ÍNDICE DA SEÇÃO

SEC. 1		MOTOR
0.02.1	01	MOTOR
0.02.1	02	MOTOR
0.04.0	01	BLOCO E CILINDRO
0.04.0	02	BLOCO E CILINDRO
0.04.0/1	01	BLOCO E CILINDRO
0.04.0/1	02	BLOCO E CILINDRO
0.04.2	01	CÁRTER DE ÓLEO
0.04.3	01	CARCAÇA E TAMPAS
0.04.3	02	CARCAÇA E TAMPAS
0.04.3/1	01	CARCAÇA E TAMPAS
0.04.3/1	02	CARCAÇA E TAMPAS
0.06.0	01	CABEÇOTE DO MOTOR
0.06.0	02	CABEÇOTE, RESPIRO DO MOTOR
0.06.0	03	CABEÇOTE, BALANCIM, GUIA DE VÁLVULAS
0.06.0	04	CABEÇOTE, VÁLVULAS
0.06.0/1	01	CABEÇOTE DO MOTOR
0.06.0/1	02	CABEÇOTE, RESPIRO DO MOTOR
0.06.0/1	03	CABEÇOTE, VÁLVULAS
0.07.1	01	COLETOR DE ADMISSÃO
0.07.1	02	COLETOR DE ADMISSÃO
0.07.7	01	COLETOR DE ESCAPE
0.07.7	02	COLETOR DE ESCAPE
0.08.0	01	ÁRVORE DE MANIVELAS
0.08.0	02	ÁRVORE DE MANIVELAS
0.08.2	01	PISTÃO E BIELAS
0.08.2	02	PISTÃO E BIELAS
0.08.2/1	01	PISTÃO E BIELAS
0.08.2/1	02	PISTÃO E BIELAS
0.08.4	01	AMORTECEDOR DE VIBRAÇÃO E VOLANTE
0.08.4	02	AMORTECEDOR DE VIBRAÇÃO E VOLANTE
0.08.4/1	01	AMORTECEDOR DE VIBRAÇÃO E VOLANTE
0.12.0	01	ENGRENAGENS DO COMANDO, TUCHOS E VARETAS
0.12.0/1	01	ENGRENAGENS DO COMANDO, TUCHOS E VARETAS
0.14.0	01	SISTEMA DE ALIMENTAÇÃO DA BOMBA INJETORA
0.14.0	02	SISTEMA DE ALIMENTAÇÃO DA BOMBA INJETORA
0.14.0	03	SISTEMA DE ALIMENTAÇÃO DA BOMBA INJETORA
0.14.0/A	01	SISTEMA DE ALIMENTAÇÃO DA BOMBA INJETORA - SEPARADOR COMBUSTÍVEL /
0.14.0/B	01	SISTEMA DE ALIMENTAÇÃO - INJETOR
0.14.0/1	01	SISTEMA DE ALIMENTAÇÃO DA BOMBA INJETORA
0.14.0/1	02	SISTEMA DE ALIMENTAÇÃO DA BOMBA INJETORA
0.14.0/1	03	SISTEMA DE ALIMENTAÇÃO DA BOMBA INJETORA
0.14.0/2	01	SISTEMA DE ALIMENTAÇÃO DA BOMBA INJETORA
0.14.0/2	02	SISTEMA DE ALIMENTAÇÃO DA BOMBA INJETORA
0.14.0/2A	01	SISTEMA DE ALIMENTAÇÃO DA BOMBA INJETORA
0.24.0	01	TURBOALIMENTAÇÃO
0.24.0/A	01	TURBOALIMENTAÇÃO
0.30.0	01	BOMBA DE ÓLEO
0.30.0/1	01	BOMBA DE ÓLEO

ESQUEMASSEIFFER

diagramasseiffer@gmail.com

ÍNDICE DA SEÇÃO

0.30.2	01	FILTRO DE ÓLEO
0.30.2/1	01	FILTRO DE ÓLEO
0.34.7	01	BOMBA D'ÁGUA - VENTILADOR
0.34.7	02	INSTALAÇÃO DA CORREIA E PEÇAS RELACIONADAS
0.34.7	03	INSTALAÇÃO DA CORREIA E PEÇAS RELACIONADAS
0.34.7/A	01	BOMBA D'ÁGUA
0.34.7/1	01	BOMBA D'ÁGUA - VENTILADOR
0.36.0	01	MOTOR DE PARTIDA
0.36.0/A	01	MOTOR DE PARTIDA
0.36.0/A	02	MOTOR DE PARTIDA
0.40.0	01	ALTERNADOR
0.40.0/A	01	ALTERNADOR (SEM CABINE)

ESQUEMASSEIFFER

diagramasseiffer@gmail.com

ÍNDICE DA SEÇÃO

ESQUEMASSEIFFER
diagramasseiffer@gmail.com

MOTOR
ENGINE
MOTOR
MOTORE
MOTOR
MOTEUR

1

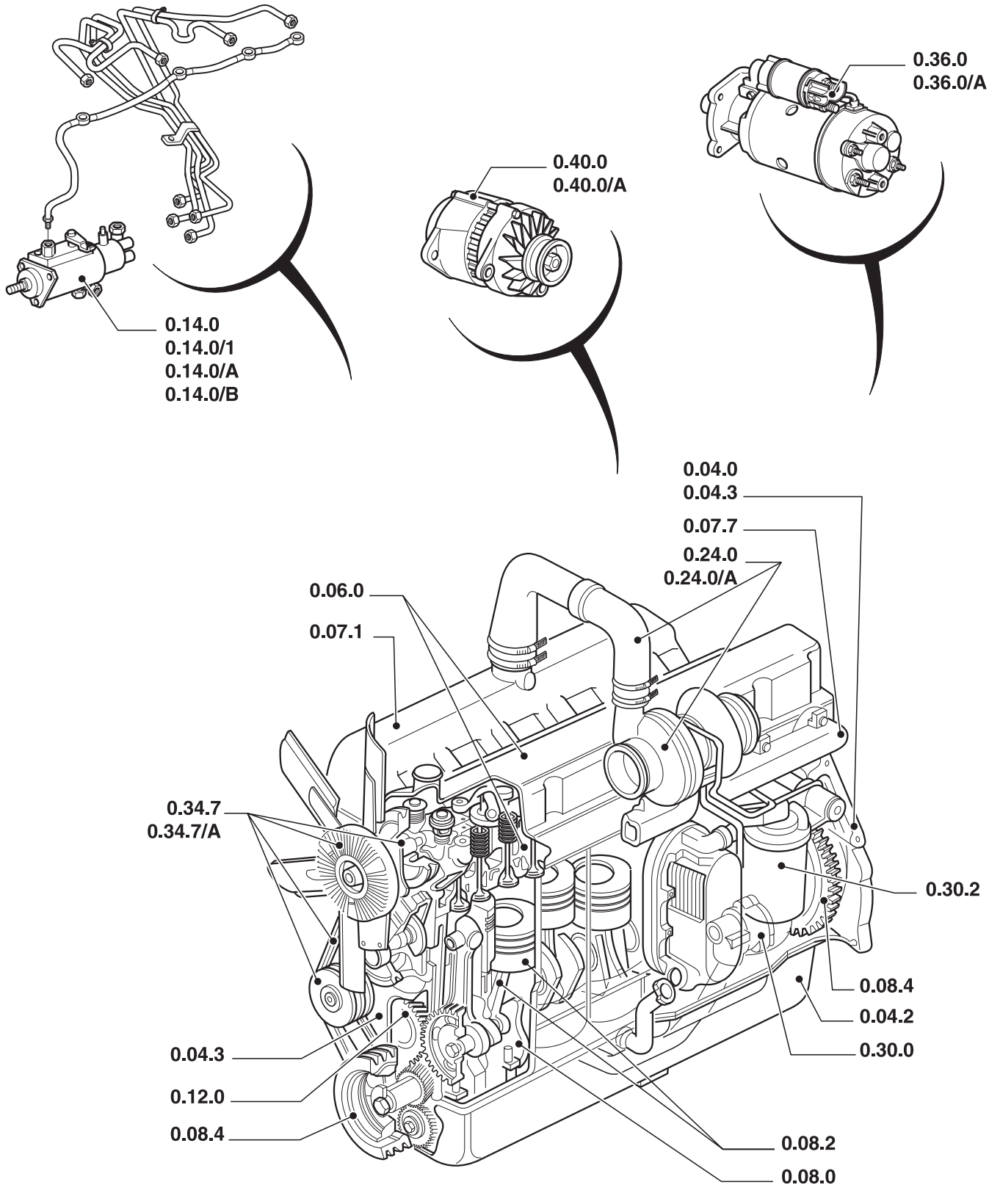

ESQUEMASSEIFFER
diagramasseiffer@gmail.com

MOTOR
ENGINE
MOTOR
MOTORE
MOTOR
MOTEUR

R	N	P.N.	MOD	Q	Descrição	Description	Descripción

1

ESQUEMASSEIFFER
diagramasseiffer@gmail.com

TS90 TS100 TS110 TS120

MOTOR
ENGINE
MOTOR
MOTORE
MOTOR
MOTEUR

1

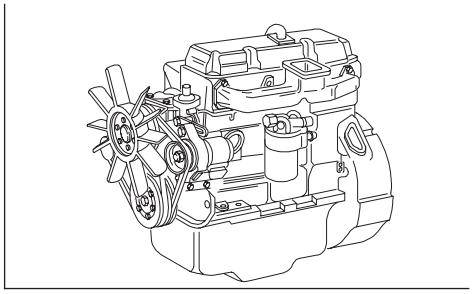

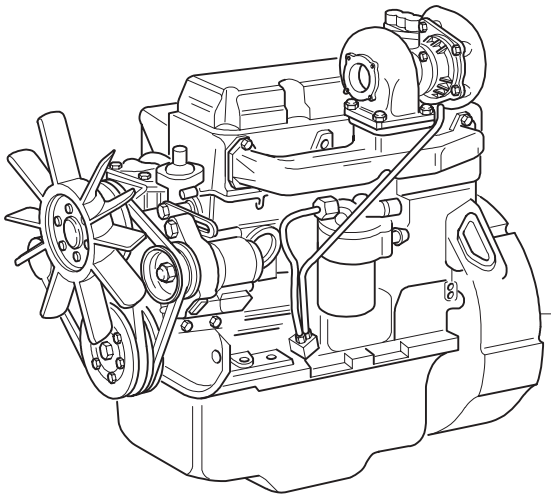

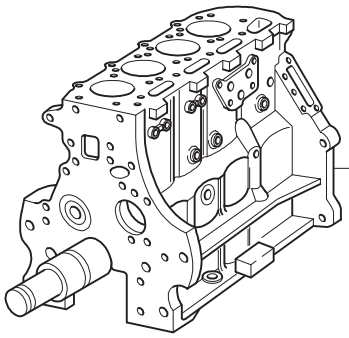

KIT = 4
= 5

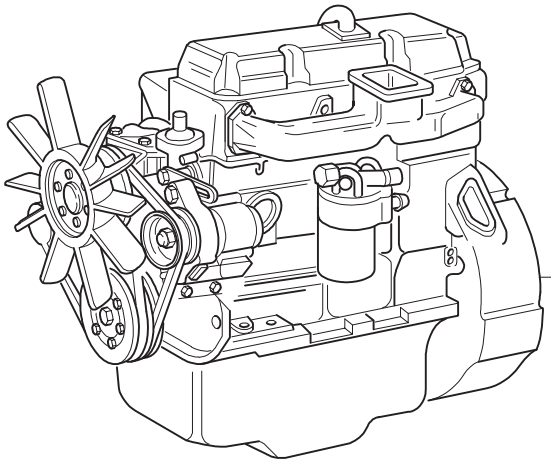

ESQUEMASSEIFFER
diagramasseiffer@gmail.com

MOTOR
ENGINE
MOTOR
MOTORE
MOTOR
MOTEUR

R	N	P.N.	MOD	Q	Descrição	Description	Descripción	
1	2	**87802410**		1	MOTOR TS100	ENGINE	MOTOR	130M
	1	**87801399**		1	MOTOR TS110	ENGINE	MOTOR	130M
2	2	**87801642**		1	MOTOR TS90	ENGINE	MOTOR	130M
3	1	**87801135**		1	MOTOR PEQUENO TS90,TS110	SHORT BLOCK	MOTOR ALIGERADO	139M
3	2	**87840504**		1	MOTOR PEQUENO TS90	SHORT BLOCK	MOTOR ALIGERADO	139M
4		**81878059**		1	JG. RETIFICAR VÁLVULAS	VALVE GRINDING SET	SERIE RECTIFIC.VALVULAS	178S
5		**81878060**		1	JG. DE JUNTAS DO MOTOR	ENGINE GASKET SET	SERIE GUARNICION MOTOR	311S

(1) COM EMISSÕES CONTROLADAS
(2) SEM CONTROLE DE EMISSÕES

1
ESQUEMASSEIFFER
diagramasseiffer@gmail.com

MOTOR
ENGINE
MOTOR
MOTORE
MOTOR
MOTEUR

1

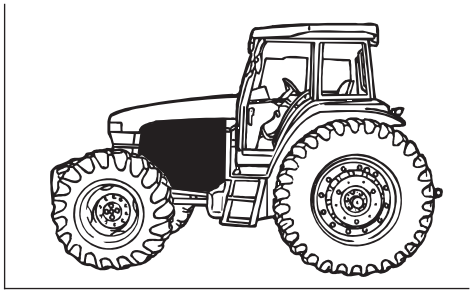

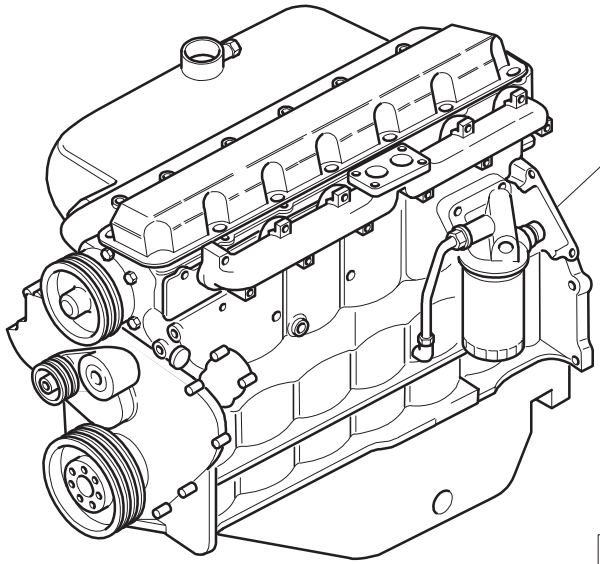

KIT = 3
= 4

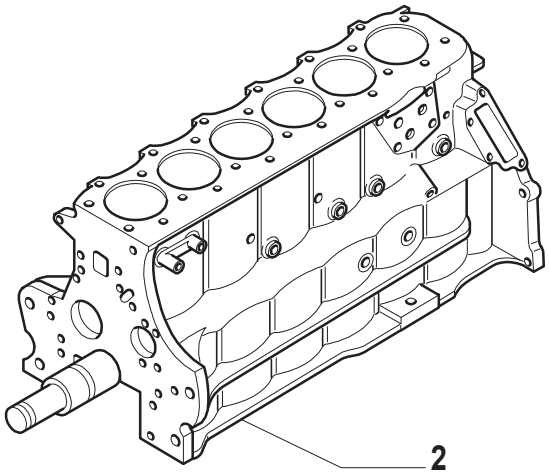

ESQUEMASSEIFFER
diagramasseiffer@gmail.com

MOTOR
ENGINE
MOTOR
MOTORE
MOTOR
MOTEUR

R	N	P.N.	MOD	Q	Descrição	Description	Descripción	
1		87801845		1	MOTOR	ENGINE	MOTOR	130M
2		87840508		1	MOTOR PEQUENO	SHORT BLOCK	MOTOR ALIGERADO	139M
3		81878061		1	KIT	KIT	EQUIPO	305C
4		81878062		1	KIT	KIT	EQUIPO	305C

ESQUEMASSEIFFER
diagramasseiffer@gmail.com

0.04.0	01	p1	06/01

BLOCO E CILINDRO
CRANKCASE AND CYLINDER
BLOQUE DE CILINDROS
BASAMENTO E CILINDRI
KURBELGEHAUSE UND ZYLINDER
BATI ET CULASSE

1

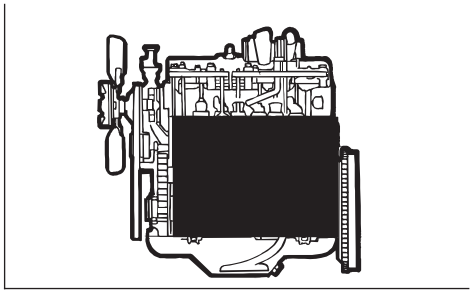

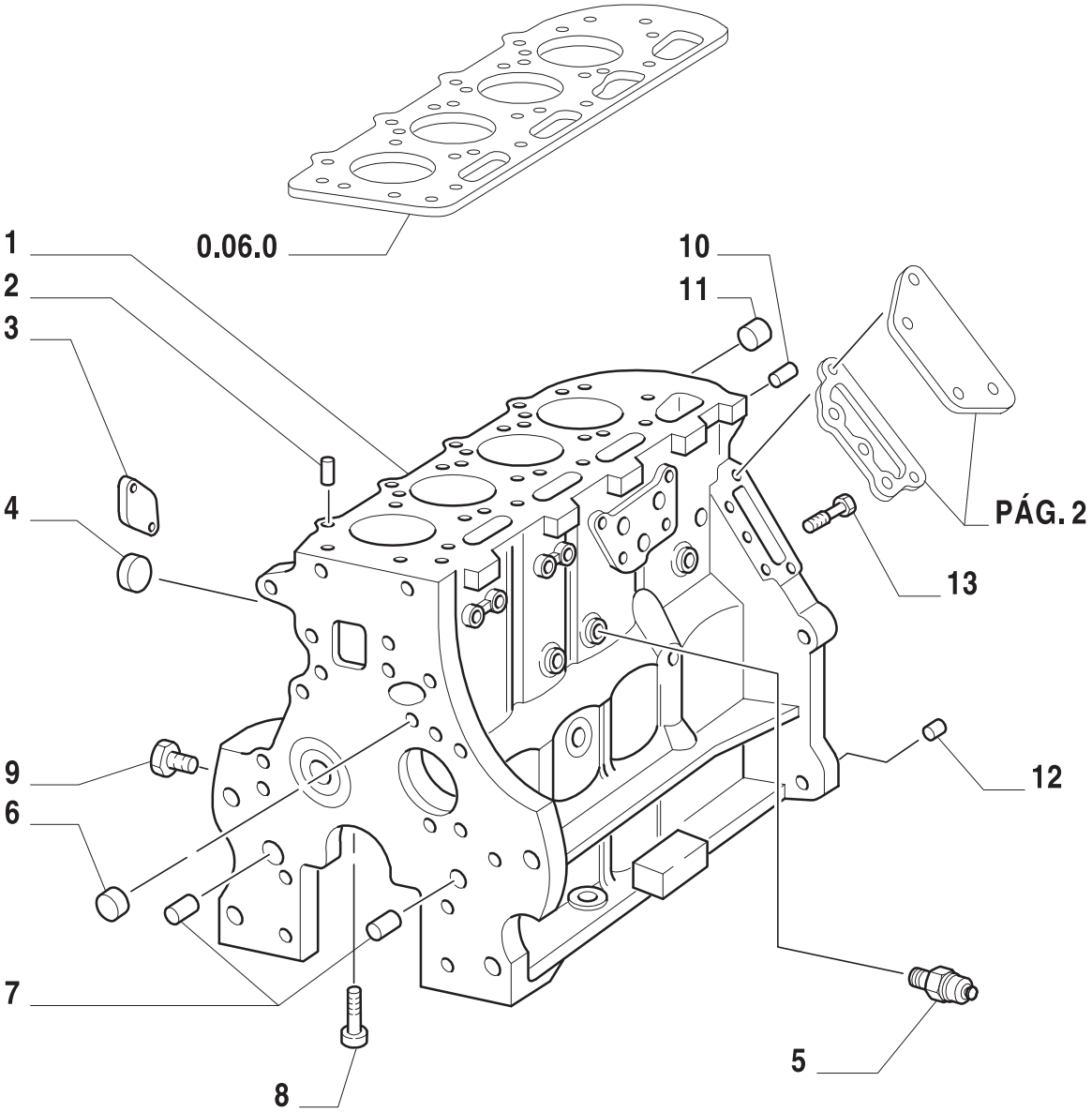



ESQUEMASSEIFFER
diagramasseiffer@gmail.com

BLOCO E CILINDRO
CRANKCASE AND CYLINDER
BLOQUE DE CILINDROS
BASAMENTO E CILINDRI
KURBELGEHAUSE UND ZYLINDER
BATI ET CULASSE

1

R	N	P.N.	MOD	Q	Descrição	Description	Descripción	
1		87840861		1	BLOCO DE CILINDROS	CYLINDER BLOCK	BLOQUE DE CILINDROS	020B
2		83960218		2	PINO-GUIA	DOWEL	PITON	090G
3		83957023		2	BUJÃO	PLUG	APTON	050T
3		83957025		1	BUJÃO	PLUG	APTON	050T
4		85700893		AR	BUJÃO	PLUG	APTON	050T
5		81873524		1	INTERRUPTOR DE PRESSÃO	PRESSURE SWITCH	INTERRUPTOR DE PRESION	079I
6		83956679		1	BUJÃO	PLUG	APTON	050T
		83956680		1	BUJÃO	PLUG	APTON	050T
		86505943		1	BUJÃO TS100/TS110	PLUG	APTON	050T
7		81808472		2	PINO-GUIA	DOWEL	PITON	090G
8		81876966		4	TUBO	JET NOZZLE	OBTERA	020U
9		81868410		1	BUJÃO	PLUG	APTON	050T
10		82851789		1	BUJÃO TS90	PLUG	APTON	050T
		82851790		1	BUJÃO	PLUG	APTON	050T
11		85700666		AR	BUJÃO	PLUG	APTON	050T
12		86505157		2	PINO	PIN	PERNO	080P
13		87800929		1	BUJÃO	PLUG	APTON	050T

ESQUEMASSEIFFER
diagramasseiffer@gmail.com

0.04.0	02	p1	06/01

BLOCO E CILINDRO
CRANKCASE AND CYLINDER
BLOQUE DE CILINDROS
BASAMENTO E CILINDRI
KURBELGEHAUSE UND ZYLINDER
BATI ET CULASSE

1

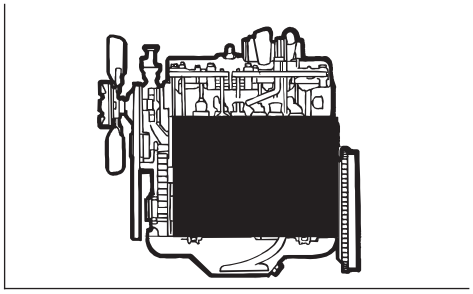

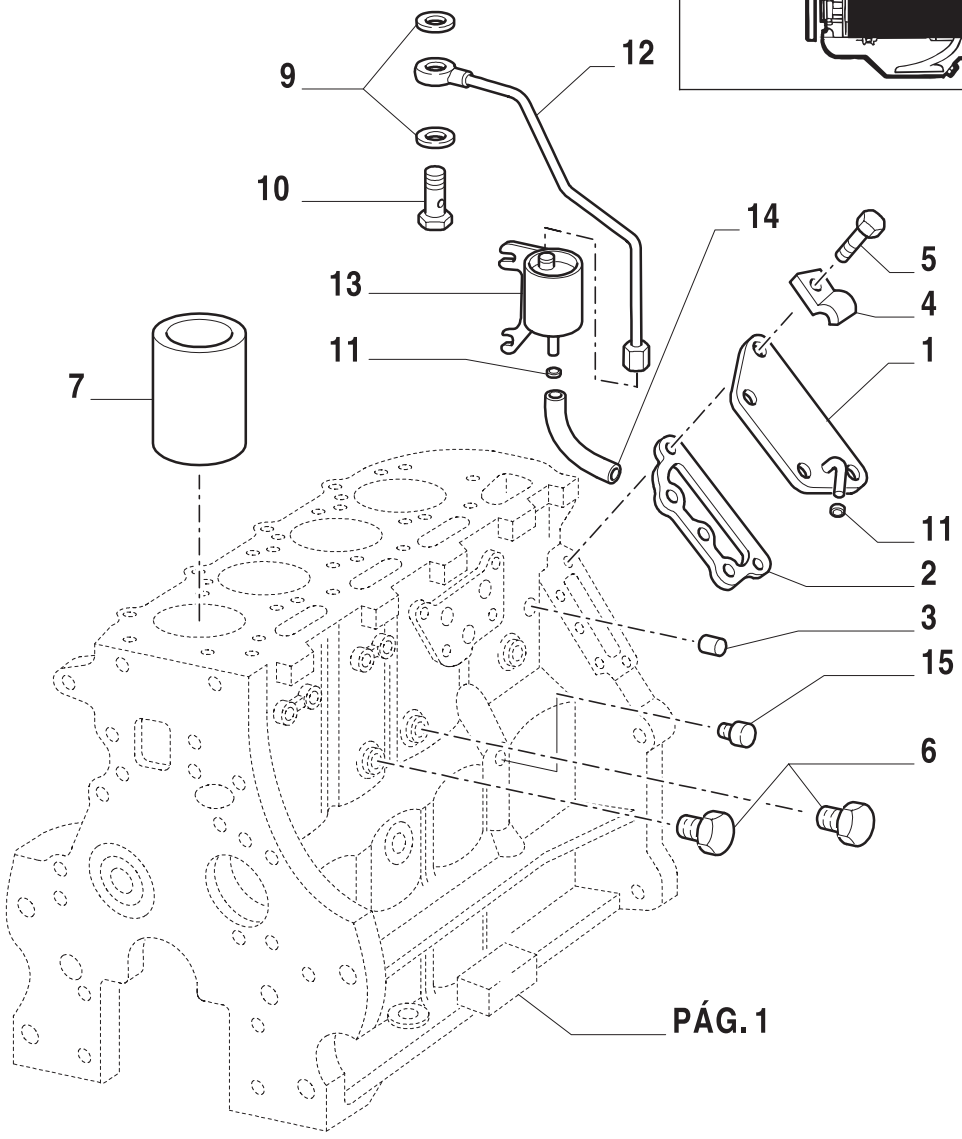

ESQUEMASSEIFFER
diagramasseiffer@gmail.com

BLOCO E CILINDRO
CRANKCASE AND CYLINDER
BLOQUE DE CILINDROS
BASAMENTO E CILINDRI
KURBELGEHAUSE UND ZYLINDER
BATI ET CULASSE

R	N	P.N.	MOD	Q	Descrição	Description	Descripción	
1		87801933		1	TAMPA	COVERING	TAPADERA	265C
2		81822547		1	JUNTA	GASKET	JUNTA HERMETICA	123G
3		81868410		1	BUJÃO	PLUG	ARTON	050T
4		83976853		1	FIXADOR	CLIP	SUJETADOR	045F
5		83925618		4	PARAFUSO	SCREW	ORNILLO	140B
6		81868411		3	BUJÃO	PLUG	ARTON	050T
7		83998292		4	CAMISA	CYLINDER LINER	CAMISA	035C
8		87801692		10	PARAFUSO	SCREW	ORNILLO	140B
9		87801445		2	ARRUELA PLANA	WASHER	ARANDELA	131R
10		87801024		1	PARAFUSO	SCREW	ORNILLO	040V
11		10186590		2	COLAR	COLLAR	COLLAR	180C
12		87802171		1	TUBO	TUBELET	TUBO	195T
13		87801898		1	SEPARADOR DE ÓLEO	OIL SEPARATOR	SEPARADOR DE ACEITE	111S
14		87801956		1	TUBO RÍGIDO	PIPE	TUBO RIGIDO	193T
15		82851791		1	BUJÃO	PLUG	ARTON	050T

ESQUEMASSEIFFER
diagramasseiffer@gmail.com

BLOCO E CILINDRO
CRANKCASE AND CYLINDER
BLOQUE DE CILINDROS
BASAMENTO E CILINDRI
KURBELGEHAUSE UND ZYLINDER
BATI ET CULASSE

1

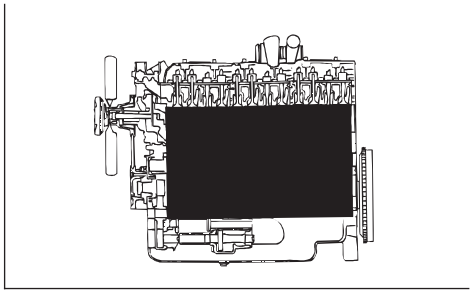

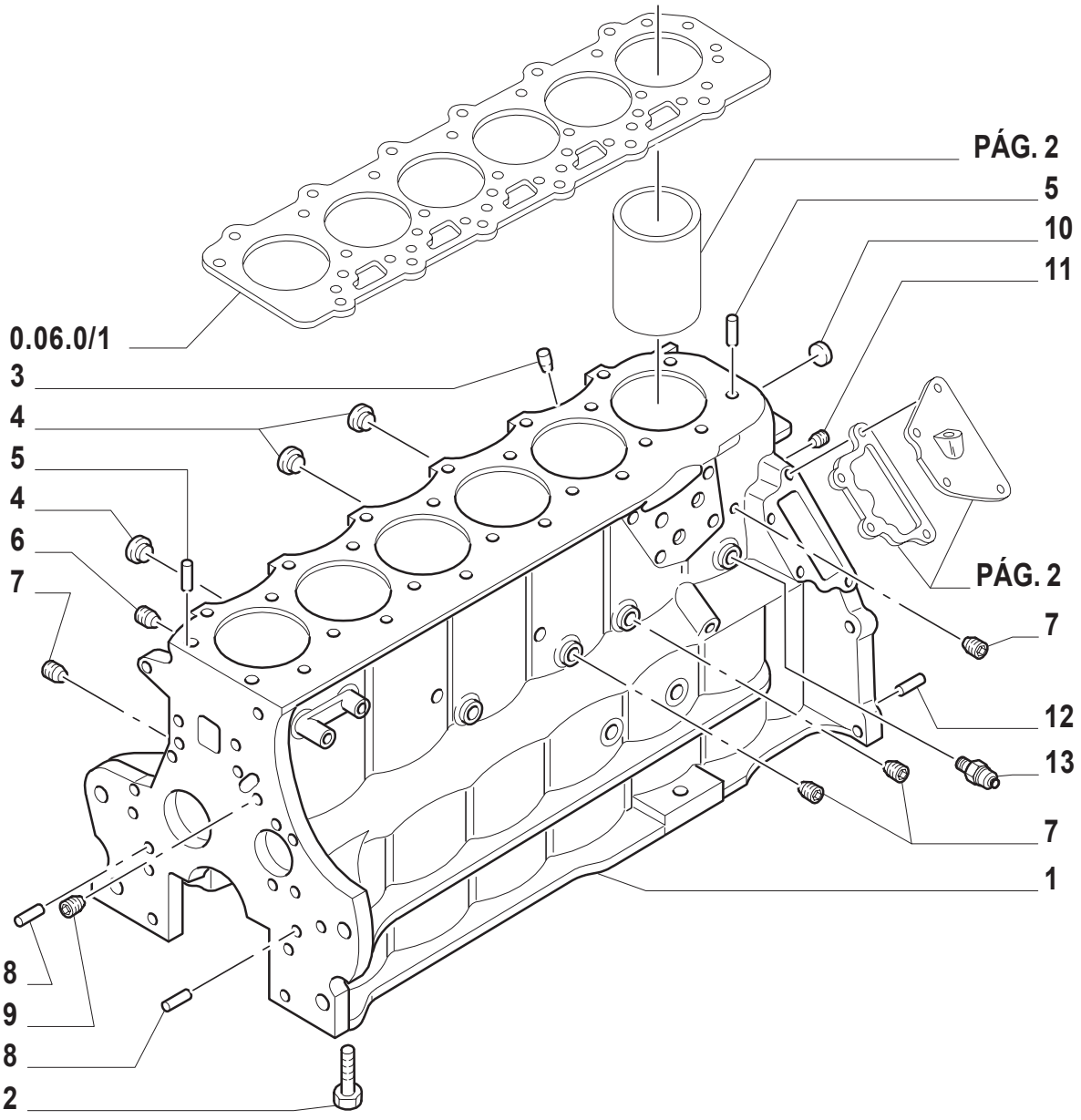

ESQUEMASSEIFFER
diagramasseiffer@gmail.com

BLOCO E CILINDRO
CRANKCASE AND CYLINDER
BLOQUE DE CILINDROS
BASAMENTO E CILINDRI
KURBELGEHAUSE UND ZYLINDER
BATI ET CULASSE

R	N	P.N.	MOD	Q	Descrição	Description	Descripción	
1		87801406		1	BLOCO	BLOCK	TACO	074B
2		87801692		14	PARAFUSO	SCREW	ORTNILLO	140B
3		87876802		1	BUJÃO	PLUG	APTON	050T
4		83957023		3	BUJÃO	PLUG	APTON	050T
		83957024		AR	BUJÃO	PLUG	APTON	050T
		83957026		AR	BUJÃO	PLUG	APTON	050T
5		83960218		2	PINO-GUIA	DOWEL	PITON	090G
6		81868410		1	BUJÃO	PLUG	APTON	050T
7		81868411		4	BUJÃO	PLUG	APTON	050T
8		81808472		2	PINO-GUIA	DOWEL	PITON	090G
9		83956679		1	BUJÃO	PLUG	APTON	050T
		83956680		1	BUJÃO	PLUG	APTON	050T
10		83957025		AR	BUJÃO	PLUG	APTON	050T
11		82851790		1	BUJÃO	PLUG	APTON	050T
12		86505157		2	PINO	PIN	PERNO	080P
13		81873524		1	INTERRUPTOR DE PRESSÃO	PRESSURE SWITCH	INTERRUPTOR DE PRESION	079I

ESQUEMASSEIFFER
diagramasseiffer@gmail.com

0.04.0/1	02	p1	06/01

BLOCO E CILINDRO
CRANKCASE AND CYLINDER
BLOQUE DE CILINDROS
BASAMENTO E CILINDRI
KURBELGEHAUSE UND ZYLINDER
BATI ET CULASSE

1

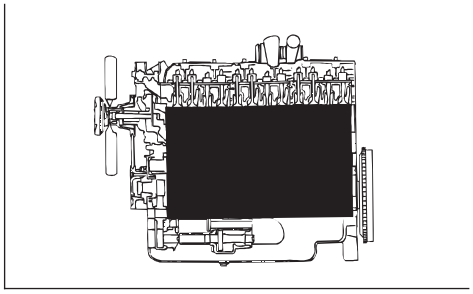

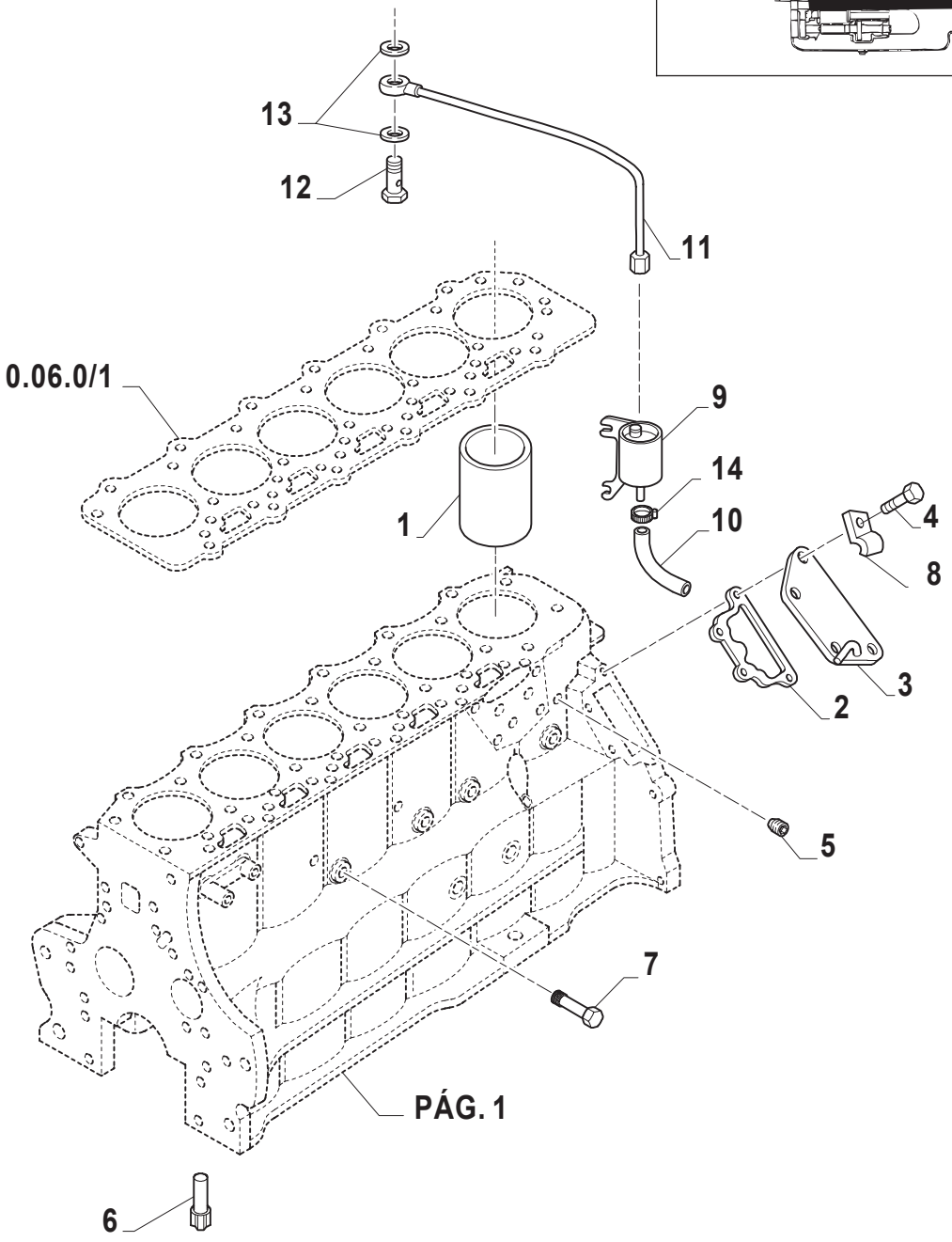

ESQUEMASSEIFFER
diagramasseiffer@gmail.com

BLOCO E CILINDRO
CRANKCASE AND CYLINDER
BLOQUE DE CILINDROS
BASAMENTO E CILINDRI
KURBELGEHAUSE UND ZYLINDER
BATI ET CULASSE

R	N	P.N.	MOD	Q	Descrição	Description	Descripción	
1		83998292		6	CAMISA	CYLINDER LINER	CAMISA	035C
2		81822547		1	JUNTA	GASKET	JUNTA HERMETICA	123G
3		87801933		1	TAMPA	COVERING	TAPADERA	265C
4		83925618		4	PARAFUSO	SCREW	ORNILLO	140B
5		82851791		1	BUJÃO	PLUG	APON	050T
6		81876966		6	TUBO	JET NOZZLE	OBERA	020U
7		87800929		1	BUJÃO	PLUG	APON	050T
8		83976853		1	FIXADOR	CLIP	SUJEADOR	045F
9		87801898		1	SEPARADOR DE ÓLEO	OIL SEPARATOR	SEPARADOR DE ACEITE	111S
10		87801956		1	TUBO RÍGIDO	PIPE	TUBO RIGIDO	193T
11		87801931		1	TUBO	TUBELET	TUBO	195T
12		87801024		1	PARAFUSO	SCREW	ORNILLO	040V
13		87801445		2	ARRUELA PLANA	WASHER	ARANDELA	131R
14		10186590		2	COLAR	COLLAR	COLLAR	180C

ESQUEMASSEIFFER
diagramasseiffer@gmail.com

CÁRTER DE ÓLEO
OIL SUMP
CARTER DE ACEITE
COPPAOLIO
ELWANNE UND DICHTUNGEN
CARTER A HUILE

1

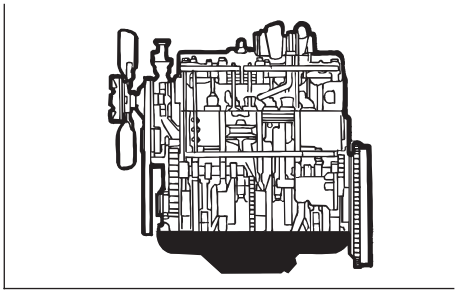

TS90 - TS100 - TS110

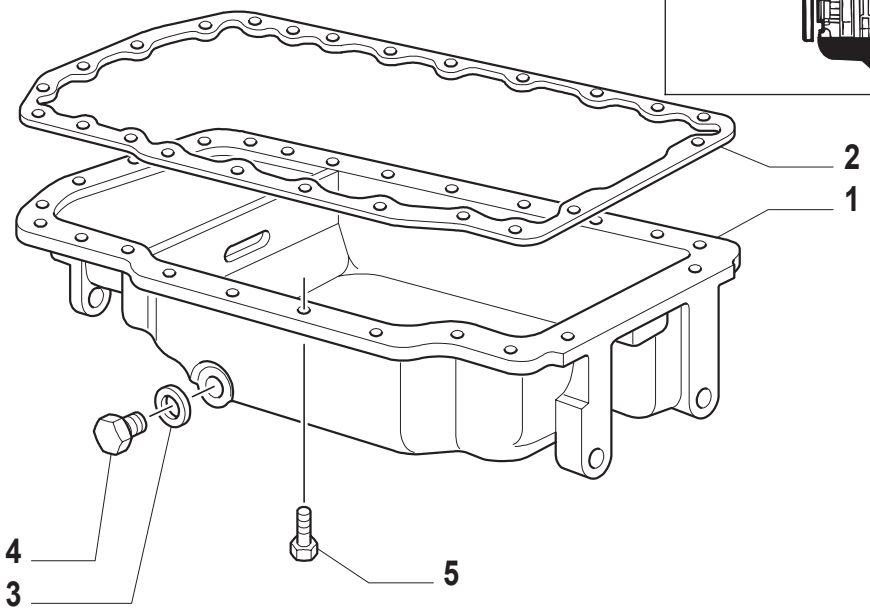

TS120

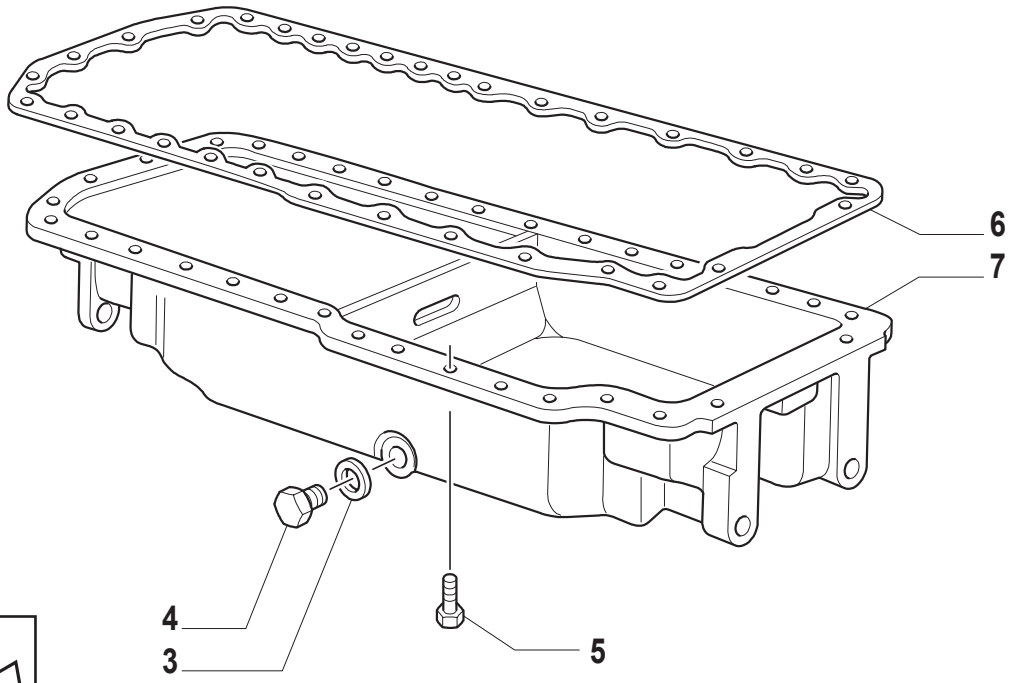



ESQUEMASSEIFFER
diagramasseiffer@gmail.com

CÁRTER DE ÓLEO
OIL SUMP
CARTER DE ACEITE
COPPA OLIO
ELWANNE UND DICHTUNGEN
CARTER A HUILE

R	N	P.N.	MOD	Q	Descrição	Description	Descripción	
1		87800494		1	CÁRTER DE ÓLEO	OIL PAN	CARTER DE ACEITE	274C
2		87840324		1	JUNTA	GASKET	JUNTA HERMETICA	123G
3		81822148		1	JUNTA	GASKET	JUNTA HERMETICA	123G
4		81822147		1	BUJÃO	PLUG	TAPON	050T
5		82855681		AR	PARAFUSO	SCREW	TORNILLO	040V
6		87840326		1	CÁRTER DE ÓLEO	OIL PAN	CARTER DE ACEITE	274C
7		87800495		1	JUNTA	GASKET	JUNTA HERMETICA	123G

TS90 TS100 TS110 TS120

ESQUEMASSEIFFER
diagramasseiffer@gmail.com

CARCAÇA E TAMPAS
HOUSING AND COVERS
TAPAS Y CAJAS
COPERCHI E SCATOLE
DECKEL UND GEHAUSE
COUVERCLES ET BOITIERS

1

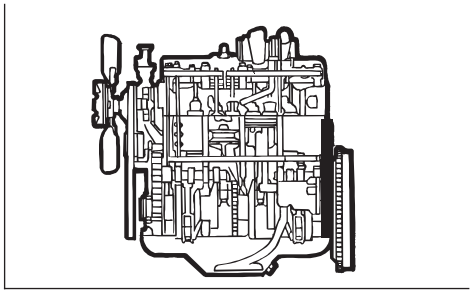

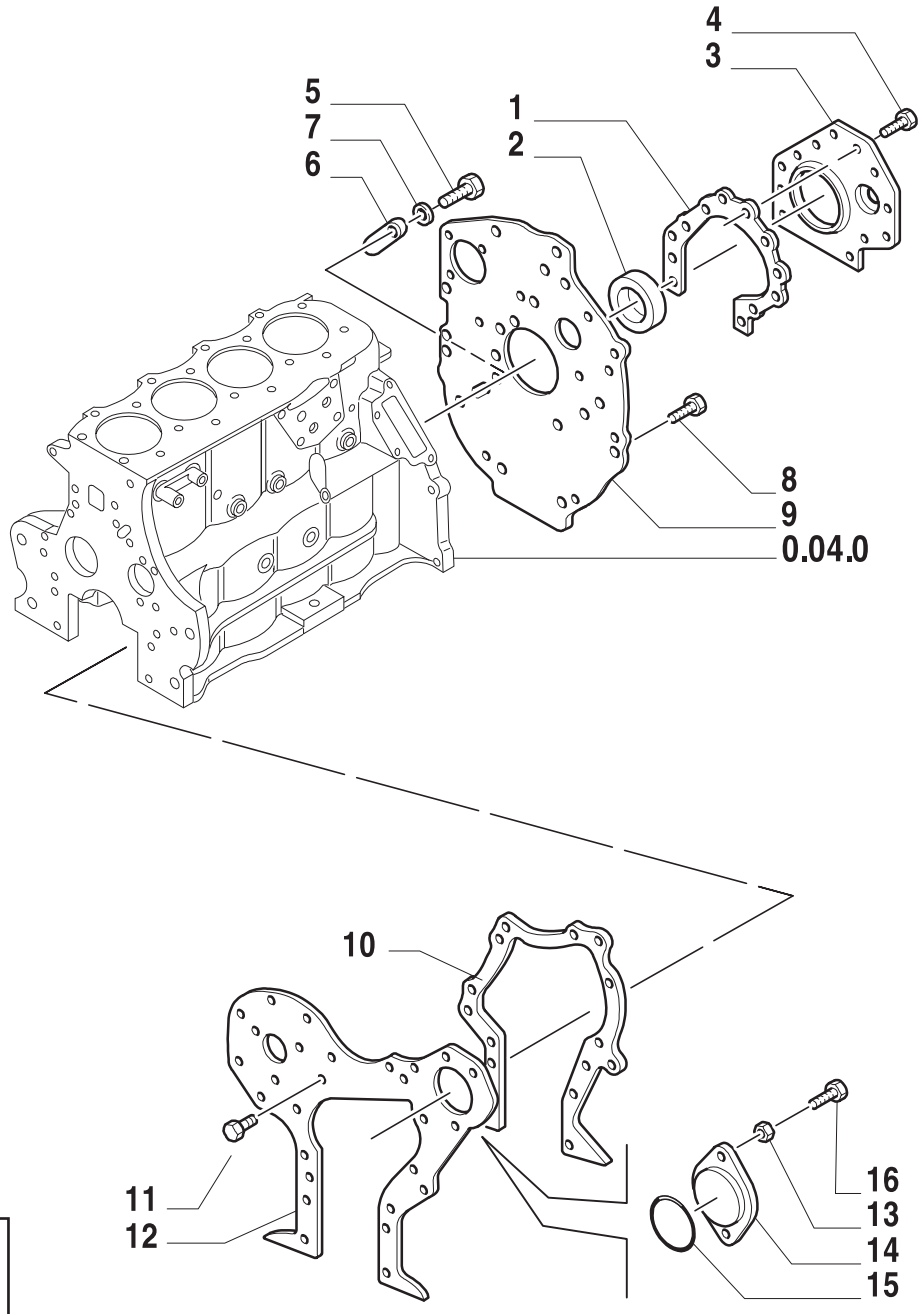

ESQUEMASSEIFFER
diagramasseiffer@gmail.com

CARCAÇA E TAMPAS
HOUSING AND COVERS
TAPAS Y CAJAS
COPERCHI E SCATOLE
DECKEL UND GEHAUSE
COUVERCLES ET BOITIERS

R	N	P.N.	MOD	Q	Descrição	Description	Descripción	
1		87800887		1	JUNTA	GASKET	JUNTA HERMETICA	123G
2		83955247		1	JUNTA	GASKET	JUNTA HERMETICA	123G
3		87801621		1	PLACA	PLATE	PLACA	105P
4		81876604		12	PARAFUSO	SCREW	ORTNILLO	140B
5		81821507		1	PARAFUSO	SCREW	ORTNILLO	040V
6		81804217		1	TAMPA	COVERING	TAPADERA	265C
7		81845769		1	ARRUELA-TRAVA	LOCKWASHER	ARANDELA DE FRENO	132R
8		81876945		1	PARAFUSO	SCREW	ORTNILLO	140B
9		81866320		1	PLACA	PLATE	PLACA	105P
10		83959396		1	JUNTA	GASKET	JUNTA HERMETICA	123G
11		83958244		4	PARAFUSO	SCREW	ORTNILLO	140B
12		83956700		1	PLACA	PLATE	PLACA	105P
		87800904		1	CHAPA	STEEL PLATE	CHAPA	015L
13		81862931		2	PORCA	NUT	TUERCA	010D
14		81803219		1	TAMPA	COVERING	TAPADERA	265C
15		80510137		1	ANEL O	O RING	JUNTA HERMETICA	055A
16		80050020		1	PARAFUSO	SCREW	ORTNILLO	040V
		81876950		1	PARAFUSO	SCREW	ORTNILLO	040V

ESQUEMASSEIFFER
diagramasseiffer@gmail.com

CARCAÇA E TAMPAS
HOUSING AND COVERS
TAPAS Y CAJAS
COPERCHI E SCATOLE
DECKEL UND GEHAUSE
COUVERCLES ET BOITIERS

1

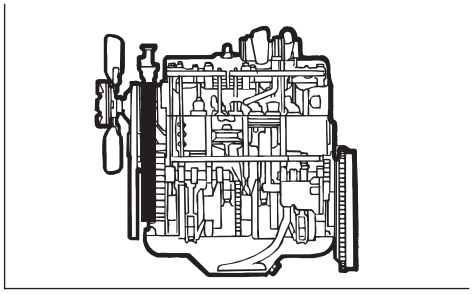

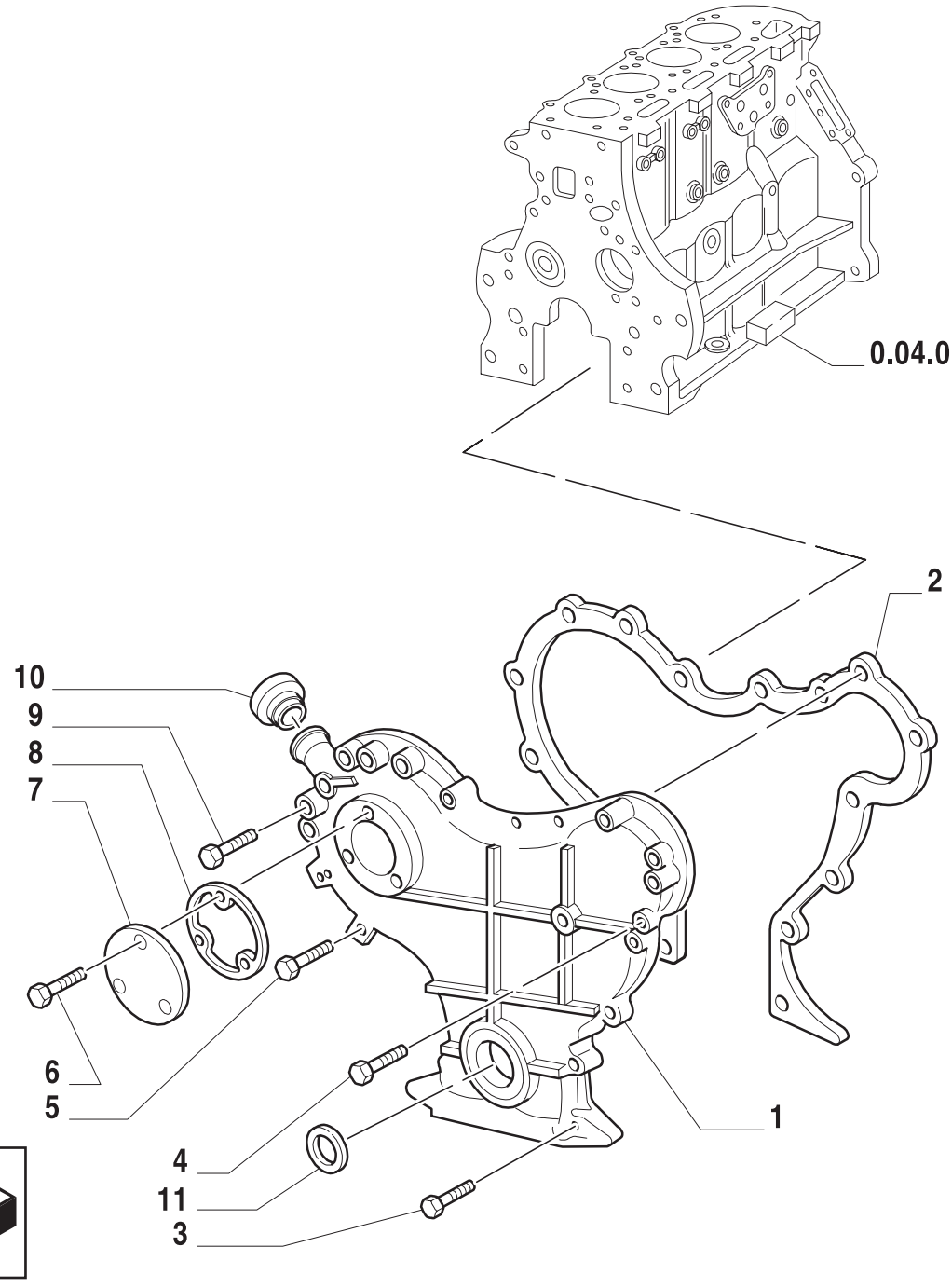

ESQUEMASSEIFFER
diagramasseiffer@gmail.com

CARCAÇA E TAMPAS
HOUSING AND COVERS
TAPAS Y CAJAS
COPERCHI E SCATOLE
DECKEL UND GEHAUSE
COUVERCLES ET BOITIERS

R	N	P.N.	MOD	Q	Descrição	Description	Descripción	
1		87800905		1	TAMPA	COVERING	TAPADERA	265C
2		83959876		1	JUNTA	GASKET	JUNTA HERMETICA	123G
3		81876948		9	PARAFUSO	SCREW	ORTNILLO	140B
4		80050020		1	PARAFUSO	SCREW	ORTNILLO	040V
		81876950		1	PARAFUSO	SCREW	ORTNILLO	040V
5		81867931		3	PARAFUSO	SCREW	ORTNILLO	140B
		82854871		1	PARAFUSO	SCREW	ORTNILLO	140B
6		87800676		3	PARAFUSO	SCREW	ORTNILLO	040V
7		87800915		1	TAMPA	COVERING	TAPADERA	265C
8		87800916		1	JUNTA	GASKET	JUNTA HERMETICA	123G
9		81867943		2	PARAFUSO	SCREW	ORTNILLO	140B
10		81867228		1	BUJÃO	PLUG	APTON	050T
11		87800696		1	JUNTA	GASKET	JUNTA HERMETICA	123G

ESQUEMASSEIFFER
diagramasseiffer@gmail.com

0.04.3/1	01	p1	06/01

CARCAÇA E TAMPAS
HOUSING AND COVERS
TAPAS Y CAJAS
COPERCHI E SCATOLE
DECKEL UND GEHAUSE
COUVERCLES ET BOITIERS

1

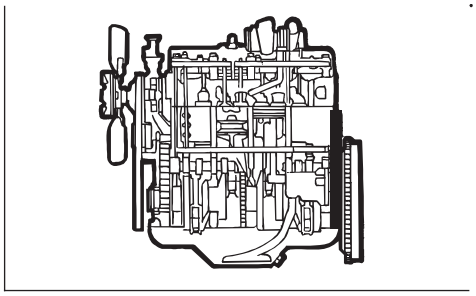

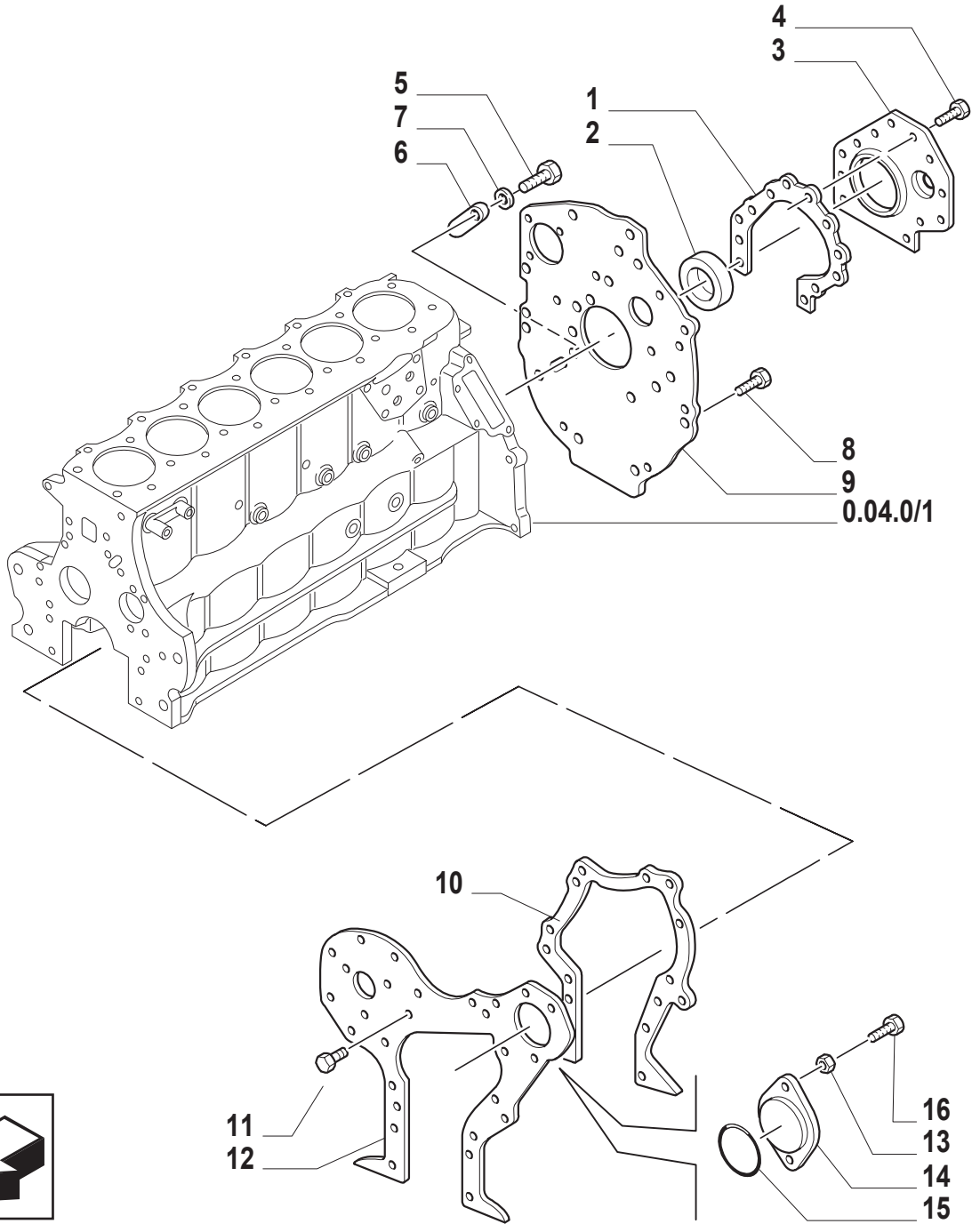

ESQUEMASSEIFFER
diagramasseiffer@gmail.com

CARCAÇA E TAMPAS
HOUSING AND COVERS
TAPAS Y CAJAS
COPERCHI E SCATOLE
DECKEL UND GEHAUSE
COUVERCLES ET BOITIERS

R	N	P.N.	MOD	Q	Descrição	Description	Descripción	
1		87801610		1	JUNTA	GASKET	JUNTA HERMETICA	123G
2		83955247		1	JUNTA	GASKET	JUNTA HERMETICA	123G
3		87801621		1	PLACA	PLATE	PLACA	105P
4		81876604		12	PARAFUSO	SCREW	ORTNILLO	140B
5		89627874		1	PARAFUSO	SCREW	ORTNILLO	040V
6		81804217		1	TAMPA	COVERING	TAPADERA	265C
7		80080681		1	ARRUELA-TRAVA	LOCKWASHER	ARANDELA DE FRENO	132R
8		81876945		1	PARAFUSO	SCREW	ORTNILLO	140B
9		81866320		1	PLACA	PLATE	PLACA	105P
10		83959396		1	JUNTA	GASKET	JUNTA HERMETICA	123G
11		83958244		4	PARAFUSO	SCREW	ORTNILLO	140B
12		83956700		1	PLACA	PLATE	PLACA	105P
13		81862931		2	PORCA	NUT	TUERCA	010D
14		81803219		1	TAMPA	COVERING	TAPADERA	265C
15		80510137		1	ANEL O	O RING	JUNTA HERMETICA	055A
16		80050020		1	PARAFUSO	SCREW	ORTNILLO	040V
		81876950		1	PARAFUSO	SCREW	ORTNILLO	040V

ESQUEMASSEIFFER
diagramasseiffer@gmail.com

CARCAÇA E TAMPAS
HOUSING AND COVERS
TAPAS Y CAJAS
COPERCHI E SCATOLE
DECKEL UND GEHAUSE
COUVERCLES ET BOITIERS

1

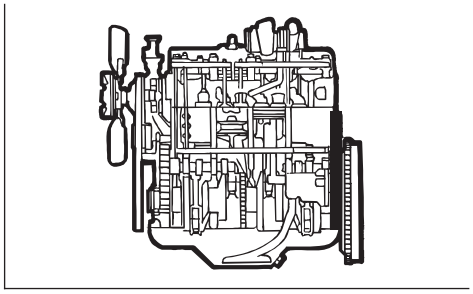

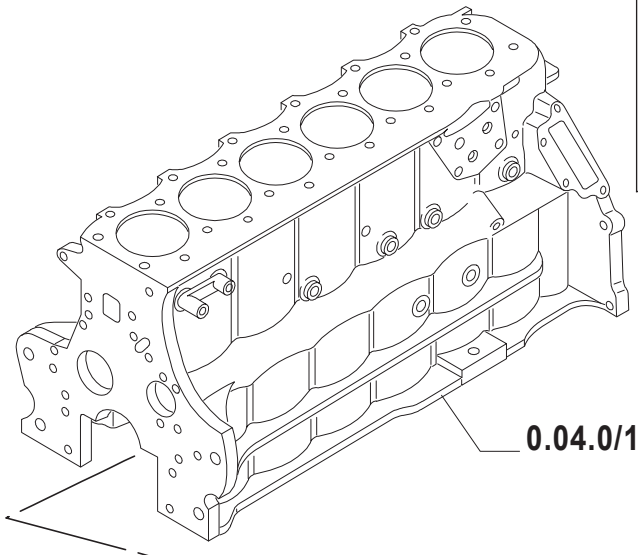

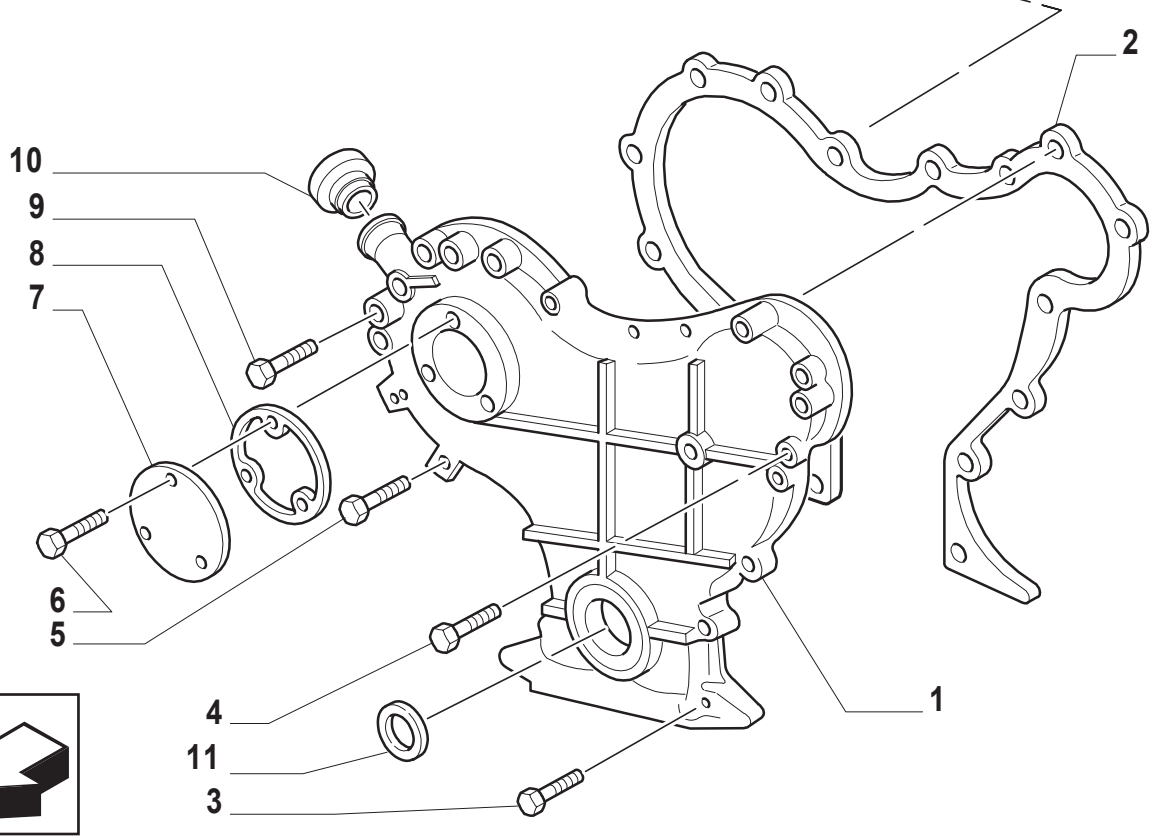

ESQUEMASSEIFFER
diagramasseiffer@gmail.com

CARCAÇA E TAMPAS
HOUSING AND COVERS
TAPAS Y CAJAS
COPERCHI E SCATOLE
DECKEL UND GEHAUSE
COUVERCLES ET BOITIERS

R	N	P.N.	MOD	Q	Descrição	Description	Descripción	
1		87800905		1	TAMPA	COVERING	TAPADERA	265C
2		83959876		1	JUNTA	GASKET	JUNTA HERMETICA	123G
3		81867942		10	PARAFUSO	SCREW	ORNILLO	140B
4		80050020		2	PARAFUSO	SCREW	ORNILLO	040V
5		81867931		3	PARAFUSO	SCREW	ORNILLO	140B
5		82854871		1	PARAFUSO	SCREW	ORNILLO	140B
6		82934464		3	PARAFUSO	SCREW	ORNILLO	040V
7		87800915		1	TAMPA	COVERING	TAPADERA	265C
8		87800916		1	JUNTA	GASKET	JUNTA HERMETICA	123G
9		81867943		2	PARAFUSO	SCREW	ORNILLO	140B
10		81867228		1	BUJÃO	PLUG	APON	050T
11		87800696		1	JUNTA	GASKET	JUNTA HERMETICA	123G

ESQUEMASSEIFFER
diagramasseiffer@gmail.com

CABEÇOTE DO MOTOR
CYLINDER HEAD
CULATA
TESTA CILINDRI
ZYLINDERKOPF
JOINT A ROTULE CYLINDRE

1

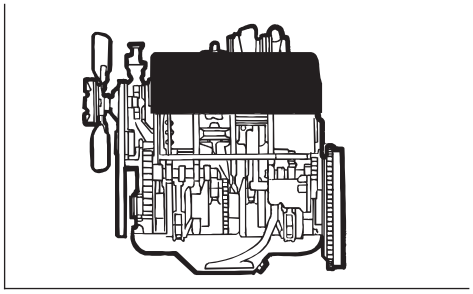

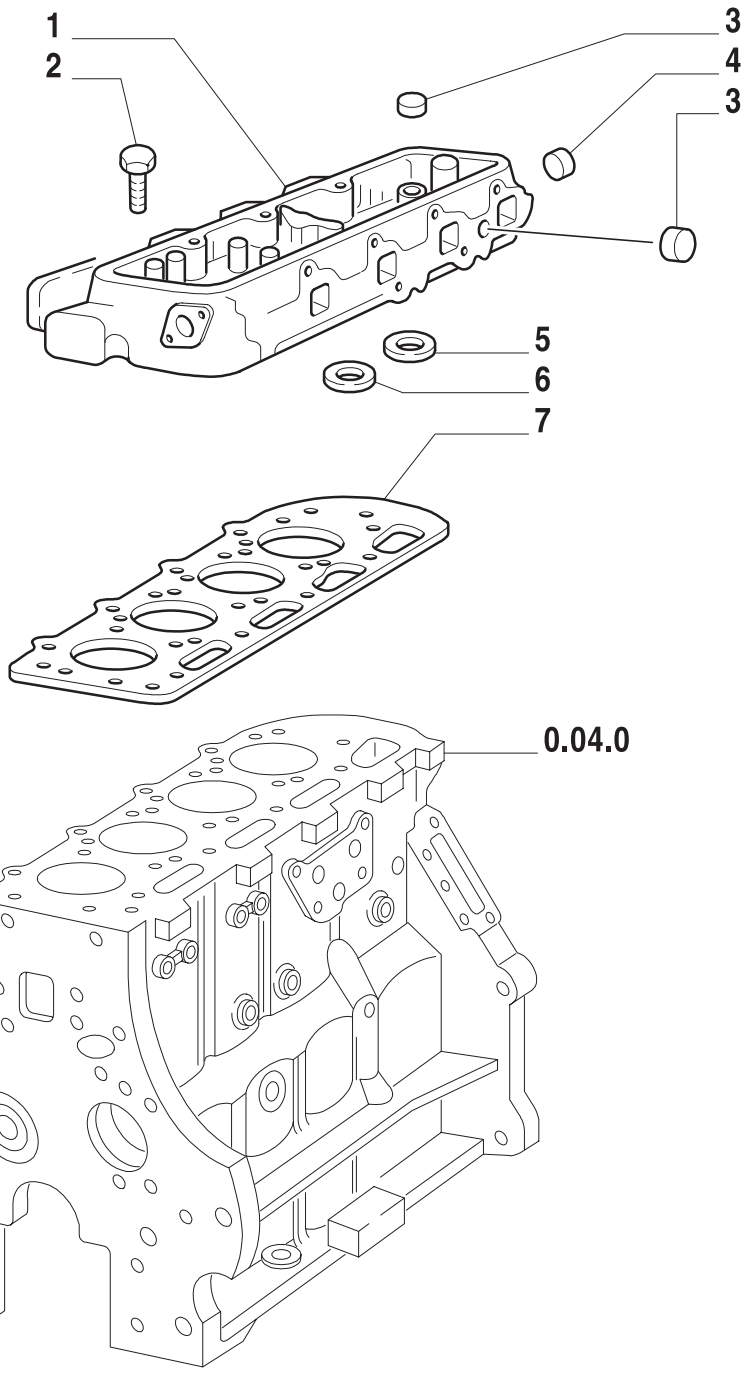

ESQUEMASSEIFFER
diagramasseiffer@gmail.com

CABEÇOTE DO MOTOR
CYLINDER HEAD
CULATA
TESTA CILINDRI
ZYLINDERKOPF
JOINT A ROTULE CYLINDRE

R	N	P.N.	MOD	Q	Descrição	Description	Descripción	
1		81876753		1	CABEÇOTE TS90	CYLINDER HEAD	CULATA	113T
		87801127		1	CABEÇOTE TS100, TS110	CYLINDER HEAD	CULATA	113T
2		87802206		13	PARAFUSO	SCREW	ORTNILLO	140B
3		83957021		7	BUJÃO	PLUG	APON	050T
4		83957022		1	BUJÃO	PLUG	APON	050T
		83957025		1	BUJÃO	PLUG	APON	050T
		83957026		1	BUJÃO	PLUG	APON	050T
5		81876756		4	INSERTO STD	INSERT	POSTICO	055
		81876763		AR	INSERTO 0,010	INSERT	POSTICO	055
		81876768		AR	INSERTO 0,020	INSERT	POSTICO	055
6		81865194		4	INSERTO STD	INSERT	POSTICO	055
		81865195		AR	INSERTO 0,010	INSERT	POSTICO	055
		81865196		AR	INSERTO 0,020	INSERT	POSTICO	055
7		87800517		1	JUNTA DO CABEÇOTE	CYLINDER HEAD GASKET	JUNTA DE CULATA	129G

ESQUEMASSEIFFER
diagramasseiffer@gmail.com

0.06.0	02	p1	06/01

CABEÇOTE, RESPIRO DO MOTOR
CYLINDER HEAD, BREATHER
CULATA, RESPIRADERO
TESTA CILINDRI, SFIATATOIO
ZYLINDERKOPF, ENTLUEFTUNGSSCHRAUBE
CULASSE, RENIFLARD

1

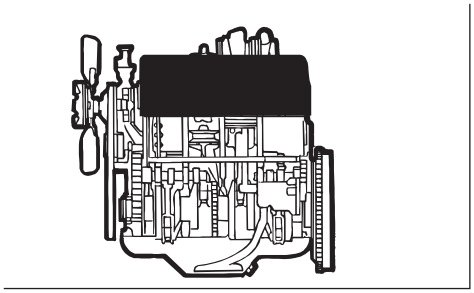

ESQUEMASSEIFFER
diagramasseiffer@gmail.com

CABEÇOTE, RESPIRO DO MOTOR
CYLINDER HEAD, BREATHER
CULATA, RESPIRADERO
TESTA CILINDRI, SFIATATOIO
ZYLINDERKOPF, ENTLUEFTUNGSSCHRAUBE
CULASSE, RENIFLARD

R	N	P.N.	MOD	Q	Descrição	Description	Descripción	
1		87800919		1	TAMPA	COVERING	TAPADERA	265C
2		83949109		10	PARAFUSO	SCREW	ORNILLO	140B
3		83958239		1	PASSA-MURO	GROMET	PASACABLES	131A
4		83976375		1	JUNTA	GASKET	JUNTA HERMETICA	123G
5		87801950		1	TUBO RÍGIDO	PIPE	TUBO RIGIDO	193T
		87802273		1	TUBO RÍGIDO	PIPE	TUBO RIGIDO	193T
6		81823603		1	CONEXÃO	CONNECTION	RACOR	020R
7		81868832		1	COTOVELO	ELBOW	CODO	085G
8		83925582		2	ARRUELA PLANA	WASHER	ARANDELA	131R
9		83958605		1	SUPORTE	SUPPORTING BRACKET	PIEZA DE APOYO	215S
10		80087362		1	ARRUELA PLANA	WASHER	ARANDELA	131R
11		89635082		1	PORCA	NUT	TUERCA	010D
12		82013721		1	FIXADOR	CLIP	SUJETADOR	045F
13		87801896		1	RESPIRO	VENT	RESPIRADERO	145S
		87802170		1	ASPIRADOR	AIR EXHAUSTER	ASPIRADOR	570A
14		81804486		1	TUBO FLEXÍVEL	FLEX HOSE	MANGA FLEXIBLE	192T
15		82012724		3	BRAÇADEIRA	COLLAR	ABRAZADERA	031F
16		82016781		1	TUBO FLEXÍVEL	FLEX HOSE	MANGA FLEXIBLE	192T
17		83925616		2	PARAFUSO	SCREW	ORNILLO	140B
18		80080664		2	ARRUELA PLANA	WASHER	ARANDELA	131R
19		87801897		1	SUPORTE	SUPPORTING BRACKET	PIEZA DE APOYO	215S

ESQUEMASSEIFFER
diagramasseiffer@gmail.com

0.06.0	03	p1	06/01

CABEÇOTE, BALANCIM, GUIA DE VÁLVULAS
CYLINDER HEAD, ROCKER ARM, VALVES & RELATED PARTS
CULATA
TESTA CILINDRI
ZYLINDERKOPF
JOINT A ROTULE CYLINDER

1

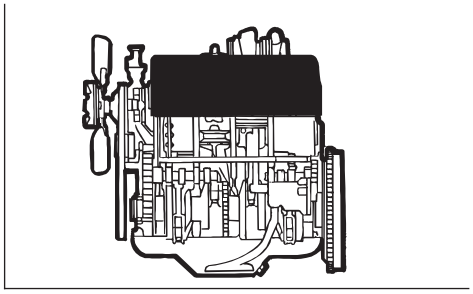

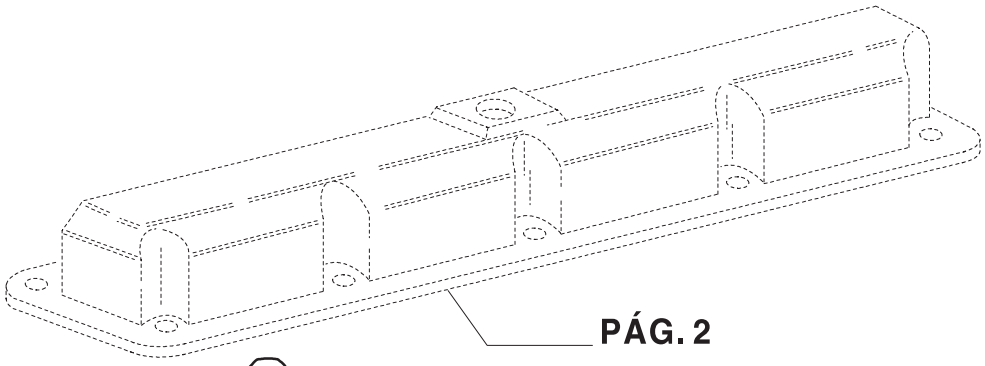

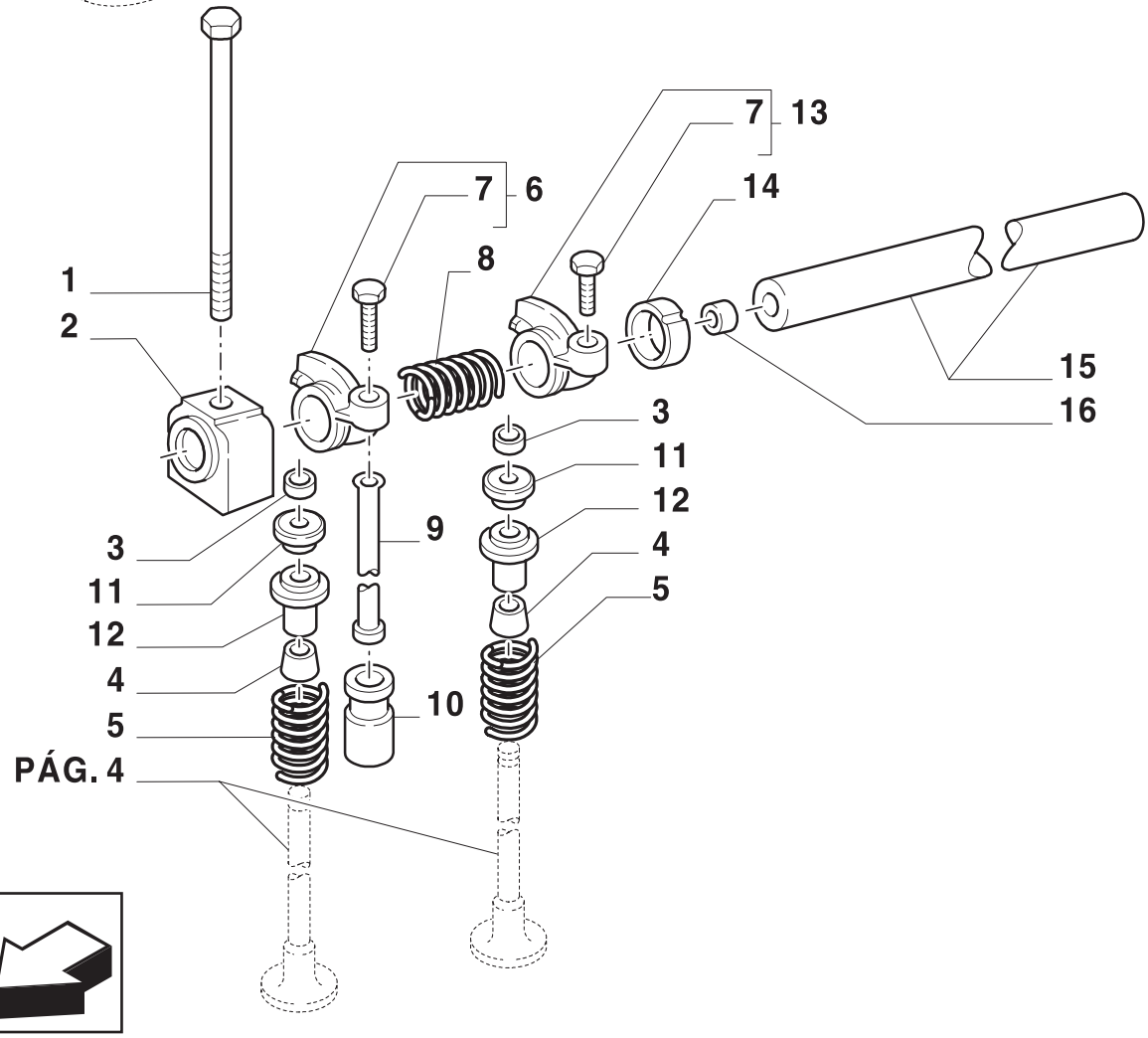

ESQUEMASSEIFFER
diagramasseiffer@gmail.com

CABEÇOTE, BALANCIM, GUIA DE VÁLVULAS
CYLINDER HEAD, ROCKER ARM, VALVES & RELATED PARTS
CULATA
TESTA CILINDRI
ZYLINDERKOPF
JOINT A ROTULE CYLINDER

R	N	P.N.	MOD	Q	Descrição	Description	Descripción
1		87802207		5	PARAFUSO	SCREW	ORNILLO 140B
2		83903589		5	SUPORTE	SUPPORT	SOPORTE 300S
3		81876796		16	GUIA	GUIDE	GUIA 145G
4		87840154		8	COBRE-JUNTA	SEAL PROTECTION	CUBREJUNTA PROTECTORA 29AC
5		83999742		8	MOLA	SPRING	RESORTE 100M
6		81804316		4	BRAÇO	ARM	BRAZO 130B
7		87801302		1	PARAFUSO	SCREW	ORNILLO 040V
8		81804341		4	MOLA	SPRING	RESORTE 100M
9		81877890		8	HASTE	ROD	VARILLA 090A
10		83946434		8	TUCHO	TAPPET	EMPUJADOR 240P
11		83952337		8	BUCHA	BUSHING	BUJE 145B
12		83952336		8	PRENDEDOR	RETAINER	SUJETADOR 109R
13		83956710		4	BRAÇO	ARM	BRAZO 130B
14		81818731		4	ESPAÇADOR	SPACER	ESPACADOR 075D
15		83960174		1	EIXO	SHAFT	EJE 016A
16		83417040		2	BUJÃO	PLUG	TAPON 050T

ESQUEMASSEIFFER
diagramasseiffer@gmail.com

CABEÇOTE, VÁLVULAS
CYLINDER HEAD, ROCKER ARM, VALVES & RELATED PARTS
CULATA
TESTA CILINDRI
ZYLINDERKOPF
JOINT A ROTULE CYLINDER

1

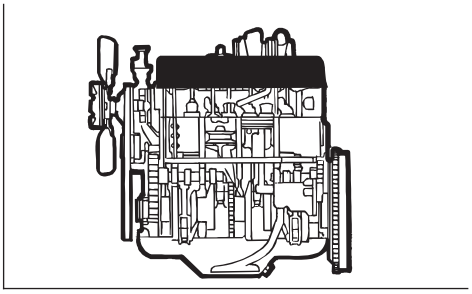

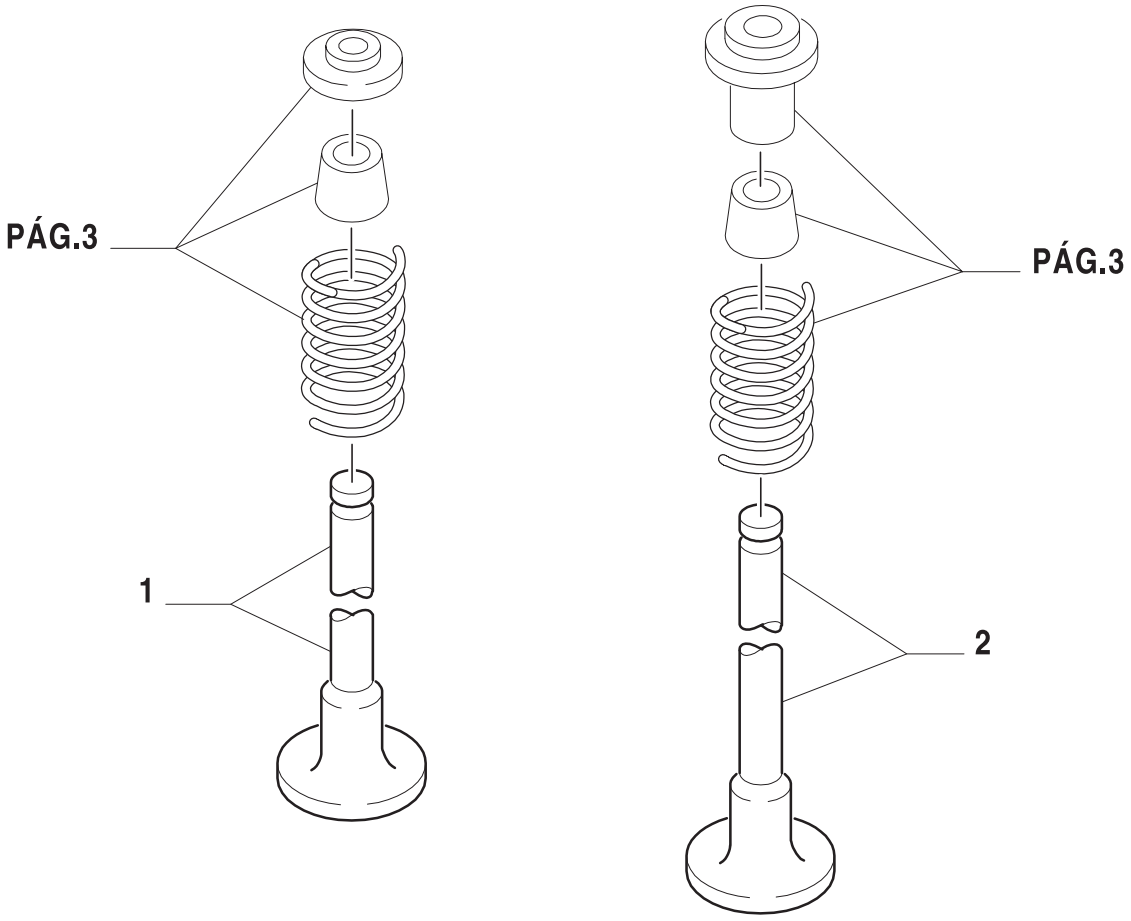

ESQUEMASSEIFFER
diagramasseiffer@gmail.com

CABEÇOTE, VÁLVULAS
CYLINDER HEAD, ROCKER ARM, VALVES & RELATED PARTS
CULATA
TESTA CILINDRI
ZYLINDERKOPF
JOINT A ROTULE CYLINDER

R	N	P.N.	MOD	Q	Descrição	Description	Descripción
1	1	81865092		AR	VÁLVULA DE ADMISSÃO	INTAKE VALVE	VALVULA DE ADMISION 111V
		81865093		AR	GUIA VÁLV ADM SOBRE-MED TS90,TS100	OVERSIZE INTAKE VALVE GU	GUIA VALV ADMISS.AUM. 155G
		82850528		AR	GUIA VÁLV ADM SOBRE-MED TS90,TS100	OVERSIZE INTAKE VALVE GU	GUIA VALV ADMISS.AUM. 155G
		82850530		4	VÁLVULA DE ADMISSÃO TS100, TS110	INTAKE VALVE	VALVULA DE ADMISION 111V
2	1	81865085		AR	VÁLVULA DE ESCAPE	EXHAUST VALVE	VALVULA DE ESCAPE 112V
		81865086		AR	GUIA VÁLV ESC SOBRE-MED TS90,TS120	OVERSIZE EXHAUST VALVE G	GUIA VALV ESCAPE AUM. 158G
		82850521		AR	GUIA VÁLV ADM SOBRE-MED TS90,TS100	OVERSIZE EXHAUST VALVE G	GUIA VALV ESCAPE AUM. 158G
		82850523		4	VÁLVULA DE ESCAPE TS100, TS110	EXHAUST VALVE	VALVULA DE ESCAPE 112V

(1) Q = 4, TS90
Q = 6, TS120

ESQUEMASSEIFFER
diagramasseiffer@gmail.com

CABEÇOTE DO MOTOR
CYLINDER HEAD
CULATA
TESTA CILINDRI
ZYLINDERKOPF
JOINT A ROTULE CYLINDRE

1

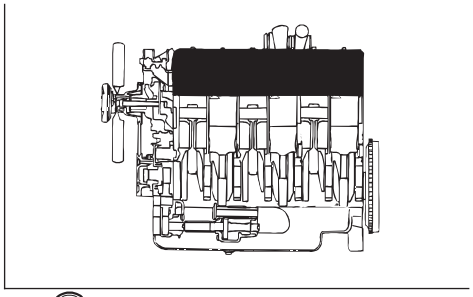

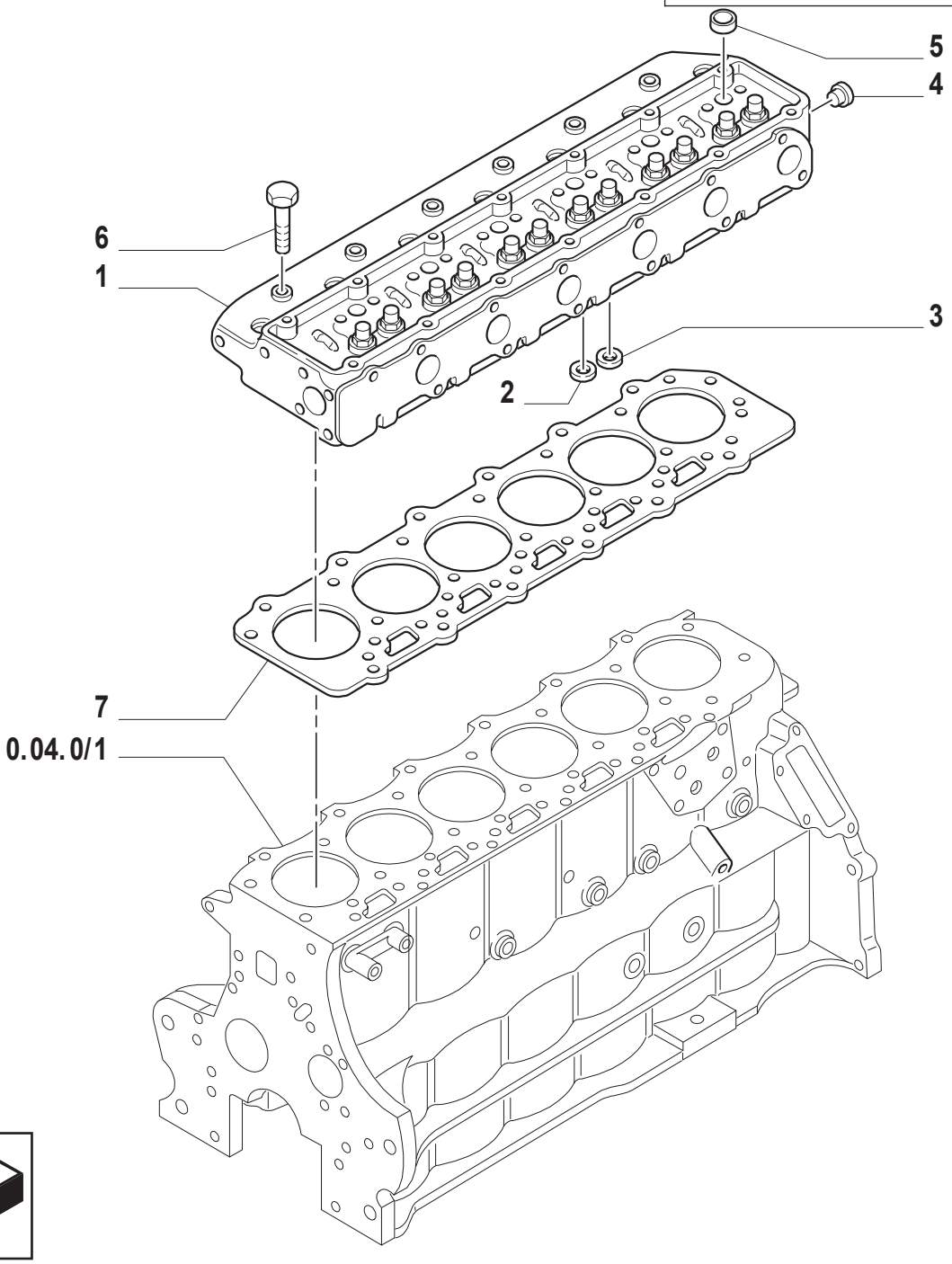

ESQUEMASSEIFFER
diagramasseiffer@gmail.com

CABEÇOTE DO MOTOR
CYLINDER HEAD
CULATA
TESTA CILINDRI
ZYLINDERKOPF
JOINT A ROTULE CYLINDRE

R	N	P.N.	MOD	Q	Descrição	Description	Descripción	
1		87840238		1	CABEÇOTE INCLUI REF. 2, 3, 4, 5	CYLINDER HEAD	CULATA	113T
2		81865194		6	INSERTO	INSERT	POSTICO	055I
		81865195		AR	INSERTO	INSERT	POSTICO	055I
		81865196		AR	INSERTO	INSERT	POSTICO	055I
3		81876756		6	INSERTO	INSERT	POSTICO	055I
		81876763		AR	INSERTO	INSERT	POSTICO	055I
		81876768		AR	INSERTO	INSERT	POSTICO	055I
4		83957025		1	BUJÃO	PLUG	APTON	050T
		83957026		AR	BUJÃO	PLUG	APTON	050T
5		83957021		11	BUJÃO	PLUG	APTON	050T
		83957022		AR	BUJÃO	PLUG	APTON	050T
6		87802206		19	PARAFUSO	SCREW	ORTNILLO	140B
7		83982127		1	JUNTA DOABEÇOTE	CYLINDER HEAD GASKET	JUNTA DE CULATA	129G

ESQUEMASSEIFFER
diagramasseiffer@gmail.com

0.06.0/1	02	p1	06/01

CABEÇOTE, RESPIRO DO MOTOR
CYLINDER HEAD, BREATHER
CULATA, RESPIRADERO
TESTA CILINDRI, SFIATATOIO
ZYLINDERKOPF, ENTLUEFTUNGSSCHRAUBE
CULASSE, RENIFLARD

1

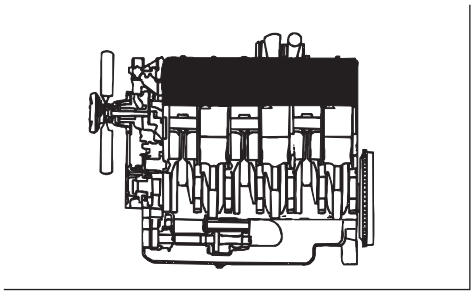

ESQUEMASSEIFFER
diagramasseiffer@gmail.com

CABEÇOTE, RESPIRO DO MOTOR
CYLINDER HEAD, BREATHER
CULATA, RESPIRADERO
TESTA CILINDRI, SFIATATOIO
ZYLINDERKOPF, ENTLUEFTUNGSSCHRAUBE
CULASSE, RENIFLARD

R	N	P.N.	MOD	Q	Descrição	Description	Descripción	
1		87800922		1	TAMPA	COVERING	TAPADERA	265C
2		83976376		1	JUNTA	GASKET	JUNTA HERMETICA	123G
3		87801897		1	SUPORTE	SUPPORTING BRACKET	PIEZA DE APOYO	215S
4		83949109		14	PARAFUSO	SCREW	ORNILLO	140B
5		81866030		3	FIXADOR	CLIP	SUJETADOR	045F
6		83925582		3	ARRUELA PLANA	WASHER	ARANDELA	131R
7		83958239		1	PASSA-MURO	GROMMET	PASACABLES	131A
8		87802170		1	ASPIRADOR	AIR EXHAUSTER	ASPIRADOR	570A
9		82012724		3	BRAÇADEIRA	COLLAR	ABRAZADERA	031F
10		87802274		1	TUBO RÍGIDO	PIPE	TUBO RIGIDO	193T
11		81804486		1	TUBO FLEXÍVEL	FLEX HOSE	MANGA FLEXIBLE	192T
12		82016781		1	TUBO FLEXÍVEL	FLEX HOSE	MANGA FLEXIBLE	192T
13		83925616		2	PARAFUSO	SCREW	ORNILLO	140B
14		80080664		2	ARRUELA PLANA	WASHER	ARANDELA	131R

ESQUEMASSEIFFER
diagramasseiffer@gmail.com

CABEÇOTE, VÁLVULAS
CYLINDER HEAD, ROCKER ARM, VALVES & RELATED PARTS
CULATA
TESTA CILINDRI
ZYLINDERKOPF
JOINT A ROTULE CYLINDER

1

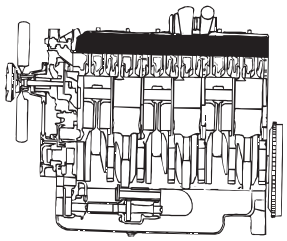

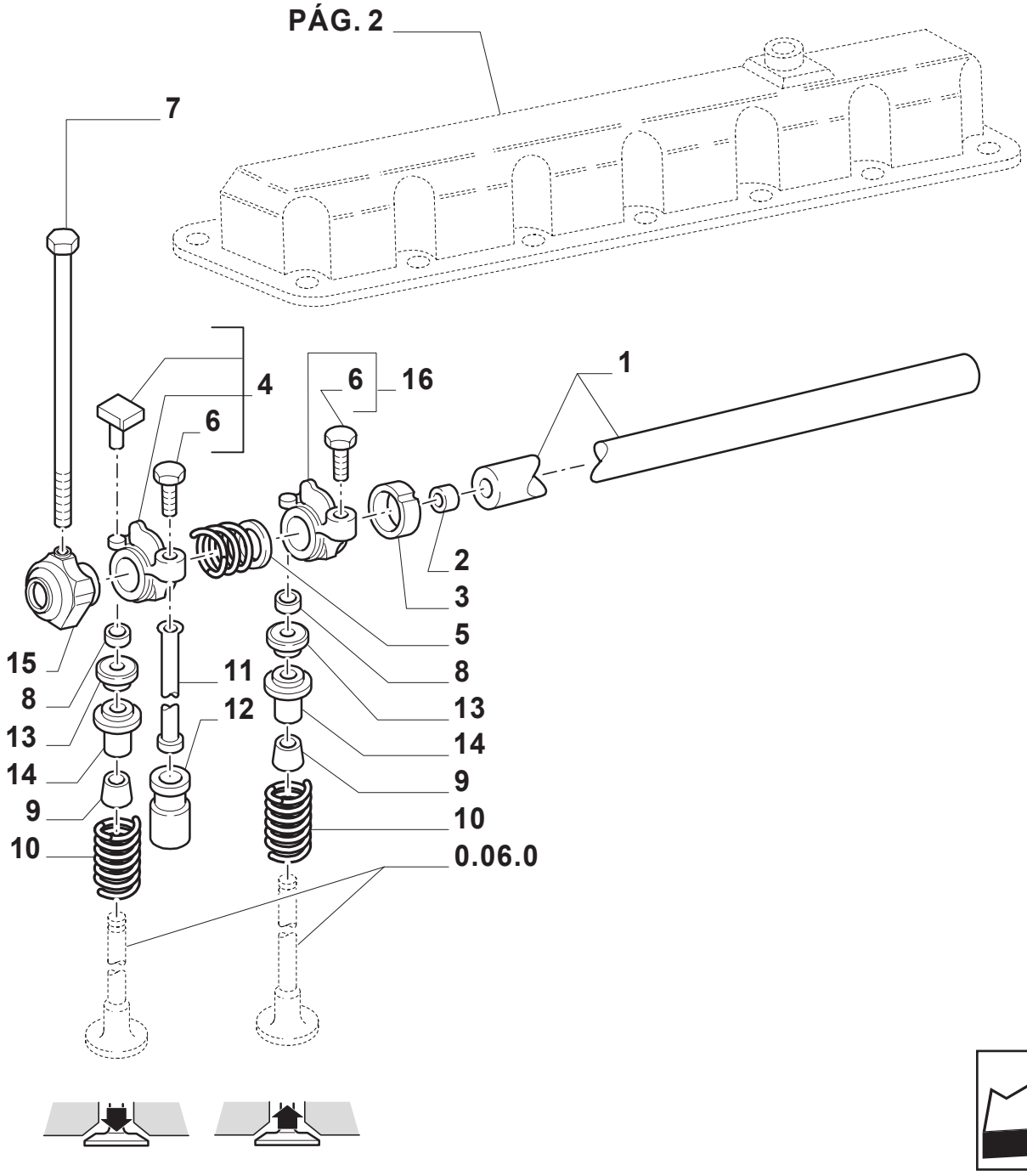

ESQUEMASSEIFFER
diagramasseiffer@gmail.com

CABEÇOTE, VÁLVULAS
CYLINDER HEAD, ROCKER ARM, VALVES & RELATED PARTS
CULATA
TESTA CILINDRI
ZYLINDERKOPF
JOINT A ROTULE CYLINDER

R	N	P.N.	MOD	Q	Descrição	Description	Descripción	
1		83903587		1	BALANCIM	ROCKER ARM	BALANCIN	055B
2		83417040		2	BUJÃO	PLUG	TAPON	050T
3		81818731		6	ESPAÇADOR	SPACER	ESPACIADOR	075D
4		83956710		6	BRAÇO	ARM	BRAZO	130B
5		81804341		6	MOLA	SPRING	RESORTE	100M
6		87801302		12	PARAFUSO	SCREW	TORNILLO	040V
7		87802207		7	PARAFUSO	SCREW	TORNILLO	140B
8		81876796		24	GUIA	GUIDE	GUIA	145G
9		87801992		12	VEDAÇÃO	SEAL	ANILLO DE CIERRE	132A
10		83999742		12	MOLA	SPRING	RESORTE	100M
11		81877890		12	HASTE	ROD	VARILLA	090A
12		83946434		12	TUCHO	TAPPET	EMPUJADOR	240P
13		83952337		12	BUCHA	BUSHING	BUJE	145B
14		83952336		12	PRENDEDOR	RETAINER	SUJETADOR	109R
15		83903589		7	SUPORTE	SUPPORT	SOPORTE	300S
16		81804316		6	BRAÇO	ARM	BRAZO	130B

ESQUEMASSEIFFER
diagramasseiffer@gmail.com

COLETOR DE ADMISSÃO
INTAKE MANIFOLD
COLECTOR DE ADMISION
CONDOTTO DI ASPIRAZIONE
ANSAUGKRUEMMER
CONDUIT D'ADMISSION

1

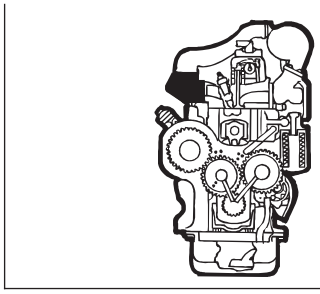

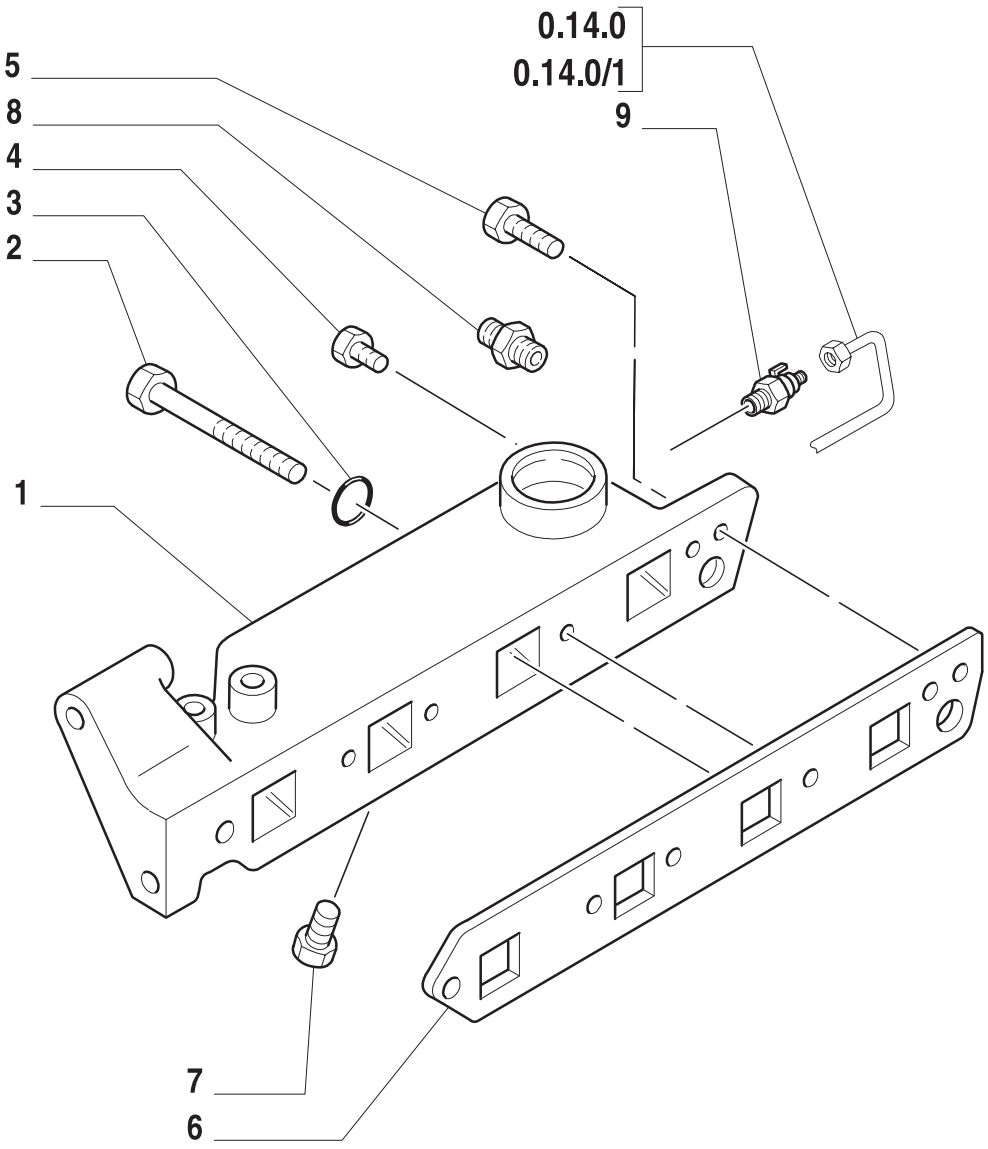

ESQUEMASSEIFFER
diagramasseiffer@gmail.com

COLETOR DE ADMISSÃO
INTAKE MANIFOLD
COLECTOR DE ADMISION
CONDOTTO DI ASPIRAZIONE
ANSAUGKRUEMMER
CONDUIT D'ADMISSION

R	N	P.N.	MOD	Q	Descrição	Description	Descripción	
1		87801343		1	CONDUTO	DUCT	CONDUCTO	223C
2		81868474		3	PARAFUSO	SCREW	ORTNILLO	140B
3		14452981		3	JUNTA	GASKET	JUNTA HERMETICA	123G
4		83984176		1	BUJÃO	PLUG	APON	050T
5		81868740		2	PARAFUSO	SCREW	ORTNILLO	140B
5		83958605		1	PARAFUSO	SCREW	ORTNILLO	140B
6		83999300		1	JUNTA DOOLETOR	GASKET, MANIFOLD	JUNTA COLECTOR	125G
7		80088071		1	BUJÃO	PLUG	APON	050T
8		83958607		1	CONEXÃO	CONNECTION	RACOR	020R
9		87800843		1	TERMO-STARTER	THERMOSTARTER	TERMOARRANCADOR	097T

ESQUEMASSEIFFER
diagramasseiffer@gmail.com

COLETOR DE ADMISSÃO
INTAKE MANIFOLD
COLECTOR DE ADMISION
CONDOTTO DI ASPIRAZIONE
ANSAUGKRUEMMER
CONDUIT D'ADMISSION

1

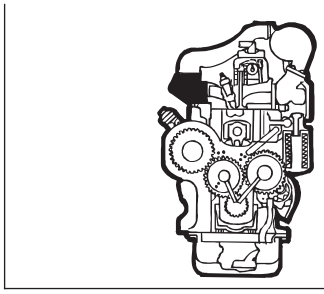

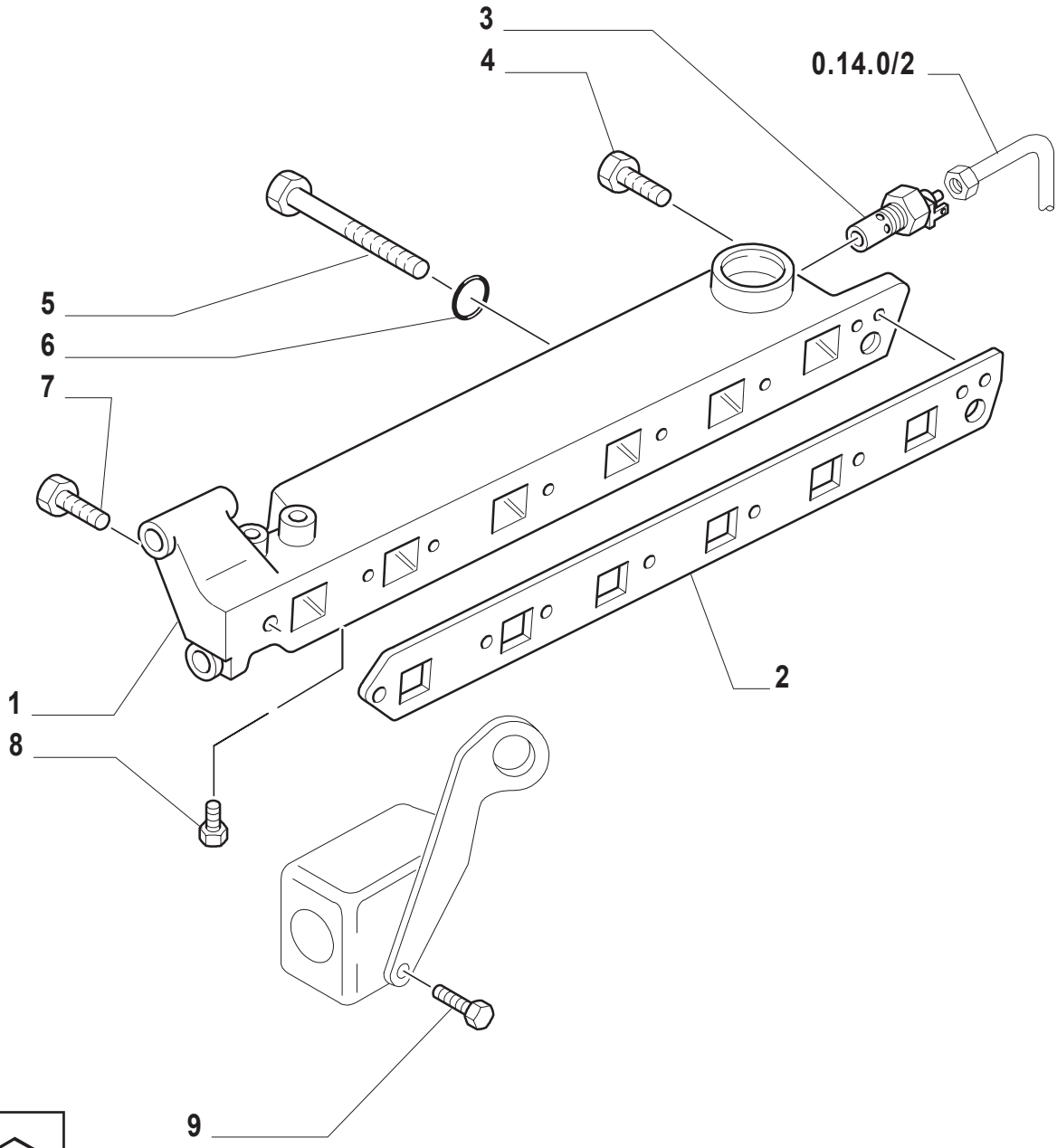

ESQUEMASSEIFFER
diagramasseiffer@gmail.com

COLETOR DE ADMISSÃO
INTAKE MANIFOLD
COLECTOR DE ADMISION
CONDOTTO DI ASPIRAZIONE
ANSAUGKRUEMMER
CONDUIT D'ADMISSION

R	N	P.N.	MOD	Q	Descrição	Description	Descripción	
1		87801659		1	COLETOR DE ADMISSÃO	INTAKE MANIFOLD	COLECTOR DE ADMISION	226N
2		87840759		1	JUNTA	GASKET	JUNTA HERMETICA	123G
3		87800843		1	TERMO-STARTER	THERMOSTARTER	TERMOARRANCADOR	097T
4		83984176		1	BUJÃO	PLUG	TAPON	050T
5		81868474		5	PARAFUSO	SCREW	TORNILLO	140B
5		14452981		5	JUNTA	GASKET	JUNTA HERMETICA	123G
6		81868740		2	PARAFUSO	SCREW	TORNILLO	140B
7		83958605		1	PARAFUSO	SCREW	TORNILLO	140B
8		80088071		1	BUJÃO	PLUG	TAPON	050T
9		81876801		2	PARAFUSO	SCREW	TORNILLO	140B

ESQUEMASSEIFFER
diagramasseiffer@gmail.com

COLETOR DE ESCAPE
EXHAUST MANIFOLD
COLECTOR DE ESCAPE
CONDOTTO DI SCARICO
AUSPUFFKRUEMMER
CONDUIT D'ECHAPPEMENT

1

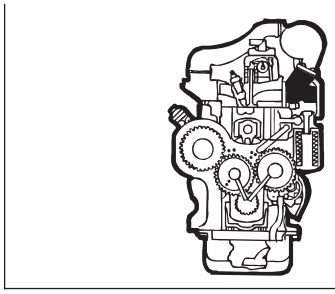

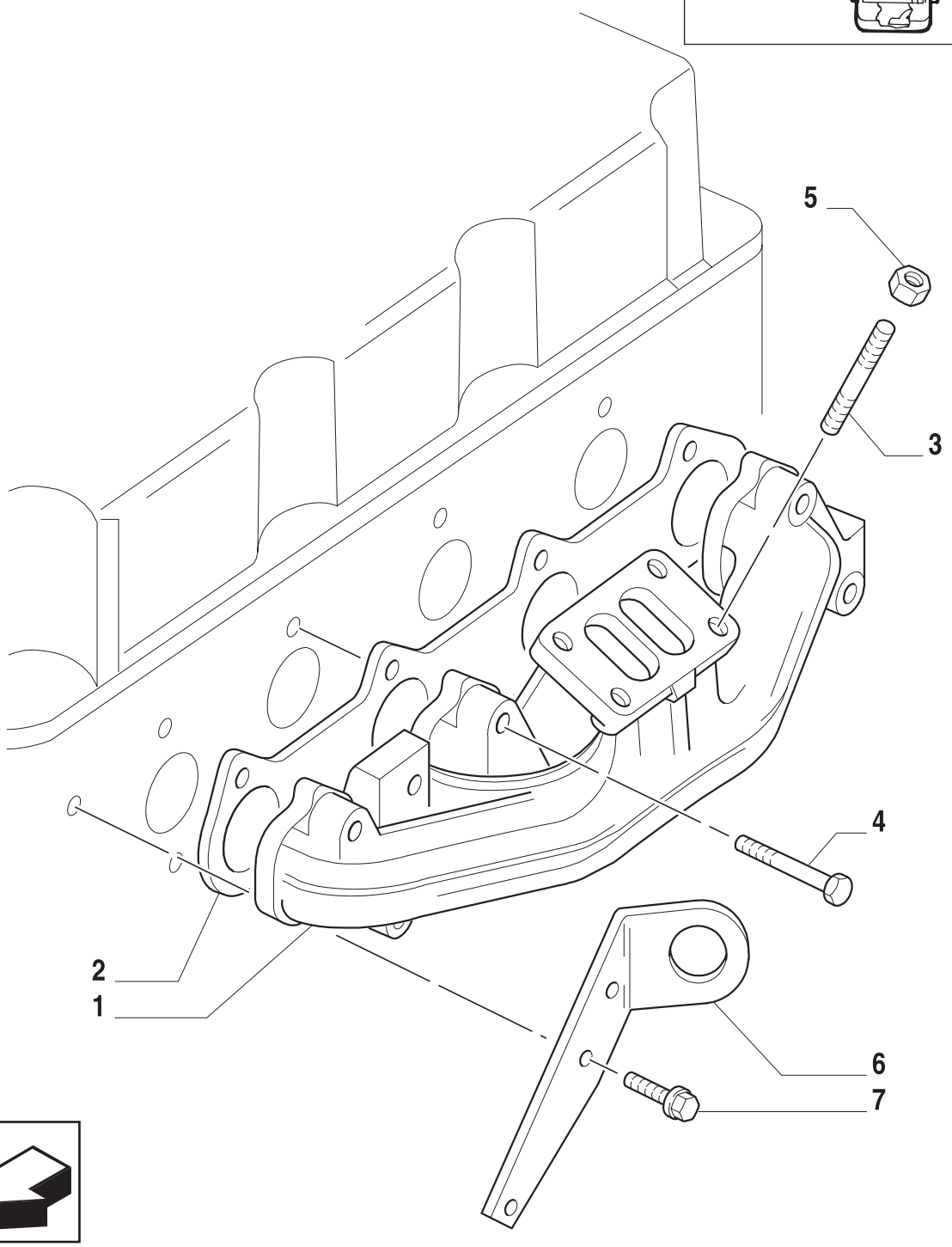

ESQUEMASSEIFFER
diagramasseiffer@gmail.com

COLETOR DE ESCAPE
EXHAUST MANIFOLD
COLECTOR DE ESCAPE
CONDOTTO DI SCARICO
AUSPUFFKRUEMMER
CONDUIT D'ECHAPPEMENT

R	N	P.N.	MOD	Q	Descrição	Description	Descripción	
1		87800661		1	COLETOR DE ESCAPE	EXHAUST MANIFOLD	COLECTOR DE ESCAPE	23EC
2		83999221		1	JUNTA DO COLETOR	GASKET, MANIFOLD	JUNTA COLECTOR	125G
3		87801551		4	PRISIONEIRO	STUD	PRISIONERO	210P
4		80050020		8	PARAFUSO	SCREW	ORNILLO	040V
5		83993005		4	PORCA	NUT	TUERCA	010D
6		82852825		1	PLACA	PLATE	PLACA	105P
7		81876801		2	PARAFUSO	SCREW	ORNILLO	140B

ESQUEMASSEIFFER
diagramasseiffer@gmail.com

COLETOR DE ESCAPE
EXHAUST MANIFOLD
COLECTOR DE ESCAPE
CONDOTTO DI SCARICO
AUSPUFFKRUEMMER
CONDUIT D'ECHAPPEMENT

1

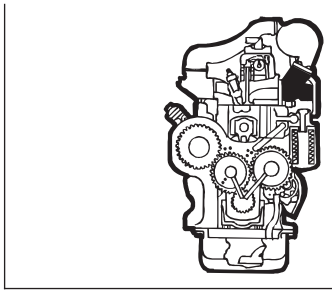

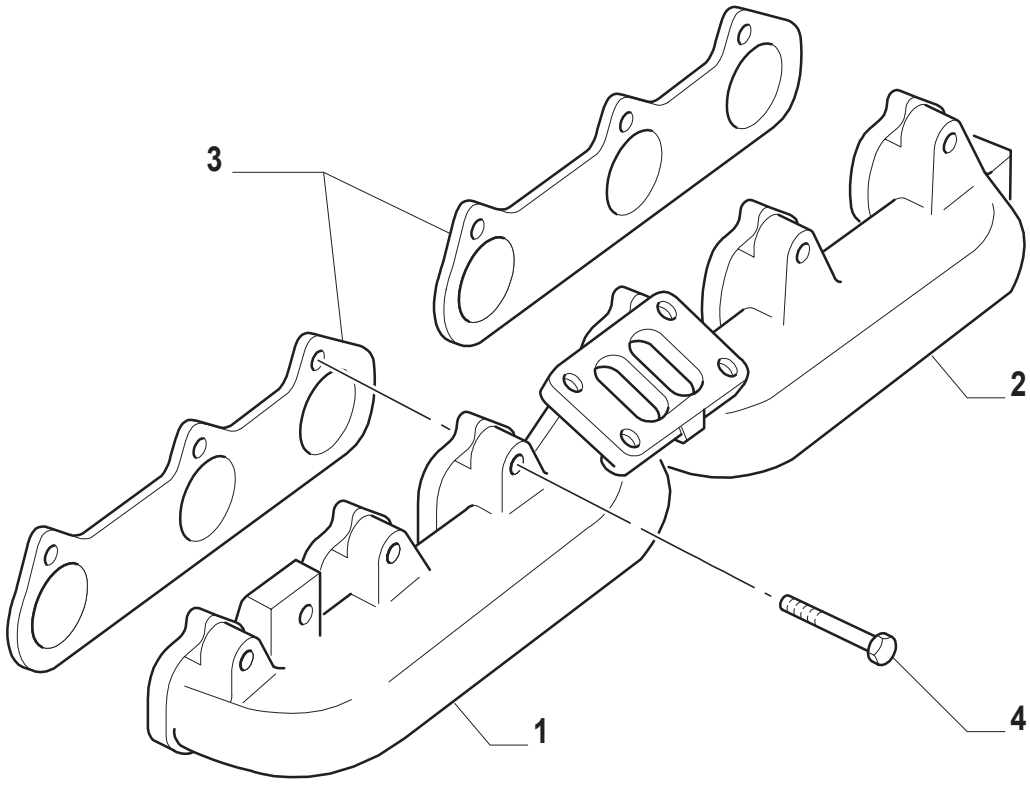

ESQUEMASSEIFFER
diagramasseiffer@gmail.com

COLETOR DE ESCAPE
EXHAUST MANIFOLD
COLECTOR DE ESCAPE
CONDOTTO DI SCARICO
AUSPUFFKRUEMMER
CONDUIT D'ECHAPPEMENT

R	N	P.N.	MOD	Q	Descrição	Description	Descripción	
1		87800549		1	COLETOR DE ESCAPE DIANT.	EXHAUST MANIFOLD	COLECTOR DE ESCAPE	289E
2		87800550		1	COLETOR DE ESCAPE TRAS.	EXHAUST MANIFOLD	COLECTOR DE ESCAPE	289E
3		87801658		2	JUNTA	GASKET	JUNTA HERMETICA	123G
4		80050020		12	PARAFUSO	SCREW	ORTNILLO	040V

ESQUEMASSEIFFER
diagramasseiffer@gmail.com

ÁRVORE DE MANIVELAS
CRANKSHAFT
CIGUENAL
ALBERO MOTORE
KURBELWELLE
VILBREQUIN

1

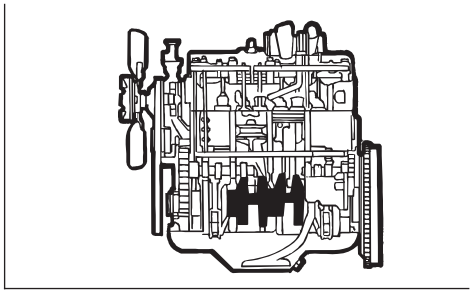

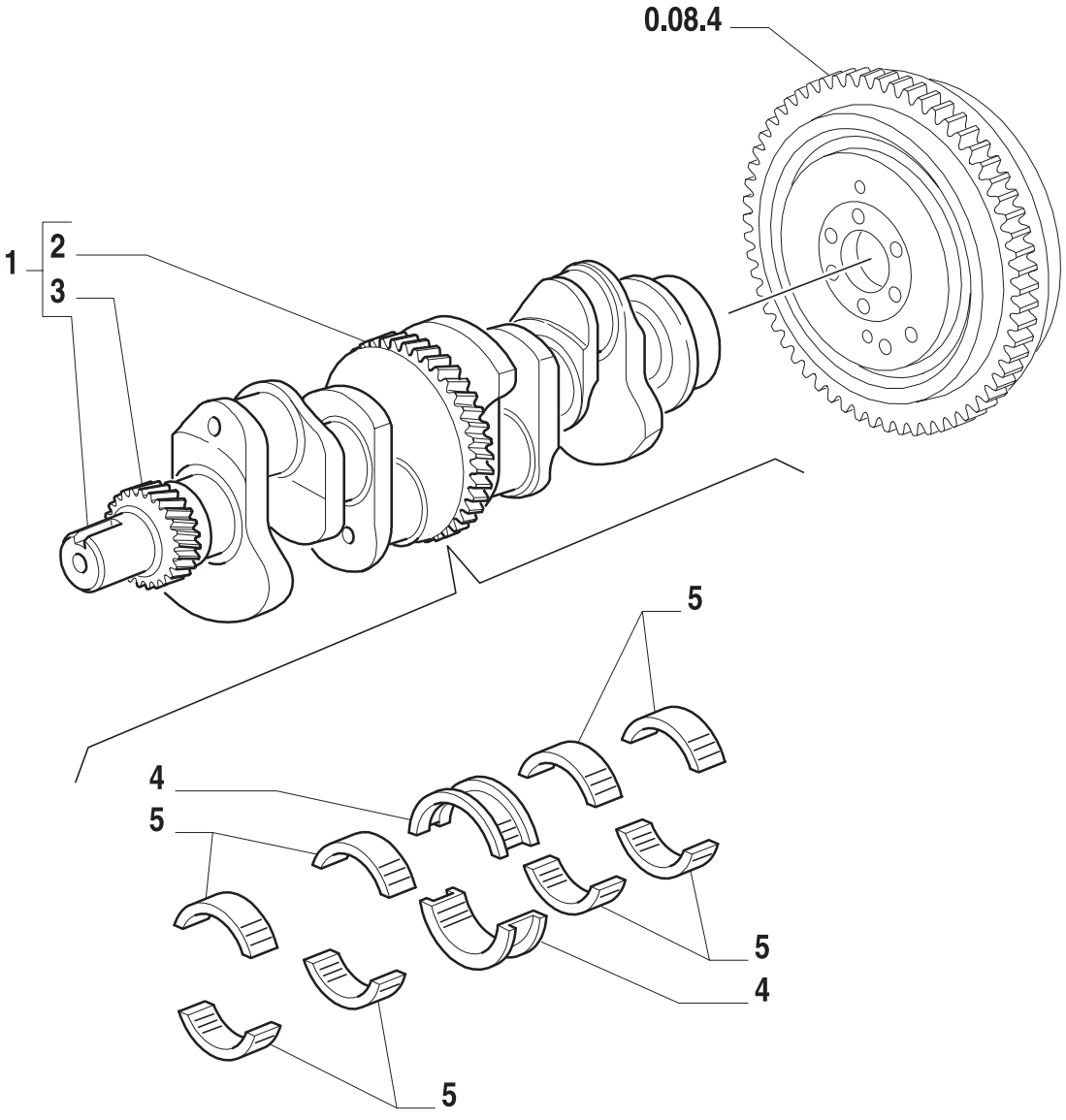

ESQUEMASSEIFFER
diagramasseiffer@gmail.com

ÁRVORE DE MANIVELAS
CRANKSHAFT
CIGUENAL
ALBERO MOTORE
KURBELWELLE
VILBREQUIN

1

R	N	P.N.	MOD	Q	Descrição	Description	Descripción	
1		81869023		1	VIRABREQUIM TS90	CRANKSHAFT	CIGUENAL	018A
		87800523		1	VIRABREQUIM TS100,TS110	CRANKSHAFT	CIGUENAL	018A
2		81872682		1	ENGRENAGEM CONDUTORA	DRIVING GEAR	PINON CONDUCTOR	052I
3		83998053		1	ENGRENAGEM	GEAR	ENGRANAJE	050I
4		87790266		1	JOGO SEMI-BRONZINAS	SET OF HALF-BEARINGS	SERIE SEMICOJENETES	307S
		87790267		1	SEMI-BRONZINA BIELA MIN.	UNDERSIZE SHELL,CONROD	SEMICOJINETE BIELA MEN.	307S
		87790268		1	JOGO SEMI-BRONZ -0,254	SET OF SHELLS -0.254	SERIE SEMICOJINET.-0.254	332S
		87790269		1	JOGO SEMI-BRONZ -0,508	SET OF SHELLS -0.508	SERIE SEMICOJINET.-0.508	333S
		87790270		1	JOGO SEMI-BRONZ -0,762	SET OF SHELLS -0.762	SERIE SEMICOJINET.-0.762	334S
		87790271		1	JOGO SEMI-BRONZ -1,016	SET OF SHELLS -1.016	SERIE SEMICOJINET.-1.016	335S
5		87790260		4	JOGO SEMI-BRONZINAS	SET OF HALF-BEARINGS	SERIE SEMICOJENETES	307S
		87790261		4	KIT	KIT	EQUIPO	305C
		87790262		4	KIT	KIT	EQUIPO	305C
		87790263		4	KIT	KIT	EQUIPO	305C
		87790264		4	JOGO SEMI-BRONZ -0,762	SET OF SHELLS -0.762	SERIE SEMICOJINET.-0.762	334S
		87790265		4	JOGO SEMI-BRONZ -1,016	SET OF SHELLS -1.016	SERIE SEMICOJINET.-1.016	335S

TS90 TS100 TS110

ESQUEMASSEIFFER
diagramasseiffer@gmail.com

ÁRVORE DE MANIVELAS
CRANKSHAFT
CIGUENAL
ALBERO MOTORE
KURBELWELLE
VILBREQUIN

1

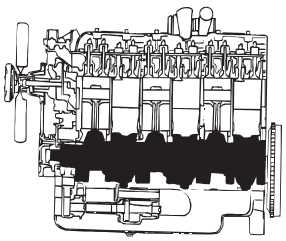

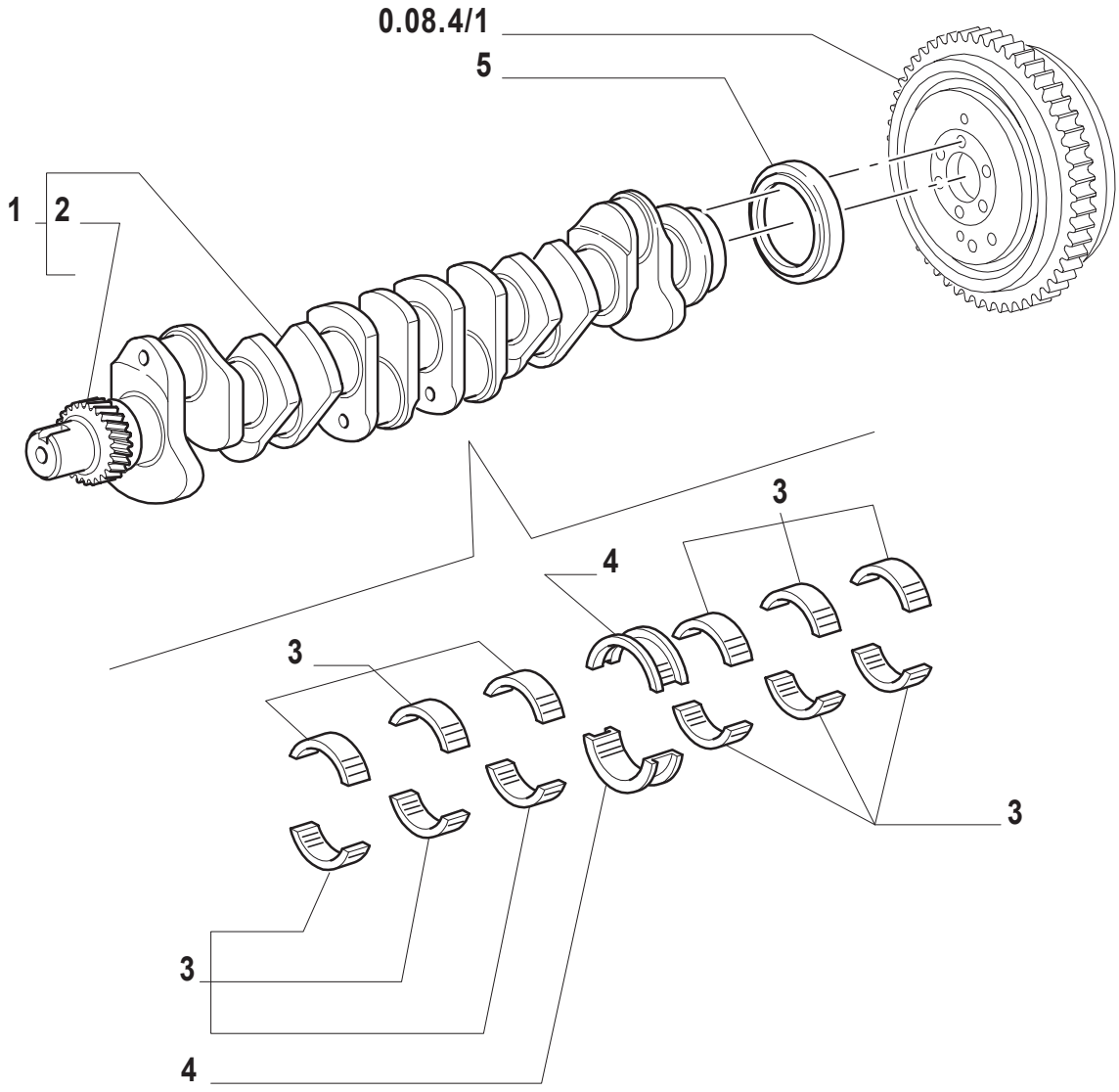

ESQUEMASSEIFFER
diagramasseiffer@gmail.com

ÁRVORE DE MANIVELAS
CRANKSHAFT
CIGUENAL
ALBERO MOTORE
KURBELWELLE
VILBREQUIN

R	N	P.N.	MOD	Q	Descrição	Description	Descripción	
1		81869025		1	VIRABREQUIM CONJ.	CRANKSHAFT	CIGUENAL	018A
2		83998053		1	ENGRENAGEM	GEAR	ENGRANAJE	050I
3		87790260		6	JOGO SEMI-BRONZINAS	SET OF HALF-BEARINGS	SERIE SEMICOJENETES	307S
		87790261		AR	KIT	KIT	EQUIPO	305C
		87790262		AR	KIT	KIT	EQUIPO	305C
		87790263		AR	KIT	KIT	EQUIPO	305C
		87790264		AR	JOGO SEMI-BRONZ -0,762	SET OF SHELLS -0.762	SERIE SEMICOJINET.-0.762	334S
		87790265		AR	JOGO SEMI-BRONZ -1,016	SET OF SHELLS -1.016	SERIE SEMICOJINET.-1.016	335S
4		87790267		1	SEMI-BRONZINA BIELA MIN.	UNDERSIZE SHELL,CONROD	SEMICOJINETE BIELA MEN.	307S
		87790270		1	JOGO SEMI-BRONZ -0,762	SET OF SHELLS -0.762	SERIE SEMICOJINET.-0.762	334S
		87790271		1	JOGO SEMI-BRONZ -1,016	SET OF SHELLS -1.016	SERIE SEMICOJINET.-1.016	335S
		87790266		1	JOGO SEMI-BRONZINAS	SET OF HALF-BEARINGS	SERIE SEMICOJENETES	307S
		87790268		1	JOGO SEMI-BRONZ -0,254	SET OF SHELLS -0.254	SERIE SEMICOJINET.-0.254	332S
		87790269		1	JOGO SEMI-BRONZ -0,508	SET OF SHELLS -0.508	SERIE SEMICOJINET.-0.508	333S
5		83955247		1	JUNTA	GASKET	JUNTA HERMETICA	123G

ESQUEMASSEIFFER
diagramasseiffer@gmail.com

PISTÃO E BIELAS
PISTON AND CONNECTING ROD
PISTON Y BIELAS
PISTONE E BIELLA
KOLBEN UND PLEUELSTANGEN
PISTON ET BIELLES

1

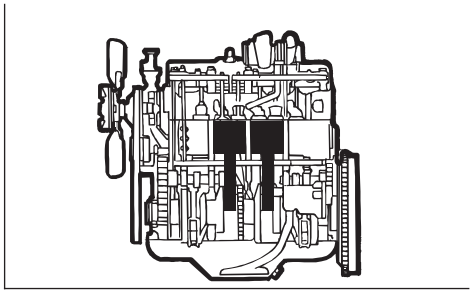

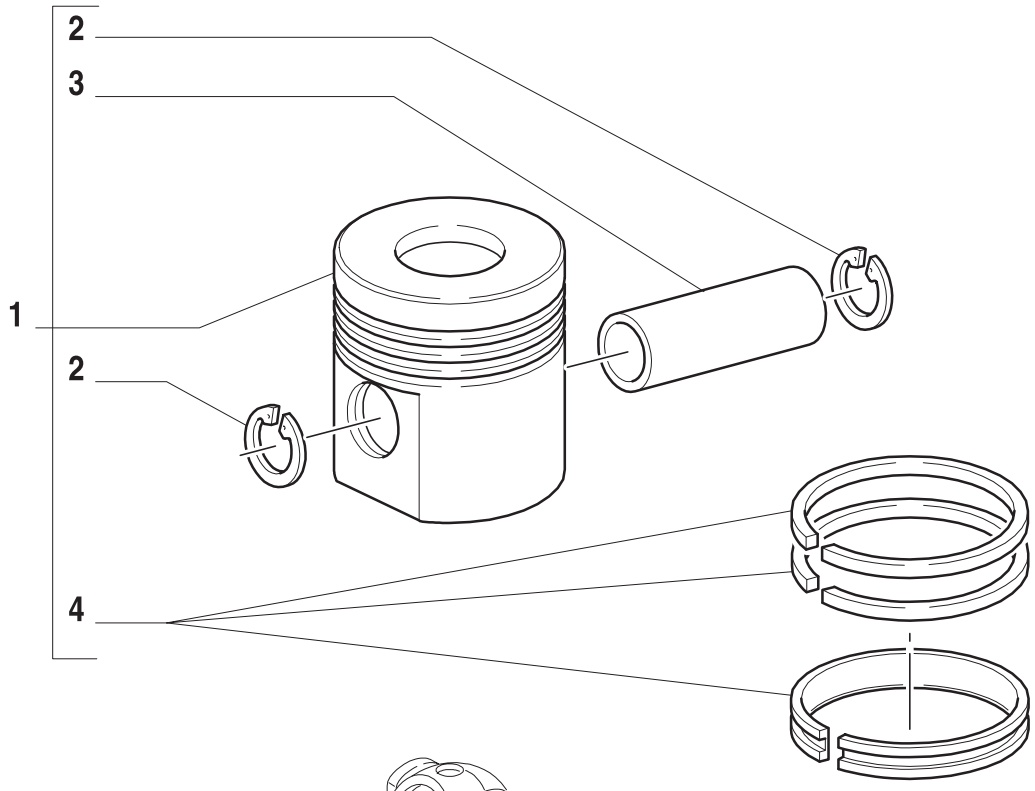

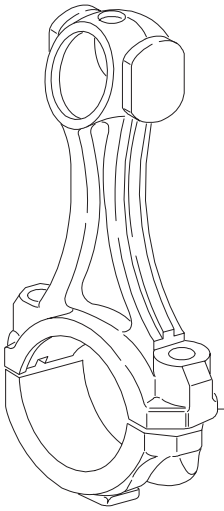

PÁG. 2

ESQUEMASSEIFFER
diagramasseiffer@gmail.com

PISTÃO E BIELAS
PISTON AND CONNECTING ROD
PISTON Y BIELAS
PISTONE E BIELLA
KOLBEN UND PLEUELSTANGEN
PISTON ET BIELLES

R	N	P.N.	MOD	Q	Descrição	Description	Descripción	
1		87801050		4	JOGO DE PISTÕES TS100, TS110	SET OF PISTONS	SERIE PISTONES	313S
		87801071		4	JOGO DE PISTÕES TS90	SET OF PISTONS	SERIE PISTONES	313S
2		81821513		5	ANEL TS100, TS110	RING	ANILLO	045A
		81823836		8	ANEL-ELÁSTICO TS90	CIRCLIP	RETENEDOR	056A
3		83958629		4	PINO DE PISTÃO TS90	PISTON PIN	BULON DEL EMBOLO	084P
		83962729		4	PINO DE PISTÃO TS100, TS110	PISTON PIN	BULON DEL EMBOLO	084P
4		87801086		4	JG. ANÉIS DE PISTÃO TS100, TS110	PISTON RINGS SET	SERIE ANILLO PISTON	309S
		87801095		4	JG. DE ANÉIS DE PISTÃO TS90	PISTON RINGS SET	SERIE ANILLO PISTON	309S

ESQUEMASSEIFFER
diagramasseiffer@gmail.com

PISTÃO E BIELAS
PISTON AND CONNECTING ROD
PISTON Y BIELAS
PISTONE E BIELLA
KOLBEN UND PLEUELSTANGEN
PISTON ET BIELLES

1

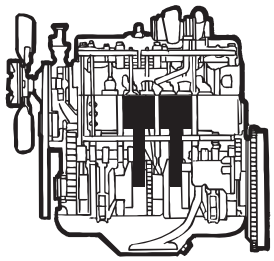

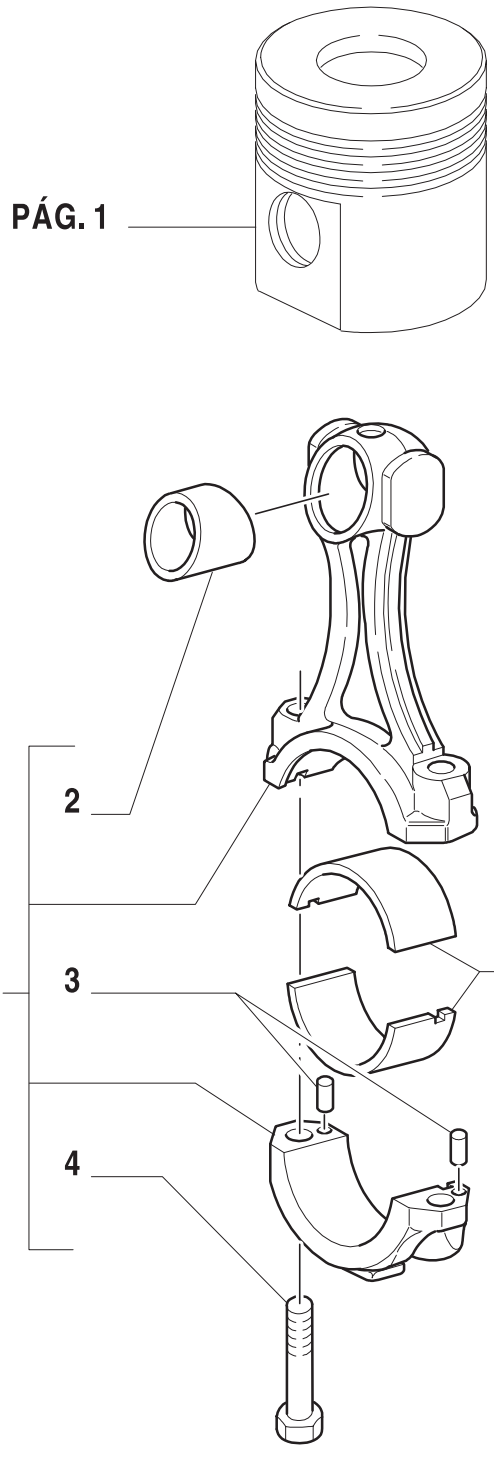

ESQUEMASSEIFFER
diagramasseiffer@gmail.com

PISTÃO E BIELAS
PISTON AND CONNECTING ROD
PISTON Y BIELAS
PISTONE E BIELLA
KOLBEN UND PLEUELSTANGEN
PISTON ET BIELLES

R	N	P.N.	MOD	Q	Descrição	Description	Descripción	
1	1	87801218		4	BIELA DE PISTÃO	CONNECTING ROD	BIELA DE EMBOLO	051B
	2	87801219		4	BIELA DE PISTÃO	CONNECTING ROD	BIELA DE EMBOLO	051B
2	2	87840994		4	BUCHA	BUSHING	CASQUILLO	095B
	1	87840995		4	ANEL	RING	ANILLO	045A
3		83991680		8	PINO	PIN	PERNO	080P
4		83991682		8	PARAFUSO	SCREW	ORTNILLO	140B
5	2	87790304		4	JOGO SEMI-BRONZ MANC FIX	SET/ENG.BLOCK SHELL	SERIE SEMICOJIN. BANCO	315S
	2	87790305		4	SEMI-BRONZINA BIELA MIN.	UNDERSIZE SHELL,CONROD	SEMICOJINETE BIELA MEN.	307S
	2	87790306		4	SEMI-BRONZINA BIELA MIN.	UNDERSIZE SHELL,CONROD	SEMICOJINETE BIELA MEN.	307S
	2	87790307		4	SEMI-BRONZINA BIELA MIN.	UNDERSIZE SHELL,CONROD	SEMICOJINETE BIELA MEN.	307S
	2	87790308		4	SEMI-BRONZINA BIELA MIN.	UNDERSIZE SHELL,CONROD	SEMICOJINETE BIELA MEN.	307S
	2	87790309		4	SEMI-BRONZINA BIELA MIN.	UNDERSIZE SHELL,CONROD	SEMICOJINETE BIELA MEN.	307S
	1	87791049		4	JOGO SEMI-BRONZ MANC FIX	SET/ENG.BLOCK SHELL	SERIE SEMICOJIN. BANCO	315S
	1	87791050		4	SEMI-BRONZINA BIELA MIN.	UNDERSIZE SHELL,CONROD	SEMICOJINETE BIELA MEN.	307S
	1	87791051		4	SEMI-BRONZINA BIELA MIN.	UNDERSIZE SHELL,CONROD	SEMICOJINETE BIELA MEN.	307S
	1	87791052		4	SEMI-BRONZINA BIELA MIN.	UNDERSIZE SHELL,CONROD	SEMICOJINETE BIELA MEN.	307S
	1	87791053		4	SEMI-BRONZINA BIELA MIN.	UNDERSIZE SHELL,CONROD	SEMICOJINETE BIELA MEN.	307S
	1	87791054		4	SEMI-BRONZINA BIELA MIN.	UNDERSIZE SHELL,CONROD	SEMICOJINETE BIELA MEN.	307S

(1) TS90
(2) TS100 TS110

ESQUEMASSEIFFER
diagramasseiffer@gmail.com

PISTÃO E BIELAS
PISTON AND CONNECTING ROD
PISTON Y BIELAS
PISTONE E BIELLA
KOLBEN UND PLEUELSTANGEN
PISTON ET BIELLES

1

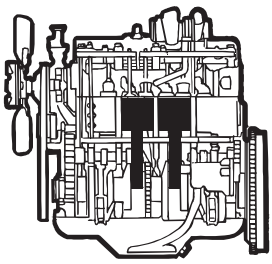

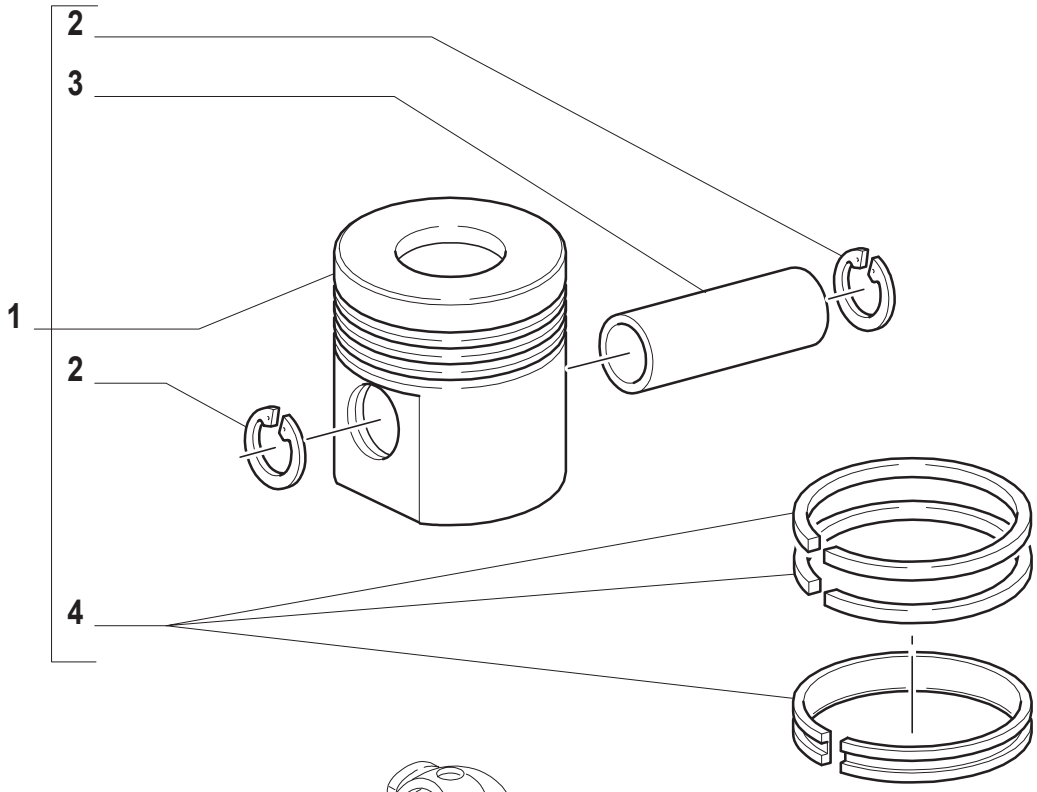

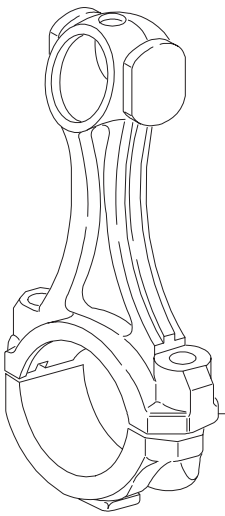

PÁG. 2

ESQUEMASSEIFFER
diagramasseiffer@gmail.com

PISTÃO E BIELAS
PISTON AND CONNECTING ROD
PISTON Y BIELAS
PISTONE E BIELLA
KOLBEN UND PLEUELSTANGEN
PISTON ET BIELLES

1

R	N	P.N.	MOD	Q	Descrição	Description	Descripción	
1		87801071		6	JOGO DE PISTÕES	SET OF PISTONS	SERIE PISTONES	313S
2		81823836		12	ANEL-ELÁSTICO	CIRCLIP	RETENEDOR	056A
3		87801744		6	PINO DE PISTÃO	PISTON PIN	BULON DEL EMBOLO	084P
4		87801095		6	JG. ANÉIS DE PISTÃO	PISTON RINGS SET	SERIE ANILLO PISTON	309S

ESQUEMASSEIFFER
diagramasseiffer@gmail.com

PISTÃO E BIELAS
PISTON AND CONNECTING ROD
PISTON Y BIELAS
PISTONE E BIELLA
KOLBEN UND PLEUELSTANGEN
PISTON ET BIELLES

1

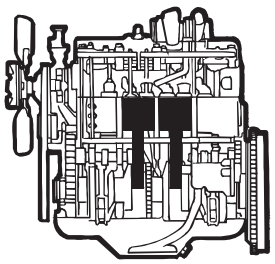

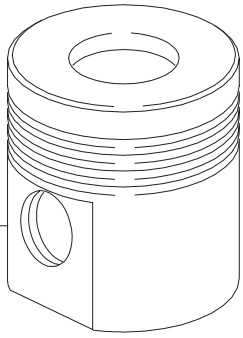

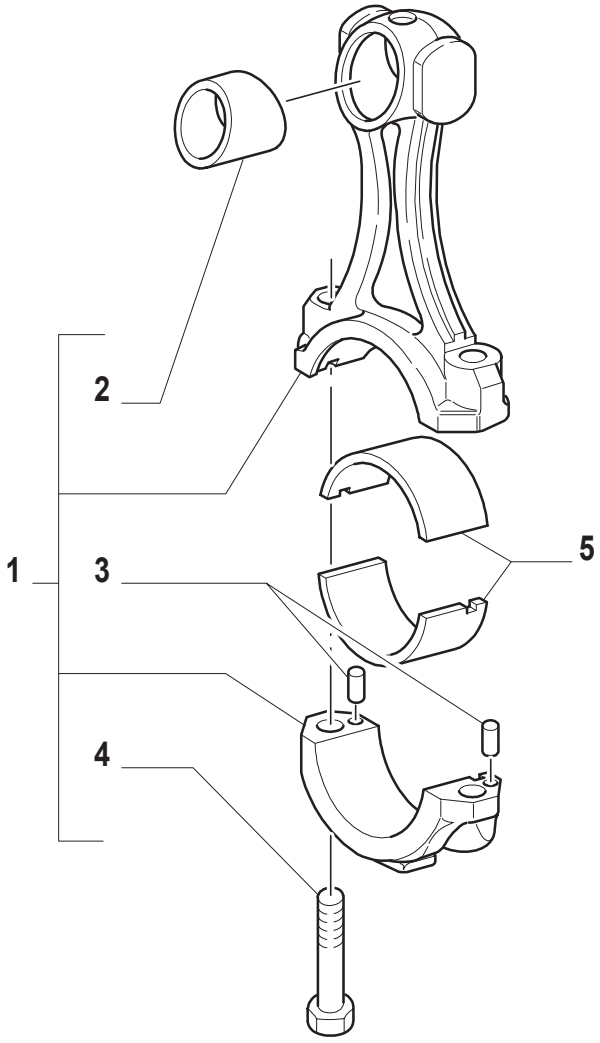

ESQUEMASSEIFFER
diagramasseiffer@gmail.com

PISTÃO E BIELAS
PISTON AND CONNECTING ROD
PISTON Y BIELAS
PISTONE E BIELLA
KOLBEN UND PLEUELSTANGEN
PISTON ET BIELLES

R	N	P.N.	MOD	Q	Descrição	Description	Descripción	
1		87801218		6	BIELA DE PISTÃO	CONNECTING ROD	BIELA DE EMBOLO	051B
2		87840995		6	ANEL	RING	ANILLO	045A
3		83991680		12	PINO	PIN	PERNO	080P
4		83991682		12	PARAFUSO	SCREW	TORNILLO	140B
5		87790304		AR	JOGO SEMI-BRONZ MANC FIX	SET/ENG.BLOCK SHELL	SERIE SEMICOJIN. BANCO	315S
		87790305		AR	SEMI-BRONZINA BIELA MIN.	UNDERSIZE SHELL,CONROD	SEMICOJINETE BIELA MEN.	307S
		87790306		AR	SEMI-BRONZINA BIELA MIN.	UNDERSIZE SHELL,CONROD	SEMICOJINETE BIELA MEN.	307S
		87790307		AR	SEMI-BRONZINA BIELA MIN.	UNDERSIZE SHELL,CONROD	SEMICOJINETE BIELA MEN.	307S
		87790308		AR	SEMI-BRONZINA BIELA MIN.	UNDERSIZE SHELL,CONROD	SEMICOJINETE BIELA MEN.	307S
		87790309		AR	SEMI-BRONZINA BIELA MIN.	UNDERSIZE SHELL,CONROD	SEMICOJINETE BIELA MEN.	307S

ESQUEMASSEIFFER
diagramasseiffer@gmail.com

AMORTECEDOR DE VIBRAÇÃO E VOLANTE
DAMPER AND FLYWHEEL
ANTIVIBRADOR Y VOLANO
SMORZATORE E VOLANO
RIEMENSCHEIBE UND SCHWUNGSCHEIBE
AMORTISSEUR ET VOLANT

1

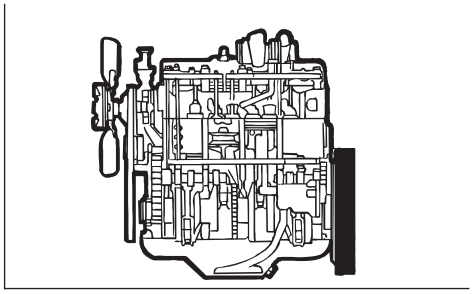

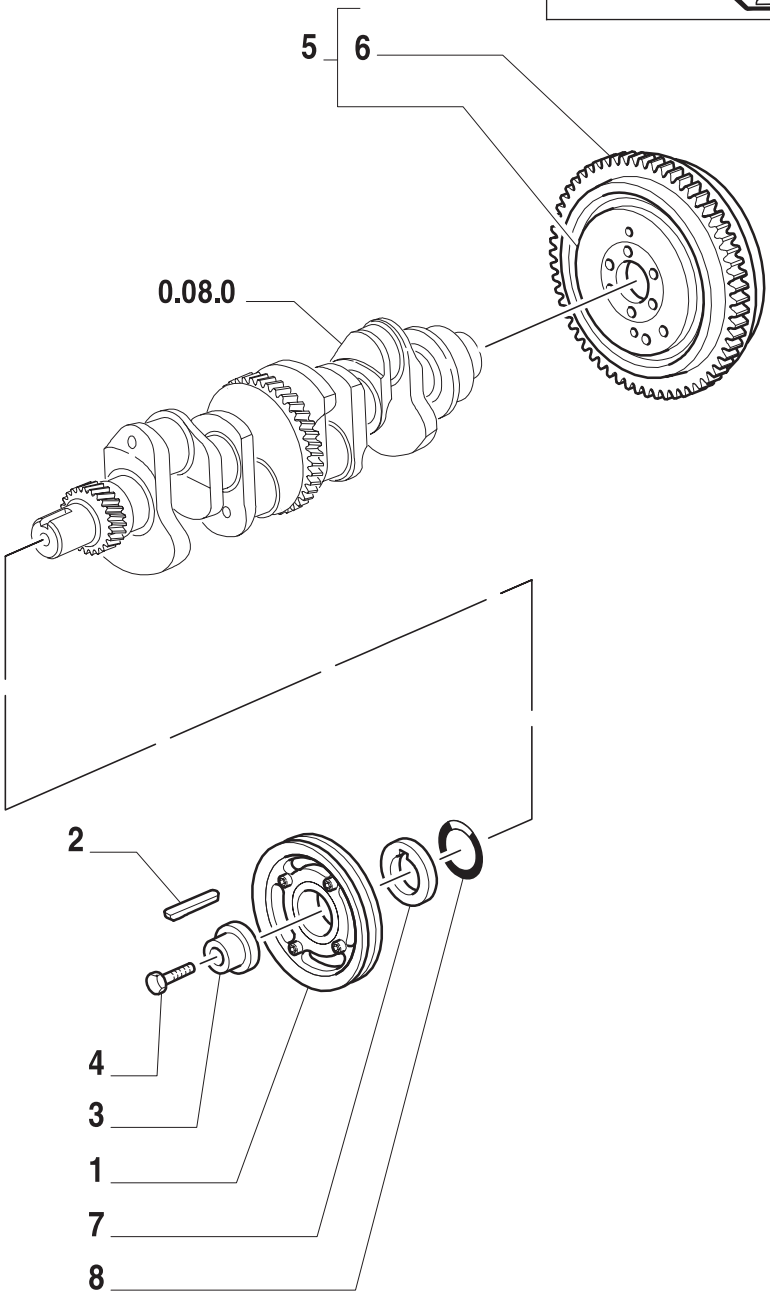

ESQUEMASSEIFFER
diagramasseiffer@gmail.com

AMORTECEDOR DE VIBRAÇÃO E VOLANTE
DAMPER AND FLYWHEEL
ANTIVIBRADOR Y VOLANO
SMORZATORE E VOLANO
RIEMENSCHEIBE UND SCHWUNGSCHEIBE
AMORTISSEUR ET VOLANT

R	N	P.N.	MOD	Q	Descrição	Description	Descripción	
1		81865607		1	AMORTECEDOR DE VIBRAÇÃO	DAMPER	ANTIVIBRADOR	164S
2		83999925		1	CHAVETA	KEY	CHAVETA	060L
3		83971382		1	PLACA	PLATE	PLACA	105P
4		83999926		1	PARAFUSO	SCREW	TORNILLO	140B
5		81871636		1	VOLANTE E CREMALHEIRA	ENGINE FLYWHEEL	VOLANTE DEL MOTOR	048V
6		83949153		1	COROA DENTADA	RING GEAR	CORONA DENTADA	297C
7		87800706		1	ESPAÇADOR	SPACER	ESPACIADOR	075D
8		83948687		1	ANEL O	O RING	JUNTA HERMETICA	055A

ESQUEMASSEIFFER
diagramasseiffer@gmail.com

AMORTECEDOR DE VIBRAÇÃO E VOLANTE
DAMPER AND FLYWHEEL
ANTIVIBRADOR Y VOLANO
SMORZATORE E VOLANO
RIEMENSCHEIBE UND SCHWUNGSCHEIBE
AMORTISSEUR ET VOLANT

1

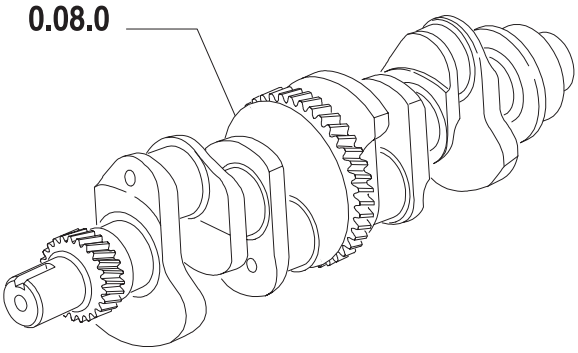

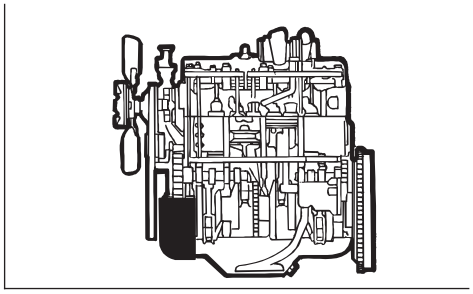

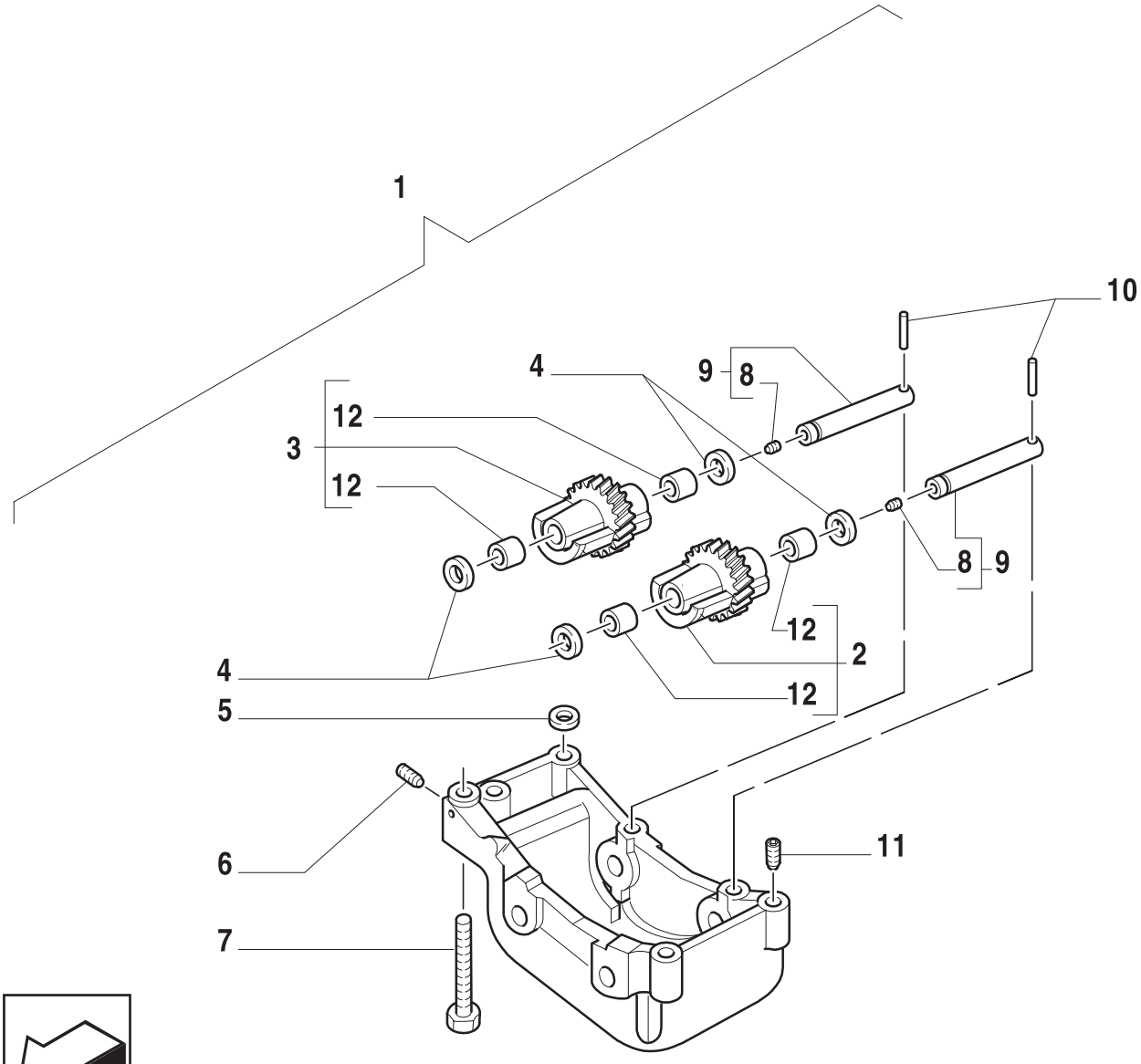

ESQUEMASSEIFFER
diagramasseiffer@gmail.com

AMORTECEDOR DE VIBRAÇÃO E VOLANTE
DAMPER AND FLYWHEEL
ANTIVIBRADOR Y VOLANO
SMORZATORE E VOLANO
RIEMENSCHEIBE UND SCHWUNGSCHEIBE
AMORTISSEUR ET VOLANT

R	N	P.N.	MOD	Q	Descrição	Description	Descripción	
1		81868467		1	CAIXA/CARCAÇA	BOX	CAJA	035S
2		81868470		1	CONTRAPESO	BALANCE WEIGHT	CONTRAPESO	222C
3		81868468		1	CONTRAPESO	BALANCE WEIGHT	CONTRAPESO	222C
4	1	87802137		4	ARRUELA PLANA	WASHER	ARANDELA	131R
5		83417161		1	ANEL O	O RING	JUNTA HERMETICA	055A
6		83998890		1	BUJÃO	PLUG	TAPON	050T
7		83946431		4	PARAFUSO	SCREW	TORNILLO	140B
8		81825520		2	BUJÃO	PLUG	TAPON	050T
9	2	87802058		2	EIXO	SHAFT	EJE	016A
10		83998857		2	PINO	PIN	PERNO	080P
11		83960218		2	PINO-GUIA	DOWEL	PITON	090G
12		82858218		4	BUCHA	BUSHING	BUJE	145B

(1) USAR COM ITEM 9
(2) USAR COM ITEM 4

ESQUEMASSEIFFER
diagramasseiffer@gmail.com

AMORTECEDOR DE VIBRAÇÃO E VOLANTE
DAMPER AND FLYWHEEL
ANTIVIBRADOR Y VOLANO
SMORZATORE E VOLANO
RIEMENSCHEIBE UND SCHWUNGSCHEIBE
AMORTISSEUR ET VOLANT

1

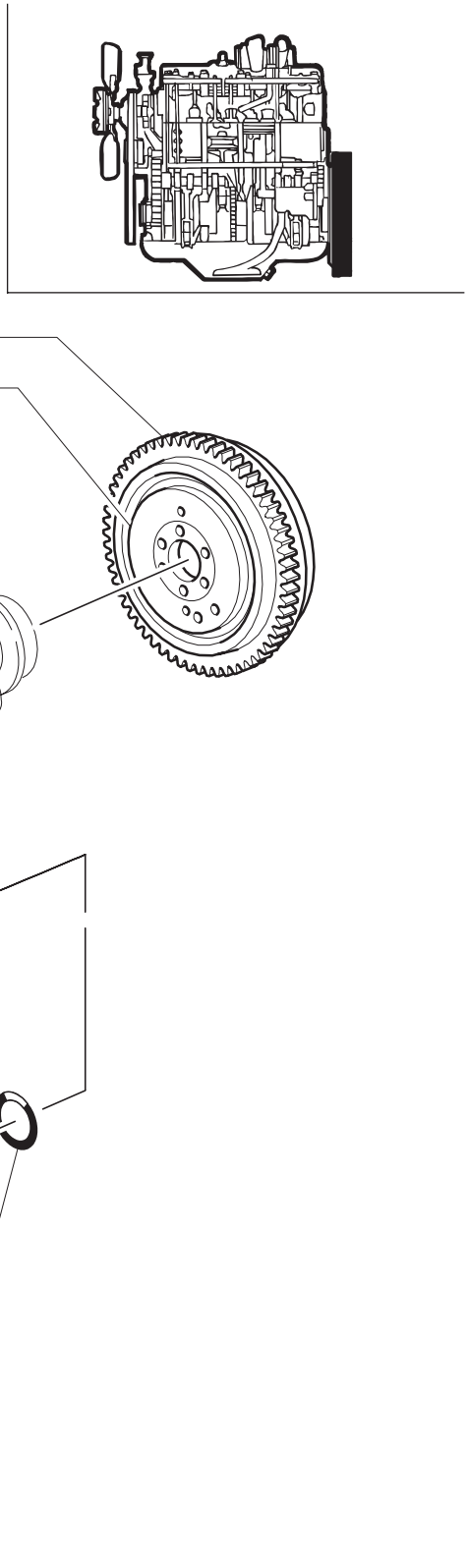

ESQUEMASSEIFFER
diagramasseiffer@gmail.com

AMORTECEDOR DE VIBRAÇÃO E VOLANTE
DAMPER AND FLYWHEEL
ANTIVIBRADOR Y VOLANO
SMORZATORE E VOLANO
RIEMENSCHEIBE UND SCHWUNGSCHEIBE
AMORTISSEUR ET VOLANT

R	N	P.N.	MOD	Q	Descrição	Description	Descripción	
1		81865606		1	BIELA	CONNECTING ROD	BIELA	050B
2		83956433		1	CHAVETA	KEY	CHAVETA	060L
3		82894593		1	ARRUELA PLANA	WASHER	ARANDELA	131R
4		82895561		1	PARAFUSO	SCREW	TORNILLO	040V
5		81866593		1	VOLANTE DO MOTOR	ENGINE FLYWHEEL	VOLANTE DEL MOTOR	048V
		81871636		1	VOLANTE DO MOTOR	ENGINE FLYWHEEL	VOLANTE DEL MOTOR	048V
6		83949153		1	COROA DENTADA	RING GEAR	CORONA DENTADA	297C
7		87800706		1	ESPAÇADOR	SPACER	ESPACIADOR	075D
8		83948687		1	ANEL O	O RING	JUNTA HERMETICA	055A

ESQUEMASSEIFFER
diagramasseiffer@gmail.com

ENGRENAGENS DO COMANDO, TUCHOS E HASTES
DRIVE-GEARING TAPPETS AND PUSHRODS
ENGRAN. DE MANDO EMPUJAD. Y VARILLAS
RUOTISMI DI COMANDO ASTE E PUNTERIE
ANTRIEBSRAEDER STOESSEL UND STANGEN
PIGNONNERIE COM. POUSSOIRS ET TIGES

1

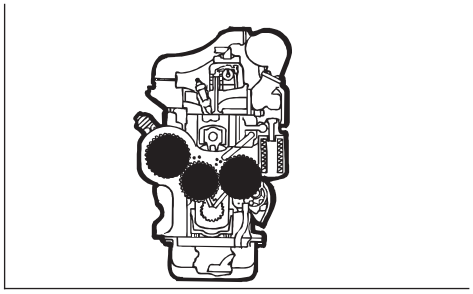

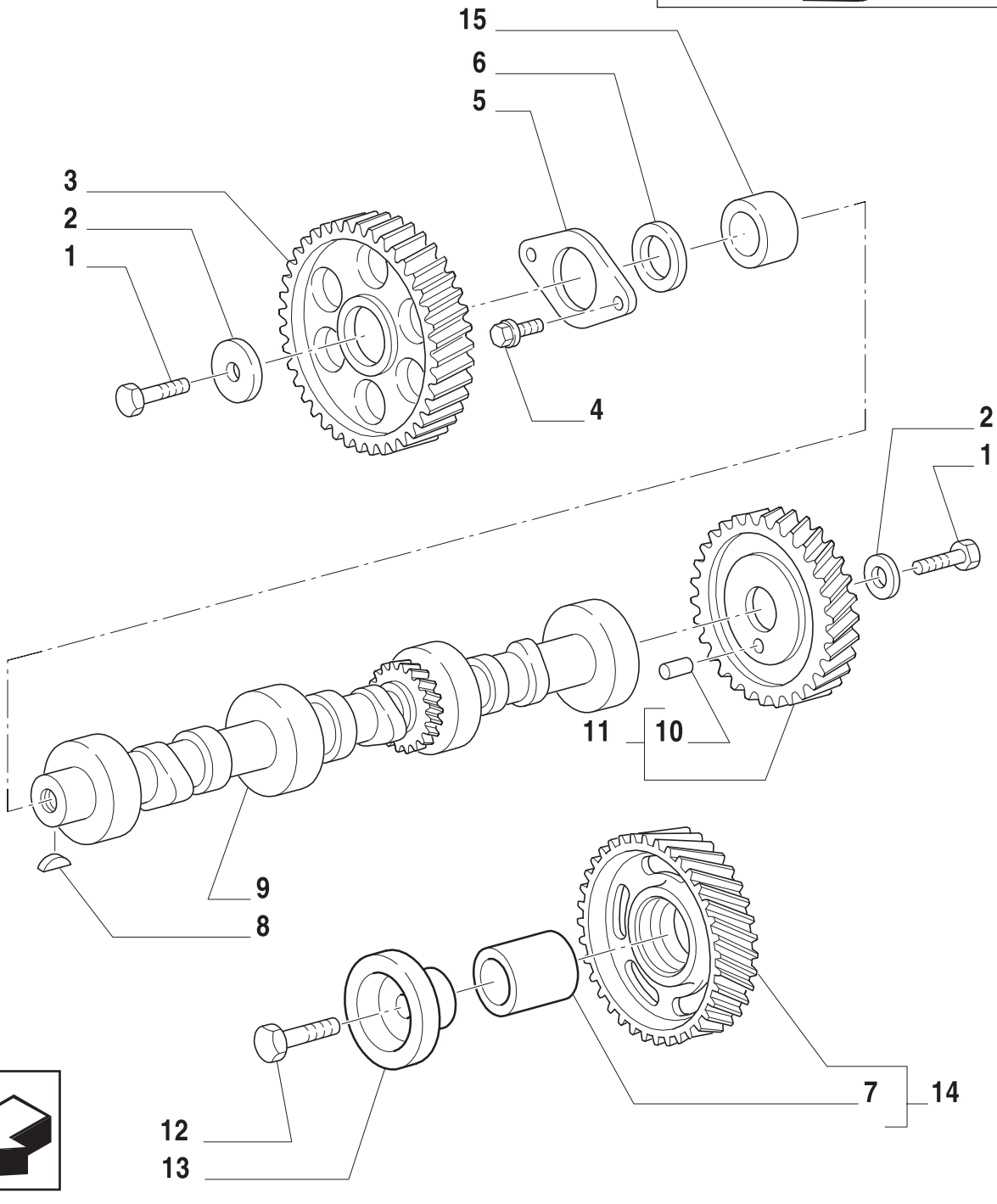

ESQUEMASSEIFFER
diagramasseiffer@gmail.com

ENGRENAGENS DO COMANDO, TUCHOS E HASTES
DRIVE-GEARING TAPPETS AND PUSHRODS
ENGRAN. DE MANDO EMPUJAD. Y VARILLAS
RUOTISMI DI COMANDO ASTE E PUNTERIE
ANTRIEBSRAEDER STOESSEL UND STANGEN
PIGNONNERIE COM. POUSSOIRS ET TIGES

1

R	N	P.N.	MOD	Q	Descrição	Description	Descripción	
1		83909101		2	PARAFUSO	SCREW	ORNILLO	140B
2		81804024		2	ARRUELA PLANA	WASHER	ARANDELA	131R
3		83963173		1	ENGRENAGEM	GEAR	ENGRANAJE	050I
4		83956692		2	PARAFUSO	SCREW	ORNILLO	040V
5		83957730		1	PLACA	PLATE	PLACA	105P
6		81804020		1	ESPAÇADOR	SPACER	ASEADOR	075D
7		83923678		1	BUCHA	BUSHING	CASQUILLO	095B
8		80080810		1	CHAVETA	KEY	CHAVETA	060L
9		83999236		1	EIXO EXCÊNTRICO	CAMSHAFT	ARBOL DE LEVAS	017A
10		81877662		1	PINO-GUIA	DOWEL	PITON	090G
11		83937074		1	ENGRENAGEM	GEAR	ENGRANAJE	050I
12		82852337		1	PARAFUSO	SCREW	ORNILLO	040V
13		87840404		1	ADAPTADOR	ADAPTER	ADAPTADOR	001A
14		83963174		1	ENGRENAGEM	GEAR	ENGRANAJE	050I
15		87800272		3	BUCHA	BUSHING	COJINETE CASQUILLO	340C

ESQUEMASSEIFFER
diagramasseiffer@gmail.com

ENGRENAGENS DO COMANDO, TUCHOS E HASTES
DRIVE-GEARING TAPPETS AND PUSHRODS
ENGRAN. DE MANDO EMPUJAD. Y VARILLAS
RUOTISMI DI COMANDO ASTE E PUNTERIE
ANTRIEBSRAEDER STOESSEL UND STANGEN
PIGNONNERIE COM. POUSSOIRS ET TIGES

1

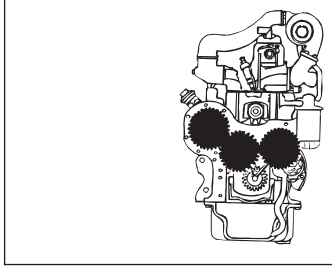

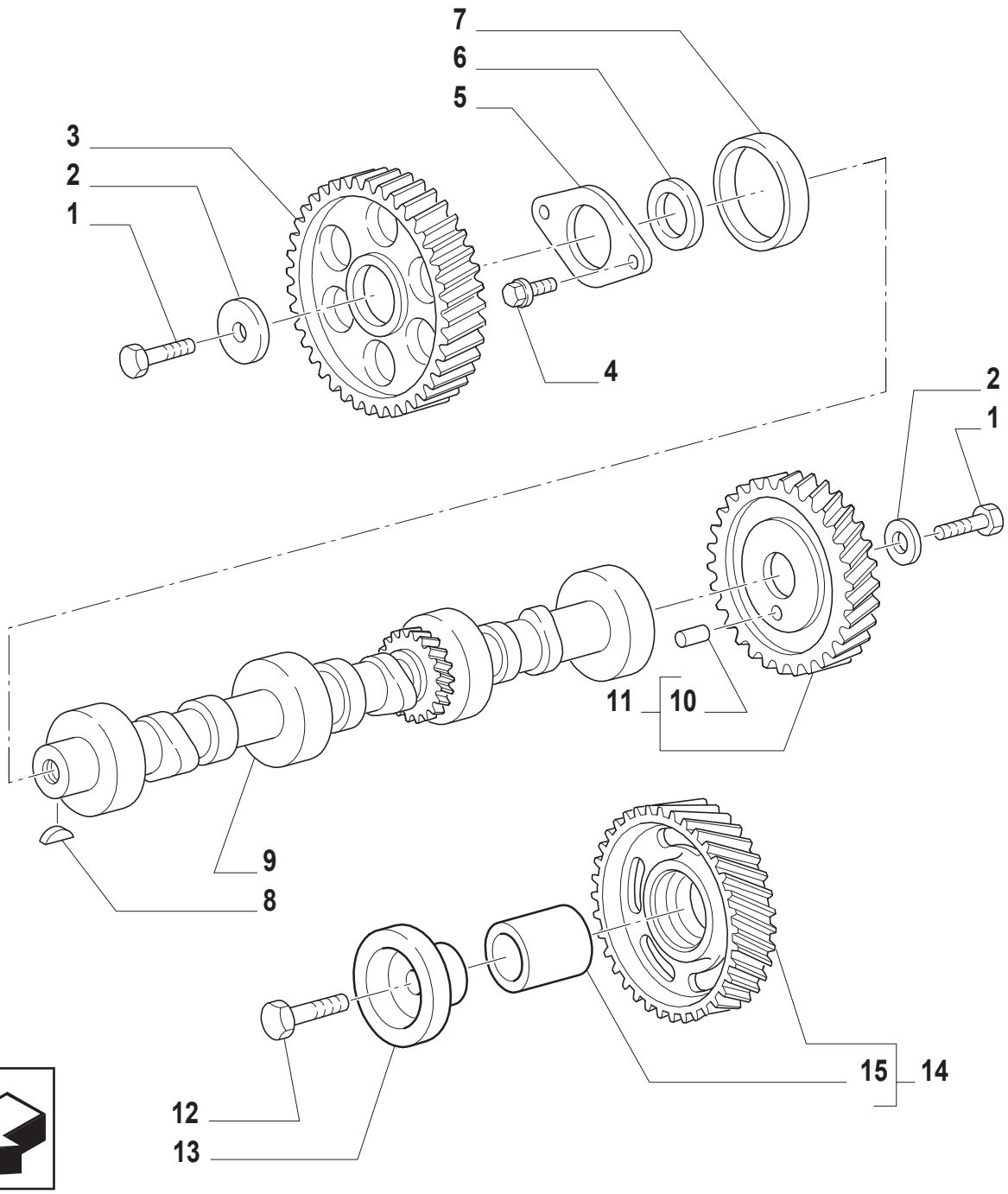

ESQUEMASSEIFFER
diagramasseiffer@gmail.com

ENGRENAGENS DO COMANDO, TUCHOS E HASTES
DRIVE-GEARING TAPPETS AND PUSHRODS
ENGRAN. DE MANDO EMPUJAD. Y VARILLAS
RUOTISMI DI COMANDO ASTE E PUNTERIE
ANTRIEBSRAEDER STOESSEL UND STANGEN
PIGNONNERIE COM. POUSSOIRS ET TIGES

R	N	P.N.	MOD	Q	Descrição	Description	Descripción	
1		83909101		2	PARAFUSO	SCREW	ORNILLO	140B
2		81804024		2	ARRUELA PLANA	WASHER	ARANDELA	131R
3		83963173		1	ENGRENAGEM	GEAR	ENGRANAJE	050I
4		83956692		2	PARAFUSO	SCREW	ORNILLO	040V
5		83957730		1	PLACA	PLATE	PLACA	105P
6		81804020		1	ESPAÇADOR	SPACER	ASEADOR	075D
7		87800499		3	BUCHA	BUSHING	COJINETE CASQUILLO	340C
8		80080810		1	CHAVETA	KEY	CHAVETA	060L
9		82850518		1	EIXO EXCÊNTRICO	CAMSHAFT	ARBOL DE LEVAS	017A
10		81877662		1	PINO-GUIA	DOWEL	PITON	090G
11		83937074		1	ENGRENAGEM	GEAR	ENGRANAJE	050I
12		82852337		1	PARAFUSO	SCREW	ORNILLO	040V
13		87840404		1	ADAPTADOR	ADAPTER	ADAPTADOR	001A
14		83963174		1	ENGRENAGEM	GEAR	ENGRANAJE	050I
15		83923678		1	BUCHA	BUSHING	CASQUILLO	095B

ESQUEMASSEIFFER
diagramasseiffer@gmail.com

SISTEMA DE ALIMENTAÇÃO DA BOMBA INJETORA
FUEL SYSTEM INJECTION PUMP
ENS. SISTEMA DE CIRCULACION CON BOMBA DE COMBUSTIBLE DE INYECCION
SISTEMA DE ALIMENTAZIONE CON POMPA DI INIEZIONE
COMPL. KRAFTSTOFF-ANLAGE MIT EINSPRITZPUMPE
ENS. CIRCUIT D'ALIMENTATION AVEC POMPE D'INJECTION

1

MOTOR COM EMISSÕES SEM CONTROLE

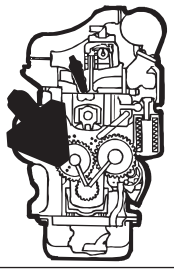

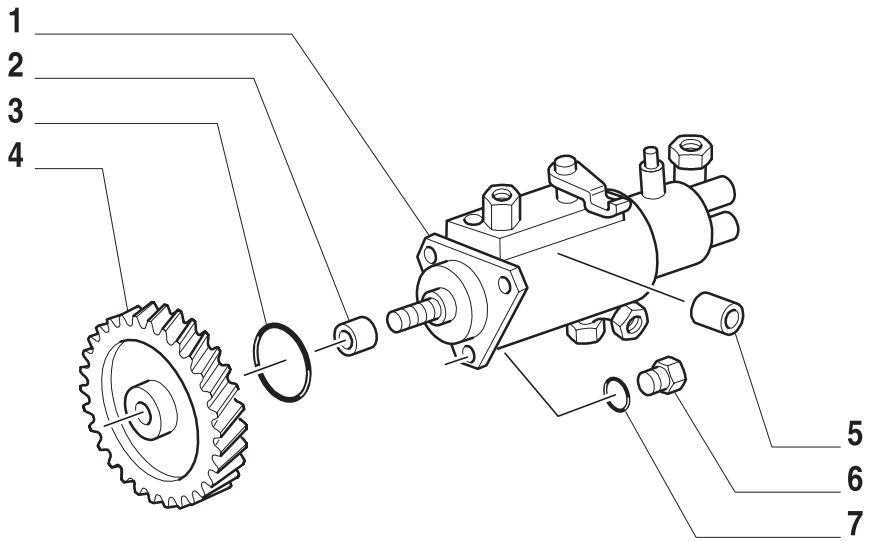

ESQUEMASSEIFFER
diagramasseiffer@gmail.com

SISTEMA DE ALIMENTAÇÃO DA BOMBA INJETORA
FUEL SYSTEM INJECTION PUMP
ENS. SISTEMA DE CIRCULACION CON BOMBA DE COMBUSTIBLE DE INYECCION
SISTEMA DE ALIMENTAZIONE CON POMPA DI INIEZIONE
COMPL. KRAFTSTOFF-ANLAGE MIT EINSPRITZPUMPE
ENS. CIRCUIT D'ALIMENTATION AVEC POMPE D'INJECTION

R	N	P.N.	MOD	Q	Descrição	Description	Descripción	
1		87840746		1	BOMBA DE ALIMENTAÇÃO	FUEL PUMP	BOMBA DE ALIMENTACION	154P
2		81877117		1	LACRE	LEAD SEAL	PRECINTO	127P
3		80510185		1	ANEL O	O RING	JUNTA HERMETICA	055A
4		83991490		1	ENGRENAGEM CONDUTORA	DRIVING GEAR	PINON CONDUCTOR	052I
5		83982674		1	MANGUEIRA RÍGIDA	FORMED HOSE	MANGUITO	031M
6		82855493		3	PARAFUSO	SCREW	ORTNILLO	140B
7		83925582		3	ARRUELA PLANA	WASHER	ARANDELA	131R

ESQUEMASSEIFFER
diagramasseiffer@gmail.com

SISTEMA DE ALIMENTAÇÃO DA BOMBA INJETORA
FUEL SYSTEM INJECTION PUMP
ENS. SISTEMA DE CIRCULACION CON BOMBA DE COMBUSTIBLE DE INYECCION
SISTEMA DE ALIMENTAZIONE CON POMPA DI INIEZIONE
COMPL. KRAFTSTOFF-ANLAGE MIT EINSPRITZPUMPE
ENS. CIRCUIT D'ALIMENTATION AVEC POMPE D'INJECTION

1

MOTOR COM EMISSÕES SEM CONTROLE

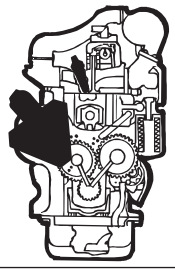

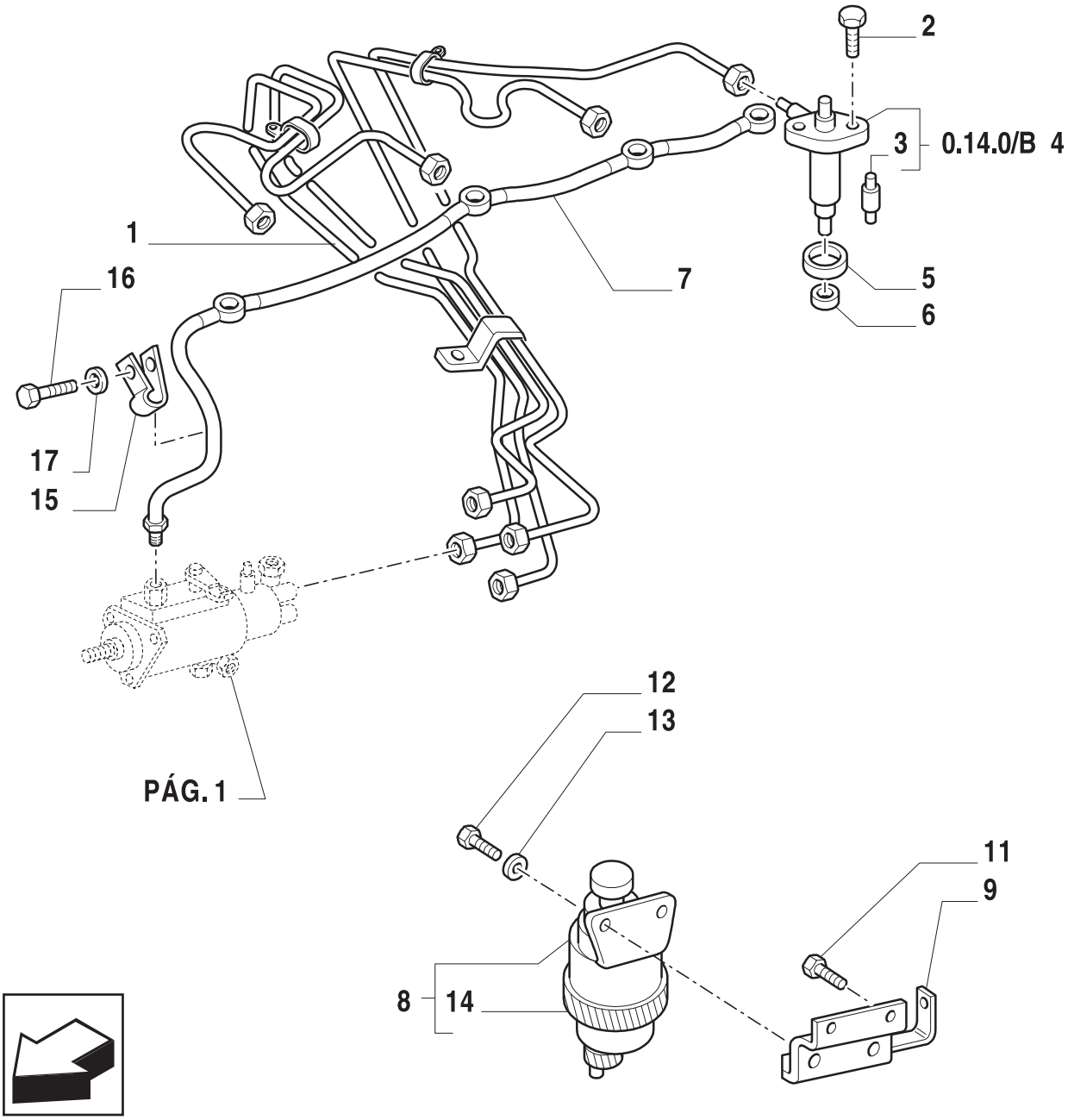

ESQUEMASSEIFFER
diagramasseiffer@gmail.com

SISTEMA DE ALIMENTAÇÃO DA BOMBA INJETORA
FUEL SYSTEM INJECTION PUMP
ENS. SISTEMA DE CIRCULACION CON BOMBA DE COMBUSTIBLE DE INYECCION
SISTEMA DI ALIMENTAZIONE CON POMPA DI INIEZIONE
COMPL. KRAFTSTOFF-ANLAGE MIT EINSPRITZPUMPE
ENS. CIRCUIT D'ALIMENTATION AVEC POMPE D'INJECTION

R	N	P.N.	MOD	Q	Descrição	Description	Descripción	
1		87801723		1	TUBO RÍGIDO	PIPE	TUBO RIGIDO	193T
2		87840522		8	PARAFUSO	SCREW	TORNILLO	140B
3		81867538		4	PULVERIZADOR	NOZZLE	PULVERIZADOR	148P
4		81868877		4	INJETOR	INJECTOR	INYECTOR	089I
5		81806277		4	COBRE-JUNTA	SEAL PROTECTION	CUBREJUNTA PROTECTORA	289C
6		81873921		4	ARRUELA DE VEDAÇÃO	ASHER-GASKET	JUNTA HERMETICA	133R
7		87801719		1	TUBO	TUBELET	TUBO	195T
8		87801795		1	FILTRO DE COMBUSTÍVEL	FUEL FILTER	FILTRO DE COMBUSTIBLE	064F
9		87801639		1	SUPORTE	SUPPORTING BRACKET	PIEZA DE APOYO	215S
10		89628503		2	PORCA	NUT	TUERCA	010D
11		83995273		2	PARAFUSO	SCREW	TORNILLO	040V
12		83935461		2	PARAFUSO	SCREW	TORNILLO	040V
13		83908991		2	ARRUELA PLANA	WASHER	ARANDELA	131R
14		87801285		1	FILTRO DE COMBUSTÍVEL	FUEL FILTER	FILTRO DE COMBUSTIBLE	064F
15		87801747		1	FIXADOR	CLIP	SUJETADOR	045F
16		81821196		1	PARAFUSO	SCREW	TORNILLO	040V
17		81866089		1	ARRUELA PLANA	WASHER	ARANDELA	131R

ESQUEMASSEIFFER
diagramasseiffer@gmail.com

SISTEMA DE ALIMENTAÇÃO DA BOMBA INJETORA
FUEL SYSTEM INJECTION PUMP
ENS. SISTEMA DE CIRCULACION CON BOMBA DE COMBUSTIBLE DE INYECCION
SISTEMA DE ALIMENTAZIONE CON POMPA DI INIEZIONE
COMPL. KRAFTSTOFF-ANLAGE MIT EINSPRITZPUMPE
ENS. CIRCUIT D'ALIMENTATION AVEC POMPE D'INJECTION

1

MOTOR COM EMISSÕES CONTROLADAS

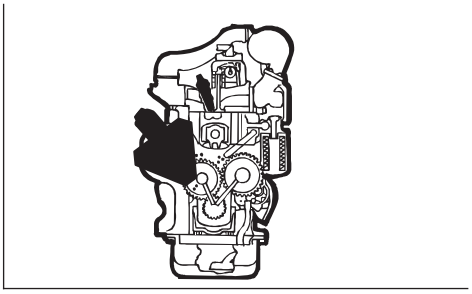

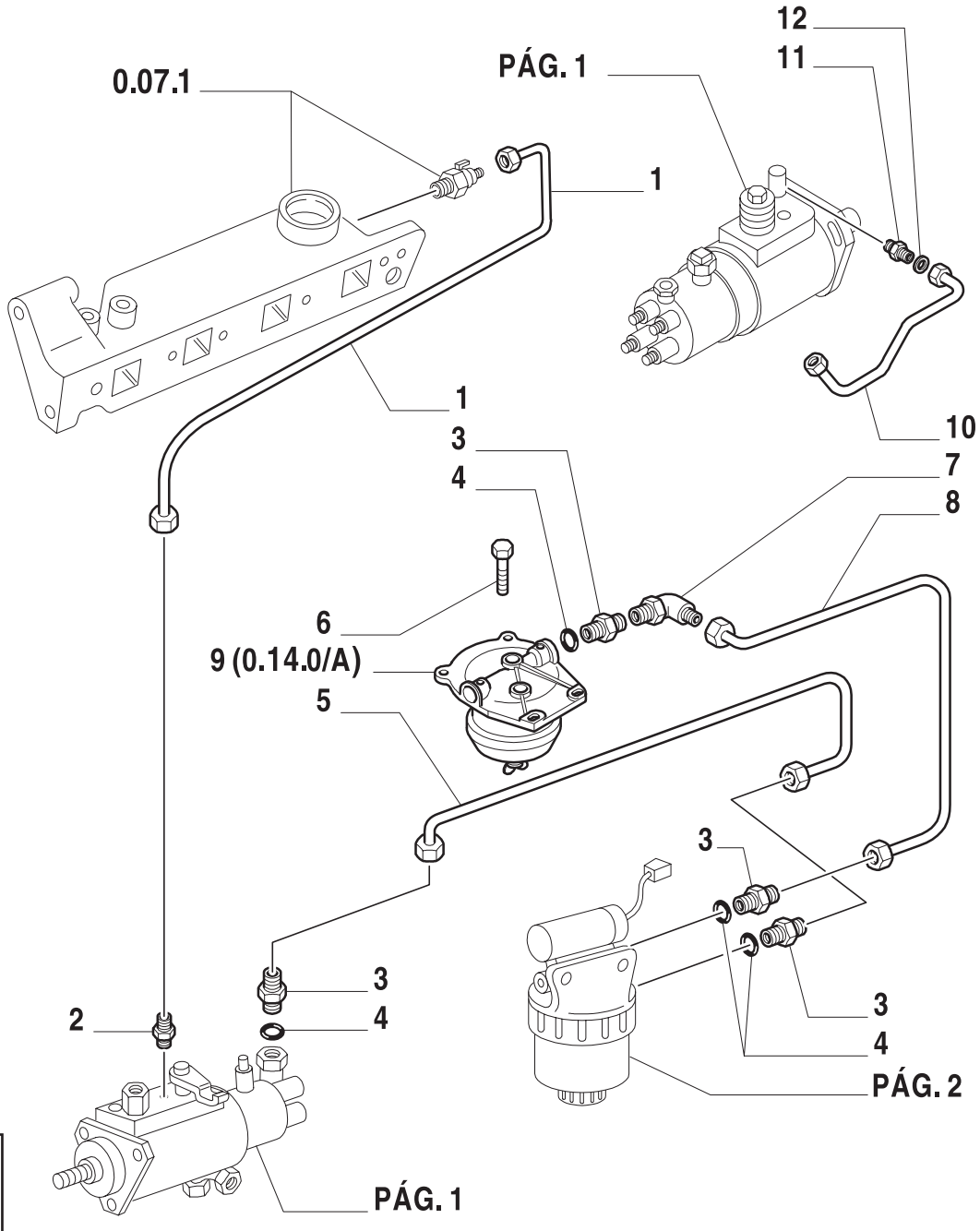

ESQUEMASSEIFFER
diagramasseiffer@gmail.com

SISTEMA DE ALIMENTAÇÃO DA BOMBA INJETORA
FUEL SYSTEM INJECTION PUMP
ENS. SISTEMA DE CIRCULACION CON BOMBA DE COMBUSTIBLE DE INYECCION
SISTEMA DE ALIMENTAZIONE CON POMPA DI INIEZIONE
COMPL. KRAFTSTOFF-ANLAGE MIT EINSPRITZPUMPE
ENS. CIRCUIT D'ALIMENTATION AVEC POMPE D'INJECTION

R	N	P.N.	MOD	Q	Descrição	Description	Descripción	
1		87801628		1	TUBO RÍGIDO	PIPE	TUBO RIGIDO	193T
2		87800970		1	CONEXÃO	CONNECTION	RACOR	020R
3		83947824		3	CONEXÃO	CONNECTION	RACOR	020R
4		83904845		4	ANEL O	O RING	JUNTA HERMETICA	055A
5		87801471		1	TUBO RÍGIDO	PIPE	TUBO RIGIDO	193T
6		81868740		1	PARAFUSO	SCREW	ORNILLO	140B
6		83958605		1	PARAFUSO	SCREW	ORNILLO	140B
7		83951858		1	COTOVELO	ELBOW	CODO	085G
8		87801467		1	TUBO RÍGIDO	PIPE	TUBO RIGIDO	193T
9		87802172		1	FILTRO	FILTER	FILTRO	065F
10		83992812		1	CONEXÃO	CONNECTION	RACOR	020R
11		87801622		1	TUBO RÍGIDO	PIPE	TUBO RIGIDO	193T
12		11270060		1	ARRUELA PLANA	WASHER	ARANDELA	131R

ESQUEMASSEIFFER
diagramasseiffer@gmail.com

0.14.0/A	01	p1	06/01

SISTEMA DE ALIMENTAÇÃO DA BOMBA INJETORA - SEPARADOR COMBUSTÍVEL / ÁGUA
FUEL SYSTEM INJECTION PUMP - SEPARATOR ASSY, FUEL/WATER
ENS. SISTEMA DE CIRCULACION CON BOMBA DE COMBUSTIBLE DE INYECCION - FILTRO DE COMBUSTIBLE
SISTEMA DE ALIMENTAZIONE CON POMPA DI INIEZIONE - FILTRO SEPARATORE COMBUSTIBILE-ACQUA
COMPL. KRAFTSTOFF-ANLAGE MIT EINSPRITZPUMPE - KRAFTSTOFFILTER
ENS. CIRCUIT D'ALIMENTATION AVEC POMPE D'INJECTION - FILTRE A COMBUSTIBILE

1

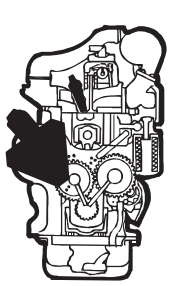

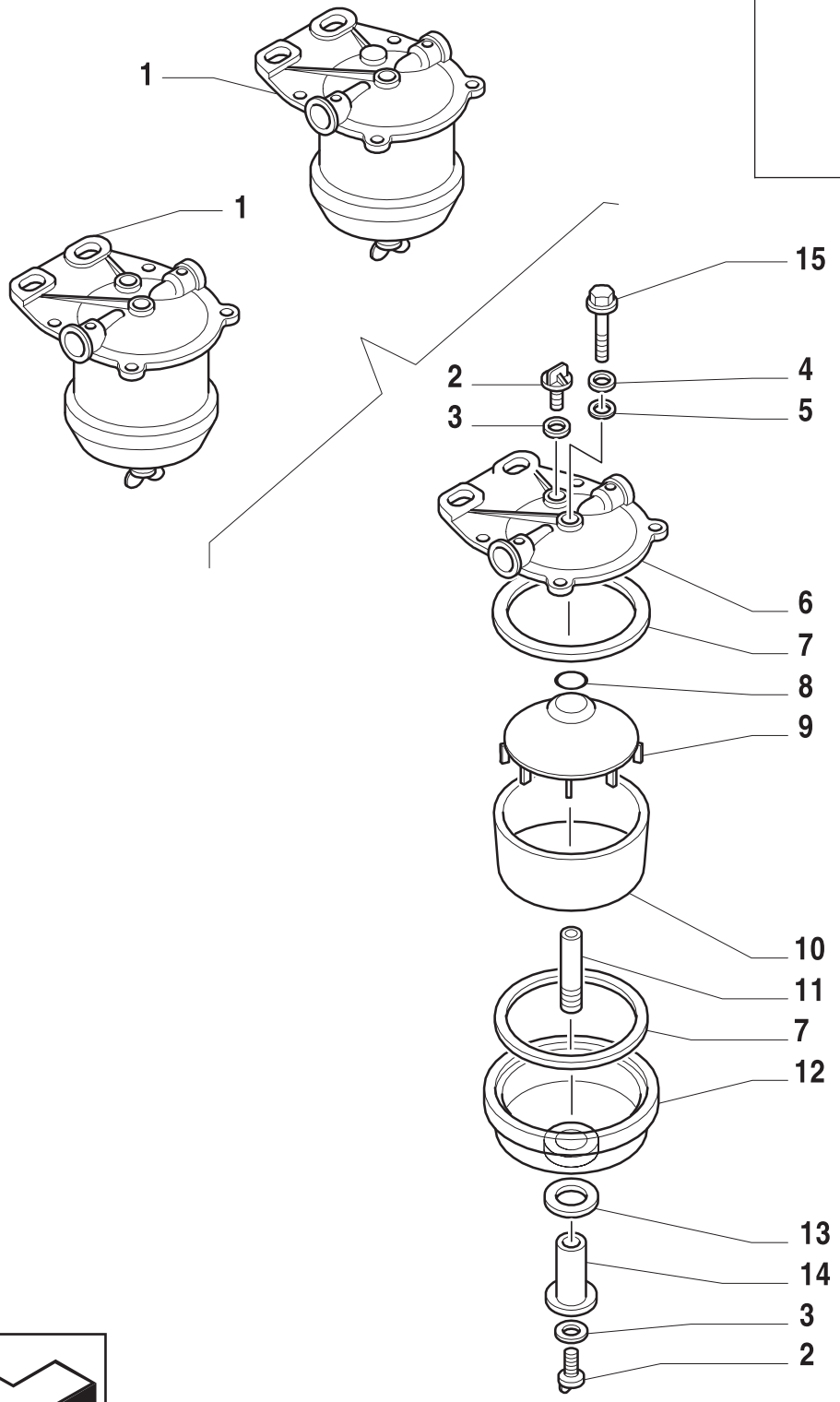

ESQUEMASSEIFFER
diagramasseiffer@gmail.com

SISTEMA DE ALIMENTAÇÃO DA BOMBA INJETORA - SEPARADOR COMBUSTÍVEL / ÁGUA
FUEL SYSTEM INJECTION PUMP - SEPARATOR ASSY, FUEL/WATER
ENS. SISTEMA DE CIRCULACION CON BOMBA DE COMBUSTIBLE DE INYECCION - FILTRO DE COMBUSTIBLE
SISTEMA DE ALIMENTAZIONE CON POMPA DI INIEZIONE - FILTRO SEPARATORE COMBUSTIBILE-ACQUA
COMPL. KRAFTSTOFF-ANLAGE MIT EINSPRITZPUMPE - KRAFTSTOFFILTER
ENS. CIRCUIT D'ALIMENTATION AVEC POMPE D'INJECTION - FILTRE A COMBUSTIBILE

R	N	P.N.	MOD	Q	Descrição	Description	Descripción	
1	1	81871476		1	FILTRO	FILTER	FILTRO	065F
	2	87802172		1	FILTRO	FILTER	FILTRO	065F
2	1	81825360		2	BUJÃO	PLUG	AFTON	050T
3	1	81825363		1	ARRUELA PLANA	WASHER	ARANDELA	131R
4		81833781		1	ARRUELA PLANA	WASHER	ARANDELA	131R
5		81811884		1	ANEL O	O RING	JUNTA HERMETICA	055A
6	1	81871477		1	TAMPA	COVERING	TAPADERA	265C
7		83914036		2	JUNTA	GASKET	JUNTA HERMETICA	123G
8		80229317		1	ANEL O	O RING	JUNTA HERMETICA	055A
9		81871478		1	ELEMENTO FILTRANTE	FILTERING ELEMENT	ELEMENTO DE FILTRADO	020E
10		83916922		1	CORPO	BODY	CUERPO	300C
11		81871481		1	PRISIONEIRO	STUD	PRISIONERO	210P
12		81871479		1	TANQUE DE FILTRAGEM	BOWL	TAZA	020V
13		81871480		1	ARRUELA PLANA	WASHER	ARANDELA	131R
14		81871482		1	BASE PARA CILINDRO	BASE	APOYO PARA GATO	021B
15		80337505		1	PARAFUSO	SCREW	ORNILLO	140B

(1) MOTOR COM EMISSÕES SEM CONTROLE
(2) MOTOR COM EMISSÕES CONTROLADAS

TS90 TS100 TS110 TS120

ESQUEMASSEIFFER
diagramasseiffer@gmail.com

0.14.0/B	01	p1	06/01

SISTEMA DE ALIMENTAÇÃO - INJETOR
FUEL SYSTEM - INJECTOR
ENS. SISTEMA DE CIRCULACION - INYECTOR
SISTEMA DE ALIMENTAZIONE - INIETTORE
COMPL. KRAFTSTOFF-ANLAGE - EINSPRITZDUESE
ENS. CIRCUIT D'ALIMENTATION - INJECTEUR

1

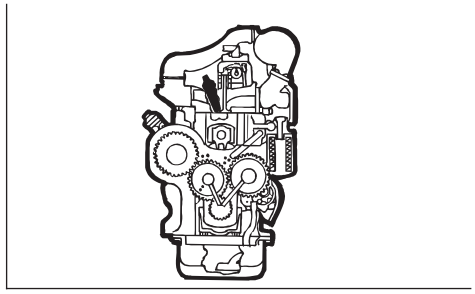

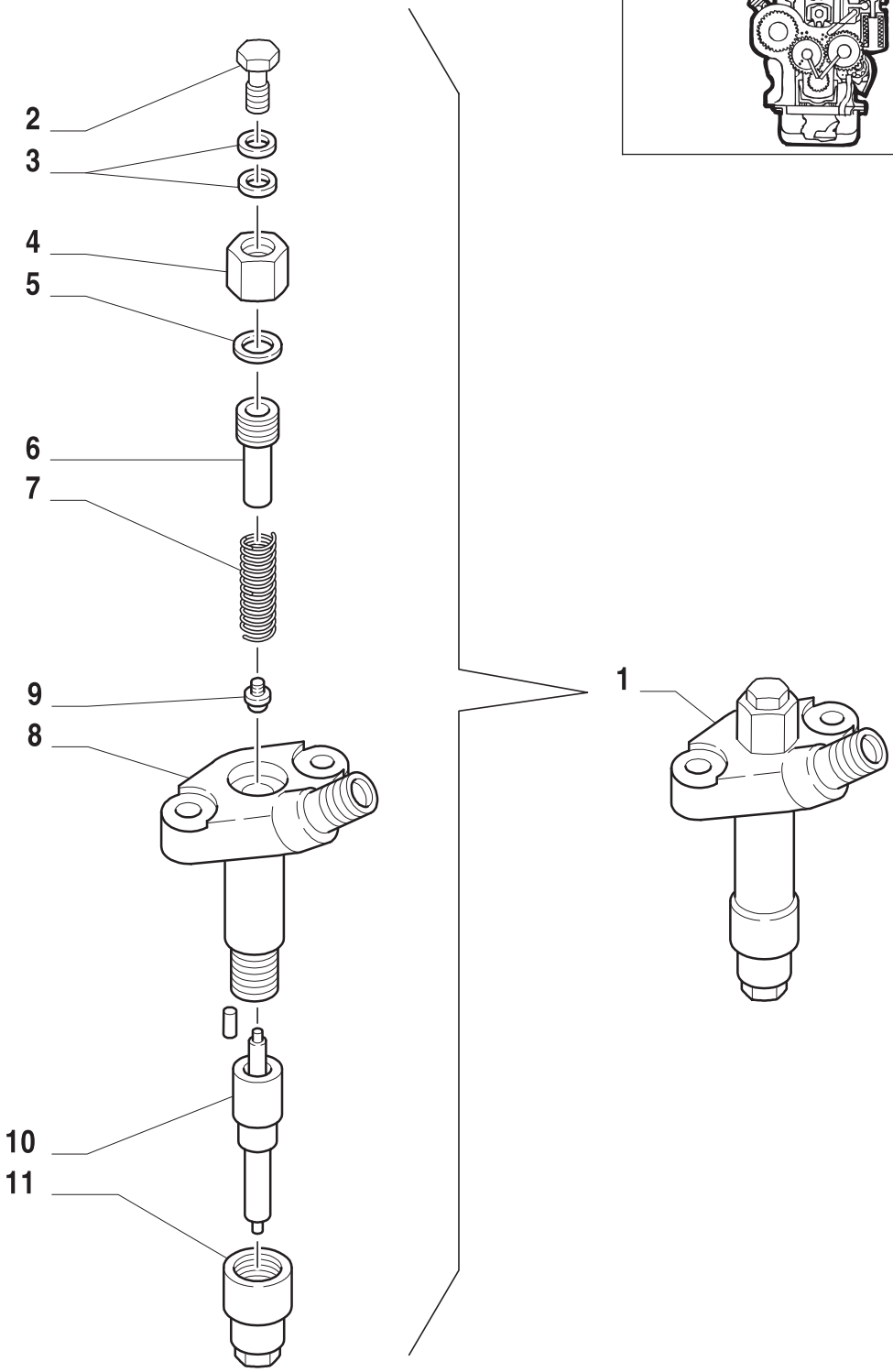

ESQUEMASSEIFFER
diagramasseiffer@gmail.com

SISTEMA DE ALIMENTAÇÃO - INJETOR
FUEL SYSTEM - INJECTOR
ENS. SISTEMA DE CIRCULACION - INYECTOR
SISTEMA DE ALIMENTAZIONE - INIETTORE
COMPL. KRAFTSTOFF-ANLAGE - EINSPRITZDUESE
ENS. CIRCUIT D'ALIMENTATION - INJECTEUR

R	N	P.N.	MOD	Q	Descrição	Description	Descripción	
1		81868877		4	INJETOR TS90	INJECTOR	INYECTOR	089I
		81868879		6	INJETOR TS120	INJECTOR	INYECTOR	089I
2		83917421		1	PARAFUSO	SCREW	ORTNILLO	140B
3		81867564		2	JUNTA	GASKET	JUNTA HERMETICA	123G
4		81867534		1	PORCA	NUT	TUERCA	010D
5		83959938		1	ARRUELA PLANA	WASHER	ARANDELA	131R
6		81867533		1	PARAFUSO DE REGULAGEM	ADJ. SCREW	TORNILLO DE REGLAGE	054V
7		81867532		1	MOLA	SPRING	RESORTE	100M
8		81867530		1	CABINE	CAB	CABINA	008C
9		81867531		1	JUNTA	GASKET	JUNTA HERMETICA	123G
10		81867538		1	PULVERIZADOR TS90	NOZZLE	PULVERIZADOR	148P
		81867537		1	PULVERIZADOR TS120	NOZZLE	PULVERIZADOR	148P
11		81867527		1	PORCA	NUT	TUERCA	010D

TS90
TS120

ESQUEMASSEIFFER
diagramasseiffer@gmail.com

SISTEMA DE ALIMENTAÇÃO DA BOMBA INJETORA
FUEL SYSTEM INJECTION PUMP
ENS. SISTEMA DE CIRCULACION CON BOMBA DE COMBUSTIBLE DE INYECCION
SISTEMA DE ALIMENTAZIONE CON POMPA DI INIEZIONE
COMPL. KRAFTSTOFF-ANLAGE MIT EINSPRITZPUMPE
ENS. CIRCUIT D'ALIMENTATION AVEC POMPE D'INJECTION

MOTOR COM EMISSÕES CONTROLADAS

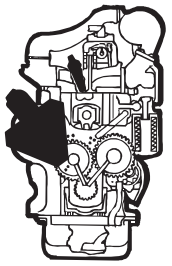

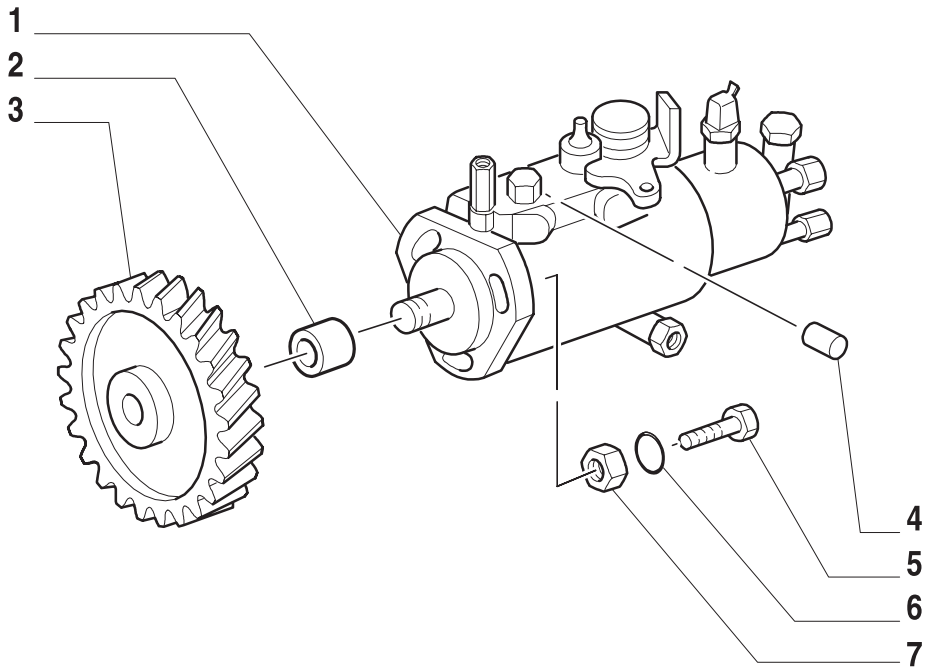

ESQUEMASSEIFFER
diagramasseiffer@gmail.com

SISTEMA DE ALIMENTAÇÃO DA BOMBA INJETORA
FUEL SYSTEM INJECTION PUMP
ENS. SISTEMA DE CIRCULACION CON BOMBA DE COMBUSTIBLE DE INYECCION
SISTEMA DI ALIMENTAZIONE CON POMPA DI INIEZIONE
COMPL. KRAFTSTOFF-ANLAGE MIT EINSPRITZPUMPE
ENS. CIRCUIT D'ALIMENTATION AVEC POMPE D'INJECTION

R	N	P.N.	MOD	Q	Descrição	Description	Descripción	
1		87801042		1	BOMBA INJETORA	INJECTION PUMP	BOMBA DE INYECCION	158P
		87801229		1	BOMBA INJETORA	INJECTION PUMP	BOMBA DE INYECCION	158P
2		81877117		1	LACRE	LEAD SEAL	PRECINTO	127P
3		87800906		1	ENGRENAGEM	GEAR	ENGRANAJE	050I
4		87801339		1	BUCHA	BUSHING	BUJE	145B
5		87802302		3	PARAFUSO	SCREW	ORNILLO	040V
6		14437585		3	ANEL O	O RING	JUNTA HERMETICA	055A
7		14059311		1	PORCA	NUT	TUERCA	010D

ESQUEMASSEIFFER
diagramasseiffer@gmail.com

0.14.0/1	02	p1	06/01

SISTEMA DE ALIMENTAÇÃO DA BOMBA INJETORA
FUEL SYSTEM INJECTION PUMP
ENS. SISTEMA DE CIRCULACION CON BOMBA DE COMBUSTIBLE DE INYECCION
SISTEMA DE ALIMENTAZIONE CON POMPA DI INIEZIONE
COMPL. KRAFTSTOFF-ANLAGE MIT EINSPRITZPUMPE
ENS. CIRCUIT D'ALIMENTATION AVEC POMPE D'INJECTION

1

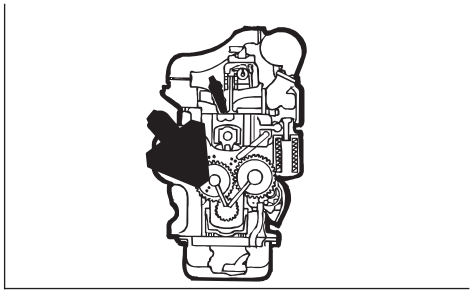

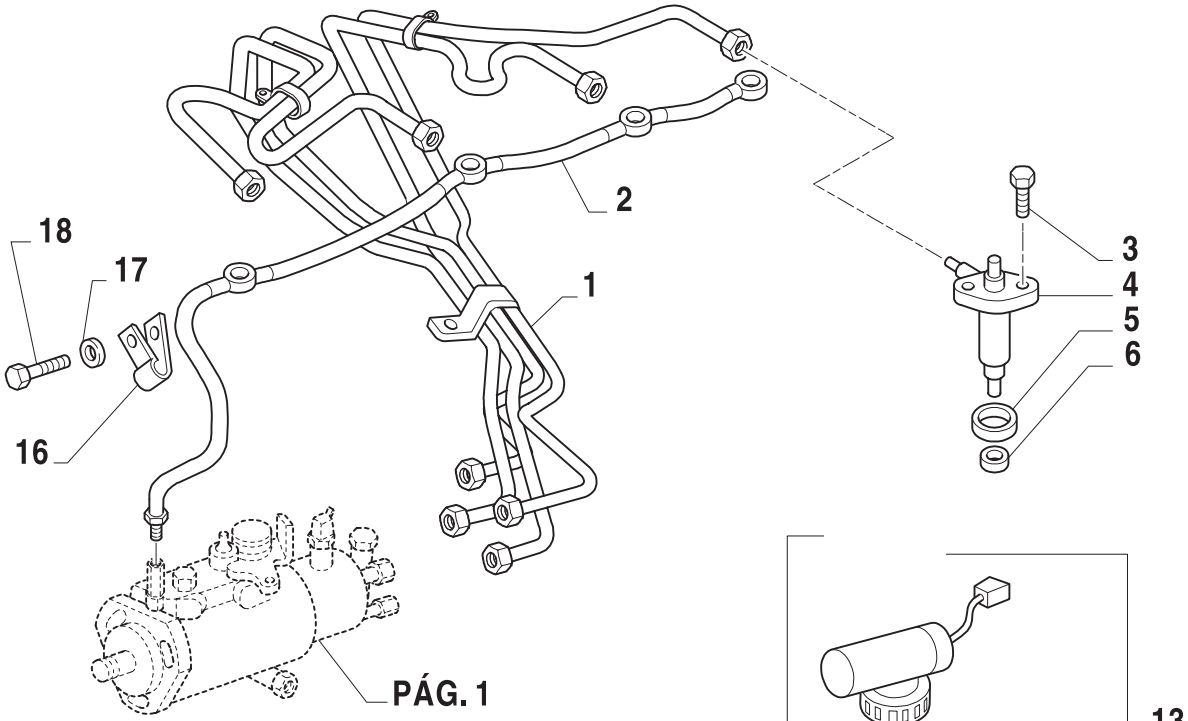

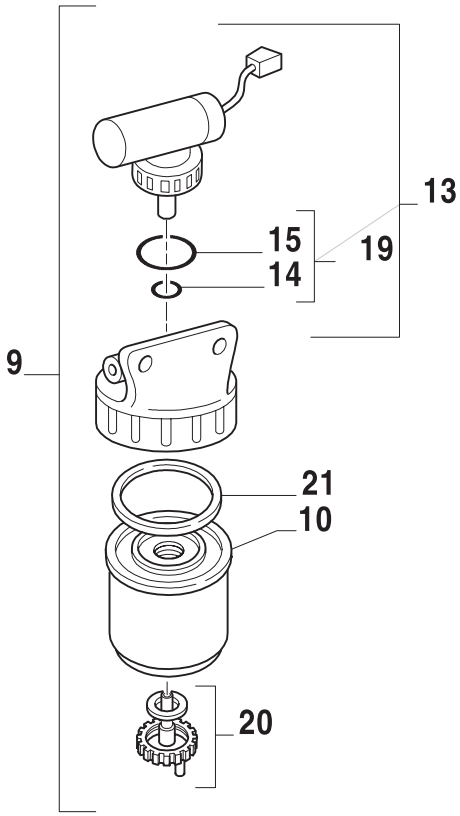

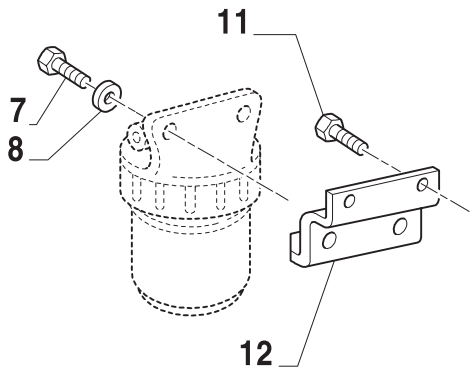



ESQUEMASSEIFFER
diagramasseiffer@gmail.com

SISTEMA DE ALIMENTAÇÃO DA BOMBA INJETORA
FUEL SYSTEM INJECTION PUMP
ENS. SISTEMA DE CIRCULACION CON BOMBA DE COMBUSTIBLE DE INYECCION
SISTEMA DE ALIMENTAZIONE CON POMPA DI INIEZIONE
COMPL. KRAFTSTOFF-ANLAGE MIT EINSPRITZPUMPE
ENS. CIRCUIT D'ALIMENTATION AVEC POMPE D'INJECTION

1

R	N	P.N.	MOD	Q	Descrição	Description	Descripción	
1		87802027		1	TUBO RÍGIDO	PIPE	TUBO RIGIDO	193T
2		87801719		1	TUBO	TUBELET	TUBO	195T
3		87840522		8	PARAFUSO	SCREW	TORNILLO	140B
4		87801043		4.	INJETOR	INJECTOR	INYECTOR	089I
5		81806277		4	COBRE-JUNTA	SEAL PROTECTION	CUBREJUNTA PROTECTORA	289C
6		81873921		4	ARRUELA DE VEDAÇÃO	ASHER-GASKET	JUNTA HERMETICA	133R
7		83935461		2	PARAFUSO	SCREW	TORNILLO	040V
8		83908991		2	ARRUELA PLANA	WASHER	ARANDELA	131R
9		87802202		1	FILTRO DE COMBUSTÍVEL	FUEL FILTER	FILTRO DE COMBUSTIBLE	064F
10		87801285		1	FILTRO DE COMBUSTÍVEL	FUEL FILTER	FILTRO DE COMBUSTIBLE	064F
11		83995273		2	PARAFUSO	SCREW	TORNILLO	040V
12		87801640		1	GUIA	GUIDE	GUIA	145G
13		87802238		1	BOMBA ELÉTRICA	ELECTRIC PUMP	BOMBA ELECTRICA	031E
14		87802128		1	ANEL O	O RING	JUNTA HERMETICA	055A
15		87840174		1	ANEL O	O RING	JUNTA HERMETICA	055A
16		87801747		1	FIXADOR	CLIP	SUJETADOR	045F
17		81821196		1	PARAFUSO	SCREW	TORNILLO	040V
18		81866089		1	ARRUELA PLANA	WASHER	ARANDELA	131R
19		87802132		1	JOGO DE JUNTAS	SEAL KIT	SERIE DE JUNTAS	630S
20		87800673		1	KIT	KIT	EQUIPO	305C
21		87840171		1	JUNTA	GASKET	JUNTA HERMETICA	123G

ESQUEMASSEIFFER
diagramasseiffer@gmail.com

SISTEMA DE ALIMENTAÇÃO DA BOMBA INJETORA
FUEL SYSTEM INJECTION PUMP
ENS. SISTEMA DE CIRCULACION CON BOMBA DE COMBUSTIBLE DE INYECCION
SISTEMA DE ALIMENTAZIONE CON POMPA DI INIEZIONE
COMPL. KRAFTSTOFF-ANLAGE MIT EINSPRITZPUMPE
ENS. CIRCUIT D'ALIMENTATION AVEC POMPE D'INJECTION

1

MOTOR COM EMISSÕES CONTROLADAS

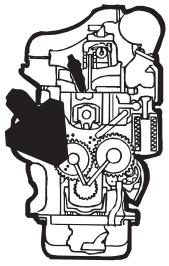

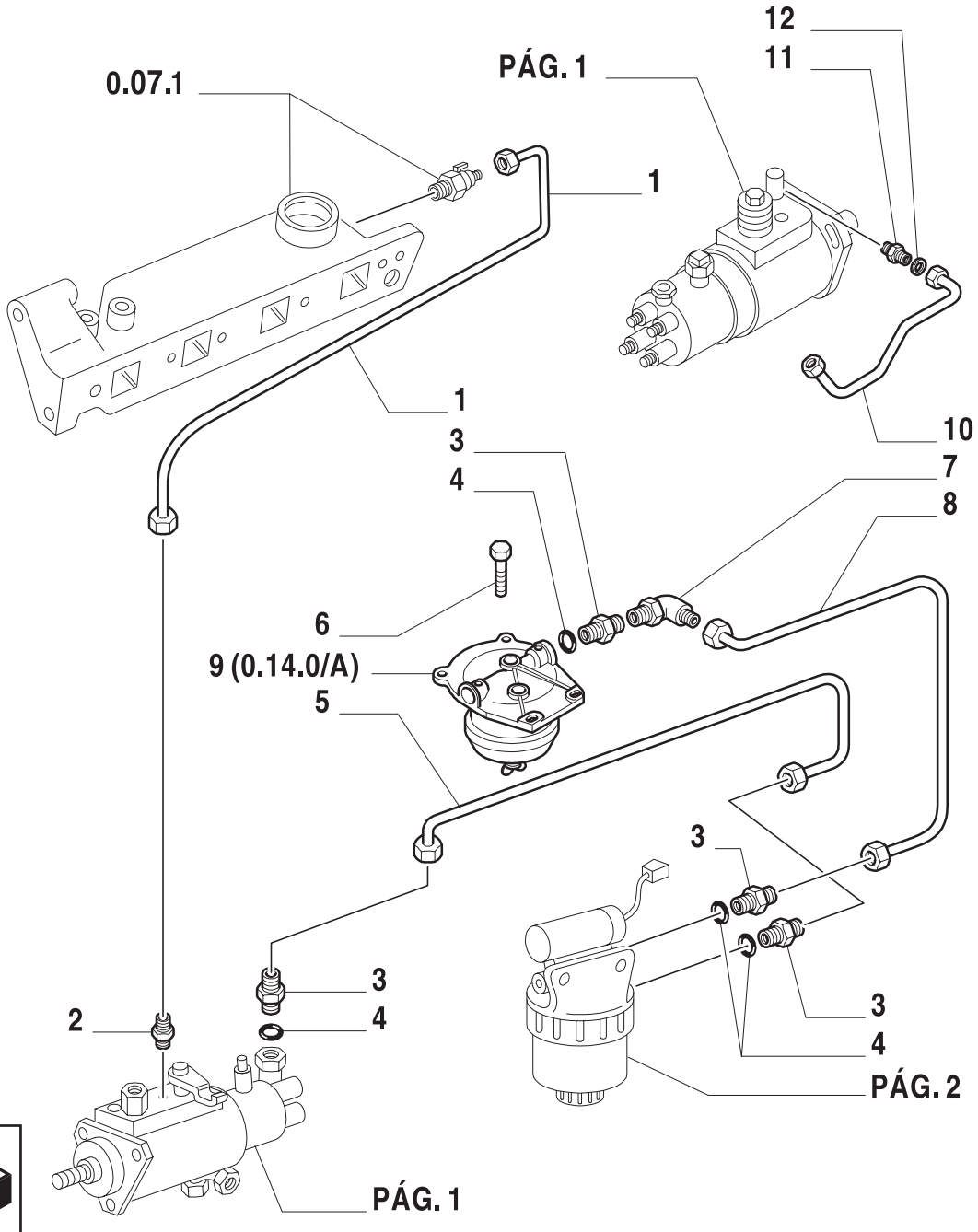

ESQUEMASSEIFFER
diagramasseiffer@gmail.com

SISTEMA DE ALIMENTAÇÃO DA BOMBA INJETORA
FUEL SYSTEM INJECTION PUMP
ENS. SISTEMA DE CIRCULACION CON BOMBA DE COMBUSTIBLE DE INYECCION
SISTEMA DE ALIMENTAZIONE CON POMPA DI INIEZIONE
COMPL. KRAFTSTOFF-ANLAGE MIT EINSPRITZPUMPE
ENS. CIRCUIT D'ALIMENTATION AVEC POMPE D'INJECTION

1

R	N	P.N.	MOD	Q	Descrição	Description	Descripción	
1		87801626		1	TUBO RÍGIDO	PIPE	TUBO RIGIDO	193T
2		87800970		1	CONEXÃO	CONNECTION	RACOR	020R
3		83947824		3	CONEXÃO	CONNECTION	RACOR	020R
4		83904845		4	ANEL O	O RING	JUNTA HERMETICA	055A
5		87801468		1	TUBO RÍGIDO	PIPE	TUBO RIGIDO	193T
6		81868740		1	PARAFUSO	SCREW	ORNILLO	140B
6		83958605		1	PARAFUSO	SCREW	ORNILLO	140B
7		83951858		1	COTOVELO	ELBOW	CODO	085G
8		87801467		1	TUBO RÍGIDO	PIPE	TUBO RIGIDO	193T
9		87802172		1	FILTRO	FILTER	FILTRO	065F
10	1	87800909		1	TUBO	TUBELET	TUBO	195T
11	1	87801322		1	CONEXÃO	CONNECTION	RACOR	020R
12	1	11270060		1	ARRUELA PLANA	WASHER	ARANDELA	131R

(1) TS110

ESQUEMASSEIFFER
diagramasseiffer@gmail.com

SISTEMA DE ALIMENTAÇÃO DA BOMBA INJETORA
FUEL SYSTEM INJECTION PUMP
ENS. SISTEMA DE CIRCULACION CON BOMBA DE COMBUSTIBLE DE INYECCION
SISTEMA DE ALIMENTAZIONE CON POMPA DI INIEZIONE
COMPL. KRAFTSTOFF-ANLAGE MIT EINSPRITZPUMPE
ENS. CIRCUIT D'ALIMENTATION AVEC POMPE D'INJECTION

1

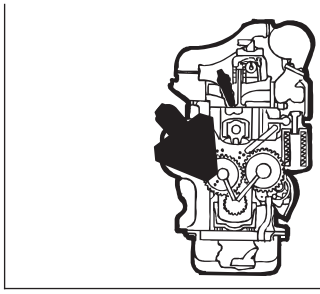

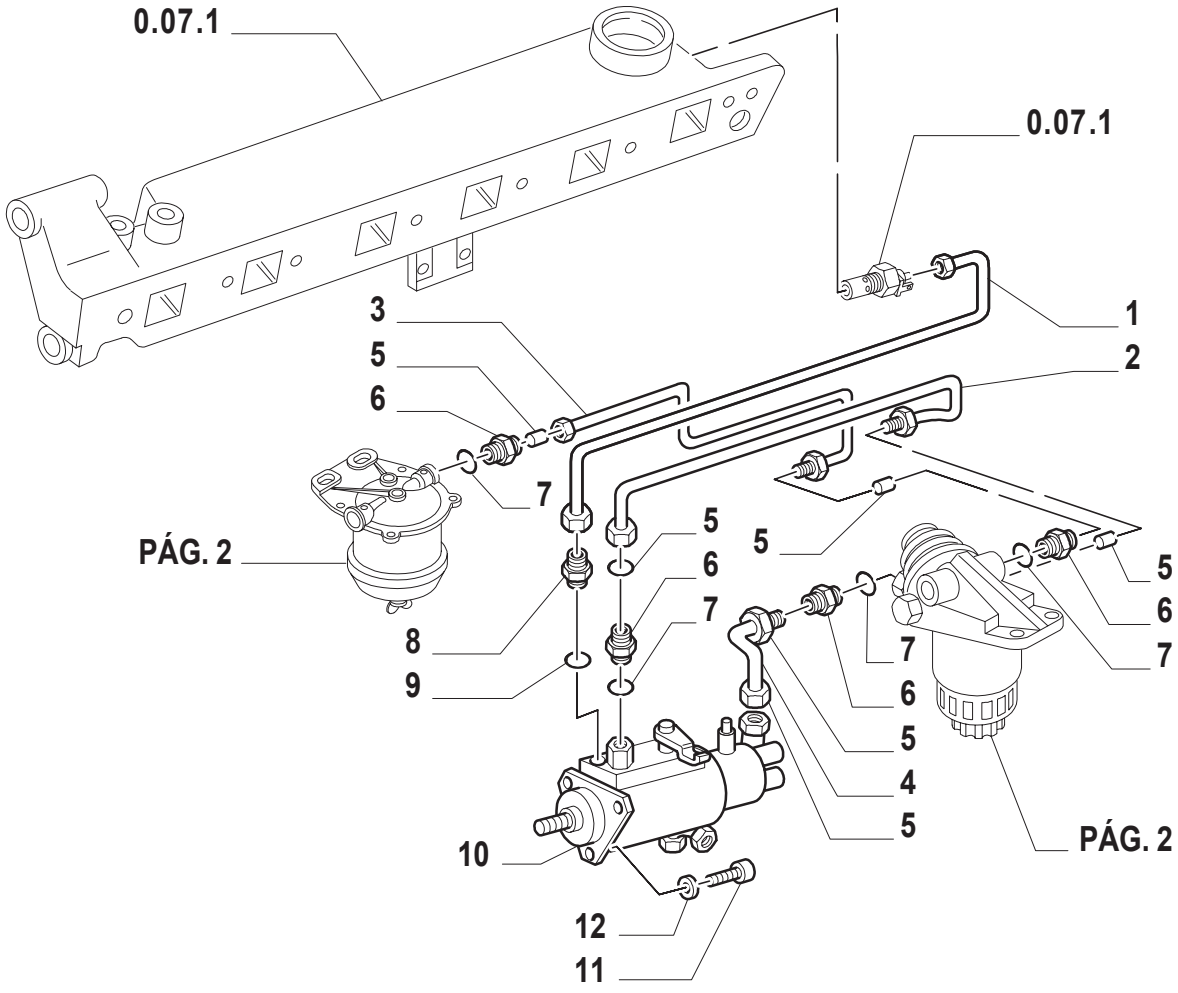

ESQUEMASSEIFFER
diagramasseiffer@gmail.com

SISTEMA DE ALIMENTAÇÃO DA BOMBA INJETORA
FUEL SYSTEM INJECTION PUMP
ENS. SISTEMA DE CIRCULACION CON BOMBA DE COMBUSTIBLE DE INYECCION
SISTEMA DE ALIMENTAZIONE CON POMPA DI INIEZIONE
COMPL. KRAFTSTOFF-ANLAGE MIT EINSPRITZPUMPE
ENS. CIRCUIT D'ALIMENTATION AVEC POMPE D'INJECTION

R	N	P.N.	MOD	Q	Descrição	Description	Descripción	
1		87801631		1	TUBO RÍGIDO	PIPE	TUBO RIGIDO	193T
2		81873933		1	TUBO	TUBELET	TUBO	195T
3		81869612		1	TUBO	TUBELET	TUBO	195T
4		81862826		1	TUBO	TUBELET	TUBO	195T
5		83955185		6	ESPAÇADOR	SPACER	ASEPADOR	075D
6		83947824		6	CONEXÃO	CONNECTION	RACOR	020R
7		83904845		6	ANEL O	O RING	JUNTA HERMETICA	055A
8		83976351		1	CONEXÃO	CONNECTION	RACOR	020R
9		81820799		1	ARRUELA PLANA	WASHER	ARANDELA	131R
10		87840657		1	BOMBA DE ALIMENTAÇÃO	FUEL PUMP	BOMBA DE ALIMENTACION	154P
11		82855493		3	PARAFUSO	SCREW	ORNILLO	140B
12		83925582		3	ARRUELA PLANA	WASHER	ARANDELA	131R

ESQUEMASSEIFFER
diagramasseiffer@gmail.com

SISTEMA DE ALIMENTAÇÃO DA BOMBA INJETORA
FUEL SYSTEM INJECTION PUMP
ENS. SISTEMA DE CIRCULACION CON BOMBA DE COMBUSTIBLE DE INYECCION
SISTEMA DE ALIMENTAZIONE CON POMPA DI INIEZIONE
COMPL. KRAFTSTOFF-ANLAGE MIT EINSPRITZPUMPE
ENS. CIRCUIT D'ALIMENTATION AVEC POMPE D'INJECTION

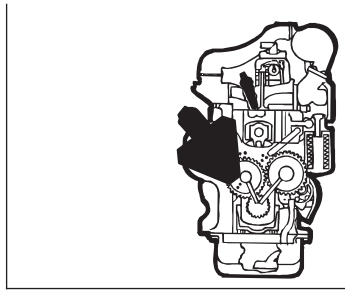

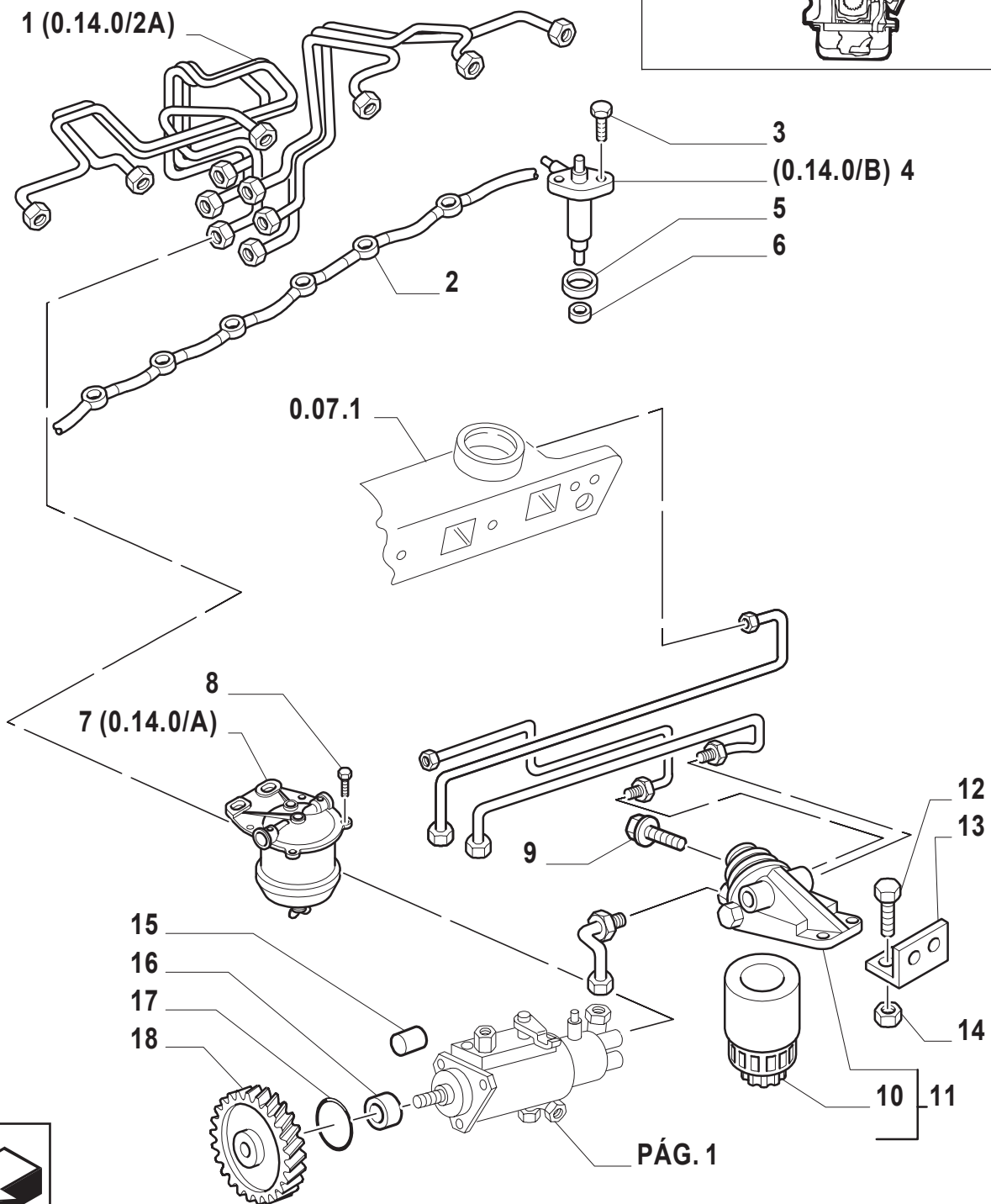

ESQUEMASSEIFFER
diagramasseiffer@gmail.com

SISTEMA DE ALIMENTAÇÃO DA BOMBA INJETORA
FUEL SYSTEM INJECTION PUMP
ENS. SISTEMA DE CIRCULACION CON BOMBA DE COMBUSTIBLE DE INYECCION
SISTEMA DE ALIMENTAZIONE CON POMPA DI INIEZIONE
COMPL. KRAFTSTOFF-ANLAGE MIT EINSPRITZPUMPE
ENS. CIRCUIT D'ALIMENTATION AVEC POMPE D'INJECTION

R	N	P.N.	MOD	Q	Descrição	Description	Descripción	
1		81869596		1	TUBO CONJ.	TUBELET	TUBO	195T
2		87801739		1	TUBO RÍGIDO	PIPE	TUBO RIGIDO	193T
3		87840522		12	PARAFUSO	SCREW	ORTNILLO	140B
4		81868879		6	INJETOR CONJ.	INJECTOR	INYECTOR	089I
5		81806277		6	COBRE-JUNTA	SEAL PROTECTION	CUBREJUNTA PROTECTORA	29AC
6		81873921		6	ARRUELA DE VEDAÇÃO	ASHER-GASKET	JUNTA HERMETICA	133R
7		81871476		1	FILTRO	FILTER	FILTRO	065F
8		82958605		1	PARAFUSO	SCREW	ORTNILLO	140B
9		82995273		2	PARAFUSO	SCREW	ORTNILLO	040V
10		87800220		1	FILTRO DE COMBUSTÍVEL	FUEL FILTER	FILTRO DE COMBUSTIBLE	064F
11		87800222		1	FILTRO DE COMBUSTÍVEL CONJ.	FUEL FILTER	FILTRO DE COMBUSTIBLE	064F
12		81868740		3	PARAFUSO	SCREW	ORTNILLO	140B
13		81870817		1	SUPORTE	BRACKET	PIEZA DE SOPORTE	225S
14		89628503		2	PORCA	NUT	TUERCA	010D
15		83982674		1	MANGUEIRA RÍGIDA	FORMED HOSE	MANGUITO	031M
16		81877117		1	LACRE	LEAD SEAL	PRECINTO	127P
17		80510185		1	ANEL O	O RING	JUNTA HERMETICA	055A
18		83991490		1	ENGRENAGEM CONDUTORA	DRIVING GEAR	PINON CONDUCTOR	052I

ESQUEMASSEIFFER
diagramasseiffer@gmail.com

0.14.0/2A	01	p1	06/01

SISTEMA DE ALIMENTAÇÃO DA BOMBA INJETORA
FUEL SYSTEM INJECTION PUMP
ENS. SISTEMA DE CIRCULACION CON BOMBA DE COMBUSTIBLE DE INYECCION
SISTEMA DE ALIMENTAZIONE CON POMPA DI INIEZIONE
COMPL. KRAFTSTOFF-ANLAGE MIT EINSPRITZPUMPE
ENS. CIRCUIT D'ALIMENTATION AVEC POMPE D'INJECTION

1

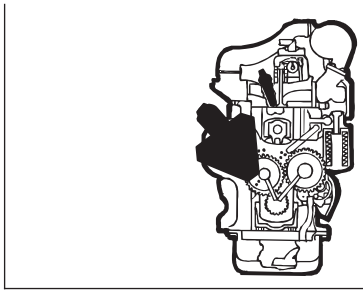

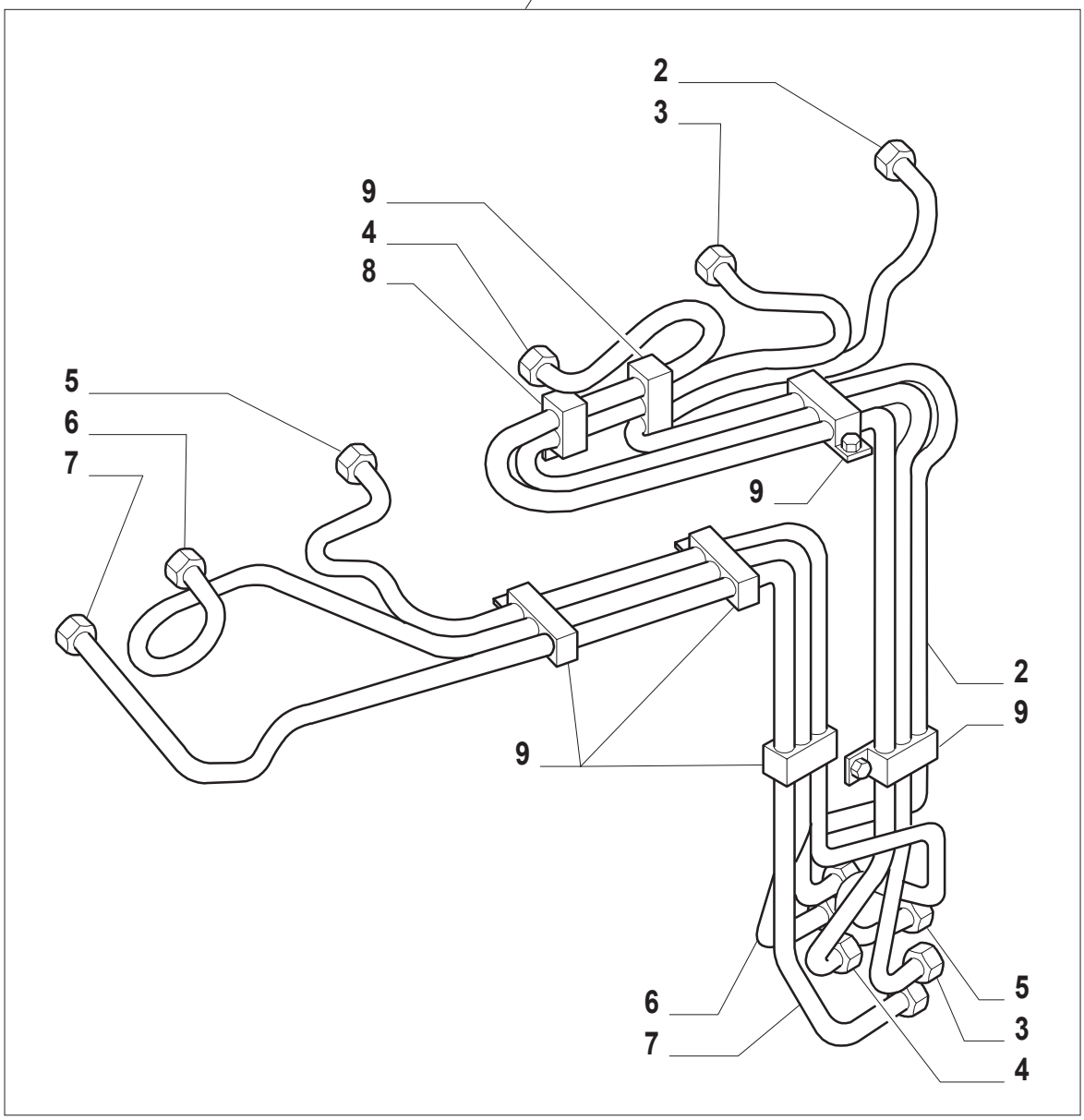



ESQUEMASSEIFFER
diagramasseiffer@gmail.com

SISTEMA DE ALIMENTAÇÃO DA BOMBA INJETORA
FUEL SYSTEM INJECTION PUMP
ENS. SISTEMA DE CIRCULACION CON BOMBA DE COMBUSTIBLE DE INYECCION
SISTEMA DE ALIMENTAZIONE CON POMPA DI INIEZIONE
COMPL. KRAFTSTOFF-ANLAGE MIT EINSPRITZPUMPE
ENS. CIRCUIT D'ALIMENTATION AVEC POMPE D'INJECTION

R	N	P.N.	MOD	Q	Descrição	Description	Descripción	
1		81869596		1	TUBO CONJ.	TUBELET	TUBO	195T
2		81869600		1	CÂMARA DE AR CILINDRO NO.1	TUBE	CAMARA DE AIRE	032C
3		81869601		1	CÂMARA DE AR CILINDRO NO.2	TUBE	CAMARA DE AIRE	032C
4		81869602		1	CÂMARA DE AR CILINDRO NO.3	TUBE	CAMARA DE AIRE	032C
5		81869603		1	CÂMARA DE AR CILINDRO NO.4	TUBE	CAMARA DE AIRE	032C
6		81869604		1	CÂMARA DE AR CILINDRO NO.5	TUBE	CAMARA DE AIRE	032C
7		81869606		1	CÂMARA DE AR CILINDRO NO.6	TUBE	CAMARA DE AIRE	032C
8		83960558		1	BRAÇADEIRA	COLLAR	ABRAZADERA	031F
9		83960556		6	PRENDEDOR	CLAMP	BORNE	120M

ESQUEMASSEIFFER
diagramasseiffer@gmail.com

TURBOALIMENTAÇÃO
TURBOCHARGING
SOBREALIMENTACION
SOVRALIMENTAZIONE
TURBOLADER
SURALIMENTATION

1

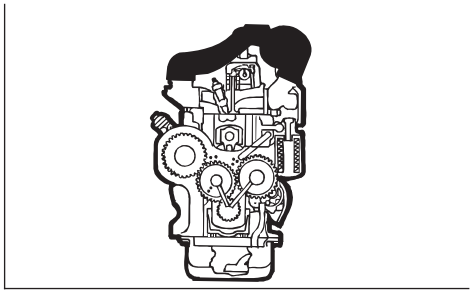

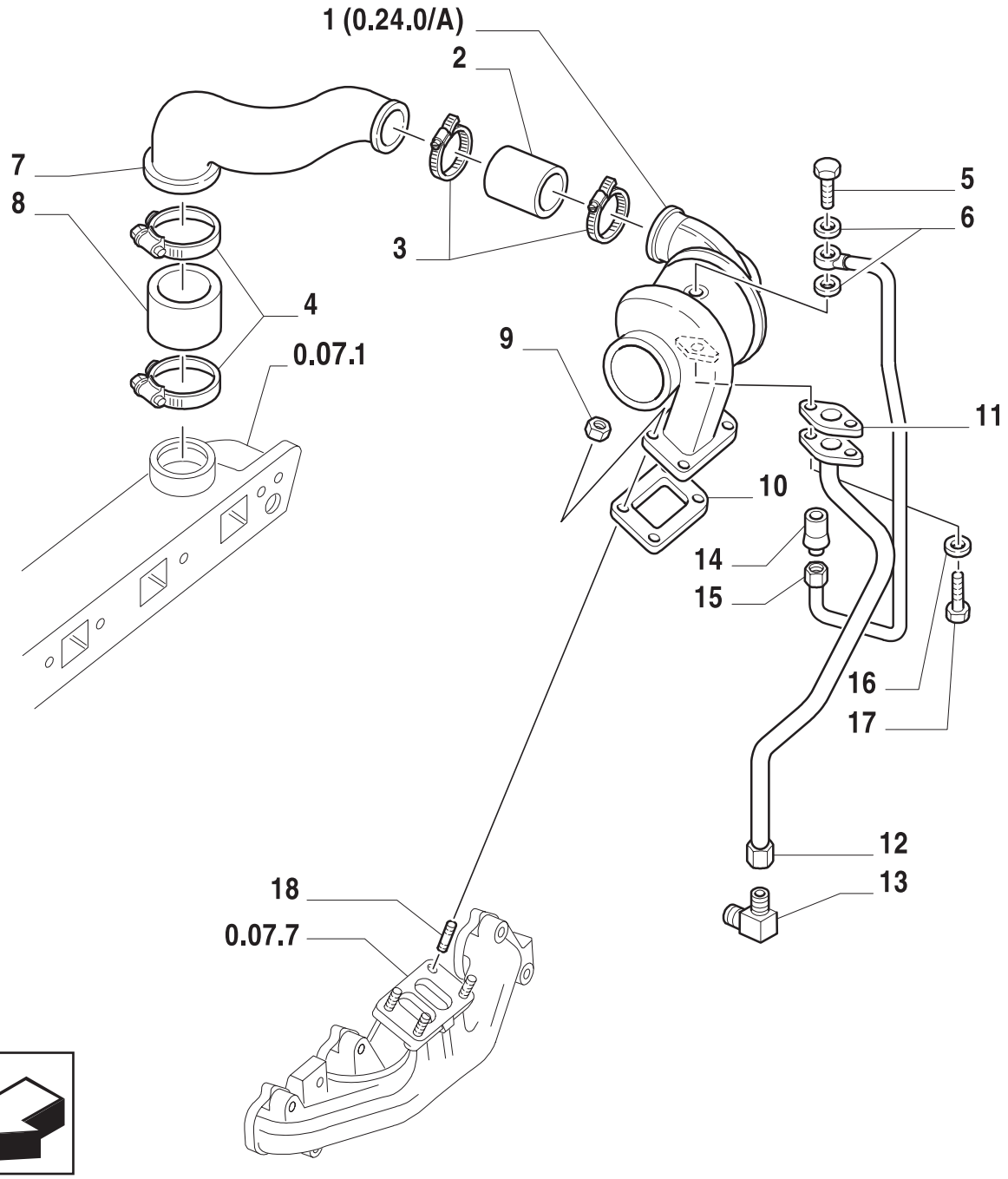

ESQUEMASSEIFFER
diagramasseiffer@gmail.com

TURBOALIMENTAÇÃO
TURBOCHARGING
SOBREALIMENTACION
SOVRALIMENTAZIONE
TURBOLADER
SURALIMENTATION

R	N	P.N.	MOD	Q	Descrição	Description	Descripción	
1		87800959		1	TURBOCOMPRESSOR	TURBOCHARGER	TURBOCOMPRESOR	210T
2		81868456		1	MANGUEIRA	HOSE	MANGA	030M
3		81871496		2	PRENDEDOR	CLAMP	BORNE	120M
4		81871498		2	COLAR	COLLAR	COLLAR	180C
5		87801024		1	PARAFUSO	SCREW	ORNILLO	040V
6		87801445		2	ARRUELA PLANA	WASHER	ARANDELA	131R
7		81868455		1	TUBO	TUBELET	TUBO	195T
8		81862808		1	MANGUEIRA	HOSE	MANGA	030M
9		83993005		4	PORCA	NUT	TUERCA	010D
10		83911642		1	JUNTA	GASKET	JUNTA HERMETICA	123G
11		81862805		1	JUNTA	GASKET	JUNTA HERMETICA	123G
12		87800859		1	TUBO RÍGIDO	PIPE	TUBO RIGIDO	193T
13		81862801		1	CONEXÃO	CONNECTION	RACOR	020R
14		81865543		1	TUBULAÇÃO RÍGIDA	PIPE LINE	TUBERIA RIGIDA	190T
15		87801495		1	TUBO RÍGIDO	PIPE	TUBO RIGIDO	193T
16		85700656		2	ARRUELA-TRAVA	LOCKWASHER	ARANDELA DE FRENO	132R
17		82880843		2	PARAFUSO	SCREW	ORNILLO	040V
18		87801551		4	PRISIONEIRO	STUD	PRISIONERO	210P

ESQUEMASSEIFFER
diagramasseiffer@gmail.com

TURBOALIMENTAÇÃO
TURBOCHARGING
SOBREALIMENTACION
SOVRALIMENTAZIONE
TURBOLADER
SURALIMENTATION

1

KIT ● = 2

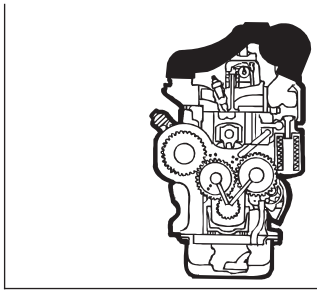

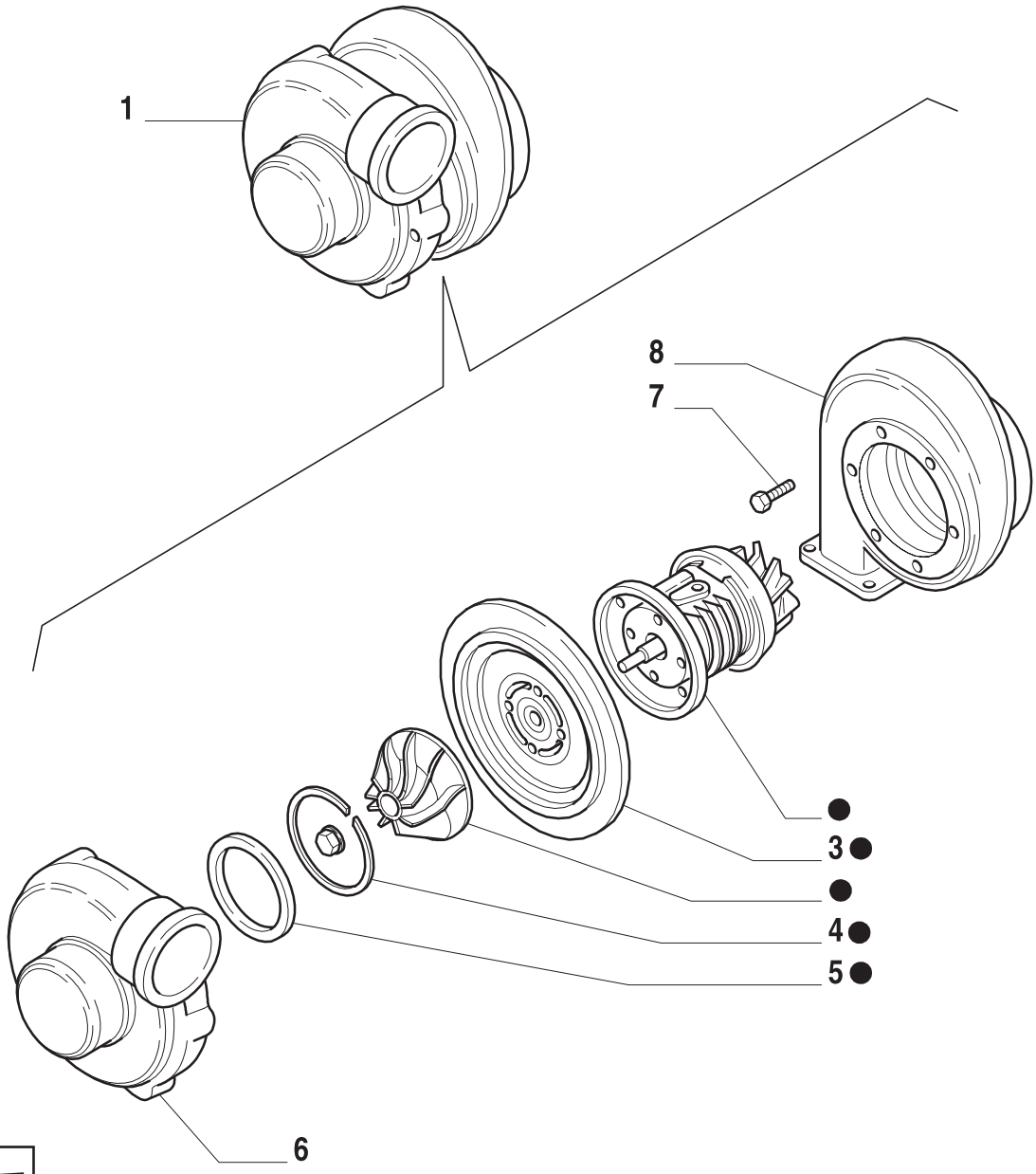

ESQUEMASSEIFFER
diagramasseiffer@gmail.com

TURBOALIMENTAÇÃO
TURBOCHARGING
SOBREALIMENTACION
SOVRALIMENTAZIONE
TURBOLADER
SURALIMENTATION

R	N	P.N.	MOD	Q	Descrição	Description	Descripción	
1		87800959		1	TURBOCOMPRESSOR	TURBOCHARGER	TURBOCOMPRESOR	210T
2		81867227		1	NÚCLEO	CORE	NUCLEO	060N
3		81867218		1	PLACA	PLATE	PLACA	105P
4		83977909		1	ANEL	RING	ANILLO	045A
5		81867220		1	JUNTA	GASKET	JUNTA HERMETICA	123G
6		81867226		1	TAMPA	COVERING	TAPADERA	265C
7		81867216		4	PARAFUSO	SCREW	ORNILLO	140B
8		87801008		1	ALOJAMENTO	HOUSING	CAVIDAD	014V

ESQUEMASSEIFFER
diagramasseiffer@gmail.com

BOMBA DE ÓLEO
OIL PUMP
BOMBA DE ACEITE
POMPA OLIO
MOTOR-OELPUMPE
POMPE A HUILE

1

KIT ● = 1

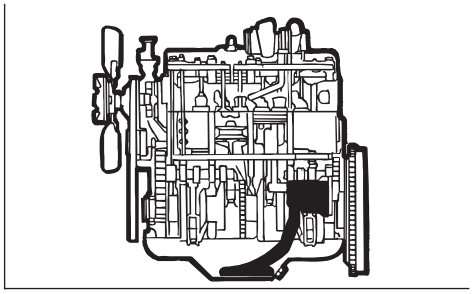

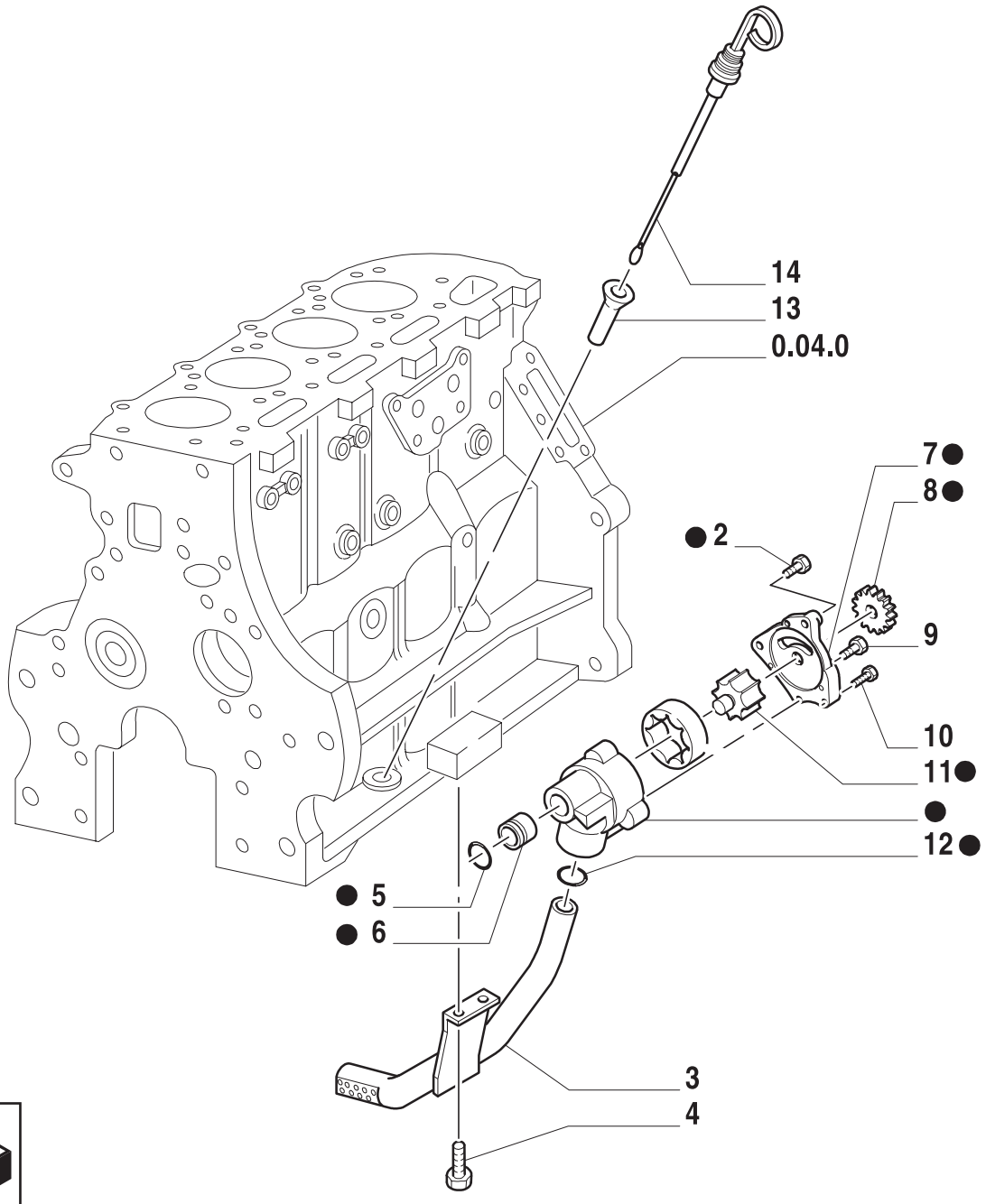

ESQUEMASSEIFFER
diagramasseiffer@gmail.com

BOMBA DE ÓLEO
OIL PUMP
BOMBA DE ACEITE
POMPA OLIO
MOTOR-OELPUMPE
POMPE A HUILE

R	N	P.N.	MOD	Q	Descrição	Description	Descripción	
1		81868537		1	ÓLEO PARA BOMBA	PUMP OIL	ACEITE PARA BOMBA	018O
2		81868721		1	PARAFUSO	SCREW	ORTNILLO	140B
3		81878498		1	TUBO	TUBELET	TUBO	195T
4		81876945		2	PARAFUSO	SCREW	ORTNILLO	140B
5		14463081		1	JUNTA	GASKET	JUNTA HERMETICA	123G
6		83999696		1	BUCHA	BUSHING	BUJE	145B
7		83999691		1	TAMPA	COVERING	TAPADERA	265C
8		83999693		1	ENGRENAGEM	GEAR	ENGRANAJE	050I
9		81869718		1	PASSA-MURO	GRMET	PASCABLES	131A
10		80087657		3	PARAFUSO	SCREW	ORTNILLO	040V
11		83999692		1	EIXO	SHAFT	EJE	016A
12		81874127		1	ANEL O	O RING	JUNTA HERMETICA	055A
13		83943981		1	TUBO	TUBELET	TUBO	195T
14		87801533		1	HASTE DE NÍVEL	LEVEL ROD	VARILLA DE NIVEL	091A

1
ESQUEMASSEIFFER
diagramasseiffer@gmail.com

0.30.0/1	01	p1	06/01

BOMBA DE ÓLEO
OIL PUMP
BOMBA DE ACEITE
POMPA OLIO
MOTOR-OELPUMPE
POMPE A HUILE

1

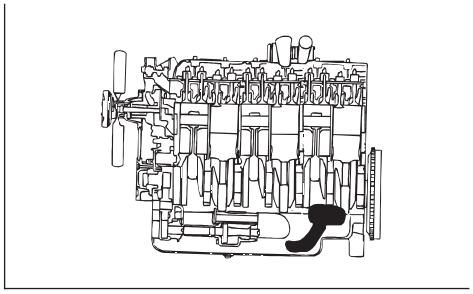

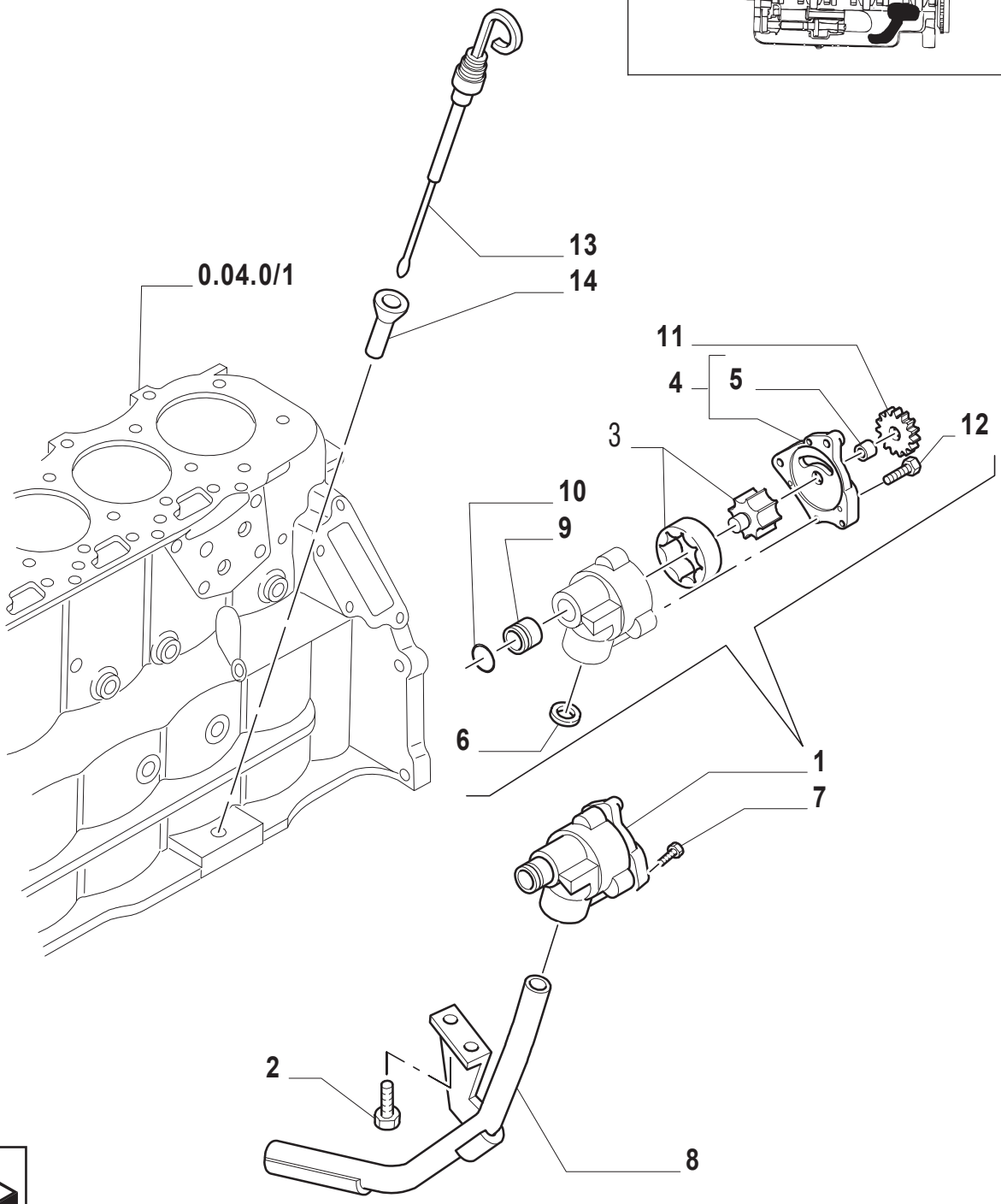

ESQUEMASSEIFFER
diagramasseiffer@gmail.com

BOMBA DE ÓLEO
OIL PUMP
BOMBA DE ACEITE
POMPA OLIO
MOTOR-OELPUMPE
POMPE A HUILE

R	N	P.N.	MOD	Q	Descrição	Description	Descripción	
1		81868538		1	BOMBA DE ÓLEO CONJ.	OIL PUMP	BOMBA DE ACEITE	153P
2		81876945		2	PARAFUSO	SCREW	ORNILLO	140B
3		83999711		1	EIXO	SHAFT	EJE PIÑON	011A
4		83999709		1	TAMPA	COVERING	TAPADERA	265C
5		83999708		1	BUCHA	BUSHING	CASQUILLO	095B
6		14463881		1	JUNTA	GASKET	JUNTA HERMETICA	123G
7		80087657		3	PARAFUSO	SCREW	ORNILLO	040V
8		81878499		1	TUBO	TUBELET	TUBO	195T
9		83999696		1	BUCHA	BUSHING	BUJE	145B
10		14463081		1	JUNTA	GASKET	JUNTA HERMETICA	123G
11		83999693		1	ENGRENAGEM	GEAR	ENGRANAJE	050I
12		81868718		2	PARAFUSO	SCREW	ORNILLO	140B
		81868721		2	PARAFUSO	SCREW	ORNILLO	140B
13		87801533		1	HASTE DE NÍVEL	LEVEL ROD	VARILLA DE NIVEL	091A
14		83943981		1	TUBO	TUBELET	TUBO	195T

ESQUEMASSEIFFER
diagramasseiffer@gmail.com

0.30.2	01	p1	06/01

FILTRO DE ÓLEO
OIL FILTER
FILTRO DE ACEITE
FILTRO OLIO
OLFILTER
FILTRE A HUILE

1

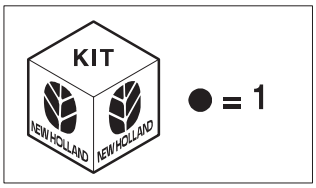

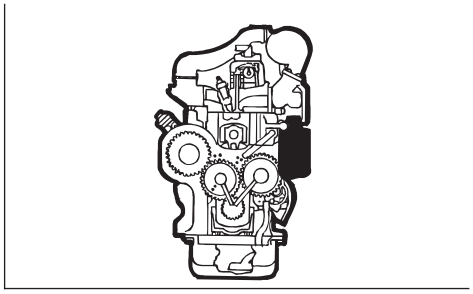

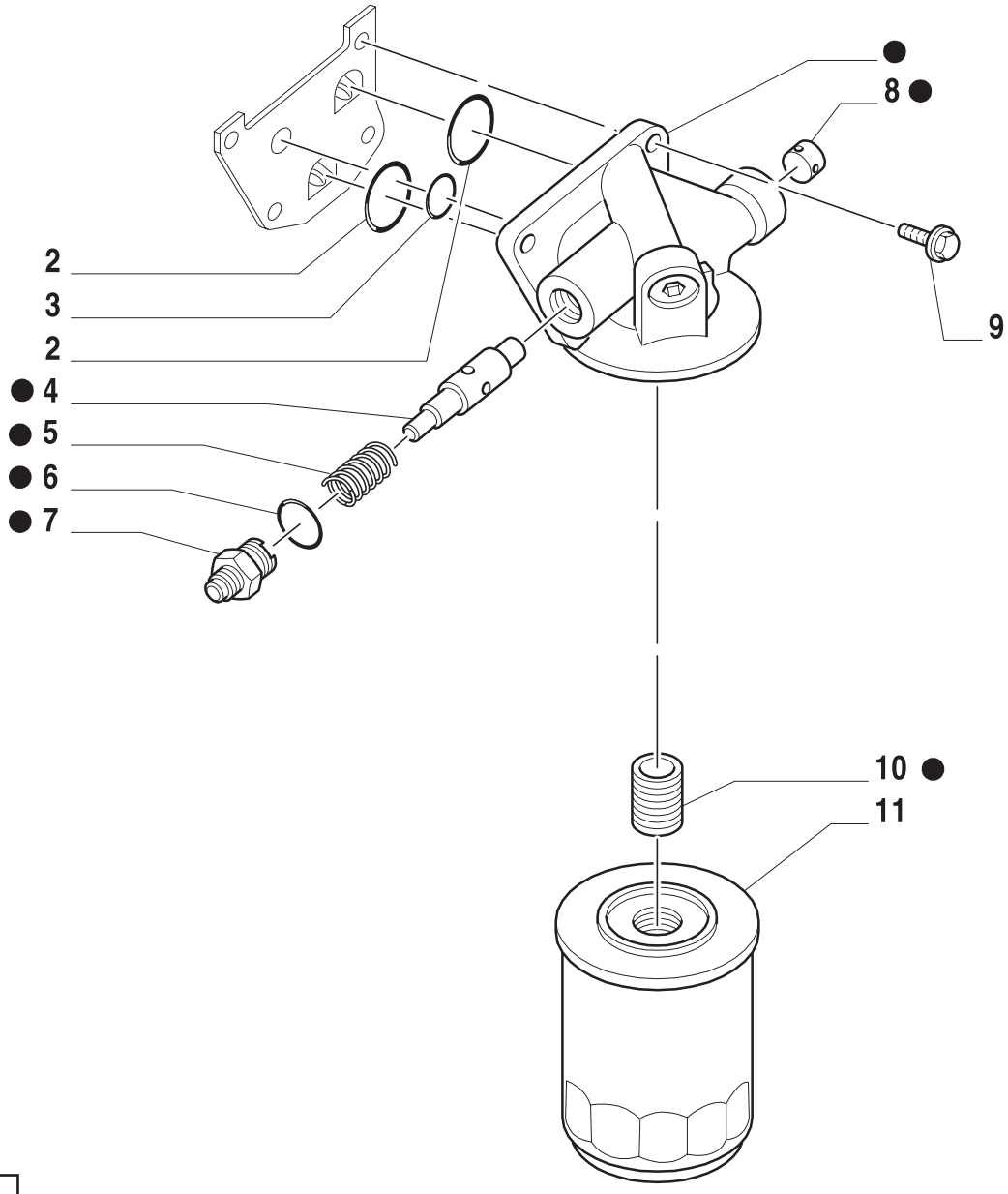

ESQUEMASSEIFFER
diagramasseiffer@gmail.com

FILTRO DE ÓLEO
OIL FILTER
FILTRO DE ACEITE
FILTRO OLIO
OLFILTER
FILTRE A HUILE

R	N	P.N.	MOD	Q	Descrição	Description	Descripción	
1		87840675		1	SUPORTE	SUPPORT	SOPORTE	300S
2		14463881		2	JUNTA	GASKET	JUNTA HERMETICA	123G
3		83958249		1	COBRE-JUNTA	SEAL PROTECTION	CUBREJUNTA PROTECTORA	29AC
4		83999649		1	VÁLVULA DE SOBRE-PRESSÃO	PRESSURE VALVE	VALVULA DE SOBREPRESION	007V
5		81868595		1	MOLA	SPRING	RESORTE	100M
6		80167266		1	ANEL O	O RING	JUNTA HERMETICA	055A
7		83925030		1	BUJÃO	PLUG	APTON	050T
8		82926938		3	BUJÃO	PLUG	APTON	050T
9		83949104		4	PARAFUSO	SCREW	ORTNILLO	140B
10		83956661		1	INSERTO	INSERT	POSTICO	055I
11		81879134		1	ELEMENTO FILTRANTE	FILTERING ELEMENT	ELEMENTO DE FILTRADO	020E

1
ESQUEMASSEIFFER
diagramasseiffer@gmail.com

0.30.2/1	01	p1	06/01

FILTRO DE ÓLEO
OIL FILTER
FILTRO DE ACEITE
FILTRO OLIO
OLFILTER
FILTRE A HUILE

1

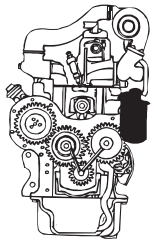

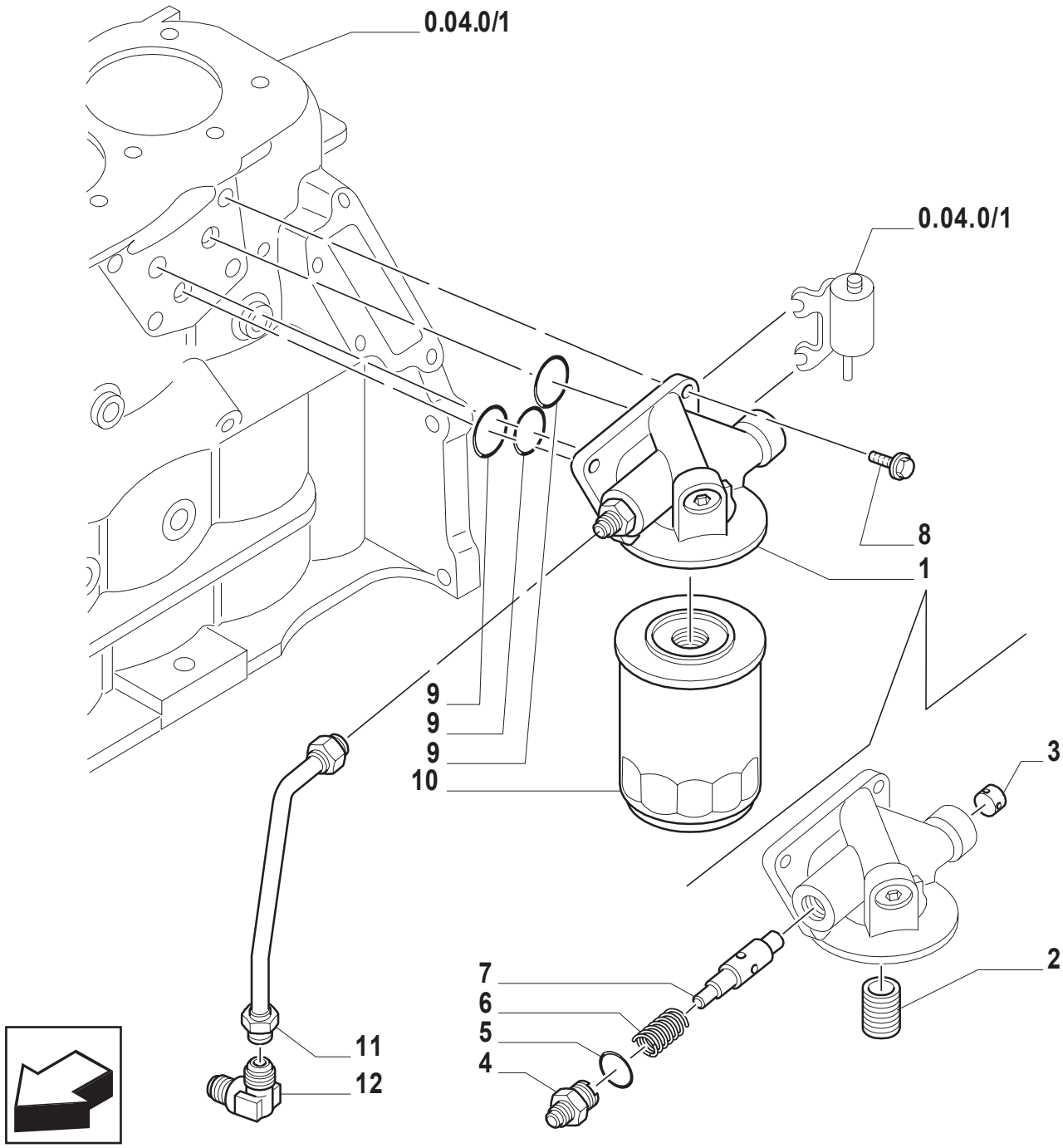

ESQUEMASSEIFFER
diagramasseiffer@gmail.com

FILTRO DE ÓLEO
OIL FILTER
FILTRO DE ACEITE
FILTRO OLIO
OLFILTER
FILTRE A HUILE

R	N	P.N.	MOD	Q	Descrição	Description	Descripción	
1		87801684		1	SUPORTE CONJ.	SUPPORT	SOPORTE	300S
2		83956661		1	INSERTO	INSERT	POSTICO	055I
3		82926938		3	BUJÃO	PLUG	TAPON	050T
4		81869029		1	CONEXÃO	CONNECTION	RACOR	020R
5		80167266		1	ANEL O	O RING	JUNTA HERMETICA	055A
6		81868595		1	MOLA	SPRING	RESORTE	100M
7		83999649		1	VÁLVULA DE SOBRE-PRESSÃO	PRESSURE VALVE	VALVULA DE SOBREPRESION	007V
8		83949104		4	PARAFUSO	SCREW	TORNILLO	140B
9		14463881		3	JUNTA	GASKET	JUNTA HERMETICA	123G
10		81879134		1	ELEMENTO FILTRANTE	FILTERING ELEMENT	ELEMENTO DE FILTRADO	020E
11		81869030		1	TUBO RÍGIDO	PIPE	TUBO RIGIDO	193T
12		81862801		1	CONEXÃO	CONNECTION	RACOR	020R

1
ESQUEMASSEIFFER
diagramasseiffer@gmail.com

BOMBA D'ÁGUA - VENTILADOR
WATER PUMP - FAN
BOMBA DE AGUA - VENTILADOR
POMPA ACQUA - VENTILATORE
WASSERPUMPE - LUEFTER - FLUEGEL
POMPE A EAU - VENTILATEUR

1

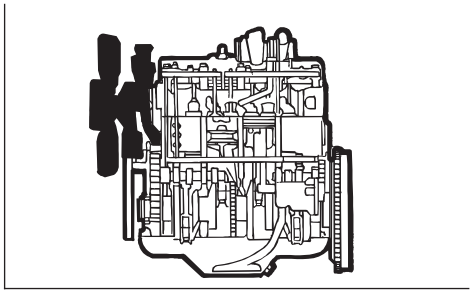

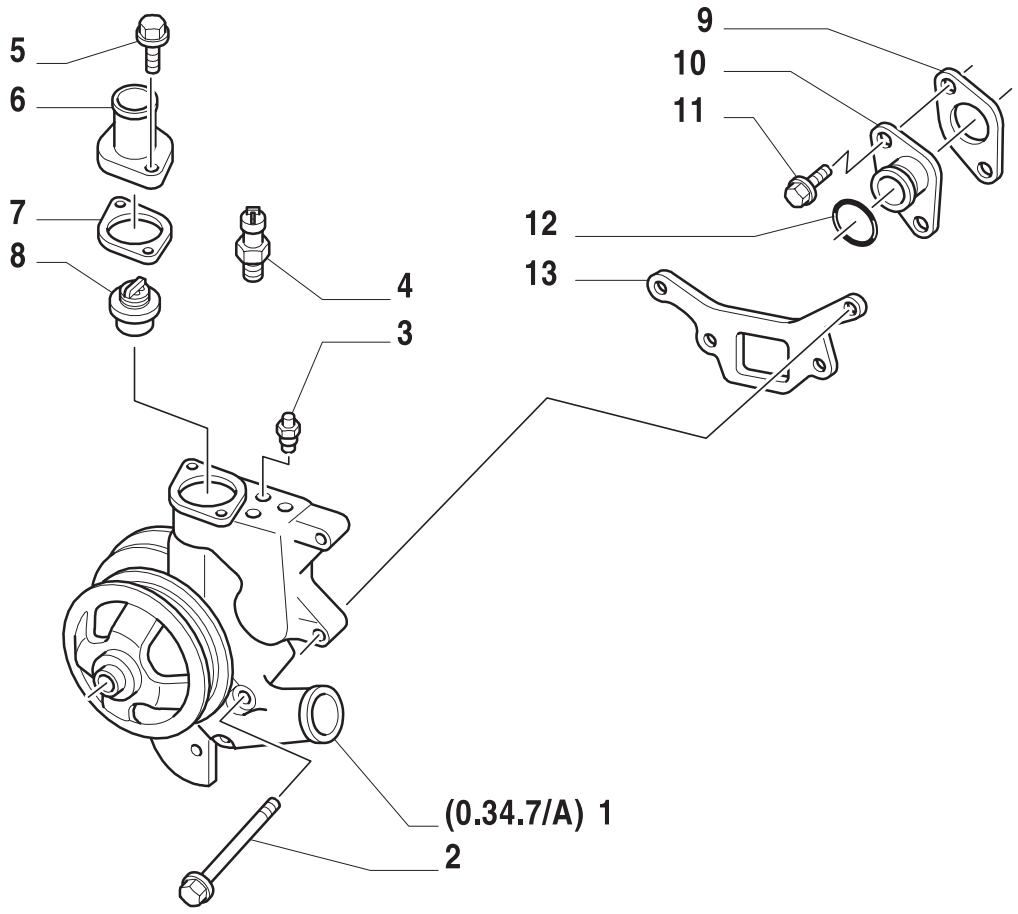

ESQUEMASSEIFFER
diagramasseiffer@gmail.com

BOMBA D'ÁGUA - VENTILADOR
WATER PUMP - FAN
BOMBA DE AGUA - VENTILADOR
POMPA ACQUA - VENTILATORE
WASSERPUMPE - LUEFTER - FLUEGEL
POMPE A EAU - VENTILATEUR

R	N	P.N.	MOD	Q	Descrição	Description	Descripción	
1		87800712		1	BOMBA DE ÁGUA TS90, TS100, TS110	WATER PUMP	BOMBA DE AGUA	152P
	1	87800714		1	BOMBA DE ÁGUA TS90	WATER PUMP	BOMBA DE AGUA	152P
2		81868093		3	PARAFUSO	SCREW	ORNILLO	040V
		81868094		1	PARAFUSO	SCREW	ORNILLO	140B
3		89712608		1	TRANSMISSOR	SENDING UNIT	CONTACTOR	160T
4		82010908		1	TRANSMISSOR TS100, TS110	SENDING UNIT	CONTACTOR	160T
5		81868095		2	PARAFUSO	SCREW	ORNILLO	140B
6		81862708		1	CONEXÃO	CONNECTION	RACOR	020R
7		83999978		1	JUNTA	GASKET	JUNTA HERMETICA	123G
8		87800842		1	TERMOSTATO	THERMOSTAT	TERMOSTATO	096T
9		87800983		1	JUNTA	GASKET	JUNTA HERMETICA	123G
10	2	83999257		1	CONEXÃO	CONNECTION	RACOR	020R
11		82853254		2	PARAFUSO	SCREW	ORNILLO	040V
12		14463881		2	JUNTA	GASKET	JUNTA HERMETICA	123G
13		82853374		1	JUNTA	GASKET	JUNTA HERMETICA	123G

(1) MOTOR COM EMISSÕES SEM CONTROLE
(2) INCLUI REF. 12

TS90 TS100 TS110

ESQUEMASSEIFFER
diagramasseiffer@gmail.com

INSTALAÇÃO DA CORREIA E PEÇAS RELACIONADAS
POLY-VEE BELT & RELATED PARTS
INSTALACIÓN CINTURÓN POÓLIPO Y PARTES RELACIONADAS
CINGHIA A "V" E RELATIVE PARTI
VIELECK KEILRIEMEN-EINSETZUNG UND ZUBEHÖRIGE TEILE
INSTALLATION CEINTURE POLY-VEE ET PIÉCES ANNEXES

1

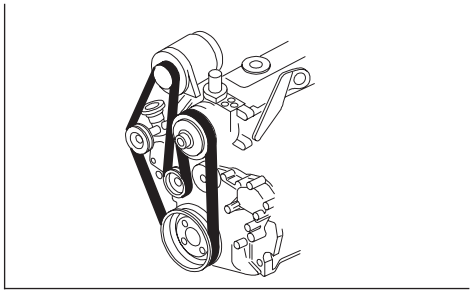

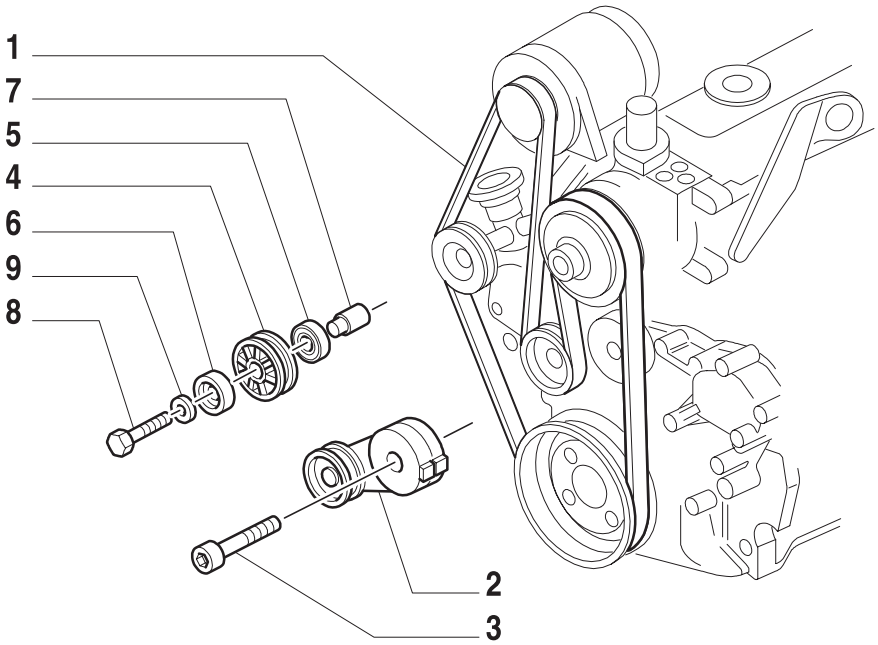

ESQUEMASSEIFFER
diagramasseiffer@gmail.com

INSTALAÇÃO DA CORREIA E PEÇAS RELACIONADAS
POLY-VEE BELT & RELATED PARTS
INSTALACIÓN CINTURÓN POÓLIPO Y PARTES RELACIONADAS
CINGHIA A "V" E RELATIVE PARTI
VIELECK KEILRIEMEN-EINSETZUNG UND ZUBEHÖRIGE TEILE
INSTALLATION CEINTURE POLY-VEE ET PIÉCES ANNEXES

R	N	P.N.	MOD	Q	Descrição	Description	Descripción	
1		82850750		1	CORREIAS TS110	BELTS	CORREAS	174C
		82850751		1	CORREIAS TS90, TS100	BELTS	CORREAS	174C
2		87801689		1	FERRAMENTA DE REGULAGEM	ADJUSTER	UTIL DE REGLAJE	118A
3		81868092		1	PARAFUSO	SCREW	ORTNILLO	140B
4		83995241		1	POLIA	PULLEY	POLEA	230P
5		83995238		1	TAMPA	COVERING	TAPADERA	265C
6		83995246		1	TAMPA	COVERING	TAPADERA	265C
7		83995240		1	ESPAÇADOR	SPACER	SEPARADOR	075D
8		81875682		1	PARAFUSO	SCREW	ORTNILLO	040V
9		82879400		1	ARRUELA PLANA	WASHER	ARANDELA	131R

ESQUEMASSEIFFER
diagramasseiffer@gmail.com

INSTALAÇÃO DA CORREIA E PEÇAS RELACIONADAS
POLY-VEE BELT & RELATED PARTS
INSTALACIÓN CINTURÓN POÓLIPO Y PARTES RELACIONADAS
CINGHIA A "V" E RELATIVE PARTI
VIELECK KEILRIEMEN-EINSETZUNG UND ZUBEHÖRIGE TEILE
INSTALLATION CEINTURE POLY-VEE ET PIÉCES ANNEXES

1

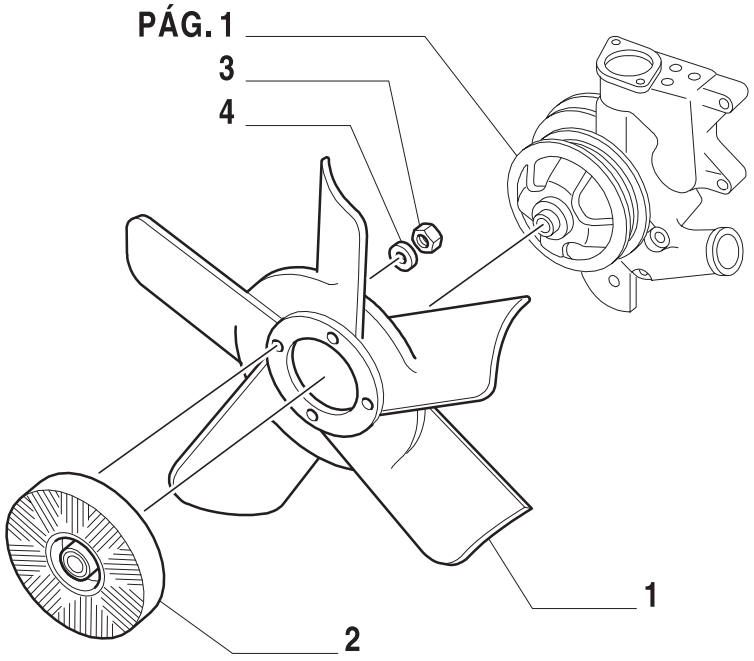

ESQUEMASSEIFFER
diagramasseiffer@gmail.com

INSTALAÇÃO DA CORREIA E PEÇAS RELACIONADAS
POLY-VEE BELT & RELATED PARTS
INSTALACIÓN CINTURÓN POÓLIPO Y PARTES RELACIONADAS
CINGHIA A "V" E RELATIVE PARTI
VIELECK KEILRIEMEN-EINSETZUNG UND ZUBEHÖRIGE TEILE
INSTALLATION CEINTURE POLY-VEE ET PIÉCES ANNEXES

R	N	P.N.	MOD	Q	Descrição	Description	Descripción	
1		81868398		1	HÉLICE DO VENTILADOR	FAN	VENTILADOR	030V
2		81862862		1	EMBREAGEM VISCOSA	CLUTCH	EMBRAGUE	095F
3		16100811		4	PORCA	NUT	TUERCA	010D
4		14496501		AR	ARRUELA PLANA	WASHER	ARANDELA	131R

ESQUEMASSEIFFER
diagramasseiffer@gmail.com

BOMBA D'ÁGUA
WATER PUMP
BOMBA DE AGUA
POMPA ACQUA
WASSERPUMP
POMPE A EAU

1

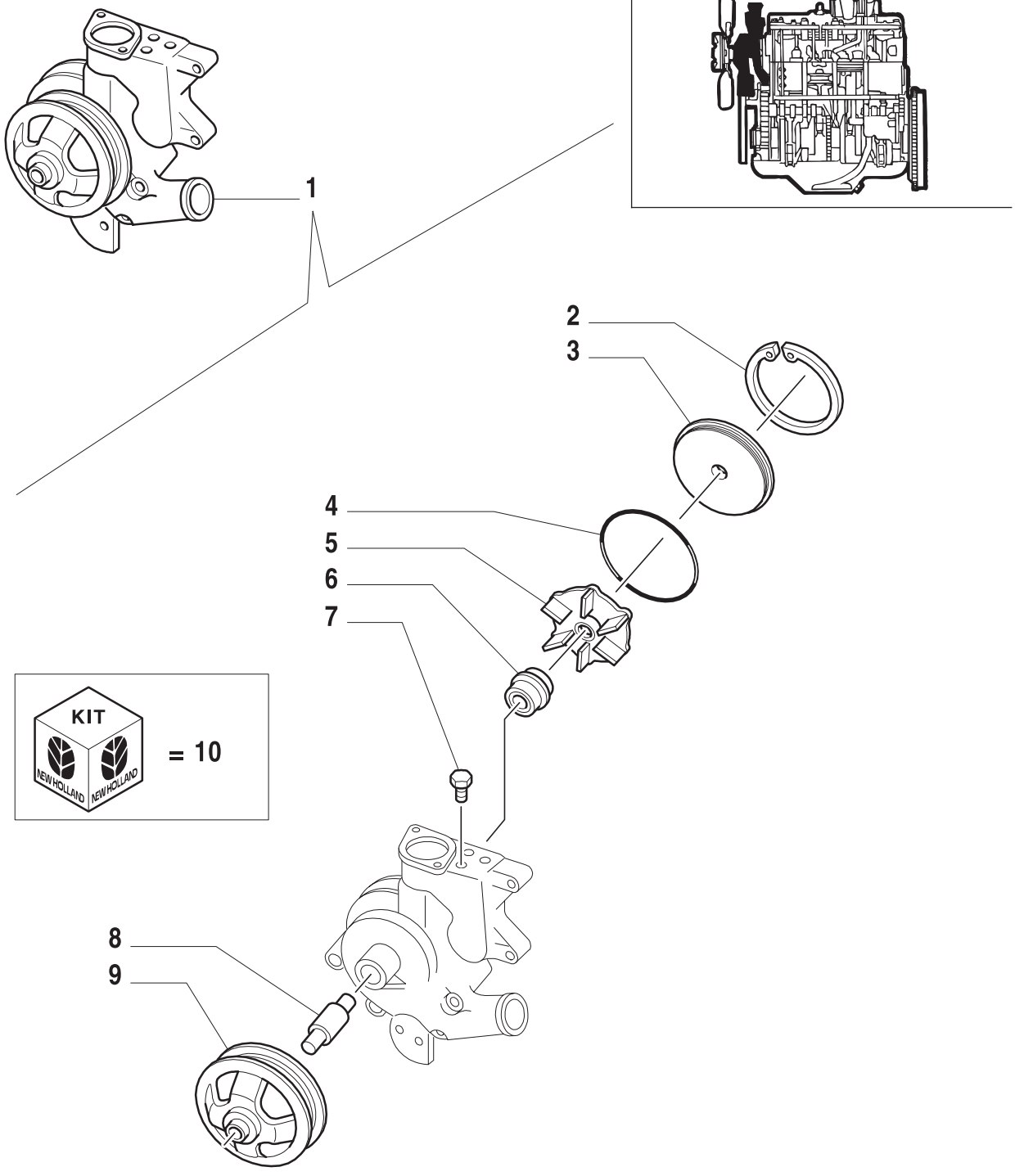

ESQUEMASSEIFFER
diagramasseiffer@gmail.com

BOMBA D'ÁGUA
WATER PUMP
BOMBA DE AGUA
POMPA ACQUA
WASSERPUMP
POMPE A EAU

R	N	P.N.	MOD	Q	Descrição	Description	Descripción	
1	1	**87800712**		1	BOMBA DE ÁGUA	WATER PUMP	BOMBA DE AGUA	152P
	2	**87800714**		1	BOMBA DE ÁGUA	WATER PUMP	BOMBA DE AGUA	152P
2		**83991497**		1	PRENDEDOR	RETAINER	SUJETADOR	109R
3		**83991496**		1	PLACA	PLATE	PLACA	105P
4		**83991498**		1	ANEL O	O RING	JUNTA HERMETICA	055A
5		**81865054**		1	IMPULSOR	IMPELLER	IMPULSOR	060G
		83991494		1	IMPULSOR	IMPELLER	IMPULSOR	060G
6		**81870468**		1	JUNTA	GASKET	JUNTA HERMETICA	123G
7		**83984176**		1	BUJÃO	PLUG	TAPON	050T
8		**83991495**		1	ROLAMENTO	BEARING	COJINETE	341C
9	1	**81865055**		1	POLIA	PULLEY	POLEA	230P
	2	**83991492**		1	POLIA	PULLEY	POLEA	230P
10	3	**81866488**		1	KIT	KIT	EQUIPO	305C
	4	**81866491**		1	KIT	KIT	EQUIPO	305C

(1) TS100, TS110, TS120
(2) TS90
(3) 81866488 REPARA 87800712
(4) 81866491 REPARA 87800714

TS90 TS100 TS110 TS120

ESQUEMASSEIFFER
diagramasseiffer@gmail.com

0.34.7/1	01	p1	06/01

BOMBA D'ÁGUA - VENTILADOR
WATER PUMP - FAN
BOMBA DE AGUA - VENTILADOR
POMPA ACQUA - VENTILATORE
WASSERPUMPE-LUEFTER-FLUEGEL
POMPE A EAU - VENTILATEUR

1

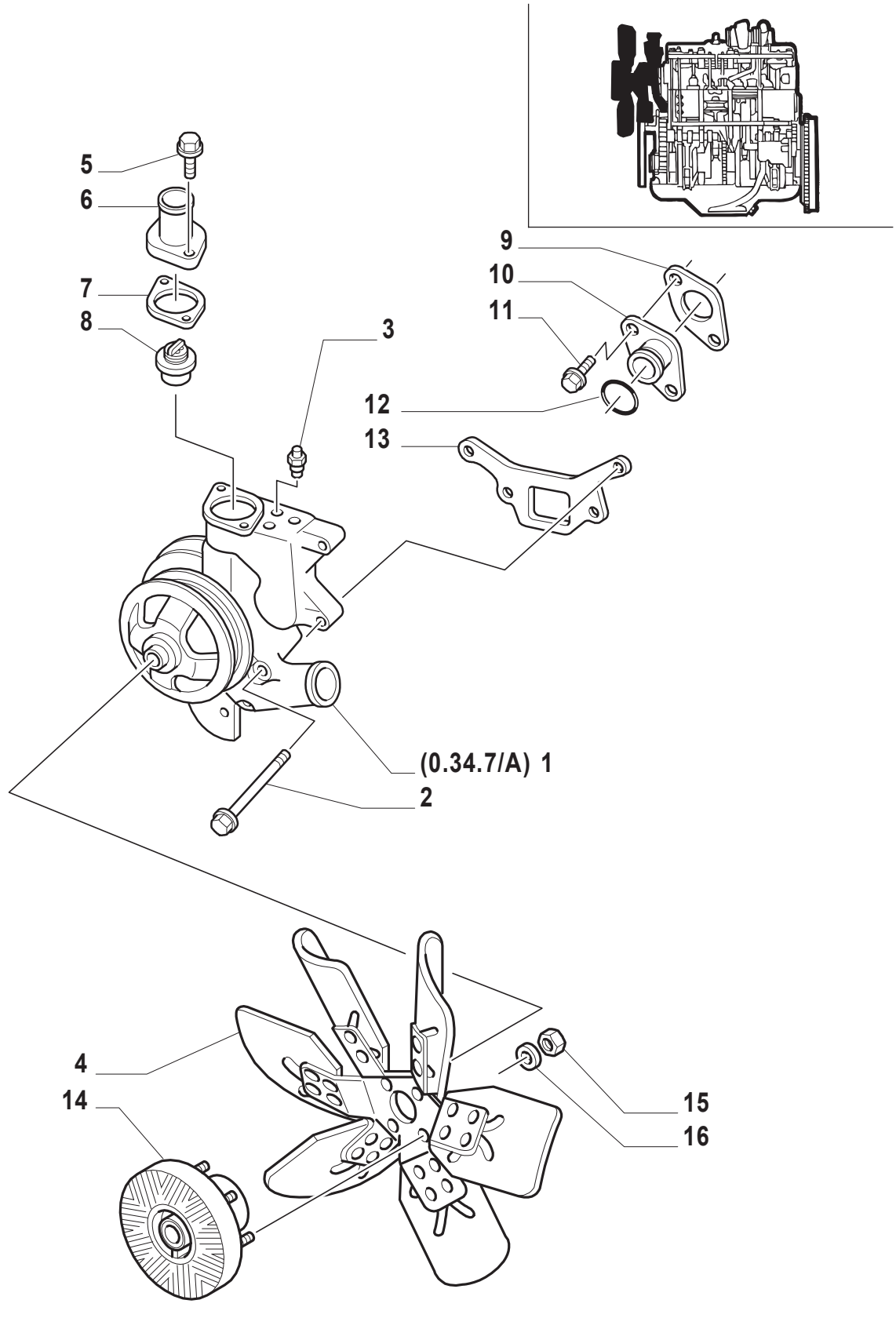

ESQUEMASSEIFFER
diagramasseiffer@gmail.com

BOMBA D'ÁGUA - VENTILADOR
WATER PUMP - FAN
BOMBA DE AGUA - VENTILADOR
POMPA ACQUA - VENTILATORE
WASSERPUMPE-LUEFTER-FLUEGEL
POMPE A EAU - VENTILATEUR

1

R	N	P.N.	MOD	Q	Descrição	Description	Descripción	
1		87800712		1	BOMBA DE ÁGUA CONJ.	WATER PUMP	BOMBA DE AGUA	152R
2		81868093		3	PARAFUSO	SCREW	ORTNILLO	040V
		81868094		1	PARAFUSO	SCREW	ORTNILLO	140B
3		89712608		1	MANÔMETRO	PRESSURE GAUGE	MANOMETRO	040M
4		81872263		1	VENTILADOR	FAN	VENTILADOR	030V
5		81868095		2	PARAFUSO	SCREW	ORTNILLO	040V
6		81862708		1	CONEXÃO	CONNECTION	RACOR	020R
7		83999978		1	JUNTA	GASKET	JUNTA HERMETICA	123G
8		87800842		1	TERMOSTATO	THERMOSTAT	TERMOSTATO	096T
9		87800983		1	JUNTA	GASKET	JUNTA HERMETICA	123G
10		83999257		1	CONEXÃO INCLUI REF. 12	CONNECTION	RACOR	020R
11		82853254		2	PARAFUSO	SCREW	ORTNILLO	040V
12		14463881		2	JUNTA	GASKET	JUNTA HERMETICA	123G
13		82853374		1	JUNTA	GASKET	JUNTA HERMETICA	123G
14		81872264		1	EMBREAGEM	CLUTCH	EMBRAGUE	095F
15		16100811		4	PORCA	NUT	TUERCA	010D
16		14496501		8	ARRUELA PLANA	WASHER	ARANDELA	131R

ESQUEMASSEIFFER
diagramasseiffer@gmail.com

MOTOR DE PARTIDA
STARTER MOTOR
MOTOR DE ARRANQUE
MOTORINO D'AVVIAMENTO
ANILASSER
DEMARREUR

1

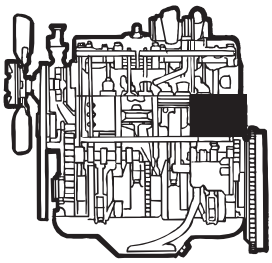

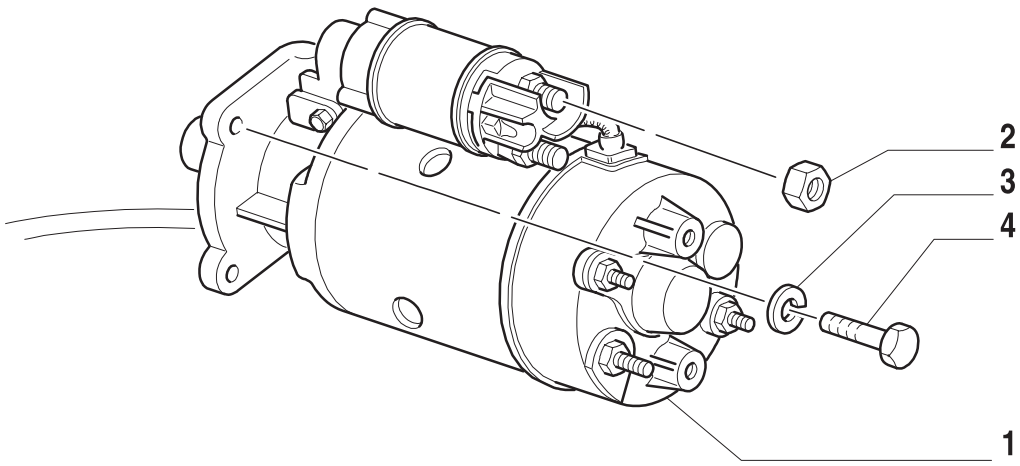

ESQUEMASSEIFFER
diagramasseiffer@gmail.com

MOTOR DE PARTIDA
STARTER MOTOR
MOTOR DE ARRANQUE
MOTORINO D'AVVIAMENTO
ANILASSER
DEMARREUR

R	N	P.N.	MOD	Q	Descrição	Description	Descripción	
1		81870754		1	MOTOR DE PARTIDA	STARTING MOTOR	MOTOR DE ARRANQUE	133M
2		839958007		1	PORCA	NUT	TUERCA	010D
3		83907387		3	ARRUELA-TRAVA	LOCKWASHER	ARANDELA DE FRENO	132R
4		81821251		3	PARAFUSO	SCREW	ORNILLO	040V

ESQUEMASSEIFFER
diagramasseiffer@gmail.com

MOTOR DE PARTIDA
STARTER MOTOR
MOTOR DE ARRANQUE
MOTORINO D'AVVIAMENTO
ANILASSER
DEMARREUR

1

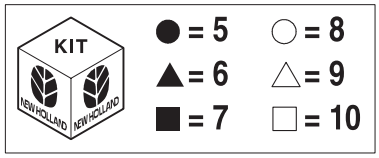

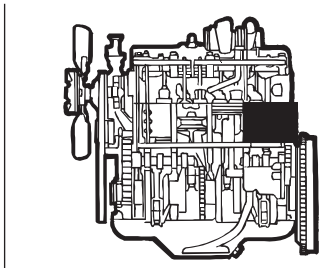

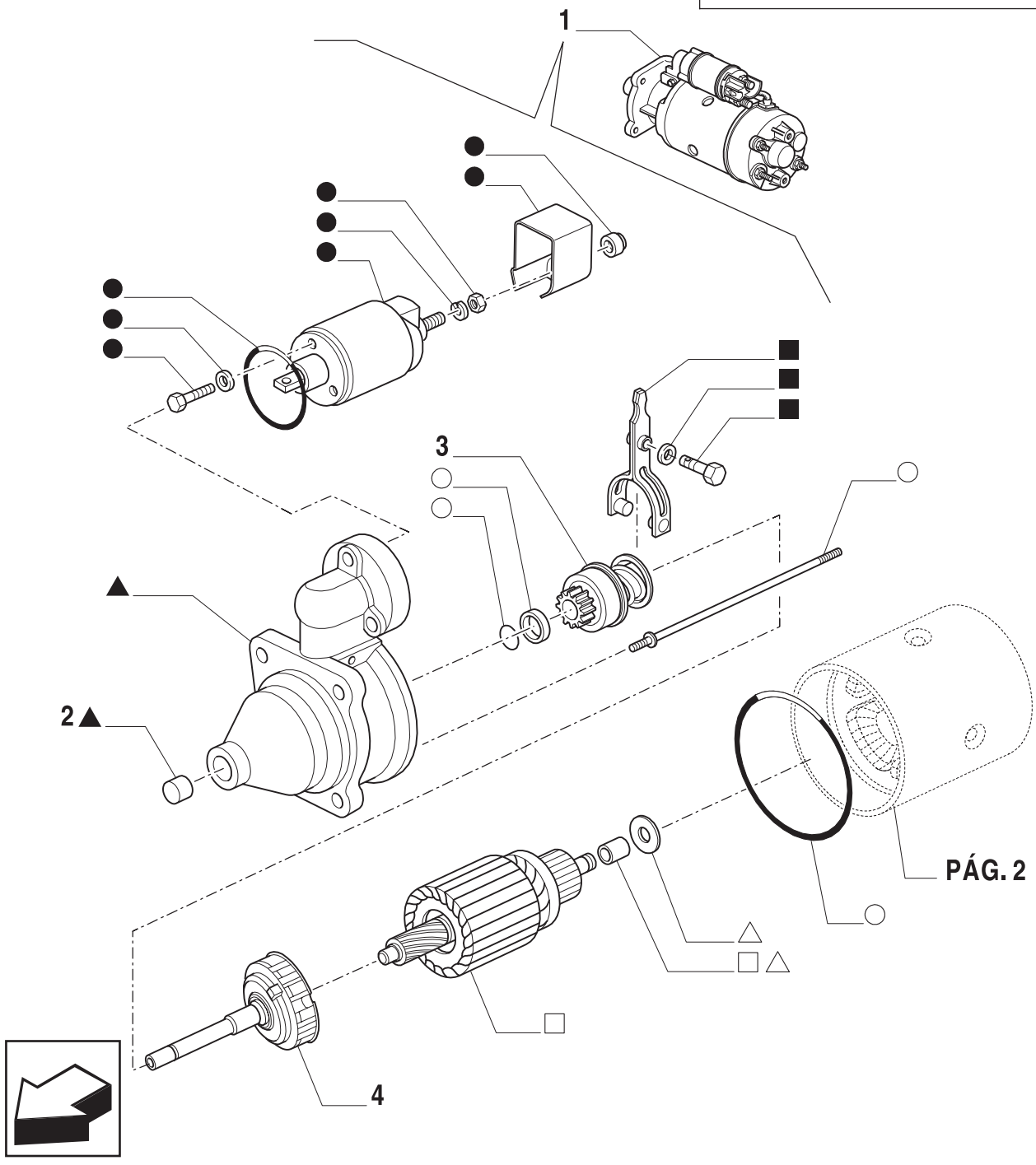

ESQUEMASSEIFFER
diagramasseiffer@gmail.com

MOTOR DE PARTIDA
STARTER MOTOR
MOTOR DE ARRANQUE
MOTORINO D'AVVIAMENTO
ANILASSER
DEMARREUR

1

R	N	P.N.	MOD	Q	Descrição	Description	Descripción	
1		82014160		1	MOTOR DE PARTIDA	STARTING MOTOR	MOTOR DE ARRANQUE	133M
2		82019470		1	KIT	KIT	EQUIPO	305C
3		82019472		1	EQUIPAMENTO DE PARTIDA	DRIVE UNIT	ACCIONAM. ARRANQUE	065I
4		82019474		1	REDUTOR	REDUCTION GEAR UNIT	REDUCTOR	058R
5		82019471		1	ELETRO-IMÃ	SOLENOID	ELECTROIMAN	030E
7		82019473		1	ALAVANCA	LEVER	PALANCA	045L
8		82019477		1	KIT	KIT	EQUIPO	305C
9		82019476		1	KIT	KIT	EQUIPO	305C
10		82019475		1	INDUZIDO	ARMATURE	INDUCIDO	040I

TS90 TS100 TS110 TS120

ESQUEMASSEIFFER
diagramasseiffer@gmail.com

MOTOR DE PARTIDA
STARTER MOTOR
MOTOR DE ARRANQUE
MOTORINO D'AVVIAMENTO
ANILASSER
DEMARREUR

1

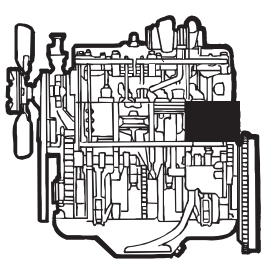

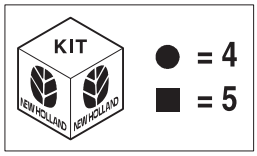

ESQUEMASSEIFFER
diagramasseiffer@gmail.com

MOTOR DE PARTIDA
STARTER MOTOR
MOTOR DE ARRANQUE
MOTORINO D'AVVIAMENTO
ANILASSER
DEMARREUR

R	N	P.N.	MOD	Q	Descrição	Description	Descripción	
1		82014160		1	MOTOR DE PARTIDA	STARTING MOTOR	MOTOR DE ARRANQUE	133M
2		82019478		1	KIT	KIT	EQUIPO	305C
3		82019482		1	TAMPA	COVERING	TAPADERA	265C
4		82019479		1	PORTA-ESCOVA	BRUSH HOLDER	PORTESCOBILLA	197P
5		82019481		1	KIT	KIT	EQUIPO	305C

ESQUEMASSEIFFER
diagramasseiffer@gmail.com

ALTERNADOR
ALTERNATOR
ALTERNADOR
ALTERNATORE
LICHT MASCHINE
ALTERNATEUR

1

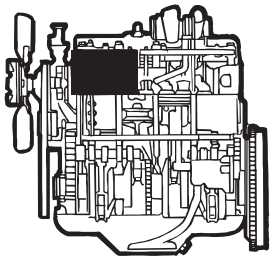

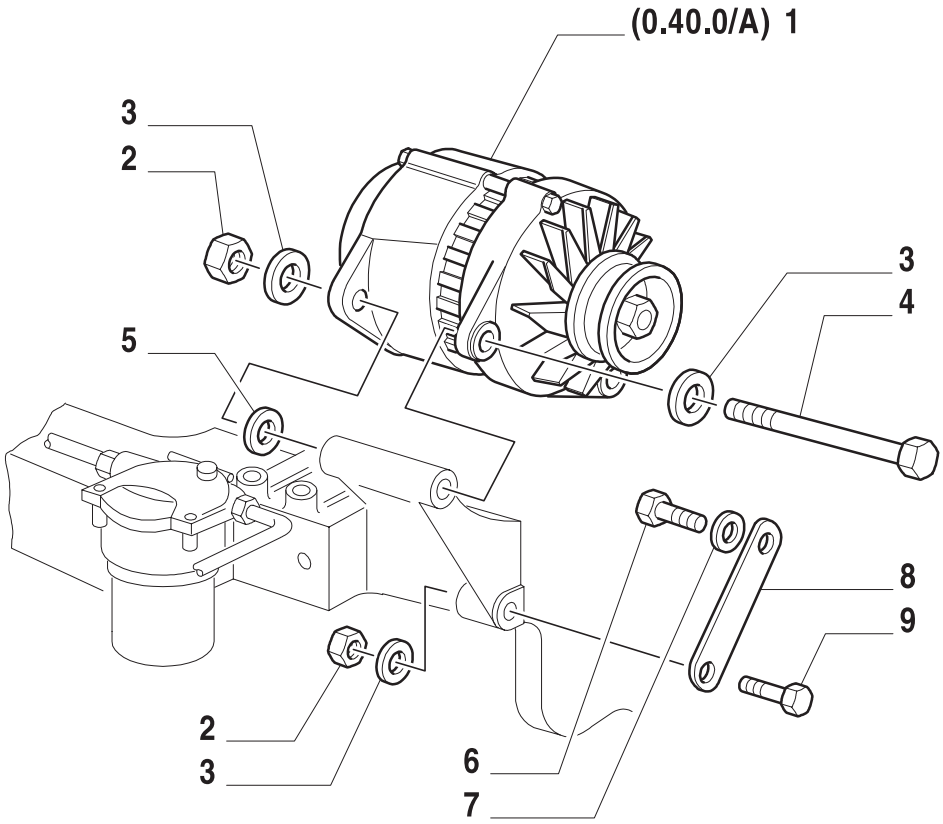

ESQUEMASSEIFFER
diagramasseiffer@gmail.com

ALTERNADOR
ALTERNATOR
ALTERNADOR
ALTERNATORE
LICHT MASCHINE
ALTERNATEUR

R	N	P.N.	MOD	Q	Descrição	Description	Descripción	
1		82012492		1	ALTERNADOR	ALTERNATOR	ALTERNADOR	025A
2		81851141		2	PORCA	NUT	TUERCA	010D
3		83911073		3	ARRUELA PLANA	WASHER	ARANDELA	131R
4		81865068		1	PARAFUSO	SCREW	ORNILLO	140B
5		83974432		1	ARRUELA PLANA	WASHER	ARANDELA	131R
6		83984655		1	PARAFUSO	SCREW	ORNILLO	140B
7		85700656		1	ARRUELA-TRAVA	LOCKWASHER	ARANDELA DE FRENO	132R
8		81873138		1	BRAÇO	ARM	BRAZO	130B
9		81868341		1	PARAFUSO	SCREW	ORNILLO	140B

ESQUEMASSEIFFER
diagramasseiffer@gmail.com

TS90 TS100 TS110 TS120

0.40.0/A	01	p1	06/01

ALTERNADOR (SEM CABINE)
ALTERNATOR (L/ CAB)
ALTERNADOR (SIN CABINA)
ALTERNATORE (SENZA CABINA)
LICHT MASCHINE (OHNE KABINE)
ALTERNATEUR (SANS CABINE)

1

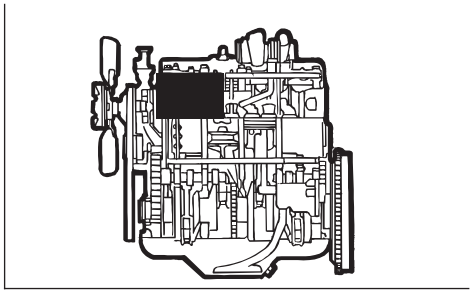

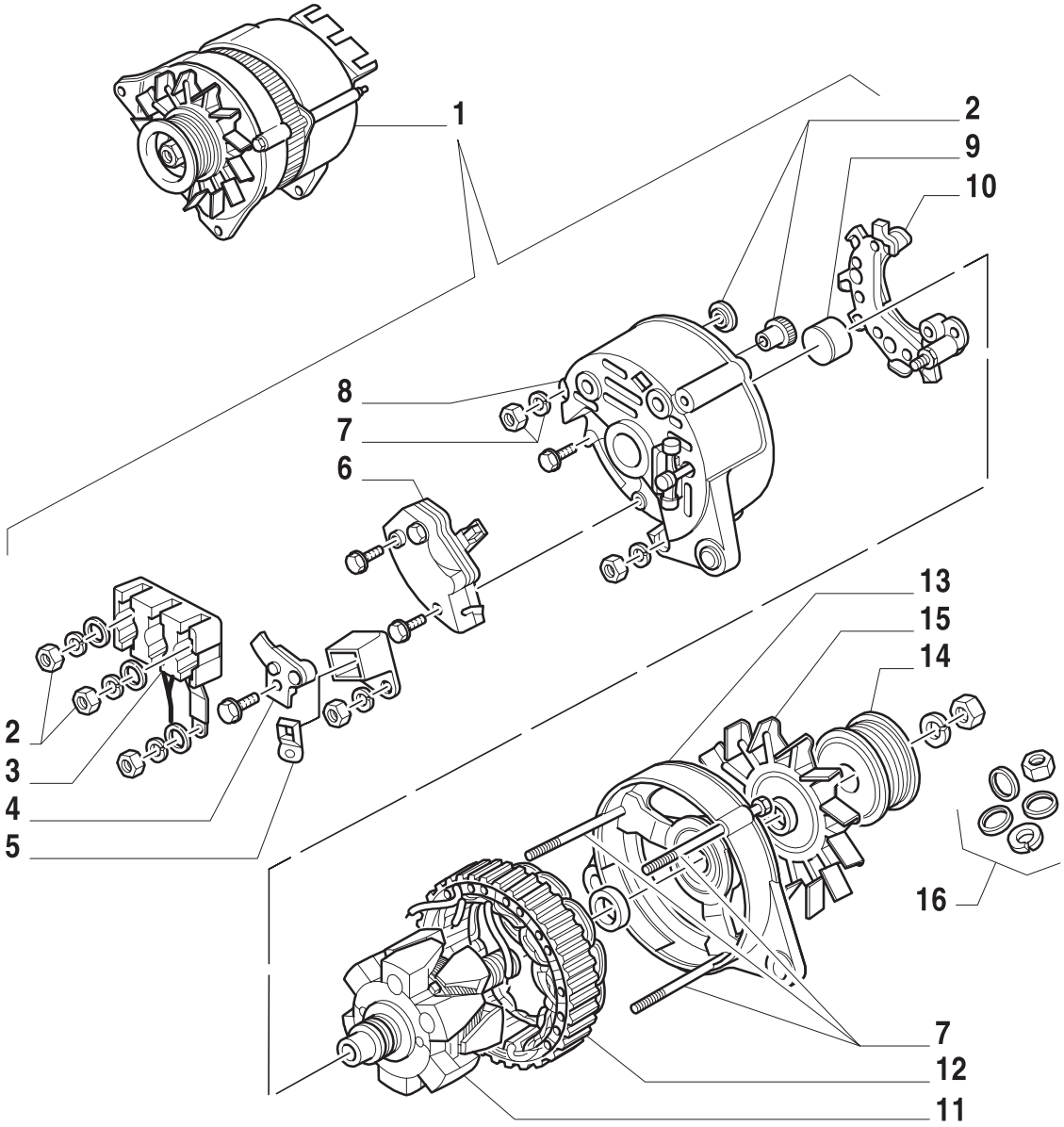

ESQUEMASSEIFFER
diagramasseiffer@gmail.com

ALTERNADOR (SEM CABINE)
ALTERNATOR (L/ CAB)
ALTERNADOR (SIN CABINA)
ALTERNATORE (SENZA CABINA)
LICHT MASCHINE (OHNE KABINE)
ALTERNATEUR (SANS CABINE)

R	N	P.N.	MOD	Q	Descrição	Description	Descripción	
1		82012492		1	ALTERNADOR	ALTERNATOR	ALTERNADOR	025A
2		83999870		1	KIT	KIT	EQUIPO	305C
3		83999875		1	TERMINAL	TERMINAL	TERMINAL	094T
4		83999819		1	TERMINAL	TERMINAL	TERMINAL	094T
5		83981549		1	TERMINAL	TERMINAL	TERMINAL	094T
6		82851898		1	REGULADOR	REGULATOR	REGULADOR	169R
7		83961480		1	KIT	KIT	EQUIPO	305C
8		83961478		1	ALOJAMENTO TRASEIRO	HOUSING	CAVIDAD	014V
9		83961479		1	ROLAMENTO	BEARING	COJINETE	341C
10		83999825		1	RETIFICADOR	RECTIFIER	RECTIFICADOR	032R
11		83961487		1	ROTOR	ROTOR	ROTOR	145R
12		83981541		1	ESTATOR	STATOR	ESTATOR	271S
13		83999866		1	ALOJAMENTO DIANTEIRO	HOUSING	CAVIDAD	014V
14		83999816		1	POLIA	PULLEY	POLEA	230P
15		83961483		1	VENTILADOR	BLOWER	VENTILADOR IMPELENTE	036V
16		83961481		1	KIT	KIT	EQUIPO	305C

ESQUEMASSEIFFER
diagramasseiffer@gmail.com

ÍNDICE DA SEÇÃO

SEC. 2 TANQUE DE COMBUSTÍVEL - SILENCIADOR - RADIADOR - FILTRO DE AR - SUPORTE DA DIREÇÃO / PESOS DIANTEIROS

1.14.0	01	TANQUE DE COMBUSTÍVEL
1.14.6	01	TUBULAÇÕES DE COMBUSTÍVEL
1.14.7	01	SUPORTE DO TANQUE DE COMBUSTÍVEL
1.15.1	01	SILENCIADOR
1.15.1	02	SILENCIADOR
1.17.0	01	RADIADOR E PEÇAS RELACIONADAS
1.17.0	02	RADIADOR E PEÇAS RELACIONADAS
1.17.0	03	RADIADOR E PEÇAS RELACIONADAS
1.19.1	01	FILTRO DE AR (SEM CABINE)
1.19.1	02	FILTRO DE AR (SEM CABINE)
1.19.1	03	FILTRO DE AR (SEM CABINE)
1.19.1	04	FILTRO DE AR (SEM CABINE)
1.19.1/A	01	FILTRO DE AR

ESQUEMASSEIFFER

diagramasseiffer@gmail.com

TANQUE DE COMBUSTÍVEL - SILENCIADOR - RADIADOR - FILTRO DE AR - SUPORTE DA DIREÇÃO / PESOS DIAN
FUEL TANK - SILENCER - RADIATOR - AIR CLEANER - STEERING SUPPORT / WEIGHTS
TANQUE COMBUSTIBLE - SILENCIADOR - RADIATOR - FILTRO DE AIRE - SOPORTE DE DIRECCION / PESO DELA
SERBATOIO COMBUSTIBILE - SILENZIATORE - RADIATORE - FILTRO ARIA - SUPPORTO STERZO / ZAVORRE
KRAFTSTOFFTANK - AUSPUFFTOPF - KUEHLER - LUFTFILTER - LENKUNG STÜTZE / VORDERRAD GEWICHT
RESERVOIR A COMBUSTIBLE - SILENCIEUX - RADIATEUR - FILTRE A AIR - SUPPORT DE DIRECTION / POIDS DE

2

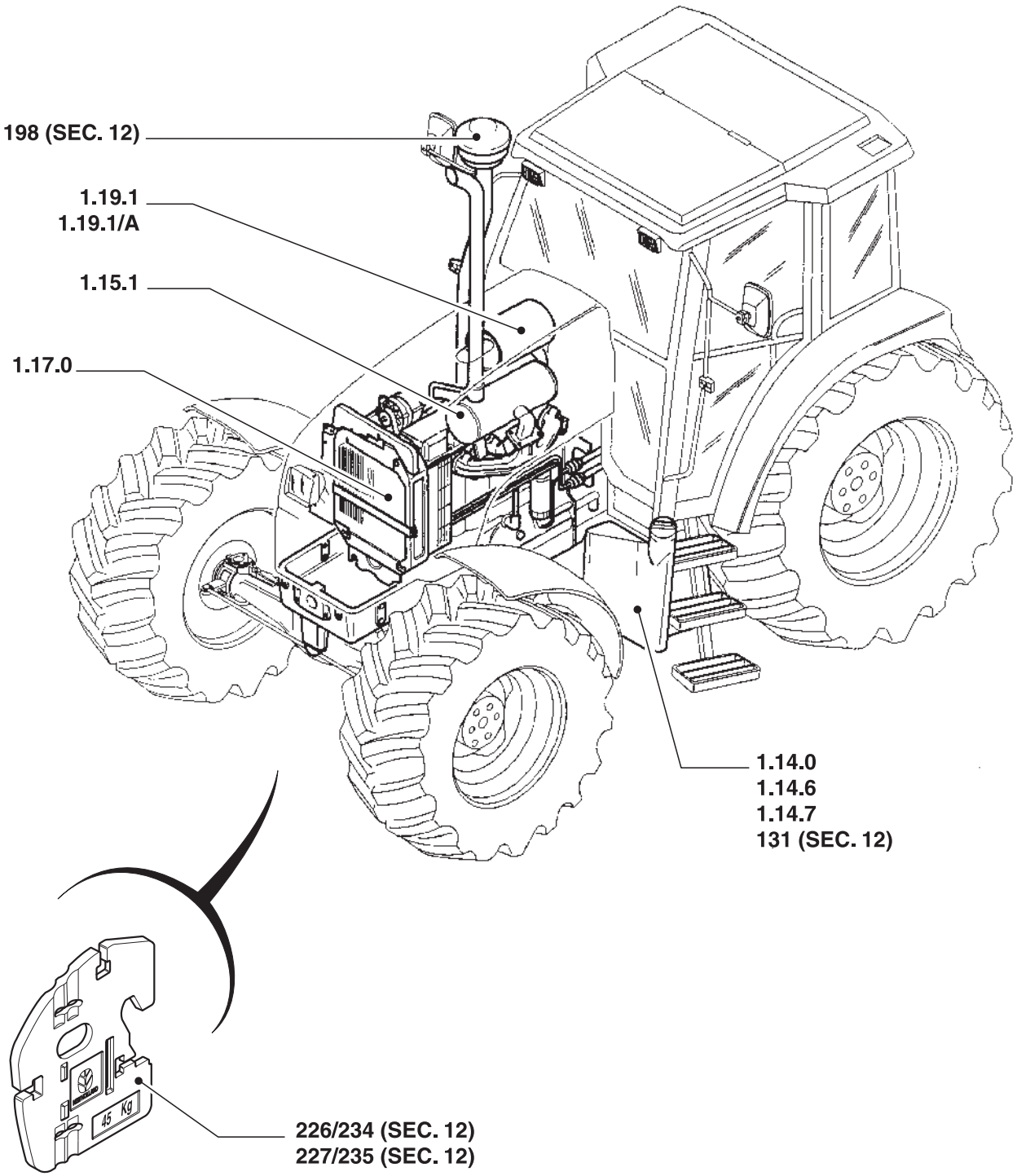

ESQUEMASSEIFFER
diagramasseiffer@gmail.com

TANQUE DE COMBUSTÍVEL - SILENCIADOR - RADIADOR - FILTRO DE AR - SUPORTE DA DIREÇÃO / PESOS DIANTEIR
FUEL TANK - SILENCER - RADIATOR - AIR CLEANER - STEERING SUPPORT / WEIGHTS
TANQUE COMBUSTIBLE - SILENCIADOR - RADIATOR - FILTRO DE AIRE - SOPORTE DE DIRECCION / PESO DELANTER
SERBATOIO COMBUSTIBILE - SILENZIATORE - RADIATORE - FILTRO ARIA - SUPPORTO STERZO / ZAVORRE
KRAFTSTOFFTANK - AUSPUFFTOPF - KUEHLER - LUFTFILTER - LENKUNG STÜTZE / VORDERRAD GEWICHT
RESERVOIR A COMBUSTIBLE - SILENCIEUX - RADIATEUR - FILTRE A AIR - SUPPORT DE DIRECTION / POIDS DE AVAN

R	N	P.N.	MOD	Q	Descrição	Description	Descripción	L.C.

2

ESQUEMASSEIFFER
diagramasseiffer@gmail.com

TS90 TS100 TS110 TS120

TANQUE DE COMBUSTÍVEL
FUEL TANK
DEPOSITO DE COMBUSTIBLE
SERBATOIO COMBUSTIBILE
KRAFTSTOFFTANK
RESERVOIR

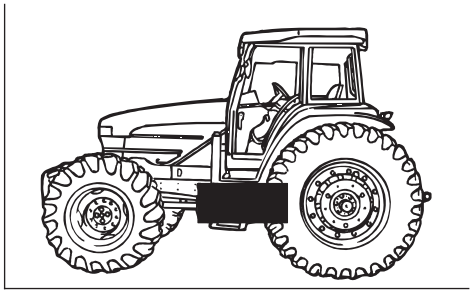

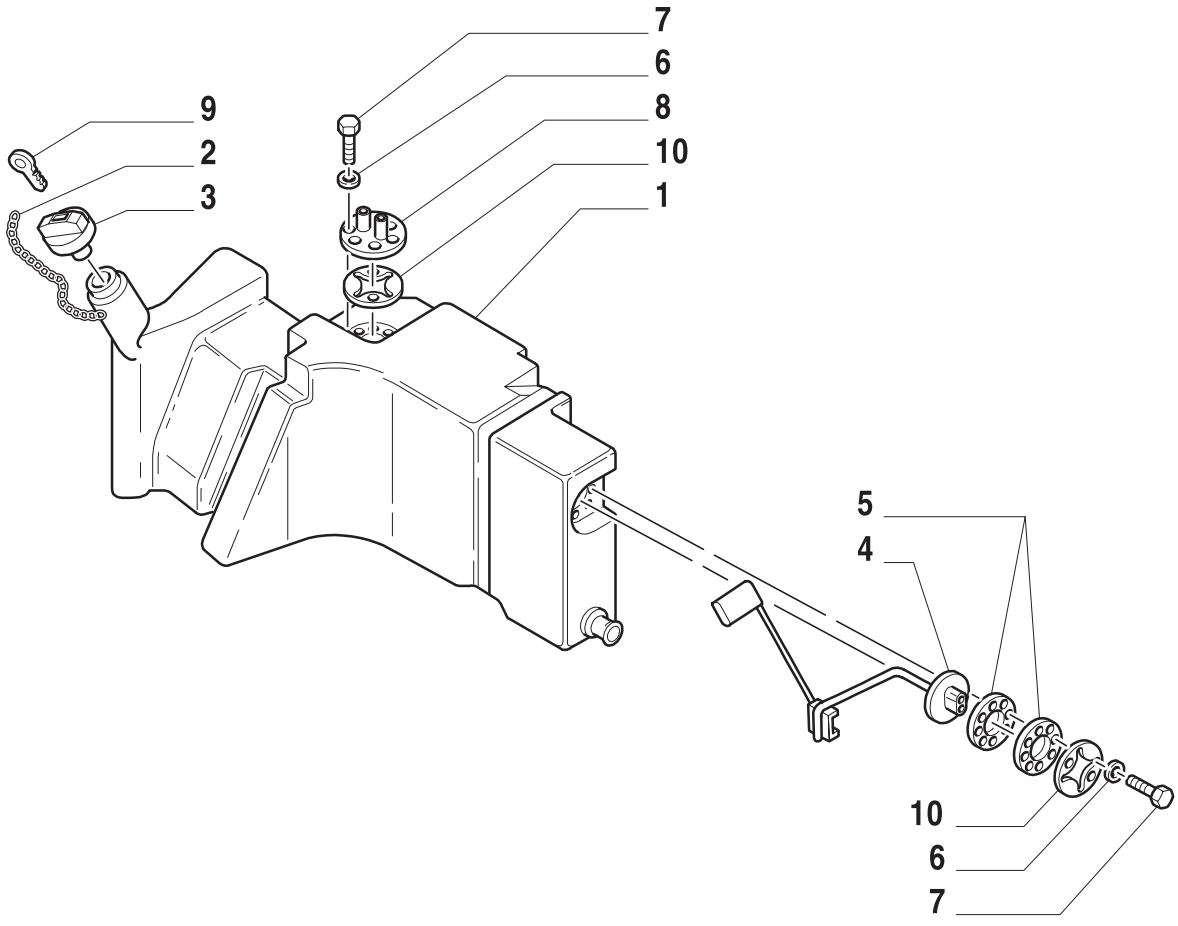

ESQUEMASSEIFFER
diagramasseiffer@gmail.com

TANQUE DE COMBUSTÍVEL
FUEL TANK
DEPOSITO DE COMBUSTIBLE
SERBATOIO COMBUSTIBILE
KRAFTSTOFFTANK
RESERVOIR

R	N	P.N.	MOD	Q	Descrição	Description	Descripción	L.C.
1		82011425		1	RESERVATÓRIO TS90, TS100, TS110	TANK	DEPOSITO	115
		82014263		1	RESERVATÓRIO TS120	TANK	DEPOSITO	11
2		82012533		1	ELO	LINK CHAIN	CADENILLA	096C
3		82011472		1	TAMPA DO RESERVATÓRIO	RESERVOIR CAP	TAPON DEL DEPOSITO	052T
4		82011432		1	INDICADOR DE NÍVEL	LEVEL GAUGE	INDICADOR DE NIVEL	031I
5		82012056		2	JUNTA	GASKET	JUNTA HERMETICA	123G
6		10615371		6	ARRUELA-TRAVA	LOCKWASHER	ARANDELA DE FRENO	132R
7		10977621		6	PARAFUSO	SCREW	ORNILLO	040V
8		82013773		1	FLANGE	FLANGE	BRIDA	070F
9		82012211		2	CHAVE	WRENCH	LLAVE	150C
10		82013701		2	ANEL	RING	ANILLO	045A

TS90 TS100 TS110 TS120

2
ESQUEMASSEIFFER
diagramasseiffer@gmail.com

1.14.6	01	p1	06/01

TUBULAÇÕES DE COMBUSTÍVEL
FUEL, LINES
TUBERIAS DE COMBUSTIBLE
TUBAZIONI COMBUSTIBILE
KRAFTSTOFFLEITUNGEN
CANALISATIONS COMBUSTIBLE

2

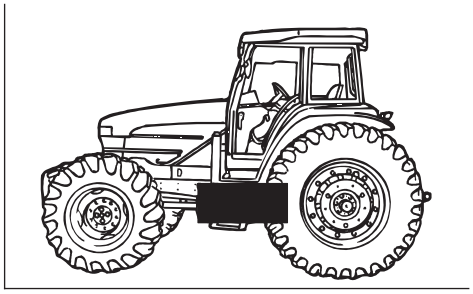

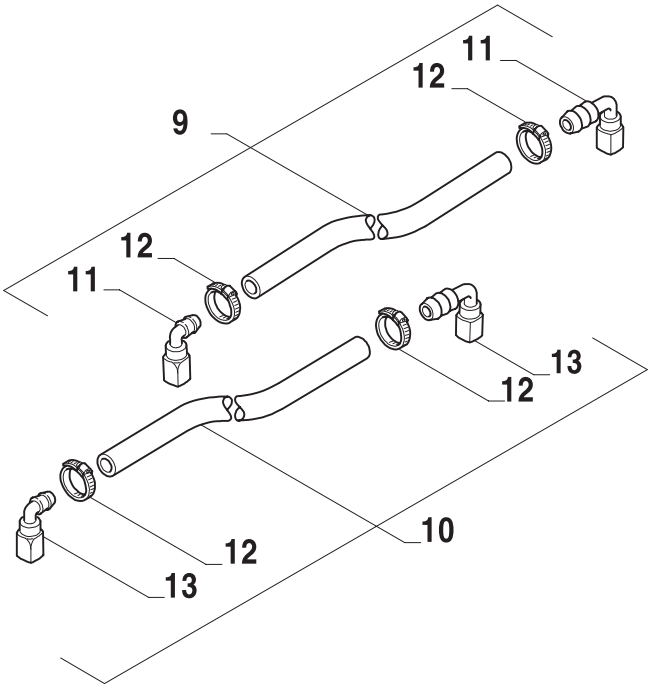

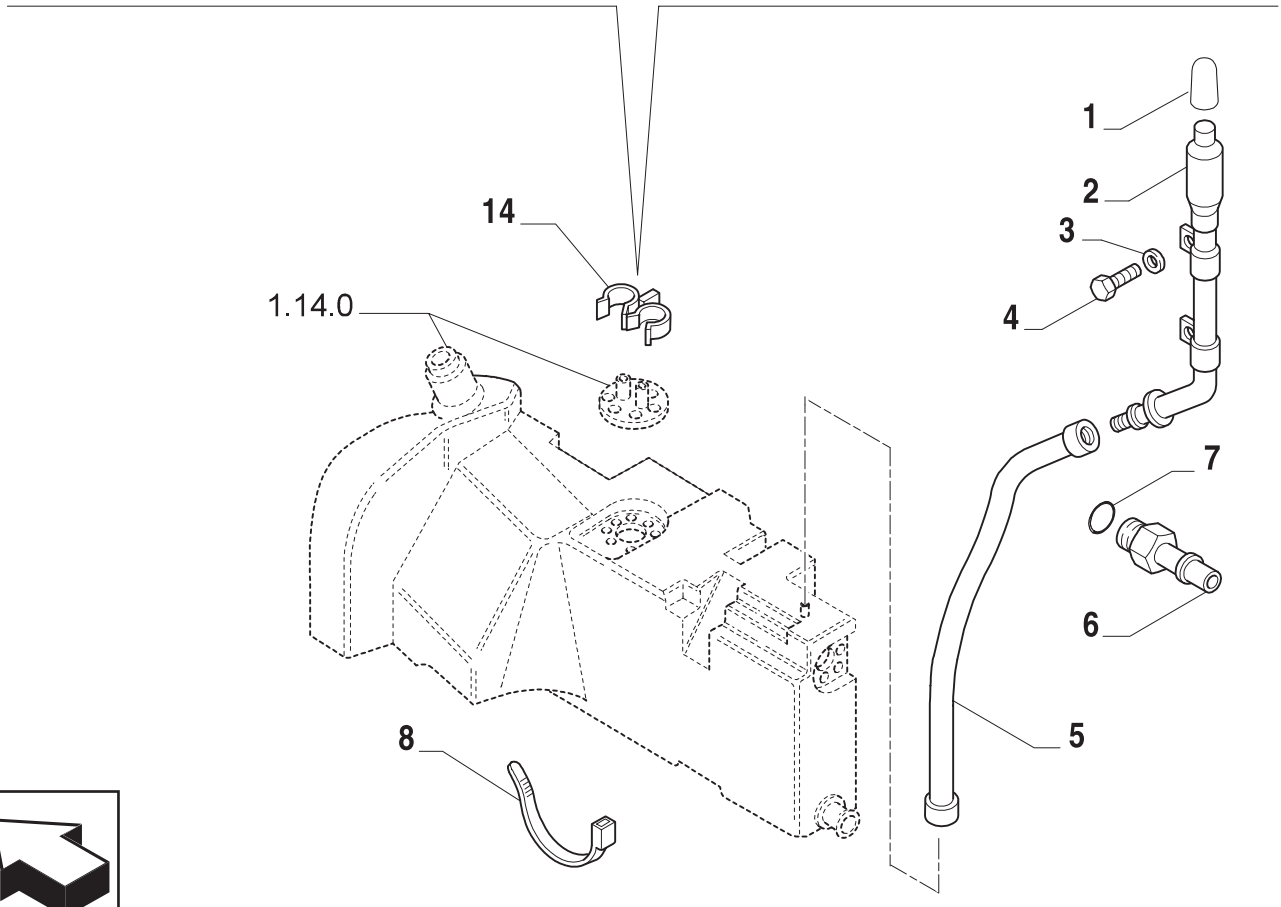

ESQUEMASSEIFFER
diagramasseiffer@gmail.com

TUBULAÇÕES DE COMBUSTÍVEL
FUEL, LINES
TUBERIAS DE COMBUSTIBLE
TUBAZIONI COMBUSTIBILE
KRAFTSTOFFLEITUNGEN
CANALISATIONS COMBUSTIBLE

R	N	P.N.	MOD	Q	Descrição	Description	Descripción	L.C.
1		82012157		1	BUJÃO	PLUG	AFTON	050T
2		82012162		1	TUBO RÍGIDO	PIPE	TUBO RIGIDO	1
3		14496501		2	ARRUELA PLANA	WASHER	ARANDELA	131R
4		16043231		2	PARAFUSO	SCREW	ORTNILLO	040V
5		82013795		1	TUBO RÍGIDO	PIPE	TUBO RIGIDO	193T
6		82011741		1	TUBO RÍGIDO	PIPE	TUBO RIGIDO	193T
7		14453089		1	ANEL O	O RING	JUNTA HERMETICA	055A
8		82001040		1	CORREIA DE FIXAÇÃO	SECURING STRAP	CORREA DE FIJACION	172C
9	1	82013690		1	TUBO FLEXÍVEL TS90, TS100, TS110	FLEX HOSE	MANGA FLEXIBLE	192T
10	1	82013691		1	TUBO FLEXÍVEL TS90, TS100, TS110	FLEX HOSE	MANGA FLEXIBLE	192T
11	1	82013779		2	CONEXÃO	CONNECTION	RACOR	020R
12	1	82013810		4	BRAÇADEIRA	COLLAR	ABRAZADERA	031F
13	1	82013820		2	CONEXÃO	CONNECTION	RACOR	020R
14		82013515		3	FIXADOR TS100	CLIP	SUJETADOR	045F

(1) SEM CABINE TS90, TS100, TS110
COM CABINE TS120

2
ESQUEMASSEIFFER
diagramasseiffer@gmail.com

SUPORTE DO TANQUE DE COMBUSTÍVEL
FUEL TANK SUPPORT
SOPORTE DEPOSITO COMBUSTIBLE
SOSTEGNO SERBATOIO
KRAFTSTOFFTANK-BEFESTIGUNG
SOUTIEN RESERVOIR

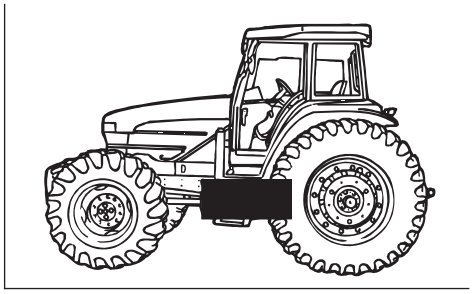

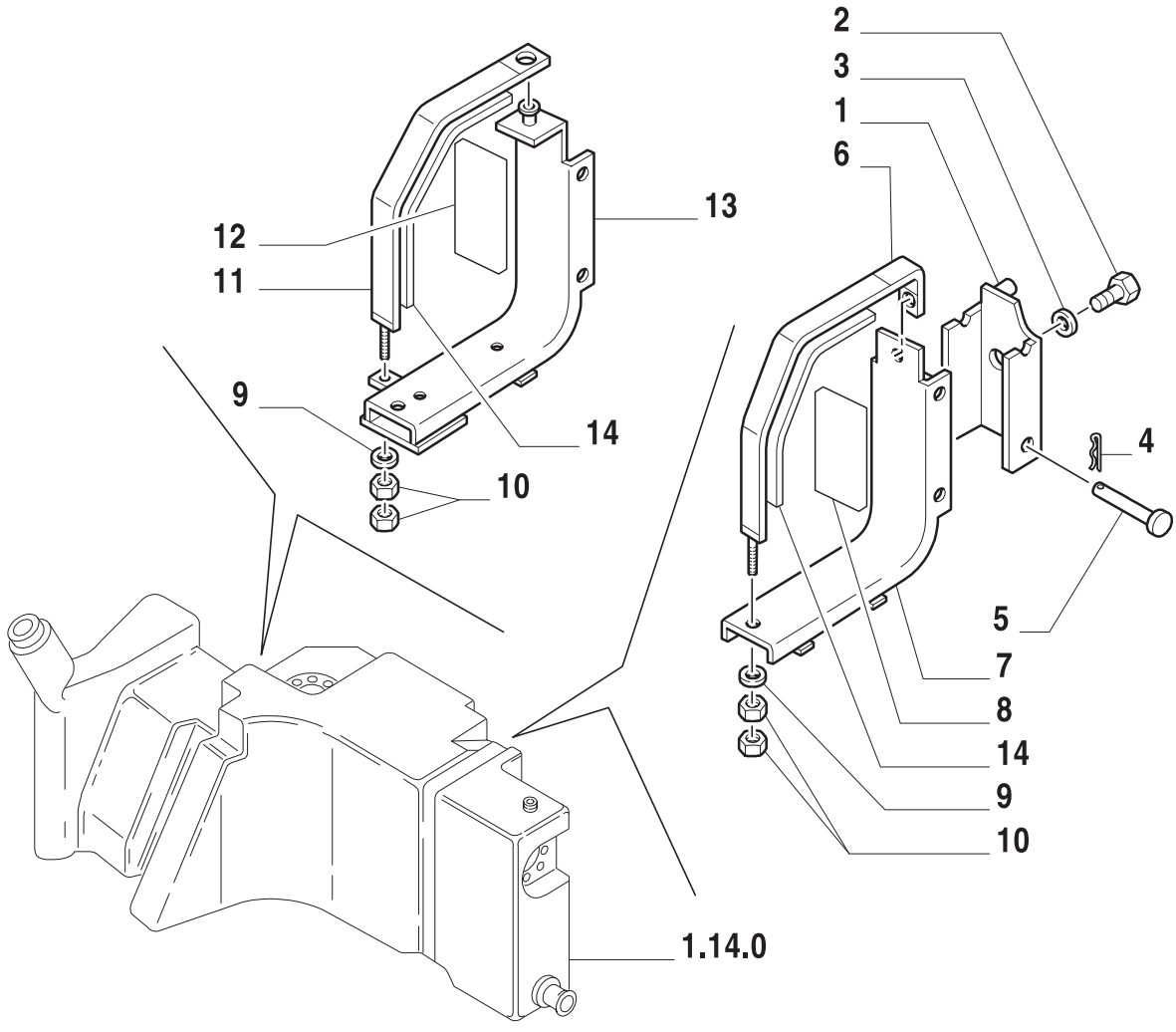

ESQUEMASSEIFFER
diagramasseiffer@gmail.com

SUPORTE DO TANQUE DE COMBUSTÍVEL
FUEL TANK SUPPORT
SOPORTE DEPOSITO COMBUSTIBLE
SOSTEGNO SERBATOIO
KRAFTSTOFFTANK-BEFESTIGUNG
SOUTIEN RESERVOIR

R	N	P.N.	MOD	Q	Descrição	Description	Descripción	L.C.
1		82013070		1	SUPORTE	SUPPORT	SOPORTE	300
2		83904573		1	PARAFUSO	SCREW	ORTNILLO	140B
3		81845770		1	ARRUELA PLANA	WASHER	ARANDELA	131R
4		83917618		2	CUPILHA	SPRING CLIP	SUJETADOR DE RESORTE	105M
5		82011818		2	PINO	PIN	PERNO	080P
6		82011985		1	CINTA DO TANQUE	STRAP	PIEZA DE SOPORTE	225S
7		82013468		1	SUPORTE TRASEIRO	SUPPORT	SOPORTE	300S
8		82012921		1	PLACA DE BORRACHA	BLOCK	TACO	074B
9		85700654		2	ARRUELA-TRAVA	LOCKWASHER	ARANDELA DE FRENO	132R
10		83911009		4	PORCA	NUT	TUERCA	010D
11		82011437		1	CINTA DO TANQUE	STRAP	PIEZA DE SOPORTE	225S
12		82012920		1	PLACA DE BORRACHA	BLOCK	TACO	074B
13		82013466		1	SUPORTE DIANTEIRO	SUPPORT	SOPORTE	300S
14		82013475		1	BUJÃO DE BORRACHA	RUBBER PAD	TOPE DE GOMA	025T

2
ESQUEMASSEIFFER
diagramasseiffer@gmail.com

SILENCIADOR
SILENCER
SILENCIADOR
SILENZIATORE
AUSPUFFTOPF
SILENCIEUX

2

NATURALMENTE ASPIRADO

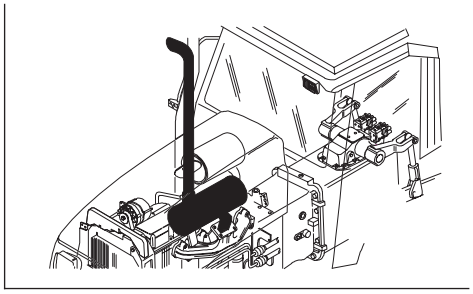

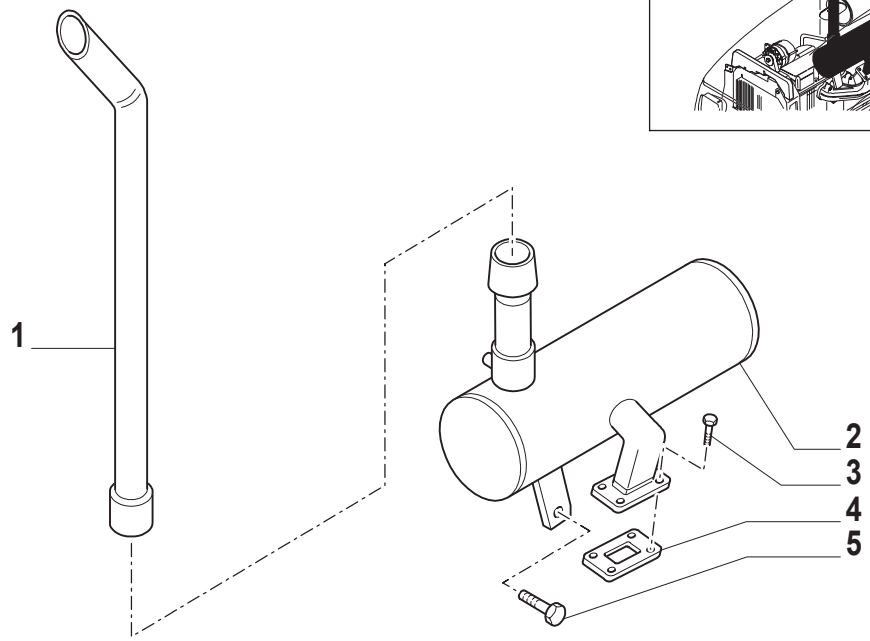

TS90

TS120

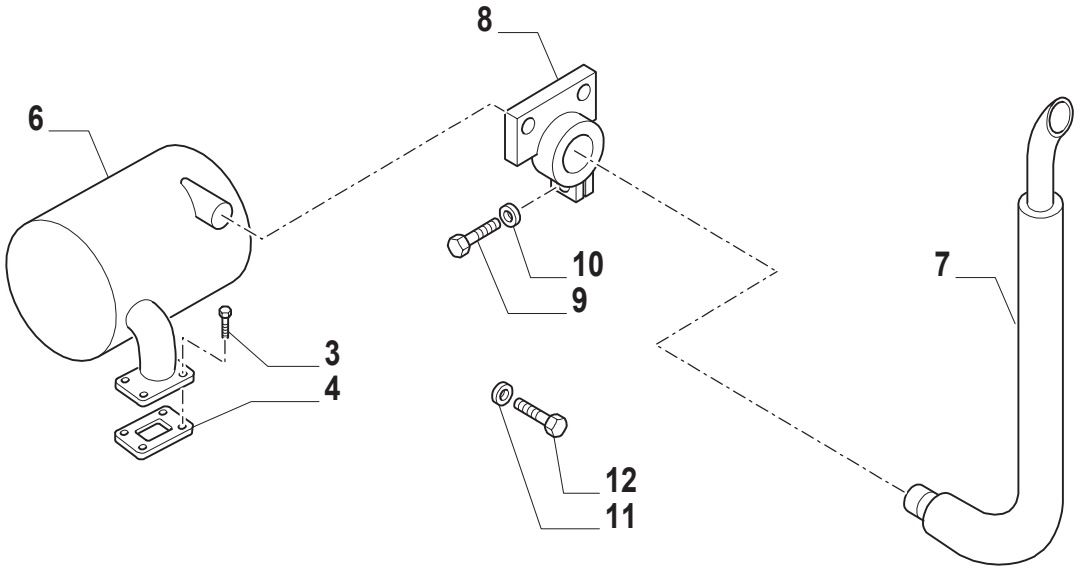

ESQUEMASSEIFFER
diagramasseiffer@gmail.com

SILENCIADOR
SILENCER
SILENCIADOR
SILENZIATORE
AUSPUFFTOPF
SILENCIEUX

R	N	P.N.	MOD	Q	Descrição	Description	Descripción	L.C.
1	1	82004294		1	TUBO RÍGIDO	PIPE	TUBO RIGIDO	
2	1	82011360		1	SILENCIOSO	SILENCER	SILENCIADOR	
3		83900518		4	PARAFUSO	SCREW	ORNILLO	140B
4		83936215		1	JUNTA	GASKET	JUNTA HERMETICA	123G
5	1	81868975		1	PARAFUSO	SCREW	ORNILLO	140B
6	2	82014931		1	SILENCIOSO PRINCIPAL	MAIN SILENCER	SILENCIADOR PRINCIPAL	158S
7	2	82020197		1	TUBO RÍGIDO	PIPE	TUBO RIGIDO	193T
8	2	82016835		1	SUPORTE	BRACKET	PIEZA DE SOPORTE	225S
9	2	11107221		1	PARAFUSO	SCREW	ORNILLO	040V
10	2	14496601		1	ARRUELA PLANA	WASHER	ARANDELA	131R
11	2	12644301		2	ARRUELA PLANA	WASHER	ARANDELA	131R
12	2	11106021		2	PARAFUSO	SCREW	ORNILLO	040V

(1) TS90
(2) TS120

TS90
TS120

ESQUEMASSEIFFER
diagramasseiffer@gmail.com

SILENCIADOR
SILENCER
SILENCIADOR
SILENZIATORE
AUSPUFFTOPF
SILENCIEUX

2

MOTORES SURBOALIMENTADOS

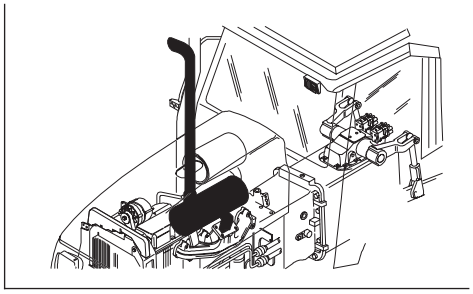

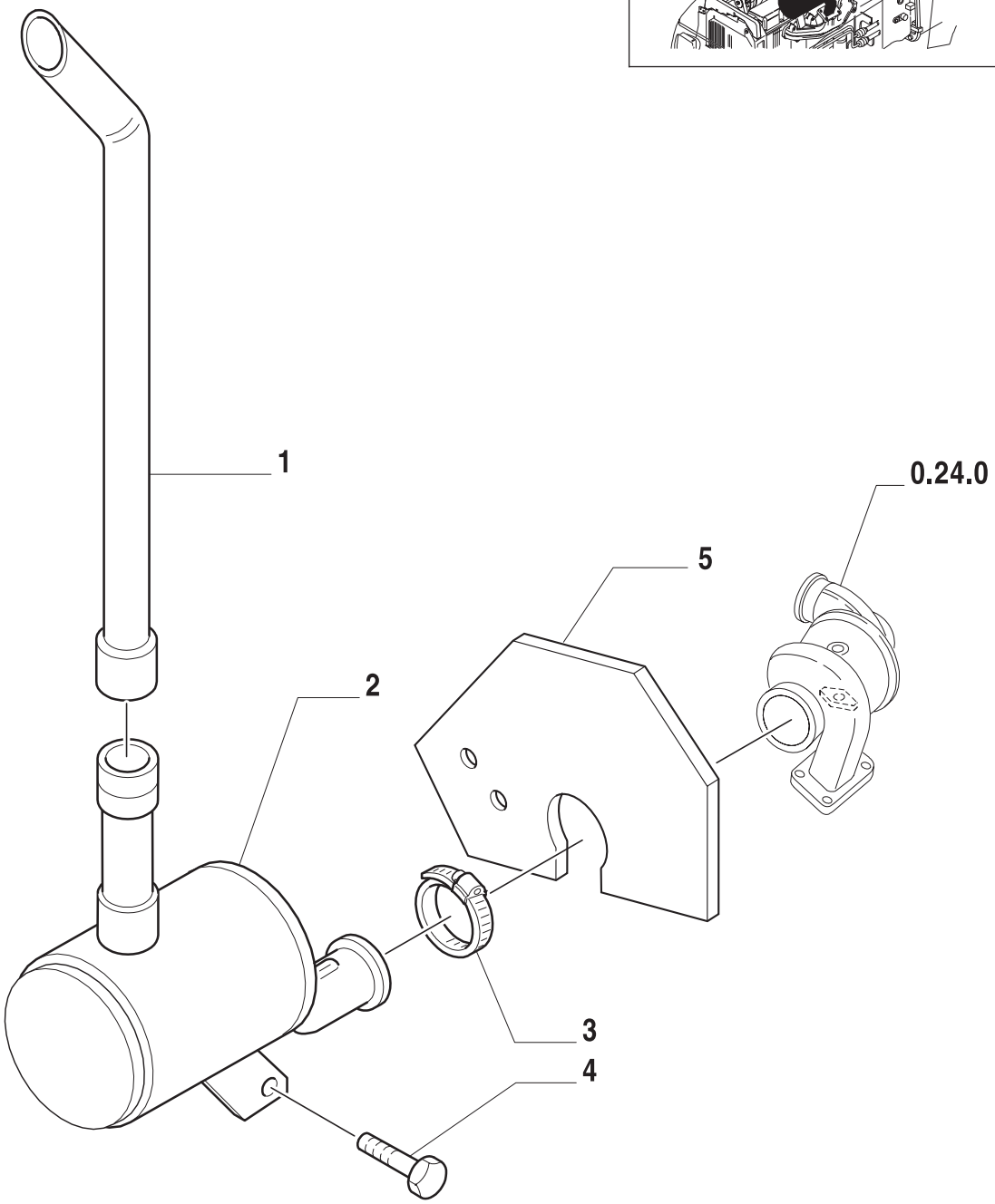

ESQUEMASSEIFFER
diagramasseiffer@gmail.com

SILENCIADOR
SILENCER
SILENCIADOR
SILENZIATORE
AUSPUFFTOPF
SILENCIEUX

R	N	P.N.	MOD	Q	Descrição	Description	Descripción	L.C.
1		82004294		1	TUBO RÍGIDO	PIPE	TUBO RIGIDO	1
2		82010856		1	SILENCIOSO	SILENCER	SILENCIADOR	
3		83919776		1	PRENDEDOR	CLAMP	BORNE	120M
4		81868975		1	PARAFUSO	SCREW	ORNILLO	140B
5		82013880		4	CHAPA FIXAÇÃO SILENCIOSO	STEEL PLATE	CHAPA	015L

ESQUEMASSEIFFER
diagramasseiffer@gmail.com

RADIADOR E PEÇAS RELACIONADAS
RADIATOR & RELATED PARTS
RADIADOR Y PARTES RELACIONADAS
RADIATORE E PARTICOLARI RELATIVI
KÜHLER UND ZUBEÖRIGE TEILE
RADIATEUR ET PIECES ANNEXES

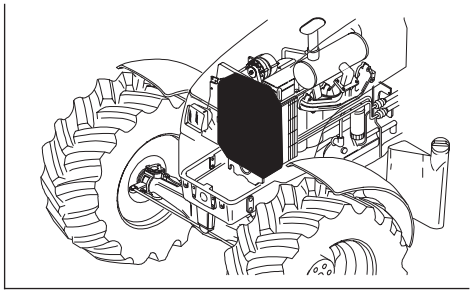

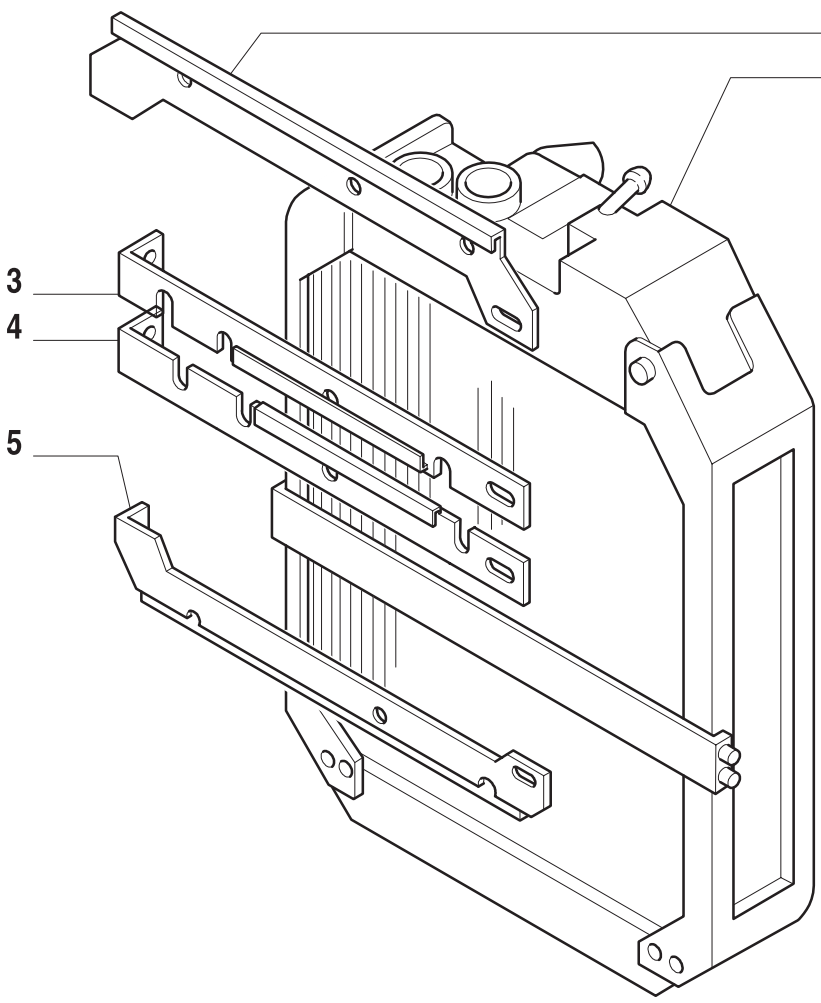

ESQUEMASSEIFFER
diagramasseiffer@gmail.com

RADIADOR E PEÇAS RELACIONADAS
RADIATOR & RELATED PARTS
RADIADOR Y PARTES RELACIONADAS
RADIATORE E PARTICOLARI RELATIVI
KÜHLER UND ZUBEÖRIGE TEILE
RADIATEUR ET PIECES ANNEXES

R	N	P.N.	MOD	Q	Descrição	Description	Descripción	L.C.
1		82015097		1	RADIADOR ARREFECIMENTO	RADIATOR COOLER	RADIADOR ENFRIAMIENTO	2
2		81875536		1	GUIA	GUIDE	GUIA	145G
3		81875537		1	GUIA	GUIDE	GUIA	145G
4		81875538		1	GUIA	GUIDE	GUIA	145G
5		81875539		1	GUIA	GUIDE	GUIA	145G

ESQUEMASSEIFFER
diagramasseiffer@gmail.com

1.17.0	02	p1	06/01

RADIADOR E PEÇAS RELACIONADAS
RADIATOR & RELATED PARTS
RADIADOR Y PARTES RELACIONADAS
RADIATORE E PARTICOLARI RELATIVI
KÜHLER UND ZUBEÖRIGE TEILE
RADIATEUR ET PIECES ANNEXES

2

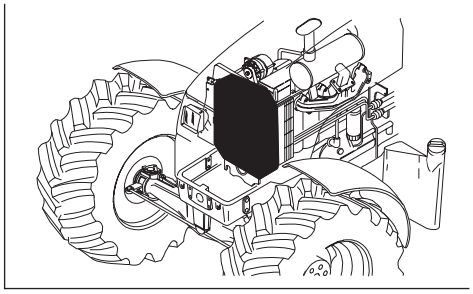

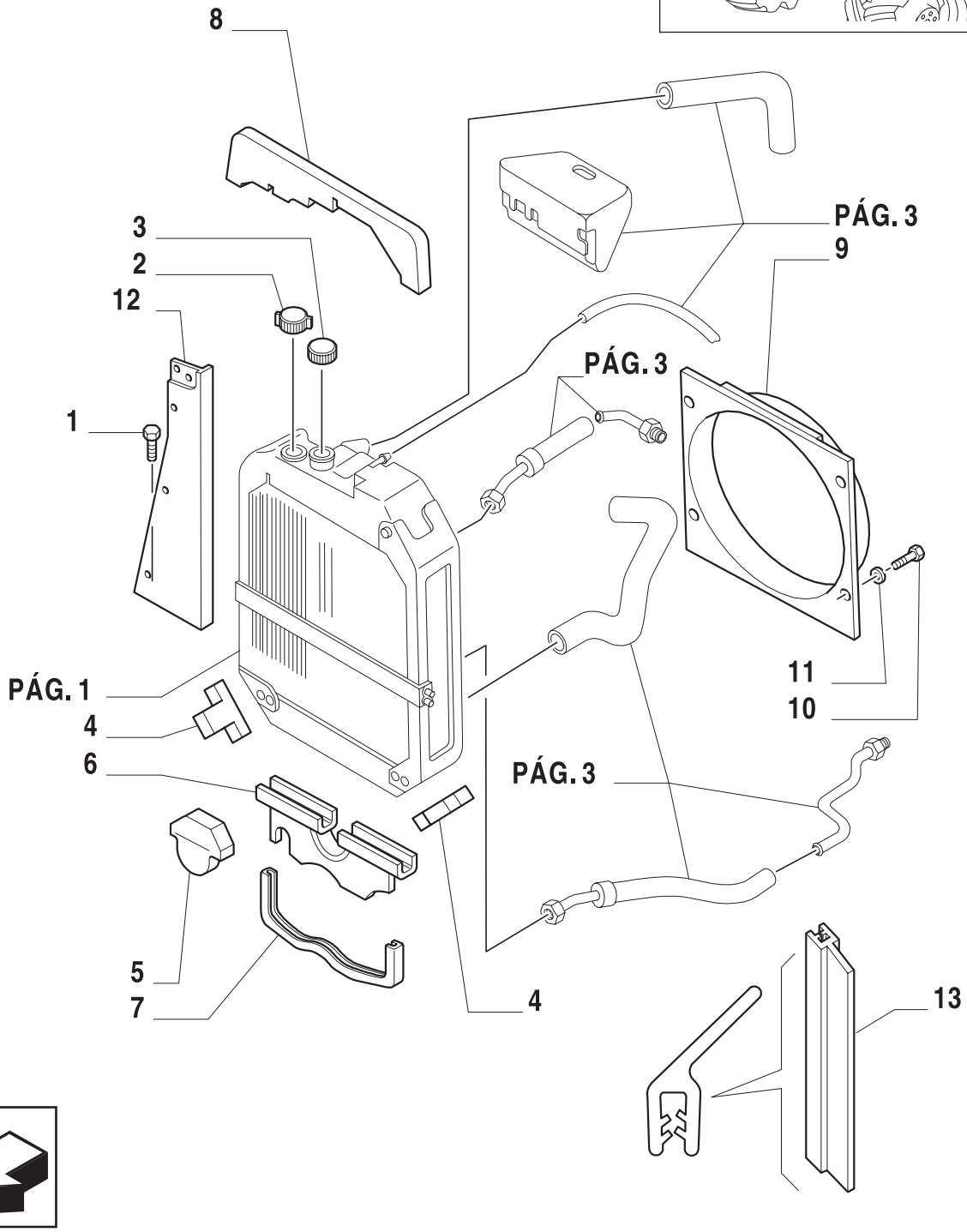

ESQUEMASSEIFFER
diagramasseiffer@gmail.com

RADIADOR E PEÇAS RELACIONADAS
RADIATOR & RELATED PARTS
RADIADOR Y PARTES RELACIONADAS
RADIATORE E PARTICOLARI RELATIVI
KÜHLER UND ZUBEÖRIGE TEILE
RADIATEUR ET PIECES ANNEXES

R	N	P.N.	MOD	Q	Descrição	Description	Descripción	L.C.
1		14306321		4	PARAFUSO TS90, TS100, TS110	SCREW	TORNILLO	040
2		83957211		1	TAMPA DO RADIADOR	CAP, RADIATOR	TAPON RADIADOR	
3		81874132		1	PROTETOR DE BUJÃO	CAP COVER	CAPUCHA DE TAPON	293C
4		81872646		2	JUNTA	GASKET	JUNTA HERMETICA	123G
5		81868547		1	COBRE-JUNTA	SEAL PROTECTION	CUBREJUNTA PROTECTORA	293C
6		82002897		1	SUPORTE	SUPPORT	SOPORTE	300S
7		81872647		1	COBRE-JUNTA	SEAL PROTECTION	CUBREJUNTA PROTECTORA	293C
8		82012903		1	JUNTA	GASKET	JUNTA HERMETICA	123G
9		81868880		1	CAIXA VENTILADORA	FAN HOUSING	CAJA VENTILADOR	610C
10		10902421		4	PARAFUSO TS90, TS100, TS110	SCREW	TORNILLO	040V
11		10523401		4	ARRUELA PLANA	WASHER	ARANDELA	131R
12		82012974		1	SUPORTE LD	SUPPORT	SOPORTE	300S
		82012976		1	SUPORTE LE	SUPPORT	SOPORTE	300S
13		82011921		1	JUNTA LE	GASKET	JUNTA HERMETICA	123G
		82011922		1	JUNTA LD	GASKET	JUNTA HERMETICA	123G

TS90 TS100 TS110 TS120

ESQUEMASSEIFFER
diagramasseiffer@gmail.com

RADIADOR E PEÇAS RELACIONADAS
RADIATOR & RELATED PARTS
RADIADOR Y PARTES RELACIONADAS
RADIATORE E PARTICOLARI RELATIVI
KÜHLER UND ZUBEÖRIGE TEILE
RADIATEUR ET PIECES ANNEXES

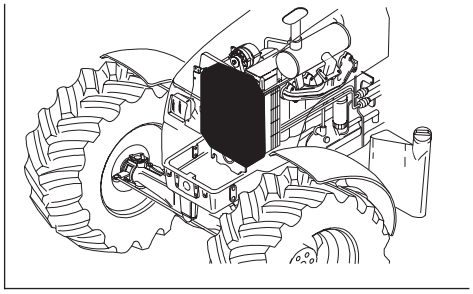

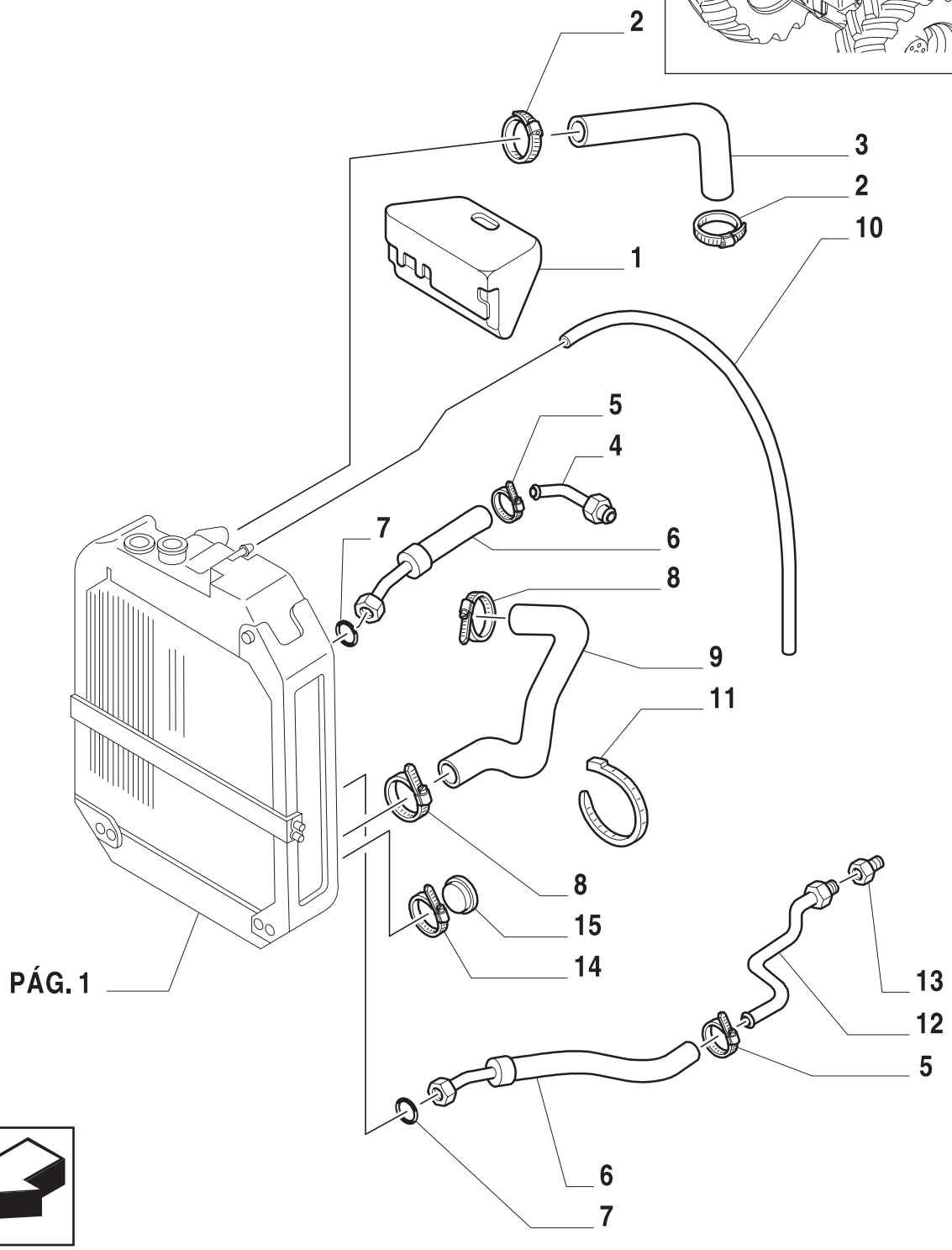

ESQUEMASSEIFFER
diagramasseiffer@gmail.com

RADIADOR E PEÇAS RELACIONADAS
RADIATOR & RELATED PARTS
RADIADOR Y PARTES RELACIONADAS
RADIATORE E PARTICOLARI RELATIVI
KÜHLER UND ZUBEÖRIGE TEILE
RADIATEUR ET PIECES ANNEXES

R	N	P.N.	MOD	Q	Descrição	Description	Descripción	L.C.
1		81871508		1	RESERVATÓRIO	RESERVOIR	CUBA	
2		82012726		2	COLAR	COLLAR	COLLAR	18
3		81862934		1	MANGUEIRA	HOSE	MANGA	030M
4		82011390		1	TUBO RÍGIDO TS90, TS100, TS110	PIPE	TUBO RIGIDO	193T
		82015026		1	TUBO RÍGIDO TS120	PIPE	TUBO RIGIDO	193T
5		82012717		2	BRAÇADEIRA	COLLAR	ABRAZADERA	031F
6		81874261		2	TUBO FLEXÍVEL	FLEX HOSE	MANGA FLEXIBLE	192T
7		81844851		2	JUNTA	GASKET	JUNTA HERMETICA	123G
8		82012727		2	COLAR	COLLAR	COLLAR	180C
9		81868754		1	MANGUEIRA	HOSE	MANGA	030M
10		81872199		1	TUBO	TUBELET	TUBO	195T
11		82001040		2	CORREIA DE FIXAÇÃO	SECURING STRAP	CORREA DE FIJACION	172C
12		82856101		1	TUBULAÇÃO RÍGIDA TS90, TS100, TS110	PIPE LINE	TUBERIA RIGIDA	190T
		82856103		1	TUBULAÇÃO RÍGIDA TS120	PIPE LINE	TUBERIA RIGIDA	190T
13		81823603		1	CONEXÃO	CONNECTION	RACOR	020R
14		82012722		1	BRAÇADEIRA TS90, TS100, TS110	COLLAR	ABRAZADERA	031F
15		83952371		1	BUJÃO TS90, TS100, TS110	PLUG	TAPON	050T

TS90 TS100 TS110 TS120

ESQUEMASSEIFFER
diagramasseiffer@gmail.com

1.19.1	01	p1	06/01

FILTRO DE AR (SEM CABINE)
AIR CLEANER (L/ CAB)
FILTRO DE AIRE (SIN CABINA)
FILTRO ARIA (SENZA CABINA)
LUFTFILTER (OHNE KABINE)
FILTRE A AIR (SANS CABINE)

2

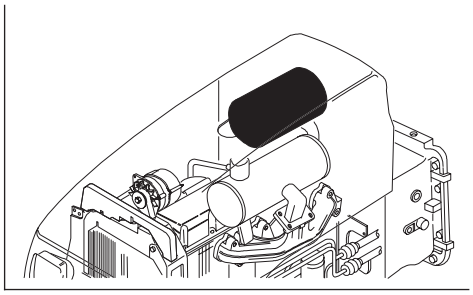

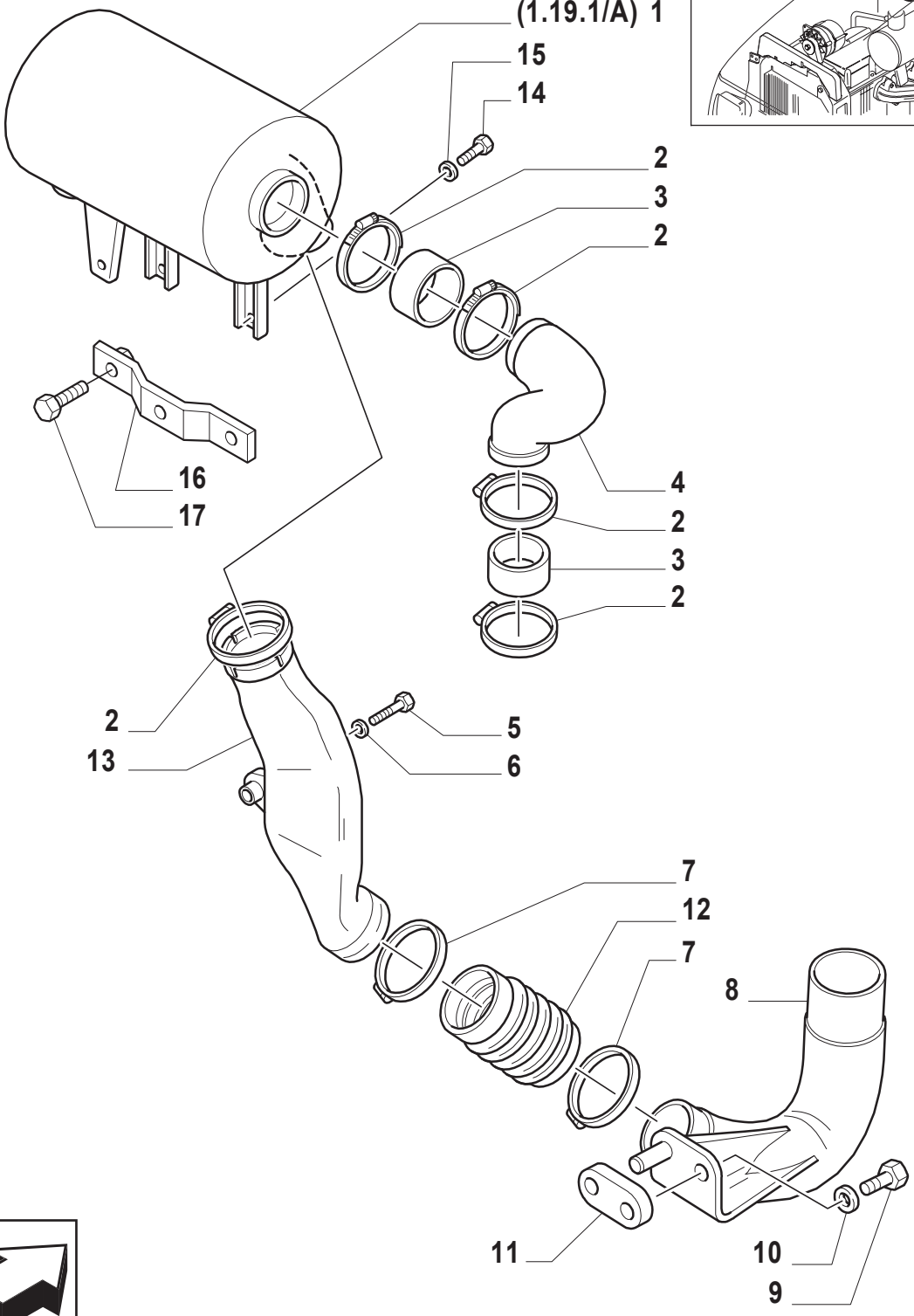

ESQUEMASSEIFFER
diagramasseiffer@gmail.com

FILTRO DE AR (SEM CABINE)
AIR CLEANER (L/ CAB)
FILTRO DE AIRE (SIN CABINA)
FILTRO ARIA (SENZA CABINA)
LUFTFILTER (OHNE KABINE)
FILTRE A AIR (SANS CABINE)

R	N	P.N.	MOD	Q	Descrição	Description	Descripción	L.C.
1		82011379		1	FILTRO DE AR	AIR CLEANER	FILTRO DE AIRE	
2		82012731		5	PRENDEDOR	CLAMP	BORNE	12
3		81863047		2	MANGUEIRA	HOSE	MANGA	030M
4		81868886		1	TUBO	TUBELET	TUBO	195T
5		16044221		1	PARAFUSO	SCREW	ORNILLO	040V
6		12628901		1	ARRUELA PLANA	WASHER	ARANDELA	131R
7		82012732		2	COLAR	COLLAR	COLLAR	180C
8		82011446		1	SUPORTE	BRACKET	PIEZA DE SOPORTE	225S
9		11124921		2	PARAFUSO	SCREW	ORNILLO	040V
10		10520401		2	ARRUELA PLANA	WASHER	ARANDELA	131R
11		82011945		1	BLOCO	BLOCK	TACO	074B
12		82012668		1	MANGUEIRA	HOSE	MANGA	030M
13		82013177		1	TOMADA DE AR	AIR INTAKE	BOCA DE AIRE	204P
14		16043834	TS90	3	PARAFUSO	SCREW	TORNILLO	040V
		16043821	TS120	3	PARAFUSO	SCREW	TORNILLO	040V
15		82500867		3	ARRUELA-TRAVA	LOCKWASHER	ARANDELA DE FRENO	132R
16		82014245	TS120	1	SUPORTE	BRACKET	PIEZA DE SOPORTE	225S
17		16043621	TS120	1	PARAFUSO	SCREW	TORNILLO	040V

TS90
TS120

ESQUEMASSEIFFER
diagramasseiffer@gmail.com

1.19.1	02	p1	06/01

FILTRO DE AR (SEM CABINE)
AIR CLEANER (L/ CAB)
FILTRO DE AIRE (SIN CABINA)
FILTRO ARIA (SENZA CABINA)
LUFTFILTER (OHNE KABINE)
FILTRE A AIR (SANS CABINE)

2

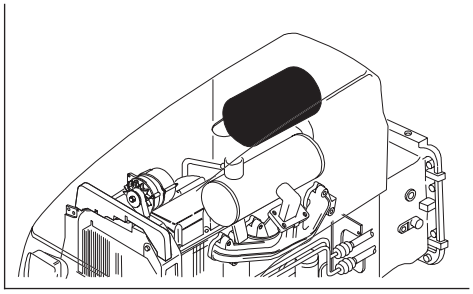

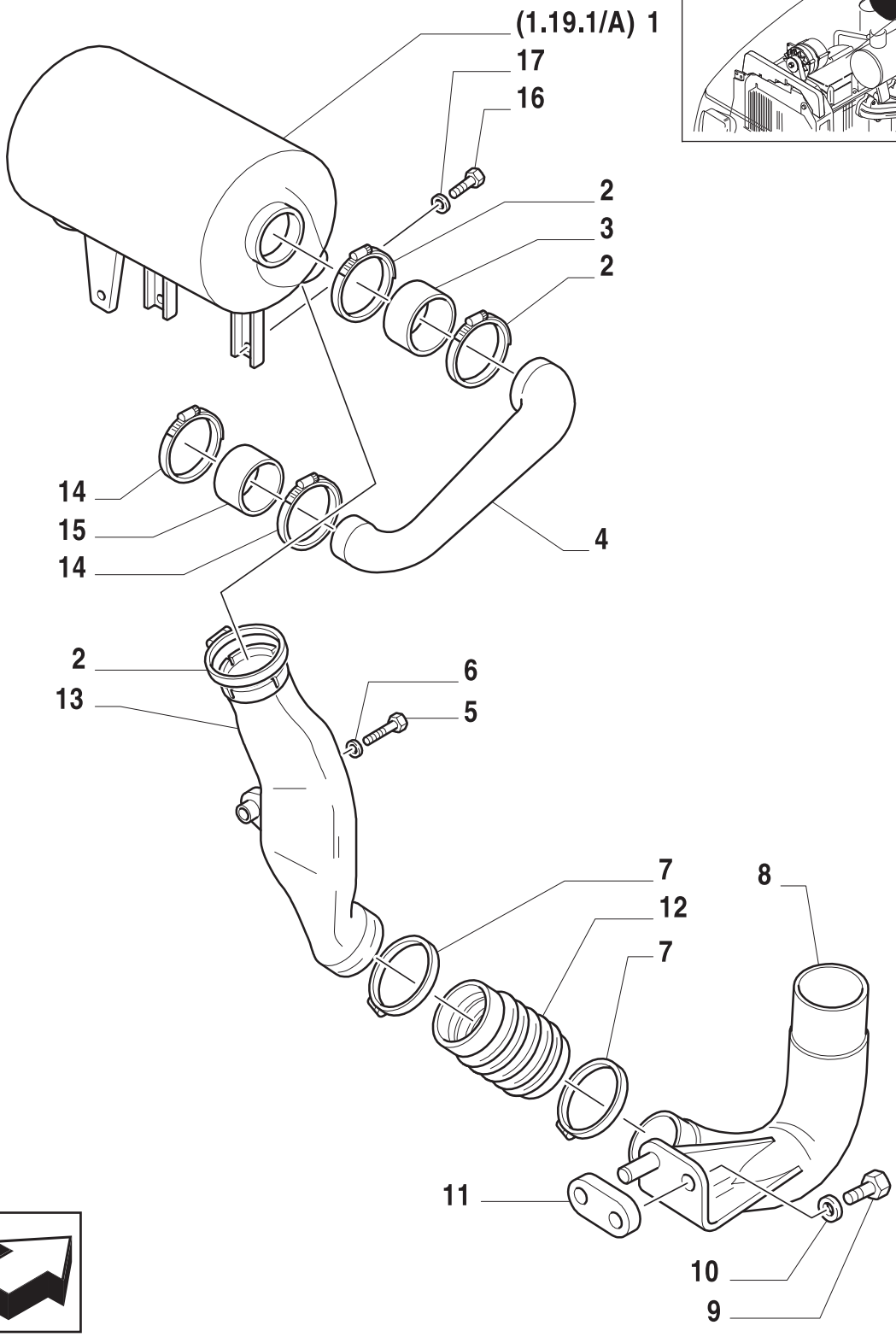

ESQUEMASSEIFFER
diagramasseiffer@gmail.com

FILTRO DE AR (SEM CABINE)
AIR CLEANER (L/ CAB)
FILTRO DE AIRE (SIN CABINA)
FILTRO ARIA (SENZA CABINA)
LUFTFILTER (OHNE KABINE)
FILTRE A AIR (SANS CABINE)

R	N	P.N.	MOD	Q	Descrição	Description	Descripción	L.C.
1		82011379		1	FILTRO DE AR	AIR CLEANER	FILTRO DE AIRE	
2		82012731		3	PRENDEDOR	CLAMP	BORNE	12
3		81863047		1	MANGUEIRA	HOSE	MANGA	030M
4		81872901		1	TUBO	TUBELET	TUBO	195T
5		16044221		1	PARAFUSO	SCREW	ORNILLO	040V
6		12628901		1	ARRUELA PLANA	WASHER	ARANDELA	131R
7		82012732		2	BRAÇADEIRA	COLLAR	ABRAZADERA	031F
8		82011446		1	SUPORTE	BRACKET	PIEZA DE SOPORTE	225S
		82011445		1	SUPORTE	BRACKET	PIEZA DE SOPORTE	225S
9		11124921		2	PARAFUSO	SCREW	ORNILLO	040V
10		10520401		2	ARRUELA PLANA	WASHER	ARANDELA	131R
11		82011945		1	BLOCO	BLOCK	TACO	074B
12		82012668		1	MANGUEIRA	HOSE	MANGA	030M
13		82013177		1	TOMADA DE AR	AIR INTAKE	BOCA DE AIRE	204P
14		82012730		2	PRENDEDOR	CLAMP	BORNE	120M
15		81863060		1	MANGUEIRA	HOSE	MANGA	030M
16		16043834		3	PARAFUSO	SCREW	ORNILLO	040V
17		82500867		3	ARRUELA-TRAVA	LOCKWASHER	ARANDELA DE FRENO	132R

ESQUEMASSEIFFER
diagramasseiffer@gmail.com

FILTRO DE AR (SEM CABINE)
AIR CLEANER (L/ CAB)
FILTRO DE AIRE (SIN CABINA)
FILTRO ARIA (SENZA CABINA)
LUFTFILTER (OHNE KABINE)
FILTRE A AIR (SANS CABINE)

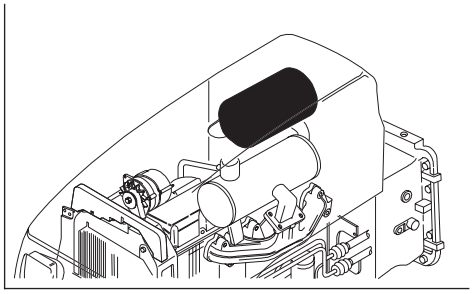

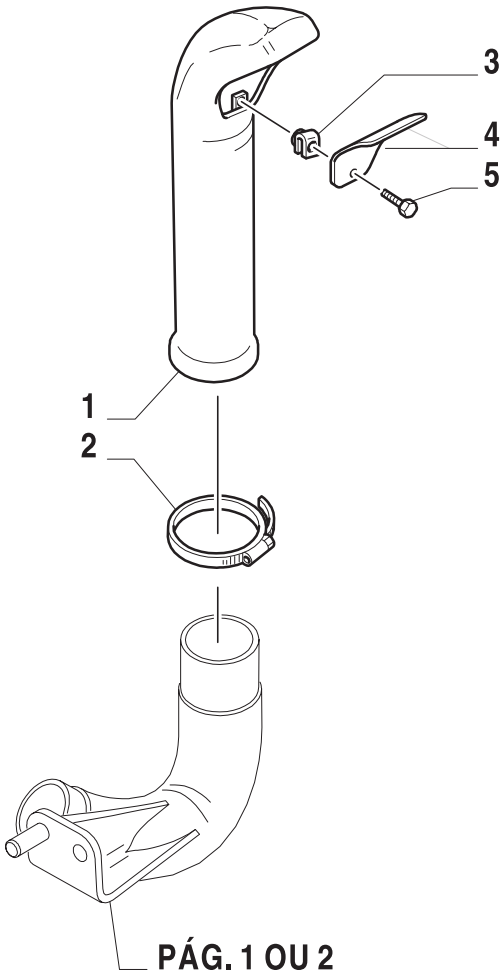

PÁG. 1 OU 2

ESQUEMASSEIFFER
diagramasseiffer@gmail.com

FILTRO DE AR (SEM CABINE)
AIR CLEANER (L/ CAB)
FILTRO DE AIRE (SIN CABINA)
FILTRO ARIA (SENZA CABINA)
LUFTFILTER (OHNE KABINE)
FILTRE A AIR (SANS CABINE)

R	N	P.N.	MOD	Q	Descrição	Description	Descripción	L.C.
1		82012397		1	TAMPA	COVERING	TAPADERA	2
2		82012732		1	BRAÇADEIRA	COLLAR	COLLAR	1
3		14368371		3	PORCA	NUT	TUERCA	010D
4		82012398		1	GRELHA	GRILLE	REJILLA	101G
5		15902604		3	PARAFUSO	SCREW	ORNILLO	040V

2

ESQUEMASSEIFFER
diagramasseiffer@gmail.com

FILTRO DE AR (SEM CABINE)
AIR CLEANER (L/ CAB)
FILTRO DE AIRE (SIN CABINA)
FILTRO ARIA (SENZA CABINA)
LUFTFILTER (OHNE KABINE)
FILTRE A AIR (SANS CABINE)

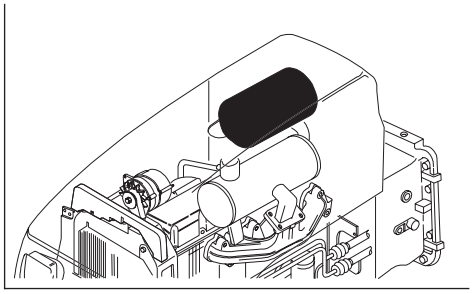

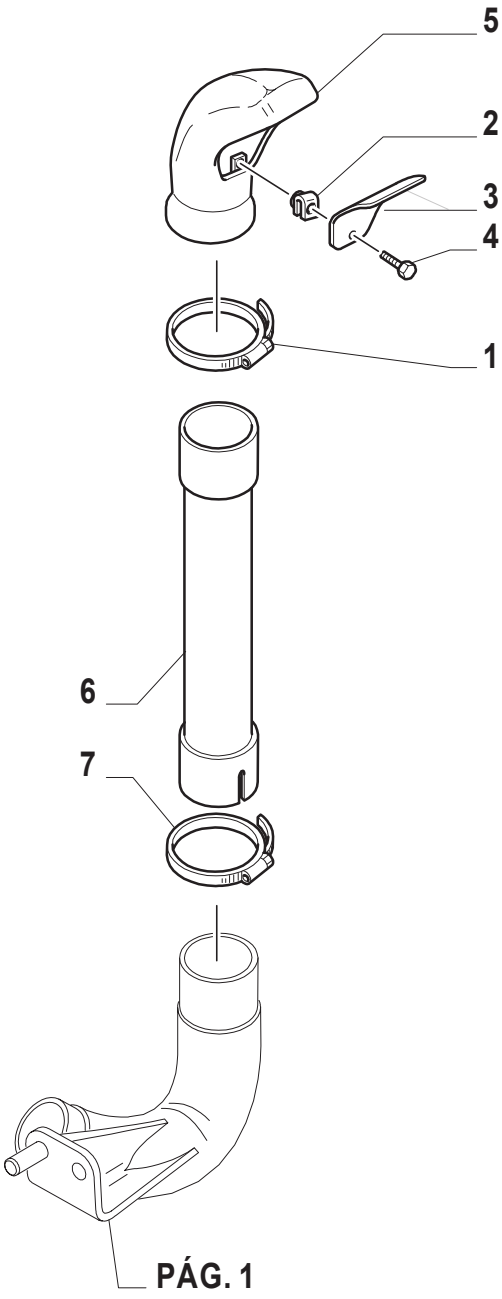

PÁG. 1

ESQUEMASSEIFFER
diagramasseiffer@gmail.com

FILTRO DE AR (SEM CABINE)
AIR CLEANER (L/ CAB)
FILTRO DE AIRE (SIN CABINA)
FILTRO ARIA (SENZA CABINA)
LUFTFILTER (OHNE KABINE)
FILTRE A AIR (SANS CABINE)

R	N	P.N.	MOD	Q	Descrição	Description	Descripción	L.C.
1		82012732		1	COLAR	COLLAR	COLLAR	18
2		14368371		3	PORCA	NUT	TUERCA	010
3		82012398		1	GRELHA	GRILLE	REJILLA	101G
4		15902607		3	PARAFUSO	SCREW	ORNILLO	040V
5		82012400		1	TAMPA	COVERING	TAPADERA	265C
6		82011444		1	TUBO RÍGIDO	PIPE	TUBO RIGIDO	193T
7		82012030		1	PRENDEDOR	CLAMP	BORNE	120M

2
ESQUEMASSEIFFER
diagramasseiffer@gmail.com

1.19.1/A	01	p1	06/01

FILTRO DE AR
AIR CLEANER
FILTRO DE AIRE
FILTRO ARIA
LUFTFILTER
FILTRE A AIR

2

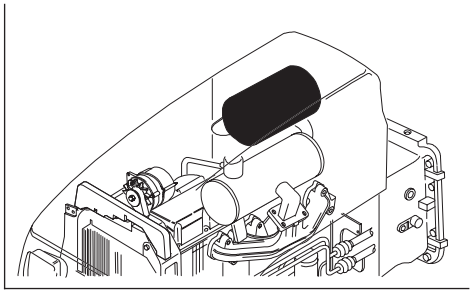

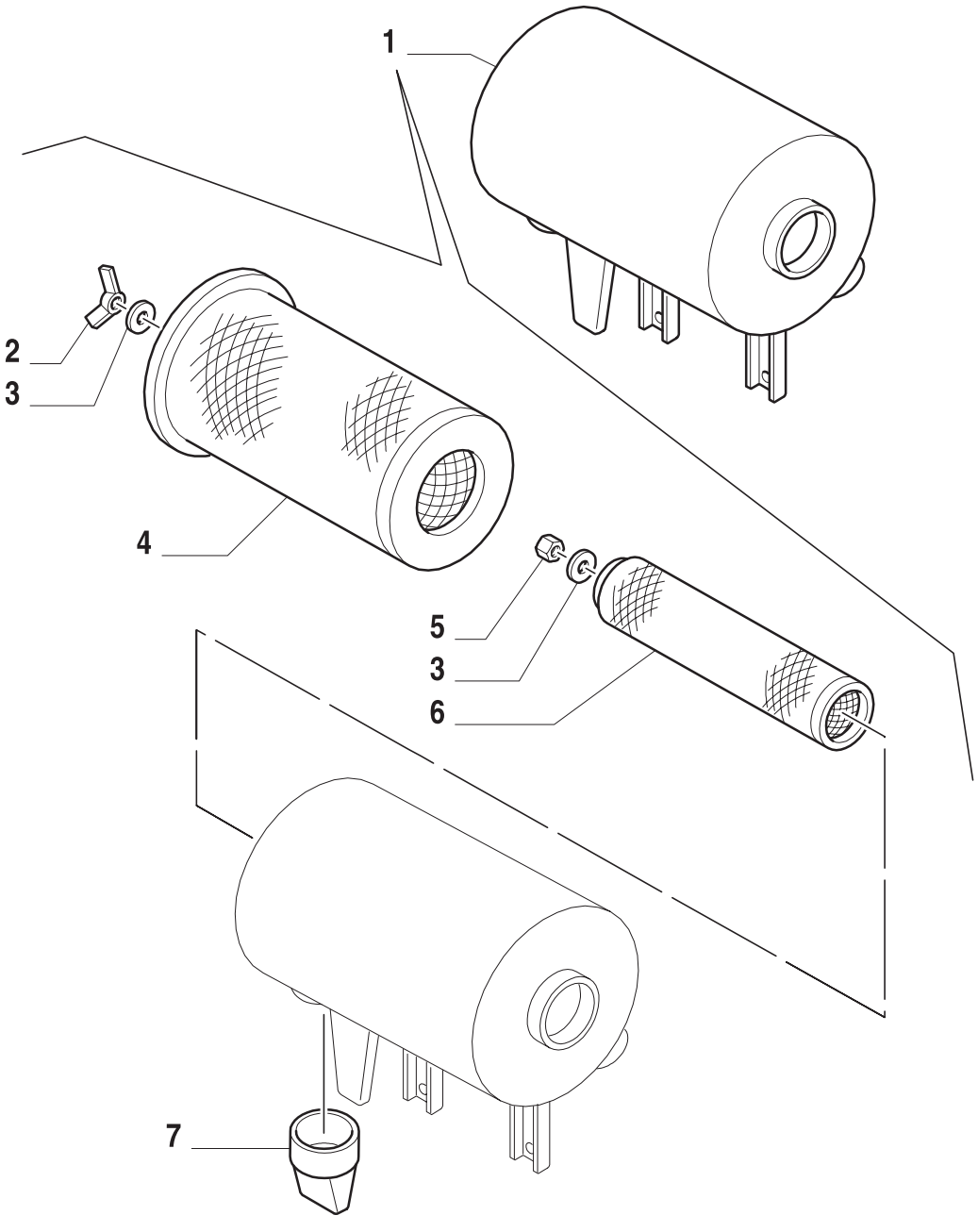

ESQUEMASSEIFFER
diagramasseiffer@gmail.com

FILTRO DE AR
AIR CLEANER
FILTRO DE AIRE
FILTRO ARIA
LUFTFILTER
FILTRE A AIR

R	N	P.N.	MOD	Q	Descrição	Description	Descripción	L.C.
1		82011379		1	FILTRO DE AR	AIR CLEANER	FILTRO DE AIRE	
2		82003725		1	PORCA-BORBOLETA	WING NUT	TUERCA MARIPOSA	021G
3		82003727		2	INSERTO	INSERT	POSTICO	055I
4		82011402		1	ELEMENTO FILTRANTE	FILTERING ELEMENT	ELEMENTO DE FILTRADO	020E
5		83956499		1	PORCA	NUT	TUERCA	010D
6		82008601		1	FILTRO DE AR	AIR CLEANER	FILTRO DE AIRE	066F
7		82009497		1	PRÉ-FILTRO	PRE-CLEANER	PREFILTRO	201P

ESQUEMASSEIFFER
diagramasseiffer@gmail.com

TS90 TS100 TS110 TS120

ÍNDICE DA SEÇÃO

SEC. 3		CAIXA DE MUDANÇAS
1.21.0	01	CORPO DO TRATOR (12X12)
1.21.0	02	CORPO DO TRATOR (12X12)
1.21.0	03	CORPO DO TRATOR (12X12)
1.21.0	04	CORPO DO TRATOR (12X12)
1.21.1	01	SUPORTE DO EIXO DIANTEIRO (4WD)
1.21.1	02	SUPORTE DO EIXO DIANTEIRO (4WD)
1.25.0	01	EMBREAGEM (12X12)
1.26.8	01	SISTEMA HIDRÁULICO DE EMBREAGEM (12X12)
1.28.1	01	CAIXA DE MUDANÇAS (12X12)
1.28.1	02	CAIXA DE MUDANÇAS (12X12)
1.28.1	03	CAIXA DE MUDANÇAS (12X12)
1.28.1	04	CAIXA DE MUDANÇAS (12X12)
1.28.1	05	CAIXA DE MUDANÇAS (12X12)
1.28.1	06	CAIXA DE MUDANÇAS (12X12 - 4WD)
1.28.1	07	CAIXA DE MUDANÇAS (12X12 - 4WD)
1.28.1	08	CAIXA DE MUDANÇAS (12X12 - 4WD)
1.29.0	01	COMANDOS INTERNOS DA TRANSMISSÃO (12X12 - 4WD)
1.29.0	02	COMANDOS INTERNOS DA TRANSMISSÃO (12X12)
1.29.0	03	COMANDOS INTERNOS DA TRANSMISSÃO (12X12)
1.29.6	01	COMANDO HIDRÁULICO DO CAMBIO
1.29.7	01	TUBULAÇÕES DE LUBRIFICAÇÃO DO CÂMBIO (12X12)
1.32.6	01	EIXO TRASEIRO TRAVA DO DIFERENCIAL
1.32.6	02	EIXO TRASEIRO TRAVA DO DIFERENCIAL (4WD)
1.32.6/1	01	EIXO TRASEIRO TRAVA DO DIFERENCIAL
1.32.8	01	BOMBA DA ENGRENAGEM TANDEM (12X12)
1.32.8/A	01	BOMBA DA ENGRENAGEM TANDEM
1.32.8/A	02	BOMBA DA ENGRENAGEM TANDEM
1.32.8/A	03	BOMBA DA ENGRENAGEM TANDEM

ESQUEMASSEIFFER
diagramasseiffer@gmail.com

CAIXA DE MUDANÇAS
TRANSMISSION
CAMBIO DE VELOCIDADES
CAMBIO DE VELOCITA
WECHSELGETRIEBE
BOITE DE VITESSES

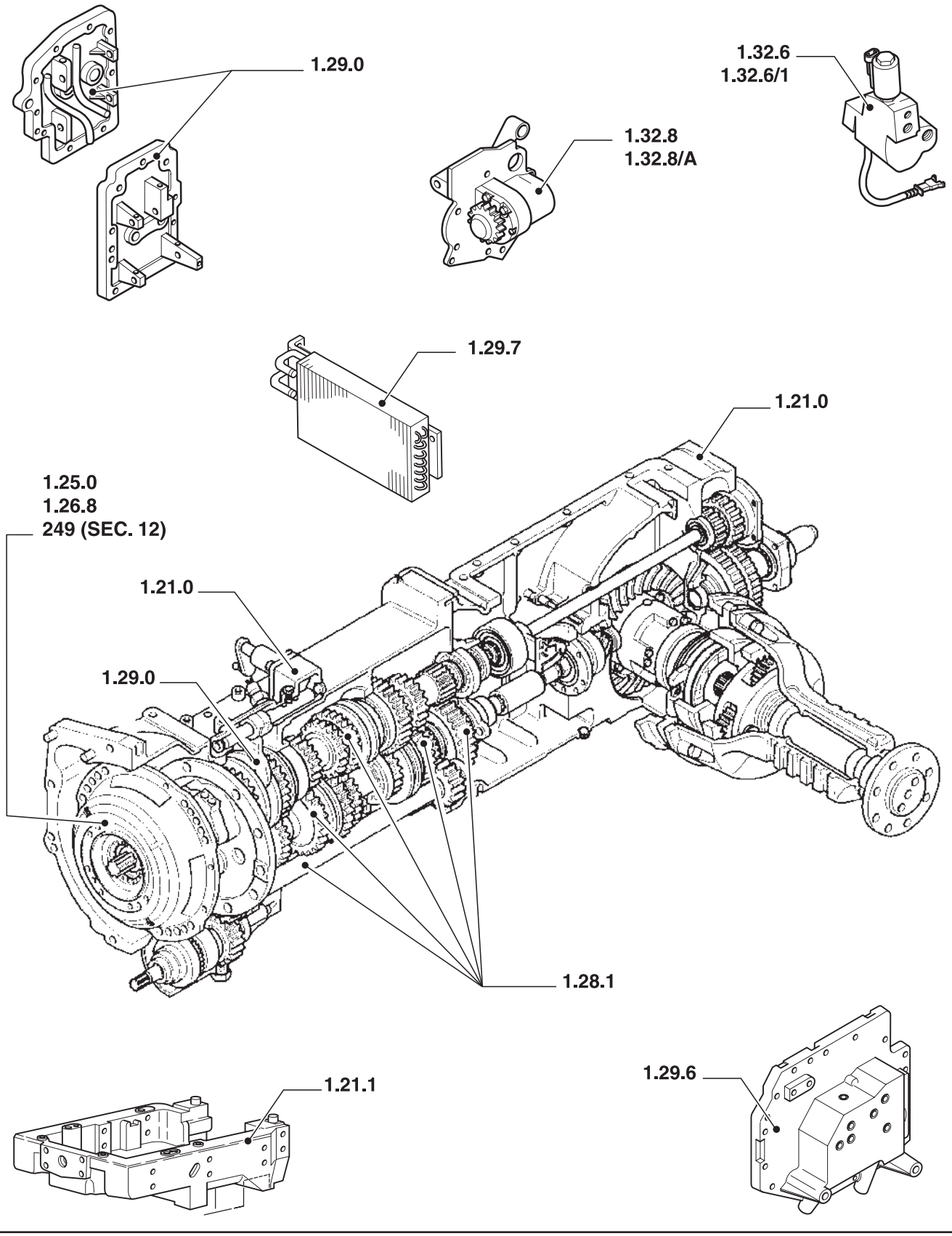

ESQUEMASSEIFFER
diagramasseiffer@gmail.com

CAIXA DE MUDANÇAS
TRANSMISSION
CAMBIO DE VELOCIDADES
CAMBIO DE VELOCITA
WECHSELGETRIEBE
BOITE DE VITESSES

R	N	P.N.	MOD	Q	Descrição	Description	Descripción	L.C.

3

ESQUEMASSEIFFER
diagramasseiffer@gmail.com

TS90 TS100 TS110 TS120

CORPO DO TRATOR (12X12)
HOUSING (12X12)
CUERPO DEL TRACTOR (12X12)
CORPO TRATTORE (12X12)
GETRIEBEGEHAEUSE (12X12)
CHASSIS-BERCEAU (12X12)

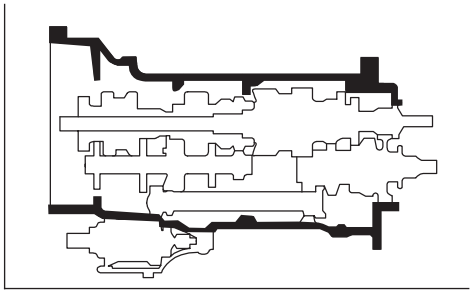

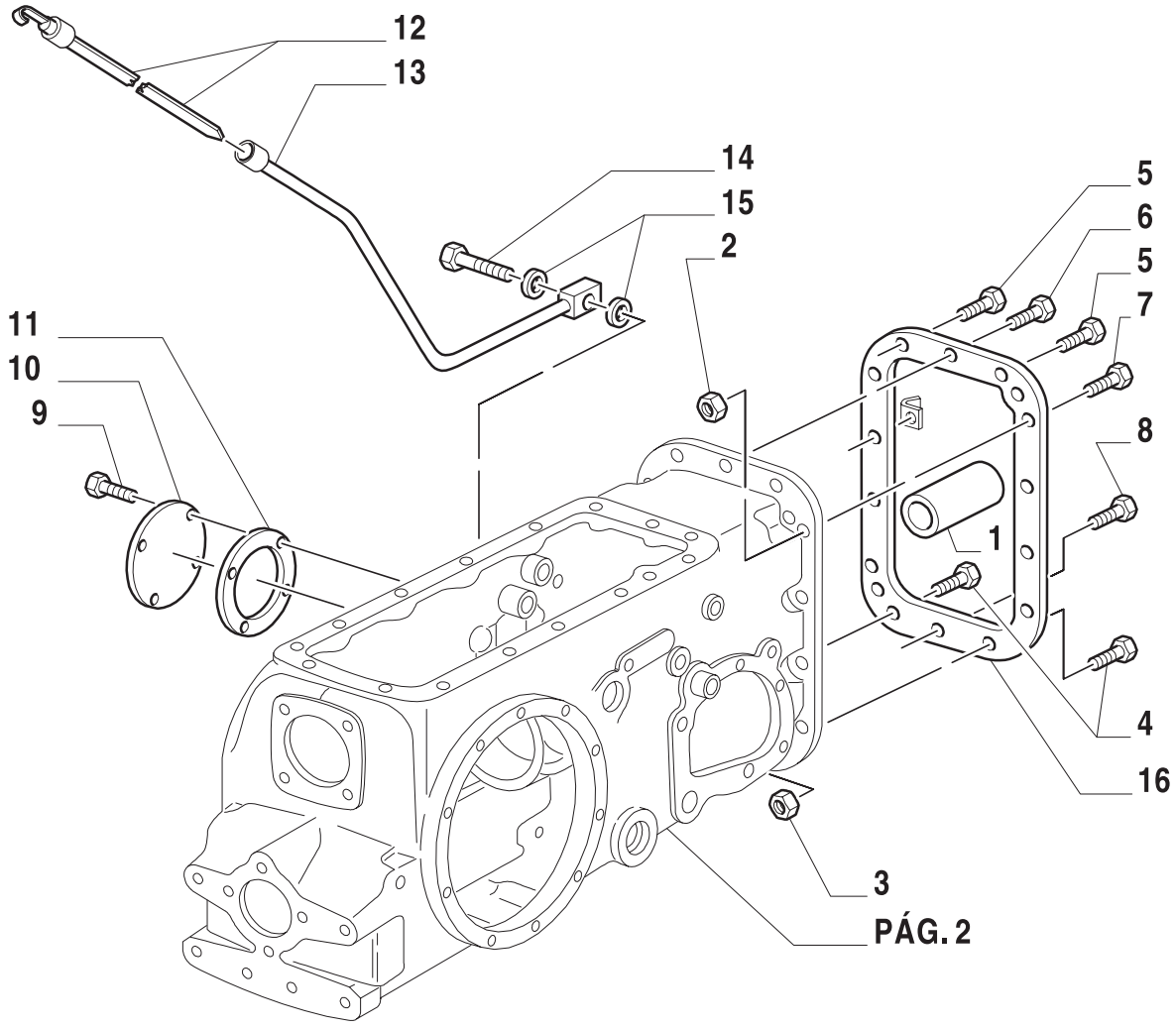

ESQUEMASSEIFFER
diagramasseiffer@gmail.com

CORPO DO TRATOR (12X12)
HOUSING (12X12)
CUERPO DEL TRACTOR (12X12)
CORPO TRATTORE (12X12)
GETRIEBEGEHAEUSE (12X12)
CHASSIS-BERCEAU (12X12)

R	N	P.N.	MOD	Q	Descrição	Description	Descripción	L.C.
1		81825115		1	LUVA DE ACOPLAMENTO	COUPLING	ELEMENTO DE ACOPLAM.	109T
2		82001792		8	PORCA	NUT	TUERCA	010D
3		82001793		2	PORCA	NUT	TUERCA	010
4		82001787		2	PARAFUSO	SCREW	ORNILLO	140B
5		83904658		2	PARAFUSO	SCREW	ORNILLO	040V
6		82001790		1	PARAFUSO	SCREW	ORNILLO	140B
7		82001788		5	PARAFUSO	SCREW	ORNILLO	140B
		82001791		3	PARAFUSO	SCREW	ORNILLO	140B
8		82001789		1	PARAFUSO	SCREW	ORNILLO	140B
9		81821201		4	PARAFUSO	SCREW	ORNILLO	140B
10		81803299		1	TAMPA	COVERING	TAPADERA	265C
11		83976875		1	JUNTA	GASKET	JUNTA HERMETICA	123G
12		81867857		1	VARETA NÍVEL ÓLEO	INDICATOR	TESTIGO	087S
13		81862796		1	TUBO NÍVEL ÓLEO	TUBELET	TUBO	195T
14		81862794		1	PARAFUSO	SCREW	ORNILLO	040V
15		81862798		2	ARRUELA PLANA	WASHER	ARANDELA	131R
16		{PL}		AR	DISPOSIT. SOBRE-ALIMENT.	EXCESS FUEL DEVICE	SUPLEMENTO DE INYECCION	082A

3
ESQUEMASSEIFFER
diagramasseiffer@gmail.com

CORPO DO TRATOR (12X12)
HOUSING (12X12)
CUERPO DEL TRACTOR (12X12)
CORPO TRATTORE (12X12)
GETRIEBEGEHAEUSE (12X12)
CHASSIS-BERCEAU (12X12)

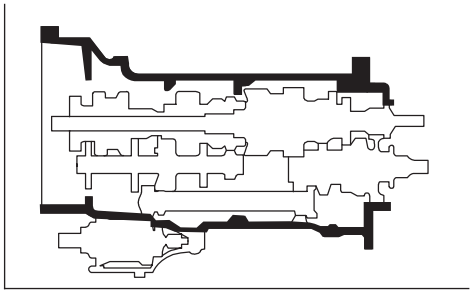

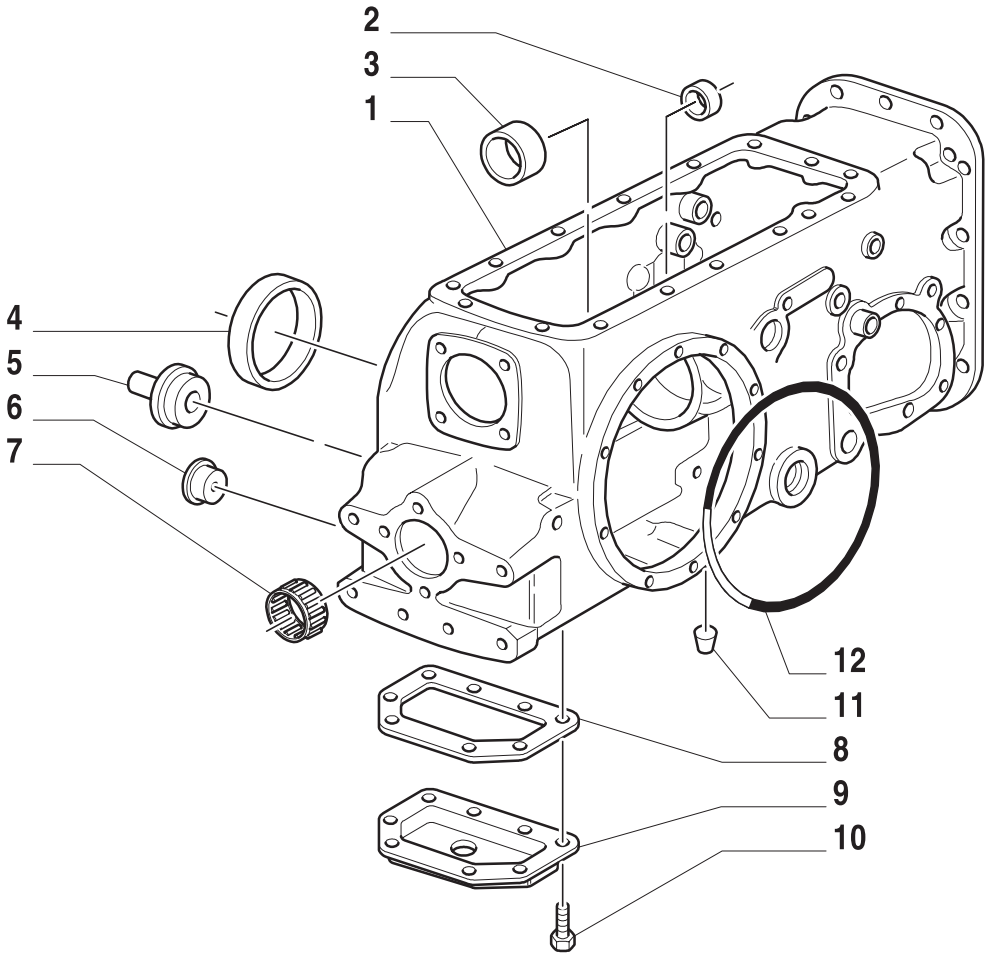

ESQUEMASSEIFFER
diagramasseiffer@gmail.com

CORPO DO TRATOR (12X12)
HOUSING (12X12)
CUERPO DEL TRACTOR (12X12)
CORPO TRATTORE (12X12)
GETRIEBEGEHAEUSE (12X12)
CHASSIS-BERCEAU (12X12)

R	N	P.N.	MOD	Q	Descrição	Description	Descripción	L.C.
1		81872942		1	CARCAÇA CENTRAL DO EIXO TRAS	SUMP	CARTER	275C
		81872943		1	CARCAÇA CENTRAL DO EIXO TRAS	SUMP	CARTER	275C
		81872944		1	CARCAÇA CENTRAL DO EIXO TS120	SUMP	CARTER	275C
2		81801987		1	BUCHA	BUSHING	CASQUILLO	0
3		81872363		1	ROLAMENTO CONJUNTO	BEARING	COJINETE	341C
4		81803420		1	ROLAMENTO L.D.	BEARING	COJINETE	341C
5		81866174		1	BUJÃO	PLUG	TAPON	050T
6		83998923		1	CAPA PROTEÇÃO TS90, TS100, TS110	PLUG	TAPON	050T
7		83913095		1	ROLAMENTO	BEARING	COJINETE	341C
8		82002546		1	JUNTA	GASKET	JUNTA HERMETICA	123G
9		81820813		1	TAMPA	COVERING	TAPADERA	265C
10		81821827		8	PARAFUSO	SCREW	TORNILLO	040V
11		83909107		1	PRISIONEIRO	STUD	PRISIONERO	210P
12		83417133		2	ANEL O	O RING	JUNTA HERMETICA	055A

ESQUEMASSEIFFER
3
diagramasseiffer@gmail.com

1.21.0	03	p1	06/01

CORPO DO TRATOR (12X12)
HOUSING (12X12)
CUERPO DEL TRACTOR (12X12)
CORPO TRATTORE (12X12)
GETRIEBEGEHAEUSE (12X12)
CHASSIS-BERCEAU (12X12)

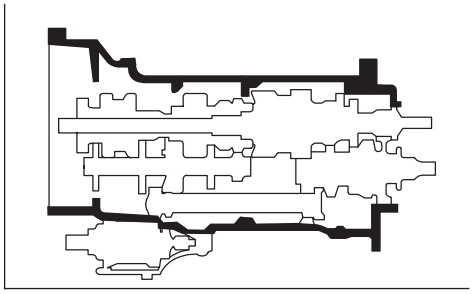

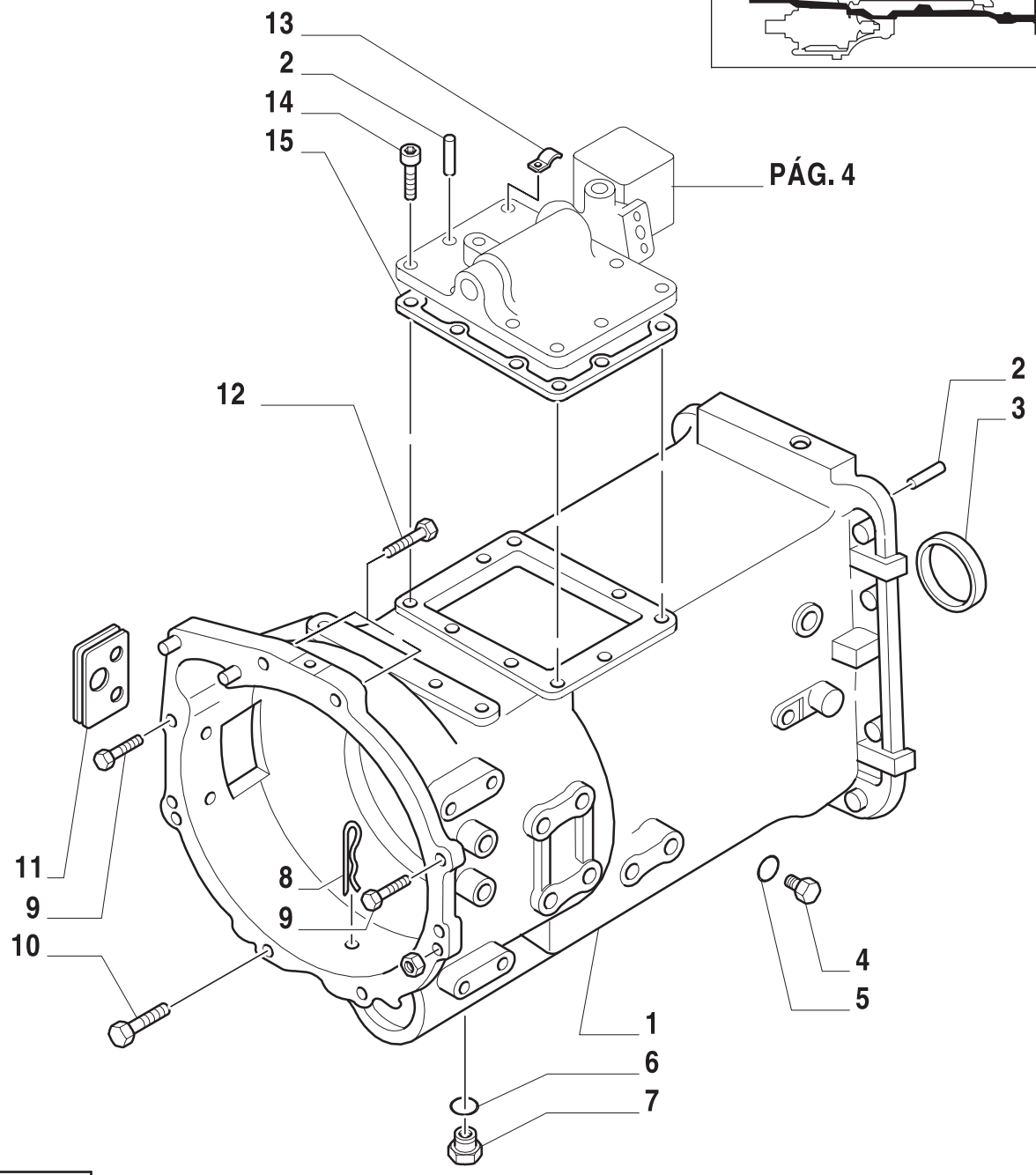

ESQUEMASSEIFFER
diagramasseiffer@gmail.com

CORPO DO TRATOR (12X12)
HOUSING (12X12)
CUERPO DEL TRACTOR (12X12)
CORPO TRATTORE (12X12)
GETRIEBEGEHAEUSE (12X12)
CHASSIS-BERCEAU (12X12)

R	N	P.N.	MOD	Q	Descrição	Description	Descripción	L.C.
1		82012330		1	CARCAÇA	BODY	CARCASA	080C
2		83980528		10	PINO	PIN	PERNO	080P
3		80086691		1	ANEL ONDULADO	FLEXIBLE RING	ANILLO ONDULADO	
4		81819922		1	BUJÃO	PLUG	APTON	050T
5		81827528		1	ANEL O	O RING	JUNTA HERMETICA	055A
6		82009885		1	VEDAÇÃO	SEAL	ANILLO DE CIERRE	132A
7		82009883		1	BUJÃO	PLUG	APTON	050T
8		82928308		1	GRAMPO	SPLIT PIN	PASADOR ABIERTO	270C
9		81595269		4	PARAFUSO	SCREW	ORTNILLO	040V
10		82006998		2	PARAFUSO	SCREW	ORTNILLO	140B
11		81878975		1	PASSA-MURO	GRMET	PASCABLES	131A
12		83916643		2	PARAFUSO	SCREW	ORTNILLO	140B
13		83976853		1	FIXADOR	CLIP	SUJETADOR	045F
14		83952638		9	PARAFUSO	SCREW	ORTNILLO	040V
15		81864427		1	JUNTA	GASKET	JUNTA HERMETICA	123G

TS90 TS100 TS110 TS120

ESQUEMASSEIFFER
diagramasseiffer@gmail.com

CORPO DO TRATOR (12X12)
HOUSING (12X12)
CUERPO DEL TRACTOR (12X12)
CORPO TRATTORE (12X12)
GETRIEBEGEHAEUSE (12X12)
CHASSIS-BERCEAU (12X12)

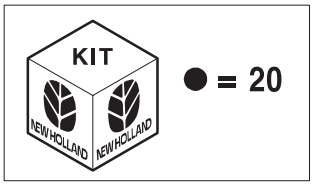

● = 20

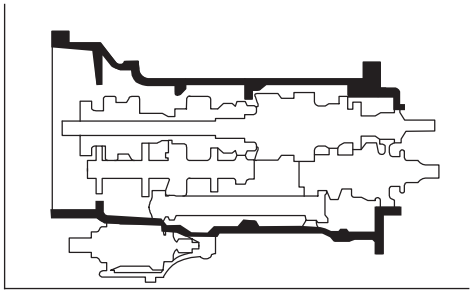

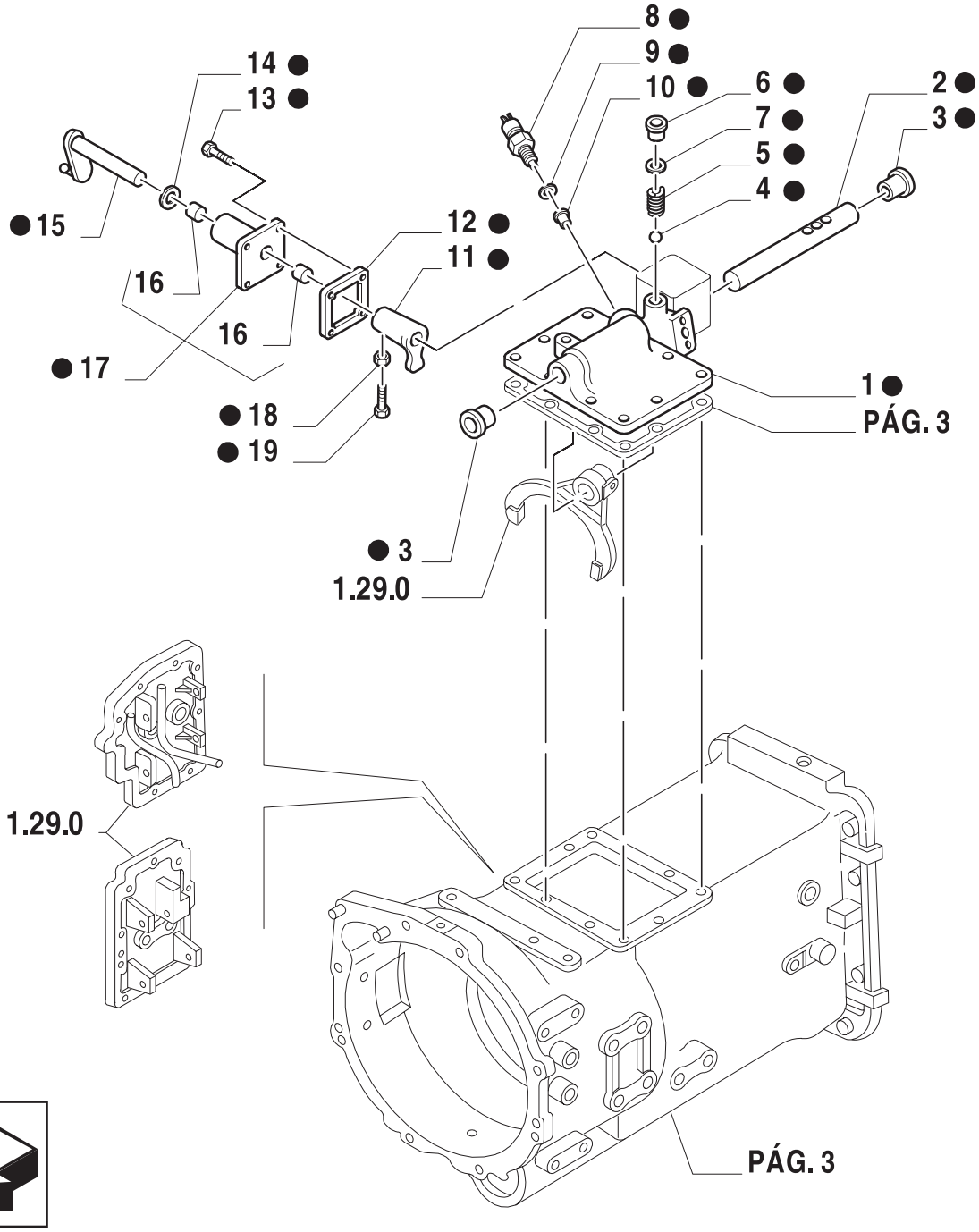

ESQUEMASSEIFFER
diagramasseiffer@gmail.com

CORPO DO TRATOR (12X12)
HOUSING (12X12)
CUERPO DEL TRACTOR (12X12)
CORPO TRATTORE (12X12)
GETRIEBEGEHAEUSE (12X12)
CHASSIS-BERCEAU (12X12)

R	N	P.N.	MOD	Q	Descrição	Description	Descripción	L.C.
1		81871351		1	TAMPA	COVERING	TAPADERA	265C
2		81871349		1	EIXO	SHAFT	EJE	016A
3		81814099		2	BUJÃO	PLUG	APTON	050T
4		83424343		1	ESFERA	BALL	BOLA	140S
5		83407013		1	MOLA	SPRING	RESORTE	100M
6		83911570		1	BUJÃO	PLUG	APTON	050T
7		81845037		1	ANEL O	O RING	JUNTA HERMETICA	055A
8		82020687		1	INTERRUPTOR	ON-OFF SWITCH	INTERRUPTOR	075I
9		81832258		1	ANEL O	O RING	JUNTA HERMETICA	055A
10		81864475		1	ÊMBOLO	PLUNGER	EMBOLO	130P
11		81869950		1	ALAVANCA	FINGER	DEDO	830D
12		81864529		1	JUNTA	GASKET	JUNTA HERMETICA	123G
13		83952638		4	PARAFUSO	SCREW	ORTNILLO	040V
14		81864528		1	RETENTOR	SEAL PROTECTION	CUBREJUNTA TORA	291C
15		81865691		1	EIXO	SHAFT	EJE	016A
16		81864471		2	LUVA DE ARRASTE	DRIVE BUSHING	MANGUITO DE ARRASTRE	033M
17		81864472		1	ALOAMENTO	HOUSING	CAVIDAD	014V
18		83908682		3	PORCA	NUT	TUERCA	010D
19		81804978		3	PARAFUSO	SCREW	ORTNILLO	040V
20		82014037		1	TAMPA DA TRANSMISSÃO - CONJ.	COVERING	TAPADERA	265C

TS90 TS100 TS110 TS120

3

ESQUEMASSEIFFER
diagramasseiffer@gmail.com

1.21.1	01	p1	06/01

SUPORTE DO EIXO DIANTEIRO (4WD)
FRONT AXLE, SUPPORT (4WD)
SOPORTE DEL EJE DELANTERO (4WD)
SUPPORTO (4WD)
ACHSTRAEGER (4WD)
SUPPORT (4WD)

3



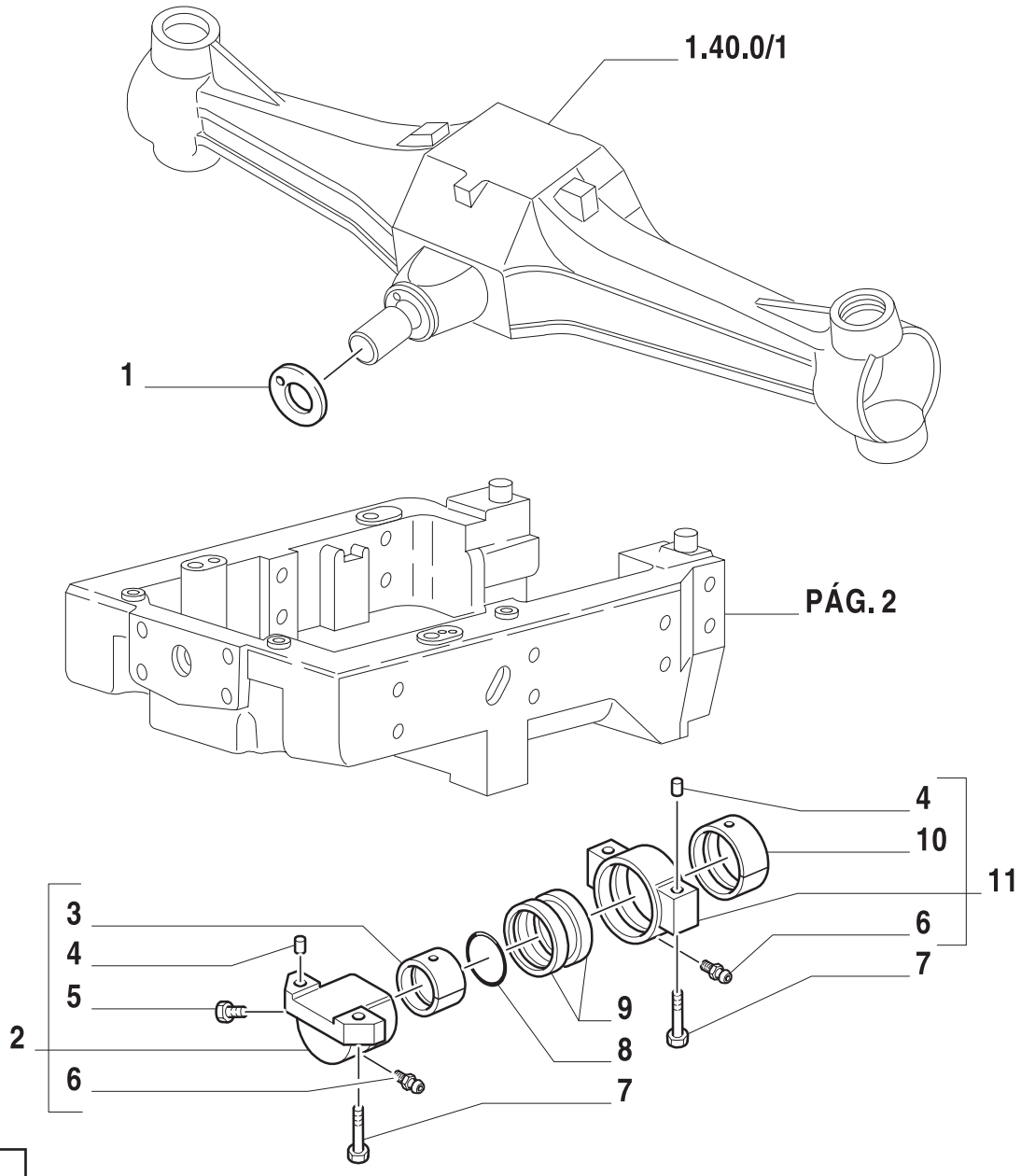

ESQUEMASSEIFFER
diagramasseiffer@gmail.com

SUPORTE DO EIXO DIANTEIRO (4WD)
FRONT AXLE, SUPPORT (4WD)
SOPORTE DEL EJE DELANTERO (4WD)
SUPPORTO (4WD)
ACHSTRAEGER (4WD)
SUPPORT (4WD)

R	N	P.N.	MOD	Q	Descrição	Description	Descripción	L.C.
1		5140456		1	ANEL ESPAÇADOR	RING	ANILLO	045A
2		5140452		1	SUPORTE	SUPPORT	SOPORTE	300S
3		5101112		1	BUCHA	BUSHING	CASQUILLO	0
4		10837710		4	PINO-GUIA	DOWEL	PITON	090G
5		13411117		1	VÁLVULA	VALVE	VÁLVULA	010V
6		13407211		2	GRAXEIRA	GREASE ZERK	ENGRASADOR	060I
7		14272031		4	PARAFUSO	SCREW	TORNILLO	040V
8		14471380		1	ANEL O	O RING	JUNTA HERMETICA	055A
9		5188609		2	VEDADOR SUPORTE TRAS. CEN.	SEAL PROTECTION	CUBREJUNTA PROTECTORA	29AC
10		5129385		1	BUCHA	BUSHING	CASQUILLO	095B
11		82003757		1	SUPORTE TRASEIRO	SUPPORT	SOPORTE	300S

3
ESQUEMASSEIFFER
diagramasseiffer@gmail.com

SUPORTE DO EIXO DIANTEIRO (4WD)
FRONT AXLE, SUPPORT (4WD)
SOPORTE DEL EJE DELANTERO (4WD)
SUPPORTO (4WD)
ACHSTRAEGER (4WD)
SUPPORT (4WD)

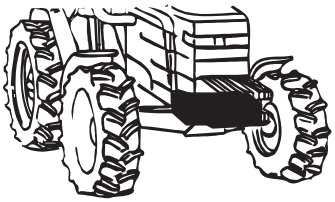

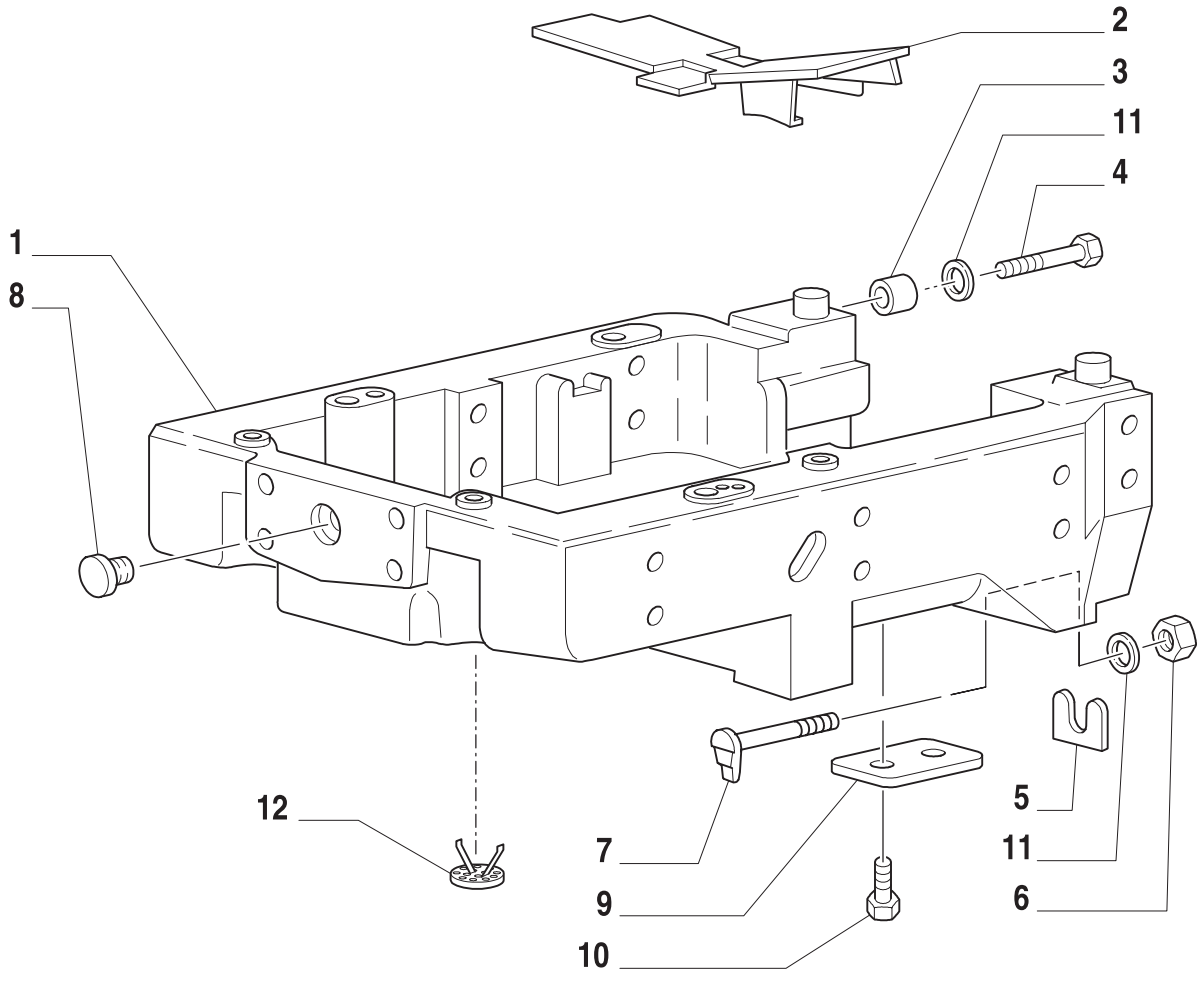

ESQUEMASSEIFFER
diagramasseiffer@gmail.com

SUPORTE DO EIXO DIANTEIRO (4WD)
FRONT AXLE, SUPPORT (4WD)
SOPORTE DEL EJE DELANTERO (4WD)
SUPPORTO (4WD)
ACHSTRAEGER (4WD)
SUPPORT (4WD)

R	N	P.N.	MOD	Q	Descrição	Description	Descripción	L.C.
1		82015000		1	SUPORTE	SUPPORT	SOPORTE	300S
2		82006332		1	DEFLETOR DE POEIRA	STEEL PLATE	CHAPA	015L
3		81863635		2	BUCHA	BUSHING	CASQUILLO	0
4		82006998		4	PARAFUSO	SCREW	ORNILLO	140B
5		81802831		AR	CALÇO 0,38 MM	SHIM	SUPLEMENTO	198S
		81802832		AR	CALÇO 0,46 MM	SHIM	SUPLEMENTO	198S
		81802833		AR	CALÇO 0,53 MM	SHIM	SUPLEMENTO	198S
		81802834		AR	CALÇO 0,61 MM	SHIM	SUPLEMENTO	198S
		81802835		AR	CALÇO 0,68 MM	SHIM	SUPLEMENTO	198S
6		82936495		2	PORCA	NUT	TUERCA	010D
7		82007262		2	PRISIONEIRO	STUD	PRISIONERO	210P
8		82012265		1	BUJÃO	PLUG	APON	050T
9		82002098		2	BATENTE	STOP	DISPOSITIVO DE TOPE	080A
10		83905090		4	PARAFUSO	SCREW	ORNILLO	040V
11		82014658		6	ARRUELA PLANA	WASHER	ARANDELA	131R
12		82021866		1	GRELHA	GRILLE	REJILLA	101G

ESQUEMASSEIFFER
diagramasseiffer@gmail.com

1.25.0	01	p1	06/01

EMBREAGEM (12X12)
CLUTCH (12X12)
EMBRAGUE (12X12)
FRIZIONE (12X12)
KUPPLUNG (12X12)
EMBRAYAGE (12X12)

3

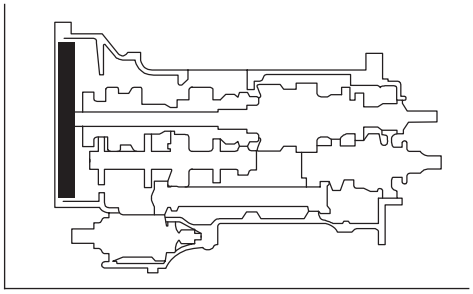

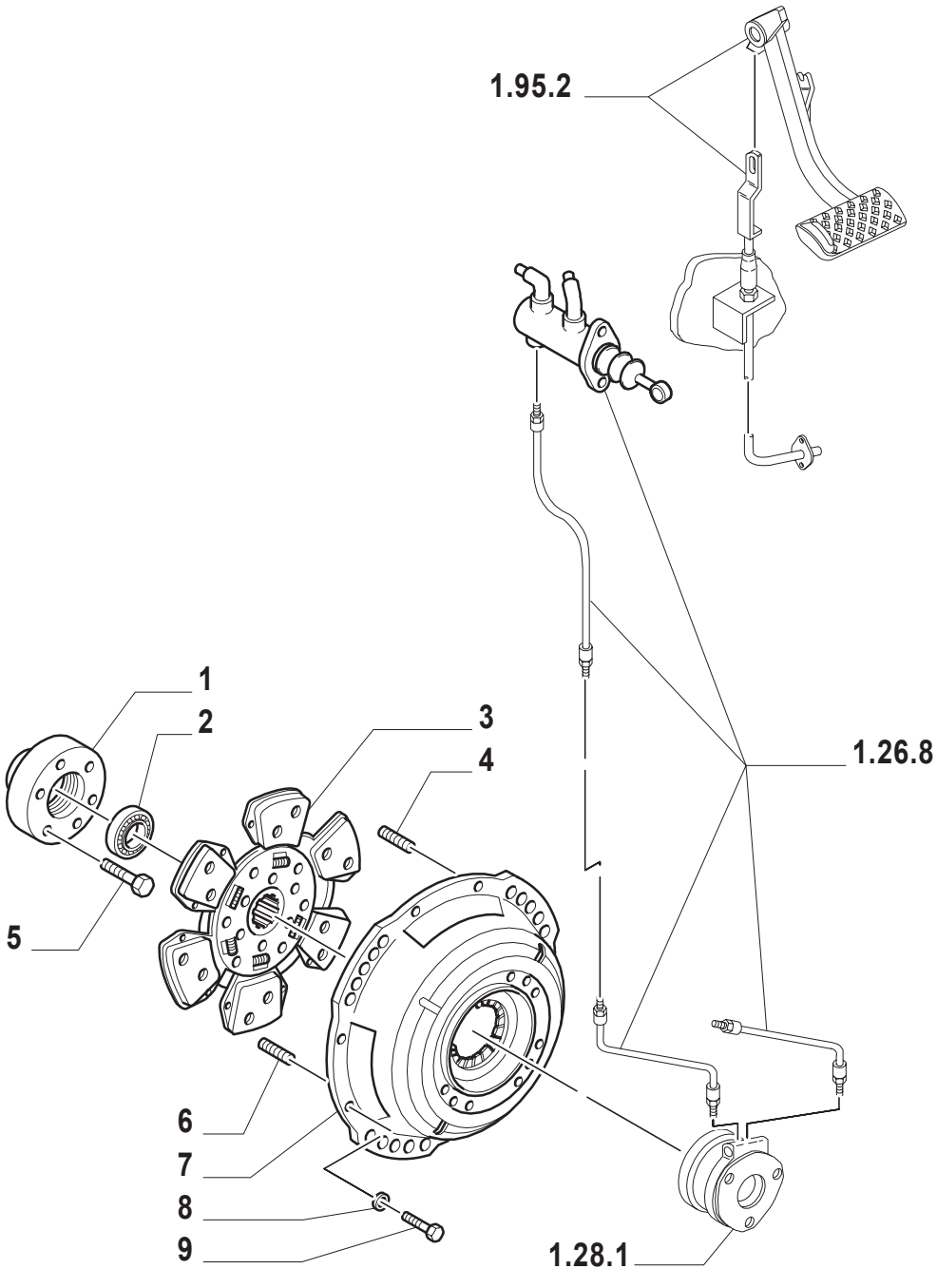

ESQUEMASSEIFFER
diagramasseiffer@gmail.com

EMBREAGEM (12X12)
CLUTCH (12X12)
EMBRAGUE (12X12)
FRIZIONE (12X12)
KUPPLUNG (12X12)
EMBRAYAGE (12X12)

R	N	P.N.	MOD	Q	Descrição	Description	Descripción	L.C.
1		81871306		1	PLACA	PLATE	PLACA	105P
2		83992560		1	ANEL	RING	ANILLO	045A
3		82011591		1	DISCO CONDUT. EMBREAGEM	CLUTCH DRIVING PLATE	DISCO CONDUCTOR EMBRAGUE	063E
4		81800705		1	PINO-GUIA	DOWEL	PITON	090G
5		83951840		6	PARAFUSO	SCREW	ORTNILLO	140B
6		81800704		1	PINO-GUIA	DOWEL	PITON	090G
7		82011590		1	PLACA PRESSÃO EMBREAGEM	CLUTCH PRESSURE PLATE	DISCO DE APOYO EMBRAGUE	065B
8		80080680	TS90, TS100, TS110	8	ARRUELA-TRAVA	LOCKWASHER	ARANDELA DE FRENO	132R
		83911014		8	ARRUELA-TRAVA TS120	LOCKWASHER	ARANDELA DE FRENO	132R
9		81821889		8	PARAFUSO	SCREW	ORTNILLO	140B

3

ESQUEMASSEIFFER
diagramasseiffer@gmail.com

1.26.8	01	p1	06/01

SISTEMA HIDRÁULICO DE EMBREAGEM (12X12)
HYDRAULIC CLUTCH (12X12)
SISTEMA HIDRAULICO DE EMBRAGUE (12X12)
COMANDO IDRAULICO FRIZIONE (12X12)
HYDRAULISCHE KUPPLUNGS BETAETIGUNG (12X12)
COMMANDE HYDRAULIQUE DE EMBRAYAGE (12X12)

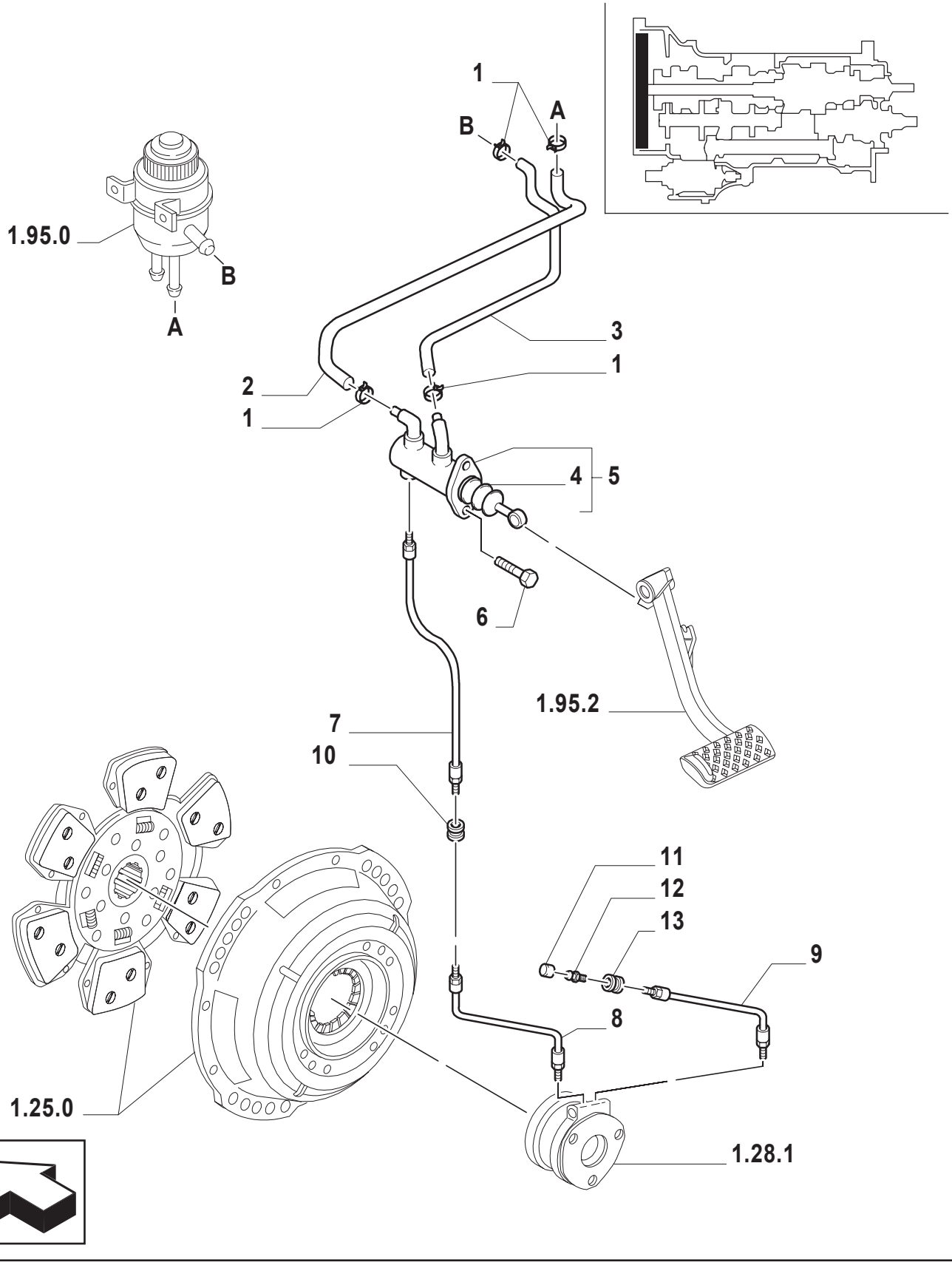

ESQUEMASSEIFFER
diagramasseiffer@gmail.com

SISTEMA HIDRÁULICO DE EMBREAGEM (12X12)
HYDRAULIC CLUTCH (12X12)
SISTEMA HIDRAULICO DE EMBRAGUE (12X12)
COMANDO IDRAULICO FRIZIONE (12X12)
HYDRAULISCHE KUPPLUNGS BETAETIGUNG (12X12)
COMMANDE HYDRAULIQUE DE EMBRAYAGE (12X12)

R	N	P.N.	MOD	Q	Descrição	Description	Descripción	L.C.
1		82012717		AR	PRENDEDOR	CLAMP	BORNE	120M
2		81871458		1	MANGUEIRA	HOSE	MANGA	030M
3		81871459		1	MANGUEIRA	HOSE	MANGA	030M
4		81873388		1	KIT	KIT	EQUIPO	305
5		81867084		1	CILINDRO HIDRÁULICO	HYDRAULIC CYLINDER	CILINDRO HIDRAULICO	038C
6		16043421		2	PARAFUSO	SCREW	ORNILLO	040V
7		81866845		1	TUBO RÍGIDO	PIPE	TUBO RIGIDO	193T
8		81871849		1	TUBO RÍGIDO	PIPE	TUBO RIGIDO	193T
9		81871850		1	TUBO RÍGIDO	PIPE	TUBO RIGIDO	193T
10		81871854		1	PASSA-MURO	GROMMET	PASACABLES	131A
11		81871475		1	TAMPA	COVERING	TAPADERA	265C
12		81820047		1	RESPIRO	VENT	RESPIRADERO	145S
13		81871852		1	PASSA-MURO	GROMMET	PASACABLES	131A

TS90 TS100 TS110 TS120

ESQUEMASSEIFFER
diagramasseiffer@gmail.com

CAIXA DE MUDANÇAS (12X12)
TRANSMISSION (12X12)
CAMBIO DE VELOCIDADES (12X12)
CAMBIO VELOCITA (12X12)
WECHSELGETRIEBE (12X12)
BOITE DE VITESSES (12X12)

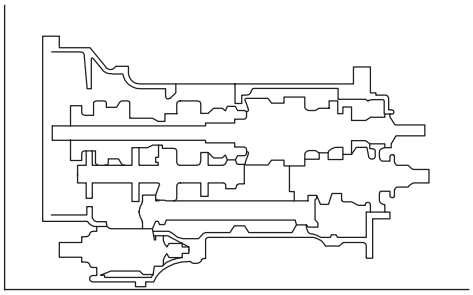

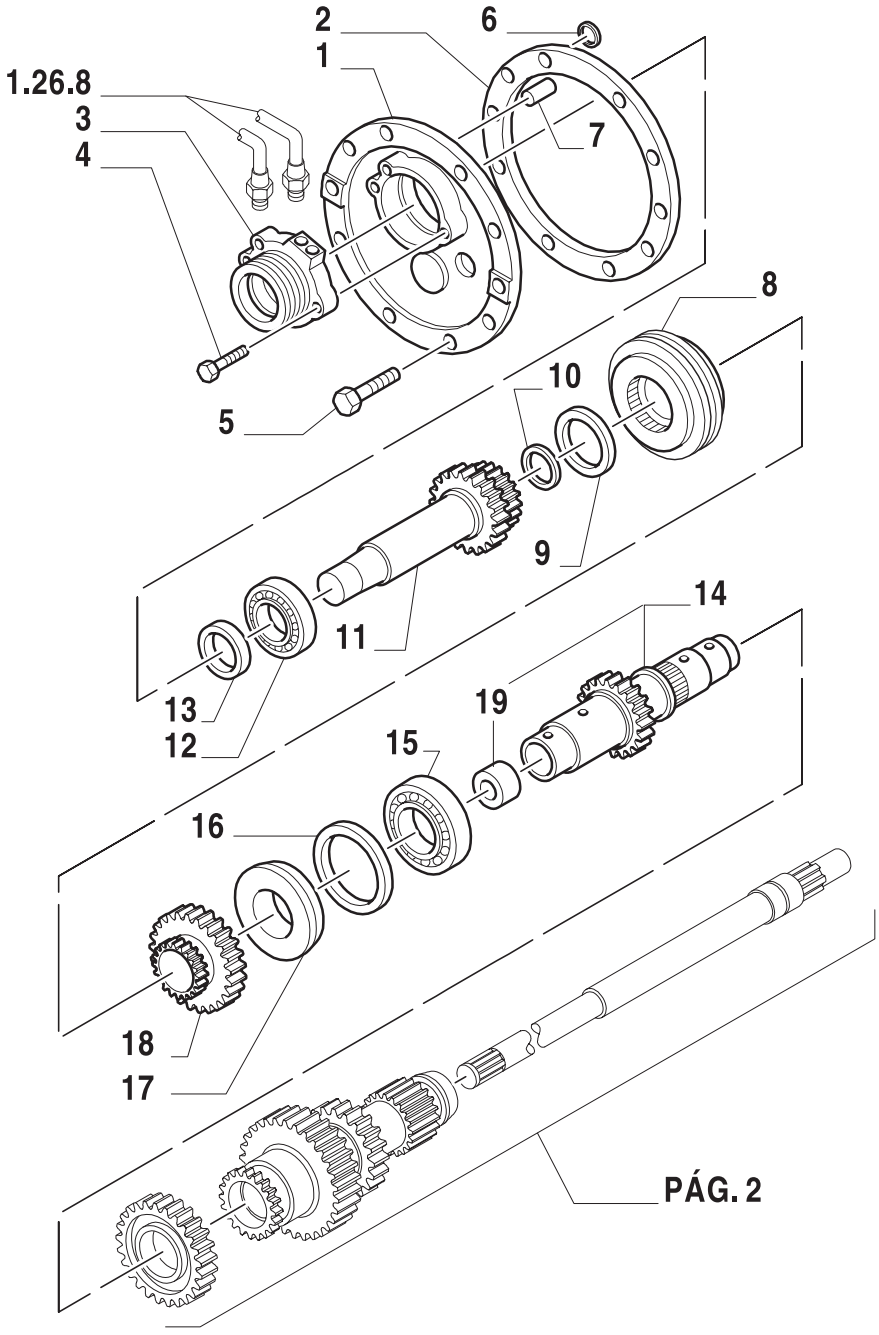

ESQUEMASSEIFFER
diagramasseiffer@gmail.com

CAIXA DE MUDANÇAS (12X12)
TRANSMISSION (12X12)
CAMBIO DE VELOCIDADES (12X12)
CAMBIO VELOCITA (12X12)
WECHSELGETRIEBE (12X12)
BOITE DE VITESSES (12X12)

R	N	P.N.	MOD	Q	Descrição	Description	Descripción	L.C.
1		81873423		1	TAMPA	COVERING	TAPADERA	265C
2		81878985		1	JUNTA	GASKET	JUNTA HERMETICA	123G
3		82005471		1	ROLAMENTO	BEARING	COJINETE	3
4		89804260		3	PARAFUSO	SCREW	ORTNILLO	040V
5		80043139		9	PARAFUSO	SCREW	ORTNILLO	040V
6		81863930		1	ANEL-MOLA	RING, SNAP	ANILLO DE RESORTE	054A
7		81864421		1	TUBO	TUBELET	TUBO	195T
8	1	81866841		1	SINCRONIZADOR	SYNCHRONIZER	SINCRONIZADOR	161S
	2	82001900		1	SINCRONIZADOR	SYNCHRONIZER	SINCRONIZADOR	161S
9		81864658		2	ANEL-MOLA	RING, SNAP	ANILLO DE RESORTE	054A
10		81801990		1	RETENTOR	GASKET	JUNTA HERMETICA	123G
11		81864676		1	EIXO	SHAFT	EJE	016A
12		83992716		1	ROLAMENTO	BEARING	COJINETE	341C
13		81864672		1	RETENTOR	SEAL PROTECTION	CUBREJUNTA PROTECTORA	291C
14		81867399		1	EIXO PRINCIPAL	MAIN SHAFT	ARBOL CONDUCTOR	015A
15		81804781		1	ROLAMENTO	BEARING	COJINETE	341C
16		81864687		1	ANEL-MOLA	RING, SNAP	ANILLO DE RESORTE	054A
17		81864565		1	CONDUTO	DUCT	CONDUCTO	223C
18		81869901		1	ENGRENAGEM	GEAR	ENGRANAJE	050I
19		81864464		1	BUCHA	BUSHING	CASQUILLO	095B

(1) GRAZIANO, ALTERNATIVO
(2) DEMM, ALTERNATIVO

3
ESQUEMASSEIFFER
diagramasseiffer@gmail.com

1.28.1	02	p1	06/01

CAIXA DE MUDANÇAS (12X12)
TRANSMISSION (12X12)
CAMBIO DE VELOCIDADES (12X12)
CAMBIO VELOCITA (12X12)
WECHSELGETRIEBE (12X12)
BOITE DE VITESSES (12X12)

3

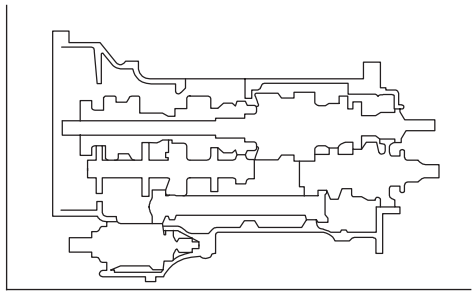

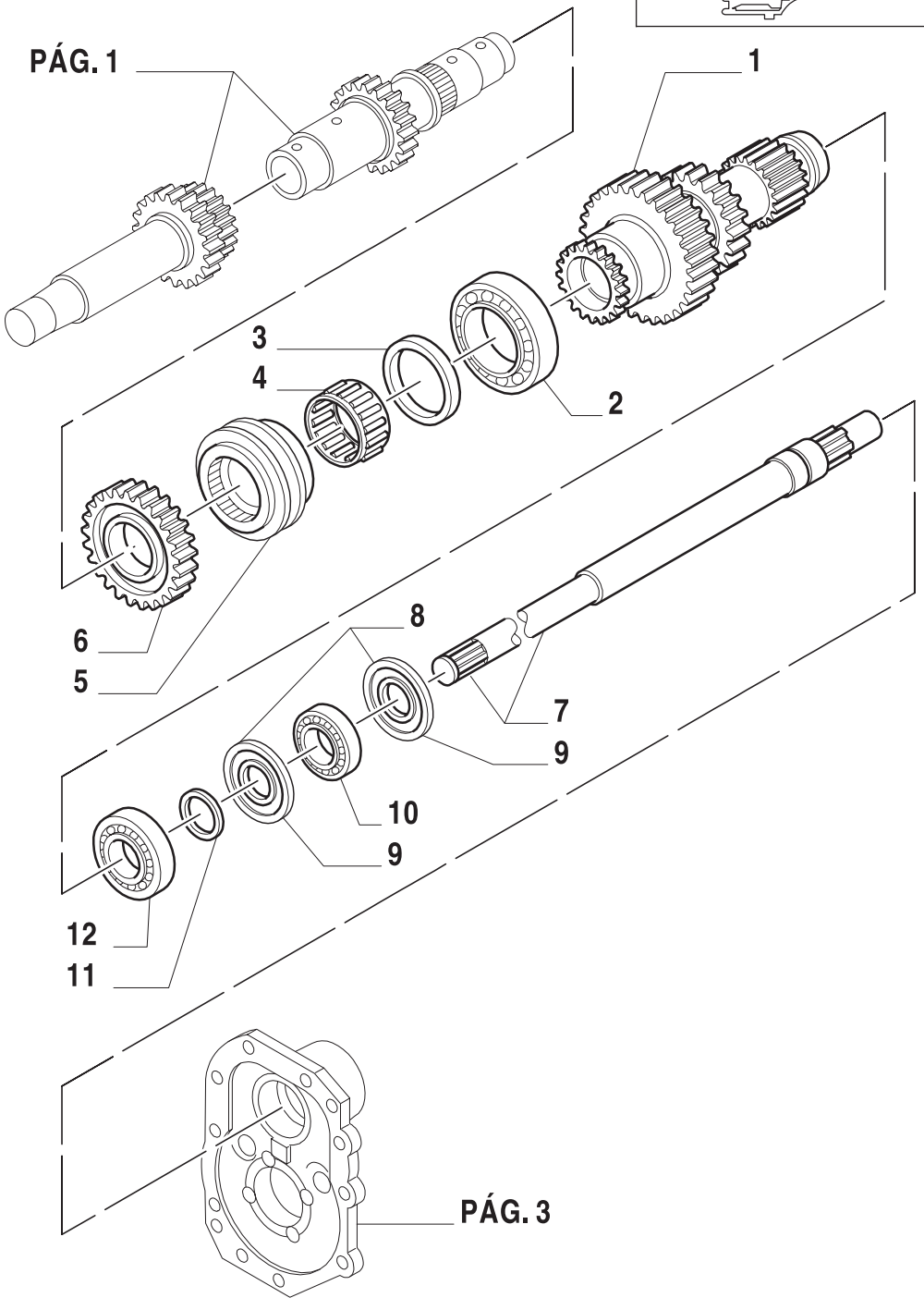

ESQUEMASSEIFFER
diagramasseiffer@gmail.com

CAIXA DE MUDANÇAS (12X12)
TRANSMISSION (12X12)
CAMBIO DE VELOCIDADES (12X12)
CAMBIO VELOCITA (12X12)
WECHSELGETRIEBE (12X12)
BOITE DE VITESSES (12X12)

R	N	P.N.	MOD	Q	Descrição	Description	Descripción	L.C.
1		81878207		1	ENGRENAGEM	GEAR	ENGRANAJE	050I
2		81864405		1	ROLAMENTO	BEARING	COJINETE	341C
3		81864412		1	ARRUELA DE ENCOSTO	USHIRA WASHER	CHUMACERA	023F
4		81864411		1	ROLAMENTO	BEARING	COJINETE	3
5		82855607		1	SINCRONIZADOR	SYNCHRONIZER	SINCRONIZADOR	161S
6		81864694		1	ENGRENAGEM	GEAR	ENGRANAJE	050I
7		81871304		1	TOMADA DE FORÇA	WER TAKE-OFF	TOMA DE FUERZA	207P
8		81805006		2	ANEL-MOLA	RING, SNAP	ANILLO DE RESORTE	054A
9		81801973		2	ANEL-MOLA	RING, SNAP	ANILLO DE RESORTE	054A
10		81875518		1	ROLAMENTO	BEARING	COJINETE	341C
11		81864773		1	RETENTOR	SEAL PROTECTION	CUBREJUNTA PROTECTORA	291C
12		82855068		1	ROLAMENTO	BEARING	COJINETE	341C

ESQUEMASSEIFFER
diagramasseiffer@gmail.com

CAIXA DE MUDANÇAS (12X12)
TRANSMISSION (12X12)
CAMBIO DE VELOCIDADES (12X12)
CAMBIO VELOCITA (12X12)
WECHSELGETRIEBE (12X12)
BOITE DE VITESSES (12X12)

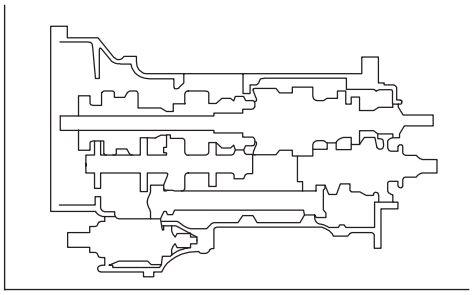

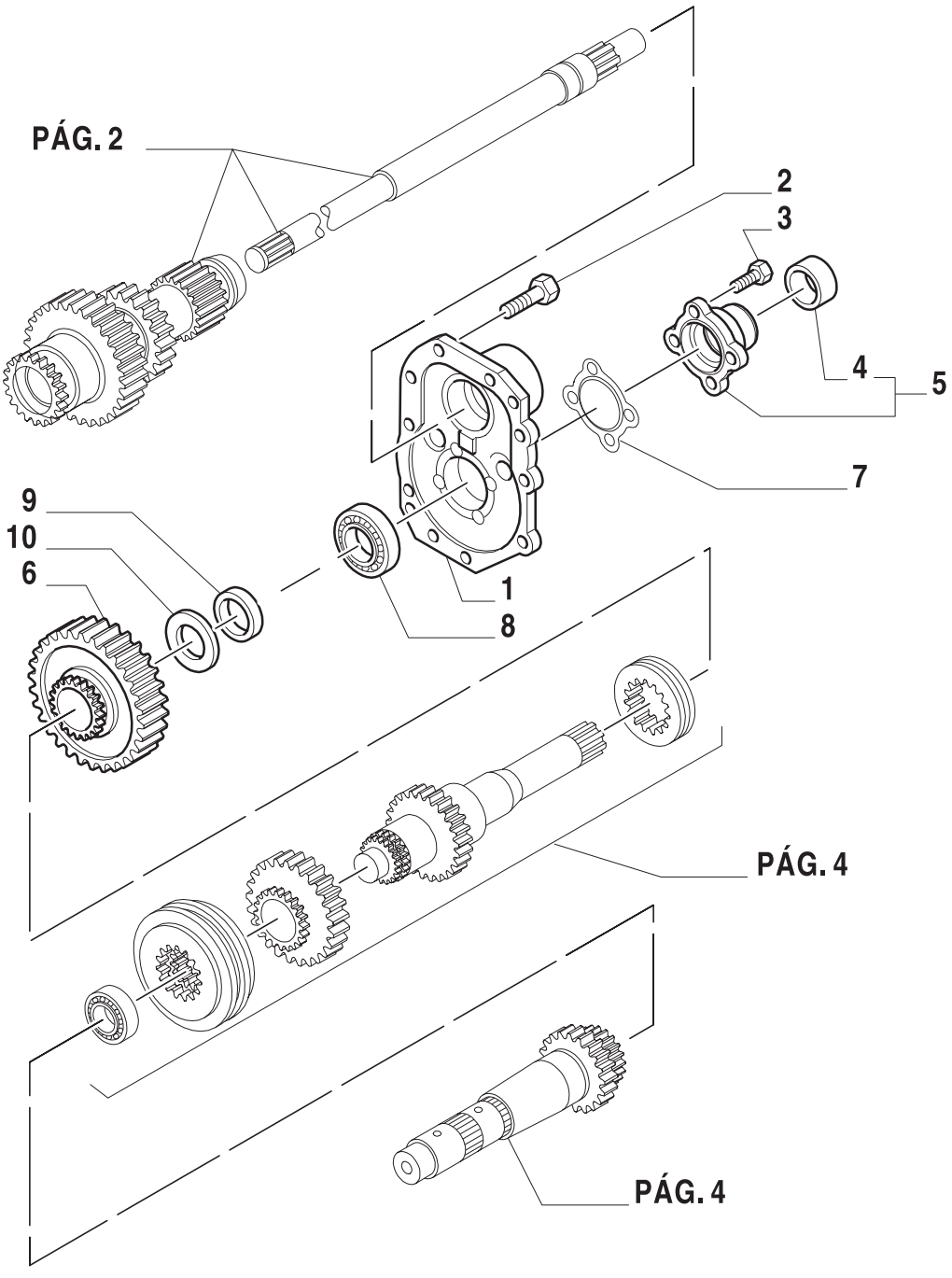

ESQUEMASSEIFFER
diagramasseiffer@gmail.com

CAIXA DE MUDANÇAS (12X12)
TRANSMISSION (12X12)
CAMBIO DE VELOCIDADES (12X12)
CAMBIO VELOCITA (12X12)
WECHSELGETRIEBE (12X12)
BOITE DE VITESSES (12X12)

R	N	P.N.	MOD	Q	Descrição	Description	Descripción	L.C.
1		82853228		1	TAMPA RETENTORA	RETAINER	SUJETADOR	109R
2		83905090		10	PARAFUSO	SCREW	ORNILLO	040V
3		82935806		4	PARAFUSO	SCREW	ORNILLO	040V
4		81871725		1	ROLAMENTO	BEARING	COJINETE	3
5		81862878		1	ROLAMENTO COM TAMPA	BEARING	COJINETE	341C
6		81864533		1	PAR DE ENGRENAGENS	GEAR SET	PAR DE ENGRANAJES	286C
7		81804788		AR	CALÇO 0,003/0,076	SHIM	SUPLEMENTO	198$
		81804789		AR	CALÇO 0,05/0,127	SHIM	SUPLEMENTO	198$
		81804790		AR	CALÇO 0,012/0,305	SHIM	SUPLEMENTO	198$
		83926425		AR	CALÇO 0,029/0,737	SHIM	SUPLEMENTO	198$
8		82979974		1	ROLAMENTO	BEARING	COJINETE	341C
9		81864544		1	ESPAÇADOR	SPACER	ESPACIADOR	075D
10		81824352		1	ARRUELA CALÇO	WASHER	ARANDELA	131R

3
ESQUEMASSEIFFER
diagramasseiffer@gmail.com

1.28.1	04	p1	06/01

CAIXA DE MUDANÇAS (12X12)
TRANSMISSION (12X12)
CAMBIO DE VELOCIDADES (12X12)
CAMBIO VELOCITA (12X12)
WECHSELGETRIEBE (12X12)
BOITE DE VITESSES (12X12)

3

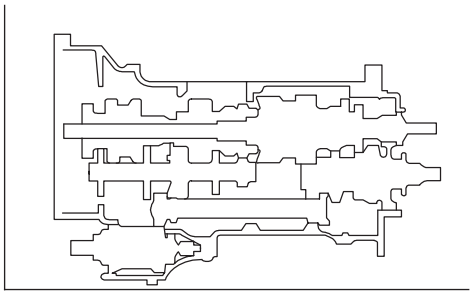

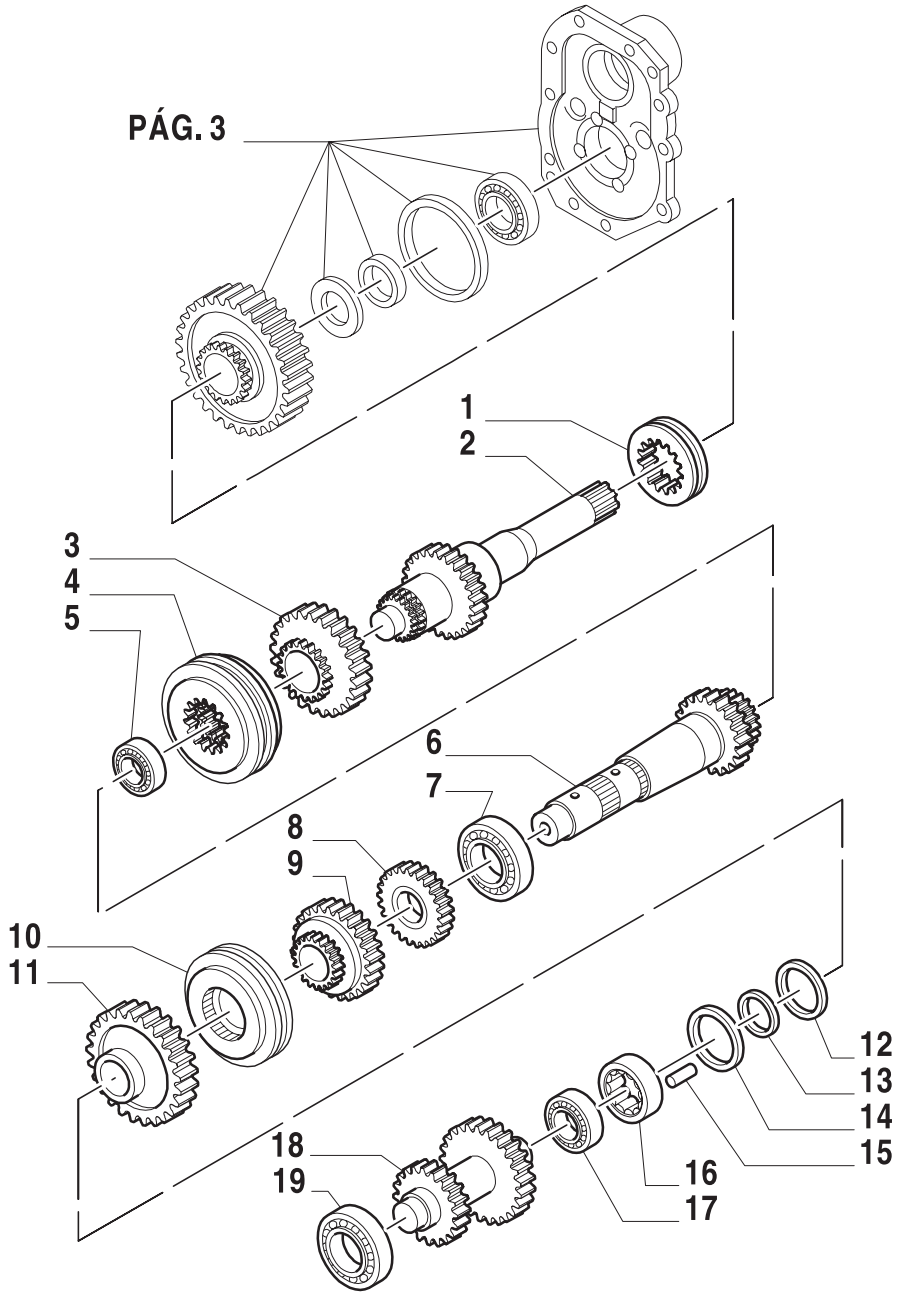

ESQUEMASSEIFFER
diagramasseiffer@gmail.com

CAIXA DE MUDANÇAS (12X12)
TRANSMISSION (12X12)
CAMBIO DE VELOCIDADES (12X12)
CAMBIO VELOCITA (12X12)
WECHSELGETRIEBE (12X12)
BOITE DE VITESSES (12X12)

R	N	P.N.	MOD	Q	Descrição	Description	Descripción	L.C.
1		83959995		1	ACOPLAMENTO	COUPLING	ELEMENTO DE ACOPLAM.	109T
2		81866598		1	EIXO	SHAFT	EJE	016A
3		81864700		1	ENGRENAGEM	GEAR	ENGRANAJE	050I
4		82855604		1	SINCRONIZADOR	SYNCHRONIZER	SINCRONIZADOR	
5		81864433		1	ROLAMENTO	BEARING	COJINETE	341C
6		81864701		1	EIXO INTERMEDIÁRIO	IDLE SHAFT	ARBOL DE REENVIO	009A
7		81829466		1	CONE	CONE	CONO	237C
8		81864702		1	ENGRENAGEM	GEAR	ENGRANAJE	050I
9		81866596		1	ENGRENAGEM	GEAR	ENGRANAJE	050I
10		82055606		1	SINCRONIZADOR	SYNCHRONIZER	SINCRONIZADOR	161S
11		81864759		1	ENGRENAGEM VEL.	GEAR	ENGRANAJE	050I
12		81864761		1	ARRUELA PLANA	WASHER	ARANDELA	131R
13		86503781		1	ANEL-MOLA	RING, SNAP	ANILLO DE RESORTE	054A
14		83961873		1	ANEL-ELÁSTICO	CIRCLIP	RETENEDOR	056A
15		81864459		1	PINO	PIN	PERNO	080P
16		83962943		1	ROLAMENTO	BEARING	COJINETE	341C
17		83983006		1	ROLAMENTO	BEARING	COJINETE	341C
18		81864666		1	ENGRENAGEM	GEAR	ENGRANAJE	050I
19		81875518		1	ROLAMENTO	BEARING	COJINETE	341C

3
ESQUEMASSEIFFER
diagramasseiffer@gmail.com

CAIXA DE MUDANÇAS (12X12)
TRANSMISSION (12X12)
CAMBIO DE VELOCIDADES (12X12)
CAMBIO VELOCITA (12X12)
WECHSELGETRIEBE (12X12)
BOITE DE VITESSES (12X12)

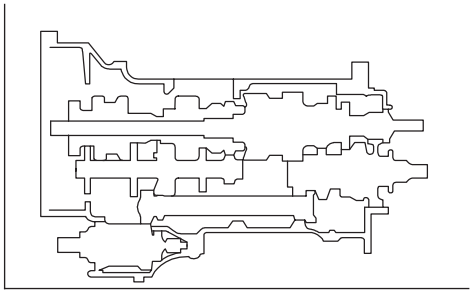

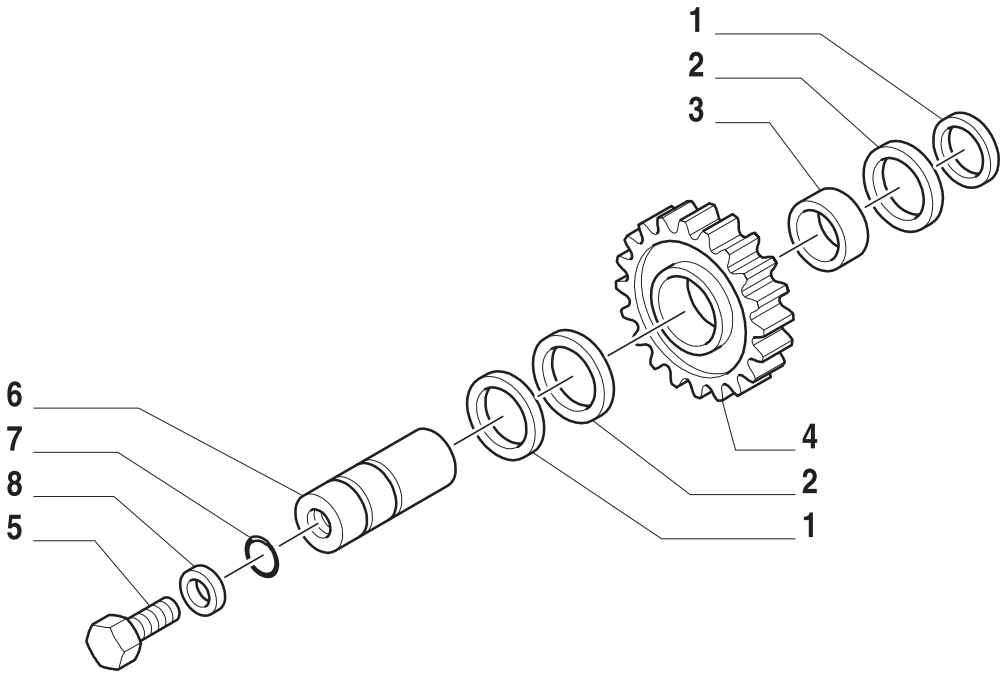



ESQUEMASSEIFFER
diagramasseiffer@gmail.com

CAIXA DE MUDANÇAS (12X12)
TRANSMISSION (12X12)
CAMBIO DE VELOCIDADES (12X12)
CAMBIO VELOCITA (12X12)
WECHSELGETRIEBE (12X12)
BOITE DE VITESSES (12X12)

R	N	P.N.	MOD	Q	Descrição	Description	Descripción	L.C.
1		82923182		2	ANEL DE RETENÇÃO	CIRCLIP	RETENEDOR	056A
2		83926456		2	ARRUELA PLANA	WASHER	ARANDELA	131R
3		81864069		1	ROLAMENTO	BEARING	COJINETE	3
4		81864414		1	ENGRENAGEM	GEAR	ENGRANAJE	050I
5		82856900		4	PARAFUSO	SCREW	ORNILLO	040V
6		81864420		1	EIXO	SHAFT	EJE	016A
7		80165202		1	ANEL O	O RING	JUNTA HERMETICA	055A
8		85700654		4	ARRUELA-TRAVA	LOCKWASHER	ARANDELA DE FRENO	132R

3
ESQUEMASSEIFFER
diagramasseiffer@gmail.com

CAIXA DE MUDANÇAS (12X12 - 4WD)
TRANSMISSION (12X12 - 4WD)
CAMBIO DE VELOCIDADES (12X12 - 4WD)
CAMBIO VELOCITA (12X12 - 4WD)
WECHSELGETRIEBE (12X12 - 4WD)
BOITE DE VITESSES (12X12 - 4WD)

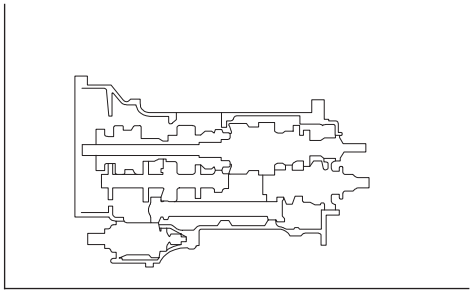

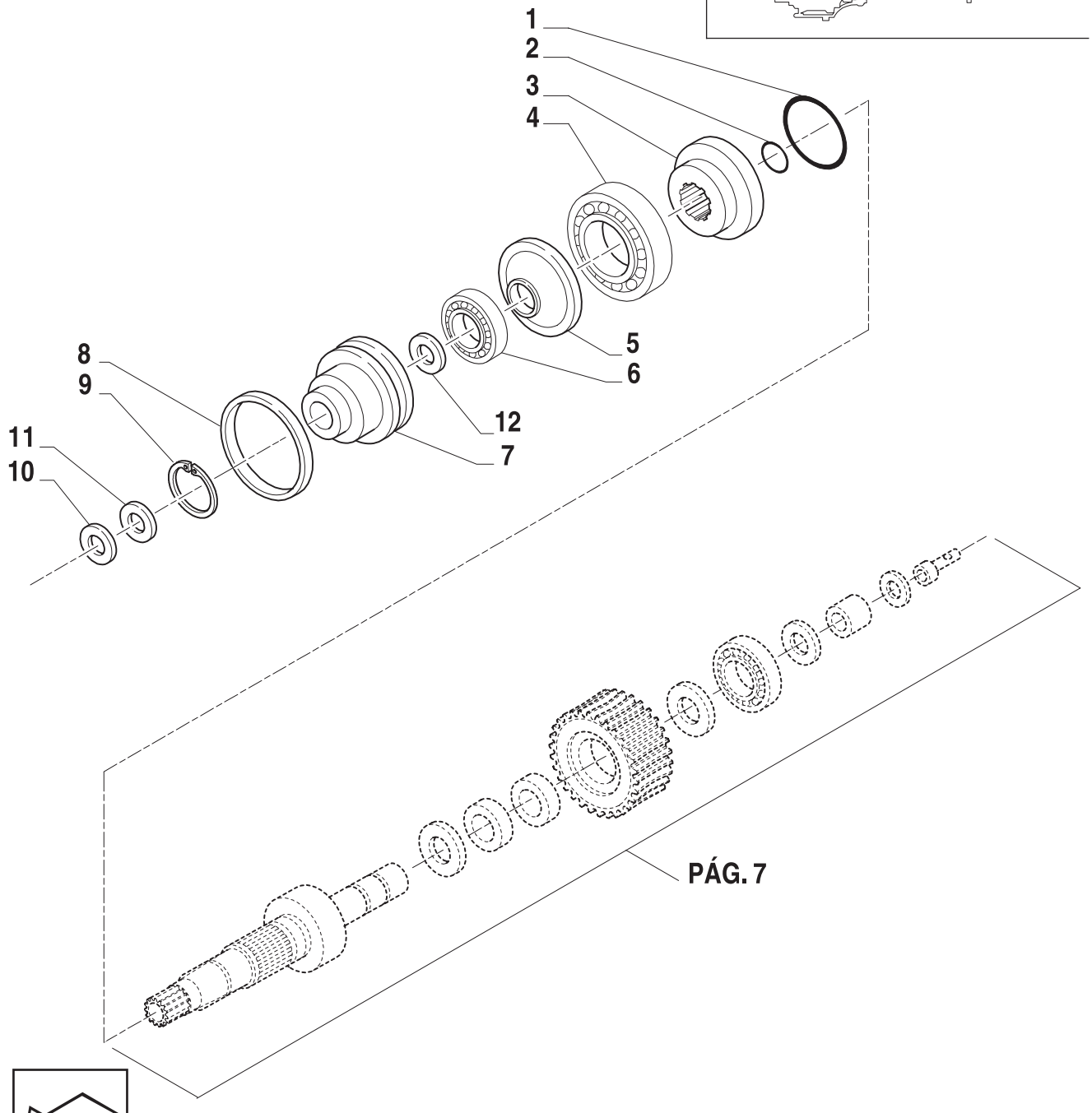

ESQUEMASSEIFFER
diagramasseiffer@gmail.com

CAIXA DE MUDANÇAS (12X12 - 4WD)
TRANSMISSION (12X12 - 4WD)
CAMBIO DE VELOCIDADES (12X12 - 4WD)
CAMBIO VELOCITA (12X12 - 4WD)
WECHSELGETRIEBE (12X12 - 4WD)
BOITE DE VITESSES (12X12 - 4WD)

R	N	P.N.	MOD	Q	Descrição	Description	Descripción	L.C.
1		81869804		1	JUNTA	GASKET	JUNTA HERMETICA	123G
2		81869803		1	ANEL	SEAL PROTECTION	CUBREJUNTA PROTECTORA	29AC
3		82852799		1	ACOPLAMENTO	COUPLING	ELEMENTO DE ACOPLAM.	10
4		81864398		1	MOLA	SPRING	RESORTE	100M
5		81864292		1	ESPAÇADOR	SPACER	ASPACIADOR	075D
6		80301164		1	ROLAMENTO	BEARING	COJINETE	341C
7		81866322		1	TAMPA	COVERING	TAPADERA	265C
8		89840056		1	ANEL O	O RING	JUNTA HERMETICA	055A
9		81863327		1	ANEL DE RETENÇÃO	RING	ANILLO	045A
10		81864224		1	COBRE-JUNTA	SEAL PROTECTION	CUBREJUNTA PROTECTORA	29AC
11		81864243		1	JUNTA	GASKET	JUNTA HERMETICA	123G
12		81864858		1	ANEL-ELÁSTICO	CIRCLIP	RETENEDOR	056A

3
ESQUEMASSEIFFER
diagramasseiffer@gmail.com

CAIXA DE MUDANÇAS (12X12 - 4WD)
TRANSMISSION (12X12 - 4WD)
CAMBIO DE VELOCIDADES (12X12 - 4WD)
CAMBIO VELOCITA (12X12 - 4WD)
WECHSELGETRIEBE (12X12 - 4WD)
BOITE DE VITESSES (12X12 - 4WD)

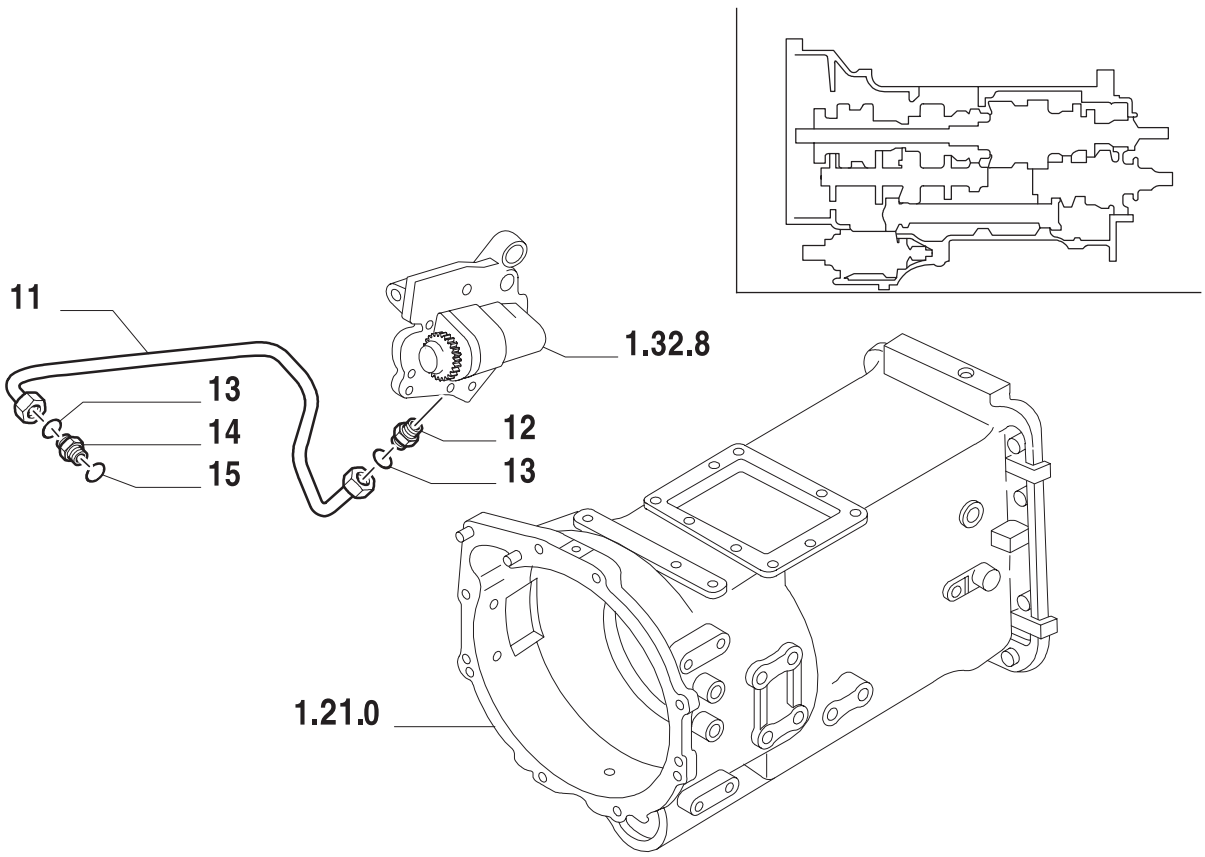

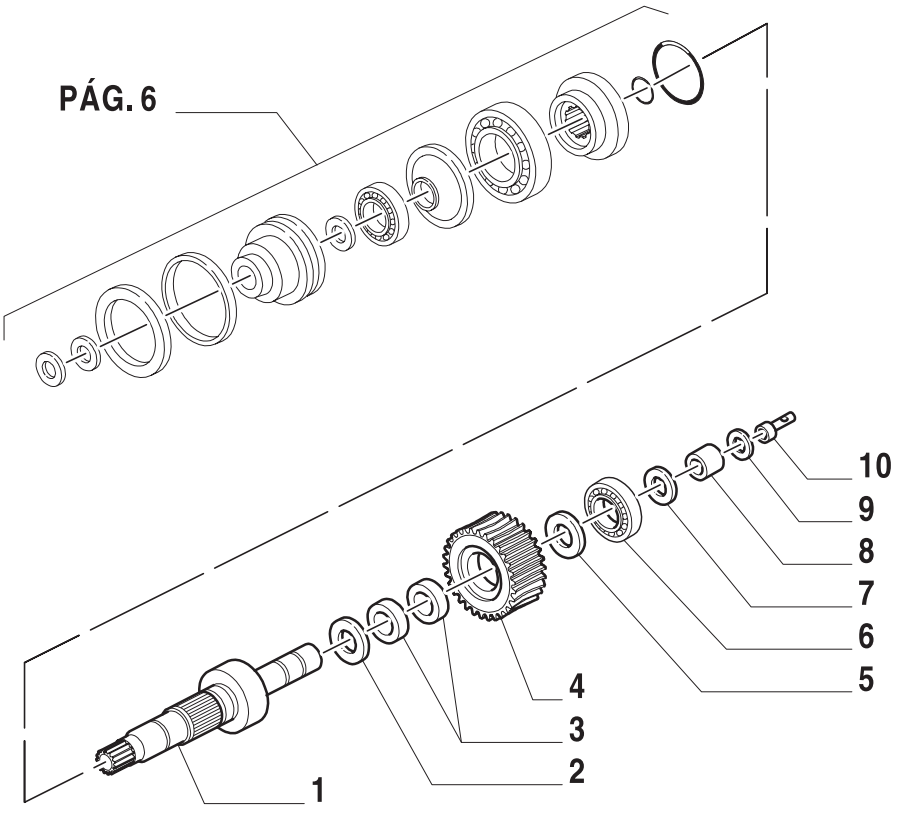

ESQUEMASSEIFFER
diagramasseiffer@gmail.com

CAIXA DE MUDANÇAS (12X12 - 4WD)
TRANSMISSION (12X12 - 4WD)
CAMBIO DE VELOCIDADES (12X12 - 4WD)
CAMBIO VELOCITA (12X12 - 4WD)
WECHSELGETRIEBE (12X12 - 4WD)
BOITE DE VITESSES (12X12 - 4WD)

R	N	P.N.	MOD	Q	Descrição	Description	Descripción	L.C.
1		81867433		1	EIXO	SHAFT	EJE	016A
2		81864225		1	ARRUELA DE ENCOSTO	USHER WASHER	CHUMACERA	023R
3		81863571		2	ROLAMENTO	BEARING	COJINETE	3
4		81871390		1	ENGRENAGEM	GEAR	ENGRANAJE	050I
5		81866569		1	ARRUELA DE ENCOSTO	USHER WASHER	CHUMACERA	023R
6		81871530		1	ROLAMENTO	BEARING	COJINETE	341C
7		80046810		1	ANEL-MOLA	RING, SNAP	ANILLO DE RESORTE	054A
8		81866604		1	VÁLVULA	VALVE	VALVULA	010V
9		89821817		1	ANEL	RING	ANILLO	045A
10		81866325		1	CONEXÃO	CONNECTION	RACOR	020R
11		81864136		1	TUBO RÍGIDO	PIPE	TUBO RIGIDO	193T
12		81863515		1	CONEXÃO	CONNECTION	RACOR	020R
13		81844851		2	JUNTA	GASKET	JUNTA HERMETICA	123G
14		83983719		1	ADAPTADOR	ADAPTER	ADAPTADOR	001A
15		83919294		1	ANEL O	O RING	JUNTA HERMETICA	055A

3
ESQUEMASSEIFFER
diagramasseiffer@gmail.com

1.28.1	08	p1	06/01

CAIXA DE MUDANÇAS (12X12 - 4WD)
TRANSMISSION (12X12 - 4WD)
CAMBIO DE VELOCIDADES (12X12 - 4WD)
CAMBIO VELOCITA (12X12 - 4WD)
WECHSELGETRIEBE (12X12 - 4WD)
BOITE DE VITESSES (12X12 - 4WD)

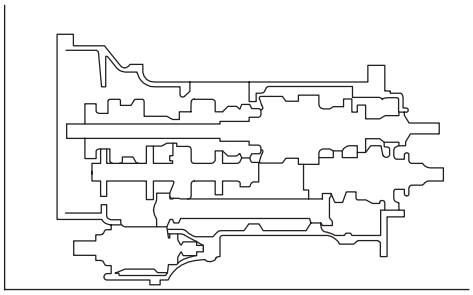

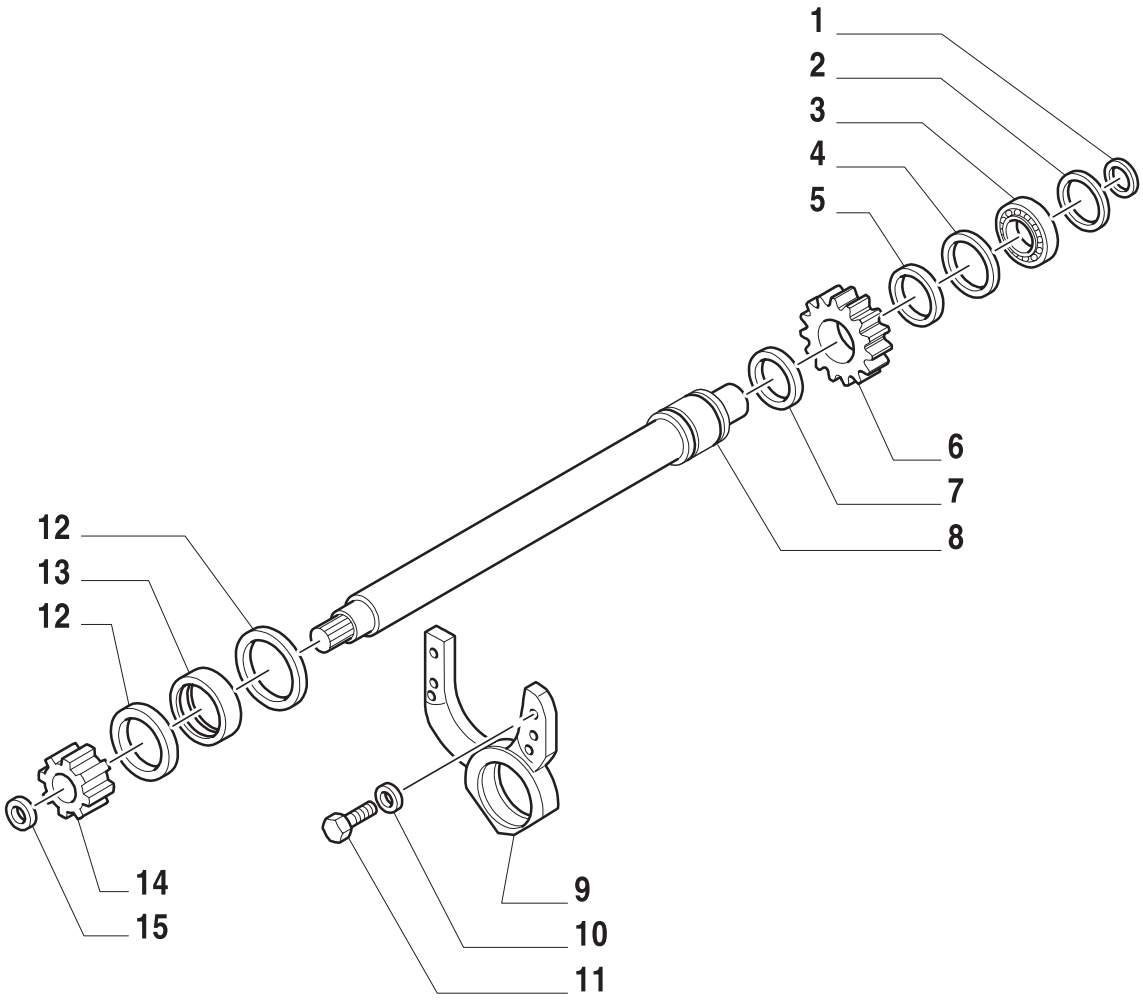

ESQUEMASSEIFFER
diagramasseiffer@gmail.com

CAIXA DE MUDANÇAS (12X12 - 4WD)
TRANSMISSION (12X12 - 4WD)
CAMBIO DE VELOCIDADES (12X12 - 4WD)
CAMBIO VELOCITA (12X12 - 4WD)
WECHSELGETRIEBE (12X12 - 4WD)
BOITE DE VITESSES (12X12 - 4WD)

R	N	P.N.	MOD	Q	Descrição	Description	Descripción	L.C.
1		11067876		1	ANEL-ELÁSTICO	CIRCLIP	RETENEDOR	056A
2		81864847		1	ANEL-MOLA	RING, SNAP	ANILLO DE RESORTE	054A
3		81863391		1	ROLAMENTO	BEARING	COJINETE	3
4		81873447		1	ANEL-MOLA	RING, SNAP	ANILLO DE RESORTE	
5		81867431		1	ANEL-MOLA	RING, SNAP	ANILLO DE RESORTE	054A
6		81866597		1	ENGRENAGEM	GEAR	ENGRANAJE	050I
7		82856898		1	ANEL-ELÁSTICO	CIRCLIP	RETENEDOR	056A
8		81864852		1	EIXO SECUNDÁRIO	COUNTERSHAFT	ARBOL SECUNDARIO	013A
9		81864860		1	SUPORTE	SUPPORT	SOPORTE	300S
10		85700654		4	ARRUELA-TRAVA	LOCKWASHER	ARANDELA DE FRENO	132R
11		82856900		4	PARAFUSO	SCREW	ORNILLO	040V
12		82895080		2	ANEL-ELÁSTICO	CIRCLIP	RETENEDOR	056A
13		81863746		1	ROLAMENTO	BEARING	COJINETE	341C
14		81866552		1	ENGRENAGEM	GEAR	ENGRANAJE	050I
15		81864342		1	ANEL-RETENÇÃO	RING, SNAP	ANILLO DE RESORTE	054A

ESQUEMASSEIFFER
3
diagramasseiffer@gmail.com

COMANDOS INTERNOS DA TRANSMISSÃO (12X12 - 4WD)
TRANSMISSION, INTERNAL SHIFTING CONTROLS (12X12 - 4WD)
COMANDOS ITERIORES (12X12 - 4WD)
COMANDI INTERNI CAMBIO (12X12 - 4WD)
GETRIEBESCHALTUNG (12X12 - 4WD)
COMMANDES INTERIEURES DE BOITE DE VITESSE (12X12 - 4WD)

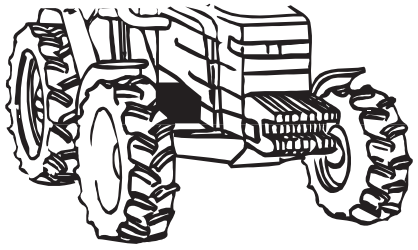

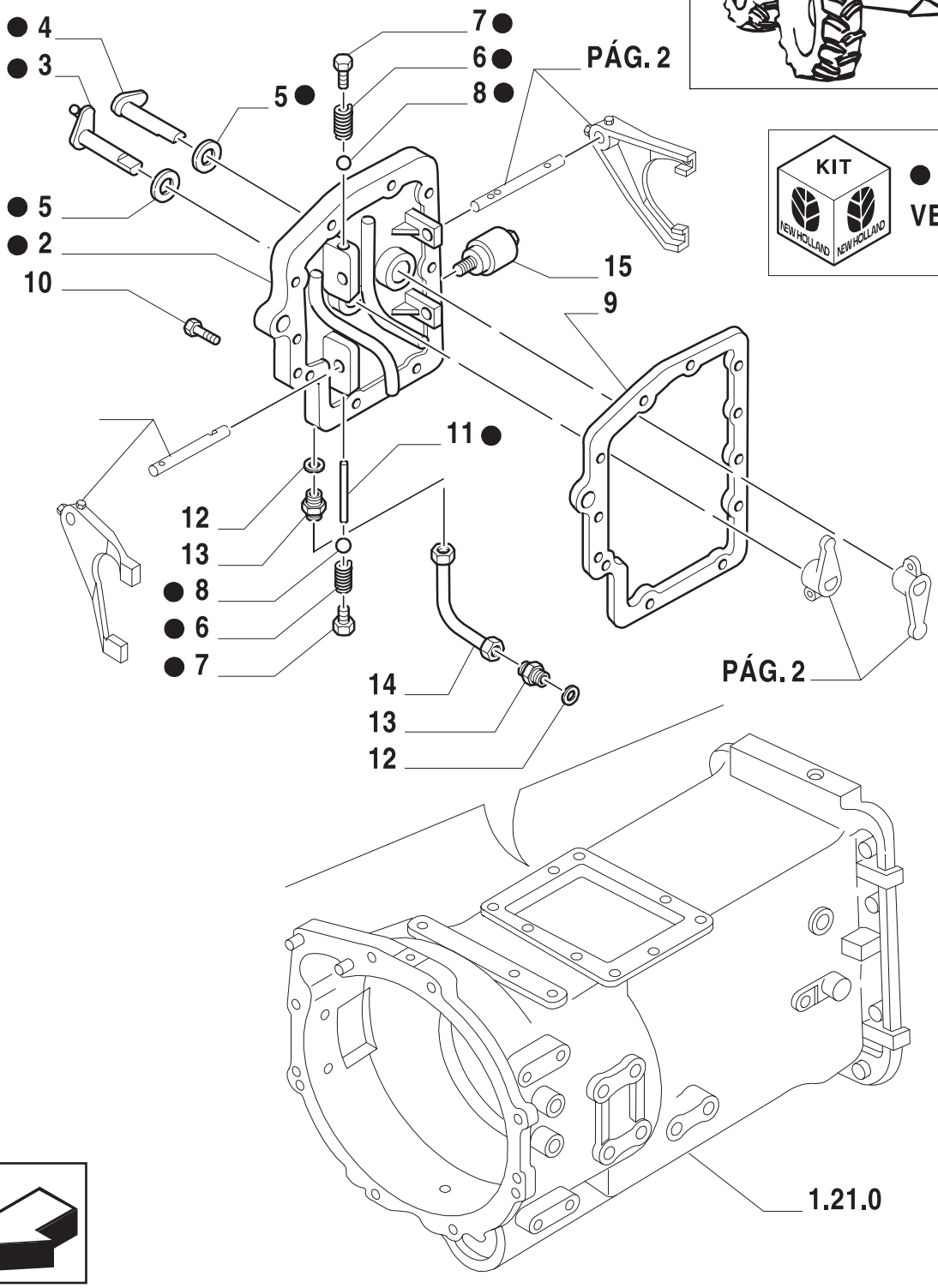

KIT
● = 1
VER PÁG. 2

ESQUEMASSEIFFER
diagramasseiffer@gmail.com

COMANDOS INTERNOS DA TRANSMISSÃO (12X12 - 4WD)
TRANSMISSION, INTERNAL SHIFTING CONTROLS (12X12 - 4WD)
COMANDOS ITERIORES (12X12 - 4WD)
COMANDI INTERNI CAMBIO (12X12 - 4WD)
GETRIEBESCHALTUNG (12X12 - 4WD)
COMMANDES INTERIEURES DE BOITE DE VITESSE (12X12 - 4WD)

R	N	P.N.	MOD	Q	Descrição	Description	Descripción	L.C.
1		82012038		1	TAMPA CONJUNTO	COVERING	ADERA TAPA	265C
2		82851193		1	TAMPA	COVERING	TAPADERA	265C
3		81864561		1	CONJUNTO EIXO E BRAÇO 3ª/4ª	SHAFT	EJE	016A
4		81869902		1	CONJUNTO EIXO E BRAÇO 1ª/2ª	SHAFT	EJE	016A
5		81864541		2	RETENTOR	SEAL PROTECTION	CUBREJUNTA TECTORA	291C
6		83905687		2	MOLA	SPRING	RESORTE	100M
7		83905090		2	BUJÃO	PLUG	TAPON	050T
8		83424343		2	ESFERA	BALL	BOLA	140S
9		82851192		1	JUNTA	GASKET	JUNTA HERMETICA	123G
10		80043140		AR	PARAFUSO	SCREW	TORNILLO	040V
11		81864543		1	COMANDO DE SEGURANÇA	SAFETY CONTROL	PESTILLO DE SEGURIDAD	200D
12		80129270		2	ANEL O	O RING	JUNTA HERMETICA	055A
13		80047765		2	CONEXÃO	CONNECTION	RACOR	020R
14		81864872		1	TUBO	TUBELET	TUBO	195T
15		82012031		1	VÁLVULA SOLENÓIDE	VALVE	VALVULA	010V

TS90 TS100 TS110 TS120

3

ESQUEMASSEIFFER
diagramasseiffer@gmail.com

COMANDOS INTERNOS DA TRANSMISSÃO (12X12)
TRANSMISSION, INTERNAL SHIFTING CONTROLS (12X12)
COMANDOS ITERIORES (12X12)
COMANDI INTERNI CAMBIO (12X12)
GETRIEBESCHALTUNG (12X12)
COMMANDES INTERIEURES DE BOITE DE VITESSE (12X12)

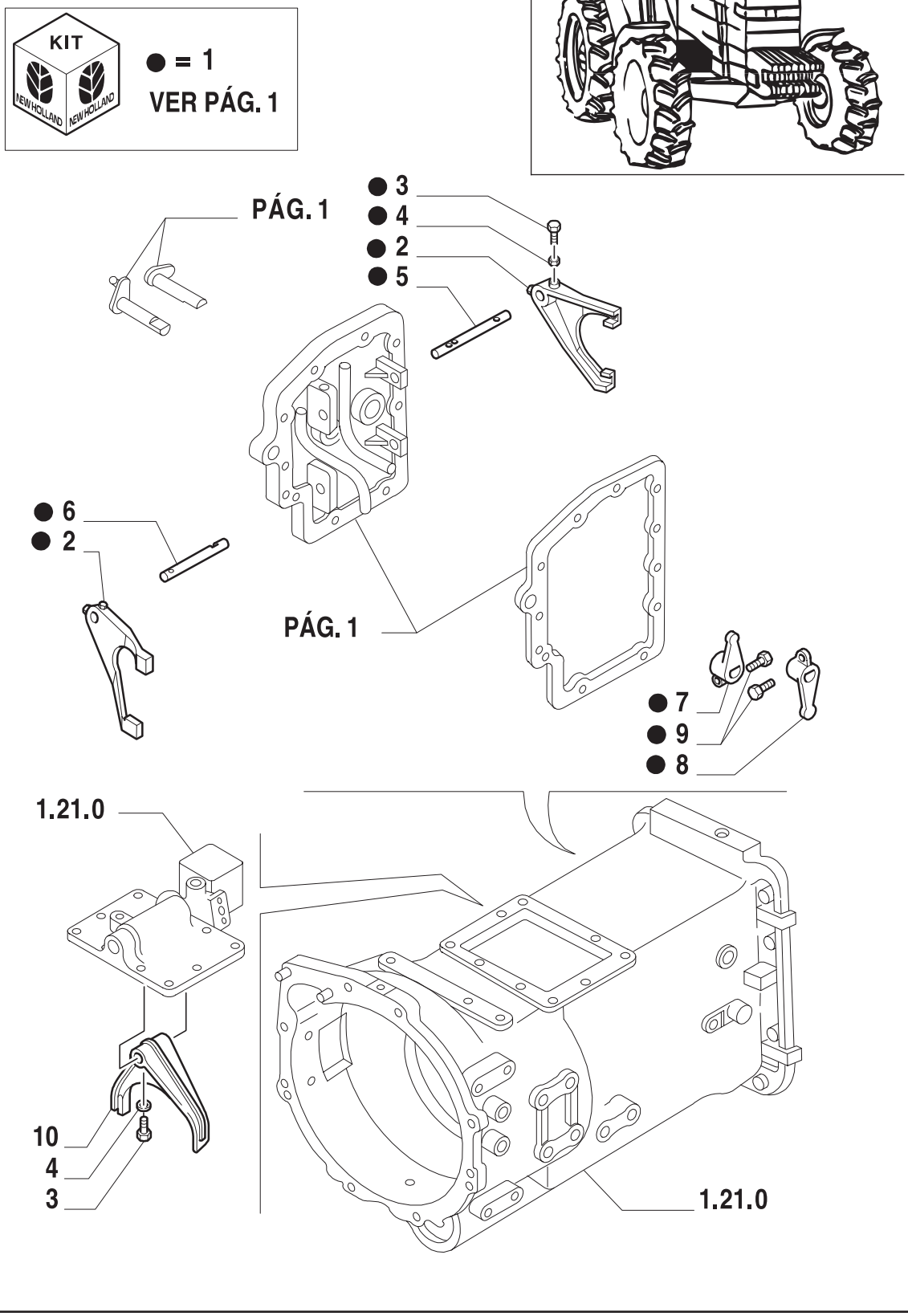

ESQUEMASSEIFFER
diagramasseiffer@gmail.com

COMANDOS INTERNOS DA TRANSMISSÃO (12X12)
TRANSMISSION, INTERNAL SHIFTING CONTROLS (12X12)
COMANDOS ITERIORES (12X12)
COMANDI INTERNI CAMBIO (12X12)
GETRIEBESCHALTUNG (12X12)
COMMANDES INTERIEURES DE BOITE DE VITESSE (12X12)

R	N	P.N.	MOD	Q	Descrição	Description	Descripción	L.C.
1		82012038		1	TAMPA CONJUNTO	COVERING	ADHERA	265C
2		81864551		2	GARFO	LEVER	ALAVANCA	045L
3		81804978		2	PARAFUSO	SCREW	ORNILLO	040V
4		80087308		AR	PORCA	NUT	TUERCA	01
5		81878972		1	GUIA	GUIDE	GUIA	145G
6		81878973		1	GUIA	GUIDE	GUIA	145G
7		81864556		1	ALAVANCA	LEVER	PALANCA	045L
8		81864542		1	ALAVANCA	LEVER	PALANCA	045L
9		83905090		2	PARAFUSO	SCREW	ORNILLO	040V
10		81864566		1	GARFO SELETOR	SHIFT, FORK	HORQUILLA	086F

TS90 TS100 TS110 TS120

3
ESQUEMASSEIFFER
diagramasseiffer@gmail.com

COMANDOS INTERNOS DA TRANSMISSÃO (12X12)
TRANSMISSION, INTERNAL SHIFTING CONTROLS (12X12)
COMANDOS ITERIORES (12X12)
COMANDI INTERNI CAMBIO (12X12)
GETRIEBESCHALTUNG (12X12)
COMMANDES INTERIEURES DE BOITE DE VITESSE (12X12)

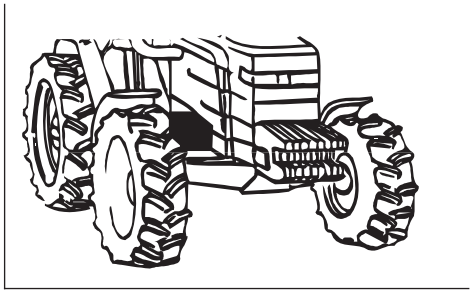

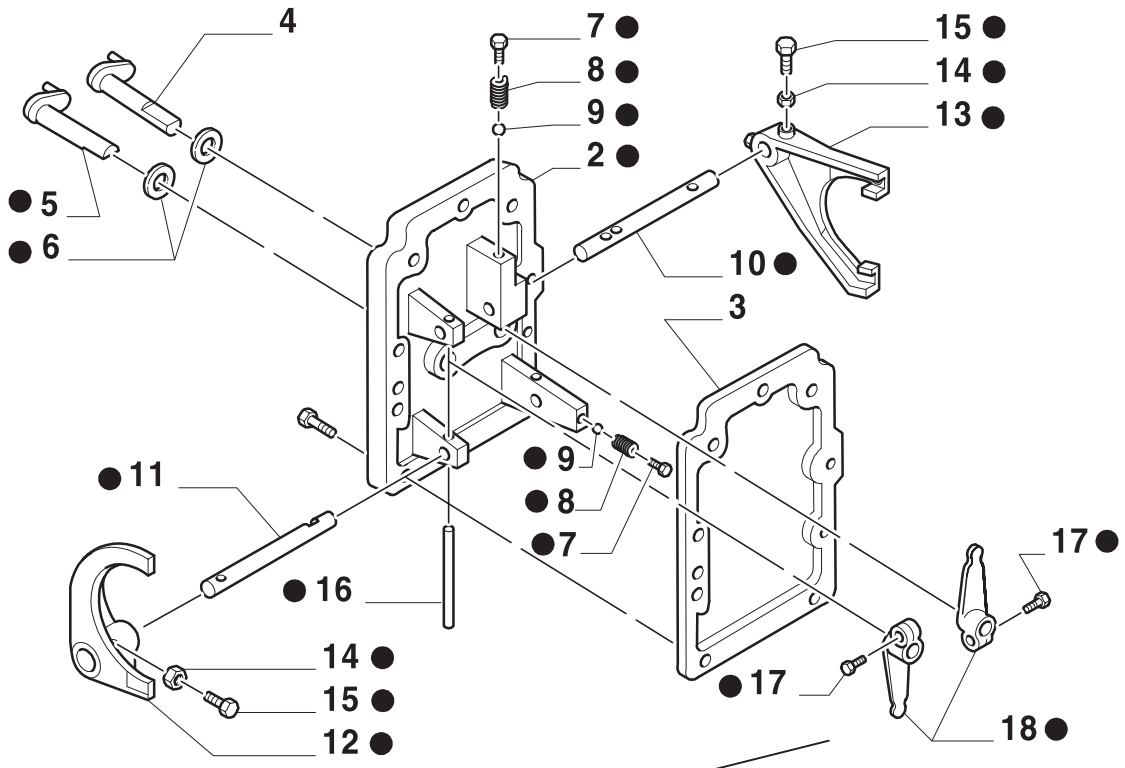

KIT ● = 1

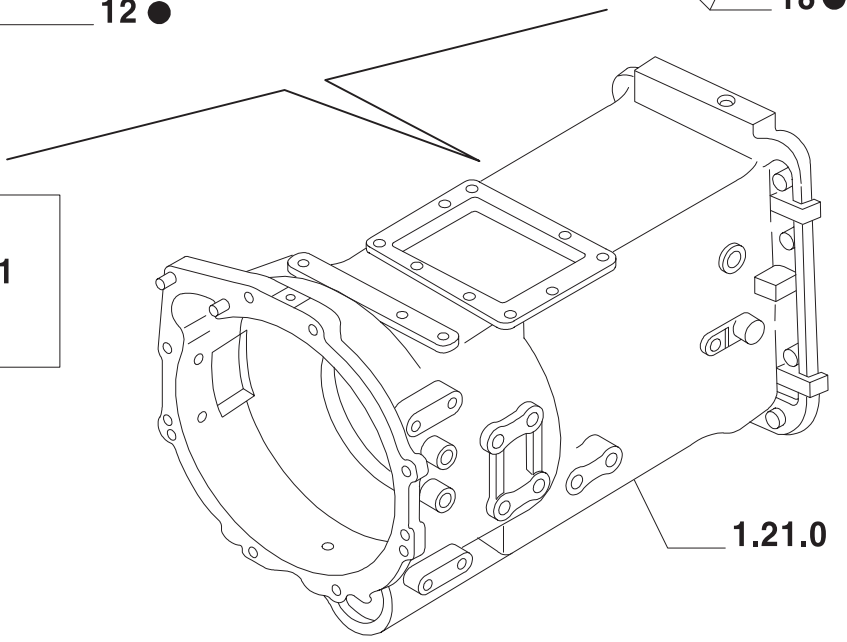

ESQUEMASSEIFFER
diagramasseiffer@gmail.com

COMANDOS INTERNOS DA TRANSMISSÃO (12X12)
TRANSMISSION, INTERNAL SHIFTING CONTROLS (12X12)
COMANDOS ITERIORES (12X12)
COMANDI INTERNI CAMBIO (12X12)
GETRIEBESCHALTUNG (12X12)
COMMANDES INTERIEURES DE BOITE DE VITESSE (12X12)

R	N	P.N.	MOD	Q	Descrição	Description	Descripción	L.C.
1		81878960		1	TAMPA	COVERING	TAPADERA	265C
2		81878963		1	TAMPA	COVERING	TAPADERA	265C
3		81864413		1	JUNTA	GASKET	JUNTA HERMETICA	123G
4		81864524		1	EIXO E BRAÇO	SHAFT	EJE	016A
5		81864526		1	EIXO E BRAÇO	ARM	BRAZO	130B
6		81864541		2	RETENTOR	SEAL PROTECTION	CUBREJUNTA PROTECTORA	291C
7		83911570		2	BUJÃO	PLUG	TAPON	050T
8		83407013		2	MOLA	SPRING	RESORTE	100M
9		83424343		2	ESFERA	BALL	BOLA	140S
10		81871329		1	EIXO	SHAFT	EJE	016A
11		81878965		1	EIXO	SHAFT	EJE	016A
12		81869945		1	GARFO	FEED FORK	HORQUETA	125F
13		81864527		1	GARFO	FEED FORK	HORQUETA	125F
14		83908682		2	PORCA	NUT	TUERCA	010D
15		81804978		2	PARAFUSO	SCREW	TORNILLO	040V
16		81864543		1	PINO-TRAVA	SAFETY CONTROL	PESTILLO DE SEGURIDAD	200C
17		83905090		2	PARAFUSO	SCREW	TORNILLO	040V
18		81864542		2	ALAVANCA	LEVER	PALANCA	045L

TS90 TS100 TS110 TS120

ESQUEMASSEIFFER
diagramasseiffer@gmail.com

COMANDO HIDRÁULICO DO CAMBIO
HYDRAULIC CONTROL OF GEARBOX
MANDO HIDRAULICO DEL CAMBIO
COMANDO IDRAULICO CAMBIO
HYDRAULISCHE BETÄTIGUNG GETRIEBE
COMMANDE HYDRAULIQUE CHANGEMENT DE VITESSE

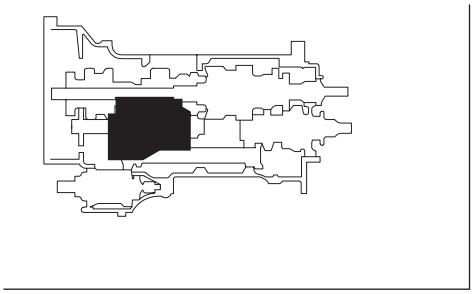

ESQUEMASSEIFFER
diagramasseiffer@gmail.com

COMANDO HIDRÁULICO DO CAMBIO
HYDRAULIC CONTROL OF GEARBOX
MANDO HIDRAULICO DEL CAMBIO
COMANDO IDRAULICO CAMBIO
HYDRAULISCHE BETÄTIGUNG GETRIEBE
COMMANDE HYDRAULIQUE CHANGEMENT DE VITESSE

R	N	P.N.	MOD	Q	Descrição	Description	Descripción	L.C.
1		82015160		1	TAMPA	COVERING	TAPADERA	265C
2		82850837		1	VÁLVULA	VALVE	VÁLVULA	010V
3		16044430		3	PARAFUSO	SCREW	ORNILLO	040V
4		80043235		9	PARAFUSO	SCREW	ORNILLO	040V
5		82012862		1	JUNTA	GASKET	JUNTA HERMETICA	123G
6		82969407		2	PINO	PIN	PERNO	080P
7		81879040		4	ELETRO-ÍMÃ	SOLENOID	ELECTROIMAN	030E
8		82857995		8	BUJÃO	PLUG	APÓN	050T
9		82018569		1	TRANSMISSOR	SENDING UNIT	CONTACTOR	160T
10		82012031		2	VÁLVULA	VALVE	VÁLVULA	010V
11		89515003		14	PARAFUSO	SCREW	ORNILLO	140B
12		82851725		2	FIXADOR	CLIP	SUJETADOR	045F
13		85700654		2	ARRUELA-TRAVA	LOCKWASHER	ARANDELA DE FRENO	132R
14		11106631		2	PARAFUSO	SCREW	ORNILLO	040V
15		82015212		1	TUBULAÇÃO RÍGIDA	PIPE LINE	TUBERIA RIGIDA	190T
16		81863437		2	CONEXÃO	CONNECTION	RACOR	020R
17		82015156		1	TAMPA	COVERING	TAPADERA	265C

3
ESQUEMASSEIFFER
diagramasseiffer@gmail.com

1.29.7	01	p1	06/01

TUBULAÇÕES DE LUBRIFICAÇÃO DO CÂMBIO (12X12)
GEARBOX LUBRICATION PIPING (12X12)
TUBERIAS PARA LUBRIFICACION DEL CAMBIO (12X12)
TUBAZIONE LUBRIFICAZIONE CAMBIO (12X12)
WECHSELGETRIEBE KUPPLUNG SCHMIERLEITUNG (12X12)
TUYAUX DE GRAISSAGE DE LA BOITE DE VITESSES (12X12)

3

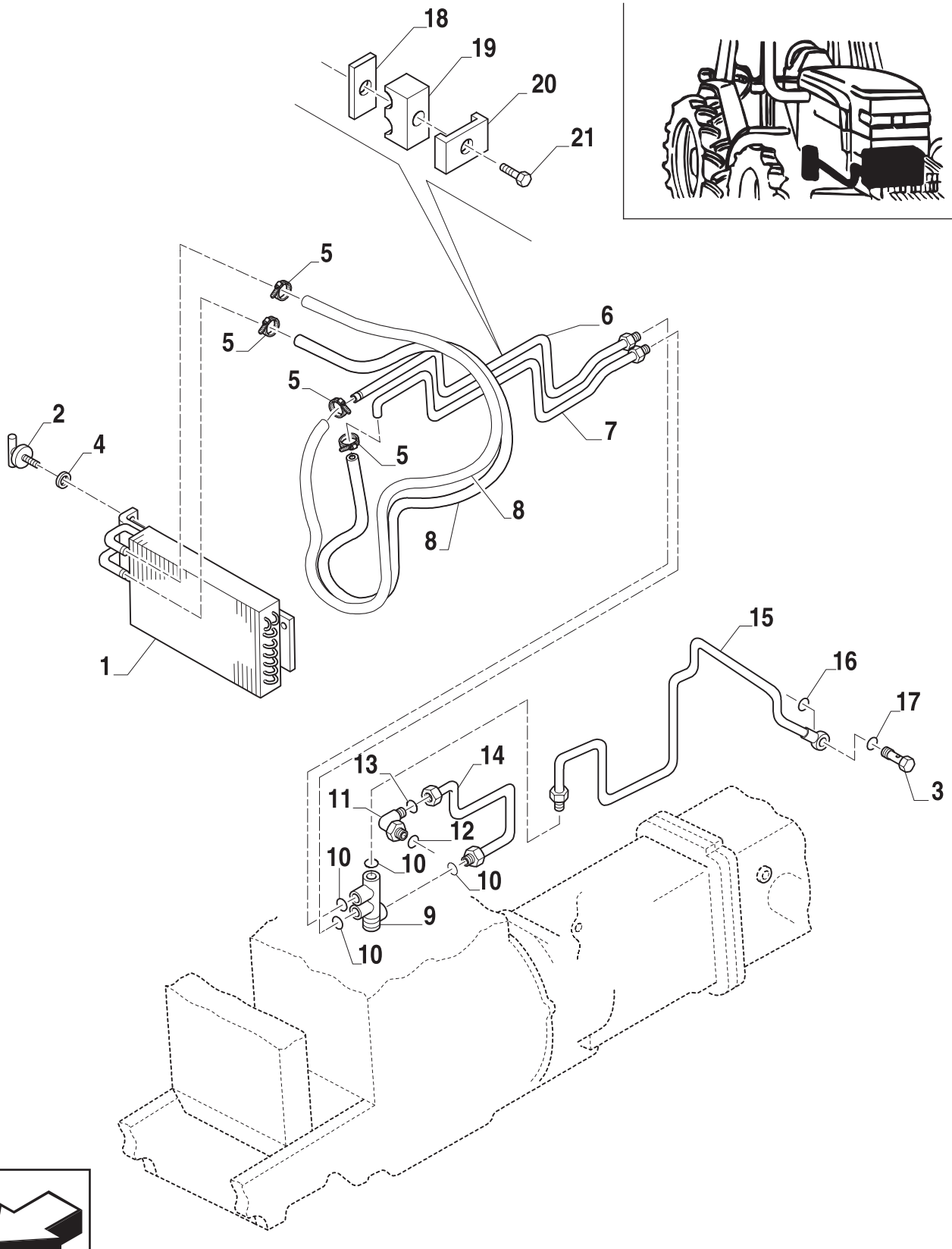

ESQUEMASSEIFFER
diagramasseiffer@gmail.com

TUBULAÇÕES DE LUBRIFICAÇÃO DO CÂMBIO (12X12)
GEARBOX LUBRICATION PIPING (12X12)
TUBERIAS PARA LUBRIFICACION DEL CAMBIO (12X12)
TUBAZIONE LUBRIFICAZIONE CAMBIO (12X12)
WECHSELGETRIEBE KUPPLUNG SCHMIERLEITUNG (12X12)
TUYAUX DE GRAISSAGE DE LA BOITE DE VITESSES (12X12)

R	N	P.N.	MOD	Q	Descrição	Description	Descripción	L.C.
1		82013286		1	TROCADOR DE CALOR	HEAT EXCHANGER	CAMBIADOR DE CALOR	025S
2		82013287		1	PRENDEDOR	RETAINER	SUJETADOR	109R
3		81879036		1	PARAFUSO	SCREW	TORNILLO	140B
4		82004583		1	ARRUELA PLANA	WASHER	ARANDELA	
5		82012718		4	PRENDEDOR	CLAMP	BORNE	120M
6		82006301		1	TUBO TS100/S110	TUBELET	TUBO	195T
		82006299		1	TUBO TS100/S110	TUBELET	TUBO	195T
7		82006302		1	TUBO TS120	TUBELET	TUBO	195T
		82006300		1	TUBO TS120	TUBELET	TUBO	195T
8		81870879		2	TUBO FLEXÍVEL	FLEX HOSE	MANGA FLEXIBLE	192T
9		82016777		1	VÁLVULA	VALVE	VALVULA	010V
10		82894994		4	ANEL O	O RING	JUNTA HERMETICA	055A
11		81865044		1	COTOVELO	ELBOW	CODO	085G
12		81832258		1	ANEL O	O RING	JUNTA HERMETICA	055A
13		81845038		1	COBRE-JUNTA	SEAL PROTECTION	CUBREJUNTA PROTECTORA	29AC
14		83998911		1	TUBO	TUBELET	TUBO	195T
15		82001417		1	TUBO RÍGIDO	PIPE	TUBO RIGIDO	193T
16		82895354		1	COBRE-JUNTA	SEAL PROTECTION	CUBREJUNTA PROTECTORA	29AC
17		83900079		1	ANEL O	O RING	JUNTA HERMETICA	055A
18		83935165		1	PLACA	PLATE	PLACA	105P
19		82001655		1	PINO	PIN	PERNO	080P
20		82936994		1	ESTRIBO DE FIXAÇÃO	RETAINER COLLAR	PLACA DE SUJECION	230S
21		80087716		1	PARAFUSO	SCREW	TORNILLO	040V

TS90 TS100 TS110 TS120

ESQUEMASSEIFFER
diagramasseiffer@gmail.com

EIXO TRASEIRO TRAVA DO DIFERENCIAL
REAR AXLE DIFFERENTIAL LOCK
EJE TRASERO BLOQUEADOR DEL DIFERENCIAL
BLOCCAGGIO DIFFERENZIALE POSTERIORE
POINT ARRIERE BLOCAGE DE DIFFERENTIEL
RESERVOPOINT ARRIERE BLOCAGE DE DIFFERENTIELIR

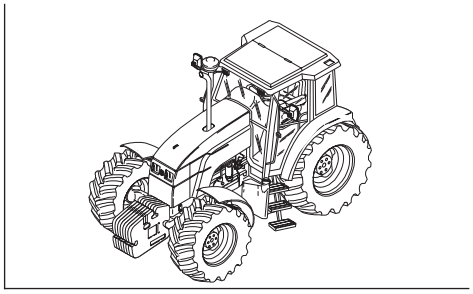

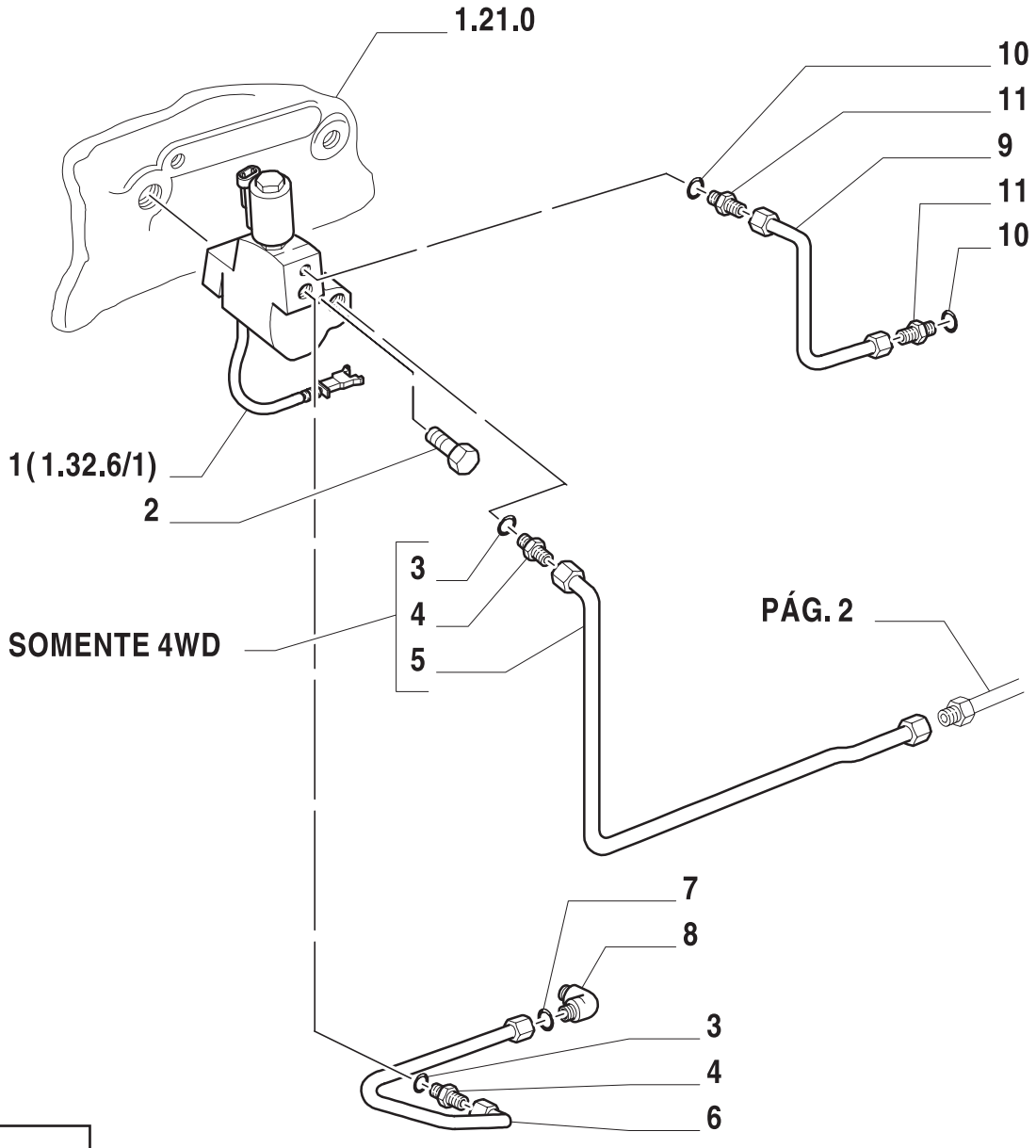

ESQUEMASSEIFFER
diagramasseiffer@gmail.com

EIXO TRASEIRO TRAVA DO DIFERENCIAL
REAR AXLE DIFFERENTIAL LOCK
EJETRASERO BLOQUEADOR DEL DIFERENCIAL
BLOCCAGGIO DIFFERENZIALE POSTERIORE
POINT ARRIERE BLOCAGE DE DIFFERENTIEL
RESERVOPOINT ARRIERE BLOCAGE DE DIFFERENTIELIR

R	N	P.N.	MOD	Q	Descrição	Description	Descripción	L.C.
1		82010832		1	VÁLVULA	VALVE	VALVULA	010V
2		83905793		1	PARAFUSO	SCREW	ORTNILLO	040V
3		81845038		2	COBRE-JUNTA	SEAL PROTECTION	CUBREJUNTA PROTECTORA	29AC
4		81863437		2	CONEXÃO	CONNECTION	RACOR	0
5		82014511		1	TUBO RÍGIDO	PIPE	TUBO RIGIDO	193T
6		81863486		1	TUBO	TUBELET	TUBO	195T
7		81845037		1	ANEL O	O RING	JUNTA HERMETICA	055A
8		83983763		1	CONEXÃO	CONNECTION	RACOR	020R
9		82008010		1	TUBO RÍGIDO	PIPE	TUBO RIGIDO	193T
10		81844850		2	ANEL O	O RING	JUNTA HERMETICA	055A
11		81863438		2	CONEXÃO	CONNECTION	RACOR	020R

3
ESQUEMASSEIFFER
diagramasseiffer@gmail.com

1.32.6	02	p1	06/01

EIXO TRASEIRO TRAVA DO DIFERENCIAL (4WD)
REAR AXLE DIFFERENTIAL LOCK (4WD)
EJETRASERO BLOQUEADOR DEL DIFERENCIAL (4WD)
BLOCCAGGIO DIFFERENZIALE POSTERIORE (4WD)
POINT ARRIERE BLOCAGE DE DIFFERENTIEL (4WD)
RESERVOPOINT ARRIERE BLOCAGE DE DIFFERENTIELIR (4WD)

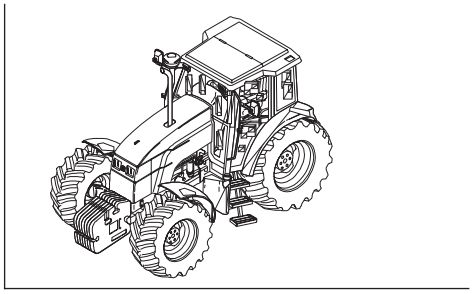

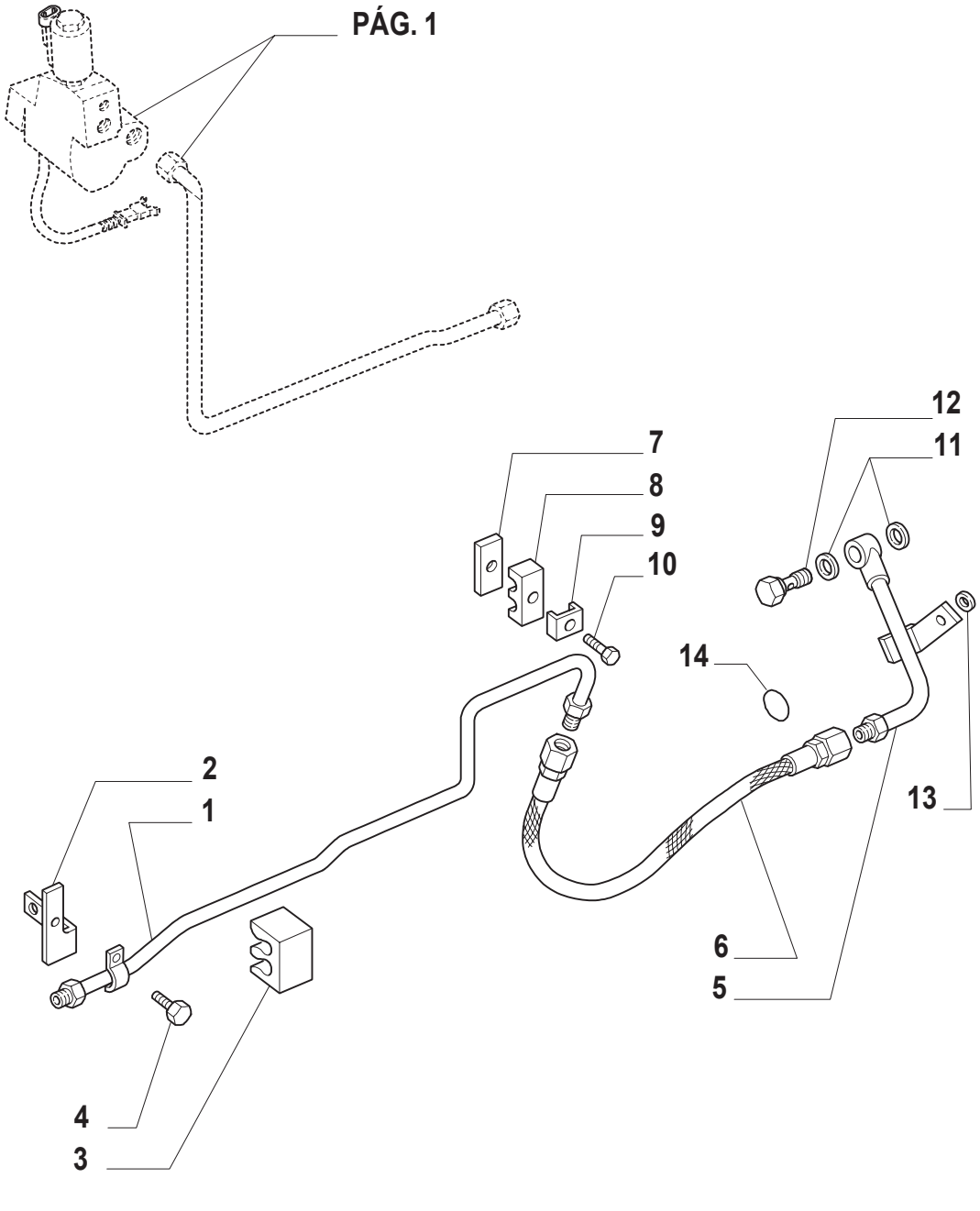

ESQUEMASSEIFFER
diagramasseiffer@gmail.com

EIXO TRASEIRO TRAVA DO DIFERENCIAL (4WD)
REAR AXLE DIFFERENTIAL LOCK (4WD)
EJE TRASERO BLOQUEADOR DEL DIFERENCIAL (4WD)
BLOCCAGGIO DIFFERENZIALE POSTERIORE (4WD)
POINT ARRIERE BLOCAGE DE DIFFERENTIEL (4WD)
RESERVOPOINT ARRIERE BLOCAGE DE DIFFERENTIELIR (4WD)

R	N	P.N.	MOD	Q	Descrição	Description	Descripción	L.C.
1		82014388		1	TUBO RÍGIDO TS100, TS110	PIPE	TUBO RIGIDO	193T
		82014982		1	TUBO RÍGIDO TS120	PIPE	TUBO RIGIDO	193T
2		82008294		1	SUPORTE	BRACKET	PIEZA DE SOPORTE	225S
3		83946375		1	PRENDEDOR	CLAMP	BORNE	12
4		10979421		1	PARAFUSO	SCREW	TORNILLO	040V
5		82008948		1	TUBO RÍGIDO TS100, TS110	PIPE	TUBO RIGIDO	193T
6		82008095		1	TUBO FLEXÍVEL	FLEX HOSE	MANGA FLEXIBLE	192T
7		82937272		1	PLACA	PLATE	PLACA	105P
8		83949030		1	PRENDEDOR	CLAMP	BORNE	120M
9		82936994		1	ESTRIBO DE FIXAÇÃO	RETAINER COLLAR	PLACA DE SUJECION	230S
10		81821248		1	PARAFUSO	SCREW	TORNILLO	040V
11		4858608		2	JUNTA	GASKET	JUNTA HERMETICA	123G
12		10185114		1	CONEXÃO	CONNECTION	RACOR	020R
13		10520021		1	ARRUELA PLANA	WASHER	ARANDELA	131R
14		81845038		4	COBRE-JUNTA TS120	SEAL PROTECTION	CUBREJUNTA TS120	291C

TS90 TS100 TS110 TS120

ESQUEMASSEIFFER
diagramasseiffer@gmail.com

1.32.6/1	01	p1	06/01

EIXO TRASEIRO TRAVA DO DIFERENCIAL
REAR AXLE DIFFERENTIAL LOCK
EJE TRASERO BLOQUEADOR DEL DIFERENCIAL
BLOCCAGGIO DIFFERENZIALE POSTERIORE
POINT ARRIERE BLOCAGE DE DIFFERENTIEL
RESERVOPOINT ARRIERE BLOCAGE DE DIFFERENTIELIR

3

KIT ● = 5

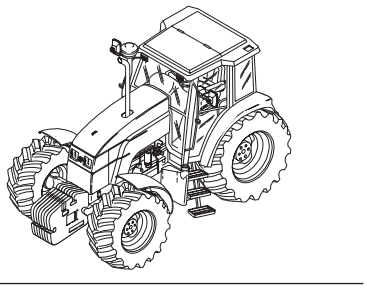

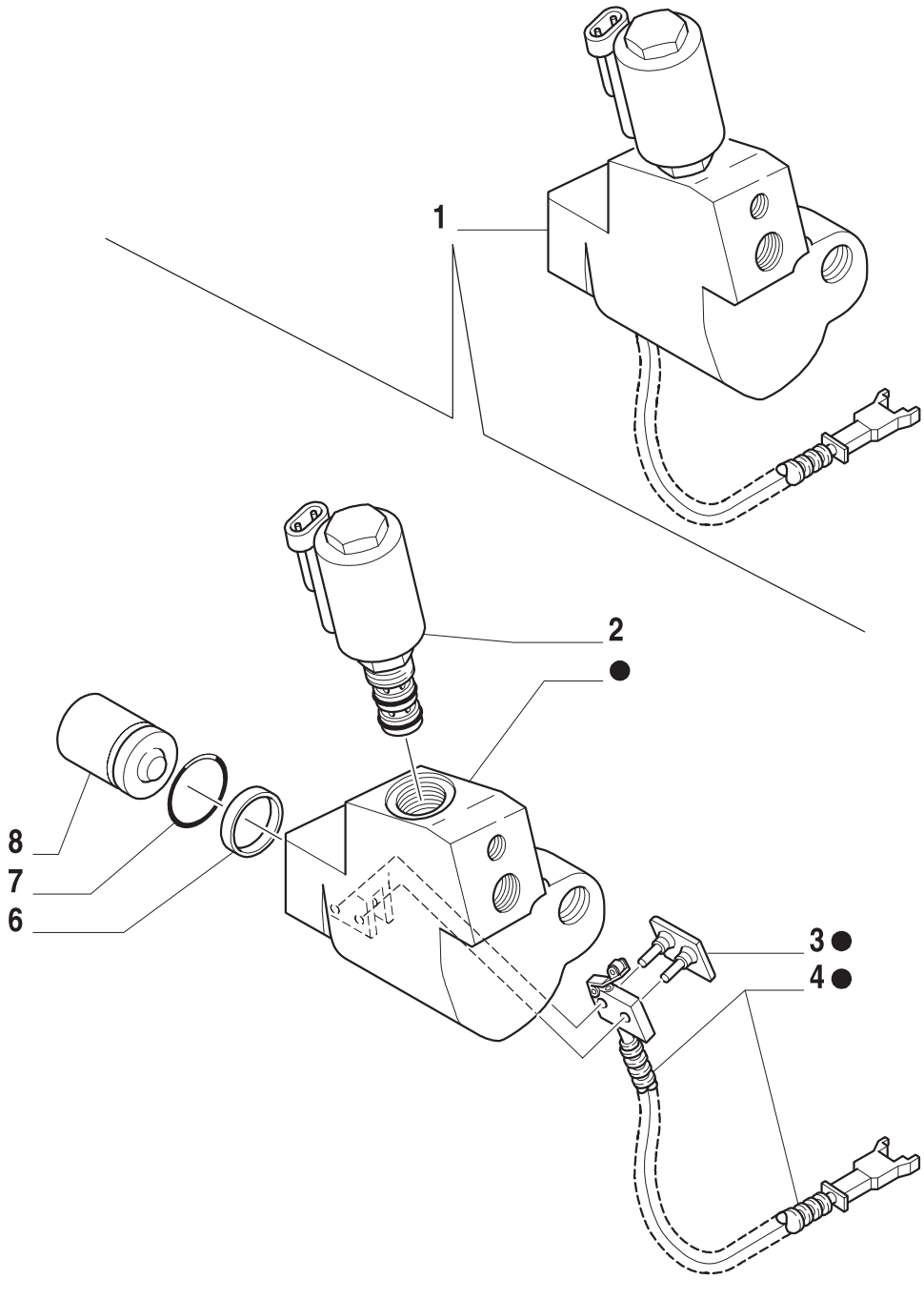

ESQUEMASSEIFFER
diagramasseiffer@gmail.com

EIXO TRASEIRO TRAVA DO DIFERENCIAL
REAR AXLE DIFFERENTIAL LOCK
EJETRASERO BLOQUEADOR DEL DIFERENCIAL
BLOCCAGGIO DIFFERENZIALE POSTERIORE
POINT ARRIERE BLOCAGE DE DIFFERENTIEL
RESERVOPOINT ARRIERE BLOCAGE DE DIFFERENTIELIR

R	N	P.N.	MOD	Q	Descrição	Description	Descripción	L.C.
1		82010832		1	VÁLVULA	VALVE	VALVULA	010V
2		82011889		1	SOLENÓIDE	SOLENOID	SOLENOIDE	168S
3		81863469		1	SUPORTE	SUPPORT	SOPORTE	300
4		81873161		1	INTERRUPTOR	ON-OFF SWITCH	INTERRUPTOR	075I
5		82014571		1	KIT	KIT	EQUIPO	305C
6		81863473		1	ANEL	RING	ANILLO	045A
7		14463080		1	JUNTA	GASKET	JUNTA HERMETICA	123G
8		81870096		1	PISTÃO	PISTON	EMBOLO	235S

3
ESQUEMASSEIFFER
diagramasseiffer@gmail.com

1.32.8	01	p1	06/01

BOMBA DA ENGRENAGEM TANDEM (12X12)
MOUNTING PARTS, TANDEM GEAR PUMP (12X12)
BOMBA DEL ENGRANAJE TANDEM (12X12)
POMPA A INGRANAGGI IN TANDEM (12X12)
TANDEM ZAHNRAD PUMPE (12X12)
POMPE A ENGRENAGES TANDEM (12X12)

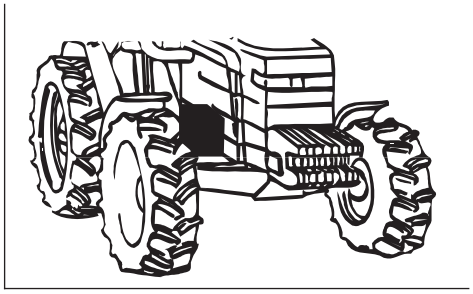

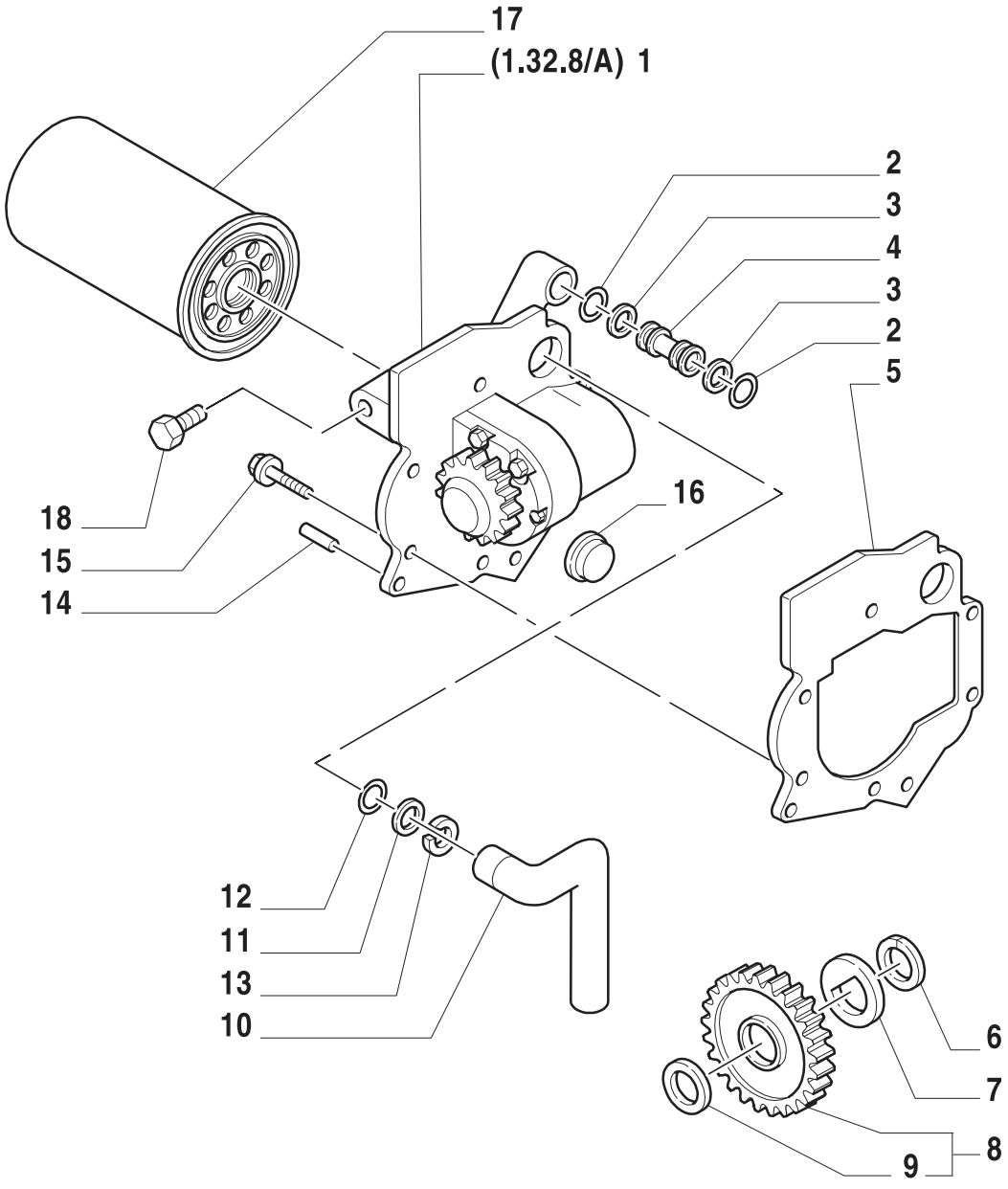

ESQUEMASSEIFFER
diagramasseiffer@gmail.com

BOMBA DA ENGRENAGEM TANDEM (12X12)
MOUNTING PARTS, TANDEM GEAR PUMP (12X12)
BOMBA DEL ENGRANAJE TANDEM (12X12)
POMPA A INGRANAGGI IN TANDEM (12X12)
TANDEM ZAHNRAD PUMPE (12X12)
POMPE A ENGRENAGES TANDEM (12X12)

R	N	P.N.	MOD	Q	Descrição	Description	Descripción	L.C.
1		81871528		1	BOMBA	PUMP	BOMBA	155P
2		83928113		2	COBRE-JUNTA	SEAL PROTECTION	CUBREJUNTA PROTECTORA	29AC
3		83928116		2	ARRUELA PLANA	WASHER	ARANDELA	
4		83998635		1	TUBO	TUBELET	TUBO	195
5		83961380		1	JUNTA	GASKET	JUNTA HERMETICA	123G
6		83956614		1	ANEL-MOLA	RING, SNAP	ANILLO DE RESORTE	054A
7		81868462		1	DISCO	DISC	DISCO	060D
8		82006550		1	ENGRENAGEM INTERMEDIÁRIA	IDLE GEAR	PINON DE REENVIO	053J
9		83996030		1	ROLAMENTO	BEARING	COJINETE	341C
10		83925888		1	TUBO	TUBELET	TUBO	195T
11		83925889		1	DISCO	DISC	DISCO	060D
12		83926561		1	JUNTA	GASKET	JUNTA HERMETICA	123G
13		83925890		1	ANEL	RING	ANILLO	045A
14		81800814		1	PINO-GUIA	DOWEL	PITON	090G
15		83998630		6	PARAFUSO	SCREW	ORTNILLO	140B
16		83935917		1	BUJÃO	PLUG	APTON	050T
17		82005016		1	ELEMENTO FILTRANTE	FILTERING ELEMENT	ELEMENTO DE FILTRADO	020E
18		83999982		2	BUJÃO	PLUG	APTON	050T

ESQUEMASSEIFFER
diagramasseiffer@gmail.com

BOMBA DA ENGRENAGEM TANDEM
MOUNTING PARTS, TANDEM GEAR PUMP
BOMBA DEL ENGRANAJE TANDEM
POMPA A INGRANAGGI IN TANDEM
TANDEM ZAHNRAD PUMPE
POMPE A ENGRENAGES TANDEM

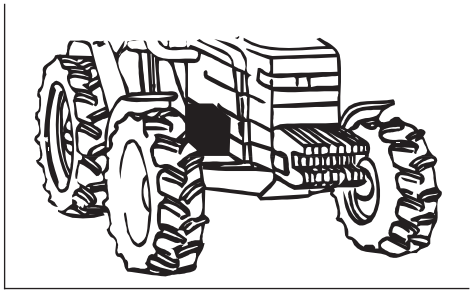

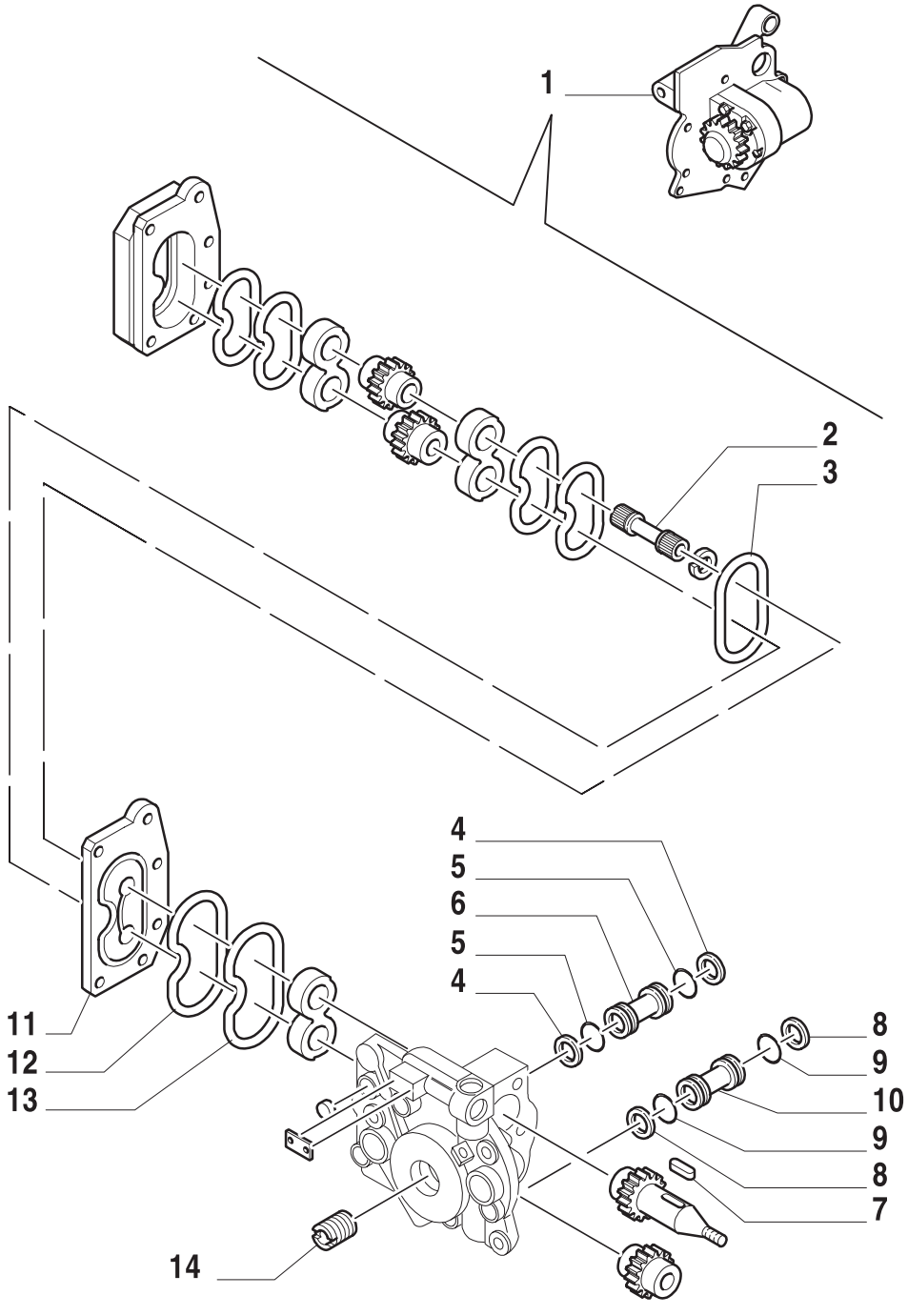

ESQUEMASSEIFFER
diagramasseiffer@gmail.com

BOMBA DA ENGRENAGEM TANDEM
MOUNTING PARTS, TANDEM GEAR PUMP
BOMBA DEL ENGRANAJE TANDEM
POMPA A INGRANAGGI IN TANDEM
TANDEM ZAHNRAD PUMPE
POMPE A ENGRENAGES TANDEM

R	N	P.N.	MOD	Q	Descrição	Description	Descripción	L.C.
1		81871528		1	BOMBA	PUMP	BOMBA	155P
2		83998642		1	EIXO	SHAFT	EJE	016A
3		83998671		1	COBRE-JUNTA	SEAL PROTECTION	CUBREJUNTA PROTECTORA	293C
4		83998640		2	ARRUELA PLANA	WASHER	ARANDELA	
5		83998639		2	COBRE-JUNTA	SEAL PROTECTION	CUBREJUNTA PROTECTORA	293C
6		83998652		1	TUBO	TUBELET	TUBO	195T
7		81412030		1	CHAVETA	KEY	CHAVETA	060L
8		83928116		2	ARRUELA PLANA	WASHER	ARANDELA	131R
9		83928113		2	COBRE-JUNTA	SEAL PROTECTION	CUBREJUNTA PROTECTORA	293C
10		83998654		1	TUBO	TUBELET	TUBO	195T
11		83998650		1	PLACA	PLATE	PLACA	105P
12		81871585		2	COBRE-JUNTA	SEAL PROTECTION	CUBREJUNTA PROTECTORA	293C
13		81871588		2	COBRE-JUNTA	SEAL PROTECTION	CUBREJUNTA PROTECTORA	293C
14		81871540		1	ADAPTADOR	ADAPTER	ADAPTADOR	001A

3
ESQUEMASSEIFFER
diagramasseiffer@gmail.com

1.32.8/A	02	p1	06/01

BOMBA DA ENGRENAGEM TANDEM
MOUNTING PARTS, TANDEM GEAR PUMP
BOMBA DEL ENGRANAJE TANDEM
POMPA A INGRANAGGI IN TANDEM
TANDEM ZAHNRAD PUMPE
POMPE A ENGRENAGES TANDEM



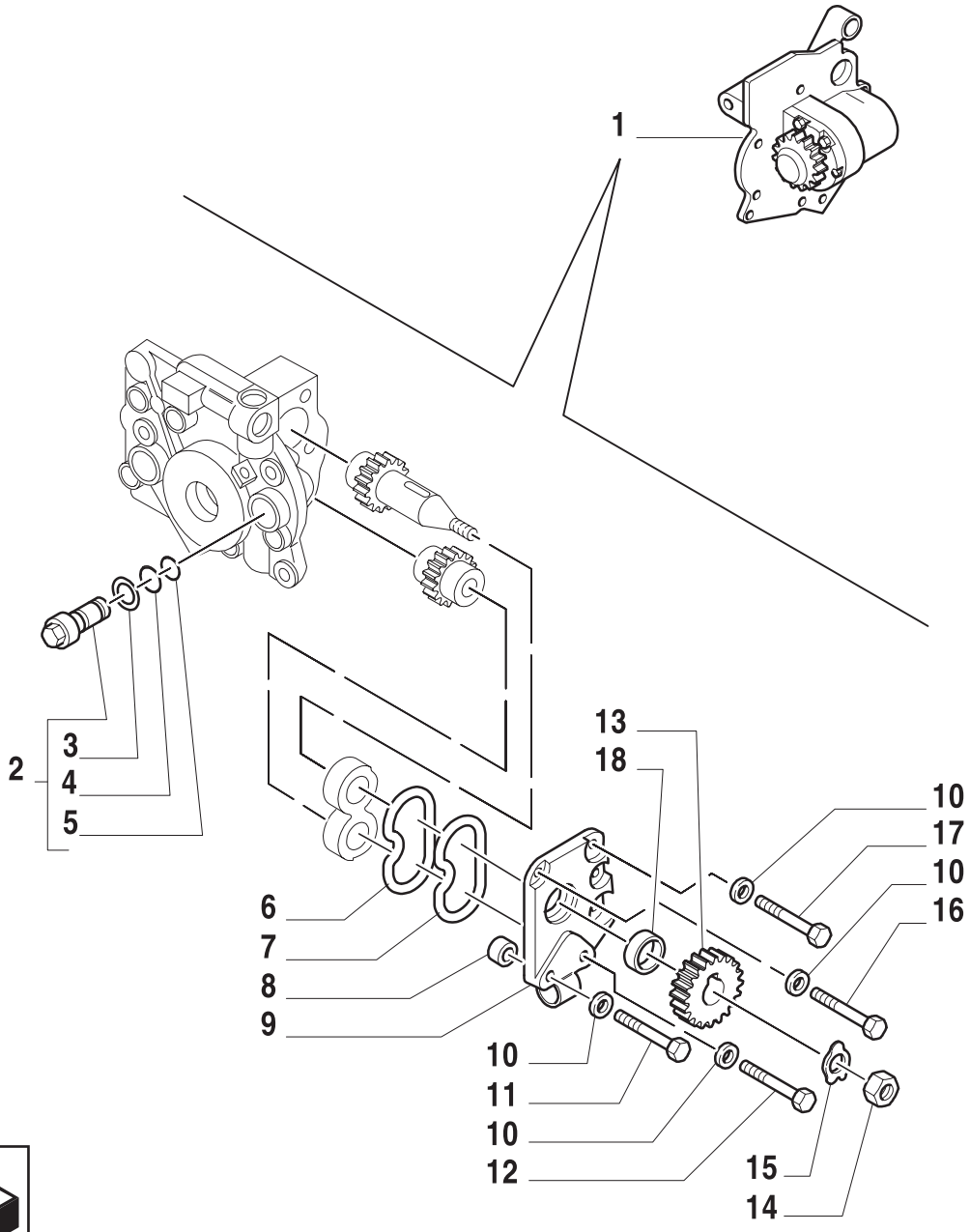

ESQUEMASSEIFFER
diagramasseiffer@gmail.com

BOMBA DA ENGRENAGEM TANDEM
MOUNTING PARTS, TANDEM GEAR PUMP
BOMBA DEL ENGRANAJE TANDEM
POMPA A INGRANAGGI IN TANDEM
TANDEM ZAHNRAD PUMPE
POMPE A ENGRENAGES TANDEM

R	N	P.N.	MOD	Q	Descrição	Description	Descripción	L.C.
1		81871528		1	BOMBA	PUMP	BOMBA	155P
2		83900855		1	VÁLVULA	VALVE	VALVULA	010V
3		83900866		1	ANEL	RING	ANILLO	045A
4		83900858		1	ANEL O	O RING	JUNTA HERMETICA	055
5		83900857		1	ANEL	RING	ANILLO	045A
6		83928110		2	COBRE-JUNTA	SEAL PROTECTION	CUBREJUNTA PROTECTORA	29AC
7		83928107		2	ANEL	RING	ANILLO	045A
8		83928105		2	PINO-GUIA	DOWEL	PITON	090G
9		83928094		1	TAMPA	COVERING	TAPADERA	265C
10		85700672		6	ARRUELA PLANA	WASHER	ARANDELA	131R
11		81871582		1	PARAFUSO	SCREW	ORNILLO	140B
12		81871543		1	PARAFUSO	SCREW	ORNILLO	140B
13		83998672		1	ENGRENAGEM	GEAR	ENGRANAJE	050I
14		81822462		1	PORCA	NUT	TUERCA	010D
15		83900846		1	ARRUELA PLANA	WASHER	ARANDELA	131R
16		81871549		3	PARAFUSO	SCREW	ORNILLO	140B
17		81871537		1	PARAFUSO	SCREW	ORNILLO	140B
18		83928108		1	COBRE-JUNTA	SEAL PROTECTION	CUBREJUNTA PROTECTORA	29AC

TS90 TS100 TS110 TS120

3
ESQUEMASSEIFFER
diagramasseiffer@gmail.com

BOMBA DA ENGRENAGEM TANDEM
MOUNTING PARTS, TANDEM GEAR PUMP
BOMBA DEL ENGRANAJE TANDEM
POMPA A INGRANAGGI IN TANDEM
TANDEM ZAHNRAD PUMPE
POMPE A ENGRENAGES TANDEM

KIT
● = 2
▲ = 3
■ = 4

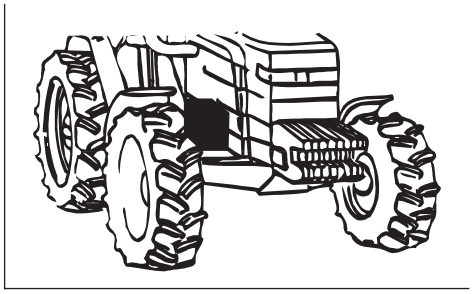

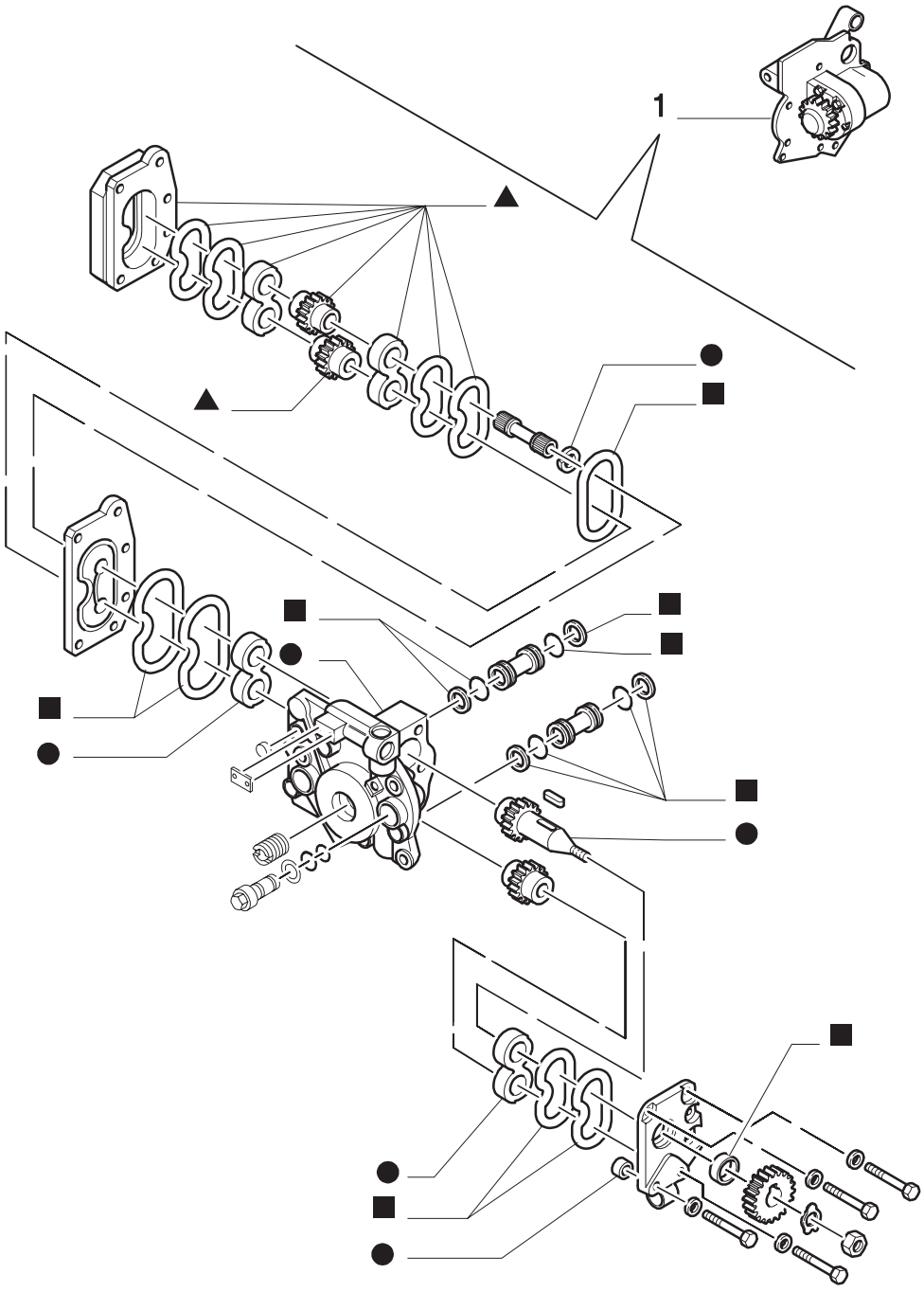

ESQUEMASSEIFFER
diagramasseiffer@gmail.com

BOMBA DA ENGRENAGEM TANDEM
MOUNTING PARTS, TANDEM GEAR PUMP
BOMBA DEL ENGRANAJE TANDEM
POMPA A INGRANAGGI IN TANDEM
TANDEM ZAHNRAD PUMPE
POMPE A ENGRENAGES TANDEM

R	N	P.N.	MOD	Q	Descrição	Description	Descripción	L.C.
1		81871528		1	BOMBA	PUMP	BOMBA	155P
2		81871594		AR	KIT	KIT	EQUIPO	305C
3		81871593		AR	KIT	KIT	EQUIPO	305
4		81871591		AR	JOGO DE JUNTAS	SEAL KIT	SERIE DE JUNTAS	630S

3
ESQUEMASSEIFFER
diagramasseiffer@gmail.com

TRANSMISSÃO - FORÇA DUPLA
TRANSMISSION - DUAL POWER
TRANSMISSION - DOUBLE FORCE
TRANSMISION - POTENCIA DOBLE

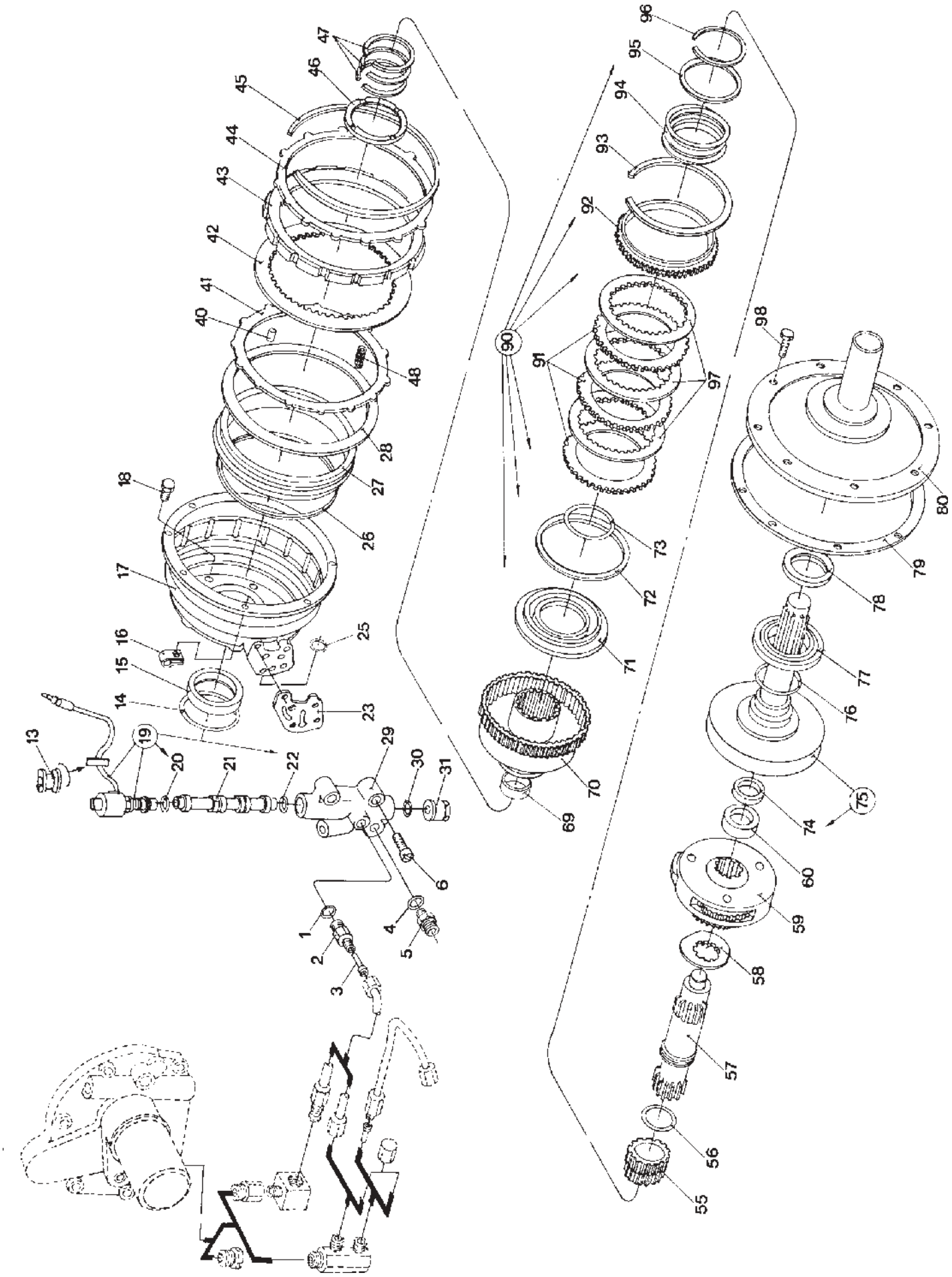

ESQUEMASSEIFFER
diagramasseiffer@gmail.com

TRANSMISSÃO - FORÇA DUPLA
TRANSMISSION - DUAL POWER
TRANSMISSION - DOUBLE FORCE
TRANSMISION - POTENCIA DOBLE

FIG.	REFERÊNCIA	QUANTIDADES			COD.	DESCRIÇÃO	OBSERVAÇÕES
		TS90	TS100	TS110			
1	83919294	1	1	1		Anel-O	
2	83912233	1	1	1		Conexão hidráulica	1/2-20”
3	83927935	1	1	1		Filtro	
4	81845037	1	1	1		Anel-O	
5	83927075	1	1	1		Conexão hidráulica	
6	81821263	3	3	3		Parafuso	3/8-16x1 1/2”
13	83926249	1	1	1		Tampão	
14	81827354	1	1	1		Anel-O	
15	81804635	1	1	1		Rolamento	
16	82895137	1	1	1		Clip	
17	81863048	1	1	1		Carcaça	
18	81821380	5	5	5		Parafuso	7/16-14x1 1/2”
19	81863036	1	1	1		Válvula completa	
20	83927862	1	1	1		Anel-O	
21	NF	1	1	1		Válvula,Carretel	
22	81844851	1	1	1		Anel-O	
23	83955332	1	1	1		Junta	
25	83913526	1	1	1		Anel-O	
26	81824557	1	1	1		Anel do êmbolo	
27	81824529	1	1	1		Êmbolo	
28	81824558	1	1	1		Anel do êmbolo	
29	NF	1	1	1		Carcaça,Válvula	
30	81827528	1	1	1		Anel-O	
31	83926734	1	1	1		Bujão	7/16-20”
40	83913517	3	3	3		Pino,Guia	
41	81824528	1	1	1		Disco,Fricção	
42	83947188	1	1	1		Disco,Fricção	
43	83924821	1	1	1		Disco,Pressão	
44	81824527	1	1	1		Disco,Fricção	
45	81824553	1	1	1		Anel-trava	
46	81824513	1	1	1		Disco piloto	
47	83911795	3	3	3		Vedante	
48	81824516	12	12	12		Mola do êmbolo	
55	81824517	1	1	1		Engrenagem,Planetária	
56	81844485	1	1	1		Anel-O	
57	81826577	1	1	1		Árvore primária	
58	81824509	1	1	1		Espaçador	
59	81824533	1	1	1		Caixa dos satélites	
60	81824526	1	1	1		Rolamento	
69	82929728	1	1	1		Casquilho	
70	NF	1	1	1		Carcaça	
71	83910117	1	1	1		Êmbolo	
72	81805281	1	1	1		Anel	
73	83416959	1	1	1		Anel	
74	83910772	1	1	1		Retentor,“Óleo”	
75	81826580	1	1	1		Árvore + Volante	
76	81824518	AR	AR	AR		Calço	.013”

GRUPO

ESQUEMASSEIFFER
diagramasseiffer@gmail.com

TRANSMISSÃO - FORÇA DUPLA
TRANSMISSION - DUAL POWER
TRANSMISSION - DOUBLE FORCE
TRANSMISION - POTENCIA DOBLE

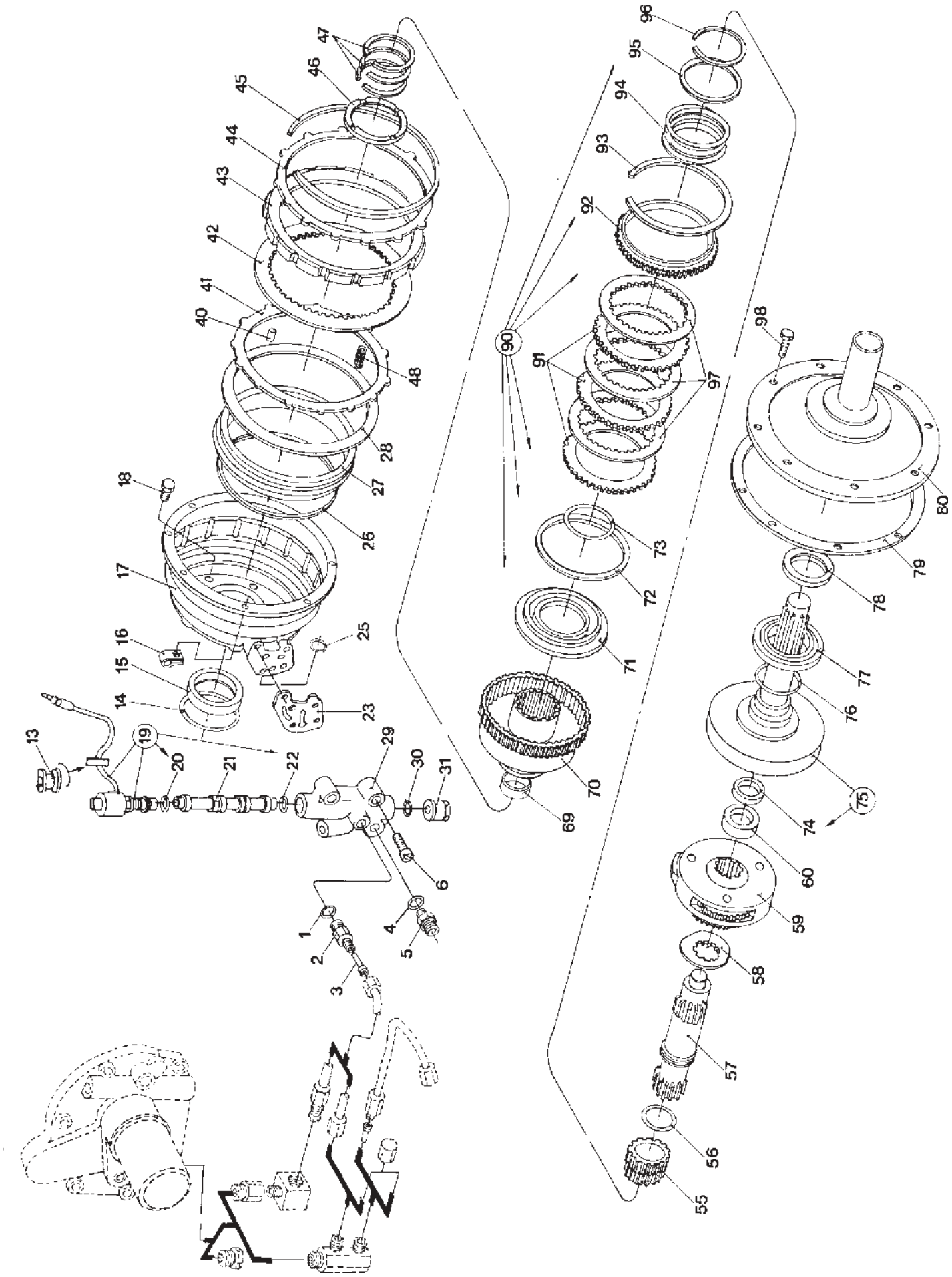

ESQUEMASSEIFFER
diagramasseiffer@gmail.com

TRANSMISSÃO - FORÇA DUPLA
TRANSMISSION - DUAL POWER
TRANSMISSION - DOUBLE FORCE
TRANSMISION - POTENCIA DOBLE

FIG.	REFERÊNCIA	QUANTIDADES			COD.	DESCRIÇÃO	OBSERVAÇÕES
		TS90	TS100	TS110			
76	81824519	AR	AR	AR		Calço	.032”
77	81824525	1	1	1		Rolamento	
78	83924925	1	1	1		Retentor	
79	83959175	1	1	1		Junta	
80	81826600	1	1	1		Tampa	
90	83931457	1	1	1		Embreagem	
91	81805123	3	3	3		Disco	
92	83952253	1	1	1		Disco	
93	81805114	1	1	1		Anel-trava	
94	81833736	1	1	1		Mola	
95	81833737	1	1	1		Batente da mola	
96	81809473	1	1	1		Anel-trava	
97	83925696	3	3	3		Disco,Fricção	
98	83913365	8	8	8		Parafuso	

GRUPO

ESQUEMASSEIFFER
diagramasseiffer@gmail.com

CAIXA DE CÂMBIO
GEAR BOX - CONTROL
BOÎTE DE VITESSE - COMMANDE
CAJA DE CAMBIO - CONTROL

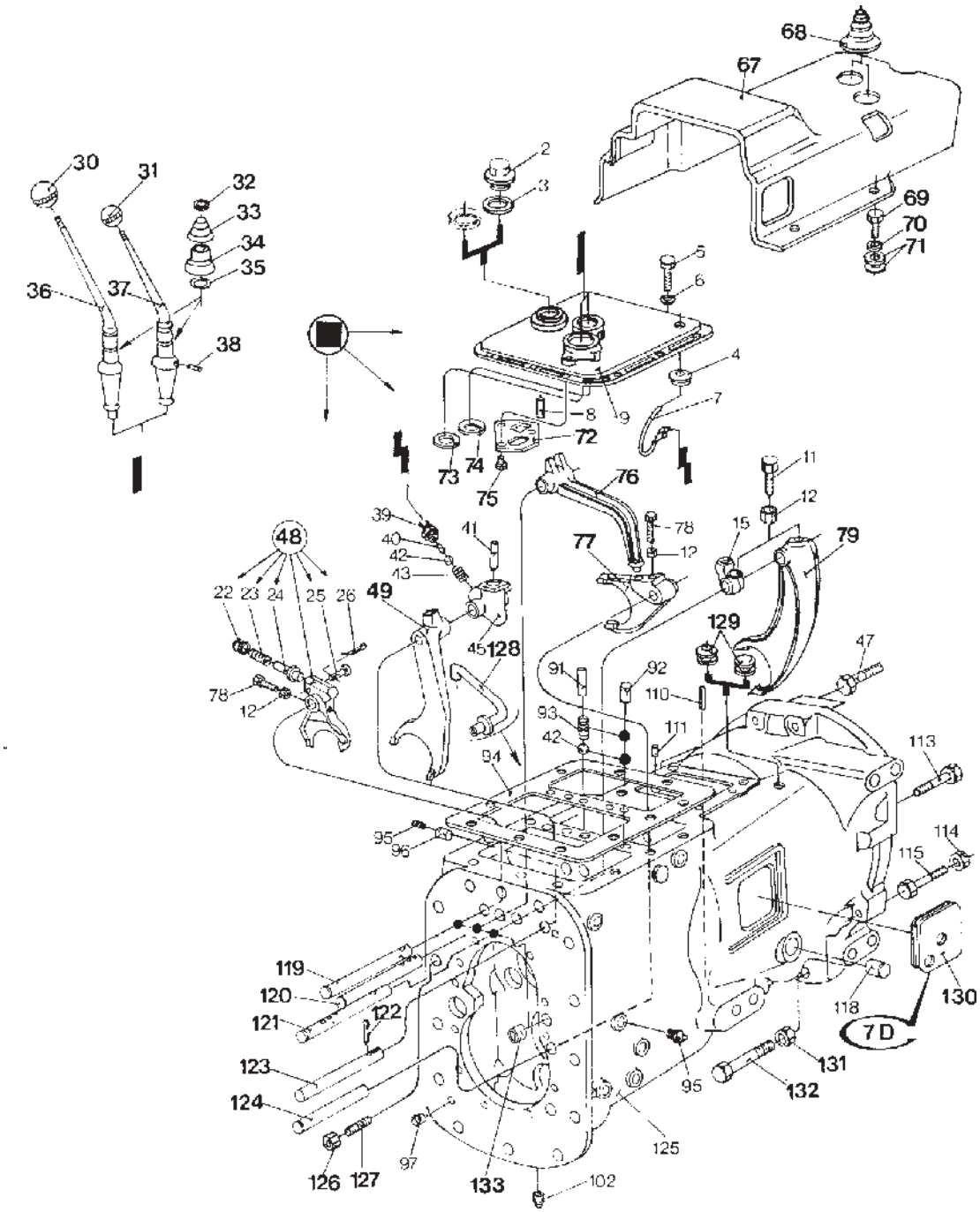

ESQUEMASSEIFFER
diagramasseiffer@gmail.com

CAIXA DE CÂMBIO
GEAR BOX - CONTROL
BOÎTE DE VITESSE - COMMANDE
CAJA DE CAMBIO - CONTROL

FIG.	REFERÊNCIA	QUANTIDADES			COD.	DESCRIÇÃO	OBSERVAÇÕES
		TS90	TS100	TS110			
4	83924916	2	2	2		PROTETOR	
5	81821246	11	11	11		PARAFUSO	3/8-16X3/4”
7	81863035	1	1	1		CHICOTE ELÉTRICO	
8	81815256	1	1	1		PINO-GUIA	
9	83955104	1	1	1		TAMPA	EXCETO HIDRÁULICO
11	81804978	4	4	4		PARAFUSO	
12	83908682	6	6	6		PORCA	3/8-24”
15	83955093	1	1	1		ATUADOR	
22	81805140	1	1	1		TRAVA	
23	81818381	1	1	1		MOLA	
24	83910763	1	1	1		PIVÔ	
26	81454228	1	1	1		CUPILHA	
30	9575560	1	1	1		PUNHO DA ALAVANCA	
31	9575560	1	1	1		PUNHO DA ALAVANCA	
32	81804915	2	2	2		ANEL-TRAVA	
33	81818220	2	2	2		MOLA	
34	9579906	2	2	2		BATENTE,MOLA	
35	83416165	2	2	2		ANEL-O	
36	73400546	1	1	1		ALAVANCA DE MUDANÇA	
37	9576158	1	1	1		ALAVANCA	ALTA E BAIXA
38	83910227	1	1	1		PINO	
39	82932100	1	1	1		INTERRUPTOR,SEGURANÇA	
40	81815368	1	1	1		ATUADOR,(PIVÔ)	
41	81814745	1	1	1		PINO,GUIA	
42	82961247	5	5	5		ESFERA	3/8”
43	81817877	1	1	1		MOLA	
45	83928929	1	1	1		SUPORTE,INTERRUPTOR	
47	83916643	2	2	2		PARAFUSO	3/4-16X2 3/4”
48	83955097	1	1	1		GARFO	4ª-8ª
49	81817367	1	1	1		GARFO	ALTA E BAIXA
67	9575533	1	1	1		PROTEÇÃO TÉRMICA	
68	82952065	2	2	2		PROTEÇÃO DE BORRACHA	
69	120161	4	4	4		PARAFUSO	
70	81845769	4	4	4		ARRUELA	
71	140016	8	8	8		ARRUELA	
72	81816255	1	1	1		LIMITADOR	
73	83918678	1	1	1		ARRUELA	
74	81827393	1	1	1		ARRUELA	
75	83929432	3	3	3		PARAFUSO	5/16-16X1/2”
76	83955498	1	1	1		HASTE DO GARFO	2ª-RÉ
77	81804928	1	1	1		GARFO	
78	81805086	2	2	2		PARAFUSO	
79	81817345	1	1	1		GARFO	1ª-5ª-3ª-7ª
91	83417152	3	3	3		PINO	
92	81817971	1	1	1		PINO	
93	83407013	4	4	4		MOLA	
94	83958298	1	1	1		JUNTA	

GRUPO

ESQUEMASSEIFFER
diagramasseiffer@gmail.com

CAIXA DE CÂMBIO
GEAR BOX - CONTROL
BOÎTE DE VITESSE - COMMANDE
CAJA DE CAMBIO - CONTROL

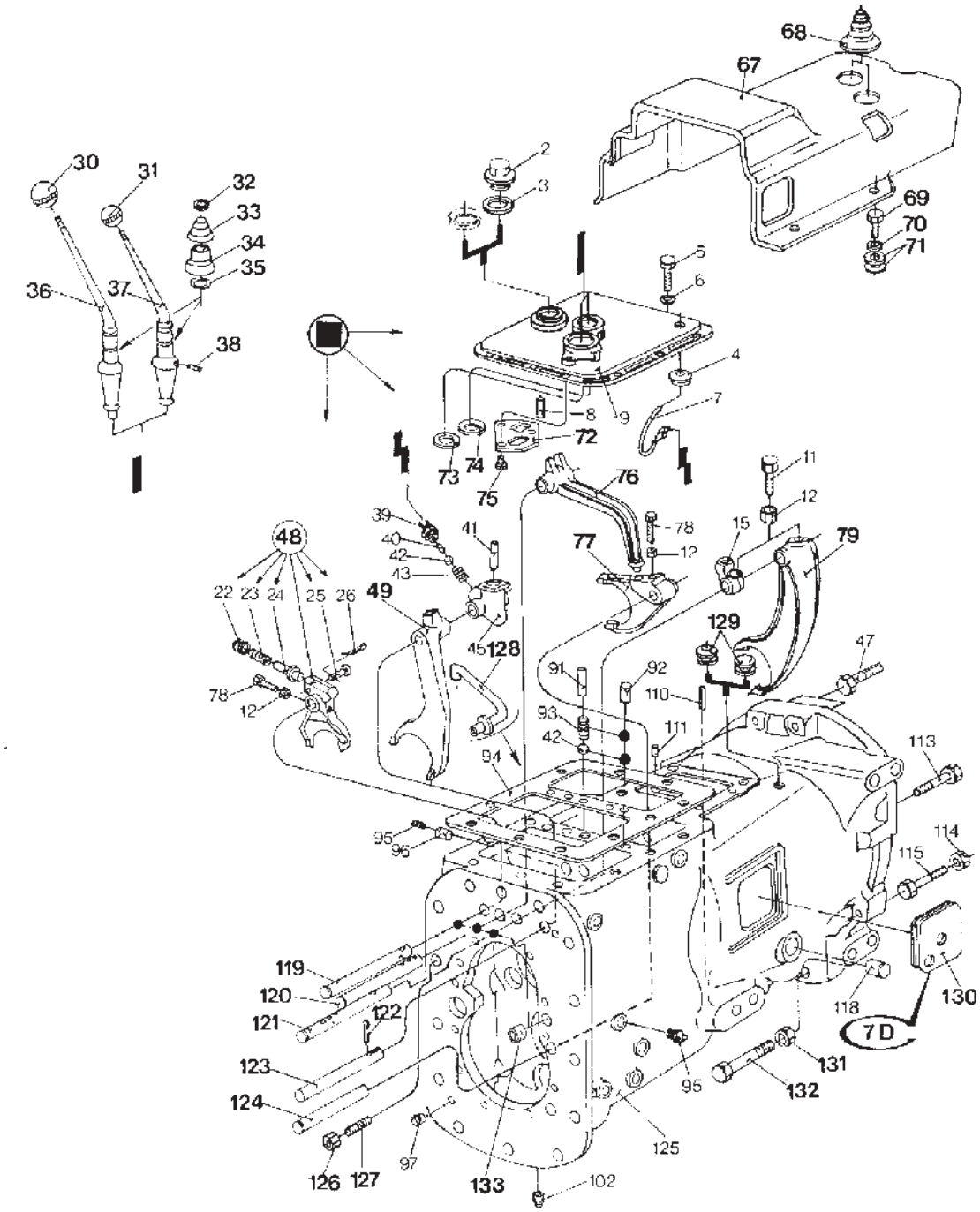

ESQUEMASSEIFFER
diagramasseiffer@gmail.com

CAIXA DE CÂMBIO
GEAR BOX - CONTROL
BOÎTE DE VITESSE - COMMANDE
CAJA DE CAMBIO - CONTROL

FIG.	REFERÊNCIA	QUANTIDADES			COD.	DESCRIÇÃO	OBSERVAÇÕES
		TS90	TS100	TS110			
95	83935647	2	2	2		BUJÃO	
96	81804917	2	2	2		PINO	
97	83980528	2	2	2		PINO,GUIA	1/2"X1 3/16"
102	83909107	1	1	1		BUJÃO	3/4"
110	82928308	1	1	1		CUPILHA	5/32"X1"
111	83415865	2	2	2		PINO,GUIA	3/8"X11/16"
113	81821306	2	2	2		PARAFUSO	5/8"-11X2 3/8"
114	81823240	2	2	2		PORCA	5/8"-18"
115	83923832	2	2	2		PARAFUSO	5/8"-18X4"
118	84995201	2	2	2		BUCHA	
119	83927074	1	1	1		ÁRVORE,SELETOR	4ª-8ª
120	83927072	1	1	1		ÁRVORE,SELETOR	2ª-6ª-RÉ
121	83955094	1	1	1		ÁRVORE,SELETOR	1ª-5ª-3ª-7ª
122	72024S8	1	1	1		CUPILHA	
123	83927073	1	1	1		ÁRVORE,SELETOR	ALTA E BAIXA
124	81804953	1	1	1		GUIA DO GARFO	2ª-6ª-RÉ
125	84995200	1	1	1		CARCAÇA	16X4 E 8X2
126	81822613	1	1	1		PORCA	
127	84997226	1	1	1		PRISIONEIRO	
128	81818732	1	1	1		TUBO DE RESPIRO	
129	83926249	1	1	1		PROTETOR	COM FD
129	83934268	1	1	1		TAMPÃO	EXCETO
130	81864140	1	1	1		TAMPÃO	
131	83918992	2	2	2		PORCA	3/4"-16"
132	81829461	2	2	2		PARAFUSO	3/4"-16X5 1/2"
133	81811990	3	3	3		TAMPÃO	

GRUPO

ESQUEMASSEIFFER
diagramasseiffer@gmail.com

CAIXA DE CÂMBIO - COMPONENTES
GEAR BOX - COMPONENTS
BOÎTE DE VITESSE - COMPOSANTS
CAJA DE CAMBIO - COMPONENTES

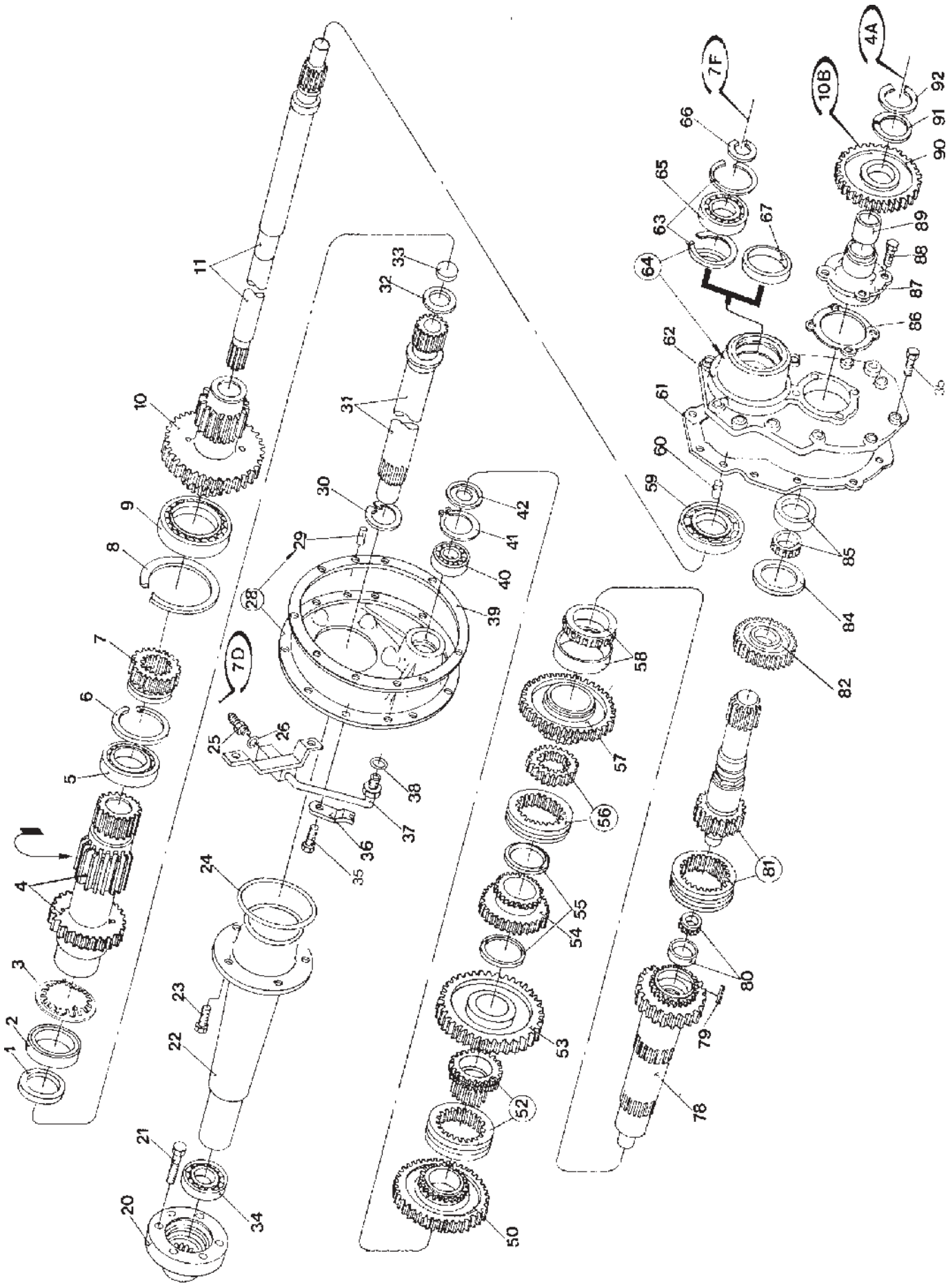

ESQUEMASSEIFFER
diagramasseiffer@gmail.com

CAIXA DE CÂMBIO - COMPONENTES
GEAR BOX - COMPONENTS
BOÎTE DE VITESSE - COMPOSANTS
CAJA DE CAMBIO - COMPONENTES

FIG.	REFERÊNCIA	QUANTIDADES			COD.	DESCRIÇÃO	OBSERVAÇÕES
		TS90	TS100	TS110			
1	C5NN77047A	1	1	1		Retentor	
2	81804635	1	1	1		Rolamento	
3	83971864	1	1	1		Freio	
4	83960506	1	1	1		Engrenagem	
5	84990428	1	1	1		Rolamento	
6	81718612	1	1	1		Anel-trava	
7	83934545	1	1	1		Engrenagem	
8	81804828	1	1	1		Anel-trava	
9	81804781	1	1	1		Rolamento	
10	82853222	1	1	1		Engrenagem,Trem-fixo	
11	81862903	1	1	1		Árvore	
20	83936827	1	1	1		Flange,Acoplamento	
21	83951840	6	6	6		Parafuso	9/16"-18x2 5/8”
22	83955499	1	1	1		Bainha,Manga	
23	83913574	5	5	5		Parafuso	
24	81827354	1	1	1		Anel-O	
25	83927075	1	1	1		Conexão hidráulica	1/2” Exceto FD
26	81845037	1	1	1		Anel-O	
28	84998532	1	1	1		Tampa	
29	83415865	2	2	2		Pino,Guia	
30	81813761	1	1	1		Anel-trava	
31	83946987	1	1	1		Árvore,Primária	
31	81826577	1	1	1		Árvore,Primária	
32	81801990	1	1	1		Retentor	
33	83957024	1	1	1		Tampão	
34	81816675	1	1	1		Rolamento	
35	82935804	18	18	18		Parafuso	
36	81862989	1	1	1		Suporte	
37	81862894	1	1	1		Tubo	
38	83913526	1	1	1		Anel-O	
39	83960467	1	1	1		Junta	
40	81801927	1	1	1		Rolamento	
41	81804674	1	1	1		Anel-trava	
42	81804626	1	1	1		Espaçador	
50	83959997	1	1	1		Engrenagem	
52	83960026	1	1	1		Engrenagem+colar	
53	83959993	1	1	1		Engrenagem	
54	83960005	1	1	1		Engrenagem	
55	81804625	2	2	2		Espaçador	
56	83960027	1	1	1		Engrenagem+colar	
57	83959996	1	1	1		Engrenagem	
58	82930254	1	1	1		Rolamento	
59	82855068	1	1	1		Rolamento	
60	83980528	2	2	2		Pino-guia	1/2x13/16”
61	81815558	1	1	1		Junta	Exceto TDF
62	82853227	1	1	1		Tampa	
62	82853228	1	1	1		Tampa	TDF

GRUPO

ESQUEMASSEIFFER
diagramasseiffer@gmail.com

CAIXA DE CÂMBIO - COMPONENTES
GEAR BOX - COMPONENTS
BOÎTE DE VITESSE - COMPOSANTS
CAJA DE CAMBIO - COMPONENTES

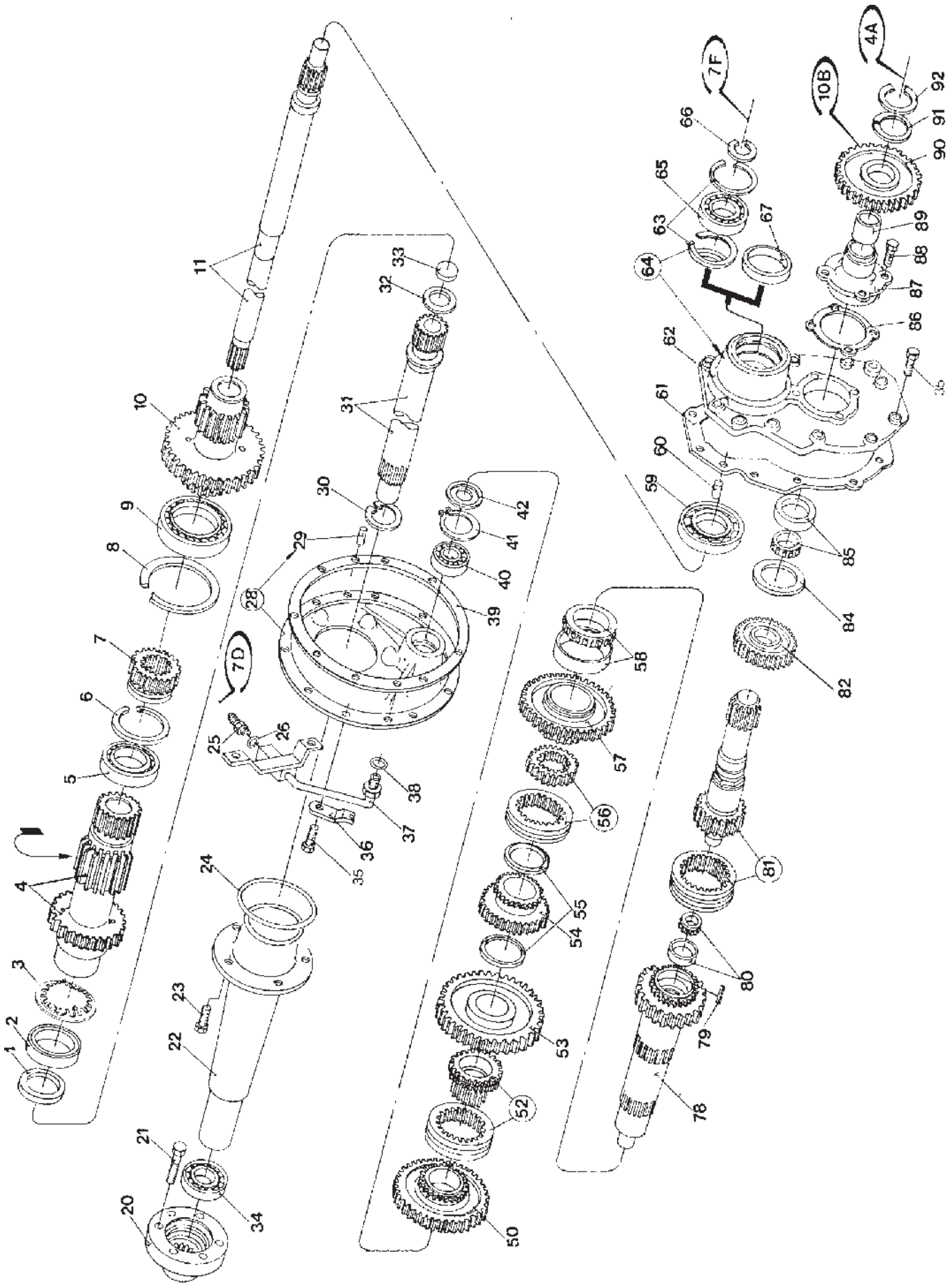

ESQUEMASSEIFFER
diagramasseiffer@gmail.com

CAIXA DE CÂMBIO - COMPONENTES
GEAR BOX - COMPONENTS
BOÎTE DE VITESSE - COMPOSANTS
CAJA DE CAMBIO - COMPONENTES

FIG.	REFERÊNCIA	QUANTIDADES			COD.	DESCRIÇÃO	OBSERVAÇÕES
		TS90	TS100	TS110			
63	81801973	1	1	1		Anel	
64	82853226	2	2	2		Conj. Tampa + Anel	
65	81800755	1	1	1		Rolamento	
66	81805006	1	1	1		Anel-trava	
67	82853206	1	1	1		Tampão	Exceto TDF
78	83960001	1	1	1		Árvore	
79	81827208	1	1	1		Pino	
80	82930758	1	1	1		Rolamento	
81	83959999	1	1	1		Árvore+colar	
82	83960000	1	1	1		Engrenagem	
84	81824352	1	1	1		Espaçador	
85	82972905	1	1	1		Rolamento	
86	81804788	AR	AR	AR		Calço	.003”
86	81804789	AR	AR	AR		Calço	.005”
86	81804790	AR	AR	AR		Calço	.012”
87	83904822	1	1	1		Mancal	
87	82952740	1	1	1		Mancal	
88	82935806	4	4	4		Parafuso	
89	81871725	1	1	1		Pista de roletes	
90	82967543	1	1	1		Engrenagem	
91	81868462	1	1	1		Espaçador	
92	83956614	1	1	1		Anel-trava	
100	83917357	1	1	1		Parafuso	Use com Loctite 262-
105	81826484	1	1	1		Engrenagem	Ré Dentes=31
108	84995220	1	1	1		Eixo da ré	

GRUPO

ESQUEMASSEIFFER
diagramasseiffer@gmail.com

ÍNDICE DA SEÇÃO

SEC. 4		**EIXO DIANTEIRO (4WD)**
1.38.5	01	ÁRVORE DE TRANSMISSÃO DIANTEIRA (COM PLATAFORMA - 12X12 - 4WD)
1.40.0	01	CARCAÇA DO EIXO DIANTEIRO (4WD)
1.40.0/1	01	EIXO DIANTEIRO - MANGA DE EIXO - CUBO (4WD)
1.40.0/1	02	EIXO DIANTEIRO - MANGA DE EIXO - CUBO (4WD)
1.40.0/2	01	EIXO DIANTEIRO - BARRA DE LIGAÇÃO (4WD)
1.40.0/3	01	EIXO DIANTEIRO - SUPORTE (4WD)
1.40.0/3	02	EIXO DIANTEIRO - SUPORTE (4WD)
1.40.0/4	01	EIXO DIANTEIRO - PAR COROA/PINHÃO (4WD)
1.40.0/4	02	EIXO DIANTEIRO - PAR COROA/PINHÃO (4WD)
1.40.0/4	03	EIXO DIANTEIRO - PAR COROA/PINHÃO (4WD)
1.40.0/5	01	EIXO DIANTEIRO - DIFERENCIAL (4WD)
1.40.0/6	01	EIXO DIANTEIRO - BLOQUEIO DO DIFERENCIAL (4WD)
1.40.0/7	01	EIXO DIANTEIRO - ENGRENAGENS E ÁRVORE DO DIFERENCIAL (4WD)
1.40.0/7	02	EIXO DIANTEIRO - ENGRENAGENS E ÁRVORE DO DIFERENCIAL (4WD)
1.40.0/8	01	EIXO DIANTEIRO - CILINDRO DE DIREÇÃO HIDRÁULICA (4WD)
1.40.0/8	02	EIXO DIANTEIRO - CILINDRO DE DIREÇÃO HIDRÁULICA (4WD)
1.40.0/8A	01	EIXO DIANTEIRO - CILINDRO DE DIREÇÃO HIDRÁULICA (4WD)
1.42.0	01	SISTEMA DE DIREÇÃO HIDRÁULICA SERVO ASSISTIDA (SEM CABINE - 12X12)

ESQUEMASSEIFFER

diagramasseiffer@gmail.com

EIXO DIANTEIRO (4WD)
FRONT AXLE (4WD)
EJE DELANTERO (4WD)
PONTE ANTERIORE (4WD)
VORDERACHSE (4WD)
ESSIEU AVANT (4WD)

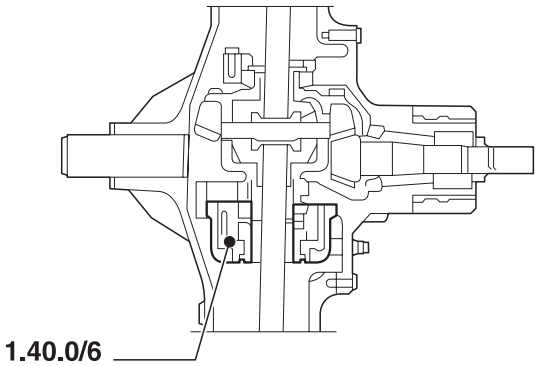

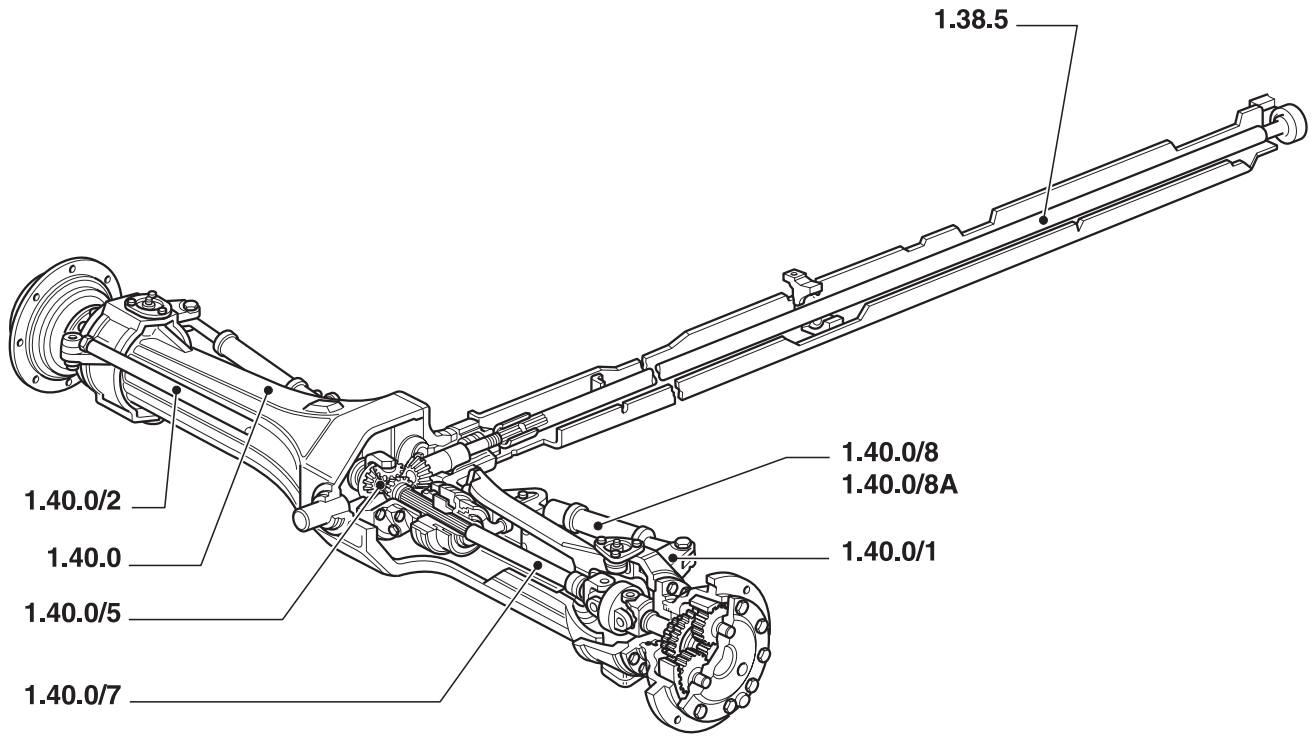

ESQUEMASSEIFFER
diagramasseiffer@gmail.com

EIXO DIANTEIRO (4WD)
FRONT AXLE (4WD)
EJE DELANTERO (4WD)
PONTE ANTERIORE (4WD)
VORDERACHSE (4WD)
ESSIEU AVANT (4WD)

R	N	P.N.	MOD	Q	Descrição	Description	Descripción	L.C.

ESQUEMASSEIFFER
diagramasseiffer@gmail.com

1.38.5	01	p1	06/01

ÁRVORE DE TRANSMISSÃO DIANTEIRA (COM PLATAFORMA - 12X12 - 4WD)
PROPELLER SHAFT (W/ PLATAFORM - 12X12 - 4WD)
ARBOL DE TRANSMISSION (CON PLATAFORMA - 12X12 - 4WD)
ALBERO DI TRASMISSIONE (CON PIATTAFORMA - 12X12 - 4WD)
ÜBERTRAGUNGSWELLE (MIT PLATTFORM - 12X12 - 4WD)
ARBRE DE TRANSMISSION (AVEC PLATE-FORME - 12X12 - 4WD)

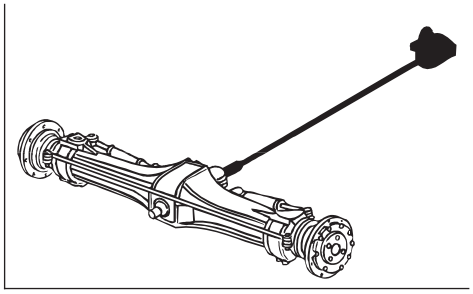

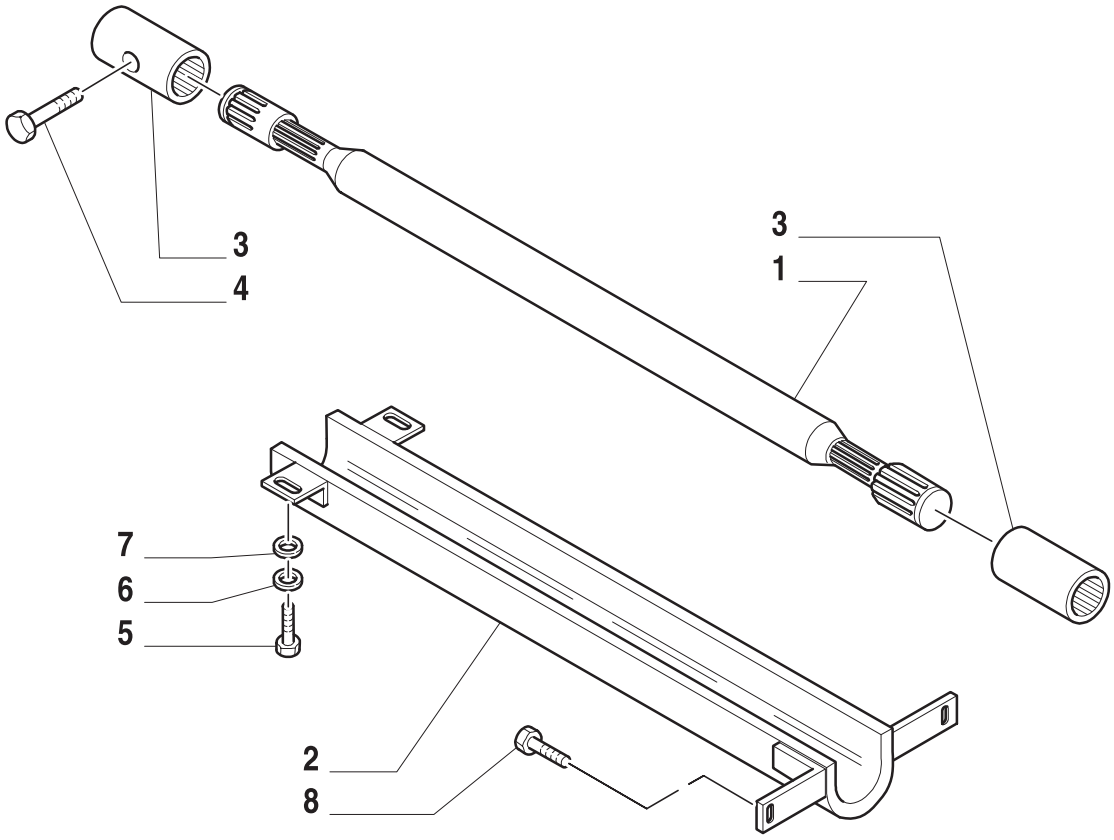

ESQUEMASSEIFFER
diagramasseiffer@gmail.com

ÁRVORE DE TRANSMISSÃO DIANTEIRA (COM PLATAFORMA - 12X12 - 4WD)
PROPELLER SHAFT (W/ PLATAFORM - 12X12 - 4WD)
ARBOL DE TRANSMISSION (CON PLATAFORMA - 12X12 - 4WD)
ALBERO DI TRASMISSIONE (CON PIATTAFORMA - 12X12 - 4WD)
ÜBERTRAGUNGSWELLE (MIT PLATTFORM - 12X12 - 4WD)
ARBRE DE TRANSMISSION (AVEC PLATE-FORME - 12X12 - 4WD)

R	N	P.N.	MOD	Q	Descrição	Description	Descripción	L.C.
1		82002301		1	ÁRVORE DE TRANSMISSÃO TS90, TS100, TS110	SHAFT	EJE	016A
		82865682		1	ÁRVORE DE TRANSMISSÃO TS120	SHAFT	EJE	016A
2		82004200		1	PROTEÇÃO TS90, TS100, TS110	SHIELD	PROTECCION	224P
		82023618		1	PROTEÇÃO TS120	SHIELD	PROTECCION	224P
3		82006339		2	ACOPLAMENTO	COUPLING	ELEMENTO DE ACOPLAM.	10
4		89843796		2	PARAFUSO	SCREW	TORNILLO	040V
5		81817784		2	PARAFUSO	SCREW	TORNILLO	040V
6		83990370		2	ARRUELA PLANA	WASHER	ARANDELA	131R
7		85700654		2	ARRUELA-TRAVA	LOCKWASHER	ARANDELA DE FRENO	132R
8		83962654		2	PARAFUSO	SCREW	TORNILLO	040V

4
ESQUEMASSEIFFER
diagramasseiffer@gmail.com

1.40.0	01	p1	06/01

CARCAÇA DO EIXO DIANTEIRO (4WD)
FRONT AXLE CASING (4WD)
CAJA DEL PUENTE ANTEIROR (4WD)
SCATOLA PONTE ANTERIORE (4WD)
VORDERACHSE GEHÄUSE (4WD)
CARTER DE PONT AVANT (4WD)

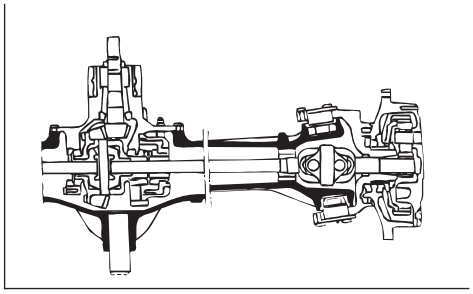

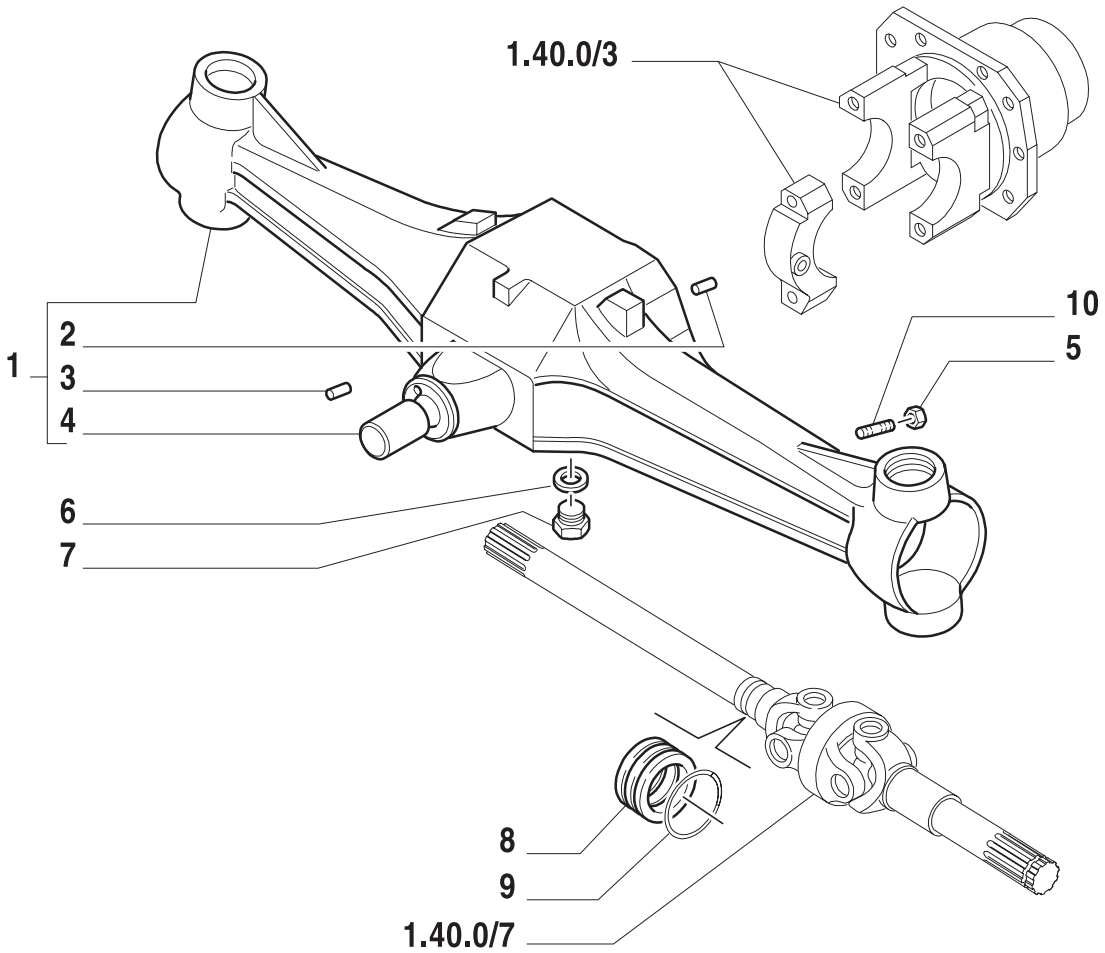

ESQUEMASSEIFFER
diagramasseiffer@gmail.com

CARCAÇA DO EIXO DIANTEIRO (4WD)
FRONT AXLE CASING (4WD)
CAJA DEL PUENTE ANTEIROR (4WD)
SCATOLA PONTE ANTERIORE (4WD)
VORDERACHSE GEHÄUSE (4WD)
CARTER DE PONT AVANT (4WD)

R	N	P.N.	MOD	Q	Descrição	Description	Descripción	L.C.
1		5164328		1	CAIXA/CARCAÇA	BOX	CAJA	035S
2		4988170		2	PINO-GUIA	DOWEL	PITON	090G
3		4966244		1	PINO-GUIA	DOWEL	PITON	090G
4		5140017		1	PINO	PIN	PERNO	080P
5		14048814		2	PORCA	NUT	TUERCA	010
6		10263460		2	JUNTA	GASKET	JUNTA HERMETICA	123G
7		10305111		2	BUJÃO	PLUG	APTON	050T
8		4996755		1	BUCHA	BUSHING	BUJE	145B
9		4966231		1	ANEL O	O RING	JUNTA HERMETICA	055A
10		5100194		2	PRISIONEIRO	STUD	PRISIONERO	210P

4
ESQUEMASSEIFFER
diagramasseiffer@gmail.com

EIXO DIANTEIRO - MANGA DE EIXO - CUBO (4WD)
FRONT AXLE - STEERING KNUCKLES - HUBS (4WD)
PUENTE ANTERIOR - MANGUETAS - BUJE (4WD)
PONTE ANTERIORE - FUSI A SNODO - MOZZI (4WD)
VORDERACHSE - ACHSSCHENKEL - NABE (4WD)
PONT AVANT - FUSÉES - MOYEUX (4WD)

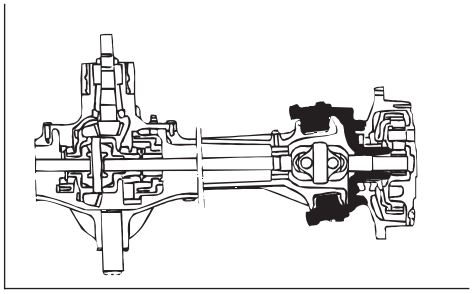

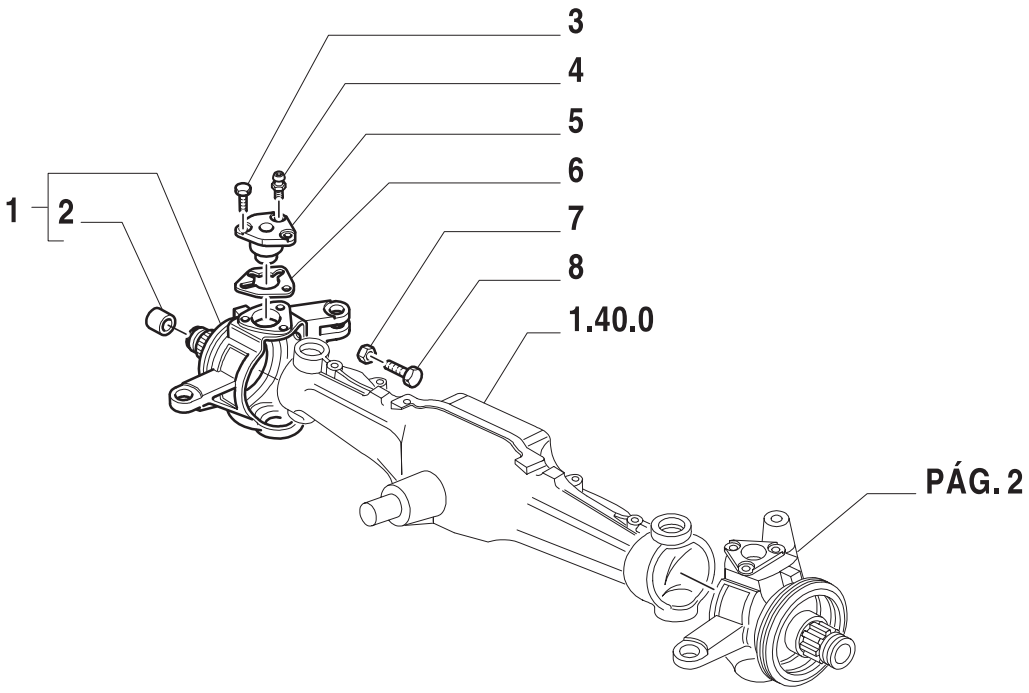

ESQUEMASSEIFFER
diagramasseiffer@gmail.com

EIXO DIANTEIRO - MANGA DE EIXO - CUBO (4WD)
FRONT AXLE - STEERING KNUCKLES - HUBS (4WD)
PUENTE ANTERIOR - MANGUETAS - BUJE (4WD)
PONTE ANTERIORE - FUSI A SNODO - MOZZI (4WD)
VORDERACHSE - ACHSSCHENKEL - NABE (4WD)
PONT AVANT - FUSÉES - MOYEUX (4WD)

R	N	P.N.	MOD	Q	Descrição	Description	Descripción	L.C.
1		5171553		1	MANGA DE EIXO	STEERING KNUCKLE	MANGUITO ARTICULADO	112F
2		5104199		1	BUCHA	BUSHING	CASQUILLO	095B
3		14274534		12	PARAFUSO	SCREW	ORTNILLO	040V
4		5120532		4	GRAXEIRA	GREASE ZERK	ENGRASADOR	060I
5		5137239		4	PINO COM RÓTULA	BALL PIN	PIVOTE DTEULA RO	090P
6		5137456		AR	CALÇO 01MM	SHIM	SUPLEMENTO	198$
		5137457		AR	CALÇO 0,15MM	SHIM	SUPLEMENTO	198$
		5137458		AR	CALÇO 0,20MM	SHIM	SUPLEMENTO	198$
		5137459		AR	CALÇO 0,25MM	SHIM	SUPLEMENTO	198$
		5137460		AR	CALÇO 0,30MM	SHIM	SUPLEMENTO	198$
7		10717624		2	PORCA	NUT	TUERCA	010D
8		5167638		2	PARAFUSO	SCREW	ORTNILLO	040V

ESQUEMASSEIFFER
diagramasseiffer@gmail.com

1.40.0/1	02	p1	06/01

EIXO DIANTEIRO - MANGA DE EIXO - CUBO (4WD)
FRONT AXLE - STEERING KNUCKLES - HUBS (4WD)
PUENTE ANTERIOR - MANGUETAS - BUJE (4WD)
PONTE ANTERIORE - FUSI A SNODO - MOZZI (4WD)
VORDERACHSE - ACHSSCHENKEL - NABE (4WD)
PONT AVANT - FUSÉES - MOYEUX (4WD)

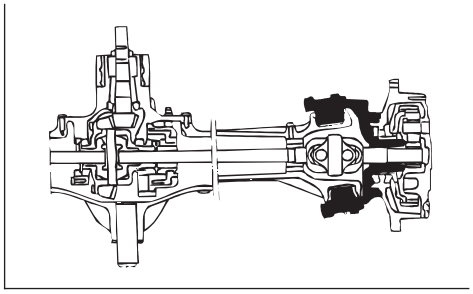

4

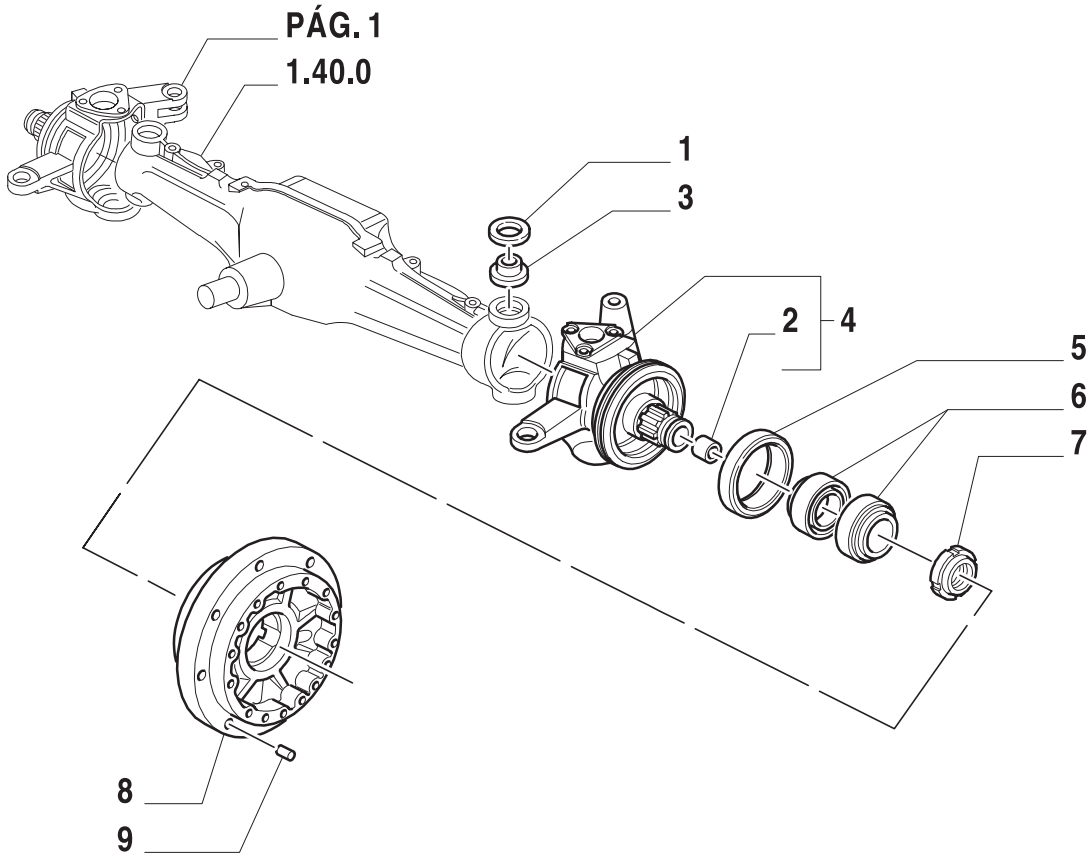

ESQUEMASSEIFFER
diagramasseiffer@gmail.com

EIXO DIANTEIRO - MANGA DE EIXO - CUBO (4WD)
FRONT AXLE - STEERING KNUCKLES - HUBS (4WD)
PUENTE ANTERIOR - MANGUETAS - BUJE (4WD)
PONTE ANTERIORE - FUSI A SNODO - MOZZI (4WD)
VORDERACHSE - ACHSSCHENKEL - NABE (4WD)
PONT AVANT - FUSÉES - MOYEUX (4WD)

R	N	P.N.	MOD	Q	Descrição	Description	Descripción	L.C.
1		5121471		4	JUNTA	GASKET	JUNTA HERMETICA	123G
2		5104199		1	BUCHA	BUSHING	CASQUILLO	095B
3		5119699		4	ARTICULAÇÃO	ARTICULATION	TICULACION	165S
4		5171552		1	MANGA DE EIXO L.E.	STEERING KNUCKLE	MANGUITO ARTICULADO	110F
5		5184116		2	JUNTA	GASKET	JUNTA HERMETICA	123G
6		5136951		4	ROLAMENTO	BEARING	COJINETE	3
7		5142020		2	PORCA DE VEDAÇÃO	GLAND NUT	VIROLA METALICA	050G
8		5191795		2	CUBO	HUB	CUBO	135M
9		4985063		2	PINO-GUIA	DOWEL	PITON	090G

ESQUEMASSEIFFER
diagramasseiffer@gmail.com

EIXO DIANTEIRO - BARRA DE LIGAÇÃO (4WD)
FRONT AXLE - TRACK ROD (4WD)
PUENTE ANTERIOR - BARRA DE ACOPLAMIENTO (4WD)
PONTE ANTERIORE - TIRANTE STERZO TRANSVERSALE (4WD)
VORDERACHSE - SPURSTANGE (4WD)
PONT AVANT - BARRE D'ACCOUPLEMENT (4WD)

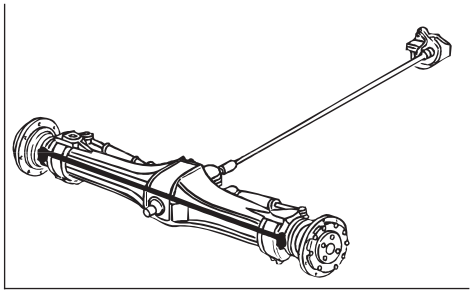

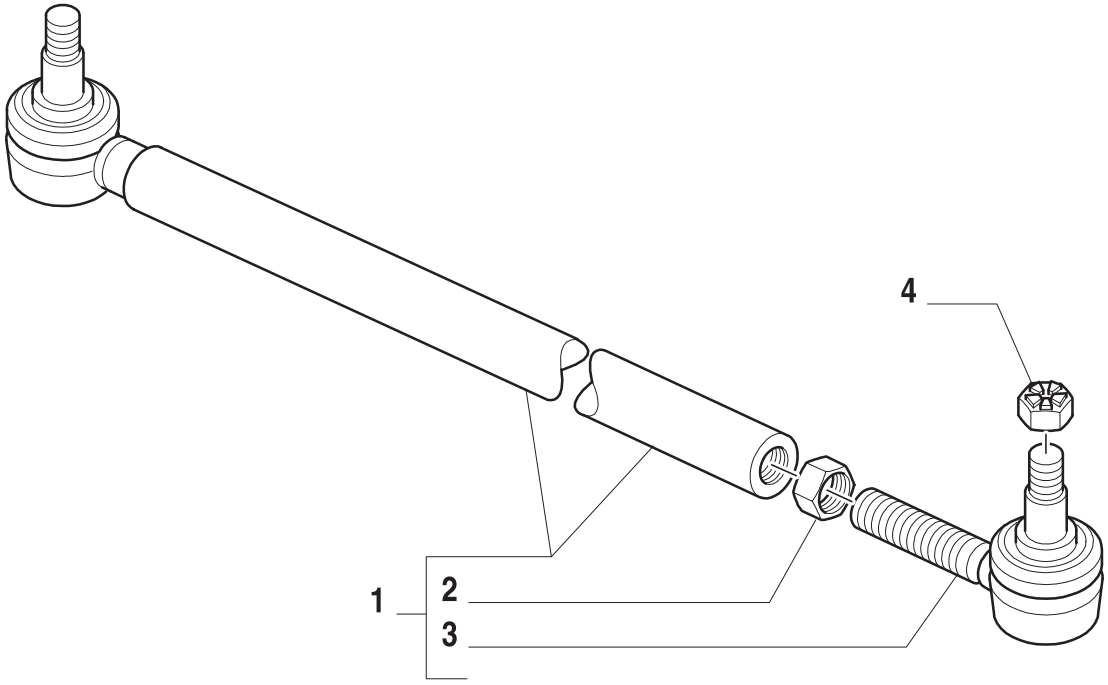

ESQUEMASSEIFFER
diagramasseiffer@gmail.com

EIXO DIANTEIRO - BARRA DE LIGAÇÃO (4WD)
FRONT AXLE - TRACK ROD (4WD)
PUENTE ANTERIOR - BARRA DE ACOPLAMIENTO (4WD)
PONTE ANTERIORE - TIRANTE STERZO TRANSVERSALE (4WD)
VORDERACHSE - SPURSTANGE (4WD)
PONT AVANT - BARRE D'ACCOUPLEMENT (4WD)

R	N	P.N.	MOD	Q	Descrição	Description	Descripción	L.C.
1		5168933		1	BARRA DE DIREÇÃO TRANSV.	TRACK ROD	BARRA DE ACOPLAMIENTO	143T
2		587302		2	PORCA-TRAVA	NUT	TUERCA	010D
3		5109553		2	TERMIINAL DE DIREÇÃO	ROD SOCKET HEAD	CABEZA DE ARTICULACION	110T
4		12575911		2	PORCA	NUT	TUERCA	010D

ESQUEMASSEIFFER
diagramasseiffer@gmail.com

1.40.0/3	01	p1	06/01

EIXO DIANTEIRO - SUPORTE (4WD)
FRONT AXLE - SUPPORT (4WD)
PUENTE ANTERIOR - SOPORTE (4WD)
PONTE ANTERIORE - SUPPORTO (4WD)
VORDERACHSE - ACHSTRAEGER (4WD)
PONT AVANT - SUPPORT (4WD)

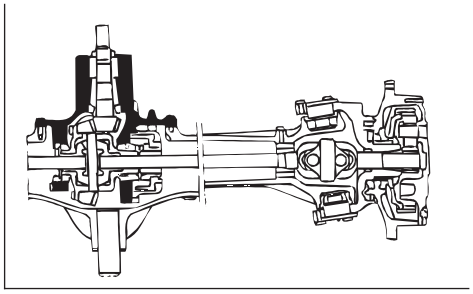

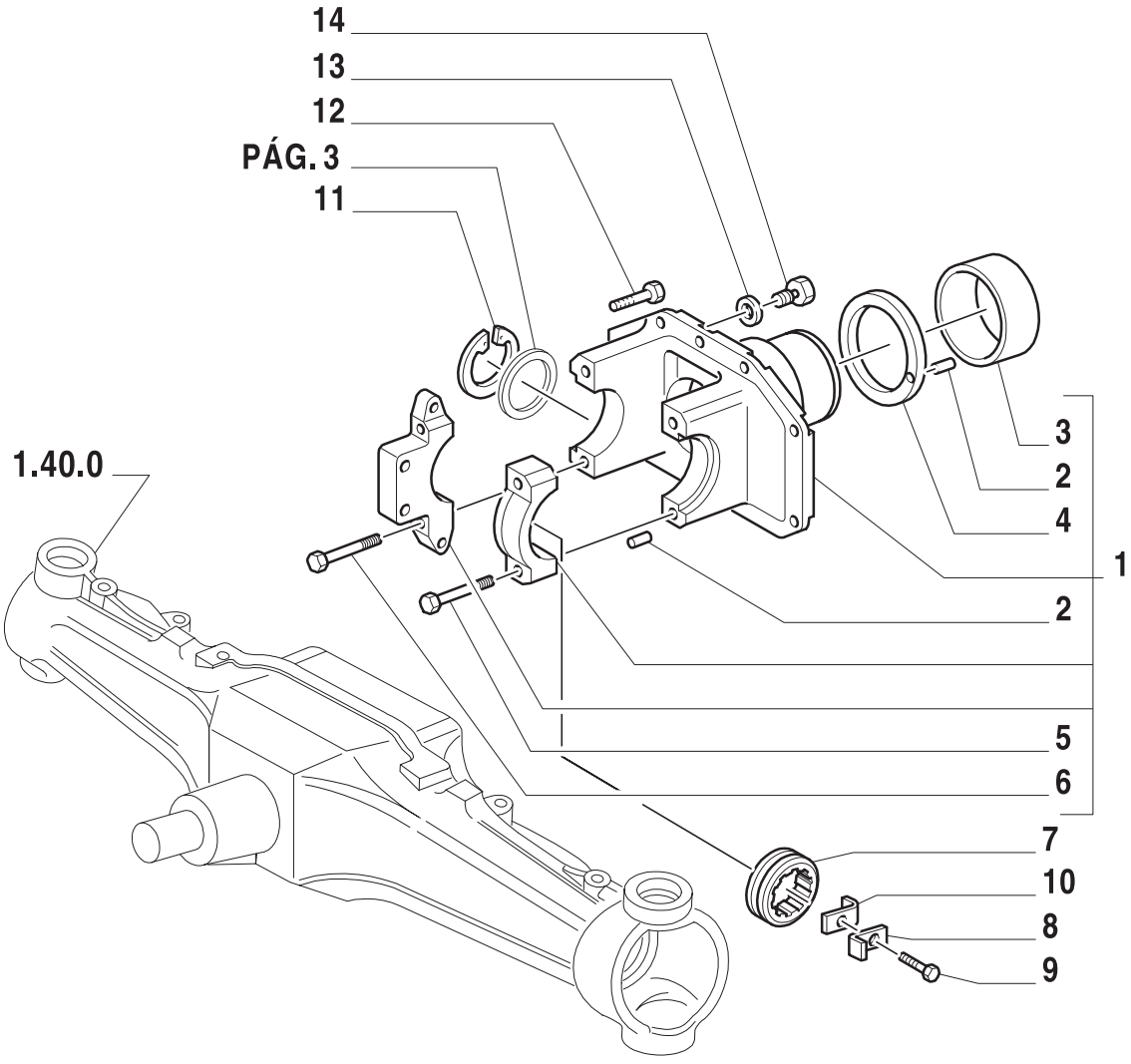

ESQUEMASSEIFFER
diagramasseiffer@gmail.com

EIXO DIANTEIRO - SUPORTE (4WD)
FRONT AXLE - SUPPORT (4WD)
PUENTE ANTERIOR - SOPORTE (4WD)
PONTE ANTERIORE - SUPPORTO (4WD)
VORDERACHSE - ACHSTRAEGER (4WD)
PONT AVANT - SUPPORT (4WD)

R	N	P.N.	MOD	Q	Descrição	Description	Descripción	L.C.
1		4996749		1	SUPORTE COMPLETO	SUPPORT	SOPORTE	300S
2		4966244		5	PINO-GUIA	DOWEL	PITON	090G
3		5136120		1	BUCHA	BUSHING	CASQUILLO	095B
4		5136119		1	ANEL DE ENCOSTO	RING	ANILLO	045A
5		14275334		2	PARAFUSO	SCREW	ORTNILLO	040V
6		14276934		2	PARAFUSO	SCREW	ORTNILLO	040V
7		4996750		1	ANEL	RING	ANILLO	045A
8		562659		1	ESPAÇADOR	SPACER	SEPARADOR	075D
9		15970521		1	PARAFUSO	SCREW	ORTNILLO	040V
10		4996751		1	MOLA DE AJUSTE	PLATE	PLACA	105P
11		11062676		1	ANEL-TRAVA	LOCKRING	ANILLO DE FRENO	051A
12		14274631		10	PARAFUSO	SCREW	ORTNILLO	040V
13		10263460		1	ANEL DE VEDAÇÃO	GASKET	JUNTA HERMETICA	123G
14		10305111		1	BUJÃO	PLUG	APTON	050T

ESQUEMASSEIFFER
4
diagramasseiffer@gmail.com

EIXO DIANTEIRO - SUPORTE (4WD)
FRONT AXLE - SUPPORT (4WD)
PUENTE ANTERIOR - SOPORTE (4WD)
PONTE ANTERIORE - SUPPORTO (4WD)
VORDERACHSE - ACHSTRAEGER (4WD)
PONT AVANT - SUPPORT (4WD)

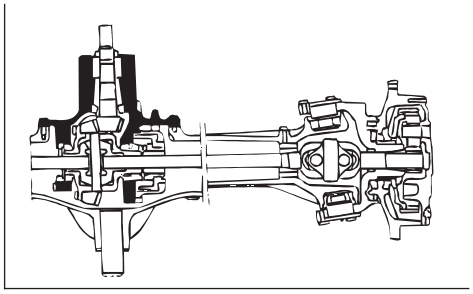

4

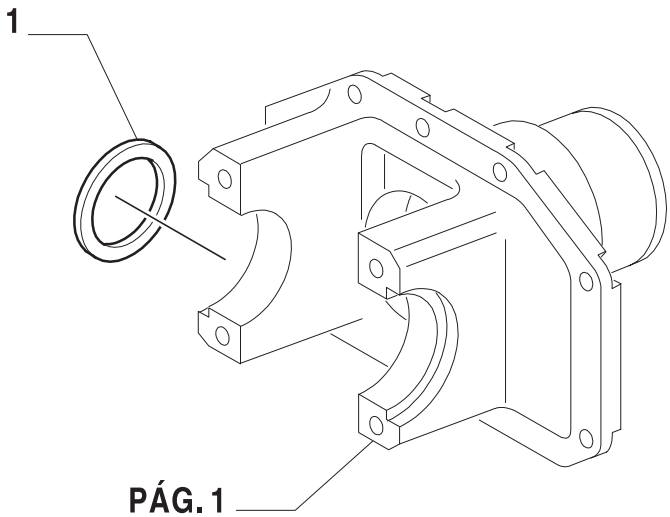

ESQUEMASSEIFFER
diagramasseiffer@gmail.com

EIXO DIANTEIRO - SUPORTE (4WD)
FRONT AXLE - SUPPORT (4WD)
PUENTE ANTERIOR - SOPORTE (4WD)
PONTE ANTERIORE - SUPPORTO (4WD)
VORDERACHSE - ACHSTRAEGER (4WD)
PONT AVANT - SUPPORT (4WD)

R	N	P.N.	MOD	Q	Descrição	Description	Descripción	L.C.
1		5141460		AR	CALÇO 0,9MM	SHIM	SUPLEMENTO	198$
		5141461		AR	CALÇO 1,0MM	SHIM	SUPLEMENTO	198$
		5141462		AR	CALÇO 1,1MM	SHIM	SUPLEMENTO	198$
		5141463		AR	CALÇO 1,2MM	SHIM	SUPLEMENTO	198$
		5141464		AR	CALÇO 1,3MM	SHIM	SUPLEMENTO	198$
		5141465		AR	CALÇO 1,4MM	SHIM	SUPLEMENTO	198$
		5141466		AR	CALÇO 1,5MM	SHIM	SUPLEMENTO	198$
		5141467		AR	CALÇO 1,6MM	SHIM	SUPLEMENTO	198$
		5141468		AR	CALÇO 1,7MM	SHIM	SUPLEMENTO	198$
		5141469		AR	CALÇO 1,8MM	SHIM	SUPLEMENTO	198$
		5141470		AR	CALÇO 1,9MM	SHIM	SUPLEMENTO	198$
		5141471		AR	CALÇO 2,0MM	SHIM	SUPLEMENTO	198$

4
ESQUEMASSEIFFER
diagramasseiffer@gmail.com

1.40.0/4	01	p1	06/01

EIXO DIANTEIRO - PAR COROA/PINHÃO (4WD)
FRONT AXLE - BEVEL GEAR/PINION SET (4WD)
PUENTE ANTERIOR - PAR CONICO (4WD)
PONTE ANTERIORE - COPPIA CONICA (4WD)
VORDERACHSE - KEGELRADANTRIEB (4WD)
PONT AVANT - COUPLE CONIQUE (4WD)

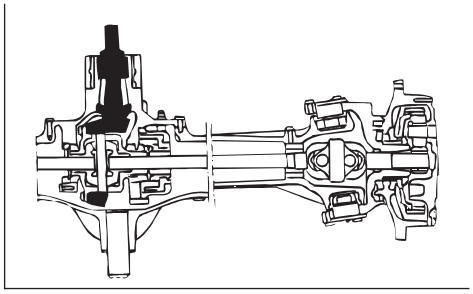

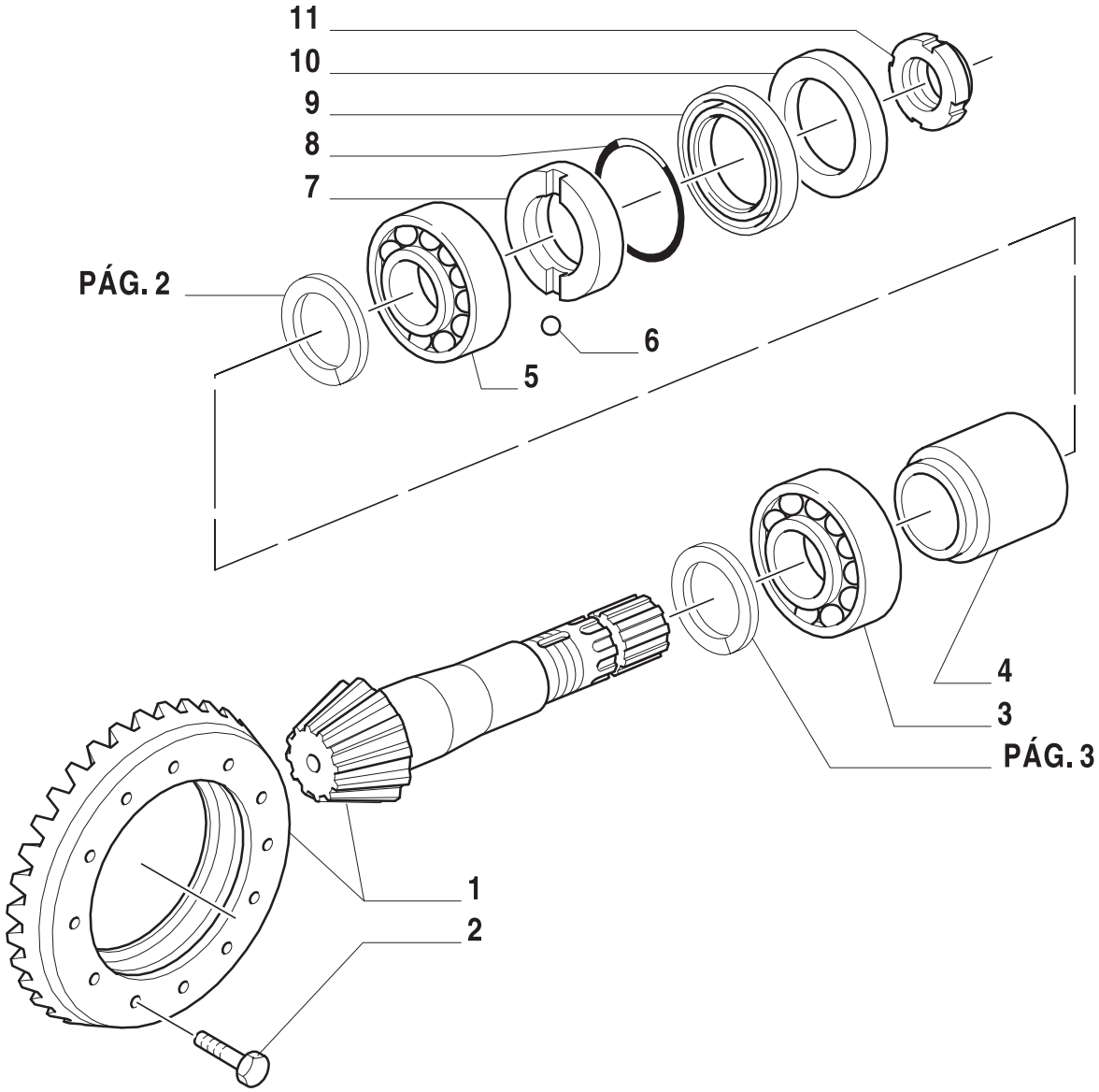

ESQUEMASSEIFFER
diagramasseiffer@gmail.com

EIXO DIANTEIRO - PAR COROA/PINHÃO (4WD)
FRONT AXLE - BEVEL GEAR/PINION SET (4WD)
PUENTE ANTERIOR - PAR CONICO (4WD)
PONTE ANTERIORE - COPPIA CONICA (4WD)
VORDERACHSE - KEGELRADANTRIEB (4WD)
PONT AVANT - COUPLE CONIQUE (4WD)

R	N	P.N.	MOD	Q	Descrição	Description	Descripción	L.C.
1		5164336		1	COROA E PINHÃO	BEVEL GEAR/PINION SET	PAR CONICO	285C
2		14274434		8	PARAFUSO	SCREW	ORNILLO	040V
3		5143109		1	ROLAMENTO	BEARING	COJINETE	341C
4		5169235		1	ESPAÇADOR	SPACER	SEPARADOR	075D
5		5133776		1	ROLAMENTO	BEARING	COJINETE	3
6		20419320		1	ESFERA	BALL	BOLA	140S
7		5142026		1	ANEL-VEDADOR	RING	ANILLO	045A
8		14454380		1	ANEL O	O RING	JUNTA HERMETICA	055A
9		5135294		1	RETENTOR	GASKET	JUNTA HERMETICA	123G
10		4997451		1	JUNTA	GASKET	JUNTA HERMETICA	123G
11		5143242		1	PORCA CASTELO	GLAND NUT	VIROLA METALICA	050G

4
ESQUEMASSEIFFER
diagramasseiffer@gmail.com

EIXO DIANTEIRO - PAR COROA/PINHÃO (4WD)
FRONT AXLE - BEVEL GEAR/PINION SET (4WD)
PUENTE ANTERIOR - PAR CONICO (4WD)
PONTE ANTERIORE - COPPIA CONICA (4WD)
VORDERACHSE - KEGELRADANTRIEB (4WD)
PONT AVANT - COUPLE CONIQUE (4WD)

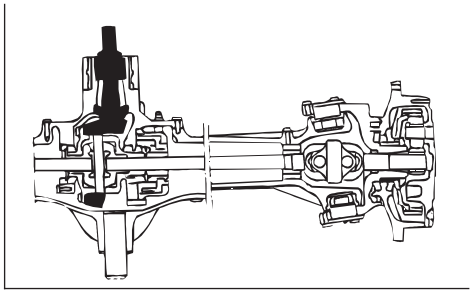

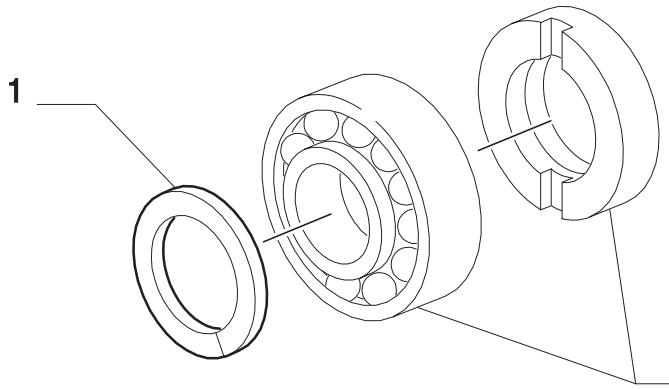

PÁG. 1

ESQUEMASSEIFFER
diagramasseiffer@gmail.com

EIXO DIANTEIRO - PAR COROA/PINHÃO (4WD)
FRONT AXLE - BEVEL GEAR/PINION SET (4WD)
PUENTE ANTERIOR - PAR CONICO (4WD)
PONTE ANTERIORE - COPPIA CONICA (4WD)
VORDERACHSE - KEGELRADANTRIEB (4WD)
PONT AVANT - COUPLE CONIQUE (4WD)

R	N	P.N.	MOD	Q	Descrição	Description	Descripción	L.C.
1		4997456		AR	CALÇO 2,50MM	SHIM	SUPLEMENTO	198$
		4997457		AR	CALÇO 2,60MM	SHIM	SUPLEMENTO	198$
		4997458		AR	CALÇO 2,70MM	SHIM	SUPLEMENTO	198$
		4997459		AR	CALÇO 2,80MM	SHIM	SUPLEMENTO	198$
		4997460		AR	CALÇO 2,90MM	SHIM	SUPLEMENTO	198$
		5129151		AR	CALÇO 2,55MM	SHIM	SUPLEMENTO	198$
		5129152		AR	CALÇO 2,65MM	SHIM	SUPLEMENTO	198$
		5129153		AR	CALÇO 2,75MM	SHIM	SUPLEMENTO	198$
		5129154		AR	CALÇO 2,85MM	SHIM	SUPLEMENTO	198$
		5129155		AR	CALÇO 2,95MM	SHIM	SUPLEMENTO	198$
		4997461		AR	CALÇO 3,00MM	SHIM	SUPLEMENTO	198$
		4997462		AR	CALÇO 3,10MM	SHIM	SUPLEMENTO	198$
		4997463		AR	CALÇO 3,20MM	SHIM	SUPLEMENTO	198$
		5101234		AR	CALÇO 3,30MM	SHIM	SUPLEMENTO	198$
		5101235		AR	CALÇO 3,40MM	SHIM	SUPLEMENTO	198$
		5101236		AR	CALÇO 3,50MM	SHIM	SUPLEMENTO	198$
		5101237		AR	CALÇO 3,60MM	SHIM	SUPLEMENTO	198$
		5101238		AR	CALÇO 3,70MM	SHIM	SUPLEMENTO	198$
		5129156		AR	CALÇO 3,05MM	SHIM	SUPLEMENTO	198$
		5129157		AR	CALÇO 3,15MM	SHIM	SUPLEMENTO	198$
		5129158		AR	CALÇO 3,25MM	SHIM	SUPLEMENTO	198$
		5129159		AR	CALÇO 3,35MM	SHIM	SUPLEMENTO	198$
		5129160		AR	CALÇO 3,45MM	SHIM	SUPLEMENTO	198$
		5129161		AR	CALÇO 3,55MM	SHIM	SUPLEMENTO	198$
		5129162		AR	CALÇO 3,65MM	SHIM	SUPLEMENTO	198$
		7888010		AR	CALÇO 0,5MM	SHIM	SUPLEMENTO	198$

4
ESQUEMASSEIFFER
diagramasseiffer@gmail.com

EIXO DIANTEIRO - PAR COROA/PINHÃO (4WD)
FRONT AXLE - BEVEL GEAR/PINION SET (4WD)
PUENTE ANTERIOR - PAR CONICO (4WD)
PONTE ANTERIORE - COPPIA CONICA (4WD)
VORDERACHSE - KEGELRADANTRIEB (4WD)
PONT AVANT - COUPLE CONIQUE (4WD)

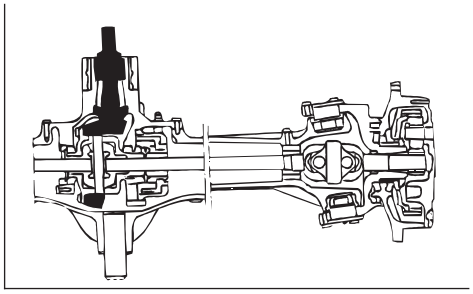

4

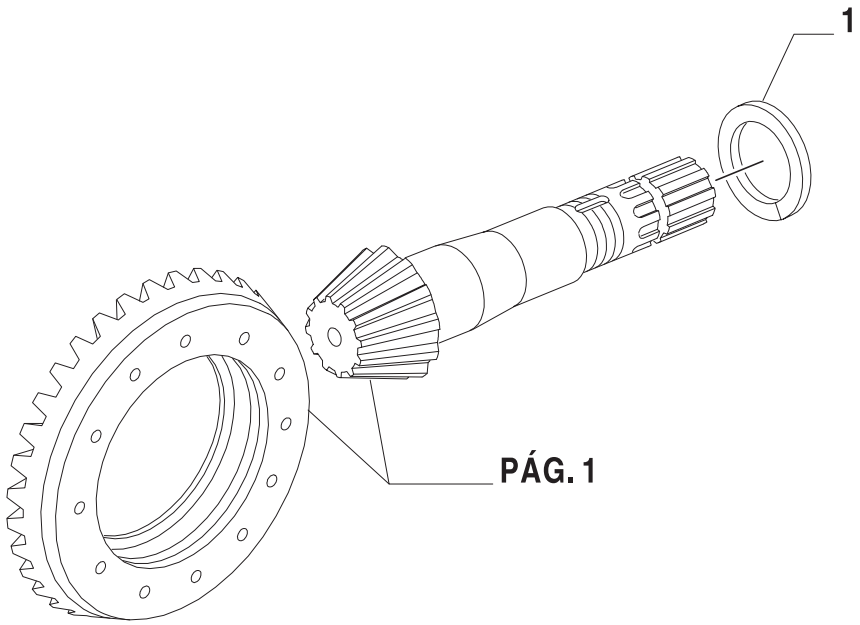

ESQUEMASSEIFFER
diagramasseiffer@gmail.com

EIXO DIANTEIRO - PAR COROA/PINHÃO (4WD)
FRONT AXLE - BEVEL GEAR/PINION SET (4WD)
PUENTE ANTERIOR - PAR CONICO (4WD)
PONTE ANTERIORE - COPPIA CONICA (4WD)
VORDERACHSE - KEGELRADANTRIEB (4WD)
PONT AVANT - COUPLE CONIQUE (4WD)

R	N	P.N.	MOD	Q	Descrição	Description	Descripción	L.C.
1		5142027		AR	CALÇO 2,5 MM	SHIM	SUPLEMENTO	198$
		5142028		AR	CALÇO 2,6 MM	SHIM	SUPLEMENTO	198$
		5142029		AR	CALÇO 2,7 MM	SHIM	SUPLEMENTO	198$
		5142030		AR	CALÇO 2,8 MM	SHIM	SUPLEMENTO	198$
		5142031		AR	CALÇO 2,9 MM	SHIM	SUPLEMENTO	198$
		5142032		AR	CALÇO 3,0 MM	SHIM	SUPLEMENTO	198$
		5142033		AR	CALÇO 3,1 MM	SHIM	SUPLEMENTO	198$
		5142034		AR	CALÇO 3,2 MM	SHIM	SUPLEMENTO	198$
		5142035		AR	CALÇO 3,3 MM	SHIM	SUPLEMENTO	198$
		5142036		AR	CALÇO 3,4 MM	SHIM	SUPLEMENTO	198$
		5142037		AR	CALÇO 3,5 MM	SHIM	SUPLEMENTO	198$
		5142038		AR	CALÇO 3,6 MM	SHIM	SUPLEMENTO	198$
		5142039		AR	CALÇO 3,7 MM	SHIM	SUPLEMENTO	198$

4
ESQUEMASSEIFFER
diagramasseiffer@gmail.com

EIXO DIANTEIRO - DIFERENCIAL (4WD)
FRONT AXLE - DIFFERENTIAL (4WD)
PUENTE ANTERIOR - DIFERENCIAL (4WD)
PONTE ANTERIORE - DIFFERENZIALE (4WD)
VORDERACHSE - DIFFERENTIALGETRIEBE (4WD)
PONT AVANT - DIFFERENTIEL (4WD)

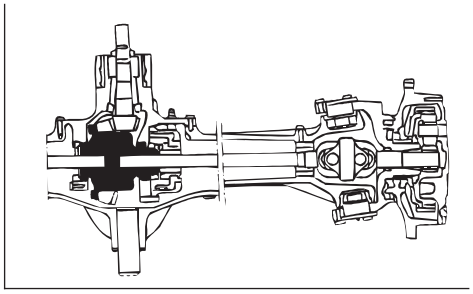

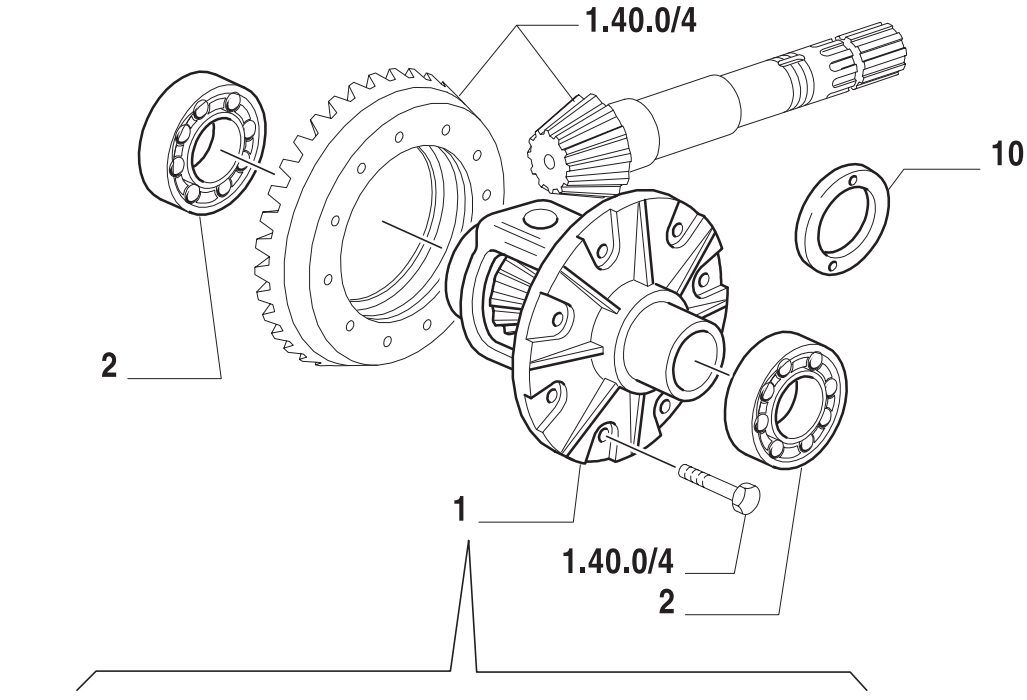

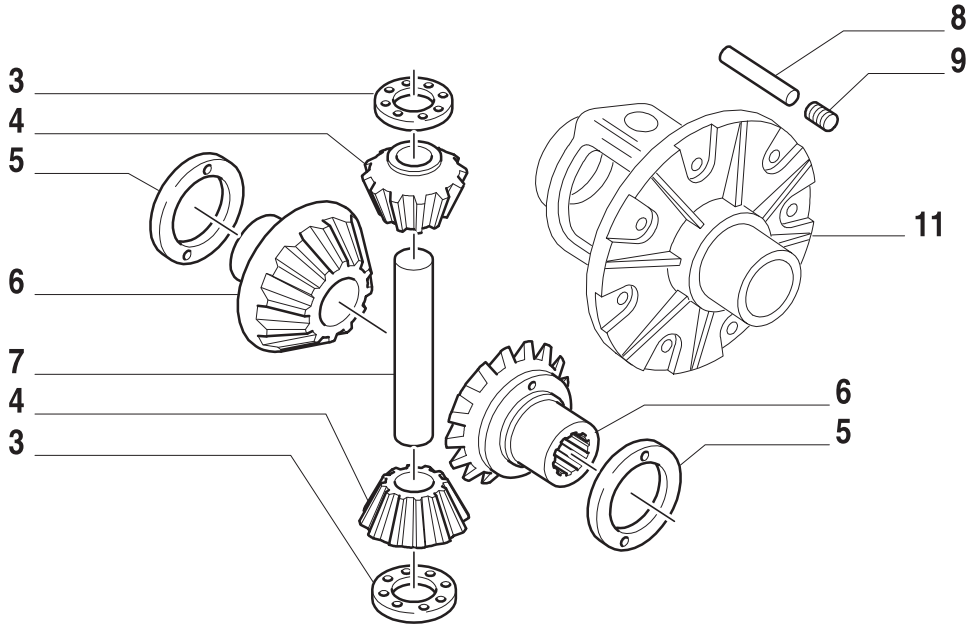

ESQUEMASSEIFFER
diagramasseiffer@gmail.com

EIXO DIANTEIRO - DIFERENCIAL (4WD)
FRONT AXLE - DIFFERENTIAL (4WD)
PUENTE ANTERIOR - DIFERENCIAL (4WD)
PONTE ANTERIORE - DIFFERENZIALE (4WD)
VORDERACHSE - DIFFERENTIALGETRIEBE (4WD)
PONT AVANT - DIFFERENTIEL (4WD)

R	N	P.N.	MOD	Q	Descrição	Description	Descripción	L.C.
1		5151112		1	CONJUNTO DO DIFERENCIAL	DIFF. GEARS AND CASE	CAJA Y DIFERENCIAL	031S
2		24903450		2	ROLAMENTO	BEARING	COJINETE	341C
3		4987975		2	ARRUELA DE ENCOSTO	USH WASHER	CHUMACERA	023R
4		5103870		2	SATÉLITE	IDLE PINION	PINON SATELITE	020S
5		5087993		AR	CALÇO 2,3 MM	SHIM	SUPLEMENTO DE AJUSTE	116P
		5087994		AR	CALÇO 2,4 MM	SHIM	SUPLEMENTO DE AJUSTE	116P
		5087995		AR	CALÇO 2,5 MM	SHIM	SUPLEMENTO DE AJUSTE	116P
		5088328		AR	CALÇO 1,2 MM	SHIM	SUPLEMENTO DE AJUSTE	116P
		5088329		AR	CALÇO 1,3 MM	SHIM	SUPLEMENTO DE AJUSTE	116P
		5148936		AR	CALÇO 1,6 MM	SHIM	SUPLEMENTO DE AJUSTE	116P
		5148937		AR	CALÇO 1,8 MM	SHIM	SUPLEMENTO DE AJUSTE	116P
		5148938		AR	CALÇO 1,7 MM	SHIM	SUPLEMENTO DE AJUSTE	116P
		5148939		AR	CALÇO 1,5 MM	SHIM	SUPLEMENTO DE AJUSTE	116P
		5148940		AR	CALÇO 1,4 MM	SHIM	SUPLEMENTO DE AJUSTE	116P
		5167387		AR	ANEL RASPADOR DE ÓLEO 1,9 MM	OILSCRAPER RING	ARO RASCADOR DE ACEITE	050A
		5167388		AR	ANEL RASPADOR DE ÓLEO 2,0 MM	OILSCRAPER RING	ARO RASCADOR DE ACEITE	050A
		5181356		AR	CALÇO 2,1 MM	SHIM	SUPLEMENTO DE AJUSTE	116P
		5181357		AR	CALÇO 2,2 MM	SHIM	SUPLEMENTO DE AJUSTE	116P
6		5103868		2	PLANETÁRIO	CROWN WHEEL	PINON PLANETARIO	145P
7		5148935		1	EIXO PORTA-SATÉLITE	PLANETARY CARRIER SHAFT	EJE PORTASATELITE	029A
8		5173242		1	PINO	PIN	PERNO	080P
9		13807870		1	PARAFUSO	SCREW	TORNILLO	040V
10		5087991		AR	CALÇO	SHIM	SUPLEMENTO DE AJUSTE	116P
		5087992		AR	CALÇO	SHIM	SUPLEMENTO DE AJUSTE	116P
		5088603		AR	CALÇO	SHIM	SUPLEMENTO DE AJUSTE	116P
		5088604		AR	CALÇO	SHIM	SUPLEMENTO DE AJUSTE	116P
11		5174842		1	CARCAÇA	BODY	CARCASA	080C

TS90 TS100 TS110 TS120

ESQUEMASSEIFFER
diagramasseiffer@gmail.com

EIXO DIANTEIRO - BLOQUEIO DO DIFERENCIAL (4WD)
FRONT AXLE - DIFFERENTIAL LOCKING (4WD)
PUENTE ANTERIOR - BLOQUEO DEL DIFERENCIAL (4WD)
PONTE ANTERIORE - BLOCCAGGIO DIFFERENZIALE (4WD)
VORDERACHSE - DIFFERENTIAL SPERRE (4WD)
PONT AVANT - BLOCAGE DIFFERENTIEL (4WD)

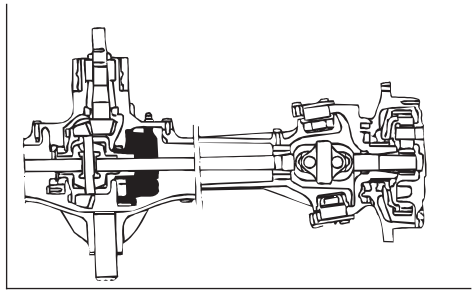

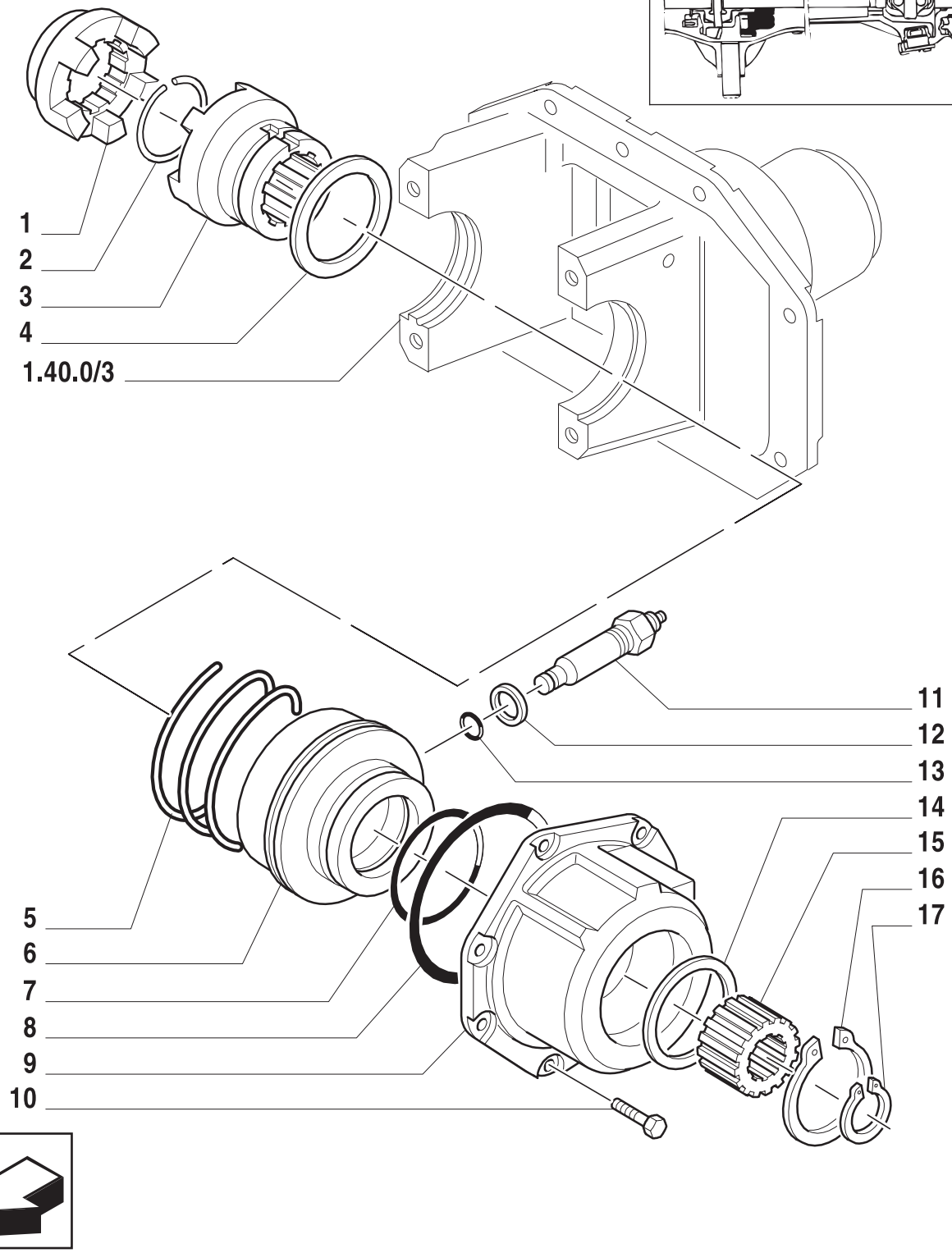

ESQUEMASSEIFFER
diagramasseiffer@gmail.com

EIXO DIANTEIRO - BLOQUEIO DO DIFERENCIAL (4WD)
FRONT AXLE - DIFFERENTIAL LOCKING (4WD)
PUENTE ANTERIOR - BLOQUEO DEL DIFERENCIAL (4WD)
PONTE ANTERIORE - BLOCCAGGIO DIFFERENZIALE (4WD)
VORDERACHSE - DIFFERENTIAL SPERRE (4WD)
PONT AVANT - BLOCAGE DIFFERENTIEL (4WD)

R	N	P.N.	MOD	Q	Descrição	Description	Descripción	L.C.
1		5153349		1	MANGUEIRA RÍGIDA	FORMED HOSE	MANGUITO	031M
2		5153351		1	ANEL-ELÁSTICO	CIRCLIP	RETENEDOR	056A
3		5153350		1	LUVA DE ARRASTE	DRIVE BUSHING	MANGUITO DE ARRASTRE	033M
4		5153392		1	ANEL DE ENCOSTO	THRUST RING	ANILLO DE APOYO	046A
5		5154040		1	MOLA	SPRING	RESORTE	100M
6		5155169		1	PISTÃO	PISTON	EMBOLO	23
7		14465781		1	ANEL O	O RING	JUNTA HERMETICA	055A
8		14466981		1	ANEL O	O RING	JUNTA HERMETICA	055A
9		5155167		1	CARCAÇA	BELL HOUSING	CAMPANA	045C
10		14233824		6	PARAFUSO	SCREW	ORNILLO	040V
11		5163430		1	CONEXÃO	CONNECTION	RACOR	020R
12		5165897		1	JUNTA	GASKET	JUNTA HERMETICA	123G
13		80272217		1	ANEL O	O RING	JUNTA HERMETICA	055A
14		5153391		1	ANEL DE ENCOSTO	THRUST RING	ANILLO DE APOYO	046A
15		5153390		1	CUBO	HUB	CUBO	135M
16		11070376		1	ANEL-TRAVA	LOCKRING	ANILLO DE FRENO	051A
17		11068376		1	ANEL-TRAVA	LOCKRING	ANILLO DE FRENO	051A

4
ESQUEMASSEIFFER
diagramasseiffer@gmail.com

EIXO DIANTEIRO - ENGRENAGENS E ÁRVORE DO DIFERENCIAL (4WD)
FRONT AXLE - DIFFERENTIAL GEARS AND SHAFT (4WD)
PUENTE ANTERIOR - ENGRANAJES Y ARBOL DIFERENCIAL (4WD)
PONTE ANTERIORE - RUOTISMI E ALBERO DIFFERENZIALE (4WD)
VORDERACHSE - ZAHNRADER UND DIFFERENTIALWELLE (4WD)
PONT AVANT - PIGNONNERIE ET ARBRE DIFFERENTIEL (4WD)

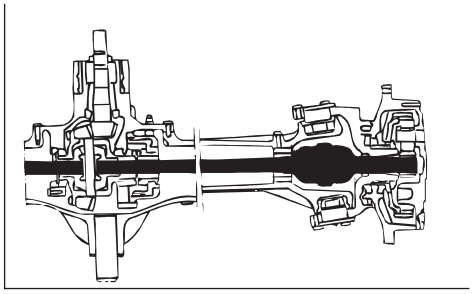

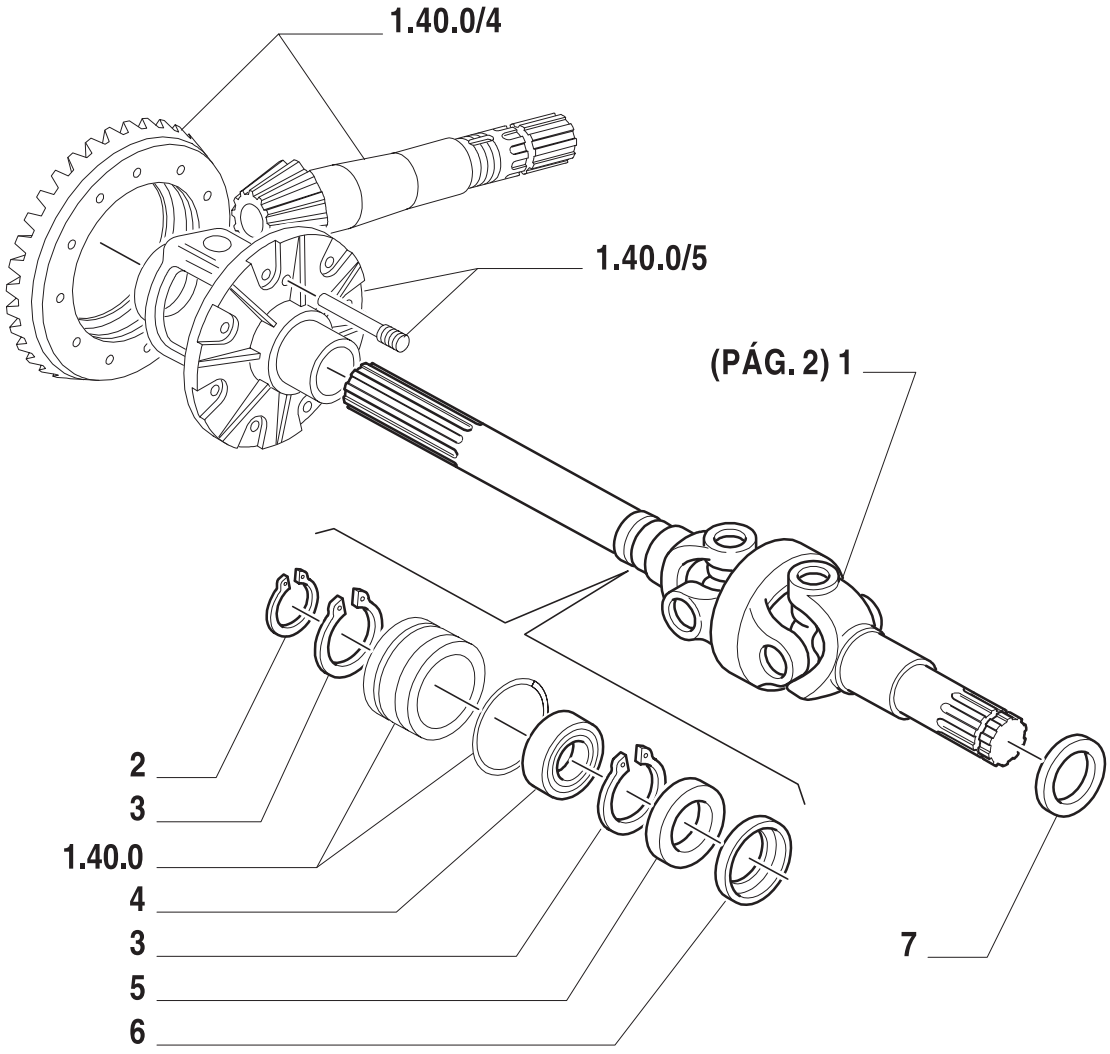

ESQUEMASSEIFFER
diagramasseiffer@gmail.com

EIXO DIANTEIRO - ENGRENAGENS E ÁRVORE DO DIFERENCIAL (4WD)
FRONT AXLE - DIFFERENTIAL GEARS AND SHAFT (4WD)
PUENTE ANTERIOR - ENGRANAJES Y ARBOL DIFERENCIAL (4WD)
PONTE ANTERIORE - RUOTISMI E ALBERO DIFFERENZIALE (4WD)
VORDERACHSE - ZAHNRADER UND DIFFERENTIALWELLE (4WD)
PONT AVANT - PIGNONNERIE ET ARBRE DIFFERENTIEL (4WD)

R	N	P.N.	MOD	Q	Descrição	Description	Descripción	L.C.
1		5164340		1	SEMI-EIXO ARTICULADO LE	ARTICULATED AXLE SHAFT	SEMIEJE ARTICULADO	093S
		5164343		1	SEMI-EIXO ARTICULADO LD	ARTICULATED AXLE SHAFT	SEMIEJE ARTICULADO	093S
2		11068376		2	ANEL-TRAVA	LOCKRING	ANILLO DE FRENO	051A
3		11061076		4	ANEL DE RETENÇÃO	CIRCLIP	RETENEDOR	056A
4		28042470		2	ROLAMENTO	BEARING	COJINETE	3
5		5136002		2	JUNTA	GASKET	JUNTA HERMETICA	123G
6		4996762		2	ESPAÇADOR	SPACER	ESPACADOR	075D
7		5177709		2	RETENTOR	GASKET	JUNTA HERMETICA	123G
		5184117		2	RETENTOR	SEAL	ANILLO DE CIERRE	132A

4
ESQUEMASSEIFFER
diagramasseiffer@gmail.com

1.40.0/7	02	p1	06/01

EIXO DIANTEIRO - ENGRENAGENS E ÁRVORE DO DIFERENCIAL (4WD)
FRONT AXLE - DIFFERENTIAL GEARS AND SHAFT (4WD)
PUENTE ANTERIOR - ENGRANAJES Y ARBOL DIFERENCIAL (4WD)
PONTE ANTERIORE - RUOTISMI E ALBERO DIFFERENZIALE (4WD)
VORDERACHSE - ZAHNRADER UND DIFFERENTIALWELLE (4WD)
PONT AVANT - PIGNONNERIE ET ARBRE DIFFERENTIEL (4WD)

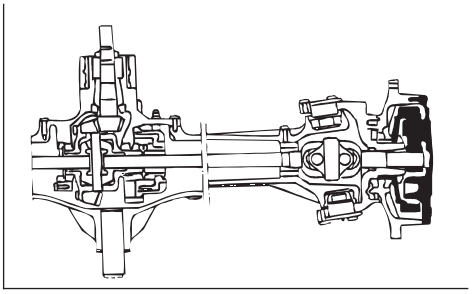

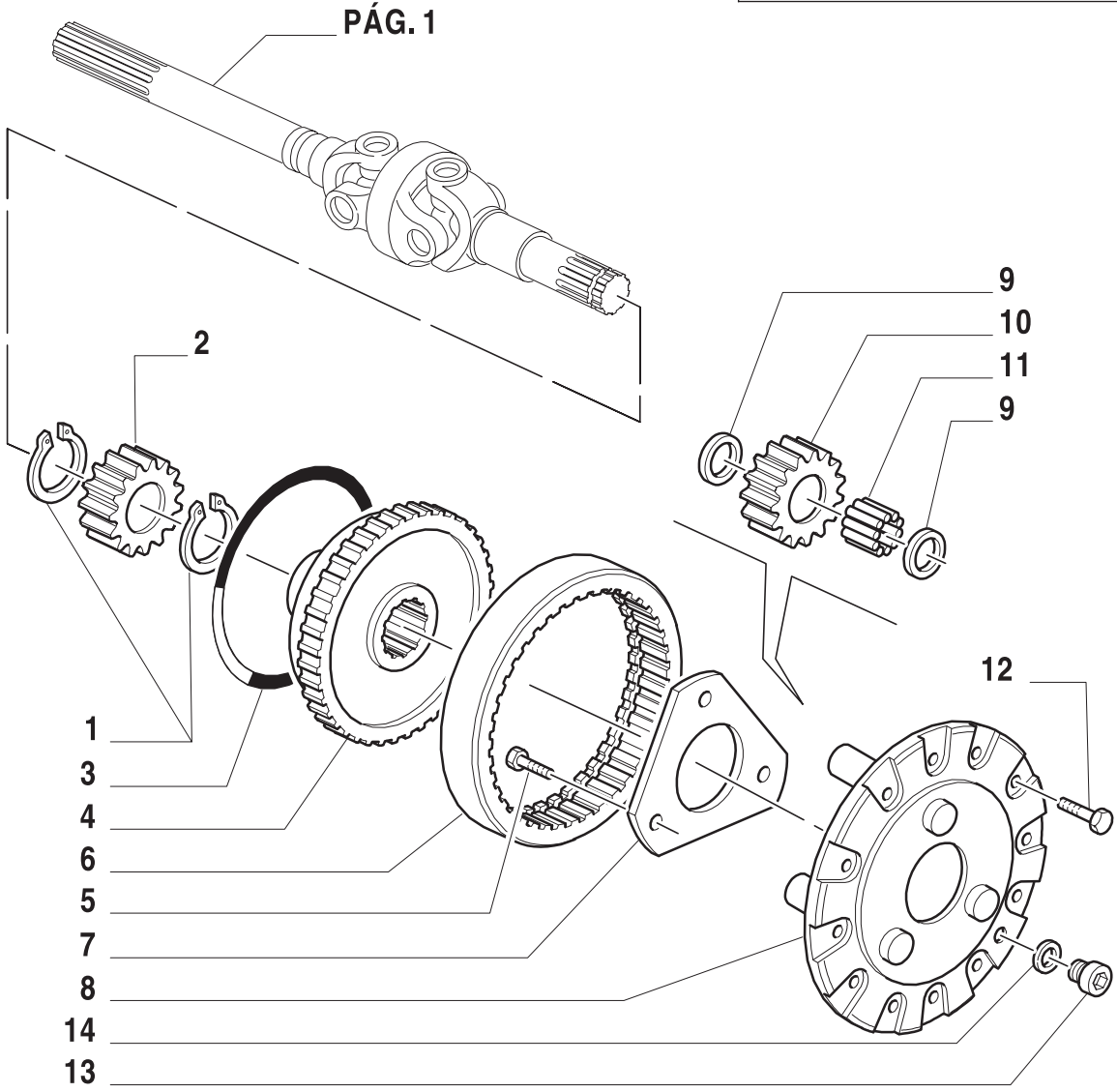

ESQUEMASSEIFFER
diagramasseiffer@gmail.com

EIXO DIANTEIRO - ENGRENAGENS E ÁRVORE DO DIFERENCIAL (4WD)
FRONT AXLE - DIFFERENTIAL GEARS AND SHAFT (4WD)
PUENTE ANTERIOR - ENGRANAJES Y ARBOL DIFERENCIAL (4WD)
PONTE ANTERIORE - RUOTISMI E ALBERO DIFFERENZIALE (4WD)
VORDERACHSE - ZAHNRADER UND DIFFERENTIALWELLE (4WD)
PONT AVANT - PIGNONNERIE ET ARBRE DIFFERENTIEL (4WD)

R	N	P.N.	MOD	Q	Descrição	Description	Descripción	L.C.
1		5140018		4	ANEL-TRAVA	LOCKRING	ANILLO DE FRENO	051A
2		5145501		2	PLANETÁRIO	CROWN WHEEL	PINON PLANETARIO	145P
3		5151438		2	ANEL	RING	ANILLO	045A
4		5151440		2	DISCO	DISC	DISCO	060D
5		14274424		6	PARAFUSO	SCREW	ORTNILLO	040V
6		5151439		2	COROA DENTADA	RING GEAR	CORONA DENTADA	297C
7		5152324		2	ANEL-ELÁSTICO	CIRCLIP	RETENEDOR	056A
8		5191818		2	PORTA-SATÉLITE	PINION CARRIER	EJEDETSA	196P
9		5145499		12	ARRUELA DE ENCOSTO	USHRASHER	CHUMACERA	023R
10		5145497		6	SATÉLITE	IDLE PINION	PINON SATELITE	020S
11		5145492		6	ROLAMENTO	BEARING	COJINETE	341C
12		14233734		12	PARAFUSO	SCREW	ORTNILLO	040V
13		10305111		2	BUJÃO	PLUG	APTON	050T
14		10263460		2	ANEL DE VEDAÇÃO	GASKET	JUNTA HERMETICA	123G

ESQUEMASSEIFFER
4
diagramasseiffer@gmail.com

1.40.0/8	01	p1	06/01

EIXO DIANTEIRO - CILINDRO DE DIREÇÃO HIDRÁULICA (4WD)
FRONT AXLE - HYDRAULIC STEERING CYLINDER (4WD)
PUENTE ANTERIOR - CILINDRO DE DIRECCION HYDRAULICA (4WD)
PONTE ANTERIORE - CILINDRO IDROGUIDA (4WD)
VORDERACHSE - HYDROLENKUNGZILINDER (4WD)
PONT AVANT - CILINDRE DE DIRECTION HYDRAULIQUE (4WD)

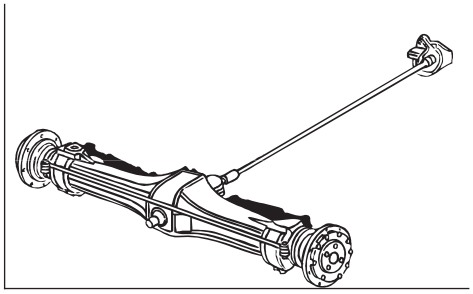

4

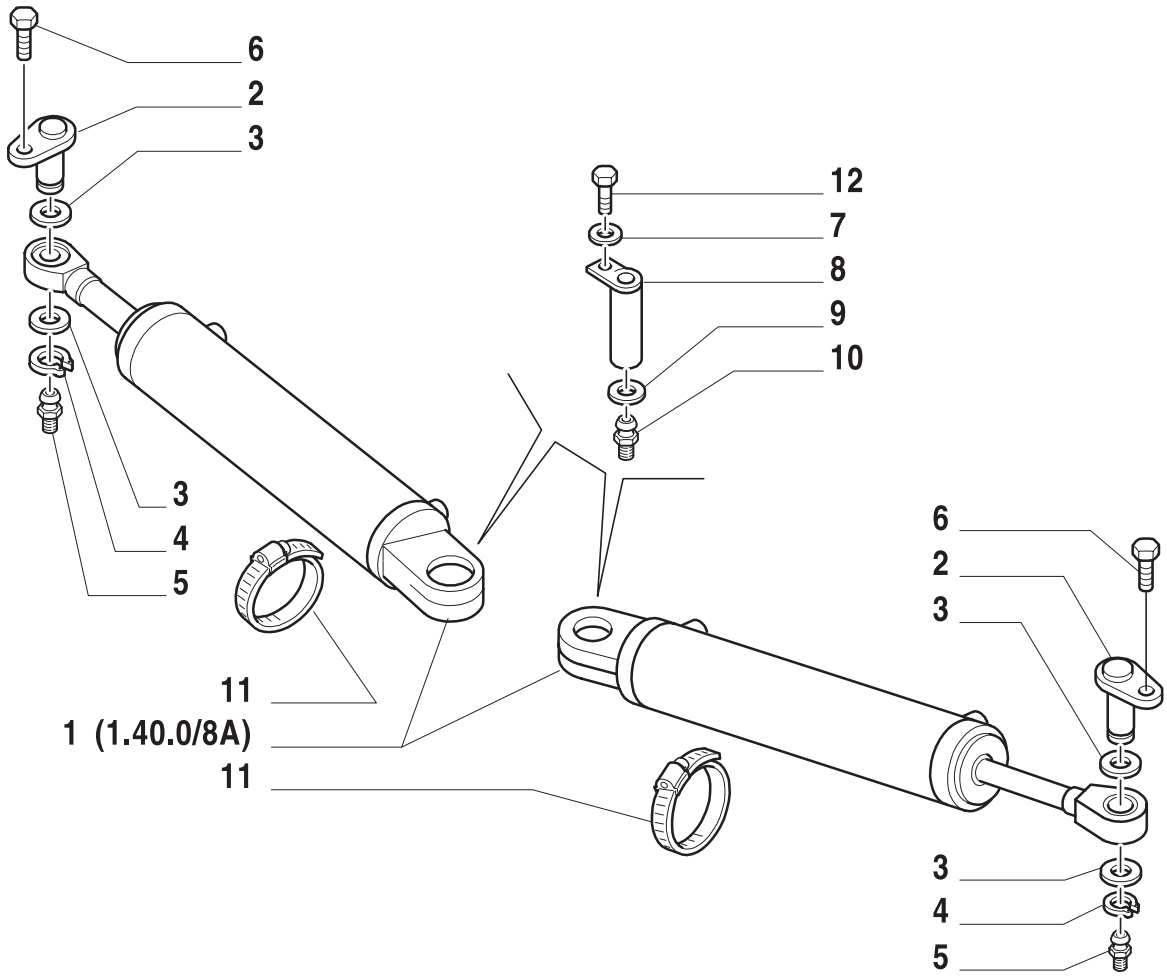

ESQUEMASSEIFFER
diagramasseiffer@gmail.com

EIXO DIANTEIRO - CILINDRO DE DIREÇÃO HIDRÁULICA (4WD)
FRONT AXLE - HYDRAULIC STEERING CYLINDER (4WD)
PUENTE ANTERIOR - CILINDRO DE DIRECCION HYDRAULICA (4WD)
PONTE ANTERIORE - CILINDRO IDROGUIDA (4WD)
VORDERACHSE - HYDROLENKUNGZILINDER (4WD)
PONT AVANT - CILINDRE DE DIRECTION HYDRAULIQUE (4WD)

R	N	P.N.	MOD	Q	Descrição	Description	Descripción	L.C.
1		5189887		2	CJ. CILINDRO DIR. HIDRAULICA	CYLINDER	CILINDRO	164C
2		5173252		2	PINO	PIN	PERNO	080P
3		5100730		4	ARRUELA PLANA	WASHER	ARANDELA	131R
4		11066871		2	ANEL-TRAVA	LOCKRING	ANILLO DE FRENO	051A
5		13406911		2	CONEXÃO	CONNECTION	RACOR	0
6		16043231		2	PARAFUSO	SCREW	ORTNILLO	040V
7		11193871		2	ARRUELA-TRAVA	LOCKWASHER	ARANDELA DE FRENO	132R
8		5142048		2	PINO	PIN	PERNO	080P
9		5142223		2	ESPAÇADOR	SPACER	ASEAPDOR	075D
10		5120532		2	GRAXEIRA	GREASE ZERK	ENGRASADOR	060I
11		13000890		2	PRENDEDOR	CLAMP	BORNE	120M
12		16043421		2	PARAFUSO	SCREW	ORTNILLO	040V

4
ESQUEMASSEIFFER
diagramasseiffer@gmail.com

1.40.0/8	02	p1	06/01

EIXO DIANTEIRO - CILINDRO DE DIREÇÃO HIDRÁULICA (4WD)
FRONT AXLE - HYDRAULIC STEERING CYLINDER (4WD)
PUENTE ANTERIOR - CILINDRO DE DIRECCION HYDRAULICA (4WD)
PONTE ANTERIORE - CILINDRO IDROGUIDA (4WD)
VORDERACHSE - HYDROLENKUNGZILINDER (4WD)
PONT AVANT - CILINDRE DE DIRECTION HYDRAULIQUE (4WD)

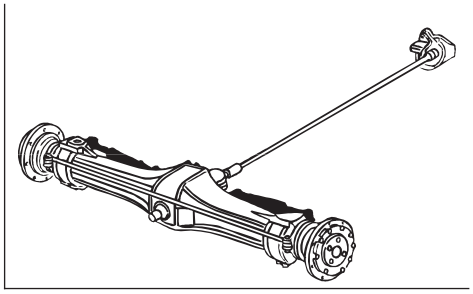

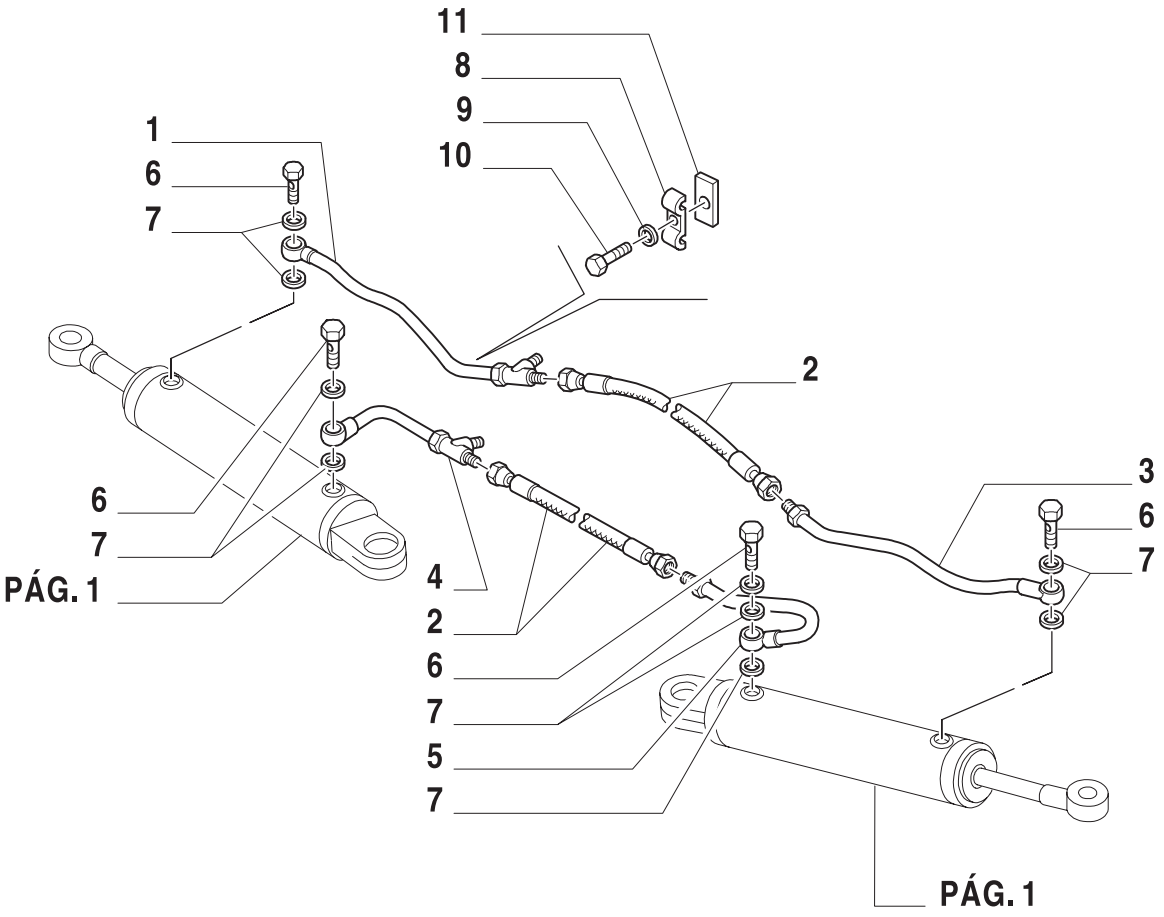

ESQUEMASSEIFFER
diagramasseiffer@gmail.com

EIXO DIANTEIRO - CILINDRO DE DIREÇÃO HIDRÁULICA (4WD)
FRONT AXLE - HYDRAULIC STEERING CYLINDER (4WD)
PUENTE ANTERIOR - CILINDRO DE DIRECCION HYDRAULICA (4WD)
PONTE ANTERIORE - CILINDRO IDROGUIDA (4WD)
VORDERACHSE - HYDROLENKUNGZILINDER (4WD)
PONT AVANT - CILINDRE DE DIRECTION HYDRAULIQUE (4WD)

R	N	P.N.	MOD	Q	Descrição	Description	Descripción	L.C.
1		5174313		1	TUBO RÍGIDO	PIPE	TUBO RIGIDO	193T
2		5169237		2	TUBO FLEXÍVEL	FLEX HOSE	MANGA FLEXIBLE	192T
3		5174306		1	TUBO RÍGIDO	PIPE	TUBO RIGIDO	193T
4		5174311		1	TUBO RÍGIDO	PIPE	TUBO RIGIDO	193T
5		5174308		1	TUBO RÍGIDO	PIPE	TUBO RIGIDO	1
6		10184314		4	BANJO	BANJO BOLT	BOQUILLA	0
7		44906168		8	ARRUELA DE VEDAÇÃO	GASKET	JUNTA HERMETICA	123G
8		4999554		2	PRENDEDOR	CLAMP	BORNE	120M
9		11197779		2	ARRUELA-TRAVA	LOCKWASHER	ARANDELA DE FRENO	132R
10		10902221		2	PARAFUSO	SCREW	ORNILLO	040V
11		5138294		2	SUPORTE	SUPPORT	SOPORTE	300S

ESQUEMASSEIFFER
4
diagramasseiffer@gmail.com

1.40.0/8A	01	p1	06/01

EIXO DIANTEIRO - CILINDRO DE DIREÇÃO HIDRÁULICA (4WD)
FRONT AXLE - HYDRAULIC STEERING CYLINDER (4WD)
PUENTE ANTERIOR - CILINDRO DE DIRECCION HYDRAULICA (4WD)
PONTE ANTERIORE - CILINDRO IDROGUIDA (4WD)
VORDERACHSE - HYDROLENKUNGZILINDER (4WD)
PONT AVANT - CILINDRE DE DIRECTION HYDRAULIQUE (4WD)

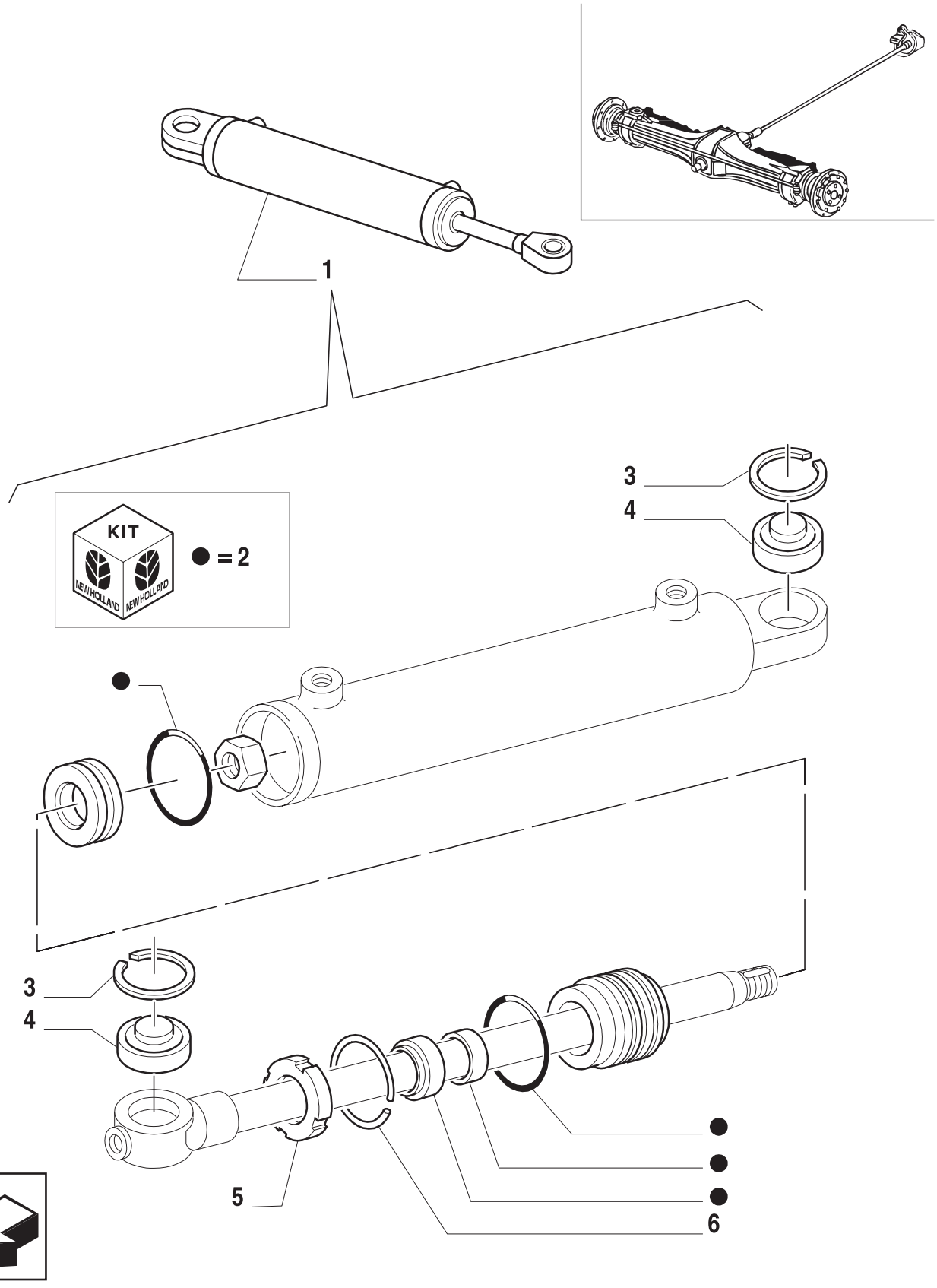

4

ESQUEMASSEIFFER
diagramasseiffer@gmail.com

EIXO DIANTEIRO - CILINDRO DE DIREÇÃO HIDRÁULICA (4WD)
FRONT AXLE - HYDRAULIC STEERING CYLINDER (4WD)
PUENTE ANTERIOR - CILINDRO DE DIRECCION HYDRAULICA (4WD)
PONTE ANTERIORE - CILINDRO IDROGUIDA (4WD)
VORDERACHSE - HYDROLENKUNGZILINDER (4WD)
PONT AVANT - CILINDRE DE DIRECTION HYDRAULIQUE (4WD)

R	N	P.N.	MOD	Q	Descrição	Description	Descripción	L.C.
1		5189887		1	CILINDRO SERVO-DIREÇÃO	CONJ. SERVO TEERING CYL.	CILINDRO DE SERVODIRECC.	060C
2		9966100		1	KIT	KIT	EQUIPO	305C
3		9961910		3	ANEL-TRAVA	LOCKRING	ANILLO DE FRENO	051A
4		77103616		2	ROLAMENTO	BEARING	COJINETE	341C
5		9961915		1	PORCA DE VEDAÇÃO	GLAND NUT	VIROLA METALICA	050G
6		9961914		1	ANEL-TRAVA	LOCKRING	ANILLO DE FRENO	

ESQUEMASSEIFFER
diagramasseiffer@gmail.com

1.42.0	01	p1	06/01

SISTEMA DE DIREÇÃO HIDRÁULICA SERVO ASSISTIDA (SEM CABINE - 12X12)
SERVO-ASSISTED STEERING HYDRAULIC SYSTEM (L/ CAB - 12X12)
SISTEMA HIDRAULICO DE SERVODIRECCION (SIN CABINA - 12X12)
COMANDO IDRAULICO SERVOSTERZO (SENZA CABINA - 12X12)
HYDRAULISCHE STEUERUNG DER SEVOLENKUNG (OHNE KABINE - 12X12)

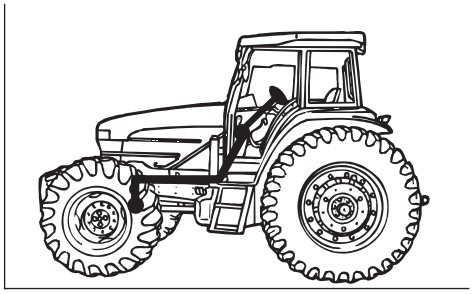

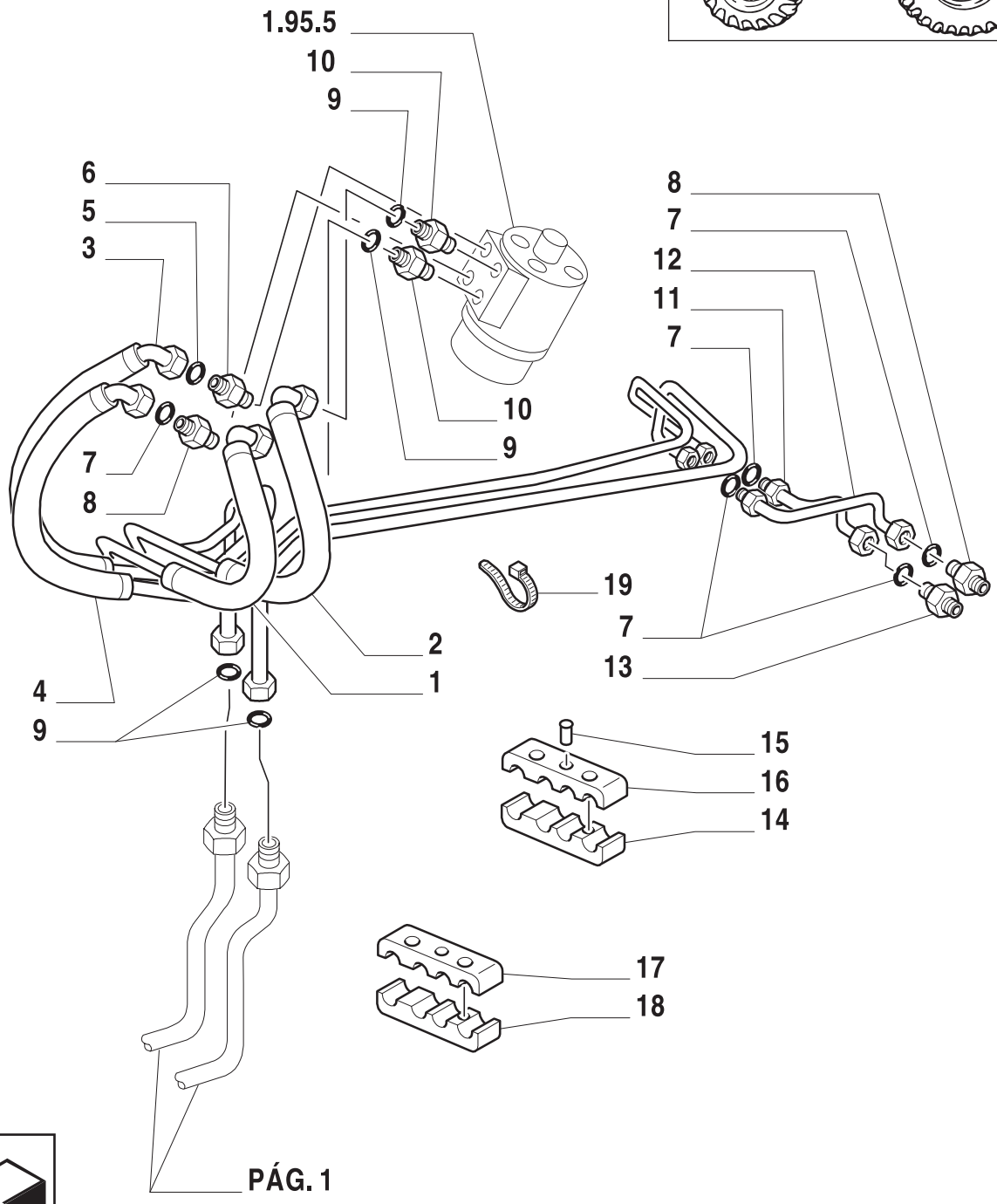

ESQUEMASSEIFFER
diagramasseiffer@gmail.com

COMMANDE HYDRAULIQUE DE DIRECTION ASSISTEE (SANS CABINE - 12X12)

R	N	P.N.	MOD	Q	Descrição	Description	Descripción	L.C.
1		81864513		1	MANGUEIRA L.D.	TUBELET	TUBO	195T
2		82001612		1	MANGUEIRA L.E.	TUBELET	TUBO	195T
3		82013859		1	TUBO RÍGIDO	PIPE	TUBO RIGIDO	193T
4		82011950		1	TUBO	TUBELET	TUBO	195T
5		83901443		1	ANEL O	O RING	JUNTA HERMETICA	055
6		82016498		1	CONEXÃO	CONNECTION	RACOR	0
7		82016732		2	JUNTA	SEAL PROTECTION	CUBREJUNTA PROTECTORA	29AC
8		82016497		2	CONEXÃO	CONNECTION	RACOR	020R
9		81844851		4	JUNTA	GASKET	JUNTA HERMETICA	123G
10		82016499		2	CONEXÃO	CONNECTION	RACOR	020R
11		81872056		1	TUBO RETORNO	PIPE	TUBO RIGIDO	193T
12		82012166		1	TUBO	TUBE	CAMARA DE AIRE	032C
13		81863437		1	CONEXÃO	CONNECTION	RACOR	020R
14		81868904		1	SUPORTE	CLAMP	BORNE	120M
15		82864136		1	PARAFUSO	SCREW	TORNILLO	040V
16		81868903		1	SUPORTE	CLAMP	BORNE	120M
17		82852524		1	SUPORTE DE BORRACHA	SUPPORT	SOPORTE	300S
18		82863234		1	SUPORTE DE BORRACHA	SUPPORT	SOPORTE	300S
19		82001041		1	BRAÇADEIRA	COLLAR	ABRAZADERA	031F

4
ESQUEMASSEIFFER
diagramasseiffer@gmail.com

ÍNDICE DA SEÇÃO

SEC. 5		**EIXO TRASEIRO - REDUTORES LATERAIS**
1.48.0	01	CAIXA E TAMPAS REDUTORES LATERAIS (12X12)
1.48.1	01	ENGRENAGENS REDUTOR LATERAL (12X12)
1.48.1	02	ENGRENAGENS REDUTOR LATERAL (12X12)
1.48.1	03	ENGRENAGENS REDUTOR LATERAL (12X12)
1.48.1	04	ENGRENAGENS REDUTOR LATERAL (12X12)
1.48.1	05	ENGRENAGENS REDUTOR LATERAL (12X12)
1.48.1	06	ENGRENAGENS REDUTOR LATERAL (12X12)
1.63.8	01	SISTEMA DE DIREÇÃO HIDRÁULICA (COM CABINE - 4WD)
1.65.3	01	SISTEMA DE FREIO DE ESTACIONAMENTO (12X12)

ESQUEMASSEIFFER

diagramasseiffer@gmail.com

EIXO TRASEIRO - REDUTORES LATERAIS
FRONT AXLE - SIDE REDUCTION
PUENTO ANTERIORE - REDUCTOR LATERAL
ASSALE ANTERIORE - RIDUTTORI LATERALI
VORDERACHSE - ENDANTRIEBE
ESSIEU AVANT - REDUCTEUR

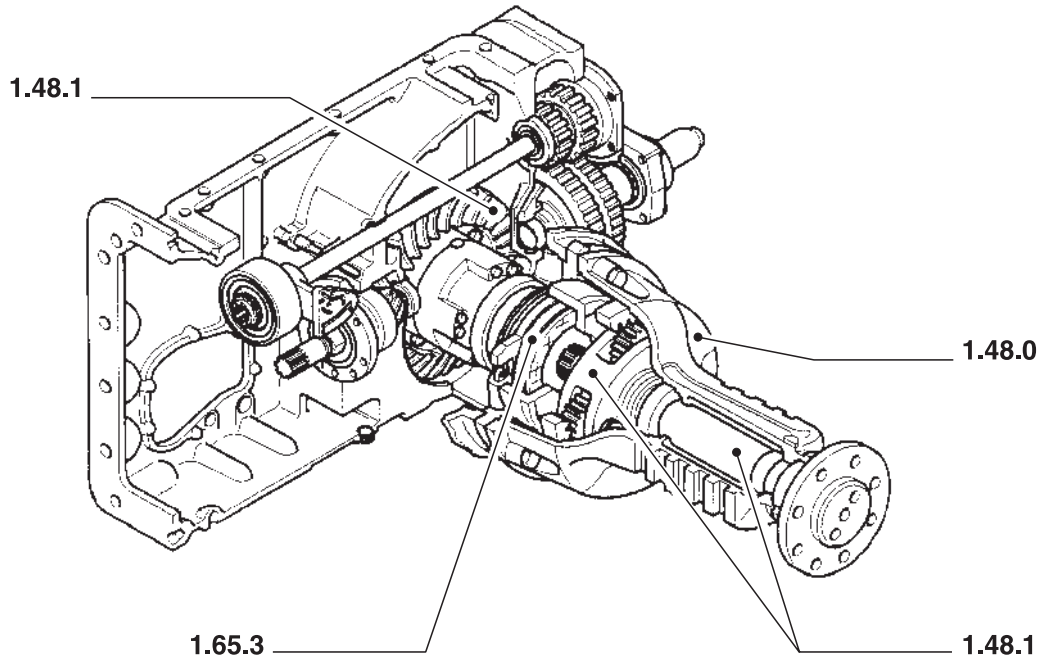

ESQUEMASSEIFFER
diagramasseiffer@gmail.com

EIXO TRASEIRO - REDUTORES LATERAIS
FRONT AXLE - SIDE REDUCTION
PUENTO ANTERIORE - REDUCTOR LATERAL
ASSALE ANTERIORE - RIDUTTORI LATERALI
VORDERACHSE - ENDANTRIEBE
ESSIEU AVANT - REDUCTEUR

R	N	P.N.	MOD	Q	Descrição	Description	Descripción	L.C.

ESQUEMASSEIFFER
diagramasseiffer@gmail.com

TS90 TS100 TS110 TS120

1.48.0	01	p1	06/01

CAIXA E TAMPAS REDUTORES LATERAIS (12X12)
CASING AND COVERS SIDE REDUCTION UNITS (12X12)
CAJAS Y TAPAS CONEXIONES CON EMBRAGUE (12X12)
SCATOLE E COPERCHI RIDUTTORI LATERALI (12X12)
GEHÄUSE DER HINTEREN (12X12)
CARTERS ET COUVERCLES REDUCTEURS LATERALES (12X12)

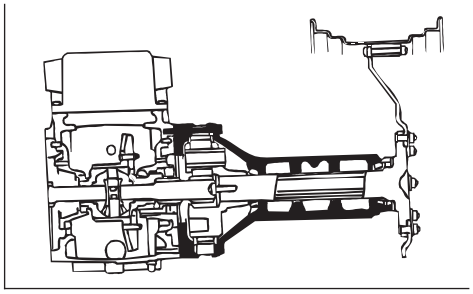

5

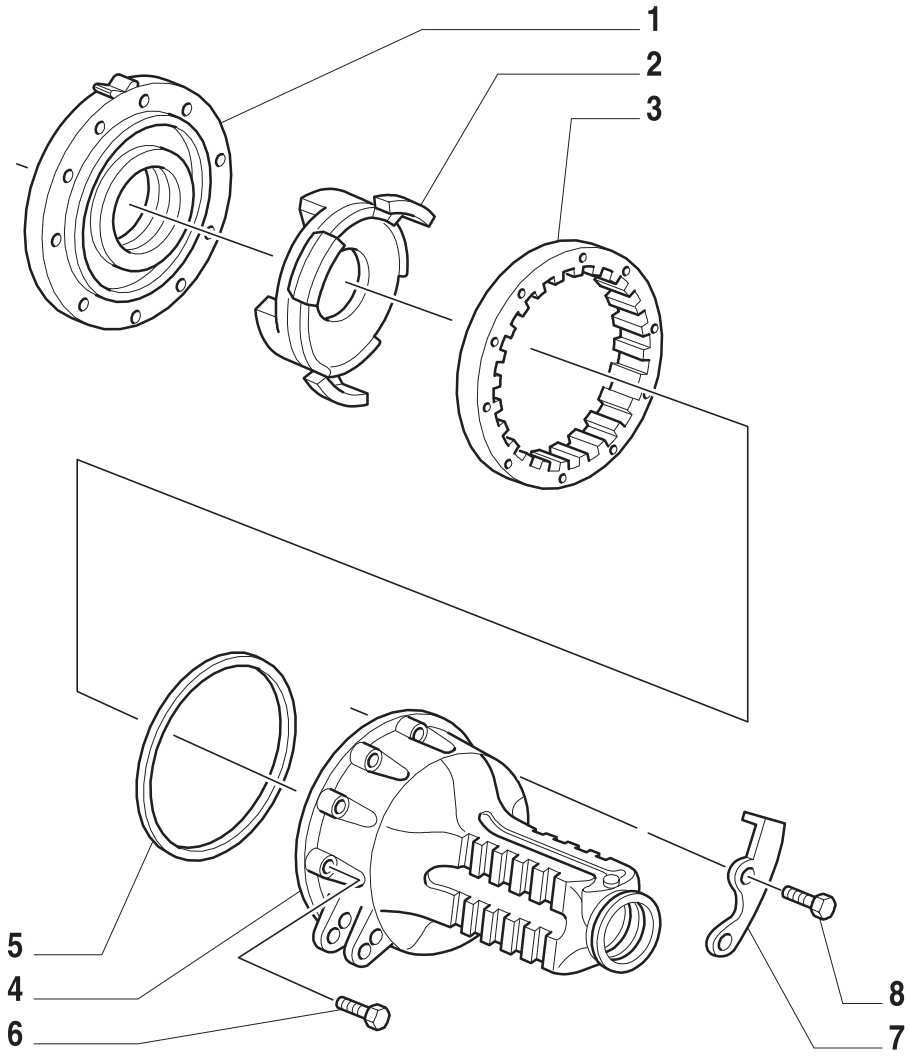

ESQUEMASSEIFFER
diagramasseiffer@gmail.com

CAIXA E TAMPAS REDUTORES LATERAIS (12X12)
CASING AND COVERS SIDE REDUCTION UNITS (12X12)
CAJAS Y TAPAS CONEXIONES CON EMBRAGUE (12X12)
SCATOLE E COPERCHI RIDUTTORI LATERALI (12X12)
GEHÄUSE DER HINTEREN (12X12)
CARTERS ET COUVERCLES REDUCTEURS LATERALES (12X12)

R	N	P.N.	MOD	Q	Descrição	Description	Descripción	L.C.
1	1	81866319		1	CARCAÇA INTERNA FREIO L.E.	SUMP	CARTER	275C
	1	83997383		1	CARCAÇA INTERNA FREIO L.D.	SUMP	CARTER	275C
	2	81866321		1	CARCAÇA INTERNA FREIO L.E.	SUMP	CARTER	275C
	2	83997384		1	CARCAÇA INTERNA FREIO L.D.	SUMP	CARTER	275C
2		83997521		2	ROLAMENTO	BEARING	COJINETE	341C
3		81870541		2	COROA DENTADA	RING GEAR	CORONA DENTADA	297C
4		82857695		1	ALOJAMENTO L.D.	HOUSING	CAVIDAD	
		82857697		1	ALOJAMENTO L.E.	HOUSING	CAVIDAD	014
5		83997832		2	ANEL O	O RING	JUNTA HERMETICA	055A
6		81821139		2	PARAFUSO	SCREW	ORTNILLO	140B
		81824270		2	PARAFUSO	SCREW	ORTNILLO	040V
		81827627		18	PARAFUSO	SCREW	ORTNILLO	140B
7		81862743		1	SUPORTE	BRACKET	PIEZA DE SOPORTE	225S
8		81809406		2	PARAFUSO	SCREW	ORTNILLO	140B

(1) TS90, TS100, TS110
(2) TS120

TS90 TS100 TS110 TS120

ESQUEMASSEIFFER
diagramasseiffer@gmail.com

1.48.1	01	p1	06/01

ENGRENAGENS REDUTOR LATERAL (12X12)
SIDE REDUCTION UNIT GEARING (12X12)
ENGRANAJES CONEXIONE CON EMBRAGUE (12X12)
RUOTISMI RIDUTTORE LATERALE (12X12)
ZAHNRÄDER UND WELLEN DER HINTEREN ENDANTRIEBE (12X12)
PIGNONNERIE REDUCTEUR LATERAL (12X12)

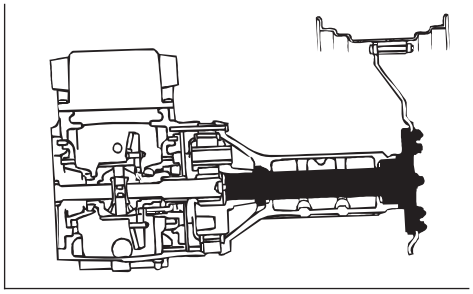

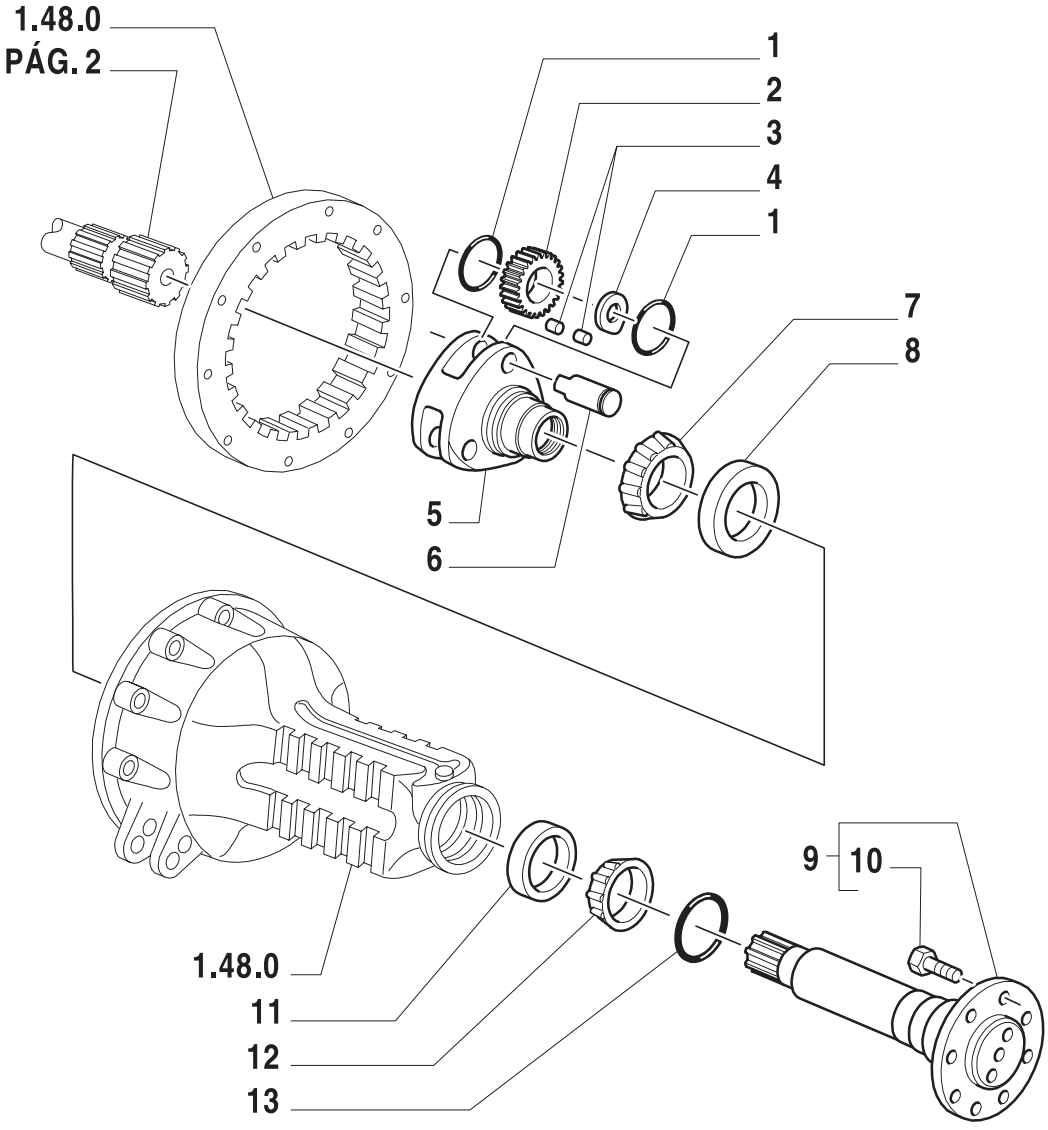

5

ESQUEMASSEIFFER
diagramasseiffer@gmail.com

ENGRENAGENS REDUTOR LATERAL (12X12)
SIDE REDUCTION UNIT GEARING (12X12)
ENGRANAJES CONEXIONE CON EMBRAGUE (12X12)
RUOTISMI RIDUTTORE LATERALE (12X12)
ZAHNRÄDER UND WELLEN DER HINTEREN ENDANTRIEBE (12X12)
PIGNONNERIE REDUCTEUR LATERAL (12X12)

R	N	P.N.	MOD	Q	Descrição	Description	Descripción	L.C.
1		81803272		12	ESPAÇADOR	SPACER	ASEPADOR	075D
2		81866264		6	ENGRENAGEM PLANETÁRIA	GEAR	ENGRANAJE	050I
3		81823516		AR	KIT	KIT	EQUIPO	305C
4		81803274		6	ESPAÇADOR	SPACER	ASEPADOR	075D
5		81866257		2	PORTA-SATÉLITE	PINION CARRIER	EJE PORTA SATELITES	196P
6		81823521		6	EIXO PLANETÁRIAS	SHAFT	EJE	016A
7		81866476		2	ROLAMENTO	BEARING	COJINETE	3
8		81866470		2	CONE	CONE	CONO	237C
9		81867247		2	PONTA DE EIXO	SHAFT	EJE	016A
10		83955490		16	PARAFUSO	SCREW	ORNILLO	040V
11		81803416		2	ANEL ONDULADO	FLEXIBLE RING	ANILLO ONDULADO	062A
12		81803410		2	CONE	CONE	CONO	237C
13		81866390		2	RETENTOR EIXO TRASEIRO	GASKET	JUNTA HERMETICA	123G

ESQUEMASSEIFFER
diagramasseiffer@gmail.com

ENGRENAGENS REDUTOR LATERAL (12X12)
SIDE REDUCTION UNIT GEARING (12X12)
ENGRANAJES CONEXIONE CON EMBRAGUE (12X12)
RUOTISMI RIDUTTORE LATERALE (12X12)
ZAHNRÄDER UND WELLEN DER HINTEREN ENDANTRIEBE (12X12)
PIGNONNERIE REDUCTEUR LATERAL (12X12)

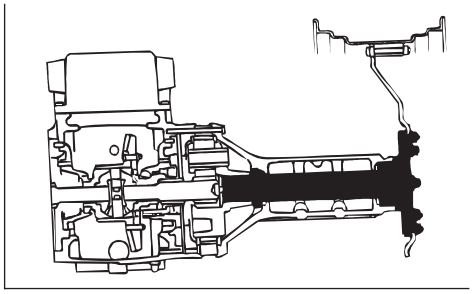

5

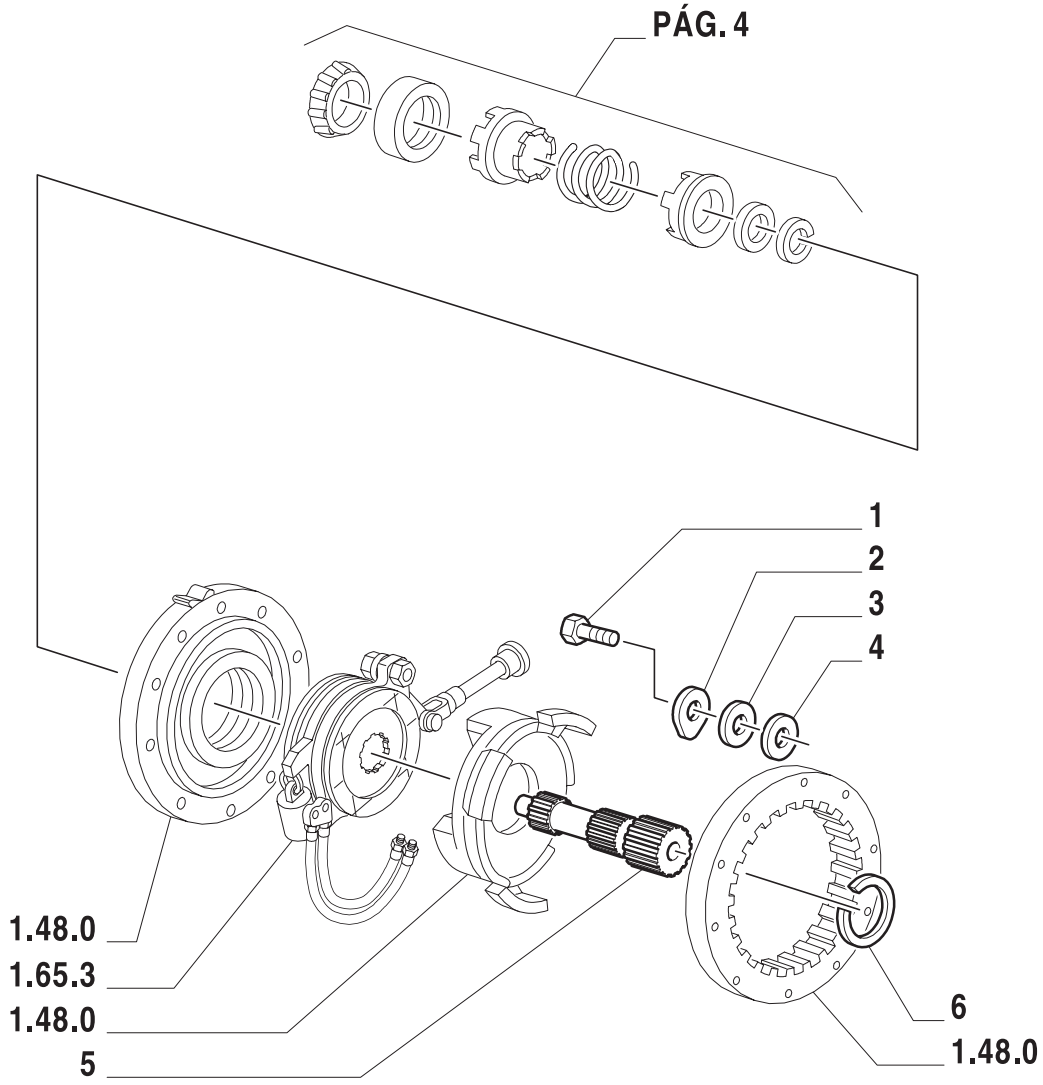

ESQUEMASSEIFFER
diagramasseiffer@gmail.com

ENGRENAGENS REDUTOR LATERAL (12X12)
SIDE REDUCTION UNIT GEARING (12X12)
ENGRANAJES CONEXIONE CON EMBRAGUE (12X12)
RUOTISMI RIDUTTORE LATERALE (12X12)
ZAHNRÄDER UND WELLEN DER HINTEREN ENDANTRIEBE (12X12)
PIGNONNERIE REDUCTEUR LATERAL (12X12)

R	N	P.N.	MOD	Q	Descrição	Description	Descripción	L.C.
1		83955889		2	PARAFUSO	SCREW	ORTNILLO	140B
2		83997578		2	TRAVA SEMI-EIXO	LOCKING DEVICE	DISP.DE CIERRE	071D
3		83997585		2	ESPAÇADOR	SPACER	ASEP.DOR	075D
4		81803491		AR	ESPAÇADOR	SPACER	ASEP.DOR	075D
		81803502		AR	ESPAÇADOR	SPACER	ASEP.DOR	075D
		81803503		AR	ESPAÇADOR	SPACER	ASEP.DOR	075D
		81803504		AR	ESPAÇADOR	SPACER	ASEP.DOR	075D
		81803505		AR	ESPAÇADOR	SPACER	ASEP.DOR	075D
		81803506		AR	ESPAÇADOR	SPACER	ASEP.DOR	075D
		81803507		AR	ESPAÇADOR	SPACER	ASEP.DOR	075D
		81803508		AR	ESPAÇADOR	SPACER	ASEP.DOR	075D
		81803509		AR	ESPAÇADOR	SPACER	ASEP.DOR	075D
		81803510		AR	ESPAÇADOR	SPACER	ASEP.DOR	075D
		81803511		AR	ESPAÇADOR	SPACER	ASEP.DOR	075D
5		82011125		2	EIXO ENGRENAGEM PLANETÁRIA	GEAR	ENGRANAJE	050I
6		83997592		2	ANEL DE RETENÇÃO	RETAINER	SUJETADOR	109R

5

ESQUEMASSEIFFER

diagramasseiffer@gmail.com

TS90 TS100 TS110 TS120

1.48.1	03	p1	06/01

ENGRENAGENS REDUTOR LATERAL (12X12)
SIDE REDUCTION UNIT GEARING (12X12)
ENGRANAJES CONEXIONE CON EMBRAGUE (12X12)
RUOTISMI RIDUTTORE LATERALE (12X12)
ZAHNRÄDER UND WELLEN DER HINTEREN ENDANTRIEBE (12X12)
PIGNONNERIE REDUCTEUR LATERAL (12X12)

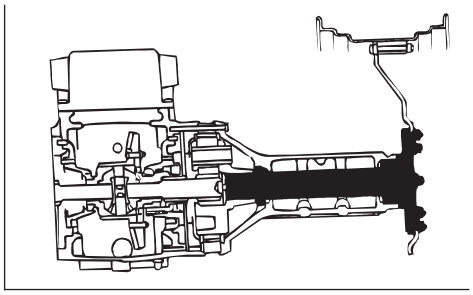

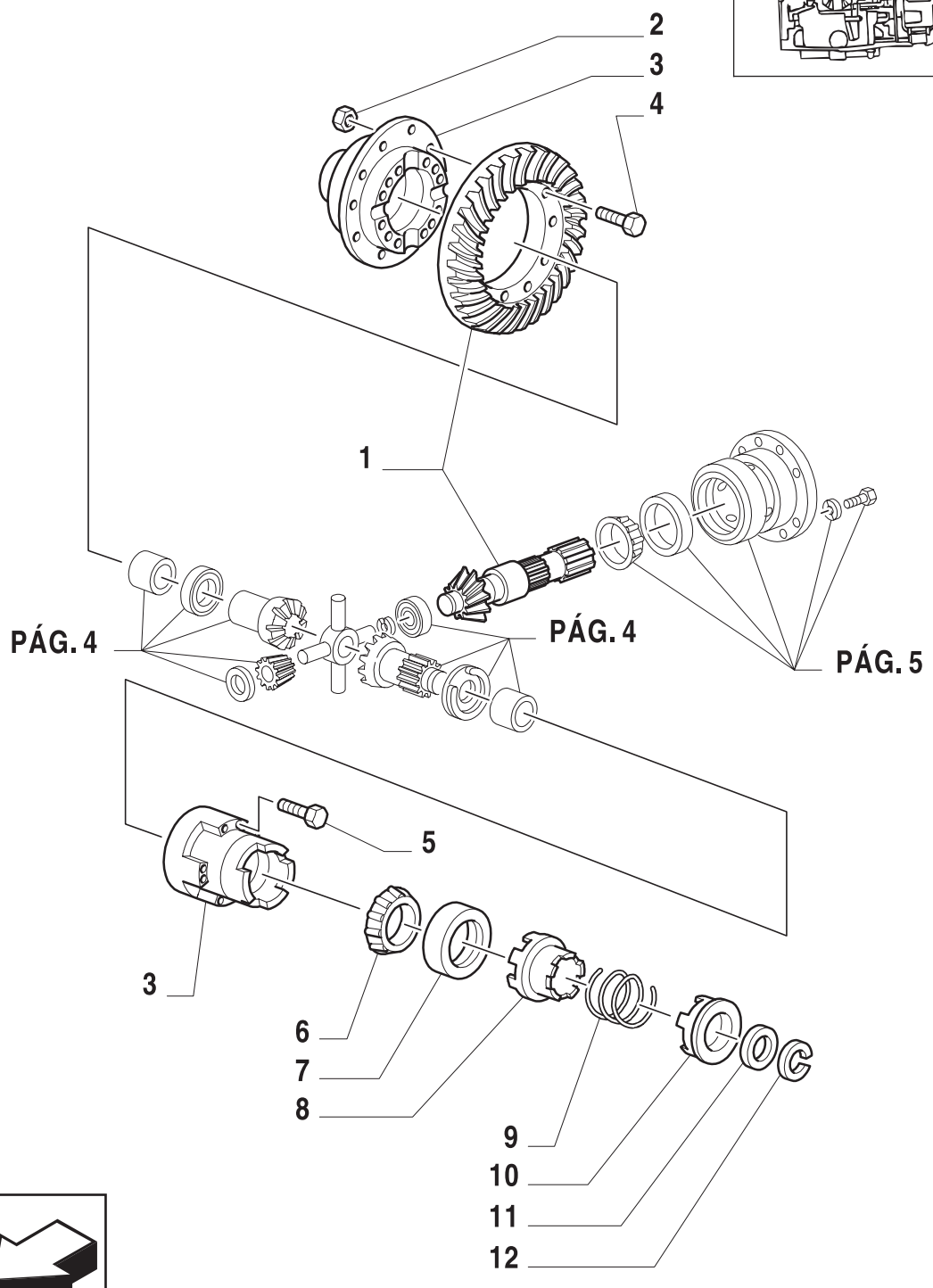

5

ESQUEMASSEIFFER
diagramasseiffer@gmail.com

ENGRENAGENS REDUTOR LATERAL (12X12)
SIDE REDUCTION UNIT GEARING (12X12)
ENGRANAJES CONEXIONE CON EMBRAGUE (12X12)
RUOTISMI RIDUTTORE LATERALE (12X12)
ZAHNRÄDER UND WELLEN DER HINTEREN ENDANTRIEBE (12X12)
PIGNONNERIE REDUCTEUR LATERAL (12X12)

R	N	P.N.	MOD	Q	Descrição	Description	Descripción	L.C.
1		81866326		1	COROA E PINHÃO CONJ. TS90, TS100, TS110	RING GEAR	CORONA DENTADA	297C
		81866334		1	COROA E PINHÃO CONJ. TS120	RING GEAR	CORONA DENTADA	297C
2		83417169		12	PORCA	NUT	TUERCA	010D
3		82936255		1	CARCAÇA	BODY	CARCASA	080C
4		83957533		AR	PARAFUSO	SCREW	TORNILLO	140B
5		83994579		8	PARAFUSO	SCREW	TORNILLO	140B
6		81803413		1	ROLAMENTO	BEARING	COJINETE	3
7		81803420		1	ANEL ONDULADO	FLEXIBLE RING	ANILLO ONDULADO	
8		81800472		1	ADAPTADOR	ADAPTER	ADAPTADOR	001A
9		81800474		1	MOLA	SPRING	RESORTE	100M
10		81871527		1	ACOPLAMENTO	COUPLING	ELEMENTO DE ACOPLAM.	109T
11		81800475		1	ESPAÇADOR	SPACER	ESPACIADOR	075D
12		81803474		1	ANEL DE RETENÇÃO	RING	ANILLO	045A

ESQUEMASSEIFFER
diagramasseiffer@gmail.com

1.48.1	04	p1	06/01

ENGRENAGENS REDUTOR LATERAL (12X12)
SIDE REDUCTION UNIT GEARING (12X12)
ENGRANAJES CONEXIONE CON EMBRAGUE (12X12)
RUOTISMI RIDUTTORE LATERALE (12X12)
ZAHNRÄDER UND WELLEN DER HINTEREN ENDANTRIEBE (12X12)
PIGNONNERIE REDUCTEUR LATERAL (12X12)

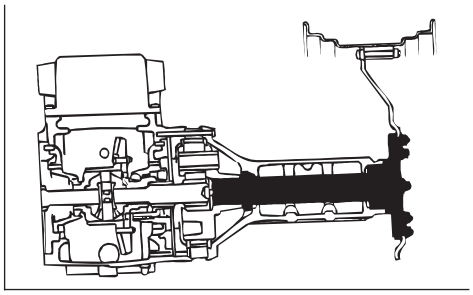

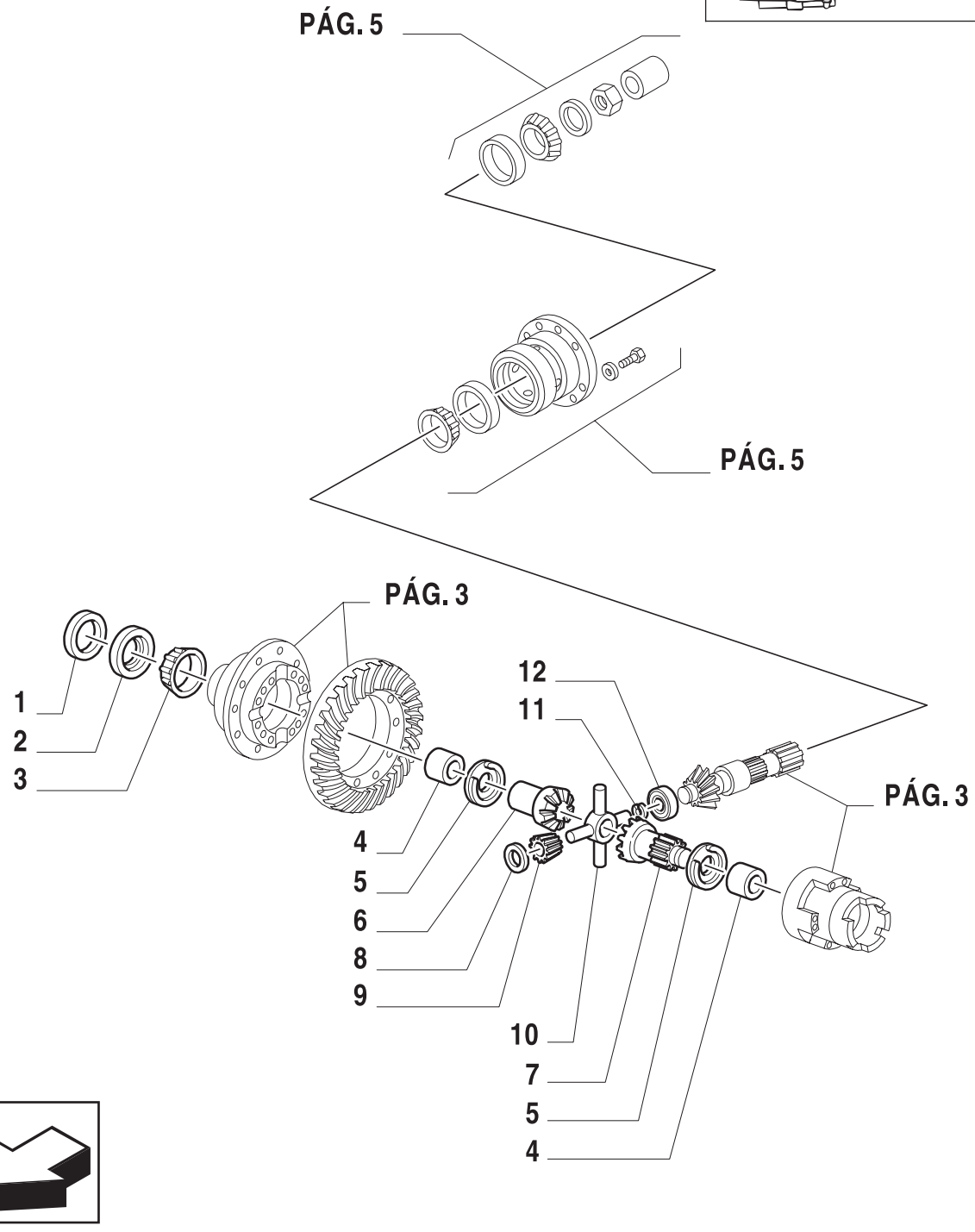

ESQUEMASSEIFFER
diagramasseiffer@gmail.com

ENGRENAGENS REDUTOR LATERAL (12X12)
SIDE REDUCTION UNIT GEARING (12X12)
ENGRANAJES CONEXIONE CON EMBRAGUE (12X12)
RUOTISMI RIDUTTORE LATERALE (12X12)
ZAHNRÄDER UND WELLEN DER HINTEREN ENDANTRIEBE (12X12)
PIGNONNERIE REDUCTEUR LATERAL (12X12)

R	N	P.N.	MOD	Q	Descrição	Description	Descripción	L.C.
1		81803516		AR	CALÇO 1,168 MM	SHIM	SUPLEMENTO	198S
		81803517		AR	CALÇO 1,321 MM	SHIM	SUPLEMENTO	198S
		81803518		AR	CALÇO 1,473 MM	SHIM	SUPLEMENTO	198S
		81803519		AR	CALÇO 1,626 MM	SHIM	SUPLEMENTO	198S
		81803520		AR	CALÇO 1,778 MM	SHIM	SUPLEMENTO	198S
		81803521		AR	CALÇO 1,930 MM	SHIM	SUPLEMENTO	198S
		81803522		AR	CALÇO 2,083 MM	SHIM	SUPLEMENTO	198S
2		81709463		1	ROLAMENTO	BEARING	COJINETE	3
3		80510884		1	CONE	CONE	CONO	237C
4		81800471		2	BUCHA	DRIVE BUSHING	MANGUITO DE ARRASTRE	033M
5		81803424		2	ARRUELA DE ENCOSTO	USHIRA WASHER	CHUMACERA	023R
6		81803445		1	ENGRENAGEM	GEAR	ENGRANAJE	050I
7		81803451		1	ENGRENAGEM	GEAR	ENGRANAJE	050I
8		81709483		4	ARRUELA PLANA	WASHER	ARANDELA	131R
9		81728114		4	ENGRENAGEM CÔNICA	DRIVING GEAR	PINON CONDUCTOR	052I
10		81876885		1	CRUZETA	SPIDER	UCRETA	320C
11		81803542		1	ANEL DE RETENÇÃO	RING	ANILLO	045A
12		81824478		1	ROLAMENTO	BEARING	COJINETE	341C

5
ESQUEMASSEIFFER
diagramasseiffer@gmail.com

1.48.1	05	p1	06/01

ENGRENAGENS REDUTOR LATERAL (12X12)
SIDE REDUCTION UNIT GEARING (12X12)
ENGRANAJES CONEXIONE CON EMBRAGUE (12X12)
RUOTISMI RIDUTTORE LATERALE (12X12)
ZAHNRÄDER UND WELLEN DER HINTEREN ENDANTRIEBE (12X12)
PIGNONNERIE REDUCTEUR LATERAL (12X12)

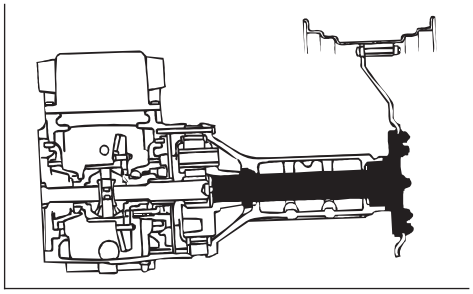

5

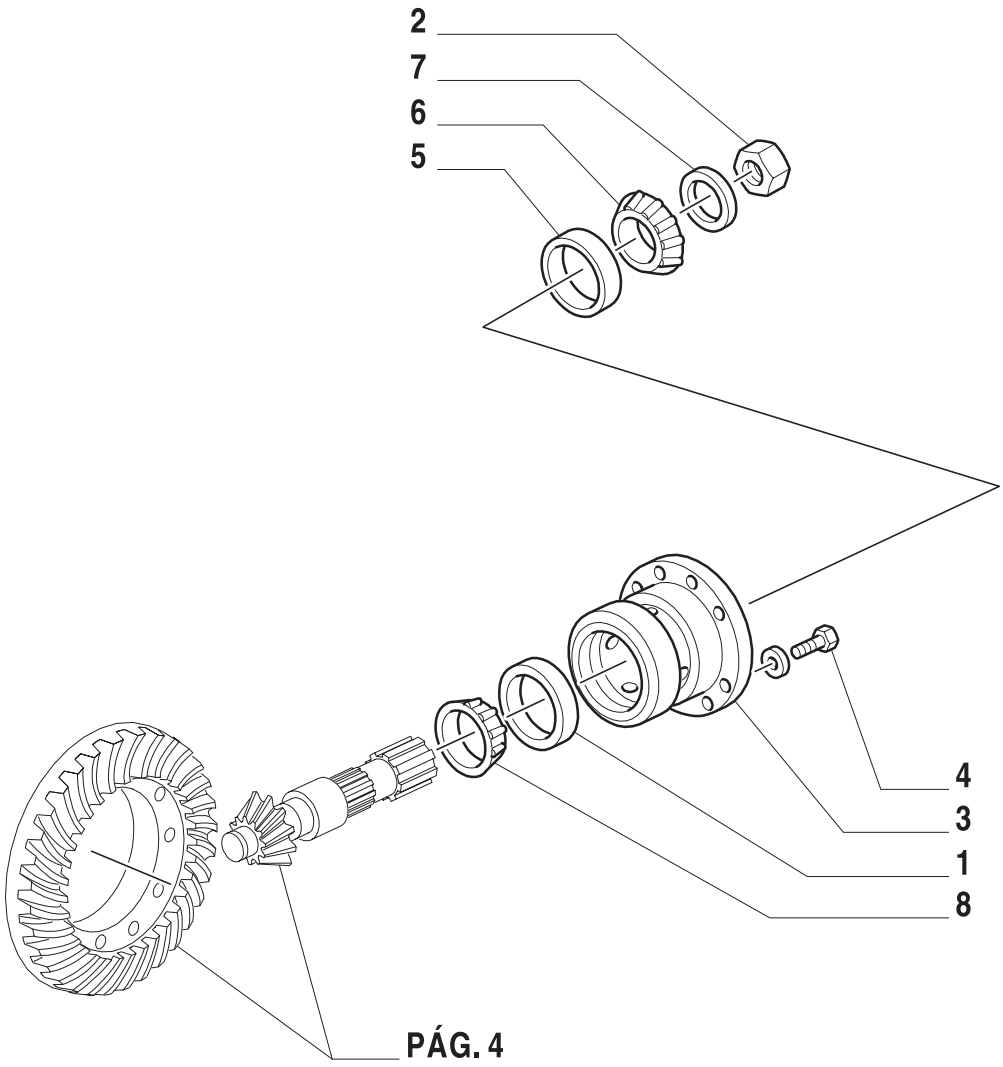

PÁG. 4

ESQUEMASSEIFFER
diagramasseiffer@gmail.com

ENGRENAGENS REDUTOR LATERAL (12X12)
SIDE REDUCTION UNIT GEARING (12X12)
ENGRANAJES CONEXIONE CON EMBRAGUE (12X12)
RUOTISMI RIDUTTORE LATERALE (12X12)
ZAHNRÄDER UND WELLEN DER HINTEREN ENDANTRIEBE (12X12)
PIGNONNERIE REDUCTEUR LATERAL (12X12)

R	N	P.N.	MOD	Q	Descrição	Description	Descripción	L.C.
1		86017029		1	PRATO	CUP	TAZA	060S
2		83963557		1	PORCA	NUT	TUERCA	010D
3		83906171		1	MANCAL AXIAL TS90, TS100, TS110	BEARING, THRUST	COJINETE DE EMBRAGUE	342C
		83929931		1	MANCAL AXIAL TS120	BEARING, THRUST	COJINETE DE EMBRAGUE	342C
4		81821254		4	PARAFUSO	SCREW	ORTNILLO	140B
5		80052491		1	PRATO	CUP	TAZA	060S
6		81845711		1	CONE	CONE	CONO	237C
7		81815991		1	ARRUELA DE ENCOSTO	USHER	CHUMACERA	023F
8		86503977		1	CONE	CONE	CONO	237C

5

ESQUEMASSEIFFER
diagramasseiffer@gmail.com

1.48.1	06	p1	06/01

ENGRENAGENS REDUTOR LATERAL (12X12)
SIDE REDUCTION UNIT GEARING (12X12)
ENGRANAJES CONEXIONE CON EMBRAGUE (12X12)
RUOTISMI RIDUTTORE LATERALE (12X12)
ZAHNRÄDER UND WELLEN DER HINTEREN ENDANTRIEBE (12X12)
PIGNONNERIE REDUCTEUR LATERAL (12X12)

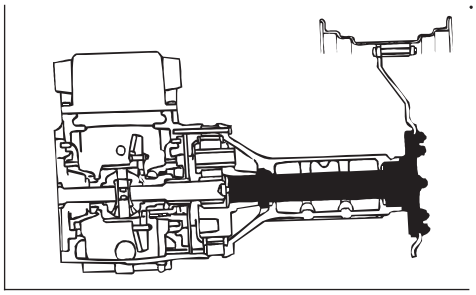

5

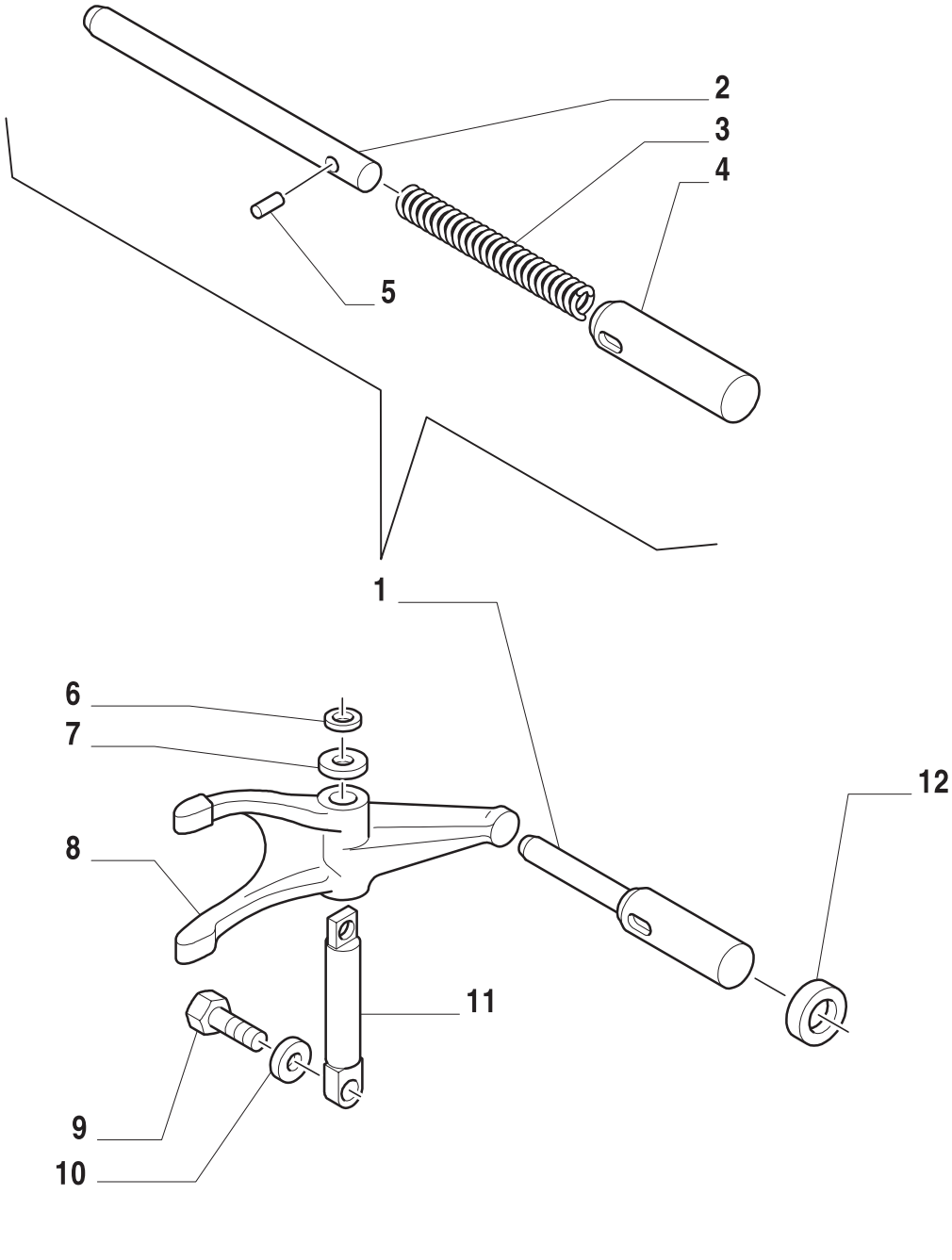

ESQUEMASSEIFFER
diagramasseiffer@gmail.com

ENGRENAGENS REDUTOR LATERAL (12X12)
SIDE REDUCTION UNIT GEARING (12X12)
ENGRANAJES CONEXIONE CON EMBRAGUE (12X12)
RUOTISMI RIDUTTORE LATERALE (12X12)
ZAHNRÄDER UND WELLEN DER HINTEREN ENDANTRIEBE (12X12)
PIGNONNERIE REDUCTEUR LATERAL (12X12)

R	N	P.N.	MOD	Q	Descrição	Description	Descripción	L.C.
1		81870547		1	TRAVA DO DIFERENCIAL CONJ.	SHAFT	EJE	016A
2		81803346		1	EIXO	SHAFT	EJE	016A
3		81800486		1	MOLA	SPRING	RESORTE	100M
4		81803347		1	LUVA	SLEEVE	BUJE	145B
5		83997996		1	PINO DE FIXAÇÃO	LOCK PIN	PASADOR DE FIJACION	081P
6		80129164		1	ANEL	RING	ANILLO	045A
7		81819327		1	ARRUELA PLANA	WASHER	ARANDELA	
8		83905477		1	GARFO	FEED FORK	HORQUETA	125F
9		89627887		2	PARAFUSO	SCREW	TORNILLO	040V
10		83980546		2	ARRUELA-TRAVA	LOCKWASHER	ARANDELA DE FRENO	132R
11		81803340		1	PIVÔ-TRAVA	SHAFT	EJE	016A
12		81803349		1	RETENTOR	SEAL PROTECTION	CUBREJUNTA PROTECTORA	291C

5 ESQUEMASSEIFFER
diagramasseiffer@gmail.com

1.63.8	01	p1	06/01

SISTEMA DE DIREÇÃO HIDRÁULICA (COM CABINE - 4WD)
SERVO-ASSISTED STEERING HYDRAULIC SYSTEM (WITH CAB - 4WD)
SISTEMA HIDRAULICO DE SERVODIRECCION (CON CABINA - 4WD)
COMANDO IDRAULICO SERVOSTERZO (CON CABINA - 4WD)
HYDRAULISCHE STEUERUNG DER SEVOLENKUNG (MIT KABINE - 4WD)
COMMANDE HYDRAULIQUE DE DIRECTION ASSISTEE (AVEC CABINE - 4WD)

5

ESQUEMASSEIFFER
diagramasseiffer@gmail.com

SISTEMA DE DIREÇÃO HIDRÁULICA (COM CABINE - 4WD)
SERVO-ASSISTED STEERING HYDRAULIC SYSTEM (WITH CAB - 4WD)
SISTEMA HIDRAULICO DE SERVODIRECCION (CON CABINA - 4WD)
COMANDO IDRAULICO SERVOSTERZO (CON CABINA - 4WD)
HYDRAULISCHE STEUERUNG DER SEVOLENKUNG (MIT KABINE - 4WD)
COMMANDE HYDRAULIQUE DE DIRECTION ASSISTEE (AVEC CABINE - 4WD)

R	N	P.N.	MOD	Q	Descrição	Description	Descripción	L.C.

ESQUEMASSEIFFER
diagramasseiffer@gmail.com

1.65.3	01	p1	06/01

SISTEMA DE FREIO DE ESTACIONAMENTO (12X12)
PARKING BRAKE SYSTEM (12X12)
FRENO SOBRA LA TRANSMISSION (12X12)
FRENO TRANSMISSIONE (12X12)
GETRIEBREMSE (12X12)
FREIN SUR LA TRANSMISSION (12X12)

5

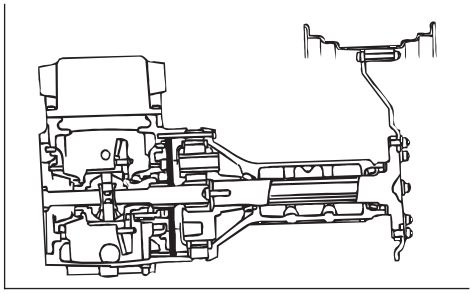

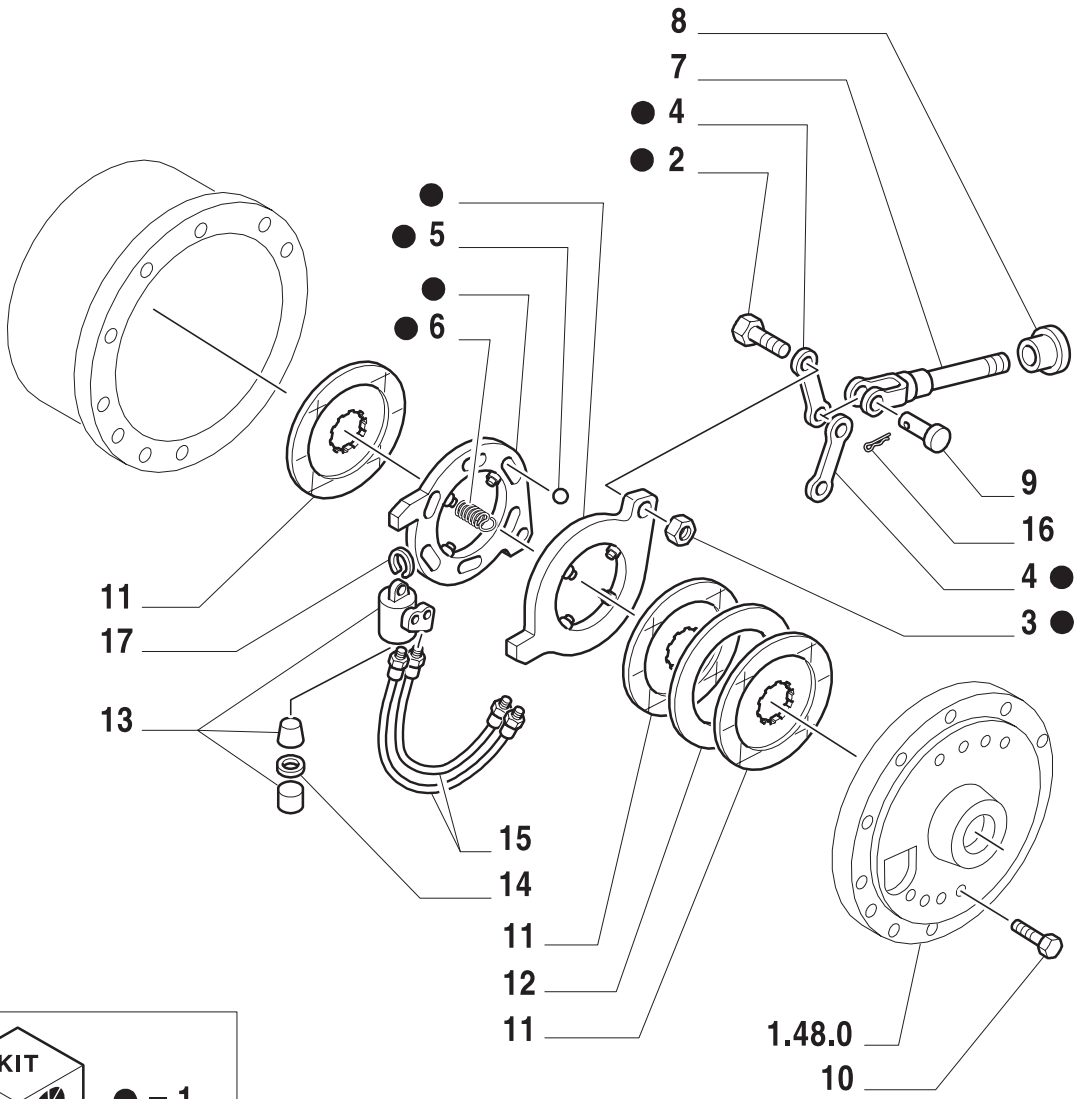

KIT

● = 1

ESQUEMASSEIFFER
diagramasseiffer@gmail.com

SISTEMA DE FREIO DE ESTACIONAMENTO (12X12)
PARKING BRAKE SYSTEM (12X12)
FRENO SOBRA LA TRANSMISSION (12X12)
FRENO TRANSMISSIONE (12X12)
GETRIEBREMSE (12X12)
FREIN SUR LA TRANSMISSION (12X12)

R	N	P.N.	MOD	Q	Descrição	Description	Descripción	L.C.
1	1	82860492		2	ATUADOR FREIO CONJ.	RAM ASSY	ACTUADOR	950A
2		81866497		4	PARAFUSO	SCREW	ORNILLO	040V
3		81866499		4	PORCA	NUT	TUERCA	010D
4		81866500		4	HASTE	ROD	VARILLA	090A
5		81866502		12	ESFERA	BALL	BOLA	140S
6		81866505		8	MOLA	SPRING	RESORTE	100M
7		83972123		2	HASTE	ROD	VARILLA	090A
8		85999093		2	JUNTA	GASKET	JUNTA HERMETICA	123G
9		83928668		2	PINO	PIN	PERNO	080P
10		81839618		16	PARAFUSO	SCREW	ORNILLO	040V
11		83989830		6	DISCO DE FREIO	BRAKE DISC	DISCO DE FRENO	064D
12		81866478		2	DISCO DE FREIO	BRAKE DISC	DISCO DE FRENO	064D
13		81866484		2	PISTÃO	PISTON	EMBOLO	235S
14		82002070		4	ANEL	RING	ANILLO	045A
15		81866483		4	MANGUEIRA	HOSE	MANGA	030M
16		81808433		2	CUPILHA	PIN	PERNO	080P
17		81866482		4	MOLA	SPRING	RESORTE	100M

(1) INCLUI REF. 2, 3, 4, 5, 6

5 ESQUEMASSEIFFER
diagramasseiffer@gmail.com

EIXO TRASEIRO - DIFERENCIAL
REAR AXLE - DIFFERENTIAL
ESSIEU ARRIÈRE - DIFFÉRENTIEL
EJE TRASERO - DIFERENCIAL

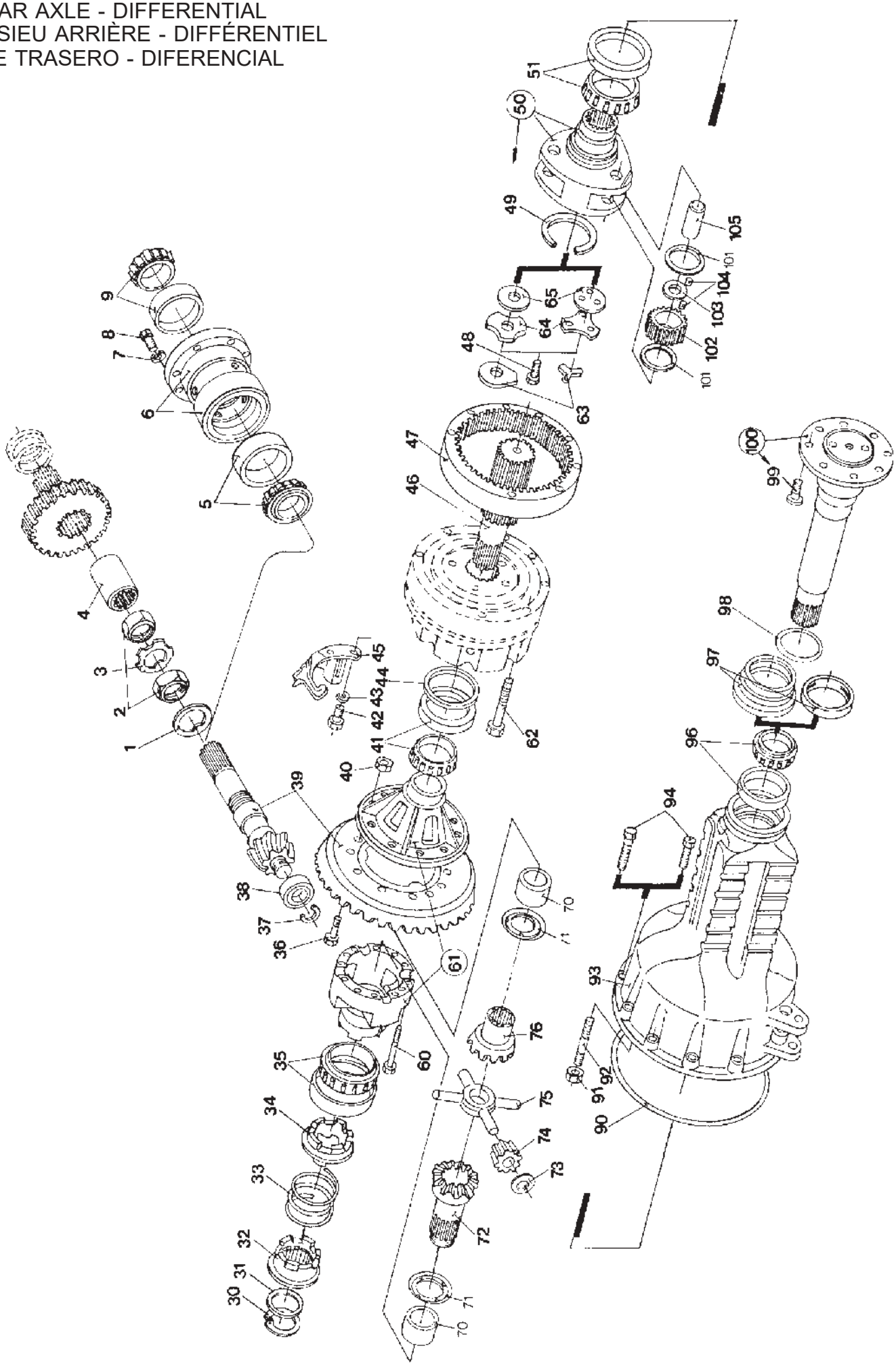

ESQUEMASSEIFFER
diagramasseiffer@gmail.com

EIXO TRASEIRO - DIFERENCIAL
REAR AXLE - DIFFERENTIAL
ESSIEU ARRIÈRE - DIFFÉRENTIEL
EJE TRASERO - DIFERENCIAL

FIG.	REFERÊNCIA	QUANTIDADES			COD.	DESCRIÇÃO	OBSERVAÇÕES
		TS90	TS100	TS110			
1	81815991	1	1	1		Espaçador	
2	81803547	2	2	2		Porca	
3	81803550	1	1	1		Trava	
4	81825115	1	1			Luva	5,50" Somente 4X2"
4	83927052	1	1	1		Luva	4,90" Somente 4x4"
5	82958957	1	1	1		Rolamento	
6	83906171	1	1	1		Flange	
7	81823255	4	4	4		Arruela,Pressão	9/16"
8	81821254	4	4	4		Parafuso	9/16-12x1 1/4"
9	82958975	1	1	1		Rolamento	
30	81803474	1	1	1		Anel-trava	LE
31	81800475	1	1	1		Espaçador	
32	81812261	1	1	1		Luva,Bloqueio	
33	81800474	1	1	1		Mola	
34	81800472	1	1	1		Conexão mecânica	LE
35	82959379	1	1	1		Rolamento	
36	81716988	12				Parafuso,Roda Coroa	
36	83957533		12	12		Parafuso,Roda Coroa	
37	81803542	1	1	1		Anel-trava	
38	81824478	1	1	1		Rolamento	
39	82850999	1	1	1		Coroa e Pinhão	3.50:1
40	83417169	12	12	12		Porca	1/2-20"
41	82959387	1	1	1		Rolamento	LD
42	81821205	1	1	1		Parafuso	3/8-16x1"
43	83907387	1	1	1		Arruela	
44	81803515	1	1	1		Calço	.038" LE
44	81803516	1	1	1		Calço	.044"
44	81803517	1	1	1		Calço	.050"
44	81803518	1	1	1		Calço	.056"
44	81803519	1	1	1		Calço	.062"
44	81803520	1	1	1		Calço	.068"
44	81803521	1	1	1		Calço	.074"
44	81803522	1	1	1		Calço	.080"
45	81803367	1	1	1		Lubrificador,Pinhão	
46	81823522	2	2	2		Árvore conectora	
47	81803341	2	2	2		Coroa,Redutor	
48	83960480	2	2	2		Parafuso	7/8-9x2"
49	83930905	2	2	2		Anel-trava	
50	83930904	2	2	2		Redutor completo	
51	82964577	2	2	2		Rolamento	
60	83994579	8	8	8		Parafuso	
61	81816247	1	1	1		Carcaça	
62	83935002	12	12	12		Parafuso	1/2-13x4 1/2"
63	81873192	2	2	2		Trava do parafuso	
64	83930906	2	2	2		Trava,Semi-eixo	
65	81803491	2	2	2		Espaçador	.049-.050"
	81803502	2	2	2		Espaçador	.053-.054"

GRUPO

ESQUEMASSEIFFER
diagramasseiffer@gmail.com

EIXO TRASEIRO - DIFERENCIAL
REAR AXLE - DIFFERENTIAL
ESSIEU ARRIÈRE - DIFFÉRENTIEL
EJE TRASERO - DIFERENCIAL

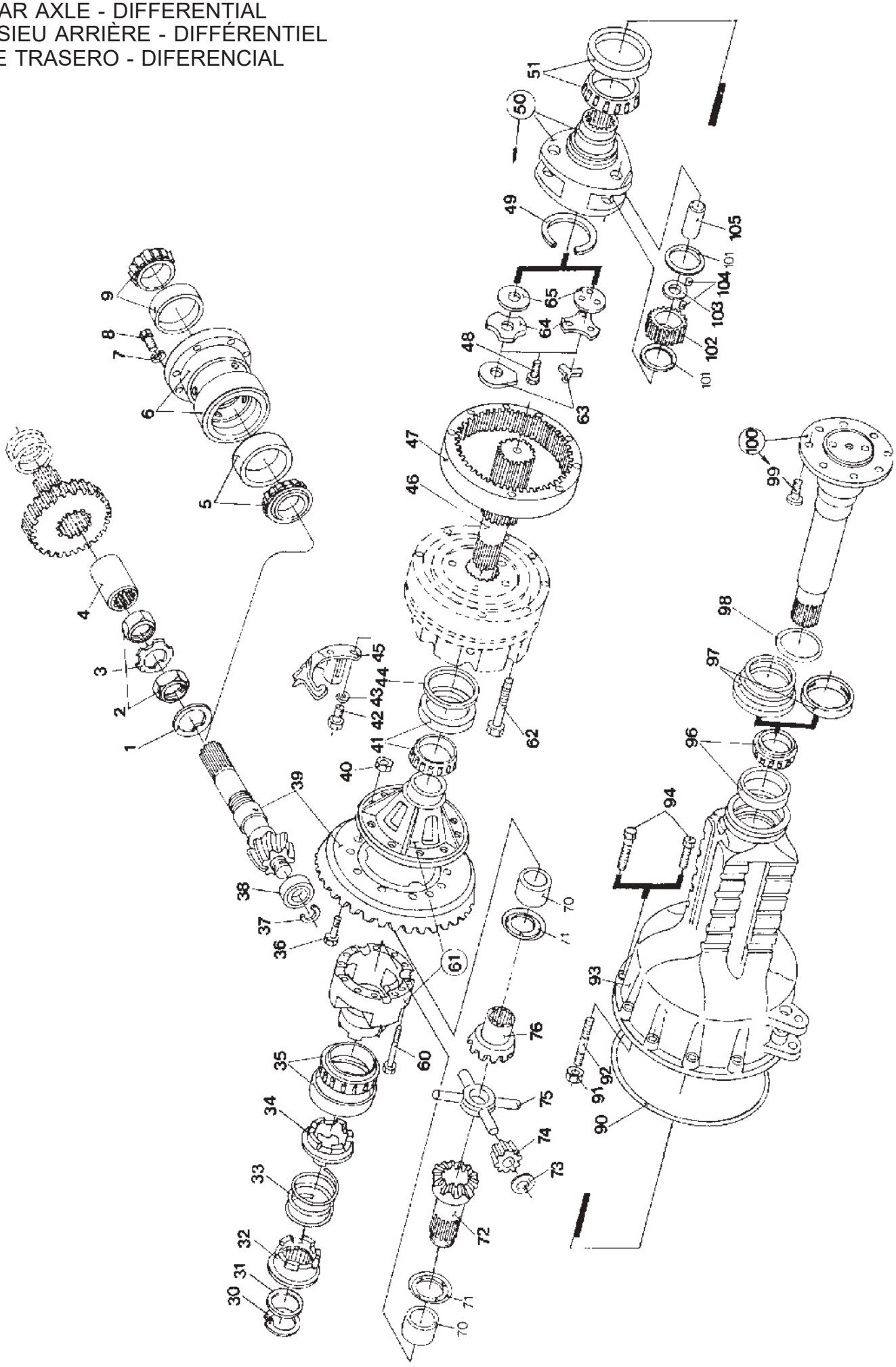

ESQUEMASSEIFFER
diagramasseiffer@gmail.com

EIXO TRASEIRO - DIFERENCIAL
REAR AXLE - DIFFERENTIAL
ESSIEU ARRIÈRE - DIFFÉRENTIEL
EJE TRASERO - DIFERENCIAL

FIG.	REFERÊNCIA	QUANTIDADES			COD.	DESCRIÇÃO	OBSERVAÇÕES
		TS90	TS100	TS110			
65	81803503	2	2	2		Espaçador	.057-.058”
	81803504	2	2	2		Espaçador	.061-.062”
	81803505	2	2	2		Espaçador	.065-.066”
	81803506	2	2	2		Espaçador	.069-.070”
	81803507	2	2	2		Espaçador	.073-.074”
	81803508	2	2	2		Espaçador	.077-.078”
	81803509	2	2	2		Espaçador	.08l-.082”
	81803510	2	2	2		Espaçador	.085-.086”
	81803511	2	2	2		Espaçador	.089-.090”
70	81800471	2	2	2		Bucha	
71	81803424	2	2	2		Espaçador,Lubrificador	
72	81803451	1	1	1		Planetário	LE
73	81709483	4	4	4		Espaçador,Lubrificador	
74	81728114	4	4	4		Satélite	
75	83929928	1	1	1		Eixo,Satélite	
76	81803445	1	1	1		Planetário	LD
90	83417133	2	2	2		Anel-O	
91	81822613	4	4	4		Porca	1/2-20”
92	83417087	4	4	4		Prisioneiro	1/2-13-20x7 3/4”
93	82959910	1	1	1		Carcaça completa	LE
93	83999094	1	1	1		Carcaça completa	LD
94	81819548	10	10	10		Prisioneiro	LD | 5/8-11x2”
		10	10	10		Parafuso	LE
96	82959382	2	2	2		Rolamento	
97	81866390	2	2	2		Retentor,Óleo	
98	83955527	2	2	2		Guarda -pó	
99	83955490	16	16	16		Parafuso	
100	81867276	2	2	2		Semi-eixo	
101	81803272	12	16	16		Espaçador	
102	81823520	8	8	8		Engrenagem	
103	81803274	8	8	8		Engrenagem	
104	81823516	6	8	8			
105	81823521	6	8	8		Eixo	

GRUPO

ESQUEMASSEIFFER
diagramasseiffer@gmail.com

DIFERENCIAL - CARCAÇA
DIFFERENTIAL - HOUSING
DIFFÈRENTIEL - CARTER
DIFERENCIAL - CAJA

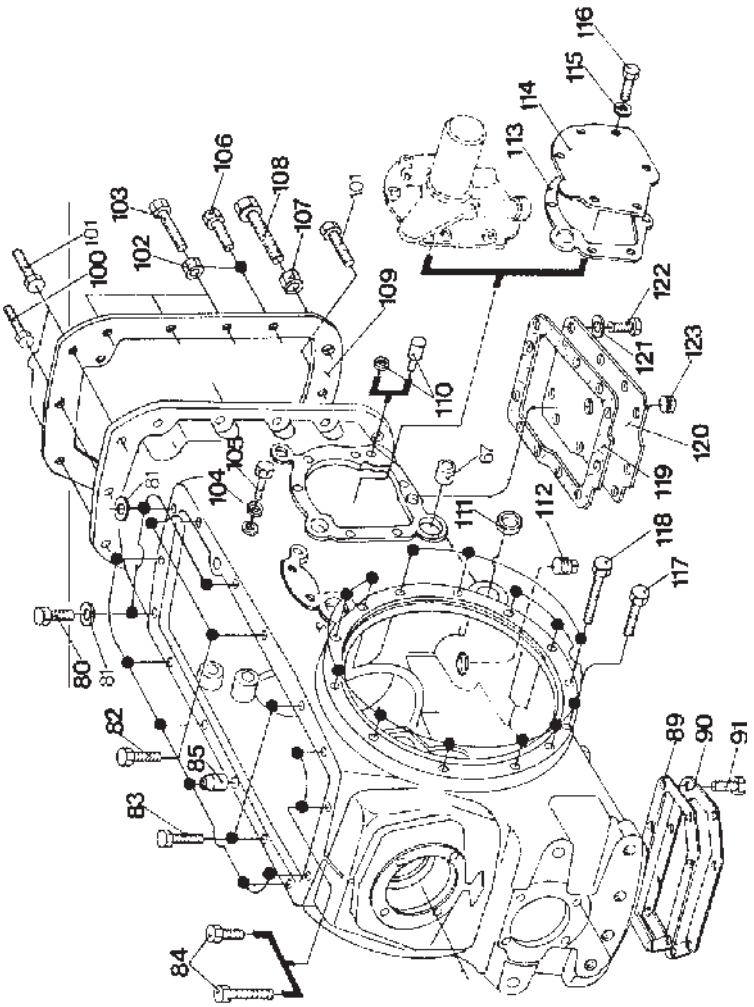

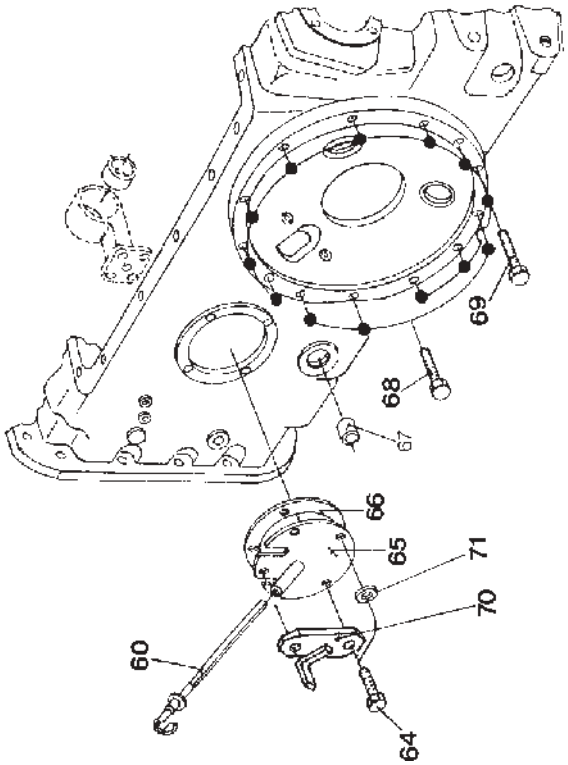

ESQUEMASSEIFFER
diagramasseiffer@gmail.com

DIFERENCIAL - CARCAÇA
DIFFERENTIAL - HOUSING
DIFFÈRENTIEL - CARTER
DIFERENCIAL - CAJA

FIG.	REFERÊNCIA	QUANTIDADES			COD.	DESCRIÇÃO	OBSERVAÇÕES
		TS90	TS100	TS110			
1	73401257	1	1	1		Carcaça,Diferencial	
60	9575509	1	1	1		Vareta,Nível Óleo	
64	81821201	2	2	2		Parafuso	7/16-14x7/8"Traseiro
64	81821252	2	2	2		Parafuso	7/16-14x1 3/4" Frente
65	9575512	1	1	1		Tampa	
66	83976875	1	1	1		Junta	
67	84995203	2	2	2		Casquilho	
68	81821139	3	3	3		Parafuso	5/8-11x3 3/4"
69	81819548	10	10	10		Parafuso	5/8-11x2"
70	9576198	1	1	1		Batente do pedal	
71	44878S2	2	2	2		Arruela	
80	81869513	3	3	3		Parafuso	1/2-13x1 7/8"
81	81825893	2	2	2		Arruela,Lisa	1/2"
82	81843379	8	8	8		Parafuso	1/2-13x1 1/2"
83	83911495	2	2	2		Parafuso	1/2-13x2 1/4"
84	81869513	2	2	2		Parafuso	1/2-13x1 7/8"
85	83974860	2	2	2		Guia	
89	83959972	1	1	1		Junta	
90	83947578	1	1	1		Tampa	
91	81821827	8	8	8		Parafuso	
100	81821273	1	1	1		Parafuso	1/2-12x1.62"
101	81821283	3	3	3		Parafuso	5/8-11x1 3/4"
102	81822613	8	8	8		Porca	1/2-20"
103	81821293	7	7	7		Parafuso	1/2-20x2"
104	83918624	1	1	1		Vedante	Exceto TDF
105	81821833	1	1	1		Parafuso	
106	81821282	1	1	1		Parafuso	1/2-20x1 3/4"
107	81823240	2	2	2		Porca	5/8-18"
108	83901268	2	2	2		Parafuso	5/8-18x2 1/2"
109	81803602	1	1	1		Junta	
110	81800814	1	1	1		Pino,Guia	
110	81823083	1	1	1		Tampão	Exceto Sistema Hidráulico
111	83926601	1	1	1		Tampão	
112	83909107	1	1	1		Bujão,Dreno	3/4-14"
113	83961380	1	1	1		Junta	
114	83925913	1	1	1		Tampa	Exceto Sistema Hidráulico
115	83935787	6	6	6		Arruela,Pressão	7/16"
116	81821201	6	6	6		Parafuso	
117	81819548	10	10	10		Parafuso	5/8-11x2"
118	81821139	3	3	3		Parafuso	5/8-11x3 3/4"
119	84996617	1	1	1		Junta	Exceto 4x4
120	84995281	1	1	1		Tampa	
121	44878S2	9	9	9		Arruela	
122	81821207	13	13	13		Parafuso	
123	9576199	1	1	1		Bujão magnético	

GRUPO

ESQUEMASSEIFFER
diagramasseiffer@gmail.com

FREIO DE SERVIÇO
SERVICE BRAKE
FREIN DE SERVICE
FRENO DE SERVICIO

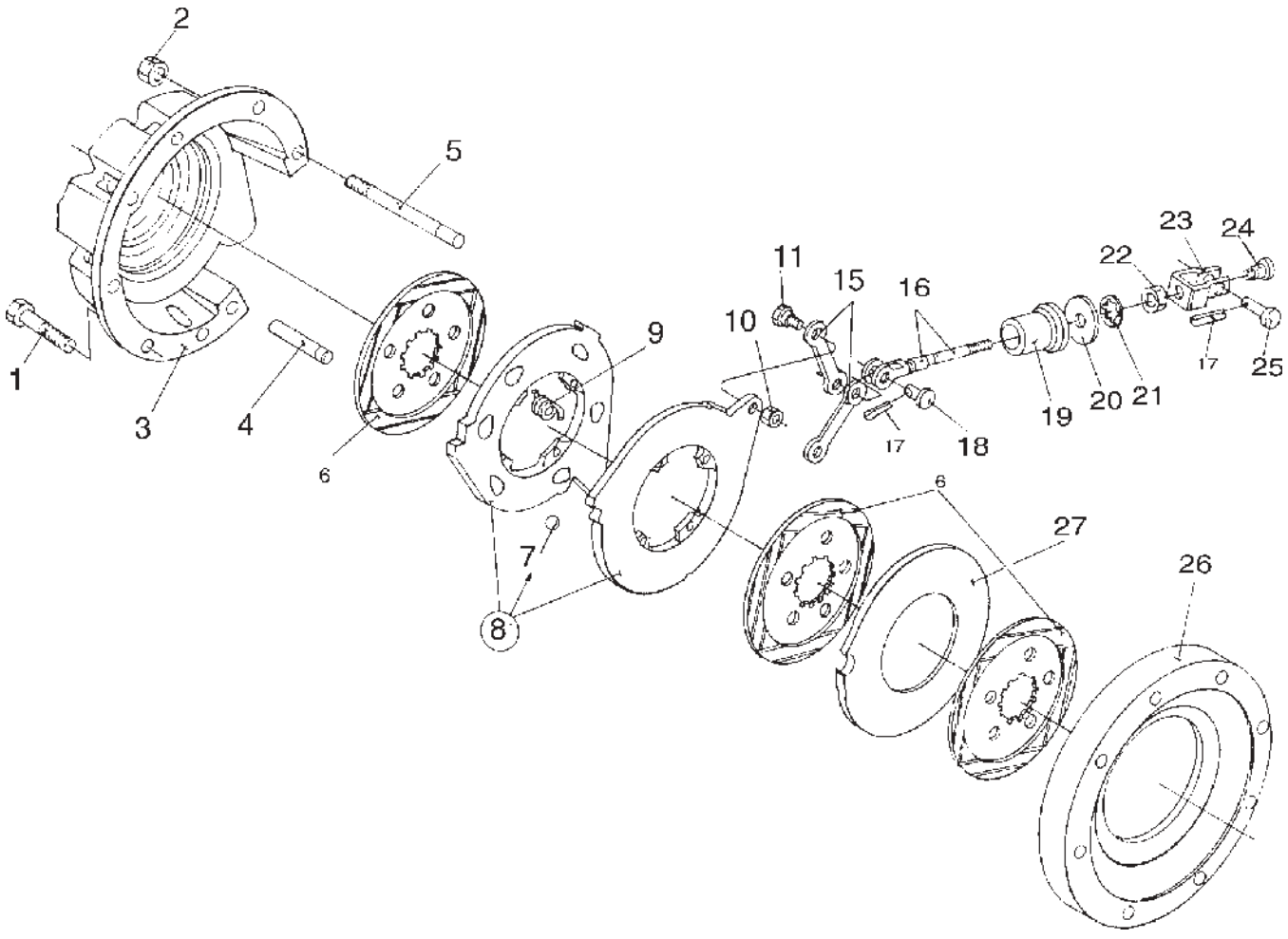

ESQUEMASSEIFFER
diagramasseiffer@gmail.com

FREIO DE SERVIÇO
SERVICE BRAKE
FREIN DE SERVICE
FRENO DE SERVICIO

FIG.	REFERÊNCIA	QUANTIDADES			COD.	DESCRIÇÃO	OBSERVAÇÕES
		TS90	TS100	TS110			
1	83935002	12	12	12		Porca	“1/2-20””””
2	81822613	2	2	2		Garfo	
3	83955514	1	1	1		Trava,Especial	
3	83955515	1	1	1		Porca	“1/2-20””””
4	82894286	2	2	2		Prisioneiro	“1/2-13-20x7 3/4””””
5	83417087	4	4	4		Pino	
6	83989830	8	8	8		Tirante	
7	82979987	12	12	12		Tirante	
8	83909808	2	2	2		Gopilha	
9	81802542	8	8	8		Pino	
10	81822462	4	4	4		Mola	
11	81818828	4	4	4		Porca	“1/2-20””””
15	81818856	4	4	4		Guarda-pó	
16	81818792	2	2	2		Batente	
17	85700711	4	4	4		Fixador do tirante	
18	83928668	2	2	2		Pino	
19	81802550	2	2	2		Disco do freio	
20	81818020	2	2	2		Disco,Intermediário	
21	81818127	2	2	2		Carcaça do freio	
22	81822613	4	4	4		Parafuso	
23	81818163	2	2	2		Carcaça	LD
24	81836755	2	2	2		Carcaça	LE
25	83948842	2	2	2		Pino	
26	83955513	2	2	2		Esfera	
27	83956598	4	4	4		Expansor	

GRUPO

ESQUEMASSEIFFER
diagramasseiffer@gmail.com

ÍNDICE DA SEÇÃO

SEC. 6		SISTEMA ELÉTRICO
1.74.2	01	BATERIA
1.74.3	01	SUPORTE E PROTEÇÕES DA BATERIA (SEM CABINE)
1.75.0	01	CONTROLES ELÉTRICOS (12X12)
1.75.0	02	CONTROLES ELÉTRICOS
1.75.0	03	CONTROLES ELÉTRICOS (12X12, SEM CABINE)
1.75.1	01	INSTRUMENTOS DE CONTROLE - BUZINA
1.75.1	02	INSTRUMENTOS DE CONTROLE - SUPORTE DE PLACA, PLACA DE LICENÇA (SEM
1.75.3	01	CABOS DA BATERIA (SEM CABINE)
1.75.4	01	CABOS AUXILIARES
1.75.4	02	CABOS AUXILIARES
1.75.4	03	CABOS AUXILIARES (12X12)
1.75.6	01	COMPONENTES DE ILUMINAÇÃO
1.75.6	02	FAROL
1.75.6	03	REFLETOR (SEM CABINE)
1.75.7	01	CONECTORES ELÉTRICOS
1.75.7	02	CONECTORES ELÉTRICOS

ESQUEMASSEIFFER

diagramasseiffer@gmail.com

SISTEMA ELÉTRICO
ELECTRICAL EQUIPMENT
SISTEMA ELECTRICO
IMPIANTO ELETTRICO
ELEKTRISCHE ANLAGE
INSTALLATION ELECTRIQUE

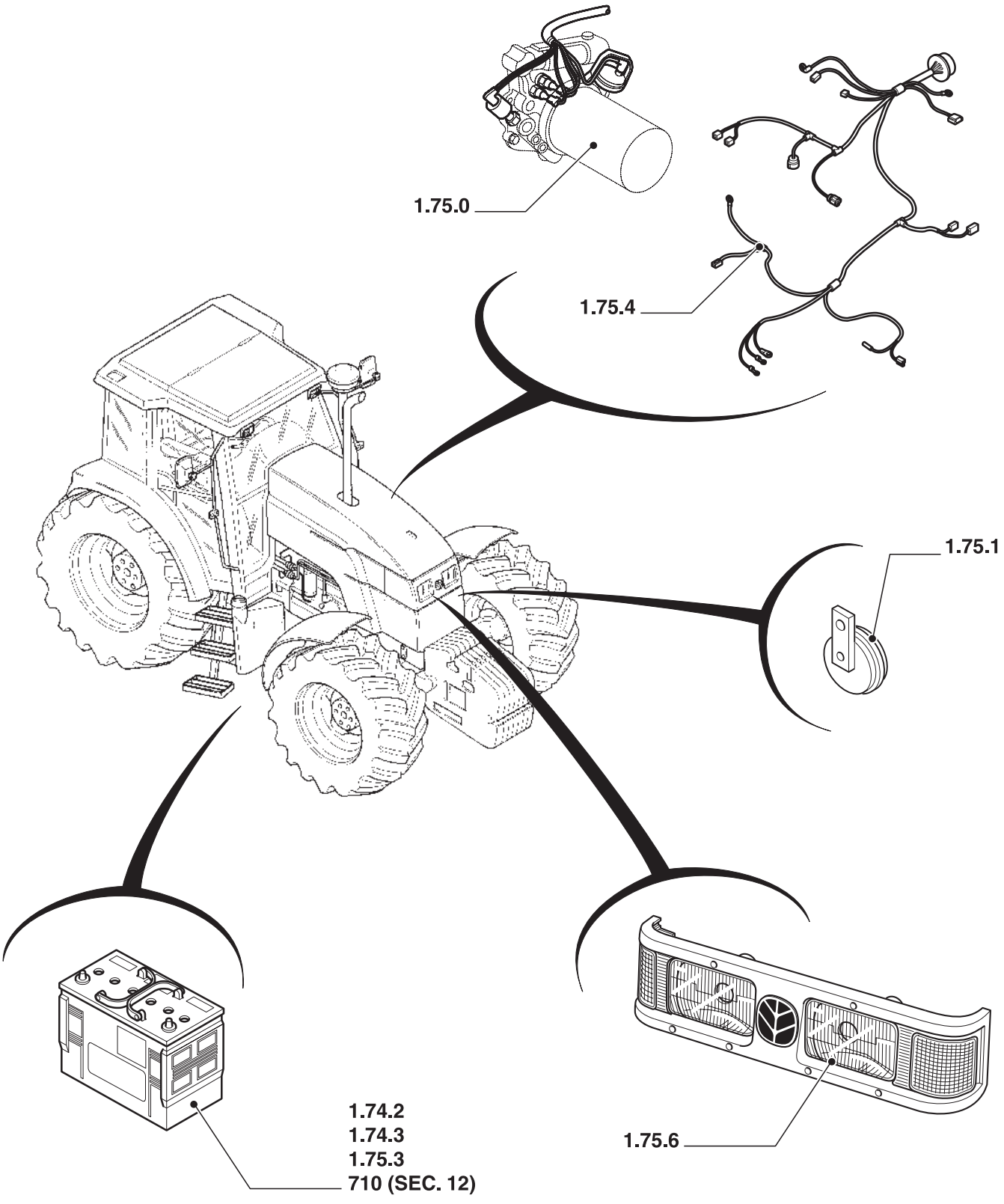

ESQUEMASSEIFFER
diagramasseiffer@gmail.com

SISTEMA ELÉTRICO
ELECTRICAL EQUIPMENT
SISTEMA ELECTRICO
IMPIANTO ELETTRICO
ELEKTRISCHE ANLAGE
INSTALLATION ELECTRIQUE

R	N	P.N.	MOD	Q	Descrição	Description	Descripción	L.C.

ESQUEMASSEIFFER
diagramasseiffer@gmail.com

TS90 TS100 TS110 TS120

1.74.2	01	p1	06/01

BATERIA
BATTERY
BATERIA
BATTERIE
BATTERIA
BATTERIE

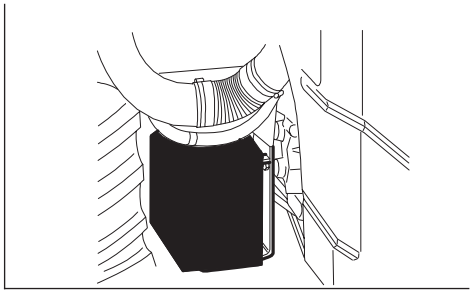

6

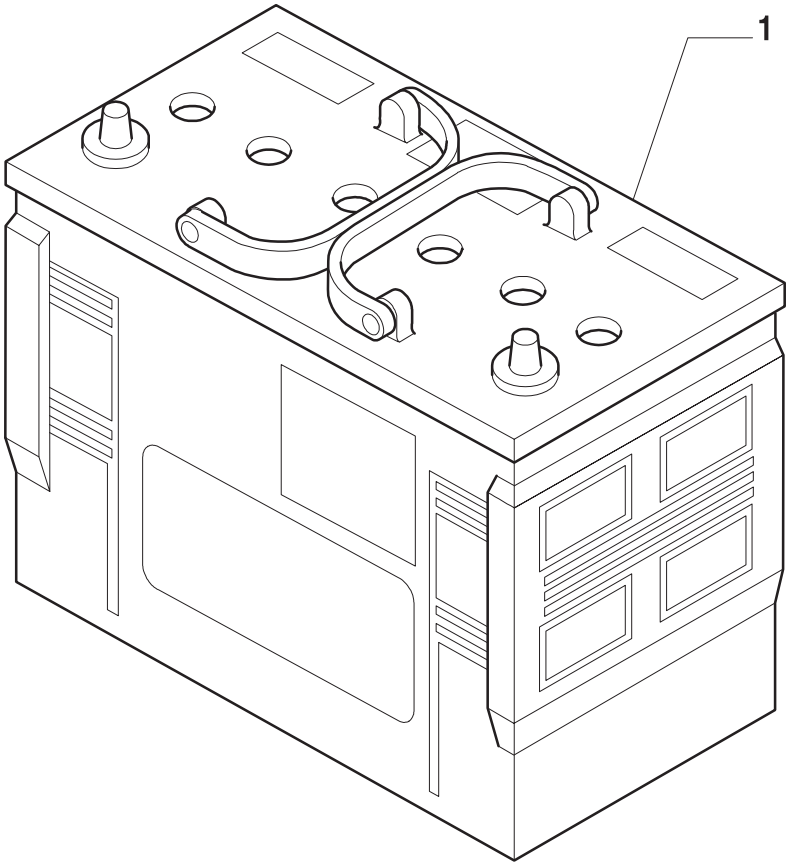

ESQUEMASSEIFFER
diagramasseiffer@gmail.com

BATERIA
BATTERY
BATERIA
BATTERIE
BATTERIA
BATTERIE

R	N	P.N.	MOD	Q	Descrição	Description	Descripción	L.C.
	1	**82992074**		1	BATEIRA - CARGA ÚMIDA	BATTERY, WET CHARGED	BATERIA CARGA HÚMEDA	

diagramasseiffer@gmail.com

1.74.3	01	p1	06/01

SUPORTE E PROTEÇÕES DA BATERIA (SEM CABINE)
BATTERY, SEAT AND PROTECTION (L/ CAB)
SOPORTE Y PROTECCIONES BATERIA (SIN CABINA)
SEDE E RIPARI BATTERIA (SENZA CABINA)
BATTERIE-SITZ UND HALTERUNG (OHNE KABINE)
SIEGE ET PROTECTIONS ACCUMULATEUR (SANS CABINE)

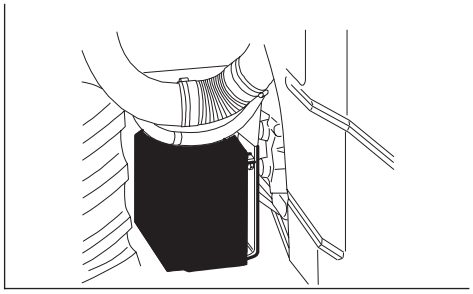

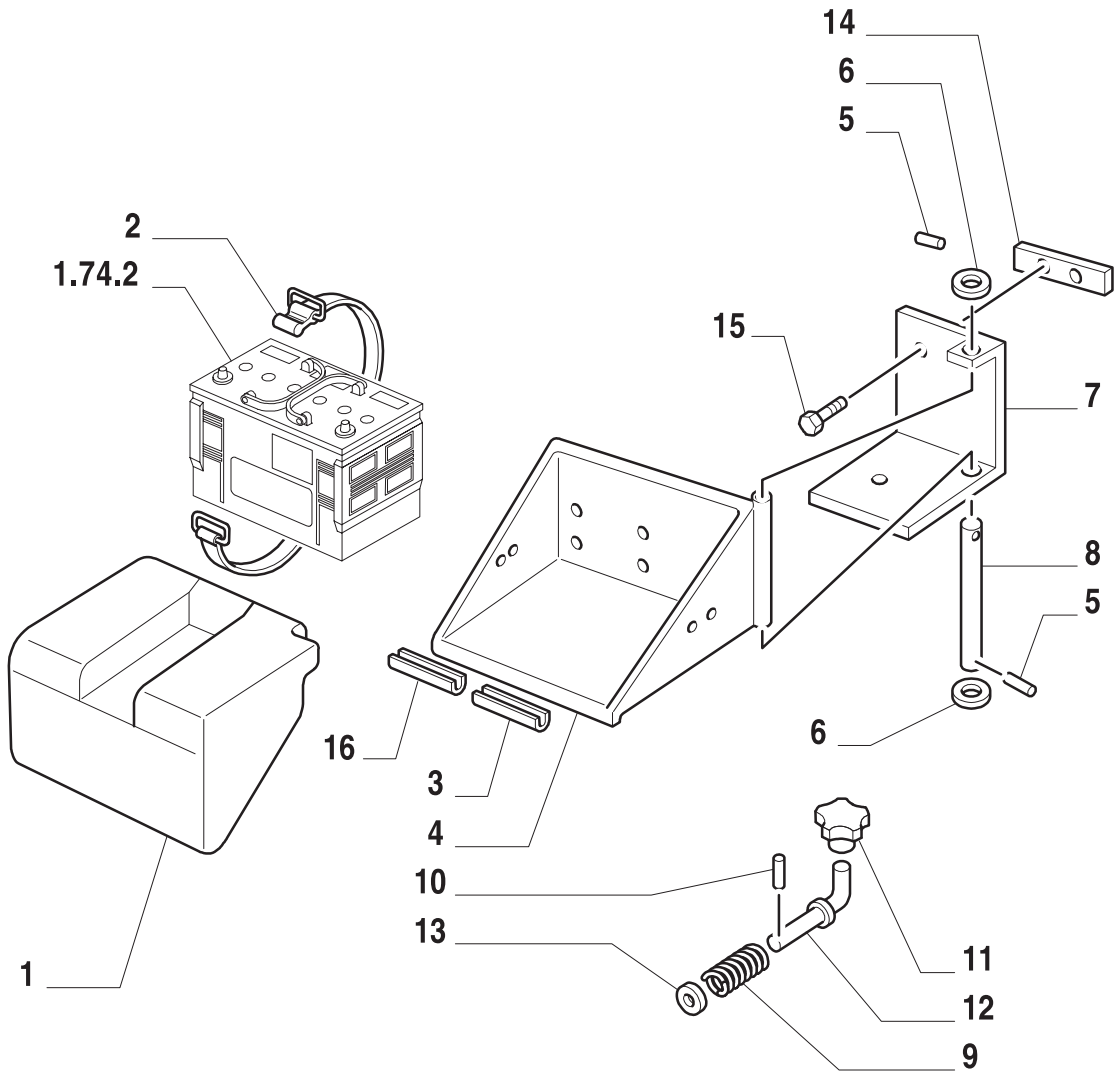

6

ESQUEMASSEIFFER
diagramasseiffer@gmail.com

SUPORTE E PROTEÇÕES DA BATERIA (SEM CABINE)
BATTERY, SEAT AND PROTECTION (L/ CAB)
SOPORTE Y PROTECCIONES BATERIA (SIN CABINA)
SEDE E RIPARI BATTERIA (SENZA CABINA)
BATTERIE-SITZ UND HALTERUNG (OHNE KABINE)
SIEGE ET PROTECTIONS ACCUMULATEUR (SANS CABINE)

R	N	P.N.	MOD	Q	Descrição	Description	Descripción	L.C.
1		82013786		1	CINTA	COVERING	TAPADERA	265C
2		81870873		1	SUPORTE	SUPPORT	SOPORTE	300S
3		82869674		1	PÁRA-CHOQUE	BUMPER	PARACHOQUES	036P
4		82014505		1	TAMPA	COVERING	TAPADERA	265C
5		83957394		2	PINO	PIN	PERNO	080P
6		85700654		2	ARRUELA-TRAVA	LOCKWASHER	ARANDELA DE FRENO	132R
7		82014503		1	SUPORTE	SUPPORT	SOPORTE	300S
8		81865473		1	PINO	PIN	PERNO	080P
9		82012555		1	MOLA	SPRING	RESORTE	100M
10		83926600		1	PINO	PIN	PERNO	080
11		82000463		1	MANÍPULO	KNOB	POMO	150P
12		81868583		1	PINO	PIN	PERNO	080P
13		81865231		1	ARRUELA PLANA	WASHER	ARANDELA	131R
14		81865474		1	ESPAÇADOR	SPACER	SEPARADOR	075D
15		81821294		2	PARAFUSO	SCREW	ORNILLO	040V
16		82015330		1	PÁRA-CHOQUE	BUMPER	PARACHOQUES	036P

ESQUEMASSEIFFER
diagramasseiffer@gmail.com

1.75.0	01	p1	06/01

CONTROLES ELÉTRICOS (12X12)
ELECTRICS CONTROLS (12X12)
MANDOS ELÉCTRICOS (12X12)
COMANDI ELETTRICI (12X12)
ELEKTRISCHE ANTRIEBE (12X12)
COMMANDES ÉLÉCTRIQUES (12X12)

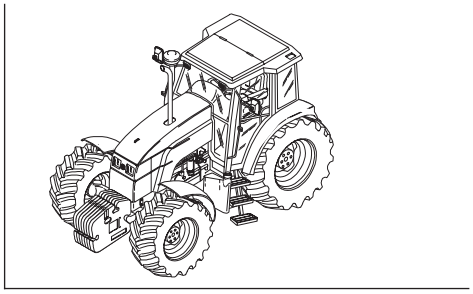

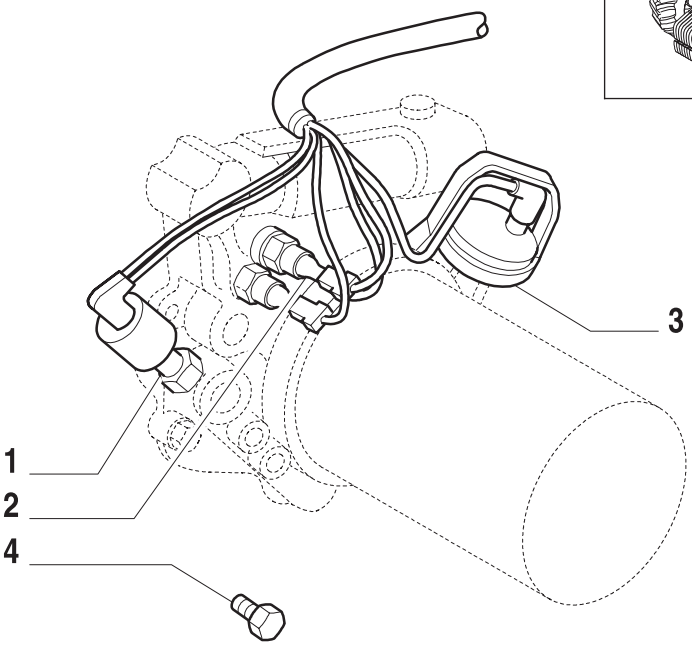

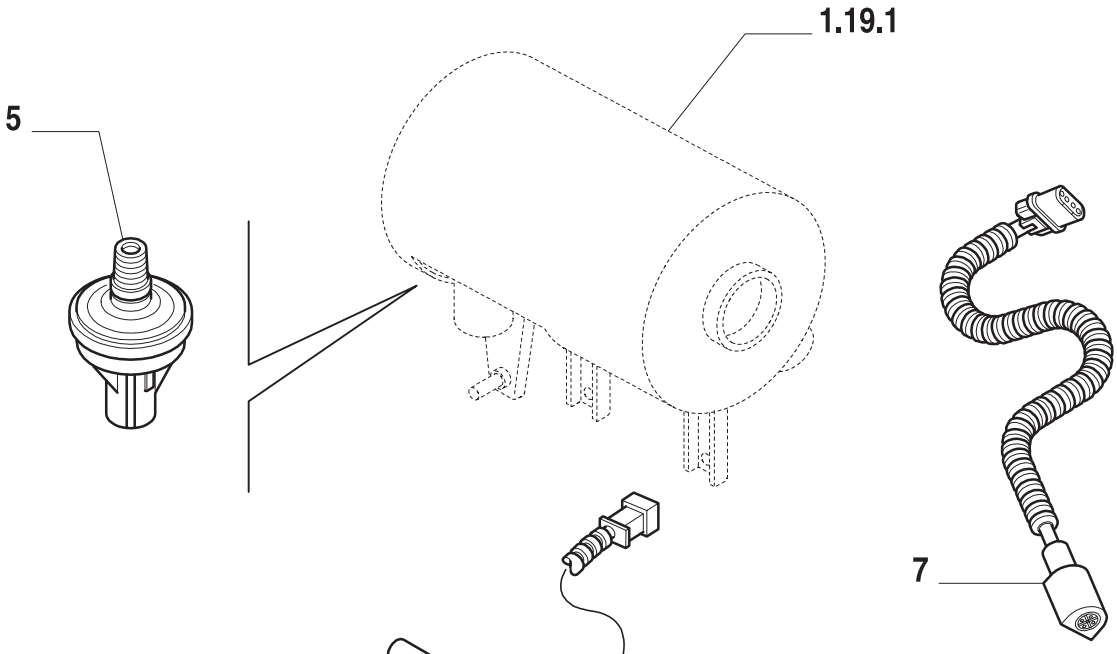

ESQUEMASSEIFFER
diagramasseiffer@gmail.com

CONTROLES ELÉTRICOS (12X12)
ELECTRICS CONTROLS (12X12)
MANDOS ELÉCTRICOS (12X12)
COMANDI ELETTRICI (12X12)
ELEKTRISCHE ANTRIEBE (12X12)
COMMANDES ÉLÉCTRIQUES (12X12)

R	N	P.N.	MOD	Q	Descrição	Description	Descripción	L.C.
1		81867734		1	INTERRUPTOR DE PRESSÃO	PRESSURE SWITCH	INTERRUPTOR DE PRESION	079I
2		82008467		1	INTERRUPTOR	ON-OFF SWITCH	INTERRUPTOR	075I
3		82001806		1	INTERRUPTOR	ON-OFF SWITCH	INTERRUPTOR	075I
4		81864448		1	BUJÃO	PLUG	AFTON	050T
5		82003527		1	INTERRUPTOR	ON-OFF SWITCH	INTERRUPTOR	075I
6		82014719		1	TRANSMISSOR	SENDING UNIT	CONTACTOR	160T
7		82018214		1	CHICOTE DE FIOS	CABLE HARNESS	GRUPO DE CABLES	070I
8		80128825		1	ANEL ØTS120	O RING	JUNTA HERMETICA	055A

ESQUEMASSEIFFER
diagramasseiffer@gmail.com

CONTROLES ELÉTRICOS
ELECTRICS CONTROLS
MANDOS ELÉCTRICOS
COMANDI ELETTRICI
ELEKTRISCHE ANTRIEBE
COMMANDES ÉLÉCTRIQUES

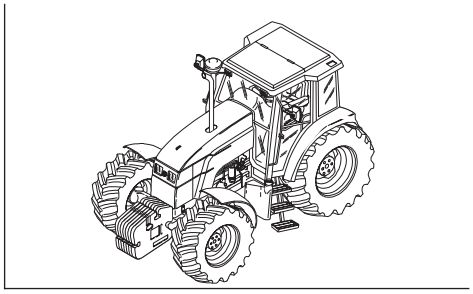

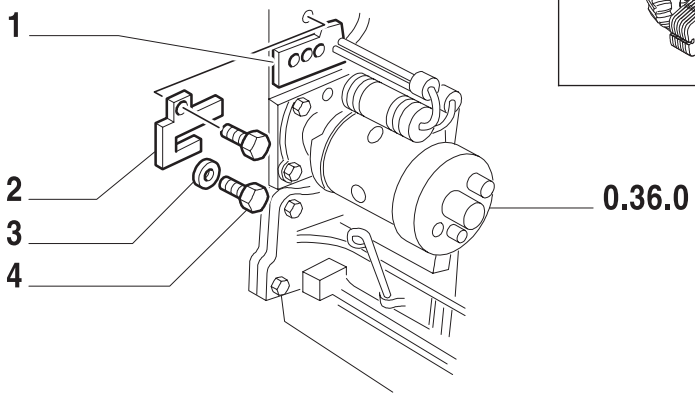

FIAÇÃO DO MOTOR DE PARTIDA

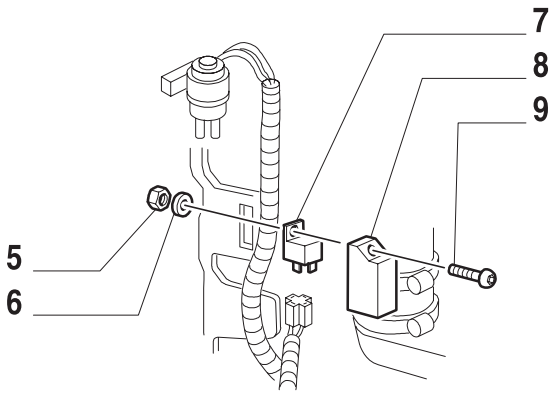

RELÉ DO MOTOR DE PARTIDA

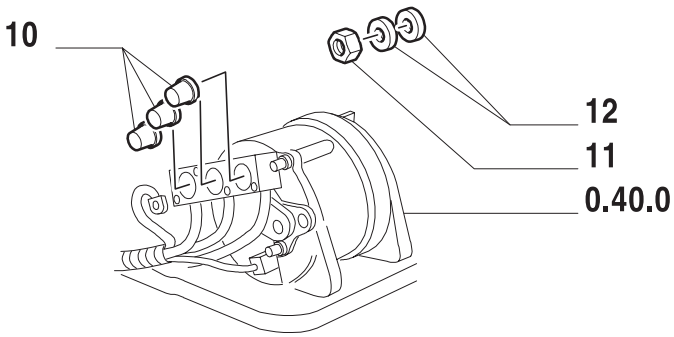

ESQUEMASSEIFFER
diagramasseiffer@gmail.com

CONTROLES ELÉTRICOS
ELECTRICS CONTROLS
MANDOS ELÉCTRICOS
COMANDI ELETTRICI
ELEKTRISCHE ANTRIEBE
COMMANDES ÉLÉCTRIQUES

R	N	P.N.	MOD	Q	Descrição	Description	Descripción	L.C.
1		82013245		1	ANEL DE BORRACHA	RUBBER RING	GUARNICION DE CAUCHO	048A
2		82013464		1	SUPORTE	BRACKET	PIEZA DE SOPORTE	225S
3		85700656		2	ARRUELA-TRAVA	LOCKWASHER	ARANDELA DE FRENO	132R
4		83990161		2	PARAFUSO	SCREW	ORNILLO	040V
5		15896421		1	PORCA	NUT	TUERCA	010D
6		83952313		1	ARRUELA-TRAVA	LOCKWASHER	ARANDELA DE FRENO	132R
7		82992489		1	TELE-INTERRUPTOR	RELAY	TELERRUPTOR	085T
8		81864737		1	TAMPA	COVERING	TAPADERA	265C
9		81864749		1	PARAFUSO	SCREW	ORNILLO	040V
10		81864706		3	PROTEÇÃO	SHIELD	PROTECCION	2
11		14059211		1	PORCA	NUT	TUERCA	010D
12		81838650		2	ARRUELA PLANA	WASHER	ARANDELA	131R

6 ESQUEMASSEIFFER

diagramasseiffer@gmail.com

CONTROLES ELÉTRICOS (12X12, SEM CABINE)
ELECTRICS CONTROLS (12X12, L/ CAB)
MANDOS ELÉCTRICOS (12X12, SIN CABINA)
COMANDI ELETTRICI (12X12, SENZA CABINA)
ELEKTRISCHE ANTRIEBE (12X12, OHNE KABINE)
COMMANDES ÉLÉCTRIQUES (12X12, SANS CABINE)

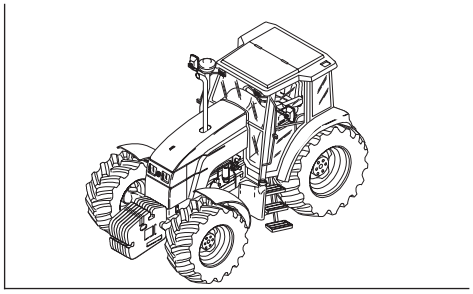

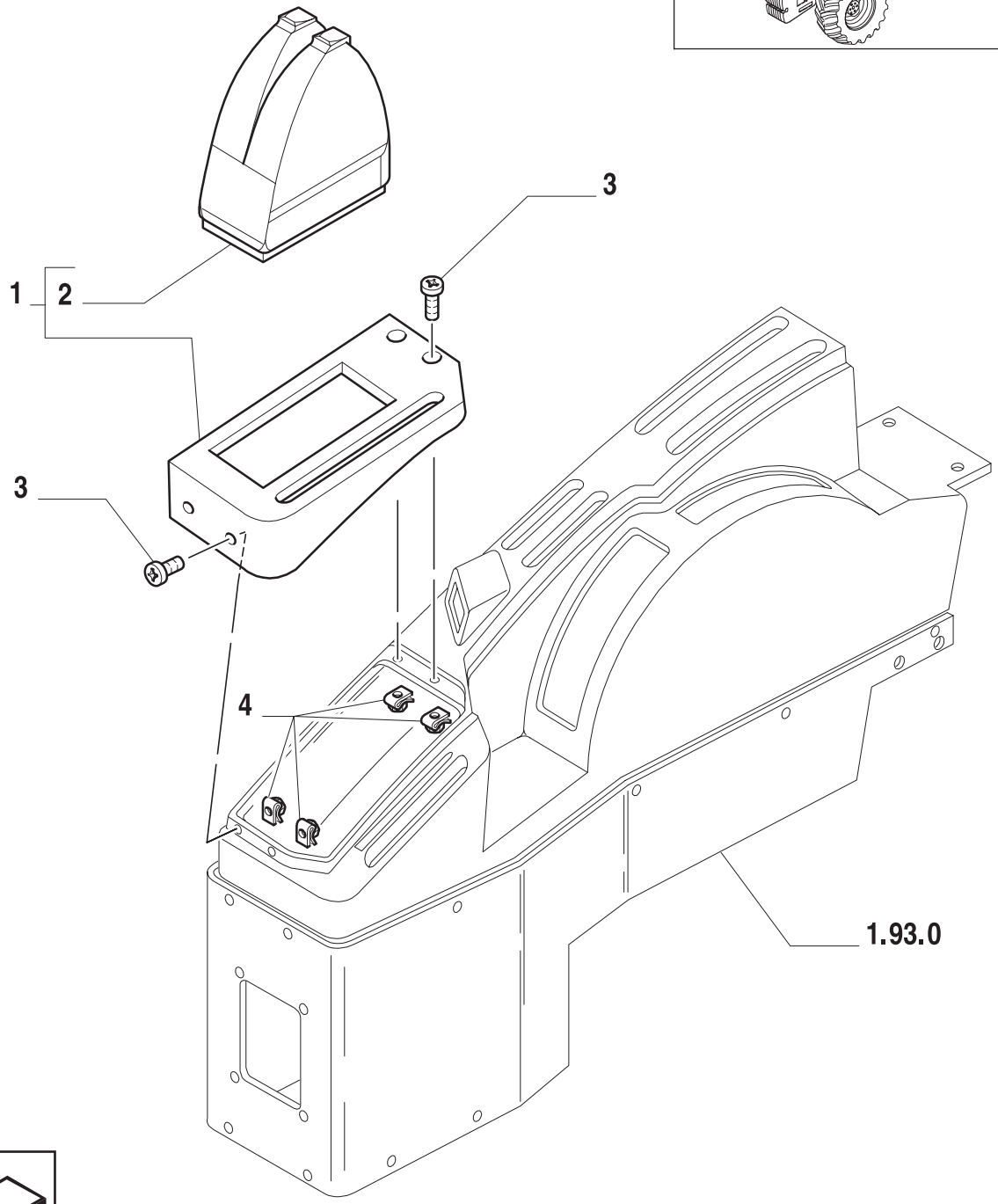

ESQUEMASSEIFFER
diagramasseiffer@gmail.com

CONTROLES ELÉTRICOS (12X12, SEM CABINE)
ELECTRICS CONTROLS (12X12, L/ CAB)
MANDOS ELÉCTRICOS (12X12, SIN CABINA)
COMANDI ELETTRICI (12X12, SENZA CABINA)
ELEKTRISCHE ANTRIEBE (12X12, OHNE KABINE)
COMMANDES ÉLÉCTRIQUES (12X12, SANS CABINE)

R	N	P.N.	MOD	Q	Descrição	Description	Descripción	L.C.
1		82009263		1	ALOJAMENTO	HOUSING	CAVIDAD	014V
2		82009265		1	PROTEÇÃO	SHIELD	PROTECCION	224P
3		83908703		4	PARAFUSO	SCREW	ORTNILLO	040V
4		83907330		4	PORCA	NUT	TUERCA	010D

ESQUEMASSEIFFER
diagramasseiffer@gmail.com

1.75.1	01	p1	06/01

INSTRUMENTOS DE CONTROLE - BUZINA
ELECTRIC SYSTEM, INSTRUMENTS AND GAUGES - HORN
APARATOS DE CONTROL - BOCINA
APPARECCHI DI CONTROLLO - AVVISATORE
ARMATURENBRETT - HORN
APPAREILS DE CONTROL - AVERTISSEUR

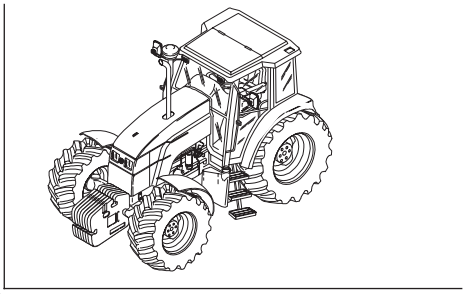

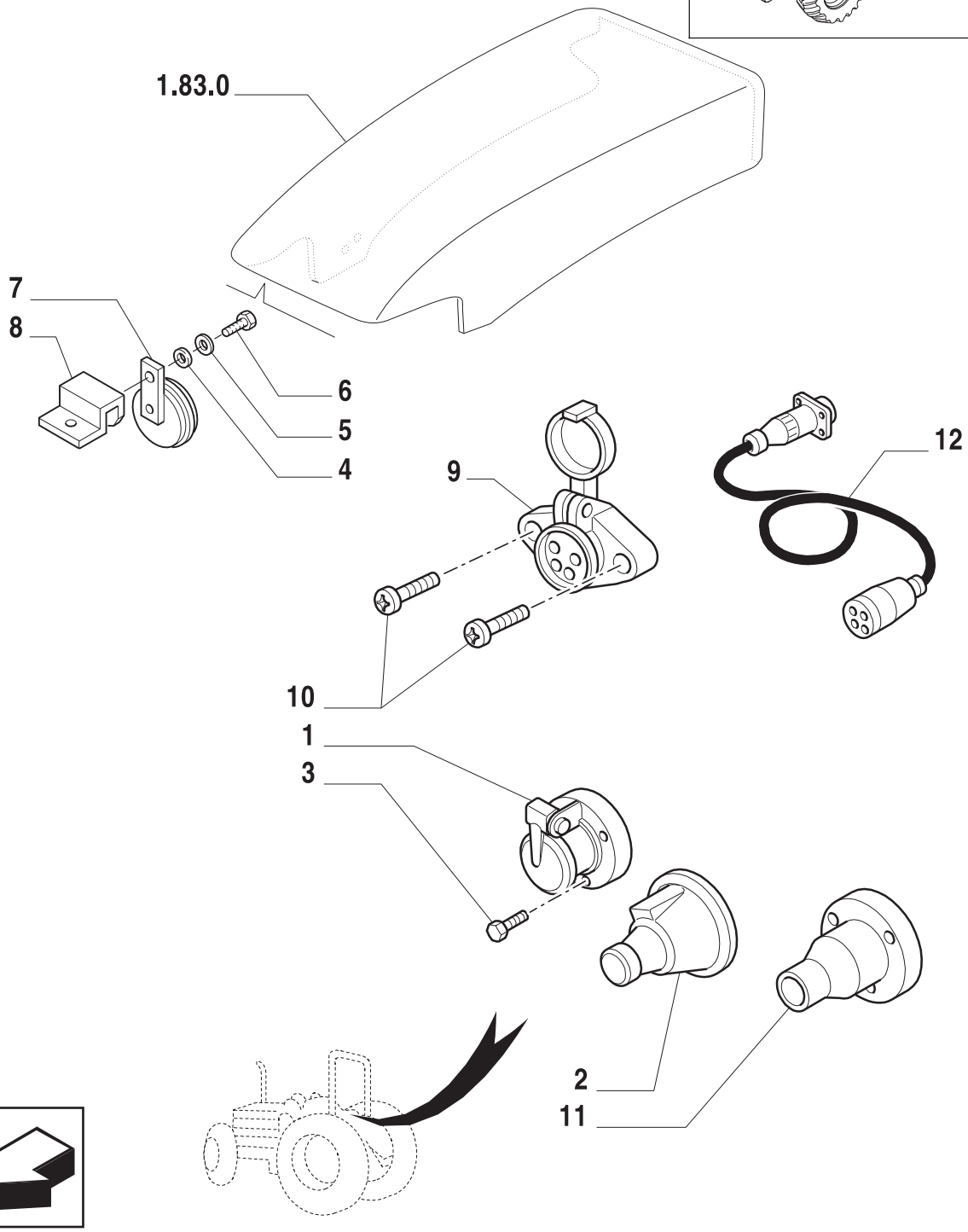

6

ESQUEMASSEIFFER
diagramasseiffer@gmail.com

INSTRUMENTOS DE CONTROLE - BUZINA
ELECTRIC SYSTEM, INSTRUMENTS AND GAUGES - HORN
APARATOS DE CONTROL - BOCINA
APPARECCHI DI CONTROLLO - AVVISATORE
ARMATURENBRETT - HORN
APPAREILS DE CONTROL - AVERTISSEUR

R	N	P.N.	MOD	Q	Descrição	Description	Descripción	L.C.
1		83959716		1	SOQUETE			?
2		83990207		1	CAPA	BOOT	CASQUETE	330C
3		83990793		3	PARAFUSO	SCREW	ORNILLO	040V
4		10519601		1	ARRUELA PLANA	WASHER	ARANDELA	131R
5		10516679		1	ARRUELA-TRAVA	LOCKWASHER	ARANDELA DE FRENO	132R
6		16043231		1	PARAFUSO	SCREW	ORNILLO	040V
7		82991557		1	BUZINA	HORN	BOCINA	105A
8		82991539		1	SUPORTE	SUPPORT	SOPORTE	300S
9		83982634		1	SUPORTE	SUPPORT	SOPORTE	300
10		83912337		2	PARAFUSO ROSCA SOBERDA	SCREW, SELF-TAPPING	TORNILLO AUTOROSCAN	062V
11		82013268		1	TAMPA	COVERING	TAPADERA	265C
12		82015690		1	CABO ELÉTRICO	ELECTRIC CABLE	CABLE ELECTRICO	111C

6 ESQUEMASSEIFFER
diagramasseiffer@gmail.com

INSTRUMENTOS DE CONTROLE - SUPORTE DE PLACA, PLACA DE LICENÇA (SEM CABINE)
ELECTRIC SYSTEM, INSTRUMENTS AND GAUGES - PLATE SUPPORT, NUMBER PLATE LAMP (L/ CAB)
APARATOS DE CONTROL - SOPORTE DE PLACA, LUZ DE MATRICULA (SIN CABINA)
APPARECCHI DI CONTROLLO - SUPPORTO TARGA, FANALE DELLA TARGA (SENZA CABINA)
ARMATURENBRETT - SCHILDHALTER, NUMMERNSCHILDLEUCHTE (OHNE KABINE)
APPAREILS DE CONTROL - PORTE-PLAQUE, FEU DE PLAQUE (SANS CABINE)

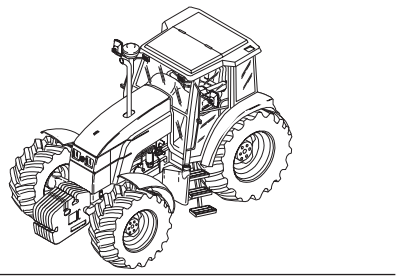

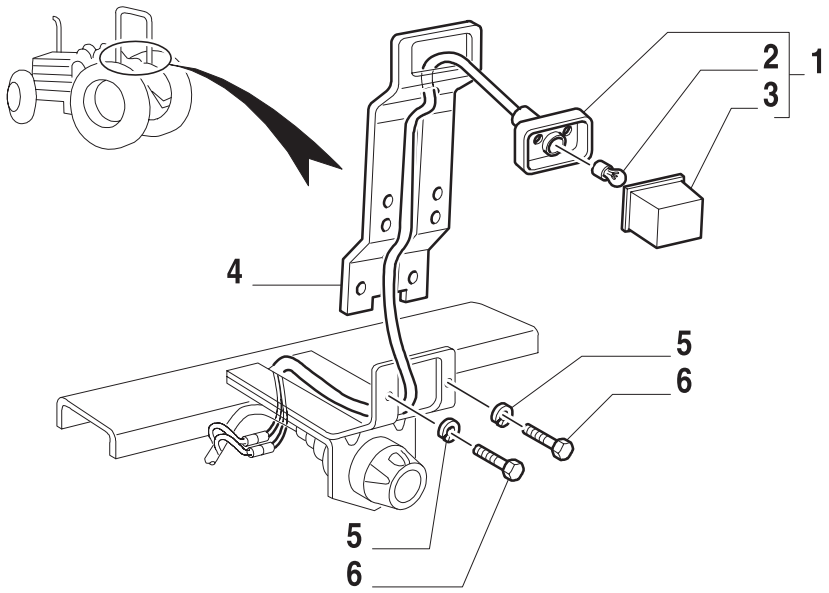

ESQUEMASSEIFFER
diagramasseiffer@gmail.com

INSTRUMENTOS DE CONTROLE - SUPORTE DE PLACA, PLACA DE LICENÇA (SEM CABINE)
ELECTRIC SYSTEM, INSTRUMENTS AND GAUGES - PLATE SUPPORT, NUMBER PLATE LAMP (L/ CAB)
APARATOS DE CONTROL - SOPORTE DE PLACA, LUZ DE MATRICULA (SIN CABINA)
APPARECCHI DI CONTROLLO - SUPPORTO TARGA, FANALE DELLA TARGA (SENZA CABINA)
ARMATURENBRETT - SCHILDHALTER, NUMMERNSCHILDLEUCHTE (OHNE KABINE)
APPAREILS DE CONTROL - PORTE-PLAQUE, FEU DE PLAQUE (SANS CABINE)

R	N	P.N.	MOD	Q	Descrição	Description	Descripción	L.C.
1		82000705		1	SOQUETE DA PLACA DE LICENÇA	NUMBER PLATE LAMP	LUZ DE MATRICULA	014F
2		81867061		AR	LÂMPADA	BULB	BOMBILLA	030L
3		82002937		AR	LENTE	COVERING	TAPADERA	265C
4		82003320		1	SUPORTE	SUPPORT	SOPORTE	300S
5		85700656		2	ARRUELA-TRAVA	LOCKWASHER	ARANDELA DE FRENO	132R
6		16043231		2	PARAFUSO	SCREW	ORNILLO	040V

ESQUEMASSEIFFER
diagramasseiffer@gmail.com

1.75.3	01	p1	06/01

CABOS DA BATERIA (SEM CABINE)
BATTERY CABLES (L/ CAB)
CABLES ARRANQUE (SIN CABINA)
CAVI AVVIAMENTO (SENZA CABINA)
BATTERIEKABEL (OHNE KABINE)
ELECTRIQUE-CABLES LANCEMENT (SANS CABINE)

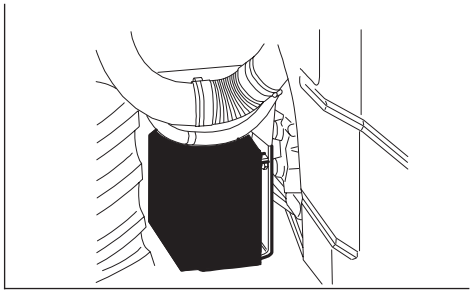

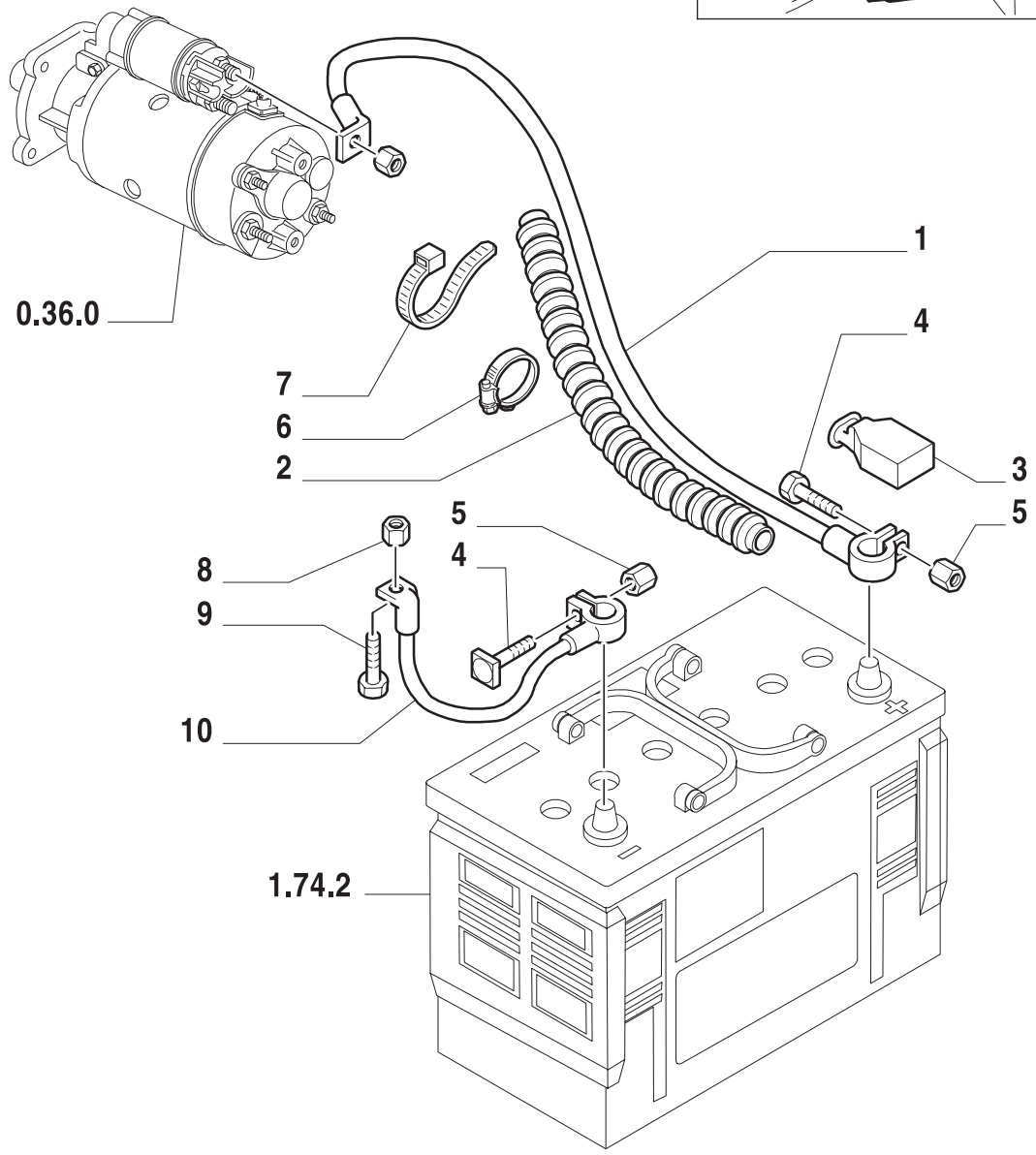

6

ESQUEMASSEIFFER
diagramasseiffer@gmail.com

CABOS DA BATERIA (SEM CABINE)
BATTERY CABLES (L/ CAB)
CABLES ARRANQUE (SIN CABINA)
CAVI AVVIAMENTO (SENZA CABINA)
BATTERIEKABEL (OHNE KABINE)
ELECTRIQUE-CABLES LANCEMENT (SANS CABINE)

R	N	P.N.	MOD	Q	Descrição	Description	Descripción	L.C.
1		82014184		1	CABO ELÉTRICO	ELECTRIC CABLE	CABLE ELECTRICO	111C
2		82918747		1	PROTEÇÃO	SHIELD	PROTECCION	224P
3		81867524		1	TAMPA	COVERING	TAPADERA	265C
4		81869762		2	PARAFUSO	SCREW	ORNILLO	140B
5		82879527		2	PORCA	NUT	TUERCA	010D
6		83933061		1	CORREIA DE FIXAÇÃO	SECURING STRAP	CORREA DE FIJACION	172C
7		82001040		6	CORREIA DE FIXAÇÃO	SECURING STRAP	CORREA DE FIJACION	172C
8		80084972		1	PORCA	NUT	TUERCA	010D
9		81817784		1	PARAFUSO	SCREW	ORNILLO	040V
10		82853167		1	CABO ELÉTRICO	ELECTRIC CABLE	CABLE ELECTRICO	111C

diagramasseiffer@gmail.com

1.75.4	01	p1	06/01

CABOS AUXILIARES
AUXILIARY CABLES
CABLES VARIOS
CAVI VARI
VERSCHIEDENE LEITUNGEN
CABLES ELECTRIQUES

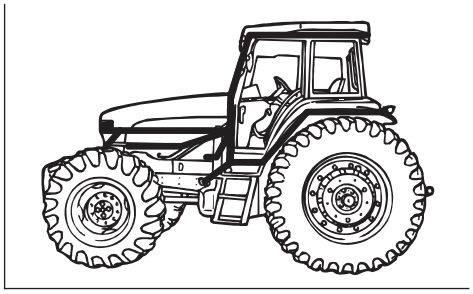

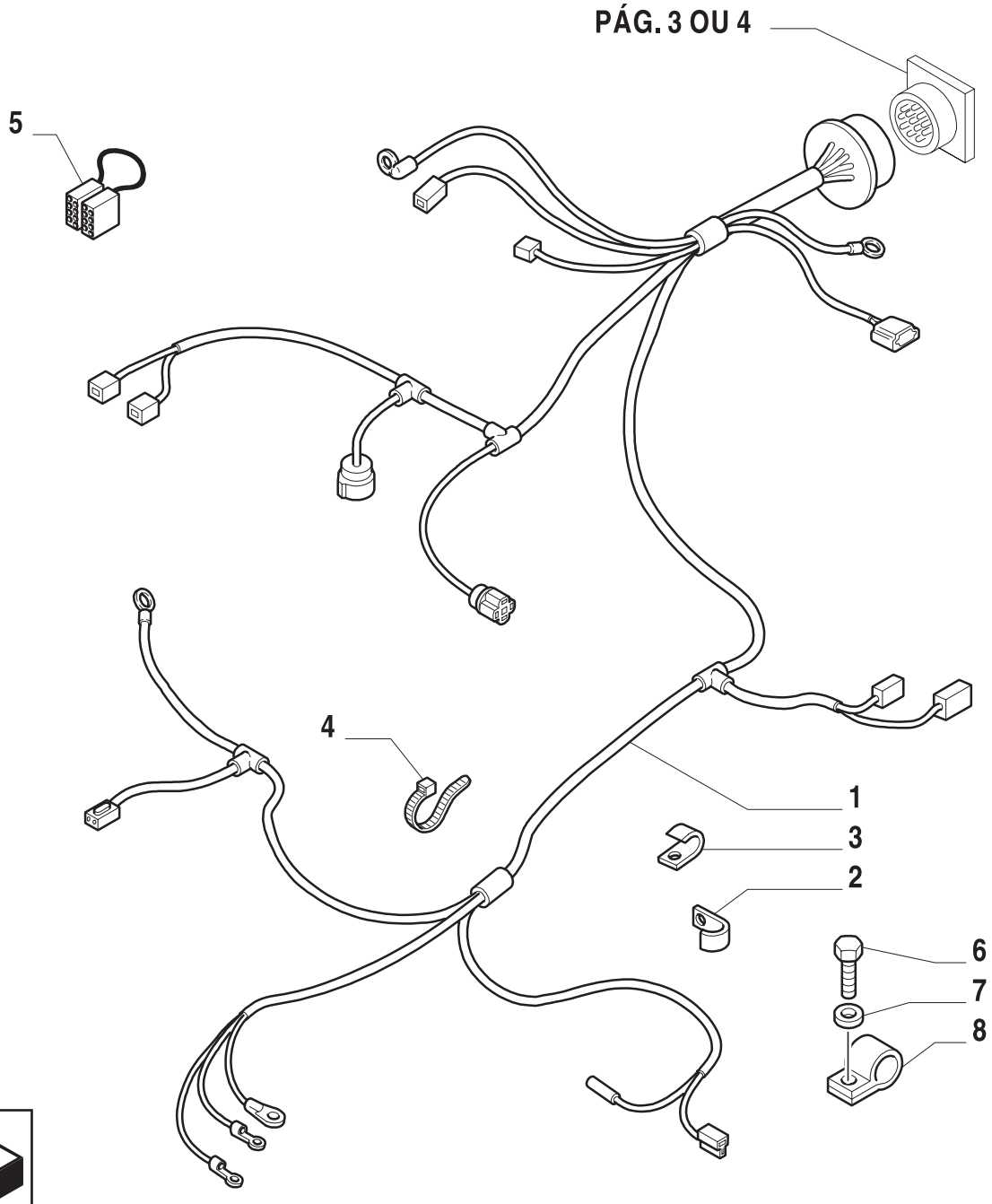

ESQUEMASSEIFFER
diagramasseiffer@gmail.com

CABOS AUXILIARES
AUXILIARY CABLES
CABLES VARIOS
CAVI VARI
VERSCHIEDENE LEITUNGEN
CABLES ELECTRIQUES

R	N	P.N.	MOD	Q	Descrição	Description	Descripción	L.C.
1		73400329		1	CHICOTE DO MOTOR	ELECTRIC CABLE	CABLE ELECTRICO	111C
2		81822024		1	FIXADOR	CLIP	SUJETADOR	045F
3		83934650		1	FIXADOR	CLIP	SUJETADOR	045F
4		82001041		7	CORREIA DE FIXAÇÃO	SECURING STRAP	CORREA DE FIJACION	172C
5		83964600		1	MOLDURA	MOULDING	MOLDURA	090M
6		82006371		1	CHICOTE DO MOTOR	ELECTRIC CABLE	CABLE ELECTRICO	111C
7		16043231		1	PARAFUSO	SCREW	ORNILLO	040V
8		83931520		1	ARRUELA PLANA	WASHER	ARANDELA	131R
9		82851725		1	PRESILHA	COLLAR	ABRAZADERA	0
10		81864706		3	CAPA - PROTEÇÃO	SHIELD	PROTECCION	224

ESQUEMASSEIFFER
6
diagramasseiffer@gmail.com

CABOS AUXILIARES (12X12)
AUXILIARY CABLES (12X12)
CABLES VARIOS (12X12)
CAVI VARI (12X12)
VERSCHIEDENE LEITUNGEN (12X12)
CABLES ELECTRIQUES (12X12)

VER VARIANTES 656/1, 656/2, 657/1, 657/2

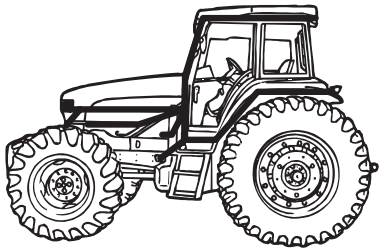

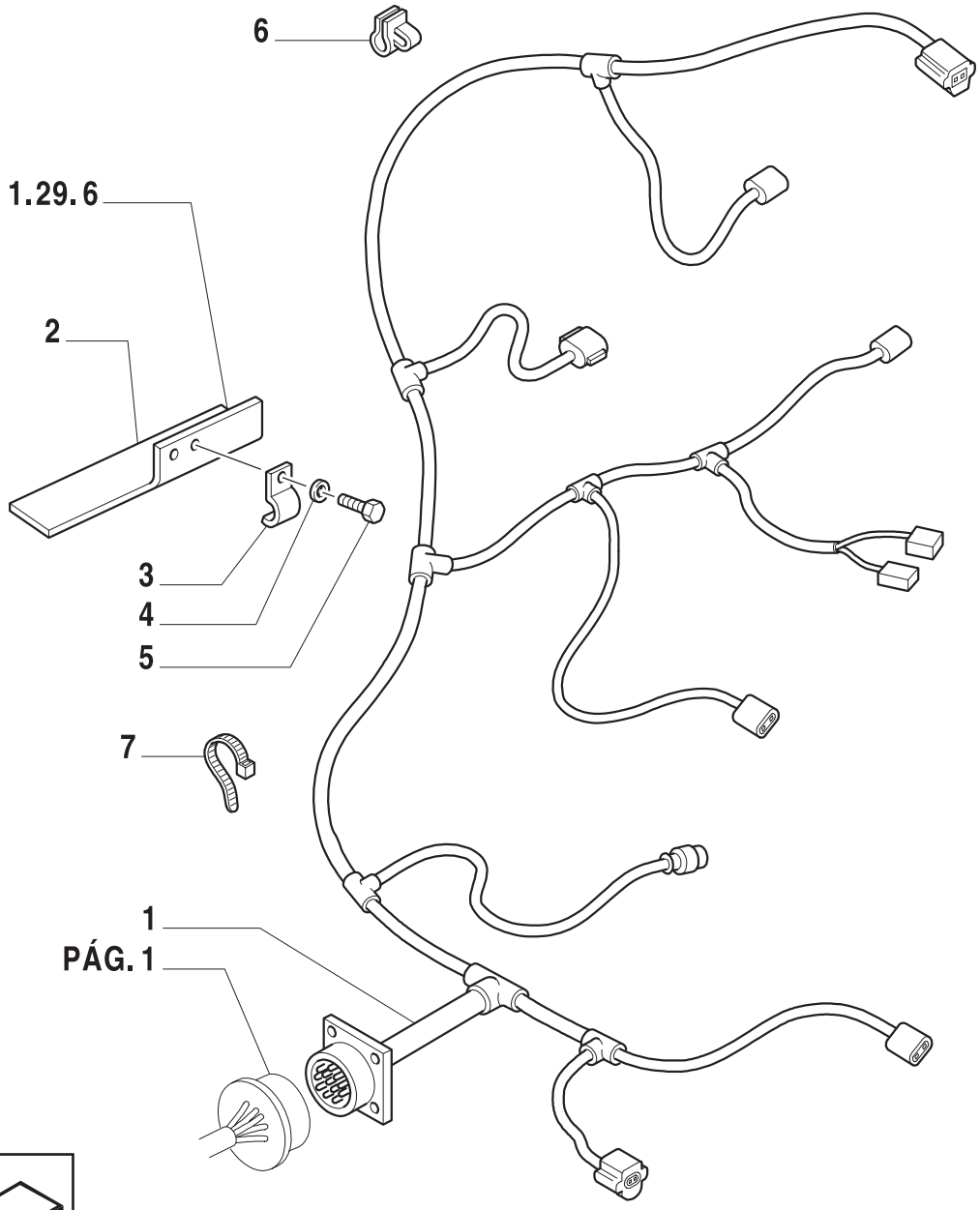

ESQUEMASSEIFFER
diagramasseiffer@gmail.com

CABOS AUXILIARES (12X12)
AUXILIARY CABLES (12X12)
CABLES VARIOS (12X12)
CAVI VARI (12X12)
VERSCHIEDENE LEITUNGEN (12X12)
CABLES ELECTRIQUES (12X12)

R	N	P.N.	MOD	Q	Descrição	Description	Descripción	L.C.
1		82012863		1	CHICOTE DO MOTOR	ELECTRIC CABLE	CABLE ELECTRICO	111C
2		82009358		1	SUPORTE	BRACKET	PIEZA DE SOPORTE	225S
3		83976853		2	FIXADOR	CLIP	SUJETADOR	045F
4		83960999		2	ARRUELA-TRAVA	LOCKWASHER	ARANDELA DE FRENO	132R
5		83956460		2	PARAFUSO	SCREW	ORTNILLO	040V
6		81813738		1	FIXADOR	CLIP	SUJETADOR	045F
7		82001040		2	CORREIA DE FIXAÇÃO	SECURING STRAP	CORREA DE FIJACION	172C

diagramasseiffer@gmail.com

1.75.6	01	p1	06/01

COMPONENTES DE ILUMINAÇÃO
LIGHTING COMPONENTS
APARATOS DE ALUMBRADO
APPARECCHI ILLUMINAZIONE
BELEUCHTUNG
APPAREILS ECALIRAGE

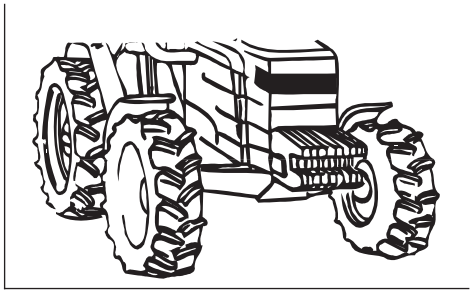

6

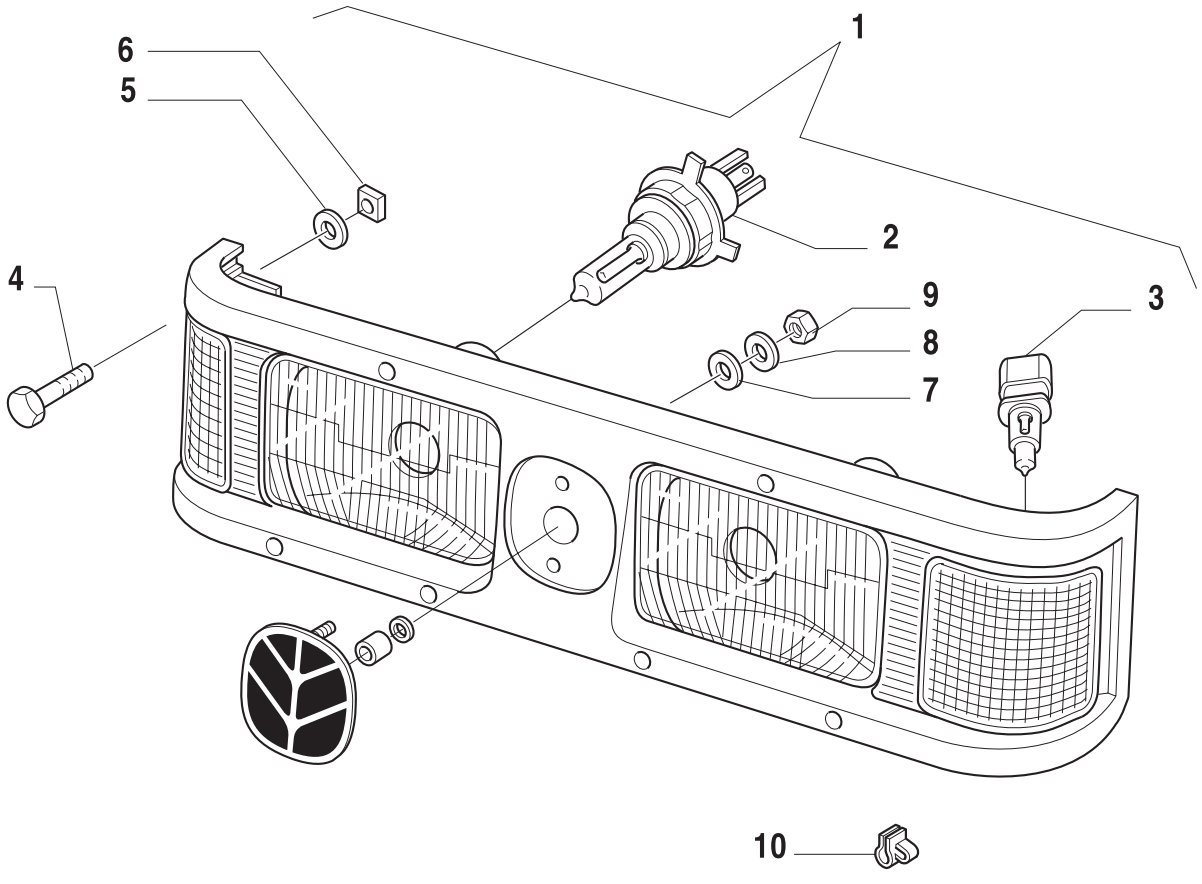



ESQUEMASSEIFFER
diagramasseiffer@gmail.com

COMPONENTES DE ILUMINAÇÃO
LIGHTING COMPONENTS
APARATOS DE ALUMBRADO
APPARECCHI ILLUMINAZIONE
BELEUCHTUNG
APPAREILS ECALIRAGE

R	N	P.N.	MOD	Q	Descrição	Description	Descripción	L.C.
1		82991213		1	FAROL	LIGHT	FARO	009F
2		83952123		2	LÂMPADA 12V-60/55W	BULB	BOMBILLA	030L
3		82992035		2	LÂMPADA 12V-5W	BULB	BOMBILLA	030L
4		13274411		4	PARAFUSO	SCREW	ORNILLO	040V
5		12638101		4	ARRUELA PLANA	WASHER	ARANDELA	131R
6		5121876		4	PORCA	NUT	TUERCA	010D
7		12647621		1	ARRUELA PLANA	WASHER	ARANDELA	131R
8		10571579		1	ARRUELA PLANA	WASHER	ARANDELA	131R
9		15896211		1	PORCA	NUT	TUERCA	010
10		82007724		8	BRAÇADEIRA	COLLAR	ABRAZADERA	

diagramasseiffer@gmail.com

1.75.6	02	p1	06/01

FAROL
HEADLAMP
PROYECTOR
PROIETTORE
SCHEINWERFER
PROJECTEUR

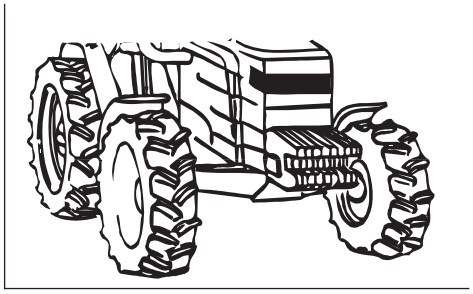

6

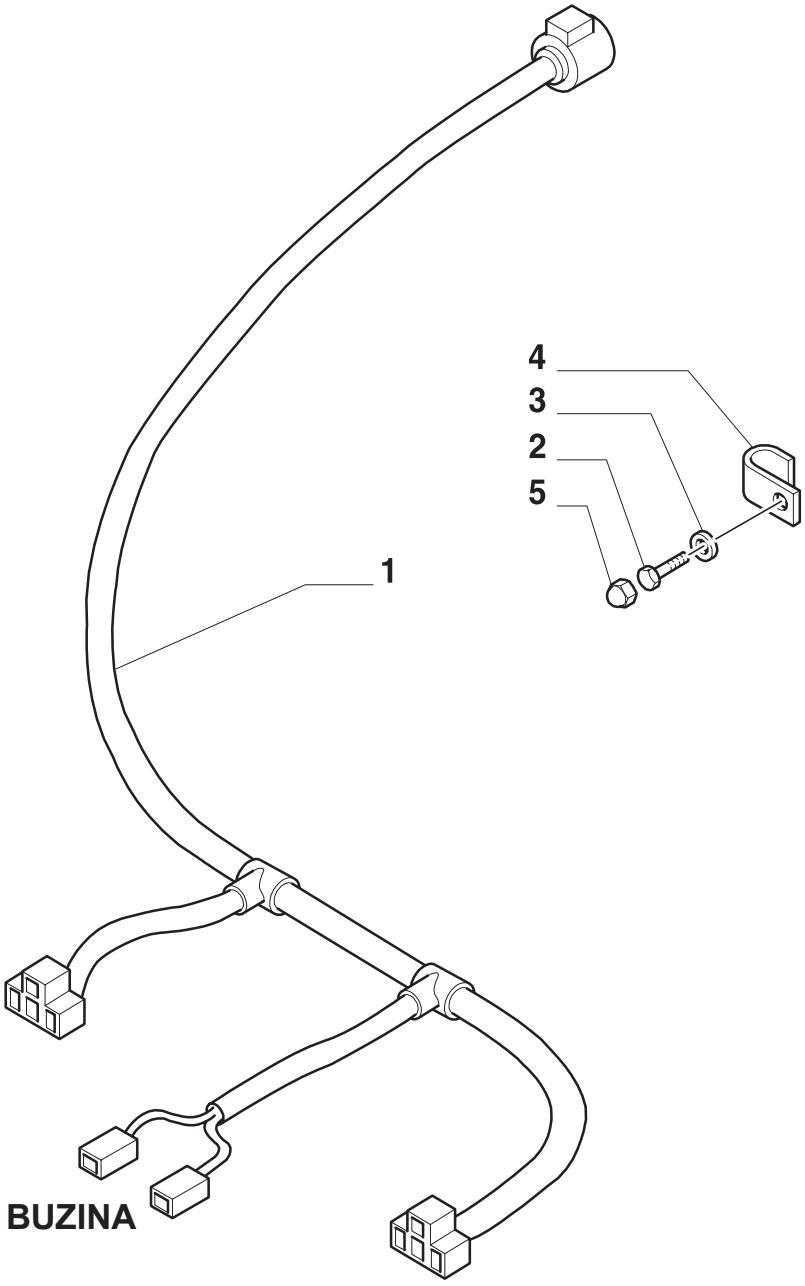

ESQUEMASSEIFFER
diagramasseiffer@gmail.com

FAROL
HEADLAMP
PROYECTOR
PROIETTORE
SCHEINWERFER
PROJECTEUR

R	N	P.N.	MOD	Q	Descrição	Description	Descripción	L.C.
1		73400330		1	CABO ELÉTRICO	ELECTRIC CABLE	CABLE ELECTRICO	111C
2		81873876		2	PARAFUSO	SCREW	ORNILLO	040V
3		83962575		2	DISCO	DISC	DISCO	060D
4		83946686		3	FIXADOR	CLIP	SUJETADOR	045F
5		81864706		3	BRAÇADEIRA	COLLAR	ABRAZADERA	031F

diagramasseiffer@gmail.com

REFLETOR (SEM CABINE)
REFLECTOR (L/ CAB)
CATADIOPTRICO (SIN CABINA)
CATARINFRANGENTE (SENZA CABINA)
RUECKSTRAHLER (OHNE KABINE)
CATADIOPTRE (SANS CABINE)

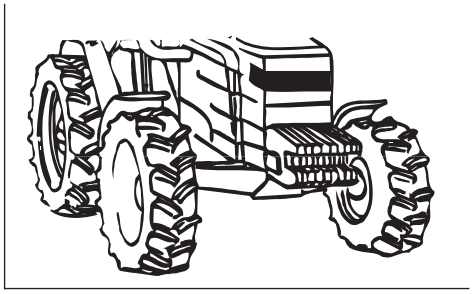

6

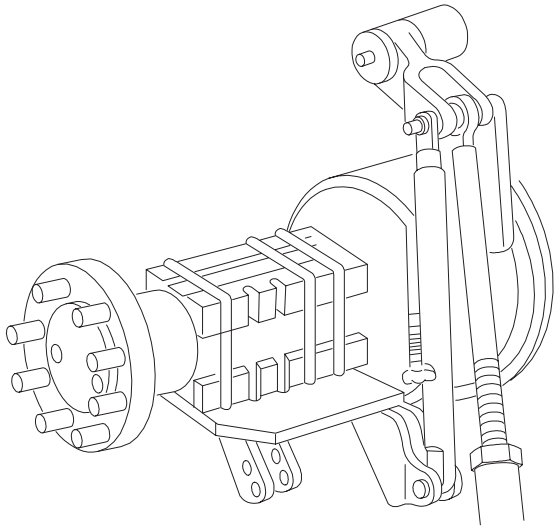

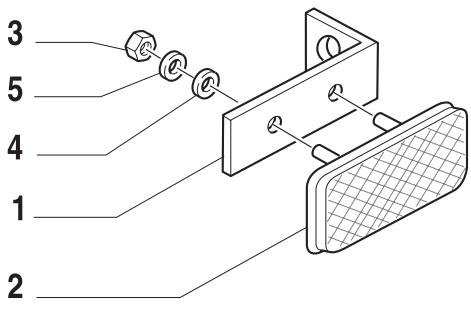

ESQUEMASSEIFFER
diagramasseiffer@gmail.com

REFLETOR (SEM CABINE)
REFLECTOR (L/ CAB)
CATADIOPTRICO (SIN CABINA)
CATARINFRANGENTE (SENZA CABINA)
RUECKSTRAHLER (OHNE KABINE)
CATADIOPTRE (SANS CABINE)

R	N	P.N.	MOD	Q	Descrição	Description	Descripción	L.C.
1		84990879		2	SUPORTE PARA REFLETOR	SUPPORT	SOPORTE	300S
2		5109513		2	REFLETOR VERMELHO	REFLECTOR	REFLECTOR	171R
3		15896411		4	PORCA	NUT	TUERCA	010D
4		12644421		4	ARRUELA PLANA	WASHER	ARANDELA	131R
5		10571471		4	ARRUELA DE PRESSÃO	WASHER	ARANDELA	131R

ESQUEMASSEIFFER
diagramasseiffer@gmail.com

CONECTORES ELÉTRICOS
ELECTRIC WIRING HARNESS CONNECTORS
CONTACTO
CONNETTOREELETTRICO
KONTAKT
FIL DE CONNECTION

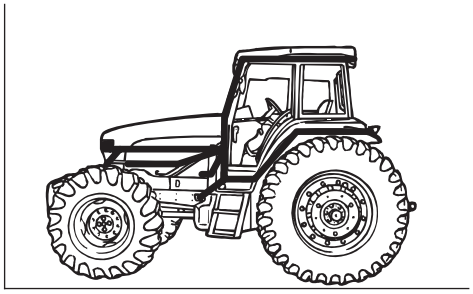

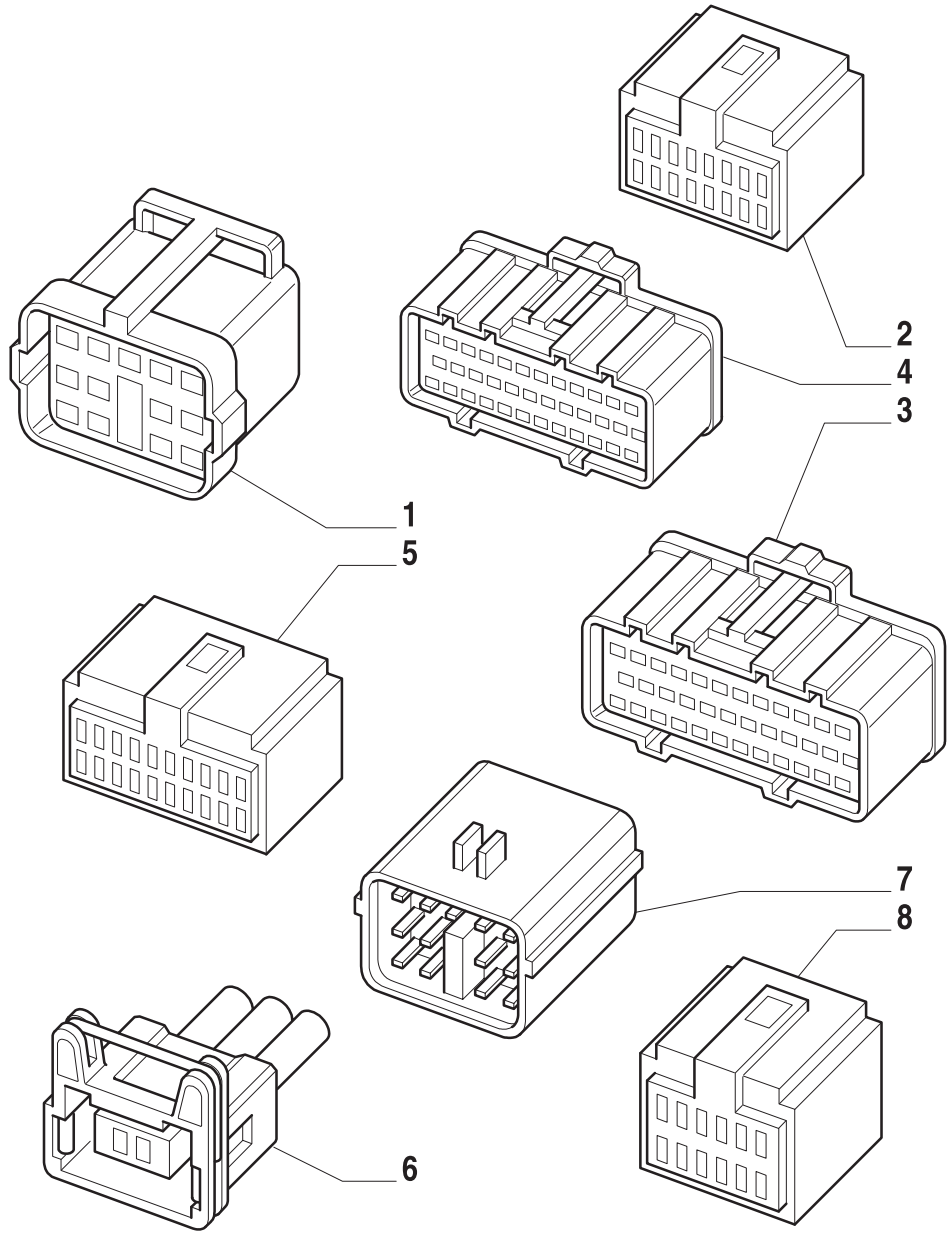

ESQUEMASSEIFFER
diagramasseiffer@gmail.com

CONECTORES ELÉTRICOS
ELECTRIC WIRING HARNESS CONNECTORS
CONTACTO
CONNETTOREELETTRICO
KONTAKT
FIL DE CONNECTION

R	N	P.N.	MOD	Q	Descrição	Description	Descripción	L.C.
1		82019086		AR	CONTATO	CONTACT	CONTACTO	250C
2		82019082		AR	CONTATO	CONTACT	CONTACTO	250C
3		82019079		AR	CONTATO	CONTACT	CONTACTO	250C
4		82019078		AR	CONTATO	CONTACT	CONTACTO	250C
5		82019083		AR	CONTATO	CONTACT	CONTACTO	250C
6		82019088		AR	CONTATO	CONTACT	CONTACTO	250C
7		82019087		AR	CONTATO	CONTACT	CONTACTO	250C
8		82019084		AR	CONTATO	CONTACT	CONTACTO	250C

diagramasseiffer@gmail.com

CONECTORES ELÉTRICOS
ELECTRIC WIRING HARNESS CONNECTORS
CONTACTO
CONNETTOREELETTRICO
KONTAKT
FIL DE CONNECTION

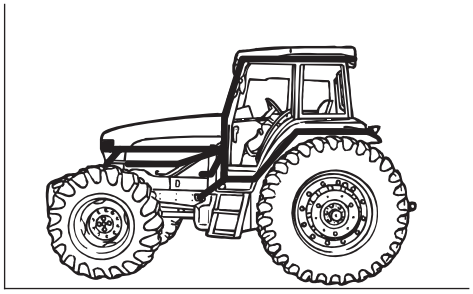

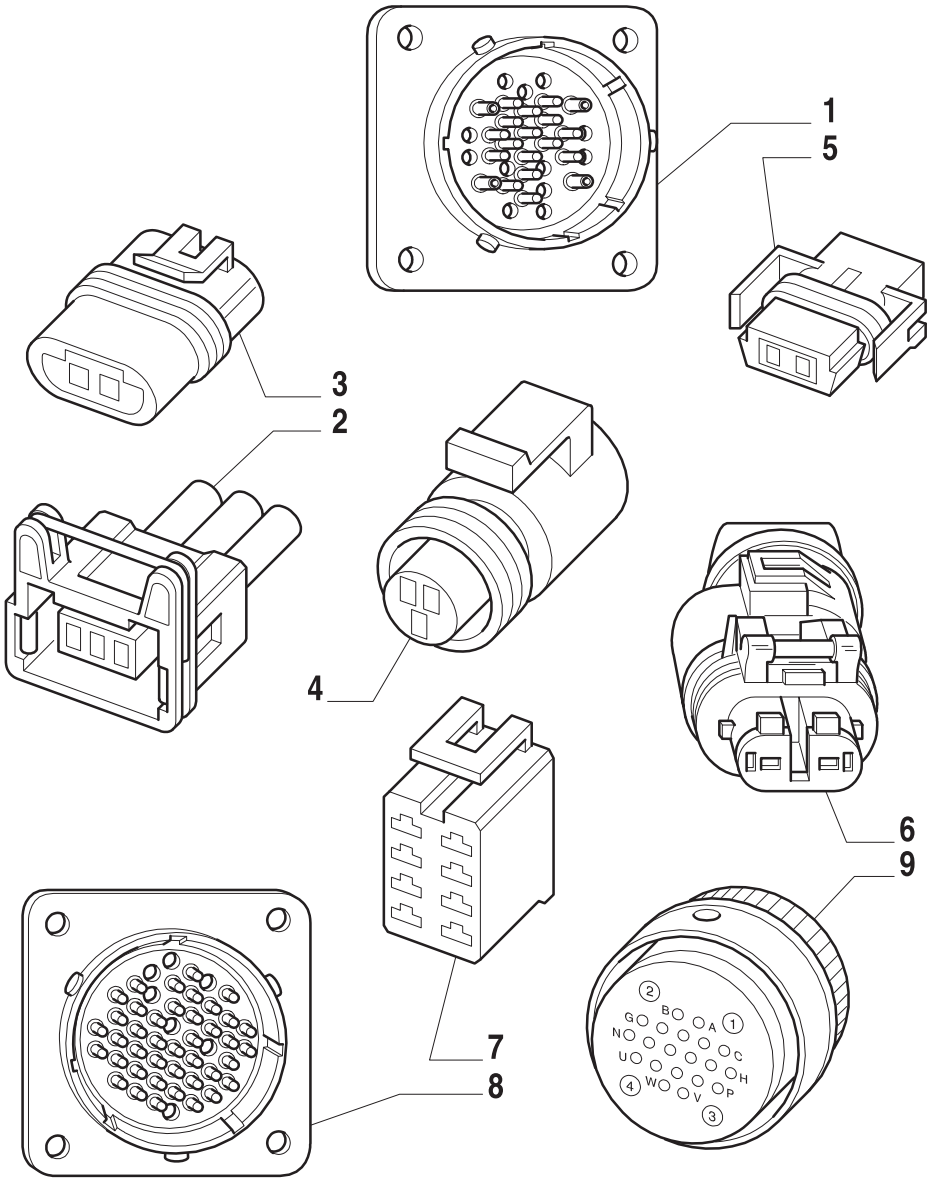

ESQUEMASSEIFFER
diagramasseiffer@gmail.com

CONECTORES ELÉTRICOS
ELECTRIC WIRING HARNESS CONNECTORS
CONTACTO
CONNETTOREELETTRICO
KONTAKT
FIL DE CONNECTION

R	N	P.N.	MOD	Q	Descrição	Description	Descripción	L.C.
1		82019081		AR	CONTATO	CONTACT	CONTACTO	250C
2		82019089		AR	CONTATO	CONTACT	CONTACTO	250C
3		82019076		AR	CONTATO	CONTACT	CONTACTO	250C
4		82019085		AR	CONTATO	CONTACT	CONTACTO	250C
5		82019075		AR	CONTATO	CONTACT	CONTACTO	250C
6		82019074		AR	CONTATO	CONTACT	CONTACTO	250C
7		82019077		AR	CONTATO	CONTACT	CONTACTO	250C
8		82019073		AR	CONTATO	CONTACT	CONTACTO	250C
9		82019080		AR	CONTATO	CONTACT	CONTACTO	

diagramasseiffer@gmail.com

ÍNDICE DA SEÇÃO

SEC. 7		**TOMADA DE FORÇA - LEVANTADOR HIDRÁULICO - DISTRIBUIDORES**
1.80.1	01	TOMADA DE FORÇA - PROTEÇÃO
1.80.7	01	EMBREAGEM E VÁLVULA TDF COM ACIONAMENTO ELÉTRICO
1.80.7	02	EMBREAGEM E VÁLVULA TDF COM ACIONAMENTO ELÉTRICO
1.80.7	03	EMBREAGEM E VÁLVULA TDF COM ACIONAMENTO ELÉTRICO
1.80.7	04	EMBREAGEM E VÁLVULA TDF COM ACIONAMENTO ELÉTRICO
1.80.7	05	EMBREAGEM E VÁLVULA TDF COM ACIONAMENTO ELÉTRICO
1.80.7	06	EMBREAGEM E VÁLVULA TDF COM ACIONAMENTO ELÉTRICO
1.80.7	07	EMBREAGEM E VÁLVULA TDF COM ACIONAMENTO ELÉTRICO
1.80.7	08	EMBREAGEM E VÁLVULA TDF COM ACIONAMENTO ELÉTRICO
1.80.7	09	EMBREAGEM E VÁLVULA TDF COM ACIONAMENTO ELÉTRICO
1.80.7	10	EMBREAGEM E VÁLVULA TDF COM ACIONAMENTO ELÉTRICO
1.80.7	11	EMBREAGEM E VÁLVULA TDF COM ACIONAMENTO ELÉTRICO
1.80.7	12	EMBREAGEM E VÁLVULA TDF COM ACIONAMENTO ELÉTRICO
1.82.0	01	CAIXA E TAMPAS DO LEVANTADOR
1.82.0	02	CAIXA E TAMPAS DO LEVANTADOR
1.82.1	01	TUBULAÇÃO DO LEVANTADOR HIDRÁULICO (12X12)
1.82.1	02	TUBULAÇÃO DO LEVANTADOR HIDRÁULICO (12X12)
1.82.4	01	DISTRIBUIDOR E VÁLVULAS DO LEVANTADOR
1.82.4/A	01	DISTRIBUIDOR E VÁLVULAS DO LEVANTADOR
1.82.4/B	01	DISTRIBUIDOR E VÁLVULAS DO LEVANTADOR
1.82.4/B	02	DISTRIBUIDOR E VÁLVULAS DO LEVANTADOR
1.82.4/B	03	DISTRIBUIDOR E VÁLVULAS DO LEVANTADOR
1.82.4/C	01	DISTRIBUIDOR E VÁLVULAS DO LEVANTADOR
1.82.4/C	02	DISTRIBUIDOR E VÁLVULAS DO LEVANTADOR
1.82.5	01	CONTROLES DO LEVANTADOR
1.82.5	02	CONTROLES DO LEVANTADOR
1.82.5	03	CONTROLES DO LEVANTADOR
1.82.5	04	CONTROLES DO LEVANTADOR
1.82.6	01	CILINDRO DO LEVANTADOR HIDRÁULICO
1.82.6/A	01	CILINDRO DO LEVANTADOR HIDRÁULICO (L/EDC L/CCLS)
1.82.6/A	02	CILINDRO DO LEVANTADOR HIDRÁULICO (L/EDC L/CCLS)
1.82.6/B	01	CILINDRO DO LEVANTADOR HIDRÁULICO (L/EDC L/CCLS)
1.82.6/B	02	CILINDRO DO LEVANTADOR HIDRÁULICO (L/EDC L/CCLS)
1.82.7	01	DISTRIBUIDORES SUPLEMENTARES E TUBULAÇÕES
1.82.7/A	01	VÁLVULA DE CONTROLE DUPLO
1.82.7/A	02	VÁLVULA DE CONTROLE DUPLO
1.82.7/A	03	VÁLVULA DE CONTROLE DUPLO
1.82.7/A	04	VÁLVULA DE CONTROLE DUPLO
1.82.7/A	05	VÁLVULA DE CONTROLE DUPLO
1.82.7/B	01	CONJUNTO DE ACOPLAMENTO - CONTROLE REMOTO
1.82.8	01	EIXOS E BRAÇOS - LEVANTADOR HIDRÁULICO

ESQUEMASSEIFFER
diagramasseiffer@gmail.com

TOMADA DE FORÇA - LEVANTADOR HIDRÁULICO - DISTRIBUIDORES
POWER TAKE-OFF - HYDRAULIC LIFT - SLIDE VALVES
TOMA DE FUERZA - ELEVADOR HYDRAULICO - CORREDERAS
PRESA DI FORZA - SOLLEVATORE IDRAULICO - DISTRIBUTORI
WAHNRAEDER UND ZELLEN DER ZAPFWELLE - HYDRAULISCHER KRAFTHEBER - VERTEILERN
PRISE DE FORCE - RELEVAGE HYDRAULIQUE - DISTRIBUTEURS

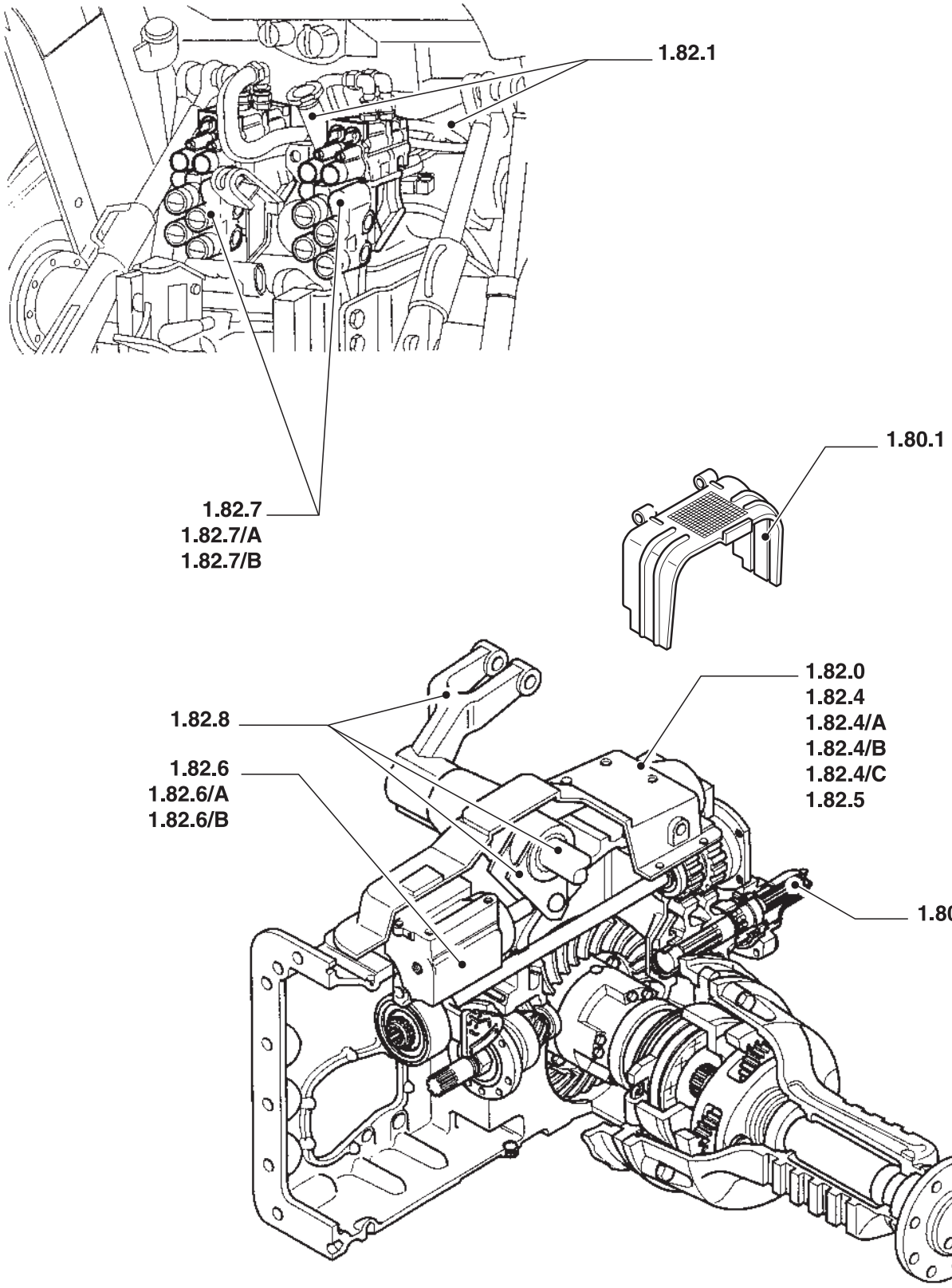

ESQUEMASSEIFFER
diagramasseiffer@gmail.com

TOMADA DE FORÇA - LEVANTADOR HIDRÁULICO - DISTRIBUIDORES
POWER TAKE-OFF - HYDRAULIC LIFT - SLIDE VALVES
TOMA DE FUERZA - ELEVADOR HYDRAULICO - CORREDERAS
PRESA DI FORZA - SOLLEVATORE IDRAULICO - DISTRIBUTORI
WAHNRAEDER UND ZELLEN DER ZAPFWELLE - HYDRAULISCHER KRAFTHEBER - VERTEILERN
PRISE DE FORCE - RELEVAGE HYDRAULIQUE - DISTRIBUTEURS

R	N	P.N.	MOD	Q	Descrição	Description	Descripción	L.C.

ESQUEMASSEIFFER

diagramasseiffer@gmail.com

TS90 TS100 TS110 TS120

1.80.1	01	p1	06/01

TOMADA DE FORÇA - PROTEÇÃO
PTO - SHIELD
TOMA DE FUERZA - PROTECCION
PRESA DI FORZA - PROTEZIONE
ZAPFWELLE - SCHUTZ
PRISE DE FORCE - PROTECTION

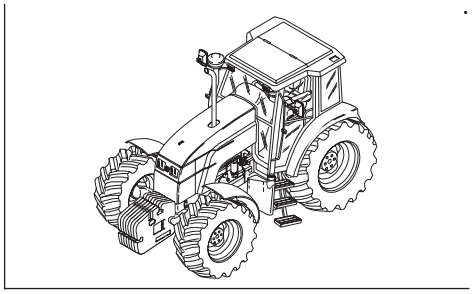

7

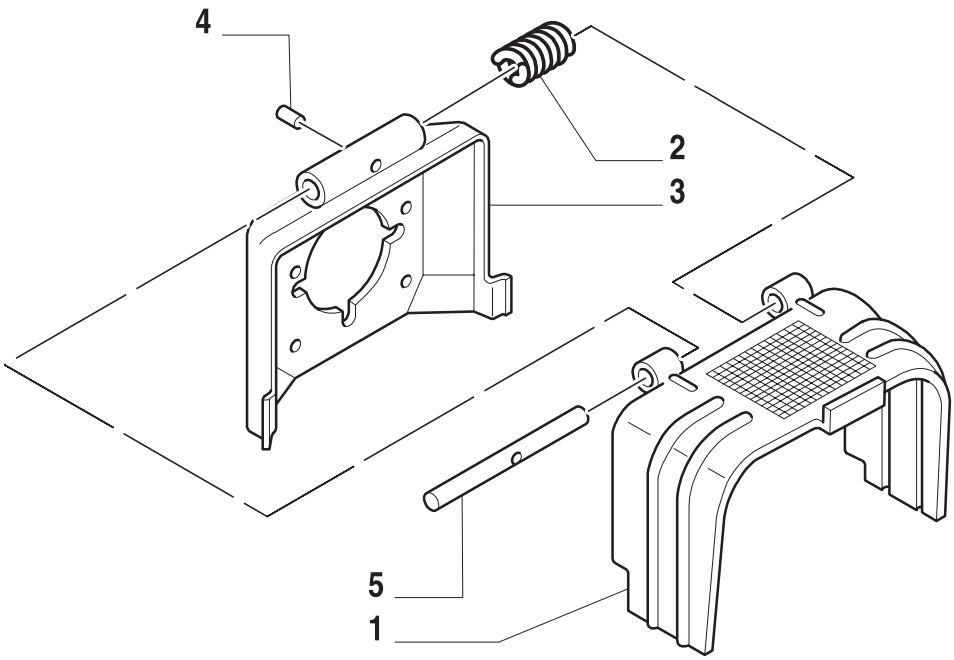

ESQUEMASSEIFFER
diagramasseiffer@gmail.com

TOMADA DE FORÇA - PROTEÇÃO
PTO - SHIELD
TOMA DE FUERZA - PROTECCION
PRESA DI FORZA - PROTEZIONE
ZAPFWELLE - SCHUTZ
PRISE DE FORCE - PROTECTION

R	N	P.N.	MOD	Q	Descrição	Description	Descripción	L.C.
1		81868939		1	PROTEÇÃO	SHIELD	PROTECCION	224P
2		83956635		1	MOLA	SPRING	RESORTE	100M
3		81868937		1	SUPORTE	BRACKET	PIEZA DE SOPORTE	225S
4		83956633		1	PINO	PIN	PERNO	080P
5		83956634		1	PINO	PIN	PERNO	080P

ESQUEMASSEIFFER
7
diagramasseiffer@gmail.com

EMBREAGEM E VÁLVULA TDF COM ACIONAMENTO ELÉTRICO
CLUTCH & VALVE ASSEMBLY, INDEPENDENT PTO DRIVE, ELECTRIC
EMBRAGUE ET VALVULA TDF CON PROPULSION ELECTRICA
FRIZIONE E VALVOLA PRESA DI FORZA CON AZIONAMENTO ELETTRICO
KUPPLUNG UND VENTIL, UNÉBHANGIGE ZAPFWELLE ANTRIEB. ELEKTRISCH.
ENS. EMBRAYAGE ET SOUPAPE, PDF AVEC COMMANDE ELECTRIQUE

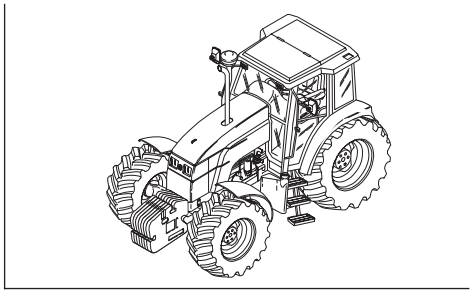

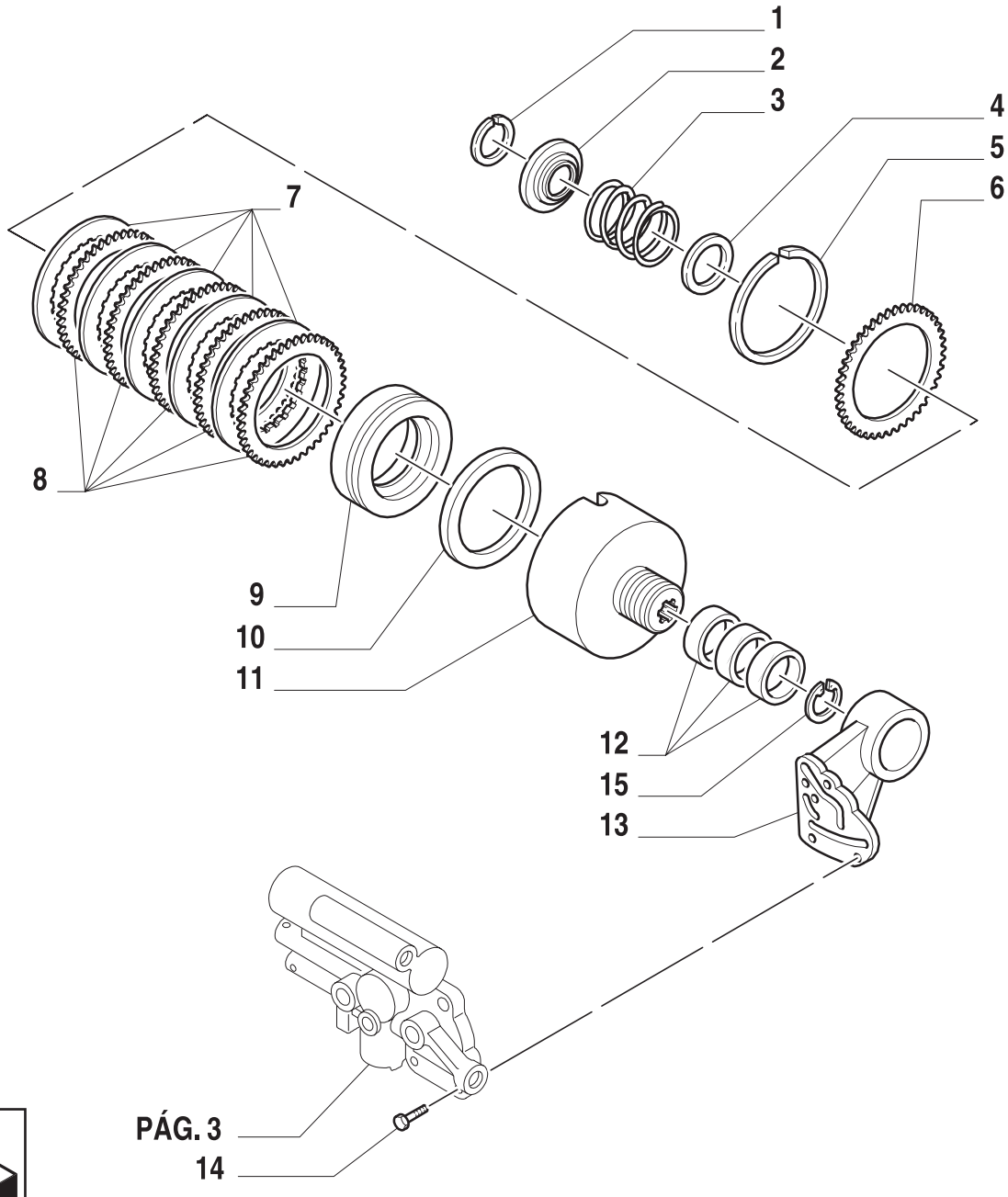

ESQUEMASSEIFFER
diagramasseiffer@gmail.com

EMBREAGEM E VÁLVULA TDF COM ACIONAMENTO ELÉTRICO
CLUTCH & VALVE ASSEMBLY, INDEPENDENT PTO DRIVE, ELECTRIC
EMBRAGUE ET VALVULA TDF CON PROPULSION ELECTRICA
FRIZIONE E VALVOLA PRESA DI FORZA CON AZIONAMENTO ELETTRICO
KUPPLUNG UND VENTIL, UNÉBHANGIGE ZAPFWELLE ANTRIEB. ELEKTRISCH.
ENS. EMBRAYAGE ET SOUPAPE, PDF AVEC COMMANDE ELECTRIQUE

R	N	P.N.	MOD	Q	Descrição	Description	Descripción	L.C.
1		81808602		1	ANEL	RING	ANILLO	045A
2		81804877		1	ASSENTO DE MOLA	SEAL PROTECTION	CUBREJUNTA PROTECTORA	291C
3		83935173		1	MOLA	SPRING	RESORTE	100M
4		83416992		1	ANEL O	O RING	JUNTA HERMETICA	055A
5		81805114		1	ANEL-MOLA	RING, SNAP	ANILLO DE RESORTE	054A
6		83952253		1	PLACA	PLATE	PLACA	105P
7		81822308		5	DISCO	PLATE	PLACA	105P
8		81808607		5	DISCO DENTADO	PLATE	PLACA	105P
9		81876155		1	PISTÃO	PISTON	EMBOLO	235S
10		81805281		1	RETENTOR	SEAL PROTECTION	CUBREJUNTA PROTECTORA	291C
11		83999544		1	CÁRTER	SUMP	CARTER	275C
12		81809513		3	COBRE-JUNTA	SEAL PROTECTION	CUBREJUNTA PROTECTORA	291C
13		82851090		1	SUPORTE	SUPPORT	SOPORTE	300S
14		81823507		4	PARAFUSO	SCREW	ORNILLO	040V
15		82923152		1	ANEL-ELÁSTICO	CIRCLIP	RETENEDOR	056A

ESQUEMASSEIFFER
7
diagramasseiffer@gmail.com

1.80.7	02	p1	06/01

EMBREAGEM E VÁLVULA TDF COM ACIONAMENTO ELÉTRICO
CLUTCH & VALVE ASSEMBLY, INDEPENDENT PTO DRIVE, ELECTRIC
EMBRAGUE ET VALVULA TDF CON PROPULSION ELECTRICA
FRIZIONE E VALVOLA PRESA DI FORZA CON AZIONAMENTO ELETTRICO
KUPPLUNG UND VENTIL, UNÉBHANGIGE ZAPFWELLE ANTRIEB. ELEKTRISCH.
ENS. EMBRAYAGE ET SOUPAPE, PDF AVEC COMMANDE ELECTRIQUE

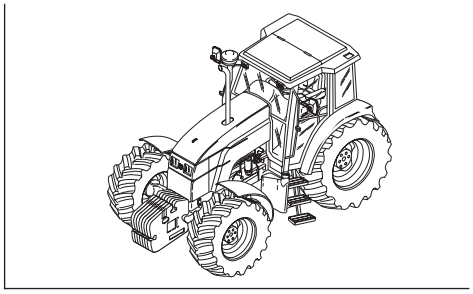

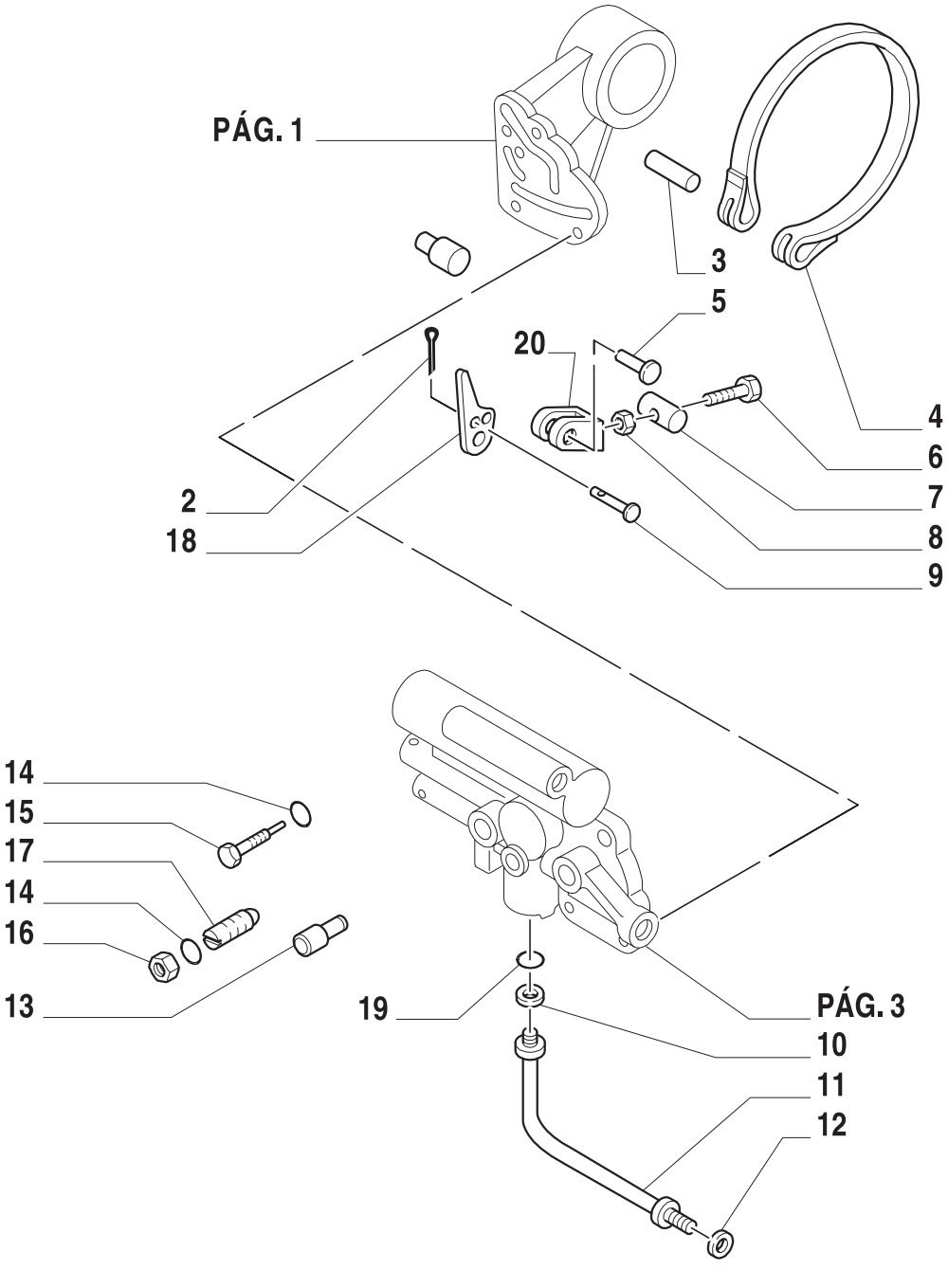

7

ESQUEMASSEIFFER
diagramasseiffer@gmail.com

EMBREAGEM E VÁLVULA TDF COM ACIONAMENTO ELÉTRICO
CLUTCH & VALVE ASSEMBLY, INDEPENDENT PTO DRIVE, ELECTRIC
EMBRAGUE ET VALVULA TDF CON PROPULSION ELECTRICA
FRIZIONE E VALVOLA PRESA DI FORZA CON AZIONAMENTO ELETTRICO
KUPPLUNG UND VENTIL, UNÉBHANGIGE ZAPFWELLE ANTRIEB. ELEKTRISCH.
ENS. EMBRAYAGE ET SOUPAPE, PDF AVEC COMMANDE ELECTRIQUE

R	N	P.N.	MOD	Q	Descrição	Description	Descripción	L.C.
1		81867570		1	PORCA	NUT	TUERCA	010D
2		81454228		1	CUPILHA	SPLIT PIN	PASADOR ABIERTO	270C
3		81820593		1	PINO	PIN	PERNO	080P
4		83956644		1	TIRA	BAND	TIRA	020N
5		81874974		1	PINO	DOWEL	PITON	090G
6		83905941		1	PARAFUSO	SCREW	ORNILLO	040V
7		81819797		1	PINO-GUIA	DOWEL	PITON	090G
8		81819313		1	PORCA	NUT	TUERCA	010D
9		83902339		1	PINO	PIN	PERNO	080P
10		81866147		1	ESPAÇADOR	SPACER	ASPADOR	075D
11		81866156		1	TUBO RÍGIDO	PIPE	TUBO RIGIDO	1
12		82006934		1	VEDADOR	SEAL PROTECTION	CUBREJUNTA PROTECTORA	290C
13		81879012		1	TUBO	TUBELET	TUBO	195T
14		81817883		2	COBRE-JUNTA	SEAL PROTECTION	CUBREJUNTA PROTECTORA	290C
15		83929580		1	PINO	PIN	PERNO	080P
16		81822615		1	PORCA	NUT	TUERCA	010D
17		83907422		1	PINO	PIN	PERNO	080P
18		81819791		1	BRAÇO	ARM	BRAZO	130B
19		82015237		1	ANEL O	O RING	JUNTA HERMETICA	055A
20		83956645		1	GARFO	CLEVIS	HORQUILLA PEQUENA	084F

TS90 TS100 TS110 TS120

ESQUEMASSEIFFER
7
diagramasseiffer@gmail.com

1.80.7	03	p1	06/01

EMBREAGEM E VÁLVULA TDF COM ACIONAMENTO ELÉTRICO
CLUTCH & VALVE ASSEMBLY, INDEPENDENT PTO DRIVE, ELECTRIC
EMBRAGUE ET VALVULA TDF CON PROPULSION ELECTRICA
FRIZIONE E VALVOLA PRESA DI FORZA CON AZIONAMENTO ELETTRICO
KUPPLUNG UND VENTIL, UNÉBHANGIGE ZAPFWELLE ANTRIEB. ELEKTRISCH.
ENS. EMBRAYAGE ET SOUPAPE, PDF AVEC COMMANDE ELECTRIQUE

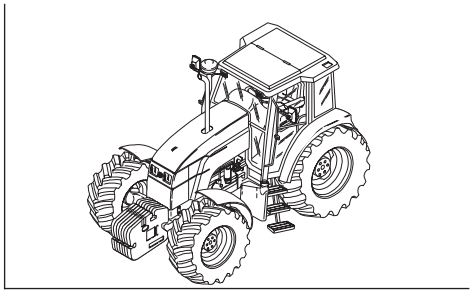

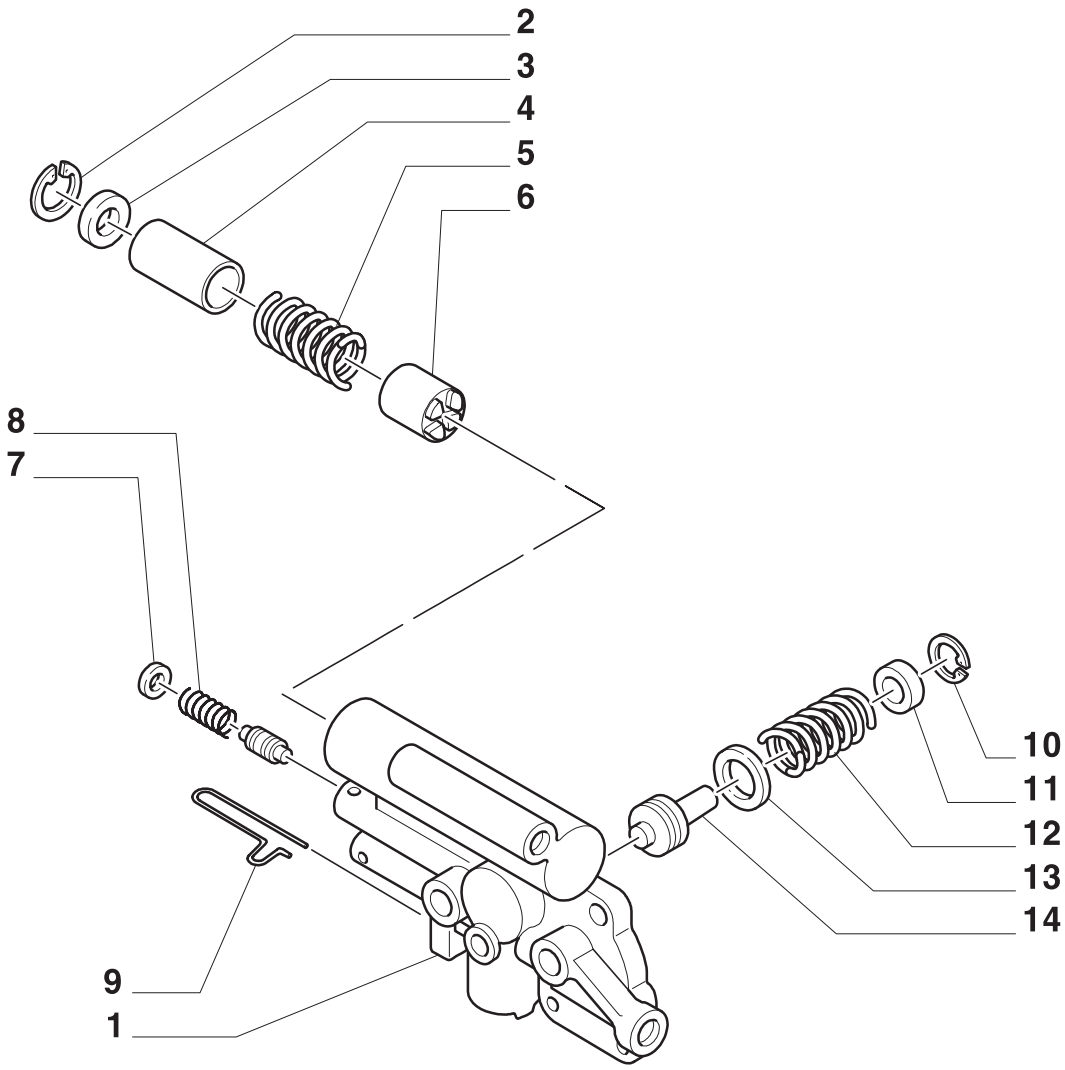

7

ESQUEMASSEIFFER
diagramasseiffer@gmail.com

EMBREAGEM E VÁLVULA TDF COM ACIONAMENTO ELÉTRICO
CLUTCH & VALVE ASSEMBLY, INDEPENDENT PTO DRIVE, ELECTRIC
EMBRAGUE ET VALVULA TDF CON PROPULSION ELECTRICA
FRIZIONE E VALVOLA PRESA DI FORZA CON AZIONAMENTO ELETTRICO
KUPPLUNG UND VENTIL, UNÉBHANGIGE ZAPFWELLE ANTRIEB. ELEKTRISCH.
ENS. EMBRAYAGE ET SOUPAPE, PDF AVEC COMMANDE ELECTRIQUE

R	N	P.N.	MOD	Q	Descrição	Description	Descripción	L.C.
1	1	82008728		1	VÁLVULA	VALVE	VÁLVULA	010V
2		81827150		1	ANEL-MOLA	RING, SNAP	ANILLO DE RESORTE	054A
3	1	82862503		1	ARRUELA PLANA	WASHER	ARANDELA	131R
4		83999499		1	TUBO ISOLANTE	LINER	TUBO AISLANTE	196T
5		81870766		1	MOLA	SPRING	RESORTE	100M
6		82851091		1	DISTRIBUIDOR AUXILIAR	REMOTE CONTROL VALVE	DISTRIBUIDOR AUXILIAR	076D
7		81846053		1	DISCO	DISC	DISCO	060D
8	1	81879054		1	MOLA	SPRING	RESORTE	100M
9		81871264		1	GRAMPO MOLA	PIN	PERNO	080P
10		81871263		1	ANEL	RING	ANILLO	045A
11		83999364		1	GUIA	GUIDE	GUIA	145G
12		81866141		1	MOLA	SPRING	RESORTE	100M
13		83416164		1	ANEL O	O RING	JUNTA HERMETICA	055A
14		83999379		1	PISTÃO	PISTON	EMBOLO	235S

(1) 12X12 - BOMBA TANDEM

ESQUEMASSEIFFER
7
diagramasseiffer@gmail.com

EMBREAGEM E VÁLVULA TDF COM ACIONAMENTO ELÉTRICO
CLUTCH & VALVE ASSEMBLY, INDEPENDENT PTO DRIVE, ELECTRIC
EMBRAGUE ET VALVULA TDF CON PROPULSION ELECTRICA
FRIZIONE E VALVOLA PRESA DI FORZA CON AZIONAMENTO ELETTRICO
KUPPLUNG UND VENTIL, UNÉBHANGIGE ZAPFWELLE ANTRIEB. ELEKTRISCH.
ENS. EMBRAYAGE ET SOUPAPE, PDF AVEC COMMANDE ELECTRIQUE

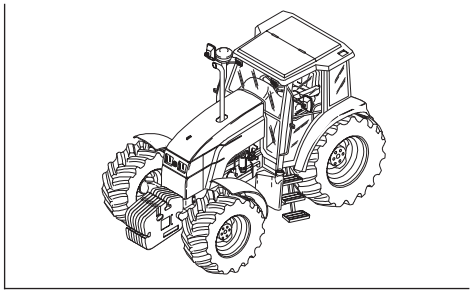

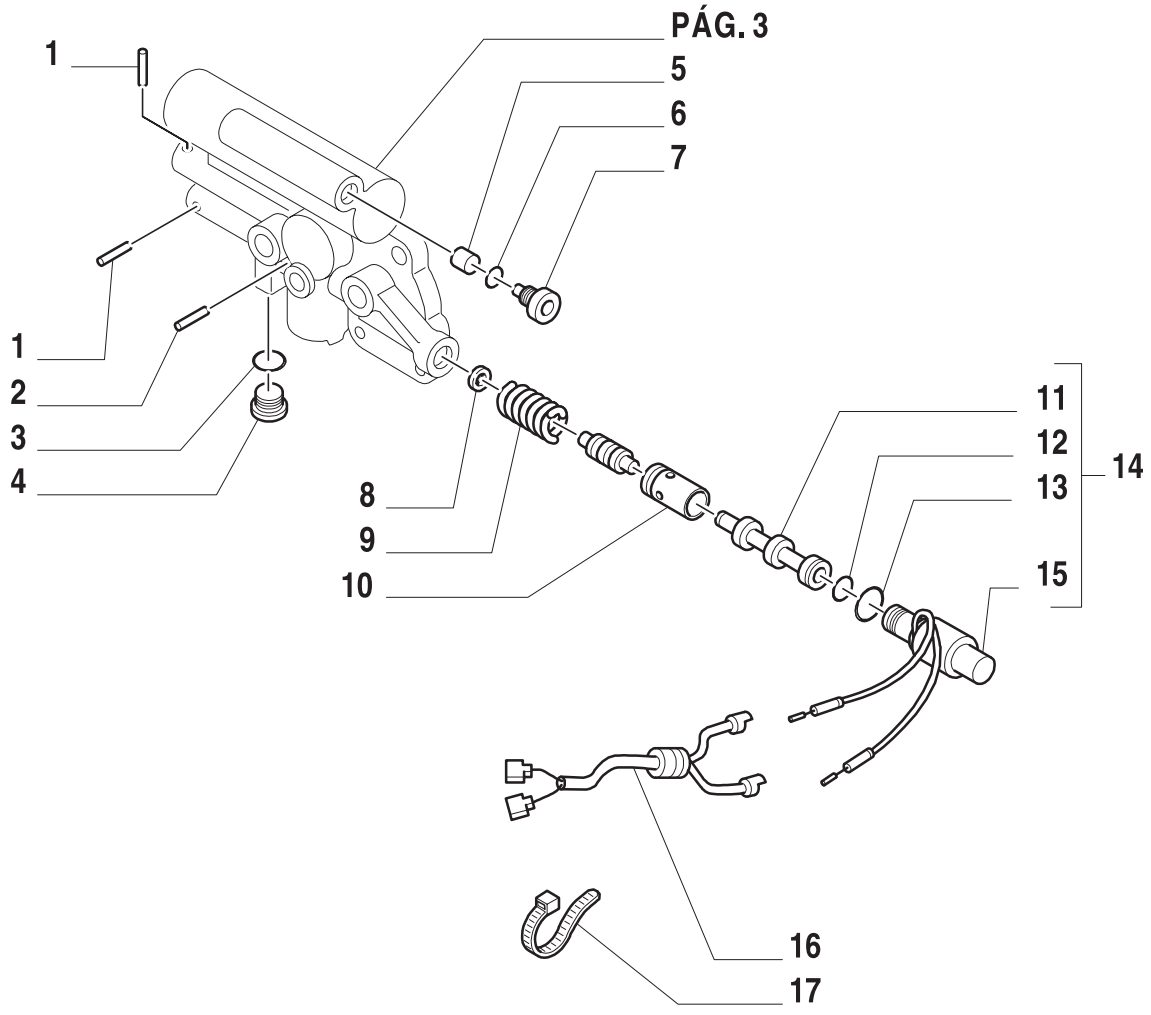

ESQUEMASSEIFFER
diagramasseiffer@gmail.com

EMBREAGEM E VÁLVULA TDF COM ACIONAMENTO ELÉTRICO
CLUTCH & VALVE ASSEMBLY, INDEPENDENT PTO DRIVE, ELECTRIC
EMBRAGUE ET VALVULA TDF CON PROPULSION ELECTRICA
FRIZIONE E VALVOLA PRESA DI FORZA CON AZIONAMENTO ELETTRICO
KUPPLUNG UND VENTIL, UNÉBHANGIGE ZAPFWELLE ANTRIEB. ELEKTRISCH.
ENS. EMBRAYAGE ET SOUPAPE, PDF AVEC COMMANDE ELECTRIQUE

R	N	P.N.	MOD	Q	Descrição	Description	Descripción	L.C.
1		81808433		2	PINO	PIN	PERNO	080P
2		83934714		1	PINO-ELÁSTICO	ROLL PIN	ASADOR TUBOLAR	200S
3		83919294		1	ANEL O	O RING	JUNTA HERMETICA	055A
4		81819964		1	BUJÃO	PLUG	ATAPON	050T
5		82851085		1	GICLE	ORIFICE	ORIFICIO	056O
6		81827124		1	ANEL O	O RING	JUNTA HERMETICA	055A
7		81867137		1	BUJÃO	PLUG	ATAPON	050T
8		81846053		1	DISCO	DISC	DISCO	060D
9		81871265		1	MOLA	SPRING	RESORTE	100M
10		83999517		1	TUBO ISOLANTE	LINER	TUBO AISLANTE	196T
11		82851087		1	CARRETEL	SPOOL	PISTONCILLO	134P
12		83416160		1	ANEL O	O RING	JUNTA HERMETICA	055
13		81866134		1	ANEL O	O RING	JUNTA HERMETICA	055A
14		82012815		1	SOLENÓIDE CONJ.	SOLENOID	SOLENOIDE	168S
15		82862304		1	PORCA	NUT	TUERCA	010D
16		82013103		1	CABO ELÉTRICO	ELECTRIC CABLE	CABLE ELECTRICO	111C
17		82001041		1	PRESILHA	SECURING STRAP	CORREA DE FIJACION	172C

ESQUEMASSEIFFER
7
diagramasseiffer@gmail.com

EMBREAGEM E VÁLVULA TDF COM ACIONAMENTO ELÉTRICO
CLUTCH & VALVE ASSEMBLY, INDEPENDENT PTO DRIVE, ELECTRIC
EMBRAGUE ET VALVULA TDF CON PROPULSION ELECTRICA
FRIZIONE E VALVOLA PRESA DI FORZA CON AZIONAMENTO ELETTRICO
KUPPLUNG UND VENTIL, UNÉBHANGIGE ZAPFWELLE ANTRIEB. ELEKTRISCH.
ENS. EMBRAYAGE ET SOUPAPE, PDF AVEC COMMANDE ELECTRIQUE

TS90 - 12X12
TS100 - 12X12 COM CABINE

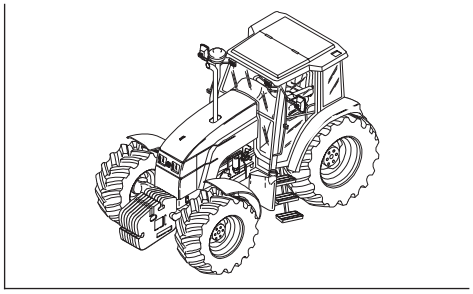

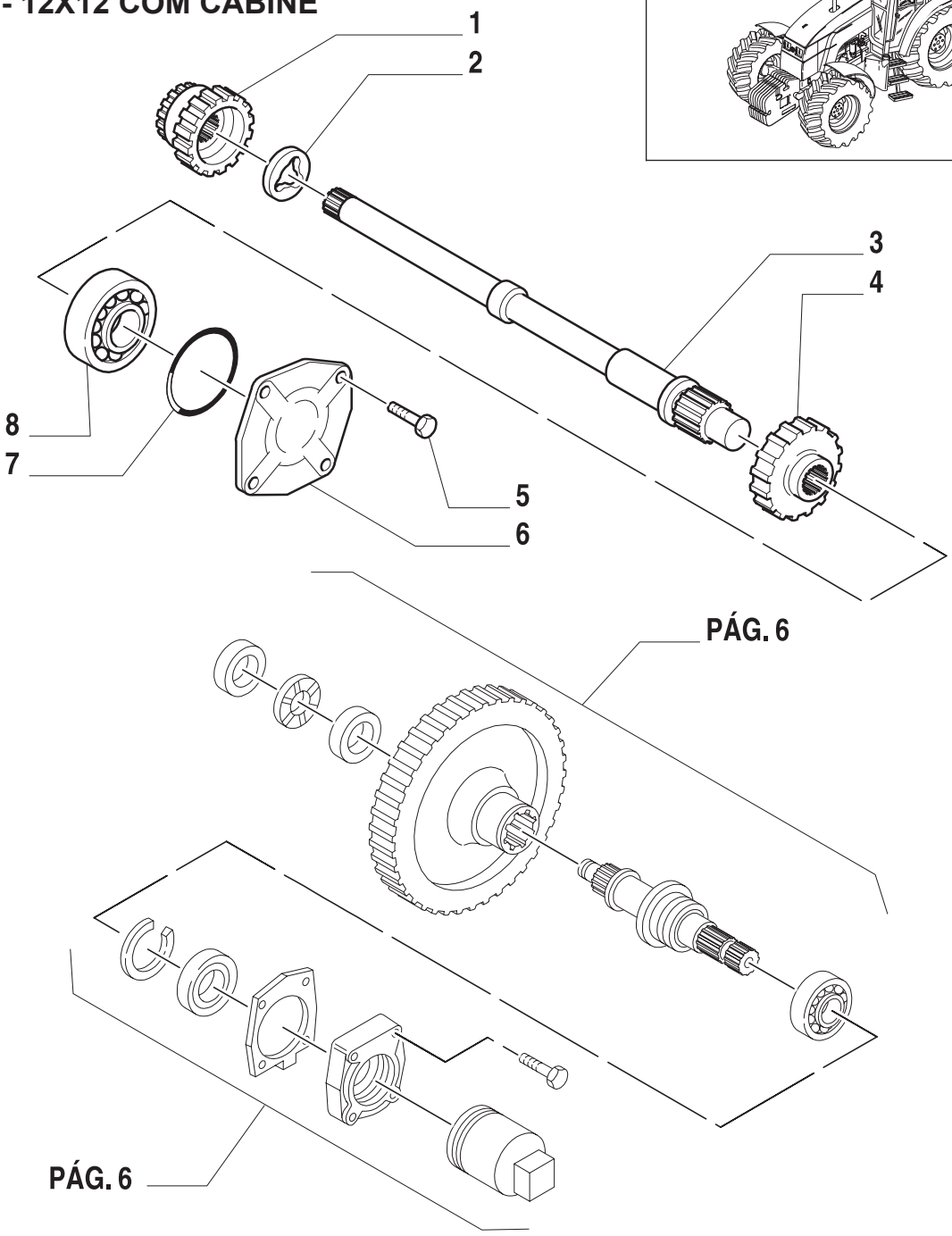

7

ESQUEMASSEIFFER
diagramasseiffer@gmail.com

EMBREAGEM E VÁLVULA TDF COM ACIONAMENTO ELÉTRICO
CLUTCH & VALVE ASSEMBLY, INDEPENDENT PTO DRIVE, ELECTRIC
EMBRAGUE ET VALVULA TDF CON PROPULSION ELECTRICA
FRIZIONE E VALVOLA PRESA DI FORZA CON AZIONAMENTO ELETTRICO
KUPPLUNG UND VENTIL, UNÉBHANGIGE ZAPFWELLE ANTRIEB. ELEKTRISCH.
ENS. EMBRAYAGE ET SOUPAPE, PDF AVEC COMMANDE ELECTRIQUE

R	N	P.N.	MOD	Q	Descrição	Description	Descripción	L.C.
1		81865535		1	CUBO	HUB	CUBO	135M
2		81801955		1	ARRUELA DE ENCOSTO	THRUST WASHER	CHUMACERA	023R
3		82002444		1	TOMADA DE FORÇA	PTO TAKE-OFF	TOMA DE FUERZA	207P
4		81824582		1	ENGRENAGEM	GEAR	ENGRANAJE	050I
5		89706729		4	PARAFUSO	SCREW	TORNILLO	040V
6		83983849		1	PRENDEDOR	RETAINER	SUJETADOR	109R
7		83926596		1	COBRE-JUNTA	SEAL PROTECTION	CUBREJUNTA PROTECTORA	293C
8		83983741		1	ROLAMENTO	BEARING	COJINETE	341C

ESQUEMASSEIFFER
7
diagramasseiffer@gmail.com

EMBREAGEM E VÁLVULA TDF COM ACIONAMENTO ELÉTRICO
CLUTCH & VALVE ASSEMBLY, INDEPENDENT PTO DRIVE, ELECTRIC
EMBRAGUE ET VALVULA TDF CON PROPULSION ELECTRICA
FRIZIONE E VALVOLA PRESA DI FORZA CON AZIONAMENTO ELETTRICO
KUPPLUNG UND VENTIL, UNÉBHANGIGE ZAPFWELLE ANTRIEB. ELEKTRISCH.
ENS. EMBRAYAGE ET SOUPAPE, PDF AVEC COMMANDE ELECTRIQUE

TS90 - 12X12
TS100 - 12X12 COM CABINE

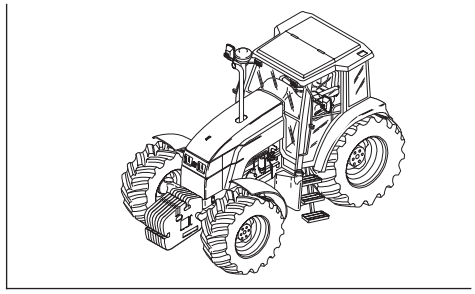

PÁG. 5

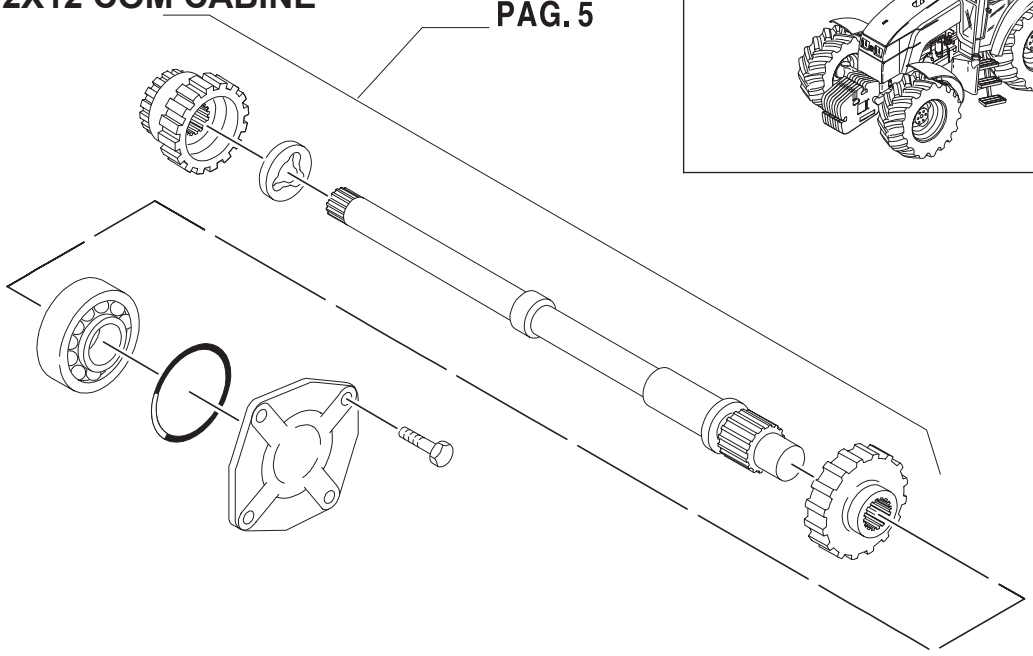

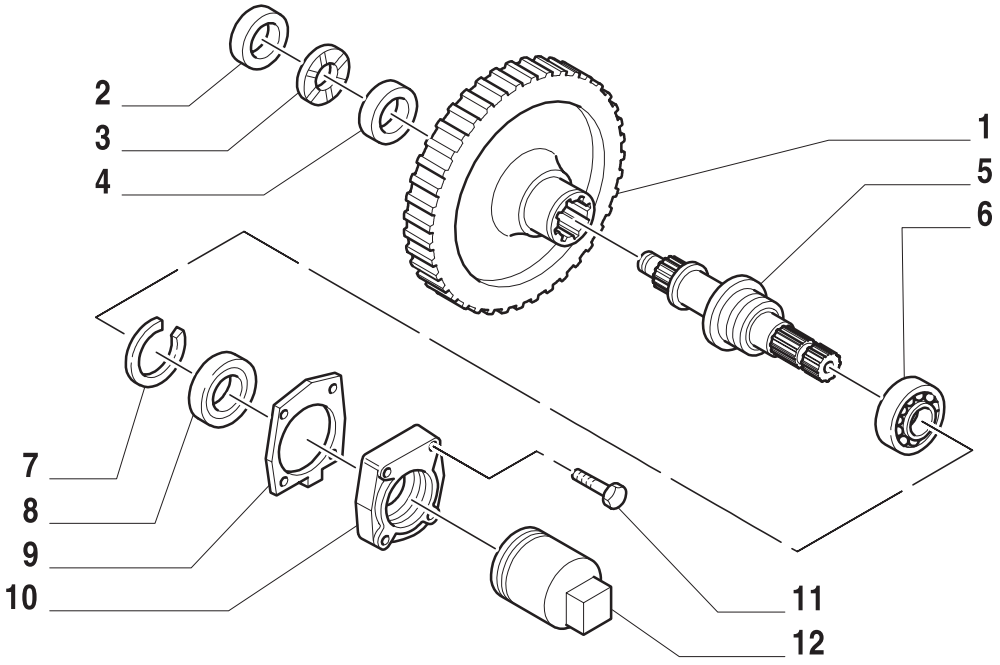

7

ESQUEMASSEIFFER
diagramasseiffer@gmail.com

EMBREAGEM E VÁLVULA TDF COM ACIONAMENTO ELÉTRICO
CLUTCH & VALVE ASSEMBLY, INDEPENDENT PTO DRIVE, ELECTRIC
EMBRAGUE ET VALVULA TDF CON PROPULSION ELECTRICA
FRIZIONE E VALVOLA PRESA DI FORZA CON AZIONAMENTO ELETTRICO
KUPPLUNG UND VENTIL, UNÉBHANGIGE ZAPFWELLE ANTRIEB. ELEKTRISCH.
ENS. EMBRAYAGE ET SOUPAPE, PDF AVEC COMMANDE ELECTRIQUE

R	N	P.N.	MOD	Q	Descrição	Description	Descripción	L.C.
1		83983641		1	ENGRENAGEM	GEAR	ENGRANAJE	050I
2		83977177		1	ARRUELA PLANA	WASHER	ARANDELA	131R
3		83924753		1	ROLAMENTO	BEARING	COJINETE	341C
4		83927910		1	ARRUELA PLANA	WASHER	ARANDELA	131R
5		83990490		1	TOMADA DE FORÇA	PTO TAKE-OFF	TOMA DE FUERZA	207P
6		81827243		1	ROLAMENTO	BEARING	COJINETE	341C
7		81819793		1	ANEL	RING	ANILLO	045A
8		89823545		1	JOGO DE JUNTAS	SEAL KIT	SERIE DE JUNTAS	630S
9		81867255		1	JUNTA	GASKET	JUNTA HERMETICA	123G
10		83997961		1	PRENDEDOR	RETAINER	SUJETADOR	109R
11		83918228		4	PARAFUSO	SCREW	TORNILLO	140B
12		81820813		1	PROTETOR DE BUJÃO	CAP COVER	CAPUCHA DE TAPON	293C

ESQUEMASSEIFFER
7
diagramasseiffer@gmail.com

1.80.7	07	p1	06/01

EMBREAGEM E VÁLVULA TDF COM ACIONAMENTO ELÉTRICO
CLUTCH & VALVE ASSEMBLY, INDEPENDENT PTO DRIVE, ELECTRIC
EMBRAGUE ET VALVULA TDF CON PROPULSION ELECTRICA
FRIZIONE E VALVOLA PRESA DI FORZA CON AZIONAMENTO ELETTRICO
KUPPLUNG UND VENTIL, UNÉBHANGIGE ZAPFWELLE ANTRIEB. ELEKTRISCH.
ENS. EMBRAYAGE ET SOUPAPE, PDF AVEC COMMANDE ELECTRIQUE

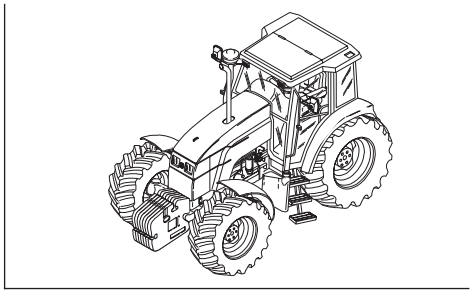

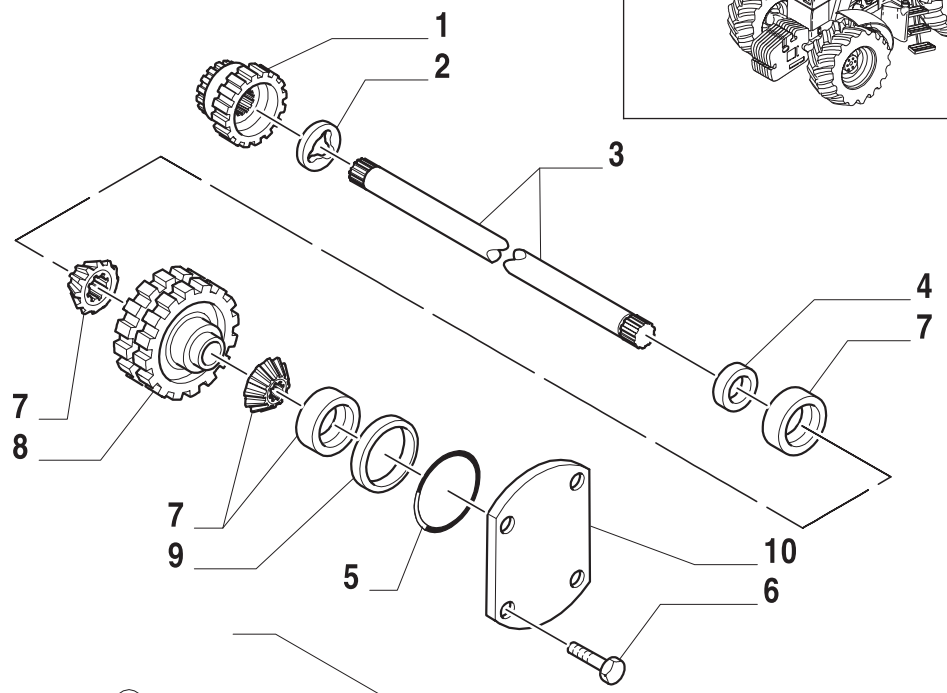

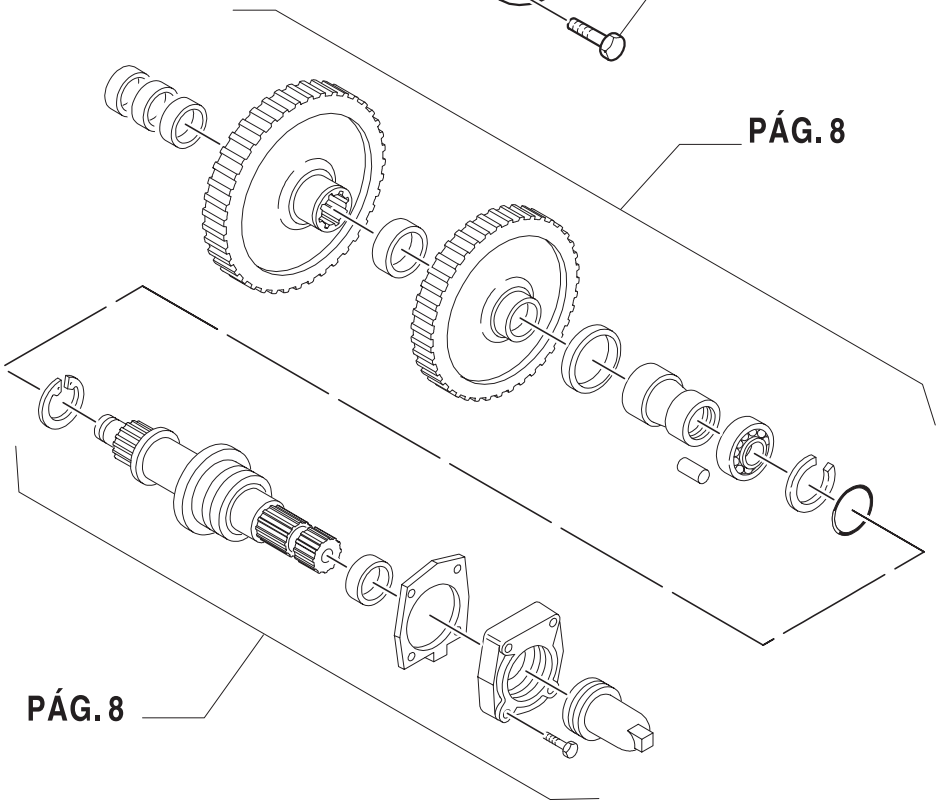

7

ESQUEMASSEIFFER
diagramasseiffer@gmail.com

EMBREAGEM E VÁLVULA TDF COM ACIONAMENTO ELÉTRICO
CLUTCH & VALVE ASSEMBLY, INDEPENDENT PTO DRIVE, ELECTRIC
EMBRAGUE ET VALVULA TDF CON PROPULSION ELECTRICA
FRIZIONE E VALVOLA PRESA DI FORZA CON AZIONAMENTO ELETTRICO
KUPPLUNG UND VENTIL, UNÉBHANGIGE ZAPFWELLE ANTRIEB. ELEKTRISCH.
ENS. EMBRAYAGE ET SOUPAPE, PDF AVEC COMMANDE ELECTRIQUE

R	N	P.N.	MOD	Q	Descrição	Description	Descripción	L.C.
1		81865535		1	CUBO	HUB	CUBO	135M
2		81801955		1	ARRUELA DE ENCOSTO	THRUST WASHER	CHUMACERA	023R
3		83924761		1	EIXO	SHAFT	EJE	016A
4		81819794		AR	CALÇO	SHIM	SUPLEMENTO	198S
5		83926596		1	COBRE-JUNTA	SEAL PROTECTION	CUBREJUNTA PROTECTORA	298C
6		89706729		2	PARAFUSO	SCREW	TORNILLO	040V
7		83992412		2	ROLAMENTO	BEARING	COJINETE	341C
8		83924763		1	ENGRENAGEM	GEAR	ENGRANAJE	050I
9		83924756		AR	CALÇO 0,483 MM	SHIM	SUPLEMENTO	198S
		83924757		AR	CALÇO 0,287 MM	SHIM	SUPLEMENTO	198S
		83924758		AR	CALÇO0,114 MM	SHIM	SUPLEMENTO	198S
		83924759		AR	CALÇO 0,064 MM	SHIM	SUPLEMENTO	198S
		83924760		AR	CALÇO 0,018 MM	SHIM	SUPLEMENTO	198S
10		83924762		1	PRENDEDOR	RETAINER	SUJETADOR	109R

ESQUEMASSEIFFER
7
diagramasseiffer@gmail.com

1.80.7	08	p1	06/01

EMBREAGEM E VÁLVULA TDF COM ACIONAMENTO ELÉTRICO
CLUTCH & VALVE ASSEMBLY, INDEPENDENT PTO DRIVE, ELECTRIC
EMBRAGUE ET VALVULA TDF CON PROPULSION ELECTRICA
FRIZIONE E VALVOLA PRESA DI FORZA CON AZIONAMENTO ELETTRICO
KUPPLUNG UND VENTIL, UNÉBHANGIGE ZAPFWELLE ANTRIEB. ELEKTRISCH.
ENS. EMBRAYAGE ET SOUPAPE, PDF AVEC COMMANDE ELECTRIQUE

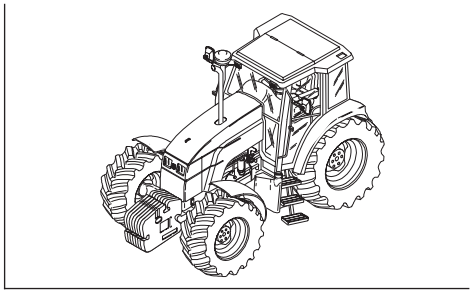

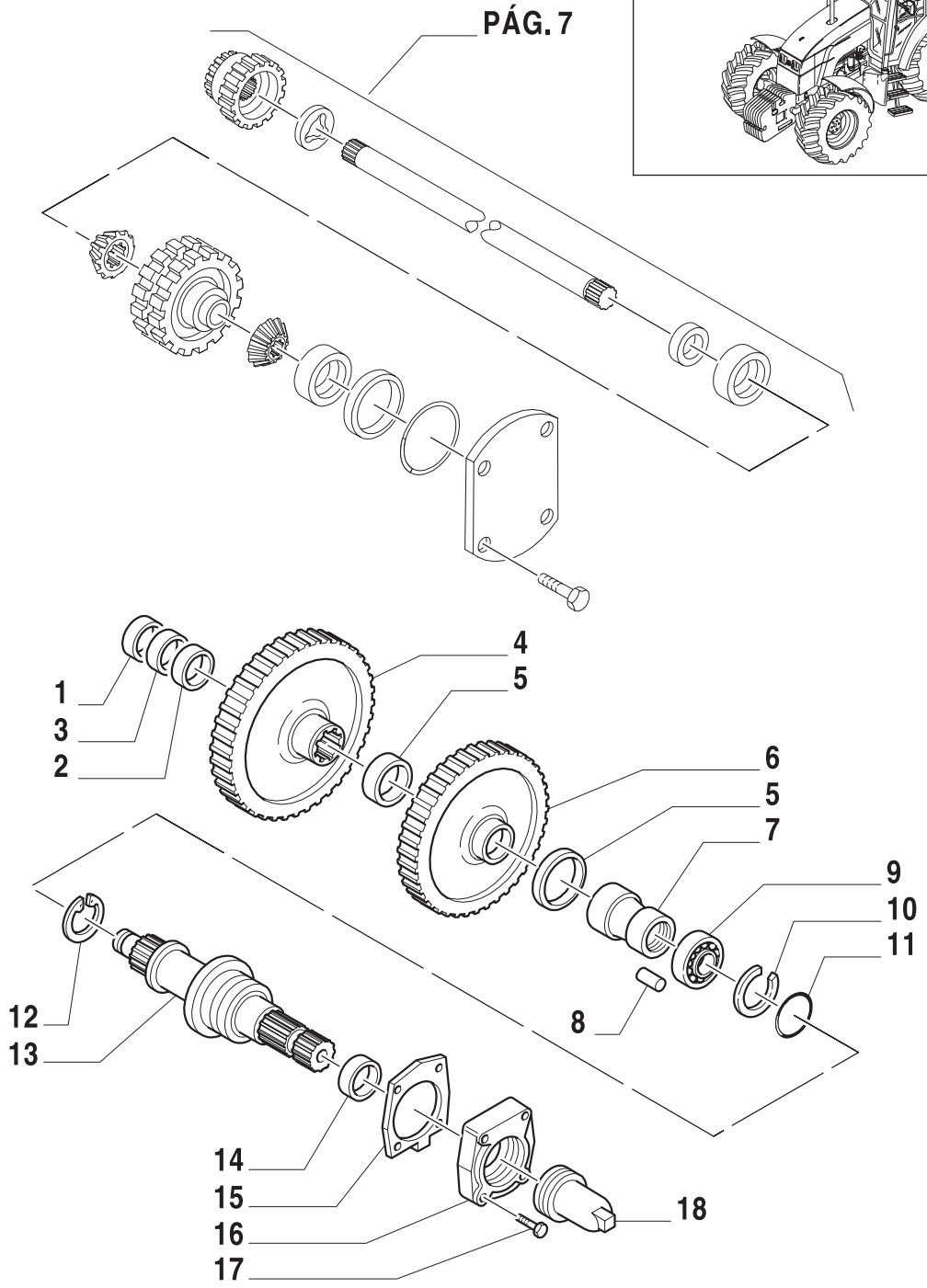

7

ESQUEMASSEIFFER
diagramasseiffer@gmail.com

EMBREAGEM E VÁLVULA TDF COM ACIONAMENTO ELÉTRICO
CLUTCH & VALVE ASSEMBLY, INDEPENDENT PTO DRIVE, ELECTRIC
EMBRAGUE ET VALVULA TDF CON PROPULSION ELECTRICA
FRIZIONE E VALVOLA PRESA DI FORZA CON AZIONAMENTO ELETTRICO
KUPPLUNG UND VENTIL, UNÉBHANGIGE ZAPFWELLE ANTRIEB. ELEKTRISCH.
ENS. EMBRAYAGE ET SOUPAPE, PDF AVEC COMMANDE ELECTRIQUE

R	N	P.N.	MOD	Q	Descrição	Description	Descripción	L.C.
1		83977177		1	ARRUELA PLANA	WASHER	ARANDELA	131R
2		83927910		1	ARRUELA PLANA	WASHER	ARANDELA	131R
3		83924753		1	ROLAMENTO	BEARING	COJINETE	341C
4		83927911		1	ENGRENAGEM	GEAR	ENGRANAJE	050I
5		83924599		2	ARRUELA PLANA	WASHER	ARANDELA	131R
6		83926452		1	ENGRENAGEM	GEAR	ENGRANAJE	050I
7		83946838		1	BUCHA	BUSHING	BUJE	145B
8		83946839		1	PINO	PIN	PERNO	080P
9		81827243		1	ROLAMENTO	BEARING	COJINETE	341C
10		81819793		1	ANEL	RING	ANILLO	045A
11		89823571		1	ANEL O	O RING	JUNTA HERMETICA	055
12		83953236		1	ANEL	RING	ANILLO	045A
13		83957546		1	EIXO	SHAFT	EJE	016A
		83959984		1	EIXO	SHAFT	EJE	016A
14		89823545		1	JOGO DE JUNTAS	SEAL KIT	SERIE DE JUNTAS	630S
15		81867255		1	JUNTA	GASKET	JUNTA HERMETICA	123G
16		83997961		1	PRENDEDOR	RETAINER	SUJETADOR	109R
17		83918228		4	PARAFUSO	SCREW	TORNILLO	140B
18		81820813		1	PROTETOR DE BUJÃO	CAP COVER	CAPUCHA DE TAPON	293C

TS90 TS100 TS110

ESQUEMASSEIFFER
diagramasseiffer@gmail.com

EMBREAGEM E VÁLVULA TDF COM ACIONAMENTO ELÉTRICO
CLUTCH & VALVE ASSEMBLY, INDEPENDENT PTO DRIVE, ELECTRIC
EMBRAGUE ET VALVULA TDF CON PROPULSION ELECTRICA
FRIZIONE E VALVOLA PRESA DI FORZA CON AZIONAMENTO ELETTRICO
KUPPLUNG UND VENTIL, UNÉBHANGIGE ZAPFWELLE ANTRIEB. ELEKTRISCH.
ENS. EMBRAYAGE ET SOUPAPE, PDF AVEC COMMANDE ELECTRIQUE

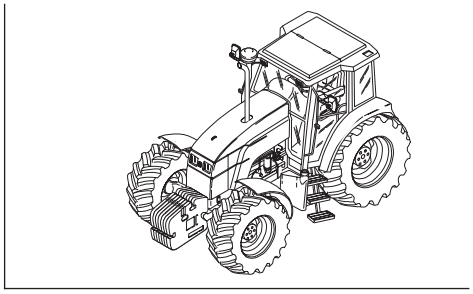

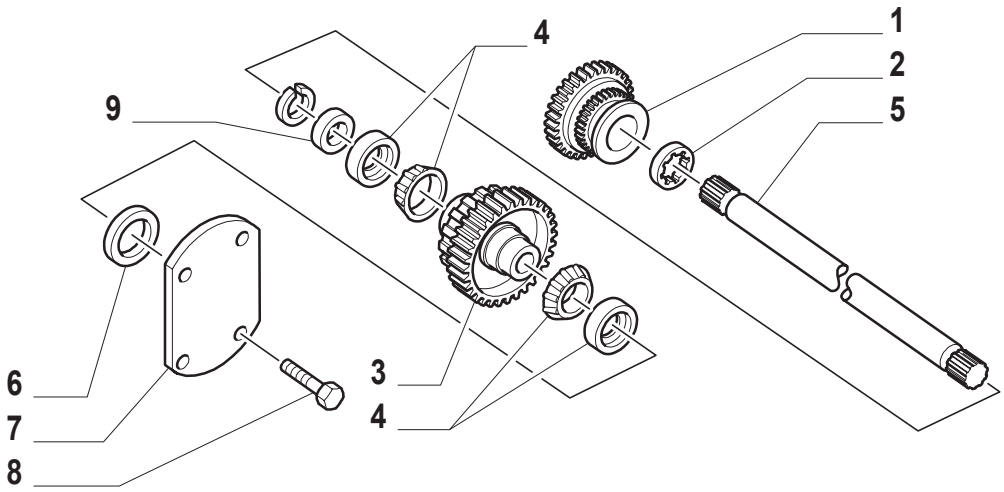

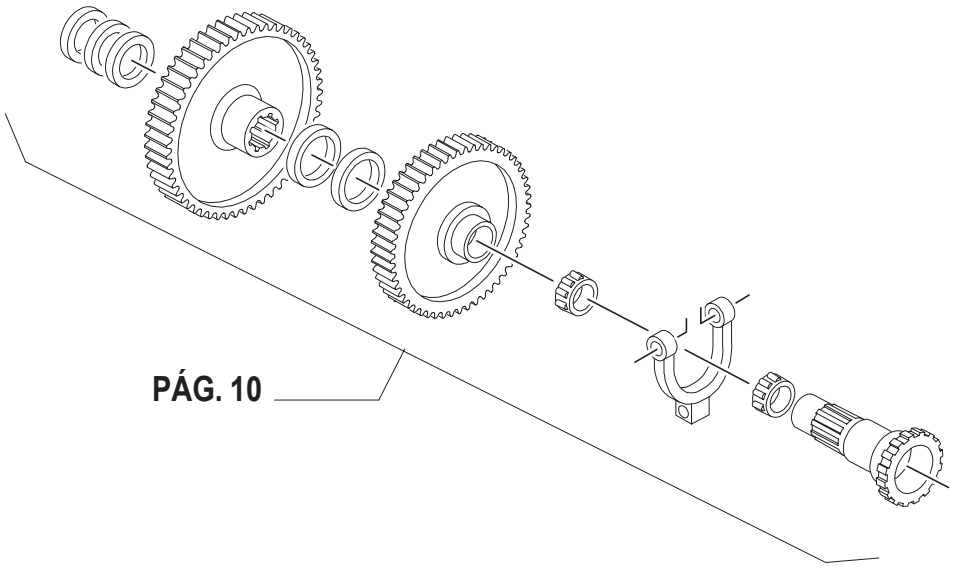

7

ESQUEMASSEIFFER
diagramasseiffer@gmail.com

EMBREAGEM E VÁLVULA TDF COM ACIONAMENTO ELÉTRICO
CLUTCH & VALVE ASSEMBLY, INDEPENDENT PTO DRIVE, ELECTRIC
EMBRAGUE ET VALVULA TDF CON PROPULSION ELECTRICA
FRIZIONE E VALVOLA PRESA DI FORZA CON AZIONAMENTO ELETTRICO
KUPPLUNG UND VENTIL, UNÉBHANGIGE ZAPFWELLE ANTRIEB. ELEKTRISCH.
ENS. EMBRAYAGE ET SOUPAPE, PDF AVEC COMMANDE ELECTRIQUE

R	N	P.N.	MOD	Q	Descrição	Description	Descripción	L.C.
1		81865535		1	CUBO	HUB	CUBO	135M
2		81801955		1	ARRUELA DE ENCOSTO	THRUST WASHER	CHUMACERA	023R
3		83983807		1	ENGRENAGEM	GEAR	ENGRANAJE	050I
4		83992412		2	ROLAMENTO	BEARING	COJINETE	341C
5		83924761		1	EIXO	SHAFT	EJE	016A
6		83924756		AR	CALÇO 0,483 MM	SHIM	SUPLEMENTO	198S
		83924757		AR	CALÇO 0,287 MM	SHIM	SUPLEMENTO	198S
		83924758		AR	CALÇO 0,114 MM	SHIM	SUPLEMENTO	198S
		83924759		AR	CALÇO 0,064 MM	SHIM	SUPLEMENTO	198S
		83924760		AR	CALÇO 0,018 MM	SHIM	SUPLEMENTO	198S
7		83924762		1	PRENDEDOR	RETAINER	SEEGER	109R
8		89706729		4	PARAFUSO	SCREW	TORNILLO	040V
9		81819794		AR	CALÇO	SHIM	SUPLEMENTO	198S

ESQUEMASSEIFFER
7
diagramasseiffer@gmail.com

EMBREAGEM E VÁLVULA TDF COM ACIONAMENTO ELÉTRICO
CLUTCH & VALVE ASSEMBLY, INDEPENDENT PTO DRIVE, ELECTRIC
EMBRAGUE ET VALVULA TDF CON PROPULSION ELECTRICA
FRIZIONE E VALVOLA PRESA DI FORZA CON AZIONAMENTO ELETTRICO
KUPPLUNG UND VENTIL, UNÉBHANGIGE ZAPFWELLE ANTRIEB. ELEKTRISCH.
ENS. EMBRAYAGE ET SOUPAPE, PDF AVEC COMMANDE ELECTRIQUE

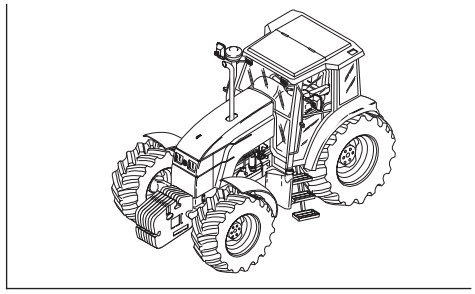

ESQUEMASSEIFFER
diagramasseiffer@gmail.com

EMBREAGEM E VÁLVULA TDF COM ACIONAMENTO ELÉTRICO
CLUTCH & VALVE ASSEMBLY, INDEPENDENT PTO DRIVE, ELECTRIC
EMBRAGUE ET VALVULA TDF CON PROPULSION ELECTRICA
FRIZIONE E VALVOLA PRESA DI FORZA CON AZIONAMENTO ELETTRICO
KUPPLUNG UND VENTIL, UNÉBHANGIGE ZAPFWELLE ANTRIEB. ELEKTRISCH.
ENS. EMBRAYAGE ET SOUPAPE, PDF AVEC COMMANDE ELECTRIQUE

R	N	P.N.	MOD	Q	Descrição	Description	Descripción	L.C.
1		83977177		1	ARRUELA PLANA	WASHER	ARANDELA	131R
2		83924753		2	ROLAMENTO	BEARING	COJINETE	341C
3		83927910		2	ARRUELA PLANA	WASHER	ARANDELA	131R
4		83983805		1	ENGRENAGEM	GEAR	ENGRANAJE	050I
5		83983832		1	ENGRENAGEM	GEAR	ENGRANAJE	050I
6		83983836		1	ROLAMENTO	BEARING	COJINETE	341C
7		86511345		2	ANEL O	O RING	JUNTA HERMETICA	055A
8		83983797		2	PINO	PIN	PERNO	080P
9		83983827		1	GARFO SELETOR	SHIFT, FORK	HORQUILLA	086F
10		83990669		1	ALAVANCA	LEVER	PALANCA	045L
11		83983817		1	JUNTA	GASKET	JUNTA HERMETICA	123G
12		80087308		1	PORCA	NUT	TUERCA	010
13		81804978		1	PARAFUSO	SCREW	ORNILLO	040V

ESQUEMASSEIFFER
7
diagramasseiffer@gmail.com

EMBREAGEM E VÁLVULA TDF COM ACIONAMENTO ELÉTRICO
CLUTCH & VALVE ASSEMBLY, INDEPENDENT PTO DRIVE, ELECTRIC
EMBRAGUE ET VALVULA TDF CON PROPULSION ELECTRICA
FRIZIONE E VALVOLA PRESA DI FORZA CON AZIONAMENTO ELETTRICO
KUPPLUNG UND VENTIL, UNÉBHANGIGE ZAPFWELLE ANTRIEB. ELEKTRISCH.
ENS. EMBRAYAGE ET SOUPAPE, PDF AVEC COMMANDE ELECTRIQUE

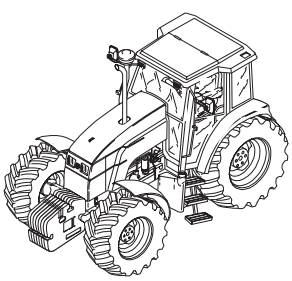

PÁG. 10

ESQUEMASSEIFFER
diagramasseiffer@gmail.com

EMBREAGEM E VÁLVULA TDF COM ACIONAMENTO ELÉTRICO
CLUTCH & VALVE ASSEMBLY, INDEPENDENT PTO DRIVE, ELECTRIC
EMBRAGUE ET VALVULA TDF CON PROPULSION ELECTRICA
FRIZIONE E VALVOLA PRESA DI FORZA CON AZIONAMENTO ELETTRICO
KUPPLUNG UND VENTIL, UNÉBHANGIGE ZAPFWELLE ANTRIEB. ELEKTRISCH.
ENS. EMBRAYAGE ET SOUPAPE, PDF AVEC COMMANDE ELECTRIQUE

R	N	P.N.	MOD	Q	Descrição	Description	Descripción	L.C.
1		83983822		1	ANEL CONJ.	RING	ANILLO	045A
2		83983824		1	CRUZETA	SPIDER	CRUCETA	320C
3		83983635		1	TUBO ISOLANTE	LINER	TUBO AISLANTE	196T
4		83983826		1	ROLAMENTO CONJ.	BEARING	COJINETE	341C
5		83983829		1	ACOPLADOR	COUPLING DISK	ACOPLADOR	540A
6		82014233		1	EIXO	SHAFT	EJE	016A
7		81824516		2	MOLA	SPRING	RESORTE	100M
8		83946839		1	PINO	PIN	PERNO	080P
9		81819793		2	ANEL	RING	ANILLO	045A
10		81827243		1	ROLAMENTO	BEARING	COJINETE	341C
11		89823571		1	ANEL O	O RING	JUNTA HERMETICA	055
12		83953236		1	ANEL	RING	ANILLO	045A
13		5171332		1	EIXO ACIONADO	DRIVEN SHAFT	ARBOL CONDUCIDO	014A
14		89823545		1	JOGO DE JUNTAS	SEAL KIT	SERIE DE JUNTAS	630S
15		81867255		1	JUNTA	GASKET	JUNTA HERMETICA	123G
16		83997961		1	PRENDEDOR	RETAINER	SUJETADOR	109R
17		81820813		1	PROTETOR DE BUJÃO	CAP COVER	CAPUCHA DE TAPON	293C
18		83918228		4	PARAFUSO	SCREW	ORNILLO	140B

ESQUEMASSEIFFER
7
diagramasseiffer@gmail.com

1.80.7	12	p1	06/01

EMBREAGEM E VÁLVULA TDF COM ACIONAMENTO ELÉTRICO
CLUTCH & VALVE ASSEMBLY, INDEPENDENT PTO DRIVE, ELECTRIC
EMBRAGUE ET VALVULA TDF CON PROPULSION ELECTRICA
FRIZIONE E VALVOLA PRESA DI FORZA CON AZIONAMENTO ELETTRICO
KUPPLUNG UND VENTIL, UNÉBHANGIGE ZAPFWELLE ANTRIEB. ELEKTRISCH.
ENS. EMBRAYAGE ET SOUPAPE, PDF AVEC COMMANDE ELECTRIQUE

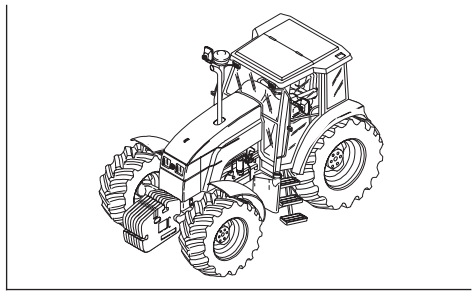

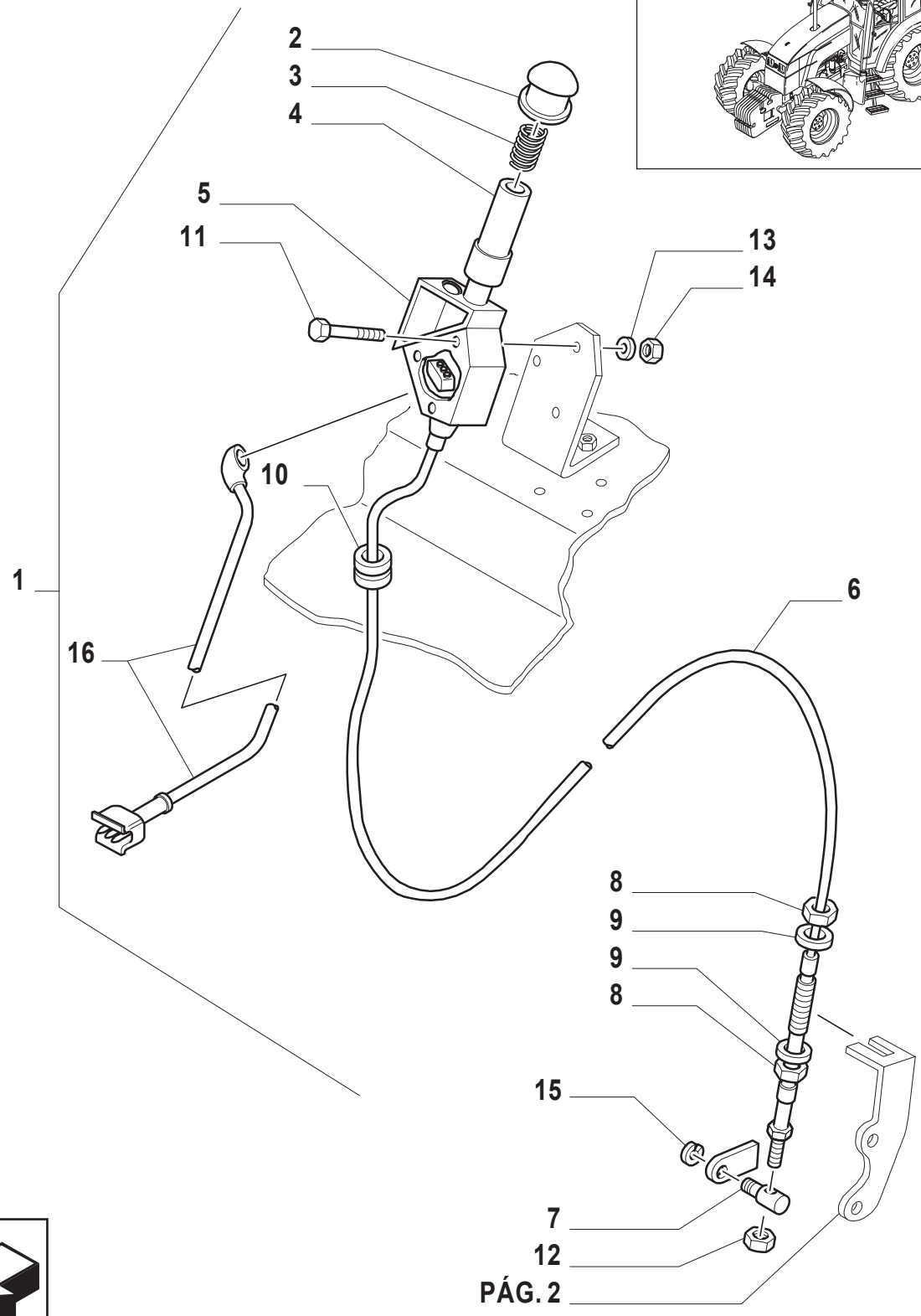

7

ESQUEMASSEIFFER
diagramasseiffer@gmail.com

EMBREAGEM E VÁLVULA TDF COM ACIONAMENTO ELÉTRICO
CLUTCH & VALVE ASSEMBLY, INDEPENDENT PTO DRIVE, ELECTRIC
EMBRAGUE ET VALVULA TDF CON PROPULSION ELECTRICA
FRIZIONE E VALVOLA PRESA DI FORZA CON AZIONAMENTO ELETTRICO
KUPPLUNG UND VENTIL, UNÉBHANGIGE ZAPFWELLE ANTRIEB. ELEKTRISCH.
ENS. EMBRAYAGE ET SOUPAPE, PDF AVEC COMMANDE ELECTRIQUE

R	N	P.N.	MOD	Q	Descrição	Description	Descripción	L.C.
1		81862955		1	ALAVANCA	LEVER	PALANCA	045L
2		81862957		1	MANILHA	HANDLE	MANECILLA	020M
3		81862963		1	MOLA	SPRING	RESORTE	100M
4		82010111		1	PINO	PIN	PERNO	080P
5		81862982		1	PORTA	DOOR	PUERTA	180P
6		81862971		1	CABO	CABLE	CABLE	650C
7		83987284		1	PINO	PIN	PERNO	080P
8		83962878		2	PORCA	NUT	TUERCA	010D
9		81862968		2	ARRUELA PLANA	WASHER	ARANDELA	131R
10		81862745		1	PASSA-MURO	GROMMET	PASACABLES	131A
11		82880927		3	PARAFUSO	SCREW	TORNILLO	040V
12		82879496		1	PORCA	NUT	TUERCA	010
13		83962575		3	ARRUELA PLANA	WASHER	ARANDELA	131R
14		89706755		3	PORCA	NUT	TUERCA	010D
15		81870110		1	ANEL-MOLA	RING, SNAP	ANILLO DE RESORTE	054A
16		81876798		1	INTERRUPTOR	ON-OFF SWITCH	INTERRUPTOR	075I

ESQUEMASSEIFFER
7
diagramasseiffer@gmail.com

1.82.0	01	p1	06/01

CAIXA E TAMPAS DO LEVANTADOR
LIFTER, HOUSING AND COVERS
CAJAS Y TAPAS ELEVADOR HYDRAULICO
SCATOLE E COPERCHI SOLLEVATORE
KRAFTHEBER - GEHAEUSE
CARTERS ET COUVERCLES ELEVATEUR

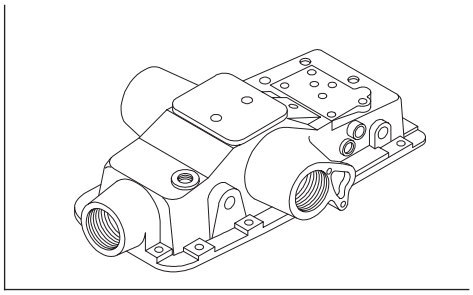

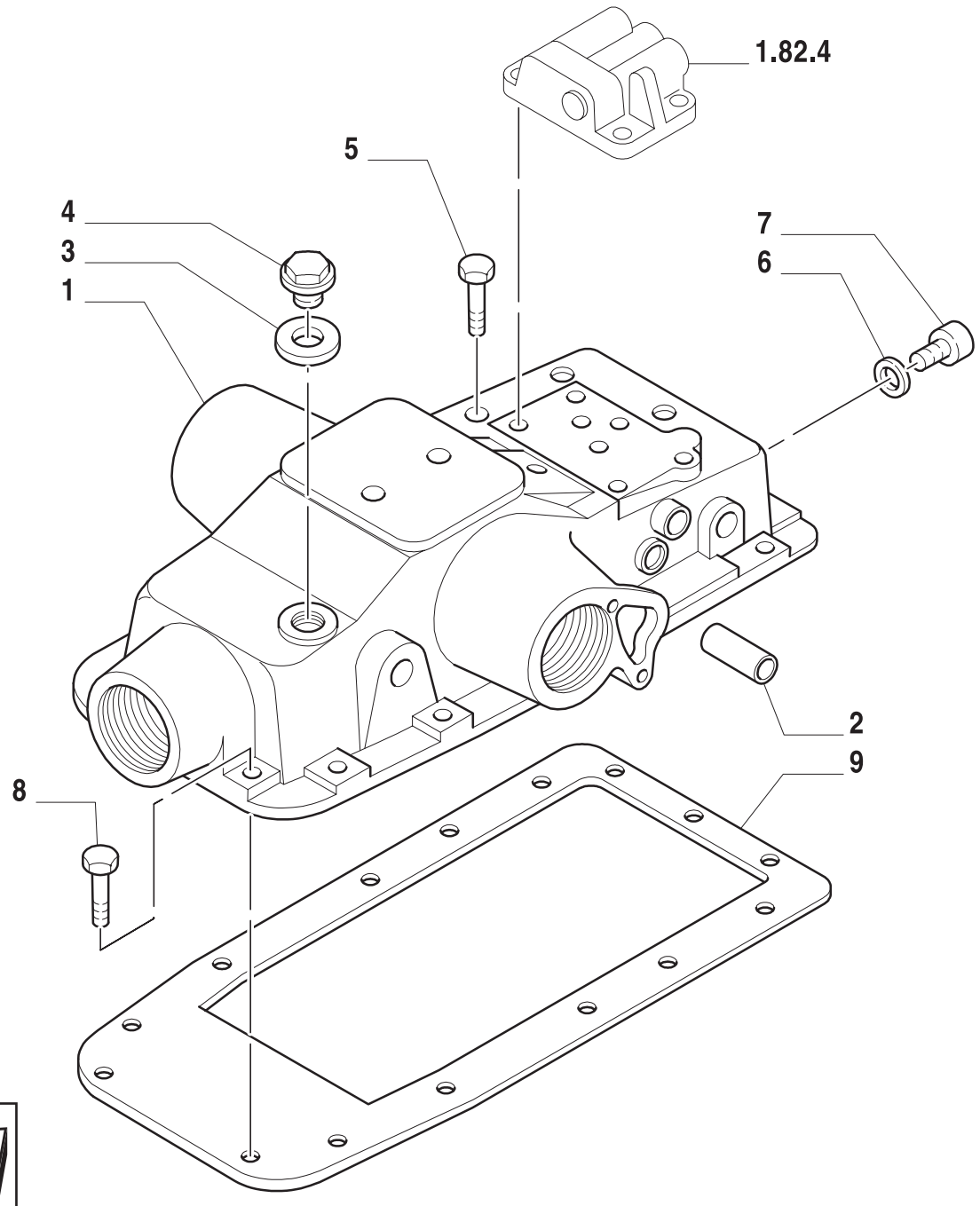

7

ESQUEMASSEIFFER
diagramasseiffer@gmail.com

CAIXA E TAMPAS DO LEVANTADOR
LIFTER, HOUSING AND COVERS
CAJAS Y TAPAS ELEVADOR HYDRAULICO
SCATOLE E COPERCHI SOLLEVATORE
KRAFTHEBER - GEHAEUSE
CARTERS ET COUVERCLES ELEVATEUR

R	N	P.N.	MOD	Q	Descrição	Description	Descripción	L.C.
1	1	83991156		1	TAMPA	COVERING	TAPADERA	265C
2		81823997		1	BUCHA	BUSHING	BUJE	145B
3		81872311		1	JUNTA	GASKET	JUNTA HERMETICA	123G
4		83924810		1	BUJÃO	PLUG	APTON	050T
5		81821301		1	PARAFUSO	SCREW	ORTNILLO	140B
		81874963		1	PARAFUSO	SCREW	ORTNILLO	140B
		83901268		1	PARAFUSO	SCREW	ORTNILLO	140B
		83943785		1	PARAFUSO	SCREW	ORTNILLO	140B
6		89617873		AR	ANEL O	O RING	JUNTA HERMETICA	055A
7		89625178		AR	BUJÃO	PLUG	APTON	050T
8		81829467		1	PARAFUSO	SCREW	ORTNILLO	140B
		81843379		10	PARAFUSO	SCREW	ORTNILLO	140B
		81869513		2	PARAFUSO	SCREW	ORTNILLO	140B
		83925385		2	PARAFUSO	SCREW	ORTNILLO	140B
9		81865596		1	JUNTA	GASKET	JUNTA HERMETICA	123G

(1) INCLUI REF. 2

ESQUEMASSEIFFER
7
diagramasseiffer@gmail.com

1.82.0	02	p1	06/01

CAIXA E TAMPAS DO LEVANTADOR
LIFTER, HOUSING AND COVERS
CAJAS Y TAPAS ELEVADOR HYDRAULICO
SCATOLE E COPERCHI SOLLEVATORE
KRAFTHEBER - GEHAEUSE
CARTERS ET COUVERCLES ELEVATEUR

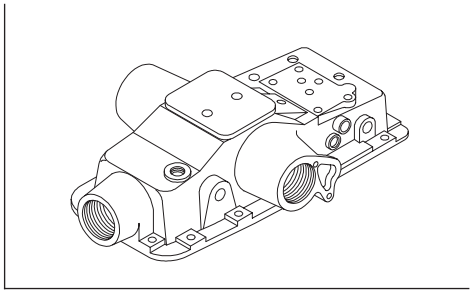

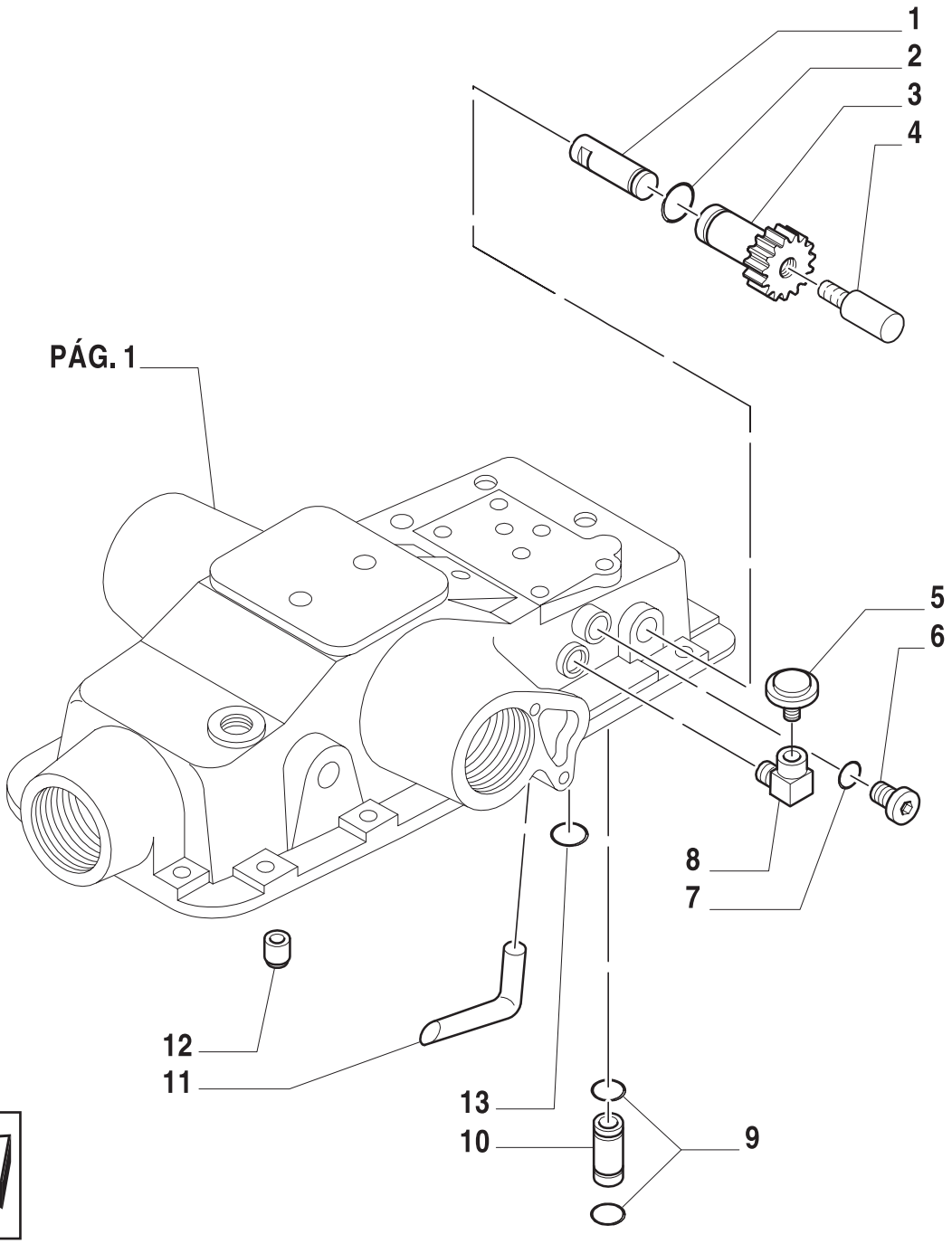

7

ESQUEMASSEIFFER
diagramasseiffer@gmail.com

CAIXA E TAMPAS DO LEVANTADOR
LIFTER, HOUSING AND COVERS
CAJAS Y TAPAS ELEVADOR HYDRAULICO
SCATOLE E COPERCHI SOLLEVATORE
KRAFTHEBER - GEHAEUSE
CARTERS ET COUVERCLES ELEVATEUR

R	N	P.N.	MOD	Q	Descrição	Description	Descripción	L.C.
1		81802058		1	EIXO	SHAFT	EJE	016A
2		83416168		1	ANEL O	O RING	JUNTA HERMETICA	055A
3		81802057		1	MANÍPULO	KNOB	POMO	150P
4		83991266		1	GARFO	CLEVIS	HORQUILLA PEQUENA	084F
5		89636958		1	RESPIRO	VENT	RESPIRADERO	145S
6		89625178		AR	BUJÃO	PLUG	APTON	050T
7		89617873		AR	ANEL O	O RING	JUNTA HERMETICA	055A
8		83957405		1	COTOVELO	ELBOW	CODO	085G
9		83992634		2	COBRE-JUNTA	SEAL PROTECTION	CUBREJUNTA PROTECTOR	29AC
10		83902336		1	TUBO	TUBELET	TUBO	195T
11		83955437		1	TUBO	TUBELET	TUBO	195
12		83974860		2	ANEL	RING	ANILLO	045A
13		83900127		4	ANEL	RING	ANILLO	045A

ESQUEMASSEIFFER
7
diagramasseiffer@gmail.com

1.82.1	01	p1	06/01

TUBULAÇÃO DO LEVANTADOR HIDRÁULICO (12X12)
LIFTER, LINES (12X12)
TUBERIAS DE ELEVADOR HYDRAULICO (12X12)
TUBAZIONI SOLLEVATORE IDRAULICO (12X12)
LEITUNGEN DES KRAFTHEBERS (12X12)
CANALISATIONS DE RELEVAGE HYDRAULIK (12X12)

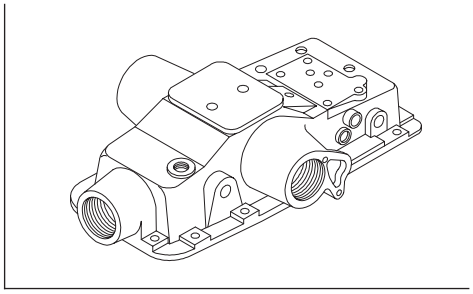

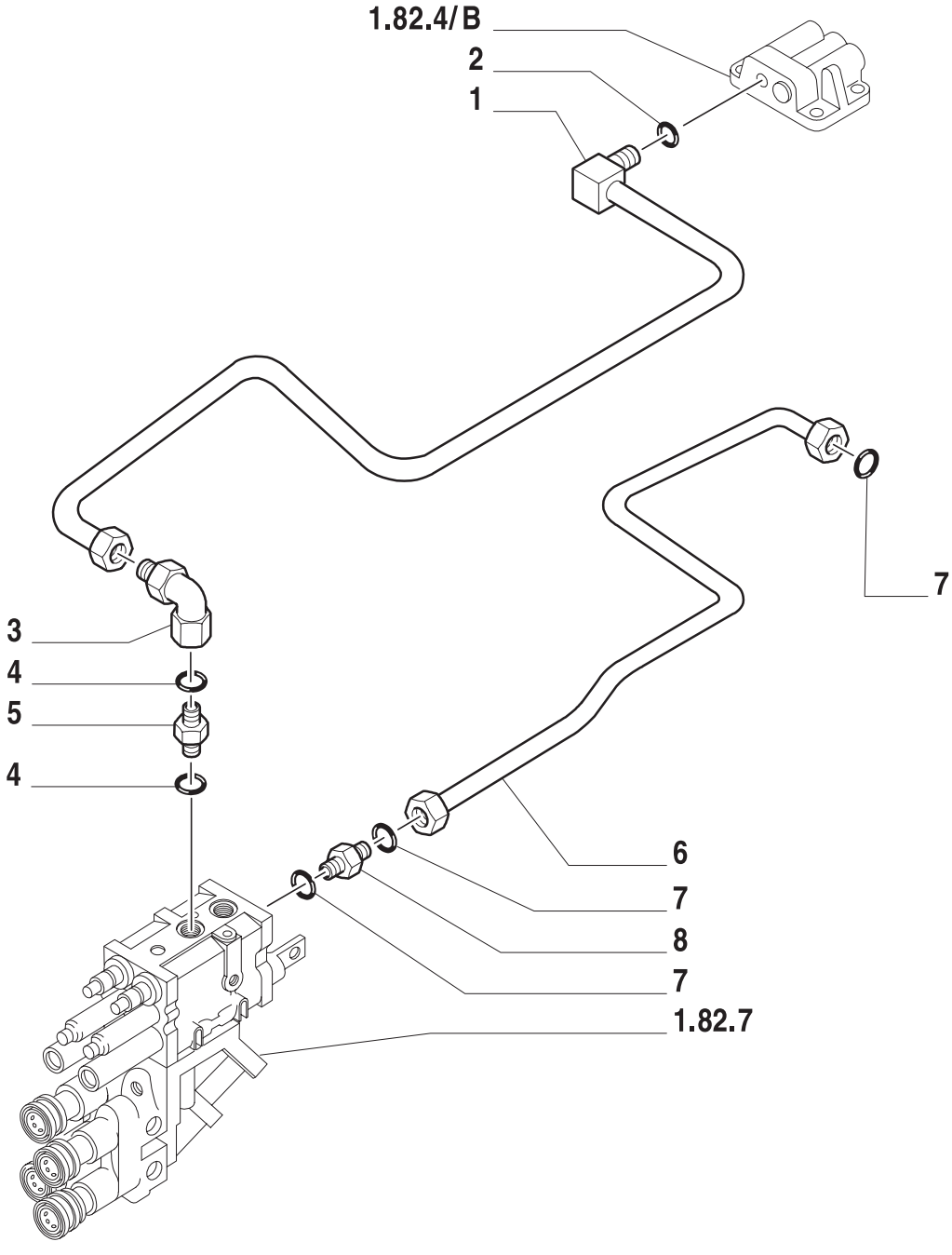

7

ESQUEMASSEIFFER
diagramasseiffer@gmail.com

TUBULAÇÃO DO LEVANTADOR HIDRÁULICO (12X12)
LIFTER, LINES (12X12)
TUBERIAS DE ELEVADOR HYDRAULICO (12X12)
TUBAZIONI SOLLEVATORE IDRAULICO (12X12)
LEITUNGEN DES KRAFTHEBERS (12X12)
CANALISATIONS DE RELEVAGE HYDRAULIK (12X12)

R	N	P.N.	MOD	Q	Descrição	Description	Descripción	L.C.
1		82012689		1	TUBO	FLEX HOSE	MANGA FLEXIBLE	192T
2		83900080		1	ANEL O	O RING	JUNTA HERMETICA	055A
3		83999957		1	SUPORTE	SUPPORT	SOPORTE	300S
4		83901443		2	ANEL O	O RING	JUNTA HERMETICA	055A
5		83999946		1	CONEXÃO	CONNECTION	RACOR	020R
6		82012695		1	TUBO BOMBA	PIPE	TUBO RIGIDO	193T
7		81844850		3	ANEL O	O RING	JUNTA HERMETICA	055A
8		81862779		1	CONEXÃO	CONNECTION	RACOR	020R

ESQUEMASSEIFFER
7
diagramasseiffer@gmail.com

1.82.1	02	p1	06/01

TUBULAÇÃO DO LEVANTADOR HIDRÁULICO (12X12)
LIFTER, LINES (12X12)
TUBERIAS DE ELEVADOR HYDRAULICO (12X12)
TUBAZIONI SOLLEVATORE IDRAULICO (12X12)
LEITUNGEN DES KRAFTHEBERS (12X12)
CANALISATIONS DE RELEVAGE HYDRAULIK (12X12)

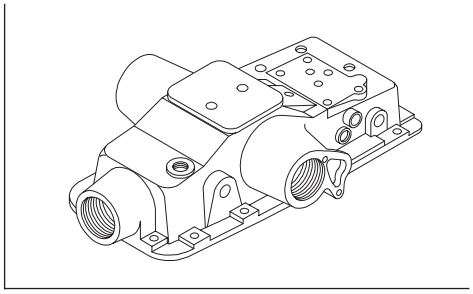

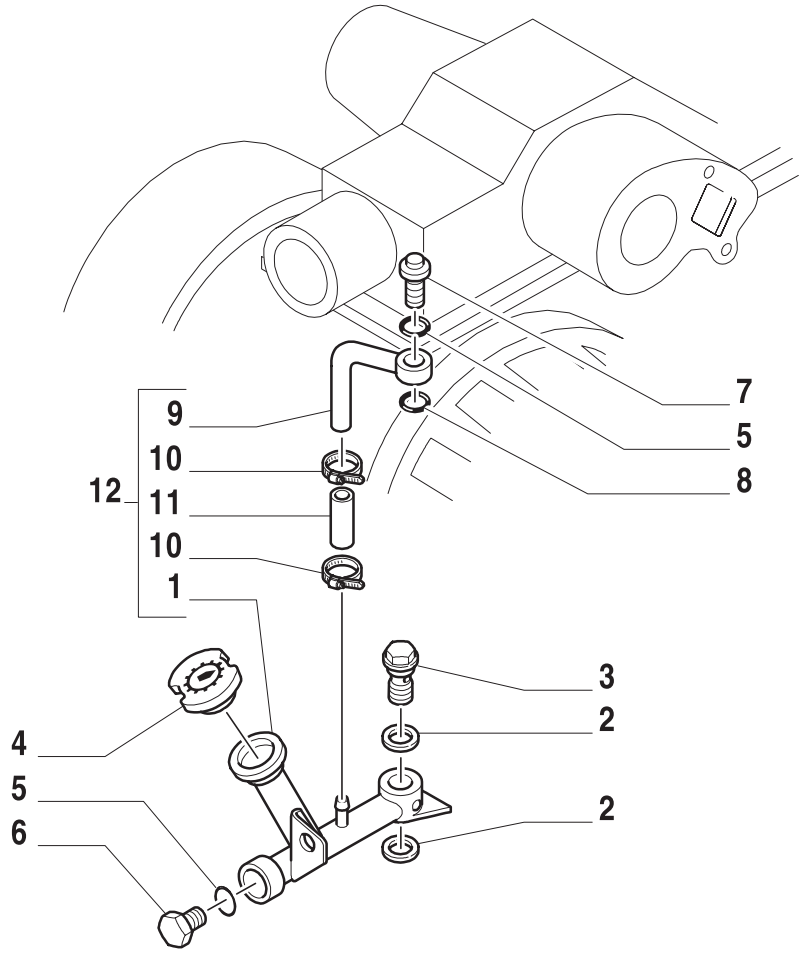

7

ESQUEMASSEIFFER
diagramasseiffer@gmail.com

TUBULAÇÃO DO LEVANTADOR HIDRÁULICO (12X12)
LIFTER, LINES (12X12)
TUBERIAS DE ELEVADOR HYDRAULICO (12X12)
TUBAZIONI SOLLEVATORE IDRAULICO (12X12)
LEITUNGEN DES KRAFTHEBERS (12X12)
CANALISATIONS DE RELEVAGE HYDRAULIK (12X12)

R	N	P.N.	MOD	Q	Descrição	Description	Descripción	L.C.
1		82008529		1	TUBO RÍGIDO	PIPE	TUBO RIGIDO	193T
2		81872311		2	JUNTA	GASKET	JUNTA HERMETICA	123G
3		81865328		1	PARAFUSO	SCREW	ORTNILLO	040V
4		82005372		1	PROTETOR DE BUJÃO	CAP COVER	CAPUCHA DE TAPON	293C
5		81826567		2	ANEL O	O RING	JUNTA HERMETICA	055A
6		83957506		1	PARAFUSO	SCREW	ORTNILLO	040V
7		83934404		1	PARAFUSO	SCREW	ORTNILLO	140B
8		83926125		1	COBRE-JUNTA	SEAL PROTECTION	CUBREJUNTA PROTECTORA	293C
9		81862741		1	TUBO	TUBELET	TUBO	195T
10		82012722		2	BRAÇADEIRA	COLLAR	ABRAZADERA	031F
11		82969538		1	TUBO FLEXÍVEL	FLEX HOSE	MANGA FLEXIBLE	
12		82008531		1	TUBO FLEXÍVEL	FLEX HOSE	MANGA FLEXIBLE	

ESQUEMASSEIFFER
7
diagramasseiffer@gmail.com

1.82.4	01	p1	06/01

DISTRIBUIDOR E VÁLVULAS DO LEVANTADOR
LIFTER, DISTRIBUTOR AND VALVES
DISTRIBIDOR Y VALVULA ELEVADOR
DISTRIBUTORE E VALVOLE SOLLEVATORE IDRAULICO
STEUERVENTIL DES KRAFTHEBERS
DISTRIBUTEUR ET SOUPAPES ELEVATEUR

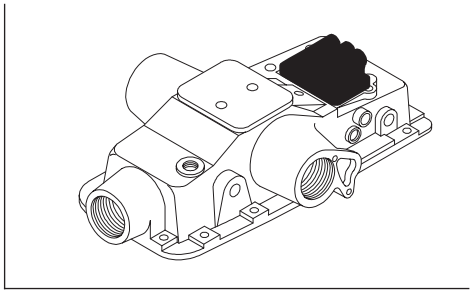

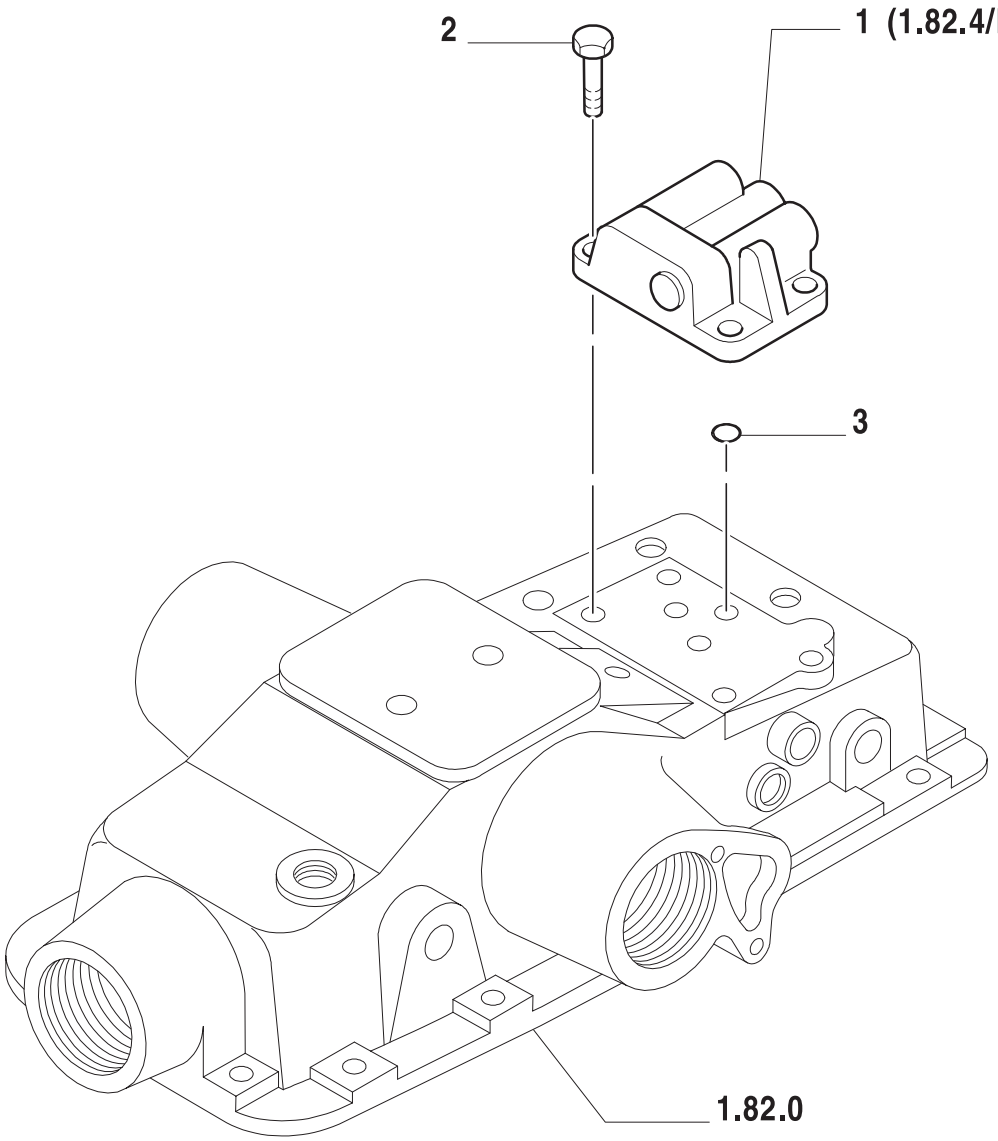

7

ESQUEMASSEIFFER
diagramasseiffer@gmail.com

DISTRIBUIDOR E VÁLVULAS DO LEVANTADOR
LIFTER, DISTRIBUTOR AND VALVES
DISTRIBUIDOR Y VALVULA ELEVADOR
DISTRIBUTORE E VALVOLE SOLLEVATORE IDRAULICO
STEUERVENTIL DES KRAFTHEBERS
DISTRIBUTEUR ET SOUPAPES ELEVATEUR

R	N	P.N.	MOD	Q	Descrição	Description	Descripción	L.C.
1		81871206		1	VÁLVULA HIDRAULICA CONJ.	VALVE	VULVAL	010V
2		89706729		4	PARAFUSO	SCREW	ORTNILLO	040V
3		80236535		1	ANEL O	O RING	JUNTA HERMETICA	055A
		83900077		1	ANEL O	O RING	JUNTA HERMETICA	055A
		83900127		2	ANEL	RING	ANILLO	045A
		83901443		1	ANEL O	O RING	JUNTA HERMETICA	055A

ESQUEMASSEIFFER

diagramasseiffer@gmail.com

1.82.4/A	01	p1	06/01

DISTRIBUIDOR E VÁLVULAS DO LEVANTADOR
LIFTER, DISTRIBUTOR AND VALVES
DISTRIBIDOR Y VALVULA ELEVADOR
DISTRIBUTORE E VALVOLE SOLLEVATORE IDRAULICO
STEUERVENTIL DES KRAFTHEBERS
DISTRIBUTEUR ET SOUPAPES ELEVATEUR

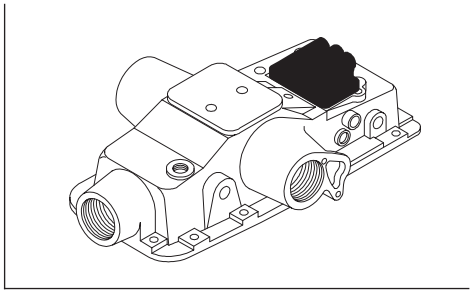

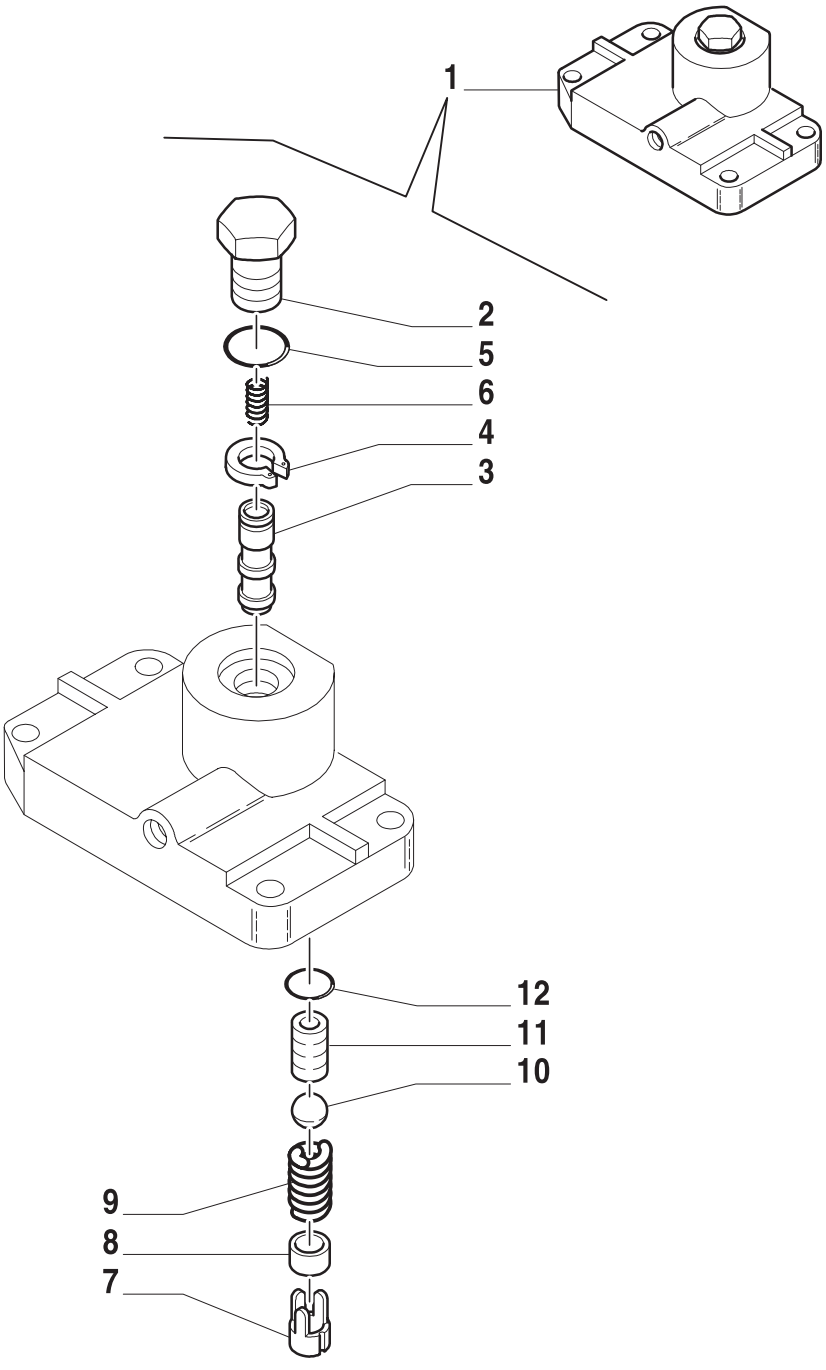

7

ESQUEMASSEIFFER
diagramasseiffer@gmail.com

DISTRIBUIDOR E VÁLVULAS DO LEVANTADOR
LIFTER, DISTRIBUTOR AND VALVES
DISTRIBIDOR Y VALVULA ELEVADOR
DISTRIBUTORE E VALVOLE SOLLEVATORE IDRAULICO
STEUERVENTIL DES KRAFTHEBERS
DISTRIBUTEUR ET SOUPAPES ELEVATEUR

R	N	P.N.	MOD	Q	Descrição	Description	Descripción	L.C.
1		81871187		1	VÁLVULA HIDRAULICA CONJ.	VALVE	VULVAL	010V
2		81868081		1	BUJÃO	PLUG	APTON	050T
3		83991168		1	VÁLVULA HIDRAULICA	VALVE	VALVULA	010V
4		83416342		1	ANEL	RING	ANILLO	045A
5		80128825		1	ANEL O	O RING	JUNTA HERMETICA	055A
6		83948888		1	MOLA	SPRING	RESORTE	100M
7		83991170		1	ALOJAMENTO	HOUSING	CAVIDAD	014V
8		83991169		1	ESPAÇADOR	SPACER	ASPAD OR	075D
9		83925035		1	MOLA	SPRING	RESORTE	100M
10		80145222		1	ESFERA	BALL	BOLA	140S
11		83948377		1	COLAR PARA ANÉIS	SEALING RING COLLAR	UTIL PARA COLOC.ANILLOS	175C
12		81844851		1	JUNTA	GASKET	JUNTA HERMETICA	123G

ESQUEMASSEIFFER
diagramasseiffer@gmail.com

TS90 TS100 TS110 TS120

1.82.4/B	01	p1	06/01

DISTRIBUIDOR E VÁLVULAS DO LEVANTADOR
LIFTER, DISTRIBUTOR AND VALVES
DISTRIBIDOR Y VALVULA ELEVADOR
DISTRIBUTORE E VALVOLE SOLLEVATORE IDRAULICO
STEUERVENTIL DES KRAFTHEBERS
DISTRIBUTEUR ET SOUPAPES ELEVATEUR

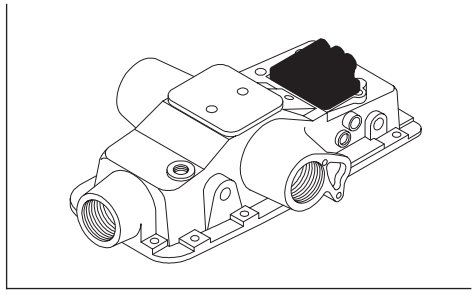

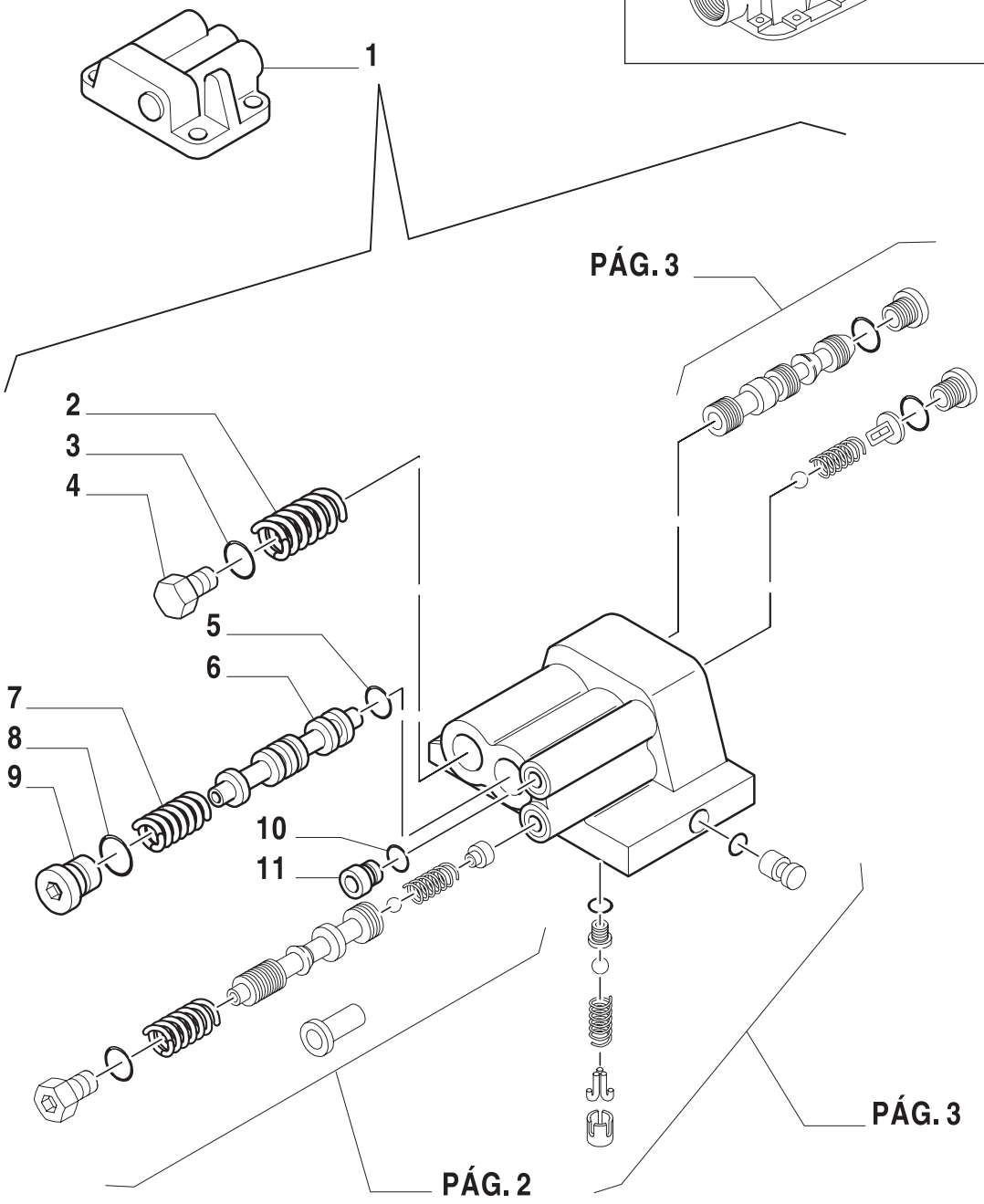

7

ESQUEMASSEIFFER
diagramasseiffer@gmail.com

DISTRIBUIDOR E VÁLVULAS DO LEVANTADOR
LIFTER, DISTRIBUTOR AND VALVES
DISTRIBUIDOR Y VALVULA ELEVADOR
DISTRIBUTORE E VALVOLE SOLLEVATORE IDRAULICO
STEUERVENTIL DES KRAFTHEBERS
DISTRIBUTEUR ET SOUPAPES ELEVATEUR

R	N	P.N.	MOD	Q	Descrição	Description	Descripción	L.C.
1		81871206		1	VÁLVULA HIDRAULICA CONJ.	VALVE	VULVAL	010V
2		83925034		1	MOLA	SPRING	RESORTE	100M
3		80167269		1	ANEL O	O RING	JUNTA HERMETICA	055A
4		83931689		1	BUJÃO	PLUG	APTON	050T
5		83944792		1	COBRE-JUNTA	SEAL PROTECTION	CUBREJUNTA PROTECTORA	29AC
6		83925032		1	VÁLVULA HIDRAULICA	VALVE	VALVULA	010V
7		83925031		1	MOLA	SPRING	RESORTE	100M
8		80167266		1	ANEL O	O RING	JUNTA HERMETICA	055A
9		83925030		1	BUJÃO	PLUG	APTON	050T
10		80128825		1	ANEL O	O RING	JUNTA HERMETICA	055A
11		81819922		1	BUJÃO	PLUG	APTON	050T

ESQUEMASSEIFFER
7
diagramasseiffer@gmail.com

1.82.4/B	02	p1	06/01

DISTRIBUIDOR E VÁLVULAS DO LEVANTADOR
LIFTER, DISTRIBUTOR AND VALVES
DISTRIBIDOR Y VALVULA ELEVADOR
DISTRIBUTORE E VALVOLE SOLLEVATORE IDRAULICO
STEUERVENTIL DES KRAFTHEBERS
DISTRIBUTEUR ET SOUPAPES ELEVATEUR

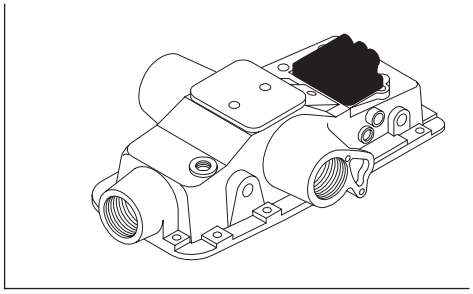

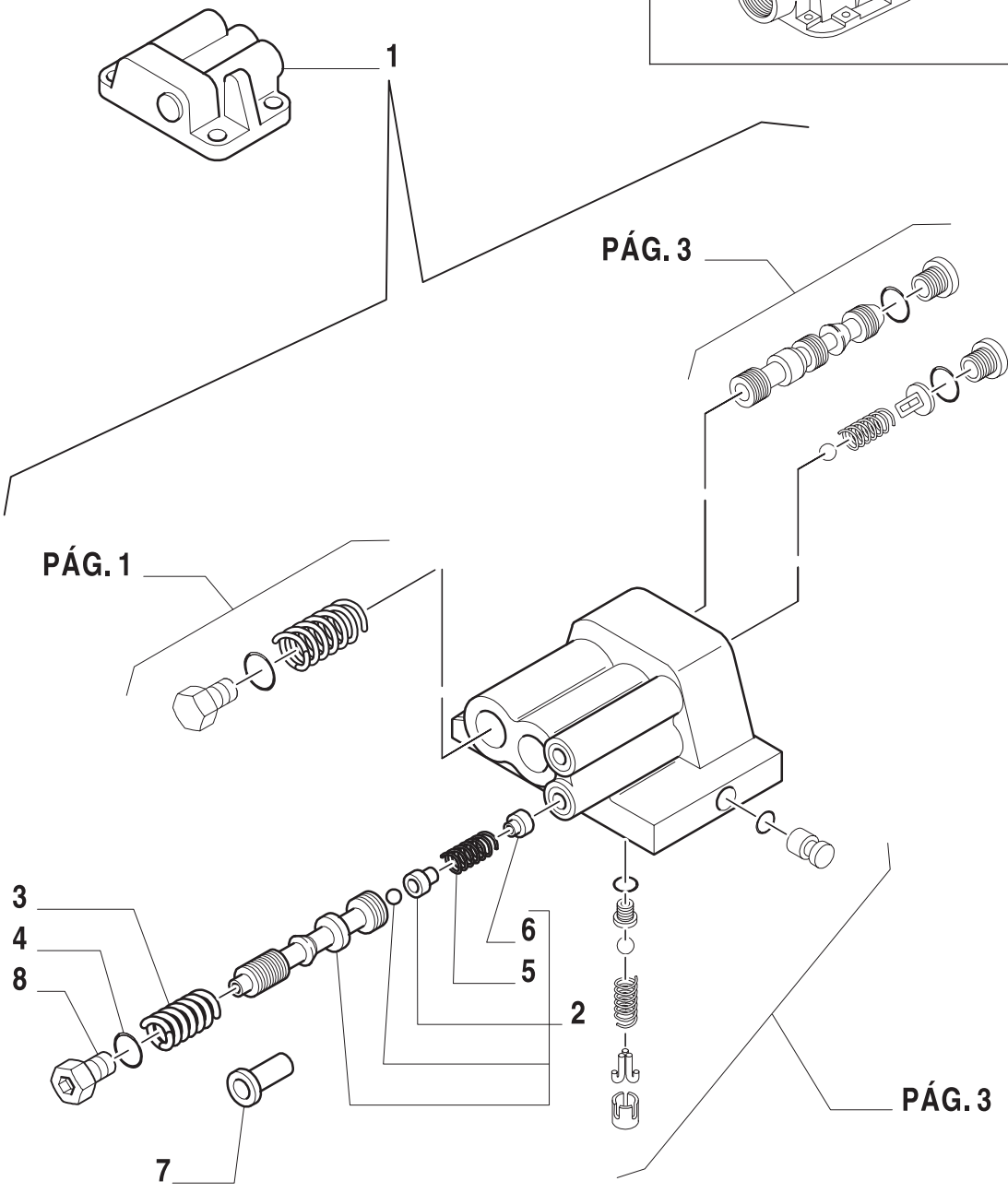

7

ESQUEMASSEIFFER
diagramasseiffer@gmail.com

DISTRIBUIDOR E VÁLVULAS DO LEVANTADOR
LIFTER, DISTRIBUTOR AND VALVES
DISTRIBUIDOR Y VALVULA ELEVADOR
DISTRIBUTORE E VALVOLE SOLLEVATORE IDRAULICO
STEUERVENTIL DES KRAFTHEBERS
DISTRIBUTEUR ET SOUPAPES ELEVATEUR

R	N	P.N.	MOD	Q	Descrição	Description	Descripción	L.C.
1		81871206		1	VÁLVULA HIDRAULICA CONJ.	VALVE	VULVAL	010V
2		83952853		1	CARRETEL	SPOOL	PISTILLO	134P
3		83925040		1	MOLA	SPRING	RESORTE	100M
4		80167269		1	ANEL O	O RING	JUNTA HERMETICA	055A
5		83926350		1	MOLA	SPRING	RESORTE	100M
6		83926351		1	BUJÃO	PLUG	APTON	050T
7		83972127		1	FILTRO	FILTER	FILTRO	065F
8		81819963		1	BUJÃO	PLUG	APTON	050T

ESQUEMASSEIFFER
7
diagramasseiffer@gmail.com

DISTRIBUIDOR E VÁLVULAS DO LEVANTADOR
LIFTER, DISTRIBUTOR AND VALVES
DISTRIBIDOR Y VALVULA ELEVADOR
DISTRIBUTORE E VALVOLE SOLLEVATORE IDRAULICO
STEUERVENTIL DES KRAFTHEBERS
DISTRIBUTEUR ET SOUPAPES ELEVATEUR

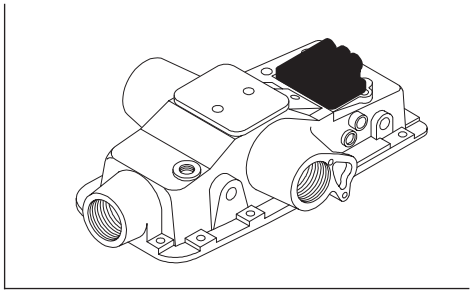

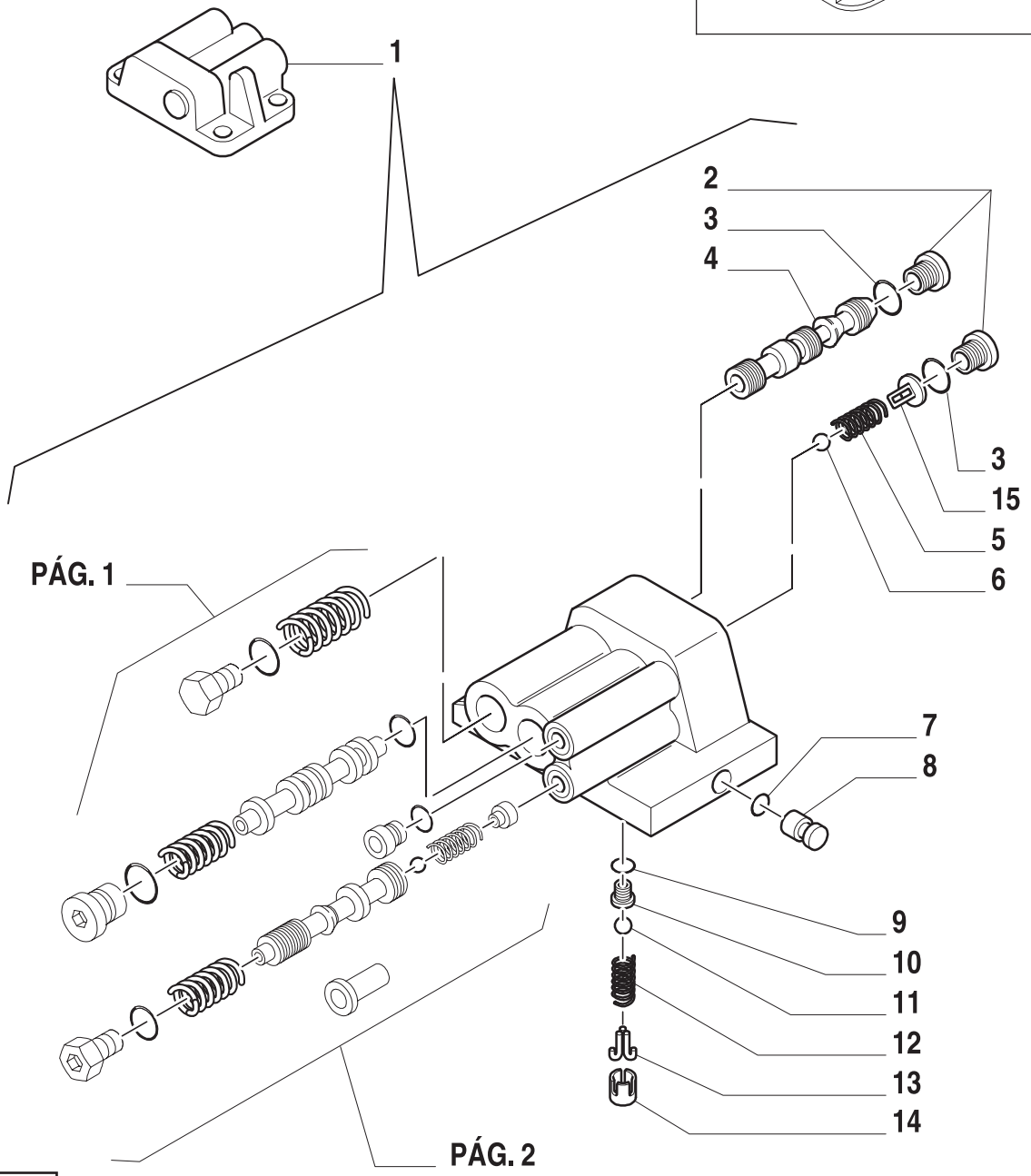

7

ESQUEMASSEIFFER
diagramasseiffer@gmail.com

DISTRIBUIDOR E VÁLVULAS DO LEVANTADOR
LIFTER, DISTRIBUTOR AND VALVES
DISTRIBIDOR Y VALVULA ELEVADOR
DISTRIBUTORE E VALVOLE SOLLEVATORE IDRAULICO
STEUERVENTIL DES KRAFTHEBERS
DISTRIBUTEUR ET SOUPAPES ELEVATEUR

R	N	P.N.	MOD	Q	Descrição	Description	Descripción	L.C.
1		81871206		1	VÁLVULA HIDRAULICA CONJ.	VALVE	VULVAL	010V
2		81819963		2	BUJÃO	PLUG	APTON	050T
3		80167269		2	ANEL O	O RING	JUNTA HERMETICA	055A
4		83925033		1	VÁLVULA HIDRAULICA	VALVE	VALVULA	010V
5		83946314		1	MOLA	SPRING	RESORTE	100M
6		81820737		1	ESFERA	BALL	BOLA	140S
7		80165202		1	ANEL O	O RING	JUNTA HERMETICA	055A
8		83991167		1	BUJÃO	PLUG	APTON	050T
9		81844851		1	JUNTA	GASKET	JUNTA HERMETICA	123G
10		83948377		1	COLAR PARA ANÉIS	SEALING RING COLLAR	UTIL PARA COLOC.ANILLOS	175C
11		80145222		1	ESFERA	BALL	BOLA	140S
12		83925035		1	MOLA	SPRING	RESORTE	100M
13		83991170		1	ALOJAMENTO	HOUSING	CAVIDAD	014V
14		83991169		1	ESPAÇADOR	SPACER	ESPACIADOR	075D
15		83953244		1	BATENTE	STOP	DISPOSITIVO DE TOPE	080A

ESQUEMASSEIFFER
7
diagramasseiffer@gmail.com

1.82.4/C	01	p1	06/01

DISTRIBUIDOR E VÁLVULAS DO LEVANTADOR
LIFTER, DISTRIBUTOR AND VALVES
DISTRIBUIDOR Y VALVULA ELEVADOR
DISTRIBUTORE E VALVOLE SOLLEVATORE IDRAULICO
STEUERVENTIL DES KRAFTHEBERS
DISTRIBUTEUR ET SOUPAPES ELEVATEUR

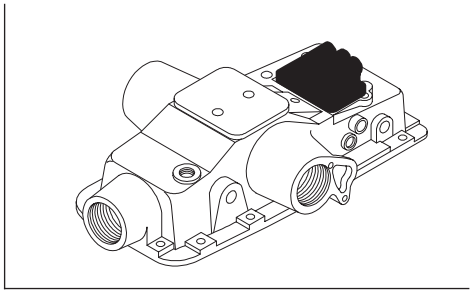

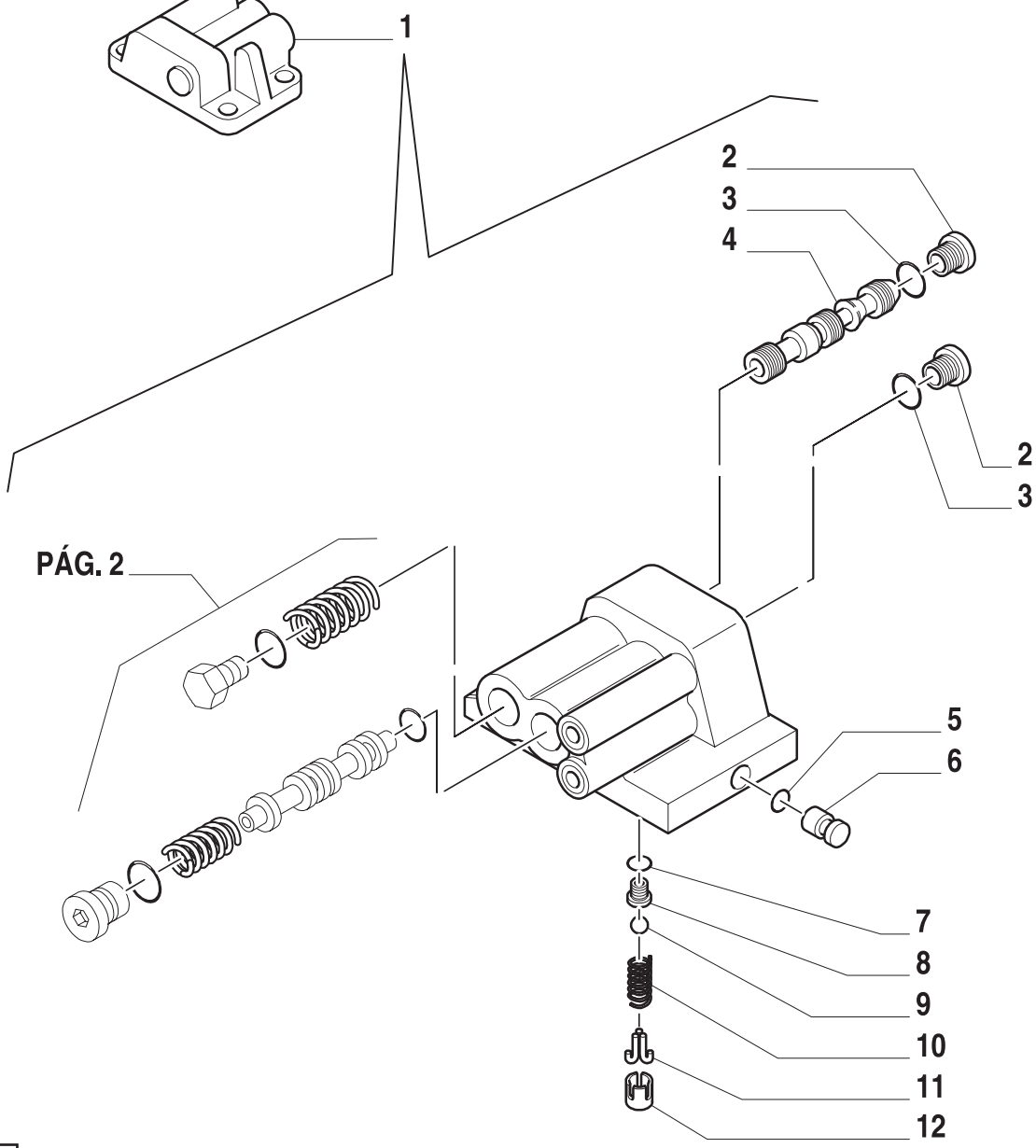

7

ESQUEMASSEIFFER
diagramasseiffer@gmail.com

DISTRIBUIDOR E VÁLVULAS DO LEVANTADOR
LIFTER, DISTRIBUTOR AND VALVES
DISTRIBUIDOR Y VALVULA ELEVADOR
DISTRIBUTORE E VALVOLE SOLLEVATORE IDRAULICO
STEUERVENTIL DES KRAFTHEBERS
DISTRIBUTEUR ET SOUPAPES ELEVATEUR

R	N	P.N.	MOD	Q	Descrição	Description	Descripción	L.C.
1		81871195		1	VÁLVULA HIDRAULICA CONJ.	VALVE	VULVAL	010V
2		81819963		2	BUJÃO	PLUG	APTON	050T
3		80167269		2	ANEL O	O RING	JUNTA HERMETICA	055A
4		83925033		1	VÁLVULA HIDRAULICA	VALVE	VALVULA	010V
5		80165202		1	ANEL O	O RING	JUNTA HERMETICA	055A
6		83925041		1	BUJÃO	PLUG	APTON	050T
7		81844851		1	JUNTA	GASKET	JUNTA HERMETICA	123G
8		83948377		1	COLAR PARA ANÉIS	SEALING RING COLLAR	UTIL PARA COLOC.ANILLOS	175C
9		80145222		1	ESFERA	BALL	BOLA	140S
10		83925035		1	MOLA	SPRING	RESORTE	100M
11		83991170		1	ALOJAMENTO	HOUSING	CAVIDAD	01
12		83991169		1	ESPAÇADOR	SPACER	ESPACIADOR	075D

ESQUEMASSEIFFER
7
diagramasseiffer@gmail.com

1.82.4/C	02	p1	06/01

DISTRIBUIDOR E VÁLVULAS DO LEVANTADOR
LIFTER, DISTRIBUTOR AND VALVES
DISTRIBIDOR Y VALVULA ELEVADOR
DISTRIBUTORE E VALVOLE SOLLEVATORE IDRAULICO
STEUERVENTIL DES KRAFTHEBERS
DISTRIBUTEUR ET SOUPAPES ELEVATEUR

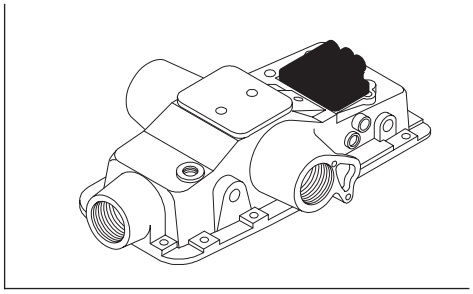

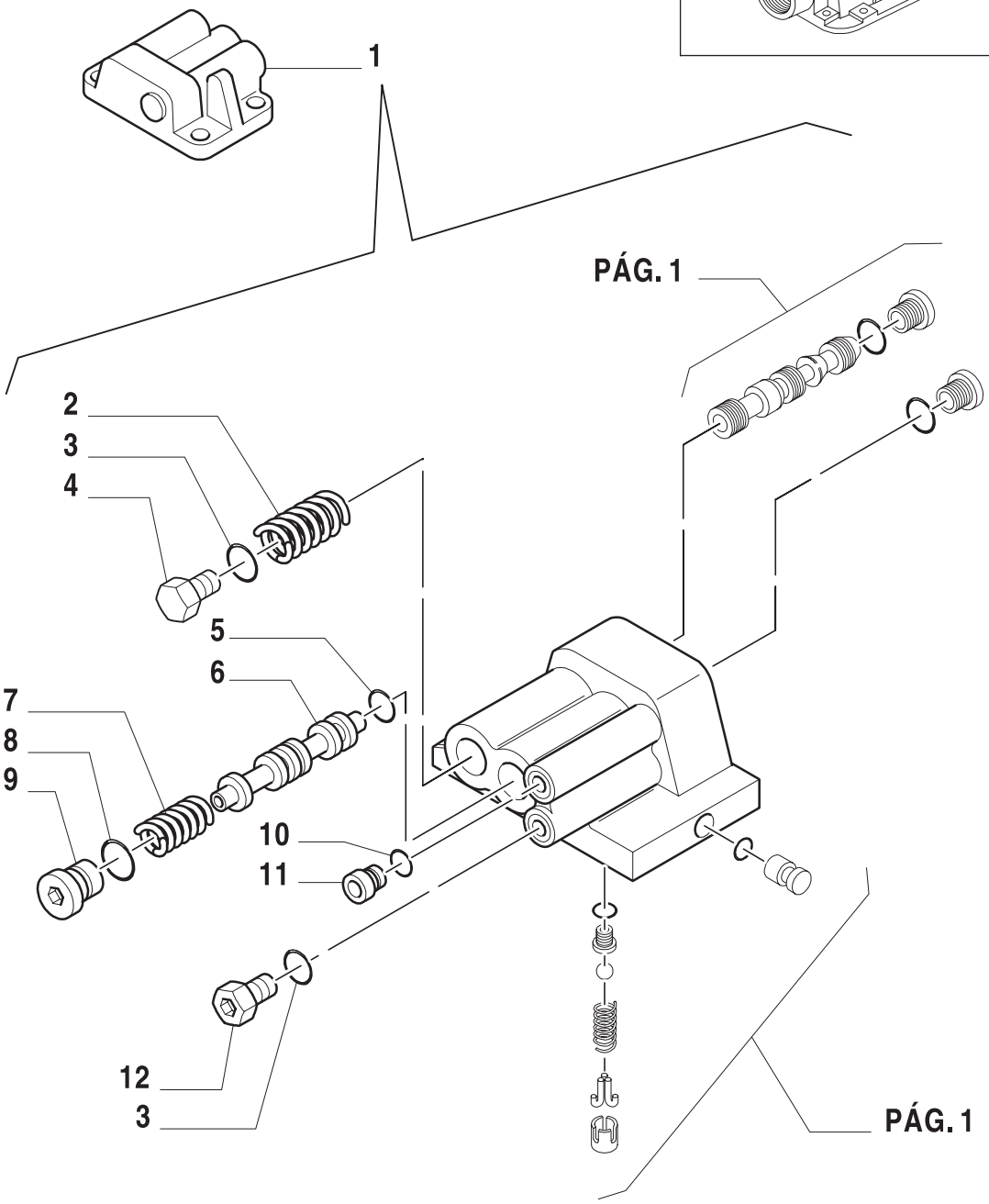

7

ESQUEMASSEIFFER
diagramasseiffer@gmail.com

DISTRIBUIDOR E VÁLVULAS DO LEVANTADOR
LIFTER, DISTRIBUTOR AND VALVES
DISTRIBUIDOR Y VALVULA ELEVADOR
DISTRIBUTORE E VALVOLE SOLLEVATORE IDRAULICO
STEUERVENTIL DES KRAFTHEBERS
DISTRIBUTEUR ET SOUPAPES ELEVATEUR

R	N	P.N.	MOD	Q	Descrição	Description	Descripción	L.C.
1		81871195		1	VÁLVULA HIDRAULICA CONJ.	VALVE	VULVAL	010V
2		83925034		1	MOLA	SPRING	RESORTE	100M
3		80167269		2	ANEL O	O RING	JUNTA HERMETICA	055A
4		83931689		1	BUJÃO	PLUG	APTON	050T
5		83944792		1	COBRE-JUNTA	SEAL PROTECTION	CUBREJUNTA PROTECTORA	29AC
6		83925032		1	VÁLVULA HIDRAULICA	VALVE	VALVULA	010V
7		83925031		1	MOLA	SPRING	RESORTE	100M
8		80167266		1	ANEL O	O RING	JUNTA HERMETICA	055A
9		83925030		1	BUJÃO	PLUG	APTON	050T
10		80128825		1	ANEL O	O RING	JUNTA HERMETICA	055A
11		81819922		1	BUJÃO	PLUG	APTON	050T
12		81819963		1	BUJÃO	PLUG	APTON	050T

ESQUEMASSEIFFER
7
diagramasseiffer@gmail.com

1.82.5	01	p1	06/01

CONTROLES DO LEVANTADOR
LIFTER, INSIDE LINKAGES
MANDOS ELEVADOR
COMANDI SOLLEVATORE
BETAETIGUNG UND WELLENDES KRAFTHEBERS
COMMANDES ELEVATEUR

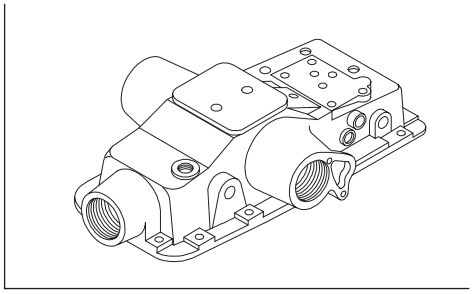

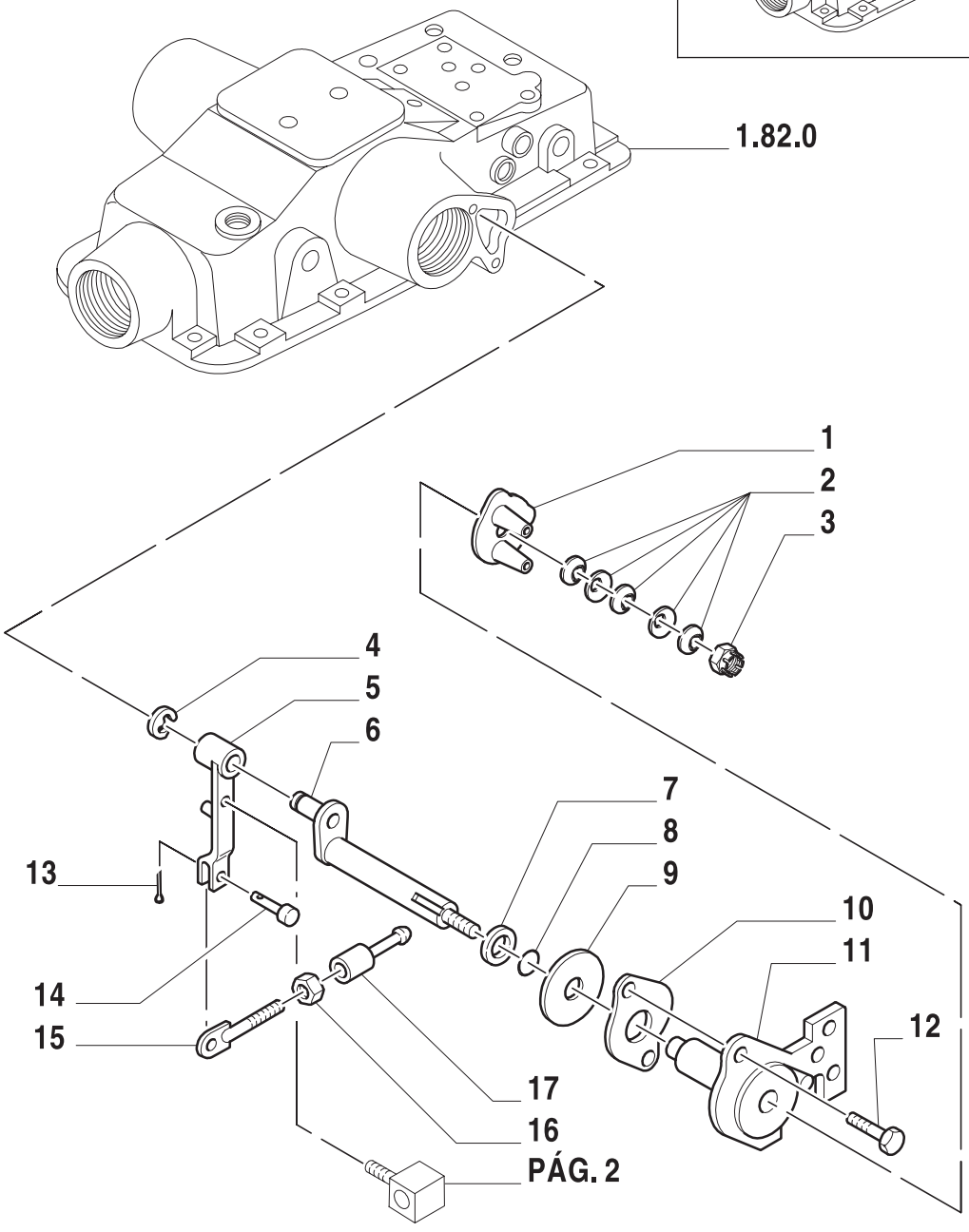

7

ESQUEMASSEIFFER
diagramasseiffer@gmail.com

CONTROLES DO LEVANTADOR
LIFTER, INSIDE LINKAGES
MANDOS ELEVADOR
COMANDI SOLLEVATORE
BETAETIGUNG UND WELLENDES KRAFTHEBERS
COMMANDES ELEVATEUR

R	N	P.N.	MOD	Q	Descrição	Description	Descripción	L.C.
1		83929136		1	CORPO	BODY	CUERPO	300C
2		81870284		5	ARRUELA PLANA	WASHER	ARANDELA	131R
3		82936516		1	PORCA	NUT	TUERCA	010D
4		80063298		AR	ANEL	RING	ANILLO	045A
5		83957376		1	ALAVANCA	LEVER	PALANCA	045L
6		83957374		1	EIXO	SHAFT	EJE	016A
7		83935198		1	ARRUELA PLANA	WASHER	ARANDELA	131R
8		83946158		1	COBRE-JUNTA	SEAL PROTECTION	CUBREJUNTA PROTECTORA	293C
9		83925028		1	DISCO	DISC	DISCO	060D
10		81801544		1	JUNTA	GASKET	JUNTA HERMETICA	123G
11		83946157		1	SUPORTE	SUPPORT	SOPORTE	300
12		89706729		2	PARAFUSO	SCREW	ORTNILLO	040V
13		80280236		1	GRAMPO	SPLIT PIN	PASADOR ABIERTO	270C
14		89672307		1	PINO	PIN	PERNO	080P
15		81873720		1	ELO DE UNIÃO	CONNECTING LINK	ESLABON	540M
16		80088098		1	PORCA	NUT	TUERCA	010D
17		83957398		1	FIVELA	BUCKLE	HEBILLA	055F

TS90 TS100 TS110 TS120

ESQUEMASSEIFFER
7
diagramasseiffer@gmail.com

1.82.5	02	p1	06/01

CONTROLES DO LEVANTADOR
LIFTER, INSIDE LINKAGES
MANDOS ELEVADOR
COMANDI SOLLEVATORE
BETAETIGUNG UND WELLENDES KRAFTHEBERS
COMMANDES ELEVATEUR

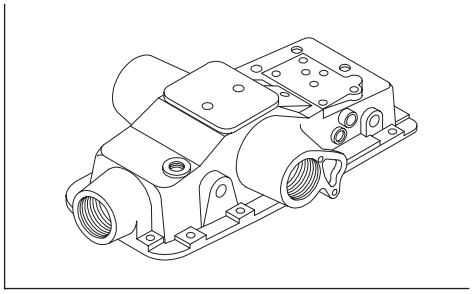

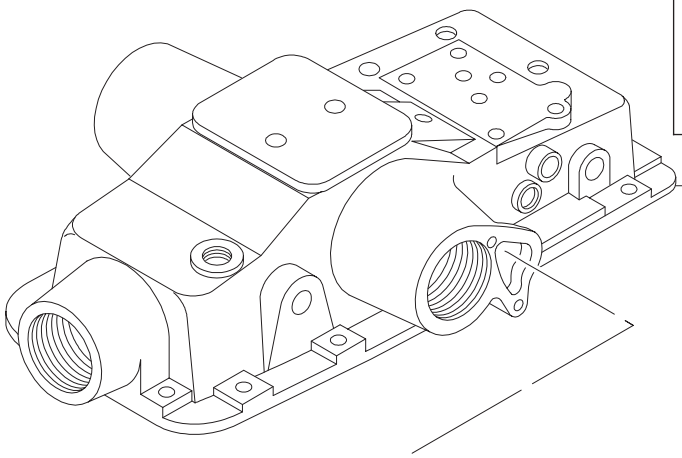

1.82.0

PÁG. 1

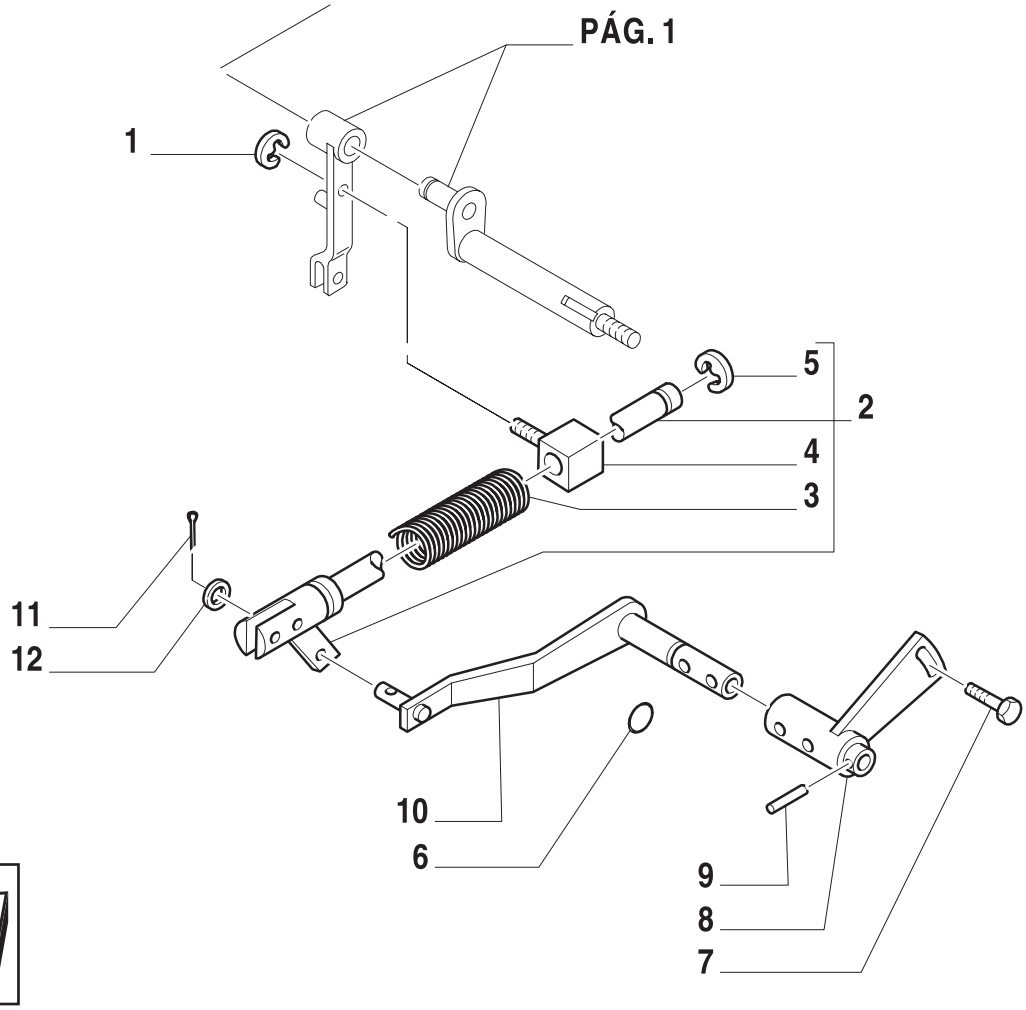

7

ESQUEMASSEIFFER
diagramasseiffer@gmail.com

CONTROLES DO LEVANTADOR
LIFTER, INSIDE LINKAGES
MANDOS ELEVADOR
COMANDI SOLLEVATORE
BETAETIGUNG UND WELLENDES KRAFTHEBERS
COMMANDES ELEVATEUR

R	N	P.N.	MOD	Q	Descrição	Description	Descripción	L.C.
1		83960274		1	ANEL	RING	ANILLO	045A
2		83957371		1	HASTE	ROD	VARILLA	090A
3		83909591		1	MOLA	SPRING	RESORTE	100M
4		83957372		1	CONEXÃO	CONNECTION	RACOR	020R
5		80063298		1	ANEL	RING	ANILLO	045A
6		80130282		1	ANEL O	O RING	JUNTA HERMETICA	055A
7		82934466		1	PARAFUSO	SCREW	ORTNILLO	040V
8		83925585		1	ATUADOR	RAM	ACTUADOR	950A
9		83926670		2	PINO	PIN	PERNO	080P
10		83991259		1	BRAÇO	ARM	BRAZO	130B
11		83982879		1	PINO	PIN	PERNO	080
12		81824026		1	ESPAÇADOR	SPACER	ASEAPDOR	075D

ESQUEMASSEIFFER
diagramasseiffer@gmail.com

CONTROLES DO LEVANTADOR
LIFTER, INSIDE LINKAGES
MANDOS ELEVADOR
COMANDI SOLLEVATORE
BETAETIGUNG UND WELLENDES KRAFTHEBERS
COMMANDES ELEVATEUR

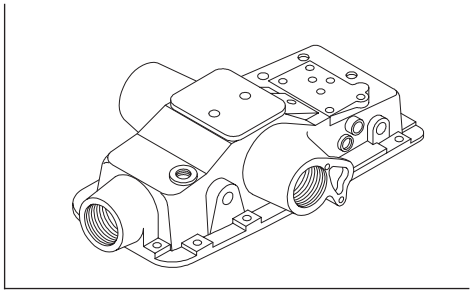

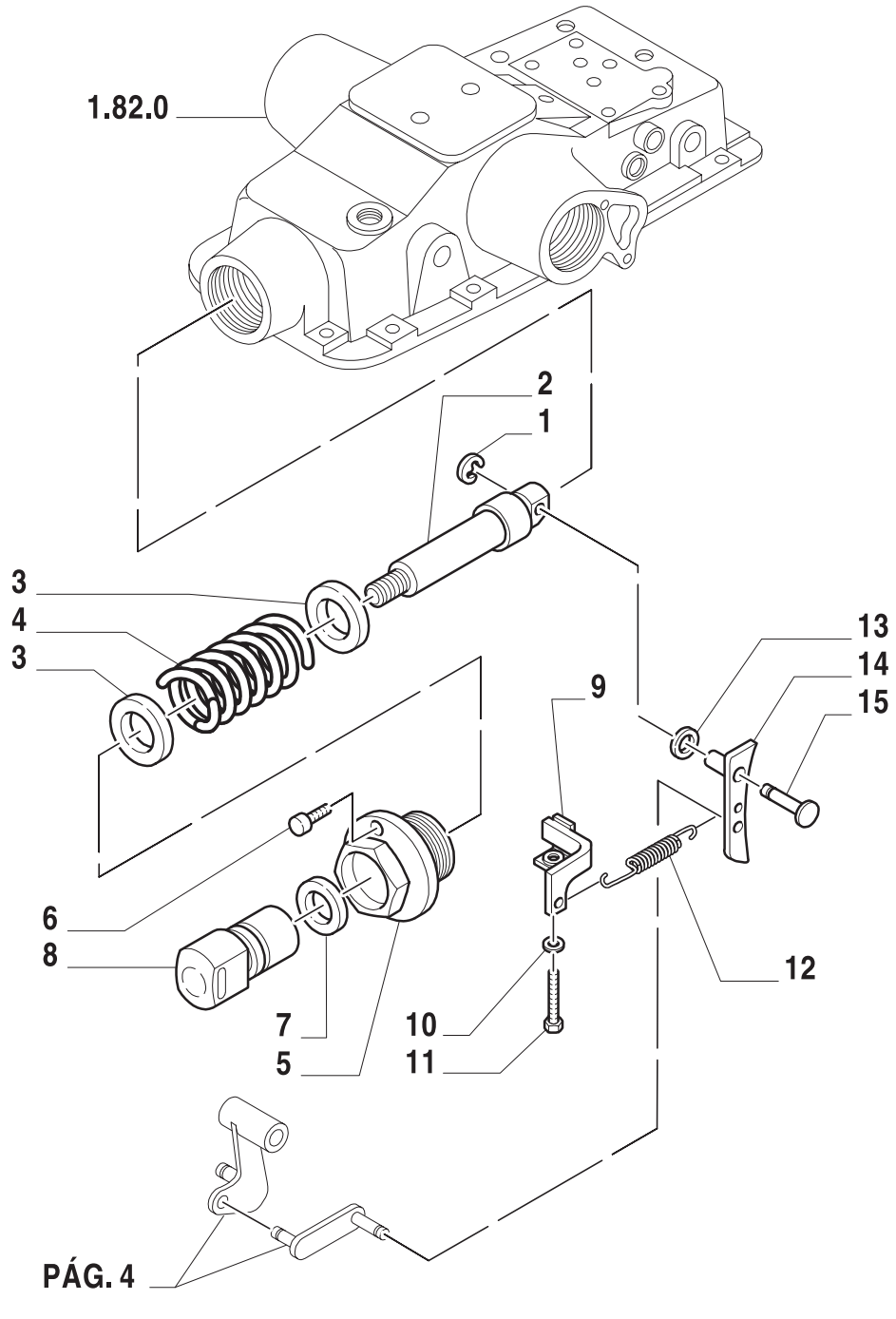

7

ESQUEMASSEIFFER
diagramasseiffer@gmail.com

CONTROLES DO LEVANTADOR
LIFTER, INSIDE LINKAGES
MANDOS ELEVADOR
COMANDI SOLLEVATORE
BETAETIGUNG UND WELLENDES KRAFTHEBERS
COMMANDES ELEVATEUR

R	N	P.N.	MOD	Q	Descrição	Description	Descripción	L.C.
1		80063298		AR	ANEL	RING	ANILLO	045A
2		83925007		1	ÊMBOLO	PLUNGER	EMBOLO	130P
3		81818853		2	MOLA	SPRING	RESORTE	100M
4		81801613		1	MOLA	SPRING	RESORTE	100M
5		81818774		1	PORCA	NUT	TUERCA	010D
6		83917274		1	PARAFUSO	SCREW	ORTNILLO	040V
7		81801557		1	COBRE-JUNTA	SEAL PROTECTION	CUBREJUNTA PROTECTORA	29AC
8		81827128		1	GARFO	FORK-LEVER	HORQUILLA	085F
9		83991265		1	PRENDEDOR	RETAINER	SUJETADOR	109R
10		83980546		1	ARRUELA-TRAVA	LOCKWASHER	ARANDELA DE FRENO	132R
11		81870772		1	PARAFUSO	SCREW	ORTNILLO	140B
12		81824002		1	MOLA	SPRING	RESORTE	100M
13		83909861		1	DISCO	DISC	DISCO	060D
14		83930800		1	ELO DE UNIÃO	CONNECTING LINK	ESLABON	540M
15		83925046		1	PINO	PIN	PERNO	080P

TS90 TS100 TS110 TS120

ESQUEMASSEIFFER
diagramasseiffer@gmail.com

1.82.5	04	p1	06/01

CONTROLES DO LEVANTADOR
LIFTER, INSIDE LINKAGES
MANDOS ELEVADOR
COMANDI SOLLEVATORE
BETAETIGUNG UND WELLENDES KRAFTHEBERS
COMMANDES ELEVATEUR

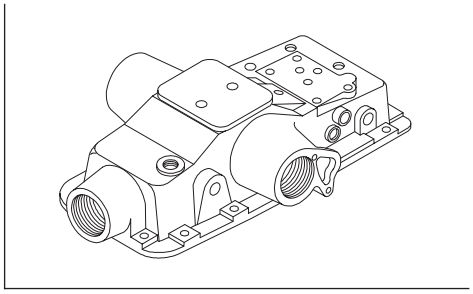

PÁG. 3

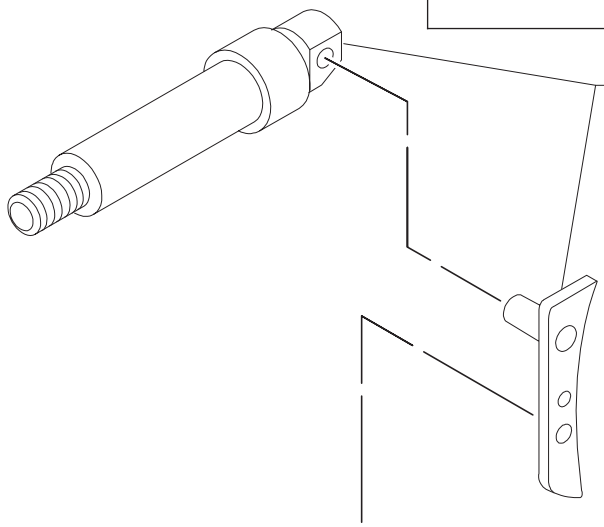

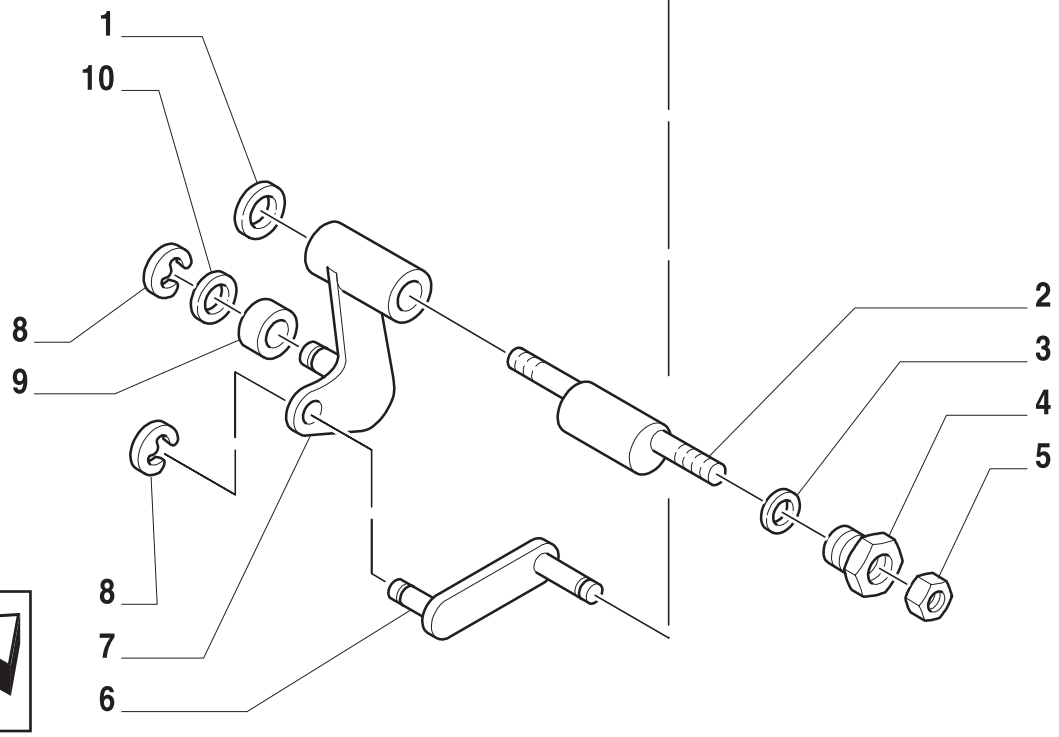

7

ESQUEMASSEIFFER
diagramasseiffer@gmail.com

CONTROLES DO LEVANTADOR
LIFTER, INSIDE LINKAGES
MANDOS ELEVADOR
COMANDI SOLLEVATORE
BETAETIGUNG UND WELLENDES KRAFTHEBERS
COMMANDES ELEVATEUR

R	N	P.N.	MOD	Q	Descrição	Description	Descripción	L.C.
1		83925047		1	ESPAÇADOR	SPACER	ASPACIADOR	075D
2		83946334		1	EIXO	SHAFT	EJE	016A
3		83925012		1	ARRUELA PLANA	WASHER	ARANDELA	131R
4		83925049		1	BUCHA	BUSHING	BUJE	145B
5		80087017		1	PORCA	NUT	TUERCA	010D
6		83925043		1	ELO DE UNIÃO	CONNECTING LINK	ESLABON	540M
7		83929132		1	BRAÇO	ARM	BRAZO	130B
8		83919663		4	ANEL-MOLA	RING, SNAP	ANILLO DE RESORTE	054A
9		83925009		1	ROLO	ROLLER	RODILLO	500R
10		83925010		1	ESPAÇADOR	SPACER	ASPACIADOR	075D

ESQUEMASSEIFFER
7
diagramasseiffer@gmail.com

1.82.6	01	p1	06/01

CILINDRO DO LEVANTADOR HIDRÁULICO
HYDRAULIC LIFT CYLINDER
CILINDRO DEL ELAVATOR HYDRAULICO
CILINDRO SOLLEVATORE IDRAULICO
HYDRAULIK-HUBZYLINDER
VERIN DE RELEVAGE

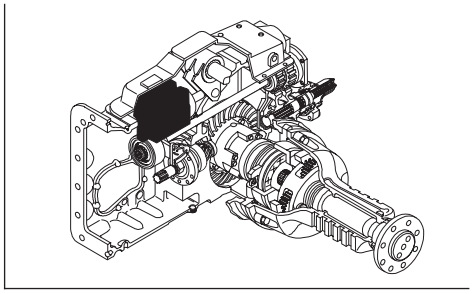

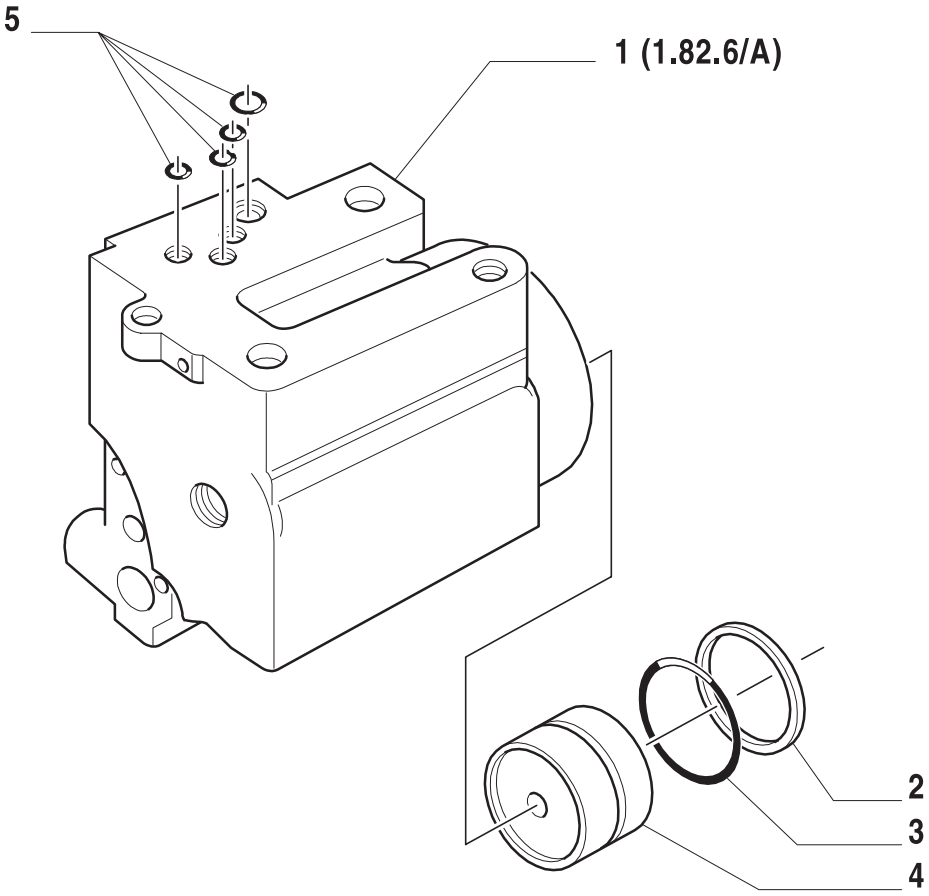

7

ESQUEMASSEIFFER
diagramasseiffer@gmail.com

CILINDRO DO LEVANTADOR HIDRÁULICO
HYDRAULIC LIFT CYLINDER
CILINDRO DEL ELAVATOR HYDRAULICO
CILINDRO SOLLEVATORE IDRAULICO
HYDRAULIK-HUBZYLINDER
VERIN DE RELEVAGE

R	N	P.N.	MOD	Q	Descrição	Description	Descripción	L.C.
1		83991129		1	ATUADOR	RAM	ACTUADOR	950A
2		81838586		1	ANEL	RING	ANILLO	045A
3		83904858		1	JUNTA	GASKET	JUNTA HERMETICA	123G
4		83902885		1	PISTÃO	PISTON	EMBOLO	235S
5		80236535		1	ANEL O	O RING	JUNTA HERMETICA	055A
		80272142		1	ANEL O	O RING	JUNTA HERMETICA	055A
		80274330		1	ANEL O	O RING	JUNTA HERMETICA	055A

ESQUEMASSEIFFER
7
diagramasseiffer@gmail.com

1.82.6/A	01	p1	06/01

CILINDRO DO LEVANTADOR HIDRÁULICO (L/EDC L/CCLS)
HYDRAULIC LIFT CYLINDER (L/EDC L/CCLS)
CILINDRO DEL ELAVATOR HYDRAULICO (L/EDC L/CCLS)
CILINDRO SOLLEVATORE IDRAULICO (L/EDC L/CCLS)
HYDRAULIK-HUBZYLINDER (L/EDC L/CCLS)
VERIN DE RELEVAGE (L/EDC L/CCLS)

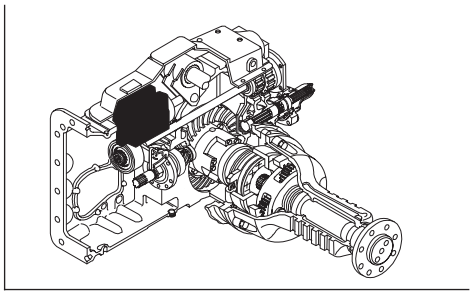

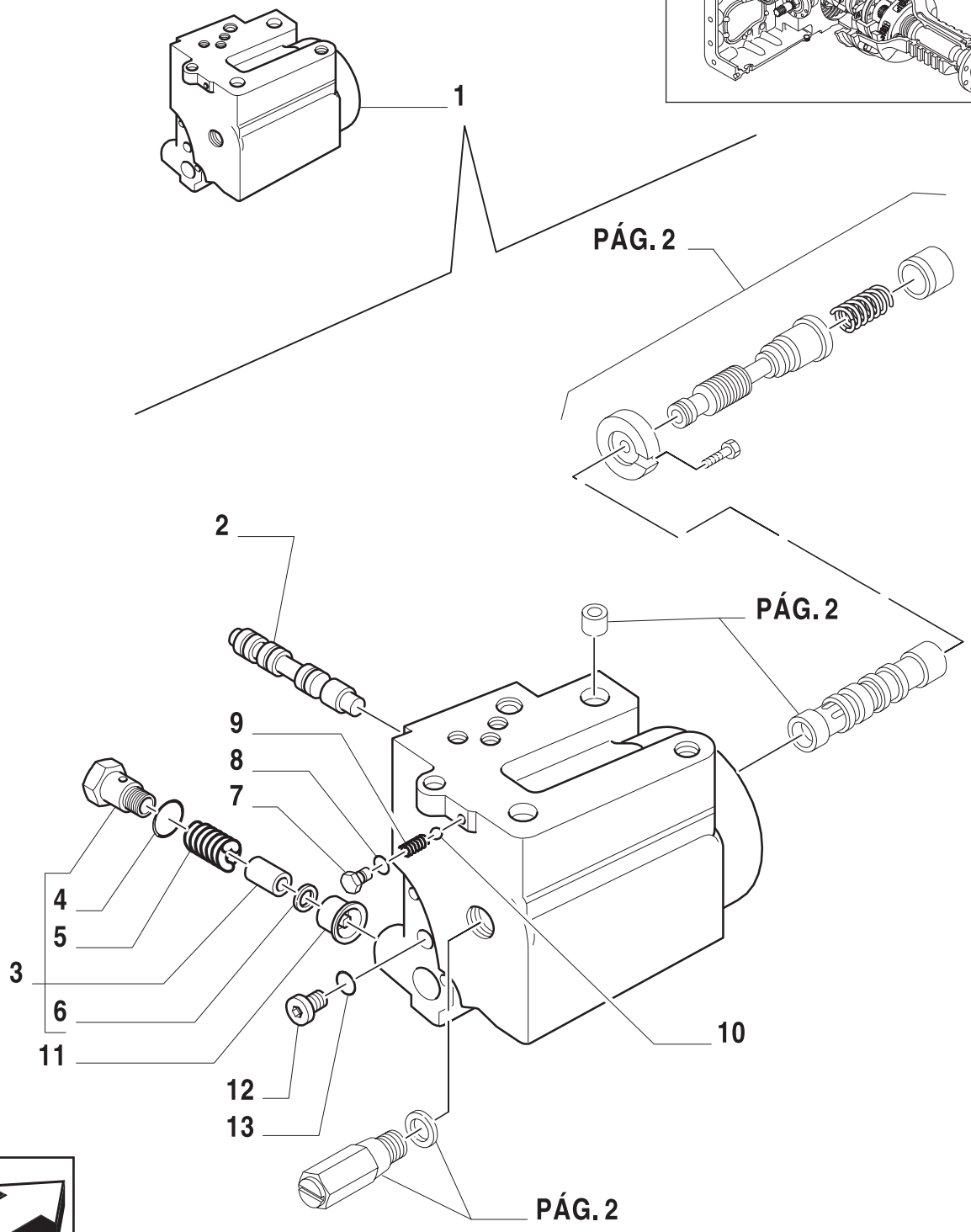

7

ESQUEMASSEIFFER
diagramasseiffer@gmail.com

CILINDRO DO LEVANTADOR HIDRÁULICO (L/EDC L/CCLS)
HYDRAULIC LIFT CYLINDER (L/EDC L/CCLS)
CILINDRO DEL ELAVATOR HYDRAULICO (L/EDC L/CCLS)
CILINDRO SOLLEVATORE IDRAULICO (L/EDC L/CCLS)
HYDRAULIK-HUBZYLINDER (L/EDC L/CCLS)
VERIN DE RELEVAGE (L/EDC L/CCLS)

R	N	P.N.	MOD	Q	Descrição	Description	Descripción	L.C.
1		83991129		1	ATUADOR CONJ.	RAM	ACTUADOR	950A
2		81802060		1	VÁLVULA HIDR. AZUL/BRANCA	VALVE	VULVAL	010V
		81802061		1	VÁLVULA HIDR. BRANCA	VALVE	VULVAL	010V
		81802062		1	VÁLVULA HIDR. AZUL	VALVE	VULVAL	010V
		81802063		1	VÁLVULA HIDR. AMARELA	VALVE	VULVAL	010V
		81802064		1	VÁLVULA HIDR. VERDE	VALVE	VULVAL	010V
3		81867450		1	VÁLVULA	VALVE	VALVULA	010V
4		80167269		1	ANEL O	O RING	JUNTA HERMETICA	055A
5		83925612		1	MOLA	SPRING	RESORTE	100M
6		81811114		1	ANEL	RING	ANILLO	045A
7		83925610		1	BUJÃO	PLUG	APTON	050T
8		86512844		1	ANEL O	O RING	JUNTA HERMETICA	055
9		81802056		1	MOLA	SPRING	RESORTE	100M
10		80011869		1	ESFERA	BALL	BOLA	140S
11		83925614		1	DIFUSOR	DIFFUSER	DIFUSOR	045D
12		89625178		1	BUJÃO	PLUG	APTON	050T
13		89617873		1	ANEL O	O RING	JUNTA HERMETICA	055A

ESQUEMASSEIFFER
7
diagramasseiffer@gmail.com

1.82.6/A	02	p1	06/01

CILINDRO DO LEVANTADOR HIDRÁULICO (L/EDC L/CCLS)
HYDRAULIC LIFT CYLINDER (L/EDC L/CCLS)
CILINDRO DEL ELAVATOR HYDRAULICO (L/EDC L/CCLS)
CILINDRO SOLLEVATORE IDRAULICO (L/EDC L/CCLS)
HYDRAULIK-HUBZYLINDER (L/EDC L/CCLS)
VERIN DE RELEVAGE (L/EDC L/CCLS)

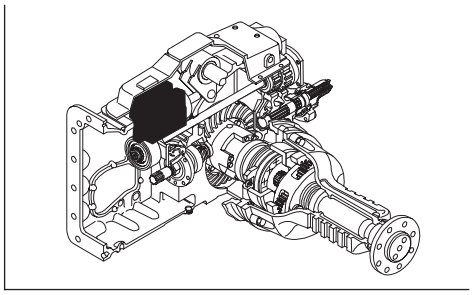

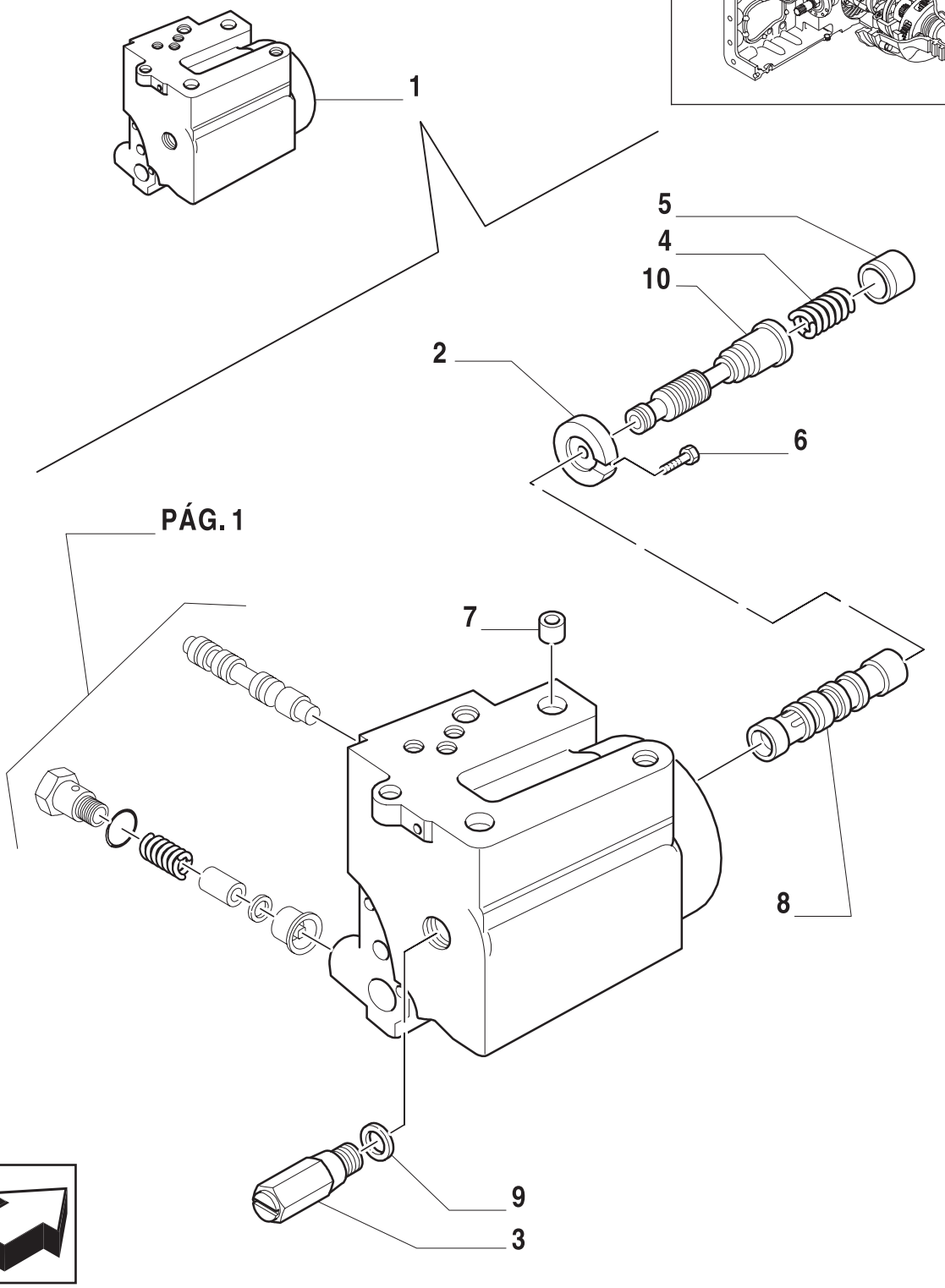

7

ESQUEMASSEIFFER
diagramasseiffer@gmail.com

CILINDRO DO LEVANTADOR HIDRÁULICO (L/EDC L/CCLS)
HYDRAULIC LIFT CYLINDER (L/EDC L/CCLS)
CILINDRO DEL ELAVATOR HYDRAULICO (L/EDC L/CCLS)
CILINDRO SOLLEVATORE IDRAULICO (L/EDC L/CCLS)
HYDRAULIK-HUBZYLINDER (L/EDC L/CCLS)
VERIN DE RELEVAGE (L/EDC L/CCLS)

R	N	P.N.	MOD	Q	Descrição	Description	Descripción	L.C.
1		83991129		1	ATUADOR CONJ.	RAM	ACTUADOR	950A
2		83925604		1	PLACA	PLATE	PLACA	105P
3		83911832		1	VÁLVULA HIDRAULICA	VALVE	VALVULA	010V
4		83947633		1	MOLA	SPRING	RESORTE	100M
5		83957399		1	BUCHA	BUSHING	BUJE	145B
6		83925618		1	PARAFUSO	SCREW	ORTNILLO	140B
7		81838663		2	ANEL	RING	ANILLO	045A
8		83925588		1	LUVA DE ARRASTE	DRIVE BUSHING	MANGUITO DE ARRASTRE	033M
		83925589		1	EIXO	SHAFT	EJE PIEZO	011A
		83925590		1	ANEL	RING	ANILLO	045A
		83925591		1	LUVA DE ARRASTE	DRIVE BUSHING	MANGUITO DE ARRASTRE	033M
		83925592		1	BUCHA	BUSHING	CASQUILLO	095B
		83925593		1	BUCHA	BUSHING	CASQUILLO	095B
		83925594		1	BUCHA	BUSHING	CASQUILLO	095B
9		81802146		1	COBRE-JUNTA	SEAL PROTECTION	CUBREJUNTA PROTECTORA	29AC
10		83991323		1	VÁLVULA HIDR. BRANCA	VALVE	VULVAL	010V
		83991326		1	VÁLVULA HIDR. AZUL	VALVE	VULVAL	010V
		83991327		1	VÁLVULA HIDR. AMARELA	VALVE	VULVAL	010V
		83991328		1	VÁLVULA HIDR. VERDE	VALVE	VULVAL	010V
		83991329		1	VÁLVULA HIDR. LARANJA	VALVE	VULVAL	010V

ESQUEMASSEIFFER
7
diagramasseiffer@gmail.com

1.82.6/B	01	p1	06/01

CILINDRO DO LEVANTADOR HIDRÁULICO (L/EDC L/CCLS)
HYDRAULIC LIFT CYLINDER (L/EDC L/CCLS)
CILINDRO DEL ELAVATOR HYDRAULICO (L/EDC L/CCLS)
CILINDRO SOLLEVATORE IDRAULICO (L/EDC L/CCLS)
HYDRAULIK-HUBZYLINDER (L/EDC L/CCLS)
VERIN DE RELEVAGE (L/EDC L/CCLS)

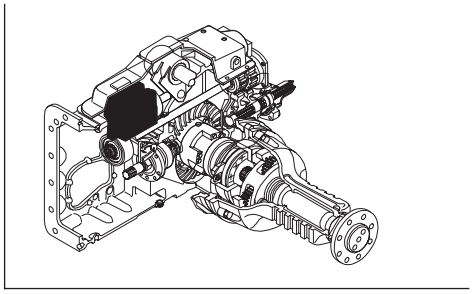

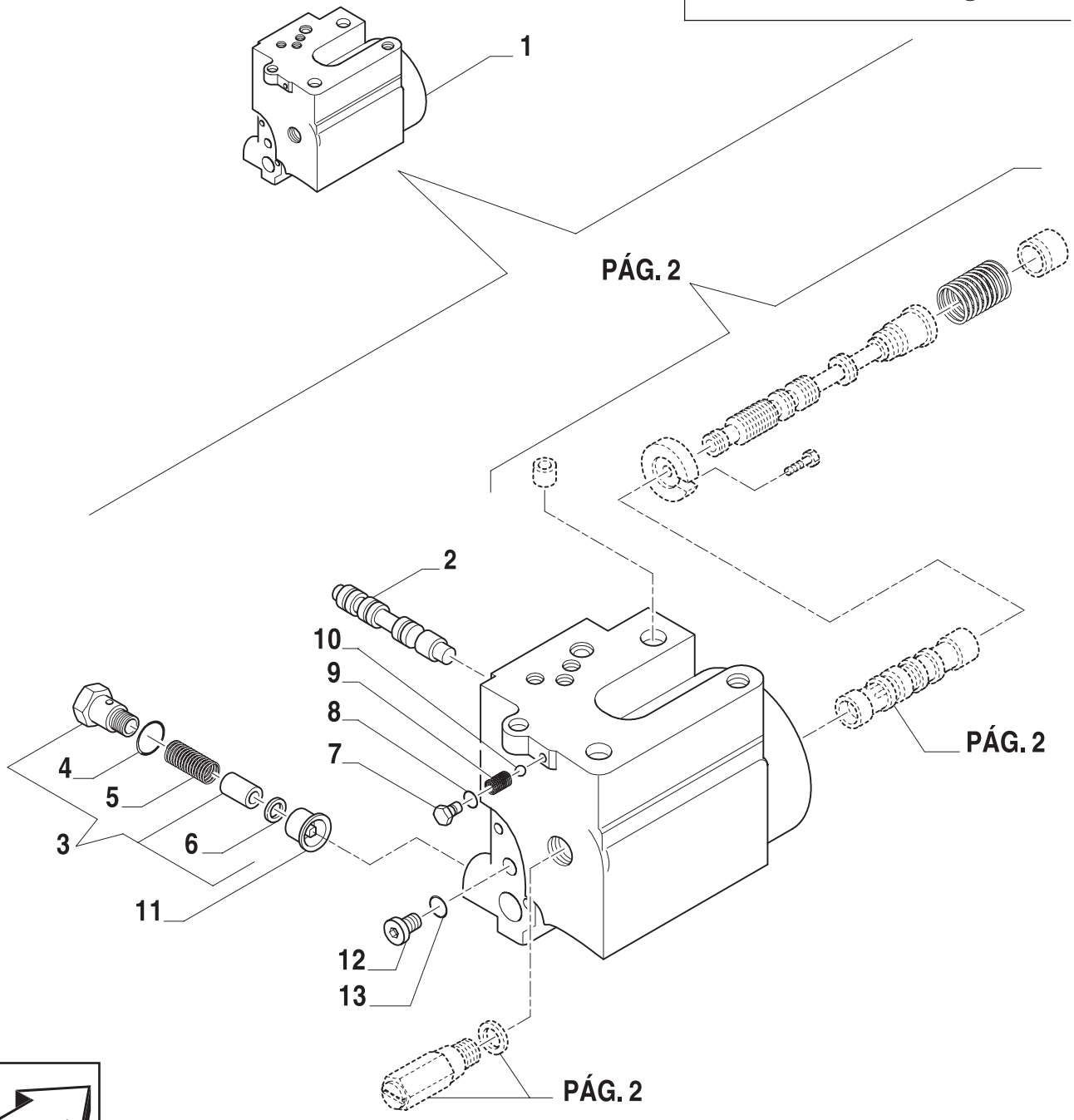

7

ESQUEMASSEIFFER
diagramasseiffer@gmail.com

CILINDRO DO LEVANTADOR HIDRÁULICO (L/EDC L/CCLS)
HYDRAULIC LIFT CYLINDER (L/EDC L/CCLS)
CILINDRO DEL ELAVATOR HYDRAULICO (L/EDC L/CCLS)
CILINDRO SOLLEVATORE IDRAULICO (L/EDC L/CCLS)
HYDRAULIK-HUBZYLINDER (L/EDC L/CCLS)
VERIN DE RELEVAGE (L/EDC L/CCLS)

R	N	P.N.	MOD	Q	Descrição	Description	Descripción	L.C.
1		83991130		1	ATUADOR CONJ.	RAM	ACTUADOR	950A
2		81802060		1	VÁLVULA HIDR. AZUL/BRANCA	VALVE	VULVAL	010V
		81802061		1	VÁLVULA HIDR. BRANCA	VALVE	VULVAL	010V
		81802062		1	VÁLVULA HIDR. AZUL	VALVE	VULVAL	010V
		81802063		1	VÁLVULA HIDR. AMARELA	VALVE	VULVAL	010V
		81802064		1	VÁLVULA HIDR. VERDE	VALVE	VULVAL	010V
3		81867450		1	VÁLVULA HIDRAULICA	VALVE	VALVULA	010V
4		80167269		1	ANEL O	O RING	JUNTA HERMETICA	055A
5		83925612		1	MOLA	SPRING	RESORTE	100M
6		81811114		1	ANEL	RING	ANILLO	045A
7		83925610		1	BUJÃO	PLUG	APTON	050T
8		86512844		1	ANEL O	O RING	JUNTA HERMETICA	055
9		81802056		1	MOLA	SPRING	RESORTE	100M
10		80011869		1	ESFERA	BALL	BOLA	140S
11		83925614		1	DIFUSOR	DIFFUSER	DIFUSOR	045D
12		89625178		1	BUJÃO	PLUG	APTON	050T
13		89617873		1	ANEL O	O RING	JUNTA HERMETICA	055A

TS90 TS100 TS110 TS120

ESQUEMASSEIFFER
diagramasseiffer@gmail.com

1.82.6/B	02	p1	06/01

CILINDRO DO LEVANTADOR HIDRÁULICO (L/EDC L/CCLS)
HYDRAULIC LIFT CYLINDER (L/EDC L/CCLS)
CILINDRO DEL ELAVATOR HYDRAULICO (L/EDC L/CCLS)
CILINDRO SOLLEVATORE IDRAULICO (L/EDC L/CCLS)
HYDRAULIK-HUBZYLINDER (L/EDC L/CCLS)
VERIN DE RELEVAGE (L/EDC L/CCLS)

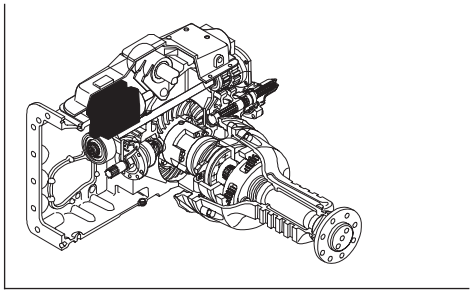

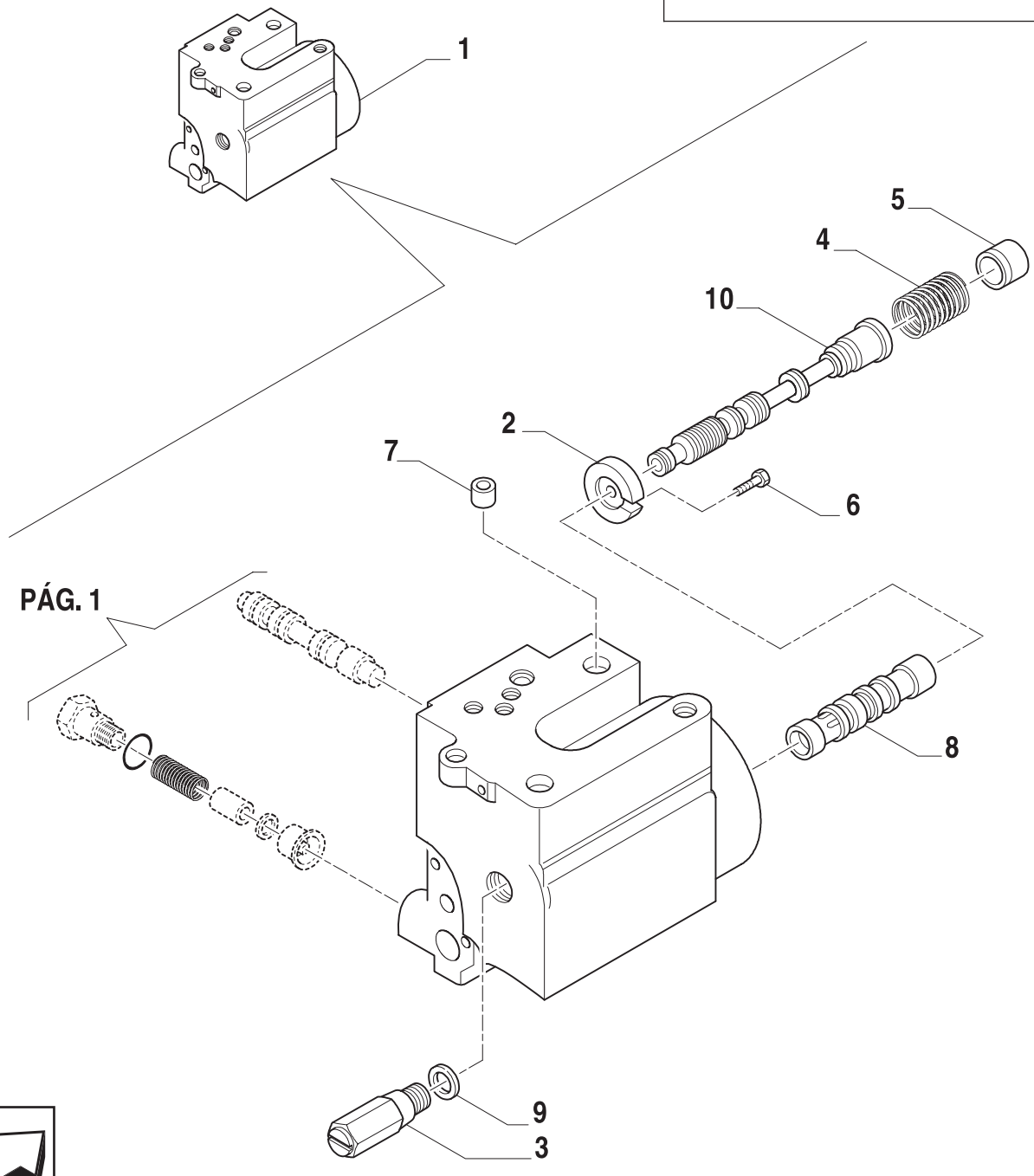

7

ESQUEMASSEIFFER
diagramasseiffer@gmail.com

CILINDRO DO LEVANTADOR HIDRÁULICO (L/EDC L/CCLS)
HYDRAULIC LIFT CYLINDER (L/EDC L/CCLS)
CILINDRO DEL ELAVATOR HYDRAULICO (L/EDC L/CCLS)
CILINDRO SOLLEVATORE IDRAULICO (L/EDC L/CCLS)
HYDRAULIK-HUBZYLINDER (L/EDC L/CCLS)
VERIN DE RELEVAGE (L/EDC L/CCLS)

R	N	P.N.	MOD	Q	Descrição	Description	Descripción	L.C.
1		83991130		1	ATUADOR CONJ.	RAM	ACTUADOR	950A
2		83925604		1	PLACA	PLATE	PLACA	105P
3		83911832		1	VÁLVULA HIDRAULICA	VALVE	VALVULA	010V
4		83947633		1	MOLA	SPRING	RESORTE	100M
5		83957399		1	BUCHA	BUSHING	BUJE	145B
6		83925618		1	PARAFUSO	SCREW	ORTNILLO	140B
7		81838663		2	ANEL	RING	ANILLO	045A
8		83991137		1	BUCHA	BUSHING	CASQUILLO	095B
		83991138		1	BUCHA	BUSHING	CASQUILLO	095B
		83991139		1	BUCHA	BUSHING	CASQUILLO	095B
		83991140		1	BUCHA	BUSHING	CASQUILLO	0
		83991141		1	BUCHA	BUSHING	CASQUILLO	0
		83991142		1	BUCHA	BUSHING	CASQUILLO	095B
		83991143		1	BUCHA	BUSHING	CASQUILLO	095B
9		81802146		1	COBRE-JUNTA	SEAL PROTECTION	CUBREJUNTA PROTECTOR	29AC
10		82023689		1	VÁLVULA HIDR. BRANCA	VALVE	VULVAL	010V
		82023690		1	VÁLVULA HIDR. AZUL	VALVE	VULVAL	010V
		82023691		1	VÁLVULA HIDR. AMARELA	VALVE	VULVAL	010V
		82023692		1	VÁLVULA HIDR. VERDE	VALVE	VULVAL	010V
		82023693		1	VÁLVULA HIDR. LARANJA	VALVE	VULVAL	010V

ESQUEMASSEIFFER
7
diagramasseiffer@gmail.com

DISTRIBUIDORES SUPLEMENTARES E CÕBOLA
EXTRA EXTERNAL CONTROL VALVES AND PIPES
DISTRIBUIDORES SUPLEMENTARIOS Y TUBERIAS
DISTRIBUTORI SUPPLEMENTARI E TUBAZIONI
ZUSATZVERTEILER UND ROHRUNGEN
DISTRIBUTEURS SUPPLEMENTAIRES ET TUYAUTERIES

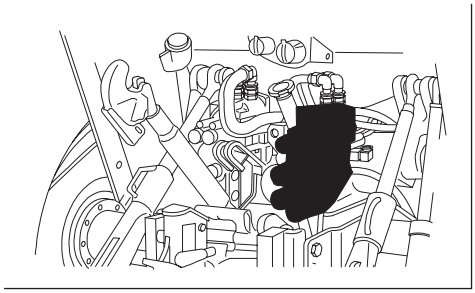

7

ESQUEMASSEIFFER
diagramasseiffer@gmail.com

DISTRIBUIDORES SUPLEMENTARES E TUBULAÇÕES
EXTRA EXTERNAL CONTROL VALVES AND PIPES
DISTRIBUIDORES SUPLEMENTARIOS Y TUBERIAS
DISTRIBUTORI SUPPLEMENTARI E TUBAZIONI
ZUSATZVERTEILER UND ROHRUNGEN
DISTRIBUTEURS SUPPLEMENTAIRES ET TUYAUTERIES

R	N	P.N.	MOD	Q	Descrição	Description	Descripción	L.C.
1		81864874		1	DISTRIBUIDOR	CONTROL VALVE	VALVULA DISTRIB	083D
2		83972881		4	VÁLVULA	VALVE	VALVULA	010V
3		83925156		4	ANEL O	O RING	JUNTA HERMETICA	055A
4	1	5190883		1	CORPO	BODY	CUERPO	300C
5		5190882		4	ACOPLAMENTO	COUPLING	ELEMENTO DE ACOPLAM.	109T
6		83928477		2	CONEXÃO	CONNECTION	RACOR	020R
7	1	5190884		1	CORPO	BODY	CUERPO	300C
8		82005048		1	SUPORTE	BRACKET	PIEZA DE SOPORTE	225S
9		83907387		3	ARRUELA-TRAVA	LOCKWASHER	ARANDELA DE FRENO	132R
10		81823507		4	PARAFUSO	SCREW	TORNILLO	040V
		83913138		1	PARAFUSO	SCREW	TORNILLO	040V
		83929306		1	PARAFUSO	SCREW	TORNILLO	040V
		83929307		1	PARAFUSO	SCREW	TORNILLO	040V
11		81821251		3	PARAFUSO	SCREW	TORNILLO	040V
12		82011201		2	TUBO FLEXÍVEL	FLEX HOSE	MANGA FLEXIBLE	192T
13		85700737		2	FIXADOR	CLIP	SUJETADOR	045F
14		82018943		2	PROTETOR DE BUJÃO	CAP COVER	CAPUCHA DE TAPON	293C
15		82019032		2	PROTETOR DE BUJÃO	CAP COVER	CAPUCHA DE TAPON	293C
		82019035		2	PROTETOR DE BUJÃO	CAP COVER	CAPUCHA DE TAPON	293C

(1) INCLUI ITEM 5

ESQUEMASSEIFFER
7
diagramasseiffer@gmail.com

1.82.7/A	01	p1	06/01

VÁLVULA DE CONTROLE DUPLO
CONTROL VALVE - DOUBLE SPOOL
VALVULA DE CONTROL - DOBLE
DISTRIBUTORE - DOUBLE SPOOL
STEUERVENTIL - DOPPELT SPOOL
DISTRIBUTEUR - DOUBLE SPOOL

KIT NEW HOLLAND NEW HOLLAND

● =13 VER PÁG. 2

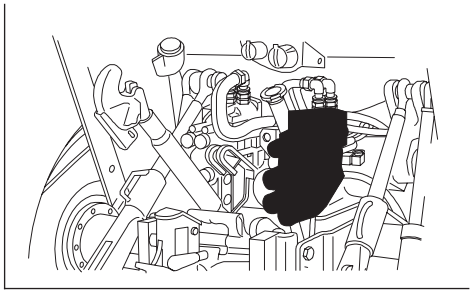

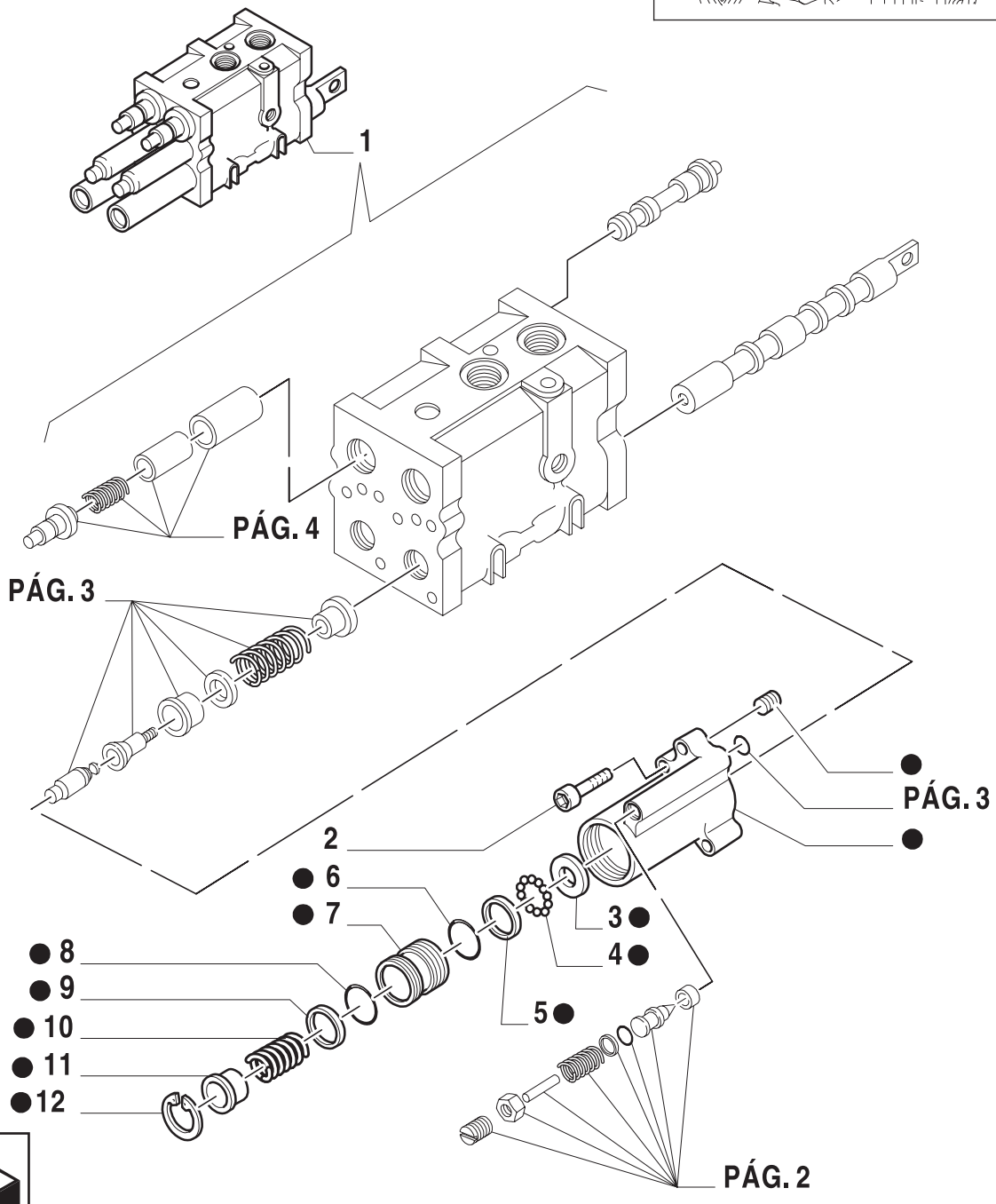

7

ESQUEMASSEIFFER
diagramasseiffer@gmail.com

VÁLVULA DE CONTROLE DUPLO
CONTROL VALVE - DOUBLE SPOOL
VALVULA DE CONTROL - DOBLE
DISTRIBUTORE - DOUBLE SPOOL
STEUERVENTIL - DOPPELT SPOOL
DISTRIBUTEUR - DOUBLE SPOOL

R	N	P.N.	MOD	Q	Descrição	Description	Descripción	L.C.
1		81864874		1	DISTRIBUIDOR CONJ.	CONTROL VALVE	VALVULA DISTRIBUIDORA	083A
2		83934451		6	PARAFUSO	SCREW	TORNILLO	040V
3		83934444		2	ARRUELA PLANA	WASHER	ARANDELA	131R
4		83934448		9	ROLETES	RING	ANILLO	045A
5		83934462		1	ANEL	RING	ANILLO	045A
6		80274727		2	ANEL O	O RING	JUNTA HERMETICA	055A
7		83934445		1	PISTÃO	PISTON	EMBOLO	235S
8		80272018		2	ANEL O	O RING	JUNTA HERMETICA	055A
9		89672605		2	ANEL	RING	ANILLO	045A
10		89705194		2	MOLA	SPRING	RESORTE	100M
11		89704186		2	PRENDEDOR	RETAINER	SUJETADOR	109R
12		80129738		2	ANEL-MOLA	RING, SNAP	ANILLO DE RESORTE	
13		83955650		2	SEDE/ALOJAMENTO	SEAT	ALOJAMIENTO	069S

ESQUEMASSEIFFER
7
diagramasseiffer@gmail.com

VÁLVULA DE CONTROLE DUPLO
CONTROL VALVE - DOUBLE SPOOL
VALVULA DE CONTROL - DOBLE
DISTRIBUTORE - DOUBLE SPOOL
STEUERVENTIL - DOPPELT SPOOL
DISTRIBUTEUR - DOUBLE SPOOL

KIT
● = 14
▲ = 15
VER PÁG. 1

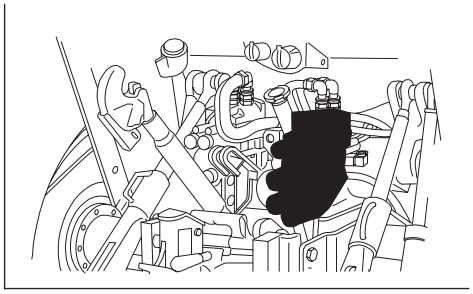

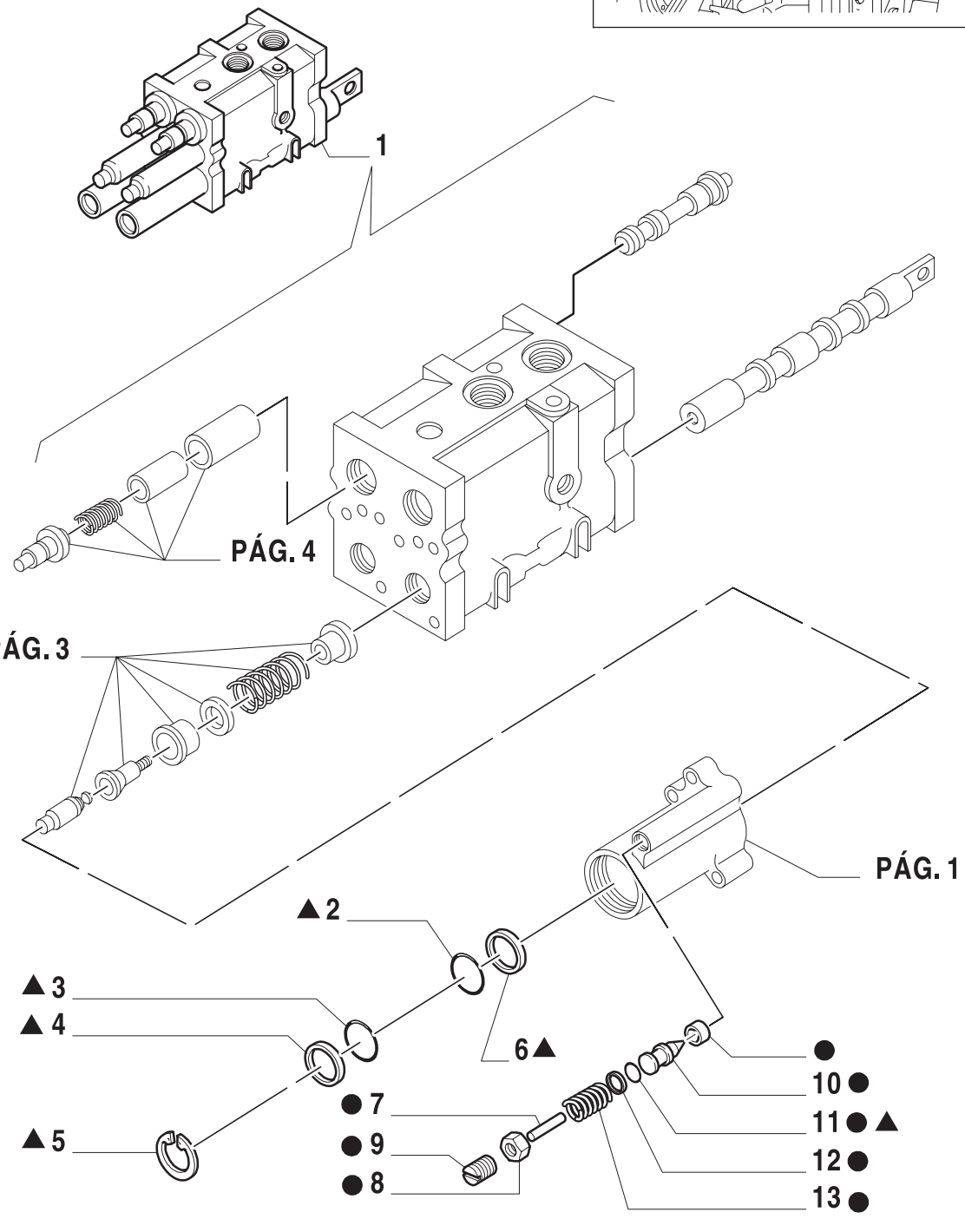

7

ESQUEMASSEIFFER
diagramasseiffer@gmail.com

VÁLVULA DE CONTROLE DUPLO
CONTROL VALVE - DOUBLE SPOOL
VALVULA DE CONTROL - DOBLE
DISTRIBUTORE - DOUBLE SPOOL
STEUERVENTIL - DOPPELT SPOOL
DISTRIBUTEUR - DOUBLE SPOOL

R	N	P.N.	MOD	Q	Descrição	Description	Descripción	L.C.
1		81864874		1	DISTRIBUIDOR CONJ.	CONTROL VALVE	VALVULA DISTRIBUIDORA	083A
2		80274727		2	ANEL O	O RING	JUNTA HERMETICA	055A
3		80272018		2	ANEL O	O RING	JUNTA HERMETICA	055A
4		89672605		2	ANEL	RING	ANILLO	045A
5		80129738		2	ANEL-MOLA	RING, SNAP	ANILLO DE RESORTE	054A
6		83934462		2	ANEL	RING	ANILLO	045A
7		83934442		1	PINO	PIN	PERNO	080P
8		80087891		1	PORCA	NUT	TUERCA	010D
9		83934443		1	PARAFUSO DE REGULAGEM	ADJ. SCREW	TORNILLO DE REGLAGE	051V
10		87760689		2	VÁLVULA	VALVE	VALVULA	010V
11		81845778		1	ANEL O	O RING	JUNTA HERMETICA	055
12		87790586		2	ANEL	RING	ANILLO	045A
13		83934441		2	MOLA	SPRING	RESORTE	100M
14		83955650		2	SEDE/ALOJAMENTO	SEAT	ALOJAMIENTO	069S
15		83926520		AR	KIT	KIT	EQUIPO	305C

ESQUEMASSEIFFER
7
diagramasseiffer@gmail.com

VÁLVULA DE CONTROLE DUPLO
CONTROL VALVE - DOUBLE SPOOL
VALVULA DE CONTROL - DOBLE
DISTRIBUTORE - DOUBLE SPOOL
STEUERVENTIL - DOPPELT SPOOL
DISTRIBUTEUR - DOUBLE SPOOL

KIT
7 = ❐
8 = ■

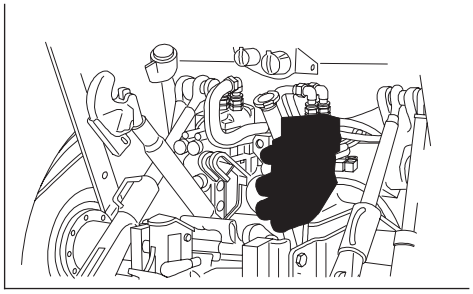

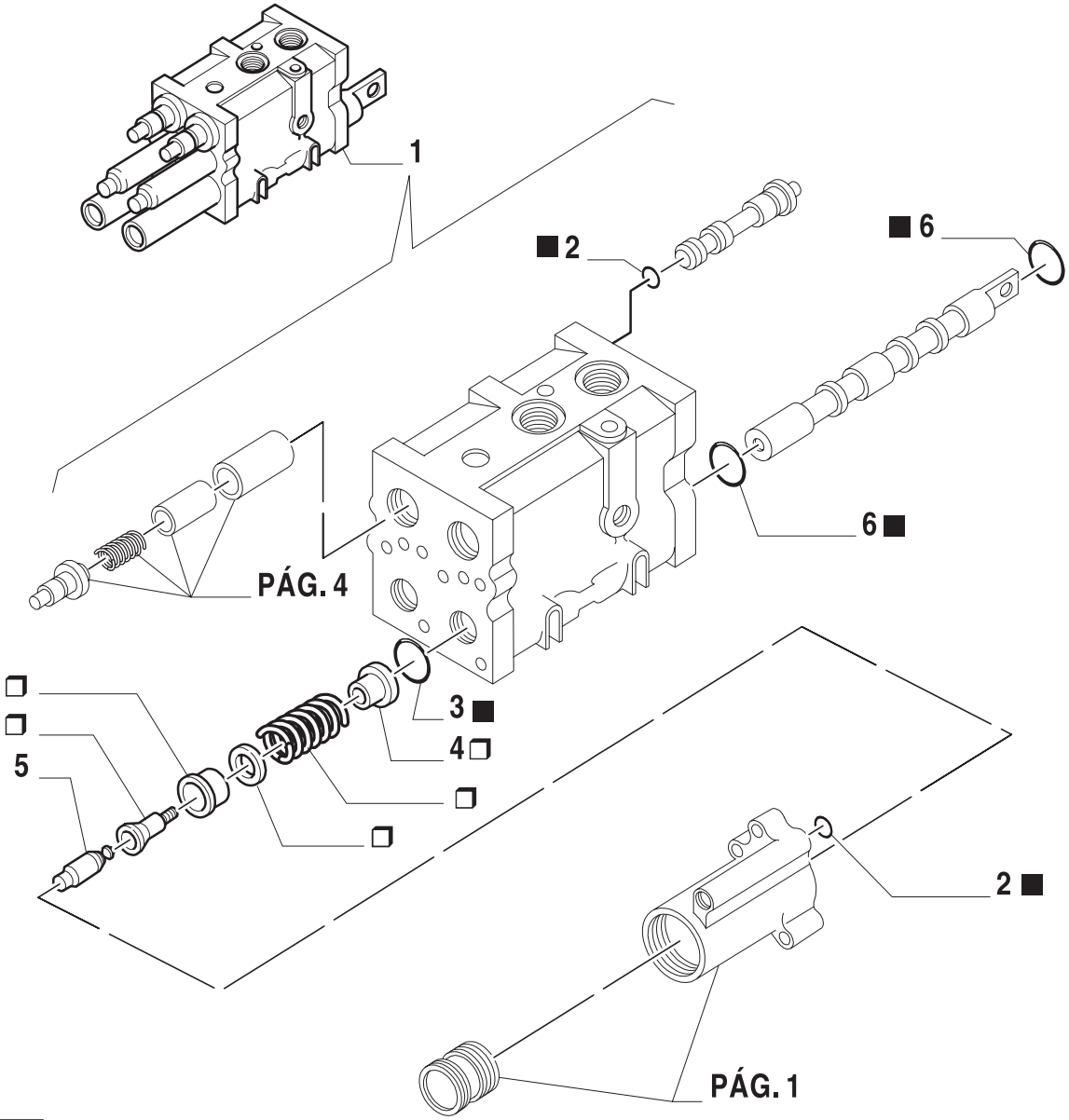

7

ESQUEMASSEIFFER
diagramasseiffer@gmail.com

VÁLVULA DE CONTROLE DUPLO
CONTROL VALVE - DOUBLE SPOOL
VALVULA DE CONTROL - DOBLE
DISTRIBUTORE - DOUBLE SPOOL
STEUERVENTIL - DOPPELT SPOOL
DISTRIBUTEUR - DOUBLE SPOOL

R	N	P.N.	MOD	Q	Descrição	Description	Descripción	L.C.
1		81864874		1	DISTRIBUIDOR CONJ.	CONTROL VALVE	VALVULA DISTRIBUIDORA	083A
2		80049886		AR	ANEL O	O RING	JUNTA HERMETICA	055A
3		89824051		2	ANEL O	O RING	JUNTA HERMETICA	055A
4		81864882		4	PRENDEDOR	RETAINER	SUJETADOR	109R
5		81864881		2	EIXO	SHAFT	EJE	016A
6		83416179		4	ANEL O	O RING	JUNTA HERMETICA	055A
7		83999867		AR	KIT	KIT	EQUIPO	305C
8		83926518		AR	KIT	KIT	EQUIPO	305C

ESQUEMASSEIFFER
7
diagramasseiffer@gmail.com

1.82.7/A	04	p1	06/01

VÁLVULA DE CONTROLE DUPLO
CONTROL VALVE - DOUBLE SPOOL
VALVULA DE CONTROL - DOBLE
DISTRIBUTORE - DOUBLE SPOOL
STEUERVENTIL - DOPPELT SPOOL
DISTRIBUTEUR - DOUBLE SPOOL

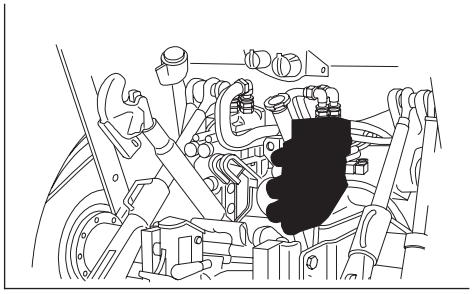

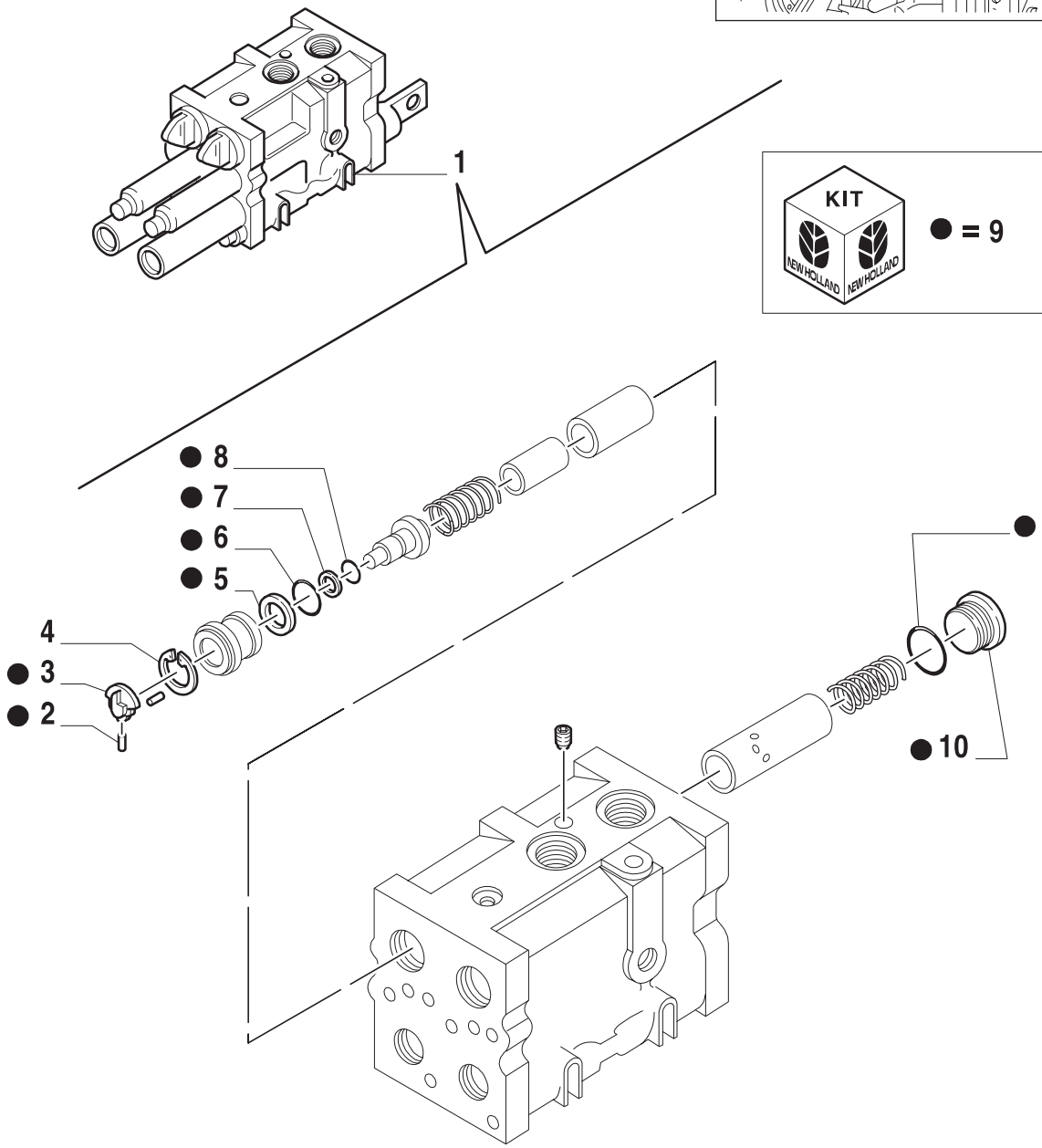

7

ESQUEMASSEIFFER
diagramasseiffer@gmail.com

VÁLVULA DE CONTROLE DUPLO
CONTROL VALVE - DOUBLE SPOOL
VALVULA DE CONTROL - DOBLE
DISTRIBUTORE - DOUBLE SPOOL
STEUERVENTIL - DOPPELT SPOOL
DISTRIBUTEUR - DOUBLE SPOOL

R	N	P.N.	MOD	Q	Descrição	Description	Descripción	L.C.
1		81864874		1	DISTRIBUIDOR CONJ.	CONTROL VALVE	VALVULA DISTRIBUIDORA	054A
2		81864877		2	MANÍPULO	KNOB	POMO	150P
3		83955577		2	BUJÃO	PLUG	TAPON	050T
4		83927774		2	ANEL-MOLA	RING, SNAP	ANILLO DE RESORTE	054A
5		83927773		2	ANEL	RING	ANILLO	045A
6		80128359		2	ANEL O	O RING	JUNTA HERMETICA	055A
7		83977469		2	ANEL	RING	ANILLO	045A
8		86511345		2	ANEL O	O RING	JUNTA HERMETICA	055A
9		83926519		AR	KIT	KIT	EQUIPO	305C

ESQUEMASSEIFFER
diagramasseiffer@gmail.com

1.82.7/A	05	p1	06/01

VÁLVULA DE CONTROLE DUPLO
CONTROL VALVE - DOUBLE SPOOL
VALVULA DE CONTROL - DOBLE
DISTRIBUTORE - DOUBLE SPOOL
STEUERVENTIL - DOPPELT SPOOL
DISTRIBUTEUR - DOUBLE SPOOL

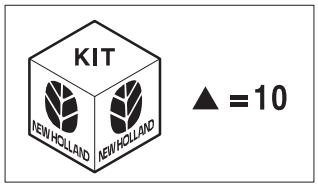

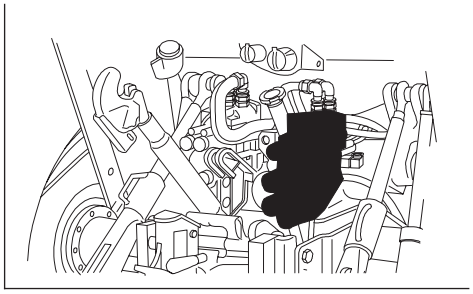

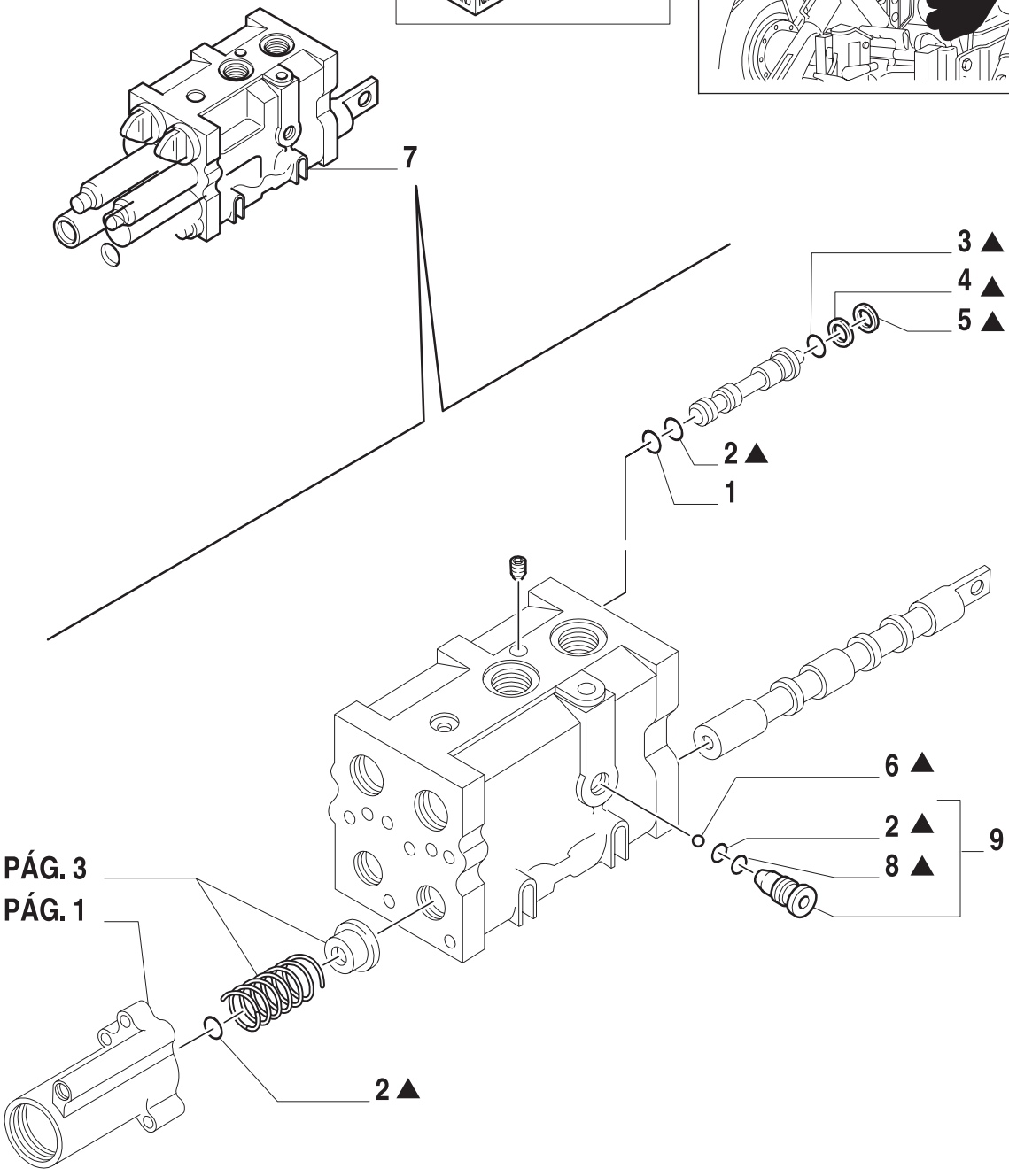

7

ESQUEMASSEIFFER
diagramasseiffer@gmail.com

VÁLVULA DE CONTROLE DUPLO
CONTROL VALVE - DOUBLE SPOOL
VALVULA DE CONTROL - DOBLE
DISTRIBUTORE - DOUBLE SPOOL
STEUERVENTIL - DOPPELT SPOOL
DISTRIBUTEUR - DOUBLE SPOOL

R	N	P.N.	MOD	Q	Descrição	Description	Descripción	L.C.
1		80272429		2	ANEL O	O RING	JUNTA HERMETICA	055A
2		83932452		4	ANEL O	O RING	JUNTA HERMETICA	055A
3		89825770		2	ANEL O	O RING	JUNTA HERMETICA	055A
4		83927762		2	ANEL-MOLA	RING, SNAP	ANILLO DE RESORTE	054A
5		83927767		1	ANEL	RING	ANILLO	045A
6		81821961		1	ESFERA	BALL	BOLA	140S
7		81864874		1	DISTRIBUIDOR CONJ.	CONTROL VALVE	VALVULA DISTRIBUIDORA	083A
8		80165202		1	ANEL O	O RING	JUNTA HERMETICA	055A
9		83927772		1	BUJÃO	PLUG	TAPON	050T
10		83926517		AR	KIT	KIT	EQUIPO	305C

diagramasseiffer@gmail.com

1.82.7/B	01	p1	06/01

CONJUNTO DE ACOPLAMENTO - CONTROLE REMOTO
COUPLING ASSY - REMOTE CONTROL
ENS. DE ACOPLAMIENTO - CONTROL REMOTO
ASSIEME ACCOPPIAMENTO - COMANDO REMOTO
KOMPL. SCHIEBEMUFFE - ZSATZ-BETRIEB
ENS. ACCOUPLEMENT - TELECOMMANDE

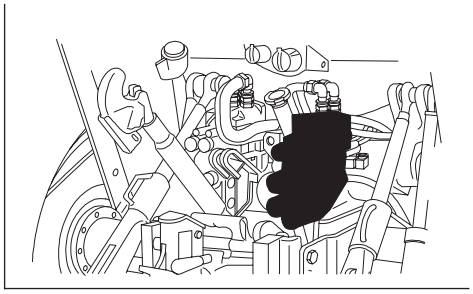

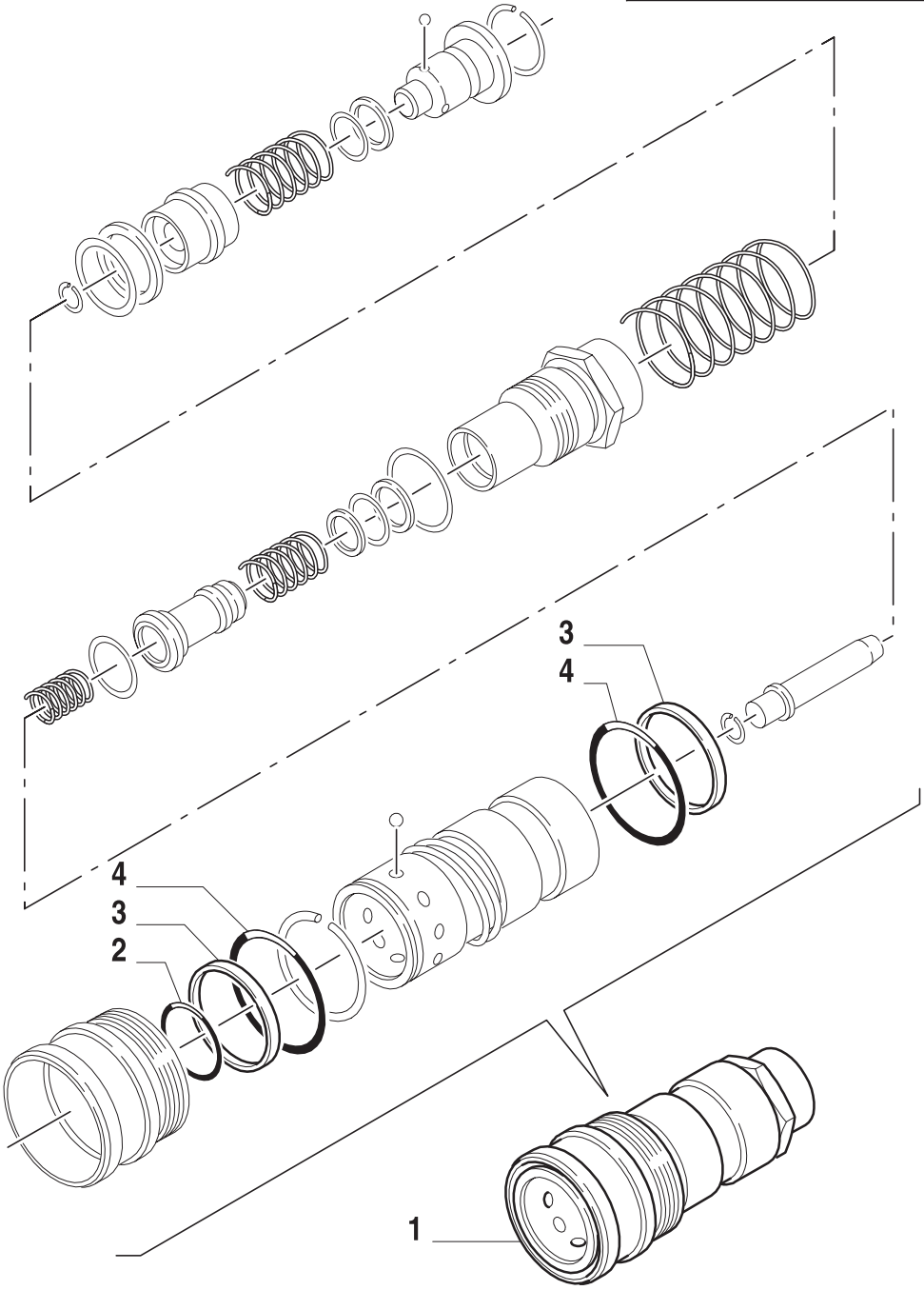

7

ESQUEMASSEIFFER
diagramasseiffer@gmail.com

CONJUNTO DE ACOPLAMENTO - CONTROLE REMOTO
COUPLING ASSY - REMOTE CONTROL
ENS. DE ACOPLAMIENTO - CONTROL REMOTO
ASSIEME ACCOPPIAMENTO - COMANDO REMOTO
KOMPL. SCHIEBEMUFFE - ZSATZ-BETRIEB
ENS. ACCOUPLEMENT - TELECOMMANDE

R	N	P.N.	MOD	Q	Descrição	Description	Descripción	L.C.
1		86508779		4	ACOPLAMENTO CONJ.	COUPLING	ELEMENTO DE ACOPLAM.	109T
2		89861431		1	JOGO DE JUNTAS	SEAL KIT	SERIE DE JUNTAS	630S
3		83927252		2	COBRE-JUNTA	SEAL PROTECTION	CUBREJUNTA PROTECTOR	29AC
4		89845951		2	JOGO DE JUNTAS	SEAL KIT	SERIE DE JUNTAS	630S

ESQUEMASSEIFFER
7
diagramasseiffer@gmail.com

1.82.8	01	p1	06/01

EIXOS E BRAÇOS - LEVANTADOR HIDRÁULICO
LIFTER, ROCK SHAFT AND ASSOCIATED PARTS - HYDRAULIC LIFT
ARBOLES Y REENVIOS - ELEVADOR HIDRAULICO
ALBERO E RINVII - SOLLEVATORE IDRAULICO
WELLE ARME UND HEBEL - HYDRAULISCHER KRAFTHEBER
ARBRE ET RENVOI - RELEVAGE HYDRAULIQUE

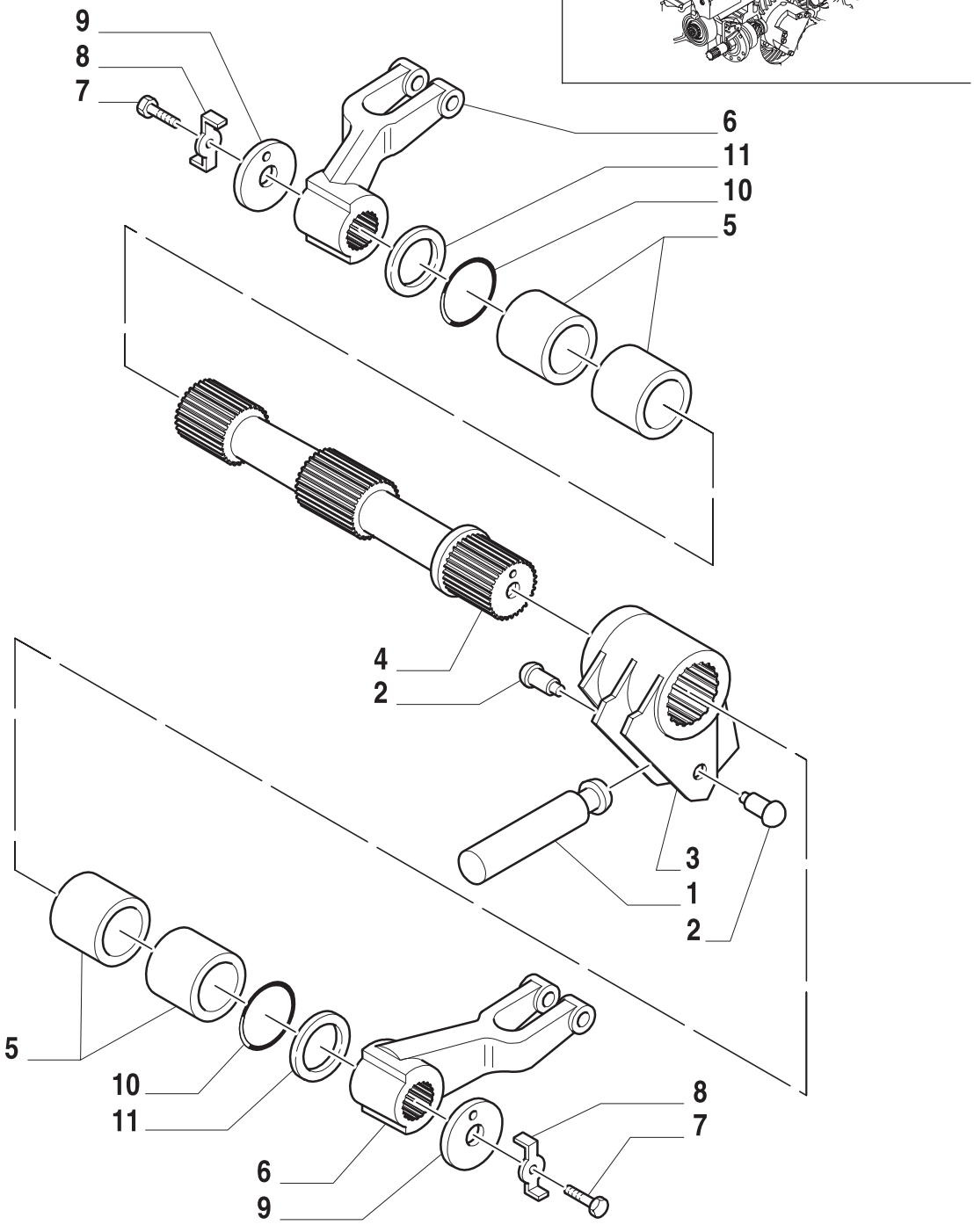

7

ESQUEMASSEIFFER
diagramasseiffer@gmail.com

EIXOS E BRAÇOS - LEVANTADOR HIDRÁULICO
LIFTER, ROCK SHAFT AND ASSOCIATED PARTS - HYDRAULIC LIFT
ARBOLES Y REENVIOS - ELEVADOR HIDRAULICO
ALBERO E RINVII - SOLLEVATORE IDRAULICO
WELLE ARME UND HEBEL - HYDRAULISCHER KRAFTHEBER
ARBRE ET RENVOI - RELEVAGE HYDRAULIQUE

R	N	P.N.	MOD	Q	Descrição	Description	Descripción	L.C.
1		81817891		1	HASTE	ROD	VARILLA	090A
2		81821371		2	PINO	PIN	PERNO	080P
3		83991263		1	BRAÇO	ARM	BRAZO	130B
4		83952650		1	EIXO	SHAFT	EJE	016A
5		83952851		4	LUVA DE ARRASTE	DRIVE BUSHING	MANGUITO DE ARRASTRE	033M
6		81865123		2	BRAÇO	ARM	BRAZO	130B
7		81821241		2	PARAFUSO	SCREW	ORTNILLO	140B
8		81801619		2	ARRUELA PLANA	WASHER	ARANDELA	131R
9		81810123		2	DISCO	DISC	DISCO	060D
10		83952647		2	COBRE-JUNTA	SEAL PROTECTION	CUBREJUNTA PROTECTOR	29AC
11		83955354		2	DISCO	DISC	DISCO	060

ESQUEMASSEIFFER
7
diagramasseiffer@gmail.com

CAIXA DE CÂMBIO - TOMADA DE FORÇA
GEAR BOX - POWER TAKE-OFF
BOÎTE DE VITESSE - PRISE DE FORCE
CAJA DE CAMBIO - TOMA DE FUERZA

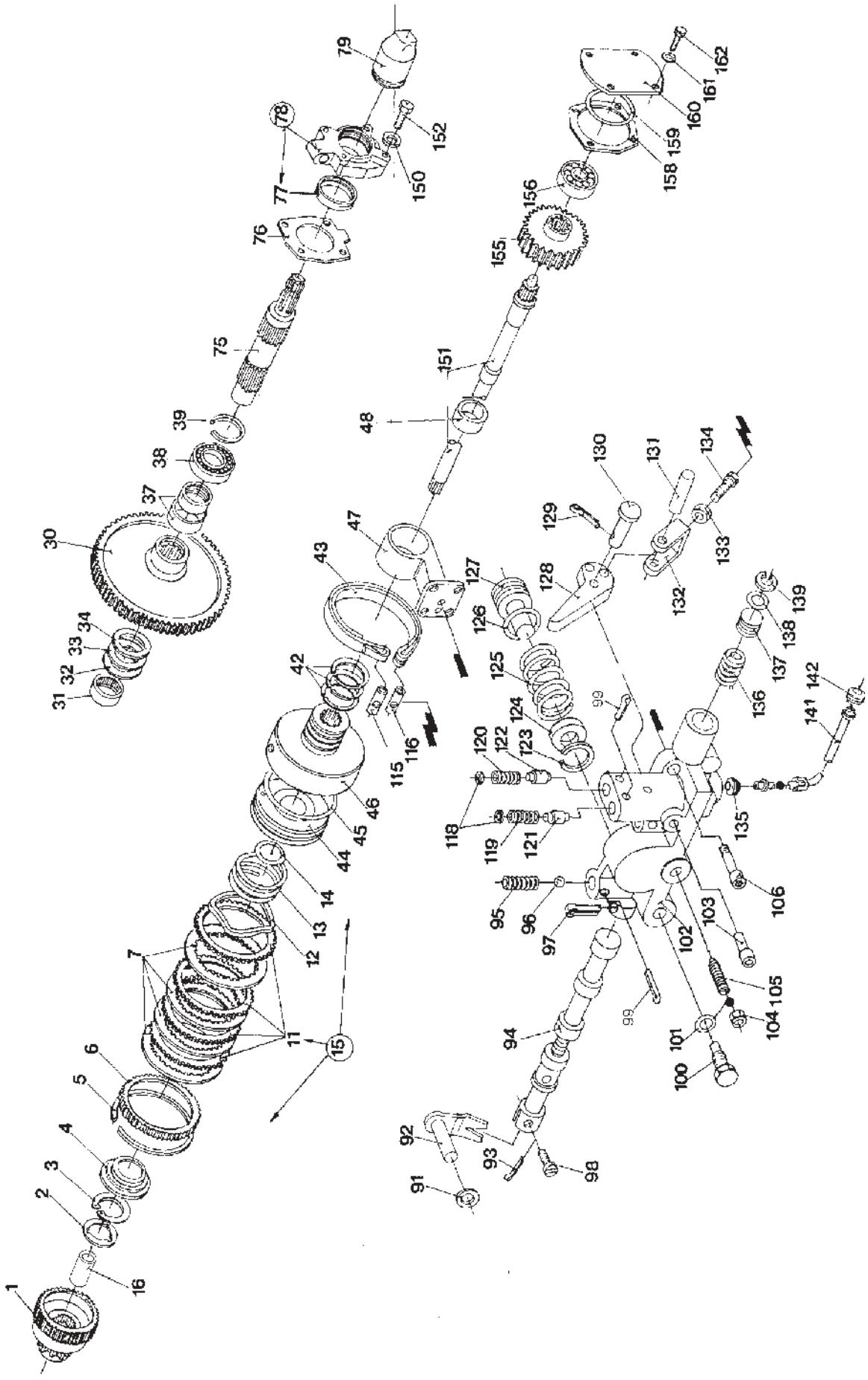

ESQUEMASSEIFFER
diagramasseiffer@gmail.com

CAIXA DE CÂMBIO - TOMADA DE FORÇA
GEAR BOX - POWER TAKE-OFF
BOÎTE DE VITESSE - PRISE DE FORCE
CAJA DE CAMBIO - TOMA DE FUERZA

FIG.	REFERÊNCIA	QUANTIDADES			COD.	DESCRIÇÃO	OBSERVAÇÕES
		TS90	TS100	TS110			
1	81879170	1	1	1		Cubo	
2	81801955	1	1	1		Espaçador	
3	81808602	1	1	1		Anel-trava	
4	81804877	1	1	1		Batente da mola	
5	81805114	1	1	1		Anel-trava	
6	83952253	1	1	1		Disco	
7	81822308	5	5	5		Disco	
8	83956919	1	1	1		Botão,Punho	
9	73400544	1	1	1		Alavanca seletora	
10	83935486	1	1	1		Suporte da Alavanca	
11	81808607	5	5	5		Disco	
12	81833907	1	1	1		Mola	
13	81804819	1	1	1		Mola	
14	83416992	1	1	1		Anel-O	
15	81871420	1	1	1		Embreagem completa	
16	82967742	1	1	1		Bucha	
30	83983641	1	1	1		Engrenagem	
31	83913095	1	1	1		Rolamento	
32	83977177	1	1	1		Espaçador	
33	83924753	1	1	1		Rolamento	
34	83927910	1	1	1		Espaçador	
37	83983637	1	1	1		Luva	
38	81827243	1	1	1		Rolamento	
39	81819793	1	1	1		Anel-trava	
42	81809513	3	3	3		Anel,Segmento	
43	83956644	1	1	1		Cinta	
44	83900126	1	1	1		Êmbolo,Embreagem	
45	81805281	1	1	1		Anel-O	
46	83924795	1	1	1		Carcaça,Embreagem	
47	81826819	1	1	1		Suporte,Válvula	
48	84995204	1	1	1		Bucha	
75	83990490	1	1	1		Árvore	
76	81867255	1	1	1		Junta	
77	9823545	1	1	1		Retentor,Óleo	
78	82967666	1	1	1		Flange,Apoio	
79	81820813	1	1	1		Tampão	
90	83900510	1	1	1		Contrapino	1/4x1 1/4”
91	81801825	1	1	1		Vedante	
92	83903402	1	1	1		Haste,Acionamento	
93	81454228	1	1	1		Cupilha	1/16x1/2”
94	83925863	1	1	1		Válvula	
95	81801953	1	1	1		Mola	
96	83902379	1	1	1		Esfera	
97	82928308	1	1	1		Cupilha	
98	81821701	1	1	1		Pino	1/4x3/4”
99	81808433	3	3	3		Cupilha	1/8x1”
100	83929580	1	1	1		Parafuso	

GRUPO

ESQUEMASSEIFFER
diagramasseiffer@gmail.com

CAIXA DE CÂMBIO - TOMADA DE FORÇA
GEAR BOX - POWER TAKE-OFF
BOÎTE DE VITESSE - PRISE DE FORCE
CAJA DE CAMBIO - TOMA DE FUERZA

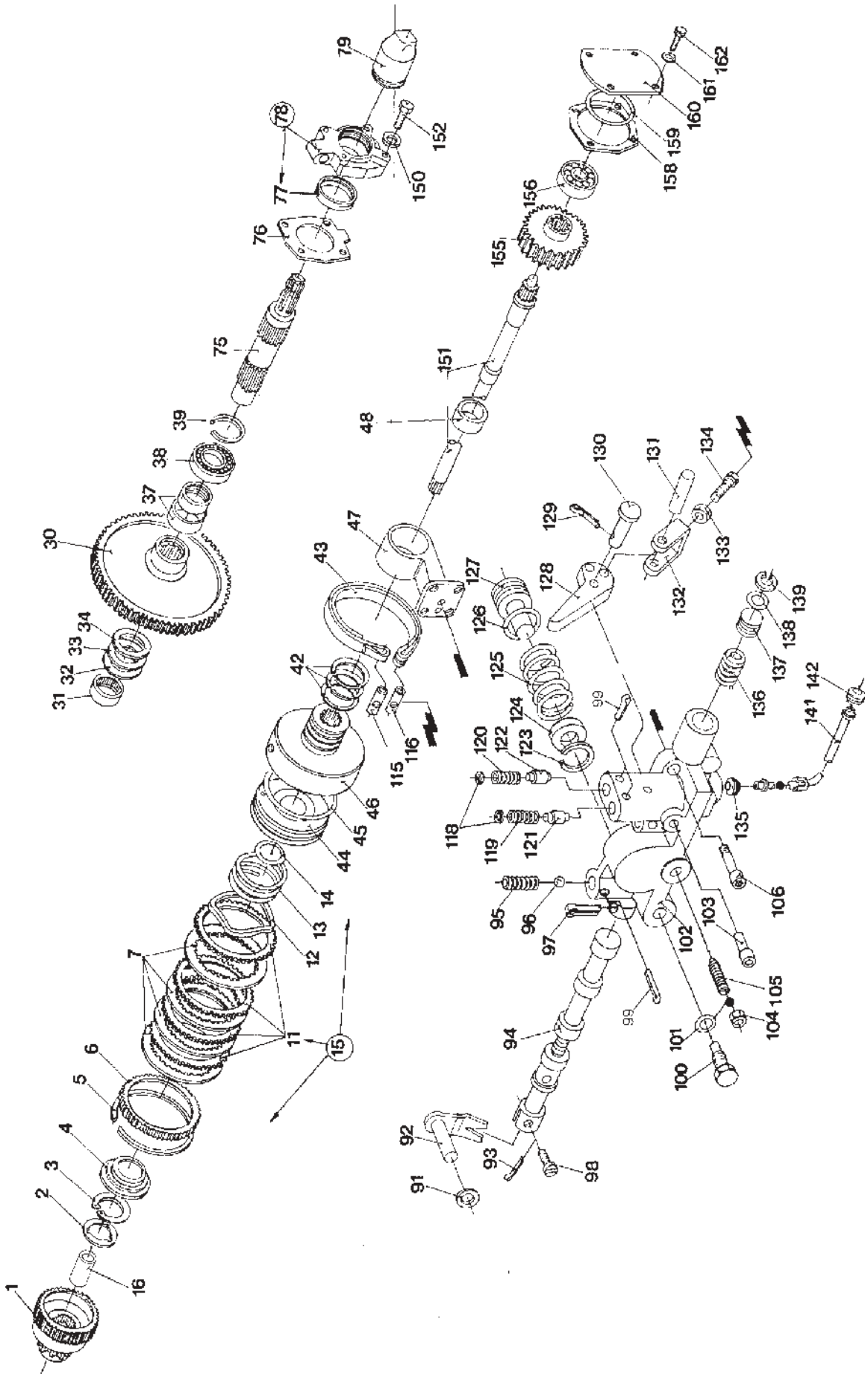

ESQUEMASSEIFFER
diagramasseiffer@gmail.com

CAIXA DE CÂMBIO - TOMADA DE FORÇA
GEAR BOX - POWER TAKE-OFF
BOÎTE DE VITESSE - PRISE DE FORCE
CAJA DE CAMBIO - TOMA DE FUERZA

FIG.	REFERÊNCIA	QUANTIDADES			COD.	DESCRIÇÃO	OBSERVAÇÕES
		TS90	TS100	TS110			
101	81817883	2	2	2		Vedante	
102	81866164	1	1	1		Válvula completa	
103	83924780	1	1	1		Tubo	
104	81822615	1	1	1		Porca	3/8”
105	83907422	1	1	1		Parafuso	
106	81823507	4	4	4		Parafuso	5/16"-18x1”
115	81820593	1	1	1		Pino	3/16"x5/8”
116	81819797	1	1	1		Pino	
118	83902856	2	2	2		Batente,Mola	
119	83924798	1	1	1		Mola	
120	83955510	1	1	1		Mola	
121	NF	1	1	1		Válvula	
122	81827246	1	1	1		Válvula	
123	83999348	1	1	1		Anel-trava	1 5/16”
124	83999367	1	1	1		Guia	
125	81866141	1	1	1		Mola	
126	83416166	1	1	1		Anel-O	
127	83999380	1	1	1		Êmbolo	
128	81819791	1	1	1		Haste	
129	81454228	1	1	1		Cupilha	1/16"x1/2”
130	83902339	1	1	1		Pino	1/4"x1 3/16”
131	81874974	1	1	1		Pino	5/16"x5/8”
132	83956645	1	1	1		Garfo	
133	81819313	1	1	1		Porca	
134	83905941	1	1	1		Parafuso	10-32"x7/8”
135	83900127	1	1	1		Vedante	
136	83924800	1	1	1		Mola	
137	83924801	1	1	1		Batente da mola	
138	83416160	1	1	1		Anel-O	
139	81822628	1	1	1		Anel-trava	3/8”
140	9579866	1	1	1		Trava	
141	9579868	1	1	1		Tubo	
142	83924767	1	1	1		Vedante	
150	81815409	4	4	4		Arruela de pressão	5/8”
151	83983483	1	1	1		Árvore	
152	83918228	4	4	4		Parafuso	
155	81824582	1	1	1		Engrenagem	
156	83983741	1	1	1		Rolamento	
158	81801934	1	1	1		Junta	
159	83926596	1	1	1		Anel-O	
160	83983849	1	1	1		Tampa	
162	81821207	4	4	4		Parafuso	7/16"-14x1”

GRUPO

ESQUEMASSEIFFER
diagramasseiffer@gmail.com

HIDRÁULICO - BOMBA
HYDRAULIC SYSTEM - PUMP
SYSTÉME HYDRAULIQUE - POMPE
SISTEMA HIDRAULICO - BOMBA

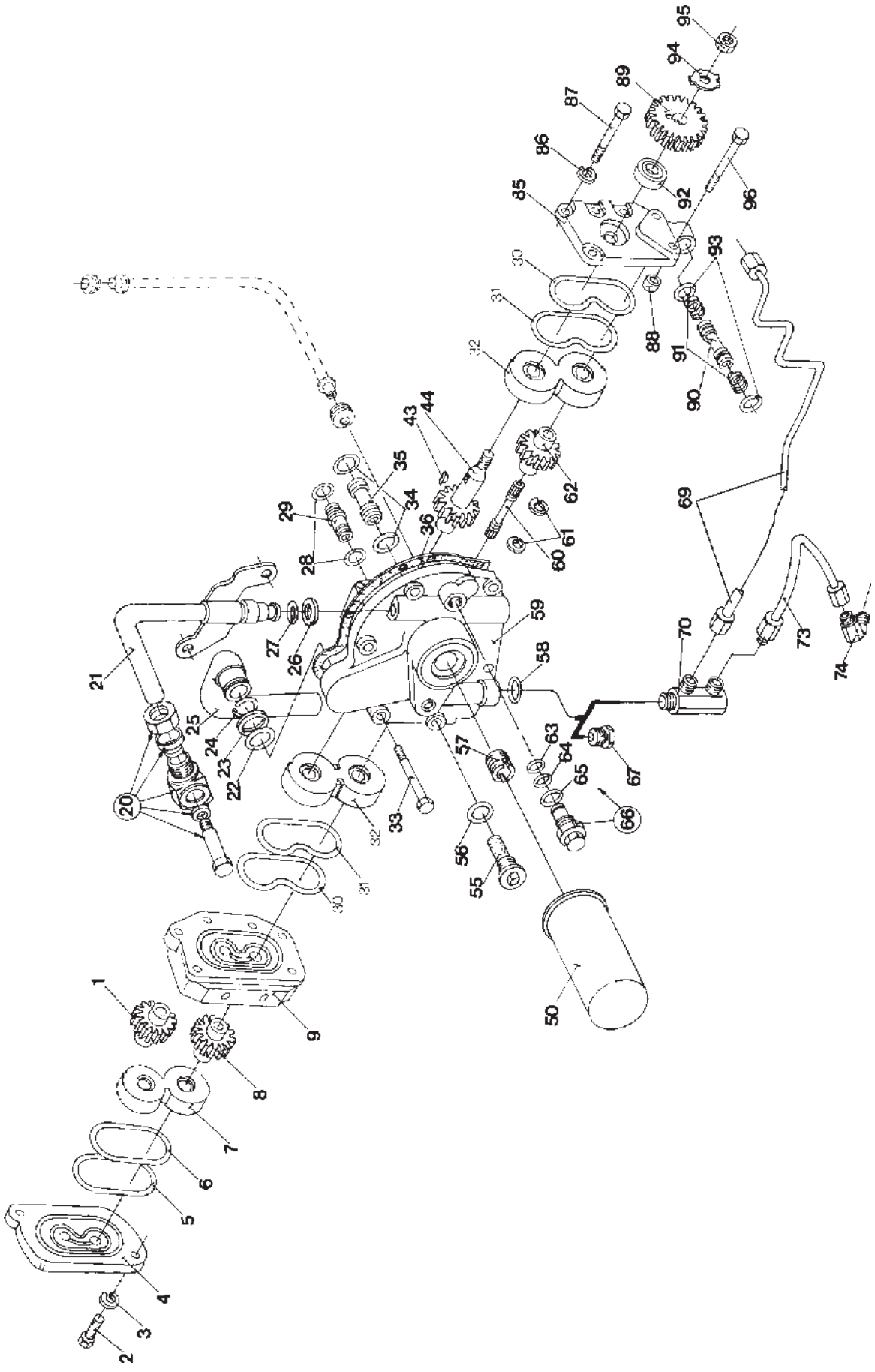

ESQUEMASSEIFFER
diagramasseiffer@gmail.com

HIDRÁULICO - BOMBA
HYDRAULIC SYSTEM - PUMP
SYSTÉME HYDRAULIQUE - POMPE
SISTEMA HIDRAULICO - BOMBA

FIG.	REFERÊNCIA	QUANTIDADES			COD.	DESCRIÇÃO	OBSERVAÇÕES
		TS90	TS100	TS110			
	83957379	1	1	1		BOMBA COMPLETA	
1	83928098	1	1	1		Engrenagem	
2	83953252	2	2	2		Parafuso	M8x25mm
3	83907288	2	2	2		Arruela,Pressão	M8
4	83934438	1	1	1		Tampa	
5	83416220	1	1	1		Anel-O	
6	83953257	1	1	1		Anel-O	
7	83928091	1	1	1		Mancal	
8	83928097	1	1	1		Engrenagem	
9	83933377	1	1	1		Corpo	
20	83925117	1	1	1		Conexão hidráulica	
21	83925912	1	1	1		Tubo	
22	83926561	1	1	1		Anel-O	
23	83925889	1	1	1		Anel de encosto	
24	83925890	1	1	1		Anel-trava	
25	83925888	1	1	1		Tubo,Pescador	
26	83958285	1	1	1		Anel-O	
27	83925116	1	1	1		Anel de encosto	
28	83928112	2	2	2		Anel-O	
29	83928100	1	1	1		Tubo,Conexão	
30	83928110	2	2	2		Anel-O	
31	83928107	2	2	2		Anel-O	
32	83928090	2	2	2		Mancal	
33	81821252	6	6	6		Parafuso	7/16"-14x1 1/4"
34	83928111	2	2	2		Anel-O	
35	83928101	1	1	1		Tubo,Conexão	
36	83961380	1	1	1		Junta	
43	81412030	1	1	1		Chaveta	
44	83928095	1	1	1		Engrenagem	
50	82973816	1	1	1		Elemento,Filtro	
55	83953251	1	1	1		Filtro,Tela	
56	83928114	1	1	1		Arruela junta	
57	83900839	1	1	1		Conexão mecânica	
58	81845037	1	1	1		Anel-O	
59	83957380	1	1	1		Corpo da bomba	
60	83928104	1	1	1		Eixo	
61	83928115	2	2	2		Anel-trava	
62	83928096	1	1	1		Engrenagem	
63	83900857	1	1	1		Anel	
64	83900866	1	1	1		Anel-O	
65	83900858	1	1	1		Anel-O	
66	83900855	1	1	1		Válvula,Alívio	
67	83911570	1	1	1		Bujão	Exceto FD e 4x4
69	82861583	1	1	1		Tubo	Somente FD
	82861585	1	1	1			4x4
70	81826683	1	1	1		Conexão,Cotovelo	
	83927082	1	1	1		Conexão dupla	

GRUPO

ESQUEMASSEIFFER
diagramasseiffer@gmail.com

HIDRÁULICO - BOMBA
HYDRAULIC SYSTEM - PUMP
SYSTÉME HYDRAULIQUE - POMPE
SISTEMA HIDRAULICO - BOMBA

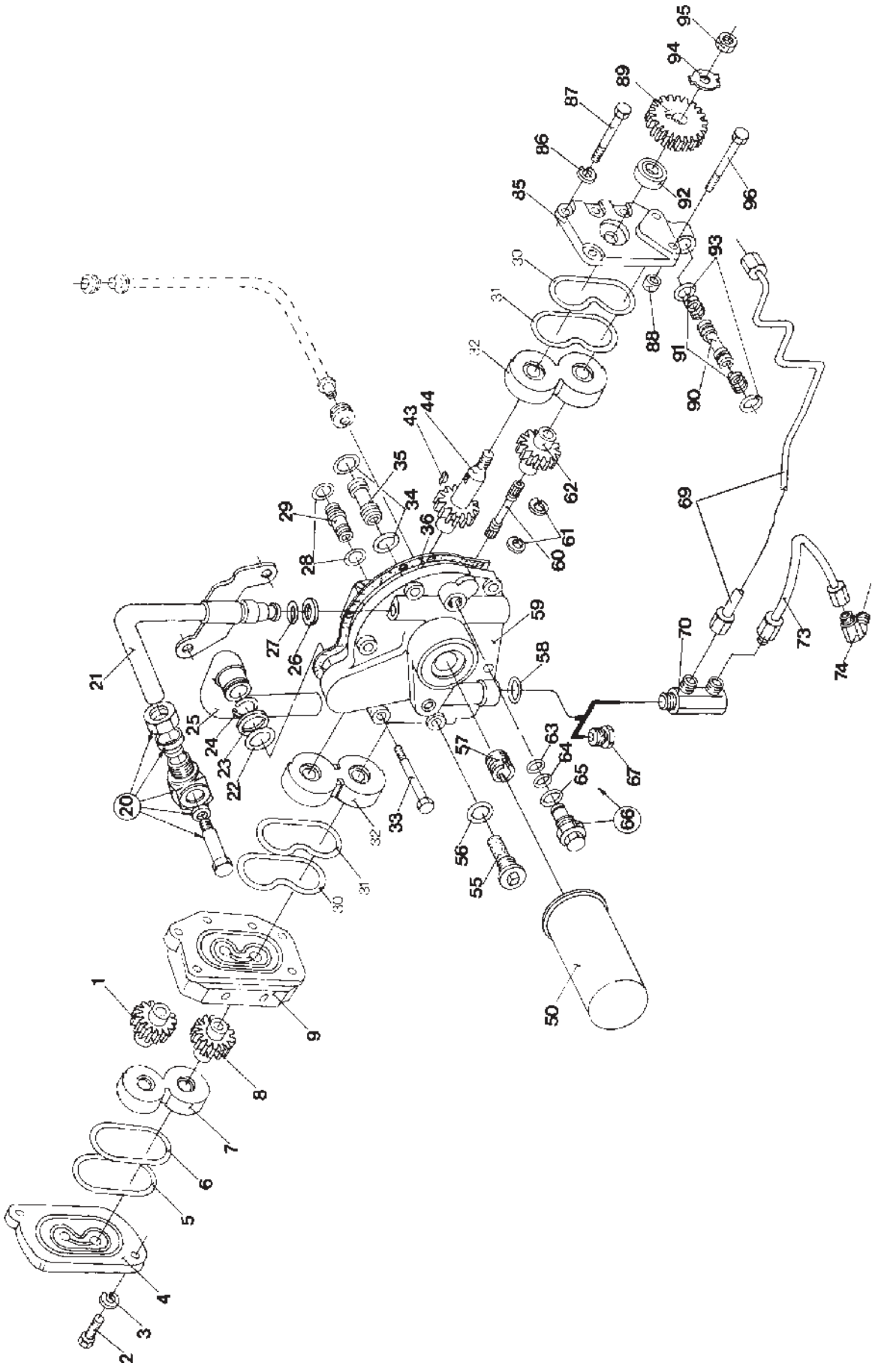

ESQUEMASSEIFFER
diagramasseiffer@gmail.com

HIDRÁULICO - BOMBA
HYDRAULIC SYSTEM - PUMP
SYSTÉME HYDRAULIQUE - POMPE
SISTEMA HIDRAULICO - BOMBA

FIG.	REFERÊNCIA	QUANTIDADES			COD.	DESCRIÇÃO	OBSERVAÇÕES
		TS90	TS100	TS110			
71	83927085	1	1	1		Tampão	Use com 4x4—Exceto FD
73	83927079	1	1	1		Tubo	
74	83927083	1	1	1		Conexão,Cotovelo	
85	83928094	1	1	1		Tampa	
86	85700672	6	6	6		Arruela,Pressão	M10
87	83928109	4	4	4		Parafuso	M10x90mm
88	83928105	2	2	2		Vedante	
89	83928099	1	1	1		Engrenagem	
90	83928102	1	1	1		Tubo,Conexão	
91	83928116	2	2	2		Anel-O	
92	83928108	1	1	1		Retentor,Óleo	
93	83928113	2	2	2		Anel-O	
94	D4NNK937A	1	1	1		Arruela-trava	
95	81822462	1	1	1		Porca	1/2-20”
96	83928106	2	2	2		Parafuso	M10x105mm

GRUPO

ESQUEMASSEIFFER
diagramasseiffer@gmail.com

ÍNDICE DA SEÇÃO

SEC. 8		**CAPÔ - PARALAMAS**
1.83.0	01	CAPÔ
1.83.0	02	CAPÔ
1.83.0	03	CAPÔ
1.83.0	04	CAPÔ
1.83.0	05	CAPÔ
1.83.0	06	GRELHA DE PROTEÇÃO
1.83.0	07	CAPÔ
1.83.0	08	CAIXA DE FERRAMENTAS

ESQUEMASSEIFFER

diagramasseiffer@gmail.com

CAPÔ - PARALAMAS
BODY, HOOD - MUDGUARDS
CAPOT - GUARDABARROS
COFANI - PARAFANGHI
MOTORHAUBE UND VERKLEIDUNG - KOTFLUEGEL
AUVENT - AILES

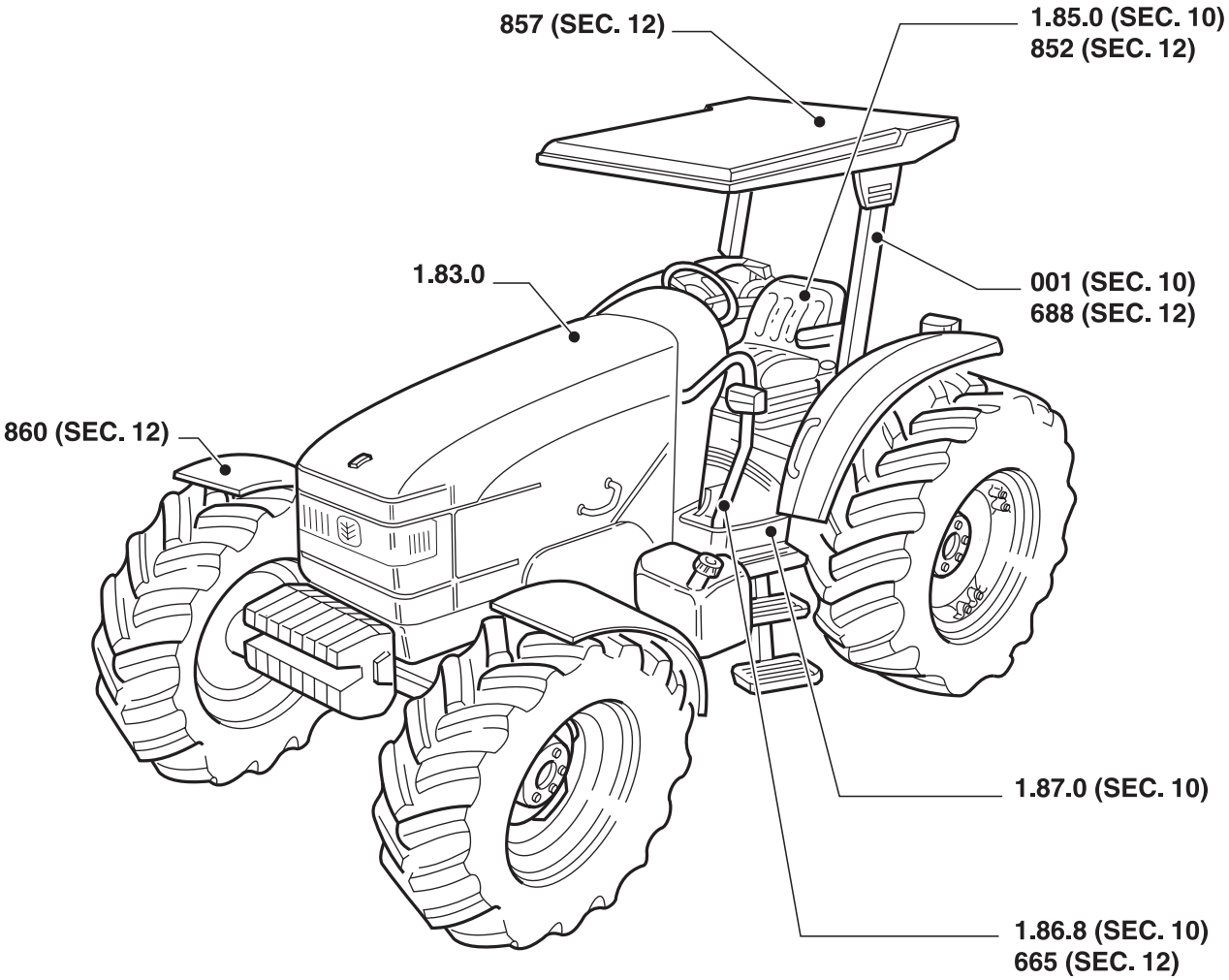

ESQUEMASSEIFFER
diagramasseiffer@gmail.com

CAPÔ - PARALAMAS
BODY, HOOD - MUDGUARDS
CAPOT - GUARDABARROS
COFANI - PARAFANGHI
MOTORHAUBE UND VERKLEIDUNG - KOTFLUEGEL
AUVENT - AILES

R	N	P.N.	MOD	Q	Descrição	Description	Descripción	L.C.

ESQUEMASSEIFFER

diagramasseiffer@gmail.com

1.83.0	01	p1	06/01

CAPÔ
BODY
CAPOTS
COFANI
MOTHAUBE
CAPOTS



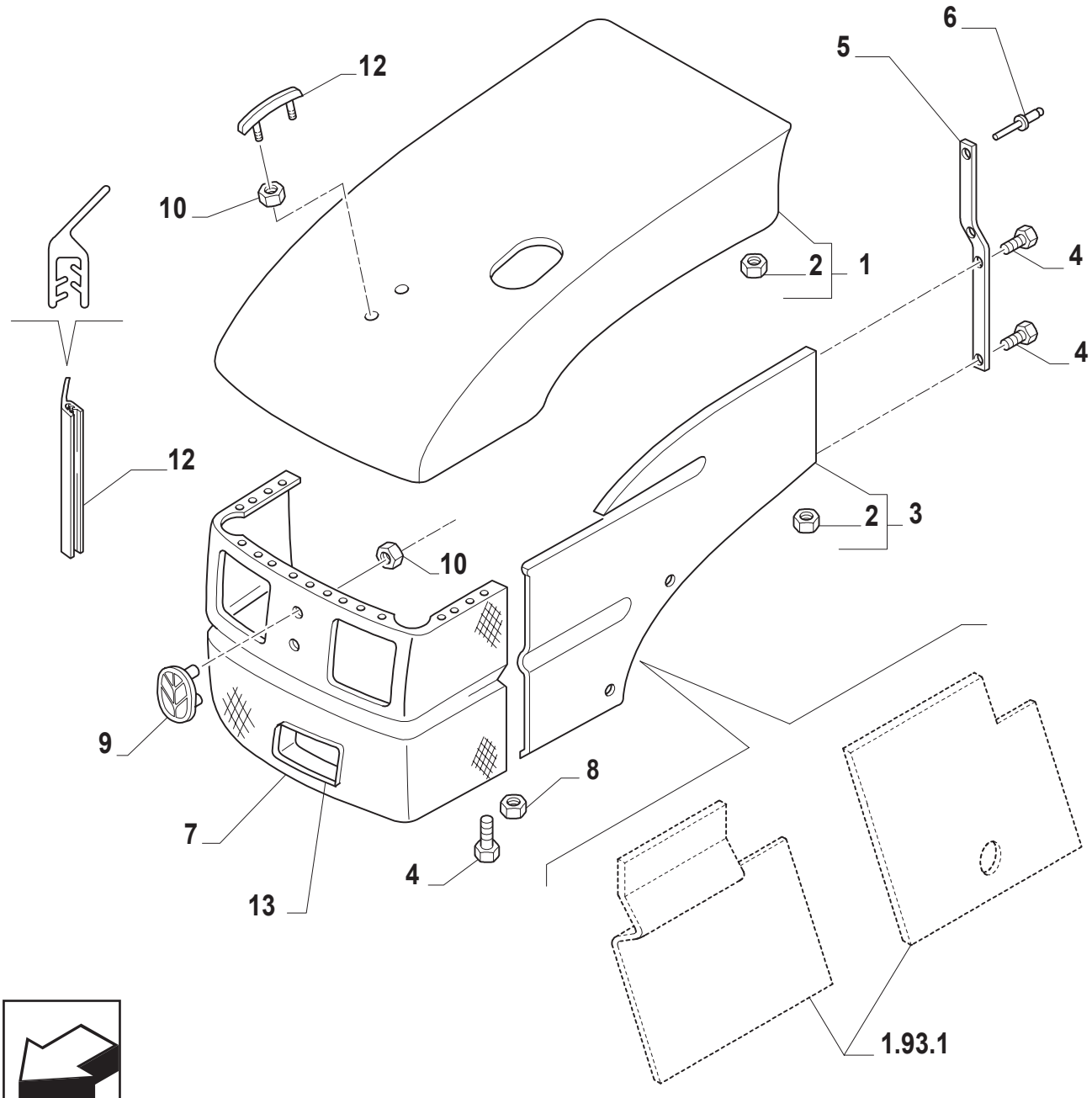

ESQUEMASSEIFFER
diagramasseiffer@gmail.com

CAPÔ
BODY
CAPOTS
COFANI
MOTHAUBE
CAPOTS

R	N	P.N.	MOD	Q	Descrição	Description	Descripción	L.C.
1		82020935		1	CAPÔ FIXO TS90, TS100, TS110	COWL	CAPOT FIJO	176C
		82020936		1	CAPÔ FIXO TS120	COWL	CAPOT FIJO	176C
2		14089311		30	PORCA	NUT	TUERCA	010D
3		82011179		1	PAINEL LATERAL L.D.	SIDE PANEL	COSTADO	052F
		82011183		1	PAINEL LATERAL L.E.	SIDE PANEL	COSTADO	052F
4		81870066		8	PARAFUSO	SCREW	ORTNILLO	040V
5		5169444		2	REFORÇO	PLATE	PLACA	105P
6		14641993		4	REBITE	RIVET	REMACHE	055R
7		73400325		1	GRADE DO RADIADOR	RADIATOR GRILLE	CALANDRA DE RADIATOR	015C
8		15896211		4	PORCA	NUT	TUERCA	010D
9		82005611		1	EMBLEMA FRONTAL	MAKER MEDALLION	EMBLEMA	150S
10		83933926		4	PORCA	NUT	TUERCA	010D
11		89846306		1	FRISO CAPÔ	PROTECTING CAP	CAPUCHON	065C
12		82011921		1	JUNTA	GASKET	JUNTA HERMETICA	123G
		82011922		1	JUNTA	GASKET	JUNTA HERMETICA	123G
13		5160057		1	MANÍPULO	KNOB	POMO	150P

ESQUEMASSEIFFER
diagramasseiffer@gmail.com

CAPÔ
BODY
CAPOTS
COFANI
MOTHAUBE
CAPOTS

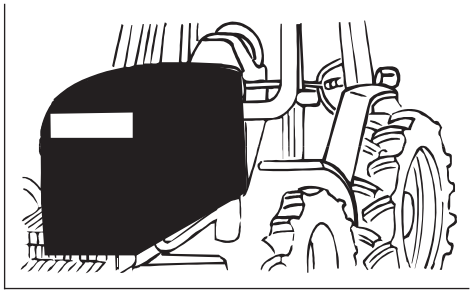

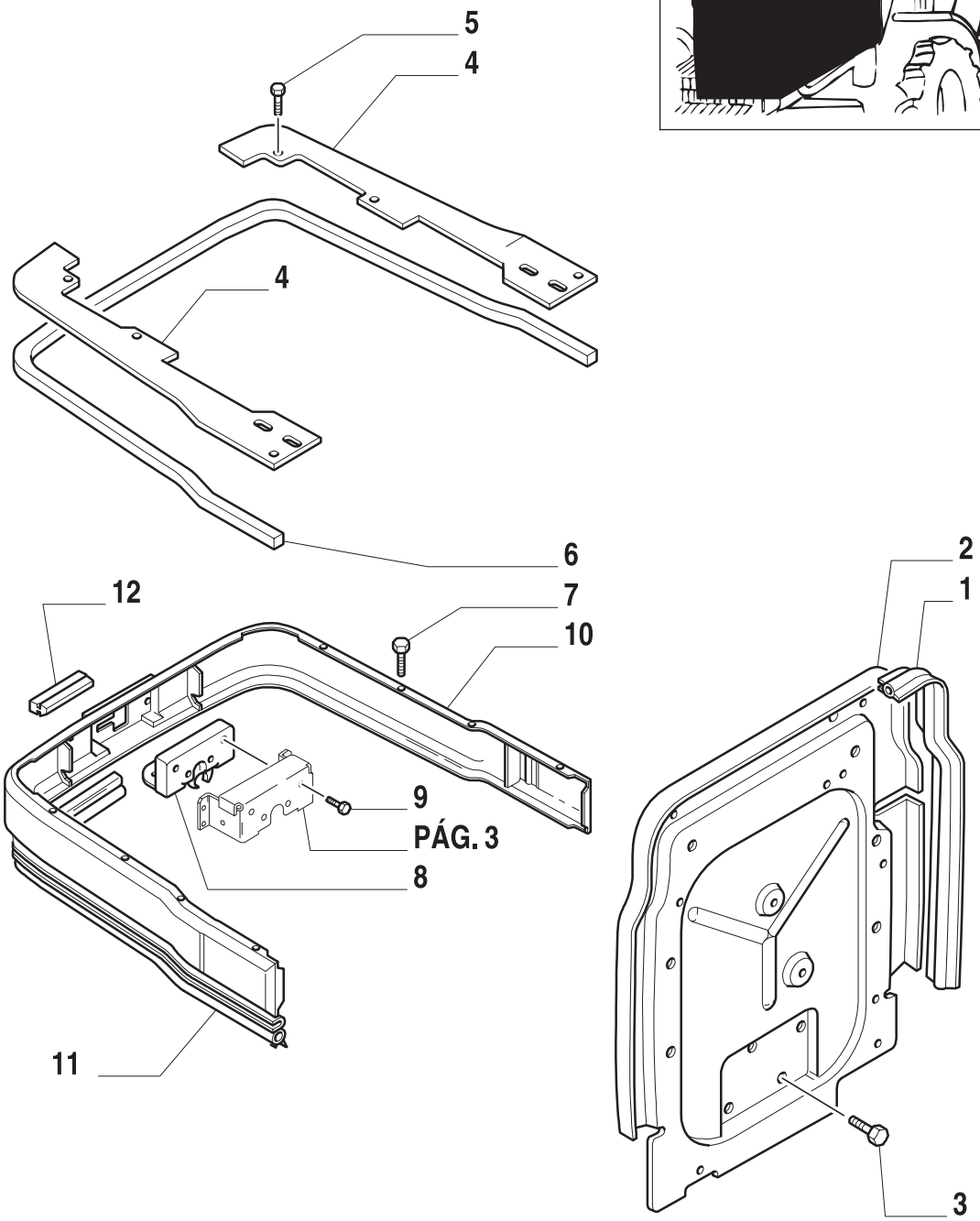

8

ESQUEMASSEIFFER
diagramasseiffer@gmail.com

CAPÔ
BODY
CAPOTS
COFANI
MOTHAUBE
CAPOTS

R	N	P.N.	MOD	Q	Descrição	Description	Descripción	L.C.
1		82012087		1	JUNTA TS90, TS100, TS110	GASKET	JUNTA HERMETICA	123G
2		82014114		1	SUPORTE TRAS. CAPÔ TS90, TS100, TS110	SUPPORT	SOPORTE	300S
		82014182		1	SUPORTE TRAS. CAPÔ TS120	SUPPORT	SOPORTE	300S
3		81821196		4	PARAFUSO TS90, TS100, TS110	SCREW	TORNILLO	040V
4		82012005		2	PLAQUETA	PLATE	PLAQUITA	110P
5		16043421		2	PARAFUSO	SCREW	TORNILLO	040V
6		82855155		1	JUNTA	GASKET	JUNTA HERMETICA	123G
7		81870066		8	PARAFUSO	SCREW	TORNILLO	040V
8		89826947		1	TRINCO	LATCH	PESTILLO	156C
9		10902621		4	PARAFUSO	SCREW	TORNILLO	040V
10		82021154		1	PAINEL	PANELLING	CONTRAPANEL	025P
11		82020532		1	BATENTE	STOP	DISPOSITIVO DE TOPE	080A
12		83416738		2	BATENTE	BUMPER	PARACHOQUES	0

ESQUEMASSEIFFER
diagramasseiffer@gmail.com

1.83.0	03	p1	06/01

CAPÔ
BODY
CAPOTS
COFANI
MOTHAUBE
CAPOTS

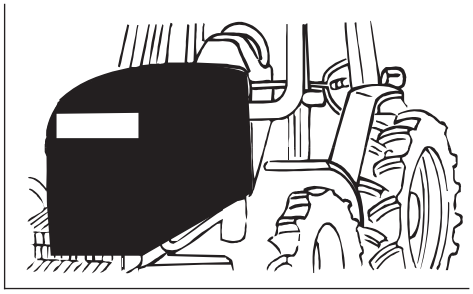

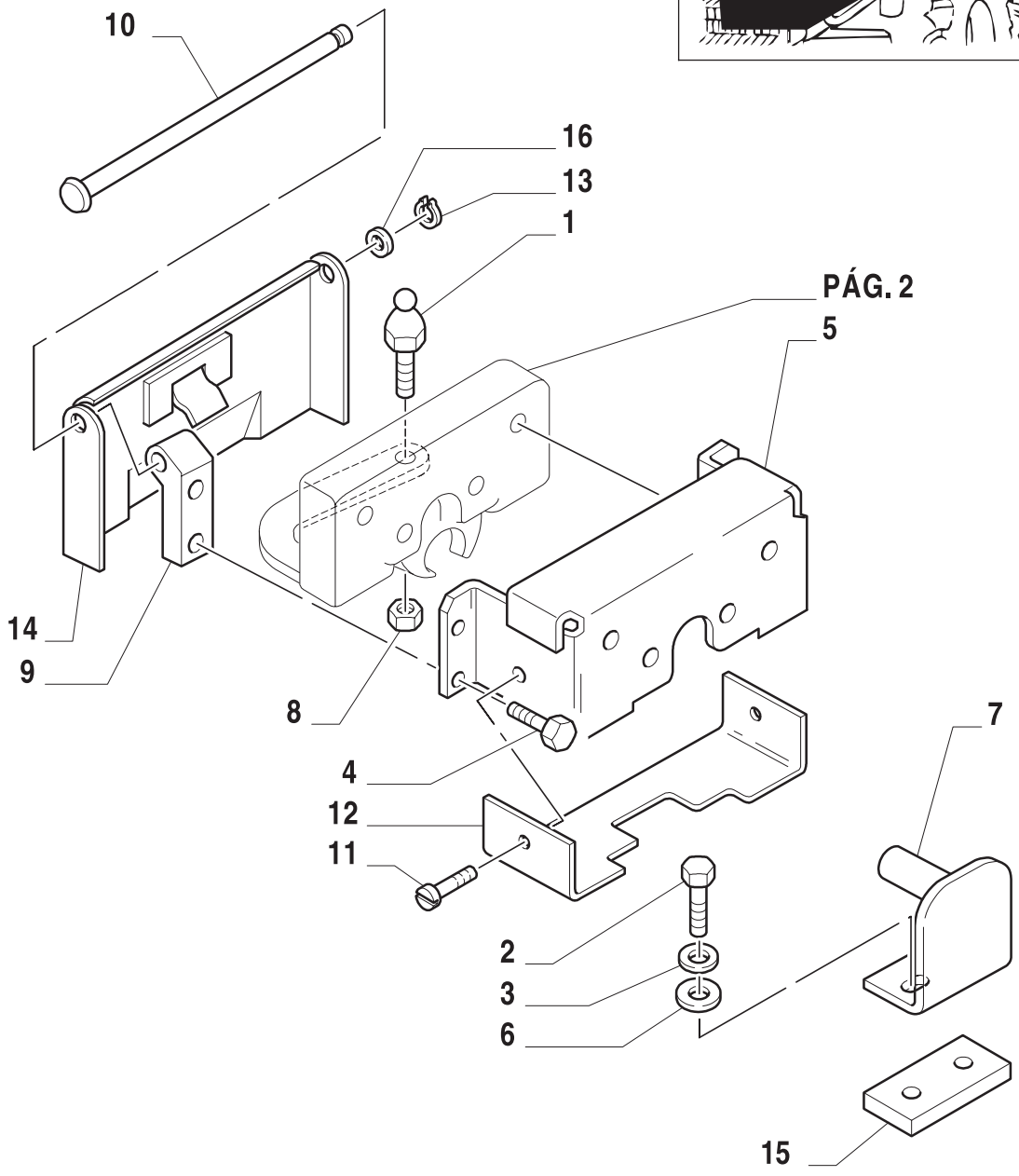

8

ESQUEMASSEIFFER
diagramasseiffer@gmail.com

CAPÔ
BODY
CAPOTS
COFANI
MOTHAUBE
CAPOTS

R	N	P.N.	MOD	Q	Descrição	Description	Descripción	L.C.
1		82007432		1	ESFERA	BALL	BOLA	140S
2		16043421		2	PARAFUSO	SCREW	ORTNILLO	040V
3		80080681		2	ARRUELA-TRAVA	LOCKWASHER	ARANDELA DE FRENO	132R
4		13273811		4	PARAFUSO	SCREW	ORTNILLO	040V
5		82013276		1	SUPORTE	SUPPORT	SOPORTE	300S
6		12646701		2	ARRUELA PLANA	WASHER	ARANDELA	131R
7		82014367		1	SUPORTE	BRACKET	PIEZA DE SOPORTE	225S
8		15896211		1	PORCA	NUT	TUERCA	010D
9		82012962		2	SUPORTE	SUPPORT	SOPORTE	300S
10		82012137		1	PINO-ELÁSTICO	ROLL PIN	ASADORTUBOLAR	200S
11		15687201		2	PARAFUSO	SCREW	ORTNILLO	040V
12		82014369		1	CHAPA	COVERING	TAPADERA	265C
13		11087571		1	ANEL DE RETENÇÃO	CLIP	SUJETADOR	045F
14		82014434		1	MANILHA	HANDLE	MANECILLA	0
15		82014368		2	ESPAÇADOR	SPACER	ASPACIADOR	075D
16		10516474		1	ARRUELA-TRAVA	LOCKWASHER	ARANDELA DE FRENO	132R

ESQUEMASSEIFFER
diagramasseiffer@gmail.com

1.83.0	04	p1	06/01

CAPÔ
BODY
CAPOTS
COFANI
MOTHAUBE
CAPOTS

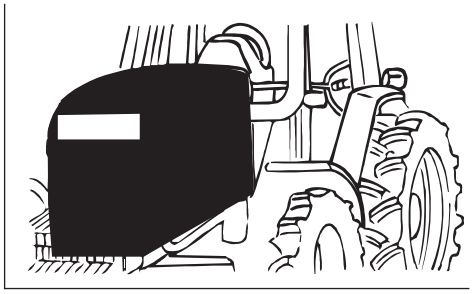

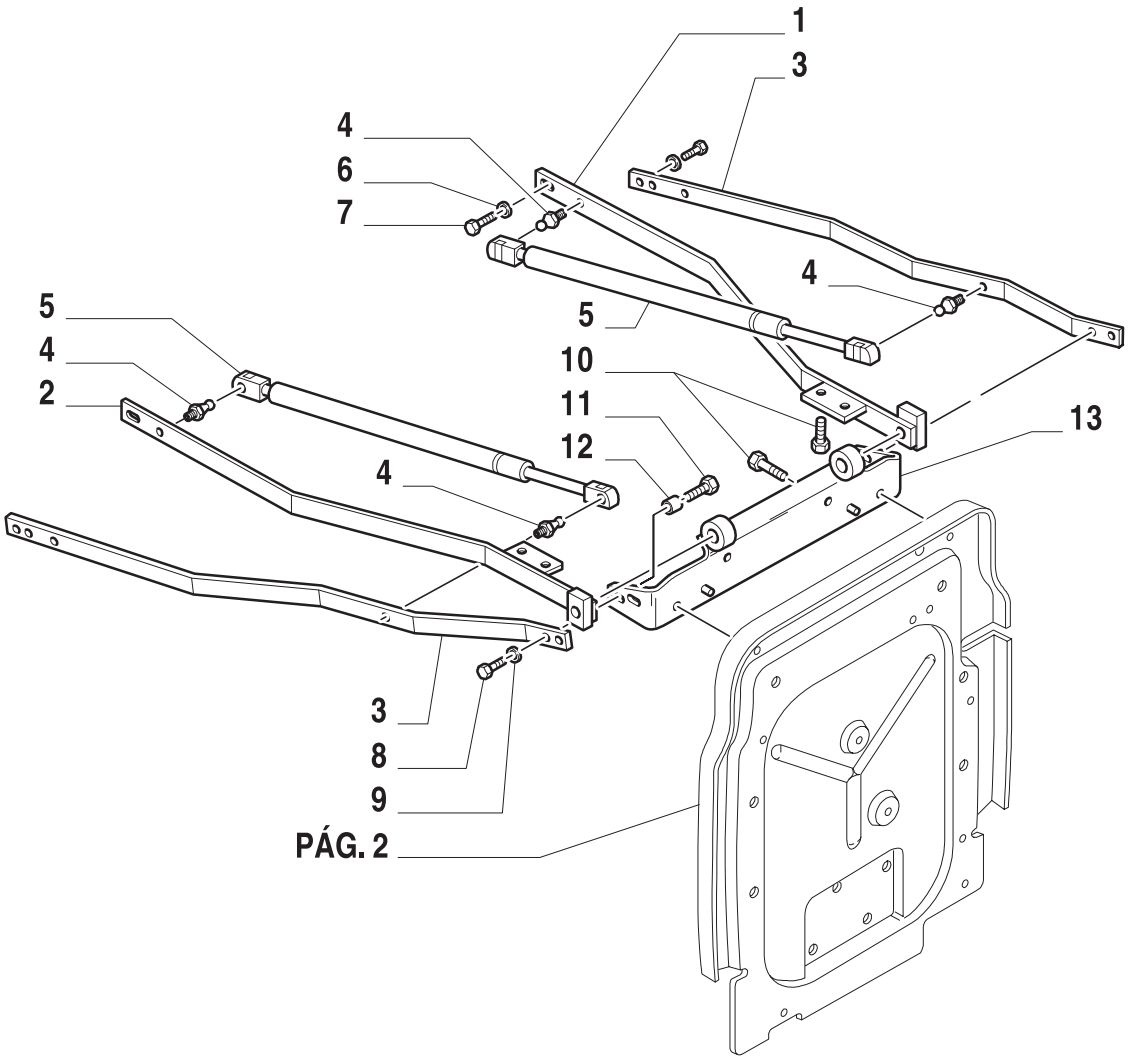

8

ESQUEMASSEIFFER
diagramasseiffer@gmail.com

CAPÔ
BODY
CAPOTS
COFANI
MOTHAUBE
CAPOTS

R	N	P.N.	MOD	Q	Descrição	Description	Descripción	L.C.
1		82011657		1	SUPORTE L.D.	SUPPORT	SOPORTE	300S
2		82011656		1	SUPORTE L.E.	SUPPORT	SOPORTE	300S
3		82015331		2	SUPORTE	SUPPORT	SOPORTE	300S
4		83952214		4	ESFERA	BALL	BOLA	140S
5		82011092		2	CILINDRO	CYLINDER	CILINDRO	164C
6		12626201		2	ARRUELA PLANA	WASHER	ARANDELA	131R
7		11106221		2	PARAFUSO	SCREW	ORNILLO	040V
8		16043421		2	PARAFUSO	SCREW	ORNILLO	040V
9		12646701		2	ARRUELA PLANA	WASHER	ARANDELA	131R
10		11106021		4	PARAFUSO	SCREW	ORNILLO	040V
11		89845583		2	PARAFUSO	SCREW	ORNILLO	140B
12		89846307		2	ANEL	RING	ANILLO	045A
13		82011099		1	DOBRADIÇA	HINGE	BISAGRA	140C

ESQUEMASSEIFFER
diagramasseiffer@gmail.com

1.83.0	05	p1	06/01

CAPÔ
BODY
CAPOTS
COFANI
MOTHAUBE
CAPOTS



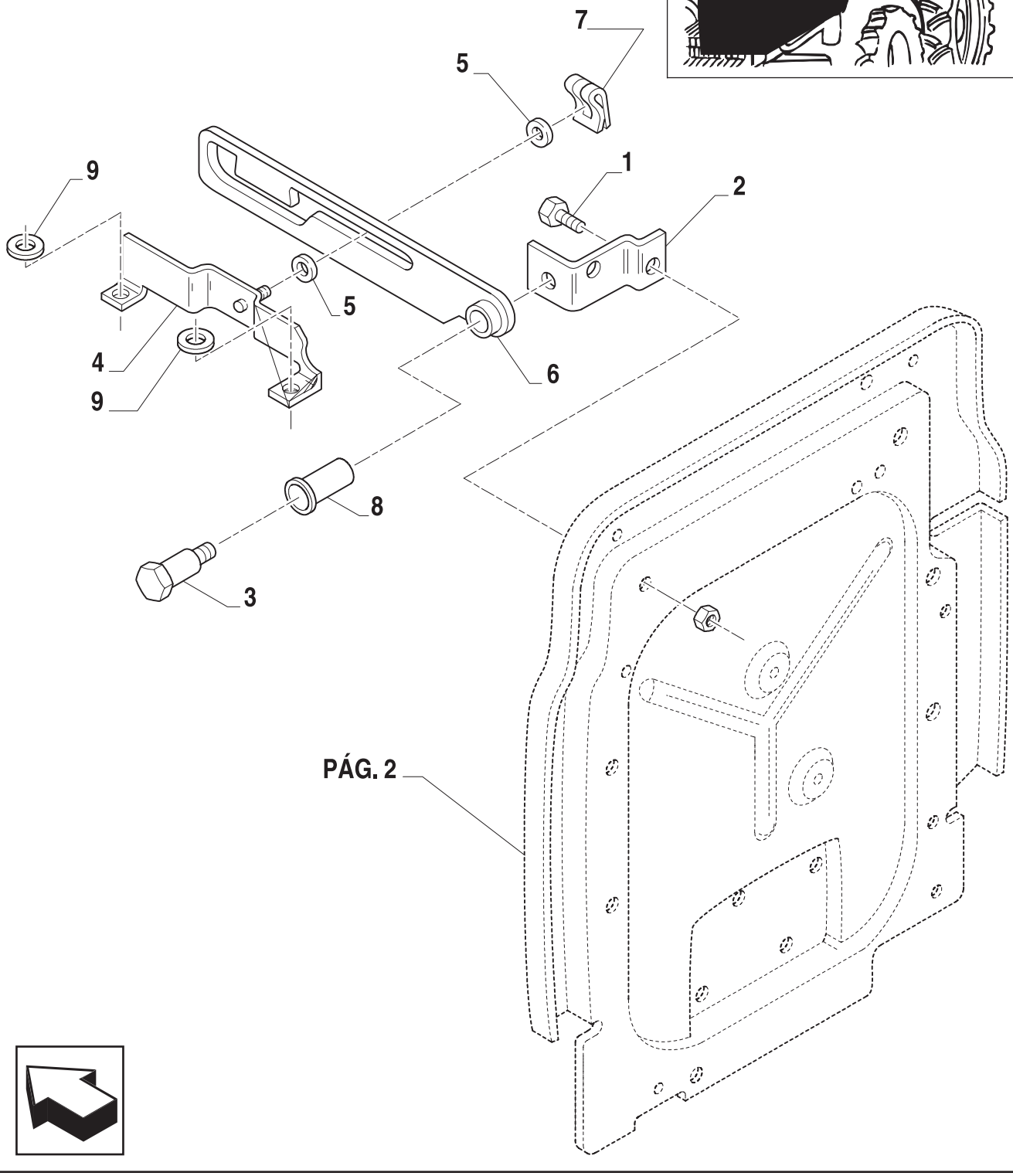

8

ESQUEMASSEIFFER
diagramasseiffer@gmail.com

CAPÔ
BODY
CAPOTS
COFANI
MOTHAUBE
CAPOTS

R	N	P.N.	MOD	Q	Descrição	Description	Descripción	L.C.
1		11106021		4	PARAFUSO	SCREW	ORNILLO	040V
2		82013506		1	SUPORTE	BRACKET	PIEZA DE SOPORTE	225S
3		82013507		1	PINO PIVÔ	PIN	PERNO	080P
4		82012883		1	SUPORTE CAPÔ	SUPPORT	SOPORTE	300S
5		82013125		2	ARRUELA PLANA	WASHER	ARANDELA	131R
6		82013489		1	SUPORTE CAPÔ	SUPPORT	SOPORTE	300S
7		11064176		1	FIXADOR	CLIP	SUJETADOR	045F
8		83904673		1	BUCHA	BUSHING	CASQUILLO	095B
9		10516479		2	ARRUELA DE PRESSÃO	LOCKWASHER	ARANDELA DE FRENO	132R

ESQUEMASSEIFFER
8
diagramasseiffer@gmail.com

1.83.0	06	p1	06/01

GRELHA DE PROTEÇÃO
SHIELD GRILLE
REJILLA DE DEFENSA
GRIGLIA DI PROTEZIONE
ABDECKUNG GITTER
GRILLE DE PROTECTION

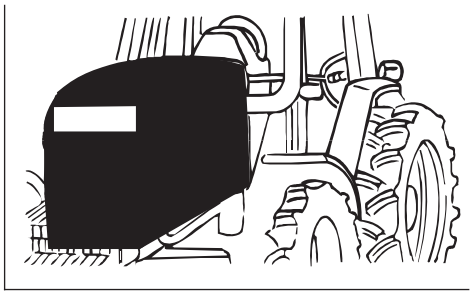

LADO DIREITO

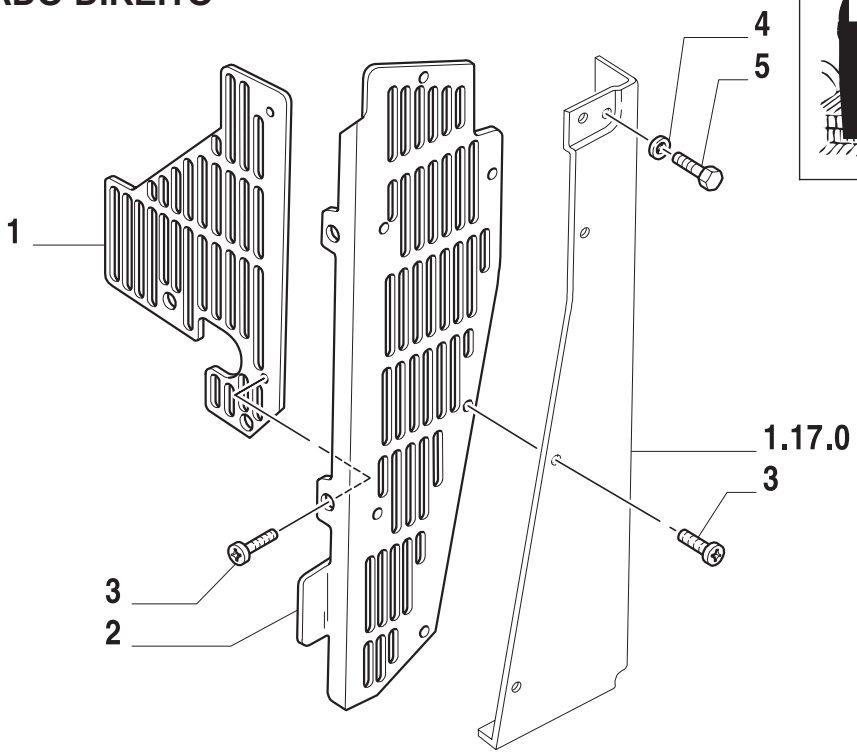

LADO ESQUERDO

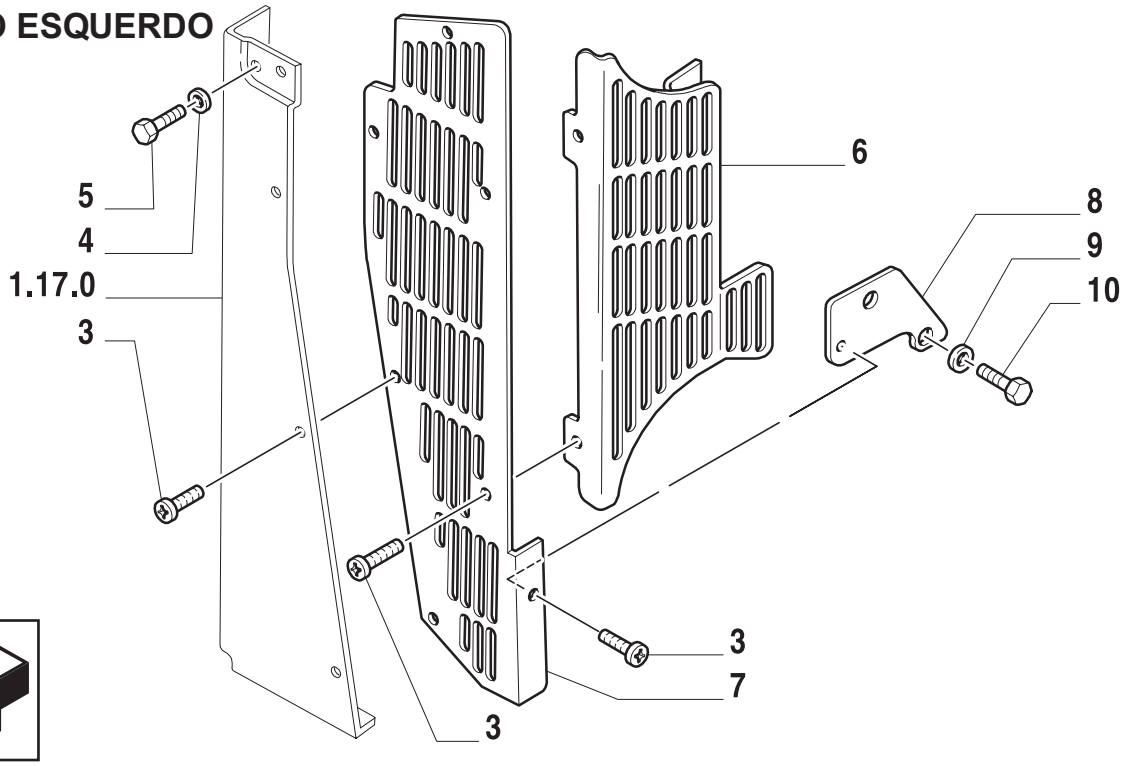

ESQUEMASSEIFFER
diagramasseiffer@gmail.com

GRELHA DE PROTEÇÃO
SHIELD GRILLE
REJILLA DE DEFENSA
GRIGLIA DI PROTEZIONE
ABDECKUNG GITTER
GRILLE DE PROTECTION

R	N	P.N.	MOD	Q	Descrição	Description	Descripción	L.C.
1		82015446		1	GRELHA L.D.	GRILLE	REJILLA	101G
2		82012050		1	GRELHA L.E.	GRILLE	REJILLA	101G
3		82011929		11	PARAFUSO	SCREW	ORTNILLO	040V
4		85700654		6	ARRUELA-TRAVA	LOCKWASHER	ARANDELA DE FRENO	132R
5		83962654		6	PARAFUSO	SCREW	ORTNILLO	040V
6		82012054		1	SUPORTE GRELHA L.E.	GRILLE	PIEZA DE SOPORTE	225S
7		82012051		1	GRELHA L.E.	GRILLE	REJILLA	101G
8		82012053		1	SUPORTE INFERIOR GRADE	GRILLE	PIEZA DE SOPORTE	225S
9		12646701		2	ARRUELA PLANA	WASHER	ARANDELA	131R
10		16043421		2	PARAFUSO	SCREW	ORTNILLO	040V

ESQUEMASSEIFFER
8
diagramasseiffer@gmail.com

1.83.0	07	p1	06/01

CAPÔ
BODY
CAPOTS
COFANI
MOTHAUBE
CAPOTS

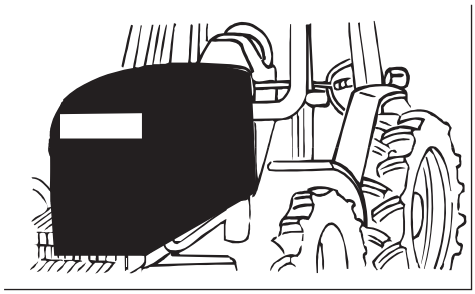

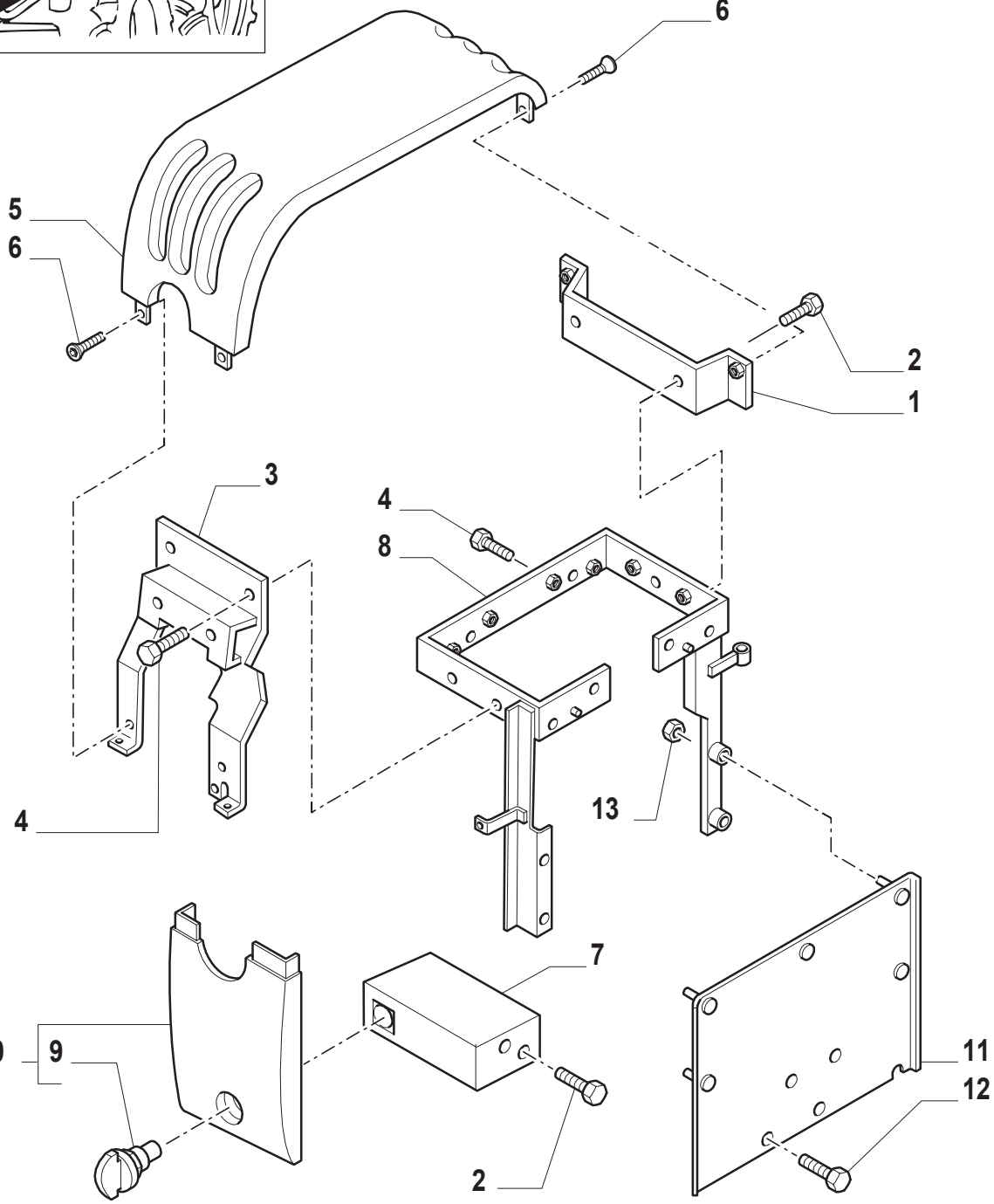

8

ESQUEMASSEIFFER
diagramasseiffer@gmail.com

CAPÔ
BODY
CAPOTS
COFANI
MOTHAUBE
CAPOTS

R	N	P.N.	MOD	Q	Descrição	Description	Descripción	L.C.
1		82014168		1	SUPORTE L.D.	BRACKET	PIEZA DE SOPORTE	225S
2		10902021		6	PARAFUSO	SCREW	ORNILLO	040V
3		82016425		1	SUPORTE L.E.	BRACKET	PIEZA DE SOPORTE	225S
4		11106021		6	PARAFUSO	SCREW	ORNILLO	040V
5		82015423		1	PAINEL	PANELLING	CONTRAPANEL	025P
6		82880719		4	PARAFUSO	SCREW	ORNILLO	040V
7		82015217		2	SUPORTE	BRACKET	PIEZA DE SOPORTE	225S
8		82016426		1	SUPORTE	SUPPORT	SOPORTE	300S
9		81866169		2	TRINCO	LATCH	PESTILLO	156C
10		82015435		1	PAINEL L.D.	PANELLING	CONTRAPANEL	025P
		82015436		1	PAINEL L.E.	PANELLING	CONTRAPANEL	025P
11		82014076		1	SUPORTE	SUPPORT	SOPORTE	300S
12		83919110		4	PARAFUSO	SCREW	ORNILLO	040V
13		89628503		5	PORCA	NUT	TUERCA	010

ESQUEMASSEIFFER
diagramasseiffer@gmail.com

CAIXA DE FERRAMENTAS
TOOL BOX
CAJA DE HERRAMIENTAS
CASSETTA ATTREZZI
KASTER FÊR WERKZEUGE
COFFRE A OUTILS

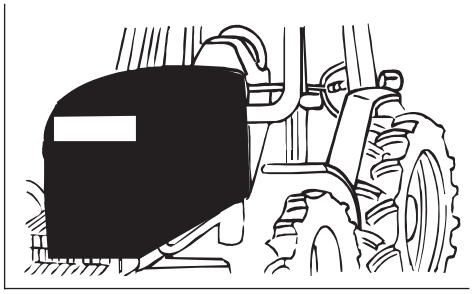

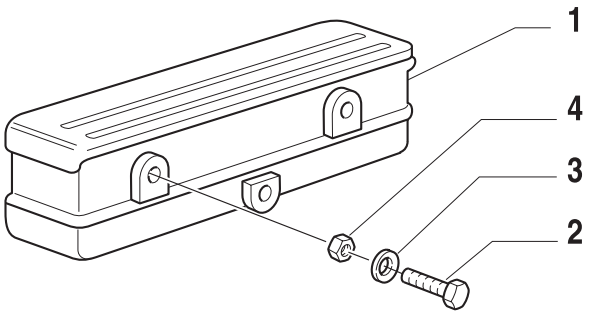



ESQUEMASSEIFFER
diagramasseiffer@gmail.com

CAIXA DE FERRAMENTAS
TOOL BOX
CAJA DE HERRAMIENTAS
CASSETTA ATTREZZI
KASTER FÊR WERKZEUGE
COFFRE A OUTILS

R	N	P.N.	MOD	Q	Descrição	Description	Descripción	L.C.
1		84996519		1	CAIXA PARA FERRAMENTAS	TOOL BOX	CAJA DE HERRAMIENTAS	083C
2		16043231		3	PARAFUSO	SCREW	TORNILLO	040V
3		10571779		3	ARRUELA DE PRESSÃO	WASHER	ARANDELA	131R
4		16100811		3	PORCA	NUT	TUERCA	010D

ESQUEMASSEIFFER
diagramasseiffer@gmail.com

ÍNDICE DA SEÇÃO

SEC. 9		ENGATE DE FERRAMENTAS
1.89.6	01	TIRANTE DO LEVANTADOR, DIREITO E ESQUERDO
1.89.6	02	CILINDRO AUXILIAR
1.89.6	03	CILINDRO AUXILIAR
1.89.6/1	01	BRAÇO SUPERIOR
1.89.6/1A	01	BRAÇO SUPERIOR
1.89.6/2	01	BRAÇOS DO LEVANTADOR
1.89.9	01	PONTEIRA LIMITADORA
1.89.9/A	01	PONTEIRA LIMITADORA

ESQUEMASSEIFFER
diagramasseiffer@gmail.com

ENGATE DE FERRAMENTAS
IMPLEMENT CARRIER
ENGANCHE DE LOS UTILES
ATTACCO ATTREZZI
ANHAENGEVVORRICHTUNG
ATTELAGE DES OUTILS

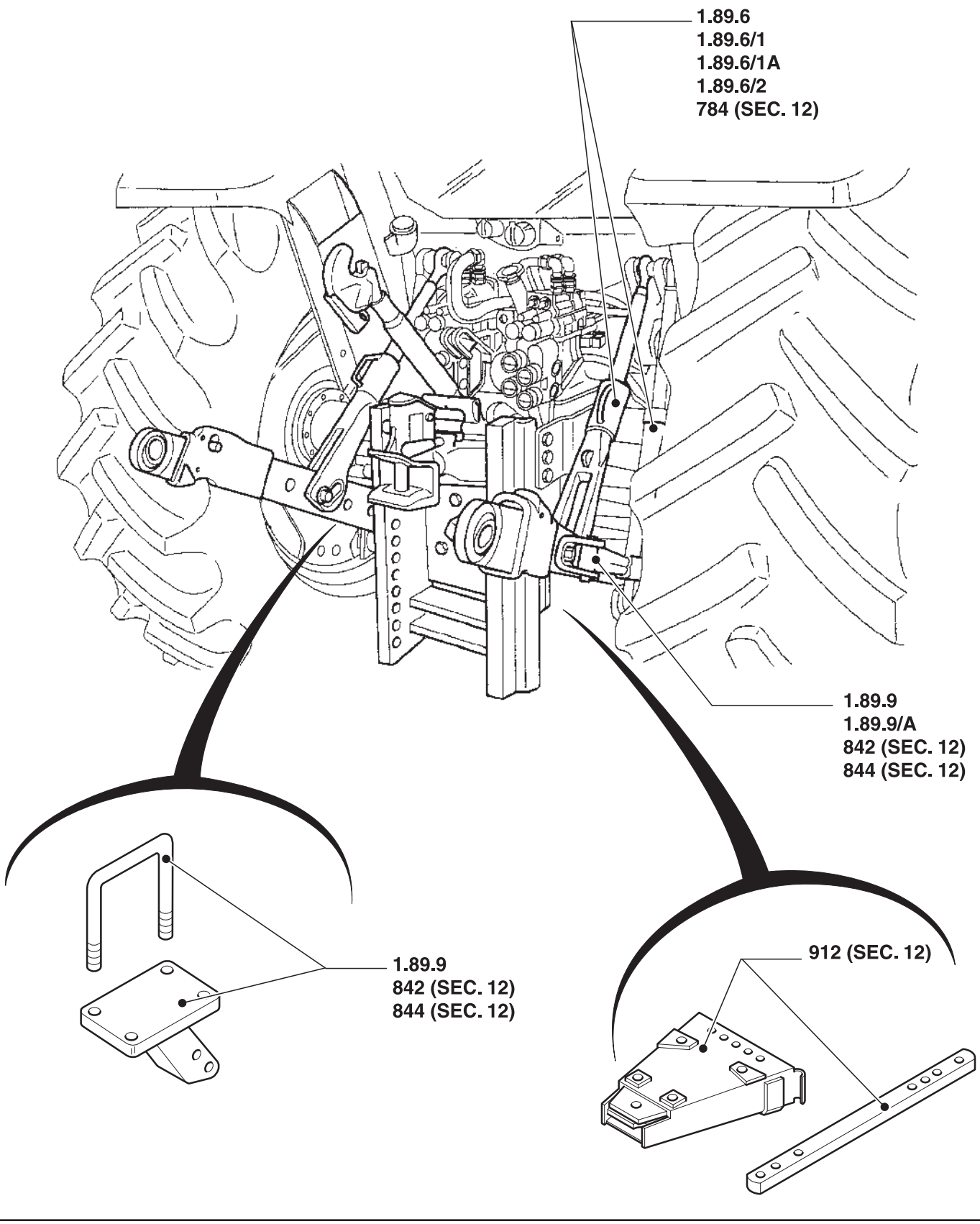

ESQUEMASSEIFFER
diagramasseiffer@gmail.com

ENGATE DE FERRAMENTAS
IMPLEMENT CARRIER
ENGANCHE DE LOS UTILES
ATTACCO ATTREZZI
ANHAENGEVVORRICHTUNG
ATTELAGE DES OUTILS

R	N	P.N.	MOD	Q	Descrição	Description	Descripción	L.C.

ESQUEMASSEIFFER

diagramasseiffer@gmail.com

TS90 TS100 TS110 TS120

1.89.6	01	p1	06/01

TIRANTE DO LEVANTADOR, DIREITO E ESQUERDO
LINK ASSEMBLY, RIGHT & LEFT
ENS. DE ARTICULACION, DERECHA Y IZQUIERDA
TIRANTE REGISTRABILE, DESTRO E SINISTRO
KOMPL. GELENK, RECHTS UND LINKS
ENS. BARRE, DROIT ET GAUCHE

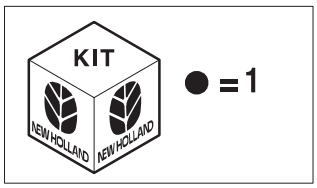

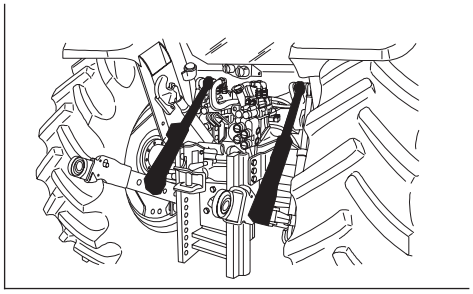

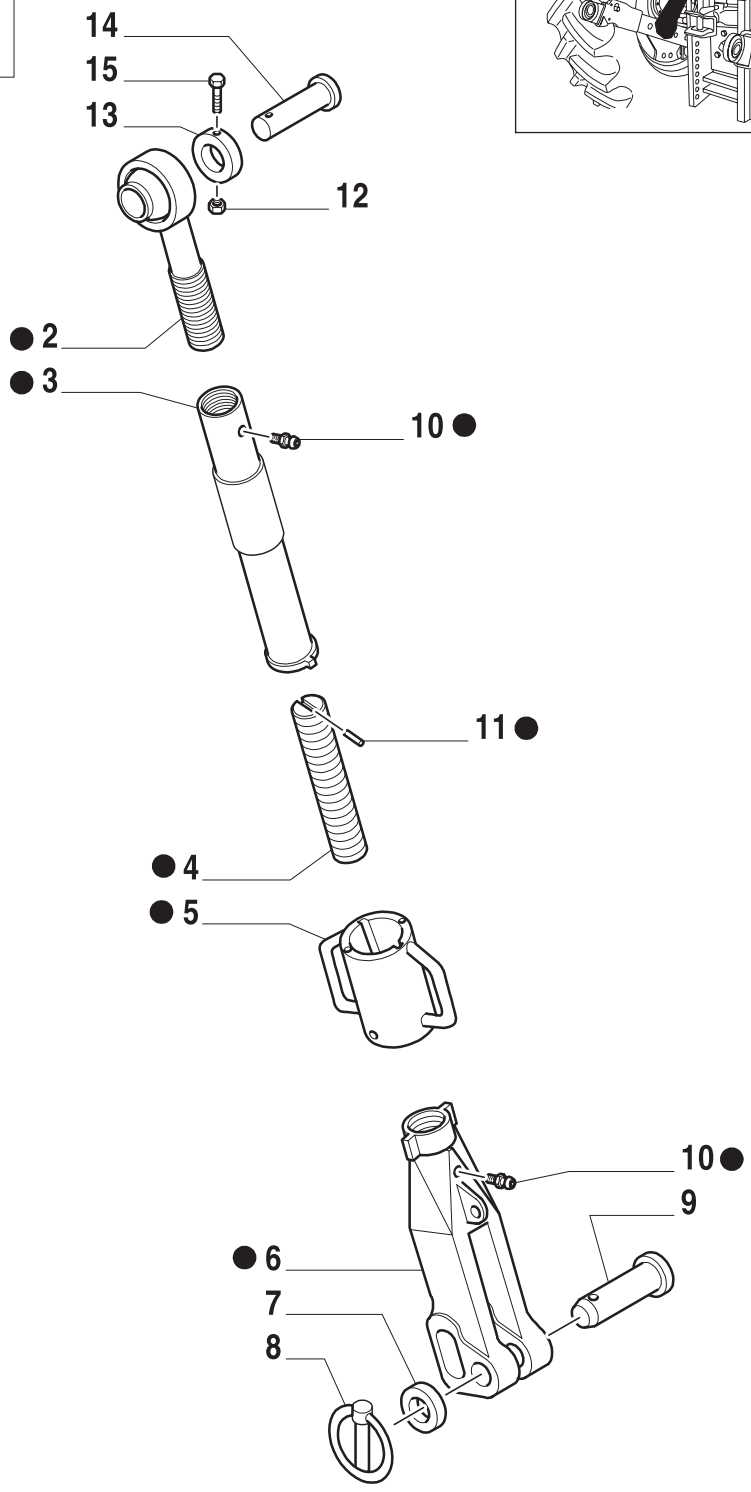

9

ESQUEMASSEIFFER
diagramasseiffer@gmail.com

TIRANTE DO LEVANTADOR, DIREITO E ESQUERDO
LINK ASSEMBLY, RIGHT & LEFT
ENS. DE ARTICULACION, DERECHA Y IZQUIERDA
TIRANTE REGISTRABILE, DESTRO E SINISTRO
KOMPL. GELENK, RECHTS UND LINKS
ENS. BARRE, DROIT ET GAUCHE

R	N	P.N.	MOD	Q	Descrição	Description	Descripción	L.C.
1		82021054		2	ELO DE UNIÃO	CONNECTING LINK	ESLABON	540M
2		82001367		2	ARTICULAÇÃO ESFÉRICA	SOCKET HEAD	ARTICULACION DE ROTULA	116T
3		82005024		2	CARCAÇA	BODY	CARCASA	080C
4		81865037		2	HASTE	ROD	VARILLA	090A
5		82005053		2	LUVA	BUSHING	BUJE	145B
6		82021053		2	ALAVANCA	LEVER	PALANCA	045L
7		83908648		2	ARRUELA PLANA	WASHER	ARANDELA	131R
8		82967152		2	PINO	PIN	PERNO	080P
9		82014254		2	PINO	PIN	PERNO	080P
10		81824225		2	GRAXEIRA	GREASE ZERK	ENGRASADOR	060I
		82864814		2	GRAXEIRA	GREASE ZERK	ENGRASADOR	060I
11		82879212		2	PINO-ELÁSTICO	ROLL PIN	ASADOR TUBOLAR	200S
12		81851140		2	PORCA	NUT	TUERCA	010D
13		82001205		2	ESPAÇADOR	SPACER	ASPADOR	075D
14		81871666		1	PINO	PIN	PERNO	080
		83996108		1	PINO	PIN	PERNO	080
15		82880929		2	PARAFUSO	SCREW	ORTNILLO	040V

ESQUEMASSEIFFER
diagramasseiffer@gmail.com

1.89.6	02	p1	06/01

CILINDRO AUXILIAR
LIFT ASSIST RAM
AUXILIAR DEL IZADOR
MARTINETTO AUSILIARIO
HUB ZUSATZE-HUBZYLINDER
VÉRIN D'ASSISTANCE DE RELEVAGE

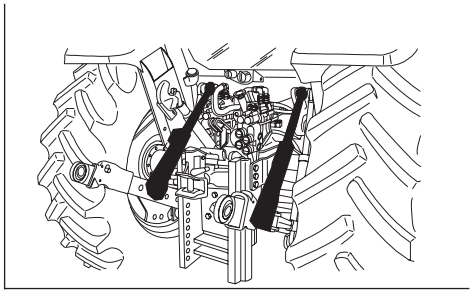

LADO ESQUERDO

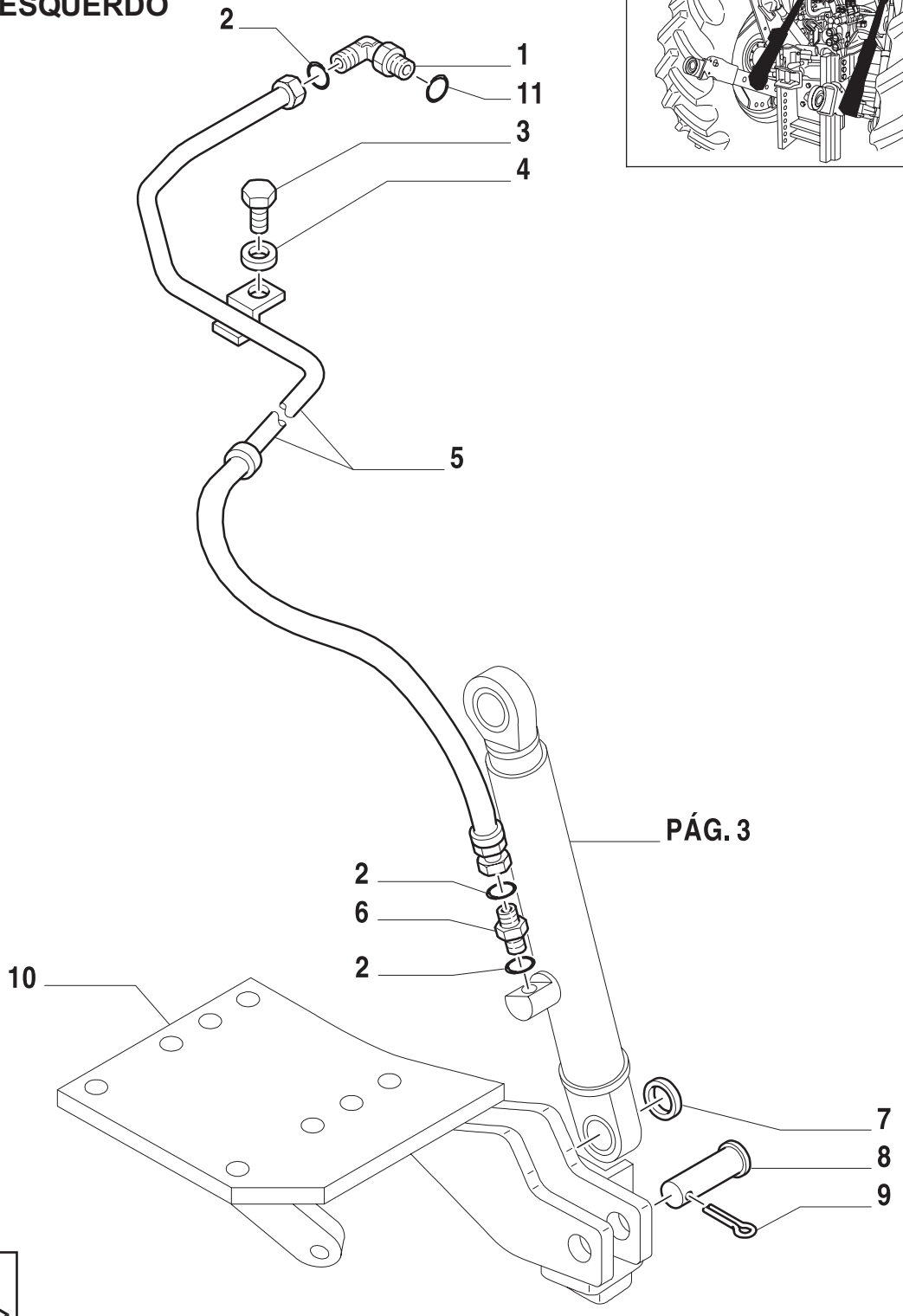

ESQUEMASSEIFFER
diagramasseiffer@gmail.com

CILINDRO AUXILIAR
LIFT ASSIST RAM
AUXILIAR DEL IZADOR
MARTINETTO AUSILIARIO
HUB ZUSATZE-HUBZYLINDER
VÉRIN D'ASSISTANCE DE RELEVAGE

R	N	P.N.	MOD	Q	Descrição	Description	Descripción	L.C.
1		83961741		1	COTOVELO	CONNECTION	RACOR	020R
2		81844851		3	ANEL O	O RING	JUNTA HERMETICA	055A
3		83923938		1	PARAFUSO	SCREW	ORTNILLO	140B
4		81825893		1	ARRUELA PLANA	WASHER	ARANDELA	131R
5		81869004		1	TUBO FLEXÍVEL	FLEX HOSE	MANGA FLEXIBLE	192T
6		81863515		1	CONEXÃO	CONNECTION	RACOR	020R
7		83993405		2	ESPAÇADOR	SPACER	ASEAPDOR	075D
8		83993409		1	PINO	PIN	PERNO	080P
9		82012259		1	CUPILHA	OLL PIN	ASADORTUBOLAR	200S
10		82006720		1	SUPORTE CILINDRO AUXILIAR	SUPPORT	SOPORTE	300S
11		81845037		1	ANEL O	O RING	JUNTA HERMETICA	055A

ESQUEMASSEIFFER
diagramasseiffer@gmail.com

CILINDRO AUXILIAR
LIFT ASSIST RAM
AUXILIAR DEL IZADOR
MARTINETTO AUSILIARIO
HUB ZUSATZE-HUBZYLINDER
VÉRIN D'ASSISTANCE DE RELEVAGE

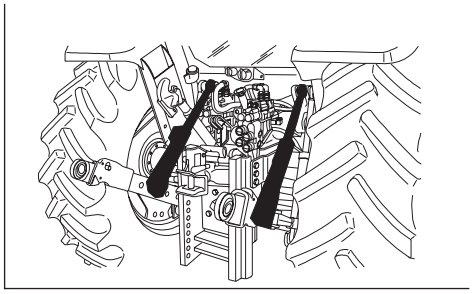

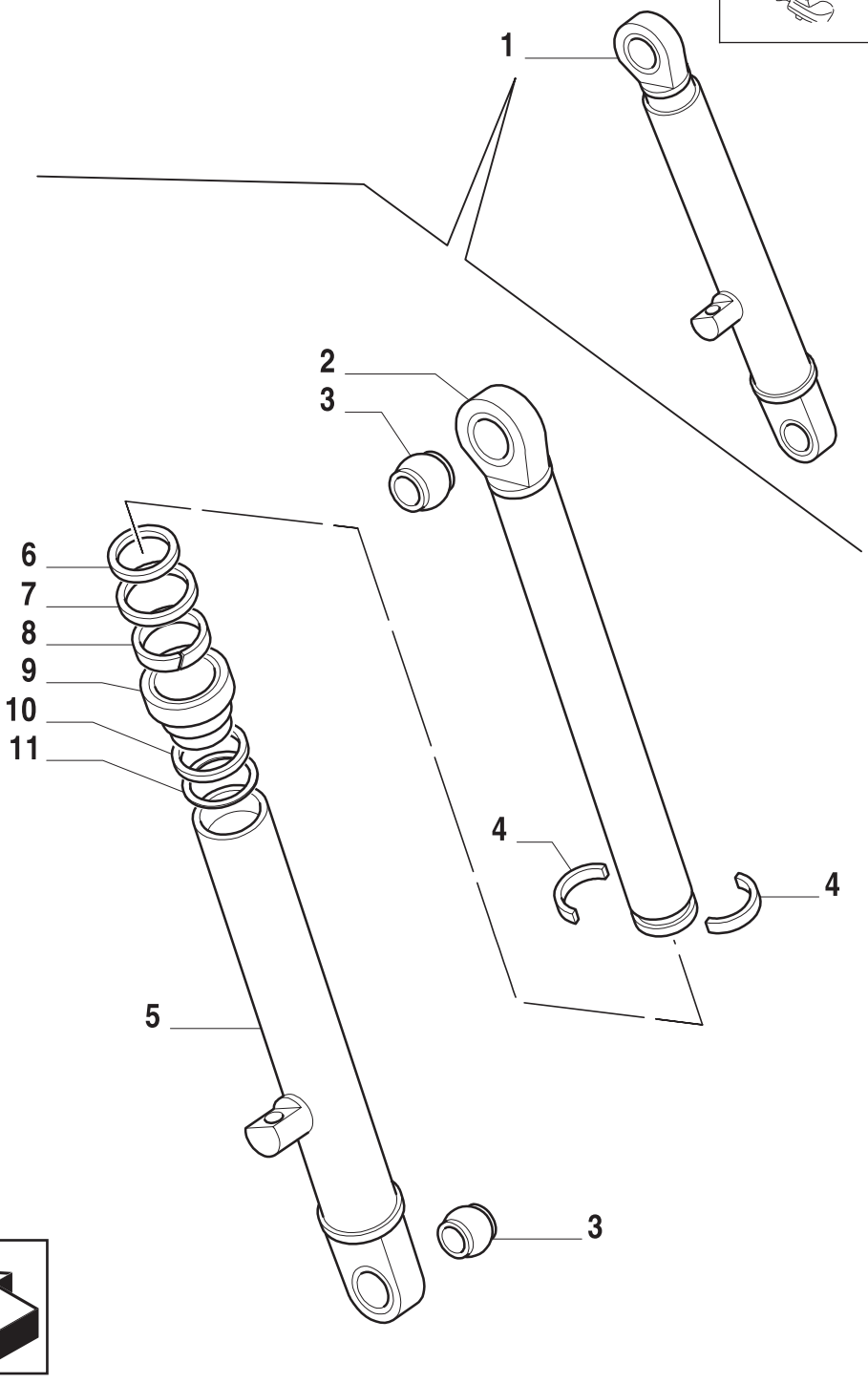

ESQUEMASSEIFFER
diagramasseiffer@gmail.com

CILINDRO AUXILIAR
LIFT ASSIST RAM
AUXILIAR DEL IZADOR
MARTINETTO AUSILIARIO
HUB ZUSATZE-HUBZYLINDER
VÉRIN D'ASSISTANCE DE RELEVAGE

R	N	P.N.	MOD	Q	Descrição	Description	Descripción	L.C.
1		82005025		1	CONJ. CILINDRO AUXILIAR	CYLINDER	CILINDRO	164C
2		83993398		1	PISTÃO	PISTON	EMBOLO	235S
3		83993399		2	ROLAMENTO	BEARING	COJINETE	341C
4		83932906		2	GUIA	GUIDE	GUIA	145G
5		83993387		1	CILINDRO	CYLINDER	CILINDRO	164C
6		83993393		1	VEDADOR	SEAL PROTECTION	CUBREJUNTA PROTECTORA	299C
7		83993397		1	VEDADOR	SEAL PROTECTION	CUBREJUNTA PROTECTORA	299C
8		81871742		1	BUCHA	DRIVE BUSHING	MANGUITO DE ARRASTRE	033M
9		83993395		1	PROTETOR DE BUJÃO	CAP COVER	CAPUCHA DE TAPON	293C
10		83993389		1	ARRUELA PLANA	WASHER	ARANDELA	131R
11		83993394		1	ANEL	SEAL PROTECTION	CUBREJUNTA PROTECTORA	299C

ESQUEMASSEIFFER
diagramasseiffer@gmail.com

1.89.6/1	01	p1	06/01

BRAÇO SUPERIOR
LIFT LINK, UPPER
ARTICULACION ELEVADOR, BAJAR
PUNTONE TERZO PUNTO
HUB GELENK, SENKEN
BARRE RELEVAGE

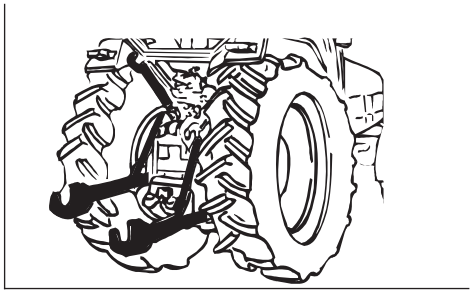

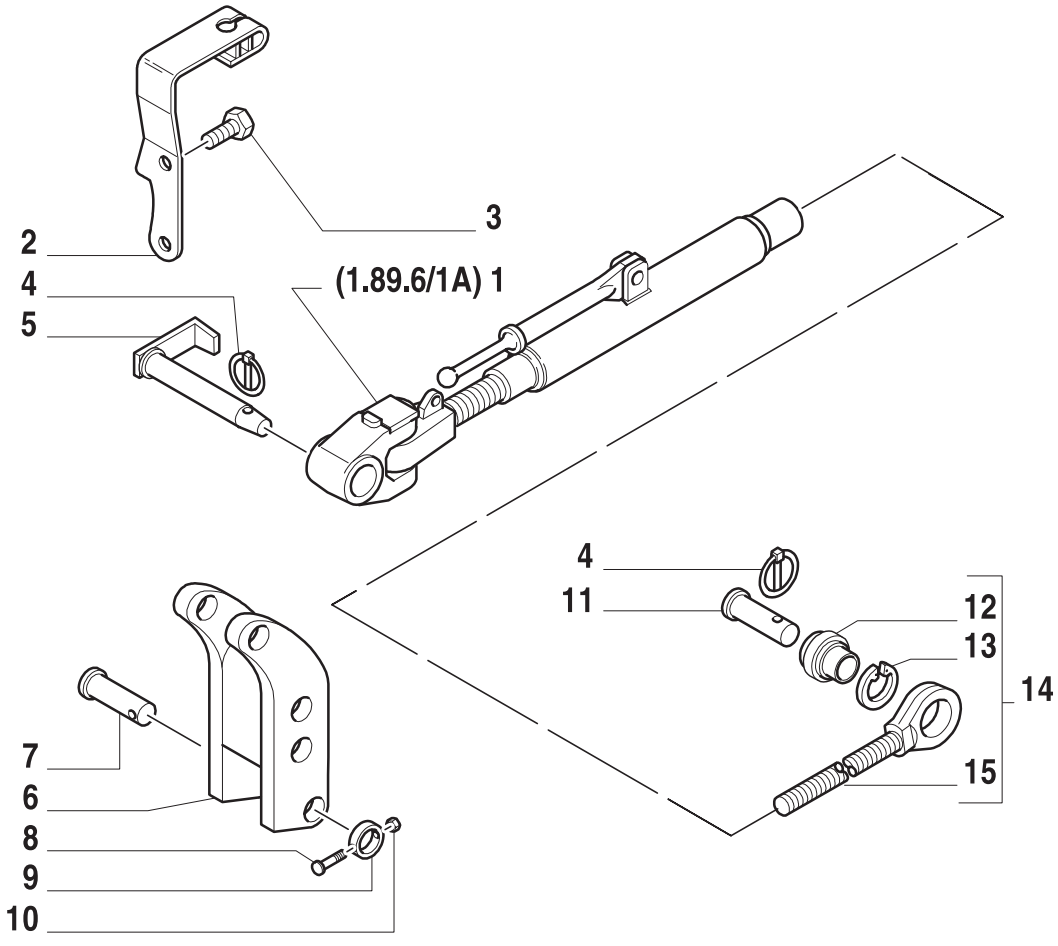

9

ESQUEMASSEIFFER
diagramasseiffer@gmail.com

BRAÇO SUPERIOR
LIFT LINK, UPPER
ARTICULACION ELEVADOR, BAJAR
PUNTONE TERZO PUNTO
HUB GELENK, SENKEN
BARRE RELEVAGE

R	N	P.N.	MOD	Q	Descrição	Description	Descripción	L.C.
1		82021046		1	VIGA	STRUT	TORNAPUNTA	244P
2		82010036		1	SUPORTE	BRACKET	PIEZA DE SOPORTE	225S
3		81821268		2	PARAFUSO	SCREW	ORTNILLO	140B
4		5166585		2	PINO-ELÁSTICO	ROLL PIN	ASADORTUBOLAR	200S
5		82007676		1	PINO-TRAVA	PIN	PERNO	080P
6		82010045		1	SUPORTE	BRACKET	PIEZA DE SOPORTE	225S
7		83996108		2	PINO	PIN	PERNO	080P
8		82880929		2	PARAFUSO	SCREW	ORTNILLO	040V
9		82001205		2	ESPAÇADOR	SPACER	ASPADOR	075D
10		81851140		2	PORCA	NUT	TUERCA	010D
11		822483		1	PINO	PIN	PERNO	080P
12		44017570		1	RÓTULA	BUSHING	CASQUILLO	095B
13		44015788		1	ANEL-TRAVA	LOCKRING	ANILLO DE FRENO	051A
14		5154865		1	RÓTULA COMPLETA	STRUT	TORNAPUNTA	
15		5154864		1	EIXO - PORTA RÓTULA	SHAFT	EJE	016A

ESQUEMASSEIFFER
diagramasseiffer@gmail.com

1.89.6/1A	01	p1	06/01

BRAÇO SUPERIOR
LIFT LINK, UPPER
ARTICULACION ELEVADOR, BAJAR
PUNTONE TERZO PUNTO
HUB GELENK, SENKEN
BARRE RELEVAGE

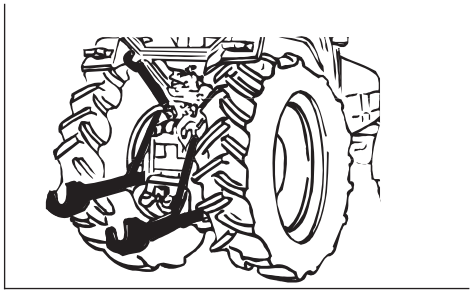

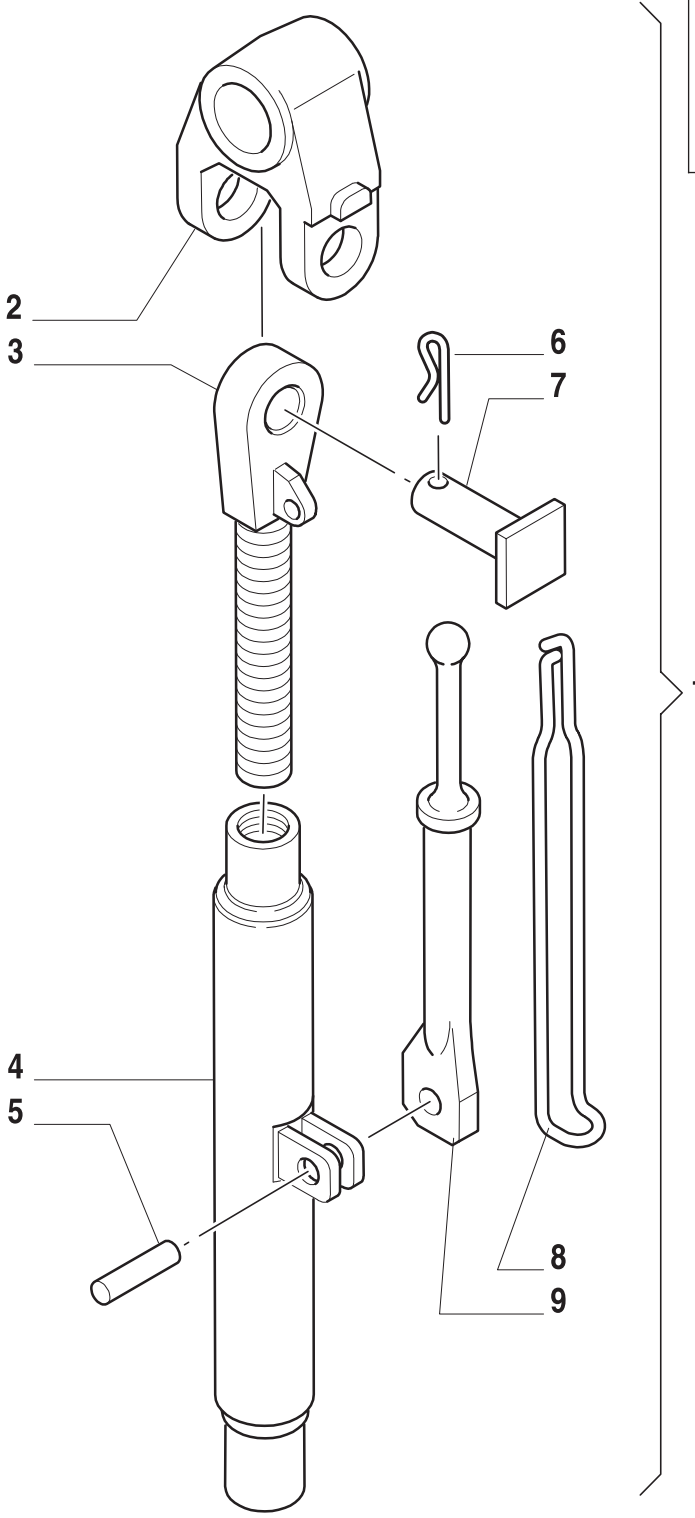

9

ESQUEMASSEIFFER
diagramasseiffer@gmail.com

BRAÇO SUPERIOR
LIFT LINK, UPPER
ARTICULACION ELEVADOR, BAJAR
PUNTONE TERZO PUNTO
HUB GELENK, SENKEN
BARRE RELEVAGE

R	N	P.N.	MOD	Q	Descrição	Description	Descripción	L.C.
1		82021046		1	VIGA	STRUT	TORNAPUNTA	244P
2		5161787		1	GARFO	FORK-LEVER	HORQUILLA	085F
3		82012615		1	EXTREMIDADE	END	EXTREMO	061E
4		82021044		1	BUCHA DE AJUSTE	ADJUSTING SLEEVE	MANGUITO DE REGLAJE	032M
5		14174371		1	PINO-ELÁSTICO	ROLL PIN	ASADOR TUBOLAR	200S
6		10797801		1	CUPILHA	SPLIT PIN	PASADOR ABIERTO	270C
7		5161789		1	PINO	PIN	PERNO	080P
8		5140619		1	MOLA	SPRING	RESORTE	100M
9		5172394		1	ALAVANCA	LEVER	PALANCA	045L

ESQUEMASSEIFFER
diagramasseiffer@gmail.com

1.89.6/2	01	p1	06/01

BRAÇOS DO LEVANTADOR
LIFT ARMS
BRAZO DE ELEVACION
BRACCI DI SOLLEVAMENTO
HUBARM
BRAS DE LEVAGE

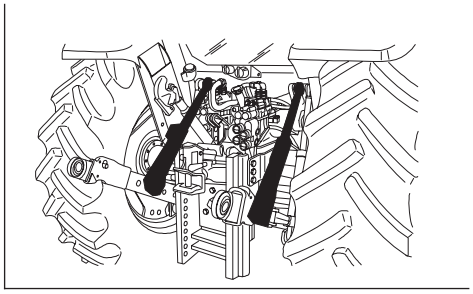

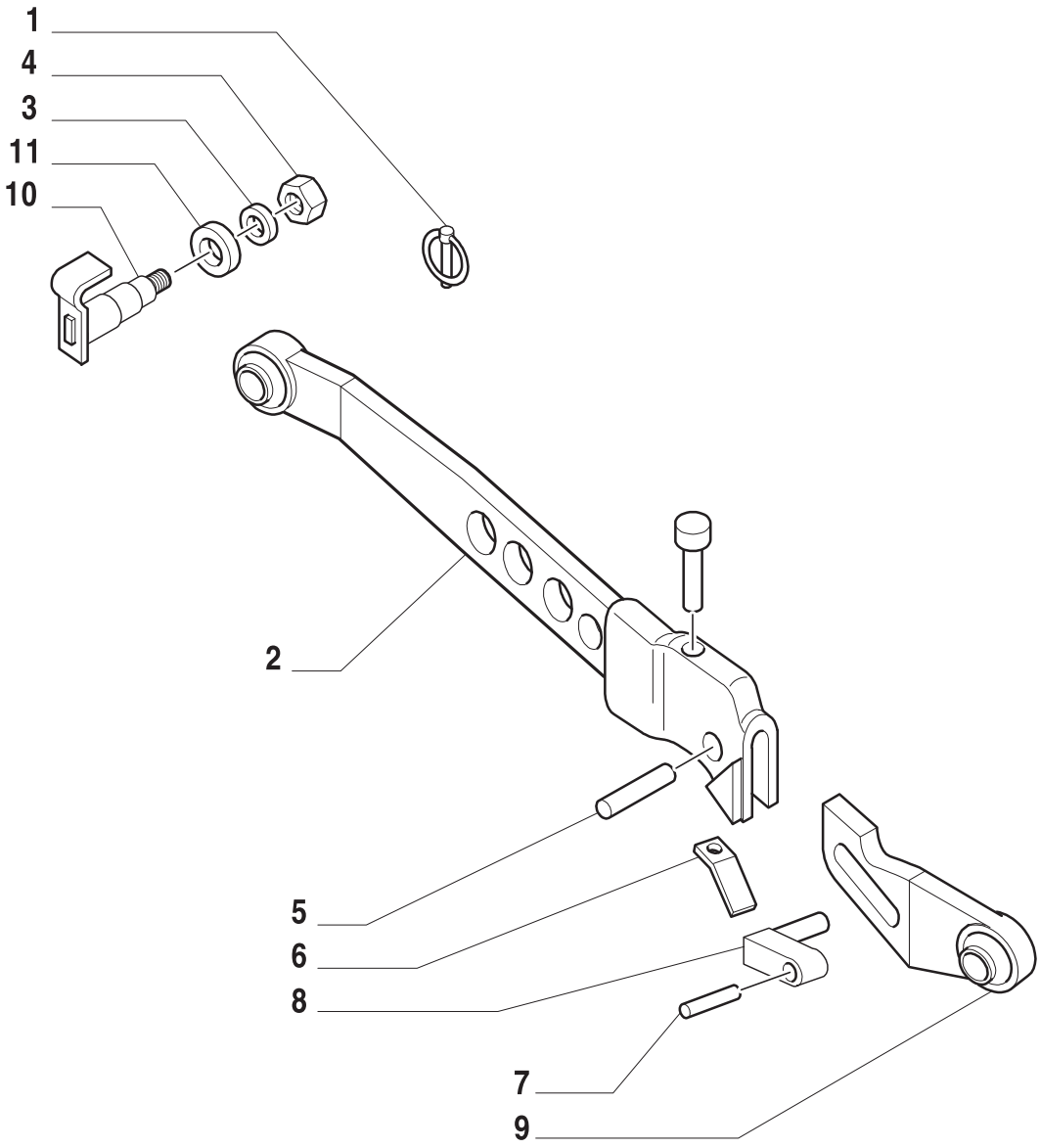

9

ESQUEMASSEIFFER
diagramasseiffer@gmail.com

BRAÇOS DO LEVANTADOR
LIFT ARMS
BRAZO DE ELEVACION
BRACCI DI SOLLEVAMENTO
HUBARM
BRAS DE LEVAGE

R	N	P.N.	MOD	Q	Descrição	Description	Descripción	L.C.
1		81810390		2	PINO	PIN	PERNO	080P
2		82005673		1	ALOJAMENTO L.D.	HOUSING	CAVIDAD	014V
		82005679		1	ALOJAMENTO L.E.	HOUSING	CAVIDAD	014V
3		81873789		2	ARRUELA PLANA	WASHER	ARANDELA	131R
4		82003926		2	PORCA	NUT	TUERCA	010D
5		82009421		2	PINO	PIN	PERNO	080P
6		82860256		4	MOLA	SPRING	RESORTE	100M
7		82932447		2	PINO-ELÁSTICO	ROLL PIN	ASADOR TUBOLAR	200S
8		83998760		1	PINO	PIN	PERNO	080P
		83998762		1	PINO	PIN	PERNO	080P
9		81866259		1	EXTREMIDADE L.D.	END	EXTREMO	061E
		83998700		1	EXTREMIDADE L.E.	END	EXTREMO	061E
10		82021051		2	EIXO	SHAFT	EJE	016A
11		82858046		2	ARRUELA PLANA	WASHER	ARANDELA	131R

ESQUEMASSEIFFER
diagramasseiffer@gmail.com

PONTEIRA LIMITADORA
STRUTS
TORNAPUNTA LIMITADORA
PUNTONE LIMITATORE
UNTERLENKER STABILISIERUNG
ETAI LIMITATEUR

VER VARIANTES 784, 842, 844

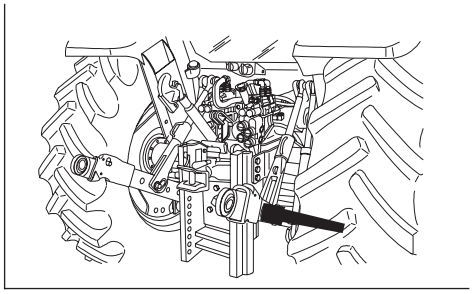

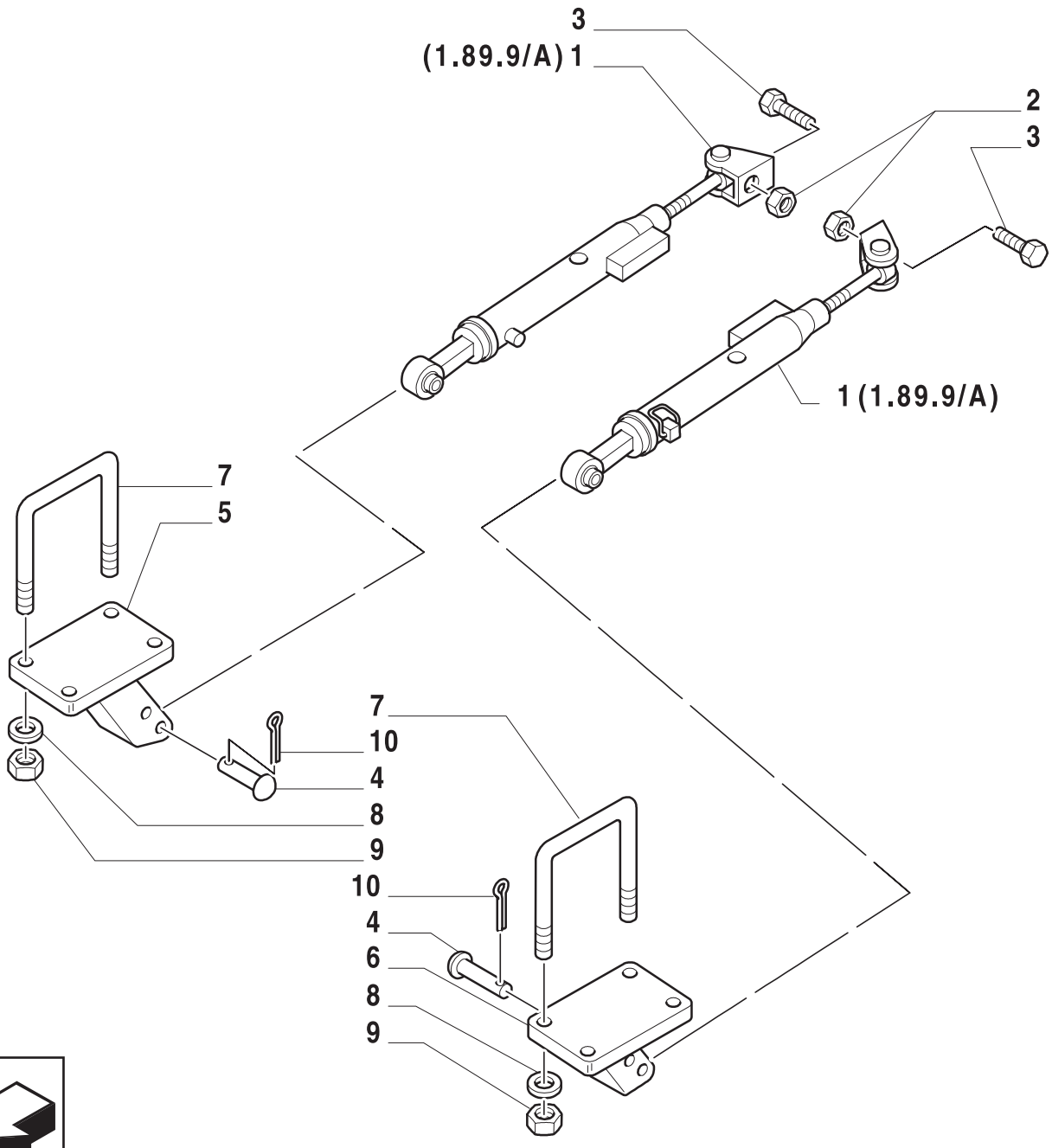

ESQUEMASSEIFFER
diagramasseiffer@gmail.com

PONTEIRA LIMITADORA
STRUTS
TORNAPUNTA LIMITADORA
PUNTONE LIMITATORE
UNTERLENKER STABILISIERUNG
ETAI LIMITATEUR

R	N	P.N.	MOD	Q	Descrição	Description	Descripción	L.C.
1		82018406		2	ESCORA	AIR PROP	PUNTAL	239P
2		82012557		2	PORCA	NUT	TUERCA	010D
3		83956435		2	PARAFUSO	SCREW	ORTNILLO	040V
4		81864578		2	PINO	PIN	PERNO	080P
5		82020475		1	SUPORTE L.D.	BRACKET	PIEZA DE SOPORTE	225S
6		82007368		1	SUPORTE L.E.	BRACKET	PIEZA DE SOPORTE	225S
7		81868345		1	PARAFUSO “U”	SPRING CLIP	PERNO DE HORQUILLA	100C
		83919385		1	PARAFUSO “U”	SPRING CLIP	PERNO DE HORQUILLA	100C
8		81815409		2	ARRUELA DE PRESSÃO	LOCKWASHER	ARANDELA DE FRENO	132R
		81845770		2	ARRUELA PLANA	WASHER	ARANDELA	131R
9		81818699		2	PORCA	NUT	TUERCA	010D
		81823240		2	PORCA	NUT	TUERCA	010D
10		82012260		4	CUPILHA	COTTER PIN	PASADOR TUBOLAR	200S

ESQUEMASSEIFFER
diagramasseiffer@gmail.com

1.89.9/A	01	p1	06/01

PONTEIRA LIMITADORA
STRUTS
TORNAPUNTA LIMITADORA
PUNTONE LIMITATORE
UNTERLENKER STABILISIERUNG
ETAI LIMITATEUR

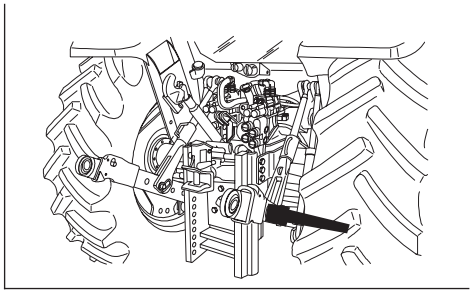

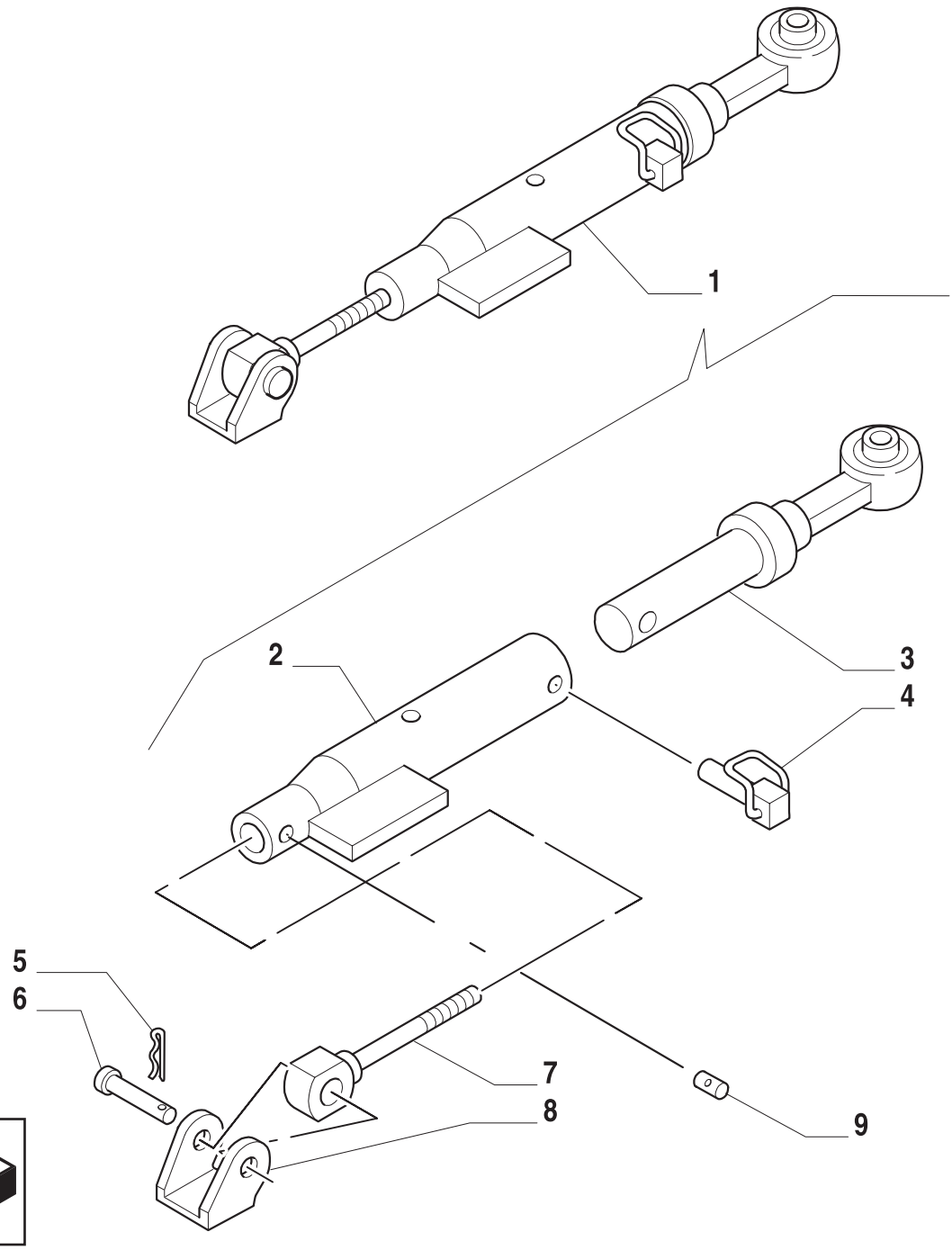

9

ESQUEMASSEIFFER
diagramasseiffer@gmail.com

PONTEIRA LIMITADORA
STRUTS
TORNAPUNTA LIMITADORA
PUNTONE LIMITATORE
UNTERLENKER STABILISIERUNG
ETAI LIMITATEUR

R	N	P.N.	MOD	Q	Descrição	Description	Descripción	L.C.
1		82018406		2	ESCORA	AIR PROP	PUNTAL	239P
2		82018543		2	TUBO RÍGIDO	PIPE	TUBO RIGIDO	193T
3		5153265		2	EXTREMIDADE	END	EXTREMO	061E
4		82018548		2	PINO-ELÁSTICO	ROLL PIN	ASADOR TUBOLAR	200S
5		10798401		2	CUPILHA	SPLIT PIN	PASADOR ABIERTO	270C
6		5104253		2	PINO	PIN	PERNO	080P
7		82018547		2	HASTE	ROD	VARILLA	090A
8		82009975		2	SUPORTE	BRACKET	PIEZA DE SOPORTE	225S
9		82018546		2	GRAXEIRA	GREASE ZERK	ENGRASADOR	060I

ESQUEMASSEIFFER
9
diagramasseiffer@gmail.com

ÍNDICE DA SEÇÃO

SEC. 10		CABINE
001	01	ESTRUTURA DE SEGURANÇA RÍGIDA - FRANÇA (SEM CABINE)
007	01	VERSÃO NORTEAMERICANA - NASO (SEM CABINE)
013	01	VERSÃO UK
019	01	VERSÃO BELGA
034	01	VERSÃO AUSTRIACA (SEM CABINE)
1.85.0	01	ASSENTO (SEM CABINE)
1.85.0/A	01	ASSENTO (SEM CABINE)
1.86.8	01	CORRIMÃO (SEM CABINE)
1.87.0	01	PLATAFORMA (12X12, SEM CABINE)
1.87.0	02	PLATAFORMA (12X12, SEM CABINE)
1.87.0	03	ÁRALAMATRASEIRO (SEM CABINE)
1.87.0	04	ÁRALAMATRASEIRO (SEM CABINE)
1.90.2	01	ESCADA
1.91.0	01	PAINEL DE INSTRUMENTOS
1.91.0/A	01	VERSÃO COM INSTRUMENTO ANALÓGICO
1.91.0/B	01	PAINEL DE INSTRUMENTOS, ANALÓGICO / DIGITAL
1.91.1	01	INTERRUPTOR
1.91.1	02	INTERRUPTOR (COM PLATAFORMA)
1.91.1	03	INTERRUPTOR (12X12, SEM CABINE)
1.91.1	04	COBERTURA
1.91.3	01	LUZES DE TRABALHO
1.91.3/A	01	LUZES DE TRABALHO
1.91.7	01	ILUMINAÇÃO (SEM CABINE)
1.91.7	02	ILUMINAÇÃO (SEM CABINE)
1.91.7	03	ILUMINAÇÃO (SEM CABINE)
1.91.7	04	ILUMINAÇÃO (SEM CABINE)
1.91.7	05	ILUMINAÇÃO (SEM CABINE)
1.91.7	06	ILUMINAÇÃO (SEM CABINE)
1.91.7	07	ILUMINAÇÃO (SEM CABINE)
1.93.0	01	PROTEÇÃO DOS COMANDOS (SEM CABINE)
1.91.3	01	PROTEÇÃO ACÚSTICA (SEM CABINE)
1.93.1	01	PROTEÇÃO ACÚSTICA (SEM CABINE)
1.93.2	01	TAPETES
1.93.5	01	REVESTIMENTO DO PAINEL DIANTEIRO (SEM CABINE)
1.93.6	01	ESPELHO RETROVISOR
1.95.0	01	PEDAL DO FREIO
1.95.0	02	PEDAL DO FREIO
1.95.0	03	PEDAL DO FREIO
1.95.0/1	01	PEDAL DO FREIO
1.95.1	01	FREIO DE MÃO
1.95.1	02	FREIO DE MÃO
1.95.2	01	PEDAL DA EMBREAGEM (12X12)
1.95.4	01	COMANDO DO ACELERADOR (12X12)
1.95.4	02	COMANDO DO ACELERADOR (12X12)
1.95.4	03	COMANDO DO ACELERADOR
1.95.5	01	COLUNA DE DIREÇÃO, VOLANTE
1.95.5	02	COLUNA DE DIREÇÃO, VOLANTE (COM PLATAFORMA)
1.95.5/A	01	DIREÇÃO HIDRÁULICA (4WD)

ESQUEMASSEIFFER
diagramasseiffer@gmail.com

ÍNDICE DA SEÇÃO

SEC. 10		CABINE
1.96.0	01	COMANDO DO CÂMBIO (12X12)
1.96.0	02	COMANDO DO CÂMBIO (12X12)
1.96.0	03	COMANDO DO CÂMBIO (12X12)
1.96.0	04	COMANDO DO CÂMBIO (12X12)
1.96.0	05	COMANDO DO CÂMBIO (12X12)
1.96.0	06	COMANDO DO CÂMBIO (12X12)
1.96.0	07	COMANDO DO CÂMBIO (12X12)
1.96.1	01	COMANDO DO LEVANTADOR
1.96.1	02	COMANDO DO LEVANTADOR
1.96.1	03	COMANDO DO LEVANTADOR
1.96.1	04	COMANDO DO LEVANTADOR
1.96.2	01	COMANDO DA VÁLVULA DISTRIBUIDORA (12X12, SEM CABINE)
1.96.2	02	COMANDO DA VÁLVULA DISTRIBUIDORA (12X12, SEM CABINE)
1.96.7	01	ATMPÕESARIADOS
1.96.7	02	ATMPÕESARIADOS
1.96.7	03	ATMPÕESARIADOS
1.96.7	04	ATMPÕESARIADOS
1.96.7/1	01	ATMPÕESARIADOS
1.98.0	01	PLACAS
1.98.0	02	PLACAS
1.98.0	03	PLACAS
1.98.0	04	PLACAS
1.98.0	05	PLACAS
1.98.0	06	PLACAS
1.98.0	07	PLACAS
1.98.2	01	EMBLEMA MODELO

ESQUEMASSEIFFER
diagramasseiffer@gmail.com

CABINE
DRIVER'S POST
PUESTO DE CONDUCCION
POSTO GUIDA
FUEHRERSTAND
POSTE DE CONDUITE

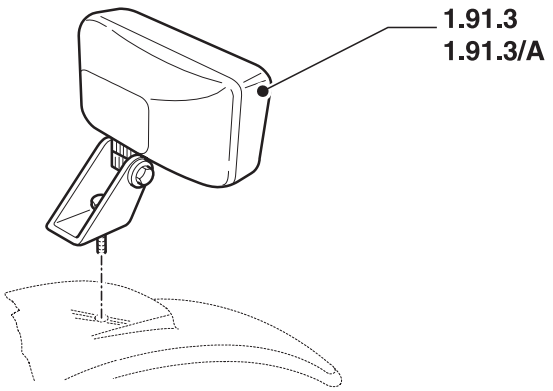

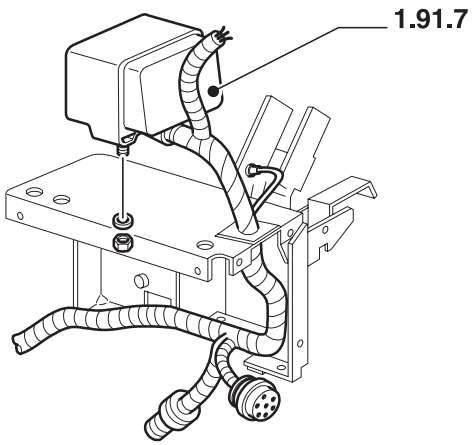

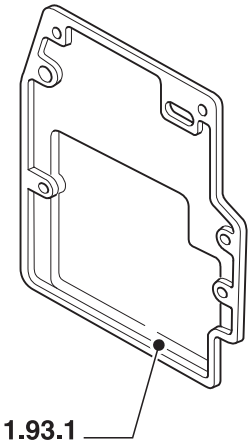

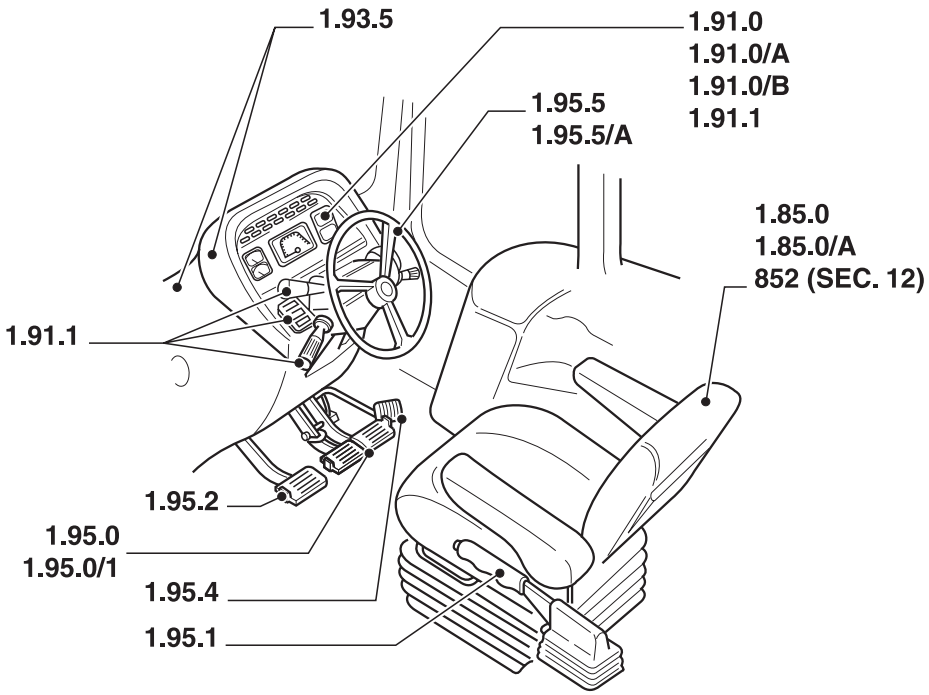

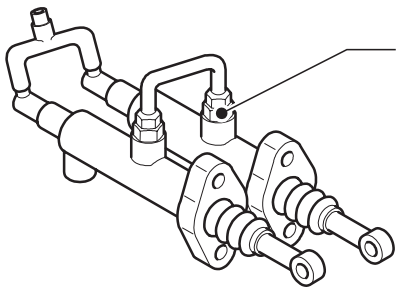

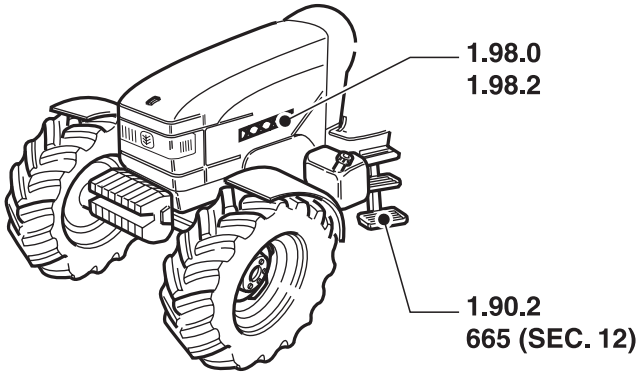

ESQUEMASSEIFFER
diagramasseiffer@gmail.com

CABINE
DRIVER'S POST
PUESTO DE CONDUCCION
POSTO GUIDA
FUEHRERSTAND
POSTE DE CONDUITE

R	N	P.N.	MOD	Q	Descrição	Description	Descripción	L.C.

ESQUEMASSEIFFER

diagramasseiffer@gmail.com

TS90 TS100 TS110 TS120

CABINE
DRIVER'S POST
PUESTO DE CONDUCCION
POSTO GUIDA
FUEHRERSTAND
POSTE DE CONDUITE

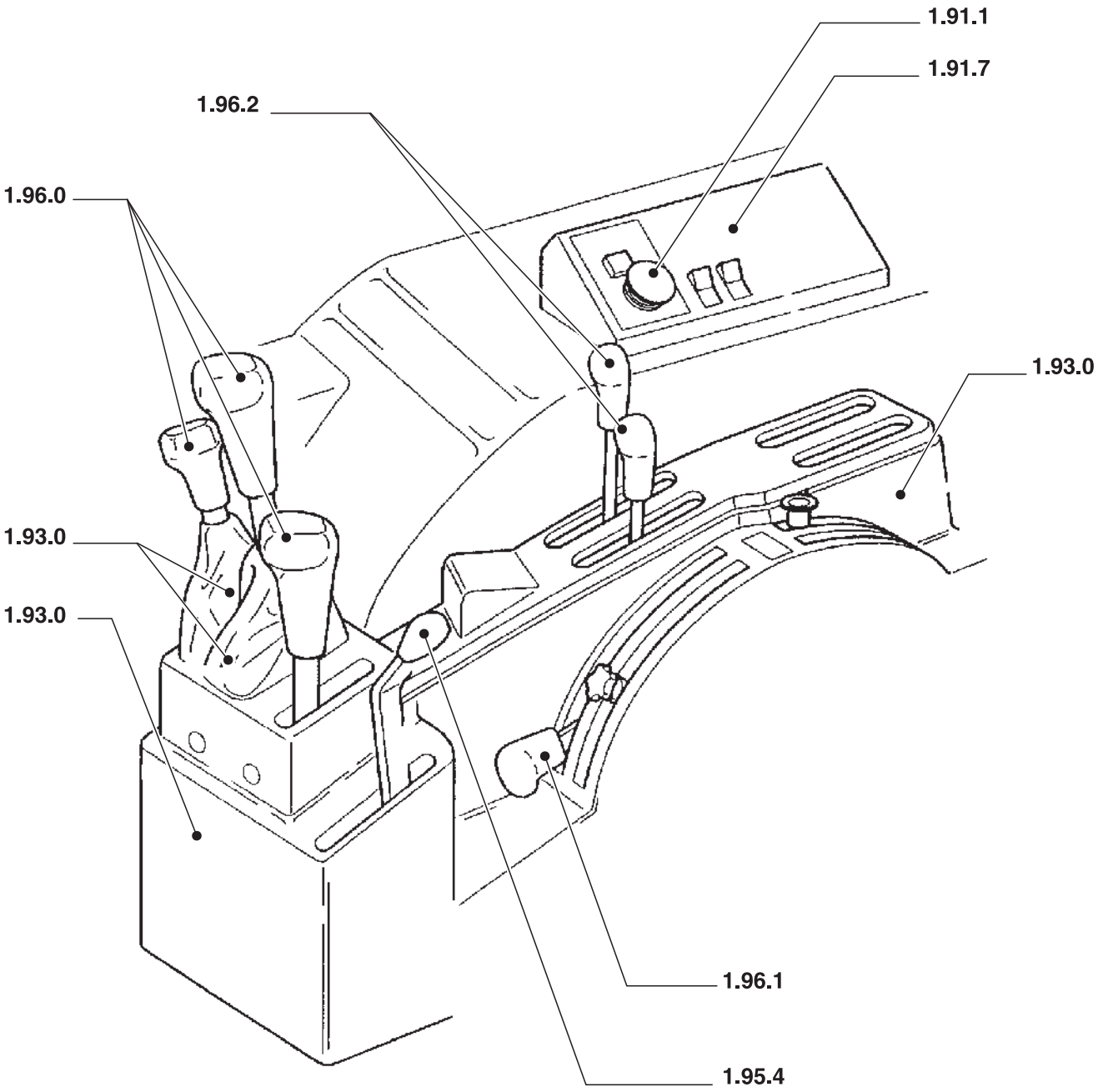

ESQUEMASSEIFFER
diagramasseiffer@gmail.com

CABINE
DRIVER'S POST
PUESTO DE CONDUCCION
POSTO GUIDA
FUEHRERSTAND
POSTE DE CONDUITE

R	N	P.N.	MOD	Q	Descrição	Description	Descripción	L.C.

ESQUEMASSEIFFER

diagramasseiffer@gmail.com

TS90 TS100 TS110 TS120

001	01	p1	06/01

ESTRUTURA DE SEGURANÇA RÍGIDA - FRANÇA (SEM CABINE)
FRANCE VERSION NON FOLDABLE ROPS (L/ CAB)
BASTIDOR DE SEGURIDAD RIGIDO - FRANCIA (SIN CABINA)
TELAIO DI SICUREZZA RIGIDO FRANCIA (SENZA CABINA)
ROLLSCHUTZ - FRANKREICH (OHNE KABINE)
ARCEAU DE SECURITE RIGIDE - FRANCE (SANS CABINE)

KIT ● = 1

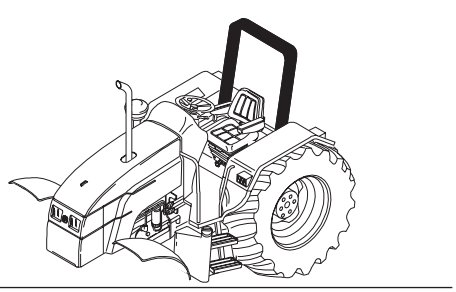

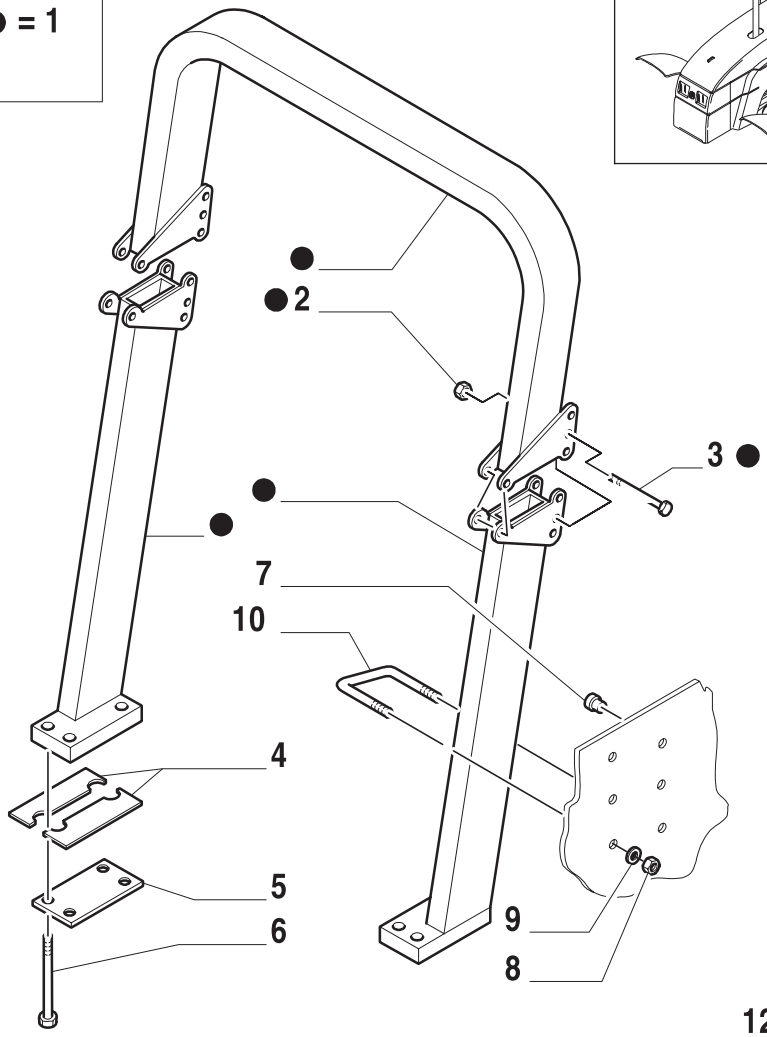

12





10

ESQUEMASSEIFFER
diagramasseiffer@gmail.com

ESTRUTURA DE SEGURANÇA RÍGIDA - FRANÇA (SEM CABINE)
FRANCE VERSION NON FOLDABLE ROPS (L/ CAB)
BASTIDOR DE SEGURIDAD RIGIDO - FRANCIA (SIN CABINA)
TELAIO DI SICUREZZA RIGIDO FRANCIA (SENZA CABINA)
ROLLSCHUTZ - FRANKREICH (OHNE KABINE)
ARCEAU DE SECURITE RIGIDE - FRANCE (SANS CABINE)

R	N	P.N.	MOD	Q	Descrição	Description	Descripción	L.C.
1		82012151		1	CHASSI DE SEGURANÇA	SAFETY FRAME	ARMADURA DE SEGURIDAD	078T
2		12574921		4	PORCA	NUT	TUERCA	010D
3		16218524		4	PARAFUSO	SCREW	ORTNILLO	140B
4		82004342		AR	CALÇO	SHIM	SUPLEMENTO	198S
		82004343		AR	CALÇO	SHIM	SUPLEMENTO	198S
5		81864734		2	PRENDEDOR	CLAMP	BORNE	120M
6		82934354		2	PARAFUSO	SCREW	ORTNILLO	140B
		82934358		6	PARAFUSO	SCREW	ORTNILLO	140B
7		81864725		6	BUJÃO	PLUG	APTON	050T
8		80100038		4	PORCA	NUT	TUERCA	010D
9		81810551		4	ARRUELA PLANA	WASHER	ARANDELA	131R
10		82016733		2	PARAFUSO	SCREW	ORTNILLO	040V
11		82006694		1	DECALCOMANIA	DECAL	CALCOMANIE	012D

ESQUEMASSEIFFER
10
diagramasseiffer@gmail.com

VERSÃO NORTEAMERICANA - NASO (SEM CABINE)
NORTH AMERICA VERSION - NASO -WARNING DECALS (L/ CAB)
TIPO NORTEAMERICA - NASO (SIN CABINA)
ALLESTIMENTO NORD AMERICA - NASO (SENZA CABINA)
AUSRUSTUNG FÜR NORDAMERIKA - NASO (OHNE KABINE)
EQUIPMENT AMERIQUE DE NORD - NASO (SANS CABINE)

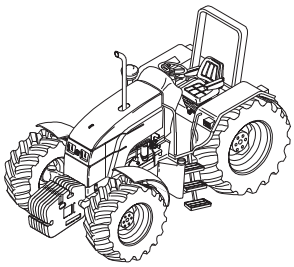



1

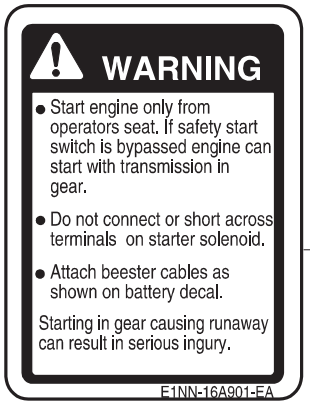

2

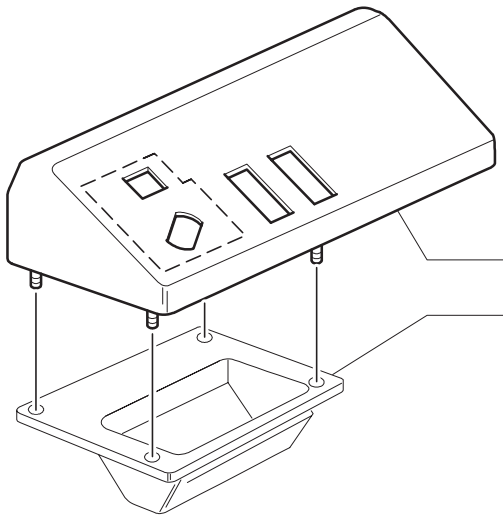

3

1.91.7

10

ESQUEMASSEIFFER
diagramasseiffer@gmail.com

VERSÃO NORTEAMERICANA - NASO (SEM CABINE)
NORTH AMERICA VERSION - NASO -WARNING DECALS (L/ CAB)
TIPO NORTEAMERICA - NASO (SIN CABINA)
ALLESTIMENTO NORD AMERICA - NASO (SENZA CABINA)
AUSRUSTUNG FÜR NORDAMERIKA - NASO (OHNE KABINE)
EQUIPMENT AMERIQUE DE NORD - NASO (SANS CABINE)

R	N	P.N.	MOD	Q	Descrição	Description	Descripción	L.C.
1		**81867747**		1	DECALCOMANIA	DECAL	CALCOMANIE	012D
2		**159507013**		1	DECALCOMANIA	DECAL	CALCOMANIE	012D
3		**82013398**		1	RECIPIENTE	CONTAINER	RECIPIENTE	254C

ESQUEMASSEIFFER
10
diagramasseiffer@gmail.com

VERSÃO UK
UK VERSION
TIPO UK
ALLESTIMENTO UK
AUSRUSTUNG FÜR UK
EQUIPMENT UK

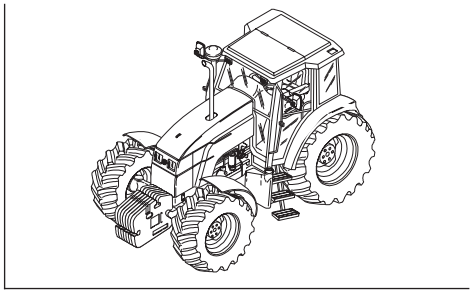

10

TO MEET U.K. MAXIMUM ROAD SPEED REGULATIONS, DO NOT DRIVE FASTER THAN 20 MPH

1



ESQUEMASSEIFFER
diagramasseiffer@gmail.com

VERSÃO UK
UK VERSION
TIPO UK
ALLESTIMENTO UK
AUSRUSTUNG FÜR UK
EQUIPMENT UK

R	N	P.N.	MOD	Q	Descrição	Description	Descripción	L.C.
1		**81874670**		1	DECALCOMANIA	DECAL	CALCOMANIE	012D

ESQUEMASSEIFFER
diagramasseiffer@gmail.com

VERSÃO BELGA
BELGIUM VERSION
TIPO BELGIO
ALLESTIMENTO BELGIO
AUSRUSTUNG FÜR BELGIUM
EQUIPMENT BELGIUM



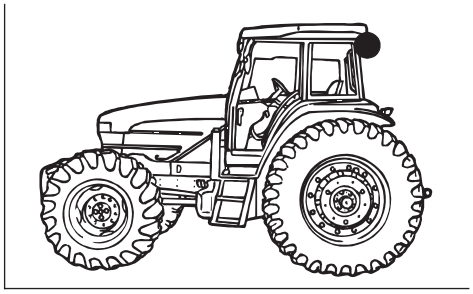

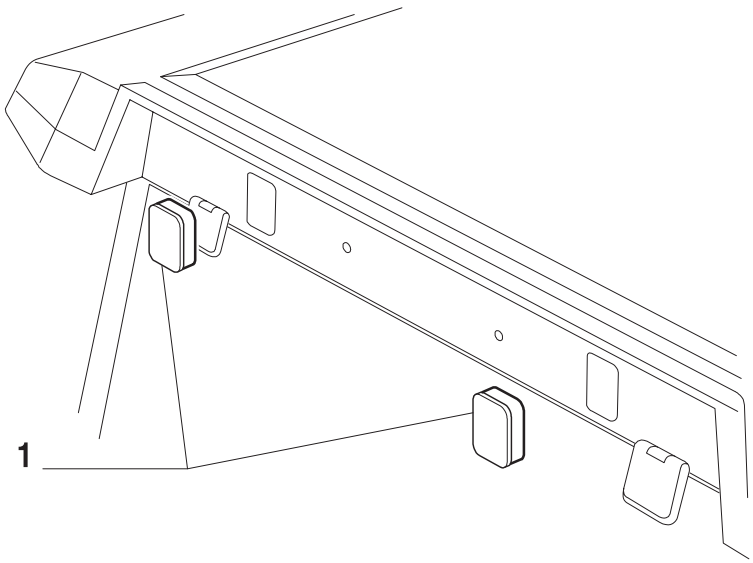



2

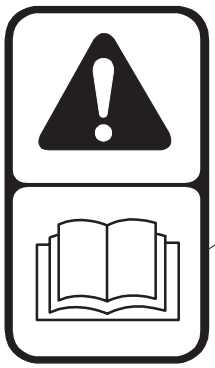
3

4

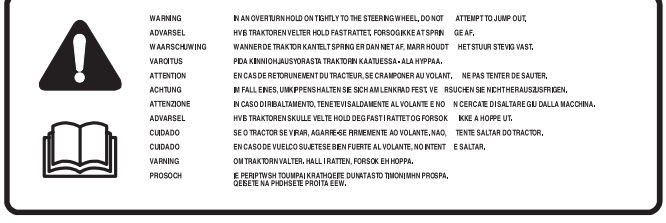

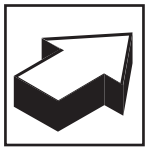

10

ESQUEMASSEIFFER
diagramasseiffer@gmail.com

VERSÃO BELGA
BELGIUM VERSION
TIPO BELGIO
ALLESTIMENTO BELGIO
AUSRUSTUNG FÜR BELGIUM
EQUIPMENT BELGIUM

R	N	P.N.	MOD	Q	Descrição	Description	Descripción	L.C.
1		82011934		2	BUJÃO	PLUG	AP?ON	050T
2		82016113		1	DECALCOMANIA	DECAL	CALCOMANIE	012D
3		82001826		1	DECALCOMANIA	DECAL	CALCOMANIE	012D
4		82016112		1	DECALCOMANIA	DECAL	CALCOMANIE	012D

ESQUEMASSEIFFER
10
diagramasseiffer@gmail.com

VERSÃO AUSTRIACA (SEM CABINE)
AUSTRIA VERSION (L/ CAB)
TIPO AUSTRIA (SIN CABINA)
ALLESTIMENTO AUSTRIA (SENZA CABINA)
AUSRUSTUNG FÜR AUSTRIA (OHNE KABINE)
EQUIPMENT AUSTRIA (SANS CABINE)

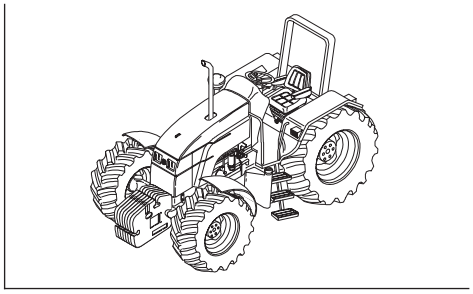

1

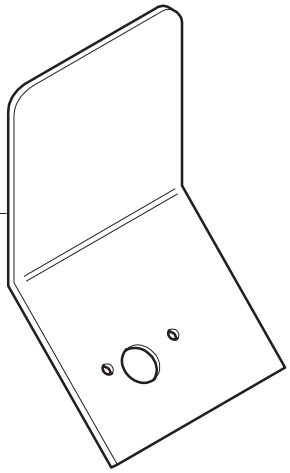

2



3

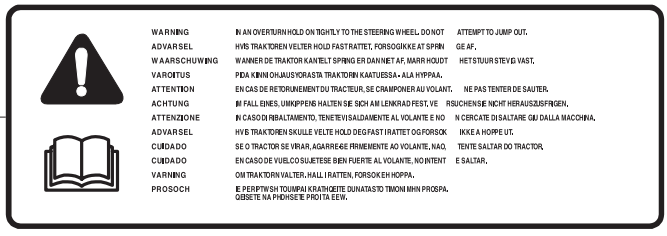

WARNING	IN AN OVERTURN HOLD ON TIGHTLY TO THE STEERING WHEEL. DO NOT ATTEMPT TO JUMP OUT.
ADVARSEL	HVIS TRAKTOREN VELTER HOLD FAST RATTET, FORSOGIKKE AT SPRIN GE AF.
WAARSCHUWING	WANNER DE TRAKTOR KANTELT SPRING ER DANNET AF, MARR HOUDT HET STUUR STEVIG VAST.
VAROITUS	PIDA KIINNI OHJAUSYORASTA TRAKTORIN KAATUESSA • ALA HYPPAA.
ATTENTION	EN CAS DE RETOURNEMENT DU TRACTEUR, SE CRAMPONER AU VOLANT. NE PAS TENTER DE SAUTER.
ACHTUNG	IM FALL EINES, UMKIPPENS HALTEN SIE SICH AM LENKRAD FEST, VE RSUCHEN SIE NICHT HERAUSZUSPRGEN.
ATTENZIONE	IN CASO DI RIBALTAMENTO, TENETEVI SALDAMENTE AL VOLANTE E NO N CERCATE DI SALTARE GIU DALLA MACCHINA.
ADVARSEL	HVIS TRAKTOREN SKULLE VELTE HOLD DEG FAST I RATTET OG FORSOK IKKE A HOPPE UT.
CUIDADO	SE O TRACTOR SE VIRAR, AGARRE-SE FIRMEMENTE AO VOLANTE, NAO, TENTE SALTAR DO TRACTOR.
CUIDADO	EN CASO DE VUELCO SUJETESE BIEN FUERTE AL VOLANTE, NO INTENT E SALTAR.
VARNING	OM TRAKTORN VALTER, HALL I RATTEN, FORSOK EJ HOPPA.
PROSOCH	E PERPTWSH TOUMPAI KRATHOEITE DUNATA STO TIMONI MHN PROSPA. QBSETE NA PHDHSTE E PROITA EEW.

ESQUEMASSEIFFER
diagramasseiffer@gmail.com

VERSÃO AUSTRIACA (SEM CABINE)
AUSTRIA VERSION (L/ CAB)
TIPO AUSTRIA (SIN CABINA)
ALLESTIMENTO AUSTRIA (SENZA CABINA)
AUSRUSTUNG FÜR AUSTRIA (OHNE KABINE)
EQUIPMENT AUSTRIA (SANS CABINE)

R	N	P.N.	MOD	Q	Descrição	Description	Descripción	L.C.
1		82007596		1	SUPORTE	BRACKET	PIEZA DE SOPORTE	225S
2		83933622		1	DECALCOMANIA	DECAL	CALCOMANIE	012D
3		82016112		1	DECALCOMANIA	DECAL	CALCOMANIE	012D

ESQUEMASSEIFFER
10
diagramasseiffer@gmail.com

ASSENTO (SEM CABINE)
SEAT (L/ CAB)
BUTACA (SIN CABINA)
SEDILE (SENZA CABINA)
FAHRERSITZ (OHNE KABINE)
SIEGE (SANS CABINE)



VER VARIANTE 852

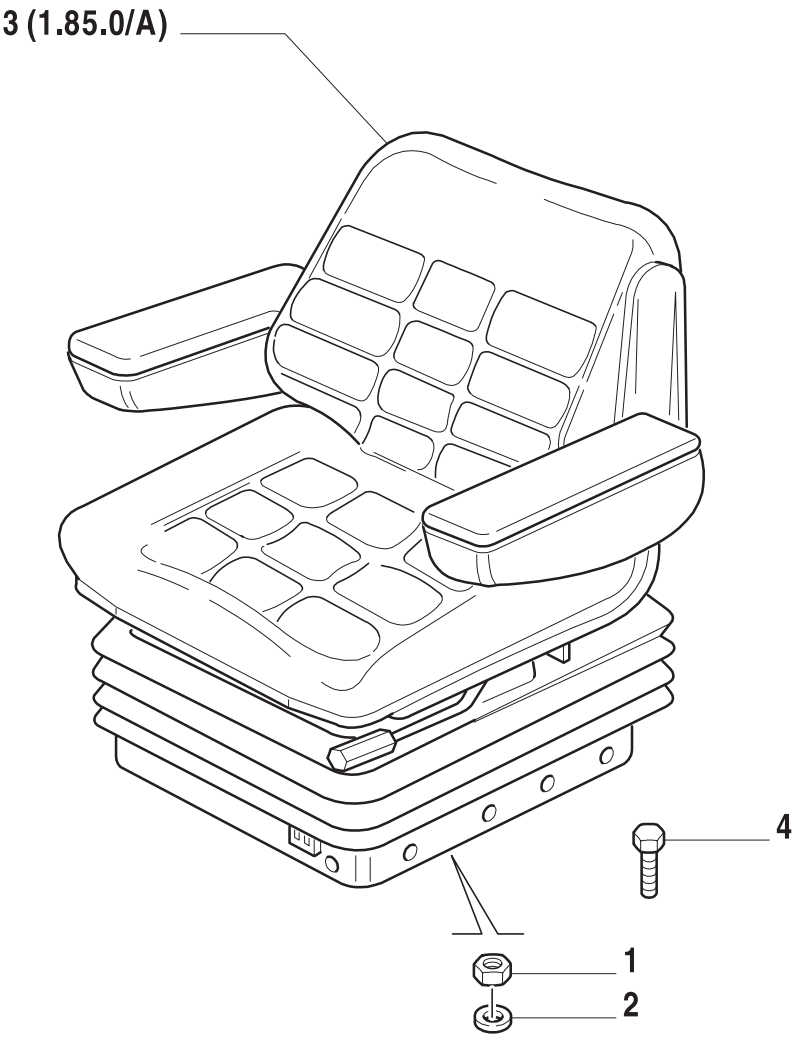

10

ESQUEMASSEIFFER
diagramasseiffer@gmail.com

ASSENTO (SEM CABINE)
SEAT (L/ CAB)
BUTACA (SIN CABINA)
SEDILE (SENZA CABINA)
FAHRERSITZ (OHNE KABINE)
SIEGE (SANS CABINE)

R	N	P.N.	MOD	Q	Descrição	Description	Descripción	L.C.
1		16101521		4	PORCA	NUT	TUERCA	010D
2		10571979		4	ARRUELA PLANA	WASHER	ARANDELA	131R
3		82992812		1	ASSENTO/POLTRONA	DRIVER SEAT	BUTACA	080S
4		15540331		4	PARAFUSO	SCREW	ORNILLO	140B

ESQUEMASSEIFFER
10
diagramasseiffer@gmail.com

1.85.0/A	01	p1	06/01

ASSENTO (SEM CABINE)
SEAT (L/ CAB)
BUTACA (SIN CABINA)
SEDILE (SENZA CABINA)
FAHRERSITZ (OHNE KABINE)
SIEGE (SANS CABINE)

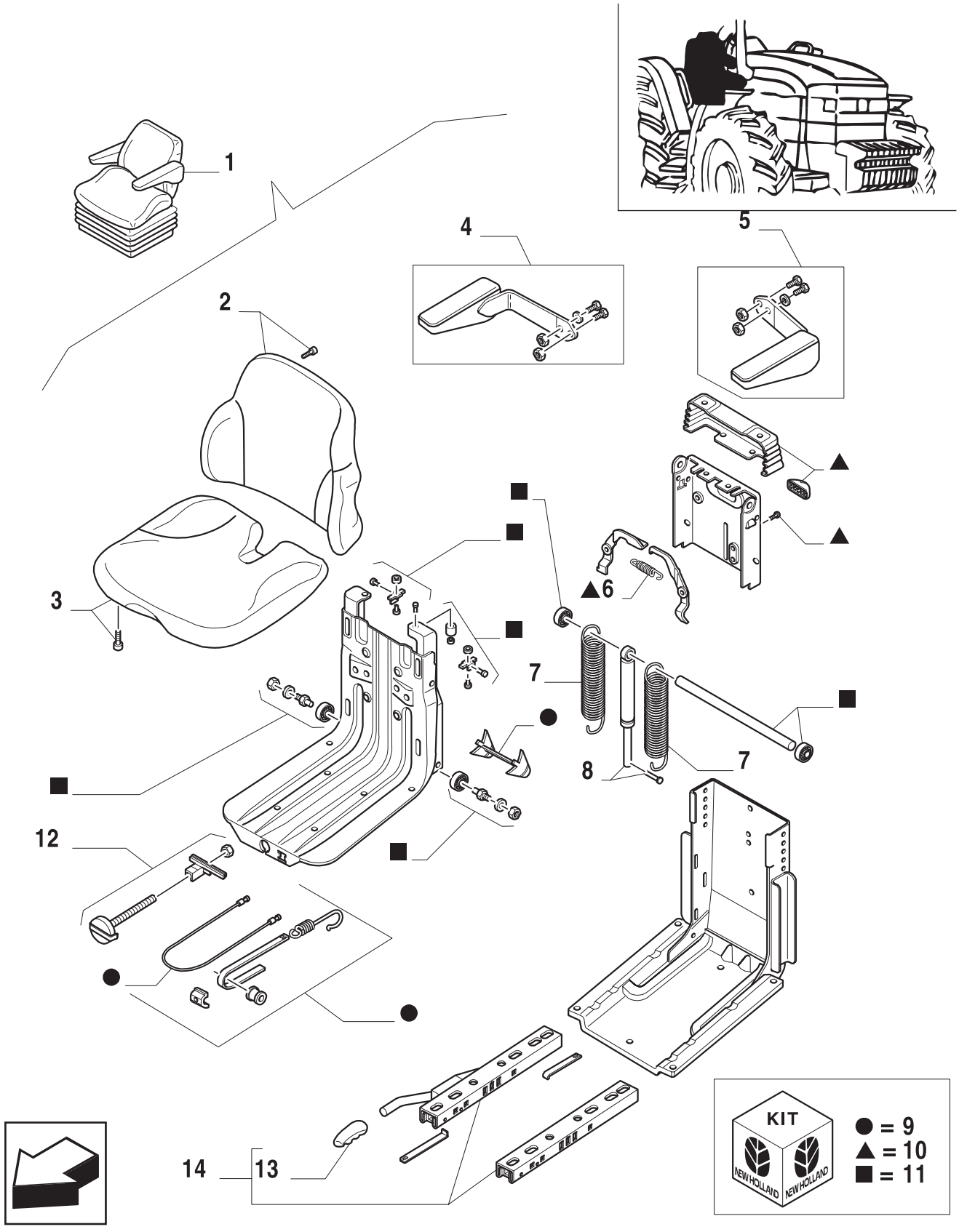

10

ESQUEMASSEIFFER
diagramasseiffer@gmail.com

ASSENTO (SEM CABINE)
SEAT (L/ CAB)
BUTACA (SIN CABINA)
SEDILE (SENZA CABINA)
FAHRERSITZ (OHNE KABINE)
SIEGE (SANS CABINE)

R	N	P.N.	MOD	Q	Descrição	Description	Descripción	L.C.
1		82992812		1	ASSENTO/POLTRONA	DRIVER SEAT	BUTACA	080S
2		9971711		1	COXIM	CUSHION	COJIN	345C
3		9971712		1	COXIM	CUSHION	COJIN	345C
4		9971713		1	APOIA-BRAÇO	ARMREST	APOYABRAZOS	074A
5		9971714		1	APOIA-BRAÇO	ARMREST	APOYABRAZOS	074A
6		9962871		1	MOLA	SPRING	RESORTE	100M
7		9956627		2	MOLA	SPRING	RESORTE	100M
8		9971646		1	AMORTECEDOR	SHOCK ABSORBER	AMORTIGADOR	036A
9		9971648		1	KIT	KIT	EQUIPO	305C
10		9971645		1	KIT	KIT	EQUIPO	305C
11		9971647		1	KIT	KIT	EQUIPO	305C
12		9971649		1	KIT	KIT	EQUIPO	305C
13		9971715		1	MANILHA	HANDLE	MANECILLA	020M
14		9971716		1	KIT	KIT	EQUIPO	305C

ESQUEMASSEIFFER
10
diagramasseiffer@gmail.com

1.86.8	01	p1	06/01

CORRIMÃO (SEM CABINE)
HANDRAIL (L/ CAB)
BARANDILLA (SIN CABINA)
MANCORRENTE (SENZA CABINA)
HANDLEISTE (OHNE KABINE)
MAIN COURANTE (SANS CABINE)

VER VARIANTE 665

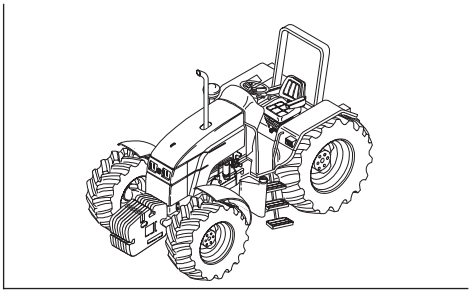

10

ESQUEMASSEIFFER
diagramasseiffer@gmail.com

CORRIMÃO (SEM CABINE)
HANDRAIL (L/ CAB)
BARANDILLA (SIN CABINA)
MANCORRENTE (SENZA CABINA)
HANDLEISTE (OHNE KABINE)
MAIN COURANTE (SANS CABINE)

R	N	P.N.	MOD	Q	Descrição	Description	Descripción	L.C.
1		73400473		1	TUBO L.E.	TUBELET	TUBO	195T
2		73400615		1	TUBO L.E.	TUBELET	TUBO	195T
3		73400483		1	TUBO L.D.	TUBELET	TUBO	195T
4		73400495		1	TUBO L.D.	TUBELET	TUBO	195T
5		73400496		2	VIDRO	GLASS	VIDRIO	038V
6		73400479		2	SUPORTE	SUPPORT	SOPORTE	300S
7		83905020		1	PASSA-MURO	GROMMET	PASACABLES	131A
8		82880843		1	PARAFUSO	SCREW	ORNILLO	040V
9		83955856		1	ARRUELA PLANA	WASHER	ARANDELA	131R

ESQUEMASSEIFFER
10
diagramasseiffer@gmail.com

1.87.0	01	p1	06/01

PLATAFORMA (12X12, SEM CABINE)
PLATFORM (12X12, L/ CAB)
PLATAFORMA (12X12, SIN CABINA)
PIATTAFORMA (12X12, SENZA CABINA)
PLATTFORM (12X12, OHNE KABINE)
PLATE-FORME (12X12, SANS CABINE)



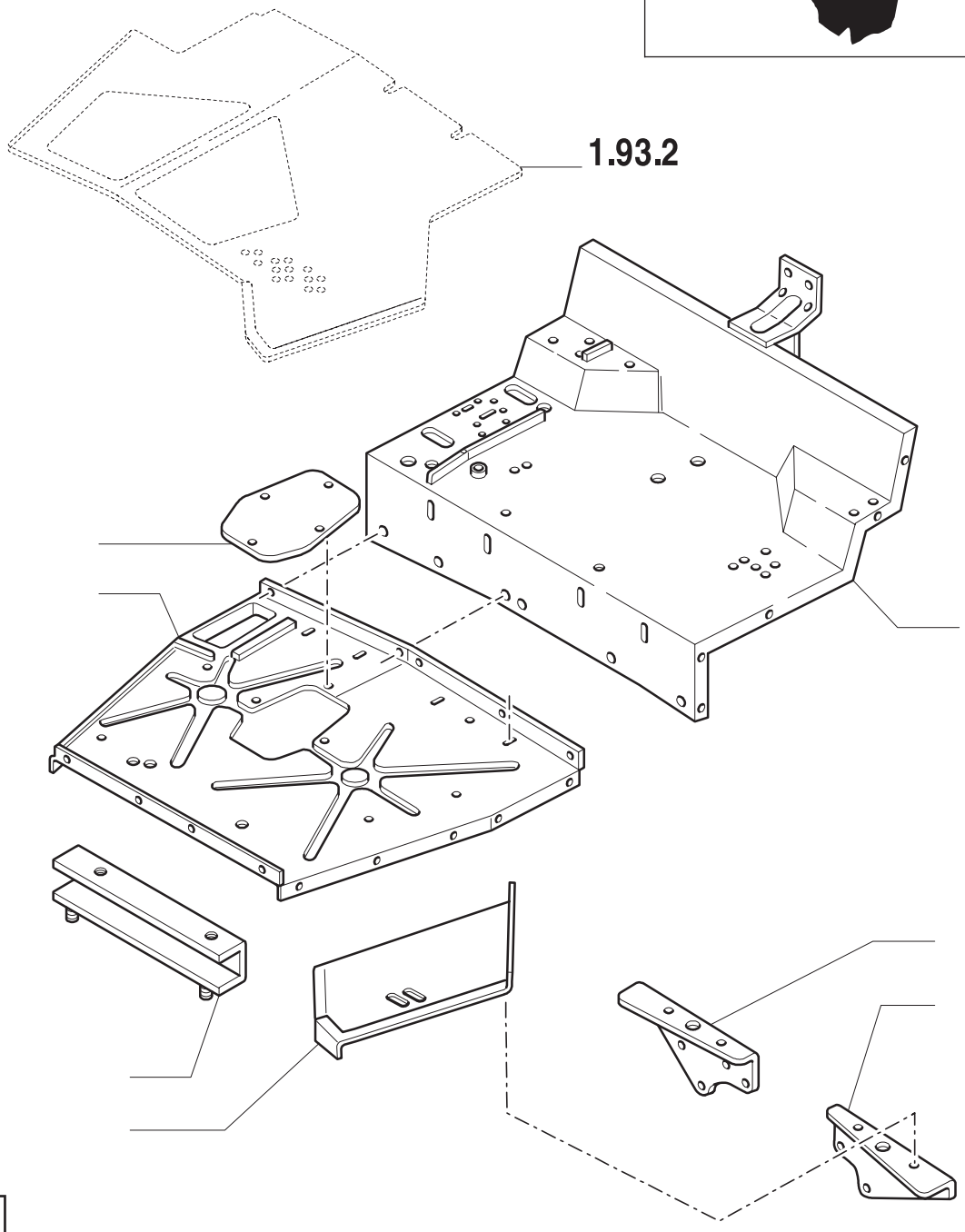

10

ESQUEMASSEIFFER
diagramasseiffer@gmail.com

PLATAFORMA (12X12, SEM CABINE)
PLATFORM (12X12, L/ CAB)
PLATAFORMA (12X12, SIN CABINA)
PIATTAFORMA (12X12, SENZA CABINA)
PLATTFORM (12X12, OHNE KABINE)
PLATE-FORME (12X12, SANS CABINE)

R	N	P.N.	MOD	Q	Descrição	Description	Descripción	L.C.
1		10353511		10	PARAFUSO	SCREW	ORNILLO	040V
2		10571371		4	ARRUELA PLANA	WASHER	ARANDELA	131R
3		10571779		14	ARRUELA PLANA	WASHER	ARANDELA	131R
4		10794011		4	PORCA	NUT	TUERCA	010D
5		10902121		2	PARAFUSO	SCREW	ORNILLO	040V
6		11106021		20	PARAFUSO	SCREW	ORNILLO	040V
7		11198374		4	ARRUELA PLANA	WASHER	ARANDELA	131R
8		12648521		2	ARRUELA PLANA	WASHER	ARANDELA	131R
9		14303021		4	PARAFUSO	SCREW	ORNILLO	040V
10		14447301		4	ARRUELA PLANA	WASHER	ARANDELA	131R
11		15970721		4	PARAFUSO	SCREW	ORNILLO	040V
12		16043421		22	PARAFUSO	SCREW	ORNILLO	040V
13		16100811		2	PORCA	NUT	TUERCA	010D
14		73400404		1	PLATAFORMA	SUSP. PLATFORM	PLATAFORMA	493P
15		73400425		1	SUPORTE	SUPPORT	SOPORTE	300S
16		73400427		1	SUPORTE	SUPPORT	SOPORTE	300S
17		73400428		1	SUPORTE	SUPPORT	SOPORTE	300S
18		73400432		1	SUPORTE	SUPPORT	SOPORTE	300S
19		73400434		1	SUPORTE	SUPPORT	SOPORTE	300S
20		73400435		1	PLACA DE FIXAÇÃO	RETAINER PLATE	PLACA DE SUJECION	114P
21		73400439		1	TAMPA	CUP COVER	CUBIERTA	020C
22		73400448		1	PISO	FLOOR	PISO	050P
23		73400451		1	TAMPA	CUP COVER	CUBIERTA	020C
24		81821246		2	PARAFUSO	SCREW	ORNILLO	040V
25		82992787		1	SUPORTE	SUPPORT	SOPORTE	300S
26		82992788		1	SUPORTE	SUPPORT	SOPORTE	300S
27		82992789		1	TAPETE	MAT	ALFOMBRA	030T
28		83935787		2	ARRUELA PLANA	WASHER	ARANDELA	131R

ESQUEMASSEIFFER
diagramasseiffer@gmail.com

1.87.0	02	p1	06/01

PLATAFORMA (12X12, SEM CABINE)
PLATFORM (12X12, L/ CAB)
PLATAFORMA (12X12, SIN CABINA)
PIATTAFORMA (12X12, SENZA CABINA)
PLATTFORM (12X12, OHNE KABINE)
PLATE-FORME (12X12, SANS CABINE)



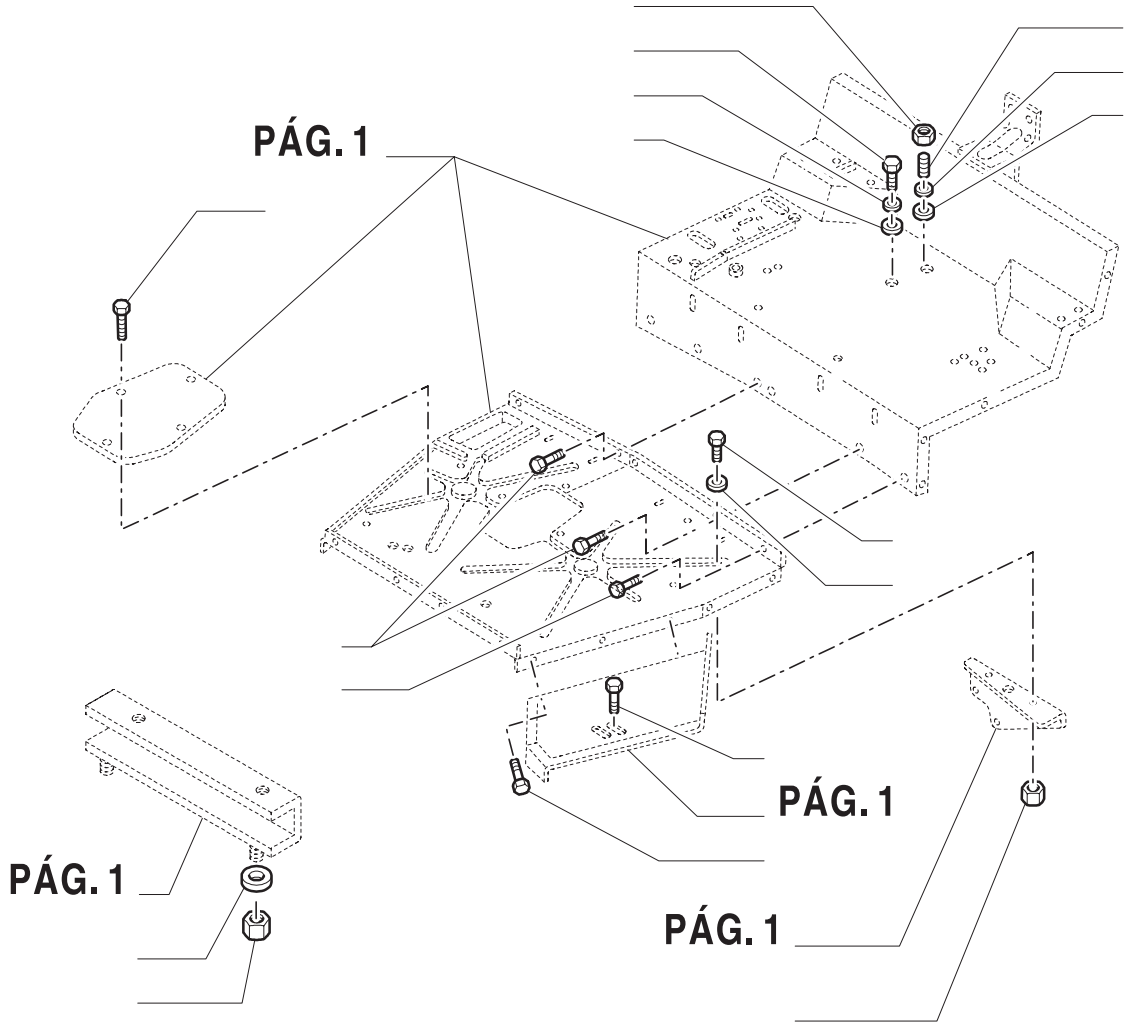



10

ESQUEMASSEIFFER
diagramasseiffer@gmail.com

PLATAFORMA (12X12, SEM CABINE)
PLATFORM (12X12, L/ CAB)
PLATAFORMA (12X12, SIN CABINA)
PIATTAFORMA (12X12, SENZA CABINA)
PLATTFORM (12X12, OHNE KABINE)
PLATE-FORME (12X12, SANS CABINE)

R	N	P.N.	MOD	Q	Descrição	Description	Descripción	L.C.

ESQUEMASSEIFFER
diagramasseiffer@gmail.com

1.87.0	03	p1	06/01

PÁRALAMA TRASEIRO (SEM CABINE)
REAR FENDERS (L/ CAB)
GUARDABARROS TRASERO (SIN CABINA)
PARAFANGHI POSTERIORI (SENZA CABINA)
HINTERKOTFLÊGEL (OHNE KABINE)
AILES ARRIERE (SANS CABINE)

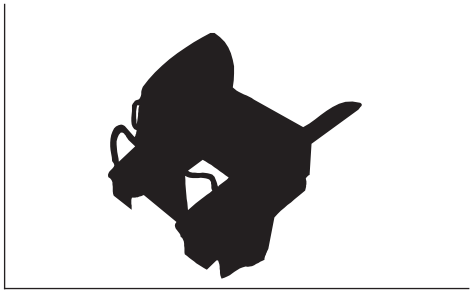

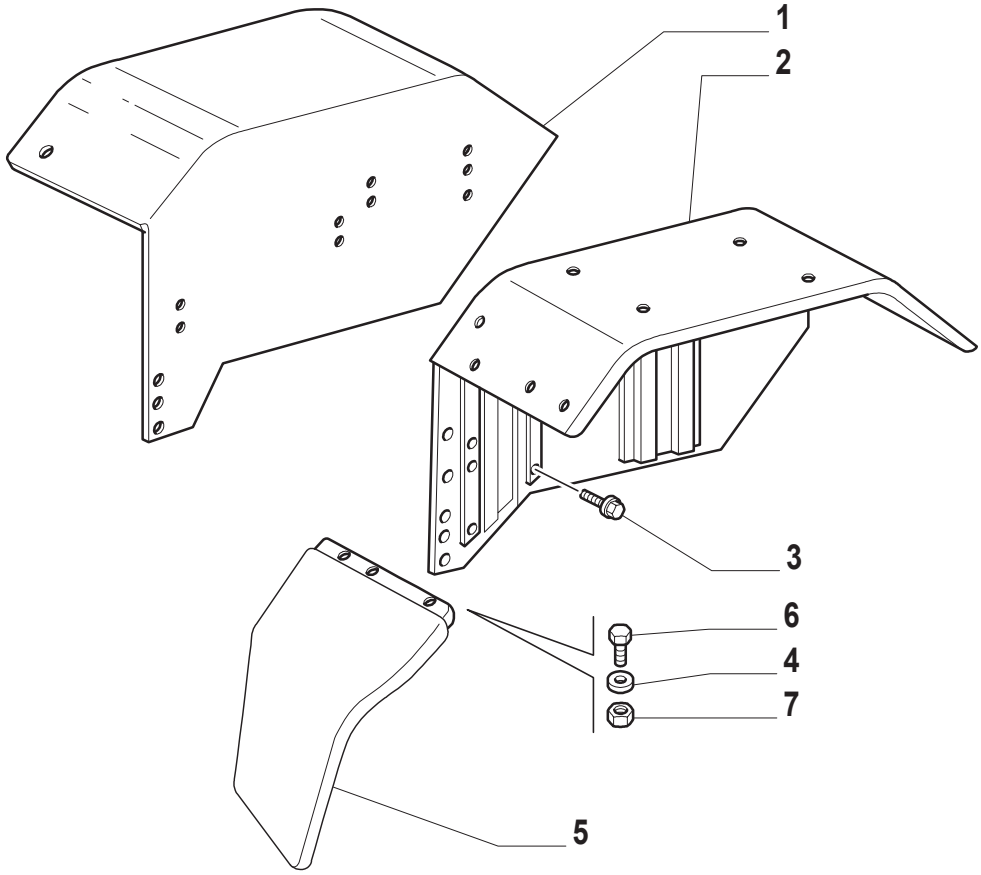

10

ESQUEMASSEIFFER
diagramasseiffer@gmail.com

PÁRALAMA TRASEIRO (SEM CABINE)
REAR FENDERS (L/ CAB)
GUARDABARROS TRASERO (SIN CABINA)
PARAFANGHI POSTERIORI (SENZA CABINA)
HINTERKOTFLÊGEL (OHNE KABINE)
AILES ARRIERE (SANS CABINE)

R	N	P.N.	MOD	Q	Descrição	Description	Descripción	L.C.
1		73400956		1	PÁRA-LAMA L.D.	MUDGUARD	GUARDABARROS	031P
2		73400954		1	PÁRA-LAMA L.E.	MUDGUARD	GUARDABARROS	031P
3		81868975		9	PARAFUSO	SCREW	ORTNILLO	140B
		83960225		3	PARAFUSO	SCREW	ORTNILLO	140B
4		10523401		10	ARRUELA PLANA	WASHER	ARANDELA	131R
5		82014357		1	EXTENSÃO DO PÁRA-LAMA	MARDGUDENING	EXTENSION GUARDABARROS	225P
		82014358		1	EXTENSÃO DO PÁRA-LAMA	MARDGUDENING	EXTENSION GUARDABARROS	225P
6		10902421		10	PARAFUSO	SCREW	ORTNILLO	040V
7		15896211		10	PORCA	NUT	TUERCA	010D

ESQUEMASSEIFFER
10
diagramasseiffer@gmail.com

1.87.0	04	p1	06/01

PÁRALAMA TRASEIRO (SEM CABINE)
REAR FENDERS (L/ CAB)
GUARDABARROS TRASERO (SIN CABINA)
PARAFANGHI POSTERIORI (SENZA CABINA)
HINTERKOTFLÊGEL (OHNE KABINE)
AILES ARRIERE (SANS CABINE)



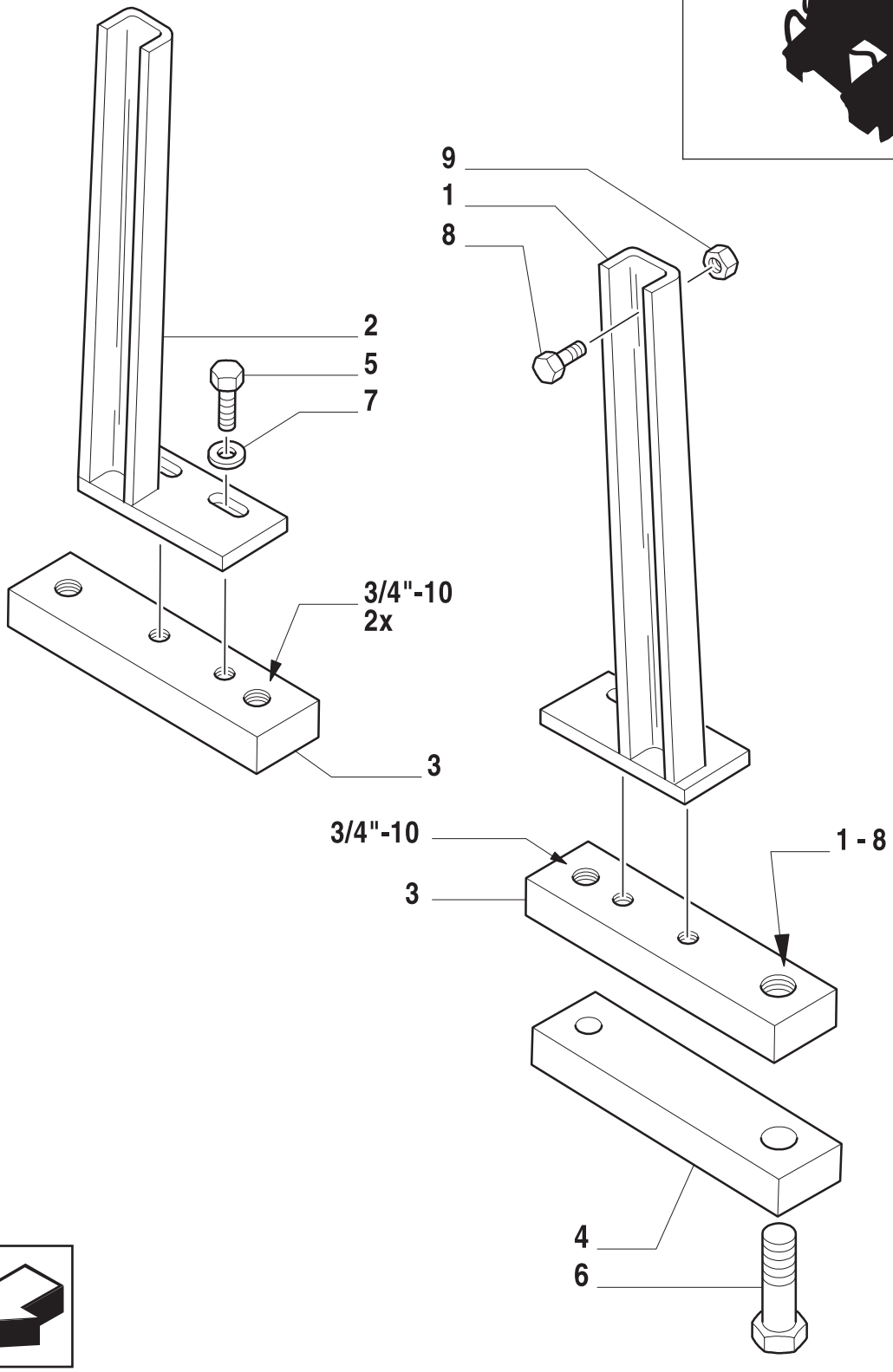

10

ESQUEMASSEIFFER
diagramasseiffer@gmail.com

PÁRALAMA TRASEIRO (SEM CABINE)
REAR FENDERS (L/ CAB)
GUARDABARROS TRASERO (SIN CABINA)
PARAFANGHI POSTERIORI (SENZA CABINA)
HINTERKOTFLÊGEL (OHNE KABINE)
AILES ARRIERE (SANS CABINE)

R	N	P.N.	MOD	Q	Descrição	Description	Descripción	L.C.
1		82020992		1	SUPORTE L.E.	SUPPORT	SOPORTE	300S
2		82020993		1	SUPORTE L.D.	SUPPORT	SOPORTE	300S
3		82008201		1	CLAÇO	CLAMP	BORNE	120M
		82008202		1	CALÇO	CLAMP	BORNE	120M
4		82008203		1	SUPORTE	SUPPORT	SOPORTE	300S
5		11112421		4	PARAFUSO	SCREW	ORTNILLO	040V
6		82934354		1	PARAFUSO	SCREW	ORTNILLO	140B
		82934358		3	PARAFUSO	SCREW	ORTNILLO	140B
7		14496701		4	ARRUELA PLANA	WASHER	ARANDELA	131R
8		83960225		4	PARAFUSO	SCREW	ORTNILLO	140B
9		11701711		4	PORCA	NUT	TUERCA	010D

ESQUEMASSEIFFER
10
diagramasseiffer@gmail.com

1.90.2	01	p1	06/01

ESCADA
STEPS
ESCALERILLA
SCALETTA DI SALITA
LEITER
ECHELLE

VER VARIANTE 665



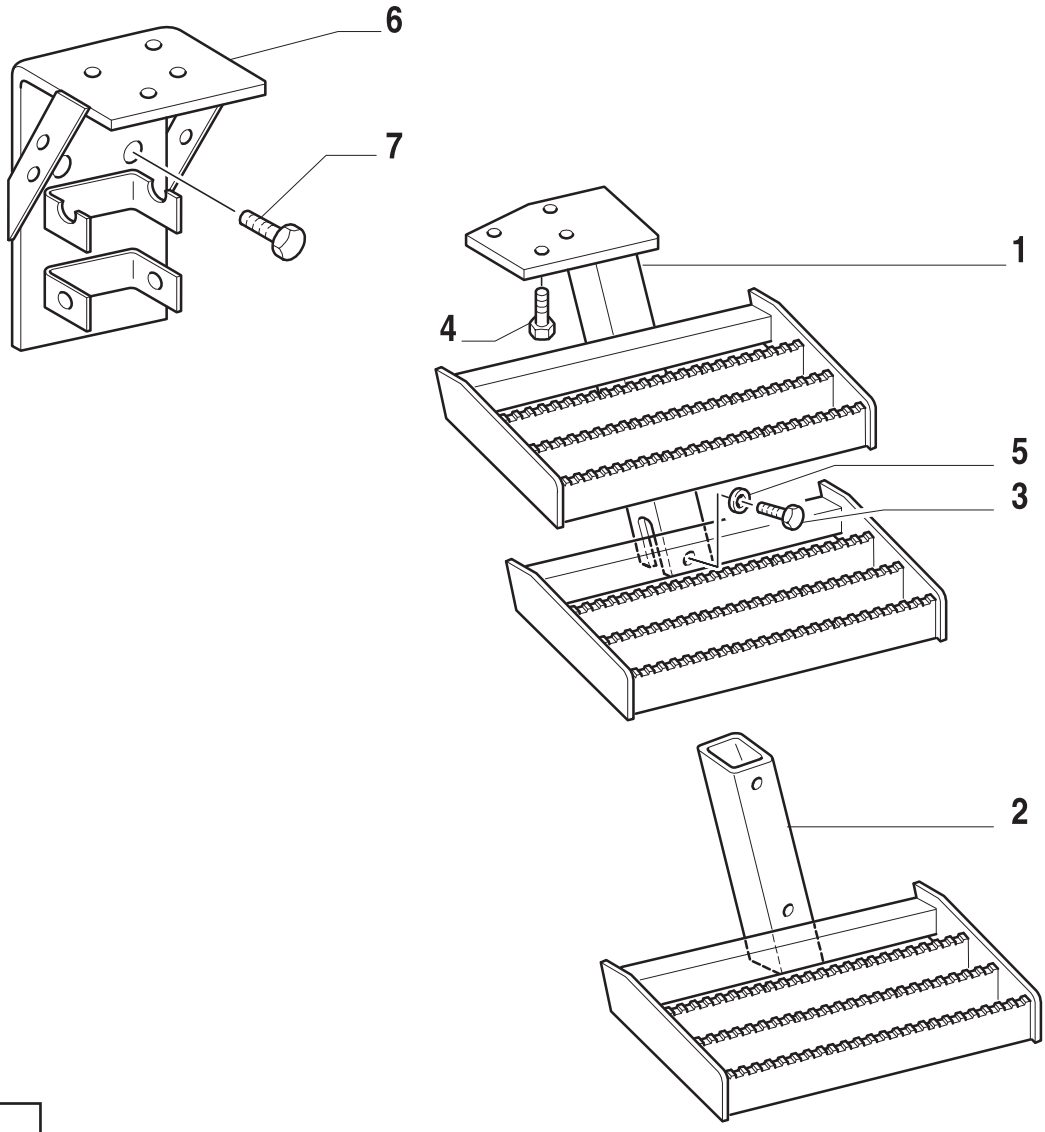

10

ESQUEMASSEIFFER
diagramasseiffer@gmail.com

ESCADA
STEPS
ESCALERILLA
SCALETTA DI SALITA
LEITER
ECHELLE

R	N	P.N.	MOD	Q	Descrição	Description	Descripción	L.C.
1		82007896		1	CONJUNTO ESCADA L.E.	STEP PLATE	ESTRIBO DEL TRACTOR	116M
2		82007892		1	DEGRAU	FOOREST	DESCANSAPIE	078A
3		11113834		1	PARAFUSO	SCREW	ORNILLO	040V
4		11106621		4	PARAFUSO	SCREW	ORNILLO	040V
5		83995286		1	ARRUELA PLANA	WASHER	ARANDELA	131R
6		82013068		1	SUPORTE ESCADA	SUPPORT	SOPORTE	300S
7		81821285		2	PARAFUSO	SCREW	ORNILLO	040V

ESQUEMASSEIFFER
10
diagramasseiffer@gmail.com

PAINEL DE INSTRUMENTOS
INSTRUMENT CLUSTER
CUADRO DE SENAL. MULTIPLE
STRUMENTO A PIU' INDICAZIONI
KOMBIINSTRUMENT
COMBINE DE BORD

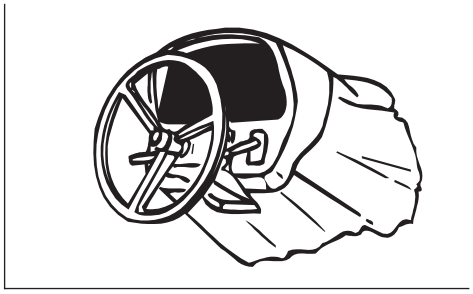

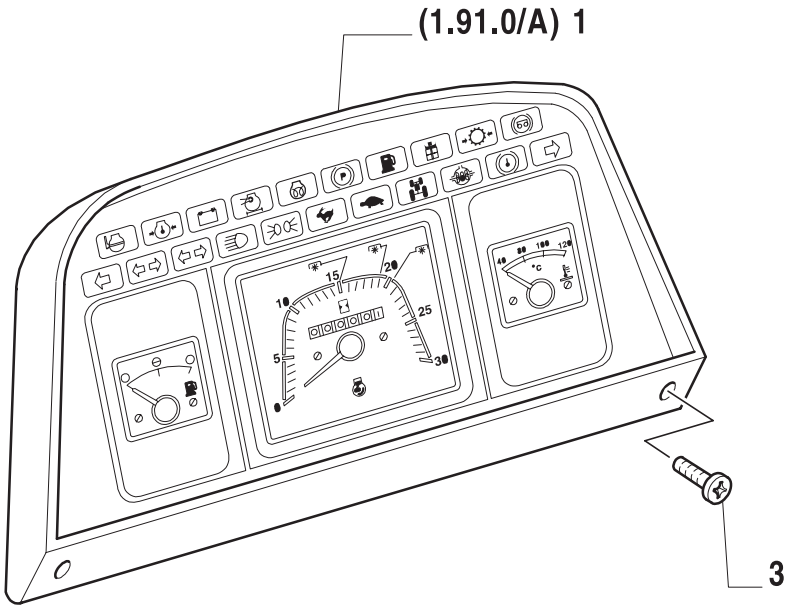

ESQUEMASSEIFFER
diagramasseiffer@gmail.com

PAINEL DE INSTRUMENTOS
INSTRUMENT CLUSTER
CUADRO DE SENAL. MULTIPLE
STRUMENTO A PIU' INDICAZIONI
KOMBIINSTRUMENT
COMBINE DE BORD

R	N	P.N.	MOD	Q	Descrição	Description	Descripción	L.C.
1		82012503		1	INSTRUM. INDIC. MULTIPLAS	INSTR./CLUSTER	CUADRO DE SENAL.MULTIPLE	288S
2		13272424		2	PARAFUSO	SCREW	ORTNILLO	040V

ESQUEMASSEIFFER
diagramasseiffer@gmail.com

1.91.0/A	01	p1	06/01

VERSÃO COM INSTRUMENTO ANALÓGICO
VERSION WITH ANALOGIC INSTRUMENT
EQUIPO CON INSTRUM. ANALOGICO
ALLESTIMENTO CON STRUMENTO ANALOGICO
AUSRUSTUNG MIT ANALOGINSTRUMENTE
EQUIPEMENT AVEC OUTIL ANALOGIQUE

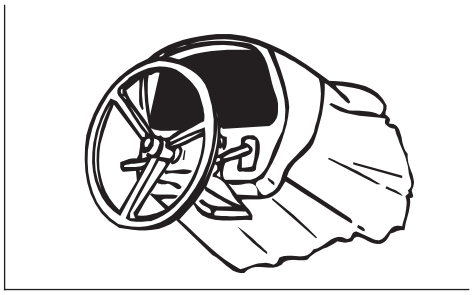

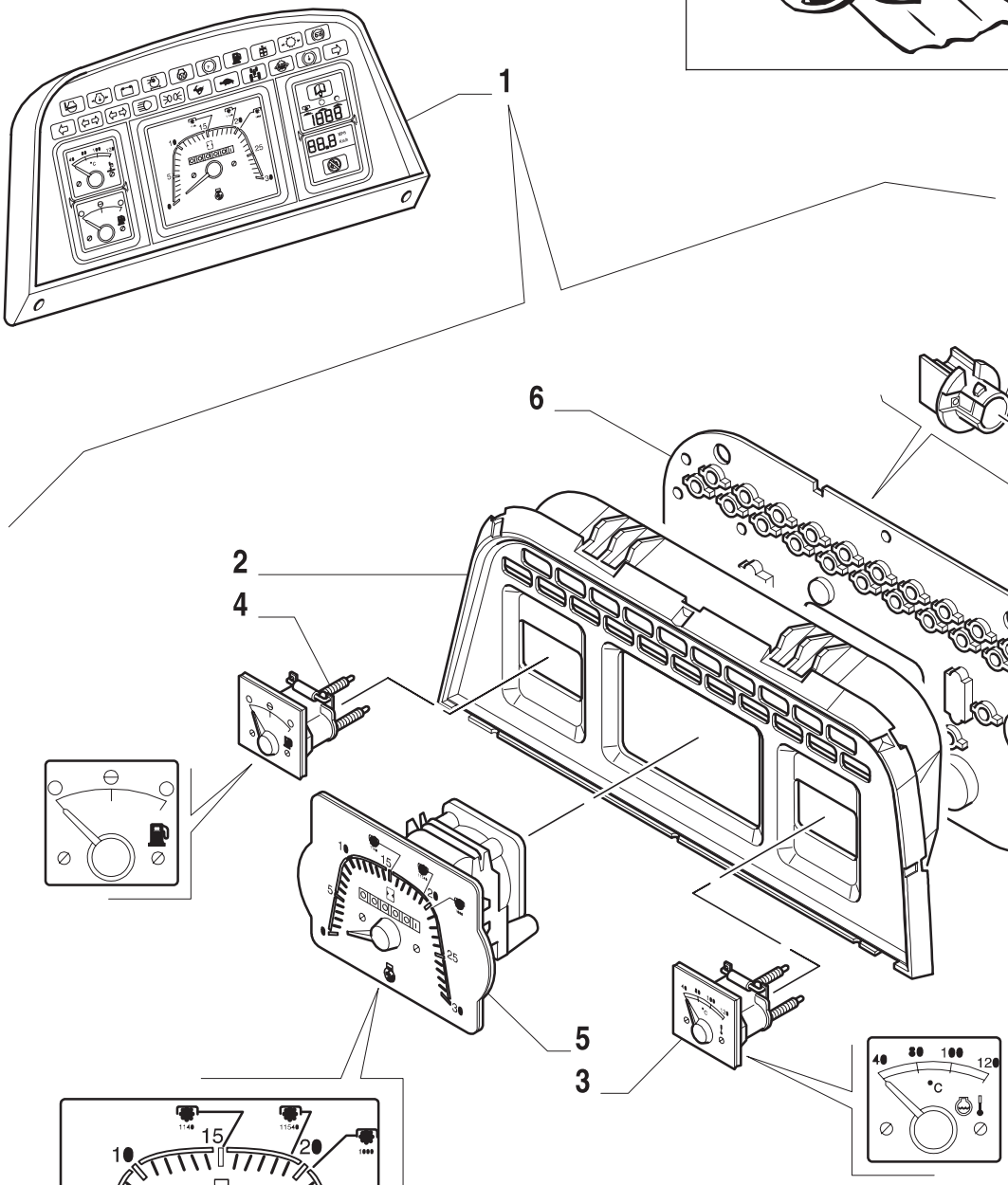

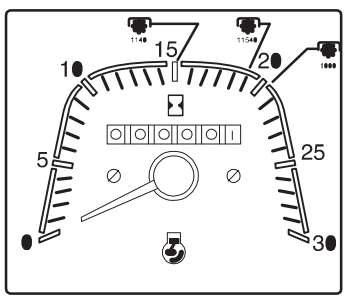

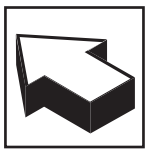

10

ESQUEMASSEIFFER
diagramasseiffer@gmail.com

VERSÃO COM INSTRUMENTO ANALÓGICO
VERSION WITH ANALOGIC INSTRUMENT
EQUIPO CON INSTRUM. ANALOGICO
ALLESTIMENTO CON STRUMENTO ANALOGICO
AUSRUSTUNG MIT ANALOGINSTRUMENTE
EQUIPEMENT AVEC OUTIL ANALOGIQUE

R	N	P.N.	MOD	Q	Descrição	Description	Descripción	L.C.
1		82012503		1	INSTRUM. INDIC. MULTIPLAS	INSTR./CLUSTER	CUADRO DE SENAL.MULTIPLE	288S
2		9969368		1	RECIPIENTE	CONTAINER	RECIPIENTE	254C
3		9969222		1	TERMÔMETRO	THERMOMETER	TERMOMETRO	095T
4		9969221		1	INDICADOR DE NÍVEL	LEVEL GAUGE	INDICADOR DE NIVEL	031C
5		9969220		1	HORÍMETRO	HOUR-REVSMETER	HOROTACOMETRO	321C
6		9970111		1	CIRCUITO IMPRESSO	PRINTED CIRCUIT	CIRCUITO IMPRESO	179C
7		9969230		24	PORTA-LÂMPADA	ULB HOLDER	PORTALAMPARA	193P
		9969231		1	PORTA-LÂMPADA	ULB HOLDER	PORTALAMPARA	193P

ESQUEMASSEIFFER
10
diagramasseiffer@gmail.com

1.91.0/B	01	p1	06/01

PAINEL DE INSTRUMENTOS, ANALÓGICO / DIGITAL
INSTRUMENT CLUSTER, ANALOGUE / DIGIT
INSTRUMENTOS, ANALOGUE / DIGITO
STRUMENTO A PIU' INDICAZIONI, ANALOGICO / DIGITALE
INSTRUMENTEMGRUPPE, ANALOGUE / FINGER
TABLEAU DE BORD COMPLET, ANALOGUE / DIOGT

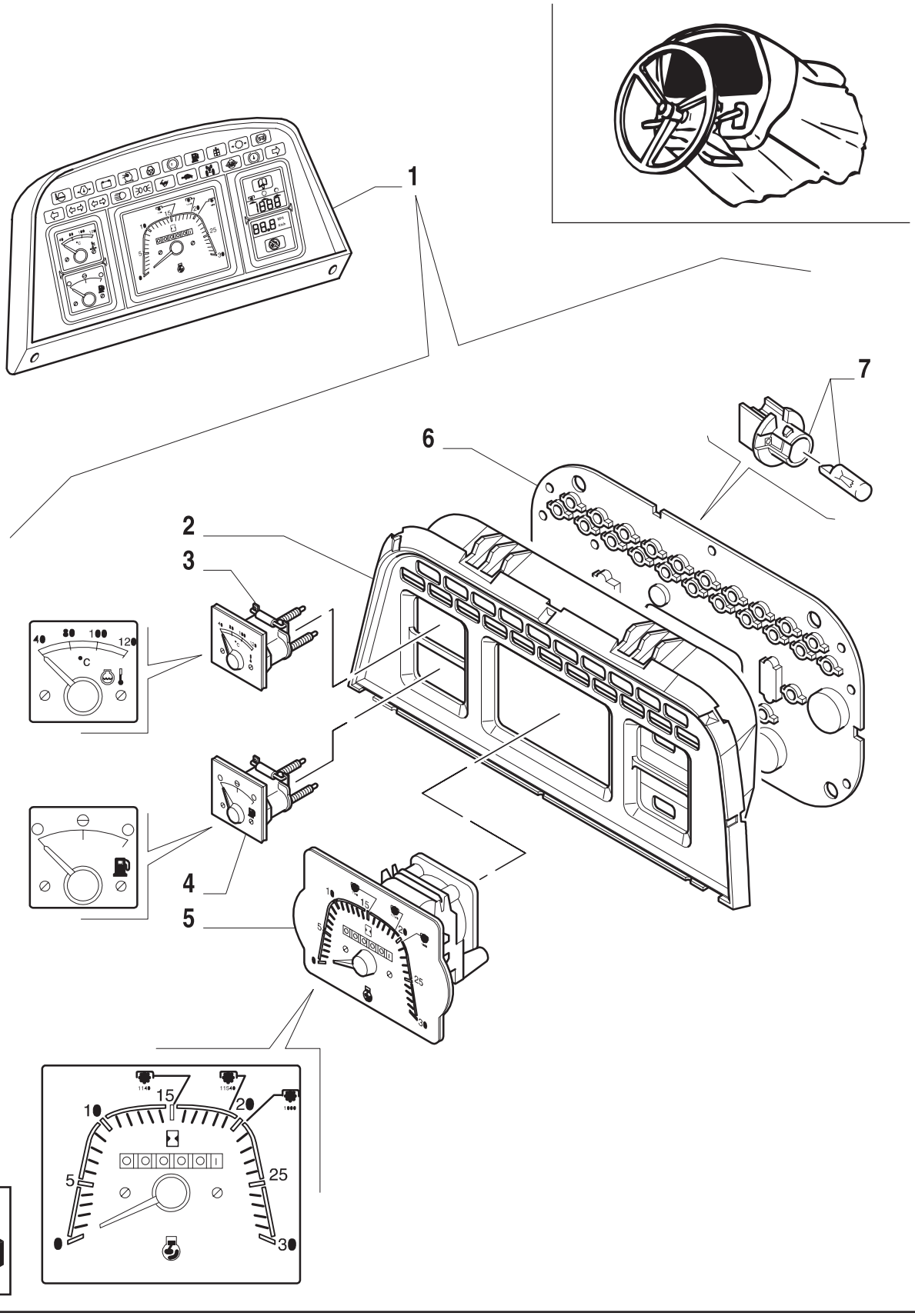

ESQUEMASSEIFFER
diagramasseiffer@gmail.com

PAINEL DE INSTRUMENTOS, ANALÓGICO / DIGITAL
INSTRUMENT CLUSTER, ANALOGUE / DIGIT
INSTRUMENTOS, ANALOGUE / DIGITO
STRUMENTO A PIU' INDICAZIONI, ANALOGICO / DIGITALE
INSTRUMENTEMGRUPPE, ANALOGUE / FINGER
TABLEAU DE BORD COMPLET, ANALOGUE / DIOGT

R	N	P.N.	MOD	Q	Descrição	Description	Descripción	L.C.
1		82011706		1	PAINEL DE INSTRUMENTOS	DANSEL/P	PANEL DE INSTRUMENT.	325C
2		9971551		1	RECIPIENTE	CONTAINER	RECIPIENTE	254C
3		9969222		1	TERMÔMETRO	THERMOMETER	TERMOMETRO	095T
4		9969221		1	INDICADOR DE NÍVEL	LEVEL GAUGE	INDICADOR DE NIVEL	031C
5		9969220		1	HORÍMETRO	HOUR-REVSMETER	HOROTACOMETRO	321C
6		9971550		1	CIRCUITO IMPRESSO	PRINTED CIRCUIT	CIRCUITO IMPRESO	179C
7		9966225		26	PORTA-LÂMPADA ,12W	BULB HOLDER	PORTALAMPARA	193P
		9969223		2	PORTA-LÂMPADA 2W	BULB HOLDER	PORTALAMPARA	193P

ESQUEMASSEIFFER
10
diagramasseiffer@gmail.com

1.91.1	01	p1	06/01

INTERRUPTOR
SWITCH
INTERRUPTOR
INTERRUTTORE
SCHALTER
INTERRUPTEUR

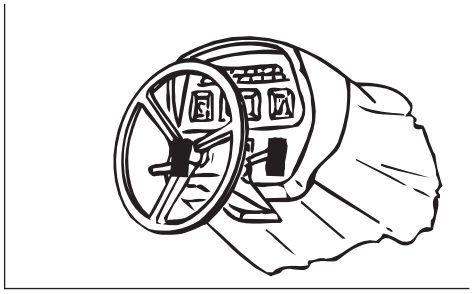

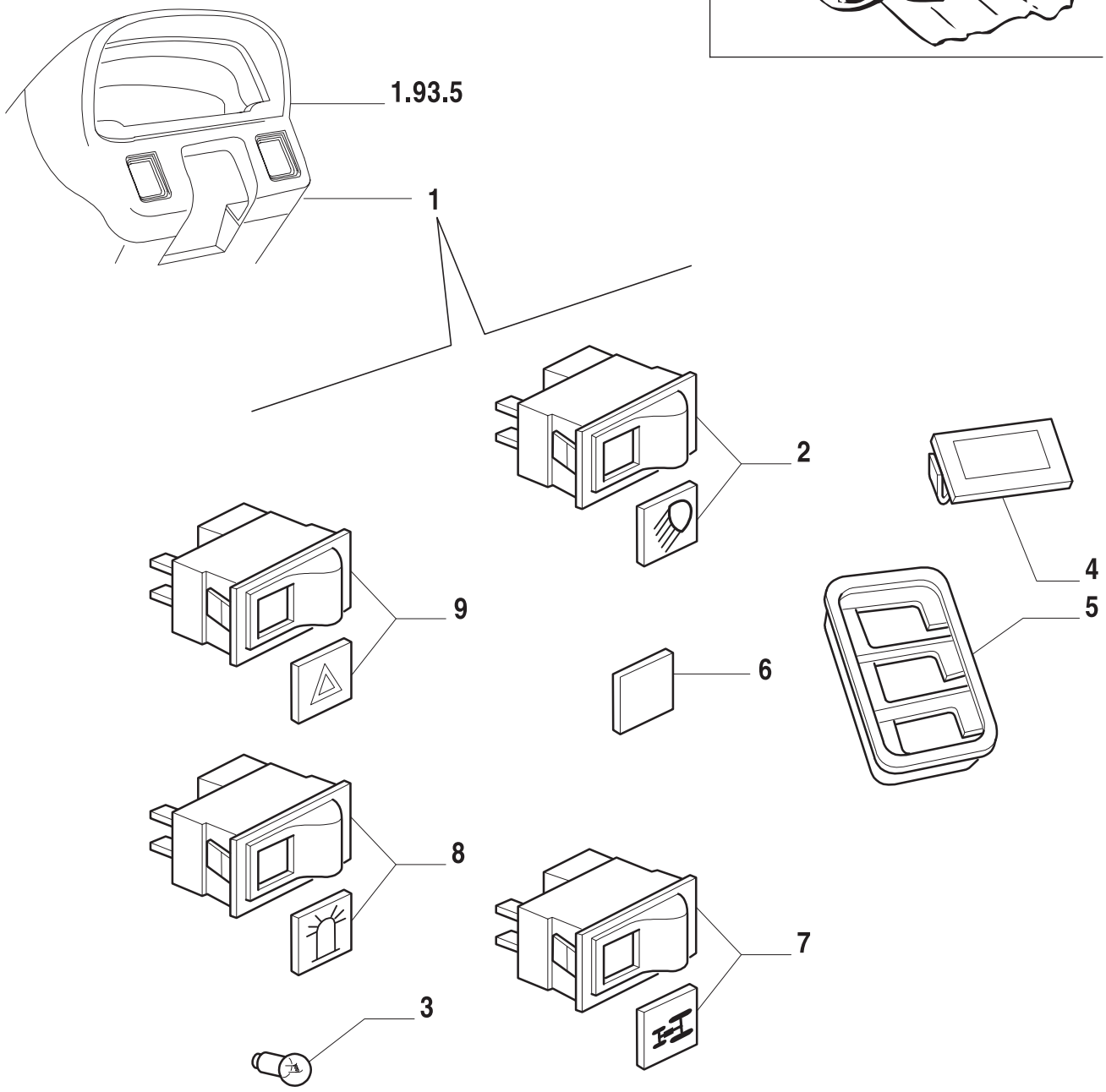

10

ESQUEMASSEIFFER
diagramasseiffer@gmail.com

INTERRUPTOR
SWITCH
INTERRUPTOR
INTERRUTTORE
SCHALTER
INTERRUPTEUR

R	N	P.N.	MOD	Q	Descrição	Description	Descripción	L.C.
1		5150954		1	INTERRUPTOR INTERMITENTE	PUSH-BUTTON SWITCH	INTERRUPTOR A PULSADOR	067S
2		82013813		1	INTERRUPTOR FAROL TRAS.	ON-OFF SWITCH	INTERRUPTOR	075I
3		82013815		1	INTERRUPTOR DE LUZ	SWITCH, LIGHTS	INTERRUPTOR	228S
		83934627		1	LÂMPADA	BULB	BOMBILLA	030L
4		5151033		AR	TAMPA	PLUG	APTON	050T
5		5151075		2	MOLDURA	FRAME RING	MARCO	295C
6		5150033		1	TAMPA PARA INTERRUPTOR	VERRING	TAPADERA	265C
7		82012308		1	INTERRUPTOR	ON-OFF SWITCH	INTERRUPTOR	075I
8		82007618		1	INTERRUPTOR	ON-OFF SWITCH	INTERRUPTOR	075I
9		5150943		1	INTERRUPTOR DE LUZ DE ALERTA	SWITCH, LIGHTS	INTERRUPTOR	228S

ESQUEMASSEIFFER
diagramasseiffer@gmail.com

1.91.1	02	p1	06/01

INTERRUPTOR (COM PLATAFORMA)
SWITCH (W/ PLATFORM)
INTERRUPTOR (CON PLATAFORMA)
INTERRUTTORE (CON PIATTAFORMA)
SCHALTER (MIT PLATTFORM)
INTERRUPTEUR (AVEC PLATE-FORME)

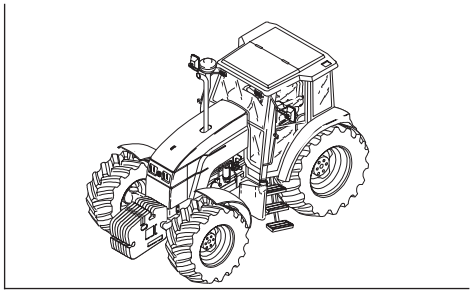

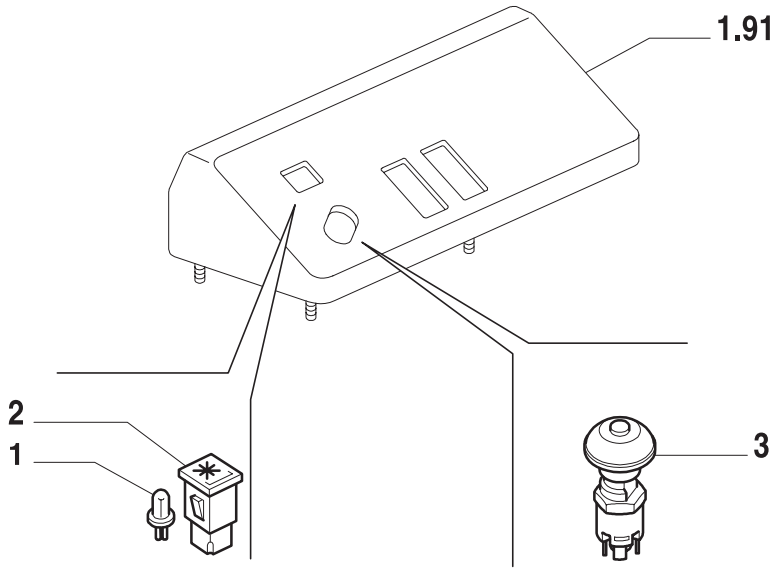

10

ESQUEMASSEIFFER
diagramasseiffer@gmail.com

INTERRUPTOR (COM PLATAFORMA)
SWITCH (W/ PLATFORM)
INTERRUPTOR (CON PLATAFORMA)
INTERRUTTORE (CON PIATTAFORMA)
SCHALTER (MIT PLATTFORM)
INTERRUPTEUR (AVEC PLATE-FORME)

R	N	P.N.	MOD	Q	Descrição	Description	Descripción	L.C.
1		14143990		1	LÂMPADA	BULB	BOMBILLA	030L
2		81869846		1	FAROL	LIGHT	FARO	009F
3		82021811		1	INTERRUPTOR	ON-OFF SWITCH	INTERRUPTOR	075I

ESQUEMASSEIFFER
10
diagramasseiffer@gmail.com

1.91.1	03	p1	06/01

INTERRUPTOR (12X12, SEM CABINE)
SWITCH (12X12, L/ CAB)
INTERRUPTOR (12X12, SIN CABINA)
INTERRUTTORE (12X12, SENZA CABINA)
SCHALTER (12X12, OHNE KABINE)
INTERRUPTEUR (12X12, SANS CABINE)

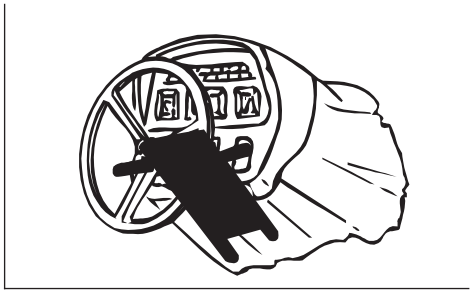

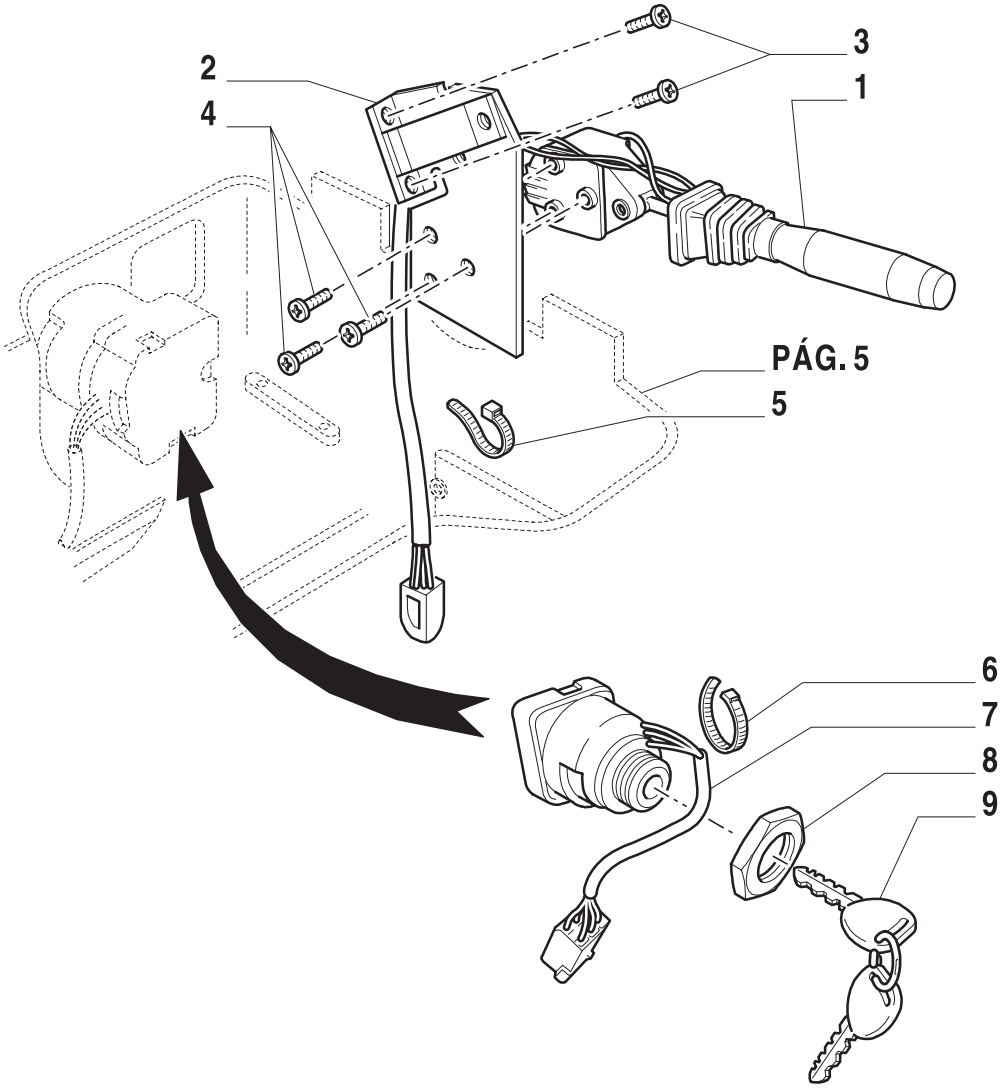

10

ESQUEMASSEIFFER
diagramasseiffer@gmail.com

INTERRUPTOR (12X12, SEM CABINE)
SWITCH (12X12, L/ CAB)
INTERRUPTOR (12X12, SIN CABINA)
INTERRUTTORE (12X12, SENZA CABINA)
SCHALTER (12X12, OHNE KABINE)
INTERRUPTEUR (12X12, SANS CABINE)

R	N	P.N.	MOD	Q	Descrição	Description	Descripción	L.C.
1		82000509		1	INTERRUPTOR	ON-OFF SWITCH	INTERRUPTOR	075I
2		82012889		1	SUPORTE	BRACKET	PIEZA DE SOPORTE	225S
3		15688601		2	PARAFUSO	SCREW	TORNILLO	040V
4		15687201		3	PARAFUSO	SCREW	TORNILLO	040V
5		82001040		4	CORREIA DE FIXAÇÃO	SECURING STRAP	CORREA DE FIJACION	172C
6		83933061		4	CORREIA DE FIXAÇÃO	SECURING STRAP	CORREA DE FIJACION	172C
7		81864288		1	INTERRUPTOR DE PRESSÃO	PRESSURE SWITCH	INTERRUPTOR DE PRESION	070I
8		81864297		1	PORCA	NUT	TUERCA	010D
9		82003267		2	CHAVE DE PARTIDA	IGNITION SWITCH KEY	LLAVE DE CONTACTO	049C

ESQUEMASSEIFFER
10
diagramasseiffer@gmail.com

1.91.1	04	p1	06/01

COBERTURA
COVER
COBERTURA
COPERTURA
ABDECKUNG
ENJOLIVEUR

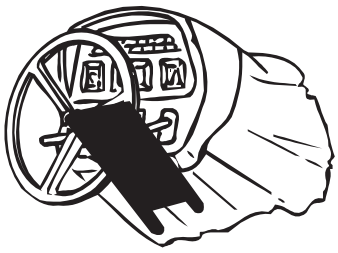

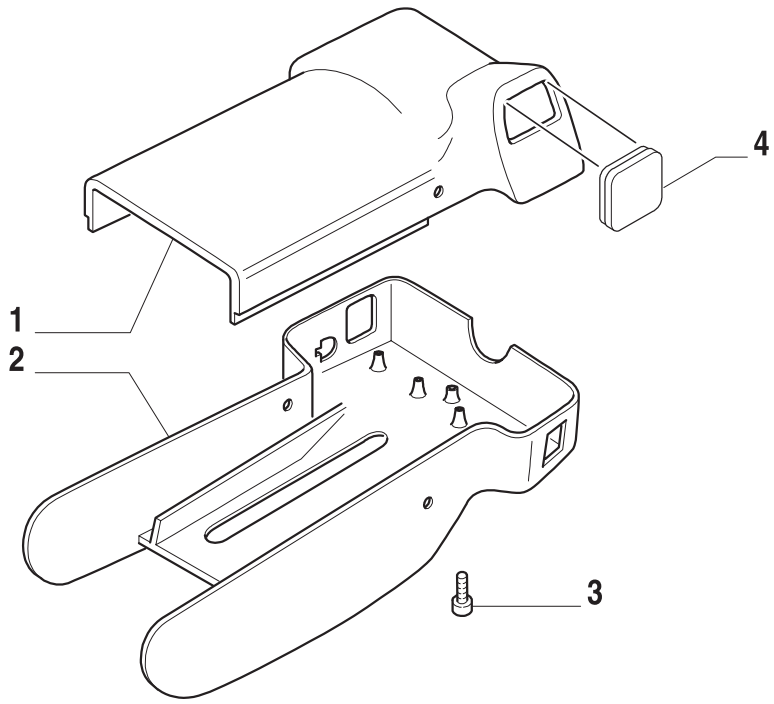

10

ESQUEMASSEIFFER
diagramasseiffer@gmail.com

COBERTURA
COVER
COBERTURA
COPERTURA
ABDECKUNG
ENJOLIVEUR

R	N	P.N.	MOD	Q	Descrição	Description	Descripción	L.C.
1		82014494		1	COBERTURA SUPERIOR	PLASTIC COVER	COBERTURA	271C
2		82007773		1	COBERTURA INFERIOR	PLASTIC COVER	COBERTURA	271C
3		81865209		4	PARAFUSO	SCREW	ORNILLO	040V
3		83949778		2	PARAFUSO	SCREW	ORNILLO	040V
4		82004988		1	TAMPA	COVERING	TAPADERA	265C

ESQUEMASSEIFFER
diagramasseiffer@gmail.com

1.91.3	01	p1	06/01

LUZES DE TRABALHO
WORKLAMPS, LOW MOUNT, REAR
TRABAJO LAMPARAS
FANALI DI LAVORO
ARBEIT LEUCHTEN
TRAVAIL FEU

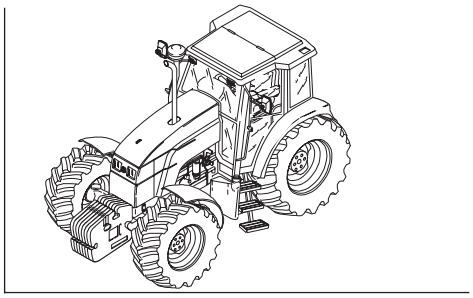

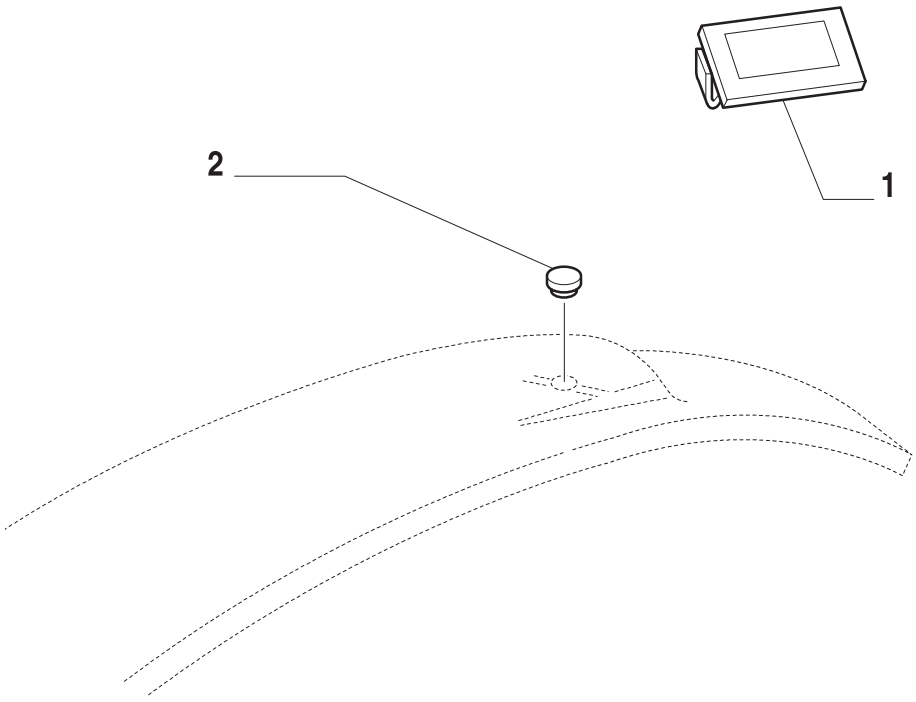

10

ESQUEMASSEIFFER
diagramasseiffer@gmail.com

LUZES DE TRABALHO
WORKLAMPS, LOW MOUNT, REAR
TRABAJO LAMPARAS
FANALI DI LAVORO
ARBEIT LEUCHTEN
TRAVAIL FEU

R	N	P.N.	MOD	Q	Descrição	Description	Descripción	L.C.
1		5151033		1	TAMPA	PLUG	APTON	050T
2		82007332		2	PLUG DO PARALAMA	PLUG	APTON	050T

ESQUEMASSEIFFER
diagramasseiffer@gmail.com

1.91.3/A	01	p1	06/01

LUZES DE TRABALHO
WORKLAMPS, LOW MOUNT, REAR
TRABAJO LAMPARAS
FANALI DI LAVORO
ARBEIT LEUCHTEN
TRAVAIL FEU

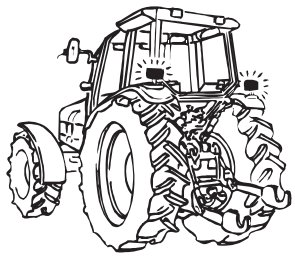

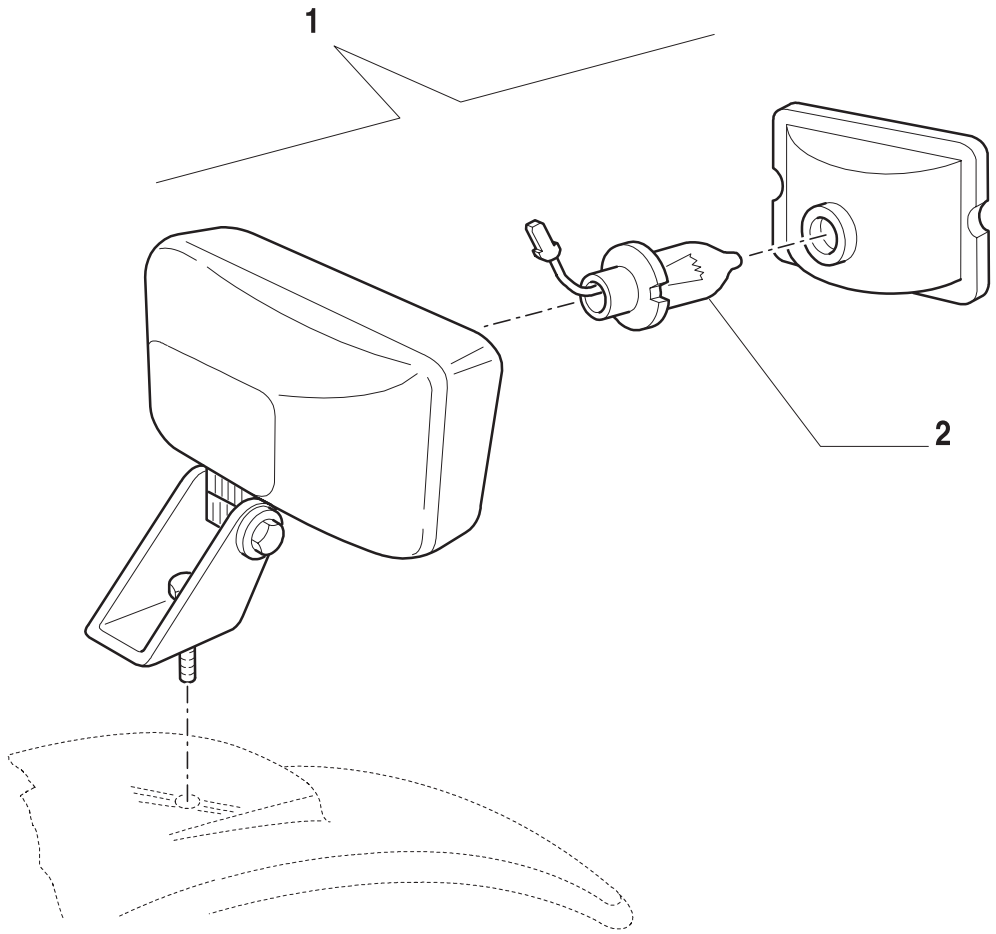

10

ESQUEMASSEIFFER
diagramasseiffer@gmail.com

LUZES DE TRABALHO
WORKLAMPS, LOW MOUNT, REAR
TRABAJO LAMPARAS
FANALI DI LAVORO
ARBEIT LEUCHTEN
TRAVAIL FEU

R	N	P.N.	MOD	Q	Descrição	Description	Descripción	L.C.
1		73400327		2	FAROL TRASEIRO	TAIL LAMP	LUZ POSTERIOR	013F
2		14151590		2	LÂMPADA 12V	BULB	BOMBILLA	030L

ESQUEMASSEIFFER
10
diagramasseiffer@gmail.com

ILUMINAÇÃO (SEM CABINE)
LIGHTING (L/ CAB)
ILLUMINACION (SIN CABINA)
ILLUMINAZIONE (SENZA CABINA)
LICHT (OHNE KABINE)
ILLUMINATION (SANS CABINE)

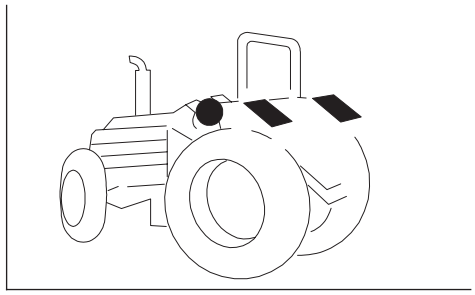

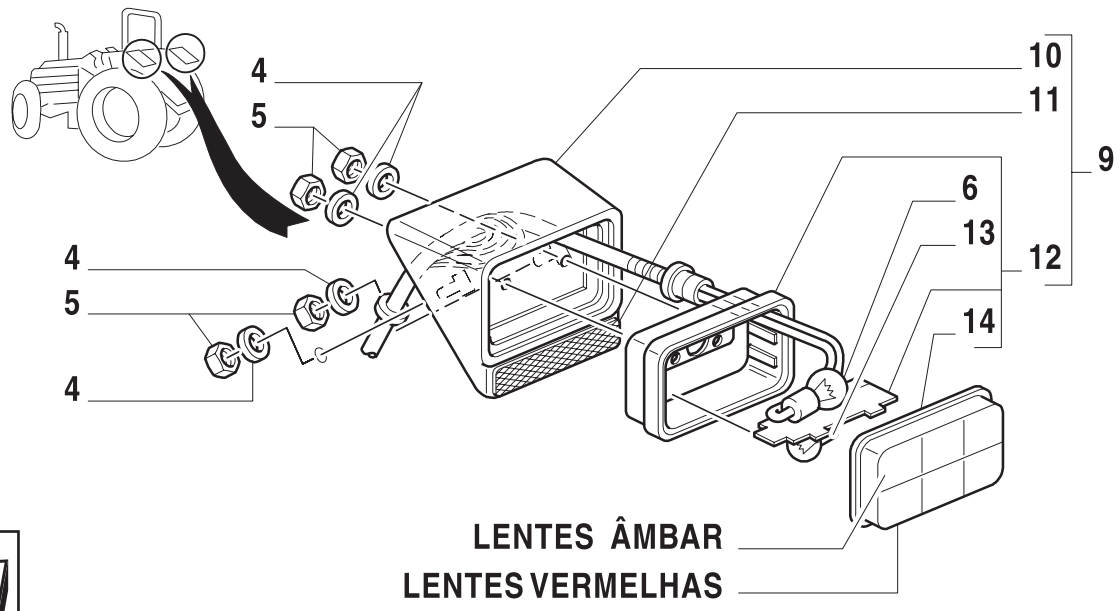

10

ESQUEMASSEIFFER
diagramasseiffer@gmail.com

ILUMINAÇÃO (SEM CABINE)
LIGHTING (L/ CAB)
ILLUMINACION (SIN CABINA)
ILLUMINAZIONE (SENZA CABINA)
LICHT (OHNE KABINE)
ILLUMINATION (SANS CABINE)

R	N	P.N.	MOD	Q	Descrição	Description	Descripción	L.C.
1		81862839		2	LANTERNA DIANTEIRA L.D.	LIGHT	FARO	009F
2		81862884		2	ALOJAMENTO	HOUSING	CAVIDAD	014V
3		81862847		2	FAROL	LIGHT	FARO	009F
4		83989970		8	ARRUELA-TRAVA	LOCKWASHER	ARANDELA DE FRENO	132R
5		15896411		8	PORCA	NUT	TUERCA	010D
6		83948319		4	LÂMPADA	BULB	BOMBILLA	030L
7		83948320		2	LÂMPADA	BULB	BOMBILLA	030L
8		81862857		2	TRANSPARENTE	LENS	TAPA TRANSLUCIDA	170T
9		81863939		2	LANTERNA TRASEIRA L.E.	LIGHT	FARO	009F
10		81863979		2	SUPORTE	SUPPORT	SOPORTE	300S
11		83998656		2	REFLETOR	REFLECTOR	REFLECTOR	171R
12		81863816		2	FAROL	LIGHT	FARO	009F
13		83952181		2	LÂMPADA	BULB	BOMBILLA	030L
14		81863833		2	TRANSPARENTE	LENS	TAPA TRANSLUCIDA	170T

ESQUEMASSEIFFER
10
diagramasseiffer@gmail.com

ILUMINAÇÃO (SEM CABINE)
LIGHTING (L/ CAB)
ILLUMINACION (SIN CABINA)
ILLUMINAZIONE (SENZA CABINA)
LICHT (OHNE KABINE)
ILLUMINATION (SANS CABINE)

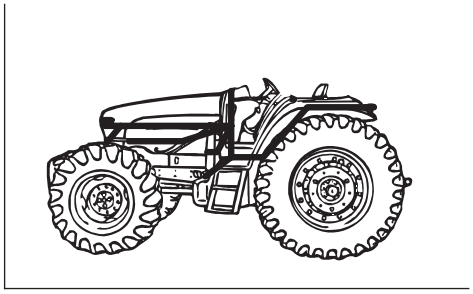

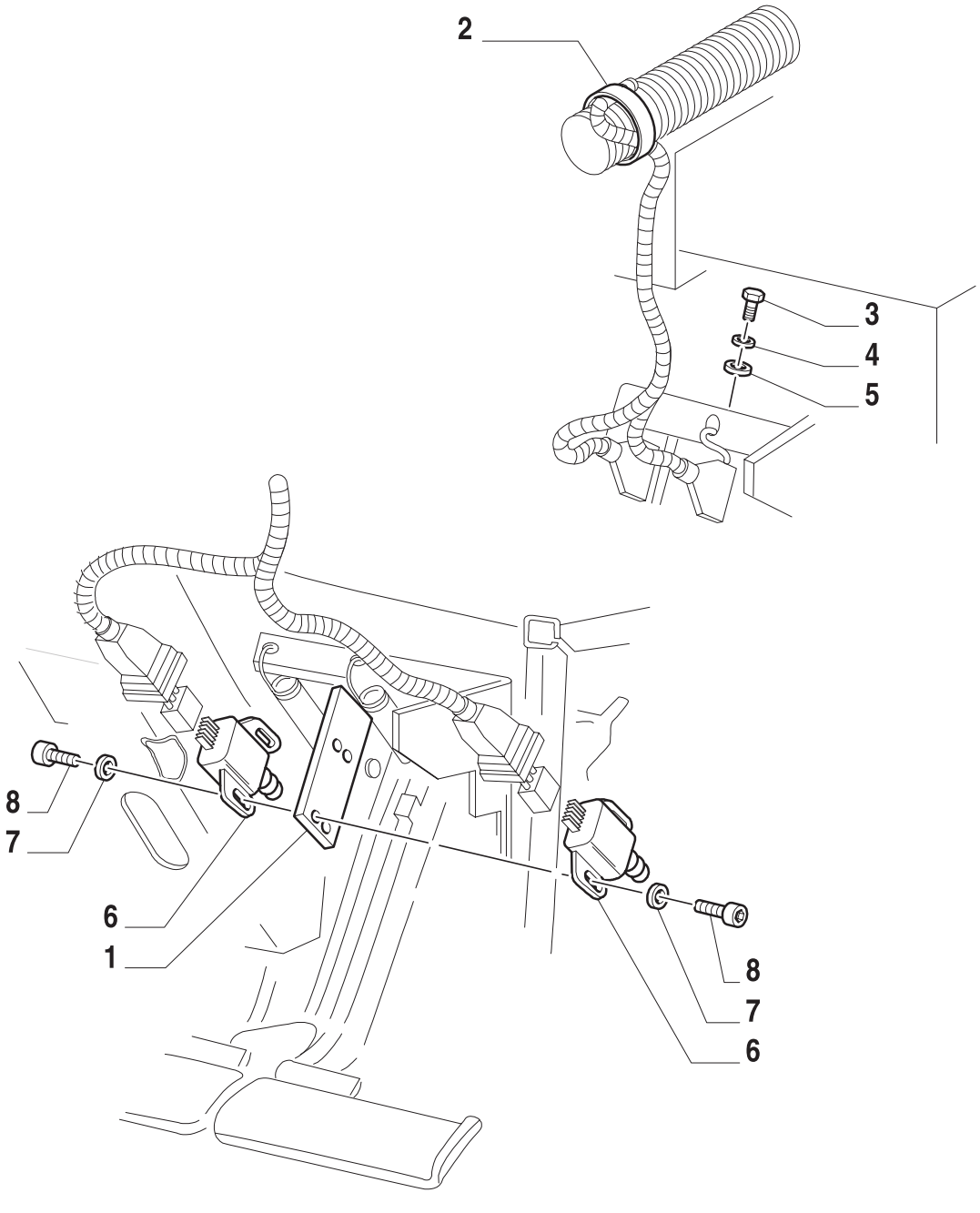

ESQUEMASSEIFFER
diagramasseiffer@gmail.com

ILUMINAÇÃO (SEM CABINE)
LIGHTING (L/ CAB)
ILLUMINACION (SIN CABINA)
ILLUMINAZIONE (SENZA CABINA)
LICHT (OHNE KABINE)
ILLUMINATION (SANS CABINE)

R	N	P.N.	MOD	Q	Descrição	Description	Descripción	L.C.
1		81870140		1	SUPORTE	BRACKET	PIEZA DE SOPORTE	225S
2		82001040		3	CORREIA DE FIXAÇÃO	SECURING STRAP	CORREA DE FIJACION	172C
3		10978021		2	PARAFUSO	SCREW	ORTNILLO	040V
4		83901553		2	ARRUELA PLANA	WASHER	ARANDELA	131R
5		82879426		2	CABEÇA DA CAIXA	END GATES	CABEZAL	131T
6		83961542		2	INTERRUPTOR	ON-OFF SWITCH	INTERRUPTOR	075I
7		83951876		4	ARRUELA PLANA	WASHER	ARANDELA	131R
8		83963569		4	PARAFUSO	SCREW	ORTNILLO	040V

ESQUEMASSEIFFER
10
diagramasseiffer@gmail.com

ILUMINAÇÃO (SEM CABINE)
LIGHTING (L/ CAB)
ILLUMINACION (SIN CABINA)
ILLUMINAZIONE (SENZA CABINA)
LICHT (OHNE KABINE)
ILLUMINATION (SANS CABINE)

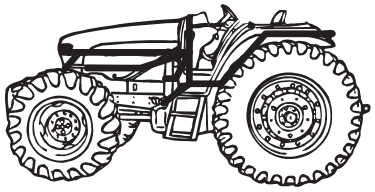

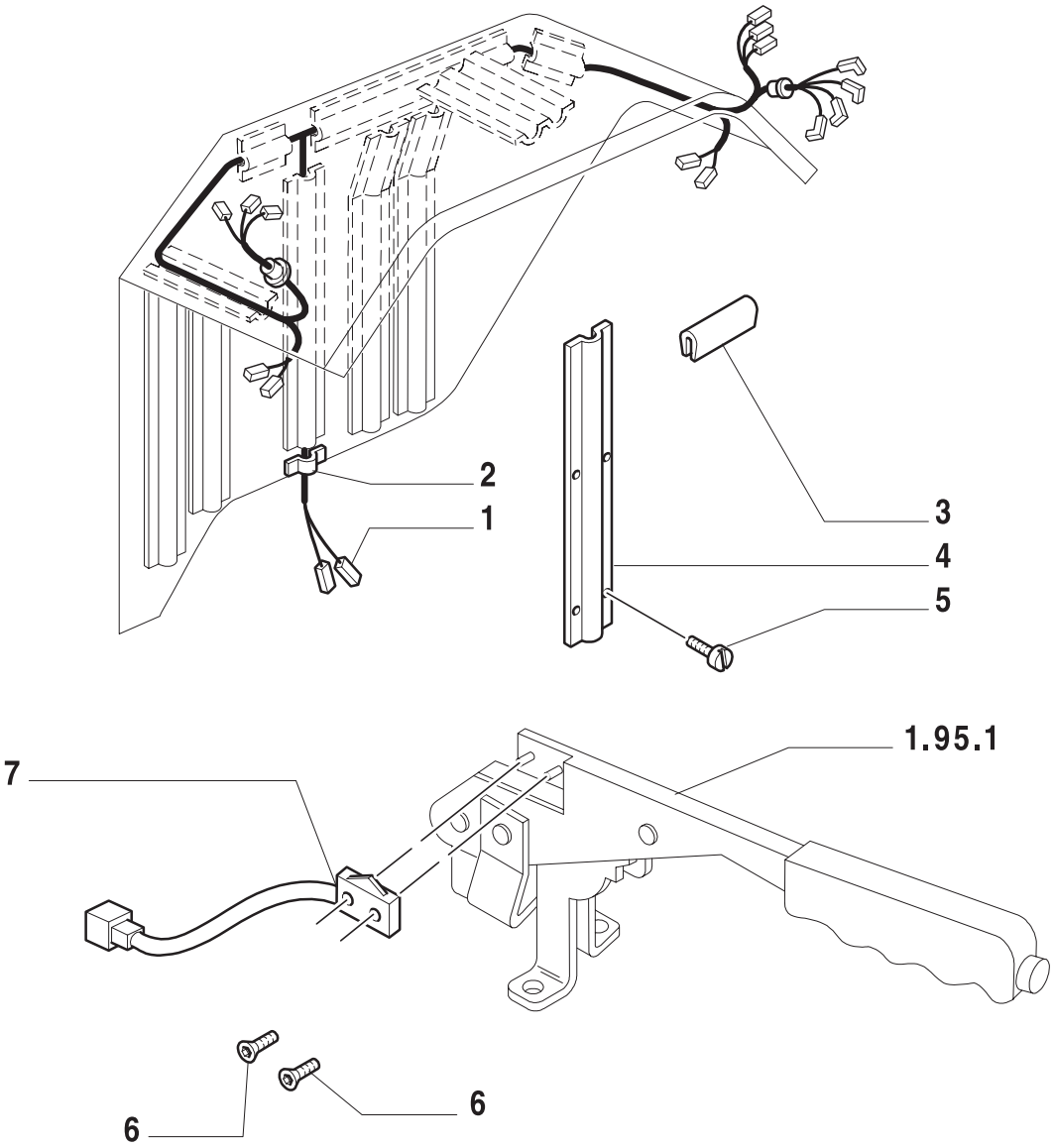

ESQUEMASSEIFFER
diagramasseiffer@gmail.com

ILUMINAÇÃO (SEM CABINE)
LIGHTING (L/ CAB)
ILLUMINACION (SIN CABINA)
ILLUMINAZIONE (SENZA CABINA)
LICHT (OHNE KABINE)
ILLUMINATION (SANS CABINE)

R	N	P.N.	MOD	Q	Descrição	Description	Descripción	L.C.
1		81876084		2	CHICOTE PARALAMA TRASEIRO	CABLE HARNESS	GRUPO DE CABLES	070I
2		81815677		1	PÁRA-CHOQUE	BUMPER	PARACHOQUES	036P
3		81816009		1	BATENTE PEDAL FREIO	BUMPER	CHAPA	036P
4		82861972		1	TAMPA	COVERING	TAPADERA	265C
5		81844459		4	PARAFUSO	SCREW	ORTNILLO	040V
6		82007240		2	PARAFUSO	SCREW	ORTNILLO	040V
7		82005257		1	INTERRUPTOR	ON-OFF SWITCH	INTERRUPTOR	075I
8		81871297		1	TAMPÃO PARALAMA	FITTING CAP	CAPUCHON	065C

ESQUEMASSEIFFER
10
diagramasseiffer@gmail.com

1.91.7	04	p1	06/01

ILUMINAÇÃO (SEM CABINE)
LIGHTING (L/ CAB)
ILLUMINACION (SIN CABINA)
ILLUMINAZIONE (SENZA CABINA)
LICHT (OHNE KABINE)
ILLUMINATION (SANS CABINE)



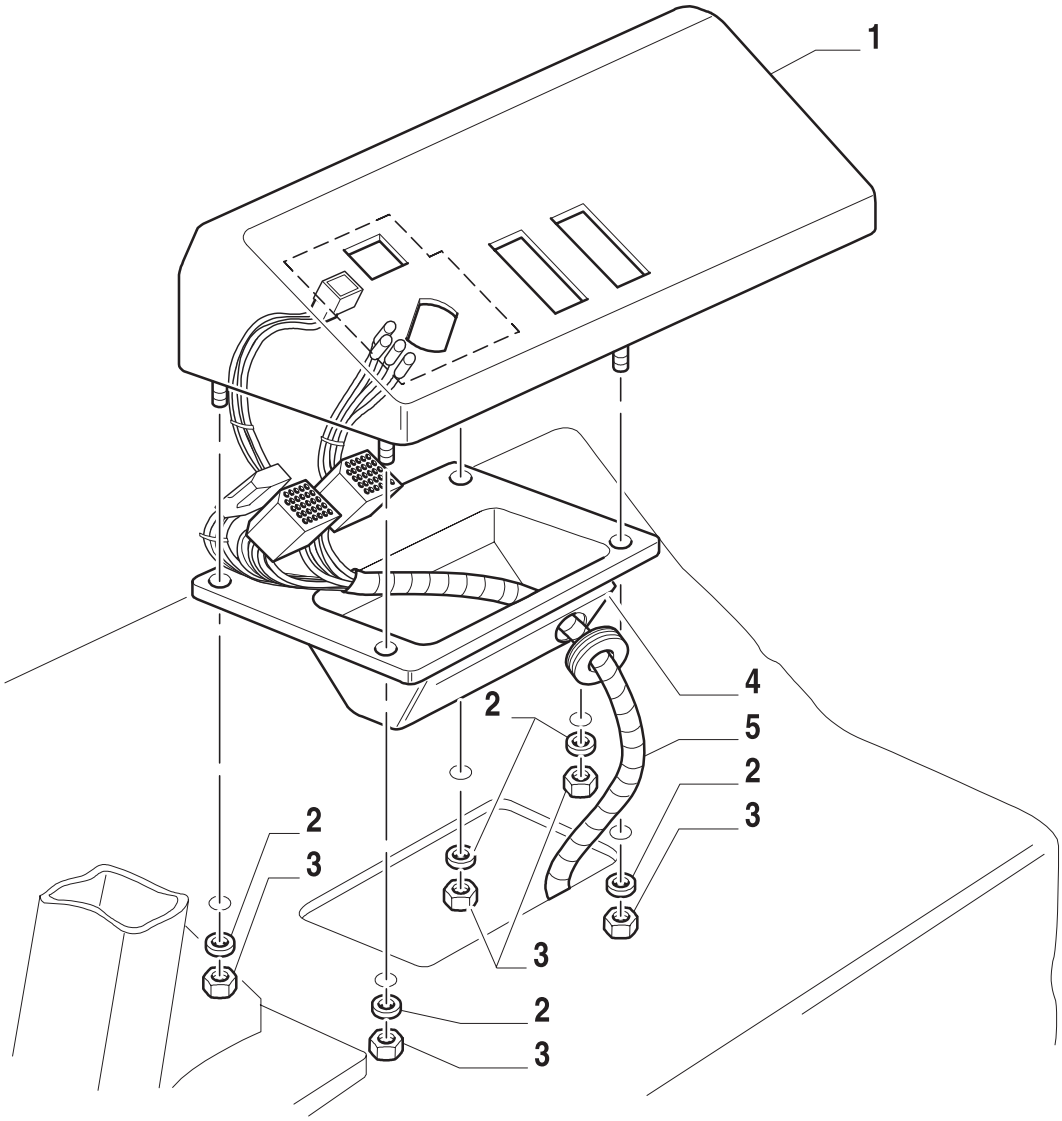

10

ESQUEMASSEIFFER
diagramasseiffer@gmail.com

ILUMINAÇÃO (SEM CABINE)
LIGHTING (L/ CAB)
ILLUMINACION (SIN CABINA)
ILLUMINAZIONE (SENZA CABINA)
LICHT (OHNE KABINE)
ILLUMINATION (SANS CABINE)

R	N	P.N.	MOD	Q	Descrição	Description	Descripción	L.C.
1		82013398		1	PAINEL COMANDO	CONTAINER	RECIPIENTE	254C
2		83989970		4	ARRUELA-TRAVA	LOCKWASHER	ARANDELA DE FRENO	132R
3		15896211		4	PORCA	NUT	TUERCA	010D
4		81868888		1	PROTEÇÃO PARA CHICOTES	COVERING	ADERAP	265C
5		82011494		1	CHICOTE ELÉTR. CONSOLE L.D.	ELECTRIC CABLE	CABLE ELECTRICO	111C

ESQUEMASSEIFFER
10
diagramasseiffer@gmail.com

ILUMINAÇÃO (SEM CABINE)
LIGHTING (L/ CAB)
ILLUMINACION (SIN CABINA)
ILLUMINAZIONE (SENZA CABINA)
LICHT (OHNE KABINE)
ILLUMINATION (SANS CABINE)

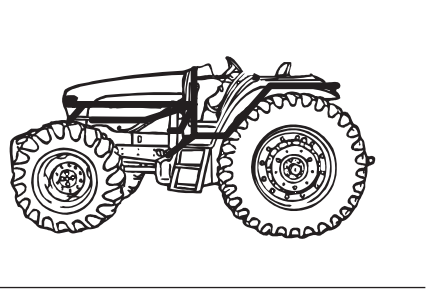

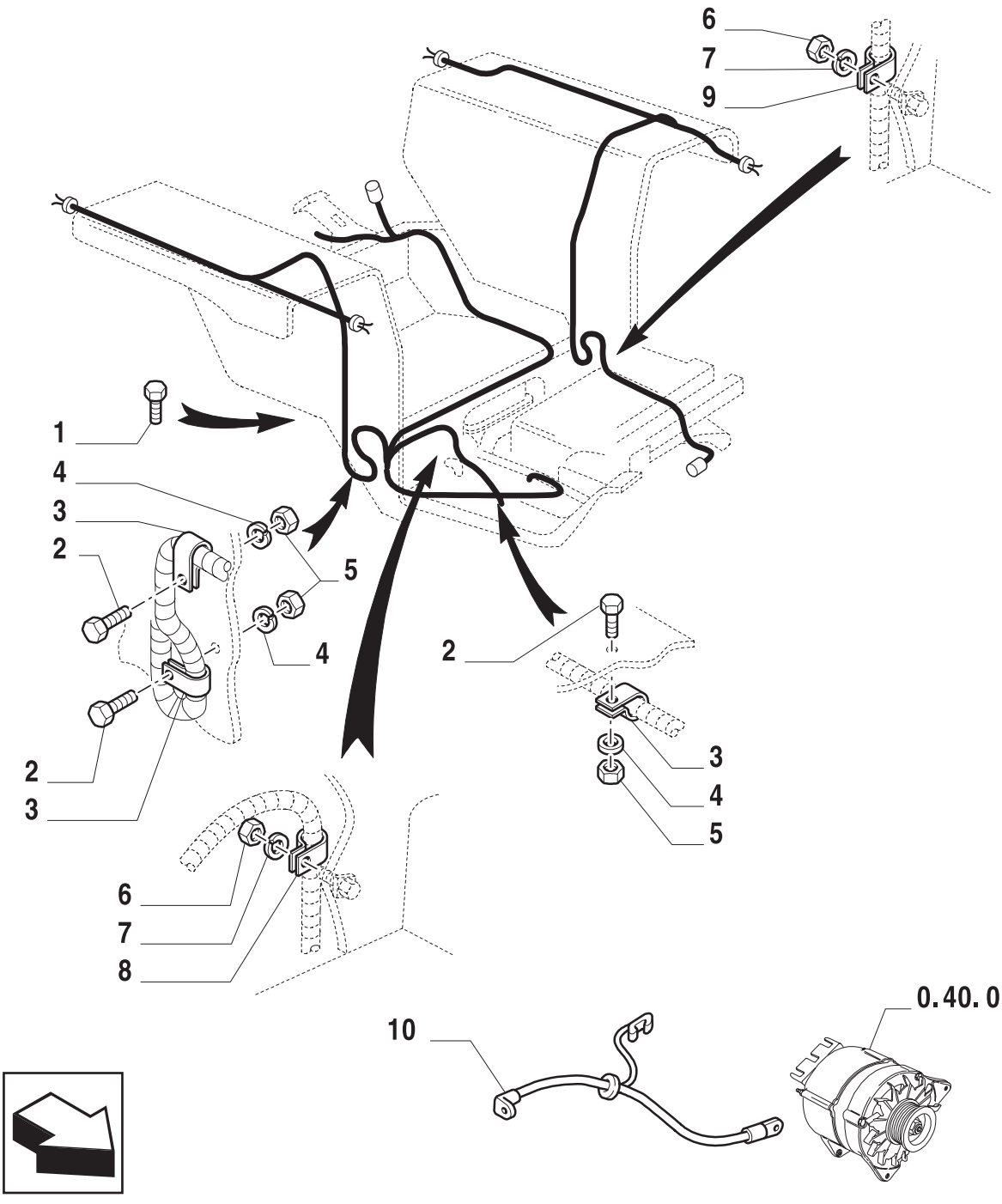

ESQUEMASSEIFFER
diagramasseiffer@gmail.com

ILUMINAÇÃO (SEM CABINE)
LIGHTING (L/ CAB)
ILLUMINACION (SIN CABINA)
ILLUMINAZIONE (SENZA CABINA)
LICHT (OHNE KABINE)
ILLUMINATION (SANS CABINE)

R	N	P.N.	MOD	Q	Descrição	Description	Descripción	L.C.
1		16043231		1	PARAFUSO	SCREW	ORTNILLO	040V
2		82880719		4	PARAFUSO	SCREW	ORTNILLO	040V
3		81864376		4	TUBO DE FIXAÇÃO	WIRE CLIP	TUBITO DE FIJACION	197T
4		83960999		4	ARRUELA-TRAVA	LOCKWASHER	ARANDELA DE FRENO	132R
5		15896211		4	PORCA	NUT	TUERCA	010D
6		83911009		2	PORCA	NUT	TUERCA	010D
7		85700672		2	ARRUELA-TRAVA	LOCKWASHER	ARANDELA DE FRENO	132R
8		81864378		1	TUBO DE FIXAÇÃO	WIRE CLIP	TUBITO DE FIJACION	197T
9		81818226		1	PRESILHA	CLIP	SUJETADOR	045F
10		82015211		1	CABO ELÉTRICO	ELECTRIC CABLE	CABLE ELECTRICO	111C

ESQUEMASSEIFFER
10
diagramasseiffer@gmail.com

ILUMINAÇÃO (SEM CABINE)
LIGHTING (L/ CAB)
ILLUMINACION (SIN CABINA)
ILLUMINAZIONE (SENZA CABINA)
LICHT (OHNE KABINE)
ILLUMINATION (SANS CABINE)

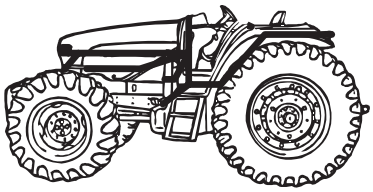

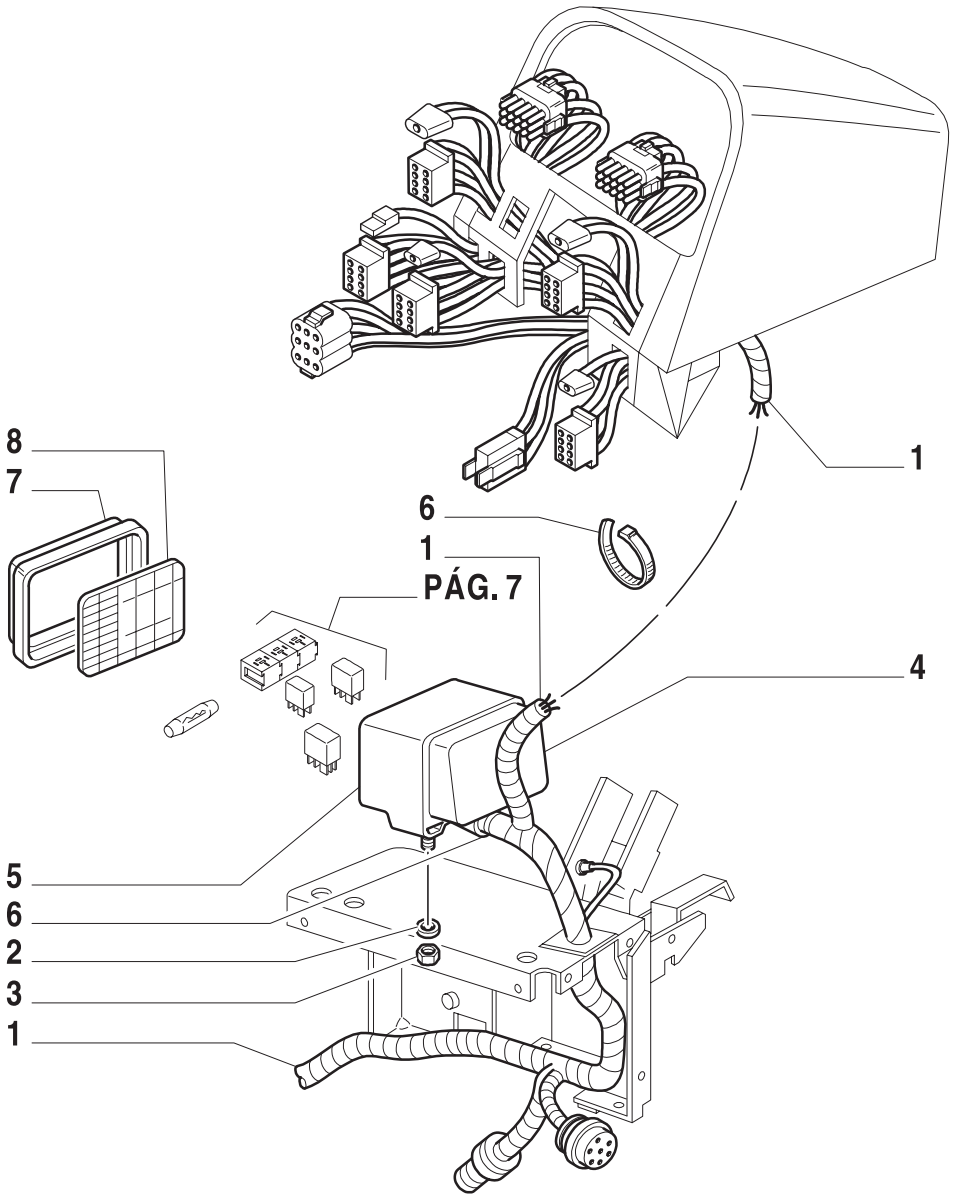

10

ESQUEMASSEIFFER
diagramasseiffer@gmail.com

ILUMINAÇÃO (SEM CABINE)
LIGHTING (L/ CAB)
ILLUMINACION (SIN CABINA)
ILLUMINAZIONE (SENZA CABINA)
LICHT (OHNE KABINE)
ILLUMINATION (SANS CABINE)

R	N	P.N.	MOD	Q	Descrição	Description	Descripción	L.C.
1		73400331		1	CABO ELÉTRICO	ELECTRIC CABLE	CABLE ELECTRICO	111C
2		83960999		2	ARRUELA-TRAVA	LOCKWASHER	ARANDELA DE FRENO	132R
3		15896211		2	PORCA	NUT	TUERCA	010D
4		81864246		1	TAMPA	COVERING	TAPADERA	265C
5		81864244		1	TAMPA	COVERING	TAPADERA	265C
6		82001040		2	CORREIA DE FIXAÇÃO	SECURING STRAP	CORREA DE FIJACION	172C
7		82003266		1	TAMPA	COVERING	TAPADERA	265C
8		82012406		1	PLAQUETA	PLAQUE	PLACA INDICADORA	065T

ESQUEMASSEIFFER
10
diagramasseiffer@gmail.com

ILUMINAÇÃO (SEM CABINE)
LIGHTING (L/ CAB)
ILLUMINACION (SIN CABINA)
ILLUMINAZIONE (SENZA CABINA)
LICHT (OHNE KABINE)
ILLUMINATION (SANS CABINE)

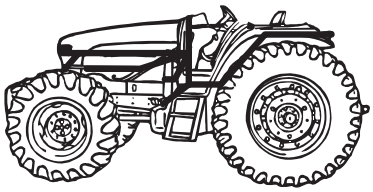

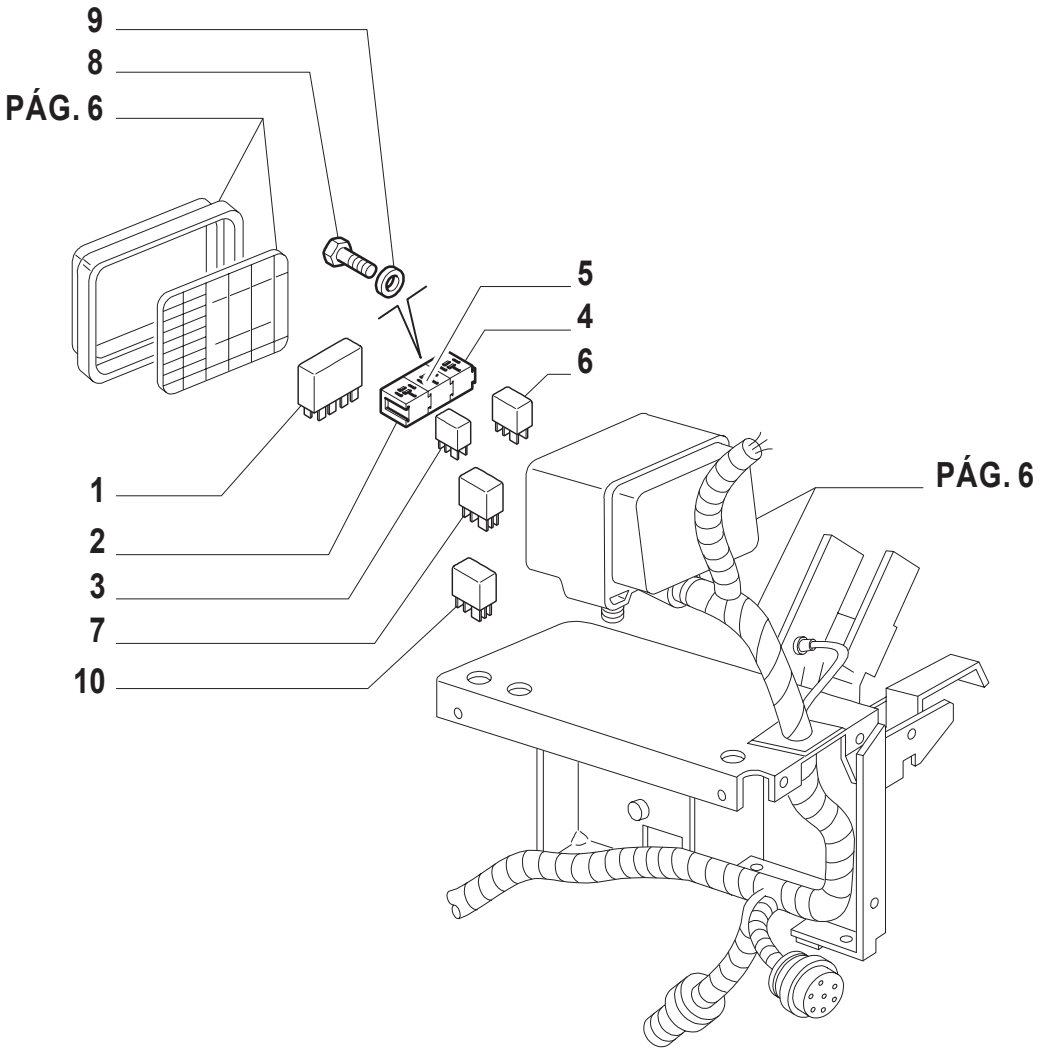

ESQUEMASSEIFFER
diagramasseiffer@gmail.com

ILUMINAÇÃO (SEM CABINE)
LIGHTING (L/ CAB)
ILLUMINACION (SIN CABINA)
ILLUMINAZIONE (SENZA CABINA)
LICHT (OHNE KABINE)
ILLUMINATION (SANS CABINE)

R	N	P.N.	MOD	Q	Descrição	Description	Descripción	L.C.
1		82011707		1	RELÉ CONTRA-POTÊNCIA	POTENTIOMETER	TENCRÔMETRO	550P
2		81863771		1	GRUPO REGULADOR	CONTROL UNIT	GRUPO REGULADOR	111G
3		83990086		AR	RELÉ	RELAY	CONECTOR	011R
4		83989947		1	RELÉ	RELAY	CONECTOR	011R
5		82011165		1	LAMPEJADOR	FLASHER	RELE DE INTERMITENCIA	035L
6		83990024		1	RELÉ	RELAY	CONECTOR	011R
7		83982680		1	RELÉ	RELAY	CONECTOR	011R
8		81874661		2	PARAFUSO	SCREW	ORNILLO	040V
9		10615379		2	ARRUELA-TRAVA	LOCKWASHER	ARANDELA DE FRENO	132R
10		82013124		1	RELÉ	RELAY	CONECTOR	011R

ESQUEMASSEIFFER
10
diagramasseiffer@gmail.com

1.93.0	01	p1	06/01

PROTEÇÃO DOS COMANDOS (SEM CABINE)
CONTROLS COVER (L/ CAB)
ENVOLTURA DE LOS MANDOS (SIN CABINA)
COPERTURE COMANDI (SENZA CABINA)
ABDECKUNG STEUE RUNGEN (OHNE KABINE)
COUVERTURE COMMANDES (SANS CABINE)

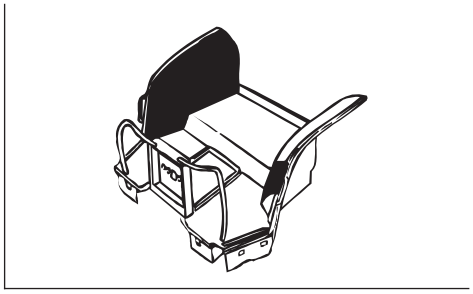

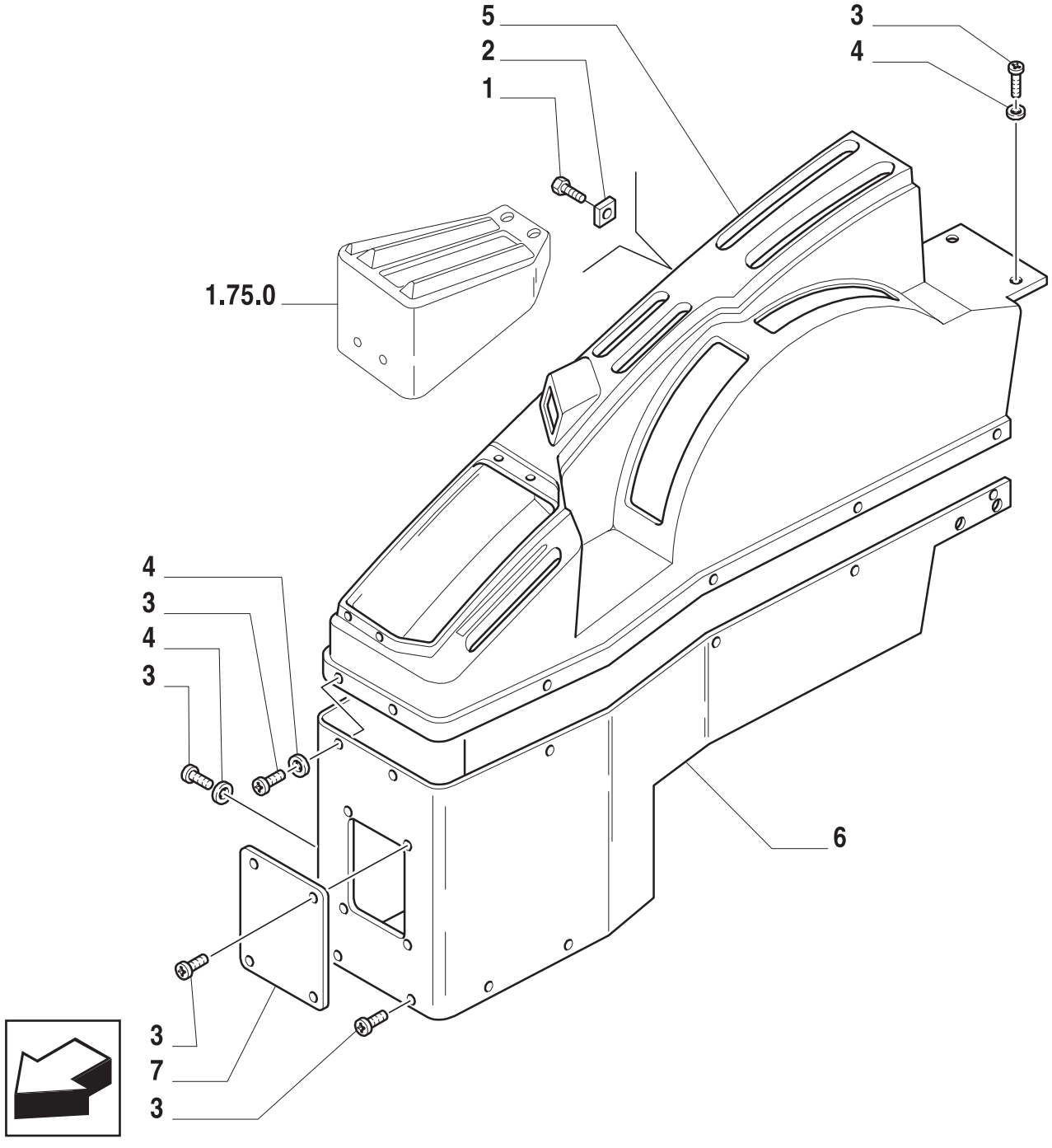

10

ESQUEMASSEIFFER
diagramasseiffer@gmail.com

PROTEÇÃO DOS COMANDOS (SEM CABINE)
CONTROLS COVER (L/ CAB)
ENVOLTURA DE LOS MANDOS (SIN CABINA)
COPERTURE COMANDI (SENZA CABINA)
ABDECKUNG STEUE RUNGEN (OHNE KABINE)
COUVERTURE COMMANDES (SANS CABINE)

R	N	P.N.	MOD	Q	Descrição	Description	Descripción	L.C.
1		82857759		3	PARAFUSO	SCREW	ORTNILLO	040V
2		83907330		3	PORCA	NUT	TUERCA	010D
3		83908703		23	PARAFUSO	SCREW	ORTNILLO	040V
4		83902856		13	ARRUELA PLANA	WASHER	ARANDELA	131R
5		82007342		1	TAMPA	COVERING	TAPADERA	265C
6		82007341		1	PRATELEIRA	FOOTBOARD CONSOLE	REPISA	080M
7		82007411		1	TAMPA	PLATE	PLAQUITA	110P

ESQUEMASSEIFFER
10
diagramasseiffer@gmail.com

1.93.1	01	p1	06/01

PROTEÇÃO ACÚSTICA (SEM CABINE)
SOUNDPROOFING (L/ CAB)
INSONORIZACION (SIN CABINA)
INSONORIZZAZIONE (SENZA CABINA)
SHALLDICHTES (OHNE KABINE)
INSONORISATION (SANS CABINE)

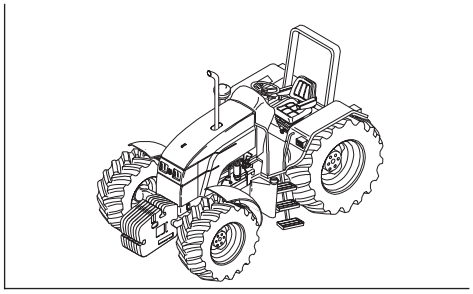

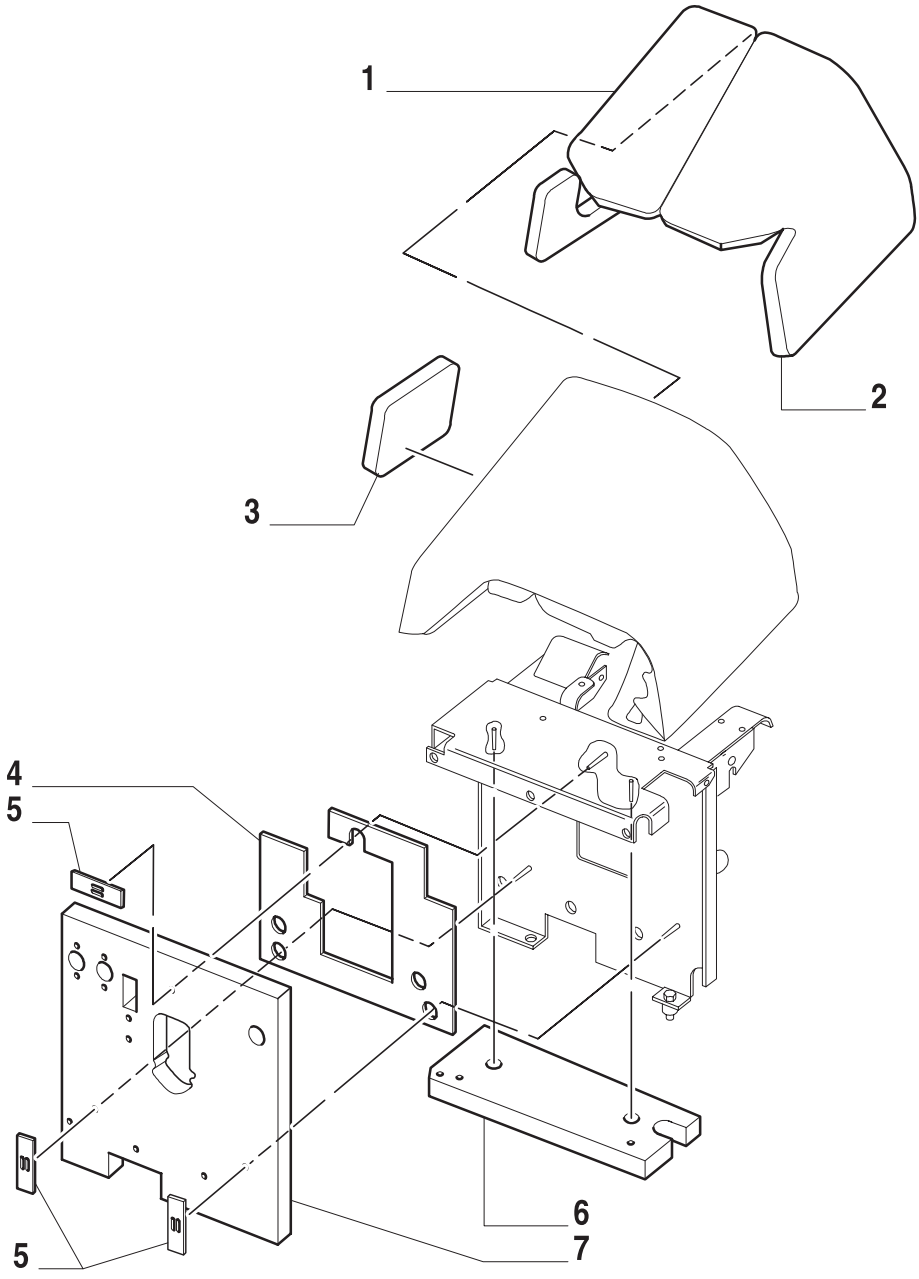

10

ESQUEMASSEIFFER
diagramasseiffer@gmail.com

PROTEÇÃO ACÚSTICA (SEM CABINE)
SOUNDPROOFING (L/ CAB)
INSONORIZACION (SIN CABINA)
INSONORIZZAZIONE (SENZA CABINA)
SHALLDICHTES (OHNE KABINE)
INSONORISATION (SANS CABINE)

R	N	P.N.	MOD	Q	Descrição	Description	Descripción	L.C.
1		81866641		1	ESPUMA ISOLANTE L.D.	INSULATION, FOAM	ESPUMA AISLANTE	051S
2		81866639		1	ESPUMA ISOLANTE L.E.	INSULATION, FOAM	ESPUMA AISLANTE	051S
3		81870031		1	ESPUMA ISOLANTE	INSULATION, FOAM	ESPUMA AISLANTE	051S
4		82013735		1	ISOLANTE	INSULATOR,GENERAL	AISLADOR	085I
5		83904591		3	PORCA	NUT	TUERCA	010D
6		81872246		1	ESPUMA ISOLANTE	INSULATION, FOAM	ESPUMA AISLANTE	051S
7		82014321		1	ESPUMA ISOLANTE	INSULATION, FOAM	ESPUMA AISLANTE	051S

ESQUEMASSEIFFER
10
diagramasseiffer@gmail.com

1.93.1	02	p1	06/01

PROTEÇÃO ACÚSTICA (SEM CABINE)
SOUNDPROOFING (L/ CAB)
INSONORIZACION (SIN CABINA)
INSONORIZZAZIONE (SENZA CABINA)
SHALLDICHTES (OHNE KABINE)
INSONORISATION (SANS CABINE)

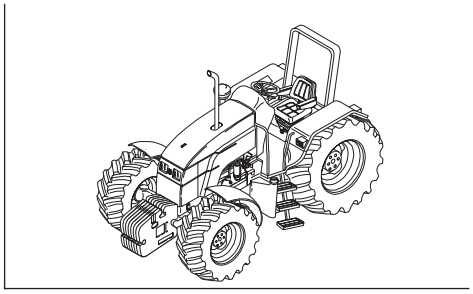

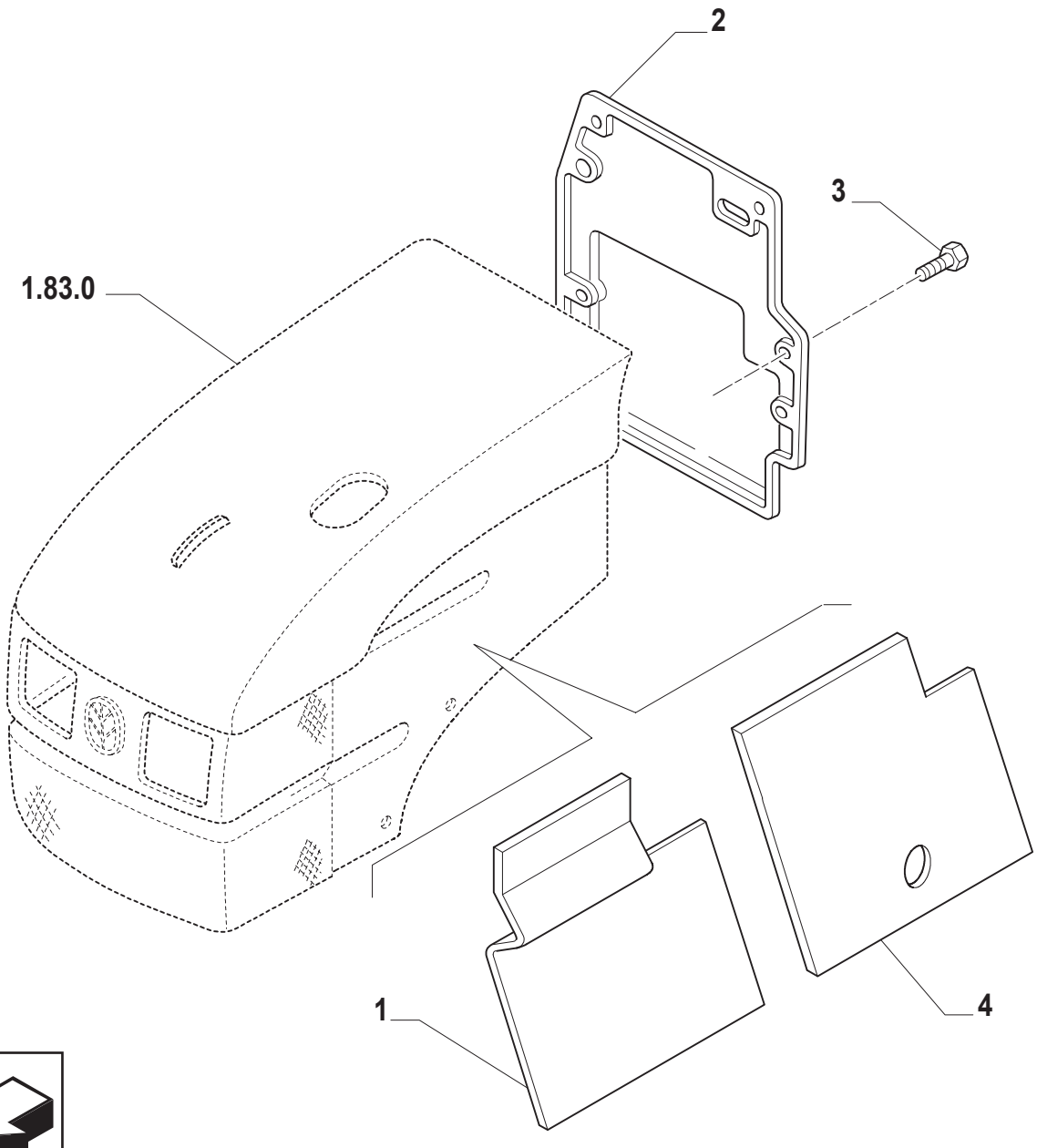

10

ESQUEMASSEIFFER
diagramasseiffer@gmail.com

PROTEÇÃO ACÚSTICA (SEM CABINE)
SOUNDPROOFING (L/ CAB)
INSONORIZACION (SIN CABINA)
INSONORIZZAZIONE (SENZA CABINA)
SHALLDICHTES (OHNE KABINE)
INSONORISATION (SANS CABINE)

R	N	P.N.	MOD	Q	Descrição	Description	Descripción	L.C.
1		82012873		1	PROTEÇÃO TS90, TS100, TS110	PROTECTION	DEFENSA	070R
		82016422		1	PROTEÇÃO TS120	PROTECTION	DEFENSA	070R
2		82012790		1	JUNTA TS90, TS100, TS110	GASKET	JUNTA HERMETICA	123G
		82015003		1	JUNTA TS120	GASKET	JUNTA HERMETICA	123G
3		14568887		4	BOTÃO	BUTTON	BOTON	120B
4		82016063		1	PROTEÇÃO TS120	PROTECTION	DEFENSA	070R

ESQUEMASSEIFFER
10
diagramasseiffer@gmail.com

1.93.2	01	p1	06/01

TAPETES
MATS
ALFOMBRA
TAPPETI
BELAGE
TAPIS

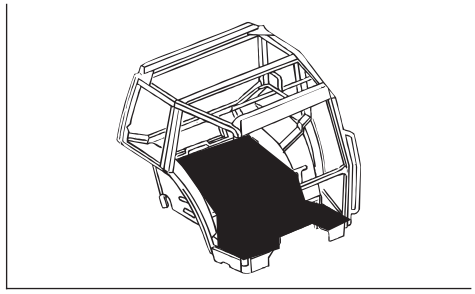

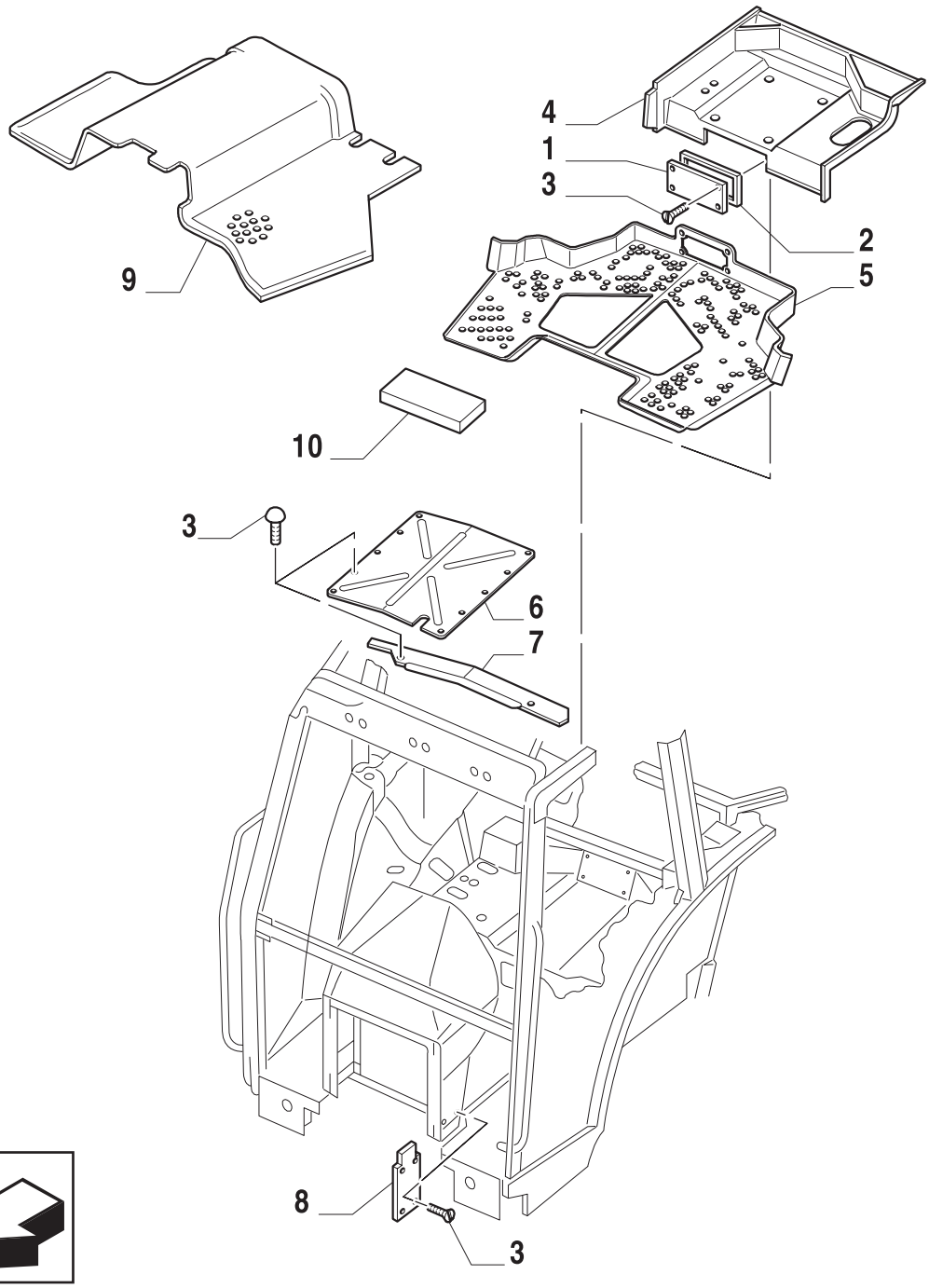

10

ESQUEMASSEIFFER
diagramasseiffer@gmail.com

TAPETES
MATS
ALFOMBRA
TAPPETI
BELAGE
TAPIS

R	N	P.N.	MOD	Q	Descrição	Description	Descripción	L.C.
1		81865278		1	PLACA	PLATE	PLACA	105P
2		82000180		1	TIRA	BAND	TIRA	020N
3		83929012		24	PARAFUSO	SCREW	TORNILLO	040V
4		82013683		1	TAPETE	MAT	ALFOMBRA	030T
5		82013681		1	TAPETE	MAT	ALFOMBRA	030T
6		82013024		1	PLACA	PLATE	PLACA	105P
7		82011638		1	PLACA	PLATE	PLACA	105P
8		83998214		2	TAMPA	COVERING	TAPADERA	265C
9		81879021		1	TAPETE	MAT	ALFOMBRA	030T
10		82003268		1	ESPUMA ISOLANTE	INSULATION, FOAM	ESPUMA AISLANTE	051S

ESQUEMASSEIFFER
10
diagramasseiffer@gmail.com

1.93.5	01	p1	06/01

REVESTIMENTO DO PAINEL DIANTEIRO (SEM CABINE)
FRONT CONSOLE TRIM (L/ CAB)
GUAMICON DELANTERO TABLERO (SIN CABINA)
RIVESTIMENTO CONSOLE (SENZA CABINA)
VORN. KONSOLE TRIMM (OHNE KABINE)
MOULURE AVANT CONSOLE (SANS CABINE)

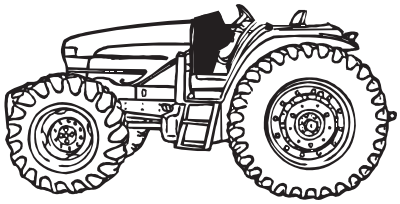

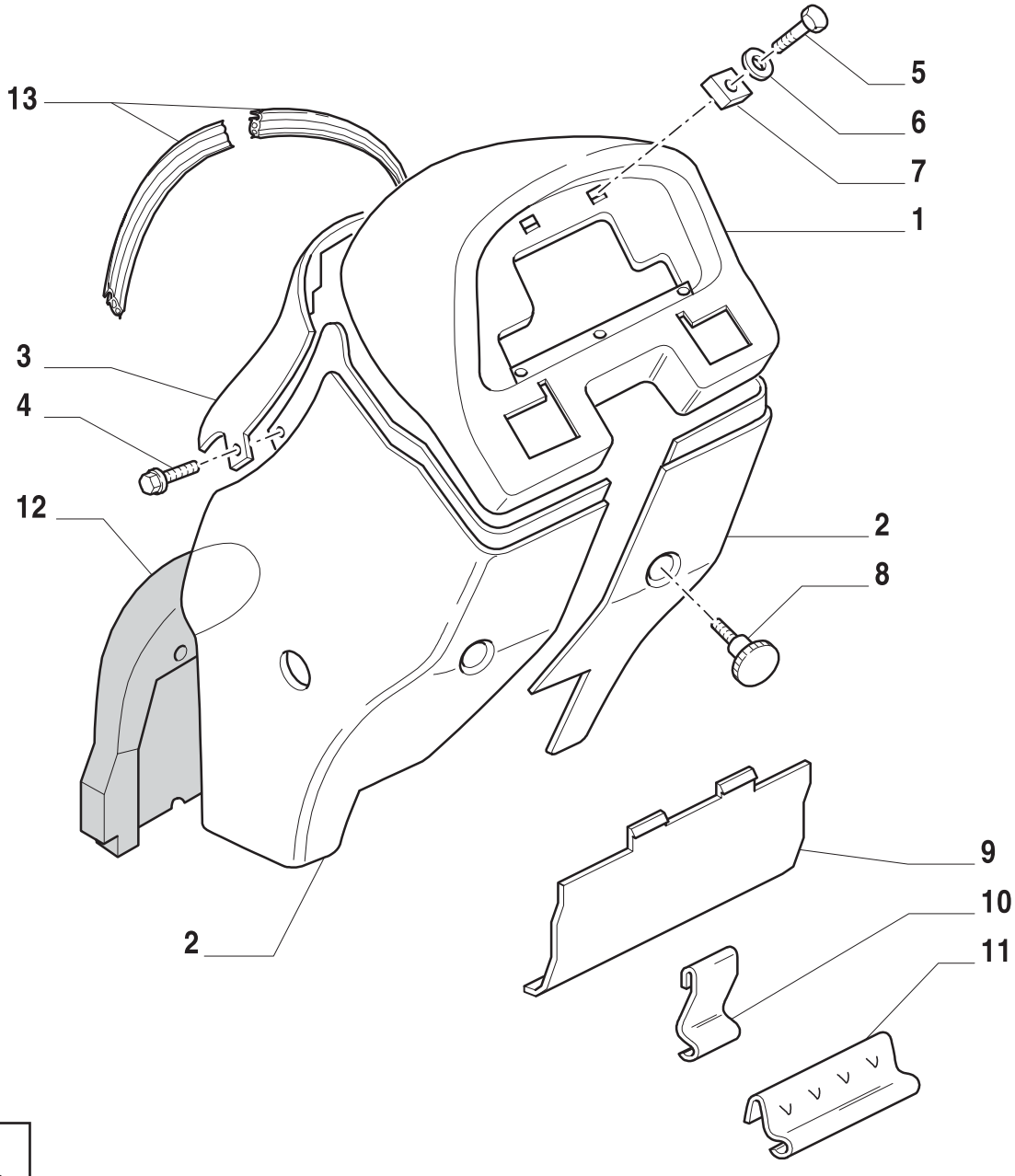

10

ESQUEMASSEIFFER
diagramasseiffer@gmail.com

REVESTIMENTO DO PAINEL DIANTEIRO (SEM CABINE)
FRONT CONSOLE TRIM (L/ CAB)
GUAMICON DELANTERO TABLERO (SIN CABINA)
RIVESTIMENTO CONSOLE (SENZA CABINA)
VORN. KONSOLE TRIMM (OHNE KABINE)
MOULURE AVANT CONSOLE (SANS CABINE)

R	N	P.N.	MOD	Q	Descrição	Description	Descripción	L.C.
1		82011442		1	PAINEL	PANELLING	CONTRAPANEL	025P
2		82020981		1	PAINEL INSTR. INFERIOR L.E.	ANELLING	CONTRAPANEL	025P
		82020982		1	PAINEL INSTR. INFERIOR L.D.	ANELLING	CONTRAPANEL	025P
3		82020980		1	PAINEL INSTR. SUPERIOR	PANELLING	CONTRAPANEL	025P
4		83929012		2	PARAFUSO	SCREW	ORTNILLO	040V
5		10902421		6	PARAFUSO	SCREW	ORTNILLO	040V
6		12647601		6	ARRUELA PLANA	WASHER	ARANDELA	131R
7		83929522		3	PORCA	NUT	TUERCA	010D
8		82000463		4	MANÍPULO	KNOB	POMO	150P
9		83999132		1	TAMPA	COVERING	TAPADERA	265C
10		81869560		1	FIXADOR	CLIP	SUJETADOR	045F
11		82010681		1	FIXADOR	CLIP	SUJETADOR	045F
12		82013126		1	VEDAÇÃO PAINEL	PANELLING	CONTRAPANEL	025P
13		82013508		2	VEDAÇÃO INF. DE BORRACHA	SEAL, RUBBER	JUNTA	122G

ESQUEMASSEIFFER
10
diagramasseiffer@gmail.com

1.93.6	01	p1	06/01

ESPELHO RETROVISOR
REAR-VIEW MIRROR
ESPEJO RETROVISOR
SPECCHIO RETROVISORE
RUECKSPIEGEL
RETROVISEUR

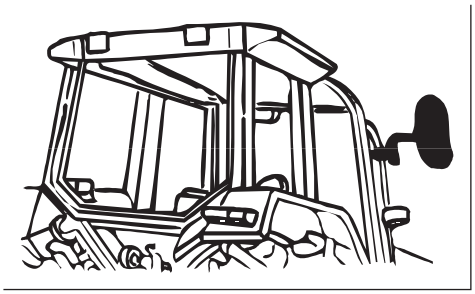

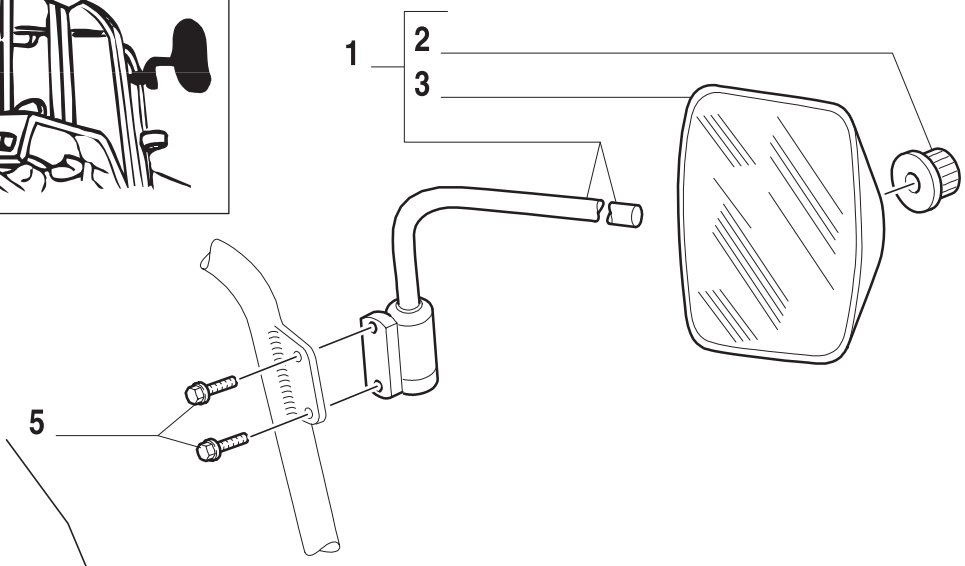

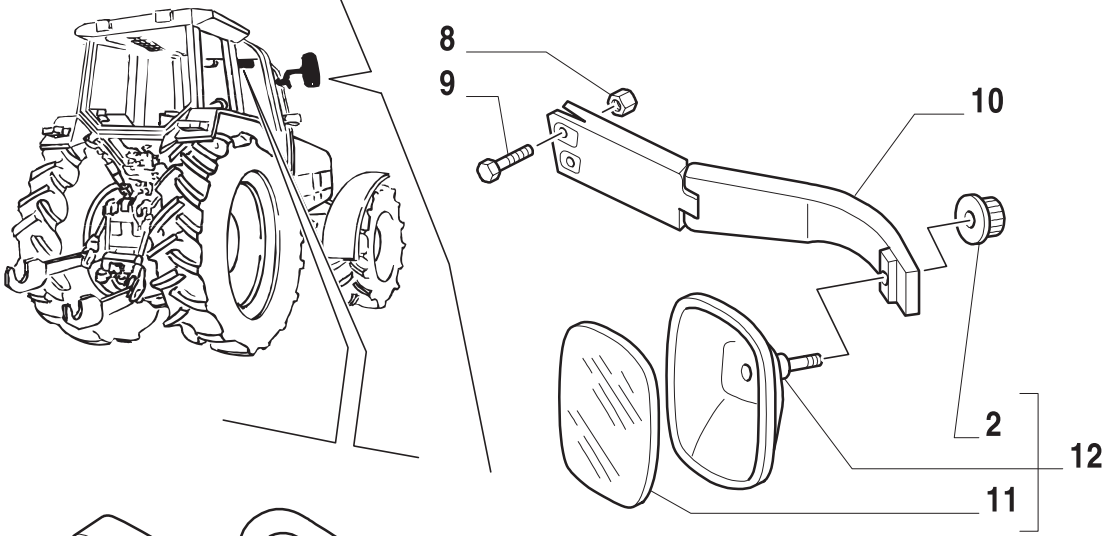

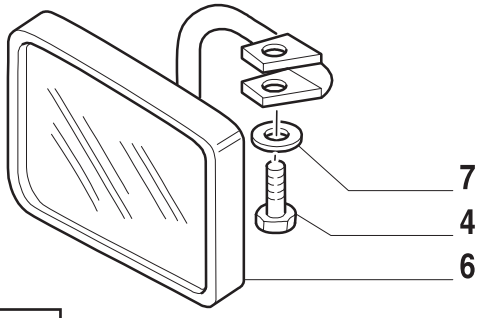

10

ESQUEMASSEIFFER
diagramasseiffer@gmail.com

ESPELHO RETROVISOR
REAR-VIEW MIRROR
ESPEJO RETROVISOR
SPECCHIO RETROVISORE
RUECKSPIEGEL
RETROVISEUR

R	N	P.N.	MOD	Q	Descrição	Description	Descripción	L.C.
1		82000410		1	ESPELHO RETROVISOR L.D.	REAR-VIEW MIRROR	ESPEJO RETROVISOR	185S
		82000411		1	ESPELHO RETROVISOR L.E.	REAR-VIEW MIRROR	ESPEJO RETROVISOR	185S
2		82016257		2	MANÍPULO	KNOB	POMO	150P
3		81871837		2	ESPELHO	MIRROR	ESPEJO	184S
4		16050621		1	PARAFUSO	SCREW	ORNILLO	040V
5		10902124		4	PARAFUSO	SCREW	ORNILLO	040V
6		82018819		1	ESPELHO RETROVISOR	REAR-VIEW MIRROR	ESPEJO RETROVISOR	185S
		83995298		1	ESPELHO	MIRROR	ESPEJO	184S
7		81872184		1	ARRUELA PLANA	WASHER	ARANDELA	131R
8		12577211		4	PORCA	NUT	TUERCA	010D
9		81869630		4	PARAFUSO	SCREW	ORNILLO	040V
10		82014838		1	BRAÇO	ARM	BRAZO	130B
		82014839		1	BRAÇO	ARM	BRAZO	130B
11		82015244		2	VIDRO	WINDOW GLASS	VIDRIO	038V
12		82014840		2	ESPELHO RETROVISOR	REAR-VIEW MIRROR	ESPEJO RETROVISOR	185S

ESQUEMASSEIFFER
diagramasseiffer@gmail.com

1.95.0	01	p1	06/01

PEDAL DO FREIO
BRAKE PEDALS
PERIAL DE FRENO
PEDALI FRENO
BREMSE PEDAL
PEDALE DE FREIN

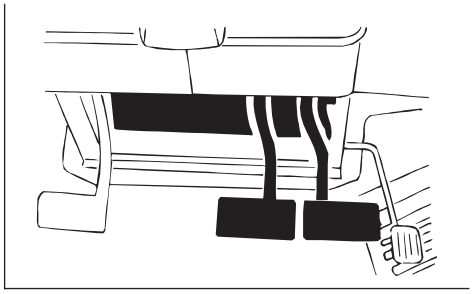

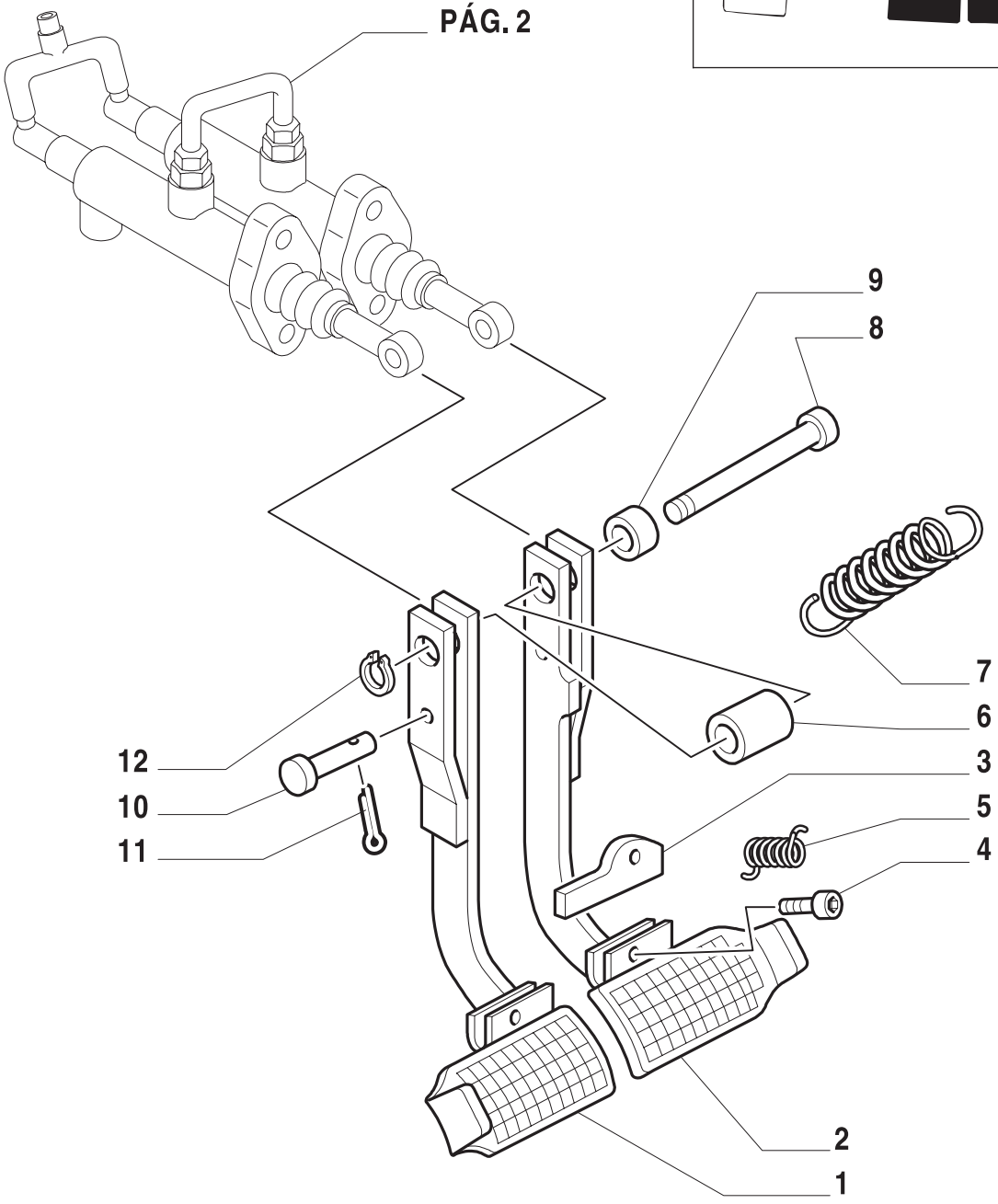

10

ESQUEMASSEIFFER
diagramasseiffer@gmail.com

PEDAL DO FREIO
BRAKE PEDALS
PERIAL DE FRENO
PEDALI FRENO
BREMSE PEDAL
PEDALE DE FREIN

R	N	P.N.	MOD	Q	Descrição	Description	Descripción	L.C.
1		82011805		1	PEDAL L.E.	PEDAL	PEDAL	060P
2		82011804		1	PEDAL L.D.	PEDAL	PEDAL	060P
3		82941622		1	CHAPA	BAR	BARRA	530B
4		83989842		1	PINO	PIN	PERNO	080P
5		82013386		1	MOLA	SPRING	RESORTE	100M
6		81871877		1	ESPAÇADOR	SPACER	ASPACIADOR	075D
7		81863741		2	MOLA	SPRING	RESORTE	100M
8		81863749		1	EIXO	SHAFT	EJE	016A
9		83963398		4	ANEL	RING	ANILLO	045A
10		81869962		2	PINO	PIN	PERNO	080P
11		83957394		2	CUPILHA	PIN	PERNO	080P
12		11066471		1	ANEL-TRAVA	LOCKRING	ANILLO DE FRENO	051A

ESQUEMASSEIFFER
diagramasseiffer@gmail.com

TS90 TS100 TS110 TS120

1.95.0	02	p1	06/01

PEDAL DO FREIO
BRAKE PEDALS
PERIAL DE FRENO
PEDALI FRENO
BREMSE PEDAL
PEDALE DE FREIN

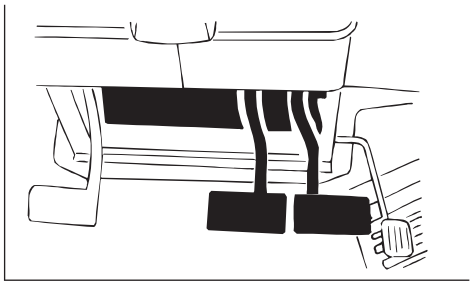

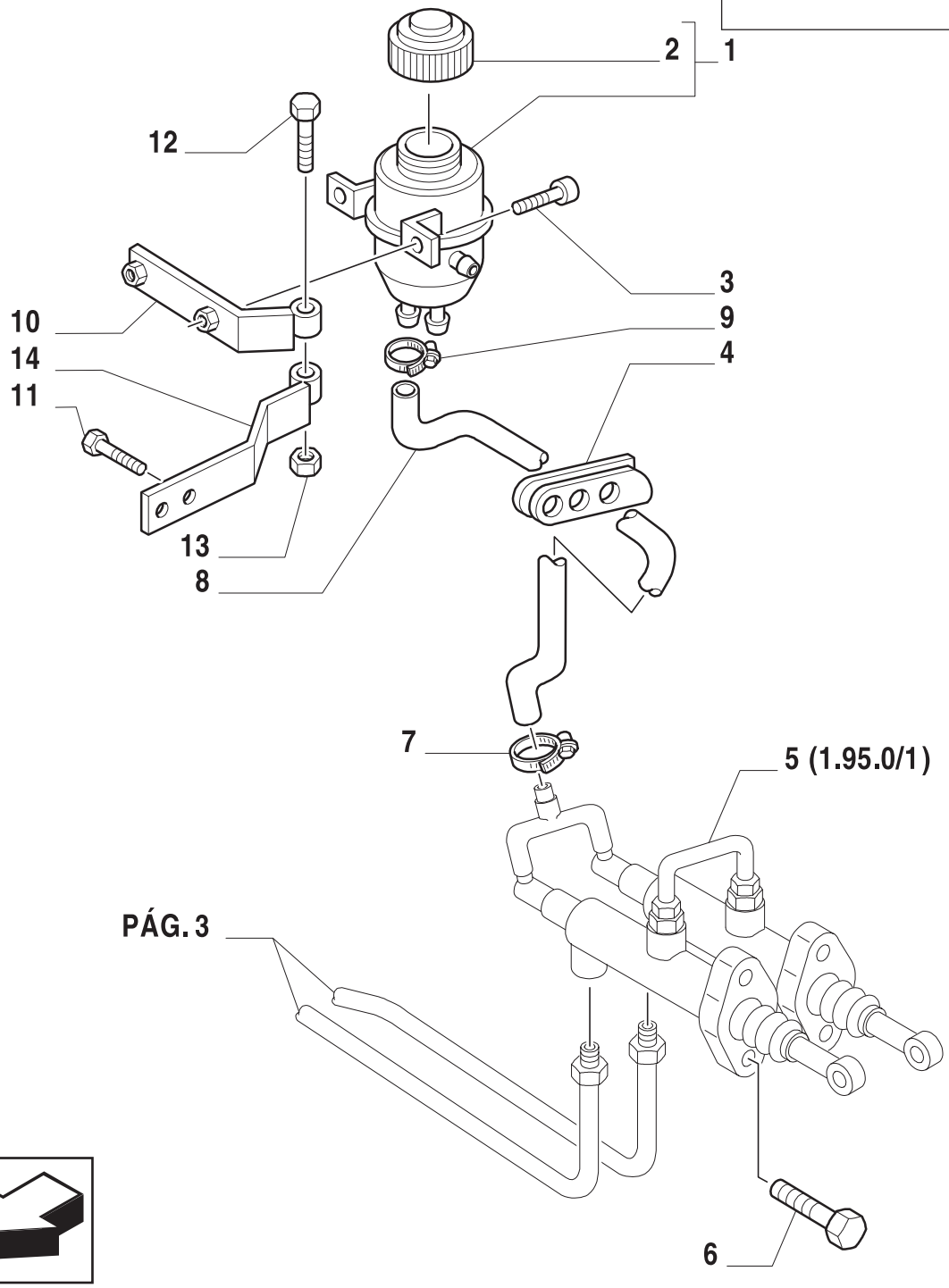

10

ESQUEMASSEIFFER
diagramasseiffer@gmail.com

PEDAL DO FREIO
BRAKE PEDALS
PERIAL DE FRENO
PEDALI FRENO
BREMSE PEDAL
PEDALE DE FREIN

R	N	P.N.	MOD	Q	Descrição	Description	Descripción	L.C.
1		82007885		1	RESERVATÓRIO	RESERVOIR	CUBA	036R
2		82007886		1	TAMPA	PLUG	TAPON	050T
3		82880748		2	PARAFUSO	SCREW	TORNILLO	040V
4		82015330		1	PÁRA-CHOQUE TS90, TS100, TS110	BUMPER	PARACHOQUES	036P
		82015330		2	PÁRA-CHOQUE TS120	BUMPER	PARACHOQUES	036P
5		81869963		1	CILINDRO	CYLINDER	CILINDRO	164C
6		16043821		4	PARAFUSO	SCREW	TORNILLO	040V
7		82012717		1	BRAÇADEIRA	COLLAR	ABRAZADERA	031F
8		81874591		1	MANGUEIRA	HOSE	MANGA	030M
9		81864605		1	BRAÇADEIRA	COLLAR	ABRAZADERA	031F
10		82014428		1	SUPORTE	BRACKET	PIEZA DE SOPORTE	225S
11		83956460		2	PARAFUSO	SCREW	TORNILLO	040V
12		15212721		1	PARAFUSO	SCREW	TORNILLO	040V
13		12574221		1	PORCA	NUT	TUERCA	010D
14		82014426		1	SUPORTE TS90, TS100, TS110	BRACKET	PIEZA DE SOPORTE	225S

ESQUEMASSEIFFER
10
diagramasseiffer@gmail.com

1.95.0	03	p1	06/01

PEDAL DO FREIO
BRAKE PEDALS
PERIAL DE FRENO
PEDALI FRENO
BREMSE PEDAL
PEDALE DE FREIN

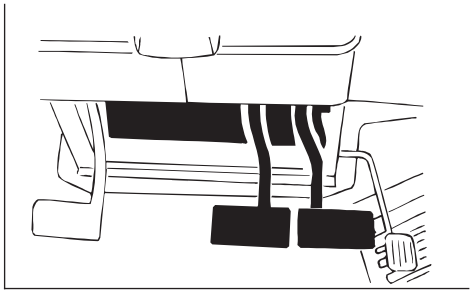

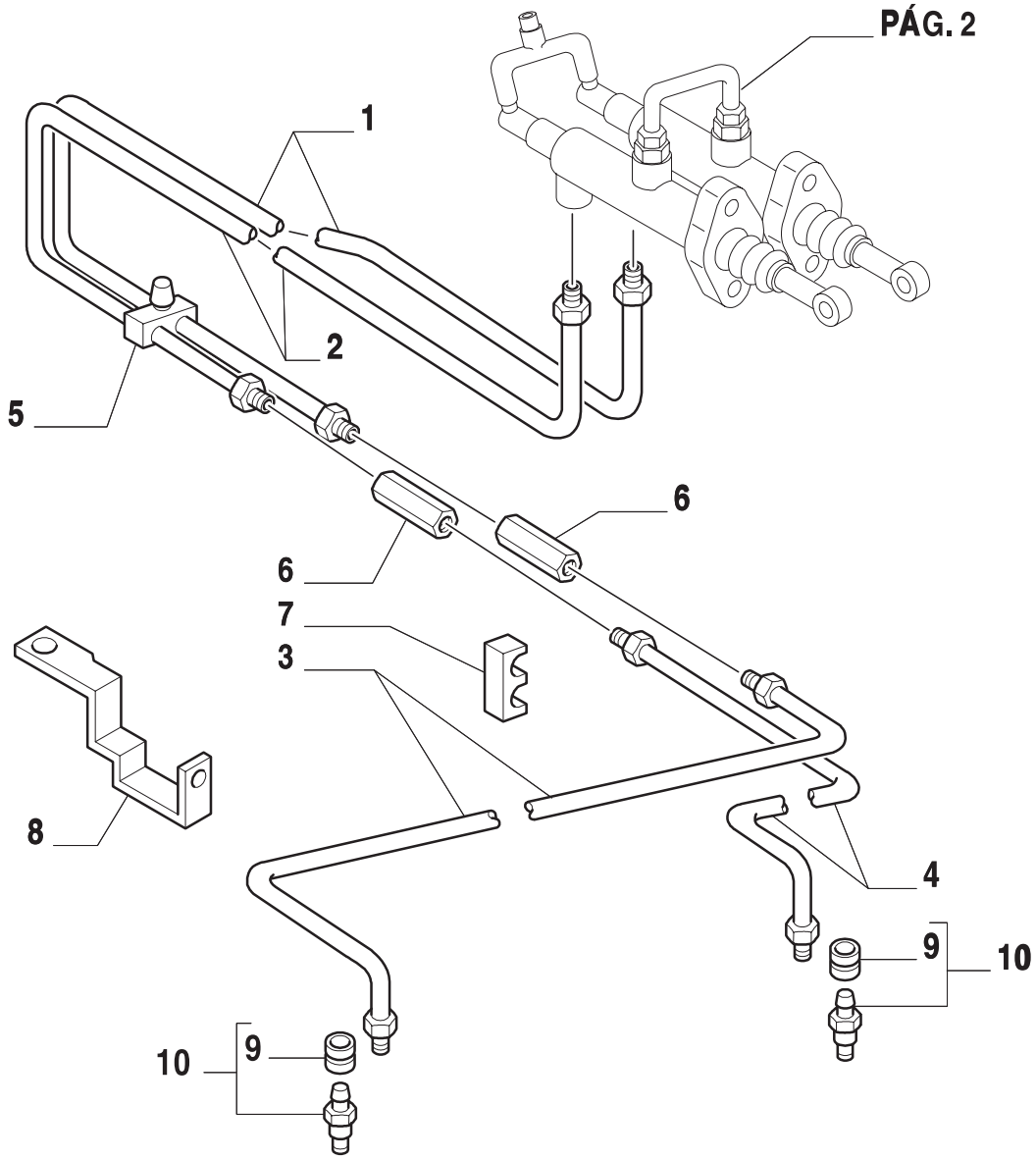

10

ESQUEMASSEIFFER
diagramasseiffer@gmail.com

PEDAL DO FREIO
BRAKE PEDALS
PERIAL DE FRENO
PEDALI FRENO
BREMSE PEDAL
PEDALE DE FREIN

R	N	P.N.	MOD	Q	Descrição	Description	Descripción	L.C.
1		81871881		1	TUBO L.D.	TUBELET	TUBO	195T
2		81871880		1	TUBO L.E.	TUBELET	TUBO	195T
3		81870045		1	TUBO RÍGIDO L.E.	PIPE	TUBO RIGIDO	193T
4		81870046		1	TUBO RÍGIDO L.D.	PIPE	TUBO RIGIDO	193T
5		81863745		3	FIXADOR	CLIP	SUJETADOR	045F
6		81863742		2	ACOPLAMENTO	COUPLING	ELEMENTO DE ACOPLAM.	109T
7		81863753		3	FIXADOR	CLIP	SUJETADOR	045F
8		81870051		1	SUPORTE	BRACKET	PIEZA DE SOPORTE	225S
9		81871475		2	TAMPA	COVERING	TAPADERA	265C
10		81874592		2	PARAFUSO	SCREW	ORNILLO	040V

ESQUEMASSEIFFER
diagramasseiffer@gmail.com

PEDAL DO FREIO
BRAKE PEDALS
PERIAL DE FRENO
PEDALI FRENO
BREMSE PEDAL
PEDALE DE FREIN

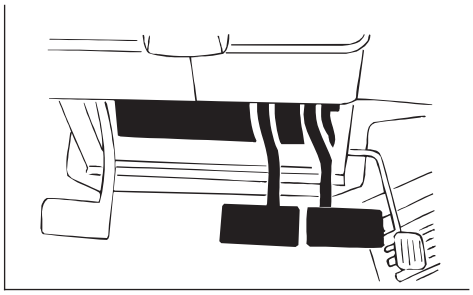

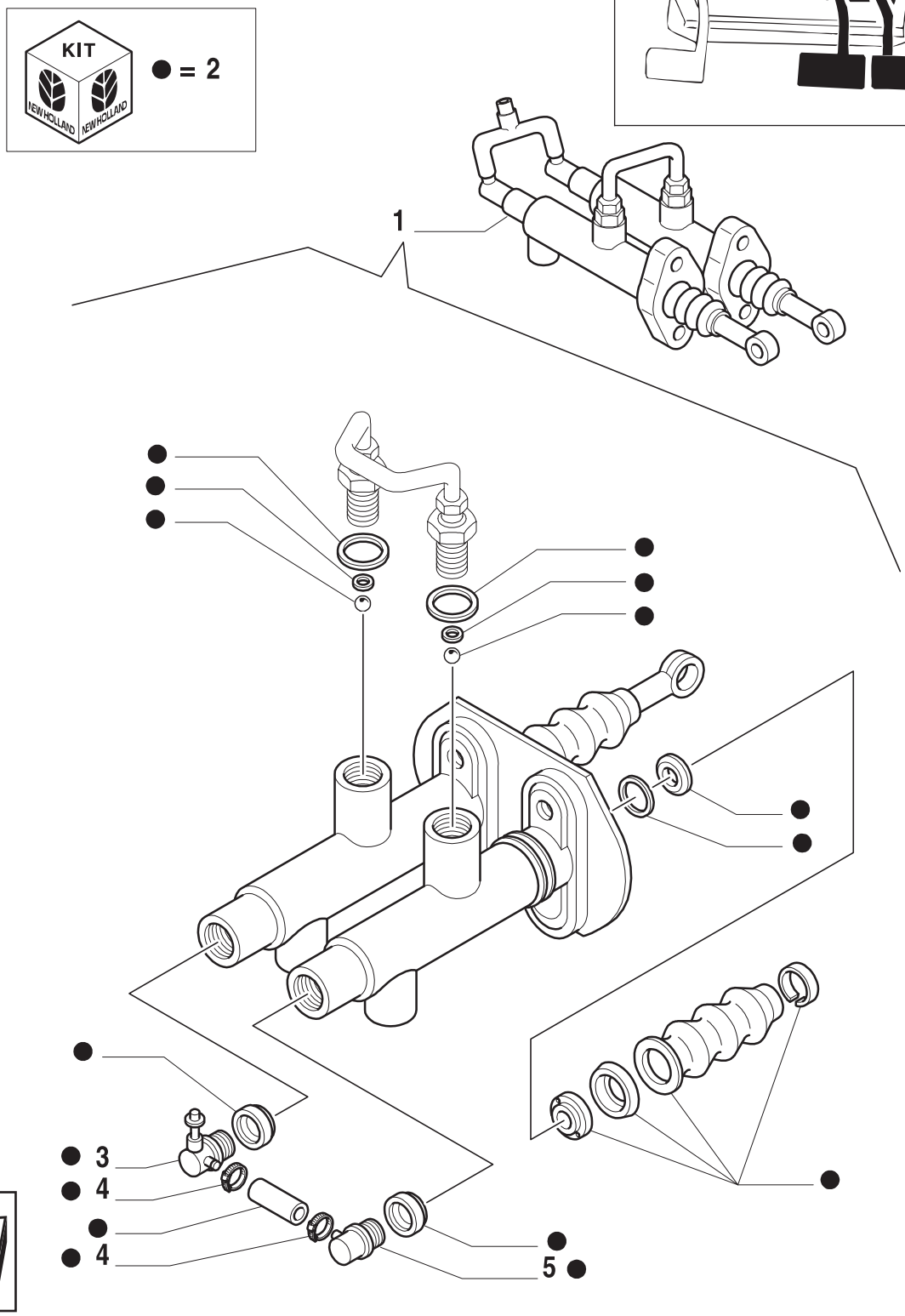

10

ESQUEMASSEIFFER
diagramasseiffer@gmail.com

PEDAL DO FREIO
BRAKE PEDALS
PERIAL DE FRENO
PEDALI FRENO
BREMSE PEDAL
PEDALE DE FREIN

R	N	P.N.	MOD	Q	Descrição	Description	Descripción	L.C.
1		81869963		1	CILINDRO	CYLINDER	CILINDRO	164C
2		81869958		1	KIT	KIT	EQUIPO	305C
3		82859444		1	ADAPTADOR	ADAPTER	ADAPTADOR	001A
4		83989120		2	PRENDEDOR	CLAMP	BORNE	120M
5		82859445		1	ADAPTADOR	ADAPTER	ADAPTADOR	001A

ESQUEMASSEIFFER
10
diagramasseiffer@gmail.com

1.95.1	01	p1	06/01

FREIO DE MÃO
BRAKE , HAND CONTROL
FRENO DE MANO
COMANDO A MANO FRENI
HANDBREMSETAETIG UNG MIT GESTAENGE UND HEBEL
COMMANDE DE FREINS A MAIN

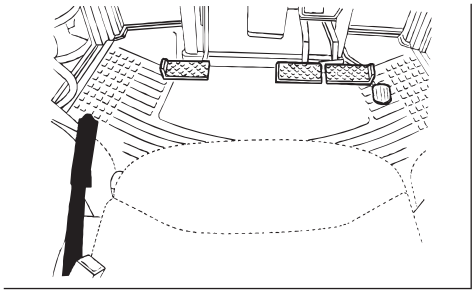

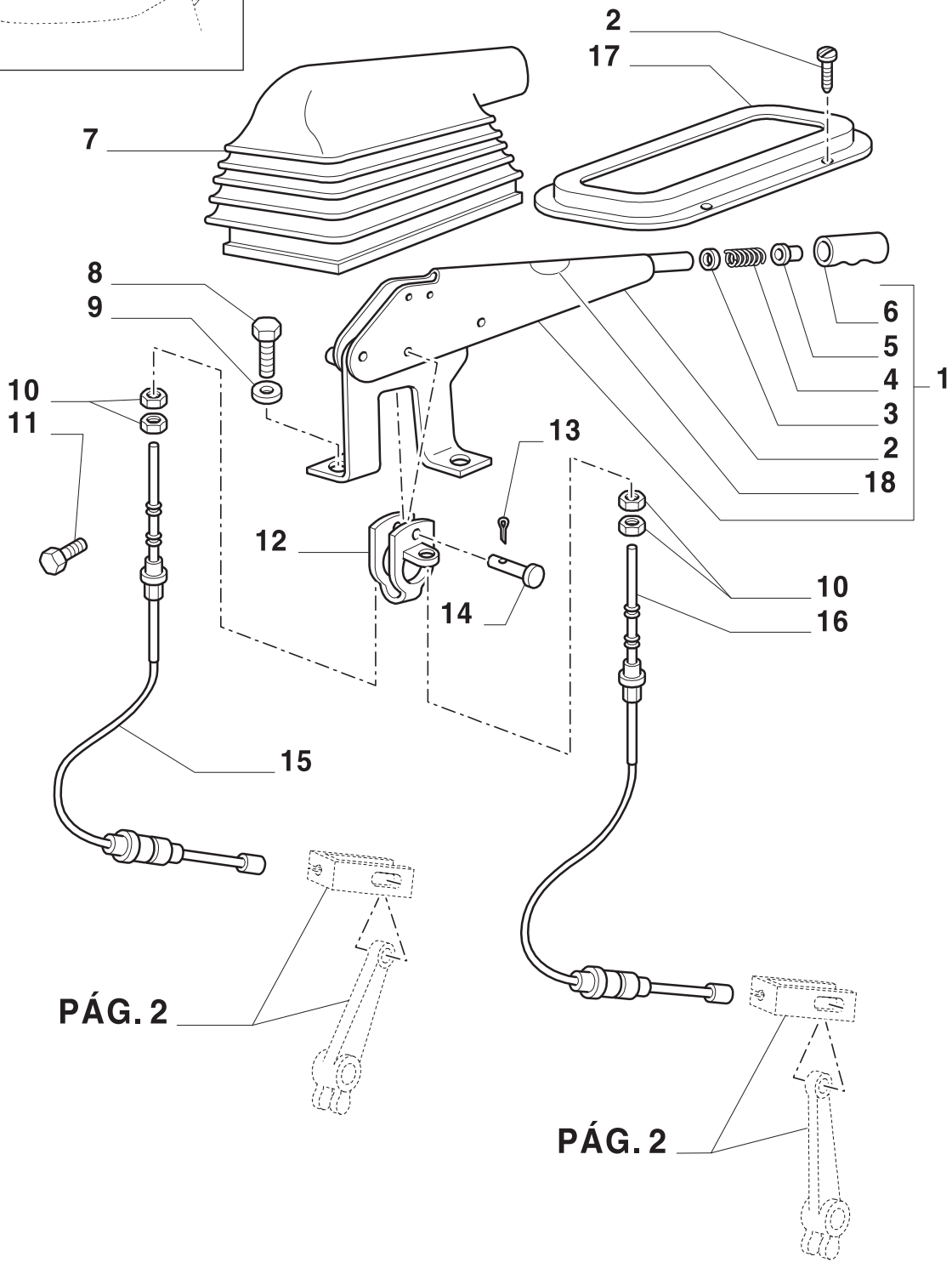

10

ESQUEMASSEIFFER
diagramasseiffer@gmail.com

FREIO DE MÃO
BRAKE , HAND CONTROL
FRENO DE MANO
COMANDO A MANO FRENI
HANDBREMSETAETIG UNG MIT GESTAENGE UND HEBEL
COMMANDE DE FREINS A MAIN

R	N	P.N.	MOD	Q	Descrição	Description	Descripción	L.C.
1		82006245		1	ALAVANCA	LEVER	PALANCA	045L
2		15931011		4	PARAFUSO	SCREW	ORNILLO	040V
3		81866092		1	ARRUELA PLANA	WASHER	ARANDELA	131R
4		81866091		1	MOLA	SPRING	RESORTE	100M
5		81870377		1	BOTÃO	BUTTON	BOTON	120B
6		81866090		1	EMPUNHADURA	GRASP	PERILLA	025I
7		81866095		1	CAPA	BOOT	CASQUETE	330C
8		11106221		2	PARAFUSO	SCREW	ORNILLO	040V
9		85700654		2	ARRUELA-TRAVA	LOCKWASHER	ARANDELA DE FRENO	132R
10		81822612		4	PORCA	NUT	TUERCA	010D
11		82007631		2	PARAFUSO	SCREW	ORNILLO	040V
12		83929321		1	GARFO	CLEVIS	HORQUILLA PEQUENA	084F
13		81813880		1	CUPILHA	SPLIT PIN	PASADOR ABIERTO	270C
14		83902558		1	PINO	PIN	PERNO	080P
15		82016966		1	FLEXÍVEL L.E.	FLEX. CABLE	CABLE FLEXIBLE	073F
16		82016965		1	FLEXÍVEL L.D.	FLEX. CABLE	CABLE FLEXIBLE	073F
17		82853398		1	CONEXÃO	CONNECTION	RACOR	0[illegible]

ESQUEMASSEIFFER
diagramasseiffer@gmail.com

1.95.1	02	p1	06/01

FREIO DE MÃO
BRAKE , HAND CONTROL
FRENO DE MANO
COMANDO A MANO FRENI
HANDBREMSETAETIG UNG MIT GESTAENGE UND HEBEL
COMMANDE DE FREINS A MAIN

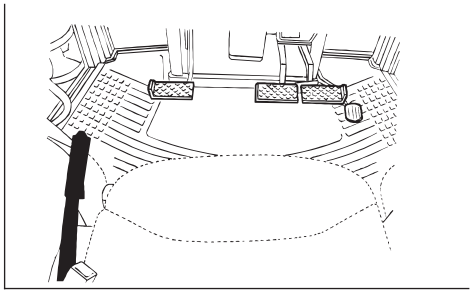

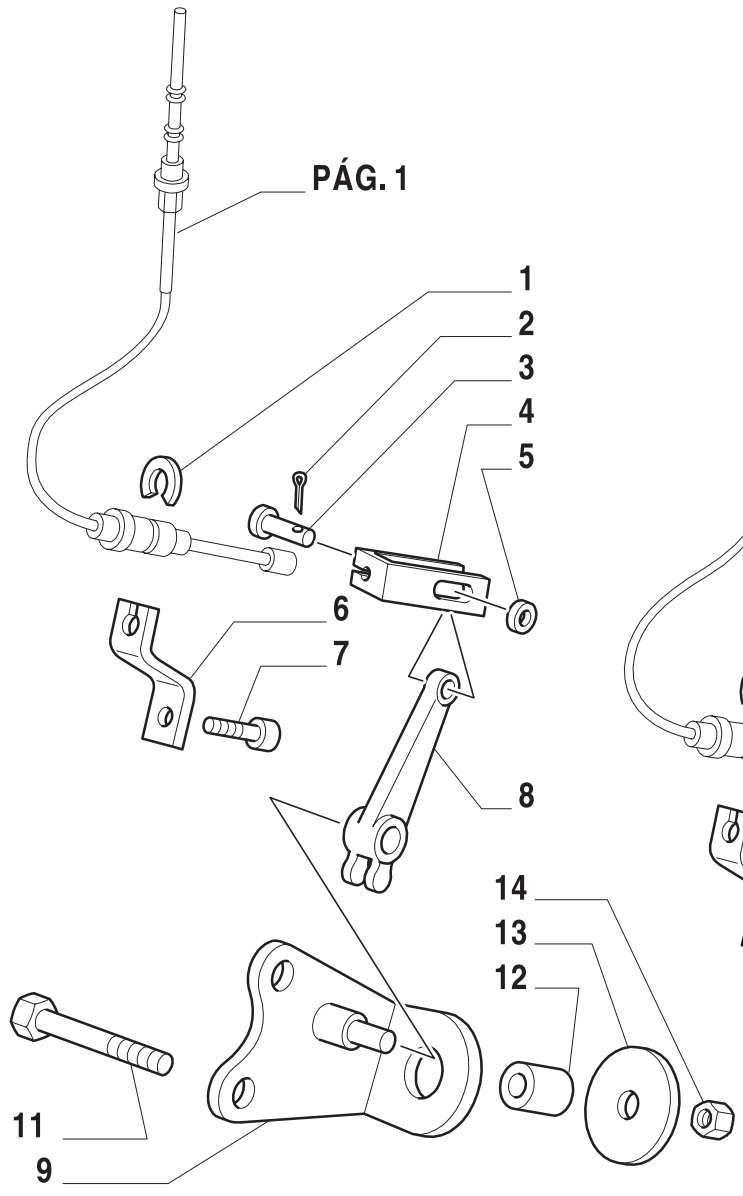

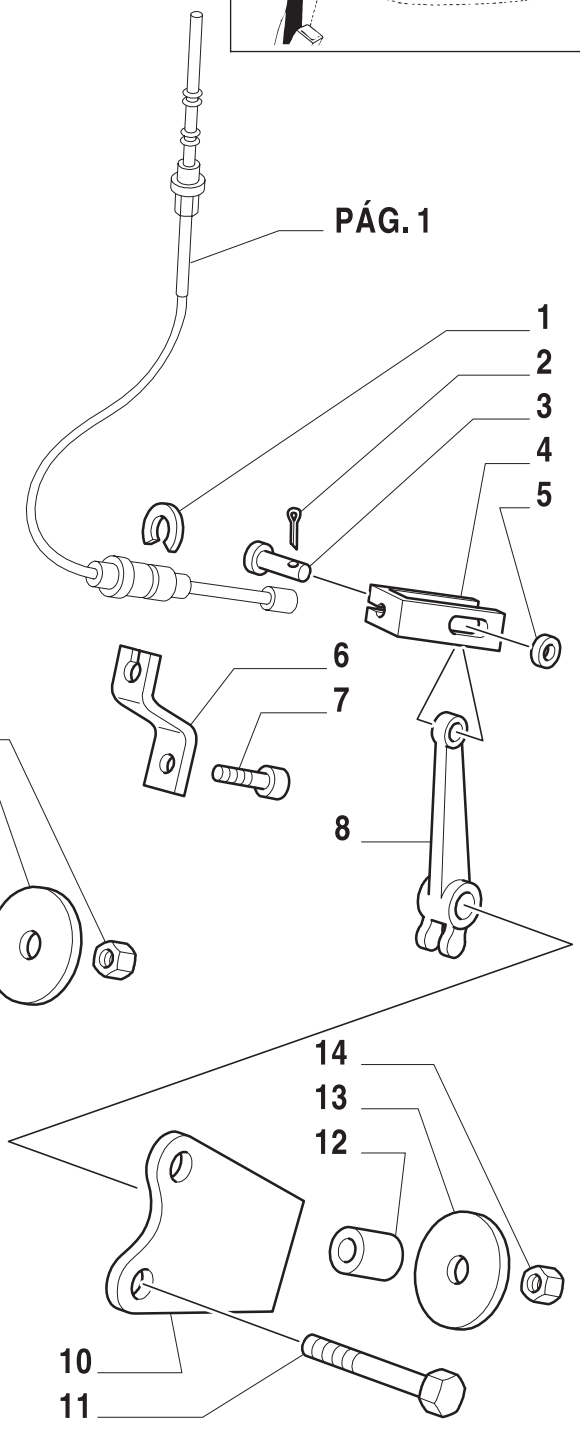

10

ESQUEMASSEIFFER
diagramasseiffer@gmail.com

FREIO DE MÃO
BRAKE , HAND CONTROL
FRENO DE MANO
COMANDO A MANO FRENI
HANDBREMSETAETIG UNG MIT GESTAENGE UND HEBEL
COMMANDE DE FREINS A MAIN

R	N	P.N.	MOD	Q	Descrição	Description	Descripción	L.C.
1		85702121		2	ANEL-MOLA	RING, SNAP	ANILLO DE RESORTE	054A
2		81813880		2	GRAMPO	SPLIT PIN	PASADOR ABIERTO	270C
3		83902556		2	PINO	PIN	PERNO	080P
4		83999905		2	GARFO	CLEVIS	HORQUILLA PEQUENA	084F
5		83918746		2	ARRUELA PLANA	WASHER	ARANDELA	131R
6		82005371		2	SUPORTE	SUPPORT	SOPORTE	300S
7		81821209		2	PARAFUSO	SCREW	ORTNILLO	140B
8		82941360		2	ALAVANCA	LEVER	PALANCA	045L
9		82941225		1	SUPORTE L.E.	SUPPORT	SOPORTE	300S
10		82941231		1	SUPORTE L.D.	SUPPORT	SOPORTE	300S
11		83980522		4	PARAFUSO	SCREW	ORTNILLO	140B
12		83999876		2	ESPAÇADOR	SPACER	ASEAPDOR	075D
13		81818020		2	ARRUELA PLANA	WASHER	ARANDELA	131R
14		82894692		2	PORCA	NUT	TUERCA	010D

ESQUEMASSEIFFER
10
diagramasseiffer@gmail.com

1.95.2	01	p1	06/01

PEDAL DA EMBREAGEM (12X12)
CLUTCH PEDAL (12X12)
PERIAL DE EMBRAGUE (12X12)
PEDALE FRIZIONE (12X12)
BREMSE KUPPLUNG (12X12)
PEDALE D'EMBRAYAGE (12X12)

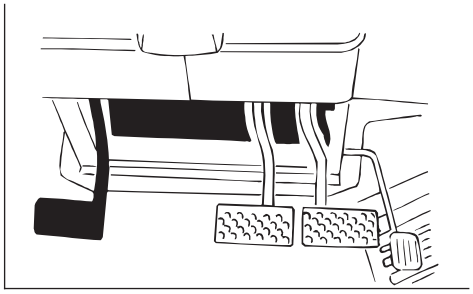

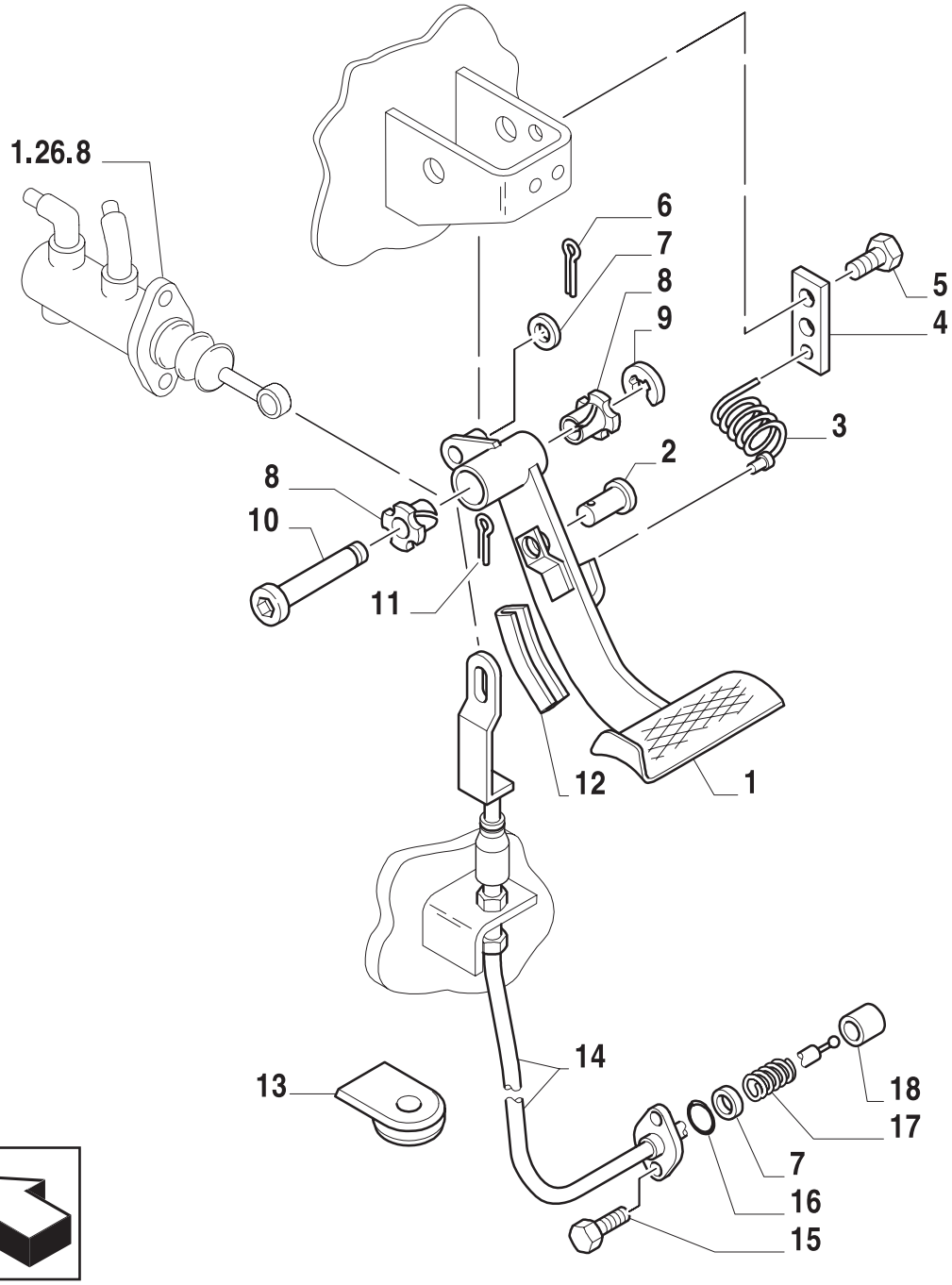

10

ESQUEMASSEIFFER
diagramasseiffer@gmail.com

PEDAL DA EMBREAGEM (12X12)
CLUTCH PEDAL (12X12)
PERIAL DE EMBRAGUE (12X12)
PEDALE FRIZIONE (12X12)
BREMSE KUPPLUNG (12X12)
PEDALE D'EMBRAYAGE (12X12)

R	N	P.N.	MOD	Q	Descrição	Description	Descripción	L.C.
1		82011806		1	PEDAL	PEDAL	PEDAL	060P
2		81869964		1	PINO	PIN	PERNO	080P
3		81820895		1	MOLA	SPRING	RESORTE	100M
4		81870229		1	RADIADOR AQUECIMENTO	RADIATOR HEATER	RADIADOR CALEFACCION	130N
5		83956460		2	PARAFUSO	SCREW	ORTNILLO	040V
6		81865069		1	EIXO	SHAFT	EJE PERNO	011A
7		83962575		2	ARRUELA PLANA	WASHER	ARANDELA	131R
8		83963398		2	BUCHA	BUSHING	CASQUILLO	095B
9		81865317		1	ANEL-MOLA	RING, SNAP	ANILLO DE RESORTE	054A
10		81864794		1	EIXO	SHAFT	EJE	016A
11		82863187		1	PINO	PIN	PERNO	080P
12		81870231		1	PÁRA-CHOQUE DE BORRACHA	RUBBER BUMPER	PARAGOLPES DE GOMA	030P
13		81870088		1	PASSA-MURO	GROMMET	PASACABLES	131A
14		82016029		1	CABO	CABLE	CABLE	650C
15		83944170		2	PARAFUSO	SCREW	ORTNILLO	040V
16		83900127		1	ANEL	RING	ANILLO	045A
17		82850993		1	MOLA	SPRING	RESORTE	100M
18		81867259		1	PISTÃO	PISTON	EMBOLO	23

ESQUEMASSEIFFER
diagramasseiffer@gmail.com

TS90 TS100 TS110 TS120

1.95.4	01	p1	06/01

COMANDO DO ACELERADOR (12X12)
THROTTLE CONTROL LINKAGE (12X12)
COMANDO ACCELERADOR (12X12)
COMANDO ACCELERATORE (12X12)
GASREGULIERUNG (12X12)
COMMANDE D'ACCELLERATEUR (12X12)

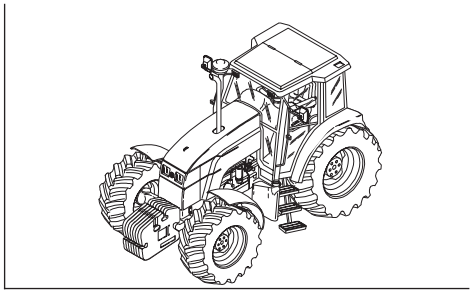

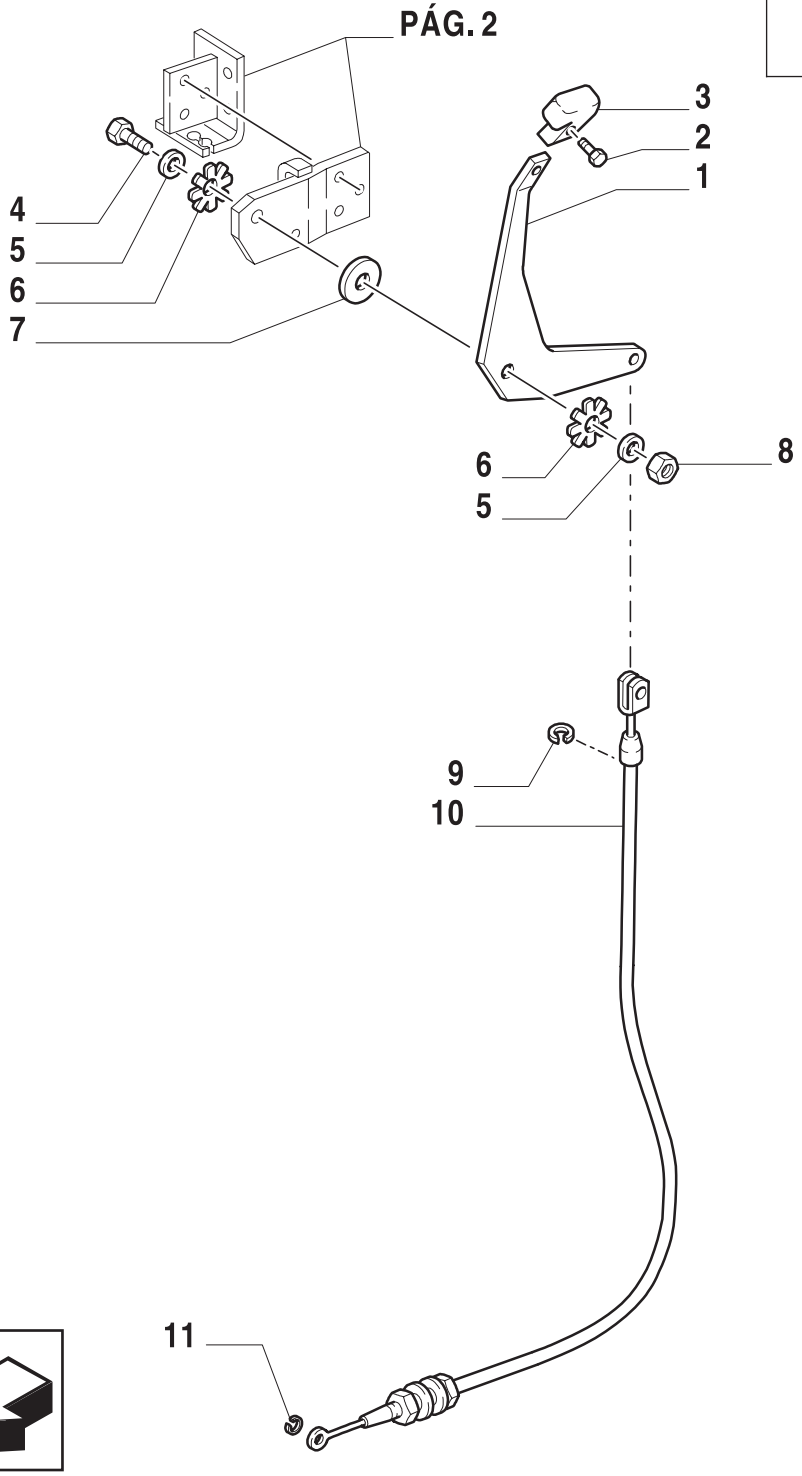

10

ESQUEMASSEIFFER
diagramasseiffer@gmail.com

COMANDO DO ACELERADOR (12X12)
THROTTLE CONTROL LINKAGE (12X12)
COMANDO ACCELERADOR (12X12)
COMANDO ACCELERATORE (12X12)
GASREGULIERUNG (12X12)
COMMANDE D'ACCELLERATEUR (12X12)

R	N	P.N.	MOD	Q	Descrição	Description	Descripción	L.C.
1		81870800		1	ALAVANCA	LEVER	PALANCA	045L
2		81867891		1	PARAFUSO	SCREW	ORTNILLO	040V
3		81870798		1	MANÍPULO	KNOB	POMO	150P
4		11112821		1	PARAFUSO	SCREW	ORTNILLO	040V
5		81865231		2	ARRUELA PLANA	WASHER	ARANDELA	131R
6		83902973		2	ARRUELA PLANA	WASHER	ARANDELA	131R
7		83924272		1	DISCO	DISC	DISCO	060D
8		81853287		1	PORCA	NUT	TUERCA	010D
9		11087971		1	ANEL-ELÁSTICO	CIRCLIP	RETENEDOR	056A
10		82015952		1	CABO	CABLE	CABLE	650C
11		11087971		1	FIXADOR	CLIP	SUJETADOR	045F

ESQUEMASSEIFFER
diagramasseiffer@gmail.com

1.95.4	02	p1	06/01

COMANDO DO ACELERADOR (12X12)
THROTTLE CONTROL LINKAGE (12X12)
COMANDO ACCELERADOR (12X12)
COMANDO ACCELERATORE (12X12)
GASREGULIERUNG (12X12)
COMMANDE D'ACCELLERATEUR (12X12)

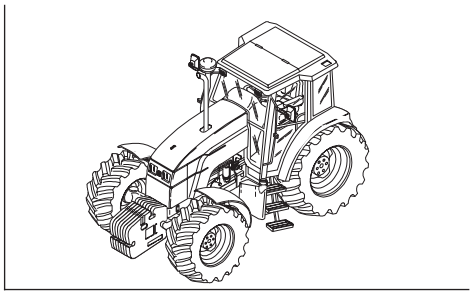

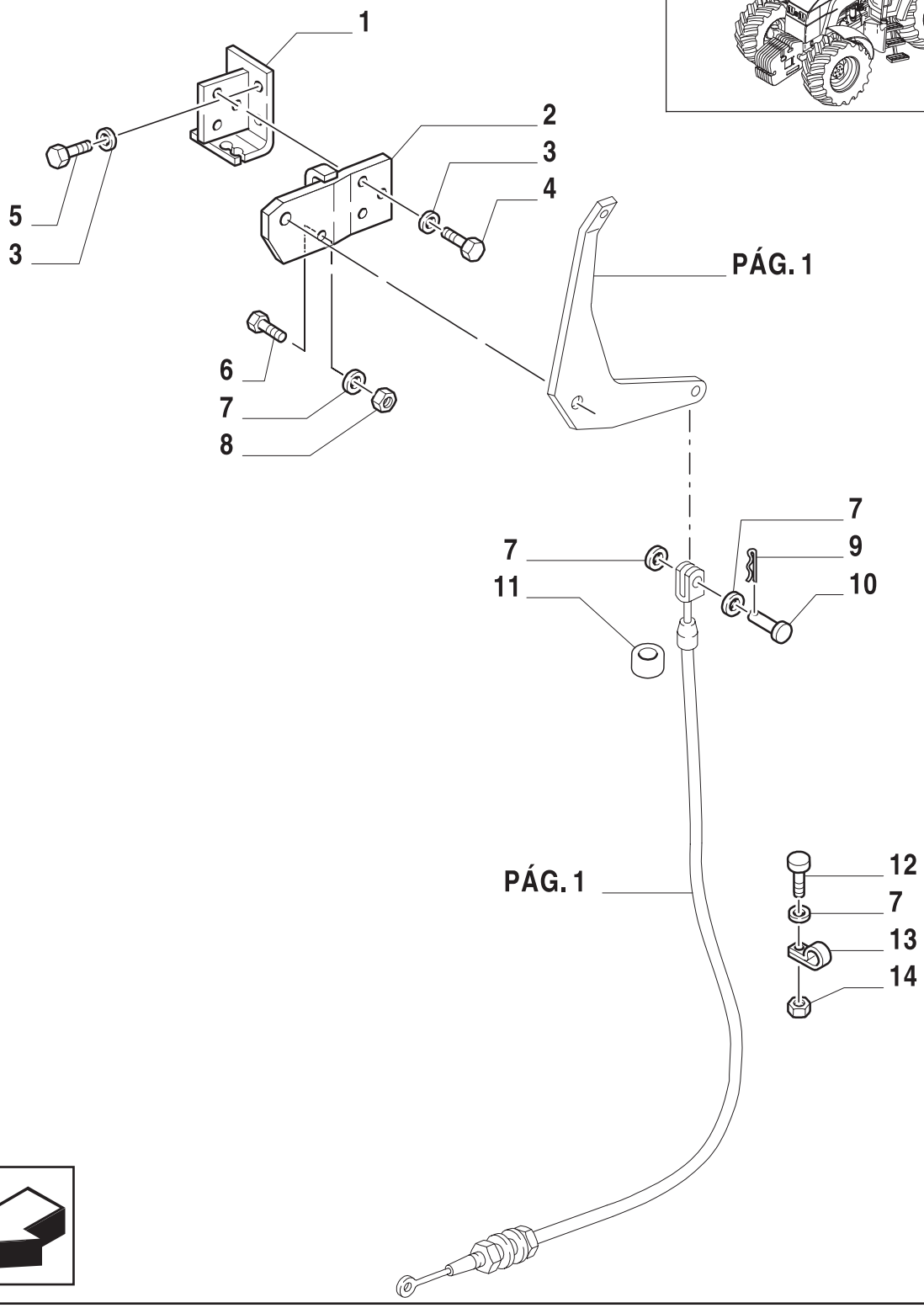

10

ESQUEMASSEIFFER
diagramasseiffer@gmail.com

COMANDO DO ACELERADOR (12X12)
THROTTLE CONTROL LINKAGE (12X12)
COMANDO ACCELERADOR (12X12)
COMANDO ACCELERATORE (12X12)
GASREGULIERUNG (12X12)
COMMANDE D'ACCELLERATEUR (12X12)

R	N	P.N.	MOD	Q	Descrição	Description	Descripción	L.C.
1		81870796		1	SUPORTE	SUPPORT	SOPORTE	300S
2		81870797		1	SUPORTE	SUPPORT	SOPORTE	300S
3		86511315		4	ARRUELA PLANA	WASHER	ARANDELA	131R
4		81872099		2	PARAFUSO	SCREW	ORTNILLO	040V
5		16043421		2	PARAFUSO	SCREW	ORTNILLO	040V
6		10902221		1	PARAFUSO	SCREW	ORTNILLO	040V
7		83962575		4	ARRUELA PLANA	WASHER	ARANDELA	131R
8		83984930		1	BATENTE	STOP	DISPOSITIVO DE TOPE	080A
9		83947375		1	CUPILHA	SPLIT PIN	PASADOR ABIERTO	270C
10		83963082		1	PINO	PIN	PERNO	080P
11		81862745		1	PASSA-MURO	GROMMET	PASACABLES	131A
12		82880719		2	PARAFUSO	SCREW	ORTNILLO	040V
13		83981778		2	PRENDEDOR	CLAMP	BORNE	120M
14		15896211		2	PORCA	NUT	TUERCA	010D

ESQUEMASSEIFFER
diagramasseiffer@gmail.com

1.95.4	03	p1	06/01

COMANDO DO ACELERADOR
THROTTLE CONTROL LINKAGE
COMANDO ACCELERADOR
COMANDO ACCELERATORE
GASREGULIERUNG
COMMANDE D'ACCELLERATEUR

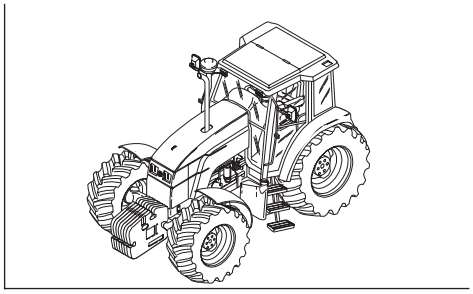

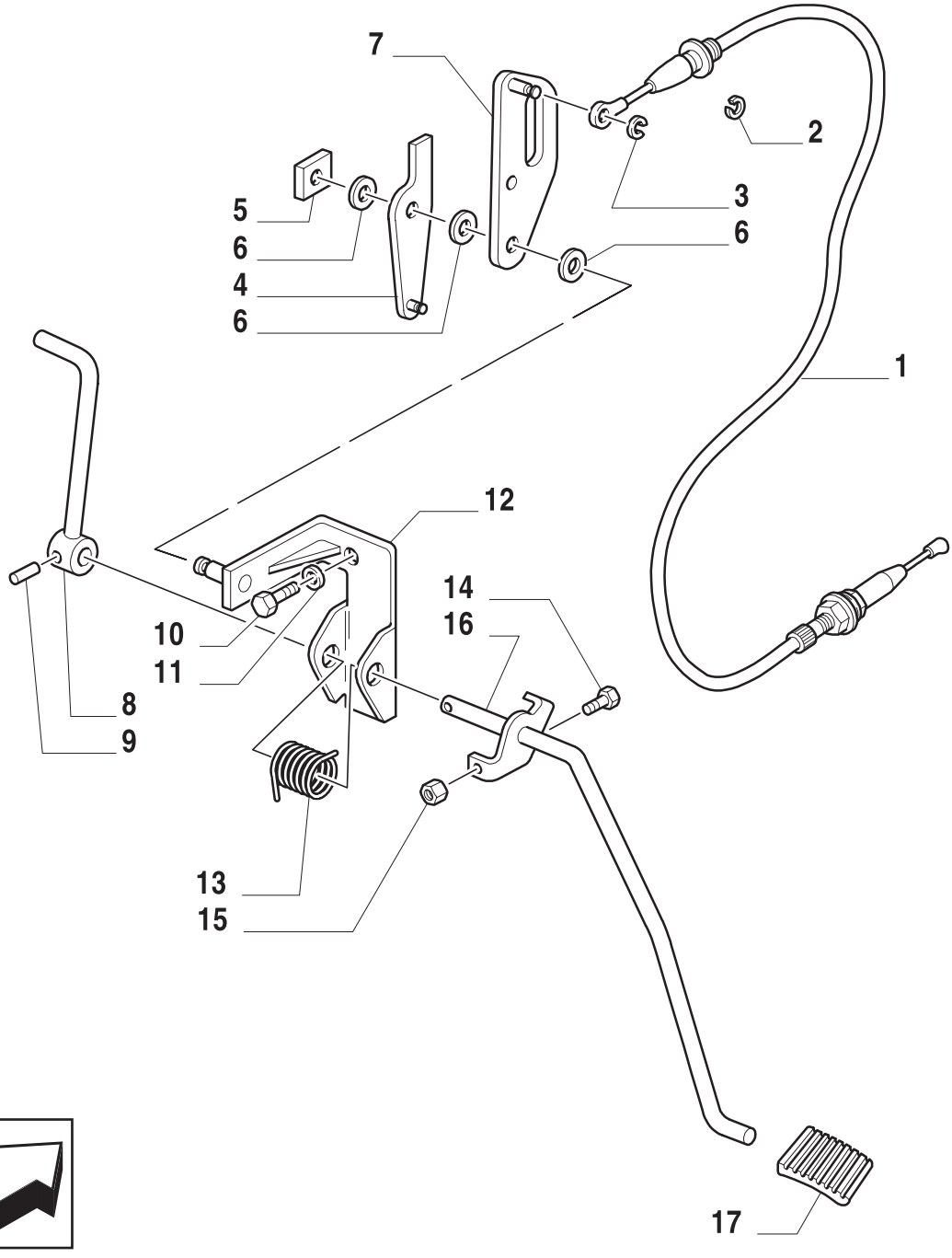

10

ESQUEMASSEIFFER
diagramasseiffer@gmail.com

COMANDO DO ACELERADOR
THROTTLE CONTROL LINKAGE
COMANDO ACCELERADOR
COMANDO ACCELERATORE
GASREGULIERUNG
COMMANDE D'ACCELLERATEUR

R	N	P.N.	MOD	Q	Descrição	Description	Descripción	L.C.
1		82013943		1	CABO TS90, TS100, TS110	CABLE	CABLE	650C
		82016354		1	CABO TS120	CABLE	CABLE	650C
2		11087971		1	ANEL-ELÁSTICO	CIRCLIP	RETENEDOR	056A
3		11063876		2	ANEL-TRAVA	LOCKRING	ANILLO DE FRENO	051A
4		82015948		1	ALAVANCA	LEVER	PALANCA	045L
5		11064171		1	MOLA DE FIXAÇÃO	SPRING CLIP	SUJETADOR DE RESORTE	105M
6		82012922		3	ARRUELA PLANA	WASHER	ARANDELA	131R
7		82013707		1	ALAVANCA	LEVER	PALANCA	045L
8		82014544		1	BRAÇO	ARM	BRAZO	130B
9		13940571		1	PINO-ELÁSTICO	ROLL PIN	ASADOR TUBOLAR	200S
10		16043421		3	PARAFUSO	SCREW	ORNILLO	040V
11		14496501		3	ARRUELA PLANA	WASHER	ARANDELA	131R
12		82015946		1	SUPORTE	BRACKET	PIEZA DE SOPORTE	225S
13		5148906		1	MOLA	SPRING	RESORTE	100M
14		16050621		1	PARAFUSO	SCREW	ORNILLO	040V
15		15896211		1	PORCA	NUT	TUERCA	010D
16		82015950		1	ALAVANCA	LEVER	PALANCA	045L
17		5167651		1	PEDAL ACELERADOR	PEDAL	PEDAL	

TS90 TS100 TS110 TS120

ESQUEMASSEIFFER
diagramasseiffer@gmail.com

1.95.5	01	p1	06/01

COLUNA DE DIREÇÃO, VOLANTE
STEERING COLUMN, STEERING WHEEL
COLUMNA DE DIRECCION, VOLANTE DE DIRECCION
PIANTONE DELLA GUIDA, VOLANTE DI GUIDA
LENKSAEULE, LENKRAD
COLONNE DE DIRECTION, VOLANT DE DIRECTION

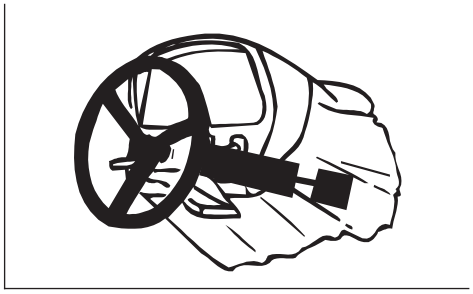

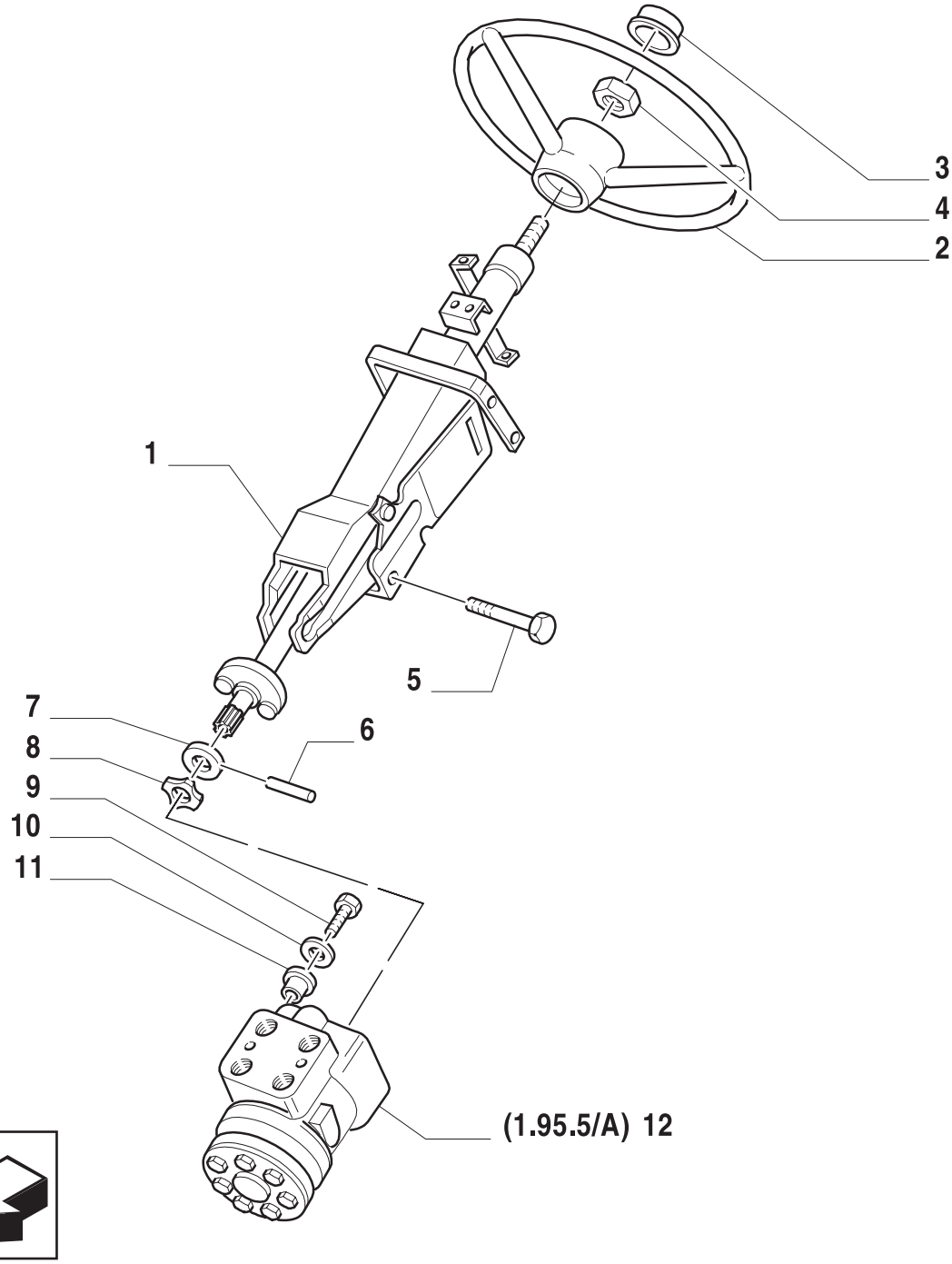

10

ESQUEMASSEIFFER
diagramasseiffer@gmail.com

COLUNA DE DIREÇÃO, VOLANTE
STEERING COLUMN, STEERING WHEEL
COLUMNA DE DIRECCION, VOLANTE DE DIRECCION
PIANTONE DELLA GUIDA, VOLANTE DI GUIDA
LENKSAEULE, LENKRAD
COLONNE DE DIRECTION, VOLANT DE DIRECTION

R	N	P.N.	MOD	Q	Descrição	Description	Descripción	L.C.
1		82009383		1	COLUNA DE DIREÇÃO	STEERING COLUMN	COLUMNA DE DIRECCION	103P
2		81862887		1	VOLANTE DE DIREÇÃO	STEERING WHEEL	VOLANTE DE DIRECCION	050V
3		82002602		1	TAMPA	COVERING	TAPADERA	265C
4		83908148		1	PORCA	NUT	TUERCA	010D
5		82008760		4	PARAFUSO	SCREW	ORNILLO	040V
6		81862880		1	PINO	PIN	PERNO	080P
7		81862874		1	BRAÇADEIRA	COLLAR	ABRAZADERA	031F
8		81873344		1	COXIM	CUSHION	COJIN	345C
9		11106621		4	PARAFUSO	SCREW	ORNILLO	040V
10		83904166		4	ARRUELA PLANA	WASHER	ARANDELA	131R
11		82009429		4	COXIM	CUSHION	COJIN	345C
12		81863664		1	DIREÇÃO HIDRÁULICA	HYDRAULIC STEERING	DIRECCION HIDRAULICA	010I

ESQUEMASSEIFFER
10
diagramasseiffer@gmail.com

1.95.5	02	p1	06/01

COLUNA DE DIREÇÃO, VOLANTE (COM PLATAFORMA)
STEERING COLUMN, STEERING WHEEL (W/ PLATFORM)
COLUMNA DE DIRECCION, VOLANTE DE DIRECCION (CON PLATAFORMA)
PIANTONE DELLA GUIDA, VOLANTE DI GUIDA (CON PIATTFORMA)
LENKSAEULE, LENKRAD (MIT PLATTFORM)
COLONNE DE DIRECTION, VOLANT DE DIRECTION (AVEC PLATE-FORME)

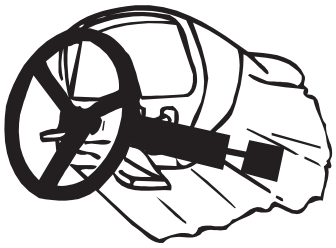

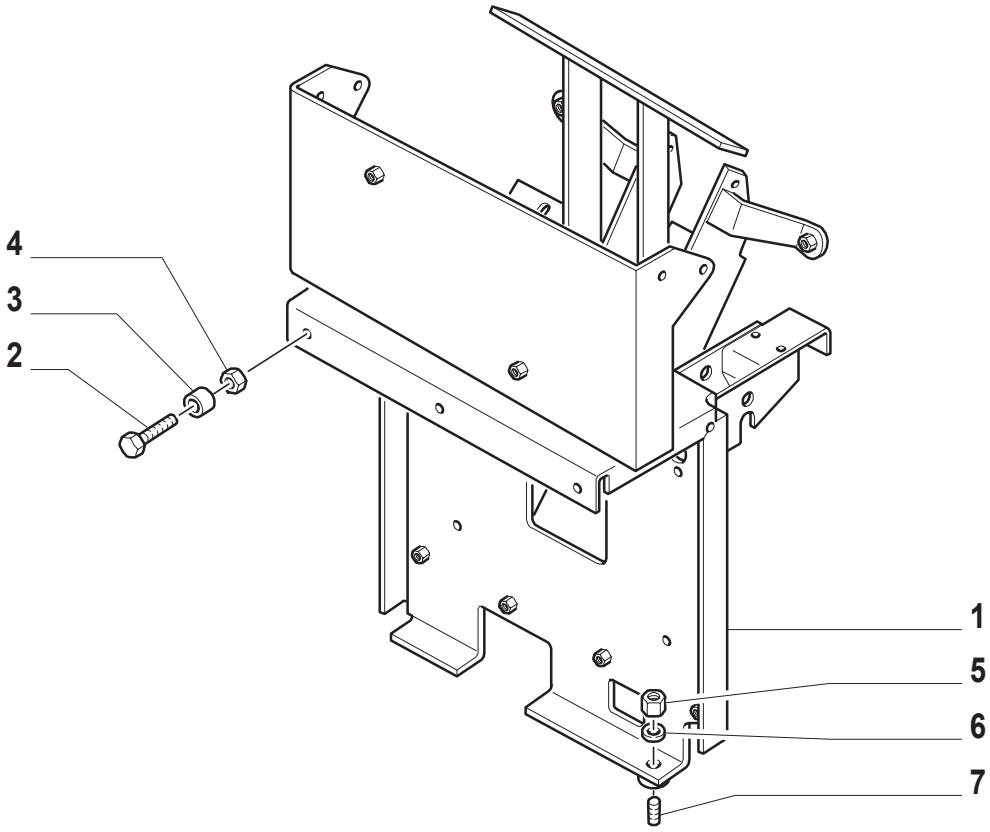

10

ESQUEMASSEIFFER
diagramasseiffer@gmail.com

COLUNA DE DIREÇÃO, VOLANTE (COM PLATAFORMA)
STEERING COLUMN, STEERING WHEEL (W/ PLATFORM)
COLUMNA DE DIRECCION, VOLANTE DE DIRECCION (CON PLATAFORMA)
PIANTONE DELLA GUIDA, VOLANTE DI GUIDA (CON PIATTFORMA)
LENKSAEULE, LENKRAD (MIT PLATTFORM)
COLONNE DE DIRECTION, VOLANT DE DIRECTION (AVEC PLATE-FORME)

R	N	P.N.	MOD	Q	Descrição	Description	Descripción	L.C.
1		73400421		1	SUPORTE	SUPPORT	SOPORTE	300S
2		16043421		3	PARAFUSO	SCREW	ORTNILLO	040V
3		81820928		1	ESPAÇADOR	SPACER	ASEAPDOR	075D
4		16100811		2	PORCA	NUT	TUERCA	010D
5		11702911		2	PORCA	NUT	TUERCA	010D
6		81865231		2	ARRUELA PLANA	WASHER	ARANDELA	131R
7		81869998		2	PRISIONEIRO	STUD	PRISIONERO	210P

ESQUEMASSEIFFER
10
diagramasseiffer@gmail.com

DIREÇÃO HIDRÁULICA (4WD)
HYDRAULIC STEERING (4WD)
DIRECCION HIDRAULICA (4WD)
IDROGUIDA (4WD)
HYDROLENKUNG (4WD)
DIRECTION HYDRAULIQUE (4WD)

KIT ● = 2

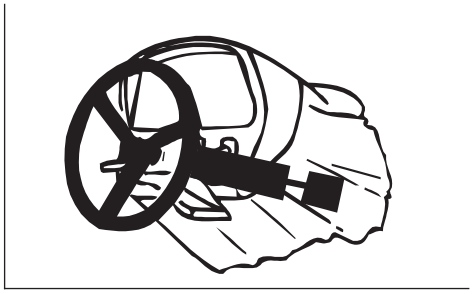

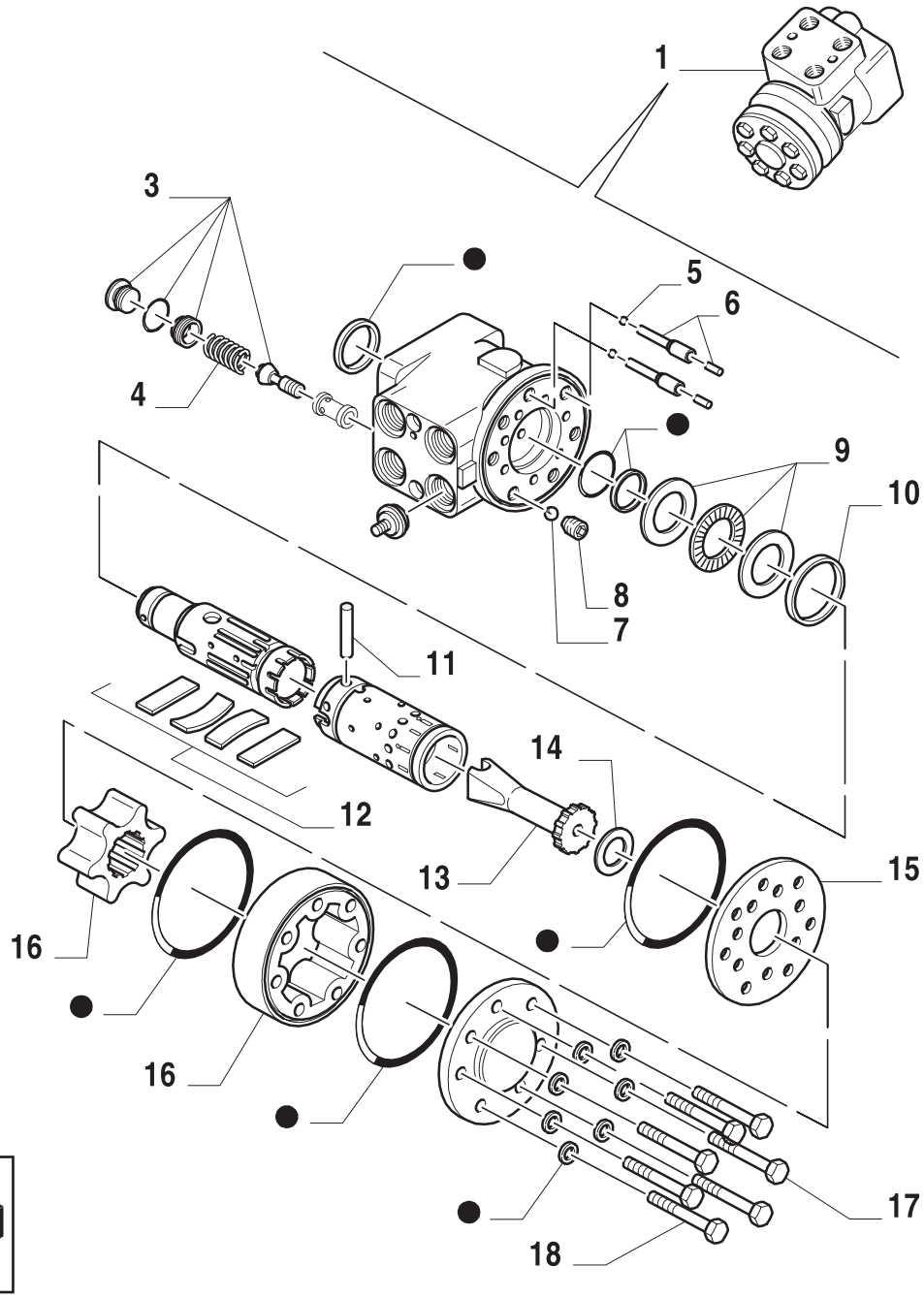

ESQUEMASSEIFFER
diagramasseiffer@gmail.com

DIREÇÃO HIDRÁULICA (4WD)
HYDRAULIC STEERING (4WD)
DIRECCION HIDRAULICA (4WD)
IDROGUIDA (4WD)
HYDROLENKUNG (4WD)
DIRECTION HYDRAULIQUE (4WD)

R	N	P.N.	MOD	Q	Descrição	Description	Descripción	L.C.
1		81863664		1	DIREÇÃO HIDRÁULICA	HYDRAULIC STEERING	DIRECCION HIDRAULICA	010I
2		82010262		1	KIT	KIT	EQUIPO	305C
3		81864324		1	KIT	KIT	EQUIPO	305C
4		81864337		1	MOLA	SPRING	RESORTE	100M
5		81864340		2	ESFERA	BALL	BOLA	140S
6		81864339		2	EIXO	SHAFT	EJE PIEZA	011A
7		81864357		1	ESFERA	BALL	BOLA	140S
8		81864331		1	BUJÃO	PLUG	APTON	050T
9		81864329		1	ROLAMENTO	BEARING	COJINETE	341C
10		9288137		1	ANEL	RING	ANILLO	045A
11		81864364		1	EIXO	SHAFT	EJE PIEZA	011A
12		81869640		2	MOLA	SPRING	RESORTE	100M
13		81869639		1	GARFO	CLEVIS	HORQUILLA PEQUENA	084F
14		81863697		1	ESPAÇADOR	SPACER	ASPAPADOR	075D
15		81864372		1	CONDUTO	DUCT	CONDUCTO	223C
16		82010271		1	ROTOR	ROTOR	ROTOR	145R
17		81863674		6	PARAFUSO	SCREW	ORTNILLO	040V
18		81863667		1	PARAFUSO	SCREW	ORTNILLO	040V

TS90 TS100 TS110 TS120

ESQUEMASSEIFFER
diagramasseiffer@gmail.com

1.96.0	01	p1	06/01

COMANDO DO CÂMBIO (12X12)
GEAR CONTROL (12X12)
MANDO DE CAJA DE CAMBIOS (12X12)
COMANDI CAMBIO (12X12)
STEUERUNG GETRIEBE (12X12)
COMMANDE DE BOITE DE VITESSE (12X12)

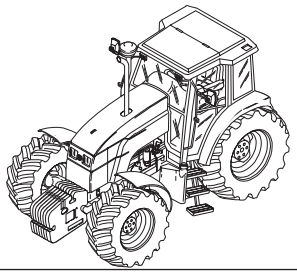

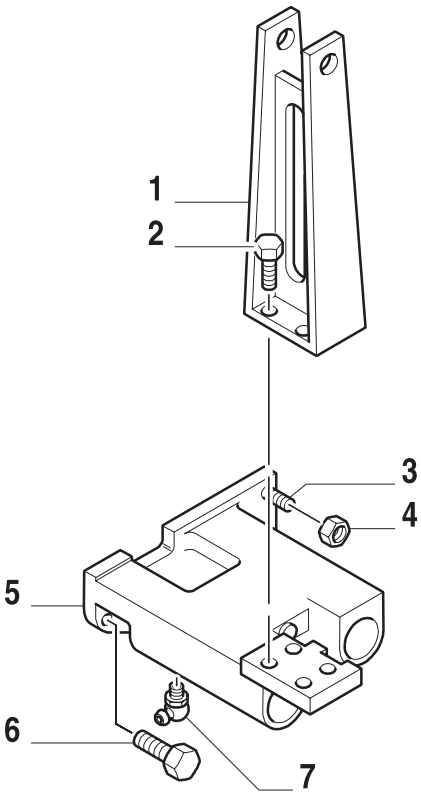

10

ESQUEMASSEIFFER
diagramasseiffer@gmail.com

COMANDO DO CÂMBIO (12X12)
GEAR CONTROL (12X12)
MANDO DE CAJA DE CAMBIOS (12X12)
COMANDI CAMBIO (12X12)
STEUERUNG GETRIEBE (12X12)
COMMANDE DE BOITE DE VITESSE (12X12)

R	N	P.N.	MOD	Q	Descrição	Description	Descripción	L.C.
1		82012752		1	SUPORTE	SUPPORT	SOPORTE	300S
2		16043421		4	PARAFUSO	SCREW	ORNILLO	040V
3		81870144		1	PRISIONEIRO	STUD	PRISIONERO	210P
4		82879516		1	PORCA	NUT	TUERCA	010D
5		81873873		1	SUPORTE	SUPPORT	SOPORTE	300S
6		11106221		4	PARAFUSO	SCREW	ORNILLO	040V
7		83416243		1	GRAXEIRA	GREASE ZERK	ENGRASADOR	060I

ESQUEMASSEIFFER
10
diagramasseiffer@gmail.com

1.96.0	02	p1	06/01

COMANDO DO CÂMBIO (12X12)
GEAR CONTROL (12X12)
MANDO DE CAJA DE CAMBIOS (12X12)
COMANDI CAMBIO (12X12)
STEUERUNG GETRIEBE (12X12)
COMMANDE DE BOITE DE VITESSE (12X12)

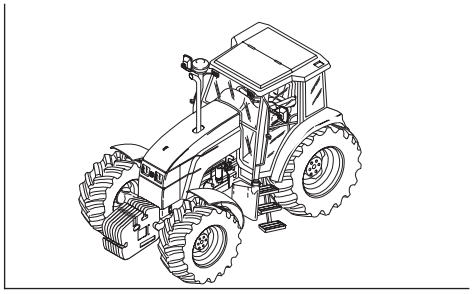

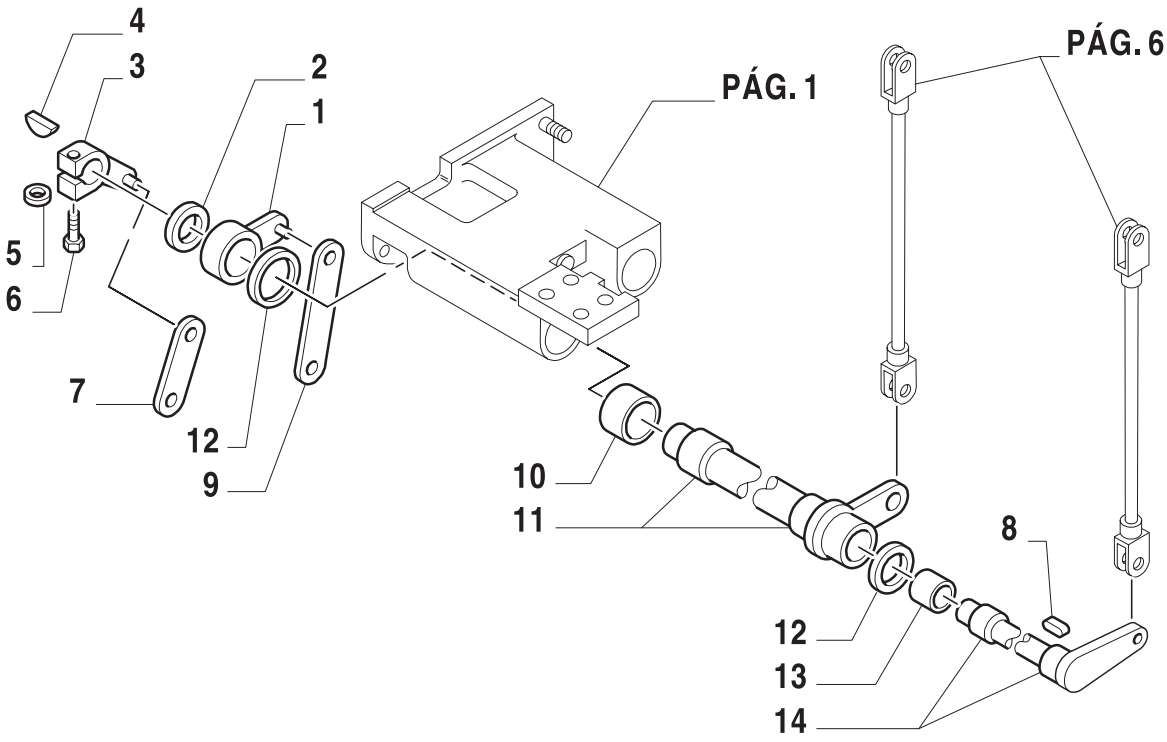

10

ESQUEMASSEIFFER
diagramasseiffer@gmail.com

COMANDO DO CÂMBIO (12X12)
GEAR CONTROL (12X12)
MANDO DE CAJA DE CAMBIOS (12X12)
COMANDI CAMBIO (12X12)
STEUERUNG GETRIEBE (12X12)
COMMANDE DE BOITE DE VITESSE (12X12)

R	N	P.N.	MOD	Q	Descrição	Description	Descripción	L.C.
1		81871430		1	ALAVANCA	LEVER	PALANCA	045L
2		81863200		1	ARRUELA PLANA	WASHER	ARANDELA	131R
3		81871436		1	ALAVANCA	LEVER	PALANCA	045L
4		81874436		2	CHAVETA	KEY	CHAVETA	060L
5		10516679		1	ARRUELA-TRAVA	LOCKWASHER	ARANDELA DE FRENO	132R
6		15213321		AR	PARAFUSO	SCREW	ORTNILLO	040V
7		81863312		1	ALAVANCA	LEVER	PALANCA	045L
8		82012895		2	CHAVETA	KEY	CHAVETA	060L
9		81863309		1	ALAVANCA	LEVER	PALANCA	045L
10		81863243		2	LUVA DE ARRASTE	DRIVE BUSHING	MANGUITO DE ARRASTRE	033M
11		81871426		1	EIXO	SHAFT	EJE	016A
12		81863202		2	ARRUELA PLANA	WASHER	ARANDELA	131R
13		81863244		2	BUCHA	BUSHING	CASQUILLO	095B
14		81871428		1	EIXO	SHAFT	EJE	016A

ESQUEMASSEIFFER
diagramasseiffer@gmail.com

1.96.0	03	p1	06/01

COMANDO DO CÂMBIO (12X12)
GEAR CONTROL (12X12)
MANDO DE CAJA DE CAMBIOS (12X12)
COMANDI CAMBIO (12X12)
STEUERUNG GETRIEBE (12X12)
COMMANDE DE BOITE DE VITESSE (12X12)

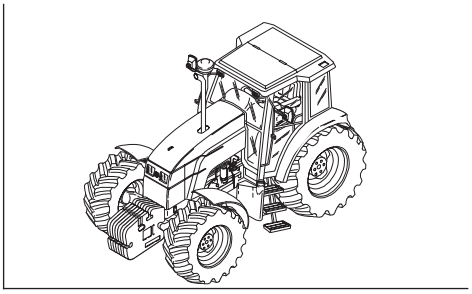

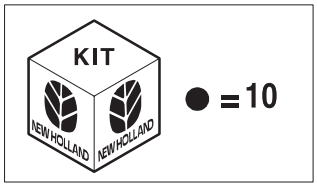

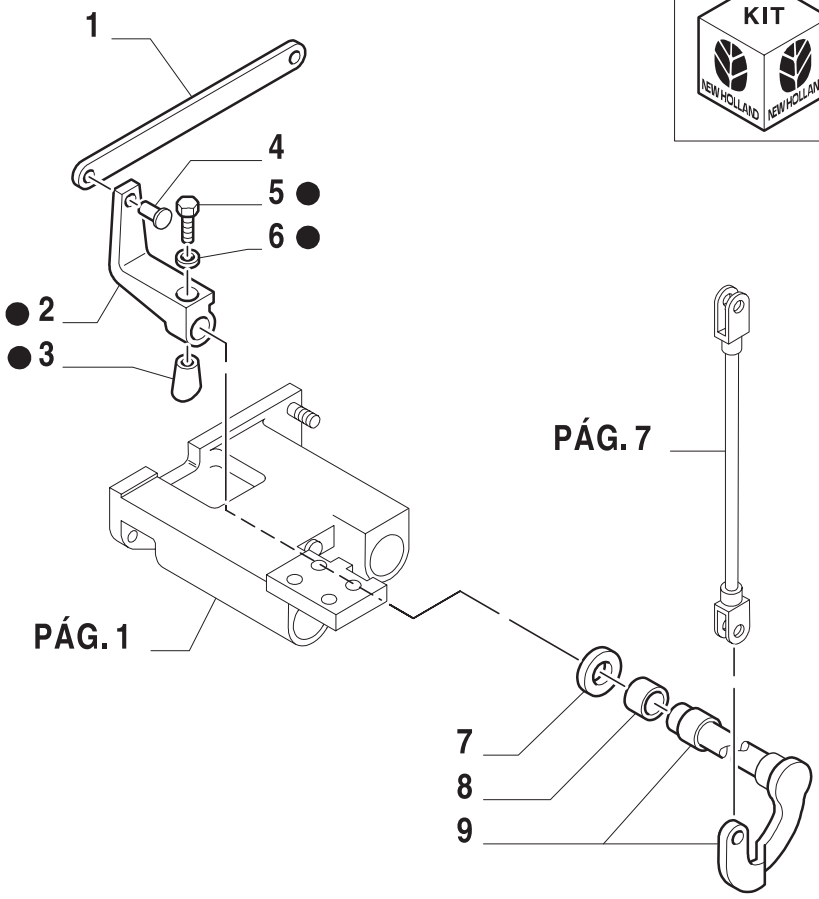

10

ESQUEMASSEIFFER
diagramasseiffer@gmail.com

COMANDO DO CÂMBIO (12X12)
GEAR CONTROL (12X12)
MANDO DE CAJA DE CAMBIOS (12X12)
COMANDI CAMBIO (12X12)
STEUERUNG GETRIEBE (12X12)
COMMANDE DE BOITE DE VITESSE (12X12)

R	N	P.N.	MOD	Q	Descrição	Description	Descripción	L.C.
1		81866897		1	ALAVANCA	LEVER	PALANCA	045L
2		82001764		1	BRAÇO	ARM	BRAZO	130B
3		82001765		1	PINO	PIN	PERNO	080P
4		82851261		AR	PINO	PIN	PERNO	080P
5		14306574		1	PARAFUSO	SCREW	ORNILLO	040V
6		10569374		1	ARRUELA-TRAVA	LOCKWASHER	ARANDELA DE FRENO	132R
7		81863198		4	ARRUELA PLANA	WASHER	ARANDELA	131R
8		81863244		2	BUCHA	BUSHING	CASQUILLO	095B
9		82001763		1	EIXO	SHAFT	EJE	016A
10		82001974		1	BRAÇO	ARM	BRAZO	130B

ESQUEMASSEIFFER
10
diagramasseiffer@gmail.com

1.96.0	04	p1	06/01

COMANDO DO CÂMBIO (12X12)
GEAR CONTROL (12X12)
MANDO DE CAJA DE CAMBIOS (12X12)
COMANDI CAMBIO (12X12)
STEUERUNG GETRIEBE (12X12)
COMMANDE DE BOITE DE VITESSE (12X12)

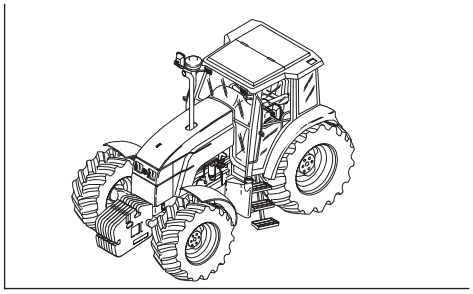

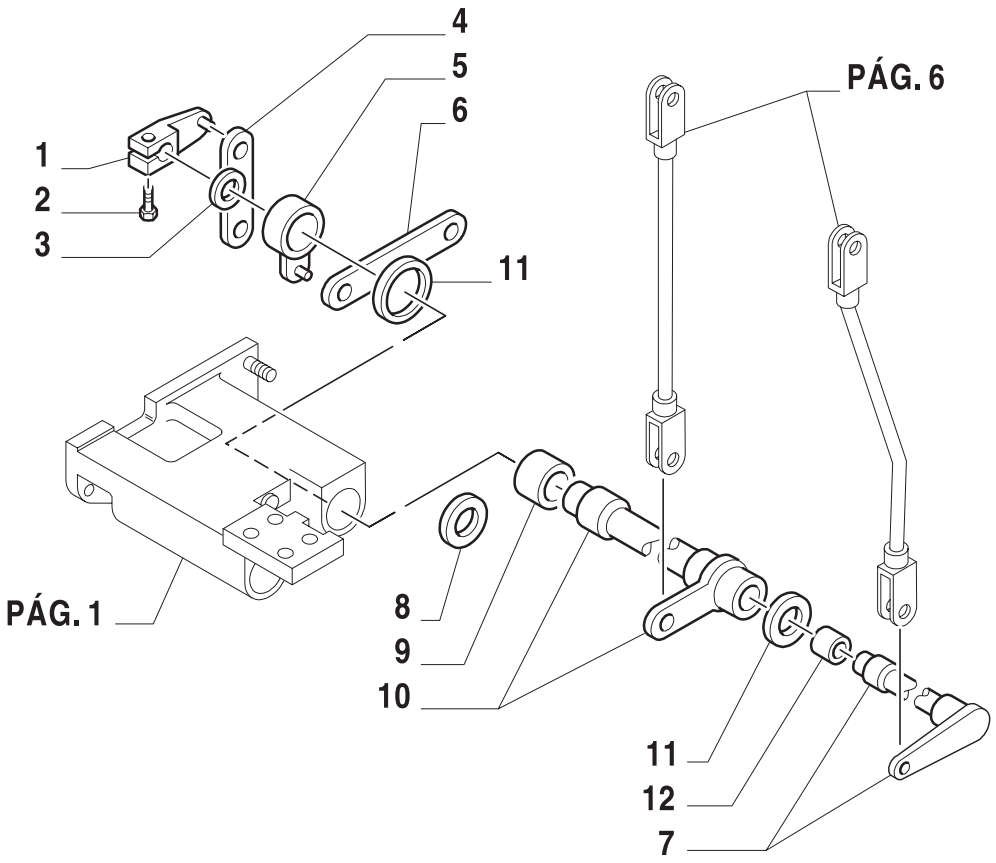

10

ESQUEMASSEIFFER
diagramasseiffer@gmail.com

COMANDO DO CÂMBIO (12X12)
GEAR CONTROL (12X12)
MANDO DE CAJA DE CAMBIOS (12X12)
COMANDI CAMBIO (12X12)
STEUERUNG GETRIEBE (12X12)
COMMANDE DE BOITE DE VITESSE (12X12)

R	N	P.N.	MOD	Q	Descrição	Description	Descripción	L.C.
1		81871437		1	ALAVANCA	LEVER	PALANCA	045L
2		15213321		AR	PARAFUSO	SCREW	ORNILLO	040V
3		81863200		1	ARRUELA PLANA	WASHER	ARANDELA	131R
4		81863304		1	ALAVANCA	LEVER	PALANCA	045L
5		82012757		1	ALAVANCA	LEVER	PALANCA	045L
6		81863305		1	ALAVANCA	LEVER	PALANCA	045L
7		81871429		1	EIXO	SHAFT	EJE	016A
8		82012754		1	CALÇO	SHIM	SUPLEMENTO	198S
9		81863243		2	LUVA DE ARRASTE	DRIVE BUSHING	MANGUITO DE ARRASTRE	033M
10		81871427		1	EIXO	SHAFT	EJE	016A
11		81863202		2	ARRUELA PLANA	WASHER	ARANDELA	131R
12		81863244		2	BUCHA	BUSHING	CASQUILLO	095B

ESQUEMASSEIFFER
10
diagramasseiffer@gmail.com

1.96.0	05	p1	06/01

COMANDO DO CÂMBIO (12X12)
GEAR CONTROL (12X12)
MANDO DE CAJA DE CAMBIOS (12X12)
COMANDI CAMBIO (12X12)
STEUERUNG GETRIEBE (12X12)
COMMANDE DE BOITE DE VITESSE (12X12)

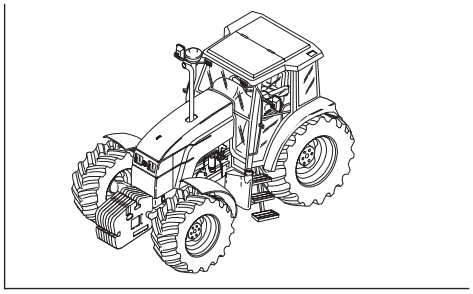

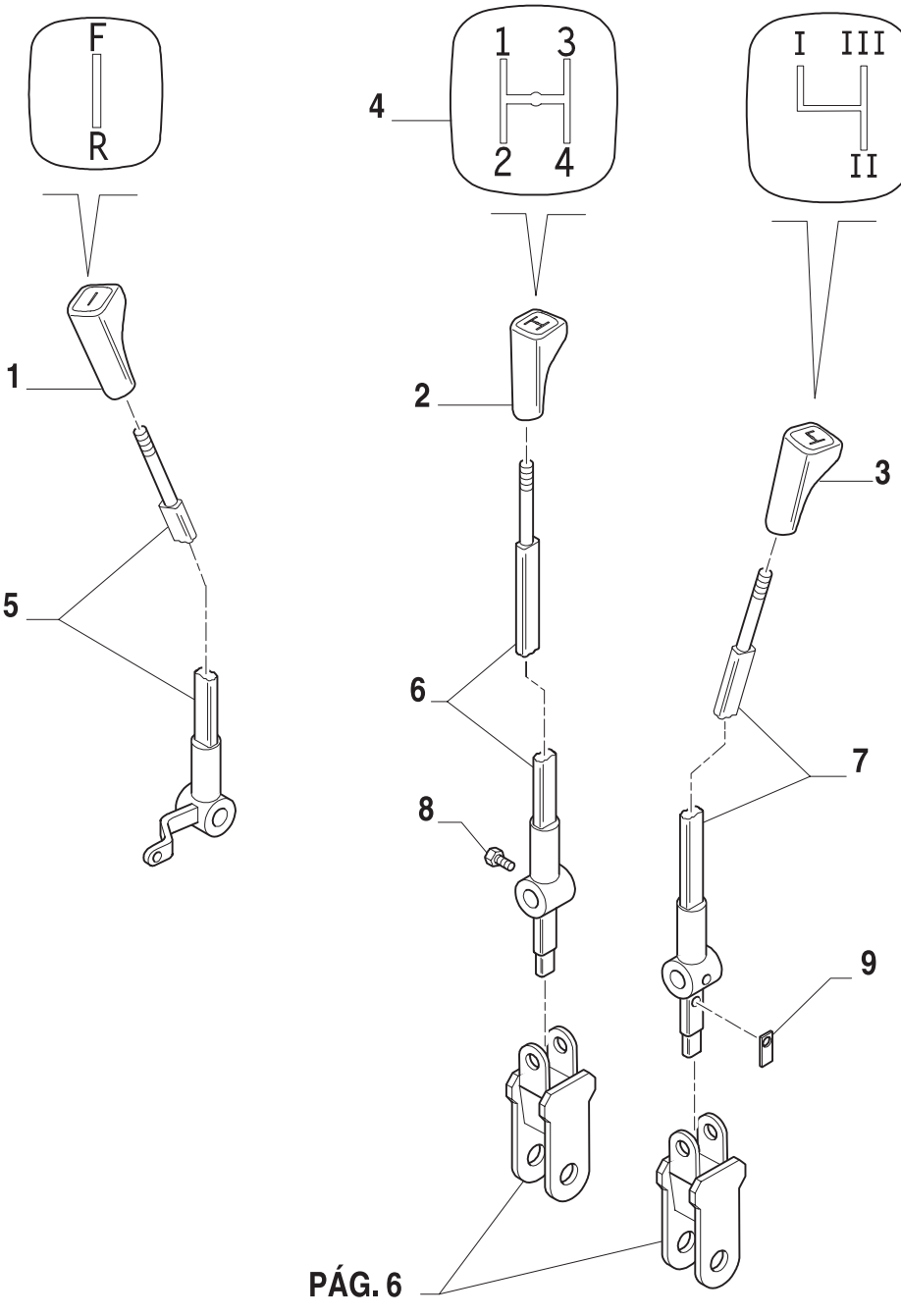

PÁG. 6

10

ESQUEMASSEIFFER
diagramasseiffer@gmail.com

COMANDO DO CÂMBIO (12X12)
GEAR CONTROL (12X12)
MANDO DE CAJA DE CAMBIOS (12X12)
COMANDI CAMBIO (12X12)
STEUERUNG GETRIEBE (12X12)
COMMANDE DE BOITE DE VITESSE (12X12)

R	N	P.N.	MOD	Q	Descrição	Description	Descripción	L.C.
1		81863102		1	MANÍPULO	KNOB	POMO	150P
2		81863112		1	MANÍPULO	KNOB	POMO	150P
3		82013915		1	MANÍPULO	KNOB	POMO	150P
4		81878983		1	DECALCOMANIA	DECAL	CALCOMANIE	012D
5		81870138		1	ALAVANCA	LEVER	PALANCA	045L
6		82012926		1	ALAVANCA	LEVER	PALANCA	045L
7		82009244		1	ALAVANCA	LEVER	PALANCA	045L
8		83984714		2	PARAFUSO	SCREW	ORNILLO	040V
9		81874547		2	MOLA	SPRING	RESORTE	100M

ESQUEMASSEIFFER
10
diagramasseiffer@gmail.com

1.96.0	06	p1	06/01

COMANDO DO CÂMBIO (12X12)
GEAR CONTROL (12X12)
MANDO DE CAJA DE CAMBIOS (12X12)
COMANDI CAMBIO (12X12)
STEUERUNG GETRIEBE (12X12)
COMMANDE DE BOITE DE VITESSE (12X12)

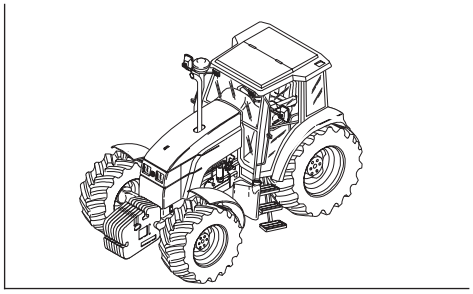

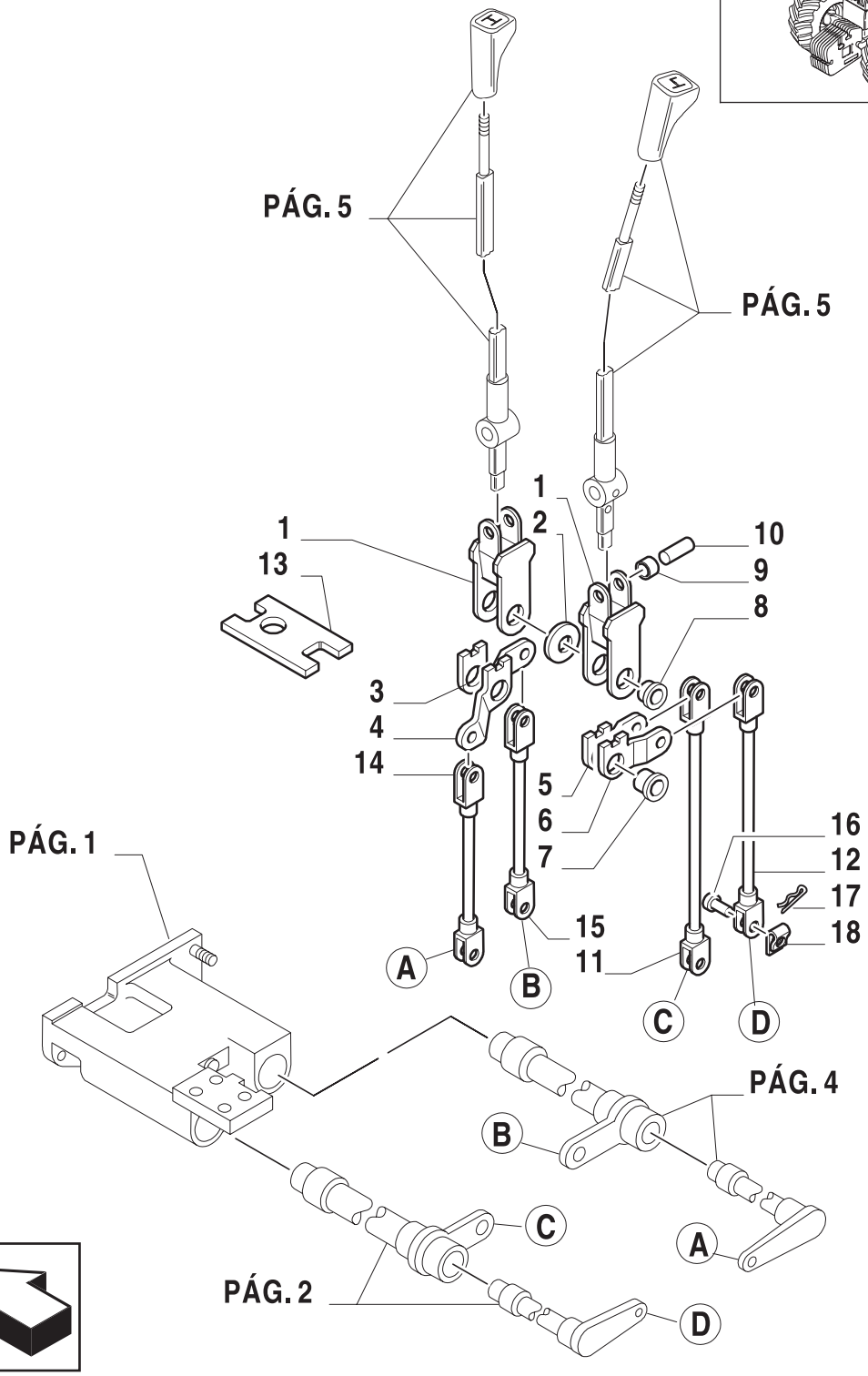

10

ESQUEMASSEIFFER
diagramasseiffer@gmail.com

COMANDO DO CÂMBIO (12X12)
GEAR CONTROL (12X12)
MANDO DE CAJA DE CAMBIOS (12X12)
COMANDI CAMBIO (12X12)
STEUERUNG GETRIEBE (12X12)
COMMANDE DE BOITE DE VITESSE (12X12)

R	N	P.N.	MOD	Q	Descrição	Description	Descripción	L.C.
1		81871858		2	SUPORTE	SUPPORT	SOPORTE	300S
2		81863187		1	ARRUELA PLANA	WASHER	ARANDELA	131R
3		82012149		1	BRAÇO	ARM	BRAZO	130B
4		82012148		1	BRAÇO	ARM	BRAZO	130B
5		81871470		1	BRAÇO	ARM	BRAZO	130B
6		81871469		1	BRAÇO	ARM	BRAZO	130B
7		81863170		2	LUVA DE ARRASTE	DRIVE BUSHING	MANGUITO DE ARRASTRE	033M
		82012753		2	BUCHA	BUSHING	CASQUILLO	095B
8		81863164		4	LUVA DE ARRASTE	DRIVE BUSHING	MANGUITO DE ARRASTRE	033M
9		81863163		4	BUCHA	BUSHING	CASQUILLO	095B
10		83943847		2	PINO	SPLIT PIN	PASADOR ABIERTO	270C
11		82851656		1	TIRANTE	TIE-ROD	TIRANTE	142T
12		81875078		1	HASTE	ROD	VARILLA	090A
13		82012150		1	PLACA	PLATE	PLACA	105P
14		81871866		1	HASTE	ROD	VARILLA	090A
15		81875129		1	HASTE	ROD	VARILLA	090A
16		82851261		AR	PINO	PIN	PERNO	080
17		83976491		AR	CUPILHA	SPLIT PIN	PASADOR ABIERTO	270C
18		82840350		AR	FIXADOR	CLIP	SUJETADOR	045F

ESQUEMASSEIFFER
diagramasseiffer@gmail.com

1.96.0	07	p1	06/01

COMANDO DO CÂMBIO (12X12)
GEAR CONTROL (12X12)
MANDO DE CAJA DE CAMBIOS (12X12)
COMANDI CAMBIO (12X12)
STEUERUNG GETRIEBE (12X12)
COMMANDE DE BOITE DE VITESSE (12X12)

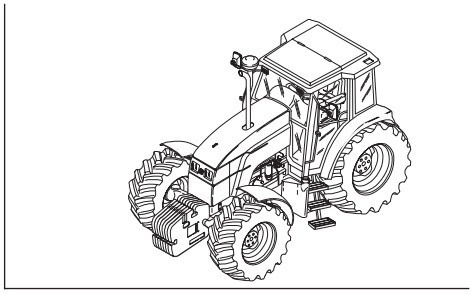

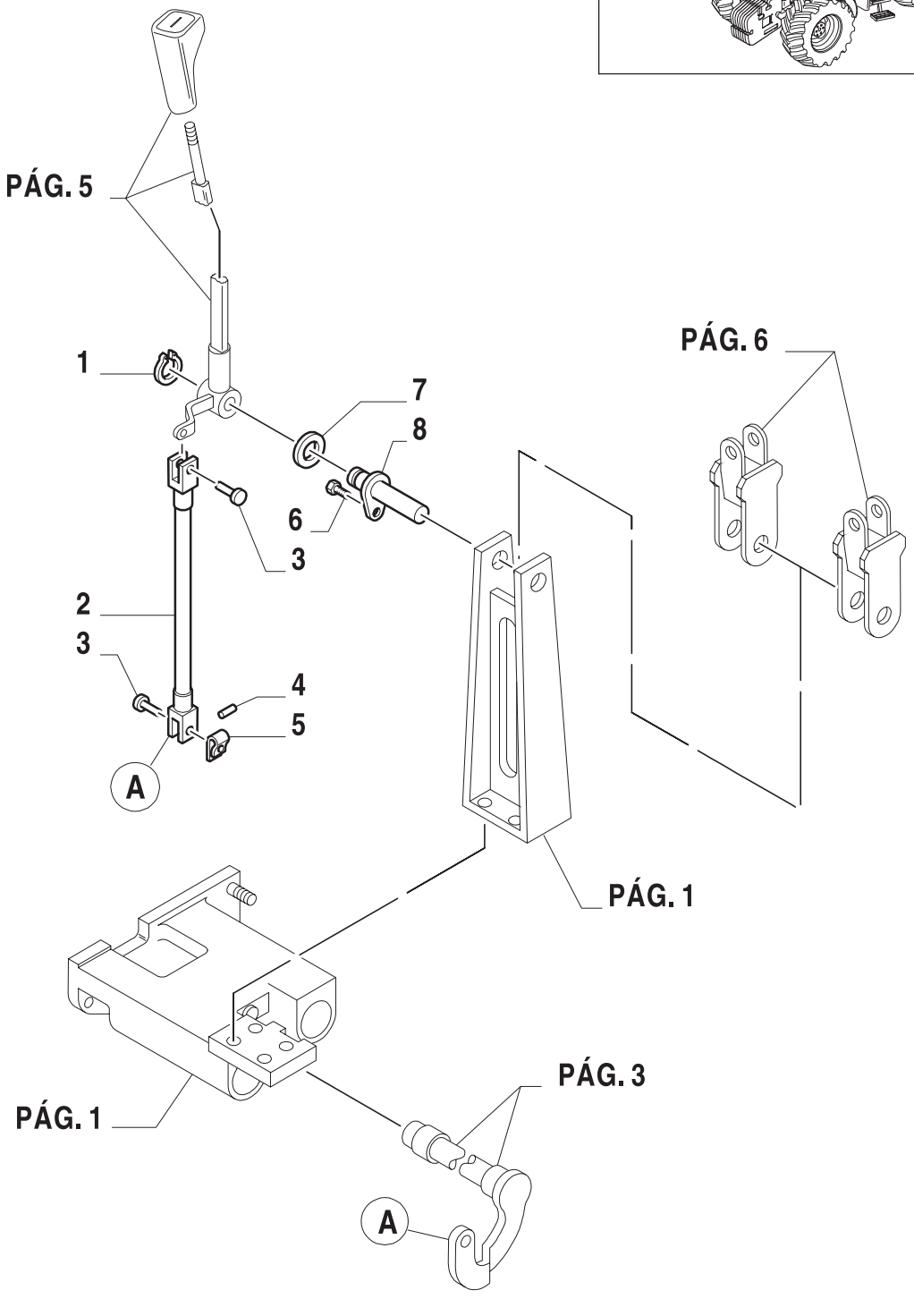

10

ESQUEMASSEIFFER
diagramasseiffer@gmail.com

COMANDO DO CÂMBIO (12X12)
GEAR CONTROL (12X12)
MANDO DE CAJA DE CAMBIOS (12X12)
COMANDI CAMBIO (12X12)
STEUERUNG GETRIEBE (12X12)
COMMANDE DE BOITE DE VITESSE (12X12)

R	N	P.N.	MOD	Q	Descrição	Description	Descripción	L.C.
1		81865208		1	ANEL-MOLA	RING, SNAP	ANILLO DE RESORTE	054A
2		81875114		1	HASTE	ROD	VARILLA	090A
3		82851261		12	PINO	PIN	PERNO	080P
4		83976491		AR	GRAMPO	SPLIT PIN	PASADOR ABIERTO	270C
5		82840350		12	FIXADOR	CLIP	SUJETADOR	045F
6		83944170		1	PARAFUSO	SCREW	ORTNILLO	040V
7		81863204		1	ARRUELA PLANA	WASHER	ARANDELA	131R
8		81875075		1	EIXO	SHAFT	EJE	016A

ESQUEMASSEIFFER
10
diagramasseiffer@gmail.com

1.96.1	01	p1	06/01

COMANDO DO LEVANTADOR
LIFT CONTROL
MANDO ELEVADOR
COMANDI SOLEVATORE
HUBGERUSTANTRIEBE
COMMANDE ELEVATEUR

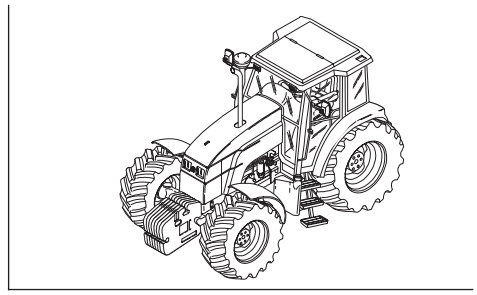

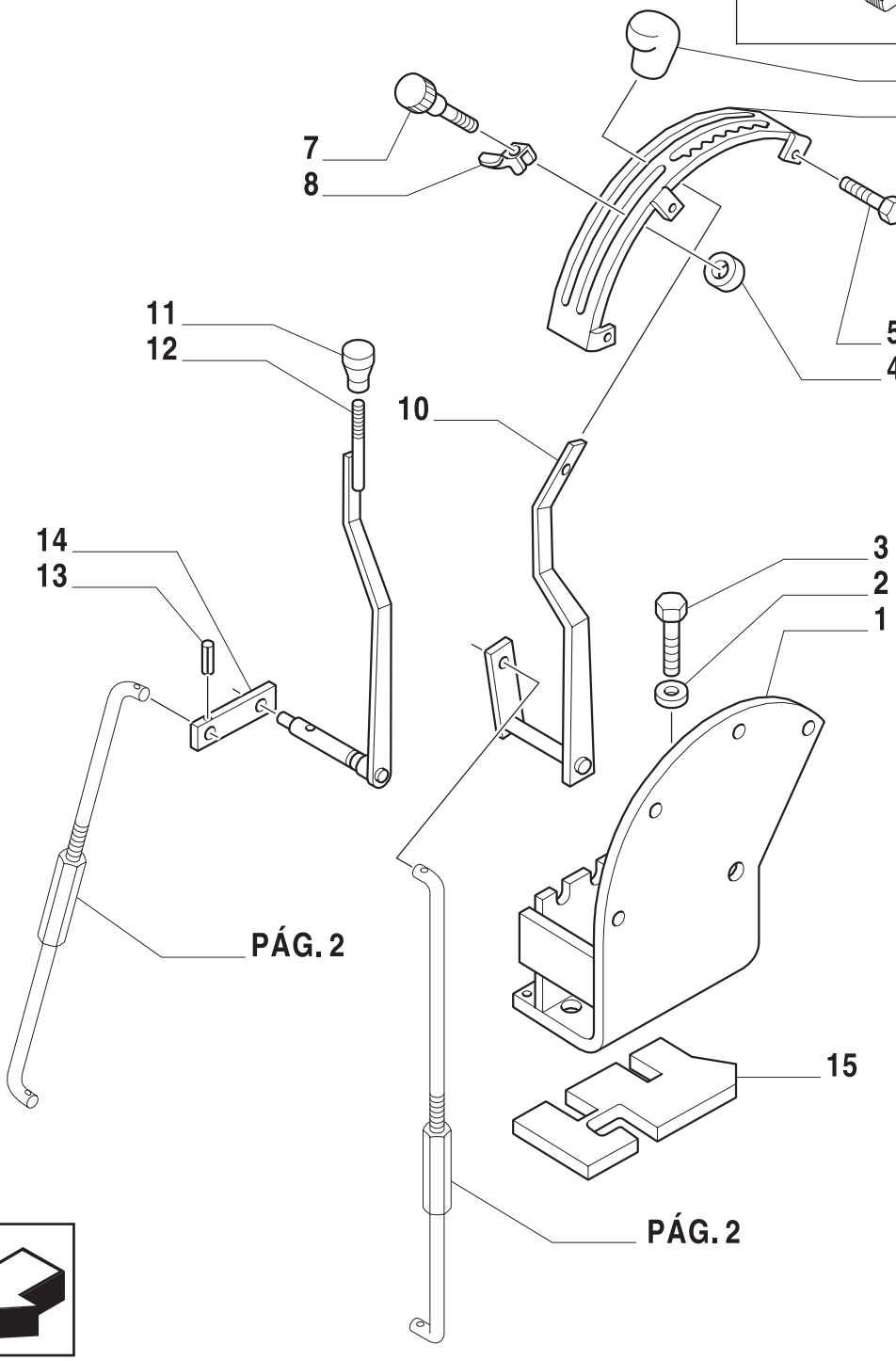

10

ESQUEMASSEIFFER
diagramasseiffer@gmail.com

COMANDO DO LEVANTADOR
LIFT CONTROL
MANDO ELEVADOR
COMANDI SOLEVATORE
HUBGERUSTANTRIEBE
COMMANDE ELEVATEUR

R	N	P.N.	MOD	Q	Descrição	Description	Descripción	L.C.
1		81865523		1	SUPORTE	SUPPORT	SOPORTE	300S
2		82500867		3	ARRUELA-TRAVA	LOCKWASHER	ARANDELA DE FRENO	132R
3		82880843		3	PARAFUSO	SCREW	ORTNILLO	040V
4		83984930		1	BATENTE	STOP	DISPOSITIVO DE TOPE	080A
5		82880802		4	PARAFUSO	SCREW	ORTNILLO	040V
6		5155788		1	MANÍPULO	KNOB	POMO	150P
7		81863160		1	MANÍPULO	KNOB	POMO	150P
8		82013884		1	FIXADOR	CLIP	SUJETADOR	045F
9		81863137		1	SELETOR	SECTOR	SECTOR	136S
10		82012036		1	ALAVANCA	LEVER	PALANCA	045L
11		81863165		1	MANÍPULO	KNOB	POMO	150P
12		81868791		1	ALAVANCA	LEVER	PALANCA	045L
13		82879240		1	PINO-ELÁSTICO	ROLL PIN	ASADOR TUBOLAR	200S
14		81863167		1	ALAVANCA	LEVER	PALANCA	045L
15		82013318		1	JUNTA	GASKET	JUNTA HERMETICA	123G

ESQUEMASSEIFFER
10
diagramasseiffer@gmail.com

1.96.1	02	p1	06/01

COMANDO DO LEVANTADOR
LIFT CONTROL
MANDO ELEVADOR
COMANDI SOLEVATORE
HUBGERUSTANTRIEBE
COMMANDE ELEVATEUR

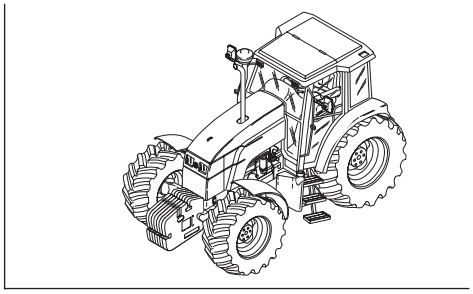

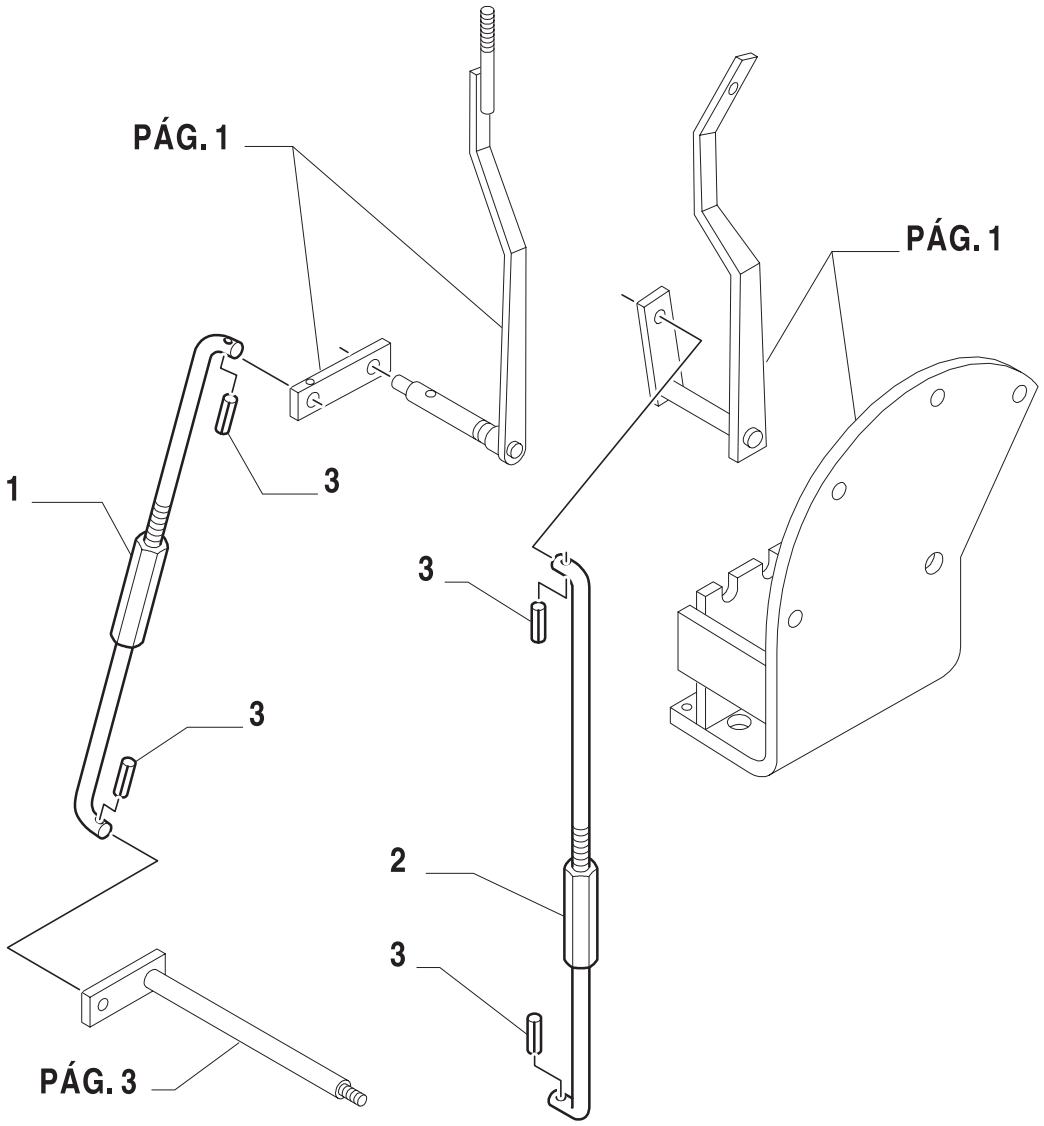

10

ESQUEMASSEIFFER
diagramasseiffer@gmail.com

COMANDO DO LEVANTADOR
LIFT CONTROL
MANDO ELEVADOR
COMANDI SOLEVATORE
HUBGERUSTANTRIEBE
COMMANDE ELEVATEUR

R	N	P.N.	MOD	Q	Descrição	Description	Descripción	L.C.
1		82013991		1	HASTE	ROD	VARILLA	090A
2		82013989		1	HASTE	ROD	VARILLA	090A
3		81867430		4	GRAMPO	SPLIT PIN	PASADOR ABIERTO	270C

ESQUEMASSEIFFER
10
diagramasseiffer@gmail.com

1.96.1	03	p1	06/01

COMANDO DO LEVANTADOR
LIFT CONTROL
MANDO ELEVADOR
COMANDI SOLEVATORE
HUBGERUSTANTRIEBE
COMMANDE ELEVATEUR

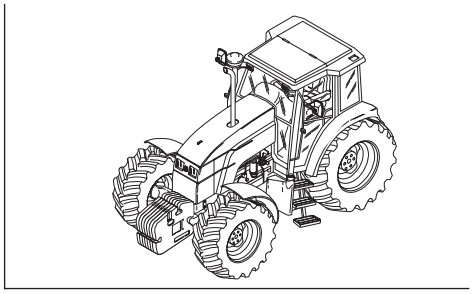

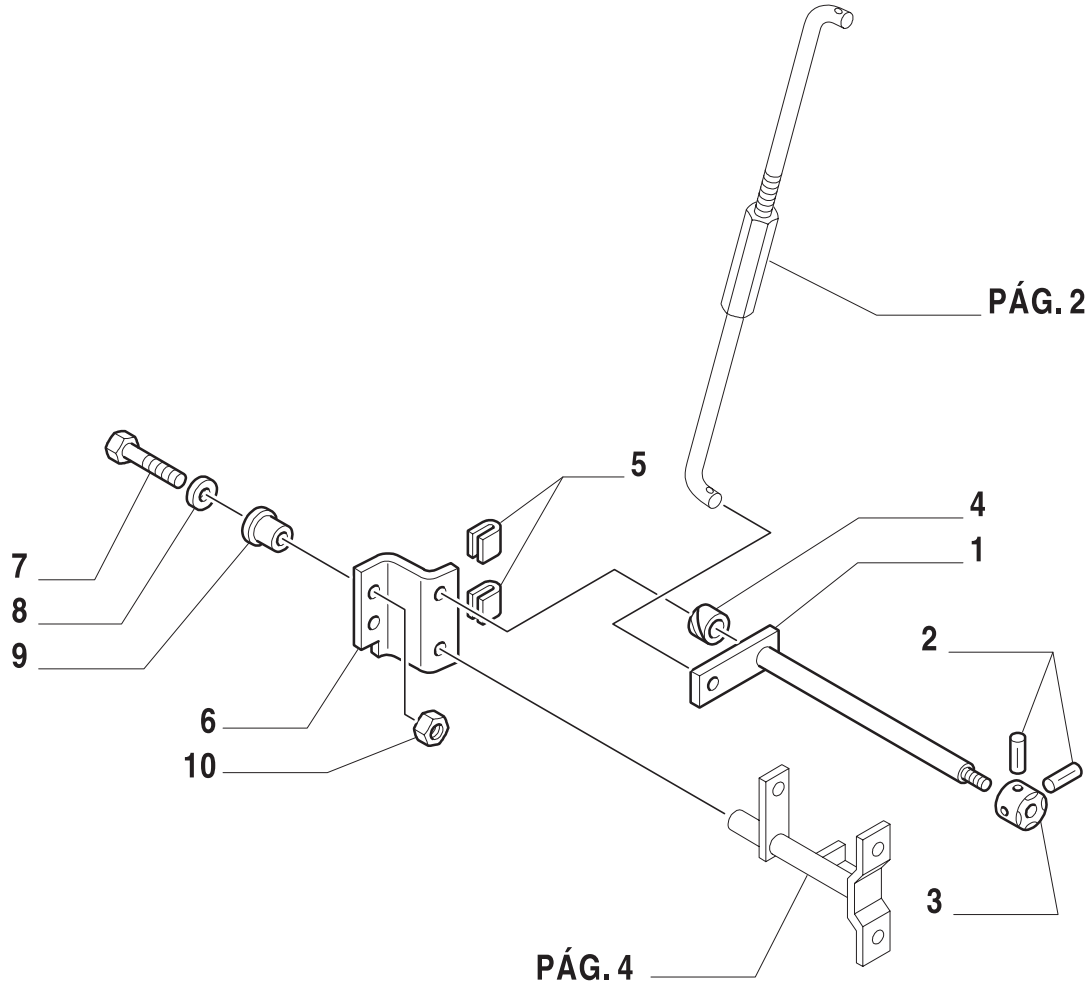

10

ESQUEMASSEIFFER
diagramasseiffer@gmail.com

COMANDO DO LEVANTADOR
LIFT CONTROL
MANDO ELEVADOR
COMANDI SOLEVATORE
HUBGERUSTANTRIEBE
COMMANDE ELEVATEUR

R	N	P.N.	MOD	Q	Descrição	Description	Descripción	L.C.
1		82001424		1	ALAVANCA	LEVER	PALANCA	045L
2		83980692		2	PINO	PIN	PERNO	080P
3		83927288		1	CUBO	HUB	CUBO	135M
4		83963398		1	ANEL	RING	ANILLO	045A
5		83925925		2	PRENDEDOR	RETAINER	SUJETADOR	109R
6		81870352		1	SUPORTE	BRACKET	PIEZA DE SOPORTE	225S
7		16073021		2	PARAFUSO	SCREW	TORNILLO	040V
8		82500867		2	ARRUELA PLANA	WASHER	ARANDELA	131R
9		83904673		2	BUCHA	BUSHING	CASQUILLO	095B
10		80100016		AR	PORCA	NUT	TUERCA	010D

ESQUEMASSEIFFER
10
diagramasseiffer@gmail.com

1.96.1	04	p1	06/01

COMANDO DO LEVANTADOR
LIFT CONTROL
MANDO ELEVADOR
COMANDI SOLEVATORE
HUBGERUSTANTRIEBE
COMMANDE ELEVATEUR

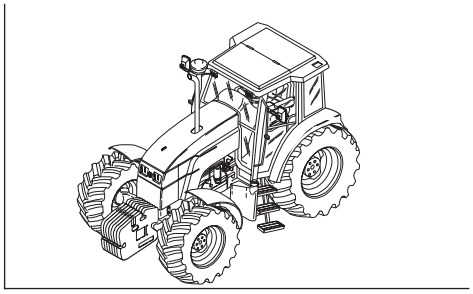

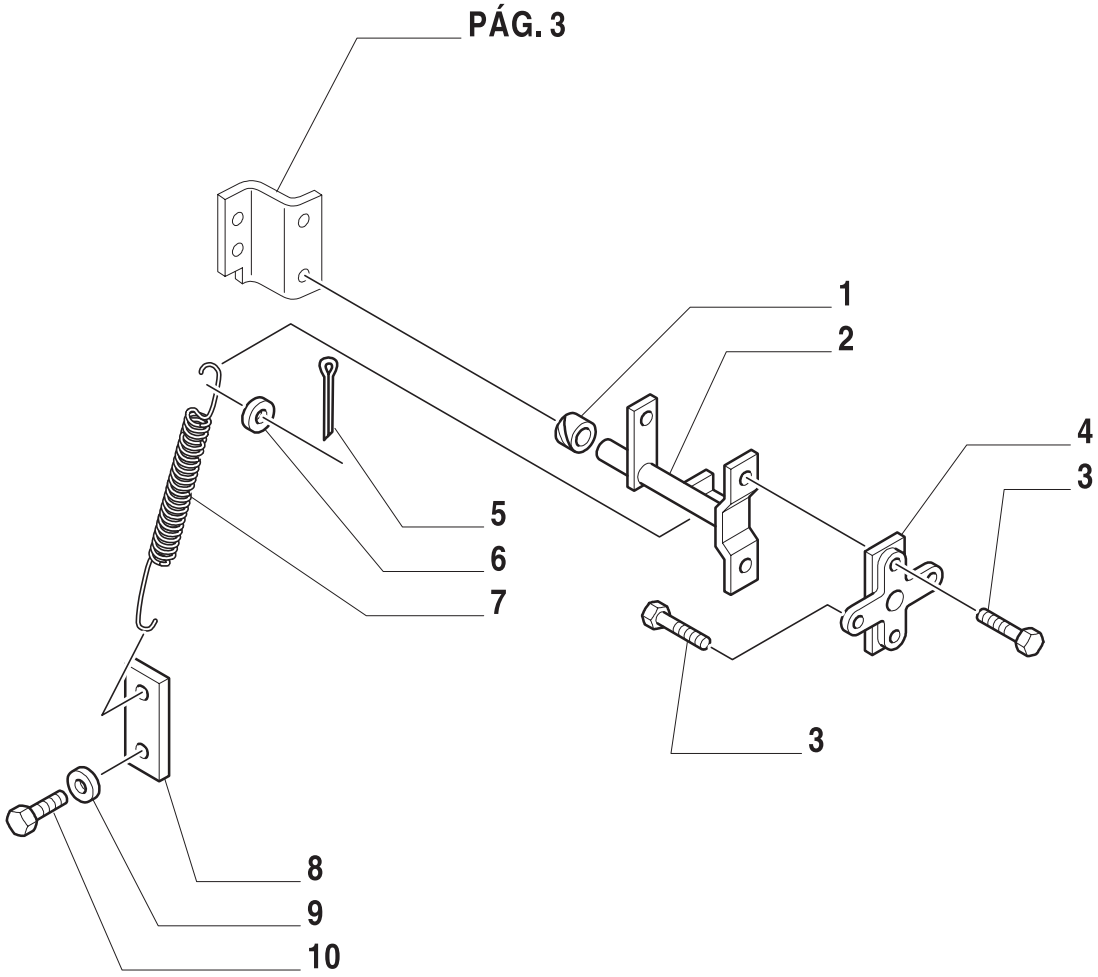

10

ESQUEMASSEIFFER
diagramasseiffer@gmail.com

COMANDO DO LEVANTADOR
LIFT CONTROL
MANDO ELEVADOR
COMANDI SOLEVATORE
HUBGERUSTANTRIEBE
COMMANDE ELEVATEUR

R	N	P.N.	MOD	Q	Descrição	Description	Descripción	L.C.
1		83963398		1	ANEL	RING	ANILLO	045A
2		81870347		1	ALAVANCA	LEVER	PALANCA	045L
3		81821499		4	PARAFUSO	SCREW	ORNILLO	140B
4		81870346		1	UNIÃO	COUPLING	ELEMENTO DE ACOPLAM.	109T
5		81454228		1	GRAMPO	SPLIT PIN	PASADOR ABIERTO	270C
6		83926806		1	ARRUELA PLANA	WASHER	ARANDELA	131R
7		83949283		1	MOLA	SPRING	RESORTE	100M
8		83949282		1	SUPORTE	BRACKET	PIEZA DE SOPORTE	225S
9		81825893		1	ARRUELA PLANA	WASHER	ARANDELA	131R
10		81821209		1	PARAFUSO	SCREW	ORNILLO	140B

ESQUEMASSEIFFER
10
diagramasseiffer@gmail.com

1.96.2	01	p1	06/01

COMANDO DA VÁLVULA DISTRIBUIDORA (12X12, SEM CABINE)
CONTROL VALVES (12X12, L/ CAB)
MANDO VALVULA DISTRIBUIDORA (12X12, SIN CABINA)
COMANDO DISTRIBUTORI (12X12, SENZA CABINA)
FERNVERTEILER (12X12, OHNE KABINE)
COMMANDE POUR DISTRIBUTEURS (12X12, SANS CABINE)

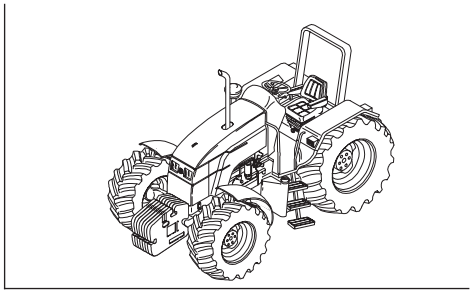

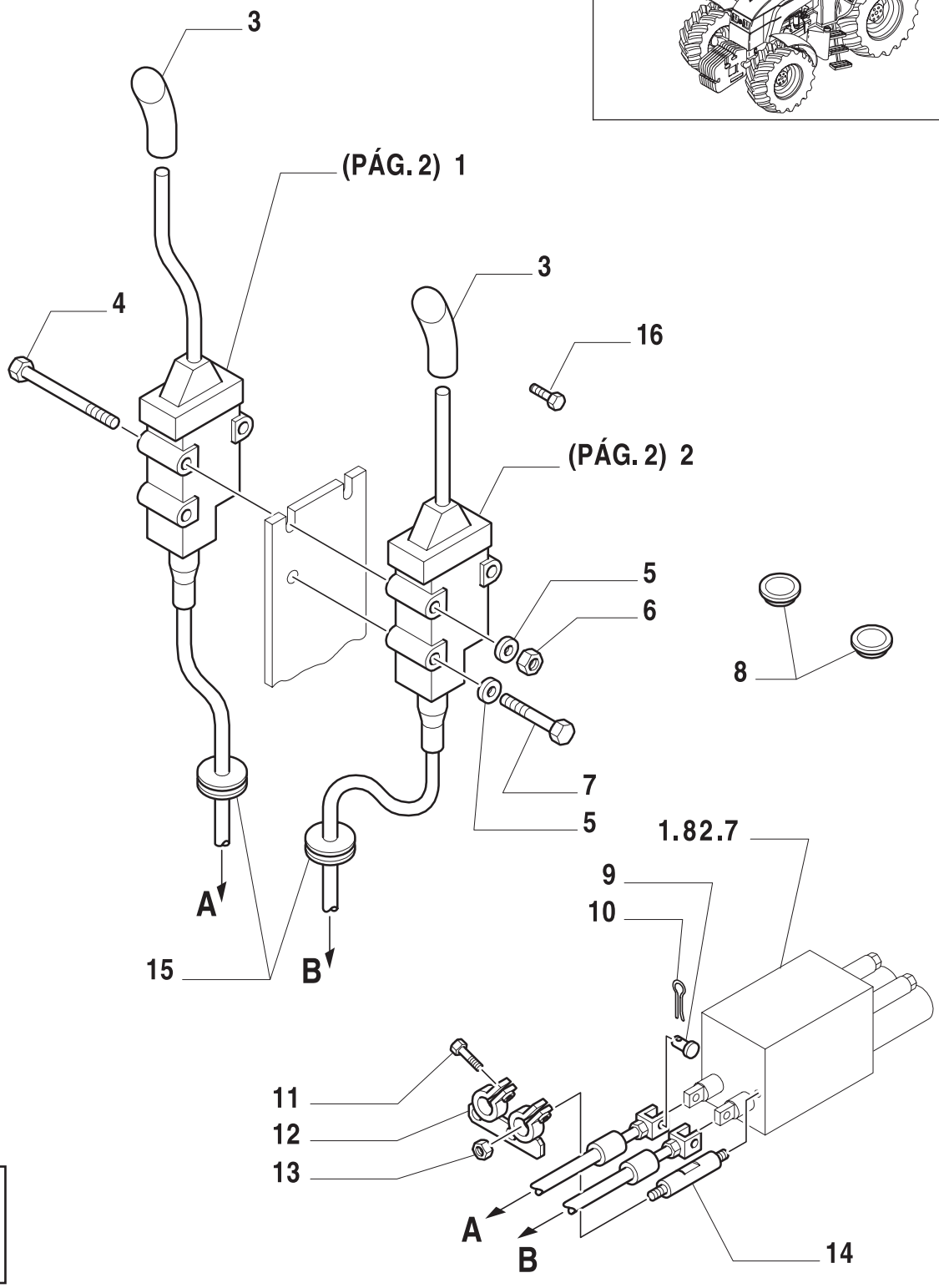

10

ESQUEMASSEIFFER
diagramasseiffer@gmail.com

COMANDO DA VÁLVULA DISTRIBUIDORA (12X12, SEM CABINE)
CONTROL VALVES (12X12, L/ CAB)
MANDO VALVULA DISTRIBUIDORA (12X12, SIN CABINA)
COMANDO DISTRIBUTORI (12X12, SENZA CABINA)
FERNVERTEILER (12X12, OHNE KABINE)
COMMANDE POUR DISTRIBUTEURS (12X12, SANS CABINE)

R	N	P.N.	MOD	Q	Descrição	Description	Descripción	L.C.
1		82862387		1	GRUPO REGULADOR	CONTROL UNIT	GRUPO REGULADOR	111G
2		82862386		1	GRUPO REGULADOR	CONTROL UNIT	GRUPO REGULADOR	111G
3		82013660		1	MANÍPULO	KNOB	POMO	150P
3		82013661		1	MANÍPULO	KNOB	POMO	150P
4		83936775		2	PARAFUSO	SCREW	ORNILLO	140B
5		83931520		3	ARRUELA PLANA	WASHER	ARANDELA	131R
6		81851141		2	PORCA	NUT	TUERCA	010D
7		16044421		2	PARAFUSO	SCREW	ORNILLO	140B
8		81862738		2	BUJÃO	PLUG	APON	050T
9		82013510		2	PINO	PIN	PERNO	080P
10		81865839		2	CUPILHA	PIN	PERNO	080P
11		10902421		2	PARAFUSO	SCREW	ORNILLO	040V
12		81879193		1	SUPORTE	SUPPORT	SOPORTE	300S
13		15896411		2	PORCA	NUT	TUERCA	010D
14		81865843		2	SUPORTE	SUPPORT	SOPORTE	300S
15		81862745		2	PASSA-MURO	GROMET	PASACABLES	131A
16		82013739		2	PARAFUSO ALLEN	SCREW	TORNILLO	

ESQUEMASSEIFFER
diagramasseiffer@gmail.com

1.96.2	02	p1	06/01

COMANDO DA VÁLVULA DISTRIBUIDORA (12X12, SEM CABINE)
CONTROL VALVES (12X12, L/ CAB)
MANDO VALVULA DISTRIBUIDORA (12X12, SIN CABINA)
COMANDO DISTRIBUTORI (12X12, SENZA CABINA)
FERNVERTEILER (12X12, OHNE KABINE)
COMMANDE POUR DISTRIBUTEURS (12X12, SANS CABINE)

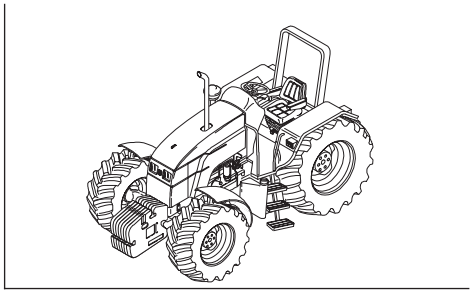

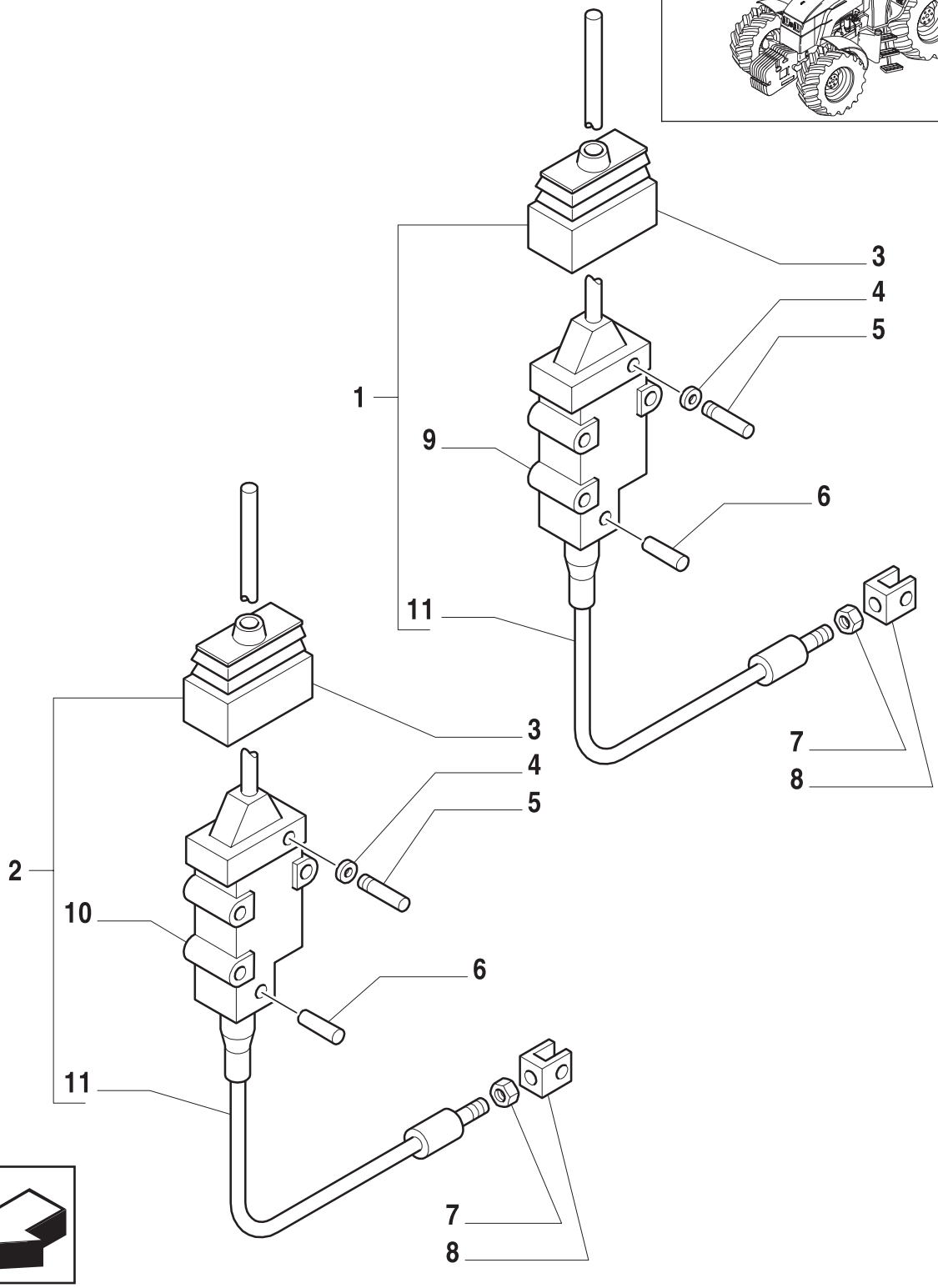

10

ESQUEMASSEIFFER
diagramasseiffer@gmail.com

COMANDO DA VÁLVULA DISTRIBUIDORA (12X12, SEM CABINE)
CONTROL VALVES (12X12, L/ CAB)
MANDO VALVULA DISTRIBUIDORA (12X12, SIN CABINA)
COMANDO DISTRIBUTORI (12X12, SENZA CABINA)
FERNVERTEILER (12X12, OHNE KABINE)
COMMANDE POUR DISTRIBUTEURS (12X12, SANS CABINE)

R	N	P.N.	MOD	Q	Descrição	Description	Descripción	L.C.
1		82862387		1	GRUPO REGULADOR	CONTROL UNIT	GRUPO REGULADOR	111G
2		82862386		1	GRUPO REGULADOR	CONTROL UNIT	GRUPO REGULADOR	111G
3		83999894		2	COIFA	BOOT	CASQUETE	330C
4		83999888		2	FIXADOR	CLIP	SUJETADOR	045F
5		83999889		2	PINO	PIN	PERNO	080P
6		83999891		2	PINO	PIN	PERNO	080P
7		83999895		2	PORCA	NUT	TUERCA	010D
8		83999892		2	ALAVANCA	LEVER	PALANCA	045L
9		81865880		1	ALAVANCA	LEVER	PALANCA	045L
10		81865883		1	ALAVANCA	LEVER	PALANCA	045L
11		81865857		2	CABO	CABLE	CABLE	650C

ESQUEMASSEIFFER
10
diagramasseiffer@gmail.com

TAMPÕES VARIADOS
MISCELLANEOUS CAPS
TAPONES VARIOS
TAPPI VARI
VERSCHIEDENE STOPFEN
DIFFERÉNTS BOUCHONS

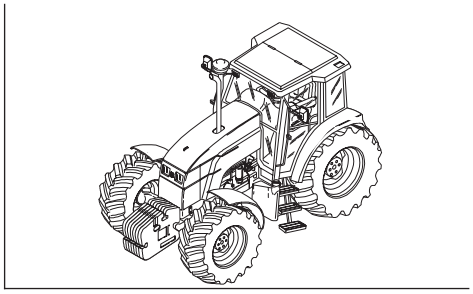

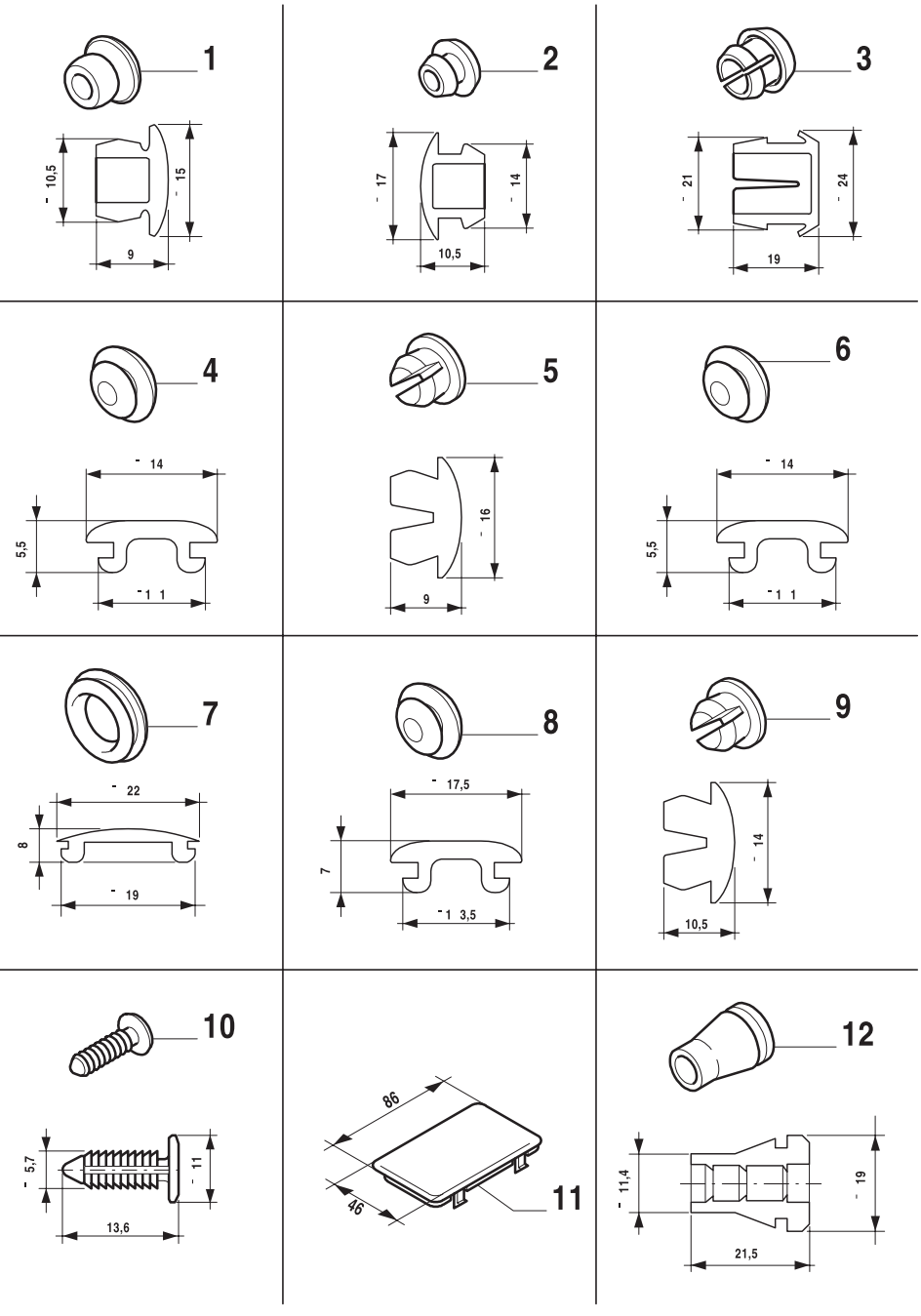

ESQUEMASSEIFFER
diagramasseiffer@gmail.com

TAMPÕES VARIADOS
MISCELLANEOUS CAPS
TAPONES VARIOS
TAPPI VARI
VERSCHIEDENE STOPFEN
DIFFERÉNTS BOUCHONS

R	N	P.N.	MOD	Q	Descrição	Description	Descripción	L.C.
1		82003283		AR	BUJÃO	PLUG	APTON	050T
2		81865592		AR	BUJÃO	PLUG	APTON	050T
3		81865567		AR	BUJÃO	PLUG	APTON	050T
4		83906910		AR	BUJÃO	PLUG	APTON	050T
5		82001272		AR	BUJÃO	PLUG	APTON	050T
6		82007335		AR	BUJÃO	PLUG	APTON	050T
7		83989861		AR	BUJÃO	PLUG	APTON	050T
8		82007336		AR	BUJÃO	PLUG	APTON	050T
9		83954770		AR	PARAFUSO	SCREW	ORTNILLO	040V
10		83994150		AR	BUJÃO	PLUG	APTON	050T
11		81872230		AR	BUJÃO	PLUG	APTON	050T
12		82012309		AR	BUJÃO	PLUG	APTON	050T

ESQUEMASSEIFFER
10
diagramasseiffer@gmail.com

TAMPÕES VARIADOS
MISCELLANEOUS CAPS
TAPONES VARIOS
TAPPI VARI
VERSCHIEDENE STOPFEN
DIFFERÉNTS BOUCHONS

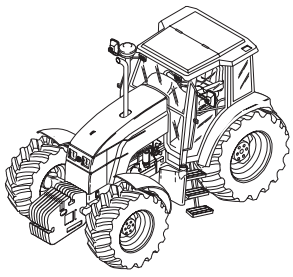

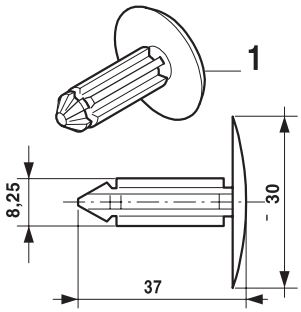

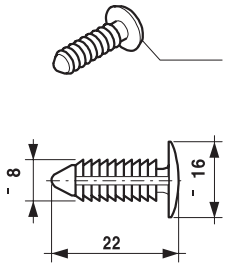

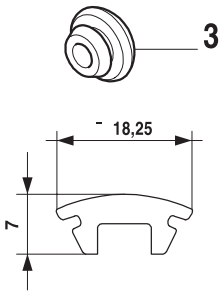

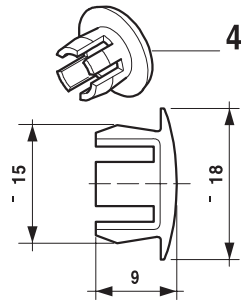

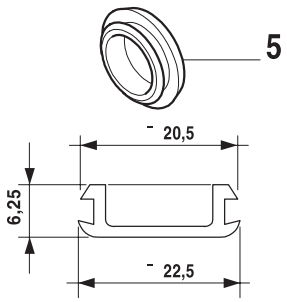

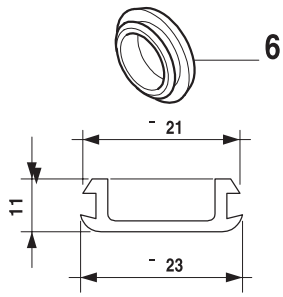

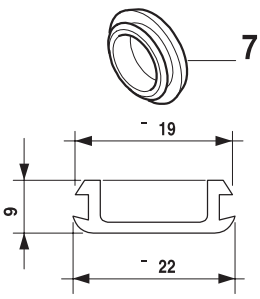

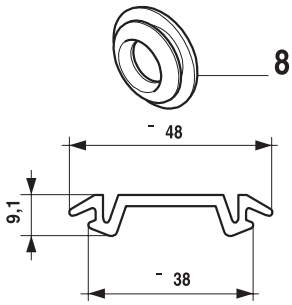

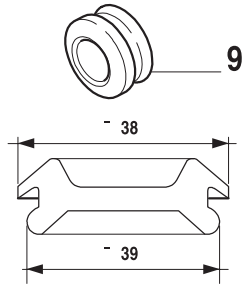

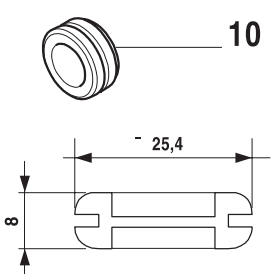

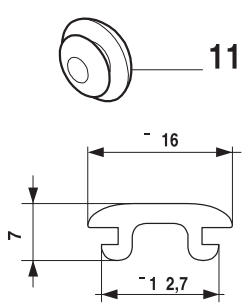

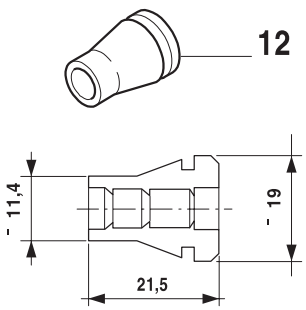



10

ESQUEMASSEIFFER
diagramasseiffer@gmail.com

TAMPÕES VARIADOS
MISCELLANEOUS CAPS
TAPONES VARIOS
TAPPI VARI
VERSCHIEDENE STOPFEN
DIFFERÉNTS BOUCHONS

R	N	P.N.	MOD	Q	Descrição	Description	Descripción	L.C.
1		81870829		AR	PRENDEDOR	RETAINER	SUJETADOR	109R
		82003660		AR	BUJÃO	PLUG	TAPON	050T
2		82003599		AR	BUJÃO	PLUG	TAPON	050T
		83998841		AR	PRISIONEIRO	STUD	PRISIONERO	210P
3		81864760		AR	BUJÃO	PLUG	TAPON	050T
4		82007332		AR	BUJÃO	PLUG	TAPON	050T
5		81864867		AR	BUJÃO	PLUG	TAPON	050T
6		82001910		AR	BUJÃO	PLUG	TAPON	050T
7		82007338		AR	BUJÃO	PLUG	TAPON	050T
8		83904617		AR	BUJÃO	PLUG	TAPON	050T
9		81862738		AR	BUJÃO	PLUG	TAPON	050T
10		83971477		AR	PASSA-MURO	GROMMET	PASACABLES	131A
11		82007331		AR	BUJÃO	PLUG	TAPON	050T
12		81864216		AR	PASSA-MURO	GROMMET	PASACABLES	131A

ESQUEMASSEIFFER
diagramasseiffer@gmail.com

TAMPÕES VARIADOS
MISCELLANEOUS CAPS
TAPONES VARIOS
TAPPI VARI
VERSCHIEDENE STOPFEN
DIFFERÉNTS BOUCHONS

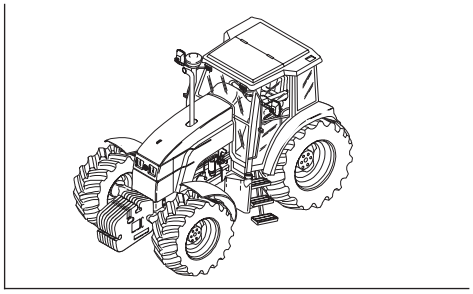

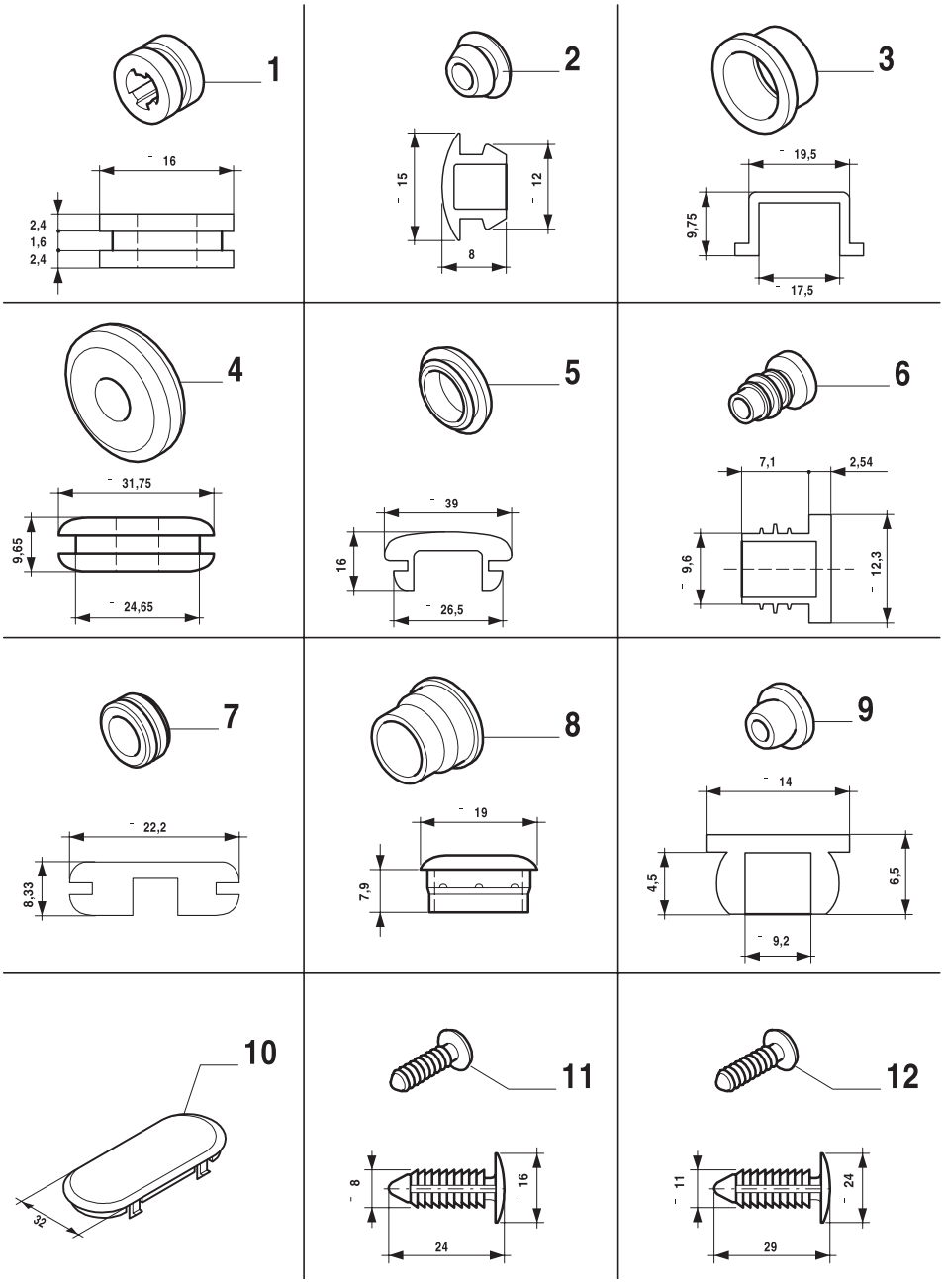

ESQUEMASSEIFFER
diagramasseiffer@gmail.com

TAMPÕES VARIADOS
MISCELLANEOUS CAPS
TAPONES VARIOS
TAPPI VARI
VERSCHIEDENE STOPFEN
DIFFERÉNTS BOUCHONS

R	N	P.N.	MOD	Q	Descrição	Description	Descripción	L.C.
1		81870551		AR	PASSA-MURO	GROMMET	PASACABLES	131A
2		82007333		AR	BUJÃO	PLUG	APTON	050T
3		82008200		AR	TAMPÃO	PROTECTING CAP	CAPUCHON	065C
4		83904092		AR	PASSA-MURO	GROMMET	PASACABLES	131A
5		81871297		AR	BUJÃO	PLUG	APTON	050T
6		83908579		AR	PASSA-MURO	GROMMET	PASACABLES	131A
7		83905020		AR	ANEL	RING	ANILLO	045A
8		81865863		AR	BUJÃO	PLUG	APTON	050T
9		81873232		AR	BUJÃO	PLUG	APTON	050T
10		81865520		AR	BUJÃO	PLUG	APTON	050T
11		83998841		AR	PRISIONEIRO	STUD	PRISIONERO	210P
12		14568887		AR	BOTÃO	BUTTON	BOTON	120B

ESQUEMASSEIFFER
10
diagramasseiffer@gmail.com

TAMPÕES VARIADOS
MISCELLANEOUS CAPS
TAPONES VARIOS
TAPPI VARI
VERSCHIEDENE STOPFEN
DIFFERÉNTS BOUCHONS

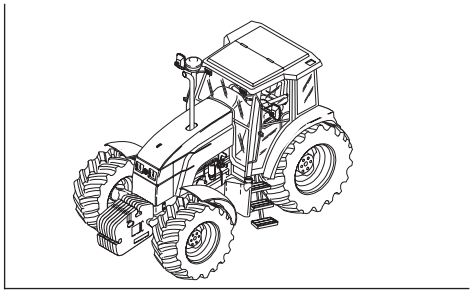

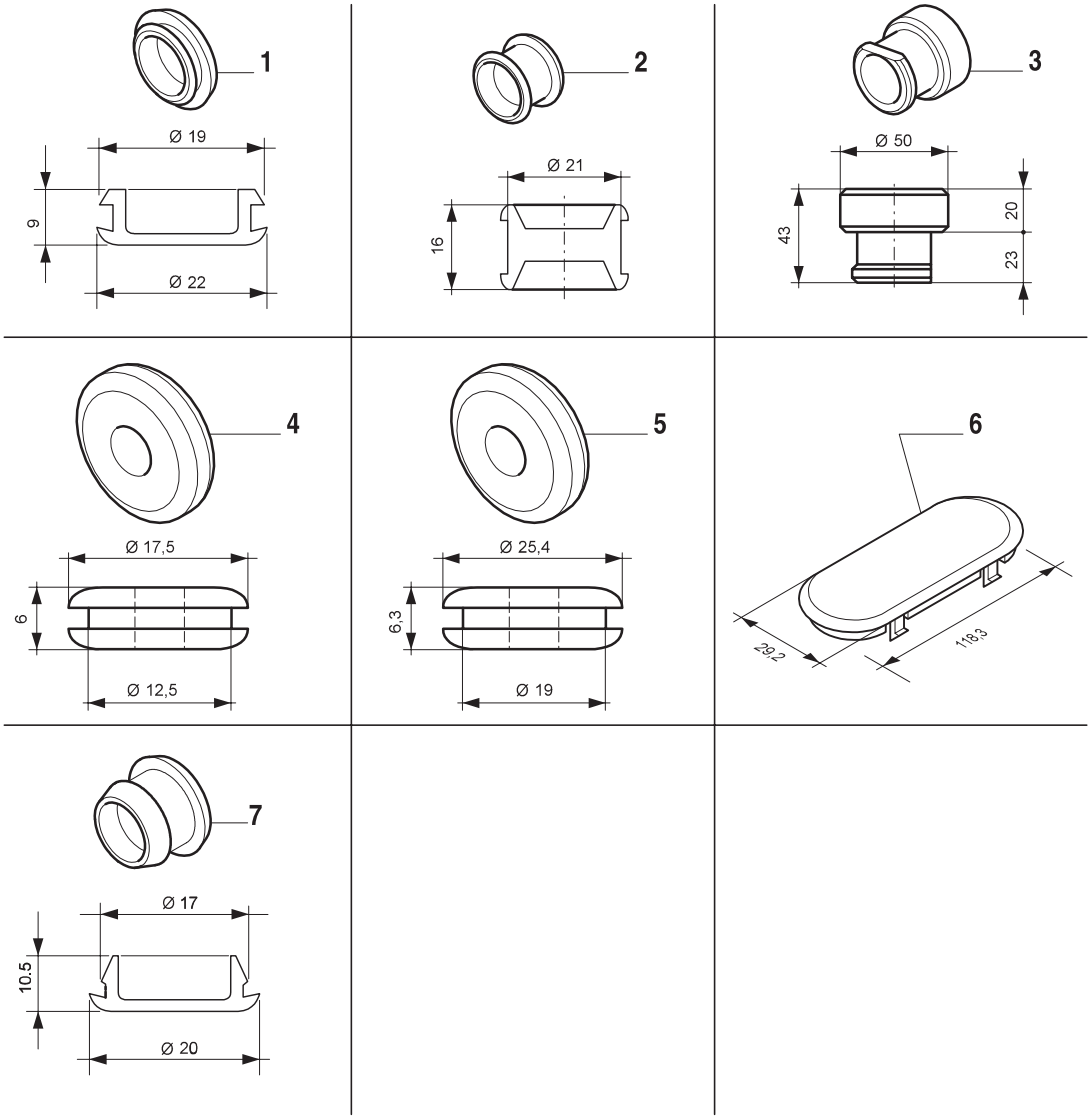

10

ESQUEMASSEIFFER
diagramasseiffer@gmail.com

TAMPÕES VARIADOS
MISCELLANEOUS CAPS
TAPONES VARIOS
TAPPI VARI
VERSCHIEDENE STOPFEN
DIFFERÉNTS BOUCHONS

R	N	P.N.	MOD	Q	Descrição	Description	Descripción	L.C.
1		81871840		AR	PASSA-MURO	GROMMET	PASACABLES	131A
2		81878978		AR	PASSA-MURO	GROMMET	PASACABLES	131A
3		82006638		AR	PASSA-MURO	GROMMET	PASACABLES	131A
4		81807445		AR	PASSA-MURO	GROMMET	PASACABLES	131A
5		81819333		AR	ANEL DE BORRACHA	RUBBER RING	GUARNICION DE CAUCHO	048A
6		82013693		AR	BUJÃO	PLUG	APTON	050T
7		81864869		AR	BUJÃO	PLUG	APTON	050T
8		82006206		AR	BUJÃO ASSOALHO	PLUG	APTON	050T
9		82007405		AR	BUJÃO CONJ.	PLUG	APTON	050T

ESQUEMASSEIFFER
10
diagramasseiffer@gmail.com

TAMPÕES VARIADOS
MISCELLANEOUS CAPS
TAPONES VARIOS
TAPPI VARI
VERSCHIEDENE STOPFEN
DIFFERÉNTS BOUCHONS

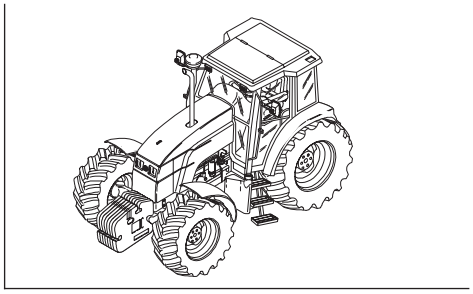

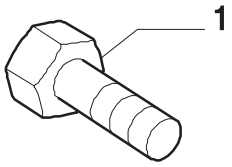

M6x16

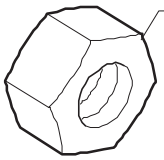

M10

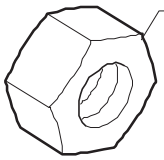

M6x1

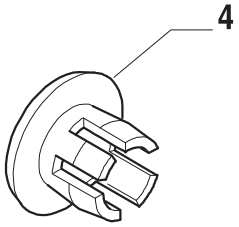

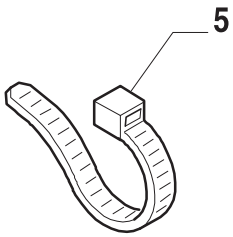

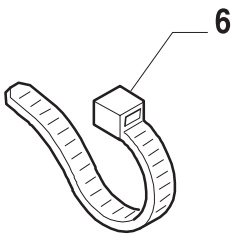

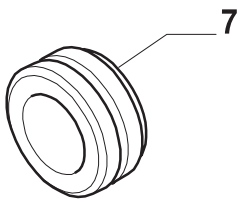

Ø 6,35 mm

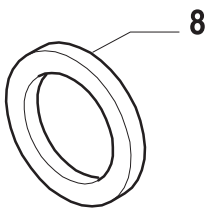

M6

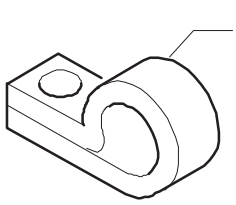

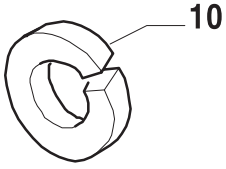

M6

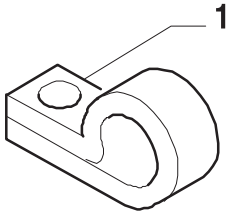

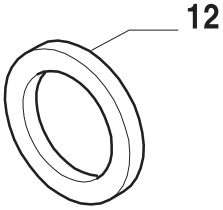



10

ESQUEMASSEIFFER
diagramasseiffer@gmail.com

TAMPÕES VARIADOS
MISCELLANEOUS CAPS
TAPONES VARIOS
TAPPI VARI
VERSCHIEDENE STOPFEN
DIFFERÉNTS BOUCHONS

R	N	P.N.	MOD	Q	Descrição	Description	Descripción	L.C.
1		10902221		4	PARAFUSO	SCREW	ORTNILLO	040V
2		14048311		1	PORCA	NUT	TUERCA	010D
3		15896211		4	PORCA	NUT	TUERCA	010D
4		81864404		1	PLUG ACENDEDOR CIGARRO	COVERING	ADERTAP	265C
5		82001040		1	BRAÇADEIRA	COLLAR	ABRAZADERA	031F
6		82001041		1	PRESILHA	CLIP	SUJETADOR	045F
7		83905020		1	PASSA-MURO	GROMMET	PASACABLES	131A
8		83925490		2	ARRUELA PLANA	WASHER	ARANDELA	131R
9		83946853		2	PRENDEDOR	CLAMP	BORNE	120M
10		83960999		4	ARRUELA PLANA	WASHER	ARANDELA	131R
11		83981778		4	PRENDEDOR	CLAMP	BORNE	120M
12		83989970		1	ARRUELA-TRAVA	LOCKWASHER	ARANDELA DE FRENO	132R

ESQUEMASSEIFFER
diagramasseiffer@gmail.com

PLACAS
PLATES
PLACAS
TARGHETTE
SCHILDER
PLAQUETTES

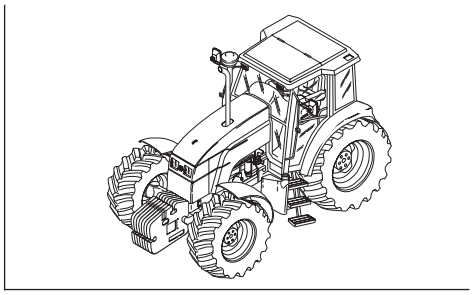

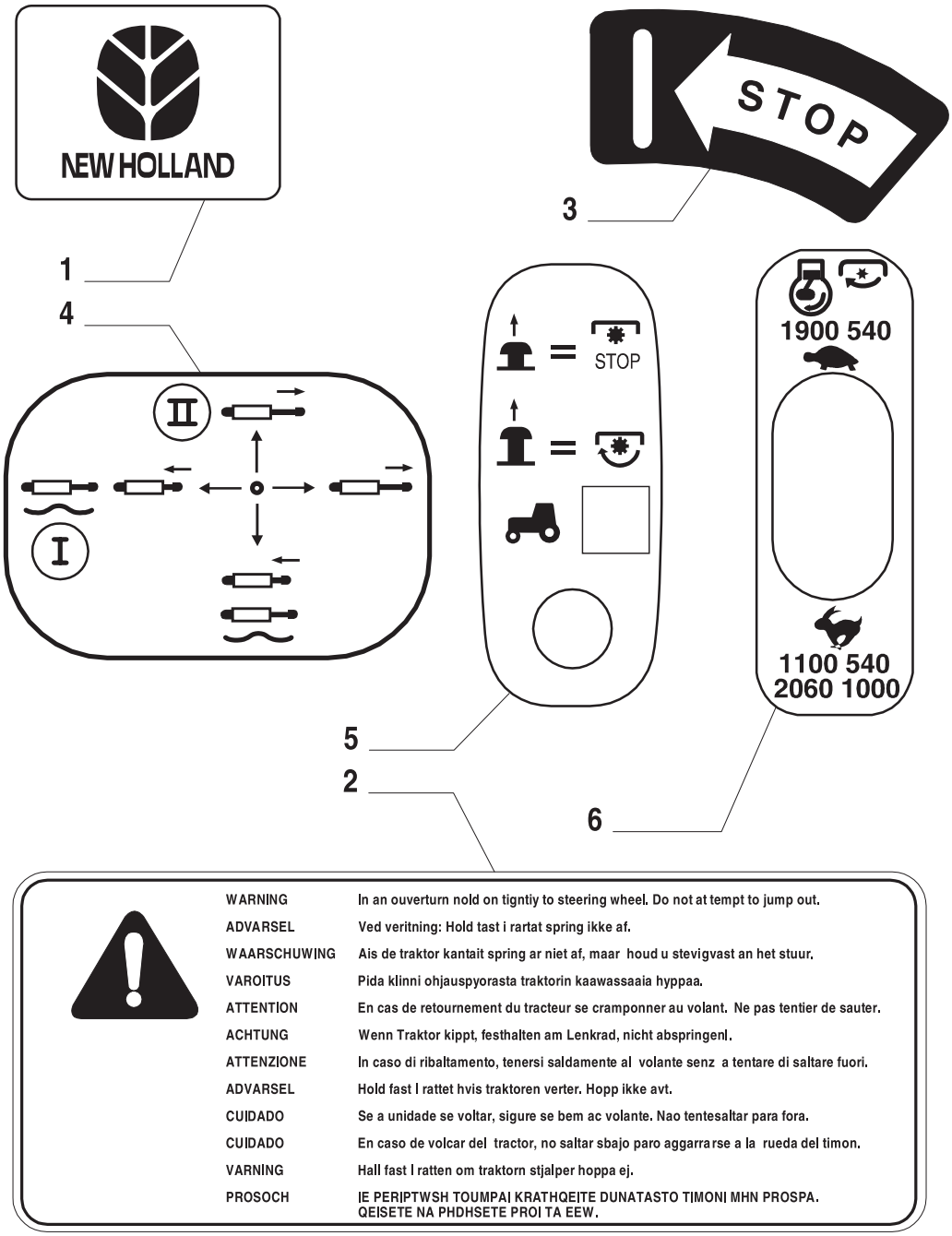

WARNING	In an ouverturn nold on tigntiy to steering wheel. Do not at tempt to jump out.
ADVARSEL	Ved veritning: Hold tast i rartat spring ikke af.
WAARSCHUWING	Ais de traktor kantait spring ar niet af, maar houd u stevigvast an het stuur.
VAROITUS	Pida klinni ohjauspyorasta traktorin kaawassaaia hyppaa.
ATTENTION	En cas de retournement du tracteur se cramponner au volant. Ne pas tentier de sauter.
ACHTUNG	Wenn Traktor kippt, festhalten am Lenkrad, nicht abspringenl.
ATTENZIONE	In caso di ribaltamento, tenersi saldamente al volante senz a tentare di saltare fuori.
ADVARSEL	Hold fast I rattet hvis traktoren verter. Hopp ikke avt.
CUIDADO	Se a unidade se voltar, sigure se bem ac volante. Nao tentesaltar para fora.
CUIDADO	En caso de volcar del tractor, no saltar sbajo paro aggarrarse a la rueda del timon.
VARNING	Hall fast I ratten om traktorn stjalper hoppa ej.
PROSOCH	IE PERIPTWSH TOUMPAI KRATHQEITE DUNATASTO TIMONI MHN PROSPA. QEISETE NA PHDHSETE PROI TA EEW.

ESQUEMASSEIFFER
diagramasseiffer@gmail.com

PLACAS
PLATES
PLACAS
TARGHETTE
SCHILDER
PLAQUETTES

R	N	P.N.	MOD	Q	Descrição	Description	Descripción	L.C.
1		82005370		1	DECALCOMANIA	DECAL	CALCOMANIE	012D
2		81863484		1	DECALCOMANIA	DECAL	CALCOMANIE	012D
3		81866777		1	DECALCOMANIA	DECAL	CALCOMANIE	012D
4		82013392		1	PLAQUETA	PLAQUE	PLACA INDICADORA	065T
5		82012276		1	DECALCOMANIA	DECAL	CALCOMANIE	012D
6		81871923		1	DECALCOMANIA	DECAL	CALCOMANIE	012D

ESQUEMASSEIFFER
10
diagramasseiffer@gmail.com

PLACAS
PLATES
PLACAS
TARGHETTE
SCHILDER
PLAQUETTES

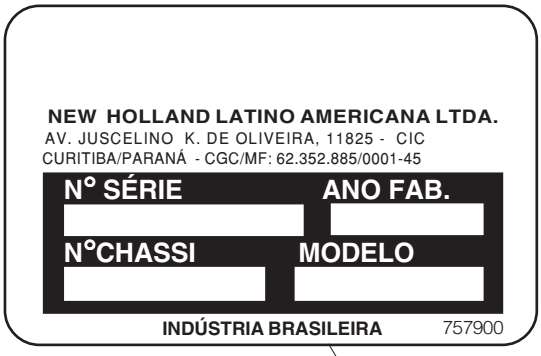

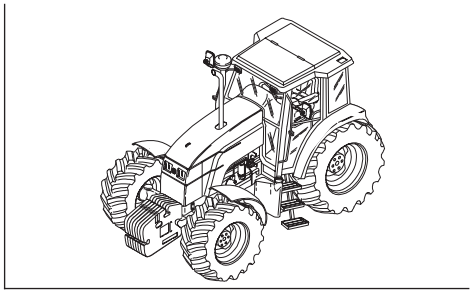

8



3



2

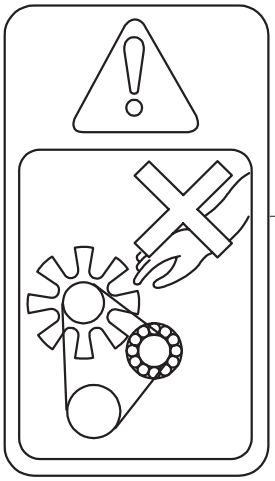

1

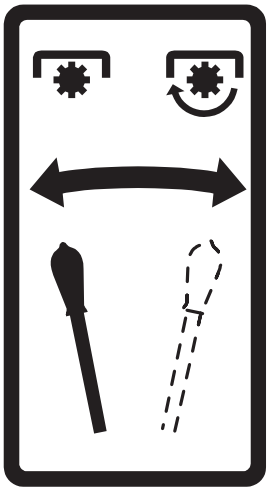

4

7

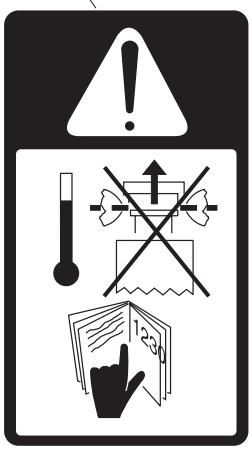

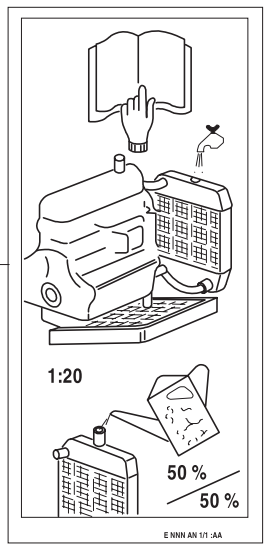

6

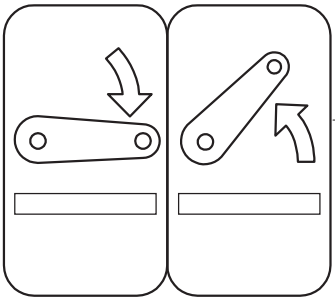

5



10

ESQUEMASSEIFFER
diagramasseiffer@gmail.com

PLACAS
PLATES
PLACAS
TARGHETTE
SCHILDER
PLAQUETTES

R	N	P.N.	MOD	Q	Descrição	Description	Descripción	L.C.
1		81871830		2	DECALCOMANIA	DECAL	CALCOMANIE	012D
2		83946774		2	DECALCOMANIA	DECAL	CALCOMANIE	012D
3		82010204		1	DECALCOMANIA	DECAL	CALCOMANIE	012D
4		83989953		1	DECALCOMANIA	DECAL	CALCOMANIE	012D
5		81871929		1	DECALCOMANIA	DECAL	CALCOMANIE	012D
6		82015448		1	DECALCOMANIA	DECAL	CALCOMANIE	012D
7		82003947		1	DECALCOMANIA	DECAL	CALCOMANIE	012D
8		82991809		1	PLACA	PLATE	PLACA	059T

ESQUEMASSEIFFER
10
diagramasseiffer@gmail.com

PLACAS
PLATES
PLACAS
TARGHETTE
SCHILDER
PLAQUETTES

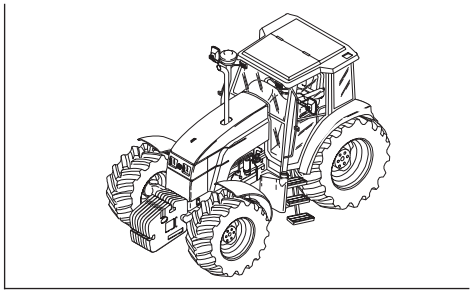

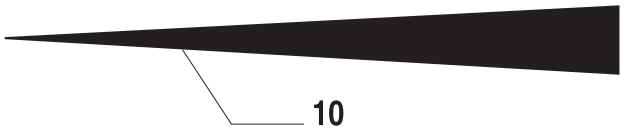

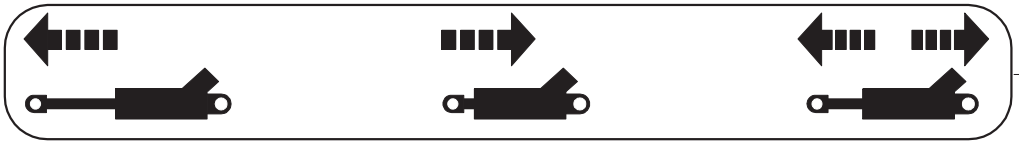



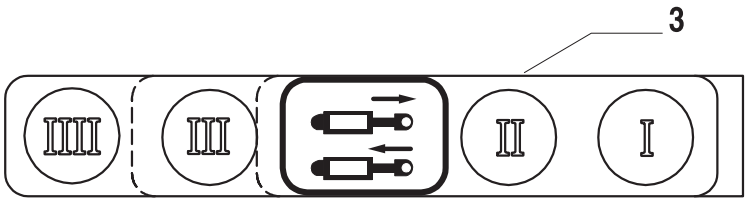

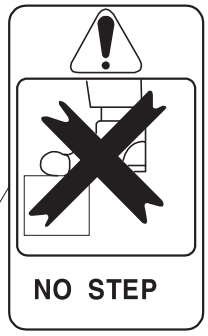

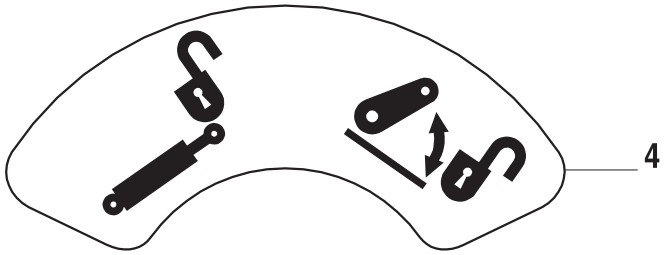

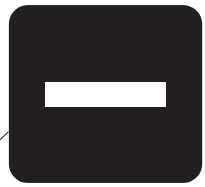









10

ESQUEMASSEIFFER
diagramasseiffer@gmail.com

PLACAS
PLATES
PLACAS
TARGHETTE
SCHILDER
PLAQUETTES

R	N	P.N.	MOD	Q	Descrição	Description	Descripción	L.C.
1		81871925		1	DECALCOMANIA	DECAL	CALCOMANIE	012D
2		81871921		1	DECALCOMANIA	DECAL	CALCOMANIE	012D
3		82013395		1	DECALCOMANIA	DECAL	CALCOMANIE	012D
4		81868696		1	DECALCOMANIA	DECAL	CALCOMANIE	012D
5		81871922		1	DECALCOMANIA	DECAL	CALCOMANIE	012D
6		82013396		1	DECALCOMANIA	DECAL	CALCOMANIE	012D
7		82013397		1	DECALCOMANIA	DECAL	CALCOMANIE	012D
8		82010947		1	DECALCOMANIA	DECAL	CALCOMANIE	012D
9		81871931		1	DECALCOMANIA	DECAL	CALCOMANIE	012D
10		81863547		1	DECALCOMANIA	DECAL	CALCOMANIE	012D

ESQUEMASSEIFFER
10
diagramasseiffer@gmail.com

PLACAS
PLATES
PLACAS
TARGHETTE
SCHILDER
PLAQUETTES

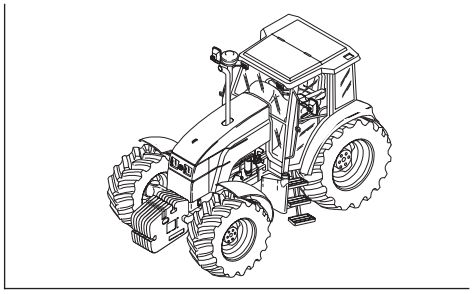

1

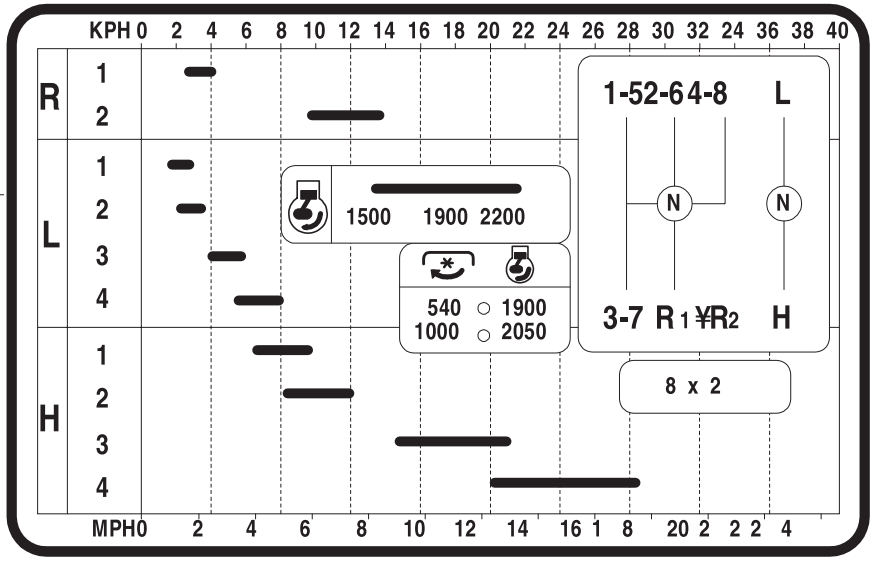

2

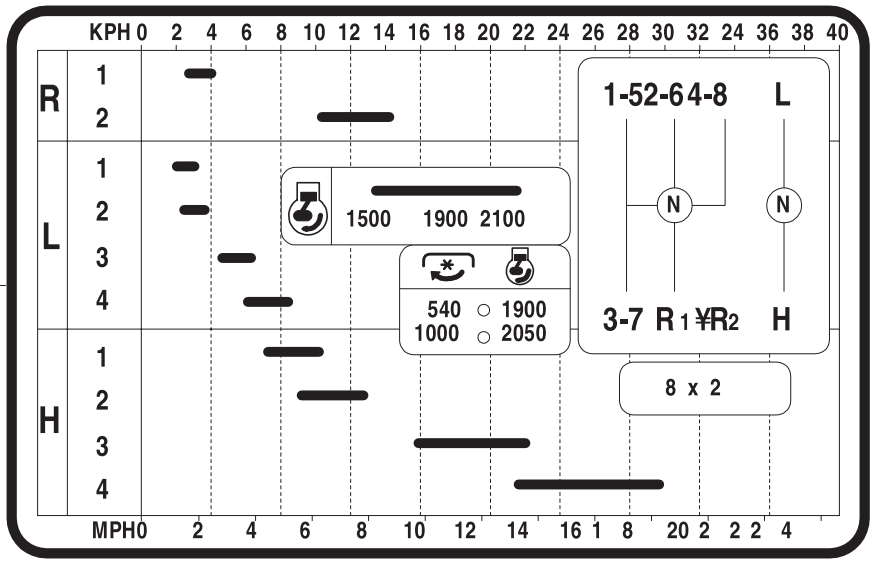

10

ESQUEMASSEIFFER
diagramasseiffer@gmail.com

PLACAS
PLATES
PLACAS
TARGHETTE
SCHILDER
PLAQUETTES

R	N	P.N.	MOD	Q	Descrição	Description	Descripción	L.C.
1		82013404		1	DECALCOMANIA	DECAL	CALCOMANIE	012D
2		82013410		1	DECALCOMANIA	DECAL	CALCOMANIE	012D

ESQUEMASSEIFFER
10
diagramasseiffer@gmail.com

PLACAS
PLATES
PLACAS
TARGHETTE
SCHILDER
PLAQUETTES

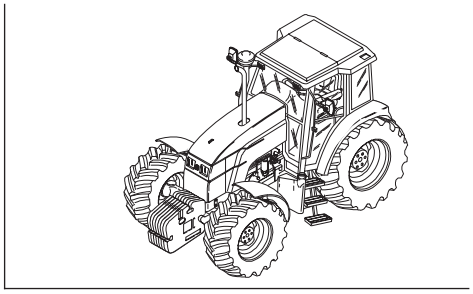

1

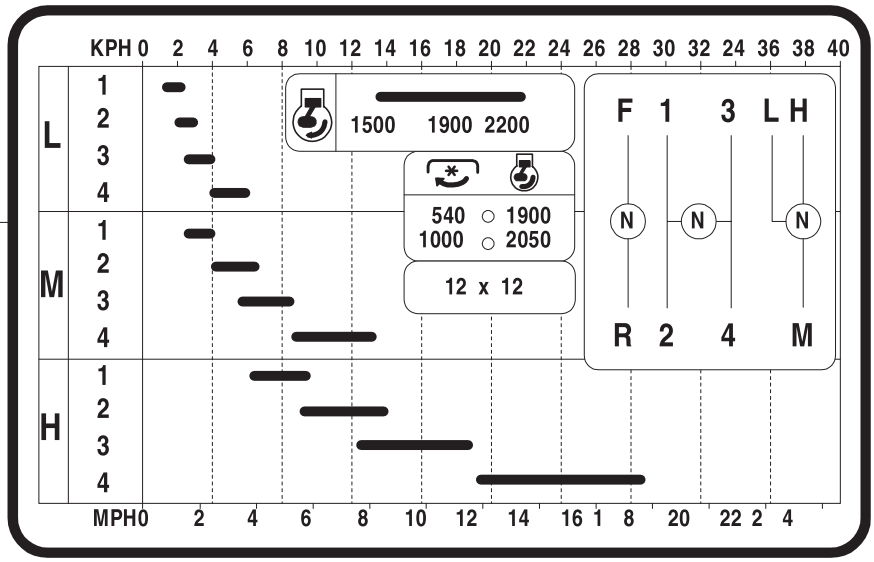

2

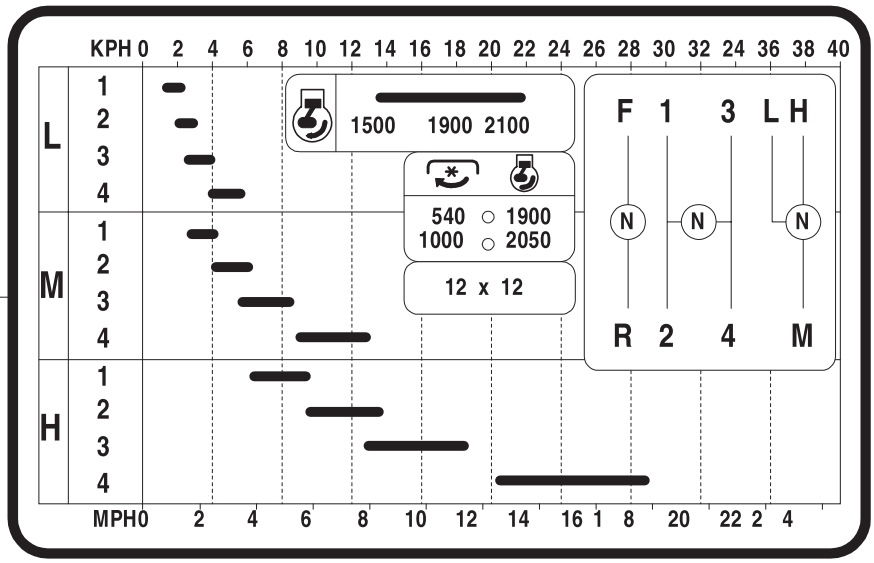

10

ESQUEMASSEIFFER
diagramasseiffer@gmail.com

PLACAS
PLATES
PLACAS
TARGHETTE
SCHILDER
PLAQUETTES

R	N	P.N.	MOD	Q	Descrição	Description	Descripción	L.C.
1		82013402		1	DECALCOMANIA	DECAL	CALCOMANIE	012D
2		82013408		1	DECALCOMANIA	DECAL	CALCOMANIE	012D

ESQUEMASSEIFFER
10
diagramasseiffer@gmail.com

PLACAS
PLATES
PLACAS
TARGHETTE
SCHILDER
PLAQUETTES

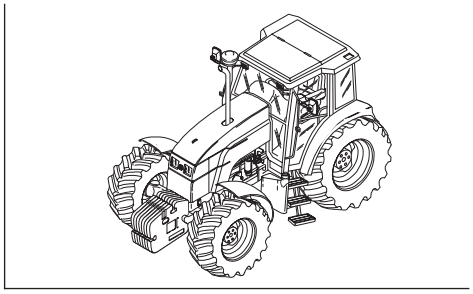

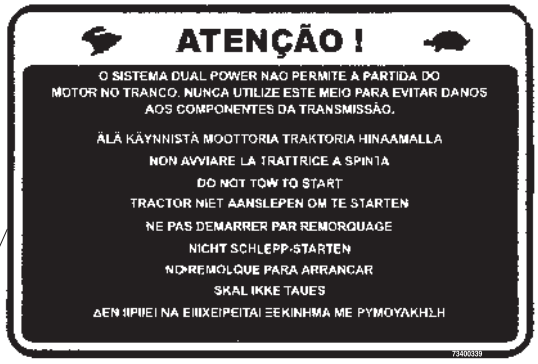

1

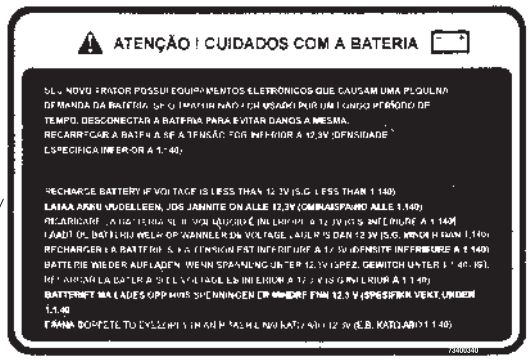

2

ESQUEMASSEIFFER
diagramasseiffer@gmail.com

10

PLACAS
PLATES
PLACAS
TARGHETTE
SCHILDER
PLAQUETTES

R	N	P.N.	MOD	Q	Descrição	Description	Descripción	L.C.
1		73400339		1	DECALCOMANIA	DECAL	CALCOMANIE	012D
2		73400340		1	DECALCOMANIA	DECAL	CALCOMANIE	012D

ESQUEMASSEIFFER
10
diagramasseiffer@gmail.com

PLACAS
PLATES
PLACAS
TARGHETTE
SCHILDER
PLAQUETTES

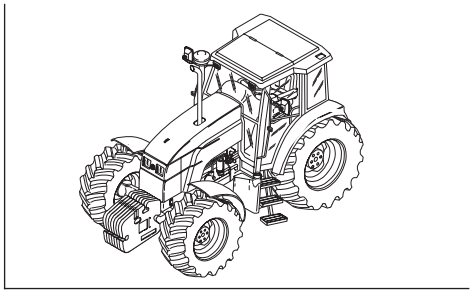

1

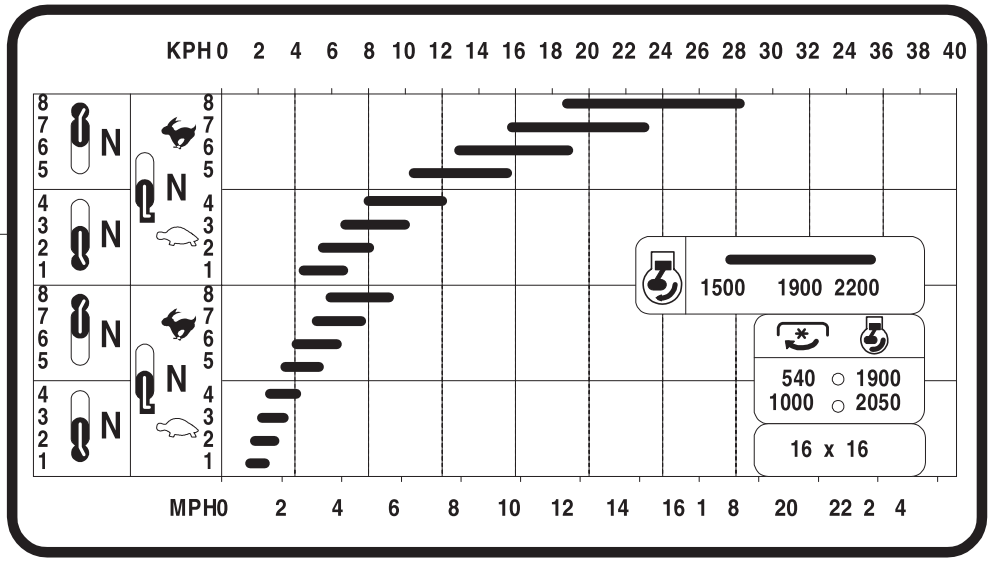

2

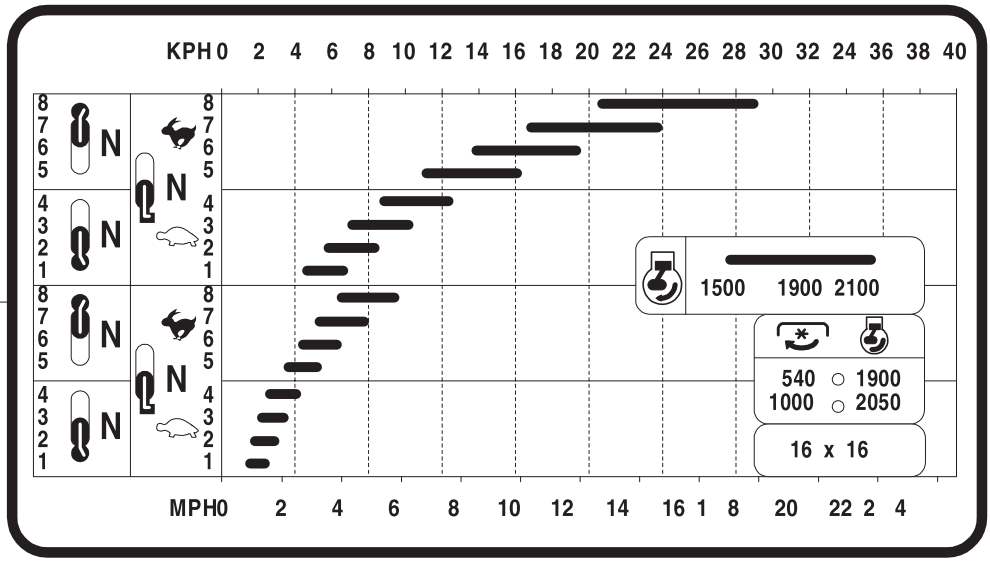

10

ESQUEMASSEIFFER
diagramasseiffer@gmail.com

PLACAS
PLATES
PLACAS
TARGHETTE
SCHILDER
PLAQUETTES

R	N	P.N.	MOD	Q	Descrição	Description	Descripción	L.C.
1		82011834		1	DECALCOMANIA	DECAL	CALCOMANIE	012D
2		82011842		1	DECALCOMANIA	DECAL	CALCOMANIE	012D

ESQUEMASSEIFFER
10
diagramasseiffer@gmail.com

EMBLEMA MODELO
MODEL IDENTIFICATION DECALS
EMBLEMA MODELO
SIGLA MODELLO
MODELLZEICHEN
MOTIF

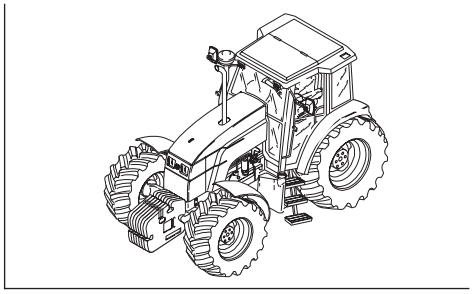

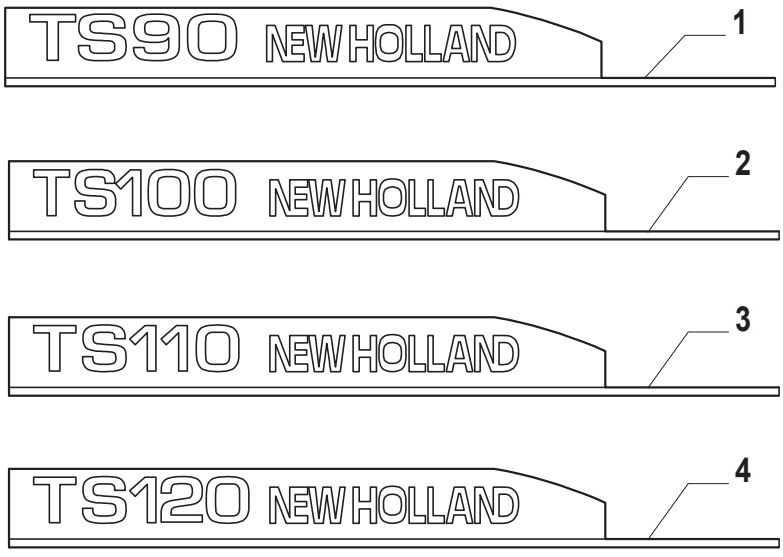

ESQUEMASSEIFFER
diagramasseiffer@gmail.com

EMBLEMA MODELO
MODEL IDENTIFICATION DECALS
EMBLEMA MODELO
SIGLA MODELLO
MODELLZEICHEN
MOTIF

R	N	P.N.	MOD	Q	Descrição	Description	Descripción	L.C.
1		82013694		1	DECALCOMANIA L.E.	DECAL	CALCOMANIE	012D
		82013695		1	DECALCOMANIA L.D.	DECAL	CALCOMANIE	012D
2		82013696		1	DECALCOMANIA L.E.	DECAL	CALCOMANIE	012D
		82013697		1	DECALCOMANIA L.D.	DECAL	CALCOMANIE	012D
3		82013698		1	DECALCOMANIA L.E.	DECAL	CALCOMANIE	012D
		82013699		1	DECALCOMANIA L.D.	DECAL	CALCOMANIE	012D
4		73400869		1	DECALCOMANIA L.E.	DECAL	CALCOMANIE	012D
		73400870		1	DECALCOMANIA L.D.	DECAL	CALCOMANIE	012D

ESQUEMASSEIFFER
10
diagramasseiffer@gmail.com

ÍNDICE DA SEÇÃO

SEC. 11		RODAS
83.27	01	RODAS TRASEIRAS - ARO DW 14X38 (4WD)
82.40	01	RODAS DIANTEIRAS - ARO W12X24 (4WD)
82.41	01	RODAS DIANTEIRAS - ARO W12X28 (4WD)
83.64	01	RODAS TRASEIRAS - ARO DW 16X34 (4WD)
83.71	01	RODAS TRASEIRAS - ARO DW 20X30 (4WD)
83.73	01	RODAS TRASEIRAS - ARO DW 12X38 (4WD)
83.83	01	RODAS TRASEIRAS - ARO DW 16X38 (4WD)
83.91	01	RODAS TRASEIRAS - ARO DW 20X26 (4WD)
83.92	01	RODAS TRASEIRAS - ARO DW 16X30 (4WD)

ESQUEMASSEIFFER

diagramasseiffer@gmail.com

RODAS
WHEELS
RUEDAS
RUOTE
RÄDER
ROUES

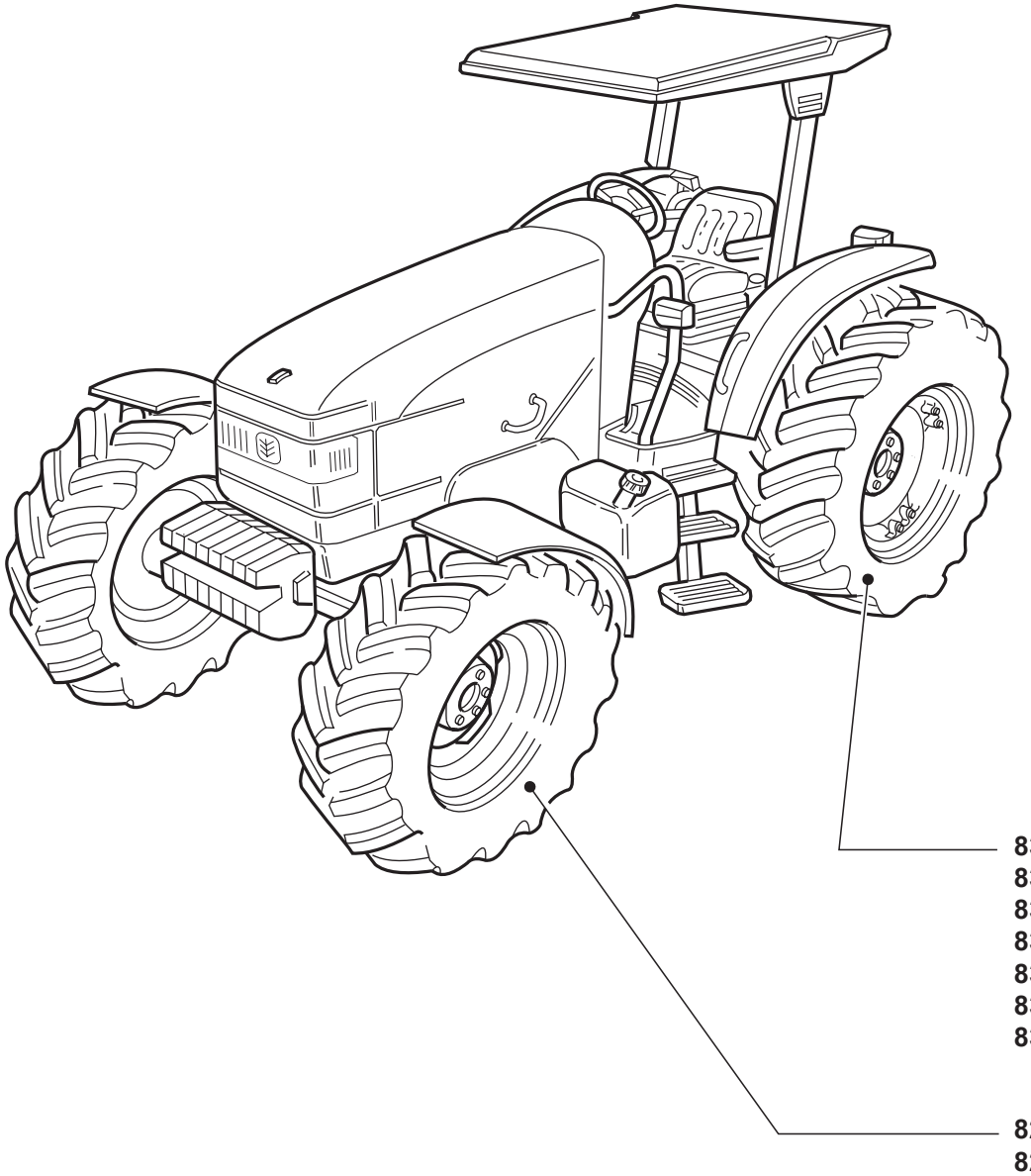

ESQUEMASSEIFFER
diagramasseiffer@gmail.com

RODAS
WHEELS
RUEDAS
RUOTE
RÄDER
ROUES

R	N	P.N.	MOD	Q	Descrição	Description	Descripción	L.C.

ESQUEMASSEIFFER

diagramasseiffer@gmail.com

TS90 TS100 TS110 TS120

RODAS TRASEIRAS - ARO DW 14X38 (4WD)
REAR WHEELS - RIM DW 14X38 (4WD)
RUEDAS POSTERIORES - LLANTA DW 14X38 (4WD)
RUOTE MOTRICI - CERCHIO DW 14X38 (4WD)
HINTERE RAEDER - FELGE DW 14X38 (4WD)
ROUES ARRIERES - JANTE DW 14X38 (4WD)

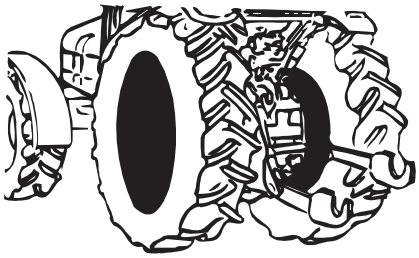

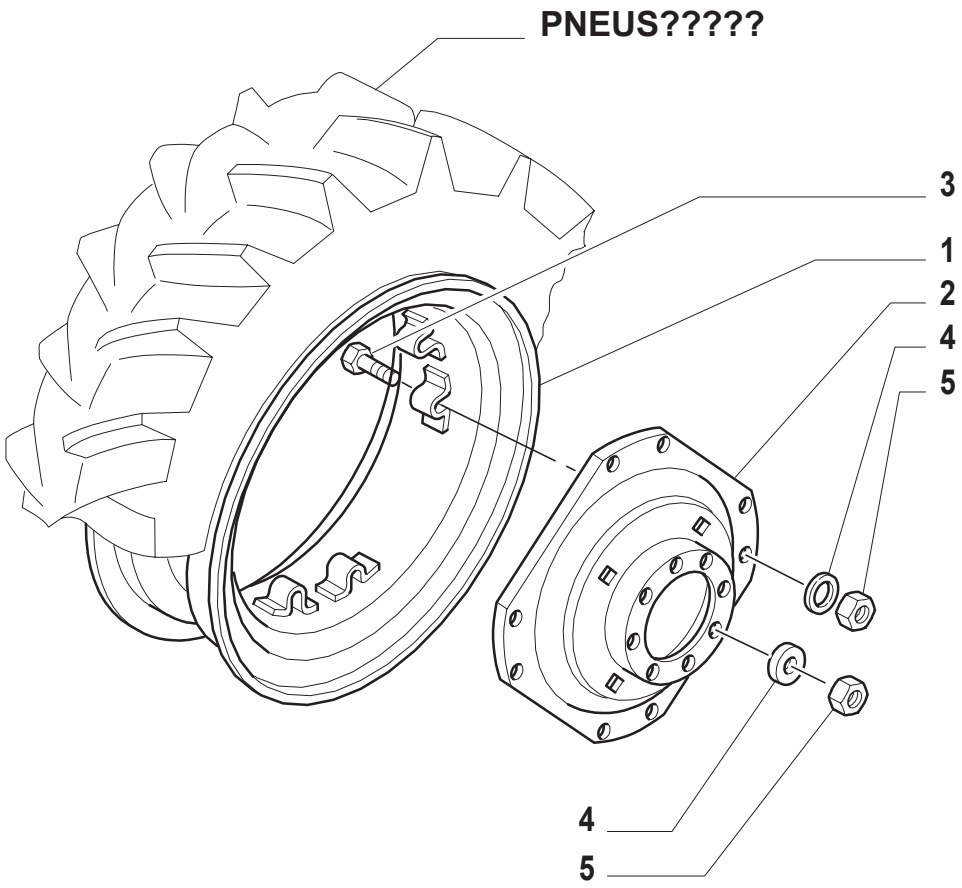

ESQUEMASSEIFFER
diagramasseiffer@gmail.com

RODAS TRASEIRAS - ARO DW 14X38 (4WD)
REAR WHEELS - RIM DW 14X38 (4WD)
RUEDAS POSTERIORES - LLANTA DW 14X38 (4WD)
RUOTE MOTRICI - CERCHIO DW 14X38 (4WD)
HINTERE RAEDER - FELGE DW 14X38 (4WD)
ROUES ARRIERES - JANTE DW 14X38 (4WD)

R	N	P.N.	MOD	Q	Descrição	Description	Descripción	L.C.
		73405480		2	RODA VEICULAR	WHEEL	RUEDA	160R
1		**73405479**		2	ARO	WHEEL RIM	LLANTA	135C
2		**73405464**		2	DISCO	DISC	DISCO	060D
3		**84994685**		32	PARAFUSO	SCREW	ORTNILLO	040V
4		**82994035**		32	ARRUELA PLANA	WASHER	ARANDELA	131R
5		**82991483**		32	PORCA	NUT	TUERCA	010D

BORLEM

ESQUEMASSEIFFER
diagramasseiffer@gmail.com

82.40	01	p1	06/01

RODAS DIANTEIRAS - ARO W12X24 (4WD)
FRONT WHEELS - RIM W12X24 (4WD)
RUEDAS ANTERIORES - LLANTA W12X24 (4WD)
RUOTE DIRETTRICI - CERCHIO W12X24 (4WD)
VORDERRAEDER - FELGE W12X24 (4WD)
ROUES AVANT - JANTE W12X24 (4WD)

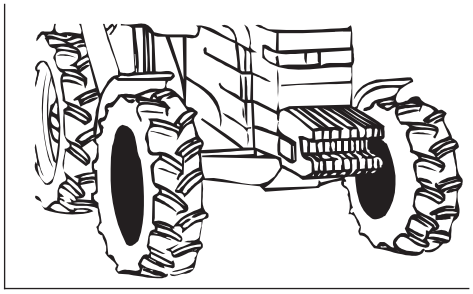

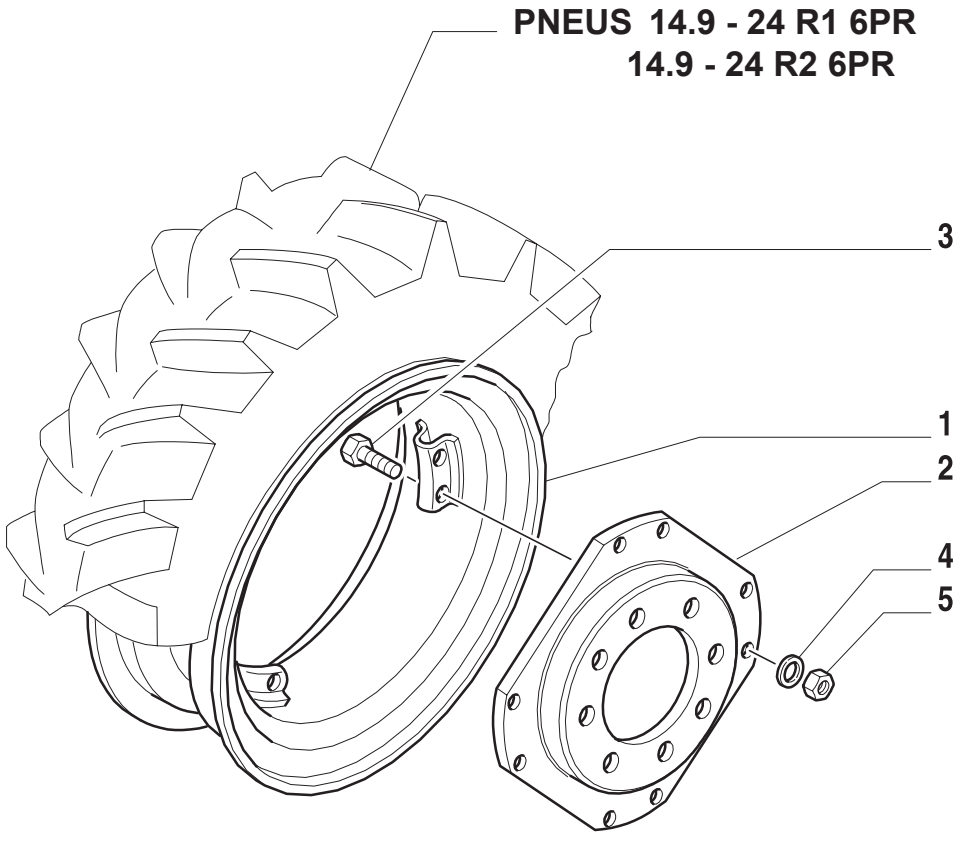

11

ESQUEMASSEIFFER
diagramasseiffer@gmail.com

RODAS DIANTEIRAS - ARO W12X24 (4WD)
FRONT WHEELS - RIM W12X24 (4WD)
RUEDAS ANTERIORES - LLANTA W12X24 (4WD)
RUOTE DIRETTRICI - CERCHIO W12X24 (4WD)
VORDERRAEDER - FELGE W12X24 (4WD)
ROUES AVANT - JANTE W12X24 (4WD)

R	N	P.N.	MOD	Q	Descrição	Description	Descripción	L.C.
	A	82991384		2	RODA VEICULAR	WHEEL	RUEDA	160R
	B	82991385		2	RODA VEICULAR	WHEEL	RUEDA	160R
1	B	82992532		2	ARO	WHEEL RIM	LLANTA	135C
	A	82992557		2	ARO	WHEEL RIM	LLANTA	135C
2	B	82992531		2	DISCO	DISC	DISCO	060D
	A	82992543		2	DISCO	DISC	DISCO	060D
3	B	82992525		16	PARAFUSO	SCREW	ORNILLO	040V
	A	84990519		16	PARAFUSO	SCREW	ORNILLO	040V
4	B	82992540		16	ARRUELA PLANA	WASHER	ARANDELA	131R
	A	82992573		16	ARRUELA PLANA	WASHER	ARANDELA	131R
5	B	82992539		16	PORCA	NUT	TUERCA	010D
	A	82992572		16	PORCA	NUT	TUERCA	010D

(A) BORLEM
(B) MUSIAN CANCIANI

ESQUEMASSEIFFER
diagramasseiffer@gmail.com

RODAS DIANTEIRAS - ARO W12X28 (4WD)
FRONT WHEELS - RIM W12X28 (4WD)
RUEDAS ANTERIORES - LLANTA W12X28 (4WD)
RUOTE DIRETTRICI - CERCHIO W12X28 (4WD)
VORDERRAEDER - FELGE W12X28 (4WD)
ROUES AVANT - JANTE W12X28 (4WD)

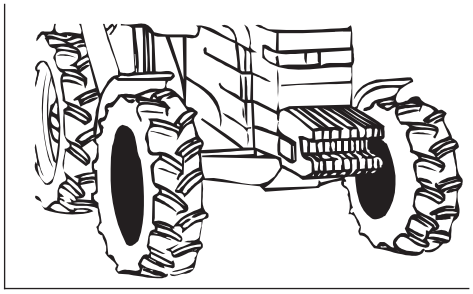

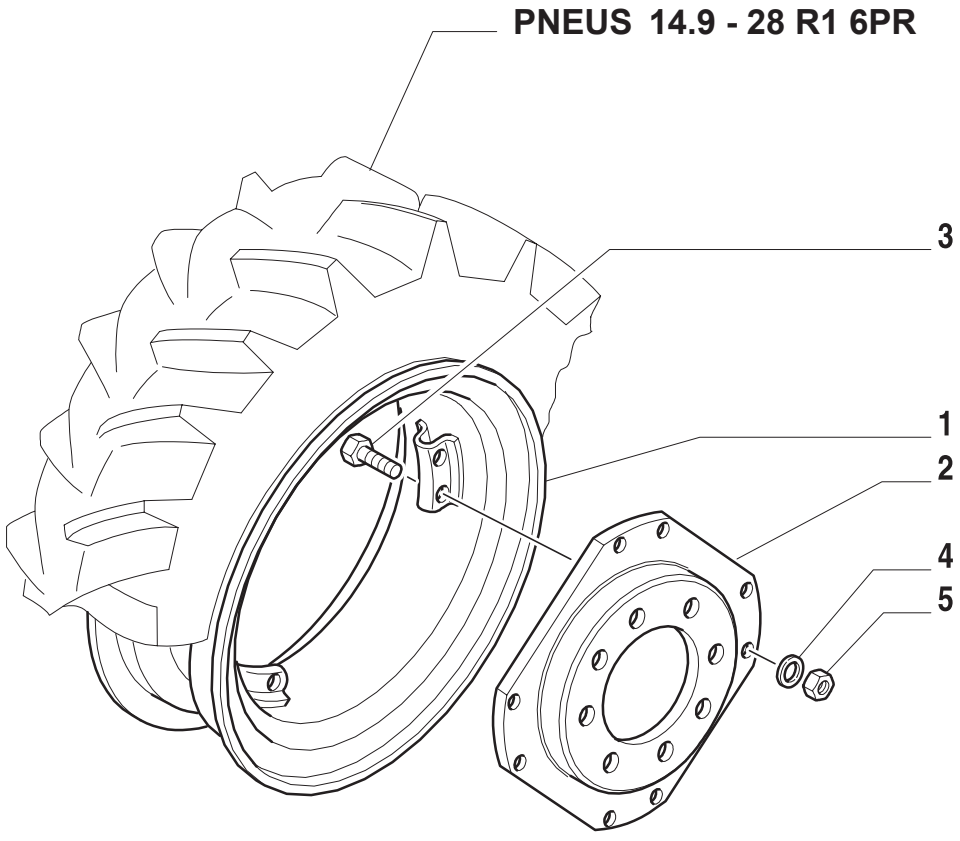

ESQUEMASSEIFFER
diagramasseiffer@gmail.com

RODAS DIANTEIRAS - ARO W12X28 (4WD)
FRONT WHEELS - RIM W12X28 (4WD)
RUEDAS ANTERIORES - LLANTA W12X28 (4WD)
RUOTE DIRETTRICI - CERCHIO W12X28 (4WD)
VORDERRAEDER - FELGE W12X28 (4WD)
ROUES AVANT - JANTE W12X28 (4WD)

R	N	P.N.	MOD	Q	Descrição	Description	Descripción	L.C.
	A	**82992149**		2	RODA VEICULAR	WHEEL	RUEDA	160R
	B	**82992168**		2	RODA VEICULAR	WHEEL	RUEDA	160R
1	B	**82992533**		2	ARO	WHEEL RIM	LLANTA	135C
	A	**82992560**		2	ARO	WHEEL RIM	LLANTA	135C
2	B	**82992529**		2	DISCO	DISC	DISCO	060D
	A	**82992545**		2	DISCO	DISC	DISCO	060D
3	B	**82992525**		16	PARAFUSO	SCREW	ORNILLO	040V
		84990519		16	PARAFUSO	SCREW	ORNILLO	040V
4	B	**82992540**		16	ARRUELA PLANA	WASHER	ARANDELA	131R
		82992573		16	ARRUELA PLANA	WASHER	ARANDELA	131R
5	B	**82992539**		16	PORCA	NUT	TUERCA	010D
		82992572		16	PORCA	NUT	TUERCA	010D

(A) BORLEM
(B) MUSIAN CANCIANI

ESQUEMASSEIFFER
diagramasseiffer@gmail.com

RODAS TRASEIRAS - ARO DW 16X34 (4WD)
REAR WHEELS - RIM DW 16X34 (4WD)
RUEDAS POSTERIORES - LLANTA DW 16X34 (4WD)
RUOTE MOTRICI - CERCHIO DW 16X34 (4WD)
HINTERE RAEDER - FELGE DW 16X34 (4WD)
ROUES ARRIERES - JANTE DW 16X34 (4WD)

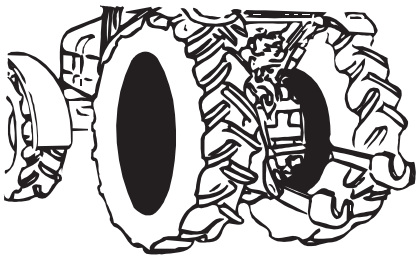

PNEUS 18.2 - 34 R1 10PR (TS90, TS100, TS110)
18.4 - 34R1 10PR (TS120)

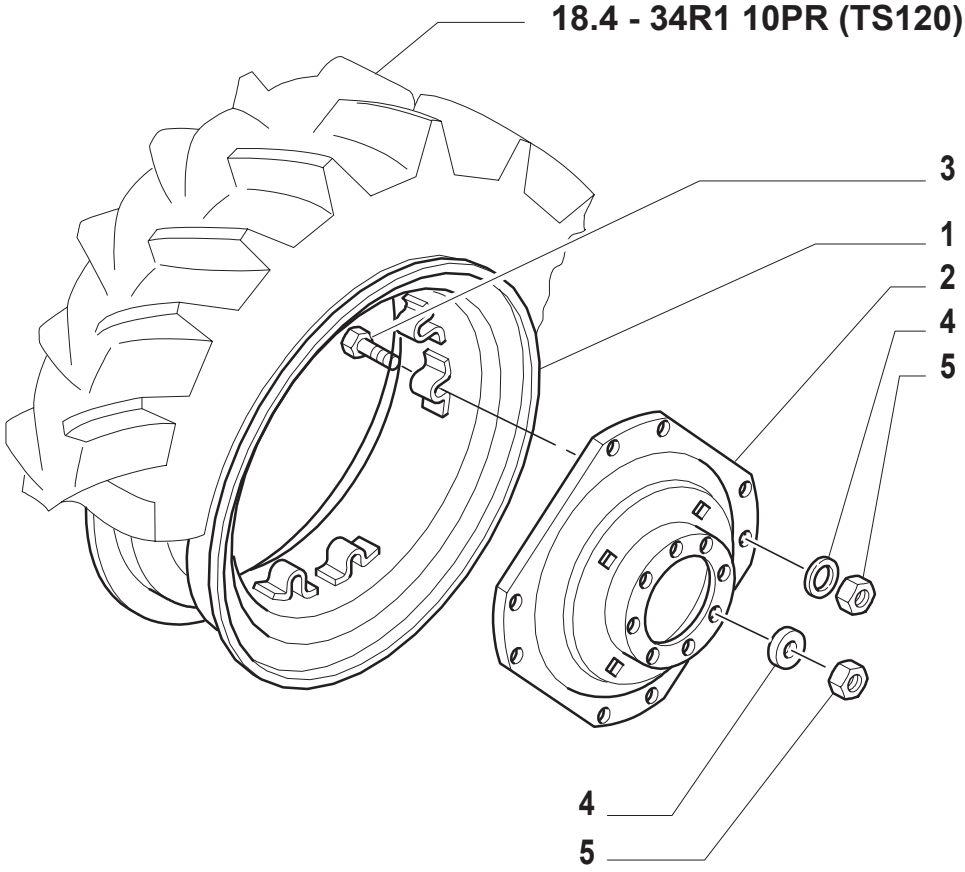

ESQUEMASSEIFFER
diagramasseiffer@gmail.com

RODAS TRASEIRAS - ARO DW 16X34 (4WD)
REAR WHEELS - RIM DW 16X34 (4WD)
RUEDAS POSTERIORES - LLANTA DW 16X34 (4WD)
RUOTE MOTRICI - CERCHIO DW 16X34 (4WD)
HINTERE RAEDER - FELGE DW 16X34 (4WD)
ROUES ARRIERES - JANTE DW 16X34 (4WD)

R	N	P.N.	MOD	Q	Descrição	Description	Descripción	L.C.
		73405467		2	RODA VEICULAR	WHEEL	RUEDA	160R
1		**82994733**		2	ARO	WHEEL RIM	LLANTA	135C
2		**73405466**		2	DISCO	DISC	DISCO	060D
3		**84994685**		32	PARAFUSO	SCREW	ORTNILLO	040V
4		**82994035**		32	ARRUELA PLANA	WASHER	ARANDELA	131R
5		**82991483**		32	PORCA	NUT	TUERCA	010D

BORLEM

ESQUEMASSEIFFER
diagramasseiffer@gmail.com

RODAS TRASEIRAS - ARO DW 20X30 (4WD)
REAR WHEELS - RIM DW 20X30 (4WD)
RUEDAS POSTERIORES - LLANTA DW 20X30 (4WD)
RUOTE MOTRICI - CERCHIO DW 20X30 (4WD)
HINTERE RAEDER - FELGE DW 20X30 (4WD)
ROUES ARRIERES - JANTE DW 20X30 (4WD)

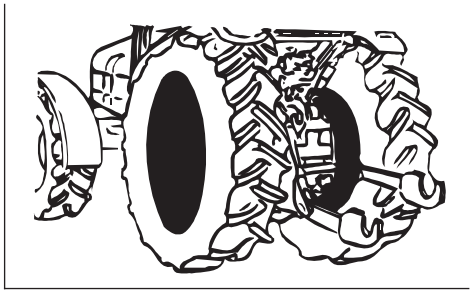

● = 1

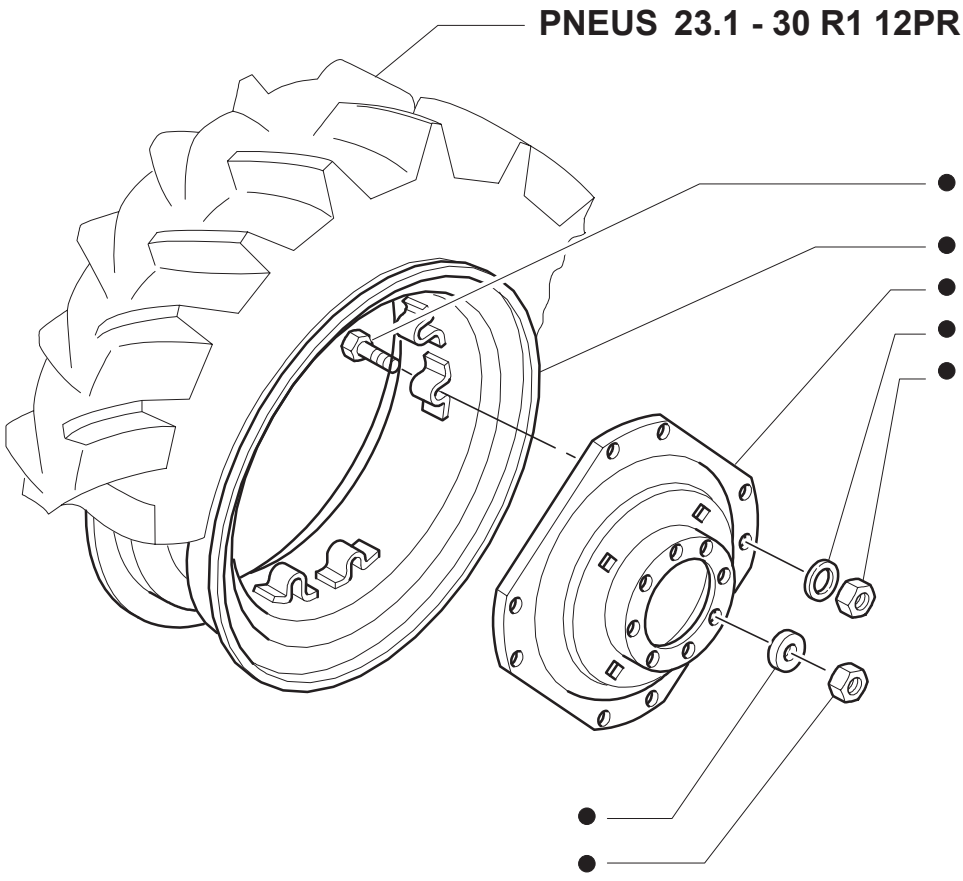

ESQUEMASSEIFFER
diagramasseiffer@gmail.com

RODAS TRASEIRAS - ARO DW 20X30 (4WD)
REAR WHEELS - RIM DW 20X30 (4WD)
RUEDAS POSTERIORES - LLANTA DW 20X30 (4WD)
RUOTE MOTRICI - CERCHIO DW 20X30 (4WD)
HINTERE RAEDER - FELGE DW 20X30 (4WD)
ROUES ARRIERES - JANTE DW 20X30 (4WD)

R	N	P.N.	MOD	Q	Descrição	Description	Descripción	L.C.
1		73405463		2	RODA VEICULAR BORLEM	WHEEL	RUEDA	160R

BORLEM

ESQUEMASSEIFFER
diagramasseiffer@gmail.com

RODAS TRASEIRAS - ARO DW 12X38 (4WD)
REAR WHEELS - RIM DW 12X38 (4WD)
RUEDAS POSTERIORES - LLANTA DW 12X38 (4WD)
RUOTE MOTRICI - CERCHIO DW 12X38 (4WD)
HINTERE RAEDER - FELGE DW 12X38 (4WD)
ROUES ARRIERES - JANTE DW 12X38 (4WD)

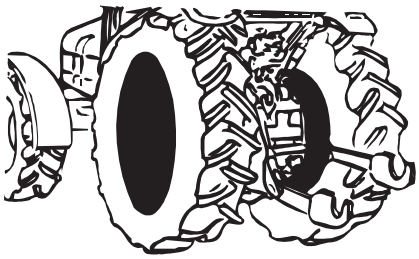

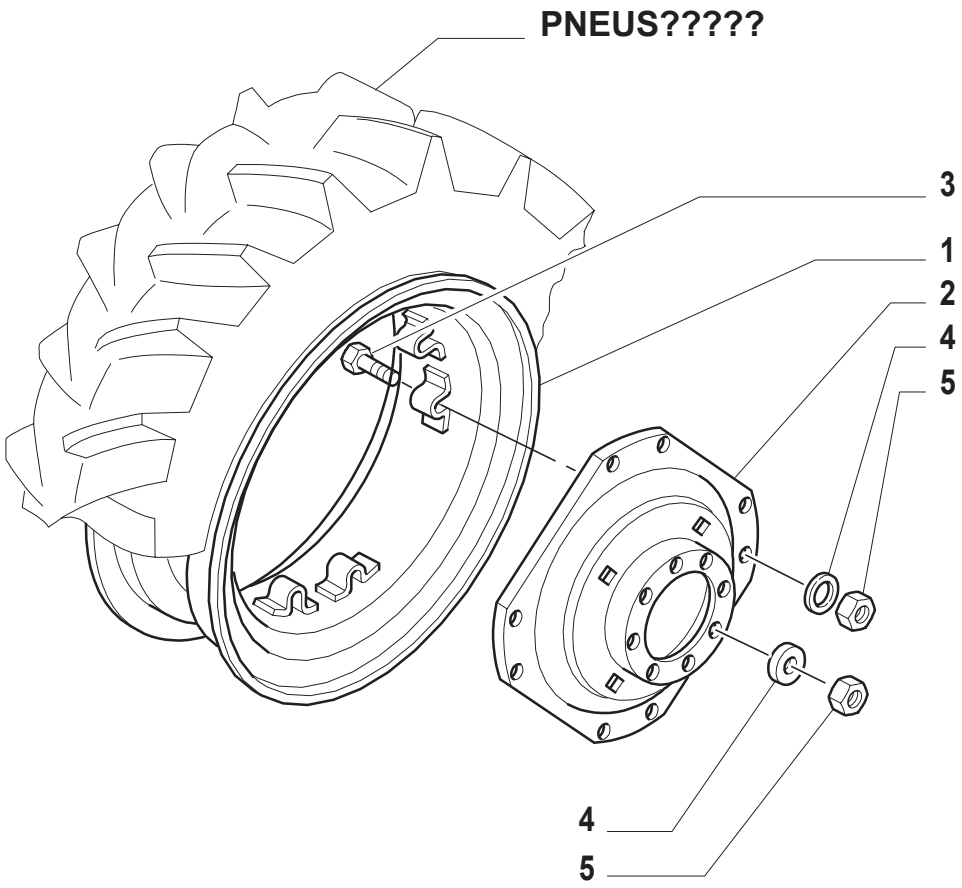

ESQUEMASSEIFFER
diagramasseiffer@gmail.com

RODAS TRASEIRAS - ARO DW 12X38 (4WD)
REAR WHEELS - RIM DW 12X38 (4WD)
RUEDAS POSTERIORES - LLANTA DW 12X38 (4WD)
RUOTE MOTRICI - CERCHIO DW 12X38 (4WD)
HINTERE RAEDER - FELGE DW 12X38 (4WD)
ROUES ARRIERES - JANTE DW 12X38 (4WD)

R	N	P.N.	MOD	Q	Descrição	Description	Descripción	L.C.
		73405473		2	RODA VEICULAR	WHEEL	RUEDA	160R
1		**73405491**		2	ARO	WHEEL RIM	LLANTA	135C
2		**73405472**		2	DISCO	DISC	DISCO	060D
3		**84994685**		16	PARAFUSO	SCREW	ORTNILLO	040V
4		**82994035**		16	ARRUELA PLANA	WASHER	ARANDELA	131R
5		**82991483**		16	PORCA	NUT	TUERCA	010D

BORLEM

ESQUEMASSEIFFER
diagramasseiffer@gmail.com

RODAS TRASEIRAS - ARO DW 16X38 (4WD)
REAR WHEELS - RIM DW 16X38 (4WD)
RUEDAS POSTERIORES - LLANTA DW 16X38 (4WD)
RUOTE MOTRICI - CERCHIO DW 16X38 (4WD)
HINTERE RAEDER - FELGE DW 16X38 (4WD)
ROUES ARRIERES - JANTE DW 16X38 (4WD)

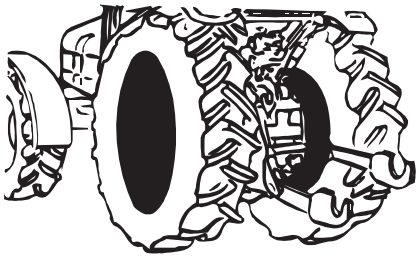

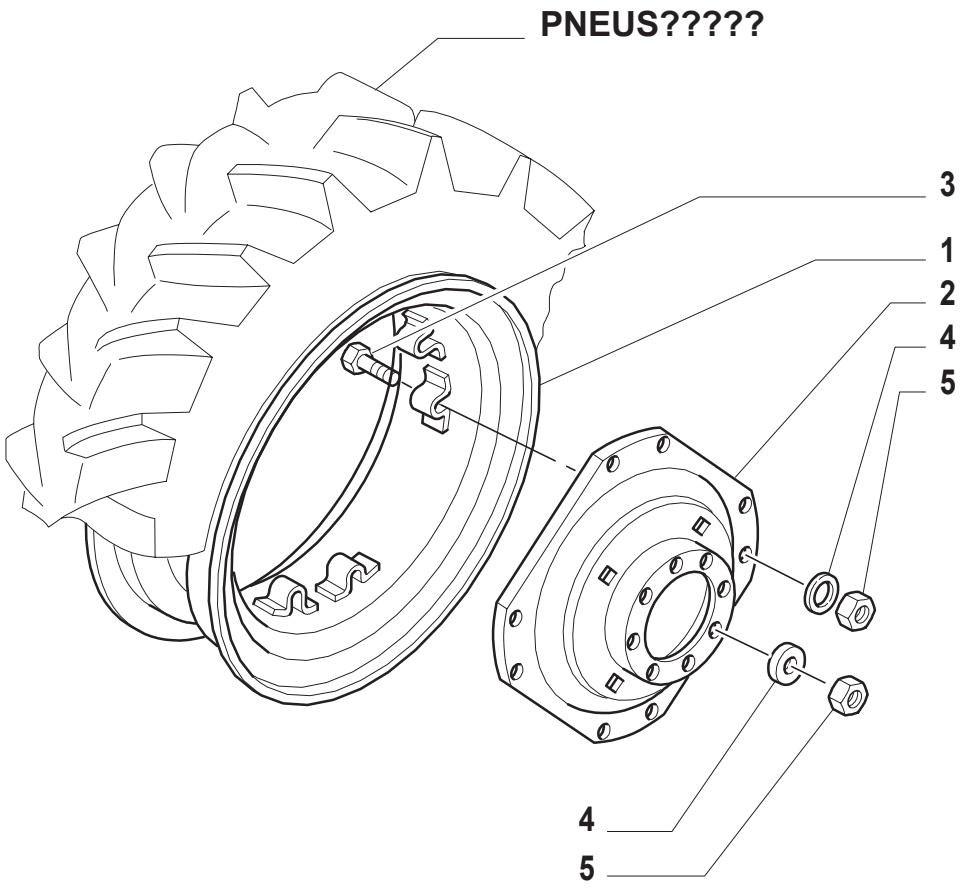

ESQUEMASSEIFFER
diagramasseiffer@gmail.com

RODAS TRASEIRAS - ARO DW 16X38 (4WD)
REAR WHEELS - RIM DW 16X38 (4WD)
RUEDAS POSTERIORES - LLANTA DW 16X38 (4WD)
RUOTE MOTRICI - CERCHIO DW 16X38 (4WD)
HINTERE RAEDER - FELGE DW 16X38 (4WD)
ROUES ARRIERES - JANTE DW 16X38 (4WD)

R	N	P.N.	MOD	Q	Descrição	Description	Descripción	L.C.
		73405465		2	RODA VEICULAR	WHEEL	RUEDA	160R
1		**82994745**		2	ARO	WHEEL RIM	LLANTA	135C
2		**73405464**		2	DISCO	DISC	DISCO	060D
3		**84994685**		32	PARAFUSO	SCREW	ORTNILLO	040V
4		**82994035**		32	ARRUELA PLANA	WASHER	ARANDELA	131R
5		**82991483**		32	PORCA	NUT	TUERCA	010D

BORLEM

ESQUEMASSEIFFER
diagramasseiffer@gmail.com

RODAS TRASEIRAS - ARO DW 20X26 (4WD)
REAR WHEELS - RIM DW 20X26 (4WD)
RUEDAS POSTERIORES - LLANTA DW 20X26 (4WD)
RUOTE MOTRICI - CERCHIO DW 20X26 (4WD)
HINTERE RAEDER - FELGE DW 20X26 (4WD)
ROUES ARRIERES - JANTE DW 20X26 (4WD)

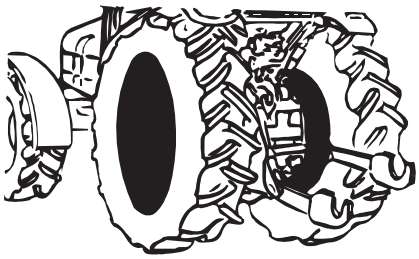

● = 1

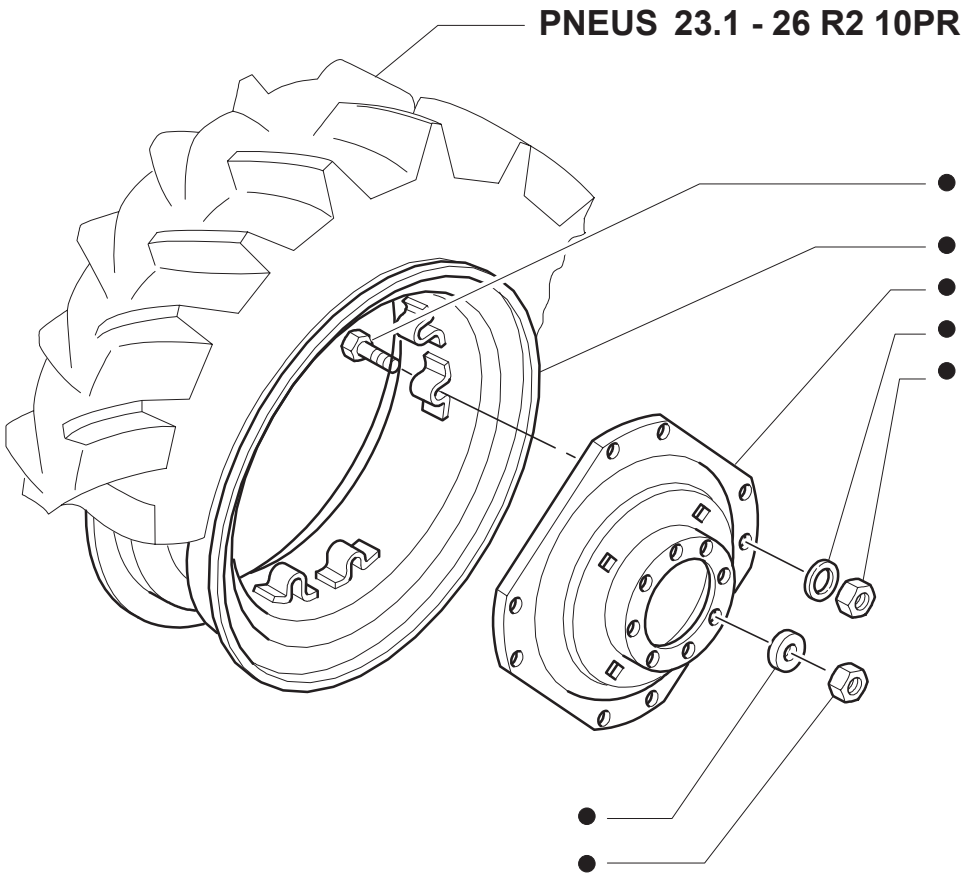

ESQUEMASSEIFFER
diagramasseiffer@gmail.com

RODAS TRASEIRAS - ARO DW 20X26 (4WD)
REAR WHEELS - RIM DW 20X26 (4WD)
RUEDAS POSTERIORES - LLANTA DW 20X26 (4WD)
RUOTE MOTRICI - CERCHIO DW 20X26 (4WD)
HINTERE RAEDER - FELGE DW 20X26 (4WD)
ROUES ARRIERES - JANTE DW 20X26 (4WD)

R	N	P.N.	MOD	Q	Descrição	Description	Descripción	L.C.
1		73405468		2	RODA VEICULAR	WHEEL	RUEDA	160R

BORLEM

ESQUEMASSEIFFER
diagramasseiffer@gmail.com

83.92	01	p1	06/01

RODAS TRASEIRAS - ARO DW 16X30 (4WD)
REAR WHEELS - RIM DW 16X30 (4WD)
RUEDAS POSTERIORES - LLANTA DW 16X30 (4WD)
RUOTE MOTRICI - CERCHIO DW 16X30 (4WD)
HINTERE RAEDER - FELGE DW 16X30 (4WD)
ROUES ARRIERES - JANTE DW 16X30 (4WD)

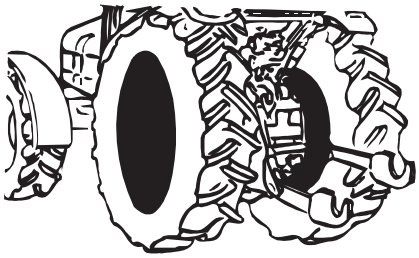

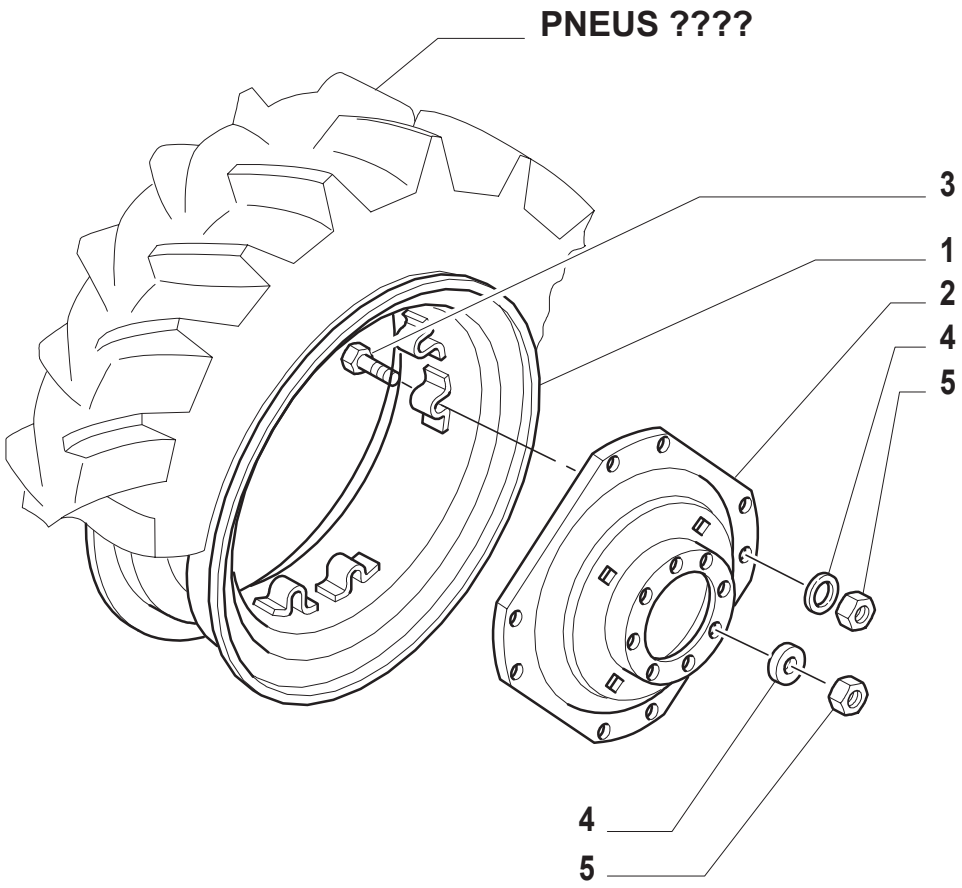

11

ESQUEMASSEIFFER
diagramasseiffer@gmail.com

RODAS TRASEIRAS - ARO DW 16X30 (4WD)
REAR WHEELS - RIM DW 16X30 (4WD)
RUEDAS POSTERIORES - LLANTA DW 16X30 (4WD)
RUOTE MOTRICI - CERCHIO DW 16X30 (4WD)
HINTERE RAEDER - FELGE DW 16X30 (4WD)
ROUES ARRIERES - JANTE DW 16X30 (4WD)

R	N	P.N.	MOD	Q	Descrição	Description	Descripción	L.C.
		73405471		2	RODA VEICULAR	WHEEL	RUEDA	160R
1		**73405470**		2	ARO	WHEEL RIM	LLANTA	135C
2		**73405469**		2	DISCO	DISC	DISCO	060D
3		**84994685**		16	PARAFUSO	SCREW	ORTNILLO	040V
4		**82994035**		16	ARRUELA PLANA	WASHER	ARANDELA	131R
5		**82991483**		16	PORCA	NUT	TUERCA	010D

BORLEM

ESQUEMASSEIFFER
diagramasseiffer@gmail.com

ÍNDICE DA SEÇÃO

SEC. 12		VARIANTES
131	01	PROTEÇÃO ANTI-FOGO
198	01	PRÉ-FILTRO
226-234	01	CONTRAPESO DIANTEIRO - 6 PLACAS
227-235	01	CONTRAPESO DIANTEIRO - 10 PLACAS
472	01	CONTRAPESO TRASEIRO (QUANT. 6) - ARO 30” - 34” - 36” - 38”
665	01	VERSÃO COM ESCADA DO LADO DIREITO DO TRATOR (SEM CABINE)
665	02	VERSÃO COM ESCADA DO LADO DIREITO DO TRATOR (SEM CABINE)
688	01	BARRA DE SEGURANÇA DOBRÁVEL (SEM CABINE)
688	02	BARRA DE SEGURANÇA DOBRÁVEL (SEM CABINE)
710	01	BATERIA DUPLA
784	01	CILINDRO AUXILIAR DUPLO
784	02	CILINDRO AUXILIAR DUPLO
842	01	PONTEIRA LIMITADORA (SEM CABINE)
844	01	PONTEIRA LIMITADORA (SEM CABINE)
852	01	ASSENTO DE LUXO - ISO (SEM CABINE)
852/A	01	ASSENTO (SEM CABINE)
852/A	2	ASSENTO (SEM CABINE)
857	01	TOLDO
860	01	PARALAMA DIANTEIRO (4WD)
873	01	PARALAMA TRASEIRO REFORÇADO (SEM CABINE)
912	01	BARRA DE TRAÇÃO OSCILANTE

ESQUEMASSEIFFER

diagramasseiffer@gmail.com

VARIANTES
VARIATION
VARIANTES
VARIANTI
VARIANTEN
VARIANTES

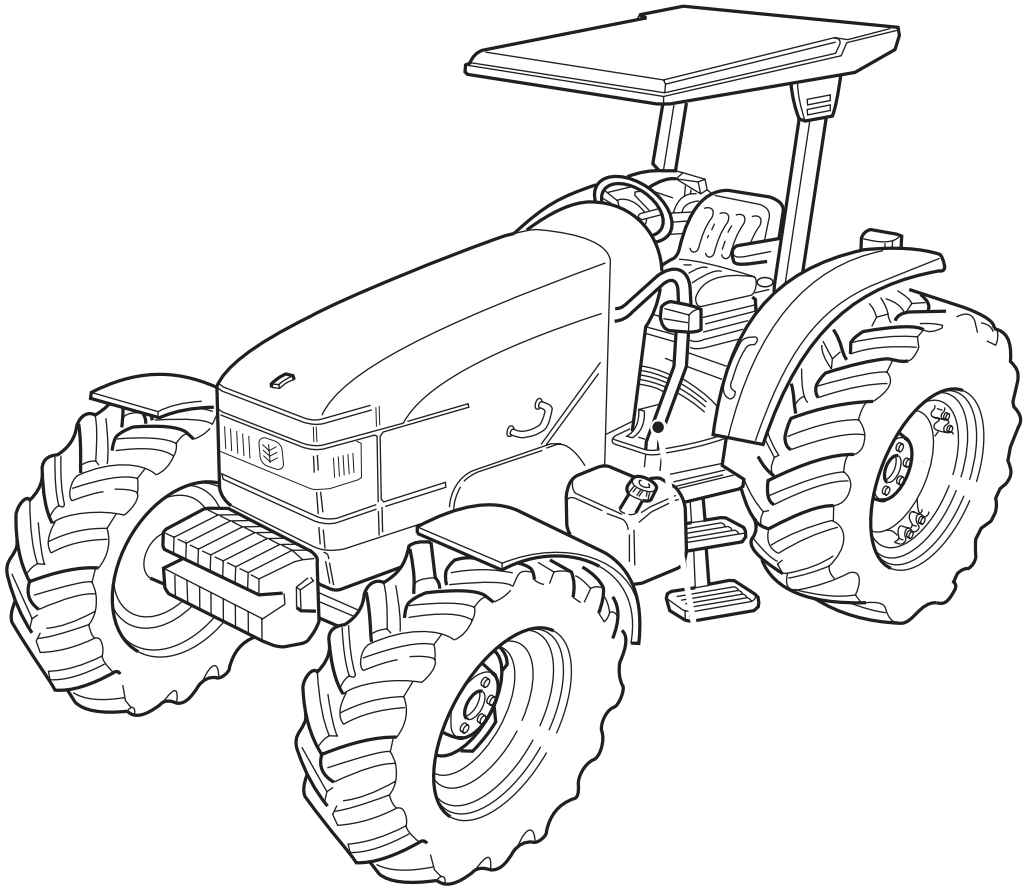

ESQUEMASSEIFFER
diagramasseiffer@gmail.com

VARIANTES
VARIATION
VARIANTES
VARIANTI
VARIANTEN
VARIANTES

R	N	P.N.	MOD	Q	Descrição	Description	Descripción	L.C.

ESQUEMASSEIFFER
diagramasseiffer@gmail.com

TS90 TS100 TS110 TS120

PROTEÇÃO ANTI-FOGO
FIRE SHIELD
PROTECCION ANTIINCENDIO
RIPARO ANTINCENDIO
FEUERSCHUTZWEHR
PROTECTION PAR INCENDIE

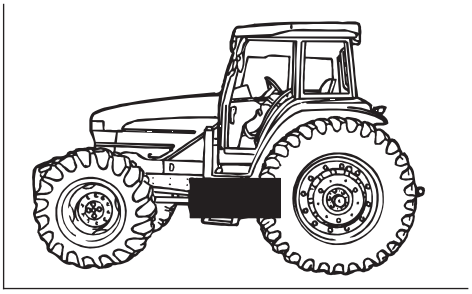

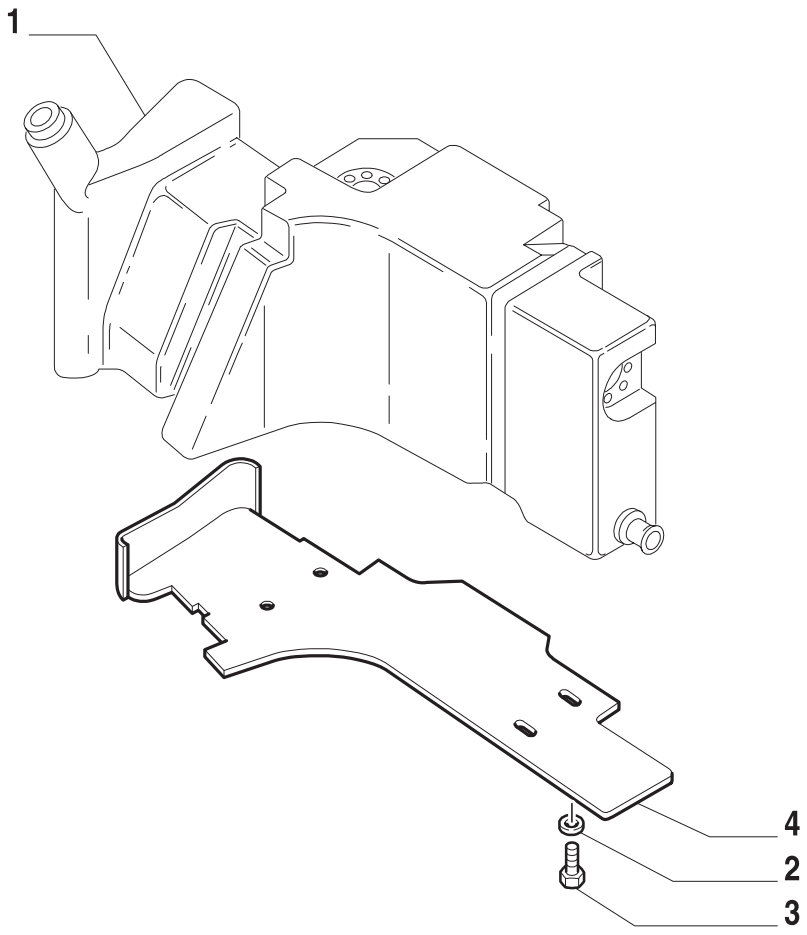

ESQUEMASSEIFFER
diagramasseiffer@gmail.com

PROTEÇÃO ANTI-FOGO
FIRE SHIELD
PROTECCION ANTIINCENDIO
RIPARO ANTINCENDIO
FEUERSCHUTZWEHR
PROTECTION PAR INCENDIE

R	N	P.N.	MOD	Q	Descrição	Description	Descripción	L.C.
1		82011425		1	RESERVATÓRIO	TANK	DEPOSITO	115S
2		14496601		4	ARRUELA PLANA	WASHER	ARANDELA	131R
3		11106221		4	PARAFUSO	SCREW	ORTNILLO	040V
4		82013852		1	PROTEÇÃO	PROTECTION	DEFENSA	070R

ESQUEMASSEIFFER
diagramasseiffer@gmail.com

198	01	p1	06/01

PRÉ-FILTRO
PRE CLEANER-DRY AIR CLEANER
PREFILTRO
PREFILTRO
VORREINIGER
PREFILTRE

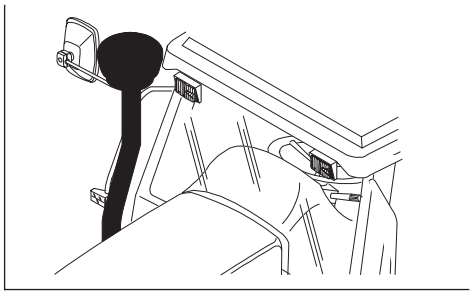

12

ESQUEMASSEIFFER
diagramasseiffer@gmail.com

PRÉ-FILTRO
PRE CLEANER-DRY AIR CLEANER
PREFILTRO
PREFILTRO
VORREINIGER
PREFILTRE

R	N	P.N.	MOD	Q	Descrição	Description	Descripción	L.C.
1		85804347		1	PRÉ-FILTRO	PRE-CLEANER	PREFILTRO	201P
		85804348		1	PRÉ-FILTRO	PRE-CLEANER	PREFILTRO	201P
2		85802743		1	COLAR	COLLAR	COLLAR	180C
3		82011444		1	TUBO RÍGIDO	PIPE	TUBO RIGIDO	193T
4		82012030		1	PRENDEDOR	CLAMP	BORNE	120M
5		82012732		1	BRAÇADEIRA	COLLAR	ABRAZADERA	031F
6		82012396		1	TUBO ENTRADA DE AR	TUBELET	TUBO	195T
7		14368371		3	PORCA	NUT	TUERCA	010D
8		15902607		3	PARAFUSO	SCREW	TORNILLO	040V
9		82012398		1	TELA-PROTEÇÃO	SCREEN	PANTALLA PROTECTORA	047S

ESQUEMASSEIFFER
diagramasseiffer@gmail.com

226-234	01	p1	06/01

CONTRAPESO DIANTEIRO - 6 PLACAS
WEIGHT CARRIER - 6 WEIGHTS
CONTRAPESO ANTERIOR - 6 PLACAS
ZAVORRE ANTERIORI - 6 PIASTRE
VORDERE BELASTUNGS WICHTE - 6 PLATTEN
MASS. D'ALOURDIS - 6 PLAQUES

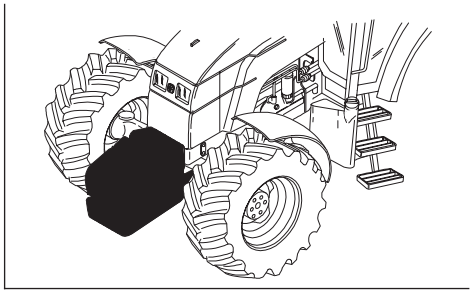

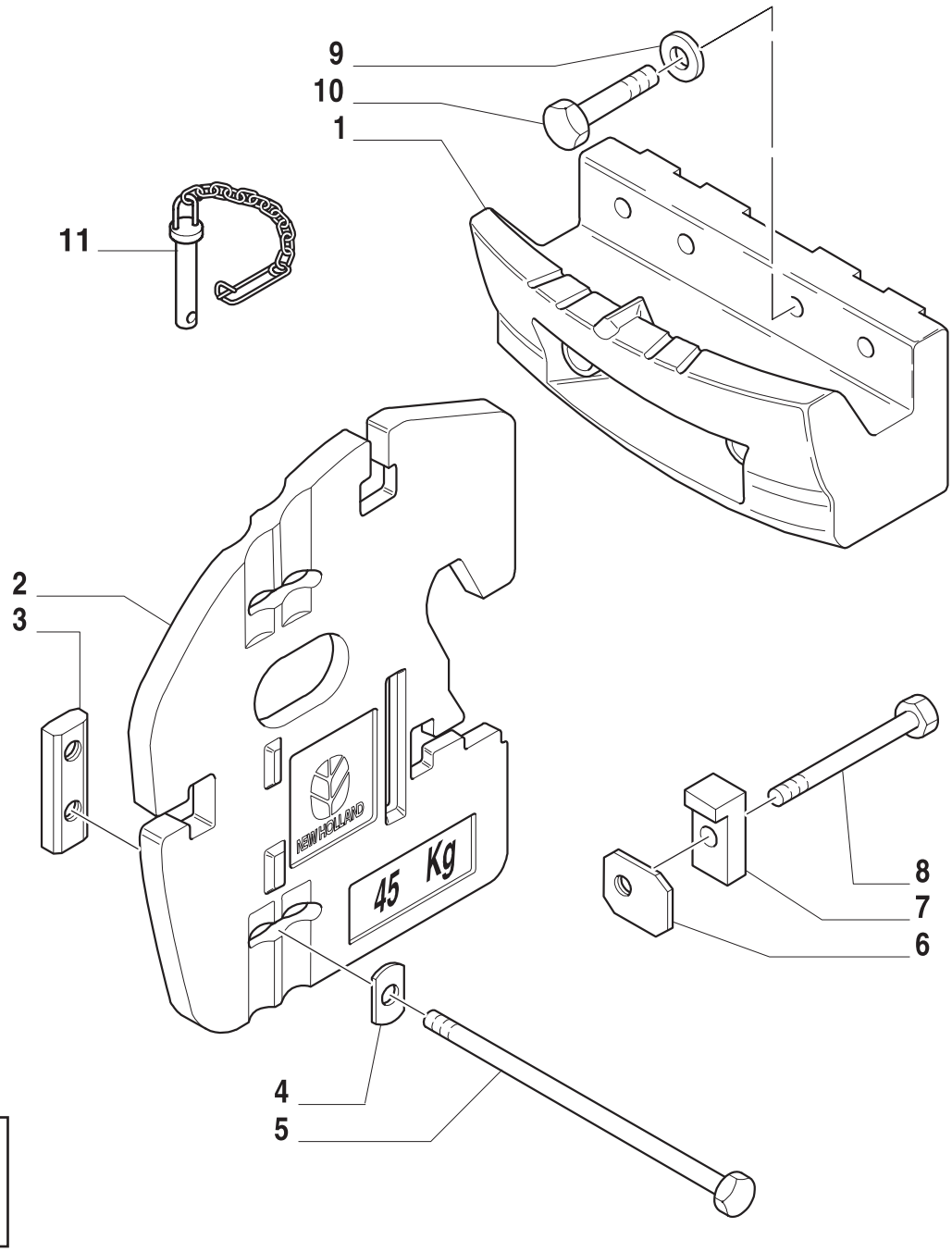

12

ESQUEMASSEIFFER
diagramasseiffer@gmail.com

CONTRAPESO DIANTEIRO - 6 PLACAS
WEIGHT CARRIER - 6 WEIGHTS
CONTRAPESO ANTERIOR - 6 PLACAS
ZAVORRE ANTERIORI - 6 PIASTRE
VORDERE BELASTUNGS WICHTE - 6 PLATTEN
MASS. D'ALOURDIS - 6 PLAQUES

R	N	P.N.	MOD	Q	Descrição	Description	Descripción	L.C.
1		82014593		1	SUPORTE	SUPPORT	SOPORTE	300S
2		82011619		6	LASTRO 45KG	BALLAST	LASTRE	010Z
3		89842376		4	PORCA	NUT	TUERCA	010D
4		89842375		4	ARRUELA PLANA	WASHER	ARANDELA	131R
5		81894485		4	PARAFUSO	SCREW	ORTNILLO	040V
6		86018009		1	PORCA	NUT	TUERCA	010D
7		82012443		1	SUPORTE	SUPPORT	SOPORTE	300S
8		16051121		1	PARAFUSO	SCREW	ORTNILLO	040V
9		14497101		6	ARRUELA PLANA	WASHER	ARANDELA	131R
10		11125321		6	PARAFUSO	SCREW	ORTNILLO	040V
11		82012484		1	PINO E CORRENTE	PIN	PERNO	080P

ESQUEMASSEIFFER
diagramasseiffer@gmail.com

227-235	01	p1	06/01

CONTRAPESO DIANTEIRO - 10 PLACAS
WEIGHT CARRIER - 10 WEIGHTS
CONTRAPESO ANTERIOR - 10 PLACAS
ZAVORRE ANTERIORI - 10 PIASTRE
VORDERE BELASTUNGS WICHTE - 10 PLATTEN
MASS. D'ALOURDIS - 10 PLAQUES

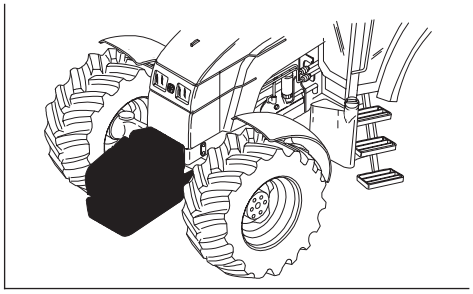

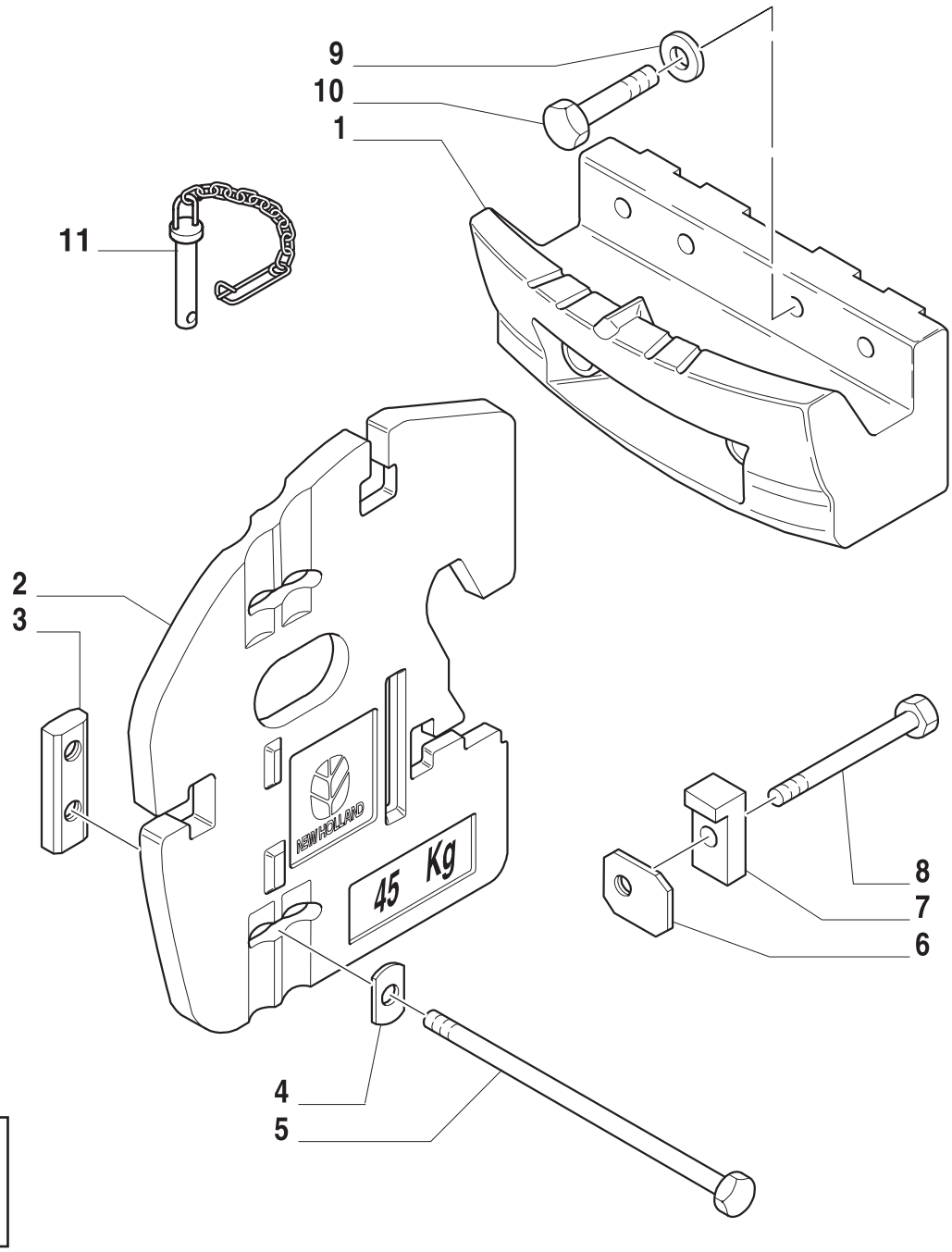

12

ESQUEMASSEIFFER
diagramasseiffer@gmail.com

CONTRAPESO DIANTEIRO - 10 PLACAS
WEIGHT CARRIER - 10 WEIGHTS
CONTRAPESO ANTERIOR - 10 PLACAS
ZAVORRE ANTERIORI - 10 PIASTRE
VORDERE BELASTUNGS WICHTE - 10 PLATTEN
MASS. D'ALOURDIS - 10 PLAQUES

R	N	P.N.	MOD	Q	Descrição	Description	Descripción	L.C.
1		82014593		1	SUPORTE	SUPPORT	SOPORTE	300S
2		82011619		10	LASTRO 45KG	BALLAST	LASTRE	010Z
3		89842376		4	PORCA	NUT	TUERCA	010D
4		89842375		4	ARRUELA PLANA	WASHER	ARANDELA	131R
5		83924734		4	PARAFUSO	SCREW	ORTNILLO	140B
6		86018009		2	PORCA	NUT	TUERCA	010D
7		82012443		2	SUPORTE	SUPPORT	SOPORTE	300S
8		16051121		2	PARAFUSO	SCREW	ORTNILLO	040V
9		14497101		6	ARRUELA PLANA	WASHER	ARANDELA	131R
10		11125321		6	PARAFUSO	SCREW	ORTNILLO	040V
11		82012484		1	PINO E CORRENTE	PIN	PERNO	080P

ESQUEMASSEIFFER
diagramasseiffer@gmail.com

472	01	p1	06/01

CONTRAPESO TRASEIRO (QUANT. 6) - ARO 30” - 34” - 36” - 38”
30” - 34” - 36” - 38” REAR WHEELS X 6 WEIGHTS
CONTRAPESOS TRASEROS (CANT. 6) - LLANTAS 30” - 34” - 36” - 38”
ZAVORRE POSTERIORI (Q.TE 6) - CERCHI 30” - 34” - 36” - 38”
HINTERE ZUSATZGEWICHTE (6 STK.) - FELGEN 30” - 34” - 36” - 38”
MASSES D’ALOURDISSEMENT ARRIERE (QUANTITE 6) - JANTES 30” - 34” - 36” - 38”

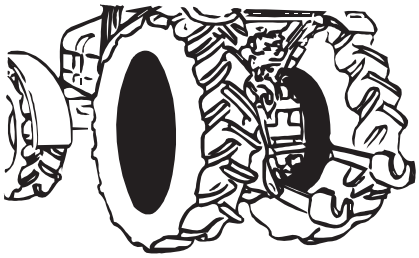

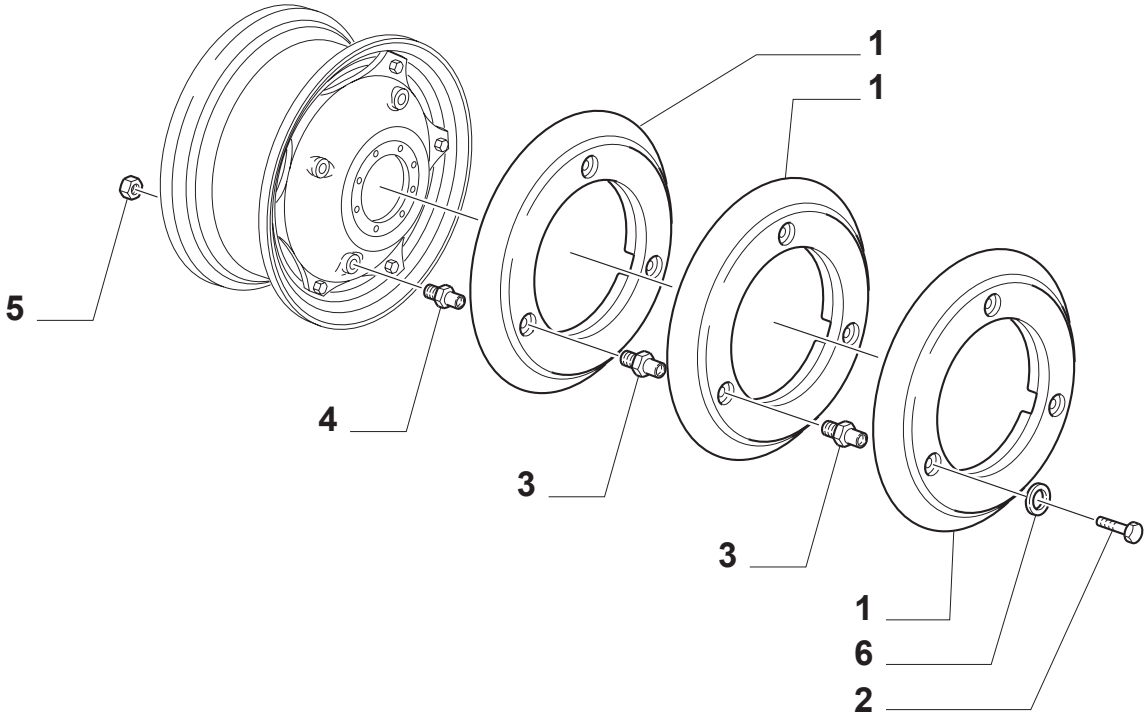

12

ESQUEMASSEIFFER
diagramasseiffer@gmail.com

CONTRAPESO TRASEIRO (QUANT. 6) - ARO 30” - 34” - 36” - 38”
30” - 34” - 36” - 38” REAR WHEELS X 6 WEIGHTS
CONTRAPESOS TRASEROS (CANT. 6) - LLANTAS 30” - 34” - 36” - 38”
ZAVORRE POSTERIORI (Q.TE 6) - CERCHI 30” - 34” - 36” - 38”
HINTERE ZUSATZGEWICHTE (6 STK.) - FELGEN 30” - 34” - 36” - 38”
MASSES D’ALOURDISSEMENT ARRIERE (QUANTITE 6) - JANTES 30” - 34” - 36” - 38”

R	N	P.N.	MOD	Q	Descrição	Description	Descripción	L.C.
1		5113181		AR	LASTRO 50KG	BALLAST	LASTRE	010Z
2		15980524		6	PARAFUSO	SCREW	TORNILLO	040V
3		44018047		AR	PARAFUSO	SCREW	TORNILLO	040V
4		44018046		AR	PARAFUSO	SCREW	TORNILLO	040V
5		12164121		6	PORCA	NUT	TUERCA	010D
6		83924746		AR	ESPAÇADOR	SPACER	CASQUILLO	075D

ESQUEMASSEIFFER
diagramasseiffer@gmail.com

665	01	p1	06/01

VERSÃO COM ESCADA DO LADO DIREITO DO TRATOR (SEM CABINE)
VERSION W/ RIGHT HAND LADDER (L/ CAB)
ADAPTACION PARA MONTAR A LA DERECHA DEL TRATOR (SIN CABINA)
PREDISPOSIZIONE PER LA SALITA SUL LATO DESTRO (SENZA CABINA)
VORBEREITUNG RECHTER ANSTIEG (OHNE KABINE)
AMENAGEMENT PREVU POUR MONTER DE LA PARTIE DROITE DU TRACTEUR (SANS CABINE)

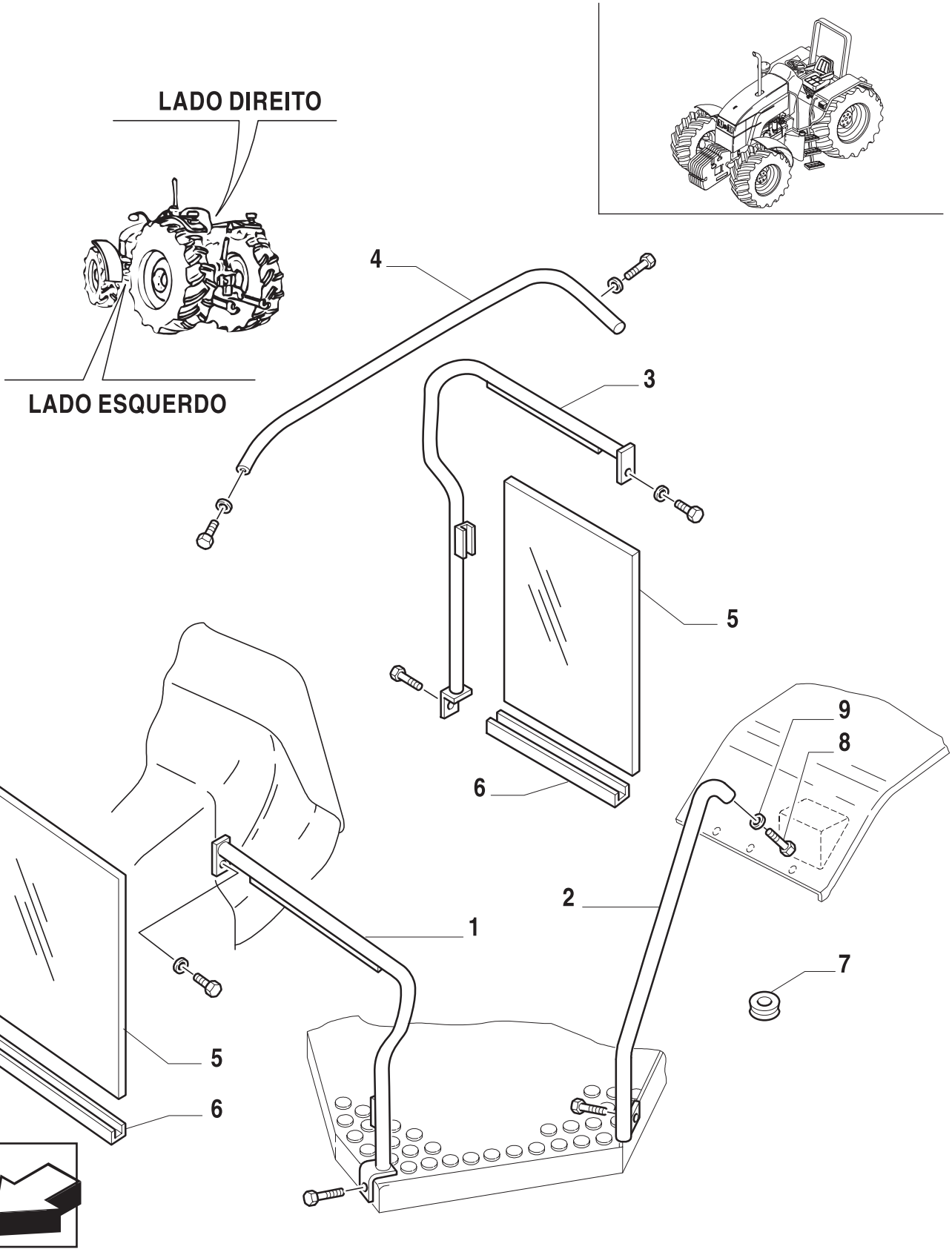

12

ESQUEMASSEIFFER
diagramasseiffer@gmail.com

VERSÃO COM ESCADA DO LADO DIREITO DO TRATOR (SEM CABINE)
VERSION W/ RIGHT HAND LADDER (L/ CAB)
ADAPTACION PARA MONTAR A LA DERECHA DEL TRATOR (SIN CABINA)
PREDISPOSIZIONE PER LA SALITA SUL LATO DESTRO (SENZA CABINA)
VORBEREITUNG RECHTER ANSTIEG (OHNE KABINE)
AMENAGEMENT PREVU POUR MONTER DE LA PARTIE DROITE DU TRACTEUR (SANS CABINE)

R	N	P.N.	MOD	Q	Descrição	Description	Descripción	L.C.
1		73400473		1	TUBO L.E.	TUBELET	TUBO	195T
2		73400615		1	TUBO L.E.	TUBELET	TUBO	195T
3		73400483		1	TUBO L.D.	TUBELET	TUBO	195T
4		73400495		1	TUBO L.D.	TUBELET	TUBO	195T
5		73400496		2	VIDRO	GLASS	VIDRIO	038V
6		73400479		2	SUPORTE	SUPPORT	SOPORTE	300S
7		83905020		1	PASSA-MURO	GROMMET	PASACABLES	131A
8		82880843		1	PARAFUSO	SCREW	ORNILLO	040V
9		83955856		1	ARRUELA PLANA	WASHER	ARANDELA	131R

SOMENTE 12X12

ESQUEMASSEIFFER
diagramasseiffer@gmail.com

TS90 TS100 TS110

665	02	p1	06/01

VERSÃO COM ESCADA DO LADO DIREITO DO TRATOR (SEM CABINE)
VERSION W/ RIGHT HAND LADDER (L/ CAB)
ADAPTACION PARA MONTAR A LA DERECHA DEL TRATOR (SIN CABINA)
PREDISPOSIZIONE PER LA SALITA SUL LATO DESTRO (SENZA CABINA)
VORBEREITUNG RECHTER ANSTIEG (OHNE KABINE)
AMENAGEMENT PREVU POUR MONTER DE LA PARTIE DROITE DU TRACTEUR (SANS CABINE)



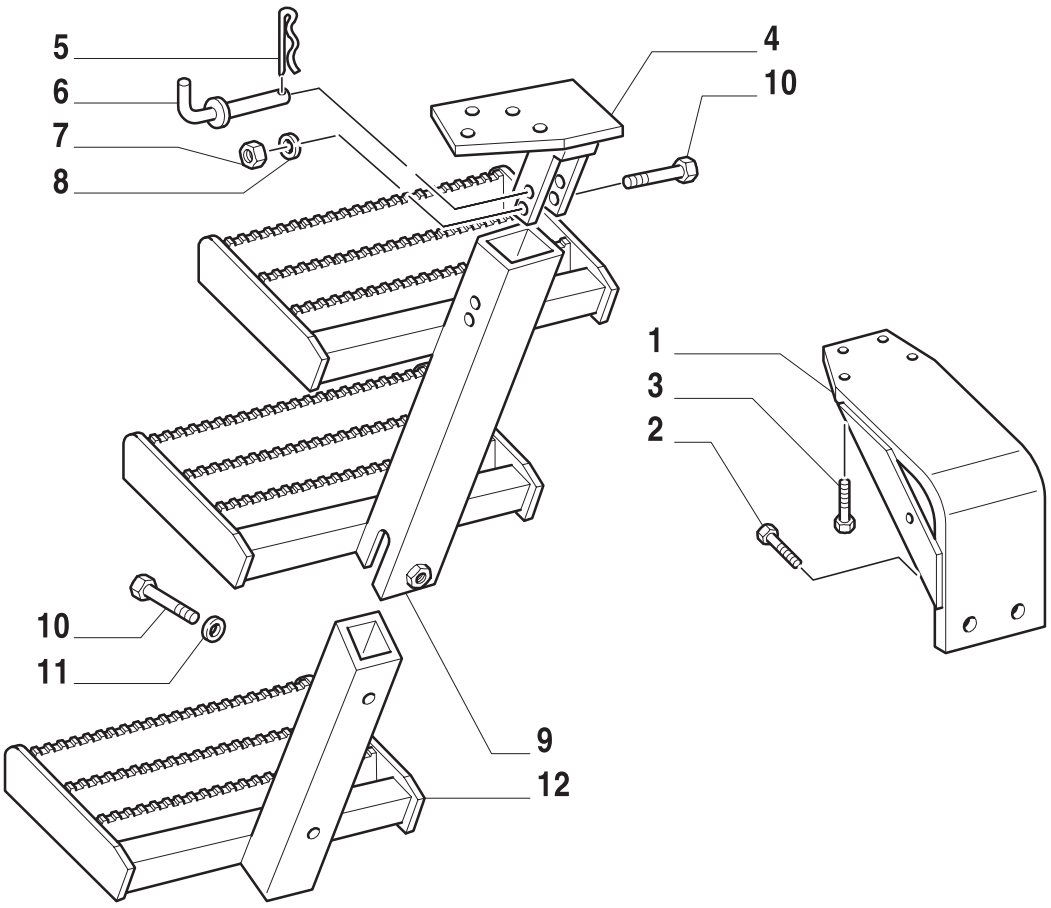

ESQUEMASSEIFFER
diagramasseiffer@gmail.com

VERSÃO COM ESCADA DO LADO DIREITO DO TRATOR (SEM CABINE)
VERSION W/ RIGHT HAND LADDER (L/ CAB)
ADAPTACION PARA MONTAR A LA DERECHA DEL TRATOR (SIN CABINA)
PREDISPOSIZIONE PER LA SALITA SUL LATO DESTRO (SENZA CABINA)
VORBEREITUNG RECHTER ANSTIEG (OHNE KABINE)
AMENAGEMENT PREVU POUR MONTER DE LA PARTIE DROITE DU TRACTEUR (SANS CABINE)

R	N	P.N.	MOD	Q	Descrição	Description	Descripción	L.C.
1		81872642		1	SUPORTE L.D.	SUPPORT	SOPORTE	300S
2		81821285		1	PARAFUSO	SCREW	ORNILLO	040V
		81821294		2	PARAFUSO	SCREW	ORNILLO	040V
3		11106621		4	PARAFUSO	SCREW	ORNILLO	040V
4		82003995		1	SUPORTE L.E.	SUPPORT	SOPORTE	300S
5		83917618		1	CUPILHA	SPRING CLIP	SUJETADOR DE RESORTE	105M
6		81868583		1	PINO	PIN	PERNO	080P
7		81853287		1	PORCA	NUT	TUERCA	010D
8		81865231		1	ARRUELA PLANA	WASHER	ARANDELA	131R
9		82007899		1	ESTRIBO	STEP PLATE	ESTRIBO DEL TRACTOR	116M
10		11113831		1	PARAFUSO	SCREW	ORNILLO	040V
		11113834		2	PARAFUSO	SCREW	ORNILLO	040V
11		83995286		2	ARRUELA PLANA	WASHER	ARANDELA	131R
12		82007892		2	APOIA-PÉ	FOOTREST	DESCANSAPIE	078A
13		81866333		1	PRISIONEIRO	STUD	PRISIONERO	210P
14		82000720		1	PORCA	NUT	TUERCA	010D
15		14496701		2	ARRUELA PLANA	WASHER	ARANDELA	131R

ESQUEMASSEIFFER
diagramasseiffer@gmail.com

688	01	p1	06/01

BARRA DE SEGURANÇA DOBRÁVEL (SEM CABINE)
ROLLBAR ASSEMBLY, ROPS, FOLDABLE (L/ CAB)
ENS. DE BARRA DE SEGURIDAD PIEGABLE (SIN CABINA)
TELAIO DI SICUREZZA ABBATTIBILE (SENZA CABINA)
KOMPL. ÜBERROLLBÜGEL ZUSAMMENLEGBARER (OHNE KABINE)
ARCEAU DE SECURITE REPLIABLE (SANS CABINE)

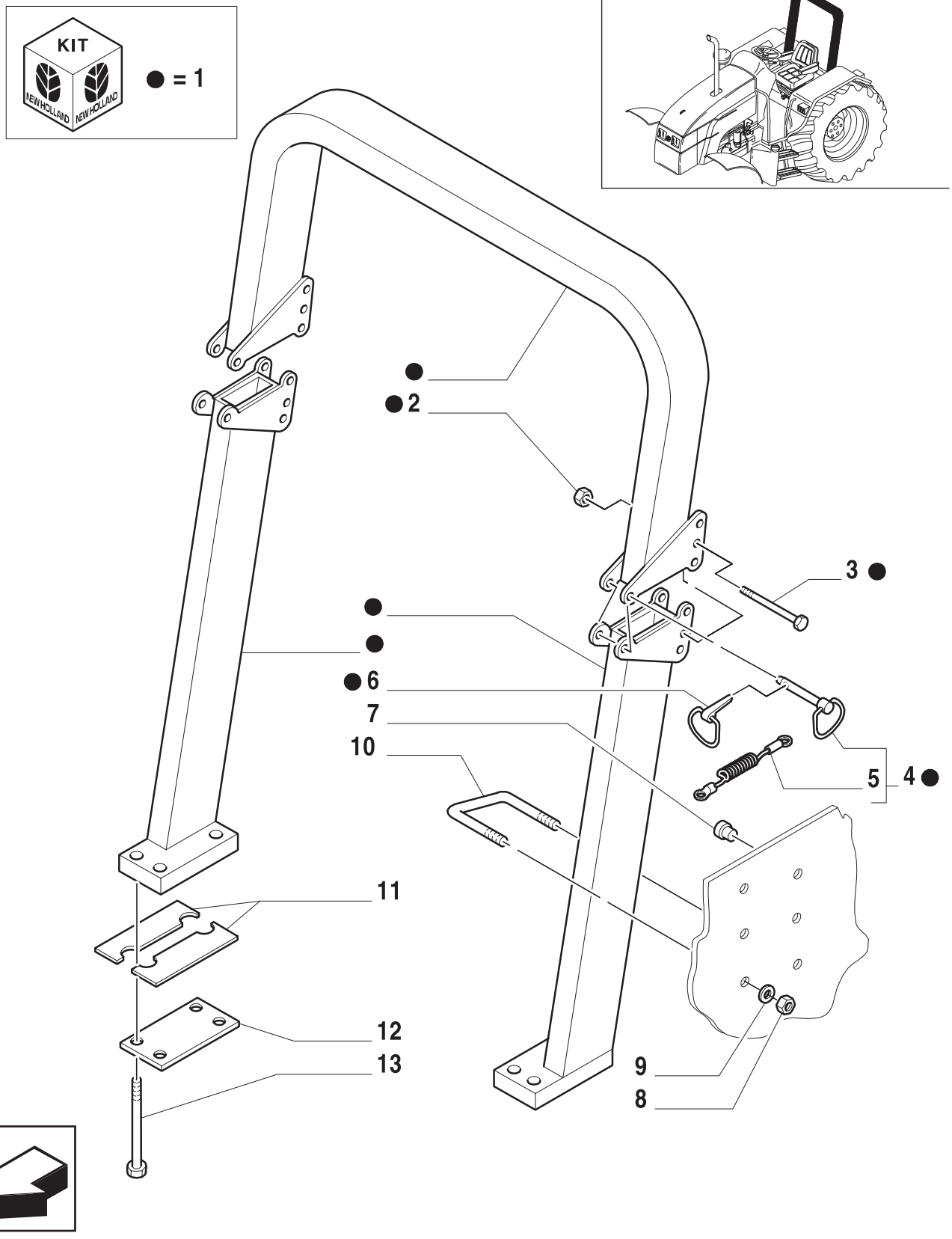

12

ESQUEMASSEIFFER
diagramasseiffer@gmail.com

BARRA DE SEGURANÇA DOBRÁVEL (SEM CABINE)
ROLLBAR ASSEMBLY, ROPS, FOLDABLE (L/ CAB)
ENS. DE BARRA DE SEGURIDAD PIEGABLE (SIN CABINA)
TELAIO DI SICUREZZA ABBATTIBILE (SENZA CABINA)
KOMPL. ÜBERROLLBÜGEL ZUSAMMENLEGBARER (OHNE KABINE)
ARCEAU DE SECURITE REPLIABLE (SANS CABINE)

R	N	P.N.	MOD	Q	Descrição	Description	Descripción	L.C.
1		82992840		1	CHASSI DE SEGURANÇA	SAFETY FRAME	ARMADURA DE SEGURIDAD	078T
2		14049024		2	PORCA	NUT	TUERCA	010D
3		16218524		2	PARAFUSO	SCREW	ORTNILLO	140B
4		82002843		1	PINO	PIN	PERNO	080P
5		83990170		1	CABO	CABLE	CABLE	650C
6		81810439		2	PINO	PIN	PERNO	080P
7		81864725		6	BUJÃO	PLUG	APTON	050T
8		81853287		4	PORCA	NUT	TUERCA	010D
9		81810551		4	ARRUELA PLANA	WASHER	ARANDELA	131R
10		82016734		2	MOLA-TRAVA	SPRING CLIP	PERNO DE HORQUILLA	100C
11		82004342		AR	CALÇO	SHIM	SUPLEMENTO	198S
		82004343		AR	CALÇO	SHIM	SUPLEMENTO	198S
12		81864734		2	BASE	CLAMP	BORNE	120M
13		82934354		2	PARAFUSO	SCREW	ORTNILLO	140B
		82934358		6	PARAFUSO	SCREW	ORTNILLO	140B
14		82007332		4	BUJÃO	PLUG	APTON	050T

ESQUEMASSEIFFER
diagramasseiffer@gmail.com

BARRA DE SEGURANÇA DOBRÁVEL (SEM CABINE)
ROLLBAR ASSEMBLY, ROPS, FOLDABLE (L/ CAB)
ENS. DE BARRA DE SEGURIDAD PIEGABLE (SIN CABINA)
TELAIO DI SICUREZZA ABBATTIBILE (SENZA CABINA)
KOMPL. ÜBERROLLBÜGEL ZUSAMMENLEGBARER (OHNE KABINE)
ARCEAU DE SECURITE REPLIABLE (SANS CABINE)

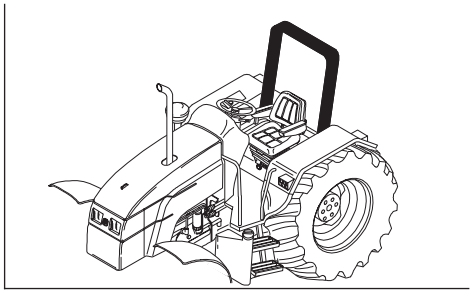

WARNING	In an ouverturn nold on tigntly to steering wheel. Do not at tempt to jump out.
ADVARSEL	Ved veritning: Hold tast i rartat spring ikke af.
WAARSCHUWING	Als de traktor kantait spring ar niet af, maar houd u stevi gvast an het stuur.
VAROITUS	Pida kinni ohjauspyorasta traktorin kaawassaaia hyppaa.
ATTENTION	En cas de retournement du tracteur se cramponner au volant. Ne pas tentier de sa uter.
ACHTUNG	Wenn Traktor kippt, festhalten am Lenkrad, nicht absprengen! .
ATTENZIONE	In caso di ribaltamento, tenersi saldamente al volante senz a tentare di saltare fuori.
ADVARSEL	Hold fast I rattet hvis traktoren verter. Hopp ikke avt.
CUIDADO	Se a unidade se voltar, sigure se bem ac volante. Nao tente saltar para fora.
CUIDADO	En caso de volcar del tractor, no saltar sbajo paro aggarra rse a la rueda del timon.
VARNING	Hall fast I ratten om traktorn stjalper hoppaej.
PROSOCH	IE PERIPTWSH TOUMPAI KRATHQEITE DUNATASTO TIMONI MHN PROSPA. QEISETE NA PHDHSETE PROI TA EEW.

2



1



ESQUEMASSEIFFER
diagramasseiffer@gmail.com

BARRA DE SEGURANÇA DOBRÁVEL (SEM CABINE)
ROLLBAR ASSEMBLY, ROPS, FOLDABLE (L/ CAB)
ENS. DE BARRA DE SEGURIDAD PIEGABLE (SIN CABINA)
TELAIO DI SICUREZZA ABBATTIBILE (SENZA CABINA)
KOMPL. ÜBERROLLBÜGEL ZUSAMMENLEGBARER (OHNE KABINE)
ARCEAU DE SECURITE REPLIABLE (SANS CABINE)

R	N	P.N.	MOD	Q	Descrição	Description	Descripción	L.C.
1		73400363		1	DECALCOMANIA	DECAL	CALCOMANIE	012D
2		82992501		1	DECALCOMANIA	DECAL	CALCOMANIE	012D

ESQUEMASSEIFFER
diagramasseiffer@gmail.com

TS90 TS100 TS110

710	01	p1	06/01

BATERIA DUPLA
DOUBLE BATTERY
KIT DOBLE BATERIA
DOPPIA BATTERIA
DOPPELBATTERIE
KIT DOUBLE BATTERIE

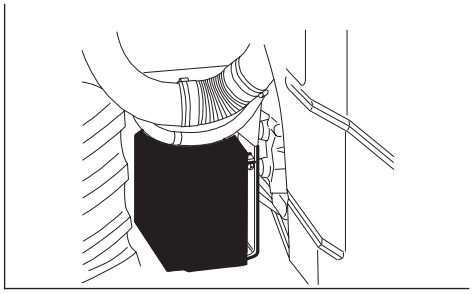

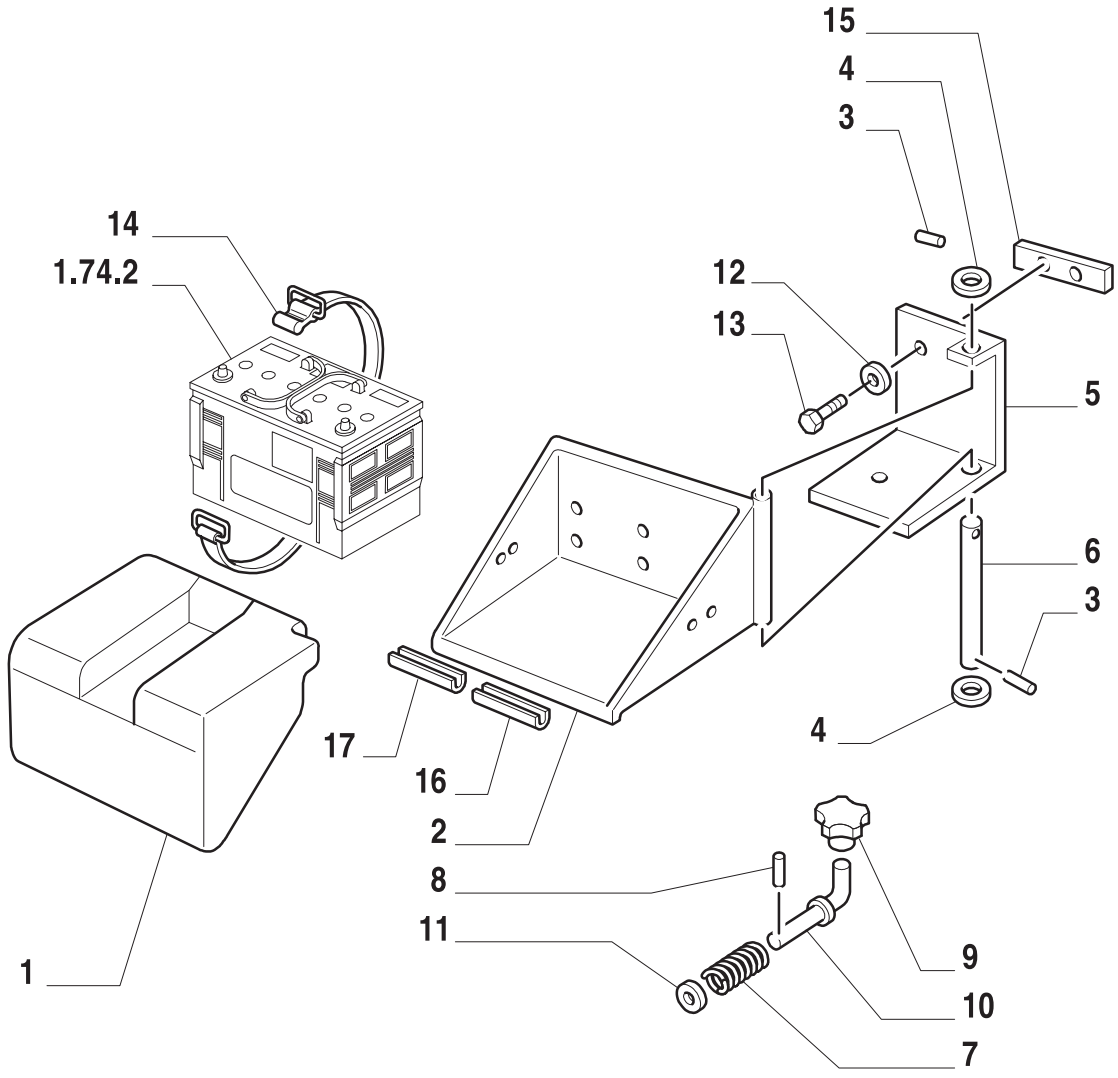

12

ESQUEMASSEIFFER
diagramasseiffer@gmail.com

BATERIA DUPLA
DOUBLE BATTERY
KIT DOBLE BATERIA
DOPPIA BATTERIA
DOPPELBATTERIE
KIT DOUBLE BATTERIE

R	N	P.N.	MOD	Q	Descrição	Description	Descripción	L.C.
1		82013786		1	TAMPA	COVERING	TAPADERA	265C
2		82014505		1	BANDEJA	SUPPORT	SOPORTE	300S
3		83957394		2	PINO	PIN	PERNO	080P
4		85700654		2	ARRUELA-TRAVA	LOCKWASHER	ARANDELA DE FRENO	132R
5		82014503		1	SUPORTE	SUPPORT	SOPORTE	300S
6		81865473		1	PINO	PIN	PERNO	080P
7		82012555		1	MOLA	SPRING	RESORTE	100M
8		83926600		1	PINO	PIN	PERNO	080P
9		82000463		1	MANÍPULO	KNOB	POMO	150P
10		81868583		1	PINO	PIN	PERNO	080P
11		81865231		1	ARRUELA PLANA	WASHER	ARANDELA	131R
12		14496701		2	ARRUELA PLANA	WASHER	ARANDELA	131R
13		81821294		2	PARAFUSO	SCREW	ORTNILLO	040V
14		81870873		1	CINTA BATERIA	COLLAR	FAJA	029F
15		81865474		1	ESPAÇADOR	SPACER	ASEAPDOR	075D
16		82869674		1	GUARNIÇÃO DE SUPORTE	LINING	JUNTA DE SOPORTE	127G
17		82015330		1	BATENTE	STOP	DISPOSITIVO DE TOPE	080A

ESQUEMASSEIFFER
diagramasseiffer@gmail.com

784	01	p1	06/01

CILINDRO AUXILIAR DUPLO
TWIN AUX. RAMS
EQUIPO CON DOS GATOS SUPLEMENTARIOS
ALLESTIMENTO CON DUE MARTINETTI SUPPLEMENTARI
AUSSTATTUNG MIT ZWEI HILFSHEBEB_CKEN
EQUIPEMENT AVEC DEUX VERINS SUPPLEMENTAIRES

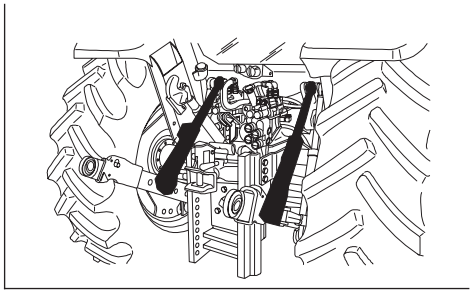

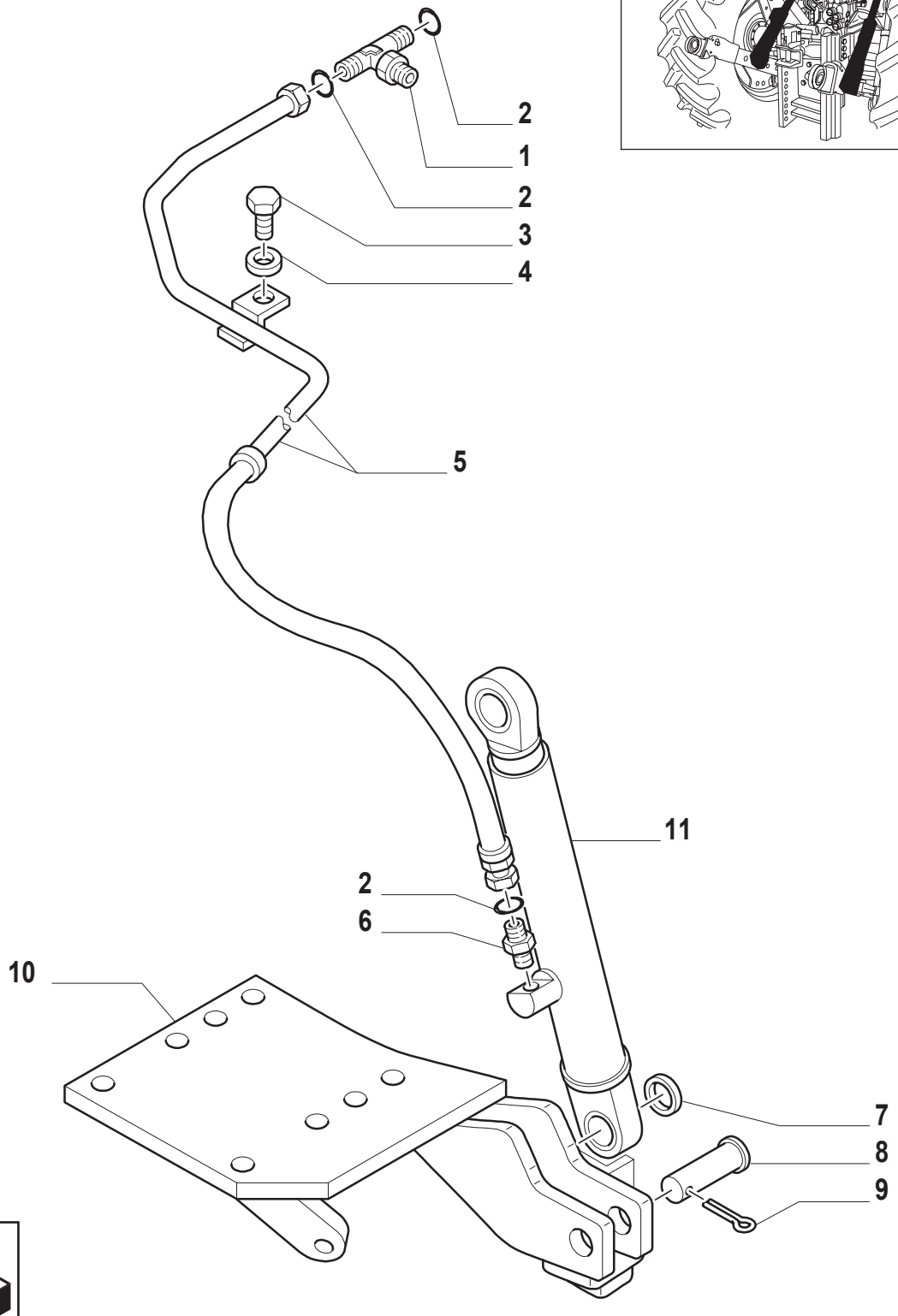

12

ESQUEMASSEIFFER
diagramasseiffer@gmail.com

CILINDRO AUXILIAR DUPLO
TWIN AUX. RAMS
EQUIPO CON DOS GATOS SUPLEMENTARIOS
ALLESTIMENTO CON DUE MARTINETTI SUPPLEMENTARI
AUSSTATTUNG MIT ZWEI HILFSHEBEB_CKEN
EQUIPEMENT AVEC DEUX VERINS SUPPLEMENTAIRES

R	N	P.N.	MOD	Q	Descrição	Description	Descripción	L.C.
1		83993406		1	CONEXÃO	CONNECTION	RACOR	020R
2		81844851		4	JUNTA	GASKET	JUNTA HERMETICA	123G
3		81873787		1	PARAFUSO	SCREW	ORTNILLO	140B
		83923938		1	PARAFUSO	SCREW	ORTNILLO	140B
4		81825893		2	ARRUELA PLANA	WASHER	ARANDELA	131R
5		81869004		1	TUBO FLEXÍVEL L.E.	FLEX HOSE	MANGA FLEXIBLE	192T
		81872117		1	TUBO FLEXÍVEL L.D.	FLEX HOSE	MANGA FLEXIBLE	192T
6		81863515		2	CONEXÃO	CONNECTION	RACOR	020R
7		83993405		4	ESPAÇADOR	SPACER	ASEAPDOR	075D
8		83993409		1	PINO	PIN	PERNO	080P
9		82012259		2	PINO-ELÁSTICO	ROLL PIN	ASADORTUBOLAR	200S
10		82007380		1	SUPORTE L.E.	BRKT	PIEZA DE SOPORTE	225S
		82007382		1	SUPORTE L.D.	BRKT	PIEZA DE SOPORTE	225S
11		82005025		2	CILINDRO	CYLINDER	CILINDRO	164C

ESQUEMASSEIFFER
diagramasseiffer@gmail.com

784	02	p1	06/01

CILINDRO AUXILIAR DUPLO
TWIN AUX. RAMS
EQUIPO CON DOS GATOS SUPLEMENTARIOS
ALLESTIMENTO CON DUE MARTINETTI SUPPLEMENTARI
AUSSTATTUNG MIT ZWEI HILFSHEBEB_CKEN
EQUIPEMENT AVEC DEUX VERINS SUPPLEMENTAIRES

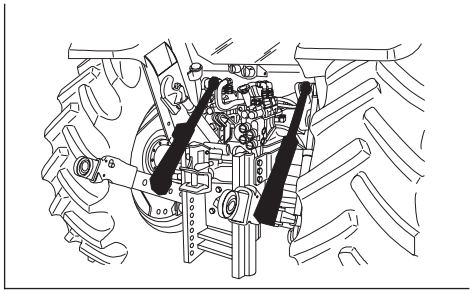

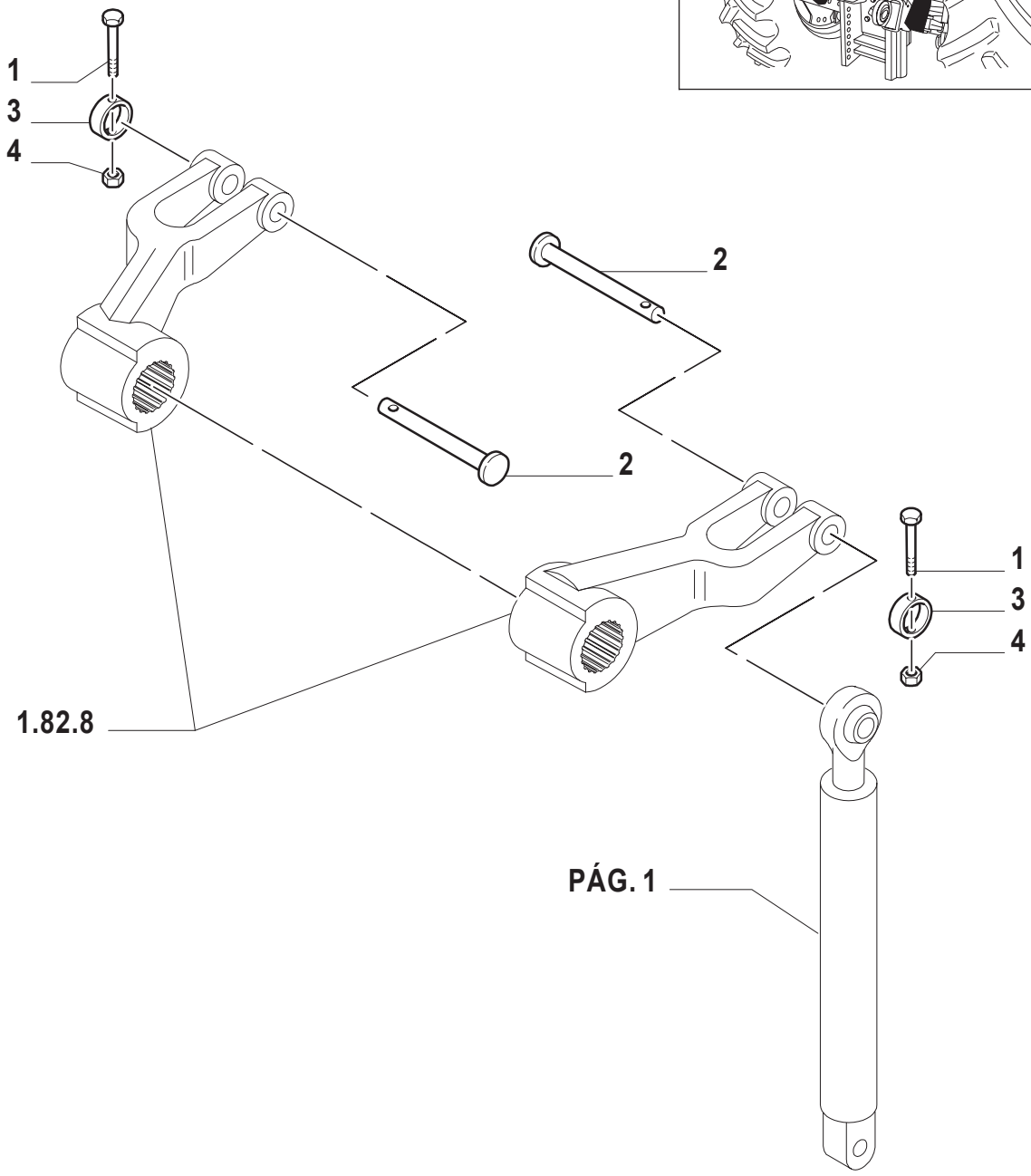

12

ESQUEMASSEIFFER
diagramasseiffer@gmail.com

CILINDRO AUXILIAR DUPLO
TWIN AUX. RAMS
EQUIPO CON DOS GATOS SUPLEMENTARIOS
ALLESTIMENTO CON DUE MARTINETTI SUPPLEMENTARI
AUSSTATTUNG MIT ZWEI HILFSHEBEB_CKEN
EQUIPEMENT AVEC DEUX VERINS SUPPLEMENTAIRES

R	N	P.N.	MOD	Q	Descrição	Description	Descripción	L.C.
1		82880929		2	PARAFUSO	SCREW	ORNILLO	040V
2		81871666		2	PINO	PIN	PERNO	080P
3		82001205		2	ESPAÇADOR	SPACER	ASEADOR	075D
4		80353308		2	PORCA	NUT	TUERCA	010D

ESQUEMASSEIFFER
diagramasseiffer@gmail.com

842	01	p1	06/01

PONTEIRA LIMITADORA (SEM CABINE)
STABILIZERS - W/ 1 RAM W/ ROPS (L/ CAB)
RIOSTRA LIMITADORA CON 1 GATO HIDRAULICO CON BASTIDOR DE SEGURIDAD (SIN CABINA)
PUNTONE LIMITATORE CON 1 MARTINETTO IDRAULICO CON TELAIO DI SICUREZZA (SENZA CABINA)
BEGRENZUNGSSTREBE MIT EINEM HYDRAULISCHEN HEBEBOCK; MIT ROLLSCHUTZ (OHNE KABINE)
ETRESILLON LIMITEUR AVEC 1 VERIN HYDRAULIQUE, AVEC ARCEAU DE SECURITE (SANS CABINE)

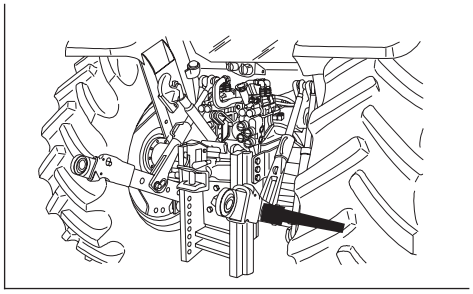

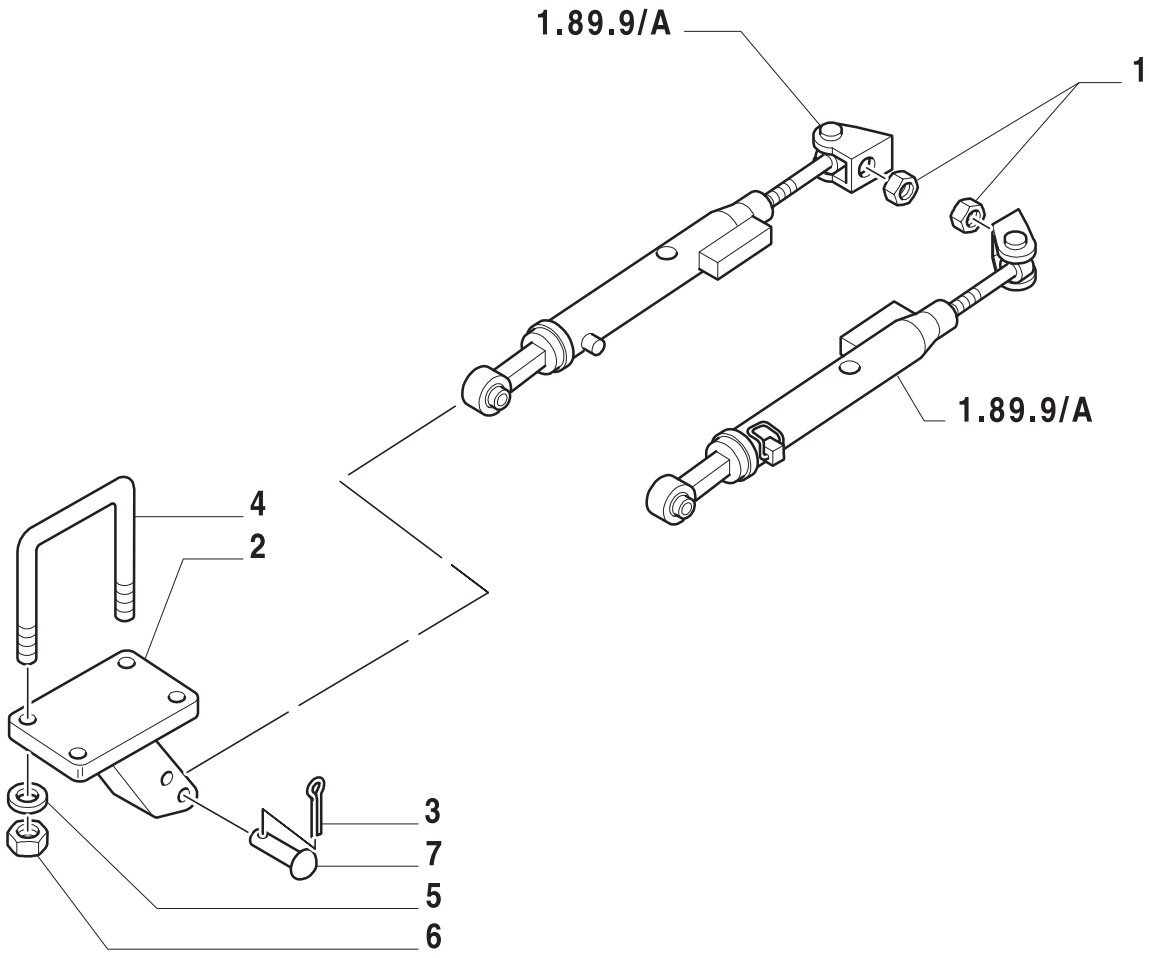

12

ESQUEMASSEIFFER
diagramasseiffer@gmail.com

PONTEIRA LIMITADORA (SEM CABINE)
STABILIZERS - W/ 1 RAM W/ ROPS (L/ CAB)
RIOSTRA LIMITADORA CON 1 GATO HIDRAULICO CON BASTIDOR DE SEGURIDAD (SIN CABINA)
PUNTONE LIMITATORE CON 1 MARTINETTO IDRAULICO CON TELAIO DI SICUREZZA (SENZA CABINA)
BEGRENZUNGSSTREBE MIT EINEM HYDRAULISCHEN HEBEBOCK; MIT ROLLSCHUTZ (OHNE KABINE)
ETRESILLON LIMITEUR AVEC 1 VERIN HYDRAULIQUE, AVEC ARCEAU DE SECURITE (SANS CABINE)

R	N	P.N.	MOD	Q	Descrição	Description	Descripción	L.C.
1		82012557		2	PORCA	NUT	TUERCA	010D
2		82020475		1	SUPORTE L.D.	BRACKET	PIEZA DE SOPORTE	225S
3		82012260		4	PINO-ELÁSTICO	ROLL PIN	ASADOR TUBOLAR	200S
4		83919385		2	MOLA-TRAVA	SPRING CLIP	PERNO DE HORQUILLA	100C
5		81815409		2	ARRUELA-TRAVA	LOCKWASHER	ARANDELA DE FRENO	132R
6		81823240		2	PORCA	NUT	TUERCA	010D
7		81864578		2	PINO	PIN	PERNO	080P

ESQUEMASSEIFFER
diagramasseiffer@gmail.com

844	01	p1	06/01

PONTEIRA LIMITADORA (SEM CABINE)
STABILIZERS - L/ ROPS (L/ CAB)
RIOSTRA LIMITADORA SIN GATOS HIDRAULICOS (SIN CABINA)
PUNTONE LIMITATORE SENZA MARTINETTO IDRAULICO (SENZA CABINA)
BEGRENZUNGSSTREBE OHNE HYDRAULISCHE HEBEB_CKE (OHNE KABINE)
ETRESILLON LIMITEUR SANS VERINS HYDRAULIQUES (SANS CABINE)

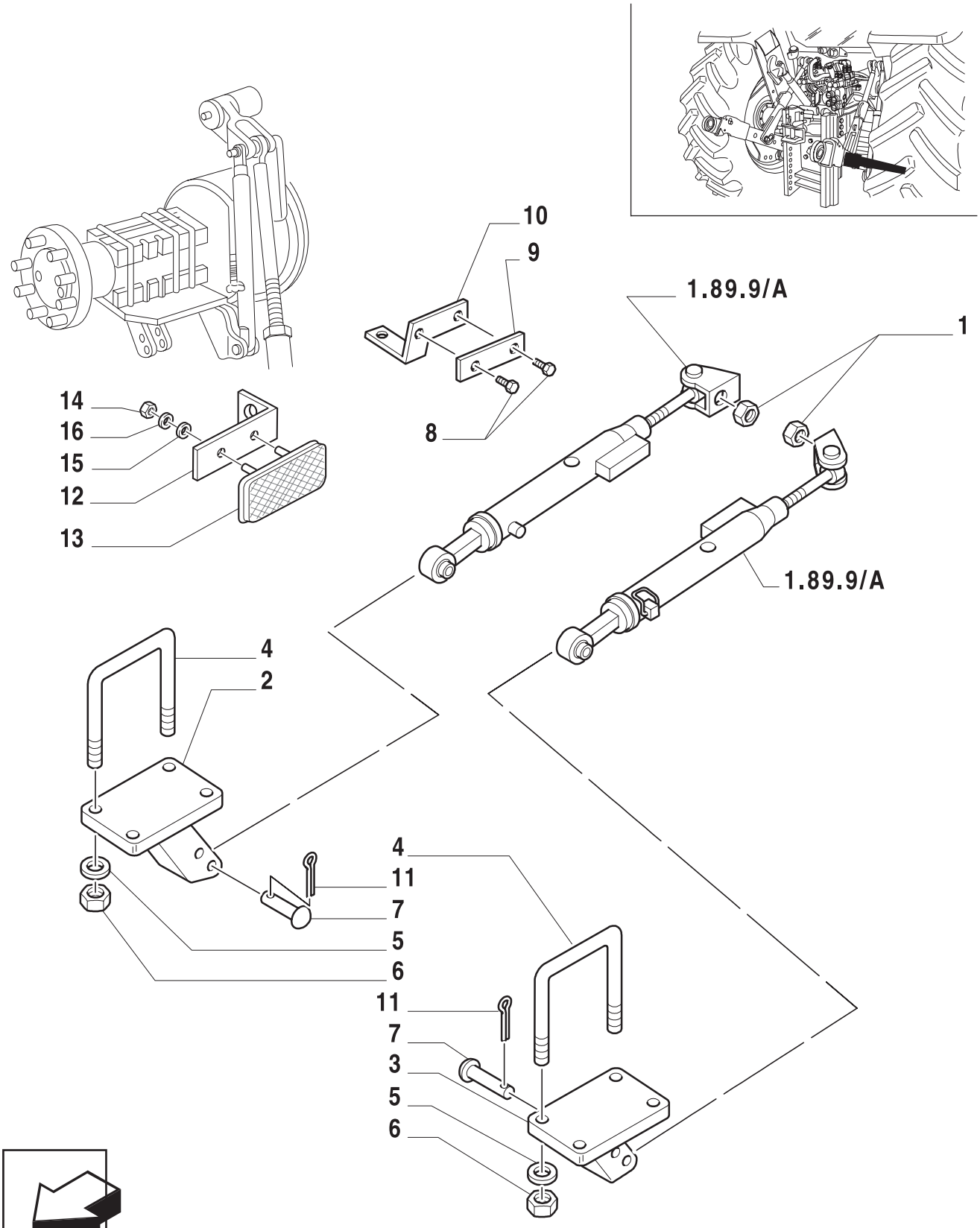

12

ESQUEMASSEIFFER
diagramasseiffer@gmail.com

PONTEIRA LIMITADORA (SEM CABINE)
STABILIZERS - L/ ROPS (L/ CAB)
RIOSTRA LIMITADORA SIN GATOS HIDRAULICOS (SIN CABINA)
PUNTONE LIMITATORE SENZA MARTINETTO IDRAULICO (SENZA CABINA)
BEGRENZUNGSSTREBE OHNE HYDRAULISCHE HEBEB_CKE (OHNE KABINE)
ETRESILLON LIMITEUR SANS VERINS HYDRAULIQUES (SANS CABINE)

R	N	P.N.	MOD	Q	Descrição	Description	Descripción	L.C.
1		82012557		2	PORCA	NUT	TUERCA	010D
2		82020475		1	SUPORTE L.D.	BRACKET	PIEZA DE SOPORTE	225S
3		82020476		1	SUPORTE L.E.	BRACKET	PIEZA DE SOPORTE	225S
4		83919385		4	MOLA-TRAVA	SPRING CLIP	PERNO DE HORQUILLA	100C
5		81815409		8	ARRUELA-TRAVA	LOCKWASHER	ARANDELA DE FRENO	132R
6		81823240		8	PORCA	NUT	TUERCA	010D
7		81864578		2	PINO	PIN	PERNO	080P
8		83995277		4	REBITE	RIVET	REMACHE	055R
9		83998656		2	REFLETOR	REFLECTOR	REFLECTOR	171R
10		82005748		2	SUPORTE	SUPPORT	SOPORTE	300S
11		82012260		4	PINO-ELÁSTICO	ROLL PIN	ASADOR TUBOLAR	200S
12		84990879		2	SUPORTE PARA REFLETOR	SUPPORT	SOPORTE	300S
13		5109513		2	REFLETOR VERMELHO	REFLECTOR	REFLECTOR	171R
14		15896411		4	PORCA	NUT	TUERCA	010D
15		12644421		4	ARRUELA PLANA	WASHER	ARANDELA	131R
16		10571471		4	ARRUELA DE PRESSÃO	WASHER	ARANDELA	131R

ESQUEMASSEIFFER
diagramasseiffer@gmail.com

852	01	p1	06/01

ASSENTO DE LUXO - ISO (SEM CABINE)
ISO - SEAT DELUXE (L/ CAB)
ASIENTO DELUXE - ISO (SIN CABINA)
ISO - SEDILE DELUXE (SENZA CABINA)
DELUXE-SITZ - ISO (OHNE KABINE)
SIEGE DELUXE - ISO (SANS CABINE)

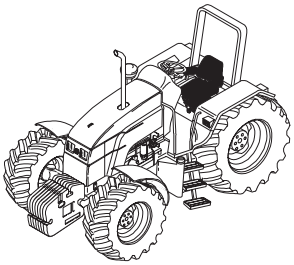

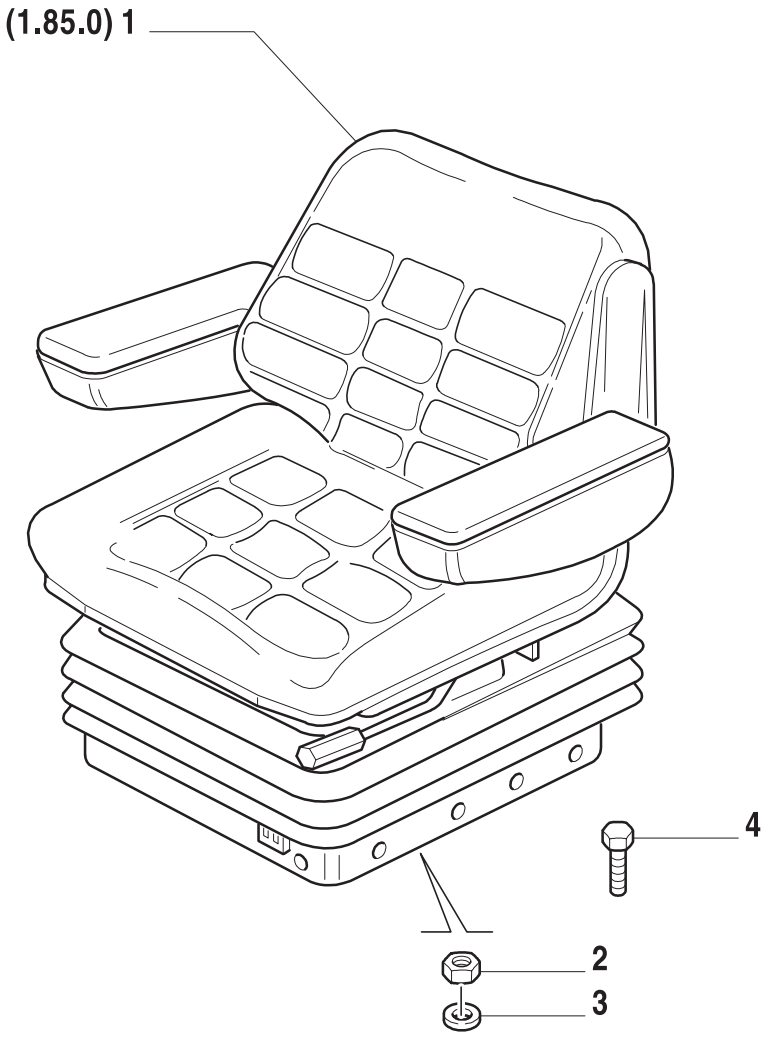

12

ESQUEMASSEIFFER
diagramasseiffer@gmail.com

ASSENTO DE LUXO - ISO (SEM CABINE)
ISO - SEAT DELUXE (L/ CAB)
ASIENTO DELUXE - ISO (SIN CABINA)
ISO - SEDILE DELUXE (SENZA CABINA)
DELUXE-SITZ - ISO (OHNE KABINE)
SIEGE DELUXE - ISO (SANS CABINE)

R	N	P.N.	MOD	Q	Descrição	Description	Descripción	L.C.
1		73400468		1	ASSENTO OPERADOR C/ CINTO	DRIVER SEAT	BUTACA	080S
		82992812		1	ASSENTO OPERADOR S/ CINTO	DRIVER SEAT	BUTACA	080S
2		16101521		4	PORCA	NUT	TUERCA	010D
3		10571979		4	ARRUELA PLANA	WASHER	ARANDELA	131R
4		15540331		4	PARAFUSO	SCREW	TORNILLO	040V

ESQUEMASSEIFFER
diagramasseiffer@gmail.com

852/A	01	p1	06/01

ASSENTO (SEM CABINE)
SEAT (L/ CAB) - DS 85H/90A
BUTACA (SIN CABINA)
SEDILE (SENZA CABINA)
FAHRERSITZ (OHNE KABINE)
SIEGE (SANS CABINE)

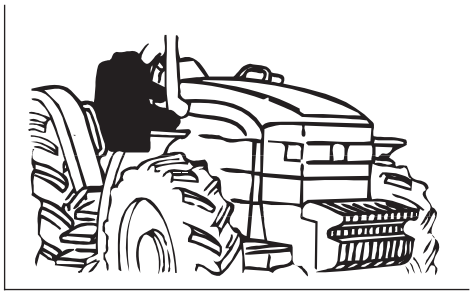

12

ESQUEMASSEIFFER
diagramasseiffer@gmail.com

ASSENTO (SEM CABINE)
SEAT (L/ CAB) - DS 85H/90A
BUTACA (SIN CABINA)
SEDILE (SENZA CABINA)
FAHRERSITZ (OHNE KABINE)
SIEGE (SANS CABINE)

R	N	P.N.	MOD	Q	Descrição	Description	Descripción	L.C.
1	1	82007944		1	ASSENTO/POLTRONA CONJ.	DRIVER SEAT	BUTACA	080S
	2	82016914		1	ASSENTO/POLTRONA	DRIVER SEAT	BUTACA	080S
2		84017114		1	APOIA-BRAÇO CONJ. L.E.	ARMREST	APOYABRAZOS	074A
3		83999786		1	ALAVANCA CONJ. L.D.	LEVER	ALANCA	045L
4		9968600		1	ENCOSTO	SEAT BACK	RESPALDO	050S
5		9968599		1	COXIM	CUSHION	COJIN	345C
6		83957449		1	PORTA-OBJETOS	UTILITY HOLDER	PORTA OBJETOS	192P
7		9968603		1	KIT	KIT	EQUIPO	305C
8		83957427		1	KIT	KIT	EQUIPO	305C
9		83999787		1	PAINEL	PANELLING	CONTRAPANEL	025P
10		83999838		1	KIT	KIT	EQUIPO	305C
11		9968601		1	SUPORTE CONJ. L.E.	SUPPORT	SOPORTE	300S
12		9968865		1	KIT	KIT	EQUIPO	305C

(1) TRANSMISSÃO 12X12
(2) COM INTERRUPTOR DE PRESENÇA DO OPERADOR

ESQUEMASSEIFFER
diagramasseiffer@gmail.com

852/A	02	p1	06/01

ASSENTO (SEM CABINE)
SEAT (L/ CAB) - DS 85H/90A
BUTACA (SIN CABINA)
SEDILE (SENZA CABINA)
FAHRERSITZ (OHNE KABINE)
SIEGE (SANS CABINE)

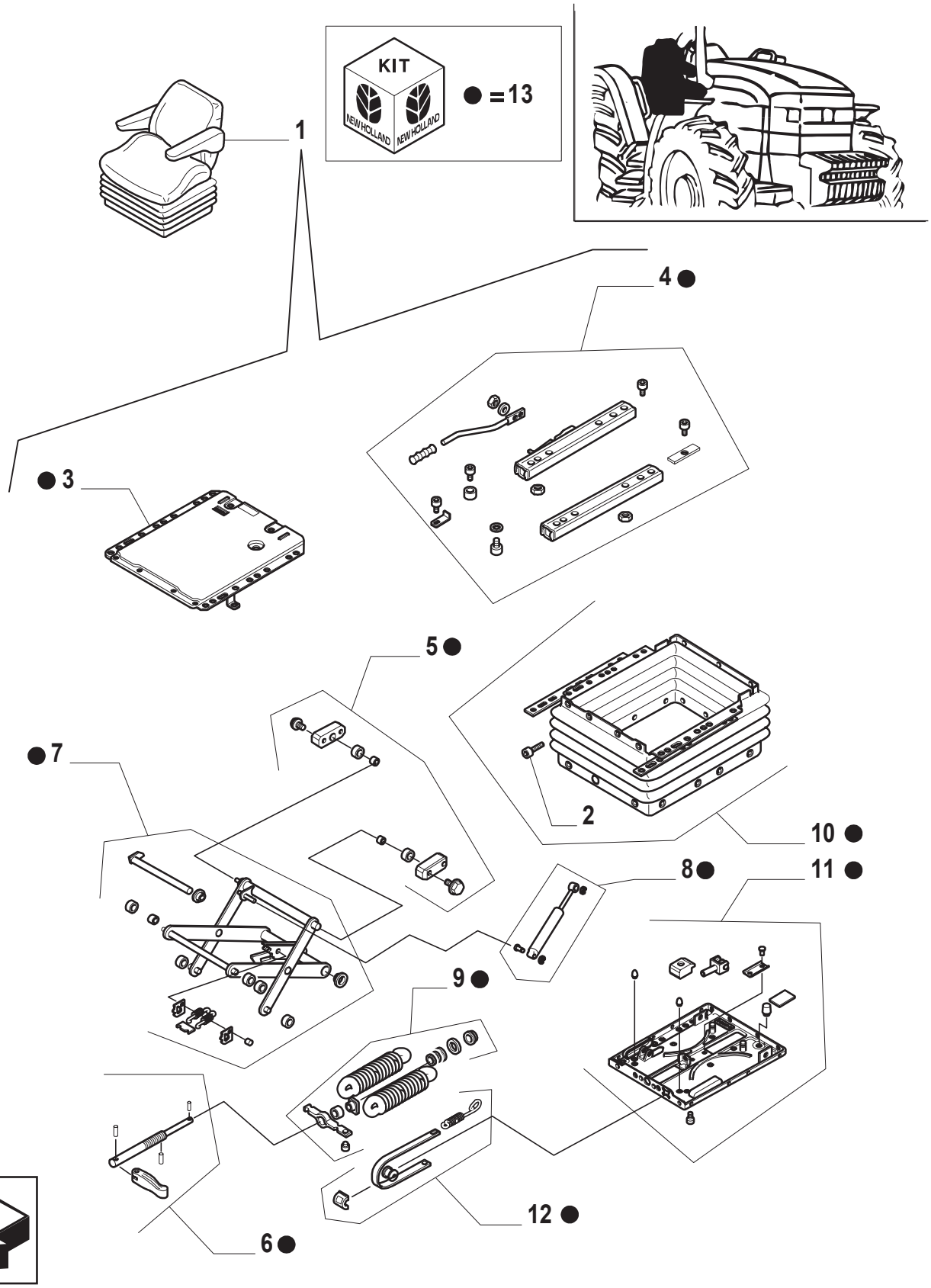

12

ESQUEMASSEIFFER
diagramasseiffer@gmail.com

ASSENTO (SEM CABINE)
SEAT (L/ CAB) - DS 85H/90A
BUTACA (SIN CABINA)
SEDILE (SENZA CABINA)
FAHRERSITZ (OHNE KABINE)
SIEGE (SANS CABINE)

R	N	P.N.	MOD	Q	Descrição	Description	Descripción	L.C.
1	1	82007944		1	ASSENTO/POLTRONA CONJ.	DRIVER SEAT	BUTACA	080S
	2	82016914		1	ASSENTO/POLTRONA	DRIVER SEAT	BUTACA	080S
2		14592587		AR	PARAFUSO	SCREW	ORTNILLO	040V
3		9968605		1	KIT	KIT	EQUIPO	305C
4		9968607		1	KIT	KIT	EQUIPO	305C
5		9967960		1	ASSENTO/POLTRONA	DRIVER SEAT	BUTACA	080S
6		83999768		1	KIT	KIT	EQUIPO	305C
7		9968604		1	KIT	KIT	EQUIPO	305C
8		83999766		1	AMORTECEDOR	SHOCK ABSORBER	AMORTIGADOR	036A
9		83999792		1	KIT	KIT	EQUIPO	305C
10		83999795		1	KIT	KIT	EQUIPO	305C
11		83999839		1	KIT	KIT	EQUIPO	305C
12		83999796		1	KIT	KIT	EQUIPO	305C
13		9968866		1	KIT	KIT	EQUIPO	305C

(1) TRANSMISSÃO 12X12
(2) COM INTERRUPTOR DE PRESENÇA DO OPERADOR

ESQUEMASSEIFFER
diagramasseiffer@gmail.com

857	01	p1	06/01

TOLDO
TARPAULIN
TOLDO
TELONE
PLANE
BACHE

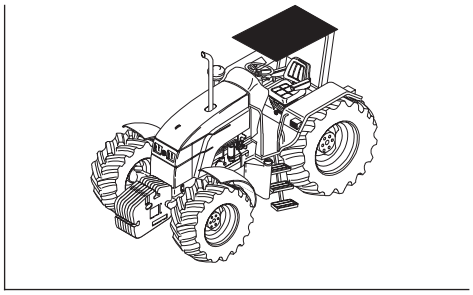

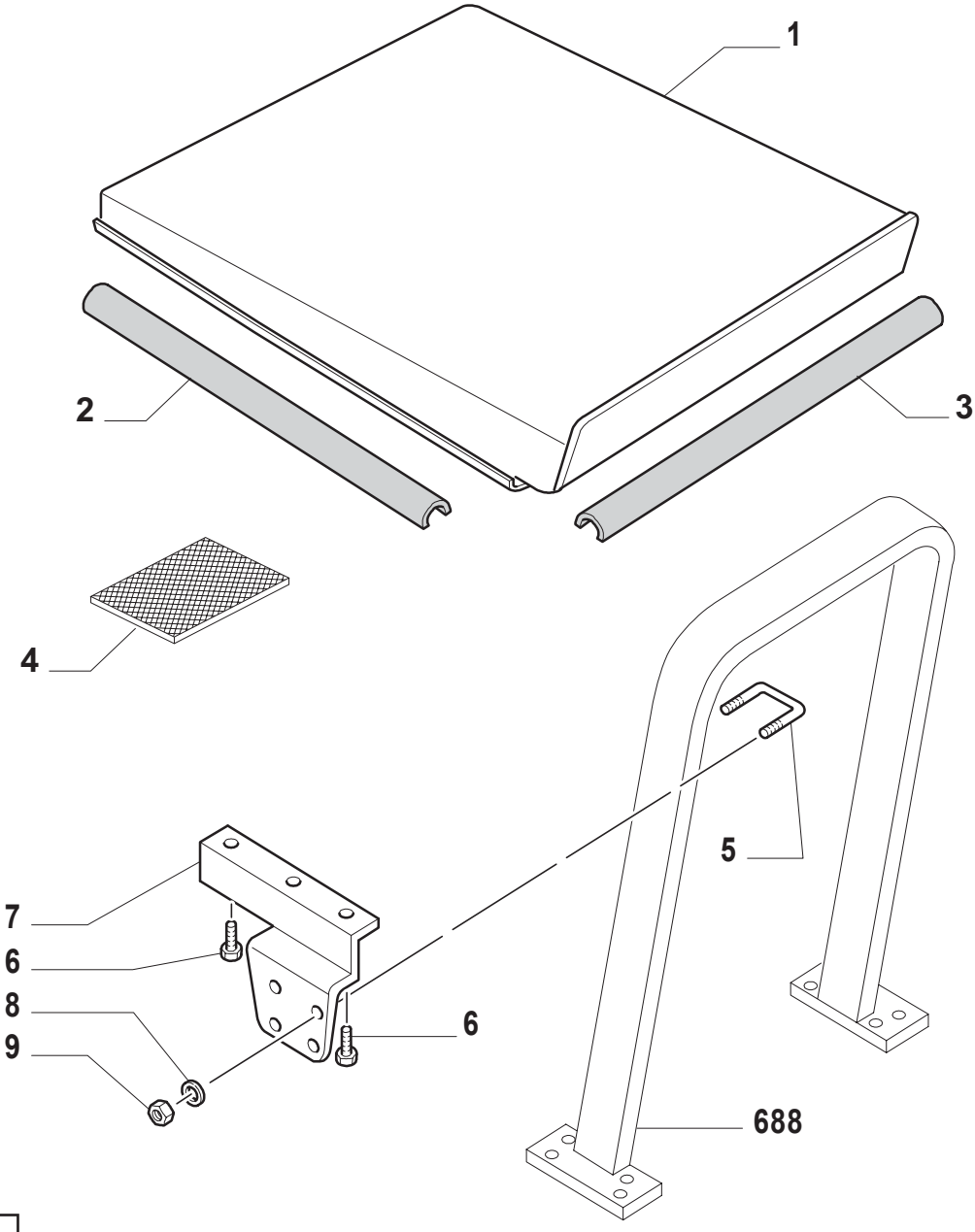

12

ESQUEMASSEIFFER
diagramasseiffer@gmail.com

TOLDO
TARPAULIN
TOLDO
TELONE
PLANE
BACHE

R	N	P.N.	MOD	Q	Descrição	Description	Descripción	L.C.
1		73400022		1	TOLDO	TARPAULIN	TOLDO	076T
2		82991911		2	GUARNIÇÃO LATERAL	GASKET	JUNTA HERMETICA	123G
3		82991910		1	GUARNIÇÃO TRASEIRA	GASKET	JUNTA HERMETICA	123G
4		82991561		3	REVESTIMENTO	SOFTTRIM	RIVESTIMIENTO	115R
5		82016733		4	GRAMPO	CLAMP	BORNE	120M
6		11112421		4	PARAFUSO	BOLT	ORNILLO	140B
7		82991562		2	SUPORTE	SUPPORT	SOPORTE	300S
8		10517079		4	ARRUELA DE PRESSÃO	WASHER	ARANDELA	131R
9		12577521		8	PORCA	NUT	TUERCA	010D

ESQUEMASSEIFFER
diagramasseiffer@gmail.com

860	01	p1	06/01

PARALAMA DIANTEIRO (4WD)
FRONT FENDERS (4WD)
GUARDABARROS ANTERIORES (4WD)
PARAFANGHI ANTERIORI (4WD)
VORDERE KOTFLÜGEL (4WD)
AILES AVANT (4WD)

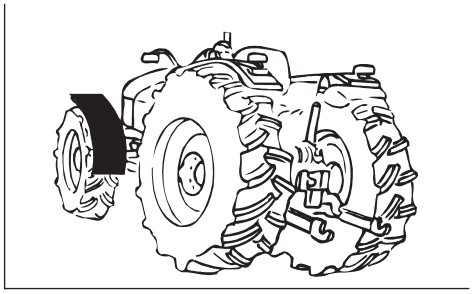

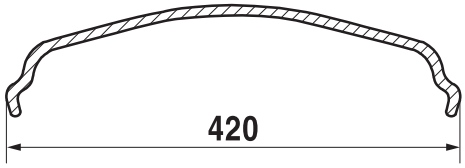

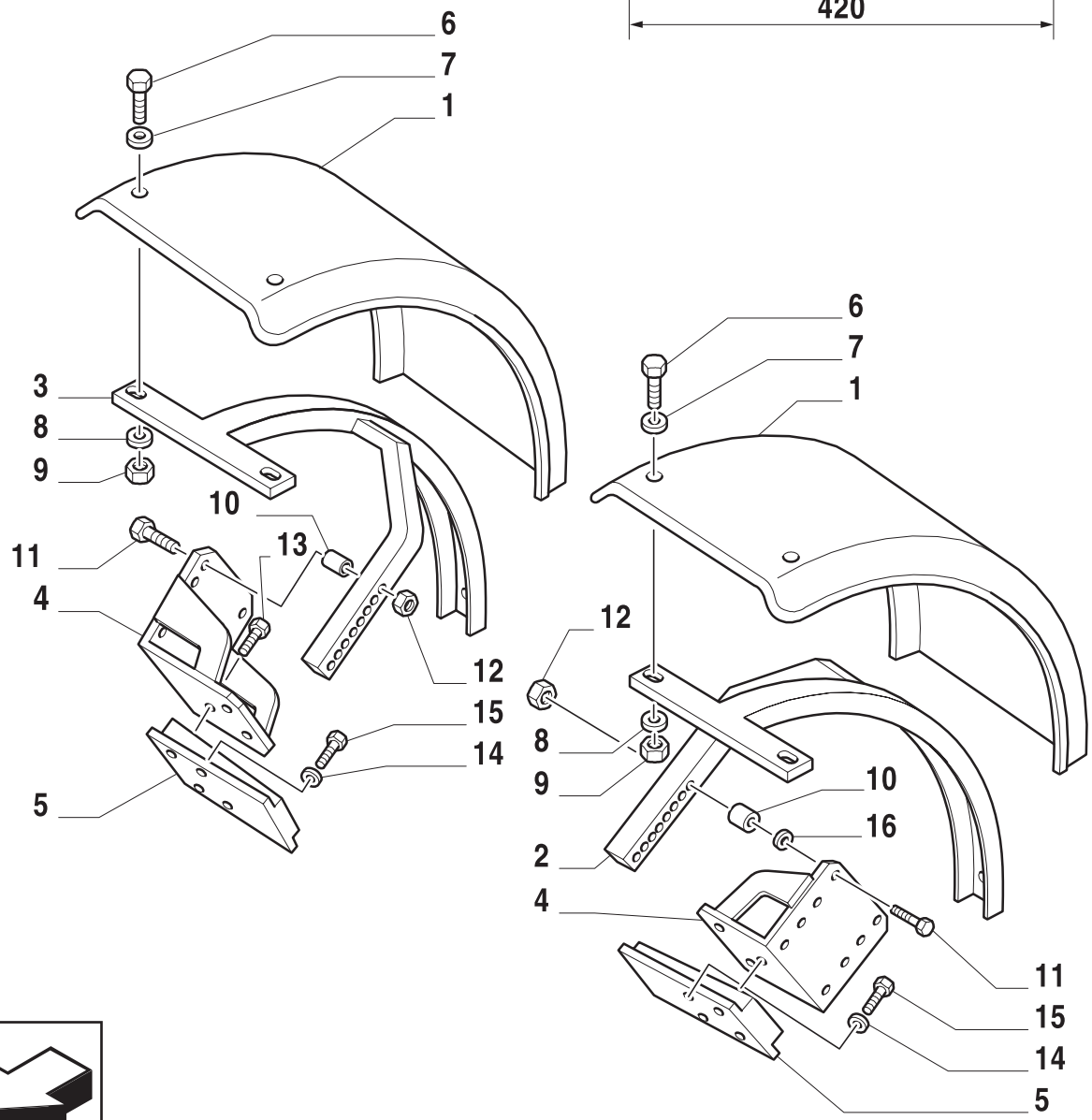

12

ESQUEMASSEIFFER
diagramasseiffer@gmail.com

PARALAMA DIANTEIRO (4WD)
FRONT FENDERS (4WD)
GUARDABARROS ANTERIORES (4WD)
PARAFANGHI ANTERIORI (4WD)
VORDERE KOTFLÜGEL (4WD)
AILES AVANT (4WD)

R	N	P.N.	MOD	Q	Descrição	Description	Descripción	L.C.
1		82991334		2	PARALAMA DIANTEIRO	FENDER FRONT	GUARDABARROS	035P
2		82005965		1	BRAÇO L.E.	ARM	BRAZO	130B
3		82005967		1	BRAÇO L.D.	ARM	BRAZO	130B
4		82012178		2	SUPORTE	BRACKET	PIEZA DE SOPORTE	225S
5		82012179		2	SUPORTE	SUPPORT	SOPORTE	300S
6		83990985		8	PARAFUSO	SCREW	TORNILLO	140B
7		81827625		8	ARRUELA PLANA	WASHER	ARANDELA	131R
8		12647101		8	ARRUELA PLANA	WASHER	ARANDELA	131R
9		16100811		8	PORCA	NUT	TUERCA	010D
10		82002936		6	ESPAÇADOR	SPACER	ESPACIADOR	075D
11		16215021		4	PARAFUSO	SCREW	TORNILLO	040V
12		12574811		4	PORCA	NUT	TUERCA	010D
13		14274834		6	PARAFUSO	SCREW	TORNILLO	040V
14		10517079		4	ARRUELA PLANA	WASHER	ARANDELA	131R
15		15215721		4	PARAFUSO	SCREW	TORNILLO	140B
16		10517171		4	ARRUELA DE PRESSÃO	WASHER	ARANDELA	131R

ESQUEMASSEIFFER
diagramasseiffer@gmail.com

873	01	p1	06/01

PARALAMA TRASEIRO REFORÇADO (SEM CABINE)
FENDER HEAVY DUTY W/ 1 RAM (L/ CAB)
GUARDABARROS TRASEROS REFORZADOS CON 1 GATO HIDRAULICO (SIN CABINA)
PARAFANGHI POST. RINFORZATI CON 1 MARTINETTO IDRAULICO (SENZA CABINA)
VERSTÄRKTE HINTERKOTFLÜGEL MIT EINERM HYDRAULISCHEN HEBEBÖCK (OHNE KABINE)
AILES ARRIERE RENFORCEES AVEC 1 VERIN HYDRAULIQUE (SANS CABINE)

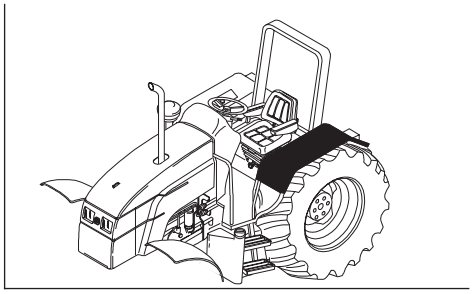

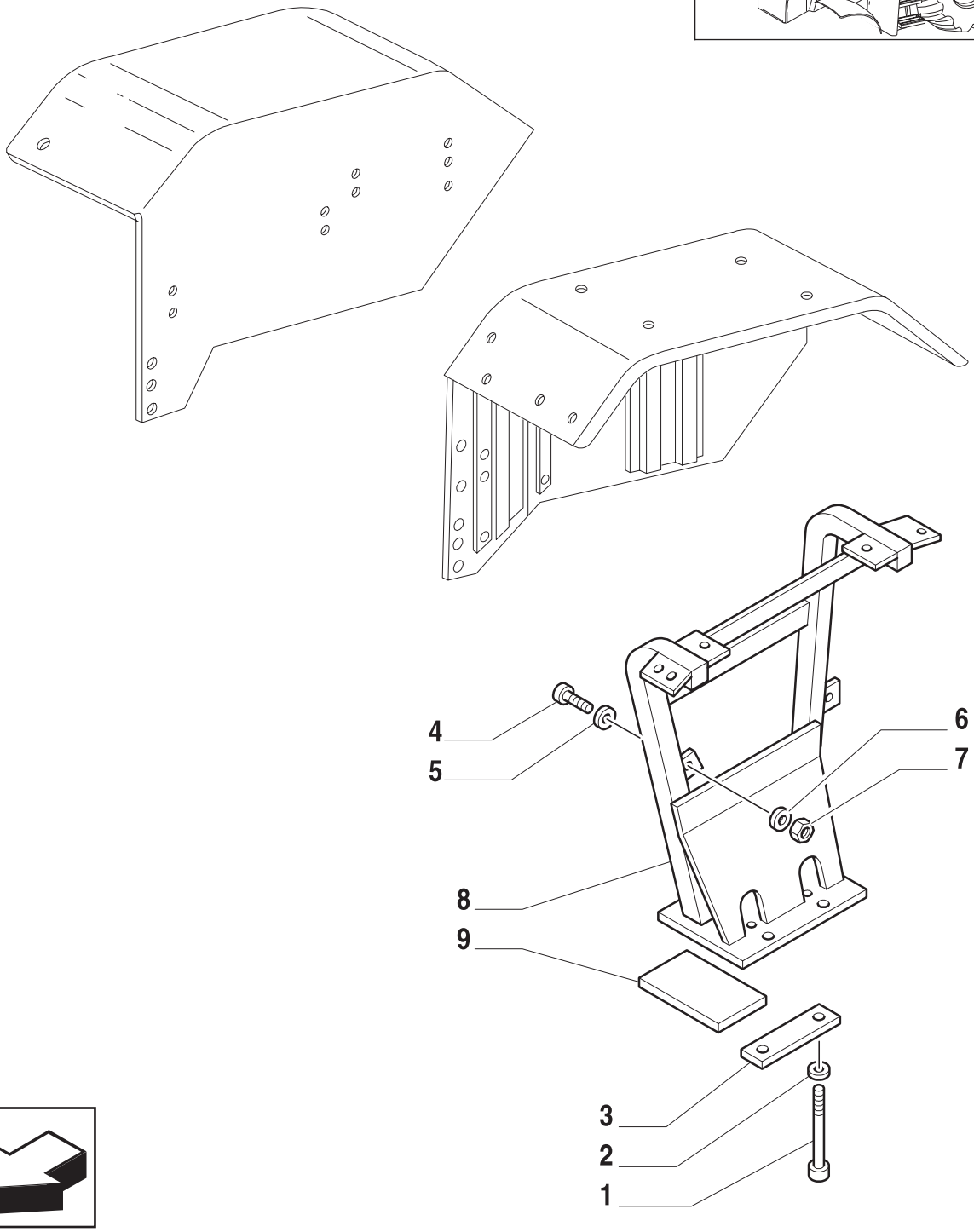

12

ESQUEMASSEIFFER
diagramasseiffer@gmail.com

PARALAMA TRASEIRO REFORÇADO (SEM CABINE)
FENDER HEAVY DUTY W/ 1 RAM (L/ CAB)
GUARDABARROS TRASEROS REFORZADOS CON 1 GATO HIDRAULICO (SIN CABINA)
PARAFANGHI POST. RINFORZATI CON 1 MARTINETTO IDRAULICO (SENZA CABINA)
VERSTÄRKTE HINTERKOTFLÜGEL MIT EINERM HYDRAULISCHEN HEBEBÖCK (OHNE KABINE)
AILES ARRIERE RENFORCEES AVEC 1 VERIN HYDRAULIQUE (SANS CABINE)

R	N	P.N.	MOD	Q	Descrição	Description	Descripción	L.C.
1		82934354		1	PARAFUSO	SCREW	ORTNILLO	040V
		82934358		7	PARAFUSO	SCREW	ORTNILLO	040V
		83960225		4	PARAFUSO	SCREW	ORTNILLO	040V
2		82008202		1	PRENDEDOR	CLAMP	BORNE	120M
		82008203		1	PRENDEDOR	CLAMP	BORNE	120M
3		11112421		8	PARAFUSO	SCREW	ORTNILLO	140B
4		14496704		4	ARRUELA PLANA	WASHER	ARANDELA	131R
5		14496701		4	ARRUELA PLANA	WASHER	ARANDELA	131R
6		11701711		8	PORCA	NUT	TUERCA	010D
7		82020992		1	SUPORTE L.E.	SUPPORT	SOPORTE	300S
		82020993		1	SUPORTE L.D.	SUPPORT	SOPORTE	300S
8		82008201		2	ESPAÇADOR	SPACER	ASPACIDOR	075D

ESQUEMASSEIFFER
diagramasseiffer@gmail.com

912	01	p1	06/01

BARRA DE TRAÇÃO OSCILANTE
DRAWBAR - SWINGING W/ CLEVIS
BARRA DE TRACION OSCILANTE
BARRA DI TRAINO OSCILLANTE CON PERNI
SCHWENKBARE ZUGSTANGE
BARRE D'ATTELAGE OSCILLANTE

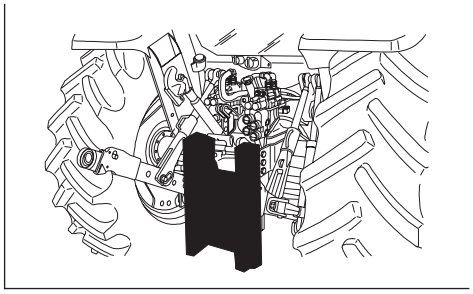

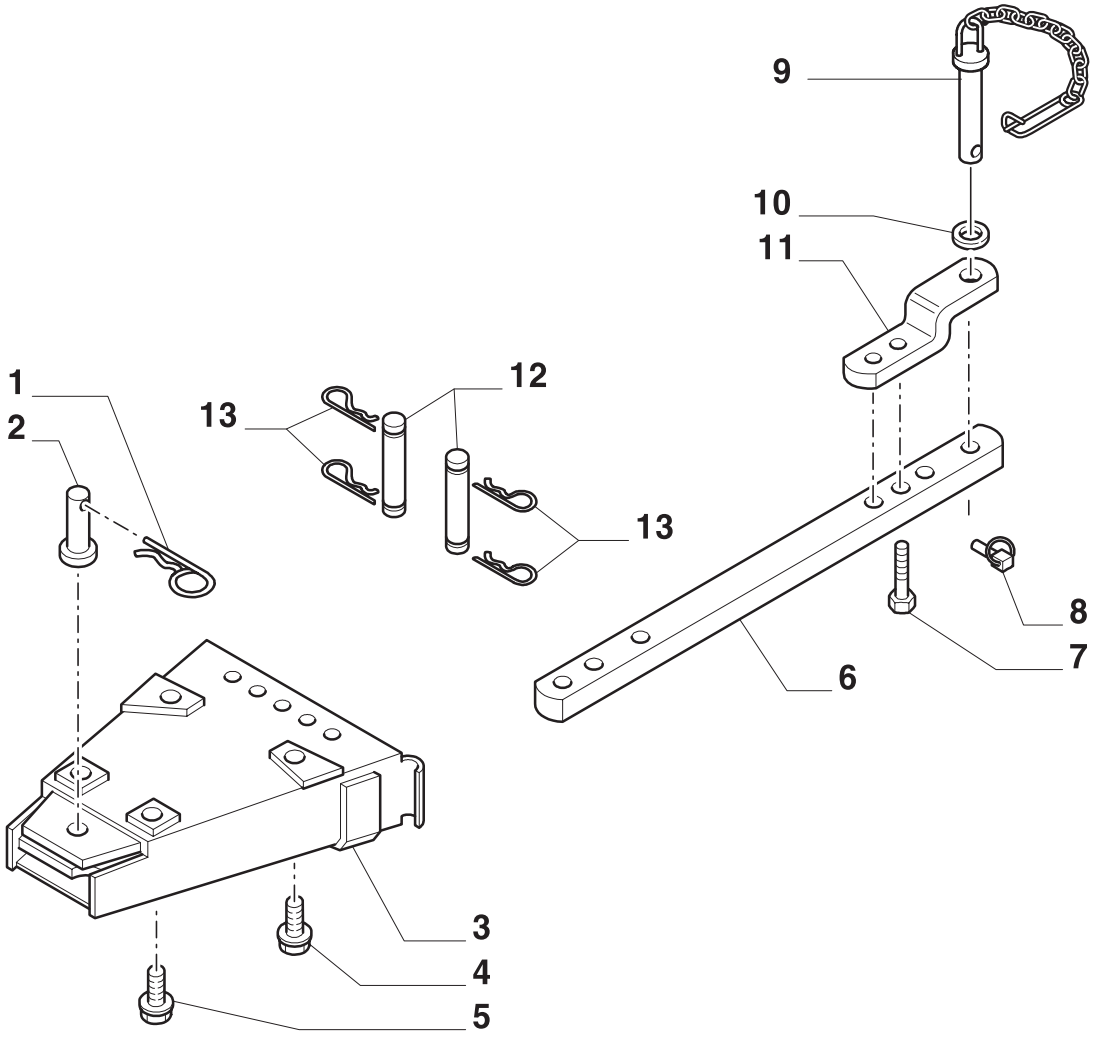

12

ESQUEMASSEIFFER
diagramasseiffer@gmail.com

BARRA DE TRAÇÃO OSCILANTE
DRAWBAR - SWINGING W/ CLEVIS
BARRA DE TRACION OSCILANTE
BARRA DI TRAINO OSCILLANTE CON PERNI
SCHWENKBARE ZUGSTANGE
BARRE D'ATTELAGE OSCILLANTE

R	N	P.N.	MOD	Q	Descrição	Description	Descripción	L.C.
1		81813066		1	MOLA DE FIXAÇÃO	SPRING CLIP	SUJETADOR DE RESORTE	105M
2		81816864		1	PINO	PIN	PERNO	080P
3		82861592		1	SUPORTE	SUPPORT	SOPORTE	300S
4		81821308		2	PARAFUSO	SCREW	TORNILLO	040V
5		81867307		2	PARAFUSO	SCREW	TORNILLO	140B
6		82991156		1	BARRA DE TRAÇÃO	DRAWBAR	BARRA DE REMOLQUE	013B
7		11119231		2	PARAFUSO	SCREW	TORNILLO	140B
8		82000103		1	PINO	PIN	PERNO	080P
9		82014743		1	PINO	PIN	PERNO	080P
		83954379		1	PINO	PIN	PERNO	080P
10		83910683		2	ARRUELA PLANA	WASHER	ARANDELA	131R
11		82010169		1	GARFO	CLEVIS	HORQUILLA PEQUENA	084F
12		81812732		2	PINO	PIN	PERNO	080P
13		83917618		4	MOLA DE FIXAÇÃO	SPRING CLIP	SUJETADOR DE RESORTE	105M

ESQUEMASSEIFFER
diagramasseiffer@gmail.com