RUTHZIL TRATOR COMERCIAL DE PEÇAS LTDA 11 970836812 ROLANDO CITRANGULO

MÜLLER

VAP 70

Compactador Vibratório Autopropulsado

JANEIRO 2008



Catálogo de Peças

A partir do Nº de Série 6070 70 102 ➡

1ª Edição - Janeiro de 2008

Chassi: VAP 70 **Série:**

ÍNDICE

fm – 01

	CONJUNTO ÍNDICE DOS CONJUNTOS	DESENHO	LISTA
1	**SISTEMA DE PROPULSÃO**		
	MOTOR E ACESSÓRIOS		
	MOTOR E ACESSÓRIOS	04	05
	FILTRO DE AR	06	07
	RADIADOR E ARREFECIMENTO	08	09
	SISTEMA DE ALIMENTAÇÃO	10	11
		12	13
2	**DIREÇÃO**		
	TANQUE HIDRÁULICO		
	SISTEMA HIDRÁULICO DA DIREÇÃO	14	15
	CILINDRO HIDRÁULICO DA DIREÇÃO	16	17
	BOMBA HIDRÁULICA - DIREÇÃO	18	19
	VÁLVULA ALÍVIO DA DIREÇÃO	20	21
	ORBITROL	22	23
		24	25
3	**SISTEMA VIBRAÇÃO**		
	SISTEMA HIDRÁULICO DA VIBRAÇÃO		
	BOMBA HIDRÁULICA DA VIBRAÇÃO	26	27
	MOTOR HIDRÁULICO DA VIBRAÇÃO	28	29
	COMANDO HIDRÁULICO DA VIBRAÇÃO	30	31
		32	33
4	**SISTEMA TRAÇÃO**		
	SISTEMA HIDROSTÁTICO DE TRAÇÃO		
	SISTEMA HIDROSTÁTICO DE TRAÇÃO (COM TRAÇÃO DIANTEIRA)	34	35
	BOMBA HIDROSTÁTICA DA TRAÇÃO	36	37
	MOTOR HIDROSTÁTICO DA TRAÇÃO	38	39
	SISTEMA DE TOMADA DE TESTE DE PRESSÃO HIDRÁULICA	40	41
		42	43
5	**SISTEMA DE FREIO**		
	SISTEMA HIDRÁULICO DO FREIO DE EMERGÊNCIA		
		44	45
6	**COMPARTIMENTO DO OPERADOR / CARENAGEM / CHASSI**		
	PLATAFORMA DO OPERADOR		
	COLUNA DA DIREÇÃO	46	47
	ASSENTO DO OPERADOR	48	49
	CAIXA DE ALAVANCAS E CABOS	50	51
	TETO SOLAR	52	53
	MONTAGEM TETO ROPS	54	55
	PISO DA PLATAFORMA DO OPERADOR – OPÇÃO COM PISO	56	57
	CAPÔ ARTICULÁVEL DO COMPARTIMENTO DO MOTOR	58	59
	SISTEMA HIDRÁULICO DE BASCULAMENTO DA PLATAFORMA DO OPERADOR	60	61
	BOMBA DE BASCULAMENTO DA PLATAFORMA DO OPERADOR	62	63
	CILINDRO DE BASCULAMENTO DA PLATAFORMA DO OPERADOR	64	65
		66	67
8	**TAMBOR / QUADRO**		
	MONTAGEM DO CHASSI DIANTEIRO		
	MONTAGEM DO CHASSI TRASEIRO	68	69
	TAMBOR VIBRATÓRIO LISO PARA CAPA	70	71
	TAMBOR VIBRATÓRIO LISO COM TRAÇÃO PARA CAPA	72	73
	TAMBOR VIBRATÓRIO LISO	74	75
	TAMBOR VIBRATÓRIO LISO COM TRAÇÃO	76	77
	TAMBOR VIBRATÓRIO COM PATAS TRAPEZOIDEAIS	78	79
	TAMBOR VIBRATÓRIO COM PATAS TRAPEZOIDAIS E TRAÇÃO	80	81
	REDUTOR PLANETÁRIO DE VELOCIDADES	82	83
	MONTAGEM DO DIFERENCIAL	84	85
	EIXO DIFERENCIAL LADO DIREITO	86	87
	EIXO DIFERENCIAL LADO ESQUERDO	88	89
	REDUTOR (TRAÇÃO TRASEIRA)	90	91
		92	93

Chassi:	Série:	
VAP 70	ÍNDICE	fm – 01

	CONJUNTO	DESENHO	LISTA
	ÍNDICE DOS CONJUNTOS		
	CAPA DO TAMBOR (MONTADA COM TAMBOR LISO E TAMBOR LISO C/TRAÇÃO)	94	95
	ARO, PNEU E CÂMARA DE AR	96	97
	COMPONENTES DO SISTEMA ELÉTRICO	98	99

LICENCIADA EXCLUSIVA PROTON MÜLLER

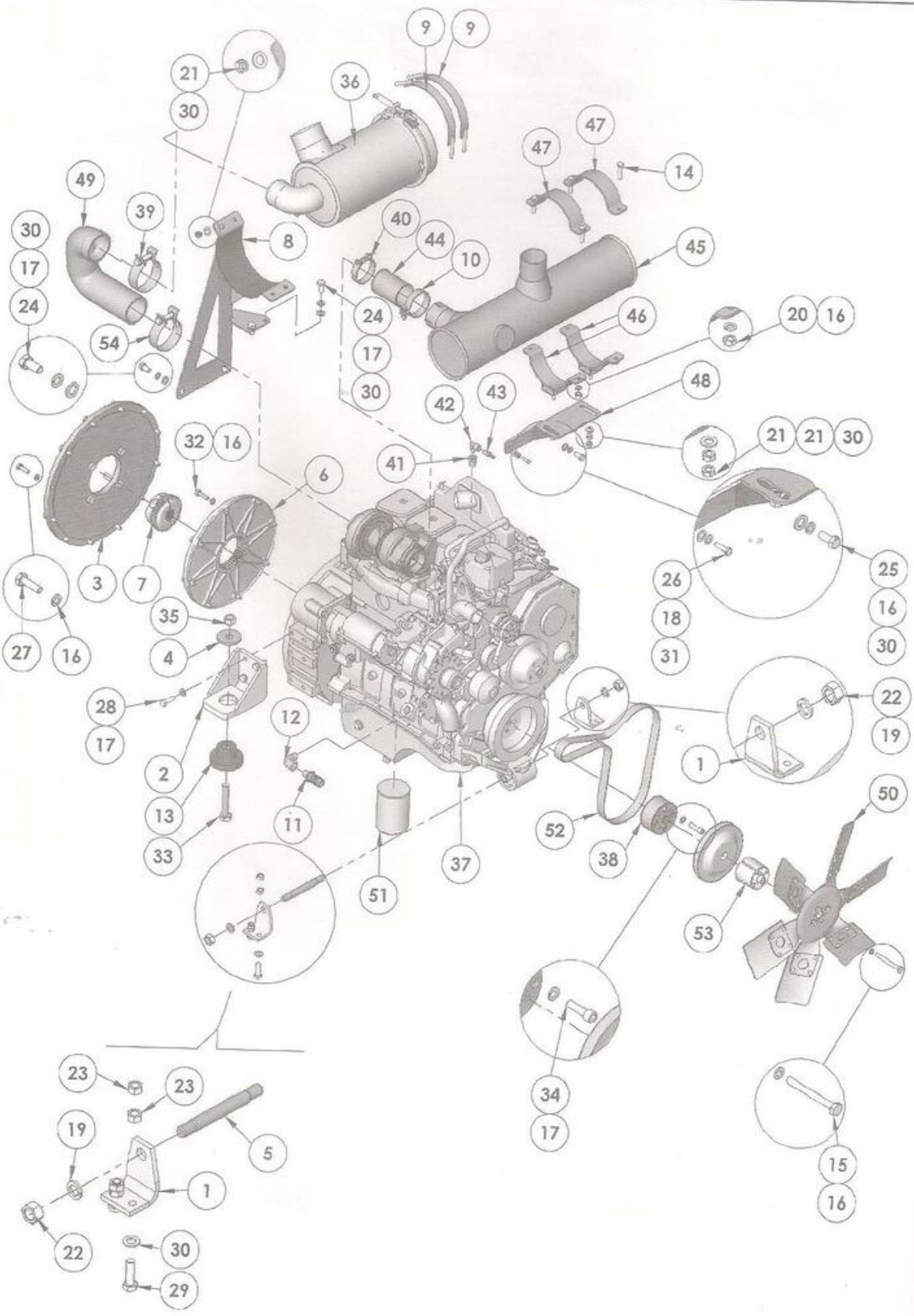

ITEM	QUANT	Nº PEÇA	DISCRIMINAÇÃO	ITEM	QUANT	Nº PEÇA	DISCRIMINAÇÃO
1	2	15032634	SUPORTE	49	1	65504469	MANGUEIRA
2	2	15036846	SUPORTE	50	1	50060377	HÉLICE
3	1	30025309	ADAPTADOR	51	1	50060449	FILTRO
4	2	60908136	CHAPA	52	1	62000805	CORREIA
5	1	21001606	TIRANTE	53	1	50060375	ADAPATADOR
6	1	12009612	PLACA ARRASTE	54	1	61702741	ABRAÇADEIRA
7	1	11805703	CUBO				
8	1	15036844	SUPORTE				
9	2	61737115	ABRAÇADEIRA				
10	1	61702740	ABRAÇADEIRA				
11	1	69207959	ESPIGÃO				
12	1	69202202	JOELHO				
13	2	65202101	CALÇO				
14	4	60110323	PARAFUSO				
15	4	70010360	PARAFUSO				
16	29	60901210	ARRUELA				
17	16	60901212	ARRUELA				
18	1	60901208	ARRUELA				
19	2	60901218	ARRUELA				
20	4	60710350	PORCA				
21	8	60710303	PORCA				
22	2	60718101	PORCA				
23	4	60712250	PORCA				
24	4	60112310	PARAFUSO				
25	1	60110310	PARAFUSO				
26	1	60118310	PARAFUSO				
27	12	60110315	PARAFUSO				
28	8	60112315	PARAFUSO				
29	2	60112218	PARAFUSO				
30	13	60902211	ARRUELA				
31	1	60902208	ARRUELA				
32	8	60119424	PARAFUSO				
33	2	60125444	PARAFUSO				
34	4	60420423	PARAFUSO				
35	2	60725401	PORCA				
36	1	69300228	FILTRO DE AR				
37	1	50062015	MOTOR DIESEL				
38	2	10603902	ESPAÇADOR				
39	2	61702737	ABRAÇADEIRA				
40	1	50060406	ABRAÇADEIRA				
41	1	69204520	CONEXÃO				
42	1	69201404	CONEXÃO				
43	1	69207103	CONEXÃO				
44	1	24432903	TUBO				
45	1	40838313	SILENCIOSO				
46	2	15036872	SUPORTE				
47	2	61705629	CHAPA				
48	1	15036871	SUPORTE				

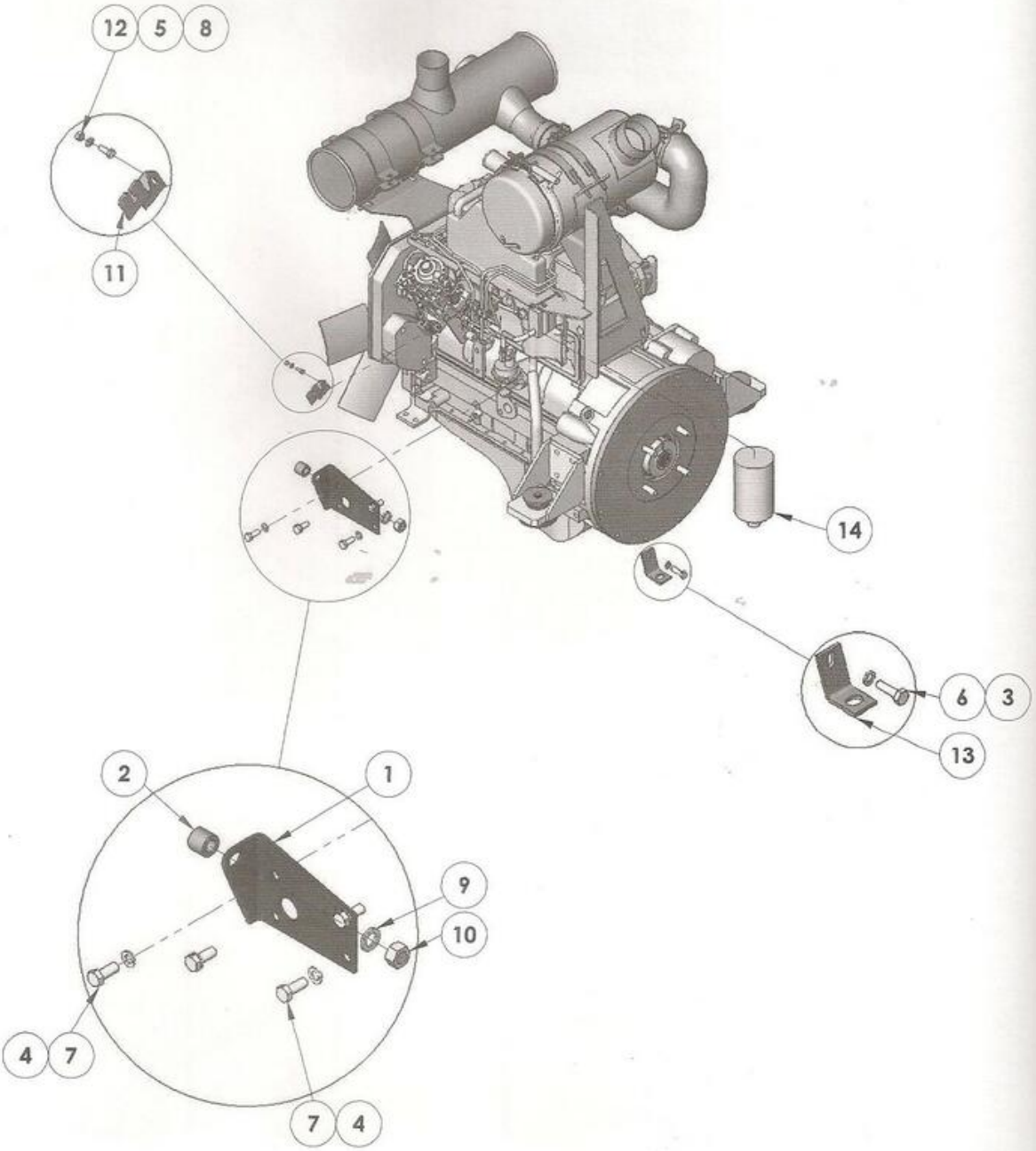
12
5
8
11
14
6
3
13
2
1
9
10
4
7
7
4

ITEM	QUANT.	Nº PEÇA	DISCRIMINAÇÃO
1	1	35127273	CHAPA
2	1	10600148	ESPAÇADOR
3	1	60901210	ARRUELA
4	4	60901212	ARRUELA
5	2	60901206	ARRUELA
6	1	60110315	PARAFUSO
7	4	60112312	PARAFUSO
8	2	60106306	PARAFUSO
9	1	60902213	ARRUELA
10	1	60723401	PORCA
11	1	34237234	CHAPA
12	2	60706301	PORCA
13	1	35137463	CHAPA
14	1	50060448	FILTRO

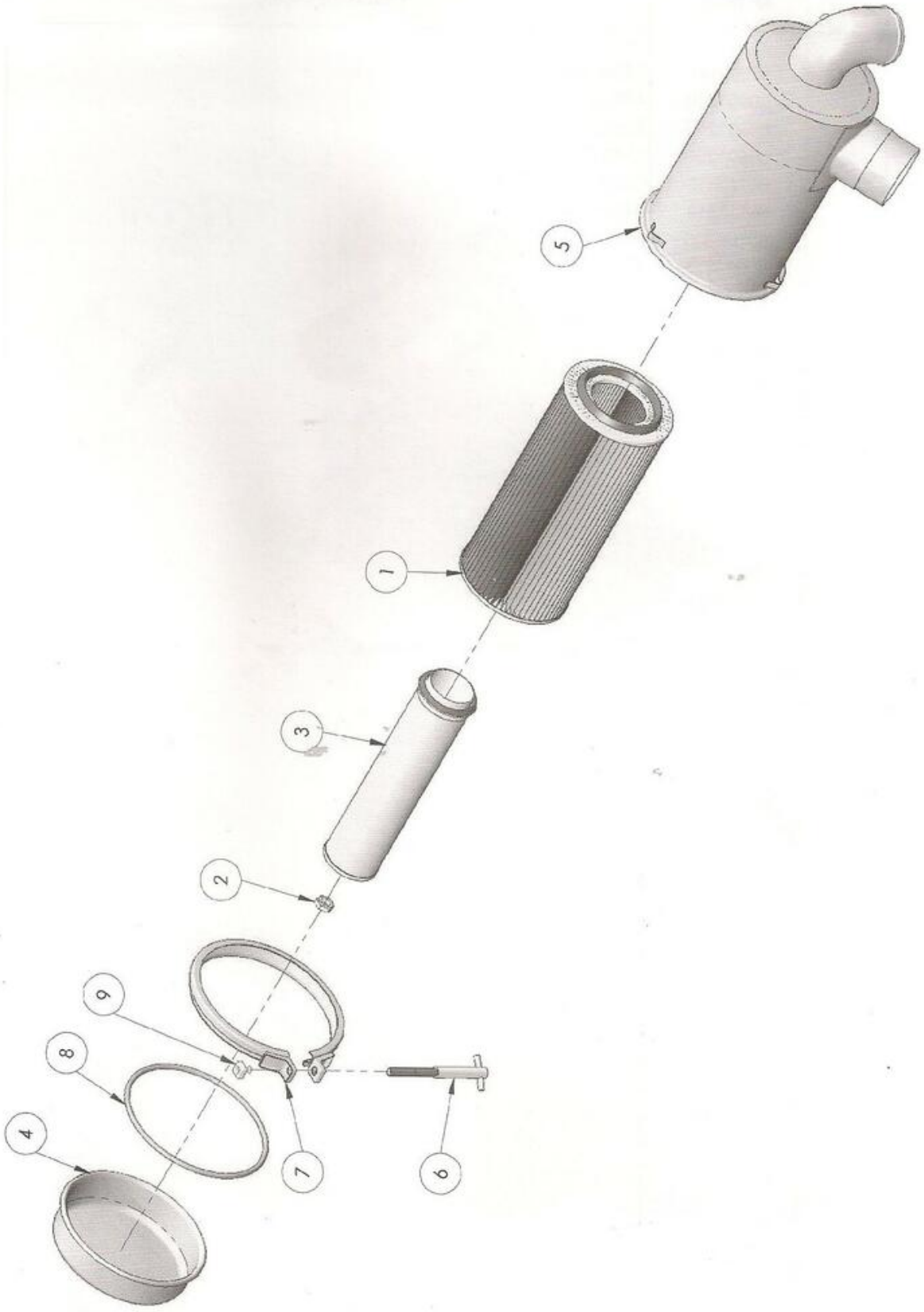
5
1
3
2
9
8
4
7
6

FILTRO DE AR

ITEM	QUANT.	N° PEÇA	DISCRIMINAÇÃO
-	1	69300228	FILTRO DE AR - COMPLETO
1	1	69303130	ELEMENTO FILTRANTE PRIMÁRIO
2	1	69300116	PORCA
3	1	69303304	ELEMENTO FILTRANTE SECUNDÁRIO
4	1	69300122	TAMPA SUPERIOR
5	1	69308124	CARCAÇA
6	1	69300119	PARAFUSO "T"
7	1	69300118	ABRAÇADEIRA
8	1	69300121	VEDAÇÃO
9	1	69300120	PORCA

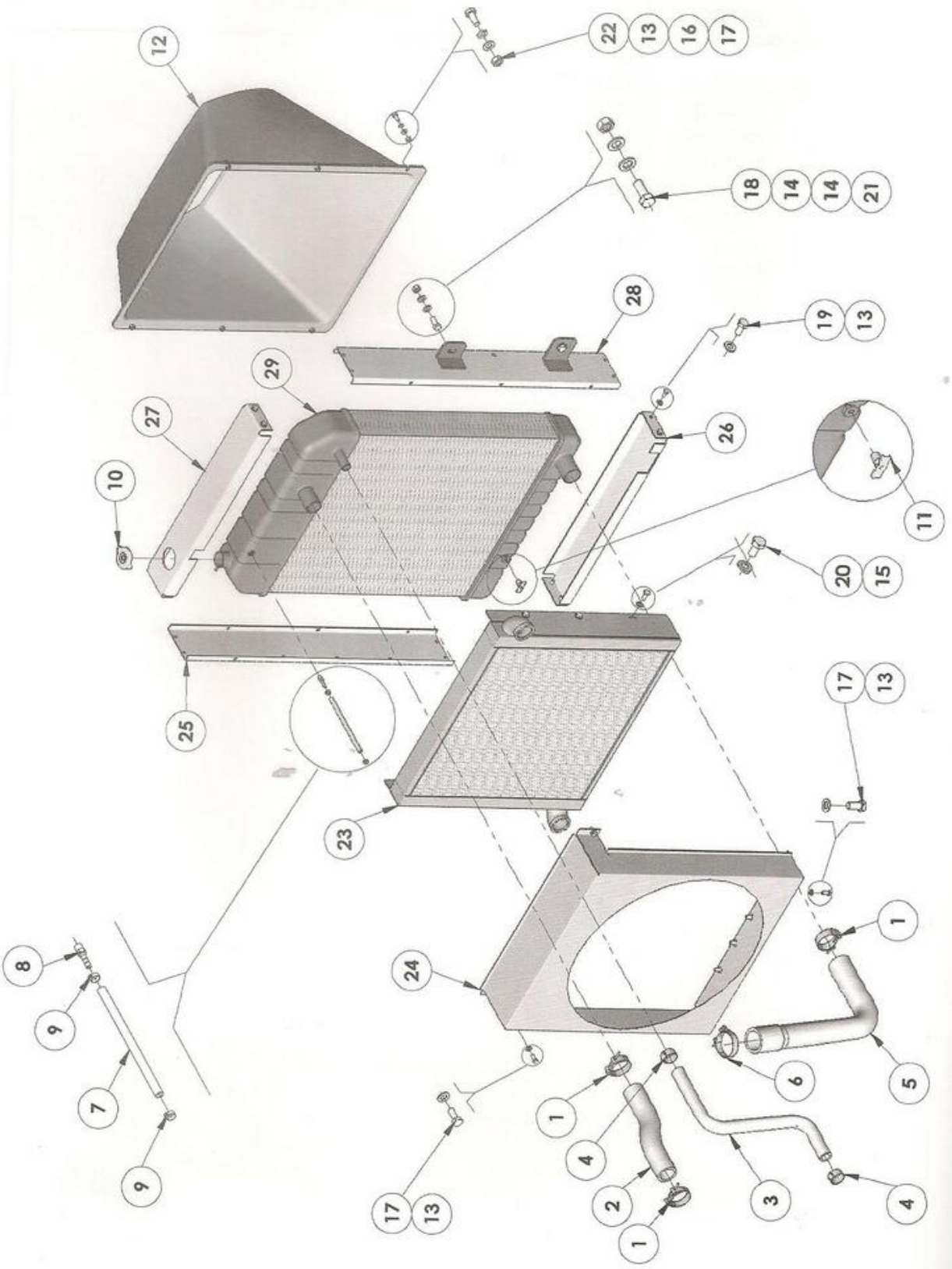
12
22
13
16
17
18
14
14
21
28
19
13
29
27
26
10
11
20
15
25
23
17
13
24
1
8
9
7
9
6
5
1
4
2
1
3
4
17
13

SISTEMA DE ARREFECIMENTO

LICENCIADA EXCLUSIVA PROTON MULLER

ITEM	QUANT.	N° PEÇA	DISCRIMINAÇÃO
1	3	61701122	ABRAÇADEIRA
2	1	65504194	MANGUEIRA
3	1	65504195	MANGUEIRA
4	2	61700123	ABRAÇADEIRA
5	1	65504192	MANGUEIRA
6	1	61701123	ABRAÇADEIRA
7	1	65500210	MANGUEIRA
8	1	69207121	ADAPTADOR
9	2	61700101	ABRAÇADEIRA
10	1	11400805	TAMPA
11	1	65750103	TORNEIRA
12	1	40111770	DEFLETOR
13	20	60902208	ARRUELA
14	8	60902211	ARRUELA
15	6	60902209	ARRUELA
16	6	60901208	ARRUELA
17	12	60108308	PARAFUSO
18	4	60112212	PARAFUSO
19	8	60108306	PARAFUSO
20	6	60110308	PARAFUSO
21	4	60712250	PORCA
22	6	60708301	PORCA
23	1	40000336	RADIADOR DE ÓLEO
24	1	40101753	DEFLETOR
25	1	15036869	SUPORTE
26	1	35147192	SUPORTE
27	1	35147193	SUPORTE
28	1	15036870	SUPORTE
29	1	40000170	RADIADOR DE ÁGUA

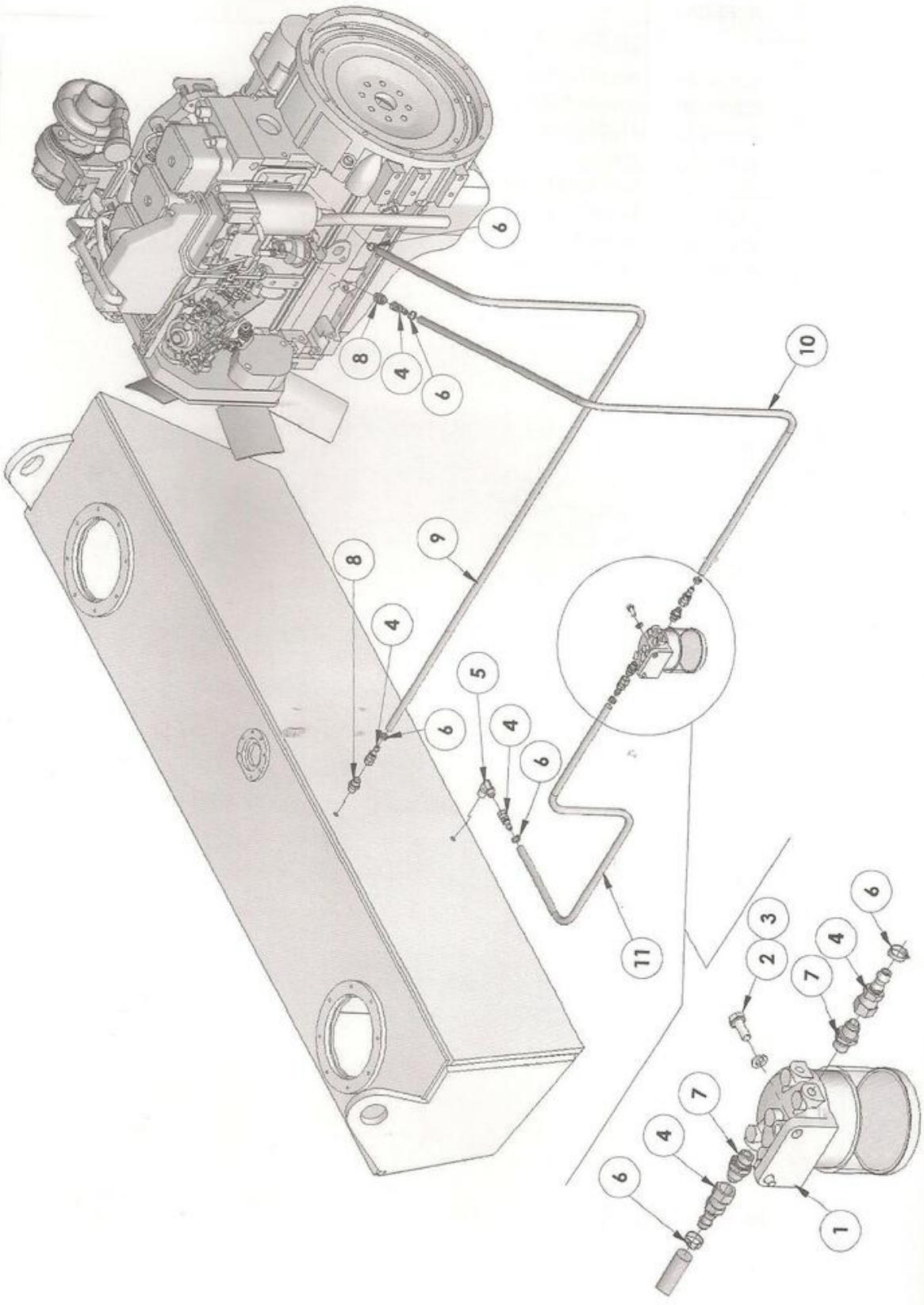
6
8
4
6
10
9
8
4
5
6
4
6
11
6
3
2
4
7
7
4
6
1

ITEM	QUANT.	N° PEÇA	DISCRIMINAÇÃO
1	1	50010250	FILTRO
2	2	60108308	PARAFUSO
3	2	60901208	ARRUELA
4	5	69207301	ADAPTADOR
5	1	69201104	COTOVELO
6	6	61700102	ABRAÇADEIRA
7	2	69205365	CONEXÃO
8	2	69205541	NIPLE
9	1	65500410	MANGUEIRA
10	1	65500404	MANGUEIRA
11	1	65500428	MANGUEIRA

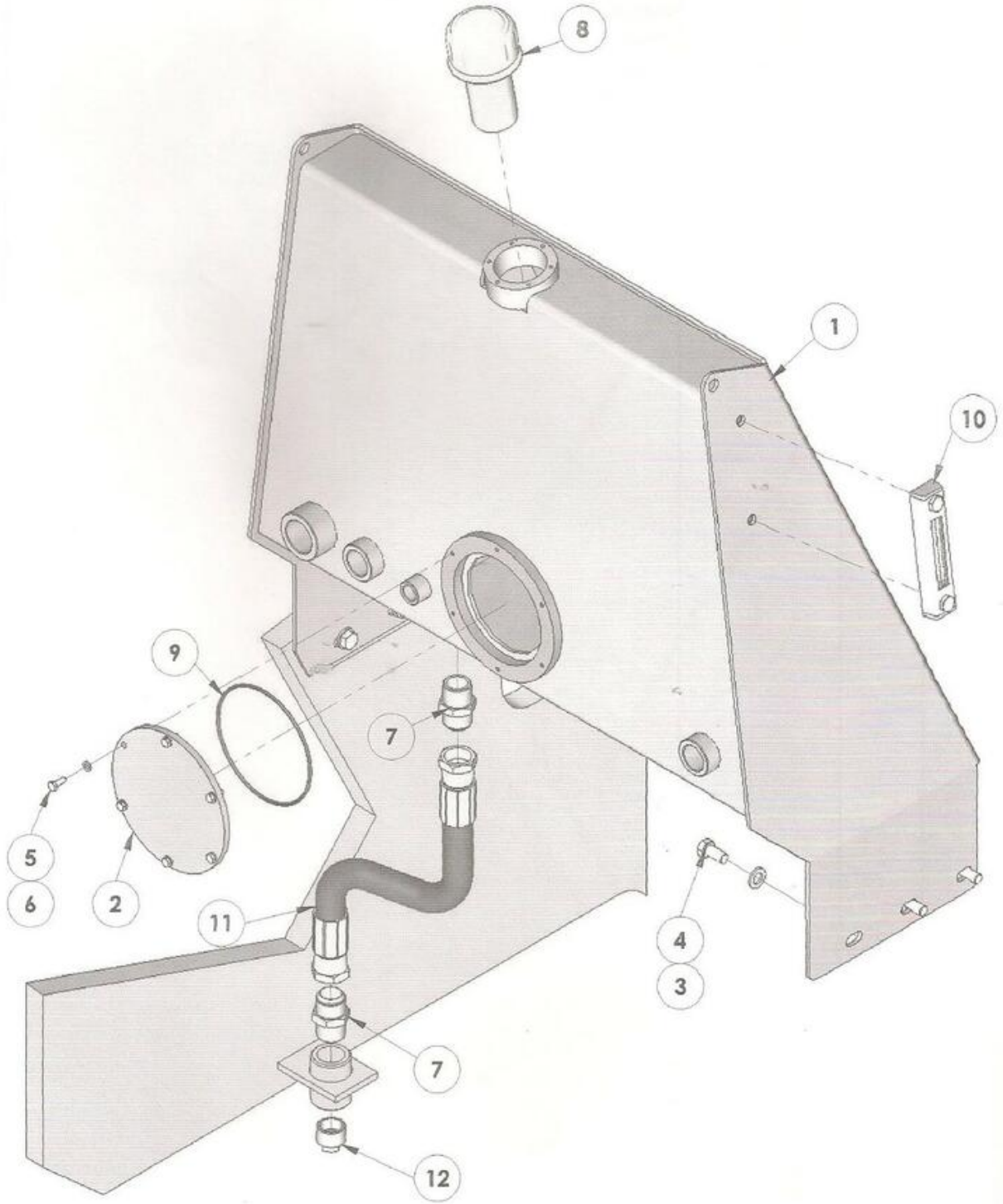
8
1
10
9
7
5
6
2
11
4
3
7
12

TANQUE HIDRÁULICO

ITEM	QUANT.	N° PEÇA	DISCRIMINAÇÃO
1	1	40407115	TANQUE
2	1	11403502	TAMPA
3	6	60902211	ARRUELA
4	6	60112210	PARAFUSO
5	6	60106306	PARAFUSO
6	6	60901206	ARRUELA
7	2	69205513	NIPLE
8	1	69302104	TAMPA
9	1	69406166	O-RING
10	1	69805001	NÍVEL
11	1	65432145	MANGOTE
12	1	69204317	BUJÃO

SISTEMA HIDRÁULICO DA DIREÇÃO

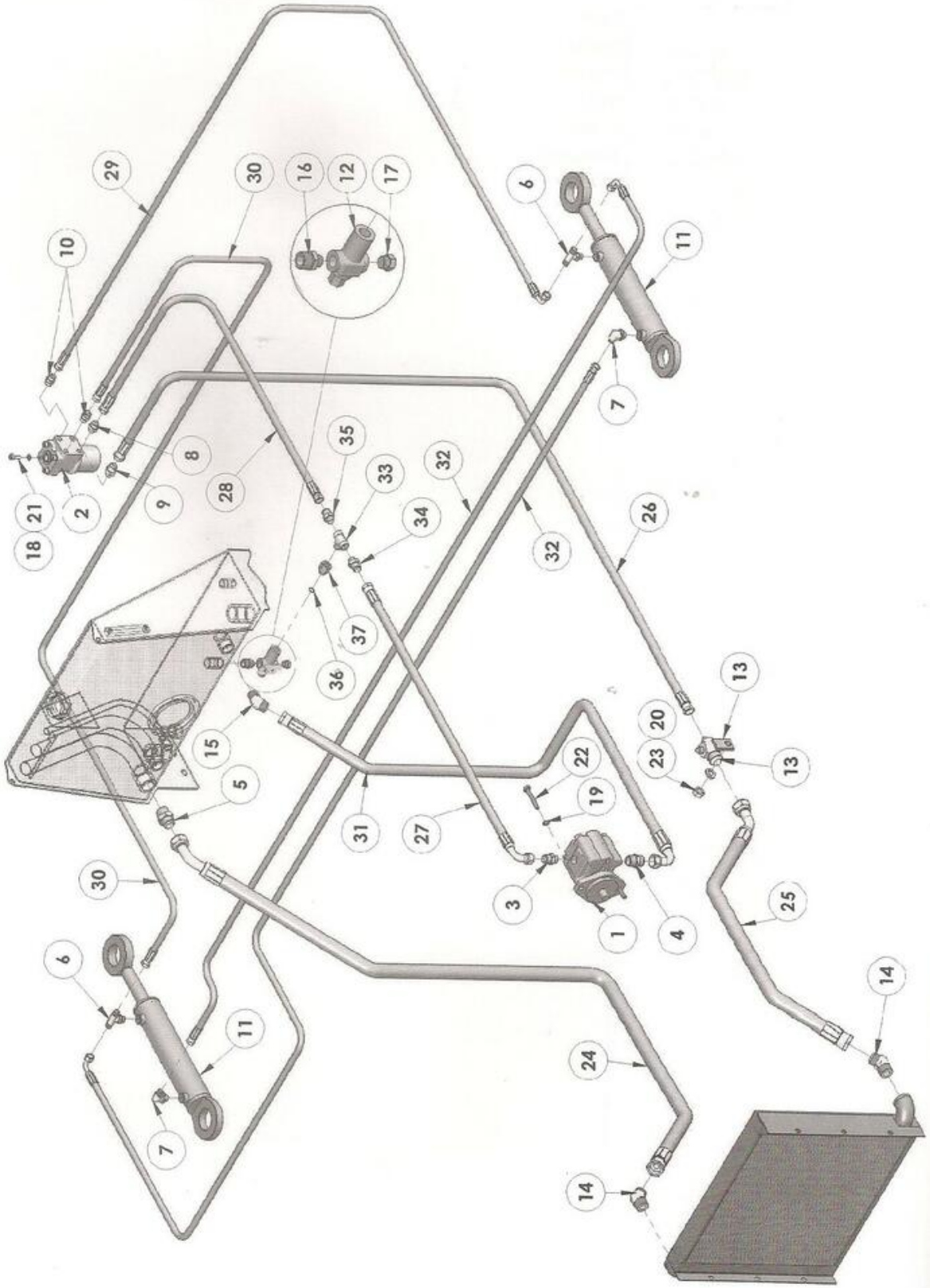

SISTEMA HIDRÁULICO DA DIREÇÃO

ITEM	QUANT.	N° PEÇA	DISCRIMINAÇÃO
1	1	66700173	BOMBA
2	1	67560157	ORBITROL
3	1	69205511	NIPLE
4	1	69205513	NIPLE
5	1	69205515	NIPLE
6	2	69200016	TÊ
7	2	69201701	COTOVELO 90°
8	1	69205402	NIPLE
9	1	69205403	NIPLE
10	2	69205401	NIPLE
11	2	40200113	CILINDRO
12	1	66550306	VALVULA
13	1	69200321	TÊ DE RETORNO
14	2	69201910	COTOVELO 45°
15	1	69201907	COTOVELO 45°
16	1	69205538	NIPLE
17	1	69204711	BUJÃO
18	4	60901210	ARRUELA
19	2	60901212	ARRUELA
20	1	60901220	ARRUELA
21	4	60419417	PARAFUSO
22	2	60112351	PARAFUSO
23	1	60725401	PORCA
24	1	65435314	MANGOTE
25	1	65435313	MANGOTE
26	1	65429018	MANGOTE
27	1	65429135	MANGOTE
28	1	65430055	MANGOTE
29	1	65455133	MANGOTE
30	1	65426211	MANGOTE
31	1	65433148	MANGOTE
32	2	65427179	MANGOTE
33	1	69200509	TÊ
34	1	69205509	NIPLE
35	1	69205508	NIPLE
36	1	69406214	O-RING
37	1	69206407	CONEXÃO

LICENCIADA EXCLUSIVA
PROTON MÜLLER

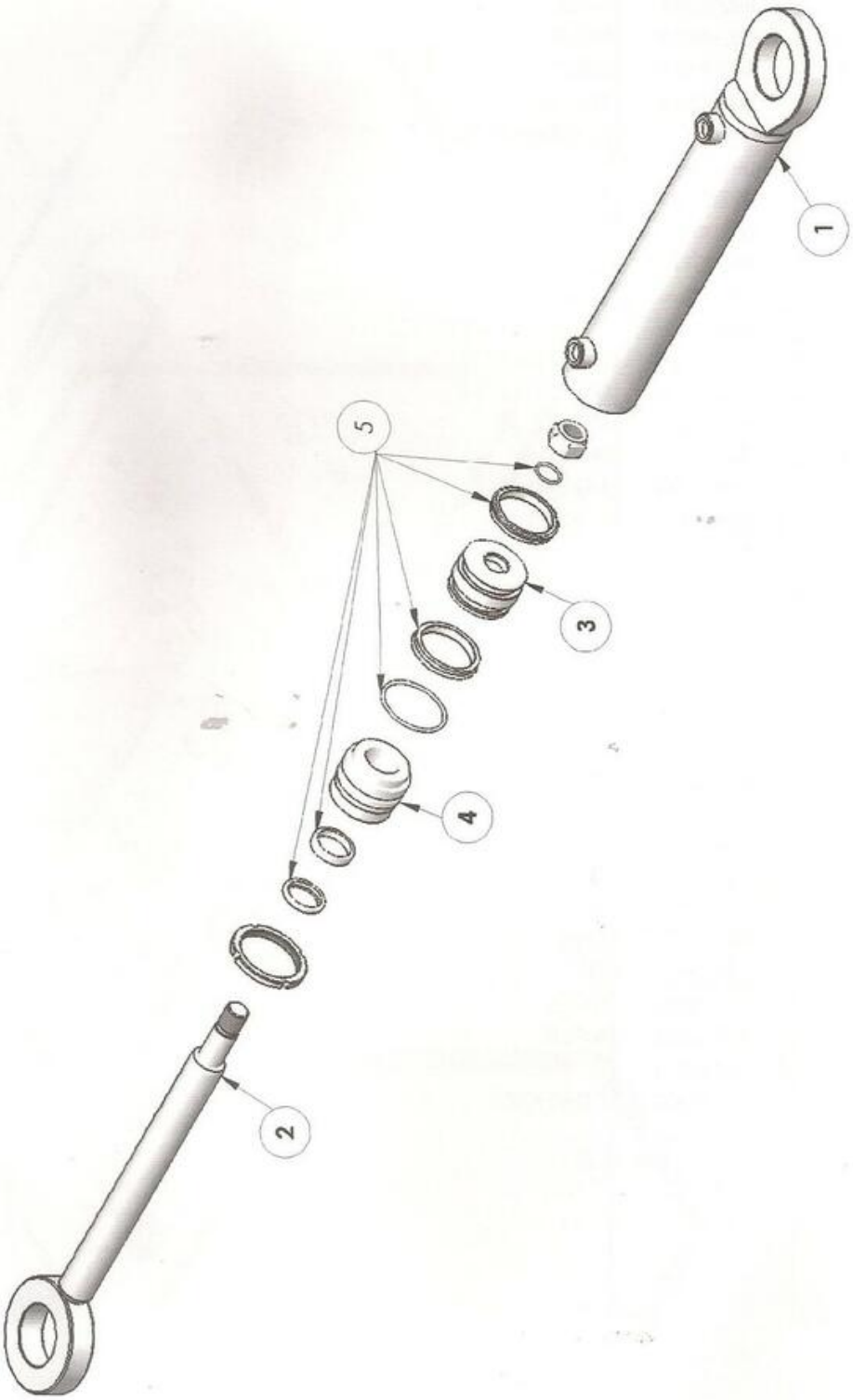

CILINDRO HIDRÁULICO DA DIREÇÃO

LICENCIADA EXCLUSIVA PROTON MÜLLER

ITEM	QUANT.	Nº PEÇA	DISCRIMINAÇÃO
-	2	40200113	CILINDRO HIDRÁULICO DA DIREÇÃO
1	1	40290255	CARCAÇA
2	1	40290254	GUIA
3	1	40290257	ÊMBOLO
4	1	40290256	HASTE
5	1	69410540	KIT REPARO
6	1	40290253	PORCA

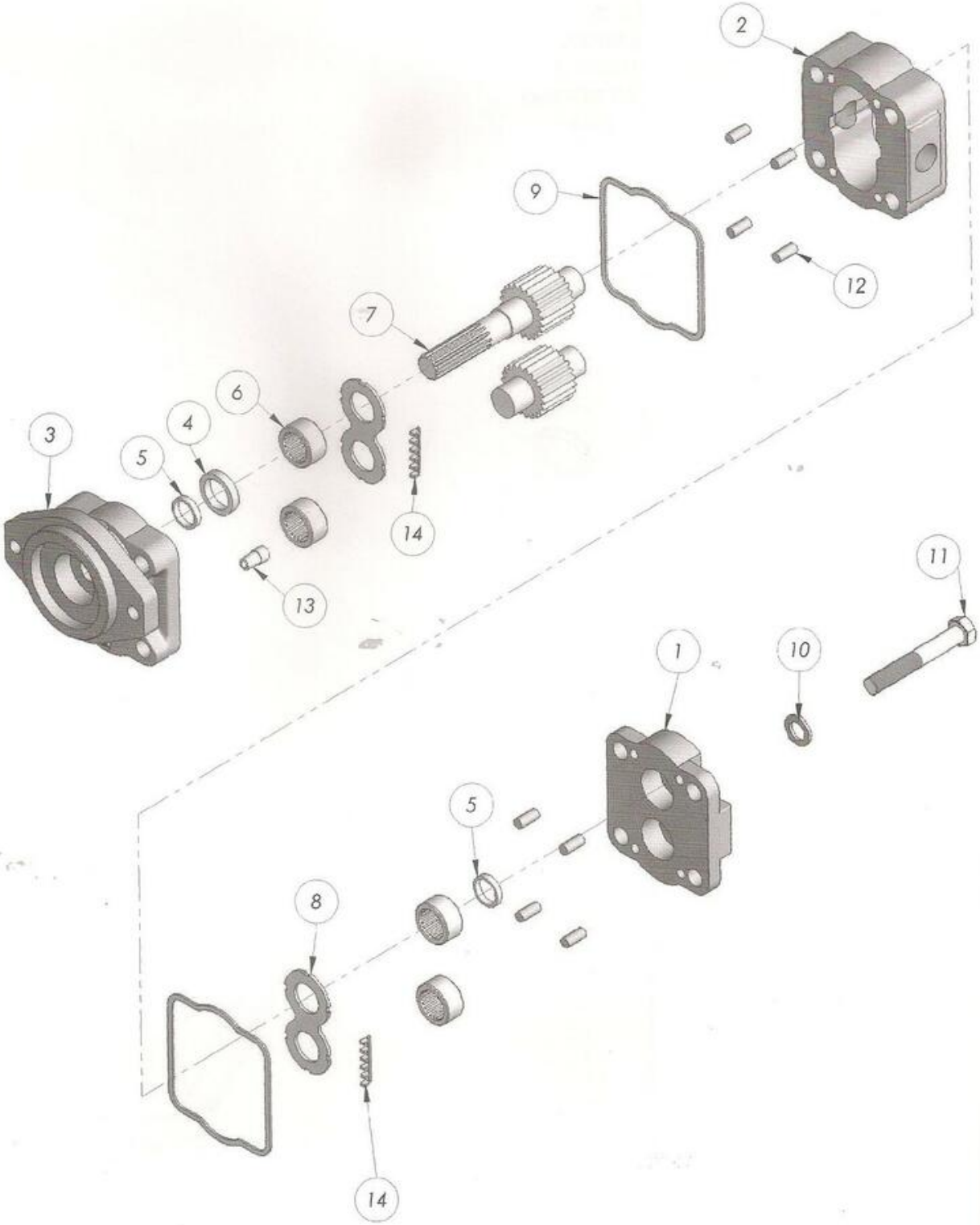
2
9
12
7
6
4
5
3
14
13
11
1
10
5
8
14

BOMBA HIDRÁULICA DA DIREÇÃO

ITEM	QUANT.	Nº PEÇA	DISCRIMINAÇÃO
-	1	66700173	BOMBA HIDRÁULICA DA DIREÇÃO - COMPLETA
1	1	66700235	TAMPA
2	1	66700234	CARCAÇA
3	1	66700218	FLANGE
4	1	69400503	RETENTOR
5	2	66700002	ANEL
6	4	69505604	ROLAMENTO
7	1	66700201	ENGRENAGEM
8	2	66700052	PLACA
9	2	69406160	JUNTA
10	4	60902213	ARRUELA
11	4	60116371	PARAFUSO
12	8	66700101	PINO
13	1	66700115	BUJÃO
14	2	66700005	VEDADOR

LICENCIADA EXCLUSIVA
PROTON MÜLLER

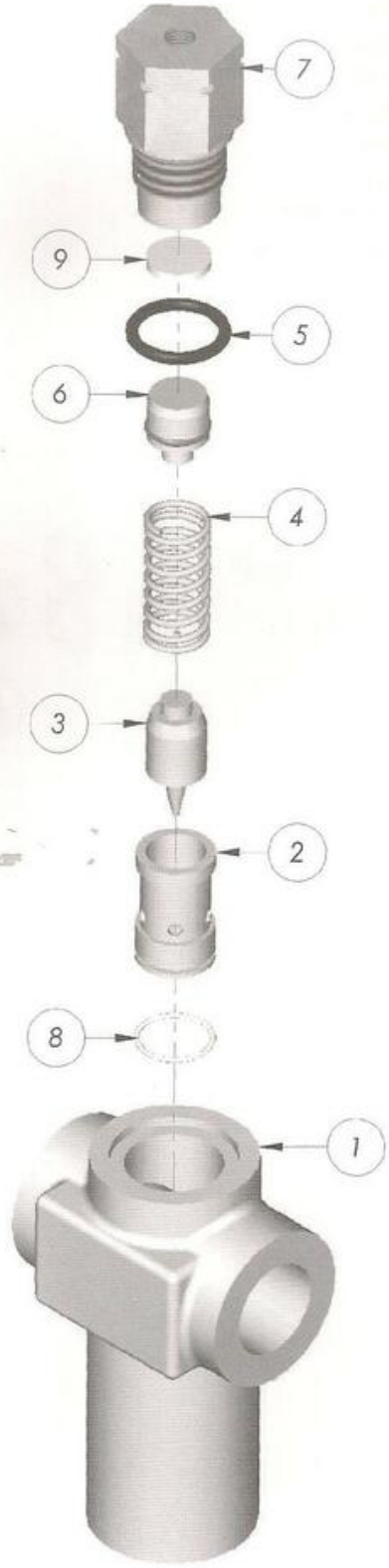

VÁLVULA DE ALÍVIO DA DIREÇÃO

ITEM	QUANT.	Nº PEÇA	DISCRIMINAÇÃO
-	1	66550306	VÁLVULA DE ALÍVIO - COMPLETA
1	1	66590014	VALVULA
2	1	65590013	SEDE
3	1	66590012	PISTÃO
4	1	67000104	MOLA
5	1	69406214	O-RING
6	1	66590011	GUIA DA MOLA
7	1	69204103	BUJÃO
8	1	69406201	O-RING
9	§	66590008	CALÇO (0,25mm)
9-A	§	66590009	CALÇO (0,50mm)
9-B	§	66590010	CALÇO (1,00mm)

§ = CONFORME NECESSIDADE

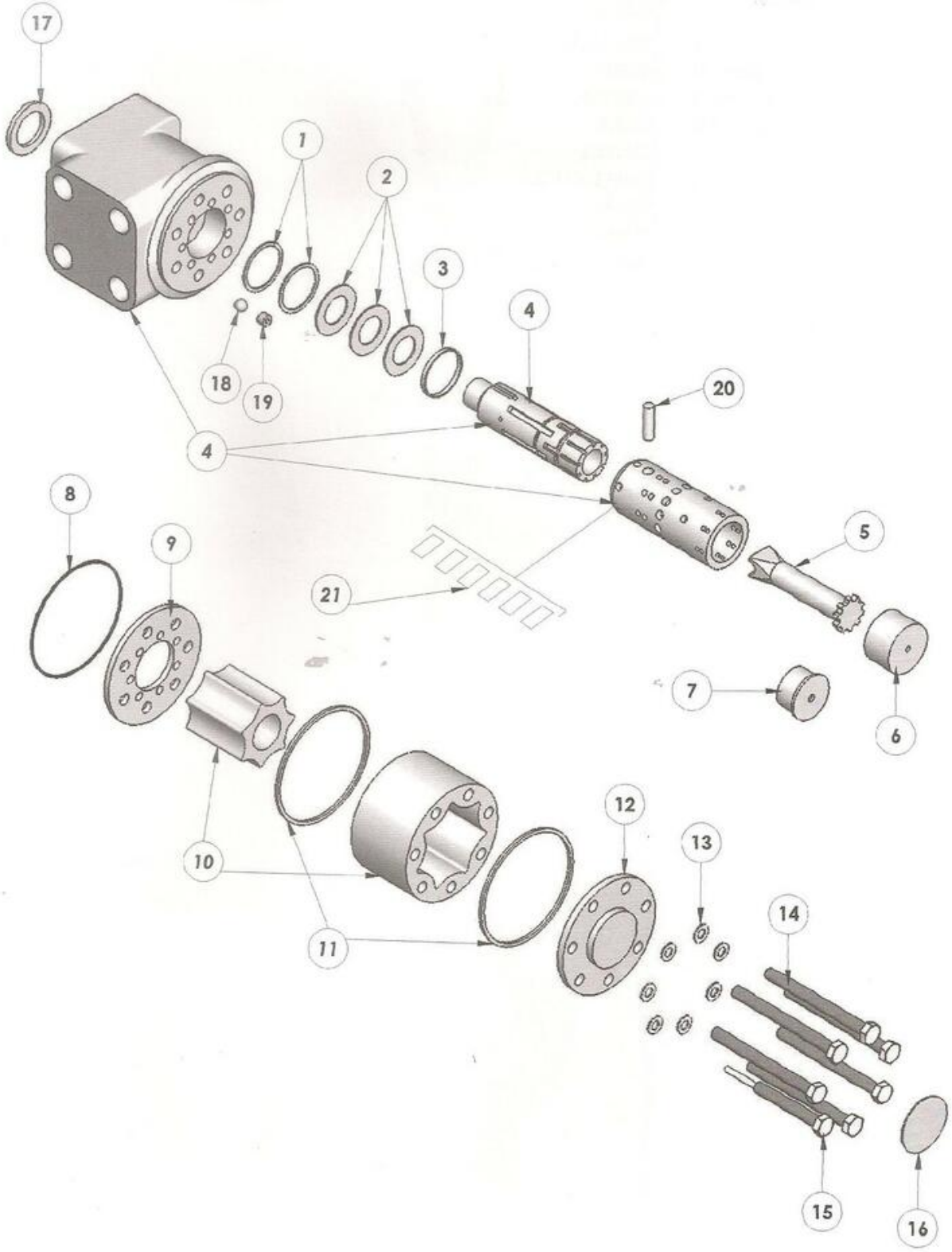
17
1
2
3
4
18
19
4
20
8
9
21
5
7
6
10
12
13
14
11
15
16

LICENCIADA EXCLUSIVA PROTON MÜLLER

ITEM	QUANT.	N° PEÇA	DISCRIMINAÇÃO
-	1	67560157	ORBITROL - COMPLETO
1	2	67560168	VEDAÇÃO
2	3	67560169	ROLAMENTO
3	1	67560170	ANEL
4	1	67560165	CARCAÇA, CARRETEL E LUVA
5	1	67560173	EIXO
6	1	67560174	ESPAÇADOR
7	1	67560175	ESPAÇADOR
8	1	67560176	O-RING
9	1	67560177	PLACA
10	1	67560178	JOGO DE ENGRENAGEM
11	2	67560179	O-RING
12	1	67560180	TAMPA
13	7	60902207	ARRUELA
14	6	60108359	PARAFUSO
15	1	60108359	PARAFUSO
16	1	67560184	PLACA
17	1	67560164	RETENTOR
18	1	67560166	ESFERA
19	1	67560167	BUCHA
20	1	67560171	PINO

SISTEMA HIDRÁULICO DA VIBRAÇÃO

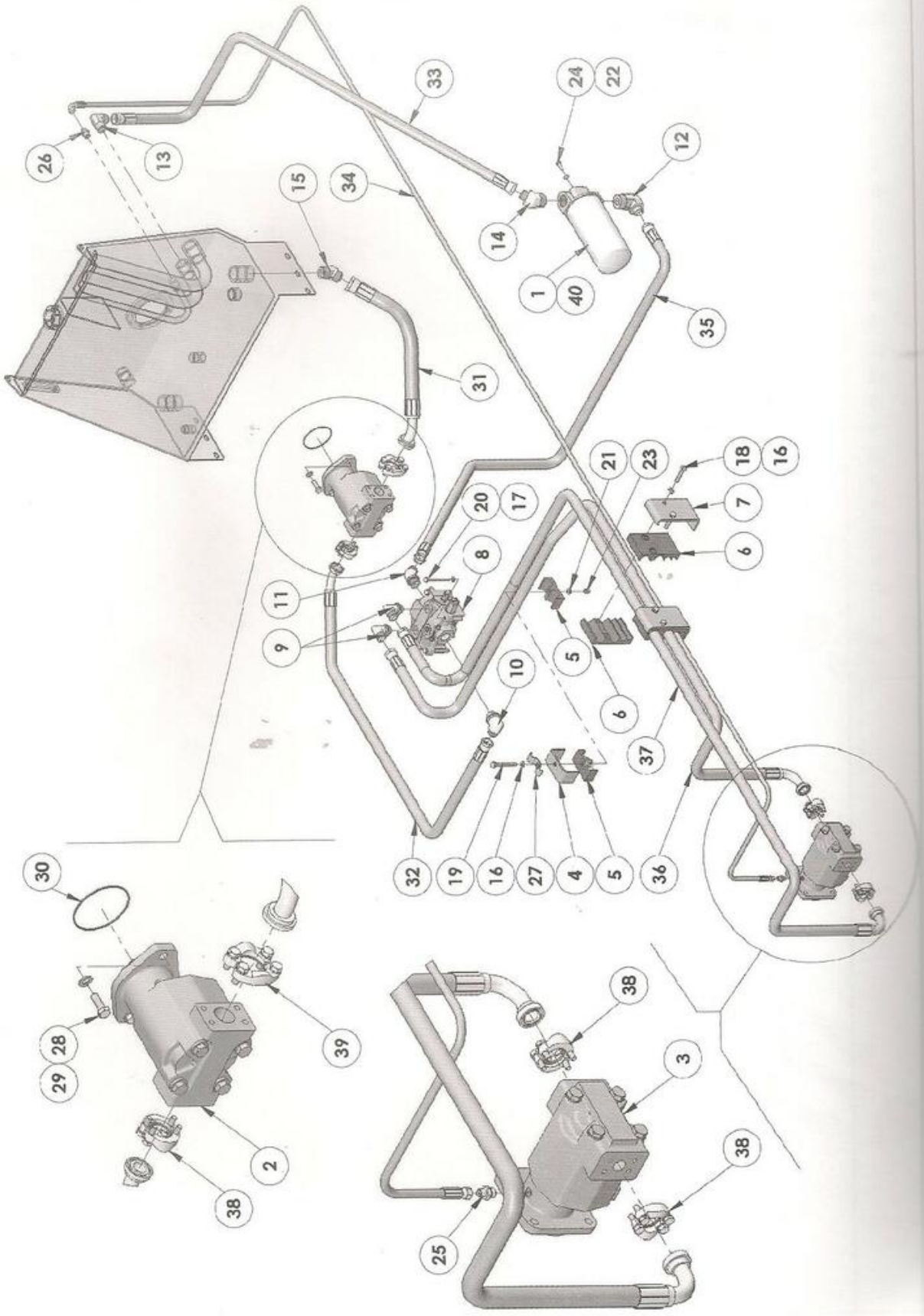

SISTEMA HIDRÁULICO DA VIBRAÇÃO

ITEM	QUANT.	N° PEÇA	DISCRIMINAÇÃO
1	1	69301114	FILTRO
2	1	66700310	BOMBA
3	1	66700306	MOTOR
4	1	35141190	SUPORTE
5	2	65204103	FIXADOR
6	4	65204100	FIXADOR
7	2	15032679	SUPORTE
8	1	67501025	COMANDO
9	2	69201707	COTOVELO 90°
10	1	69201712	COTOVELO 90°
11	1	69201804	COTOVELO
12	1	69201146	COTOVELO
13	1	69201114	COTOVELO
14	1	69201932	COTOVELO 45°
15	1	69201910	COTOVELO 45°
16	5	60901212	ARRUELA
17	3	60901210	ARRUELA
18	4	60112235	PARAFUSO
19	1	60112259	PARAFUSO
20	3	60110363	PARAFUSO
21	1	60902211	ARRUELA
22	4	60902208	ARRUELA
23	1	60712202	PORCA
24	4	60108312	PARAFUSO
25	1	69205435	NIPLE
26	1	69205534	NIPLE
27	1	61706309	ABRAÇADEIRA
28	2	60121423	PARAFUSO
29	2	60900211	ARRUELA
30	1	69406306	O-RING
31	1	65435315	MANGOTE
32	1	65433500	MANGOTE
33	1	65432144	MANGOTE
34	1	65425127	MANGOTE
35	1	65432143	MANGOTE
36	1	65433318	MANGOTE
37	1	65433319	MANGOTE
38	3	69209115	CJ. CASTANHA-16
39	1	69209114	CJ. CASTANHA-24
40	1	69303126	FILTRO HIDRÁULICO

BOMBA HIDRÁULICA DA VIBRAÇÃO

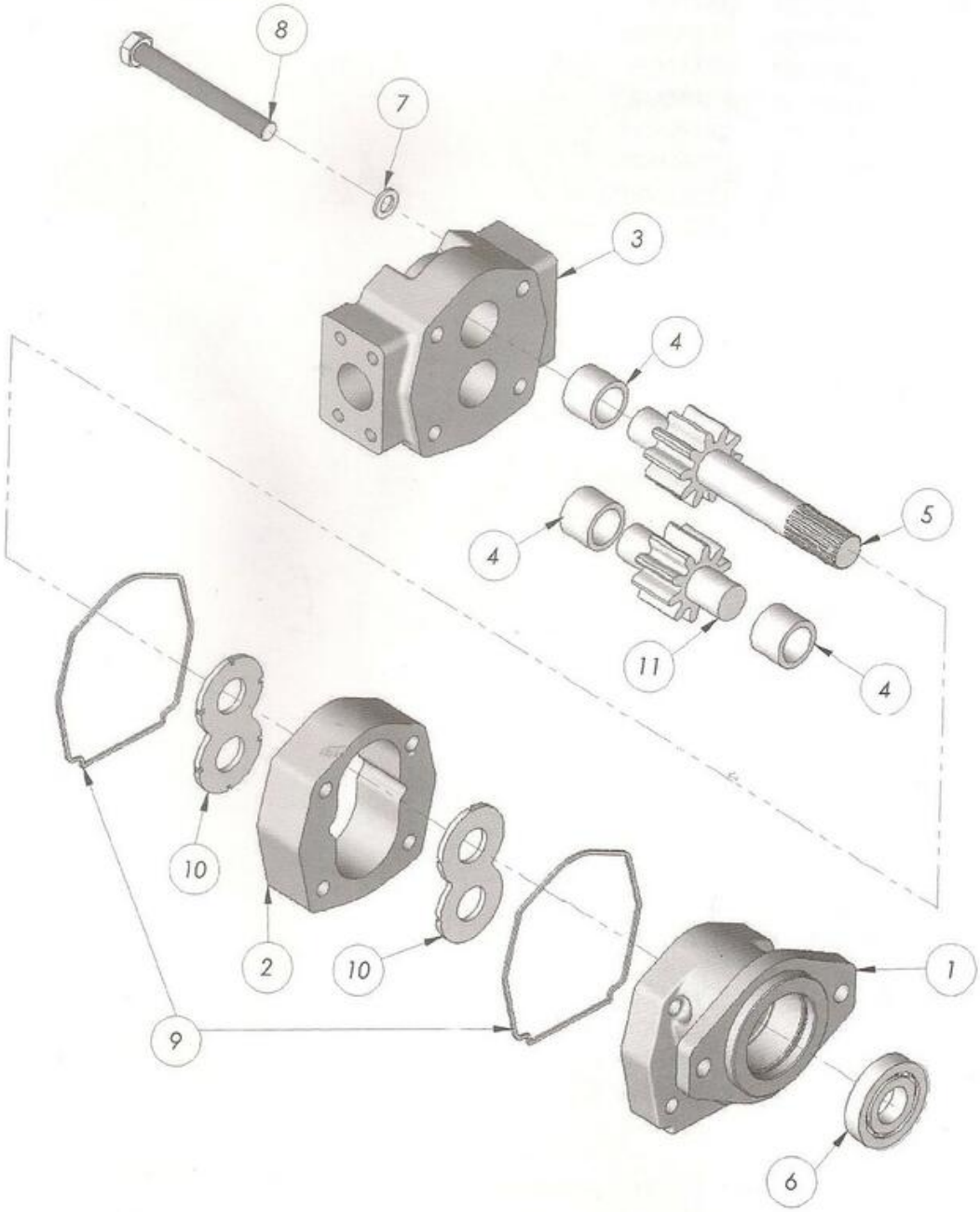

BOMBA HIDRÁULICA DA VIBRAÇÃO

ITEM	QUANT.	Nº PEÇA	DISCRIMINAÇÃO
-	1	66700310	BOMBA HIDRÁULICA DA VIBRAÇÃO - COMPLETA
1	1	66730000	FLANGE
2	1	66730001	CARCAÇA
3	1	66730002	TAMPA
4	3	66730003	BUCHA
5	1	66730025	EIXO MOTRIZ
6	1	66730005	RETENTOR
7	4	60902211	ARRUELA
8	4	60116380	PARAFUSO
9	2	69410541	KIT REPARO
10	2	66730009	PLACA
11	1	66730004	ENGRENAGEM MOVIDA

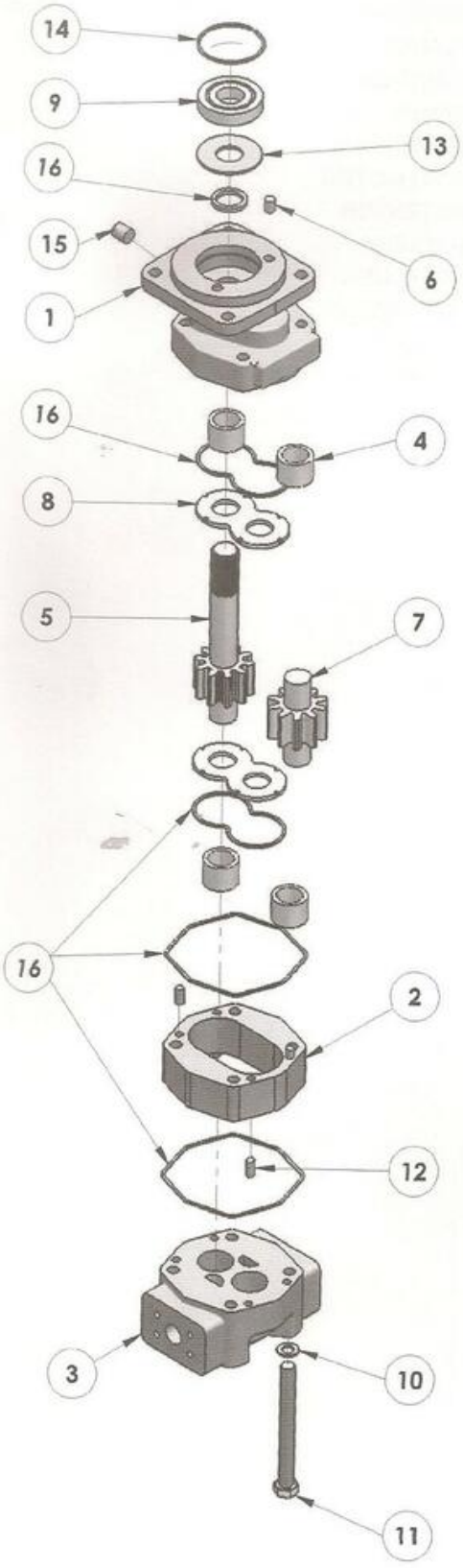
14
9
13
16
15
6
1
16
4
8
5
7
16
2
12
3
10
11

MOTOR HIDRÁULICO DA VIBRAÇÃO

ITEM	QUANT.	Nº PEÇA	DISCRIMINAÇÃO
-	1	66700306	MOTOR HIDRÁULICO DA VIBRAÇÃO - COMPLETO
1	1	66730010	FLANGE
2	1	66730011	CARCAÇA
3	1	66730012	TAMPA
4	4	66730013	BUCHA
5	1	66730014	ENGRENAGEM
6	2	66730015	VÁLVULA
7	1	66730018	ENGRENAGEM
8	2	66730019	PLACA
9	1	69500194	ROLAMENTO
10	4	60902211	ARRUELA
11	4	60116390	PARAFUSO
12	4	66700101	PINO GUIA
13	1	66700195	ESPAÇADOR
14	1	66700110	ANEL TRAVA
15	1	66730016	BUJÃO
16	1	69410542	KIT REPARO

COMANDO HIDRÁULICO DA VIBRAÇÃO

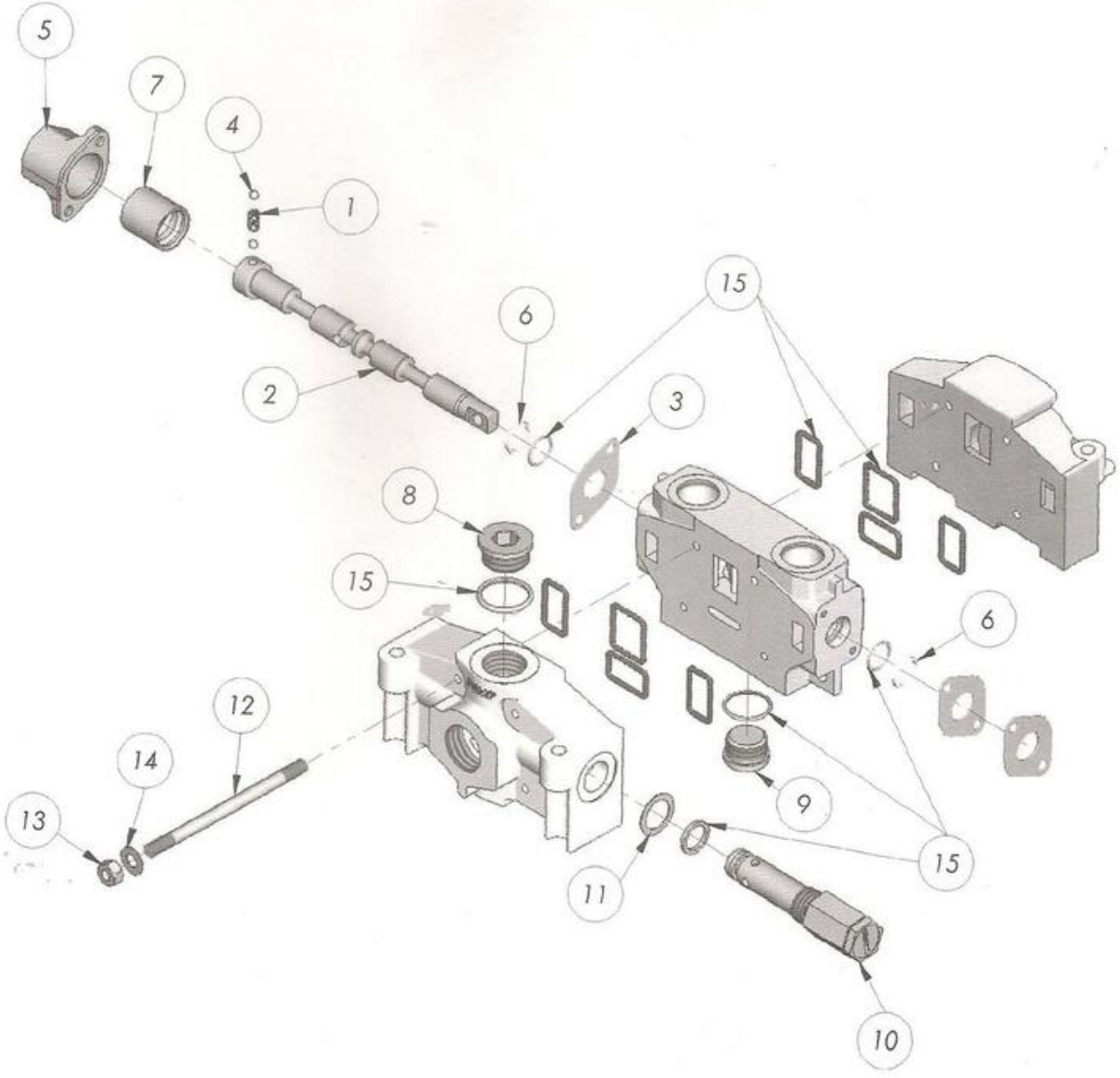

COMANDO HIDRÁULICO DA VIBRAÇÃO

ITEM	QUANT.	N° PEÇA	DISCRIMINAÇÃO
-	1	67501025	COMANDO HIDRÁULICO DA VIBRAÇÃO - COMPLETO
1	1	67510000	MOLA
2	1	67510001	EIXO
3	3	67510002	PRENDEDOR
4	2	67510003	ESFERA
5	1	67510004	TAMPA
6	2	67510005	CALÇO
7	1	67510006	GUIA
8	1	67510007	BUJÃO
9	1	67510008	BUJÃO
10	1	67510009	VÁLVULA
11	1	67510010	ARRUELA
12	4	67510011	PARAFUSO
13	1	67510012	PORCA
14	1	67510013	ARRUELA
15	1	69410540	KIT REPARO

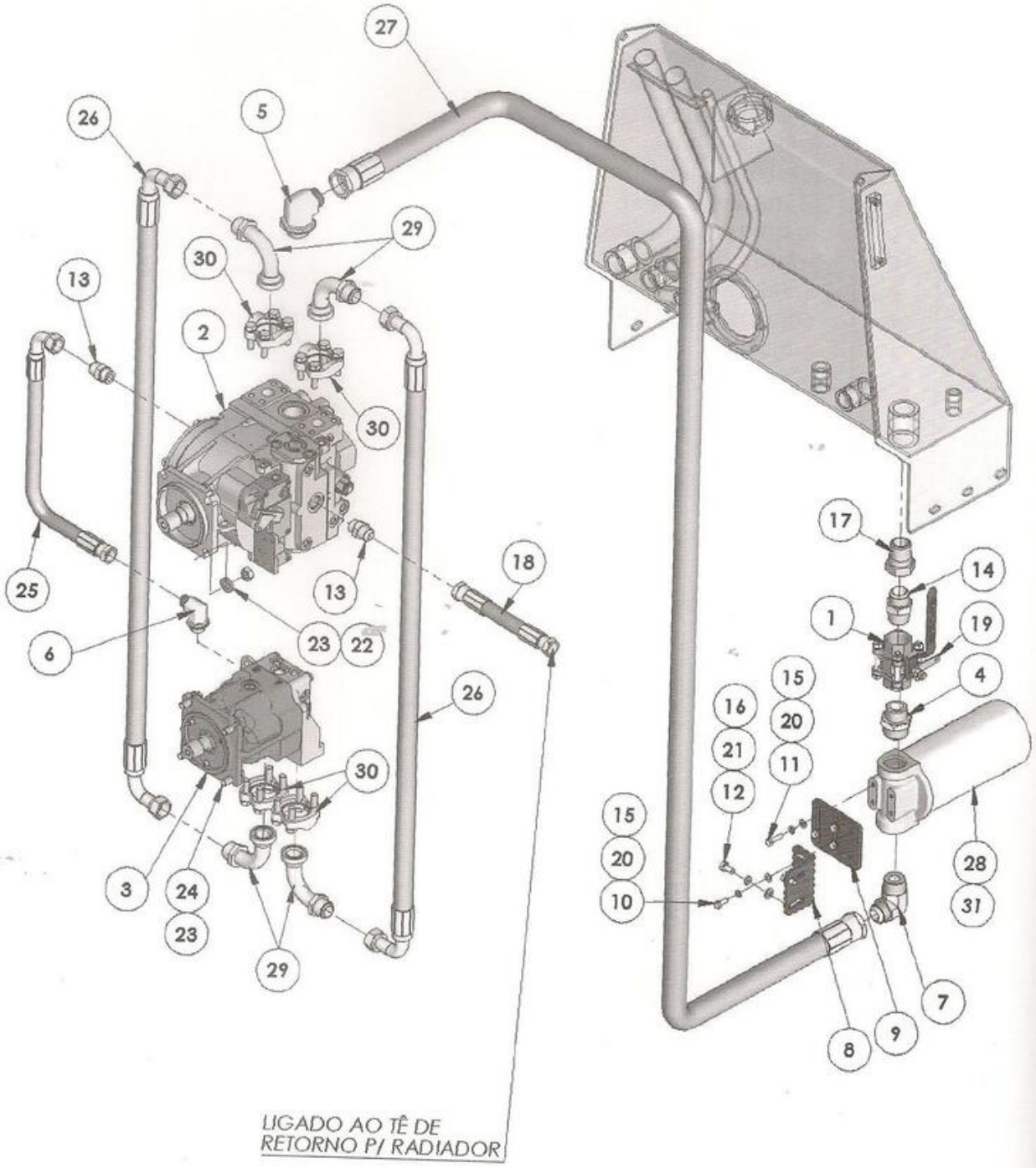
27
26
5
29
30
13
2
30
25
13
18
6
23
22
26
30
3
24
23
29
17
14
1
19
4
15
20
16
21
11
12
15
20
10
28
31
8
9
7
LIGADO AO TÊ DE
RETORNO P/ RADIADOR

SISTEMA HIDROSTÁTICO DE TRAÇÃO

ITEM	QUANT.	Nº PEÇA	DISCRIMINAÇÃO
1	1	66550132	VÁLVULA
2	1	66201435	BOMBA
3	1	66201434	MOTOR
4	1	69205169	NIPLE
5	1	69201754	COTOVELO 90°
6	1	19201703	COTOVELO 90º
7	1	69201147	COTOVELO
8	1	15036867	SUPORTE
9	1	15036866	SUPORTE
10	2	60108308	PARAFUSO
11	4	60108312	PARAFUSO
12	2	60110308	PARAFUSO
13	2	69205409	NIPLE
14	1	69205515	NIPLE
15	6	60902208	ARRUELA
16	2	60902209	ARRUELA
17	1	69206468	CONEXÃO
18	1	65429017	MANGOTE
19	1	25201501	BARRA
20	6	60901208	ARRUELA
21	2	60901210	ARRUELA
22	4	60714201	PORCA
23	8	60908103	ARRUELA
24	4	60121414	PARAFUSO
25	1	65429136	MANGOTE
26	2	65433915	MANGOTE
27	1	65434117	MANGOTE
28	1	69301118	FILTRO COMPLETO
29	4	69207402	TERMINAL FLANGE
30	4	69209110	CJ. CASTANHA-16
31	1	69303126	FILTRO HIDRÁULICO

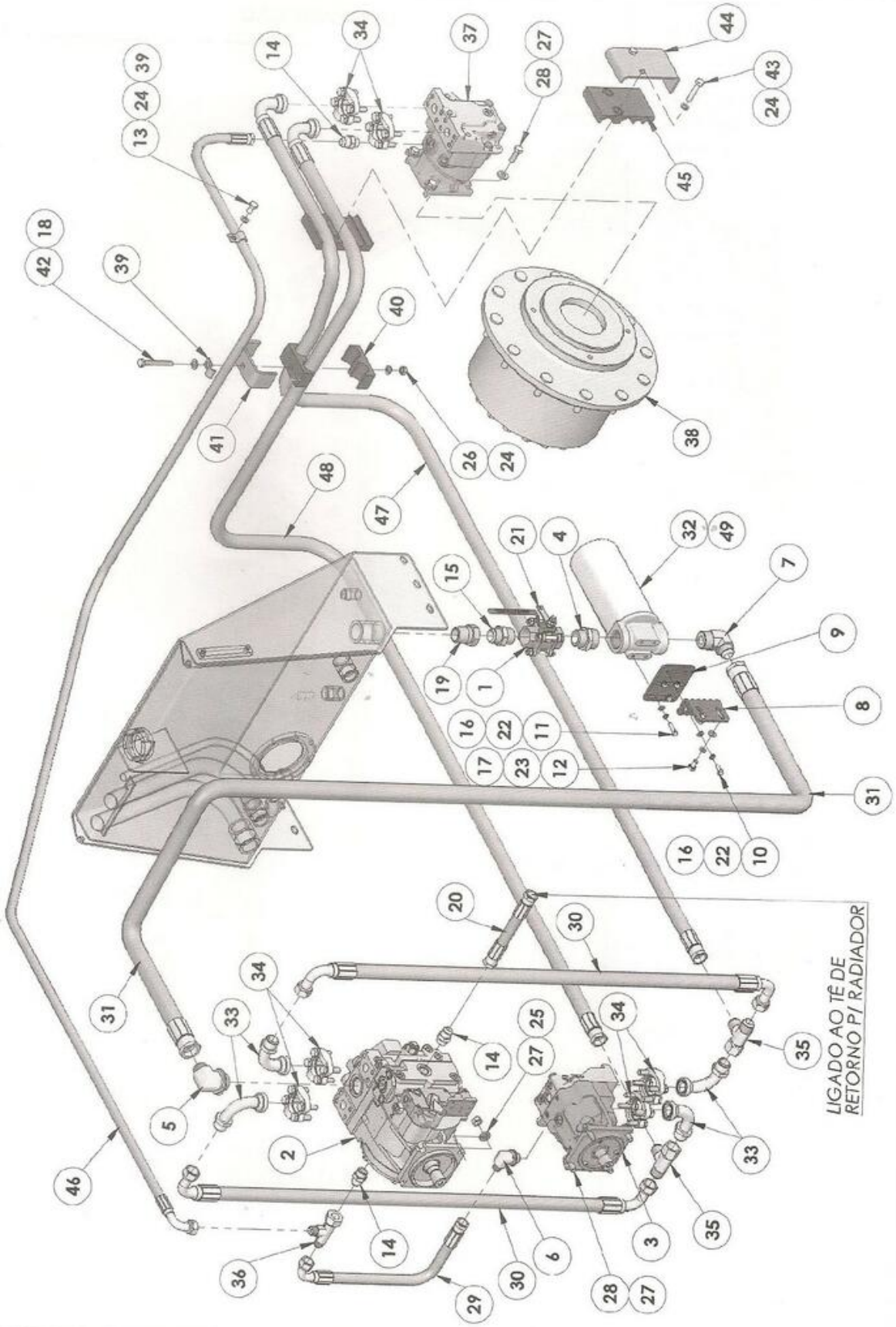
LIGADO AO TÊ DE RETORNO P/ RADIADOR

ITEM	QUANT	N° PEÇA	DISCRIMINAÇÃO	ITEM	QUANT	N° PEÇA	DISCRIMINAÇÃO
1	1	66550132	VÁLVULA	49	1	69303126	FILTRO HIDRÁULICO
2	1	66201435	BOMBA				
3	1	66201434	MOTOR				
4	1	69205169	NIPLE				
5	1	69201754	COTOVELO 90°				
6	1	19201703	COTOVELO 90°				
7	1	69201147	COTOVELO				
8	1	15036867	SUPORTE				
9	1	15036866	SUPORTE				
10	2	60108308	PARAFUSO				
11	4	60108312	PARAFUSO				
12	2	60110308	PARAFUSO				
13	1	60112208	PARAFUSO				
14	3	69205409	NIPLE				
15	1	69205515	NIPLE				
16	6	60902208	ARRUELA				
17	2	60902209	ARRUELA				
18	1	60902211	ARRUELA				
19	1	69206468	CONEXÃO				
20	1	65429017	MANGOTE				
21	1	25201501	BARRA				
22	6	60901208	ARRUELA				
23	2	60901210	ARRUELA				
24	4	60901212	ARRUELA				
25	4	60714201	PORCA				
26	1	60712202	PORCA				
27	12	60908103	ARRUELA				
28	8	60121414	PARAFUSO				
29	1	65429136	MANGOTE				
30	2	65433915	MANGOTE				
31	1	65434117	MANGOTE				
32	1	69301118	FILTRO COMPLETO				
33	4	69207402	TERMINAL FLANGE				
34	6	69209110	CJ. CASTANHA-16				
35	2	69200407	TÊ				
36	1	69200406	TÊ				
37	1	66201439	MOTOR				
38	1	66142083	REDUTOR				
39	2	61705302	ABRAÇADEIRA				
40	2	65204103	FIXADOR				
41	1	35141190	SUPORTE				
42	1	60112259	PARAFUSO				
43	2	60112235	PARAFUSO				
44	1	15032679	SUPORTE				
45	2	65204100	FIXADOR				
46	1	65430056	MANGOTE				
47	1	65433321	MANGOTE				
48	1	65433320	MANGOTE				

BOMBA HIDROSTÁTICA DA TRAÇÃO

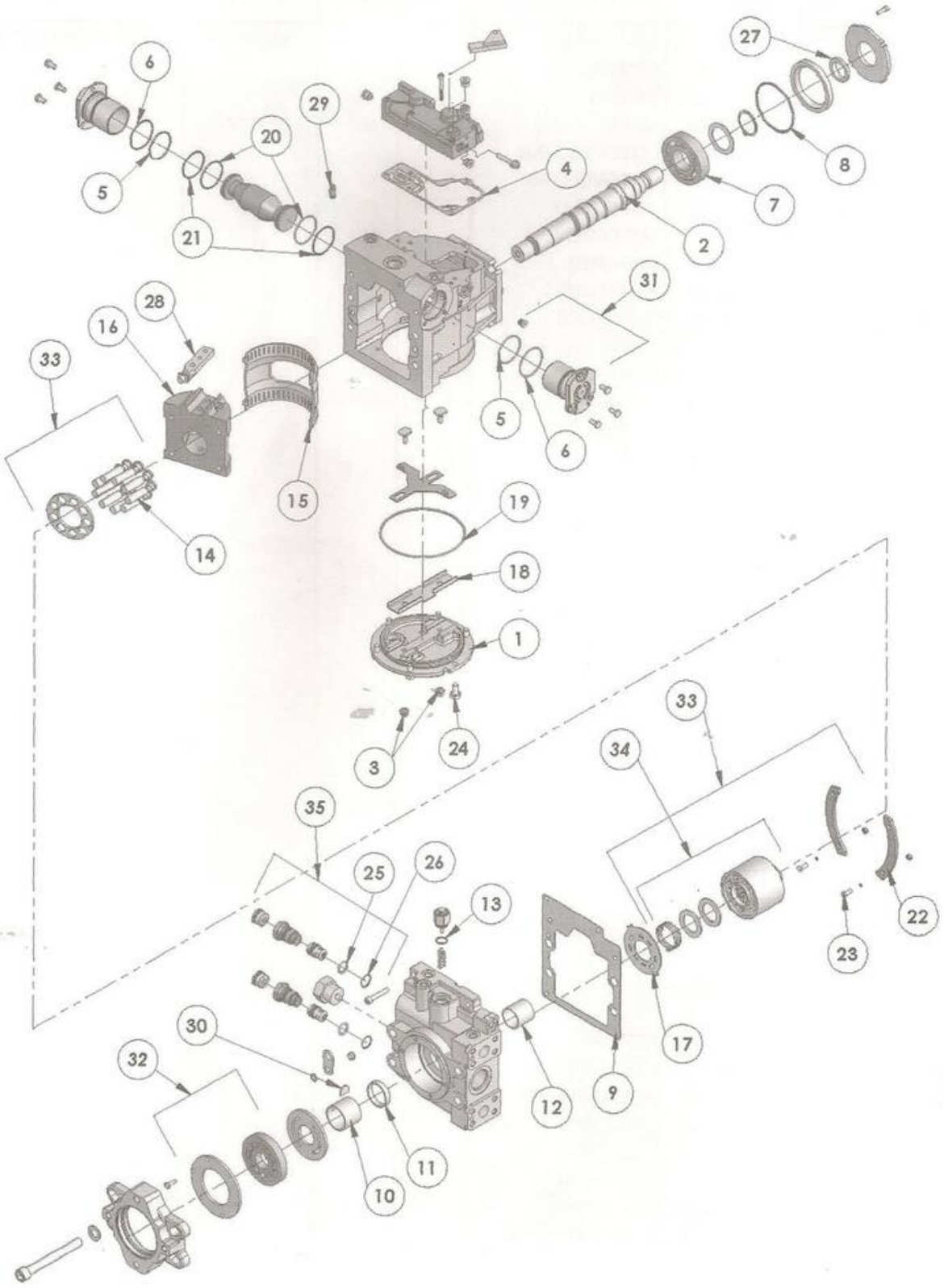

BOMBA HIDROSTÁTICA DA TRAÇÃO

ITEM	QUANT.	N° PEÇA	DISCRIMINAÇÃO
-	1	66201435	BOMBA HIDROSTÁTICA DA TRAÇÃO - COMPLETA
1	1	66201424	TAMPA LATERAL
2	1	66201350	EIXO
3	2	66201409	PORCA
4	1	66201403	JUNTA
5	2	66201416	O-RING
6	2	66201415	O-RING
7	1	66201420	ROLAMENTO
8	1	66201315	O-RING
9	1	66201365	JUNTA
10	1	66201351	EIXO
11	1	66201332	BUCHA
12	1	66201364	ROLAMENTO
13	1	66201300	O-RING
14	1	66201320	PISTÕES
15	1	66201417	ROLAMENTO
16	1	66201389	PLATAFORMA DE DESLIZAMENTO
17	1	66201368	PLACA
18	1	66201423	SUPORTE DA TAMPA
19	1	66201412	O-RING
20	2	66201418	O-RING
21	2	66201419	O-RING
22	2	66201363	GUIA DE DESLIZAMENTO
23	2	66201362	PARAFUSO
24	2	66201392	PARAFUSO
25	2	66201338	O-RING
26	1	66201337	O-RING
27	6	66201314	SELO
28	1	66201422	BRAÇO DE CONTROLE
29	1	66201384	VÁLVULA
30	1	66201352	CHAVETA
31	2	66201413	CONJUNTO LIMITADOR
32	1	66201445	CONJUNTO BOMBA DE CARGA
33	1	66201347	JOGO CILINDRO S/ ANEL DA VELOCIDADE
34	1	66201318	JOGO CILINDRO C/ ANEL DA VELOCIDADE
35	2	66201336	VÁLVULA

MOTOR HIDROSTÁTICO DA TRAÇÃO

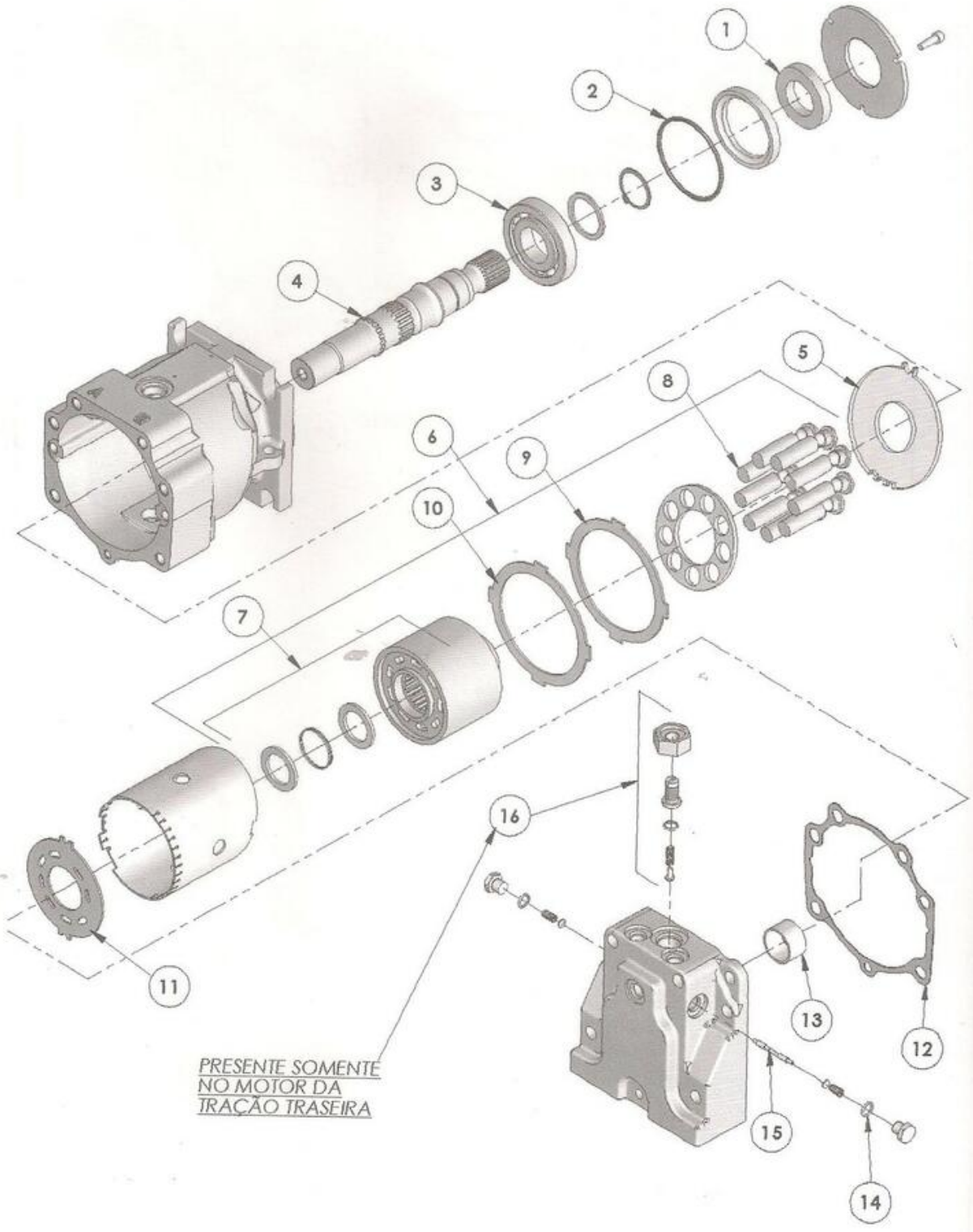

MOTOR HIDROSTÁTICO DA TRAÇÃO

ITEM	QUANT.	N° PEÇA	DISCRIMINAÇÃO
-	1	66201434 / 66201439	MOTOR HIDROSTÁTICO DA TRAÇÃO - COMPLETO
1	1	66201283	SELO
2	1	66201284	O-RING
3	1	66201285	ROLAMENTO
4	1	66201302	EIXO
5	1	66201286	PLACA PRESSÃO
6	1	66201287	JOGO DO BLOCO DE CILINDRO
7	1	66201288	CONJUNTO DO BLOCO DO CILINDRO
8	2	66201290	PISTÃO
9	1	66201291	RETENTOR
10	2	66201292	CALÇO
11	1	66201293	PLACA DA VÁLVULA
12	3	66201294	JUNTA VEDAÇÃO
13	1	66201295	ROLAMENTO
14	1	66201298	O-RING
15	2	69201297	CARRETEL
16	1	66201299	VÁLVULA DE ESCAPE AJUSTÁVEL

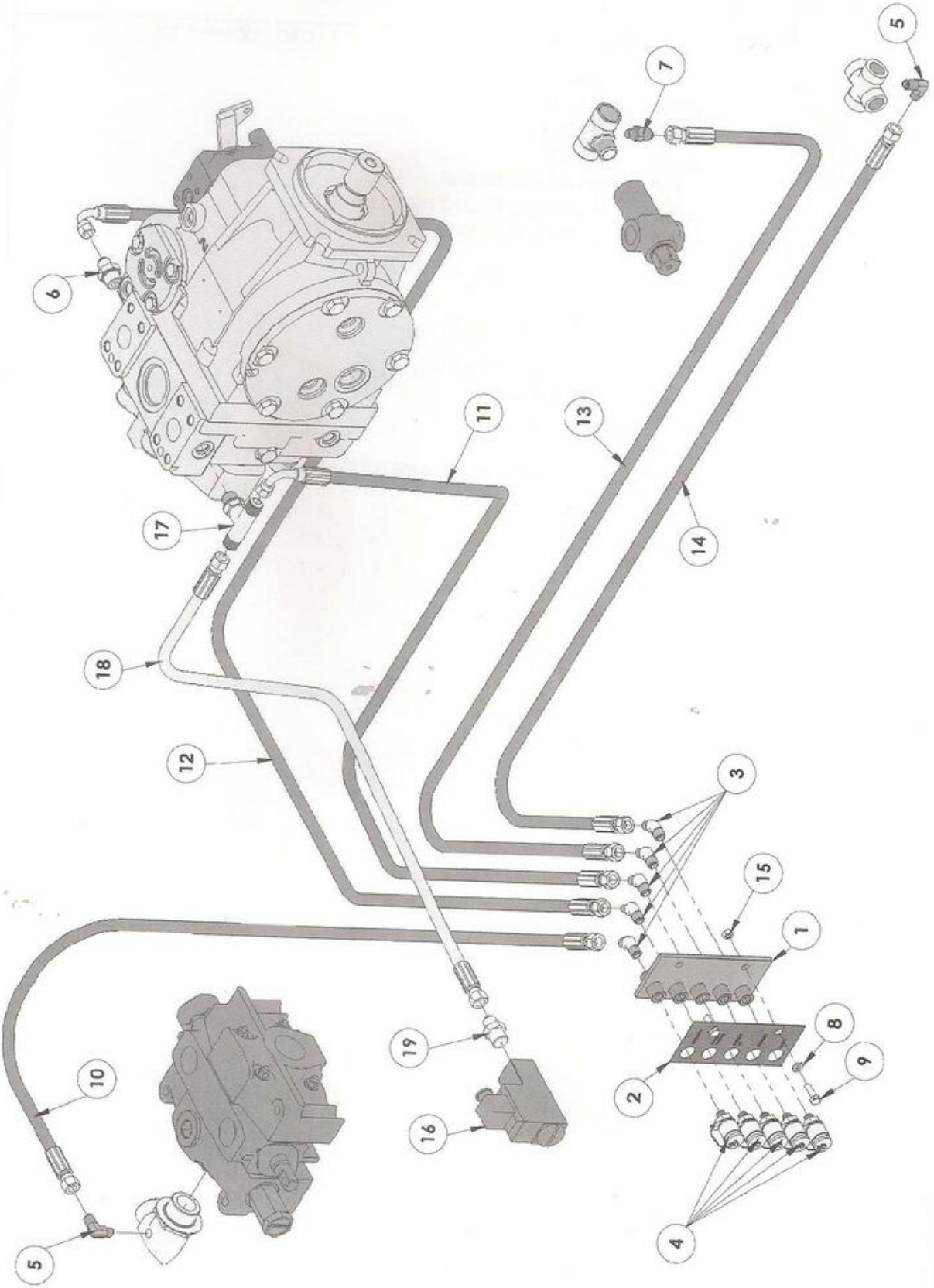
5
7
6
11
13
14
17
18
12
3
15
1
8
9
2
4
19
16
10
5

ITEM	QUANT.	N° PEÇA	DISCRIMINAÇÃO
1	1	15036857	PLACA
2	1	59701263	CHAPA
3	5	69201924	COTOVELO 45°
4	5	69209310	ENGATE
5	2	69201101	COTOVELO
6	1	69205435	NIPLE
7	1	69205505	NIPLE
8	2	60901206	ARRUELA
9	2	60106308	PARAFUSO
10	1	65420130	MANGOTE
11	1	65421825	MANGOTE
12	1	65421826	MANGOTE
13	1	65420132	MANGOTE
14	1	65420131	MANGOTE
15	2	60706301	PORCA
16	1	66551038	VÁLVULA
17	1	69200048	TÊ
18	1	65420133	MANGOTE
19	1	69205367	CONEXÃO

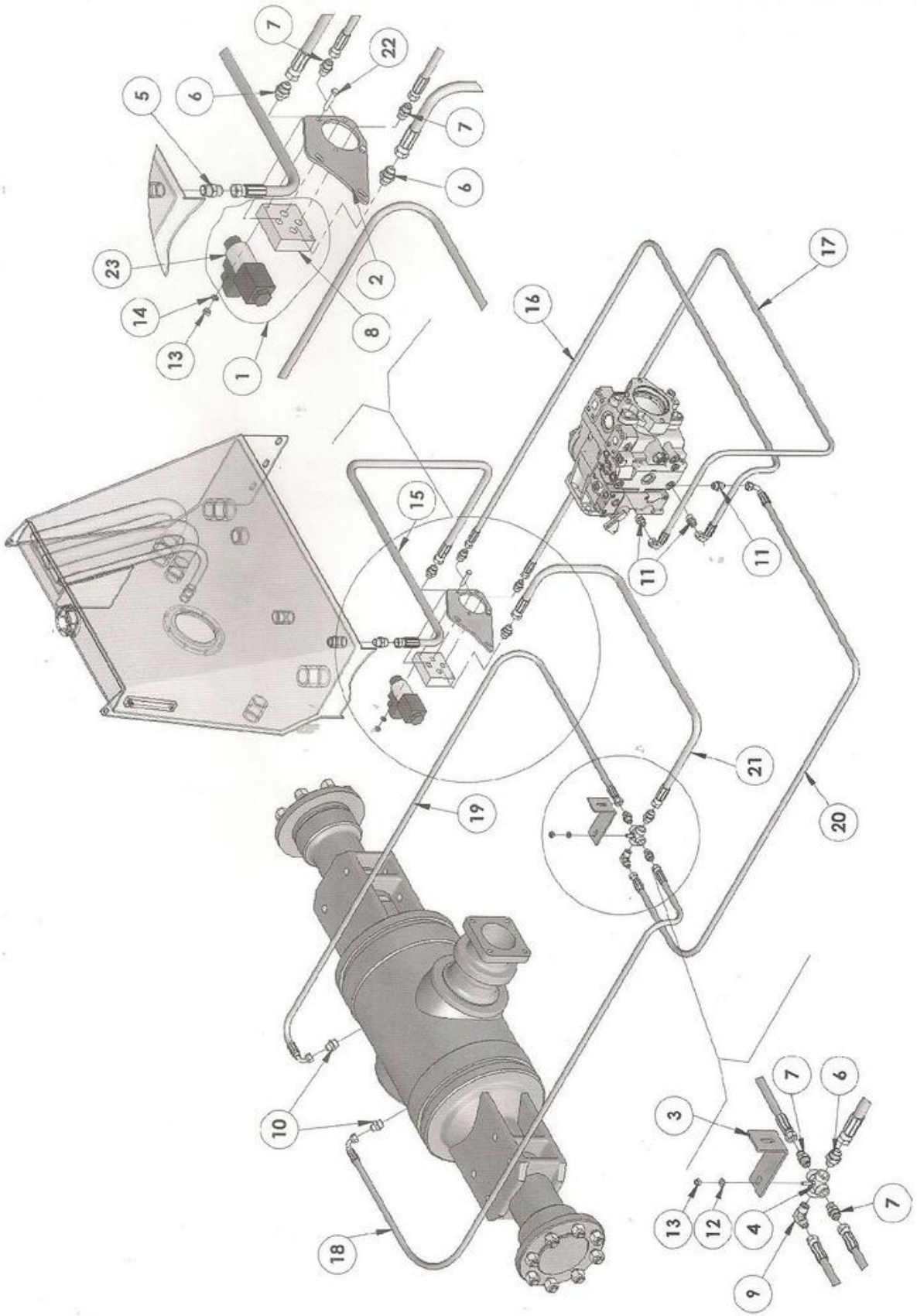
7
22
5
6
7
6
23
2
14
8
13
1
16
17
15
11
11
21
19
20
10
18
3
7
6
13
12
4
7
9

Catálogo de Peças - SISTEMA HIDRÁULICO DO FREIO DE EMERGÊNCIA

ITEM	QUANT.	Nº PEÇA	DISCRIMINAÇÃO
1	1	66551034	VÁLVULA COMPLETA (VÁLVULA E PLACA)
2	1	35124169	CHAPA
3	1	35137502	SUPORTE
4	1	69203107	CRUZETA
5	1	69205507	NIPLE
6	3	69205524	NIPLE
7	4	69205541	NIPLE
8	1	66551032	PLACA
9	1	69201104	COTOVELO
10	2	69205445	NIPLE
11	3	69205414	NIPLE
12	1	60902208	ARRUELA
13	3	60708301	PORCA
14	2	60901208	ARRUELA
15	1	65426122	MANGOTE
16	1	65425123	MANGOTE
17	1	65425122	MANGOTE
18	1	65425125	MANGOTE
19	1	65425126	MANGOTE
20	1	65425124	MANGOTE
21	1	65426207	MANGOTE
22	2	60108323	PARAFUSO
23	1	66551027	VÁLVULA SOLENÓIDE

PLATAFORMA DO OPERADOR

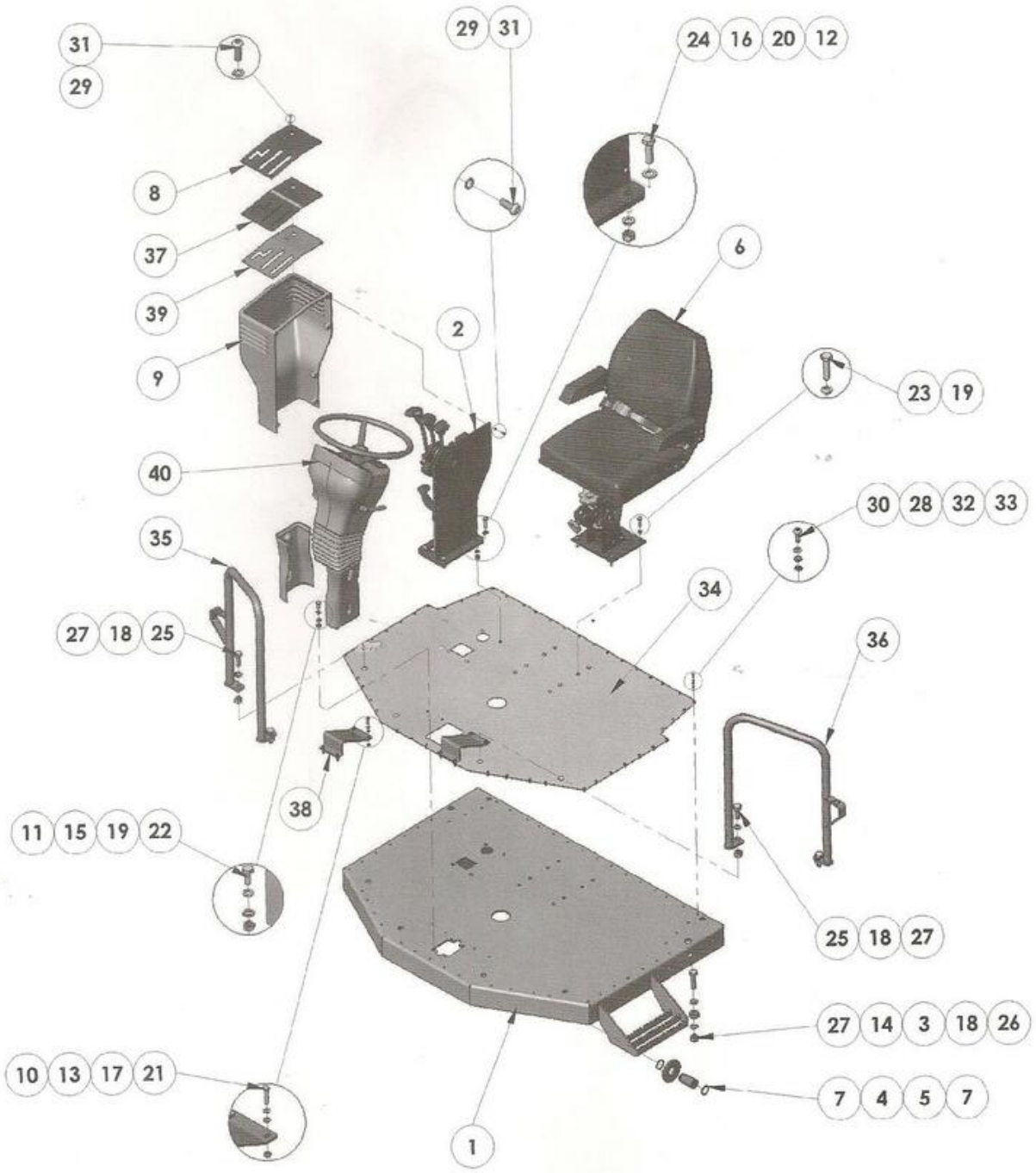

PLATAFORMA DO OPERADOR

ITEM	QUANT.	N° PEÇA	DISCRIMINAÇÃO
1	1	15034063	PISO
2	1	00350092	CAIXA
3	4	10600161	ESPAÇADOR
4	2	20016504	EIXO
5	2	10600162	ESPAÇADOR
6	1	63300286	ASSENTO
7	4	61400114	ANEL ELÁSTICO
8	1	59700195	PAINEL
9	1	15062094	CONSOLE
10	8	60706301	PORCA
11	8	60710101	PORCA
12	4	60712202	PORCA
13	8	60902207	ARRUELA
14	4	60902215	ARRUELA
15	4	60902209	ARRUELA
16	4	60902211	ARRUELA
17	8	60901206	ARRUELA
18	8	60901220	ARRUELA
19	8	60901210	ARRUELA
20	4	60901212	ARRUELA
21	8	60106312	PARAFUSO
22	4	60110310	PARAFUSO
23	4	60110318	PARAFUSO
24	4	60112218	PARAFUSO
25	4	60125427	PARAFUSO
26	4	60125436	PARAFUSO
27	8	60725401	PORCA
28	44	60931205	ARRUELA
29	12	60931206	ARRUELA
30	44	70405306	PARAFUSO
31	11	70406306	PARAFUSO
32	48	60933205	ARRUELA
33	48	60835301	PORCA
34	1	36482100	CHAPA
35	1	15040345	CORRIMÃO
36	1	15040344	CORRIMÃO
37	1	65356500	PAINEL
38	2	35182123	DESCANSO
39	1	34216204	PAINEL
40	1	67561000	COLUNA

LICENCIADA EXCLUSIVA
PROTON MULLER

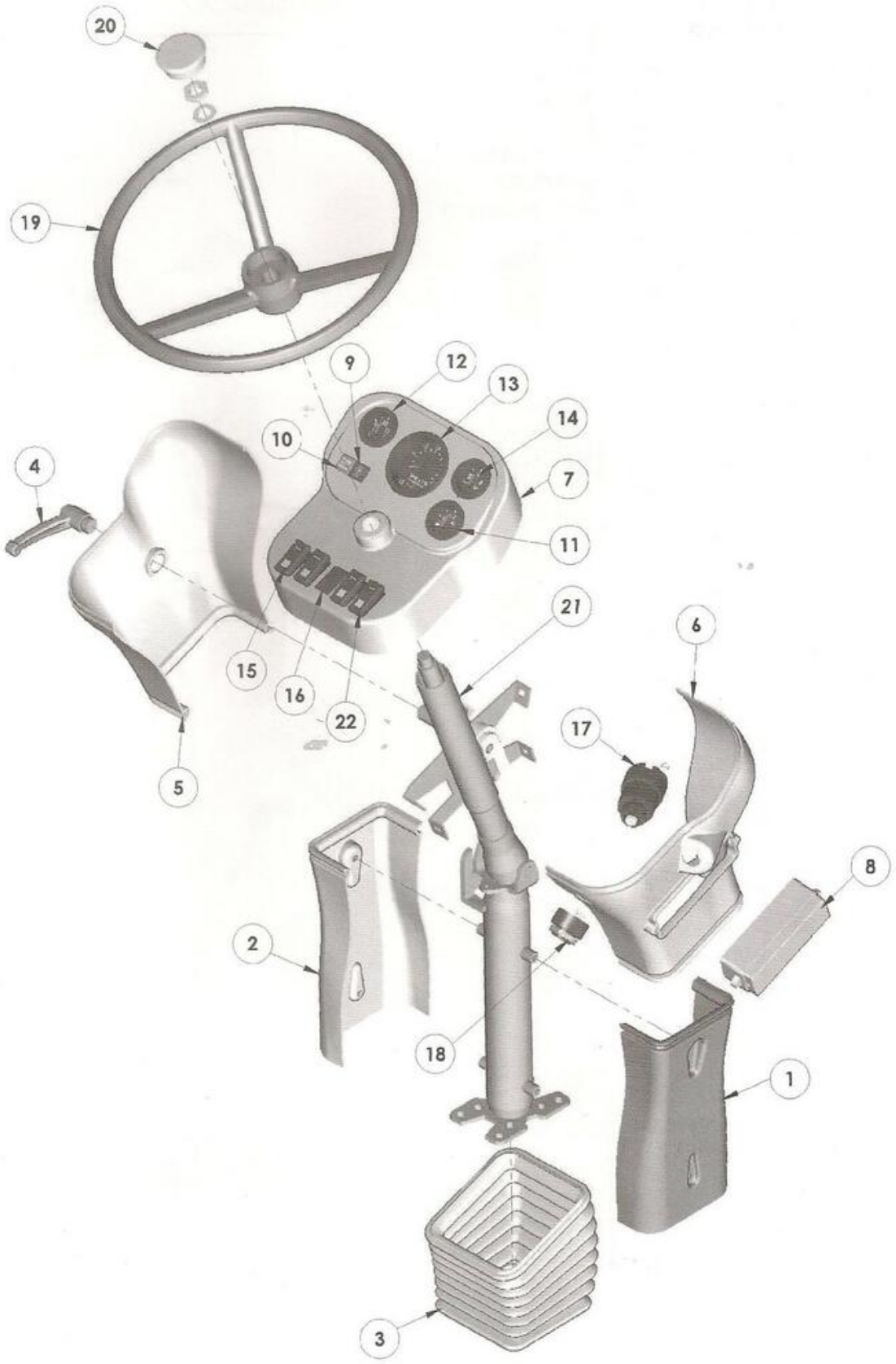

COLUNA DE DIREÇÃO

ITEM	QUANT.	Nº PEÇA	DISCRIMINAÇÃO
-	1	67561000	COLUNA DE DIREÇÃO - COMPLETA
1	1	15064072	CARENAGEM
2	1	15064073	CARENAGEM
3	1	69409124	JUNTA SANFONADA
4	1	21801600	ALAVANCA DE AJUSTE
5	1	15064070	CARENAGEM
6	1	15064075	CARENAGEM
7	1	41202200	PAINEL
8	1	68503505	CAIXA FUSÍVEL
9	1	64702522	CARGA BATERIA
10	1	64702523	DEPRESSOR DE FLUXO DE AR
11	1	64703133	INDICADOR COMBUSTÍVEL
12	1	64703325	TEMPERATURA ÁGUA
13	1	64703436	TRATÔMETRO
14	1	64703326	PRESSÃO DE ÓLEO
15	2	64701180	INTERRUPTOR FARÓIS TRASEIRO
16	1	11400400	TAMPA
17	1	64700210	CHAVE IGNIÇÃO
18	1	64706105	ALARME DO FILTRO DE AR
19	1	63200110	VOLANTE
20	1	63201206	TAMPA DO VOLANTE
21	1	67560163	SUPORTE COLUNA
22	2	64701178	INTERRUPTOR FARÓIS DIANTEIRO
-	1	39000400	CHICOTE DE FIOS ELÉTRICOS

ASSENTO DO OPERADOR

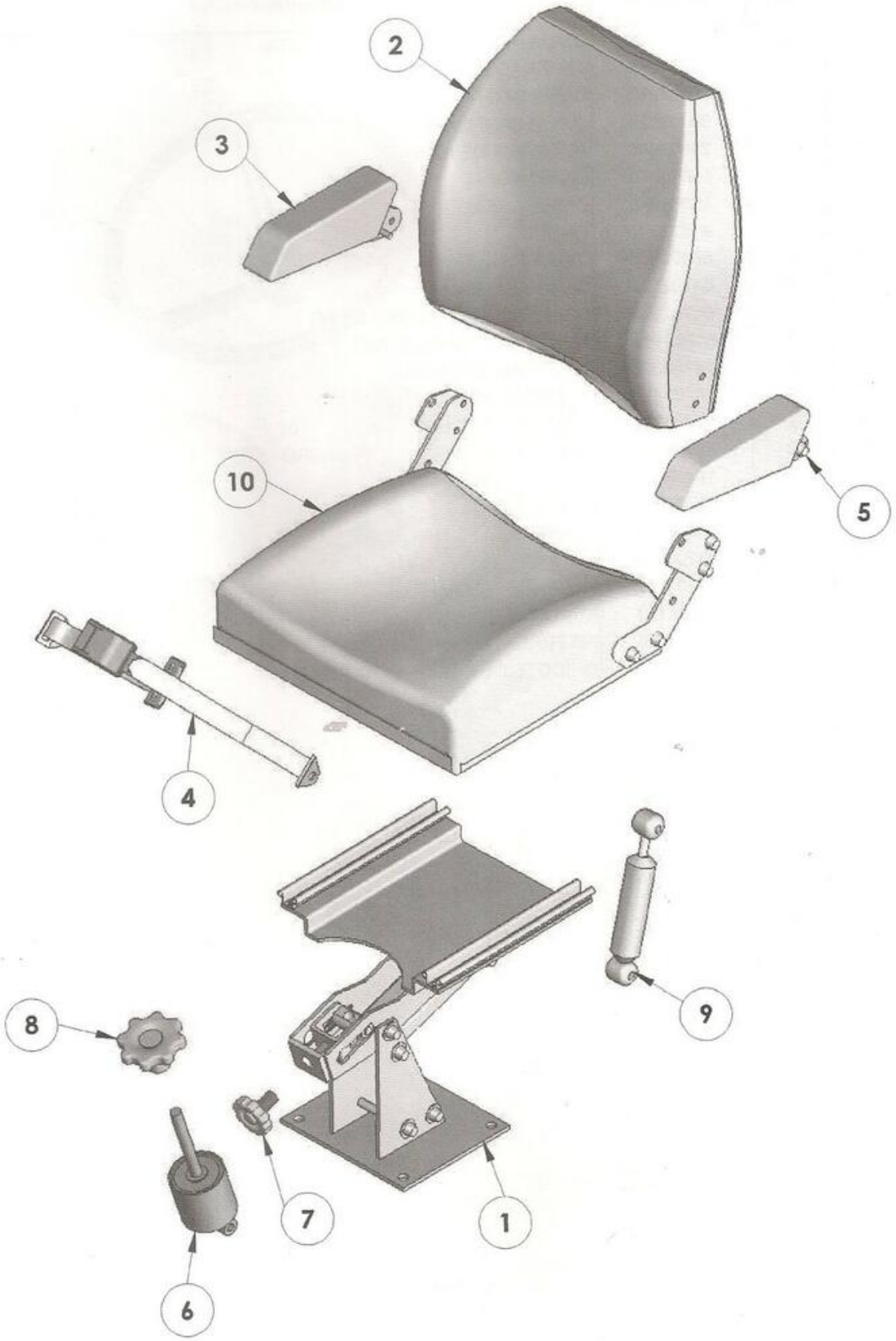

ASSENTO DO OPERADOR

ITEM	QUANT.	N° PEÇA	DISCRIMINAÇÃO
-	1	63300286	ASSENTO DO OPERADOR - COMPLETO
1	1	63300292	SUPORTE
2	1	63300287	ENCOSTO
3	1	63300288	BRAÇO
4	1	63300290	CINTO
5	1	63300289	BRAÇO
6	1	63300207	AMORTECEDOR
7	1	63300146	BOTÃO
8	1	63300104	BOTÃO
9	1	63300203	AMORTECEDOR
10	1	63300291	ASSENTO ESTOFADO

CAIXA DE ALAVANCAS E CABOS

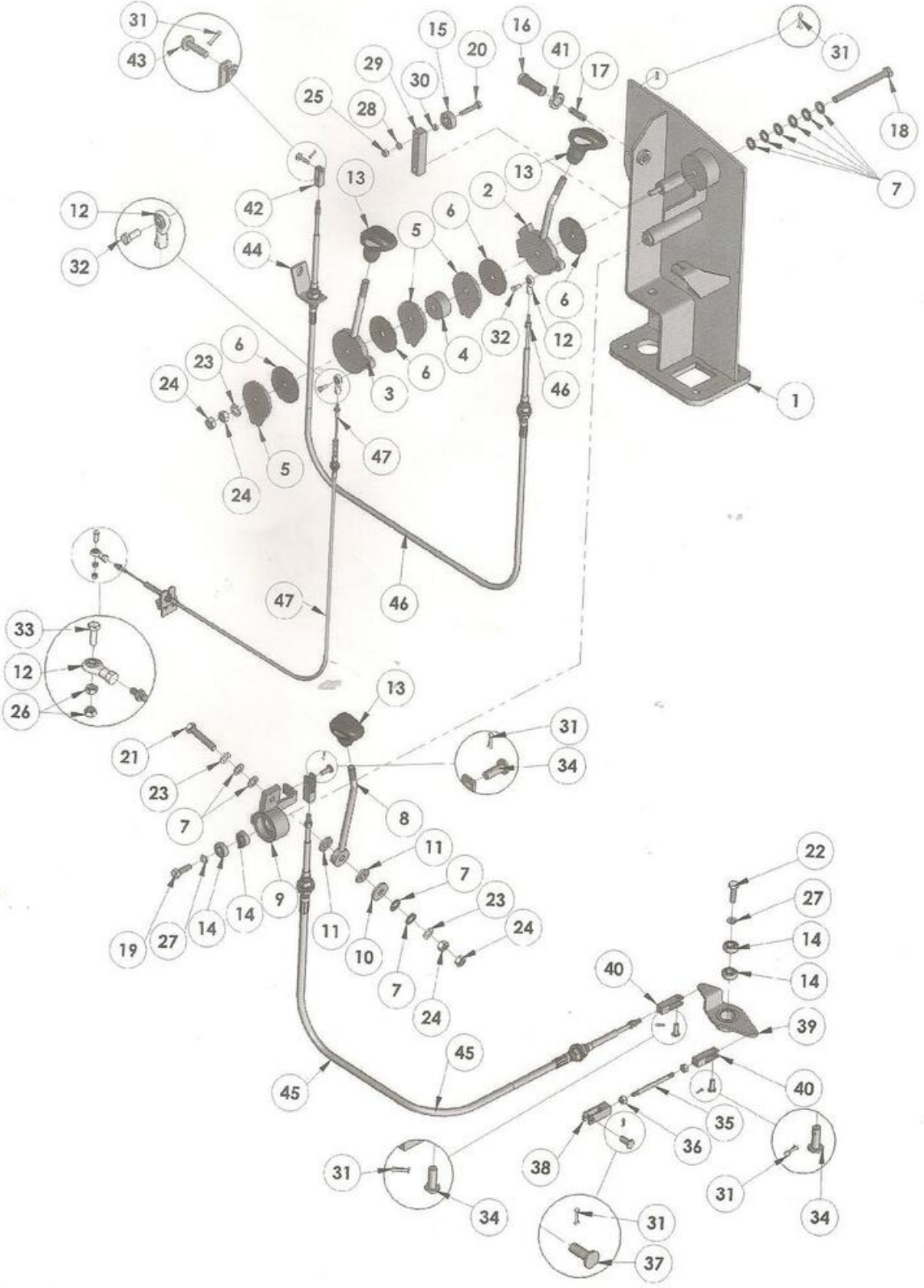

CAIXA DE ALAVANCAS E CABOS

ITEM	QUANT.	N° PEÇA	DISCRIMINAÇÃO
-	1	00350092	CAIXA DE ALAVANCAS - COMPLETA
1	1	15036829	CAIXA
2	1	21821502	ALAVANCA
3	1	21812700	ALAVANCA
4	1	10600160	ESPAÇADOR
5	3	35102500	TRAVA
6	4	10400104	DISCO
7	10	60904703	ARRUELA
8	1	21813600	ALAVANCA
9	1	21843211	MANCAL
10	1	60908234	ARRUELA
11	2	10400140	DISCO
12	3	59001315	PONTEIRA
13	3	69800601	MANOPLA
14	4	69500303	ROLAMENTO
15	1	69500513	ROLAMENTO
16	1	60603768	PARAF. ESPECIAL
17	1	67000150	MOLA
18	1	60112280	PARAFUSO
19	1	70010315	PARAFUSO
20	1	60108323	PARAFUSO
21	1	60112239	PARAFUSO
22	1	60110316	PARAFUSO
23	3	60902211	ARRUELA
24	4	60712202	PORCA
25	1	60708301	PORCA
26	2	60706301	PORCA
27	2	60901210	ARRUELA
28	1	60901208	ARRUELA
29	1	25105300	BARRA
30	1	10600151	ESPAÇADOR
31	6	61200107	CONTRAPINO
32	2	60106306	PARAFUSO
33	1	60106308	PARAFUSO
34	3	20404302	PINO
35	1	21010319	TIRANTE
36	2	60718401	PORCA
37	1	20404335	PINO
38	1	12401205	FORQUILHA
39	1	21813700	BORBOLETA
40	3	12401200	FORQUILHA
41	1	60804103	PORCA
42	1	12400100	FORQUILHA
43	1	20404310	PINO
44	1	35137463	CHAPA
45	1	39201542	CABO DA VIBRAÇÃO
46	1	39201541	CABO TRAÇÃO
47	1	39202112	CABO ACELERADOR

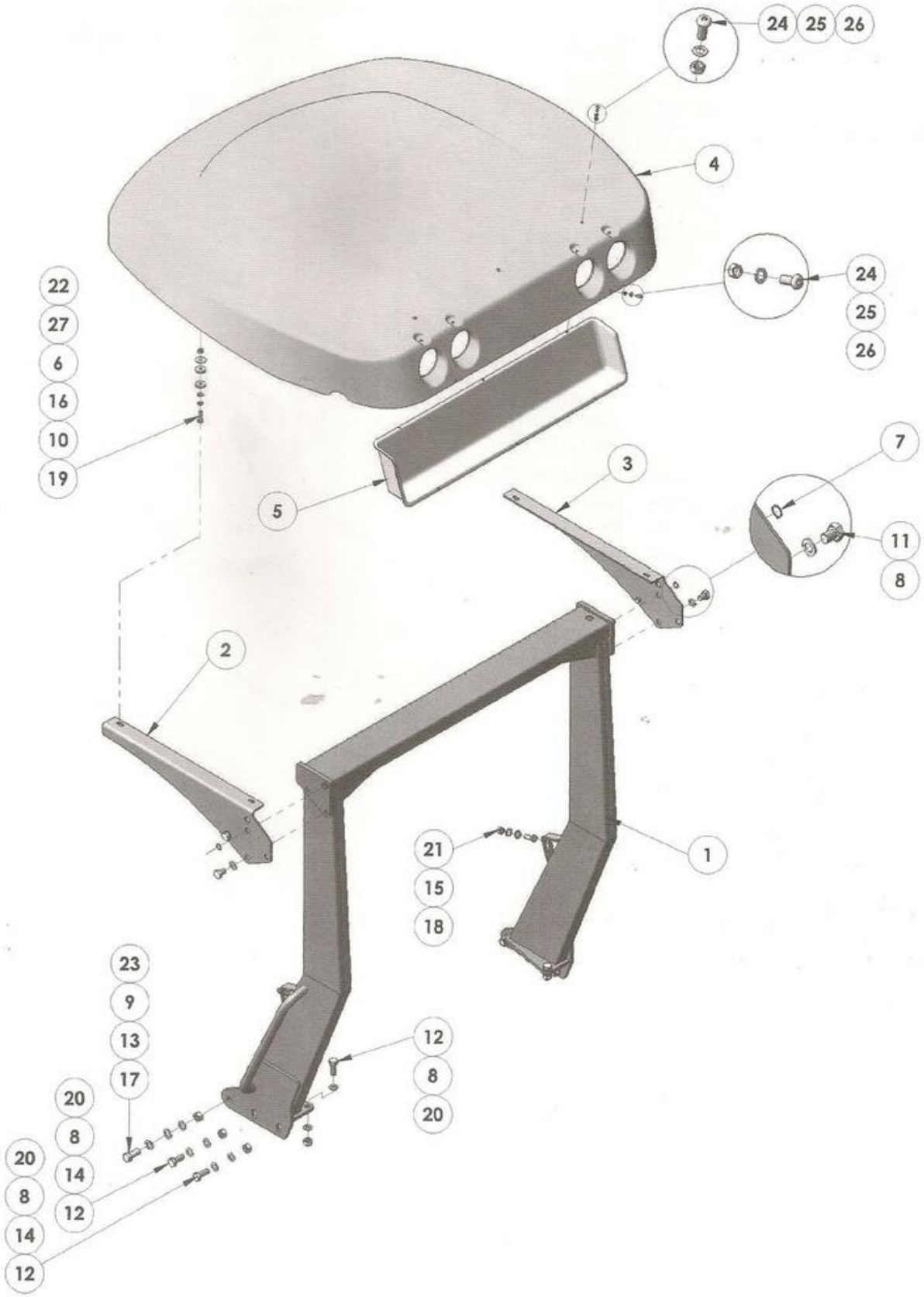
24
25
26
4
24
25
26
22
27
6
16
10
19
5
3
7
11
8
2
21
15
18
1
23
9
13
17
12
8
20
20
8
14
12
20
8
14
12

TETO SOLAR (CAPOTA)

ITEM	QUANT.	Nº PEÇA	DISCRIMINAÇÃO
-	1	00800079	CONJUNTO TETO SOLAR - COMPLETO
1	1	15036848	COLUNA
2	1	35120133	SUPORTE
3	1	35120134	SUPORTE
4	1	63401147	TETO
5	1	15060211	ACABAMENTO
6	8	65200113	CALÇO
7	2	61400106	ANEL ELÁSTICO
8	12	60901220	ARRUELA
9	2	60901222	ARRUELA
10	4	60901212	ARRUELA
11	4	60125417	PARAFUSO
12	6	60125427	PARAFUSO
13	4	60902217	ARRUELA
14	4	60902215	ARRUELA
15	4	60902213	ARRUELA
16	4	60902211	ARRUELA
17	2	60122326	PARAFUSO
18	2	60116318	PARAFUSO
19	4	60112318	PARAFUSO
20	6	60725401	PORCA
21	2	60716302	PORCA
22	4	60712302	PORCA
23	2	60722304	PORCA
24	6	70408308	PARAFUSO
25	6	60931207	ARRUELA
26	6	60838301	PORCA
27	4	60902611	ARRUELA

LICENCIADA EXCLUSIVA
PROTON MÜLLER

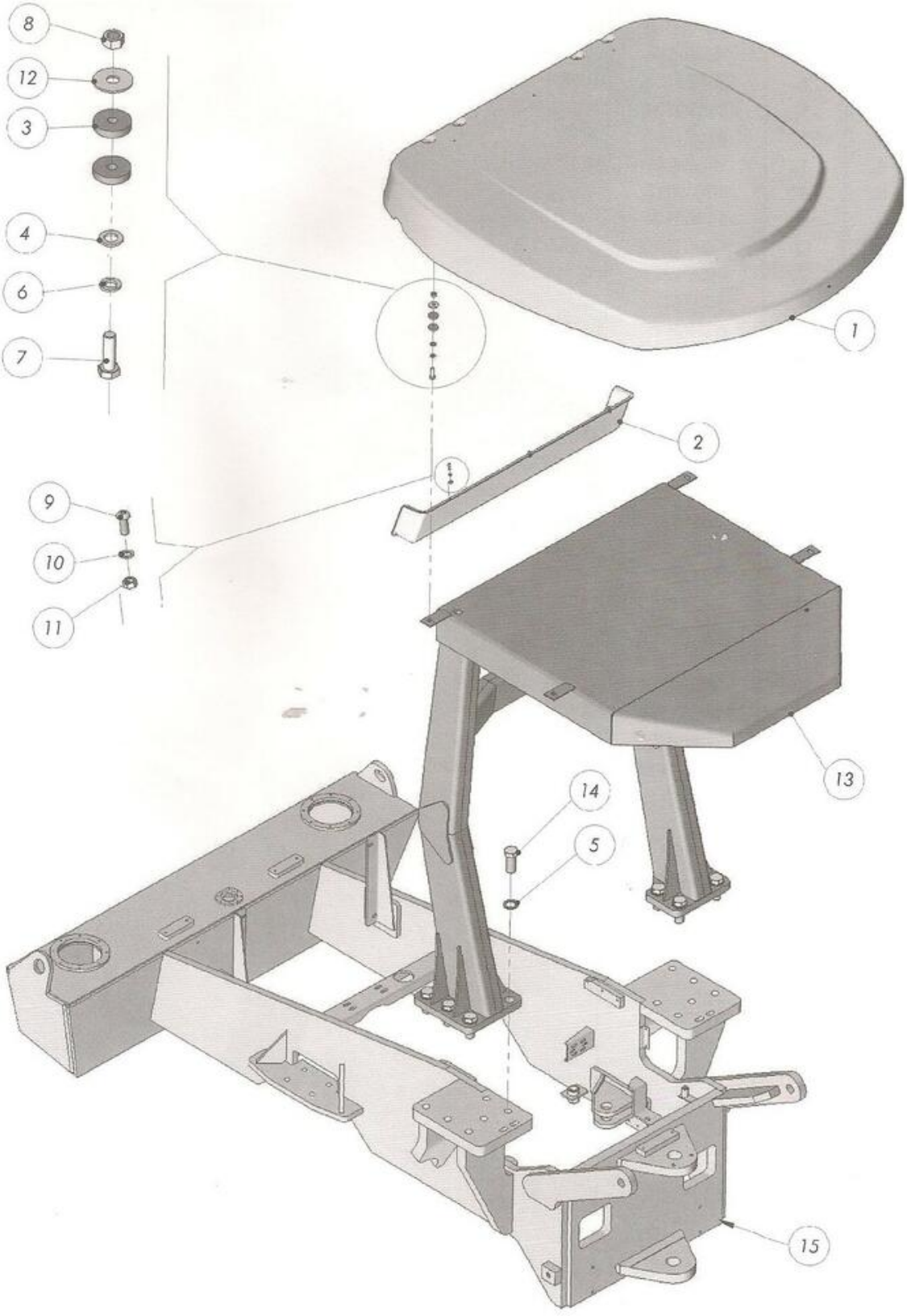

ITEM	QUANT.	N° PEÇA	DISCRIMINAÇÃO
1	1	63401147	TETO
2	1	15060211	ACABAMENTO
3	8	65200113	CALÇO
4	4	60902211	ARRUELA
5	10	60902227	ARRUELA
6	4	60901212	ARRUELA
7	4	60112318	PARAFUSO
8	4	60712302	PORCA
9	6	70408308	PARAFUSO
10	6	60931207	ARRUELA
11	6	60838301	PORCA
12	4	60902611	ARRUELA
13	1	63401148	SUPORTE
14	10	60133438	PARAFUSO
15	1	15041084	CHASSI

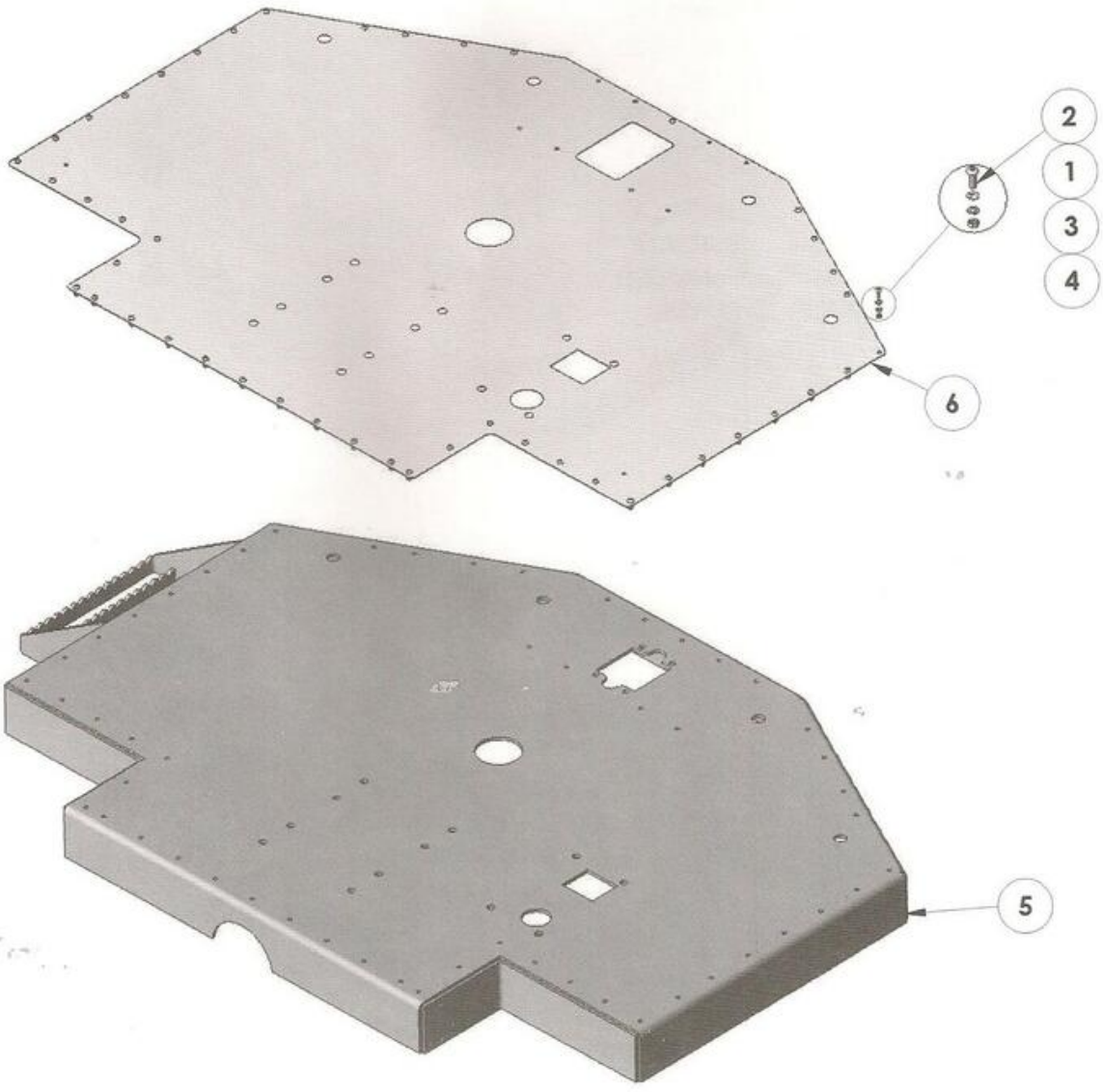
2
1
3
4
6
5

ITEM	QUANT.	N° PEÇA	DISCRIMINAÇÃO
1	46	60931205	ARRUELA
2	46	70405306	PARAFUSO
3	46	60933205	ARRUELA
4	46	60835301	PORCA
5	1	15034056	PISO
6	1	36482101	CHAPA


29
25
27
13
26
28
18
25
27
23
22
19
17
24
10
30
14
12
6
7
8
11
4
32
3
9
5
21
1
2
15
16
18
20
31

ITEM	QUANT.	Nº PEÇA	DISCRIMINAÇÃO
1	1	15063067	CAPÔ
2	1	40847119	TUBO
3	4	10600163	ESPAÇADOR
4	2	15036860	SUPORTE
5	2	20413731	EIXO
6	2	15036861	SUPORTE
7	2	66112759	MOLA
8	2	15014375	ESTICADOR
9	4	61400145	ANEL ELÁSTICO
10	4	61400160	ANEL ELÁSTICO
11	2	61400159	ANEL ELÁSTICO
12	8	60901212	ARRUELA
13	4	60901210	ARRUELA
14	8	60112210	PARAFUSO
15	8	60408322	PARAFUSO
16	8	60902208	ARRUELA
17	4	60902207	ARRUELA
18	14	60708301	PORCA
19	4	60705301	PORCA
20	1	15061035	GRADE
21	2	65356200	BORRACHA
22	2	15036876	ESTICADOR
23	2	69803403	TRAVA
24	2	60105326	PARAFUSO
25	8	60902609	ARRUELA
26	4	60419419	PARAFUSO
27	12	65200113	CALÇO
28	2	63407003	PUXADOR
29	4	60719402	PORCA
30	2	69812203	MOLA DE GÁS
31	1	59710203	C. LOGOTIPO
32	2	65200119	CALÇO

Catálogo de Peças - SISTEMA HIDRÁULICO DE BASCULAMENTO DA PLATAFORMA DO OPERADOR

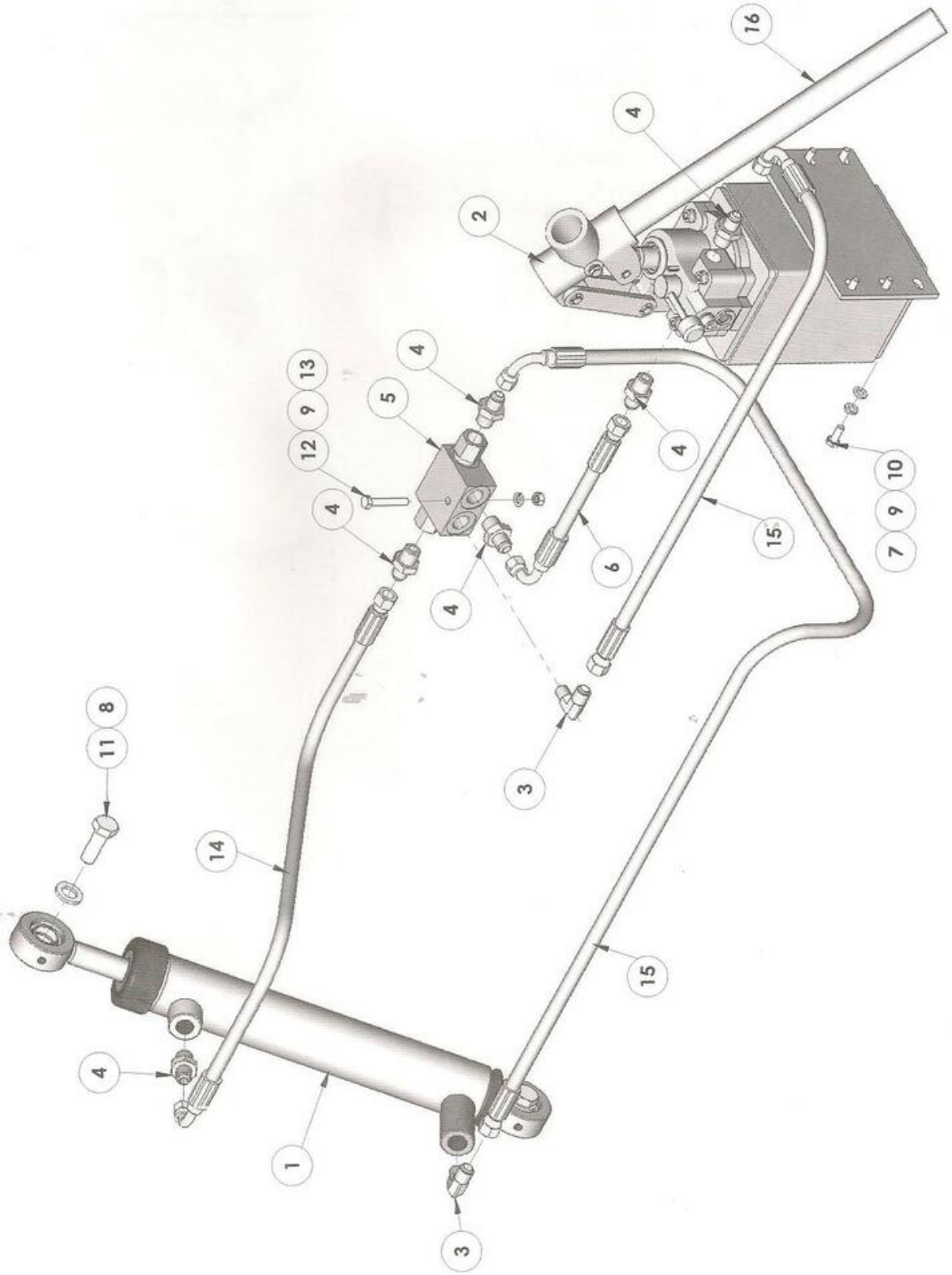

ITEM	QUANT.	N° PEÇA	DISCRIMINAÇÃO
1	1	40200179	CILINDRO
2	1	00360063	BOMBA BASC.
3	2	69201127	COTOVELO
4	6	69205547	NIPLE
5	1	66550332	VÁLVULA
6	1	65421824	MANGOTE
7	6	60902207	ARRUELA
8	2	60902211	ARRUELA
9	7	60901206	ARRUELA
10	6	60106306	PARAFUSO
11	2	60112215	PARAFUSO
12	1	60106318	PARAFUSO
13	1	60706301	PORCA
14	1	65421834	MANGOTE
15	2	65421833	MANGOTE
16	1	65990021	ALAVANCA

Catálogo de Peças - BOMBA DE BASCULAMENTO DA PLATAFORMA DO OPERADOR

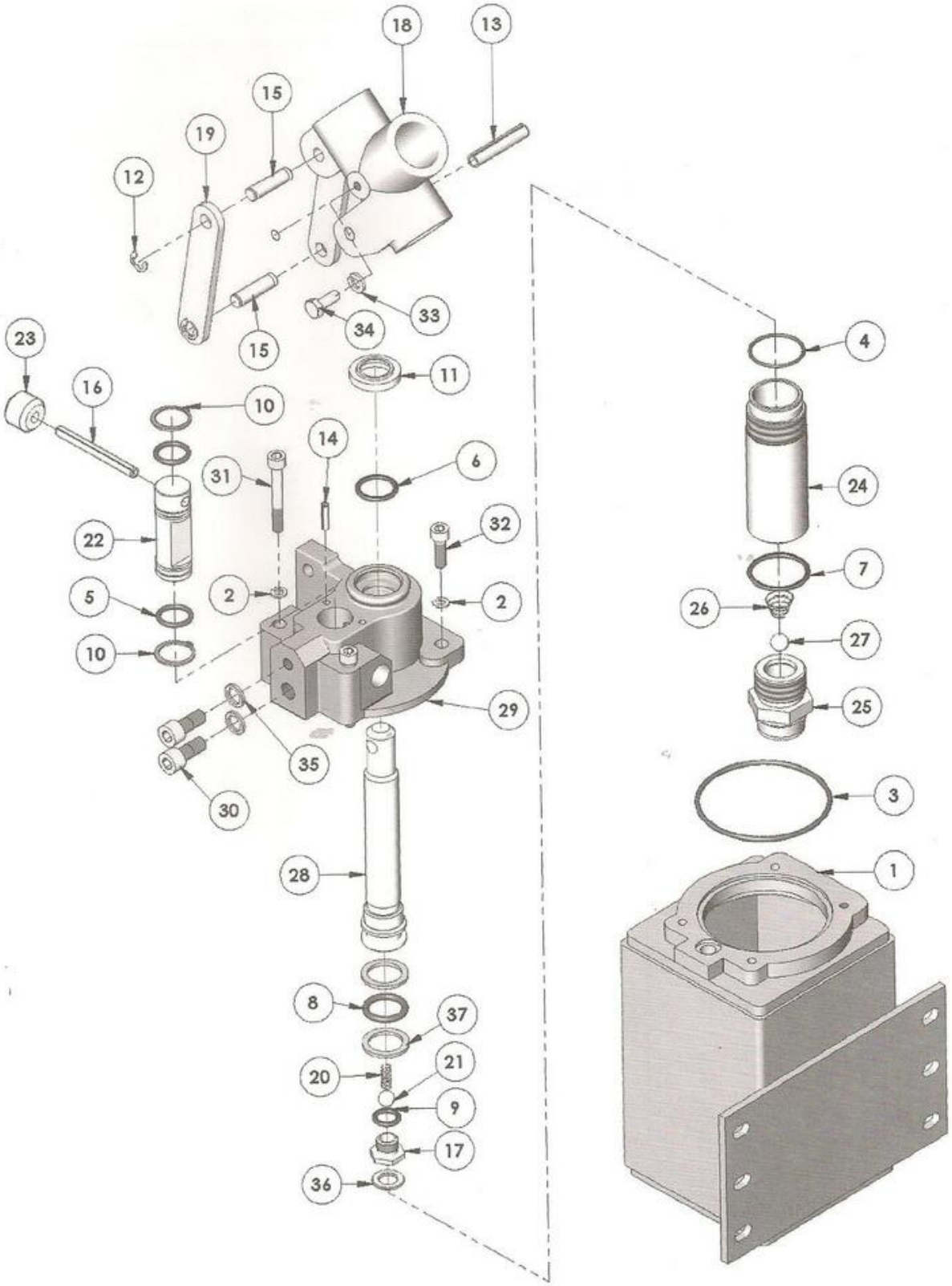

ITEM	QUANT.	Nº PEÇA	DESCRIMINAÇÃO
-	1	00360063	BOMBA DE BASCULAMENTO - COMPLETA
1	1	65900902	RESERVATÓRIO
2	4	60901205	ARRUELA
3	1	69406250	O-RING
4	1	69406341	O-RING
5	2	69406117	O-RING
6	1	69406342	O-RING
7	1	69406125	O-RING
8	1	69406344	O-RING
9	1	69406323	O-RING
10	2	61400149	ANEL ELÁSTICO
11	1	65990005	RETENTOR
12	4	65990013	TRAVA
13	1	65990014	PINO
14	1	65990000	PINO
15	2	65990001	PINO
16	1	65990002	PINO
17	1	65990003	VÁLVULA
18	1	65990010	MANIVELA
19	2	65990004	SUPORTE
20	1	65990006	MOLA
21	1	65990007	ESFERA
22	1	65990008	VÁLVULA
23	1	65990009	ACABAMENTO
24	1	65990011	CILINDRO
25	1	65990012	VÁLVULA
26	1	65990016	MOLA
27	1	65990017	ESFERA
28	*1*	*65990018*	*HASTE*
29	1	65990019	BLOCO
30	2	60408308	PARAFUSO
31	2	60406308	PARAFUSO
32	2	60406323	PARAFUSO
33	1	60901206	ARRUELA
34	1	60106306	PARAFUSO
35	2	65990020	ARRUELA
36	1	65990015	ASSENTO
37	2	66730020	ANEL

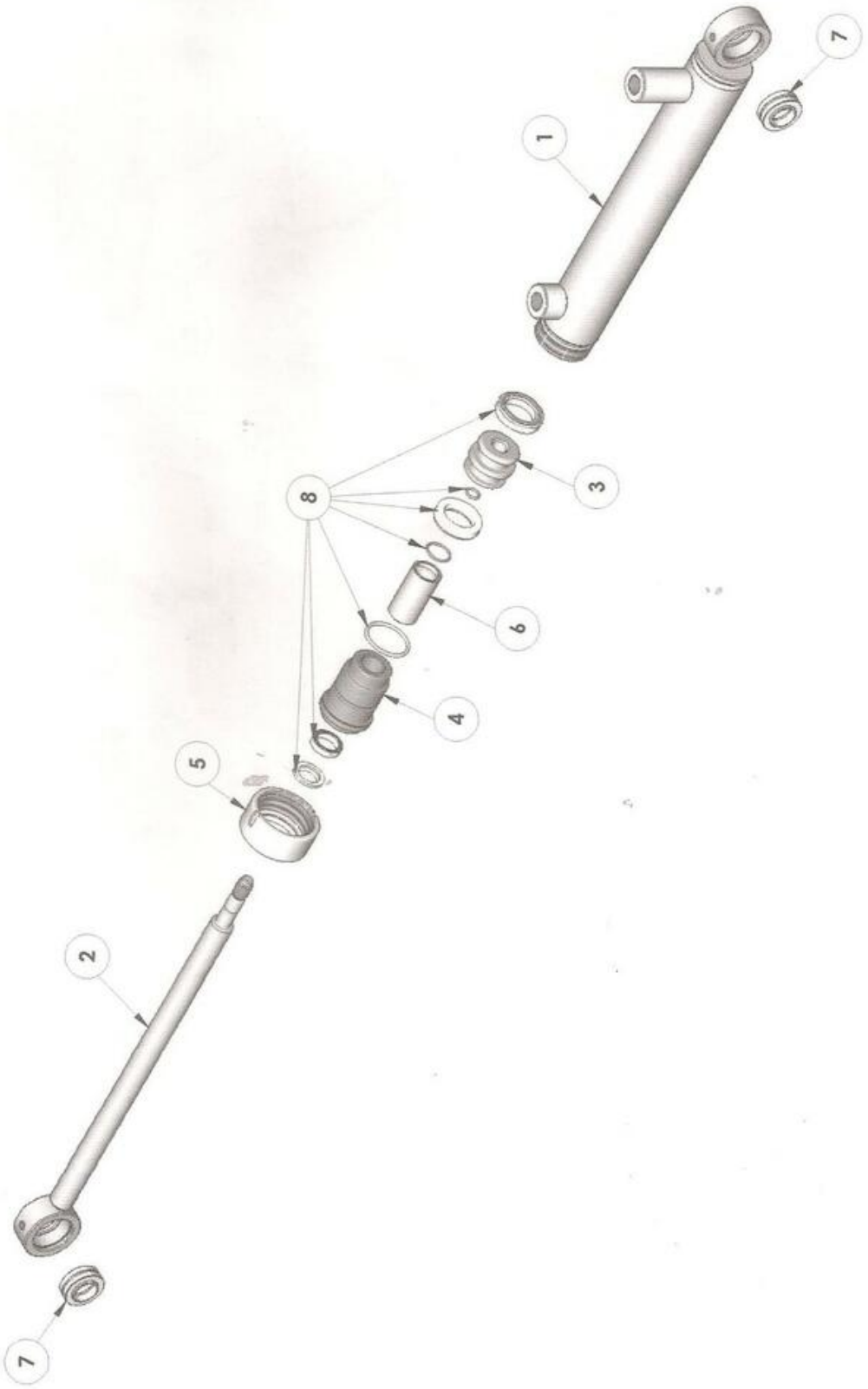
7
1
8
3
6
4
5
2
7

Catálogo de Peças - CILINDRO DE BASCULAMENTO DA PLATAFORMA DO OPERADOR

ITEM	QUANT.	N° PEÇA	DISCRIMINAÇÃO
-	1	40200179	CILINDRO DE BASCULAMENTO - COMPLETO
1	1	40290233	TUBO
2	1	40290234	HASTE
3	1	40290235	PISTÃO
4	1	40290236	TAMPA GUIA
5	1	40290237	PORCA TAMPA GUIA
6	1	40290239	BUCHA
7	2	40290246	ROTULA
8	1	69410543	KIT REPARO

MONTAGEM DO CHASSI DIANTEIRO

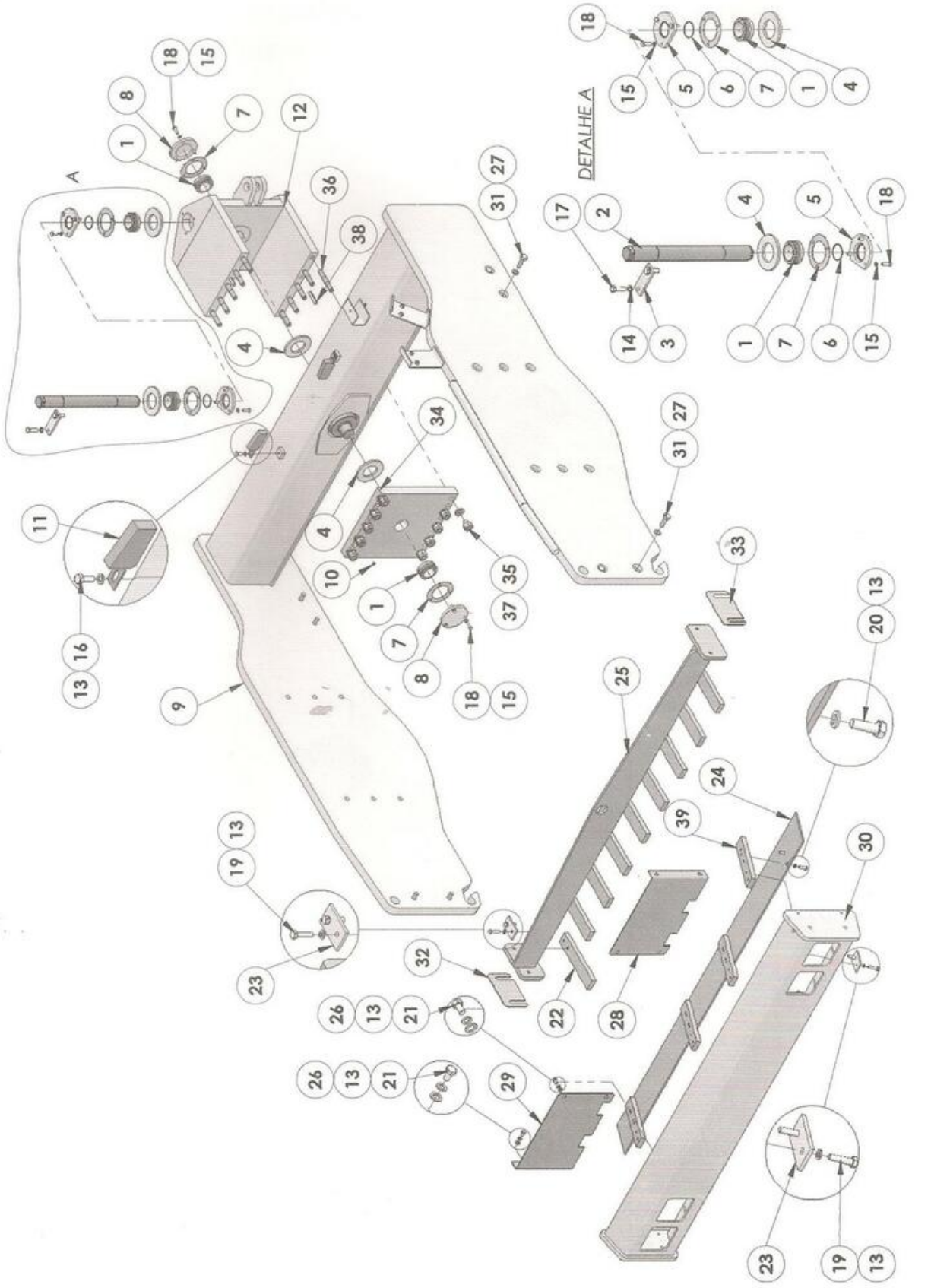

LICENCIADA EXCLUSIVA
PROTON MÜLLER

ITEM	QUANT.	Nº PEÇA	DISCRIMINAÇÃO
1	4	69527302	RÓTULA
2	1	20032506	EIXO
3	1	25229301	BARRA
4	4	60908959	ARRUELA
5	2	11404301	TAMPA
6	2	69406150	O`RING
7	4	69408362	JUNTA
8	2	11408304	TAMPA
9	1	15030241	QUADRO
10	4	69209502	GRAXEIRA
11	2	11303101	BATENTE
12	1	15042048	CHASSI
13	62	60901212	ARRUELA
14	2	60901216	ARRUELA
15	12	60901210	ARRUELA
16	2	60112212	PARAFUSO
17	2	60116327	PARAFUSO
18	12	60110315	PARAFUSO
19	18	60112226	PARAFUSO
20	8	60112215	PARAFUSO
21	8	60112208	PARAFUSO
22	18	63502112	RASPADOR
23	18	65004711	CALÇO
24	1	35137553	CHAPA
25	1	15036824	RASPADOR
26	8	60902211	ARRUELA
27	8	60902215	ARRUELA
28	1	35124162	CHAPA
29	1	35124163	CHAPA
30	1	15036825	RASPADOR
31	8	60125429	PARAFUSO
32	1	65005417	CHAPA
33	1	65005418	CHAPA
34	1	35116693	CHAPA
35	10	60800000	PORCA
36	10	60603545	ESTOJO
37	10	60908156	ARRUELA
38	2	61450219	PINO
39	8	63502113	RASPADOR

MONTAGEM DO CHASSI TRASEIRO

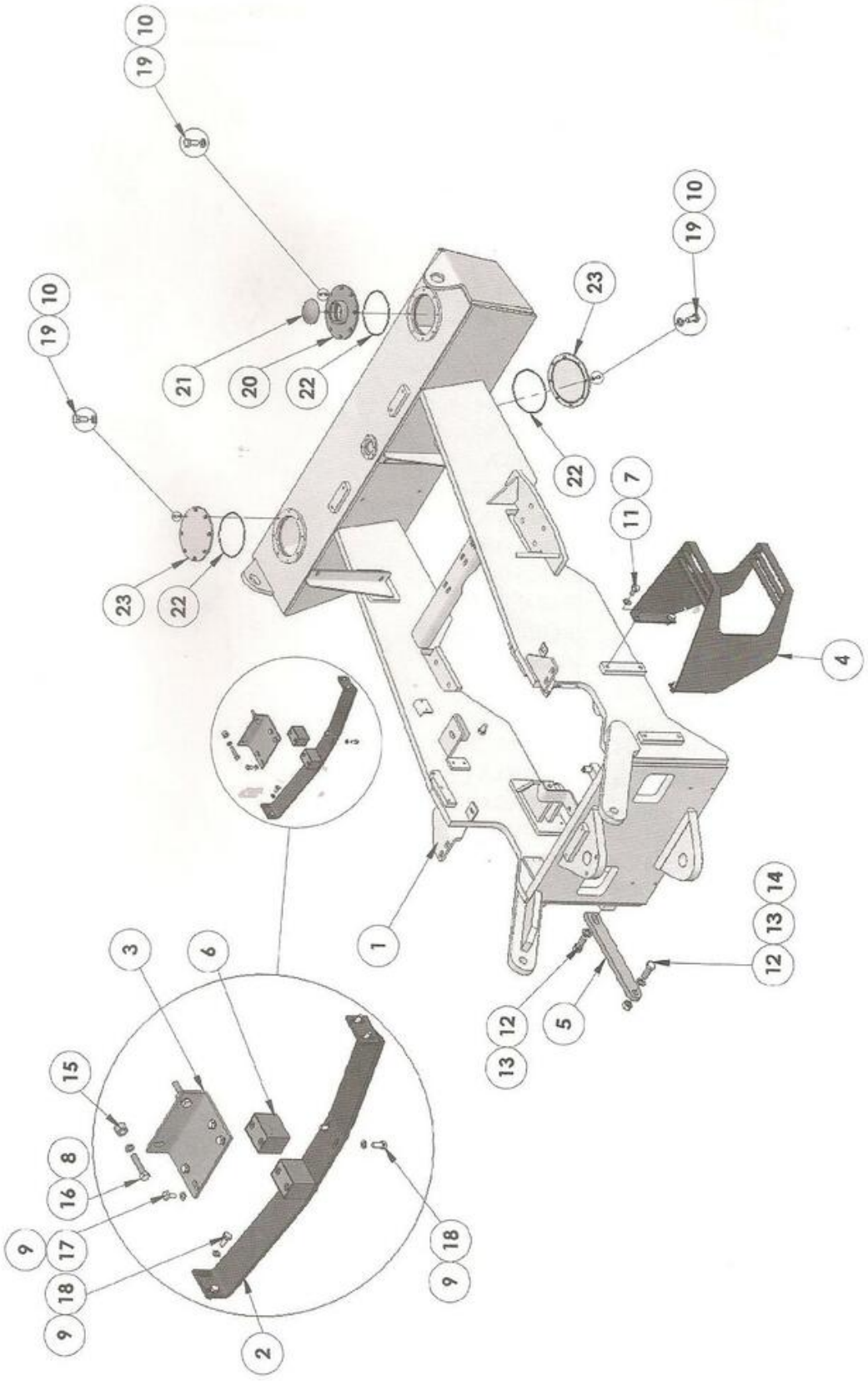

MONTAGEM DO CHASSI TRASEIRO

ITEM	QUANT.	Nº PEÇA	DISCRIMINAÇÃO
1	1	15041083	CHASSI
2	1	15036823	SUPORTE
3	1	35137540	CHAPA
4	1	15040343	ESCADA
5	1	35116959	CHAPA
6	2	65000306	CALÇO
7	4	60901220	ARRUELA
8	2	60901212	ARRUELA
9	12	60901210	ARRUELA
10	24	60901208	ARRUELA
11	4	60125419	PARAFUSO
12	2	60129431	PARAFUSO
13	3	60902219	ARRUELA
14	1	60729401	PORCA
15	2	10600166	ESPAÇADOR
16	2	70012335	PARAFUSO
17	4	60110308	PARAFUSO
18	8	60110310	PARAFUSO
19	24	60108308	PARAFUSO
20	1	11417206	TAMPA
21	1	11400800	TAMPA
22	3	69406309	O-RING
23	2	11404101	TAMPA

TAMBOR VIBRATÓRIO LISO P/ CAPA

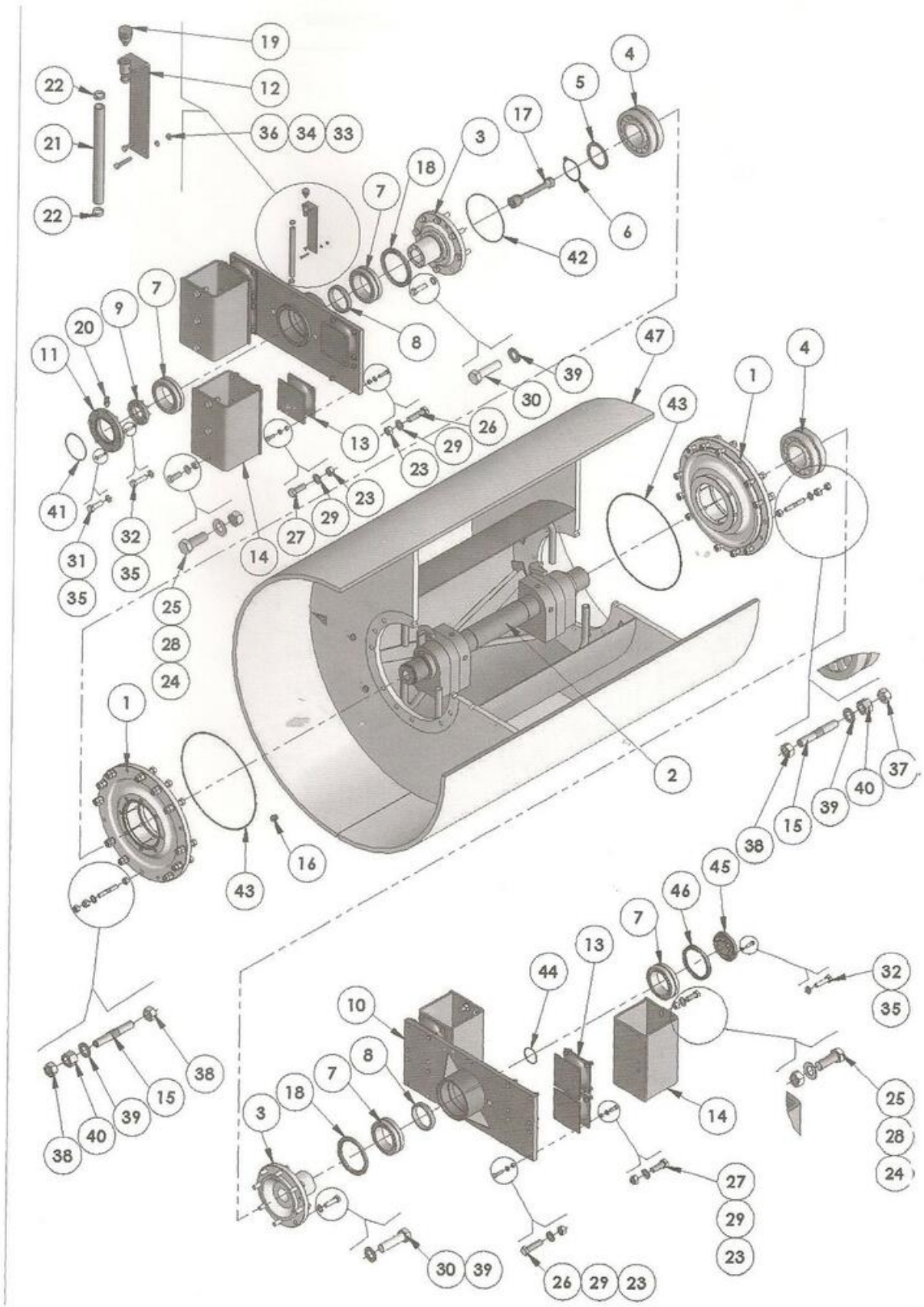

TAMBOR VIBRATÓRIO LISO P/ CAPA

ITEM	QUANT.	Nº PEÇA	DISCRIMINAÇÃO
-	1	63850121	TAMBOR VIBRATÓRIO LISO
1	2	11634901	PORTA-ROLAMENTO
2	1	20064110	EIXO
3	2	20037001	SEMI-EIXO
4	2	69543517	ROLAMENTO
5	1	60908152	ARRUELA
6	1	61400130	ANEL ELÁSTICO
7	4	69503513	ROLAMENTO
8	2	10600740	TAMPA
9	1	11413200	TAMPA
10	2	23060101	MANCAL
11	1	12012104	FLANGE
12	1	15036798	SUPORTE
13	8	65200701	CALÇO
14	4	15036352	SUPORTE
15	24	60603508	ESTOJO
16	3	69204416	BUJÃO
17	1	20019500	BENGALA
18	2	69403307	RETENTOR
19	1	69302304	RESPIRO
20	1	69207153	CONEXÃO
21	1	65500736	MANGUEIRA
22	2	61700141	ABRAÇADEIRA
23	64	60721401	PORCA
24	12	60727401	PORCA
25	12	60127431	PARAFUSO
26	32	60121428	PARAFUSO
27	32	60121423	PARAFUSO
28	12	60900217	ARRUELA
29	65	60900211	ARRUELA
30	16	60120346	PARAFUSO
31	6	60110315	PARAFUSO
32	16	60110318	PARAFUSO
33	2	60108323	PARAFUSO
34	2	60901208	ARRUELA
35	22	60901210	ARRUELA
36	2	60708301	PORCA
37	12	60770301	PORCA
38	36	60770301	PORCA
39	40	60903001	ARRUELA
40	24	60800331	PORCA
41	1	69406165	O-RING
42	2	69406207	O-RING
43	2	69406275	O-RING
44	1	69406154	O-RING
45	1	11405202	TAMPA
46	1	69400236	RETENTOR
47	1	63800123	TAMBOR

TAMBOR VIBRATÓRIO LISO C/ TRAÇÃO P/ CAPA

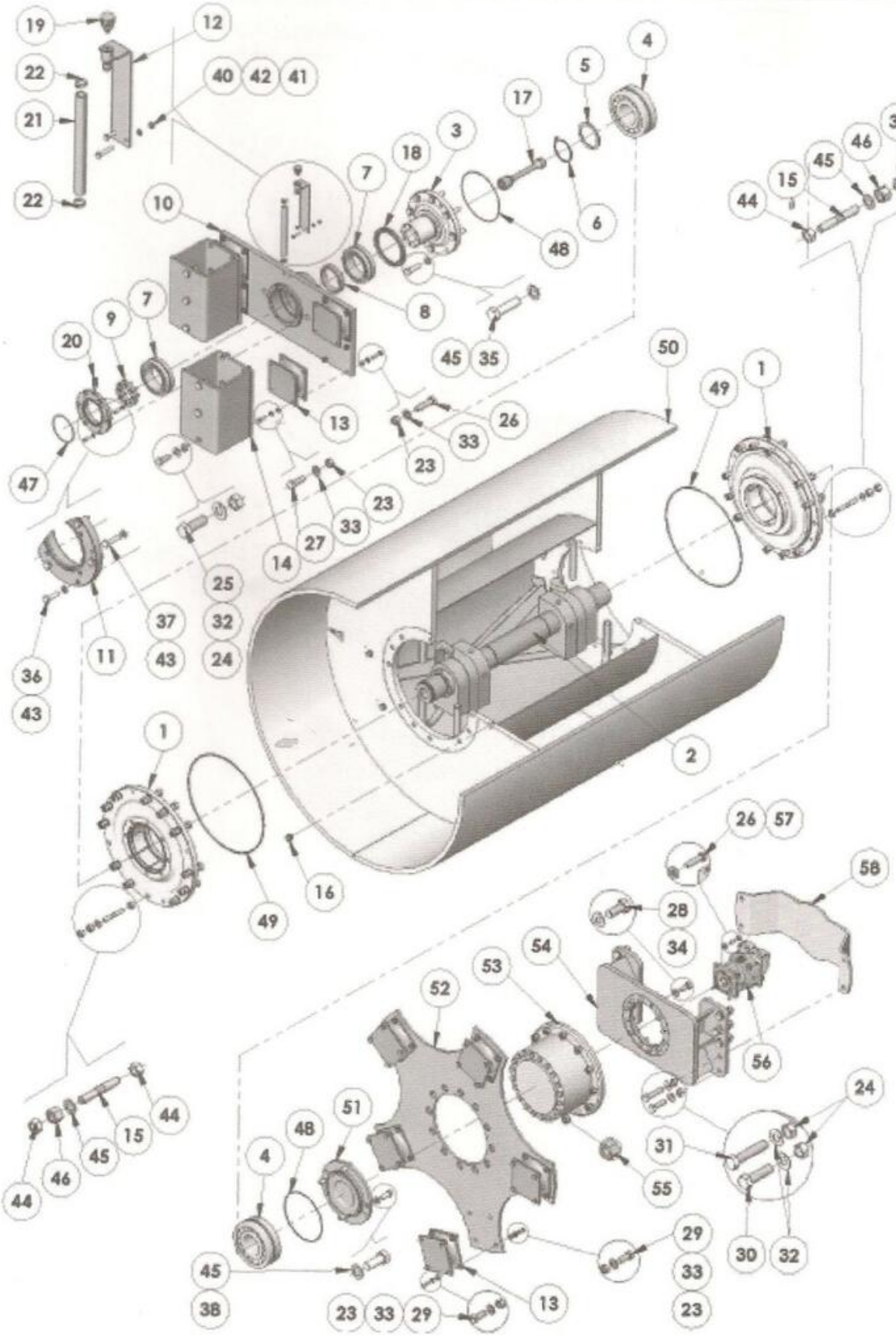

TAMBOR VIBRATÓRIO LISO C/ TRAÇÃO P/ CAPA

ITEM	QUANT.	N° PEÇA	DISCRIMINAÇÃO
-	1	63550128	TAMBOR VIBRATÓRIO LISO COM TRAÇÃO
1	2	11634901	PORTA-ROLAMENTO
2	1	20064110	EIXO
3	1	20037001	SEMI-EIXO
4	2	69543517	ROLAMENTO
5	1	60908152	ARRUELA
6	1	61400130	ANEL ELÁSTICO
7	2	69503513	ROLAMENTO
8	1	10600740	TAMPA
9	1	11413200	TAMPA
10	1	23060101	MANCAL
11	1	12012104	FLANGE
12	1	15036798	SUPORTE
13	9	65200701	CALÇO
14	2	15036352	SUPORTE
15	24	60603508	ESTOJO
16	3	69204416	BUJÃO
17	1	20019500	BENGALA
18	1	69403307	RETENTOR
19	1	69302304	RESPIRO
20	1	69207153	CONEXÃO
21	1	65500736	MANGUEIRA
22	2	61700141	ABRAÇADEIRA
23	72	60721401	PORCA
24	16	60727401	PORCA
25	6	60127431	PARAFUSO
26	20	60121428	PARAFUSO
27	16	60121423	PARAFUSO
28	12	60125425	PARAFUSO
29	40	70021619	PARAFUSO
30	6	60127436	PARAFUSO
31	4	60127444	PARAFUSO
32	16	60900217	ARRUELA
33	73	60900211	ARRUELA
34	12	60900215	ARRUELA
35	8	60120346	PARAFUSO
36	6	60110315	PARAFUSO
37	8	60110318	PARAFUSO
38	4	60120326	PARAFUSO
39	12	60770301	PORCA
40	2	60708301	PORCA
41	2	60108323	PARAFUSO
42	2	60901208	ARRUELA
43	14	60901210	ARRUELA
44	36	60770301	PORCA
45	36	60903001	ARRUELA
46	24	60800331	PORCA
47	1	69406165	O-RING
48	2	69406207	O-RING
49	2	69406275	O-RING
50	1	63800123	TAMBOR
51	1	11426100	TAMPA
52	1	30070902	ADAPTADOR
53	1	66142083	REDUTOR
54	1	15036878	SUPORTE
55	12	60800316	PORCA
56	1	66201439	MOTOR
57	4	60908102	CALÇO
58	1	35147195	CHAPA

LICENCIADA EXCLUSIVA
PROTON MÜLLER

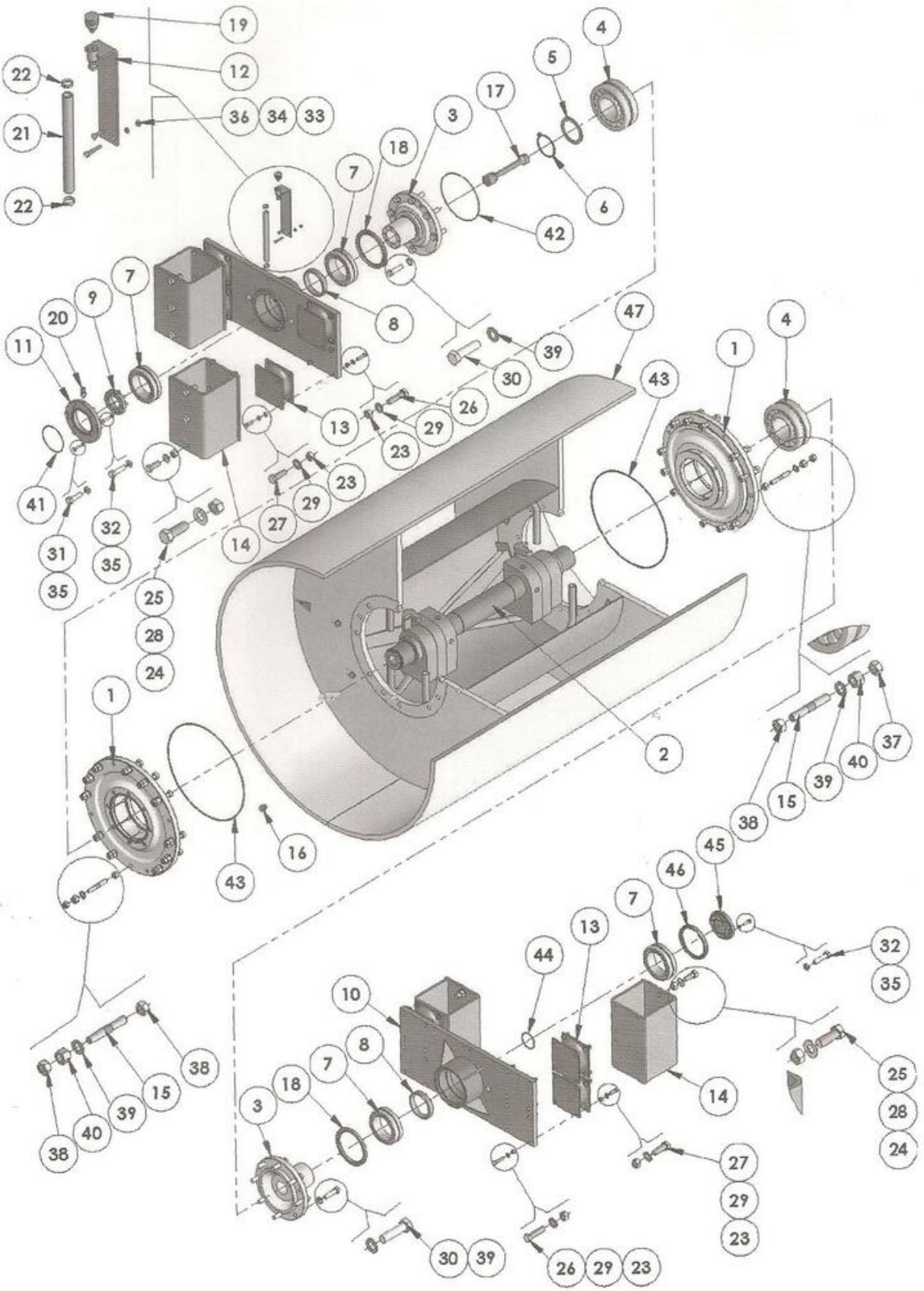

TAMBOR VIBRATÓRIO LISO

ITEM	QUANT.	N° PEÇA	DISCRIMINAÇÃO
-	1	63850121	TAMBOR VIBRATÓRIO LISO
1	2	11634901	PORTA-ROLAMENTO
2	1	20064107	EIXO
3	2	20037001	SEMI-EIXO
4	2	69543517	ROLAMENTO
5	1	60908152	ARRUELA
6	1	61400130	ANEL ELÁSTICO
7	4	69503513	ROLAMENTO
8	2	10600740	TAMPA
9	1	11413200	TAMPA
10	2	23060101	MANCAL
11	1	12012104	FLANGE
12	1	15036798	SUPORTE
13	8	65200701	CALÇO
14	4	15036352	SUPORTE
15	24	60603508	ESTOJO
16	3	69204416	BUJÃO
17	1	20019500	BENGALA
18	2	69403307	RETENTOR
19	1	69302304	RESPIRO
20	1	69207153	CONEXÃO
21	1	65500736	MANGUEIRA
22	2	61700141	ABRAÇADEIRA
23	64	60721401	PORCA
24	12	60727401	PORCA
25	12	60127431	PARAFUSO
26	32	60121428	PARAFUSO
27	32	60121423	PARAFUSO
28	12	60900217	ARRUELA
29	65	60900211	ARRUELA
30	16	60120346	PARAFUSO
31	6	60110315	PARAFUSO
32	16	60110318	PARAFUSO
33	2	60108323	PARAFUSO
34	2	60901208	ARRUELA
35	22	60901210	ARRUELA
36	2	60708301	PORCA
37	12	60770301	PORCA
38	36	60770301	PORCA
39	40	60903001	ARRUELA
40	24	60800331	PORCA
41	1	69406165	O-RING
42	2	69406207	O-RING
43	2	69406275	O-RING
44	1	69406154	O-RING
45	1	11405202	TAMPA
46	1	69400236	RETENTOR
47	1	63800123	TAMBOR

Catálogo de Peças - TAMBOR VIBRATÓRIO LISO COM TRAÇÃO

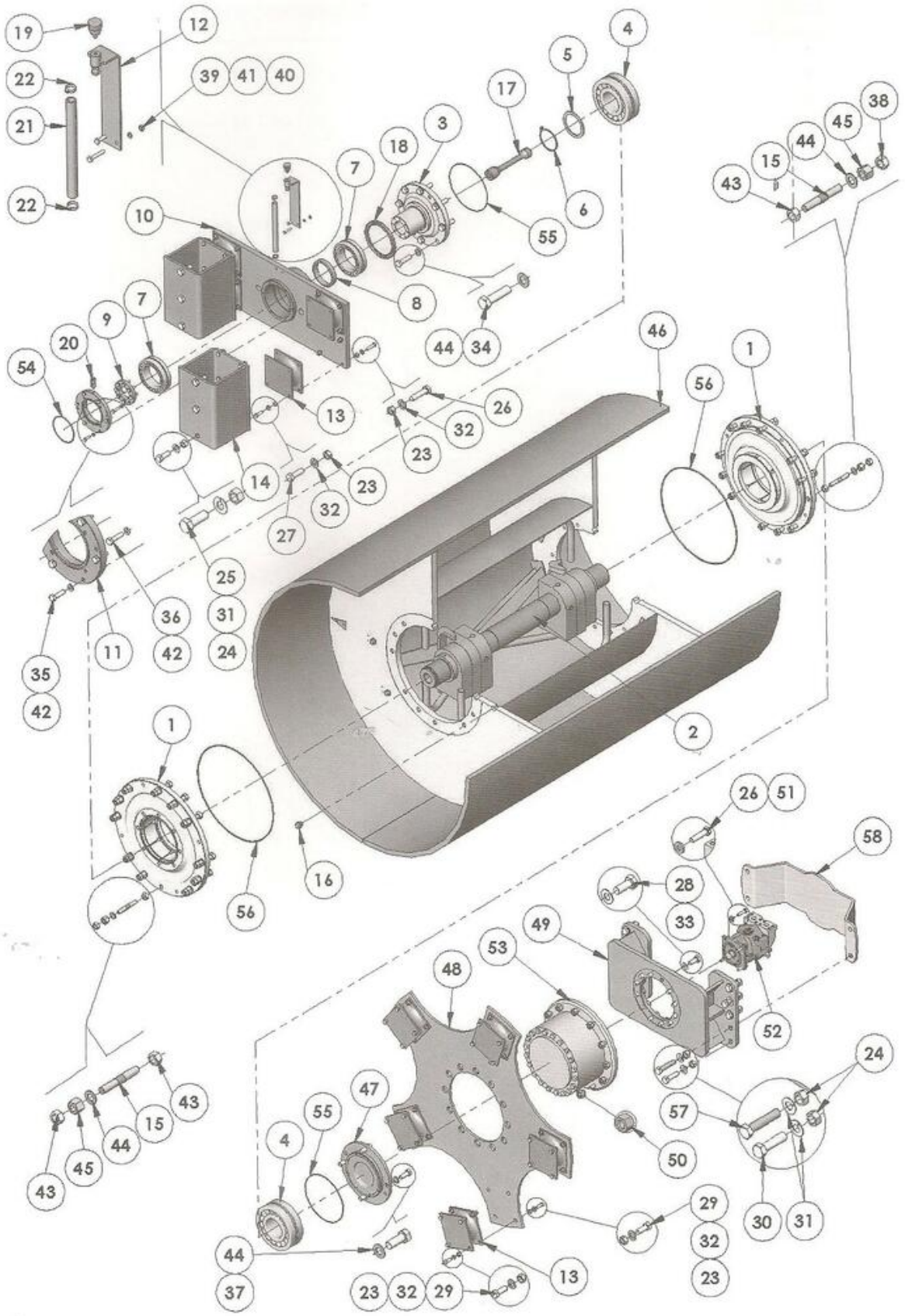

Catálogo de Peças - TAMBOR VIBRATÓRIO LISO COM TRAÇÃO

ITEM	QUANT.	Nº PEÇA	DISCRIMINAÇÃO
-	1	63550125	TAMBOR VIBRATÓRIO LISO COM TRAÇÃO
1	2	11634901	PORTA-ROLAMENTO
2	1	20064107	EIXO
3	1	20037001	SEMI-EIXO
4	2	69543517	ROLAMENTO
5	1	60908152	ARRUELA
6	1	61400130	ANEL ELÁSTICO
7	2	69503513	ROLAMENTO
8	1	10600740	TAMPA
9	1	11413200	TAMPA
10	1	23060101	MANCAL
11	1	12012104	FLANGE
12	1	15036798	SUPORTE
13	9	65200701	CALÇO
14	2	15036352	SUPORTE
15	24	60603508	ESTOJO
16	3	69204416	BUJÃO
17	1	20019500	BENGALA
18	1	69403307	RETENTOR
19	1	69302304	RESPIRO
20	1	69207153	CONEXÃO
21	1	65500736	MANGUEIRA
22	2	61700141	ABRAÇADEIRA
23	72	60721401	PORCA
24	16	60727401	PORCA
25	6	60127431	PARAFUSO
26	20	60121428	PARAFUSO
27	16	60121423	PARAFUSO
28	12	60125425	PARAFUSO
29	40	70021619	PARAFUSO
30	10	60127436	PARAFUSO
31	16	60900217	ARRUELA
32	73	60900211	ARRUELA
33	12	60900215	ARRUELA
34	8	60120346	PARAFUSO
35	6	60110315	PARAFUSO
36	8	60110318	PARAFUSO
37	4	60120326	PARAFUSO
38	12	60770301	PORCA
39	2	60708301	PORCA
40	2	60108323	PARAFUSO
41	2	60901208	ARRUELA
42	14	60901210	ARRUELA
43	36	60770301	PORCA
44	36	60903001	ARRUELA
45	24	60800331	PORCA
46	1	63800123	TAMBOR
47	1	11426100	TAMPA
48	1	30070902	ADAPTADOR
49	1	15036878	SUPORTE
50	12	60800316	PORCA
51	4	60908102	CALÇO
52	1	66201439	MOTOR
53	1	66142083	REDUTOR
54	1	69406165	O-RING
55	2	69406207	O-RING
56	2	69406275	O-RING
57	4	60127444	PARAFUSO
58	1	35147195	CHAPA

TAMBOR VIBRATÓRIO COM PATAS TRAPEZOIDAIS

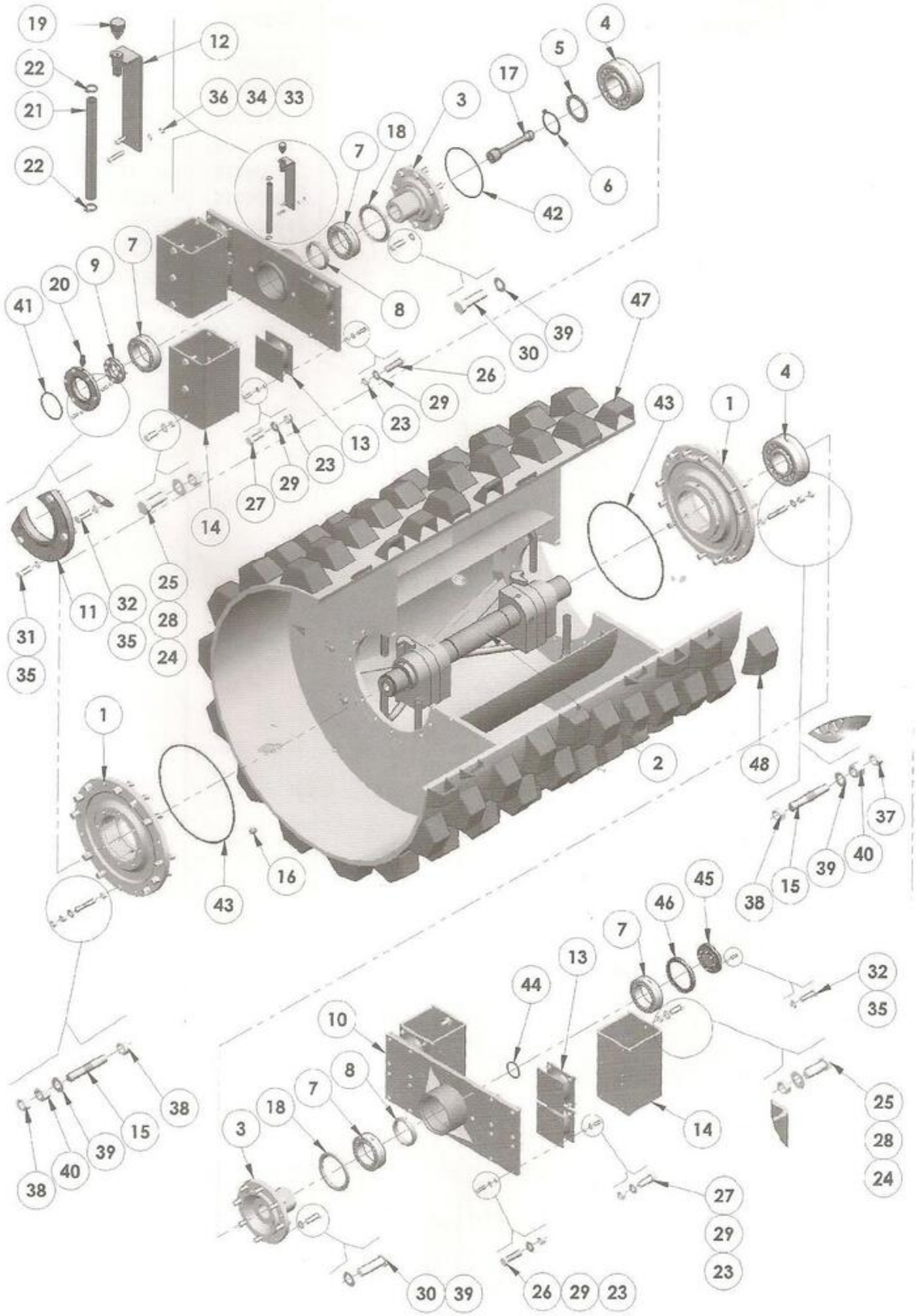

TAMBOR VIBRATÓRIO COM PATAS TRAPEZOIDAIS

ITEM	QUANT	N° PEÇA	DISCRIMINAÇÃO	ITEM	QUANT	N° PEÇA	DISCRIMINAÇÃO
-	1	63852618	TAMBOR VIBRATÓRIO PATA	47	1	63800124	TAMBOR
				48	140	15010101	PATA
1	2	11634901	PORTA-ROLAMENTO				
2	1	20064110	EIXO				
3	2	20037001	SEMI-EIXO				
4	2	69543517	ROLAMENTO				
5	1	60908152	ARRUELA				
6	1	61400130	ANEL ELÁSTICO				
7	4	69503513	ROLAMENTO				
8	2	10600740	TAMPA				
9	1	11413200	TAMPA				
10	2	23060101	MANCAL				
11	1	12012104	FLANGE				
12	1	15036798	SUPORTE				
13	8	65200701	CALÇO				
14	4	15036352	SUPORTE				
15	24	60603508	ESTOJO				
16	3	69204416	BUJÃO				
17	1	20019500	BENGALA				
18	2	69403307	RETENTOR				
19	1	69302304	RESPIRO				
20	1	69207153	CONEXÃO				
21	1	65500736	MANGUEIRA				
22	2	61700141	ABRAÇADEIRA				
23	64	60721401	PORCA				
24	12	60727401	PORCA				
25	12	60127431	PARAFUSO				
26	32	60121428	PARAFUSO				
27	32	60121423	PARAFUSO				
28	12	60900217	ARRUELA				
29	65	60900211	ARRUELA				
30	16	60120346	PARAFUSO				
31	6	60110315	PARAFUSO				
32	16	60110318	PARAFUSO				
33	2	60108323	PARAFUSO				
34	2	60901208	ARRUELA				
35	22	60901210	ARRUELA				
36	2	60708301	PORCA				
37	12	60770301	PORCA				
38	36	60770301	PORCA				
39	40	60903001	ARRUELA				
40	24	60800331	PORCA				
41	1	69406165	O-RING				
42	2	69406207	O-RING				
43	2	69406275	O-RING				
44	1	69406154	O-RING				
45	1	11405202	TAMPA				
46	1	69400236	RETENTOR				

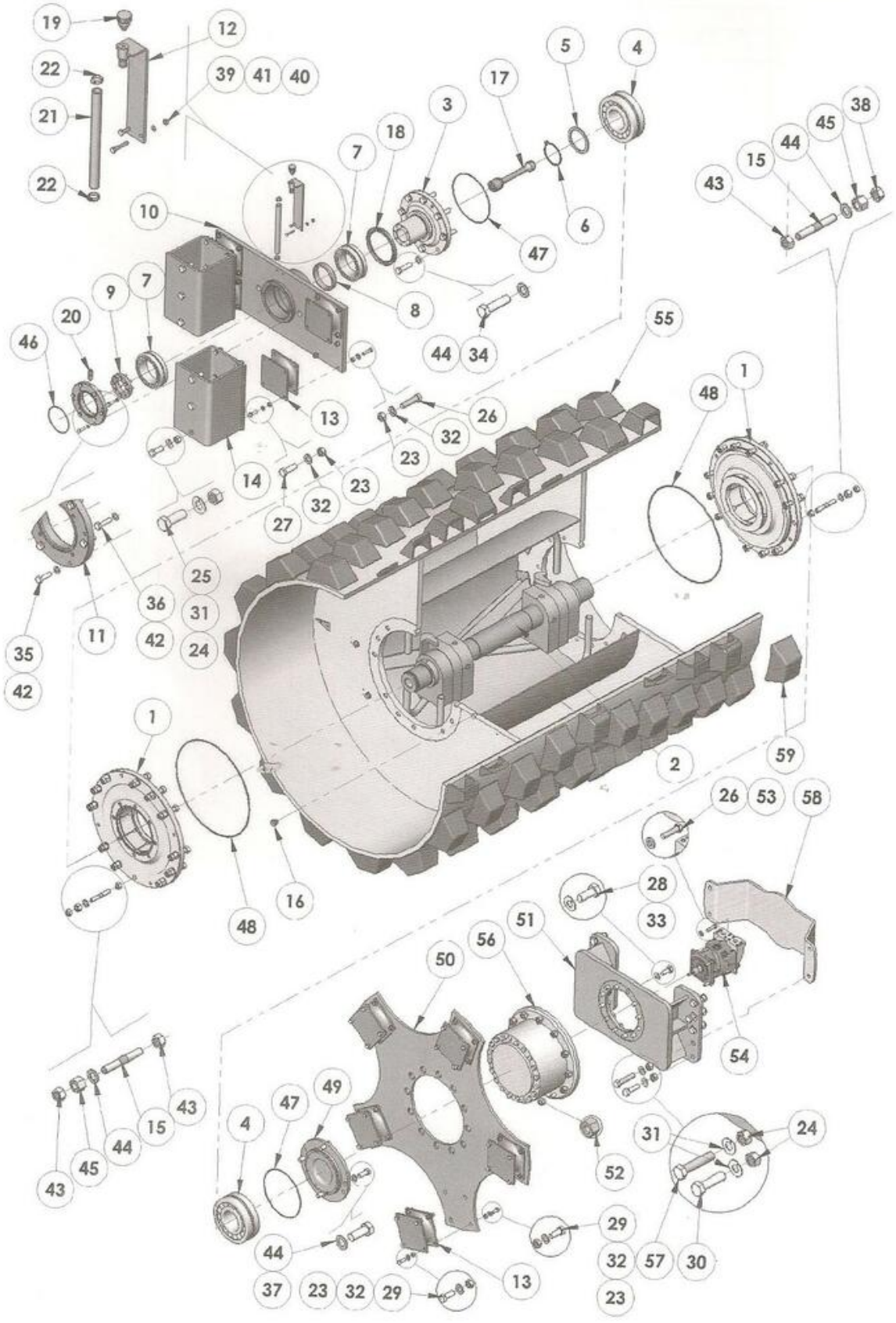
19
12
22
39 41 40
21
22
5
4
17
3
18
7
10
6
47
8
44 34
9
7
20
46
55
13
26
32
23
14
23
32
27
25
36
31
11
42
24
35
42
1
48
1
2
59
26 53 58
28
33
51
56
50
54
16
48
43
15
44
45
43
4
47
49
52
31
24
29
44
32 57 30
37 23 32 29
13
23
38
45
44
15
43

Catálogo de Peças - TAMBOR VIBRATÓRIO COM PATAS TRAPEZOIDAIS E TRAÇÃO

ITEM	QUANT.	Nº PEÇA	DISCRIMINAÇÃO
-	1	63852619	TAMBOR VIBRATÓRIO C/ PATAS TRAPEZOIDAIS E TRAÇÃO
1	2	11634901	PORTA-ROLAMENTO
2	1	20064110	EIXO
3	1	20037001	SEMI-EIXO
4	2	69543517	ROLAMENTO
5	1	60908152	ARRUELA
6	1	61400130	ANEL ELÁSTICO
7	2	69503513	ROLAMENTO
8	1	10600740	TAMPA
9	1	11413200	TAMPA
10	1	23060101	MANCAL
11	1	12012104	FLANGE
12	1	15036798	SUPORTE
13	9	65200701	CALÇO
14	2	15036352	SUPORTE
15	24	60603508	ESTOJO
16	3	69204416	BUJÃO
17	1	20019500	BENGALA
18	1	69403307	RETENTOR
19	1	69302304	RESPIRO
20	1	69207153	CONEXÃO
21	1	65500736	MANGUEIRA
22	2	61700141	ABRAÇADEIRA
23	72	60721401	PORCA
24	16	60727401	PORCA
25	6	60127431	PARAFUSO
26	20	60121428	PARAFUSO
27	16	60121423	PARAFUSO
28	12	60125425	PARAFUSO
29	40	70021619	PARAFUSO
30	10	60127436	PARAFUSO
31	16	60900217	ARRUELA
32	73	60900211	ARRUELA
33	12	60900215	ARRUELA
34	8	60120346	PARAFUSO
35	6	60110315	PARAFUSO
36	8	60110318	PARAFUSO
37	4	60120326	PARAFUSO
38	12	60770301	PORCA
39	2	60708301	PORCA
40	2	60108323	PARAFUSO
41	2	60901208	ARRUELA
42	14	60901210	ARRUELA
43	36	60770301	PORCA
44	36	60903001	ARRUELA
45	24	60800331	PORCA
46	1	69406165	O'RING
47	2	69406207	O'RING
48	2	69406275	O'RING
49	1	11426100	TAMPA
50	1	30070902	ADAPTADOR
51	1	15036878	SUPORTE
52	12	60800316	PORCA
53	4	60908102	CALÇO
54	1	66201439	MOTOR
55	1	63800124	TAMBOR
56	1	66142083	REDUTOR
57	4	60127444	PARAFUSO
58	1	35147195	CHAPA
59	140	15010101	PATA

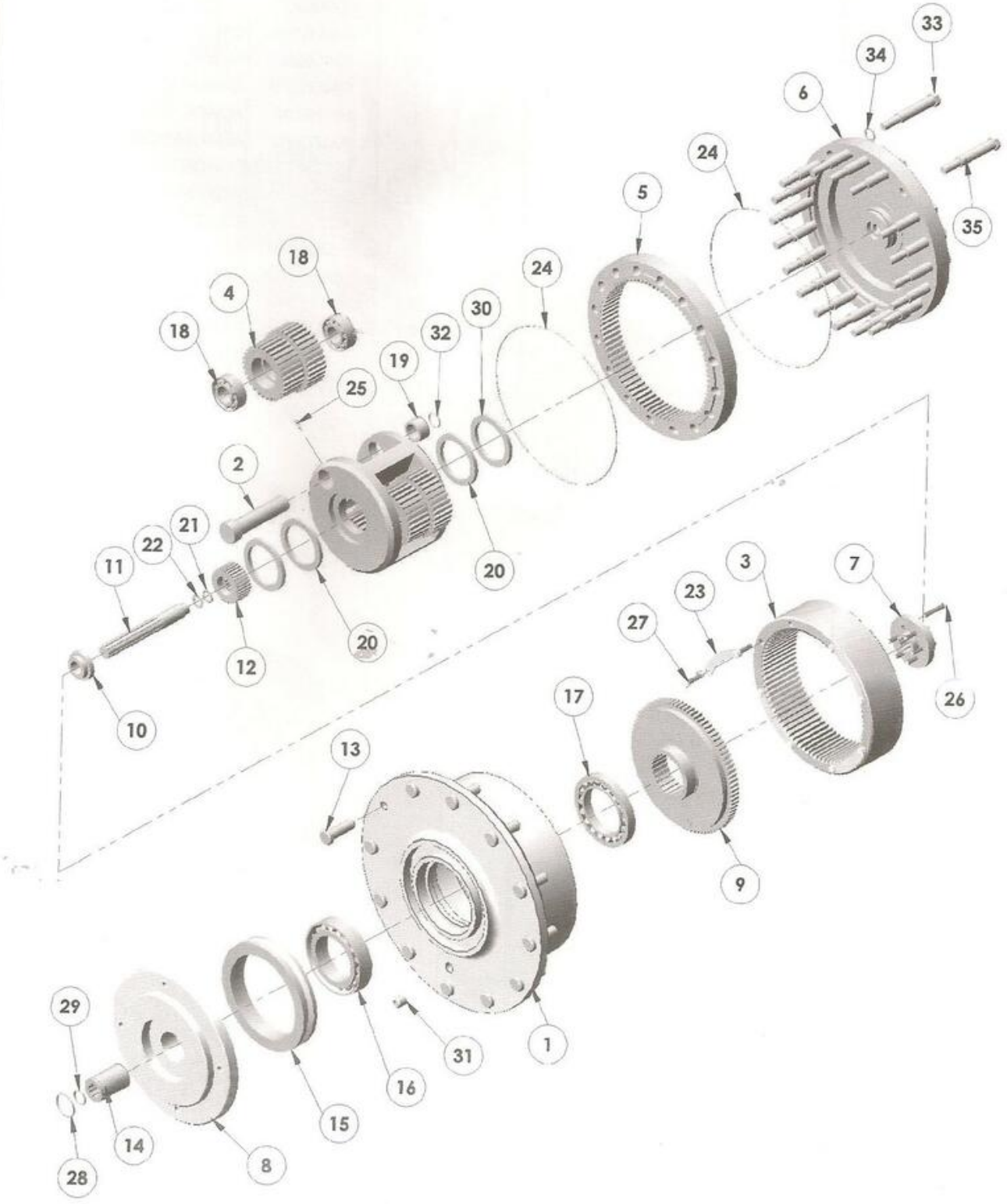
33
34
6
24
5
35
18
4
18
24
30
32
19
25
2
21
22
11
20
20
12
10
3
7
23
27
26
17
13
9
29
31
1
16
15
14
8
28

REDUTOR PLANETÁRIO DE VELOCIDADES

ITEM	QUANT.	N° PEÇA	DISCRIMINAÇÃO
-	2	66142083	REDUTOR
1	1	66142115	CARCAÇA
2	3	66142117	EIXO
3	1	66142128	ENGRENAGEM
4	3	66142126	ENGRENAGEM
5	1	66142130	ENGRENAGEM
6	1	66142098	TAMPA
7	1	66142097	PORTA ROLAMENTO
8	1	66142114	EIXO
9	1	66142129	ACOPLAMENTO
10	1	66142131	ESPAÇADOR
11	1	66142124	EIXO
12	1	66142125	ENGRENAGEM
13	12	66142133	ESTOJO
14	1	66142094	ACOPLAMENTO
15	1	66142116	VEDADOR
16	1	66142099	ROLAMENTO
17	1	66142101	ROLAMENTO
18	6	66142120	ROLAMENTO
19	3	66142121	ESPAÇADOR
20	2	66142095	ROLAMENTO
21	1	66142091	ROLAMENTO
22	1	66142092	ARRUELA PRESSÃO
23	4	66142093	PLACA
24	2	66142106	O'RING
25	3	66142123	PINO
26	6	60108327	PARAFUSO
27	8	60108316	PARAFUSO
28	1	66142109	RETENTOR
29	1	66142107	RETENTOR
30	2	66142096	ARRUELA
31	1	66142112	BUJÃO
32	3	66142122	RETENTOR
33	16	66142110	PARAFUSO
34	20	66142113	ARRUELA PRESSÃO
35	4	66142111	PARAFUSO

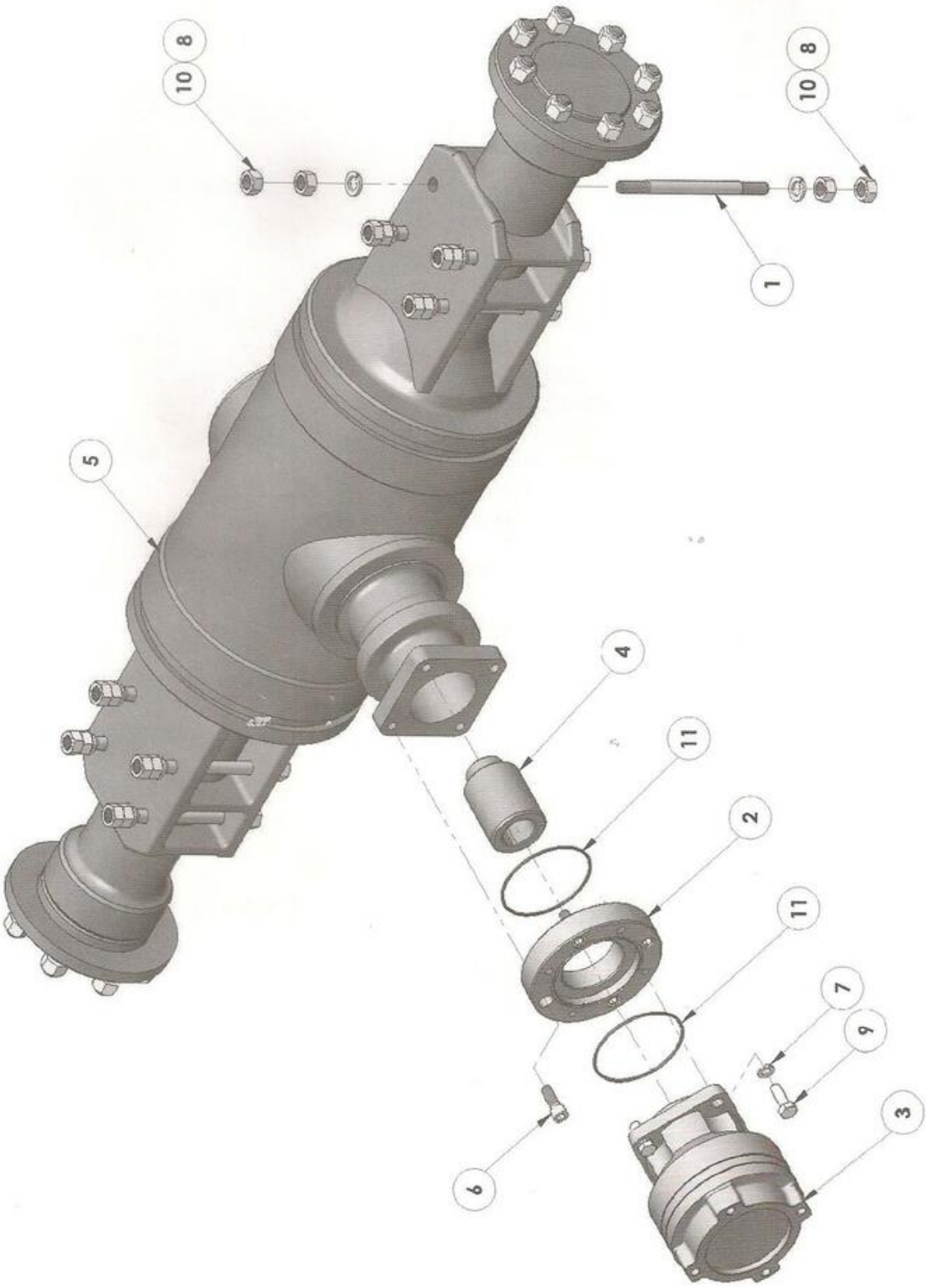
10
8
10
8
1
5
4
11
2
11
7
9
3
6

MONTAGEM DO DIFERENCIAL

ITEM	QUANT.	Nº PEÇA	DISCRIMINAÇÃO
1	8	60603577	ESTOJO
2	1	30000802	ADAPTADOR
3	1	66142082	REDUTOR
4	1	11203000	LUVA
5	1	66012011	EIXO
6	4	60414218	PARAFUSO
7	4	60901214	ARRUELA
8	16	60901220	ARRUELA
9	4	70114219	PARAFUSO
10	32	60725401	PORCA
11	2	69406338	O`RING

EIXO DIFERENCIAL LADO DIREITO

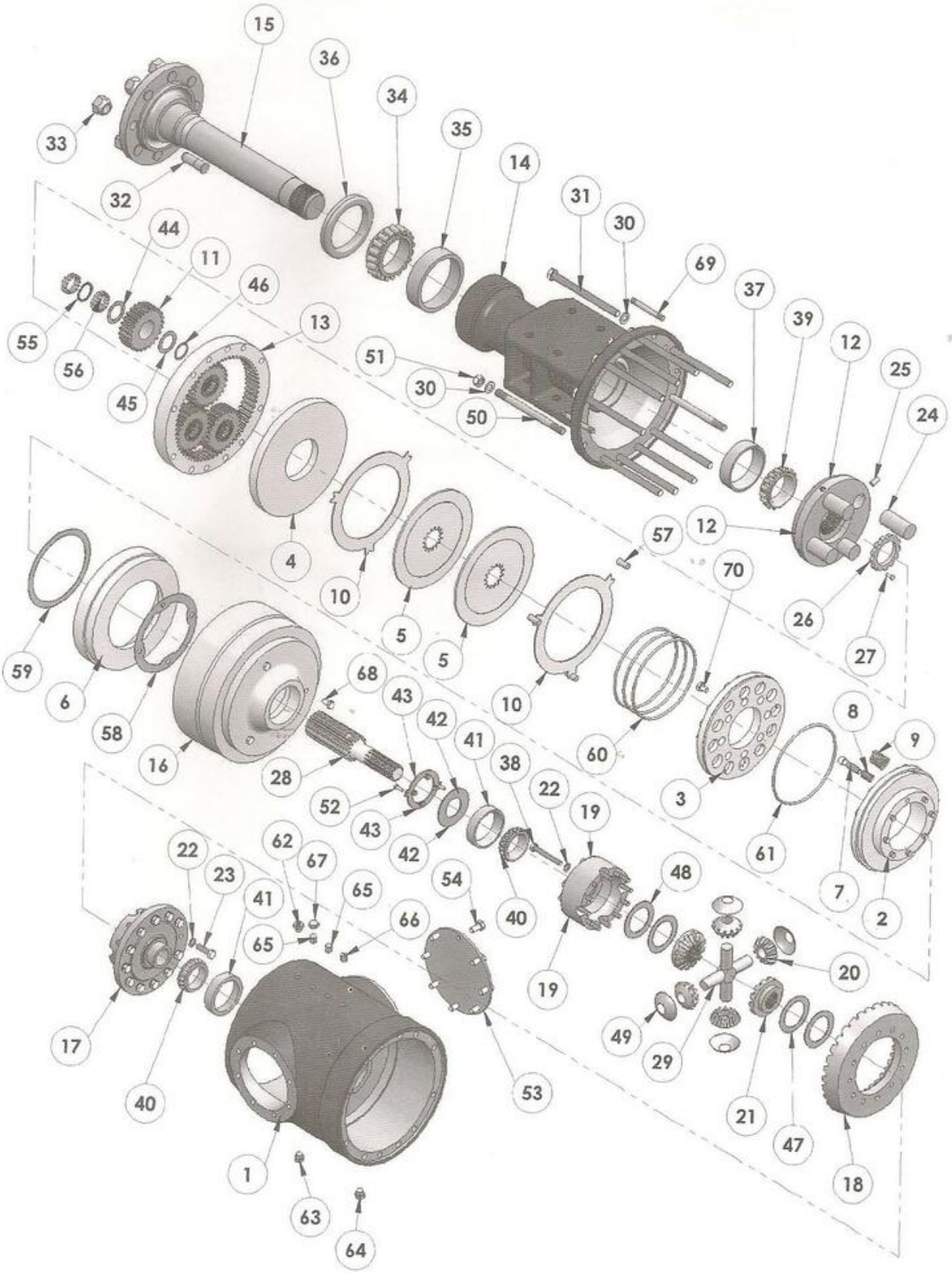

EIXO DIFERENCIAL LADO DIREITO

ITEM	QUANT.	N° PEÇA	DISCRIMINAÇÃO	ITEM	QUANT.	N° PEÇA	DISCRIMINAÇÃO
-	1	66012011	EIXO DIFERENCIAL COMPLETO	32	8	66012231	PARAFUSO
				33	8	66012232	PORCA
-	1	69410464	KIT VEDAÇÃO (INCLUI PEÇA REF. 61 E 2)	34	1	66012227	ROLAMENTO CONE
				35	1	66012226	ROLAMENTO CAPA
				36	1	66012230	VEDADOR
-	1	69410465	KIT VEDAÇÃO (INCLUI PEÇA REF. 58)	37	1	66012225	ROLAMENTO CAPA
				38	12	66012261	PARAFUSO
				39	1	66012227	ROLAMENTO CONE
-	1	69410466	KIT VEDAÇÃO (INCLUI PEÇA REF. 6 E 59)	40	2	66012267	ROLAMENTO CONE
				41	2	66012120	ROLAMENTO CAPA
				42	1	66012200	ANEL
-	1	69410467	KIT VEDAÇÃO (INCLUI PEÇA REF. 3 E 60)	43	1	66012201	TRAVA
				44	4	66012299	ARRUELA
				45	4	66012301	ARRUELA
-	1	69410468	KIT VEDAÇÃO (INCLUI PEÇA REF. 15 E 26)	46	4	66012241	ANEL ELÁSTICO
				47	2	66012262	ARRUELA
				48	2	66012264	ARRUELA
1	1	66012259	CAIXA CENTRAL	49	4	66012109	ARRUELA
2	1	66012284	PISTÃO DO FREIO	50	2	66012303	PRISIONEIRO LONGO
3	1	66012277	PLACA				
4	1	66012292	PLACA	51	2	66012247	PORCA
5	2	66012204	DISCO	52	2	66012202	PARAFUSO
6	1	66012290	PISTÃO DO FREIO	53	1	66012307	TAMPA
7	8	66012281	PARAFUSO	54	8	66012238	PARAFUSO
8	15	66012283	MOLA	55	4	66012238	ESPAÇADOR
9	23	66012280	MOLA	56	4	66012300	ROLETE
10	2	66012275	DISCO	57	3	66012276	PINO
11	4	66012107	PLANETÁRIAS	58	1	66012285	CALÇO - 0,75
12	1	66012302	FLANGE	58	1	66012286	CALÇO - 0,125
13	1	66012293	ENGRENAGEM	58	1	66012287	CALÇO - 0,255
14	1	66012297	CARCAÇA	58	1	66012288	CALÇO - 0,555
15	1	66012229	SEMI-EIXO	59	1	66012289	VEDADOR
16	1	66012274	CAIXA DE FREIO	60	1	66012291	VEDADOR
17	1	66012260	CAIXA SATÉLITE	61	1	66012279	VEDADOR
18	1	66012132	COROA E PINHÃO	62	1	66012308	BUJÃO
19	1	66012260	CAIXA SATÉLITE	63	1	66012253	BUJÃO
20	4	66002114	SATÉLITE	64	1	66012252	BUJÃO - NÍVEL
21	2	66012263	PLANETÁRIO	65	2	66012255	VÁLVULA
22	24	66012117	ARRUELA	66	1	66012254	RESPIRO
23	12	66012266	PARAFUSO	67	1	66012309	PROTETOR DA VÁLVULA
24	4	66012298	EIXO				
25	4	66012236	PARAFUSO	68	3	66012199	PARAFUSO
26	1	66012242	PORCA	69	2	66012294	PARAFUSO
27	1	66012202	PARAFUSO	70	19	66012278	PARAFUSO
28	1	66012296	ENGRENAGEM				
29	1	66012265	CRUZETA				
30	12	66012246	ARRUELA				
31	10	66012305	PARAFUSO				

EIXO DIFERENCIAL LADO ESQUERDO

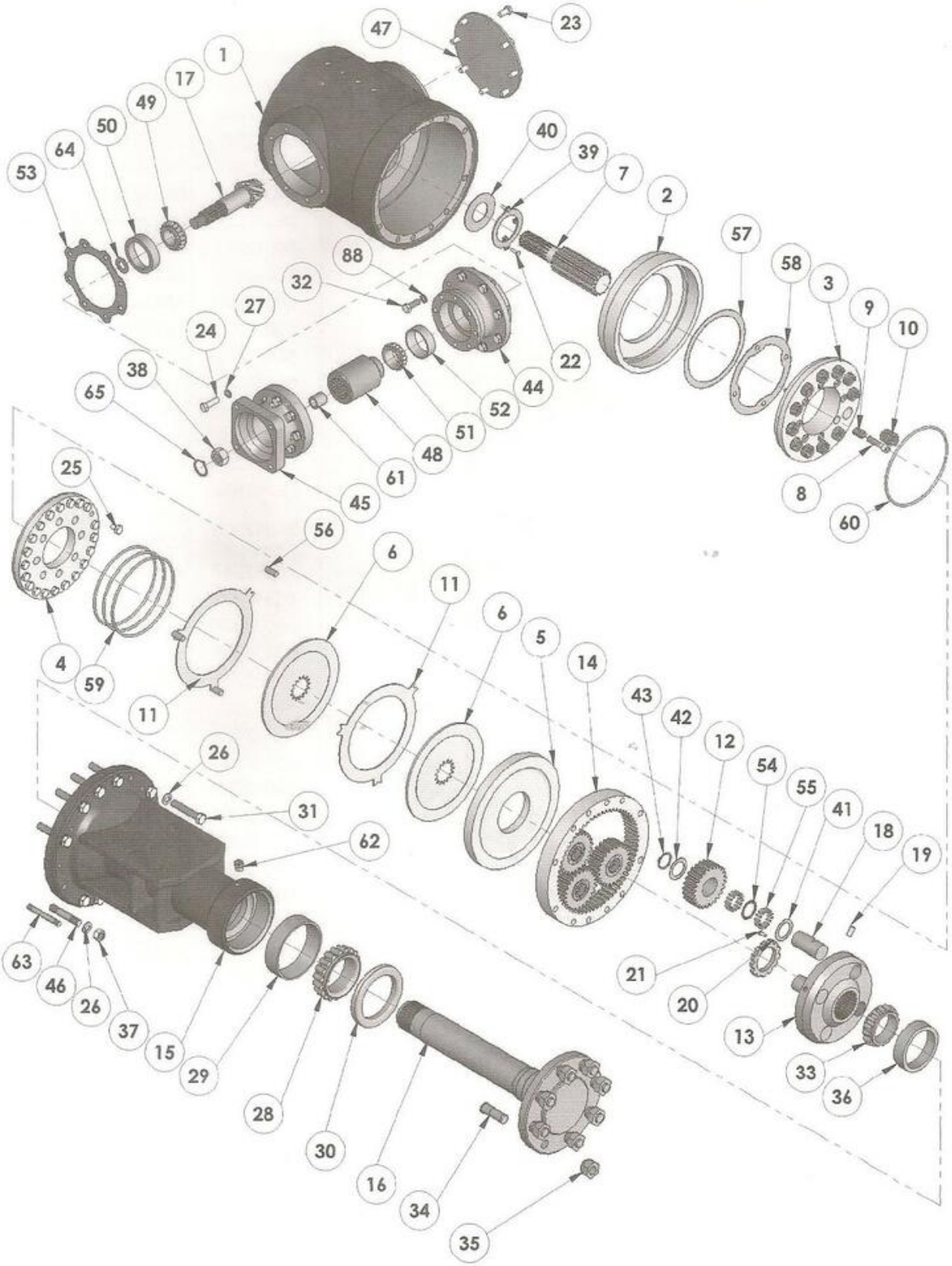

EIXO DIFERENCIAL LADO ESQUERDO

LICENCIADA EXCLUSIVA
PROTON MÜLLER

ITEM	QUANT.	Nº PEÇA	DISCRIMINAÇÃO
-	1	69410462	KIT VEDAÇÃO (INCLUI PEÇA REF. 64)
-	1	69410463	KIT VEDAÇÃO (INCLUI PEÇA REF. 53)
-	1	69410464	KIT VEDAÇÃO (INCLUI PEÇA REF. 60)
-	1	69410465	KIT VEDAÇÃO (INCLUI PEÇA REF. 58)
-	1	69410466	KIT VEDAÇÃO (INCLUI PEÇA REF. 57)
-	1	69410467	KIT VEDAÇÃO (INCLUI PEÇA REF. 59)
-	1	69410468	KIT VEDAÇÃO (INCLUI PEÇA REF. 16 E 20)
1	1	66012259	CAIXA CENTRAL
2	1	66012290	PISTÃO DO FREIO
3	1	66012284	PISTÃO DO FREIO
4	1	66012277	PLACA
5	1	66012292	PLACA
6	2	66012204	DISCO
7	1	66012295	ENGRENAGEM
8	8	66012281	PARAFUSO
9	8	66012283	MOLA
10	12	66012280	MOLA
11	2	66012275	DISCO
12	4	66012107	ENGRENAGEM
13	1	66012302	FLANGE
14	1	66012293	ENGRENAGEM
15	1	66012297	CARCAÇA
16	1	66012229	SEMI-EIXO
17	1	66012268	COROA E PINHÃO
18	4	66012298	EIXO
19	4	66012236	PARAFUSO
20	1	66012242	PORCA
21	1	66012202	PARAFUSO
22	2	66012202	PARAFUSO
23	8	66012251	PARAFUSO
24	8	66012197	PARAFUSO
25	21	66012278	PARAFUSO
26	12	66012246	ARRUELA
27	8	66012117	ARRUELA
28	1	66012227	ROLAMENTO CONE
29	1	60112226	ROLAMENTO CAPA
30	1	66012230	VEDADOR
31	10	66012304	PARAFUSO
32	8	66012195	PARAFUSO
33	1	66012227	ROLAMENTO CONE
34	8	66012231	PARAFUSO
35	8	66012232	PORCA
36	1	66012225	ROLAMENTO CAPA
37	2	66112247	PORCA
38	1	66012188	PORCA
39	1	66012201	TRAVA
40	1	66012200	ANEL
41	4	66012299	ARRUELA
42	4	66012301	ARRUELA
43	4	66012241	ANEL ELÁSTICO
44	1	66012132	CAIXA PIÃO
45	1	66012183	FLANGE
46	2	66012294	TIRANTE
47	1	66012307	TAMPA
48	1	12203000	LUVA
49	1	66012180	ROLAMENTO CONE
50	1	66012179	ROLAMENTO CAPA
51	1	66012136	ROLAMENTO CONE
52	1	66012134	ROLAMENTO CAPA
53	1	66012190	CALÇO - 0,05
53	2	66012191	CALÇO - 0,125
53	3	66012192	CALÇO - 0,20
53	1	66012193	CALÇO - 0,50
54	4	66012238	ESPAÇADOR
55	4	66012300	ROLETE
56	3	66012276	PINO
57	1	66012289	VEDADOR
58	1	66012285	CALÇO - 0,75
58	1	66012286	CALÇO - 0,125
58	1	66012287	CALÇO - 0,255
58	1	66012289	CALÇO - 0,555
59	1	66012291	VEDADOR
60	1	66012279	VEDADOR
61	1	66012184	LUVA
62	1	66012306	BUJÃO
63	2	66012294	PARAFUSO
64	1	66012175	CALÇO - 1,20
64	1	66012176	CALÇO - 1,25
64	1	66012177	CALÇO - 1,30
64	1	66012178	CALÇO - 1,35
64	1	66012170	CALÇO - 1,40
64	1	66012171	CALÇO - 1,45
65	1	66012189	ANEL ELÁSTICO

REDUTOR PLANETÁRIO (TRAÇÃO TRASEIRA)

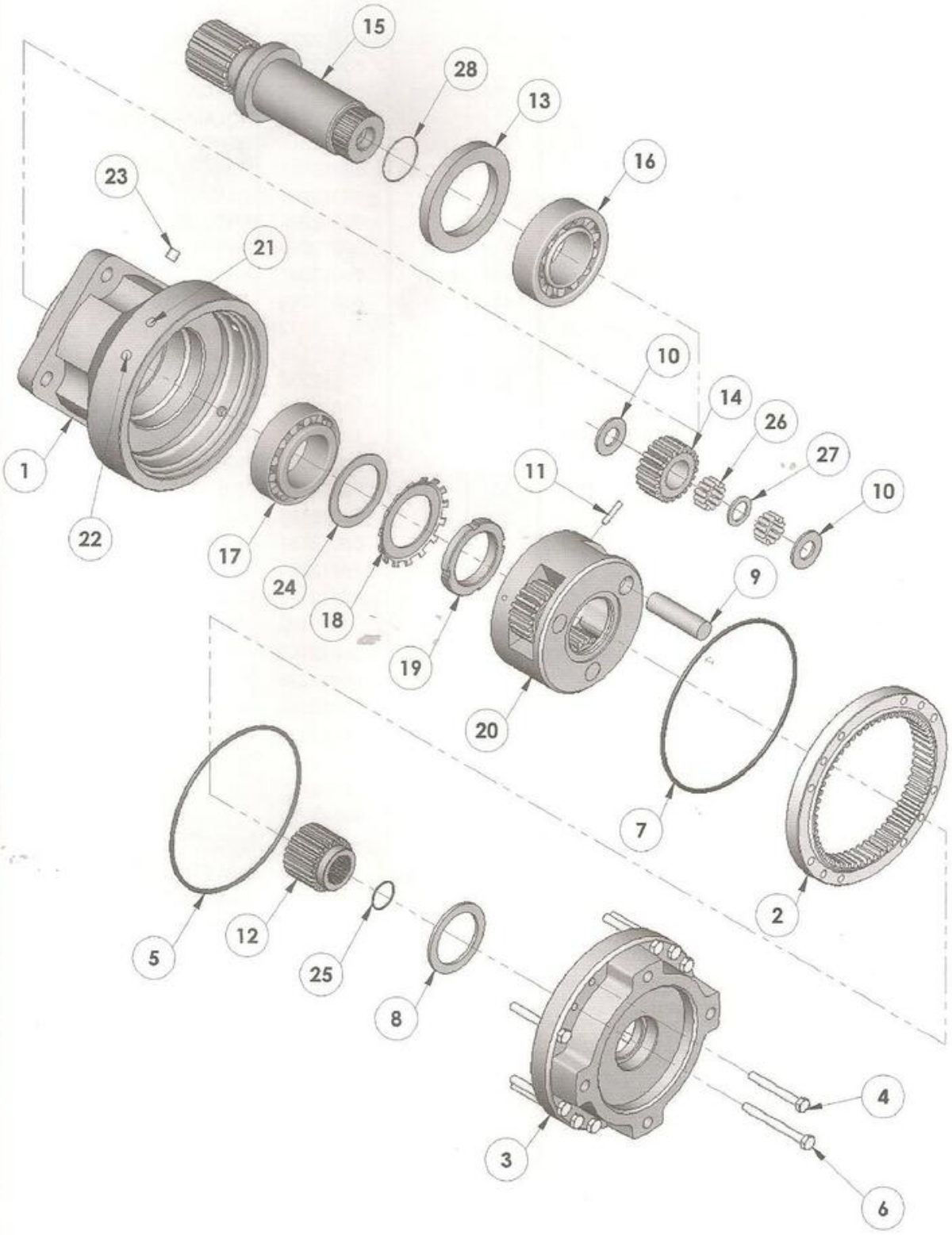

REDUTOR PLANETÁRIO (TRAÇÃO TRASEIRA)

ITEM	QUANT.	N° PEÇA	DISCRIMINAÇÃO
-	-	66142082	REDUTOR - COMPLETO
1	1	66142068	CARCAÇA
2	1	66142049	ENGRENAGEM
3	1	66142064	TAMPA
4	8	66142162	PARAFUSO
5	1	66142166	O-RING
6	4	66142157	PARAFUSO
7	1	66142158	O-RING
8	1	66142181	ARRUELA
9	3	66142145	EIXO
10	6	66142146	ARRUELA
11	3	66142150	PINO
12	1	66142153	ENGRENAGEM
13	1	66142173	RETENTOR
14	3	66142152	ENGRENAGEM
15	1	66142067	EIXO
16	1	66142134	ROLAMENTO
17	1	66142135	ROLAMENTO
18	1	66142177	ARRUELA
19	1	66142179	PORCA
20	1	66142180	SUPORTE
21	2	66142163	BUJÃO
22	3	66142176	BUJÃO
23	1	66142175	BUJÃO
24	1	66142178	ARRUELA
25	1	66142117	ANEL ELÁSTICO
26	6	66142147	ROLAMENTO
27	3	66142148	ESPAÇADOR
28	1	66142174	ANEL

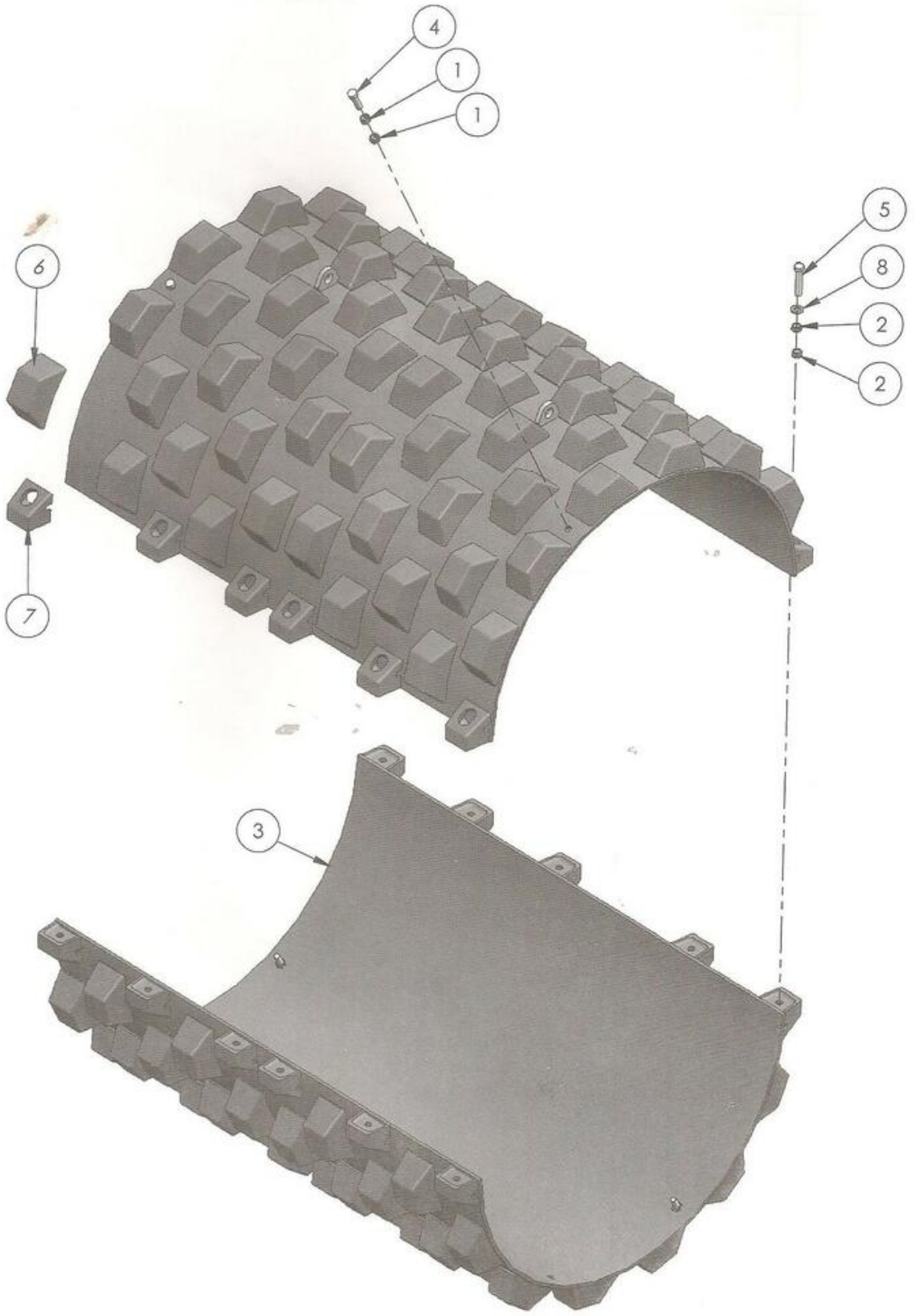
4
1
1
5
8
2
2
6
7
3

ITEM	QUANT.	Nº PEÇA	DISCRIMINAÇÃO
1	8	60722301	PORCA
2	24	60722305	PORCA
3	2	63802702	CAPA COM PATAS
4	4	70023346	PARAFUSO
5	12	70122371	PARAFUSO
6	128	15010101	PATAS
7	24	15010103	PATAS
8	12	60908156	ARRUELA

ARO, PNEU E CÂMARA DE AR



ARO, PNEU E CÂMARA DE AR

ITEM	QUANT.	N° PEÇA	DISCRIMINAÇÃO
-	2	01200075	ARO, PNEU E CAMARA DE AR
1	2	64002315	PNEU
2	2	63706537	ARO
3	2	64050117	CÂMARA DE AR

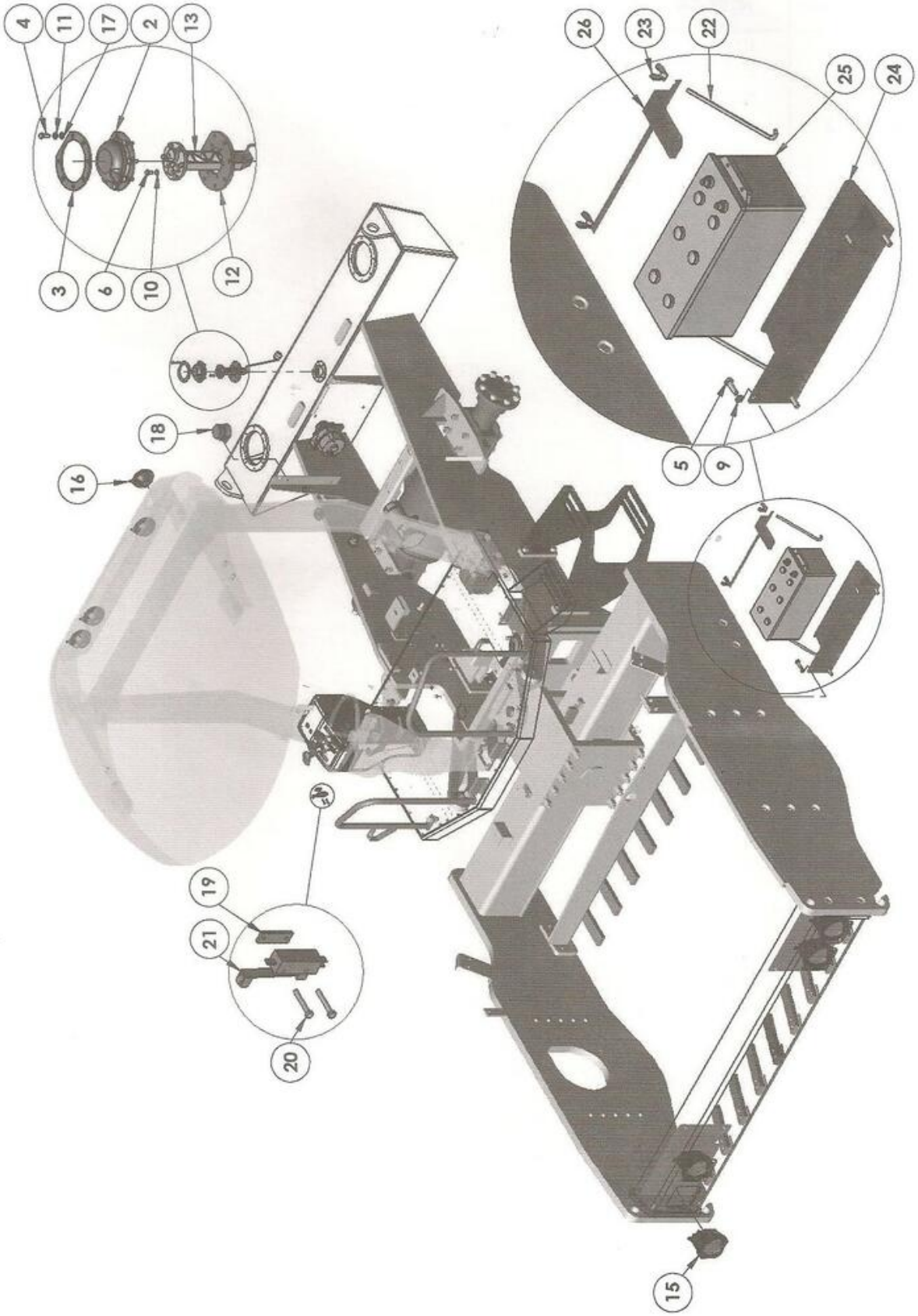
4
11
17
2
13
3
6
10
12
26
23
22
25
24
18
16
5
9
19
21
20
15

COMPONENTES DO SISTEMA ELÉTRICO

ITEM	QUANT.	Nº PEÇA	DISCRIMINAÇÃO
1	1	68557100	BUZINA
2	1	69409002	COIFA
3	1	12002602	CHAPA
4	7	60106306	PARAFUSO
5	4	70012218	PARAFUSO
6	6	60105303	PARAFUSO
7	1	68508205	SENSOR Tº ÁGUA
8	1	68508206	SENSOR PRESSÃO DE ÓLEO
9	4	60901212	ARRUELA
10	6	60901205	ARRUELA
11	7	60901206	ARRUELA
12	1	11404302	TAMPA
13	1	69807208	BÓIA
14	1	64702303	SENSOR FILTRO DE AR
15	4	68551206	FAROL
16	4	68551208	FAROL
17	7	60902207	ARRUELA
18	1	64706104	SIRENE
19	1	25201302	BARRA
20	2	60104212	PARAFUSO
21	1	64701301	MICRO SWITCH
22	2	21010309	TIRANTE
23	2	60803101	BORBOLETA
24	1	15036862	SUPORTE
25	1	64200201	BATERIA
26	1	11453927	PROTETOR
27	1	68204006	MOTOR DE PARTIDA
28	1	68200823	ALTERNADOR
29	2	60933204	ARRUELA

ÍNDICE NUMÉRICO (00350092 - 60112239)

Nº PEÇA	PÁG.	Nº PEÇA	PÁG.	Nº PEÇA	PÁG.	Nº PEÇA	PÁG.	Nº PEÇA	PÁG.	Nº PEÇA	PÁG.
00350092	47	12012104	81	15040344	47	23060101	83	40200179	67	60108312	37
00350092	53	12012104	83	15040345	47	24432903	5	40290233	67	60108316	85
00360063	63	12203000	91	15041083	71	25105300	53	40290234	67	60108323	45
00360063	65	12400100	53	15041084	57	25201302	99	40290235	67	60108323	53
00800079	55	12401200	53	15042048	69	25201501	35	40290236	67	60108323	73
01200075	97	12401205	53	15060211	55	25201501	37	40290237	67	60108323	75
10400104	53	15010101	81	15060211	57	25229301	69	40290239	67	60108323	81
10400140	53	15010101	83	15061035	61	30000802	87	40290246	67	60108323	83
10600148	7	15010101	95	15062094	47	30025309	5	40290255	19	60108327	85
10600151	53	15010103	95	15063067	61	30070902	75	40290256	19	60108359	25
10600160	53	15014375	61	15064070	49	30070902	83	40290257	19	60108359	25
10600161	47	15030241	69	15064072	49	34216204	47	40290258	19	60110308	11
10600162	47	15032634	5	15064073	49	34237234	7	40407115	15	60110308	35
10600163	61	15032679	27	15064075	49	35102500	53	40838313	5	60110308	37
10600166	71	15032679	37	19201703	35	35116693	69	40847119	61	60110308	71
10600740	73	15034056	59	19201703	37	35116959	71	41202200	49	60110310	5
10600740	75	15034063	47	20016504	47	35120133	55	50010250	13	60110310	47
10600740	81	15036352	73	20019500	73	35120134	55	50060375	5	60110310	71
10600740	83	15036352	75	20019500	75	35124162	69	50060377	5	60110315	5
10603902	5	15036352	81	20019500	81	35124163	69	50060406	5	60110315	7
11203000	87	15036352	83	20019500	83	35124169	45	50060448	7	60110315	69
11303101	69	15036798	73	20032506	69	35127273	7	50060449	5	60110315	73
11400400	49	15036798	75	20037001	73	35137463	5	50062015	5	60110315	75
11400800	71	15036798	81	20037001	75	35137463	7	59001315	53	60110315	81
11400805	11	15036798	83	20037001	81	35137463	53	59700195	47	60110315	83
11403502	15	15036823	71	20037001	83	35137502	45	59701263	43	60110316	53
11404101	71	15036824	69	20064107	81	35137540	71	59710203	61	60110318	47
11404301	69	15036825	69	20064107	83	35137553	69	60104212	99	60110318	73
11404302	99	15036829	53	20064110	73	35141190	27	60105303	99	60110318	75
11405202	73	15036844	5	20064110	75	35141190	37	60105326	61	60110318	81
11405202	81	15036846	5	20064110	85	35147192	11	60106306	7	60110318	83
11408304	69	15036848	55	20064110	87	35147193	11	60106306	15	60110323	5
11413200	73	15036857	43	20404302	53	35147195	75	60106306	53	60110363	27
11413200	75	15036860	61	20404310	53	35147195	83	60106306	63	60112208	37
11413200	81	15036861	61	20404335	53	35182123	47	60106306	65	60112208	69
11413200	83	15036862	99	20413731	61	36482100	47	60106306	99	60112210	15
11417206	71	15036866	35	21001606	5	36482101	59	60106308	43	60112210	61
11426100	75	15036866	37	21010309	99	39000400	49	60106308	53	60112212	11
11426100	83	15036867	35	21010319	53	39201541	53	60106312	47	60112212	69
11453927	99	15036867	37	21801600	49	39201542	53	60106318	63	60112215	63
11634901	73	15036869	11	21812700	53	39202112	53	60108306	11	60112215	69
11634901	81	15036870	11	21813600	53	40000170	11	60108308	11	60112218	5
11634901	83	15036871	5	21813700	53	40000336	11	60108308	13	60112218	47
11805703	5	15036872	5	21821502	53	40101753	11	60108308	35	60112226	69
12002602	99	15036876	61	21843211	53	40111770	11	60108308	37	60112226	91
12009609	5	15036878	75	23060101	73	40200113	17	60108308	71	60112235	27
12012104	73	15036878	83	23060101	75	40200113	19	60108312	27	60112235	37
12012104	75	15040343	71	23060101	81	40200179	63	60108312	35	60112239	53

Catálogo de Peças
ÍNDICE NUMÉRICO (60112259 - 61400159)

Nº PEÇA	PÁG.	Nº PEÇA	PÁG.	Nº PEÇA	PÁG.	Nº PEÇA	PÁG.	Nº PEÇA	PÁG.	Nº PEÇA	PÁG.
60112259	27	60127436	75	60716302	55	60900211	83	60901212	37	60902213	7
60112259	37	60127436	83	60718101	5	60900215	75	60901212	47	60902213	21
60112280	53	60127444	75	60718401	53	60900215	83	60901212	55	60902213	55
60112310	5	60127444	83	60719402	61	60900217	73	60901212	57	60902215	47
60112312	5	60129431	71	60721401	73	60900217	75	60901212	61	60902215	55
60112312	7	60133438	57	60721401	75	60900217	81	60901212	69	60902215	69
60112315	5	60406308	65	60721401	81	60900217	83	60901212	71	60902217	55
60112318	55	60406323	65	60721401	83	60901205	99	60901212	99	60902219	71
60112318	57	60408308	65	60722301	95	60901205	65	60901214	87	60902227	57
60112351	17	60408322	61	60722304	55	60901206	5	60901216	69	60902609	61
60116318	55	60414218	87	60722305	95	60901206	7	60901218	5	60902611	55
60116327	69	60419417	17	60723401	5	60901206	15	60901220	17	60902611	57
60116371	21	60419419	61	60723401	7	60901206	43	60901220	47	60903001	73
60116380	29	60420423	5	60725401	5	60901206	47	60901220	55	60903001	75
60116390	31	60603508	73	60725401	17	60901206	63	60901220	71	60903001	81
60118310	5	60603508	75	60725401	47	60901206	65	60901220	87	60903001	83
60119424	5	60603508	81	60725401	55	60901206	99	60901222	55	60904703	53
60120326	75	60603508	83	60725401	87	60901208	5	60901222	95	60908102	75
60120326	83	60603545	69	60727401	73	60901208	11	60902207	25	60908102	83
60120346	73	60603577	87	60727401	75	60901208	33	60902207	47	60908103	35
60120346	75	60603768	53	60727401	81	60901208	35	60902207	61	60908103	37
60120346	81	60705301	61	60727401	83	60901208	37	60902207	63	60908136	5
60120346	83	60706301	7	60729401	71	60901208	45	60902207	99	60908152	73
60121414	35	60706301	43	60770301	73	60901208	53	60902208	5	60908152	75
60121414	37	60706301	47	60770301	73	60901208	71	60902208	11	60908152	81
60121423	27	60706301	53	60770301	75	60901208	73	60902208	27	60908152	83
60121423	73	60706301	63	60770301	75	60901208	75	60902208	35	60908156	69
60121423	75	60708301	11	60770301	81	60901208	81	60902208	37	60908156	95
60121423	81	60708301	45	60770301	81	60901208	83	60902208	45	60908234	53
60121423	83	60708301	53	60770301	83	60901210	5	60902208	61	60908959	69
60121428	73	60708301	61	60770301	83	60901210	7	60902209	11	60931205	47
60121428	75	60708301	73	60800000	69	60901210	17	60902209	35	60931205	59
60121428	81	60708301	75	60800316	75	60901210	27	60902209	37	60931206	47
60121428	83	60708301	81	60800316	83	60901210	35	60902209	47	60931207	55
60122326	55	60708301	83	60800331	73	60901210	37	60902211	5	60931207	57
60125417	55	60710101	47	60800331	75	60901210	47	60902211	11	60933204	99
60125419	71	60710303	5	60800331	81	60901210	53	60902211	15	60933205	47
60125425	75	60710350	5	60800331	83	60901210	61	60902211	27	60933205	59
60125425	83	60712202	27	60803101	99	60901210	69	60902211	29	61200107	53
60125427	47	60712202	37	60804103	53	60901210	71	60902211	31	61400106	55
60125427	55	60712202	47	60835301	47	60901210	73	60902211	37	61400114	47
60125429	69	60712202	53	60835301	59	60901210	75	60902211	47	61400130	73
60125436	47	60712250	5	60838301	55	60901210	81	60902211	53	61400130	75
60125444	5	60712250	11	60838301	57	60901210	83	60902211	55	61400130	81
60127431	73	60712302	55	60900211	27	60901212	5	60902211	57	61400130	83
60127431	75	60712302	57	60900211	73	60901212	7	60902211	63	61400145	61
60127431	81	60714201	35	60900211	75	60901212	17	60902211	69	61400149	65
60127431	83	60714201	37	60900211	81	60901212	27	60902213	5	61400159	61

ÍNDICE NUMÉRICO (61400160 - 66012293)

LICENCIADA EXCLUSIVA PROTON MÜLLER

Nº PEÇA	PÁG.	Nº PEÇA	PÁG.	Nº PEÇA	PÁG.	Nº PEÇA	PÁG.	Nº PEÇA	PÁG.	Nº PEÇA	PÁG.
61400160	61	63850125	83	65425124	45	65990000	65	66012191	91	66012259	89
61450219	69	63852618	81	65425125	45	65990001	65	66012192	91	66012259	91
61700101	11	63852619	83	65425126	45	65990002	65	66012193	91	66012260	89
61700102	13	64002315	97	65425127	27	65990003	65	66012195	91	66012260	89
61700123	11	64050117	97	65426122	45	65990004	65	66012197	91	66012261	89
61700141	73	64200201	99	65426207	45	65990005	65	66012199	89	66012262	89
61700141	75	64700210	49	65426211	17	65990006	65	66012200	89	66012263	89
61700141	81	64701178	49	65427179	17	65990007	65	66012200	91	66012264	89
61700141	83	64701180	49	65429017	35	65990008	65	66012201	89	66012265	89
61701122	11	64701301	99	65429017	37	65990009	65	66012201	91	66012266	89
61701123	11	64702303	99	65429018	17	65990010	65	66012202	89	66012267	89
61702737	5	64702522	49	65429135	17	65990011	65	66012202	89	66012268	91
61702740	5	64702523	49	65429136	35	65990012	65	66012202	91	66012274	89
61702741	5	64703133	49	65429136	37	65990013	65	66012202	91	66012275	89
61705302	37	64703325	49	65430055	17	65990014	65	66012204	89	66012275	91
61705629	5	64703326	49	65430056	37	65990015	65	66012204	91	66012276	89
61706309	27	64703434	49	65432143	27	65990016	65	66012225	89	66012276	91
61737115	5	64706104	99	65432144	27	65990017	65	66012225	91	66012277	89
62000805	5	64706105	49	65432145	15	65990018	65	66012226	89	66012277	91
63200110	49	65000306	71	65433148	17	65990019	65	66012227	89	66012278	89
63201206	49	65004711	69	65433318	27	65990020	65	66012227	89	66012278	91
63300104	51	65005417	69	65433319	27	65990021	63	66012227	91	66012279	89
63300146	51	65005418	69	65433320	37	66002114	89	66012227	91	66012279	91
63300203	51	65200113	55	65433321	37	66012011	87	66012229	89	66012280	89
63300207	51	65200113	57	65433500	27	66012011	89	66012229	91	66012280	91
63300286	47	65200113	51	65433915	35	66012107	89	66012230	89	66012281	89
63300286	51	65200119	61	65433915	37	66012107	91	66012230	91	66012281	91
63300287	51	65200701	73	65434117	35	66012109	89	66012231	89	66012283	89
63300288	51	65200701	75	65434117	37	66012117	89	66012231	91	66012283	91
63300289	51	65200701	81	65435313	17	66012117	91	66012232	89	66012284	89
63300290	51	65200701	83	65435314	17	66012120	89	66012232	91	66012284	91
63300291	51	65202101	5	65435315	27	66012132	89	66012236	89	66012285	89
63300292	51	65204100	27	65455133	17	66012132	91	66012236	91	66012285	91
63401147	55	65204100	37	65500210	11	66012134	91	66012238	89	66012286	89
63401147	57	65204103	27	65500404	13	66012136	91	66012238	89	66012286	91
63401148	57	65204103	37	65500410	13	66012170	91	66012238	91	66012287	89
63407003	61	65356200	61	65500428	13	66012171	91	66012241	89	66012287	91
63502112	69	65356500	47	65500736	73	66012175	91	66012241	91	66012288	89
63502113	69	65420130	43	65500736	75	66012176	91	66012242	89	66012289	89
63706537	97	65420131	43	65500736	81	66012177	91	66012242	91	66012289	91
63800123	73	65420132	43	65500736	83	66012178	91	66012246	89	66012289	91
63800123	75	65421824	63	65504192	11	66012179	91	66012246	91	66012290	89
63800124	81	65421825	43	65504194	11	66012180	91	66012247	89	66012290	91
63800124	83	65421826	43	65504195	11	66012183	91	66012251	91	66012291	89
63802702	95	65421833	63	65504469	5	66012184	91	66012252	89	66012291	91
63850120	75	65421834	63	65590013	23	66012188	91	66012253	89	66012292	89
63850121	73	65425122	45	65750103	11	66012189	91	66012254	89	66012292	91
63850124	81	65425123	45	65900902	65	66012190	91	66012255	89	66012293	89

ÍNDICE NUMÉRICO (66012293 - 69205169)

Nº PEÇA	PÁG.	Nº PEÇA	PÁG.	Nº PEÇA	PÁG.	Nº PEÇA	PÁG.	Nº PEÇA	PÁG.	Nº PEÇA	PÁG.
66012293	91	66142106	85	66201283	41	66201423	39	66730009	29	67560184	25
66012294	89	66142107	85	66201284	41	66201424	39	66730010	31	67561000	47
66012294	91	66142109	85	66201285	41	66201434	35	66730011	31	67561000	49
66012294	91	66142110	85	66201286	41	66201434	37	66730012	31	68200823	99
66012295	91	66142111	85	66201287	41	66201435	35	66730013	31	68204006	99
66012296	89	66142112	85	66201288	41	66201435	37	66730014	31	68503505	49
66012297	89	66142113	85	66201290	41	66201439	37	66730015	31	68508205	99
66012297	91	66142114	85	66201291	41	66201439	75	66730016	31	68508206	99
66012298	89	66142115	85	66201292	41	66201439	83	66730018	31	68551206	99
66012298	91	66142116	85	66201293	41	66201445	39	66730019	31	68551208	99
66012299	89	66142117	85	66201294	41	66550132	35	66730020	65	68557100	99
66012299	91	66142117	93	66201295	41	66550132	37	67000104	23	69200016	17
66012300	89	66142120	85	66201298	41	66550306	17	67000150	53	69200321	17
66012300	91	66142121	85	66201299	41	66550306	23	67501025	27	69200406	37
66012301	89	66142122	85	66201300	39	66550332	63	67501025	33	69200407	37
66012301	91	66142123	85	66201302	41	66551027	45	67510000	33	69200509	17
66012302	89	66142124	85	66201314	39	66551031	45	67510001	33	69201101	43
66012302	91	66142125	85	66201315	39	66551032	45	67510002	33	69201104	13
66012303	89	66142126	85	66201318	39	66590008	23	67510003	33	69201104	45
66012304	91	66142128	85	66201320	39	66590009	23	67510004	33	69201114	27
66012305	89	66142129	85	66201326	39	66590010	23	67510005	33	69201127	63
66012306	91	66142130	85	66201332	39	66590011	23	67510006	33	69201146	27
66012307	89	66142131	85	66201336	39	66590012	23	67510007	33	69201147	35
66012307	91	66142133	85	66201337	39	66590014	23	67510008	33	69201147	37
66012308	89	66142134	93	66201338	39	66700002	21	67510009	33	69201297	41
66012309	89	66142135	93	66201347	39	66700005	21	67510010	33	69201404	5
66112247	91	66142145	93	66201350	39	66700052	21	67510011	33	69201701	17
66112759	61	66142146	93	66201351	39	66700101	21	67510012	33	69201707	27
66142049	93	66142147	93	66201352	39	66700101	31	67510013	33	69201712	27
66142064	93	66142148	93	66201362	39	66700110	31	67560157	17	69201754	35
66142067	93	66142150	93	66201363	39	66700115	21	67560157	25	69201754	37
66142068	93	66142152	93	66201364	39	66700173	17	67560163	49	69201804	27
66142082	87	66142153	93	66201365	39	66700173	21	67560164	25	69201907	17
66142082	93	66142157	93	66201368	39	66700195	31	67560165	25	69201910	17
66142083	37	66142158	93	66201384	39	66700201	21	67560166	25	69201910	27
66142083	75	66142162	93	66201389	39	66700218	21	67560167	25	69201924	43
66142083	83	66142163	93	66201392	39	66700234	21	67560168	25	69201932	27
66142083	85	66142166	93	66201403	39	66700235	21	67560169	25	69202202	5
66142091	85	66142173	93	66201409	39	66700306	27	67560170	25	69203107	45
66142092	85	66142174	93	66201412	39	66700306	31	67560171	25	69204103	23
66142093	85	66142175	93	66201413	39	66700310	27	67560173	25	69204317	15
66142094	85	66142176	93	66201415	39	66700310	29	67560174	25	69204416	73
66142095	85	66142177	93	66201416	39	66730000	29	67560175	25	69204416	75
66142096	85	66142178	93	66201417	39	66730001	29	67560176	25	69204416	81
66142097	85	66142179	93	66201418	39	66730002	29	67560177	25	69204416	83
66142098	85	66142180	93	66201419	39	66730003	29	67560178	25	69204520	5
66142099	85	66142181	93	66201420	39	66730004	29	67560179	25	69204711	17
66142101	85	66201265	41	66201422	39	66730005	29	67560180	25	69205169	35

ÍNDICE NUMÉRICO (69205169 - 70408308)

LICENCIADA EXCLUSIVA
PROTON MÜLLER

Nº PEÇA	PÁG.	Nº PEÇA	PÁG.	Nº PEÇA	PÁG.	Nº PEÇA	PÁG.	Nº PEÇA	PÁG.	Nº PEÇA	PÁG.
69205169	37	69300119	9	69406275	81	70012218	99				
69205365	13	69300120	9	69406275	83	70012335	71				
69205401	17	69300121	9	69406309	71	70021619	75				
69205402	17	69300122	9	69406323	65	70021619	83				
69205403	17	69300228	5	69406338	87	70023346	95				
69205409	35	69300228	9	69406341	65	70114219	87				
69205409	37	69301114	27	69406342	65	70122371	95				
69205414	45	69301118	35	69406344	65	70405306	47				
69205435	27	69301118	37	69408362	69	70405306	59				
69205435	43	69302104	15	69409002	99	70406306	47				
69205445	45	69302304	73	69409124	49	70408308	55				
69205505	43	69302304	75	69410462	91	70408308	57				
69205507	45	69302304	81	69410463	91						
69205508	17	69302304	83	69410464	89						
69205509	17	69303126	27	69410464	91						
69205511	17	69303126	35	69410465	89						
69205513	15	69303126	37	69410465	91						
69205513	17	69303139	9	69410466	89						
69205515	17	69303140	9	69410466	91						
69205515	35	69308124	9	69410467	89						
69205515	37	69400236	73	69410467	91						
69205524	45	69400236	81	69410468	89						
69205534	27	69400503	21	69410468	91						
69205538	17	69403307	73	69410540	19						
69205541	13	69403307	75	69410540	33						
69205541	45	69403307	81	69410541	29						
69205547	63	69403307	83	69410542	31						
69206407	17	69406117	65	69410543	67						
69206468	35	69406125	65	69500194	31						
69206468	37	69406150	69	69500303	53						
69207103	5	69406154	73	69500513	53						
69207121	11	69406154	81	69503513	73						
69207153	73	69406160	21	69503513	75						
69207153	75	69406165	73	69503513	81						
69207153	81	69406165	75	69503513	83						
69207153	83	69406165	81	69505604	21						
69207301	13	69406165	83	69527302	69						
69207402	35	69406166	15	69543517	75						
69207402	37	69406201	23	69543517	73						
69207959	5	69406207	73	69543517	83						
69209101	35	69406207	75	69543517	81						
69209101	37	69406207	81	69800601	53						
69209114	27	69406207	83	69803403	61						
69209115	27	69406214	17	69805001	15						
69209310	43	69406214	23	69807208	99						
69209502	69	69406250	65	69812203	61						
69300116	9	69406275	73	70010315	53						
69300118	9	69406275	75	70010363	5						