CATÁLOGO DE PEÇAS

RUTHZIL TRATOR COMERCIAL DE PEÇAS LTDA 11 97083-6812 ROLANDO CITRANGULO

MARÇO 2013



LDA
EQUIPAMENTOS RODOVIÁRIOS
E AGRÍCOLAS

MÜLLER

CATÁLOGO DE PEÇAS

VAP70

NÚMERO DE SÉRIE

MÜLLER

CATÁLOGO DE PEÇAS
VAP70

MÜLLER COMPACTADORES

MARÇO/2013

Chassi: **Série:**

VAP70 (Eixo ZF) **Cód.: 99992505-30**

ÍNDICE

	CONJUNTO	DESENHO	LISTA
1	**SISTEMA DE PROPULSÃO**		
	MOTOR E ACESSÓRIOS	VAP70-04	VAP70-05
	MOTOR E ACESSÓRIOS	VAP70-06	VAP70-07
	MOTOR E ACESSÓRIOS	VAP70-08	VAP70-09
	FILTRO DE AR	VAP70-10	VAP70-11
	SISTEMA DE ARREFECIMENTO (RADIADOR)	VAP70-12	VAP70-13
	SISTEMA DE ALIMENTAÇÃO	VAP70-14	VAP70-15
2	**DIREÇÃO**		
	TANQUE HIDRÁULICO	VAP70-16	VAP70-17
	SISTEMA HIDRÁULICO DA DIREÇÃO	VAP70-18	VAP70-19
	CILINDRO HIDRÁULICO DA DIREÇÃO	VAP70-20	VAP70-21
	BOMBA HIDRÁULICA DA DIREÇÃO	VAP70-22	VAP70-23
	ORBITROL	VAP70-24	VAP70-25
3	**SISTEMA VIBRAÇÃO**		
	SISTEMA HIDRÁULICO DA VIBRAÇÃO	VAP70-26	VAP70-27
	SISTEMA HIDRÁULICO DA VIBRAÇÃO	VAP70-28	VAP70-29
	BOMBA HIDRÁULICA DA VIBRAÇÃO	VAP70-30	VAP70-31
	MOTOR HIDRÁULICO DA VIBRAÇÃO	VAP70-32	VAP70-33
	COMANDO HIDRÁULICO DA VIBRAÇÃO	VAP70-34	VAP70-35
4	**SISTEMA TRAÇÃO**		
	SISTEMA HIDROSTÁTICO DE TRAÇÃO	VAP70-36	VAP70-37
	BOMBA HIDROSTÁTICA DA TRAÇÃO	VAP70-38	VAP70-39
	MOTOR HIDROSTÁTICO DA TRAÇÃO (CARCAÇA E EIXO)	VAP70-40	VAP70-41
	MOTOR HIDROSTÁTICO DA TRAÇÃO (TAMPA E PISTÃO)	VAP70-42	VAP70-43
	MOTOR HIDROSTÁTICO DA TRAÇÃO (CONJUNTO SOLENÓIDE)	VAP70-44	VAP70-45
	SISTEMA HIDRÁULICO DE TOMADA DE TESTES DE PRESSÃO	VAP70-46	VAP70-47
5	**SISTEMA DE FREIO**		
	SISTEMA HIDRÁULICO DO FREIO DE EMERGÊNCIA	VAP70-48	VAP70-49
6	**COMPARTIMENTO DO OPERADOR / CARENAGEM / CHASSI**		
	COMPARTIMENTO DO OPERADOR (CABINE)	VAP70-50	VAP70-51
	COMPARTIMENTO DO OPERADOR (TETO SOLAR)	VAP70-52	VAP70-53
	COMPARTIMENTO DO OPERADOR (TETO SOLAR)	VAP70-54	VAP70-55
	COLUNA DA DIREÇÃO	VAP70-56	VAP70-57
	ASSENTO DO OPERADOR	VAP70-58	VAP70-59
	ASSENTO DO OPERADOR	VAP70-60	VAP70-61
	CAIXA DE ALAVANCAS E CABO	VAP70-62	VAP70-63
	TETO SOLAR	VAP70-64	VAP70-65

	CABINE	VAP70-65	VAP70-67
	ESTRUTURA ROP'S	VAP70-68	VAP70-69
	SISTEMA DE AR CONDICIONADO	VAP70-70	VAP70-71
	CAPÔ ARTICULÁVEL	VAP70-72	VAP70-73
	SISTEMA HIDRÁULICO BASCULAMENTO DA PLATAFORMA (TETO SOLAR)	VAP70-74	VAP70-75
	SISTEMA HIDRÁULICO BASCULAMENTO DA PLATAFORMA (CABINE)	VAP70-76	VAP70-77
	MOTOR HIDROSTÁTICO DE TRAÇÃO DO TAMBOR	VAP70-78	VAP70-79
	CILINDRO DE BASCULAMENTO DA PLATAFORMA DO OPERADOR	VAP70-80	VAP70-81
	MONTAGEM DO CHASSI DIANTEIRO	VAP70-82	VAP70-83
	MONTAGEM DO CHASSI DIANTEIRO	VAP70-84	VAP70-85
	MONTAGEM DO CHASSI DIANTEIRO - TRAÇÃO	VAP70-86	VAP70-87
	MONTAGEM DO CHASSI DIANTEIRO - TRAÇÃO	VAP70-88	VAP70-89
	MONTAGEM DO CHASSI TRASEIRO	VAP70-90	VAP70-91
	MONTAGEM DO EIXO DIFERENCIAL	VAP70-92	VAP70-93
	EIXO DIFERENCIAL ZF (BLOQUEAMENTO DE LAMELAS)	VAP70-94	VAP70-95
	EIXO DIFERENCIAL ZF (CARCAÇA, COROA E PINHÃO)	VAP70-96	VAP70-97
	EIXO DIFERENCIAL ZF (PONTE DO EIXO)	VAP70-98	VAP70-99
	EIXO DIFERENCIAL ZF (FREIO DE LAMELAS)	VAP70-100	VAP70-101
	EIXO DIFERENCIAL ZF (EIXO DE SAÍDA)	VAP70-102	VAP70-103
	EIXO DIFERENCIAL ZF (TAMPA)	VAP70-104	VAP70-105
7	**TAMBORES**		
	TAMBOR VIBTATÓRIO LISO CAPA COM TRAÇÃO	VAP70-106	VAP70-107
	TAMBOR VIBTATÓRIO LISO CAPA COM TRAÇÃO	VAP70-108	VAP70-109
	TAMBOR VIBRATÓRIO LISO COM TRAÇÃO	VAP70-110	VAP70-111
	TAMBOR VIBRATÓRIO LISO COM TRAÇÃO	VAP70-112	VAP70-113
	TAMBOR VIBRATÓRIO PATA COM TRAÇÃO	VAP70-114	VAP70-115
	TAMBOR VIBRATÓRIO PATA COM TRAÇÃO	VAP70-116	VAP70-117
	REDUTOR PLANETÁRIO DA TRAÇÃO DIANTEIRA	VAP70-118	VAP70-119
	CAPA DO TAMBOR (MONTADA COM TAMBOR LISO)	VAP70-120	VAP70-121
8	**RODADOS**		
	ARO, PNEU E CÂMARA DE AR	VAP70-122	VAP70-123
9	**SISTEMA ELÉTRICO**		
	SISTEMA ELÉTRICO (PRINCIPAL)	VAP70-124	VAP70-125
	SISTEMA ELÉTRICO (CENTRAL)	VAP70-126	VAP70-127
	SISTEMA ELÉTRICO (COLUNA)	VAP70-128	VAP70-129
	COMPONENTES DO SISTEMA ELÉTRICO	VAP70-130	VAP70-131
10	**OPCIONAIS**		
	MOTOR E ACESSÓRIOS (ACELERAÇÃO ELÉTRICA)	VAP70-132	VAP70-133
	SISTEMA DE ALIMENTAÇÃO (COM MANGOTES)	VAP70-134	VAP70-135
	CAIXA DE ALAVANCA E CABO (ACELERAÇÃO ELÉTRICA)	VAP70-136	VAP70-137

MOTOR E ACESSÓRIOS

MÜLLER
COMPACTADORES

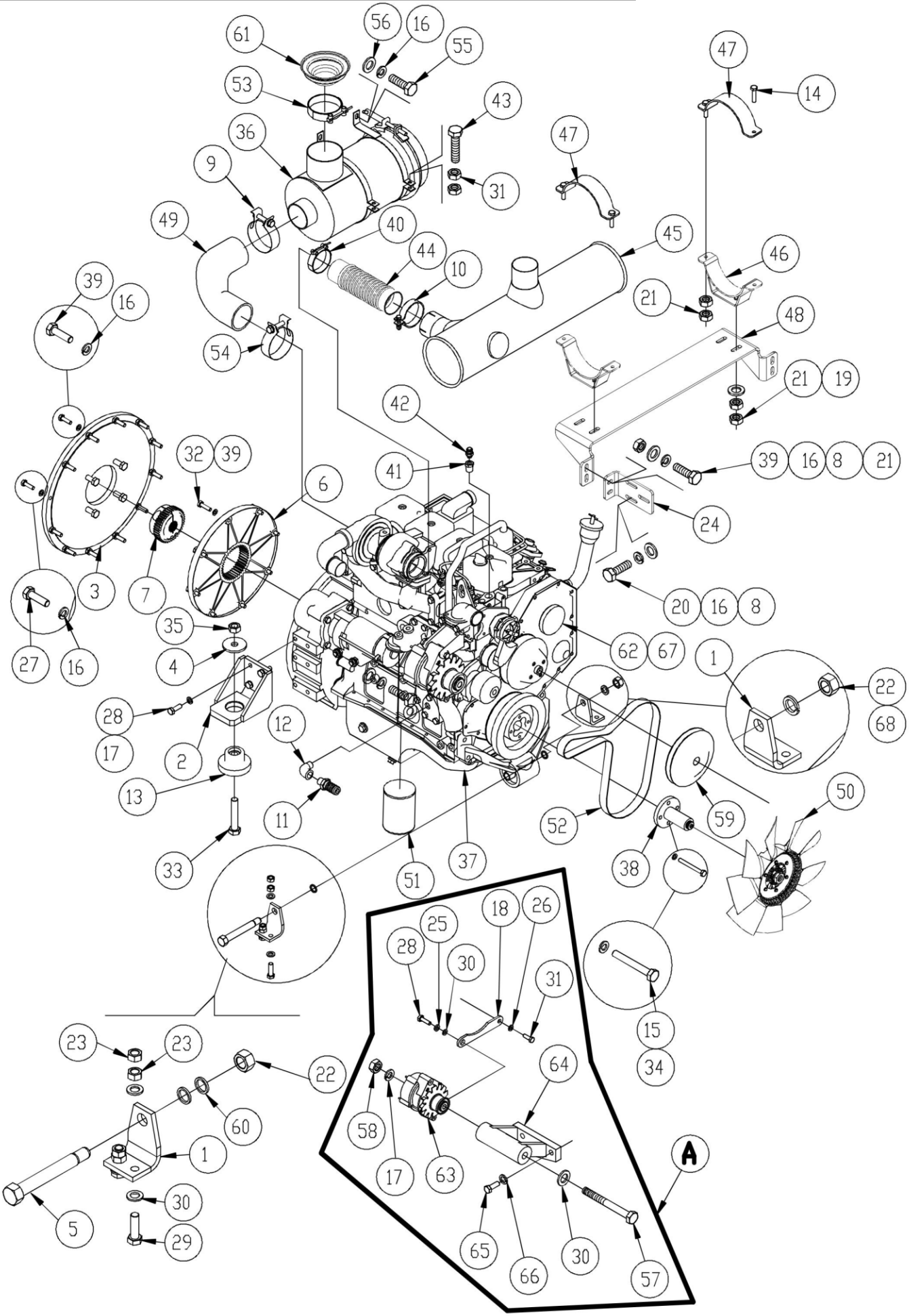

MOTOR E ACESSÓRIOS

MÜLLER COMPACTADORES

ITEM	QUANT	Nº PEÇA	DISCRIMINAÇÃO
1	2	50060593-54	SUPORTE
2	2	15036846-23	SUPORTE
3	1	30025309-74	ADAPTADOR
4	2	60908136-52	ARRUELA
5	1	60125458-35	PARAFUSO
6	1	12009609-42	PLACA ARRASTE
7	1	11805701-98	CUBO
8	6	60902209-73	ARRUELA
9	1	61701148-68	ABRAÇADEIRA
10	1	61702740-91	ABRAÇADEIRA
11	1	69207959-74	ESPIGÃO
12	1	69202212-25	JOELHO
13	2	65202101-54	CALÇO
14	4	60110332-32	PARAFUSO
15	4	60120419-80	PARAFUSO
16	26	60901210-43	ARRUELA
17	9	60901212-27	ARRUELA
18	1	15037016-87	CHAPA
19	4	60908237-38	ARRUELA
20	6	60110310-62	PARAFUSO
21	20	60710303-27	PORCA
22	1	60725401-08	PORCA
23	8	60712202-31	PORCA
24	2	35137668-95	SUPORTE
25	1	65000301-58	CALÇO
26	1	*	ARRUELA PRESSÃO
27	4	60110315-22	PARAFUSO
28	9	60112312-36	PARAFUSO
29	4	60112222-35	PARAFUSO
30	6	60902211-30	ARRUELA
31	1	*	PARAFUSO
32	8	60119424-72	PARAFUSO
33	2	60125548-36	PARAFUSO
34	4	60900210-48	PARAFUSO
35	2	60725602-88	PORCA
36	1	69300234-02	FILTRO DE AR
37	1	50062021-39	MOTOR DIESEL
38	1	30001303-50	ADAPTADOR
39	12	60110312-46	PARAFUSO
40	1	50060406-99	ABRAÇADEIRA
41	1	69204520-06	CONEXÃO
42	1	69205525-75	NIPLE
43	2	60108318-62	PARAFUSO
44	1	24473130-08	TUBO
45	1	40838318-31	SILENCIOSO
46	2	15037125-82	SUPORTE
47	2	61705629-24	CHAPA

MOTOR E ACESSÓRIOS

MÜLLER
COMPACTADORES

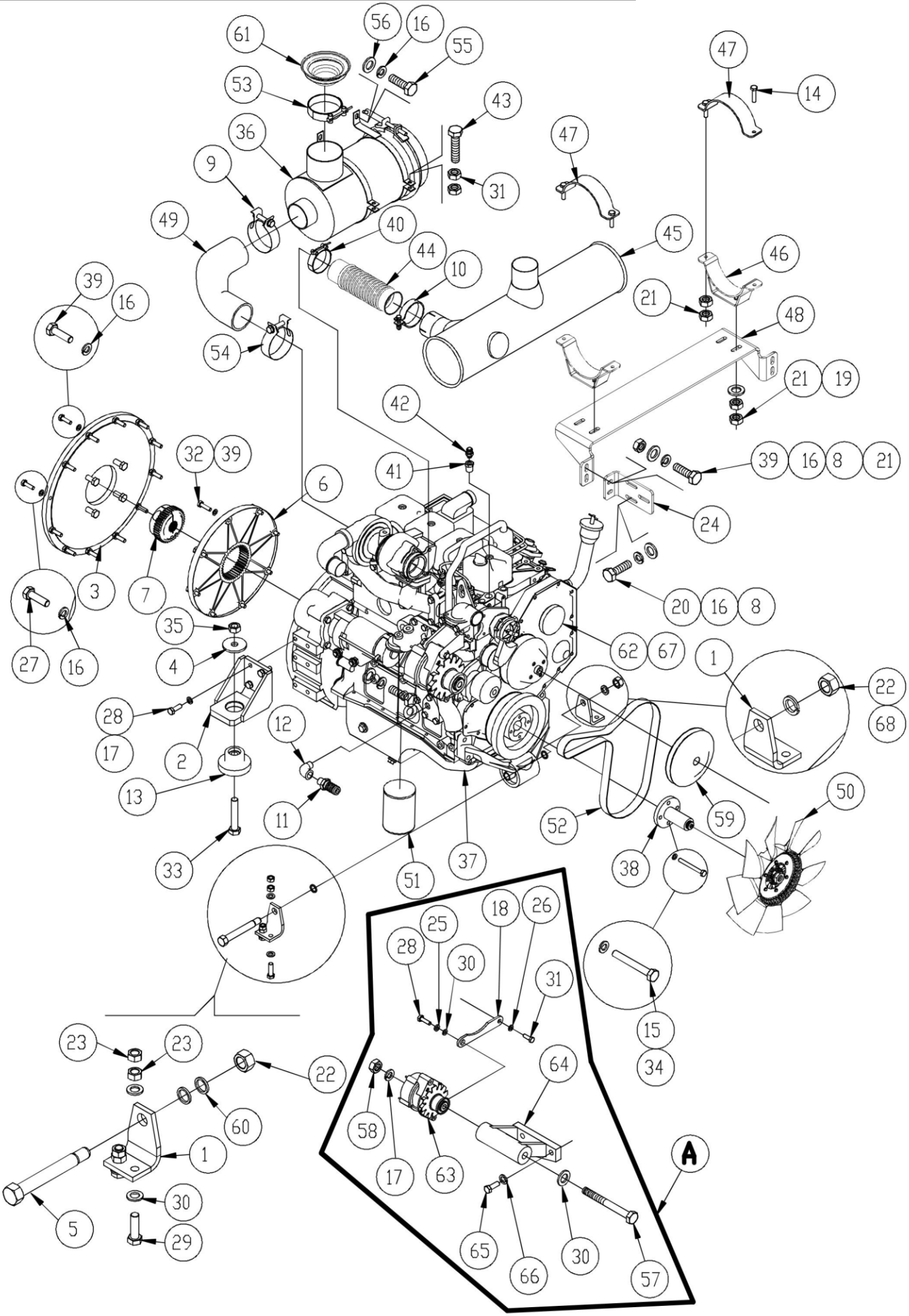

MOTOR E ACESSÓRIOS

MÜLLER COMPACTADORES

ITEM	QUANT	Nº PEÇA	DISCRIMINAÇÃO
48	1	35147218-50	SUPORTE
49	1	65504900-95	MANGUEIRA
50	1	50090500-29	HÉLICE
51	1	50060583-61	FILTRO
52	1	62000810-35	CORREIA
53	1	61701103-36	ABRAÇADEIRA
54	1	61701147-76	ABRAÇADEIRA
55	4	60110308-05	PARAFUSO
56	4	60902208-81	ARRUELA LISA
57	1	60112385-63	PARAFUSO
58	1	60712250-12	PORCA
59	1	50060433-02	POLIA
60	2	*	ESPAÇADOR 5MM
61	1	69409133-68	CONE
62	1	50060717-66	TAMPA
63	1	68200825-70	ALTERNADOR
64	1	15037015-95	SUPORTE
65	3	60108313-02	PARAFUSO
66	3	60901208-86	ARRUELA PRESSÃO
67	1	50060578-28	ANEL
68	1	60900215-08	ARRUELA PRESSÃO

A = MÁQUINA COM CABINE

* = ACOMPANHA MOTOR

MOTOR E ACESSÓRIOS

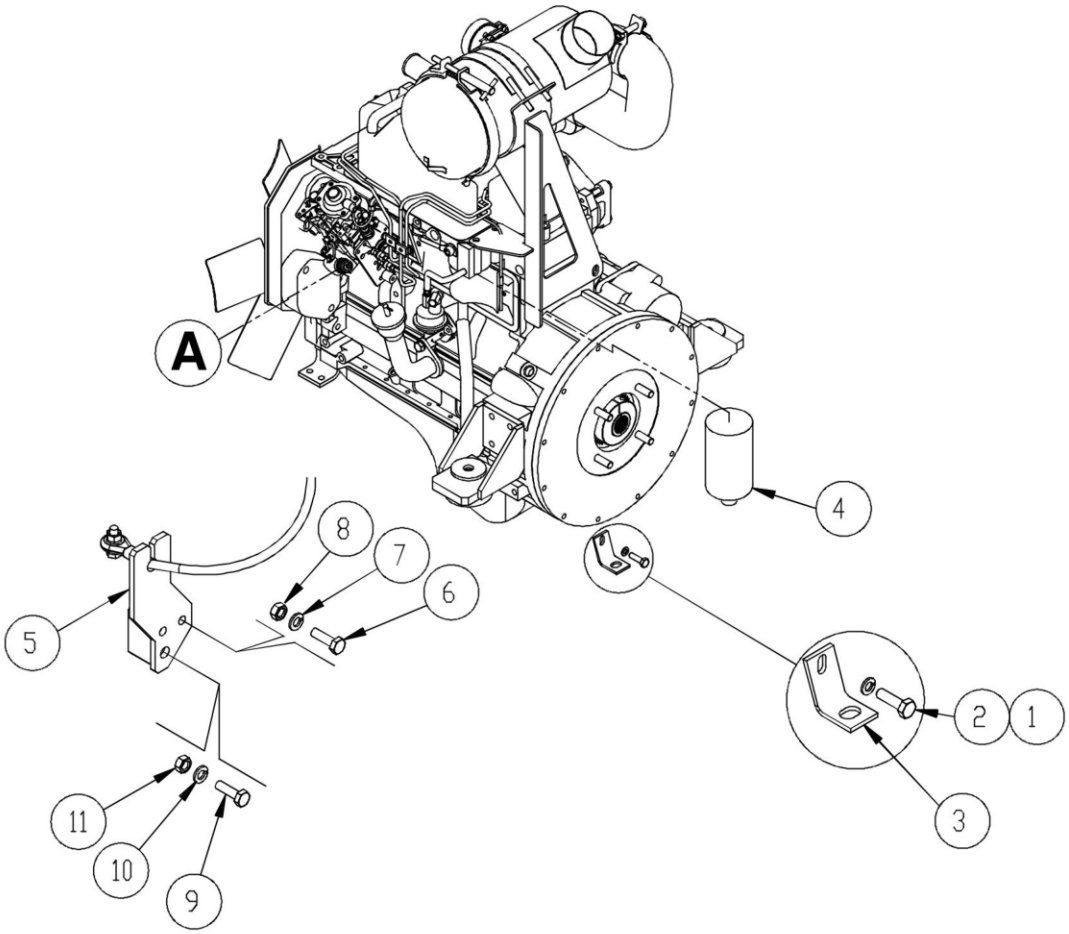

MOTOR E ACESSÓRIOS

MÜLLER COMPACTADORES

ITEM	QUANT	Nº PEÇA	DISCRIMINAÇÃO
1	1	60901210-43	ARRUELA PRESSÃO
2	2	60110315-22	PARAFUSO
3	1	35137463-47	CHAPA
4	1	50060528-63	FILTRO
5	1	15037059-35	SUPORTE
6	2	60106323-05	PARAFUSO
7	2	60901206-02	ARRUELA PRESSÃO
8	2	60706301-17	PORCA
9	1	60108323-95	PARAFUSO
10	1	60901208-86	ARRUELA PRESSÃO
11	1	60708301-07	PORCA

FILTRO DE AR

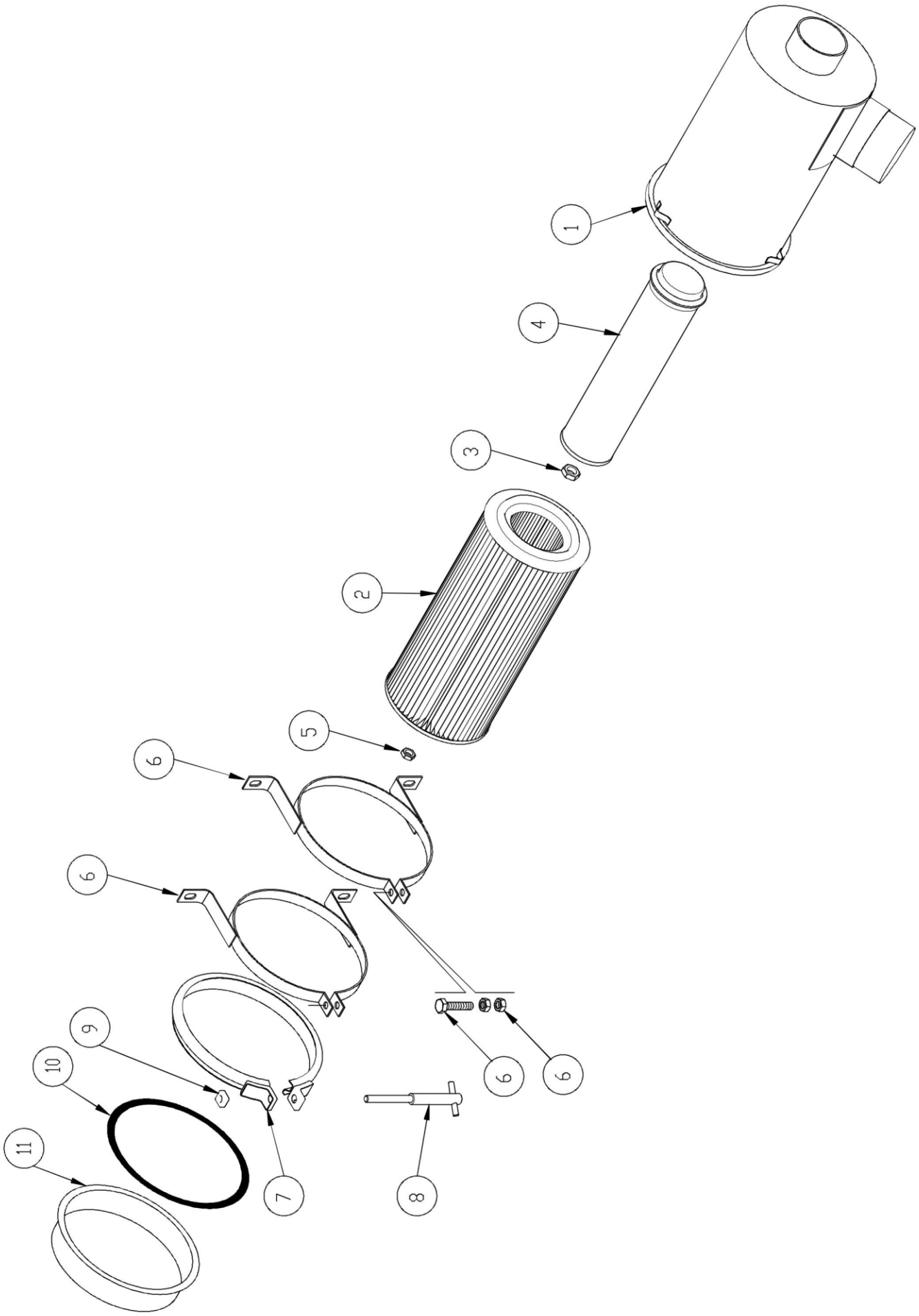

FILTRO DE AR

MÜLLER COMPACTADORES

ITEM	QUANT	Nº PEÇA	DISCRIMINAÇÃO
-	1	69300230-34	FILTRO DE AR COMPLETO
1	1	69308128-43	CONJUNTO CARCAÇA
2	1	69303139-53	ELEMENTO PRIMÁRIO
3	1	69300123-23	PORCA
4	1	69303140-18	ELEMENTO SECUNDÁRIO
5	1	69300124-15	PORCA
6	2	69300125-07	CONJUNTO SUPORTE MÁQUINA
7	1	69300128-83	GUIA FECHAMENTO
8	1	69300119-82	PARAFUSO
9	1	69300120-47	PORCA
10	1	69300126-99	JUNTA TAMPA SUPERIOR
11	1	69300127-91	TAMPA SUPERIOR

SISTEMA DE ARREFECIMENTO (RADIADOR)

MÜLLER COMPACTADORES

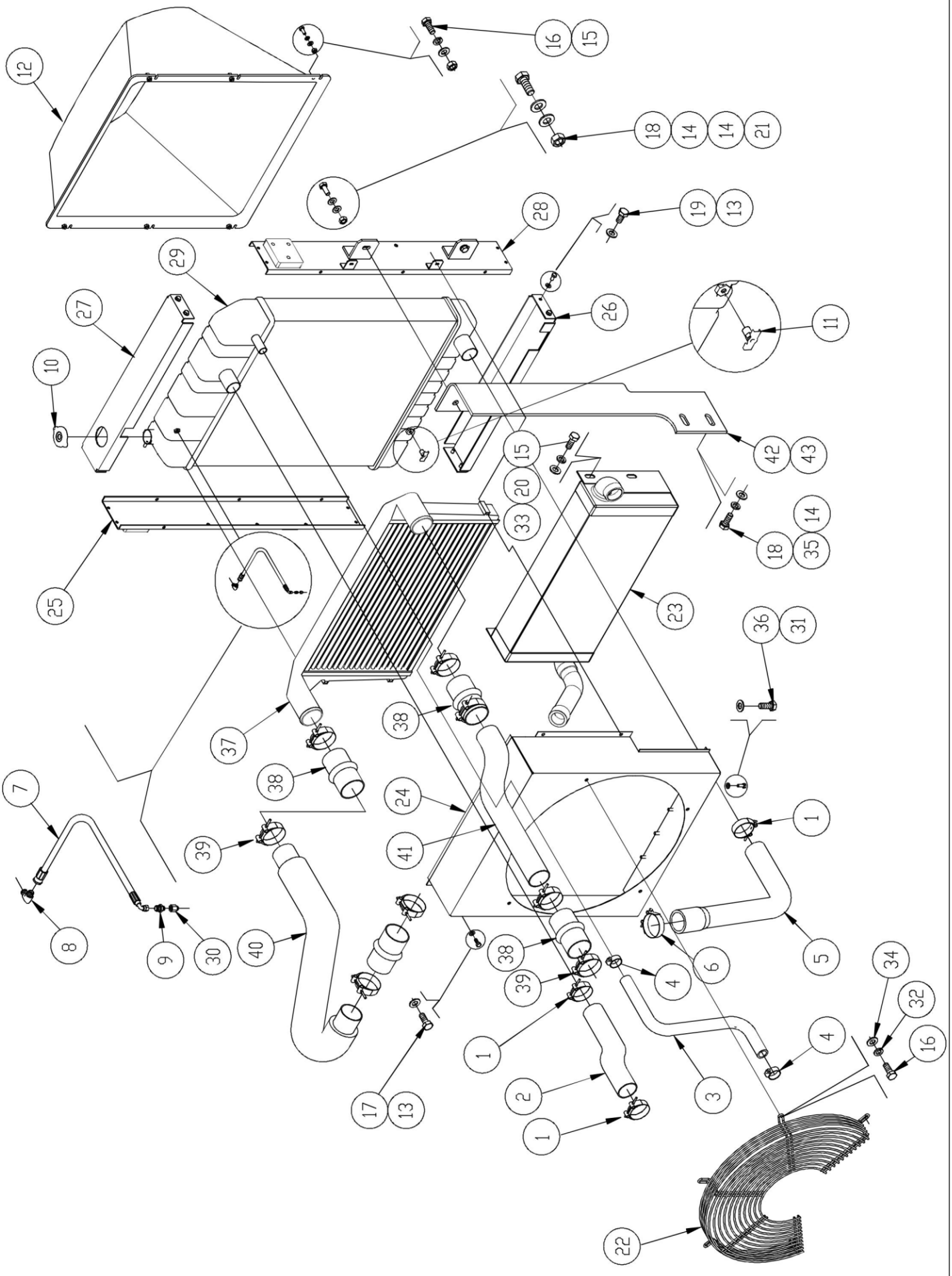

SISTEMA DE ARREFECIMENTO (RADIADOR)

MÜLLER COMPACTADORES

ITEM	QUANT	Nº PEÇA	DISCRIMINAÇÃO
-	-	40001050-56	RADIADOR COMPLETO (MONTADO C/ RADIADOR DE ÓLEO/ ÁGUA/ AR/ DEFLETOR E SUPORTES)
1	3	61701122-30	ABRAÇADEIRA
2	1	65504801-93	MANGUEIRA
3	1	65504802-85	MANGUEIRA
4	2	61700123-27	ABRAÇADEIRA
5	1	65504800-01	MANGUEIRA
6	1	61701123-22	ABRAÇADEIRA
7	1	65421856-58	MANGOTE
8	1	69201159-52	COTOVELO
9	1	69205573-42	NIPLE
10	1	11400805-97	TAMPA
11	1	65750103-13	TORNEIRA
12	1	40111773-69	DEFLETOR
13	12	60902209-73	ARRUELA
14	12	60902211-30	ARRUELA
15	10	60902208-81	ARRUELA
16	6	60106308-94	PARAFUSO
17	4	60110346-93	PARAFUSO
18	8	60112212-42	PARAFUSO
19	8	60108306-85	PARAFUSO
20	4	60108308-69	PARAFUSO
21	4	60712202-31	PORCA
22	1	15064083-65	GRADE
23	1	40000337-01	RADIADOR DE ÓLEO
24	1	40101762-88	DEFLETOR
25	1	15036982-50	SUPORTE DIREITO
26	1	35147230-00	SUPORTE
27	1	35147231-92	SUPORTE
28	1	15036981-58	SUPORTE ESQUERDO
29	1	40000183-10	RADIADOR DE ÁGUA
30	1	69204520-06	CONEXÃO
31	9	60902207-89	ARRUELA LISA
32	5	60901206-02	ARRUELA PRESSÃO
33	4	60901208-86	ARRUELA PRESSÃO
34	5	60106306-95	PARAFUSO
35	4	60901212-27	ARRUELA PRESSÃO
36	4	60106310-36	PARAFUSO
37	1	40000501-58	RADIADOR DE AR
38	4	65504703-83	JUNTA DE EXPANSÃO
39	8	61701123-22	ABRAÇADEIRA
40	1	24478499-51	TUBO
41	1	24478600-74	TUBO
42	1	15036976-96	SUPORTE ESQUERDO
43	1	15036977-88	SUPORTE DIREITO

SISTEMA DE ALIMENTAÇÃO DO MOTOR DIESEL

MÜLLER COMPACTADORES

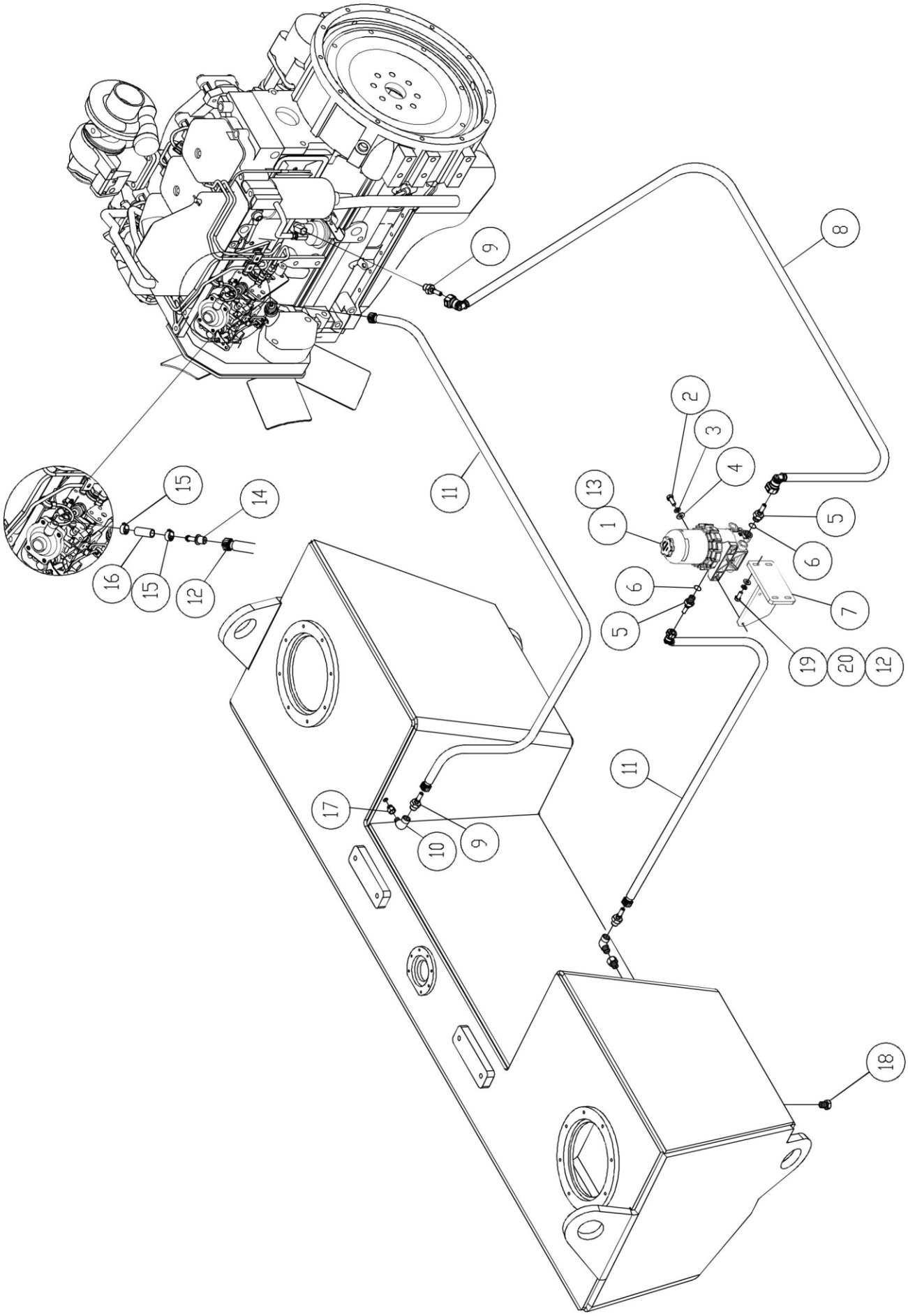

SISTEMA DE ALIMENTAÇÃO DO MOTOR DIESEL

MÜLLER COMPACTADORES

ITEM	QUANT	Nº PEÇA	DISCRIMINAÇÃO
1	1	69304119-62	FILTRO DE COMBUSTÍVEL
2	2	60110315-22	PARAFUSO
3	2	60901210-43	ARRUELA PRESSÃO
4	2	60902209-73	ARRUELA LISA
5	2	69207158-30	CONECTOR
6	2	69406342-72	O' RING
7	1	15037124-90	SUPORTE
8	1	65403004-25	MANGOTE
9	3	69207157-38	CONECTOR
10	2	69201404-09	COTOVELO
11	2	65403005-17	MANGOTE
12	4	60902208-81	ARRUELA PRESSÃO
13	1	69304302-13	ELEMENTO DE FILTRO
14	1	69207974-00	CONECTOR
15	2	61700102-49	ABRAÇADEIRA
16	1	65500303-27	MANGUEIRA
17	2	69204578-07	BUCHA
18	2	69204701-00	BUJÃO
19	4	60108310-26	PARAFUSO
20	4	60901208-86	ARRUELA LISA

TANQUE HIDRÁULICO

MÜLLER
COMPACTADORES

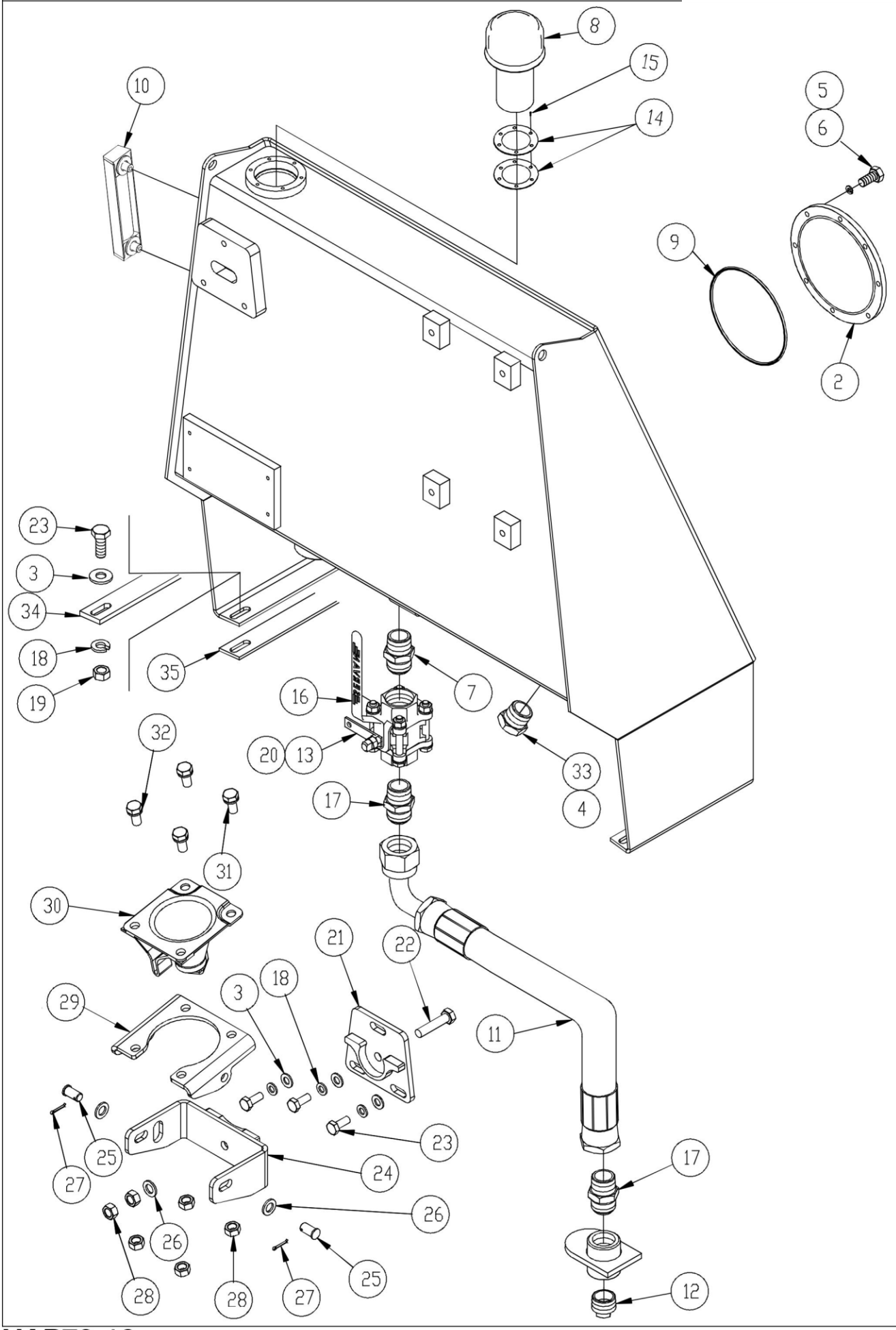

TANQUE HIDRÁULICO

MÜLLER COMPACTADORES

ITEM	QUANT	Nº PEÇA	DISCRIMINAÇÃO
1	1	40407120-29	TANQUE
2	2	11404101-51	TAMPA
3	11	60902209-73	ARRUELA
4	1	60902417-70	ARRUELA COBRE
5	16	60108308-69	PARAFUSO
6	16	60901208-86	ARRUELA
7	1	69205133-94	NIPLE
8	1	69302113-20	FILTRO
9	2	69406166-38	O' RING
10	1	69805001-19	NÍVEL
11	1	65433161-89	MANGOTE
12	1	69204703-84	BUJÃO
13	1	34243195-43	BARRA
14	2	*	JUNTA
15	6	*	PARAFUSO
16	1	66550107-85	VÁLVULA
17	2	69205568-09	NIPLE
18	7	60901210-43	ARRUELA PRESSÃO
19	4	60910303-27	PORCA
20	1	69803800-89	CADEADO
21	1	15037019-63	SUPORTE
22	1	60112230-44	PARAFUSO
23	7	60110310-62	PARAFUSO
24	1	15037020-28	SUPORTE
25	2	20404341-12	PINO
26	3	60902211-30	ARRUELA
27	2	61200109-08	CONTRAPINO
28	6	60712202-31	PORCA
29	1	35141398-18	CHAPA
30	1	69800704-78	TRAVA
31	4	60112210-58	PARAFUSO
32	4	60901212-27	ARRUELA
33	1	69204703-84	BUJÃO
34	2	35117305-87	CHAPA
35	2	65303000-60	BORRACHA
			* = ACOMPANHA O FILTRO

SISTEMA HIDRÁULICO DA DIREÇÃO

MÜLLER COMPACTADORES

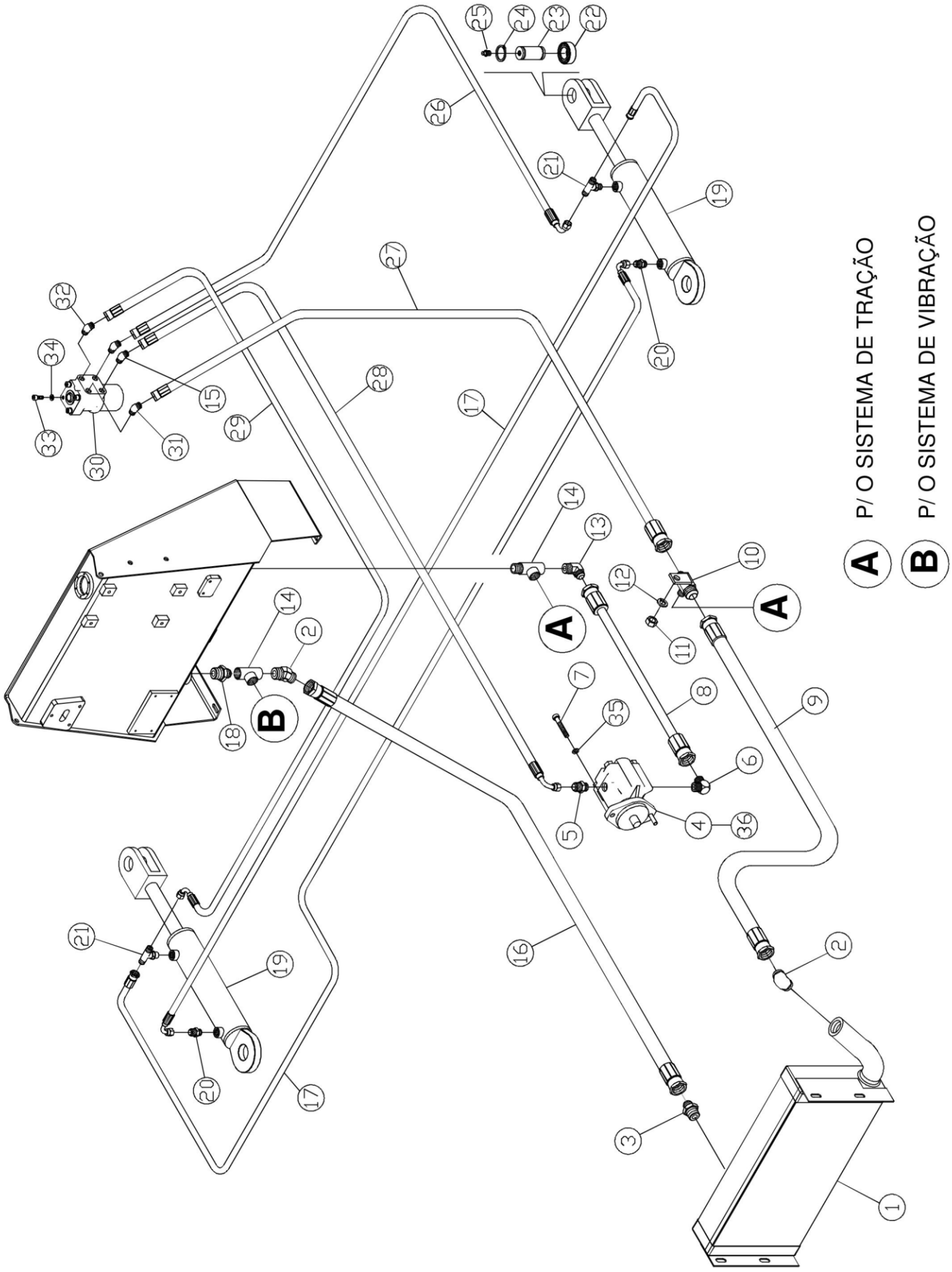

SISTEMA HIDRÁULICO DA DIREÇÃO

MÜLLER COMPACTADORES

ITEM	QUANT	Nº PEÇA	DISCRIMINAÇÃO
1	1	40000337-01	RADIADOR ÓLEO
2	2	69201938-26	COTOVELO 45º
3	1	69205569-01	NIPLE
4	1	66700305-03	BOMBA
5	1	69205457-30	NIPLE
6	1	69201763-57	COTOVELO
7	2	60410312-37	PARAFUSO
8	1	65432166-54	MANGOTE
9	1	65432170-95	MANGOTE
10	1	69200324-06	TÊ DE RETORNO
11	1	60716301-13	PORCA
12	1	60901216-95	ARRUELA PRESSÃO
13	1	69201156-76	COTOVELO
14	1	69200051-27	TÊ
15	1	69201820-03	NIPLE
16	1	65434124-88	MANGOTE
17	2	65426531-75	MANGOTE
18	1	69205169-25	NIPLE
19	2	40200197-65	CILINDRO
20	2	69205454-54	NIPLE
21	2	69200055-95	TÊ
22	4	69527203-91	ROLAMENTO
23	4	20413920-99	PINO
24	8	61400117-11	ANEL ELÁSTICO
25	4	69209502-79	GRAXEIRA
26	1	65426534-51	MANGOTE
27	1	65430143-02	MANGOTE
28	1	65430942-62	MANGOTE
29	1	65426530-83	MANGOTE
30	1	67560186-31	ORBITROL
31	1	69201819-44	COTOVELO
32	2	69201816-62	COTOVELO
33	4	60419417-46	PARAFUSO
34	4	60900209-83	ARRUELA PRESSÃO
35	2	60901210-43	ARRUELA PRESSÃO
36	1	69408513-63	JUNTA

CILINDRO HIDRÁLICO DA DIREÇÃO

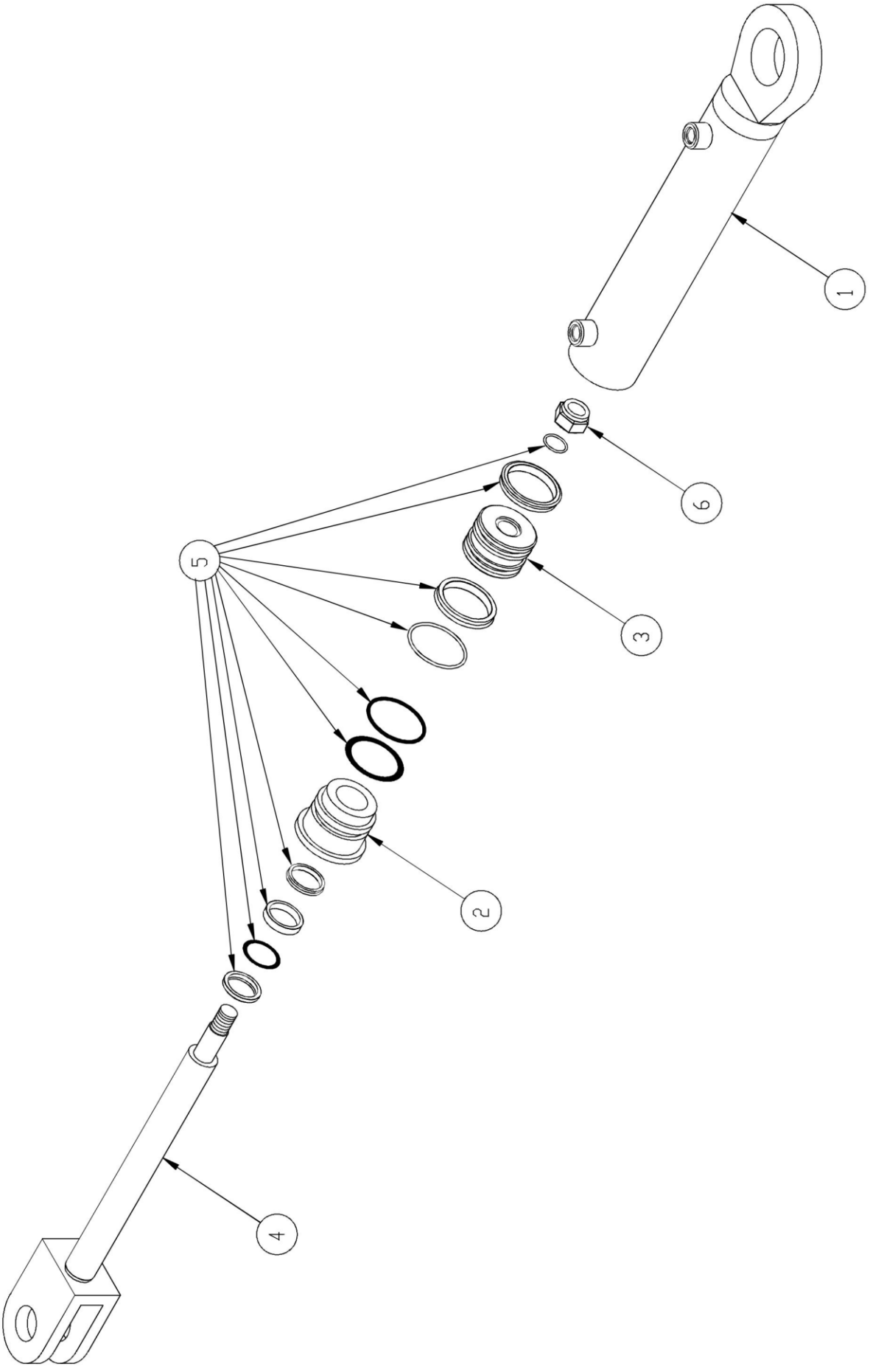

CILINDRO HIDRÁULICO DA DIREÇÃO

MÜLLER COMPACTADORES

ITEM	QUANT	Nº PEÇA	DISCRIMINAÇÃO
-	-	40200197-65	CILINDRO HIDRÁULICO DA DIREÇÃO
1	1	40290267-44	CARCAÇA
2	1	40290268-36	GUIA
3	1	40290269-28	ÊMBOLO
4	1	40290270-93	HASTE
5	1	69410637-47	KIT REPARO
6	1	40290271-85	PORCA

BOMBA HIDRÁULICA DA DIREÇÃO

MÜLLER
COMPACTADORES

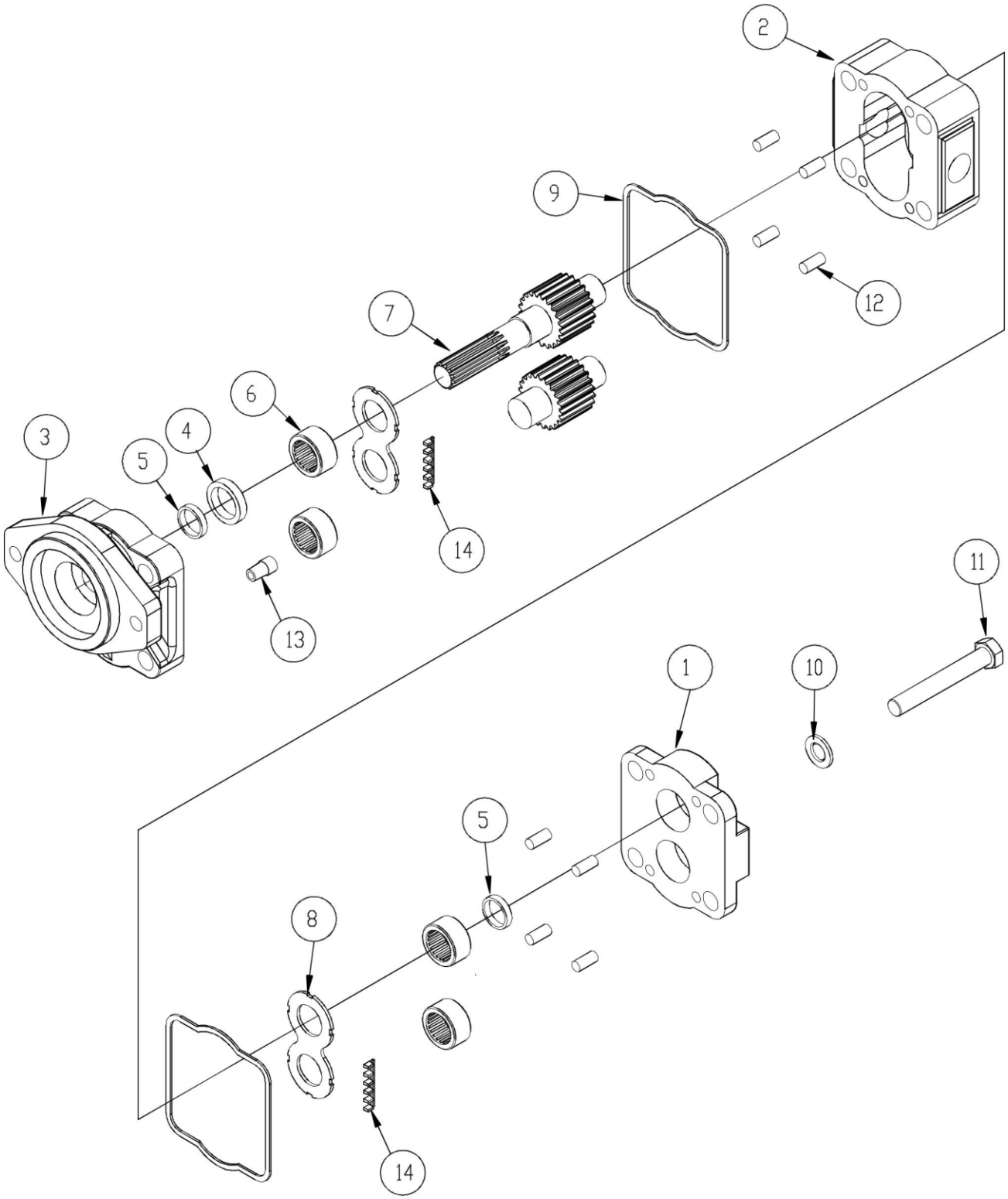

BOMBA HIDRÁULICA DA DIREÇÃO

MÜLLER COMPACTADORES

ITEM	QUANT	Nº PEÇA	DISCRIMINAÇÃO
-	1	66700305-03	BOMBA HIDRÁULICA DA DIREÇÃO - COMPLETA
1	1	66730026-87	TAMPA
2	1	66730027-79	CARCAÇA
3	1	66730028-71	FLANGE
4	1	66730029-63	RETENTOR
5	2	66700002-45	ANEL
6	4	69505604-68	ROLAMENTO
7	1	66730030-28	ENGRENAGEM
8	2	66700052-10	PLACA
9	2	66730031-20	JUNTA
10	4	66730032-12	ARRUELA
11	4	66730033-04	PARAFUSO
12	8	66730034-96	PINO
13	1	66700115-08	BUJÃO
14	2	66700005-21	VEDADOR

ORBITROL

MÜLLER
COMPACTADORES

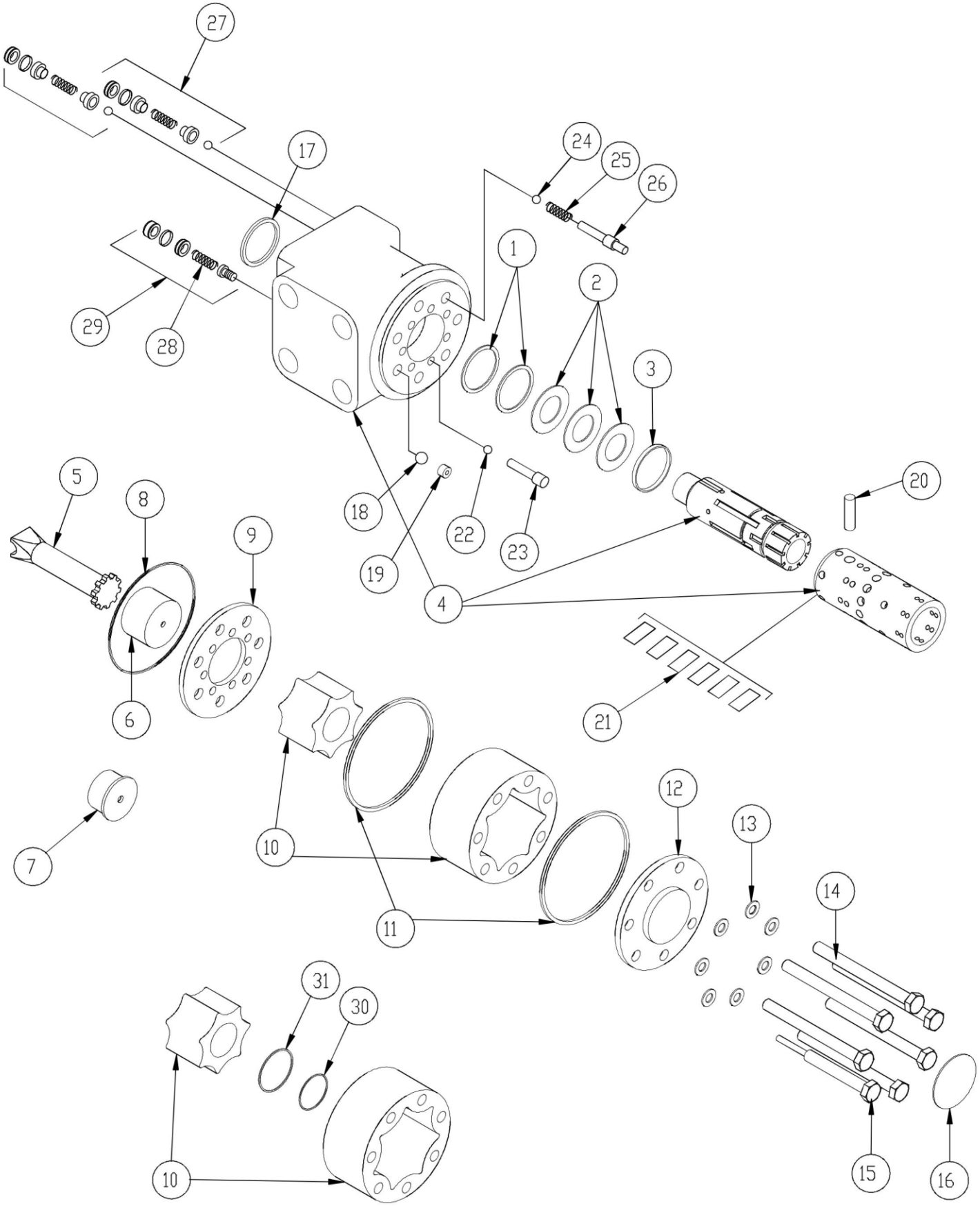

ORBITROL

MÜLLER COMPACTADORES

ITEM	QUANT	Nº PEÇA	DISCRIMINAÇÃO
-	1	67560186-31	ORBITROL – COMPLETO
1	2	67560168-29	VEDAÇÃO
2	3	67560169-21	ROLAMENTO
3	1	67560170-86	ANEL
4	1	67560165-53	CARCAÇA, CARRETEL E LUVA
5	1	67560173-62	EIXO
6	1	67560174-54	ESPAÇADOR
7	1	67560175-46	ESPAÇADOR
8	1	67560176-38	O' RING
9	1	67560177-30	PLACA
10	1	67560178-22	JOGO DE ENGRENAGEM
11	2	67560179-14	O' RING
12	1	67560180-79	TAMPA
13	7	67560181-71	ARRUELA
14	6	67560183-55	PARAFUSO
15	1	67560182-63	PARAFUSO
16	1	67560184-47	PLACA
17	1	67560164-61	RETENTOR
18	1	67560166-45	ESFERA
19	1	67560167-37	BUCHA
20	1	67560171-78	PINO
21	1	67560172-70	BLOCO DAS MOLAS
22	1	67560191-64	ESFERA
23	1	67560192-56	PARAFUSO
24	2	67560193-48	ESFERA
25	2	67560194-40	MOLA
26	2	67560195-32	PINO
27	2	67560196-24	VÁLVULA
28	1	67560197-16	MOLA
29	1	67560198-08	VÁLVULA DE ALÍVIO
30	1	67560199-00	ANEL DE VEDAÇÃO
31	1	67560200-29	O' RING

SISTEMA HIDRÁULICO DA VIBRAÇÃO

MÜLLER COMPACTADORES

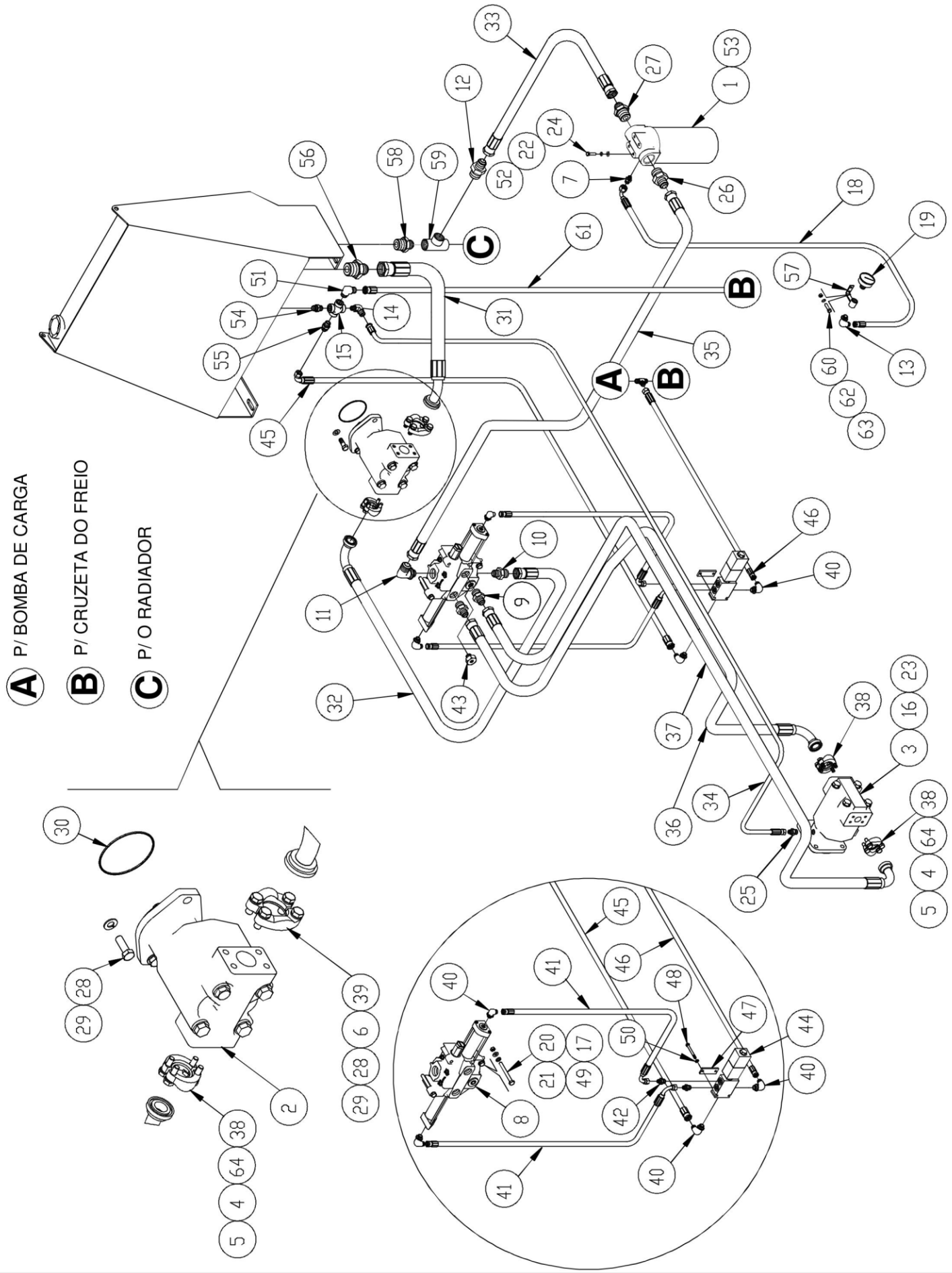

SISTEMA HIDRÁULICO DA VIBRAÇÃO

MÜLLER COMPACTADORES

ITEM	QUANT	Nº PEÇA	DISCRIMINAÇÃO
1	1	69301127-86	FILTRO ÓLEO
2	1	66700310-36	BOMBA
3	1	66700306-95	MOTOR
4	12	60119419-39	PARAFUSO
5	12	60900209-83	ARRUELA PRESSÃO
6	1	69406237-45	O' RING
7	1	(OP) 69205572-50	NIPLE
8	1	67501026-98	COMANDO
9	2	69205462-63	NIPLE
10	1	69205453-62	NIPLE
11	1	69201763-57	COTOVELO
12	1	69205568-09	NIPLE
13	1	69201159-52	COTOVELO
14	1	69201158-60	COTOVELO
15	1	69203213-12	CRUZETA
16	4	60901212-27	ARRUELA PRESSÃO
17	3	60901210-43	ARRUELA PRESSÃO
18	1	(OP) 65421860-69	MANGOTE
19	1	(OP) 64703702-92	MANÔMETRO
20	3	70010366-81	PARAFUSO
21	3	60901210-43	ARRUELA LISA
22	4	60902208-81	ARRUELA LISA
23	4	60112312-36	PARAFUSO
24	4	(OP) 60108413-96	PARAFUSO
25	1	69205464-47	NIPLE
26	1	69205567-17	NIPLE
27	1	69205569-01	NIPLE
28	6	60121423-16	PARAFUSO
29	6	60900211-40	ARRUELA PRESSÃO
30	1	69406306-68	O' RING
31	1	65435323-79	MANGOTE
32	1	65433805-57	MANGOTE
33	1	65434134-81	MANGOTE
34	1	65424154-71	MANGOTE
35	1	65432169-30	MANGOTE
36	1	65433330-06	MANGOTE
37	1	65433329-97	MANGOTE
38	3	69209101-11	CONJUNTO CASTANHA
39	1	69209103-95	CONJUNTO CASTANHA
40	4	69201765-41	COTOVELO
41	2	65425159-06	MANGOTE
42	2	69205459-14	NIPLE
43	1	69204735-47	BUJÃO
44	1	64708110-12	VÁLVULA PILOTO
45	1	65425167-35	MANGOTE
46	1	65424155-63	MANGOTE
47	1	25215008-89	BARRA

SISTEMA HIDRÁULICO DA VIBRAÇÃO

MÜLLER COMPACTADORES

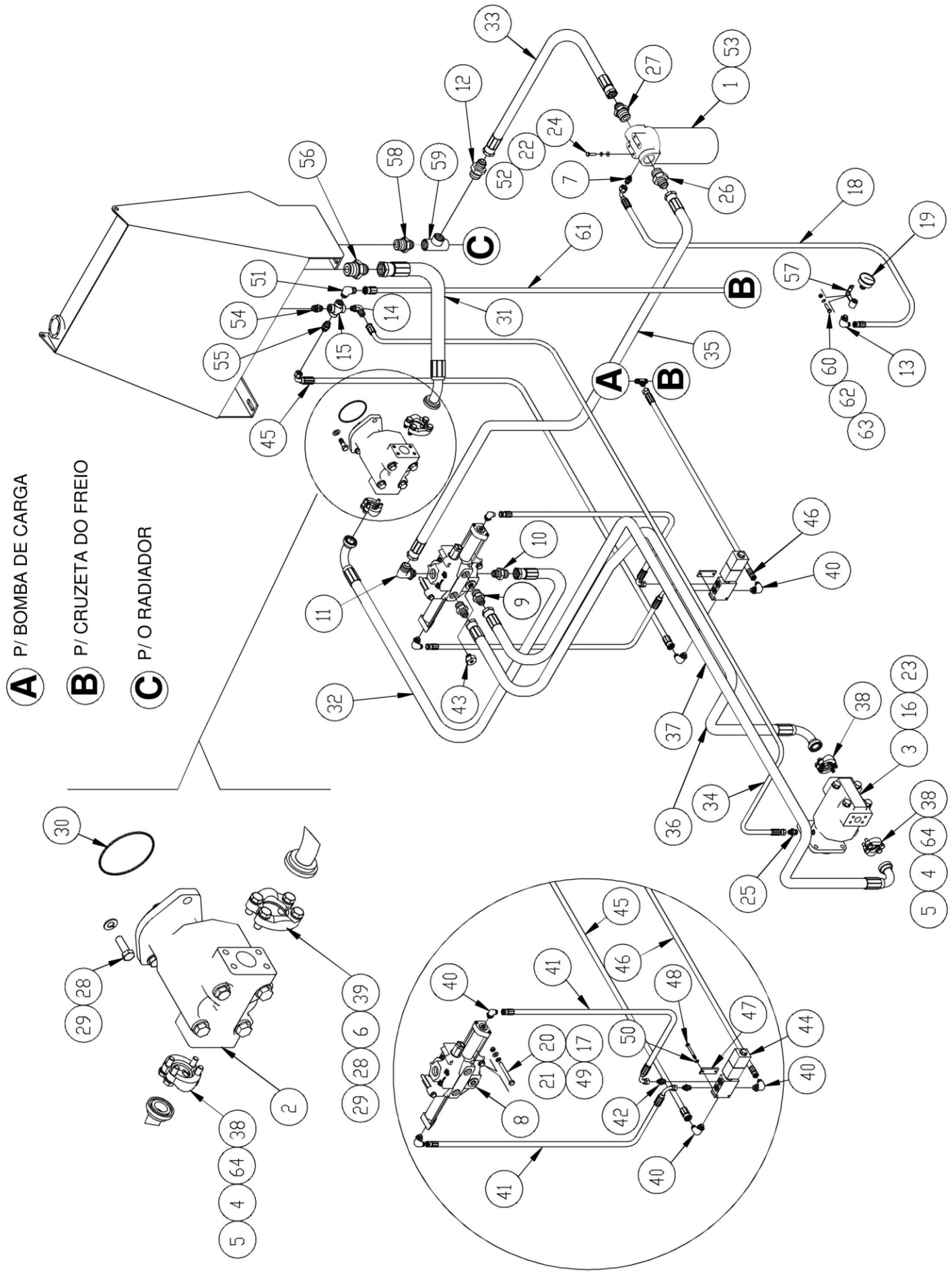

SISTEMA HIDRÁULICO DA VIBRAÇÃO

MÜLLER COMPACTADORES

ITEM	QUANT	Nº PEÇA	DISCRIMINAÇÃO
48	2	60106326-81	PARAFUSO
49	3	60710303-27	ARRUELA LISA
50	2	60901206-02	ARRUELA PRESSÃO
51	1	69201157-68	COTOVELO
52	4	60900208-91	ARRUELA PRESSÃO
53	1	69303126-84	ELEMENTO DE FILTRO
54	1	69205114-00	NIPLE
55	1	69205570-66	NIPLE
56	1	69205569-01	NIPLE
57	1	(OP) 15036987-81	SUPORTE
58	1	69205169-25	NIPLE
59	1	69200615-87	TÊ
60	2	(OP) 60108308-69	PARAFUSO
61	1	65426183-48	MANGOTE
62	2	(OP) 60901208-86	ARRUELA PRESSÃO
63	2	(OP) 60708301-07	PORCA
64	3	69406144-68	O' RING

(OP) – ITENS OPCIONAIS PARA MANÔMETRO

BOMBA HIDRÁULICA DA VIBRAÇÃO

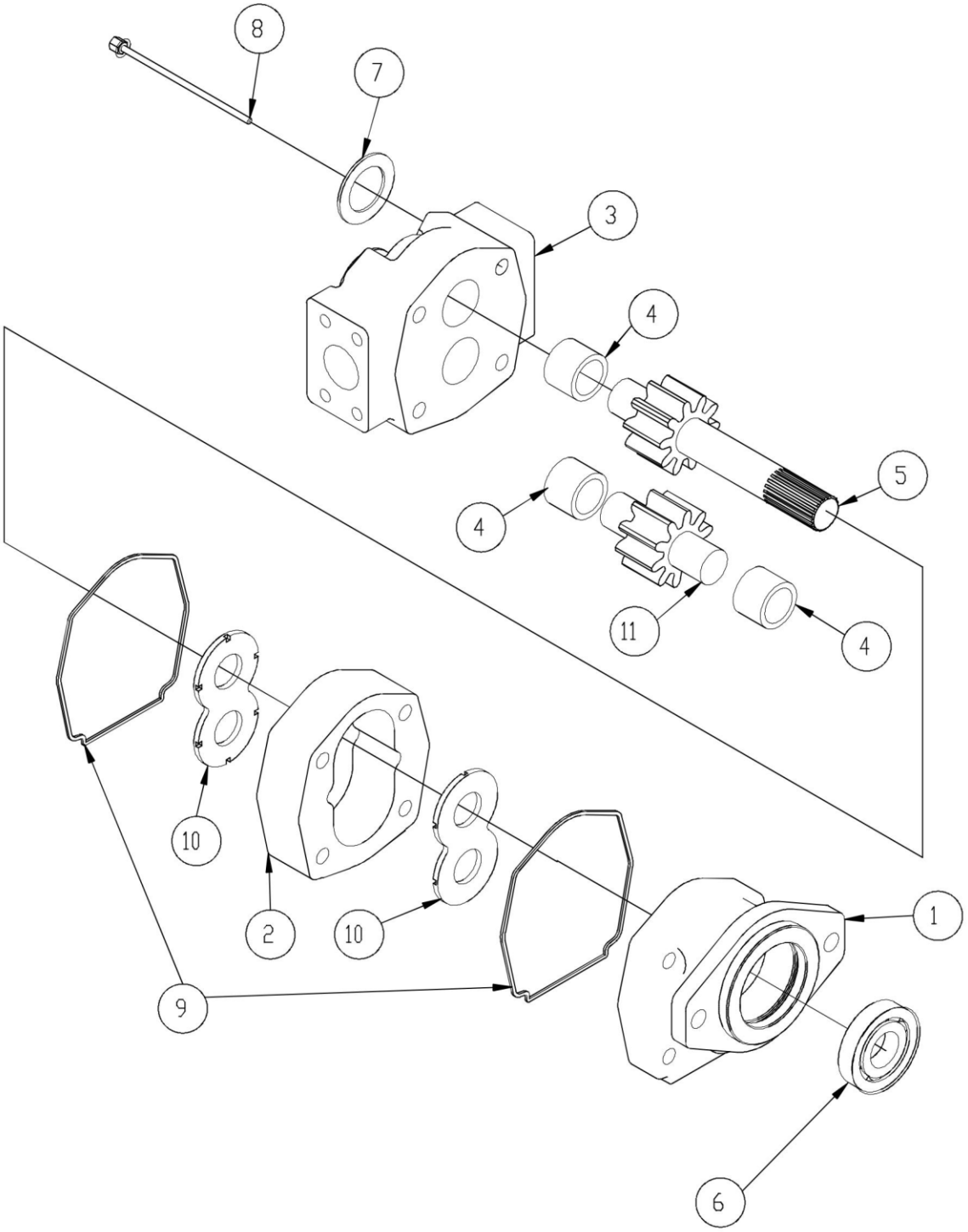

BOMBA HIDRÁULICA DA VIBRAÇÃO

MÜLLER COMPACTADORES

ITEM	QUANT	Nº PEÇA	DISCRIMINAÇÃO
-	1	66700310-42	BOMBA HIDRÁULICA DA VIBRAÇÃO – COMPLETA
1	1	66730000-49	FLANGE
2	1	66730001-41	CARCAÇA
3	1	66730002-33	TAMPA
4	3	66730003-25	BUCHA
5	1	66730025-95	EIXO MOTRIZ
6	1	66730005-09	RETENTOR
7	4	60902211-30	ARRUELA
8	4	60116380-83	PARAFUSO
9	2	69410541-94	KIT REPARO
10	2	66730009-77	PLACA
11	1	66730004-17	ENGRENAGEM MOVIDA

MOTOR HIDRÁULICO DA VIBRAÇÃO

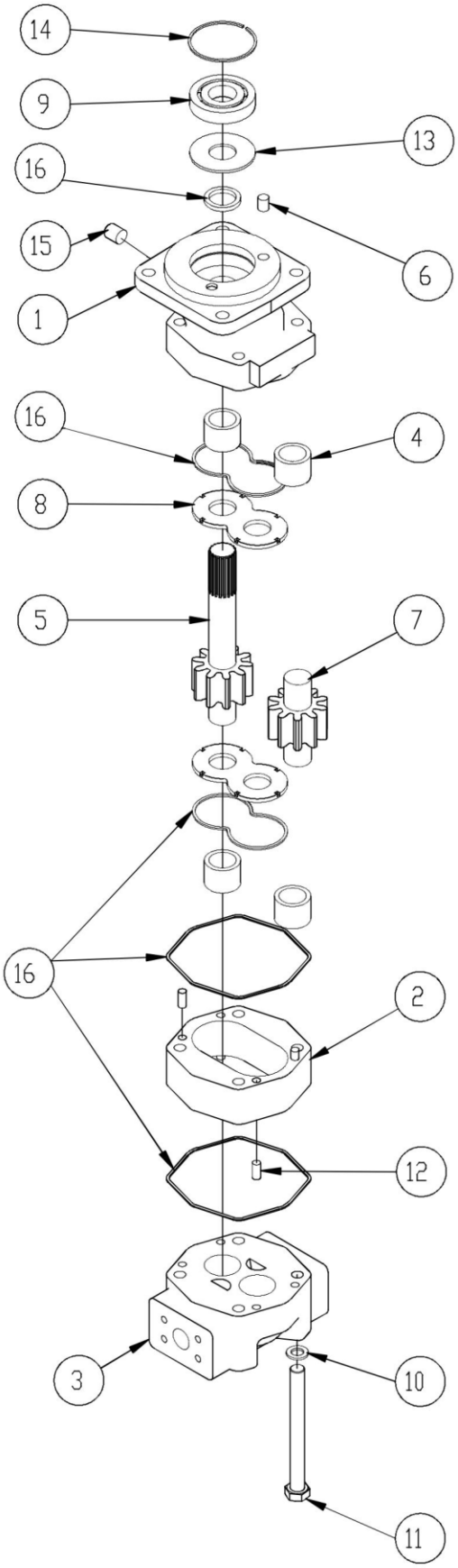

MOTOR HIDRÁULICO DA VIBRAÇÃO

MÜLLER COMPACTADORES

ITEM	QUANT	Nº PEÇA	DISCRIMINAÇÃO
-	1	66700306-95	MOTOR HIDRÁULICO DA VIBRAÇÃO - COMPLETO
1	1	66730010-42	FLANGE
2	1	66730011-34	CARCAÇA
3	1	66730012-26	TAMPA
4	4	66730013-18	BUCHA
5	1	66730014-10	ENGRENAGEM
6	2	66730015-02	VALVULA
7	1	66730018-78	ENGRENAGEM
8	2	66730019-70	PLACA
9	1	66700194-60	ROLAMENTO
10	4	60902211-30	ARRUELA
11	4	60116390-76	PARAFUSO
12	4	66700101-47	PINO GUIA
13	1	66700195-52	ESPAÇADOR
14	1	66700110-48	ANEL TRAVA
15	1	66730016-94	BUJÃO
16	1	69410542-86	KIT REPARO

COMANDO HIDRÁULICO DA VIBRAÇÃO

MÜLLER COMPACTADORES

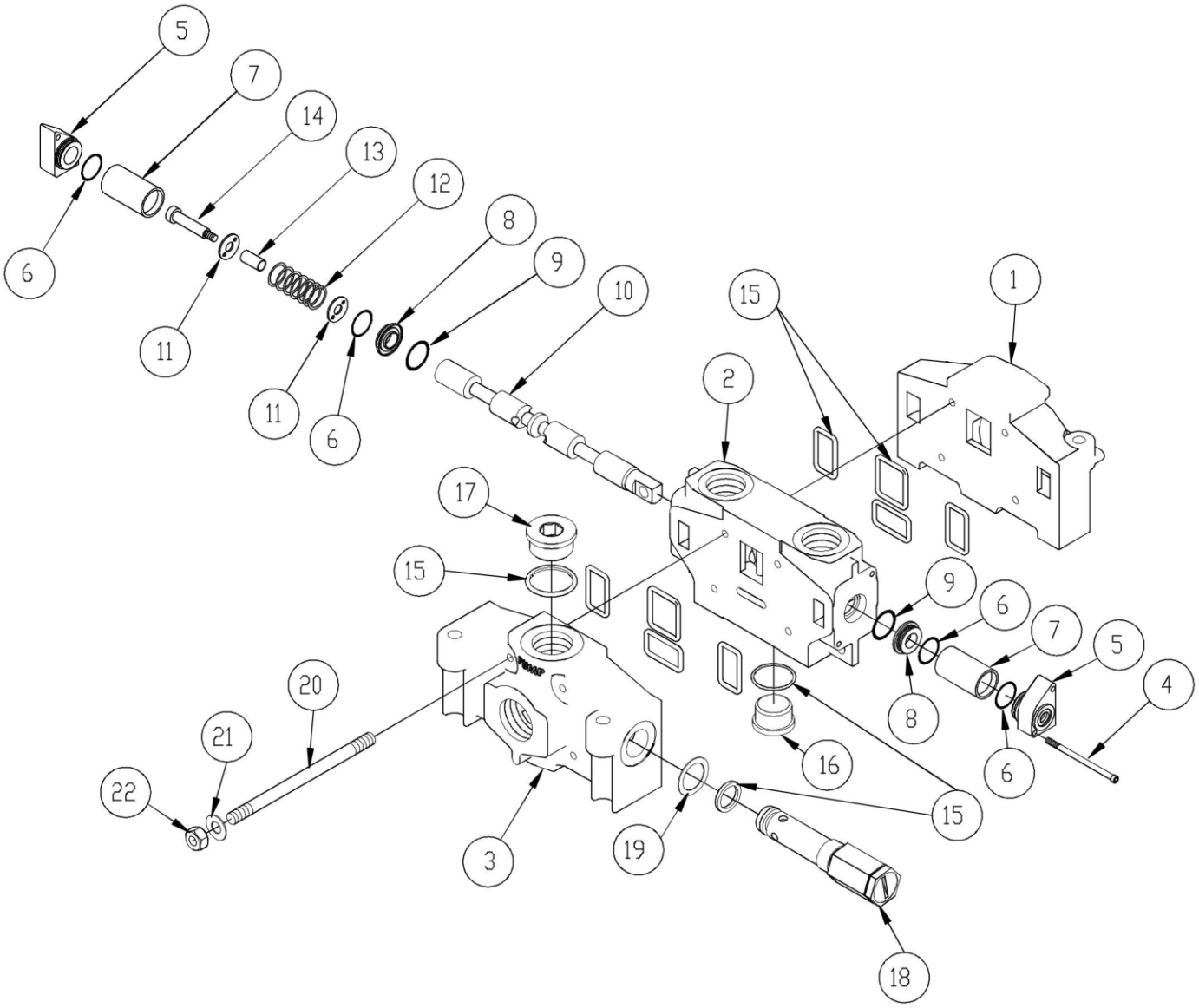

COMANDO HIDRÁULICO DA VIBRAÇÃO

MÜLLER COMPACTADORES

ITEM	QUANT	Nº PEÇA	DISCRIMINAÇÃO
-	1	67501026-98	COMANDO HIDRÁULICO VIBRAÇÃO - COMPLETO
1	1	67501009-88	CORPO DE ADMISSÃO
2	1	67510022-31	CORPO CENTRAL
3	1	67501001-52	CORPO DA DESCARGA
4	4	67510019-82	PARAFUSO
5	2	67510016-06	TAMPA
6	4	69406351-73	O' RING
7	2	67510020-47	TUBO
8	2	67510015-14	TUBO
9	2	69406350-81	O' RING
10	1	67510001-53	HASTE
11	2	67510017-98	ARRUELA
12	1	67510021-39	MOLA
13	1	67510023-23	TUBO
14	1	67510018-90	PARAFUSO
15	1	69410605-84	KIT VEDAÇÃO
16	1	67510008-97	BUJÃO
17	1	67510007-05	BUJÃO
18	1	67510009-89	VÁLVULA
19	1	67510010-54	ARRUELA
20	4	67510011-46	ESTOJO
21	8	67510013-30	ARRUELA
22	8	67510012-38	PORCA

SISTEMA HIDROSTÁTICO DE TRAÇÃO

MÜLLER COMPACTADORES

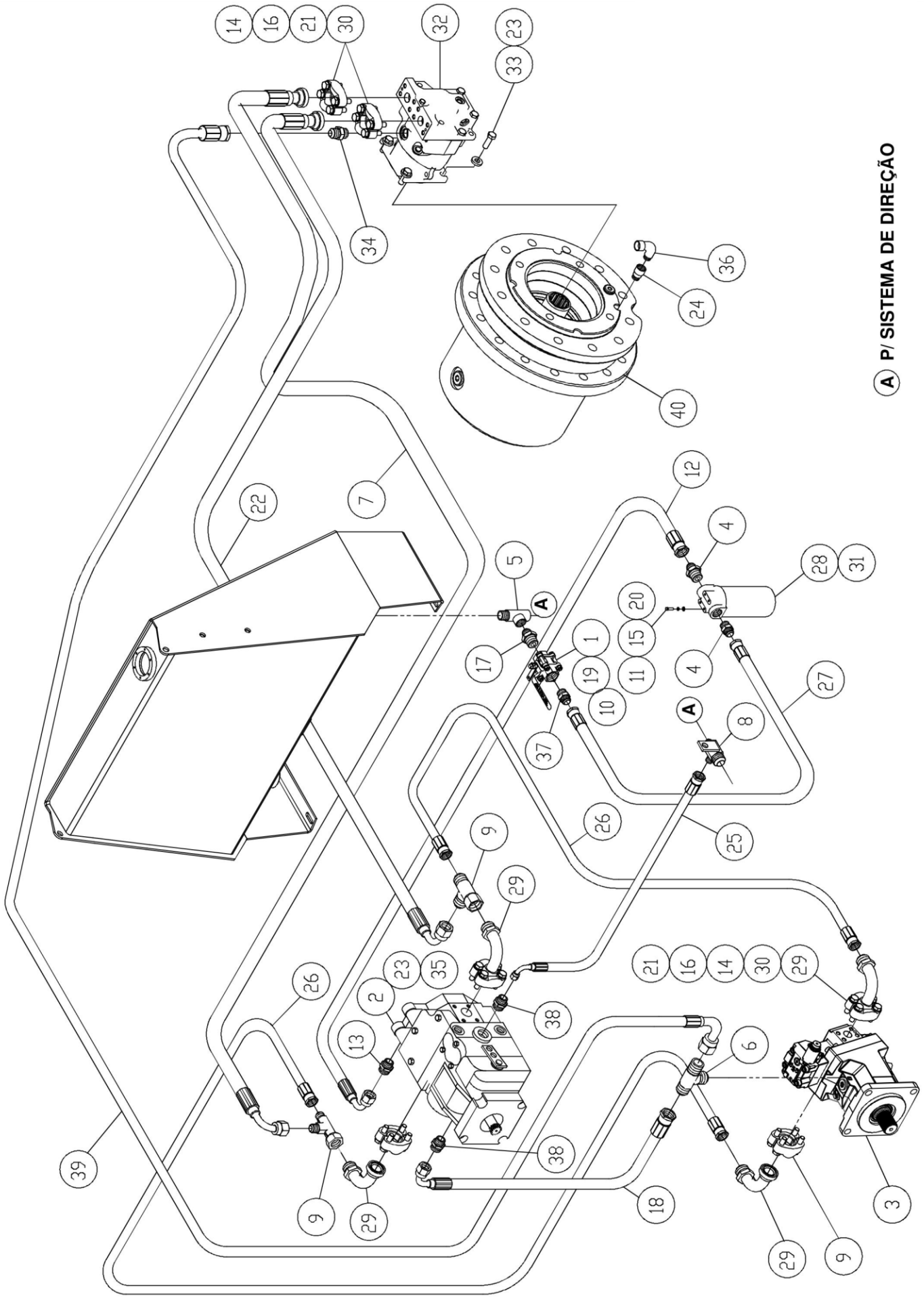

SISTEMA HIDROSTÁTICO DE TRAÇÃO

MÜLLER COMPACTADORES

ITEM	QUANT	Nº PEÇA	DISCRIMINAÇÃO
1	1	66550107-85	VÁLVULA
2	1	66201437-70	BOMBA
3	1	66201536-72	MOTOR
4	2	69205567-17	NIPLE
5	1	69200051-27	TÊ
6	1	69200050-35	TÊ
7	1	65461410-12	MANGOTE
8	1	69200324-06	TÊ DE RETORNO
9	2	69200412-23	TÊ
10	1	69803800-89	CADEADO
11	4	60118413-96	PARAFUSO
12	1	65433404-89	MANGOTE
13	1	69205453-62	NIPLE
14	24	60900209-83	ARRUELA PRESSÃO
15	4	60902208-81	ARRUELA
16	24	60119419-39	PARAFUSO
17	1	69205171-82	NIPLE
18	1	65429157-22	MANGOTE
19	1	34243195-43	BARRA
20	4	60902208-81	ARRUELA LISA
21	6	69406144-68	O' RING
22	1	65461411-04	MANGOTE
23	12	60908103-97	ARRUELA
24	1	69206473-43	ADAPTADOR
25	1	65429159-06	MANGOTE
26	2	65460168-36	MANGOTE
27	1	65432168-38	MANGOTE
28	1	69301126-94	FILTRO COMPLETO
29	4	69207406-63	TERMINAL FLANGE
30	6	69209110-12	CONJUNTO CASTANHA
31	1	69303126-84	ELEMENTO FILTRO ÓLEO
32	1	66201439-54	MOTOR
33	4	60114318-78	PARAFUSO
34	1	69205460-79	NIPLE
35	4	60714201-29	PORCA
36	1	66142164-73	COTOVELO
37	1	69205568-09	NIPLE
38	2	69205451-78	NIPLE
39	1	65431131-20	MANGOTE
40	1	66142137-70	REDUTOR

BOMBA HIDROSTÁTICA DA TRAÇÃO

MÜLLER
COMPACTADORES

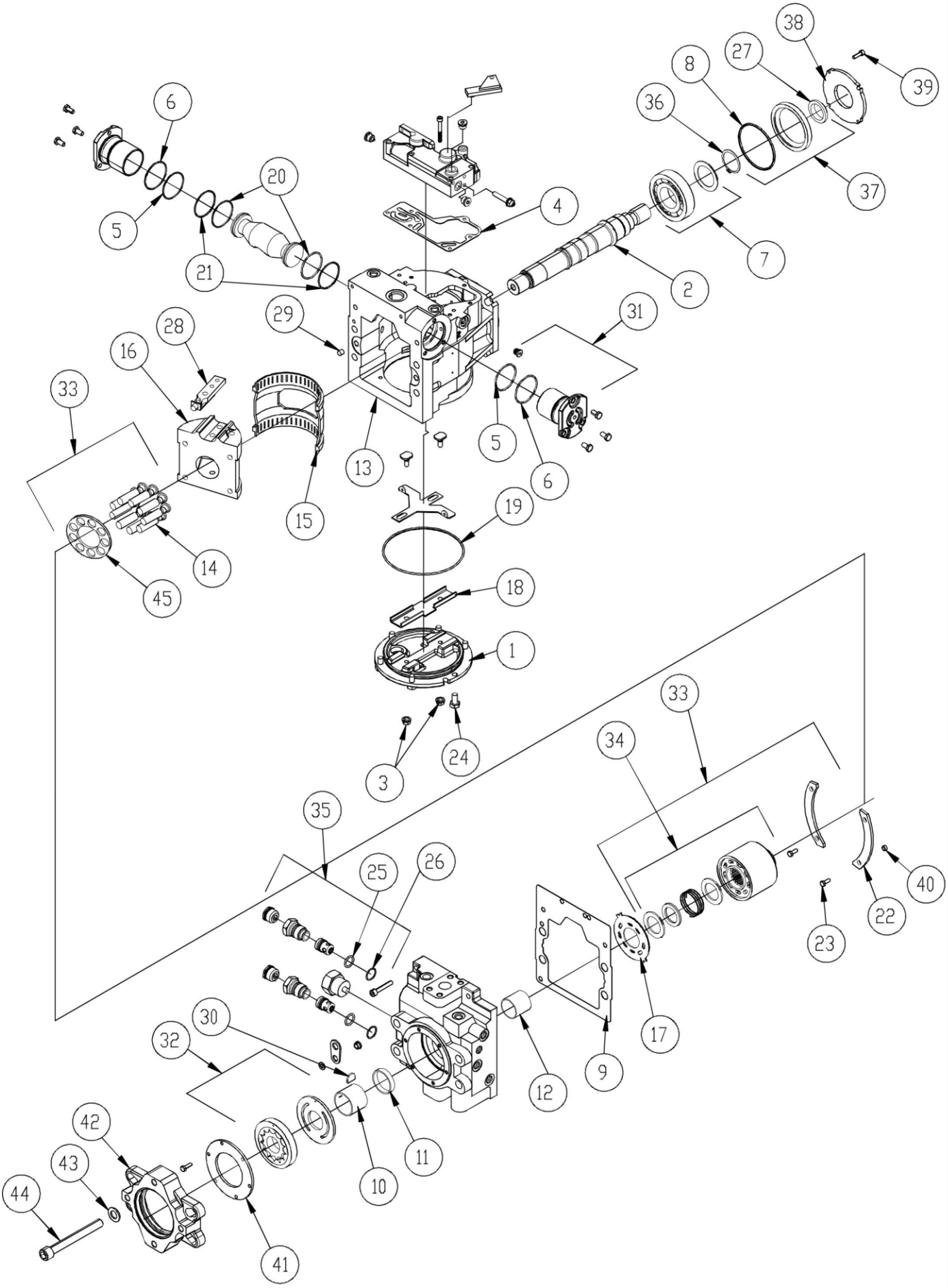

BOMBA HIDROSTÁTICA DA TRAÇÃO

MÜLLER COMPACTADORES

ITEM	QUANT	Nº PEÇA	DISCRIMINAÇÃO
-	1	66201437-70	BOMBA HIDROSTÁTICA DA TRAÇÃO - COMPLETA
1	1	66201522-11	TAMPA LATERAL
2	1	66201426-85	EIXO
3	2	66201373-80	PORCA
4	1	66201403-23	JUNTA
5	2	66201400-47	O' RING
6	2	6620139918	O' RING
7	1	66201523-03	ROLAMENTO
8	1	66201453-88	O' RING
9	1	99201524-95	JUNTA
10	1	66201525-87	EIXO
11	1	66201332-16	BUCHA
12	1	66201313-22	ROLAMENTO
13	1	66201526-79	CARCAÇA
14	9	66201308-89	PISTÃO
15	1	66201406-99	ROLAMENTO
16	1	66201389-25	PLATAFORMA DE DESLIZAMENTO
17	1	66201527-71	PLACA
18	1	66201528-63	SUPORTE DA TAMPA
19	1	66201370-04	O' RING
20	2	66201276-62	O' RING
21	2	66201402-31	O' RING
22	2	66201360-11	GUIA DE DESLIZAMENTO
23	2	66201361-03	PARAFUSO
24	2	66201392-74	PARAFUSO
25	2	66201338-68	O' RING
26	1	66201337-76	O' RING
27	6	66201498-20	SELO
28	1	66201407-91	BRAÇO DE CONTROLE
29	1	66201580-91	PINO
30	1	66201352-02	CHAVETA
31	2	66201396-42	CONJUNTO LIMITADOR
32	1	66201328-75	CONJUNTO BOMBA DE CARGA
33	1	66201530-20	JOGO CILINDRO S/ANEL DA VELOCIDADE
34	1	66201506-93	JOGO CILINDRO C/ANEL DA VELOCIDADE
35	2	66201335-92	VÁLVULA
36	1	66201496-36	O' RING
37	1	66201497-28	CONJUNTO VEDAÇÃO
38	1	66201499-12	PLACA
39	1	66201429-61	PARAFUSO
40	4	66201532-04	ESPAÇADOR
41	1	66201533-96	PLACA
42	1	66201529-88	FLANGE
43	4	66201531-80	ARRUELA
44	1	66201523-23	PARAFUSO
45	1	66201487-35	GUIA DO PISTÃO

MOTOR HIDROSTÁTICO DA TRAÇÃO (CARCAÇA E EIXO)

MÜLLER COMPACTADORES

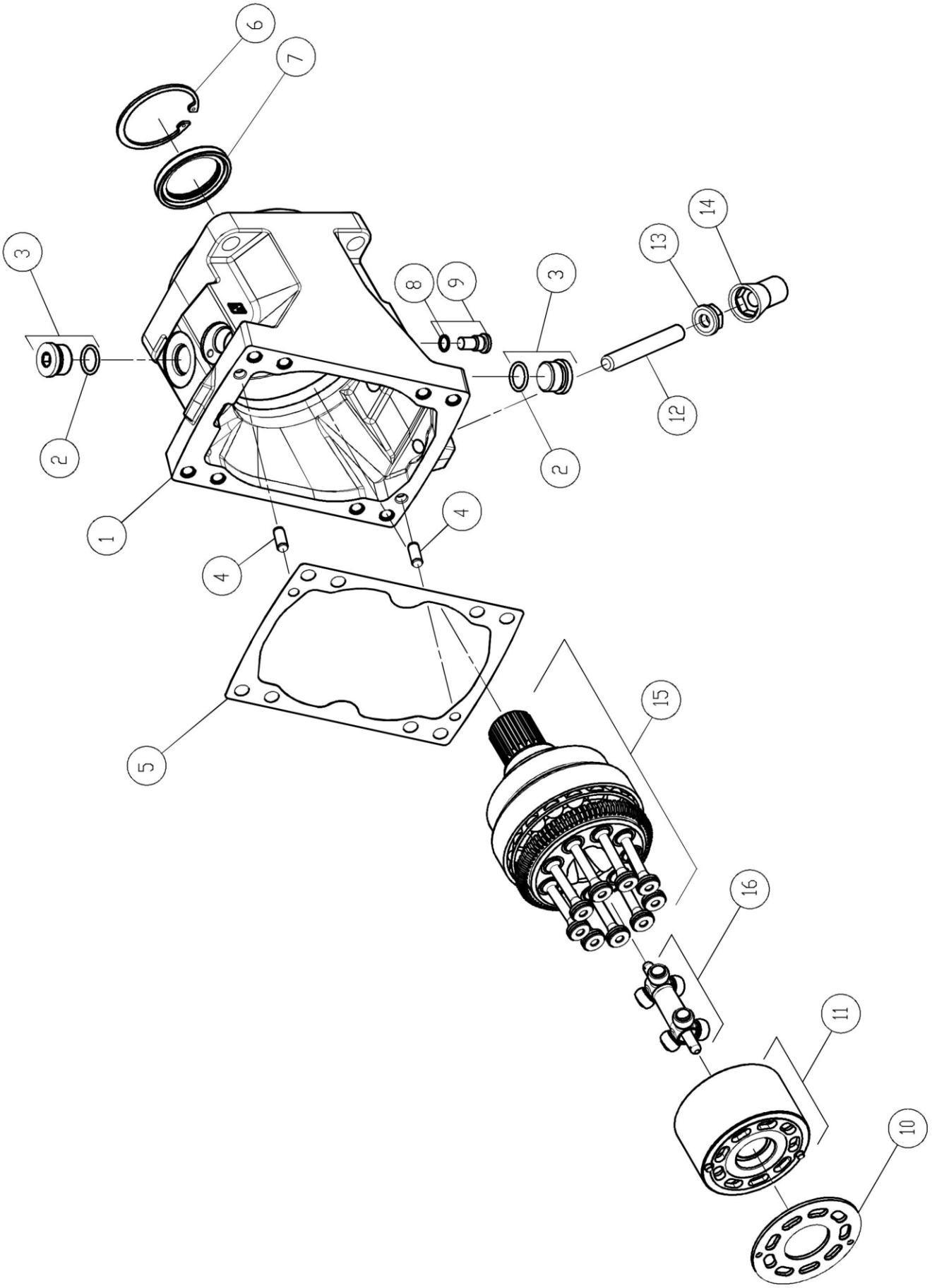

MOTOR HIDROSTÁTICO DA TRAÇÃO (CARCAÇA E EIXO)

MÜLLER COMPACTADORES

ITEM	QUANT	Nº PEÇA	DISCRIMINAÇÃO
1	1	66201565-59	CARCAÇA
2	2	66201564-67	O' RING
3	2	66201563-75	CONJUNTO BUJÃO
4	2	66201568-35	PINO
5	1	66201569-27	JUNTA
6	1	66201567-43	ANEL
7	1	66201566-51	RETENTOR
8	1	66201552-81	O' RING
9	1	66201585-45	CONJUNTO EIXO
10	1	66201575-52	PLACA DO ROLAMENTO
11	1	66201581-77	KIT BLOCO DO CILINDRO
12	1	66201582-69	PARAFUSO
13	1	66201583-61	PORCA
14	1	66201584-53	CAPA PLÁSTICA
15	1	66201579-20	EIXO
16	1	66201580-85	JUNTA DE SINCRONIZAÇÃO

MOTOR HIDROSTÁTICO DA TRAÇÃO (TAMPA E PISTÃO)

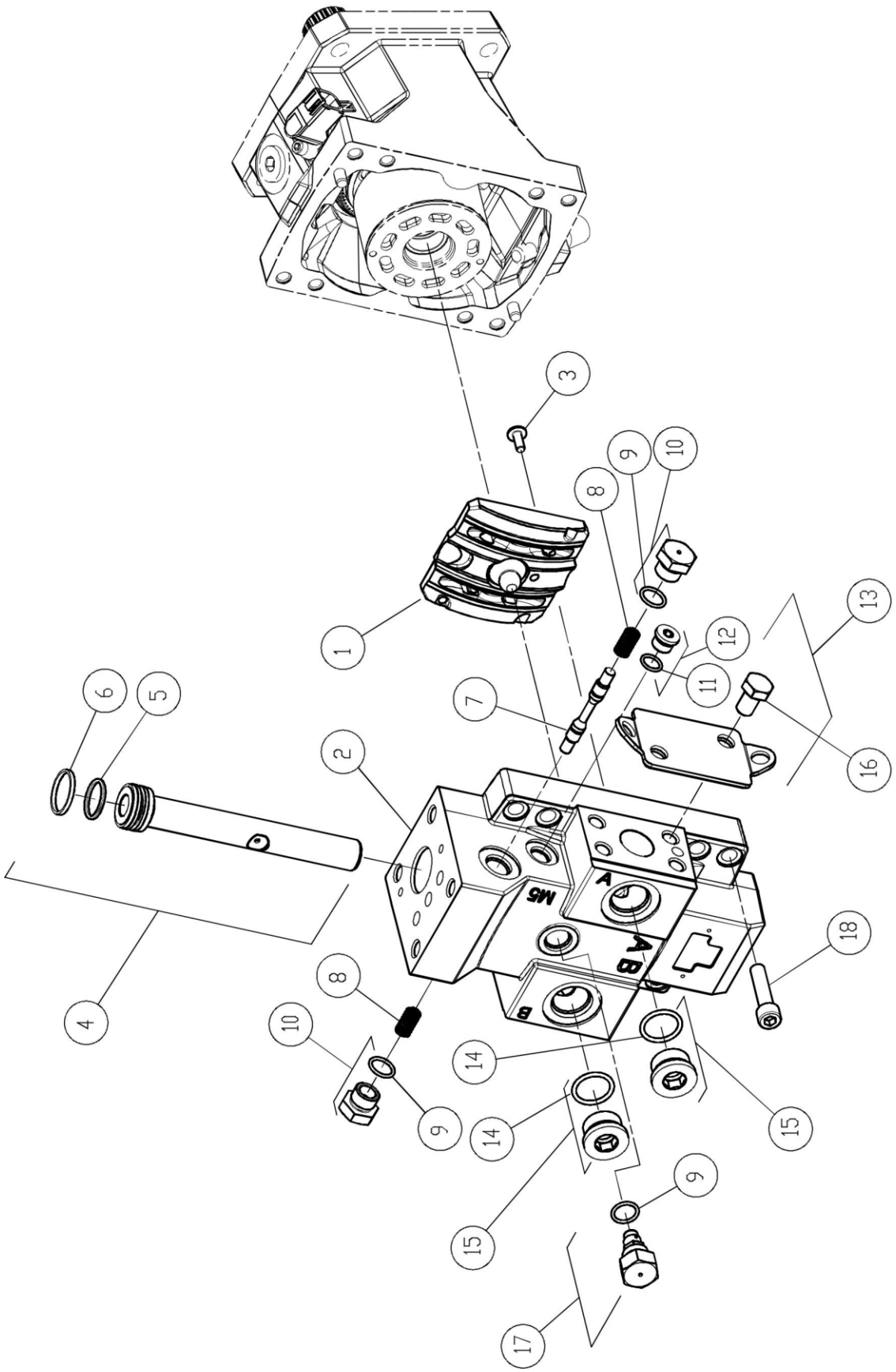

MOTOR HIDROSTÁTICO DA TRAÇÃO (TAMPA E PISTÃO)

MÜLLER COMPACTADORES

ITEM	QUANT	Nº PEÇA	DISCRIMINAÇÃO
1	1	66201578-28	VÁLVULA DE SEGMENTO
2	1	66201559-34	TAMPA
3	1	66201561-91	BOTÃO DE CABEÇA
4	1	66201560-99	SERVO PISTÃO
5	1	66201576-44	O' RING
6	1	66201577-36	O' RING
7	1	66201570-92	CARRETEL
8	2	66201571-84	MOLA
9	3	66201573-68	O' RING
10	2	66201572-76	CONJUNTO BUJÃO
11	1	66201547-57	O' RING
12	1	66201550-06	CONJUNTO BUJÃO
13	1	66201562-83	TAMPA
14	2	66201564-67	O' RING
15	2	66201563-75	CONJUNTO BUJÃO
16	2	66201586-37	PARAFUSO
17	1	66201574-60	CONJUNTO VÁLVULA
18	8	66201556-58	PARAFUSO

MOTOR HIDROSTÁTICO DA TRAÇÃO (CONJUNTO SOLENÓIDE)

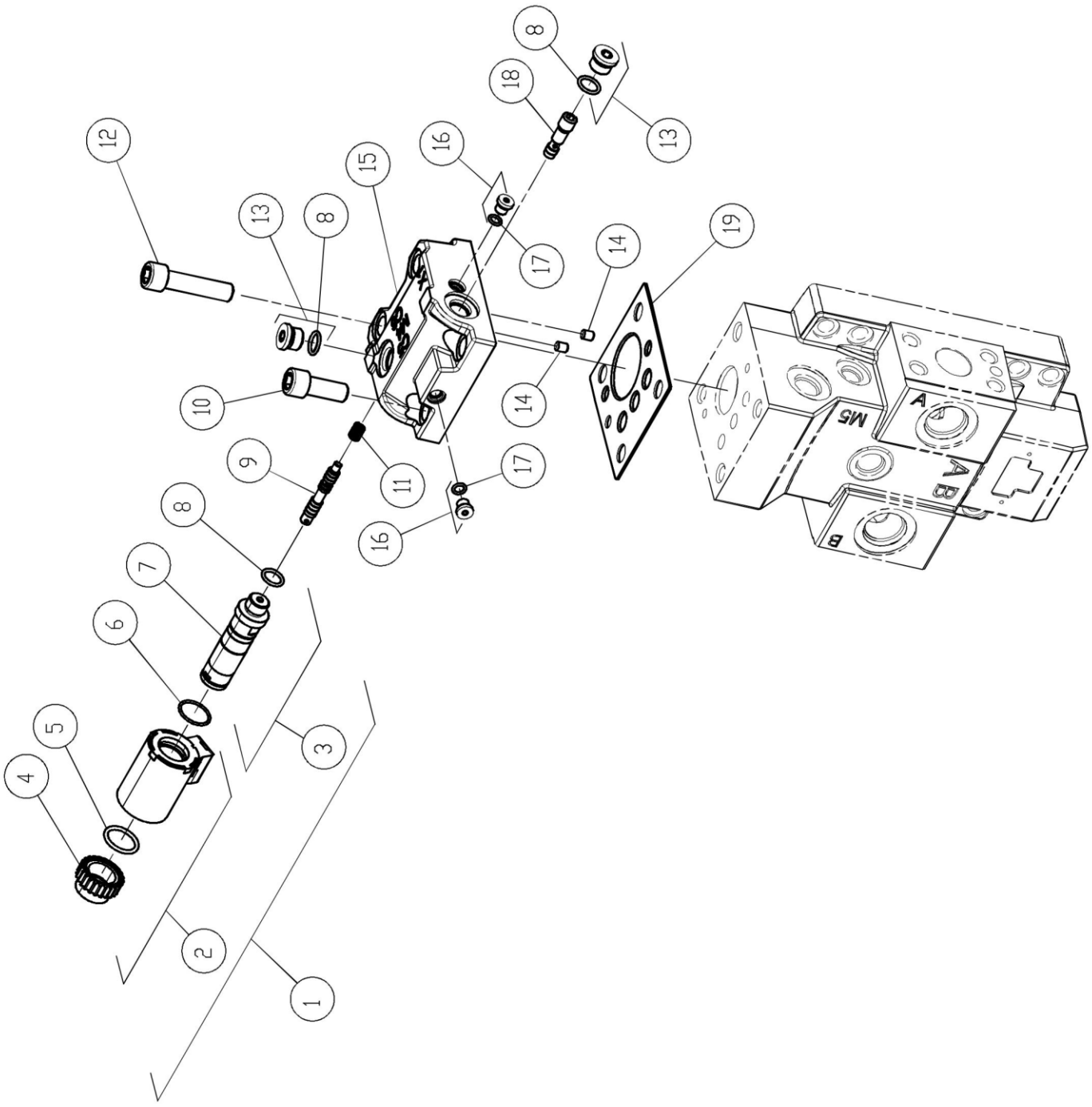

MOTOR HIDROSTÁTICO DA TRAÇÃO (CONJUNTO SOLENÓIDE)

MÜLLER COMPACTADORES

ITEM	QUANT	Nº PEÇA	DISCRIMINAÇÃO
1	1	66201540-13	KIT VÁLVULA DE SEGMENTO
2	1	66201541-05	KIT VEDAÇÃO
3	1	66201545-73	KIT SISTEMA ATUAÇÃO
4	1	66201543-89	PORCA
5	1	66201544-81	O' RING
6	1	66201542-97	O' RING
7	1	66201546-65	ATUAÇÃO DO SISTEMA
8	3	66201547-57	O' RING
9	1	66201553-82	CARRETEL
10	2	66201555-56	PARAFUSO
11	1	66201554-74	MOLA
12	2	66201556-48	PARAFUSO
13	2	66201550-06	CONJUNTO BUJÃO
14	2	66201558-32	BUJÃO
15	1	66201548-49	CARCAÇA
16	2	66201551-98	CONJUNTO BUJÃO
17	2	66201552-90	O' RING
18	1	66201549-41	VÁLVULA ALTERNADORA
19	1	66201557-40	JUNTA

SISTEMA HIDRÁULICO DE TOMADA DE TESTES DE PRESSÃO

MÜLLER COMPACTADORES

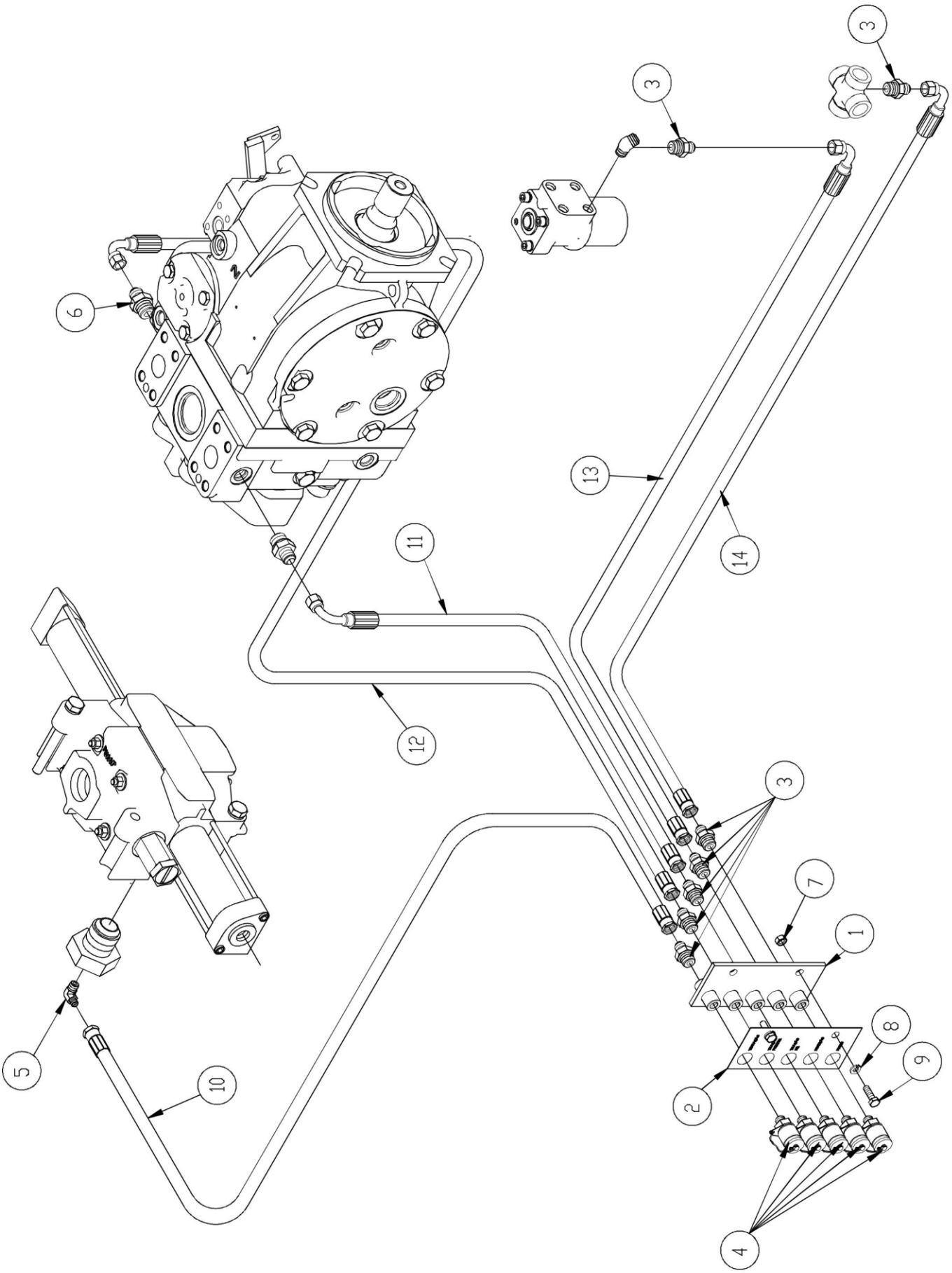

SISTEMA HIDRÁULICO DE TOMADA DE TESTES DE PRESSÃO

MÜLLER COMPACTADORES

ITEM	QUANT	Nº PEÇA	DISCRIMINAÇÃO
1	1	15036857-08	SUPORTE
2	1	59701263-73	PLACA
3	7	69205572-50	NIPLE
4	5	69209310-00	ENGATE
5	1	69201159-52	COTOVELO
6	2	69205461-71	NIPLE
7	2	60708301-07	PORCA
8	2	60901208-86	ARRUELA
9	2	60108308-69	PARAFUSO
10	1	65420151-15	MANGOTE
11	1	65421859-04	MANGOTE
12	1	65421858-12	MANGOTE
13	1	65421880-55	MANGOTE
14	1	65421881-47	MANGOTE

SISTEMA HIDRÁULICO DO FREIO DE EMERGENCIA

MÜLLER COMPACTADORES

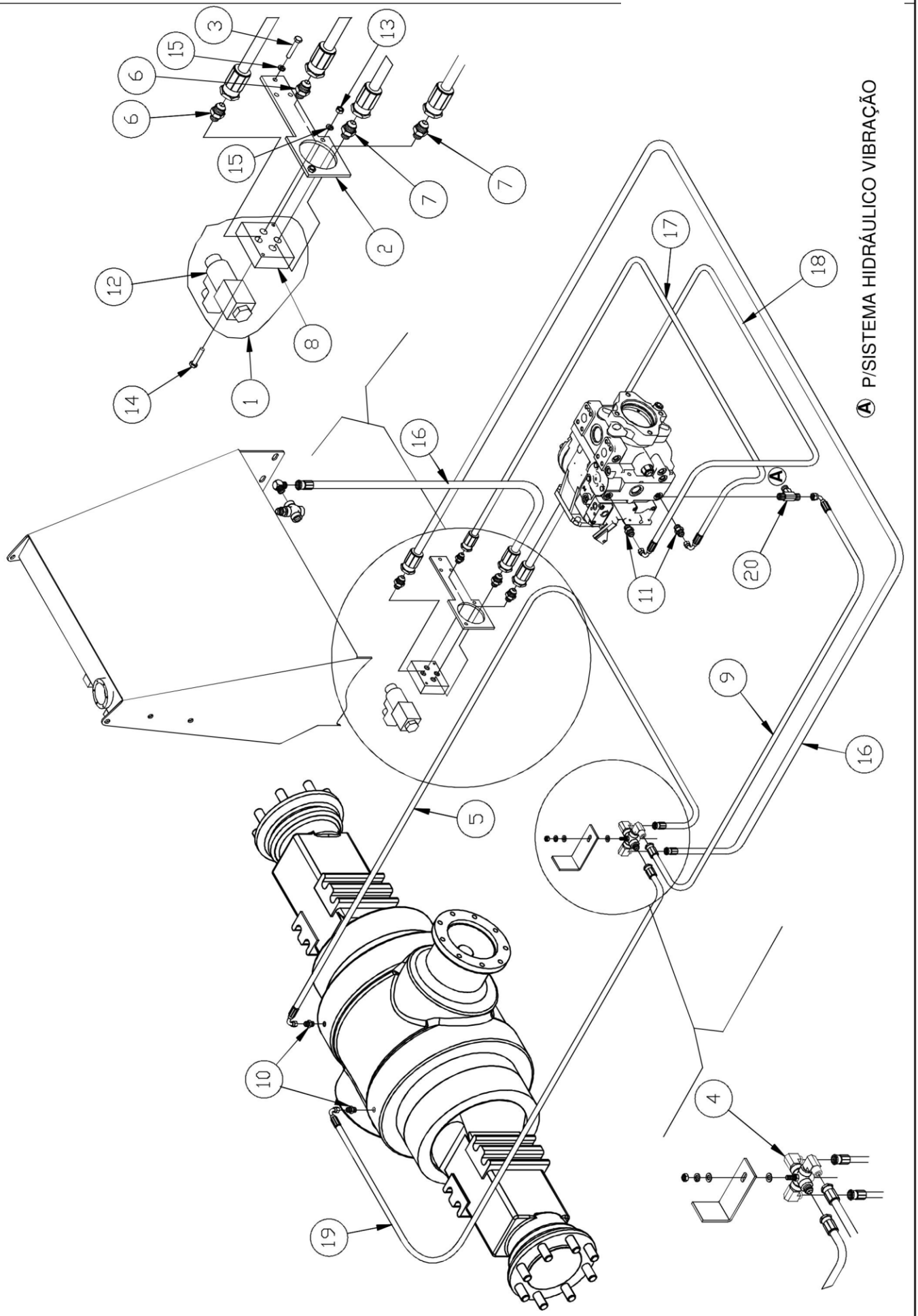

SISTEMA HIDRÁULICO DO FREIO DE EMERGÊNCIA

MÜLLER COMPACTADORES

ITEM	QUANT	Nº PEÇA	DISCRIMINAÇÃO
1	1	66551034-89	VÁLVULA
2	1	35112120-50	CHAPA
3	3	60108310-26	PARAFUSO
4	1	69203113-18	CRUZETA
5	1	65425162-75	MANGOTE
6	2	69205571-58	NIPLE
7	2	69205570-66	NIPLE
8	1	66551032-05	PLACA
9	1	65425164-59	MANGOTE
10	2	69205371-70	NIPLE
11	2	69205459-14	NIPLE
12	1	66551027-72	VÁLVULA DIRECIONAL
13	2	60708301-07	PORCA
14	2	60108327-63	PARAFUSO
15	5	60901208-86	ARRUELA PRESSÃO
16	2	65426183-48	MANGOTE
17	1	65425166-43	MANGOTE
18	1	65425161-83	MANGOTE
19	1	65425158-34	MANGOTE
20	1	69200053-11	TÊ

COMPARTIMENTO DO OPERADOR (CABINE)

MÜLLER COMPACTADORES

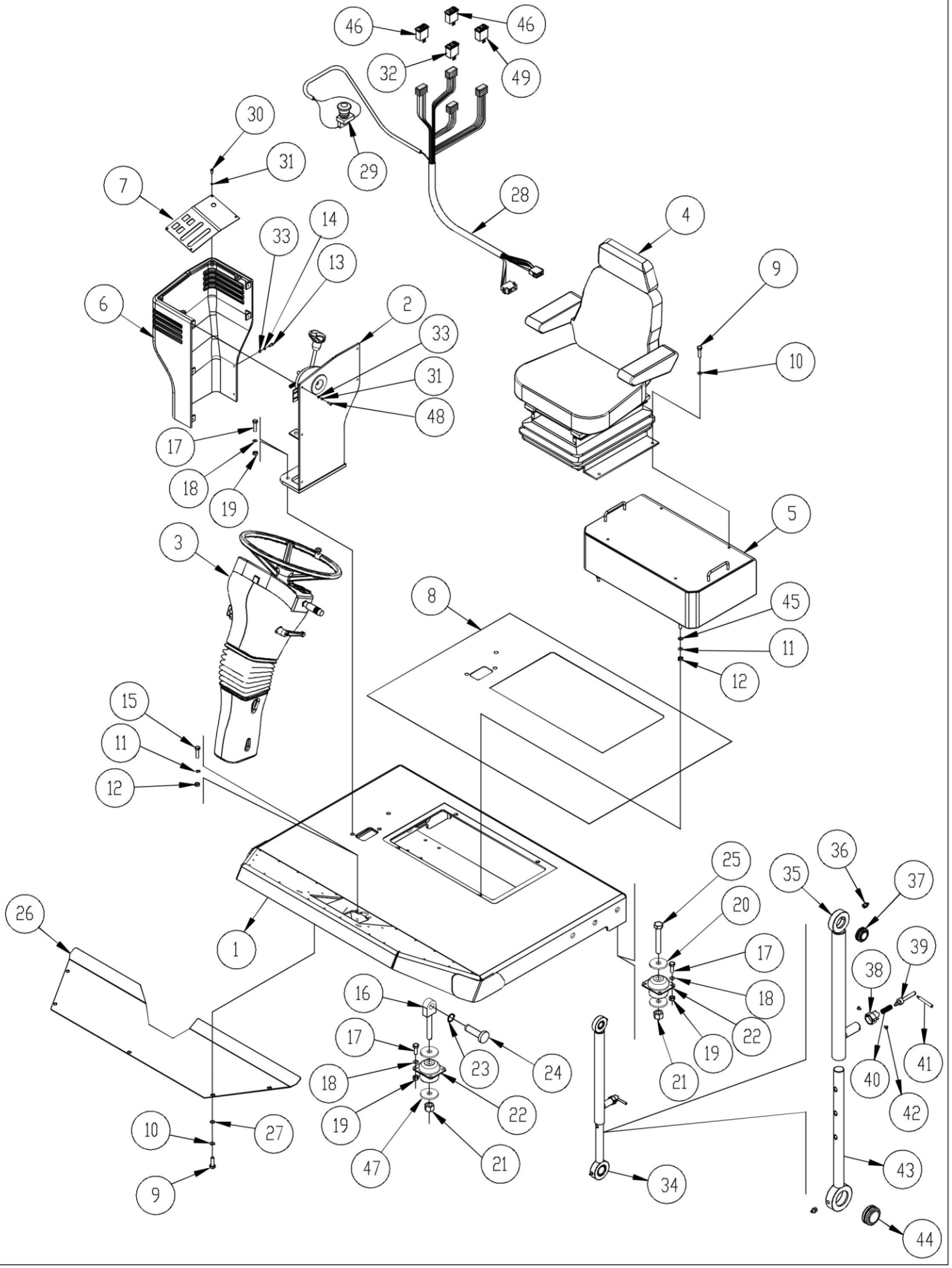

COMPARTIMENTO DO OPERADOR (CABINE)

MÜLLER COMPACTADORES

ITEM	QUANT	Nº PEÇA	DISCRIMINAÇÃO
1	1	15034077-52	PLATAFORMA
2	1	00350098-44	CAIXA DE ALAVANCAS
3	1	67561001-28	COLUNA
4	1	63300293-80	ASSENTO
5	1	15036935-32	CAIXA
6	1	15062101-41	CONSOLE
7	1	59700217-81	PLAQUETA
8	1	65355500-00	MANTA
9	9	60108308-69	PARAFUSO
10	9	60901208-86	ARRUELA
11	8	60901210-43	ARRUELA
12	8	60710303-27	PORCA
13	2	70406306-85	PARAFUSO
14	2	60931206-90	ARRUELA
15	4	60110310-62	PARAFUSO
16	2	60603770-70	PARAFUSO
17	19	60112212-42	PARAFUSO
18	19	60901212-27	ARRUELA
19	19	60712202-31	PORCA
20	4	60908136-52	ARRUELA
21	4	60800123-26	PORCA
22	4	65200703-12	CALÇO
23	2	61400107-18	ANEL
24	2	20404110-53	PINO
25	2	60125452-83	PARAFUSO
26	1	35139277-10	CHAPA
27	5	60902208-81	ARRUELA
28	1	39000425-01	CHICOTE PRINCIPAL
29	1	64701173-81	INTERRUPTOR FREIO DE EMERGÊNCIA
30	4	70405306-90	PARAFUSO
31	9	60903205-00	ARRUELA PRESSÃO
32	1	64701190-91	INTERRUPTOR (AMPLITUDE)
33	7	60933206-80	ARRUELA LISA
34	1	15037048-50	TRAVA DA PLATAFORMA COMPLETA
35	1	24467001-11	TUBO
36	2	69209502-79	GRAXEIRA
37	1	69507212-00	RÓTULA
38	1	69204122-14	TAMPÃO
39	1	20400321-46	PINO
40	1	67000153-15	MOLA
41	1	20405604-93	PINO
42	2	70404302-27	PARAFUSO
43	1	21492000-38	HASTE
44	1	69507216-59	RÓTULA
45	4	60902209-73	ARRUELA LISA
46	2	64704500-15	TAMPA CEGA
47	4	60908242-71	ARRUELA
48	5	70405312-15	PARAFUSO
49	1	64701202-32	INTERRUPTOR (LEBRE/TARTARUGA)

COMPARTIMENTO DO OPERADOR (TETO SOLAR)

MÜLLER COMPACTADORES

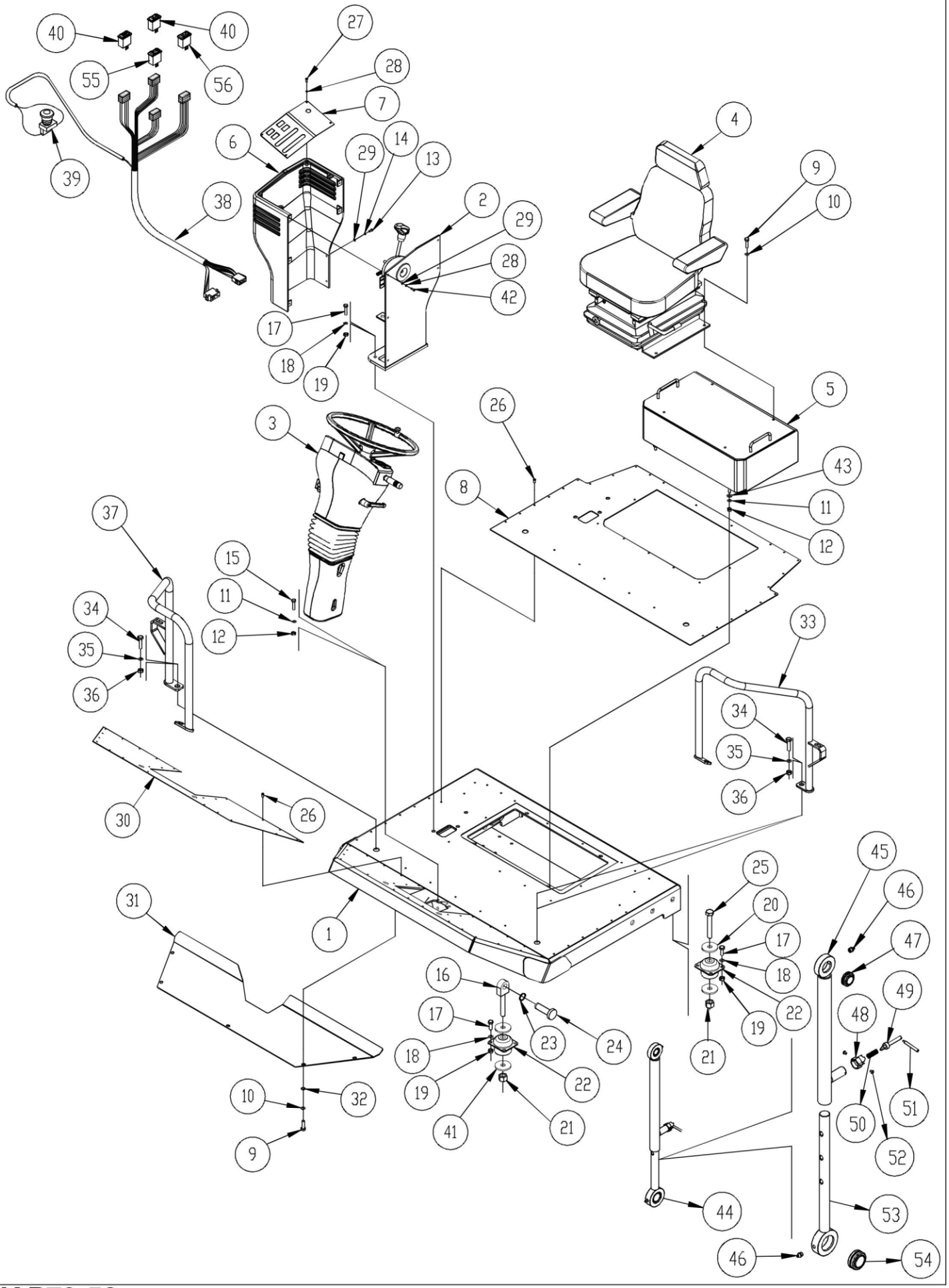

COMPARTIMENTO DO OPERADOR (TETO SOLAR)

MÜLLER COMPACTADORES

ITEM	QUANT	Nº PEÇA	DISCRIMINAÇÃO
1	1	15034077-52	PLATAFORMA
2	1	00350098-44	CAIXA DE ALAVANCAS
3	1	67561001-28	COLUNA
4	1	63300293-80	ASSENTO
5	1	15036935-32	CAIXA
6	1	15062101-41	CONSOLE
7	1	59700217-81	PLAQUETA
8	1	36482103-01	CHAPA
9	9	60108308-69	PARAFUSO
10	9	60901208-86	ARRUELA
11	8	60901210-43	ARRUELA
12	8	60710303-27	PORCA
13	2	70406306-85	PARAFUSO
14	2	60931206-90	ARRUELA
15	4	60110310-62	PARAFUSO
16	2	60603770-70	PARAFUSO
17	19	60112212-42	PARAFUSO
18	19	60901212-27	ARRUELA
19	19	60712202-31	PORCA
20	4	60908136-52	ARRUELA
21	4	60800123-26	PORCA
22	4	65200703-12	CALÇO
23	2	61400107-18	ANEL
24	2	20404110-53	PINO
25	2	60125452-83	PARAFUSO
26	62	61100166-15	REBITE
27	4	70405306-90	PARAFUSO
28	9	60903205-00	ARRUELA PRESSÃO
29	7	60933206-80	ARRUELA LISA
30	1	36482104-93	CHAPA
31	1	35139277-10	CHAPA
32	5	60902208-81	ARRUELA
33	1	15040361-05	CORRIMÃO
34	4	60125417-71	PARAFUSO
35	4	60900215-08	ARRUELA PRESSÃO
36	4	60725401-08	PORCA
37	1	15040360-13	CORRIMÃO
38	1	39000425-01	CHICOTE PRICIPAL
39	1	64701173-81	INTERRUPTOR FREIO DE EMERGÊNCIA
40	2	64704500-15	TAMPA CEGA
41	4	60908242-71	ARRUELA
42	5	70405312-15	PARAFUSO
43	4	60902209-73	ARRUELA LISA
44	1	15037048-50	TRAVA DA PLATAFORMA COMPLETA
45	1	24467001-11	TUBO
46	2	69209502-79	GRAXEIRA

COMPARTIMENTO DO OPERADOR (TETO SOLAR)

MÜLLER COMPACTADORES

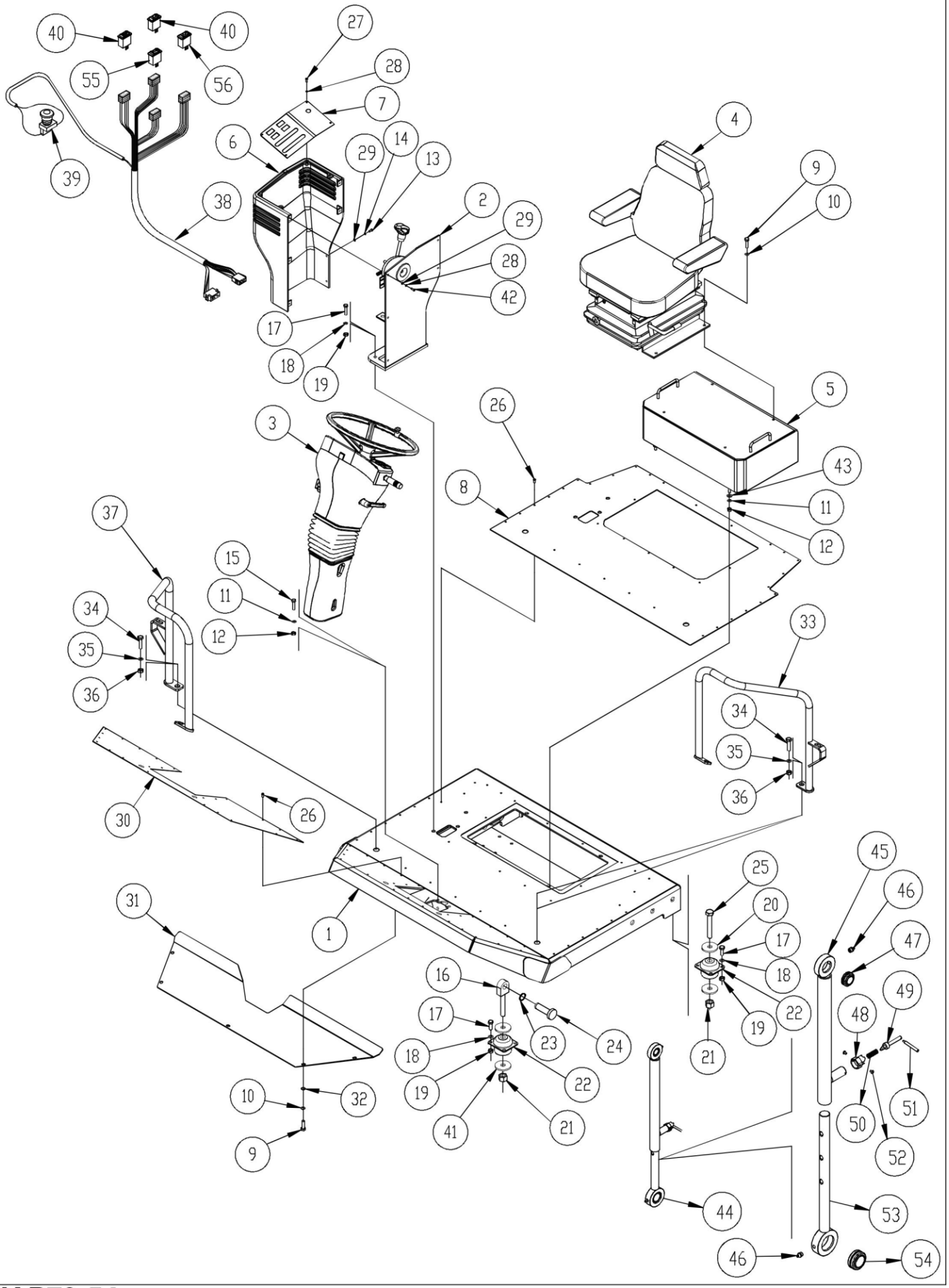

COMPARTIMENTO DO OPERADOR (TETO SOLAR)

MÜLLER COMPACTADORES

ITEM	QUANT	Nº PEÇA	DISCRIMINAÇÃO
47	1	69507212-00	RÓTULA
48	1	69204122-14	TAMPÃO
49	1	20400321-46	PINO
50	1	67000153-15	MOLA
51	1	20405604-93	PINO
52	2	70404302-27	PARAFUSO
53	1	21492000-38	HASTE
54	1	69507216-59	RÓTULA
55	1	64701190-91	INTERRUPTOR (AMPLITUDE)
56	1	64701202-32	INTERRUPTOR (LEBRE/TARTARUGA)

COLUNA DA DIREÇÃO

MÜLLER
COMPACTADORES

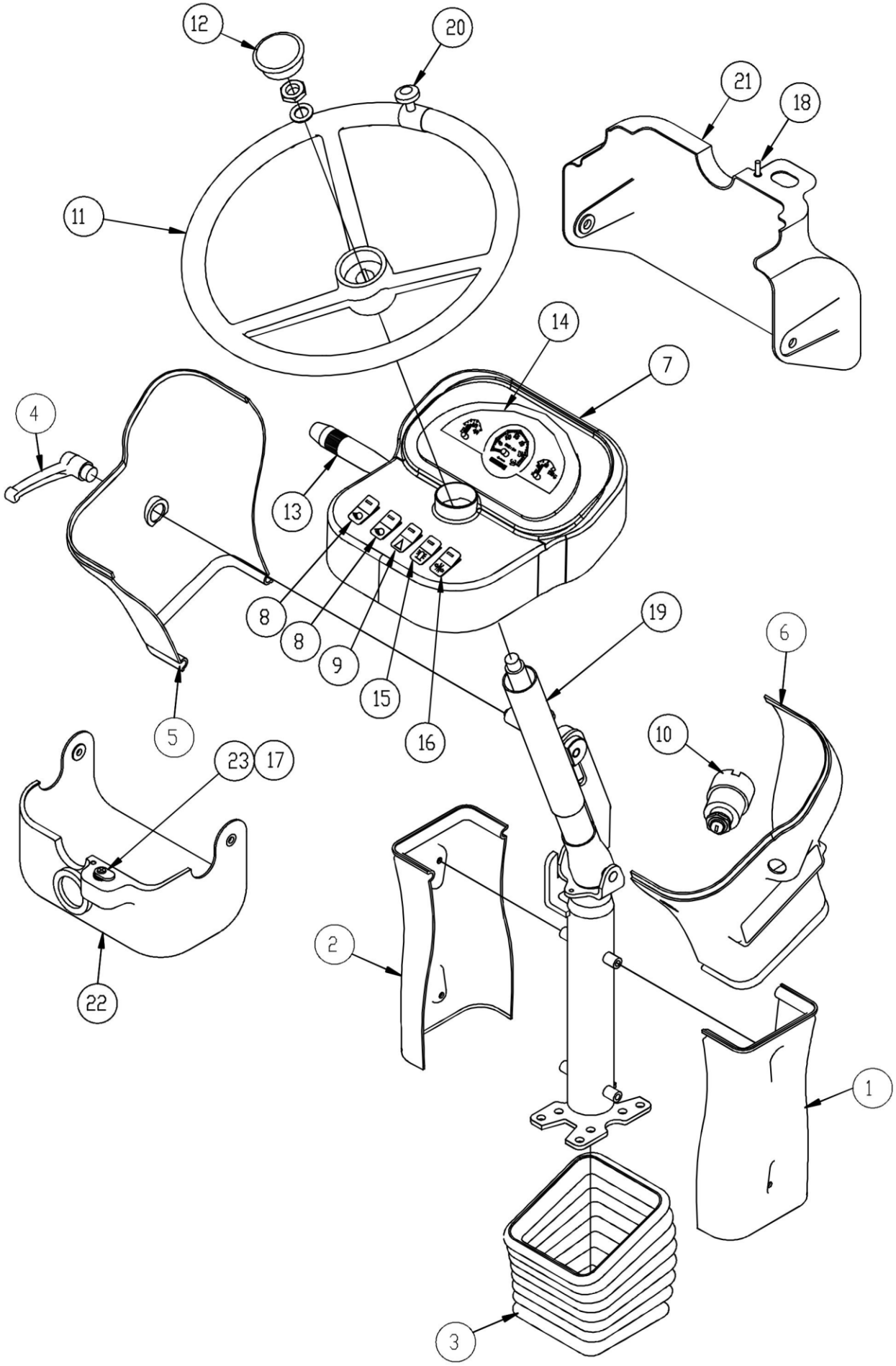

COLUNA DA DIREÇÃO

MÜLLER COMPACTADORES

ITEM	QUANT	Nº PEÇA	DISCRIMINAÇÃO
-	1	67561001-28	KIT COLUNA COMPLETA
1	1	15064082-73	FECHAMENTO INFERIOR DIREITA
2	1	15064081-81	FECHAMENTO INFERIOR ESQUERDA
3	1	69409124-67	COIFA
4	1	67560190-72	ALAVANCA DE AJUSTE
5	1	15064077-40	FECHAMENTO SUPERIOR ESQUERDA
6	1	15064078-32	FECHAMENTO SUPERIOR DIREITA
7	1	41202202-50	PAINEL DE INSTRUMENTOS (CLUSTER)
8	2	64701203-24	INTERRUPTOR (FAROIS TRASEIROS)
9	1	64701204-16	INTERRUPTOR (PISCA ALERTA)
10	1	64700214-14	CHAVE DE IGNIÇÃO
11	1	63200115-29	VOLANTE
12	1	63201207-09	TAMPA DO VOLANTE
13	1	21801601-23	ALAVANCA DE COMANDO
14	1	41202201-58	PAINEL
15	1	64701207-92	INTERRUPTOR (GIROFLEX)
16	1	64701208-84	INTERRUPTOR (ESPARGIMENTO)
17	1	35117136-67	CHAPA
18	1	20400154-13	PINO
19	1	67561002-20	COLUNA
20	1	69800602-00	PUNHO
21	1	15064079-24	FECHAMENTO
22	1	15064080-89	FECHAMENTO
23	1	69803404-81	FECHADURA

ASSENTO DO OPERADOR

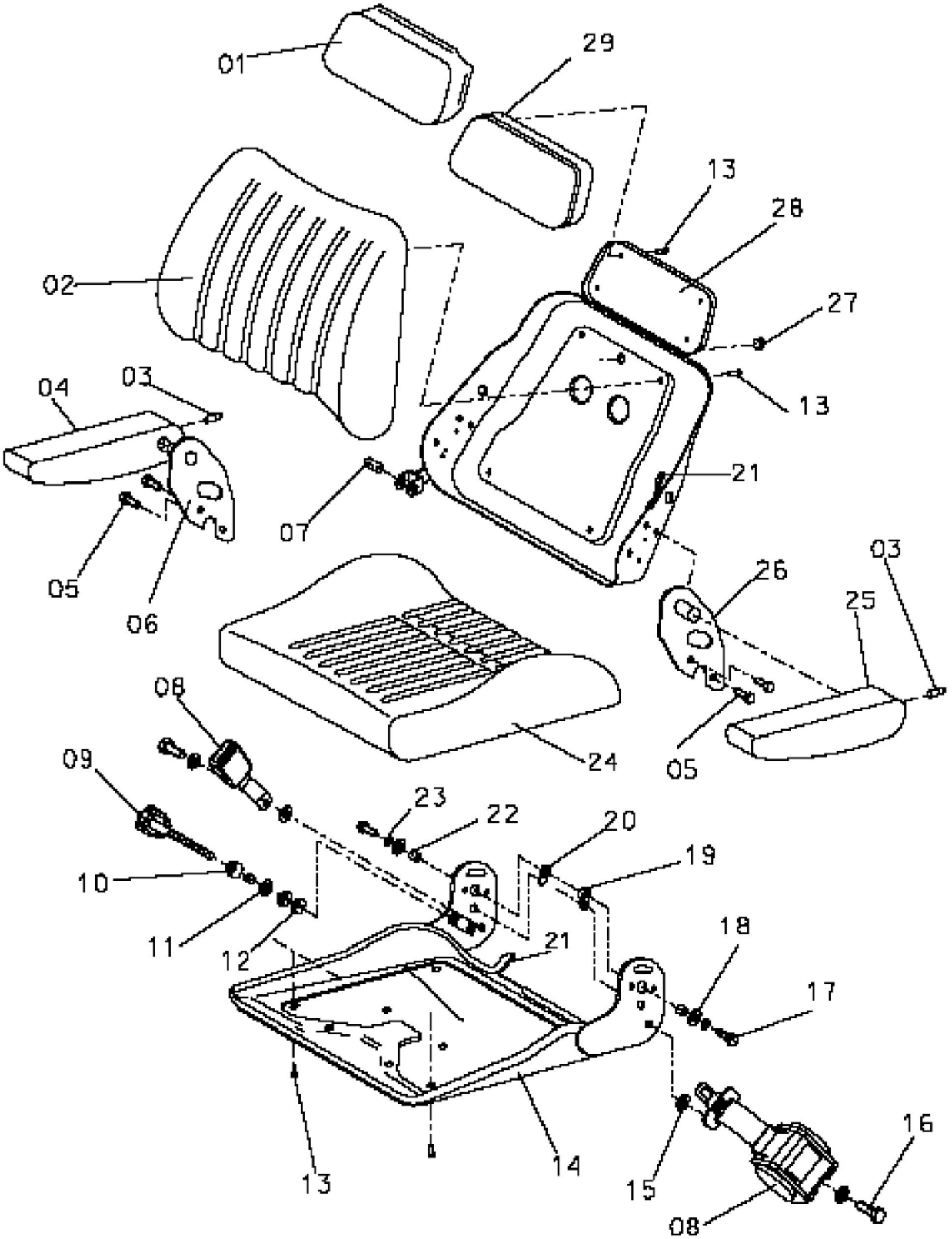

ASSENTO DO OPERADOR

MÜLLER COMPACTADORES

ITEM	QUANT	Nº PEÇA	DISCRIMINAÇÃO
-	1	63300293-80	ASSENTO DO OPERADOR - COMPLETO
-	1	69410630-03	KIT CHAPA DO ENCOSTO (INCLUI PÇS 21-27-28)
-	1	69410631-95	KIT ENCOSTO ESTOFADO (INCLUI PÇS 02-13)
-	1	69410632-87	KIT CHAPA DO ASSENTO (INCLUI PÇS 14-21)
-	1	69410633-79	KIT ASSENTO ESTOFADO (INCLUI PÇS 13-24)
-	1	69410634-71	KIT PROLONGADOR DE ASSENTO (INCLUI PÇS 01-13-29)
-	1	69410635-63	KIT MONT. ASSENTO/ENCOSTO (INCLUI PÇS 17-18-19-20-22-23)
-	1	69410612-01	KIT REGULAGEM DO ENCOSTO (INCLUI PÇS 07-09-10-11-12)
-	1	69410613-93	KIT APOIO BRAÇO DIREITO (INCLUI PÇS 03-04-05-06)
-	1	69410614-85	KIT APOIO BRAÇO ESQUERDO (INCLUI PÇS 03--05-25-26)
-	1	69410615-77	KIT CINTO SEGURANÇA E FIXAÇÃO (INCLUI PÇS 08-15-16)
-	1	69410616-69	KIT TRILHO E FIXAÇÃO (INCLUI PÇS 30-32-71-72-74)
-	1	69410617-61	KIT SUPORTE TRILHOS E FIXAÇÃO (INCLUI PÇS 23-33-69-71-74)
-	1	69410618-53	KIT REGULADOR DE CARGA (INCLUI PÇS 34-35-36-37-38-39-40-42-43-62-63-64-65)
-	1	69410619-45	KIT CONJUNTO BRAÇO OSCILANTE E COMPONENTES DE FIXAÇÃO (INCLUI PÇS 41-46-47-48-49-60-61-62)
-	1	69410620-10	KIT CINTA REG. SUSPENSÃO (INCLUI PÇS 67-68-69)
-	1	69410621-02	KIT AMORTECEDOR (INCLUI PÇS 50-51-52)
-	1	69410622-94	KIT ADAPTADOR (INCLUI PÇS 33-56-57-59)
-	1	69410623-86	KIT SANFONA (INLUI PÇS 44-45-53)
1	1		CONJUNTO REV. DO PROLONGADOR
2	1		CONJUNTO ENCOSTO ESTOFADO
3	1		LIMITADOR DO GIRO
4	1		CONJUNTO APOIO BRAÇO DIREITO
5	2		PARAFUSO
6	1		CONJUNTO SUPORTE DIREITO
7	1		PORCA CILINDRICA
8	1		CONJUNTO CINTO SEG. RETR. C/ FECHO
9	1		CONJUNTO BOTÃO REG. ENC. C/ TAMPA
10	1		LUVA AMORTECIMENTO
10A	1		BUCHA LIMITADORA
11	1		ARRUELA LISA
12	2		PORCA
13	12		PARAFUSO
14	1		CONJUNTO CHAPA DO ASSENTO
15	4		ARRUELA LISA
16	2		PARAFUSO
17	4		PARAFUSO
18	4		ARRUELA DO ENCOSTO
19	1		DISTANCIADOR ALTO
20	1		DISTANCIADOR BAIXO
21	4		GALÃO
22	4		DISTANCIADOR TUBULAR
23	12		ARRUELA LISA
24	1		CONJUNTO ASSENTO ESTOFADO
25	1		CONJUNTO APOIO BRAÇO ESQUERDO

ASSENTO DO OPERADOR

MÜLLER
COMPACTADORES

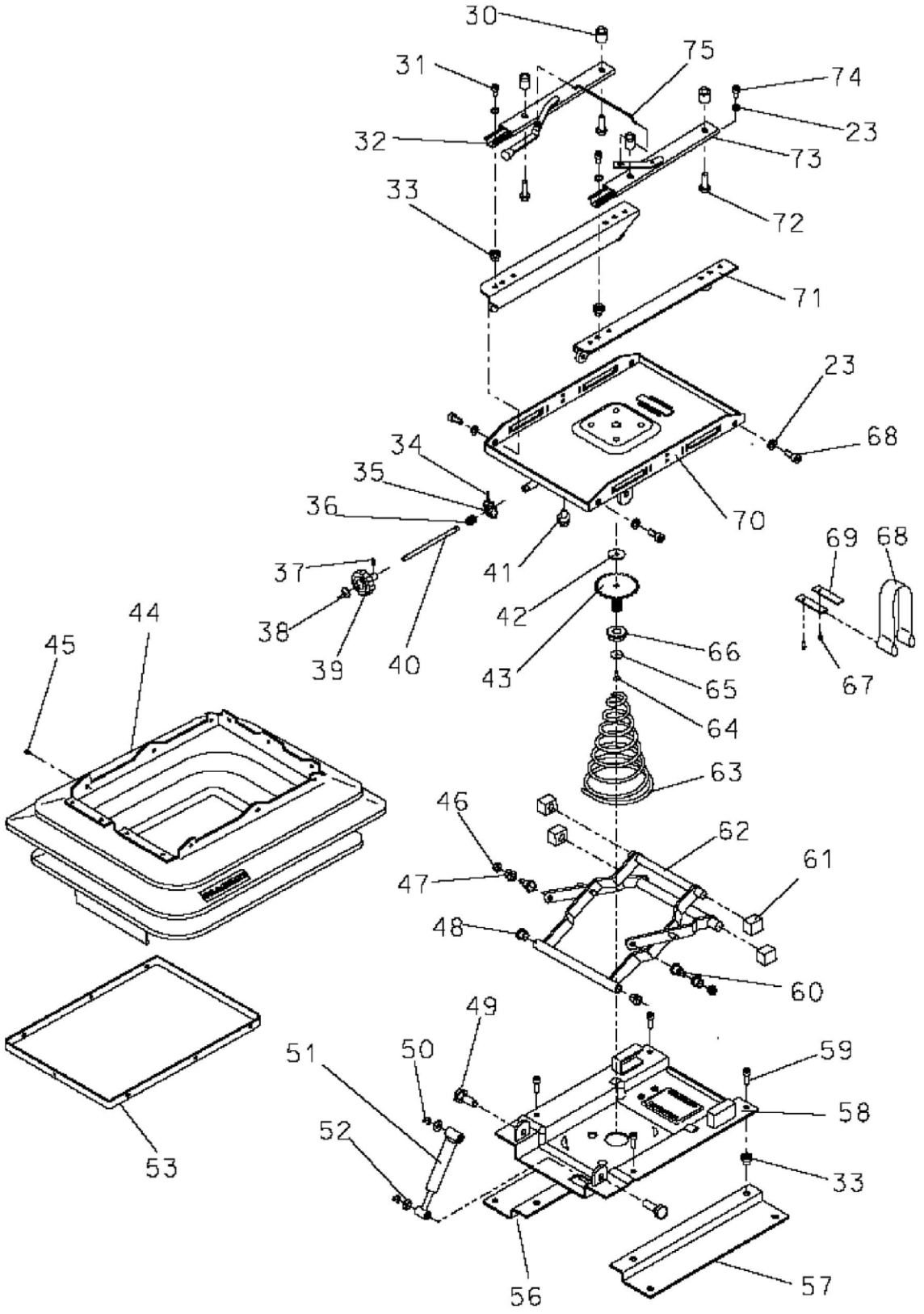

ASSENTO DO OPERADOR

MÜLLER COMPACTADORES

ITEM	QUANT	Nº PEÇA	DISCRIMINAÇÃO
26	1		CONJUNTO SUPORTE ESQUERDO
27	1		TAMPA DO ENCOSTO
28	1		CONJUNTO CHAPA DO ENCOSTO C/ PROL.
29	1		ESPUMA DO PROLONGADOR
30	4		CALÇO DO TRILHO
31	2		PARAFUSO
32	1		CONJUNTO TRILHO DIREITO C/ CMD
33	8		REBITE
34	1		PINO ELÁSTICO
35	1		CONJUNTO REGUL. CARGA MENOR
36	1		MOLA DE COMPRESSÃO
37	1		PINO ELÁSTICO
38	1		ETIQUETA INDICAÇÃO DE CARGA
39	1		CONJUNTO MANOPLA REGUL. PRETA
40	1		HASTE DE ACIONAMENTO
41	1		BORRACHA DE CHOQUE
42	1		ARRUELA DESLIZANTE
43	1		CONJUNTO REGUL. CARGA MAIOR
44	1		SANFONA
45	21		BOTÃO DE PRESSÃO
46	2		PORCA
47	2		BUCHA MAIOR
48	2		BUCHA MENOR
49	2		PARAFUSO
50	2		ANEL ELÃSTICO
51	1		CONJUNTO AMORTECEDOR
52	2		ARRUELA LISA
53	1		CONJUNTO FIXADOR DA SANFONA
56	1		SUPORTE FIXAÇÃO DIREITO
57	1		SUPORTE FIXAÇÃO ESQUERDO
58	1	63300147-89	CONJUNTO BASE INFERIOR
59	4		PARAFUSO
60	2		PARAFUSO
61	4		SAPATA DESLIZANTE
62	1		CONJUNTO BRAÇO OSCILANTE
63	1		MOLA REGULADORA DE CARGA
64	1		PARAFUSO
65	1		ARRUELA
66	1		BUCHA NYLON REGUL. CARGA
67	2		PARAFUSO
68	1		CINTA REG. DA SUSPENSÃO
69	2		SUPORTE FIX. CINTA
70	1	63300148-81	CONJUNTO BASE SUPERIOR
71	2		CONJUNTO SUPORTE DOS TRILHOS
72	1		PARAFUSO
73	1		CONJUNTO TRILHO ESQUERDO S/CMD
74	4		PARAFUSO
75	1		ARAME DE LIGAÇÃO

CAIXA DE ALAVANCAS E CABOS

MÜLLER
COMPACTADORES

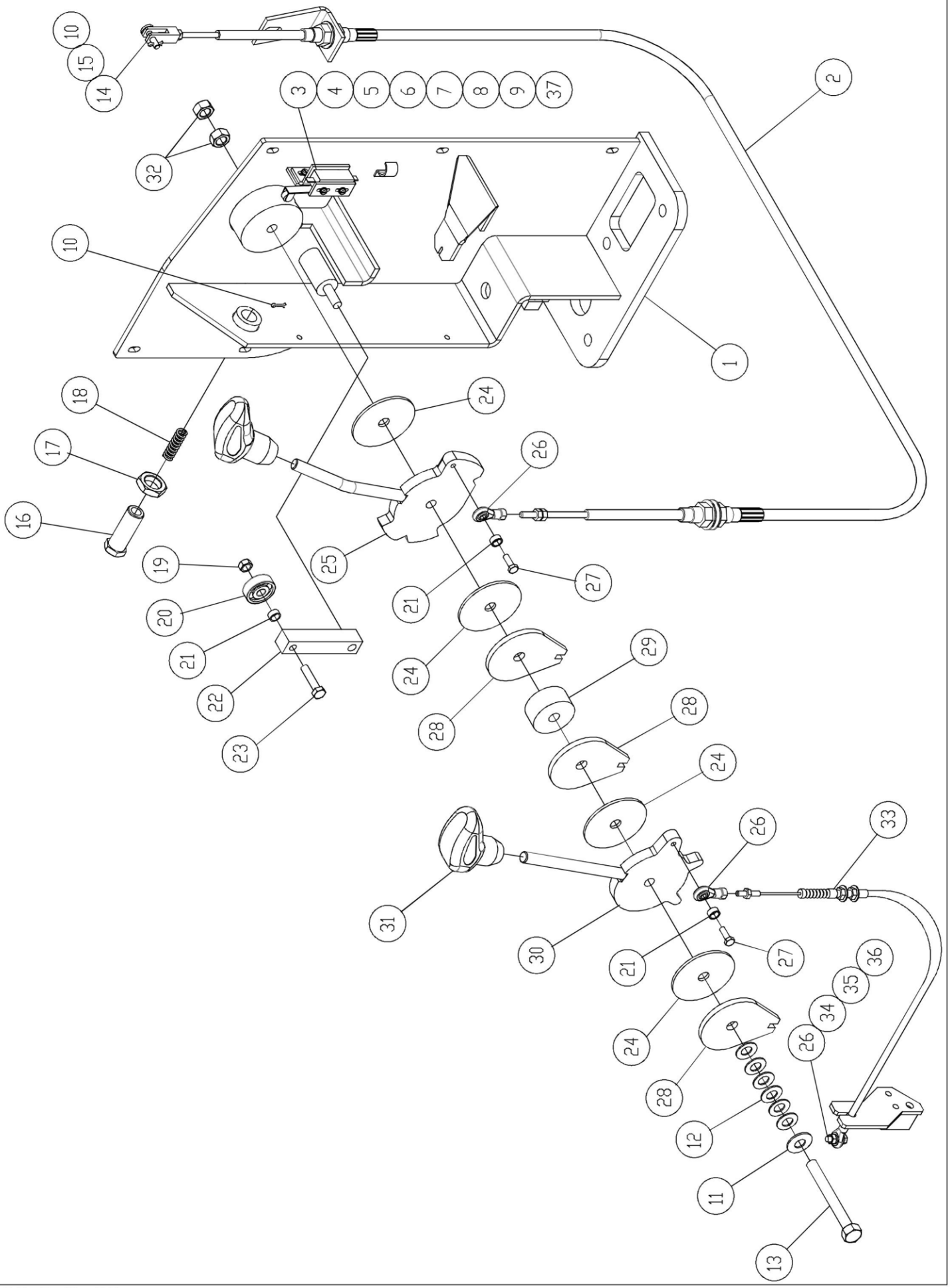

CAIXA DE ALAVANCAS E CABOS

MÜLLER COMPACTADORES

ITEM	QUANT	Nº PEÇA	DISCRIMINAÇÃO
-	1	00350098-44	CAIXA DE ALAVANCAS - COMPLETA
1	1	15037097-23	CAIXA DE ALAVANCAS
2	1	39201541-02	CABO DA TRAÇÃO
3	2	25201302-43	BARRA
4	1	25202006-24	BARRA
5	1	34237240-96	SUPORTE
6	4	60903204-08	ARRUELA LISA
7	4	60901204-18	ARRUELA PRESSÃO
8	2	60603308-79	PARAFUSO
9	2	60603306-95	PARAFUSO
10	2	61200107-24	CONTRAPINO
11	1	60902211-30	ARRUELA LISA
12	6	60904703-81	ARRUELA
13	1	60112280-09	PARAFUSO
14	1	12400100-77	FORQUILHA
15	1	20404310-41	PINO
16	1	60603768-13	PARAFUSO
17	1	60804103-20	PORCA
18	1	67000150-39	MOLA
19	1	60708301-07	PORCA
20	1	69500513-00	ROLAMENTO
21	1	10600151-32	ESPAÇADOR
22	1	25105300-42	BARRA
23	1	60108318-62	PARAFUSO
24	4	10400104-49	DISCO
25	1	21821502-13	ALAVANCA DA TRAÇÃO
26	3	59001315-07	FORQUILHA
27	2	60106310-36	PARAFUSO
28	3	35102500-44	CHAPA
29	1	10600160-33	ESPAÇADOR
30	1	21812700-16	ALAVANCA DO ACELERADOR
31	2	69800601-08	MANOPLA
32	2	60712202-31	PORCA
33	1	39202101-49	CABO ACELERADOR
34	1	60106308-79	PARAFUSO
35	1	60706301-17	PORCA
36	1	60901206-02	ARRUELA PRESSÃO

TETO SOLAR

MÜLLER
COMPACTADORES

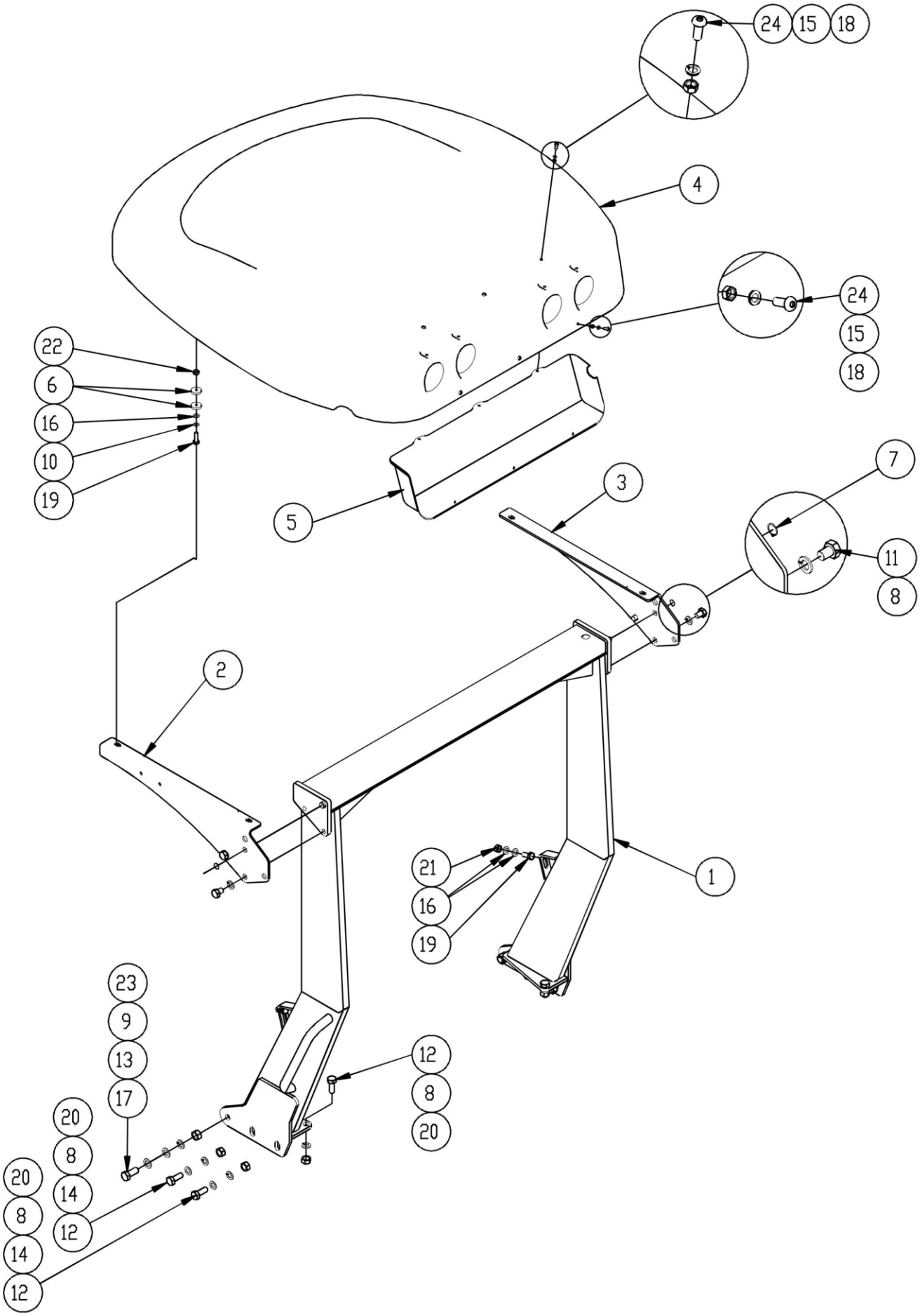

TETO SOLAR

MÜLLER COMPACTADORES

ITEM	QUANT	Nº PEÇA	DISCRIMINAÇÃO
1	1	15036942-49	COLUNA
2	1	35120133-25	SUPORTE
3	1	35120134-17	SUPORTE
4	1	63401150-30	TETO
5	1	15060212-30	ACABAMENTO
6	8	65200113-41	CALÇO
7	2	61400106-26	ANEL ELÁSTICO
8	6	60900215-08	ARRUELA PRESSÃO
9	2	60901222-20	ARRUELA
10	4	60901212-27	ARRUELA
11	4	60125417-71	PARAFUSO
12	6	60125425-80	PARAFUSO
13	2	60902217-82	ARRUELA LISA
14	4	60902215-98	ARRUELA
15	8	60902208-81	ARRUELA
16	12	60902211-30	ARRUELA
17	2	60122342-11	PARAFUSO
18	6	60838301-92	PORCA
19	6	60112215-18	PARAFUSO
20	6	60725401-08	PORCA
21	2	60800122-34	PORCA
22	4	60712202-31	PORCA
23	2	60722304-05	PORCA
24	6	70408308-59	PARAFUSO

CABINE

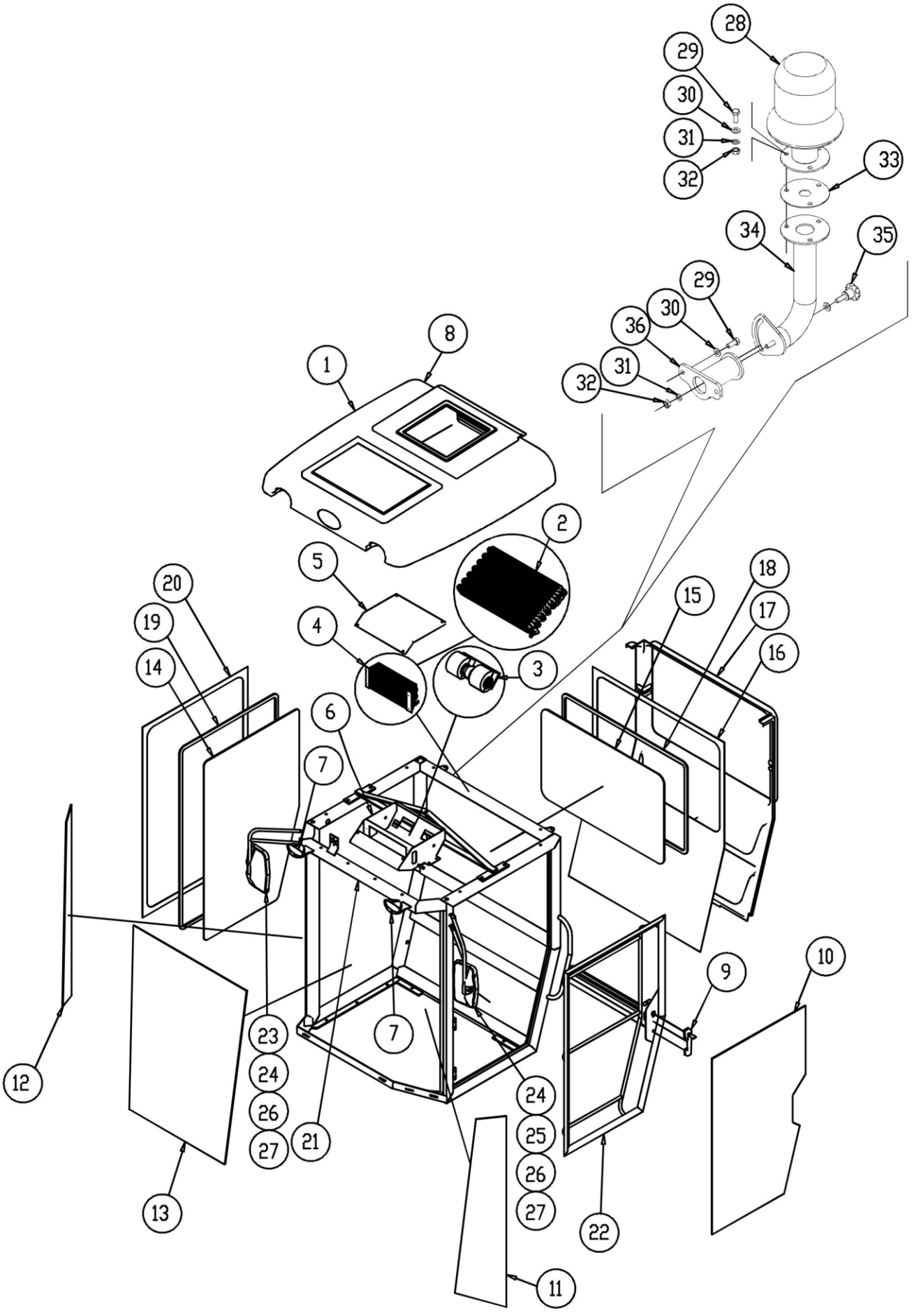
28
29
30
31
32
33
34
35
29
30
36
31
32
8
1
2
5
4
3
20
19
14
6
7
15
18
17
16
12
23
24
26
27
21
7
24
25
26
27
9
10
13
22
11

CABINE

MÜLLER COMPACTADORES

ITEM	QUANT	Nº PEÇA	DISCRIMINAÇÃO
-	-	63410124-20	CABINE - COMPLETA
1	1	63410025-18	TETO
2	1	63400126-10	CONDENSADOR
3	1	63410027-02	VENTILADOR
4	1	63410028-94	EVAPORADOR
5	1	63410029-86	TAMPA DA CAIXA
6	1	63410030-51	CAIXA DE AR
7	2	63410031-43	FAROL DIANTEIRO
8	2	63410046-96	FAROL TRASEIRO
9	1	63410032-35	MAÇANETA
10	1	63410033-27	VIDRO
11	1	63410034-19	VIDRO
12	1	63410034-19	VIDRO
13	1	63410035-11	VIDRO
14	1	63410036-03	VIDRO
15	1	63410037-95	VIDRO
16	1	63410038-87	CONT. CHAPA TRASEIRA
17	1	63410039-79	CHAPA TRASEIRA
18	1	63410040-44	BORRACHA
19	1	63410040-44	BORRACHA
20	1	63410041-36	CHAPA LATERAL
21	1	63410042-28	ESTRUTURA
22	1	63410043-20	PORTA
23	2	63406004-14	RETROVISOR
24	1	15037114-97	SUPORTE DIREITO
(25)	1	65506300-21	MANGUEIRA LIMPADOR PARABRISA
(26)	2	65506400-15	MANGUEIRA DRENO
25	1	15037115-89	SUPORTE ESQUERDO
26	4	60110312-46	PARAFUSO
27	4	60901210-43	ARRUELA PRESSÃO
28	1	69852204-89	GIROFLEX
29	5	60108308-69	PARAFUSO
30	6	60902208-81	ARRUELA LISA
31	4	60901208-86	ARRUELA PRESSÃO
32	4	60708301-07	PORCA
33	1	12002403-37	FLANGE
34	1	15037183-56	SUPORTE
35	1	60605105-05	MANÍPULO
36	1	15037182-64	SUPORTE
(37)	1	65506300-21	MANGUEIRA LIMPADOR PARABRISA
(38)	2	65506400-15	MANGUEIRA DRENO

( ) = ITENS NÃO ILUSTRADOS

ESTRUTURA ROP'S

MÜLLER
COMPACTADORES

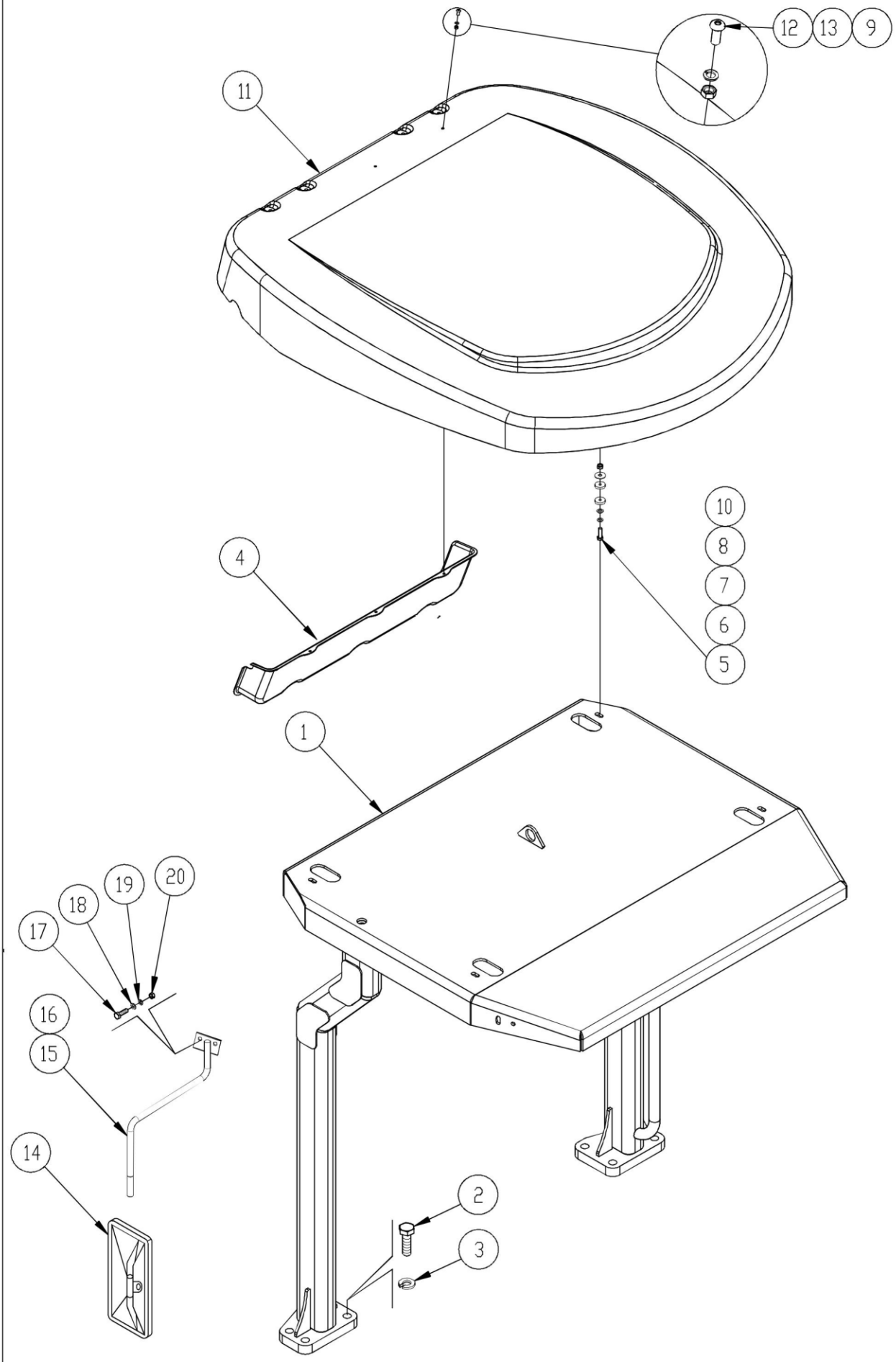

ESTRUTURA ROP'S

MÜLLER COMPACTADORES

ITEM	QUANT	Nº PEÇA	DISCRIMINAÇÃO
1	1	15036997-74	ROP'S
2	8	60122335-94	PARAFUSO
3	8	60901222-20	ARRUELA PRESSÃO
4	1	15060212-30	ACABAMENTO
5	4	60112215-18	PARAFUSO
6	4	60901212-27	ARRUELA PRESSÃO
7	8	60902211-30	ARRUELA LISA
8	8	65200113-41	CALÇO
9	6	60838301-92	PORCA
10	4	60712202-31	PORCA
11	1	63401150-30	TETO
12	6	70408308-59	PARAFUSO
13	12	60902208-81	ARRUELA
14	2	63410045-04	ESPELHO RETROVISOR
15	1	15037002-26	SUPORTE DIREITO
16	1	15037001-34	SUPORTE ESQUERDO
17	4	60110315-62	PARAFUSO
18	4	60902209-73	ARRUELA LISA
19	4	60901210-43	ARRUELA PRESSÃO
20	4	60710303-27	PORCA

SISTEMA DE AR CONDICIONADO

MÜLLER
COMPACTADORES

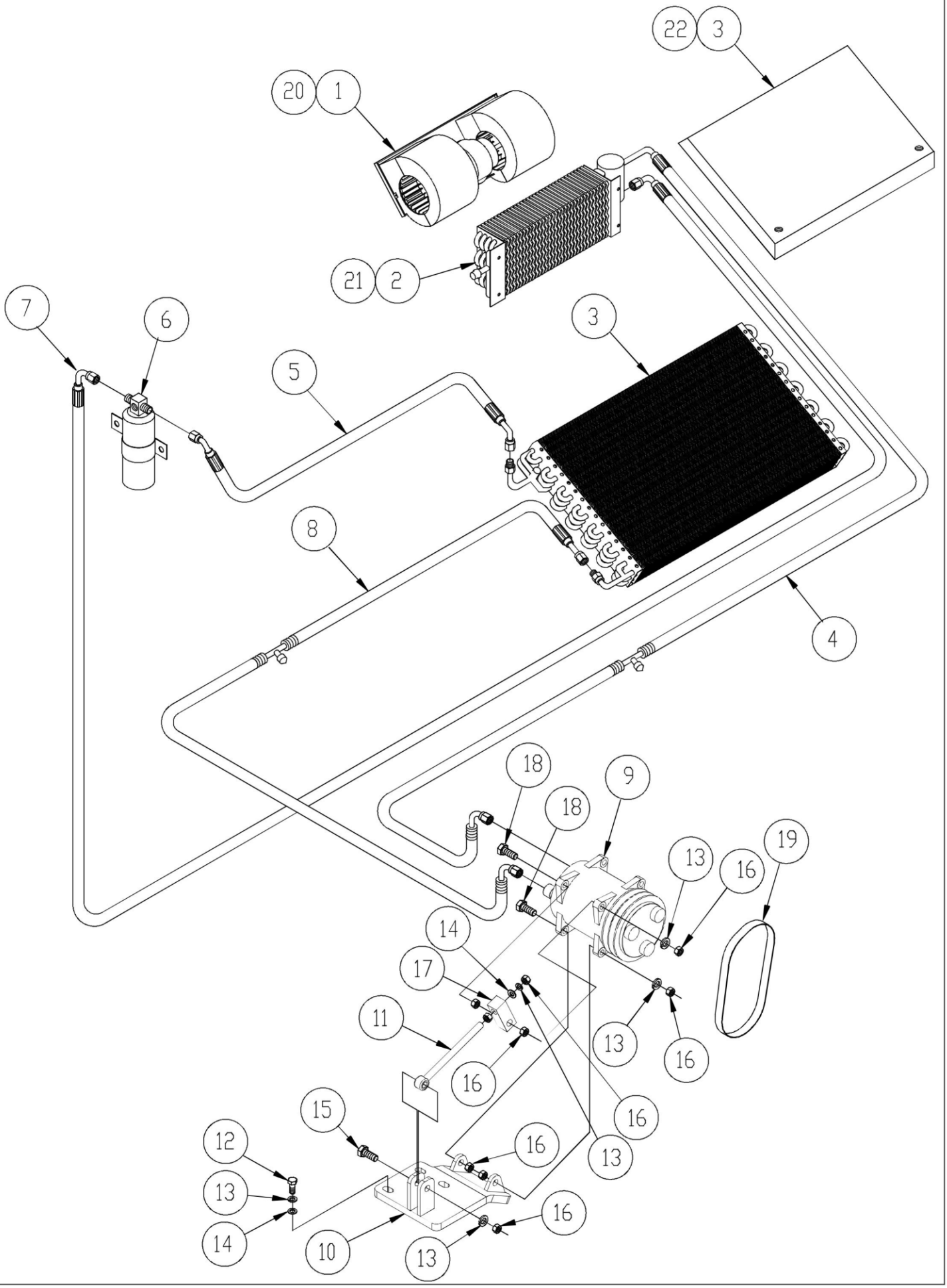

SISTEMA DE AR CONDICIONADO

MÜLLER COMPACTADORES

ITEM	QUANT	Nº PEÇA	DISCRIMINAÇÃO
1	1	64800151-13	VENTOINHA
2	1	63410028-94	EVAPORADOR
3	1	63410026-10	CONDENSADOR
4	1	65402100-56	MANGOTE
5	1	65402200-50	MANGOTE
6	1	69301604-94	FILTRO SECADOR
7	1	65402201-42	MANGOTE
8	1	65402000-62	MANGOTE
9	1	68003007-07	COMPRESSOR
10	1	15037134-83	SUPORTE
11	1	59001109-94	PARAFUSO
12	3	60110312-46	PARAFUSO
13	7	60901210-43	ARRUELA PRESSÃO
14	4	60902209-73	ARRUELA LISA
15	1	60110318-98	PARAFUSO
16	9	60710303-27	PORCA
17	1	25105303-18	BARRA
18	2	60110376-72	PARAFUSO
19	1	62001160-37	CORREIA DO COMPRESSOR
20	2	60606113-09	PARAFUSO
21	2	60117428-50	PARAFUSO
22	3	60602520-22	PARAFUSO

CAPÔ ARTICULÁVEL

MÜLLER
COMPACTADORES

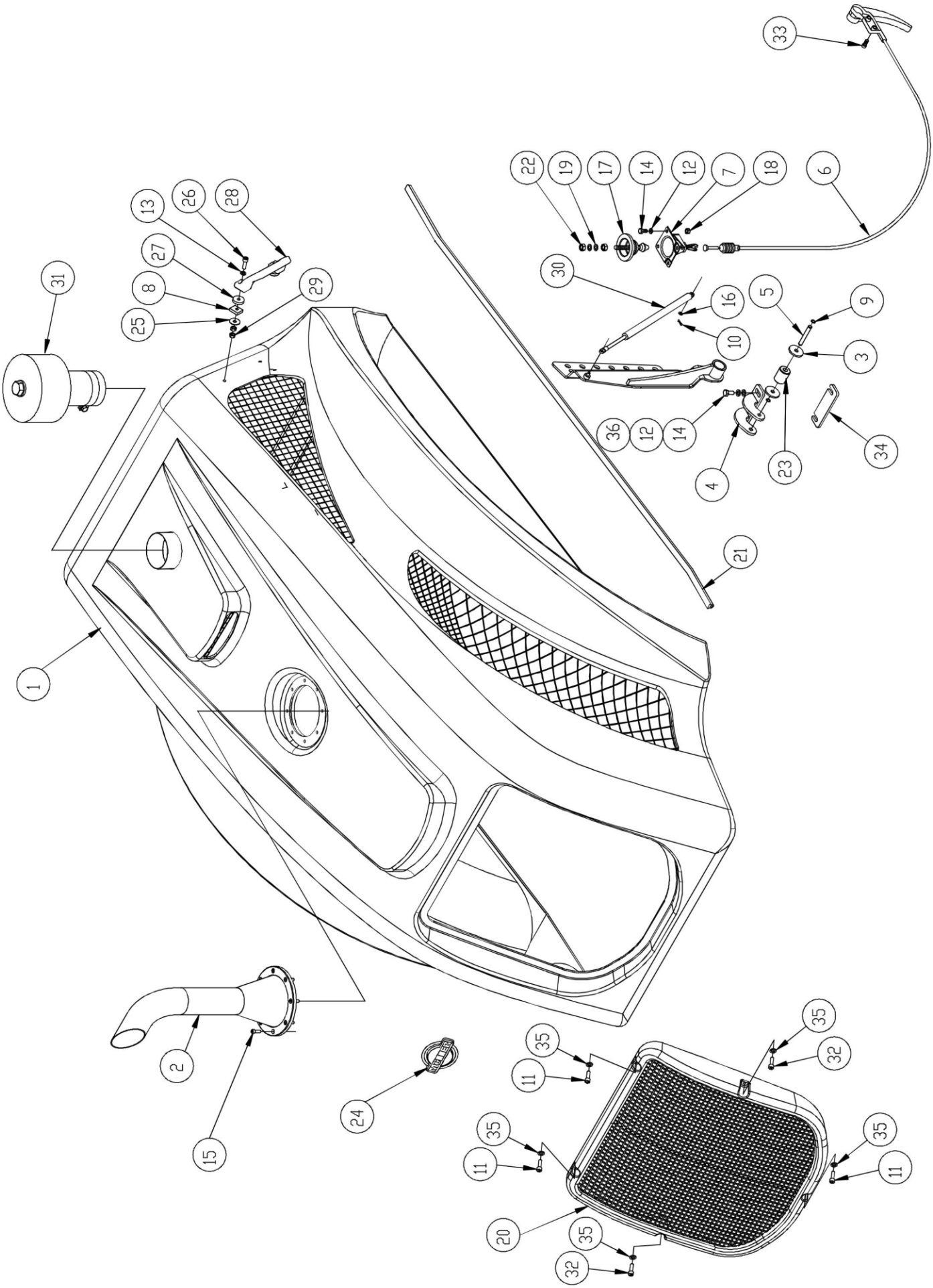

CAPÔ ARTICULÁVEL

ITEM	QUANT	Nº PEÇA	DISCRIMINAÇÃO
1	1	15063084-62	CAPÔ
2	1	40847119-36	TUBO
3	4	10600163-09	ESPAÇADOR
4	2	15037004-10	SUPORTE
5	2	20413731-96	EIXO
6	1	39202114-18	CABO
7	1	69800709-38	TRAVA
8	4	65200308-96	CALÇO
9	4	61400145-06	ANEL ELÁSTICO
10	4	61200109-08	CONTRAPINO
11	3	70405306-90	PARAFUSO
12	8	60901212-27	ARRUELA PRESSÃO
13	4	60901210-43	ARRUELA PRESSÃO
14	8	60112210-58	PARAFUSO
15	8	60408322-94	PARAFUSO
16	4	60903208-76	ARRUELA
17	1	69800708-46	TRAVA
18	4	60712202-31	PORCA
19	2	60908203-91	ARRUELA
20	1	15060772-58	GRADE
21	2	65356205-73	BORRACHA
22	3	60716301-13	PORCA
23	2	65200119-93	CALÇO
24	1	59710203-16	CONJUNTO LOGOTIPO
25	4	60902609-49	ARRUELA
26	4	60419419-30	PARAFUSO
27	4	65200113-41	CALÇO
28	2	63407003-17	PUXADOR
29	8	60719402-84	PORCA
30	2	69812203-02	MOLA DE GÁS
31	1	69304116-86	PRÉ-FILTRO
32	2	70405318-67	PARAFUSO
33	2	70405304-06	PARAFUSO
34	§	65005419-56	CALÇO
35	5	60933206-80	ARRUELA PRESSÃO
36	4	60902211-30	ARRUELA LISA

§ - QUANTIDADE CONFORME NECESSIDADE

SISTEMA HIDRÁULICO DE BASCULAMENTO DA PLATAFORMA (TETO SOLAR)

MÜLLER COMPACTADORES

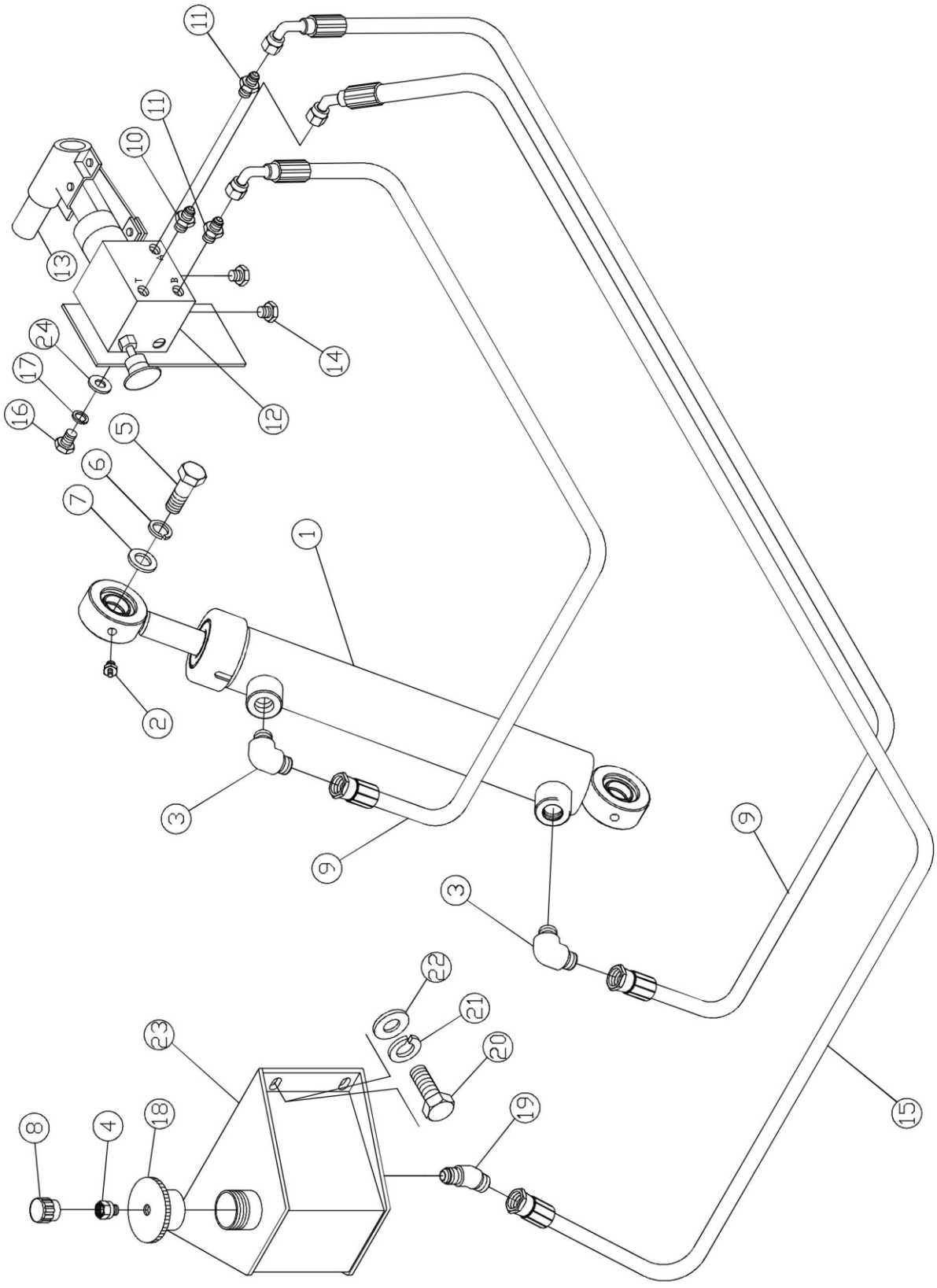

SISTEMA HIDRÁULICO DE BASCULAMENTO DA PLATAFORMA (TETO SOLAR)

MÜLLER COMPACTADORES

ITEM	QUANT	Nº PEÇA	DISCRIMINAÇÃO
1	1	40200198-57	CILINDRO
2	2	69209502-79	GRAXEIRA
3	2	69201161-09	COTOVELO
4	1	69208508-36	CONEXÃO
5	2	60112208-01	PARAFUSO
6	2	60901212-27	ARRUELA PRESSÃO
7	2	60902210-38	ARRUELA LISA
8	1	69302303-15	RESPIRO
9	2	65421860-69	MANGOTE
10	1	69205452-70	NIPLE
11	2	69205456-38	NIPLE
12	1	66550334-76	BOMBA BASCULANTE
13	1	21861001-35	ALAVANCA
14	2	69204718-37	BUJÃO
15	1	65424300-26	MANGOTE
16	2	60118415-76	PARAFUSO
17	2	60900208-91	ARRUELA PRESSÃO
18	1	11400600-49	TAMPA
19	1	69201936-42	JOELHO
20	4	60106306-95	PARAFUSO
21	4	60901206-02	ARRUELA PRESSÃO
22	4	60902207-89	ARRUELA LISA
23	1	40406901-92	TANQUE
24	2	60902208-81	ARRUELA LISA

SISTEMA HIDRÁULICO DE BASCULAMENTO DA PLATAFORMA (CABINE)

MÜLLER COMPACTADORES

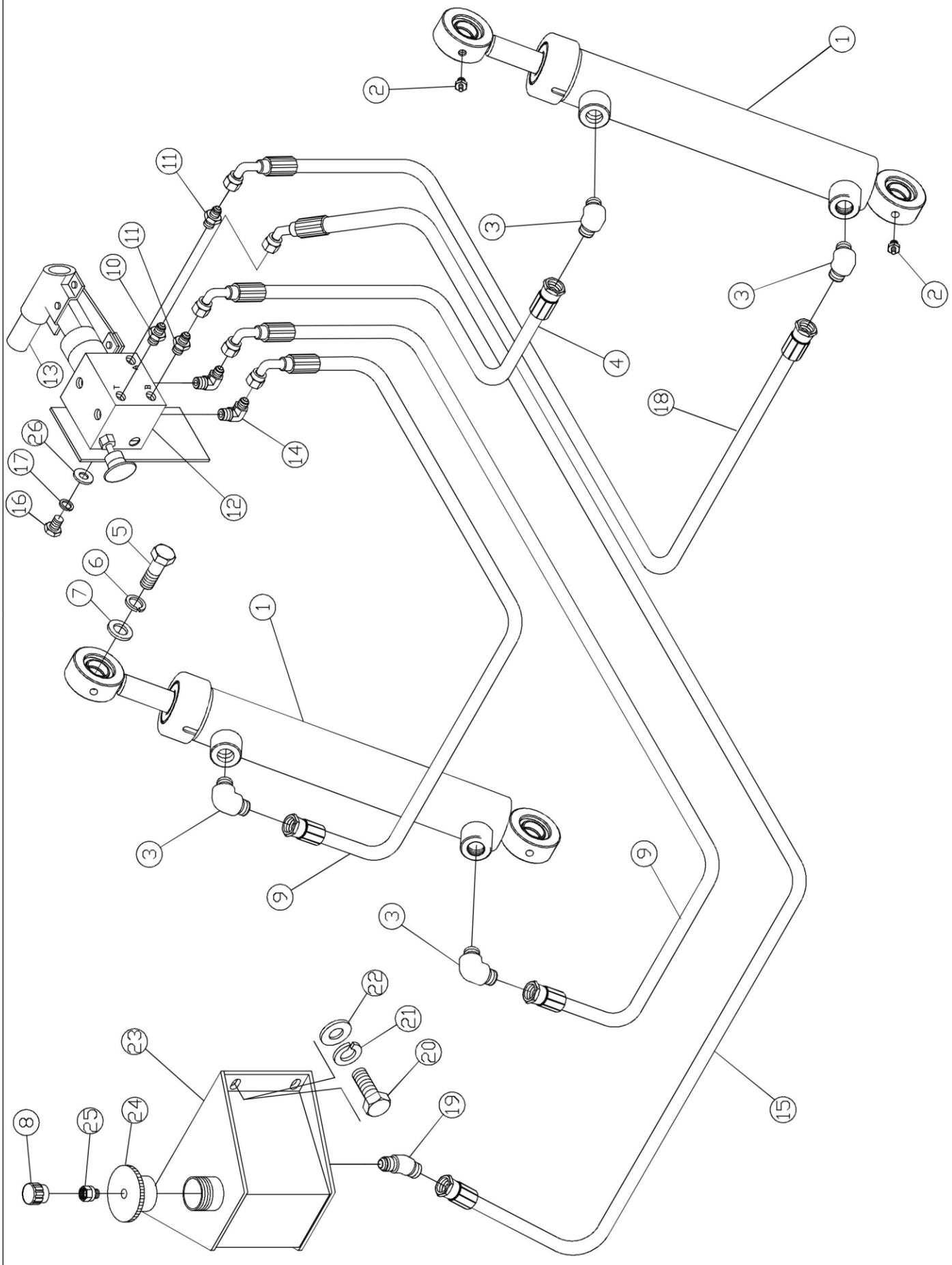

SISTEMA HIDRÁULICO DE BASCULAMENTO DA PLATAFORMA (CABINE)

MÜLLER COMPACTADORES

ITEM	QUANT	Nº PEÇA	DISCRIMINAÇÃO
1	2	40200198-57	CILINDRO
2	4	69209502-79	GRAXEIRA
3	4	69201161-09	COTOVELO
4	1	65421866-21	MANGOTE
5	4	60112208-01	PARAFUSO
6	4	60902210-38	ARRUELA LISA
7	4	60901212-27	ARRUELA PRESSÃO
8	1	69302303-15	RESPIRO
9	2	65421860-69	MANGOTE
10	1	69205452-70	NIPLE
11	2	69205456-38	NIPLE
12	1	66550334-76	BOMBA BASCULANTE
13	1	21861001-35	ALAVANCA
14	2	69201767-25	COTOVELO
15	1	65424300-26	MANGOTE
16	2	60118415-76	PARAFUSO
17	2	60900208-91	ARRUELA PRESSÃO
18	1	65421865-29	MANGOTE
19	1	69201936-42	JOELHO
20	4	60106306-95	PARAFUSO
21	4	60901206-02	ARRUELA PRESSÃO
22	4	60902207-89	ARRUELA LISA
23	1	40406901-92	TANQUE
24	1	11400600-49	TAMPA
25	1	69208508-36	CONEXÃO
26	2	60902208-81	ARRUELA PRESSÃO

MOTOR HIDROSTÁTICO DE TRAÇÃO DO TAMBOR

MÜLLER COMPACTADORES

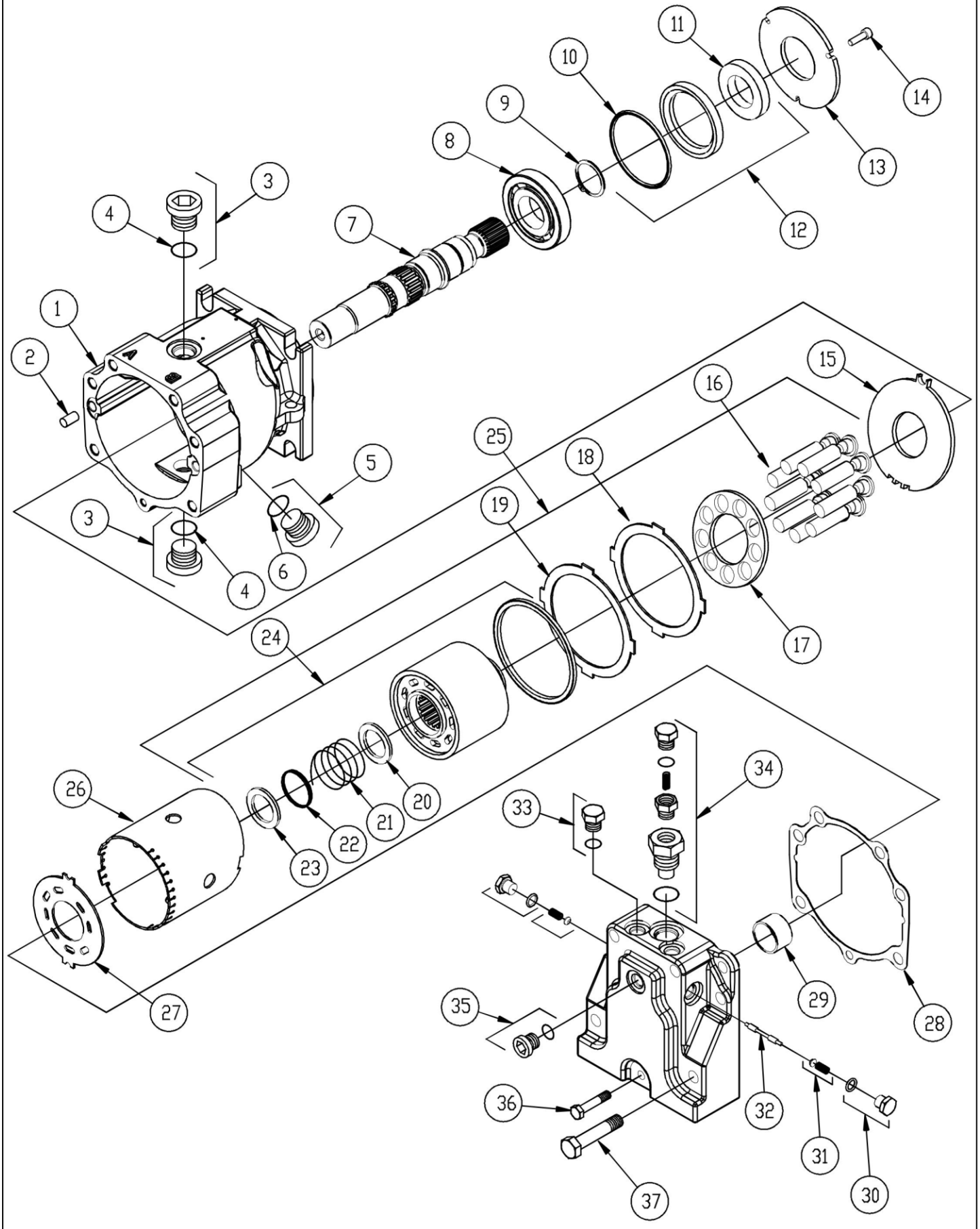

MOTOR HIDROSTÁTICO DE TRAÇÃO DO TAMBOR

ITEM	QUANT	Nº PEÇA	DISCRIMINAÇÃO
-	1	66201439-54	MOTOR HIDROSTÁTICO - COMPLETO
1	1	66201517-78	CARCAÇA
2	2	66201480-91	PINO
3	2	66201518-70	CONJUNTO DO BUJÃO
4	2	66201300-53	O' RING
5	1	66201500-41	CONJUNTO DO BUJÃO
6	1	66201301-45	O' RING
7	1	66201516-86	EIXO
8	1	66201512-18	ROLAMENTO
9	1	66201513-10	RETENTOR
10	1	66201453-88	O' RING
11	1	66201454-80	RETENTOR
12	1	66201514-02	CONJUNTO VEDAÇÃO
13	1	66201515-94	PLACA
14	3	66201429-61	PARAFUSO
15	1	66201286-55	PLACA
16	1	66201290-96	CONJUNTO PISTÃO DESLIZADOR
17	1	66201487-35	GUIA DO PISTÃO
18	1	66201291-88	RETENTOR
19	1	66201292-80	CALÇO
20	1	66201519-62	CALÇO DA MOLA
21	1	66201507-85	MOLA
22	1	66201508-77	RETENTOR
23	1	66201509-69	RETENTOR
24	1	66201502-25	CONJUNTO BLOCO DO CILINDRO
25	1	66201463-81	JOGO DO BLOCO DO CILINDRO
26	1	66201464-73	TUBO
27	1	66201461-97	PLACA
28	1	66201510-34	JUNTA
29	1	66201333-08	ROLAMENTO
30	2	66201505-01	CONJUNTO DO BUJÃO
31	2	66201520-27	CONJUNTO GUIA DA MOLA
32	1	66201297-40	CARRETEL
33	2	66201465-65	CONJUNTO DO BUJÃO
34	1	66201299-24	VÁLVULA DE ESCAPE
35	1	66201506-93	CONJUNTO DO BUJÃO
36	1	66201494-52	PARAFUSO
37	10	66201493-60	PARAFUSO

CILINDRO DE BASCULAMENTO DA PLATAFORMA DO OPERADOR

MÜLLER COMPACTADORES

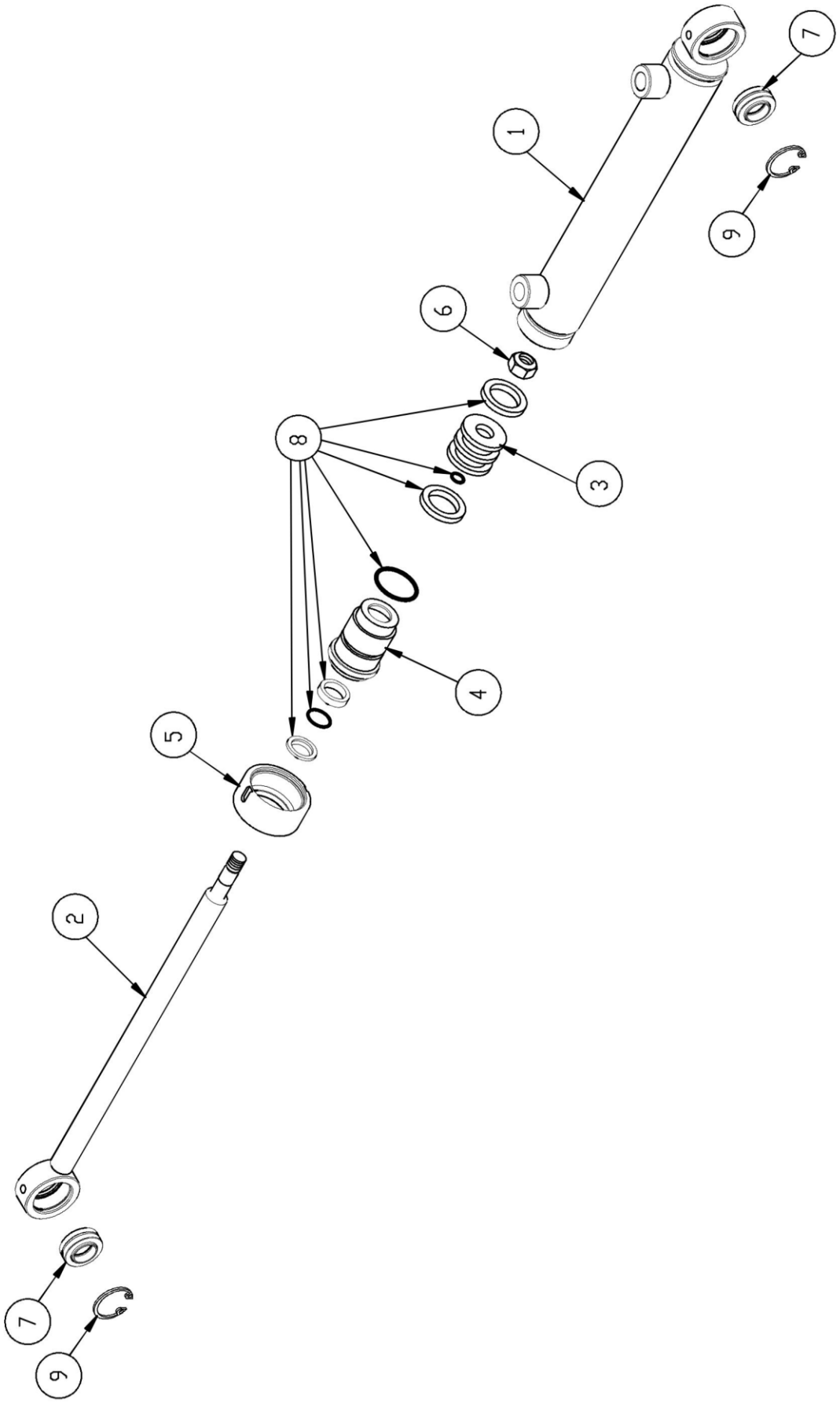

CILINDRO DE BASCULAMENTO DA PLATAFORMA DO OPERADOR

MÜLLER COMPACTADORES

ITEM	QUANT	Nº PEÇA	DISCRIMINAÇÃO
-	1	40200198-57	CILINDRO DE BASCULAMENTO - COMPLETO
1	1	40290266-52	CARCAÇA
2	1	40290259-35	HASTE
3	1	40290260-00	ÊMBOLO
4	1	40290261-92	GUIA
5	1	40290262-84	TAMPA
6	1	40290263-76	PORCA
7	2	40290264-68	ROTULA
8	1	69410636-55	KIT REPARO
9	2	40290265-60	ANEL DE RETENÇÃO

MONTAGEM DO CHASSI DIANTEIRO

MÜLLER
COMPACTADORES

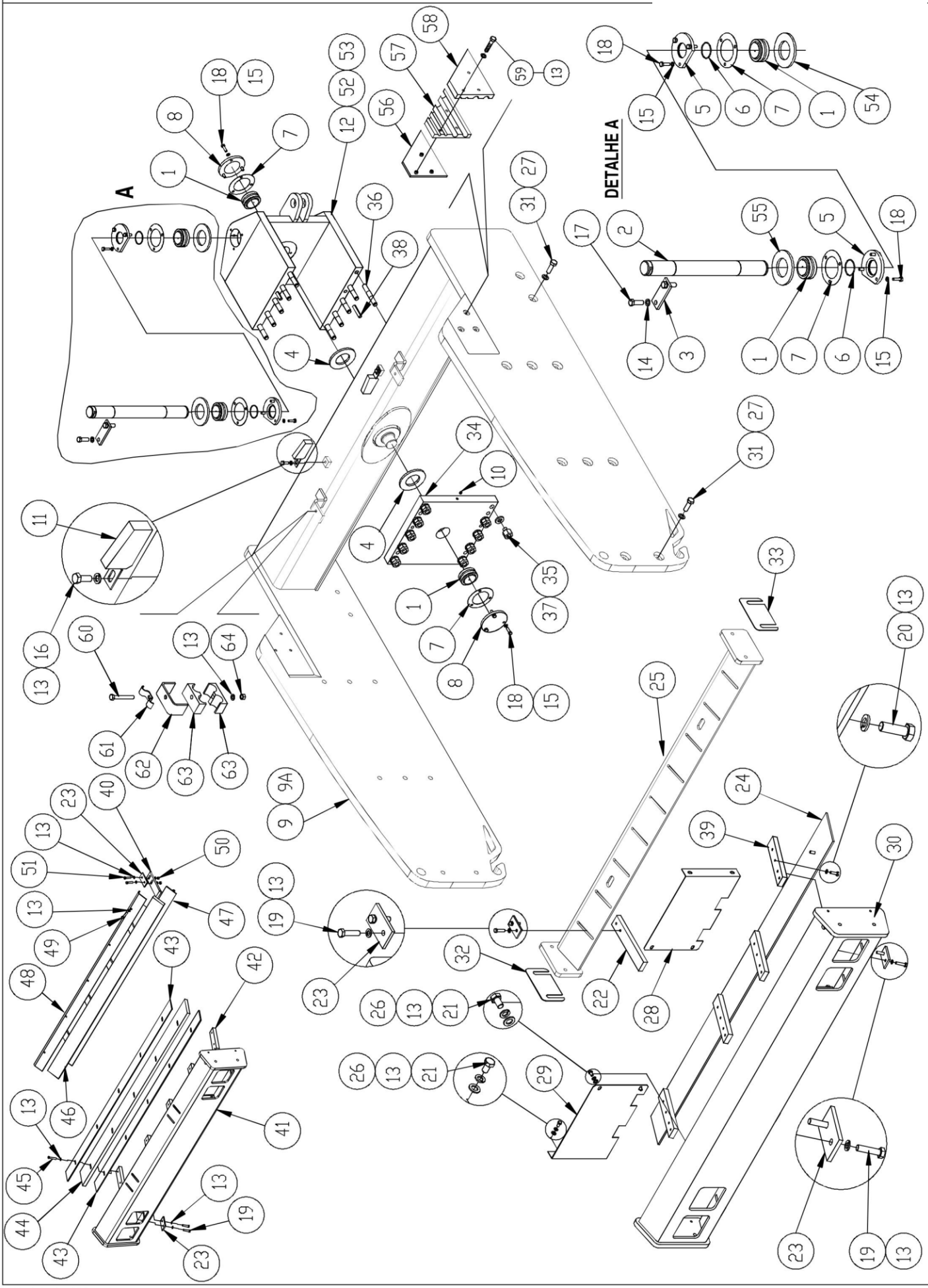

VAP70-82

MONTAGEM DO CHASSI DIANTEIRO

MÜLLER COMPACTADORES

ITEM	QUANT	Nº PEÇA	DISCRIMINAÇÃO
1	4	69527302-84	RÓTULA
2	1	20032506-98	EIXO
3	1	35117184-51	CHAPA
4	2	60908959-66	ARRUELA
5	2	11404301-39	TAMPA
6	2	69406150-93	O' RING
7	4	69408362-48	JUNTA
8	2	11408304-95	TAMPA
9	1	15030262-07	QUADRO STANDARD
9A	1	15030247-81	QUADRO ASFALTO
10	1	69209512-72	GRAXEIRA
11	2	11303101-59	BATENTE
12	1	15042052-12	CHASSI
13	77	60901212-27	ARRUELA
14	2	60901216-95	ARRUELA
15	12	60901210-43	ARRUELA
16	2	60112212-42	PARAFUSO
17	2	60116327-69	PARAFUSO
18	12	60110315-22	PARAFUSO
19	20	60112226-03	PARAFUSO
20	8	60112215-18	PARAFUSO
21	9	60112208-01	PARAFUSO
22	18	63502116-02	RASPADOR PATA
23	20	65004714-83	CALÇO
24	2	35137662-47	CHAPA
25	1	15037130-15	SUPORTE DO RASPADOR
26	8	60902211-30	ARRUELA
27	8	60902215-98	ARRUELA
28	1	34237272-59	CHAPA
29	1	34237231-67	CHAPA
30	1	15037131-07	SUPORTE DO RASPADOR
31	8	60125429-48	PARAFUSO
32	1	65005417-72	CHAPA
33	1	65005418-64	CHAPA
34	1	35116693-27	CHAPA
35	10	60800000-70	PORCA
36	10	60603545-63	ESTOJO
37	10	60908156-38	ARRUELA
38	2	61450219-69	PINO
39	8	63502115-10	RASPADOR LISO E CAPA
40	5	35145612-84	CHAPA
41	1	15036948-01	SUPORTE DO RASPADOR ASFALTO
42	5	25244001-38	BARRA
43	2	35117118-68	CHAPA
44	1	63501106-14	RASPADOR
45	5	60112234-12	PARAFUSO
46	1	63501107-06	RASPADOR

MONTAGEM DO CHASSI DIANTEIRO

MÜLLER COMPACTADORES

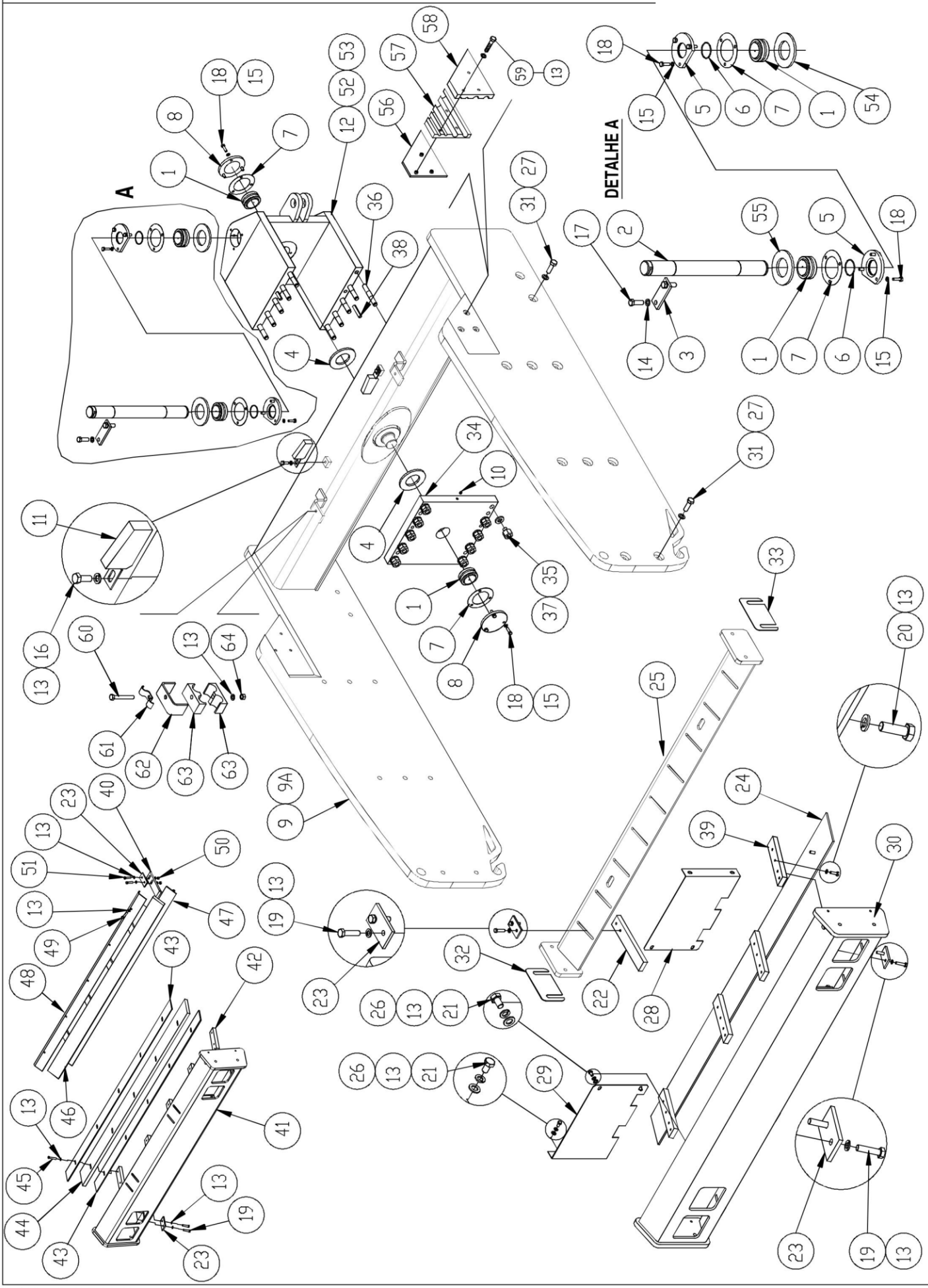

VAP70-84

MONTAGEM DO CHASSI DIANTEIRO

MÜLLER COMPACTADORES

ITEM	QUANT	Nº PEÇA	DISCRIMINAÇÃO
47	1	35137582-35	CHAPA
48	1	35137583-27	CHAPA
49	10	60112243-13	PARAFUSO
50	20	60712201-39	PORCA
51	10	60112227-95	PARAFUSO
52	1	69209502-79	GRAXEIRA
53	2	69209500-95	GRAXEIRA
54	1	60908990-10	ARRUELA
55	1	60908968-67	ARRUELA
56	1	15010844-77	CHAPA
57	1	65204107-96	FIXADOR
58	1	65204108-88	FIXADOR
59	3	60112243-13	PARAFUSO
60	2	60112259-58	PARAFUSO
61	2	61705302-12	ABRAÇADEIRA
62	2	35141190-94	SUPORTE
63	4	65204103-28	FIXADOR
64	2	60712202-31	PORCA

MONTAGEM DO CHASSI DIANTEIRO

MÜLLER
COMPACTADORES

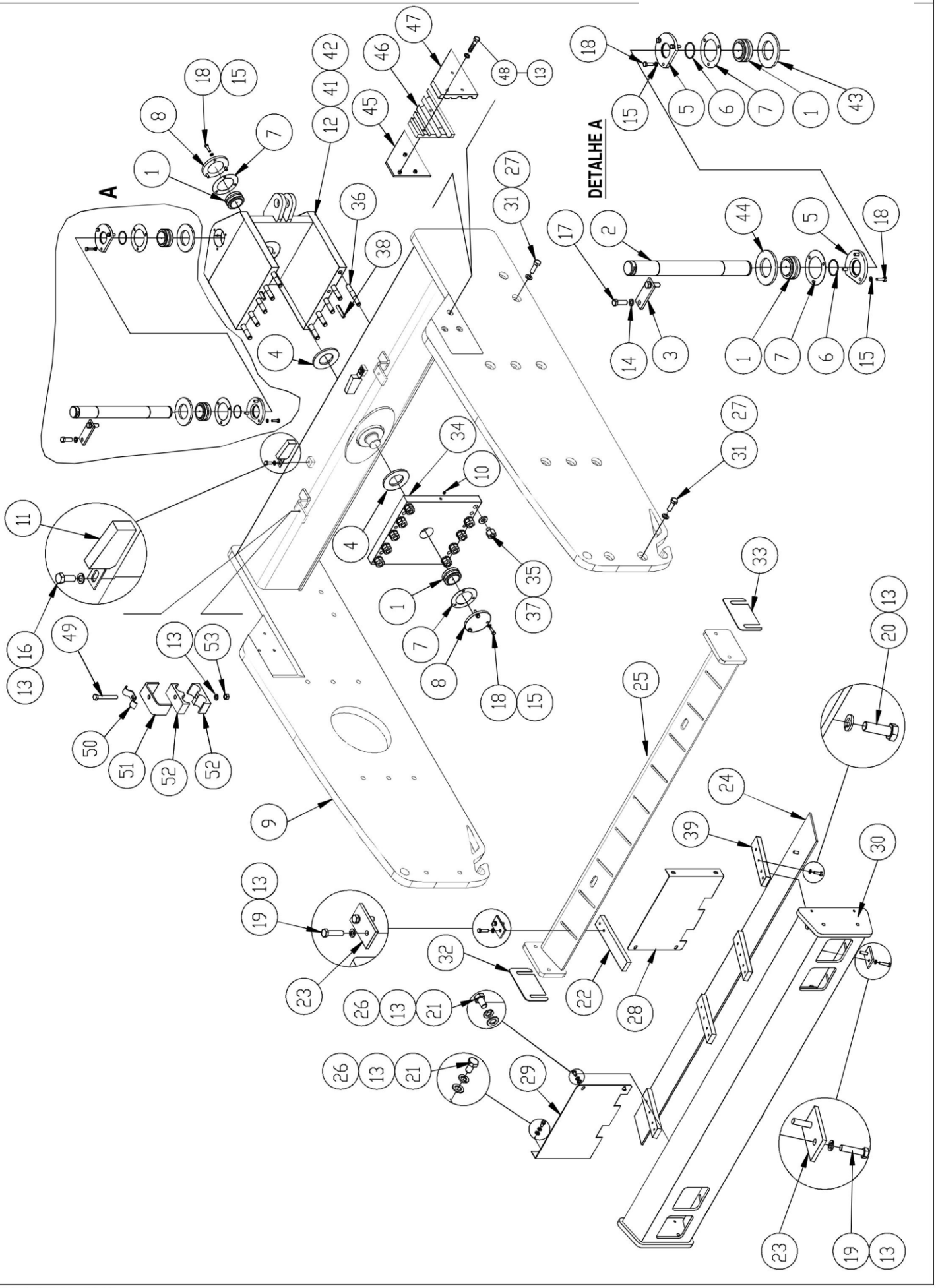

MONTAGEM DO CHASSI DIANTEIRO

MÜLLER COMPACTADORES

ITEM	QUANT	Nº PEÇA	DISCRIMINAÇÃO
1	4	69527302-84	RÓTULA
2	1	20032506-98	EIXO
3	1	35117184-51	CHAPA
4	2	60908959-66	ARRUELA
5	2	11404301-39	TAMPA
6	2	69406150-93	O' RING
7	4	69408362-48	JUNTA
8	2	11408304-95	TAMPA
9	1	15030261-15	QUADRO COM TRAÇÃO
10	1	69209512-72	GRAXEIRA
11	2	11303101-59	BATENTE
12	1	15042052-12	CHASSI
13	58	60901212-27	ARRUELA
14	2	60901216-95	ARRUELA
15	12	60901210-43	ARRUELA
16	2	60112212-42	PARAFUSO
17	2	60116327-69	PARAFUSO
18	12	60110315-22	PARAFUSO
19	10	60112226-03	PARAFUSO
20	8	60112215-18	PARAFUSO
21	9	60112208-01	PARAFUSO
22	18	63502116-02	RASPADOR PATA
23	10	65004714-83	CALÇO
24	2	35137662-47	CHAPA
25	1	15037130-15	SUPORTE DO RASPADOR
26	8	60902211-30	ARRUELA
27	8	60902215-98	ARRUELA
28	1	34237272-59	CHAPA
29	1	34237231-67	CHAPA
30	1	15037131-07	SUPORTE DO RASPADOR
31	8	60125429-48	PARAFUSO
32	1	65005417-72	CHAPA
33	1	65005418-64	CHAPA
34	1	35116693-27	CHAPA
35	10	60800000-70	PORCA
36	10	60603545-63	ESTOJO
37	10	60908156-38	ARRUELA
38	2	61450219-69	PINO
39	8	63502115-10	RASPADOR LISO E CAPA
40	5	35145612-84	CHAPA

MONTAGEM DO CHASSI DIANTEIRO

MÜLLER
COMPACTADORES

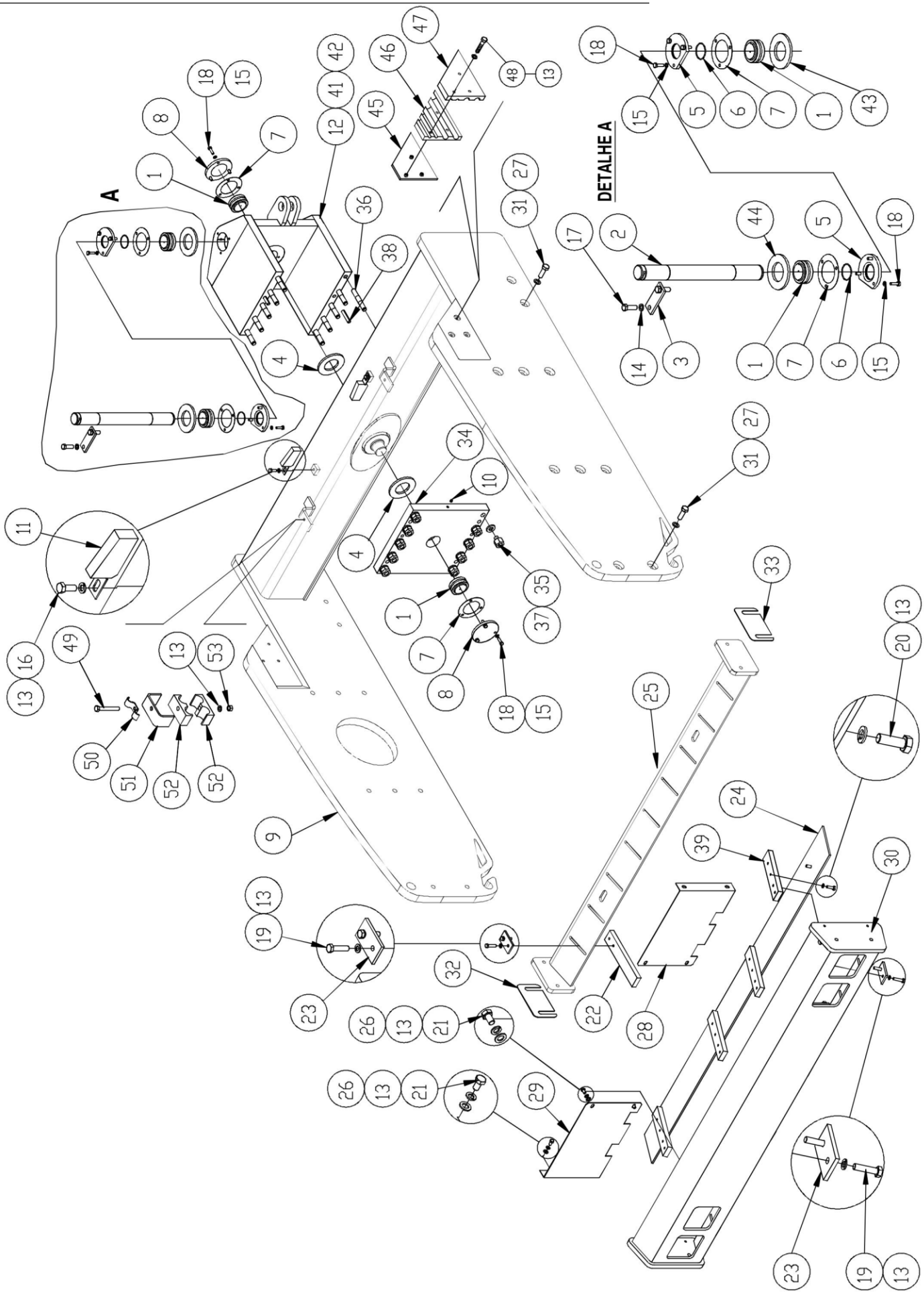

MONTAGEM DO CHASSI DIANTEIRO

MÜLLER COMPACTADORES

ITEM	QUANT	Nº PEÇA	DISCRIMINAÇÃO
41	1	69209502-79	GRAXEIRA
42	2	69209500-95	GRAXEIRA
43	1	60908990-10	ARRUELA
44	1	60908968-67	ARRUELA
45	2	15010844-77	CHAPA
46	2	65204107-96	FIXADOR
47	2	65204108-88	FIXADOR
48	6	60112243-13	PARAFUSO
49	2	60112259-58	PARAFUSO
50	2	61705302-12	ABRAÇADEIRA
51	2	35141190-94	SUPORTE
52	4	65204103-28	FIXADOR
53	2	60712202-31	PORCA

MONTAGEM DO CHASSI TRASEIRO

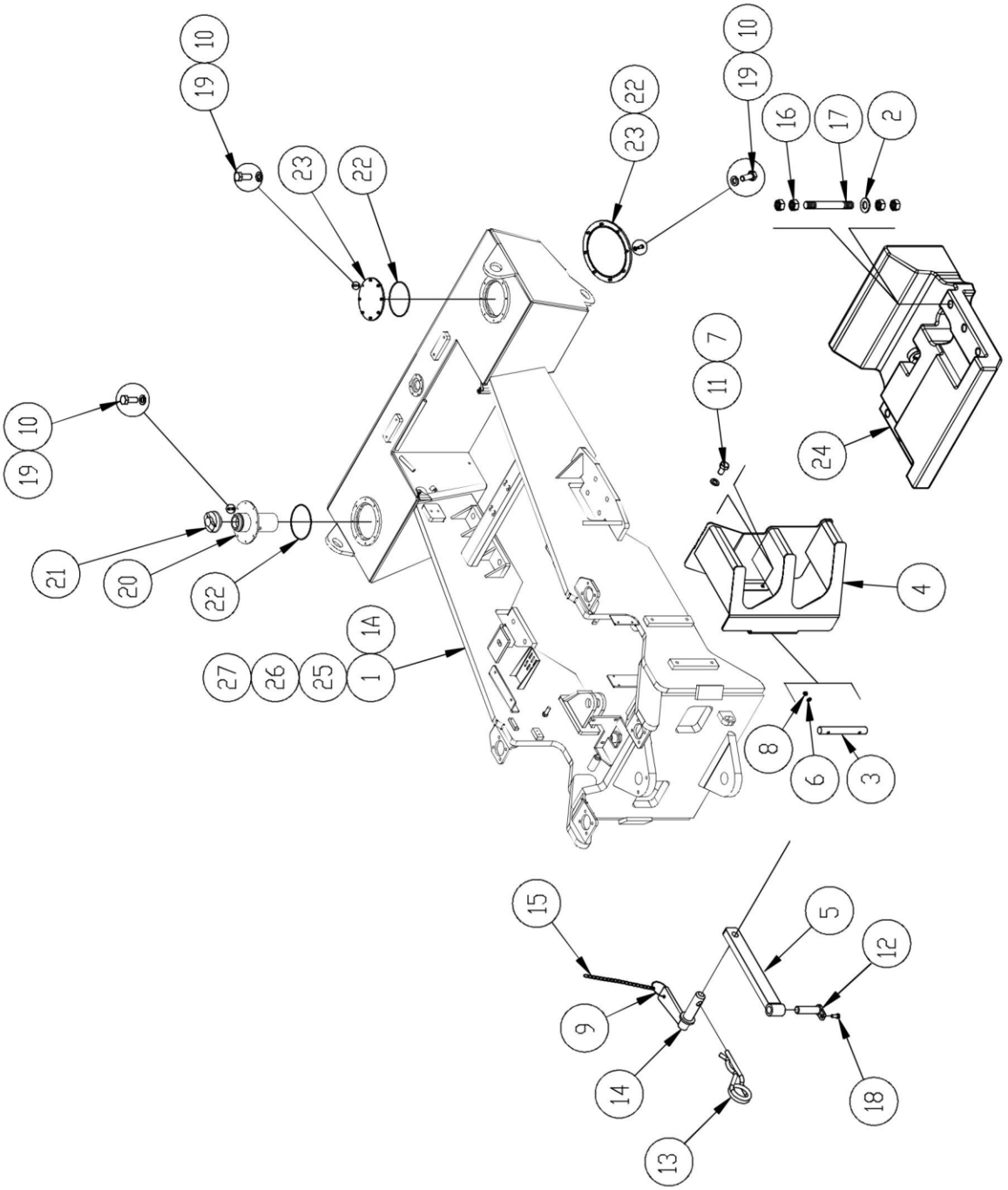

MONTAGEM DO CHASSI TRASEIRO

MÜLLER COMPACTADORES

ITEM	QUANT	Nº PEÇA	DISCRIMINAÇÃO
1	1	15041099-33	CHASSI STANDARD
1A	1	15041115-15	CHASSI ASFALTO
1B	1	15041117-99	CHASSI STANDARD COM ROP'S
1C	1	15041119-83	CHASSI ASFALTO COM ROP'S
2	6	60908244-55	ARRUELA
3	1	21861001-35	ALAVANCA
4	1	15040348-63	ESCADA
5	1	15036946-17	BRAÇO DE TRAVAMENTO
6	2	60710303-27	PORCA
7	4	60901220-36	ARRUELA
8	2	60901210-43	ARRUELA PRESSÃO
9	1	69802500-12	ARGOLA
10	24	60901208-86	ARRUELA
11	4	60125419-55	PARAFUSO
12	1	20407416-72	PINO
13	1	61201104-43	GRAMPO
14	1	20407417-64	PINO
15	1	59305100-37	CORRENTE
16	24	60729701-70	PORCA
17	6	60603597-12	ESTOJO
18	1	60110310-62	PARAFUSO
19	24	60108308-69	PARAFUSO
20	1	11417214-95	TAMPA
21	1	11400807-81	TAMPA
22	3	69406112-05	O' RING
23	2	11404101-51	TAMPA
24	1	15010813-06	CONTRAPESO
25	1	59702101-32	PLACA
26	1	59700171-93	PLACA
27	8	61100165-01	REBITE

MONTAGEM DO EIXO DIFERENCIAL

MÜLLER COMPACTADORES

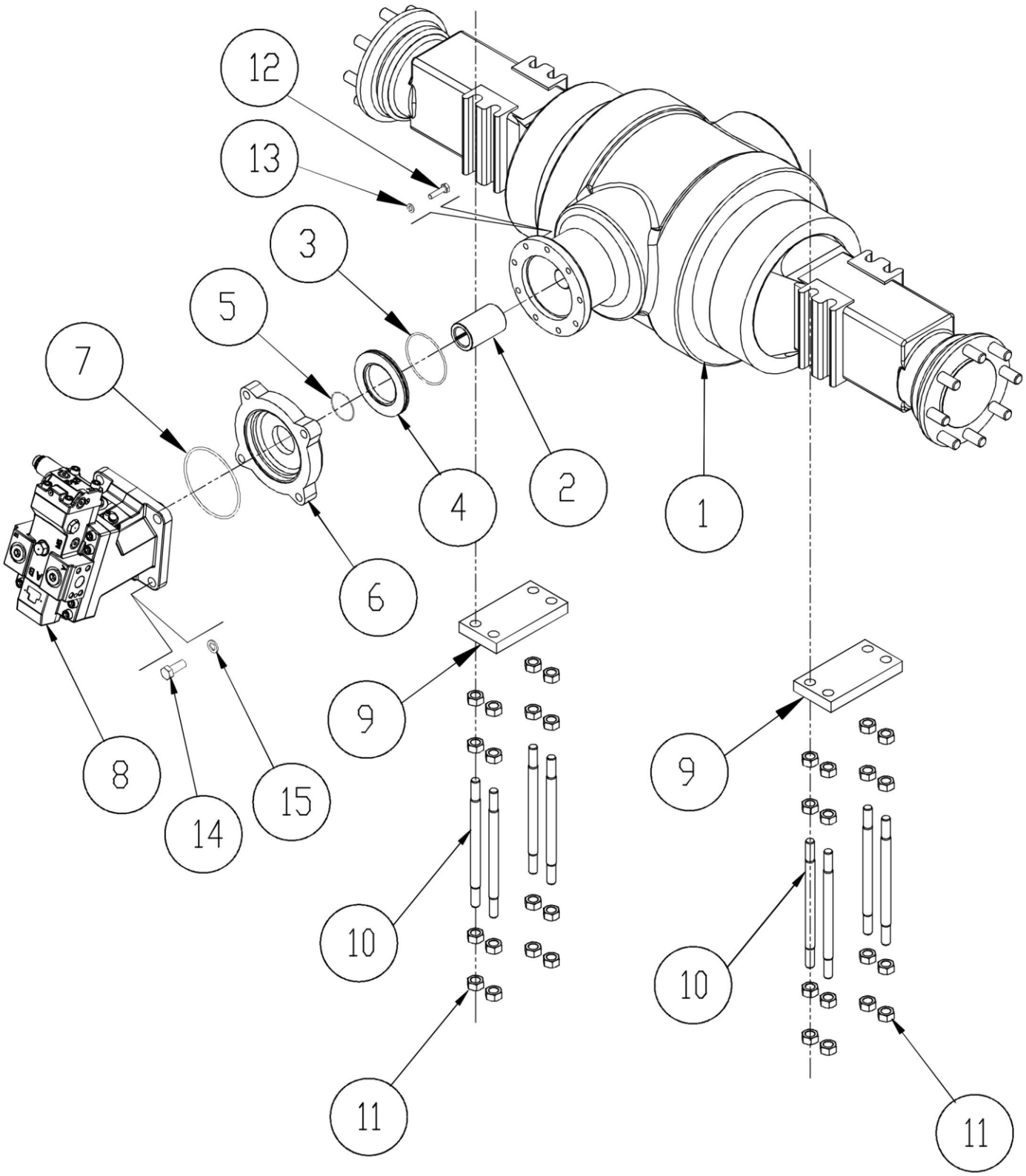

MONTAGEM DO EIXO DIFERENCIAL

MÜLLER COMPACTADORES

ITEM	QUANT	Nº PEÇA	DISCRIMINAÇÃO
1	1	66012021-46	EIXO
2	1	11201903-08	LUVA
3	1	69406353-57	O' RING
4	1	66012584-50	ADAPTADOR
5	1	69406355-41	O' RING
6	1	30002103-57	ADAPTADOR
7	1	69406354-49	O' RING
8	1	66201536-72	MOTOR HIDRÁULICO
9	2	35117243-81	CHAPA
10	8	60603599-96	ESTOJO
11	32	60725401-08	PORCA
12	9	60110318-98	PARAFUSO
13	9	60901210-43	ARRUELA PRESSÃO
14	4	60120326-03	PARAFUSO
15	4	60901220-36	ARRUELA PRESSÃO

EIXO DIFERENCIAL ZF
(BLOQUEAMENTO DE LAMELAS)

MÜLLER
COMPACTADORES

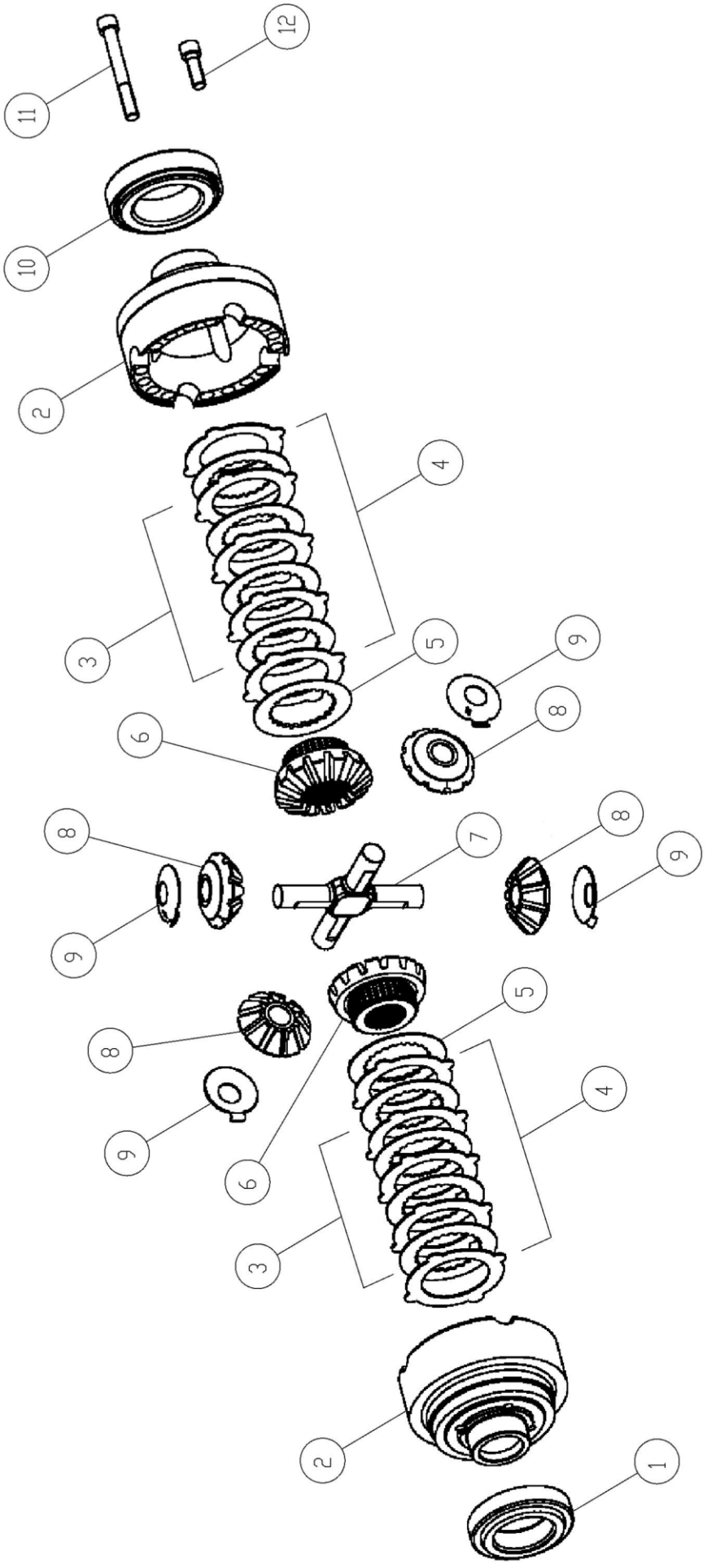

EIXO DIFERENCIAL ZF
(BLOQUEAMENTO DE LAMELAS)

MÜLLER
COMPACTADORES

ITEM	QUANT	Nº PEÇA	DISCRIMINAÇÃO
1	1	66012611-17	ROLAMENTO
2	1	66012607-76	GAIOLA DO DIFERENCIAL
3	8	66012602-16	DISCO INTERNO
4	10	66012601-24	CONJUNTO LAMELA EXTERNA
5	2	66012603-08	PLACA DE PRESSÃO
6	2	66012604-00	ENGRENAGEM PLANETÁRIA
7	1	66012608-68	CRUZETA DO DIFERENCIAL
8	4	66012605-92	ENGRENAGEM CÔNICA
9	4	66012606-84	ARRUELA DE ENCOSTO
10	1	66012612-09	ROLAMENTO
11	16	66012609-60	PARAFUSO
12	4	66012610-25	PARAFUSO

EIXO DIFERENCIAL ZF
(CARCAÇA E COROA PINHÃO)

MÜLLER
COMPACTADORES

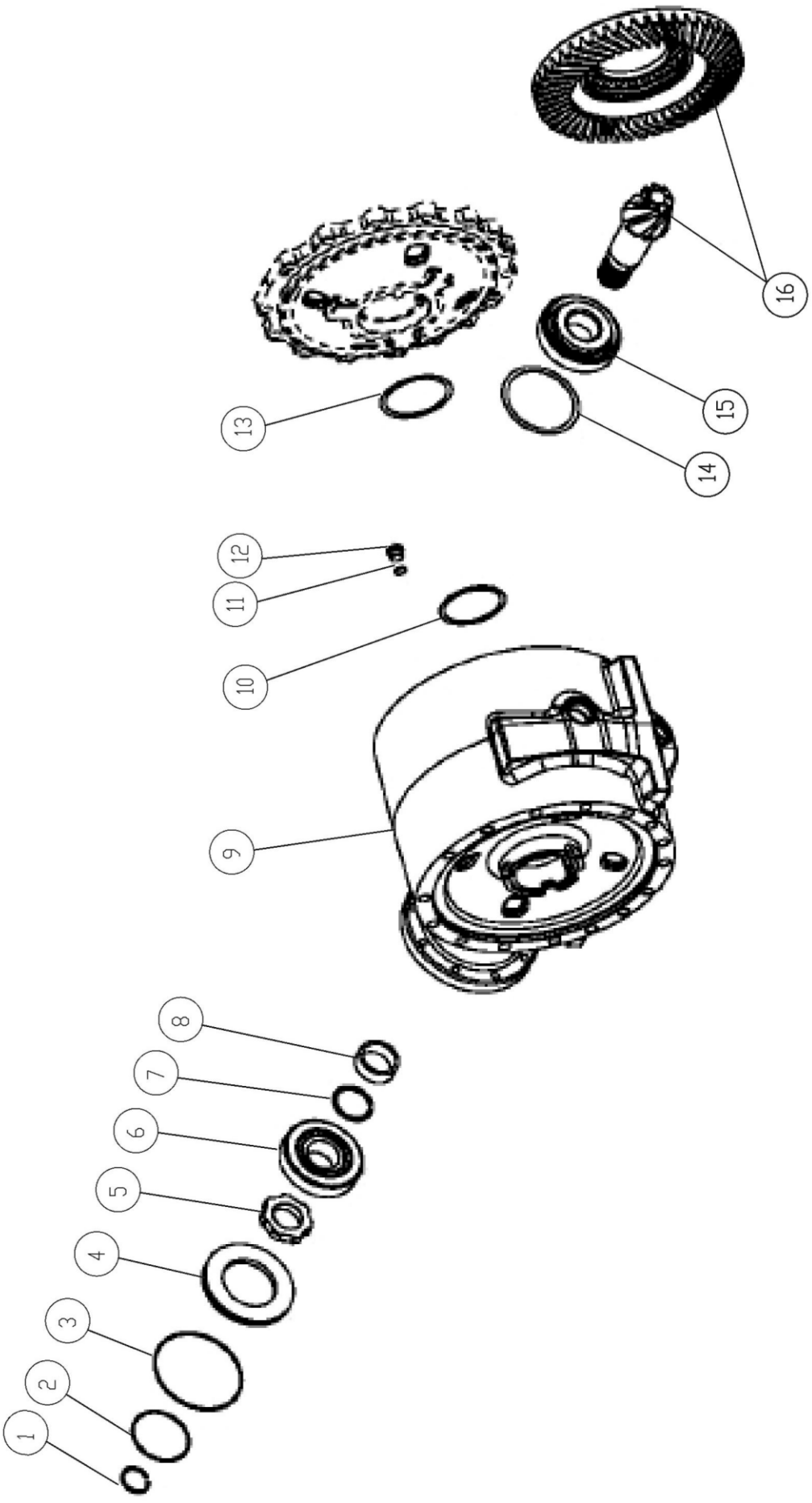

EIXO DIFERENCIAL ZF
(CARCAÇA, COROA E PINHÃO)

MÜLLER COMPACTADORES

ITEM	QUANT	Nº PEÇA	DISCRIMINAÇÃO
1	1	66012600-32	ANEL DE SEGURANÇA
2	1	66012594-43	O' RING
3	1	66012593-51	O' RING
4	1	66012592-59	DISCO DE AJUSTE
5	1	66012599-03	ARRUELA DE AJUSTE
6	1	66012595-35	ROLAMENTO
7	1	66012598-11	ARRUELA DE AJUSTE
8	1	66012596-27	BUCHA
9	1	66012585-42	CARCAÇA DO EIXO
10	1	66012590-75	ARRUELA DE AJUSTE
11	1	66012589-10	BUJÃO COM O' RING
12	1	66012591-67	ARRUELA DE AJUSTE
13	1	66012597-19	ARRUELA DE AJUSTE
14	1	66012588-18	ROLAMENTO
15	1	66012587-26	CONJUNTO COROA E PINHÃO

EIXO DIFERENCIAL ZF
(PONTE DO EIXO)

MÜLLER
COMPACTADORES

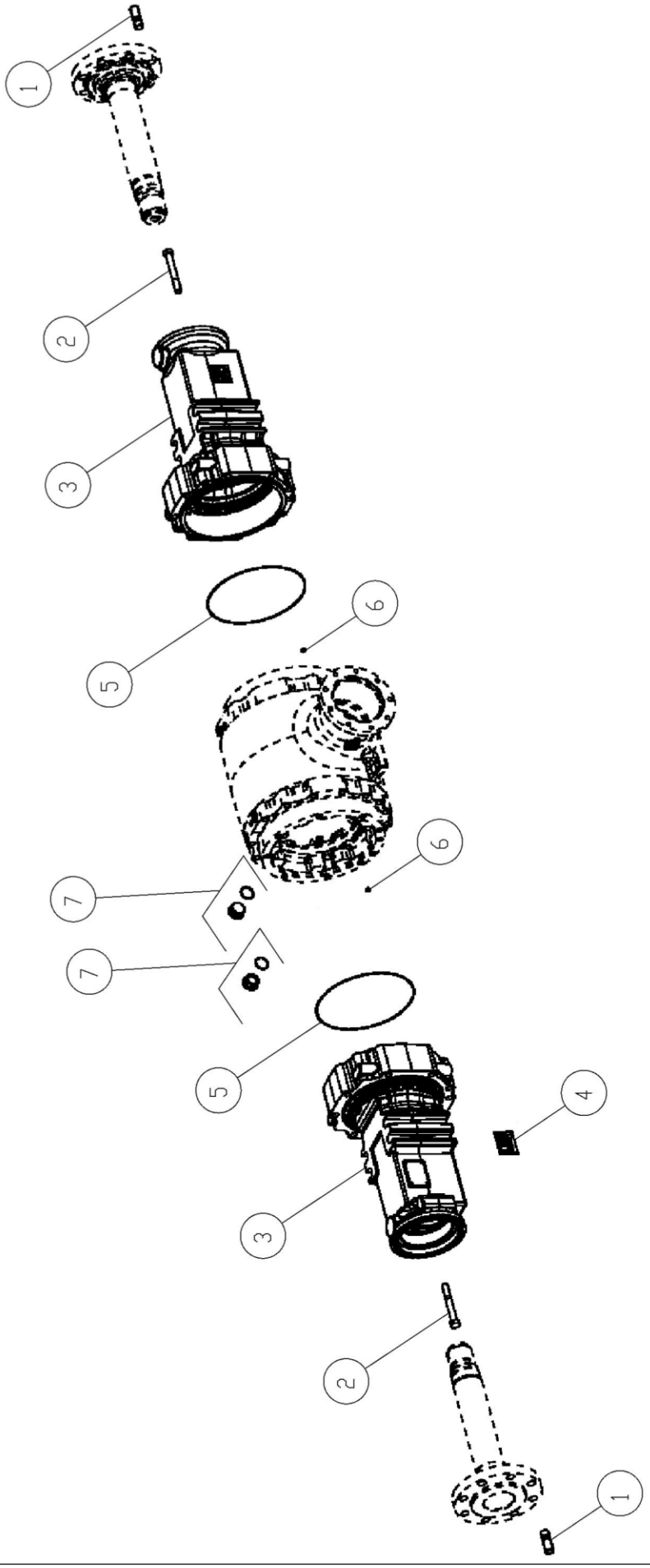

EIXO DIFERENCIAL ZF
(PONTE DO EIXO)

MÜLLER
COMPACTADORES

ITEM	QUANT	Nº PEÇA	DISCRIMINAÇÃO
1	16	66012618-61	PRISIONEIRO
2	20	66012615-85	PARAFUSO
3	2	66012613-01	PONTE DO EIXO
4	1	66012616-78	PLACA DE IDENTIFICAÇÃO
5	2	66012654-65	O' RING
6	2	66012614-93	O' RING
7	2	66012617-69	CONJUNTO BUJÃO E O' RING

EIXO DIFERENCIAL ZF (FREIO DE LAMELAS)

MÜLLER COMPACTADORES

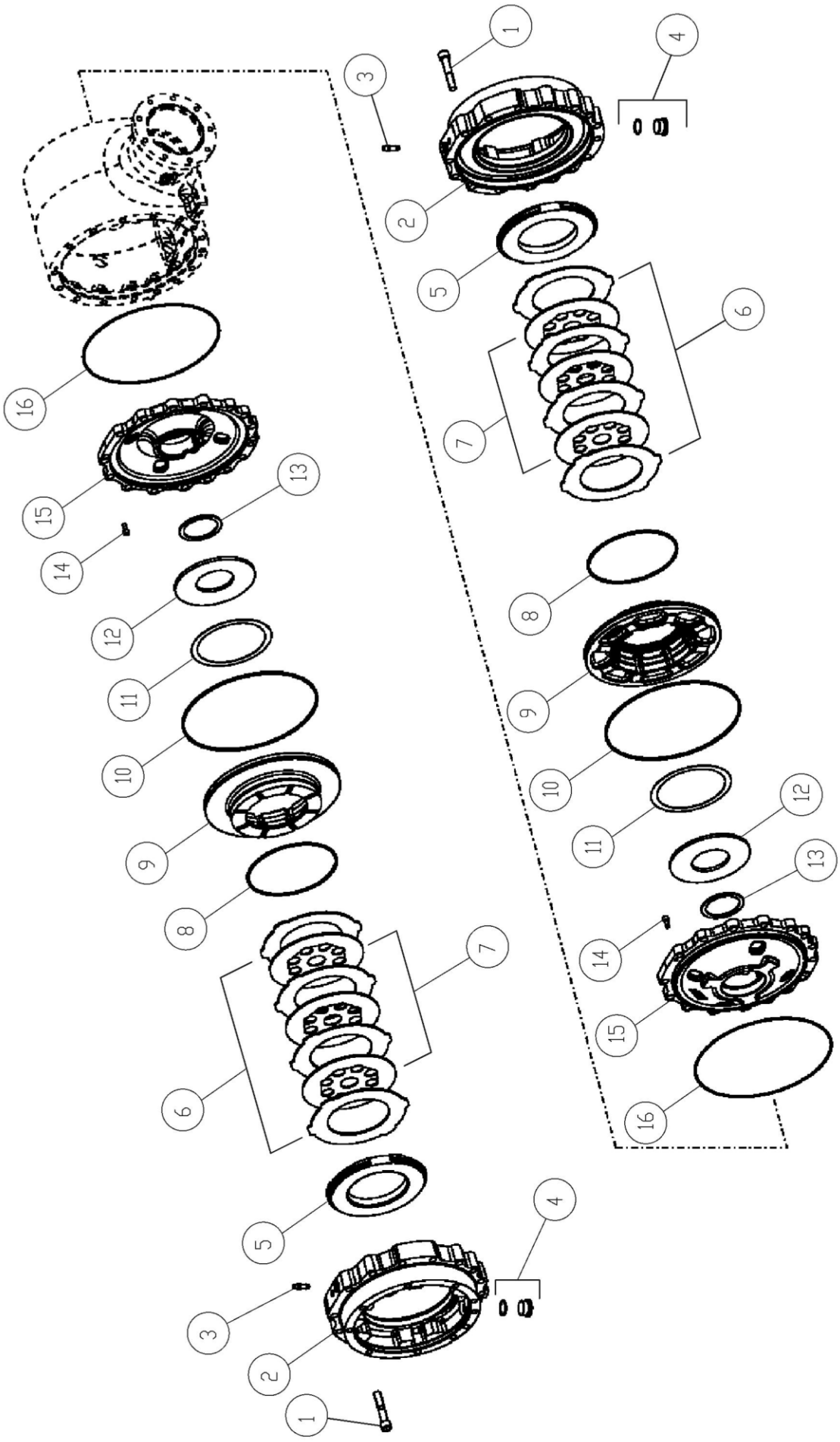

EIXO DIFERENCIAL ZF
(FREIO DE LAMELAS)

MÜLLER COMPACTADORES

ITEM	QUANT	Nº PEÇA	DISCRIMINAÇÃO
1	32	66012624-86	PARAFUSO
2	2	66012629-46	CARCAÇA DO FREIO
3	2	66012633-87	VÁLVULA
4	2	66012617-38	BUJÃO E O' RING
5	2	66012619-53	ARRUELA
6	8	66012631-03	LAMELA EXTERNA
7	6	66012632-95	CONJUNTO BUJÃO E O' RING
8	2	66012627-62	ANEL
9	2	66012628-54	PISTÃO
10	2	66012626-70	ANEL
11	2	66012623-94	DISCO DE AJUSTE
12	2	66012630-11	MOLA PRATO
13	2	66012622-02	DISCO DE SUSTENTAÇÃO
14	2	66012621-10	PARAFUSO
15	2	66012620-18	CARCAÇA DE ROLAMENTO
16	2	66012625-78	O' RING

EIXO DIFERENCIAL ZF
(EIXO DE SAÍDA)

MÜLLER
COMPACTADORES

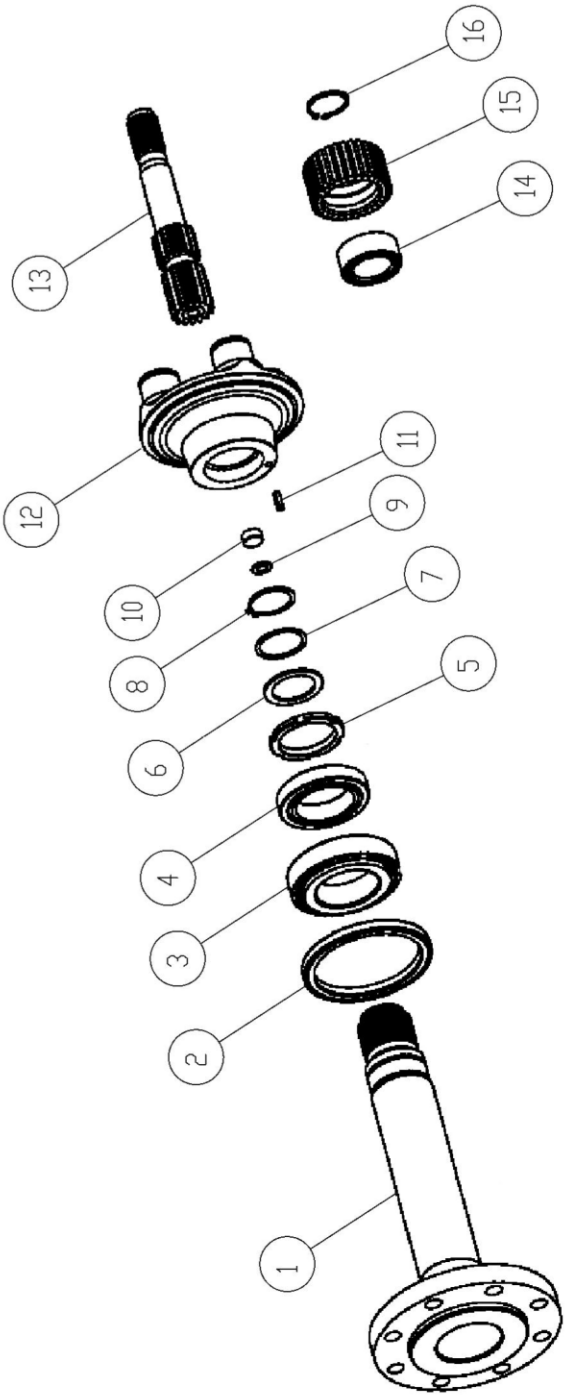

EIXO DIFERENCIAL ZF
(EIXO DE SAÍDA)

MÜLLER COMPACTADORES

ITEM	QUANT	Nº PEÇA	DISCRIMINAÇÃO
1	2	66012636-63	EIXO DE SAÍDA
2	2	66012640-04	ANEL DE CUBO
3	2	66012634-79	ROLAMENTO
4	2	66012635-71	ROLAMENTO
5	2	66012637-63	PORCA
6	2	66012645-64	ARRUELA DE ENCOSTO
7	2	66012647-48	ARRUELA
8	2	66012646-56	ANEL DE SEGURANÇA
9	2	66012648-40	DISCO DISTANCIADOR
10	2	66012649-32	PARAFUSO DE ENCOSTO
11	2	66012638-55	PINO
12	2	66012641-96	PORTA PLANETÁRIO
13	2	66012639-47	EIXO SOLAR
14	6	66012643-80	ROLAMENTO
15	6	66012642-88	ENGRENAGEM PLANETÁRIA
16	6	66012644-72	ANEL DE SEGURANÇA

EIXO DIFERENCIAL ZF (TAMPA)

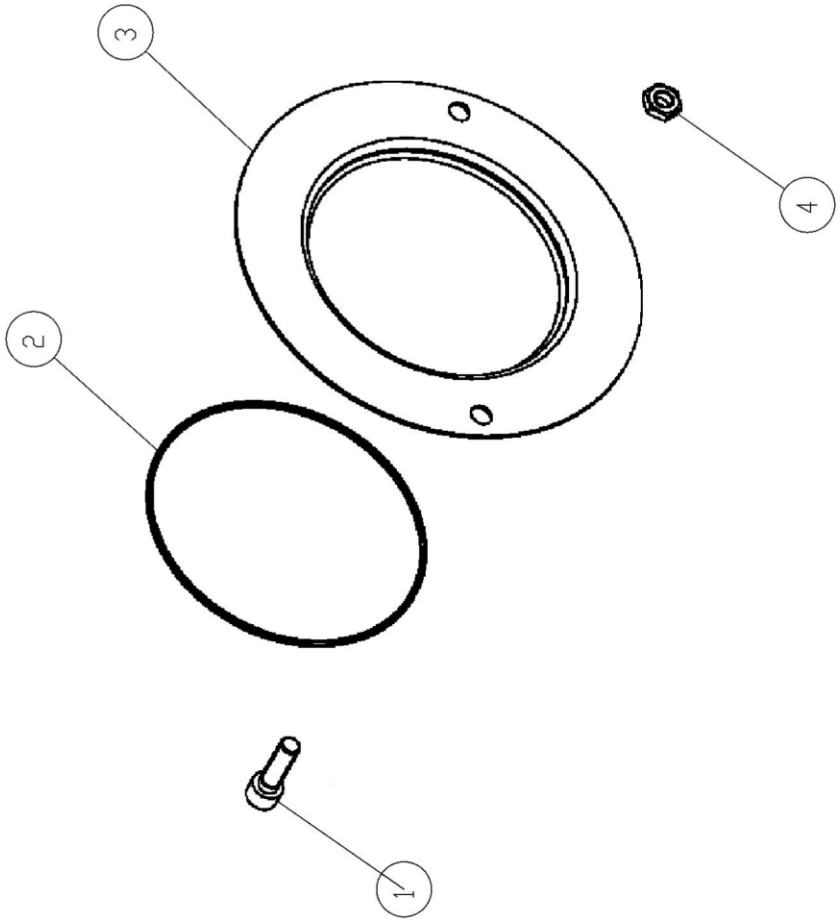

EIXO DIFERENCIAL ZF (TAMPA)

MÜLLER COMPACTADORES

ITEM	QUANT	Nº PEÇA	DISCRIMINAÇÃO
1	2	66012652-81	PARAFUSO
2	1	66012651-89	O' RING
3	1	66012650-97	TAMPA
4	2	66012653-73	PORCA

TAMBOR VIBRATÓRIO LISO
CAPA COM TRAÇÃO

MÜLLER
COMPACTADORES

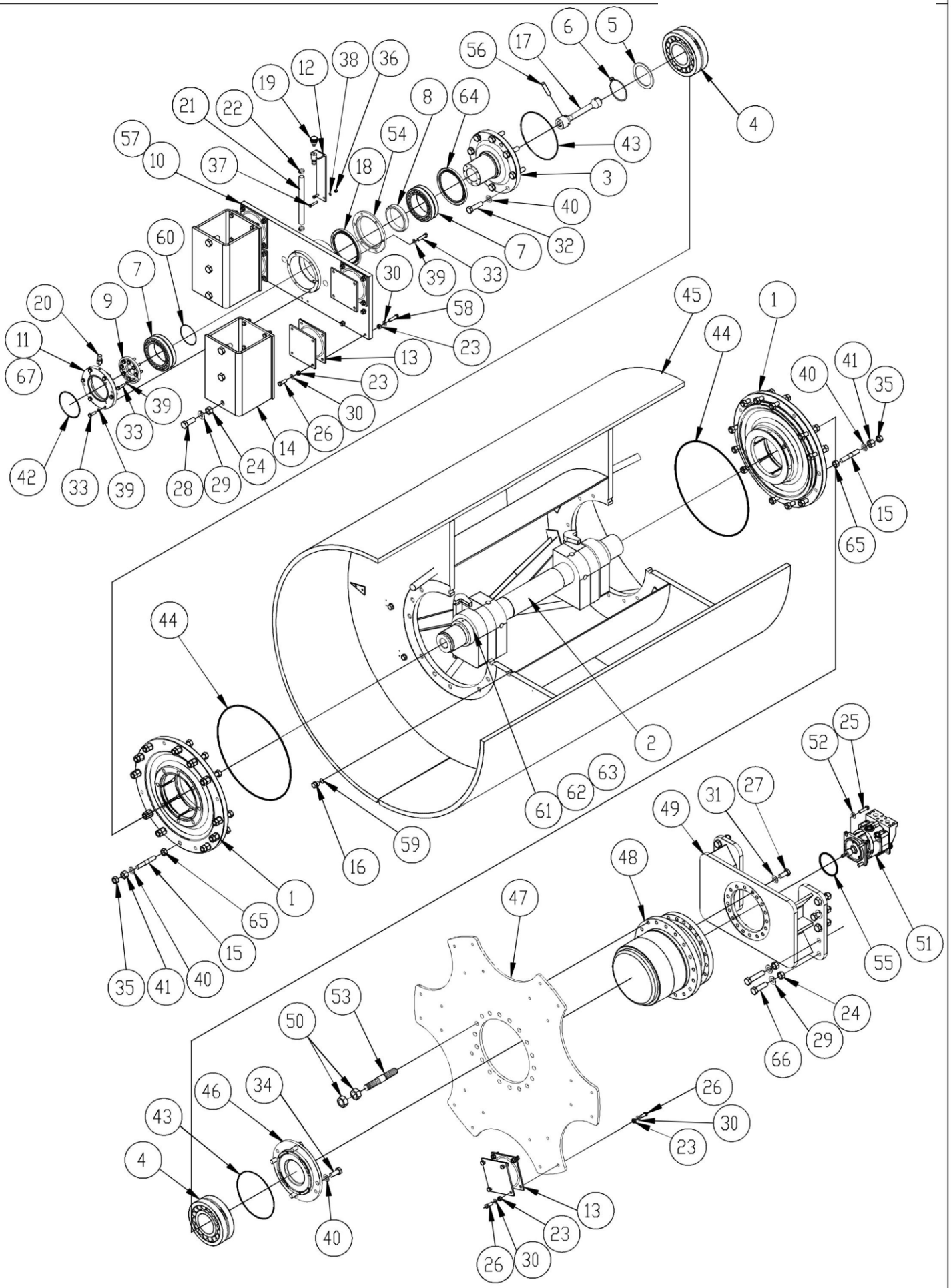

TAMBOR VIBRATÓRIO
LISO CAPA COM TRAÇÃO

MÜLLER COMPACTADORES

ITEM	QUANT	Nº PEÇA	DISCRIMINAÇÃO
-	1	63850149-38	TAMBOR VIBRATÓRIO LISO CAPA COM TRAÇÃO
1	2	11634904-61	PORTA ROLAMENTO
2	1	20064121-26	EIXO
3	1	20037005-11	SEMI-EIXO
4	2	69543519-21	ROLAMENTO
5	1	60908152-70	ARRUELA
6	1	61400130-53	ANEL ELÁSTICO
7	2	69503513-85	ROLAMENTO
8	1	10600740-11	ESPAÇADOR
9	1	11405410-29	TAMPA
10	1	23060116-07	MANCAL
11	1	12012106-27	FLANGE
12	1	15036798-78	SUPORTE
13	10	65200701-28	CALÇO
14	2	15036922-63	SUPORTE
15	24	60603508-67	ESTOJO
16	3	69204444-66	BUJÃO
17	1	20019500-19	BENGALA
18	1	69403220-23	RETENTOR
19	1	69302304-07	RESPIRO
20	1	69207153-70	CONEXÃO
21	1	65500736-58	MANGUEIRA
22	2	61700163-99	ABRAÇADEIRA
23	80	60721502-14	PORCA
24	16	60727401-98	PORCA
25	4	60114318-78	PARAFUSO
26	64	60121523-10	PARAFUSO
27	18	60116327-69	PARAFUSO
28	6	60127431-95	PARAFUSO
29	16	60900217-82	ARRUELA
30	80	60900211-40	ARRUELA
31	18	60901216-95	ARRUELA
32	8	60120343-13	PARAFUSO
33	20	60110315-22	PARAFUSO
34	4	60120326-03	PARAFUSO
35	24	60770301-19	PORCA
36	2	60708301-07	PORCA
37	2	60108318-62	PARAFUSO
38	2	60901208-86	ARRUELA
39	20	60901210-43	ARRUELA
40	36	60903001-44	ARRUELA
41	24	60800331-20	PORCA
42	1	69406165-46	O' RING
43	2	69406207-66	O' RING
44	2	69406347-32	O' RING
45	1	63800143-06	TAMBOR
46	1	11426100-41	TAMPA

TAMBOR VIBRATÓRIO LISO
CAPA COM TRAÇÃO

MÜLLER
COMPACTADORES

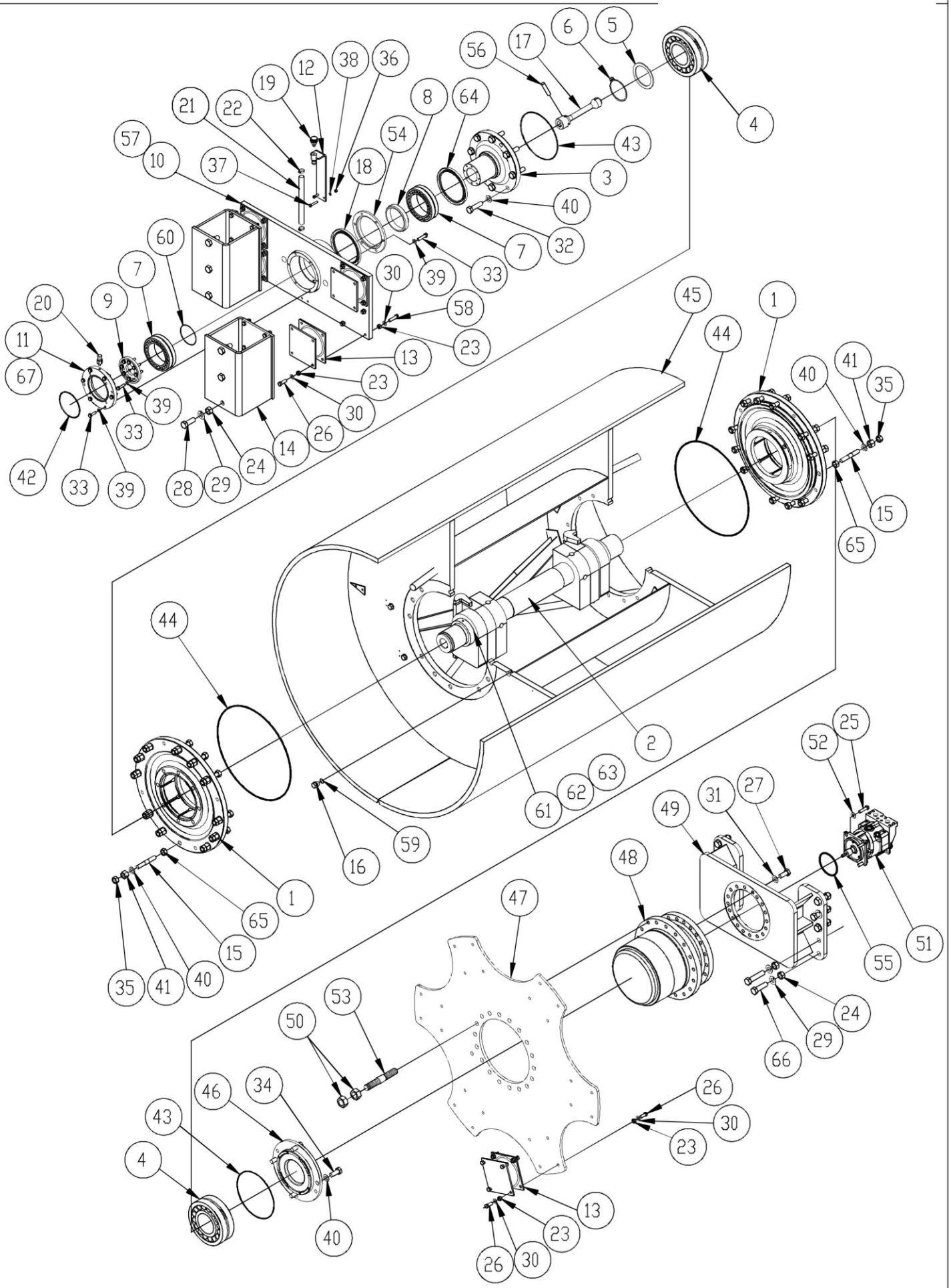

TAMBOR VIBRATÓRIO
LISO CAPA COM TRAÇÃO

MÜLLER COMPACTADORES

ITEM	QUANT	Nº PEÇA	DISCRIMINAÇÃO
47	1	30070907-59	ADAPTADOR
48	1	66142137-70	REDUTOR
49	1	15036921-71	SUPORTE
50	36	60716302-05	PORCA
51	1	66201439-54	MOTOR
52	4	60908103-97	ARRUELA
53	18	60603593-44	ESTOJO
54	1	12012200-69	FLANGE
55	1	69406338-31	O' RING
56	1	61450205-08	PINO
57	1	66012486-40	BUJÃO
58	16	60121528-70	PARAFUSO
59	3	69406138-43	O'RING
60	1	69406154-61	O'RING
61	2	35100312-43	MASSA MÓVEL
62	2	10600509-79	ESPAÇADOR
63	2	20400106-32	PINO
64	1	69403221-15	RETENTOR
65	24	60800131-35	PORCA
66	10	60127436-55	PARAFUSO
67	1	69406242-78	O' RING
(68)	6	61100100-83	REBITE
(69)	1	59703153-76	PLACA DE INSTRUÇÃO
(70)	1	59701145-77	PLACA DE DRENO
(71)	1	59701146-69	PLACA DE NÍVEL
(72)	§	65005602-07	CALÇO (USADO NA PEÇA 14)
(73)	§	650'05603-99	CALÇO (USADO NA PEÇA 14)
(74)	§	65005700-17	CALÇO (USADO NA PEÇA 49)
(75)	§	65005701-09	CALÇO (USADO NA PEÇA 49)

( ) - ITENS NÃO ILUSTRADOS

§ - QUANTIDADE CONFORME NECESSIDADE

TAMBOR VIBRATÓRIO
LISO COM TRAÇÃO

MÜLLER
COMPACTADORES

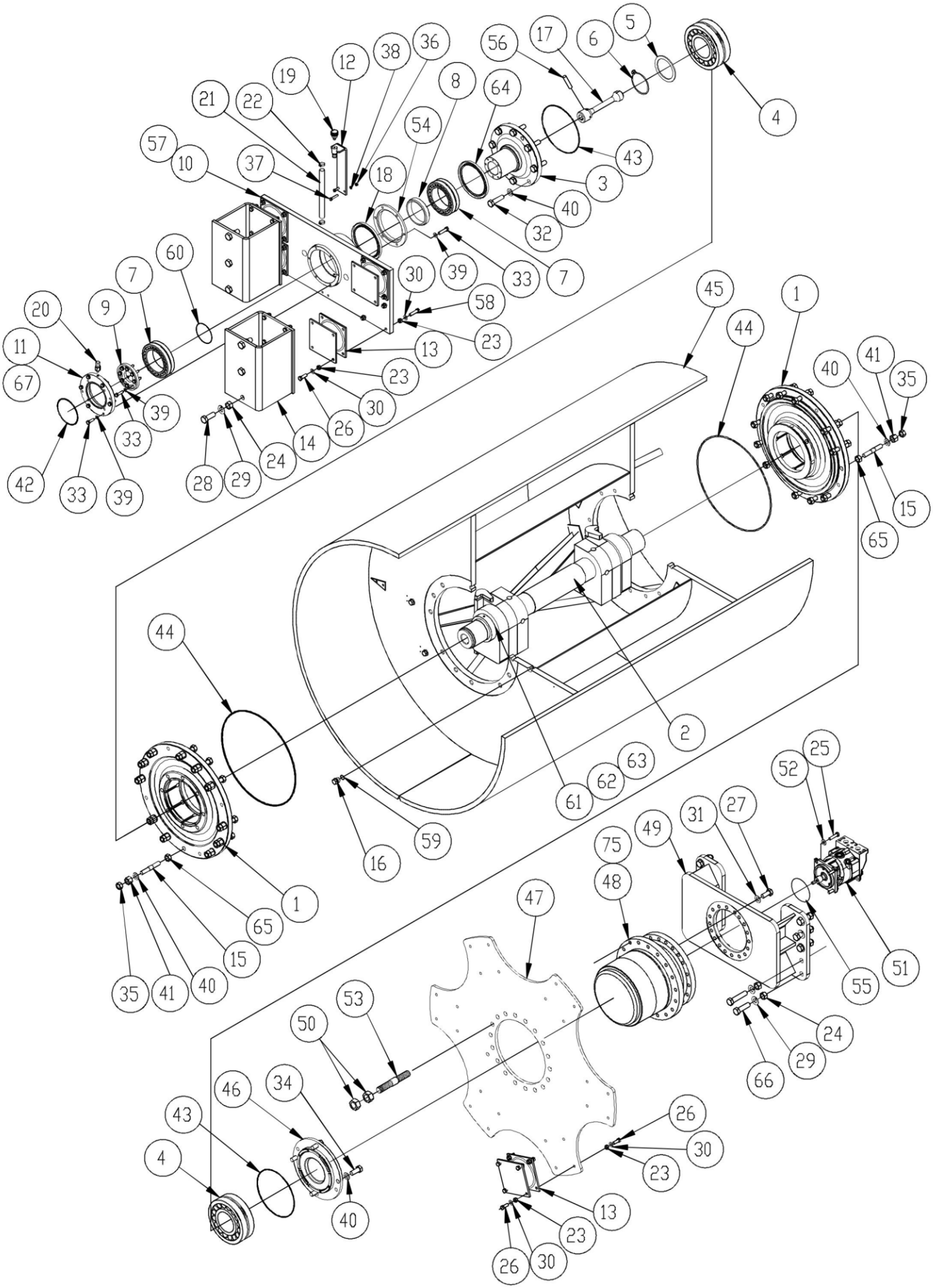

TAMBOR VIBRATÓRIO LISO COM TRAÇÃO

MÜLLER COMPACTADORES

ITEM	QUANT	Nº PEÇA	DISCRIMINAÇÃO
-	1	63850154-71	TAMBOR VIBRATÓRIO LISO COM TRAÇÃO
1	2	11634904-61	PORTA ROLAMENTO
2	1	20064122-18	EIXO
3	1	20037005-11	SEMI-EIXO
4	2	69543519-21	ROLAMENTO
5	1	60908152-70	ARRUELA
6	1	61400130-53	ANEL ELÁSTICO
7	2	69503513-85	ROLAMENTO
8	1	10600740-11	ESPAÇADOR
9	1	11405410-29	TAMPA
10	1	23060116-07	MANCAL
11	1	12012106-27	FLANGE
12	1	15036798-78	SUPORTE
13	9	65200701-28	CALÇO
14	2	15036922-63	SUPORTE
15	24	60603508-67	ESTOJO
16	3	69204444-66	BUJÃO
17	1	20019500-19	BENGALA
18	1	69403220-23	RETENTOR
19	1	69302304-07	RESPIRO
20	1	69207153-70	CONEXÃO
21	1	65500736-58	MANGUEIRA
22	2	61700141-29	ABRAÇADEIRA
23	72	60721502-14	PORCA
24	16	60727401-98	PORCA
25	4	60114318-78	PARAFUSO
26	56	60121523-10	PARAFUSO
27	18	60116327-69	PARAFUSO
28	6	60127431-95	PARAFUSO
29	16	60900217-82	ARRUELA
30	72	60900211-40	ARRUELA
31	18	60901216-95	ARRUELA
32	8	60120343-13	PARAFUSO
33	20	60110315-22	PARAFUSO
34	4	60120326-03	PARAFUSO
35	24	60770301-19	PORCA
36	2	60708301-07	PORCA
37	2	60108318-62	PARAFUSO
38	2	60901208-86	ARRUELA
39	20	60901210-43	ARRUELA
40	36	60903001-44	ARRUELA
41	24	60800331-20	PORCA
42	1	69406165-46	O' RING
43	2	69406207-66	O' RING
44	2	69406347-32	O' RING
45	1	63800129-72	TAMBOR
46	1	11426100-41	TAMPA

TAMBOR VIBRATÓRIO
LISO COM TRAÇÃO

MÜLLER
COMPACTADORES

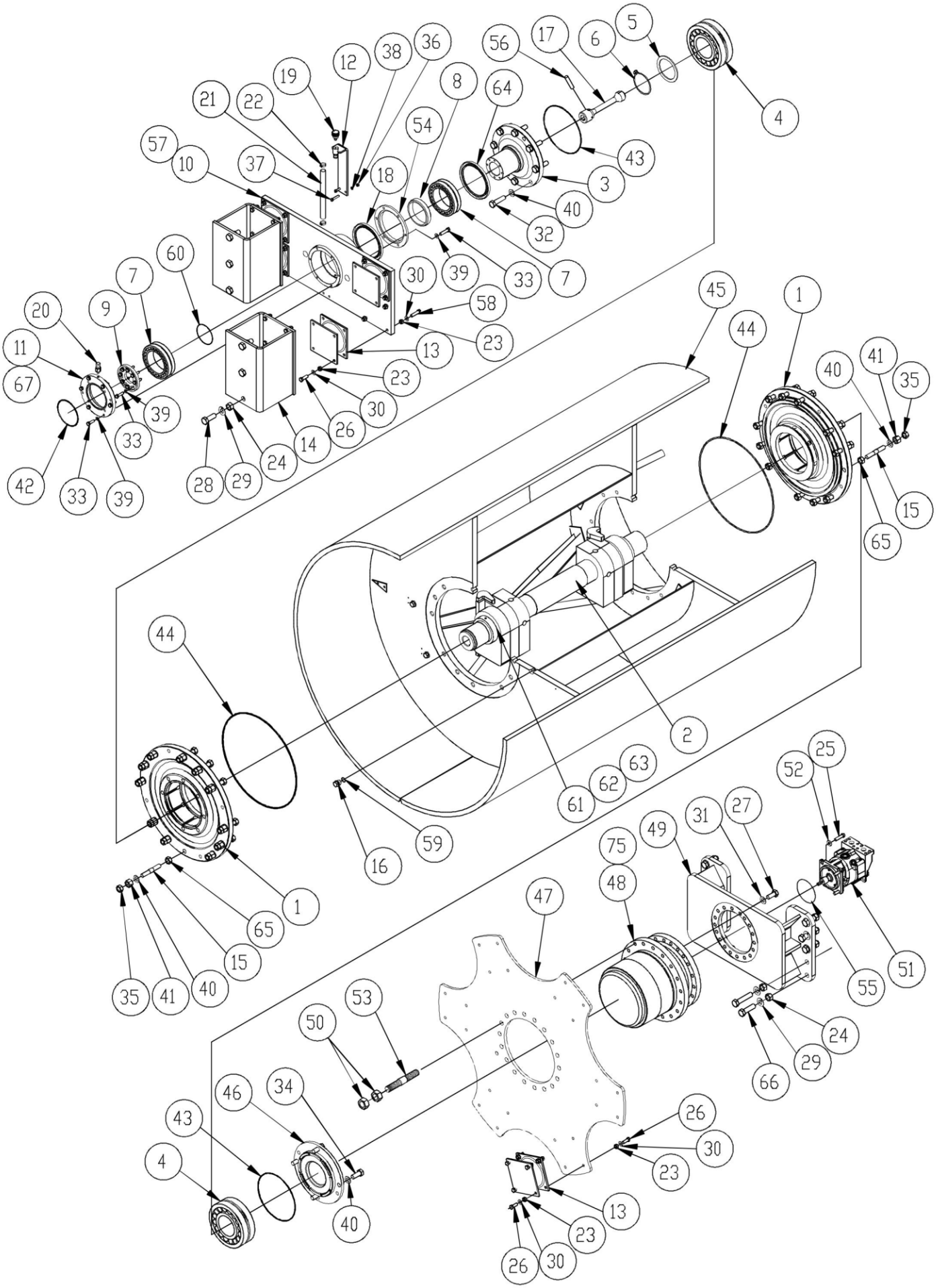

TAMBOR VIBRATÓRIO
LISO COM TRAÇÃO

MÜLLER COMPACTADORES

ITEM	QUANT	Nº PEÇA	DISCRIMINAÇÃO
47	1	30070903-91	ADAPTADOR
48	1	66142137-70	REDUTOR
49	1	15036921-71	SUPORTE
50	36	60716302-05	PORCA
51	1	66201439-54	MOTOR
52	4	60908102-05	ARRUELA
53	18	60603593-44	ESTOJO
54	1	12012200-69	FLANGE
55	1	69406338-31	O' RING
56	1	61450205-08	PINO
57	1	69204708-44	BUJÃO
58	16	60121528-70	PARAFUSO
59	3	69406138-43	O' RING
60	1	69406154-61	O' RING
61	2	35100323-28	MASSA MÓVEL
62	2	10600509-79	ESPAÇADOR
63	2	20400106-32	PINO
64	1	69403221-15	RETENTOR
65	21	60800131-35	PORCA
66	10	60127436-55	PARAFUSO
67	1	69406242-78	O' RING
(68)	6	61100100-83	REBITE
(69)	1	59703153-76	PLACA DE INSTRUÇÃO
(70)	1	59701145-77	PLACA DE DRENO
(71)	1	59701146-69	PLACA DE NÍVEL
(72)	§	65005602-07	CALÇO (USADO NA PEÇA 14)
(73)	§	65005603-99	CALÇO (USADO NA PEÇA 14)
(74)	§	65405700-17	CALÇO (USADO NA PEÇA 49)
(75)	§	65005701-09	CALÇO (USADO NA PEÇA 49)

( ) - ITENS NÃO ILUSTRADOS

§ - QUANTIDADE CONFORME NECESSIDADE

TAMBOR VIBRATÓRIO
PATA COM TRAÇÃO

MÜLLER
COMPACTADORES

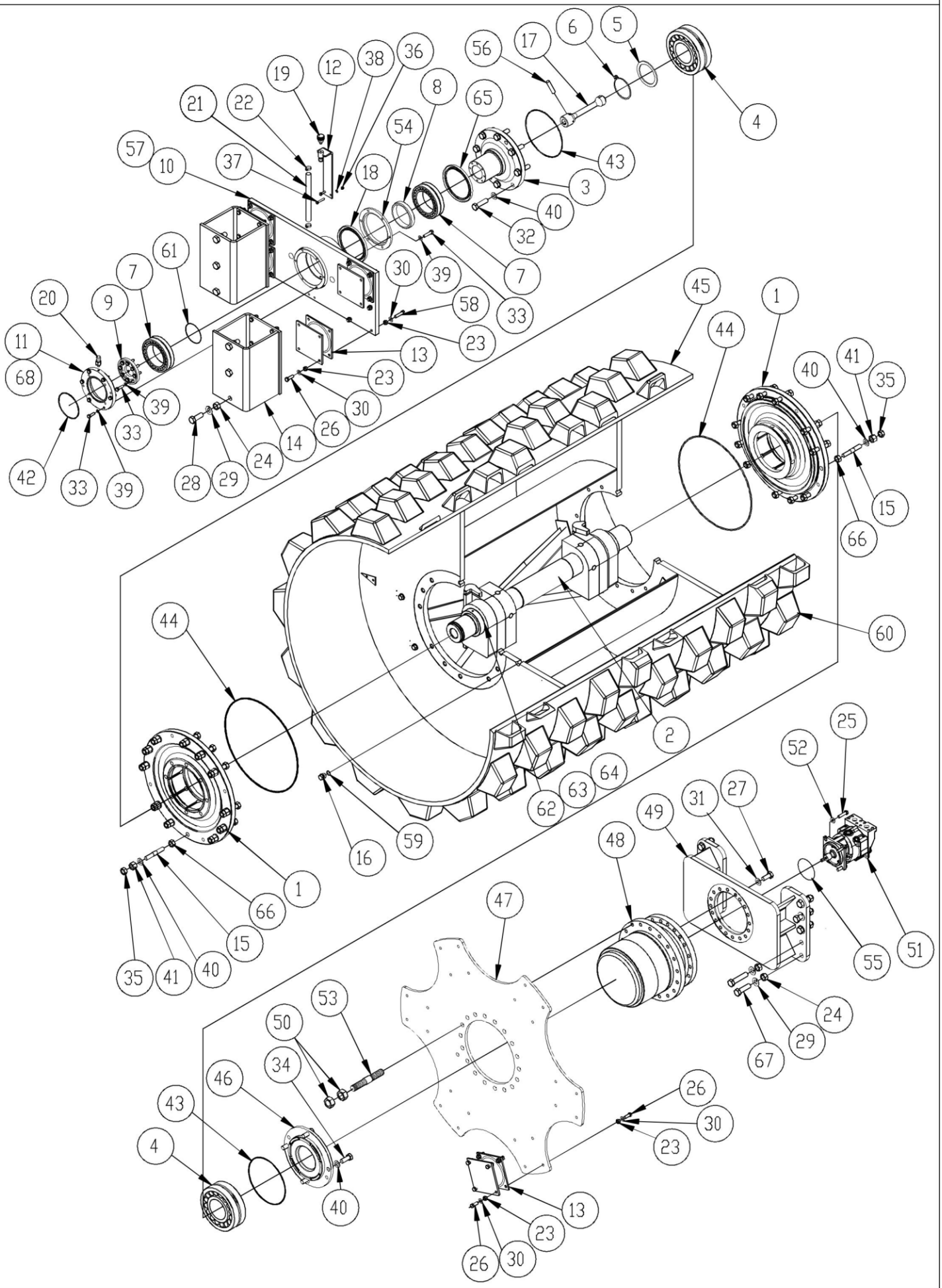

TAMBOR VIBRATÓRIO
PATA COM TRAÇÃO

MÜLLER COMPACTADORES

ITEM	QUANT	Nº PEÇA	DISCRIMINAÇÃO
-	1	63852626-36	TAMBOR VIBRATÓRIO PATA COM TRAÇÃO
1	2	11634904-61	PORTA ROLAMENTO
2	1	20064120-34	EIXO
3	1	20037005-11	SEMI-EIXO
4	2	69543519-21	ROLAMENTO
5	1	60908152-70	ARRUELA
6	1	61400130-53	ANEL ELÁSTICO
7	2	69503513-85	ROLAMENTO
8	1	10600740-11	ESPAÇADOR
9	1	11405410-29	TAMPA
10	1	23060116-07	MANCAL
11	1	12012106-27	FLANGE
12	1	15036798-78	SUPORTE
13	9	65200701-28	CALÇO
14	2	15036922-63	SUPORTE
15	24	60603508-67	ESTOJO
16	3	69204444-66	BUJÃO
17	1	20019500-19	BENGALA
18	1	69403220-23	RETENTOR
19	1	69302304-07	RESPIRO
20	1	69207153-70	CONEXÃO
21	1	65500736-58	MANGUEIRA
22	2	61700141-29	ABRAÇADEIRA
23	72	60721502-14	PORCA
24	16	60727401-98	PORCA
25	4	60121428-76	PARAFUSO
26	56	60121523-10	PARAFUSO
27	18	60116327-69	PARAFUSO
28	6	60127431-95	PARAFUSO
29	16	60900217-82	ARRUELA
30	72	60900211-40	ARRUELA
31	18	60901216-95	ARRUELA
32	8	60120343-13	PARAFUSO
33	20	60110315-22	PARAFUSO
34	4	60120326-03	PARAFUSO
35	24	60770301-19	PORCA
36	2	60708301-07	PORCA
37	2	60108318-62	PARAFUSO
38	2	60901208-86	ARRUELA
39	20	60901210-43	ARRUELA
40	36	60903001-44	ARRUELA
41	24	60800331-20	PORCA
42	1	69406165-46	O' RING
43	2	69406207-66	O' RING
44	2	69406347-32	O' RING
45	1	63802613-87	TAMBOR
46	1	11426100-41	TAMPA

TAMBOR VIBRATÓRIO
PATA COM TRAÇÃO

MÜLLER
COMPACTADORES

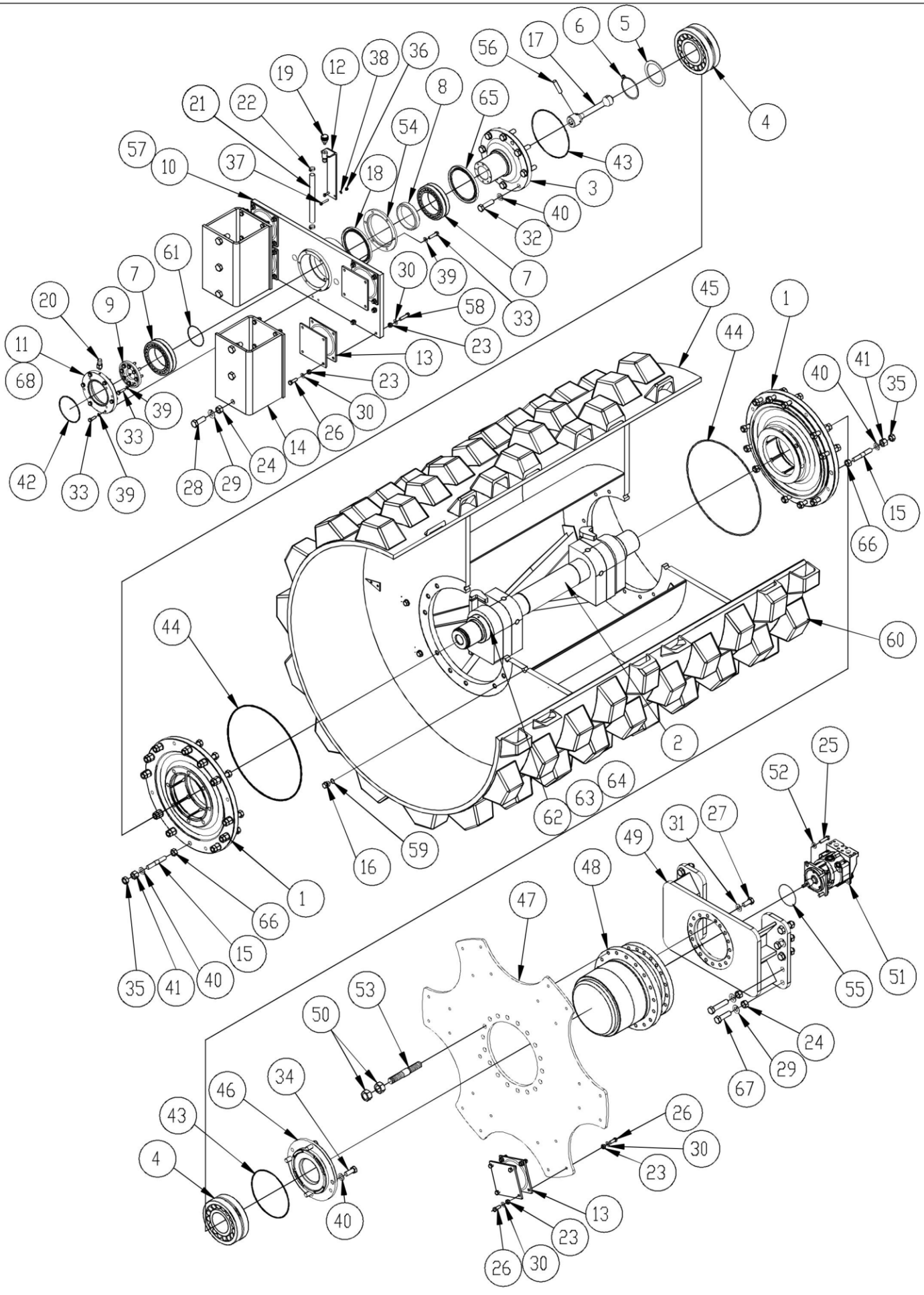

TAMBOR VIBRATÓRIO
PATA COM TRAÇÃO

MÜLLER COMPACTADORES

ITEM	QUANT	Nº PEÇA	DISCRIMINAÇÃO
47	1	30070903-91	ADAPTADOR
48	1	66142137-70	REDUTOR
49	1	15036921-71	SUPORTE
50	36	60716302-05	PORCA
51	1	66201439-54	MOTOR
52	4	60908102-05	ARRUELA
53	18	60603593-44	ESTOJO
54	1	12012200-69	FLANGE
55	1	69406338-31	O' RING
56	1	61450205-08	PINO
57	1	69204708-44	BUJÃO
58	16	60121528-70	PARAFUSO
59	3	69406138-43	O' RING
60	140	15010101-71	PATA
61	1	69406154-61	O' RING
62	2	35100312-43	MASSA MÓVEL
63	2	10600509-79	ESPAÇADOR
64	2	20400106-32	PINO
65	1	69403221-15	RETENTOR
66	24	60800131-35	PORCA
67	10	60127436-55	PARAFUSO
68	1	69406242-78	O' RING
(69)	6	61100100-83	REBITE
(70)	1	59703153-76	PLACA DE INSTRUÇÃO
(71)	1	59701145-77	PLACA DE DRENO
(72)	1	59701146-69	PLACA DE NÍVEL
(73)	§	65005602-07	CALÇO (USADO NA PEÇA 14)
(74)	§	65005603-99	CALÇO (USADO NA PEÇA 14)
(75)	§	65005700-17	CALÇO (USADO NA PEÇA 49)
(76)	§	65005701-09	CALÇO (USADO NA PEÇA 49)

( ) - ITENS NÃO ILUSTRADOS

§ - QUANTIDADE CONFORME NECESSIDADE

REDUTOR PLANETÁRIO DA TRAÇÃO DIANTEIRA

MÜLLER COMPACTADORES

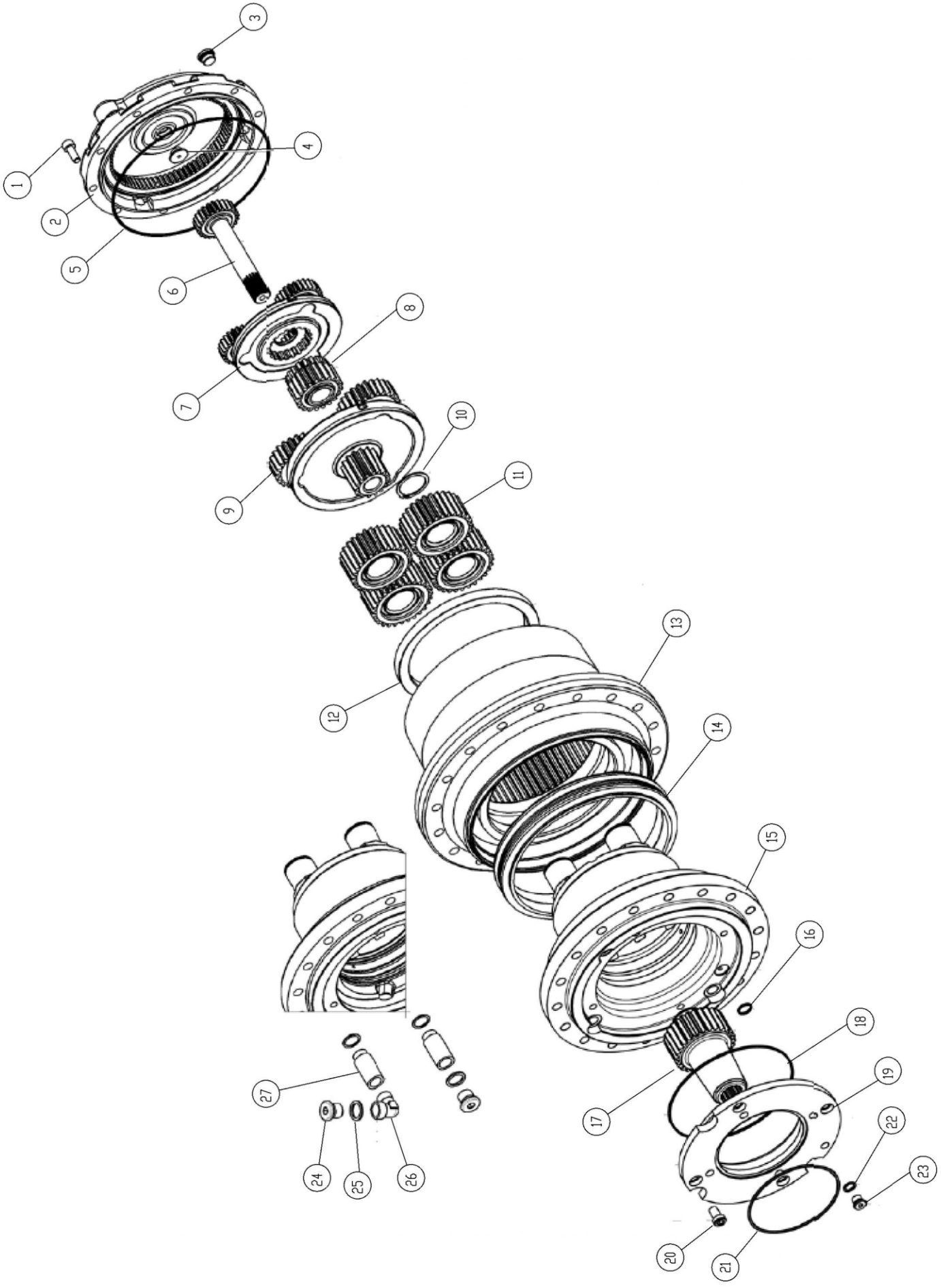

REDUTOR PLANETÁRIO DA TRAÇÃO DIANTEIRA

MÜLLER COMPACTADORES

ITEM	QUANT	Nº PEÇA	DISCRIMINAÇÃO
-	1	66142137-70	REDUTOR COMPLETO
1	10	66142139-54	PARAFUSO
2	1	66142140-19	TAMPA
3	2	66142141-11	BUJÃO
4	1	66142142-03	PASTILHA
5	5	66142143-95	O' RING
6	1	66142144-87	ENGRENAGEM SOLAR
7	1	66142145-79	REDUÇÃO COMPLETA
8	1	66142146-71	ENGRENAGEM SOLAR
9	1	66142147-63	REDUÇÃO COMPLETA
10	4	66142148-55	ANEL ELÁSTICO
11	4	66142149-47	ENGRENAGEM PLANETÁRIA
12	1	66142150-12	PORCA
13	1	66142151-04	CARCAÇA
14	1	66142152-96	RETENTOR
15	1	66142153-88	CUBO
16	1	66142154-80	O' RING
17	1	66142155-72	EIXO
18	1	66142156-64	O' RING
19	1	66142157-56	ADAPTADOR
20	4	66142158-48	PARAFUSO
21	1	66142159-40	O' RING
22	1	66142160-05	ARRUELA
23	1	66142161-97	BUJÃO
24	3	66142162-89	BUJÃO
25	6	66142163-81	ARRUELA
26	1	66142164-73	COTOVELO
27	3	66142165-68	EXTENSÃO

CAPA DO TAMBOR (MONTADA C/TAMBOR LISO CAPA)

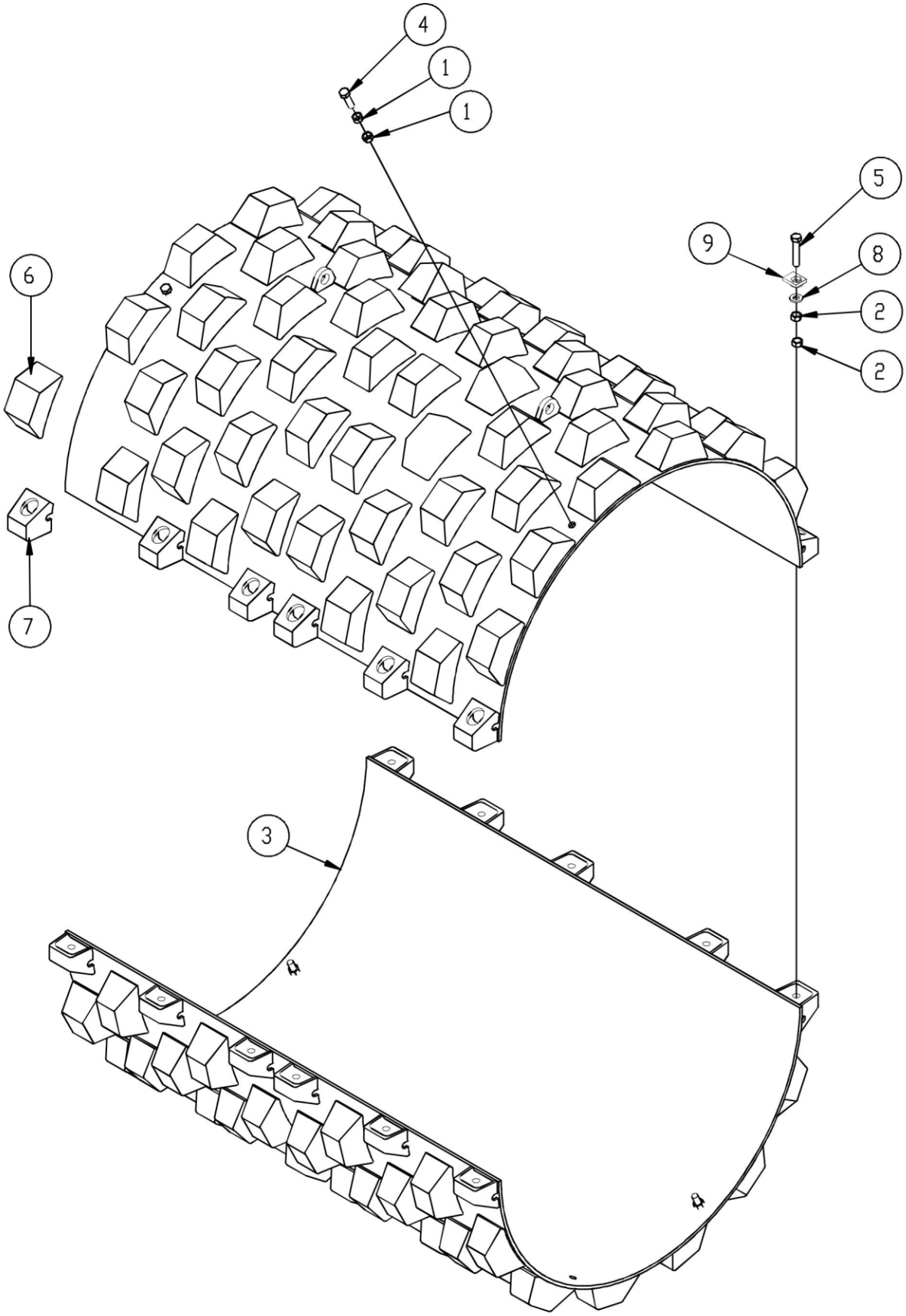

CAPA DO TAMBOR
(MONTADA COM TAMBOR LISO CAPA)

MÜLLER COMPACTADORES

ITEM	QUANT	Nº PEÇA	DISCRIMINAÇÃO
1	8	60722307-81	PORCA
2	24	60722307-81	PORCA
3	2	63802701-96	CAPA COM PATAS
4	4	70022546-69	PARAFUSO
5	12	70122378-41	PARAFUSO
6	128	15010101-71	PATAS
7	24	15010103-55	PATAS
8	12	60908156-38	ARRUELA
9	12	15037113-05	SUPORTE

ARO, PNEU E CÂMARA DE AR

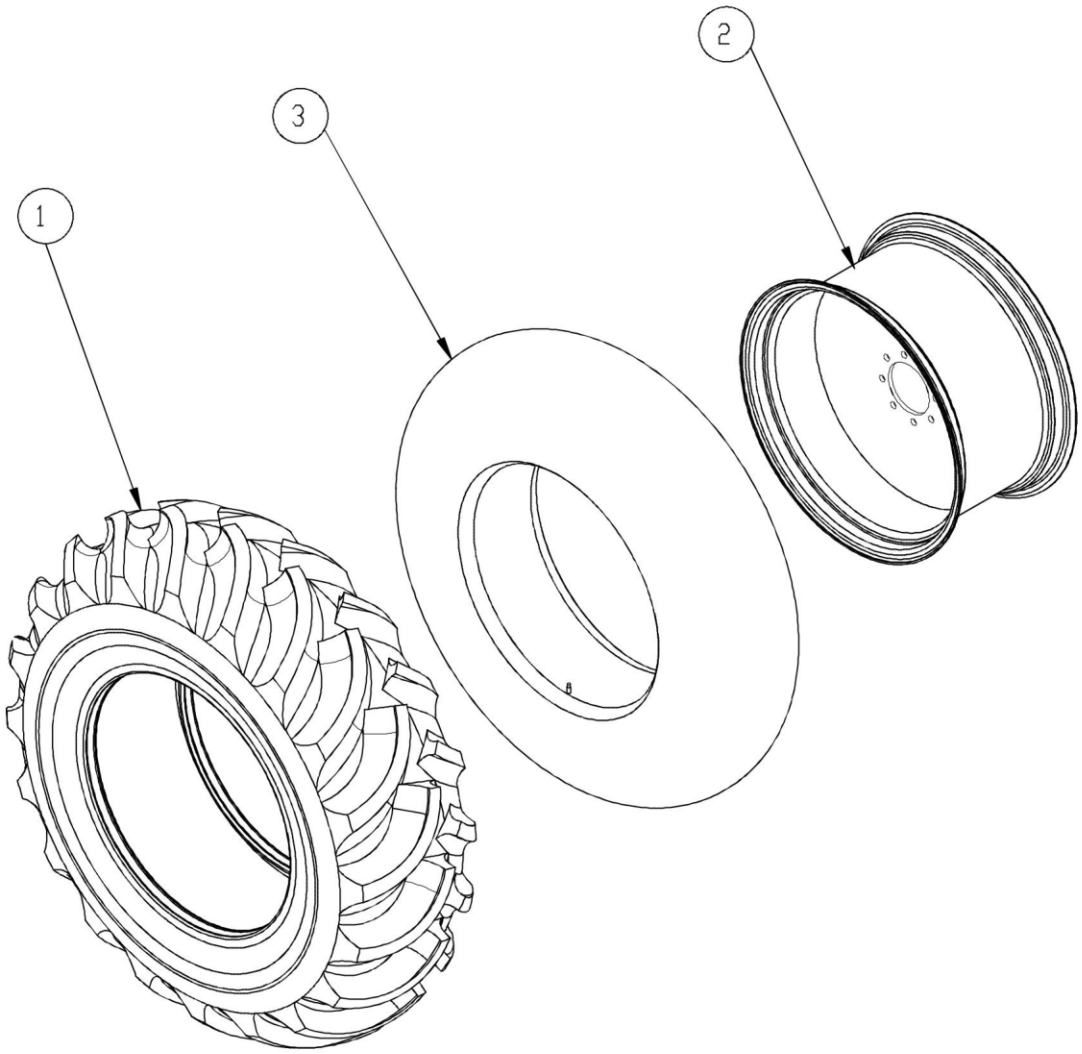

ARO, PNEU E CÂMARA DE AR

ITEM	QUANT	Nº PEÇA	DISCRIMINAÇÃO
-	1	01200094-97	RODA COM PNEU (LADO DIREITO)
-	1	01200095-89	RODA COM PNEU (LADO ESQUERDO)
1	2	64002315-11	PNEU
2	2	63706835-28	ARO
3	2	64050117-97	CÂMARA DE AR
-	2	(AS) 01200101-78	RODA COM PNEU COMPACTADOR (VERSÃO ASFALTO)
1A	2	(AS) 64002330-37	PNEU
2A	2	(AS) 63706838-04	ARO
			(AS) – ITENS SOMENTE EM MÁQUINAS VERSÃO ASFALTO

SISTEMA ELÉTRICO (PRINCIPAL)

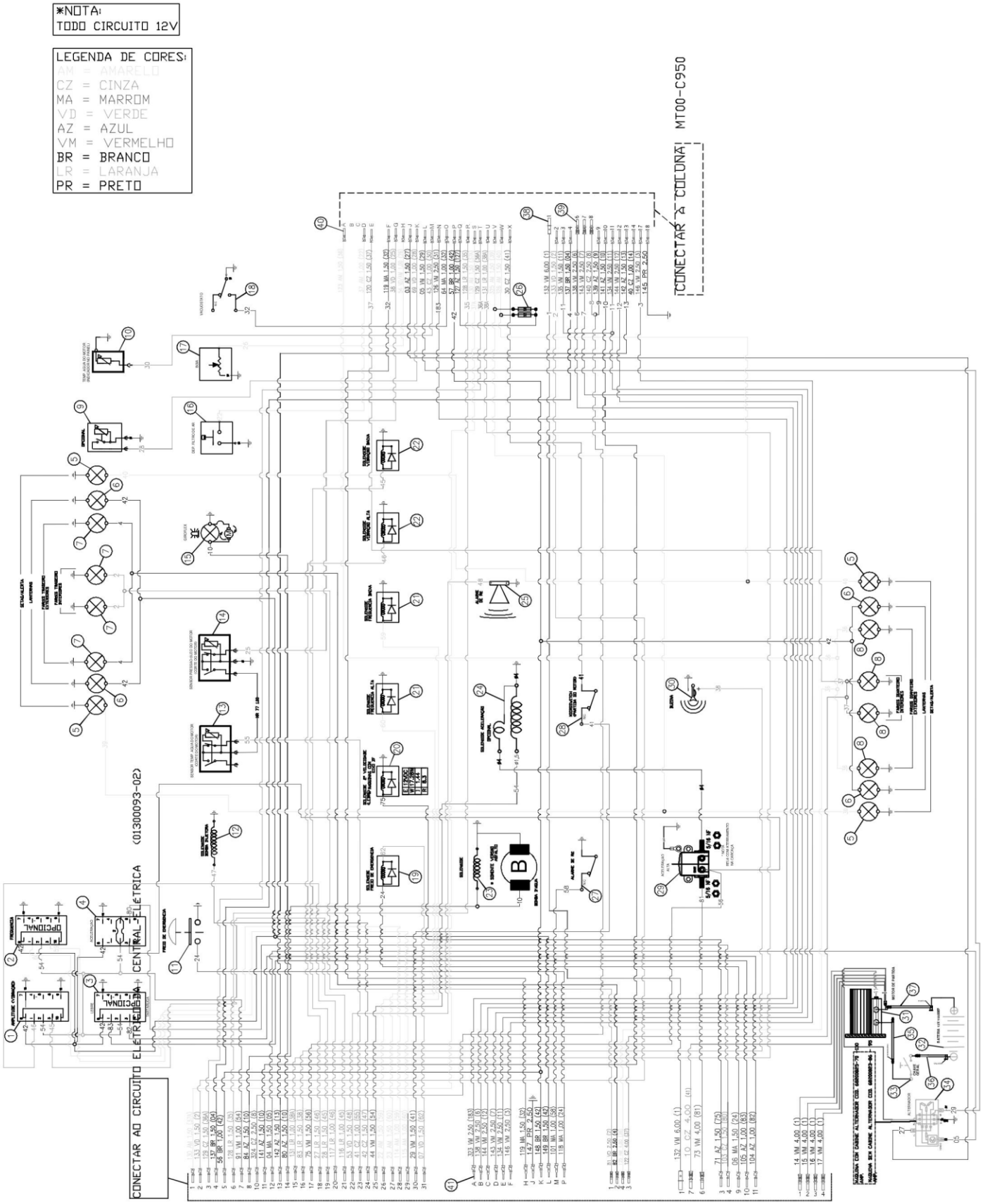

SISTEMA ELÉTRICO (PRINCIPAL)

MÜLLER COMPACTADORES

ITEM	QUANT	Nº PEÇA	DISCRIMINAÇÃO
-	-	01300092-10	CIRCUITO ELÉTRICO
1	1	64701190-91	INTERRUPTOR AMPLITUDE (VIBRAÇÃO)
2	1	(PD) 64701210-41	INTERRUPTOR FREQUÊNCIA
3	1	64701202-32	INTERRUPTOR LEBRE / TARTARUGA
4	1	(PD) 64701189-26	INTERRUPTOR ROTAÇÃO (ACELERAÇÃO)
5	4	(PD)	SETA
6	4	(PD)	LANTERNA
7	4	68551210-19	FAROL TRASEIRO (REDONDO)
8	4	68551209-54	FAROL FRONTAL (QUADRADO)
9	1	(OP) 68508213-80	INTERRUPTOR TÉRMICO
10	1	68508205-71	INDICADOR TEMPERATURA
11	1	64701173-81	INTERRUPTOR (FREIO EMERGÊNCIA)
12	1	50010552-10	SOLENÓIDE DA BOMBA INJETORA
13	1	50060497-28	SENSOR TEMPERATURA
14	1	50060209-87	SENSOR PRESSÃO ÓLEO
15	1	(OP) 68552201-13	GIROFLEX
16	1	64702303-13	DEPRESSOR DE AR
17	1	69807209-33	BOIA ELÉTRICA
18	1	64703703-84	VACUOSTATO
19	1	66551034-89	VÁLVULA DIRECIONAL
20	1	66201541-05	SOLENÓIDE (2ª VELOCIDADE)
21	2	(PD)	SOLENÓIDE (FREQUÊNCIA)
22	2	68506704-59	SOLENÓIDE (VIBRAÇÃO)
23	1	(AS) 66551036-73	VÁLVULA ESPARGIMENTO
-	1	(AS) 66713001-34	BOMBA DE ESPARGIMENTO
24	1	66551046-66	SOLENÓIDE (ACELERAÇÃO)
25	1	64706109-57	SIRENE
26	2	68505101-24	DIODO
27	1	64701301-34	MICROSWITCH
28	1	64701172-89	INTERRUPTOR (BOMBA)
29	1	68506700-91	RELÊ
30	1	68557100-02	BUZINA
31	1	68204006-04	MOTOR DE PARTIDA
32	1	64200213-37	BATERIA
33	1	64701111-39	CHAVE GERAL
34	1	68200825-70	ALTERNADOR
35	1	39092007-77	CABO BATERIA INTERMEDIÁRIO
36	1	39090713-70	CABO BATERIA NEGATIVO
37	1	39090814-56	CABO BATERIA POSITIVO
38	2	68555109-40	TERMINAL SOQUETE
39	13	68553809-08	TERMINAL
40	67	68553812-57	TERMINAL SOQUETE
41	12	68553811-65	TERMINAL PARA PINO

(PD) – PRÉ-DISPOSIÇÃO PARA OS ITENS
(OP) – ITENS OPCIONAIS
(AS) – ITENS SOMENTE EM MÁQUINAS VERSÃO ASFALTO

SISTEMA ELÉTRICO (CENTRAL)

MÜLLER COMPACTADORES

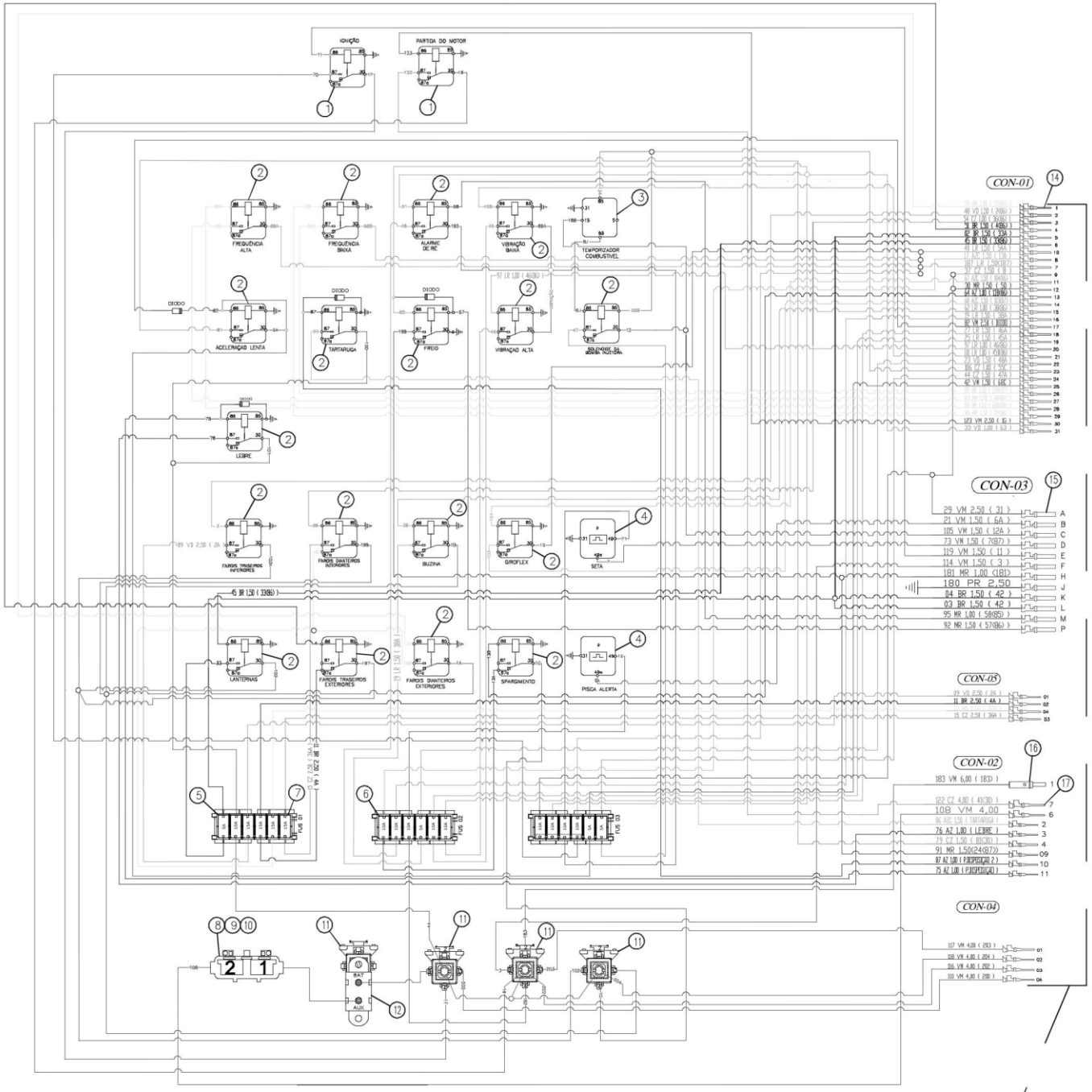

*NOTA:
TODO CIRCUITO 12V

LEGENDA DE CORES:
AM = AMARELO
CZ = CINZA
MA = MARROM
VD = VERDE
AZ = AZUL
AZC = AZUL CLARO
VM = VERMELHO
BR = BRANCO
LR = LARANJA
PR = PRETO

CONECTAR AO CIRCUITO ELÉTRICO PRINCIPAL (01300092-10)

SISTEMA ELÉTRICO (CENTRAL)

MÜLLER COMPACTADORES

ITEM	QUANT	Nº PEÇA	DISCRIMINAÇÃO
-	-	01300093-02	CIRCUITO ELÉTRICO
-	1	39000421-33	CENTRAL ELÉTRICA*
1	2	68502007-97	RELÊ
2	18	68502006-05	RELÊ
3	1	68502008-89	RELÊ TEMPORIZADOR
4	2	68502100-47	RELÊ
5	2	68503113-11	FUSÍVEL 5AMP
6	10	68503114-03	FUSÍVEL 10AMP
7	4	68503115-95	FUSÍVEL 15AMP
8	1	68503116-87	FUSÍVEL MASTER
9	1	68503401-16	PORTA FUSÍVEL MASTER
10	1	68503402-08	TAMPA DO PORTA FUSÍVEL
11	4	68501120-38	CONECTOR OLHAL
12	1	64705202-12	DISJUNTOR TÉRMICO
13	45	68553811-65	TERMINAL PARA PINO
14	12	68553812-57	TERMINAL
15	1	64781003-04	PINO MACHO
16	2	64781004-96	PINO MACHO
( )	1	39000425-01	CHICOTE PRINCIPAL
( )	1	39000424-09	CHICOTE INTERMEDIÁRIO
( )	1	39000423-17	CHICOTE FARÓIS

*ITENS DA CENTRAL ELÉTRICA COMPLETA
(VERIFICAR NO MANUAL ITENS DE PRÉ-DISPOSIÇÃO E ITENS OPCIONAIS)

( ) – ITENS NÃO ILUSTRADOS

SISTEMA ELÉTRICO (COLUNA)

MÜLLER COMPACTADORES

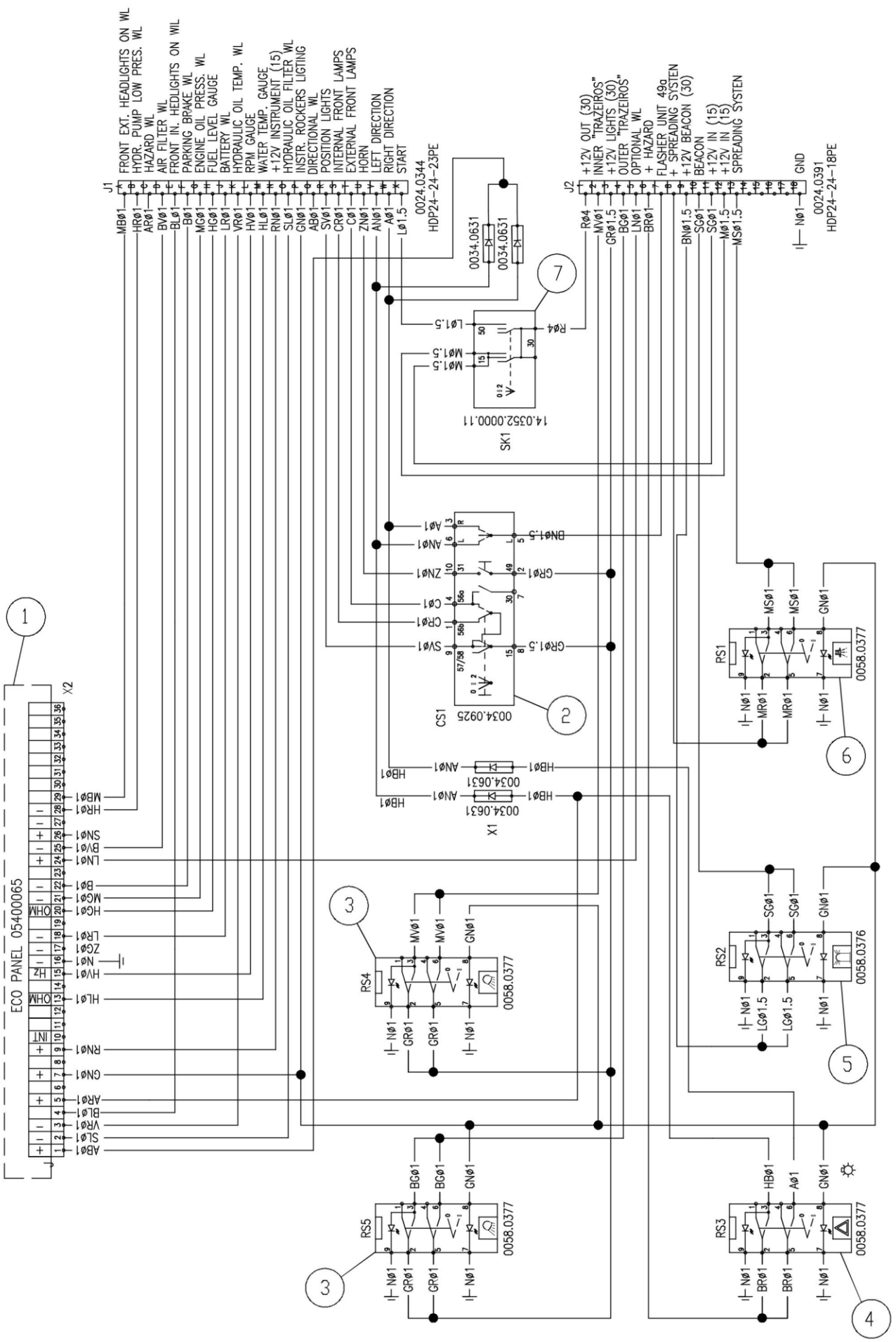

SISTEMA ELÉTRICO (COLUNA)

MÜLLER COMPACTADORES

ITEM	QUANT	Nº PEÇA	DISCRIMINAÇÃO
1	1	41200200-76	PAINEL
2	1	21801601-23	ALAVANCA DE COMANDO
3	2	64701203-24	CONTATOR ELÉTRICO FAROL
4	1	64701204-16	CONTATOR ELÉTRICO PISCA ALERTA
5	1	64701207-92	CONTATOR ELÉTRICO GIROFLEX
6	1	64701208-84	CONTATOR ELÉTRICO ESPARGIMENTO
7	1	64700214-14	CHAVE DE IGNIÇÃO

COMPONENTES DO SISTEMA ELÉTRICO

MÜLLER COMPACTADORES

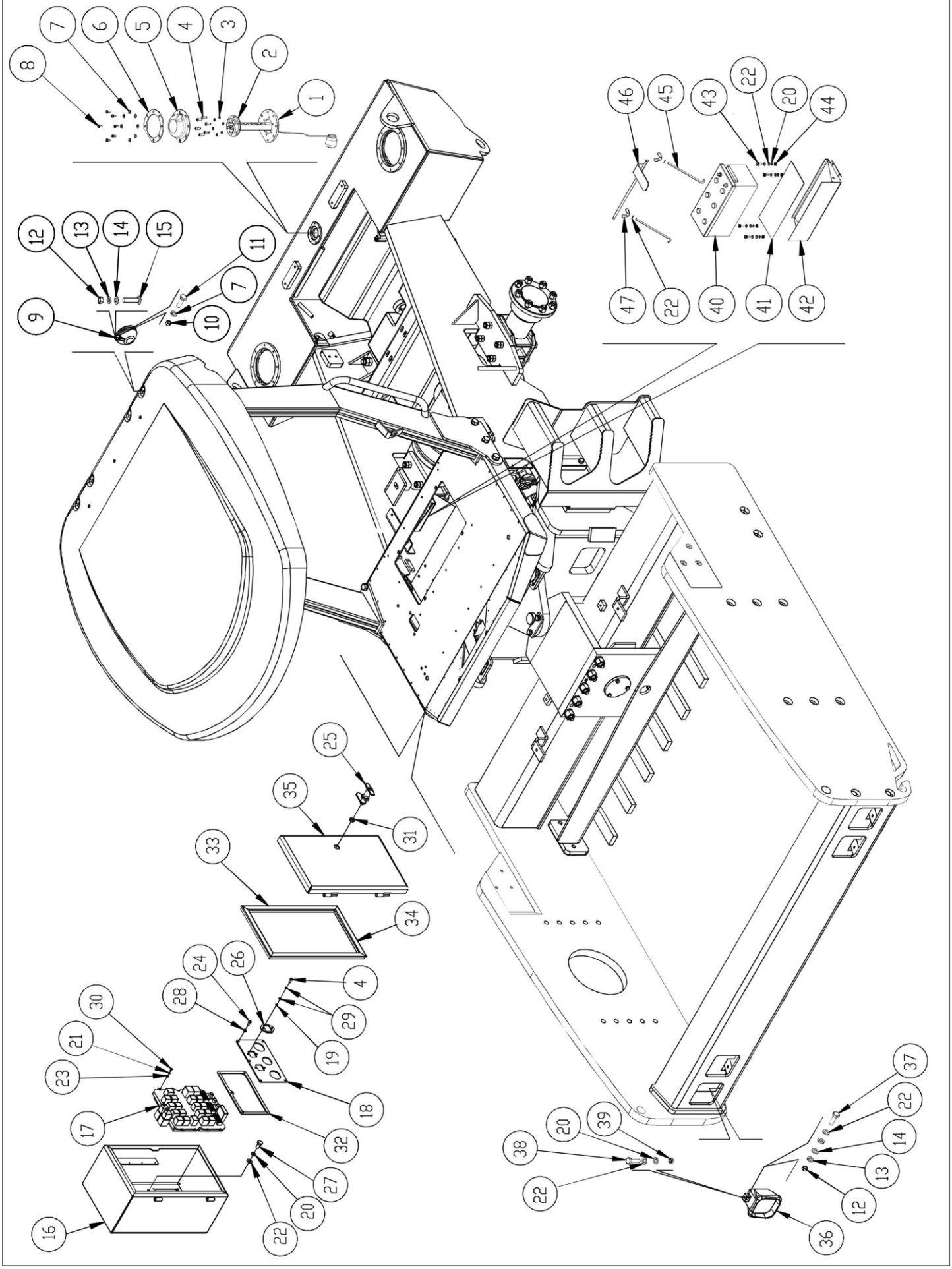

COMPONENTES DO SISTEMA ELÉTRICO

MÜLLER COMPACTADORES

ITEM	QUANT	Nº PEÇA	DISCRIMINAÇÃO
1	1	11404303-23	TAMPA
2	1	69807209-33	BOIA
3	6	60931205-98	ARRUELA PRESSÃO
4	10	70405306-90	PARAFUSO
5	1	69409003-95	COIFA
6	1	61001705-05	ANEL
7	11	60901206-02	ARRUELA PRESSÃO
8	7	70405304-06	PARAFUSO
9	4	68551210-19	FAROL
10	4	60717401-02	PORCA
11	4	60117417-65	PARAFUSO
12	8	60718401-97	PORCA
13	8	60901208-86	ARRUELA PRESSÃO
14	8	60902208-81	ARRUELA LISA
15	4	60600101-62	PARAFUSO
16	1	15037052-91	CAIXA DA CENTRAL ELÉTRICA
17	1	39000421-33	CENTRAL ELÉTRICA
18	1	35117236-64	CHAPA
19	4	60835301-07	PORCA
20	12	60901210-43	ARRUELA PRESSÃO
21	8	60931204-06	ARRUELA PRESSÃO
22	22	60902209-73	ARRUELA LISA
23	8	60933204-96	ARRUELA LISA
24	5	70406306-85	PARAFUSO
25	1	69800703-86	FECHO
26	2	65355724-42	MANTA
27	4	60110308-05	PARAFUSO
28	5	60931206-90	ARRUELA PRESSÃO
29	8	60933205-88	ARRUELA LISA
30	8	70404306-95	PARAFUSO
31	1	60800125-10	PORCA
32	1	65355722-58	MANTA
33	2	65356204-81	BORRACHA
34	2	65356203-89	BORRACHA
35	1	11453932-59	TAMPA
36	4	68551209-54	FAROL
37	4	60118428-45	PARAFUSO
38	4	60119417-55	PARAFUSO
39	4	60719401-92	PORCA
40	1	64200213-37	BATERIA
41	1	65355726-26	MANTA
42	1	15037170-87	SUPORTE DA BATERIA
43	4	60110312-46	PARAFUSO
44	4	60710303-27	PORCA
45	2	21010309-02	TIRANTE
46	1	11453934-43	TAMPA
47	2	60803101-41	PORCA BORBOLETA

MOTOR E ACESSÓRIOS (ACELERAÇÃO ELÉTRICA)

MÜLLER COMPACTADORES

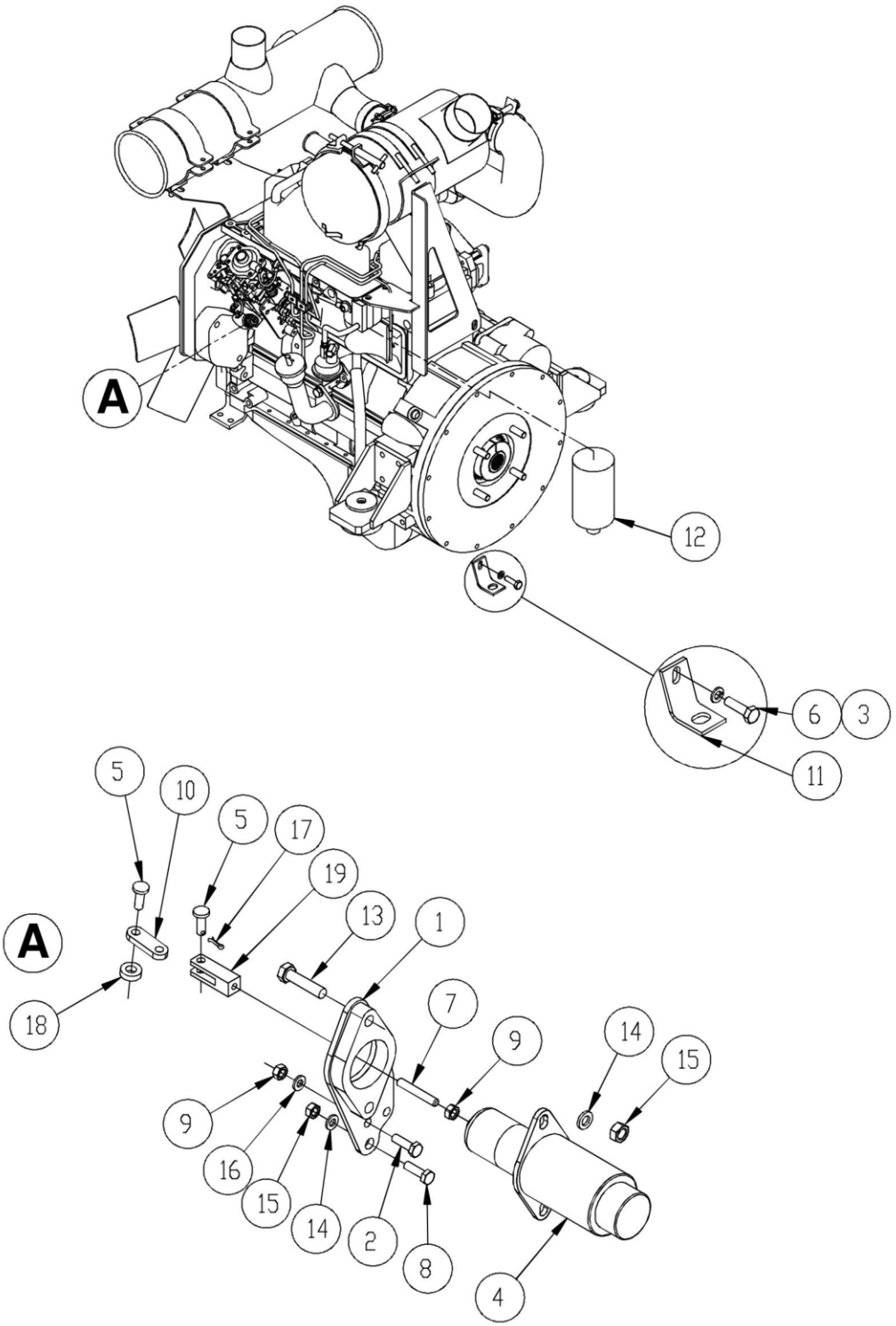

MOTOR E ACESSÓRIOS
(ACELERAÇÃO ELÉTRICA)

MÜLLER COMPACTADORES

ITEM	QUANT	Nº PEÇA	DISCRIMINAÇÃO
1	1	15037025-88	SUPORTE
2	1	60106308-79	PARAFUSO
3	1	60901210-43	ARRUELA PRESSÃO
4	1	66551046-66	SOLENOIDE
5	2	20404342-31	PINO
6	1	60110315-22	PARAFUSO
7	1	60604701-06	ESTOJO
8	1	60108308-60	PARAFUSO
9	3	60706301-17	PORCA
10	1	35100285-76	CHAPA
11	1	35137463-47	CHAPA
12	1	50060528-63	FILTRO
13	2	60108316-78	PARAFUSO
14	3	60901208-86	ARRUELA PRESSÃO
15	3	60708301-07	PORCA
16	2	60901206-02	ARRUELA PRESSÃO
17	2	61200103-56	CONTRAPINO
18	1	60908989-45	ARRUELA
19	1	12400100-77	FORQUILHA

SISTEMA DE ALIMENTAÇÃO (COM MANGOTES)

MÜLLER COMPACTADORES

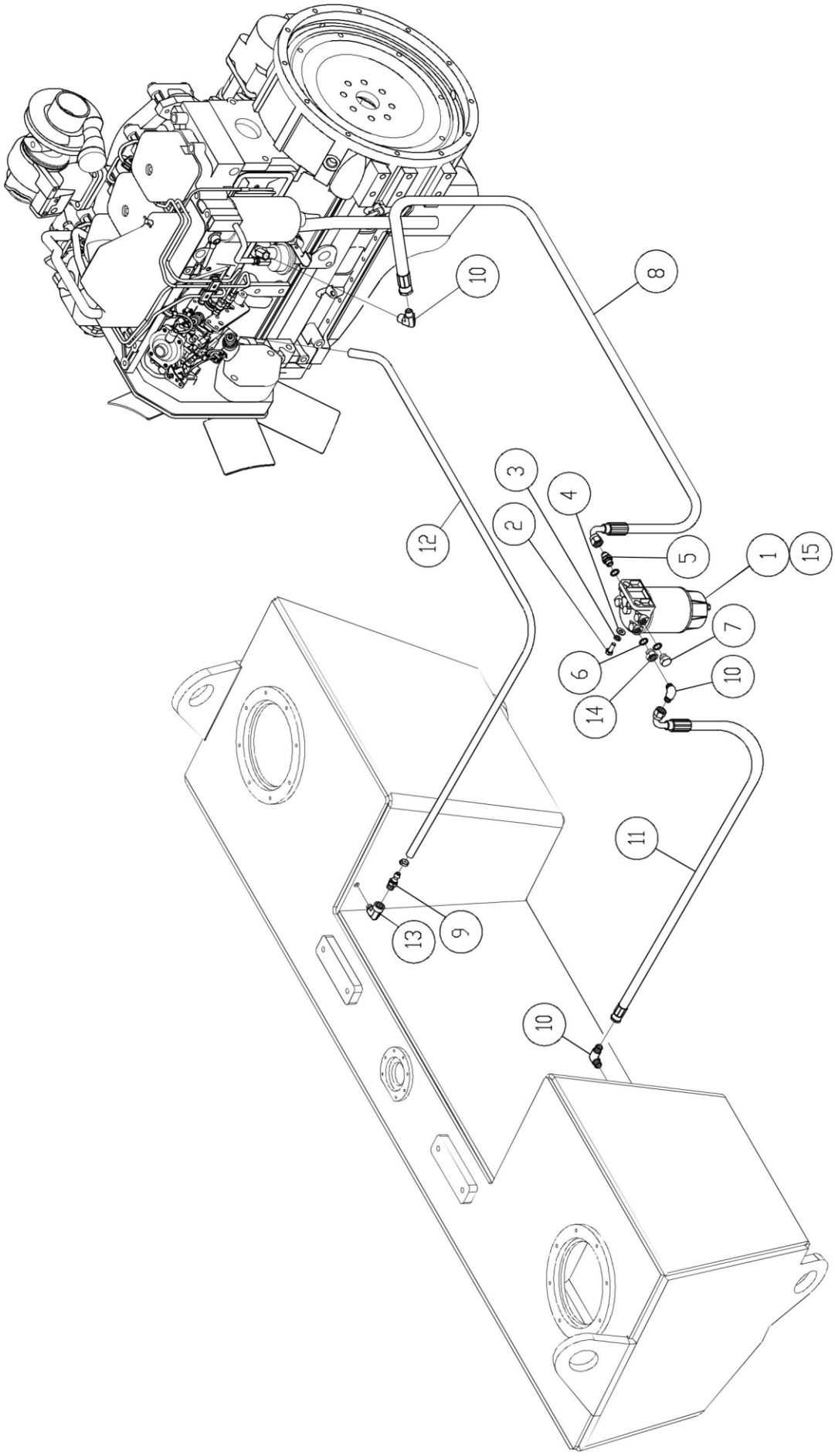

SISTEMA DE ALIMENTAÇÃO (COM MANGOTES)

MÜLLER COMPACTADORES

ITEM	QUANT	Nº PEÇA	DISCRIMINAÇÃO
1	1	69304117-78	FILTRO DE COMBUSTÍVEL
2	2	60108310-26	PARAFUSO
3	2	60901208-86	ARRUELA PRESSÃO
4	2	60902208-81	ARRUELA LISA
5	1	69205365-45	NIPLE
6	4	60902412-10	ARRUELA COBRE
7	2	69204728-30	BUJÃO
8	1	65425136-64	MANGOTE
9	1	69207103-05	BICO P/ MANGUEIRA
10	3	69201102-43	COTOVELO
11	1	65425135-72	MANGOTE
12	1	65500410-38	MANGUEIRA
13	1	69201404-09	COTOVELO
14	1	69204577-15	REDUÇÃO
15	1	69304301-21	ELEMENTO DE FILTRO

CAIXA DE ALAVANCA E CABO (ACELERAÇÃO ELÉTRICA)

MÜLLER COMPACTADORES

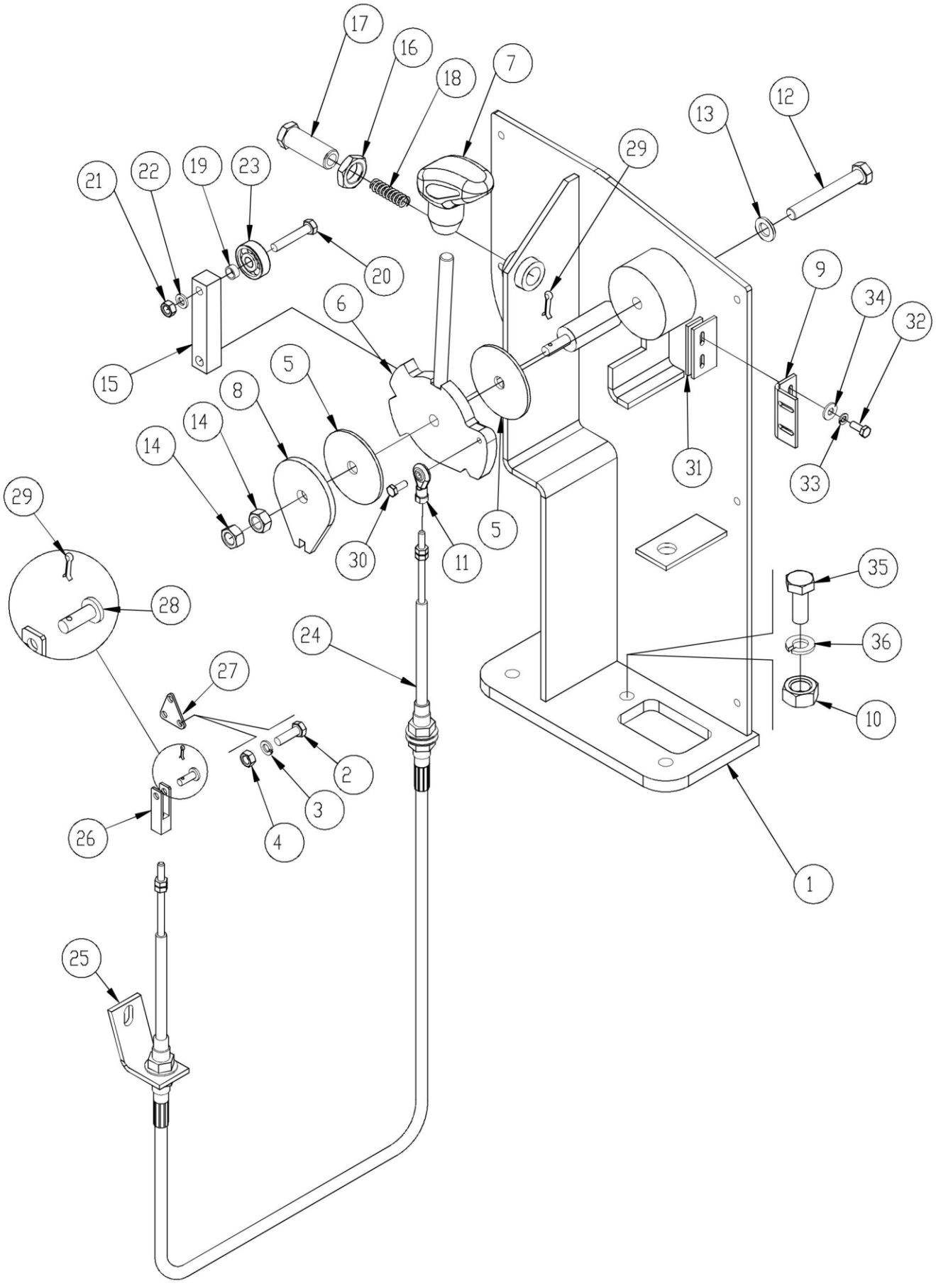

CAIXA DE ALAVANCA E CABO (ACELERAÇÃO ELÉTRICA)

MÜLLER COMPACTADORES

ITEM	QUANT	Nº PEÇA	DISCRIMINAÇÃO
-	1	00350097-52	CAIXA DE ALAVANCA - COMPLETA
1	1	15037063-76	CAIXA DE ALAVANCA
2	2	60106308-79	PARAFUSO
3	2	60901206-02	ARRUELA PRESSÃO
4	2	60706301-17	PORCA
5	2	10400104-49	DISCO
6	1	21821503-05	ALAVANCA
7	1	69800601-08	MANOPLA
8	1	35102500-44	TRAVA
9	1	34237240-23	SUPORTE
10	3	60710303-27	PORCA
11	1	59001315-07	PONTEIRA
12	1	60112259-58	PARAFUSO
13	1	60904703-81	ARRUELA
14	2	60712202-31	PORCA
15	1	25105300-15	BARRA
16	1	60804103-20	PORCA
17	1	60603768-13	PARAFUSO ESPECIAL
18	1	67000150-39	MOLA
19	1	10600151-32	ESPAÇADOR
20	1	60108323-95	PARAFUSO
21	1	60708301-07	PORCA
22	1	60901208-86	ARRUELA
23	1	69500513-24	ROLAMENTO
24	1	39201541-02	CABO TRAÇÃO
25	1	35137463-47	CHAPA
26	1	12401200-66	FORQUILHA
27	1	15013501-32	CHAPA
28	1	20404302-32	PINO
29	1	61200107-27	CONTRAPINO
30	1	60106306-95	PARAFUSO
31	1	25201302-43	BARRA
32	2	60603308-79	PARAFUSO
33	2	60901204-18	ARRUELA PRESSÃO
34	2	60903204-08	ARRUELA LISA
35	3	60110315-22	PARAFUSO
36	3	60901210-43	ARRUELA PRESSÃO
37	1	64701301-34	MICROSWITCH
( )	1	15062101-41	CONSOLE DE FIBRA
( )	1	59700198-23	PLAQUETA

( ) – ITENS MONTADOS JUNTAMENTE COM A CAIXA

INDICE NUMÉRICO (00350097-52 A 39092007-77)

MÜLLER

Nº PEÇA	PÁG.	Nº PEÇA	PÁG.	Nº PEÇA	PÁG.	Nº PEÇA	PÁG.	Nº PEÇA	PÁG.
00350097-52	137	12012106-27	115	15037059-35	9	20400154-13	57	34237272-59	83
00350098-44	51	12012200-69	109	15037063-76	137	20400321-46	51	34237272-59	87
00350098-44	53	12012200-69	113	15037097-23	63	20400321-46	55	34243195-43	17
00350098-44	63	12012200-69	117	15037113-05	121	20404110-53	51	34243195-43	37
01200094-97	123	12400100-77	63	15037114-97	67	20404110-53	53	35100285-76	133
01200095-89	123	12400100-77	133	15037115-89	67	20404302-32	137	35100312-43	109
01200101-78	123	12401200-66	137	15037124-90	15	20404310-41	63	35100312-43	117
01300092-10	125	15010101-71	117	15037130-15	83	20404341-12	17	35100323-28	113
01300093-02	127	15010101-71	121	15037130-15	87	20404342-31	133	35102500-44	63
10400104-49	63	15010103-55	121	15037131-07	83	20405604-93	51	35102500-44	137
10400104-49	137	15010813-06	91	15037131-07	87	20405604-93	55	35112120-50	49
10600151-32	63	15010844-77	85	15037134-83	71	20407416-72	91	35116693-27	83
10600151-32	137	15010844-77	89	15037170-87	131	20407417-64	91	35116693-27	87
10600160-33	63	15013501-32	137	15037182-64	67	20413731-96	73	35117118-68	83
10600163-09	73	15030247-81	83	15037183-56	67	20413920-99	19	35117136-67	57
10600509-79	109	15030261-15	87	15040348-63	91	21010309-02	131	35117184-51	83
10600509-79	113	15030262-07	83	15040360-13	53	21492000-38	51	35117184-51	87
10600509-79	117	15034077-52	51	15040361-05	53	21492000-38	55	35117236-64	131
10600740-11	107	15034077-52	53	15041099-33	91	21801601-23	57	35117243-81	93
10600740-11	111	15036798-78	107	15041115-15	91	21801601-23	129	35117305-87	17
10600740-11	115	15036798-78	111	15041117-99	91	21812700-16	63	35120133-25	65
11201903-08	93	15036798-78	115	15041119-83	91	21821502-13	63	35120134-17	65
11303101-59	83	15036846-23	5	15042052-12	83	21821503-05	137	35137463-47	133
11303101-59	87	15036857-08	47	15042052-12	87	21861001-35	75	35137463-47	137
11400600-49	75	15036921-71	109	15060212-30	65	21861001-35	77	35137463-47	9
11400600-49	77	15036921-71	113	15060212-30	69	21861001-35	91	35137582-35	85
11400805-97	13	15036921-71	117	15060772-58	73	23060116-07	107	35137583-27	85
11400807-81	91	15036922-63	107	15062101-41	51	23060116-07	111	35137662-47	83
11404101-51	17	15036922-63	111	15062101-41	53	23060116-07	115	35137662-47	87
11404101-51	91	15036922-63	115	15062101-41	137	24467001-11	51	35137668-95	5
11404301-39	83	15036935-32	51	15063084-62	73	24467001-11	53	35139277-10	51
11404301-39	87	15036935-32	53	15064077-40	57	24473130-08	5	35139277-10	53
11404303-23	131	15036942-49	65	15064078-32	57	24478499-51	13	35141190-94	85
11405410-29	107	15036946-17	91	15064079-24	57	24478600-74	13	35141190-94	89
11405410-29	111	15036948-01	83	15064080-89	57	25105300-15	137	35141398-18	17
11405410-29	115	15036976-96	13	15064081-81	57	25105300-42	63	35145612-84	83
11408304-95	83	15036977-88	13	15064082-73	57	25105303-18	71	35145612-84	87
11408304-95	87	15036981-58	13	15064083-65	13	25201302-43	63	35147218-50	7
11417214-95	91	15036982-50	13	20019500-19	107	25201302-43	137	35147230-00	13
11426100-41	107	15036987-81	29	20019500-19	111	25202006-24	63	35147231-92	13
11426100-41	111	15036997-74	69	20019500-19	115	25215008-89	27	36482103-01	53
11426100-41	115	15037001-34	69	20032506-98	83	25244001-38	83	36482104-93	53
11453932-59	131	15037002-26	69	20032506-98	87	30001303-50	5	39000421-33	127
11453934-43	131	15037004-10	73	20037005-11	107	30002103-57	93	39000421-33	131
11634904-61	107	15037015-95	7	20037005-11	111	30025309-74	5	39000423-17	127
11634904-61	111	15037016-87	5	20037005-11	115	30070903-91	113	39000424-09	127
11634904-61	115	15037019-63	17	20064120-34	115	30070903-91	117	39000425-01	51
11805701-98	5	15037020-28	17	20064121-26	107	30070907-59	109	39000425-01	53
12002403-37	67	15037025-88	133	20064122-18	111	34237231-67	83	39000425-01	127
12009609-42	5	15037048-50	51	20400106-32	109	34237231-67	87	39090713-70	125
12012106-27	107	15037048-50	53	20400106-32	113	34237240-23	137	39090814-56	125
12012106-27	111	15037052-91	131	20400106-32	117	34237240-96	63	39092007-77	125

INDICE NUMÉRICO (39201541-02 A 60710303-27)

MÜLLER

Nº PEÇA	PÁG.	Nº PEÇA	PÁG.	Nº PEÇA	PÁG.	Nº PEÇA	PÁG.	Nº PEÇA	PÁG.
39201541-02	63	59001315-07	137	60108327-63	49	60112243-13	89	60125452-83	51
39201541-02	137	59305100-37	91	60108413-96	27	60112259-58	85	60125452-83	53
39202101-49	63	59700171-93	91	60110308-05	131	60112259-58	89	60125458-35	5
39202114-18	73	59700198-23	137	60110308-05	7	60112259-58	137	60125548-36	5
40000183-10	13	59700217-81	51	60110310-62	17	60112280-09	63	60127431-95	107
40000337-01	13	59700217-81	53	60110310-62	51	60112312-36	27	60127431-95	111
40000337-01	19	59701145-77	109	60110310-62	53	60112312-36	5	60127431-95	115
40000501-58	13	59701145-77	113	60110310-62	91	60112385-63	7	60127436-55	109
40001050-56	13	59701145-77	117	60110310-62	5	60114318-78	37	60127436-55	113
40101762-88	13	59701146-69	109	60110312-46	67	60114318-78	107	60127436-55	117
40111773-69	13	59701146-69	113	60110312-46	71	60114318-78	111	60408322-94	73
40200197-65	19	59701146-69	117	60110312-46	131	60116327-69	83	60410312-37	19
40200197-65	21	59701263-73	47	60110312-46	5	60116327-69	87	60419417-46	19
40200198-57	75	59702101-32	91	60110315-22	15	60116327-69	107	60419419-30	73
40200198-57	77	59703153-76	109	60110315-22	83	60116327-69	111	60600101-62	131
40200198-57	81	59703153-76	113	60110315-22	87	60116327-69	115	60602520-22	71
40290259-35	81	59703153-76	117	60110315-22	107	60116380-83	31	60603306-95	63
40290260-00	81	59710203-16	73	60110315-22	111	60116390-76	33	60603308-79	63
40290261-92	81	60106306-95	13	60110315-22	115	60117417-65	131	60603308-79	137
40290262-84	81	60106306-95	75	60110315-22	133	60117428-50	71	60603508-67	107
40290263-76	81	60106306-95	77	60110315-22	137	60118413-96	37	60603508-67	111
40290264-68	81	60106306-95	137	60110315-22	5	60118415-76	75	60603508-67	115
40290265-60	81	60106308-79	63	60110315-22	9	60118415-76	77	60603545-63	83
40290266-52	81	60106308-79	133	60110315-62	69	60118428-45	131	60603545-63	87
40290267-44	21	60106308-79	137	60110318-98	71	60119417-55	131	60603593-44	109
40290268-36	21	60106308-94	13	60110318-98	93	60119419-39	27	60603593-44	113
40290269-28	21	60106310-36	13	60110332-32	5	60119419-39	37	60603593-44	117
40290270-93	21	60106310-36	63	60110346-93	13	60119424-72	5	60603597-12	91
40290271-85	21	60106323-05	9	60110376-72	71	60120326-03	93	60603599-96	93
40406901-92	75	60106326-81	29	60112208-01	75	60120326-03	107	60603768-13	63
40406901-92	77	60108306-85	13	60112208-01	77	60120326-03	111	60603768-13	137
40407120-29	17	60108308-60	133	60112208-01	83	60120326-03	115	60603770-70	51
40838318-31	5	60108308-69	29	60112208-01	87	60120343-13	107	60603770-70	53
40847119-36	73	60108308-69	13	60112210-58	17	60120343-13	111	60604701-06	133
41200200-76	129	60108308-69	17	60112210-58	73	60120343-13	115	60605105-05	67
41202201-58	57	60108308-69	47	60112212-42	13	60120419-80	5	60606113-09	71
41202202-50	57	60108308-69	51	60112212-42	51	60121423-16	27	60706301-17	63
50010552-10	125	60108308-69	53	60112212-42	53	60121428-76	115	60706301-17	133
50060209-87	125	60108308-69	67	60112212-42	83	60121523-10	107	60706301-17	137
50060406-99	5	60108308-69	91	60112212-42	87	60121523-10	111	60706301-17	9
50060433-02	7	60108310-26	15	60112215-18	65	60121523-10	115	60708301-07	29
50060497-28	125	60108310-26	49	60112215-18	69	60121528-70	109	60708301-07	47
50060528-63	133	60108310-26	135	60112215-18	83	60121528-70	113	60708301-07	49
50060528-63	9	60108313-02	7	60112215-18	87	60121528-70	117	60708301-07	63
50060578-28	7	60108316-78	133	60112222-35	5	60122335-94	69	60708301-07	67
50060583-61	7	60108318-62	63	60112226-03	83	60122342-11	65	60708301-07	107
50060593-54	5	60108318-62	107	60112226-03	87	60125417-71	53	60708301-07	111
50060717-66	7	60108318-62	111	60112227-95	85	60125417-71	65	60708301-07	115
50062021-39	5	60108318-62	115	60112230-44	17	60125419-55	91	60708301-07	133
50090500-29	7	60108318-62	5	60112234-12	83	60125425-80	65	60708301-07	137
59001109-94	71	60108323-95	137	60112243-13	85	60125429-48	83	60708301-07	9
59001315-07	63	60108323-95	9	60112243-13	85	60125429-48	87	60710303-27	29

INDICE NUMÉRICO (60710303-27 A 61100166-15)

MÜLLER

Nº PEÇA	PÁG.	Nº PEÇA	PÁG.	Nº PEÇA	PÁG.	Nº PEÇA	PÁG.	Nº PEÇA	PÁG.
60710303-27	51	60800122-34	65	60901208-86	67	60901216-95	115	60903001-44	107
60710303-27	53	60800123-26	51	60901208-86	91	60901220-36	91	60903001-44	111
60710303-27	69	60800123-26	53	60901208-86	107	60901220-36	93	60903001-44	115
60710303-27	71	60800125-10	131	60901208-86	111	60901222-20	65	60903204-08	63
60710303-27	91	60800131-35	109	60901208-86	115	60901222-20	69	60903204-08	137
60710303-27	131	60800131-35	113	60901208-86	131	60902207-89	13	60903205-00	51
60710303-27	137	60800131-35	117	60901208-86	133	60902207-89	75	60903205-00	53
60710303-27	5	60800331-20	107	60901208-86	135	60902207-89	77	60903208-76	73
60712201-39	85	60800331-20	111	60901208-86	137	60902208-81	13	60904703-81	63
60712202-31	5	60800331-20	115	60901208-86	9	60902208-81	15	60904703-81	137
60712202-31	13	60803101-41	131	60901208-86	7	60902208-81	27	60908102-05	113
60712202-31	17	60804103-20	63	60901210-43	15	60902208-81	37	60908102-05	117
60712202-31	51	60804103-20	137	60901210-43	17	60902208-81	37	60908103-97	37
60712202-31	53	60835301-07	131	60901210-43	19	60902208-81	51	60908103-97	109
60712202-31	63	60838301-92	65	60901210-43	27	60902208-81	53	60908136-52	51
60712202-31	65	60838301-92	69	60901210-43	27	60902208-81	65	60908136-52	53
60712202-31	69	60900208-91	29	60901210-43	51	60902208-81	67	60908136-52	5
60712202-31	73	60900208-91	75	60901210-43	53	60902208-81	69	60908152-70	107
60712202-31	85	60900208-91	77	60901210-43	67	60902208-81	75	60908152-70	111
60712202-31	89	60900209-83	27	60901210-43	69	60902208-81	77	60908152-70	115
60712202-31	137	60900209-83	37	60901210-43	71	60902208-81	131	60908156-38	83
60712250-12	7	60900209-83	19	60901210-43	73	60902208-81	135	60908156-38	87
60714201-29	37	60900210-48	5	60901210-43	83	60902208-81	7	60908156-38	121
60716301-13	19	60900211-40	27	60901210-43	87	60902209-73	13	60908203-91	73
60716301-13	73	60900211-40	107	60901210-43	91	60902209-73	15	60908237-38	5
60716302-05	109	60900211-40	111	60901210-43	93	60902209-73	17	60908242-71	51
60716302-05	113	60900211-40	115	60901210-43	107	60902209-73	51	60908242-71	53
60716302-05	117	60900215-08	53	60901210-43	111	60902209-73	53	60908244-55	91
60717401-02	131	60900215-08	65	60901210-43	115	60902209-73	69	60908959-66	83
60718401-97	131	60900215-08	7	60901210-43	131	60902209-73	71	60908959-66	87
60719401-92	131	60900217-82	107	60901210-43	133	60902209-73	131	60908968-67	85
60719402-84	73	60900217-82	111	60901210-43	137	60902209-73	5	60908968-67	89
60721502-14	107	60900217-82	115	60901210-43	5	60902210-38	75	60908989-45	133
60721502-14	111	60901204-18	63	60901210-43	9	60902210-38	77	60908990-10	85
60721502-14	115	60901204-18	137	60901212-27	13	60902211-30	13	60908990-10	89
60722304-05	65	60901206-02	13	60901212-27	17	60902211-30	17	60910303-27	17
60722307-81	121	60901206-02	29	60901212-27	27	60902211-30	31	60931204-06	131
60722307-81	121	60901206-02	63	60901212-27	51	60902211-30	33	60931205-98	131
60725401-08	53	60901206-02	75	60901212-27	53	60902211-30	63	60931206-90	51
60725401-08	65	60901206-02	77	60901212-27	65	60902211-30	65	60931206-90	53
60725401-08	93	60901206-02	131	60901212-27	69	60902211-30	69	60931206-90	131
60725401-08	5	60901206-02	133	60901212-27	73	60902211-30	73	60933204-96	131
60725602-88	5	60901206-02	137	60901212-27	75	60902211-30	83	60933205-88	131
60727401-98	107	60901206-02	9	60901212-27	77	60902211-30	87	60933206-80	51
60727401-98	111	60901208-86	29	60901212-27	83	60902211-30	5	60933206-80	53
60727401-98	115	60901208-86	13	60901212-27	87	60902215-98	65	60933206-80	73
60729701-70	91	60901208-86	15	60901212-27	5	60902215-98	83	61001705-05	131
60770301-19	107	60901208-86	17	60901216-95	19	60902215-98	87	61100100-83	109
60770301-19	111	60901208-86	47	60901216-95	83	60902217-82	65	61100100-83	113
60770301-19	115	60901208-86	49	60901216-95	87	60902412-10	135	61100100-83	117
60800000-70	83	60901208-86	51	60901216-95	107	60902417-70	17	61100165-01	91
60800000-70	87	60901208-86	53	60901216-95	111	60902609-49	73	61100166-15	53

INDICE NUMÉRICO (61200103-56 A 66012599-03)

MÜLLER

Nº PEÇA	PÁG.	Nº PEÇA	PÁG.	Nº PEÇA	PÁG.	Nº PEÇA	PÁG.	Nº PEÇA	PÁG.
61200103-56	133	63410029-86	67	64701202-32	55	65200703-12	53	65429157-22	37
61200107-24	63	63410030-51	67	64701202-32	125	65202101-54	5	65429159-06	37
61200107-27	137	63410031-43	67	64701203-24	57	65204103-28	85	65430143-02	19
61200109-08	17	63410032-35	67	64701203-24	129	65204103-28	89	65430942-62	19
61200109-08	73	63410033-27	67	64701204-16	57	65204107-96	85	65431131-20	37
61201104-43	91	63410034-19	67	64701204-16	129	65204107-96	89	65432166-54	19
61400106-26	65	63410034-19	67	64701207-92	57	65204108-88	85	65432168-38	37
61400107-18	51	63410035-11	67	64701207-92	129	65204108-88	89	65432169-30	27
61400107-18	53	63410036-03	67	64701208-84	57	65303000-60	17	65432170-95	19
61400117-11	19	63410037-95	67	64701208-84	129	65355500-00	51	65433161-89	17
61400130-53	107	63410038-87	67	64701210-41	125	65355722-58	131	65433329-97	27
61400130-53	111	63410039-79	67	64701301-34	125	65355724-42	131	65433330-06	27
61400130-53	115	63410040-44	67	64701301-34	137	65355726-26	131	65433404-89	37
61400145-06	73	63410040-44	67	64702303-13	125	65356203-89	131	65433805-57	27
61450205-08	109	63410041-36	67	64703702-92	27	65356204-81	131	65434124-88	19
61450205-08	113	63410042-28	67	64703703-84	125	65356205-73	73	65434134-81	27
61450205-08	117	63410043-20	67	64704500-15	51	65402000-62	71	65435323-79	27
61450219-69	83	63410045-04	69	64704500-15	53	65402100-56	71	65460168-36	37
61450219-69	87	63410046-96	67	64705202-12	127	65402200-50	71	65461410-12	37
61700102-49	15	63410124-20	67	64706109-57	125	65402201-42	71	65461411-04	37
61700123-27	13	63501106-14	83	64708110-12	27	65403004-25	15	65500303-27	15
61700141-29	111	63501107-06	83	64781003-04	127	65403005-17	15	65500410-38	135
61700141-29	115	63502115-10	83	64781004-96	127	65405700-17	113	65500736-58	107
61700163-99	107	63502115-10	87	64800151-13	71	65420151-15	47	65500736-58	111
61701103-36	7	63502116-02	83	65005603-99	109	65421856-58	13	65500736-58	115
61701122-30	13	63502116-02	87	65000301-58	5	65421858-12	47	65504703-83	13
61701123-22	13	63706835-28	123	65004714-83	83	65421859-04	47	65504800-01	13
61701123-22	13	63706838-04	123	65004714-83	87	65421860-69	27	65504801-93	13
61701147-76	7	63800129-72	111	65005417-72	83	65421860-69	77	65504802-85	13
61701148-68	5	63800143-06	107	65005417-72	87	65421860-69	75	65504900-95	7
61702740-91	5	63802613-87	115	65005418-64	83	65421865-29	77	65506300-21	67
61705302-12	85	63802701-96	121	65005418-64	87	65421866-21	77	65506300-21	67
61705302-12	89	63850149-38	107	65005419-56	73	65421880-55	47	65506400-15	67
62000810-35	7	63850154-71	111	65005602-07	109	65421881-47	47	65506400-15	67
62001160-37	71	63852626-36	115	65005602-07	113	65424154-71	27	65750103-13	13
63200115-29	57	64002315-11	123	65005602-07	117	65424155-63	27	66012021-46	93
63201207-09	57	64002330-37	123	65005603-99	113	65424300-26	75	66012486-40	109
63300147-89	61	64050117-97	123	65005603-99	117	65424300-26	77	66012584-50	93
63300148-81	61	64200213-37	125	65005700-17	109	65425135-72	135	66012585-42	97
63300293-80	51	64200213-37	131	65005700-17	117	65425136-64	135	66012587-26	97
63300293-80	53	64700214-14	57	65005701-09	109	65425158-34	49	66012588-18	97
63300293-80	59	64700214-14	129	65005701-09	113	65425159-06	27	66012589-10	97
63400126-10	67	64701111-39	125	65005701-09	117	65425161-83	49	66012590-75	97
63401150-30	65	64701172-89	125	65200113-41	65	65425162-75	49	66012591-67	97
63401150-30	69	64701173-81	51	65200113-41	69	65425164-59	49	66012592-59	97
63406004-14	67	64701173-81	53	65200113-41	73	65425166-43	49	66012593-51	97
63407003-17	73	64701173-81	125	65200119-93	73	65425167-35	27	66012594-43	97
63410025-18	67	64701189-26	125	65200308-96	73	65426183-48	29	66012595-35	97
63410026-10	71	64701190-91	51	65200701-28	107	65426183-48	49	66012596-27	97
63410027-02	67	64701190-91	55	65200701-28	111	65426530-83	19	66012597-19	97
63410028-94	67	64701190-91	125	65200701-28	115	65426531-75	19	66012598-11	97
63410028-94	71	64701202-32	51	65200703-12	51	65426534-51	19	66012599-03	97

INDICE NUMÉRICO (66012600-32 A 66713001-34)

MÜLLER

Nº PEÇA	PÁG.	Nº PEÇA	PÁG.	Nº PEÇA	PÁG.	Nº PEÇA	PÁG.	Nº PEÇA	PÁG.
66012600-32	97	66012651-89	105	66201337-76	39	66201513-10	79	66201563-75	43
66012601-24	95	66012652-81	105	66201338-68	39	66201514-02	79	66201564-67	41
66012602-16	95	66012653-73	105	66201352-02	39	66201515-94	79	66201564-67	43
66012603-08	95	66012654-65	99	66201360-11	39	66201516-86	79	66201565-59	41
66012604-00	95	66142137-70	37	66201361-03	39	66201517-78	79	66201566-51	41
66012605-92	95	66142137-70	109	66201370-04	39	66201518-70	79	66201567-43	41
66012606-84	95	66142137-70	113	66201373-80	39	66201519-62	79	66201568-35	41
66012607-76	95	66142137-70	117	66201389-25	39	66201520-27	79	66201569-27	41
66012608-68	95	66142137-70	119	66201392-74	39	66201522-11	39	66201570-92	43
66012609-60	95	66142139-54	119	66201396-42	39	66201523-03	39	66201571-84	43
66012610-25	95	66142140-19	119	66201399-18	39	66201523-23	39	66201572-76	43
66012611-17	95	66142141-11	119	66201400-47	39	66201524-95	39	66201573-68	43
66012612-09	95	66142142-03	119	66201402-31	39	66201525-87	39	66201574-60	43
66012613-01	99	66142143-95	119	66201403-23	39	66201526-79	39	66201575-52	41
66012614-93	99	66142144-87	119	66201406-99	39	66201527-71	39	66201576-44	43
66012615-85	99	66142145-79	119	66201407-91	39	66201528-63	39	66201577-36	43
66012616-78	99	66142146-71	119	66201426-85	39	66201529-88	39	66201578-28	43
66012617-38	101	66142147-63	119	66201429-61	39	66201530-20	39	66201579-20	41
66012617-69	99	66142148-55	119	66201429-61	79	66201531-80	39	66201580-85	41
66012618-61	99	66142149-47	119	66201437-70	37	66201532-04	39	66201580-91	39
66012619-53	101	66142150-12	119	66201437-70	39	66201533-96	39	66201581-77	41
66012620-18	101	66142151-04	119	66201439-54	37	66201536-72	37	66201582-69	41
66012621-10	101	66142152-96	119	66201439-54	79	66201536-72	93	66201583-61	41
66012622-02	101	66142153-88	119	66201439-54	109	66201540-13	45	66201584-53	41
66012623-94	101	66142154-80	119	66201439-54	113	66201541-05	45	66201585-45	41
66012624-86	101	66142155-72	119	66201439-54	117	66201541-05	125	66201586-37	43
66012625-78	101	66142156-64	119	66201453-88	39	66201542-97	45	66550107-85	17
66012626-70	101	66142157-56	119	66201453-88	79	66201543-89	45	66550107-85	37
66012627-62	101	66142158-48	119	66201454-80	79	66201544-81	45	66550334-76	75
66012628-54	101	66142159-40	119	66201461-97	79	66201545-73	45	66550334-76	77
66012629-46	101	66142160-05	119	66201463-81	79	66201546-65	45	66551027-72	49
66012630-11	101	66142161-97	119	66201464-73	79	66201547-57	43	66551032-05	49
66012631-03	101	66142162-89	119	66201465-65	79	66201547-57	45	66551034-89	49
66012632-95	101	66142163-81	119	66201480-91	79	66201548-49	45	66551034-89	125
66012633-87	101	66142164-73	37	66201487-35	79	66201549-41	45	66551036-73	125
66012634-79	103	66142164-73	119	66201487-35	39	66201550-06	43	66551046-66	125
66012635-71	103	66142165-68	119	66201493-60	79	66201550-06	45	66551046-66	133
66012636-63	103	66201276-62	39	66201494-52	79	66201551-98	45	66700002-45	23
66012637-63	103	66201286-55	79	66201496-36	39	66201552-81	41	66700005-21	23
66012638-55	103	66201290-96	79	66201497-28	39	66201552-90	45	66700052-10	23
66012639-47	103	66201291-88	79	66201498-20	39	66201553-82	45	66700101-47	33
66012640-04	103	66201292-80	79	66201499-12	39	66201554-74	45	66700110-48	33
66012641-96	103	66201297-40	79	66201500-41	79	66201555-56	45	66700115-08	23
66012642-88	103	66201299-24	79	66201502-25	79	66201556-48	45	66700194-60	33
66012643-80	103	66201300-53	79	66201505-01	79	66201556-58	43	66700195-52	33
66012644-72	103	66201301-45	79	66201506-93	39	66201557-40	45	66700305-03	19
66012645-64	103	66201308-89	39	66201506-93	79	66201558-32	45	66700305-03	23
66012646-56	103	66201313-22	39	66201507-85	79	66201559-34	43	66700306-95	27
66012647-48	103	66201328-75	39	66201508-77	79	66201560-99	43	66700306-95	33
66012648-40	103	66201332-16	39	66201509-69	79	66201561-91	43	66700310-36	27
66012649-32	103	66201333-08	79	66201510-34	79	66201562-83	43	66700310-42	31
66012650-97	105	66201335-92	39	66201512-18	79	66201563-75	41	66713001-34	125

INDICE NUMÉRICO (66730000-49 A 69304117-78)

MÜLLER

Nº PEÇA	PÁG.	Nº PEÇA	PÁG.	Nº PEÇA	PÁG.	Nº PEÇA	PÁG.	Nº PEÇA	PÁG.
66730000-49	31	67560165-53	25	68505101-24	125	69204444-66	107	69206473-43	37
66730001-41	31	67560166-45	25	68506700-91	125	69204444-66	111	69207103-05	135
66730002-33	31	67560167-37	25	68506704-59	125	69204444-66	115	69207153-70	107
66730003-25	31	67560168-29	25	68508205-71	125	69204520-06	13	69207153-70	111
66730004-17	31	67560169-21	25	68508213-80	125	69204520-06	5	69207153-70	115
66730005-09	31	67560170-86	25	68551209-54	125	69204577-15	135	69207157-38	15
66730009-77	31	67560171-78	25	68551209-54	131	69204578-07	15	69207158-30	15
66730010-42	33	67560172-70	25	68551210-19	125	69204701-00	15	69207406-63	37
66730011-34	33	67560173-62	25	68551210-19	131	69204703-84	17	69207959-74	5
66730012-26	33	67560174-54	25	68552201-13	125	69204703-84	17	69207974-00	15
66730013-18	33	67560175-46	25	68553809-08	125	69204708-44	113	69208508-36	75
66730014-10	33	67560176-38	25	68553811-65	125	69204708-44	117	69208508-36	77
66730015-02	33	67560177-30	25	68553811-65	127	69204718-37	75	69209101-11	27
66730016-94	33	67560178-22	25	68553812-57	125	69204728-30	135	69209103-95	27
66730018-78	33	67560179-14	25	68553812-57	127	69204735-47	27	69209110-12	37
66730019-70	33	67560180-79	25	68555109-40	125	69205114-00	29	69209310-00	47
66730025-95	31	67560181-71	25	68557100-02	125	69205133-94	17	69209500-95	85
66730026-87	23	67560182-63	25	69200050-35	37	69205169-25	19	69209500-95	89
66730027-79	23	67560183-55	25	69200051-27	19	69205169-25	29	69209502-79	19
66730028-71	23	67560184-47	25	69200051-27	37	69205171-82	37	69209502-79	51
66730029-63	23	67560186-31	19	69200053-11	49	69205365-45	135	69209502-79	53
66730030-28	23	67560186-31	25	69200055-95	19	69205371-70	49	69209502-79	75
66730031-20	23	67560190-72	57	69200324-06	19	69205451-78	37	69209502-79	77
66730032-12	23	67560191-64	25	69200324-06	37	69205452-70	75	69209502-79	85
66730033-04	23	67560192-56	25	69200412-23	37	69205452-70	77	69209502-79	89
66730034-96	23	67560193-48	25	69200615-87	29	69205453-62	27	69209512-72	83
67000150-39	63	67560194-40	25	69201102-43	135	69205453-62	37	69209512-72	87
67000150-39	137	67560195-32	25	69201156-76	19	69205454-54	19	69300119-82	11
67000153-15	51	67560196-24	25	69201157-68	29	69205456-38	75	69300120-47	11
67000153-15	55	67560197-16	25	69201158-60	27	69205456-38	77	69300123-23	11
67501001-52	35	67560198-08	25	69201159-52	13	69205457-30	19	69300124-15	11
67501009-88	35	67560199-00	25	69201159-52	27	69205459-14	27	69300125-07	11
67501026-98	27	67560200-29	25	69201159-52	47	69205459-14	49	69300126-99	11
67501026-98	35	67561001-28	51	69201161-09	75	69205460-79	37	69300127-91	11
67510001-53	35	67561001-28	53	69201161-09	77	69205461-71	47	69300128-83	11
67510007-05	35	67561001-28	57	69201404-09	15	69205462-63	27	69300230-34	11
67510008-97	35	67561002-20	57	69201404-09	135	69205464-47	27	69300234-02	5
67510009-89	35	68003007-07	71	69201763-57	19	69205525-75	5	69301126-94	37
67510010-54	35	68200825-70	125	69201763-57	27	69205567-17	27	69301127-86	27
67510011-46	35	68200825-70	7	69201765-41	27	69205567-17	37	69301604-94	71
67510012-38	35	68204006-04	125	69201767-25	77	69205568-09	17	69302113-20	17
67510013-30	35	68501120-38	127	69201816-62	19	69205568-09	27	69302303-15	75
67510015-14	35	68502006-05	127	69201819-44	19	69205568-09	37	69302303-15	77
67510016-06	35	68502007-97	127	69201820-03	19	69205569-01	19	69302304-07	107
67510017-98	35	68502008-89	127	69201936-42	75	69205569-01	27	69302304-07	111
67510018-90	35	68502100-47	127	69201936-42	77	69205569-01	29	69302304-07	115
67510019-82	35	68503113-11	127	69201938-26	19	69205570-66	29	69303126-84	29
67510020-47	35	68503114-03	127	69202212-25	5	69205570-66	49	69303126-84	37
67510021-39	35	68503115-95	127	69203113-18	49	69205571-58	49	69303139-53	11
67510022-31	35	68503116-87	127	69203213-12	27	69205572-50	27	69303140-18	11
67510023-23	35	68503401-16	127	69204122-14	51	69205572-50	47	69304116-86	73
67560164-61	25	68503402-08	127	69204122-14	55	69205573-42	13	69304117-78	135

INDICE NUMÉRICO (69304119-62 A 70408308-59)

MÜLLER

Nº PEÇA	PÁG.	Nº PEÇA	PÁG.	Nº PEÇA	PÁG.	Nº PEÇA	PÁG.	Nº PEÇA	PÁG.
69304119-62	15	69410542-86	33	69812203-02	73				
69304301-21	135	69410605-84	35	69852204-89	67				
69304302-13	15	69410612-01	59	70010366-81	27				
69308128-43	11	69410613-93	59	70022546-69	121				
69403220-23	107	69410614-85	59	70122378-41	121				
69403220-23	111	69410615-77	59	70404302-27	51				
69403220-23	115	69410616-69	59	70404302-27	55				
69403221-15	109	69410617-61	59	70404306-95	131				
69403221-15	113	69410618-53	59	70405304-06	73				
69403221-15	117	69410619-45	59	70405304-06	131				
69406112-05	91	69410620-10	59	70405306-90	51				
69406138-43	109	69410621-02	59	70405306-90	53				
69406138-43	113	69410622-94	59	70405306-90	73				
69406138-43	117	69410623-86	59	70405306-90	131				
69406144-68	29	69410630-03	59	70405312-15	51				
69406144-68	37	69410631-95	59	70405312-15	53				
69406150-93	83	69410632-87	59	70405318-67	73				
69406150-93	87	69410633-79	59	70406306-85	51				
69406154-61	109	69410634-71	59	70406306-85	53				
69406154-61	113	69410635-63	59	70406306-85	131				
69406154-61	117	69410636-55	81	70408308-59	65				
69406165-46	107	69410637-47	21	70408308-59	69				
69406165-46	111	69500513-00	63						
69406165-46	115	69500513-24	137						
69406166-38	17	69503513-85	107						
69406207-66	107	69503513-85	111						
69406207-66	111	69503513-85	115						
69406207-66	115	69505604-68	23						
69406237-45	27	69507212-00	51						
69406242-78	109	69507212-00	55						
69406242-78	113	69507216-59	51						
69406242-78	117	69507216-59	55						
69406306-68	27	69527203-91	19						
69406338-31	109	69527302-84	83						
69406338-31	113	69527302-84	87						
69406338-31	117	69543519-21	107						
69406342-72	15	69543519-21	111						
69406347-32	107	69543519-21	115						
69406347-32	111	69800601-08	63						
69406347-32	115	69800601-08	137						
69406350-81	35	69800602-00	57						
69406351-73	35	69800703-86	131						
69406353-57	93	69800704-78	17						
69406354-49	93	69800708-46	73						
69406355-41	93	69800709-38	73						
69408362-48	83	69802500-12	91						
69408362-48	87	69803404-81	57						
69408513-63	19	69803800-89	17						
69409003-95	131	69803800-89	37						
69409124-67	57	69805001-19	17						
69409133-68	7	69807209-33	125						
69410541-94	31	69807209-33	131						

MÜLLER
COMPACTADORES

LDA
EQUIPAMENTOS RODOVIÁRIOS
E AGRÍCOLAS

Fabricado por **LDA EQUIPAMENTOS RODOVIÁRIOS E AGRÍCOLAS**
Rua Alcindo Nardini, 03 - Jd. Dulce - Sumaré/SP - Brasil
www.ldatanques.com.br - (19) 3838-9595