RUTHZIL TRATOR COMERCIAL DE PEÇAS LTDA 11 97083-6812 ROLANDO

W130/ W130TC

PÁ CARREGADEIRA - WHEEL LOADER

Catálogo de peças de reposição - Parts Catalog

ATENÇÃO	Leia atentamente o Manual de Operação e Manutenção antes de colocar a máquina em funcionamento, ou efetuar qualquer tipo de intervenção na máquina.
WARNING	Study the Operation and Maintenance Instruction Manual through before starting, operating, maitaining, fueling or sevicing this machine.

É proibida a reprodução gráfica e eletrônica do texto e das figuras.
Text and figures of this catalog may not be reproduced.

NEW HOLLAND - PUBLICAÇÕES TÉCNICAS
CNH Latin America Ltda.
Av. Gal. David Sarnoff, 2237 - 32.210-900 - Contagem - Minas Gerais - BR
Depto. de Peças de Reposição – Tel.: 0055 xx 31 3329 3383 - Fax: 0055 xx 31 3329 3386
www.cnh.com

2nd issue - 2ª Edizione - 2ere Edition - 2e Ausgabe - 2ª Edición - 2ª Edição - III / 2006 NH 75314330



W130/W130TC

NEW HOLLAND

EVITE OS ACIDENTES

A maior parte dos acidentes que ocorrem nas indústrias, nas fazendas, em casa ou nas estradas, são causadas pela imprudência e falta de observação das normas e regras de segurança.

Por esta razão A MAIOR PARTE DOS ACIDENTES PODEM SER EVITADOS, basta prever as possíveis causas e atuar com a necessária cautela e prudência. Para qualquer tipo de máquina, por melhor que seja projetada e construída, não é possível excluir a hipótese de possíveis acidentes, sem inconvenientes de algumas de suas características básicas, acesso e um funcionamento melhor.

Um operador cuidadoso e cauteloso é a maior garantia contra os acidentes. A observância cuidadosa de somente uma norma de segurança é bastante importante para evitar muitos desastres graves.

Esta norma é:

Nunca tente limpar, engraxar ou dar manutenção com a máquina em funcionamento.

AVISO

Antes de fazer qualquer operação de manutenção, regulagem ou reparos sobre máquinas dotadas de implementos hidráulicos, mecânicos ou com cabos (exemplo: pá-carregadeira, trator, scraper, etc.) é necessário que os implementos estejam abaixados e apoiados sobre o solo.

Na eventual necessidade de acesso em alguma parte da máquina que seja preciso levantar o implemento, é indispensável apoia-lo bem firme e com meios adequados e estáveis, que não sejam aqueles previstos para seu acionamento.

EVITE LOS ACCIDENTES

La mayoria de los accidentes que se verifican durante las faenas son imputables a la infracción de secillas normas de seguridad o de elementales precauciones. Por esta razón, en la mayoria de los casos pueden prevenirse enterándose de sus posibles causas y adoptando previamente oportunas y prudentes medidas cautelativas.

Por bién proyectada o construida que se presente cualquer tipo de máquina no puede prescindirse en absoluto de posibles accidentes, sin trastornar algunas de sus características basicas para ganar acceso a un funcionamento mejor.

Un operador cuidadoso y prudente representa la mejor póliza de seguros contra los accidentes. El concienzudo cumplimento de tan sólo una elemental norma de seguridad seria de suyo suficiente para evitar murchas graves desgracias. Esta norma es:

Nunca trate de limpiar, engrasar, reportar ni reparar la máquina mientras funciona. Deténgala.

AVISO

Antes de emprender cualquier operación de manutención, reglaje o reparación de máquinas equipadas com útiles accionados mecánica o hidráulicamente, o con cables (ejemplo: palas cargadoras, abretrochas, traílas, etc.) es preciso apoyar el útil en el suelo.

Suponiendo que para tener acceso alguna parte de la máquina sea preciso levantar el útil, es indispensable sujetarlo bien firme y con medios estables, que no sean aquellos previstos para su accionamiento.

AVOID ACCIDENTS

Most accidentes, whether they occur in industry, on the farm, at home or on the highway, are caused by the failure of some individual to follow simple and fundamental safety rules or precautions. For this reason MOST ACCIDENTS CAN BE PREVENTED by recognizing this real cause and doing something about it before the accident occurs.

Regardless of the care used in the design and constructions of any type of equipment there are many conditions that cannot be completely safeguarded against without interfering with reasonable accessibility and efficient operation.

A careful operator is the best insurance against na accident. The complete observance of one simple rule would prevent many thousand serious injuries each year.

That rule is:

Never attempt to clean, oil or adjust a machine while it is in motion.

WARNING

On machines having hydraulically, mechanically, and/or cable controlled equipment (such as shovels, loaders, dozers, scrapers, etc.) be certain the equipment is lowered to the ground before servicing, adjusting and/or repairing.

If it is necessary to have the hydraulically, mechanically and/or cable controlled equipment partially or fully raised to gain access to certain items, be sure the equipment is suitably supported by means other than the hydraulic lift cylinders, cable and/or mechanical devices used for controlling the equipment.

NEW HOLLAND

EVITARE GLI INDICENTI

La maggior parte degli incidenti ed infortuni che si verificano negli stabilimenti, nelle aziende agricole, in casa o sulle strade, sono causati dalla mancata osservanza di qualche semplice o fondamentale regola di prudeza e di sicurezza.

Per questa ragione NELLA MAGGIORANZA DEI CASI ESSI POSSONO ESSERE EVITATI: basta prevederne le possibili cause ed agire di conseguenza con la necessaria cautela e prudenza.

Con qualsiasi tipo di macchina, per quanto ben progettata e costruita, non é possibile escludere in assoluto ogni eventualitá di incidente senza interferire negativamente su alcune caratteristiche essenziali per una ragionevole accessibilità e per un funzionamento efficiente.

Un operatore attento e prudente é la migliore garanzia contro gli incidenti. L'osservanza scrupolosa di una sola ed elementare norma di sicurezza sarebbe già sufficiente ad evitare molti infortuni gravi. Questa norma é:

Non eseguire mai alcun intervento di pulizia, lubrificazione o manutenzione con la macchina in movimento.

ATTENZIONE

Prima di eseguire qualsiasi operazione di manutenzione, regolazione o riparazioni su macchine dotate di attrezzature comandate idraulicamente, meccanicamente o mediante funi (ad esempio pale caricatrici, apripista, ruspe, ecc) ocorre accertarsi che l'attrezzatura sia abbassata ed appoggiata al suolo.

Se per poter accedere a qualche parte della macchina ocorre che l'attrezzatura resti in posizione sollevata, questa dovrà essere opportunamente sopportata servendosi di mezzi che mon siano quelli previsti per il comando.

EVITEZ LES ACCIDENTS

Laplupart des accidents qui se produisent dans les exploitations industrielles ou agricoles, à la maison ou sur la route, sont dús à l'inobservation de régles de sécurité ou de précautions simples et élémentaires.

C'est pourquoi la plupart des accidents peuvent étre évités si on en connait la cause réele et si les mesures nécessaires sont prises avant qu'ils ne se produisent.

Quelque soit le soin apporté à l'étude et à la construction de n'importe quel type d'équipement, il existe un certain nombre de risques contre lesquesls il est impossible de se prêmunir sans compromettre l'accessibilité et le bon fonctionnement des organes.

Un conducteur prudent constitue la meilleure assurance contre les accidents. L'obsercation stricte d'une régle simple et unique permettrait d'éviter des milliers d'accidentes graves chqeue année. Cette régle est la suivante: Ne jamais tenter de nettoyer, graisser ou régler une macchine en marche.

ATTENTION

Avant de procéder à l'entretien, au réglage ou à la réparation d'engins, tels que pelles, chargeuses, bouteurs, scrapers, etc, munis d'equipements à commande hydraulique, mécanique ou par càbles, assurez-vous que ces équipaments ont été descendus jusqu'au sol.

Si, pour procéder à l'entretien, au réglage ou à la réparation des engins, il est nécessaire de levar partiellement ou entièrement les équipements à commande hydraulique, mécanique ou par càbles pour pouvoir accéder a certains organes, assurez-vous que ces équipements sont convenablement supportés par d'autres moyens que les cylindres de levage hydrauliques, les càbles ou les dispositifs mécaniques utilisés pour leur commande.

UNFALLVERHUTUNG

Die meisten Unfälle sind darauf zuruckfuhren, dass einfache und grundiengende Sichercheitsvorschriften oder Vorsichtsmassregein nicht beachtet werden. Dies gilt gleichermassenfur Unfalle in derindustrie, in der Landwirtschaft im Haushalt und im Strassenverkehr. Aus diesem Grund KONNEN DIE MEISTEN UNFÃLLE VERHUTET WERDEN, sofern main die mõglichen Ursachenkennt un die erforderliche Vorsicht ubt.

Auch bei durchdachter Konstruktion un sorgfaltiger Herstellung einer Maschine ist es kaum moglich das Zustandekommen eines Unfallas absolut zu vermeiden, ohne dabei manche unentbehrliche Maschinmenmerkmale hinsichtlich Zuganglichkeit und Leistungsfahigkeitzuviel zubeeintrachtigen.

Vorsichtist der beste Unfallschutz. Bereits die Einhaltungeiner einfachen Sicherheitsvorschrift kann einer Vielzahi shwerer Unfalle vermeiden lassen.

Diese Vorschrift lautet:

Wartungsarbeiten (Reiningung, Schmierung, Instandchaltung) durfen nicht warend des Maschinenbetriebs durchgefurhrt werden.

ACHTUNG

Vor allen Wartuns and Instandsetzungsarbeiten an Maschinen mit hydraulisch, mechanisch oder durch Seilzue gesteueten Arbeistsgeraten (z. B. Schaufellader, Planierschilder, Flachbaggergerate usw) sind diese auf den Boden abzusetzen.

Sind die betreffenden Teile nur bei hochgestellen Arbeitseinrichutungen zuganglich, so sind diese standsicher zu unterbauen; hierzu reichen die Steuervorrichtungen des jeweiling Arbeitsgerats nicht aus.

NEW HOLLAND

USE OF THE CATALOG

To locate the separate parts correctly, proceed as follows:

a) Consult the version list on page 7 to find the code number of the version involved: see following for 1 (6).

b) Consult the ilustrations and the associated spare parts lists as directed below in 1 and 2.

1 - **Illustrations** (see example on page 5)

Illustrations show the spare parts of each subgrupo. The spare parts illustrated are identified by a reference number (ITEM). This number may be replaced by other indications, for example:

E3.06. part shown only in subgroup E3.06

Moreover, each illustration shows:

- Subgroup number **1** - Sheet number **2** used when one subgroup covers several sheets, and - updating indication **4**, for example: Suffix 06, to print no. 604.01.046, indicates that subgroup modification is shown in updating of the catalog dated **3** (23-2-81). When code **4**, is missing, no changes were introduced.

Updating publication description **4**, if any: subgroup title **5** - version code **6** whith reference to previous point (a).

In lack of said codes, the illustration apllies to all model versions covered by the catalog.

- Indication of part kit **7**, with associated part numbers and part kits symbol. (See page 9 for kit composition).

2 - **Spare parts list** (See example on page 5)

They list the spare parts of each subgroup contained in the corresponding illustrations. The following is shown for each parts.

8 ITEM: number associating the part shown with the respective “part number”.

9 PART NUMBER: spare part order number.

10 Q.TY: total quantily of the part. The quantity may be replaced by the following indications:

L = Supplied by length, k = kit to be ordered in the desired quantily.

11 TRANS. CODE: For retrieval of the French, German, Spanish translations of the part name (consult the basic part names in the last section of catalog; page A1).

12 DESCRIPTION/DENOMINAZIONE: Descripton of the partin English and italian. In case of modification, the part name is completed by the EFFECTIVENESS INDICATION and DIRECTION FOR REPLACEMENT effectiveness example:

Up to frame no. 004652 (13): installed on machines with frame nos. up to 004652.

From frames no. 004653 (14): installed on machines with frame nrs. from 004653.

Examples of direction for replacement:

4606783 = 79021573 (15): on exhaustion of stocks of part 4606783 fit part 79021573.

4606787 = 79021574 + 79021576 (16): on exhaustion of stocks os part 4606787 fit part 79021574 plus 79021576.

4606792 = 79021576 - 4606794 (17): on exhaustion of stocks of part 4606792 fit 79021576 and discard 4606794.

If no directions for replacement are given under effectiveness indication, this means that the old and new parts are not interchageable and, hence, the former must be supplied as spare.

Other useful indications may be provided **18** under DESCRIPTION DENOMINAZIONE after sign - (for French, German, Spanish equivalents see aditional list heading the basic part name list page A0). Terms RIGTH/DIREITO and LEFT/ESQUERDO refer to the direction of machine forward travel.

Should the word WRONG appear next to a part name without the corresponding CORRECT on the line immediately below it means that the associated part was erroneously included at na earlier stage.

19 - Reference symbol for trading the illustration on the fiche and model.

20 - Subgroup, illustration number (when the subgroup includes more than one illustration), page number (when the listing for one illustration takes more than one page).

21 - Optional equipament code: This number indicates that parts listed and marked (*) belong to that given equipament. If on the contrary the code appears on the illustration only, it means that all parts of the subgroup belong to the special equipment in question.

22 - Standard part dimensional data.

NEW HOLLAND

MODO DE USAR O CATÁLOGO

Para pedir corretamente as peças de reposição é necessário:

a) Consulte a lista de versões, pág. 7, para identificar no seu caso de código numérico de versão que lhe interessa (veja o parágrafo 1, item 6)

b) Consulte as figuras e as respectivas listas de peças, conforme é explicada nos parágrafos 1 e 2.

1 - **FIGURAS** (veja o exemplo, pág. 5)

Representam as peças de reposição de cada subgrupo em que se divide a máquina.

As peças de reposição representadas se designam mediante um número de referência (ITEM), o qual pode ser substituído por outras indicações. Exemplo: E3. 06, peça ilustrada unicamente no SGR. E3.06.

O código do subgrupo **1** e o número do quadro **2**: Quando o mesmo subgrupo compreende em mais de uma figura.

Número do ITE (Informatico Técnico) **4** e data da emissão **3**. Número de cadastro de cada ITE. Ao constar os itens 3, 4 na respectiva folha do catálogo, indica que este quadro houve modificações através do ITE.

Existem ITE's com apenas informações por escrito não alterando a figura. Neste caso anotar as informações contidas no ITE, o número e a data na respectiva folha do catálogo.

Denominação do subgrupo **5**, o código de versão **6**, com referência ao item (a) dito anteriormente, entende-se que a figura é aplicável a todas versões do modelo que trata o catálogo.

A indicação da existência do kits de reposição **7**, com respectivos números apresentados no próprio quadro ou na página 9 a respectiva composição.

O sentido da seta no qual está indicada na figura, refere-se o sentido de marcha (FRENTE) da máquina, tornando como ponto de referência o posto do operador (ASSENTO), sentado ao volante. O mesmo ocorre com os termos DIREITO e ESQUERDO, empregados na lista de peças do catálogo.

2 - **LISTA DAS PEÇAS DE REPOSIÇÃO** (veja o exemplo, pág. 5)

Nelas se dispõem as peças de reposição de cada subgrupo representadas nas figuras correspondentes, indicando para cada peça:

8 ITEM: é o número de cada peça representada, que é acompanhada do número da peça para reposição.

9 PEÇA: Número de cada peça de reposição do catálogo.

10 QTD: Número total de peças representadas na figura com a quantidade específica para cada modelo de máquina. Este número pode ser substituído pelas seguintes indicações: * = pedaços de medida ou quantidade necessária; k = quantidade necessária para a reparação.

11 TRADUÇÃO: Código para buscar a tradução para o inglês, francês, alemão, e espanhol da denominação (consulte a lista de denominações GLOSSÁRIO no final do catálogo).

12 DENOMINAÇÃO/DESCRIPTION: Denominação da peça em português e inglês.

No caso de modificações, a denominação vem acompanhada pela indicação de sua aplicação ou pelas normas de reposição.

Exemplo de indicação de aplicação na modificação:

- Até o chassi nº 004652 **13**: Utilizada nas máquinas com chassi até o nº 004652.
- A partir do chassi nº 004653 **14**: Utilizada nas máquinas a partir do chassi nº 004653.

Exemplo de normas de reposição:

4606783 = 79021573 **15**: Ao esgotar o estoque da peça 4606783, use a peça 79021573.

4606787 = 79021574 + 79021576 **16**: Ao esgotar o estoque da peça 4606787 use a peça 79021574 mais a peça 79021576.

4606792 = 79021576 - 4606794 **17**: Ao esgotar o estoque da peça 4606792 use a peça 79021576 eliminando a peça 4606794.

Supondo que a indicação de utilização não acompanhe normas de reposição, significa que a reposição da peça ante-modificação, deve ser mantida, por não ser intercambiável com a peça pós-modificação.

Outras indicações úteis **18** podem ser acrescidas na coluna DENOMINAÇÃO/ DESCRIPTION (a tradução destas palavras ao italiano, francês, alemão e espanhol, estão na lista de palavras suplementares que precede a lista de denominações).

As palavras DIREITO/RIGHT e ESQUERDO/LEFT se referem ao sentido de marcha da máquina.

Supondo que numa denominação acompanhada a palavra onde se lê ERRADO/ WRONG e na linha seguinte não aparece a correspondente leia-se CORRETO/ CORRECT, significa que a peça sobra por erro.

19 - Modelo da máquina

20 - Subgrupo, número da figura (quadro), número da página.

21 - Número de código do opcional: indica que as peças com a marcação (*****) pertencem ao opcional indicado.

Se o código aparece na figura, significa que todas as peças deste subgrupo pertencem a este opcional.

22 - Dimensões de peças normalizadas.

NEW HOLLAND

COMO SE MANEJA EL CATALOGO

Para buscar correctamente las piezas de repuesto, es preciso:

a) Consultar la lista de versiones, pagina 7, para identificar, en su caso, el codigo numerico de la version que interesa (vease el seguiente paragrafo 1, item 6)

b) Consulte las laminas e las respectivas hista de piezas de repuesto, conforme se explica en los paragrafos 1 y 2.

1 - **LAMINAS** (vease el ejemplo, pág. 5)

Representam las piezas de repuesto de cada subgrupo en que se divide la máquina.

Las piezas de repuesto representadas se designam mediante un número de referência (ITEM), el cual puede ir substituído por otras indicaciones; Ejemplo: E3.06, peça ilustrada unicamente no SGR. E3.06.

El código del subgrupo **1** y el numero de la hoja **2**: Cuando el mismo subgrupo comprende mas de una lamina.

El numero del ITE (informatico Técnico) **4** y data de envio **3** - Número de serie de cada ITE.

Cuando comprende los itens 3, 4 en la respectiva folha del catalogo, indica que este cuadro houve modificaciones atraves del ITE **4**.

Existen ITE's con apenas informaciones por escrito sin alterar la lamina. En este caso anotar las informaciones contidas nel ITE, el numero y la data en la respectiva folha del catálogo.

Denominacion del subgrupo **5**, el código de la version **6**, com referência ao iten (a) dito anteriormente, entiende que la lamina es apliacable a todas las versiones del modelo de que se trata en el catalogo.

La indicacion de la existencia de fornituras de recambios **7**, con respectivos números de referencia apresentados en los mismo cuadro o en la pagina **9**.

El, sentido de la flecha esta indicada en la lamina, delante de la maquina se toma con referencia al punto (asento) puesto en la direccion. Lo mismo pasa con los termos DERECHO y ISQUIEDRO empleados en la lista de piezas desta catalogo.

2 - **LISTA DE LAS PIEZAS DE REPUESTO** (vease el ejemplo en la pagina 5)

En ellas se resenan las piezas de repuesto de cada subgrupo representadas en las laminas correspondientes, indicando para cada pieza.

8 ITEM: El numero de cada pieza representa, que se acompana a su "pieza numero"

9 PEÇA: Número de cada pieza de repuesto del catálogo.

10 QTD: Número total de la pieza representada en la lamina: este numero puede reemplazarse con las indicaciones seguientes: * = se entrega en trozos de suficiente longitud o cantidad; k = fonitura que debe encargarse en la cantidad deseada.

11 TRADUCION: Código para buscar la tradución al italiano, frances, aleman, y espanol de la denominacion (consultese la lista de denominaciones glosario base al final del catalogo).

12 DENOMINAÇÃO/DESCRIPTION: Denominacion de la pieza en português y inglês. En caso de modificaciones, la denominacion viene integrada por la indicacion de aplicacion de la modificacion.

Ejemplo de indicacion de aplicacion en la modicacion:

- Hasta el chasi nº 004652 **13**: incorporada a las maquinas con chasis hasta el nº 004652.
- A partir del chassi nº 004653 **14**: incorporada a las maquinas a partir del chasi nº 004653.

Ejemplo de normas de recambio:

4606783 = 79021573 **15**: Al agotarse las reservas de peça 4606783, use la pieza 79021573

4606787 = 79021574 + 79021576 **16**: Al agotarse las reservas en almacen de la pieza 4606787 use la pieza 79021574 mas la pieza 79021576.

4606792 = 79021576 - 4606794 **17**: Al agotarse las reservas en almacen de la piza 4606792 apliquese la pieza 79021576 eliminando la pieza 4606794.

Suponiendo que la indicacion de incorporacion no se acompanen normas de recambio, ello significa que siempre tiene que entregarse el recambio de la pieza ante modificacion, por no ser intercambiable con aquella post modificacion.

Otras indicaçciones útiles **18** puedem consignarse en la columna DENOMINAZIONE/DESCRIPTION (la traduccion de estas voces del ingles o italiano al francês, aleman y espanhol, figura en la lista de vocês suplementarias que precede la lista de denominaciones).

Las vocês DIREITO/DERECHO y ESQUERDO/IZQUIERDO se refieren al sentido de marcha de la máquina.

Suponiendo que a una denomiacion que acompane la palavra WRONG/DONDE DICE, y en el reglon siguiente no aparezca la correspondiente CORRECT/LEASE, significa que la pieza sobra, por un error.

19 - Modelo de la maquina.

20 - Subgrupo, número de la lamina (cuadro) número de la página.

21 - Número de código de la variante: indica que las piezas resenadas y contraresenadas con (*) pertenecen a aquella misma variante. En cambio, si el codigo aparece tan solo en la lamina, significa que todas las piezas de esa variante (vease el punto c) que antecede.

22 - Dimensiones de las piezas normalizadas.

NEW HOLLAND

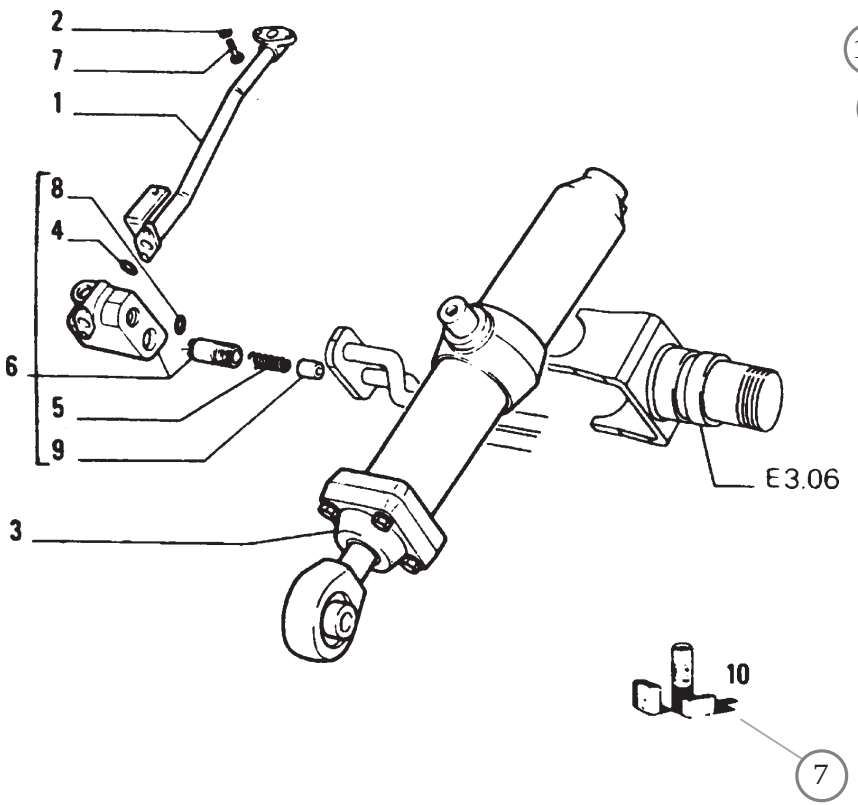

ITEM	PART Nº	QTY	CODE	DESCRIPTION	DESCRIZIONE
1	4318965	1	193T	PIPE - RIGHT	TUBO DESTRO
	4513436	1	193T	PIPE - RIGHT (*)	TUBO DESTRO (*)
	4606783	1	193T	PIPE-LEFT	TUBO SINISTRO
			053F	PRIOR TO S/N 004652	FINO AL TELAIO 004652
				4606783=79021573	4606783=79021573
	79021573	1	193T	PIPE-LEFT	TUBO SINISTRO
			004D	S/N 004653 AND UP	DAL TELAIO 004653
2	12638601	2	131R	WASHER 10 x 18	ROSETTA
3	4606786	1	164C	CYLINDER RIGHT ASSY	CILINDRO DESTRO COMPL
				SEE SGR E3.32	VEDERE SGR E3.32
	4606787	1	164C	CYLINDER LEFT ASSY	CILINDRO SINISTRO COMPL
				SEE SGR E3.32	VEDERE SGR E3.32
			053F	PRIOR TO S/N 004652	FINO AL TELAIO 004652
			4606787 = 79021574 + 79021576		4606787 = 79021574 + 79021576
	79021574	1	164C	CYLINDER LEFT ASSY	CILINDRO SINISTRO COMPL
			004D	S/N 004653 AND UP	DAL TELAIO 004653
4	4606788	1	055A	SEAL-WRONG	ANELLO DI TENUTA-ERRATA
	4606789	1	055A	SEAL-CORRETC	ANELLO DI TENUTA-CORRIGE
5	4606790	1	100M	SPRING	MOLLA
6	4606791	1	010V	VALVE-RIGHT ASSEMBLY	VALVOLA-DESTRO COMPLETO
	4606792	1	010V	VALVE-LEFT ASSEMBLEY	VALVOLA-SINISTRO COMPLETO
			053F	PRIOR TO S/N 004652	FINO AL TELAIO 004662
				4606792=79021576 - 4606794	4606792=79021576-4606794
	79021576	1	010V	VALVE-LEFT ASSEMBLY	VALVOLA-SINISTRO COMPLETO
			004D	S/N 004653 ANO UP	DAL TELAIO 004653
7	11307021	2	040V	SCREW 10x1,25x40	VITE 10x1,25x40
8	14453381	1	055A	SEAL 1,78x15,6	ANELLO DI TENURA 1,78x15,6
9	4606795	1	050T	PLUG	TAPPO
10	4606791	K	001K	KIT-SEE PAGE 9	CORREDO-VEDERE PAGINA 9
(*)			469P	FOR OPTIONAL 30.1070.06.1	PER VARIANTE 30,1070.06.1

NEW HOLLAND

NOTICE

The rigth reserved to change the construction or mterial of any parts where it seems desirable to do so without incurring the obligation of installing such changes on units already delivered.

Additional publications pertaining to this model and to tall other NEW HOLLAND produts are available through NEW HOLLAND dealers. Publications are generally available in several languages.

INSTRUCTONS FOR ORDERING PARTS

At the time this parts catalog was published the listed part numbers were current. It is our policy to constantly improve our machines and therefore, part numbers and design may change.

When ordering parts, verify part numbers through yours dealer's microfiche and master numerical index which are up to date with all the latest part numbers.

ORDER PARTS FROM THE DEALER COVERING THE LOCAL TERRITORY

Orders for spare parts must include the following data (See page 7):

- Model, Serial Number, Engine Model, Engine serial number, marked on engine block.
- Specify the part (shown on Spare Parts Catalog list), possibly by it description.

If parts refer to na assembly which has a model or serial number, also include this informaton.

- Give post office address, town, county and state where parts are to be shipped.
- Also specify whether material is to be shipped by freight, express or parcel post.
- Confirm all telephone or telegraph orders in writing.

Parts can only be retumed to/througt the dealer from whom the parts were purchased and must have prior written authorization. Each retum will be treated individually.

Unless claims for shortages or error are made inmediately upon receipt of goods, they will not be considered.

When broken goods are received, a full description of the damage should me made by the carrier agent on the fregth bill.

NEW HOLLAND responsability is limited, and ceases upon completion of sale conditions provided for each delivery.

NEW HOLLAND

ATENÇÃO

A NEW HOLLAND reserva o direito de modificar a construção ou o material de qualquer peça, se julgar necessário, mas sem obrigar-se a aplicar tais modificações às unidades já em serviço.

COMO FAZER OS PEDIDOS

Os números de peça do catálogo inclusas nesta publicação estão em dia até a data de saída deste de NEW HOLLAND. Nossa política consiste no intendo de melhorar constantemente nossa máquinas, e portanto, os números de peças do catálogo às vezes, podem não ser efetivos. No momento de pedir as peças de reposição, verifique os números de peças do catálogo com seu Concessionário, o qual dispõe de microfichas e da lista de peças geral atualizada.

FAÇA OS PEDIDOS AO CONCESSIONÁRIO DE SUA REGIÃO

Os pedidos de peças de reposição, devem conter os seguintes dados (veja pág. 7)

- Modelo da máquina, nº de série do chassi, modelo do motor, nº de série do motor.
- Indicar o nº da peça pedida - tal qual ilustrada na lista de peças - possivelmente acompanhada da denominação correspondente.

Se as peças pertencem a um conjunto que possue seu próprio número de modelo ou de série, indique este dado.

- No endereço indique o código de endereçamento postal, a cidade, o estado, e a nação para que possa remeter as peças pedidas.
- Indique a modalidade de expedição do material: marítimo, terrestre aérea ou via correio.

Eventuais devoluções de peças poderão efetuar-se somente por intermédio do Concessionário do qual as peças foram compradas, e deverão ser previamente autorizadas por escrito. Cada devolução será analisada conforme cada caso.

As reclamações por faltas ou defeitos não serão levadas em conta, a não ser que venham efetuadas imediatamente após o recebimento do material.

No caso de receber material que sofreu danos, uma descrição completa do dado deve ser feita pelo agente transportador no documento de expedição.

A responsabilidade da NEW HOLLAND é limitada e cessa ao cumprir-se as condições previstas para cada aquisição.

NEW HOLLAND

ATENCION

NEW HOLLAND se reserva el derecho de modificar la construccion o el material de cualquer pieza, si ello resultase procedente, pero sin obligar se a aplicar tales modificaciones a las unidades ya enn servicio.

COMO SE ENCARGAN LOS RECAMBIOS

Los número de catálogo de las, piezas resenadas en esta publicacion estan al dia hasta la fecha data de salida deste da NEW HOLLAND. Nuestra política estriba en el afan de mejorar constantemente las maquinas, y por lo tanto, los numeros del catalogo a veces, puede no sean mas efectivos. Con motivo, pues, de ir a encargar piezas de repuesto, verifique los numeros del catalogo com su Concessionario, el cual dispone de las microfichas y de la lista general de los recambios puesta al dia.

ENCARGUENSE LOS RECAMBIOS AL CONCESIONARIO DE SU ZONA

Los encargos de piezas de repuessto, tienen que incluir los datos siguientes (vease pag. 7).

- Modelo de la máquina, nº de fabricación del chassi, nº de fabricación del motor, punzonado en el bloque da cilindros.
- Indicar el nº de catalogo de cada pieza encargada - tal cual figura en la lista del catalogo de piezas - posiblemente acompañado de la denominación que corresponde.

Si los recambios pertenencem a un conjunto que posee su propio numero de modelo o de série, indiquense inclusos tales datos.

- En la dirección indiquense la oficina de correios, la ciudad, provincia y nación a donde han de remitirse los recambios.
- Además, indiquense las modalidades de expedición del material: transporte maritmo, terrestre, aereo o paquete postal.

Eventuales devoluciones de piezas podran hacerse tan solo al/o por conducto del concesionario al cual se han comprado las piezas, y deberan ser previamente autorizadas por escripto. Cada devolución se tornara en cuenta segun se merece.

Las reclamaciones por faltas o defectos no se tornaran en cuenta, a no ser que vengan efectuadas inmediatamente despues de recibir la mercancia.

En caso de que se reciba mercancia que ha sufrido daños, una completa descripción del daño deberia ser efectuada por el agente del transportista en el mismo documento de expedición.

La responsabilidad de NEW HOLLAND es limitada y cessa al cumplirse las condiciones de venta prevista para cada aprovisionamiento.

NEW HOLLAND

IDENTIFICATION AND VERSION LIST - IDENTIFICAÇÃO E LISTA DE VERSÕES

ENDINE SERIAL NUMBER NÚMERO DE SÉRIE DO MOTOR					
MODELS MODELOS MODELOS	ENGINEERING CODE DENOMINACION TECNICA CÓDIGO DO PRODUTO	PRODUCT CODE CODIGO DEL PRODUCTO Nº CHASSI	UNIT Nº UNIT Nº Nº CHASSI	ENGINE MODEL MODELO DEL MOTOR MODELO DO MOTOR	NUMERICAL CODE CODIGO NUMERICO CÓDIGO NUMÉRICO
W130 W130TC			101 101	CUMMINS CUMMINS	

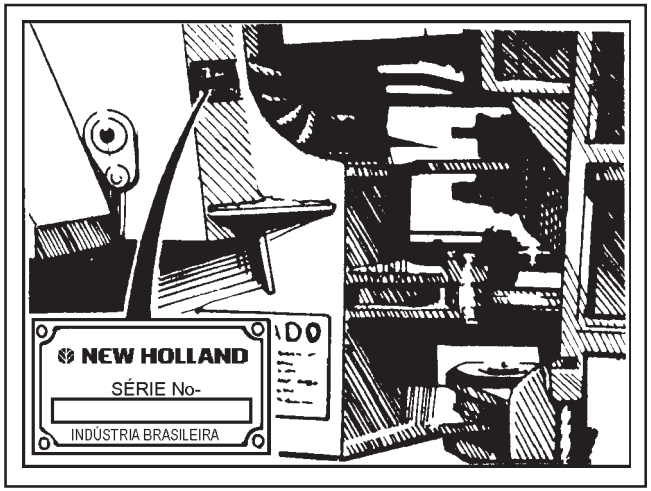

Machine serial number location
Ubicacion del numero de serie de la maquina
Posição do número de série da máquina

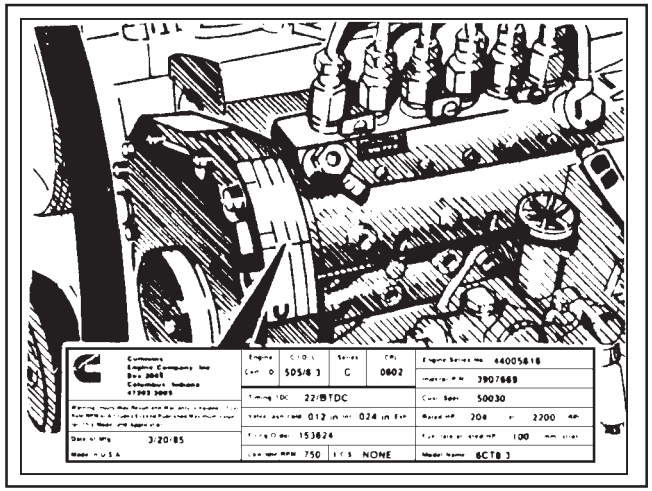

Engine serial number location
Ubicacion del numero de serie del motor
Posição do número de série do motor

RECORD YOUR SERIAL NUMBER BELLOW
ANOTE AQUI LOS NUMEROS DE SERIE
ANOTE AQUI OS NÚMEROS DE SÉRIE:

Machine serial number
Numero de serie de la maquina
Número de série da máquina

Engine serial number
Numero de serie do motor
Número de série do motor

NEW HOLLAND

ALPHABETICAL INDEX

ACCELERATOR AND LINKAGE ..... A2.21 - 1
ACCELERATOR PEDAL ..... A2.21 - 2
ACCUMULATOR ..... E3.25 - 10
ACCUMULATOR HYDRAULIC ..... E3.02 - 20
AIR CLEANER ..... A2.22 - 1
AIR FILTER ..... A2.22 - 2
ALTENATOR - 45A ..... F3.01 - 2
ALTENATOR - 65A ..... F3.01 - 1
ALTERNADOR ASSEMBLY 45A - A187916 ..... F6.03 - 2
ALTERNADOR ASSEMBLY 65A - 1964860C1 ..... F6.03 - 1
AUXILIARY STEERING ..... D2.11 - 2
AXLES - FRONT AND REAR ..... B4.00 - 1
BACKUP ALARM ..... F4.01 - 17
BATTERIES AND HARNESS ..... F2.01 - 1
BATTERY BOX COVERS ..... L1.01 - 8
BRAKE - FAN REVERSINGHYDRAULIC CIRCUIT ..... C1.01 - 3
BRAKE - HYDRAULIC CIRCUIT ..... C1.01 - 5
BRAKE - PEDAL AND ACCUMULATO ..... C1.01 - 4
BRAKE HYDRAULIC CIRCUIT ..... C1.01 - 2
BRAKE HYDRAULIC PUMP ..... C1.01 - 1
BUCKET 1,9M3 ..... E3.14 - 1
BUCKET 2,1M3 ..... E3.14 - 3
BUCKET 2,3M3 ..... E3.14 - 5
BUCKET ATTACHMENT ..... E3.10 - 3
BUCKET AUXILIARY CIRCUIT ..... E3.02 - 8
BUCKET AUXILIARY CIRCUIT ..... E3.02 - 10
BUCKET CONTROL ..... E3.27 - 3
BUCKET CYLINDER - 87405371 ..... E3.32 - 2
CAB - AIR CONDITIONER SYSTEM L1.04 19
CAB - AIR DUCTS AND LOUVERS L1.04 17
CAB - DOOR ..... L1.04 - 8
CAB - HEATER AND AIR CONDITIONER DUCTS L1.04 18
CAB - INSULATION L1.04 9
CAB - LIGHTS AND HARNESS L1.04 14
CAB - LOWER COVERS L1.04 20
CAB - MOUNTING ..... L1.04 - 1
CAB - REAR WINDSHIELD CLEANER L1.04 15A
CAMSHAFT ..... A1.07 - 1
CANOPY ..... L1.04 - 7
CANOPY - SKIRT ..... L1.04 - 6
CANOPY AND ROPS - COVERS L1.04 10
CIGAR LIGHTER ..... F4.01 - 18
CIRCLE HYDRAULIC - RIDE CONTROL ..... E3.25 - 5
COLD WEATHER STARTING AID ..... A2.43 - 1
CONDENSER COVER ..... L1.01 - 2
CONNECTING RODS AND PISTONS ..... A1.05 - 1
CONTROL PANEL ..... F4.01 - 1
CONTROL PANEL - ROPS ..... F4.01 - 2
CONTROL VALVE - 2 SPOOLS ..... E3.31 - 1
CONTROL VALVE - 3 SPOOLS ..... E3.31 - 4
CONTROL VALVE - 4 SPOOLS ..... E3.31 - 7
CONTROL VALVE LINKAGE ..... E3.25 - 1
CONVERSOR AND POWER OUTLET ..... F4.01 - 21
COOLANT RECOVERY ..... A4.01 - 3
COOLING SYSTEM - VALVE 429361A2 ..... A4.01 - 10
COUNTERWEIGHTS ..... D1.01 - 5
COUPLER CIRCUIT ..... E3.02 - 12
COUPLER LOCKING CIRCUIT ..... E3.02 - 11
CRANKSHAFT ..... A1.03 - 1
CYLINDER HEAD ..... A1.01 - 2
CYLINDER HEAD COVER ..... A1.01 - 3
DECAL ASSY L1.25 1
DRIVE SHAFT - CENTER AND REAR ..... B3.16 - 1
DRIVE SHAFT - ENGINE ..... B3.09 - 1
DRIVE SHAFT - FRONT ..... B3.10 - 1
DRIVERS SEAT L6.01 1
ENGEINE MOUNTS ..... A0.02 - 1
ENGINE ..... A0.00 - 1

NEW HOLLAND

ALPHABETICAL INDEX

ENGINE BELT ..... A4.01 - 4
ENGINE BELT COVER ..... A4.01 - 5
ENGINE HOOD ..... L1.01 - 1
ENGINE HOOD INSULATION ..... L1.01 - 9
FAN DRIVE MOUNTING ..... A4.01 - 6
FAN MOTOR ..... A4.01 - 7
FAN MOTOR REVERSIBLE ..... A4.01 - 8
FLYWHEEL AND HOUSING ..... A1.02 - 2
FRONT AND REAR LIGHTS - OPEN CAB ..... F4.01 - 8A
FRONT AXLE ..... B4.01 - 1
FRONT FENDERS ..... L1.01 - 3
FRONT FRAME - XT ..... D1.01 - 2
FRONT FRAME - Z BAR ..... D1.01 - 1
FRONT GEAR COVER ..... A1.02 - 1
FRONT HANESSES ..... F4.01 - 4
FRONT LIGHTS ..... F4.01 - 16
FRONT WINDSHIELD CLEANER L1.04 15
FUEL FILTER AND LIFT PUMP ..... A2.24 - 3
FUEL LINES ..... A2.01 - 2
FUEL PUMP - DRIVE ..... A2.24 - 2
FUEL PUMP AND INJECTOR ..... A2.24 - 1
FUEL TANK ..... A2.01 - 1
GASKET KIT - CYLINDER HEAD ..... A4.09 - 2
GASKET KIT - CYLINDER BLOCK ..... A4.09 - 3
HARNESS - ENGINE ..... F4.01 - 13
HARNESS - ENGINE HOOD ..... F4.01 - 3
HARNESS - REAR FRAME ..... F4.01 - 14
HARNESS - RELAY PANEL ..... F4.01 - 15
HARNESS - TRANSMISSION ..... F4.01 - 12
HYDRAULIC SYSTEM ..... E3.02 - 1
HYDRAULIC SYSTEM - DIRECTIONAL VALVE ..... E3.25 - 4
HYDRAULIC SYSTEM - RIDE CONTROL VALVE ..... E3.25 - 6
HYDRAULIC SYTEM - 3 FUNTION ..... E3.02 - 16
HYDRAULIC SYTEM - 4TH FUNTION ..... E3.02 - 17
HYDRAULIC SYTEM - JOYSTICK CIRCUIT ..... E3.02 - 14
HYDRAULIC TANK ..... E3.28 - 1
INJECTOR NOZZLE ..... A2.35 - 1
LEFT HAND STEPS - REAR FENDER ..... L1.01 - 7
LICENSE LAMP ..... F4.05 - 4
LIFT CONTROL ..... E3.27 - 1
LIGHTS AND HARNESS ..... F4.01 - 8
LIGHTS ASSEMBLY ..... F4.05 - 5
LOAD LIFT ..... E3.10 - 1
LOADER CYLINDER - 87405374 ..... E3.32 - 3
LOADER HYDRAULIC CIRCUIT ..... E3.02 - 4
LOADER HYDRAULIC CIRCUIT ..... E3.02 - 6
LOADER LIFT CYLINDER - 87460874 ..... E3.32 - 1
MUFFLER ..... A2.56 - 1
OIL FILL LOCATION GAUGE OIL LEVEL ..... A1.02 - 3
OIL FILTER AND COOLER ..... A3.03 - 1
OIL PAN DRAIN ..... A1.04 - 5
OIL PUMP AND OIL PAN ..... A1.04 - 4
ORBITROL - 87405609 ..... D2.02 - 1
PLUG PIN BLOCK ..... A1.01 - 1
PUMP - 377608A1 ..... E3.29 - 1
RADIATOR ..... A4.01 - 1
RADIATOR ..... A4.01 - 2
REAR AXLE ..... B4.03 - 2
REAR AXLE - MOUNTING ..... B4.03 - 1
REAR AXLE STOP ..... D3.05 - 2
REAR AXLE SUPPORT ..... D3.05 - 1
REAR FENDERS ..... L1.01 - 4
REAR FENDERS - WHEEL WELLS ..... L1.01 - 5
REAR FRAME - PIVOLT ..... D1.01 - 3
REAR LIGHTS - 73163878 RH/73163879 LH ..... F4.05 - 3
RELAYS AND FUSES - CAB ..... F4.01 - 9
RELAYS AND FUSES - ROPS ..... F4.01 - 11
REMOTE CONTROL CIRCUIT - 3 SPOOL ..... E3.02 - 18

NEW HOLLAND

ALPHABETICAL INDEX

REMOTE CONTROL CIRCUIT - 4 SPOOL ..... E3.02 - 19
REVERSIBLE MOTOR - OPTIONAL ..... A4.01 - 9
RIGHTS HAND STEPS - REAR FENDER ..... L1.01 - 6
ROPS - MOUNTING ..... L1.04 - 4
ROPS CAB ..... L1.04 - 3
ROTATING BEACON ..... F5.01 - 1
STARTER ..... F6.08 - 1
STEERING COLUMN ..... F4.01 - 6
STEERING CYLINDER - 87405377 ..... D2.12 - 1
STEERING HYDRAULIC SYSTEM ..... D2.11 - 1
STEERING SYSTEM ..... D2.01 - 1
TRANSMISSION - CLUTCH ASSY, FIRST ..... B2.01 - 4
TRANSMISSION - CLUTCH ASSY, FORWARD ..... B2.01 - 8
TRANSMISSION - CLUTCH ASSY, FOURTH ..... B2.01 - 7
TRANSMISSION - CLUTCH ASSY, REVERSE ..... B2.01 - 9
TRANSMISSION - CLUTCH ASSY, SECOND ..... B2.01 - 5
TRANSMISSION - CLUTCH ASSY, THIRD ..... B2.01 - 6
TRANSMISSION - CONTROL VALVE ..... B2.01 - 13
TRANSMISSION - CONTROL VALVE ..... B2.01 - 14
TRANSMISSION - FILLER TUBE ..... B2.00 - 3
TRANSMISSION - HOUSING ..... B2.01 - 2
TRANSMISSION - OIL PUMP ..... B2.01 - 15
TRANSMISSION - OUTPUT ..... B2.01 - 10
TRANSMISSION - PARKING BRAKE 8603630 ..... B2.01 - 18
TRANSMISSION - POWER TAKE OFF ..... B2.01 - 11
TRANSMISSION - SENSORS AND COVERS ..... B2.01 - 16
TRANSMISSION - TUBES ..... B2.01 - 3
TRANSMISSION - VALVE PLATES ..... B2.01 - 12
TRANSMISSION AND OIL COOLER ..... B2.00 - 1
TRANSMISSION IMPUT SHAFT ..... B2.01 - 1
TRANSMISSION MOUNTING ..... B2.00 - 2
TRANSMISSION OIL FILTER - 87403735/87403734 ..... E3.02 - 3
TRANSMISSION TORQUE CONVERTER ..... B2.00 - 4
TRANSMISSION-OIL FILTER ..... B2.01 - 17
TUBE AND FITTING ..... A2.24 - 4
TURBO CHARGER ..... A2.52 - 2
TURBO CHARGER AND LINES ..... A2.52 - 1
WARNING DECAL - ENGLISH L1.25 6
WARNING DECAL - PORTUGUESE L1.25 4
WARNING DECAL - SPANISH L1.25 5
WATER OUTLET AND DIPSTICK ..... A1.02 - 5
WATER PUMP ..... A4.09 - 1
WHEELS AND TIRES 20,5 X 25 12L ..... D3.16 - 1

NEW HOLLAND

ÍNDICE ALFABÉTICO

ACELERADOR E ARTICULAÇÕES ..... A2.21 - 1
ACENDEDOR DE CIGARROS ..... F4.01 - 18
ACUMULADOR ..... E3.25 - 10
ACUMULADOR HIDRÁULICO ..... E3.02 - 20
ALARME DE RÉ ..... F4.01 - 17
ALTERNADOR - 45A ..... F3.01 - 2
ALTERNADOR - 65A ..... F3.01 - 1
AROS E PNEUS 20,5 X 25 12L ..... D3.16 - 1
AROS E PNEUS 20,5 X 25 16L ..... D3.16 - 2
ASSENTO DO OPERADOR ..... L6.01 - 1
BATENTE EIXO TRASEIRO ..... D3.05 - 2
BATERIAS E CABOS ..... F2.01 - 1
BICO INJECTOR ..... A2.35 - 1
BOCAL DE ENCHIMENTO ÓLEO E VARETA DE NÍVEL ..... A1.02 - 3
BOMBA - 377608A1 ..... E3.29 - 1
BOMBA DE ÁGUA ..... A4.09 - 1
BOMBA HIDRÁULICA DO FREIO ..... C1.01 - 1
BOMBA INJETORA - ACIONAMENTO ..... A2.24 - 2
BOMBA INJETORA E INJETOR ..... A2.24 - 1
BRAÇO DA CARREGADEIRA ..... E3.10 - 1
BUJÕES E PINOS DO BLOCO ..... A1.02 - 1
CABEÇOTE DO CILINDRO ..... A1.02 - 2
CABINE - COBERTURAS INFERIORES ..... L1.04 - 20
CABINE - CONSOLE DO PAINEL ..... L1.04 - 12
CABINE - DUTOS DO AQUECEDOR E AR CONDICIONADO ..... L1.04 - 18
CABINE - DUTOS E DIFUSORES ..... L1.04 - 17
CABINE - FARÓIS E CABOS ..... L1.04 - 14
CABINE - INTERIOR ..... L1.04 - 11
CABINE - ISOLAMENTO ..... L1.04 - 9
CABINE - LIMPADOR DE PÁRA-BRISA TRASEIRO ..... L1.04 -15A
CABINE - MONTAGEM ..... L1.04 - 1
CABINE - SISTEMA DE AR CONDICIONADO ..... L1.04 - 19
CABINE -APOIA PÉ ..... L1.04 - 16
CABINE ROPS ..... L1.04 - 3
CABO - CAPUZ DO MOTOR ..... F4.01 - 3
CABO DIANTEIRO ..... F4.01 - 4
CABOS ELÉTRICOS - CHASSI TRASEIRO ..... F4.01 - 15
CABOS ELÉTRICOS - MOTOR ..... F4.01 - 13
CABOS ELÉTRICOS - TRANSMISSÃO ..... F4.01 - 12
CAÇAMBA 1,9M3 ..... E3.14 - 1
CAÇAMBA 2,1M3 ..... E3.14 - 3
CAPUZ DO MOTOR ..... L1.01 - 1
CARTER E BOMBA DE ÓLEO ..... A1.04 - 4
CHASSI DIANTEIRO ..... D1.01 - 1
CHASSI TRASEIRO ..... D1.01 - 3
CILINDRO DA CAÇAMBA - 87405371 ..... E3.32 - 2
CILINDRO DE DIREÇÃO 87405377 ..... D2.12 - 1
CILINDRO LEVANTAMENTO - 87405374 ..... E3.32 - 3
CILINDRO LEVANTAMENTO SA CAÇAMBA - 87460874 ..... E3.32 - 1
CIRCUÍTO AUXILIAR DA CAÇAMBA ..... E3.02 - 8
CIRCUÍTO DE TRAVA DO ACOPLAMENTO ..... E3.02 - 11
CIRCUÍTO DO ACOPLAMENTO ..... E3.02 - 12
CIRCUÍTO DO CONTROLE REMOTO - 3 CARRETEIS ..... E3.02 - 18
CIRCUÍTO DO CONTROLE REMOTO - 4 CARRETEIS ..... E3.02 - 19
CIRCUITO HIDRÁULICO DO FREIO ..... C1.01 - 2
COBERTURA DO CONDESADOR ..... L1.01 - 2
COLUNA DE DIREÇÃO ..... F4.01 - 6
COMANDO DE VÁLVULAS ..... A1.07 - 1
COMANDO DO DISTRIBUIDOR ..... E3.25 - 1
CONJUNTO ALTERNADOR 45A - A187916 ..... F6.03 - 2
CONJUNTO ALTERNADOR 65A - 1964860C1 ..... F6.03 - 1
CONJUNTO DECALQUES ..... L1.25 - 1
CONJUNTO FAROL ..... F4.05 - 5
CONTRAPESOS ..... D1.01 - 5
CONTROLE DA CAÇAMBA ..... E3.27 - 3
CONTROLE DO BRAÇO ..... E3.27 - 1
CONVERSOR E TOMADA DE FORÇA ..... F4.01 - 21
CORREIA DO MOTOR ..... A4.01 - 4

NEW HOLLAND

ÍNDICE ALFABÉTICO

DECALQUES DE ADVERTÊCIA - ESPANHOL ..... L1.25 - 5
DECALQUES DE ADVERTÊCIA - INGLÊS ..... L1.25 - 6
DECALQUES DE ADVERTÊCIA - PORTUGUÊS ..... L1.25 - 4
DIREÇÃO AUXILIAR ..... D2.11 - 2
DRENO DO CARTER ..... A1.04 - 5
EIXO CARDAN - CENTRAL E TRASEIRO ..... B3.16 - 1
EIXO CARDAN - DIANTEIRO ..... B3.10 - 1
EIXO CARDAN - MOTOR ..... B3.09 - 1
EIXO DIANTEIRO - DIFERENCIAL ..... B4.01 - 4
EIXO TRASEIRO - DIFERENCIAL ..... B4.03 - 4
EIXO TRASEIRO - FIXAÇÃO ..... B4.03 - 1
EIXO VIRABREQUIM ..... A1.03 - 1
EIXOS - DIANTEIROS E TRASEIROS ..... B4.00 - 1
ESTRIBOS DIREITOS - PÁRA LAMA TRASEIRO ..... L1.01 - 6
ESTRIBOS ESQUERDOS - PÁRA LAMAS TRASEIROS ..... L1.01 - 7
FARÓIS DIANTEIROS ..... F4.01 - 16
FARÓIS E CABOS ..... F4.01 - 8
FAROL DIANTEIRO E TRASEIRO - CABINE ABERTA ..... F4.01 - 8A
FILTRO DE AR ..... A2.22 - 1
FILTRO DE ÓLEO DA TRANSMISSÃO - 87403735/87403734 ..... E3.02 - 3
FILTRO E BOMBA ALIMENTADORA ..... A2.24 - 3
FILTRO E RESFRIADOR DE ÓLEO ..... A3.03 - 3
FIXAÇÃO DA CAÇAMBA ..... E3.10 - 3
FIXAÇÃO DO MOTOR VENTILADOR ..... A4.01 - 6
FREIO - CIRCUÍTO HIDRÁULICO ..... C1.01 - 5
FREIO - CIRCUITO HIDRÁULICO REVERSÃO VENTILADOR ..... C1.01 - 3
FREIO - PEDAL E ACUMULADOR ..... C1.01 - 4
ISOLAMENTO DO CAPUZ DO MOTOR ..... L1.01 - 9
JOGO DE JUNTAS - BLOCO ..... A4.09 - 3
JOGO DE JUNTAS - CABEÇOTE ..... A4.09 - 2
LIMPADOR DE PÁRA-BRISA DIANTEIRO ..... L1.04 - 15
LUZ DA LINCENÇA ..... F4.05 - 4
LUZ ROTATIVA ..... F5.01 - 1
LUZES TRASEIRAS - 73163878 DIR/73163879 ESQ ..... F4.05 - 3
MOTOR ..... A0.00 - 1
MOTOR DE PARTIDA ..... F6.08 - 1
MOTOR DO VENTILADOR ..... A4.01 - 7
MOTOR DO VENTILADOR REVERSÍVEL ..... A4.01 - 8
PAINEL DE CONTROLE ..... F4.01 - 1
PAINEL DE CONTROLE - TOLDO ..... F4.01 - 2
PÁRA LAMAS DIANTEIROS ..... L1.01 - 3
PÁRA LAMAS TRASEIROS ..... L1.01 - 4
PÁRA LAMAS TRASEIROS - CAIXA DAS RODAS ..... L1.01 - 5
PEDAL DO ACELERADOR ..... A2.21 - 2
PISTÃO E BIELA ..... A1.05 - 1
PROTEÇÃO DA CORREIA ..... A4.01 - 5
RADIADOR ..... A4.01 - 1
RECUPERAÇÃO LIQUÍDO DE ARREFECIMENTO ..... A4.01 - 3
RELÉS E FUSÍVEIS - CABINE ..... F4.01 - 9
RELÉS E FUSÍVEIS - TOLDO ..... F4.01 - 11
RESERVATÓRIO DE COMBUSTÍVEL ..... A2.01 - 1
RESERVATÓRIO HIDRÁULICO ..... E3.28 - 1
ROPS - MONTAGEM ..... L1.04 - 4
ROPS - MONTAGEM ..... L1.04 - 8
SAÍDA DE ÁGUA E VARETA DE NÍVEL ..... A1.02 - 5
SILENCIOSO ..... A2.56 - 1
SISTEMA DE ARREFECIMENTO - VÁLVULA DE ALÍVIO ..... A4.01 - 10
SISTEMA DE PARTIDA A FRIO ..... A2.43 - 1
SISTEMA HIDRÁULICO ..... E3.02 - 1
SISTEMA HIDRÁULICO ..... E3.02 - 15
SISTEMA HIDRÁULICO - 3aFUNÇÃO ..... E3.02 - 16
SISTEMA HIDRÁULICO - 4aFUNÇÃO ..... E3.02 - 17
SISTEMA HIDRÁULICO - CIRCUITO DO JOYSTICK ..... E3.02 - 14
SISTEMA HIDRÁULICO - CONTROLE DE CONDUÇÃO ..... E3.25 - 5
SISTEMA HIDRÁULICO - VÁVULA DE CONTROLE ..... E3.25 - 6
SISTEMA HIDRÁULICO DA CARREGADEIRA ..... E3.02 - 4
SISTEMA HIDRÁULICO DA CARREGADEIRA ..... E3.02 - 6
SISTEMA HIDRÁULICO DA DIREÇÃO ..... D2.11 - 3

NEW HOLLAND

ÍNDICE ALFABÉTICO

SISTEMA HIDRÁULICO VÁLVULA DIRECIONAL ..... E3.25 - 4
SISTEMA HIRÁULICO DA DIREÇÃO ..... D2.11 - 1
SUPORTE EIXO TRASEIRO ..... D3.05 - 1
SUPORTES DO MOTOR ..... A0.02 - 1
TAMPA DE DISTRIBUIÇÃO ..... A1.02 - 1
TAMPA DO CABEÇOTE ..... A1.01 - 3
TAMPAS DA CAIXA DE BATERIA ..... L1.01 - 8
TOLDO ..... L1.04 - 7
TOLDO - SAIA ..... L1.04 - 6
TOLDO E ROPS - TAMPAS ..... L1.04 - 10
TRANSMISSÃO - BOMBA DE ÓLEO ..... B2.01 - 15
TRANSMISSÃO - CARCAÇA ..... B2.01 - 2
TRANSMISSÃO - CONVERSOR DE TORQUE ..... B2.00 - 4
TRANSMISSÃO - EIXO DE ENTRADA ..... B2.01 - 1
TRANSMISSÃO - EMBREAGENS A FRENTE ..... B2.01 - 8
TRANSMISSÃO - EMBREAGENS DE RÉ ..... B2.01 - 9
TRANSMISSÃO - FILTRO DE ÓLEO ..... B2.01 - 17
TRANSMISSÃO - FREIO DE ESTACIONAMENTO ..... B2.01 - 18
TRANSMISSÃO - PLACAS DA VÁLVULA ..... B2.01 - 12
TRANSMISSÃO - SENSORES E PROTEÇÃO ..... B2.01 - 16
TRANSMISSÃO - SUPORTES ..... B2.00 - 2
TRANSMISSÃO - TUBO DE ENCHIMENTO ..... B2.00 - 3
TRANSMISSÃO - TUBOS ..... B2.01 - 3
TRANSMISSÃO E RESFRIADOR DE ÓLEO ..... B2.00 - 1
TUBULAÇÃO DE COMBUSTÍVEL E FILTRO ..... A2.01 - 2
TURBOCOMPRESSOR E TUBULAÇÃO ..... A2.52 - 1
UNIDADE DE DIREÇÃO - 87405609 ..... D2.02 - 1
VÁLVULA DE CONTROLE - 2 CARRETEIS ..... E3.31 - 1
VÁLVULA DE CONTROLE - 3 CARRETEIS ..... E3.31 - 4
VÁLVULA DE CONTROLE - 4 CARRETEIS ..... E3.31 - 7
VOLANTE E CARCAÇA ..... A1.02 - 2

NEW HOLLAND W130/W130TC ÍNDICE NUMÉRICO-NUMERIACAL INDEX

SEQ	ITEM	SGR	QUAD	SEQ	ITEM	SGR	QUAD	SEQ	ITEM	SGR	QUAD	SEQ	ITEM	SGR	QUAD
21	100-3375	F5.01	1	4	12179490	A4.01	1	11	128483A1	L1.04	19	4	14144790	F4.05	3
11	10259960	A1.04	4	10	122081A1	L1.04	23	33	128483A2	L1.04	23	3	14148290	F4.05	3
18	10259960	A4.09	3	16	122553A1	L1.04	23	20	128484A1	L1.04	23	2	14151195	F5.01	1A
1	103846A1	A4.01	3	9	122553A1	L1.04	19	11	128484A1	L1.04	23	1	14152190	F4.01	16
3	104399A1	L1.04	19	8	122554A1	L1.04	23	9	128484A1	L1.04	21	10	142-104	L1.04	8A
10	104400A1	L1.04	19	1	122579A1	L1.04	19	9	128485A1	L1.04	23	8	142-104	L1.04	8B
34	10450090	F4.01	13	10	124271A1	L1.25	5	4	128485A1	L1.04	19	27	143349A1	D2.11	2
29	10450690	F4.01	13	10	124273A1	L1.25	4	14	128485A1	L1.04	23	19	14437985	C1.01	2
12	104589A1	F6.08	1	15	1250522C3	L1.04	19	4	128485A1	L1.04	23	18	14496531	C1.01	4
16	104593A1	F6.08	1	1	125058A1	F4.01	15	8	128485A1	L1.04	21	10	14496931	B3.10	1
15	104594A1	F6.08	1	15	1250594C1	L1.04	23	16	1285485C3	L1.04	22	3	14497331	B4.03	1
14	104598A1	F6.08	1	7	1250594C1	L1.04	23	21	128785A1	F4.01	15	5	147496A1	D3.16	2
33	10615379	F4.01	13	6	1250594C2	L1.04	19	4	129-667	E3.02	3	5	147496A1	D3.16	4
5	10615479	E3.25	1	11	12574921	B3.10	1	14	130133A1	E3.25	5	5	147496A1	D3.16	1
6	10725911	E3.25	1	4	12575321	B4.03	1	6	1301342C1	L1.04	22	5	147496A1	D3.16	3
13	107329C1	L1.04	14	4	126268A1	D1.01	3	8	130134A1	E3.25	5	5	147496A1	D3.16	5
3	10902631	E3.25	1	3	12646821	L1.04	14	19	1304648C1	L1.04	8	23	147765A1	F2.01	1
27	109171C1	L1.04	8A	1	12646821	F4.01	8	21	131-141	E3.28	1	1	148117A1	D3.16	3
24	109171C1	L1.04	8B	4	12648131	E3.25	1	24	131-53	E3.10	2	1	148117A1	D3.16	4
2	109239C2	L1.04	19	10	126844A1	F4.01	1	14	1331087C1	L1.04	22	2	148223A1	B4.01	1
19	109311H	F4.01	2	1	12696821	F4.01	8A	17	1331102C2	L1.04	26	5	148224A1	C1.01	5
19	109311H	F4.01	1	15	1270741C1	L1.04	14	5	1332154C1	L1.04	7	6	148225A1	C1.01	5
31	10977531	F4.01	13	21	1270742C1	L1.04	12	9	1332154C1	L1.04	3	7	148227A1	C1.01	5
5	10977611	F4.05	3	5	1270742C1	L1.04	11	9	1332154C1	L1.04	1	8	148228A1	C1.01	5
30	11116631	D1.01	3	8	1270742C1	L1.04	15	12	1339577C3	L1.04	21	10	148592A1	A2.24	3
6	11195471	F4.05	3	10	1270742C1	L1.04	17	13	1339577C3	L1.04	19	3	148681A1	D3.16	4
7	114549A1	L1.04	11	2	1276051C1	L1.04	5A	5	1340075C2	L1.04	21	2	148682A1	D3.16	2
5	114549A1	L1.04	11A	3	1276051C1	L1.04	11A	11	1340075C2	L1.04	22	2	148682A1	D3.16	5
34	116893A1	E3.10	2	8	1276118C1	L1.04	11	3	1345074C1	L1.04	15A	2	148682A1	D3.16	4
33	117025A1	E3.10	2	4	1276118C1	L1.04	11A	10	139728A1	L1.25	3	2	148682A1	D3.16	1
12	117724A1	L1.04	8A	14	1276118C1	L1.04	8	18	139729A1	L1.25	3	1	148880A1	B4.03	3
17	117724A1	L1.04	8B	1	1283403C1	L1.04	5	3	141005A1	D2.12	1	4	148880A1	B4.01	3
1	120229A1	F4.05	4	21	128483A1	L1.04	23	2	14142490	F4.01	16	11	148883A1	B4.01	3
15	120398A1	F4.01	15	5	128483A1	L1.04	19	11	14143890	F4.01	7	4	148883A1	B4.03	3

Nota/Note: Este índice foi gerado em sequência alfa-numérica/ This index made in alfanumerical sequence.

SEQ	ITEM	SGR	QUAD	SEQ	ITEM	SGR	QUAD	SEQ	ITEM	SGR	QUAD	SEQ	ITEM	SGR	QUAD
6	148885A1	B4.01	3	12	148906A1	B4.01	4	24	148923A1	B4.03	4	10	148946A1	B4.03	5
10	148887A1	B4.03	3	13	148907A1	B4.03	4	24	148924A1	B4.01	4	10	148946A1	B4.01	5
8	148887A1	B4.01	3	13	148907A1	B4.01	4	24	148924A1	B4.03	4	11	148947A1	B4.03	5
7	148888A1	B4.03	3	14	148908A1	B4.03	4	24	148925A1	B4.01	4	11	148947A1	B4.01	5
1	148888A1	B4.01	3	14	148908A1	B4.01	4	24	148925A1	B4.03	4	12	148948A1	B4.01	5
5	148889A1	B4.03	3	15	148909A1	B4.03	4	25	148926A1	B4.03	4	12	148948A1	B4.03	5
2	148889A1	B4.01	3	15	148909A1	B4.01	4	25	148926A1	B4.01	4	13	148949A1	B4.03	5
1	148890A1	B4.01	2	16	148910A1	B4.01	4	26	148927A1	B4.01	4	13	148949A1	B4.01	5
1	148890A1	B4.03	2	16	148910A1	B4.03	4	27	148928A1	B4.03	4	14	148950A1	B4.03	5
3	148892A1	B4.03	2	17	148911A1	B4.01	4	27	148928A1	B4.01	4	14	148950A1	B4.01	5
3	148892A1	B4.01	2	17	148911A1	B4.03	4	28	148929A1	B4.01	4	15	148951A1	B4.03	5
1	148893A1	B4.03	4	18	148912A1	B4.01	4	28	148929A1	B4.03	4	15	148951A1	B4.01	5
1	148893A1	B4.01	4	18	148912A1	B4.03	4	29	148930A1	B4.03	4	16	148952A1	B4.03	5
2	148894A1	B4.01	4	19	148913A1	B4.01	4	29	148930A1	B4.01	4	16	148952A1	B4.01	5
2	148894A1	B4.03	4	19	148913A1	B4.03	4	30	148931A1	B4.03	4	21	148955A1	B4.03	5
3	148895A1	B4.01	4	20	148914A1	B4.01	4	30	148931A1	B4.01	4	21	148955A1	B4.01	5
3	148895A1	B4.03	4	20	148914A1	B4.03	4	32	148933A1	B4.03	4	20	148956A1	B4.01	5
5	148897A1	B4.01	4	21	148915A1	B4.01	4	32	148933A1	B4.01	4	20	148956A1	B4.03	5
5	148897A1	B4.03	4	21	148915A1	B4.03	4	33	148934A1	B4.01	4	18	148957A1	B4.03	5
6	148898A1	B4.03	4	22	148916A1	B4.03	4	34	148935A1	B4.01	4	18	148957A1	B4.01	5
6	148898A1	B4.01	4	22	148916A1	B4.01	4	35	148936A1	B4.03	4	1	148958A1	B4.03	6
7	148899A1	B4.03	4	23	148917A1	B4.03	4	35	148936A1	B4.01	4	1	148958A1	B4.01	6
7	148899A1	B4.01	4	23	148917A1	B4.01	4	1	148937A1	B4.01	5	2	148959A1	B4.01	6
8	148900A1	B4.01	4	23	148918A1	B4.03	4	1	148937A1	B4.03	5	2	148959A1	B4.03	6
8	148900A1	B4.03	4	23	148918A1	B4.01	4	3	148939A1	B4.01	5	3	148960A1	B4.01	6
8	148901A1	B4.01	4	23	148919A1	B4.01	4	3	148939A1	B4.03	5	3	148960A1	B4.03	6
8	148901A1	B4.03	4	23	148919A1	B4.03	4	5	148941A1	B4.03	5	4	148961A1	B4.03	6
8	148902A1	B4.03	4	23	148920A1	B4.03	4	5	148941A1	B4.01	5	4	148961A1	B4.01	6
8	148902A1	B4.01	4	23	148920A1	B4.01	4	6	148942A1	B4.03	5	9	148962A1	B4.03	6
9	148903A1	B4.01	4	24	148921A1	B4.03	4	6	148942A1	B4.01	5	9	148962A1	B4.01	6
9	148903A1	B4.03	4	24	148921A1	B4.01	4	8	148944A1	B4.03	5	10	148963A1	B4.03	6
11	148905A1	B4.03	4	24	148922A1	B4.03	4	8	148944A1	B4.01	5	10	148963A1	B4.01	6
11	148905A1	B4.01	4	24	148922A1	B4.01	4	9	148945A1	B4.03	5	11	148964A1	B4.01	6
12	148906A1	B4.03	4	24	148923A1	B4.01	4	9	148945A1	B4.01	5	11	148964A1	B4.03	6

Nota/Note: Este índice foi gerado em sequência alfa-numérica/ This index made in alfanumerical sequence.

SEQ	ITEM	SGR	QUAD	SEQ	ITEM	SGR	QUAD	SEQ	ITEM	SGR	QUAD	SEQ	ITEM	SGR	QUAD
12	148965A1	B4.03	6	2	168-71	F5.01	1	25	1964727C1	F6.03	1	5	1981576C1	F6.08	1
12	148965A1	B4.01	6	18	169850C2	L1.04	14	7	1964729C1	F6.03	1	26	1983238C1	F4.01	13
13	148966A1	B4.01	6	7	169850C2	F4.01	8A	21	1964730C1	F6.03	1	3	198823C1	F4.01	14
13	148966A1	B4.03	6	6	169850C2	F4.01	8	1	1964731C1	F6.03	1	11	198824C1	A4.01	3
7	148969A1	B4.01	6	26	178889A1	D2.11	2	6	1964736C1	F6.03	1	21	198824C1	A4.01	1
7	148969A1	B4.03	6	54	178889A1	E3.02	1	3	1964737C1	F6.03	1	38	198825C1	E3.28	1
8	148970A1	B4.03	6	3	184680A2	L1.04	21	13	1964738C1	F6.03	1	18	198825C1	L1.04	23
8	148970A1	B4.01	6	23	186814A1	A2.01	1	11	1964748C1	F6.03	1	11	198826C1	C1.01	2
3	149299A1	D3.16	5	2	187782C1	L1.04	10	8	1964750C1	F6.03	1	24	198826C1	E3.28	1
3	149299A1	D3.16	1	2	187782C1	L1.04	13	1	1964860C1	F3.01	1	17	198826C1	L1.04	23
3	149299A1	D3.16	2	1	187787C1	L1.04	13	19	1964964C1	F6.03	1	2	198828C1	D2.11	4
1	149402A1	E3.14	6	1	187787C1	L1.04	10	16	1964965C1	F6.03	1	5	1990502C1	L1.04	10
1	149585A1	B3.16	1	5	187864A1	L1.25	3	18	1964966C1	F6.03	1	15	1990502C1	F4.01	6
1	149587A1	B3.09	1	52	190117A1	E3.02	1	10	1964968C1	F6.03	1	16	1990502C1	L1.04	12
31	149987A1	B4.01	4	12	190119A1	E3.02	14	7	1964969C1	F6.03	2	4	1990502C1	L1.04	13
31	149987A1	B4.03	4	22	190119A1	E3.02	19	5	1964969C1	F6.03	1	14	1990502C1	L1.04	11
5	1530431C1	F6.03	2	20	190119A1	E3.02	18	1	196714A5	L1.04	8	6	1990503C1	L1.04	11
5	1542830C2	A4.01	10	10	192391A1	L1.04	26	18	1968053C1	L1.04	15	7	1990756C2	L1.04	21
9	1542874C1	D2.12	1	26	194190A2	L1.04	8A	1	197377A2	F4.01	1	7	1994716C1	F4.01	2
7	1542877C1	E3.32	3	25	194190A2	L1.04	8B	16	1977334C1	L1.04	19	11	1994716C1	F4.01	1
6	1542879C1	E3.32	1	17	194199A1	A2.01	2	4	1977805C1	L1.04	5	18	1994720C1	F4.01	1
6	1542881C1	E3.32	2	13	1954626C1	L1.04	22	7	1977831C1	L1.04	5	6	1994720C1	F4.01	2
14	1546477C1	F6.03	1	13	1954626C1	L1.04	21	10	1977832C1	L1.04	5	6	1999926C1	L1.04	23
11	1546497C1	E3.27	1	15	1954651C2	F4.01	1	6	1977833C1	L1.04	5	19	201-147	E3.25	4
10	1546498C1	E3.27	3	3	1954736C1	L1.04	22	5	1977834C1	L1.04	5	2	201-308	B2.00	1
7	1546498C1	E3.27	2	8	1954736C1	L1.04	22	5	197952A1	F4.01	2	10	205-105	L1.04	21
2	1546498C1	E3.27	4	8	195-81023	L1.04	8A	12	197952A1	F4.01	1	15	205-123	L1.04	21
2	1547924C1	A4.01	3	10	195-81023	L1.04	8B	1	198052A1	L1.04	1	6	211-1311	F6.08	1
32	15896411	F4.01	13	22	195-81029	L1.04	12	1	198052A1	L1.04	3	22	214-132	A2.01	2
9	15981031	B3.10	1	13	196466A1	A1.04	4	11	198052A1	L1.04	7	19	214-1406	A2.01	1
19	16043231	C1.01	4	6	1964702C1	F4.01	17	6	198053A1	L1.04	1	7	214-1406	A2.01	3
15	16104121	E3.02	17	7	1964702C1	F4.01	3	6	198053A1	L1.04	3	4	214-1406	A2.01	2
15	16104121	E3.02	15	15	1964725C1	F6.03	1	3	198053A1	L1.04	7	23	214-1406	E3.28	1
15	16104121	E3.02	16	24	1964726C1	F6.03	1	8	198061A1	L1.04	5	3	214-1408	A2.01	2

Nota/Note: Este índice foi gerado em sequência alfa-numérica/ This index made in alfanumerical sequence.

SEQ	ITEM	SGR	QUAD	SEQ	ITEM	SGR	QUAD	SEQ	ITEM	SGR	QUAD	SEQ	ITEM	SGR	QUAD
40	214-1410	A4.01	1	17	218-335	E3.28	1	9	225619A1	A2.21	1	7	233213A1	L1.04	22
13	214-14104	E3.02	6	4	218-5209	A4.01	10	2	225913A1	L1.04	12	15	233224A1	L1.04	22
8	214-1416	C1.01	2	38	218-755	A4.01	1	9	225913A1	E3.02	17	9	233308A1	L1.04	17
12	214-1416	C1.01	1	6	218-756	A1.04	5	28	225913A1	L1.04	8A	9	233424A1	L1.04	22
5	214-1416	A4.01	1	7	219-1	E3.10	3	9	225913A1	E3.02	16	12	233424A1	L1.04	19
7	214-1436	A4.01	1	5	219-1	D1.01	3	9	225913A1	E3.02	15	6	233424A1	L1.04	21
2	214-1440	L1.04	18	6	219-1	E3.10	4	27	225913A1	L1.04	8B	13	234124A2	A2.21	1
9	214-1444	L1.04	18	21	219-1	E3.10	2	11	226561A1	L1.04	18	8	234149A2	L1.04	9
18	214-1452	L1.04	18	13	219-1	D2.11	3	15	226563A1	L1.04	18	10	234325A1	L1.04	22
26	214-1460	D2.11	3	19	219-1	E3.32	3	5	227809A1	A0.02	1	37	235417A1	E3.28	1
13	214-1472	A2.22	1	16	219-1	E3.10	1	3	22-824	F4.01	9A	3	235905A1	L1.04	1
13	214-1480	A2.22	1A	6	219-1	D2.12	1	3	22-824	F4.01	11A	3	235905A1	L1.04	3
12	214-1480	A2.22	1	13	219-8	B3.10	1	1	228359A3	L1.04	26	5	236233A2	L1.04	9
14	214-1488	E3.02	5	30	219-8	D2.11	3	3	230913A2	L1.04	9	11	237-6004	D2.11	2
16	214-1492	E3.02	7	28	219-8	D2.11	3	2	230914A2	L1.04	9	6	237-6006	E3.02	3
29	214-1496	E3.02	4	4	220068A1	E3.31	7	4	230916A2	L1.04	9	17	237-6008	D2.02	1
21	214-1704	A2.01	2	10	221103A1	E3.02	15	9	231-14109	L1.04	8B	3	237-6016	B2.00	1
47	214-1704	E3.28	1	10	221103A1	E3.02	17	9	231-14109	L1.04	8A	7	237718A2	L1.04	10
18	217-1050	F4.01	13	10	221103A1	E3.02	16	10	231-1446	E3.25	5	3	238-5005	F5.01	1
7	217-1063	E3.28	1	4	221104A2	L1.04	26	18	231-1447	L1.04	8	7	238-5011	E3.02	3
13	217-1084	F4.01	13	13	221104A2	L1.04	10	1	231-2447	L6.01	2	7	238-5230	D2.12	1
2	217-1096	A2.01	2	2	221-1093	L1.04	22	9	231-4248	F3.01	1	4	238-5232	E3.02	1
8	217-123	E3.28	1	1	221125A2	E3.02	16	23	231-46110	F6.03	1	9	238-5240	E3.32	3
18	217-132	A2.01	1	8	221425R1	F6.03	2	3	231-4644	A2.21	1	10	238-5243	E3.32	1
39	217-133	A4.01	1	25	222135A1	F4.01	14	1	231862A1	L1.04	11	10	238-5243	E3.32	3
17	217-144	L1.04	22	5	222136A1	F4.01	14	2	231863A1	L1.04	11	11	238-5244	E3.32	1
1	217-152	A2.01	2	4	222-615	A2.43	1	4	232-24016	B4.01	1	11	238-5247	E3.32	2
6	217-380	A2.01	3	5	222-650	A2.43	1	6	232-2448	A4.01	4	9	238-5248	E3.32	2
8	217-476	F4.01	8	12	222-650	A2.43	1	11	232364A1	F4.01	11A	21	238-6011	E3.02	14
8	217-476	F4.01	8A	6	222-660	A2.43	1	11	232364A1	F4.01	9A	7	238-6011	E3.25	4
7	217-92	A2.01	2	13	222-660	A2.43	1	9	232508A1	L1.04	26	28	238-6011	E3.02	1
5	218-1251	A1.04	5	12	225-14108	E3.28	1	12	232948A1	L1.04	23	11	238-6011	E3.25	4
37	218-1255	A4.01	1	20	225351C1	F4.01	14	2	233094A1	B3.16	1	7	238-6011	E3.02	7
16	218-1256	E3.28	1	12	225351C1	F4.01	4	7	233094A1	B3.16	1	8	238-6011	A4.01	7

Nota/Note: Este índice foi gerado em sequência alfa-numérica/ This index made in alfanumerical sequence.

SEQ	ITEM	SGR	QUAD	SEQ	ITEM	SGR	QUAD	SEQ	ITEM	SGR	QUAD	SEQ	ITEM	SGR	QUAD
24	238-6011	D2.11	1	7	238-6012	D2.11	3	14	238-6016	D2.11	1A	23	238-6021	E3.25	4
32	238-6011	E3.02	18	27	238-6012	E3.02	19	18	238-6016	D2.11	2	25	238-6021	E3.02	5
34	238-6011	E3.02	18	12	238-6012	E3.02	13	9	238-6018	D2.11	4	13	238-6021	E3.02	10
36	238-6011	E3.02	18	15	238-6012	E3.02	12	19	238-6018	E3.02	1	20	238-6021	E3.02	6
1	238-6011	C1.01	2	3	238-6012	E3.02	12	6	238-6018	E3.02	8	23	238-6021	E3.02	6
48	238-6011	E3.02	1	1	238-6012	C1.01	5	5	238-6018	D2.11	1A	29	238-6021	E3.02	7
34	238-6011	E3.02	19	13	238-6012	E3.02	11	15	238-6018	E3.28	1	27	238-6021	E3.25	4
3	238-6011	C1.01	3	4	238-6012	E3.02	11	20	238-6018	E3.25	4	22	238-6021	E3.02	4
51	238-6011	E3.02	1	16	238-6012	E3.02	11A	7	238-6018	C1.01	3	29	238-6021	E3.02	5
15	238-6011	D2.11	2	13	238-6012	E3.02	11A	19	238-6018	E3.02	10	23	238-6021	E3.02	5
53	238-6011	E3.02	1	9	238-6012	C1.01	3	10	238-6018	C1.01	1	31	238-6021	E3.02	5
13	238-6011	D2.11	1	16	238-6012	E3.02	11	20	238-6018	A4.01	8	3	238-6021	E3.25	5
4	238-6011	D2.11	2	23	238-6012	D2.11	3	21	238-6018	E3.02	9	11	238-6021	E3.02	8
38	238-6011	E3.02	19	7	238-6013	A4.01	9	31	238-6018	E3.25	4	5	238-6021	E3.02	8
6	238-6011	C1.01	4	10	238-6014	A4.01	8	35	238-6018	D2.11	2	5	238-6021	E3.02	10
3	238-6011	E3.25	4	2	238-6014	D2.11	3	23	238-6018	E3.02	1	34	238-6021	E3.02	5
24	238-6011	D2.11	1A	4	238-6014	C1.01	4	10	238-6018	E3.02	7	38	238-6021	E3.02	1
19	238-6011	D2.02	1	13	238-6014	A4.01	8	17	238-6018	D2.11	1	26	238-6021	E3.02	4
36	238-6011	E3.02	19	3	238-6014	A4.01	8	4	238-6021	B2.00	1	24	238-6021	E3.02	4
7	238-6012	E3.02	14	15	238-6014	C1.01	1	20	238-6021	E3.02	5	9	238-6021	E3.02	4
2	238-6012	C1.01	4	5	238-6014	C1.01	4	32	238-6021	E3.02	4	17	238-6021	E3.25	4
4	238-6012	E3.02	11A	4	238-6014	C1.01	3	21	238-6021	E3.02	5	25	238-6021	E3.02	7
25	238-6012	E3.02	18	3	238-6014	A4.01	7	22	238-6021	E3.02	5	14	238-6021	E3.25	4
19	238-6012	E3.02	19	6	238-6014	A4.01	7	37	238-6021	E3.02	4	12	238-6119	E3.31	9
23	238-6012	E3.02	19	12	238-6014	A4.01	9	15	238-6021	E3.02	1	12	238-6119	E3.31	8
21	238-6012	E3.02	19	17	238-6016	A4.01	8	24	238-6021	E3.02	6	10	238-6119	E3.31	2
3	238-6012	E3.02	18	4	238-6016	D2.11	1	4	238-6021	E3.02	9	11	238-6119	E3.31	5
21	238-6012	E3.02	18	7	238-6016	D2.11	1	11	238-6021	E3.02	9	10	238-6119	E3.31	3
20	238-6012	D2.11	3	2	238-6016	A1.04	5	19	238-6021	E3.02	6	11	238-6119	E3.31	6
3	238-6012	E3.02	19	20	238-6016	D2.11	2	46	238-6021	E3.02	1	11	238-6222	E3.02	1
3	238-6012	E3.02	13	6	238-6016	A4.01	8	4	238-6021	E3.02	7	13	238-7112	B2.00	3
19	238-6012	E3.02	18	24	238-6016	D2.11	2	15	238-6021	E3.02	6	11	238764A2	F5.01	1
17	238-6012	E3.02	18	22	238-6016	A4.01	9	2	238-6021	E3.02	7	2	238856A2	L1.04	26
13	238-6012	E3.02	14	13	238-6016	E3.25	4	14	238-6021	E3.02	4	6	238856A2	L1.04	10

Nota/Note: Este índice foi gerado em sequência alfa-numérica/ This index made in alfanumerical sequence.

SEQ	ITEM	SGR	QUAD	SEQ	ITEM	SGR	QUAD	SEQ	ITEM	SGR	QUAD	SEQ	ITEM	SGR	QUAD
8	239105-1	E3.02	16	18	248-2376	L1.04	19	12	257879A1	L1.04	18	11	297865A1	L1.04	17
8	239105-1	E3.02	15	57	248-2399	L1.01	1	10	257880A1	L1.04	18	9	297865A1	L1.04	10
8	239105-1	E3.02	17	5	248-2399	F4.01	3	12	259529A1	A2.21	1	12	297865A1	L1.04	5
13	239105A1	L1.04	11	15	248-2399	L1.04	26	23	260-16516	L1.04	12	1	297981A1	L1.04	8A
17	239105A1	L1.04	12	17	248-2399	L1.04	19	15	2-61338T91	L1.04	8	34	298253A1	F6.08	1
18	23911141	L1.04	26	4	249152A3	F4.01	9A	13	275494A1	L1.04	18	18	298255A1	F6.08	1
2	239186A1	E3.02	15	4	249152A3	F4.01	11A	6	275495A1	L1.04	17	3	298587A1	D2.02	1
2	239186A1	E3.02	16	16	250742A1	F4.01	1	8	275497A1	L1.04	17	12	298593A1	D2.02	1
2	239186A1	E3.02	17	18	250742A1	F4.01	2	7	275498A1	L1.04	17	13	298594A1	D2.02	1
1	239225A1	E3.02	15	2	250838A2	F4.01	13	3	275646A1	L1.04	18	18	298595A1	D2.02	1
4	239225A1	F4.01	2	2	251444A1	F4.01	4	1	275648A1	L1.04	18	20	298596A1	D2.02	1
11	239225A1	L1.04	11	2	251444A1	F4.01	5	4	275655A1	L1.04	18	21	298597A1	D2.02	1
3	239225A1	F4.01	1	18	253065A1	F4.01	15	14	27727R1	L1.04	14	7	299456A1	A2.56	1
18	239225A1	F4.01	11	14	253347A1	F4.01	14	20	279492A1	F4.01	13	18	301-1424	L1.25	4
1	239225A1	E3.02	17	14	253347A1	F4.01	5	9	279517A2	L1.04	11	18	301-1424	L1.25	6
18	239225A1	F4.01	9	9	253347A1	F4.01	4	12	279565A1	L1.04	11	18	301-1424	L1.25	5
1	239943A1	L1.04	21	4	253347A1	F4.01	11	12	280692A2	L1.04	9	1	301803R1	L1.04	22
13	241301A2	L1.04	1	4	253347A1	F4.01	9	13	280694A1	L1.04	9	2	302852A1	L1.04	7
12	241521A1	L1.04	14	1	253386A1	L1.04	8B	16	281411A1	E3.32	3	13	304083A1	L1.25	3
21	245482C1	F4.01	14	14	254026A1	A4.01	1	15	282459A1	F4.01	5	10	307149A1	A4.01	3
3	245482C1	F4.01	3	2	254026A1	E3.02	1	14	282459A1	F4.01	4	19	3078897R1	F6.03	2
23	245483C1	F4.01	14	8	255065A1	L1.04	26	2	283423A1	F4.01	1	4	3079389R1	F6.03	1
4	245483C1	F4.01	3	14	255065A1	L1.04	10	9	283779A1	F4.01	21	9	3079392R91	F6.03	1
2	245484C1	F4.01	3	6	256363A1	L1.04	8	10	283781A1	F4.01	21	20	3079410R1	F6.03	1
15	245485C1	F4.01	14	20	256421A2	E3.02	17	24	291718A1	F4.01	14	20	31-2281	A2.01	2
14	248-1169	L1.04	15A	20	256421A2	E3.02	15	1	293270A1	A2.21	1	18	31-3084	A2.01	2
14	248-1169	L1.04	15	20	256423A2	E3.02	16	19	293373A2	A2.21	1	16	313213A3	F5.01	1
17	248-1185	B2.00	1	11	257366A1	L1.04	9	6	293385A1	A2.21	1	15	313215A2	F5.01	1
11	248-1185	A4.01	1	10	257367A1	L1.04	9	27	295006A1	L1.04	23	17	313216A2	F5.01	1
7	248-1237	F4.01	8	9	257368A1	L1.04	9	14	295157A1	A2.21	1	3	313368A1	F4.01	18
4	248-1237	F4.01	8A	3	257375A1	L1.01	6	5	297850A1	L1.04	13	22	313682A1	E3.10	2
8	248-1237	L1.04	15A	3	257375A1	L1.01	7	3	297850A1	L1.04	12	25	317171A1	L1.04	8A
7	248-1237	L1.04	14	13	257459A1	L1.04	12	4	297850A1	L1.04	10	26	317171A1	L1.04	8B
15	248-2331	A2.43	1	16	257463A1	L1.04	26	15	297865A1	L1.04	12	1	318150A2	F4.01	21

Nota/Note: Este índice foi gerado em sequência alfa-numérica/ This index made in alfanumerical sequence.

SEQ	ITEM	SGR	QUAD	SEQ	ITEM	SGR	QUAD	SEQ	ITEM	SGR	QUAD	SEQ	ITEM	SGR	QUAD
3	318356A1	F4.01	21	5	324869A2	L1.04	15A	3	329047A1	L1.25	6	19	335976A1	F4.01	13
9	319055A1	F4.01	11A	10	326-1488	L1.04	3	13	329049A1	L1.25	6	17	336009A1	L1.25	4
9	319055A1	F4.01	9A	10	326-1488	L1.04	1	8	329051A1	L1.25	3	17	336011A1	L1.25	5
4	319055A1	F4.01	18	6	326-1488	L1.04	7	7	329-1014	L1.04	3	16	336029A1	E3.32	1
6	319055A1	F4.01	9	5	326202A1	L1.04	8A	8	329-1014	L1.04	7	18	336030A1	E3.32	2
6	319055A1	F4.01	11	21	326202A1	L1.04	8B	7	329-1014	L1.04	1	6	336039A1	E3.32	3
15	320196A1	D2.02	1	1	326203A1	L1.04	15	10	329413A1	D2.11	2	8	336041A1	E3.32	1
10	320578A1	L1.04	15	21	326203A1	L1.04	8A	3	330014A1	L1.04	26	8	336042A1	E3.32	2
4	321221A1	L1.04	8A	4	326203A1	L1.04	8B	12	331676A1	L1.04	8	18	336045A1	E3.32	1
20	321221A1	L1.04	8B	11	326361A1	L1.04	5	1	332443A1	F2.01	1	3	336123A1	L6.01	2
1	321446A1	F4.01	13	9	326362A1	L1.04	5	1	332443A1	F6.08	1	4	336378A1	E3.32	1
4	321446A1	F4.01	14	13	326363A1	L1.04	5	5	332512A1	L1.25	6	2	336388A1	E3.32	1
10	321-7030	L1.25	6	2	326364A1	L1.04	5	9	334000A2	L1.25	5	4	336460A1	A2.21	2
17	321736A1	L1.04	15	11	326365A1	E3.02	15	9	334001A2	L1.25	4	3	336461A1	A2.21	2
31	322786A1	L1.04	8A	11	326365A1	E3.02	17	4	334015A1	L1.25	5	5	336462A1	A2.21	2
15	322786A1	L1.04	8B	3	326365A1	L1.04	5	4	334016A1	L1.25	4	1	336463A1	A2.21	2
7	322848A1	L1.04	15	11	326365A1	E3.02	16	5	334034A1	L1.25	5	6	336464A1	A2.21	2
5	323007A1	L1.04	8B	17	326845A1	A2.43	1	5	334035A1	L1.25	4	8	336465A1	A2.21	2
33	323007A1	L1.04	8A	18	327131A1	L1.04	12	7	334456A1	L1.25	6	7	336466A1	A2.21	2
2	323009A1	L1.04	8A	19	327132A1	L1.04	12	7	334566A1	L1.25	4	2	336467A1	A2.21	2
19	323009A1	L1.04	8B	12	327332A1	L1.04	12	7	334567A1	L1.25	5	23	337189A1	L1.04	8
23	323022A2	L1.04	8A	4	328082A1	D3.05	1	3	334572A1	L1.25	4	21	337231A2	L1.04	8
1	323694A1	L1.25	6	20	328082A1	E3.10	2	3	334573A1	L1.25	5	4	339511A1	E3.32	2
22	324071A2	L1.04	8B	23	328082A1	E3.10	1	1	334575A1	L1.25	4	12	339520A1	E3.32	2
16	324073A1	L1.04	8B	5	328186A1	D2.11	4	1	334576A1	L1.25	5	2	339521A1	E3.32	2
3	324073A1	L1.04	8A	4	328475A1	L6.01	2	8	334664A1	L1.25	5	13	339521A1	E3.32	2
8	324201A1	D2.11	1	10	328-632	B3.16	1	8	334665A1	L1.25	4	1	339525A1	E3.32	2
17	324201A1	D2.11	1A	7	328-632	B3.10	1	11	334676A1	L1.25	4	17	33958A1	E3.32	2
20	324203A1	L1.04	15	12	328752A1	L1.25	6	11	334677A1	L1.25	5	13	340921A1	E3.32	1
15	324203A1	L1.04	15A	11	328754A1	L1.25	6	12	334688A1	L1.25	5	15	341968A1	E3.32	1
19	324468A1	L1.04	15	7	328870A1	A2.01	1	12	334691A1	L1.25	4	22	345-101	L1.04	18
13	324469A1	L1.04	15A	4	328904A1	L1.25	6	13	334703A1	L1.25	4	20	345-101	L1.04	12
8	324533A2	L1.04	10	9	329019A1	L1.25	3	13	334704A1	L1.25	5	1	347611A3	A4.01	2
4	324550A1	L1.04	15A	8	329044A1	L1.25	6	17	335889A1	L1.25	6	15	347611A3	A4.01	1

Nota/Note: Este índice foi gerado em sequência alfa-numérica/ This index made in alfanumerical sequence.

SEQ	ITEM	SGR	QUAD	SEQ	ITEM	SGR	QUAD	SEQ	ITEM	SGR	QUAD	SEQ	ITEM	SGR	QUAD
16	349518A1	D2.12	1	1	358624A2	E3.10	2A	15	365355A1	E3.10	1	21	367489A1	E3.02	7
14	349519A1	D2.12	1	2	358626A2	E3.10	1A	8	365356A1	E3.10	3	7	367489A1	E3.02	4
13	349521A1	D2.12	1	10	358981A1	L1.04	7	8	365356A1	E3.10	4	9	367489A1	E3.02	10
5	349523A1	D2.12	1	12	358981A1	L1.04	3	25	365357A1	F2.01	1	7	367489A1	E3.02	9
12	352218A1	D2.12	1	12	358981A1	L1.04	1	39	365516A2	E3.02	1	5	367489A1	E3.02	6
10	353036A1	B2.00	1	12	358982A1	L1.04	7	21	365751A2	D2.11	1	7	367489A1	E3.02	8
16	353-403	L1.04	14	8	358982A1	L1.04	1	4	365836A3	D2.11	3	4	367505A1	L1.04	12
18	353-404	L1.04	21	8	358982A1	L1.04	3	18	365837A2	D2.11	3	25	367533A1	D2.11	3
14	353-408	L1.04	9	4	359183A1	D2.12	1	14	365935A2	L1.25	3	15	367533A1	E3.02	7
14	353-410	L1.04	12	1	359185A1	D2.12	1	23	366176A2	L1.01	1	12	367610A1	C1.01	4
7	353-411	L1.04	15A	14	360157A1	L1.04	26	9	366430A1	E3.02	18	6	367658A1	E3.02	9
11	353-411	L1.04	12	19	360982A1	E3.32	1	11	366430A1	E3.02	14	22	367658A1	E3.02	7
15	353-411	L1.04	9	7	360984A1	E3.32	2	11	366430A1	E3.02	19	8	367658A1	E3.02	9
17	353-421	L1.04	14	3	3611332A2	L1.04	13	11	366513A1	E3.02	18	5	367658A1	E3.02	13
32	353-422	L1.04	8A	5	361187A1	B2.00	3	13	366513A1	E3.02	19	5	367658A1	E3.02	12
14	353-422	L1.04	8B	8	361187A1	B2.00	2	24	366513A1	E3.02	14	8	367658A1	E3.02	10
8	355829A2	B3.09	1	54	361456A1	L1.01	1	10	366514A1	E3.02	18	8	367658A1	E3.02	4
19	356187A1	D1.01	3	7	361811A1	A0.02	1	12	366514A1	E3.02	19	8	367658A1	E3.02	5
21	356191A1	D1.01	3	28	362089A1	D1.01	3	10	366514A1	E3.02	14	6	367658A1	E3.02	6
22	356192A1	D1.01	3	1	362963A1	D2.11	4	14	366515A1	E3.02	19	8	367658A1	E3.02	8
21	356197A1	D1.01	3	2	363583A1	E3.32	3	23	366515A1	E3.02	14	1	367751A1	F5.01	1
21	356198A1	D1.01	3	4	363649A2	F4.01	21	12	366515A1	E3.02	18	5	367817A1	L1.04	12
25	356199A1	D1.01	3	5	363921A1	L1.04	17	7	366517A1	E3.02	19	5	367870A1	A4.01	7
18	356200A1	D1.01	3	32	364193A1	D1.01	3	7	366517A1	E3.02	18	8	367872A1	D2.11	4
17	356201A1	D1.01	3	15	364741A1	L1.25	3	8	366518A1	E3.02	19	5	367889A1	L1.04	3
26	356210A1	D1.01	3	14	364742A1	L1.25	6	8	366518A1	E3.02	18	5	367889A1	L1.04	1
3	357654A1	B2.00	2	14	364918A1	L1.25	5	9	366519A1	E3.02	19	4	367889A1	L1.04	7
2	357657A1	B2.00	2	14	364920A1	L1.25	4	10	366520A1	E3.02	19	13	368055A1	F4.01	4
2	357661A1	B2.00	3	5	365189A1	L1.04	18	17	366904A1	A2.01	1	12	368056A1	F4.01	4
8	357906A1	F4.01	9A	35	365353A1	E3.10	2	28	366904A1	A2.01	2	11	368056A1	F4.01	5
7	357906A1	F4.01	11	32	365353A1	E3.10	1	16	366905A1	A2.01	1	6	368088A4	F2.01	1
7	357906A1	F4.01	9	36	365354A1	E3.10	2	29	366905A1	A2.01	2	7	368089A3	F2.01	1
8	357906A1	F4.01	11A	22	365354A1	E3.10	1	9	367149A1	E3.28	1	8	368090A3	F2.01	1
1	358624A2	E3.10	1A	37	365355A1	E3.10	2	7	367489A1	E3.02	5	5	368091A2	F2.01	1

Nota/Note: Este índice foi gerado em sequência alfa-numérica/ This index made in alfanumerical sequence.

SEQ	ITEM	SGR	QUAD	SEQ	ITEM	SGR	QUAD	SEQ	ITEM	SGR	QUAD	SEQ	ITEM	SGR	QUAD
26	368775A1	E3.10	2	21	371846A1	L1.04	15	11	376181A2	D2.11	4	32	380181A1	A4.01	1
25	368776A1	E3.10	2	7	371887A1	A4.01	4	7	376181A2	A4.01	8	9	380583A2	D2.11	3
28	368836A2	E3.10	2	9	372028A2	C1.01	3	19	376636A1	D2.11	2	6	380602A1	D1.01	1
1	369713A1	L1.04	17	9	372029A2	C1.01	1	22	376970A1	D2.11	2	6	380602A1	D1.01	2
2	369714A1	L1.04	17	10	372102A3	E3.02	8	24	377608A1	E3.02	1	3	380766A2	L1.04	10
3	369715A1	L1.04	17	3	372217A1	A0.02	1	5	377956A4	E3.10	2A	9	380912A1	E3.02	14
4	369716A1	L1.04	17	23	372359A1	E3.02	4	8	377961A2	E3.10	2	5	380912A1	E3.02	18
8	369881A1	C1.01	3	10	372453A1	E3.02	10	7	377964A2	E3.10	2	5	380912A1	E3.02	19
15	369915A2	L1.04	8	15	372453A1	E3.02	9	9	377966A3	E3.10	2	1	381089A1	E3.32	3
36	370524A2	E3.02	1	15	372453A1	E3.02	8	6	377968A3	E3.10	2	4	381096A1	E3.32	3
6	370918A2	L1.04	12	1	372605A2	E3.02	7	10	378304A1	A2.43	1	13	381098A1	E3.32	3
12	370918A2	L1.25	3	3	372606A3	E3.02	7	2	379066A2	E3.10	2A	14	381099A1	E3.32	3
6	371113A1	A0.02	1	14	373040A2	E3.02	10	11	379070A2	E3.10	2	15	381099A1	E3.32	3
8	371157A1	F4.01	15	12	373040A2	E3.02	9	4	379091A2	E3.10	2A	17	381100A1	E3.32	3
24	371185A1	L1.04	15	2	373348A1	E3.14	5	1	379139A1	E3.02	11A	20	381101A1	E3.32	3
17	371185A1	L1.04	15A	2	373348A1	E3.14	9	1	379139A1	E3.02	11	7	381101A1	E3.32	3
4	371232A1	E3.14	9	3	373349A1	E3.14	9	1	379149A2	E3.27	3	12	381103A1	E3.32	3
4	371232A1	E3.14	8	3	373349A1	E3.14	5	6	379149A2	E3.27	4	10	381232A1	A4.01	1
12	371232A1	E3.14	7	19	373596A1	F5.01	1	2	379158A1	E3.02	12	1	381624A2	A4.01	5
4	371232A1	E3.14	5	6	374422A2	F4.01	1	3	379191A2	E3.10	2A	18	381938A1	A4.01	3
4	371232A1	E3.14	3	22	374425A2	F4.01	1	12	379197A2	E3.10	2	30	381938A1	A4.01	1
4	371232A1	E3.14	2	9	374429A2	F4.01	1	1	379374A1	E3.02	13	18	381962A1	A4.01	1
12	371232A1	E3.14	4	12	374430A2	F5.01	1	1	379374A1	E3.02	12	41	381963A1	A4.01	1
12	371232A2	E3.14	1	8	374431A2	F4.01	1	2	379428A1	E3.02	13	8	382188A2	A4.01	1
1	371-8051	D3.16	3	9	374646A1	L1.04	12	6	379584A3	E3.28	1	9	382189A1	A4.01	1
1	371-8051	D3.16	4	10	375516A1	E3.10	3	5	379587A2	E3.28	1	2	382199A3	L1.04	24
1	371-8052	D3.16	3	9	375516A1	E3.10	4	6	379611A1	B2.00	3	1	382199A3	L1.01	2
1	371-8052	D3.16	4	11	375517A1	E3.10	3	1	379659A2	E3.27	2	14	382258A1	B2.00	1
1	371-8082	D3.16	1	33	375517A1	E3.10	1	19	379672A2	E3.10	2	7	382258A1	D2.11	4
1	371-8271	D3.16	1	10	375517A1	E3.10	4	1	379770A2	E3.10	4	12	382259A1	B2.00	1
1	371-8272	D3.16	1	9	375518A1	E3.10	3	19	379782A1	F4.01	15	6	382260A1	D2.11	4
1	371-8311	D3.16	2	11	376178A1	A4.01	8	19	380072A3	A2.43	1	13	382262A2	B2.00	1
1	371-8312	D3.16	2	18	376179A1	A4.01	8	12	380125A2	A4.01	1	15	382375A2	A4.01	9
16	371846A1	L1.04	15A	11	376179A2	A4.01	9	35	380178A2	A4.01	1	4	382375A2	F4.01	1

Nota/Note: Este índice foi gerado em sequência alfa-numérica/ This index made in alfanumerical sequence.

SEQ	ITEM	SGR	QUAD	SEQ	ITEM	SGR	QUAD	SEQ	ITEM	SGR	QUAD	SEQ	ITEM	SGR	QUAD
59	382495A1	L1.01	1	2	388000A1	E3.14	2	1	390203A1	E3.25	4	4	392059A1	E3.02	19
9	382622A1	L1.25	6	11	388001A1	E3.14	1	32	390208A2	E3.02	1	14	392060A2	E3.02	14
13	382665A1	E3.28	1	3	388001A1	E3.14	2	1	390318A1	A2.22	1	24	392060A2	E3.02	19
44	382712A2	L1.01	1	2	388002A1	E3.14	8	1	390318A1	A2.22	1A	22	392060A2	E3.02	18
1	382960A2	F4.01	3	10	388002A1	E3.14	4	2	390319A1	A2.22	1	3	392120A1	A2.22	2
18	38-31620	F5.01	1	10	388002A1	E3.14	7	2	390319A1	A2.22	1A	2	392121A1	A2.22	2
27	38-33264	E3.10	2	2	388002A1	E3.14	3	5	390606A2	L1.01	1	43	392349A2	L1.01	1
10	383371A1	F2.01	1	11	388003A1	E3.14	4	37	390606A2	L1.01	1	55	392351A3	L1.01	1
1	383533A3	A2.01	1	3	388003A1	E3.14	3	19	390648A1	A2.01	2	2	392916A1	E3.02	8
10	383533A3	A2.01	2	3	388003A1	E3.14	8	16	390649A1	A2.01	2	5	392967A2	E3.25	5
5	383541A1	L1.01	5	11	388003A1	E3.14	7	20	390649A1	A2.01	1	2	392999A1	E3.02	9
17	383687A1	L1.04	18	6	388112A1	L1.25	6	11	390876A2	A2.21	1	10	393001A1	E3.02	9
16	383688A1	L1.04	18	6	388158A1	L1.25	5	24	391091A1	F2.01	1	12	393001A1	E3.02	10
14	383689A1	L1.04	18	6	388159A1	L1.25	4	28	391133A1	E3.02	4	2	393021A1	E3.02	10
2	383912A1	L1.04	23	4	388197A3	L1.25	3	13	391133A1	E3.02	5	1	393039A1	E3.02	8
1	383912A1	L1.04	24	1	388283A1	A2.56	1	12	391133A1	E3.02	6	1	393041A1	E3.02	9
19	383921A2	E3.28	1	34	388327A1	A4.01	1	15	391276A1	D1.01	3	1	393043A1	E3.02	10
36	384105A1	E3.28	1	19	388389A1	A4.01	3	16	391278A1	D1.01	3	14	393126A1	E3.02	11
25	384106A1	E3.28	1	10	388482A1	L1.04	14	11	391280A1	D1.01	3	14	393126A1	E3.02	11A
4	384129A1	L1.01	7	3	388509A1	E3.02	1	10	391281A1	D1.01	3	17	393153A1	E3.02	11A
4	384129A1	L1.01	6	12	388555A2	E3.02	1	20	391359A1	D1.01	3	3	393154A1	L1.04	11
11	384244A1	E3.32	3	1	388556A1	E3.02	1	2	391851A2	L1.04	25	17	393566A1	E3.25	5
46	384774A1	L1.01	1	20	388557A1	E3.02	1	16	391859A1	E3.02	19	23	393632A1	A4.01	1
1	384985A1	F4.01	6	30	388558A1	E3.02	1	14	391859A1	E3.02	18	34	393806A1	E3.02	4
4	385687A1	L1.01	2	32	388817A1	E3.02	5	28	391859A1	E3.02	14	36	393806A1	E3.02	5
13	385688A1	D2.11	4	30	388817A1	E3.02	4	29	391868A1	E3.02	19	28	393806A1	E3.25	4
31	385818A1	E3.28	1	2	389049A1	E3.02	6	16	391868A1	E3.02	14	35	394264A1	E3.28	1
8	386349A1	B2.00	3	4	389161A1	E3.02	6	27	391868A1	E3.02	18	1	394357A1	E3.32	1
7	386741A2	L1.25	3	27	389349A1	E3.02	7	13	391873A2	L1.04	23	8	394799A1	L1.04	14
11	387148A2	L1.25	3	26	389351A1	E3.02	7	30	392058A1	E3.02	14	14	394866A1	E3.28	1
16	387149A1	L1.25	3	2	389722A2	E3.27	2	6	392058A1	E3.02	19	32	394867A1	E3.28	1
32	387207A1	D2.11	3	8	389723A1	E3.27	2	6	392058A1	E3.02	18	9	395185A1	L1.04	14
37	387701A1	D2.11	2	5	389846A2	B3.09	1	8	392059A1	E3.02	14	3	39519	L1.01	5
10	388000A1	E3.14	1	1	390203A1	E3.25	5	4	392059A1	E3.02	18	5	39519	L1.01	8

Nota/Note: Este índice foi gerado em sequência alfa-numérica/ This index made in alfanumerical sequence.

SEQ	ITEM	SGR	QUAD	SEQ	ITEM	SGR	QUAD	SEQ	ITEM	SGR	QUAD	SEQ	ITEM	SGR	QUAD
1	395895A1	L1.25	3	11	399331A1	D2.02	1	5	405111A1	A2.01	1	13	408877A1	D2.11	1A
8	396120A1	A4.01	3	1	399708A1	A4.01	4	2	405112A1	A2.01	1	5	408877A1	D2.11	1
9	396-41094	L1.04	7	6	399708A1	A4.01	3	21	405792A1	E3.25	4	21	408877A1	D2.11	2
11	396-41094	L1.04	3	14	400210A1	D2.02	1	6	406134A1	A2.22	2	12	408878A1	D2.11	2
11	396-41094	L1.04	1	25	400242A1	D2.11	2	7	406347A1	D1.01	1	10	408878A1	D2.11	1
10	396585A1	F4.01	5	1	400336A1	A4.01	6	7	406347A1	D1.01	2	3	410070A1	A4.01	6
6	396734A1	A2.22	1	1	400336A1	A4.01	7	8	406390A1	D1.01	1	2	410071A1	A4.01	6
6	396734A1	A2.22	1A	22	400337A1	A4.01	8	8	406390A1	D1.01	2	10	410108A1	E3.25	2
12	396918A1	E3.02	8	20	400834A1	F4.01	1	35	407199A1	L1.01	1	1	410553A1	E3.25	3
10	397116A1	A2.22	1	11	401430A1	B2.00	1	11	407328A1	F3.01	2	6	410554A1	E3.25	3
11	397117A1	A2.22	1	3	401525A1	C1.01	2	10	407329A1	F3.01	1	2	410555A1	E3.25	3
11	397117A1	A2.22	1A	16	401525A1	E3.02	1	2	407393A1	F3.01	2	3	410556A1	E3.25	3
4	397437A1	A1.04	5	13	401526A1	E3.02	18	2	407394A1	F3.01	1	7	410557A1	E3.25	3
36	397438A1	A4.01	1	14	401526A1	D2.11	1	2	407737A2	L1.25	6	8	410558A1	E3.25	3
18	397440A1	E3.28	1	40	401526A1	E3.02	1	2	407739A2	L1.25	5	16	410559A1	E3.25	2
8	397542A1	A2.56	1	22	401526A1	E3.02	14	2	407740A2	L1.25	4	11	410565A1	E3.25	2
33	397547A1	E3.25	4	24	401526A1	D2.11	3	3	407750A1	A4.01	9	2	410566A1	E3.25	2
37	397547A1	E3.02	19	12	401526A1	D2.11	1A	24	407750A1	A4.01	8	3	410567A1	E3.25	2
35	397547A1	E3.02	18	15	401526A1	E3.02	19	1	407768A1	D2.02	1	12	410568A1	E3.25	2
25	397547A1	E3.02	14	30	401526A1	D2.11	2	32	407961A2	L1.04	23	13	410569A1	E3.25	2
40	397600A1	E3.02	19	41	401527A2	E3.02	1	22	407966A1	D2.02	1	4	410570A1	E3.25	2
38	397600A1	E3.02	18	6	401606A1	A2.01	2	19	407974A1	L1.04	23	5	410571A1	E3.25	2
6	397939A1	E3.25	4	8	402094A1	B2.00	1	23	408003A2	A4.01	8	14	410572A1	E3.25	2
5	397942A1	E3.25	4	9	402095A1	B2.00	1	16	408004A1	C1.01	5	15	410574A1	E3.25	2
2	398288A1	A2.56	1	3	402985A1	L1.04	23	4	408048A1	L1.01	9	6	410575A1	E3.25	2
10	398289A1	A2.56	1	1	403765A1	A2.22	2	5	408049A1	L1.01	9	7	410576A1	E3.25	2
5	398744A2	L1.01	2	4	403766A1	A2.22	2	6	408050A1	L1.01	9	8	410577A1	E3.25	2
4	398744A2	L1.04	24	3	403767A1	A4.01	2	8	408195A1	L1.01	1	9	410578A1	E3.25	2
39	398767A1	L1.01	1	6	403768A1	A4.01	2	12	408195A1	A2.56	1	4	410579A1	E3.25	3
20	398771A1	F2.01	1	5	403769A1	A4.01	2	40	408196A1	L1.01	1	5	410580A1	E3.25	3
2	398882A3	E3.28	1	2	403770A1	A4.01	2	13	408196A1	A2.56	1	10	410583A1	E3.25	3
2	398883A2	L1.01	2	12	404350A1	E3.25	4	42	408523A1	E3.28	1	9	410623A1	E3.25	3
3	398883A2	L1.04	24	9	404351A1	E3.25	4	10	408533A2	E3.10	2	1	410926A1	L1.01	9
29	398888A1	D2.11	2	3	405109A1	A2.01	1	8	408619A1	D2.11	2	2	410927A1	L1.01	9

Nota/Note: Este índice foi gerado em sequência alfa-numérica/ This index made in alfanumerical sequence.

SEQ	ITEM	SGR	QUAD	SEQ	ITEM	SGR	QUAD	SEQ	ITEM	SGR	QUAD	SEQ	ITEM	SGR	QUAD
3	410928A1	L1.01	9	27	412588A1	E3.29	1	14	425-107	F3.01	1	9	434971A2	C1.01	2
7	410995A1	E3.29	1	28	412590A1	E3.29	1	22	425-1110	A2.43	1	13	434971A2	C1.01	1
5	411113A1	D2.11	2	29	412591A1	E3.29	1	5	425-138	C1.01	1	12	435214A1	C1.01	2
2	412067A1	D1.01	3	30	412592A1	E3.29	1	20	425-145	L1.04	8	11	440-1088	E3.28	1
9	412256A1	D2.11	2	31	412593A1	E3.29	1	3	425-1612	E3.14	1	10	440832A1	A4.01	9
7	412257A1	D2.11	2	32	412594A1	E3.29	1	5	425-1612	E3.14	3	5	442303A1	E3.02	11A
6	412258A1	D2.11	2	33	412595A1	E3.29	1	5	425-1612	E3.14	8	7	443-12516	L1.04	8
15	412471A1	L1.25	6	8	412596A1	E3.29	1	5	425-1612	E3.14	5	10	443565A1	B2.00	3
15	412474A1	L1.25	5	9	412597A1	E3.29	1	3	425-1612	E3.14	4	18	445495A1	A4.01	9
15	412475A1	L1.25	4	34	412599A1	E3.29	1	5	425-1612	E3.14	2	34	446183A1	E3.25	4
16	412477A1	L1.25	6	35	412602A1	E3.29	1	3	425-1612	E3.14	7	35	446193A1	E3.25	4
16	412479A1	L1.25	5	36	412603A1	E3.29	1	8	425-1612	E3.14	4	19	452698C1	F6.08	1
16	412480A1	L1.25	4	37	412604A1	E3.29	1	3	425-1612	E3.14	6	11	492-11038	B3.16	1
18	412511A1	B2.00	1	38	412605A1	E3.29	1	5	425-1612	E3.14	9	3	492-11038	F4.01	15
1	412564A1	E3.29	1	39	412606A1	E3.29	1	2	426-1244	E3.14	4	8	492-11038	B3.10	1
2	412565A1	E3.29	1	40	412607A1	E3.29	1	2	426-1244	E3.14	1	13	492-11044	F3.01	1
3	412568A1	E3.29	1	23	412608A1	E3.29	1	2	426-1244	E3.14	7	5	493-21020	E3.02	3
4	412569A1	E3.29	1	1	413378A1	L1.04	15A	2	426-1244	E3.14	6	3	495-11028	F4.01	17
5	412570A1	E3.29	1	20	418695A1	E3.02	5	7	426-1252	E3.14	7	2	495-11028	A2.21	1
10	412571A1	E3.29	1	2	419792A1	F4.01	14	7	426-1252	E3.14	4	9	495-11041	E3.25	5
11	412572A1	E3.29	1	34	419818A1	D2.11	3	7	426-1252	E3.14	1	17	495-11047	L1.04	8
13	412573A1	E3.29	1	12	419819A1	D2.11	3	7	426-1252	E3.14	6	2	495-11047	L6.01	2
14	412574A1	E3.29	1	10	420-21236	E3.14	8	34	426-416	L1.01	1	3	495-11053	F4.01	2
15	412575A1	E3.29	1	10	420-21236	E3.14	3	10	426-452	L1.04	8	17	495-11053	F4.01	1
16	412576A1	E3.29	1	10	420-21236	E3.14	5	7	426-8104	F3.01	1	8	495-11053	F3.01	1
17	412577A1	E3.29	1	10	420-21236	E3.14	9	3	426-820	F3.01	1	20	495-11081	F5.01	1
18	412578A1	E3.29	1	10	420-21236	E3.14	2	48	426945A1	E3.28	1	11	495-21031	L1.01	1
19	412579A1	E3.29	1	8	420-21244	E3.14	8	31	429045A1	E3.02	1	22	495-21063	F6.03	1
20	412580A1	E3.29	1	8	420-21244	E3.14	9	1	429361A2	A4.01	8	5	496-11081	E3.14	1
21	412581A1	E3.29	1	8	420-21244	E3.14	2	25	431638A1	E3.25	4	5	496-11081	E3.14	6
22	412582A1	E3.29	1	8	420-21244	E3.14	5	12	431706A1	D2.11	4	5	496-11081	E3.14	4
24	412584A1	E3.29	1	8	420-21244	E3.14	3	6	432-616	C1.01	1	5	496-11081	E3.14	7
25	412585A1	E3.29	1	11	425-104	L1.04	8	1	433441A1	E3.28	1	5	496-21053	A4.01	4
26	412586A1	E3.29	1	4	425-106	F4.01	15	28	433723A1	L1.04	23	4	496-81025	E3.10	4

Nota/Note: Este índice foi gerado em sequência alfa-numérica/ This index made in alfanumerical sequence.

SEQ	ITEM	SGR	QUAD	SEQ	ITEM	SGR	QUAD	SEQ	ITEM	SGR	QUAD	SEQ	ITEM	SGR	QUAD
4	496-81025	E3.10	3	7	515-24317	F4.01	5	10	627-10025	E3.27	4	19	627-12020	E3.25	5
30	496-81025	E3.10	2	14	515-24349	F4.01	6	13	627-10025	E3.02	8	6	627-12020	D2.11	1A
14	496-81025	E3.10	1	20	515-2495	F4.01	15	15	627-10025	E3.02	10	9	627-12020	D1.01	2
7	496-81025	D1.01	3	15	515-2495	B3.10	1	3	627-10025	E3.31	4	32	627-12020	D2.11	2
15	496-81025	D2.11	3	25	515-2495	E3.10	1	28	627-10025	E3.28	1	19	627-12020	D2.11	1
2	514-1404	B4.03	1	23	515-25143	A2.01	2	3	627-10025	E3.31	7	16	627-12020	E3.25	5
7	514-864	A2.21	1	11	515-25159	E3.02	12	13	627-10025	E3.02	9	9	627-12025	E3.27	1
11	5151033	F4.01	2	11	515-25190	A2.01	2	18	627-10025	E3.02	4	20	627-12025	A2.21	1
5	515-21127	L1.04	14	8	515-25317	F4.01	5	3	627-10025	E3.31	1	25	627-12025	A2.01	2
17	515-22159	F2.01	1	7	515-25317	F4.01	4	16	627-10025	E3.10	2	6	627-12030	A2.56	1
9	515-23143	A4.01	3	6	515-25635	L1.04	18	18	627-10025	E3.02	7	29	627-12030	D1.01	3
12	515-23143	A2.01	2	11	553-104	D2.12	1	23	627-10025	F4.01	13	4	627-12030	L1.04	25
43	515-23143	E3.28	1	8	60-4135T1	L1.04	12	10	627-10025	F4.01	15	6	627-12035	E3.27	3
13	515-23159	F4.01	12	7	60-4136T1	L1.04	12	3	627-10030	F4.01	4	3	627-12035	E3.27	1
22	515-23159	L1.04	23	10	60-4640T1	E3.28	1	12	627-10030	C1.01	5	8	627-12035	C1.01	1
12	515-23190	F4.01	9	30	60-7083T1	L1.01	1	9	627-10030	B3.09	1	5	627-12035	E3.27	4
12	515-23190	F4.01	12	8	60-7083T1	L1.04	8	15	627-10030	A2.01	2	11	627-12040	A2.01	1
22	515-23190	F4.01	14	12	614-10025	F4.01	6	3	627-10030	F4.01	5	9	627-12040	L1.01	7
11	515-23190	F4.01	15	2	614-10025	D2.01	1	13	627-10030	A2.01	1	8	627-12040	F4.01	16
12	515-23190	F4.01	11	6	614-10035	D2.01	1	8	627-10030	A1.04	5	27	627-12040	A2.01	2
28	515-23206	F2.01	1	20	614-12020	L1.04	22	6	627-10030	E3.27	1	9	627-12040	L1.01	6
19	515-23254	L1.04	22	11	614-6016	L1.04	26	42	627-10030	E3.02	1	8	627-12040	L1.01	4
17	515-23254	F4.01	14	8	614-6020	F5.01	1	3	627-10035	A2.22	1	7	627-12040	E3.02	1
8	515-23254	F4.01	14	22	614-6020	F4.01	9	3	627-10035	A2.22	1A	7	627-12045	A2.22	1
11	515-23254	F4.01	14	5	614-6020	F4.05	4	1	627-10035	C1.01	3	7	627-12045	A2.22	1A
16	515-23270	E3.02	4	14	614-6020	L1.04	21	6	627-10035	L1.01	8	10	627-14045	E3.02	1
15	515-23270	E3.02	5	10	614-6020	F4.01	12	12	627-10035	B3.09	1	6	627-16035	D1.01	3
44	515-23317	E3.28	1	12	614-6020	L1.04	15A	4	627-10035	E3.27	2	14	627-16035	D2.11	3
14	515-23381	F4.01	13	6	626-10025	B2.01	18	4	627-10035	A4.01	6	30	627-16040	E3.28	1
13	515-24222	C1.01	5	3	627-10020	E3.27	3	5	627-10040	D1.01	1	17	627-16040	E3.10	1
16	515-24302	E3.02	5	56	627-10020	E3.02	1	5	627-10040	D1.01	2	17	627-16040	E3.10	2
17	515-24302	E3.02	4	4	627-10020	L1.01	5	5	627-10040	L6.01	2	4	627-16045	B2.00	3
17	515-24302	E3.02	7	6	627-10020	B3.09	1	2	627-10040	L6.01	1	26	627-16045	E3.02	1
6	515-24317	F4.01	4	17	627-10025	E3.02	5	9	627-12020	D1.01	1	19	627-16050	E3.10	1

Nota/Note: Este índice foi gerado em sequência alfa-numérica/ This index made in alfanumerical sequence.

SEQ	ITEM	SGR	QUAD	SEQ	ITEM	SGR	QUAD	SEQ	ITEM	SGR	QUAD	SEQ	ITEM	SGR	QUAD
18	627-16050	E3.10	2	20	627-8020	A2.43	1	49	637-63113	E3.02	1	23	637-63193	D2.11	2
5	627-16050	E3.10	3	4	627-8020	L1.04	20	12	637-63113	E3.02	11A	9	637-63193	C1.01	3
14	627-20030	C1.01	5	11	627-8025	L1.01	2	28	637-63113	D2.11	2	18	637-63193	E3.02	1
4	627-20050	B2.00	2	5	627-8025	L1.04	24	4	637-63113	E3.25	4	36	637-63193	D2.11	2
3	627-6012	L1.04	15	25	627-8025	F4.01	13	2	637-63113	C1.01	4	3	637-63193	D2.11	1A
26	627-6012	L1.04	23	19	627-8025	L1.04	18	29	637-63113	E3.02	14	17	637-63193	D2.11	2
11	627-6012	L1.04	15A	16	627-8025	B2.00	1	33	637-63113	E3.02	19	16	637-63193	A4.01	9
22	627-6016	L1.04	8	52	627-8025	L1.01	1	15	637-63113	E3.02	18	3	637-63193	D2.11	3
4	627-6016	A2.21	1	17	627-8025	A4.01	1	2	637-63113	E3.02	19	28	637-64236	E3.02	5
33	627-6016	L1.01	1	11	627-8025	A2.56	1	55	637-63113	E3.02	1	30	637-64236	E3.25	4
9	627-6016	L1.04	8	4	627-8025	D2.11	4	6	637-63113	E3.02	7	15	637-64236	E3.02	4
9	627-6020	F4.01	15	12	627-8025	L1.04	17	14	637-63113	D2.11	2	27	637-64236	E3.02	4
15	627-6020	L1.04	1	4	627-8025	E3.28	1	2	637-63113	E3.02	18	15	637-64236	E3.28	1
4	627-6020	F4.01	17	7	627-8030	L1.04	20	6	637-63113	C1.01	4	5	637-64236	E3.31	7
8	627-6020	L1.01	9	13	627-8030	C1.01	2	6	637-63133	D2.11	3	9	637-64236	A4.01	9
10	627-6020	L1.01	1	2	627-8030	A4.01	4	20	637-63133	E3.02	14	21	637-64236	A4.01	8
5	627-6020	A4.01	5	3	627-8030	F3.01	2	26	637-63133	E3.02	19	35	637-64236	E3.02	5
13	627-6020	E3.02	16	14	627-8030	A4.01	3	22	637-63133	D2.11	3	26	637-64236	E3.02	5
13	627-6020	E3.02	15	15	627-8065	A2.21	1	24	637-63133	E3.02	18	4	637-64236	E3.02	10
13	627-6020	E3.02	17	20	637-63093	D2.11	1A	14	637-63153	A4.01	8	22	637-64236	E3.02	6
19	627-6020	L1.01	1	3	637-63093	D2.11	2	4	637-63153	A4.01	7	22	637-64236	E3.02	1
5	627-6025	F4.01	15	3	637-63093	C1.01	3	3	637-63153	A1.04	5	9	637-64236	E3.02	7
38	627-6025	L1.01	1	29	637-63093	E3.02	1	16	637-63153	C1.01	1	7	637-64236	C1.01	3
8	627-8016	L1.04	24	23	637-63093	D2.11	1	37	637-63153	E3.02	18	30	637-64236	E3.02	7
11	627-8020	F4.01	13	6	637-63113	E3.02	14	4	637-63153	C1.01	3	4	637-64236	E3.02	8
3	627-8020	L1.01	2	12	637-63113	D2.11	1	5	637-63153	C1.01	4	5	637-64236	E3.02	9
4	627-8020	A2.56	1	1	637-63113	C1.01	2	39	637-63153	E3.02	19	33	637-64236	E3.02	4
22	627-8020	A4.01	1	3	637-63113	E3.02	11	5	637-63153	A4.01	9	16	637-64296	E3.02	6
2	627-8020	A2.01	3	16	637-63113	D2.11	1A	4	637-63153	A4.01	8	18	637-64296	E3.02	6
14	627-8020	D2.11	4	12	637-63113	E3.02	11	4	637-63193	C1.01	4	4	637-64296	E3.25	5
21	627-8020	A2.01	1	1	637-63113	C1.01	5	3	637-63193	D2.11	1	24	637-64296	E3.25	4
1	627-8020	L1.04	6	3	637-63113	E3.02	11A	9	637-63193	A4.01	8	15	637-64296	E3.25	4
3	627-8020	A4.01	3	31	637-63113	E3.02	18	16	637-63193	D2.11	1	14	637-64296	E3.02	1
7	627-8020	L1.04	18	17	637-63113	E3.02	19	16	637-63193	A4.01	8	18	637-64296	E3.25	4

Nota/Note: Este índice foi gerado em sequência alfa-numérica/ This index made in alfanumerical sequence.

SEQ	ITEM	SGR	QUAD	SEQ	ITEM	SGR	QUAD	SEQ	ITEM	SGR	QUAD	SEQ	ITEM	SGR	QUAD
45	637-64296	E3.02	1	32	700-153	E3.02	19	13	700-308	E3.02	1	35	701-418	E3.02	4
37	637-64386	E3.02	1	6	700-153	C1.01	4	2	700-308	E3.25	5	37	701-418	E3.02	5
33	637-64386	E3.02	1	47	700-153	E3.02	1	16	700-308	E3.25	4	50	701-421	E3.02	1
58	700-100	E3.02	1	18	700-153	D2.11	1A	24	700-313	E3.02	5	16	701-422	E3.02	18
2	700-101	C1.01	4	3	700-153	E3.02	14	25	700-313	E3.02	4	15	701-422	E3.02	11A
22	700-101	E3.02	15	21	700-157	D2.11	3	2	700-326	A4.01	7	4	701-422	E3.02	14
2	700-101	E3.02	11A	8	700-162	A4.01	8	12	700-326	A4.01	8	18	701-422	E3.02	19
5	700-101	E3.02	14	1	700-162	D2.11	3	6	700-326	A4.01	9	19	701-422	D2.11	3
1	700-101	E3.02	18	4	700-162	C1.01	4	14	700-326	C1.01	1	15	701-422	E3.02	11
22	700-101	E3.02	17	21	700-162	D2.11	1A	4	700-326	C1.01	3	15	701-433	D2.11	1A
1	700-101	E3.02	19	29	700-166	E3.25	4	1	700-343	A1.04	5	6	701-433	D2.11	1
2	700-101	E3.02	11	3	700-166	E3.02	9	25	700-368	E3.02	19	18	701-434	E3.02	18
1	700-101	C1.01	5	21	700-166	E3.02	6	23	700-368	E3.02	18	20	701-434	E3.02	19
22	700-101	E3.02	16	3	700-166	E3.02	8	19	700-368	E3.02	14	11	701-911	E3.02	13
5	700-102	C1.01	4	28	700-166	E3.02	7	2	700-378	E3.25	4	14	701-911	E3.02	12
19	700-103	D2.11	1A	31	700-166	E3.02	4	19	700-387	A4.01	8	20	701-914	E3.02	8
23	700-103	A4.01	9	33	700-166	E3.02	5	7	700-387	C1.01	3	18	701-914	E3.02	10
2	700-103	D2.11	1	27	700-166	E3.02	5	5	700-387	E3.02	7	20	701-914	E3.02	9
15	700-103	A4.01	8	13	700-166	E3.02	4	8	700-387	A4.01	9	20	70904269	A4.01	1
16	700-103	D2.11	2	3	700-166	E3.02	10	5	700-441	D2.11	3	23	70907059	C1.01	2
17	700-104	E3.02	1	7	700-303	A4.01	7	1	70050748	A2.01	3	7	70910251	F4.01	12
14	700-105	E3.02	6	2	700-303	D2.11	2	21	70094334	C1.01	2	27	70910251	F4.01	13
22	700-105	E3.25	4	22	700-303	D2.11	1	8	701-1254	E3.25	4	8	70910284	F4.01	12
34	700-107	D2.11	2	23	700-303	D2.11	1A	27	701-329	E3.02	1	28	70910284	F4.01	13
4	700-107	D2.11	1A	3	700-303	C1.01	3	33	701-329	E3.02	18	3	70923841	C1.01	4
15	700-107	D2.11	1	11	700-304	E3.02	11	26	701-329	E3.02	14	19	70927605	A4.01	1
1	700153	C1.01	2	11	700-304	E3.02	11A	10	701-329	E3.25	4	29	70931713	A4.01	1
13	700-153	D2.11	2	2	700-306	A4.01	8	35	701-329	E3.02	19	4	71100419	A4.01	11
11	700-153	D2.11	1	17	700-306	A4.01	9	5	701-361	A4.01	8	5	71100420	A4.01	11
23	700-153	E3.02	15	15	700-307	E3.28	1	21	701-361	A4.01	9	7	71100422	A4.01	11
15	700-153	C1.01	2	21	700-307	E3.02	1	30	701-410	E3.02	5	15	71100503	B2.01	7
30	700-153	E3.02	18	8	700-307	E3.02	7	24	701-410	E3.02	7	13	71100503	B2.01	6
23	700-153	E3.02	16	17	700-308	E3.02	6	21	701-410	E3.02	4	12	71100503	B2.01	5
23	700-153	E3.02	17	44	700-308	E3.02	1	26	701-418	E3.25	4	15	71100505	B2.01	5

Nota/Note: Este índice foi gerado em sequência alfa-numérica/ This index made in alfanumerical sequence.

SEQ	ITEM	SGR	QUAD	SEQ	ITEM	SGR	QUAD	SEQ	ITEM	SGR	QUAD	SEQ	ITEM	SGR	QUAD
18	71100505	B2.01	7	7	71101706	A1.05	1	5	71102519	C1.01	6	22	71102773	A2.22	1A
18	71100505	B2.01	6	16	71101757	B2.01	9	2	71102520	C1.01	6	23	71102774	A2.22	1A
15	71100506	B2.01	4	15	71101757	B2.01	8	3	71102521	C1.01	6	5	73112470	F4.01	12
21	71100507	B2.01	6	21	71101757	B2.01	4	7	71102522	C1.01	6	16	73142964	B2.01	5
23	71100507	B2.01	7	22	71101758	B2.01	4	6	71102523	C1.01	6	19	73142964	B2.01	6
19	71100507	B2.01	5	22	71101758	B2.01	8	6	71102559	F4.01	7	17	73142964	B2.01	7
16	71100508	B2.01	4	22	71101758	B2.01	9	1	71102600	A0.02	2	15	73142965	B2.01	6
18	71100510	B2.01	5	16	71101760	B2.01	6	22	71102601	A2.52	1	21	73142965	B2.01	7
22	71100510	B2.01	7	19	71101760	B2.01	7	25	71102602	A2.52	1	17	73142965	B2.01	5
20	71100510	B2.01	6	21	71101760	B2.01	5	2	71102603	A4.09	1	4	73153453	A2.01	3
17	71100511	B2.01	4	22	71101761	B2.01	5	6	71102604	A2.24	3	17	73163878	L1.01	1
5	71100590	A2.24	3	22	71101761	B2.01	6	2	71102605	A2.24	1	18	73163879	L1.01	1
4	71100593	A2.24	2	24	71101761	B2.01	7	1	71102606	A2.24	1	2	73163880	F4.05	3
11	71100629	A2.24	1	24	71101833	A1.02	1	2	71102607	A1.05	1	7	733-1610	L1.01	2
5	71100640	A1.01	3	4	71101912	A2.26	1	1	71102608	A1.05	1	10	733-1610	L1.04	24
2	71100793	A2.24	4	3	71101918	A3.03	1	6	71102609	A1.02	5	4	733-3220	L1.01	1
8	71100793	A2.24	3	5	71102012	F4.01	7	25	71102610	A1.02	1	9	733-3220	L1.01	2
2	71100793	A2.24	5	7	71102013	F4.01	7	1	71102611	A1.02	1	12	733-3220	L1.04	24
14	71100794	A2.24	3	12	71102014	F4.01	7	2	71102612	A4.09	3	33	75201642	A4.01	1
6	71100798	A2.24	2	10	71102015	F4.01	7	2	71102612	A1.02	1	2	75204973	A2.24	2
9	71100941	A4.09	3	2	71102179	A4.01	1	20	71102613	A1.02	1	3	75206638	A1.02	5
10	71100941	A1.03	1	10	71102180	E3.02	3	12	71102614	A1.01	3	14	75206842	A4.09	3
5	71100962	A4.09	2	7	71102218	A1.01	2	10	71102615	A1.01	3	7	75206842	A1.02	2
20	71100962	A2.52	1	7	71102218	A4.09	2	1	71102616	A1.01	3	2	75206854	A0.02	2
5	71100967	A1.05	1	16	71102280	A2.24	2	1	71102616	A1.01	2	13	75208117	A1.01	1
8	71100968	A1.05	1	3	71102508	A4.01	11	11	71102764	F4.01	6	4	75208117	A1.02	5
4	71100969	A1.05	1	8	71102509	A4.01	11	10	71102765	A2.22	1A	3	75208117	A1.01	2
16	71100980	A2.52	1	9	71102510	A4.01	11	12	71102766	A2.22	1A	12	75208120	A1.01	1
23	71100993	A2.24	1	10	71102511	A4.01	11	15	71102767	A2.22	1A	5	75208135	A2.24	2
21	71100993	A2.52	1	11	71102514	A4.01	11	17	71102768	A2.22	1A	7	75208135	A3.03	1
18	71101002	A2.24	1	12	71102515	A4.01	11	18	71102769	A2.22	1A	4	75208135	A1.01	2
9	71101368	A1.03	1	13	71102516	A4.01	11	19	71102770	A2.22	1A	5	75208142	A1.01	2
8	71101605	A1.03	1	4	71102517	C1.01	6	20	71102771	A2.22	1A	19	75208142	A1.01	1
2	71101616	A4.02	1	1	71102518	C1.01	6	21	71102772	A2.22	1A	16	75208153	A1.04	4

Nota/Note: Este índice foi gerado em sequência alfa-numérica/ This index made in alfanumerical sequence.

SEQ	ITEM	SGR	QUAD	SEQ	ITEM	SGR	QUAD	SEQ	ITEM	SGR	QUAD	SEQ	ITEM	SGR	QUAD
4	75208153	A1.04	4	7	75208935	A2.24	3	5	75259370	E3.02	17	2	75286638	A2.52	1
14	75208153	A2.52	1	13	75208947	A2.24	1	3	75261702	F4.01	12	4	75286656	A1.03	1
13	75208158	A4.09	3	9	75208950	A2.24	1	5	75264019	C1.01	2	10	75286664	A1.02	1
9	75208158	A1.04	4	7	75208953	A2.24	5	5	75264600	B4.01	1	4	75286673	A2.24	3
15	75208163	A1.02	1	4	75208953	A4.09	1	1	75265185	D3.16	2	10	75287675	A1.04	4
5	75208164	A4.09	3	12	75211071	A1.03	1	1	75265186	D3.16	5	8	75287676	A1.04	4
14	75208164	A1.02	1	6	75214532	F4.01	12	1	75266621	C1.01	1	3	75287863	A4.09	2
13	75208165	A1.02	1	20	75214532	C1.01	2	2	75266972	L1.25	1	3	75287863	A2.52	1
12	75208166	A1.02	1	4	75236111	F4.01	12	2	75266972	L1.25	2	7	75287880	A4.09	3
10	75208179	A1.02	2	17	75236112	F4.01	13	3	75267378	A4.01	1	1	75287880	A4.02	1
6	75208183	A1.02	2	9	75239697	C1.01	5	3	75267433	L1.25	3	9	75287881	A1.01	3
22	75208188	A1.02	1	3	75239803	C1.01	4	2	75281402	F4.01	6	7	75287883	A1.01	1
1	75208188	A4.09	3	17	75239909	C1.01	4	19	75283949	F4.01	9A	10	75287885	A4.09	3
15	75208192	A4.09	3	16	75248755	A2.22	1A	15	75283949	F4.01	11A	2	75287885	A1.02	5
5	75208192	A1.02	2	13	75248755	A2.22	3	13	75284720	F4.01	2	7	75287890	A1.01	3
5	75208216	A1.01	1	11	75249994	F4.01	5	14	75284725	F4.01	2	8	75287891	A1.01	3
16	75208225	A1.01	2	5	75249994	F4.01	16	18	75284736	C1.01	2	22	75287894	A1.01	2
9	75208256	A4.09	1	4	75249995	F4.01	16	6	75285747	A4.09	3	10	75287895	A1.01	2
24	75208283	A2.52	1	12	75249995	F4.01	5	5	75285747	A2.24	5	25	75287897	A1.01	2
22	75208294	A1.01	1	9	75251040	F5.01	1A	9	75286074	A1.02	1	13	75287898	A1.01	2
4	75208294	A1.02	3	10	75251093	F4.01	2	5	75286076	A1.07	1	14	75287899	A1.01	2
15	75208297	A2.52	1	15	75251103	F4.01	11	4	75286100	A4.09	3	23	75287901	A1.01	2
4	75208307	A1.02	2	15	75251103	F4.01	9	11	75286100	A1.02	1	21	75287902	A1.01	2
1	75208321	A4.09	1	4	75255381	E3.02	17	16	75286111	A1.01	1	4	75287911	A1.05	1
17	75208347	A1.02	1	4	75255381	E3.02	15	1	75286123	A2.24	4	4	75287912	A1.05	1
3	75208356	A1.03	1	1	75255381	E3.25	2	18	75286125	A1.02	1	4	75287913	A1.05	1
12	75208363	A1.02	2	1	75255381	E3.25	1	1	75286141	A2.24	2	4	75287914	A1.05	1
8	75208365	A1.02	2	4	75255381	E3.02	16	10	75286174	A2.52	1	1	75287916	A1.05	1
2	75208384	A1.04	4	1	75255381	E3.02	14	7	75286363	A4.09	1	6	75287924	A1.01	1
10	75208924	A2.24	1	2	75258328	E3.02	14	9	75286539	A2.52	1	8	75287925	A1.01	1
9	75208924	A4.09	2	2	75258328	E3.25	1	8	75286614	A2.52	1	9	75287927	A1.01	1
12	75208928	A2.24	1	5	75258328	E3.02	15	24	75286628	A1.01	2	10	75287928	A1.01	1
10	75208928	A4.09	2	5	75258329	E3.02	16	17	75286631	A2.24	1	11	75287929	A1.01	1
3	75208933	A2.24	2	27	75258330	E3.02	14	4	75286637	A2.52	1	15	75287930	A1.01	1

Nota/Note: Este índice foi gerado em sequência alfa-numérica/ This index made in alfanumerical sequence.

SEQ	ITEM	SGR	QUAD	SEQ	ITEM	SGR	QUAD	SEQ	ITEM	SGR	QUAD	SEQ	ITEM	SGR	QUAD
18	75287931	A1.01	1	2	75287983	A1.02	2	12	75288308	A1.03	1	14	75311473	B2.01	9
17	75287932	A1.01	1	3	75287984	A1.02	2	13	75288310	A1.03	1	20	75311473	B2.01	8
1	75287935	A3.03	1	7	75287985	A1.03	1	8	75288336	A4.09	1	18	75311473	B2.01	4
10	75287935	A2.24	2	17	75287998	A1.01	2	17	75288527	A4.09	3	20	75311474	B2.01	4
14	75287935	A1.01	3	4	75288004	A2.24	5	3	75288527	A1.02	3	17	75311474	B2.01	9
1	75287935	A2.26	1	1	75288005	A2.24	5	15	75288673	A1.01	2	16	75311474	B2.01	8
6	75287937	A3.03	1	4	75288010	A1.02	1	1	75288857	A2.24	3	13	75311475	B2.01	4
9	75287938	A3.03	1	6	75288021	A1.01	2	2	75288858	A2.24	3	11	75311475	B2.01	8
2	75287940	A3.03	1	11	75288022	A1.01	2	13	75289648	A1.02	2	11	75311475	B2.01	9
12	75287941	A3.03	1	12	75288023	A1.01	2	10	75289656	A3.03	1	13	75311476	B2.01	8
11	75287942	A3.03	1	2	75288027	A4.09	2	8	75289679	A1.02	1	14	75311476	B2.01	4
4	75287943	A3.03	1	9	75288027	A1.01	2	6	75289681	A1.02	1	13	75311476	B2.01	9
8	75287944	A3.03	1	19	75288028	A1.01	2	20	75289685	A2.24	1	12	75311477	B2.01	9
8	75287946	A4.09	3	18	75288029	A1.01	2	6	75289704	A2.24	5	12	75311477	B2.01	4
1	75287946	A1.02	3	2	75288031	A1.01	3	1	75289983	A4.01	11	12	75311477	B2.01	8
2	75287947	A1.02	3	19	75288041	A2.24	1	2	75289994	A4.01	11	3	75311504	F4.01	6
6	75287951	A1.02	3	15	75288042	A2.24	1	6	75289996	A4.01	11	20	75311620	B2.01	9
5	75287954	A1.03	1	14	75288046	A2.24	1	7	75310644	A2.24	2	19	75311620	B2.01	8
6	75287955	A1.03	1	16	75288048	A2.24	1	3	75310645	A2.24	4	18	75311629	B2.01	8
2	75287957	A1.07	1	9	75288051	A2.24	3	4	75310653	A2.24	4	19	75311629	B2.01	9
3	75287959	A1.07	1	11	75288053	A2.24	3	19	75311053	A1.02	1	3	75311637	A1.05	1
6	75287960	A1.04	4	13	75288054	A2.52	1	5	75311073	A1.02	3	6	75311638	A1.05	1
7	75287963	A1.04	4	19	75288056	A2.52	1	9	75311124	A2.24	2	16	75311639	A4.09	3
5	75287965	A1.04	4	11	75288112	A4.09	2	11	75311127	A2.24	2	16	75311639	A1.02	1
8	75287966	A4.09	2	24	75288112	A2.24	1	1	75311214	A4.09	2	13	75311644	A2.24	2
4	75287966	A1.01	3	5	75288113	A1.02	5	11	75311214	A1.01	3	17	75311796	B2.01	6
6	75287967	A1.01	3	20	75288297	A1.01	2	13	75311215	A1.01	3	20	75311796	B2.01	7
3	75287968	A1.01	3	1	75288301	A1.03	1	21	75311438	B2.01	8	20	75311796	B2.01	5
23	75287971	A1.02	1	2	75288302	A1.03	1	21	75311438	B2.01	9	16	75311816	B2.01	7
17	75287972	A2.52	1	11	75288303	A1.03	1	19	75311438	B2.01	4	14	75311816	B2.01	5
5	75287973	A2.52	1	11	75288304	A1.03	1	18	75311441	B2.01	9	14	75311816	B2.01	6
6	75287974	A2.52	1	11	75288305	A1.03	1	17	75311441	B2.01	8	14	75311817	B2.01	7
4	75287974	A4.09	2	11	75288306	A1.03	1	14	75311442	B2.01	8	13	75311817	B2.01	5
7	75287975	A2.52	1	11	75288307	A1.03	1	15	75311442	B2.01	9	12	75311817	B2.01	6

Nota/Note: Este índice foi gerado em sequência alfa-numérica/ This index made in alfanumerical sequence.

SEQ	ITEM	SGR	QUAD	SEQ	ITEM	SGR	QUAD	SEQ	ITEM	SGR	QUAD	SEQ	ITEM	SGR	QUAD
8	75312079	A2.24	2	12	75312896	A2.22	3	4	75323972	L6.01	1	7	811-12025	E3.27	4
2	75312133	A1.01	2	8	75312897	A2.22	3	19	75324429	E3.02	11A	4	811-12025	E3.27	3
23	75312684	A1.01	1	11	75312898	A2.22	3	19	75324429	E3.02	11	8	814-5030	A2.01	1
4	75312687	A1.01	1	1	75312921	A1.01	1	9	75324944	F4.01	12	12	824-1404	F3.01	1
14	75312690	A1.01	1	2	75312922	A1.01	1	19	75327334	L1.25	6	28	824-1404	F4.01	9
20	75312691	A1.01	1	3	75312923	A1.01	1	19	75327334	L1.25	5	17	824-1404	F4.01	11
21	75312692	A1.01	1	21	75312927	A1.02	1	19	75327334	L1.25	4	12	824-1405	F3.01	2
8	75312695	A1.01	2	3	75312928	A2.24	5	26	75327563	A4.01	1	48	824-1405	L1.01	1
12	75312697	A1.04	4	3	75312937	A2.24	1	10	760-14319	F4.01	9	23	825-1410	F6.08	1
3	75312698	A4.09	3	5	75312939	A2.24	1	10	760-14319	F4.01	11	6	825-2408	A4.01	5
5	75312698	A1.02	1	6	75312940	A2.24	1	7	760-14395	F4.01	21	30	825-5148	L1.04	8A
7	75312700	A1.02	1	7	75312941	A2.24	1	19	760-14413	F4.01	14	18	825-5148	L1.04	8B
1	75312705	A1.05	1	22	75312942	A2.24	1	3	76021244	C1.01	4	7	827-10040	L1.01	6
2	75312707	A1.05	1	23	75312946	A2.52	1	4	76022370	C1.01	5	10	827-10040	L1.01	4
2	75312708	A1.05	1	5	75312967	A2.24	4	15	76028575	C1.01	4	12	827-10040	E3.02	12
4	75312709	A1.07	1	3	75312986	A2.26	1	20	76028577	C1.01	4	22	827-10040	F2.01	1
1	75312710	A1.07	1	9	75313149	F4.01	7	7	76034468	F4.01	6	7	827-10040	L1.01	7
4	75312721	A2.24	1	15	75313153	F4.01	7	1	76042349	F5.01	1A	9	827-10050	B2.00	2
12	75312724	A2.24	3	1	75313214	A2.22	3	3	76042350	F5.01	1A	11	827-10060	C1.01	4
8	75312724	A2.24	1	2	75313215	A2.22	3	4	76042351	F5.01	1A	19	827-10070	E3.02	8
21	75312726	A2.24	1	3	75313216	A2.22	3	5	76042352	F5.01	1A	8	827-10070	E3.02	13
2	75312730	A2.26	1	9	75313217	A2.22	3	8	76042353	F5.01	1A	19	827-10070	E3.02	9
1	75312734	A2.52	1	4	75313218	A2.22	3	6	76042354	F5.01	1A	23	827-10070	E3.02	7
6	75312737	A4.09	2	10	75313219	A2.22	3	7	76042355	F5.01	1A	11	827-10070	E3.02	10
12	75312737	A2.52	1	14	75313706	F4.01	7	10	78457080	B4.01	4	8	827-10070	E3.02	12
11	75312738	A2.52	1	17	75320586	C1.01	2	3	79051018	F4.01	16	16	827-10080	E3.02	8
18	75312739	A2.52	1	16	75320668	C1.01	2	16	79087360	C1.01	4	7	827-10080	E3.02	13
1	75312745	A1.04	4	12	75320861	F4.01	2	4	79089658	F4.01	8	7	827-10080	E3.02	12
12	75312747	A4.09	3	4	75321672	F4.01	6	4	79089658	L1.04	14	16	827-10080	E3.02	9
5	75312747	A3.03	1	14	75322154	E3.02	17	5	79089658	F4.01	8A	16	827-10080	E3.02	10
3	75312751	A4.02	1	14	75322154	E3.02	16	1	79089658	F4.05	5	8	827-10110	E3.02	6
5	75312890	A2.22	3	14	75322154	E3.02	15	6	800-2190	B2.01	9	10	827-10110	E3.02	4
7	75312892	A2.22	3	19	75323134	B2.00	1	6	800-2190	B2.01	8	10	827-10110	E3.02	5
6	75312893	A2.22	3	30	75323775	F4.01	13	3	806-8020	L1.04	16	7	827-10110	F3.01	2

Nota/Note: Este índice foi gerado em sequência alfa-numérica/ This index made in alfanumerical sequence.

SEQ	ITEM	SGR	QUAD	SEQ	ITEM	SGR	QUAD	SEQ	ITEM	SGR	QUAD	SEQ	ITEM	SGR	QUAD
9	827-10120	E3.02	9	7	827-22110	B2.00	3	1	829-1410	F4.01	9	22	832-10408	L1.04	15
6	827-10120	E3.02	10	3	827-24190	D1.01	5	3	829-1412	L1.01	3	5	832-10408	A2.01	3
6	827-10120	E3.02	13	2	827-24270	D1.01	5	14	829-1412	B2.00	3	25	832-10408	A2.01	1
8	827-10120	E3.02	13	29	827-6040	L1.04	23	8	829-1416	A0.02	1	9	832-10408	A2.43	1
9	827-10120	E3.02	8	17	827-6040	A2.21	1	23	829-1420	E3.10	2	16	832-10408	F4.01	13
6	827-10120	E3.02	12	1	827-6045	L1.01	4	4	829-1424	D1.01	5	20	832-10408	A4.01	9
2	827-10120	L1.04	8	6	827-6050	E3.02	11A	5	829-1510	B2.00	4	2	832-10408	F4.01	9A
9	827-10120	E3.02	5	6	827-6050	E3.02	11	14	832-10405	F4.01	9	27	832-10408	A4.01	8
8	827-10120	E3.02	12	45	827-8035	E3.28	1	14	832-10405	F4.01	11	8	832-10408	L1.01	3
12	827-10120	E3.02	4	3	827-8035	L1.01	1	8	832-10406	E3.02	11	5	832-10410	C1.01	3
7	827-10130	E3.02	13	9	827-8050	B2.00	3	31	832-10406	L1.04	23	43	832-10410	E3.02	1
7	827-10130	E3.02	12	9	827-8060	L1.01	3	13	832-10406	L1.04	15	11	832-10410	E3.25	5
13	827-10150	L1.04	8B	4	827-8100	E3.31	5	33	832-10406	L1.04	8B	6	832-10410	L1.01	6
19	827-10150	L1.04	8A	4	827-8100	E3.31	6	7	832-10406	E3.02	15	11	832-10410	C1.01	5
2	827-10200	L1.04	8B	6	827-8100	L1.04	25	13	832-10406	L1.01	1	9	832-10410	E3.02	11A
6	827-10215	E3.02	13	14	827-8120	A4.01	9	7	832-10406	E3.02	17	9	832-10410	E3.02	11
6	827-10215	E3.02	12	25	827-8120	A4.01	8	16	832-10406	F4.01	6	10	832-10410	E3.02	11
6	827-12050	L1.01	3	10	828-10090	D2.11	3	14	832-10406	F4.01	9A	10	832-10410	E3.02	12
5	827-12050	C1.01	4	34	829-1406	L1.04	8B	8	832-10406	E3.02	11A	7	832-10410	B2.00	1
28	827-12050	A4.01	8	10	829-1406	L1.04	10	9	832-10406	L1.01	9	13	832-10410	A2.01	2
4	827-12050	A4.01	9	3	829-1406	F4.05	4	7	832-10406	E3.02	16	5	832-10410	A2.22	1A
3	827-12060	D3.05	2	6	829-1406	L1.04	14	5	832-10406	F4.01	17	24	832-10410	F4.01	13
7	827-12065	L1.01	4	7	829-1406	L1.04	26	14	832-10406	F4.01	11A	6	832-10410	F4.01	21
30	827-12070	D1.01	3	13	829-1406	L1.04	8A	14	832-10406	L1.04	8A	17	832-10410	E3.02	10
12	827-12080	D1.01	3	7	829-1406	F4.01	15	12	832-10408	L1.01	2	15	832-10410	A2.56	1
10	827-12090	E3.27	1	17	829-1406	L1.04	21	14	832-10408	F3.01	2	11	832-10410	D2.11	3
23	827-12100	D1.01	3	19	829-1408	F2.01	1	24	832-10408	L1.01	1	18	832-10410	E3.02	14
1	827-12150	L1.01	1	6	829-1408	E3.31	8	14	832-10408	F2.01	1	6	832-10410	L1.01	7
5	827-16060	E3.10	4	16	829-1408	A2.21	1	36	832-10408	L1.01	1	27	832-10410	E3.28	1
1	827-16080	A0.02	1	10	829-1408	F4.01	14	27	832-10408	F2.01	1	27	832-10410	E3.10	1
18	827-16080	E3.10	1	6	829-1408	E3.31	9	46	832-10408	E3.28	1	10	832-10410	E3.02	11A
4	827-16110	A0.02	1	14	829-1410	F4.01	15	2	832-10408	F4.01	11A	22	832-10410	L1.04	8A
15	827-20190	E3.10	2	34	829-1410	D1.01	3	5	832-10408	A4.01	3	18	832-10410	E3.02	9
6	827-22110	B2.00	2	21	829-1410	F4.01	11	7	832-10408	L1.04	24	29	832-10410	E3.02	18

Nota/Note: Este índice foi gerado em sequência alfa-numérica/ This index made in alfanumerical sequence.

SEQ	ITEM	SGR	QUAD	SEQ	ITEM	SGR	QUAD	SEQ	ITEM	SGR	QUAD	SEQ	ITEM	SGR	QUAD
10	832-10410	A1.04	5	3	837-4016	L1.04	25	1	8603184	B2.01	12	13	8603308	B2.01	2
18	832-10410	E3.02	8	14	83822C1	L1.04	19	2	8603185	B2.01	12	14	8603309	B2.01	2
20	832-10410	E3.02	7	24	840-1416	F4.01	9	2	8603187	B2.01	2	15	8603310	B2.01	2
6	832-10410	L1.04	8B	1	840-1416	F4.01	11	49	8603198	L1.01	1	16	8603311	B2.01	2
5	832-10410	F4.01	4	7	840-1420	F4.01	11A	11	8603209	B2.01	7	4	8603311	B2.01	17
42	832-10410	L1.01	1	3	840-1420	F4.01	11	11	8603214	B2.01	2	17	8603312	B2.01	2
5	832-10410	F4.01	5	26	840-1420	F4.01	9	3	8603215	B2.01	13	18	8603313	B2.01	2
31	832-10410	E3.02	19	7	840-1420	F4.01	9A	5	8603216	B2.01	16	8	8603315	B2.01	12
19	832-10410	E3.02	5	17	840-1516	F4.01	9	6	8603217	B2.01	17	20	8603315	B2.01	2
12	832-10410	E3.02	5	4	840-1616	L1.04	21	18	8603218	B2.01	13	21	8603316	B2.01	2
6	832-10410	A4.01	6	10	840-1616	F4.01	11A	6	8603219	B2.01	10	22	8603317	B2.01	2
12	832-10410	L1.01	4	10	840-1616	F4.01	9A	7	8603220	B2.01	10	23	8603318	B2.01	2
24	832-10410	L1.04	23	12	840-1620	L1.04	15	8	8603221	B2.01	10	10	8603318	B2.01	2
10	832-10410	E3.02	13	3	840-1625	E3.02	15	3	8603223	B2.01	10	9	8603319	B2.01	2
11	832-10410	E3.02	6	3	840-1625	E3.02	17	7	8603274	B2.01	11	1	8603320	B2.01	3
5	832-10410	A2.22	1	3	840-1625	E3.02	16	7	8603281	B2.01	17	5	8603323	B2.01	3
4	832-10410	L1.04	8	29	840-1660	L1.04	8B	1	8603292	B2.00	4	1	8603324	B2.01	10
6	832-10410	E3.27	2	18	840-1660	L1.04	8A	2	8603293	B2.00	4	9	8603325	B2.01	10
15	832-10410	A2.01	1	8	844-10035	L1.01	8	8	8603294	B2.00	4	4	8603326	B2.01	10
20	832-10410	E3.02	4	4	844-8020	F3.01	1	1	8603296	B2.01	1	5	8603327	B2.01	18
7	832-10410	L1.01	8	4	844-8020	F3.01	2	2	8603297	B2.01	1	5	8603327	B2.01	10
30	832-10412	A4.01	8	5	844-8025	F3.01	1	3	8603298	B2.01	1	4	8603328	B2.01	18
9	832-10412	A2.22	1A	3	844-8025	A2.24	3	4	8603299	B2.01	1	7	8603338	B2.01	7
1	832-10412	A4.01	9	9	844-8025	F3.01	2	5	8603300	B2.01	1	1	8603345	B2.01	7
9	832-10412	A2.22	1	9	8500209	C1.01	4	10	8603301	B2.01	6	14	8603347	B2.01	18
50	832-10412	L1.01	1	9	85803983	F4.01	2	6	8603301	B2.01	1	21	8603348	B2.01	18
29	832-10416	E3.10	1	28	86026037	A4.01	1	2	8603301	B2.01	10	2	8603352	B2.01	11
6	832-10416	E3.10	3	1	8602778	L1.04	16	7	8603302	B2.01	1	3	8603353	B2.01	11
7	832-10416	E3.10	4	1	8602889	D3.05	2	6	8603304	B2.01	2	4	8603354	B2.01	11
25	832-46412	L1.01	1	11	8602898	E3.25	6	7	8603305	B2.01	2	10	8603355	B2.01	11
2	833-40306	A4.01	5	4	8603180	B2.01	12	4	8603306	B2.01	3	11	8603357	B2.01	12
9	833-40306	L1.04	15	2	8603181	B2.01	14	8	8603306	B2.01	2	12	8603358	B2.01	12
6	833-40308	L1.04	20	9	8603182	B2.01	12	12	8603307	B2.01	2	19	8603359	B2.01	13
33	833-40408	E3.28	1	3	8603183	B2.01	14	6	8603308	B2.01	12	23	8603360	B2.01	13

Nota/Note: Este índice foi gerado em sequência alfa-numérica/ This index made in alfanumerical sequence.

SEQ	ITEM	SGR	QUAD	SEQ	ITEM	SGR	QUAD	SEQ	ITEM	SGR	QUAD	SEQ	ITEM	SGR	QUAD
22	8603361	B2.01	13	6	8603398	B2.01	16	6	8603439	B2.01	7	20	8603625	B2.01	13
24	8603362	B2.01	13	7	8603399	B2.01	16	5	8603439	B2.01	6	1	8603628	B2.01	14
4	8603363	B2.01	14	8	8603400	B2.01	16	5	8603439	B2.01	5	6	8603629	B2.01	16
1	8603365	B2.01	13	11	8603401	B2.01	16	5	8603440	B2.01	7	6	8603630	C1.01	2
2	8603366	B2.01	13	9	8603401	B2.01	16	6	8603440	B2.01	5	25	8603631	B2.01	18
4	8603367	B2.01	13	2	8603403	B2.01	17	6	8603440	B2.01	6	6	8603633	B2.00	4
5	8603368	B2.01	13	3	8603404	B2.01	17	8	8603441	B2.01	7	12	8603635	B2.00	4
6	8603369	B2.01	13	13	8603405	B2.00	4	7	8603441	B2.01	6	14	8603636	B2.00	4
7	8603370	B2.01	13	1	8603406	B2.01	4	7	8603441	B2.01	5	15	8603637	B2.00	4
8	8603371	B2.01	13	2	8603407	B2.01	9	9	8603442	B2.01	5	5	8603640	B2.01	2
9	8603372	B2.01	13	2	8603407	B2.01	5	1	8603443	B2.01	6	19	8603641	B2.01	2
10	8603374	B2.01	13	2	8603407	B2.01	8	8	8603444	B2.01	6	7	8603643	B2.01	4
12	8603375	B2.01	13	2	8603407	B2.01	4	3	8603446	B2.01	7	8	8603645	B2.01	5
14	8603376	B2.01	13	2	8603407	B2.01	7	9	8603447	B2.01	7	10	8603646	B2.01	7
15	8603377	B2.01	13	2	8603407	B2.01	6	1	8603448	B2.01	8	2	8603649	B2.01	18
1	8603378	B2.01	15	4	8603430	B2.01	4	3	8603449	B2.01	8	3	8603650	B2.01	18
3	8603380	B2.01	15	5	8603431	B2.01	4	3	8603449	B2.01	9	8	8603652	B2.01	18
4	8603381	B2.01	15	6	8603432	B2.01	4	4	8603450	B2.01	9	9	8603653	B2.01	18
5	8603382	B2.01	15	9	8603434	B2.01	4	4	8603450	B2.01	8	10	8603654	B2.01	18
6	8603383	B2.01	15	9	8603435	B2.01	6	7	8603452	B2.01	9	1	8603655	B2.01	11
7	8603384	B2.01	15	12	8603435	B2.01	7	7	8603452	B2.01	8	5	8603656	B2.01	11
8	8603385	B2.01	15	9	8603435	B2.01	9	1	8603457	B2.01	9	8	8603657	B2.01	11
9	8603386	B2.01	15	10	8603435	B2.01	5	4	8603466	B2.00	4	9	8603658	B2.01	11
10	8603387	B2.01	15	9	8603435	B2.01	8	4	8603469	B2.01	2	3	8603664	B2.01	4
11	8603388	B2.01	15	10	8603435	B2.01	4	6	8603527	B2.01	11	3	8603665	B2.01	5
13	8603389	B2.01	15	10	8603436	B2.01	9	5	8603533	B2.01	12	3	8603665	B2.01	6
12	8603390	B2.01	15	11	8603436	B2.01	4	3	8603534	B2.01	12	8	8603666	B2.01	8
14	8603391	B2.01	15	10	8603436	B2.01	8	1	8603535	B2.01	17	8	8603666	B2.01	9
2	8603392	B2.01	15	11	8603436	B2.01	6	10	8603537	B2.01	12	11	8603699	B2.01	18
1	8603393	B2.01	16	13	8603436	B2.01	7	17	8603538	B2.01	13	12	8603700	B2.01	18
2	8603395	B2.01	16	11	8603436	B2.01	5	1	8603542	B2.01	18	13	8603701	B2.01	18
3	8603396	B2.01	16	1	8603437	B2.01	5	10	8603622	B2.01	16	15	8603702	B2.01	18
5	8603396	B2.01	17	4	8603438	B2.01	6	11	8603623	B2.01	13	16	8603703	B2.01	18
4	8603397	B2.01	16	4	8603438	B2.01	5	16	8603624	B2.01	13	17	8603704	B2.01	18

Nota/Note: Este índice foi gerado em sequência alfa-numérica/ This index made in alfanumerical sequence.

SEQ	ITEM	SGR	QUAD	SEQ	ITEM	SGR	QUAD	SEQ	ITEM	SGR	QUAD	SEQ	ITEM	SGR	QUAD
18	8603705	B2.01	18	13	8604574	E3.31	5	7	8604758	E3.31	8	14	8604778	E3.31	6
19	8603706	B2.01	18	12	8604574	E3.31	3	7	8604758	E3.31	9	14	8604778	E3.31	5
20	8603707	B2.01	18	14	8604574	E3.31	9	5	8604758	E3.31	3	15	8604778	E3.31	9
22	8603708	B2.01	18	1	8604576	E3.31	10	5	8604758	E3.31	2	15	8604778	E3.31	8
23	8603709	B2.01	18	1	8604576	E3.31	10	6	8604763	E3.31	3	15	8604778	E3.31	10
24	8603710	B2.01	18	2	8604576	E3.31	11	8	8604763	E3.31	9	13	8604778	E3.31	2
26	8603711	B2.01	18	12	8604577	E3.31	11	6	8604763	E3.31	2	13	8604778	E3.31	3
8	8603778	B2.01	1	6	8604579	E3.31	10	7	8604763	E3.31	5	3	8604781	E3.31	10
13	8603786	B2.01	13	7	8604579	E3.31	11	7	8604763	E3.31	6	4	8604781	E3.31	11
21	8603787	B2.01	13	7	8604580	E3.31	10	8	8604763	E3.31	8	13	8604784	E3.31	11
3	8603798	B2.01	2	8	8604580	E3.31	11	9	8604766	E3.31	8	6	8604787	E3.31	2
7	8603801	L1.01	1	8	8604581	E3.31	10	8	8604766	E3.31	5	7	8604787	E3.31	5
9	8604229	B2.00	4	9	8604581	E3.31	11	9	8604766	E3.31	9	8	8604787	E3.31	9
12	8604271	E3.31	10	9	8604582	E3.31	10	7	8604766	E3.31	3	8	8604787	E3.31	8
8	8604477	E3.25	6	10	8604582	E3.31	11	8	8604766	E3.31	6	7	8604787	E3.31	6
3	8604564	E3.31	6	10	8604583	E3.31	10	7	8604766	E3.31	2	6	8604787	E3.31	3
3	8604564	E3.31	8	11	8604583	E3.31	11	8	8604769	E3.31	2	9	8604790	E3.31	8
2	8604564	E3.31	2	11	8604584	E3.31	10	10	8604769	E3.31	9	7	8604790	E3.31	2
3	8604564	E3.31	5	4	8604585	E3.31	9	8	8604769	E3.31	3	9	8604790	E3.31	9
3	8604564	E3.31	9	4	8604585	E3.31	8	9	8604769	E3.31	6	8	8604790	E3.31	5
2	8604564	E3.31	3	13	8604586	E3.31	10	9	8604769	E3.31	5	8	8604790	E3.31	6
2	8604565	E3.31	6	14	8604587	E3.31	10	10	8604769	E3.31	8	7	8604790	E3.31	3
2	8604565	E3.31	8	16	8604597	E3.31	10	10	8604772	E3.31	6	8	8604793	E3.31	2
2	8604565	E3.31	5	3	8604676	B2.00	4	9	8604772	E3.31	3	8	8604793	E3.31	3
2	8604565	E3.31	9	7	8604677	B2.00	4	10	8604772	E3.31	5	10	8604793	E3.31	8
12	8604572	E3.31	9	10	8604678	B2.00	4	11	8604772	E3.31	9	9	8604793	E3.31	6
12	8604572	E3.31	8	7	8604714	B2.01	12	9	8604772	E3.31	2	9	8604793	E3.31	5
10	8604572	E3.31	3	5	8604716	B2.01	8	11	8604772	E3.31	8	10	8604793	E3.31	9
11	8604572	E3.31	6	5	8604716	B2.01	9	12	8604775	E3.31	6	10	8604796	E3.31	5
10	8604572	E3.31	2	7	8604726	B2.00	2	12	8604775	E3.31	5	10	8604796	E3.31	6
11	8604572	E3.31	5	5	8604736	L1.04	8	11	8604775	E3.31	2	9	8604796	E3.31	3
13	8604574	E3.31	6	6	8604758	E3.31	6	13	8604775	E3.31	9	9	8604796	E3.31	2
12	8604574	E3.31	2	6	8604758	E3.31	11	13	8604775	E3.31	8	11	8604796	E3.31	8
14	8604574	E3.31	8	6	8604758	E3.31	5	11	8604775	E3.31	3	11	8604796	E3.31	9

Nota/Note: Este índice foi gerado em sequência alfa-numérica/ This index made in alfanumerical sequence.

SEQ	ITEM	SGR	QUAD	SEQ	ITEM	SGR	QUAD	SEQ	ITEM	SGR	QUAD	SEQ	ITEM	SGR	QUAD
13	8604799	E3.31	9	8	8605282	B2.01	4	9	86982664	E3.14	1	6	86992662	E3.14	4
11	8604799	E3.31	3	1	8605283	B2.01	2	1	86983366	E3.02	5	6	86992662	E3.14	6
12	8604799	E3.31	6	1	8605367	E3.02	6	1	86983366	E3.02	4	6	86992662	E3.14	7
12	8604799	E3.31	5	3	8605369	E3.02	6	36	86983386	E3.02	4	6	86992662	E3.14	1
11	8604799	E3.31	2	1	8605577	E3.31	10	21	86983387	E3.02	5	4	86992663	E3.14	7
13	8604799	E3.31	8	26	8605648	E3.02	18	1	86983968	L1.04	25	4	86992663	E3.14	4
2	8604802	E3.02	3	1	8605648	E3.02	20	1	86983968	L1.04	23	4	86992663	E3.14	1
14	8604937	E3.31	2	28	8605648	E3.02	19	3	86984141	A4.01	10	4	86992663	E3.14	6
15	8604937	E3.31	5	15	8605648	E3.02	14	8	86985567	E3.02	1	9	86992664	E3.14	6
16	8604937	E3.31	8	6	8605651	E3.25	5	11	86988366	B2.00	3	9	86992664	E3.14	4
2	8605073	A4.01	10	1	8605651	E3.25	10	7	86991399	A1.04	5	9	86992664	E3.14	7
1	8605154	E3.02	11	17	8605835	D2.11	3	1	86992378	E3.14	1	7	86993022	E3.10	1
1	8605154	E3.02	11A	2	8605899	D1.01	2	1	86992378	E3.14	2	1	86993022	E3.10	3
2	8605193	E3.25	6	2	8605899	D1.01	1	1	86992380	E3.14	3	10	86993023	E3.10	1
4	8605194	E3.25	6	2	8606092	E3.02	5	1	86992380	E3.14	4	6	86993024	E3.10	1
6	8605196	E3.25	6	2	8606092	E3.02	4	1	86992382	E3.14	5	2	86993025	E3.10	3
9	8605198	E3.25	6	3	8606094	E3.02	5	7	86992654	E3.14	8	31	86993025	E3.10	1
5	8605200	E3.25	6	3	8606094	E3.02	4	7	86992654	E3.14	9	14	86993026	E3.10	2
12	8605202	E3.25	6	4	8606096	E3.02	4	7	86992654	E3.14	2	11	86993026	E3.10	1
3	8605203	E3.25	6	4	8606096	E3.02	5	7	86992654	E3.14	5	13	86993027	E3.10	2
4	8605206	E3.25	6	5	8606098	E3.02	5	7	86992654	E3.14	3	12	86993027	E3.10	1
7	8605209	E3.25	6	5	8606098	E3.02	4	6	86992655	E3.14	5	22	87307213	D2.11	1A
10	8605212	E3.25	6	6	8606100	E3.02	4	6	86992655	E3.14	8	10	87307518	D2.11	1A
1	8605216	E3.02	11A	6	8606100	E3.02	5	6	86992655	E3.14	9	3	87316551	E3.10	1
1	8605216	E3.02	11	1	8606115	E3.10	1	6	86992655	E3.14	2	4	87316553	E3.10	1
15	8605270	E3.31	3	3	8606115	E3.10	1A	6	86992655	E3.14	3	9	87319296	L1.04	15A
17	8605270	E3.31	9	1	864-10025	D2.11	1A	9	86992656	E3.14	9	10	87319297	L1.04	15A
16	8605270	E3.31	6	45	864-5016	L1.01	1	9	86992656	E3.14	5	8	87319752	D2.11	1A
1	8605271	B2.00	3	22	864-8020	F5.01	1	9	86992656	E3.14	2	28	87356731	D1.01	3
1	8605271	B2.00	1	5	86900865	F4.01	6	9	86992656	E3.14	3	17	87359371	L1.25	3
1	8605271	B2.00	2	2	86982435	D2.12	1	9	86992656	E3.14	8	11	87362569	D2.11	1A
16	8605279	B2.00	4	18	86982442	E3.32	3	8	86992661	E3.14	6	5	87388071	A2.01	2
2	8605280	B2.01	3	15	86982444	E3.32	2	8	86992661	E3.14	7	26	87388270	A2.01	2
3	8605281	B2.01	3	14	86982444	E3.32	1	8	86992661	E3.14	1	9	87400278	D2.11	1A

Nota/Note: Este índice foi gerado em sequência alfa-numérica/ This index made in alfanumerical sequence.

SEQ	ITEM	SGR	QUAD	SEQ	ITEM	SGR	QUAD	SEQ	ITEM	SGR	QUAD	SEQ	ITEM	SGR	QUAD
9	87401084	D1.01	3	1	87437431	A0.00	1	7	87449655	C1.01	2	1	87453426	C1.02	1
7	87403155	E3.02	6	9	87437431	A0.02	1	7	87449656	C1.01	4	6	87453433	C1.02	1
34	87403734	E3.02	1	5	87438301	B2.00	1	8	87449657	C1.01	4	11	87453435	C1.02	1
35	87403735	E3.02	1	18	87439953	D2.11	1	1	87449709	D1.01	2	21	87453436	C1.02	1
1	87403964	E3.27	1	31	87439953	D2.11	2	1	87449775	D1.01	1	20	87453437	C1.02	1
4	87403965	E3.27	1	1	87440340	L1.01	3	27	87451013	L1.01	1	19	87453439	C1.02	1
7	87403966	E3.27	1	5	87444833	L1.01	3	5	87451502	L1.04	6	22	87453441	C1.02	1
17	87403984	E3.02	11	2	87444834	L1.01	3	3	87451505	L1.04	6	10	87453442	C1.02	1
5	87404018	E3.02	11	5	87445695	B3.16	1	4	87451507	L1.04	6	8	87453446	C1.02	1
6	87404136	C1.01	4	1	87445696	B3.10	1	9	87451521	F4.01	9	12	87453447	C1.02	1
24	87405213	L1.04	8	1	87445697	B4.00	1	3	87451562	F4.01	8	9	87453448	C1.02	1
8	87405377	D2.11	3	2	87445698	B4.00	1	3	87451562	F4.01	8A	23	87453450	C1.02	1
4	87405381	E3.10	2	21	87445725	E3.02	17	1	87451562	L1.04	14	7	87453459	C1.02	2
1	87405609	D2.11	2	21	87445725	E3.02	16	1	87451898	F4.01	2	8	87453461	C1.02	2
9	87405609	D2.01	1	21	87445726	E3.02	15	16	87452424	F4.01	2	6	87453463	C1.02	2
1	87405609	D2.11	1	19	87445727	E3.02	15	15	87452426	F4.01	2	2	87453468	C1.02	2
11	87410351	B2.00	4	19	87445728	E3.02	16	2	87452689	F4.01	11	20	87453470	C1.02	2
1	87411109	E3.31	1	19	87445729	E3.02	17	17	87452884	F4.01	2	21	87453471	C1.02	2
1	87411110	E3.31	4	3	87445752	F4.01	13	2	87453264	F4.01	8	12	87453474	C1.02	2
1	87411111	E3.31	7	1	87445752	A2.43	1	4	87453264	F4.05	5	13	87453475	C1.02	2
1	87411112	E3.31	1	32	87445869	L1.01	1	2	87453264	F4.01	8A	11	87453477	C1.02	2
1	87411113	E3.31	4	1	87446147	L1.04	7	2	87453264	L1.04	14	10	87453478	C1.02	2
1	87411114	E3.31	7	56	87446989	L1.01	1	16	87453405	C1.02	1	9	87453479	C1.02	2
13	87426773	A4.01	9	1	87446989	F4.01	17	17	87453406	C1.02	1	3	87453480	C1.02	2
1	87426773	A4.01	6	4	87447154	C1.01	2	5	87453407	C1.02	1	4	87453481	C1.02	2
28	87426927	L1.01	1	1	87447154	C1.01	4	7	87453409	C1.02	1	5	87453482	C1.02	2
9	87428765	F4.01	6	15	87447744	L1.01	1	14	87453410	C1.02	1	22	87453487	C1.02	2
5	874-28765	D2.01	1	1	87448842	D1.01	3	15	87453411	C1.02	1	23	87453489	C1.02	2
9	87430085	E3.27	3	2	87449646	C1.01	5	24	87453412	C1.02	1	25	87453492	C1.02	2
25	87431574	F4.01	9	3	87449648	C1.01	5	2	87453420	C1.02	1	26	87453494	C1.02	2
2	87437061	B3.09	1	11	87449650	C1.01	1	3	87453422	C1.02	1	24	87453495	C1.02	2
8	87437102	E3.27	4	10	87449650	C1.01	2	4	87453423	C1.02	1	27	87453498	C1.02	2
5	87437102	E3.27	3	13	87449651	C1.01	4	13	87453424	C1.02	1	28	87453499	C1.02	2
2	87437353	E3.10	4	2	87449653	C1.01	2	18	87453425	C1.02	1	32	87453500	C1.02	2

Nota/Note: Este índice foi gerado em sequência alfa-numérica/ This index made in alfanumerical sequence.

SEQ	ITEM	SGR	QUAD	SEQ	ITEM	SGR	QUAD	SEQ	ITEM	SGR	QUAD	SEQ	ITEM	SGR	QUAD
31	87453501	C1.02	2	4	87456769	L1.01	8	17	87457082	B4.01	5	4	87458569	L1.04	1
33	87453506	C1.02	2	9	87456772	A2.01	2	19	87457083	B4.01	5	2	87458583	L1.04	21
29	87453509	C1.02	2	10	87456772	A2.01	1	7	87457084	B4.01	5	10	87458588	L1.04	12
30	87453514	C1.02	2	4	87456785	F4.01	7	7	87457084	B4.03	5	2	87458594	F4.01	2
40	87453517	C1.02	2	18	87456786	F4.01	7	5	87457085	B4.03	6	7	87458605	L1.04	9
38	87453521	C1.02	2	19	87456787	F4.01	7	5	87457085	B4.01	6	1	87458696	L1.04	12
34	87453522	C1.02	2	2	87456788	F4.01	7	6	87457087	B4.01	6	3	87458929	A4.01	5
36	87453523	C1.02	2	16	87456788	F4.01	7	6	87457087	B4.03	6	7	87459001	F4.01	1
35	87453524	C1.02	2	3	87456789	F4.01	7	8	87457088	B4.03	3	1	87459216	E3.14	8
41	87453527	C1.02	2	17	87456791	F4.01	7	9	87457089	B4.03	3	1	87459216	E3.14	7
37	87453529	C1.02	2	13	87456792	F4.01	7	6	87457090	B4.03	3	13	87459281	A4.01	3
39	87453531	C1.02	2	8	87456793	F4.01	7	2	87457092	B4.01	5	22	87459520	C1.01	2
16	87453534	C1.02	2	2	87457063	B3.10	1	2	87457092	B4.03	5	1	87459567	E3.14	9
17	87453535	C1.02	2	3	87457064	B3.10	1	26	87457094	B4.03	4	9	87459613	F4.01	11
19	87453539	C1.02	2	4	87457065	B3.10	1	33	87457097	B4.03	4	23	87459613	F4.01	1
18	87453540	C1.02	2	6	87457066	B3.16	1	34	87457100	B4.03	4	1	87459614	F4.01	14
15	87453541	C1.02	2	8	87457067	B3.16	1	1	87457101	D3.05	1	1	87459615	F4.01	12
26	87453545	C1.02	1	9	87457069	B3.16	1	2	87457102	D3.05	1	1	87459616	F4.01	4
43	87453545	C1.02	2	2	87457073	B4.03	2	3	87457103	D3.05	1	1	87459616	F4.01	5
25	87453546	C1.02	1	2	87457073	B4.01	2	3	87457210	F4.05	5	1	87460115	L6.01	1
14	87453546	C1.02	2	2	87457074	B4.03	3	2	87457211	F4.05	5	6	87460245	L1.04	15
42	87453546	C1.02	2	3	87457074	B4.01	3	5	87457220	F4.01	1	1	87460406	L1.01	5
1	87454882	D2.01	1	5	87457075	B4.01	3	4	87457310	L1.04	3	2	87460407	L1.01	5
8	87454882	F4.01	6	7	87457076	B4.01	3	14	87457481	L1.01	1	2	87460444	D3.16	3
1	87454882	F4.01	7	3	87457077	B4.03	3	2	87457510	L1.01	6	4	87460446	D3.16	1
9	87456057	L1.01	1	9	87457077	B4.01	3	1	87457513	L1.01	6	4	87460446	D3.16	2
21	87456070	L1.01	1	10	87457078	B4.01	3	2	87457516	L1.01	7	4	87460448	D3.16	5
10	87456661	C1.01	4	11	87457078	B4.03	3	1	87457519	L1.01	7	4	87460448	D3.16	4
7	87456713	L1.04	7	4	87457079	B4.03	4	9	87457553	L1.01	4	1	87460604	E3.27	4
3	87456755	F2.01	1	4	87457079	B4.01	4	5	87457691	L1.01	4	1	87460617	B4.03	1
20	87456758	E3.28	1	19	87457081	B4.03	5	13	87457693	L1.01	4	1	87460618	B4.01	1
1	87456760	L1.01	8	4	87457081	B4.01	5	5	87458113	D1.01	5	2	87460643	L1.04	20
3	87456763	L1.01	8	4	87457081	B4.03	5	1	87458564	L1.04	9	1	87460644	L1.04	20
2	87456766	L1.01	8	17	87457082	B4.03	5	10	87458567	L1.04	11	3	87460645	L1.04	20

Nota/Note: Este índice foi gerado em sequência alfa-numérica/ This index made in alfanumerical sequence.

SEQ	ITEM	SGR	QUAD	SEQ	ITEM	SGR	QUAD	SEQ	ITEM	SGR	QUAD	SEQ	ITEM	SGR	QUAD
1	87460688	L1.25	1	17	87462541	E3.02	16	2	892-11010	E3.27	3	12	895-11006	F4.01	11A
17	87460792	A4.01	3	17	87462764	D1.01	3	4	892-11010	D1.01	2	5	895-11006	F4.01	9A
24	87460799	A4.01	1	6	8748565	L1.04	9	4	892-11010	D1.01	1	26	895-11008	A4.01	8
12	87460814	A4.01	3	1	87853472	C1.02	2	4	892-11010	D2.01	1	9	895-11008	F4.01	14
6	87460832	A4.01	1	25	892-10010	F6.08	1	53	892-11010	L1.01	1	22	895-11008	L1.01	1
31	87460838	A4.01	1	27	892-11004	F4.01	9	13	892-11010	F4.01	6	20	895-11008	L1.04	18
25	87460839	A4.01	1	16	892-11004	F4.01	11	8	892-11010	D2.01	1	18	895-11008	F2.01	1
1	87460861	L1.25	2	11	892-11004	F3.01	1	2	892-11010	D2.11	1A	15	895-11008	F4.01	13
6	87460863	L1.25	3	13	892-11005	F3.01	2	38	892-11010	E3.10	2	19	895-11008	A4.01	9
5	87460874	E3.10	2	26	892-11005	F6.08	1	9	892-11010	E3.27	4	3	895-11008	E3.28	1
9	87460874	E3.10	1	11	892-11006	L1.04	10	18	892-11012	L1.04	22	8	895-11008	L1.04	18
8	87460875	E3.10	1	6	892-11006	L1.04	15A	7	892-11012	C1.01	1	6	895-11010	L6.01	2
1	87460917	L1.25	7	6	892-11006	L1.04	26	4	892-11012	E3.27	4	9	895-11010	E3.02	13
2	87460918	L1.25	7	4	892-11006	L1.04	15	10	892-11012	A2.21	1	11	895-11010	E3.02	5
2	87460919	L1.25	7	12	892-11006	L1.04	26	7	892-11012	E3.27	3	17	895-11010	E3.02	8
1	87460920	L1.25	7	5	892-11006	A2.21	1	16	895-11005	F4.01	9	5	895-11010	L1.01	6
3	87460923	L1.25	7	4	892-11006	F4.05	4	29	895-11005	L1.01	1	14	895-11010	E3.02	8
3	87460924	L1.25	7	12	892-11006	E3.02	15	9	895-11005	A2.01	1	9	895-11010	E3.02	6
6	87460937	F4.01	16	11	892-11006	F4.01	12	47	895-11005	L1.01	1	17	895-11010	E3.02	9
7	87460938	F4.01	16	12	892-11006	E3.02	17	18	895-11005	F4.01	14	21	895-11010	F2.01	1
18	87461346	E3.02	17	12	892-11006	E3.02	16	2	895-11006	L1.01	4	17	895-11010	B3.10	1
18	87461346	E3.02	16	4	892-11006	A4.01	5	30	895-11006	L1.04	8B	9	895-11010	E3.02	12
18	87461346	E3.02	15	16	892-11008	A4.01	1	31	895-11006	L1.01	1	19	895-11010	E3.02	7
5	87461411	L1.04	15	16	892-11008	A4.01	3	18	895-11006	A2.21	1	4	895-11010	A2.22	1A
11	87461594	E3.02	7	5	892-11008	E3.31	8	7	895-11006	L1.01	9	33	895-11010	D1.01	3
12	87461596	E3.02	7	24	892-11008	F5.01	1	6	895-11006	F4.01	6	3	895-11010	L6.01	1
13	87461598	E3.02	7	3	892-11008	A4.01	4	11	895-11006	L1.04	15	7	895-11010	B2.01	18
14	87461600	E3.02	7	5	892-11008	E3.31	5	20	895-11006	L1.01	1	6	895-11010	C1.01	3
8	87461740	A2.01	2	4	892-11008	E3.31	3	17	895-11006	L1.04	8A	10	895-11010	C1.01	5
16	87461773	L1.01	1	5	892-11008	E3.31	6	5	895-11006	F4.01	11A	2	895-11010	E3.31	7
7	87462129	C1.01	4	4	892-11008	E3.31	2	12	895-11006	F4.01	9A	22	895-11010	F4.01	13
3	87462520	E3.10	2	5	892-11008	E3.31	9	13	895-11006	L1.04	26	5	895-11010	A4.01	6
17	87462541	E3.02	15	10	892-11008	F4.01	13	30	895-11006	L1.04	23	23	895-11010	L1.04	23
17	87462541	E3.02	17	5	892-11010	E3.27	2	6	895-11006	F4.01	15	7	895-11010	B3.09	1

Nota/Note: Este índice foi gerado em sequência alfa-numérica/ This index made in alfanumerical sequence.

SEQ	ITEM	SGR	QUAD	SEQ	ITEM	SGR	QUAD	SEQ	ITEM	SGR	QUAD	SEQ	ITEM	SGR	QUAD
14	895-11010	E3.02	9	23	895-15008	L1.04	15	22	895-18010	F4.01	11	2	896-11012	D3.05	2
26	895-11010	E3.10	1	3	895-15008	D2.11	4	13	895-18010	F4.01	9A	16	896-11012	F2.01	1
3	895-11010	E3.27	2	1	895-15008	A4.01	1	14	895-18010	A2.01	2	31	896-11012	D1.01	3
2	895-11010	C1.01	3	51	895-15008	L1.01	1	14	895-18010	A2.56	1	24	896-11012	D1.01	3
31	895-11010	E3.10	2	15	895-15008	D2.11	4	13	895-18010	F4.01	11A	8	896-11012	E3.27	3
4	895-11010	F4.01	4	13	895-15008	F2.01	1	5	895-18010	F4.01	21	29	896-11016	E3.28	1
11	895-11010	E3.02	4	5	895-15008	L1.04	20	14	895-18010	A2.01	1	2	896-11016	A0.02	1
4	895-11010	F4.01	5	3	895-15008	A2.01	3	7	895-18010	D2.01	1	3	896-11016	B2.00	3
14	895-11010	C1.01	4	1	895-15008	F4.01	9A	3	895-18010	D2.01	1	25	896-11016	E3.02	1
9	895-11010	E3.02	1	4	895-15008	A4.01	3	2	895-18010	F4.01	9	32	896-11020	E3.10	2
13	895-11010	F4.01	15	10	895-15008	F3.01	2	41	895-18010	L1.01	1	5	896-11020	B2.00	2
3	895-11010	D1.01	2	15	895-15008	B2.00	1	6	895-25006	E3.02	15	1	896-11024	D1.01	5
11	895-11010	L1.01	4	15	895-15008	F3.01	2	25	895-25006	L1.04	23	18	896-12012	E3.25	5
2	895-11010	E3.31	4	6	895-15008	L1.04	24	6	895-25006	E3.02	17	15	896-12012	E3.25	5
6	895-11010	B2.00	1	9	895-15008	F4.01	13	14	895-25006	L1.04	1	39	896-15008	E3.28	1
2	895-11010	E3.31	1	1	895-15008	F4.01	11A	6	895-25006	E3.02	16	16	896-15008	E3.02	17
7	895-11010	E3.02	10	24	895-15008	A2.01	1	17	895-25006	F4.01	15	7	896-15008	L1.01	3
4	895-11010	A2.22	1	2	895-15008	L1.04	6	26	895-25006	L1.01	1	16	896-15008	E3.02	16
3	895-11010	D1.01	1	4	895-15008	A4.01	4	7	895-25006	E3.02	11	14	896-15008	C1.01	2
5	895-11010	L1.01	7	13	895-15008	L1.04	17	7	895-25006	E3.02	11A	3	896-15008	A2.56	1
10	895-11011	E3.02	6	26	895-15008	F2.01	1	15	895-25008	A4.01	3	16	896-15008	E3.02	15
7	895-11012	D2.11	1A	10	895-15008	L1.01	2	5	896-11010	E3.27	1	10	896-15010	B3.09	1
20	895-11012	D2.11	1	8	895-15008	A2.43	1	11	896-11010	B3.09	1	28	896-15010	E3.02	18
6	895-11012	E3.02	1	2	895-15008	L1.04	16	8	896-11012	A2.22	1	30	896-15010	E3.02	19
33	895-11012	D2.11	2	8	895-15010	L1.01	2	8	896-11012	A2.22	1A	12	896-15010	E3.25	5
57	895-11014	E3.02	1	6	895-15010	L1.01	1	7	896-11012	F4.01	14	17	896-15010	E3.02	14
31	895-11014	D1.01	3	18	895-15010	E3.02	5	3	896-11012	E3.27	4	6	896-15012	L1.01	4
15	895-11020	C1.01	5	11	895-15010	L1.04	24	13	896-11012	F4.01	9	8	896-15012	L1.01	6
9	895-15006	L1.04	24	9	895-15010	A1.04	5	2	896-11012	E3.27	1	8	896-15012	L1.01	7
23	895-15006	F4.01	9	8	895-15010	F3.01	2	13	896-11012	F4.01	11	8	896-15012	F4.01	4
32	895-15006	L1.04	8B	26	895-15010	E3.28	1	5	896-11012	L1.04	25	24	896-15012	E3.10	1
16	895-15006	L1.04	21	19	895-15010	E3.02	4	2	896-11012	L1.01	1	2	896-15012	A4.01	9
15	895-15006	L1.04	8A	13	895-15012	E3.02	12	9	896-11012	F4.01	16	4	896-15012	L1.01	3
6	895-15006	L1.01	2	17	895-18010	F4.01	6	13	896-11012	D1.01	3	13	896-15012	E3.25	5

Nota/Note: Este índice foi gerado em sequência alfa-numérica/ This index made in alfanumerical sequence.

SEQ	ITEM	SGR	QUAD	SEQ	ITEM	SGR	QUAD	SEQ	ITEM	SGR	QUAD	SEQ	ITEM	SGR	QUAD
6	896-15012	F4.01	5	4	A170241	A4.01	2	6	A19101	D3.16	4	3	D137626	B3.09	1
16	896-15012	B3.10	1	7	A171099	A4.01	3	6	A19101	D3.16	5	4	D137627	B3.09	1
5	896-15012	A2.56	1	27	A171099	A4.01	1	6	A19101	D3.16	1	11	D21006	E3.02	3
29	896-15012	A4.01	8	7	A171940	A2.43	1	12	A191103	F6.03	2	3	D36505	B4.01	1
12	896-15012	A2.01	1	11	A172900	A2.43	1	8	A20058	D3.16	4	21	D39696	F4.01	13
24	896-15012	A2.01	2	4	A177462	L1.04	11	8	A20058	D3.16	5	3	D39696	F4.01	9
5	896-16006	L1.04	26	1	A177462	L1.04	11A	8	A20058	D3.16	1	12	D44696	F4.01	15
12	896-16006	L1.04	10	5	A184939	A2.22	2	8	A20058	D3.16	2	2	D55216	L1.25	3
20	92100C2	F4.01	2	18	A186183	F6.03	2	4	A20058	D3.16	3	4	D55216	L1.01	4
13	92100C2	F4.01	1	10	A186193	F6.03	2	3	A30338	D1.01	3	18	D93751	B2.00	3
24	97005C1	L1.04	8A	12	A186194	F6.03	1	27	A46950	F6.08	1	17	D93753	B2.00	3
28	97005C1	L1.04	8B	16	A187502	F6.03	2	3	A47129	F6.08	1	10	D95142	D2.12	1
29	97006C1	L1.04	8A	17	A187504	F6.03	1	7	A47232	F6.08	1	39	D95145	E3.10	2
23	97006C1	L1.04	8B	1	A187542	F5.01	1	11	A47234	F6.08	1	5	D95145	E3.32	3
2	97268C1	L1.04	3	16	A187574	L1.04	15	9	A47235	F6.08	1	20	D95145	E3.32	3
2	97268C1	L1.04	1	6	A187575	F5.01	1	8	A47236	F6.08	1	34	D95146	E3.10	1
7	97399C1	L1.04	8A	16	A187813	F4.01	11A	33	A47244	F6.08	1	5	D95146	E3.32	1
12	97399C1	L1.04	8B	20	A187813	F4.01	9A	31	A47249	F6.08	1	40	D95146	E3.10	2
10	97457091	B4.03	4	17	A187901	F6.03	2	2	A49797	F6.08	1	21	D95146	E3.10	1
11	98357C1	L1.04	21	9	A187904	F6.03	2	20	A49800	F6.08	1	3	D95146	E3.32	1
22	A10454	F6.08	1	13	A187907	F6.03	2	21	A49801	F6.08	1	2	D95147	E3.10	1
21	A135520	A2.43	1	15	A187908	F6.03	2	17	A49803	F6.08	1	41	D95147	E3.10	2
21	A149798	F4.01	9	1	A187916	F3.01	2	30	A49804	F6.08	1	14	D95147	E3.32	2
14	A149798	F4.01	11	8	A187938	F4.01	11	24	A49805	F6.08	1	5	D95148	E3.10	1
2	A149799	F4.01	21	8	A187938	F4.01	9	32	A49806	F6.08	1	42	D95148	E3.10	2
20	A149799	F4.01	11	21	A187954	F4.01	2	29	A49807	F6.08	1	5	D95148	E3.32	2
13	A149799	F5.01	1	14	A187954	F4.01	1	28	A49808	F6.08	1	2	E133303	F4.05	4
20	A149799	F4.01	9	1	A187996	F6.03	2	4	A49809	F6.08	1	19	E134402	L1.25	3
18	A149800	A2.43	1	11	A187997	F6.03	2	10	A49810	F6.08	1	5	E134655	F4.01	18
19	A149800	F4.01	9	2	A187998	F6.03	2	13	A49815	F6.08	1	16	E135229	B2.00	3
19	A149800	F4.01	11	4	A187999	F6.03	2	2	A77441	C1.01	1	2	E47027	L1.04	11A
8	A149800	F4.01	2	14	A188000	F6.03	2	12	D121972	L1.01	1	1	E47027	L1.04	5A
23	A149801	F4.01	2	2	A189616	F6.03	1	2	D121972	F4.01	17	14	F53473	B3.10	1
2	A149801	F4.01	18	6	A19101	D3.16	2	8	D124939	A2.21	1	1	F53473	E3.10	2

Nota/Note: Este índice foi gerado em sequência alfa-numérica/ This index made in alfanumerical sequence.

SEQ	ITEM	SGR	QUAD	SEQ	ITEM	SGR	QUAD	SEQ	ITEM	SGR	QUAD	SEQ	ITEM	SGR	QUAD
31	F53473	D2.11	3	26	J918182	A1.02	1	11	L11541	F4.01	4	2	L127553	F2.01	1
28	F53473	E3.10	1	2	J921397	A1.01	3	15	L11541	L1.04	15	10	L127554	F4.01	4
3	F64046	L1.04	8	3	J921992	A1.04	4	9	L11541	F4.01	5	13	L127554	F4.01	14
3	F64046	L1.04	8B	4	J924186	C1.01	1	21	L11541	F4.01	1	13	L127554	F4.01	5
20	F64046	L1.04	8A	8	J925953	A4.01	4	13	L115548	A4.01	1	5	L127554	F4.01	13
7	F64198	L1.04	8B	10	J926056	A4.09	1	5	L116914	L1.04	22	5	L127554	F4.01	11
11	F64198	L1.04	8A	26	J931350	A2.52	1	4	L116940	B3.16	1	5	L127554	F4.01	9
17	G101995	E3.32	1	1	J931714	A1.02	2	3	L116943	B3.16	1	11	L127554	F2.01	1
19	G102092	E3.32	2	15	J932096	A2.24	3	27	L118980	D1.01	3	6	L127555	F4.01	13
15	G104439	D2.12	1	12	J932321	A2.24	2	27	L118982	D1.01	3	12	L127555	F2.01	1
10	G107970	E3.32	2	9	J935010	A4.01	4	27	L118983	D1.01	3	15	L127676	F2.01	1
9	G109300	E3.32	1	3	J935013	A4.09	1	14	L118986	D1.01	3	14	L127771	A2.22	1
3	G109395	E3.32	3	5	J935229	A4.09	1	14	L118987	D1.01	3	31	L127771	E3.02	14
12	G109395	E3.32	1	11	J942914	A4.09	3	14	L119202	D1.01	3	14	L127771	A2.22	1A
3	G109395	E3.32	2	13	J942914	A3.03	1	2	L124085	F4.01	15	10	L127996	F4.01	6
8	G32129	D2.12	1	13	J944869	A2.24	3	13	L125100	E3.10	1	7	L128472	E3.25	5
25	H434163	D2.11	1A	6	J971876	A4.09	1	16	L125100	D2.11	3	49	L128515	E3.28	1
9	H434163	D2.11	1	16	J991132	A2.24	3	8	L125100	D1.01	3	5	L14386	E3.02	1
2	J283570	A1.01	3	17	J991625	A2.24	3	3	L125100	E3.10	3	6	L18331	F4.01	11A
6	J285100	F3.01	2	2	L100659	L1.04	15A	29	L125100	E3.10	2	6	L18331	F4.01	9A
14	J863311	A2.24	2	16	L114612	F4.01	15	3	L125100	E3.10	4	4	L18331	E3.02	13
15	J863312	A2.24	2	7	L11541	F4.01	13	22	L125836	E3.28	1	8	L18337	F4.01	21
11	J901395	A1.02	2	58	L11541	L1.01	1	8	L125983	E3.27	1	5	L18337	L1.04	23
15	J902425	A1.04	4	2	L11541	E3.10	2	12	L126051	F4.01	14	14	L18337	A2.43	1
5	J902469	F3.01	2	22	L11541	F4.01	2	3	L126094	A2.43	1	4	L18337	E3.02	12
3	J902603	C1.01	1	18	L11541	E3.02	11	2	L126191	A2.43	1	6	L18337	F4.01	3
9	J903652	A2.56	1	6	L11541	F4.01	8A	4	L126256	F2.01	1	1	L18337	F4.01	18
14	J904380	A1.04	4	18	L11541	E3.02	11A	16	L126483	L1.04	8A	21	L18337	L1.04	18
6	J908560	F6.03	2	6	L11541	F4.01	14	3	L126483	L1.01	4	33	L18337	D2.11	3
3	J908563	F6.03	2	11	L11541	L1.04	14	31	L126483	L1.04	8B	3	L19101	D3.16	3
6	J910923	F3.01	1	32	L11541	E3.25	4	16	L126713	F4.01	14	7	L19664	D3.16	1
3	J914738	A1.02	1	2	L11541	F4.01	12	8	L126713	F4.01	13	7	L19664	D3.16	4
1	J916625	A1.02	5	23	L11541	F5.01	1	9	L126713	F2.01	1	7	L19664	D3.16	5
9	J917039	A1.02	2	5	L11541	F4.01	8	4	L127553	F4.01	13	7	L19664	D3.16	2

Nota/Note: Este índice foi gerado em sequência alfa-numérica/ This index made in alfanumerical sequence.

SEQ	ITEM	SGR	QUAD	SEQ	ITEM	SGR	QUAD	SEQ	ITEM	SGR	QUAD	SEQ	ITEM	SGR	QUAD
27	L54693	D2.11	3	1	NSS	E3.31	6								
30	L54694	E3.10	1	3	NSS	E3.31	11								
12	L54694	B3.10	1	1	NSS	E3.31	11								
5	L72667	D3.05	1	2	NSS	D2.02	1								
29	L72667	D2.11	3	4	NSS	D2.02	1								
2	N8361	L1.04	15	1	NSS	E3.31	5								
7	NSS	L1.04	19	1	NSS	E3.31	2								
1	NSS	E3.02	3	6	NSS	D2.02	1								
12	NSS	B2.00	3	7	NSS	D2.02	1								
2	NSS	E3.02	3	4	NSS	E3.31	10								
5	NSS	D2.02	1	3	NSS	E3.31	3								
1	NSS	A4.01	10	8	NSS	D2.02	1								
6	NSS	A2.01	1	1	NSS	E3.31	3								
8	NSS	L1.04	19	5	NSS	E3.31	10								
3	NSS	E3.02	3	16	NSS	D2.02	1								
8	NSS	E3.32	3	2	NSS	F4.01	15								
5	NSS	D2.11	2	10	NSS	D2.02	1								
6	NSS	E3.29	1	2	NSS	E3.31	10								
12	NSS	E3.29	1	4	P0236317R	B2.01	7								
1	NSS	F4.05	3	5	P40533	F5.01	1								
4	NSS	F5.01	1	16	R51754	L1.04	8								
4	NSS	A2.43	1	11	R54047	L1.04	8B								
6	NSS	E3.32	2	6	R54047	L1.04	8A								
3	NSS	A2.43	1	12	R54967	L1.04	22								
7	NSS	E3.32	1	4	R55242	L1.04	22								
6	NSS	E3.32	1	11	S243558	F4.01	9								
3	NSS	E3.31	2	11	S243558	F4.01	11								
7	NSS	F5.01	1	6	S300353	B3.10	1								
4	NSS	A2.01	1	15	S300507	B2.00	3								
1	NSS	E3.31	8	12	S64612	F4.01	13								
1	NSS	E3.25	6	20	S92653	E3.10	1								
1	NSS	E3.31	9	22	T103750	A2.01	1								
11	NSS	A2.43	1												
5	NSS	E3.31	11												

Nota/Note: Este índice foi gerado em sequência alfa-numérica/ This index made in alfanumerical sequence.

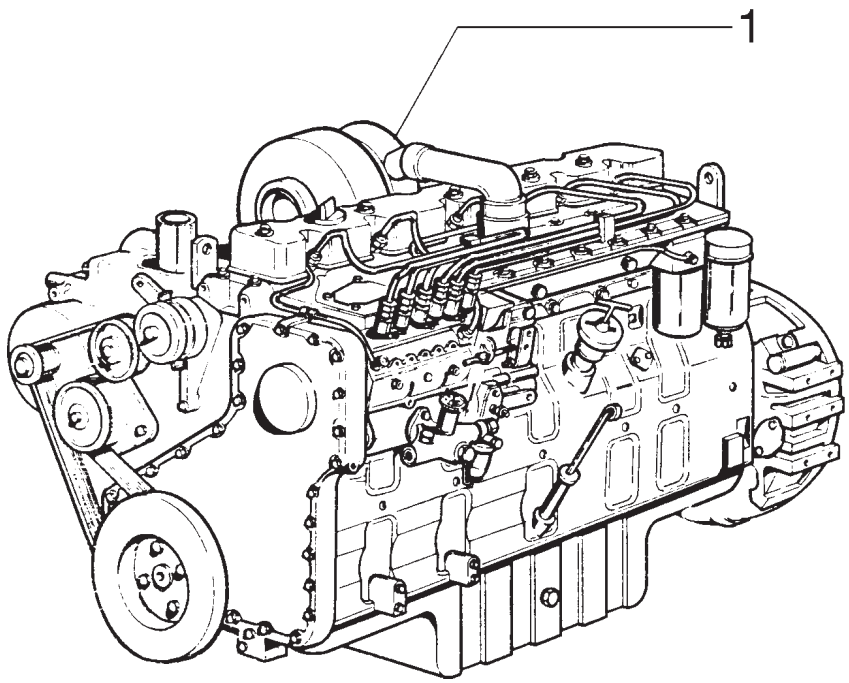

ITEM	PEÇA Nº	QTDE.	COD.	DESCRIPTION	DESCRIÇÃO
1	87437431	1	M148	ENGINE	MOTOR

ENGINE
MOTOR

A0.00 | 1

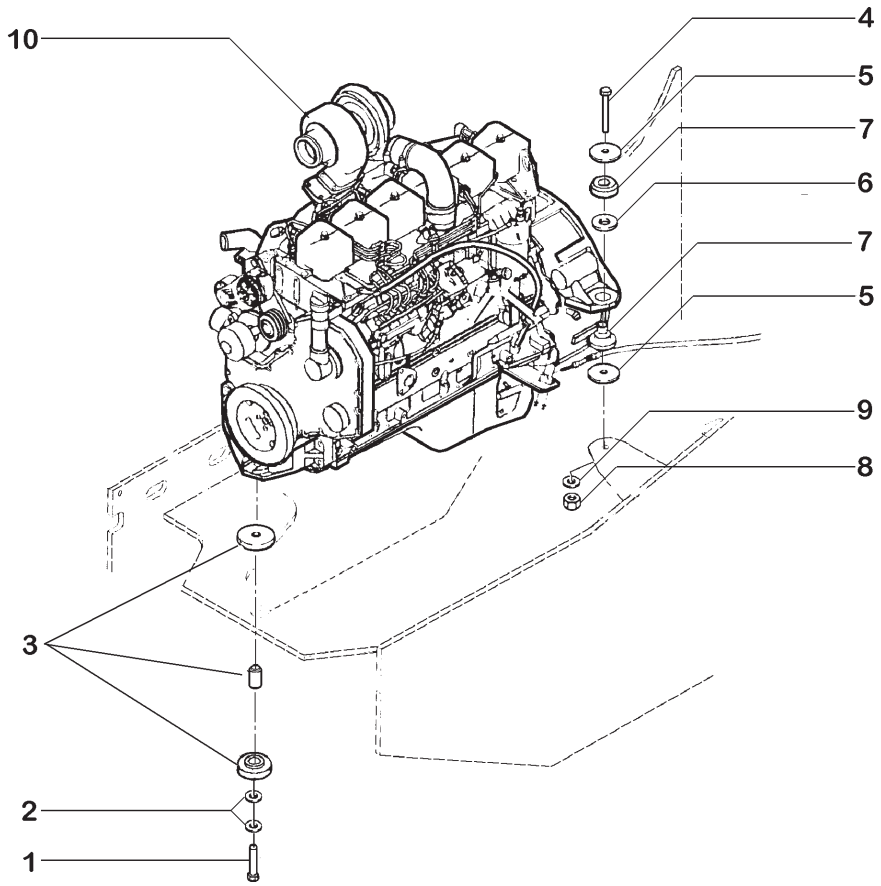

ITEM	PEÇA Nº	QTDE.	COD.	DESCRIPTION	DESCRIÇÃO
1	827-16080	1	040V	SCREW	PARAFUSO
2	896-11016	3	131R	WASHER	ARRUELA
3	372217A1	1	345C	MOUNT	COXIM
4	827-16110	2	040V	SCREW	PARAFUSO
5	227809A1	4	131R	WASHER	ARRUELA
6	371113A1	2	131R	WASHER	ARRUELA
7	361811A1	2	345C	MOUNT	COXIM
8	829-1416	2	010D	NUT	PORCA
9	87437431	1	M148	ENGINE	MOTOR

ENGINE MOUNTS
SUPORTES DO MOTOR

A0.02 | 1

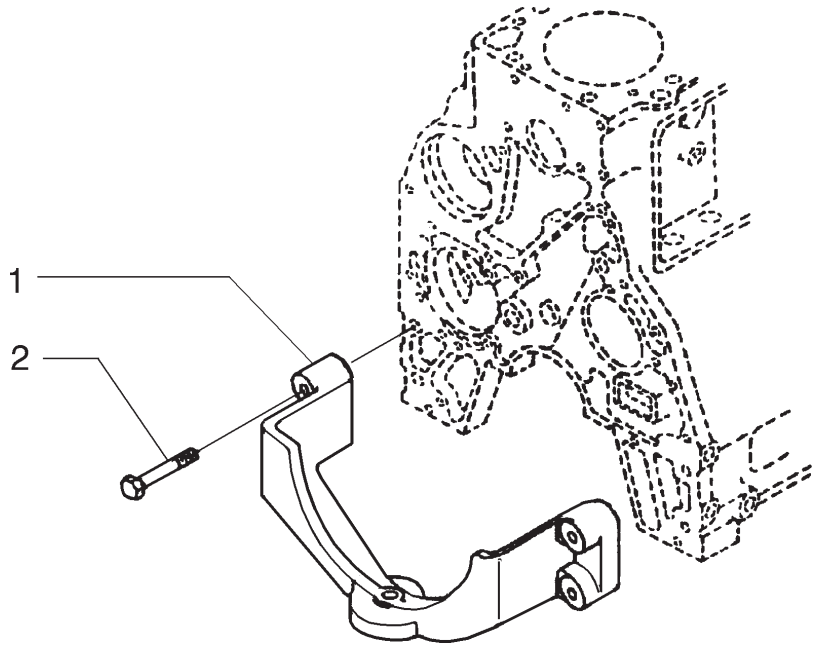

ITEM	PEÇA Nº	QTDE.	COD.	DESCRIPTION	DESCRIÇÃO
1	71102600	1	300S	SUPPORT	SUPORTE
2	75206854	4	040V	SCREW	PARAFUSO

ENGINE MOUNTS
SUPORTES DO MOTOR

NEW HOLLAND

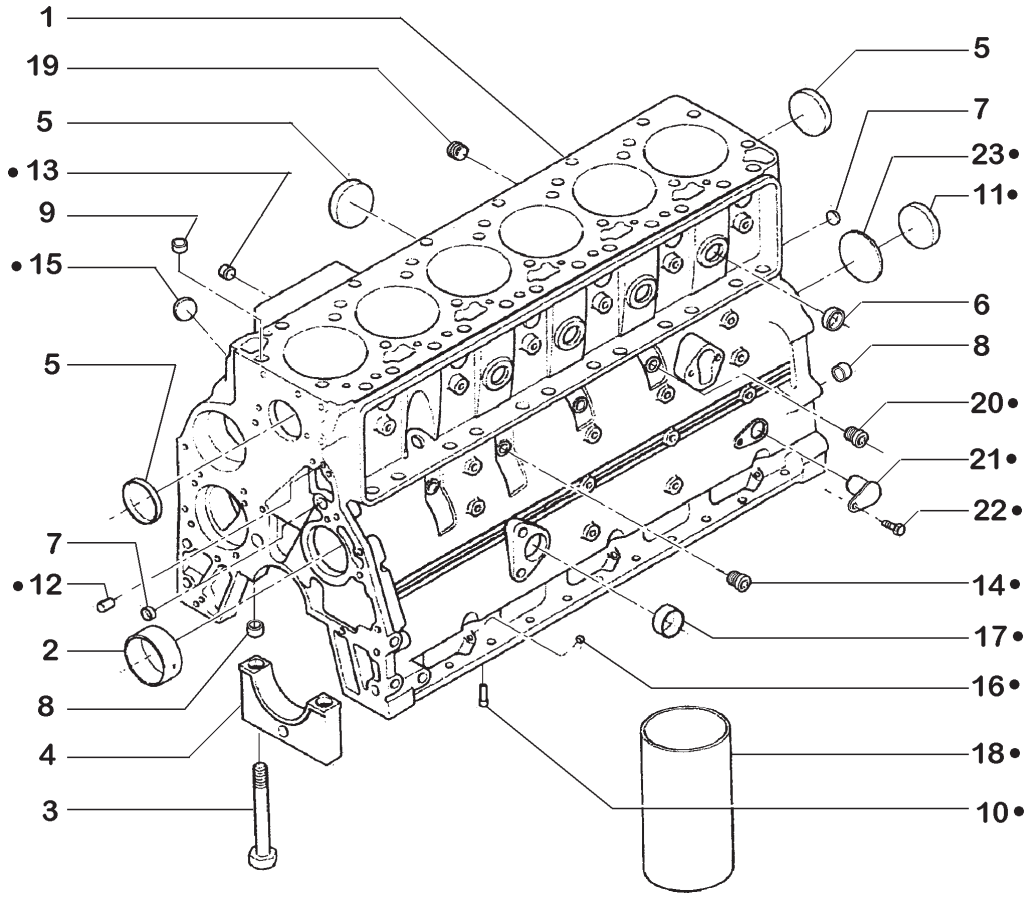

ITEM	PEÇA Nº	QTDE.	COD.	DESCRIPTION	DESCRIÇÃO
1	75312921	1	020B	CRANKCASE	BLOCO DO MOTOR
2	75312922	1	095B	BUSHING	BUCHA
3	75312923	14	040V	SCREW	PARAFUSO
4	75312687	7	079L	REST	MANCAL
5	75208216	5	050T	PLUG	BUJÃO
6	75287924	4	050T	PLUG	BUJÃO
7	75287883	3	050T	PLUG	BUJÃO
8	75287925	14	080P	PIN	PINO
9	75287927	2	045A	RING	ANEL
10	75287928	6	406S	NOZZLE	NEBULIZADOR
11	75287929	1	026T	BLOCK	TAMPÃO
12	75208120	2	090G	DOWEL	PINO CENTRAGEM
13	75208117	1	050T	PLUG	BUJÃO
14	75312690	3	050T	PLUG	BUJÃO
15	75287930	1	026T	BLOCK	TAMPÃO
16	75286111	3	050T	PLUG	BUJÃO
17	75287932	1	050T	PLUG	BUJÃO
18	75287931	*	035C	CYLINDER LINER	CAMISA CILINDRO
19	75208142	1	050T	PLUG	BUJÃO
20	75312691	1	050T	PLUG	BUJÃO
21	75312692	1	050T	PLUG	BUJÃO
22	75208294	1	040V	SCREW	PARAFUSO
23	75312684	1	158G	O'RING	O'RING

* AS REQUIRED
CONFORME NECESSIDADE

PLUG PIN BLOCK
BUJÕES E PINOS DO BLOCO

A1.01 | 1

PC.CPR-018/2005

NEW HOLLAND

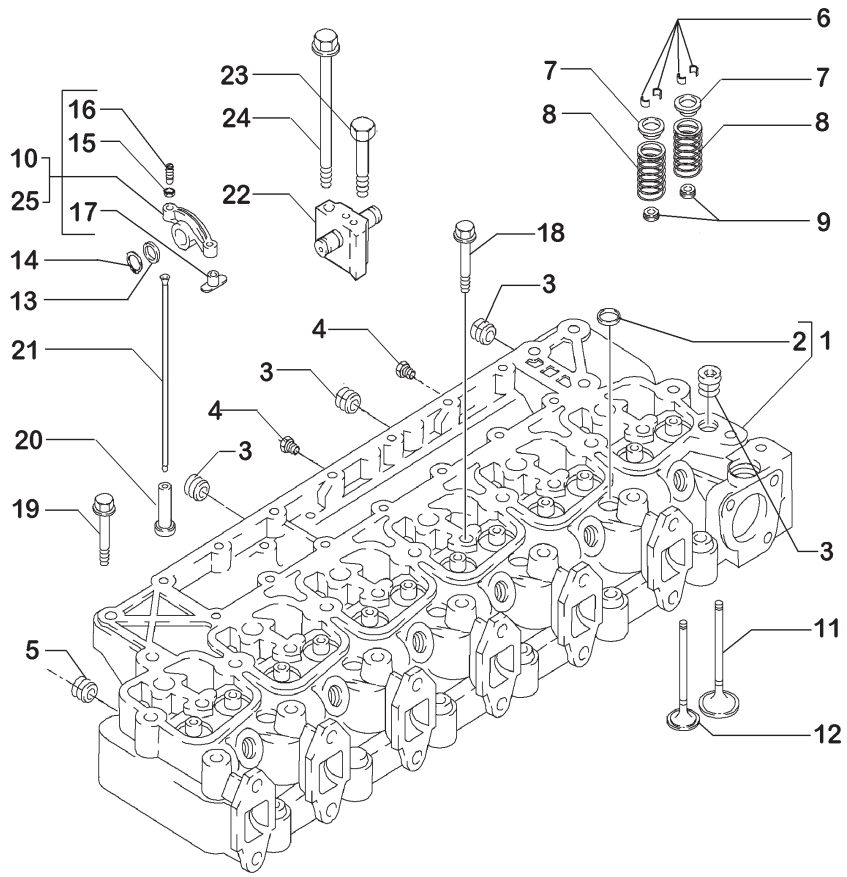

ITEM	PEÇA Nº	QTDE.	COD.	DESCRIPTION	DESCRIÇÃO
1	71102616	1	113T	CYLINDER HEAD	CABEÇOTE CILIND
2	75312133	5	050T	PLUG	BUJÃO
3	75208117	5	050T	PLUG	BUJÃO
4	75208135	2	050T	PLUG	BUJÃO
5	75208142	1	050T	PLUG	BUJÃO
6	75288021	24	050N	PAWL	TRAVA
7	71102218	12	060S	CUP	PRATO
8	75312695	12	100M	SPRING	MOLA
9	75288027	12	122G	SEAL	RETENTOR
10	75287895	6	055B	INTAKE ROCKER	BALANCIM ADMISS
11	75288022	6	112V	EXHAUST VALVE	VÁLVULA ESCAPE
12	75288023	6	111V	INTAKE VALVE	VÁLVULA ADMISS
13	75287898	12	131R	WASHER	ARRUELA
14	75287899	12	187A	SNAP RING	ANEL ELÁSTICO
15	75288673	1	010D	NUT	PORCA
16	75208225	1	040V	SCREW	PARAFUSO
17	75287998	2	080P	PIN	PINO
18	75288029	14	040V	SCREW	PARAFUSO
19	75288028	6	040V	SCREW	PARAFUSO
20	75288297	12	240P	TAPPET	TUCHO
21	75287902	12	090A	ROD	HASTE
22	75287894	6	300S	SUPPORT	SUPORTE
23	75287901	6	040V	SCREW	PARAFUSO
24	75286628	6	040V	SCREW	PARAFUSO
25	75287897	6	055B	EXHAUST ROCKER	BALANCIM ESCAPE

CYLINDER HEAD
CABEÇOTE DO CILINDRO

A1.01 | 2

PC.CPR-018/2005

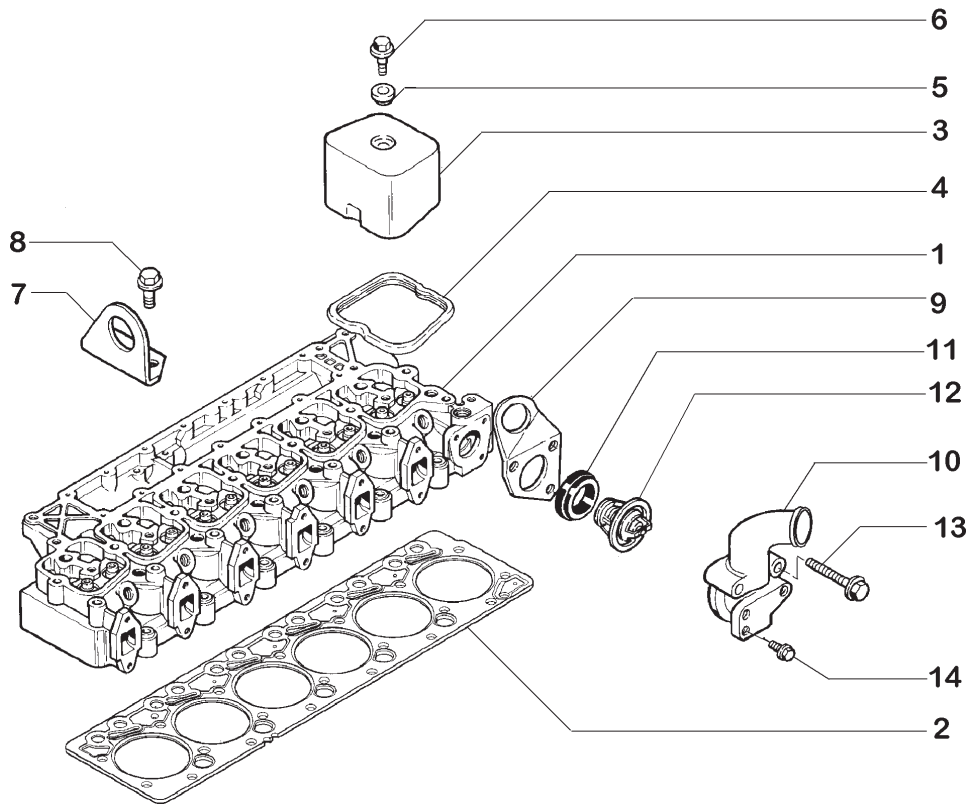

ITEM	PEÇA Nº	QTDE.	COD.	DESCRIPTION	DESCRIÇÃO
1	71102616	1	113T	CYLINDER HEAD	CABEÇOTE CILIND
2	J283570	1	120G	GASKET STD	JUNTA STD
2	75288031	1	120G	GASKET 0,25MM	JUNTA 0,25MM
2	J921397	1	120G	GASKET 0,50MM	JUNTA 0,50MM
3	75287968	6	265C	COVER	TAMPA
4	75287966	6	120G	GASKET	JUNTA
5	71100640	6	055A	SEAL RING	ANEL DE VEDAÇÃO
6	75287967	6	040V	SCREW	PARAFUSO
7	75287890	1	300S	SUPPORT	SUPORTE
8	75287891	2	040V	SCREW	PARAFUSO
9	75287881	1	300S	SUPPORT	SUPORTE
10	71102615	1	035S	CASE	CARCAÇA
11	75311214	1	120G	GASKET	JUNTA
12	71102614	1	096T	THERMOSTAT	TERMOSTATO
13	75311215	2	040V	SCREW	PARAFUSO
14	75287935	1	040V	SCREW	PARAFUSO

CYLINDER HEAD COVER
TAMPA DO CABEÇOTE

A1.01 | 3

PC.CPR-018/2005

NEW HOLLAND

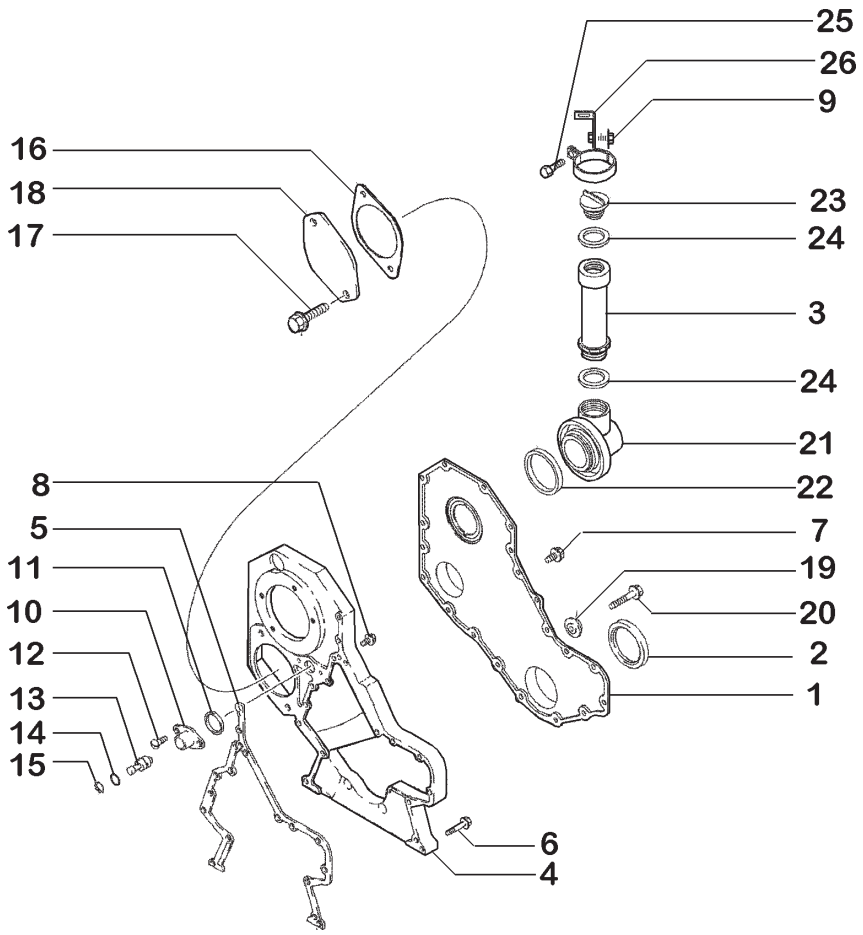

ITEM	PEÇA Nº	QTDE.	COD.	DESCRIPTION	DESCRIÇÃO
1	71102611	1	265C	COVER	TAMPA
2	71102612	1	123G	SEAL ASSY	RETENTOR
3	J914738	1	193T	TUBE	TUBO
4	75288010	1	035S	CASE	CARCAÇA
5	75312698	1	120G	GASKET	JUNTA
6	75289681	8	040V	SCREW	PARAFUSO
7	75312700	1	040V	SCREW	PARAFUSO
8	75289679	5	040V	SCREW	PARAFUSO
9	75286074	1	040V	SCREW	PARAFUSO
10	75286664	1	035S	CASE	CARCAÇA
11	75286100	1	123G	SEAL ASSY	RETENTOR
12	75208166	2	050T	PLUG	BUJÃO
13	75208165	1	080P	PIN	PINO
14	75208164	1	045A	RING	ANEL
15	75208163	1	055A	SEAL RING	ANEL DE VEDAÇÃO
16	75311639	1	120G	GASKET	JUNTA
17	75208347	2	040V	SCREW	PARAFUSO
18	75286125	1	265C	COVER	TAMPA
19	75311053	1	122G	SEAL	RETENTOR
20	71102613	1	040V	SCREW	PARAFUSO
21	75312927	1	020R	FITTING	CONEXÃO
22	75208188	1	055A	SEAL RING	ANEL DE VEDAÇÃO
23	75287971	1	265C	COVER	TAMPA
24	71101833	1	055A	SEAL RING	ANEL DE VEDAÇÃO
25	71102610	1	040V	SCREW	PARAFUSO
26	J918182	1	130B	ARM	BRAÇO

FRONT GEAR COVER
TAMPA DE DISTRIBUIÇÃO

A1.02 | 1

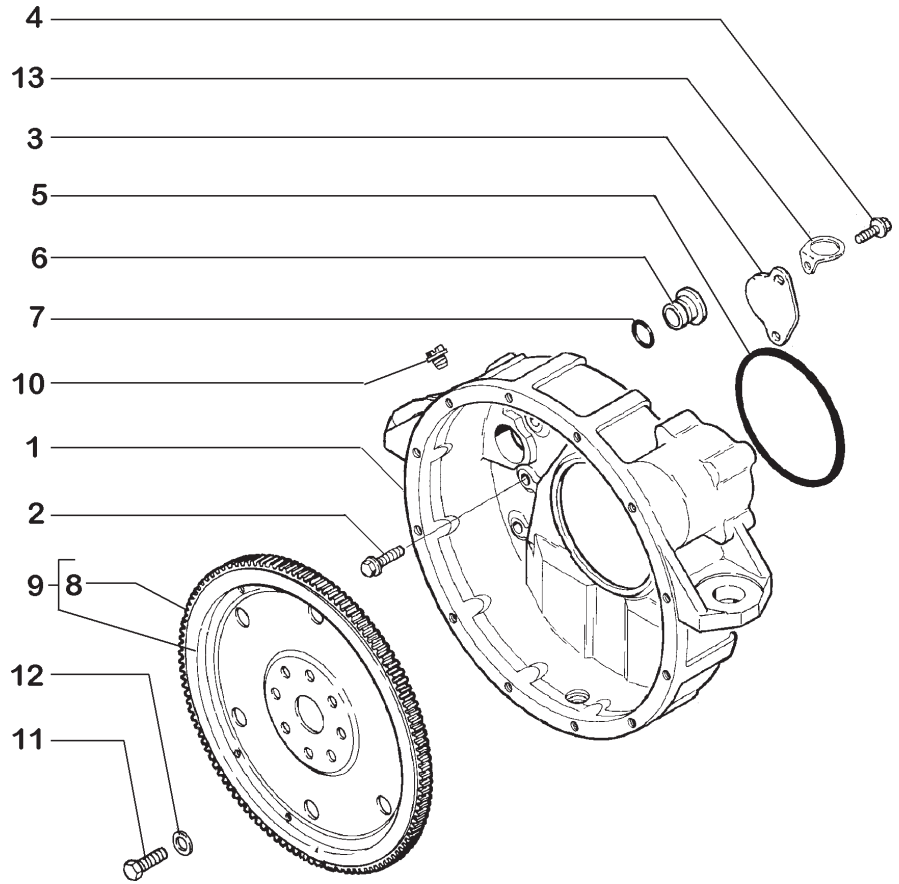

ITEM	PEÇA Nº	QTDE.	COD.	DESCRIPTION	DESCRIÇÃO
1	J931714	1	035S	CASE	CARCAÇA
2	75287983	8	040V	SCREW	PARAFUSO
3	75287984	1	265C	COVER	TAMPA
4	75208307	2	040V	SCREW	PARAFUSO
5	75208192	1	158G	O'RING	O'RING
6	75208183	1	050T	PLUG	BUJÃO
7	75206842	1	158G	O'RING	O'RING
8	75208365	1	312C	RACK	CREMALHEIRA
9	J917039	1	048V	FLYWHEEL	VOLANTE MOTOR
10	75208179	1	050T	PLUG	BUJÃO
11	J901395	8	040V	SCREW	PARAFUSO
12	75208363	8	131R	WASHER	ARRUELA
13	75289648	1	089G	CLIP	GRAMPO

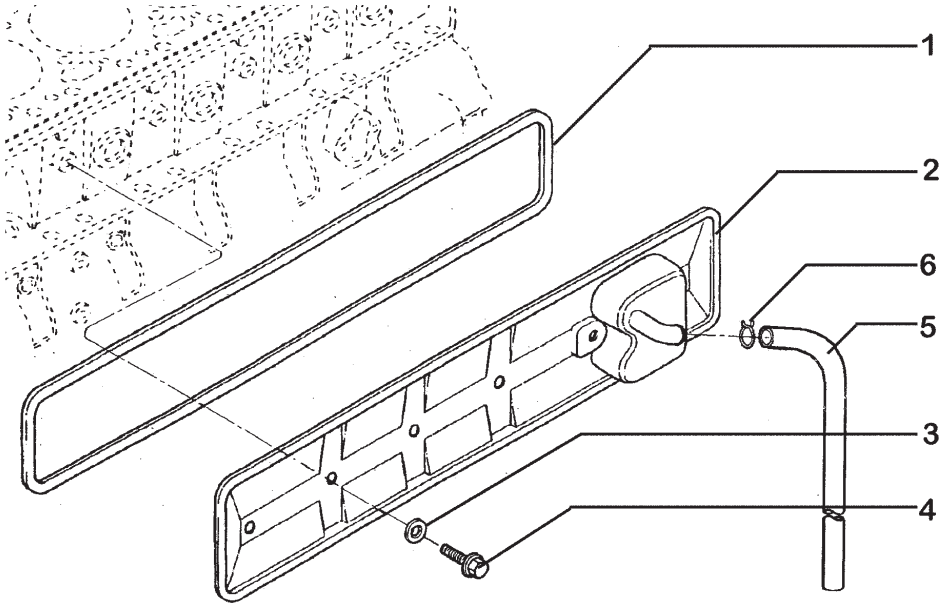

ITEM	PEÇA Nº	QTDE.	COD.	DESCRIPTION	DESCRIÇÃO
1	75287946	1	120G	GASKET	JUNTA
2	75287947	1	265C	COVER	TAMPA
3	75288527	4	131R	WASHER	ARRUELA
4	75208294	4	040V	SCREW	PARAFUSO
5	75311073	1	285T	HOSE	MANGUEIRA
6	75287951	1	031F	CLAMP	ABRAÇADEIRA

ENGINE BLOCK SIDE COVER
TAMPA LATERAL DO BLOCO DO MOTOR

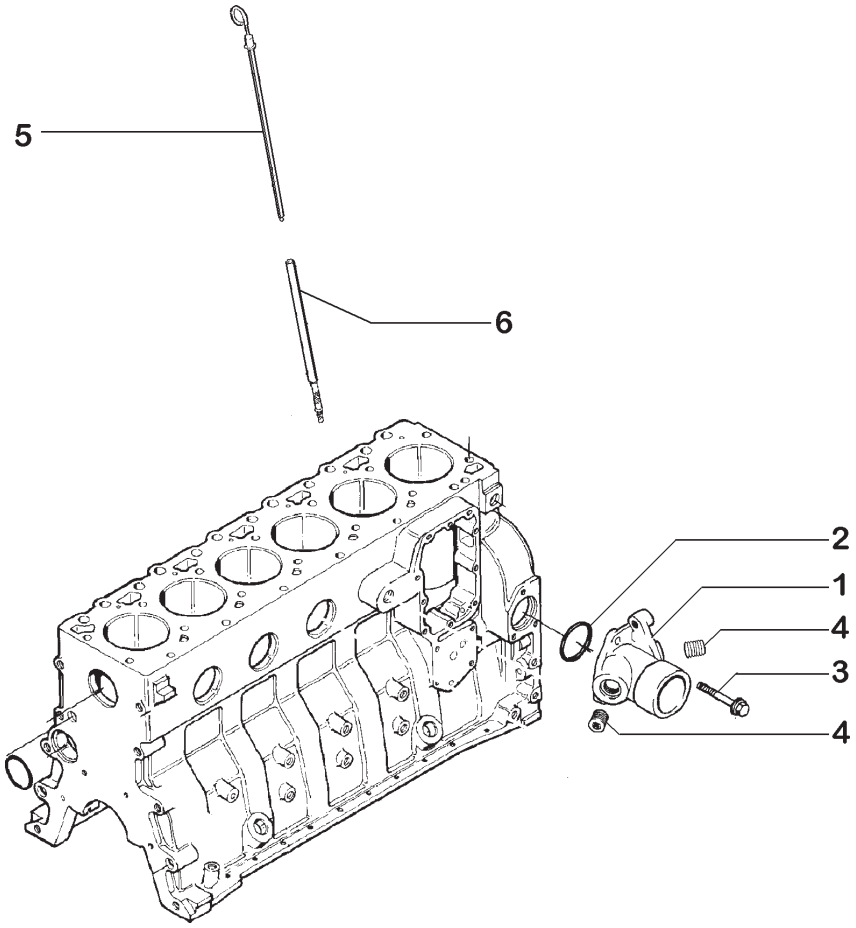

ITEM	PEÇA Nº	QTDE.	COD.	DESCRIPTION	DESCRIÇÃO
1	J916625	1	020R	FITTING	CONEXÃO
2	75287885	1	122G	SEAL	RETENTOR
3	75206638	3	040V	SCREW	PARAFUSO
4	75208117	2	050T	PLUG	BUJÃO
5	75288113	1	091A	DIPSTICK	HASTE DE NIVEL
6	71102609	1	193T	TUBE	TUBO

WATER OUTLET AND DIPSTICK
SAÍDA DE ÁGUA E VARETA DE NÍVEL

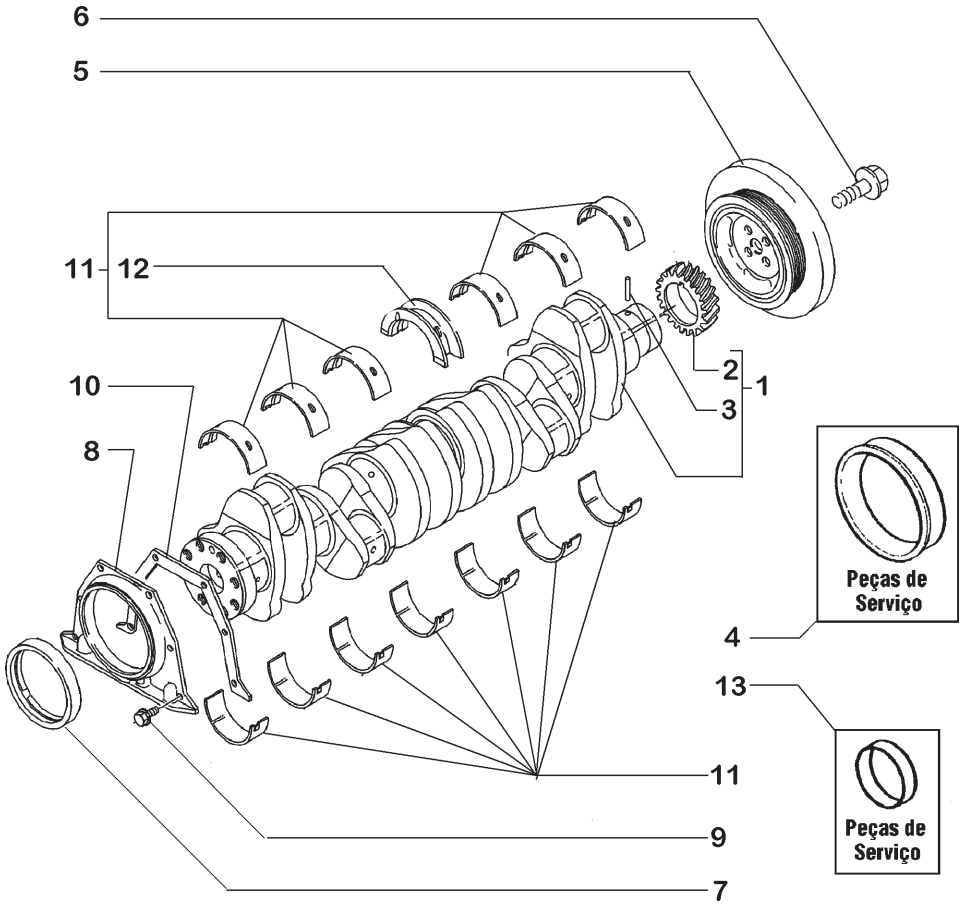

ITEM	PEÇA Nº	QTDE.	COD.	DESCRIPTION	DESCRIÇÃO
1	75288301	1	018A	CRANKSHAFT	VIRABREQUIM
2	75288302	1	050I	GEAR	ENGRENAGEM
3	75208356	1	080P	PIN	PINO
4	75286656	1	122G	SEAL	RETENTOR
5	75287954	1	164S	DAMPER	AMORTECED VIBRAÇ
6	75287955	4	040V	SCREW	PARAFUSO
7	75287985	1	122G	SEAL	RETENTOR
8	71101605	1	265C	COVER	TAMPA
9	71101368	6	040V	SCREW	PARAFUSO
10	71100941	1	120G	GASKET	JUNTA
11	75288303	1	002K	KIT STD	KIT STD
11	75288304	1	002K	KIT 0,25MM	KIT 0,25MM
11	75288305	1	002K	KIT 0,50MM	KIT 0,50MM
11	75288306	1	002K	KIT 0,75MM	KIT 0,75MM
11	75288307	1	002K	KIT 1,00MM	KIT 1,00MM
12	75288308	1	095B	BUSHING *	BUCHA *
12	75311071	1	095B	BUSHING **	BUCHA **
13	75288310	1	122G	SEAL	RETENTOR

* BUSHING TO CORRECTION AXIAL CLEARENCE OF 0,50MM
BRONZINA PARA CORREÇÃO DE FOLGA AXIAL DE 0,50MM

** BUSHING TO CORRECTION AXIAL CLEARENCE OF 1,00MM
BRONZINA PARA CORREÇÃO DE FOLGA AXIAL DE 1,00MM

CRANKSHAFT
EIXO VIRABREQUIM

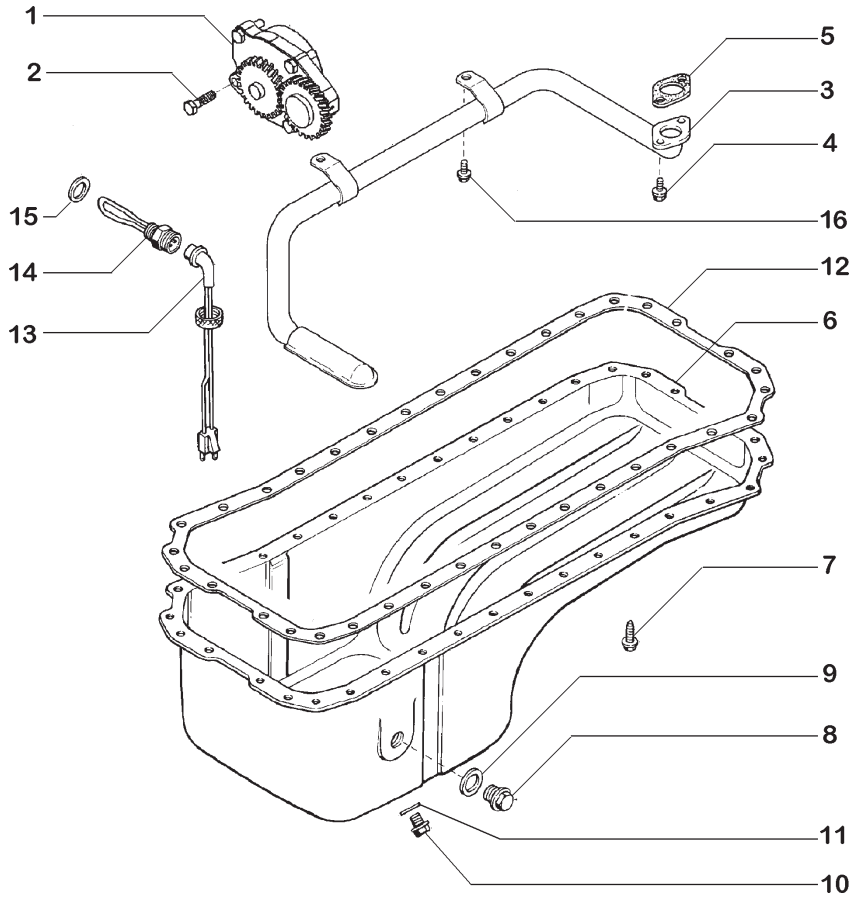

ITEM	PEÇA Nº	QTDE.	COD.	DESCRIPTION	DESCRIÇÃO
1	75312745	1	P153	OIL PUMP	BOMBA DE ÓLEO
2	75208384	4	040V	SCREW	PARAFUSO
3	J921992	1	193T	TUBE	TUBO
4	75208153	2	040V	SCREW	PARAFUSO
5	75287965	1	120G	GASKET	JUNTA
6	75287960	1	C274	ENGINE OIL SUMP	CARTER DO MOTOR
7	75287963	36	040V	SCREW	PARAFUSO
8	75287676	1	050T	PLUG	BUJÃO
9	75208158	1	055A	SEAL RING	ANEL DE VEDAÇÃO
10	75287675	1	050T	PLUG	BUJÃO
11	10259960	1	055A	SEAL RING	ANEL DE VEDAÇÃO
12	75312697	1	120G	GASKET	JUNTA
13	196466A1	1	111C	HARNESS	CABO ELÉTRICO
14	J904380	1	105R	HEATER	AQUECEDOR
15	J902425	1	131R	WASHER	ARRUELA
16	75208153	2	040V	SCREW	PARAFUSO

OIL PUMP AND OIL PAN
CARTER E BOMBA DE ÓLEO

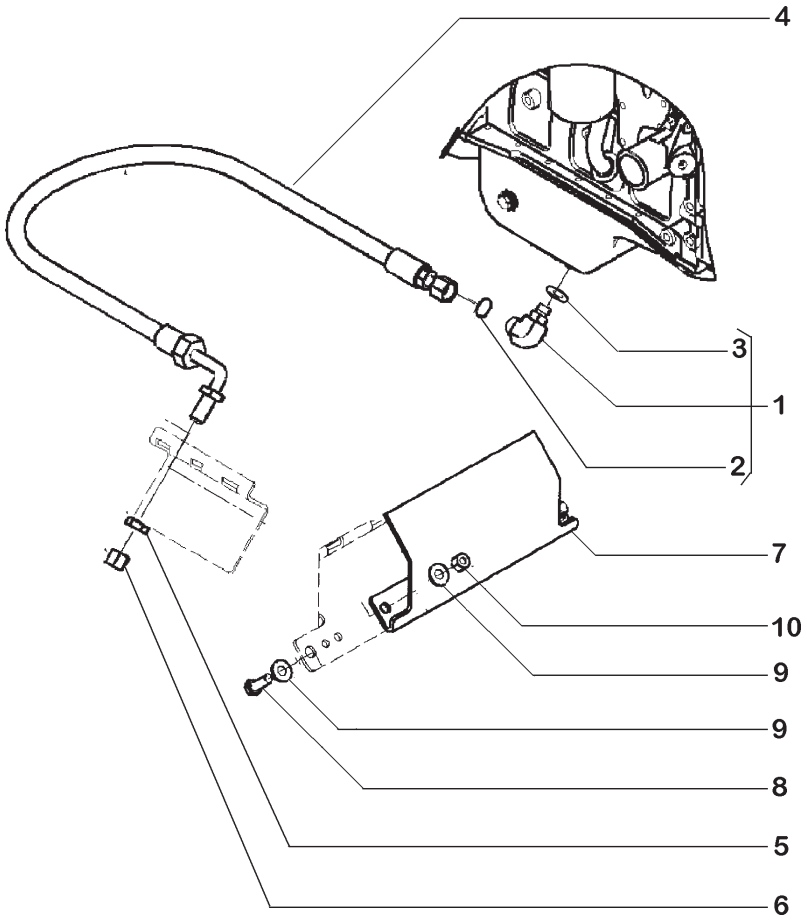

ITEM	PEÇA Nº	QTDE.	COD.	DESCRIPTION	DESCRIÇÃO
1	700-343	1	085G	ELBOW	COTOVELO
2	238-6016	1	045A	RING	ANEL
3	637-63153	1	045A	RING	ANEL
4	397437A1	1	285T	HOSE	MANGUEIRA
5	218-1251	1	010D	NUT	PORCA
6	218-756	1	265C	COVER	TAMPA
7	86991399	1	271C	COVER	COBERTURA
8	627-10030	2	040V	SCREW	PARAFUSO
9	895-15010	4	131R	WASHER	ARRUELA
10	832-10410	2	010D	NUT	PORCA

OIL PAN DRAIN
DRENO DO CARTER

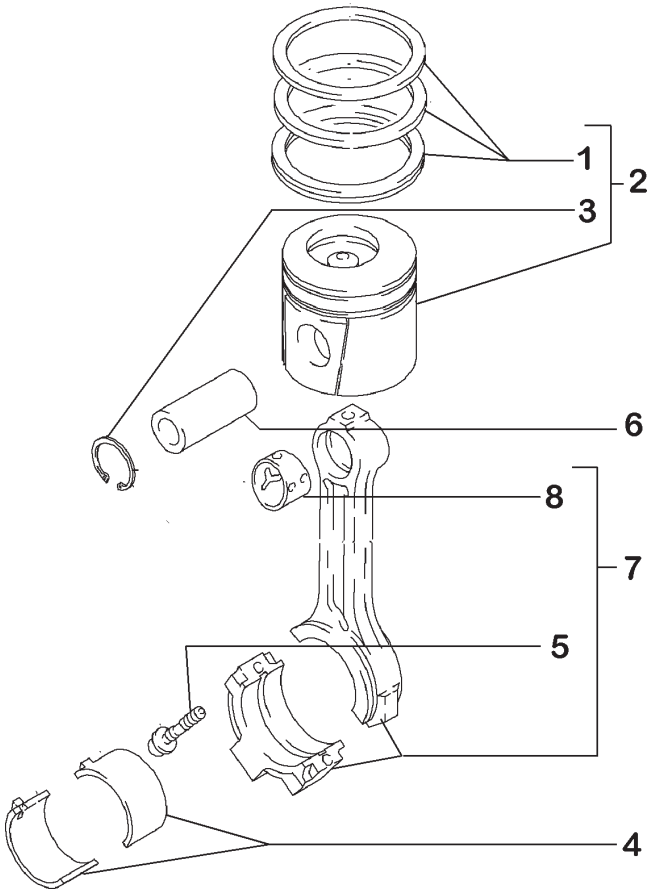

ITEM	PEÇA Nº	QTDE.	COD.	DESCRIPTION	DESCRIÇÃO
1	71102608	1	A061	PISTONS RINGS STD	ANEIS SEGM STD
1	75287916	1	A061	PISTONS RINGS 0,50	ANEIS SEGM 0,50
1	75312705	1	A061	PISTONS RINGS 1,00	ANEIS SEGM 1,00
2	71102607	*	002K	PISTONS KIT STD	KIT PISTÃO STD
2	75312707	*	002K	PISTONS KIT 0,50	KIT PISTÃO 0,50
2	75312708	*	002K	PISTONS KIT 1,00	KIT PISTÃO 1,00
3	75311637	2	187A	SNAP RING	ANEL ELÁSTICO
4	71100969	1	096S	HALF BUSHING STD	SEMI-BUCHA STD
4	75287911	1	096S	HALF BUSHING 0,25	SEMI-BUCHA 0,25
4	75287912	1	096S	HALF BUSHING 0,50	SEMI-BUCHA 0,50
4	75287913	1	096S	HALF BUSHING 0,75	SEMI-BUCHA 0,75
4	75287914	1	096S	HALF BUSHING 1,00	SEMI-BUCHA 1,00
5	71100967	2	040V	SCREW	PARAFUSO
6	75311638	6	080P	PIN	PINO
7	71101706	6	051B	CONNECTING ROD	BIELA DO MOTOR
8	71100968	1	095B	BUSHING	BUCHA

* AS REQUIRED
CONFORME NECESSIDADE

CONNECTING RODS AND PISTONS
PISTÃO E BIELA

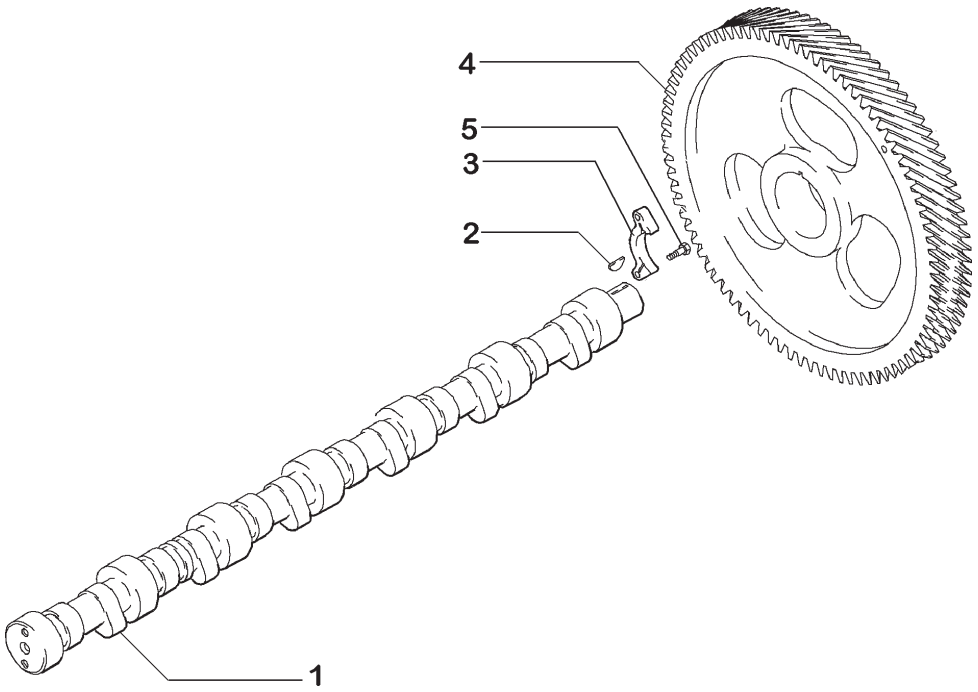

ITEM	PEÇA Nº	QTDE.	COD.	DESCRIPTION	DESCRIÇÃO
1	75312710	1	016A	SHAFT	EIXO
2	75287957	1	060L	KEY	CHAVETA
3	75287959	1	300S	SUPPORT	SUPORTE
4	75312709	1	050I	GEAR	ENGRENAGEM
5	75286076	2	040V	SCREW	PARAFUSO

CAMSHAFT
COMANDO DE VÁLVULAS

NEW HOLLAND

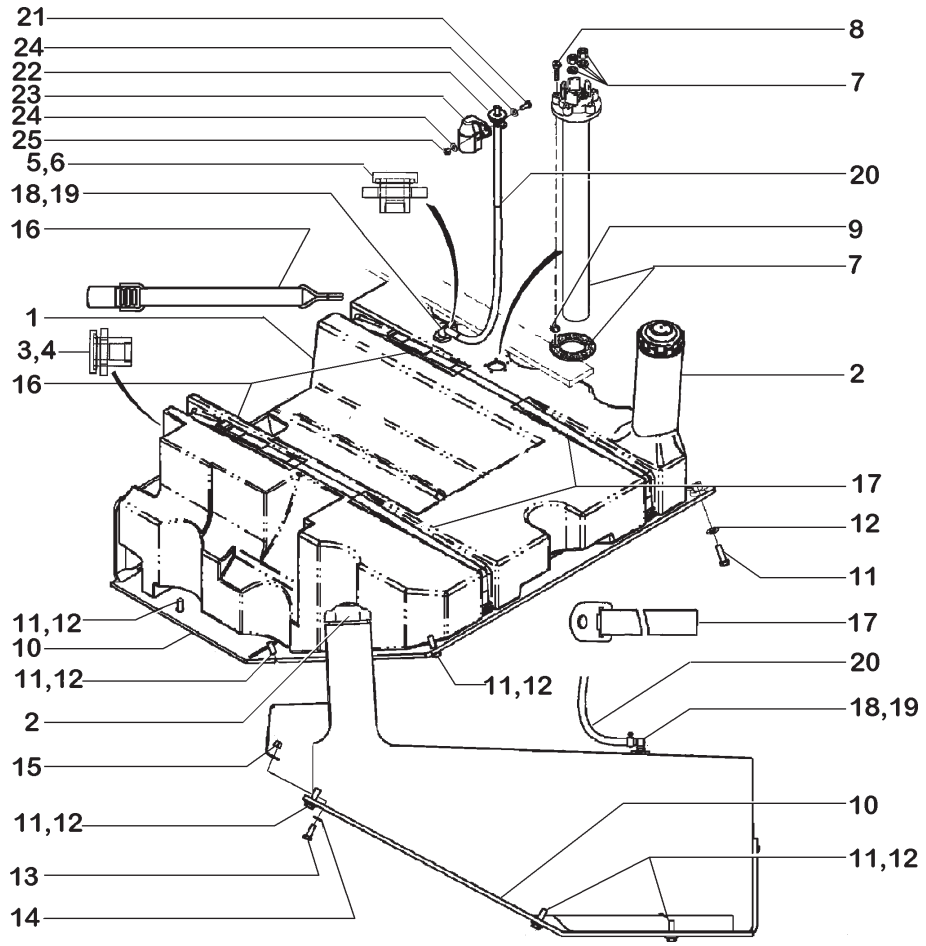

ITEM	PEÇA Nº	QTDE.	COD.	DESCRIPTION	DESCRIÇÃO
1	383533A3	1	114S	FUEL TANK	RESERVATÓRIO
2	405112A1	1	265C	COVER	TAMPA
3	405109A1	2	235C	CONNECTION	CONEXÃO
4	NSS	1	001N	NO AVAILABLE	NÃO FORNECIDO
5	405111A1	2	235C	CONNECTION	CONEXÃO
6	NSS	1	001N	NO AVAILABLE	NÃO FORNECIDO
7	328870A1	1	133S	SENSOR	SENSOR
8	814-5030	5	040V	SCREW	PARAFUSO
9	895-11005	5	131R	WASHER	ARRUELA
10	87456772	1	110P	PLATE	PLACA
11	627-12040	6	040V	SCREW	PARAFUSO
12	896-15012	6	131R	WASHER	ARRUELA
13	627-10030	2	040V	SCREW	PARAFUSO
14	895-18010	2	131R	WASHER	ARRUELA
15	832-10410	2	010D	NUT	PORCA
16	366905A1	2	173C	BELT	CORREIA
17	366904A1	2	173C	BELT	CORREIA
18	217-132	1	020R	CONNECTOR	CONEXÃO
19	214-1406	2	031F	CLAMP	ABRAÇADEIRA
20	390649A1	1	285T	HOSE	MANGUEIRA
21	627-8020	1	040V	SCREW	PARAFUSO
22	T103750	1	145S	BREATHER	RESPIRO
23	186814A1	1	070R	GUARD	PROTEÇÃO
24	895-15008	2	131R	WASHER	ARRUELA
25	832-10408	1	010D	NUT	PORCA

FUEL TANK
RESERVATÓRIO DE COMBUSTÍVEL

A2.01 | 1

NEW HOLLAND

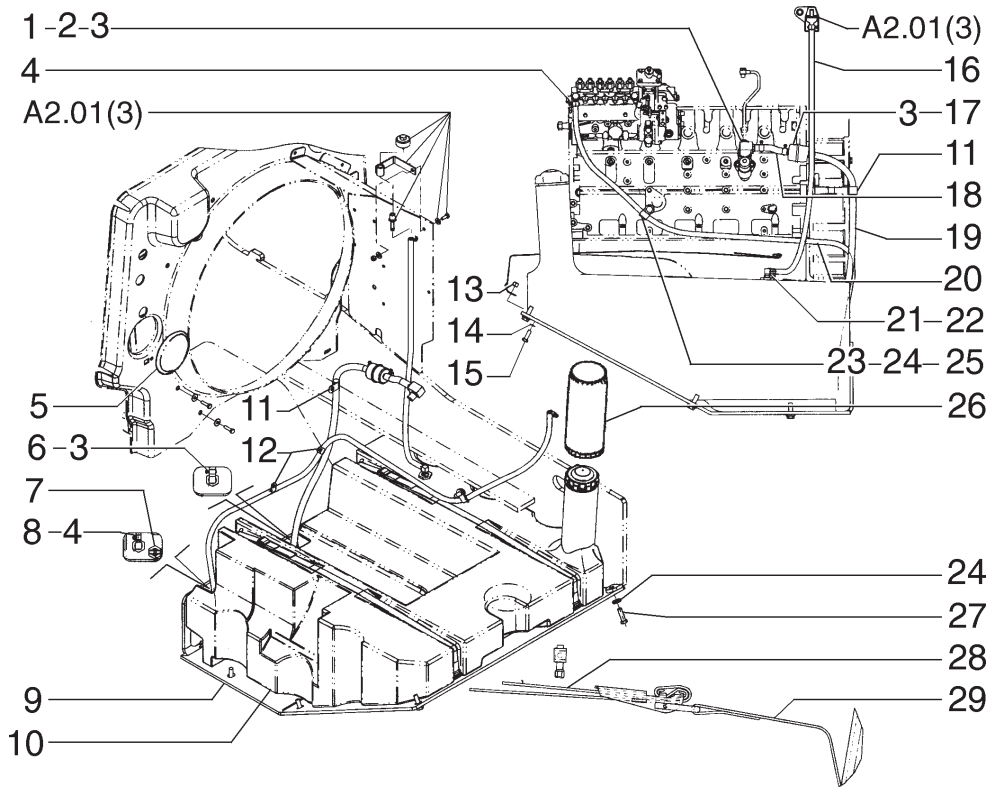

ITEM	PEÇA Nº	QTDE.	COD.	DESCRIPTION	DESCRIÇÃO
1	217-152	1	001A	ADAPTER	ADAPTADOR
2	217-1096	1	085G	ELBOW	COTOVELO
3	214-1408	4	031F	CLAMP	ABRAÇADEIRA
4	214-1406	3	031F	CLAMP	ABRAÇADEIRA
5	87388071	1	265C	COVER *	TAMPA *
6	401606A1	1	020R	FITTING	CONEXÃO
7	217-92	1	150R	DRAINCOCK	TORNEIRA
8	87461740	1	085G	ELBOW	COTOVELO
9	87456772	1	110P	PLATE	PLACA
10	383533A3	1	114S	FUEL TANK	RESERVATÓRIO
11	515-25190	1	031F	CLAMP	ABRAÇADEIRA
12	515-23143	2	031F	CLAMP	ABRAÇADEIRA
13	832-10410	2	010D	NUT	PORCA
14	895-18010	2	131R	WASHER	ARRUELA
15	627-10030	2	040V	SCREW	PARAFUSO
16	390649A1	1	285T	HOSE	MANGUEIRA
17	194199A1	1	065F	FILTER	FILTRO
18	31-3084	1	192T	HOSE ASSY	MANGUEIRA
19	390648A1	1	192T	HOSE ASSY	MANGUEIRA
21	214-1704	1	031F	CLAMP	ABRAÇADEIRA
22	214-132	1	020R	FITTING	CONEXÃO
23	515-25143	1	031F	CLAMP	ABRAÇADEIRA
24	896-15012	7	131R	WASHER	ARRUELA
25	627-12025	1	040V	SCREW	PARAFUSO
26	87388270	1	070R	GUARD *	PROTEÇÃO *
27	627-12040	6	040V	SCREW	PARAFUSO
28	366904A1	2	173C	BELT	CORREIA
29	366905A1	2	173C	BELT	CORREIA

* OPTIONAL
OPCIONAL

FUEL LINES AND FILTER
TUBULAÇÃO DE COMBUSTÍVEL E FILTRO

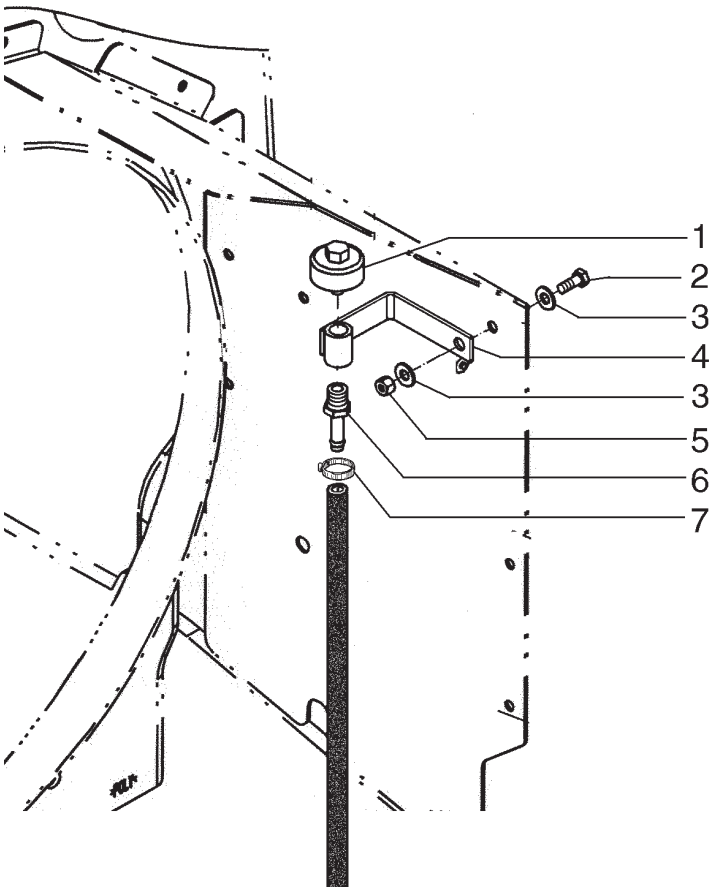

ITEM	PEÇA Nº	QTDE.	COD.	DESCRIPTION	DESCRIÇÃO
1	70050748	1	145S	BREATHER	RESPIRO
2	627-8020	1	040V	SCREW	PARAFUSO
3	895-15008	2	131R	WASHER	ARRUELA
4	73153453	1	300S	SUPPORT	SUPORTE
5	832-10408	1	010D	NUT	PORCA
6	217-380	1	020R	FITTING	CONEXÃO
7	214-1406	3	031F	CLAMP	ABRAÇADEIRA

* FROM FRAME NUMBER N6AE03037
A PARTIR DO CHASSI N6AE03037

FUEL LINES AND BREATHER
TUBULAÇÃO DE COMBUSTÍVEL E RESPIRO

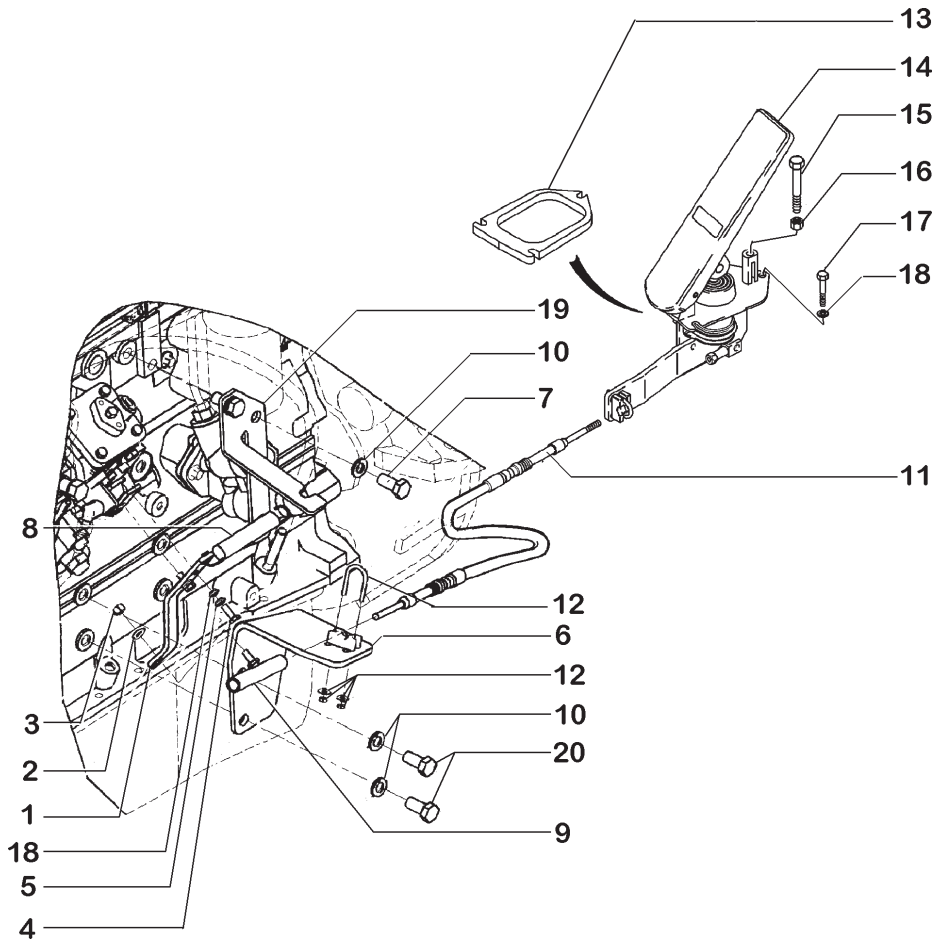

ITEM	PEÇA Nº	QTDE.	COD.	DESCRIPTION	DESCRIÇÃO
1	293270A1	1	045L	LEVER	ALAVANCA
2	495-11028	1	131R	WASHER	ARRUELA
3	231-4644	1	010D	NUT	PORCA
4	627-6016	2	040V	SCREW	PARAFUSO
5	892-11006	2	170R	WASHERLOCK	ARRUELA PRESSÃO
6	293385A1	1	300S	BRACKET	SUPORTE
7	514-864	2	040V	SCREW	PARAFUSO
8	D124939	1	100M	SPRING	MOLA
9	225619A1	1	070G	BALL JOINT	JUNTA ESFÉRICA
10	892-11012	4	170R	WASHERLOCK	ARRUELA PRESSÃO
11	390876A2	1	105F	ROPE	CABO
12	259529A1	1	031F	CLAMP	ABRAÇADEIRA
13	234124A2	1	105P	PLATE	CHAPA
14	295157A1	1	060P	PEDAL	PEDAL
15	627-8065	1	040V	SCREW	PARAFUSO
16	829-1408	1	010D	NUT	PORCA
17	827-6040	3	040V	SCREW	PARAFUSO
18	895-11006	3	131R	WASHER	ARRUELA
19	293373A2	1	300S	BRACKET	SUPORTE
20	627-12025	2	040V	SCREW	PARAFUSO

ACCELERATOR AND LINKAGE
ACELERADOR E ARTICULAÇÕES

A2.21 | 1

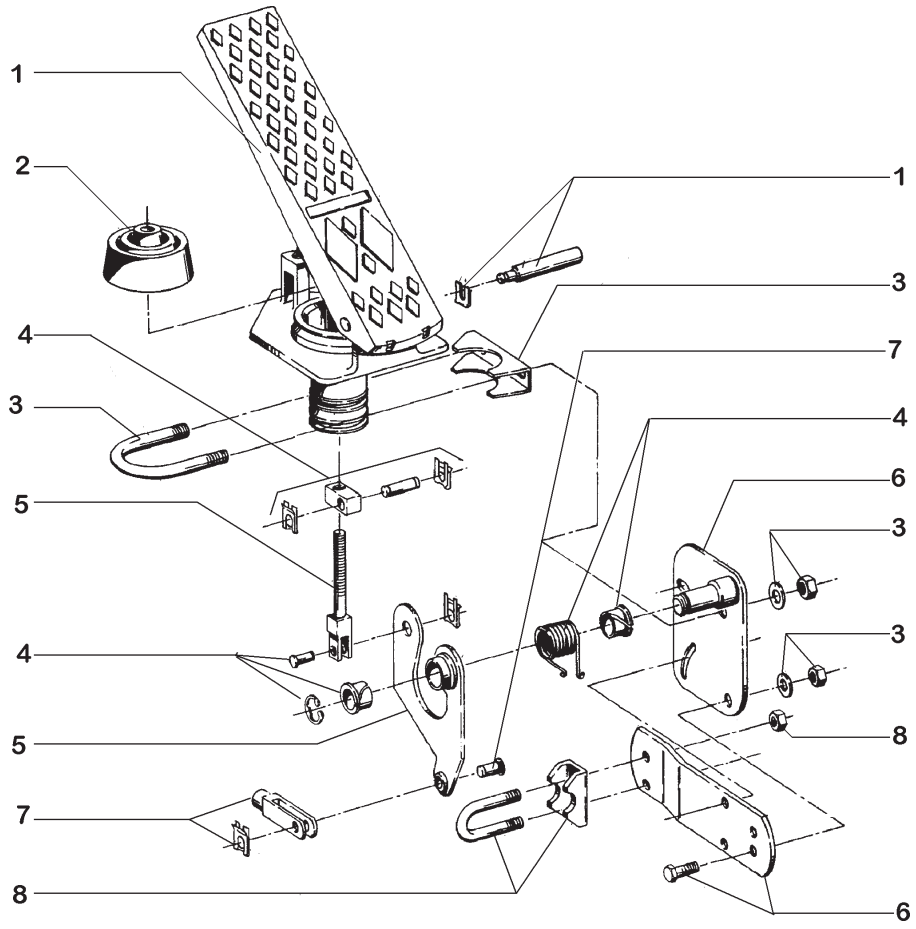

ITEM	PEÇA Nº	QTDE.	COD.	DESCRIPTION	DESCRIÇÃO
1	336463A1	1	002K	KIT	KIT
2	336467A1	1	334C	DUST BOOT	COIFA PARA PÓ
3	336461A1	1	002K	KIT	KIT
4	336460A1	1	002K	KIT	KIT
5	336462A1	1	002K	KIT	KIT
6	336464A1	1	002K	KIT	KIT
7	336466A1	1	002K	KIT	KIT
8	336465A1	1	002K	KIT	KIT

ACCELERATOR PEDAL
PEDAL DO ACELERADOR

A2.21 | 2

NEW HOLLAND

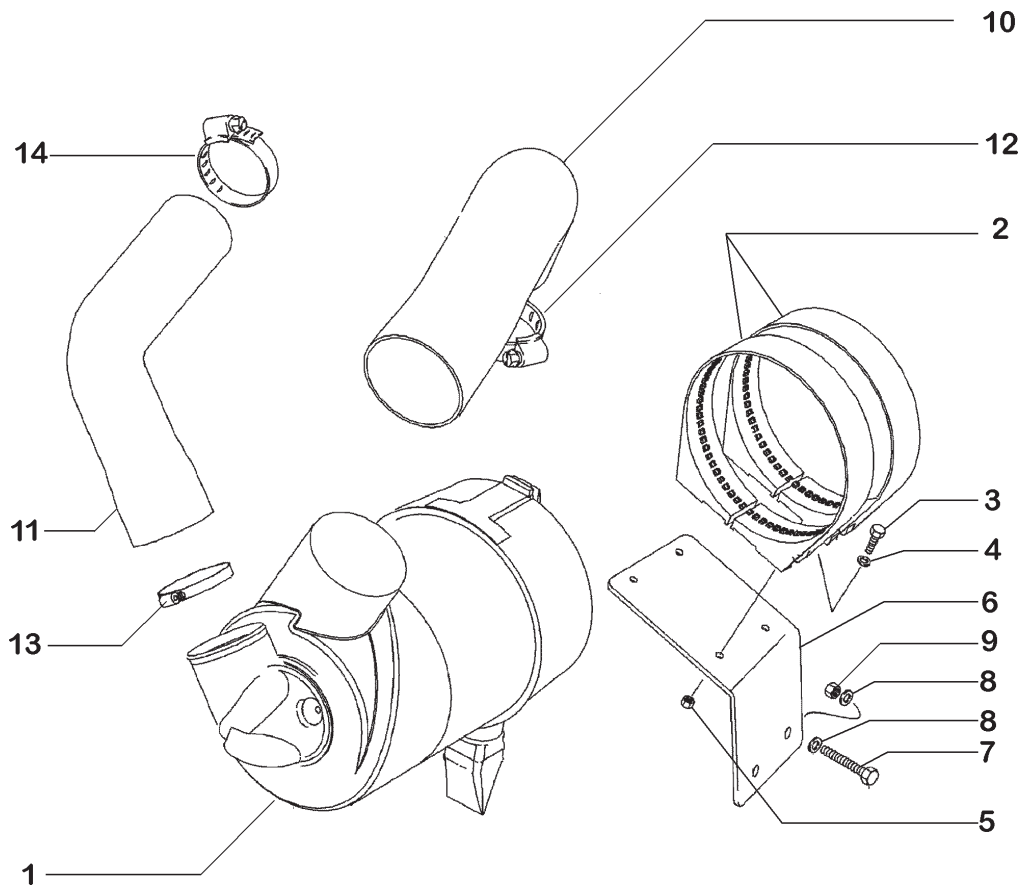

ITEM	PEÇA Nº	QTDE.	COD.	DESCRIPTION	DESCRIÇÃO
1	390318A1	1	066F	AIR CLEANER	FILTRO DE AR
2	390319A1	2	300S	BRACKET	SUPORTE
3	627-10035	4	040V	SCREW	PARAFUSO
4	895-11010	4	131R	WASHER	ARRUELA
5	832-10410	4	010D	NUT	PORCA
6	396734A1	1	300S	BRACKET	SUPORTE
7	627-12045	2	040V	SCREW	PARAFUSO
8	896-11012	4	131R	WASHER	ARRUELA
9	832-10412	2	010D	NUT	PORCA
10	397116A1	1	193T	TUBE	TUBO
11	397117A1	1	193T	TUBE	TUBO
12	214-1480	1	031F	CLAMP	ABRAÇADEIRA
13	214-1472	1	031F	CLAMP	ABRAÇADEIRA
14	L127771	1	031F	CLAMP	ABRAÇADEIRA

AIR FILTER
FILTRO DE AR

A2.22 | 1

PC.CPR-010/2005

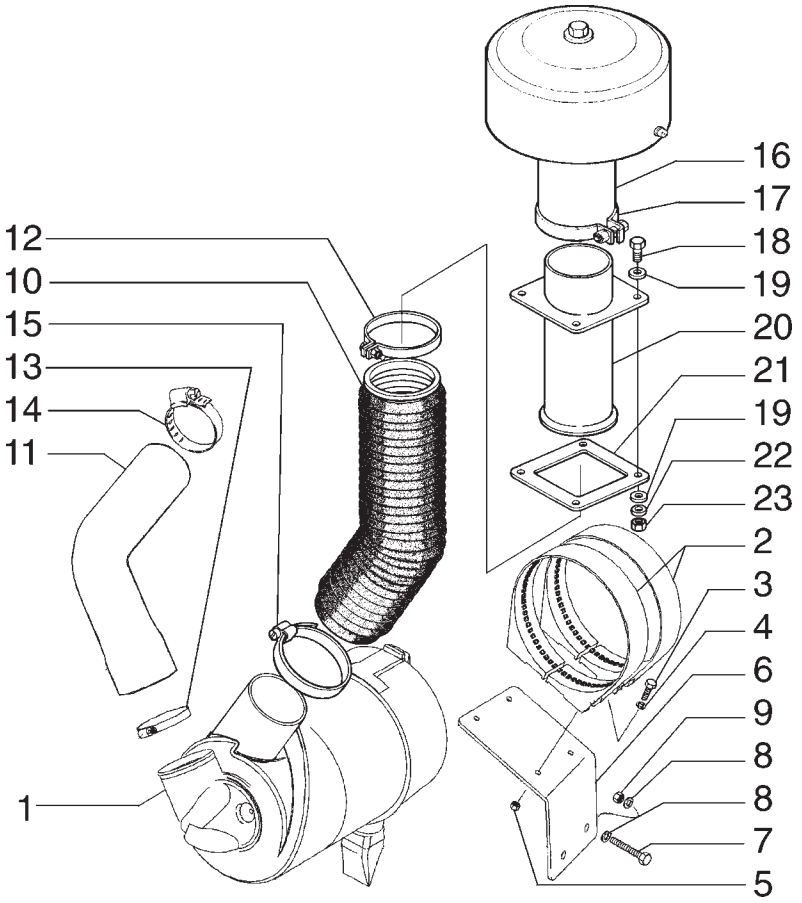

ITEM	PEÇA Nº	QTDE.	COD.	DESCRIPTION	DESCRIÇÃO
1	390318A1	1	066F	AIR CLEANER	FILTRO DE AR
2	390319A1	2	300S	SUPPORT	SUPORTE
3	627-10035	4	040V	SCREW	PARAFUSO
4	895-11010	4	131R	WASHER	ARRUELA
5	832-10410	4	010D	NUT	PORCA
6	396734A1	1	300S	SUPPORT	SUPORTE
7	627-12045	2	040V	SCREW	PARAFUSO
8	896-11012	4	131R	WASHER	ARRUELA
9	832-10412	2	010D	NUT	PORCA
10	71102765	1	192T	HOSE ASSY	MANGUEIRA
11	397117A1	1	193T	TUBE	TUBO
12	71102766	1	031F	CLAMP	ABRAÇADEIRA
13	214-1480	1	031F	CLAMP	ABRAÇADEIRA
14	L127771	1	031F	CLAMP	ABRAÇADEIRA
15	71102767	1	031F	CLAMP	ABRAÇADEIRA
16	75248755	2	201P	PRECLEANER	PRÉ-FILTRO
17	71102768	1	031F	CLAMP	ABRAÇADEIRA
18	71102769	4	040V	SCREW	PARAFUSO
19	71102770	8	131R	WASHER	ARRUELA
20	71102771	1	193T	TUBE	TUBO
21	71102772	1	070F	FLANGE	FLANGE
22	71102773	4	170R	LOCKWASHER	ARRUELA PRESSÃO
23	71102774	4	010D	NUT	PORCA

AIR FILTER - OPTIONAL
FILTRO DE AR - OPCIONAL

A2.22 | 1A

NEW HOLLAND

NEW HOLLAND	W130/W130TC	QUADRO	PAG.

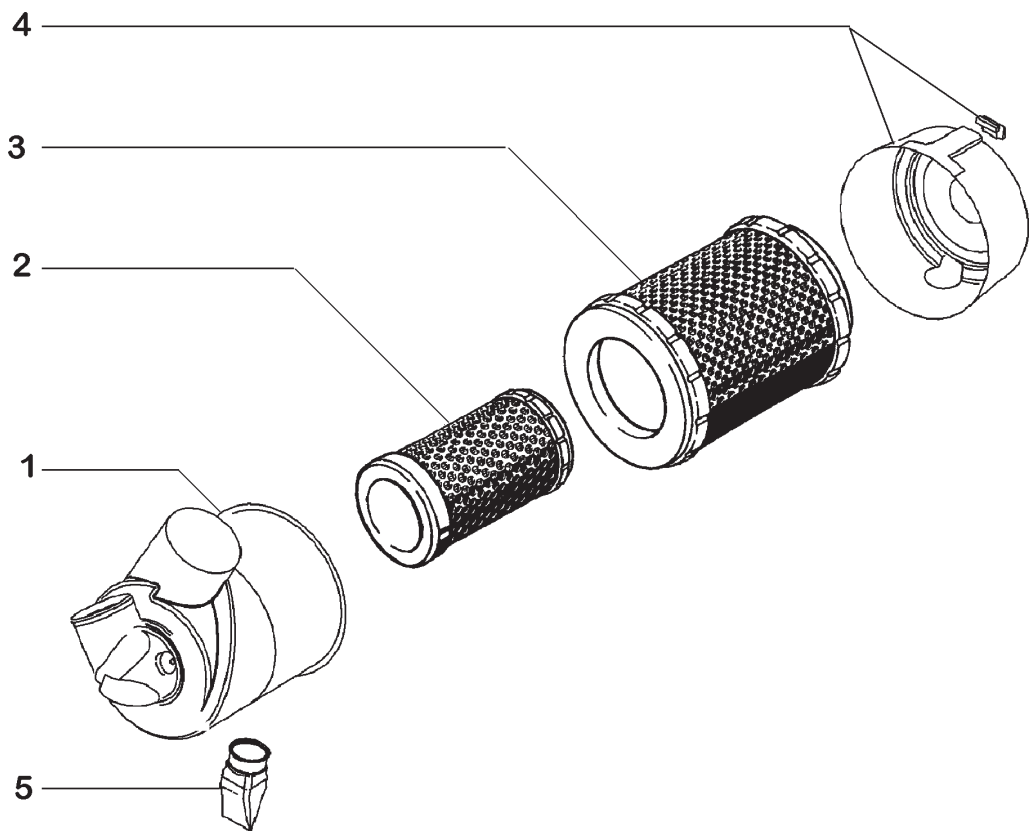

ITEM	PEÇA Nº	QTDE.	COD.	DESCRIPTION	DESCRIÇÃO
1	403765A1	1	300C	BODY	CORPO
2	392121A1	1	020E	FILTERING ELEM.	ELEM. FILTRANTE
3	392120A1	1	020E	FILTERING ELEM.	ELEM. FILTRANTE
4	403766A1	1	265C	COVER	TAMPA
5	A184939	1	010V	VALVE	VÁLVULA
6	406134A1	1	012D	DECAL	DECALQUE

AIR FILTER
FILTRO DE AR

A2.22 | 2

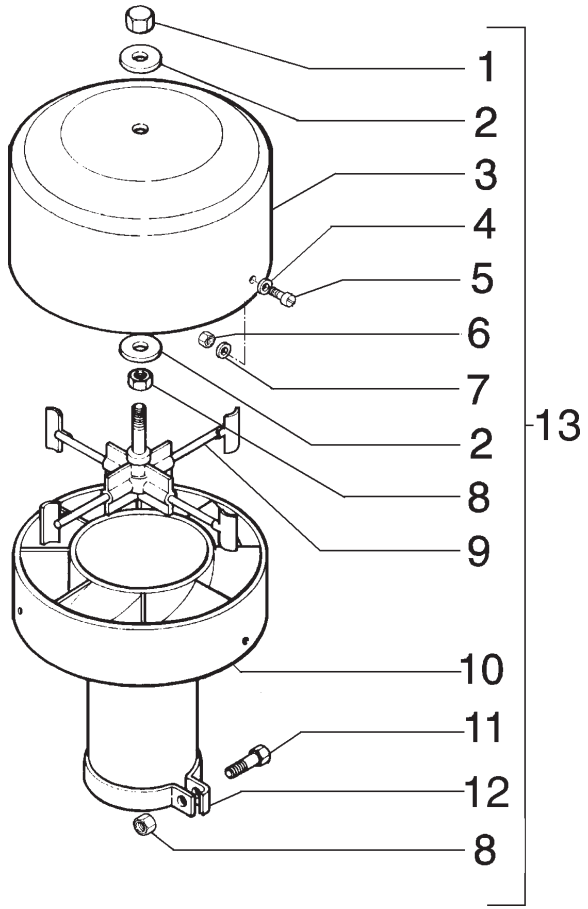

ITEM	PEÇA Nº	QTDE.	COD.	DESCRIPTION	DESCRIÇÃO
1	75313214	1	010D	PORCA	TUERCA
2	75313215	2	131R	ARRUELA	ARANDELA
3	75313216	1	265C	TAMPA	TAPA
4	75313218	3	131R	ARRUELA	ARANDELA
5	75312890	3	040V	PARAFUSO	TORNILLO
6	75312893	3	010D	PORCA	TUERCA
7	75312892	3	170R	ARRUELA PRESSÃO	ARANDELA ELAS
8	75312897	2	010D	PORCA	TUERCA
9	75313217	1	016A	EIXO	ARBOL
10	75313219	1	035S	CARCAÇA	CAJA
11	75312898	1	040V	PARAFUSO	TORNILLO
12	75312896	1	031F	ABRAÇADEIRA	ABRAZADERA
13	75248755	1	201P	PRÉ-FILTRO	PREFILTRO

PRÉ-FILTRO - 75248755
PRE-FILTRO - 75248755

NEW HOLLAND

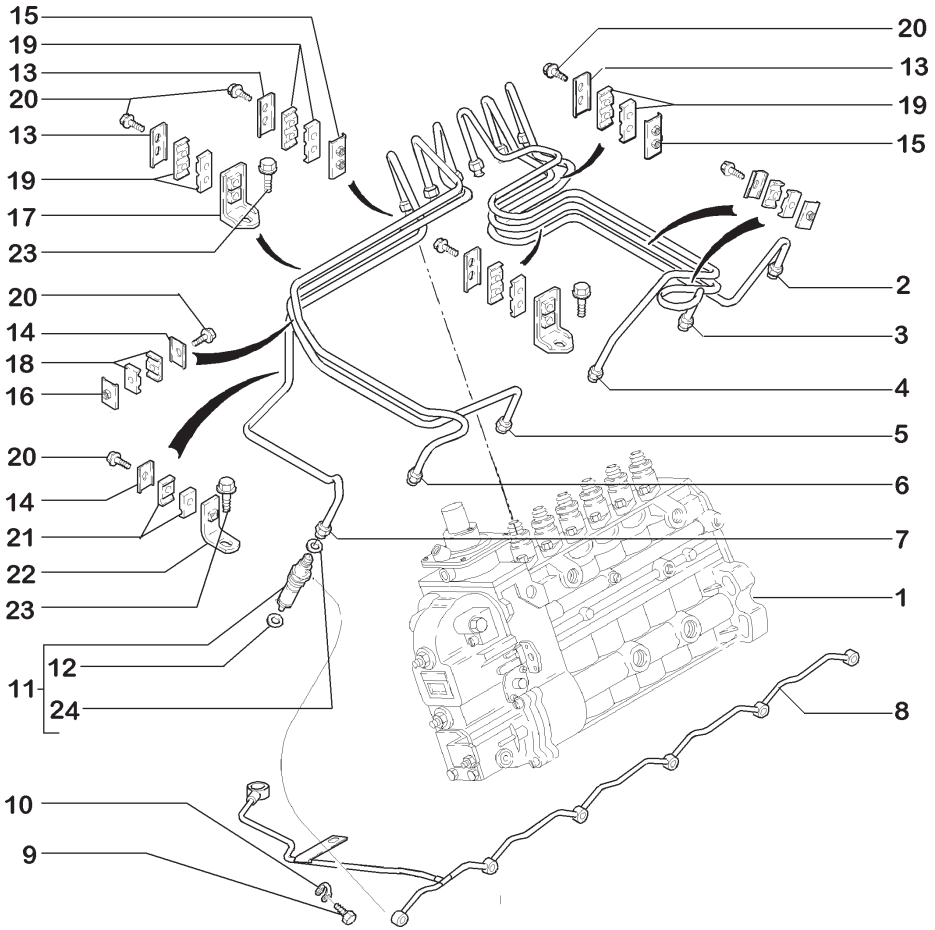

ITEM	PEÇA Nº	QTDE.	COD.	DESCRIPTION	DESCRIÇÃO
1	71102606	1	158P	INJECTION PUMP	BOMBA INJETORA
2	71102605	1	193T	TUBE	TUBO
3	75312937	1	193T	TUBE	TUBO
4	75312721	1	193T	TUBE	TUBO
5	75312939	1	193T	TUBE	TUBO
6	75312940	1	193T	TUBE	TUBO
7	75312941	1	193T	TUBE	TUBO
8	75312724	1	193T	TUBE	TUBO
9	75208950	6	020R	FITTING	CONEXÃO
10	75208924	6	131R	WASHER	ARRUELA
11	71100629	6	089I	INJECTOR ASSY	INJETOR COMPLETO
12	75208928	1	131R	WASHER	ARRUELA
13	75208947	4	300S	SUPPORT	SUPORTE
14	75288046	4	031F	CLAMP	ABRAÇADEIRA
15	75288042	2	031F	CLAMP	ABRAÇADEIRA
16	75288048	3	031F	CLAMP	ABRAÇADEIRA
17	75286631	2	300S	SUPPORT	SUPORTE
18	71101002	6	031F	CLAMP	ABRAÇADEIRA
19	75288041	8	031F	CLAMP	ABRAÇADEIRA
20	75289685	11	040V	SCREW	PARAFUSO
21	75312726	2	031F	CLAMP	ABRAÇADEIRA
22	75312942	1	300S	SUPPORT	SUPORTE
23	71100993	2	040V	SCREW	PARAFUSO
24	75288112	1	158G	O'RING	O'RING

FUEL PUMP AND INJECTOR
BOMBA INJETORA E INJETOR

NEW HOLLAND

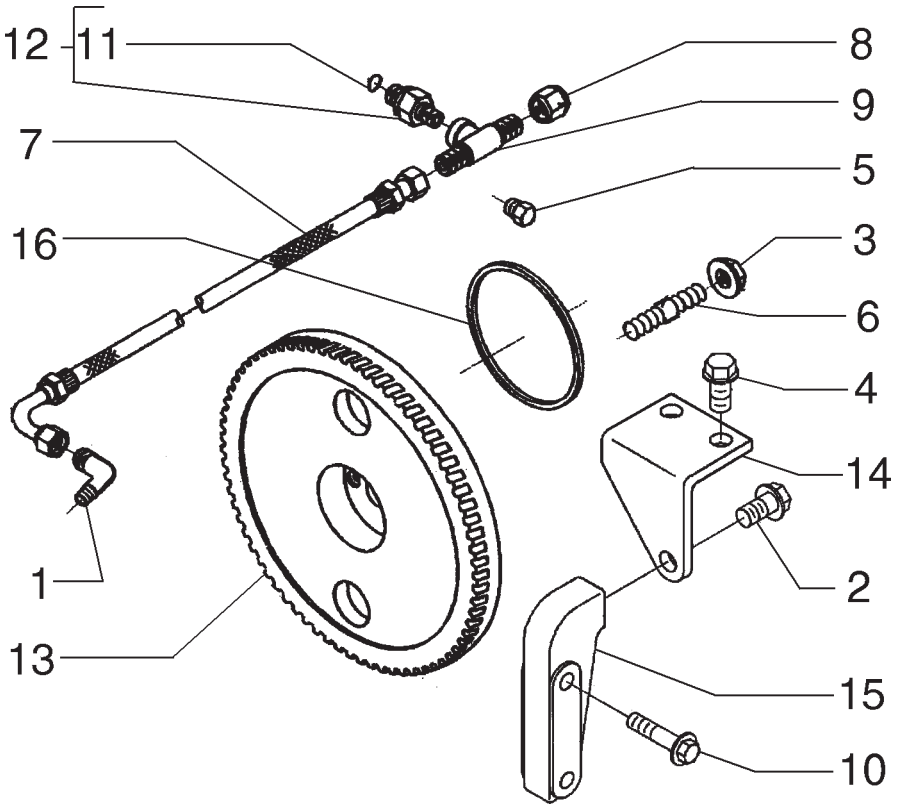

ITEM	PEÇA Nº	QTDE.	COD.	DESCRIPTION	DESCRIÇÃO
1	75286141	1	085G	ELBOW	COTOVELO
2	75204973	1	040V	SCREW	PARAFUSO
3	75208933	4	010D	NUT	PORCA
4	71100593	2	040V	SCREW	PARAFUSO
5	75208135	1	050T	PLUG	BUJÃO
6	71100798	1	210P	STUD	PRISIONEIRO
7	75310644	1	192T	HOSE ASSY	MANGUEIRA
8	75312079	1	050T	PLUG	BUJÃO
9	75311124	1	020R	FITTING	CONEXÃO
10	75287935	2	040V	SCREW	PARAFUSO
11	75311127	1	158G	O'RING	O'RING
12	J932321	1	001A	ADAPTER	ADAPTADOR
13	75311644	1	050I	GEAR	ENGRENAGEM
14	J863311	1	300S	SUPPORT	SUPORTE
15	J863312	1	300S	SUPPORT	SUPORTE
16	71102280	1	055A	SEAL RING	ANEL DE VEDAÇÃO

FUEL PUMP - DRIVE
BOMBA INJETORA - ACIONAMENTO

A2.24 | 2

PC.CPR-018/2005

NEW HOLLAND

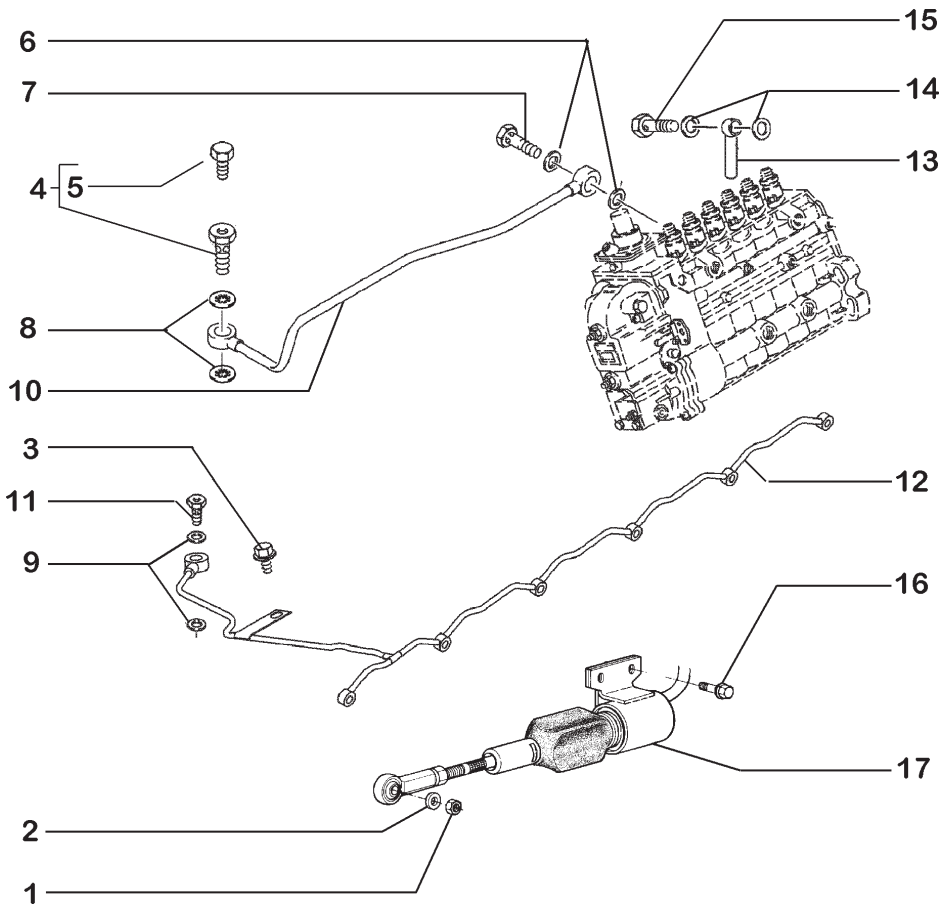

ITEM	PEÇA Nº	QTDE.	COD.	DESCRIPTION	DESCRIÇÃO
1	75288857	1	010D	NUT	PORCA
2	75288858	1	131R	WASHER	ARRUELA
3	844-8025	1	040V	SCREW	PARAFUSO
4	75286673	1	040V	SCREW	PARAFUSO
5	71100590	1	040V	SCREW	PARAFUSO
6	71102604	2	055A	SEAL RING	ANEL DE VEDAÇÃO
7	75208935	1	020R	FITTING	CONEXÃO
8	71100793	2	131R	WASHER	ARRUELA
9	75288051	2	131R	WASHER	ARRUELA
10	148592A1	1	193T	TUBE	TUBO
11	75288053	1	040V	SCREW	PARAFUSO
12	75312724	1	193T	TUBE	TUBO
13	J944869	1	193T	TUBE	TUBO
14	71100794	2	045A	RING	ANEL
15	J932096	1	001A	ADAPTER	ADAPTADOR
16	J991132	2	040V	SCREW	PARAFUSO
17	J991625	1	010V	SOLENOID VALVE	VÁLVULA SOLENOID

FUEL FILTER AND LIFT PUMP
FILTRO E BOMBA ALIMENTADORA

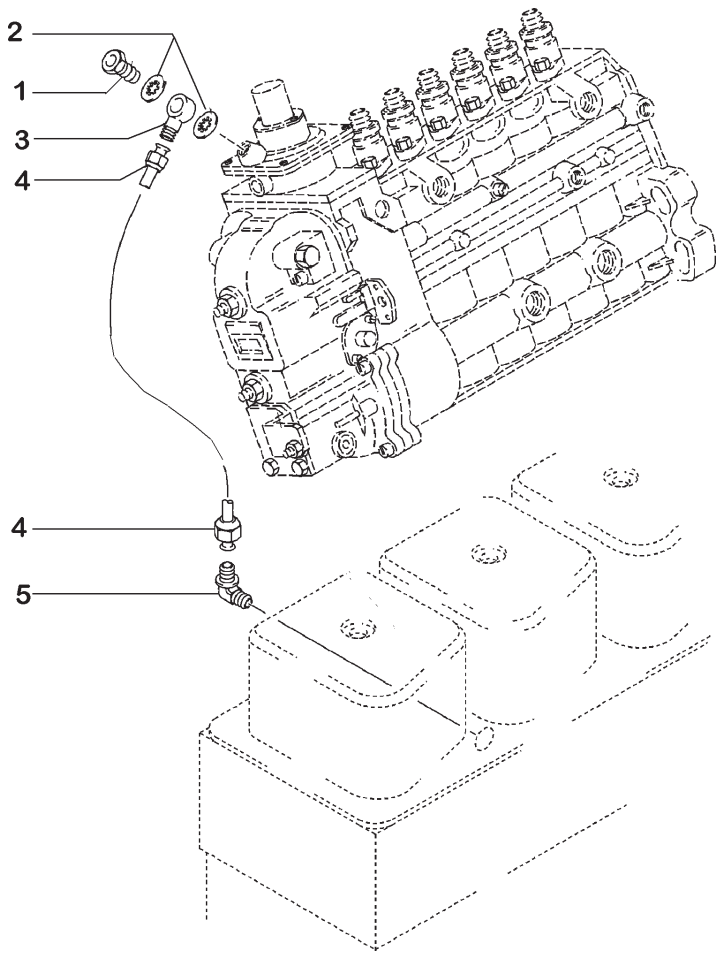

ITEM	PEÇA Nº	QTDE.	COD.	DESCRIPTION	DESCRIÇÃO
1	75286123	1	020R	FITTING	CONEXÃO
2	71100793	2	131R	WASHER	ARRUELA
3	75310645	1	020R	FITTING	CONEXÃO
4	75310653	1	193T	TUBE	TUBO
5	75312967	1	085G	ELBOW	COTOVELO

TUBE AND FITTING
TUBO E CONEXÃO

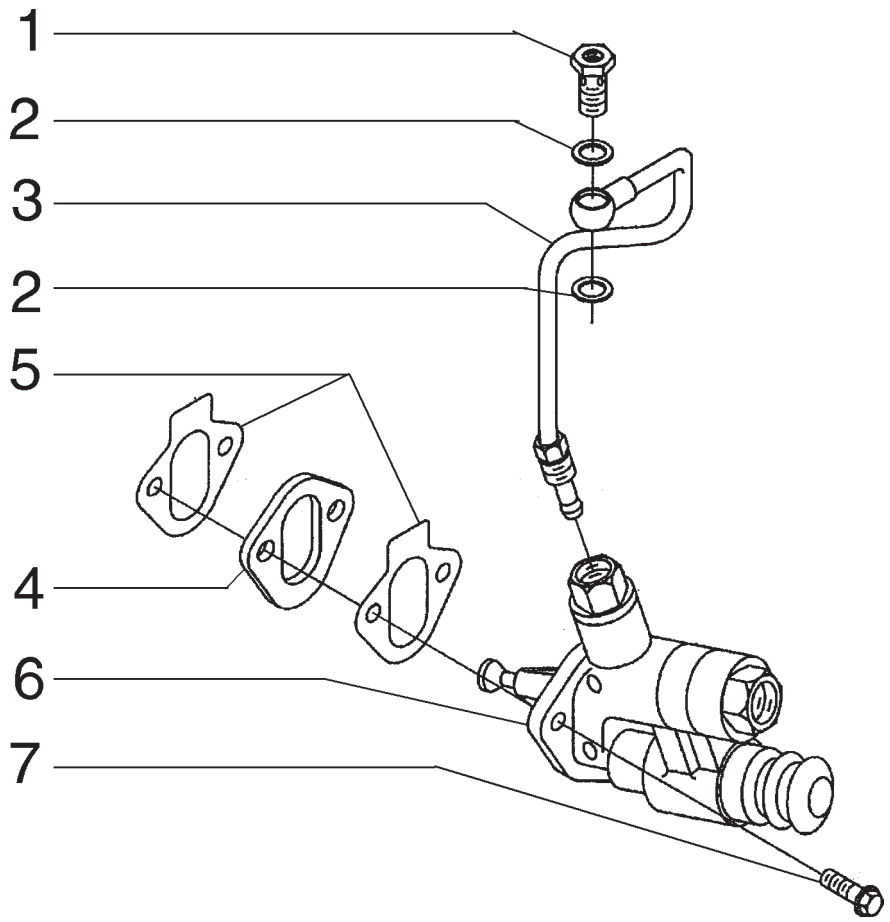

ITEM	PEÇA Nº	QTDE.	COD.	DESCRIPTION	DESCRIÇÃO
1	75288005	1	020R	FITTING	CONEXÃO
2	71100793	2	131R	WASHER	ARRUELA
3	75312928	1	193T	TUBE	TUBO
4	75288004	1	075D	SPACER	ESPAÇADOR
5	75285747	2	120G	GASKET	JUNTA
6	75289704	1	154P	FUEL PUMP	BOMBA ALIMENT.
7	75208953	2	040V	SCREW	PARAFUSO

PUMP
BOMBA

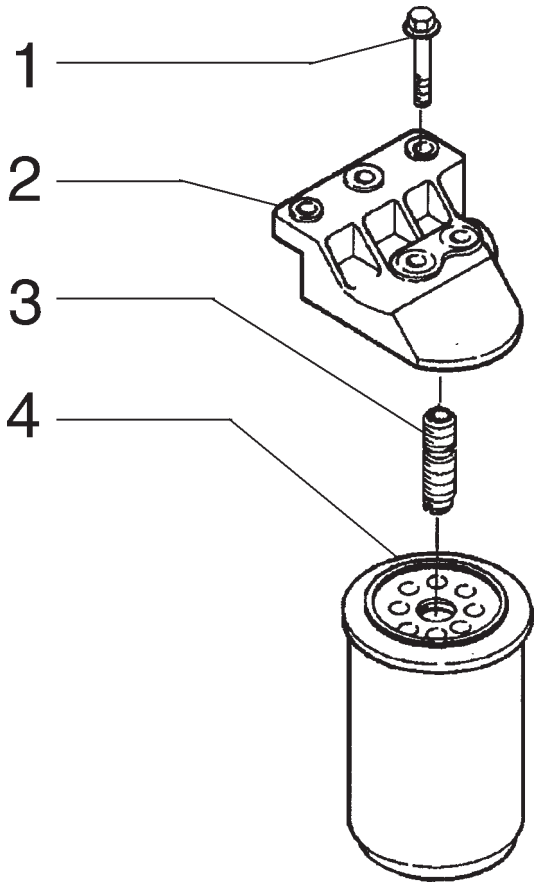

ITEM	PEÇA Nº	QTDE.	COD.	DESCRIPTION	DESCRIÇÃO
1	75287935	2	040V	SCREW	PARAFUSO
2	75312730	1	265C	COVER	TAMPA
3	75312986	1	001A	ADAPTER	ADAPTADOR
4	71101912	1	064F	FUEL FILTER	FILTRO COMBUST.

INJECTOR NOZZLE
BICO INJECTOR

NEW HOLLAND

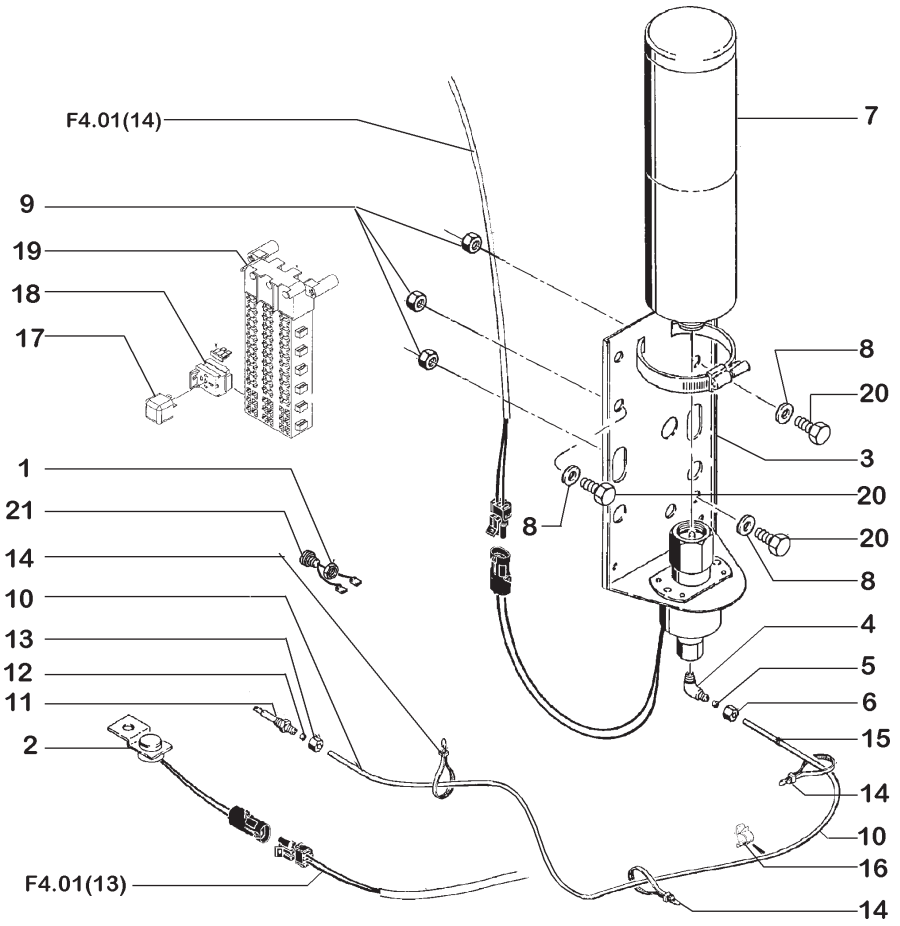

ITEM	PEÇA Nº	QTDE.	COD.	DESCRIPTION	DESCRIÇÃO
1	425-1110	1	010D	NUT	PORCA
2	L126191	1	096T	THERMOSTAT	TERMOSTATO
3	L126094	1	010V	VALVE	VÁLVULA
3	NSS	1	001N	NO AVAILABLE	NÃO FORNECIDO
4	222-615	1	085G	ELBOW	COTOVELO
4	NSS	1	001N	NO AVAILABLE	NÃO FORNECIDO
5	222-650	1	030M	SLEEVE	LUVA
6	222-660	1	010D	NUT	PORCA
7	A171940	1	164C	CYLINDER	CILINDRO
8	895-15008	3	131R	WASHER	ARRUELA
9	832-10408	3	010D	NUT	PORCA
10	378304A1	1	193T	TUBE	TUBO
11	A172900	1	406S	NOZZLE	NEBULIZADOR
11	NSS	1	001N	NO AVAILABLE	NÃO FORNECIDO
12	222-650	1	030M	SLEEVE	LUVA
13	222-660	1	010D	NUT	PORCA
14	L18337	x	014B	STRAP	CINTA
15	248-2331	1	085I	INSULATOR	ISOLANTE
17	326845A1	1	085T	RELAY	RELE
18	A149800	1	110F	FUSE	FUSIVEL
19	380072A3	1	111C	HARNESS	CABO ELÉTRICO
20	627-8020	3	040V	SCREW	PARAFUSO
21	A135520	1	075I	SWITCH	INTERRUPTOR

COLD WEATHER STARTING AID
SISTEMA DE PARTIDA A FRIO

A2.43 | 1

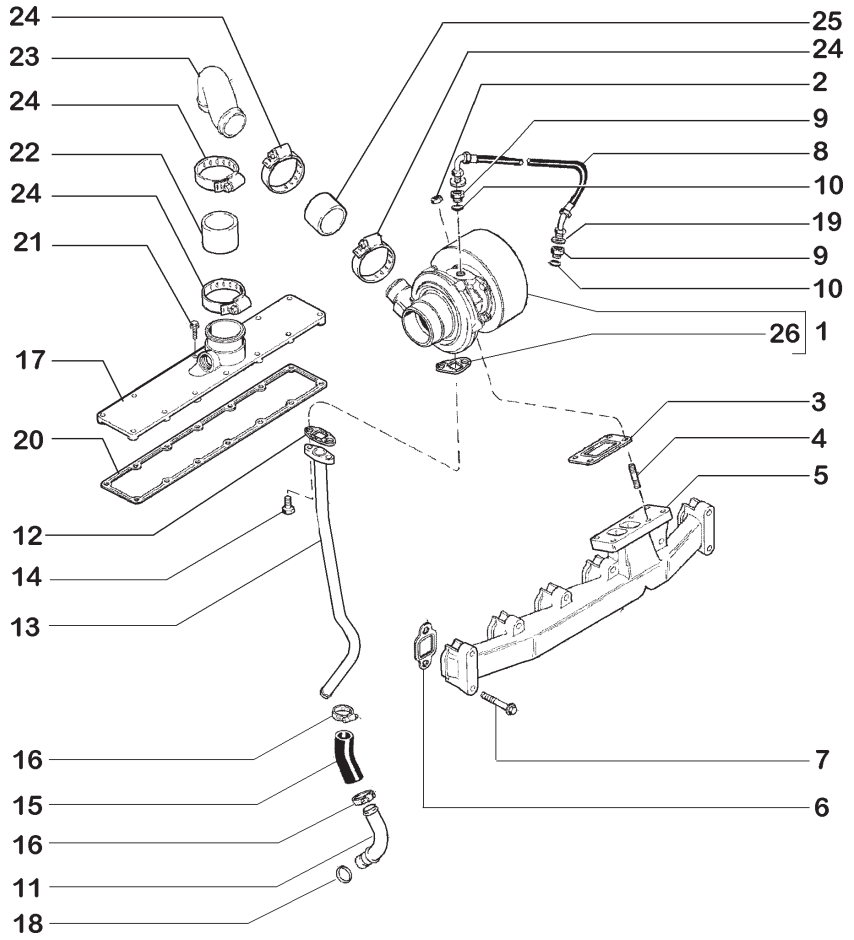

ITEM	PEÇA Nº	QTDE.	COD.	DESCRIPTION	DESCRIÇÃO
1	75312734	1	210T	TURBOCHARGER	TURBOCOMPRESSOR
2	75286638	4	010D	NUT	PORCA
3	75287863	1	120G	GASKET	JUNTA
4	75286637	4	210P	STUD	PRISIONEIRO
5	75287973	1	230C	EXHAUST MANIF.	COLETOR ESCAPE
6	75287974	6	120G	GASKET	JUNTA
7	75287975	12	040V	SCREW	PARAFUSO
8	75286614	1	192T	HOSE ASSY	MANGUEIRA
9	75286539	2	020R	FITTING	CONEXÃO
10	75286174	1	158G	O'RING	O'RING
11	75312738	1	193T	TUBE	TUBO
12	75312737	1	120G	GASKET	JUNTA
13	75288054	1	193T	TUBE	TUBO
14	75208153	2	040V	SCREW	PARAFUSO
15	75208297	1	192T	HOSE ASSY	MANGUEIRA
16	71100980	2	031F	CLAMP	ABRAÇADEIRA
17	75287972	1	265C	COVER	TAMPA
18	75312739	1	158G	O'RING	O'RING
19	75288056	2	131R	WASHER	ARRUELA
20	71100962	1	120G	GASKET	JUNTA
21	71100993	14	040V	SCREW	PARAFUSO
22	71102601	1	285T	HOSE	MANGUEIRA
23	75312946	1	193T	TUBE	TUBO
24	75208283	4	031F	CLAMP	ABRAÇADEIRA
25	71102602	1	285T	HOSE	MANGUEIRA
26	J931350	1	120G	GASKET	JUNTA

TURBOCHARGER AND LINES
TURBOCOMPRESSOR E TUBULAÇÃO

NEW HOLLAND

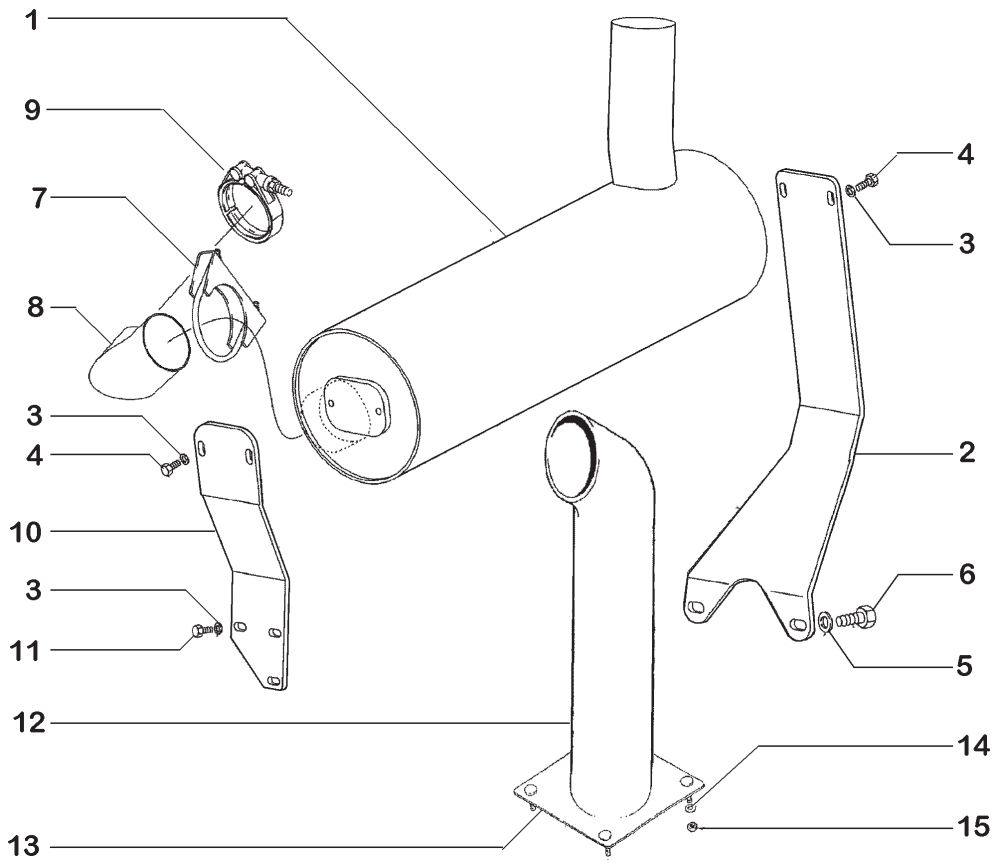

ITEM	PEÇA Nº	QTDE.	COD.	DESCRIPTION	DESCRIÇÃO
1	388283A1	1	160S	MUFFLER	SILENCIOSO
2	398288A1	1	300S	BRACKET	SUPORTE
3	896-15008	7	131R	WASHER	ARRUELA
4	627-8020	4	040V	SCREW	PARAFUSO
5	896-15012	2	131R	WASHER	ARRUELA
6	627-12030	2	040V	SCREW	PARAFUSO
7	299456A1	1	031F	CLAMP	ABRAÇADEIRA
8	397542A1	1	085G	ELBOW	COTOVELO
9	J903652	1	031F	CLAMP	ABRAÇADEIRA
10	398289A1	1	300S	BRACKET	SUPORTE
11	627-8025	3	040V	SCREW	PARAFUSO
12	408195A1	1	193T	TUBE	TUBO
13	408196A1	1	110P	PLATE	PLACA
14	895-18010	4	131R	WASHER	ARRUELA
15	832-10410	4	010D	NUT	PORCA

MUFFLER
SILENCIOSO

A2.56 | 1

NEW HOLLAND

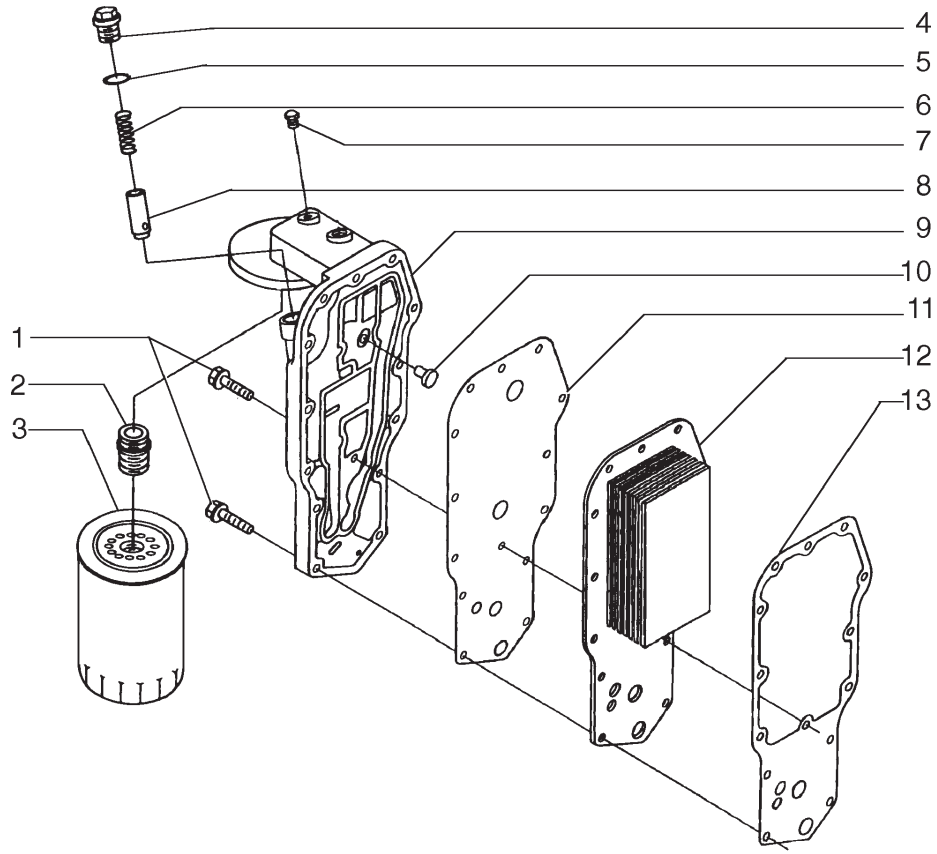

ITEM	PEÇA Nº	QTDE.	COD.	DESCRIPTION	DESCRIÇÃO
1	75287935	14	040V	SCREW	PARAFUSO
2	75287940	1	020R	FITTING	CONEXÃO
3	71101918	1	065F	FILTER	FILTRO
4	75287943	1	050T	PLUG	BUJÃO
5	75312747	1	158G	O'RING	O'RING
6	75287937	1	100M	SPRING	MOLA
7	75208135	1	050T	PLUG	BUJÃO
8	75287944	1	010V	VALVE	VÁLVULA
9	75287938	1	265C	COVER	TAMPA
10	75289656	1	010V	VALVE	VÁLVULA
11	75287942	1	120G	GASKET	JUNTA
12	75287941	1	025S	HEAT EXCHANGER	TROCADOR CALOR
13	J942914	1	120G	GASKET	JUNTA

OIL FILTER AND COOLER
FILTRO E RESFRIADOR DE ÓLEO

NEW HOLLAND

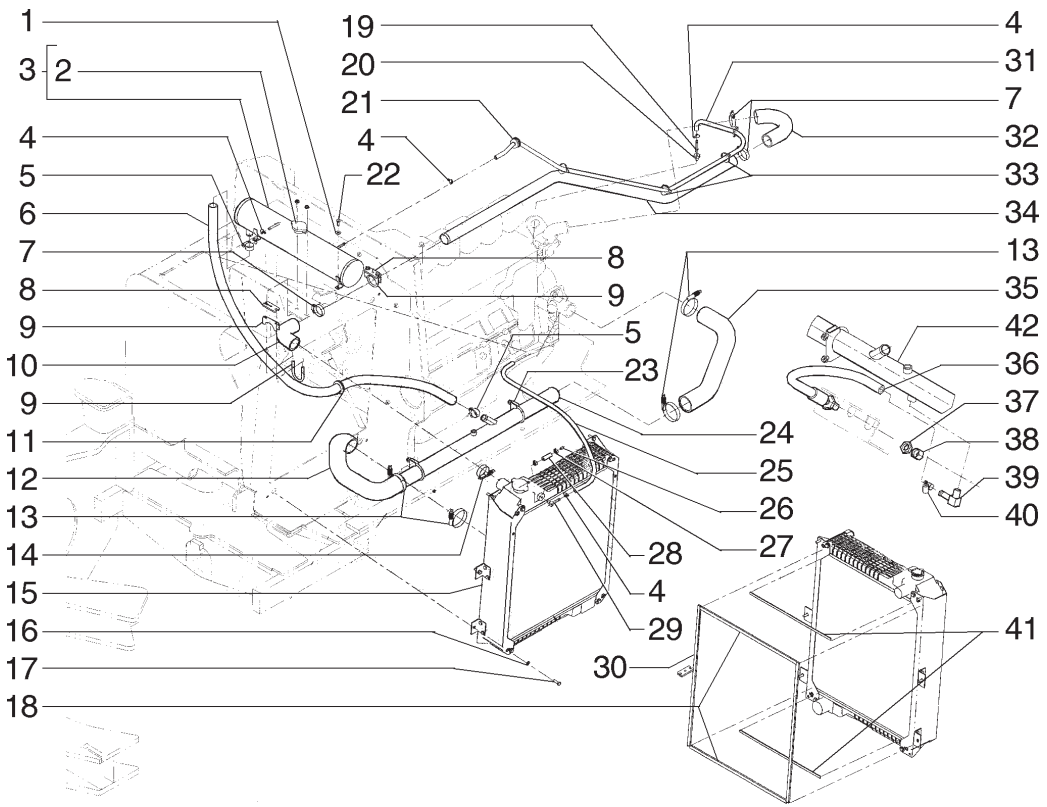

ITEM	PEÇA Nº	QTDE.	COD.	DESCRIPTION	DESCRIÇÃO
1	895-15008	4	131R	WASHER	ARRUELA
2	71102179	1	265C	COVER	TAMPA
3	75267378	1	115S	TANK	RESERVATÓRIO
4	12179490	4	031F	CLAMP	ABRAÇADEIRA
5	214-1416	2	031F	CLAMP	ABRAÇADEIRA
6	87460832	2	192T	HOSE	MANGUEIRA
7	214-1436	3	031F	CLAMP	ABRAÇADEIRA
8	382188A2	2	075D	SPACER	ESPAÇADOR
9	382189A1	2	031F	CLAMP	ABRAÇADEIRA
10	381232A1	1	192T	HOSE	MANGUEIRA
11	248-1185	1	070R	GUARD	PROTEÇÃO
12	380125A2	1	192T	HOSE	MANGUEIRA
13	L115548	4	031F	CLAMP	ABRAÇADEIRA
14	254026A1	1	031F	CLAMP	ABRAÇADEIRA
15	347611A3	1	025R	RADIATOR	RADIADOR
16	892-11008	6	170R	WASHERLOCK	ARRUELA PRESSÃO
17	627-8025	6	040V	SCREW	PARAFUSO
18	381962A1	2	122G	RETAINER	RETENTOR
19	70927605	1	020R	CONNECTOR	CONEXÃO
20	70904269	1	020R	CONNECTOR	CONEXÃO
21	198824C1	1	070R	GUARD	PROTEÇÃO
22	627-8020	4	040V	SCREW	PARAFUSO
23	393632A1	2	031F	CLAMP	ABRAÇADEIRA
24	87460799	1	193T	TUBE	TUBO
25	87460839	1	192T	HOSE	MANGUEIRA
26	75327563	1	050T	PLUG	BUJÃO
27	A171099	2	031F	CLAMP	ABRAÇADEIRA
28	86026037	1	192T	HOSE	MANGUEIRA
29	70931713	1	020R	CONNECTOR	CONEXÃO
30	381938A1	2	122G	RETAINER	RETENTOR
31	87460838	1	192T	HOSE	MANGUEIRA
32	380181A1	1	192T	HOSE	MANGUEIRA
33	75201642	4	031F	CLAMP	ABRAÇADEIRA

RADIATOR
RADIADOR

A4.01 | 1

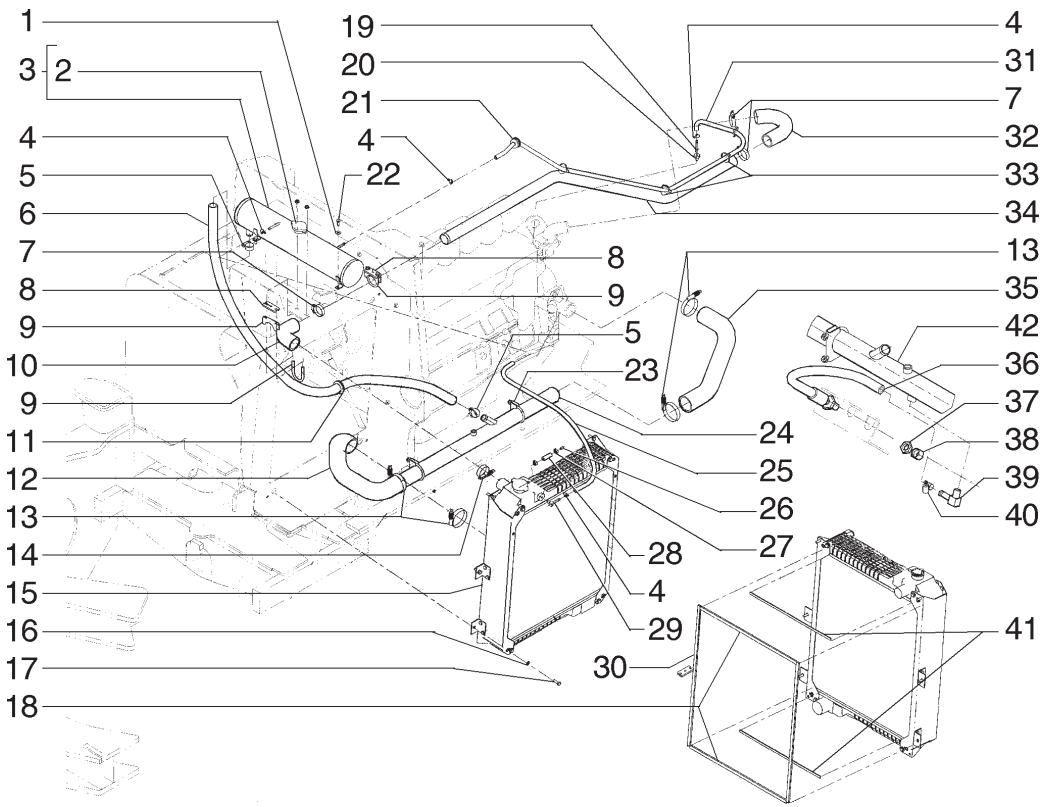

ITEM	PEÇA Nº	QTDE.	COD.	DESCRIPTION	DESCRIÇÃO
34	388327A1	1	193T	TUBE	TUBO
35	380178A2	1	192T	HOSE	MANGUEIRA
36	397438A1	1	192T	HOSE	MANGUEIRA
37	218-1255	1	010D	NUT	PORCA
38	218-755	1	265C	COVER	TAMPA
39	217-133	1	075B	CONNECTOR	CONECTOR
40	214-1410	1	031F	CLAMP	ABRAÇADEIRA
41	381963A1	2	122G	RETAINER	RETENTOR

RADIATOR
RADIADOR

NEW HOLLAND

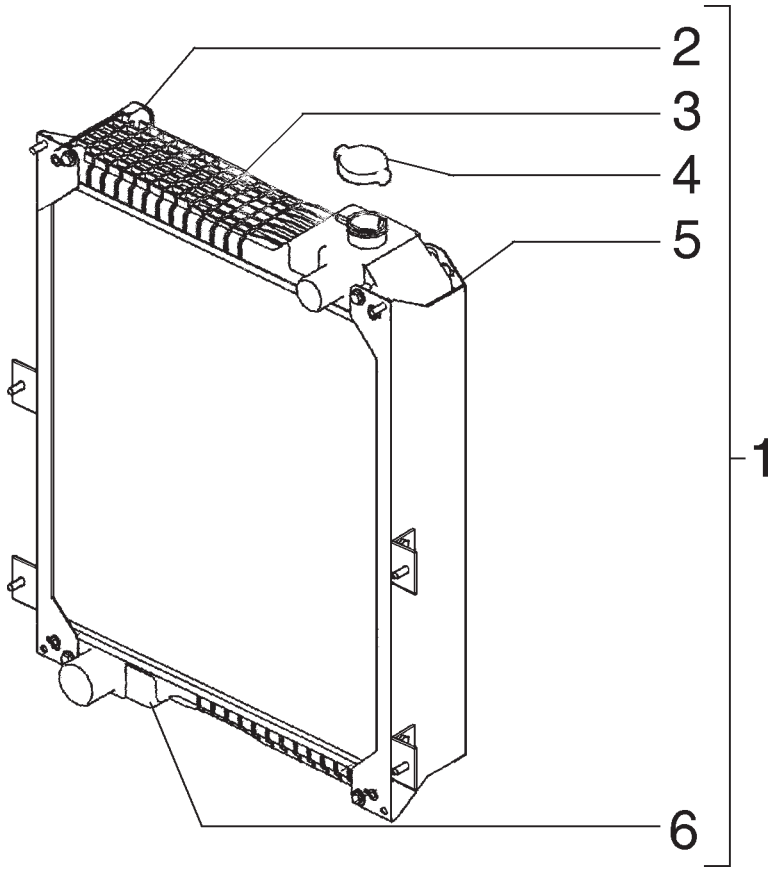

ITEM	PEÇA Nº	QTDE.	COD.	DESCRIPTION	DESCRIÇÃO
1	347611A3	1	025R	RADIATOR	RADIADOR
2	403770A1	1	145G	GUIDE	GUIA
3	403767A1	1	115S	TANK	RESERVATÓRIO
4	A170241	1	265C	COVER	TAMPA
5	403769A1	1	145G	GUIDE	GUIA
6	403768A1	1	115S	TANK	RESERVATÓRIO

RADIATOR
RADIADOR

NEW HOLLAND

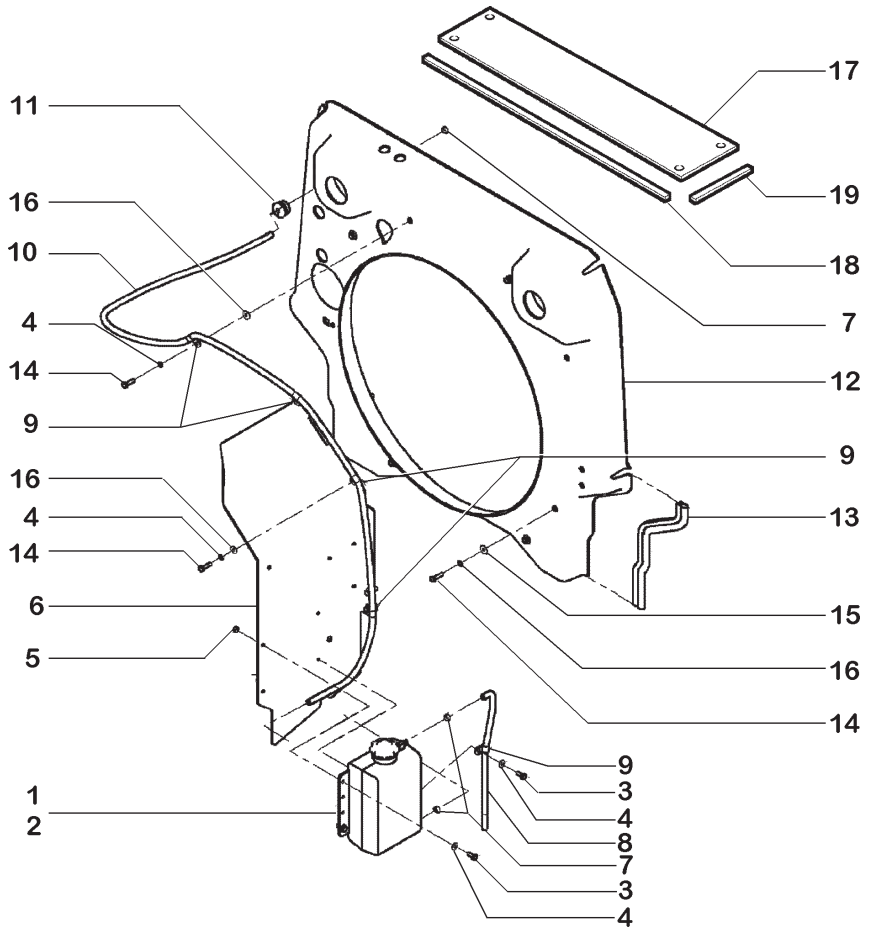

ITEM	PEÇA Nº	QTDE.	COD.	DESCRIPTION	DESCRIÇÃO
1	103846A1	1	114S	FUEL TANK	RESERVATÓRIO
2	1547924C1	1	070R	GUARD	PROTEÇÃO
3	627-8020	4	040V	SCREW	PARAFUSO
4	895-15008	8	131R	WASHER	ARRUELA
5	832-10408	4	010D	NUT	PORCA
6	399708A1	1	070R	GUARD	PROTEÇÃO
7	A171099	3	031F	CLAMP	ABRAÇADEIRA
8	396120A1	1	192T	HOSE	MANGUEIRA
9	515-23143	5	031F	CLAMP	ABRAÇADEIRA
10	307149A1	1	192T	HOSE	MANGUEIRA
11	198824C1	1	070R	GUARD	PROTEÇÃO
12	87460814	1	260C	SHROUD	DEFLETOR
13	87459281	2	122G	RETAINER	RETENTOR
14	627-8030	10	040V	SCREW	PARAFUSO
15	895-25008	6	131R	WASHER	ARRUELA
16	892-11008	10	170R	WASHERLOCK	ARRUELA PRESSÃO
17	87460792	1	110P	PLATE	PLACA
18	381938A1	2	122G	RETAINER	RETENTOR
19	388389A1	2	1226G	RETAINER	TETENTOR

COOLANT RECOVERY
RECUPERAÇÃO LIQUÍDO DE ARREFECIMENTO

A4.01 | 3

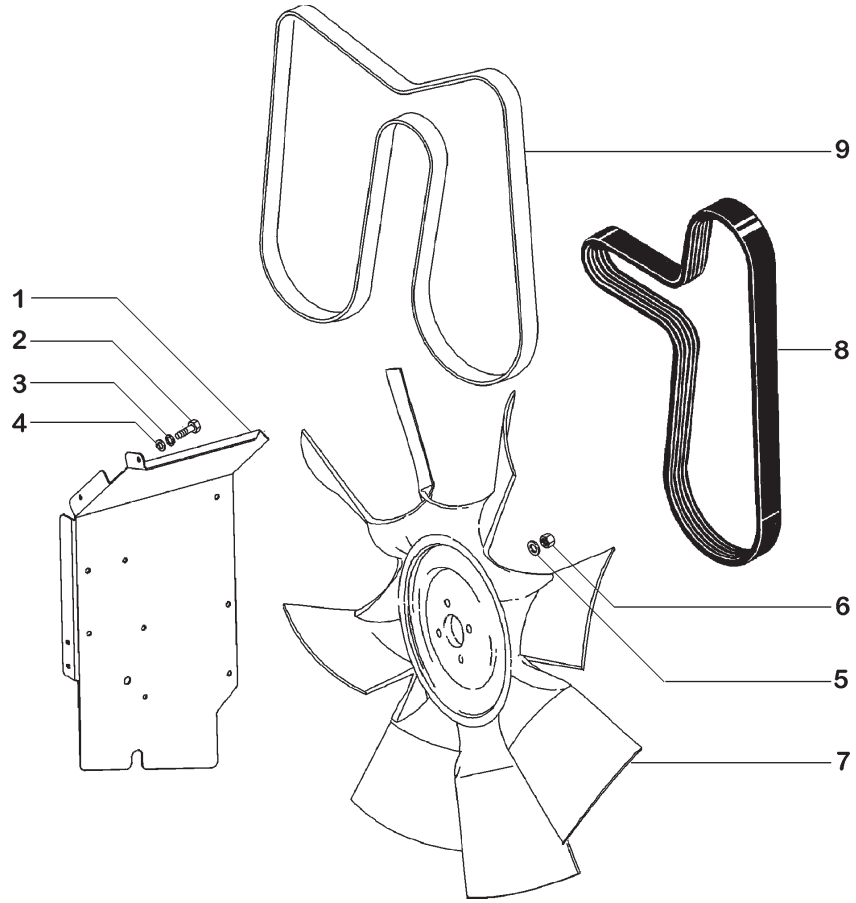

ITEM	PEÇA Nº	QTDE.	COD.	DESCRIPTION	DESCRIÇÃO
1	399708A1	1	070R	GUARD	PROTEÇÃO
2	627-8030	4	040V	SCREW	PARAFUSO
3	892-11008	4	170R	WASHERLOCK	ARRUELA PRESSÃO
4	895-15008	4	131R	WASHER	ARRUELA
5	496-21053	1	131R	WASHER	ARRUELA
6	232-2448	1	010D	NUT	PORCA
7	371887A1	1	030V	FAN	VENTILADOR
8	J925953	1	173C	BELT	CORREIA
9	J935010	1	173C	BELT	CORREIA

ENGINE BELT
CORREIA DO MOTOR

A4.01 | 4

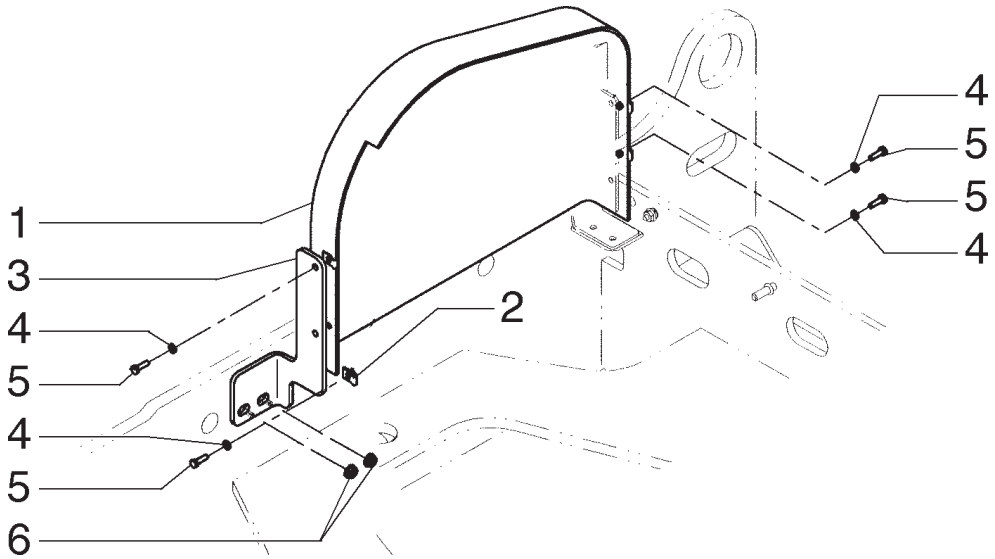

ITEM	PEÇA Nº	QTDE.	COD.	DESCRIPTION	DESCRIÇÃO
1	381624A2	1	070R	GUARD	PROTEÇÃO
2	833-40306	4	010D	NUT	PORCA
3	87458929	1	300S	BRACKET	SUPORTE
4	892-11006	4	170R	WASHERLOCK	ARRUELA PRESSÃO
5	627-6020	4	040V	SCREW	PARAFUSO
6	825-2408	2	010D	NUT	PORCA

ENGINE BELT COVER
PROTEÇÃO DA CORREIA

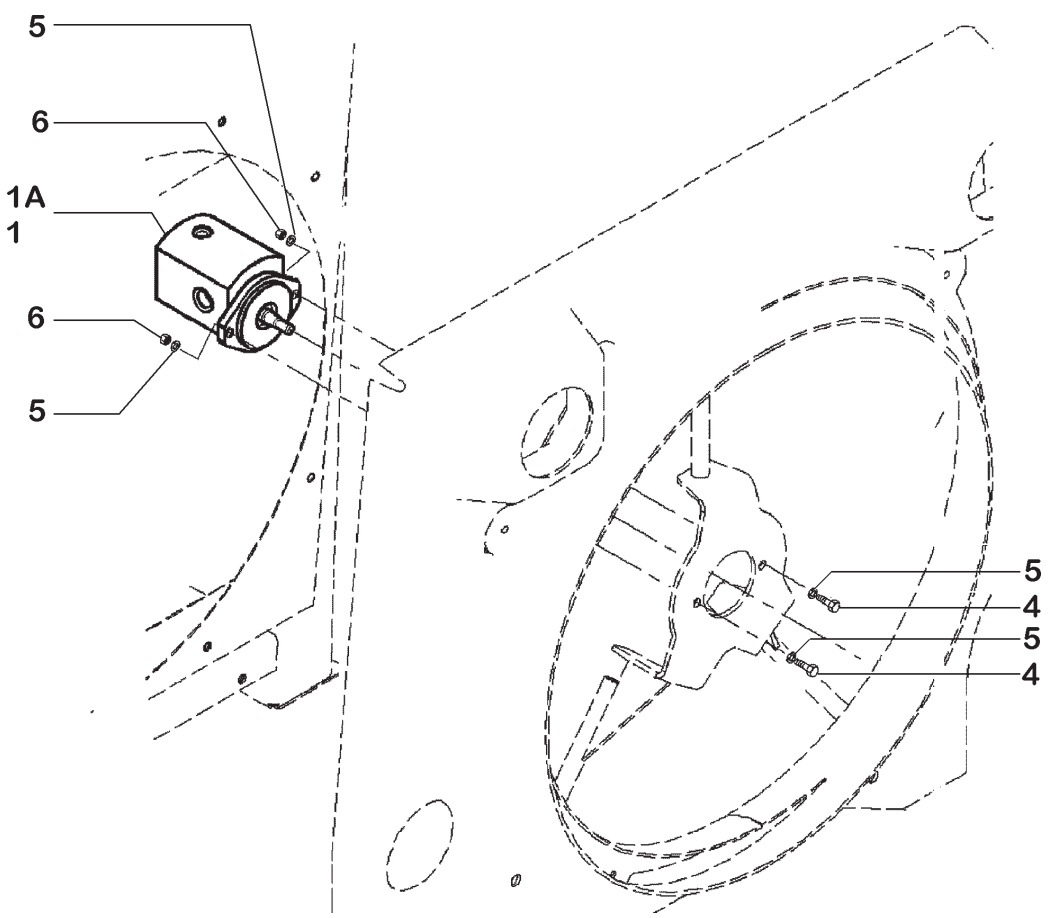

ITEM	PEÇA Nº	QTDE.	COD.	DESCRIPTION	DESCRIÇÃO
1	400336A1	1	M148	ENGINE	MOTOR
1A	87426773	1	M148	ENGINE *	MOTOR *
2	410071A1	1	122G	RETAINER	RETENTOR
3	410070A1	1	002K	KIT	KIT
4	627-10035	2	040V	SCREW	PARAFUSO
5	895-11010	4	131R	WASHER	ARRUELA
6	832-10410	2	131R	WASHER	ARRUELA

* OPTIONAL FAN REVERSIBLE
OPCIONAL VENTILADOR REVERSÍVEL

FAN DRIVE MOUTING
FIXAÇÃO DO MOTOR VENTILADOR

A4.01 | 6

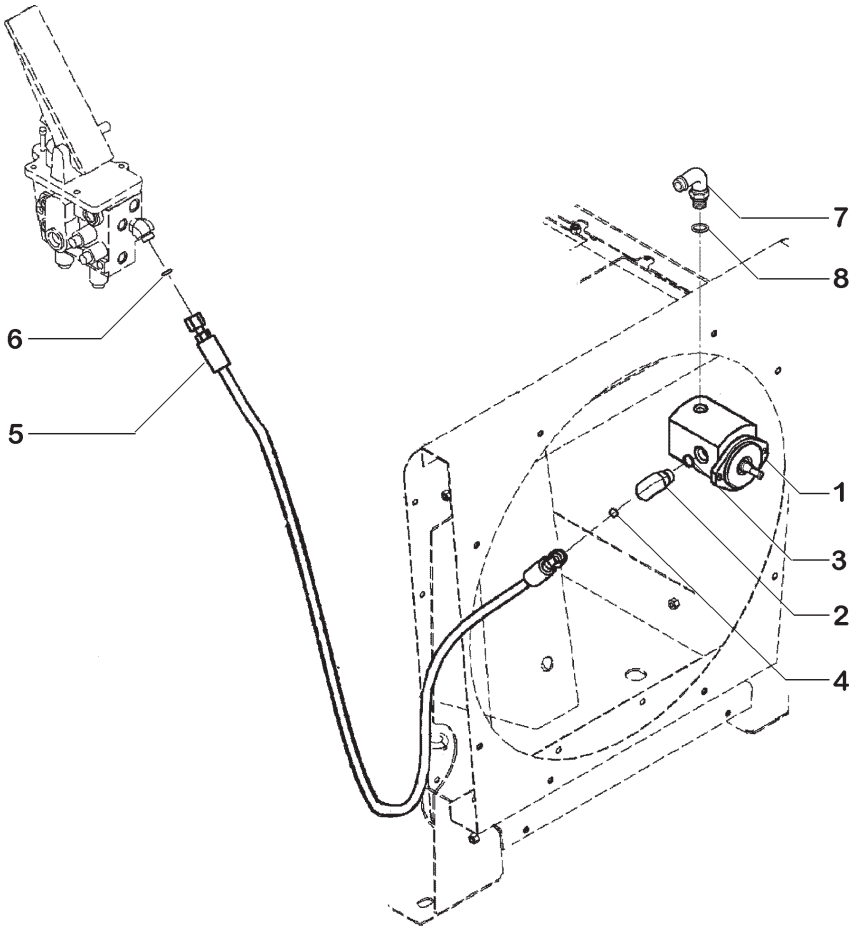

ITEM	PEÇA Nº	QTDE.	COD.	DESCRIPTION	DESCRIÇÃO
1	400336A1	1	M148	ENGINE	MOTOR
2	700-326	1	085G	ELBOW	COTOVELO
3	238-6014	1	045A	RING	ANEL
4	637-63153	1	045A	RING	ANEL
5	367870A1	1	192T	HOSE	MANGUEIRA
6	238-6014	1	045A	RING	ANEL
7	700-303	1	085G	ELBOW	COTOVELO
8	238-6011	1	045A	RING	ANEL

FAN MOTOR
MOTOR DO VENTILADOR

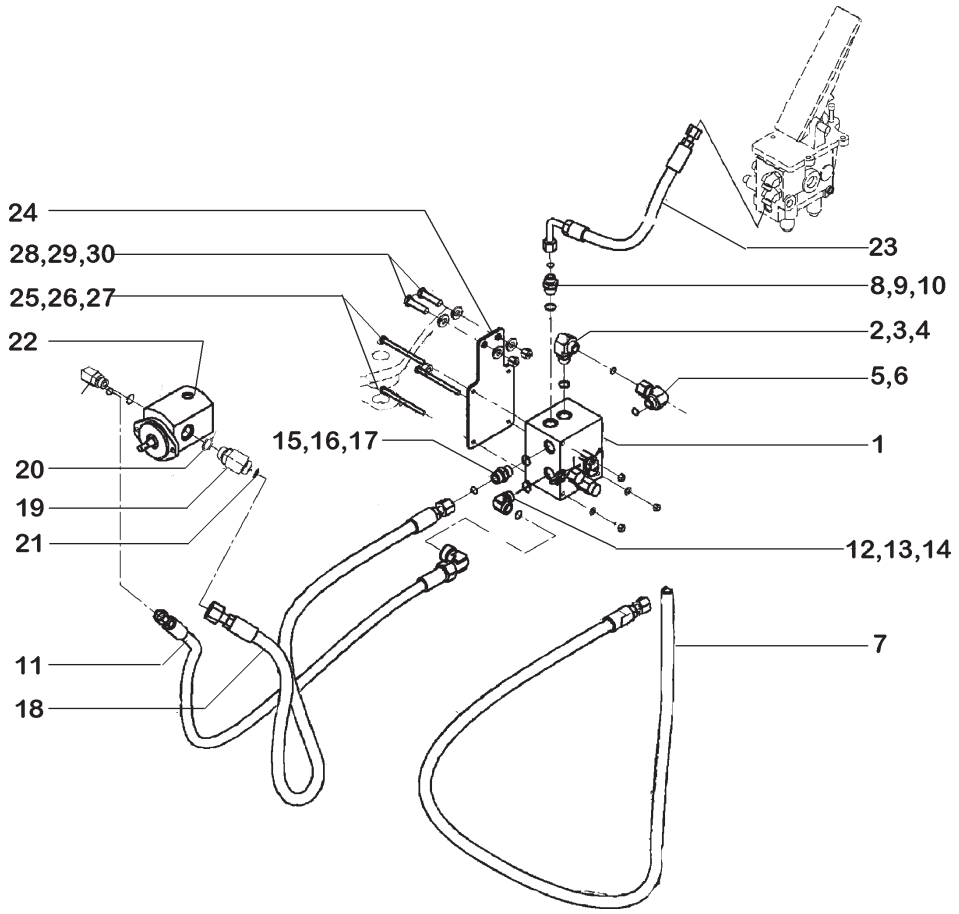

ITEM	PEÇA Nº	QTDE.	COD.	DESCRIPTION	DESCRIÇÃO
1	429361A2	1	010V	VALVE	VÁLVULA
2	700-306	1	085G	ELBOW	COTOVELO
3	238-6014	1	045A	RING	ANEL
4	637-63153	1	045A	RING	ANEL
5	701-361	1	085G	ELBOW	COTOVELO
6	238-6016	1	045A	RING	ANEL
7	376181A2	1	192T	HOSE	MANGUEIRA
8	700-162	2	001A	ADAPTER	ADAPTADOR
9	637-63193	1	045A	RING	ANEL
10	238-6014	1	045A	RING	ANEL
11	376178A1	1	192T	HOSE	MANGUEIRA
12	700-326	1	085G	ELBOW	COTOVELO
13	238-6014	1	045A	RING	ANEL
14	637-63153	1	045A	RING	ANEL
15	700-103	1	001A	ADAPTER	ADAPTADOR
16	637-63193	1	045A	RING	ANEL
17	238-6016	1	045A	RING	ANEL
18	376179A1	1	192T	HOSE	MANGUEIRA
19	700-387	1	085G	ELBOW	COTOVELO
20	238-6018	1	045A	RING	ANEL
21	637-64236	1	158G	O'RING	O'RING
22	400337A1	1	155P	PUMP	BOMBA
23	408003A2	1	192T	HOSE	MANGUEIRA
24	407750A1	1	300S	BRACKET	SUPORTE
25	827-8120	3	040V	SCREW	PARAFUSO
26	895-11008	3	131R	WASHER	ARRUELA
27	832-10408	3	010D	NUT	PORCA
28	827-12050	2	040V	SCREW	PARAFUSO
29	896-15012	4	131R	WASHER	ARRUELA
30	832-10412	2	010D	NUT	PORCA

FAN MOTOR REVERSIBLE - OPTIONAL
MOTOR DO VENTILADOR REVERSÍVEL - OPCIONAL

A4.01 | 8

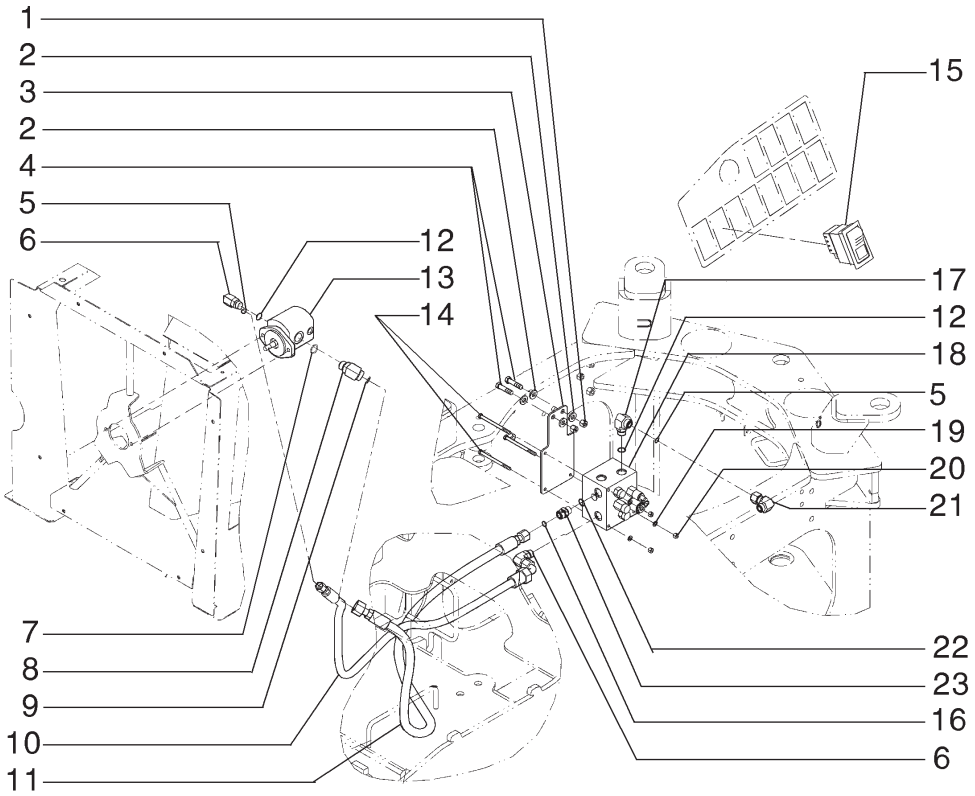

ITEM	PEÇA Nº	QTDE.	COD.	DESCRIPTION	DESCRIÇÃO
1	832-10412	2	010D	NUT	PORCA
2	896-15012	4	131R	WASHER	ARRUELA
3	407750A1	1	300S	SUPPORT	SUPORTE
4	827-12050	2	040V	SCREW	PARAFUSO
5	637-63153	2	045A	RING	ANEL
6	700-326	2	085G	ELBOW	COTOVELO
7	238-6013	1	158G	O'RING	O'RING
8	700-387	1	085G	ELBOW	COTOVELO
9	637-64236	1	158G	O'RING	O'RING
10	440832A1	1	192T	HOSE ASSY	MANGUEIRA
11	376179A2	1	192T	HOSE ASSY	MANGUEIRA
12	238-6014	2	158G	O'RING	O'RING
13	87426773	1	M148	ENGINE	MOTOR
14	827-8120	3	040V	SCREW	PARAFUSO
15	382375A2	1	075I	SWITCH	INTERRUPTOR
16	637-63193	1	158G	O'RING	O'RING
17	700-306	1	085G	ELBOW	COTOVELO
18	445495A1	1	010V	VALVE	VÁLVULA
19	895-11008	3	131R	WASHER	ARRUELA
20	832-10408	3	010D	NUT	PORCA
21	701-361	1	085G	ELBOW	COTOVELO
22	238-6016	1	045A	RING	ANEL
23	700-103	1	001A	ADAPTER	ADAPTADOR

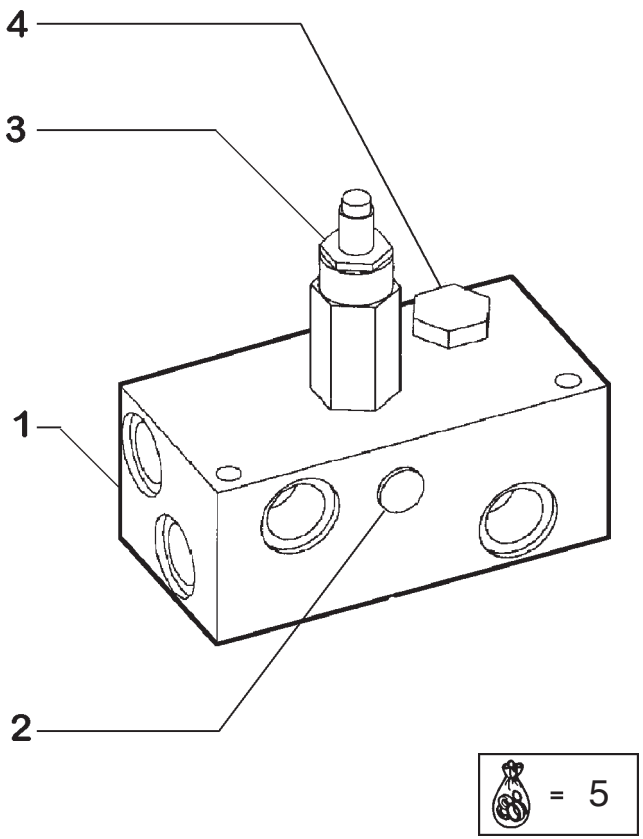

ITEM	PEÇA Nº	QTDE.	COD.	DESCRIPTION	DESCRIÇÃO
1	NSS	1	001N	NO AVAILABLE	NÃO FORNECIDO
2	8605073	1	010V	VALVE	VÁLVULA
3	86984141	1	010V	VALVE	VÁLVULA
4	218-5209	1	050T	PLUG	BUJÃO
5	1542830C2	1	002K	KIT	KIT

COOLING SYSTEM - VALVE - 429361A2
SISTEMA DE ARREFECIMENTO - VÁLVULA DE ALÍVIO

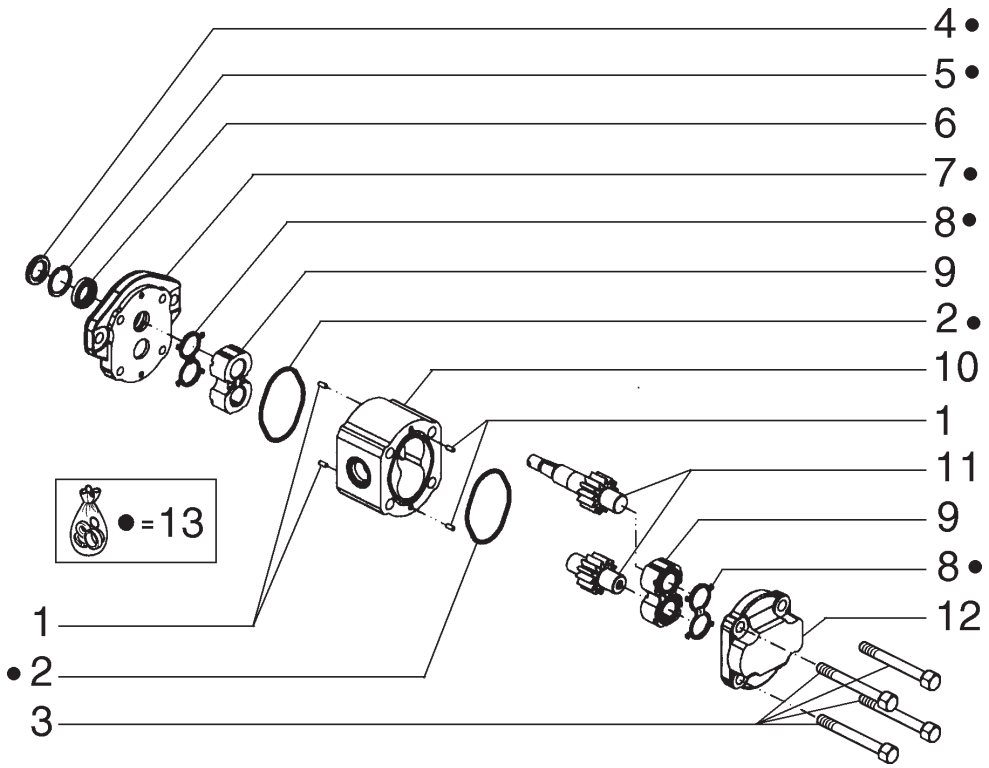

ITEM	PEÇA Nº	QTDE.	COD.	DESCRIPTION	DESCRIÇÃO
1	75289983	4	090G	DOWEL	PINO CENTRAGEM
2	75289994	2	158G	O'RING	O'RING
3	71102508	4	040V	SCREW	PARAFUSO
4	71100419	1	131R	WASHER	ARRUELA
5	71100420	1	187A	SNAP RING	ANEL ELÁSTICO
6	75289996	1	122G	SEAL	RETENTOR
7	71100422	1	070F	FLANGE	FLANGE
8	71102509	2	122G	SEAL	RETENTOR
9	71102510	2	341C	BEARING	ROLAMENTO
10	71102511	1	035S	CASE	CARCAÇA
11	71102514	1	016A	SHAFT	EIXO
12	71102515	1	265C	COVER	TAMPA
13	71102516	1	002K	KIT	KIT

HYDRAULIC MOTOR FAN REVERSIBLE - OPTIONAL
MOTOR HIDRÁULICO REVERSÃO HÉLICE - OPCIONAL

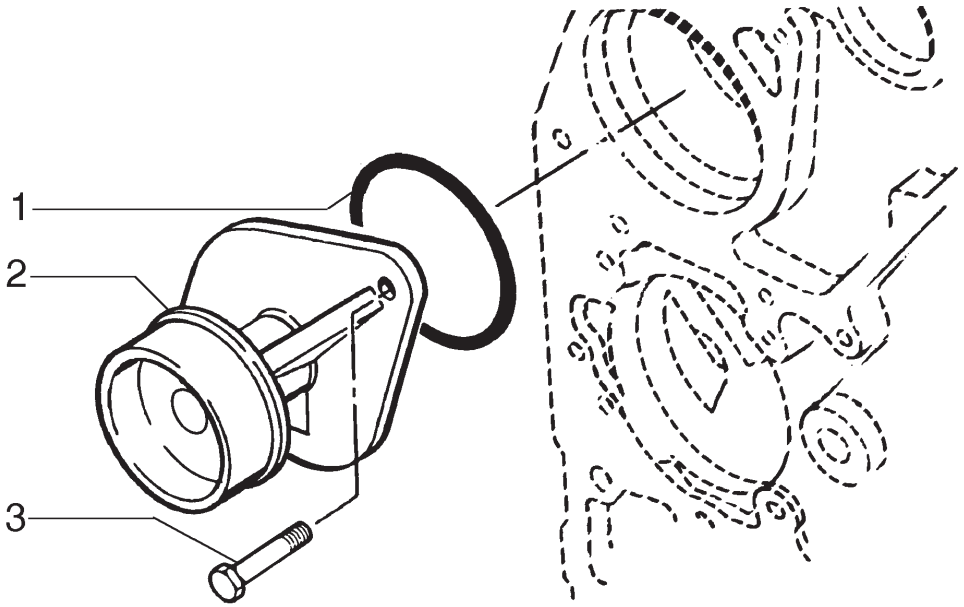

ITEM	PEÇA Nº	QTDE.	COD.	DESCRIPTION	DESCRIÇÃO
1	75287880	1	055A	SEAL RING	ANEL DE VEDAÇÃO
2	71101616	1	P152	WATER PUMP	BOMBA D'ÁGUA
3	75312751	2	040V	SCREW	PARAFUSO

WATER PUMP
BOMBA DE ÁGUA

NEW HOLLAND

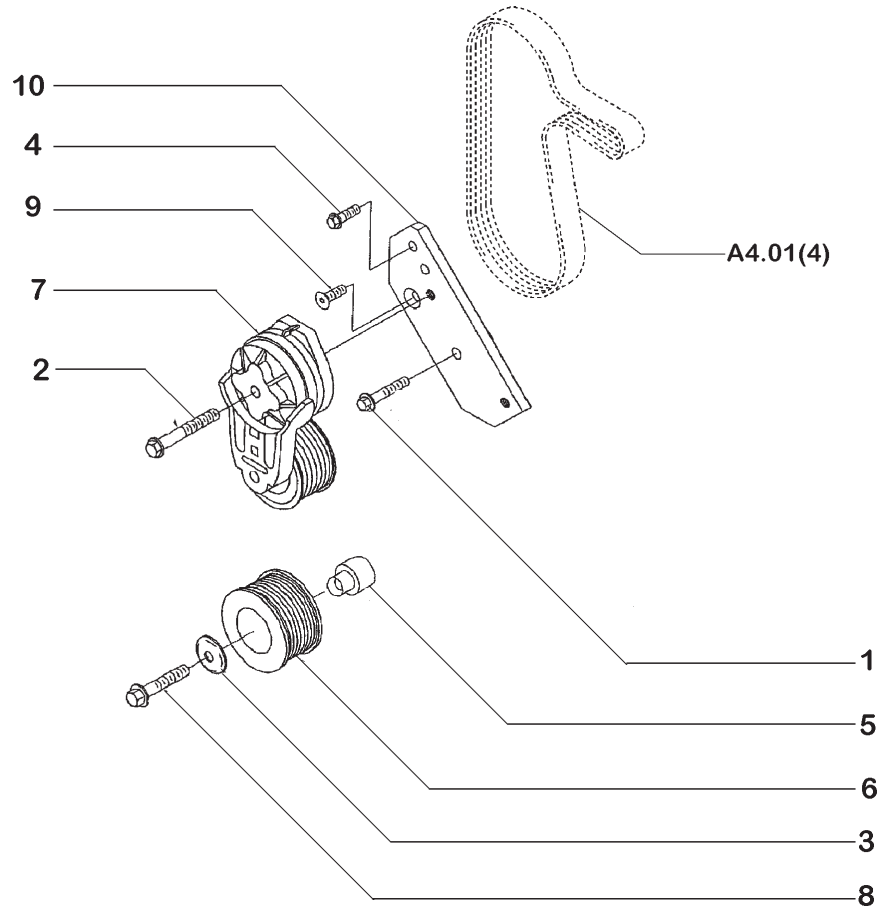

ITEM	PEÇA Nº	QTDE.	COD.	DESCRIPTION	DESCRIÇÃO
1	75208321	1	040V	SCREW	PARAFUSO
2	71102603	1	040V	SCREW	PARAFUSO
3	J935013	1	131R	WASHER	ARRUELA
4	75208953	1	040V	SCREW	PARAFUSO
5	J935229	1	135M	HUB	CUBO
6	J971876	1	230P	PULLEY	POLIA
7	75286363	1	087T	BELT STRETCHER	ESTICADOR
8	75288336	1	040V	SCREW	PARAFUSO
9	75208256	1	040V	SCREW	PARAFUSO
10	J926056	1	300S	SUPPORT	SUPORTE

WATER PUMP
TENSOR DA CORREIA

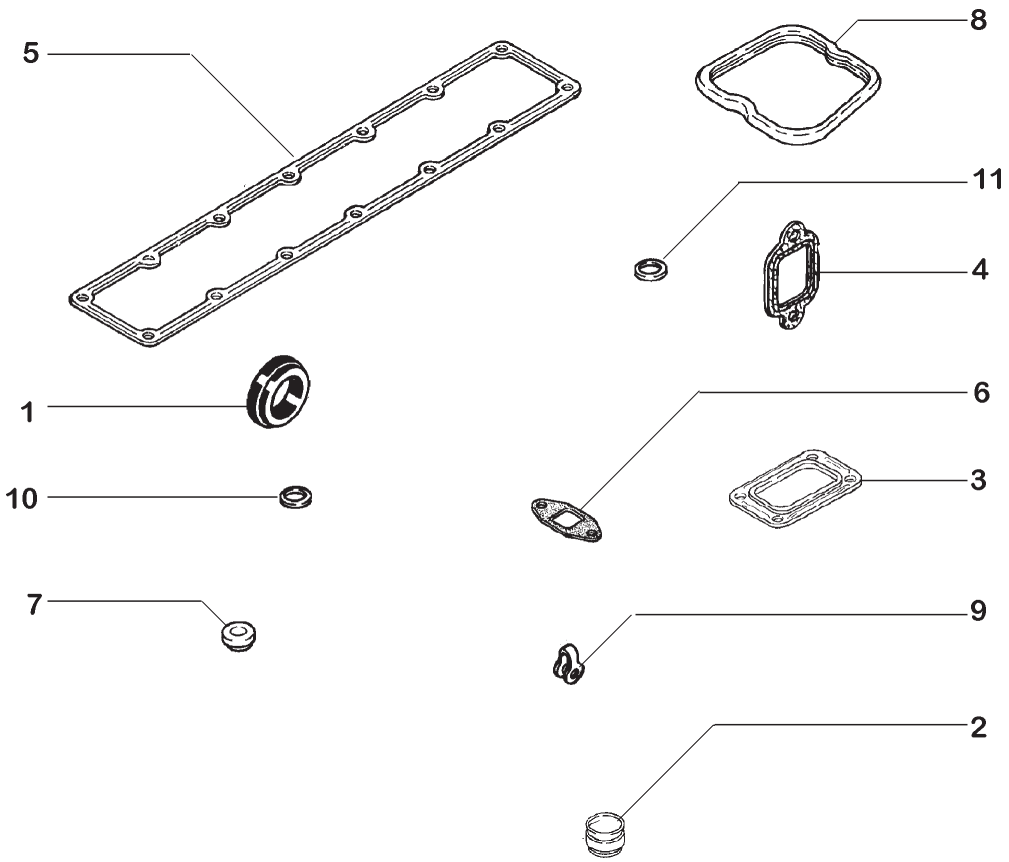

ITEM	PEÇA Nº	QTDE.	COD.	DESCRIPTION	DESCRIÇÃO
1	75311214	1	120G	GASKET	JUNTA
2	75288027	12	122G	SEAL	RETENTOR
3	75287863	1	120G	GASKET	JUNTA
4	75287974	6	120G	GASKET	JUNTA
5	71100962	1	120G	GASKET	JUNTA
6	75312737	1	120G	GASKET	JUNTA
7	71102218	12	060S	CUP	PRATO
8	75287966	6	120G	GASKET	JUNTA
9	75208924	6	131R	WASHER	ARRUELA
10	75208928	1	131R	WASHER	ARRUELA
11	75288112	1	158G	O'RING	O'RING

GASKET KIT - CYLINDER HEAD
JOGO DE JUNTAS - CABEÇOTE

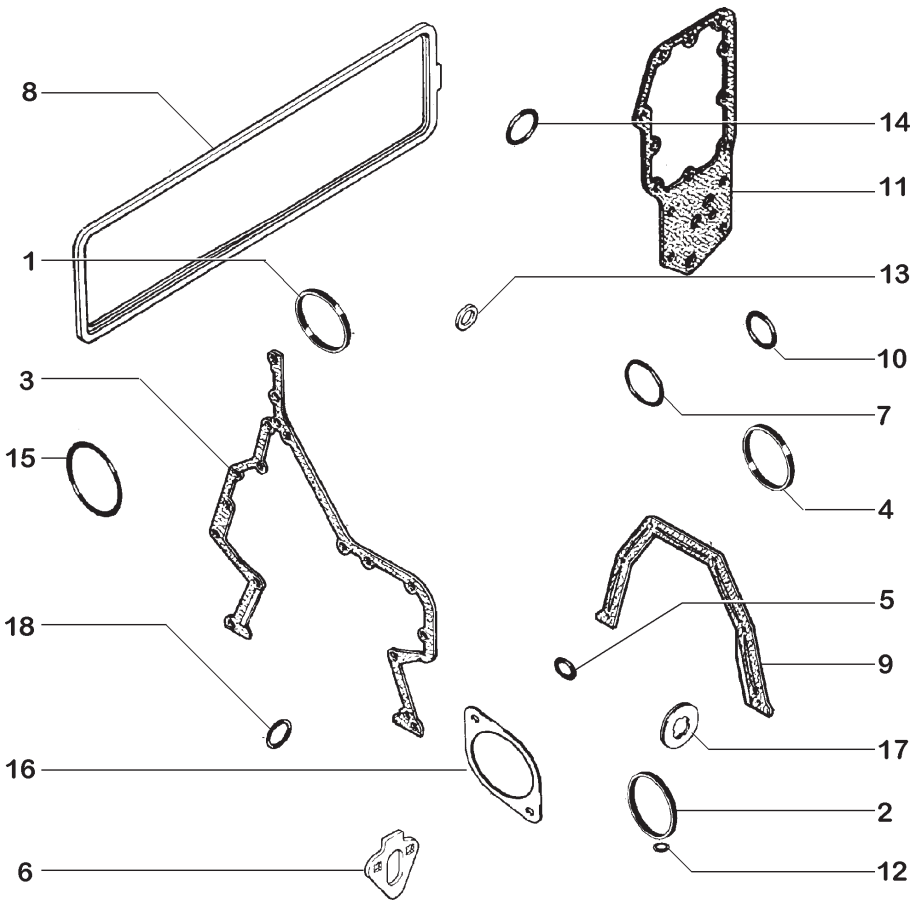

ITEM	PEÇA Nº	QTDE.	COD.	DESCRIPTION	DESCRIÇÃO
1	75208188	1	055A	SEAL RING	ANEL DE VEDAÇÃO
2	71102612	1	123G	SEAL ASSY	RETENTOR
3	75312698	1	120G	GASKET	JUNTA
4	75286100	1	123G	SEAL ASSY	RETENTOR
5	75208164	1	045A	RING	ANEL
6	75285747	2	120G	GASKET	JUNTA
7	75287880	1	055A	SEAL RING	ANEL DE VEDAÇÃO
8	75287946	1	120G	GASKET	JUNTA
9	71100941	1	120G	GASKET	JUNTA
10	75287885	1	122G	SEAL	RETENTOR
11	J942914	1	120G	GASKET	JUNTA
12	75312747	1	158G	O'RING	O'RING
13	75208158	1	055A	SEAL RING	ANEL DE VEDAÇÃO
14	75206842	1	158G	O'RING	O'RING
15	75208192	1	158G	O'RING	O'RING
16	75311639	1	120G	GASKET	JUNTA
17	75288527	4	131R	WASHER	ARRUELA
18	10259960	1	055A	SEAL RING	ANEL DE VEDAÇÃO

GASKET KIT - CYLINDER BLOCK
JOGO DE JUNTAS - BLOCO

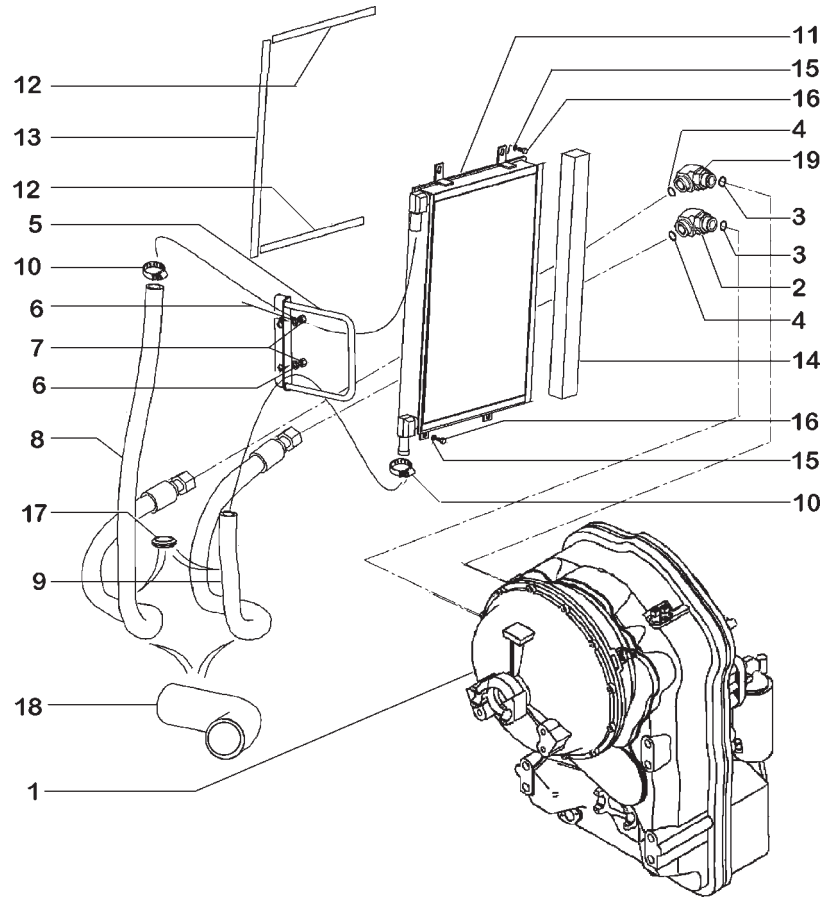

ITEM	PEÇA Nº	QTDE.	COD.	DESCRIPTION	DESCRIÇÃO
1	8605271	1	32G2	TRANSMISSION	TRANSMISSÃO
2	201-308	2	085G	ELBOW	COTOVELO
3	237-6016	1	045A	RING	ANEL
4	238-6021	1	045A	RING	ANEL
5	87438301	1	300S	BRACKET	SUPORTE
6	895-11010	2	131R	WASHER	ARRUELA
7	832-10410	2	010D	NUT	PORCA
8	402094A1	1	131R	WASHER	ARRUELA
9	402095A1	1	192T	HOSE	MANGUEIRA
10	353036A1	2	031F	CLAMP	ABRAÇADEIRA
11	401430A1	1	168R	OIL RADIATOR	RADIADOR-ÓLEO
12	382259A1	2	122G	RETAINER	RETENTOR
13	382262A2	1	122G	RETAINER	RETENTOR
14	382258A1	1	122G	RETAINER	RETENTOR
15	895-15008	4	131R	WASHER	ARRUELA
16	627-8025	4	040V	SCREW	PARAFUSO
17	248-1185	2	070R	GUARD	PROTEÇÃO
18	412511A1	1	070R	GUARD	PROTEÇÃO
19	75323134	1	020R	CONNECTOR	CONEXÃO

TRANSMISSION AND OIL COOLER
TRANSMISSÃO E RESFRIADOR DE ÓLEO

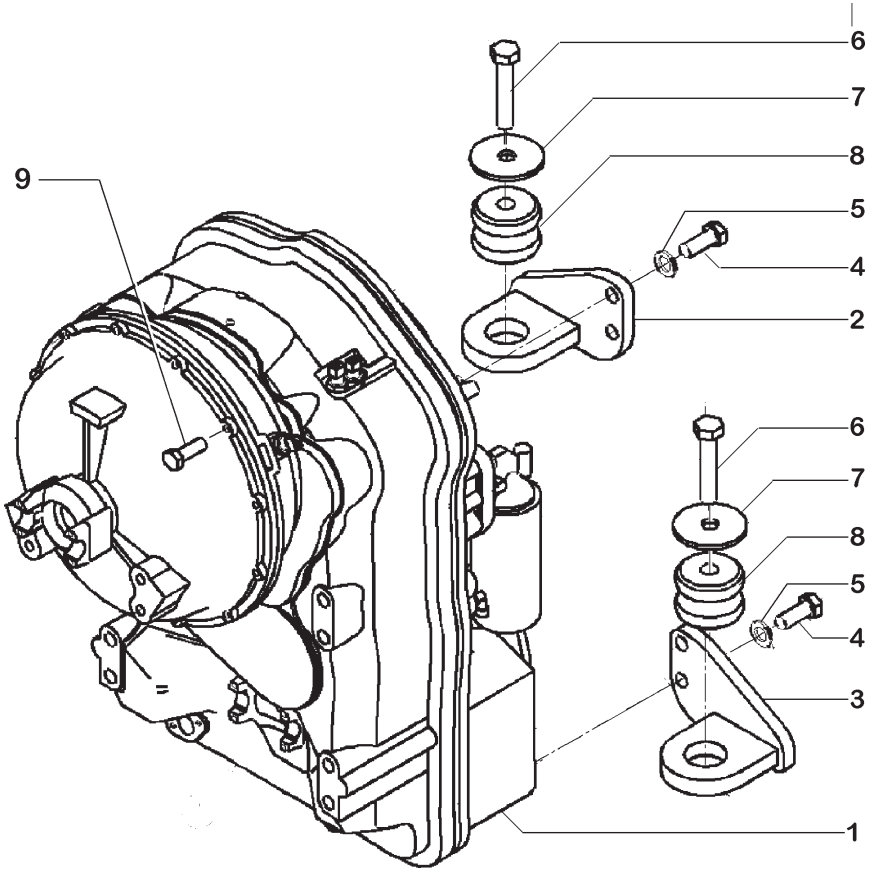

ITEM	PEÇA Nº	QTDE.	COD.	DESCRIPTION	DESCRIÇÃO
1	8605271	1	32G2	TRANSMISSION	TRANSMISSÃO 4X2
2	357657A1	1	300S	BRACKET	SUPORTE
3	357654A1	1	300S	BRACKET	SUPORTE
4	627-20050	4	040V	SCREW	PARAFUSO
5	896-11020	4	131R	WASHER	ARRUELA
6	827-22110	2	040V	SCREW	PARAFUSO
7	8604726	2	131R	WASHER	ARRUELA
8	361187A1	3	345C	CUSHION	COXIM
9	827-10050	2	040V	SCREW	PARAFUSO

TRANSMISSION - MOUNTING
TRANSMISSÃO - SUPORTES

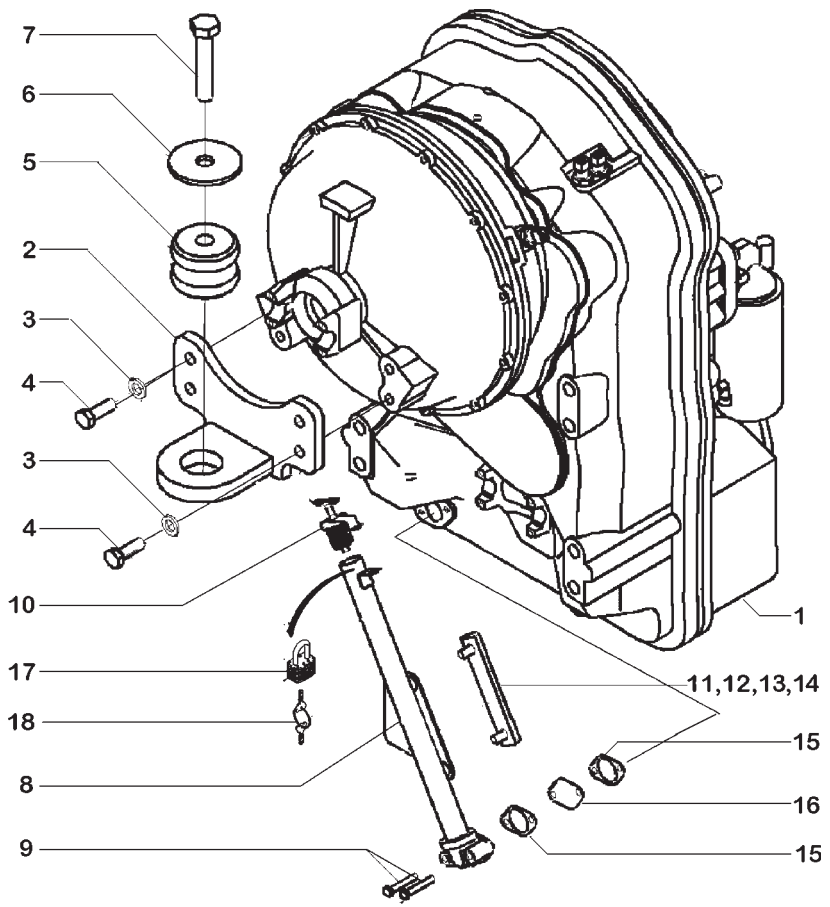

ITEM	PEÇA Nº	QTDE.	COD.	DESCRIPTION	DESCRIÇÃO
1	8605271	1	32G2	TRANSMISSION	TRANSMISSÃO 4X2
2	357661A1	1	300S	BRACKET	SUPORTE
3	896-11016	4	131R	WASHER	ARRUELA
4	627-16045	4	040V	SCREW	PARAFUSO
5	361187A1	1	345C	MOUNT	COXIM
6	379611A1	3	131R	WASHER	ARRUELA
7	827-22110	3	040V	SCREW	PARAFUSO
8	386349A1	1	193T	TUBE	TUBO
9	827-8050	2	040V	SCREW	PARAFUSO
10	443565A1	1	265C	COVER	TAMPA
11	86988366	1	1170	LEVEL INDICATOR	INDICADOR NÍVEL
12	NSS	2	001N	NO AVAILABLE	NÃO FORNECIDO
13	238-7112	4	045A	RING	ANEL
14	829-1412	2	010D	NUT	PORCA
15	S300507	2	120G	GASKET	JUNTA
16	E135229	1	065F	FILTER	FILTRO
17	D93753	1	081L	PADLOCK	CADEADO
18	D93751	1	150C	KEY	CHAVE

TRANSMISSION - FILLER TUBE
TRANSMISSÃO - TUBO DE ENCHIMENTO

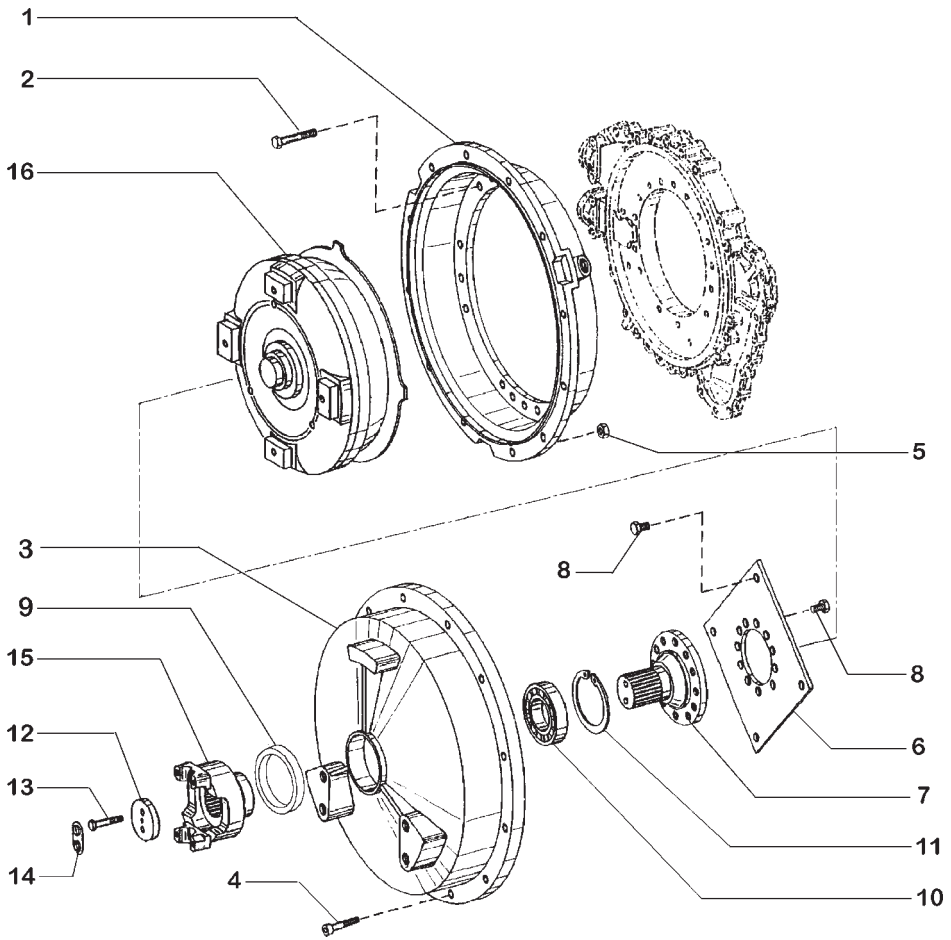

ITEM	PEÇA Nº	QTDE.	COD.	DESCRIPTION	DESCRIÇÃO
1	8603292	1	035S	HOUSING	CARCAÇA
2	8603293	18	040V	SCREW	PARAFUSO
3	8604676	1	265C	COVER	TAMPA
4	8603466	12	040V	SCREW	PARAFUSO
5	829-1510	12	010D	NUT	PORCA
6	8603633	1	110P	PLATE	CHAPA
7	8604677	1	016A	SHAFT	EIXO
8	8603294	20	040V	SCREW	PARAFUSO
9	8604229	1	122G	SEAL	RETENTOR
10	8604678	1	341C	BEARING	ROLAMENTO
11	87410351	1	045A	RING	ANEL
12	8603635	1	131R	WASHER	ARRUELA
13	8603405	2	040V	SCREW	PARAFUSO
14	8603636	1	050N	PAWL	TRAVA
15	8603637	1	070F	FLANGE	FLANGE
16	8605279	1	259C	TORQUE CONVERT.	CONVERSOR TORQUE

TRANSMISSION - TORQUE CONVERTER
TRANSMISSÃO - CONVERSOR DE TORQUE

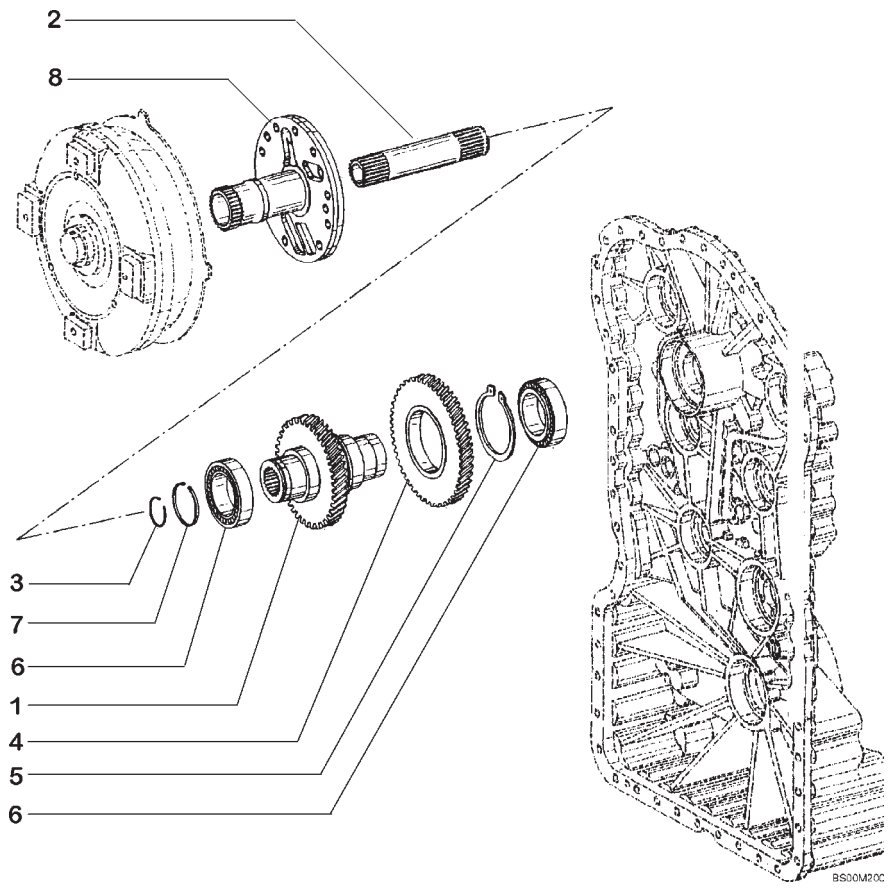

ITEM	PEÇA Nº	QTDE.	COD.	DESCRIPTION	DESCRIÇÃO
1	8603296	1	050I	GEAR	ENGRENAGEM
2	8603297	1	016A	SHAFT	EIXO
3	8603298	1	045A	RING	ANEL
4	8603299	1	050I	GEAR	ENGRENAGEM
5	8603300	1	045A	RING	ANEL
6	8603301	2	341C	BEARING	ROLAMENTO
7	8603302	1	045A	RING	ANEL
8	8603778	1	016A	SHAFT	EIXO

TRANSMISSION - INPUT SHAFT
TRANSMISSÃO - EIXO DE ENTRADA

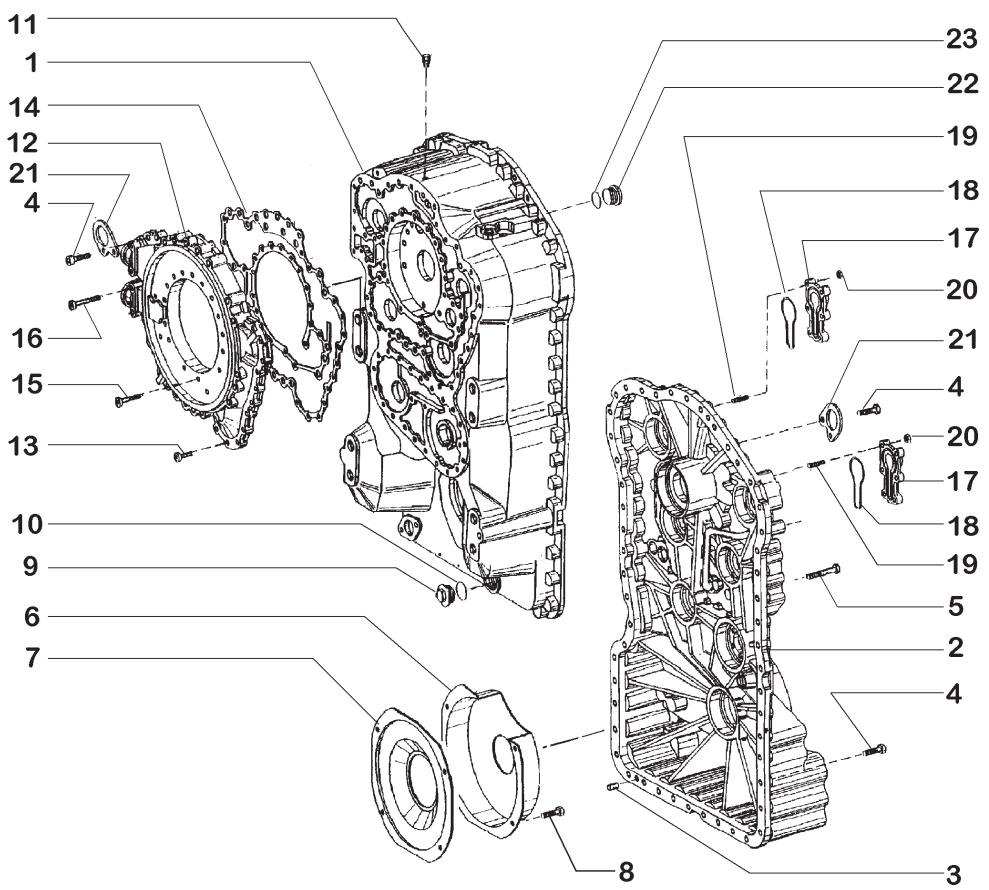

ITEM	PEÇA Nº	QTDE.	COD.	DESCRIPTION	DESCRIÇÃO
1	8605283	1	035S	HOUSING	CARCAÇA
2	8603187	1	035S	HOUSING	CARCAÇA
3	8603798	2	200S	PIN	PINO
4	8603469	46	040V	SCREW	PARAFUSO
5	8603640	7	040V	SCREW	PARAFUSO
6	8603304	1	265C	COVER	TAMPA
7	8603305	1	110P	PLATE	PLACA
8	8603306	4	040V	SCREW	PARAFUSO
9	8603319	1	050T	PLUG	BUJÃO
10	8603318	1	158G	O'RING	O'RING
11	8603214	1	145S	BREATHER	RESPIRO
12	8603307	1	035S	HOUSING	CARCAÇA
13	8603308	15	040V	SCREW	PARAFUSO
14	8603309	1	120G	GASKET	JUNTA
15	8603310	21	040V	SCREW	PARAFUSO
16	8603311	4	040V	SCREW	PARAFUSO
17	8603312	2	265C	COVER	TAMPA
18	8603313	2	055A	SEAL RING	ANEL VEDAÇÃO
19	8603641	12	210P	STUD	PRISIONEIRO
20	8603315	12	010D	NUT	PORCA
21	8603316	2	110P	PLATE	PLACA
22	8603317	1	050T	PLUG	BUJÃO
23	8603318	1	158G	O'RING	O'RING

TRANSMISSION - HOUSING
TRANSMISSÃO - CARCAÇA

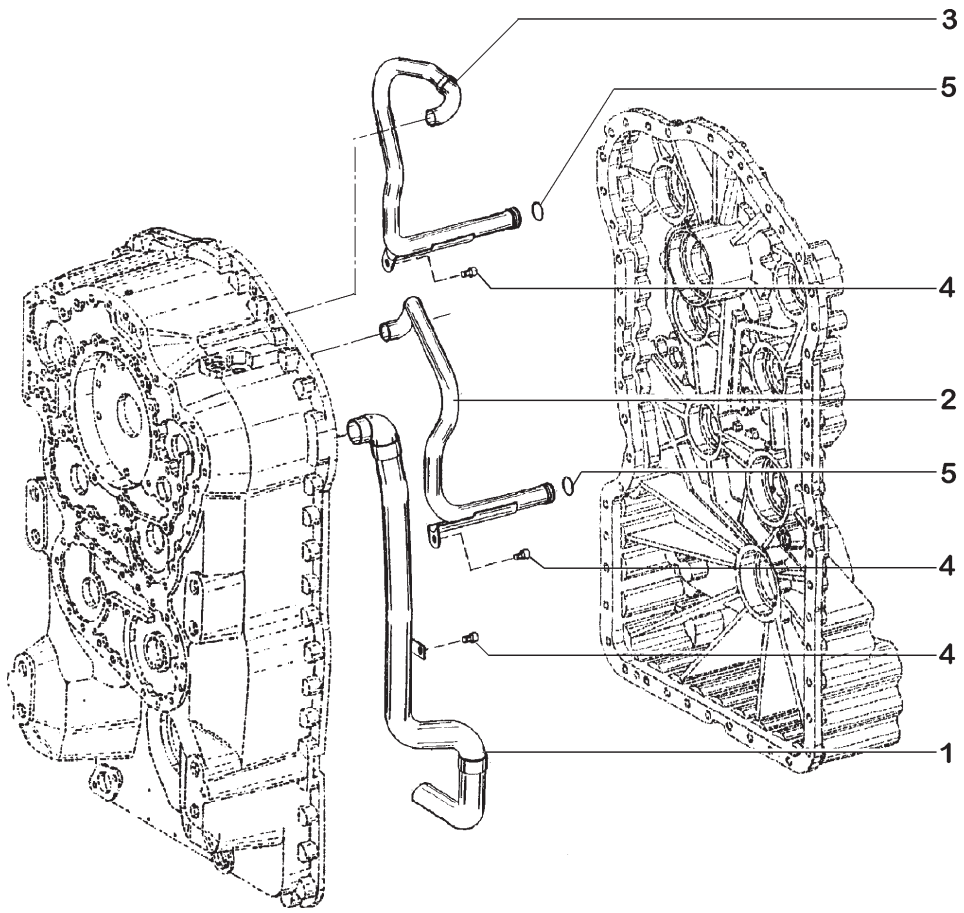

ITEM	PEÇA Nº	QTDE.	COD.	DESCRIPTION	DESCRIÇÃO
1	8603320	1	193T	TUBE	TUBO
2	8605280	1	193T	TUBE	TUBO
3	8605281	1	193T	TUBE	TUBO
4	8603306	3	040V	SCREW	PARAFUSO
5	8603323	2	045A	RING	ANEL

TRANSMISSION - TUBES
TRANSMISSÃO - TUBOS

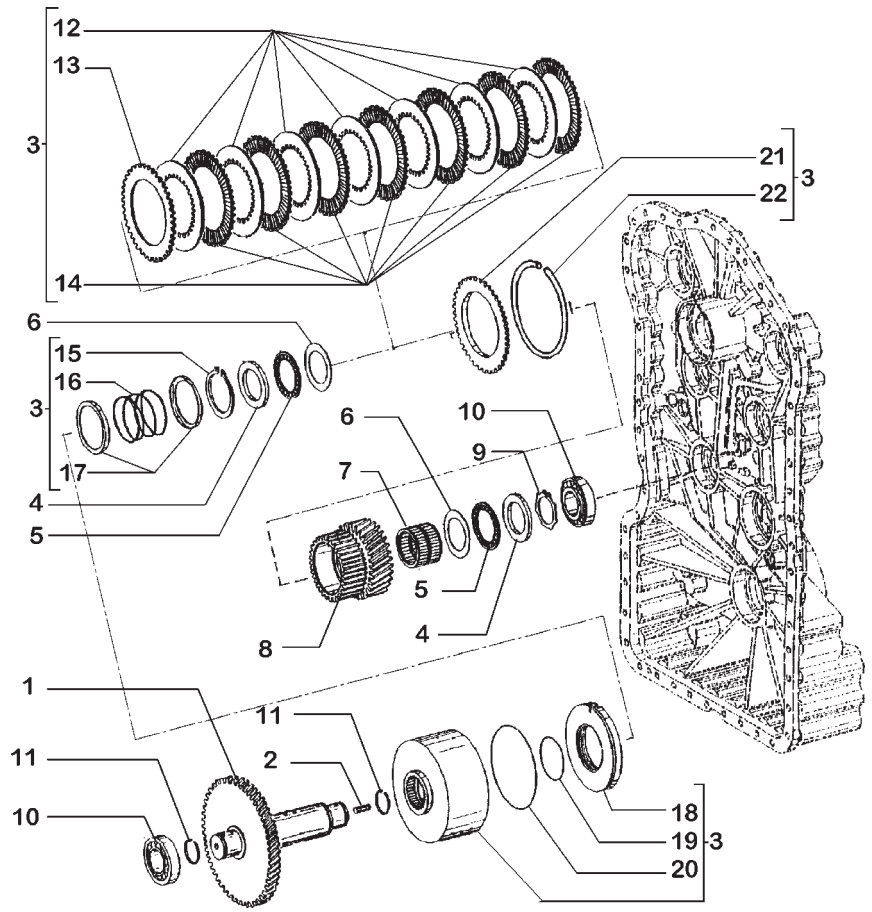

ITEM	PEÇA Nº	QTDE.	COD.	DESCRIPTION	DESCRIÇÃO
1	8603406	1	016A	SHAFT	EIXO
2	8603407	1	210P	STUD	PRISIONEIRO
3	8603664	1	095F	CLUTCH	EMBREAGEM
4	8603430	2	045A	RING	ANEL
5	8603431	2	341C	BEARING	ROLAMENTO
6	8603432	2	131R	WASHER	ARRUELA
7	8603643	1	341C	BEARING	ROLAMENTO
8	8605282	1	050I	GEAR	ENGRENAGEM
9	8603434	1	045A	RING	ANEL
10	8603435	2	341C	BEARING	ROLAMENTO
11	8603436	2	045A	RING	ANEL
12	75311477	10	060D	DISC	DISCO
13	75311475	1	060D	DISC	DISCO
14	75311476	8	060D	DISC	DISCO
15	71100506	1	187A	SNAP RING	ANEL ELÁSTICO
16	71100508	1	100M	SPRING	MOLA
17	71100511	2	100C	RETAINER	ENCOSTO
18	75311473	1	130P	PLUNGER	PISTÃO
19	75311438	1	158G	O'RING	O'RING
20	75311474	1	158G	O'RING	O'RING
21	71101757	1	110P	PLATE	PLACA
22	71101758	1	187A	SNAP RING	ANEL ELÁSTICO

TRANSMISSION - CLUTCH ASSY, FIRST
TRANSMISSÃO - EMBREAGENS DA 1ª MARCHA

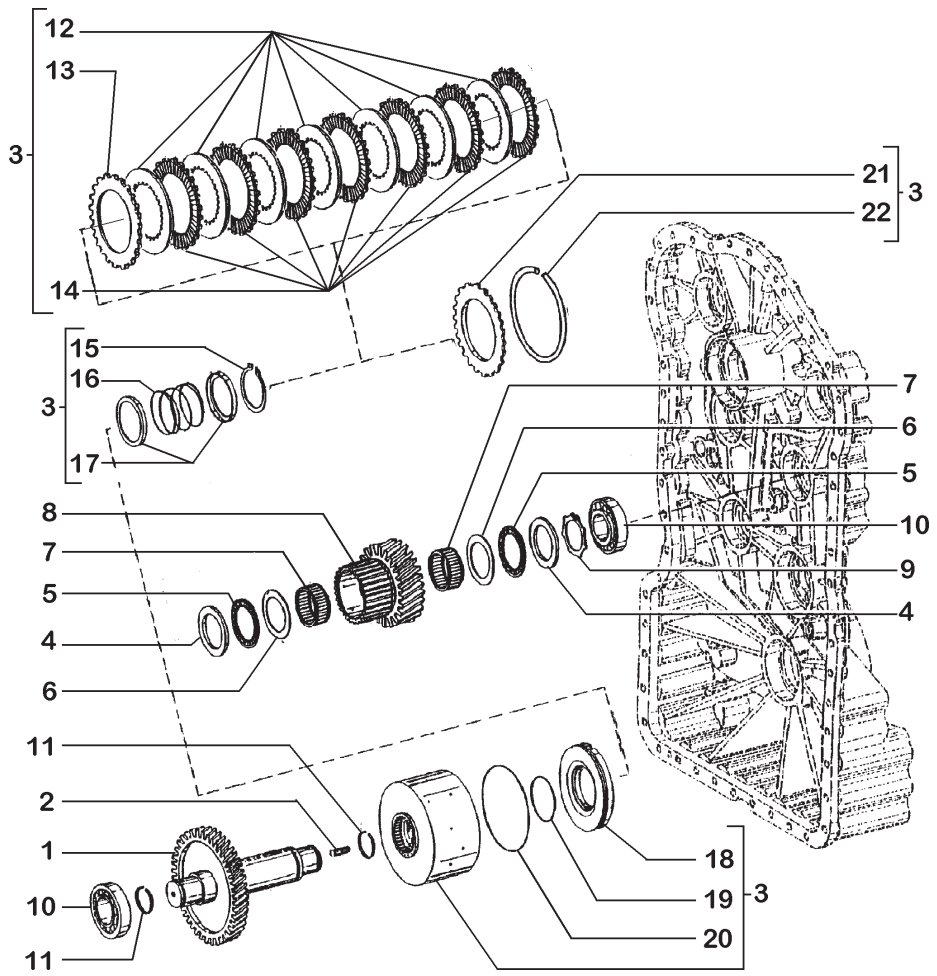

ITEM	PEÇA Nº	QTDE.	COD.	DESCRIPTION	DESCRIÇÃO
1	8603437	1	016A	SHAFT	EIXO
2	8603407	1	210P	STUD	PRISIONEIRO
3	8603665	1	095F	CLUTCH	EMBREAGEM
4	8603438	2	045A	RING	ANEL
5	8603439	2	341C	BEARING	ROLAMENTO
6	8603440	2	131R	WASHER	ARRUELA
7	8603441	2	341C	BEARING	ROLAMENTO
8	8603645	1	050I	GEAR	ENGRENAGEM
9	8603442	1	045A	RING	ANEL
10	8603435	2	341C	BEARING	ROLAMENTO
11	8603436	2	045A	RING	ANEL
12	71100503	8	060D	DISC	DISCO
13	75311817	1	060D	DISC	DISCO
14	75311816	8	060D	DISC	DISCO
15	71100505	1	187A	SNAP RING	ANEL ELÁSTICO
16	73142964	1	100M	SPRING	MOLA
17	73142965	2	100C	RETAINER	ENCOSTO
18	71100510	1	130P	PLUNGER	PISTÃO
19	71100507	1	158G	O'RING	O'RING
20	75311796	1	158G	O'RING	O'RING
21	71101760	1	060D	DISC	DISCO
22	71101761	1	187A	SNAP RING	ANEL ELÁSTICO

TRANSMISSION - CLUTCH ASSY, SECOND
TRANSMISSÃO - EMBREAGENS DA 2ª MARCHA

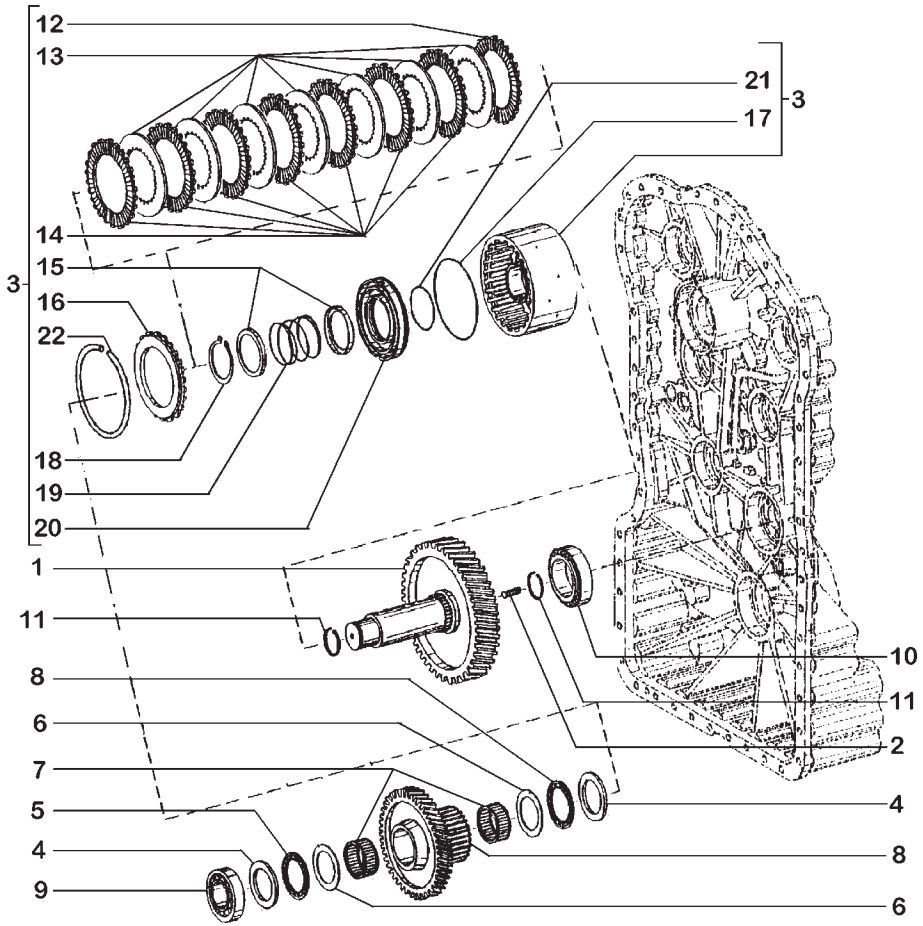

ITEM	PEÇA Nº	QTDE.	COD.	DESCRIPTION	DESCRIÇÃO
1	8603443	1	016A	SHAFT	EIXO
2	8603407	1	210P	STUD	PRISIONEIRO
3	8603665	1	095F	CLUTCH	EMBREAGEM
4	8603438	2	045A	RING	ANEL
5	8603439	2	341C	BEARING	ROLAMENTO
6	8603440	2	131R	WASHER	ARRUELA
7	8603441	2	341C	BEARING	ROLAMENTO
8	8603444	1	050I	GEAR	ENGRENAGEM
9	8603435	1	341C	BEARING	ROLAMENTO
10	8603301	1	341C	BEARING	ROLAMENTO
11	8603436	2	045A	RING	ANEL
12	75311817	1	060D	DISC	DISCO
13	71100503	8	060D	DISC	DISCO
14	75311816	8	060D	DISC	DISCO
15	73142965	2	100C	RETAINER	ENCOSTO
16	71101760	1	060D	DISC	DISCO
17	75311796	1	158G	O'RING	O'RING
18	71100505	1	187A	SNAP RING	ANEL ELÁSTICO
19	73142964	1	100M	SPRING	MOLA
20	71100510	1	130P	PLUNGER	PISTÃO
21	71100507	1	158G	O'RING	O'RING
22	71101761	1	187A	SNAP RING	ANEL ELÁSTICO

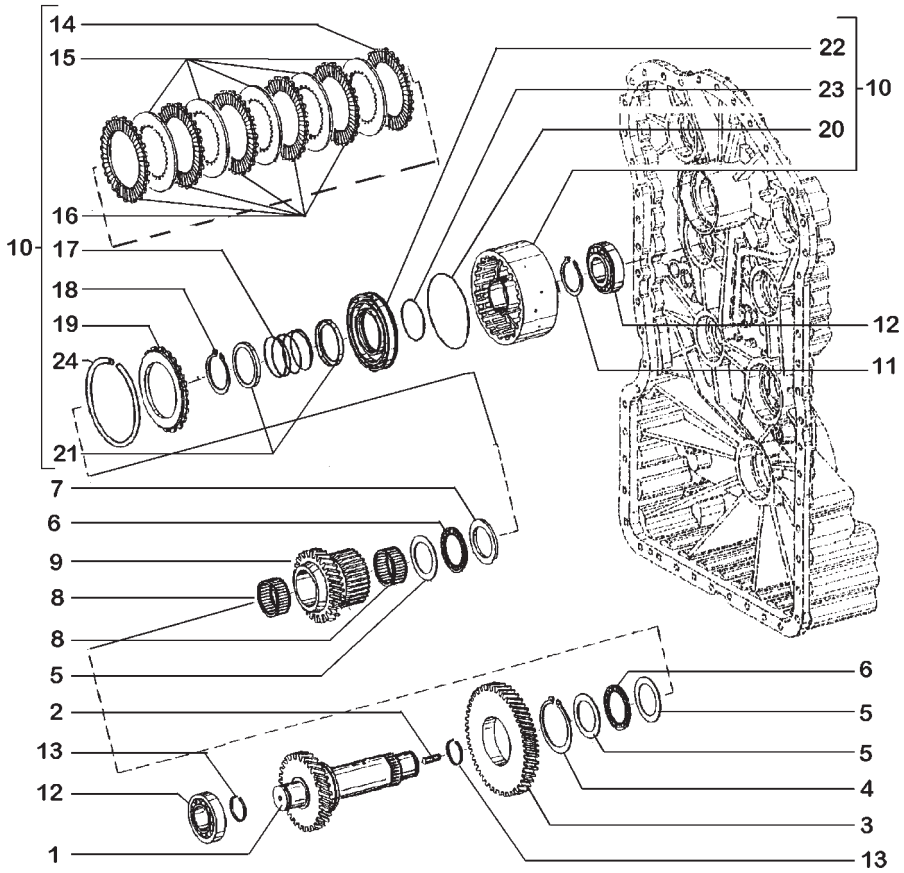

ITEM	PEÇA Nº	QTDE.	COD.	DESCRIPTION	DESCRIÇÃO
1	8603345	1	045A	RING	ANEL
2	8603407	1	210P	STUD	PRISIONEIRO
3	8603446	1	050I	GEAR	ENGRENAGEM
4	P0236317R	1	045A	RING	ANEL
5	8603440	3	131R	WASHER	ARRUELA
6	8603439	2	341C	BEARING	ROLAMENTO
7	8603338	1	045A	RING	ANEL
8	8603441	2	341C	BEARING	ROLAMENTO
9	8603447	1	050I	GEAR	ENGRENAGEM
10	8603646	1	095F	CLUTCH	EMBREAGEM
11	8603209	1	045A	RING	ANEL
12	8603435	2	341C	BEARING	ROLAMENTO
13	8603436	2	045A	RING	ANEL
14	75311817	1	060D	DISC	DISCO
15	71100503	5	060D	DISC	DISCO
16	75311816	5	060D	DISC	DISCO
17	73142964	1	100M	SPRING	MOLA
18	71100505	1	187A	SNAP RING	ANEL ELÁSTICO
19	71101760	1	060D	DISC	DISCO
20	75311796	1	158G	O'RING	O'RING
21	73142965	2	100C	RETAINER	ENCOSTO
22	71100510	1	130P	PLUNGER	PISTÃO
23	71100507	1	158G	O'RING	O'RING
24	71101761	1	187A	SNAP RING	ANEL ELÁSTICO

TRANSMISSION - CLUTCH ASSY, FOURTH
TRANSMISSÃO - EMBREAGENS DA 4ª MARCHA

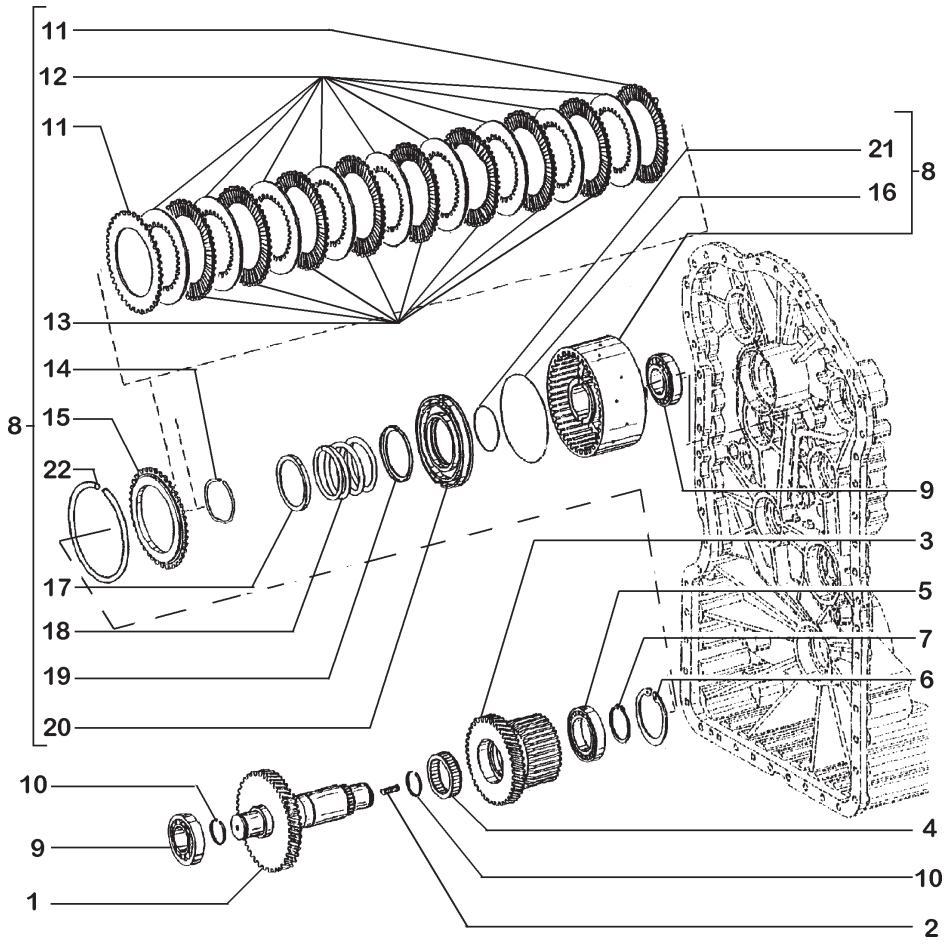

ITEM	PEÇA Nº	QTDE.	COD.	DESCRIPTION	DESCRIÇÃO
1	8603448	1	016A	SHAFT	EIXO
2	8603407	1	210P	STUD	PRISIONEIRO
3	8603449	1	050I	GEAR	ENGRENAGEM
4	8603450	1	341C	BEARING	ROLAMENTO
5	8604716	1	341C	BEARING	ROLAMENTO
6	800-2190	1	045A	RING	ANEL
7	8603452	1	045A	RING	ANEL
8	8603666	1	095F	CLUTCH	EMBREAGEM
9	8603435	1	341C	BEARING	ROLAMENTO
10	8603436	2	045A	RING	ANEL
11	75311475	2	060D	DISC	DISCO
12	75311477	8	060D	DISC	DISCO
13	75311476	9	060D	DISC	DISCO
14	75311442	1	187A	SNAP RING	ANEL ELÁSTICO
15	71101757	1	110P	PLATE	PLACA
16	75311474	1	158G	O'RING	O'RING
17	75311441	1	055A	SEAL RING	ANEL DE VEDAÇÃO
18	75311629	1	100M	SPRING	MOLA
19	75311620	1	131R	WASHER	ARRUELA
20	75311473	1	130P	PLUNGER	PISTÃO
21	75311438	1	158G	O'RING	O'RING
22	71101758	1	187A	SNAP RING	ANEL ELÁSTICO

TRANSMISSION - CLUTCH ASSY, FORWARD
TRANSMISSÃO - EMBREAGENS A FRENTE

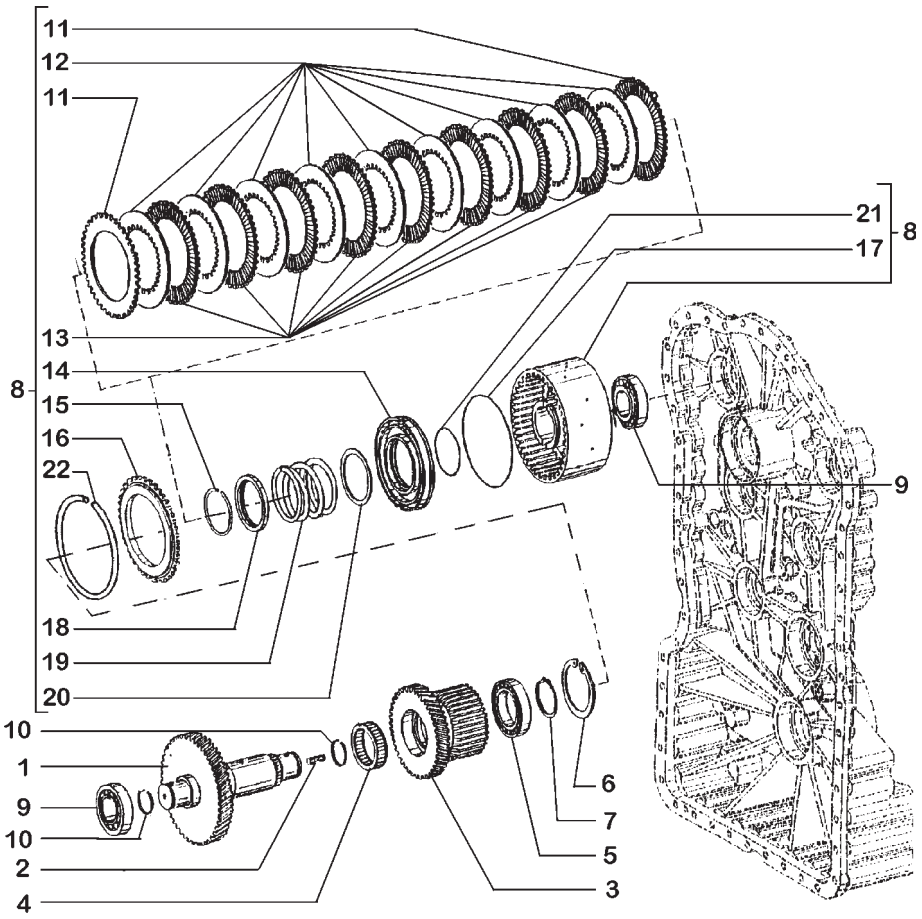

ITEM	PEÇA Nº	QTDE.	COD.	DESCRIPTION	DESCRIÇÃO
1	8603457	1	016A	SHAFT	EIXO
2	8603407	1	210P	STUD	PRISIONEIRO
3	8603449	1	050I	GEAR	ENGRENAGEM
4	8603450	1	341C	BEARING	ROLAMENTO
5	8604716	1	341C	BEARING	ROLAMENTO
6	800-2190	1	045A	RING	ANEL
7	8603452	1	045A	RING	ANEL
8	8603666	1	095F	CLUTCH	EMBREAGEM
9	8603435	2	341C	BEARING	ROLAMENTO
10	8603436	2	045A	RING	ANEL
11	75311475	2	060D	DISC	DISCO
12	75311477	10	060D	DISC	DISCO
13	75311476	9	060D	DISC	DISCO
14	75311473	1	130P	PLUNGER	PISTÃO
15	75311442	1	187A	SNAP RING	ANEL ELÁSTICO
16	71101757	1	110P	PLATE	PLACA
17	75311474	1	158G	O'RING	O'RING
18	75311441	1	055A	SEAL RING	ANEL DE VEDAÇÃO
19	75311629	1	100M	SPRING	MOLA
20	75311620	1	131R	WASHER	ARRUELA
21	75311438	1	158G	O'RING	O'RING
22	71101758	1	187A	SNAP RING	ANEL ELÁSTICO

TRANSMISSION - CLUTCH ASSY, REVERSE
TRANSMISSÃO - EMBREAGENS DE RÉ

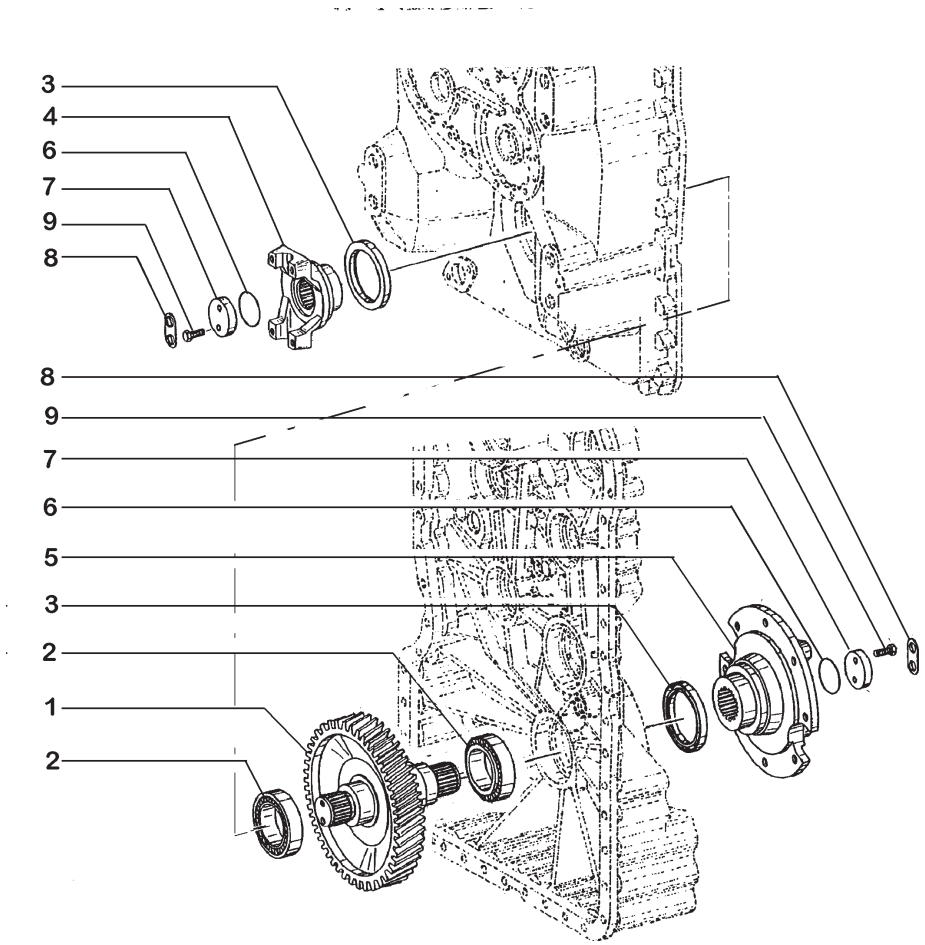

ITEM	PEÇA Nº	QTDE.	COD.	DESCRIPTION	DESCRIÇÃO
1	8603324	1	016A	SHAFT	EIXO
2	8603301	2	341C	BEARING	ROLAMENTO
3	8603223	2	122G	RETAINER	RETENTOR
4	8603326	1	070F	FLANGE	FLANGE
5	8603327	1	070F	FLANGE	FLANGE
6	8603219	2	045A	RING	ANEL
7	8603220	2	122G	RETAINER	RETENTOR
8	8603221	2	110P	PLATE	PLACA
9	8603325	4	040V	SCREW	PARAFUSO

TRANSMISSION - OUTPUT
TRANSMISSÃO - EIXO DE SAÍDA

B2.01 | 10

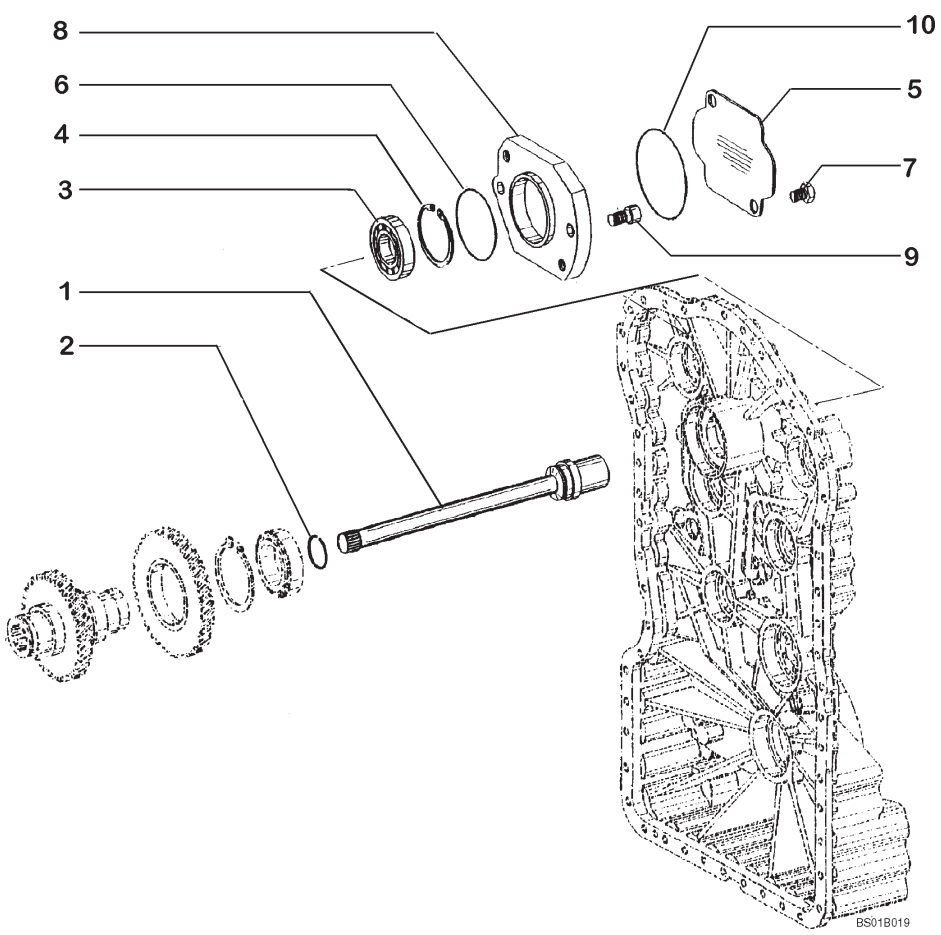

ITEM	PEÇA Nº	QTDE.	COD.	DESCRIPTION	DESCRIÇÃO
1	8603655	1	016A	SHAFT	EIXO
2	8603352	1	045A	RING	ANEL
3	8603353	1	341C	BEARING	ROLAMENTO
4	8603354	1	045A	RING	ANEL
5	8603656	1	110P	PLATE	PLACA
6	8603527	1	045A	RING	ANEL
7	8603274	2	040V	SCREW	PARAFUSO
8	8603657	1	070F	FLANGE	FLANGE
9	8603658	2	040V	SCREW	PARAFUSO
10	8603355	1	045A	RING	ANEL

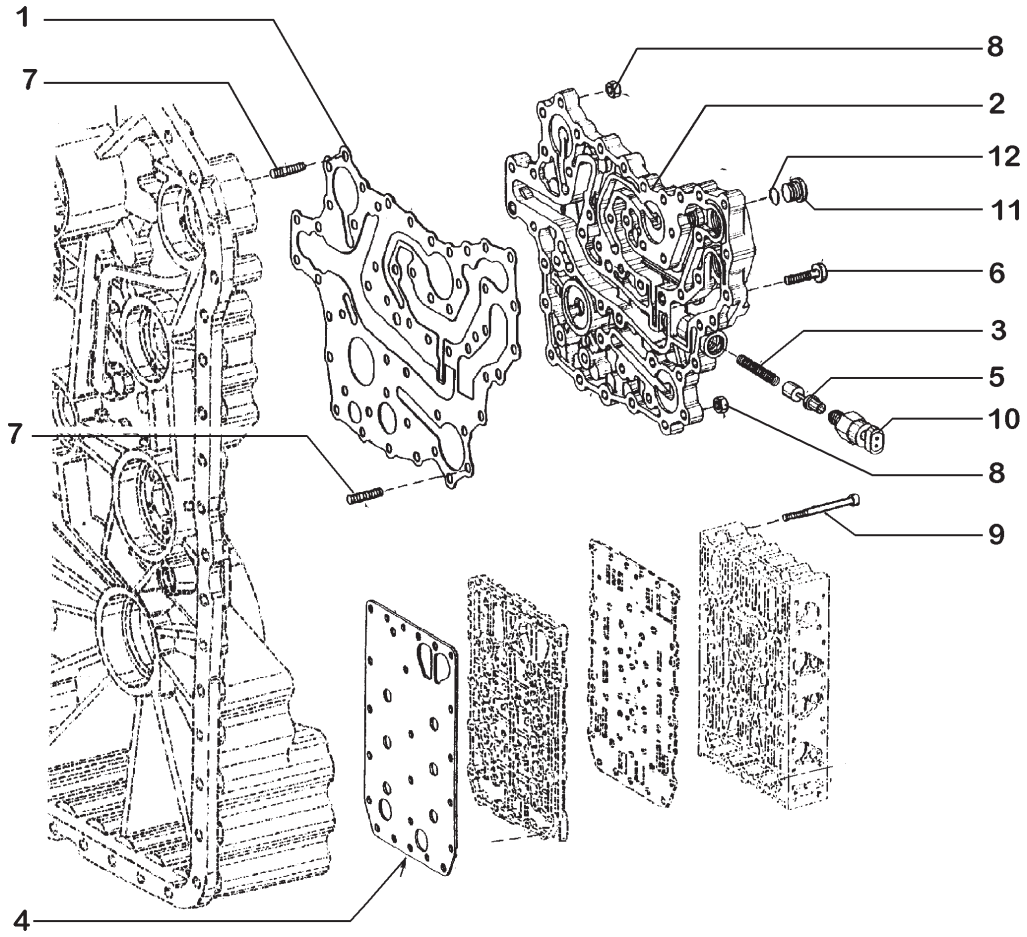

ITEM	PEÇA Nº	QTDE.	COD.	DESCRIPTION	DESCRIÇÃO
1	8603184	1	120G	GASKET	JUNTA
2	8603185	1	110P	PLATE	PLACA
3	8603534	1	100M	SPRING	MOLA
4	8603180	1	120G	GASKET	JUNTA
5	8603533	1	132P	PISTON	PISTÃO DO MOTOR
6	8603308	37	040V	SCREW	PARAFUSO
7	8604714	14	210P	STUD	PRISIONEIRO
8	8603315	14	010D	NUT	PORCA
9	8603182	23	040V	SCREW	PARAFUSO
10	8603537	1	075I	SWITCH	INTERRUPTOR
11	8603357	1	050T	PLUG	BUJÃO
12	8603358	1	045A	RING	ANEL

TRANSMISSION - VALVE PLATES
TRANSMISSÃO - PLACAS DA VÁLVULA

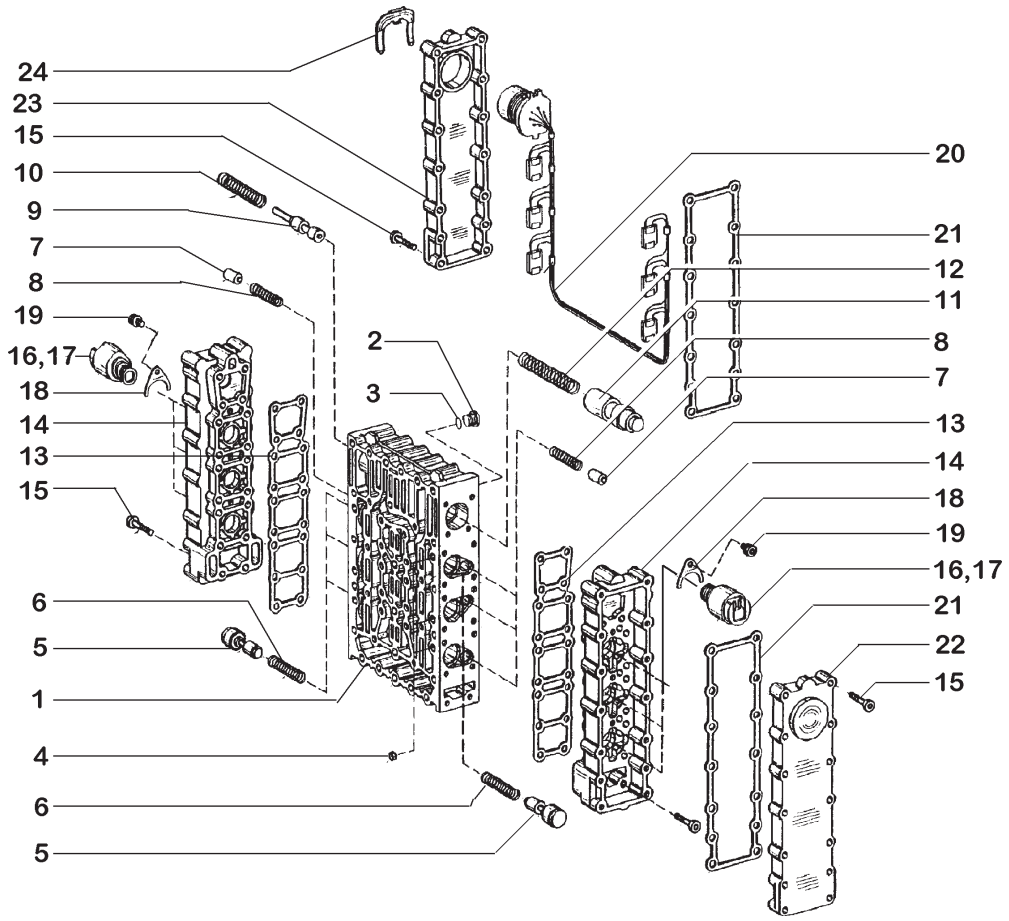

ITEM	PEÇA Nº	QTDE.	COD.	DESCRIPTION	DESCRIÇÃO
1	8603365	1	035S	HOUSING	CARCAÇA
2	8603366	8	050T	PLUG	BUJÃO
3	8603215	1	045A	RING	ANEL
4	8603367	6	020R	CONNECTOR	CONEXÃO
5	8603368	6	130P	PLUNGER	PISTÃO
6	8603369	6	100M	SPRING	MOLA
7	8603370	6	132P	PLUNGER	PISTÃO
8	8603371	6	100M	SPRING	MOLA
9	8603372	1	132P	PLUNGER	PISTÃO
10	8603374	1	100M	SPRING	MOLA
11	8603623	1	132P	PLUNGER	PISTÃO
12	8603375	1	100M	SPRING	MOLA
13	8603786	2	120G	GASKET	JUNTA
14	8603376	2	035S	HOUSING	CARCAÇA
15	8603377	64	040V	SCREW	PARAFUSO
16	8603624	6	169R	REGULATOR	REGULADOR
17	8603538	1	045A	RING	ANEL
18	8603218	6	110P	PLATE	PLACA
19	8603359	6	040V	SCREW	PARAFUSO
20	8603625	1	111C	HARNESS	CABO ELÉTRICO
21	8603787	2	120G	GASKET	JUNTA
22	8603361	1	265C	COVER	TAMPA
23	8603360	1	265C	COVER	TAMPA
24	8603362	1	031F	CLAMP	ABRAÇADEIRA

TRANSMISSION - CONTROL VALVE
TRANSMISSÃO - VÁLVULA DE CONTROLE

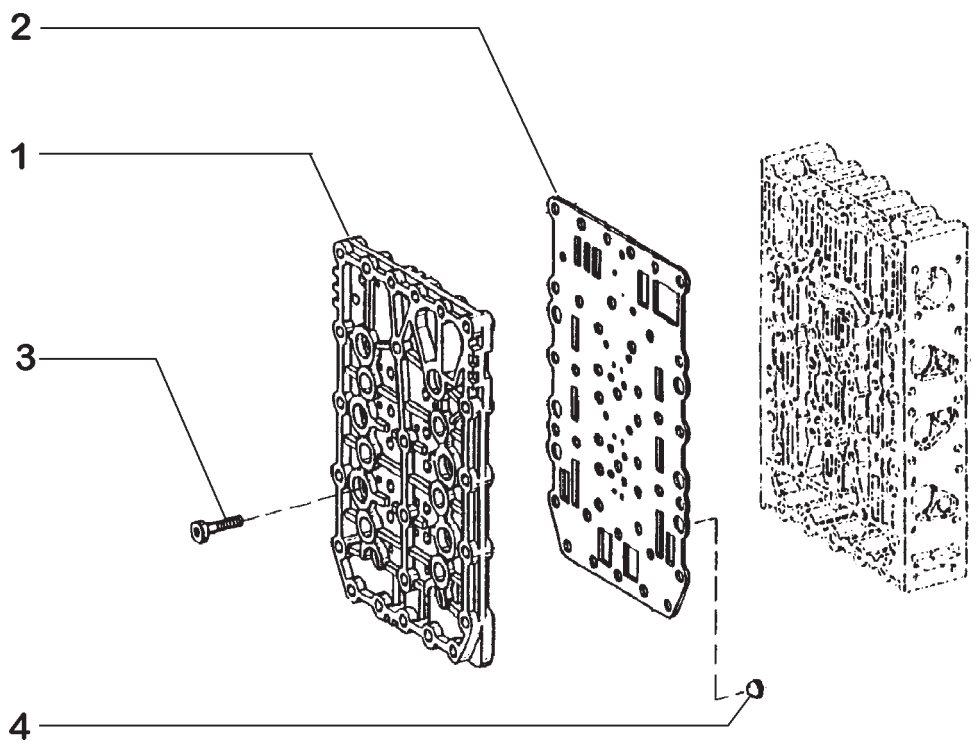

ITEM	PEÇA Nº	QTDE.	COD.	DESCRIPTION	DESCRIÇÃO
1	8603628	1	110P	PLATE	PLACA
2	8603181	1	120G	GASKET	JUNTA
3	8603183	18	040V	SCREW	PARAFUSO
4	8603363	6	680R	MESH	TELA

TRANSMISSION - CONTROL VALVE
TRANSMISSÃO - VÁLVULA DE CONTROLE

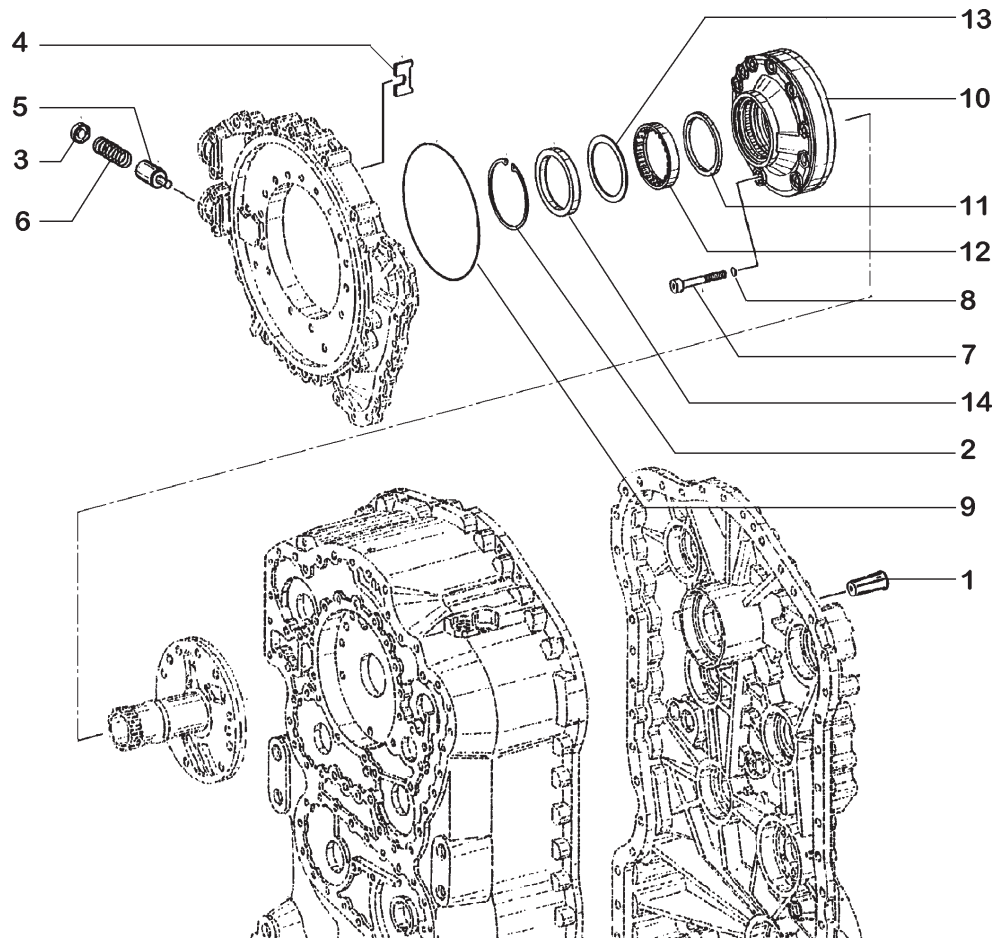

ITEM	PEÇA Nº	QTDE.	COD.	DESCRIPTION	DESCRIÇÃO
1	8603378	1	010V	VALVE	VÁLVULA
2	8603392	1	045A	RING	ANEL
3	8603380	1	110P	PLATE	PLACA
4	8603381	1	122G	RETAINER	RETENTOR
5	8603382	1	132P	PISTON	PISTÃO DO MOTOR
6	8603383	1	100M	SPRING	MOLA
7	8603384	10	040V	SCREW	PARAFUSO
8	8603385	10	045A	RING	ANEL
9	8603386	1	045A	RING	ANEL
10	8603387	1	P153	OIL PUMP	BOMBA DE ÓLEO
11	8603388	1	045A	RING	ANEL
12	8603390	1	341C	BEARING	ROLAMENTO
13	8603389	1	198S	SHIM	CALÇO
14	8603391	1	122G	SEAL	RETENTOR

TRANSMISSION - OIL PUMP
TRANSMISSÃO - BOMBA DE ÓLEO

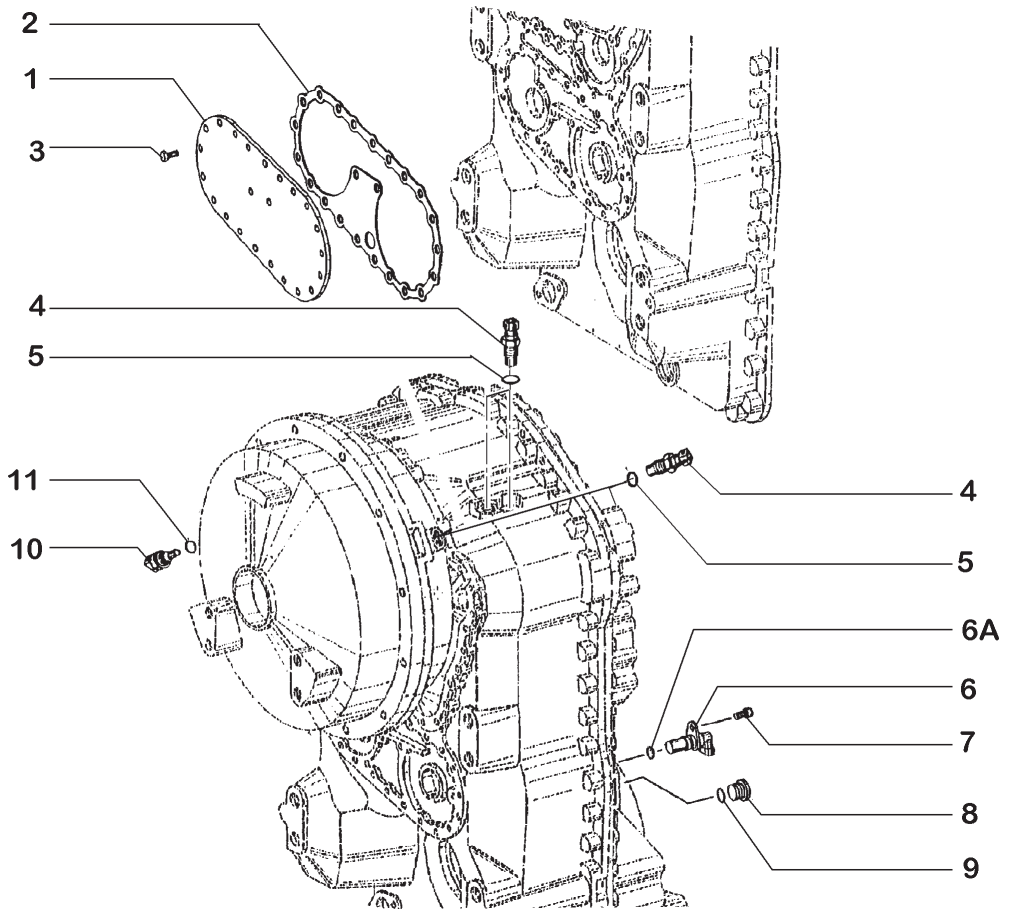

ITEM	PEÇA Nº	QTDE.	COD.	DESCRIPTION	DESCRIÇÃO
1	8603393	1	265C	COVER	TAMPA
2	8603395	1	120G	GASKET	JUNTA
3	8603396	23	040V	SCREW	PARAFUSO
4	8603397	3	133S	SENSOR	SENSOR
5	8603216	3	045A	RING	ANEL
6	8603398	1	133S	SENSOR	SENSOR
6A	8603629	1	045A	RING	ANEL
7	8603399	1	040V	SCREW	PARAFUSO
8	8603400	1	050T	PLUG	BUJÃO
9	8603401	1	045A	RING	ANEL
10	8603622	1	133S	SENSOR	SENSOR
11	8603401	1	045A	RING	ANEL

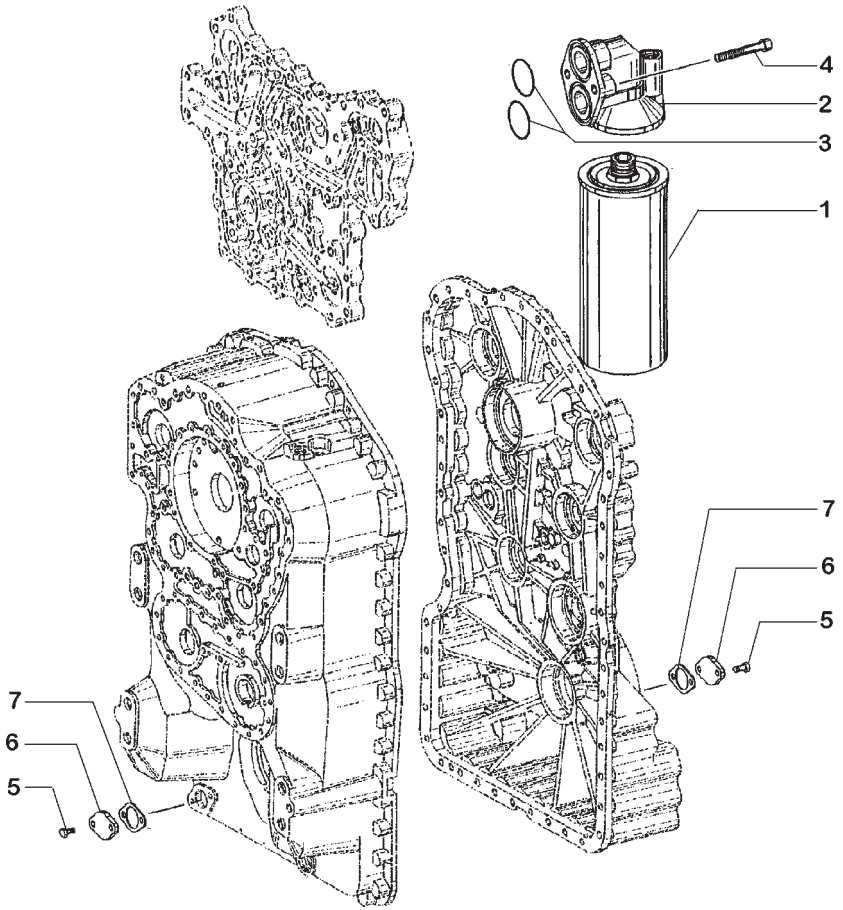

ITEM	PEÇA Nº	QTDE.	COD.	DESCRIPTION	DESCRIÇÃO
1	8603535	1	065F	FILTER	FILTRO
2	8603403	1	300S	BRACKET	SUPORTE
3	8603404	2	045A	RING	ANEL
4	8603311	2	040V	SCREW	PARAFUSO
5	8603396	4	040V	SCREW	PARAFUSO
6	8603217	2	110P	PLATE	PLACA
7	8603281	2	122G	RETAINER	RETENTOR

TRANSMISSION - OIL FILTER
TRANSMISSÃO - FILTRO DE ÓLEO

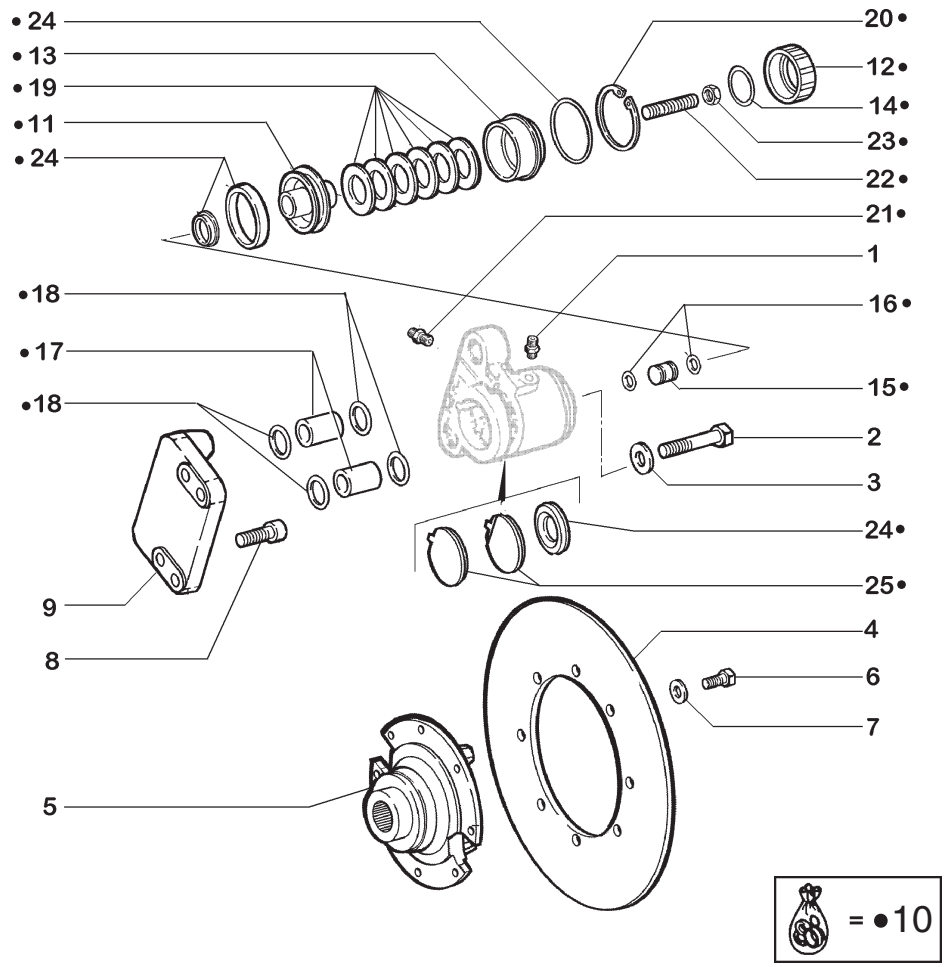

ITEM	PEÇA Nº	QTDE.	COD.	DESCRIPTION	DESCRIÇÃO
1	8603542	1	001A	ADAPTER	ADAPTADOR
2	8603649	2	040V	SCREW	PARAFUSO
3	8603650	2	131R	WASHER	ARRUELA
4	8603328	1	064D	BRAKE DISC	DISCO DE FREIO
5	8603327	1	070F	FLANGE	FLANGE
6	626-10025	8	040V	SCREW	PARAFUSO
7	895-11010	8	131R	WASHER	ARRUELA
8	8603652	4	040V	SCREW	PARAFUSO
9	8603653	1	110P	PLATE	PLACA
10	8603630	1	002K	KIT	KIT
11	8603699	1	132P	PISTON	PISTÃO DO MOTOR
12	8603700	1	064C	CAP	TAMPÃO
13	8603701	1	045A	RING	ANEL
14	8603347	1	158G	O'RING	O'RING
15	8603702	1	200S	PIN	PINO
16	8603703	2	158G	O'RING	O'RING
17	8603704	2	095B	BUSHING	BUCHA
18	8603705	4	158G	O'RING	O'RING
19	8603706	6	100M	SPRING	MOLA
20	8603707	1	045A	RING	ANEL
21	8603348	1	020R	CONNECTOR	CONEXÃO
22	8603708	1	040V	SCREW	PARAFUSO
23	8603709	1	010D	NUT	PORCA
24	8603711	1	002K	KIT	KIT
25	8603631	1	042P	BRAKE LINING	PASTILHA FREIO

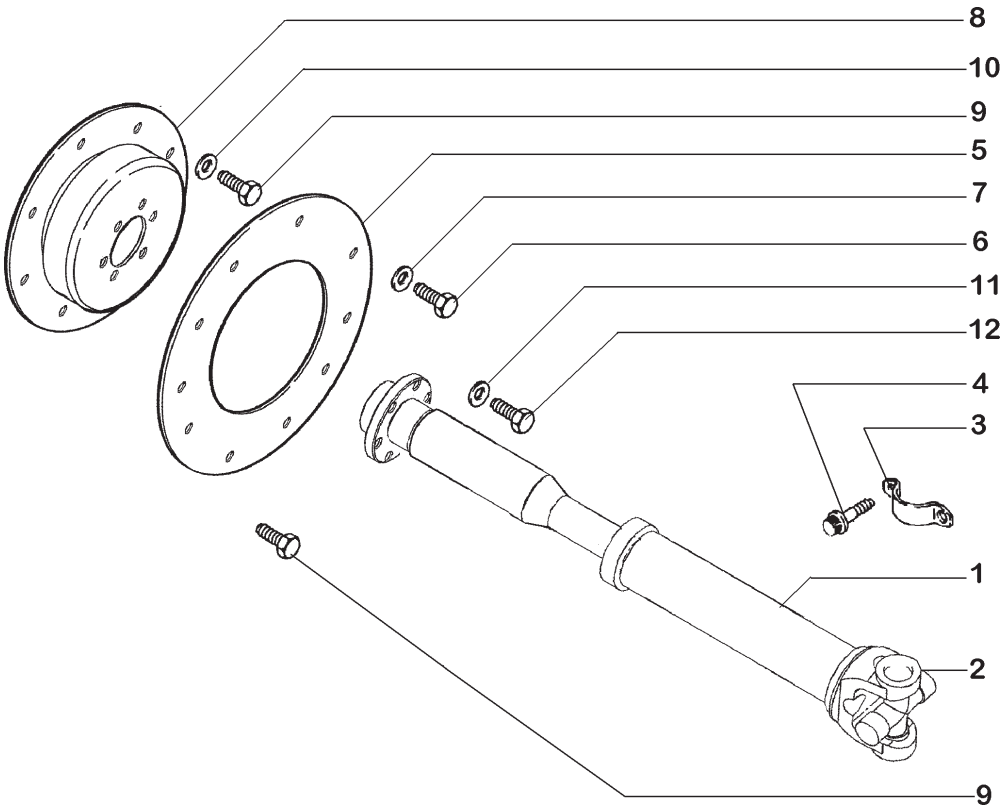

ITEM	PEÇA Nº	QTDE.	COD.	DESCRIPTION	DESCRIÇÃO
1	149587A1	1	016A	SHAFT	EIXO
2	87437061	1	320C	SPIDER	CRUZETA
3	D137626	2	031F	CLAMP	ABRAÇADEIRA
4	D137627	4	040V	SCREW	PARAFUSO
5	389846A2	1	271C	COVER	COBERTURA
6	627-10020	12	040V	SCREW	PARAFUSO
7	895-11010	12	131R	WASHER	ARRUELA
8	355829A2	1	25GA	COUPLING	ACOPLAMENTO
9	627-10030	8	040V	SCREW	PARAFUSO
10	896-15010	8	131R	WASHER	ARRUELA
11	896-11010	6	131R	WASHER	ARRUELA
12	627-10035	6	040V	SCREW	PARAFUSO

DRIVE SHAFT - ENGINE
EIXO CARDAN - MOTOR

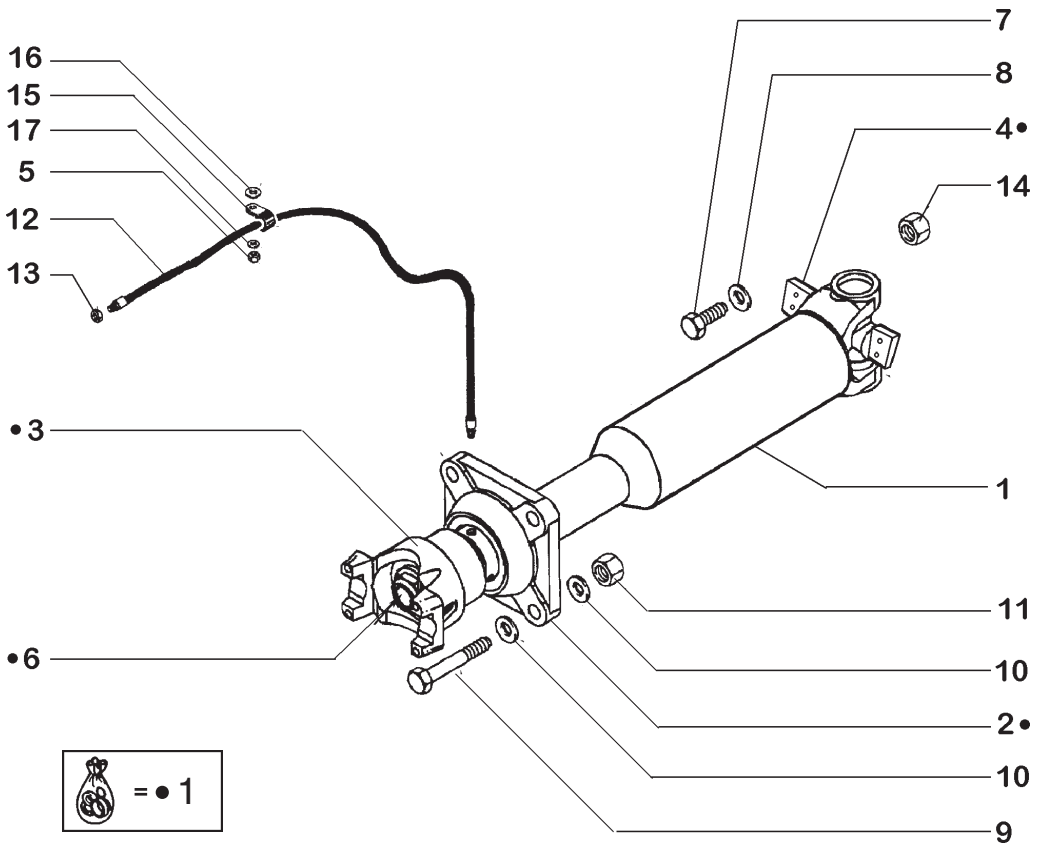

ITEM	PEÇA Nº	QTDE.	COD.	DESCRIPTION	DESCRIÇÃO
1	87445696	1	016A	SHAFT	EIXO
2	87457063	1	079L	REST	MANCAL
3	87457064	1	125F	FORK	GARFO
4	87457065	1	320C	SPIDER	CRUZETA
5	832-10410	1	010D	NUT	PORCA
6	S300353	1	010D	NUT	PORCA
7	328-632	4	040V	SCREW	PARAFUSO
8	492-11038	4	131R	WASHER	ARRUELA
9	15981031	4	040V	SCREW	PARAFUSO
10	14496931	8	131R	WASHER	ARRUELA
11	12574921	4	010D	NUT	PORCA
12	L54694	1	192T	HOSE	MANGUEIRA
13	219-8	1	060I	GREASE FITTING	PINO GRAXEIRO
14	F53473	1	010D	NUT	PORCA
15	515-2495	1	031F	CLAMP	ABRAÇADEIRA
16	896-15012	1	131R	WASHER	ARRUELA
17	895-11010	1	131R	WASHER	ARRUELA

DRIVE SHAFT - FRONT
EIXO CARDAN - DIANTEIRO

B3.10 | 1

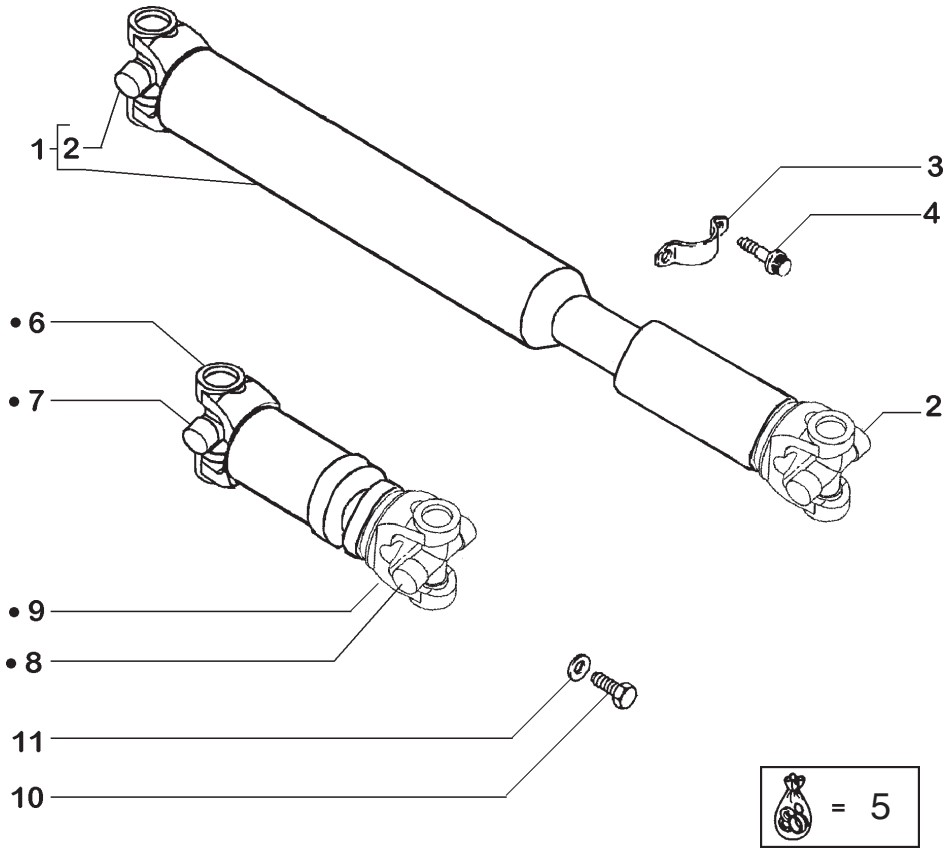

ITEM	PEÇA Nº	QTDE.	COD.	DESCRIPTION	DESCRIÇÃO
1	149585A1	1	016A	SHAFT	EIXO
2	233094A1	2	320C	SPIDER	CRUZETA
3	L116943	4	031F	CLAMP	ABRAÇADEIRA
4	L116940	8	040V	SCREW	PARAFUSO
5	87445695	1	016A	SHAFT	EIXO
6	87457066	1	030M	SLEEVE	LUVA
7	233094A1	1	320C	SPIDER	CRUZETA
8	87457067	1	320C	SPIDER	CRUZETA
9	87457069	1	016A	SHAFT	EIXO
10	328-632	4	040V	SCREW	PARAFUSO
11	492-11038	4	131R	WASHER	ARRUELA

DRIVE SHAFT - CENTER AND REAR
EIXO CARDAN - CENTRAL E TRASEIRO

B3.16 | 1

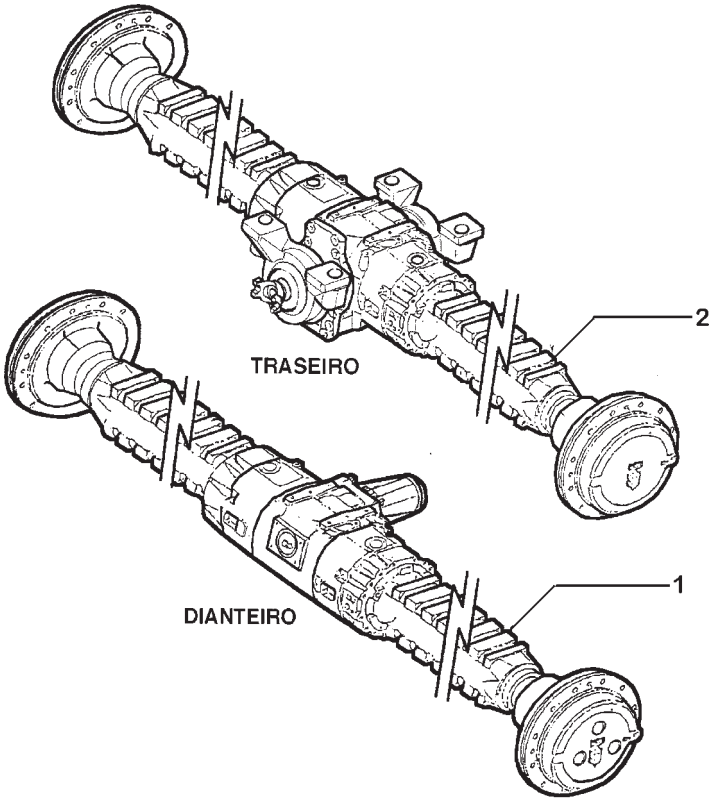

ITEM	PEÇA Nº	QTDE.	COD.	DESCRIPTION	DESCRIÇÃO
1	87445697	1	016A	SHAFT	EIXO
2	87445698	1	016A	SHAFT	EIXO

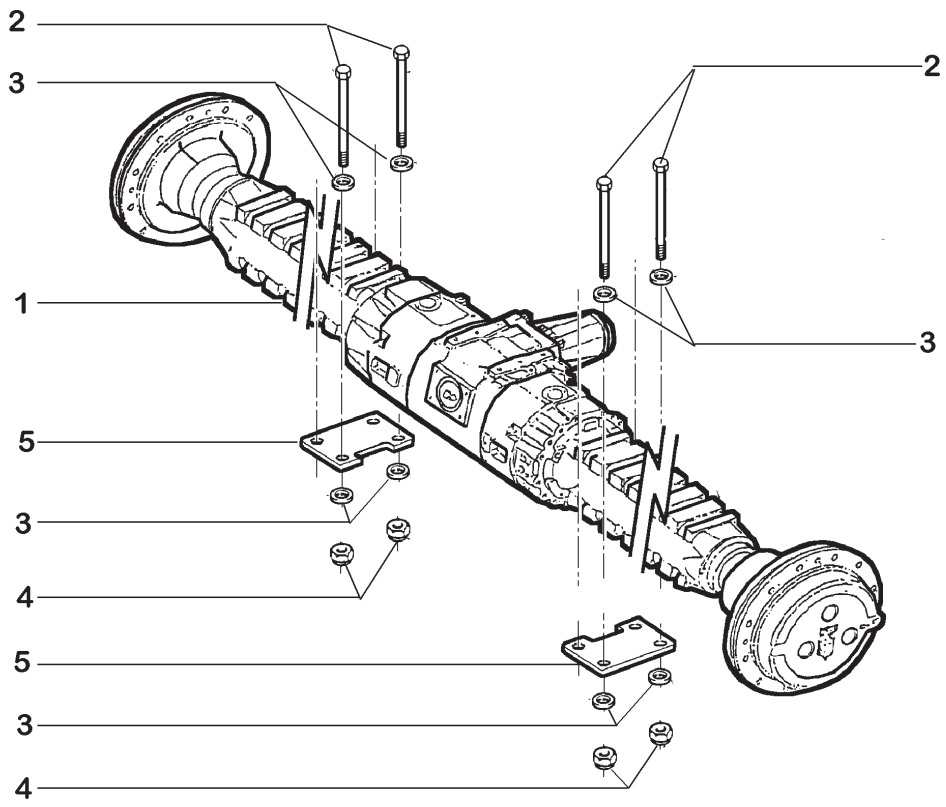

ITEM	PEÇA Nº	QTDE.	COD.	DESCRIPTION	DESCRIÇÃO
1	87445697	1	016A	SHAFT	EIXO
2	148223A1	4	040V	SCREW	PARAFUSO
3	D36505	16	131R	WASHER	ARRUELA
4	232-24016	8	010D	NUT	PORCA
5	75264600	2	110P	PLATE	PLACA

FRONT AXLE - MOUNTING
EIXO DIANTEIRO - FIXAÇÃO

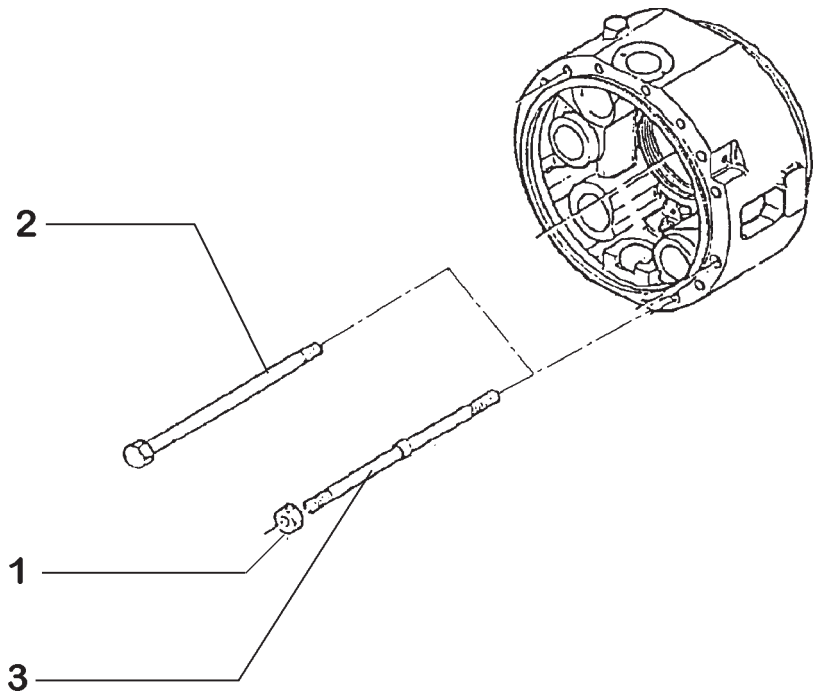

ITEM	PEÇA Nº	QTDE.	COD.	DESCRIPTION	DESCRIÇÃO
1	148890A1	4	010D	NUT	PORCA
2	87457073	28	040V	SCREW	PARAFUSO
3	148892A1	4	210P	STUD	PRISIONEIRO

FRONT AXLE - INTERMEDIATE HOUSING
EIXO DIANTEIRO - CARCAÇA INTERMEDIÁRIA

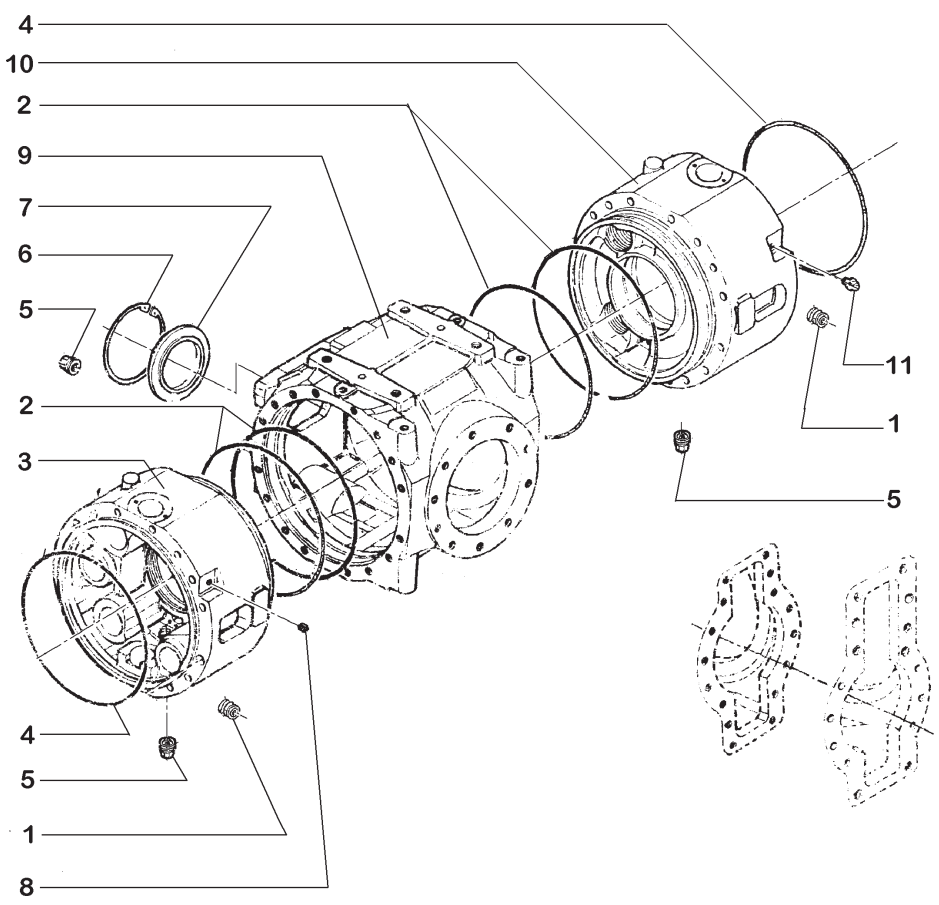

ITEM	PEÇA Nº	QTDE.	COD.	DESCRIPTION	DESCRIÇÃO
1	148888A1	1	145S	BREATHER	RESPIRO
2	148889A1	2	045A	RING	ANEL
3	87457074	1	035S	HOUSING	CARCAÇA
4	148880A1	2	045A	RING	ANEL
5	87457075	3	050T	PLUG	BUJÃO
6	148885A1	1	045A	RING	ANEL
7	87457076	1	026T	BLOCK	TAMPÃO
8	148887A1	1	050T	PLUG	BUJÃO
9	87457077	1	035S	HOUSING	CARCAÇA
10	87457078	1	035S	HOUSING	CARCAÇA
11	148883A1	4	050T	PLUG	BUJÃO

FRONT AXLE - HOUSING ASSEMBLY
EIXO DIANTEIRO - CARCAÇAS

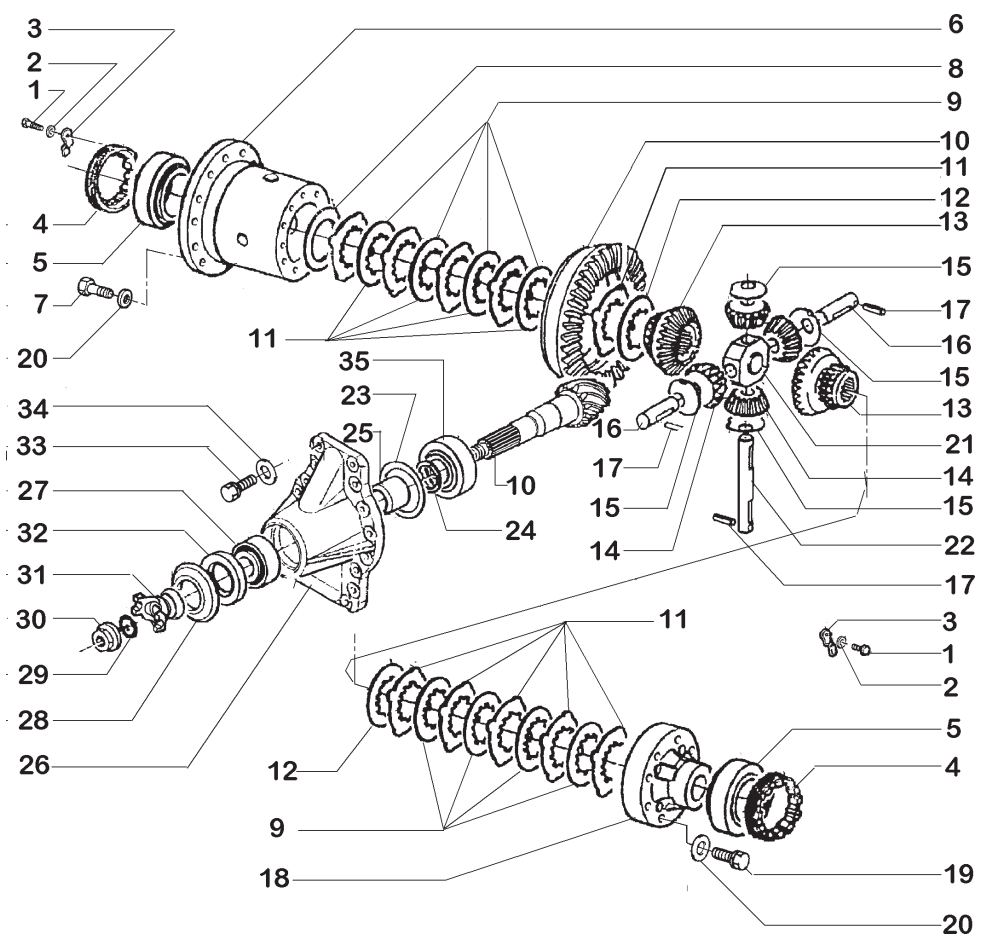

ITEM	PEÇA Nº	QTDE.	COD.	DESCRIPTION	DESCRIÇÃO
1	148893A1	2	040V	SCREW	PARAFUSO
2	148894A1	2	131R	WASHER	ARRUELA
3	148895A1	2	110P	PLATE	PLACA
4	87457079	2	010D	NUT	PORCA
5	148897A1	1	341C	BEARING	ROLAMENTO
6	148898A1	1	035S	HOUSING	CARCAÇA
7	148899A1	16	040V	SCREW	PARAFUSO
8	148900A1	1	198S	SHIM	CALÇO
8	148901A1	1	198S	SHIM	CALÇO
8	148902A1	1	198S	SHIM	CALÇO
9	148903A1	8	060D	DISC	DISCO
10	78457080	1	285C	BEVEL GEAR SET	COROA E PINHÃO
11	148905A1	10	060D	DISC	DISCO
12	148906A1	2	060D	DISC	DISCO
13	148907A1	2	050I	GEAR	ENGRENAGEM
14	148908A1	4	050I	GEAR	ENGRENAGEM
15	148909A1	4	131R	WASHER	ARRUELA
16	148910A1	2	016A	SHAFT	EIXO
17	148911A1	3	200S	PIN	PINO
18	148912A1	1	265C	COVER	TAMPA
19	148913A1	8	040V	SCREW	PARAFUSO
20	148914A1	16	131R	WASHER	ARRUELA
21	148915A1	1	300S	SUPPORT	SUPORTE
22	148916A1	1	016A	SHAFT	EIXO
23	148917A1	1	198S	SHIM 0,10MM	CALÇO 0,10MM
23	148918A1	1	198S	SHIM 0,20MM	CALÇO 0,20MM
23	148919A1	1	198S	SHIM 0,50MM	CALÇO 0,50MM
23	148920A1	1	198S	SHIM 0,15MM	CALÇO 0,15MM
24	148921A1	1	198S	SHIM 0,15MM	CALÇO 0,15MM
24	148922A1	5	198S	SHIM 0,20MM	CALÇO 0,20MM
24	148923A1	3	198S	SHIM 0,30MM	CALÇO 0,30MM
24	148924A1	1	198S	SHIM 0,40MM	CALÇO 0,40MM
24	148925A1	1	198S	SHIM 0,50MM	CALÇO 0,50MM

FRONT AXLE - DIFERENTIAL
EIXO DIANTEIRO - DIFERENCIAL

B4.01 | 4

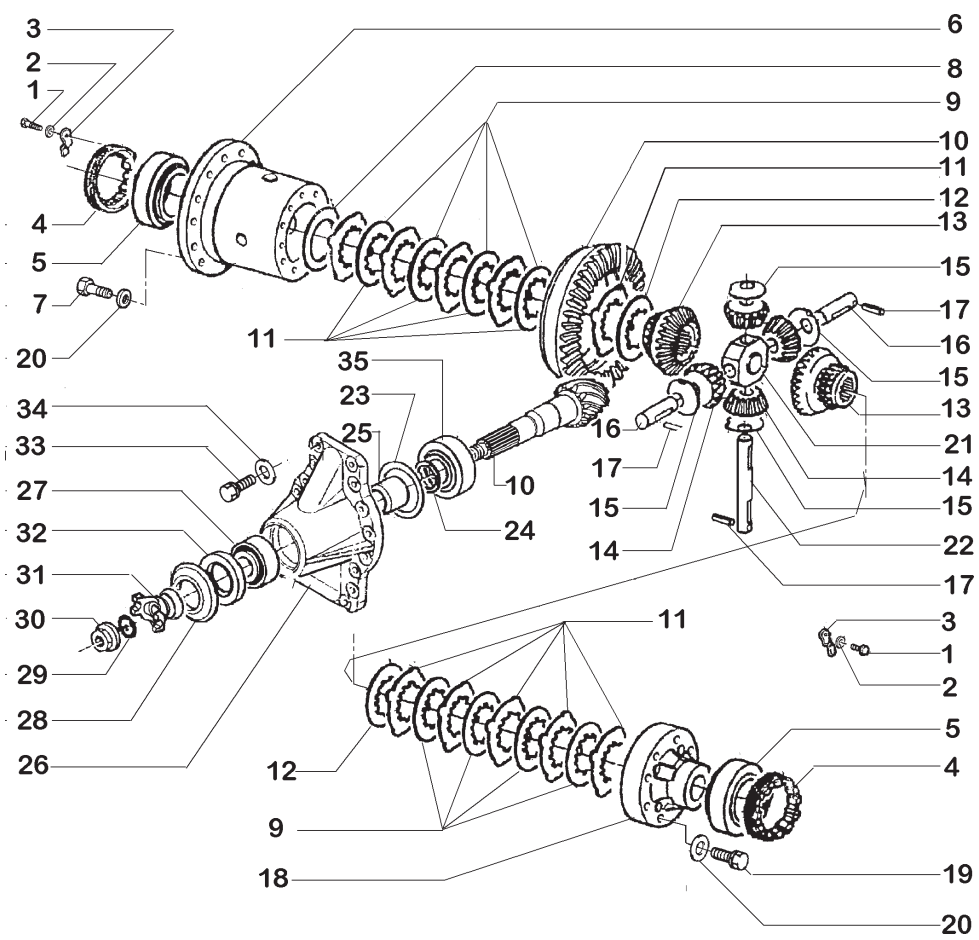

ITEM	PEÇA Nº	QTDE.	COD.	DESCRIPTION	DESCRIÇÃO
25	148926A1	1	075D	SPACER	ESPAÇADOR
26	148927A1	1	265C	COVER	TAMPA
27	148928A1	1	341C	BEARING	ROLAMENTO
28	148929A1	1	110P	PLATE	PLACA
29	148930A1	1	045A	RING	ANEL
30	148931A1	1	010D	NUT	PORCA
31	149987A1	1	125F	FORK	GARFO
32	148933A1	1	122G	RETAINER	RETENTOR
33	148934A1	16	040V	SCREW	PARAFUSO
34	148935A1	16	131R	WASHER	ARRUELA
35	148936A1	1	341C	BEARING	ROLAMENTO

FRONT AXLE - DIFERENTIAL
EIXO DIANTEIRO - DIFERENCIAL

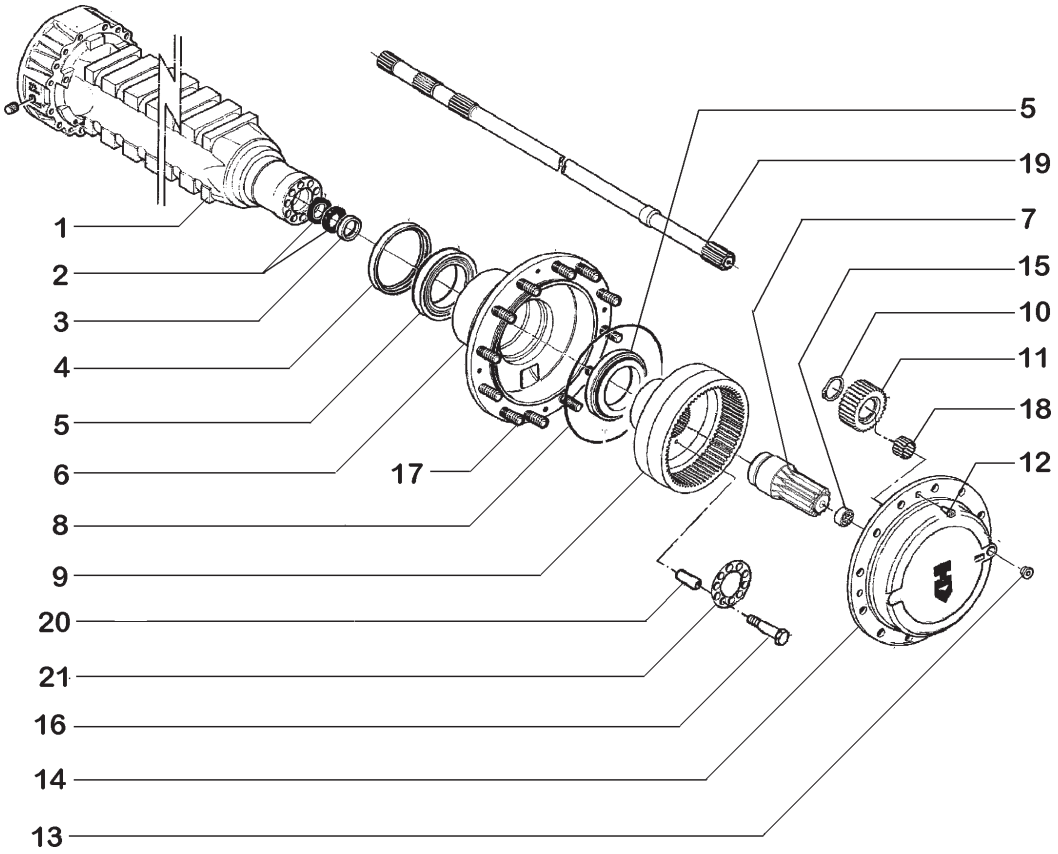

ITEM	PEÇA Nº	QTDE.	COD.	DESCRIPTION	DESCRIÇÃO
1	148937A1	2	035S	HOUSING	CARCAÇA
2	87457092	2	122G	RETAINER	RETENTOR
3	148939A1	2	045A	RING	ANEL
4	87457081	2	122G	RETAINER	RETENTOR
5	148941A1	4	341C	BEARING	ROLAMENTO
6	148942A1	2	135M	HUB	CUBO
7	87457084	2	050I	GEAR	ENGRENAGEM
8	148944A1	2	045A	RING	ANEL
9	148945A1	2	050I	GEAR	ENGRENAGEM
10	148946A1	6	045A	RING	ANEL
11	148947A1	6	050I	GEAR	ENGRENAGEM
12	148948A1	4	040V	SCREW	PARAFUSO
13	148949A1	2	050T	PLUG	BUJÃO
14	148950A1	2	265C	COVER	TAMPA
15	148951A1	2	131R	WASHER	ARRUELA
16	148952A1	20	040V	SCREW	PARAFUSO
17	87457082	24	210P	STUD	PRISIONEIRO
18	148957A1	6	341C	BEARING	ROLAMENTO
19	87457083	2	092S	HALF SHAFT	SEMI-EIXO
20	148956A1	20	095B	BUSHING	BUCHA
21	148955A1	2	110P	PLATE	PLACA

FRONT AXLE - WHHEL HUB
EIXO DIANTEIRO - CUBO DA RODA

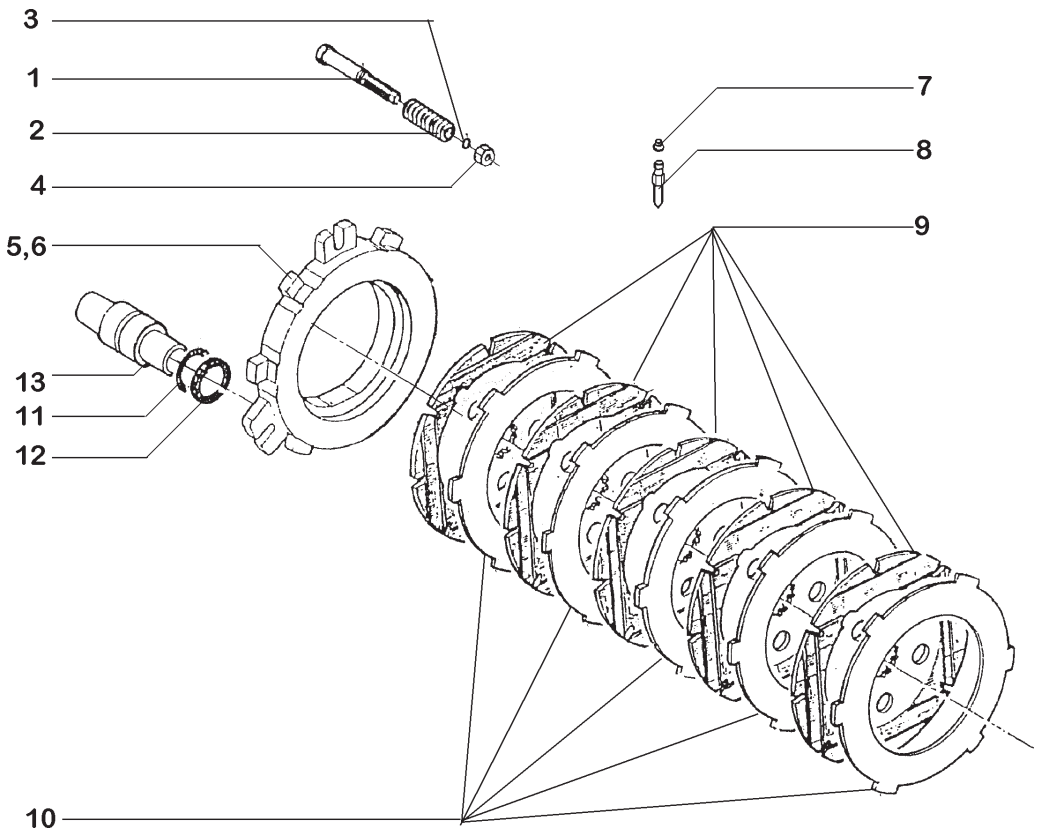

ITEM	PEÇA Nº	QTDE.	COD.	DESCRIPTION	DESCRIÇÃO
1	148958A1	6	040V	SCREW	PARAFUSO
2	148959A1	6	100M	SPRING	MOLA
3	148960A1	6	045A	RING	ANEL
4	148961A1	6	010D	NUT	PORCA
5	87457085	1	060D	DISC	DISCO
6	87457087	1	060D	DISC	DISCO
7	148969A1	2	050T	PLUG	BUJÃO
8	148970A1	2	145S	BREATHER	RESPIRO
9	148962A1	10	064D	BRAKE DISC	DISCO DE FREIO
10	148963A1	10	064D	BRAKE DISC	DISCO DE FREIO
11	148964A1	6	045A	RING	ANEL
12	148965A1	6	045A	RING	ANEL
13	148966A1	6	132P	PISTON	PISTÃO DO MOTOR

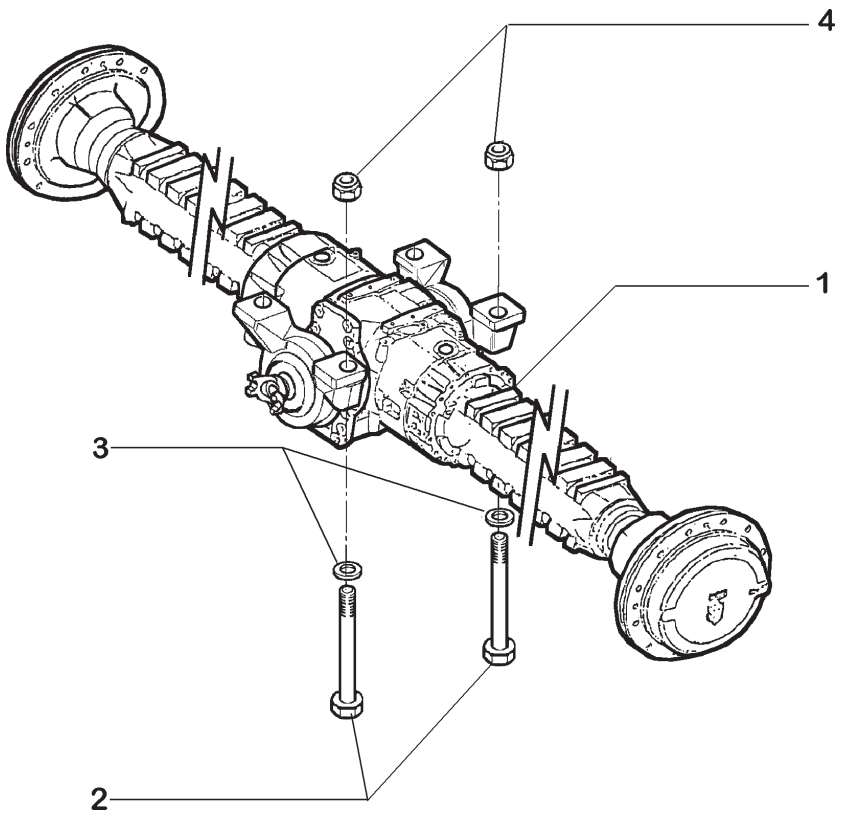

ITEM	PEÇA Nº	QTDE.	COD.	DESCRIPTION	DESCRIÇÃO
1	87445698	1	016A	SHAFT	EIXO
2	514-1404	4	040V	SCREW	PARAFUSO
3	14497331	8	131R	WASHER	ARRUELA
4	12575321	4	010D	NUT	PORCA

REAR AXLE - MOUNTING
EIXO TRASEIRO - FIXAÇÃO

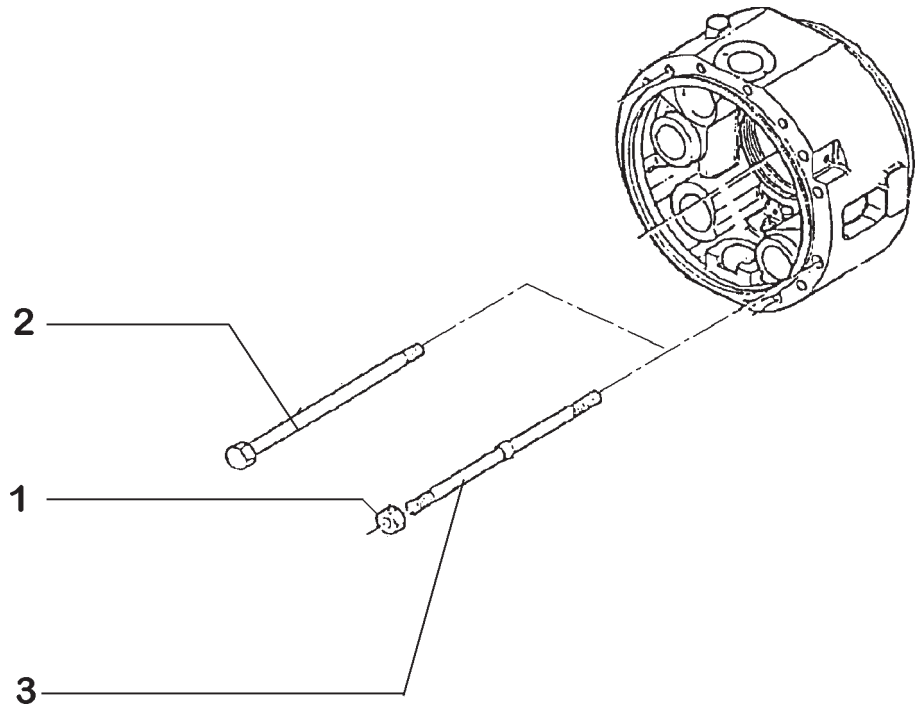

ITEM	PEÇA Nº	QTDE.	COD.	DESCRIPTION	DESCRIÇÃO
1	148890A1	4	010D	NUT	PORCA
2	87457073	28	040V	SCREW	PARAFUSO
3	148892A1	4	210P	STUD	PRISIONEIRO

REAR AXLE - INTERMEDIATE HOUSING
EIXO TRASEIRO - CARCAÇA INTERMEDIÁRIA

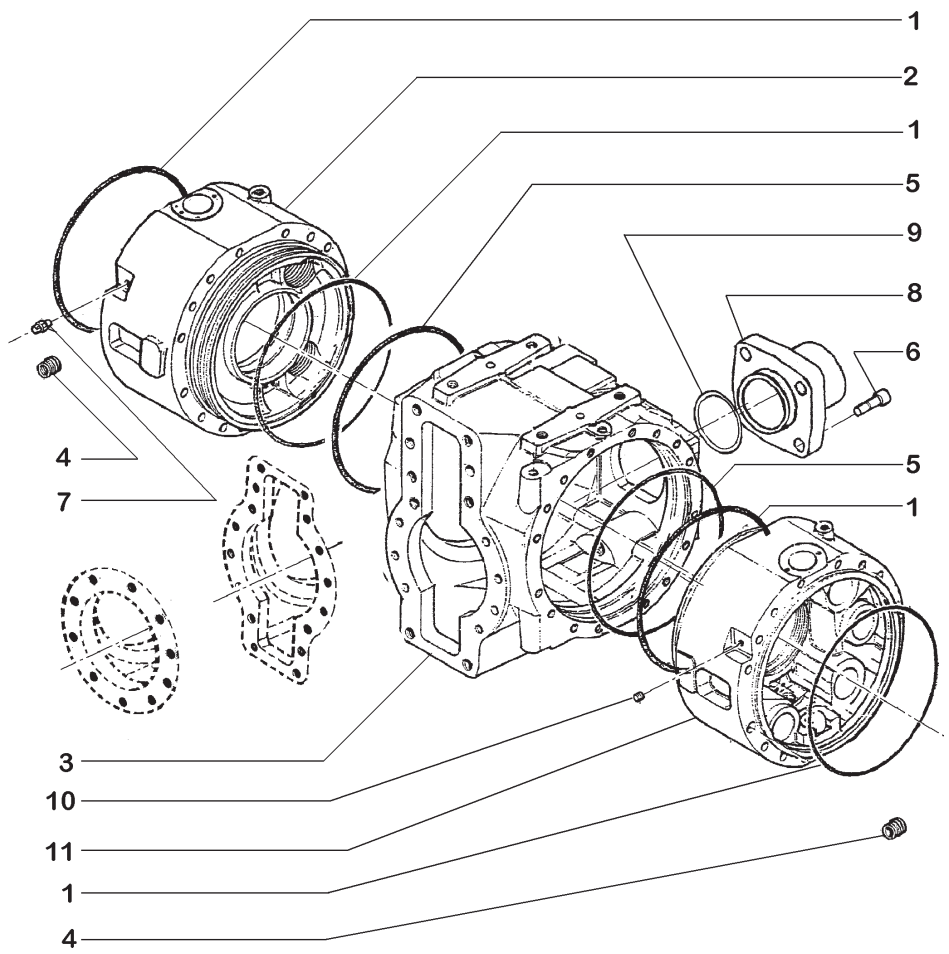

ITEM	PEÇA Nº	QTDE.	COD.	DESCRIPTION	DESCRIÇÃO
1	148880A1	2	045A	RING	ANEL
2	87457074	1	035S	HOUSING	CARCAÇA
3	87457077	1	035S	HOUSING	CARCAÇA
4	148883A1	4	050T	PLUG	BUJÃO
5	148889A1	2	045A	RING	ANEL
6	87457090	4	040V	SCREW	PARAFUSO
7	148888A1	1	145S	BREATHER	RESPIRO
8	87457088	1	300S	BRACKET	SUPORTE
9	87457089	1	045A	RING	ANEL
10	148887A1	1	050T	PLUG	BUJÃO
11	87457078	1	035S	HOUSING	CARCAÇA

REAR AXLE - HOUSING ASSEMBLY
EIXO TRASEIRO - CARCAÇAS

B4.03 | 3

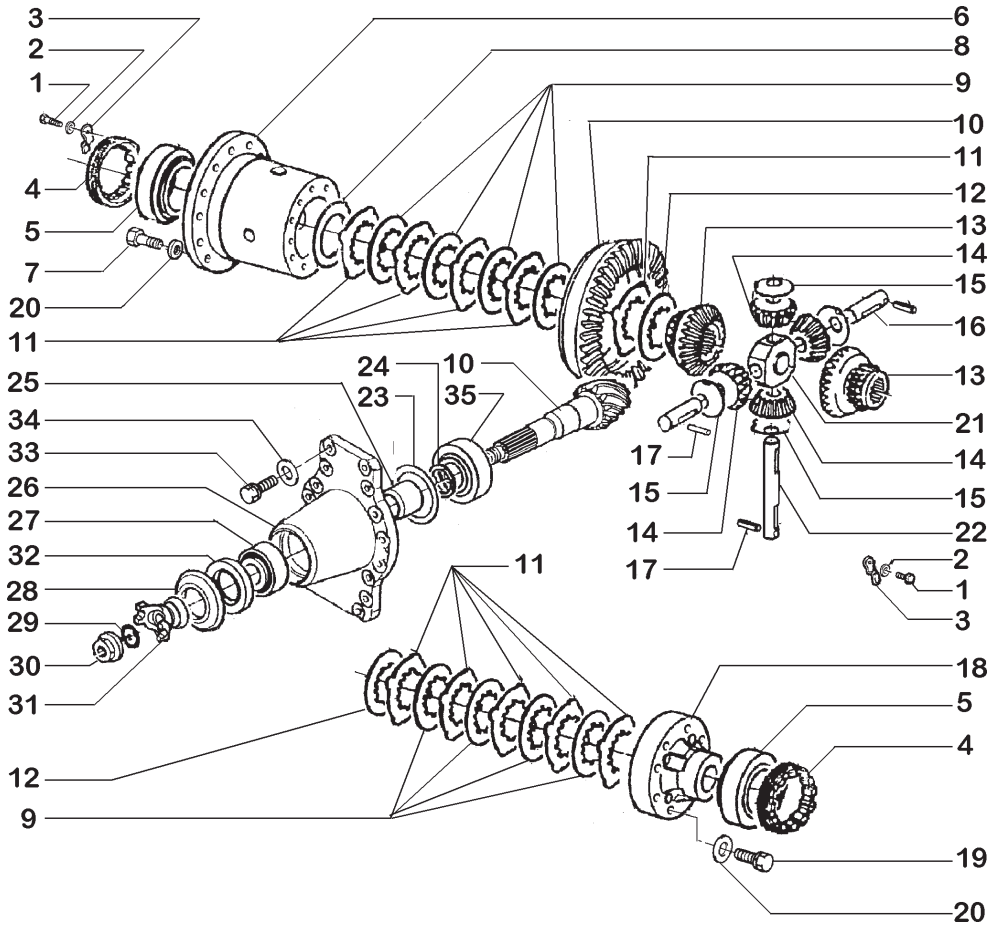

ITEM	PEÇA Nº	QTDE.	COD.	DESCRIPTION	DESCRIÇÃO
1	148893A1	2	040V	SCREW	PARAFUSO
2	148894A1	2	131R	WASHER	ARRUELA
3	148895A1	2	110P	PLATE	PLACA
4	87457079	2	010D	NUT	PORCA
5	148897A1	1	341C	BEARING	ROLAMENTO
6	148898A1	1	035S	HOUSING	CARCAÇA
7	148899A1	16	040V	SCREW	PARAFUSO
8	148900A1	1	198S	SHIM	CALÇO
8	148901A1	1	198S	SHIM	CALÇO
8	148902A1	1	198S	SHIM	CALÇO
9	148903A1	8	060D	DISC	DISCO
10	97457091	1	285C	BEVEL GEAR SET	COROA E PINHÃO
11	148905A1	10	060D	DISC	DISCO
12	148906A1	2	060D	DISC	DISCO
13	148907A1	2	050I	GEAR	ENGRENAGEM
14	148908A1	4	050I	GEAR	ENGRENAGEM
15	148909A1	4	131R	WASHER	ARRUELA
16	148910A1	2	016A	SHAFT	EIXO
17	148911A1	3	200S	PIN	PINO
18	148912A1	1	265C	COVER	TAMPA
19	148913A1	8	040V	SCREW	PARAFUSO
20	148914A1	16	131R	WASHER	ARRUELA
21	148915A1	1	300S	SUPPORT	SUPORTE
22	148916A1	1	016A	SHAFT	EIXO
23	148917A1	1	198S	SHIM 0,10MM	CALÇO 0,10MM
23	148918A1	1	198S	SHIM 0,20MM	CALÇO 0,20MM
23	148919A1	1	198S	SHIM 0,50MM	CALÇO 0,50MM
23	148920A1	1	198S	SHIM 0,15MM	CALÇO 0,15MM
24	148921A1	1	198S	SHIM 0,15MM	CALÇO 0,15MM
24	148922A1	5	198S	SHIM 0,20MM	CALÇO 0,20MM
24	148923A1	3	198S	SHIM 0,30MM	CALÇO 0,30MM
24	148924A1	1	198S	SHIM 0,40MM	CALÇO 0,40MM
24	148925A1	1	198S	SHIM 0,50MM	CALÇO 0,50MM

REAR AXLE - DIFERENTIAL
EIXO TRASEIRO - DIFERENCIAL

B4.03 | 4

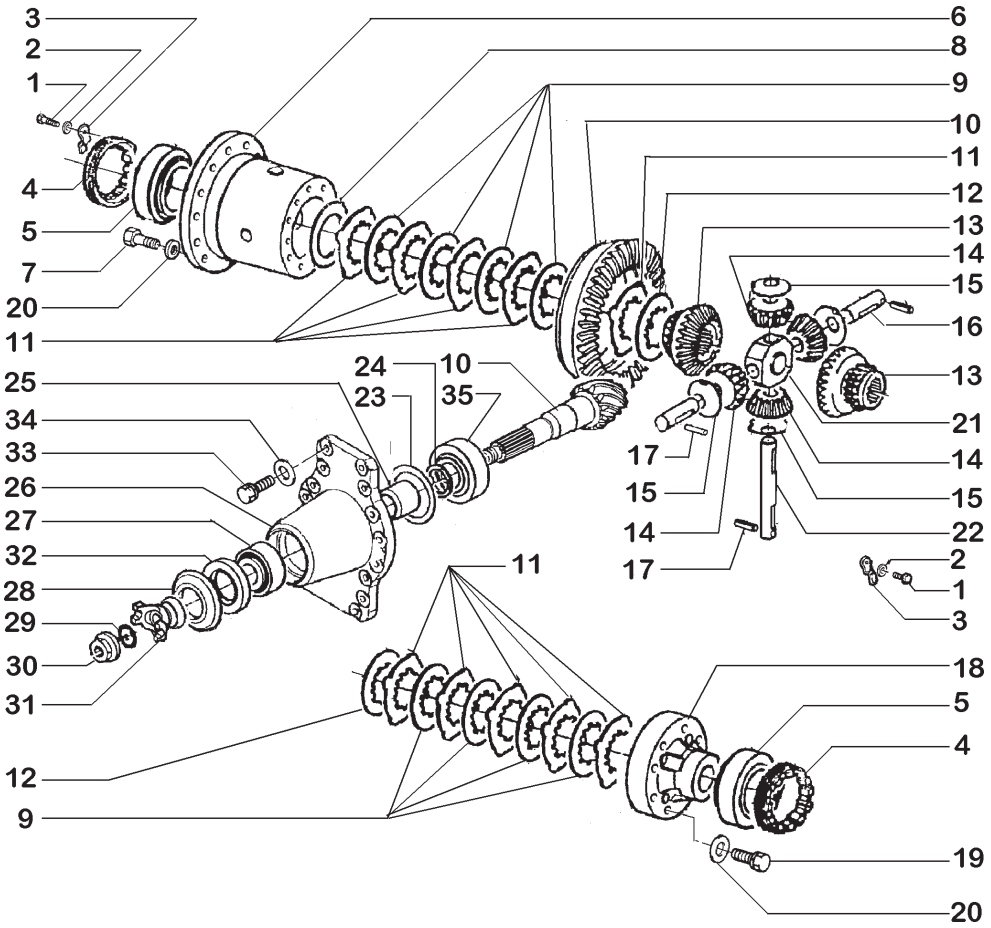

ITEM	PEÇA Nº	QTDE.	COD.	DESCRIPTION	DESCRIÇÃO
25	148926A1	1	075D	SPACER	ESPAÇADOR
26	87457094	1	265C	COVER	TAMPA
27	148928A1	1	341C	BEARING	ROLAMENTO
28	148928A1	1	105P	PLATE	PLACA
29	148930A1	1	045A	RING	ANEL
30	148931A1	1	010D	NUT	PORCA
31	149987A1	1	125F	FORK	GARFO
32	148933A1	1	122G	RETAINER	RETENTOR
33	87457097	16	040V	SCREW	PARAFUSO
34	87457100	16	131R	WASHER	ARRUELA
35	148936A1	1	341C	BEARING	ROLAMENTO

REAR AXLE - DIFERENTIAL
EIXO TRASEIRO - DIFERENCIAL

B4.03 | 4

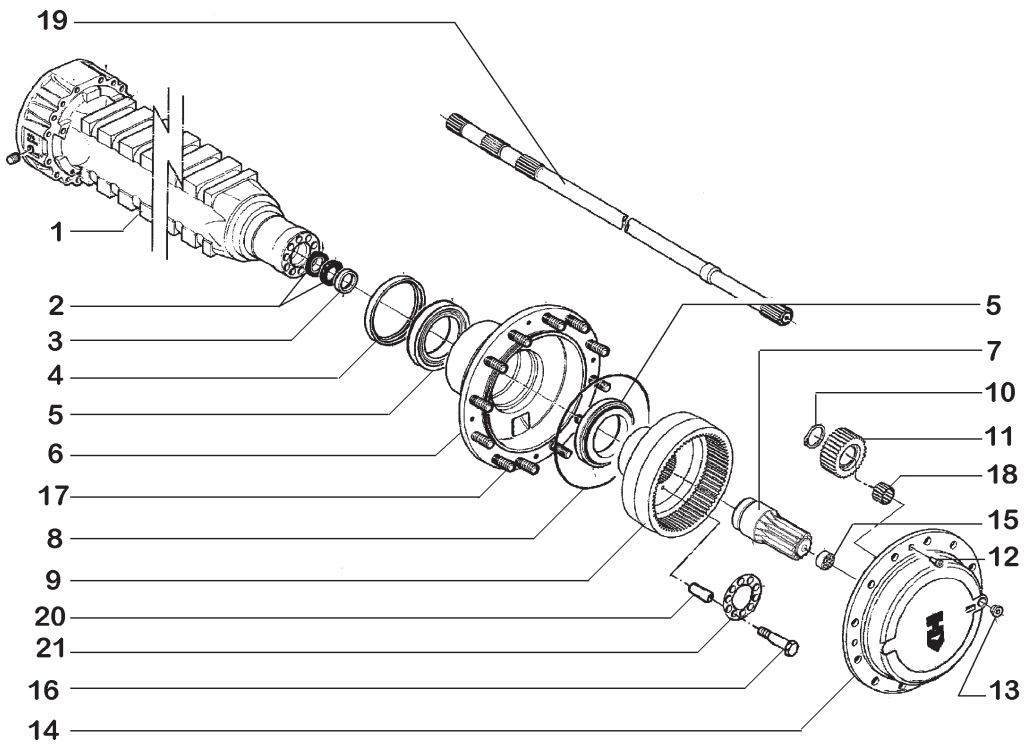

ITEM	PEÇA Nº	QTDE.	COD.	DESCRIPTION	DESCRIÇÃO
1	148937A1	2	035S	HOUSING	CARCAÇA
2	87457092	2	122G	RETAINER	RETENTOR
3	148939A1	2	045A	RING	ANEL
4	87457081	2	122G	RETAINER	RETENTOR
5	148941A1	4	341C	BEARING	ROLAMENTO
6	148942A1	2	135M	HUB	CUBO
7	87457084	2	050I	GEAR	ENGRENAGEM
8	148944A1	2	045A	RING	ANEL
9	148945A1	2	050I	GEAR	ENGRENAGEM
10	148946A1	6	045A	RING	ANEL
11	148947A1	6	050I	GEAR	ENGRENAGEM
12	148948A1	4	040V	SCREW	PARAFUSO
13	148949A1	2	050T	PLUG	BUJÃO
14	148950A1	2	265C	COVER	TAMPA
15	148951A1	2	131R	WASHER	ARRUELA
16	148952A1	20	040V	SCREW	PARAFUSO
17	87457082	24	210P	STUD	PRISIONEIRO
18	148957A1	6	341C	BEARING	ROLAMENTO
19	87457081	2	092S	HALF SHAFT	SEMI-EIXO
20	148956A1	20	095B	BUSHING	BUCHA
21	148955A1	2	110P	PLATE	PLACA

REAR AXLE - WHEEL HUB
EIXO TRASEIRO - CUBO DA RODA

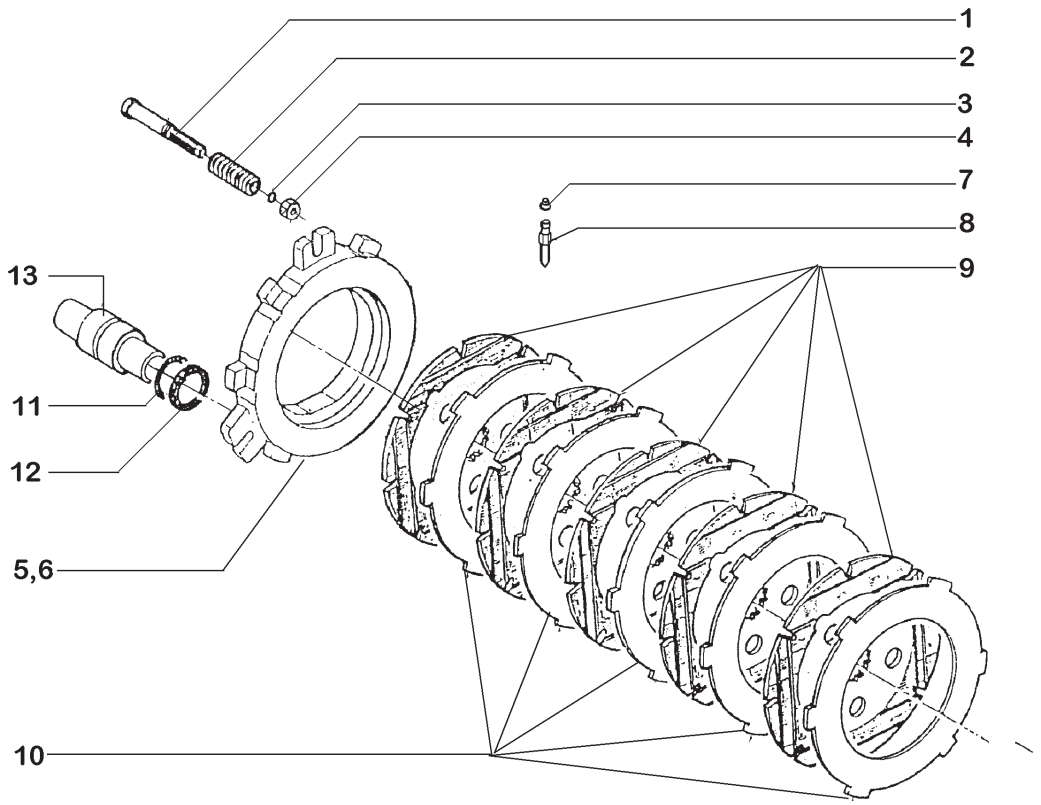

ITEM	PEÇA Nº	QTDE.	COD.	DESCRIPTION	DESCRIÇÃO
1	148958A1	6	040V	SCREW	PARAFUSO
2	148959A1	6	100M	SPRING	MOLA
3	148960A1	6	045A	RING	ANEL
4	148961A1	6	010D	NUT	PORCA
5	87457085	1	060D	DISC	DISCO
6	87457087	1	060D	DISC	DISCO
7	148969A1	2	050T	PLUG	BUJÃO
8	148970A1	2	145S	BREATHER	RESPIRO
9	148962A1	10	064D	BRAKE DISC	DISCO DE FREIO
10	148963A1	10	064D	BRAKE DISC	DISCO DE FREIO
11	148964A1	6	045A	RING	ANEL
12	148965A1	6	045A	RING	ANEL
13	148966A1	6	132P	PISTON	PISTÃO DO MOTOR

REAR AXLE - BRAKE
EIXO TRASEIRO - FREIO

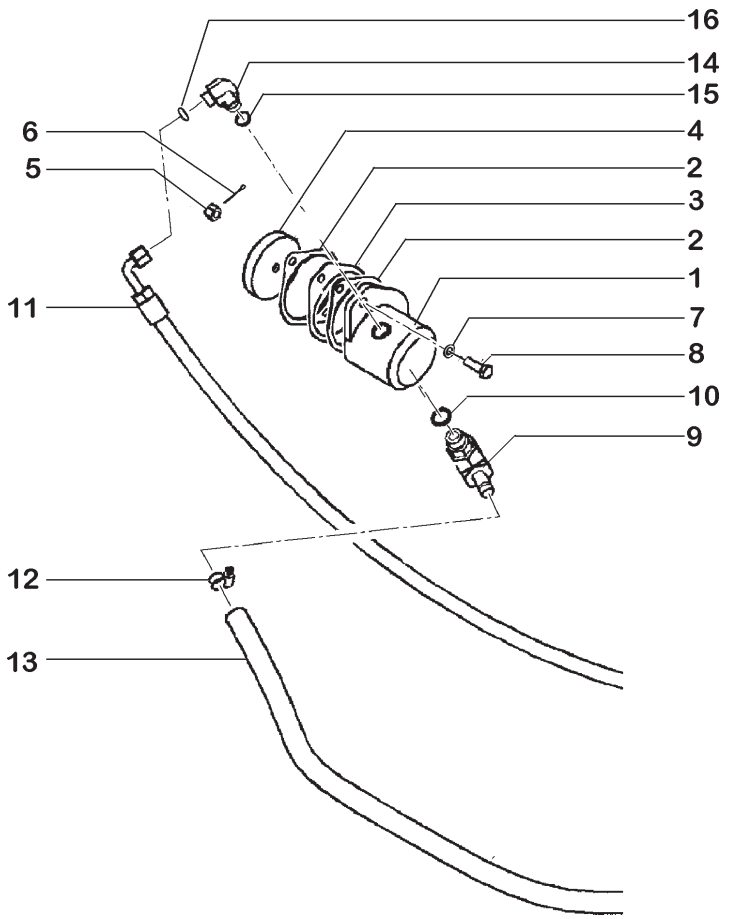

ITEM	PEÇA Nº	QTDE.	COD.	DESCRIPTION	DESCRIÇÃO
1	75266621	1	155P	PUMP	BOMBA
2	A77441	2	120G	GASKET	JUNTA
3	J902603	2	198S	SHIM	CALÇO
4	J924186	1	050I	GEAR	ENGRENAGEM
5	425-138	1	010D	NUT	PORCA
6	432-616	1	200S	PIN	PINO
7	892-11012	2	170R	WASHERLOCK	ARRUELA PRESSÃO
8	627-12035	2	040V	SCREW	PARAFUSO
9	372029A2	1	085G	ELBOW	COTOVELO
10	238-6018	1	045A	RING	ANEL
11	87449650	1	192T	HOSE	MANGUEIRA
12	214-1416	2	031F	CLAMP	ABRAÇADEIRA
13	434971A2	1	192T	HOSE	MANGUEIRA
14	700-326	1	085G	ELBOW	COTOVELO
15	238-6014	1	045A	RING	ANEL
16	637-63153	1	045A	RING	ANEL

BRAKE HYDRAULIC PUMP
BOMBA HIDRÁULICA DO FREIO

C1.01 | 1

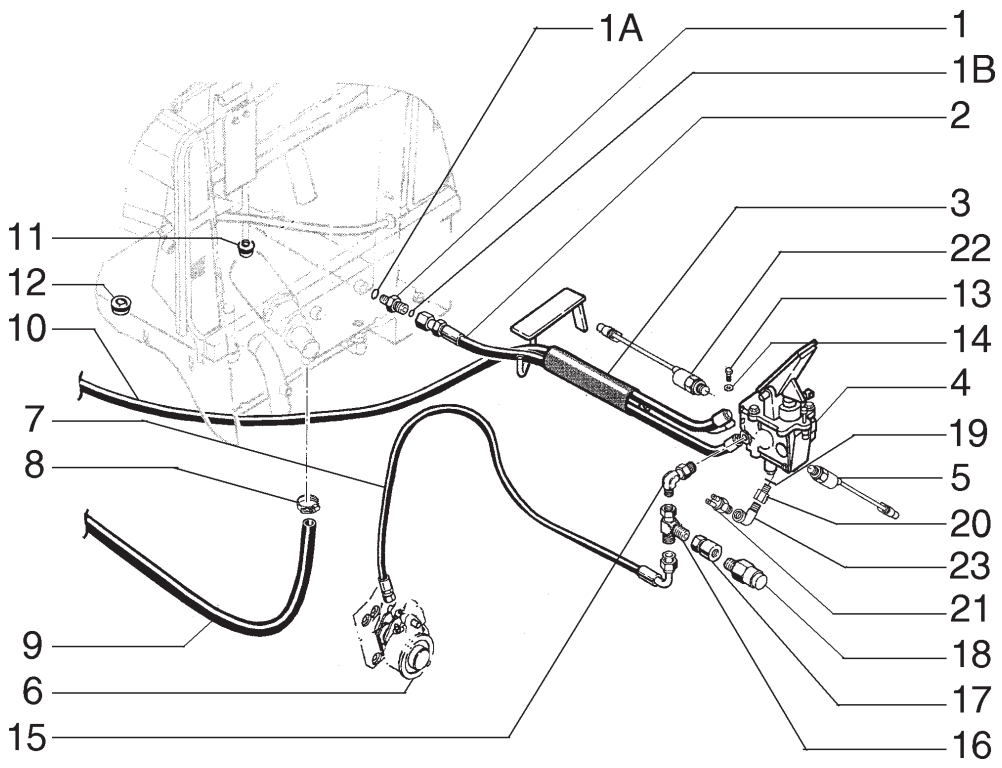

5 - LOWER PRESSURE
BAIXA PRESSÃO
18 - PARKING BRAKE
FREIO DE ESTACIONAMENTO
21 - PRESSURE
PRESSÃO
22 - PRESSURE
PRESSÃO

ITEM	PEÇA Nº	QTDE.	COD.	DESCRIPTION	DESCRIÇÃO
1	700-153	1	001A	ADAPTER	ADAPTADOR
1A	238-3011	1	045A	RING	ANEL
1B	637-63113	1	045A	RING	ANEL
2	87449653	1	192T	HOSE	MANGUEIRA
3	401525A1	1	070R	GUARD	PROTEÇÃO
4	87447154	1	060P	PEDAL	PEDAL
5	75264019	1	133S	SENSOR	SENSOR
6	8603630	1	093F	BRAKE	FREIO
7	87449655	1	192T	HOSE	MANGUEIRA
8	214-1416	1	031F	CLAMP	ABRAÇADEIRA
9	434971A2	1	192T	HOSE	MANGUEIRA
10	87449650	1	192T	HOSE	MANGUEIRA
11	198826C1	1	070R	GUARD	PROTEÇÃO
12	435214A1	1	070R	GUARD	PROTEÇÃO
13	627-8030	3	040V	SCREW	PARAFUSO
14	896-15008	4	131R	WASHER	ARRUELA
15	700-153	1	001A	ADAPTER	ADAPTADOR
16	75320668	1	020R	CONNECTOR	CONEXÃO
17	75320586	1	020R	CONNECTOR	CONEXÃO
18	75284736	1	133S	SENSOR	SENSOR
19	14437985	1	158G	O'RING	O'RING
20	75214532	1	020R	CONNECTOR	CONEXÃO
21	70094334	1	075I	SWITCH	INTERRUPTOR
22	87459520	1	133S	SENSOR	SENSOR
23	70907059	1	085G	ELBOW	COTOVELO

BRAKE HYFRAULIC CIRCUIT
CIRCUITO HIDRÁULICO DO FREIO

C1.01 | 2

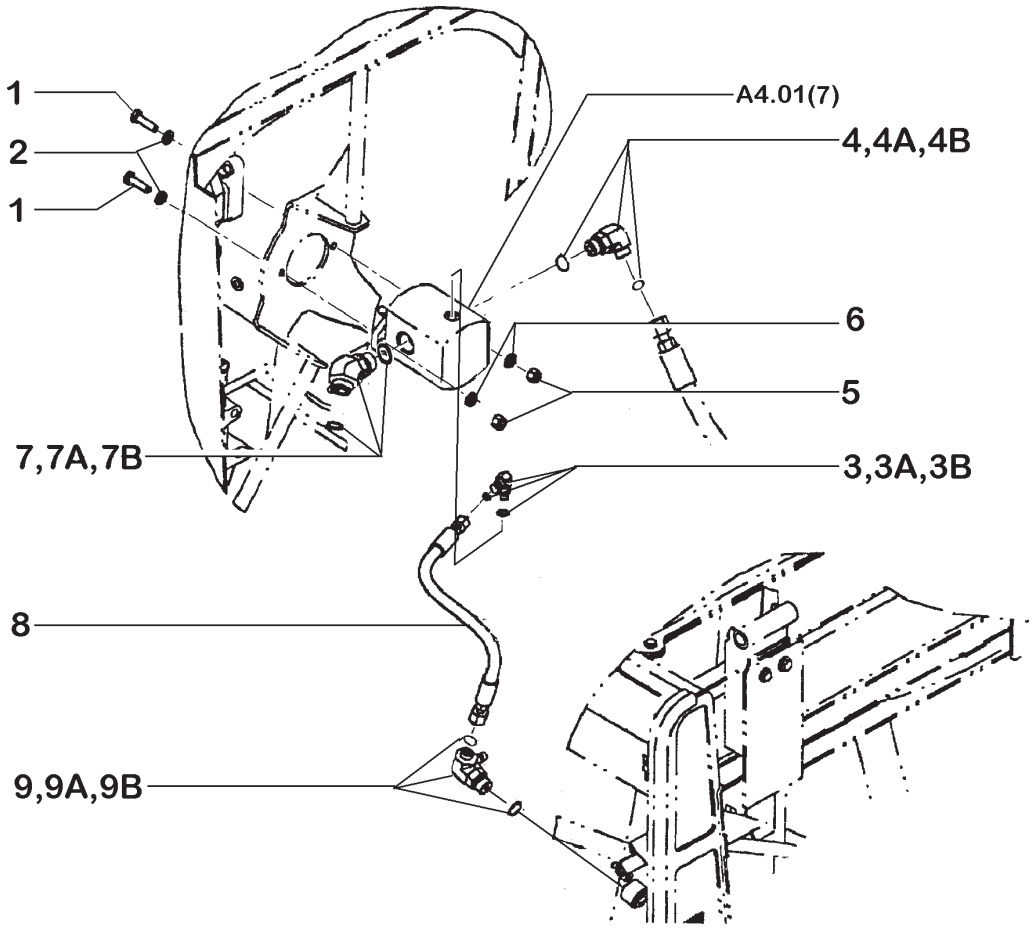

ITEM	PEÇA Nº	QTDE.	COD.	DESCRIPTION	DESCRIÇÃO
1	627-10035	2	040V	SCREW	PARAFUSO
2	895-11010	6	131R	WASHER	ARRUELA
3	238-6011	1	045A	RING	ANEL
3	637-63093	1	045A	RING	ANEL
3	700-303	1	085G	ELBOW	COTOVELO
4	700-326	1	085G	ELBOW	COTOVELO
4A	238-6014	1	045A	RING	ANEL
4B	637-63153	1	045A	RING	ANEL
5	832-10410	2	010D	NUT	PORCA
6	895-11010	2	131R	WASHER	ARRUELA
7	700-387	1	085G	ELBOW	COTOVELO
7A	238-6018	1	045A	RING	ANEL
7B	637-64236	1	158G	O'RING	O'RING
8	369881A1	1	192T	HOSE	MANGUEIRA
9	372028A2	1	085G	ELBOW	COTOVELO
9A	238-6012	1	045A	RING	ANEL
9B	637-63193	1	045A	RING	ANEL

OPTIONAL
OPCIONAL

BRAKE - FAN REVERSING HYDRAULIC CIRCUIT
FREIO - CIRCUITO HIDRÁULICO REVERSÃO VENTILADOR

C1.01 | 3

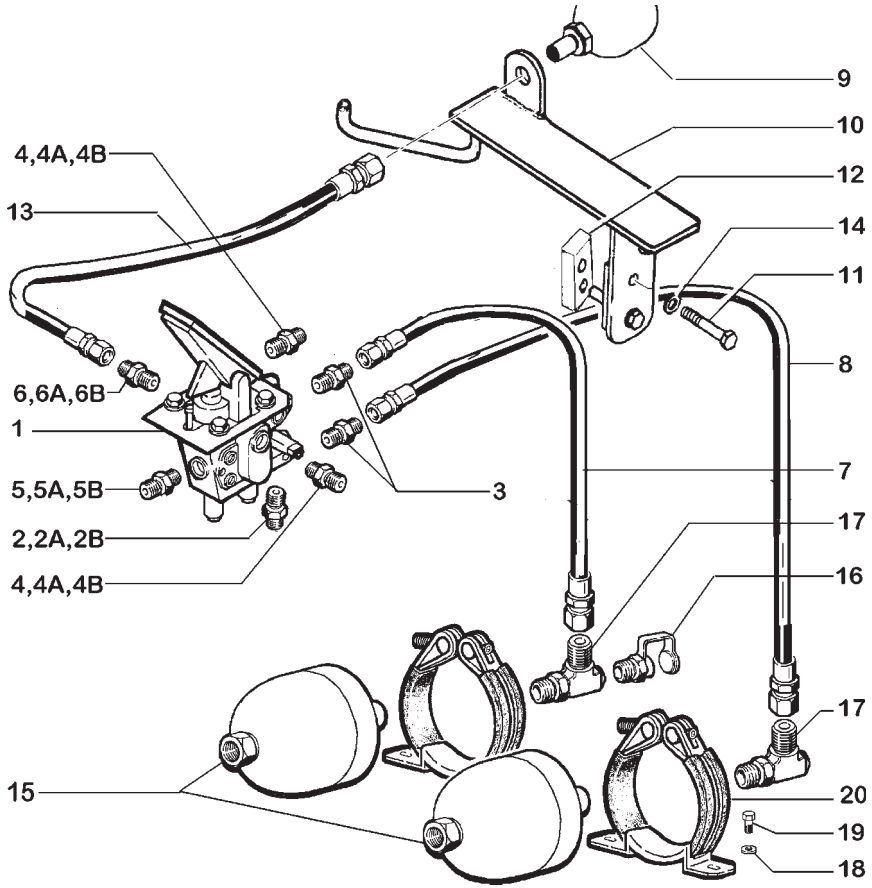

ITEM	PEÇA Nº	QTDE.	COD.	DESCRIPTION	DESCRIÇÃO
1	87447154	1	010V	VALVE	VÁLVULA FREIO
2	700-101	1	001A	ADAPTER	ADAPTADOR
2A	238-6012	1	045A	RING	ANEL
2B	637-63113	1	045A	RING	ANEL
3	75239803	2	020R	CONNECTOR	CONEXÃO
3A	76021244	1	158G	O'RING	O'RING
3B	70923841	1	158G	O'RING	O'RING
4	700-162	1	001A	ADAPTER	ADAPTADOR
4A	238-6014	3	045A	RING	ANEL
4B	637-63193	1	045A	RING	ANEL
5	700-102	1	001A	ADAPTER	ADAPTADOR
5A	238-6014	1	045A	RING	ANEL
5B	637-63153	1	045A	RING	ANEL
6	700-153	1	001A	ADAPTER	ADAPTADOR
6A	238-6011	1	045A	RING	ANEL
6B	637-63113	1	045A	RING	ANEL
7	87449656	1	192T	HOSE	MANGUEIRA
8	87449657	1	192T	HOSE	MANGUEIRA
9	8500209	1	033A	HYDRAULIC ACCUM	ACUMULADOR HIDR
10	87456661	1	300S	BRACKET	SUPORTE
11	827-10060	2	040V	SCREW	PARAFUSO
12	367610A1	1	075D	SPACER	ESPAÇADOR
13	87449651	1	192T	HOSE	MANGUEIRA
14	895-11010	2	131R	WASHER	ARRUELA
15	76028575	2	033A	HYDRAULIC ACCUM	ACUMULADOR HIDR
16	79087360	2	010V	VALVE	VÁLVULA
17	75239909	2	020R	CONNECTOR	CONEXÃO
18	14496531	4	131R	WASHER	ARRUELA
19	16043231	4	040V	SCREW	PARAFUSO
20	76028577	2	031F	CLAMP	ABRAÇADEIRA

BRAKE - PEDAL AND ACCUMULATOR
FREIO - PEDAL E ACUMULADOR

C1.01 | 4

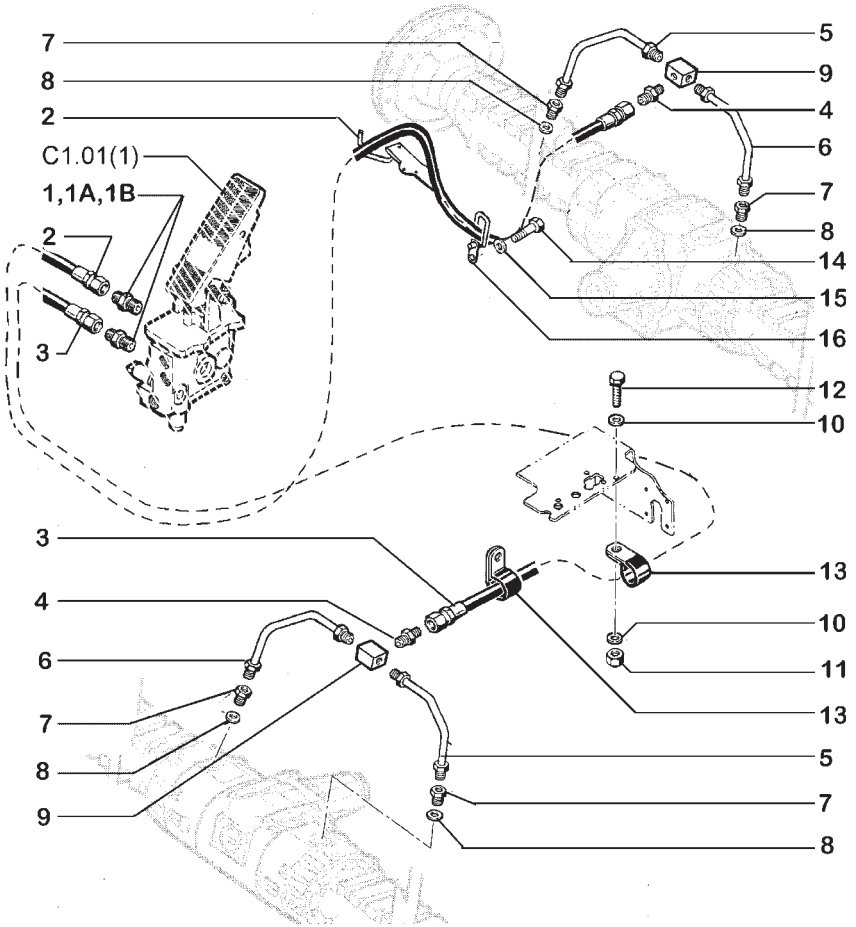

ITEM	PEÇA Nº	QTDE.	COD.	DESCRIPTION	DESCRIÇÃO
1	238-6012	1	045A	RING	ANEL
1	637-63113	1	045A	RING	ANEL
1	700-101	2	001A	ADAPTER	ADAPTADOR
2	87449646	1	192T	HOSE	MANGUEIRA
3	87449648	1	192T	HOSE	MANGUEIRA
4	76022370	2	020R	CONNECTOR	CONEXÃO
5	148224A1	2	192T	HOSE	MANGUEIRA
6	148225A1	2	193T	TUBE	TUBO
7	148227A1	4	020R	CONNECTOR	CONEXÃO
8	148228A1	4	055A	SEAL RING	ANEL DE VEDAÇÃO
9	75239697	2	074B	BLOCK	BLOCO
10	895-11010	2	131R	WASHER	ARRUELA
11	832-10410	1	010D	NUT	PORCA
12	627-10030	1	040V	SCREW	PARAFUSO
13	515-24222	2	031F	CLAMP	ABRAÇADEIRA
14	627-20030	2	040V	SCREW	PARAFUSO
15	895-11020	2	131R	WASHER	ARRUELA
16	408004A1	1	070R	GUARD	PROTEÇÃO

BRAKE - HYDRAULIC CIRCUIT
FREIO - CIRCUÍTO HIDRÁULICO

C1.01 | 5

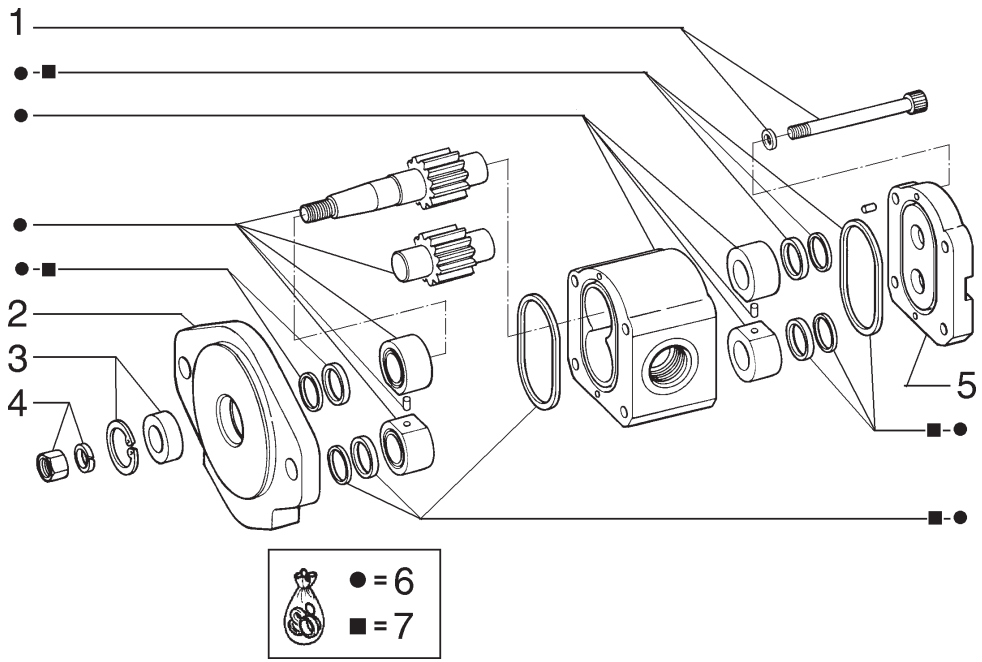

ITEM	PEÇA Nº	QTDE.	COD.	DESCRIPTION	DESCRIÇÃO
1	71102518	1	002K	KIT	KIT
2	71102520	1	070F	FLANGE	FLANGE
3	71102521	1	002K	KIT	KIT
4	71102517	1	002K	KIT	KIT
5	71102519	1	265C	COVER	TAMPA
6	71102523	1	002K	KIT	KIT
7	71102522	1	002K	KIT	KIT

BRAKE - HYDRAULIC PUMP 75266621
FREIO - BOMBA HIDRÁULICA 75266621

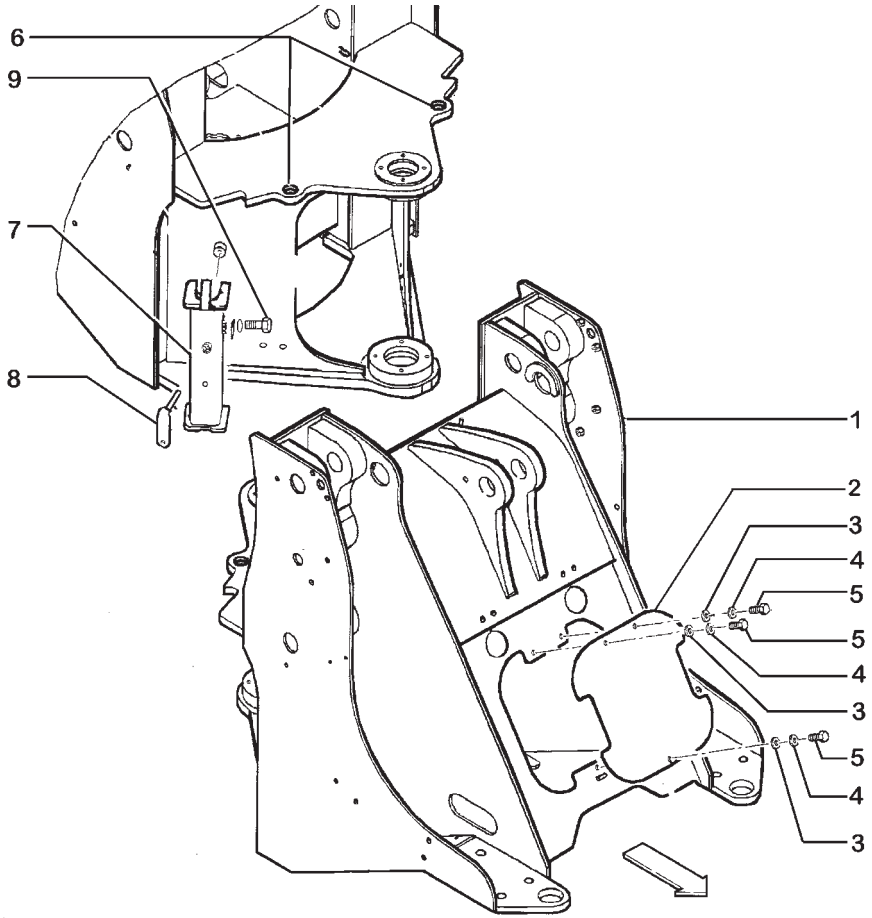

ITEM	PEÇA Nº	QTDE.	COD.	DESCRIPTION	DESCRIÇÃO
1	87449775	1	072I	FRAME	CHASSI
2	8605899	1	265C	COVER	TAMPA
3	895-11010	3	131R	WASHER	ARRUELA
4	892-11010	3	131R	WASHER	ARRUELA
5	627-10040	3	040V	SCREW	PARAFUSO
6	380602A1	2	095B	BUSHING	BUCHA
7	406347A1	1	300S	BRACKET	SUPORTE
8	406390A1	1	020M	HANDLE	ALÇA
9	627-12020	1	040V	SCREW	PARAFUSO

FRONT FRAME
CHASSI DIANTEIRO

D1.01 | 1

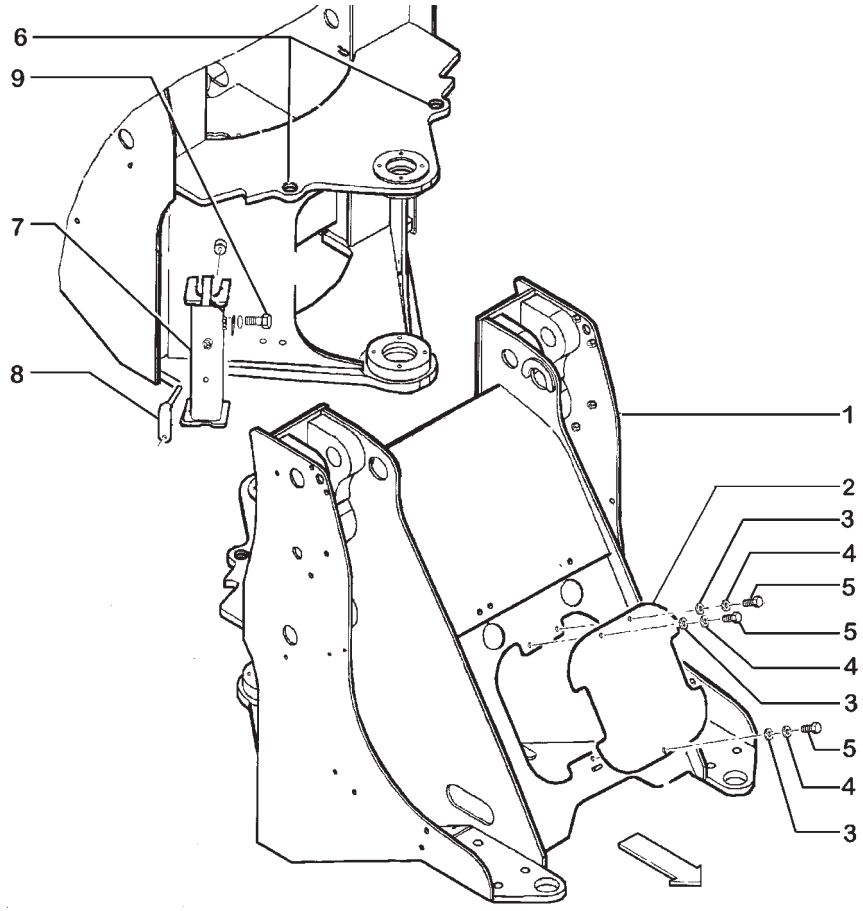

ITEM	PEÇA Nº	QTDE.	COD.	DESCRIPTION	DESCRIÇÃO
1	87449709	1	072I	FRAME	CHASSI
2	8605899	1	265C	COVER	TAMPA
3	895-11010	3	131R	WASHER	ARRUELA
4	892-11010	3	131R	WASHER	ARRUELA
5	627-10040	3	040V	SCREW	PARAFUSO
6	380602A1	2	095B	BUSHING	BUCHA
7	406347A1	1	300S	BRACKET	SUPORTE
8	406390A1	1	020M	HANDLE	ALÇA
9	627-12020	1	040V	SCREW	PARAFUSO

FRONT FRAME
CHASSI DIANTEIRO

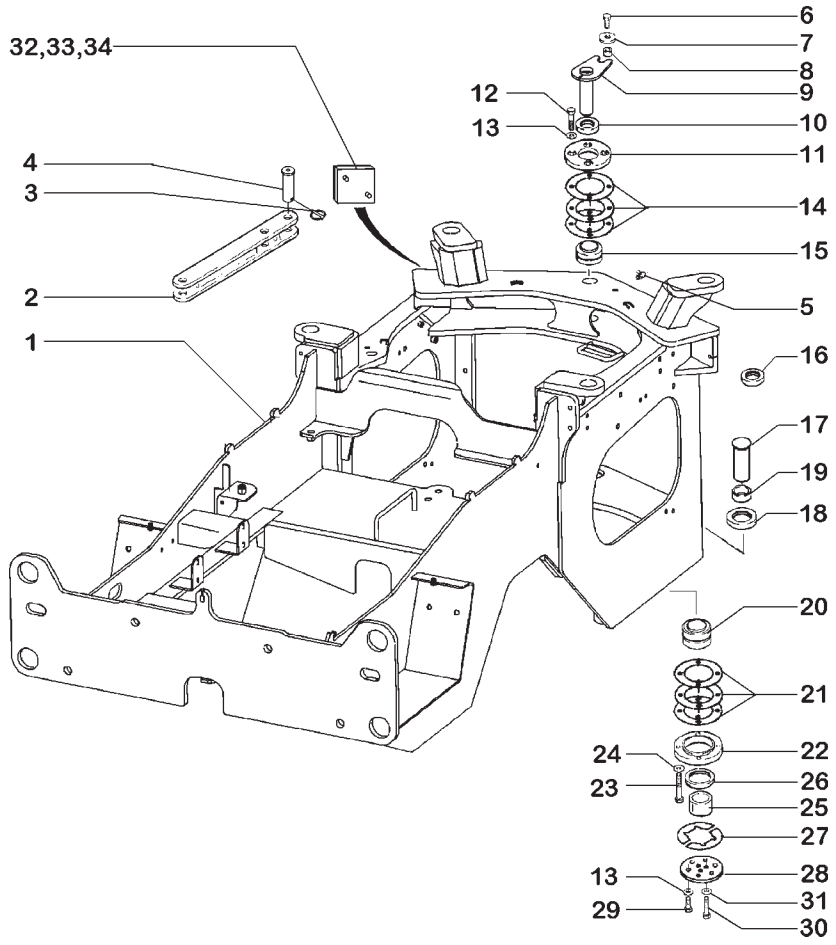

ITEM	PEÇA Nº	QTDE.	COD.	DESCRIPTION	DESCRIÇÃO
1	87448842	1	072I	FRAME	CHASSI
2	412067A1	1	165S	ARTICULATION	ARTICULAÇÃO
3	A30338	2	200S	PIN	PINO
4	126268A1	2	200S	PIN	PINO
5	219-1	2	060I	GREASE FITTING	PINO GRAXEIRO
6	627-16035	1	040V	SCREW	PARAFUSO
7	496-81025	1	131R	WASHER	ARRUELA
8	L125100	1	075D	SPACER	ESPAÇADOR
9	87401084	1	200S	PIN	PINO
10	391281A1	1	122G	RETAINER	RETENTOR
11	391280A1	1	122G	RETAINER	RETENTOR
12	827-12080	4	040V	SCREW	PARAFUSO
13	896-11012	10	131R	WASHER	ARRUELA
14	L118986	*	198S	SHIM 0,50MM	CALÇO 0,50MM
14	L118987	*	198S	SHIM 0,10MM	CALÇO 0,10MM
14	L119202	*	198S	SHIM 0,25MM	CALÇO 0,25MM
15	391276A1	1	341C	BEARING	ROLAMENTO
16	391278A1	1	122G	RETAINER	RETENTOR
17	356201A1	1	200S	PIN	PINO
17	87462764	1	200S	PIN **	PINO **
18	356200A1	1	075D	SPACER	ESPAÇADOR
19	356187A1	1	122G	RETAINER	RETENTOR
20	391359A1	1	341C	BEARING	ROLAMENTO
21	356191A1	*	198S	SHIM 0,10MM	CALÇO 0,10MM
21	356197A1	*	198S	SHIM 0,25MM	CALÇO 0,25MM
21	356198A1	*	198S	SHIM 0,50MM	CALÇO 0,50MM
22	356192A1	1	122G	RETAINER	RETENTOR
23	827-12100	4	040V	SCREW	PARAFUSO
24	896-11012	4	131R	WASHER	ARRUELA
25	356199A1	1	075D	SPACER	ESPAÇADOR
26	356210A1	1	122G	RETAINER	RETENTOR
27	L118980	*	198S	SHIM 0,25MM	CALÇO 0,25MM
27	L118982	*	198S	SHIM 0,50MM	CALÇO 0,50MM

REAR FRAME - PIVOLT
CHASSI TRASEIRO - PIVO

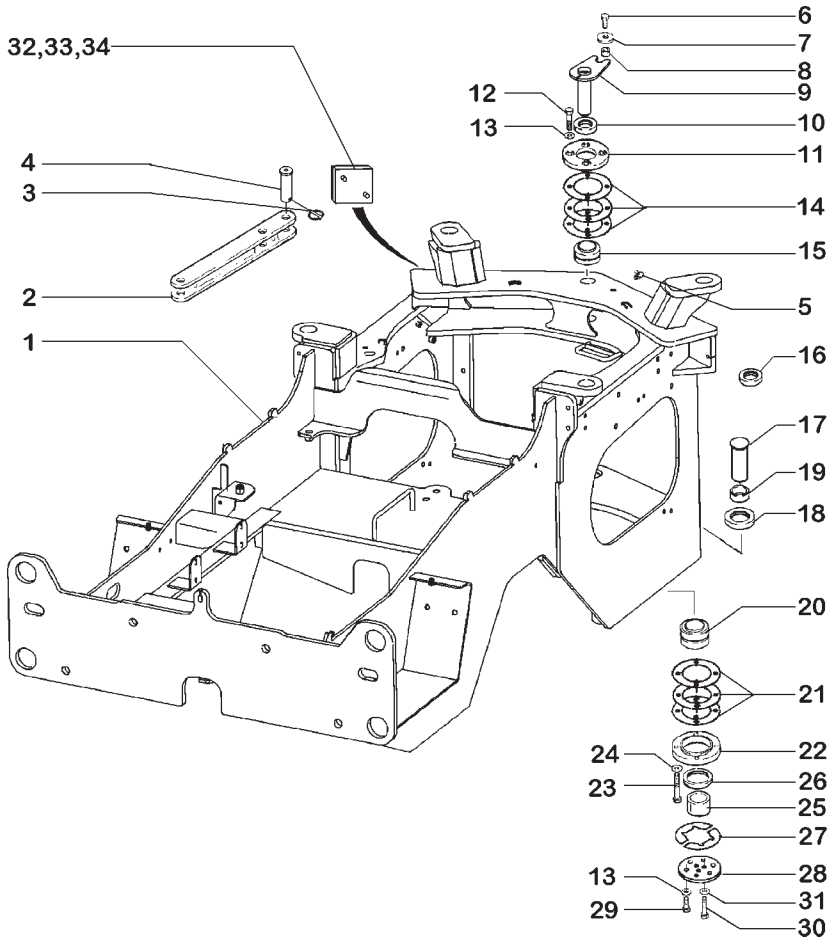

ITEM	PEÇA Nº	QTDE.	COD.	DESCRIPTION	DESCRIÇÃO
27	L118983	*	198S	SHIM 0,10MM	CALÇO 0,10MM
28	362089A1	1	110P	PLATE	PLACA
28	87356731	1	110P	PLATE **	PLACA **
29	627-12030	6	040V	SCREW	PARAFUSO
30	827-12070	3	040V	SCREW	PARAFUSO
30	11116631	3	040V	SCREW **	PARAFUSO **
31	896-11012	9	131R	WASHER	ARRUELA
31	895-11014	9	131R	WASHER **	ARRUELA **
32	364193A1	2	080A	STOP	BATENTE
33	895-11010	4	131R	WASHER	ARRUELA
34	829-1410	4	010D	NUT	PORCA

* AS REQUIRED
CONFORME NECESSIDADE

** FROM FRAME NUMBER N5AE 11099 EXCEPT N5AE 11100
A PARTIR DO CHASSI N5AE 11099 EXCETO N5AE 11100

REAR FRAME - PIVOLT
CHASSI TRASEIRO - PIVO

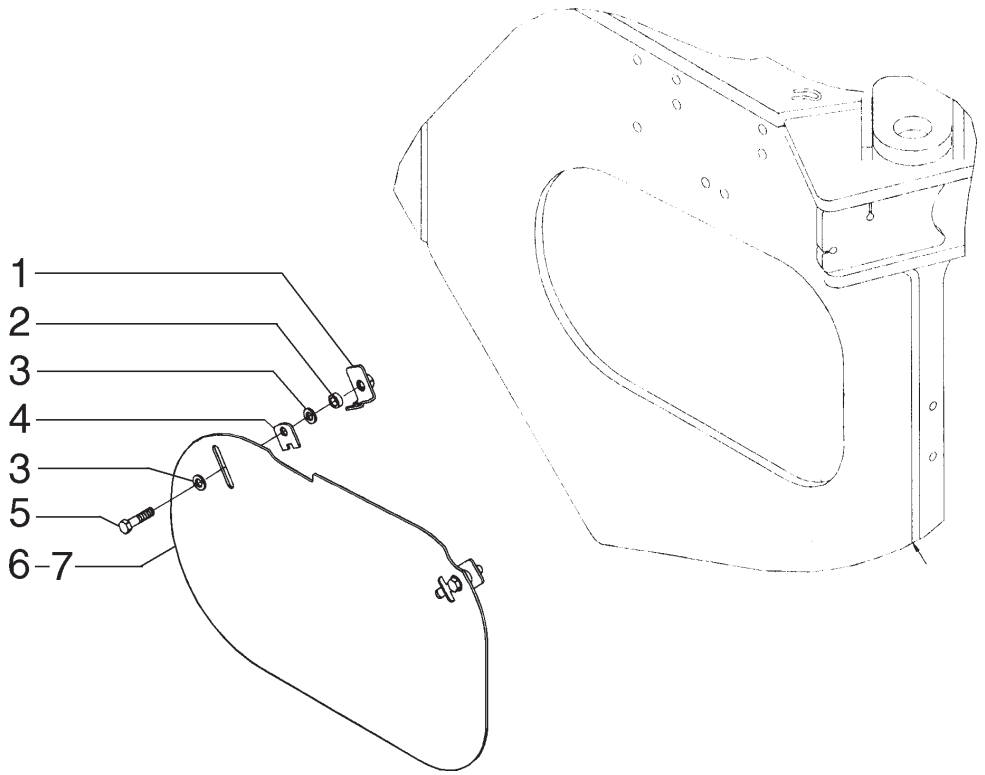

ITEM	PEÇA Nº	QTDE.	COD.	DESCRIPTION	DESCRIÇÃO
1	87404138	4	031F	CLAMP	ABRAÇADEIRA
2	D35859	4	075D	SPACER	ESPAÇADOR
3	896-11012	8	131R	WASHER	ARRUELA
4	87404139	4	075D	SPACER	ESPAÇADOR
5	827-12050	4	040V	SCREW	PARAFUSO
6	87404136	1	265C	COVER RH	TAMPA DIR.
7	87462129	1	265C	COVER LH	TAMPA ESQ.

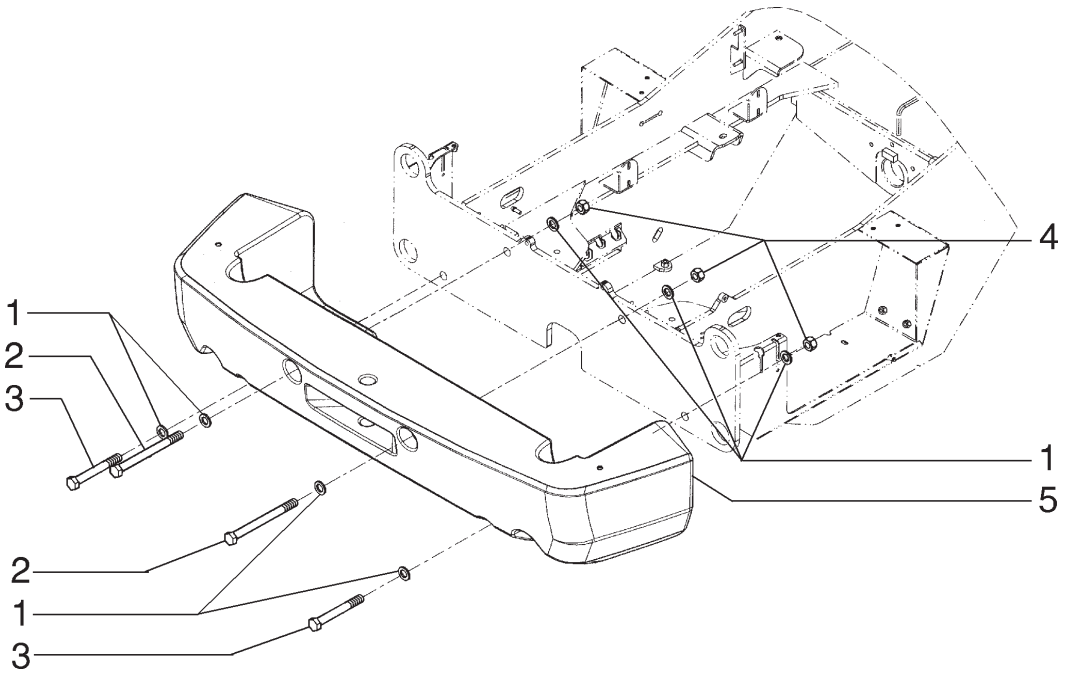

ITEM	PEÇA Nº	QTDE.	COD.	DESCRIPTION	DESCRIÇÃO
1	896-11024	8	131R	WASHER	ARRUELA
2	827-24270	2	040V	SCREW	PARAFUSO
3	827-24190	2	040V	SCREW	PARAFUSO
4	829-1424	4	010D	NUT	PORCA
5	87458113	1	0221	REAR COUNTERWEI	CONTRAPESO TRAS.

COUNTERWEIGHTS
CONTRAPESOS

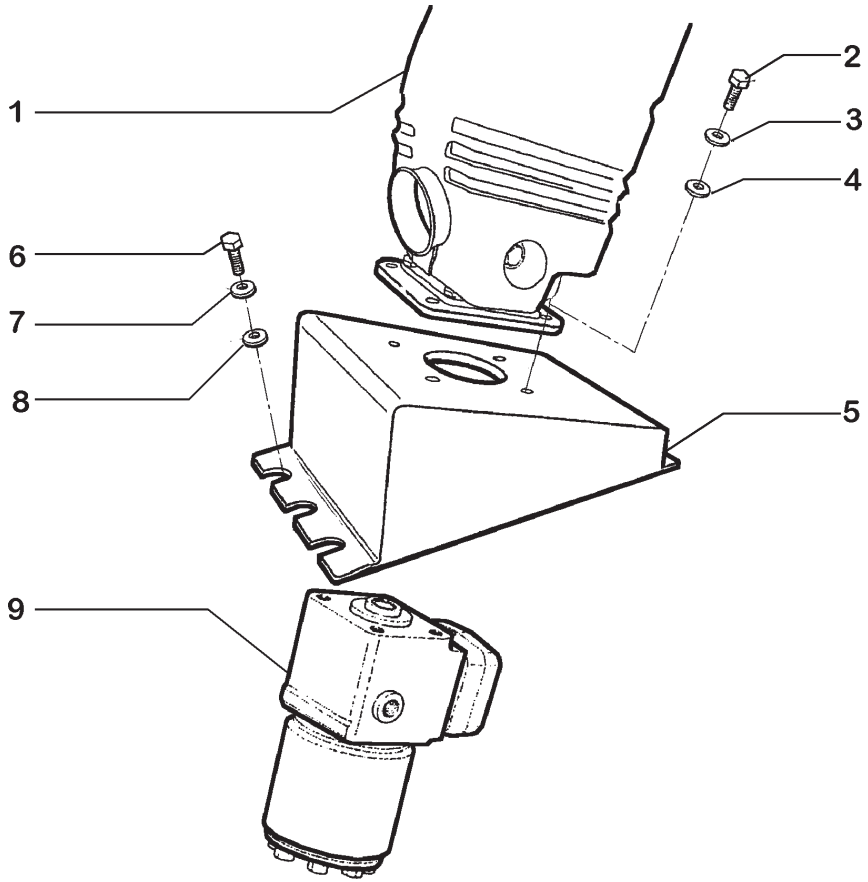

ITEM	PEÇA Nº	QTDE.	COD.	DESCRIPTION	DESCRIÇÃO
1	87454882	1	103P	STEERING COLUMN	COLUNA DIREÇÃO
2	614-10025	4	040V	SCREW	PARAFUSO
3	895-18010	4	131R	WASHER	ARRUELA
4	892-11010	4	131R	WASHER	ARRUELA
5	87428765	4	300S	BRACKET	SUPORTE
6	614-10035	4	040V	SCREW	PARAFUSO
7	895-18010	4	131R	WASHER	ARRUELA
8	892-11010	4	131R	WASHER	ARRUELA
9	87405609	1	010I	ORBITROL	DIREÇÃO HIDRAU

STEERING SYSTEM
SISTEMA DE DIREÇÃO

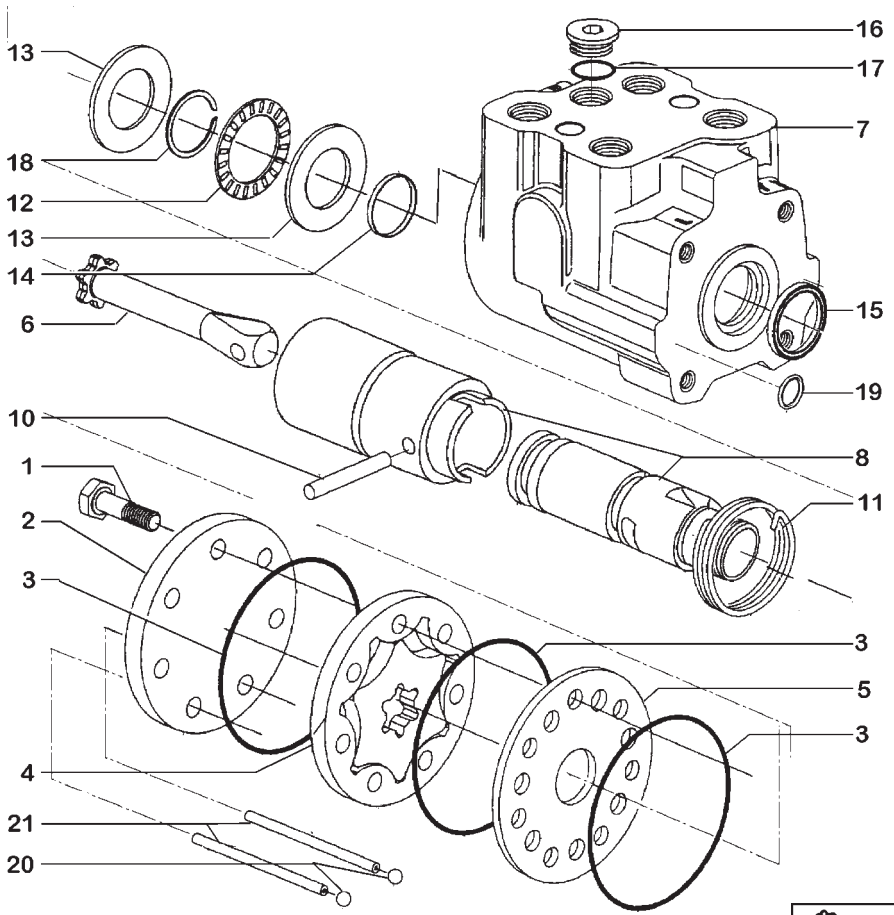

ITEM	PEÇA Nº	QTDE.	COD.	DESCRIPTION	DESCRIÇÃO
1	407768A1	7	040V	SCREW	PARAFUSO
2	NSS	1	001N	NO AVAILABLE	NÃO FORNECIDO
3	298587A1	3	122G	SEAL	RETENTOR
4	NSS	1	001N	NO AVAILABLE	NÃO FORNECIDO
5	NSS	1	001N	NO AVAILABLE	NÃO FORNECIDO
6	NSS	1	001N	NO AVAILABLE	NÃO FORNECIDO
7	NSS	1	001N	NO AVAILABLE	NÃO FORNECIDO
8	NSS	1	001N	NO AVAILABLE	NÃO FORNECIDO
10	NSS	1	001N	NO AVAILABLE	NÃO FORNECIDO
11	399331A1	1	100M	SPRING	MOLA
12	298593A1	1	341C	BEARING	ROLAMENTO
13	298594A1	2	341C	BEARING	ROLAMENTO
14	400210A1	1	122G	SEAL	RETENTOR
15	320196A1	1	122G	SEAL	RETENTOR
16	NSS	1	001N	NO AVAILABLE	NÃO FORNECIDO
17	237-6008	1	045A	RING	ANEL
18	298595A1	1	045A	RING	ANEL
19	238-6011	2	045A	RING	ANEL
20	298596A1	2	140S	BALL	ESFERA
21	298597A1	2	200S	PIN	PINO
22	407966A1	1	002K	KIT	KIT

ORBITROL - 87405609
UNIDADE DE DIREÇÃO - 87405609

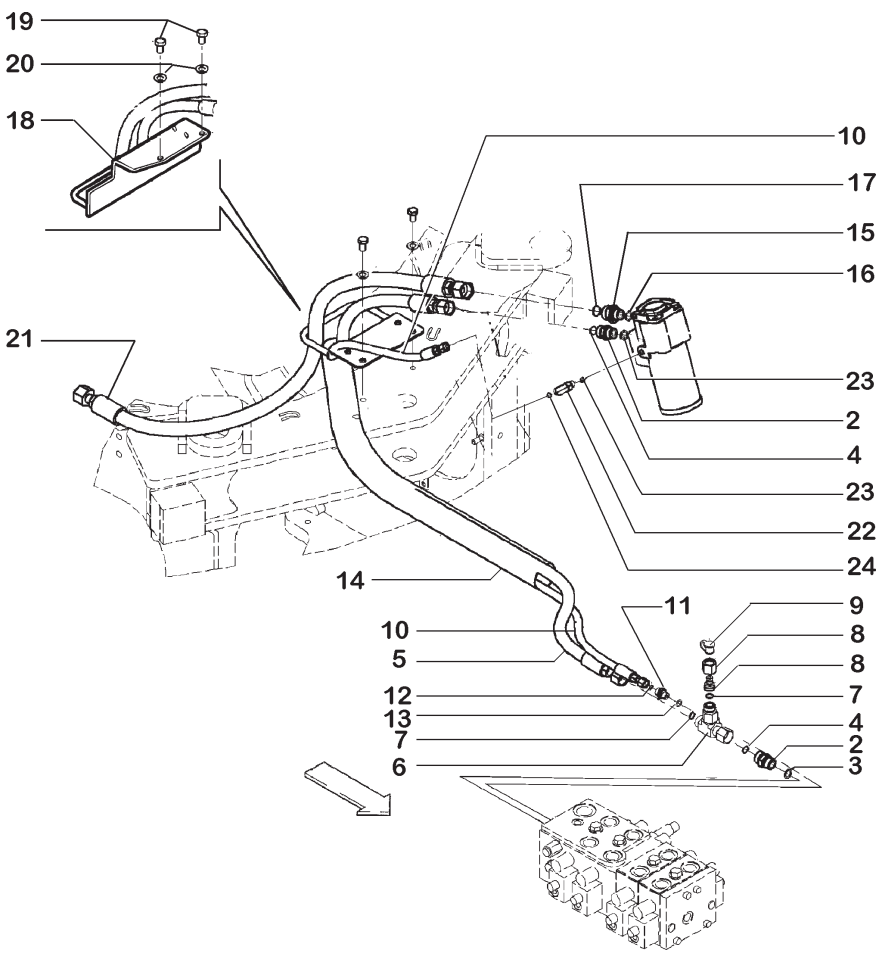

ITEM	PEÇA Nº	QTDE.	COD.	DESCRIPTION	DESCRIÇÃO
2	700-103	2	001A	ADAPTER	ADAPTADOR
3	637-63193	2	045A	RING	ANEL
4	238-6016	2	045A	RING	ANEL
5	408877A1	1	192T	HOSE	MANGUEIRA
6	701-433	1	020R	CONNECTOR	CONEXÃO
7	238-6016	2	045A	RING	ANEL
8	324201A1	1	001A	ADAPTER	ADAPTADOR
9	H434163	1	334C	DUST BOOT	COIFA PARA PÓ
10	408878A1	1	192T	HOSE	MANGUEIRA
11	700-153	1	001A	ADAPTER	ADAPTADOR
12	637-63113	1	045A	RING	ANEL
13	238-6011	1	045A	RING	ANEL
14	401526A1	1	030M	SLEEVE	LUVA
15	700-107	1	001A	ADAPTADOR	ADAPTADOR
16	637-63193	1	045A	RING	ANEL
17	238-6018	1	045A	RING	ANEL
18	87439953	1	300S	BRACKET	SUPORTE
19	627-12020	2	040V	SCREW	PARAFUSO
20	895-11012	2	131R	WASHER	ARRUELA
21	365751A2	1	192T	HOSE	MANGUEIRA
22	700-303	1	085G	ELBOW	COTOVELO
23	637-63093	1	045A	RING	ANEL
24	238-6011	1	045A	RING	ANEL

STEERING HYDRAULIC SYSTEM
SISTEMA HIRÁULICO DA DIREÇÃO

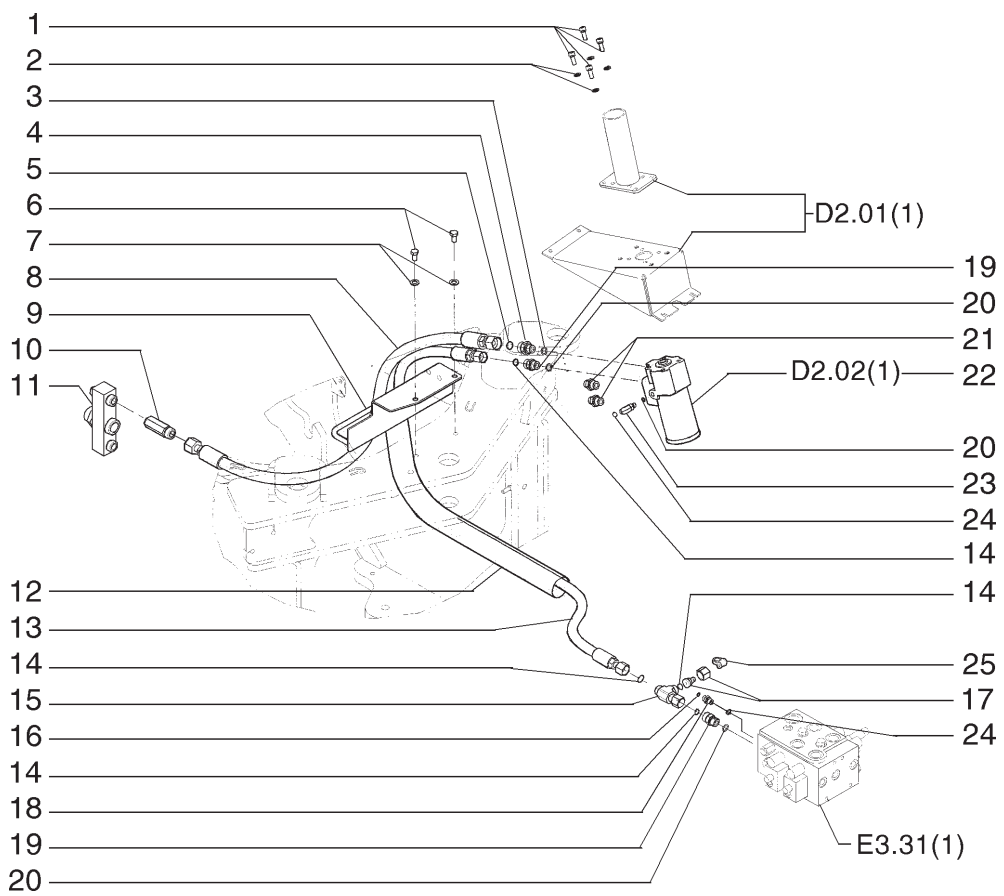

ITEM	PEÇA Nº	QTDE.	COD.	DESCRIPTION	DESCRIÇÃO
1	864-10025	4	040V	SCREW	PARAFUSO
2	892-11010	4	131R	WASHER	ARRUELA
3	637-63193	2	158G	O'RING	O'RING
4	700-107	1	020R	FITTING	CONEXÃO
5	238-6018	1	045A	RING	ANEL
6	627-12020	2	040V	SCREW	PARAFUSO
7	895-11012	2	131R	WASHER	ARRUELA
8	87319752	1	192T	HOSE ASSY	MANGUEIRA
9	87400278	1	300S	SUPPORT	SUPORTE
10	87307518	1	010V	VALVE	VÁLVULA
11	87362569	1	188C	MANIFOLD	COLETOR
12	401526A1	1	070R	GUARD	PROTEÇÃO
13	408877A1	1	192T	HOSE ASSY	MANGUEIRA
14	238-6016	5	045A	RING	ANEL
15	701-433	1	020R	FITTING	CONEXÃO
16	637-63113	1	045A	RING	ANEL
17	324201A1	1	020R	FITTING	CONEXÃO
18	700-153	1	020R	FITTING	CONEXÃO
19	700-103	2	020R	FITTING	CONEXÃO
20	637-63093	2	045A	RING	ANEL
21	700-162	2	020R	FITTING	CONEXÃO
22	87307213	1	010I	HYDRAULIC DRIVE	DIREÇÃO HIDR.
23	700-303	1	085G	ELBOW	COTOVELO
24	238-6011	1	045A	RING	ANEL
25	H434163	1	334C	DUST BOOT	COIFA PARA PÓ

STEERING HYDRAULIC SYSTEM
SISTEMA HIRÁULICO DA DIREÇÃO

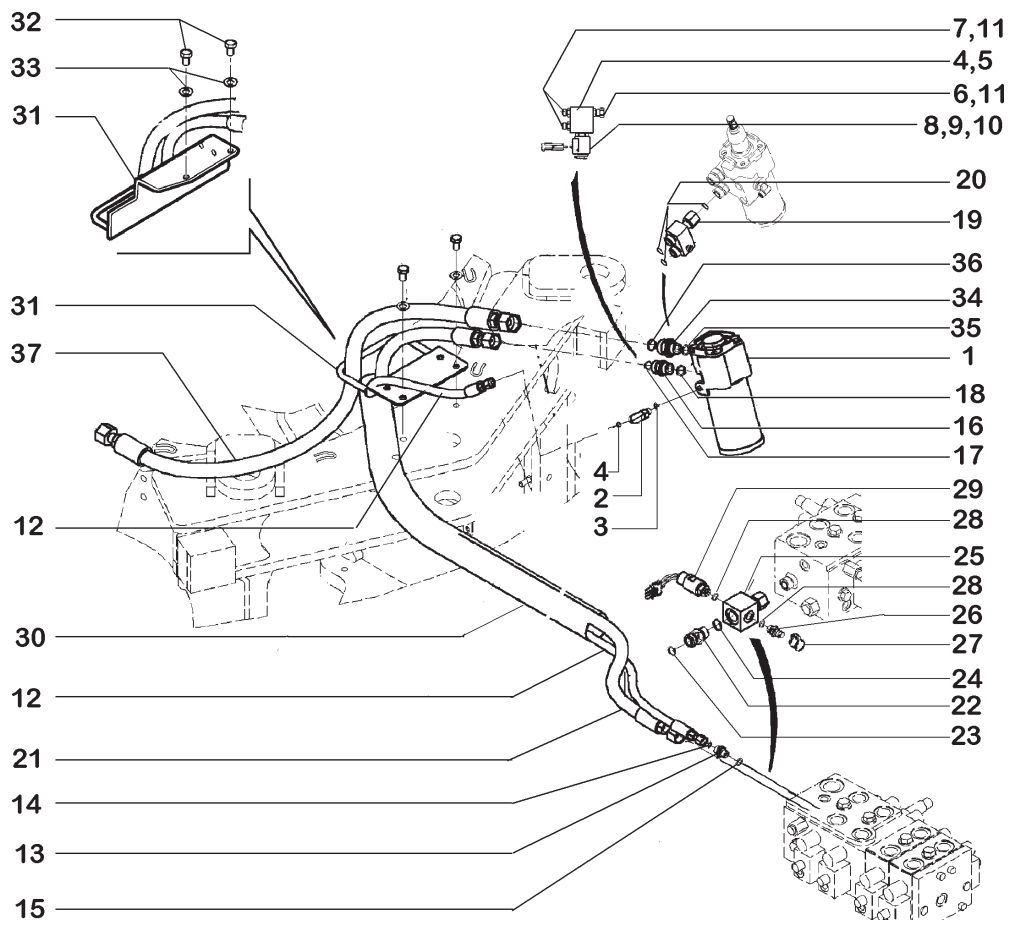

ITEM	PEÇA Nº	QTDE.	COD.	DESCRIPTION	DESCRIÇÃO
1	87405609	1	010v	VALVE	VÁLVULA
2	700-303	1	085G	ELBOW	COTOVELO
3	637-63093	1	045A	RING	ANEL
4	238-6011	1	045A	RING	ANEL
5	411113A1	1	010V	VALVE	VÁLVULA
5	NSS	1	001N	NO AVAILABLE	NÃO FORNECIDO
6	412258A1	1	235C	CONNECTION	CONEXÃO
7	412257A1	2	235C	CONNECTION	CONEXÃO
8	408619A1	1	083B	COIL	BOBINA
9	412256A1	1	010V	VALVE	VÁLVULA
10	329413A1	1	002K	KIT	KIT
11	237-6004	3	045A	RING	ANEL
12	408878A1	1	192T	HOSE	MANGUEIRA
13	700-153	1	001A	ADAPTER	ADAPTADOR
14	637-63113	1	045A	RING	ANEL
15	238-6011	1	045A	RING	ANEL
16	700-103	1	001A	ADAPTER	ADAPTADOR
17	637-63193	1	045A	RING	ANEL
18	238-6016	1	045A	RING	ANEL
19	376636A1	1	235C	CONNECTION	CONEXÃO
20	238-6016	3	045A	RING	ANEL
21	408877A1	1	192T	HOSE	MANGUEIRA
22	376970A1	1	010V	VALVE	VÁLVULA
23	637-63193	1	045A	RING	ANEL
24	238-6016	1	045A	RING	ANEL
25	400242A1	1	235C	CONNECTION	CONEXÃO
26	178889A1	1	020R	FITTING	CONEXÃO
27	143349A1	1	334C	DUST BOOT	COIFA PARA PÓ
28	637-63113	1	045A	RING	ANEL
29	398888A1	1	075I	SWITCH	INTERRUPTOR
30	401526A1	1	030M	SLEEVE	LUVA
31	87439953	1	300S	BRACKET	SUPORTE
32	627-12020	2	040V	SCREW	PARAFUSO

AUXILIARY STEERING
DIREÇÃO AUXILIAR

D2.11 | 2

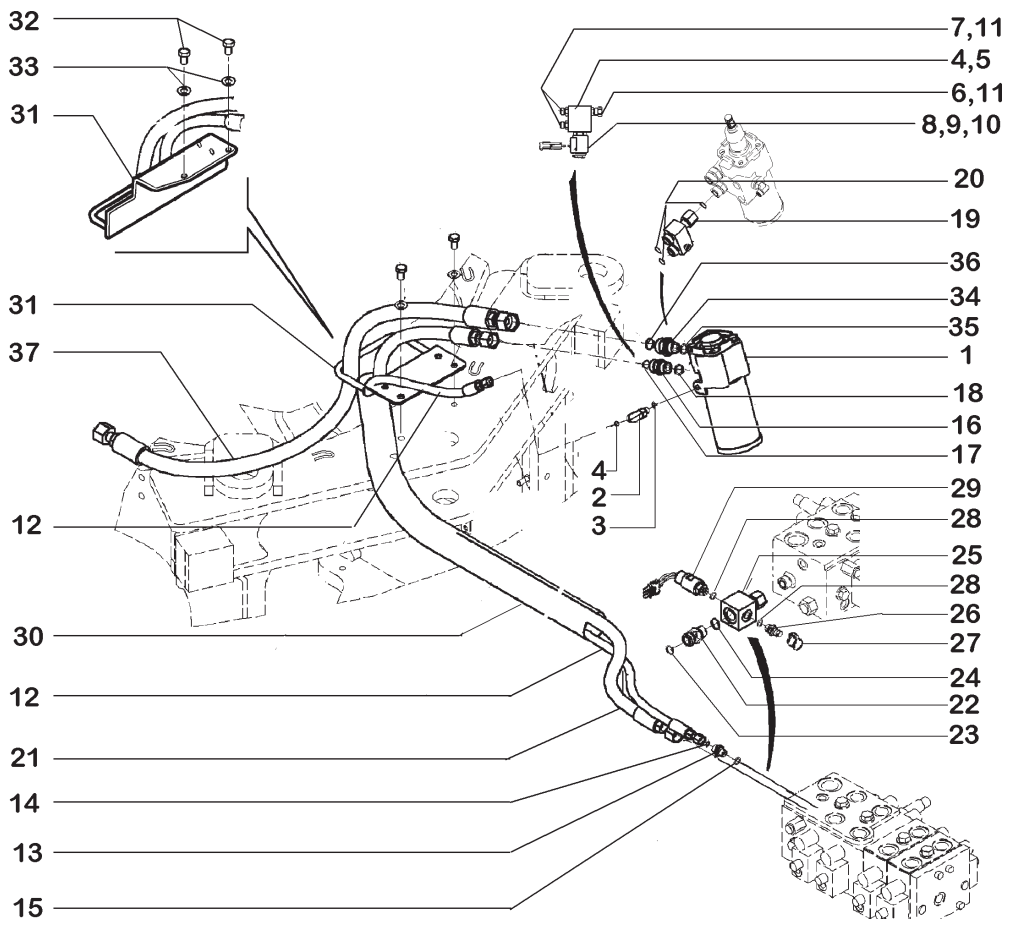

ITEM	PEÇA Nº	QTDE.	COD.	DESCRIPTION	DESCRIÇÃO
33	895-11012	2	131R	WASHER	ARRUELA
34	700-107	1	001A	ADAPTER	ADAPTADOR
35	238-6018	1	045A	RING	ANEL
36	637-63193	1	045A	RING	ANEL
37	387701A1	1	192T	HOSE	MANGUEIRA

AUXILIARY STEERING
DIREÇÃO AUXILIAR

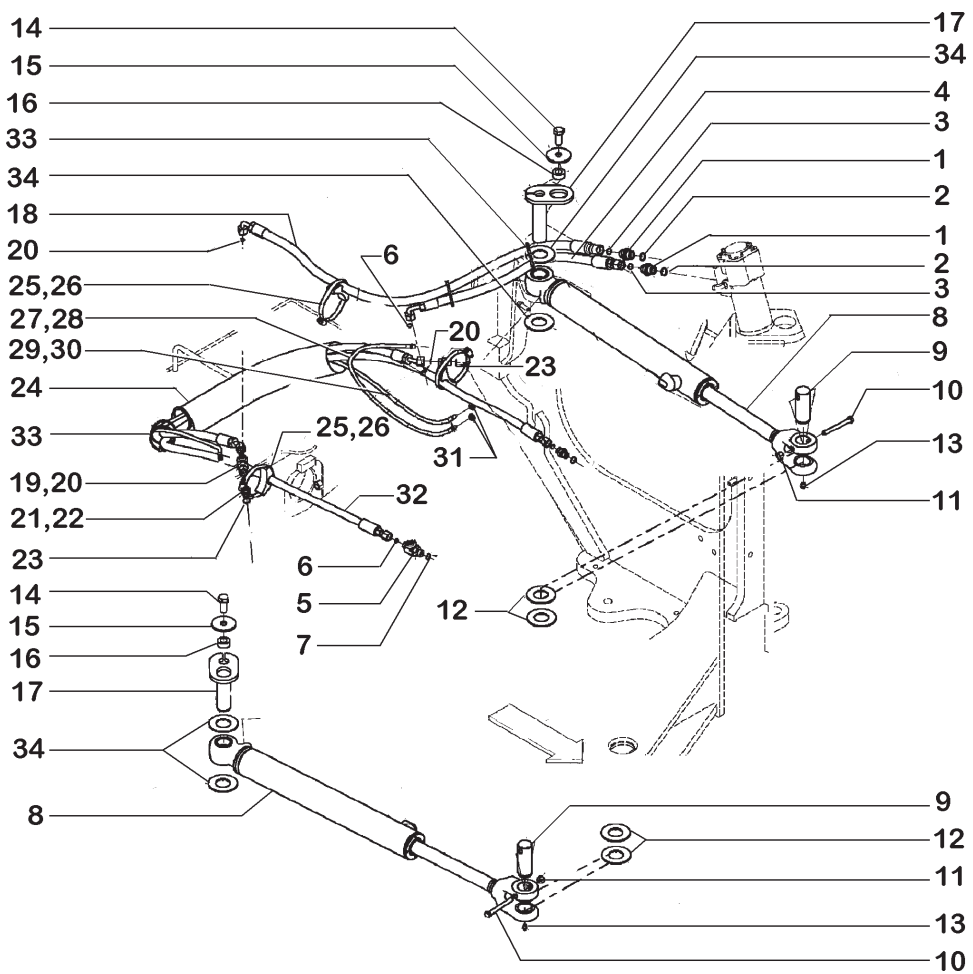

ITEM	PEÇA Nº	QTDE.	COD.	DESCRIPTION	DESCRIÇÃO
1	700-162	2	001A	ADAPTER	ADAPTADOR
2	238-6014	1	045A	RING	ANEL
3	637-63193	1	045A	RING	ANEL
4	365836A3	1	192T	HOSE	MANGUEIRA
5	700-441	1	020R	CONNECTOR	CONEXÃO
6	637-63133	2	045A	RING	ANEL
7	238-6012	1	045A	RING	ANEL
8	87405377	2	164C	CYLINDER	CILINDRO
9	380583A2	2	200S	PIN	PINO
10	828-10090	2	040V	SCREW	PARAFUSO
11	832-10410	2	010D	NUT	PORCA
12	419819A1	4	131R	WASHER	ARRUELA
13	219-1	2	060I	GREASE FITTING	PINO GRAXEIRO
14	627-16035	2	040V	SCREW	PARAFUSO
15	496-81025	2	131R	WASHER	ARRUELA
16	L125100	2	075D	SPACER	ESPAÇADOR
17	8605835	2	200S	PIN	PINO
18	365837A2	1	192T	HOSE	MANGUEIRA
19	701-422	1	020R	CONNECTOR	CONEXÃO
20	238-6012	2	045A	RING	ANEL
21	700-157	3	001A	ADAPTER	ADAPTADOR
22	637-63133	1	045A	RING	ANEL
23	238-6012	1	045A	RING	ANEL
24	401526A1	1	030M	SLEEVE	LUVA
25	367533A1	3	045A	RING	ANEL
26	214-1460	3	031F	CLAMP	ABRAÇADEIRA
27	L54693	1	192T	HOSE	MANGUEIRA
28	219-8	1	060I	GREASE FITTING	PINO GRAXEIRO
29	L72667	1	192T	HOSE	MANGUEIRA
30	219-8	1	060I	GREASE FITTING	PINO GRAXEIRO
31	F53473	2	010D	NUT	PORCA
32	387207A1	2	192T	HOSE	MANGUEIRA
33	L18337	6	014B	STRAP	CINTA
34	419818A1	4	131R	WASHER	ARRUELA

STEERING HYDRAULIC SYSTEM
SISTEMA HIDRÁULICO DA DIREÇÃO

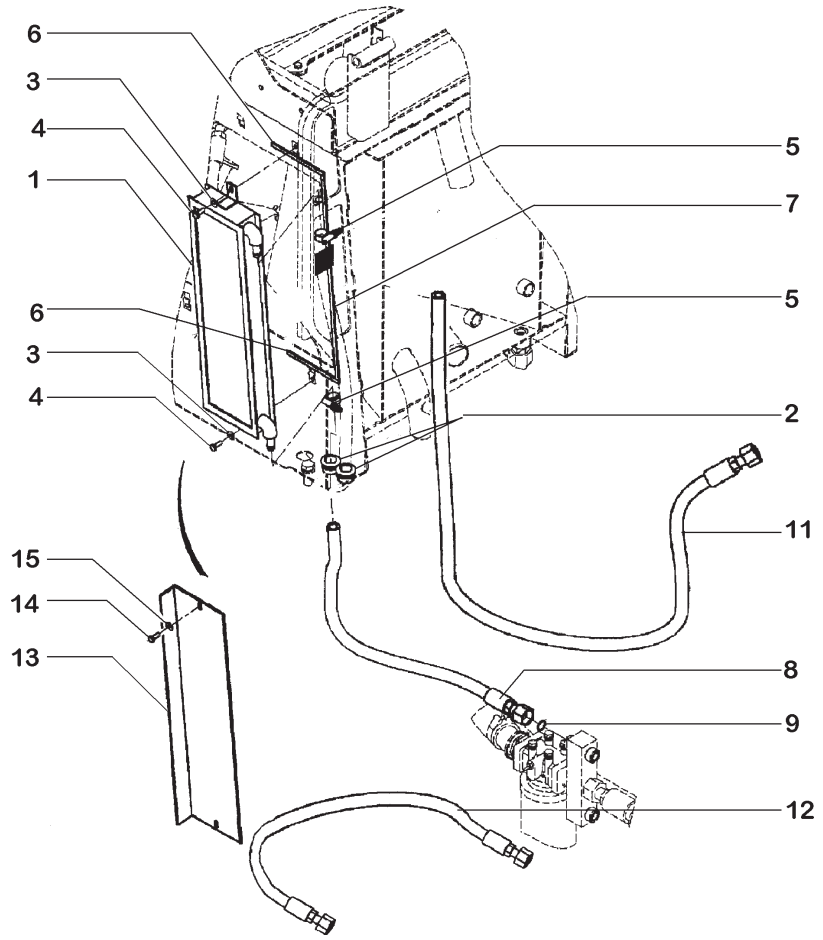

ITEM	PEÇA Nº	QTDE.	COD.	DESCRIPTION	DESCRIÇÃO
1	362963A1	1	025R	RADIATOR	RADIADOR
2	198828C1	2	085I	INSULATOR	ISOLANTE
3	895-15008	2	131R	WASHER	ARRUELA
4	627-8025	2	040V	SCREW	PARAFUSO
5	328186A1	2	031F	CLAMP	ABRAÇADEIRA
6	382260A1	2	122G	RETAINER	RETENTOR
7	382258A1	1	122G	RETAINER	RETENTOR
8	367872A1	1	192T	HOSE	MANGUEIRA
9	238-6018	1	045A	RING	ANEL
11	376181A2	1	192T	HOSE	MANGUEIRA
12	431706A1	1	192T	HOSE	MANGUEIRA
13	385688A1	1	110P	PLATE *	PLACA *
14	627-8020	2	040V	SCREW *	PARAFUSO *
15	895-15008	2	131R	WASHER *	ARRUELA *

* WITHOUT HYDRAULIC COOLER
SEM RADIADOR ÓLEO HIDRÁULICO

STEERING HYDRAULIC SYSTEM
SISTEMA HIDRÁULICO DA DIREÇÃO

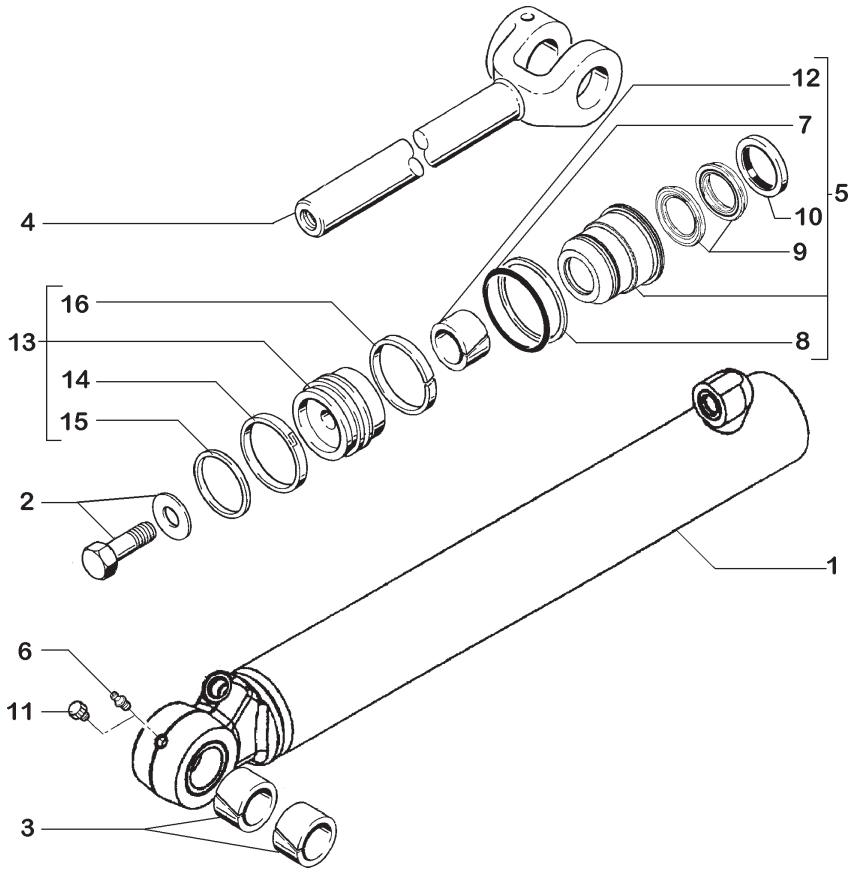

ITEM	PEÇA Nº	QTDE.	COD.	DESCRIPTION	DESCRIÇÃO
1	359185A1	1	193T	TUBE	TUBO
2	86982435	1	040V	SCREW	PARAFUSO
3	141005A1	2	095B	BUSHING	BUCHA
4	359183A1	1	274S	ROD	HASTE
5	349523A1	1	265C	COVER	TAMPA
6	219-1	1	060I	GREASE FITTING	PINO GRAXEIRO
7	238-5230	1	045A	RING	ANEL
8	G32129	1	045A	RING	ANEL
9	1542874C1	1	418S	SET	JOGO
10	D95142	1	123G	SEAL	RETENTOR
11	553-104	2	050T	PLUG	BUJÃO
12	352218A1	1	095B	BUSHING	BUCHA
13	349521A1	1	130P	PLUNGER	PISTÃO
14	349519A1	1	045A	RING	ANEL
15	G104439	1	045A	RING	ANEL
16	349518A1	1	045A	RING	ANEL

STEERING CYLINDER - 87405377
CILINDRO DE DIREÇÃO 87405377

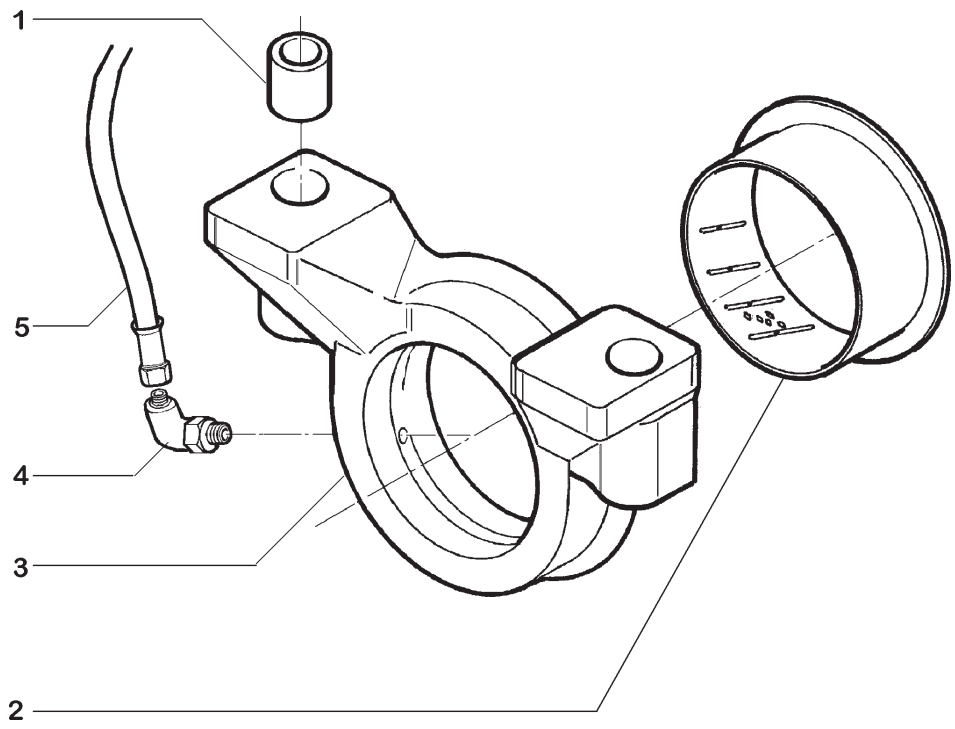

ITEM	PEÇA Nº	QTDE.	COD.	DESCRIPTION	DESCRIÇÃO
1	87457101	4	095D	BUSHING	BUCHA
2	87457102	2	095B	BUSHING	BUCHA
3	87457103	2	300S	SUPPORT	SUPORTE
4	328082A1	2	085G	ELBOW	COTOVELO
5	L72667	2	192T	HOSE	MANGUEIRA

REAR AXLE SUPPORT
SUPORTE EIXO TRASEIRO

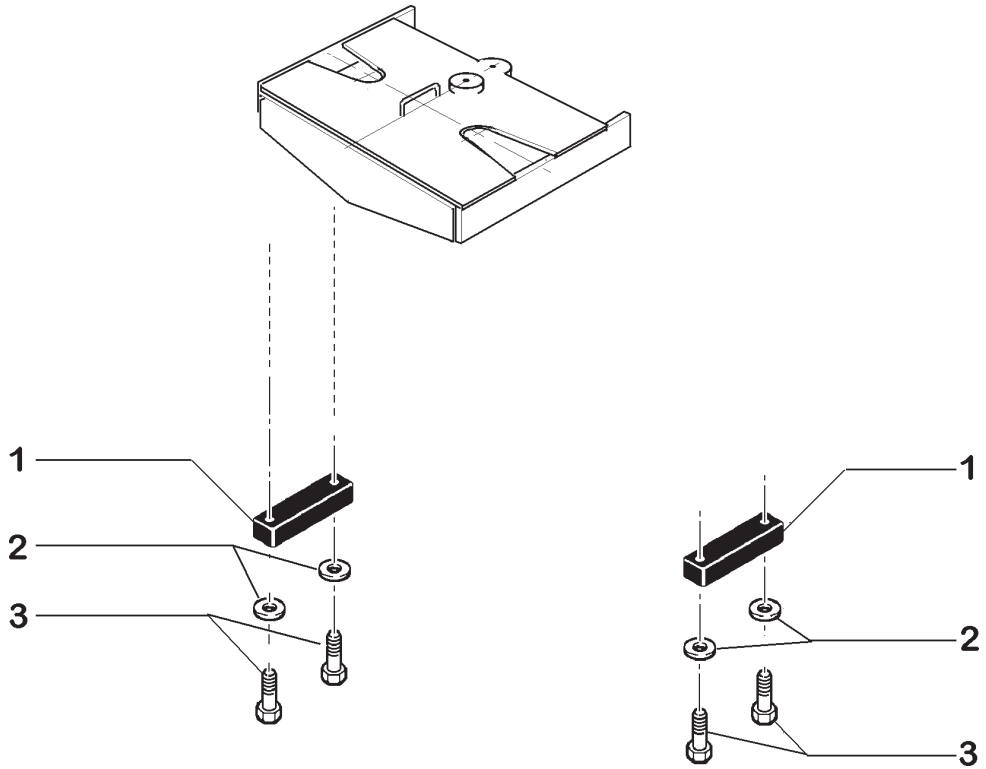

ITEM	PEÇA Nº	QTDE.	COD.	DESCRIPTION	DESCRIÇÃO
1	8602889	2	080A	STOP	BATENTE
2	896-11012	4	131R	WASHER	ARRUELA
3	827-12060	4	040V	SCREW	PARAFUSO

REAR AXLE STOP
BATENTE EIXO TRASEIRO

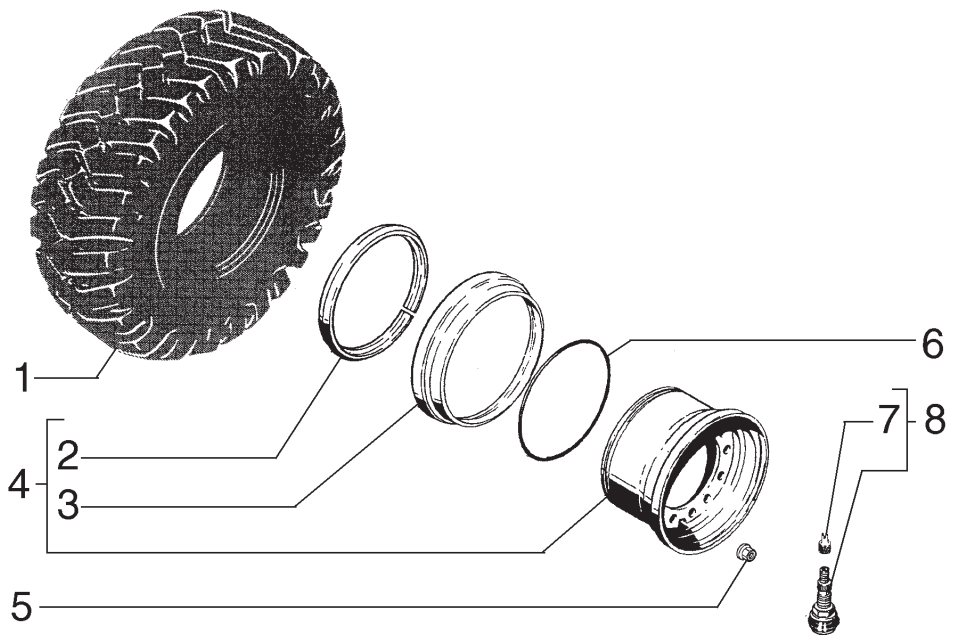

ITEM	PEÇA Nº	QTDE.	COD.	DESCRIPTION	DESCRIÇÃO
1	371-8272	4	147P	TIRE FIRESTONE	PNEU FIRESTONE
1	371-8082	4	147P	TIRE FIRESTONE	PNEU FIRESTONE
1	371-8271	4	147P	TIRE GOODYEAR	PNEU GOODYEAR
2	148682A1	4	045A	RING	ANEL
3	149299A1	4	070F	FLANGE	FLANGE
4	87460446	4	135C	RIM	ARO
5	147496A1	48	010D	NUT	PORCA
6	A19101	4	158G	O'RING	O'RING
7	L19664	4	265C	COVER	TAMPA
8	A20058	4	010V	VALVE	VÁLVULA

WHEELS AND TIRES 20,5 X 25 12L
AROS E PNEUS 20,5 X 25 12L

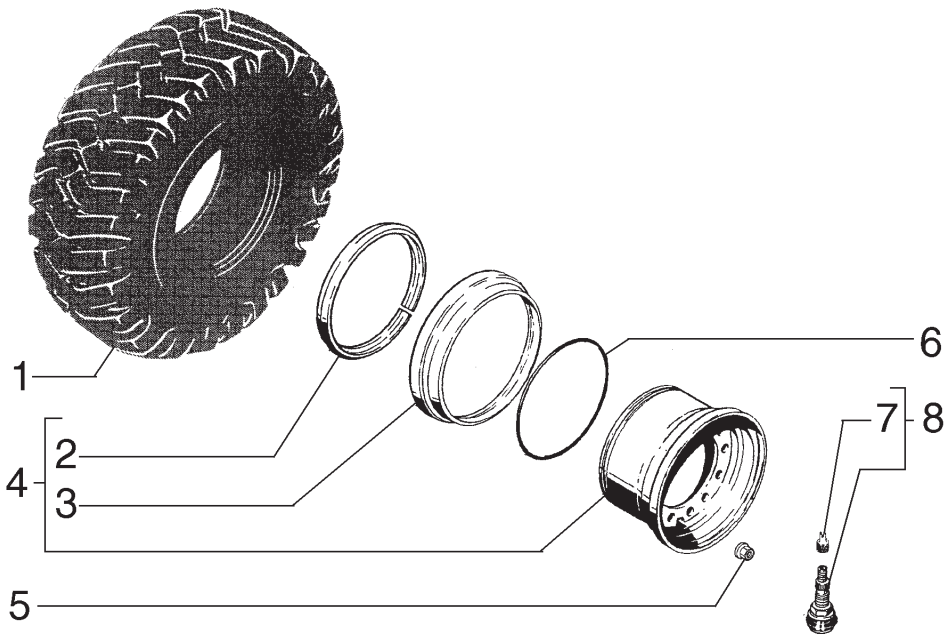

ITEM	PEÇA Nº	QTDE.	COD.	DESCRIPTION	DESCRIÇÃO
1	75265185	4	147P	TIRE	PNEU
1	371-8312	4	147P	TIRE FIRESTONE	PNEU FIRESTONE
1	371-8311	4	147P	TIRE GOODYEAR	PNEU GOODYEAR
2	148682A1	4	045A	RING	ANEL
3	149299A1	4	070F	FLANGE	FLANGE
4	87460446	4	135C	RIM	ARO
5	147496A1	48	010D	NUT	PORCA
6	A19101	4	158G	O'RING	O'RING
7	L19664	4	265C	COVER	TAMPA
8	A20058	4	010V	VALVE	VÁLVULA

WHEELS AND TIRES 20,5 X 25 16L
AROS E PNEUS 20,5 X 25 16L

D3.16 | 2

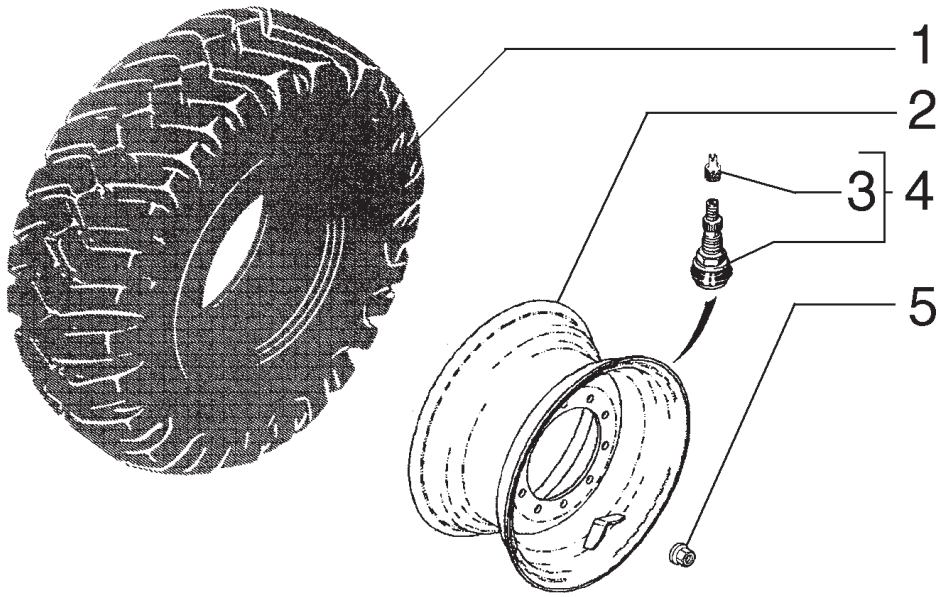

ITEM	PEÇA Nº	QTDE.	COD.	DESCRIPTION	DESCRIÇÃO
1	148117A1	4	147P	TIRE PIRELLI	PNEU PIRELLI
1	371-8051	4	147P	TIRE GOODYEAR	PNEU GOODYEAR
1	371-8052	4	147P	TIRE FIRESTONE	PNEU FIRESTONE
2	87460444	4	135C	RIM	ARO
3	L19101	4	265C	COVER	TAMPA
4	A20058	4	010V	VALVE	VÁLVULA
5	147496A1	48	010D	NUT	PORCA

WHEELS AND TIRES 17,5 X 25 12L
AROS E PNEUS 17,5 X 25 12L

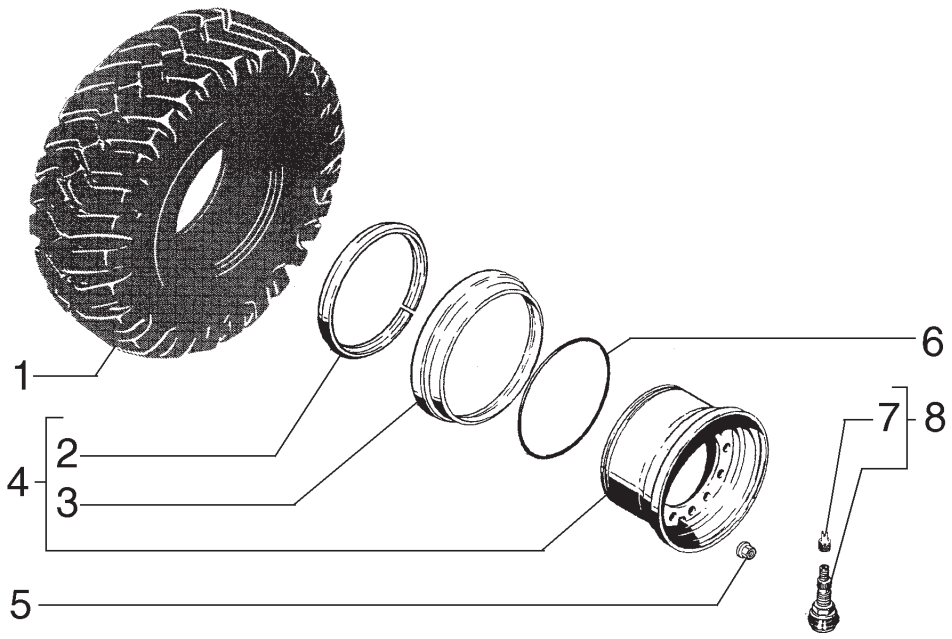

ITEM	PEÇA Nº	QTDE.	COD.	DESCRIPTION	DESCRIÇÃO
1	371-8052	4	147P	TIRE FIRESTONE	PNEU FIRESTONE
1	371-8051	4	147P	TIRE GOODYEAR	PNEU GOODYEAR
1	148117A1	4	147P	TIRE PIRELLI	PNEU PIRELLI
2	148682A1	4	045A	RING	ANEL
3	148681A1	4	045A	RING	ANEL
4	87460448	4	135C	RIM 14X25	ARO 14X25
5	147496A1	48	010D	NUT	PORCA
6	A19101	4	158G	O'RING	O'RING
7	L19664	4	265C	COVER	TAMPA
8	A20058	4	010V	VALVE	VÁLVULA

WHEELS AND TIRES 17,5 X 25 12L
AROS E PNEUS 17,5 X 25 12L

D3.16 | 4

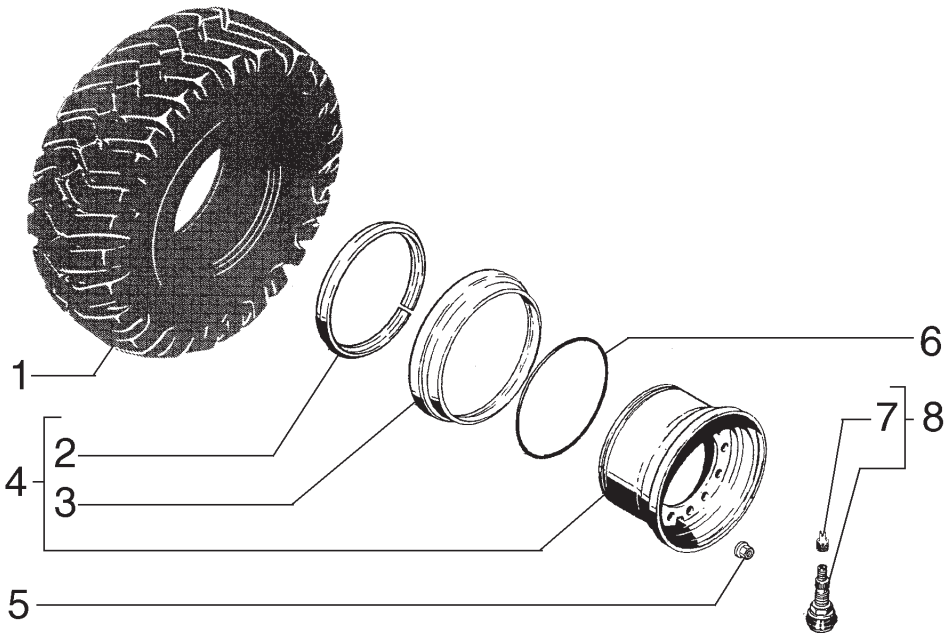

ITEM	PEÇA Nº	QTDE.	COD.	DESCRIPTION	DESCRIÇÃO
1	75265186	4	147P	TIRE	PNEU
2	148682A1	4	045A	RING	ANEL
3	149299A1	4	070F	FLANGE	FLANGE
4	87460448	4	135C	RIM	ARO
5	147496A1	48	010D	NUT	PORCA
6	A19101	4	158G	O'RING	O'RING
7	L19664	4	265C	COVER	TAMPA
8	A20058	4	010V	VALVE	VÁLVULA

WHEELS AND TIRES 17,5 X 25 16L
AROS E PNEUS 17,5 X 25 16L

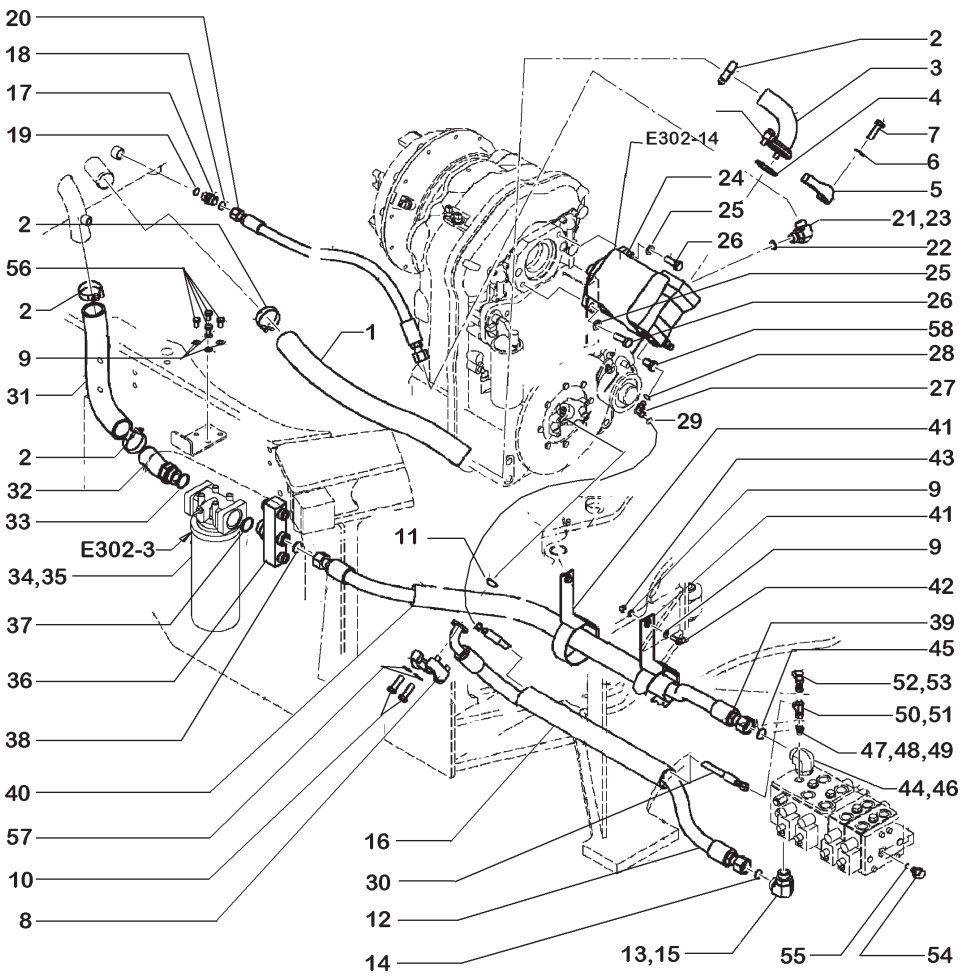

ITEM	PEÇA Nº	QTDE.	COD.	DESCRIPTION	DESCRIÇÃO
1	388556A1	1	192T	HOSE	MANGUEIRA
2	254026A1	4	031F	CLAMP	ABRAÇADEIRA
3	388509A1	1	193T	TUBE	TUBO
4	238-5232	1	045A	RING	ANEL
5	L14386	2	070F	FLANGE	FLANGE
6	895-11012	4	131R	WASHER	ARRUELA
7	627-12040	4	040V	SCREW	PARAFUSO
8	86985567	2	070F	FLANGE	FLANGE
9	895-11010	8	131R	WASHER	ARRUELA
10	627-14045	4	040V	SCREW	PARAFUSO
11	238-6222	1	045A	RING	ANEL
12	388555A2	1	192T	HOSE	MANGUEIRA
13	700-308	1	085G	ELBOW	COTOVELO
14	637-64296	1	045A	RING	ANEL
15	238-6021	1	045A	RING	ANEL
16	401525A1	1	070R	GUARD	PROTEÇÃO
17	700-104	1	001A	ADAPTER	ADAPTADOR
18	637-63193	1	045A	RING	ANEL
19	238-6018	1	045A	RING	ANEL
20	388557A1	1	192T	HOSE	MANGUEIRA
21	700-307	1	085G	ELBOW	COTOVELO
22	637-64236	1	158G	O'RING	O'RING
23	238-6018	1	045A	RING	ANEL
24	377608A1	1	155P	PUMP	BOMBA
25	896-11016	2	131R	WASHER	ARRUELA
26	627-16045	2	040V	SCREW	PARAFUSO
27	701-329	1	085G	ELBOW	COTOVELO
28	238-6011	1	045A	RING	ANEL
29	637-63093	1	045A	RING	ANEL
30	388558A1	1	192T	HOSE	MANGUEIRA
31	429045A1	1	192T	HOSE	MANGUEIRA
32	390208A2	1	001A	ADAPTER	ADAPTADOR
33	637-64386	1	045A	RING	ANEL

HYDRAULIC SYSTEM
SISTEMA HIDRÁULICO

E3.02 | 1

PC-CPR.008/2005

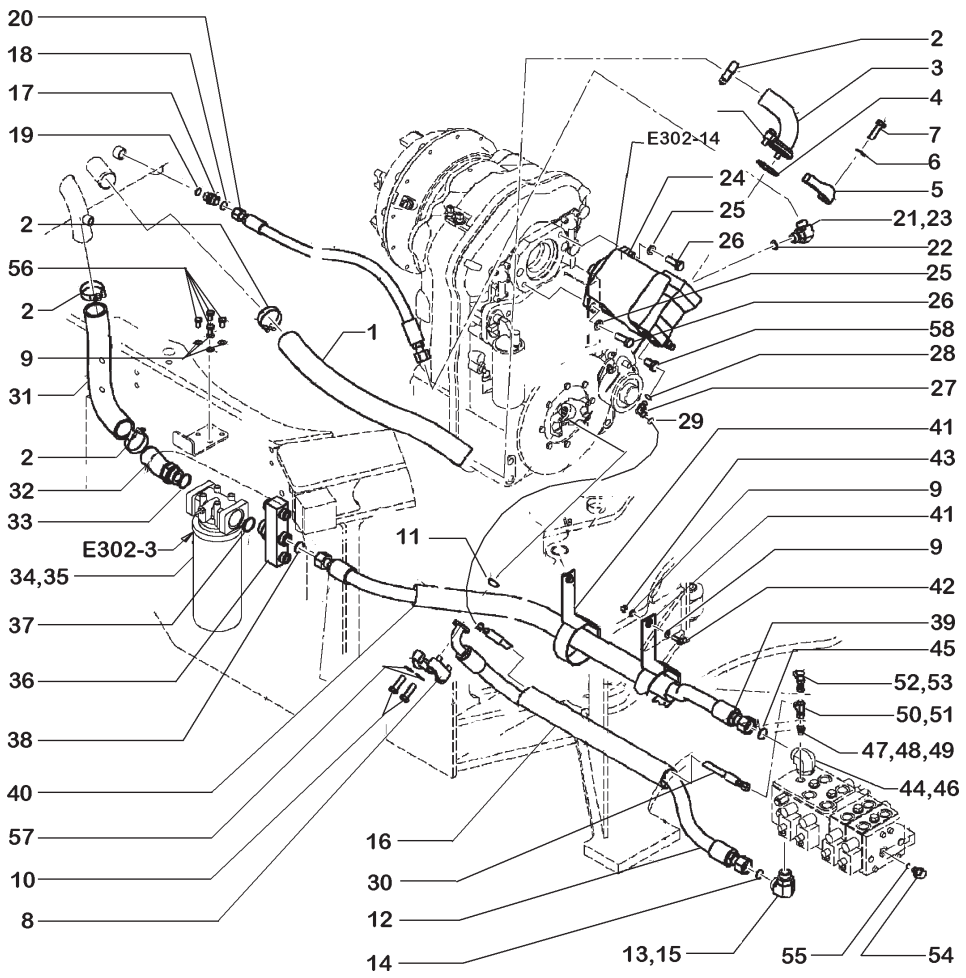

ITEM	PEÇA Nº	QTDE.	COD.	DESCRIPTION	DESCRIÇÃO
34	87403734	1	067F	OIL FILTER	FILTRO ÓLEO
35	87403735	1	067F	OIL FILTER *	FILTRO ÓLEO *
36	370524A2	1	188C	MANIFOLD	COLETOR
37	637-64386	1	045A	RING	ANEL
38	238-6021	1	045A	RING	ANEL
39	365516A2	1	192T	HOSE	MANGUEIRA
40	401526A1	1	070R	GUARD	PROTEÇÃO
41	401527A2	2	014B	STRAP	CINTA
42	627-10030	2	040V	SCREW	PARAFUSO
43	832-10410	2	131R	WASHER	ARRUELA
44	700-308	1	085G	ELBOW	COTOVELO
45	637-64296	1	045A	RING	ANEL
46	238-6021	1	045A	RING	ANEL
47	700-153	1	020R	FITTING	CONEXÃO
48	238-6011	1	158G	O'RING	O'RING
49	637-63113	1	158G	O'RING	O'RING
50	701-421	1	020R	FITTING *	CONEXÃO *
51	238-6011	1	158G	O'RING	O'RING
52	190117A1	1	065I	DRIVE *	ACOPLAMENTO *
53	238-6011	1	158G	O'RING	O'RING
54	178889A1	1	020R	FITTING	CONEXÃO
55	637-63113	1	158G	O'RING	O'RING
56	627-10020	4	040V	SCREW	PARAFUSO
57	895-11014	4	131R	WASHER	ARRUELA
58	700-100	1	020R	FITTING	CONEXÃO

* WITH RIDE CONTROL
COM RIDE CONTROL

HYDRAULIC SYSTEM
SISTEMA HIDRÁULICO

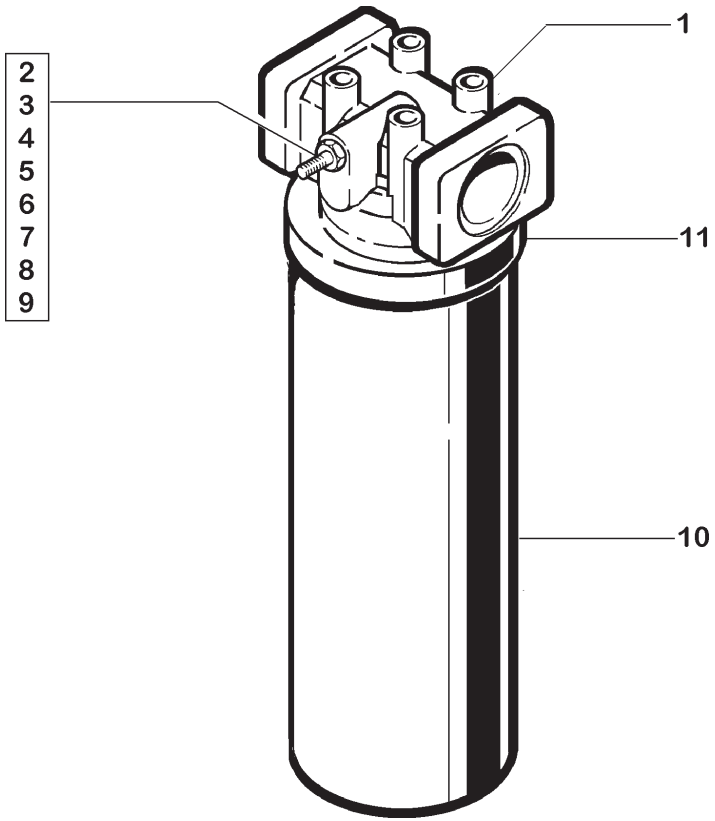

ITEM	PEÇA Nº	QTDE.	COD.	DESCRIPTION	DESCRIÇÃO
1	NSS	1	001N	NO AVAILABLE	NÃO FORNECIDO
2	8604802	1	035I	INDICATOR	INDICADOR
2	NSS	1	001N	NO AVAILABLE	NÃO FORNECIDO
3	NSS	1	001N	NO AVAILABLE	NÃO FORNECIDO
4	129-667	2	010D	NUT	PORCA
5	493-21020	1	131R	WASHER	ARRUELA
6	237-6006	1	045A	RING	ANEL
7	238-5011	1	045A	RING	ANEL
8	NSS	1	001N	NO AVAILABLE	NÃO FORNECIDO
9	NSS	1	001N	NO AVAILABLE	NÃO FORNECIDO
10	71102180	1	020E	FILTERING ELEM.	ELEMENTO FILTRAN
11	D21006	1	045A	RING	ANEL

OIL FILTER - 87403735/87403734
FILTRO DE ÓLEO - 87403735/87403734

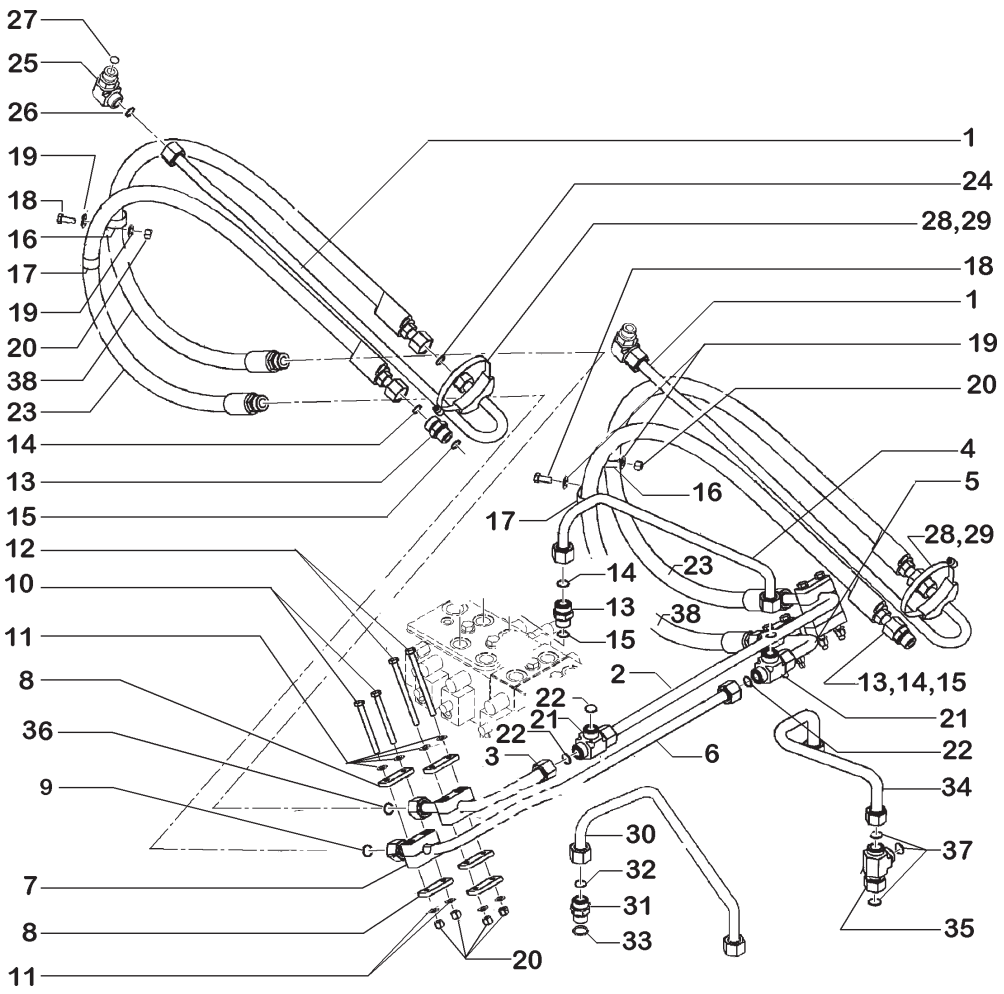

ITEM	PEÇA Nº	QTDE.	COD.	DESCRIPTION	DESCRIÇÃO
1	86983366	2	193T	TUBE	TUBO
2	8606092	1	193T	TUBE	TUBO
3	8606094	1	193T	TUBE	TUBO
4	8606096	1	193T	TUBE	TUBO
5	8606098	1	193T	TUBE	TUBO
6	8606100	1	193T	TUBE	TUBO
7	367489A1	4	074B	BLOCK	BLOCO
8	367658A1	10	110P	PLATE	PLACA
9	238-6021	2	045A	RING	ANEL
10	827-10110	4	040V	SCREW	PARAFUSO
11	895-11010	8	131R	WASHER	ARRUELA
12	827-10120	4	040V	SCREW	PARAFUSO
13	700-166	3	020R	CONNECTOR	CONEXÃO
14	238-6021	1	045A	RING	ANEL
15	637-64236	1	158G	O'RING	O'RING
16	515-23270	2	031F	CLAMP	ABRAÇADEIRA
17	515-24302	2	031F	CLAMP	ABRAÇADEIRA
18	627-10025	2	040V	SCREW	PARAFUSO
19	895-15010	4	131R	WASHER	ARRUELA
20	832-10410	10	010D	NUT	PORCA
21	701-410	2	235C	CONNECTION	CONEXÃO
22	238-6021	3	045A	RING	ANEL
23	372359A1	2	192T	HOSE	MANGUEIRA
24	238-6021	2	045A	RING	ANEL
25	700-313	2	085G	ELBOW	COTOVELO
26	238-6021	1	045A	RING	ANEL
27	637-64236	1	158G	O'RING	O'RING
28	391133A1	2	031F	CLAMP	ABRAÇADEIRA
29	214-1496	2	031F	CLAMP	ABRAÇADEIRA
30	388817A1	1	193T	TUBE	TUBO
31	700-166	1	020R	CONNECTOR	CONEXÃO
32	238-6021	1	045A	RING	ANEL

LOADER HYDRAULIC CIRCUIT
SISTEMA HIDRÁULICO DA CARREGADEIRA

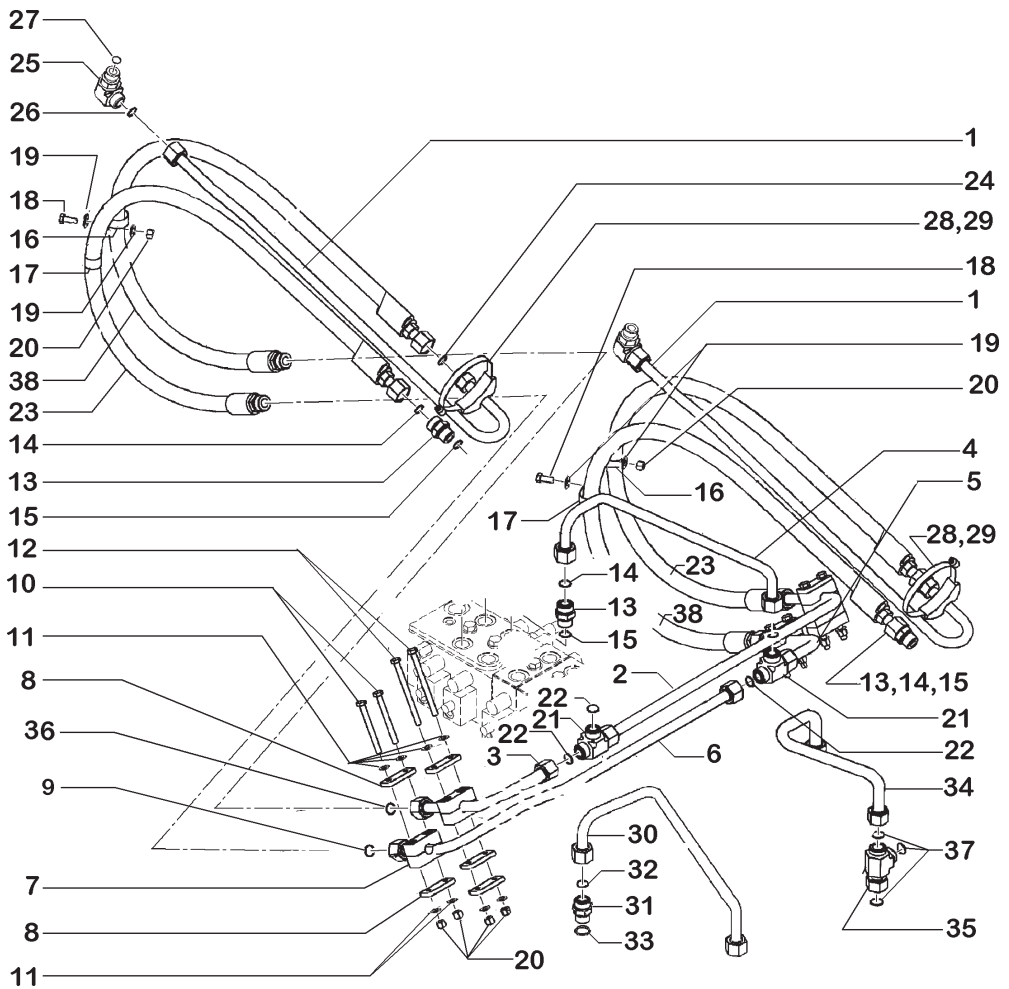

ITEM	PEÇA Nº	QTDE.	COD.	DESCRIPTION	DESCRIÇÃO
33	637-64236	1	158G	O'RING	O'RING
34	393806A1	1	193T	TUBE	TUBO
35	701-418	1	235C	CONNECTION	CONEXÃO
36	238-6021	1	045A	RING	ANEL
37	238-6021	3	045A	RING	ANEL
38	86983386	1	192T	HOSE	MANGUEIRA

LOADER HYDRAULIC CIRCUIT
SISTEMA HIDRÁULICO DA CARREGADEIRA

NEW HOLLAND

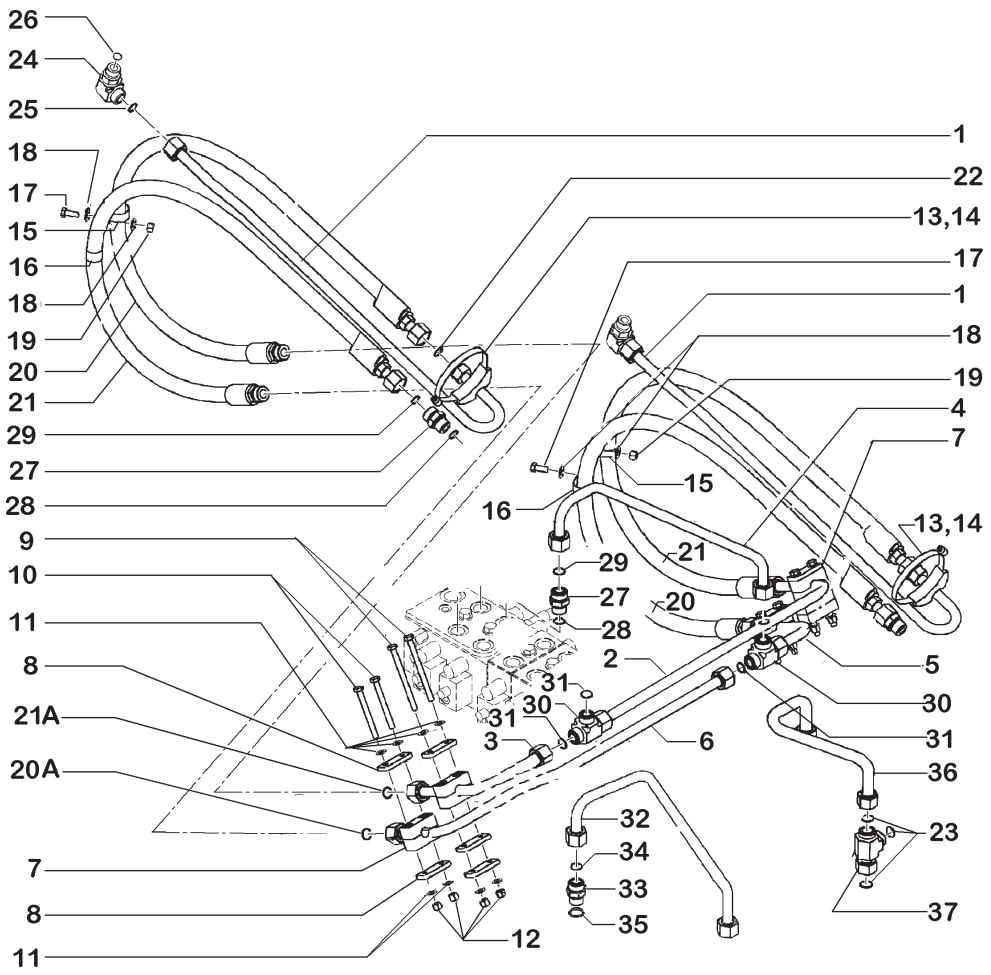

ITEM	PEÇA Nº	QTDE.	COD.	DESCRIPTION	DESCRIÇÃO
1	86983366	2	193T	TUBE	TUBO
2	8606092	1	193T	TUBE	TUBO
3	8606094	1	193T	TUBE	TUBO
4	8606096	1	193T	TUBE	TUBO
5	8606098	1	193T	TUBE	TUBO
6	8606100	1	193T	TUBE	TUBO
7	367489A1	4	074B	BLOCK	BLOCO
8	367658A1	10	110P	PLATE	PLACA
9	827-10120	4	040V	SCREW	PARAFUSO
10	827-10110	4	040V	SCREW	PARAFUSO
11	895-11010	8	131R	WASHER	ARRUELA
12	832-10410	8	010D	NUT	PORCA
13	391133A1	2	031F	CLAMP	ABRAÇADEIRA
14	214-1488	2	031F	CLAMP	ABRAÇADEIRA
15	515-23270	2	031F	CLAMP	ABRAÇADEIRA
16	515-24302	2	031F	CLAMP	ABRAÇADEIRA
17	627-10025	2	040V	SCREW	PARAFUSO
18	895-15010	4	131R	WASHER	ARRUELA
19	832-10410	2	010D	NUT	PORCA
20A	418695A1	1	192T	HOSE	MANGUEIRA
20	238-6021	2	045A	RING	ANEL
21	86983387	2	192T	HOSE	MANGUEIRA
21A	238-6021	1	045A	RING	ANEL
22	238-6021	2	045A	RING	ANEL
23	238-6021	3	045A	RING	ANEL
24	700-313	2	085G	ELBOW	COTOVELO
25	238-6021	1	045A	RING	ANEL
26	637-64236	1	158G	O'RING	O'RING
27	700-166	3	020R	CONNECTOR	CONEXÃO
28	637-64236	1	158G	O'RING	O'RING
29	238-6021	1	045A	RING	ANEL
30	701-410	2	235C	CONNECTION	CONEXÃO
31	238-6021	3	045A	RING	ANEL

LOADER HYDRAULIC CIRCUIT
SISTEMA HIDRÁULICO DA CARREGADEIRA

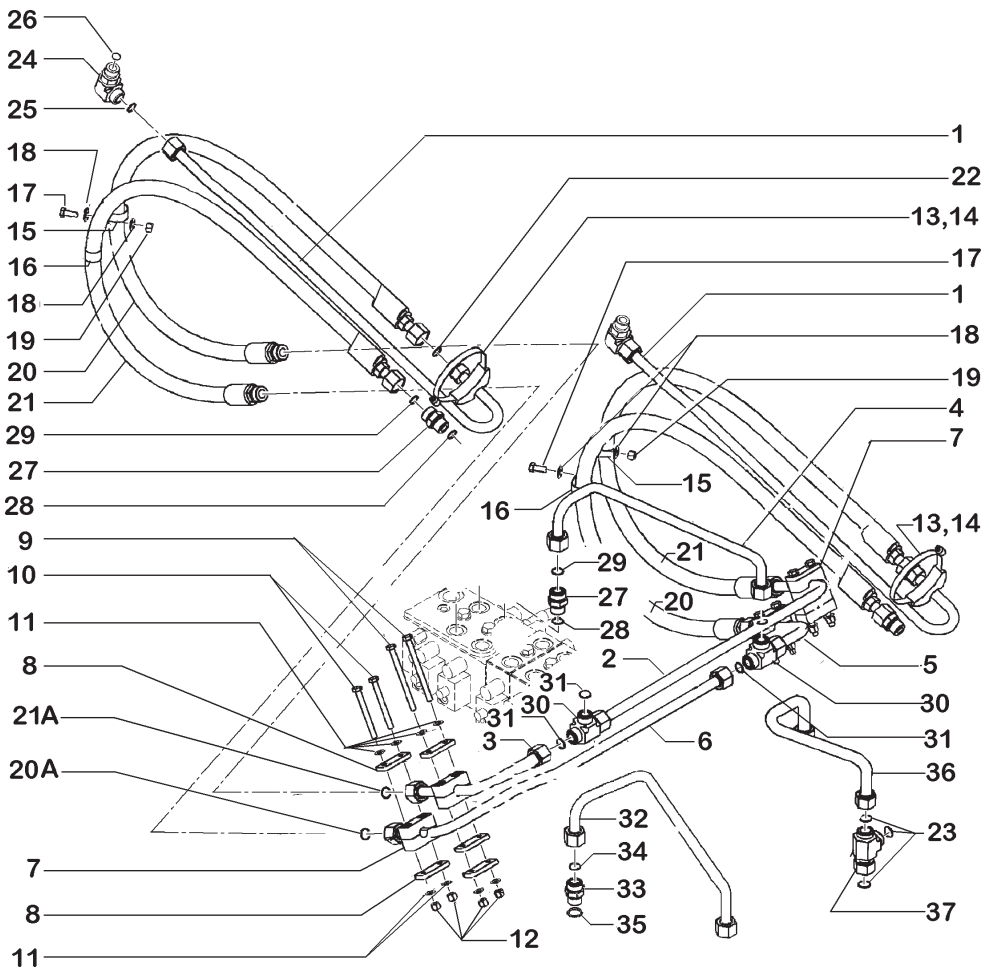

ITEM	PEÇA Nº	QTDE.	COD.	DESCRIPTION	DESCRIÇÃO
32	388817A1	1	193T	TUBE	TUBO
33	700-166	1	020R	CONNECTOR	CONEXÃO
34	238-6021	1	045A	RING	ANEL
35	637-64236	1	158G	O'RING	O'RING
36	393806A1	1	193T	TUBE	TUBO
37	701-418	1	235C	CONNECTION	CONEXÃO

LOADER HYDRAULIC CIRCUIT
SISTEMA HIDRÁULICO DA CARREGADEIRA

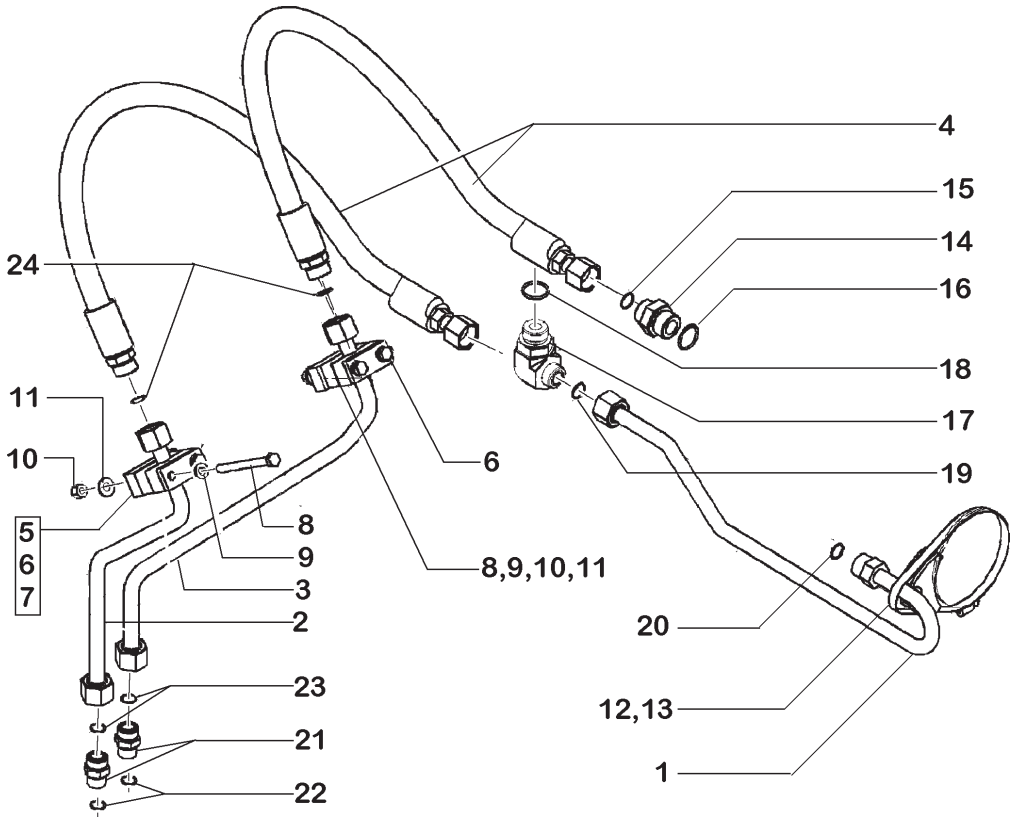

ITEM	PEÇA Nº	QTDE.	COD.	DESCRIPTION	DESCRIÇÃO
1	8605367	1	193T	TUBE	TUBO
2	389049A1	1	193T	TUBE	TUBO
3	8605369	1	193T	TUBE	TUBO
4	389161A1	2	192T	HOSE	MANGUEIRA
5	367489A1	2	074B	BLOCK	BLOCO
6	367658A1	2	110P	PLATE	PLACA
7	87403155	2	075D	SPACER	ESPAÇADOR
8	827-10110	4	040V	SCREW	PARAFUSO
9	895-11010	4	131R	WASHER	ARRUELA
10	895-11011	5	040V	SCREW	PARAFUSO
11	832-10410	2	131R	WASHER	ARRUELA
12	391133A1	1	031F	CLAMP	ABRAÇADEIRA
13	214-14104	1	031F	CLAMP	ABRAÇADEIRA
14	700-105	1	001A	ADAPTER	ADAPTADOR
15	238-6021	1	045A	RING	ANEL
16	637-64296	1	045A	RING	ANEL
17	700-308	1	085G	ELBOW	COTOVELO
18	637-64296	1	045A	RING	ANEL
19	238-6021	1	045A	RING	ANEL
20	238-6021	1	045A	RING	ANEL
21	700-166	2	020R	CONNECTOR	CONEXÃO
22	637-64236	1	158G	O'RING	O'RING
23	238-6021	1	045A	RING	ANEL
24	238-6021	2	045A	RING	ANEL

LOADER HYDRAULIC CIRCUIT
SISTEMA HIDRÁULICO DA CARREGADEIRA

E3.02 | 6

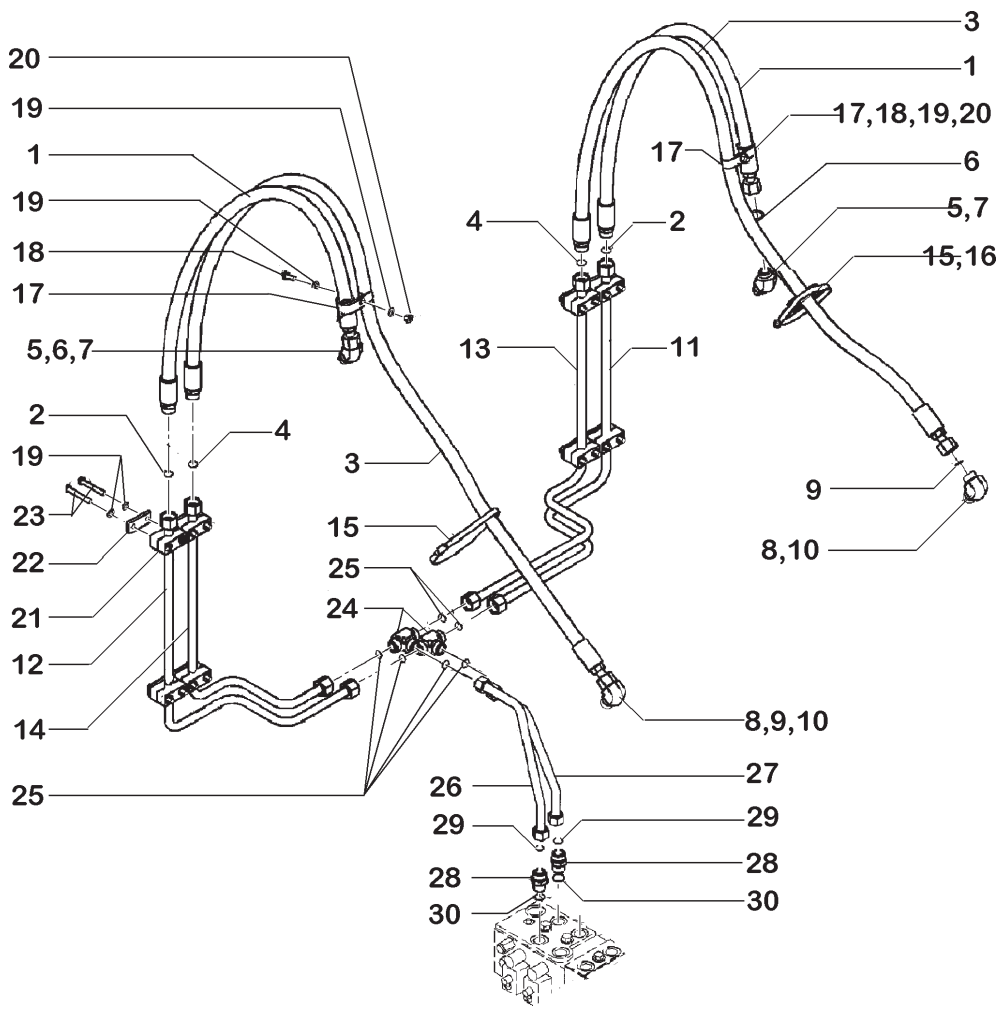

ITEM	PEÇA Nº	QTDE.	COD.	DESCRIPTION	DESCRIÇÃO
1	372605A2	2	192T	HOSE	MANGUEIRA
2	238-6021	1	045A	RING	ANEL
3	372606A3	2	192T	HOSE	MANGUEIRA
4	238-6021	1	045A	RING	ANEL
5	700-307	2	085G	ELBOW	COTOVELO
6	637-63113	1	045A	RING	ANEL
7	238-6011	1	045A	RING	ANEL
8	700-307	2	085G	ELBOW	COTOVELO
9	637-64236	1	158G	O'RING	O'RING
10	238-6018	1	045A	RING	ANEL
11	87461594	1	193T	TUBE	TUBO
12	87461596	1	193T	TUBE	TUBO
13	372490A1	1	193T	TUBE	TUBO
14	372488A1	1	193T	TUBE	TUBO
15	367533A1	2	031F	CLAMP	ABRAÇADEIRA
16	214-1492	2	031F	CLAMP	ABRAÇADEIRA
17	515-24302	4	031F	CLAMP	ABRAÇADEIRA
18	627-10025	2	040V	SCREW	PARAFUSO
19	895-11010	20	131R	WASHER	ARRUELA
20	832-10410	2	010D	NUT	WASHER
21	367489A1	8	074B	BLOCK	BLOCO
22	367658A1	8	110P	PLATE	PLACA
23	827-10070	16	040V	SCREW	PARAFUSO
24	701-410	2	235C	CONNECTION	CONEXÃO
25	238-6021	3	045A	RING	ANEL
26	389351A1	1	193T	TUBE	TUBO
27	389349A1	1	193T	TUBE	TUBO
28	700-166	2	020R	CONNECTOR	CONEXÃO
29	238-6021	1	045A	RING	ANEL
30	637-64236	1	158G	O'RING	O'RING

LOADER HYDRAULIC CIRCUIT
SISTEMA HIDRÁULICO DA CARREGADEIRA

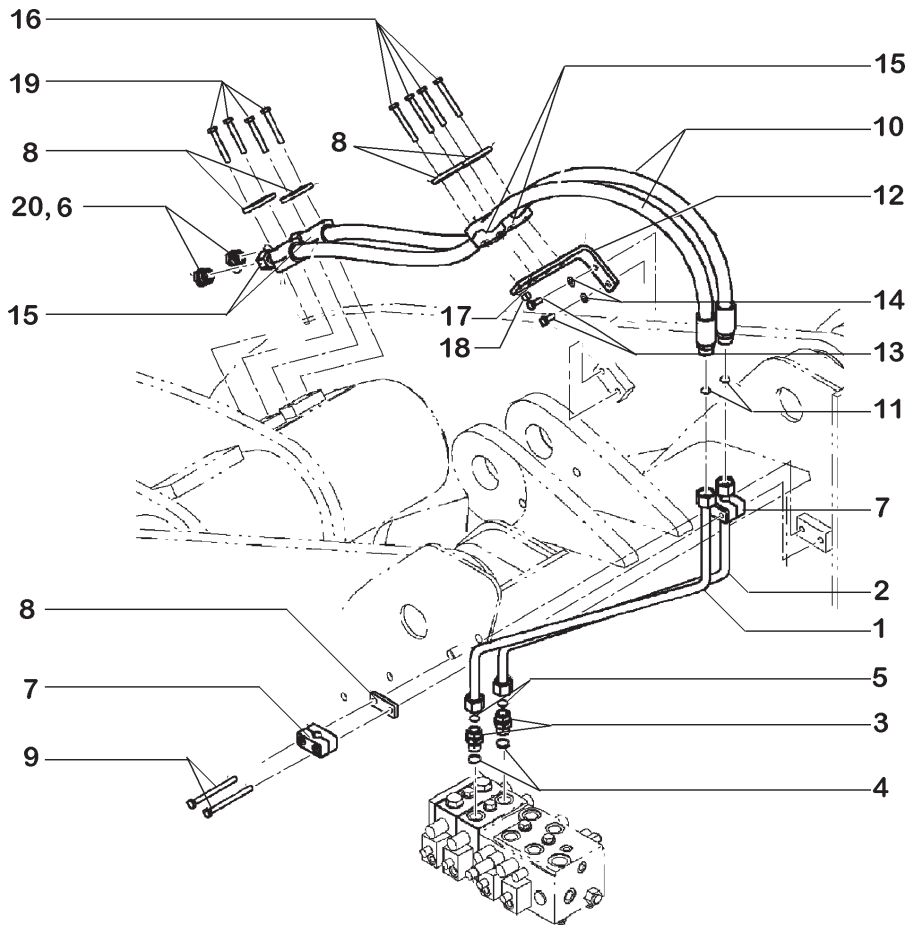

ITEM	PEÇA Nº	QTDE.	COD.	DESCRIPTION	DESCRIÇÃO
1	393039A1	1	193T	TUBE	TUBO
2	392916A1	1	193T	TUBE	TUBO
3	700-166	2	020R	CONNECTOR	CONEXÃO
4	637-64236	1	158G	O'RING	O'RING
5	238-6021	1	045A	RING	ANEL
6	238-6018	2	045A	RING	ANEL
7	367489A1	2	074B	BLOCK	BLOCO
8	367658A1	5	110P	PLATE	PLACA
9	827-10120	2	040V	SCREW	PARAFUSO
10	372102A3	2	192T	HOSE	MANGUEIRA
11	238-6021	1	045A	RING	ANEL
12	396918A1	1	300S	BRACKET	SUPORTE
13	627-10025	2	040V	SCREW	PARAFUSO
14	895-11010	2	131R	WASHER	ARRUELA
15	372453A1	4	074B	BLOCK	BLOCO
16	827-10080	4	040V	SCREW	PARAFUSO
17	895-11010	4	131R	WASHER	ARRUELA
18	832-10410	4	010D	NUT	PORCA
19	827-10070	4	040V	SCREW	PARAFUSO
20	701-914	2	050T	PLUG	BUJÃO

BUCKET AUXILIARY CIRCUIT
CIRCUÍTO AUXILIAR DA CAÇAMBA

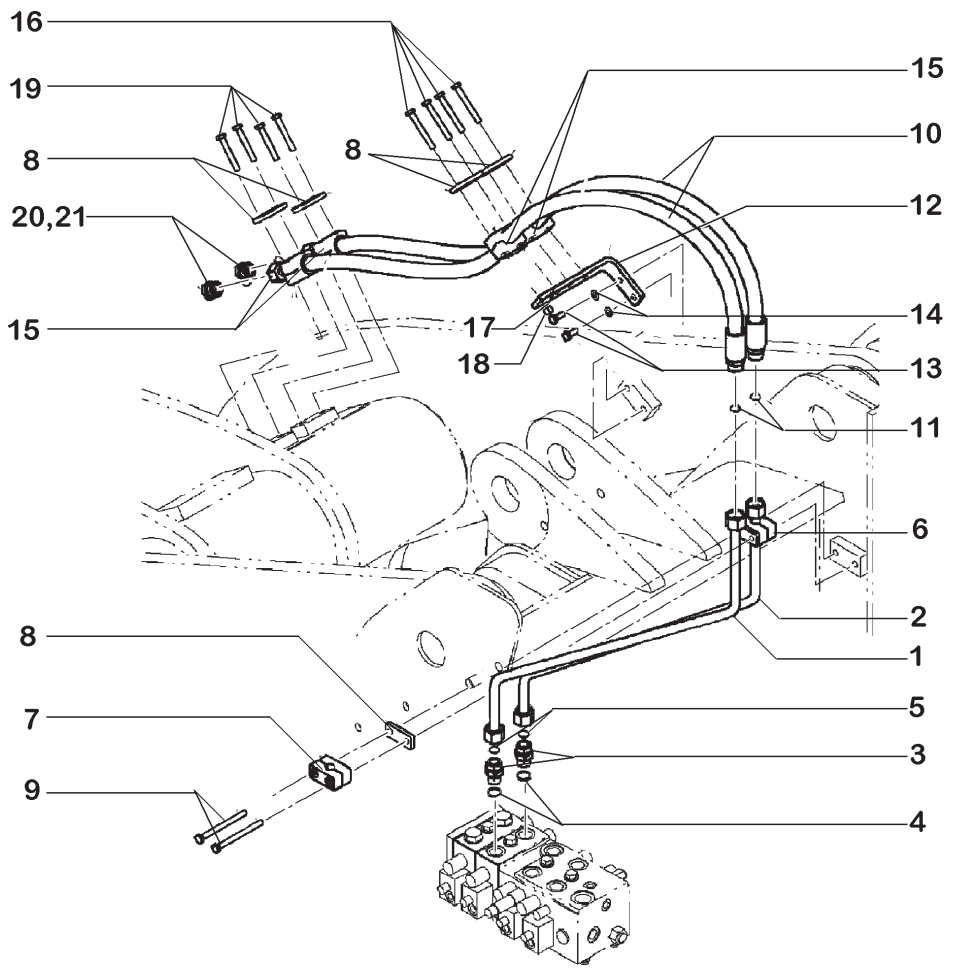

ITEM	PEÇA Nº	QTDE.	COD.	DESCRIPTION	DESCRIÇÃO
1	393041A1	1	193T	TUBE	TUBO
2	392999A1	1	193T	TUBE	TUBO
3	700-166	2	020R	CONNECTOR	CONEXÃO
4	238-6021	1	045A	RING	ANEL
5	637-64236	1	158G	O'RING	O'RING
6	367658A1	1	110P	PLATE	PLACA
7	367489A1	2	074B	BLOCK	BLOCO
8	367658A1	5	110P	PLATE	PLACA
9	827-10120	2	040V	SCREW	PARAFUSO
10	393001A1	2	192T	HOSE	MANGUEIRA
11	238-6021	1	045A	RING	ANEL
12	373040A2	1	300S	BRACKET	SUPORTE
13	627-10025	2	040V	SCREW	PARAFUSO
14	895-11010	2	131R	WASHER	ARRUELA
15	372453A1	4	074B	BLOCK	BLOCO
16	827-10080	4	040V	SCREW	PARAFUSO
17	895-11010	4	131R	WASHER	ARRUELA
18	832-10410	4	010D	NUT	PORCA
19	827-10070	4	040V	SCREW	PARAFUSO
20	701-914	2	050T	PLUG	BUJÃO
21	238-6018	2	045A	RING	ANEL

BUCKET AUXILIARY CIRCUIT
CIRCUÍTO AUXILIAR DA CAÇAMBA

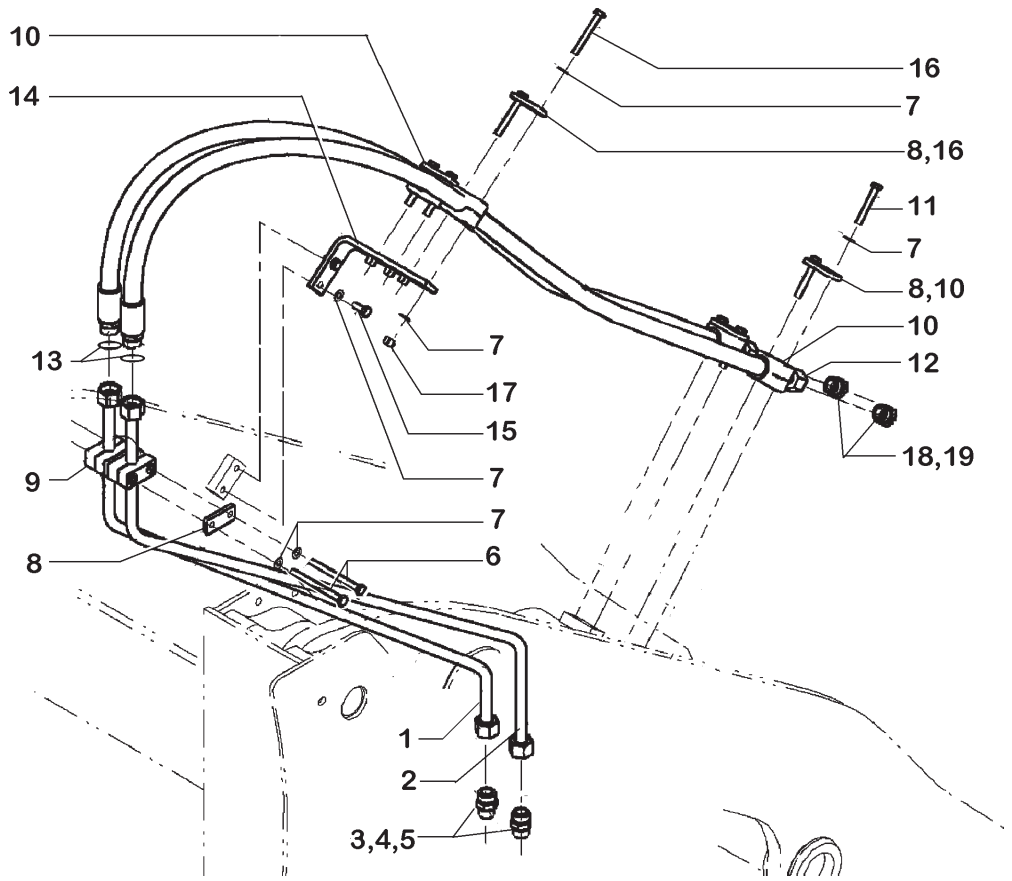

ITEM	PEÇA Nº	QTDE.	COD.	DESCRIPTION	DESCRIÇÃO
1	393043A1	1	193T	TUBE	TUBO
2	393021A1	1	193T	TUBE	TUBO
3	700-166	2	020R	CONNECTOR	CONEXÃO
4	637-64236	1	158G	O'RING	O'RING
5	238-6021	1	045A	RING	ANEL
6	827-10120	2	040V	SCREW	PARAFUSO
7	895-11010	16	131R	WASHER	ARRUELA
8	367658A1	6	110P	PLATE	PLACA
9	367489A1	2	074B	BLOCK	BLOCO
10	372453A1	4	074B	BLOCK	BLOCO
11	827-10070	4	040V	SCREW	PARAFUSO
12	393001A1	2	192T	HOSE	MANGUEIRA
13	238-6021	1	045A	RING	ANEL
14	373040A2	1	300S	BRACKET	SUPORTE
15	627-10025	2	040V	SCREW	PARAFUSO
16	827-10080	4	040V	SCREW	PARAFUSO
17	832-10410	4	010D	NUT	PORCA
18	701-914	2	050T	PLUG	BUJÃO
19	238-6018	2	045A	RING	ANEL

BUCKET AUXILIARY CIRCUIT
CIRCUÍTO AUXILIAR DA CAÇAMBA

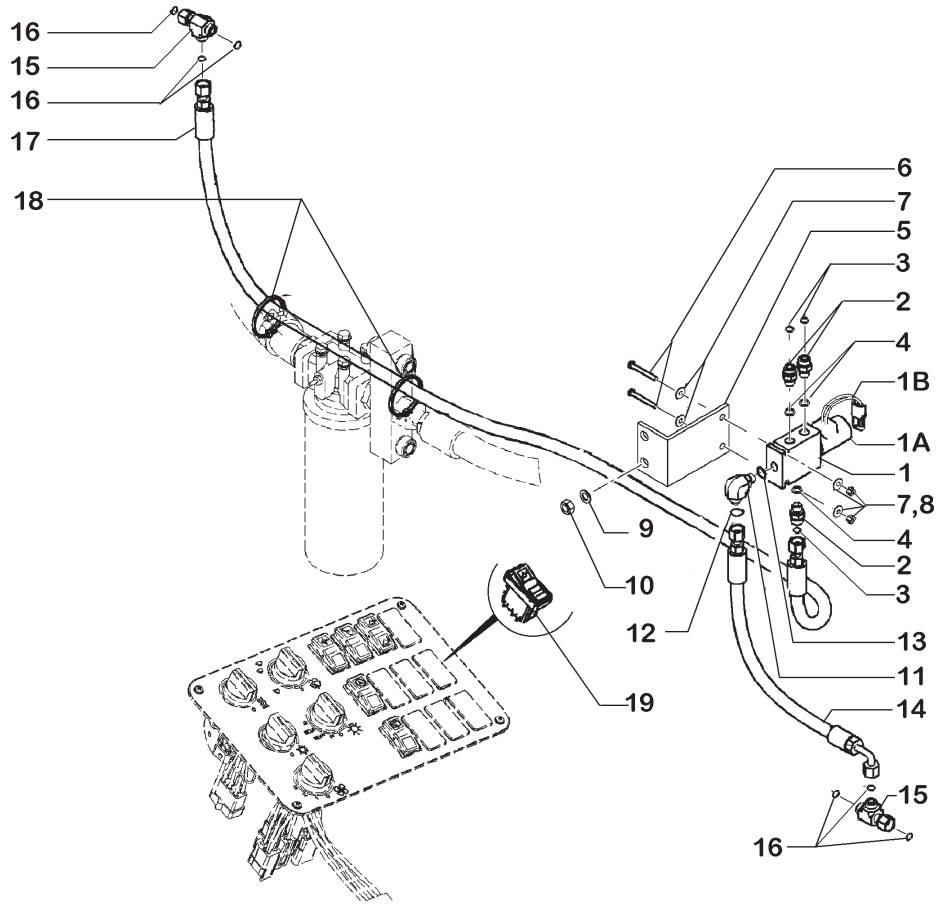

ITEM	PEÇA Nº	QTDE.	COD.	DESCRIPTION	DESCRIÇÃO
1	379139A1	1	010V	VALVE	VÁLVULA
1A	8605216	1	010V	VALVE	VÁLVULA
1B	8605154	1	002K	SEAL KIT	KIT VEDAÇÃO
2	700-101	3	001A	ADAPTER	ADAPTADOR
3	637-63113	1	045A	RING	ANEL
4	238-6012	1	045A	RING	ANEL
5	87404018	1	300S	BRACKET	SUPORTE
6	827-6050	2	040V	SCREW	PARAFUSO
7	895-25006	4	131R	WASHER	ARRUELA
8	832-10406	2	010D	NUT	PORCA
9	832-10410	2	131R	WASHER	ARRUELA
10	832-10410	2	010D	NUT	PORCA
11	700-304	1	085G	ELBOW	COTOVELO
12	637-63113	1	045A	RING	ANEL
13	238-6012	1	045A	RING	ANEL
14	393126A1	1	192T	HOSE	MANGUEIRA
15	701-422	2	020R	CONNECTOR	CONEXÃO
16	238-6012	3	045A	RING	ANEL
17	87403984	1	192T	HOSE	MANGUEIRA
18	L11541	2	014B	STRAP	CINTA
19	75324429	1	075I	SWITCH	INTERRUPTOR

COUPLER LOCKING CIRCUIT
CIRCUÍTO DE TRAVA DO ACOPLAMENTO

NEW HOLLAND

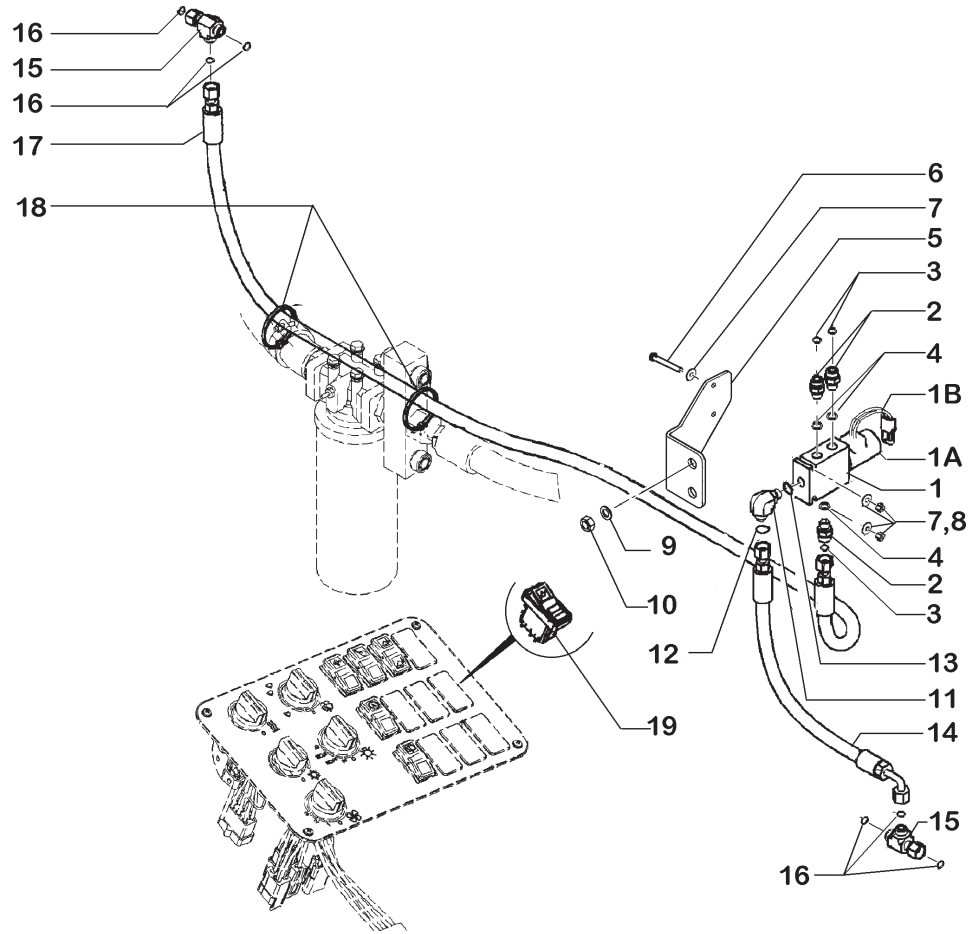

ITEM	PEÇA Nº	QTDE.	COD.	DESCRIPTION	DESCRIÇÃO
1	379139A1	1	010V	VALVE	VÁLVULA
1A	8605216	1	010V	VALVE	VÁLVULA
1B	8605154	1	002K	SEAL KIT	KIT VEDAÇÃO
2	700-101	3	001A	ADAPTER	ADAPTADOR
3	637-63113	1	045A	RING	ANEL
4	238-6012	1	045A	RING	ANEL
5	442303A1	1	300S	BRACKET	SUPORTE
6	827-6050	2	040V	SCREW	PARAFUSO
7	895-25006	4	131R	WASHER	ARRUELA
8	832-10406	2	010D	NUT	PORCA
9	832-10410	2	131R	WASHER	ARRUELA
10	832-10410	2	010D	NUT	PORCA
11	700-304	1	085G	ELBOW	COTOVELO
12	637-63113	1	045A	RING	ANEL
13	238-6012	1	045A	RING	ANEL
14	393126A1	1	192T	HOSE	MANGUEIRA
15	701-422	2	020R	CONNECTOR	CONEXÃO
16	238-6012	3	045A	RING	ANEL
17	393153A1	1	192T	HOSE	MANGUEIRA
18	L11541	2	014B	STRAP	CINTA
19	75324429	1	075I	SWITCH	INTERRUPTOR

COUPLER LOCKING CIRCUIT
CIRCUÍTO DE TRAVA DO ACOPLAMENTO

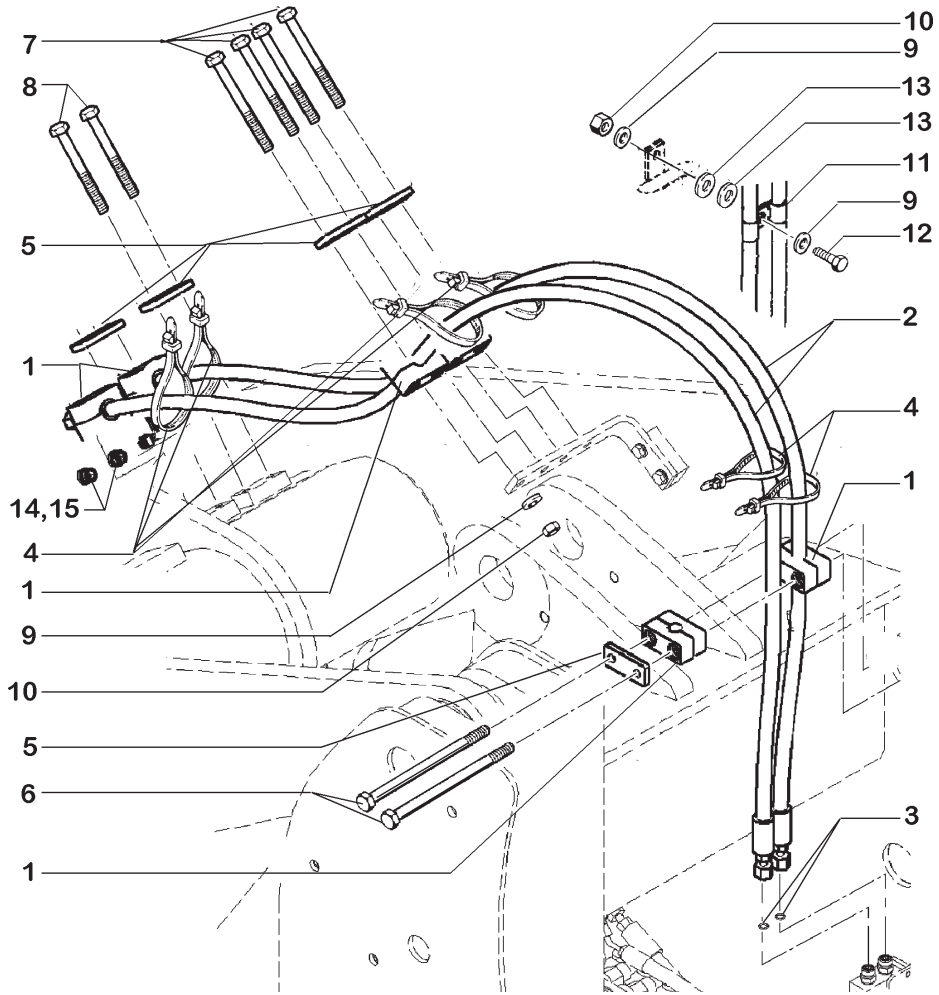

ITEM	PEÇA Nº	QTDE.	COD.	DESCRIPTION	DESCRIÇÃO
1	379374A1	4	074B	BLOCK	BLOCO
2	379158A1	2	192T	HOSE	MANGUEIRA
3	238-6012	2	045A	RING	ANEL
4	L18337	4	014B	STRAP	CINTA
5	367658A1	4	110P	PLATE	PLACA
6	827-10120	2	040V	SCREW 120MM	PARAFUSO 120MM
6	827-10215	2	040V	SCREW 215MM	PARAFUSO 215MM
7	827-10080	4	040V	SCREW 80MM	PARAFUSO 80MM
7	827-10130	4	040V	SCREW 130MM	PARAFUSO 130MM
8	827-10070	4	040V	SCREW 70MM	PARAFUSO 70MM
8	827-10120	4	040V	SCREW 120MM	PARAFUSO 120MM
9	895-11010	2	131R	WASHER	ARRUELA
10	832-10410	1	010D	NUT	PORCA
11	515-25159	2	031F	CLAMP	ABRAÇADEIRA
12	827-10040	1	040V	SCREW	PARAFUSO
13	895-15012	2	131R	WASHER	ARRUELA
14	701-911	2	050T	PLUG	BUJÃO
15	238-6012	2	045A	RING	ANEL

COUPLER CIRCUIT
CIRCUÍTO DO ACOPLAMENTO

E3.02 | 12

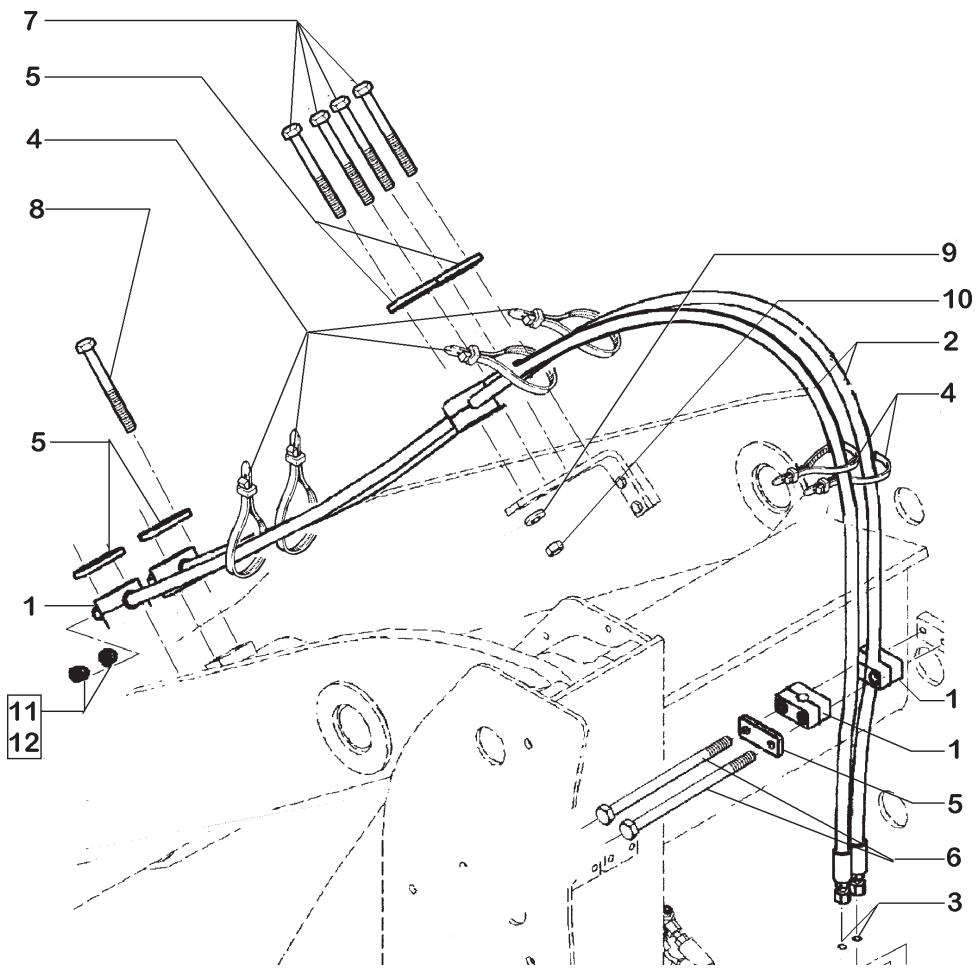

ITEM	PEÇA Nº	QTDE.	COD.	DESCRIPTION	DESCRIÇÃO
1	379374A1	6	074B	BLOCK	BLOCO
2	379428A1	2	192T	HOSE	MANGUEIRA
3	238-6012	2	045A	RING	ANEL
4	L18331	6	014B	STRAP	CINTA
5	367658A1	5	110P	PLATE	PLACA
6	827-10120	2	040V	SCREW 120MM	PARAFUSO 120MM
6	827-10215	2	040V	SCREW 215MM	PARAFUSO 215MM
7	827-10080	4	040V	SCREW 80MM	PARAFUSO 80MM
7	827-10130	4	040V	SCREW 130MM	PARAFUSO 130MM
8	827-10070	4	040V	SCREW 70MM	PARAFUSO 70MM
8	827-10120	4	040V	SCREW 120MM	PARAFUSO 120MM
9	895-11010	4	131R	WASHER	ARRUELA
10	832-10410	4	010D	NUT	PORCA
11	701-911	2	050T	PLUG	BUJÃO
12	238-6012	1	045A	RING	ANEL

COUPLER CIRCUIT
CIRCUÍTO DO ACOPLAMENTO

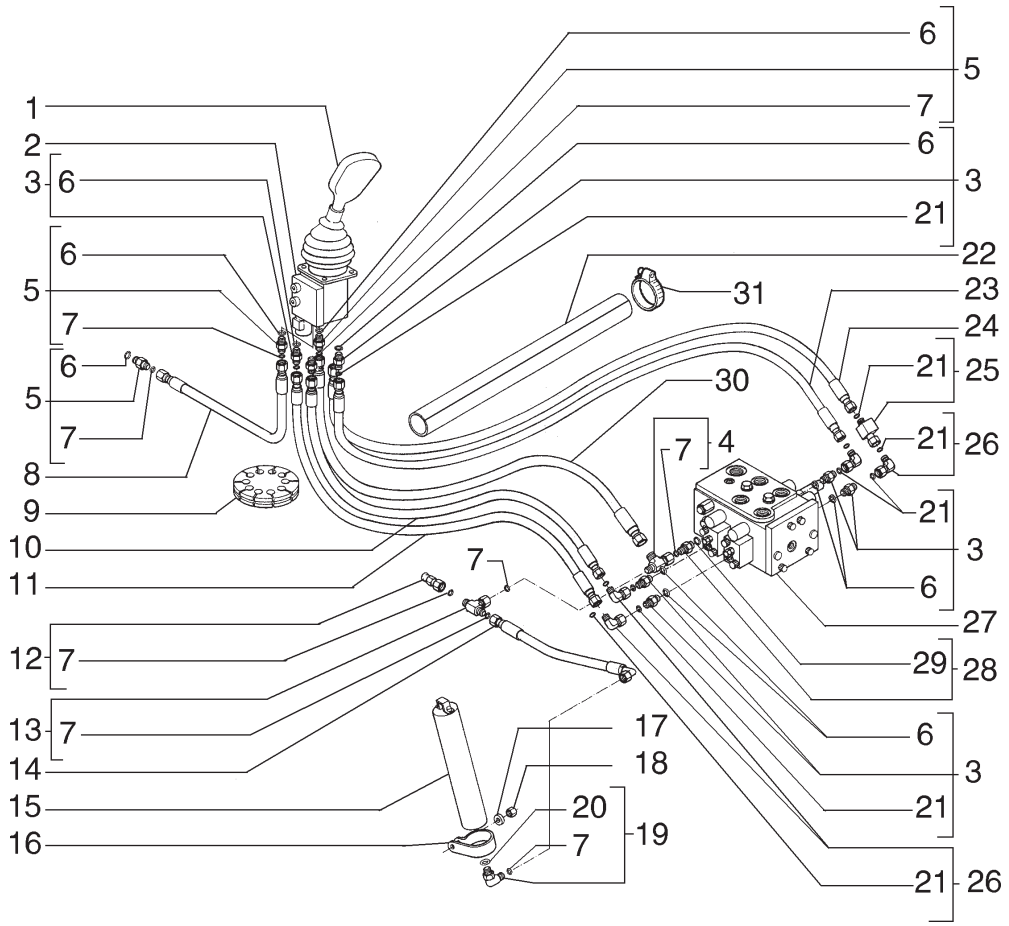

ITEM	PEÇA Nº	QTDE.	COD.	DESCRIPTION	DESCRIÇÃO
1	75255381	1	045L	LEVER	ALAVANCA
2	75258328	1	010V	VALVE	VÁLVULA
3	700-153	7	001A	ADAPTER	ADAPTADOR
4	701-422	1	020R	CONNECTOR	CONEXÃO
5	700-101	3	001A	ADAPTER	ADAPTADOR
6	637-63113	8	045A	RING	ANEL
7	238-6012	8	045A	RING	ANEL
8	392059A1	1	192T	HOSE	MANGUEIRA
9	380912A1	1	085I	INSULATOR	ISOLANTE
10	366514A1	1	192T	HOSE	MANGUEIRA
11	366430A1	1	192T	HOSE	MANGUEIRA
12	190119A1	1	25GA	COUPLING	ACOPLAMENTO
13	238-6012	1	045A	RING	ANEL
14	392060A2	1	192T	HOSE	MANGUEIRA
15	8605648	1	033A	HYDRAULIC ACCUM	ACUMULADOR HIDR
16	391868A1	2	031F	CLAMP	ABRAÇADEIRA
17	896-15010	2	131R	WASHER	ARRUELA
18	832-10410	2	010D	NUT	PORCA
19	700-368	1	085G	ELBOW	COTOVELO
20	637-63133	1	045A	RING	ANEL
21	238-6011	7	045A	RING	ANEL
22	401526A1	1	030M	SLEEVE	LUVA
23	366515A1	1	192T	HOSE	MANGUEIRA
24	366513A1	1	192T	HOSE	MANGUEIRA
25	397547A1	1	001A	ADAPTER	ADAPTADOR
26	701-329	1	085G	ELBOW	COTOVELO
27	75258330	1	083D	CONTROL VALVE	DISTRIBUIDOR
28	391859A1	1	010V	VALVE	VÁLVULA
29	637-63113	1	045A	RING	ANEL
30	392058A1	1	192T	HOSE	MANGUEIRA
31	L127771	2	031F	CLAMP	ABRAÇADEIRA

HYDRAULIC SYTEM - JOYSTICK CIRCUIT
SISTEMA HIDRÁULICO - CIRCUITO DO JOYSTICK

E3.02 | 14

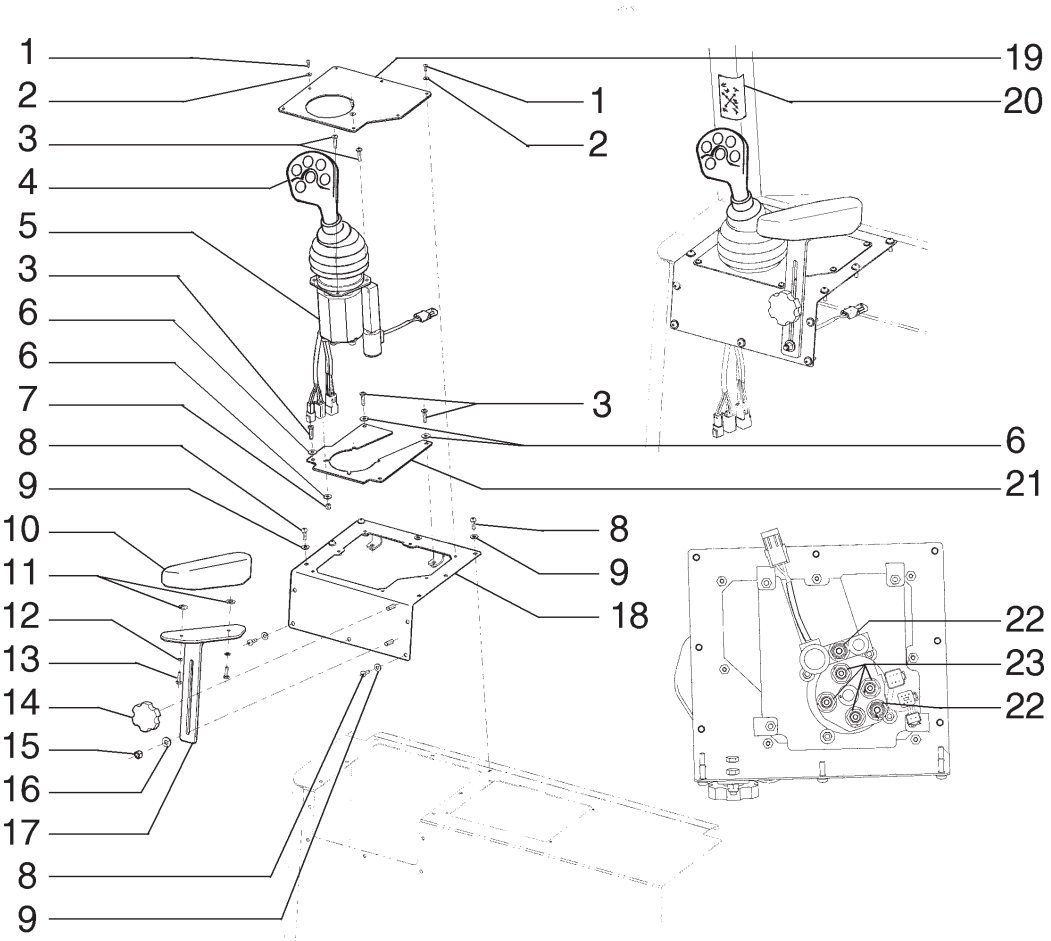

ITEM	PEÇA Nº	QTDE.	COD.	DESCRIPTION	DESCRIÇÃO
1	239225A1	7	040V	SCREW	PARAFUSO
2	239186A1	7	131R	WASHER	ARRUELA
3	840-1625	8	040V	SCREW	PARAFUSO
4	75255381	1	045L	LEVER	ALAVANCA
5	75258328	1	010V	VALVE	VÁLVULA
6	895-25006	8	131R	WASHER	ARRUELA
7	832-10406	4	010D	NUT	PORCA
8	239105-1	12	040V	SCREW	PARAFUSO
9	225913A1	12	131R	WASHER	ARRUELA
10	221103A1	1	124B	ARMEST	APÓIA BRAÇO
11	326365A1	2	131R	WASHER	ARRUELA
12	892-11006	2	170R	WASHERLOCK	ARRUELA PRESSÃO
13	627-6020	2	040V	SCREW	PARAFUSO
14	75322154	1	025I	HANDGRIP	EMPUNHADURA
15	16104121	1	010D	NUT	PORCA
16	896-15008	1	131R	WASHER	ARRUELA
17	87462541	1	300S	BRACKET	SUPORTE
18	87461346	1	300S	BRACKET	SUPORTE
19	87445727	1	271C	COVER	COBERTURA
20	256421A2	1	012D	DECAL	DECALQUE
21	87445726	1	110P	PLATE	PLACA
22	700-101	2	001A	ADAPTER	ADAPTADOR
23	700-153	4	001A	ADAPTER	ADAPTADOR

HYDRAULIC SYTEM
SISTEMA HIDRÁULICO

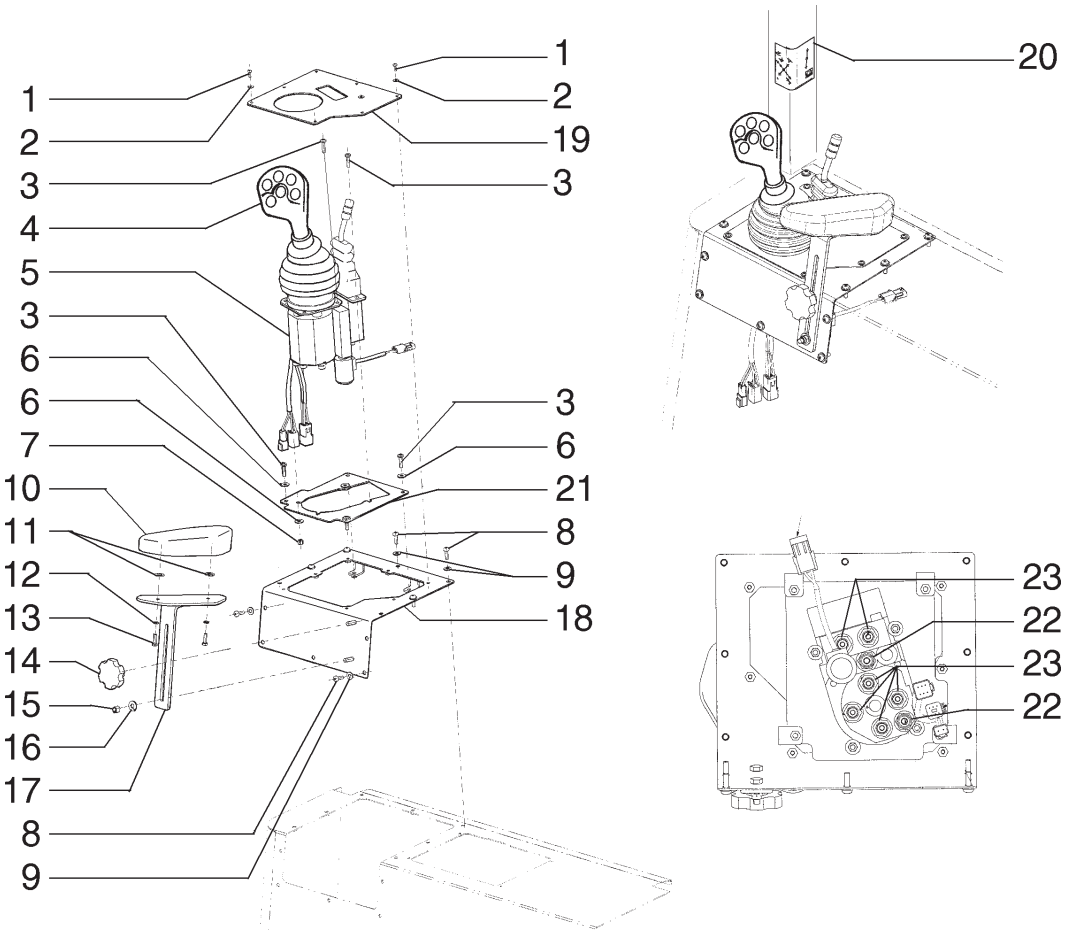

ITEM	PEÇA Nº	QTDE.	COD.	DESCRIPTION	DESCRIÇÃO
1	221125A2	1	122G	RETAINER	RETENTOR
2	239186A1	7	131R	WASHER	ARRUELA
3	840-1625	8	040V	SCREW	PARAFUSO
4	75255381	1	045L	LEVER	ALAVANCA
5	75258329	1	010V	VALVE	VÁLVULA
6	895-25006	8	131R	WASHER	ARRUELA
7	832-10406	4	010D	NUT	PORCA
8	239105-1	12	040V	SCREW	PARAFUSO
9	225913A1	12	131R	WASHER	ARRUELA
10	221103A1	1	124B	ARMEST	APÓIA BRAÇO
11	326365A1	2	131R	WASHER	ARRUELA
12	892-11006	2	170R	WASHERLOCK	ARRUELA PRESSÃO
13	627-6020	2	040V	SCREW	PARAFUSO
14	75322154	1	025I	HANDGRIP	EMPUNHADURA
15	16104121	1	010D	NUT	PORCA
16	896-15008	1	131R	WASHER	ARRUELA
17	87462541	1	300S	BRACKET	SUPORTE
18	87461346	1	300S	BRACKET	SUPORTE
19	87445728	1	271C	COVER	COBERTURA
20	256423A2	1	012D	DECAL	DECALQUE
21	87445725	1	004T	WALL CHART	QUADRO
22	700-101	2	001A	ADAPTER	ADAPTADOR
23	700-153	6	001A	ADAPTER	ADAPTADOR

HYDRAULIC SYTEM - 3rd FUNTION
SISTEMA HIDRÁULICO - 3ª FUNÇÃO

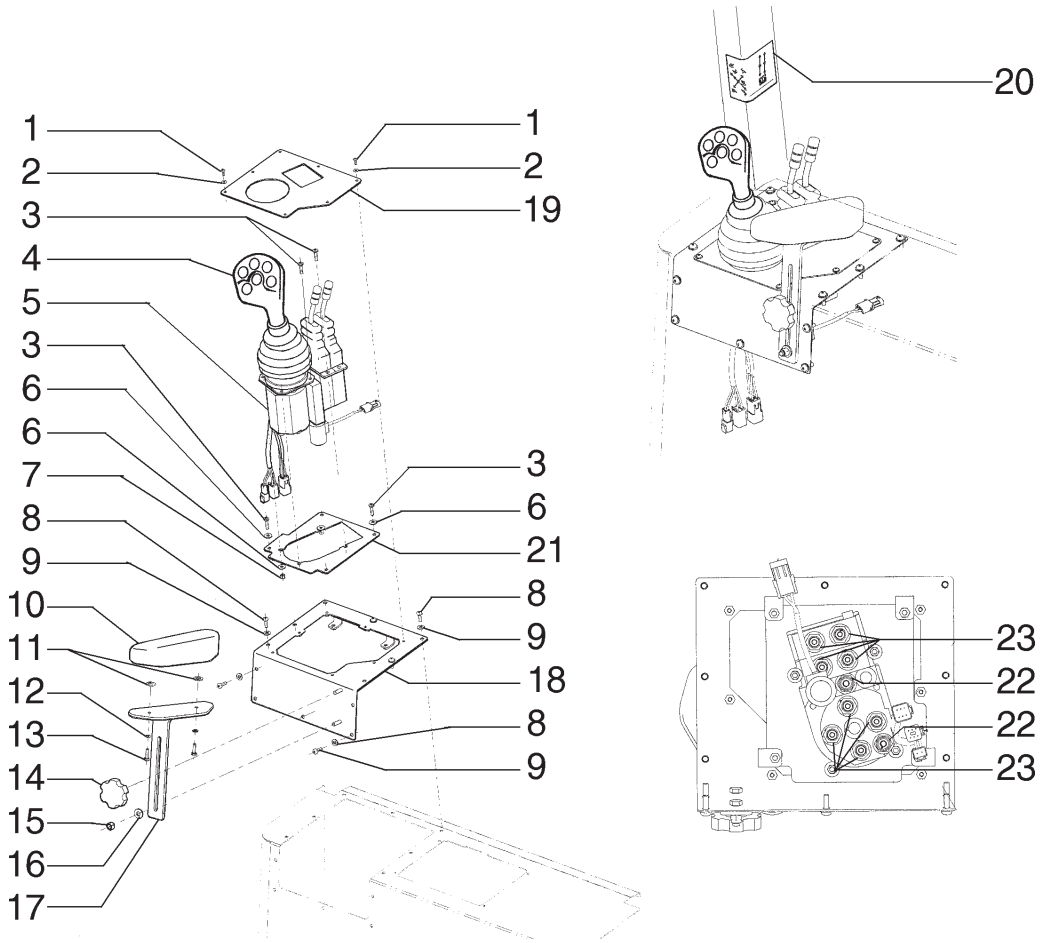

ITEM	PEÇA Nº	QTDE.	COD.	DESCRIPTION	DESCRIÇÃO
1	239225A1	7	040V	SCREW	PARAFUSO
2	239186A1	7	131R	WASHER	ARRUELA
3	840-1625	8	040V	SCREW	PARAFUSO
4	75255381	1	045L	LEVER	ALAVANCA
5	75259370	1	010V	VALVE	VÁLVULA
6	895-25006	8	131R	WASHER	ARRUELA
7	832-10406	4	010D	NUT	PORCA
8	239105-1	12	040V	SCREW	PARAFUSO
9	225913A1	12	131R	WASHER	ARRUELA
10	221103A1	1	124B	ARMEST	APÓIA BRAÇO
11	326365A1	2	131R	WASHER	ARRUELA
12	892-11006	2	170R	WASHERLOCK	ARRUELA PRESSÃO
13	627-6020	2	040V	SCREW	PARAFUSO
14	75322154	1	025I	HANDGRIP	EMPUNHADURA
15	16104121	1	010D	NUT	PORCA
16	896-15008	1	131R	WASHER	ARRUELA
17	87462541	1	300S	BRACKET	SUPORTE
18	87461346	1	300S	BRACKET	SUPORTE
19	87445729	1	271C	COVER	COBERTURA
20	256421A2	1	012D	DECAL	DECALQUE
21	87445725	1	004T	WALL CHART	QUADRO
22	700-101	2	001A	ADAPTER	ADAPTADOR
23	700-153	8	001A	ADAPTER	ADAPTADOR

HYDRAULIC SYTEM - 4th FUNTION
SISTEMA HIDRÁULICO - 4ª FUNÇÃO

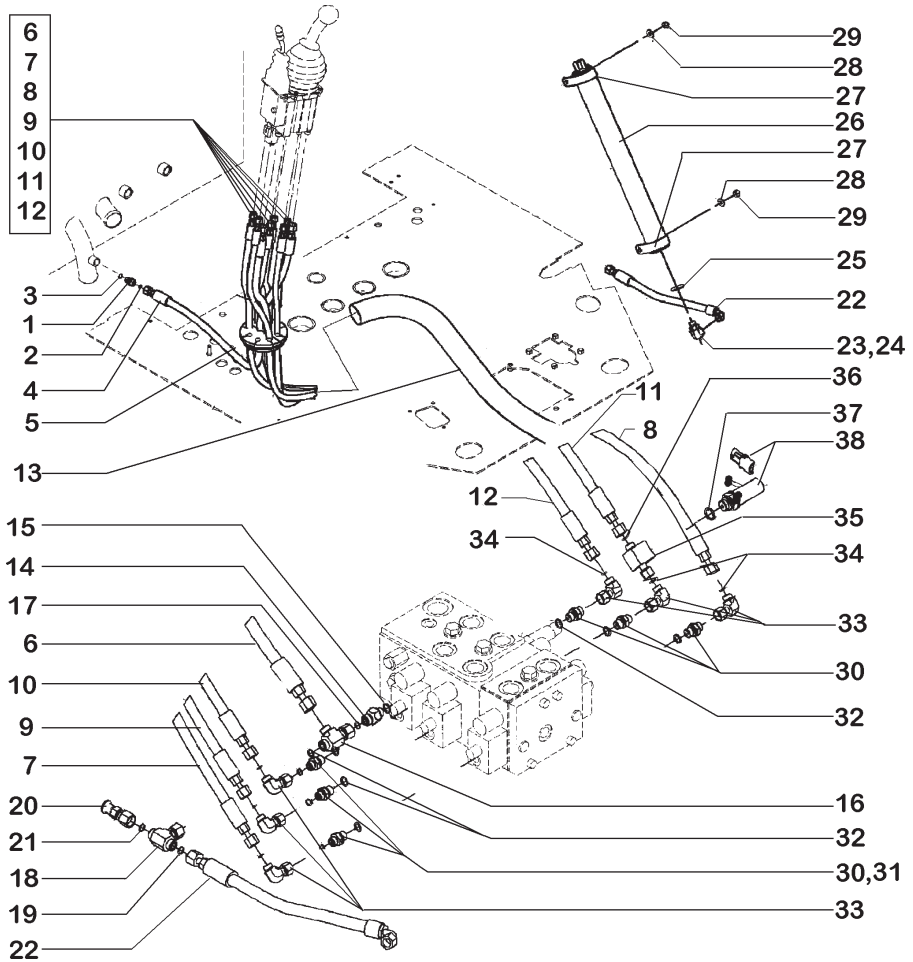

ITEM	PEÇA Nº	QTDE.	COD.	DESCRIPTION	DESCRIÇÃO
1	700-101	1	001A	ADAPTER	ADAPTADOR
2	637-63113	1	045A	RING	ANEL
3	238-6012	1	045A	RING	ANEL
4	392059A1	1	192T	HOSE	MANGUEIRA
5	380912A1	2	085I	INSULATOR	ISOLANTE
6	392058A1	1	192T	HOSE	MANGUEIRA
7	366517A1	1	192T	HOSE	MANGUEIRA
8	366518A1	1	192T	HOSE	MANGUEIRA
9	366430A1	1	192T	HOSE	MANGUEIRA
10	366514A1	1	192T	HOSE	MANGUEIRA
11	366513A1	1	192T	HOSE	MANGUEIRA
12	366515A1	1	192T	HOSE	MANGUEIRA
13	401526A1	1	030M	SLEEVE	LUVA
14	391859A1	1	010V	VALVE	VÁLVULA
15	637-63113	1	045A	RING	ANEL
16	701-422	1	020R	CONNECTOR	CONEXÃO
17	238-6012	2	045A	RING	ANEL
18	701-434	1	020R	CONNECTOR	CONEXÃO
19	238-6012	1	045A	RING	ANEL
20	190119A1	1	25GA	COUPLING	ACOPLAMENTO
21	238-6012	1	045A	RING	ANEL
22	392060A2	1	192T	HOSE	MANGUEIRA
23	700-368	1	085G	ELBOW	COTOVELO
24	637-63133	1	045A	RING	ANEL
25	238-6012	1	045A	RING	ANEL
26	8605648	1	033A	HYDRA ACCUMULATOR	ACUMULADOR HIDR
27	391868A1	2	031F	CLAMP	ABRAÇADEIRA
28	896-15010	2	131R	WASHER	ARRUELA
29	832-10410	2	010D	NUT	PORCA
30	700-153	6	001A	ADAPTER	ADAPTADOR
31	637-63113	1	045A	RING	ANEL
32	238-6011	1	045A	RING	ANEL
33	701-329	6	085G	ELBOW	COTOVELO

REMOTE CONTROL CIRCUIT - 3 SPOOL
CIRCUÍTO DO CONTROLE REMOTO - 3 CARRETEIS

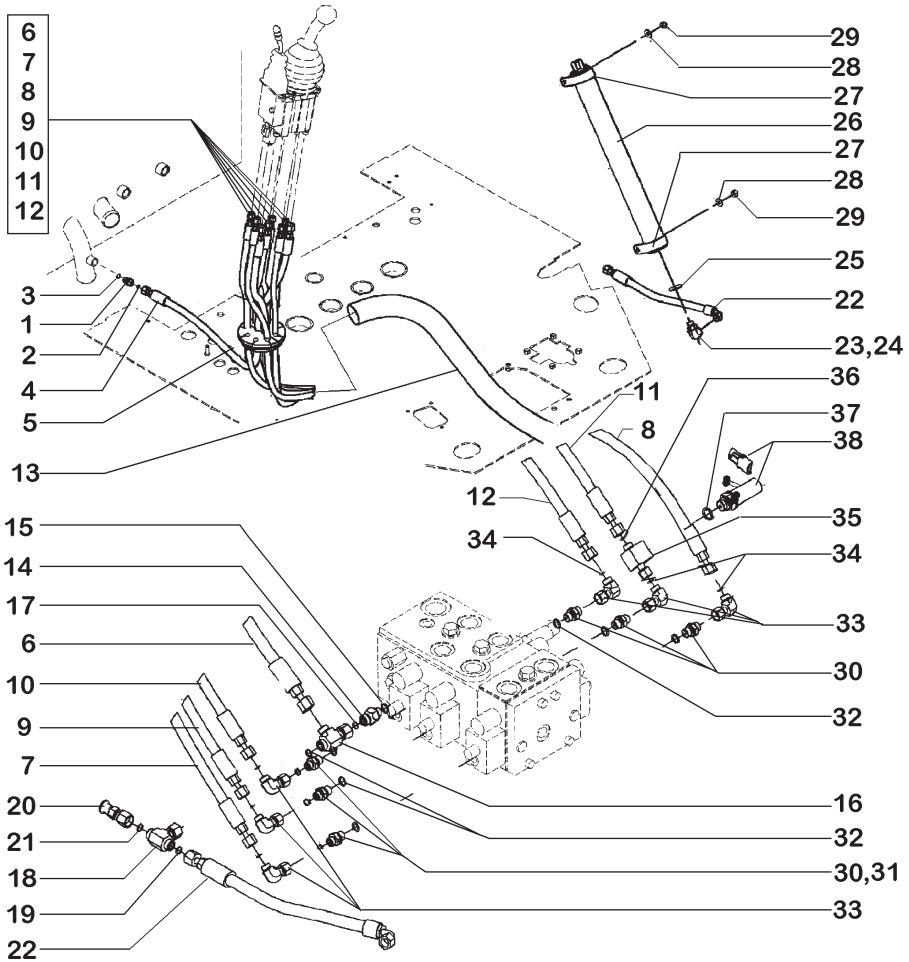

ITEM	PEÇA Nº	QTDE.	COD.	DESCRIPTION	DESCRIÇÃO
34	238-6011	1	045A	RING	ANEL
35	397547A1	1	001A	ADAPTER	ADAPTADOR
36	238-6011	2	045A	RING	ANEL
37	637-63153	1	045A	RING	ANEL

REMOTE CONTROL CIRCUIT - 3 SPOOL
CIRCUÍTO DO CONTROLE REMOTO - 3 CARRETEIS

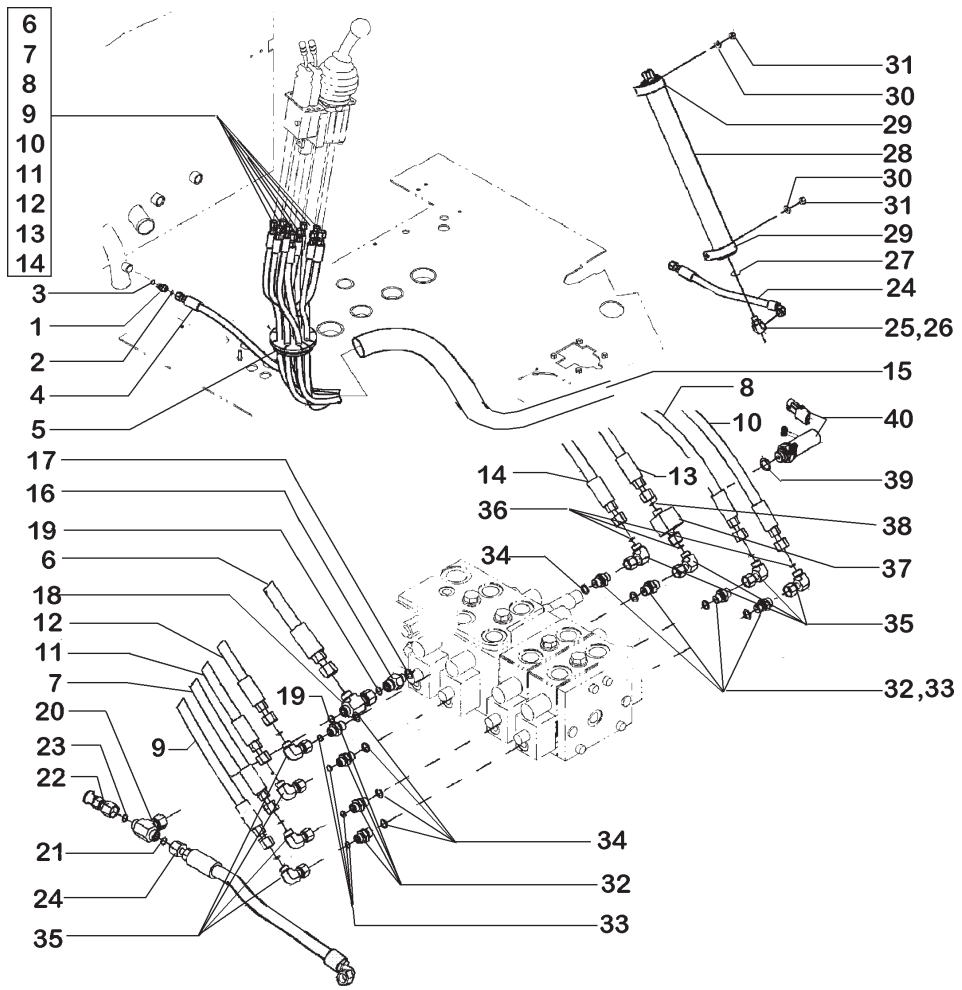

ITEM	PEÇA Nº	QTDE.	COD.	DESCRIPTION	DESCRIÇÃO
1	700-101	1	001A	ADAPTER	ADAPTADOR
2	637-63113	1	045A	RING	ANEL
3	238-6012	1	045A	RING	ANEL
4	392059A1	1	192T	HOSE	MANGUEIRA
5	380912A1	2	085I	INSULATOR	ISOLANTE
6	392058A1	1	192T	HOSE	MANGUEIRA
7	366517A1	1	192T	HOSE	MANGUEIRA
8	366518A1	1	192T	HOSE	MANGUEIRA
9	366519A1	1	192T	HOSE	MANGUEIRA
10	366520A1	1	192T	HOSE	MANGUEIRA
11	366430A1	1	192T	HOSE	MANGUEIRA
12	366514A1	1	192T	HOSE	MANGUEIRA
13	366513A1	1	192T	HOSE	MANGUEIRA
14	366515A1	1	192T	HOSE	MANGUEIRA
15	401526A1	1	030M	SLEEVE	LUVA
16	391859A1	1	010V	VALVE	VÁLVULA
17	637-63113	1	045A	RING	ANEL
18	701-422	1	020R	CONNECTOR	CONEXÃO
19	238-6012	2	045A	RING	ANEL
20	701-434	1	020R	CONNECTOR	CONEXÃO
21	238-6012	1	045A	RING	ANEL
22	190119A1	1	25GA	COUPLING	ACOPLAMENTO
23	238-6012	1	045A	RING	ANEL
24	392060A2	1	192T	HOSE	MANGUEIRA
25	700-368	1	085G	ELBOW	COTOVELO
26	637-63133	1	045A	RING	ANEL
27	238-6012	1	045A	RING	ANEL
28	8605648	1	033A	HYDRA ACCUMULATOR	ACUMULADOR HIDR
29	391868A1	2	031F	CLAMP	ABRAÇADEIRA
30	896-15010	2	131R	WASHER	ARRUELA
31	832-10410	2	010D	NUT	PORCA
32	700-153	8	001A	ADAPTER	ADAPTADOR
33	637-63113	1	045A	RING	ANEL

REMOTE CONTROL CIRCUIT - 4 SPOOL
CIRCUÍTO DO CONTROLE REMOTO - 4 CARRETEIS

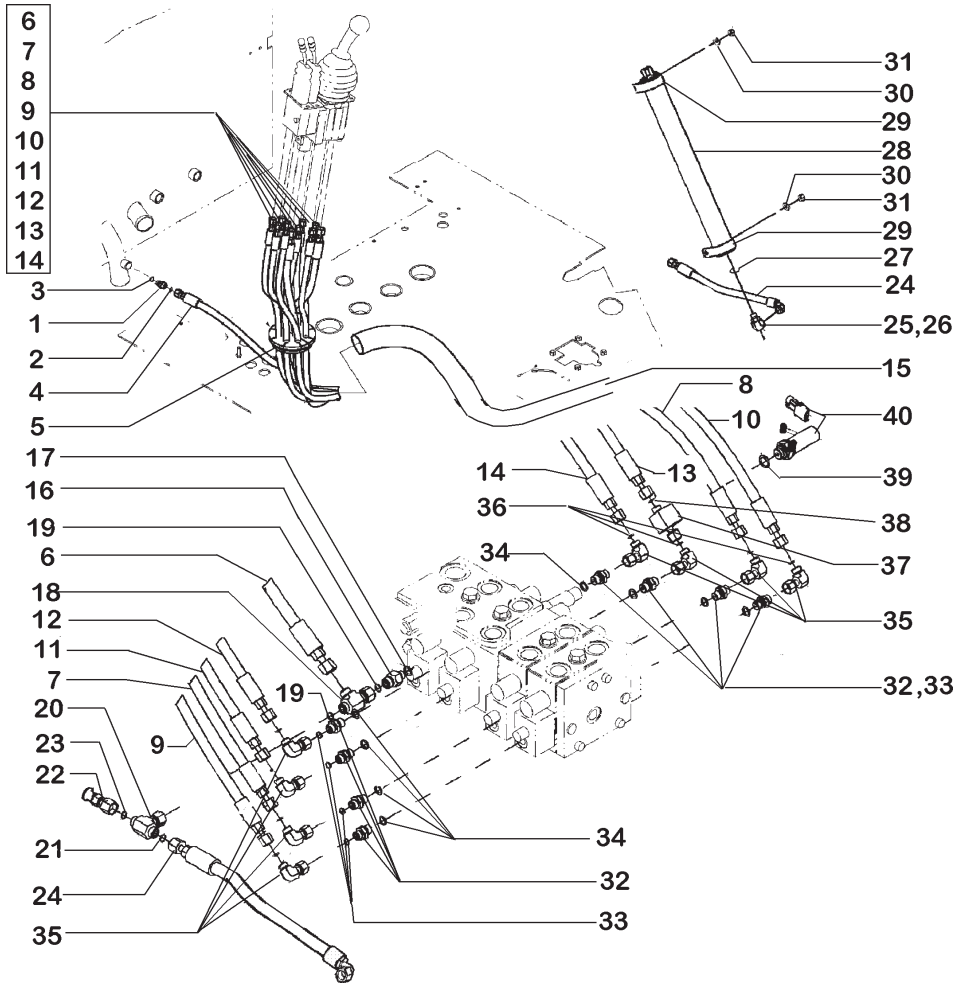

ITEM	PEÇA Nº	QTDE.	COD.	DESCRIPTION	DESCRIÇÃO
34	238-6011	1	045A	RING	ANEL
35	701-329	8	085G	ELBOW	COTOVELO
36	238-6011	1	045A	RING	ANEL
37	397547A1	1	001A	ADAPTER	ADAPTADOR
38	238-6011	2	045A	RING	ANEL
39	637-63153	1	045A	RING	ANEL

REMOTE CONTROL CIRCUIT - 4 SPOOL
CIRCUÍTO DO CONTROLE REMOTO - 4 CARRETEIS

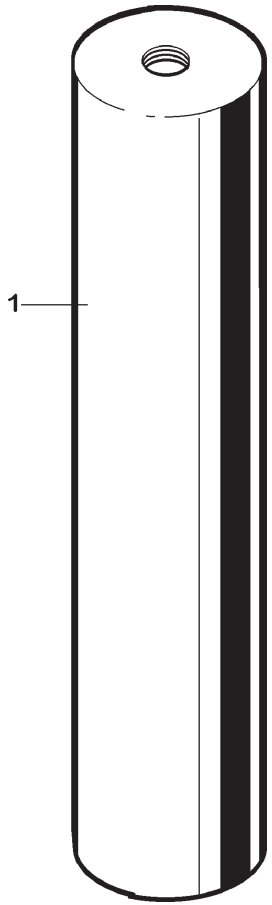

ITEM	PEÇA Nº	QTDE.	COD.	DESCRIPTION	DESCRIÇÃO
1	8605648	1	033A	ACCUMULATOR HYD	ACUMULADOR HIDR

ACCUMULATOR HYDRAULIC
ACUMULADOR HIDRÁULICO

NEW HOLLAND

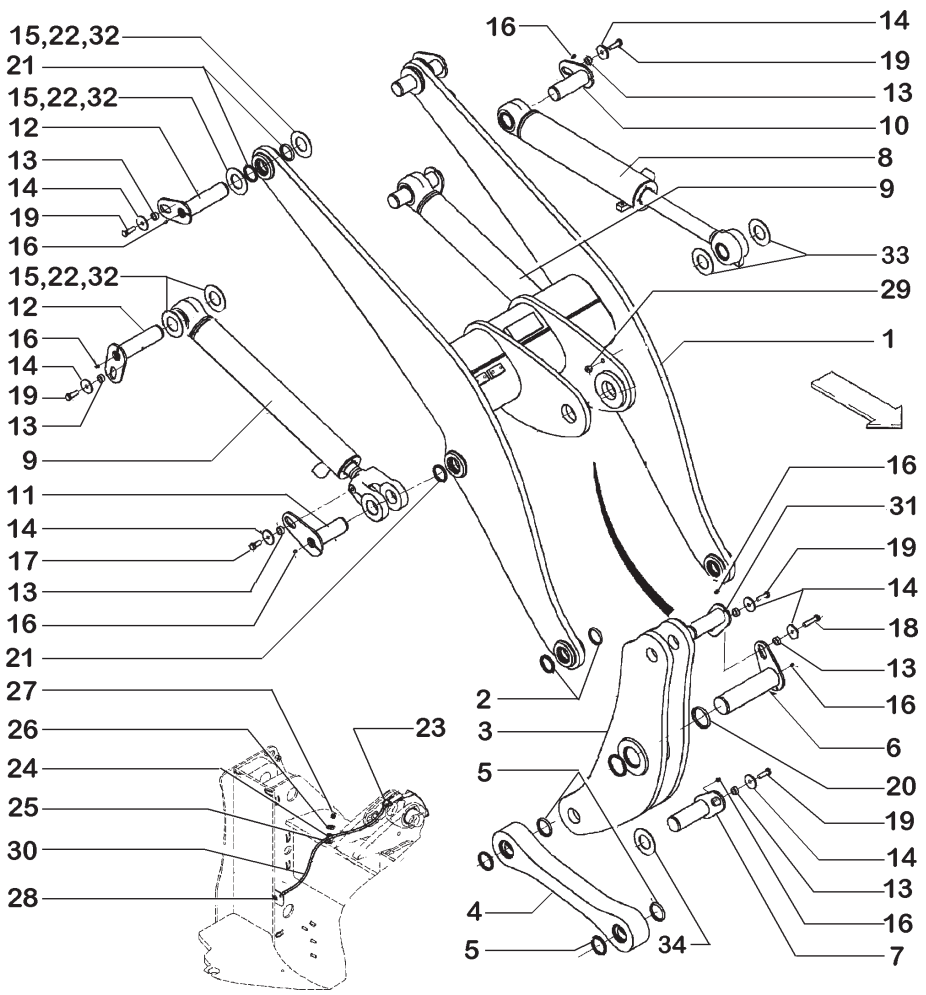

ITEM	PEÇA Nº	QTDE.	COD.	DESCRIPTION	DESCRIÇÃO
1	8606115	1	130B	ARM	BRAÇO
2	D95147	4	050A	OILSCRAPER RING	ANEL RASPADOR
3	87316551	1	130B	ARM	BRAÇO
4	87316553	1	050B	LINK	BIELA
5	D95148	4	050A	OILSCRAPER RING	ANEL RASPADOR
6	86993024	1	200S	PIN	PINO
7	86993022	1	200S	PIN	PINO
8	87460875	2	164C	CYLINDER	CILINDRO
9	87460874	2	164C	CYLINDER	CILINDRO
10	86993023	1	200S	PIN	PINO
11	86993026	2	200S	PIN	PINO
12	86993027	4	200S	PIN	PINO
13	L125100	10	075D	SPACER	ESPAÇADOR
14	496-81025	10	131R	WASHER	ARRUELA
15	365355A1	x	131R	WASHER	ARRUELA
16	219-1	9	060I	GREASE FITTING	PINO GRAXEIRO
17	627-16040	2	040V	SCREW	PARAFUSO
18	827-16080	1	040V	SCREW	PARAFUSO
19	627-16050	7	040V	SCREW	PARAFUSO
20	S92653	2	050A	OILSCRAPER RING	ANEL RASPADOR
21	D95146	8	050A	OILSCRAPER RING	ANEL RASPADOR
22	365354A1	x	131R	WASHER	ARRUELA
23	328082A1	1	085G	ELBOW	COTOVELO
24	896-15012	1	131R	WASHER	ARRUELA
25	515-2495	1	031F	CLAMP	ABRAÇADEIRA
26	895-11010	1	131R	WASHER	ARRUELA
27	832-10410	1	131R	WASHER	ARRUELA
28	F53473	1	010D	NUT	PORCA
29	832-10416	1	010D	NUT	PORCA
30	L54694	1	192T	HOSE	MANGUEIRA
31	86993025	1	200S	PIN	PINO
32	365353A1	*	131R	WASHER	ARRUELA
33	375517A1	2	131R	WASHER	ARRUELA
34	L127108	2	131R	WASHER	ARRUELA

LOAD LIFT
BRAÇO DA CARREGADEIRA

NEW HOLLAND

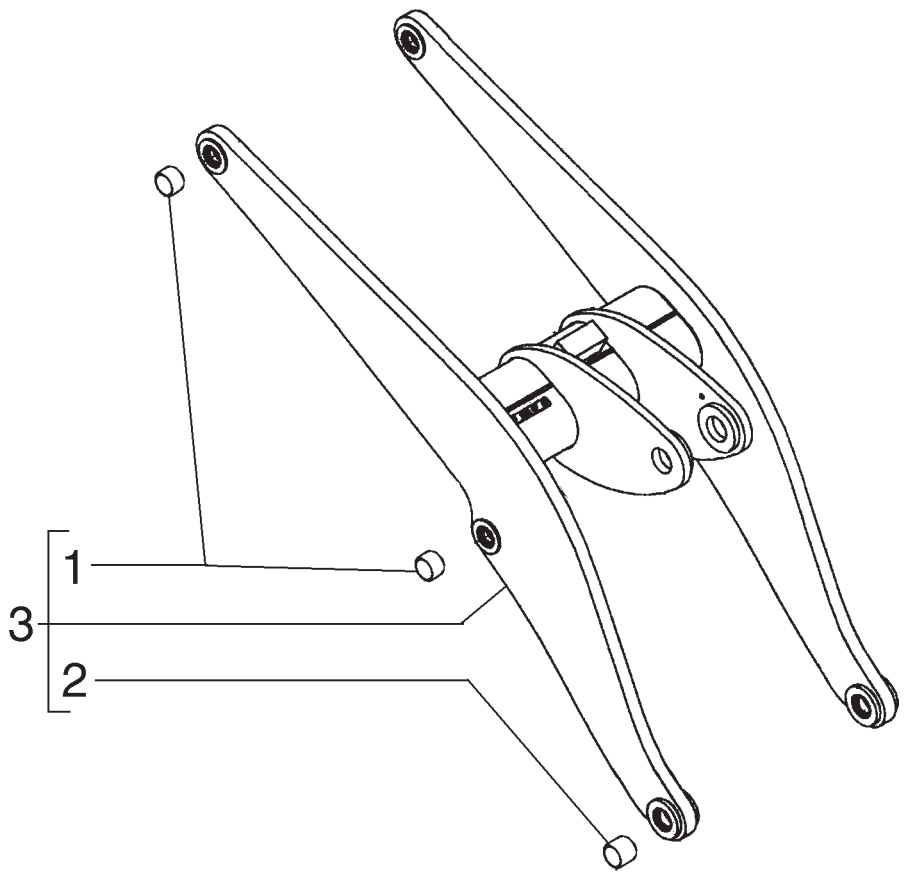

ITEM	PEÇA Nº	QTDE.	COD.	DESCRIPTION	DESCRIÇÃO
1	358624A2	4	095B	BUSHING	BUCHA
2	358626A2	2	095B	BUSHING	BUCHA
3	8606115	1	072I	FRAME	CHASSI

LOAD LIFT
BRAÇO DA CARREGADEIRA

NEW HOLLAND

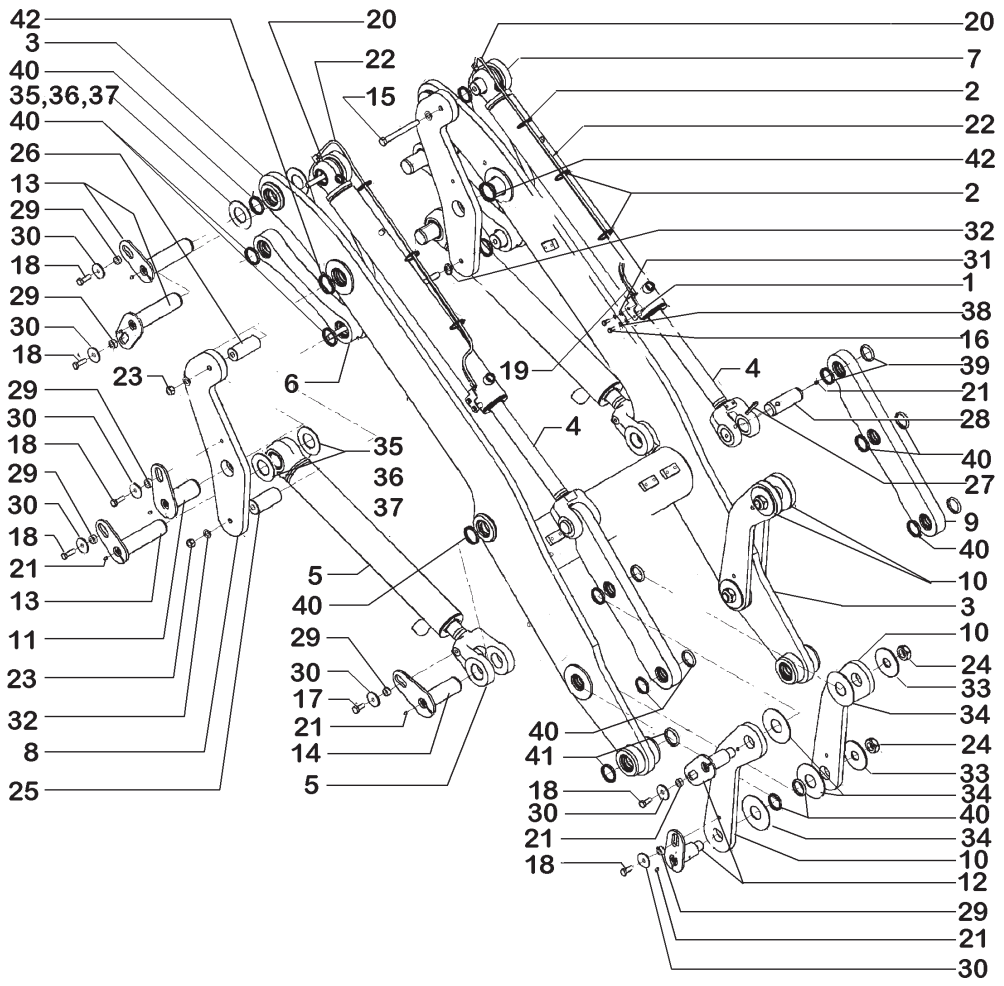

ITEM	PEÇA Nº	QTDE.	COD.	DESCRIPTION	DESCRIÇÃO
1	F53473	2	010D	NUT	PORCA
2	L11541	6	014B	STRAP	CINTA
3	87462520	1	130B	ARM	BRAÇO
4	87405381	2	164C	CYLINDER	CILINDRO
5	87460874	2	164C	CYLINDER	CILINDRO
6	377968A3	2	050B	LINK	BIELA
7	377964A2	2	050B	LINK	BIELA
8	377961A2	2	050B	LINK	BIELA
9	377966A3	2	050B	LINK	BIELA
10	408533A2	4	050B	LINK	BIELA
11	379070A2	2	200S	PIN	PINO
12	379197A2	4	200S	PIN	PINO
13	86993027	6	200S	PIN	PINO
14	86993026	2	200S	PIN	PINO
15	827-20190	4	040V	SCREW	PARAFUSO
16	627-10025	4	040V	SCREW	PARAFUSO
17	627-16040	2	040V	SCREW	PARAFUSO
18	627-16050	12	040V	SCREW	PARAFUSO
19	379672A2	2	300S	BRACKET	SUPORTE
20	328082A1	2	085G	ELBOW	COTOVELO
21	219-1	18	060I	GREASE FITTING	PINO GRAXEIRO
22	313682A1	2	192T	HOSE	MANGUEIRA
23	829-1420	4	010D	NUT	PORCA
24	131-53	4	010D	NUT	PORCA
25	368776A1	2	200S	PIN	PINO
26	368775A1	2	200S	PIN	PINO
27	38-33264	2	200S	PIN	PINO
28	368836A2	2	200S	PIN	PINO
29	L125100	14	075D	SPACER	ESPAÇADOR
30	496-81025	14	131R	WASHER	ARRUELA
31	895-11010	4	131R	WASHER	ARRUELA
32	896-11020	8	131R	WASHER	ARRUELA
33	117025A1	4	131R	WASHER	ARRUELA

LOAD LIFT
BRAÇO DA CARREGADEIRA

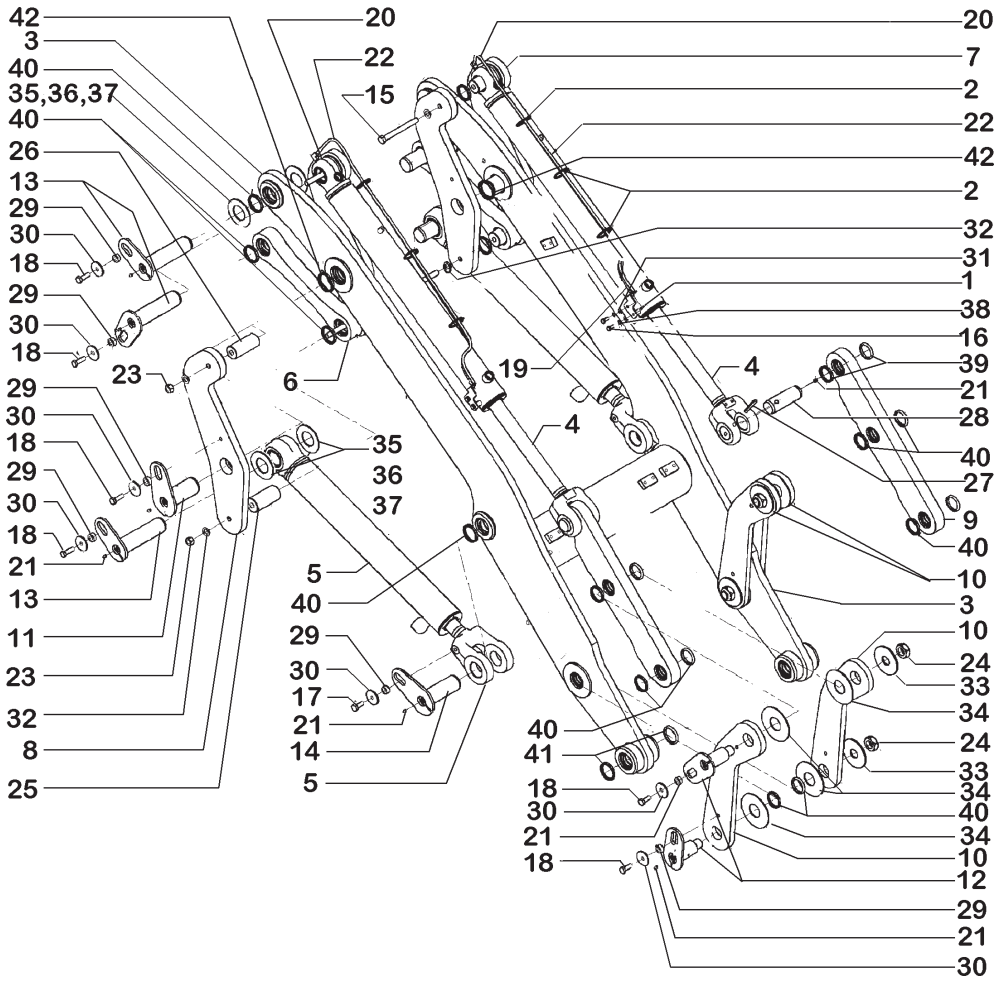

ITEM	PEÇA Nº	QTDE.	COD.	DESCRIPTION	DESCRIÇÃO
34	116893A1	8	131R	WASHER	ARRUELA
35	365353A1	*	131R	WASHER	ARRUELA
36	365354A1	*	131R	WASHER	ARRUELA
37	365355A1	*	131R	WASHER	ARRUELA
38	892-11010	4	131R	WASHER	ARRUELA
39	D95145	4	050A	OILSCRAPER RING	ANEL RASPADOR
40	D95146	28	050A	OILSCRAPER RING	ANEL RASPADOR
41	D95147	4	050A	OILSCRAPER RING	ANEL RASPADOR
42	D95148	4	050A	OILSCRAPER RING	ANEL RASPADOR

* AS REQUIRED
CONFORME NECESSIDADE

LOAD LIFT
BRAÇO DA CARREGADEIRA

NEW HOLLAND

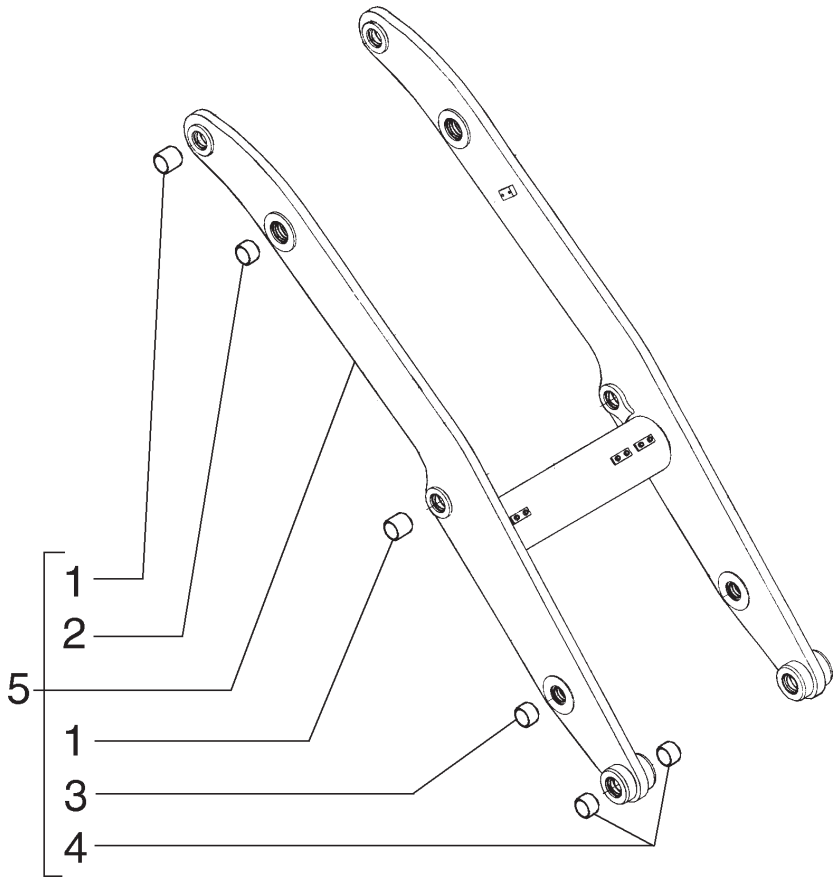

ITEM	PEÇA Nº	QTDE.	COD.	DESCRIPTION	DESCRIÇÃO
1	358624A2	4	095B	BUSHING	BUCHA
2	379066A2	2	095B	BUSHING	BUCHA
3	379191A2	2	095B	BUSHING	BUCHA
4	379091A2	4	095B	BUSHING	BUCHA
5	377956A4	1	072I	FRAME	CHASSI

LOAD LIFT
BRAÇO DA CARREGADEIRA

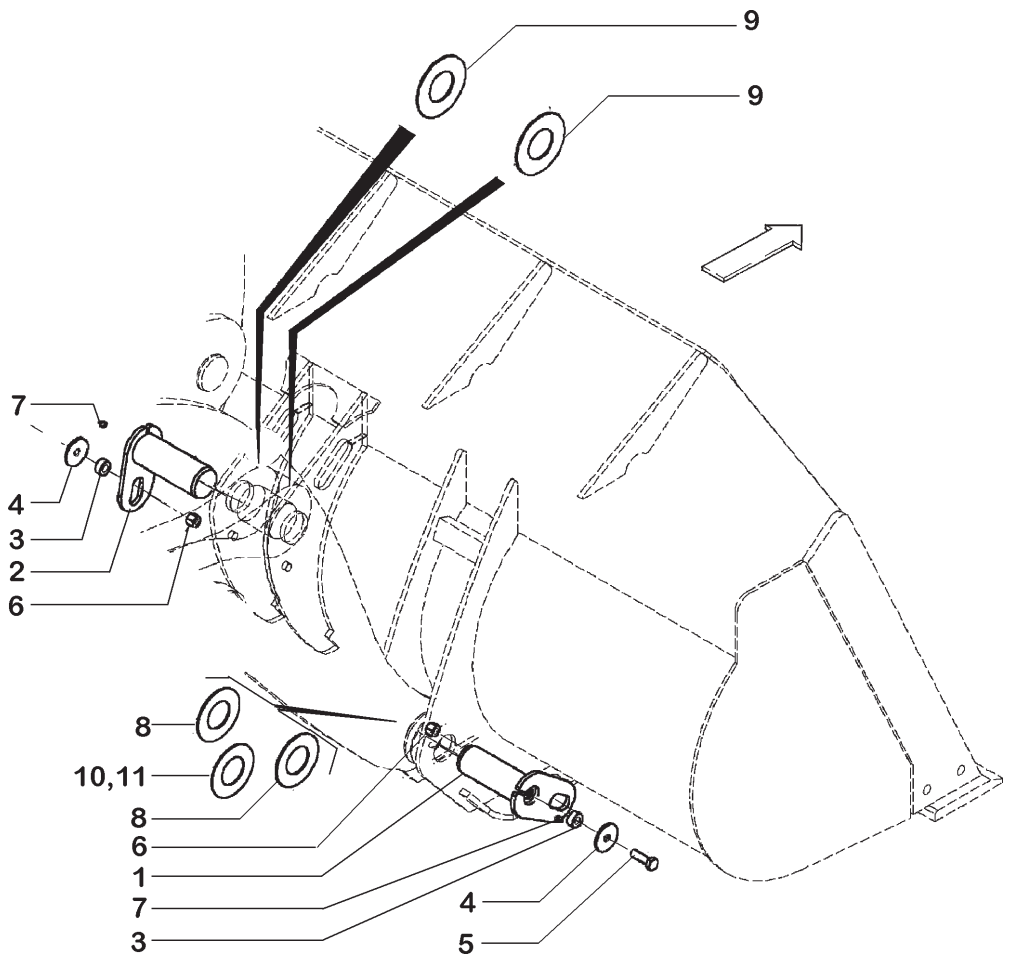

ITEM	PEÇA Nº	QTDE.	COD.	DESCRIPTION	DESCRIÇÃO
1	86993022	2	200S	PIN	PINO
2	86993025	1	200S	PIN	PINO
3	L125100	3	075D	SPACER	ESPAÇADOR
4	496-81025	3	131R	WASHER	ARRUELA
5	627-16050	3	040V	SCREW	PARAFUSO
6	832-10416	3	010D	NUT	PORCA
7	219-1	3	060I	GREASE FITTING	PINO GRAXEIRO
8	365356A1	*	131R	WASHER	ARRUELA
9	375518A1	*	131R	WASHER	ARRUELA
10	375516A1	*	131R	WASHER	ARRUELA
11	375517A1	*	131R	WASHER	ARRUELA

* AS REQUIRED
CONFORME NECESSIDADE

BUCKET ATTACHMENT
FIXAÇÃO DA CAÇAMBA

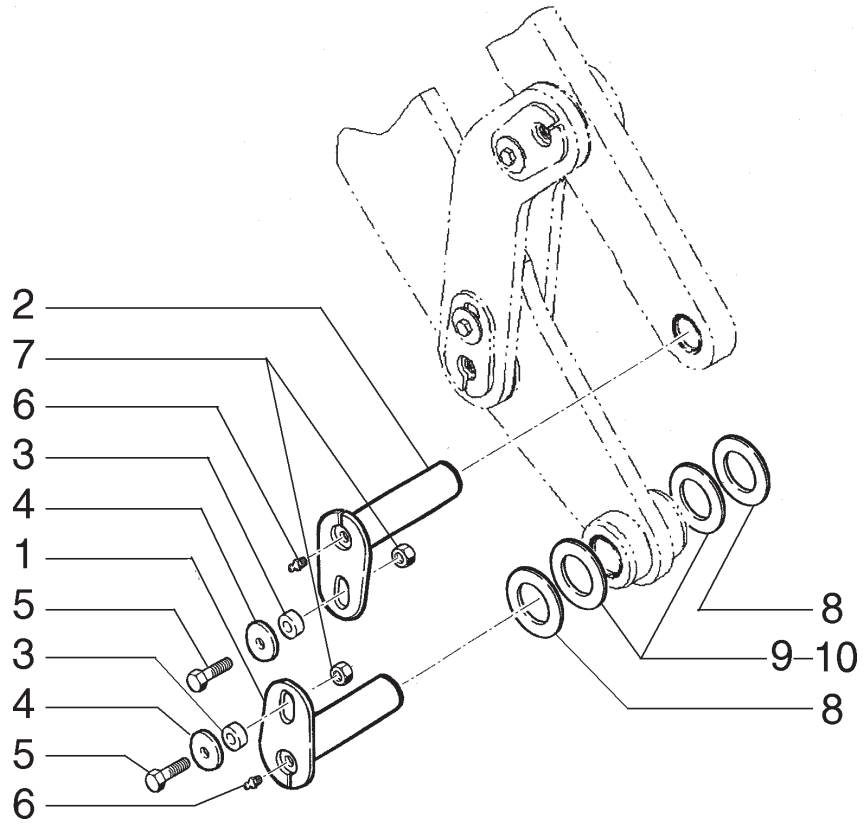

ITEM	PEÇA Nº	QTDE.	COD.	DESCRIPTION	DESCRIÇÃO
1	379770A2	2	200S	PIN	PINO
2	87437353	2	200S	PIN	PINO
3	L125100	4	075D	SPACER	ESPAÇADOR
4	496-81025	4	131R	WASHER	ARRUELA
5	827-16090	4	040V	SCREW	PARAFUSO
6	219-1	4	060I	GREASE FITTING	PINO GRAXEIRO
7	832-10416	4	010D	NUT	PORCA
8	365356A1	*	131R	WASHER	ARRUELA
9	375516A1	*	131R	WASHER	ARRUELA
10	375517A1	*	131R	WASHER	ARRUELA

* AS REQUIRED
CONFORME NECESSIDADE

BUCKET ATTACHMENT
FIXAÇÃO DA CAÇAMBA

NEW HOLLAND

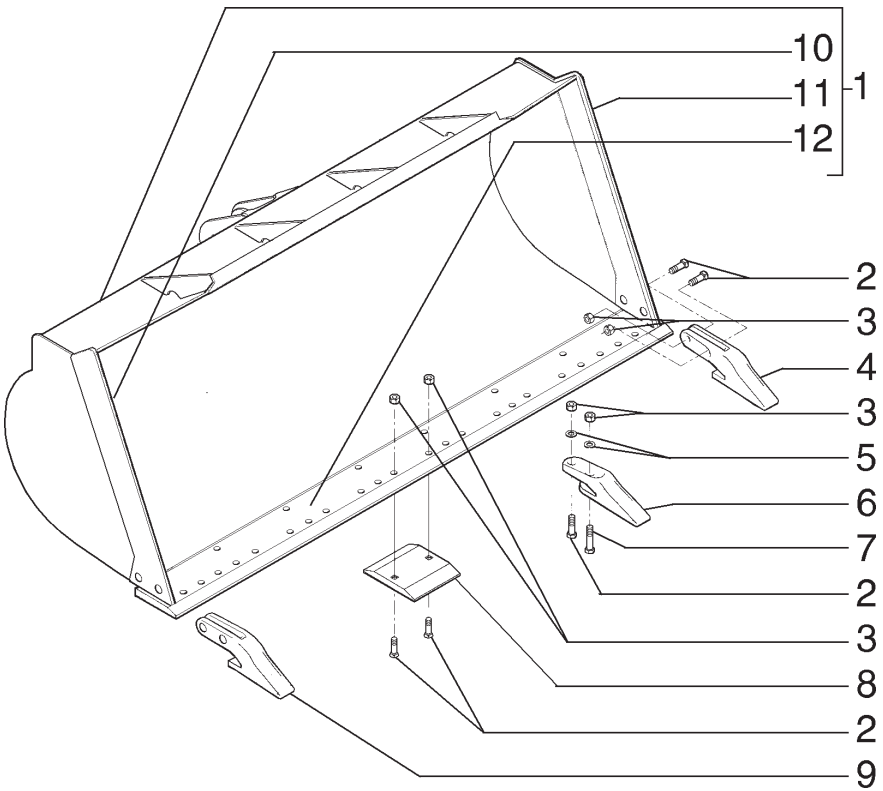

ITEM	PEÇA Nº	QTDE.	COD.	DESCRIPTION	DESCRIÇÃO
1	86992378	1	035B	BUCKET	CAÇAMBA
2	426-1244	24	040V	SCREW	PARAFUSO
3	425-1612	30	010D	NUT	PORCA
4	86992663	1	089D	BUCKET TOOTH	DENTE CAÇAMBA
5	496-11081	12	131R	WASHER	ARRUELA
6	86992662	6	089D	BUCKET TOOTH	DENTE CAÇAMBA
7	426-1252	6	040V	SCREW	PARAFUSO
8	86992661	7	019T	END BIT	FACA LATERAL
10	388000A1	1	019T	END BIT	FACA LATERAL
11	388001A1	8	019T	END BIT	FACA LATERAL
12	371232A2	1	018T	CUTTING EDGE	FACA

BUCKET 1,9M^3
CAÇAMBA 1,9M^3

NEW HOLLAND

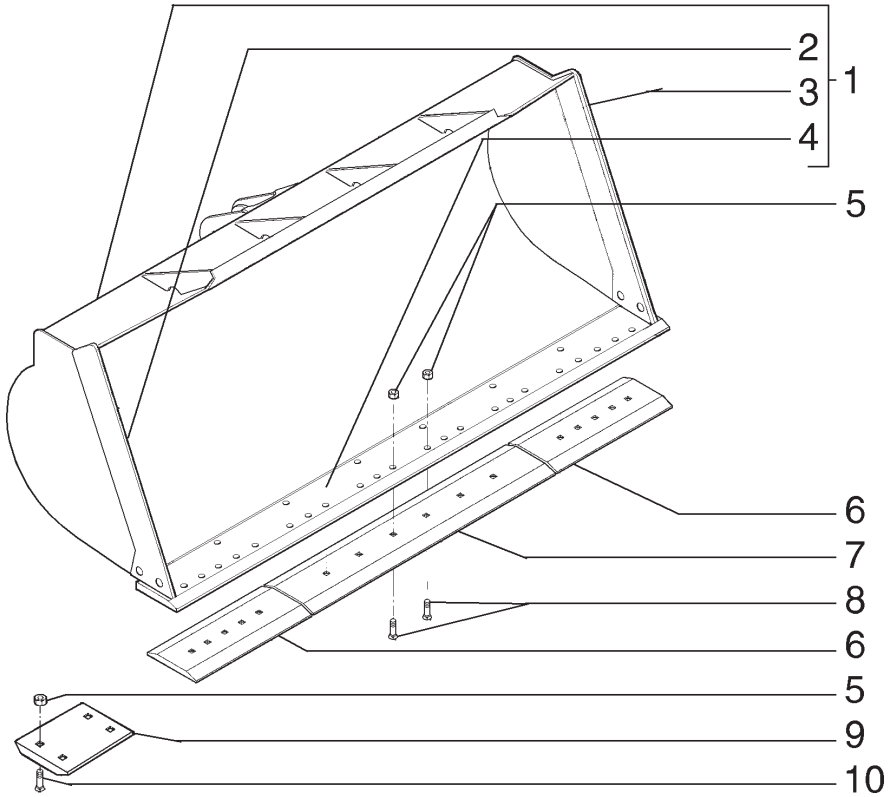

ITEM	PEÇA Nº	QTDE.	COD.	DESCRIPTION	DESCRIÇÃO
1	86992378	1	035B	BUCKET	CAÇAMBA
2	388000A1	1	019T	END BIT	FACA LATERAL
3	388001A1	1	019T	END BIT	FACA LATERAL
4	371232A1	1	018T	CUTTING EDGE	FACA
5	425-1612	24	010D	NUT	PORCA
6	86992655	2	019T	END BIT	FACA LATERAL
7	86992654	1	0071	BUCKET CUTTING	FACA DA CAÇAMBA
8	420-21244	16	040V	SCREW	PARAFUSO
9	86992656	2	110P	PLATE	PLACA
10	420-21236	8	040V	SCREW	PARAFUSO

BUCKET 1,9M^3
CAÇAMBA 1,9M^3

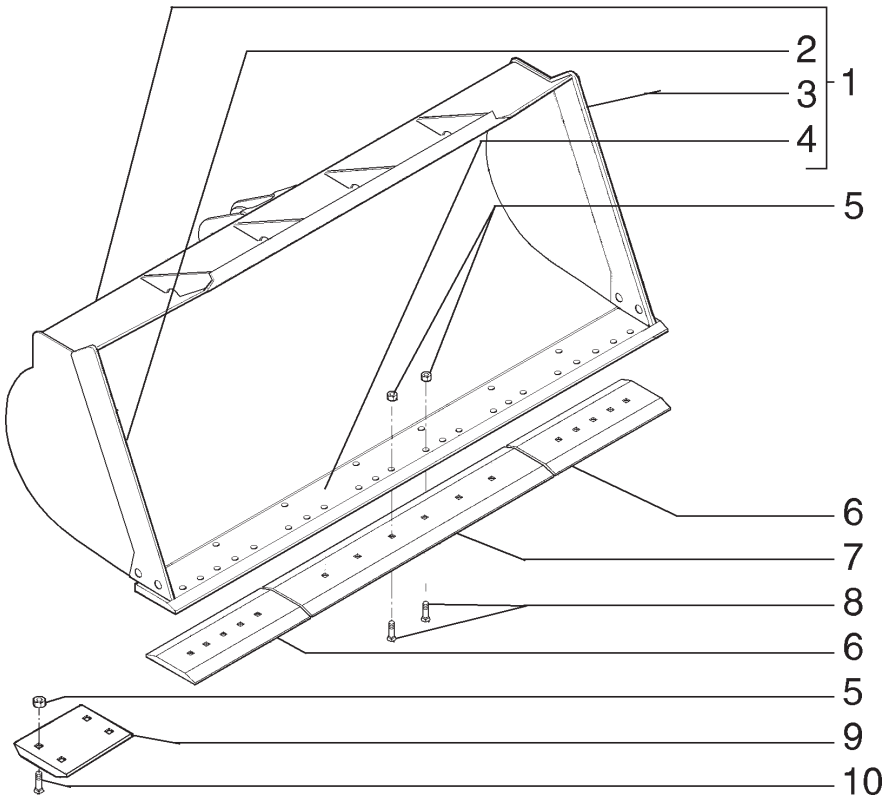

ITEM	PEÇA Nº	QTDE.	COD.	DESCRIPTION	DESCRIÇÃO
1	86992380	1	035B	BUCKET	CAÇAMBA
2	388002A1	1	019T	END BIT	FACA LATERAL
3	388003A1	1	019T	END BIT	FACA LATERAL
4	371232A1	1	018T	CUTTING EDGE	FACA
5	425-1612	24	010D	NUT	PORCA
6	86992655	2	019T	END BIT	FACA LATERAL
7	86992654	1	0071	BUCKET CUTTING	FACA DA CAÇAMBA
8	420-21244	16	040V	SCREW	PARAFUSO
9	86992656	2	110P	PLATE	PLACA
10	420-21236	8	040V	SCREW	PARAFUSO

BUCKET 2,1M^3 - OPTIONAL
CAÇAMBA 2,1M^3 - OPCIONAL

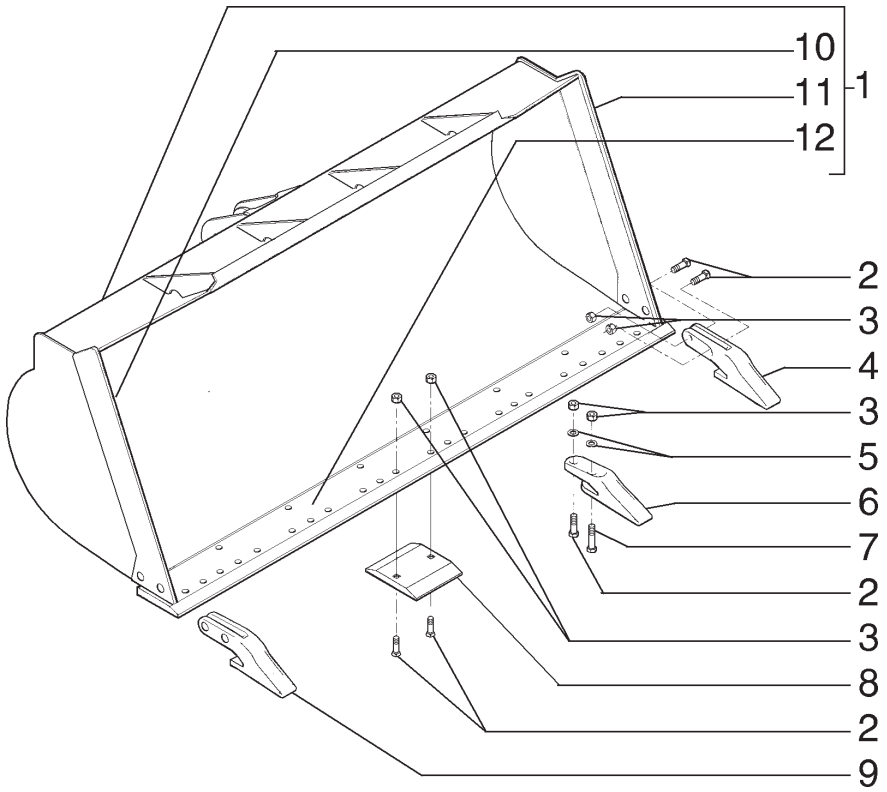

ITEM	PEÇA Nº	QTDE.	COD.	DESCRIPTION	DESCRIÇÃO
1	86992380	1	035B	BUCKET	CAÇAMBA
2	426-1244	24	040V	SCREW	PARAFUSO
3	425-1612	30	010D	NUT	PORCA
4	86992663	1	089D	BUCKET TOOTH	DENTE CAÇAMBA
5	496-11081	12	131R	WASHER	ARRUELA
6	86992662	6	089D	BUCKET TOOTH	DENTE CAÇAMBA
7	426-1252	6	040V	SCREW	PARAFUSO
8	425-1612	7	010D	NUT	PORCA
9	86992664	1	089D	BUCKET TOOTH	DENTE CAÇAMBA
10	388002A1	1	019T	END BIT	FACA LATERAL
11	388003A1	1	019T	END BIT	FACA LATERAL
12	371232A1	1	018T	CUTTING EDGE	FACA

BUCKET 2,1M^3 - OPTIONAL
CAÇAMBA 2,1M^3 - OPCIONAL

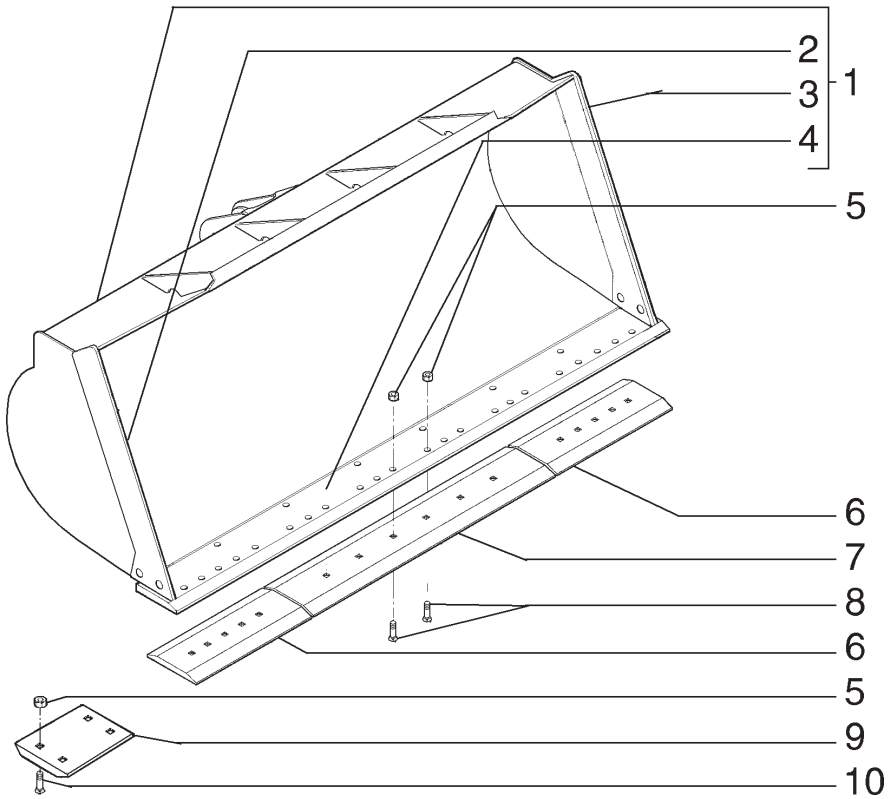

ITEM	PEÇA Nº	QTDE.	COD.	DESCRIPTION	DESCRIÇÃO
1	86992382	1	035B	BUCKET	CAÇAMBA
2	373348A1	1	019T	END BIT	FACA LATERAL
3	373349A1	1	019T	END BIT	FACA LATERAL
4	371232A1	1	018T	CUTTING EDGE	FACA
5	425-1612	24	010D	NUT	PORCA
6	86992655	2	019T	END BIT	FACA LATERAL
7	86992654	1	0071	BUCKET CUTTING	FACA DA CAÇAMBA
8	420-21244	16	040V	SCREW	PARAFUSO
9	86992656	2	110P	PLATE	PLACA
10	420-21236	8	040V	SCREW	PARAFUSO

BUCKET 2,3M^3 - OPTIONAL
CAÇAMBA 2,3M^3 - OPCIONAL

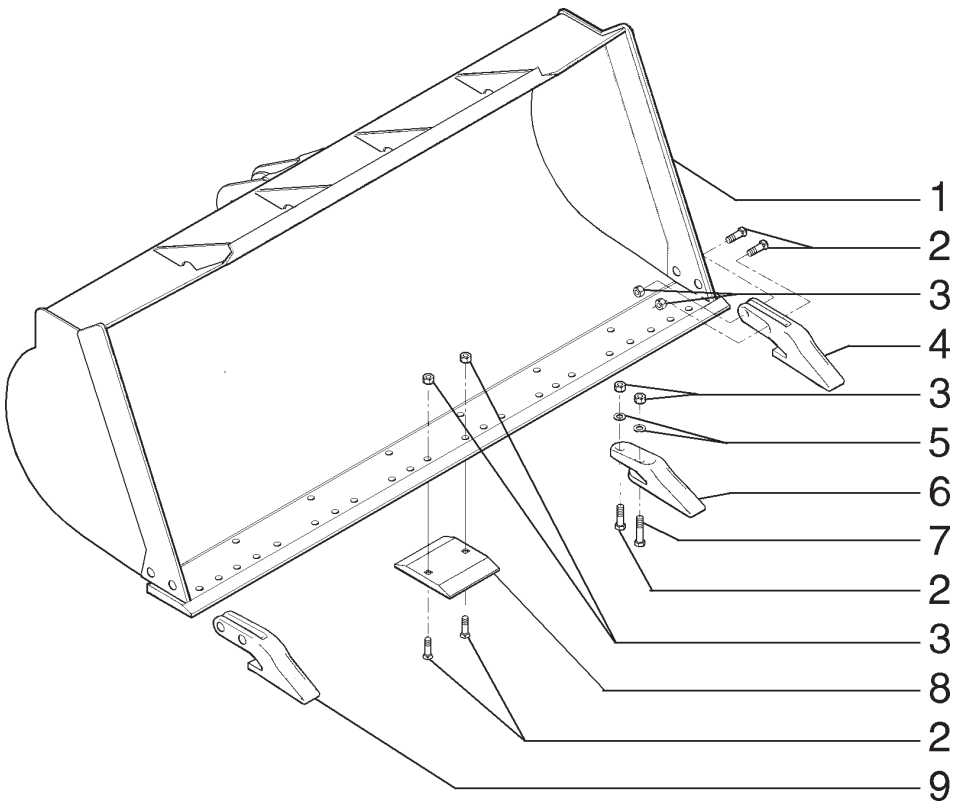

ITEM	PEÇA Nº	QTDE.	COD.	DESCRIPTION	DESCRIÇÃO
1	149402A1	1	035B	BUCKET	CAÇAMBA
2	426-1244	24	040V	SCREW	PARAFUSO
3	425-1612	30	010D	NUT	PORCA
4	86992663	1	089D	BUCKET TOOTH	DENTE CAÇAMBA
5	496-11081	12	131R	WASHER	ARRUELA
6	86992662	6	089D	BUCKET TOOTH	DENTE CAÇAMBA
7	426-1252	6	040V	SCREW	PARAFUSO
8	86992661	7	019T	END BIT	FACA LATERAL
9	86992664	1	089D	BUCKET TOOTH	DENTE CAÇAMBA

BUCKET 1,9M^3
CAÇAMBA 1,9M^3

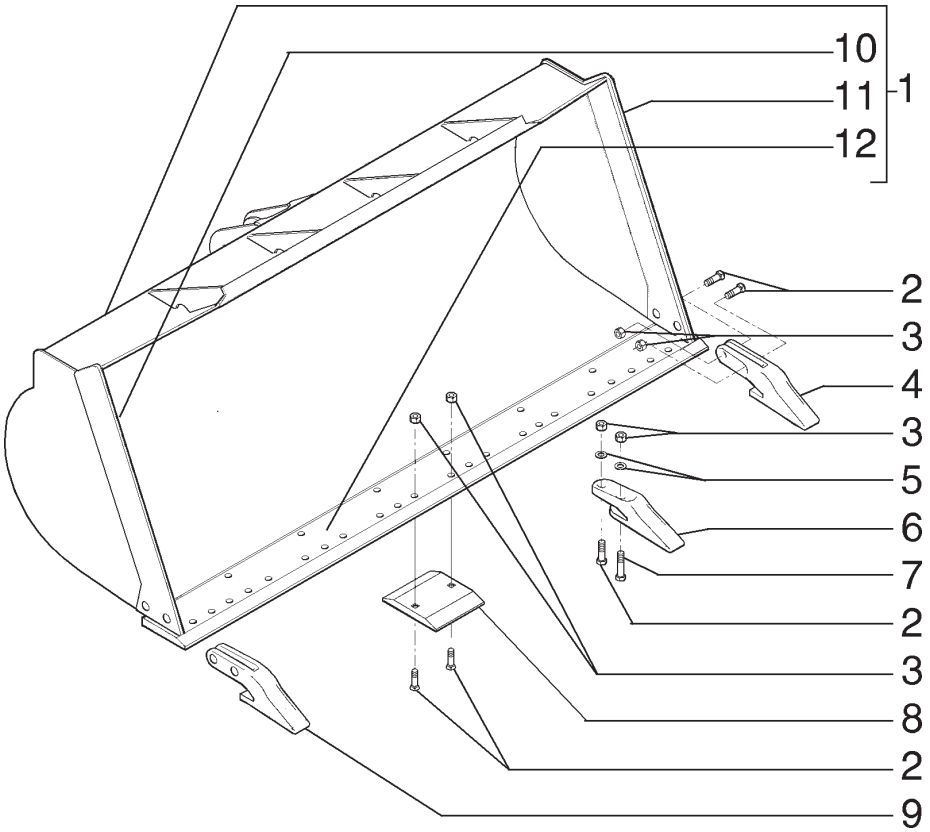

ITEM	PEÇA Nº	QTDE.	COD.	DESCRIPTION	DESCRIÇÃO
1	87459216	1	035B	BUCKET	CAÇAMBA
2	426-1244	24	040V	SCREW	PARAFUSO
3	425-1612	30	010D	NUT	PORCA
4	86992663	1	089D	BUCKET TOOTH	DENTE CAÇAMBA
5	496-11081	12	131R	WASHER	ARRUELA
6	86992662	6	089D	BUCKET TOOTH	DENTE CAÇAMBA
7	426-1252	6	040V	SCREW	PARAFUSO
8	86992661	7	019T	END BIT	FACA LATERAL
9	86992664	1	089D	BUCKET TOOTH	DENTE CAÇAMBA
10	388002A1	1	019T	END BIT	FACA LATERAL
11	388003A1	1	019T	END BIT	FACA LATERAL
12	371232A1	1	018T	CUTTING EDGE	FACA

BUCKET 2,1M^3 - OPTIONAL
CAÇAMBA 2,1M^3 - OPCIONAL

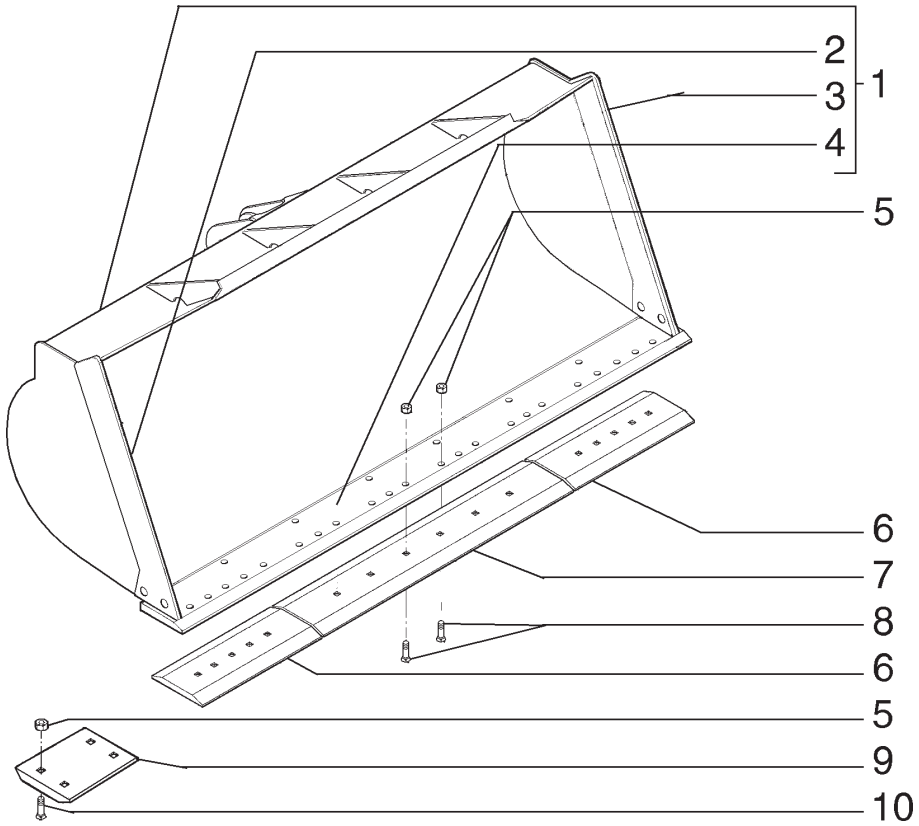

ITEM	PEÇA Nº	QTDE.	COD.	DESCRIPTION	DESCRIÇÃO
1	87459216	1	035B	BUCKET	CAÇAMBA
2	388002A1	1	019T	END BIT	FACA LATERAL
3	388003A1	1	019T	END BIT	FACA LATERAL
4	371232A1	1	018T	CUTTING EDGE	FACA
5	425-1612	24	010D	NUT	PORCA
6	86992655	2	019T	END BIT	FACA LATERAL
7	86992654	1	0071	BUCKET CUTTING	FACA DA CAÇAMBA
8	420-21244	16	040V	SCREW	PARAFUSO
9	86992656	2	110P	PLATE	PLACA
10	420-21236	8	040V	SCREW	PARAFUSO

BUCKET 2,1M^3 - OPTIONAL
CAÇAMBA 2,1M^3 - OPCIONAL

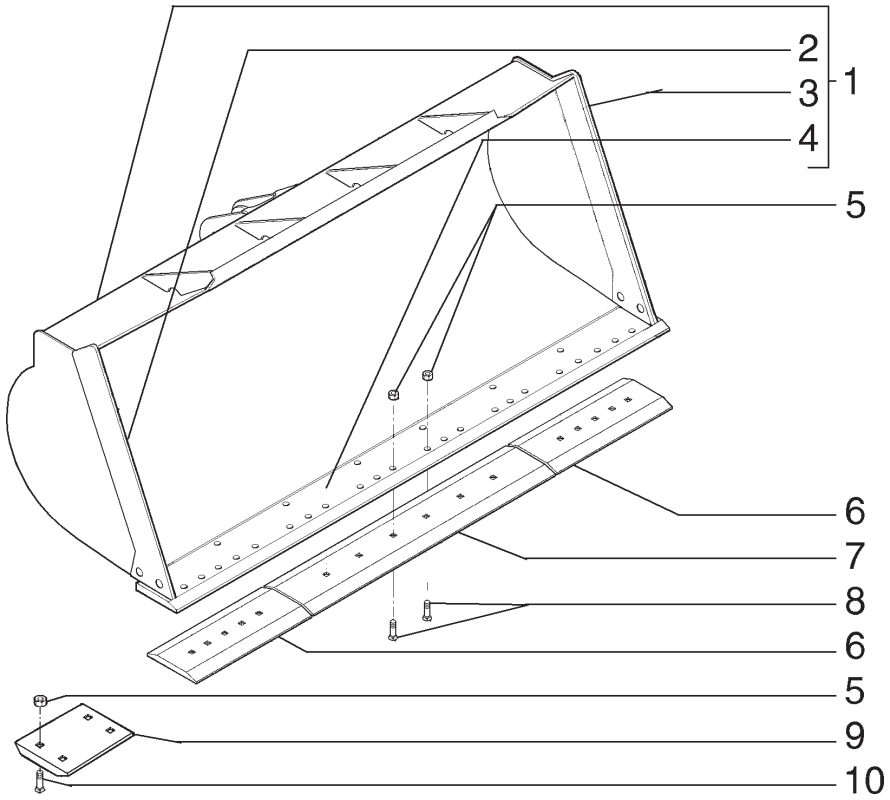

ITEM	PEÇA Nº	QTDE.	COD.	DESCRIPTION	DESCRIÇÃO
1	87459567	1	035B	BUCKET	CAÇAMBA
2	373348A1	1	019T	END BIT	FACA LATERAL
3	373349A1	1	019T	END BIT	FACA LATERAL
4	371232A1	1	018T	CUTTING EDGE	FACA
5	425-1612	24	010D	NUT	PORCA
6	86992655	2	019T	END BIT	FACA LATERAL
7	86992654	1	0071	BUCKET CUTTING	FACA DA CAÇAMBA
8	420-21244	16	040V	SCREW	PARAFUSO
9	86992656	2	110P	PLATE	PLACA
10	420-21236	8	040V	SCREW	PARAFUSO

BUCKET 2,3M^3 - OPTIONAL
CAÇAMBA 2,3M^3 - OPCIONAL

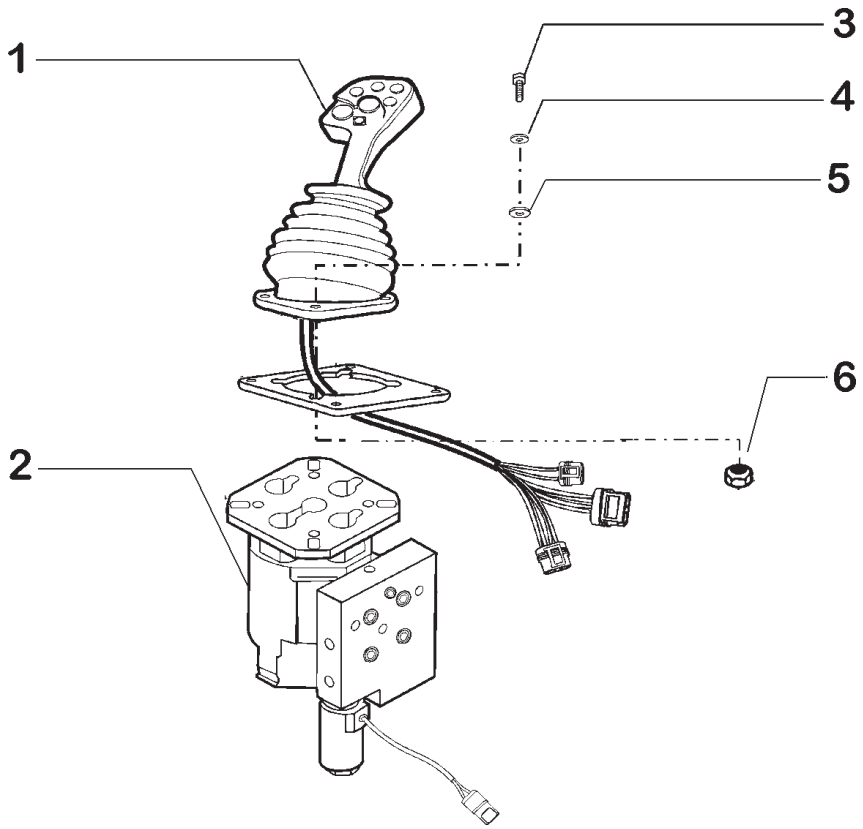

ITEM	PEÇA Nº	QTDE.	COD.	DESCRIPTION	DESCRIÇÃO
1	75255381	1	045L	LEVER	ALAVANCA
2	75258328	1	010V	VALVE	VÁLVULA
3	10902631	4	040V	SCREW	PARAFUSO
4	12648131	8	131R	WASHER	ARRUELA
5	10615479	8	131R	WASHER	ARRUELA
6	10725911	4	010D	NUT	PORCA

CONTROL VALVE LINKAGE
COMANDO DO DISTRIBUIDOR

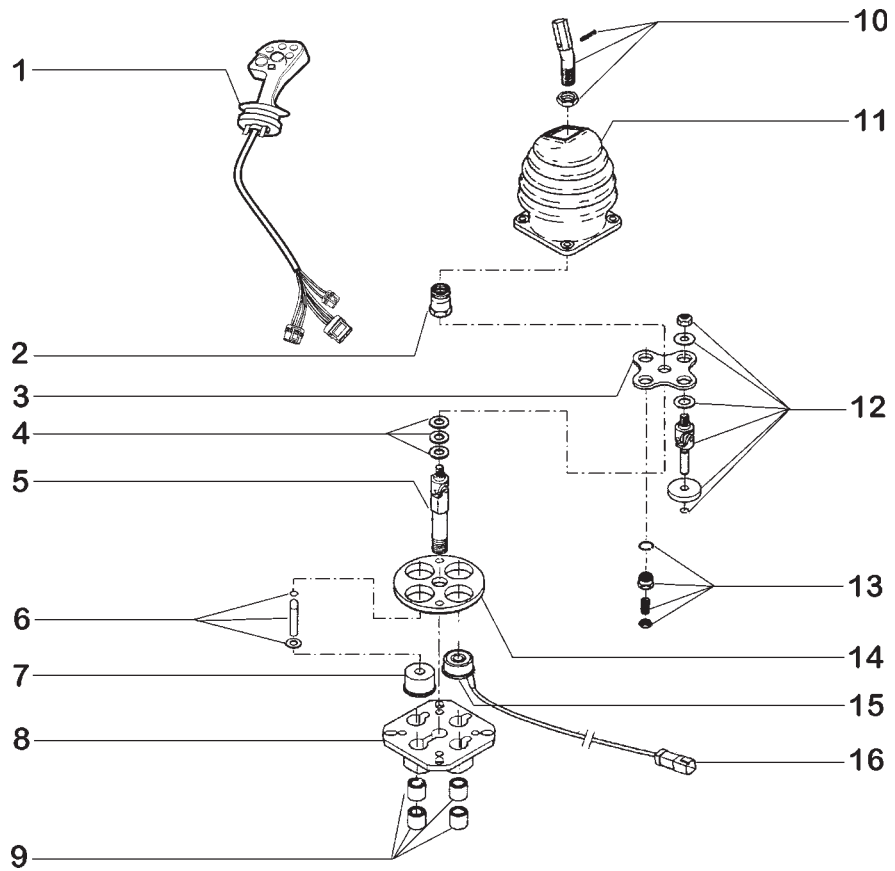

ITEM	PEÇA Nº	QTDE.	COD.	DESCRIPTION	DESCRIÇÃO
1	75255381	1	045L	LEVER	ALAVANCA
2	410566A1	1	010D	NUT	PORCA
3	410567A1	1	300S	BRACKET	SUPORTE
4	410570A1	1	002K	KIT(SHIM)	KIT(CALÇO)
5	410571A1	1	085A	AXLE	EIXO
6	410575A1	1	002K	KIT(PISTON)	KIT(PISTÃO)
7	410576A1	1	145G	GUIDE	GUIA
8	410577A1	1	300S	BRACKET	SUPORTE
9	410578A1	1	002K	KIT(BUSHING)	KIT(BUCHA)
10	410108A1	1	002K	KIT(PIN)	KIT(PINO)
11	410565A1	1	334C	DUST BOOT	COIFA PARA PÓ
12	410568A1	1	002K	KIT(SHAFT)	KIT(EIXO)
13	410569A1	1	002K	KIT(PLUNGER)	KIT(PISTÃO)
14	410572A1	1	070F	FLANGE	FLANGE
15	410574A1	1	030E	SOLENOID	SOLENÓIDE
16	410559A1	1	075B	CONNECTOR	CONECTOR

CONTROL VALVE LINKAGE
COMANDO DO DISTRIBUIDOR

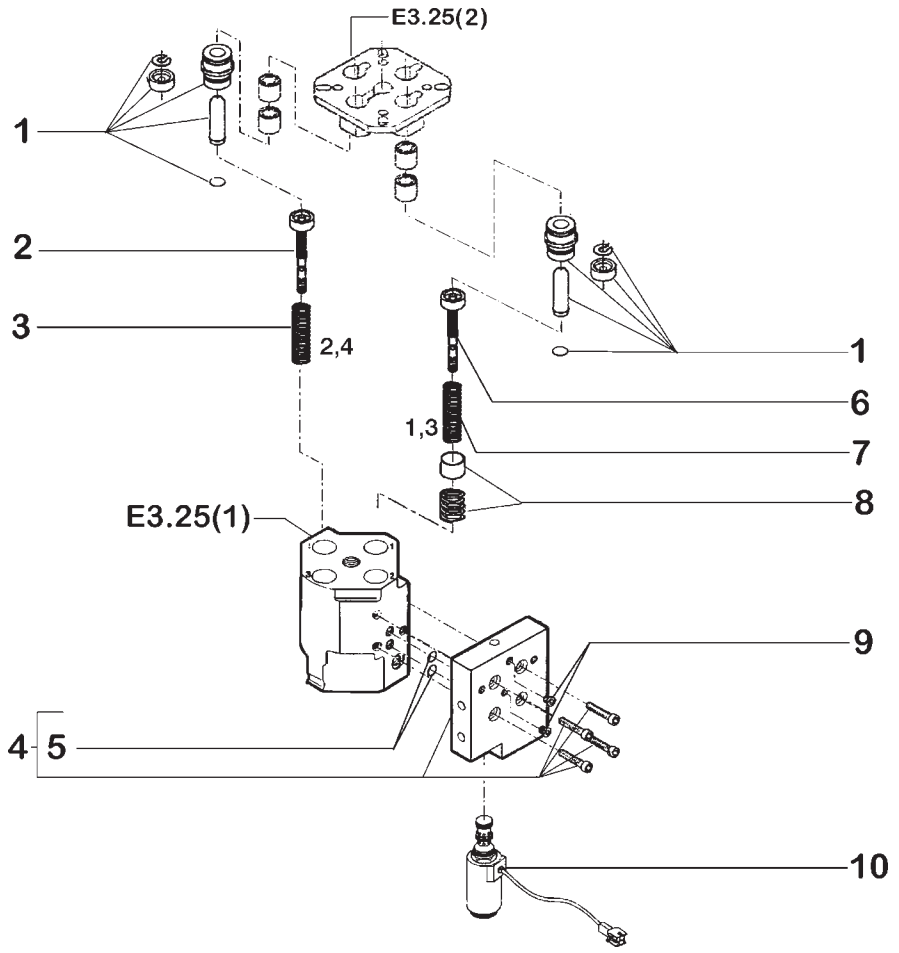

ITEM	PEÇA Nº	QTDE.	COD.	DESCRIPTION	DESCRIÇÃO
1	410553A1	4	002K	KIT(PLUNGER)	KIT(PISTÃO)
2	410555A1	3	169R	REGULATOR	REGULADOR
3	410556A1	1	002K	KIT(SPRING)	KIT(MOLA)
4	410579A1	1	002K	KIT(FLANGE)	KIT(FLANGE)
5	410580A1	1	002K	KIT(O'RING)	KIT(O'RING)
6	410554A1	1	169R	REGULATOR	REGULADOR
7	410557A1	1	002K	KIT(SPRING)	KIT(MOLA)
8	410558A1	1	002K	KIT(SENSOR)	KIT(SENSOR)
9	410623A1	1	002K	KIT(PLUG)	KIT(BUJÃO)
10	410583A1	1	030E	SOLENOID	SOLENÓIDE

CONTROL VALVE LINKAGE
COMANDO DO DISTRIBUIDOR

E3.25 | 3

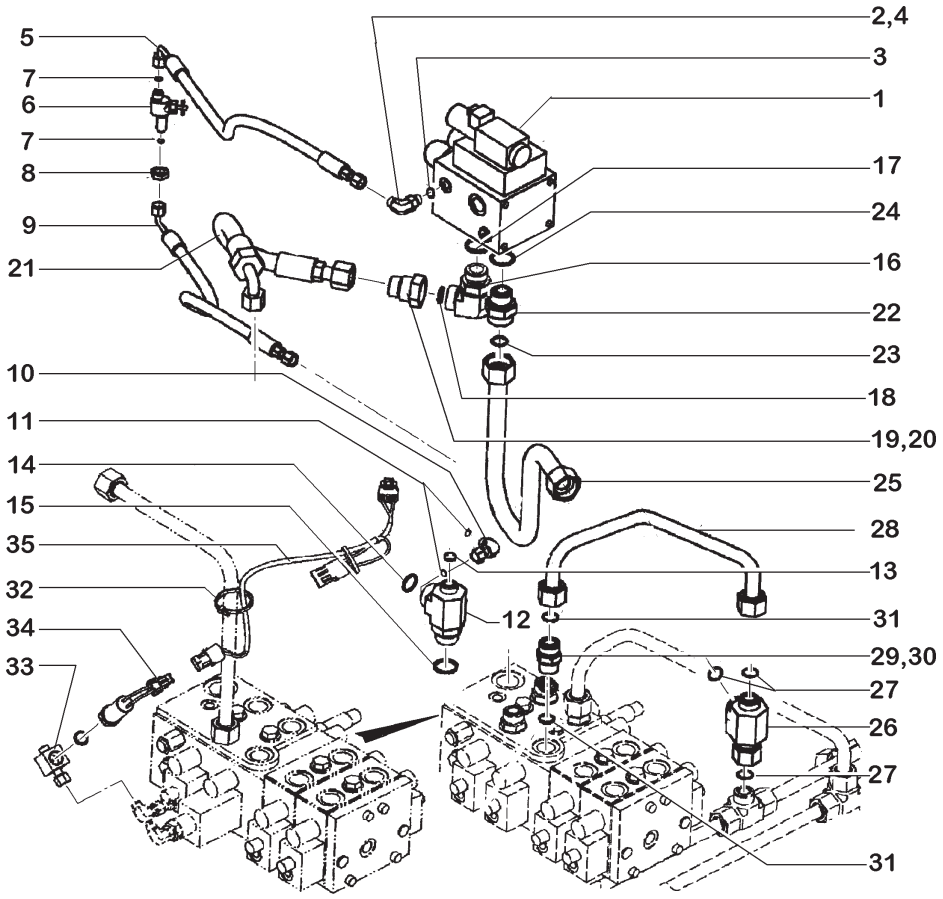

ITEM	PEÇA Nº	QTDE.	COD.	DESCRIPTION	DESCRIÇÃO
1	390203A1	1	010V	VALVE	VÁLVULA
2	700-378	1	085G	ELBOW	COTOVELO
3	238-6011	1	045A	RING	ANEL
4	637-63113	1	045A	RING	ANEL
5	397942A1	1	192T	HOSE	MANGUEIRA
6	397939A1	1	010V	VALVE	VÁLVULA
7	238-6011	2	045A	RING	ANEL
8	701-1254	1	010D	NUT	PORCA
9	404351A1	1	192T	HOSE	MANGUEIRA
10	701-329	1	085G	ELBOW	COTOVELO
11	238-6011	2	045A	RING	ANEL
12	404350A1	1	235C	CONNECTION	CONEXÃO
13	238-6016	1	045A	RING	ANEL
14	238-6021	1	045A	RING	ANEL
15	637-64296	1	045A	RING	ANEL
16	700-308	1	085G	ELBOW	COTOVELO
17	238-6021	1	045A	RING	ANEL
18	637-64296	1	045A	RING	ANEL
19	201-147	1	001A	ADAPTER	ADAPTADOR
20	238-6018	1	045A	RING	ANEL
21	405792A1	1	192T	HOSE	MANGUEIRA
22	700-105	1	001A	ADAPTER	ADAPTADOR
23	238-6021	1	045A	RING	ANEL
24	637-64296	1	045A	RING	ANEL
25	431638A1	1	193T	TUBE	TUBO
26	701-418	1	235C	CONNECTION	CONEXÃO
27	238-6021	3	045A	RING	ANEL
28	393806A1	1	193T	TUBE	TUBO
29	700-166	1	020R	CONNECTOR	CONEXÃO
30	637-64236	1	158G	O'RING	O'RING
31	238-6018	1	045A	RING	ANEL
32	L11541	1	014B	STRAP	CINTA
33	397547A1	1	001A	ADAPTER	ADAPTADOR

HYDRAULIC SYSTEM - DIRECTIONAL VALVE
SISTEMA HIDRÁULICO VÁLVULA DIRECIONAL

E3.25 | 4

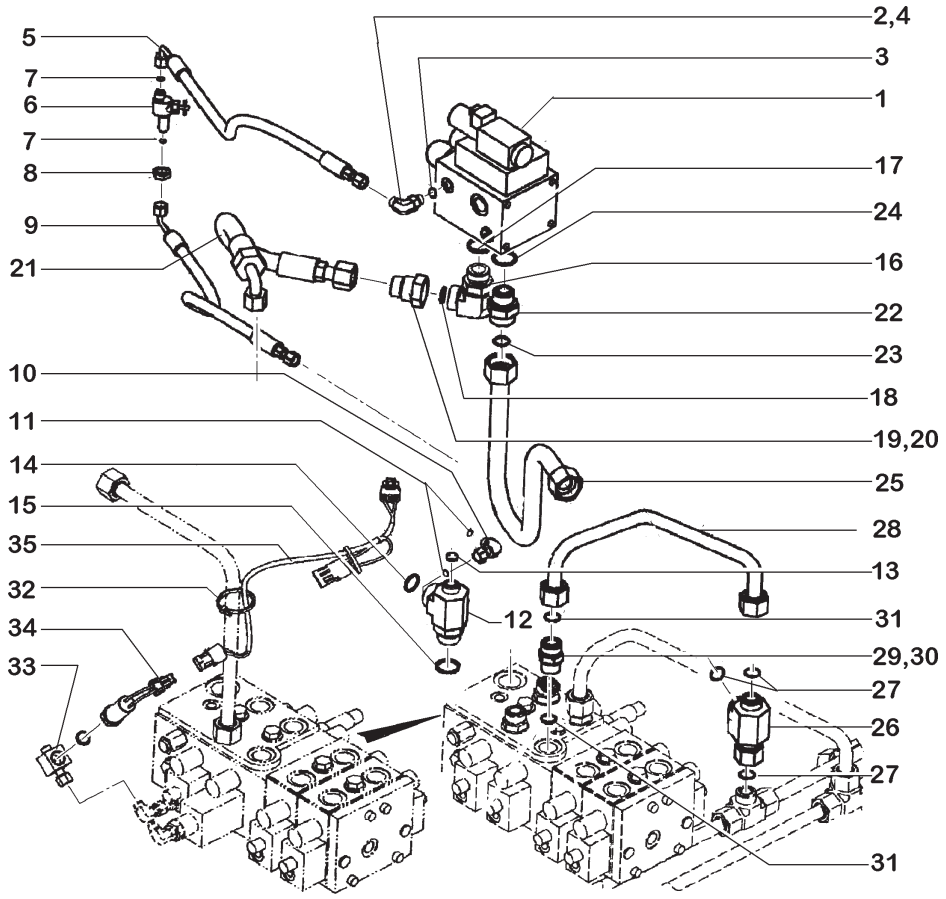

ITEM	PEÇA Nº	QTDE.	COD.	DESCRIPTION	DESCRIÇÃO
34	446183A1	1	075I	SWITCH	INTERRUPTOR
35	446193A1	1	111C	HARNESS	CABO ELÉTRICO

HYDRAULIC SYSTEM - DIRECTIONAL VALVE
SISTEMA HIDRÁULICO VÁLVULA DIRECIONAL

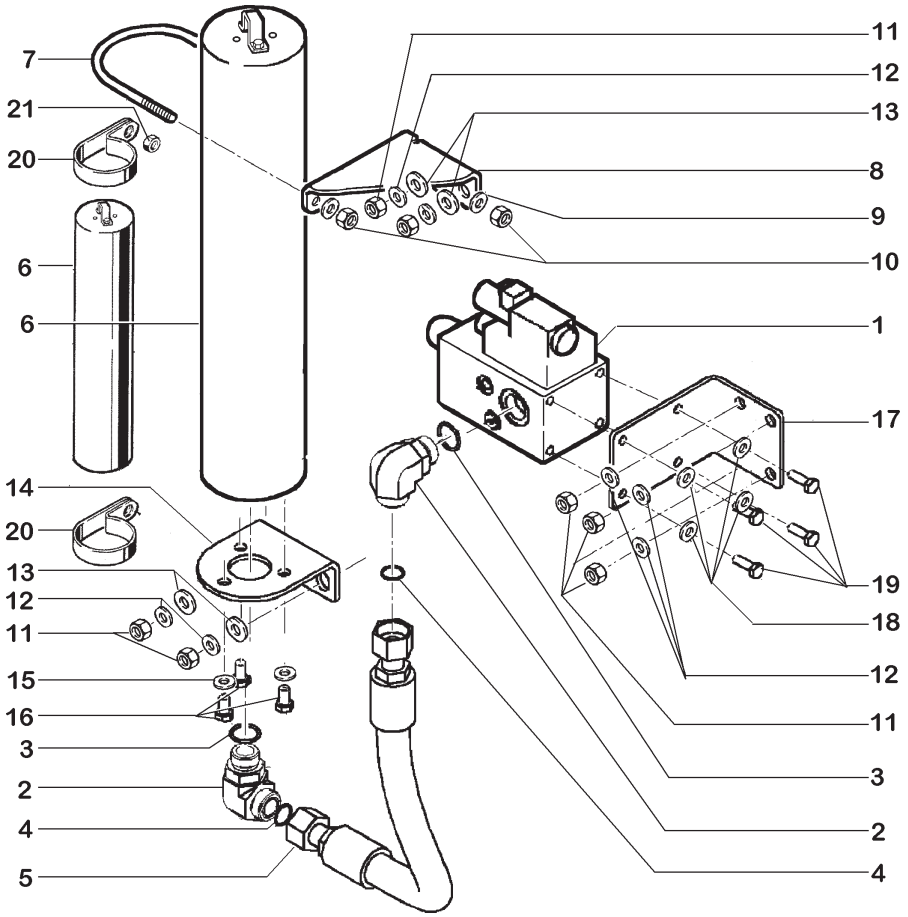

ITEM	PEÇA Nº	QTDE.	COD.	DESCRIPTION	DESCRIÇÃO
1	390203A1	1	010V	VALVE	VÁLVULA
2	700-308	2	085G	ELBOW	COTOVELO
3	238-6021	1	045A	RING	ANEL
4	637-64296	1	045A	RING	ANEL
5	392967A2	1	192T	HOSE	MANGUEIRA
6	8605651	1	033A	HYDRAULIC ACCUM	ACUMULADOR HIDR
7	L128472	1	040V	SCREW	PARAFUSO
8	130134A1	1	300S	BRACKET	SUPORTE
9	495-11041	2	131R	WASHER	ARRUELA
10	231-1446	2	010D	NUT	PORCA
11	832-10410	7	010D	NUT	PORCA
12	896-15010	7	131R	WASHER	ARRUELA
13	896-15012	4	131R	WASHER	ARRUELA
14	130133A1	1	300S	BRACKET	SUPORTE
15	896-12012	3	131R	WASHER	ARRUELA
16	627-12020	3	040V	SCREW	PARAFUSO
17	393566A1	1	300S	BRACKET	SUPORTE
18	896-12012	4	131R	WASHER	ARRUELA
19	627-12020	4	040V	SCREW	PARAFUSO

CIRCLE HYDRAULIC - RIDE CONTROL
SISTEMA HIDRÁULICO - CONTROLE DE CONDUÇÃO

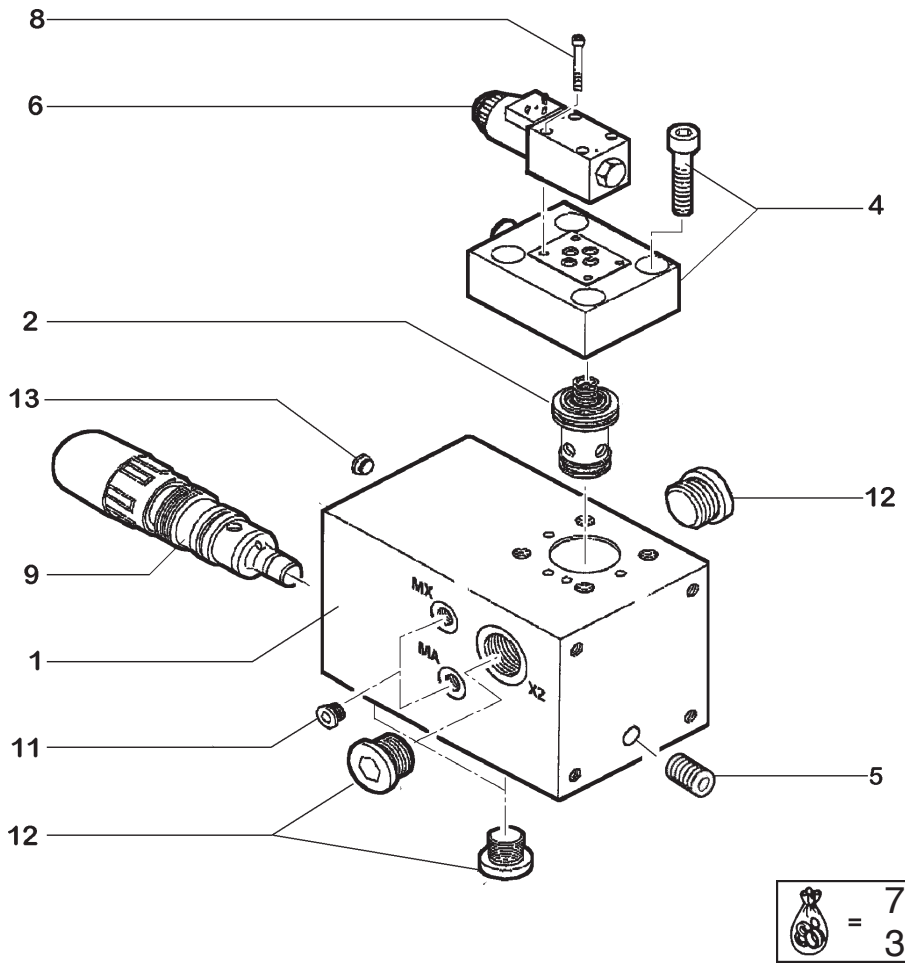

ITEM	PEÇA Nº	QTDE.	COD.	DESCRIPTION	DESCRIÇÃO
1	NSS	1	001N	NO AVAILABLE	NÃO FORNECIDO
2	8605193	1	010V	VALVE	VÁLVULA
3	8605203	1	002K	KIT	KIT
4	8605206	2	002K	KIT	KIT
4	8605194	1	010V	VALVE	VÁLVULA
5	8605200	2	050T	PLUG	BUJÃO
6	8605196	1	010V	VALVE	VÁLVULA
7	8605209	1	002K	SEAL KIT	KIT VEDAÇÃO
8	8604477	1	040V	SCREW	PARAFUSO
9	8605198	1	010V	VALVE	VÁLVULA
10	8605212	8	002K	SEAL KIT	KIT VEDAÇÃO
11	8602898	2	050T	PLUG	BUJÃO
12	8605202	4	050T	PLUG	BUJÃO
13	8605200	2	050T	PLUG	BUJÃO

HYDRAULIC SYSTEM - RIDE CONTROL VALVE
SISTEMA HIDRÁULICO - VÁVULA DE CONTROLE

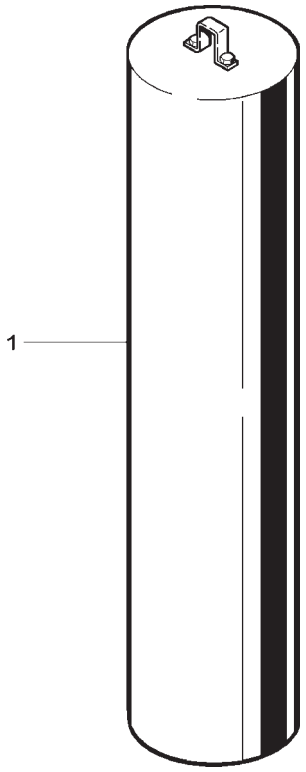

ITEM	PEÇA Nº	QTDE.	COD.	DESCRIPTION	DESCRIÇÃO
1	8605651	1	033A	HYDRAULIC ACCUM	ACUMULADOR HIDR

ACCUMULATOR
ACUMULADOR

NEW HOLLAND

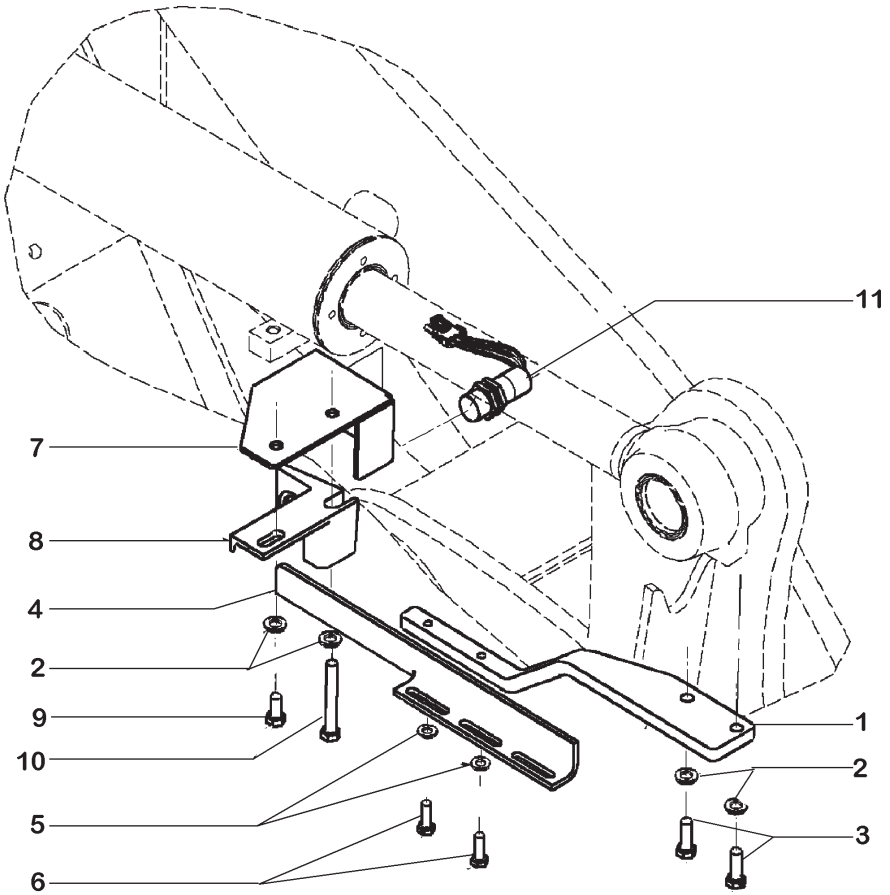

ITEM	PEÇA Nº	QTDE.	COD.	DESCRIPTION	DESCRIÇÃO
1	87403964	1	300S	BRACKET	SUPORTE
2	896-11012	4	131R	WASHER	ARRUELA
3	627-12035	2	040V	SCREW	PARAFUSO
4	87403965	1	300S	BRACKET	SUPORTE
5	896-11010	2	131R	WASHER	ARRUELA
6	627-10030	2	040V	SCREW	PARAFUSO
7	87403966	1	271C	COVER	COBERTURA
8	L125983	1	300S	BRACKET	SUPORTE
9	627-12025	1	040V	SCREW	PARAFUSO
10	827-12090	1	040V	SCREW	PARAFUSO
11	1546497C1	1	075I	SWITCH	INTERRUPTOR

SPECIAL EQUIPMENT / OPCIONAL

LIFT CONTROL - OPTIONAL
CONTROLE DO BRAÇO - OPCIONAL

NEW HOLLAND

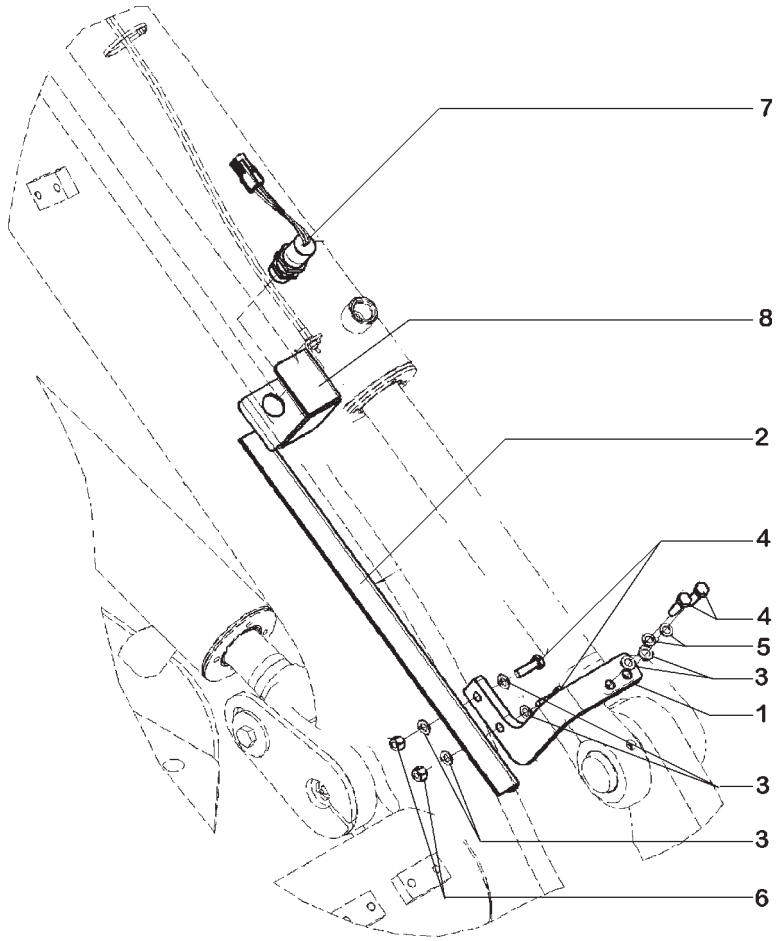

ITEM	PEÇA Nº	QTDE.	COD.	DESCRIPTION	DESCRIÇÃO
1	379659A2	1	300S	BRACKET	SUPORTE
2	389722A2	1	060A	ANGLE	CANTONEIRA
3	895-11010	6	131R	WASHER	ARRUELA
4	627-10035	4	040V	SCREW	PARAFUSO
5	892-11010	2	131R	WASHER	ARRUELA
6	832-10410	2	010D	NUT	PORCA
7	1546498C1	1	075I	SWITCH	INTERRUPTOR
8	389723A1	1	300S	BRACKET	SUPORTE

LIFT CONTROL
CONTROLE DO BRAÇO

NEW HOLLAND

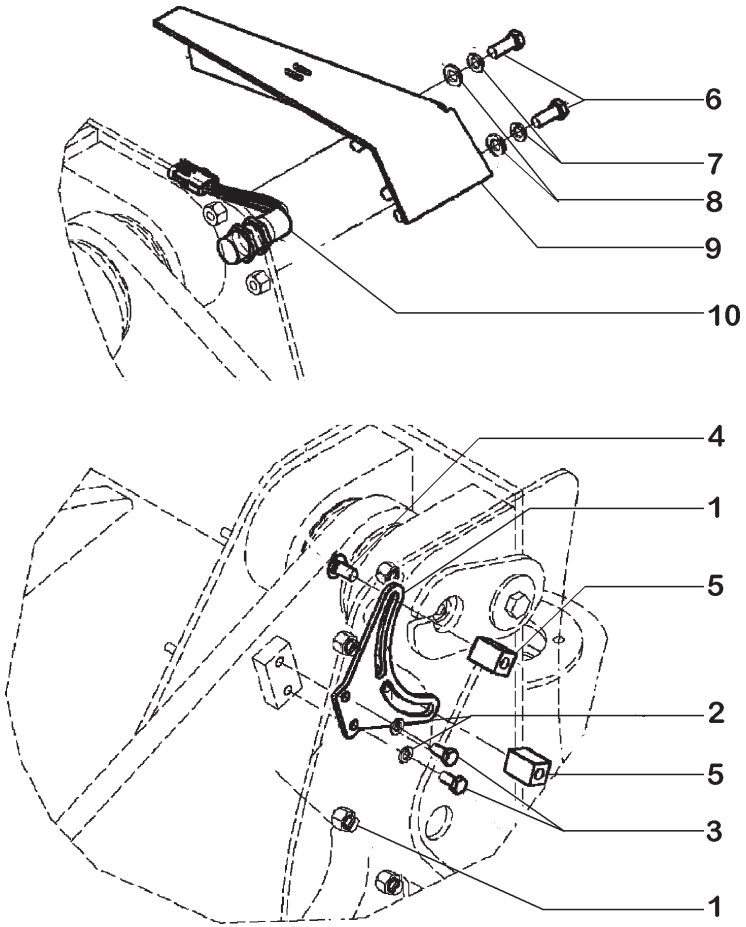

ITEM	PEÇA Nº	QTDE.	COD.	DESCRIPTION	DESCRIÇÃO
1	379149A2	1	110P	PLATE	PLACA
2	892-11010	2	131R	WASHER	ARRUELA
3	627-10020	2	040V	SCREW	PARAFUSO
4	811-12025	2	040V	SCREW	PARAFUSO
5	87437102	2	074B	BLOCK	BLOCO
6	627-12035	2	040V	SCREW	PARAFUSO
7	892-11012	2	170R	WASHERLOCK	ARRUELA PRESSÃO
8	896-11012	2	131R	WASHER	ARRUELA
9	87430085	1	271C	COVER	COBERTURA
10	1546498C1	1	075I	SWITCH	INTERRUPTOR

BUCKET CONTROL
CONTROLE DA CAÇAMBA

NEW HOLLAND

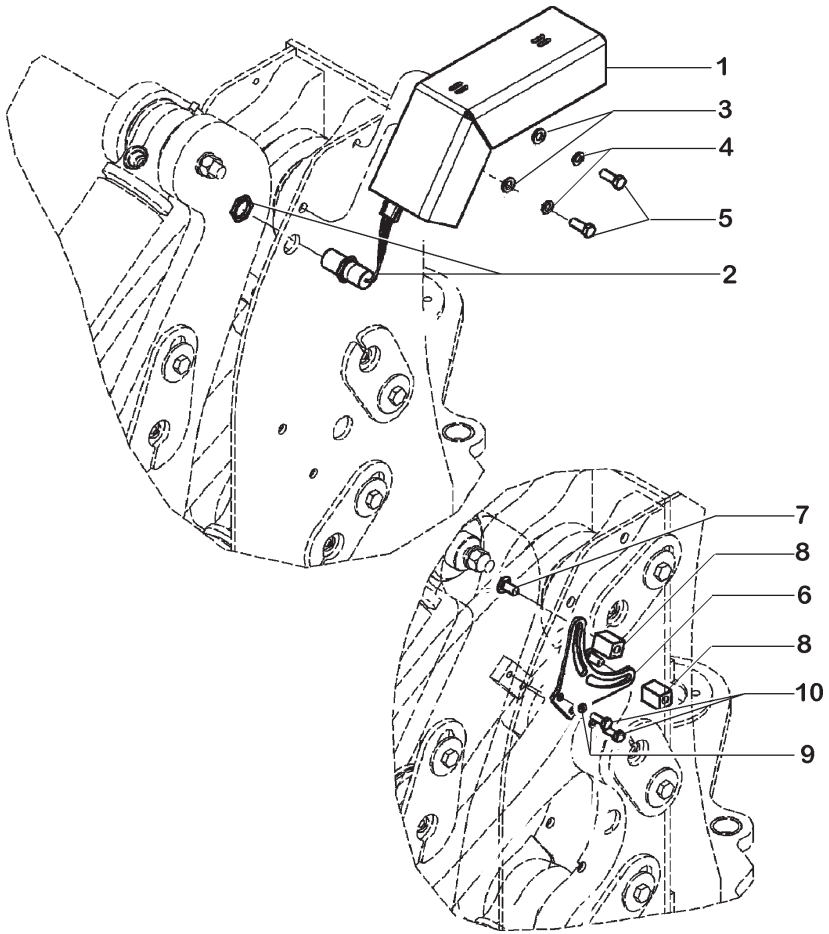

ITEM	PEÇA Nº	QTDE.	COD.	DESCRIPTION	DESCRIÇÃO
1	87460604	1	271C	COVER	COBERTURA
2	1546498C1	1	075I	SWITCH	INTERRUPTOR
3	896-11012	2	131R	WASHER	ARRUELA
4	892-11012	2	170R	WASHERLOCK	ARRUELA PRESSÃO
5	627-12035	2	040V	SCREW	PARAFUSO
6	379149A2	1	110P	PLATE	PLACA
7	811-12025	2	040V	SCREW	PARAFUSO
8	87437102	2	074B	BLOCK	BLOCO
9	892-11010	2	131R	WASHER	ARRUELA
10	627-10025	2	040V	SCREW	PARAFUSO

BUCKET CONTROL
CONTROLE DA CAÇAMBA

NEW HOLLAND

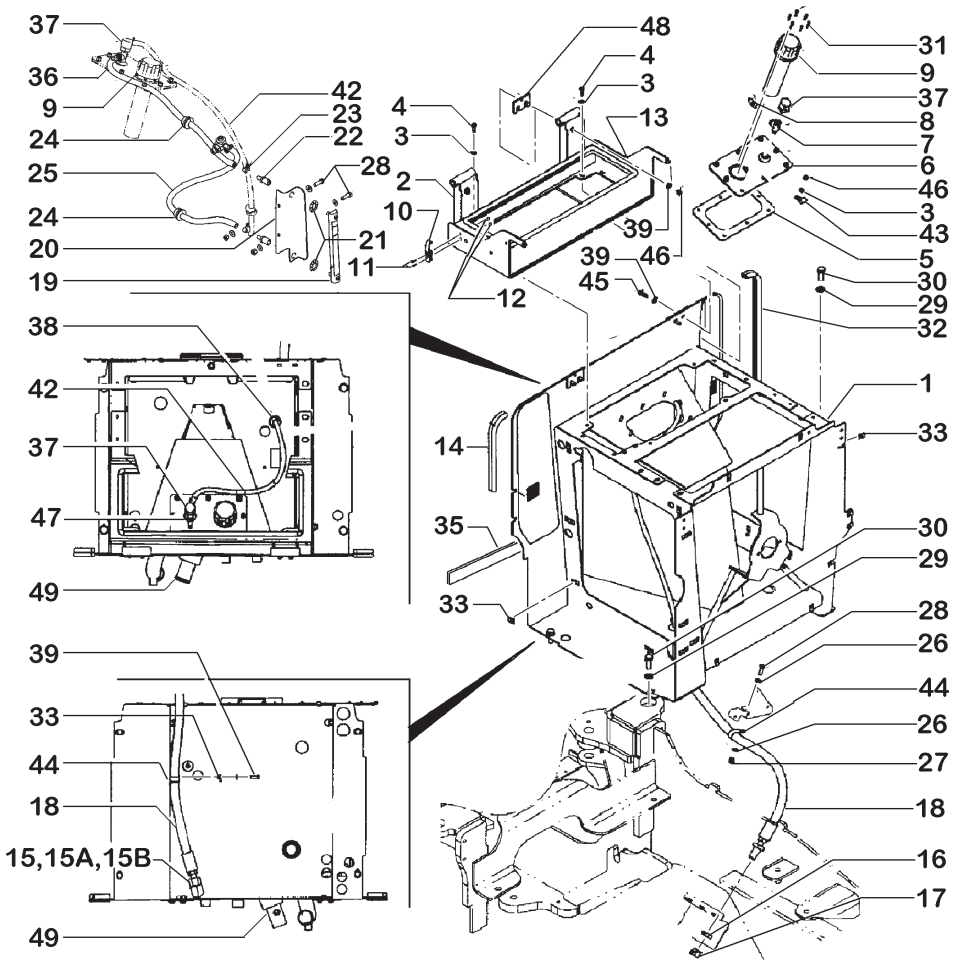

ITEM	PEÇA Nº	QTDE.	COD.	DESCRIPTION	DESCRIÇÃO
1	433441A1	1	072I	FRAME	CHASSI
2	398882A3	1	300S	BRACKET	SUPORTE
3	895-11008	16	131R	WASHER	ARRUELA
4	627-8025	16	040V	SCREW	PARAFUSO
5	379587A2	1	120G	GASKET	JUNTA
6	379584A3	1	265C	COVER	TAMPA
7	217-1063	1	020R	CONNECTOR	CONEXÃO
8	217-123	1	075B	CONNECTOR	CONECTOR
9	367149A1	1	090B	FILLER PLUG	BOCAL ENCHIM.
10	60-4640T1	1	050N	PAWL	TRAVA
11	440-1088	2	040V	SCREW	PARAFUSO
12	225-14108	2	010D	NUT	PORCA
13	382665A1	1	122G	RETAINER	RETENTOR
14	394866A1	1	122G	RETAINER	RETENTOR
15	238-6018	1	045A	RING	ANEL
15	637-64236	1	158G	O'RING	O'RING
15	700-307	1	085G	ELBOW	COTOVELO
16	218-1256	1	010D	NUT	PORCA
17	218-335	1	265C	COVER	TAMPA
18	397440A1	1	192T	HOSE	MANGUEIRA
19	383921A2	1	035I	INDICATOR	INDICADOR
20	87456758	1	300S	BRACKET	SUPORTE
21	131-141	2	010D	NUT	PORCA
22	L125836	2	001A	ADAPTER	ADAPTADOR
23	214-1406	5	031F	CLAMP	ABRAÇADEIRA
24	198826C1	2	070R	GUARD	PROTEÇÃO
25	384106A1	1	192T	HOSE	MANGUEIRA
26	895-15010	4	131R	WASHER	ARRUELA
27	832-10410	2	010D	NUT	PORCA
28	627-10025	2	040V	SCREW	PARAFUSO
29	896-11016	4	131R	WASHER	ARRUELA
30	627-16040	4	040V	SCREW	PARAFUSO
31	385818A1	6	040V	SCREW	PARAFUSO

HYDRAULIC TANK
RESERVATÓRIO HIDRÁULICO

E3.28 | 1

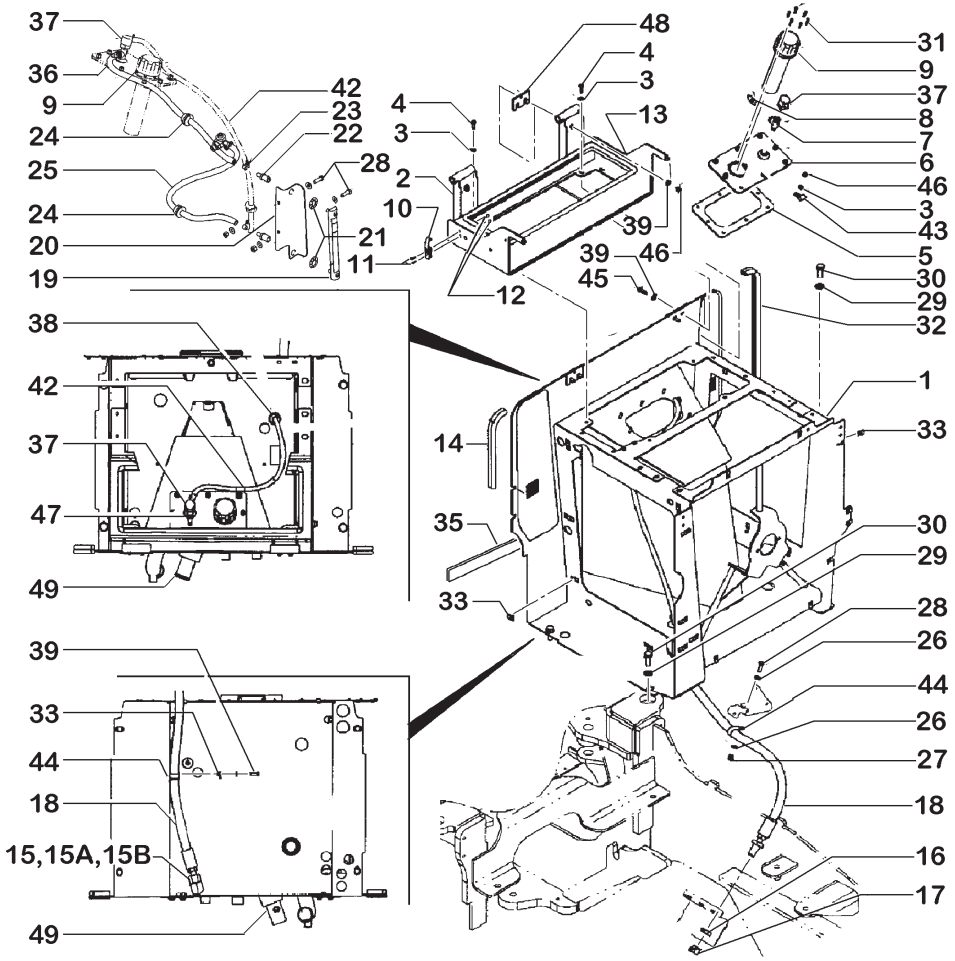

ITEM	PEÇA Nº	QTDE.	COD.	DESCRIPTION	DESCRIÇÃO
32	394867A1	1	122G	RETAINER	RETENTOR
33	833-40408	22	010D	NUT	PORCA
35	394264A1	1	085I	INSULATOR	ISOLANTE
36	384105A1	1	192T	HOSE	MANGUEIRA
37	235417A1	1	145S	BREATHER	RESPIRO
38	198825C1	1	070R	GUARD	PROTEÇÃO
39	896-15008	8	131R	WASHER	ARRUELA
42	408523A1	1	192T	HOSE	MANGUEIRA
43	515-23143	1	031F	CLAMP	ABRAÇADEIRA
44	515-23317	2	031F	CLAMP	ABRAÇADEIRA
45	827-8035	4	040V	SCREW	PARAFUSO
46	832-10408	12	010D	NUT	PORCA
47	214-1704	1	031F	CLAMP	ABRAÇADEIRA
48	426945A1	2	198S	SHIM	CALÇO
49	L128515	1	680R	MESH	TELA

HYDRAULIC TANK
RESERVATÓRIO HIDRÁULICO

E3.28 | 1

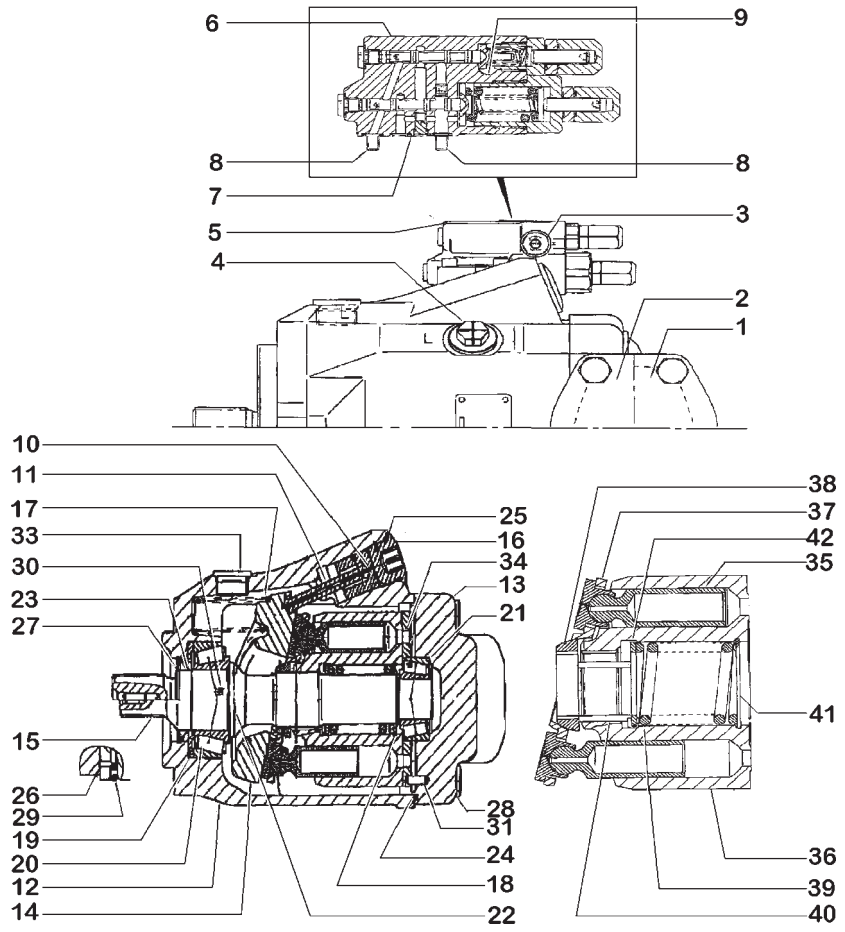

ITEM	PEÇA Nº	QTDE.	COD.	DESCRIPTION	DESCRIÇÃO
1	412564A1	1	265C	COVER	TAMPA
2	412565A1	1	265C	COVER	TAMPA
3	412568A1	1	040V	SCREW	PARAFUSO
4	412569A1	1	040V	SCREW	PARAFUSO
5	412570A1	1	010V	VALVE	VÁLVULA
6	NSS	1	001N	NO AVAILABLE	NÃO FORNECIDO
7	410995A1	3	045A	RING	ANEL
8	412596A1	4	040V	SCREW	PARAFUSO
9	412597A1	1	050T	PLUG	BUJÃO
10	412571A1	1	235S	PISTON	ÊMBOLO
11	412572A1	1	274S	ROD	HASTE
12	NSS	1	001N	NO AVAILABLE	NÃO FORNECIDO
13	412573A1	1	265C	COVER	TAMPA
14	412574A1	1	110P	PLATE	PLACA
15	412575A1	1	016A	SHAFT	EIXO
16	412576A1	11	050T	PLUG	BUJÃO
17	412577A1	1	100M	SPRING	MOLA
18	412578A1	1	198S	SHIM	CALÇO
19	412579A1	1	045A	RING	ANEL
20	412580A1	1	341C	BEARING	ROLAMENTO
21	412581A1	1	341C	BEARING	ROLAMENTO
22	412582A1	2	096S	HALF BUSHING	SEMI-BUCHA
23	412608A1	1	045A	RING	ANEL
24	412584A1	1	158G	O'RING	O'RING
25	412585A1	1	158G	O'RING	O'RING
26	412586A1	2	158G	O'RING	O'RING
27	412588A1	1	045A	RING	ANEL
28	412590A1	4	040V	SCREW	PARAFUSO
29	412591A1	3	050T	PLUG	BUJÃO
30	412592A1	1	193T	TUBE	TUBO
31	412593A1	1	090G	DOWEL	PINO CENTRAGEM
32	412594A1	1	050T	PLUG	BUJÃO
33	412595A1	2	050T	PLUG	BUJÃO

PUMP - 377608A1
BOMBA - 377608A1

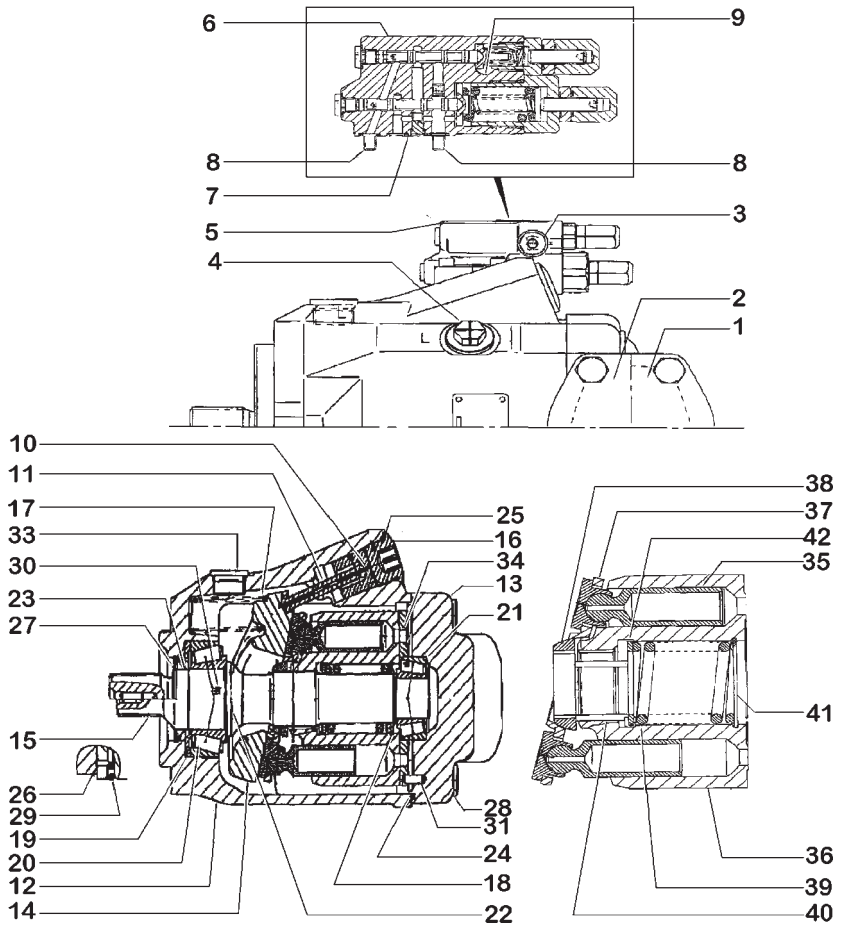

ITEM	PEÇA Nº	QTDE.	COD.	DESCRIPTION	DESCRIÇÃO
34	412599A1	1	110P	PLATE	PLACA
35	412602A1	9	130P	PLUNGER	PISTÃO
36	412603A1	1	020T	DRUM	TAMBOR
37	412604A1	1	110P	PLATE	PLACA
38	412605A1	1	140S	BALL	ESFERA
39	412606A1	1	100M	SPRING	MOLA
40	412607A1	3	080P	PIN	PINO
41	412608A1	1	187A	SNAP RING	ANEL ELÁSTICO
42	412609A1	2	045A	RING	ANEL

PUMP - 377608A1
BOMBA - 377608A1

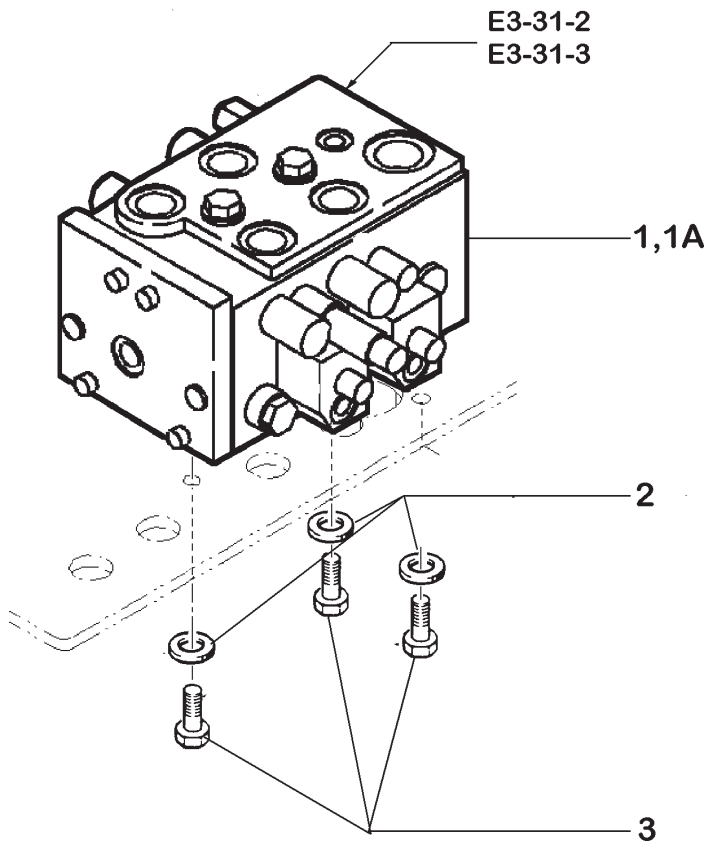

ITEM	PEÇA Nº	QTDE.	COD.	DESCRIPTION	DESCRIÇÃO
1	87411109	1	010V	VALVE	VÁLVULA
1A	87411112	1	010V	VALVE TC	VÁLVULA TC
2	895-11010	3	131R	WASHER	ARRUELA
3	627-10025	3	040V	SCREW	PARAFUSO

CONTROL VALVE - 2 SPOOLS
VÁLVULA DE CONTROLE - 2 CARRETEIS

NEW HOLLAND

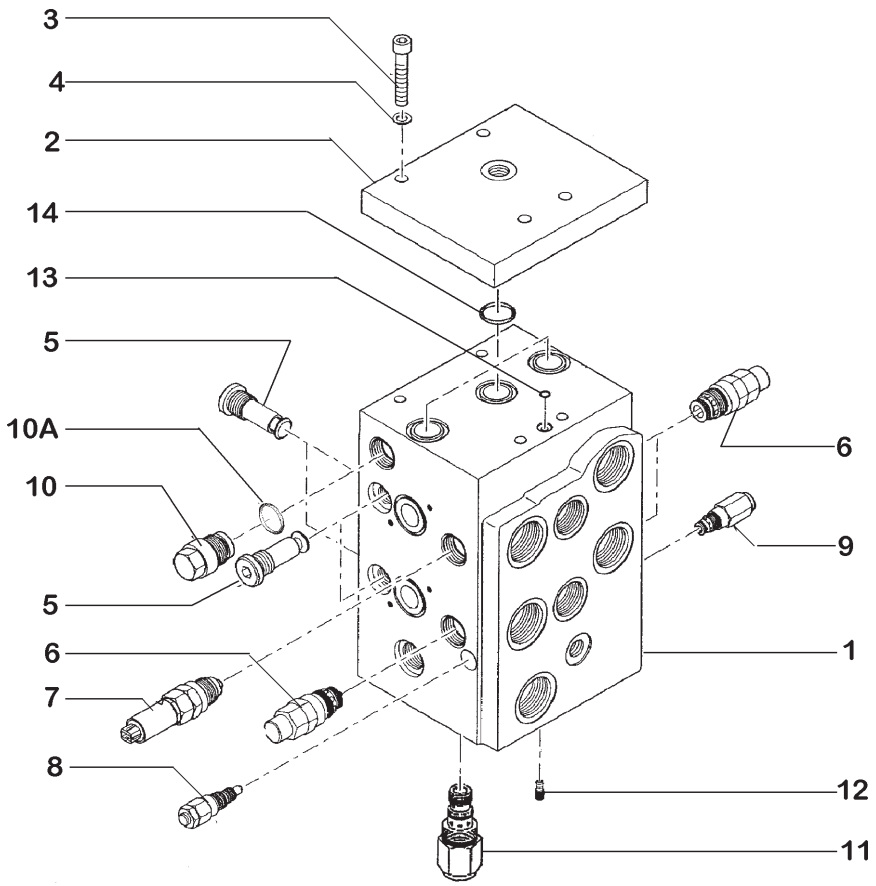

ITEM	PEÇA Nº	QTDE.	COD.	DESCRIPTION	DESCRIÇÃO
1	NSS	1	001N	NO AVAILABLE	NÃO FORNECIDO
2	8604564	1	105P	PLATE	CHAPA
3	NSS	4	001N	NO AVAILABLE	NÃO FORNECIDO
4	892-11008	4	170R	WASHERLOCK	ARRUELA PRESSÃO
5	8604758	4	010V	VALVE	VÁLVULA
6	8604763	2	010V	VALVE	VÁLVULA
6	8604787	1	002K	KIT SEAL	KIT VEDAÇÃO
7	8604766	1	010V	VALVE	VÁLVULA
7	8604790	1	002K	KIT SEAL	KIT VEDAÇÃO
8	8604769	2	010V	VALVE	VÁLVULA
8	8604793	1	002K	KIT SEAL	KIT VEDAÇÃO
9	8604772	1	010V	VALVE	VÁLVULA
9	8604796	1	002K	KIT SEAL	KIT VEDAÇÃO
10	8604572	1	010V	VALVE	VÁLVULA
10	238-6119	1	158G	O'RING	O'RING
11	8604775	1	010V	VALVE	VÁLVULA
11	8604799	1	002K	KIT SEAL	KIT VEDAÇÃO
12	8604574	1	040V	SCREW	PARAFUSO
13	8604778	1	002K	KIT	KIT
14	8604937	1	002K	KIT	KIT

CONTROL VALVE - 2 SPOOLS
VÁLVULA DE CONTROLE - 2 CARRETEIS

NEW HOLLAND

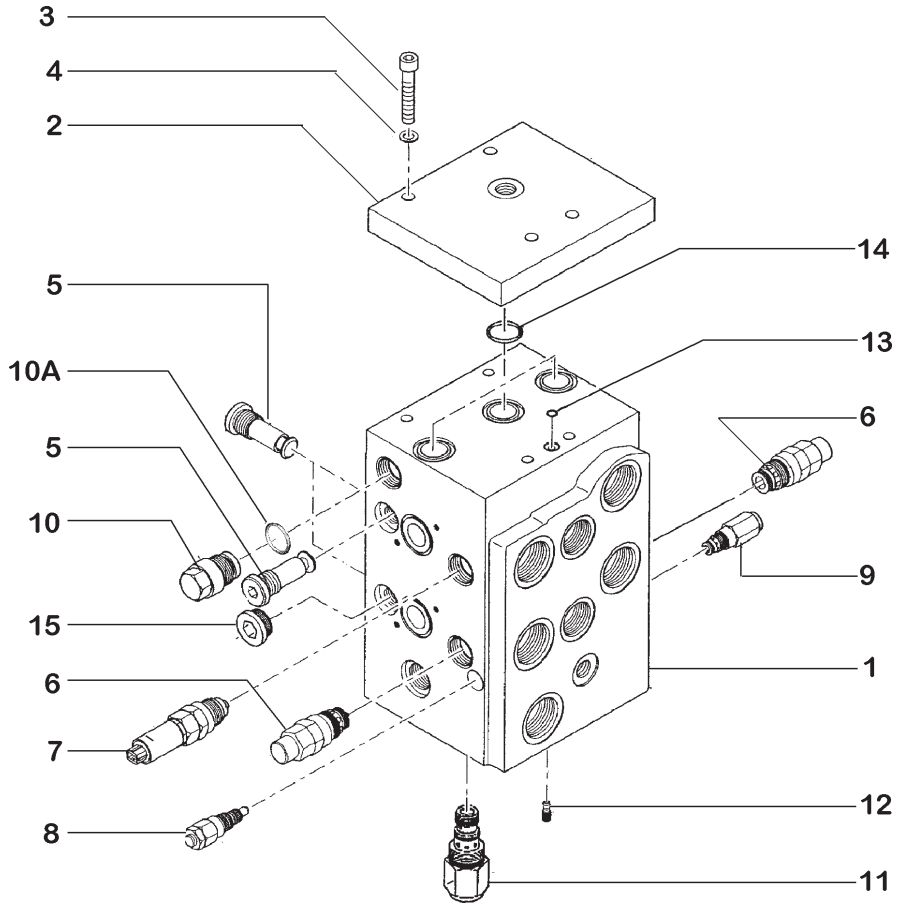

ITEM	PEÇA Nº	QTDE.	COD.	DESCRIPTION	DESCRIÇÃO
1	NSS	1	001N	NO AVAILABLE	NÃO FORNECIDO
2	8604564	1	105P	PLATE	CHAPA
3	NSS	4	001N	NO AVAILABLE	NÃO FORNECIDO
4	892-11008	4	170R	WASHERLOCK	ARRUELA PRESSÃO
5	8604758	3	010V	VALVE	VÁLVULA
6	8604763	2	010V	VALVE	VÁLVULA
6	8604787	1	002K	KIT SEAL	KIT VEDAÇÃO
7	8604766	1	010V	VALVE	VÁLVULA
7	8604790	1	002K	KIT SEAL	KIT VEDAÇÃO
8	8604769	2	010V	VALVE	VÁLVULA
8	8604793	1	002K	KIT SEAL	KIT VEDAÇÃO
9	8604772	1	010V	VALVE	VÁLVULA
9	8604796	1	002K	KIT SEAL	KIT VEDAÇÃO
10	8604572	1	010V	VALVE	VÁLVULA
10	238-6119	1	158G	O'RING	O'RING
11	8604775	1	010V	VALVE	VÁLVULA
11	8604799	1	002K	KIT SEAL	KIT VEDAÇÃO
12	8604574	1	040V	SCREW	PARAFUSO
13	8604778	1	002K	KIT	KIT
15	8605270	1	050T	PLUG	BUJÃO

CONTROL VALVE - 2 SPOOLS
VÁLVULA DE CONTROLE - 2 CARRETEIS

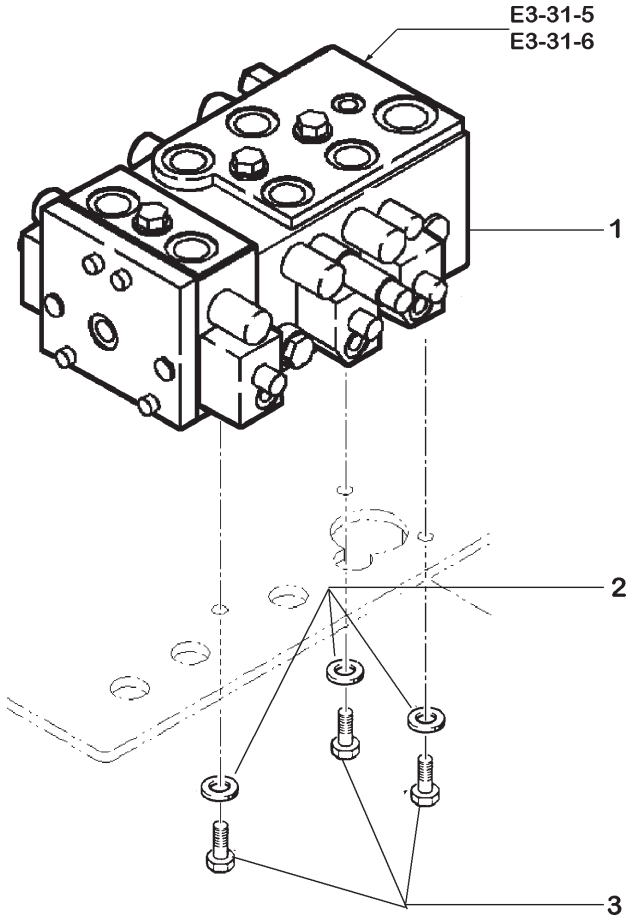

ITEM	PEÇA Nº	QTDE.	COD.	DESCRIPTION	DESCRIÇÃO
1	87411110	1	010V	VALVE	VÁLVULA
1	87411113	1	010V	VALVE TC	VÁLVULA TC
2	895-11010	3	131R	WASHER	ARRUELA
3	627-10025	3	040V	SCREW	PARAFUSO

CONTROL VALVE - 3 SPOOLS
VÁLVULA DE CONTROLE - 3 CARRETEIS

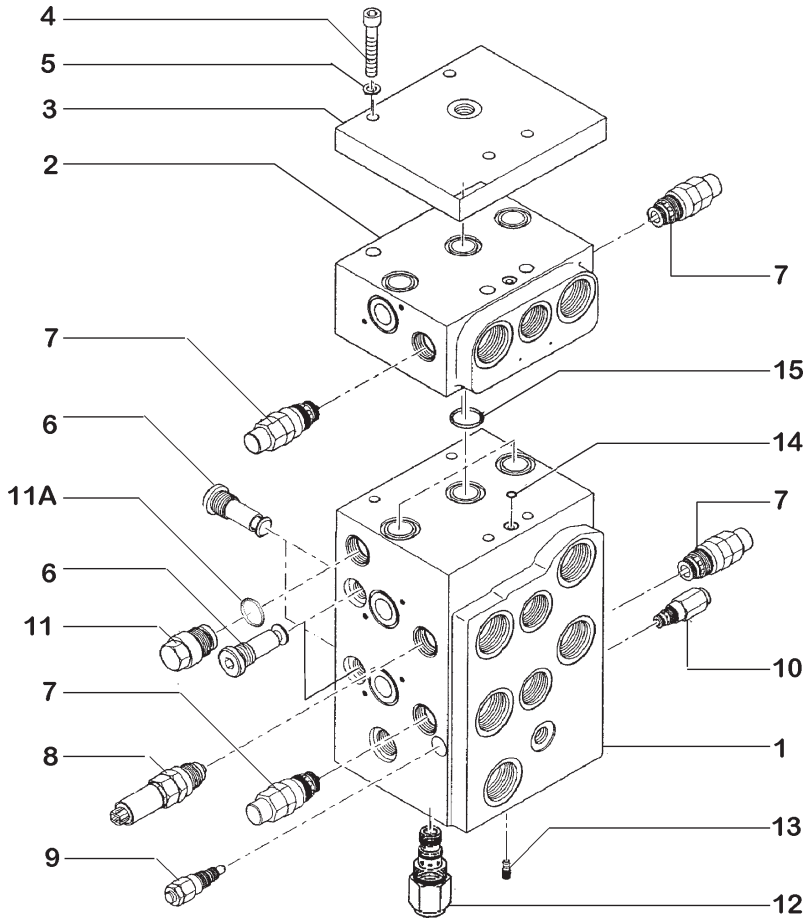

ITEM	PEÇA Nº	QTDE.	COD.	DESCRIPTION	DESCRIÇÃO
1	NSS	1	001N	NO AVAILABLE	NÃO FORNECIDO
2	8604565	1	074B	BLOCK	BLOCO
3	8604564	1	105P	PLATE	CHAPA
4	827-8100	4	040V	SCREW	PARAFUSO
5	892-11008	4	170R	WASHERLOCK	ARRUELA PRESSÃO
6	8604758	4	010V	VALVE	VÁLVULA
7	8604763	4	010V	VALVE	VÁLVULA
7	8604787	1	002K	KIT SEAL	KIT VEDAÇÃO
8	8604766	1	010V	VALVE	VÁLVULA
8	8604790	1	002K	KIT SEAL	KIT VEDAÇÃO
9	8604769	2	010V	VALVE	VÁLVULA
9	8604793	1	002K	KIT SEAL	KIT VEDAÇÃO
10	8604772	1	010V	VALVE	VÁLVULA
10	8604796	1	002K	KIT SEAL	KIT VEDAÇÃO
11	8604572	1	010V	VALVE	VÁLVULA
11	238-6119	1	158G	O'RING	O'RING
12	8604775	1	010V	VALVE	VÁLVULA
12	8604799	1	002K	KIT SEAL	KIT VEDAÇÃO
13	8604574	1	040V	SCREW	PARAFUSO
14	8604778	1	002K	KIT SEAL	KIT VEDAÇÃO
15	8604937	1	002K	KIT SEAL	KIT VEDAÇÃO

CONTROL VALVE - 3 SPOOLS
VÁLVULA DE CONTROLE - 3 CARRETEIS

NEW HOLLAND

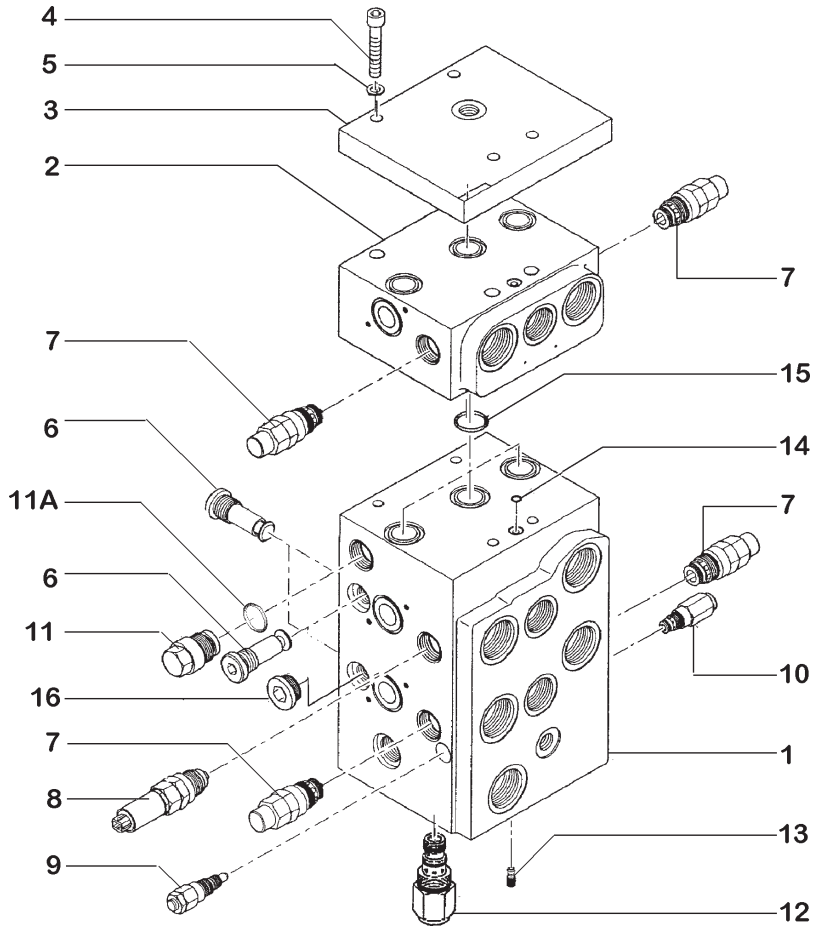

ITEM	PEÇA Nº	QTDE.	COD.	DESCRIPTION	DESCRIÇÃO
1	NSS	1	001N	NO AVAILABLE	NÃO FORNECIDO
2	8604565	1	074B	BLOCK	BLOCO
3	8604564	1	105P	PLATE	CHAPA
4	827-8100	4	040V	SCREW	PARAFUSO
5	892-11008	4	170R	WASHERLOCK	ARRUELA PRESSÃO
6	8604758	4	010V	VALVE	VÁLVULA
7	8604763	4	010V	VALVE	VÁLVULA
7	8604787	1	002K	KIT SEAL	KIT VEDAÇÃO
8	8604766	1	010V	VALVE	VÁLVULA
8	8604790	1	002K	KIT SEAL	KIT VEDAÇÃO
9	8604769	2	010V	VALVE	VÁLVULA
9	8604793	1	002K	KIT SEAL	KIT VEDAÇÃO
10	8604772	1	010V	VALVE	VÁLVULA
10	8604796	1	002K	KIT SEAL	KIT VEDAÇÃO
11	8604572	1	010V	VALVE	VÁLVULA
11	238-6119	1	158G	O'RING	O'RING
12	8604775	1	010V	VALVE	VÁLVULA
12	8604799	1	002K	KIT SEAL	KIT VEDAÇÃO
13	8604574	1	040V	SCREW	PARAFUSO
14	8604778	1	002K	KIT	KIT
16	8605270	1	050T	PLUG	BUJÃO

CONTROL VALVE - 3 SPOOLS
VÁLVULA DE CONTROLE - 3 CARRETEIS

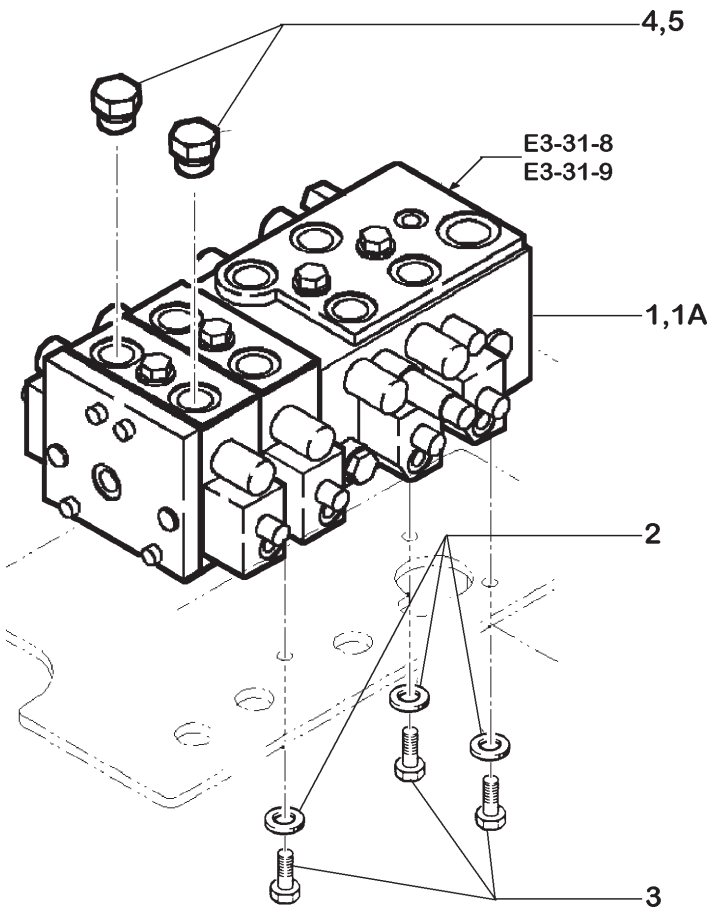

ITEM	PEÇA Nº	QTDE.	COD.	DESCRIPTION	DESCRIÇÃO
1	87411111	1	010V	VALVE	VÁLVULA
1	87411114	1	010V	VALVE TC	VÁLVULA TC
2	895-11010	3	131R	WASHER	ARRUELA
3	627-10025	3	040V	SCREW	PARAFUSO
4	220068A1	2	050T	PLUG	BUJÃO
5	637-64236	1	158G	O'RING	O'RING

CONTROL VALVE - 4 SPOOLS
VÁLVULA DE CONTROLE - 4 CARRETEIS

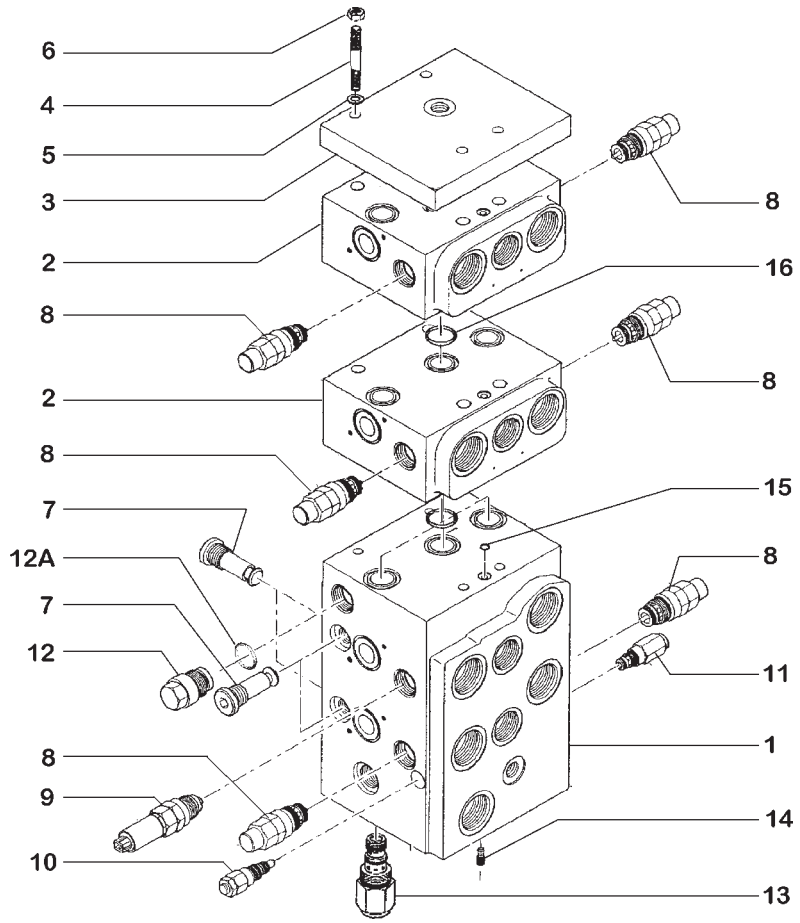

ITEM	PEÇA Nº	QTDE.	COD.	DESCRIPTION	DESCRIÇÃO
1	NSS	1	001N	NO AVAILABLE	NÃO FORNECIDO
2	8604565	1	074B	BLOCK	BLOCO
3	8604564	1	105P	PLATE	CHAPA
4	8604585	4	210P	STUD	PRISIONEIRO
5	892-11008	4	170R	WASHERLOCK	ARRUELA PRESSÃO
6	829-1408	6	010D	NUT	PORCA
7	8604758	4	010V	VALVE	VÁLVULA
8	8604763	6	010V	VALVE	VÁLVULA
8	8604787	1	002K	KIT SEAL	KIT VEDAÇÃO
9	8604766	1	010V	VALVE	VÁLVULA
9	8604790	1	002K	KIT SEAL	KIT VEDAÇÃO
10	8604769	2	010V	VALVE	VÁLVULA
10	8604793	1	002K	KIT SEAL	KIT VEDAÇÃO
11	8604772	1	010V	VALVE	VÁLVULA
11	8604796	1	002K	KIT SEAL	KIT VEDAÇÃO
12	8604572	1	010V	VALVE	VÁLVULA
12	238-6119	1	158G	O'RING	O'RING
13	8604775	1	010V	VALVE	VÁLVULA
13	8604799	1	002K	KIT SEAL	KIT VEDAÇÃO
14	8604574	1	040V	SCREW	PARAFUSO
15	8604778	1	002K	KIT SEAL	KIT VEDAÇÃO
16	8604937	1	002K	KIT SEAL	KIT VEDAÇÃO

CONTROL VALVE - 4 SPOOLS
VÁLVULA DE CONTROLE - 4 CARRETEIS

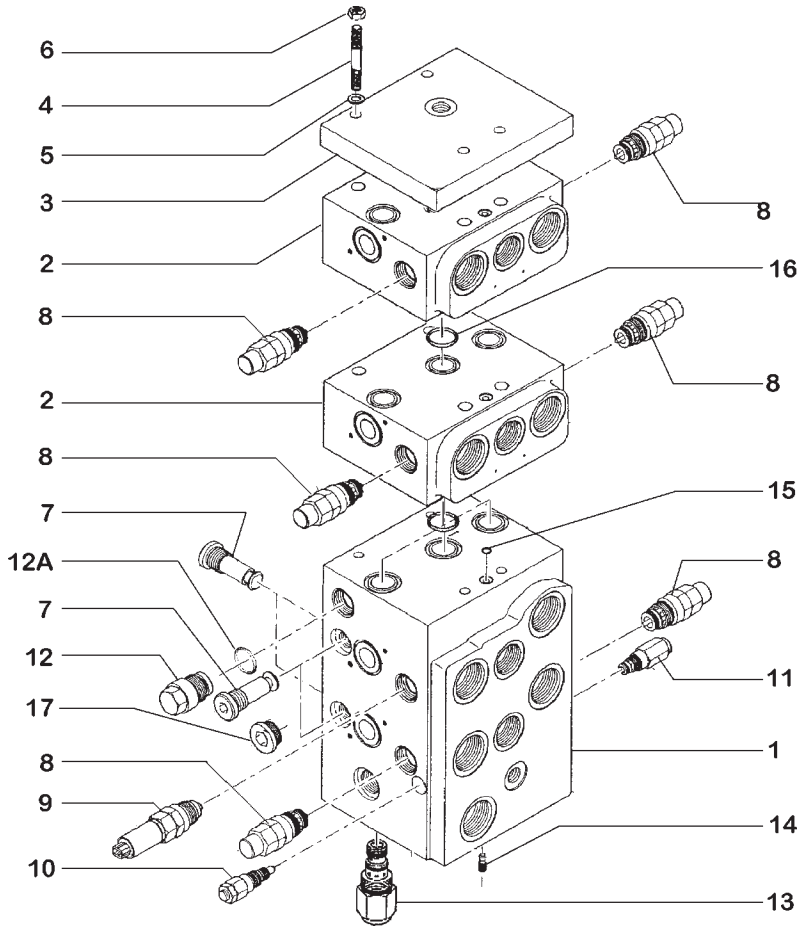

ITEM	PEÇA Nº	QTDE.	COD.	DESCRIPTION	DESCRIÇÃO
1	NSS	1	001N	NO AVAILABLE	NÃO FORNECIDO
2	8604565	2	074B	BLOCK	BLOCO
3	8604564	1	105P	PLATE	CHAPA
4	8604585	4	210P	STUD	PRISIONEIRO
5	892-11008	4	170R	WASHERLOCK	ARRUELA PRESSÃO
6	829-1408	4	010D	NUT	PORCA
7	8604758	4	010V	VALVE	VÁLVULA
8	8604763	6	010V	VALVE	VÁLVULA
8	8604787	1	002K	KIT SEAL	KIT VEDAÇÃO
9	8604766	1	010V	VALVE	VÁLVULA
9	8604790	1	002K	KIT SEAL	KIT VEDAÇÃO
10	8604769	2	010V	VALVE	VÁLVULA
10	8604793	1	002K	KIT SEAL	KIT VEDAÇÃO
11	8604772	1	010V	VALVE	VÁLVULA
11	8604796	1	002K	KIT SEAL	KIT VEDAÇÃO
12	8604572	1	010V	VALVE	VÁLVULA
12	238-6119	1	158G	O'RING	O'RING
13	8604775	1	010V	VALVE	VÁLVULA
13	8604799	1	002K	KIT SEAL	KIT VEDAÇÃO
14	8604574	1	040V	SCREW	PARAFUSO
15	8604778	1	002K	KIT	KIT
17	8605270	1	050T	PLUG	BUJÃO

CONTROL VALVE - 4 SPOOLS
VÁLVULA DE CONTROLE - 4 CARRETEIS

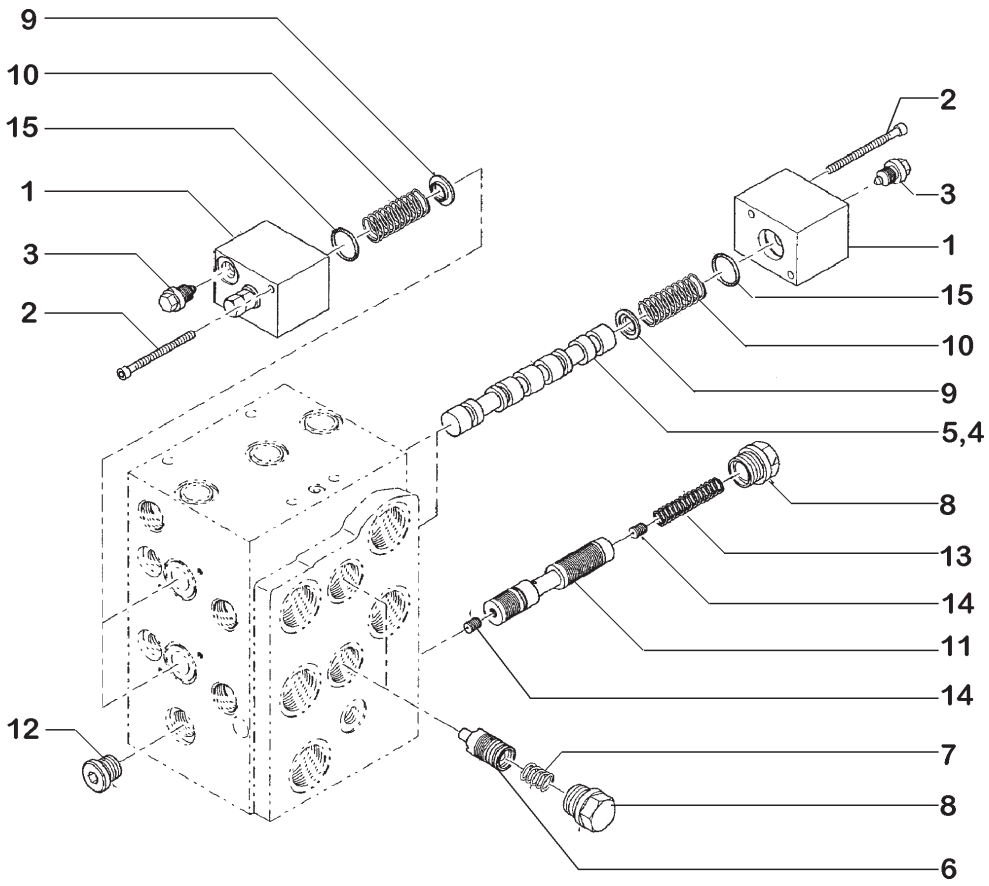

ITEM	PEÇA Nº	QTDE.	COD.	DESCRIPTION	DESCRIÇÃO
1	8604576	1	010V	VALVE	VÁLVULA
1	8605577	1	010V	VALVE	VÁLVULA
1	8604576	4	010V	VALVE	VÁLVULA
2	NSS	8	001N	NO AVAILABLE	NÃO FORNECIDO
3	8604781	4	010V	VALVE	VÁLVULA
4	NSS	1	001N	NO AVAILABLE	NÃO FORNECIDO
5	NSS	1	001N	NO AVAILABLE	NÃO FORNECIDO
6	8604579	2	130P	PLUNGER	PISTÃO
7	8604580	2	100M	SPRING	MOLA
8	8604581	3	040V	SCREW	PARAFUSO
9	8604582	4	123G	SEAL ASSY	RETENTOR
10	8604583	4	100M	SPRING	MOLA
11	8604584	1	130P	PLUNGER	PISTÃO
12	8604271	1	050T	PLUG	BUJÃO
13	8604586	1	100M	SPRING	MOLA
14	8604587	2	175R	GOVERNOR	REGULADOR
15	8604778	1	002K	KIT	KIT
16	8604597	1	175R	GOVERNOR	REGULADOR

CONTROL VALVE - 4 SPOOLS
VÁLVULA DE CONTROLE - 4 CARRETEIS

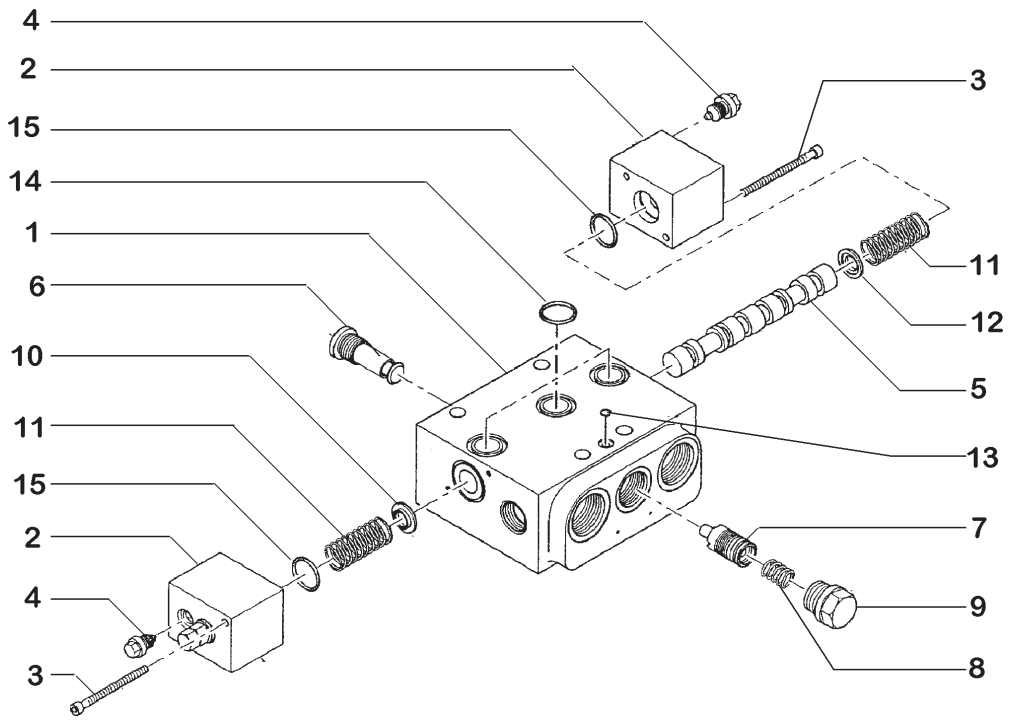

ITEM	PEÇA Nº	QTDE.	COD.	DESCRIPTION	DESCRIÇÃO
1	NSS	1	001N	NO AVAILABLE	NÃO FORNECIDO
2	8604576	1	010V	VALVE	VÁLVULA
3	NSS	*	001N	NO AVAILABLE	NÃO FORNECIDO
4	8604781	1	010V	VALVE	VÁLVULA
5	NSS	1	001N	NO AVAILABLE	NÃO FORNECIDO
6	8604758	1	010V	VALVE	VÁLVULA
7	8604579	1	130P	PLUNGER	PISTÃO
8	8604580	1	100M	SPRING	MOLA
9	8604581	1	040V	SCREW	PARAFUSO
10	8604582	1	123G	SEAL ASSY	RETENTOR
11	8604583	1	100M	SPRING	MOLA
12	8604577	1	123G	SEAL ASSY	RETENTOR
13	8604784	1	002K	KIT SEAL	KIT VEDAÇÃO

CONTROL VALVE - 4 SPOOLS
VÁLVULA DE CONTROLE - 4 CARRETEIS

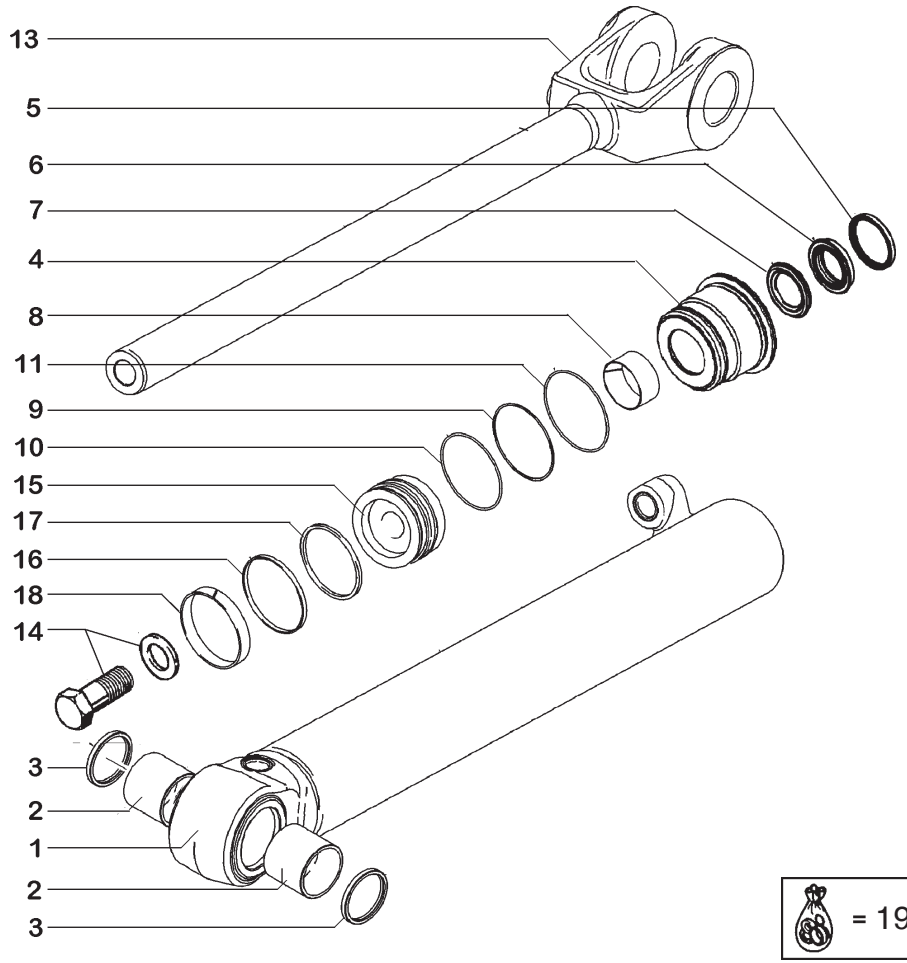

ITEM	PEÇA Nº	QTDE.	COD.	DESCRIPTION	DESCRIÇÃO
1	394357A1	2	193T	TUBE	TUBO
2	336388A1	1	095B	BUSHING	BUCHA
3	D95146	2	050A	OILSCRAPER RING	ANEL RASPADOR
4	336378A1	1	265C	COVER	TAMPA
5	D95146	1	050A	OILSCRAPER RING	ANEL RASPADOR
6	1542879C1	1	002K	KIT	KIT
6	NSS	1	001N	NO AVAILABLE	NÃO FORNECIDO
7	NSS	1	001N	NO AVAILABLE	NÃO FORNECIDO
8	336041A1	1	095B	BUSHING	BUCHA
9	G109300	1	045A	RING	ANEL
10	238-5243	1	158G	O'RING	O'RING
11	238-5244	1	045A	RING	ANEL
12	G109395	1	040V	SCREW	PARAFUSO
13	340921A1	1	274S	ROD	HASTE
14	86982444	1	040V	SCREW	PARAFUSO
15	341968A1	1	130P	PLUNGER	PISTÃO
16	336029A1	1	123G	SEAL	RETENTOR
17	G101995	1	045A	RING	ANEL
18	336045A1	1	045A	RING	ANEL
19	360982A1	1	002K	KIT *	KIT *

* INCLUEDED ITENS: 5,6,7,8,9,10,11,16,17,18
INCLUI INTENS: 5,6,7,8,9,10,11,16,17,18

LOADER LIFT CYLINDER - 87460874
CILINDRO LEVANTAMENTO - 87460874

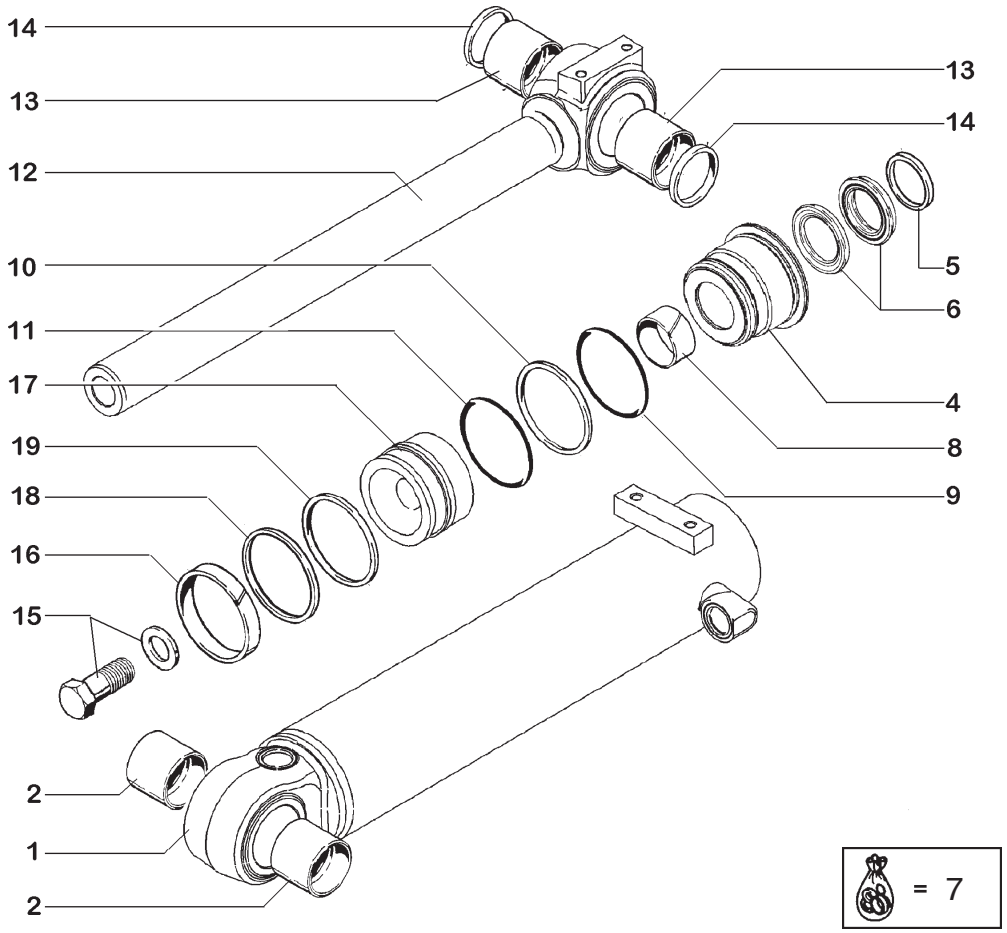

ITEM	PEÇA Nº	QTDE.	COD.	DESCRIPTION	DESCRIÇÃO
1	339525A1	1	193T	TUBE	TUBO
2	339521A1	2	095B	BUSHING	BUCHA
3	G109395	1	040V	SCREW	PARAFUSO
4	339511A1	1	265C	COVER	TAMPA
5	D95148	1	050A	OILSCRAPER RING	ANEL RASPADOR
6	1542881C1	1	002K	KIT	KIT
7	360984A1	1	002K	KIT *	KIT *
8	336042A1	1	095B	BUSHING	BUCHA
9	238-5248	1	045A	RING	ANEL
10	G107970	1	045A	RING	ANEL
11	238-5247	1	045A	RING	ANEL
12	339520A1	1	274S	ROD	HASTE
13	339521A1	2	095B	BUSHING	BUCHA
14	D95147	4	050A	OILSCRAPER RING	ANEL RASPADOR
15	86982444	1	040V	SCREW	PARAFUSO
16	336046A1	1	045A	RING	ANEL
17	339508A1	1	130P	PLUNGER	PISTÃO
18	336030A1	1	122G	SEAL	RETENTOR
19	G102092	1	045A	RIMG	ANEL

* INCLUEDED ITENS: 5,6,7,8,9,10,11,19,20
INCLUI INTENS: 5,6,7,8,9,10,11,16,19,20

BUCKET CYLINDER 87460875
CILINDRO DA CAÇAMBA 87460875

NEW HOLLAND

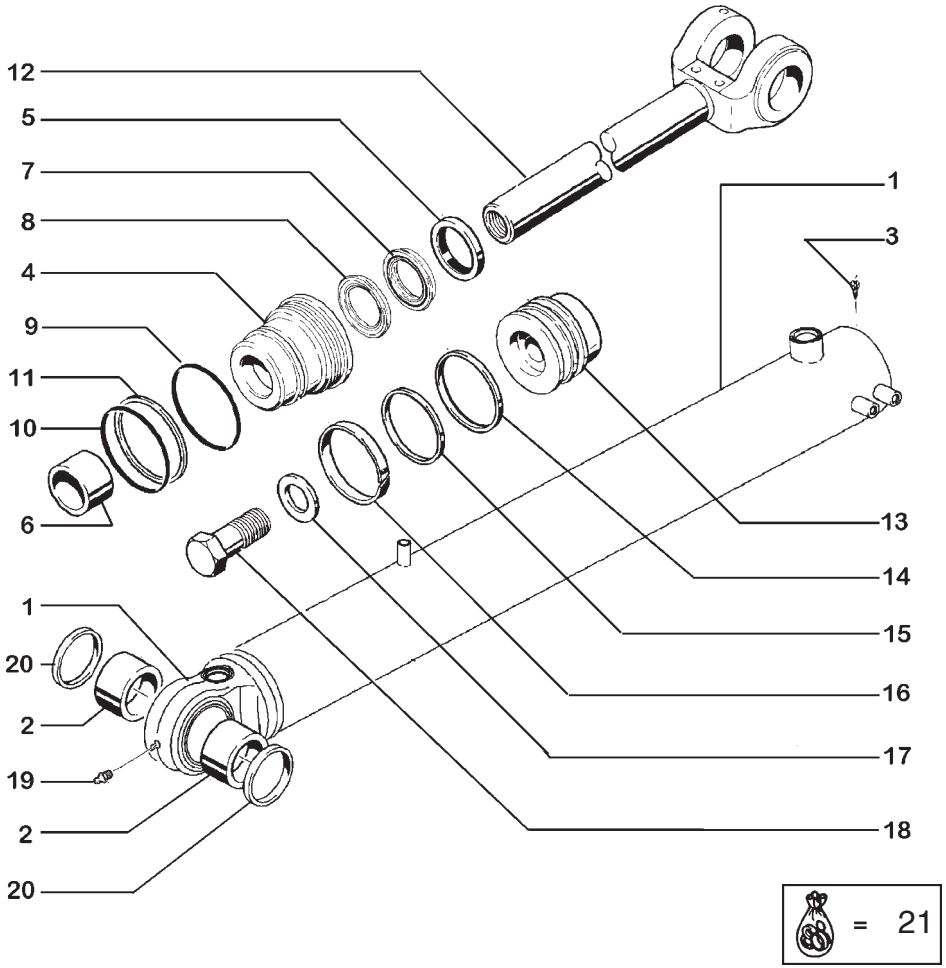

ITEM	PEÇA Nº	QTDE.	COD.	DESCRIPTION	DESCRIÇÃO
1	381089A1	1	193T	TUBE	TUBO
2	363583A1	2	095B	BUSHING	BUCHA
3	G109395	1	040V	SCREW	PARAFUSO
4	381096A1	1	265C	COVER	TAMPA
5	D95145	1	050A	OILSCRAPER RING	ANEL RASPADOR
6	336039A1	1	095B	BUSHING	BUCHA
7	1542877C1	1	002K	KIT	KIT
7	381101A1	1	002K	KIT	KIT
8	NSS	1	001N	NO AVAILABLE	NÃO FORNECIDO
9	238-5240	1	045A	RING	ANEL
10	238-5243	1	158G	O'RING	O'RING
11	384244A1	1	045A	RING	ANEL
12	381103A1	1	274S	ROD	HASTE
13	381098A1	1	130P	PLUNGER	PISTÃO
14	381099A1	1	045A	RING	ANEL
15	381099A1	1	123G	SEAL	RETENTOR
16	281411A1	1	045A	RING	ANEL
17	381100A1	1	045A	RING	ANEL
18	86982442	1	040V	SCREW	PARAFUSO
19	219-1	1	060I	GREASE FITTING	PINO GRAXEIRO
20	D95145	2	050A	OILSCRAPER RING	ANEL RASPADOR
21	381101A1	1	002K	KIT *	KIT *

* INCLUEDED ITENS: 5,6,7,8,9,10,11,14,15,16
INCLUI INTENS: 5,6,7,8,9,10,11,16,14,15,16

BUCKET CYLINDER - 87405381
CILINDRO DA CAÇAMBA - 87405381

NEW HOLLAND

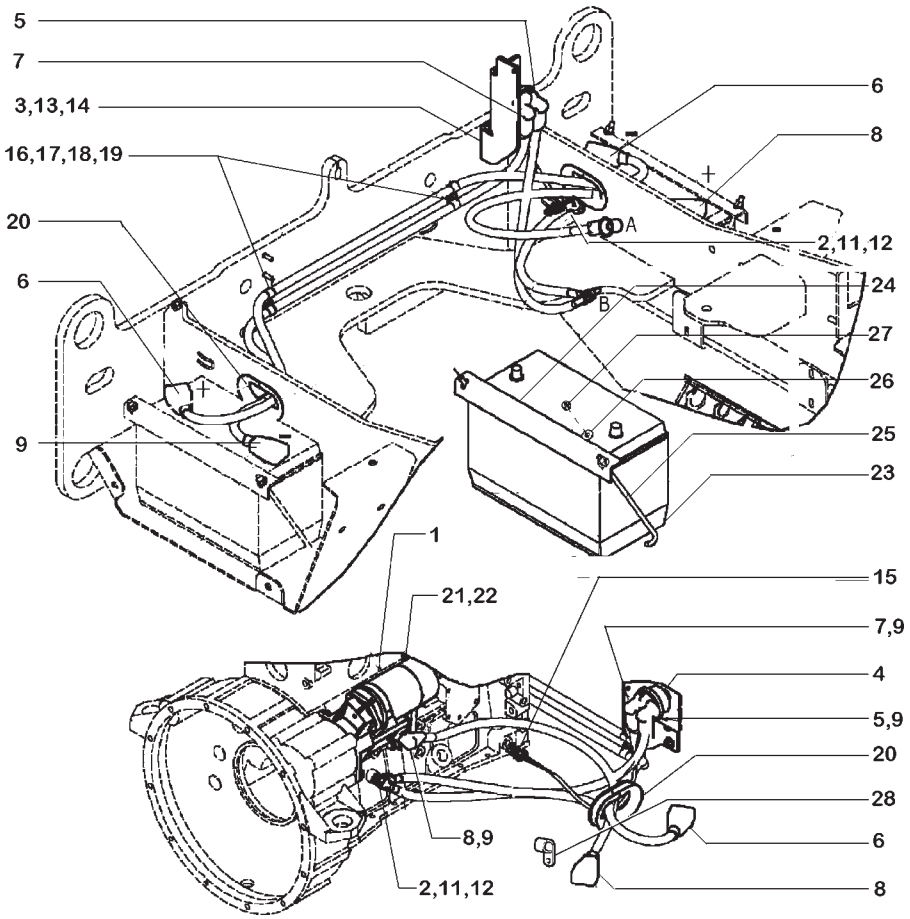

ITEM	PEÇA Nº	QTDE.	COD.	DESCRIPTION	DESCRIÇÃO
1	332443A1	1	133M	STARTER	MOTOR DE PARTIDA
2	L127553	1	210P	STUD	PRISIONEIRO
3	87456755	1	110P	PLATE	PLACA
4	L126256	1	150C	KEY	CHAVE
5	368091A2	1	112C	GROUND CABLE	CABO TERRA
6	368088A4	1	111C	HARNNES	CABO ELÉTRICO
7	368089A3	1	111C	HARNESS	CABO ELÉTRICO
8	368090A3	1	111C	HARNESS	CABO ELÉTRICO
9	L126713	3	070R	GUARD	PROTEÇÃO
10	383371A1	1	112C	GROUND CABLE	CABO TERRA
11	L127554	2	131R	WASHER	ARRUELA
12	L127555	2	010D	NUT	PORCA
13	895-15008	2	131R	WASHER	ARRUELA
14	832-10408	2	010D	NUT	PORCA
15	L127676	1	111C	HARNESS	CABO ELÉTRICO
16	896-11012	2	131R	WASHER	ARRUELA
17	515-22159	2	031F	CLAMP	ABRAÇADEIRA
18	895-11008	2	131R	WASHER	ARRUELA
19	829-1408	2	010D	NUT	PORCA
20	398771A1	2	085I	INSULATOR	ISOLANTE
21	895-11010	3	131R	WASHER	ARRUELA
22	827-10040	3	040V	SCREW	PARAFUSO
23	147765A1	2	025B	BATTERY	BATERIA
24	391091A1	2	300S	BRACKET	SUPORTE
25	365357A1	4	090A	ROD	HASTE
26	895-15008	4	131R	WASHER	ARRUELA
27	832-10408	4	010D	NUT	PORCA
28	515-23206	2	031F	CLAMP	ABRAÇADEIRA

BATTERIES AND HARNESS
BATERIAS E CABOS

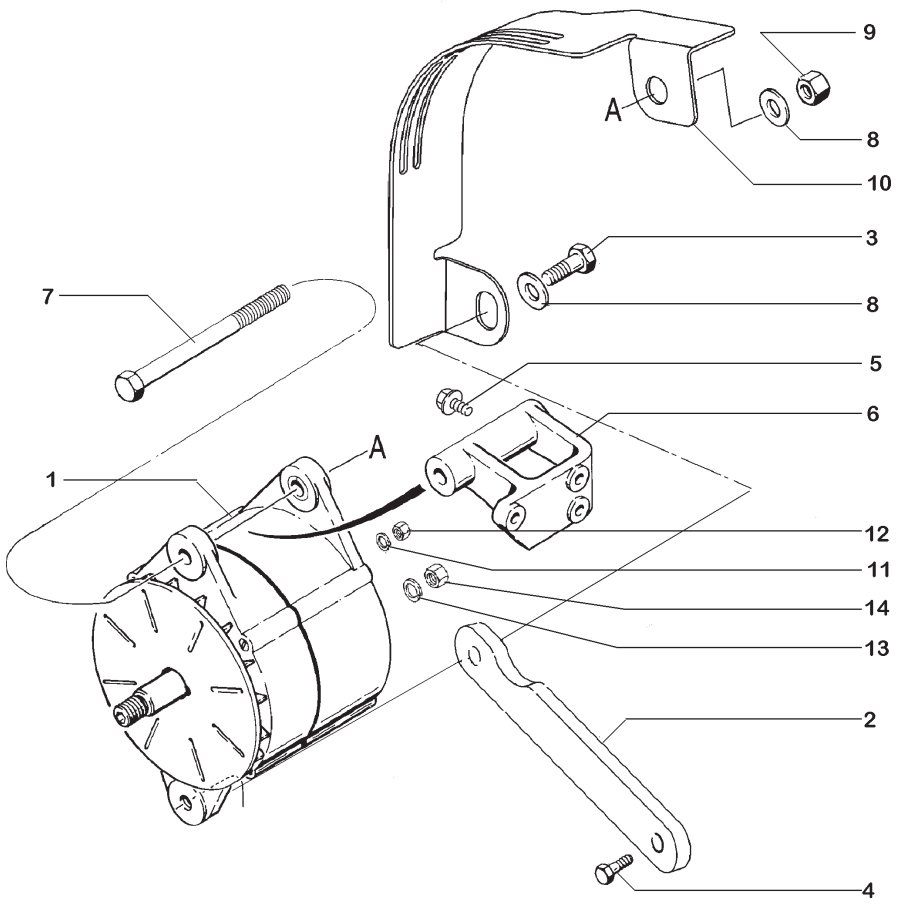

ITEM	PEÇA Nº	QTDE.	COD.	DESCRIPTION	DESCRIÇÃO
1	1964860C1	1	025A	ALTERNATOR	ALTERNADOR
2	407394A1	1	130B	ARM	BRAÇO
3	426-820	1	040V	SCREW	PARAFUSO
4	844-8020	1	040V	SCREW	PARAFUSO
5	844-8025	3	040V	SCREW	PARAFUSO
6	J910923	1	300S	BRACKET	SUPORTE
7	426-8104	1	040V	SCREW	PARAFUSO
8	495-11053	2	131R	WASHER	ARRUELA
9	231-4248	1	010D	NUT	PORCA
10	407329A1	1	070R	GUARD	PROTEÇÃO
11	892-11004	1	131R	WASHER	ARRUELA
12	824-1404	1	010D	NUT	PORCA
13	492-11044	1	131R	WASHER	ARRUELA
14	425-107	1	010D	NUT	PORCA

ALTENATOR - 65A
ALTERNADOR - 65A

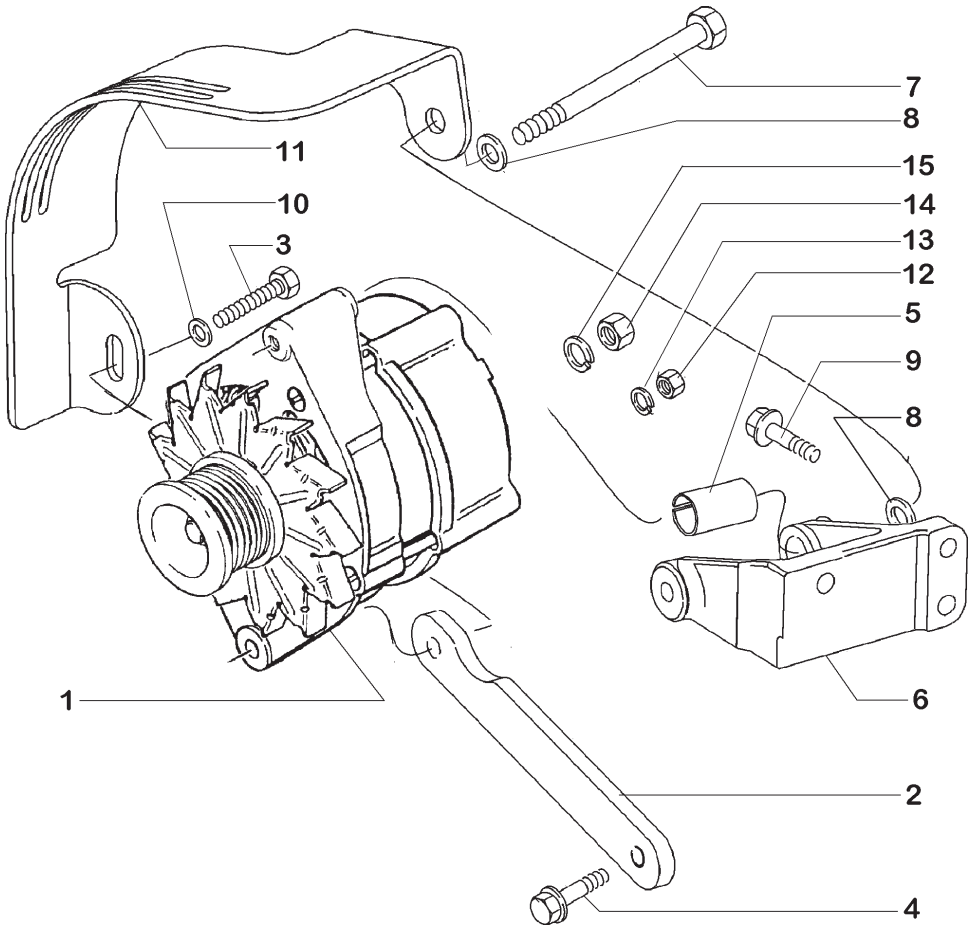

ITEM	PEÇA Nº	QTDE.	COD.	DESCRIPTION	DESCRIÇÃO
1	A187916	1	025A	ALTERNATOR	ALTERNADOR
2	407393A1	1	130B	ARM	BRAÇO
3	627-8030	1	040V	SCREW	PARAFUSO
4	844-8020	1	040V	SCREW	PARAFUSO
5	J902469	1	075D	SPACER	ESPAÇADOR
6	J285100	1	300S	BRACKET	SUPORTE
7	827-10110	1	040V	SCREW	PARAFUSO
8	895-15010	2	131R	WASHER	ARRUELA
9	844-8025	3	040V	SCREW	PARAFUSO
10	895-15008	1	131R	WASHER	ARRUELA
11	407328A1	1	070R	GUARD	PROTEÇÃO
12	824-1405	1	010D	NUT	PORCA
13	892-11005	1	131R	WASHER	ARRUELA
14	832-10408	1	010D	NUT	PORCA
15	895-15008	2	131R	WASHER	ARRUELA

ALTENATOR - 45A
ALTERNADOR - 45A

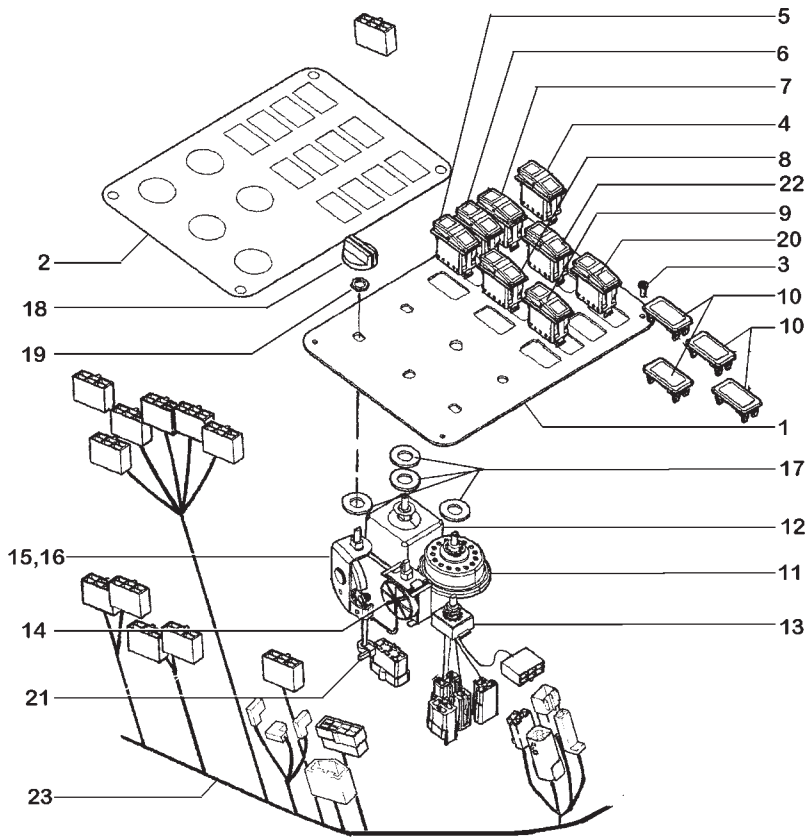

4 - FAN REVERSE
REVERSÃO DA HÉLICE
5 - DECLUTCH
DESEMBREAGEM
6 - DETENT
LIMITADOR DE CURSO
7 - BUCKET FLOAT
FLUTUAÇÃO CAÇAMBA
8 - AUTOMATIC
AUTOMÁTICO
9 - REAR WIPER
LIMPADOR TRASEIRO
11 - LIGHTS
FARÓIS
12 - FRONT WIPER
LIMPADOR DIANT.
13 - CONDITIONER AIR
AR CONDICIONADO
14 - HEATER
AQUECEDOR
22 - ROTATIV SIGNALISER
SINALIZADOR ROTAT
20 - COPLING
ACOPLAMENTO

ITEM	PEÇA Nº	QTDE.	COD.	DESCRIPTION	DESCRIÇÃO
1	197377A2	1	025P	PANEL	PAINEL
2	283423A1	1	012D	DECAL	DECALQUE
3	239225A1	4	040V	SCREW	PARAFUSO
4	382375A2	1	075I	SWITCH	INTERRUPTOR
5	374421A4	1	075I	SWITCH	INTERRUPTOR
6	374422A2	1	075I	SWITCH	INTERRUPTOR
7	87459001	1	075I	SWITCH	INTERRUPTOR
8	374431A2	1	075I	SWITCH	INTERRUPTOR
9	374429A2	1	075I	SWITCH	INTERRUPTOR
10	126844A1	6	116R	COVERING	REVESTIMENTO
11	1994716C1	1	075I	SWITCH	INTERRUPTOR
12	197952A1	1	075I	SWITCH	INTERRUPTOR
13	92100C2	1	075I	SWITCH	INTERRUPTOR
14	A187954	1	075I	SWITCH	INTERRUPTOR
15	1954651C2	1	075I	SWITCH	INTERRUPTOR
16	250742A1	1	105F	ROPE	CABO
17	495-11053	5	131R	WASHER	ARRUELA
18	1994720C1	5	150P	KNOB	MANOPLA
19	109311H	1	010D	NUT	PORCA
20	400834A1	1	075I	SWITCH	INTERRUPTOR
21	L11541	1	014B	STRAP	CINTA
22	374425A2	1	075I	SWITCH	INTERRUPTOR
23	87459613	1	111C	HARNESS	CABO ELÉTRICO

CONTROL PANEL
PAINEL DE CONTROLE

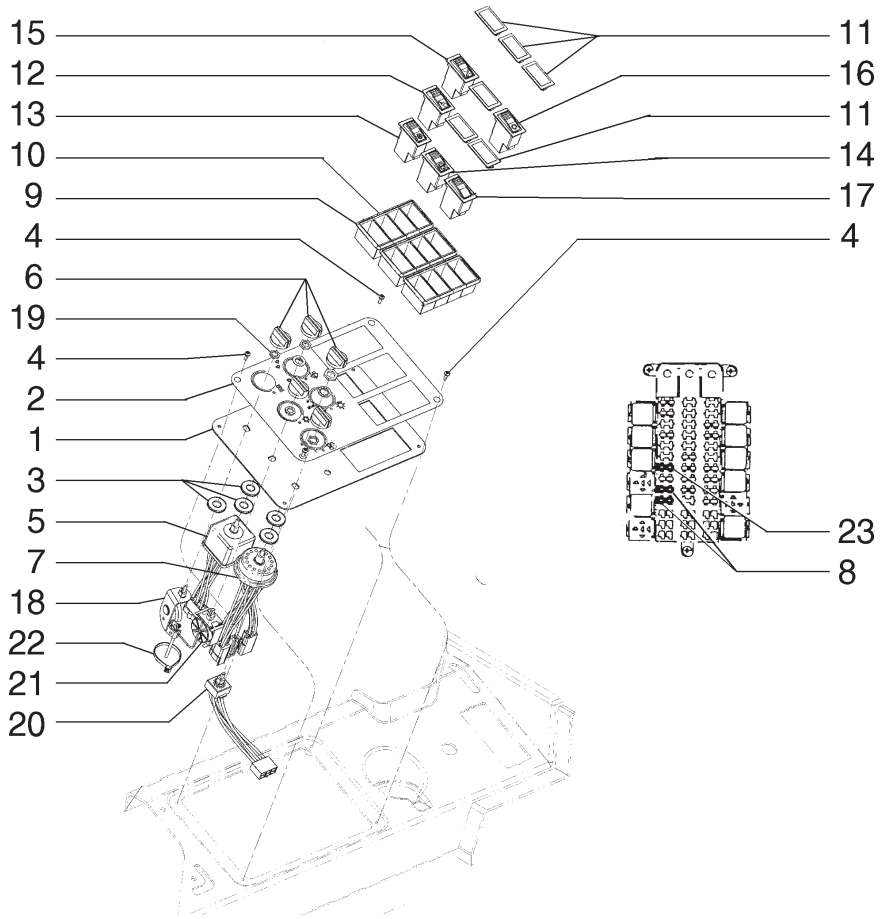

ITEM	PEÇA Nº	QTDE.	COD.	DESCRIPTION	DESCRIÇÃO
1	87451898	1	110P	PLATE	PLACA
2	87458594	1	012D	DECAL	DECALQUE
3	495-11053	5	131R	WASHER	ARRUELA
4	239225A1	4	040V	SCREW	PARAFUSO
5	197952A1	1	075I	SWITCH	INTERRUPTOR
6	1994720C1	5	150P	KNOB	MANOPLA
7	1994716C1	1	075I	SWITCH	INTERRUPTOR
8	A149800	2	110F	FUSE 10A	FUSIVEL 10A
9	85803983	6	119M	CONNECTION BLOC	CAIXA DE CONTAT
10	75251093	6	119M	CONNECTION BLOC	CAIXA DE CONTAT
11	5151033	6	265C	COVER	TAMPA
12	75320861	1	075I	SWITCH	INTERRUPTOR
13	75284720	1	075I	SWITCH	INTERRUPTOR
14	75284725	1	075I	SWITCH	INTERRUPTOR
15	87452426	1	075I	SWITCH	INTERRUPTOR
16	87452424	1	075I	SWITCH	INTERRUPTOR
17	87452884	1	075I	SWITCH	INTERRUPTOR
18	250742A1	1	105F	ROPE	CABO
19	109311H	1	010D	NUT	PORCA
20	92100C2	1	075I	SWITCH	INTERRUPTOR
21	A187954	1	075I	SWITCH	INTERRUPTOR
22	L11541	1	014B	STRAP	CINTA
23	A149801	1	110F	FUSE 15A	FUSIVEL 15A

CONTROL PANEL - ROPS
PAINEL DE CONTROLE - TOLDO

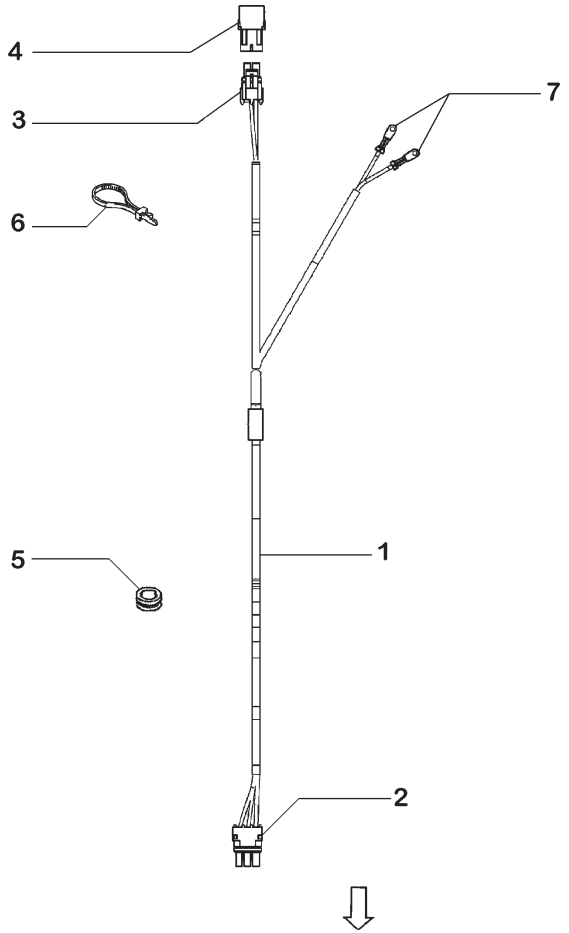

ITEM	PEÇA Nº	QTDE.	COD.	DESCRIPTION	DESCRIÇÃO
1	382960A2	1	111C	HARNESS	CABO ELÉTRICO
2	245484C1	1	075B	CONNECTOR	CONECTOR
3	245482C1	1	075B	CONNECTOR	CONECTOR
4	245483C1	1	075B	CONNECTOR	CONECTOR
5	248-2399	2	085I	INSULATOR	ISOLANTE
6	L18337	9	014B	STRAP	CINTA
7	1964702C1	2	060C	WIRE TERMINAL	TERMINAL DO FIO

HARNESS - ENGINE HOOD
CABO - CAPUZ DO MOTOR

F4.01 | 3

NEW HOLLAND

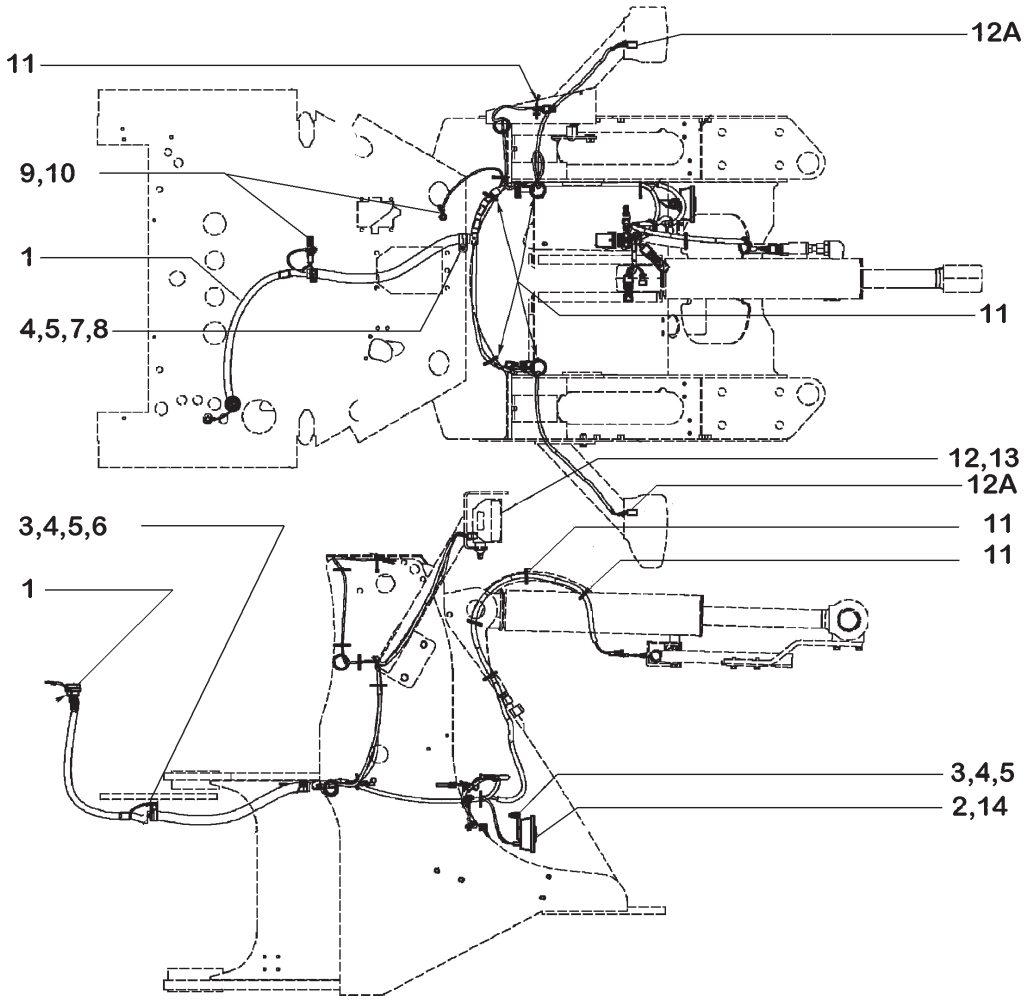

ITEM	PEÇA Nº	QTDE.	COD.	DESCRIPTION	DESCRIÇÃO
1	87459616	1	111c	HARNESS	CABO ELÉTRICO
2	251444A1	1	105A	HORN	BUZINA
3	627-10030	2	040V	SCREW	PARAFUSO
4	895-11010	4	131R	WASHER	ARRUELA
5	832-10410	3	131R	WASHER	ARRUELA
6	515-24317	1	031F	CLAMP	ABRAÇADEIRA
7	515-25317	1	031F	CLAMP	ABRAÇADEIRA
8	896-15012	1	131R	WASHER	ARRUELA
9	253347A1	2	010D	NUT	PORCA
10	L127554	2	131R	WASHER	ARRUELA
11	L11541		014B	STRAP	CINTA
12	368056A1	1	009F	LIGHT	FAROL
12A	225351C1	2	075B	CONNECTOR	CONECTOR
13	368055A1	1	009F	LIGHT	FAROL
14	282459A1	2	060C	WIRE TERMINAL	TERMINAL DO FIO

FRONT HANESSES
CABO DIANTEIRO

NEW HOLLAND

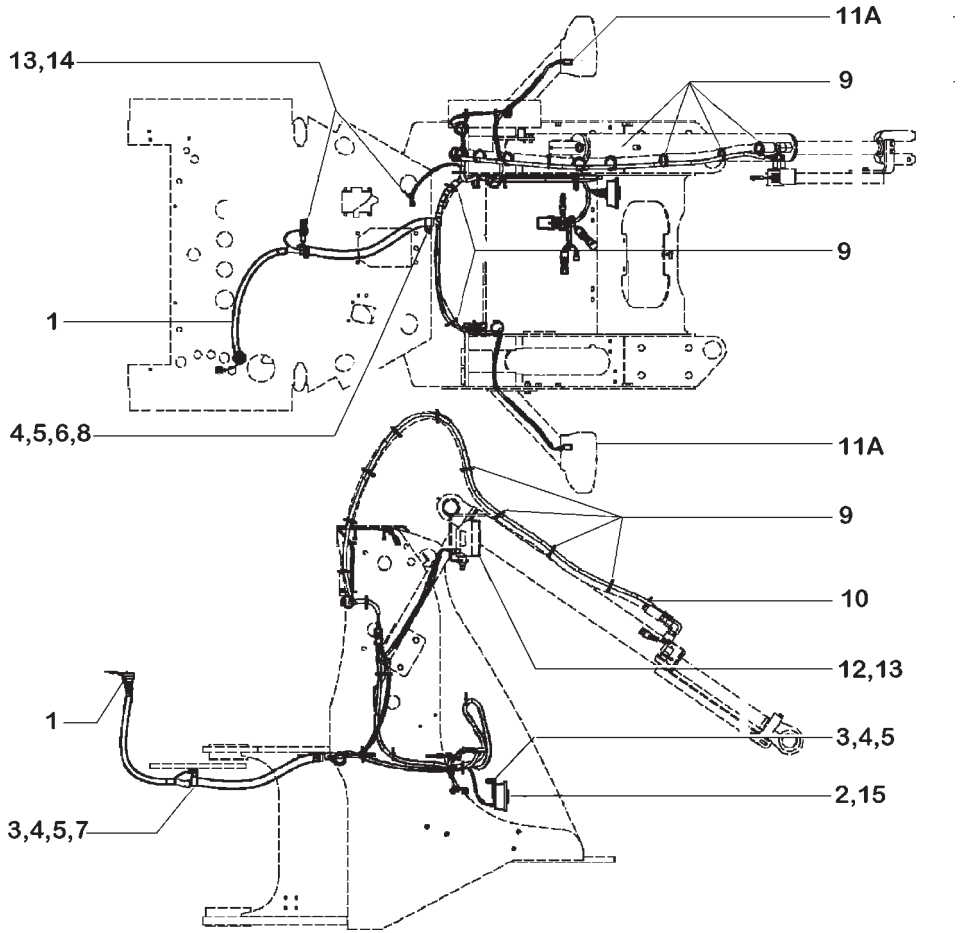

ITEM	PEÇA Nº	QTDE.	COD.	DESCRIPTION	DESCRIÇÃO
1	87459616	1	111C	HARNESS	CABO ELÉTRICO
2	251444A1	1	105A	HORN	BUZINA
3	627-10030	2	040V	SCREW	PARAFUSO
4	895-11010	4	131R	WASHER	ARRUELA
5	832-10410	3	131R	WASHER	ARRUELA
6	896-15012	1	131R	WASHER	ARRUELA
7	515-24317	1	031F	CLAMP	ABRAÇADEIRA
8	515-25317	1	031F	CLAMP	ABRAÇADEIRA
9	L11541		014B	STRAP	CINTA
10	396585A1	1	111C	HARNESS	CABO ELÉTRICO
11	75249994	2	009F	LIGHT	FAROL
11A	225351C1	1	075B	CONNECTOR	CONECTOR
12	75249995	1	009F	LIGHT	FAROL
13	L127554	2	131R	WASHER	ARRUELA
14	253347A1	2	010D	NUT	PORCA
15	282459A1	2	060C	WIRE TERMINAL	TERMINAL DO FIO

FRONT HANESS
CABO DIANTEIRO

F4.01 | 5

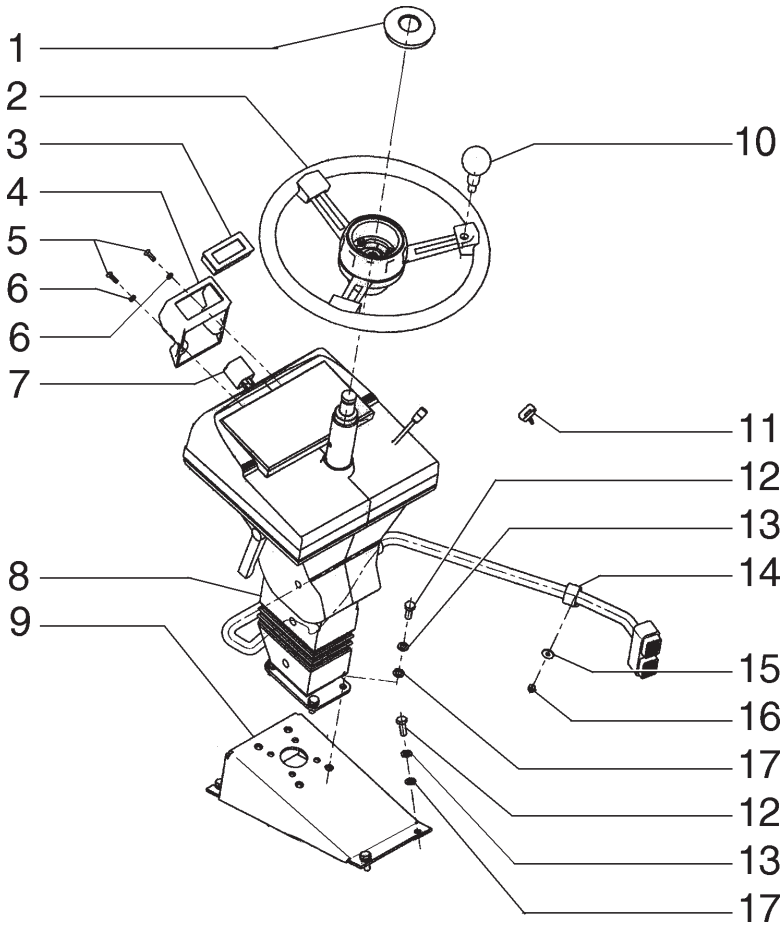

ITEM	PEÇA Nº	QTDE.	COD.	DESCRIPTION	DESCRIÇÃO
1	384985A1	1	265C	COVER	TAMPA
2	75281402	1	050V	STEERING WHEEL	VOLANTE
3	75311504	1	325C	DASHBOARD	PAINEL
4	75321672	1	300S	BRACKET	SUPORTE
5	86900865	2	040V	SCREW	PARAFUSO
6	895-11006	2	131R	WASHER	ARRUELA
7	76034468	1	150T	TIMER	TIMER
8	87454882	1	103P	STEERING COLUMN	COLUNA DIREÇÃO
9	87428765	1	300S	BRACKET	SUPORTE
10	L127996	1	150P	KNOB	MANOPLA
11	71102764	1	150C	KEY	CHAVE
12	614-10025	8	040V	SCREW	PARAFUSO
13	892-11010	8	131R	WASHER	ARRUELA
14	515-24349	3	031F	CLAMP	ABRAÇADEIRA
15	1990502C1	3	131R	WASHER	ARRUELA
16	832-10406	3	010D	NUT	PORCA
17	895-18010	8	131R	WASHER	ARRUELA

STEERING COLUMN
COLUNA DE DIREÇÃO

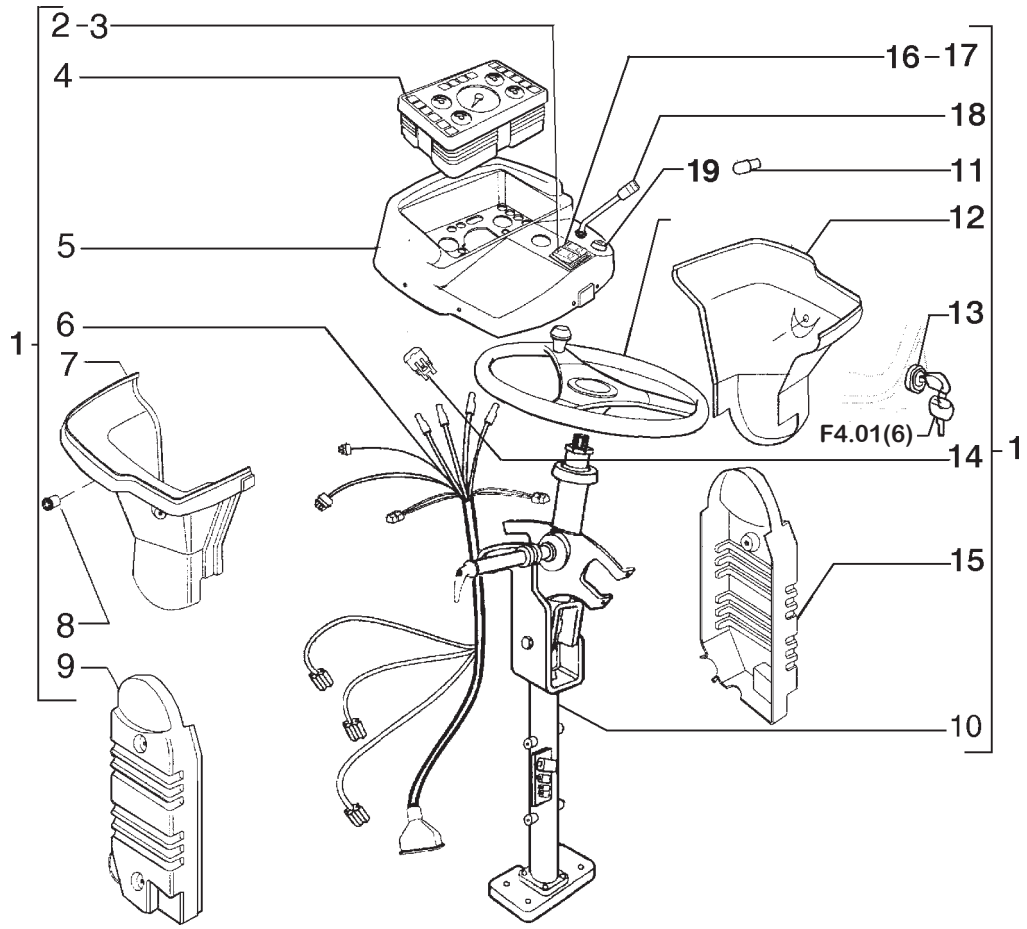

ITEM	PEÇA Nº	QTDE.	COD.	DESCRIPTION	DESCRIÇÃO
1	87454882	1	103P	STEERING COLUMN	COLUNA DIREÇÃO
2	87456788	1	075I	SWITCH	INTERRUPTOR
3	87456789	1	150C	KEY	CHAVE
4	87456785	1	141P	INSTRUM. PANEL	PAINEL INSTRUM.
5	71102012	1	300S	BRACKET	SUPORTE
6	71102559	1	111C	HARNESS	CABO ELÉTRICO
7	71102013	1	116R	COVERING	REVESTIMENTO
8	87456793	1	288T	PROJECTOR	ALARME ACUSTICO
9	75313149	1	116R	COVERING	REVESTIMENTO
10	71102015	1	300S	BRACKET	SUPORTE
11	14143890	19	030L	LAMP	LÂMPADA
12	71102014	1	116R	COVERING	REVESTIMENTO
13	87456792	1	075I	SWITCH	INTERRUPTOR
14	75313706	3	053D	DIODE	DIODO
15	75313153	1	116R	COVERING	REVESTIMENTO
16	87456788	1	075I	SWITCH	INTERRUPTOR
17	87456791	1	150C	KEY	CHAVE
18	87456786	1	045L	LEVER	ALAVANCA
19	87456787	1	075I	SWITCH	INTERRUPTOR

STEERING COLUMN
COLUNA DE DIREÇÃO

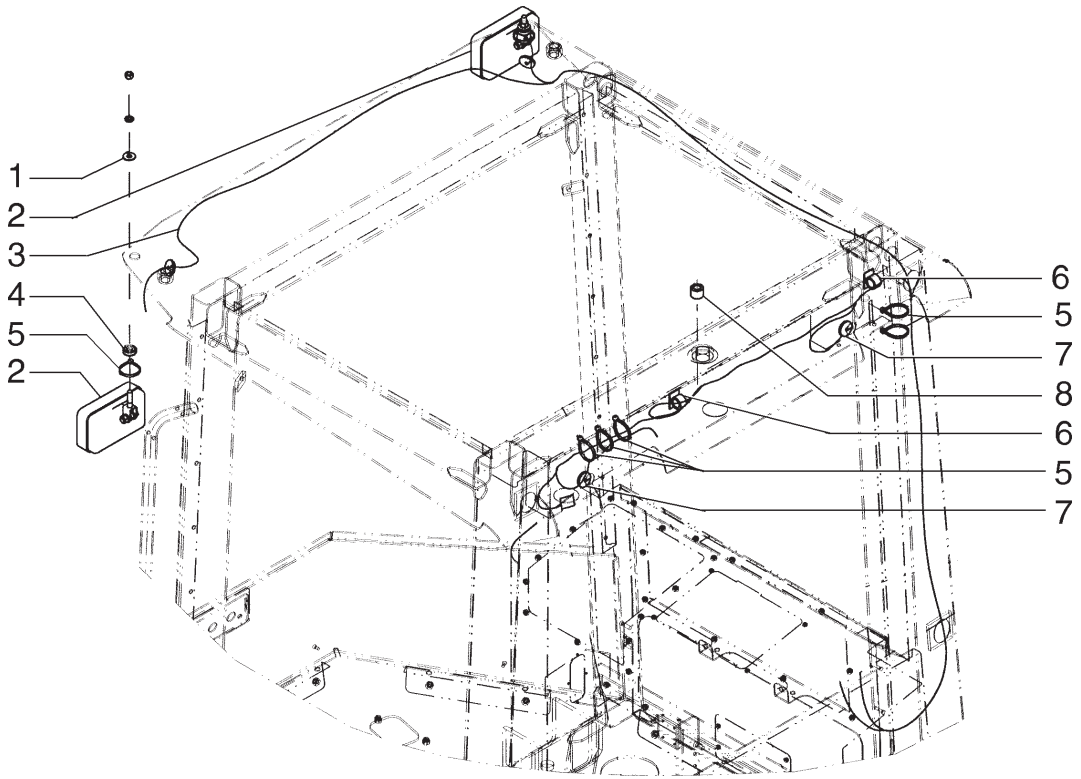

ITEM	PEÇA Nº	QTDE.	COD.	DESCRIPTION	DESCRIÇÃO
1	12646821	2	131R	WASHER	ARRUELA
2	87453264	2	0766	FLOODLIGHT	FAROIS DIANT.
3	87451562	1	111C	HARNESS	CABO ELÉTRICO
4	79089658	2	345C	MOUNT	COXIM
5	L11541	7	014B	STRAP	CINTA
6	169850C2	2	089G	CLIP	GRAMPO
7	248-1237	4	085I	INSULATOR	ISOLANTE
8	217-476	1	050T	PLUG	BUJÃO

LIGHTS AND HARNESS
FARÓIS E CABOS

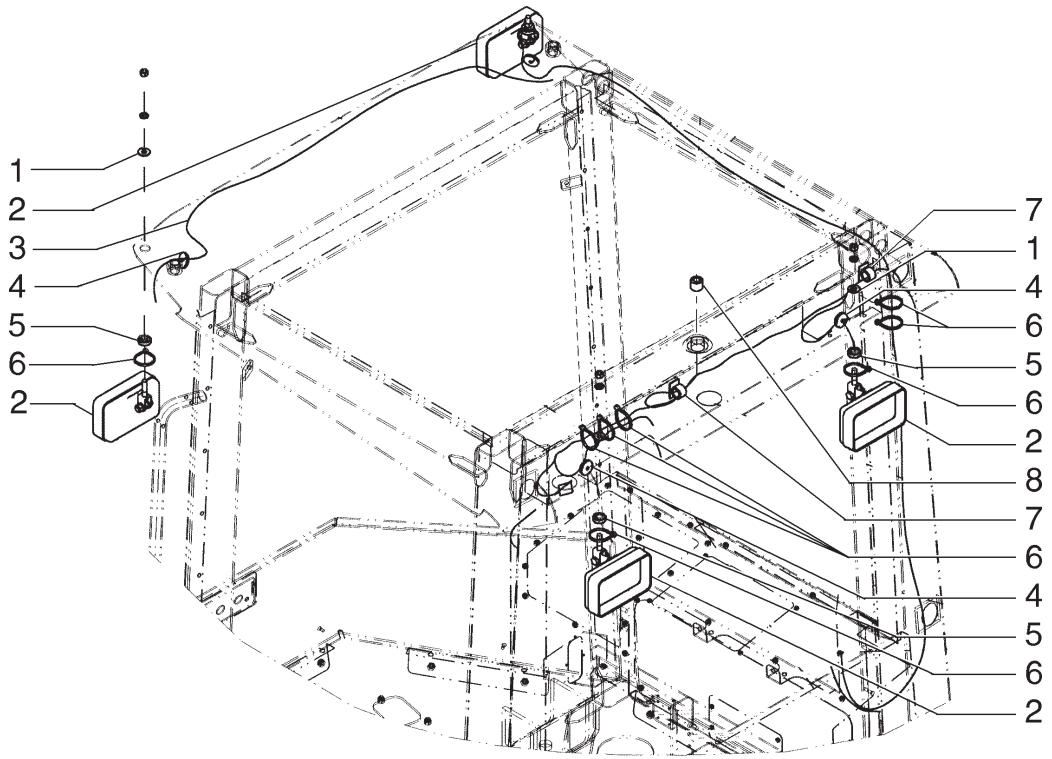

ITEM	PEÇA Nº	QTDE.	COD.	DESCRIPTION	DESCRIÇÃO
1	12696821	4	131R	WASHER	ARRUELA
2	87453264	4	0766	FLOODLIGHT	FAROIS DIANT.
3	87451562	1	111C	HARNESS	CABO ELÉTRICO
4	248-1237	4	085I	INSULATOR	ISOLANTE
5	79089658	4	345C	MOUNT	COXIM
6	L11541	9	014B	STRAP	CINTA
7	169850C2	2	089G	CLIP	GRAMPO
8	217-476	1	050T	PLUG	BUJÃO

FRONT AND REAR LIGHTS - OPEN CAB
FAROL DIANTEIRO E TRASEIRO - CABINE ABERTA

F4.01 | 8A

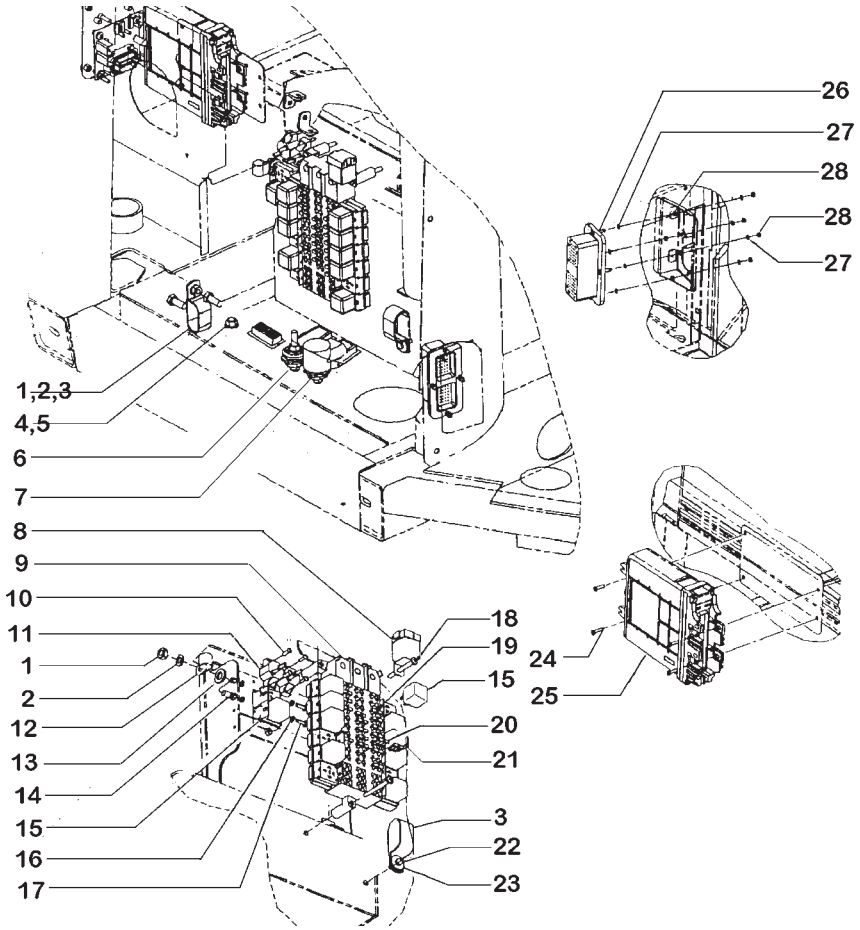

ITEM	PEÇA Nº	QTDE.	COD.	DESCRIPTION	DESCRIÇÃO
1	829-1410	2	010D	NUT	PORCA
2	895-18010	3	131R	WASHER	ARRUELA
3	D39696	2	031F	CLAMP	ABRAÇADEIRA
4	253347A1	1	010D	NUT	PORCA
5	L127554	1	131R	WASHER	ARRUELA
6	319055A1	2	074B	BLOCK	BLOCO
7	357906A1	1	334C	DUST BOOT	COIFA PARA PÓ
8	A187938	1	085T	RELAY	RELE
9	87459613	1	111C	HARNESS	CABO ELÉTRICO
10	760-14319	4	040V	SCREW	PARAFUSO
11	S243558	2	075I	SWITCH	INTERRUPTOR
12	515-23190	1	031F	CLAMP	ABRAÇADEIRA
13	896-11012	1	131R	WASHER	ARRUELA
14	832-10405	2	010D	NUT	PORCA
15	75251103	10	085T	RELAY	RELE
16	895-11005	4	131R	WASHER	ARRUELA
17	840-1516	2	040V	SCREW	PARAFUSO
18	239225A1	3	040V	SCREW	PARAFUSO
19	A149800	2	110F	FUSE 10A	FUSIVEL 10A
20	A149799	6	110F	FUSE 7,5A	FUSIVEL 7,5A
21	A149798	11	110F	FUSE 5A	FUSIVEL 5A
22	614-6020	1	040V	SCREW	PARAFUSO
23	895-15006	1	131R	WASHER	ARRUELA
24	840-1416	4	040V	SCREW	PARAFUSO
25	87452689	1	130C	CONTROL UNIT	UNIDADE COMANDO
26	840-1420	4	040V	SCREW	PARAFUSO
27	892-11004	8	131R	WASHER	ARRUELA
28	824-1404	8	010D	NUT	PORCA

RELAYS AND FUSES - CAB
RELÉS E FUSÍVEIS - CABINE

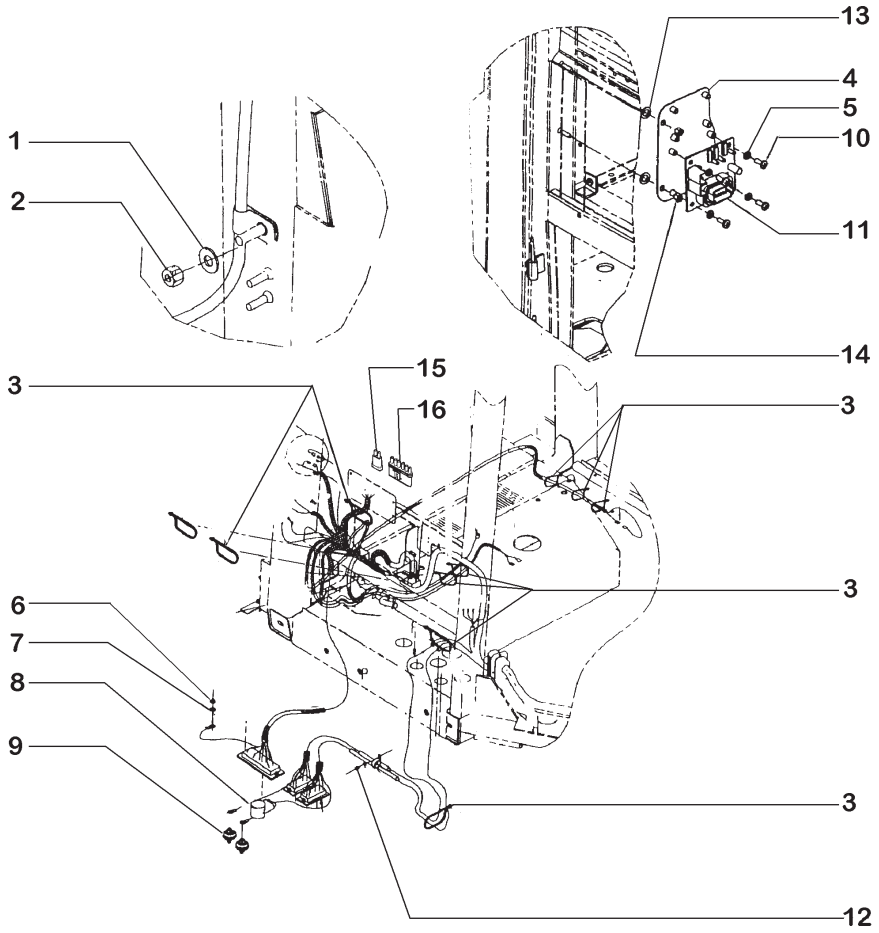

ITEM	PEÇA Nº	QTDE.	COD.	DESCRIPTION	DESCRIÇÃO
1	895-15008	1	131R	WASHER	ARRUELA
2	832-10408	1	010D	NUT	PORCA
3	22-824	5	014B	STRAP	CINTA
4	249152A3	1	300S	BRACKET	SUPORTE
5	895-11006	4	131R	WASHER	ARRUELA
6	L18331	5	014B	STRAP	CINTA
7	840-1420	4	040V	SCREW	PARAFUSO
8	357906A1	1	334C	DUST BOOT	COIFA PARA PÓ
9	319055A1	2	074B	BLOCK	BLOCO
10	840-1616	4	040V	SCREW	PARAFUSO
11	232364A1	1	130C	CONTROL UNIT	UNIDADE COMANDO
12	895-11006	4	131R	WASHER	ARRUELA
13	895-18010	1	131R	WASHER	ARRUELA
14	832-10406	2	010D	NUT	PORCA
15	75283949	1	053D	DIODE	DIODO
16	A187813	1	075B	CONNECTOR	CONECTOR

RELAYS AND FUSES - CAB
RELÉS E FUSÍVEIS - CABINE

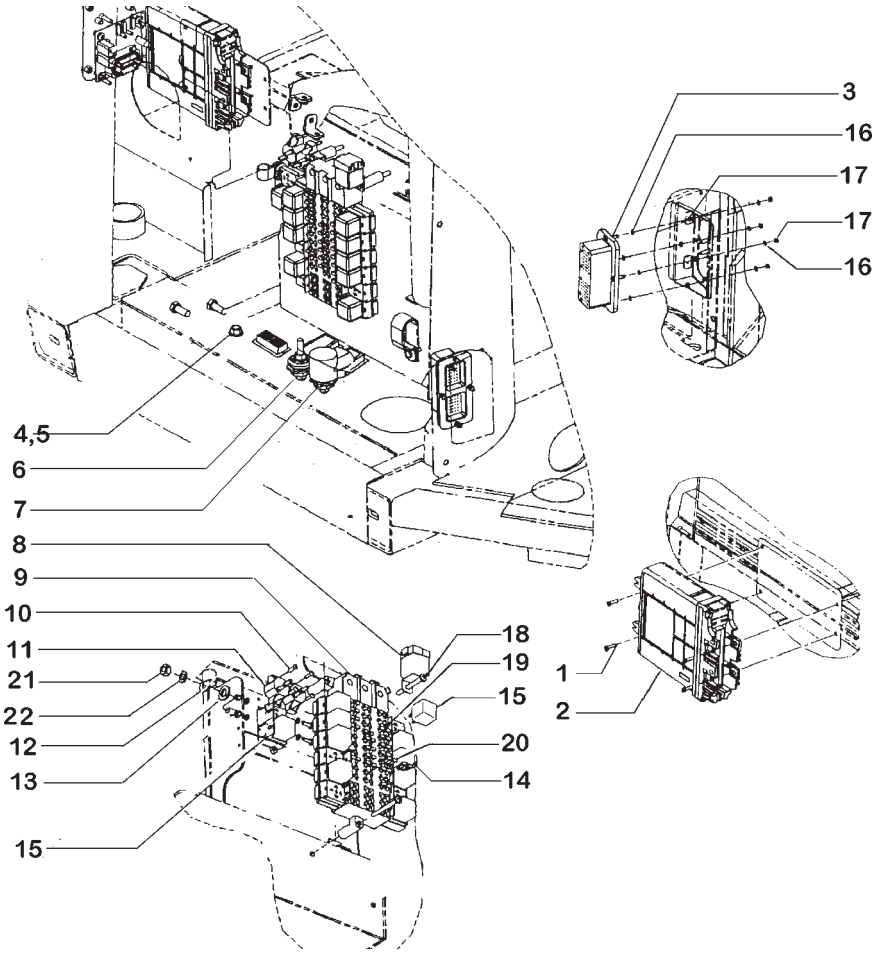

ITEM	PEÇA Nº	QTDE.	COD.	DESCRIPTION	DESCRIÇÃO
1	840-1416	4	040V	SCREW	PARAFUSO
2	87452689	1	130C	CONTROL UNIT	UNIDADE COMANDO
3	840-1420	4	040V	SCREW	PARAFUSO
4	253347A1	1	010D	NUT	PORCA
5	L127554	1	131R	WASHER	ARRUELA
6	319055A1	2	074B	BLOCK	BLOCO
7	357906A1	1	334C	DUST BOOT	COIFA PARA PÓ
8	A187938	1	085T	RELAY	RELE
9	87459613	1	111C	HARNESS	CABO ELÉTRICO
10	760-14319	4	040V	SCREW	PARAFUSO
11	S243558	2	075I	SWITCH	INTERRUPTOR
12	515-23190	1	031F	CLAMP	ABRAÇADEIRA
13	896-11012	1	131R	WASHER	ARRUELA
14	A149798	11	110F	FUSE 5A	FUSIVEL 5A
15	75251103	10	085T	RELAY	RELE
16	892-11004	8	131R	WASHER	ARRUELA
17	824-1404	8	010D	NUT	PORCA
18	239225A1	3	040V	SCREW	PARAFUSO
19	A149800	2	110F	FUSE 10A	FUSIVEL 10A
20	A149799	6	110F	FUSE 7,5A	FUSIVEL 7,5A
21	829-1410	2	010D	NUT	PORCA
22	895-18010	2	131R	WASHER	ARRUELA

RELAYS AND FUSES - ROPS
RELÉS E FUSÍVEIS - TOLDO

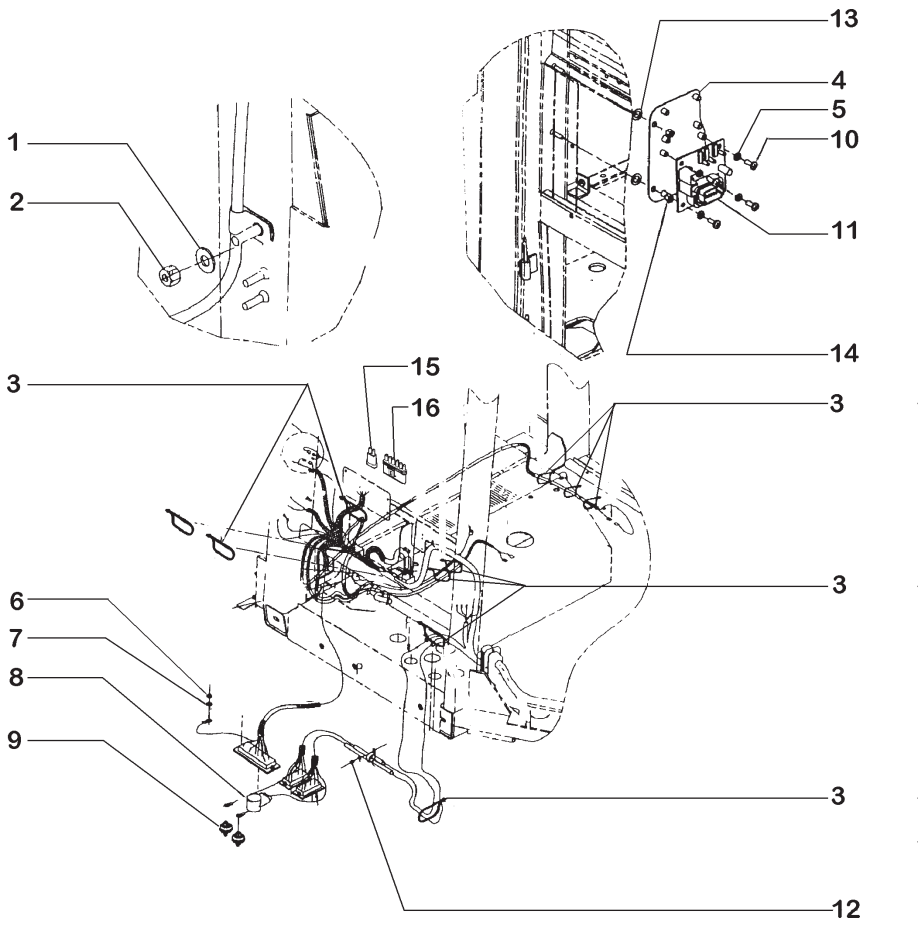

ITEM	PEÇA Nº	QTDE.	COD.	DESCRIPTION	DESCRIÇÃO
1	895-15008	1	131R	WASHER	ARRUELA
2	832-10408	1	010D	NUT	PORCA
3	22-824	5	014B	STRAP	CINTA
4	249152A3	1	300S	BRACKET	SUPORTE
5	895-11006	4	131R	WASHER	ARRUELA
6	L18331	5	014B	STRAP	CINTA
7	840-1420	4	040V	SCREW	PARAFUSO
8	357906A1	1	334C	DUST BOOT	COIFA PARA PÓ
9	319055A1	2	074B	BLOCK	BLOCO
10	840-1616	4	040V	SCREW	PARAFUSO
11	232364A1	1	130C	CONTROL UNIT	UNIDADE COMANDO
12	895-11006	4	131R	WASHER	ARRUELA
13	895-18010	5	131R	WASHER	ARRUELA
14	832-10406	2	010D	NUT	PORCA
15	75283949	1	053D	DIODE	DIODO
16	A187813	1	075B	CONNECTOR	CONECTOR

RELAYS AND FUSES - ROPS
RELÉS E FUSÍVEIS - TOLDO

F4.01 | 11A

PC-CPR.008/2005

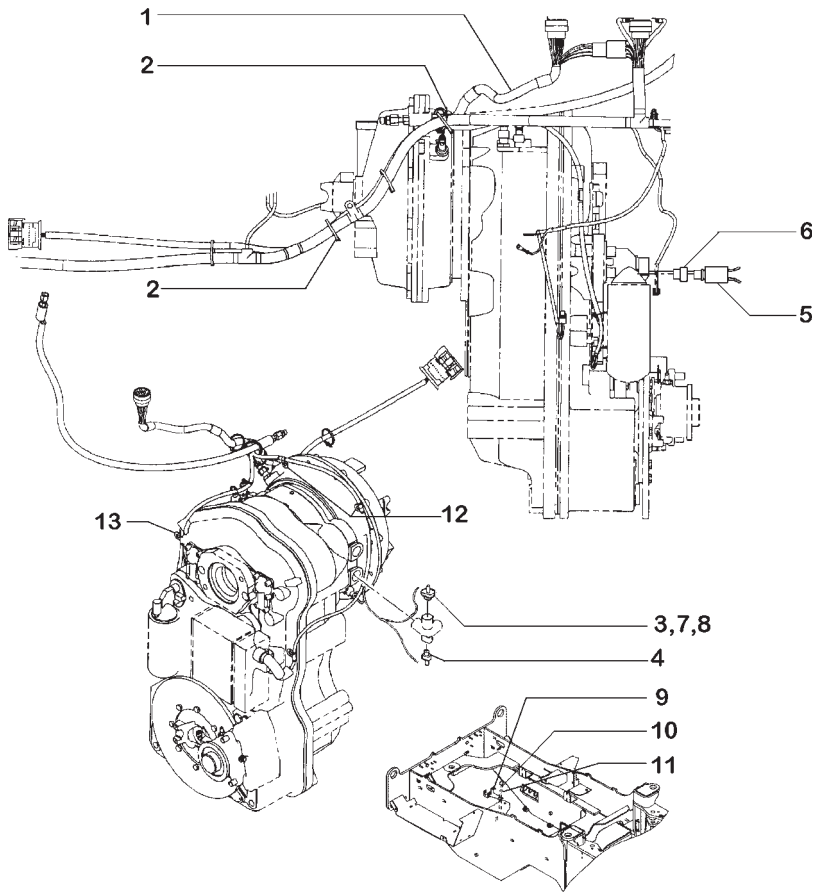

3 - TRASMISSION OIL TEMPERATURE SWITCH
INTERRUPTOR TEMPERATURA ÓLEO TRANSM.

5 - CONVERTER OIL TEMPERATURE SENSOR
SENSOR TEMPERATURA ÓLEO CONVERSOR

5 - TRANSMISSION OIL PRESSURE SENSOR
SENSOR PRESSÃO ÓLEO TRANSMISSÃO

ITEM	PEÇA Nº	QTDE.	COD.	DESCRIPTION	DESCRIÇÃO
1	87459615	1	111C	HARNESS	CABO ELÉTRICO
2	L11541	5	014B	STRAP	CINTA
3	75261702	1	133S	SENSOR	SENSOR
4	75236111	1	133S	SENSOR	SENSOR
5	73112470	1	075I	SWITCH	INTERRUPTOR
6	75214532	1	020R	CONNECTOR	CONEXÃO
7	70910251	1	010D	NUT	PORCA
8	70910284	1	170R	WASHERLOCK	ARRUELA PRESSÃO
9	75324944	1	300S	SUPORT	SUPORTE
10	614-6020	2	040V	SCREW	PARAFUSO
11	892-11006	2	131R	WASHER	ARRUELA
12	515-23190	3	031F	CLAMP	ABRAÇADEIRA
13	515-23159	1	031F	CLAMP	ABRAÇADEIRA

HARNESS - TRANSMISSION
CABOS ELÉTRICOS - TRANSMISSÃO

F4.01 | 12

PC-CPR.008/2005

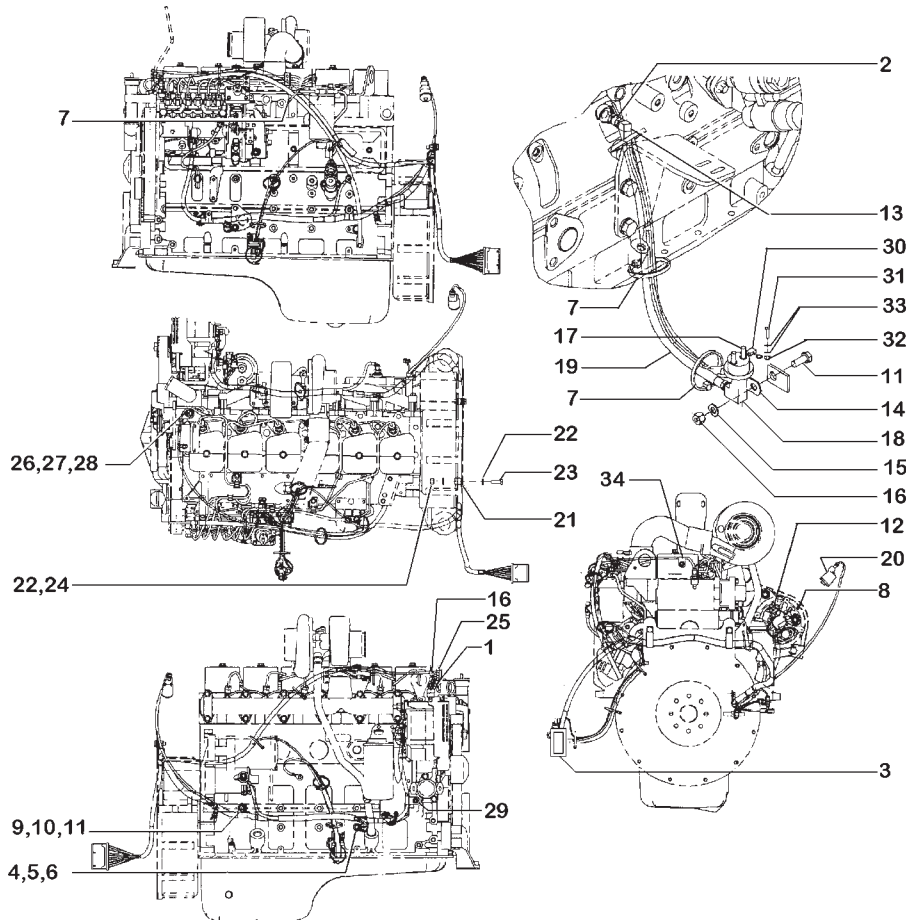

1 - ENGINE TEMPERATURE SENSOR
SENSOR TEMPERATURA MOTOR
17 - ENGINE OIL PRESSURE SENSOR
SENSOR PRESSÃO ÓLEO MOTOR
20 - AIR FILTER RESTRICTION SWITCH
INTERRUPTOR RESTRIÇÃO FILTRO AR
26 - ENGINE TEMPERATURE SWITCH
INTERRUPTOR TEMPERATURA MOTOR

ITEM	PEÇA Nº	QTDE.	COD.	DESCRIPTION	DESCRIÇÃO
1	321446A1	1	133S	SENSOR	SENSOR
2	250838A2	1	075B	CONNECTOR	CONECTOR
3	87445752	1	111C	HARNESS	CABO ELÉTRICO
4	L127553	1	210P	STUD	PRISIONEIRO
5	L127554	1	131R	WASHER	ARRUELA
6	L127555	1	010D	NUT	PORCA
7	L11541	6	014B	STRAP	CINTA
8	L126713	1	070R	GUARD	PROTEÇÃO
9	895-15008	1	131R	WASHER	ARRUELA
10	892-11008	1	170R	LOCKWASHER	ARRUELA PRESSÃO
11	627-8020	2	040V	SCREW	PARAFUSO
12	S64612	1	085I	INSULATOR	ISOLANTE
13	217-1084	1	085G	ELBOW	COTOVELO
14	515-23381	1	031F	CLAMP	ABRAÇADEIRA
15	895-11008	1	131R	WASHER	ARRUELA
16	832-10408	2	010D	NUT	PORCA
17	75236112	1	133S	SENSOR	SENSOR
18	217-1050	1	085G	ELBOW	COTOVELO
19	335976A1	1	192T	HOSE ASSY	MANGUEIRA
20	279492A1	1	075I	SWITCH	INTERRUPTOR
21	D39696	2	031F	CLAMP	ABRAÇADEIRA
22	895-11010	4	131R	WASHER	ARRUELA
23	627-10025	2	040V	SCREW	PARAFUSO
24	832-10410	2	010D	NUT	PORCA
25	627-8025	1	040V	SCREW	PARAFUSO
26	1983238C1	1	133S	SENSOR	SENSOR
27	70910251	1	010D	NUT	PORCA
28	70910284	1	170R	LOCKWASHER	ARRUELA PRESSÃO
29	10450690	3	031F	CLAMP	ABRAÇADEIRA
30	75323775	1	039R	RESISTOR	RESISTOR
31	10977531	1	040V	SCREW	PARAFUSO
32	15896411	1	010D	NUT	PORCA
33	10615379	2	131R	WASHER	ARRUELA
34	10450090	1	031F	CLAMP	ABRAÇADEIRA

HARNESS - ENGINE
CABOS ELÉTRICOS - MOTOR

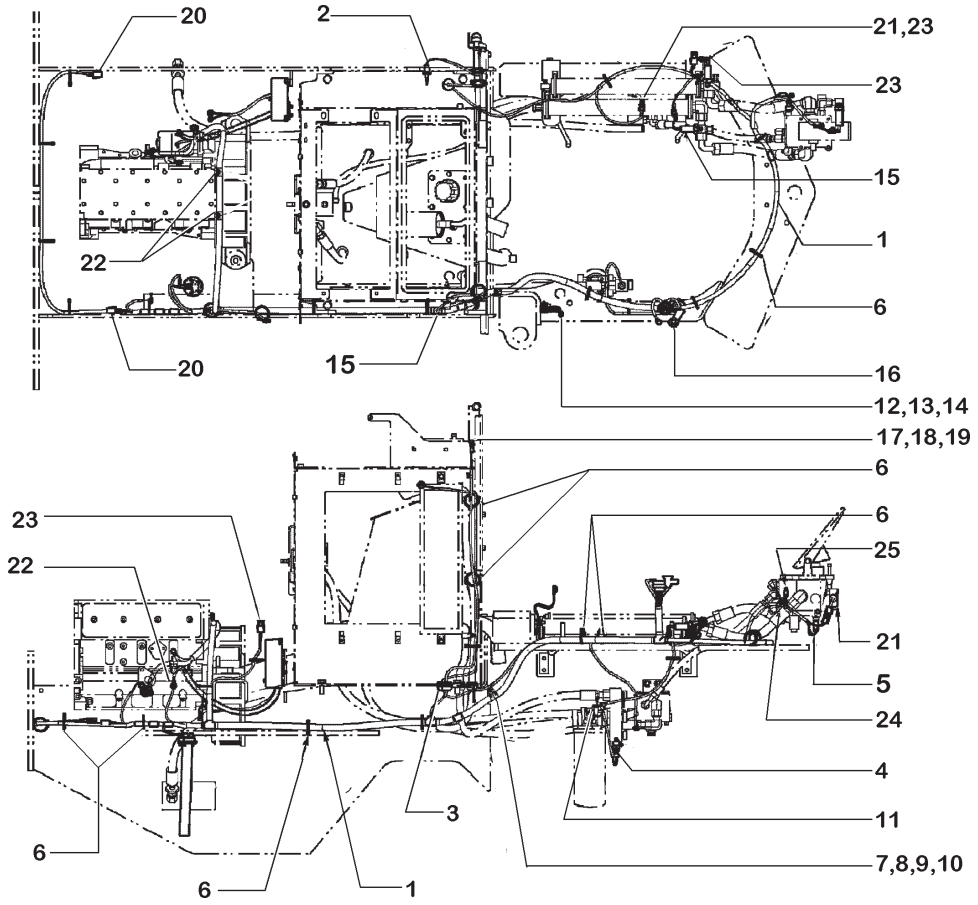

ITEM	PEÇA Nº	QTDE.	COD.	DESCRIPTION	DESCRIÇÃO
1	87459614	1	111C	HARNESS	CABO ELÉTRICO
2	419792A1	1	133S	SENSOR	SENSOR
3	198823C1	2	085I	INSULATOR	ISOLANTE
4	321446A1	1	133S	SENSOR	SENSOR
5	222136A1	1	075B	CONNECTOR	CONECTOR
6	L11541		014B	STRAP	CINTA
7	896-11012	1	131R	WASHER	ARRUELA
8	515-23254	1	031F	CLAMP	ABRAÇADEIRA
9	895-11008	1	131R	WASHER	ARRUELA
10	829-1408	1	010D	NUT	PORCA
11	515-23190	1	031F	CLAMP	ABRAÇADEIRA
12	L126051	1	014B	STRAP	CINTA
13	L127554	2	131R	WASHER	ARRUELA
14	253347A1	2	010D	NUT	PORCA
15	245485C1	1	075B	CONNECTOR	CONECTOR
16	L126713	1	070R	GUARD	PROTEÇÃO
17	515-23254	1	031F	CLAMP	ABRAÇADEIRA
18	895-11005	1	131R	WASHER	ARRUELA
19	760-14413	1	040V	SCREW	PARAFUSO
20	225351C1	2	075B	CONNECTOR	CONECTOR
21	245482C1	2	075B	CONNECTOR	CONECTOR
22	515-23190	3	031F	CLAMP	ABRAÇADEIRA
23	245483C1	4	075B	CONNECTOR	CONECTOR
24	291718A1	1	075B	CONNECTOR	CONECTOR
25	222135A1	1	075B	CONNECTOR	CONECTOR

HARNESS - REAR FRAME
CABOS ELÉTRICOS - CHASSI TRASEIRO

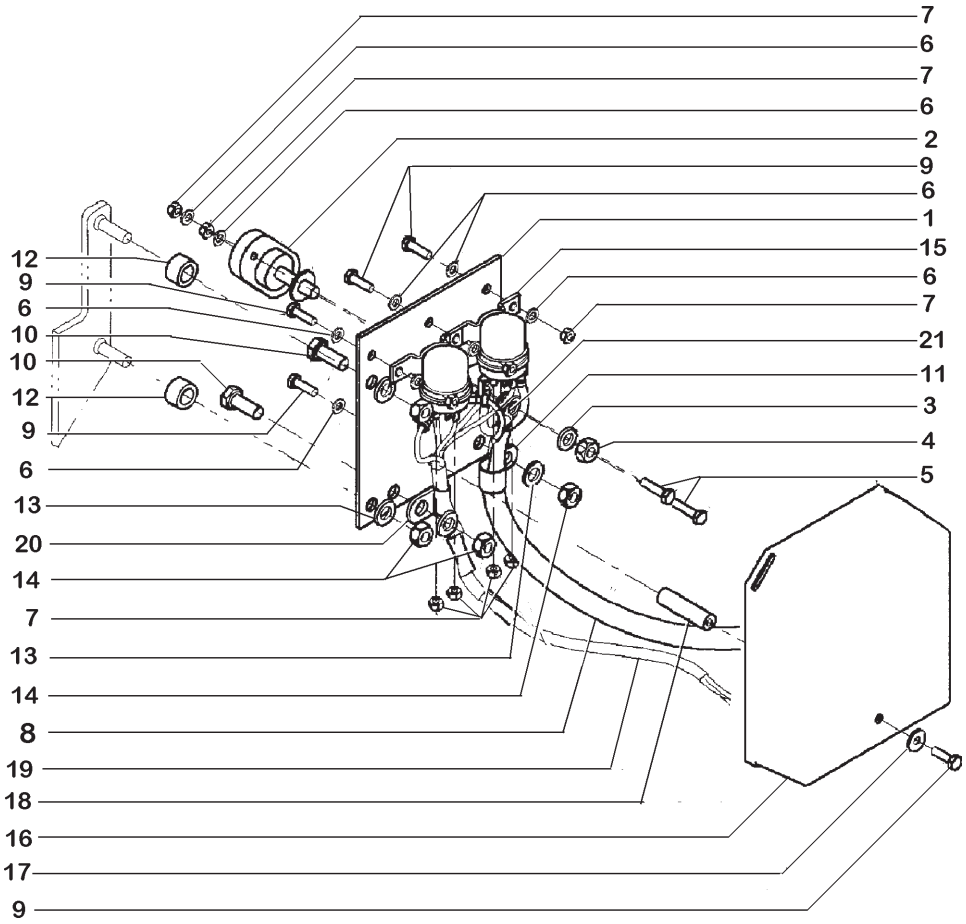

ITEM	PEÇA Nº	QTDE.	COD.	DESCRIPTION	DESCRIÇÃO
1	125058A1	1	110P	PLATE	PLACA
2	L124085	1	074B	BLOCK	BLOCO
2	NSS	1	001N	NO AVAILABLE	NÃO FORNECIDO
3	492-11038	1	131R	WASHER	ARRUELA
4	425-106	1	010D	NUT	PORCA
5	627-6025	2	040V	SCREW	PARAFUSO
6	895-11006	9	131R	WASHER	ARRUELA
7	829-1406	9	010D	NUT	PORCA
8	371157A1	1	193T	TUBE	TUBO
9	627-6020	5	040V	SCREW	PARAFUSO
10	627-10025	2	040V	SCREW	PARAFUSO
11	515-23190	1	031F	CLAMP	ABRAÇADEIRA
12	D44696	2	075D	SPACER	ESPAÇADOR
13	895-11010	4	131R	WASHER	ARRUELA
14	829-1410	4	010D	NUT	PORCA
15	120398A1	2	085T	RELAY	RELE
16	L114612	1	265C	COVER	TAMPA
17	895-25006	1	131R	WASHER	ARRUELA
18	253065A1	1	075D	SPACER	ESPAÇADOR
19	379782A1	1	111C	HARNESS	CABO ELÉTRICO
20	515-2495	1	031F	CLAMP	ABRAÇADEIRA
21	128785A1	1	111C	HARNESS	CABO ELÉTRICO

HARNESS - RELAY PANEL
CABOS ELÉTRICOS - PAINEL DE RELÉS

F4.01 | 15

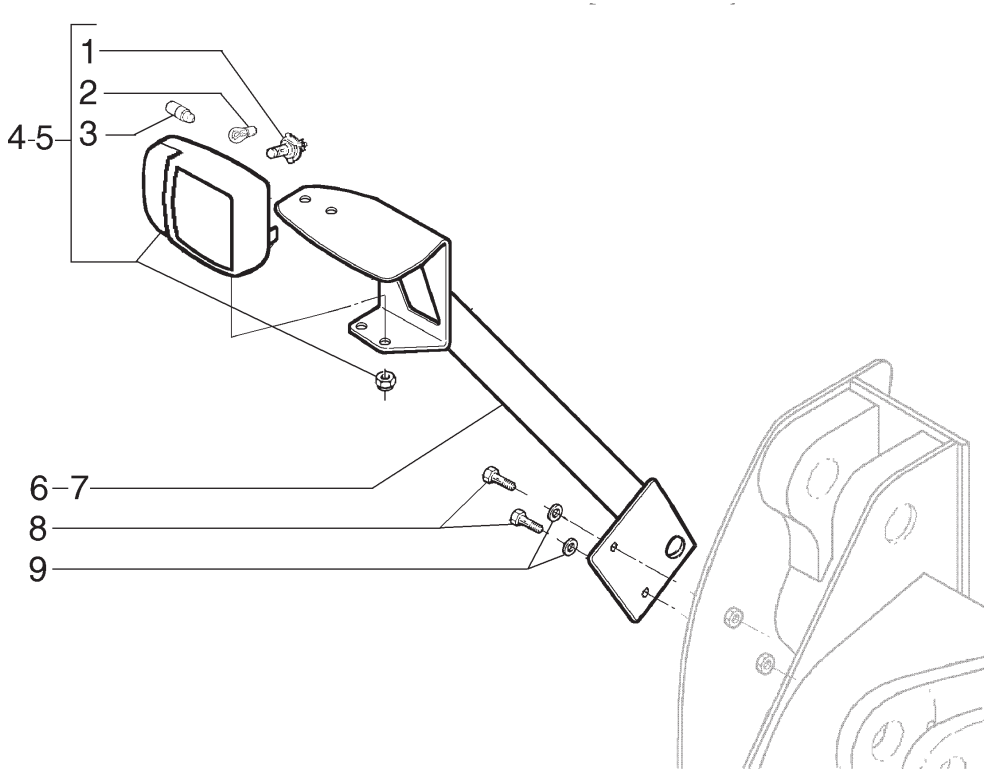

ITEM	PEÇA Nº	QTDE.	COD.	DESCRIPTION	DESCRIÇÃO
1	14152190	2	030L	LAMP	LÂMPADA
2	14142490	2	030L	LAMP	LÂMPADA
3	79051018	2	030L	LAMP	LÂMPADA
4	75249995	1	220P	FLOODLIGHT RH	FAROL DIR
5	75249994	1	220P	FLOODLIGHT LH	FAROL ESQ
6	87460937	1	300S	BRACKET RH	SUPORTE DIR
7	87460938	1	300S	BRACKET LH	SUPORTE ESQ
8	627-12040	4	040V	SCREW	PARAFUSO
9	896-11012	4	131R	WASHER	ARRUELA

FRONT LIGHTS
FARÓIS DIANTEIROS

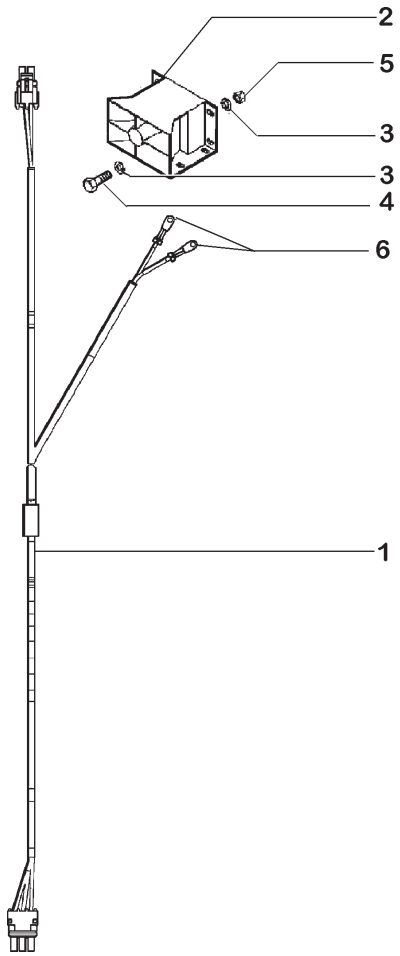

ITEM	PEÇA Nº	QTDE.	COD.	DESCRIPTION	DESCRIÇÃO
1	87446989	1	111C	HARNESS	CABO ELÉTRICO
2	D121972	1	0760	BACK UP ALARM	ALARME DE RÉ
3	495-11028	8	131R	WASHER	ARRUELA
4	627-6020	4	040V	SCREW	PARAFUSO
5	832-10406	4	010D	NUT	PORCA
6	1964702C1	2	060C	WIRE TERMINAL	TERMINAL DO FIO

BACKUP ALARM
ALARME DE RÉ

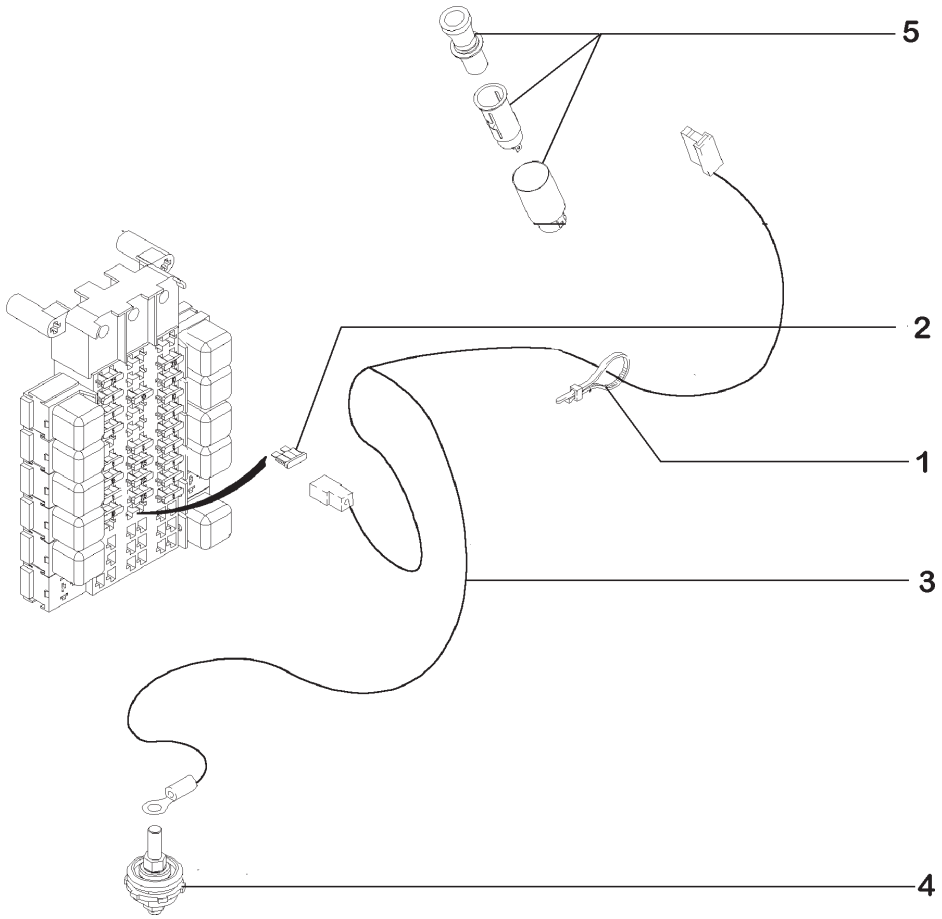

ITEM	PEÇA Nº	QTDE.	COD.	DESCRIPTION	DESCRIÇÃO
1	L18337		014B	STRAP	CINTA
2	A149801	1	110F	FUSE 15A	FUSIVEL 15A
3	313368A1	1	111C	HARNESS	CABO ELÉTRICO
4	319055A1	1	074B	BLOCK	BLOCO
5	E134655	1	005A	CIGARETTE LIGHT	ACENDED.CIGARRO

CIGAR LIGHTER
ACENDEDOR DE CIGARROS

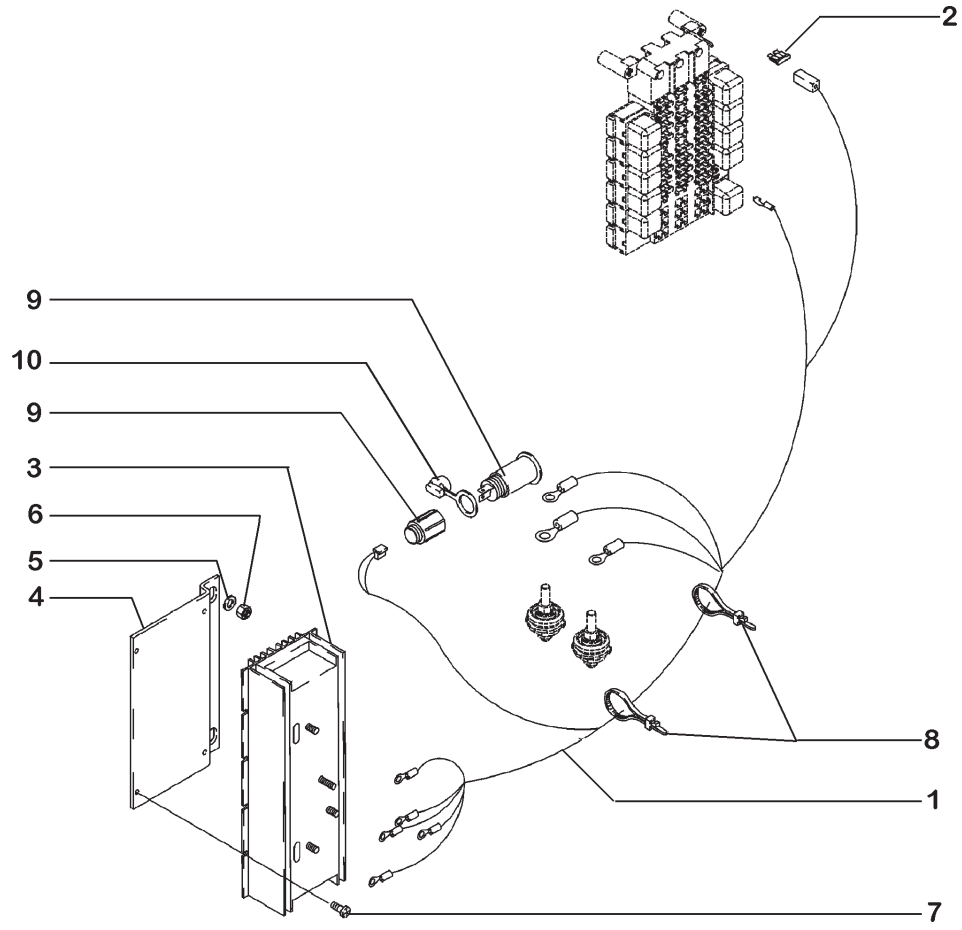

ITEM	PEÇA Nº	QTDE.	COD.	DESCRIPTION	DESCRIÇÃO
1	318150A2	1	111C	HARNESS	CABO ELÉTRICO
2	A149799	1	110F	FUSE	FUSIVEL
3	318356A1	1	158T	TRANSFORMER	TRANSFORMADOR
4	363649A2	1	110P	PLATE	PLACA
5	895-18010	2	131R	WASHER	ARRUELA
6	832-10410	2	010D	NUT	PORCA
7	760-14395	4	040V	SCREW	PARAFUSO
8	L18337	2	014B	STRAP	CINTA
9	283779A1	1	207P	POWER TAKE-OFF	TOMADA DE FORÇA
10	283781A1	1	265C	COVER	TAMPA

CONVERSOR AND POWER OUTLET
CONVERSOR E TOMADA DE FORÇA

F4.01 | 21

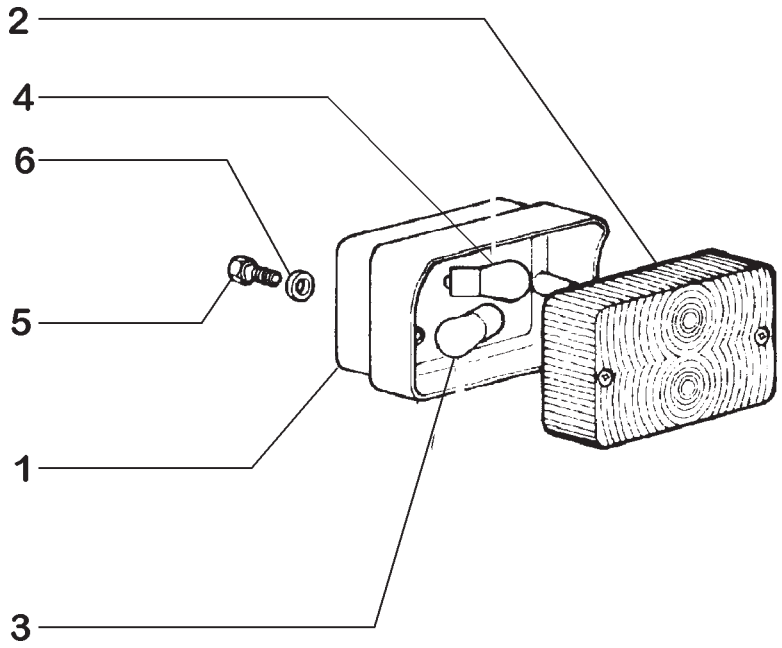

ITEM	PEÇA Nº	QTDE.	COD.	DESCRIPTION	DESCRIÇÃO
1	NSS	1	001N	NO AVAILABLE	NÃO FORNECIDO
2	73163880	1	170T	LENS	LENTE
3	14148290	1	030L	LAMP	LÂMPADA
4	14144790	1	030L	LAMP	LÂMPADA
5	10977611	2	040V	SCREW	PARAFUSO
6	11195471	2	170R	WASHERLOCK	ARRUELA PRESSÃO

REAR LIGHTS - 73163878 RH/73163879 LH
LUZES TRASEIRAS - 73163878 DIR/73163879 ESQ

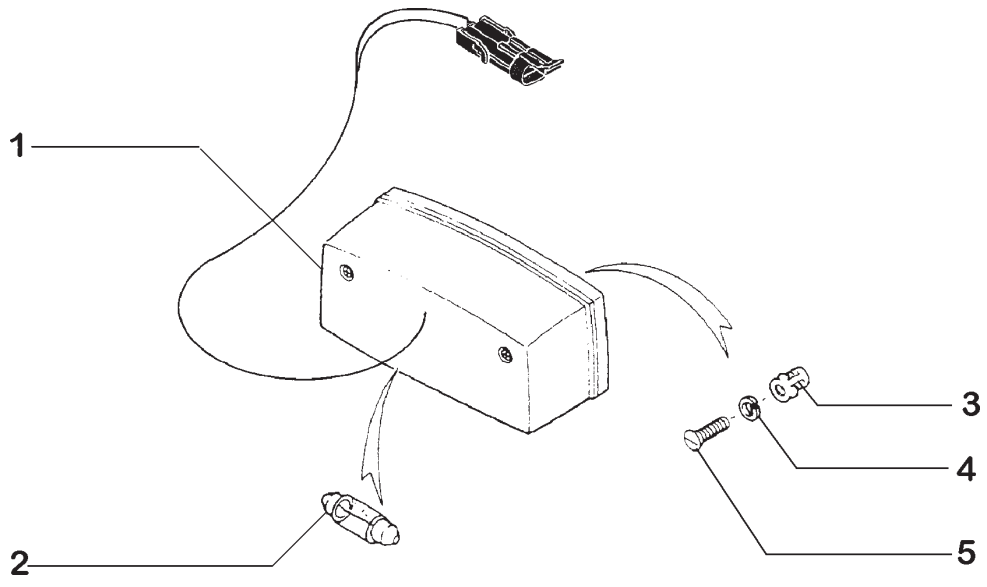

ITEM	PEÇA Nº	QTDE.	COD.	DESCRIPTION	DESCRIÇÃO
1	120229A1	1	030L	LAMP	LÂMPADA
2	E133303	1	087L	BULB	LÂMPADA
3	829-1406	2	010D	NUT	PORCA
4	892-11006	2	170R	WASHERLOCK	ARRUELA PRESSÃO
5	614-6020	2	040V	SCREW	PARAFUSO

LICENSE LAMP
LUZ DA LINCENÇA

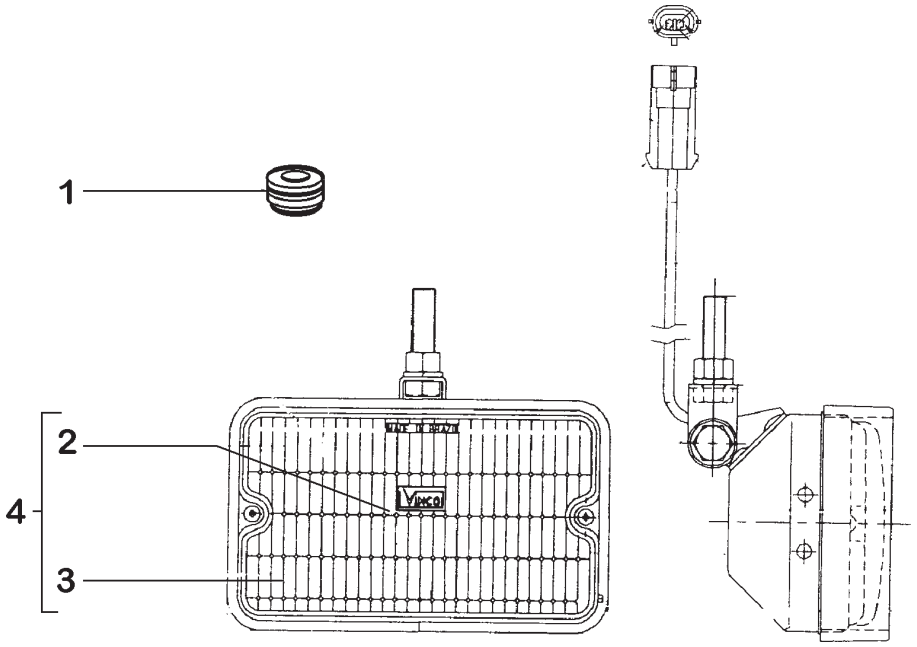

ITEM	PEÇA Nº	QTDE.	COD.	DESCRIPTION	DESCRIÇÃO
1	79089658	1	345C	CUSHION	COXIM
2	87457211	1	030L	LAMP	LÂMPADA
3	87457210	1	030L	LAMP	LÂMPADA
4	87453264	2	0767	CAB FLOOD LIGHT	FAROL

LIGHTS ASSEMBLY
CONJUNTO FAROL

NEW HOLLAND

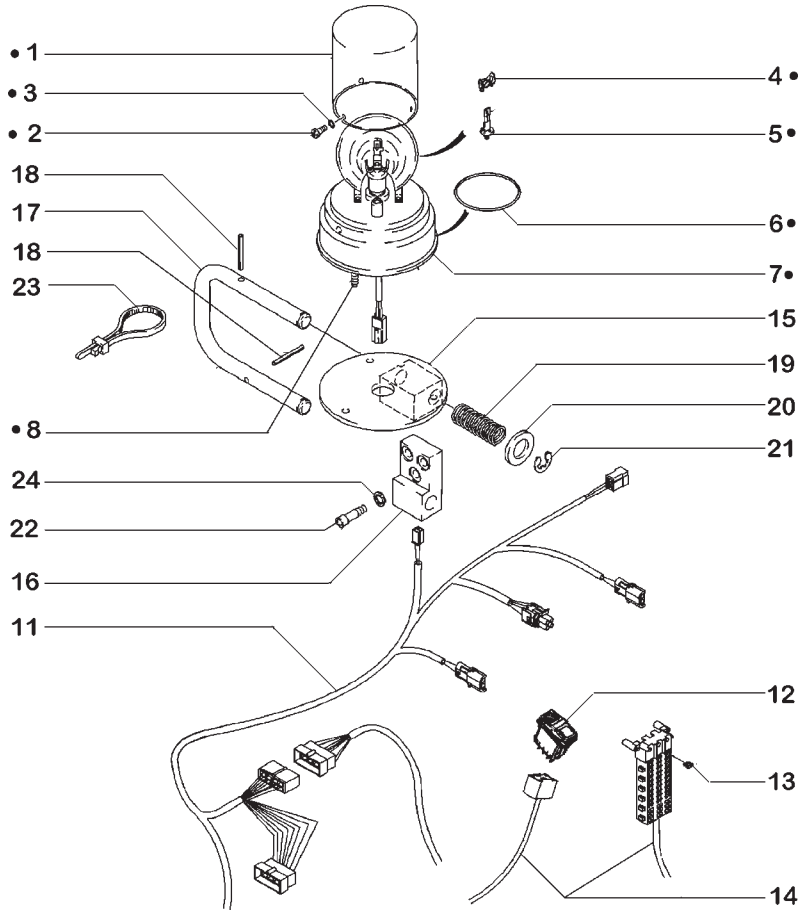

ITEM	PEÇA Nº	QTDE.	COD.	DESCRIPTION	DESCRIÇÃO
1	367751A1	1	0619	WARNING BEACON ●	LÂMPADA ROTAT.●
1	A187542	1	170T	LENS	LENTE
2	168-71	3	040V	SCREW	PARAFUSO
3	238-5005	3	045A	RING	ANEL
4	NSS	1	001N	NO AVAILABLE	NÃO FORNECIDO
5	P40533	1	087L	BULB	LÂMPADA
6	A187575	1	173C	BELT	CORREIA
7	NSS	1	001N	NO AVAILABLE	NÃO FORNECIDO
8	614-6020	3	040V	SCREW	PARAFUSO
11	238764A2	1	111C	HARNESS	CABO ELÉTRICO
12	374430A2	1	075I	SWITCH	INTERRUPTOR
13	A149799	1	110F	FUSE 7,5A	FUSIVEL 7,5A
15	313215A2	1	300S	BRACKET	SUPORTE
16	313213A3	1	300S	BRACKET	SUPORTE
17	313216A2	1	300S	BRACKET	SUPORTE
18	38-31620	2	200S	PIN	PINO
19	373596A1	2	100M	SPRING	MOLA
20	495-11081	2	131R	WASHER	ARRUELA
21	100-3375	2	045A	RING	ANEL
22	864-8020	3	040V	SCREW	PARAFUSO
23	L11541		014B	STRAP	CINTA
24	892-11008	3	170R	WASHERLOCK	ARRUELA PRESSÃO

● INCLUEDED ITENS: 1,2,3,4,5,6,7,8
INCLUI INTENS: 1,2,3,4,5,6,7,8

ROTATING BEACON
LUZ ROTATIVA

F5.01 | 1

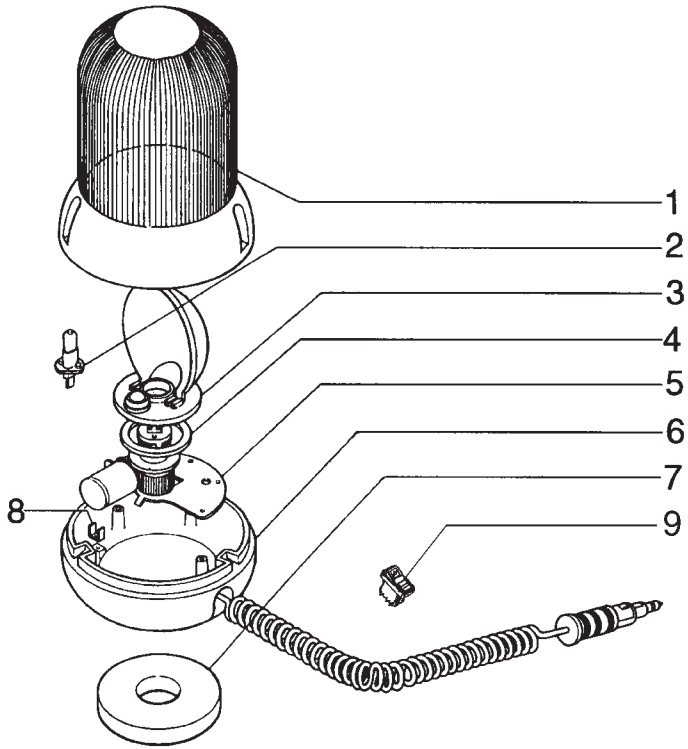

ITEM	PEÇA Nº	QTDE.	COD.	DESCRIPTION	DESCRIÇÃO
1	76042349	1	170T	LENS	LENTE
2	14151195	1	030L	LAMP	LÂMPADA
3	76042350	1	171R	REFLECTOR	REFLETOR
4	76042351	1	045A	RING	ANEL
5	76042352	1	300S	SUPPORT	SUPORTE
6	76042354	1	035S	CASE	CARCAÇA
7	76042355	1	058C	MAGNET	IMÃ
8	76042353	1	250C	CONTACT	CONTATO
9	75251040	1	075I	SWITCH	INTERRUPTOR

SPECIAL EQUIPMENT
OPCIONAL

ROTATING BEACON
LUZ ROTATIVA

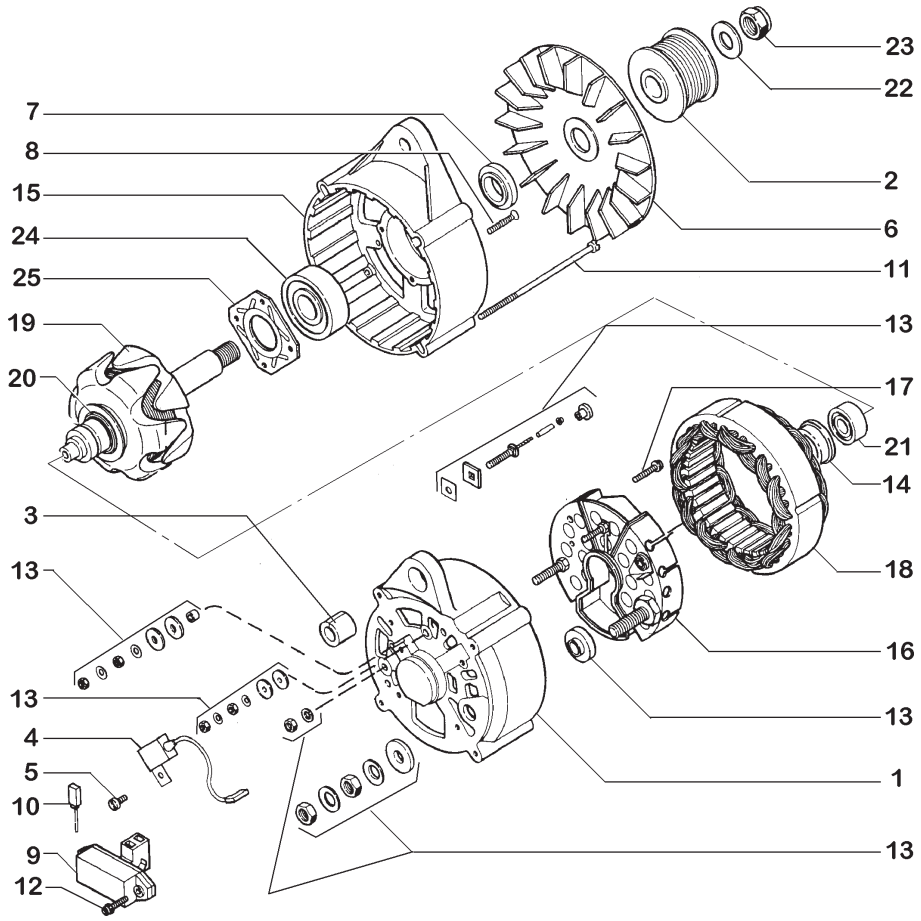

ITEM	PEÇA Nº	QTDE.	COD.	DESCRIPTION	DESCRIÇÃO
1	1964731C1	1	035S	HOUSING	CARCAÇA
2	A189616	1	230P	PULLEY	POLIA
3	1964737C1	1	095B	BUSHING	BUCHA
4	3079389R1	1	039R	RESISTOR	RESISTOR
5	1964969C1	1	040V	SCREW	PARAFUSO
6	1964736C1	1	030V	FAN	VENTILADOR
7	1964729C1	1	075D	SPACER	ESPAÇADOR
8	1964750C1	4	040V	SCREW	PARAFUSO
9	3079392R91	1	169R	REGULATOR	REGULADOR
10	1964968C1	1	177S	BRUSH	ESCOVA
11	1964748C1	4	040V	SCREW	PARAFUSO
12	A186194	2	040V	SCREW	PARAFUSO
13	1964738C1	1	418S	SET	JOGO
14	1546477C1	1	030M	SLEEVE	LUVA
15	1964725C1	1	035S	HOUSING	CARCAÇA
16	1964965C1	1	032R	RECTIFIER	RETIFICADOR
17	A187504	2	040V	SCREW	PARAFUSO
18	1964966C1	1	271S	STATOR	ESTATOR
19	1964964C1	1	145R	ROTOR	ROTOR
20	3079410R1	1	045A	RING	ANEL
21	1964730C1	1	341C	BEARING	ROLAMENTO
22	495-21063	1	131R	WASHER	ARRUELA
23	231-46110	1	010D	NUT	PORCA
24	1964726C1	1	341C	BEARING	ROLAMENTO
25	1964727C1	1	110P	PLATE	PLACA

ALTERNADOR ASSEMBLY 65A - 1964860C1
CONJUNTO ALTERNADOR 65A - 1964860C1

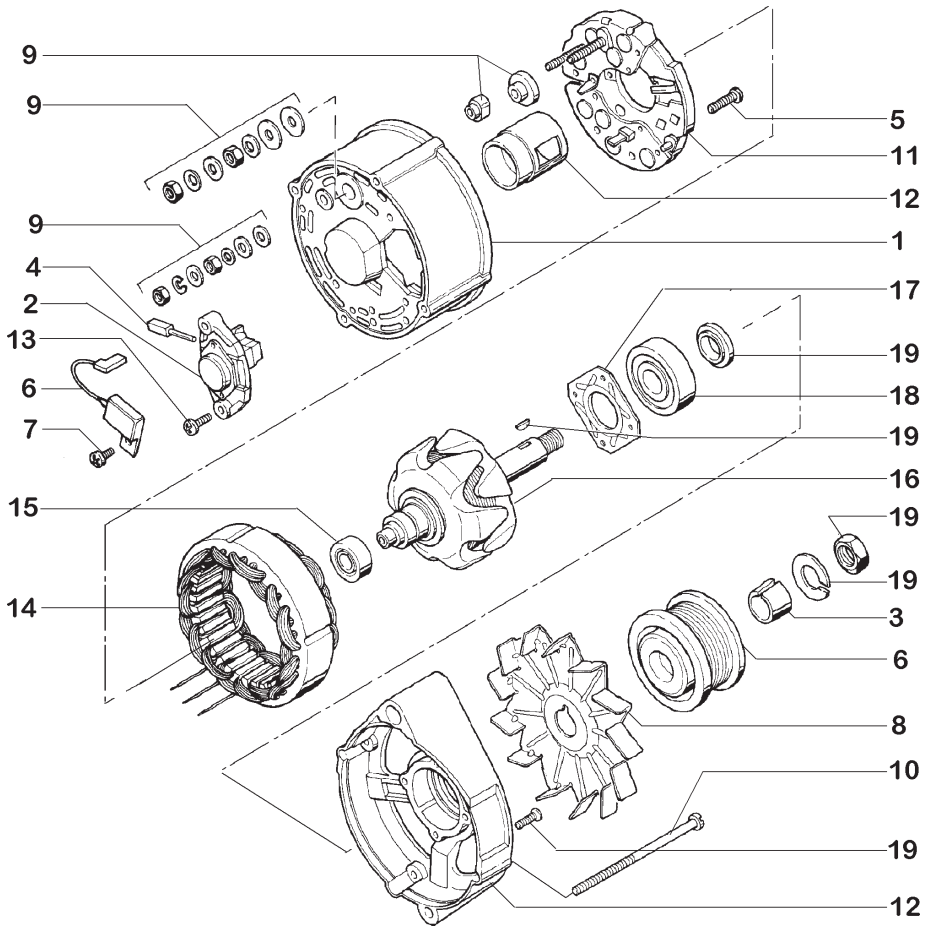

ITEM	PEÇA Nº	QTDE.	COD.	DESCRIPTION	DESCRIÇÃO
1	A187996	1	035S	HOUSING	CARCAÇA
2	A187998	1	169R	REGULATOR	REGULADOR
3	J908563	1	122G	RETAINER	RETENTOR
4	A187999	1	177S	BRUSH	ESCOVA
5	1530431C1	2	040V	SCREW	PARAFUSO
6	J908560	1	230P	PULLEY	POLIA
7	1964969C1	1	040V	SCREW	PARAFUSO
8	221425R1	1	030V	FAN	VENTILADOR
9	A187904	1	418S	SET	JOGO
10	A186193	4	040V	SCREW	PARAFUSO
11	A187997	1	032R	RECTIFIER	RETIFICADOR
12	A191103	1	265C	COVER	TAMPA
13	A187907	2	040V	SCREW	PARAFUSO
14	A188000	1	271S	STATOR	ESTATOR
15	A187908	1	341C	BEARING	ROLAMENTO
16	A187502	1	145R	ROTOR	ROTOR
17	A187901	1	110P	PLATE	PLACA
18	A186183	1	341C	BEARING	ROLAMENTO
19	3078897R1	1	002K	KIT	KIT

ALTERNADOR ASSEMBLY 45A - A187916
CONJUNTO ALTERNADOR 45A - A187916

NEW HOLLAND

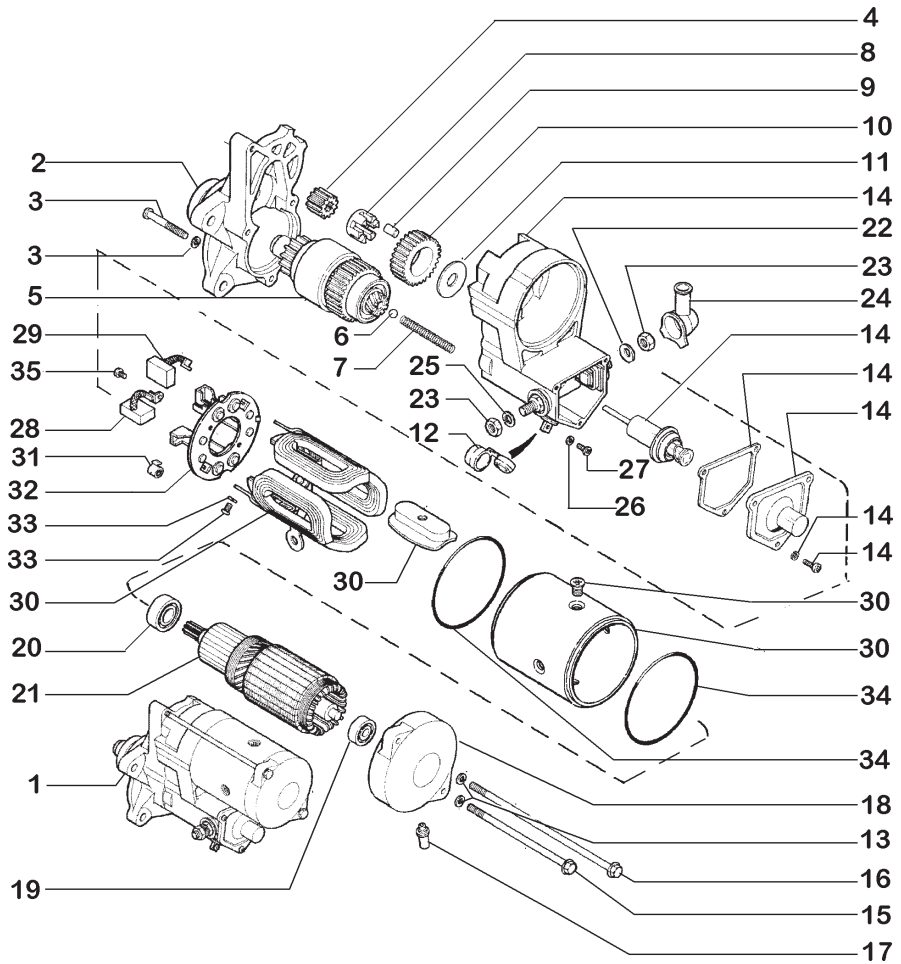

ITEM	PEÇA Nº	QTDE.	COD.	DESCRIPTION	DESCRIÇÃO
1	332443A1	1	133M	STARTER MOTOR	MOTOR ARRANQUE
2	A49797	1	035S	HOUSING	CARCAÇA
3	A47129	3	040V	SCREW	PARAFUSO
4	A49809	1	050I	GEAR	ENGRENAGEM
5	1981576C1	1	095F	CLUTCH	EMBREAGEM
6	211-1311	1	140S	BALL	ESFERA
7	A47232	1	100M	SPRING	MOLA
8	A47236	1	100C	RETAINER	ENCOSTO
9	A47235	5	157R	ROLLER	ROLETE
10	A49810	1	050I	GEAR	ENGRENAGEM
11	A47234	1	131R	WASHER	ARRUELA
12	104589A1	1	095B	BUSHING	BUCHA
13	A49815	2	131R	WASHER	ARRUELA
14	104598A1	1	035S	HOUSING	CARCAÇA
15	104594A1	1	040V	SCREW	PARAFUSO
16	104593A1	1	040V	SCREW	PARAFUSO
17	A49803	1	265C	COVER	TAMPA
18	298255A1	1	265C	COVER	TAMPA
19	452698C1	1-2	341C	BEARING	ROLAMENTO
20	A49800	1	341C	BEARING	ROLAMENTO
21	A49801	1	145R	ROTOR	ROTOR
22	A10454	1	131R	WASHER	ARRUELA
23	825-1410	2	010D	NUT	PORCA
24	A49805	1	265C	COVER	TAMPA
25	892-10010	1	131R	WASHER	ARRUELA
26	892-11005	1	131R	WASHER	ARRUELA
27	A46950	1	040V	SCREW	PARAFUSO
28	A49808	2	177S	BRUSH	ESCOVA
29	A49807	2	177S	BRUSH	ESCOVA
30	A49804	1	035S	HOUSING	CARCAÇA
31	A47249	4	100M	SPRING	MOLA
32	A49806	1	300S	SUPPORT	SUPORTE
33	A47244	4	040V	SCREW	PARAFUSO

STARTER
MOTOR DE PARTIDA

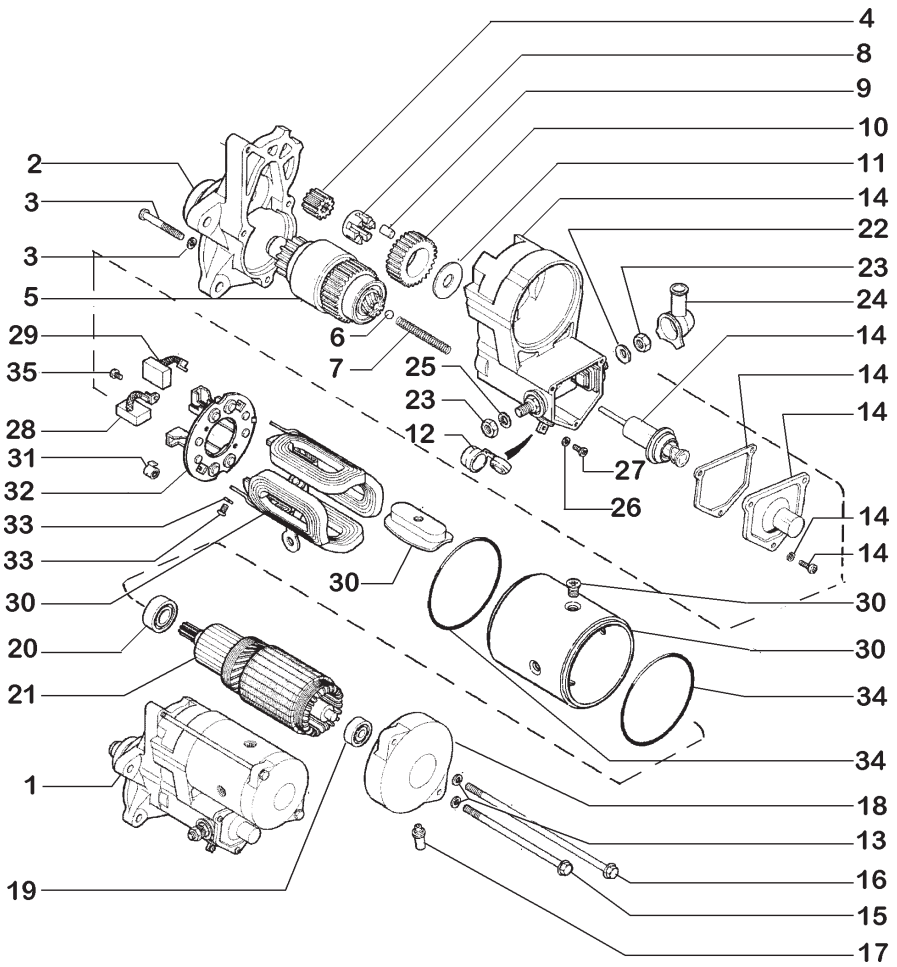

ITEM	PEÇA Nº	QTDE.	COD.	DESCRIPTION	DESCRIÇÃO
34	298253A1	2	123G	SEAL	RETENTOR
35	A47244	4	040V	SCREW	PARAFUSO

STARTER
MOTOR DE PARTIDA

F6.08 | 1

NEW HOLLAND

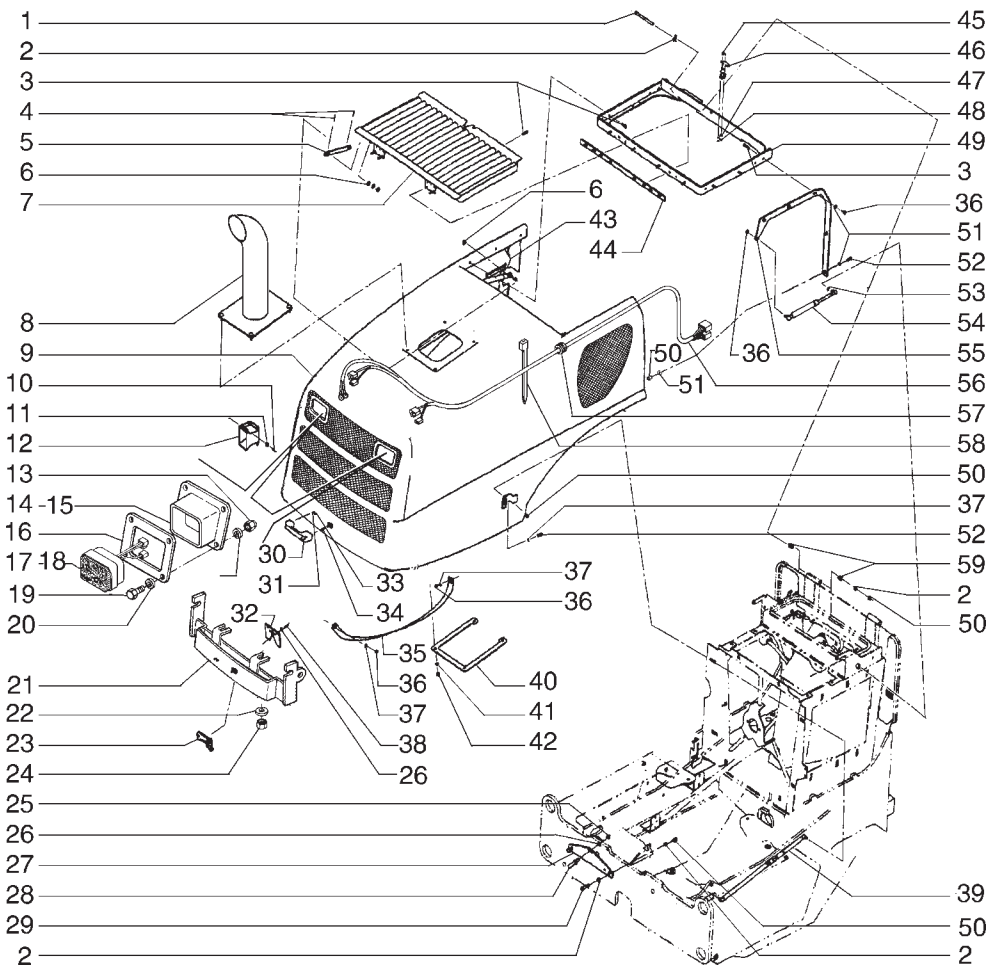

ITEM	PEÇA Nº	QTDE.	COD.	DESCRIPTION	DESCRIÇÃO
1	827-12150	2	040V	SCREW	PARAFUSO
2	896-11012	9	131R	WASHER	ARRUELA
3	827-8035	14	040V	SCREW	PARAFUSO
4	733-3220	4	270C	COTTER PIN	CONTRA PINO
5	390606A2	1	151B	BAR	BARRA
6	895-15010	4	131R	WASHER	ARRUELA
7	8603801	1	101G	GRID	GRADE
8	408195A1	1	193T	TUBE	TUBO
9	87456057	1	176C	HOOD	CAPO
9	87391662	1	176C	HOOD *	CAPO *
10	627-6020	7	040V	SCREW	PARAFUSO
11	495-21031	4	131R	WASHER	ARRUELA
12	D121972	1	0760	BACK UP ALARM	ALARME DE RÉ
13	832-10406	8	010D	NUT	PORCA
14	87457481	1	300S	BRACKET LH	SUPORTE ESQ
15	87447744	1	300S	BRACKET RH	SUPORTE DIR
16	87461773	2	105P	PLATE	CHAPA
17	73163878	1	0769	TURN SIGNALS RH	PISCA-PISCA DIR
18	73163879	1	0769	TURN SIGNALS LH	PISCA-PISCA ESQ
19	627-6020	8	040V	SCREW	PARAFUSO
20	895-11006	16	131R	WASHER	ARRUELA
21	87456070	1	300S	BRACKET	SUPORTE
22	895-11008	4	131R	WASHER	ARRUELA
23	366176A2	1	120S	LOCK	FECHADURA
24	832-10408	4	010D	NUT	PORCA
25	832-46412	2	010D	NUT	PORCA
26	895-25006	7	131R	WASHER	ARRUELA
27	87451013	1	110P	PLATE	PLACA
28	87426927	1	040V	SCREW	PARAFUSO
29	895-11005	2	131R	WASHER	ARRUELA
30	60-708371	2	020M	HANDLE	ALÇA
31	895-11006	10	131R	WASHER	ARRUELA
32	87445869	1	110P	PLATE	PLACA

ENGINE HOOD
CAPUZ DO MOTOR

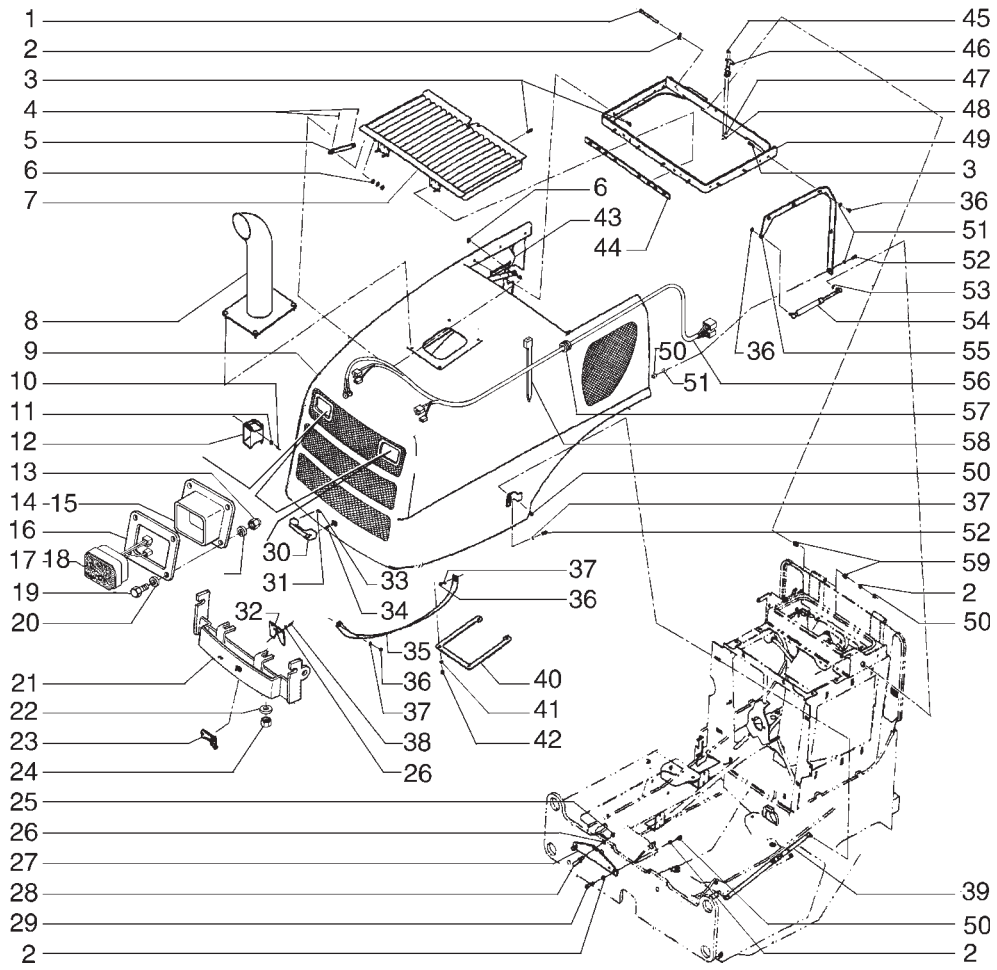

ITEM	PEÇA Nº	QTDE.	COD.	DESCRIPTION	DESCRIÇÃO
33	627-6016	4	040V	SCREW	PARAFUSO
34	426-416	4	040V	SCREW	PARAFUSO
35	407199A1	1	014B	STRAP	CINTA
36	832-10408	4	010D	NUT	PORCA
37	390606A2	4	151B	BAR	BARRA
38	627-6025	10	040V	SCREW	PARAFUSO
39	398767A1	1	3G42	POSITIONER CYL.	CILINDRO POSIC.
40	408196A1	1	110P	PLATE	PLACA
41	895-18010	4	131R	WASHER	ARRUELA
42	832-10410	6	131R	WASHER	ARRUELA
43	392349A2	1	110P	PLATE	PLACA
44	382712A2	1	110P	PLATE	PLACA
45	864-5016	2	040V	SCREW	PARAFUSO
46	384774A1	1	120S	LOCK	FECHADURA
47	895-11005	2	131R	WASHER	ARRUELA
48	824-1405	2	010D	NUT	PORCA
49	8603198	1	0280	STRUCTURE	ESTRUTURA
50	832-10412	4	010D	NUT	PORCA
51	895-15008	7	131R	WASHER	ARRUELA
52	627-8025	4	040V	SCREW	PARAFUSO
53	892-11010	2	131R	WASHER	ARRUELA
54	361456A1	2	164C	CYLINDER	CILINDRO
55	392351A3	1	300S	BRACKET	SUPORTE
56	87446989	1	111C	HARNESS	CABO ELÉTRICO
57	248-2399	2	085I	INSULATOR	ISOLANTE
58	L11541	8	014B	STRAP	CINTA
59	382495A1	4	095B	BUSHING	BUCHA

* SPECIAL EQUIPMENT
OPCIONAL

ENGINE HOOD
CAPUZ DO MOTOR

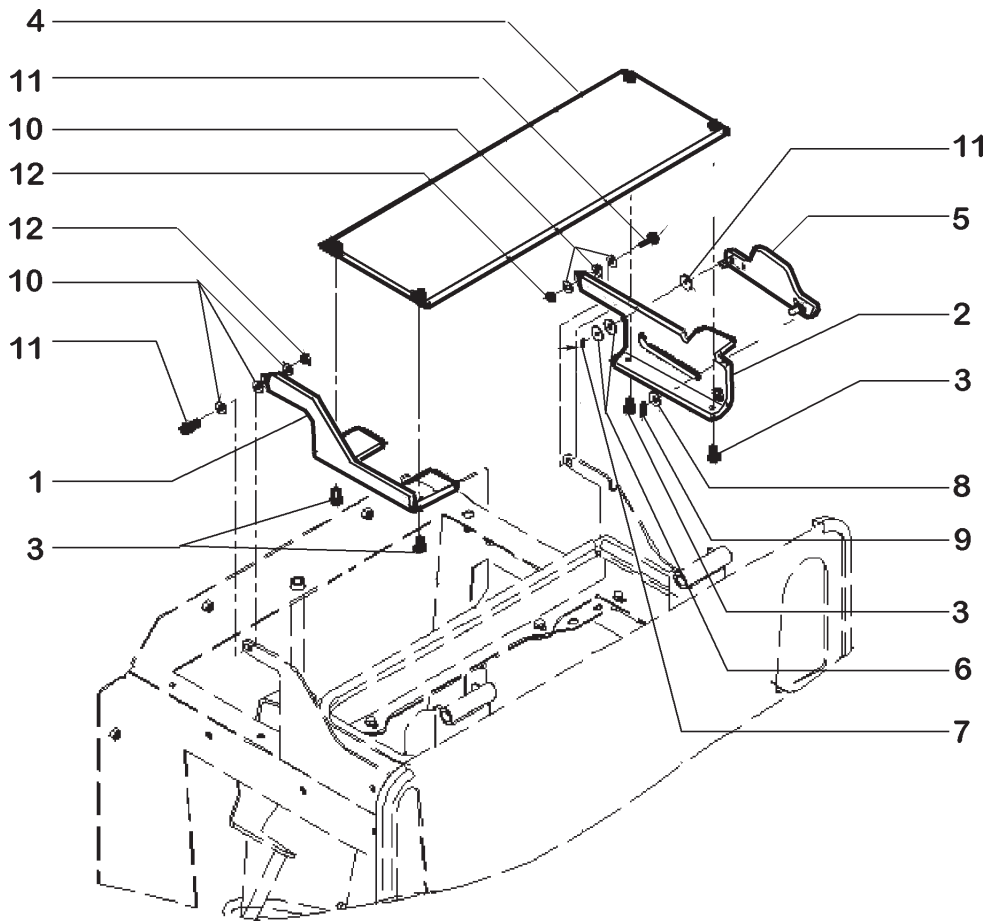

ITEM	PEÇA Nº	QTDE.	COD.	DESCRIPTION	DESCRIÇÃO
1	382199A3	1	300S	BRACKET RH	SUPORTE DIR
2	398883A2	1	300S	BRACKET LH	SUPORTE ESQ
3	627-8020	4	040V	SCREW	PARAFUSO
4	385687A1	1	110P	PLATE	PLACA
5	398744A2	1	300S	BRACKET	SUPORTE
6	895-15006	3	131R	WASHER	ARRUELA
7	733-1610	1	270C	COTTER PIN	CONTRA PINO
8	895-15010	1	131R	WASHER	ARRUELA
9	733-3220	1	270C	COTTER PIN	CONTRA PINO
10	895-15008	6	131R	WASHER	ARRUELA
11	627-8025	2	040V	SCREW	PARAFUSO
12	832-10408	2	010D	NUT	PORCA

CONDENSER COVER
COBERTURA DO CONDESADOR

L1.01 | 2

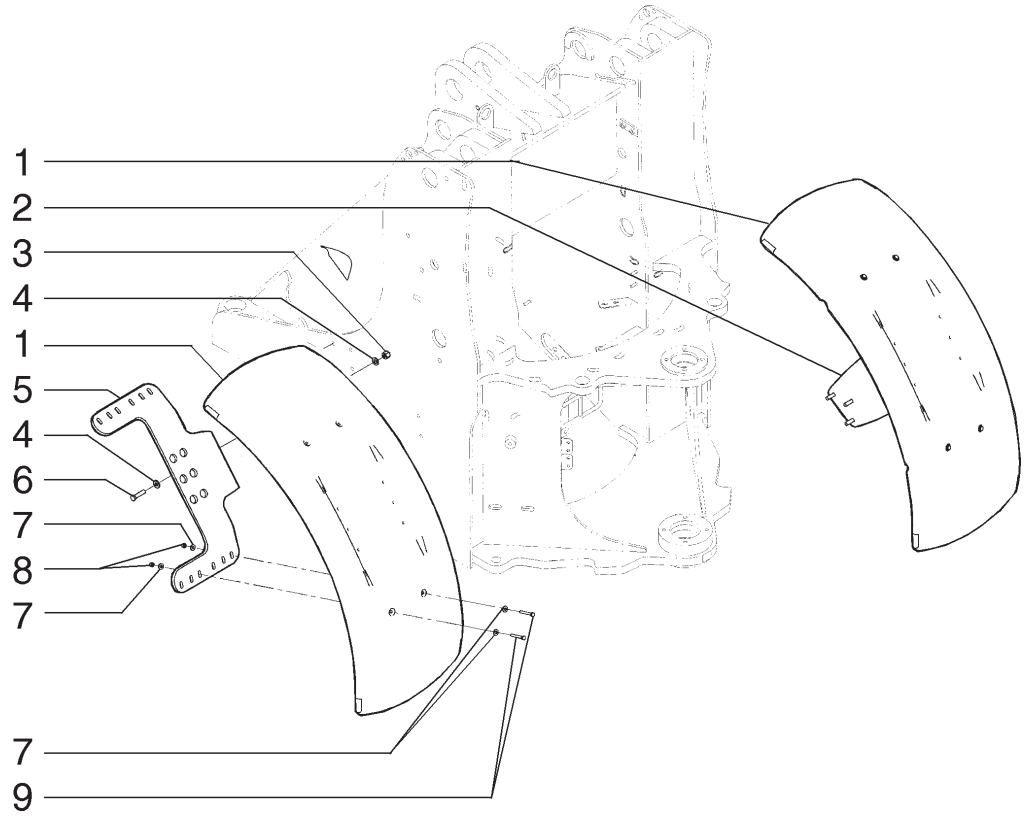

ITEM	PEÇA Nº	QTDE.	COD.	DESCRIPTION	DESCRIÇÃO
1	87440340	2	031P	FENDER	PÁRA-LAMA
2	87444834	1	300S	BRACKET RH	SUPORTE DIR
3	829-1412	6	010D	NUT	PORCA
4	896-15012	6	131R	WASHER	ARRUELA
5	87444833	1	300S	BRACKET LH	SUPORTE ESQ
6	827-12050	6	040V	SCREW	PARAFUSO
7	896-15008	16	131R	WASHER	ARRUELA
8	832-10408	8	010D	NUT	PORCA
9	827-8060	8	040V	SCREW	PARAFUSO

FRONT FLENDERS
PÁRA LAMAS DIANTEIROS

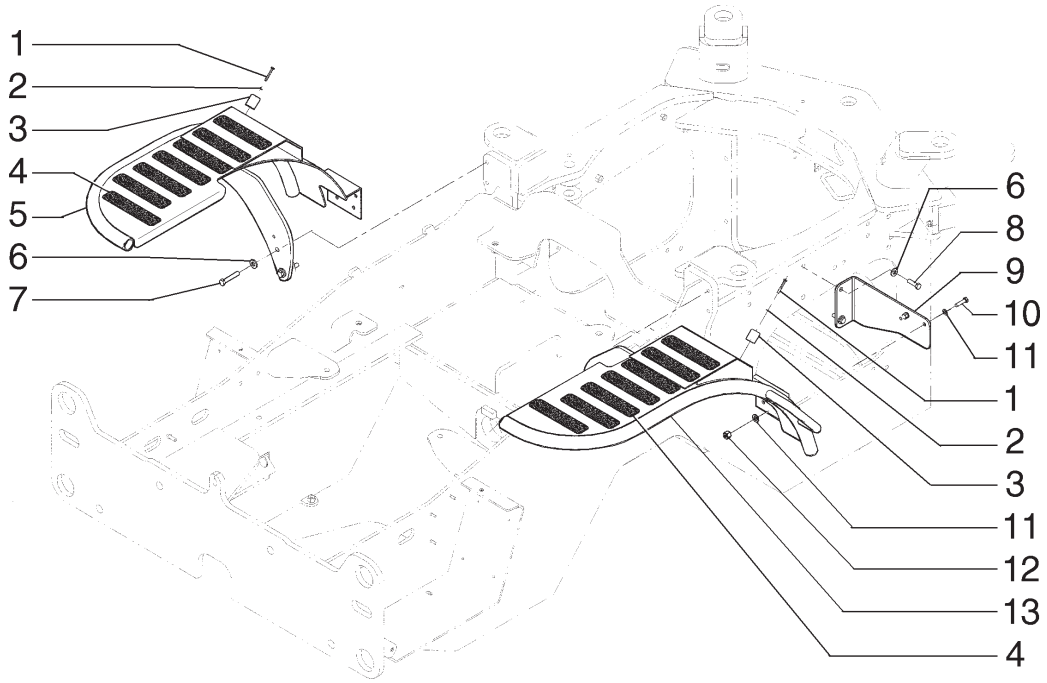

ITEM	PEÇA Nº	QTDE.	COD.	DESCRIPTION	DESCRIÇÃO
1	827-6045	2	040V	SCREW	PARAFUSO
2	895-11006	2	131R	WASHER	ARRUELA
3	L126483	2	080A	STOP	BATENTE
4	D55216	14	407S	ANTI-SKID	FAIXA ANTI-DERR
5	87457691	1	031P	FENDER LH	PÁRA-LAMA ESQ
6	896-15012	6	131R	WASHER	ARRUELA
7	827-12065	4	040V	SCREW	PARAFUSO
8	627-12040	2	040V	SCREW	PARAFUSO
9	87457553	1	300S	BRACKET	SUPORTE
10	827-10040	2	040V	SCREW	PARAFUSO
11	895-11010	4	131R	WASHER	ARRUELA
12	832-10410	2	010D	NUT	PORCA
13	87457693	1	031P	FENDER RH	PÁRA-LAMA DIR

REAR FENDERS
PÁRA LAMAS TRASEIROS

L1.01 | 4

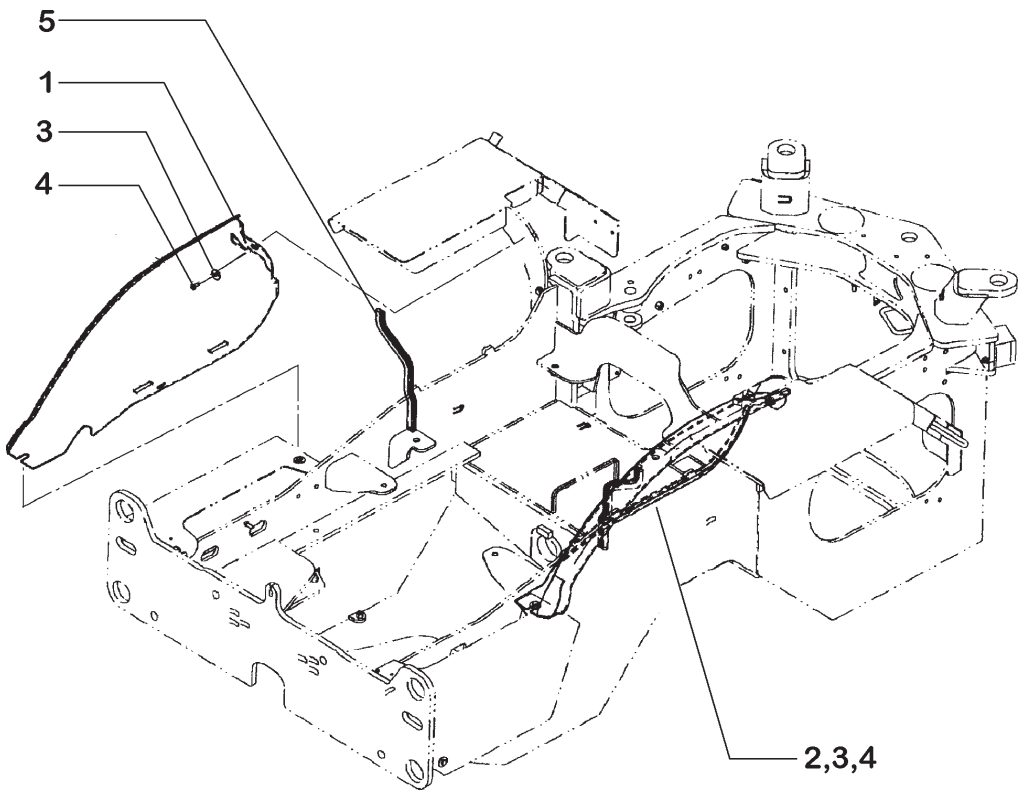

ITEM	PEÇA Nº	QTDE.	COD.	DESCRIPTION	DESCRIÇÃO
1	87460406	1	031P	FENDER	PÁRA-LAMA
2	87460407	1	031P	FENDER	PÁRA-LAMA
3	39519	2	131R	WASHER	ARRUELA
4	627-10020	2	040V	SCREW	PARAFUSO
5	383541A1	2	122G	RETAINER	RETENTOR

REAR FENDERS - WHEEL WELLS
PÁRA LAMAS TRASEIROS - CAIXA DAS RODAS

L1.01 | 5

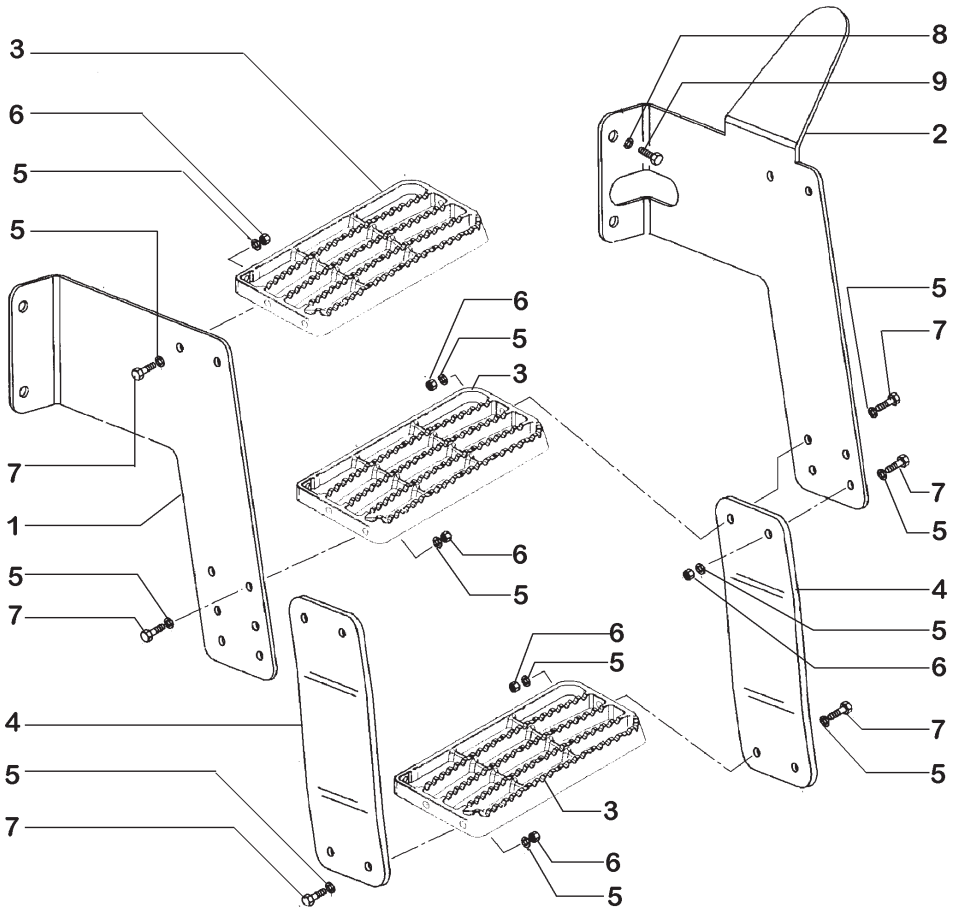

ITEM	PEÇA Nº	QTDE.	COD.	DESCRIPTION	DESCRIÇÃO
1	87457513	1	300S	BRACKET	SUPORTE
2	87457510	1	300S	BRACKET	SUPORTE
3	257375A1	3	225S	BRACKET	ESTRIBO
4	384129A1	2	014B	STRAP	CINTA
5	895-11010	32	131R	WASHER	ARRUELA
6	832-10410	16	010D	NUT	PORCA
7	827-10040	16	040V	SCREW	PARAFUSO
8	896-15012	4	131R	WASHER	ARRUELA
9	627-12040	4	040V	SCREW	PARAFUSO

RIGHTS HAND STEPS - REAR FENDER
ESTRIBOS DIREITOS - PÁRA LAMA TRASEIRO

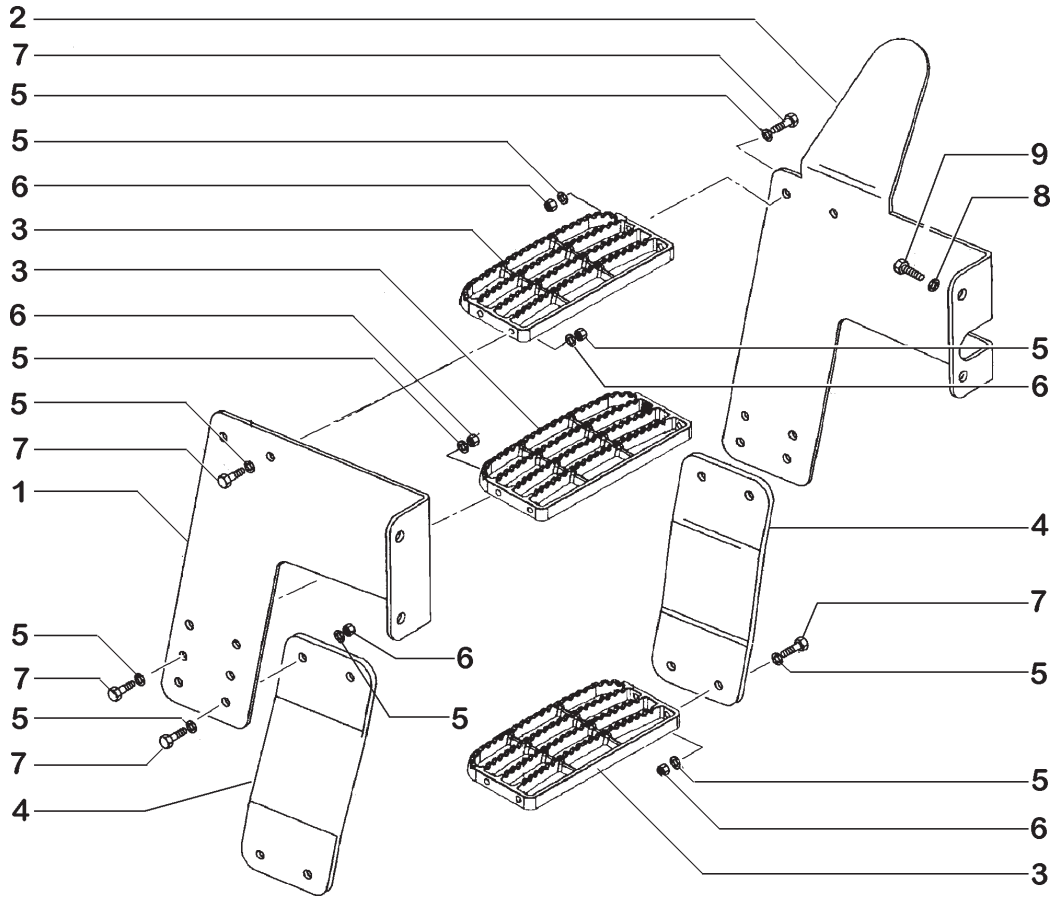

ITEM	PEÇA Nº	QTDE.	COD.	DESCRIPTION	DESCRIÇÃO
1	87457519	1	300S	BRACKET	SUPORTE
2	87457516	1	300S	BRACKET	SUPORTE
3	257375A1	3	225S	BRACKET	ESTRIBO
4	384129A1	2	014B	STRAP	CINTA
5	895-11010	32	131R	WASHER	ARRUELA
6	832-10410	16	010D	NUT	PORCA
7	827-10040	16	040V	SCREW	PARAFUSO
8	896-15012	4	131R	WASHER	ARRUELA
9	627-12040	4	040V	SCREW	PARAFUSO

LEFT HAND STEPS - REAR FENDER
ESTRIBOS ESQUERDOS - PÁRA LAMAS TRASEIROS

L1.01 | 7

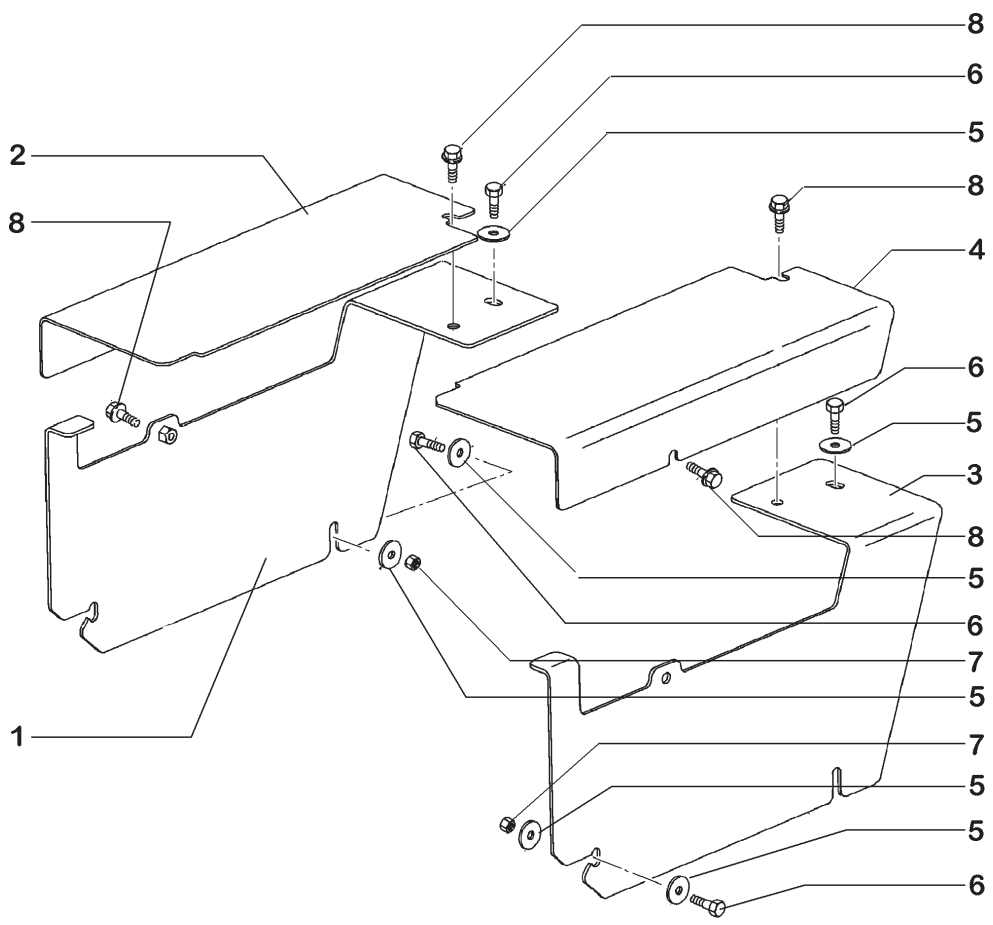

ITEM	PEÇA Nº	QTDE.	COD.	DESCRIPTION	DESCRIÇÃO
1	87456760	1	265C	COVER LH	TAMPA ESQ
2	87456766	1	265C	COVER LH	TAMPA ESQ
3	87456763	1	265C	COVER RH	TAMPA DIR
4	87456769	1	265C	COVER RH	TAMPA DIR
5	39519	10	131R	WASHER	ARRUELA
6	627-10035	6	040V	SCREW	PARAFUSO
7	832-10410	4	131R	WASHER	ARRUELA
8	844-10035	4	040V	SCREW	PARAFUSO

BATTERY BOX COVERS
TAMPAS DA CAIXA DE BATERIA

L1.01 | 8

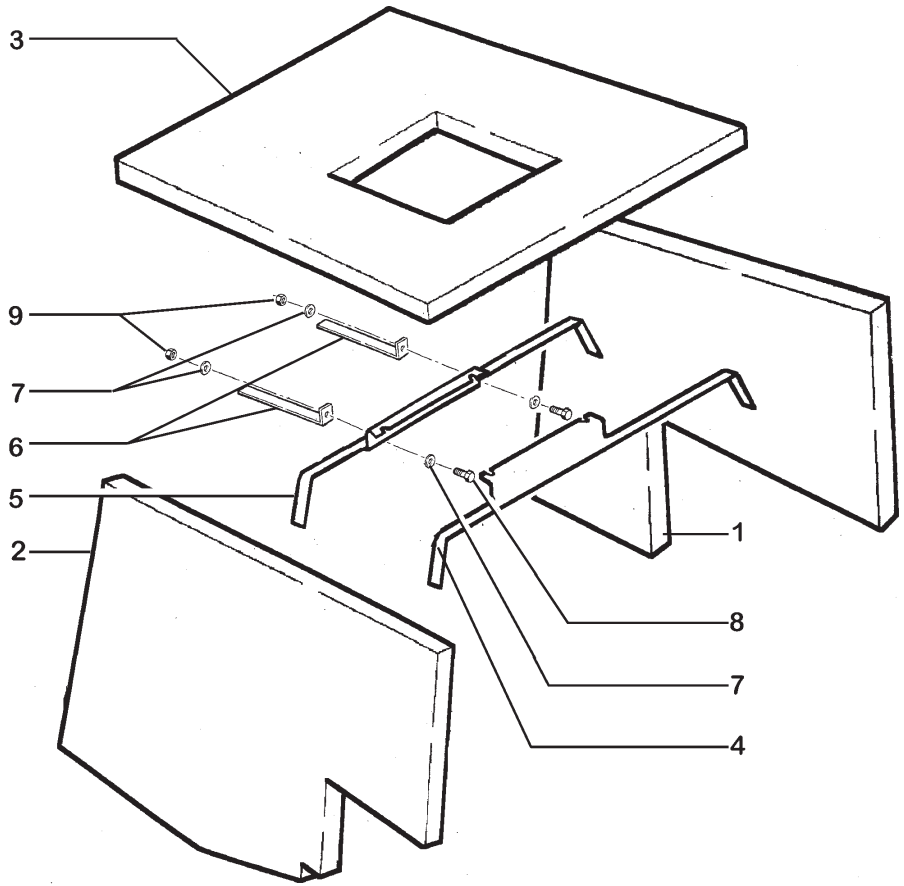

ITEM	PEÇA Nº	QTDE.	COD.	DESCRIPTION	DESCRIÇÃO
1	410926A1	1	0020	CAB SOUND SUPPR	SUPRESSOR RUIDO
2	410927A1	1	0020	CAB SOUND SUPPR	SUPRESSOR RUIDO
3	410928A1	1	0020	CAB SOUND SUPPR	SUPRESSOR RUIDO
4	408048A1	1	300S	BRACKET	SUPORTE
5	408049A1	1	300S	BRACKET	SUPORTE
6	408050A1	2	300S	BRACKET	SUPORTE
7	895-11006	4	131R	WASHER	ARRUELA
8	627-6020	2	040V	SCREW	PARAFUSO
9	832-10406	2	010D	NUT	PORCA

ENGINE HOOD INSULATION
ISOLAMENTO DO CAPUZ DO MOTOR

L1.01 | 9

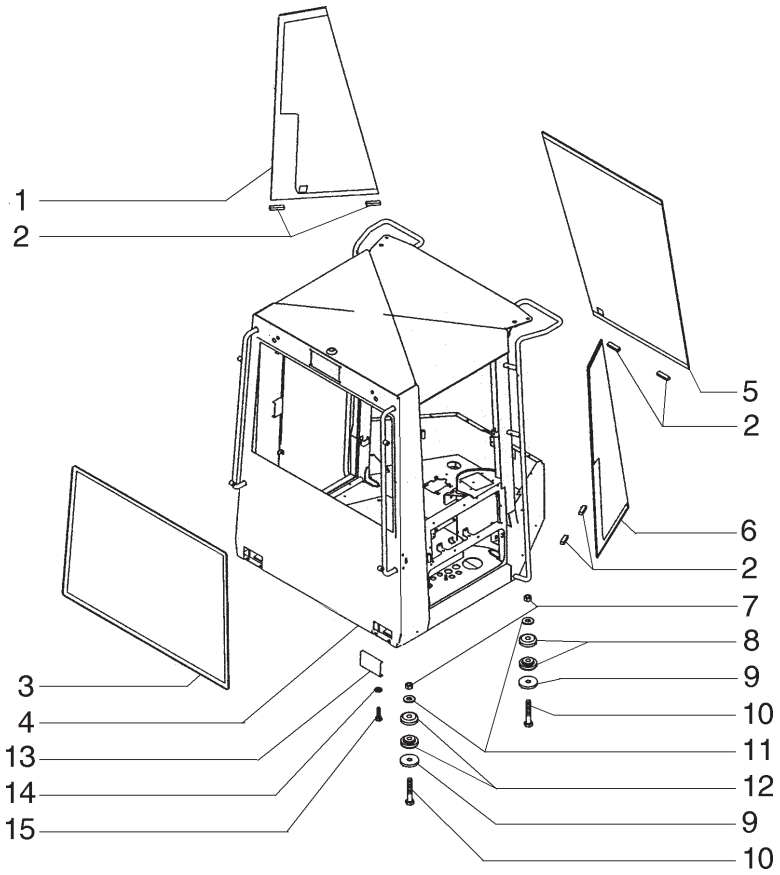

ITEM	PEÇA Nº	QTDE.	COD.	DESCRIPTION	DESCRIÇÃO
1	198052A1	1	315C	GLASS	VIDRO
2	97268C1	6	075D	SPACER	ESPAÇADOR
3	235905A1	1	315C	GLASS	VIDRO
4	87458569	1	0280	STRUCTURE	ESTRUTURA
5	367889A1	1	315C	GLASS	VIDRO
6	198053A1	1	315C	GLASS	VIDRO
7	329-1014	4	010D	NUT	PORCA
8	358982A1	4	345C	MOUNT	COXIM
9	1332154C1	4	131R	WASHER	ARRUELA
10	326-1488	4	040V	SCREW	PARAFUSO
11	396-41094	4	131R	WASHER	ARRUELA
12	358981A1	4	345C	MOUNT	COXIM
13	241301A2	2	265C	COVER	TAMPA
14	895-25006	4	131R	WASHER	ARRUELA
15	627-6020	4	040V	SCREW	PARAFUSO

CAB WITH HEATHER AND AC - 87458561
CABINE COM AQUECEDOR E AC - 87458561

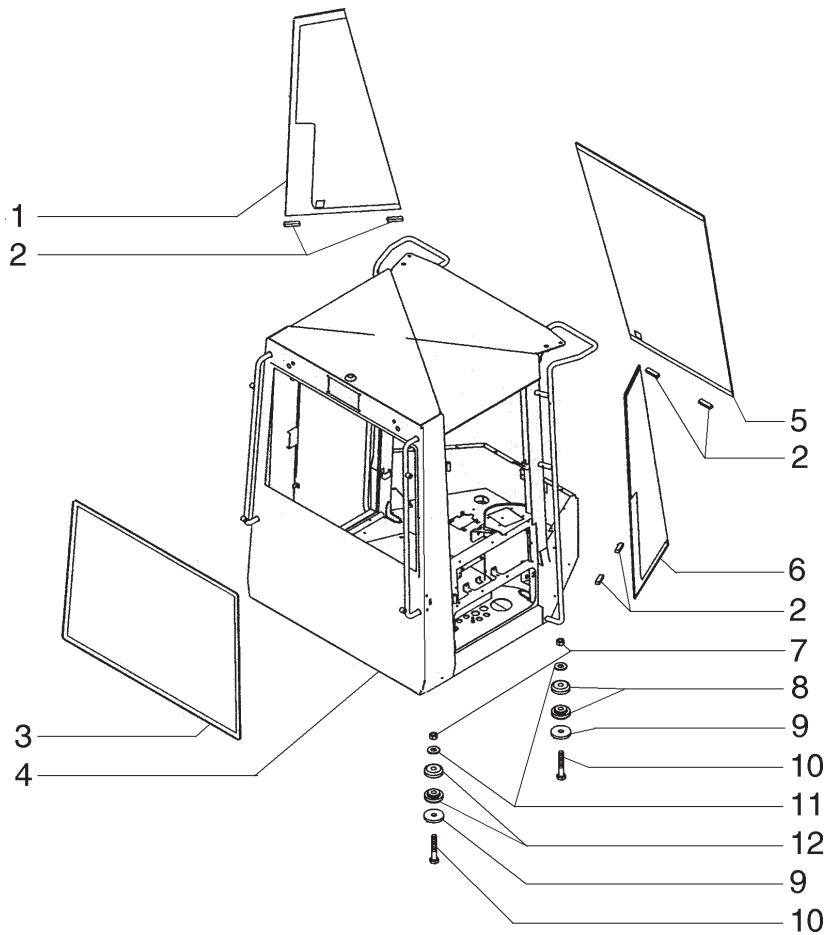

ITEM	PEÇA Nº	QTDE.	COD.	DESCRIPTION	DESCRIÇÃO
1	198052A1	1	315C	GLASS	VIDRO
2	97268C1	6	075D	SPACER	ESPAÇADOR
3	235905A1	1	315C	GLASS	VIDRO
4	87454310	1	393C	ROPS CAB	CABINA ROPS
5	367889A1	1	315C	GLASS	VIDRO
6	198053A1	1	315C	GLASS	VIDRO
7	329-1014	4	010D	NUT	PORCA
8	358982A1	4	345C	MOUNT	COXIM
9	1332154C1	4	131R	WASHER	ARRUELA
10	326-1488	4	040V	SCREW	PARAFUSO
11	396-41094	4	131R	WASHER	ARRUELA
12	358981A1	4	345C	MOUNT	COXIM

ROPS CAB - 87457309
CABINE ROPS - 87457309

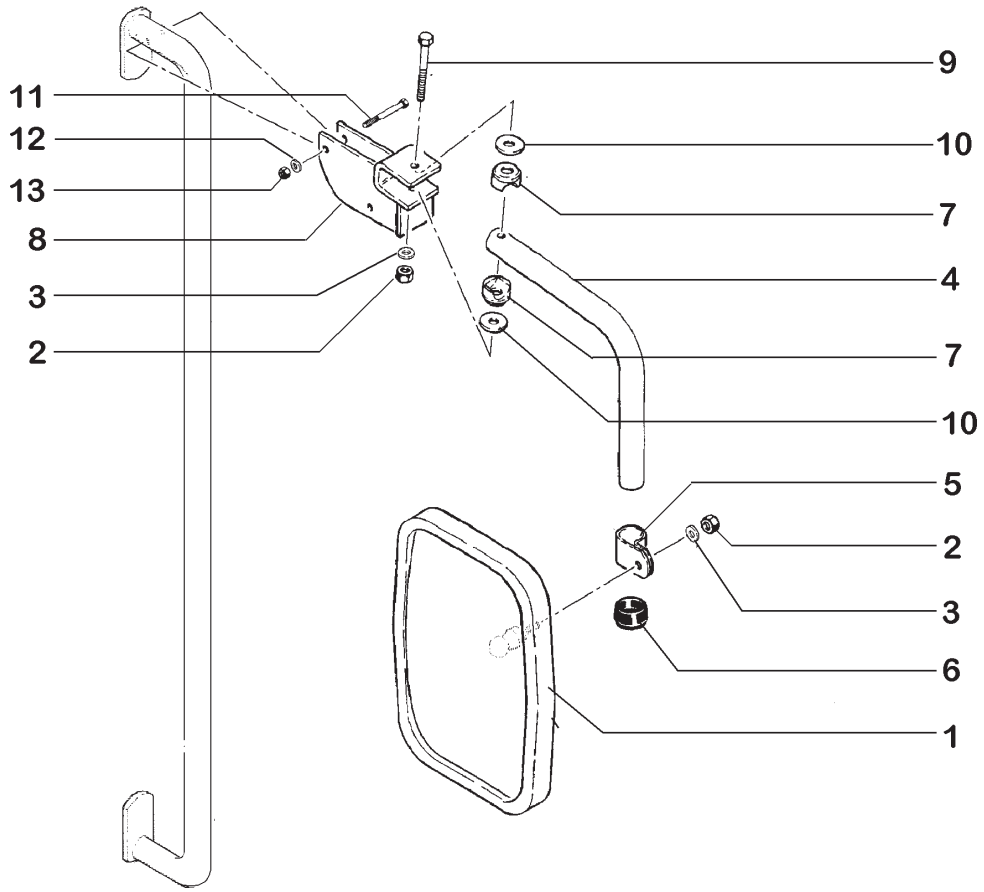

ITEM	PEÇA Nº	QTDE.	COD.	DESCRIPTION	DESCRIÇÃO
1	1283403C1	2	0613	OUTSIDE REAR VI	ESPELHO RETROVI
2	326364A1	2	010D	NUT	PORCA
3	326365A1	1	131R	WASHER	ARRUELA
4	1977805C1	2	130B	ARM	BRAÇO
5	1977834C1	2	031F	CLAMP	ABRAÇADEIRA
6	1977833C1	2	265C	COVER	TAMPA
7	1977831C1	4	031F	CLAMP	ABRAÇADEIRA
8	198061A1	2	300S	BRACKET	SUPORTE
9	326362A1	2	040V	SCREW	PARAFUSO
10	1977832C1	4	131R	WASHER	ARRUELA
11	326361A1	4	040V	SCREW	PARAFUSO
12	297865A1	4	131R	WASHER	ARRUELA
13	326363A1	4	010D	NUT	PORCA

OUTER MIRRORS - OPTIONAL
ESPELHOS RETROVISORES - OPCIONAL

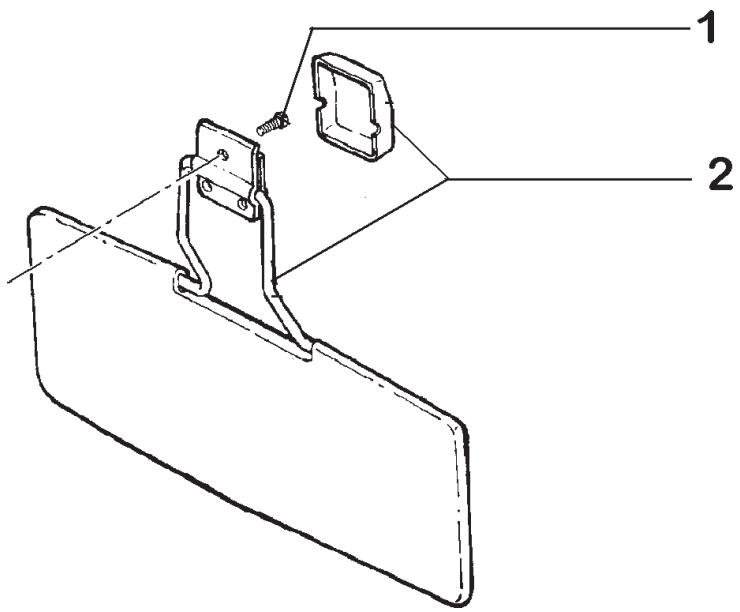

ITEM	PEÇA Nº	QTDE.	COD.	DESCRIPTION	DESCRIÇÃO
1	E47027	1	089T	SUN CURTAIN	QUEBRA SOL
2	1276051C1	3	040V	SCREW	PARAFUSO

SUN VISOR
QUEBRA-SOL

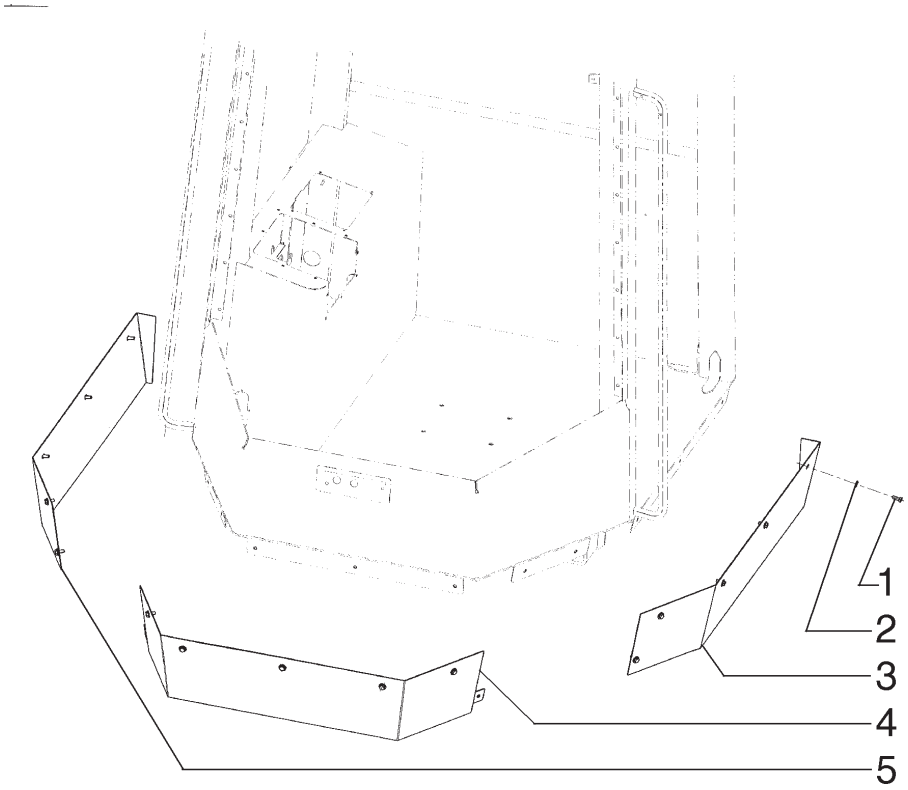

ITEM	PEÇA Nº	QTDE.	COD.	DESCRIPTION	DESCRIÇÃO
1	627-8020	15	040V	SCREW	PARAFUSO
2	895-15008	15	131R	WASHER	ARRUELA
3	87451505	1	265C	COVER	TAMPA
4	87451507	1	265C	COVER	TAMPA
5	87451502	1	265C	COVER	TAMPA

CANOPY - SKIRT
TOLDO - SAIA

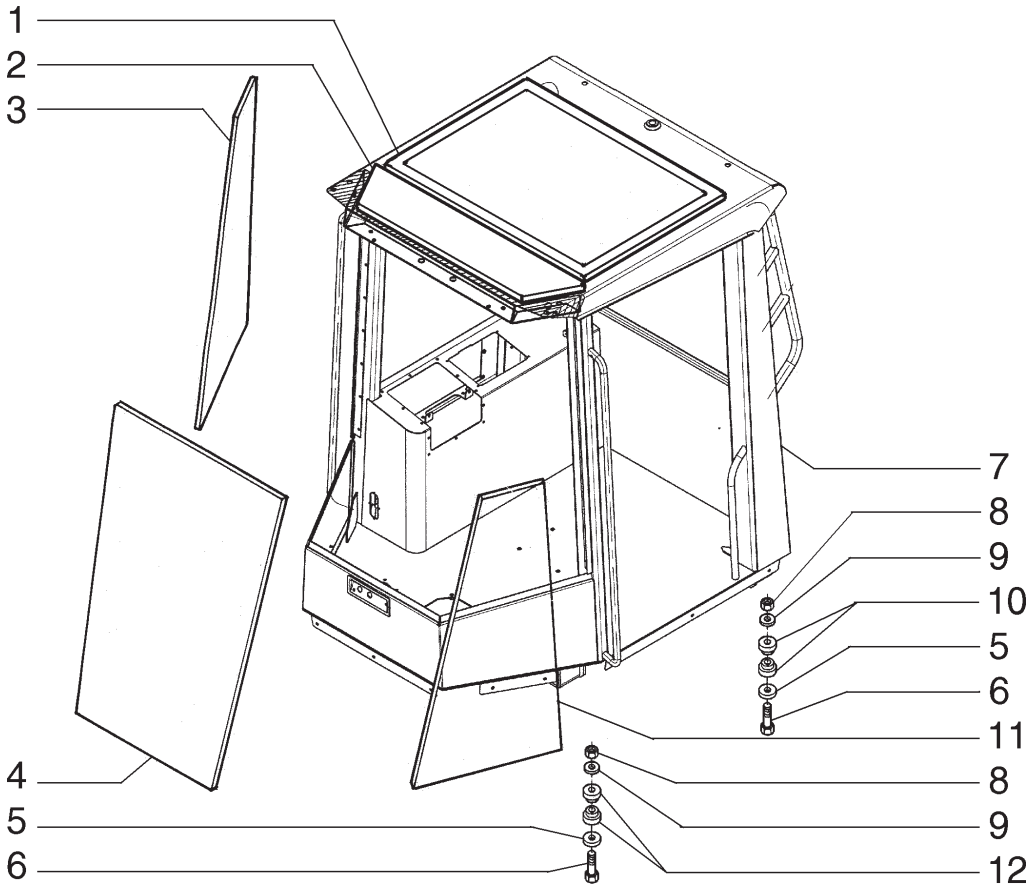

ITEM	PEÇA Nº	QTDE.	COD.	DESCRIPTION	DESCRIÇÃO
1	87446147	1	078F	LINING	FORRAÇÃO
2	302852A1	1	078F	LINING	FORRAÇÃO
3	198053A1	1	315C	GLASS	VIDRO
4	367889A1	1	315C	GLASS	VIDRO
5	1332154C1	4	131R	WASHER	ARRUELA
6	326-1488	4	040V	SCREW	PARAFUSO
7	87456713	1	008C	CAB	CABINA
8	329-1014	4	010D	NUT	PORCA
9	396-41094	4	131R	WASHER	ARRUELA
10	358981A1	4	345C	MOUNT	COXIM
11	198052A1	1	315C	GLASS	VIDRO
12	358982A1	4	345C	MOUNT	COXIM

CANOPY - 87456712
TOLDO - 87456712

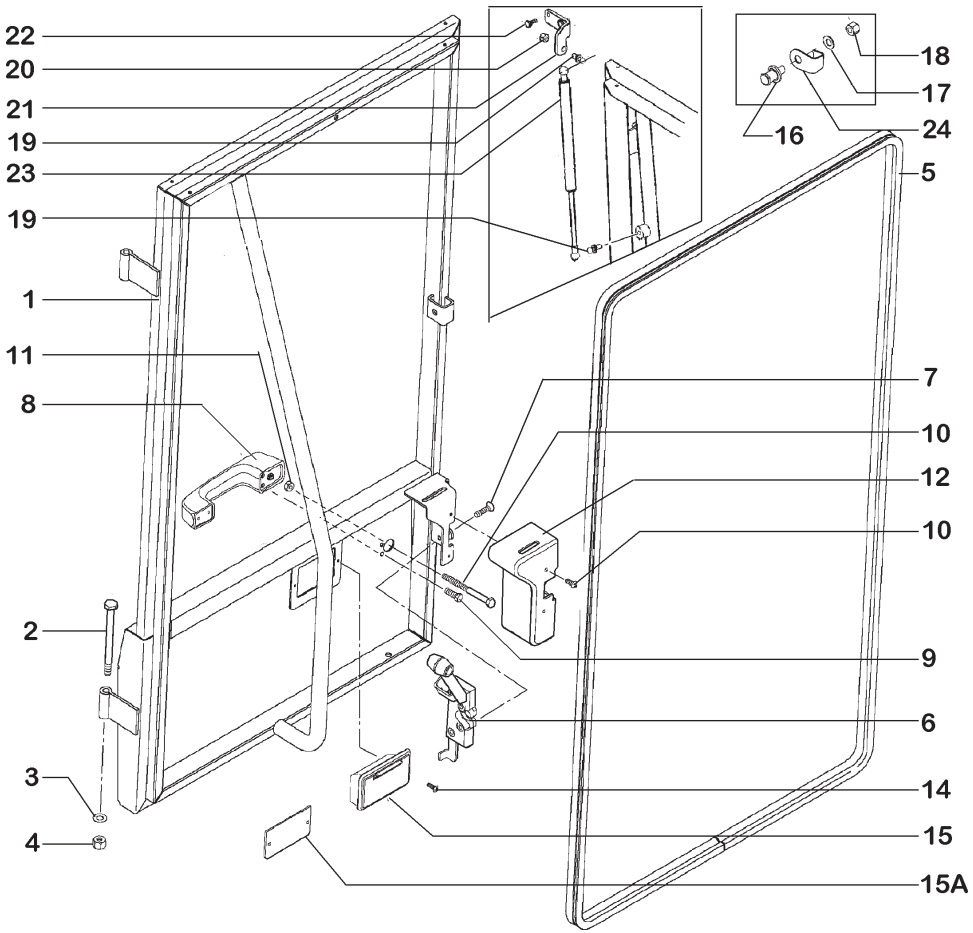

ITEM	PEÇA Nº	QTDE.	COD.	DESCRIPTION	DESCRIÇÃO
1	196714A5	1	0280	STRUCTURE	ESTRUTURA
2	827-10120	1	040V	SCREW	PARAFUSO
3	F64046	1	131R	WASHER	ARRUELA
4	832-10410	1	010D	NUT	PORCA
5	8604736	1	122G	RETAINER	RETENTOR
6	256363A1	1	071D	CLOSING DEVICE	FECHADURA
7	443-12516	4	040V	SCREW	PARAFUSO
8	60-7083T1	1	020M	HANDLE	ALÇA
9	627-6016	4	040V	SCREW	PARAFUSO
10	426-452	1	040V	SCREW	PARAFUSO
11	425-104	1	010D	NUT	PORCA
12	331676A1	1	070R	GUARD	PROTEÇÃO
14	1276118C1	2	040V	SCREW	PARAFUSO
15	2-61338T91	1	183P	ASHTRAY	CINZEIRO
15A	369915A2	1	265C	COVER	TAMPA
16	R51754	1	080P	PIN	PINO
17	495-11047	1	131R	WASHER	ARRUELA
18	231-1447	1	010D	NUT	PORCA
19	1304648C1	2	070G	BALL JOINT	JUNTA ESFÉRICA
20	425-145	1	010D	NUT	PORCA
21	337231A2	1	300S	BRACKET	SUPORTE
22	627-6016	2	040V	SCREW	PARAFUSO
23	337189A1	1	164C	CYLINDER	CILINDRO
24	87405213	1	070R	GUARD	PROTEÇÃO

CAB - DOOR 87458562
CABINE - PORTA 87458562

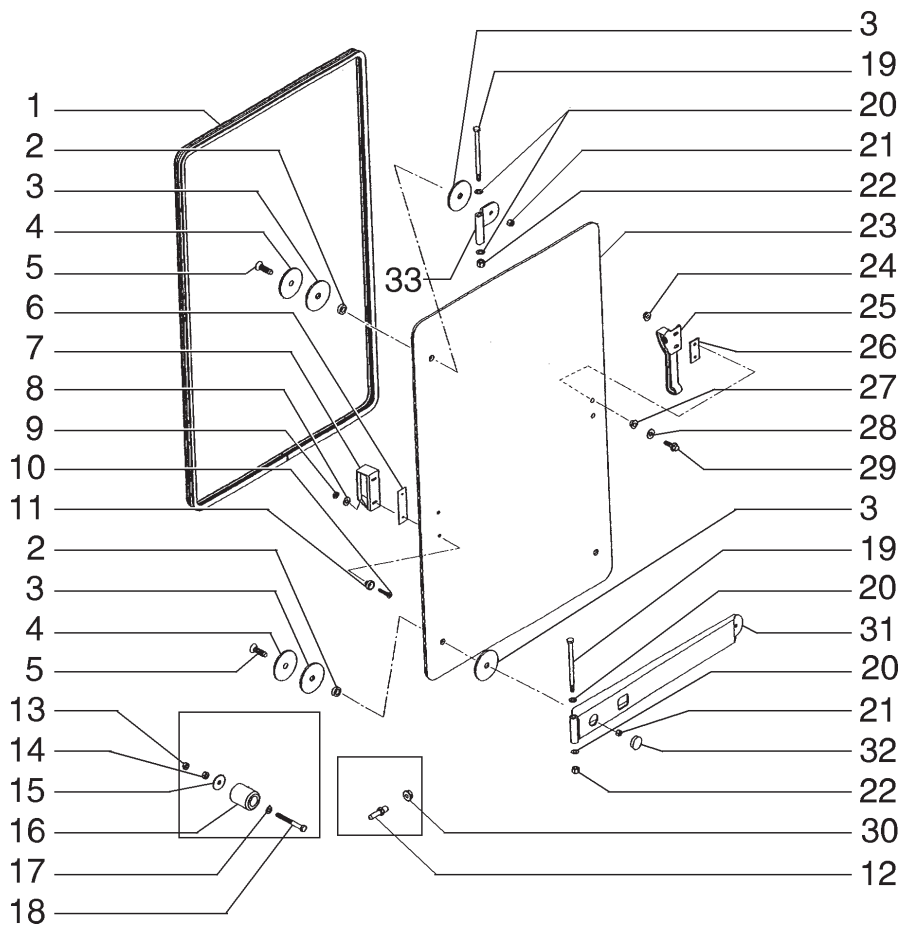

ITEM	PEÇA Nº	QTDE.	COD.	DESCRIPTION	DESCRIÇÃO
1	297981A1	1	122G	SEAL	RETENTOR
2	323009A1	3	095B	BUSHING	BUCHA
3	324073A1	6	122G	SEAL	RETENTOR
4	321221A1	3	131R	WASHER	ARRUELA
5	326202A1	3	040V	SCREW	PARAFUSO
6	R54047	1	122G	SEAL	RETENTOR
7	97399C1	1	020M	HANDLE	ALÇA
8	195-81023	2	131R	WASHER	ARRUELA
9	231-14109	2	010D	NUT	PORCA
10	142-104	2	040V	SCREW	PARAFUSO
11	F64198	2	075D	SPACER	ESPAÇADOR
12	117724A1	1	080P	PIN	PINO
13	829-1406	2	010D	NUT	PORCA
14	832-10406	2	010D	NUT	PORCA
15	895-15006	2	131R	WASHER	ARRUELA
16	L126483	2	080A	STOP	BATENTE
17	895-11006	2	131R	WASHER	ARRUELA
18	840-1660	2	040V	SCREW	PARAFUSO
19	827-10150	2	040V	SCREW	PARAFUSO
20	F64046	4	131R	WASHER	ARRUELA
21	326203A1	3	010D	NUT	PORCA
22	832-10410	2	010D	NUT	PORCA
23	323022A2	1	315C	GLASS	VIDRO
24	97005C1	2	010D	NUT	PORCA
25	317171A1	1	045L	LEVER	ALAVANCA
26	194190A2	1	122G	SEAL	RETENTOR
27	109171C1	2	095B	BUSHING	BUCHA
28	225913A1	2	131R	WASHER	ARRUELA
29	97006C1	2	040V	SCREW	PARAFUSO
30	825-5148	1	010D	NUT	PORCA
31	322786A1	1	140C	HINGE	DOBRADIÇA
32	353-422	1	050T	PLUG	BUJÃO
33	323007A1	1	140C	HINGE	DOBRADIÇA

CAB - RIGHT WINDOW 323021A1
CABINE - JANELA DIREITA 323021A1

L1.04 | 8A

PC.CPR-015/2005

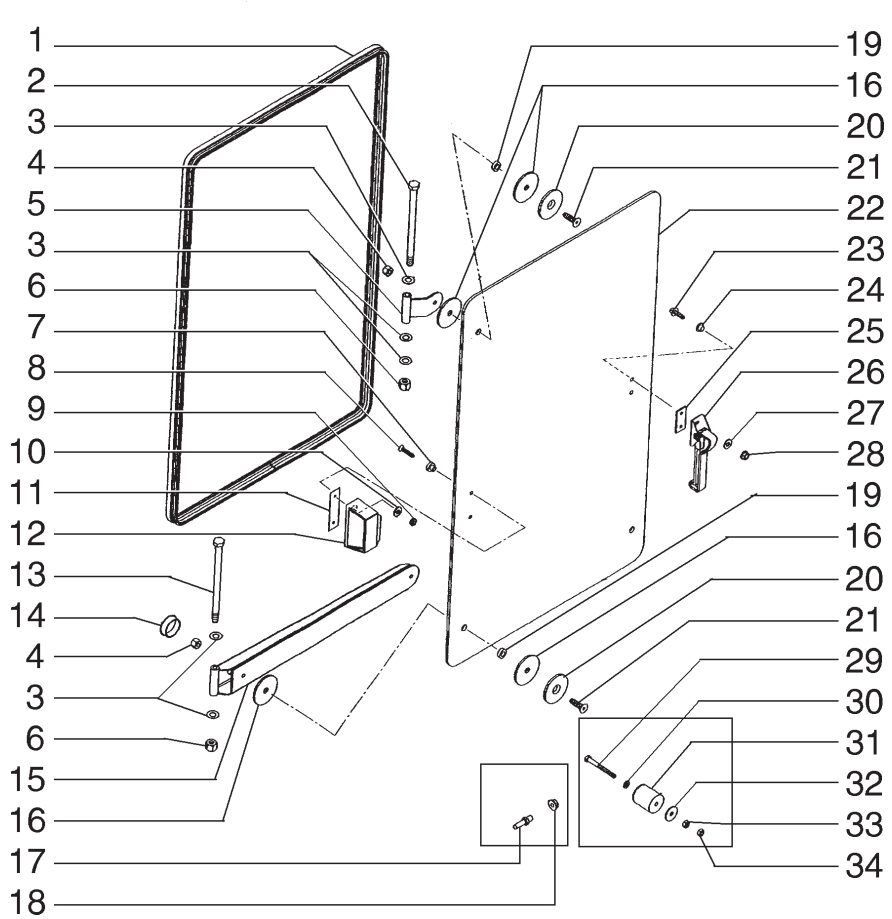

ITEM	PEÇA Nº	QTDE.	COD.	DESCRIPTION	DESCRIÇÃO
1	253386A1	1	122G	SEAL	RETENTOR
2	827-10200	1	040V	SCREW	PARAFUSO
3	F64046	5	131R	WASHER	ARRUELA
4	326203A1	3	010D	NUT	PORCA
5	323007A1	1	140C	HINGE	DOBRADIÇA
6	832-10410	2	010D	NUT	PORCA
7	F64198	2	075D	SPACER	ESPAÇADOR
8	142-104	2	040V	SCREW	PARAFUSO
9	231-14109	2	010D	NUT	PORCA
10	195-81023	2	131R	WASHER	ARRUELA
11	R54047	1	122G	SEAL	RETENTOR
12	97399C1	1	020M	HANDLE	ALÇA
13	827-10150	1	040V	SCREW	PARAFUSO
14	353-422	1	050T	PLUG	BUJÃO
15	322786A1	1	140C	HINGE	DOBRADIÇA
16	324073A1	6	122G	SEAL	RETENTOR
17	117724A1	1	080P	PIN	PINO
18	825-5148	1	010D	NUT	PORCA
19	323009A1	3	095B	BUSHING	BUCHA
20	321221A1	3	131R	WASHER	ARRUELA
21	326202A1	3	040V	SCREW	PARAFUSO
22	324071A2	1	315C	GLASS	VIDRO
23	97006C1	2	040V	SCREW	PARAFUSO
24	109171C1	2	095B	BUSHING	BUCHA
25	194190A2	1	122G	SEAL	RETENTOR
26	317171A1	1	045L	LEVER	ALAVANCA
27	225913A1	2	131R	WASHER	ARRUELA
28	97005C1	2	010D	NUT	PORCA
29	840-1660	2	040V	SCREW	PARAFUSO
30	895-11006	2	131R	WASHER	ARRUELA
31	L126483	2	080A	STOP	BATENTE
32	895-15006	2	131R	WASHER	ARRUELA
33	832-10406	2	010D	NUT	PORCA
34	829-1406	2	010D	NUT	PORCA

CAB - LEFT WINDOW 322998A1
CABINE - JANELA ESQUERDA 322998A1

L1.04 | 8B

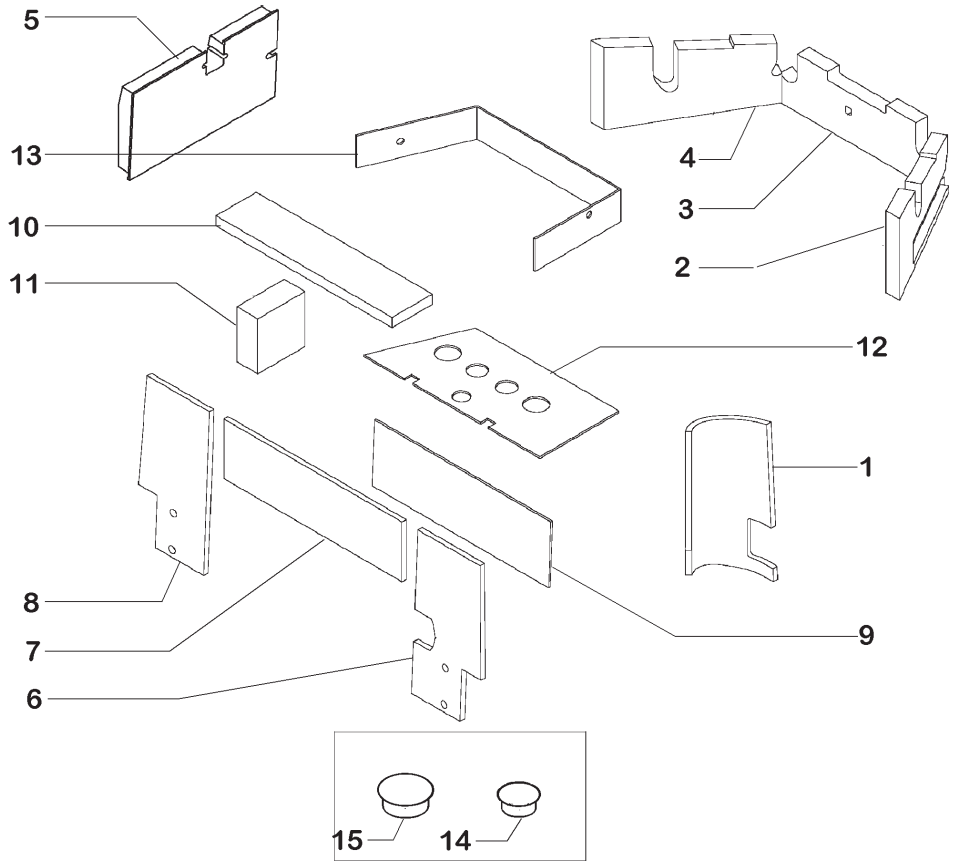

ITEM	PEÇA Nº	QTDE.	COD.	DESCRIPTION	DESCRIÇÃO
1	87458564	1	0020	CAB SOUND SUPPR	SUPRESSOR RUIDO
2	230914A2	1	0020	CAB SOUND SUPPR	SUPRESSOR RUIDO
3	230913A2	1	0020	CAB SOUND SUPPR	SUPRESSOR RUIDO
4	230916A2	1	0020	CAB SOUND SUPPR	SUPRESSOR RUIDO
5	236233A2	1	0020	CAB SOUND SUPPR	SUPRESSOR RUIDO
6	8748565	1	0020	CAB SOUND SUPPR	SUPRESSOR RUIDO
7	87458605	1	0020	CAB SOUND SUPPR	SUPRESSOR RUIDO
8	234149A2	1	0020	CAB SOUND SUPPR	SUPRESSOR RUIDO
9	257368A1	1	0020	CAB SOUND SUPPR	SUPRESSOR RUIDO
10	257367A1	1	0020	CAB SOUND SUPPR	SUPRESSOR RUIDO
11	257366A1	1	0020	CAB SOUND SUPPR	SUPRESSOR RUIDO
12	280692A2	1	110P	PLATE	PLACA
13	280694A1	1	110P	PLATE	PLACA
14	353-408	5	050T	PLUG	BUJÃO
15	353-411	1	050T	PLUG	BUJÃO

CAB - INSULATION
CABINE - ISOLAMENTO

L1.04 | 9

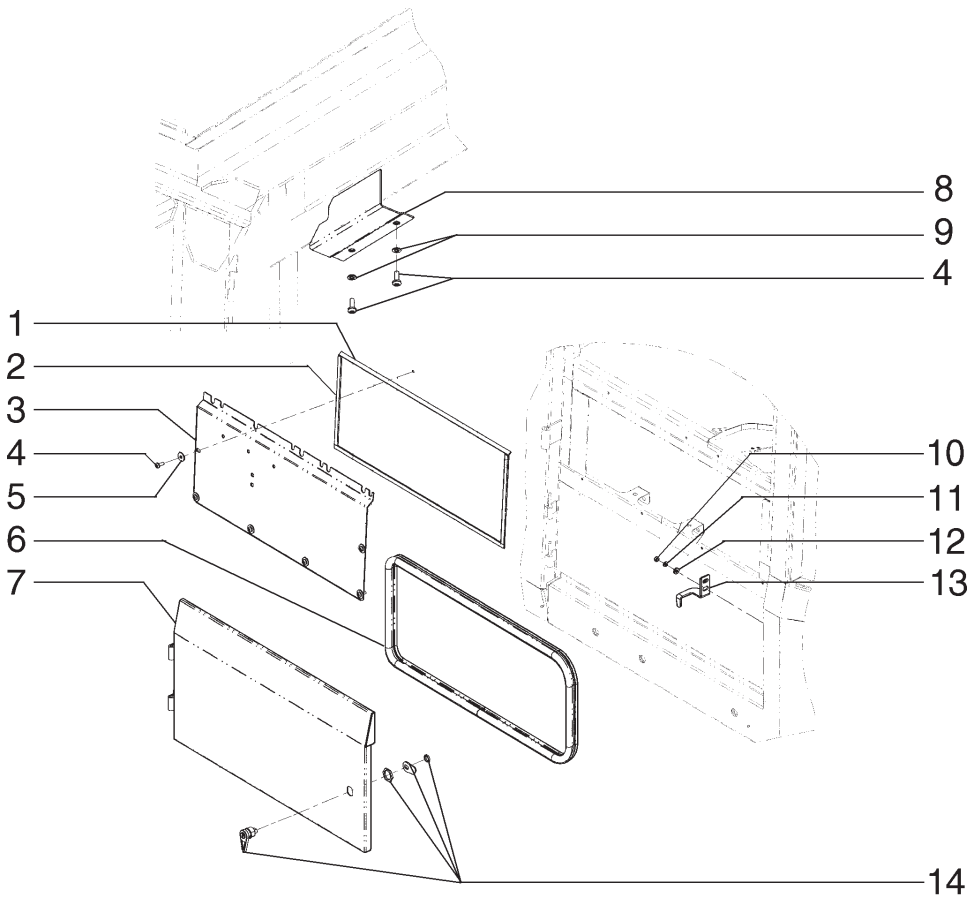

ITEM	PEÇA Nº	QTDE.	COD.	DESCRIPTION	DESCRIÇÃO
1	187787C1	2	122G	RETAINER	RETENTOR
2	187782C1	2	122G	RETAINER	RETENTOR
3	380766A2	1	025P	PANEL	PAINEL
4	297850A1	10	040V	SCREW	PARAFUSO
5	1990502C1	8	131R	WASHER	ARRUELA
6	238856A2	1	122G	RETAINER	RETENTOR
7	237718A2	1	180P	DOOR	PORTA
8	324533A2	1	271C	COVER	COBERTURA
9	297865A1	2	131R	WASHER	ARRUELA
10	829-1406	2	010D	NUT	PORCA
11	892-11006	2	170R	WASHERLOCK	ARRUELA PRESSÃO
12	896-16006	2	131R	WASHER	ARRUELA
13	221104A2	1	110P	PLATE	PLACA
14	255065A1	1	120S	LOCK	FECHADURA

CANOPY AND ROPS - COVERS
TOLDO E ROPS - TAMPAS

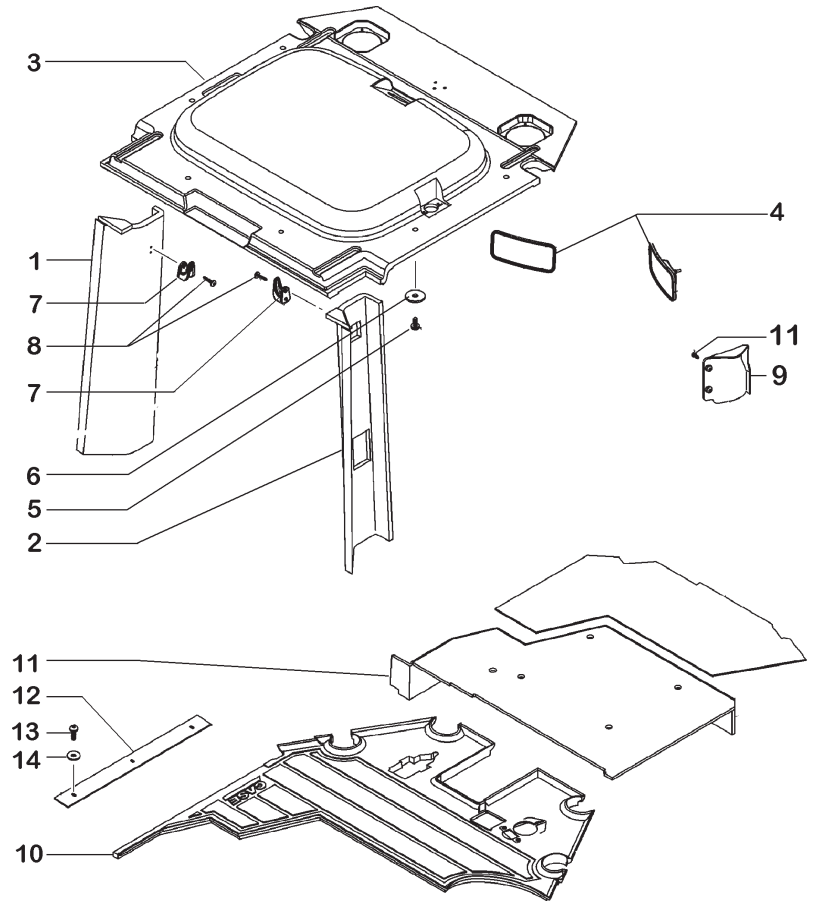

ITEM	PEÇA Nº	QTDE.	COD.	DESCRIPTION	DESCRIÇÃO
1	231862A1	1	265C	COVER	TAMPA
2	231863A1	1	265C	COVER	TAMPA
3	393154A1	1	078F	LINING	FORRAÇÃO
4	A177462	2	0612	INSIDE REAR VIE	ESPELHO RETROVI
5	1270742C1	6	040V	SCREW	PARAFUSO
6	1990503C1	6	131R	WASHER	ARRUELA
7	114549A1	2	030G	HOOK	GANCHO
8	1276118C1	4	040V	SCREW	PARAFUSO
9	279517A2	1	070R	GUARD	PROTEÇÃO
10	87458567	1	030T	MAT	TAPETE
11	239225A1	2	040V	SCREW	PARAFUSO
12	279565A1	1	020N	BAND	CINTA
13	239105A1	5	040V	SCREW	PARAFUSO
14	1990502C1	5	131R	WASHER	ARRUELA

CAB - INTERIOR
CABINE - INTERIOR

L1.04 | 11

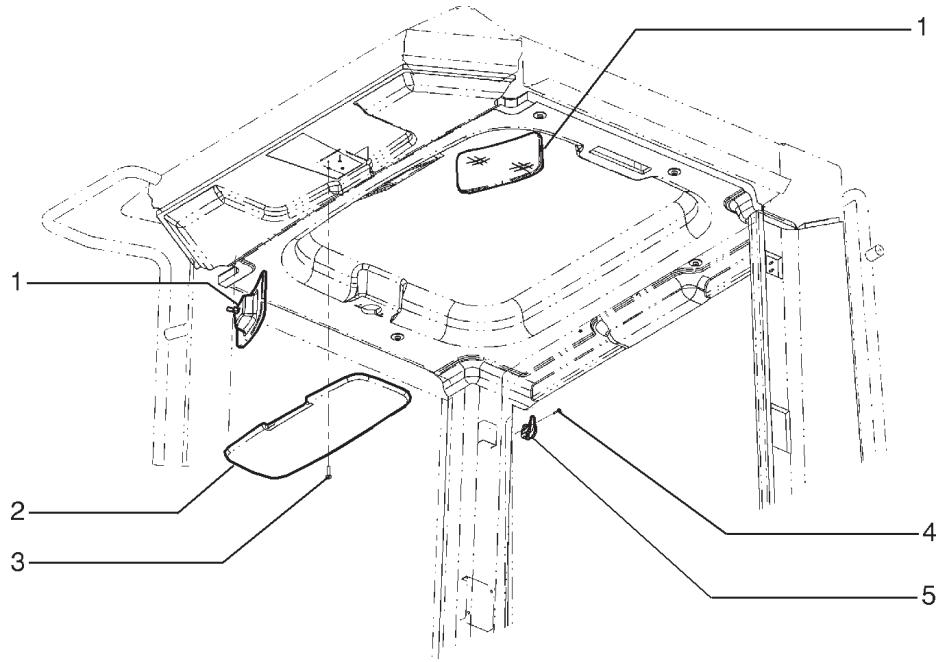

ITEM	PEÇA Nº	QTDE.	COD.	DESCRIPTION	DESCRIÇÃO
1	A177462	2	0612	INSIDE REAR VIE	ESPELHO RETROVI
2	E47027	1	089T	SUN CURTAIN	QUEBRA SOL
3	1276051C1	3	040V	SCREW	PARAFUSO
4	1276118C1	3	040V	SCREW	PARAFUSO
5	114549A1	2	030G	HOOK	GANCHO

CANOPY - INSIDE REAR VIEW
TOLDO - RETROVISOR INTERNO

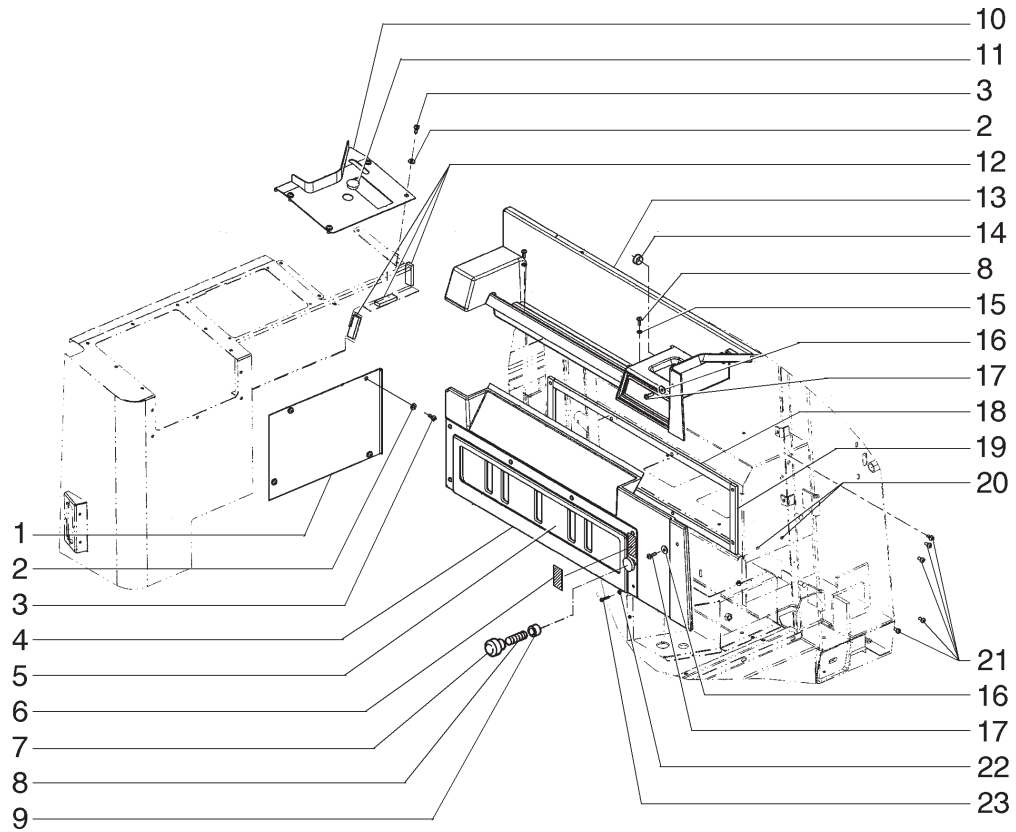

ITEM	PEÇA Nº	QTDE.	COD.	DESCRIPTION	DESCRIÇÃO
1	87458696	1	265C	COVER	TAMPA
2	225913A1	8	131R	WASHER	ARRUELA
3	297850A1	18	040V	SCREW	PARAFUSO
4	367505A1	1	265C	COVER	TAMPA
5	367817A1	1	105P	PLATE	CHAPA
6	370918A2	1	065T	DECAL	ADESIVO
7	60-4136T1	1	150P	KNOB	MANOPLA
8	60-4135T1	1	210P	STUD	PRISIONEIRO
9	374646A1	1	075D	SPACER	ESPAÇADOR
10	87458588	1	265C	COVER	TAMPA
11	353-411	1	050T	PLUG	BUJÃO
12	327332A1	3	122G	RETAINER	RETENTOR
13	257459A1	1	080M	BRACKET	CONSOLE
14	353-410	1	050T	PLUG	BUJÃO
15	297865A1	2	131R	WASHER	ARRUELA
16	1990502C1	10	131R	WASHER	ARRUELA
17	239105A1	2	040V	SCREW	PARAFUSO
18	327131A1	2	122G	RETAINER	RETENTOR
19	327132A1	2	122G	RETAINER	RETENTOR
20	345-101	*	120G	GASKET	JUNTA
21	1270742C1	5	040V	SCREW	PARAFUSO
22	195-81029	6	131R	WASHER	ARRUELA
23	260-16516	6	040V	SCREW	PARAFUSO

CAB - PANEL CONSOLE
CABINE - CONSOLE DO PAINEL

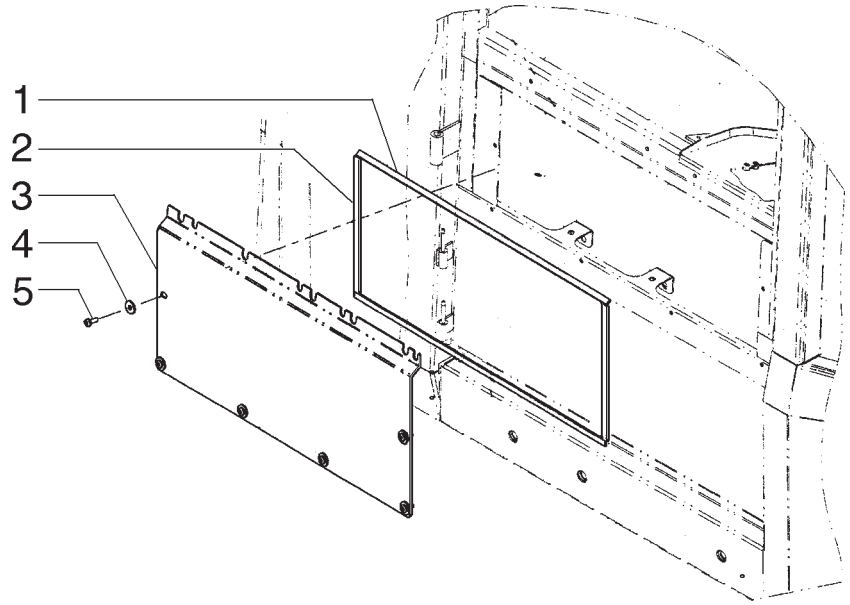

ITEM	PEÇA Nº	QTDE.	COD.	DESCRIPTION	DESCRIÇÃO
1	187787C1	2	122G	RETAINER	RETENTOR
2	187782C1	2	122G	RETAINER	RETENTOR
3	3611332A2	1	265C	COVER	TAMPA
4	1990502C1	6	131R	WASHER	ARRUELA
5	297850A1	6	040V	SCREW	PARAFUSO

CAB - COVER
CABINE - TAMPA

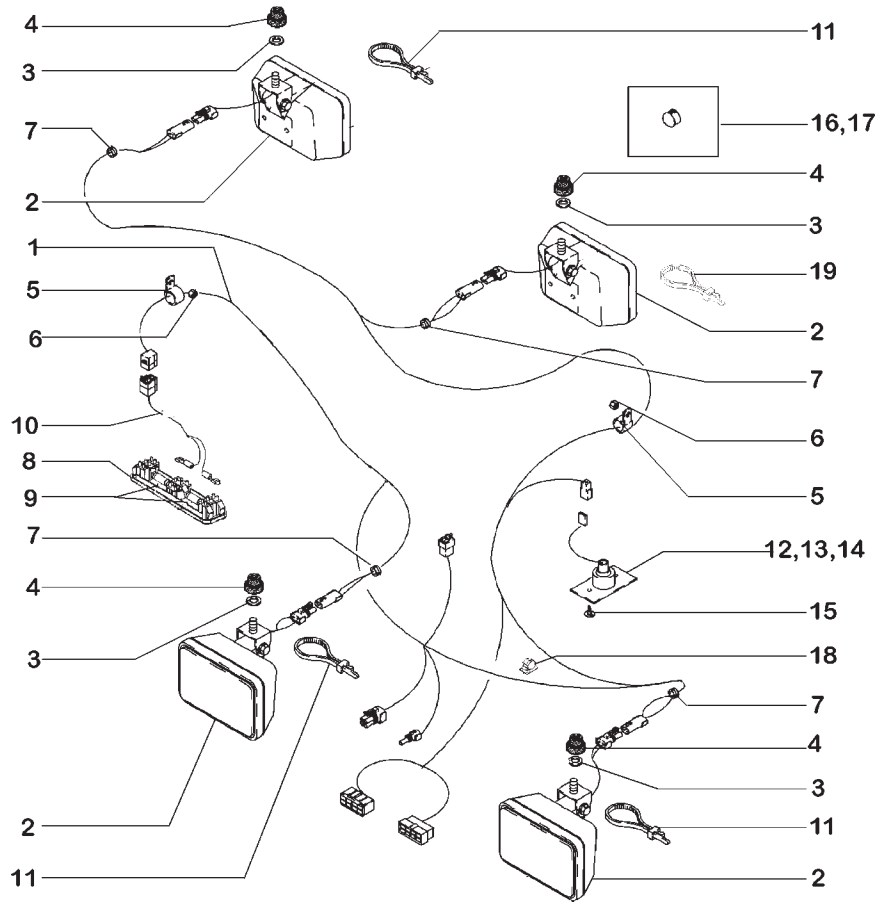

ITEM	PEÇA Nº	QTDE.	COD.	DESCRIPTION	DESCRIÇÃO
1	87451562	1	111C	HARNESS	CABO ELÉTRICO
2	87453264	4	0766	FLOODLIGHT	FAROIS DIANT.
3	12646821	4	131R	WASHER	ARRUELA
4	79089658	4	345C	MOUNT	COXIM
5	515-21127	2	031F	CLAMP	ABRAÇADEIRA
6	829-1406	2	010D	NUT	PORCA
7	248-1237	4	085I	INSULATOR	ISOLANTE
8	394799A1	1	135P	CEILING LIGHT	LÂMPADA DO TETO
9	395185A1	2	087L	BULB	LÂMPADA
10	388482A1	1	111C	HARNESS	CABO ELÉTRICO
11	L11541	4	014B	STRAP	CINTA
12	241521A1	1	135P	CEILING LIGHT	LÂMPADA DO TETO
13	107329C1	1	207P	POWER TAKE-OFF	TOMADA DE FORÇA
14	27727R1	1	087L	BULB	LÂMPADA
15	1270741C1	3	040V	SCREW	PARAFUSO
16	353-403	1	050T	PLUG	BUJÃO
17	353-421	1	050T	PLUG	BUJÃO
18	169850C2	2	089G	CLIP	GRAMPO

CAB - LIGHTS AND HARNESS
CABINE - FARÓIS E CABOS

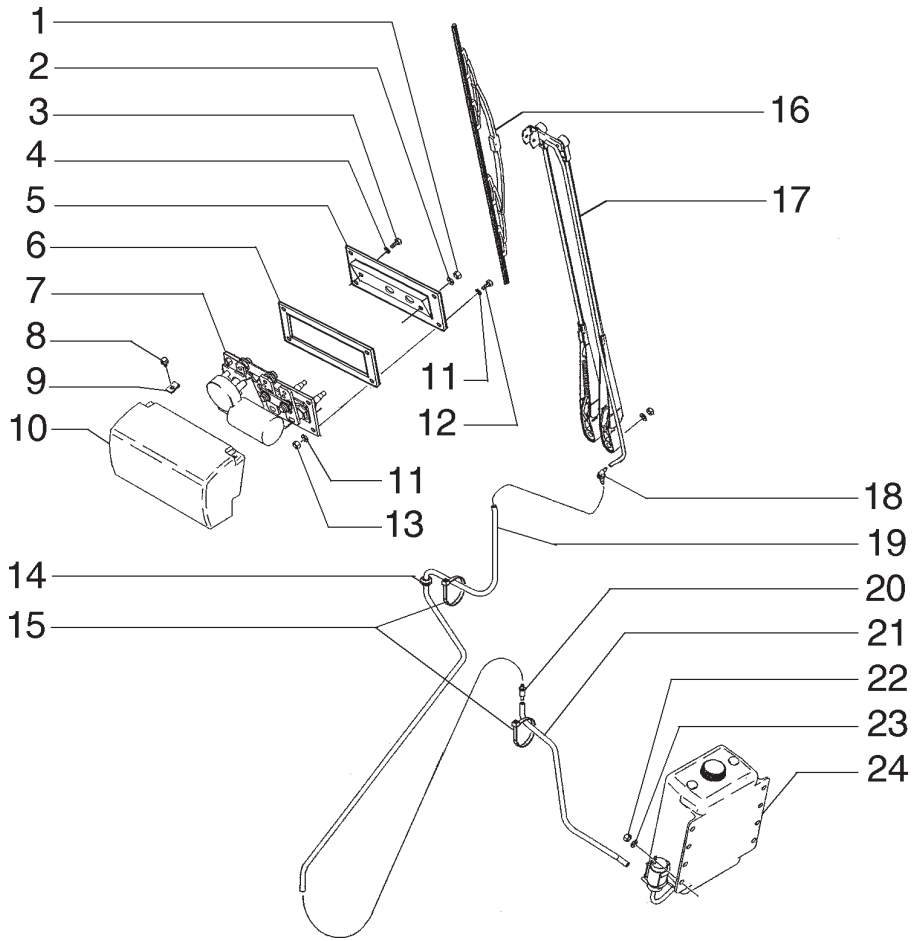

ITEM	PEÇA Nº	QTDE.	COD.	DESCRIPTION	DESCRIÇÃO
1	326203A1	1	010D	NUT	PORCA
2	N8361	1	131R	WASHER	ARRUELA
3	627-6012	2	040V	SCREW	PARAFUSO
4	892-11006	6	170R	WASHERLOCK	ARRUELA PRESSÃO
5	87461411	1	105P	PLATE	CHAPA
6	87460245	1	122G	RETAINER	RETENTOR
7	322848A1	1	M148	ENGINE	MOTOR
8	1270742C1	2	040V	SCREW	PARAFUSO
9	833-40306	2	010D	NUT	PORCA
10	320578A1	1	265C	COVER	TAMPA
11	895-11006	8	131R	WASHER	ARRUELA
12	840-1620	4	040V	SCREW	PARAFUSO
13	832-10406	4	010D	NUT	PORCA
14	248-1169	2	085I	INSULATOR	ISOLANTE
15	L11541	1	014B	STRAP	CINTA
16	A187574	1	499P	BLADE	PALHETA
17	321736A1	1	130B	ARM	BRAÇO
18	1968053C1	1	235C	CONNECTION	CONEXÃO
19	324468A1	1	192T	HOSE	MANGUEIRA
20	324203A1	2	010V	VALVE	VÁLVULA
21	371846A1	1	192T	HOSE	MANGUEIRA
22	832-10408	3	010D	NUT	PORCA
23	895-15008	3	131R	WASHER	ARRUELA
24	371185A1	1	115S	TANK	RESERVATÓRIO

FRONT WINDSHIELD CLEANER
LIMPADOR DE PÁRA-BRISA DIANTEIRO

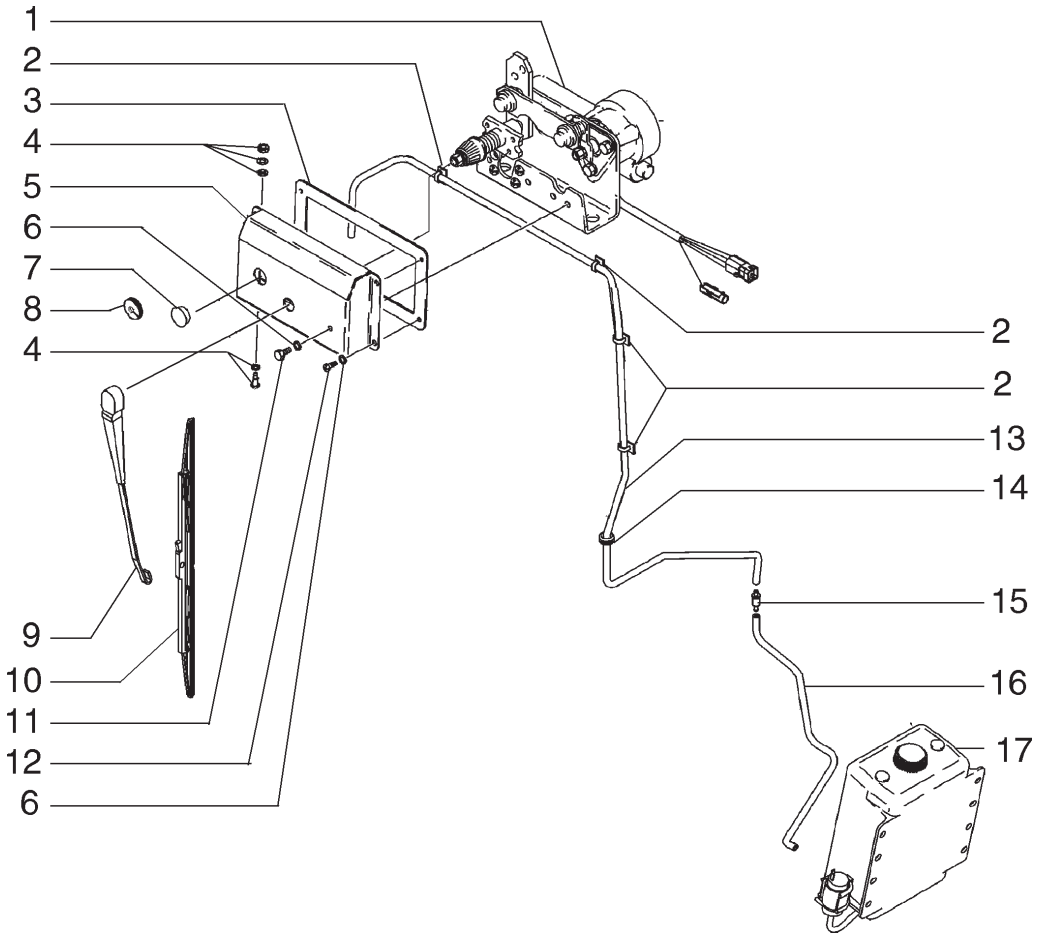

ITEM	PEÇA Nº	QTDE.	COD.	DESCRIPTION	DESCRIÇÃO
1	413378A1	1	137M	ELECTRIC MOTOR	MOTOR ELETRICO
2	L100659	4	089G	CLIP	GRAMPO
3	1345074C1	1	120G	GASKET	JUNTA
4	324550A1	1	148P	NOZZLE	PULVERIZADOR
5	324869A2	1	271C	COVER	COBERTURA
6	892-11006	6	170R	WASHERLOCK	ARRUELA PRESSÃO
7	353-411	1	050T	PLUG	BUJÃO
8	248-1237	1	085I	INSULATOR	ISOLANTE
9	87319296	1	130B	ARM	BRAÇO
10	87319297	1	499P	BLADE	PALHETA
11	627-6012	2	040V	SCREW	PARAFUSO
12	614-6020	4	040V	SCREW	PARAFUSO
13	324469A1	1	192T	HOSE	MANGUEIRA
14	248-1169	1	085I	INSULATOR	ISOLANTE
15	324203A1	1	010V	VALVE	VÁLVULA
16	371846A1	1	192T	HOSE	MANGUEIRA
17	371185A1	1	115S	TANK	RESERVATÓRIO

CAB - REAR WINDSHIELD CLEANER
CABINE - LIMPADOR DE PÁRA-BRISA TRASEIRO

L1.04 | 15A

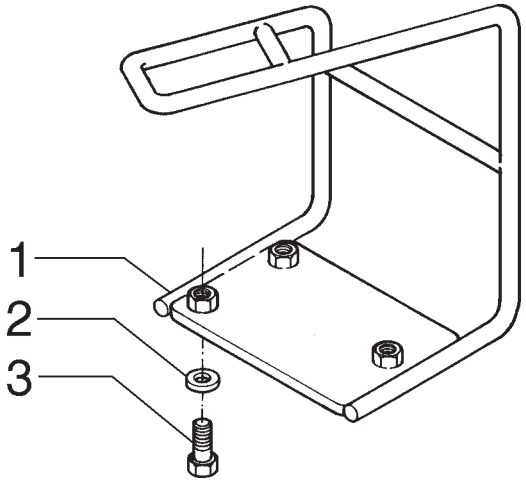

ITEM	PEÇA Nº	QTDE.	COD.	DESCRIPTION	DESCRIÇÃO
1	8602778	1	300S	BRACKET	SUPORTE
2	895-15008	3	131R	WASHER	ARRUELA
3	806-8020	3	040V	SCREW	PARAFUSO

CAB -
CABINE -APOIA PÉ

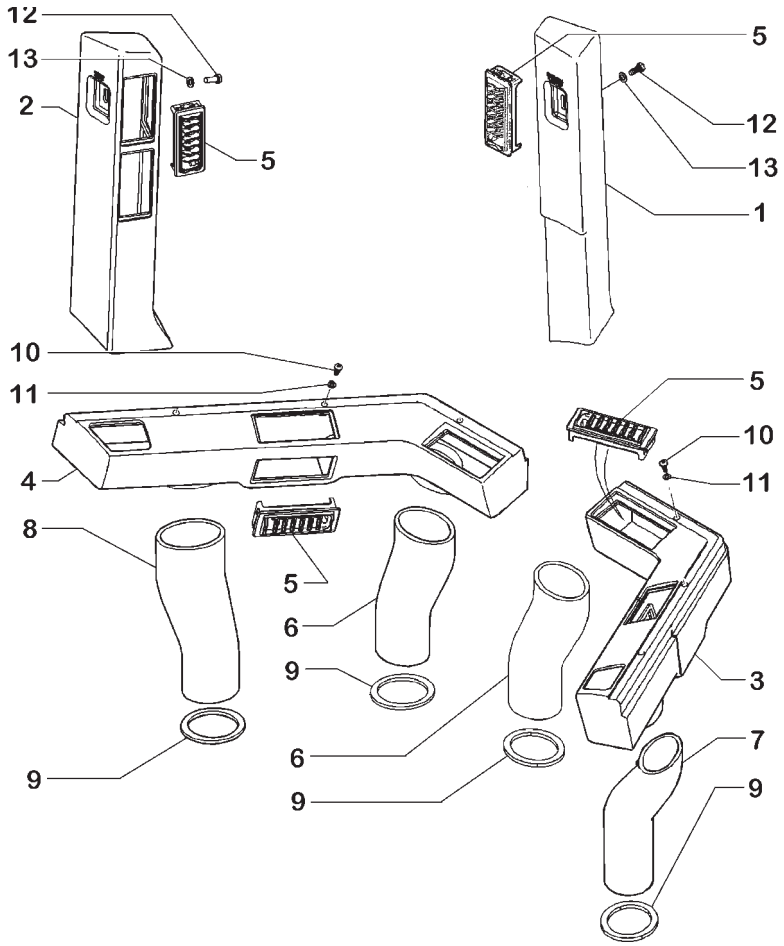

ITEM	PEÇA Nº	QTDE.	COD.	DESCRIPTION	DESCRIÇÃO
1	369713A1	1	116R	COVERING	REVESTIMENTO
2	369714A1	1	116R	COVERING	REVESTIMENTO
3	369715A1	1	116R	COVERING	REVESTIMENTO
4	369716A1	1	116R	COVERING	REVESTIMENTO
5	363921A1	12	045D	DIFFUSER	DIFUSOR
6	275495A1	2	285T	HOSE	MANGUEIRA
7	275498A1	1	285T	HOSE	MANGUEIRA
8	275497A1	1	285T	HOSE	MANGUEIRA
9	233308A1	4	122G	RETAINER	RETENTOR
10	1270742C1	6	040V	SCREW	PARAFUSO
11	297865A1	6	131R	WASHER	ARRUELA
12	627-8025	2	040V	SCREW	PARAFUSO
13	895-15008	2	131R	WASHER	ARRUELA

CAB - AIR DUCTS AND LOUVERS
CABINE - DUTOS E DIFUSORES

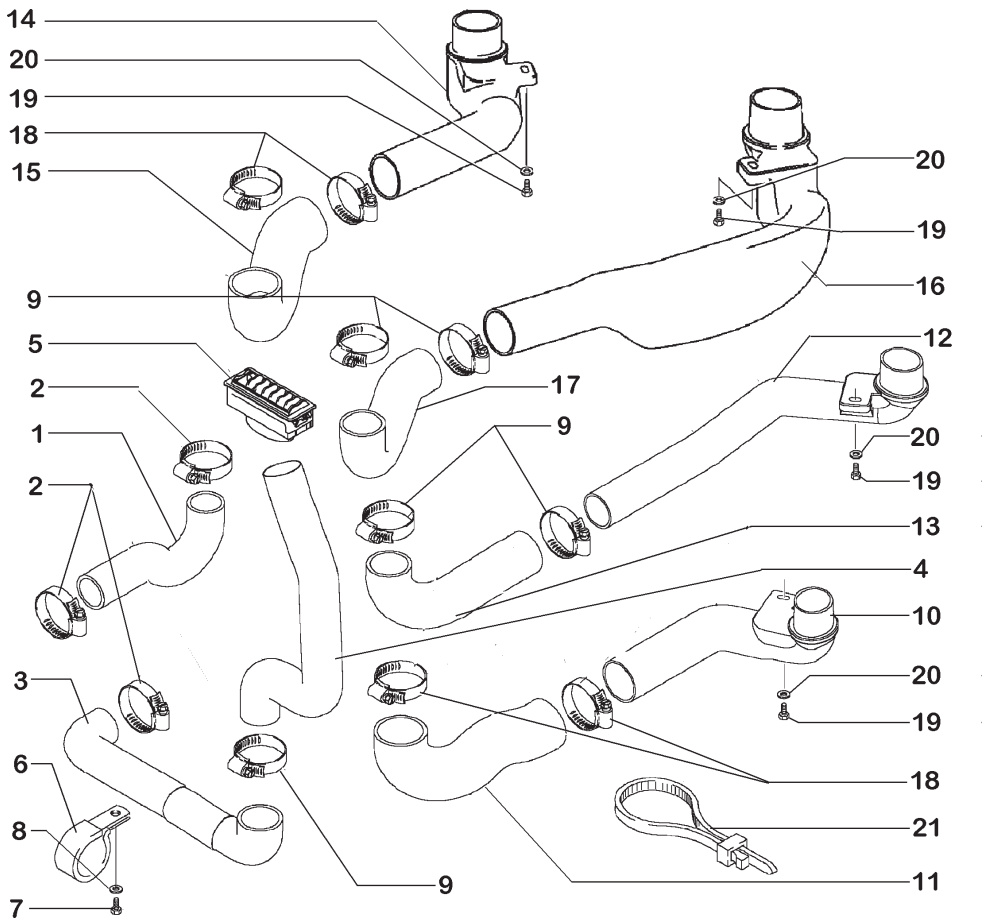

ITEM	PEÇA Nº	QTDE.	COD.	DESCRIPTION	DESCRIÇÃO
1	275648A1	1	285T	HOSE	MANGUEIRA
2	214-1440	3	031F	CLAMP	ABRAÇADEIRA
3	275646A1	1	285T	HOSE	MANGUEIRA
4	275655A1	1	285T	HOSE	MANGUEIRA
5	365189A1	1	045D	DIFFUSER	DIFUSOR
6	515-25635	1	031F	CLAMP	ABRAÇADEIRA
7	627-8020	1	040V	SCREW	PARAFUSO
8	895-11008	1	131R	WASHER	ARRUELA
9	214-1444	5	031F	CLAMP	ABRAÇADEIRA
10	257880A1	1	285T	HOSE	MANGUEIRA
11	226561A1	1	285T	HOSE	MANGUEIRA
12	257879A1	1	285T	HOSE	MANGUEIRA
13	275494A1	1	285T	HOSE	MANGUEIRA
14	383689A1	1	285T	HOSE	MANGUEIRA
15	226563A1	1	285T	HOSE	MANGUEIRA
16	383688A1	1	285T	HOSE	MANGUEIRA
17	383687A1	1	285T	HOSE	MANGUEIRA
18	214-1452	4	031F	CLAMP	ABRAÇADEIRA
19	627-8025	4	040V	SCREW	PARAFUSO
20	895-11008	4	131R	WASHER	ARRUELA
21	L18337	*	014B	STRAP	CINTA
22	345-101	*	120G	GASKET	JUNTA

CAB - HEATER AND AIR CONDITIONER DUCTS
CABINE - DUTOS DO AQUECEDOR E AR CONDICIONADO

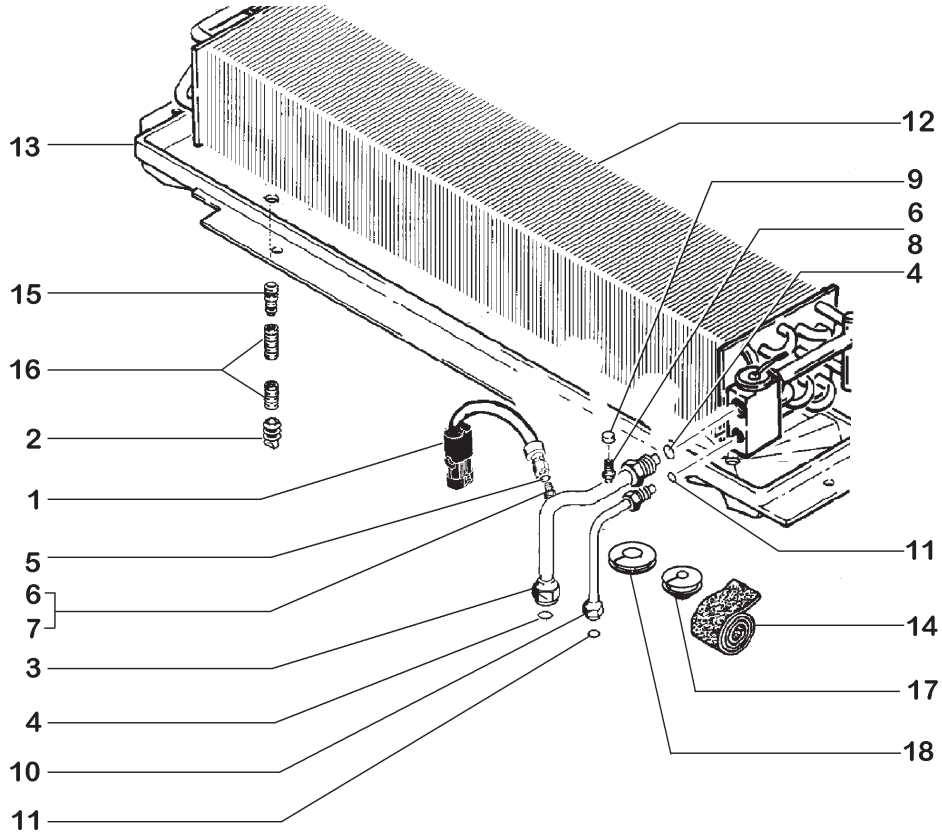

ITEM	PEÇA Nº	QTDE.	COD.	DESCRIPTION	DESCRIÇÃO
1	122579A1	1	075I	SWITCH	INTERRUPTOR
2	109239C2	2	010V	VALVE	VÁLVULA
3	104399A1	1	193T	TUBE	TUBO
4	128485A1	2	158G	O'RING	O'RING
5	128483A1	1	158G	O'RING	O'RING
6	1250594C2	2	010V	VALVE	VÁLVULA
7	NSS	1	001N	NO AVAILABLE	NÃO FORNECIDO
8	NSS	1	001N	NO AVAILABLE	NÃO FORNECIDO
9	122553A1	1	265C	COVER	TAMPA
10	104400A1	1	193T	TUBE	TUBO
11	128483A1	2	158G	O'RING	O'RING
12	233424A1	1	220C	CONDENSER	CONDENSADOR
13	1339577C3	1	009R	TRAY	BANDEJA
14	83822C1	*	020N	BAND	CINTA
15	1250522C3	2	020R	CONNECTOR	CONEXÃO
16	1977334C1	2	192T	HOSE	MANGUEIRA
17	248-2399	1	085I	INSULATOR	ISOLANTE
18	248-2376	1	085I	INSULATOR	ISOLANTE

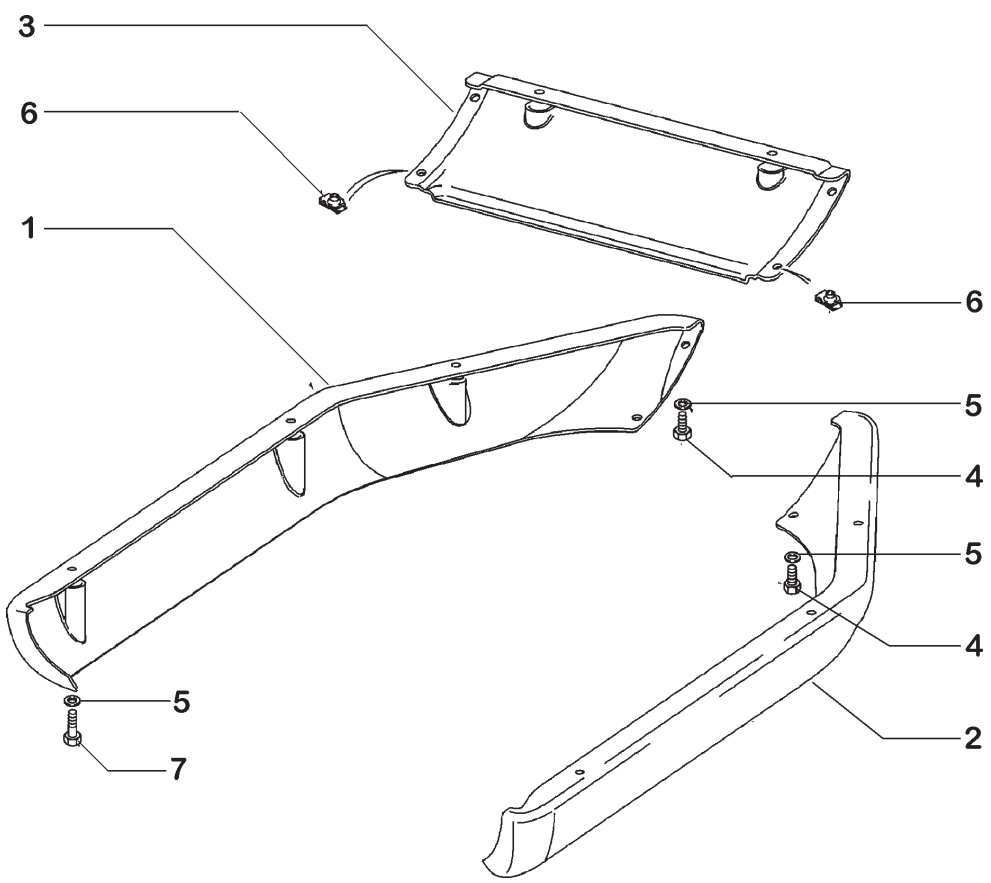

ITEM	PEÇA Nº	QTDE.	COD.	DESCRIPTION	DESCRIÇÃO
1	87460644	1	265C	COVER LH	TAMPA ESQ
2	87460643	1	265C	COVER RH	TAMPA DIR
3	87460645	1	265C	COVER	TAMPA
4	627-8020	4	040V	SCREW	PARAFUSO
5	895-15008	12	131R	WASHER	ARRUELA
6	833-40308	4	010D	NUT	PORCA
7	627-8030	8	040V	SCREW	PARAFUSO

CAB - LOWER COVERS
CABINE - COBERTURAS INFERIORES

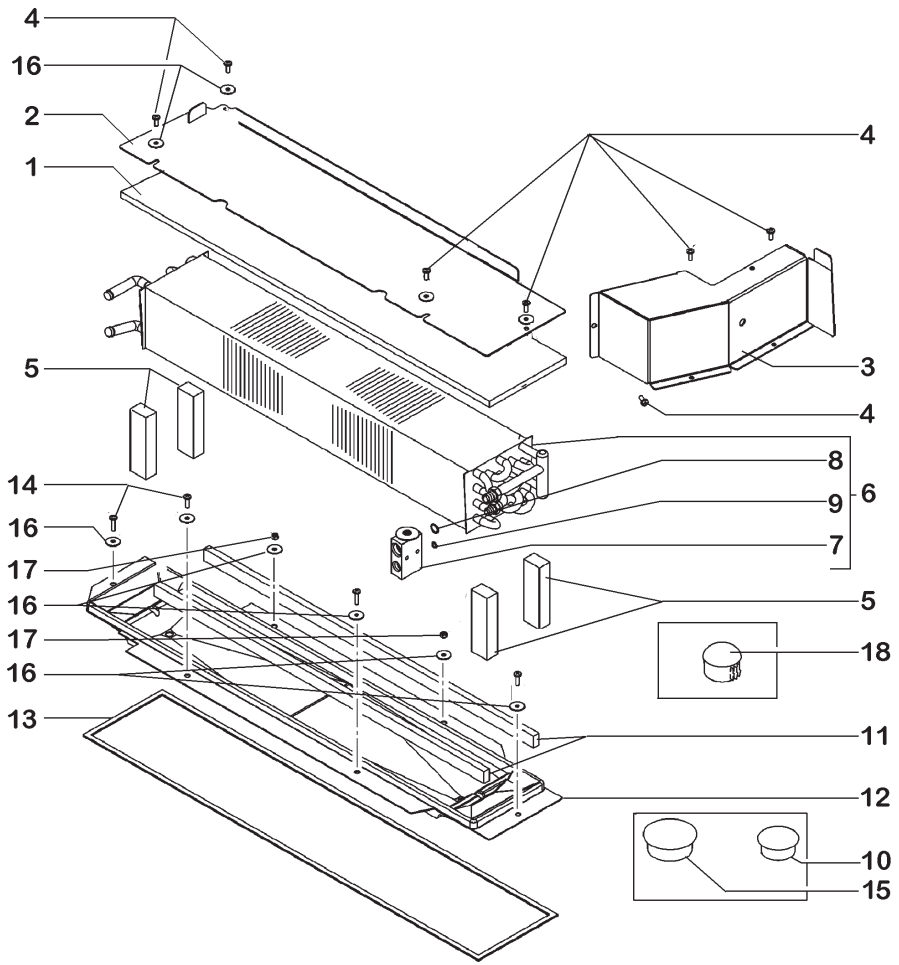

ITEM	PEÇA Nº	QTDE.	COD.	DESCRIPTION	DESCRIÇÃO
1	239943A1	1	122G	SEAL	RETENTOR
2	87458583	1	265C	COVER	TAMPA
3	184680A2	1	265C	COVER	TAMPA
4	840-1616	7	040V	SCREW	PARAFUSO
5	1340075C2	4	122G	SEAL	RETENTOR
6	233424A1	1	220C	CONDENSER	CONDENSADOR
7	1990756C2	1	010V	VALVE	VÁLVULA
8	128485A1	1	158G	O'RING	O'RING
9	128484A1	1	158G	O'RING	O'RING
10	205-105	1	050T	PLUG	BUJÃO
11	98357C1	2	122G	SEAL	RETENTOR
12	1339577C3	1	009R	TRAY	BANDEJA
13	1954626C1	1	045F	CLIP	PRESILHA
14	614-6020	4	040V	SCREW	PARAFUSO
15	205-123	1	050T	PLUG	BUJÃO
16	895-15006	10	131R	WASHER	ARRUELA
17	829-1406	2	010D	NUT	PORCA
18	353-404	2	050T	PLUG	BUJÃO

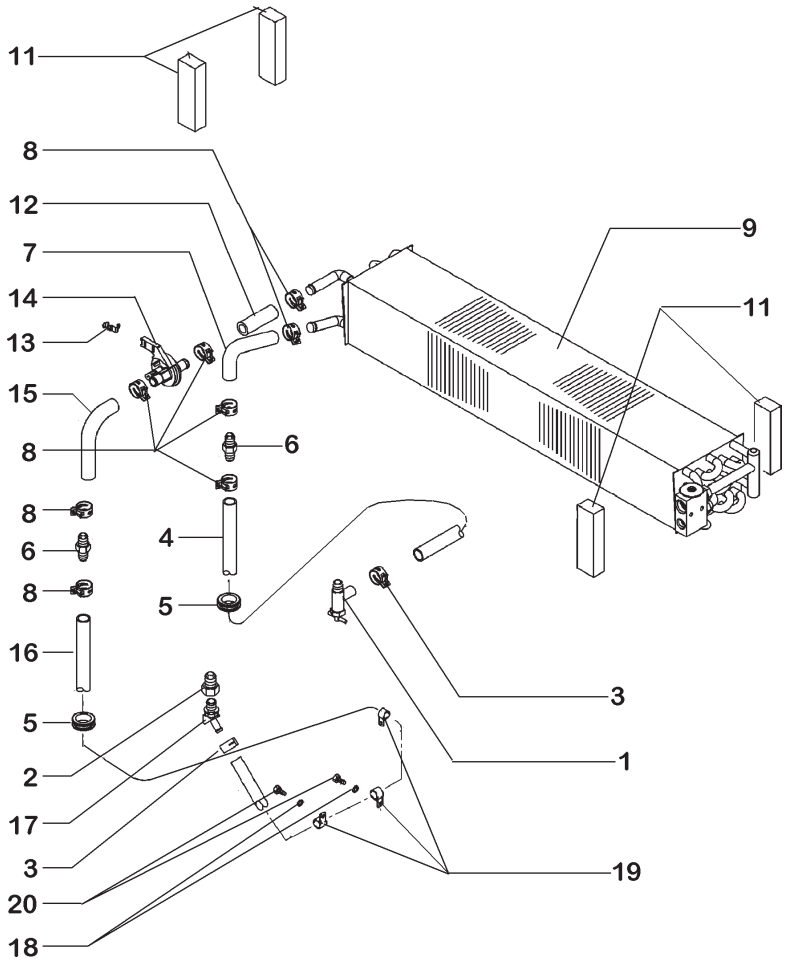

ITEM	PEÇA Nº	QTDE.	COD.	DESCRIPTION	DESCRIÇÃO
1	301803R1	1	010V	VALVE	VÁLVULA
2	221-1093	1	020R	FITTING	CONEXÃO
3	1954736C1	2	031F	CLAMP	ABRAÇADEIRA
4	R55242	1	192T	HOSE ASSY	MANGUEIRA
5	L116914	2	085I	INSULATOR	ISOLANTE
6	1301342C1	2	020R	FITTING	CONEXÃO
7	233213A1	1	192T	HOSE ASSY	MANGUEIRA
8	1954736C1	8	031F	CLAMP	ABRAÇADEIRA
9	233424A1	1	220C	CONDENSER *	CONDENSADOR *
10	234325A1	1	105R	HEATER	AQUECEDOR
11	1340075C2	4	122G	SEAL	RETENTOR
12	R54967	1	192T	HOSE ASSY	MANGUEIRA
13	1954626C1	1	045F	CLIP	PRESILHA
14	1331087C1	1	010V	VALVE	VÁLVULA
15	233224A1	1	192T	HOSE ASSY	MANGUEIRA
16	1285485C3	1	192T	HOSE ASSY	MANGUEIRA
17	217-144	1	085G	ELBOW	COTOVELO
18	892-11012	2	170R	LOCKWASHER	ARRUELA PRESSÃO
19	515-23254	3	031F	CLAMP	ABRAÇADEIRA
20	614-12020	2	040V	SCREW	PARAFUSO

* FOR EQUIPMENT WITH AIR CONDITIONIG
PARA MÁQUINAS COM AR CONDICIONADO

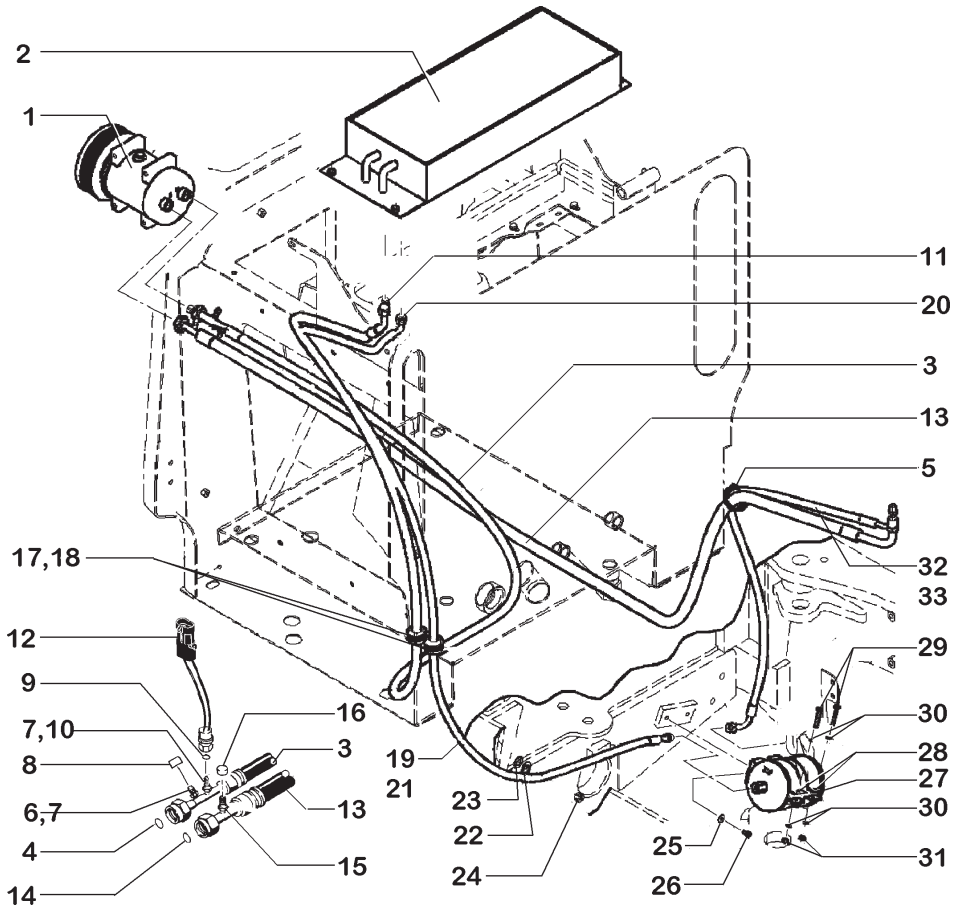

12 - PRESSURE SENSOR
SENSOR DE PRESSÃO

ITEM	PEÇA Nº	QTDE.	COD.	DESCRIPTION	DESCRIÇÃO
1	86983968	1	216C	AIR COMPRESSOR	COMPRESSOR
2	383912A1	1	220C	CONDENSER	CONDENSADOR
3	402985A1	1	192T	HOSE ASSY	MANGUEIRA
4	128485A1	1	158G	O'RING	O'RING
5	L18337	1	031F	CLAMP	ABRAÇADEIRA
6	1999926C1	1	020R	FITTING	CONEXÃO
7	1250594C1	2	080P	PIN	PINO
8	122554A1	1	050T	PLUG	BUJÃO
9	128485A1	1	158G	O'RING	O'RING
10	122081A1	1	020R	FITTING	CONEXÃO
11	128484A1	1	158G	O'RING	O'RING
12	232948A1	1	133S	SENSOR	SENSOR
13	391873A2	1	192T	HOSE ASSY	MANGUEIRA
14	128485A1	1	158G	O'RING	O'RING
15	1250594C1	1	080P	PIN	PINO
16	122553A1	1	265C	COVER	TAMPA
17	198826C1	1	070R	GUARD	PROTEÇÃO
18	198825C1	1	070R	GUARD	PROTEÇÃO
19	407974A1	1	192T	HOSE ASSY	MANGUEIRA
20	128484A1	1	158G	O'RING	O'RING
21	128483A1	1	158G	O'RING	O'RING
22	515-23159	1	031F	CLAMP	ABRAÇADEIRA
23	895-11010	1	131R	WASHER	ARRUELA
24	832-10410	1	010D	NUT	PORCA
25	895-25006	2	131R	WASHER	ARRUELA
26	627-6012	2	040V	SCREW	PARAFUSO
27	295006A1	1	254C	CONTAINER	RECIPIENTE
28	433723A1	2	300S	SUPPORT	SUPORTE
29	827-6040	2	040V	SCREW	PARAFUSO
30	895-11006	4	131R	WASHER	ARRUELA
31	832-10406	2	010D	NUT	PORCA
32	407961A2	1	192T	HOSE ASSY	MANGUEIRA
33	128483A2	1	158G	O'RING	O'RING

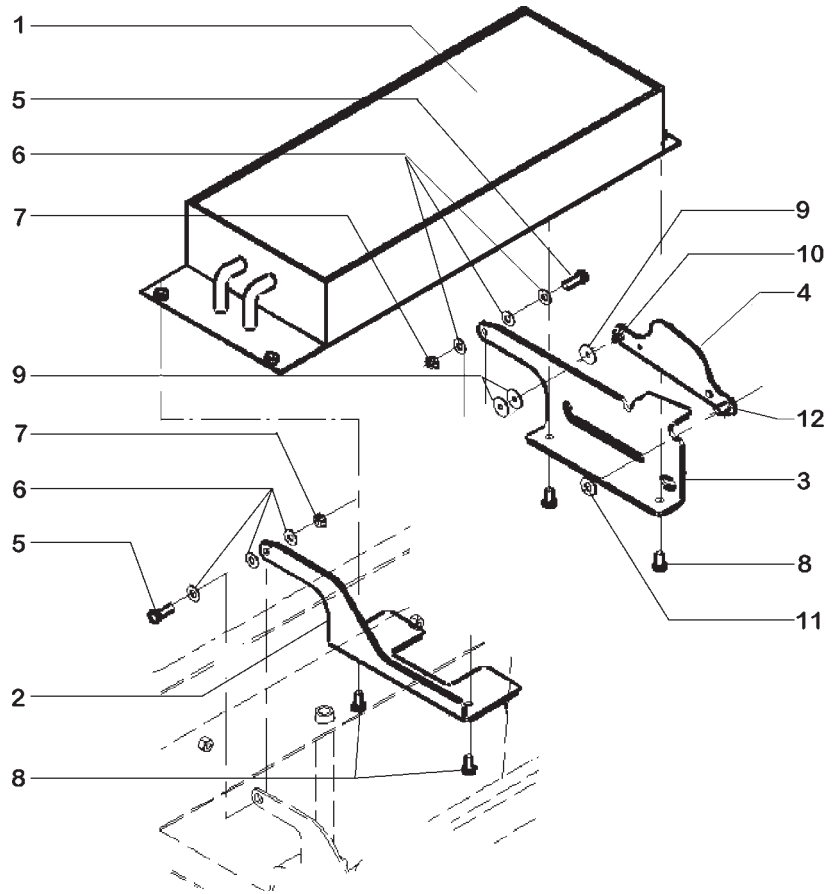

ITEM	PEÇA Nº	QTDE.	COD.	DESCRIPTION	DESCRIÇÃO
1	383912A1	1	220C	CONDENSER	CONDENSADOR
2	382199A3	1	300S	SUPPORT	SUPORTE
3	398883A2	1	300S	SUPPORT	SUPORTE
4	398744A2	1	300S	SUPPORT	SUPORTE
5	627-8025	2	040V	SCREW	PARAFUSO
6	895-15008	6	131R	WASHER	ARRUELA
7	832-10408	2	010D	NUT	PORCA
8	627-8016	4	040V	SCREW	PARAFUSO
9	895-15006	3	131R	WASHER	ARRUELA
10	733-1610	1	270C	COTTER PIN	CONTRA PINO
11	895-15010	1	131R	WASHER	ARRUELA
12	733-3220	1	270C	COTTER PIN	CONTRA PINO

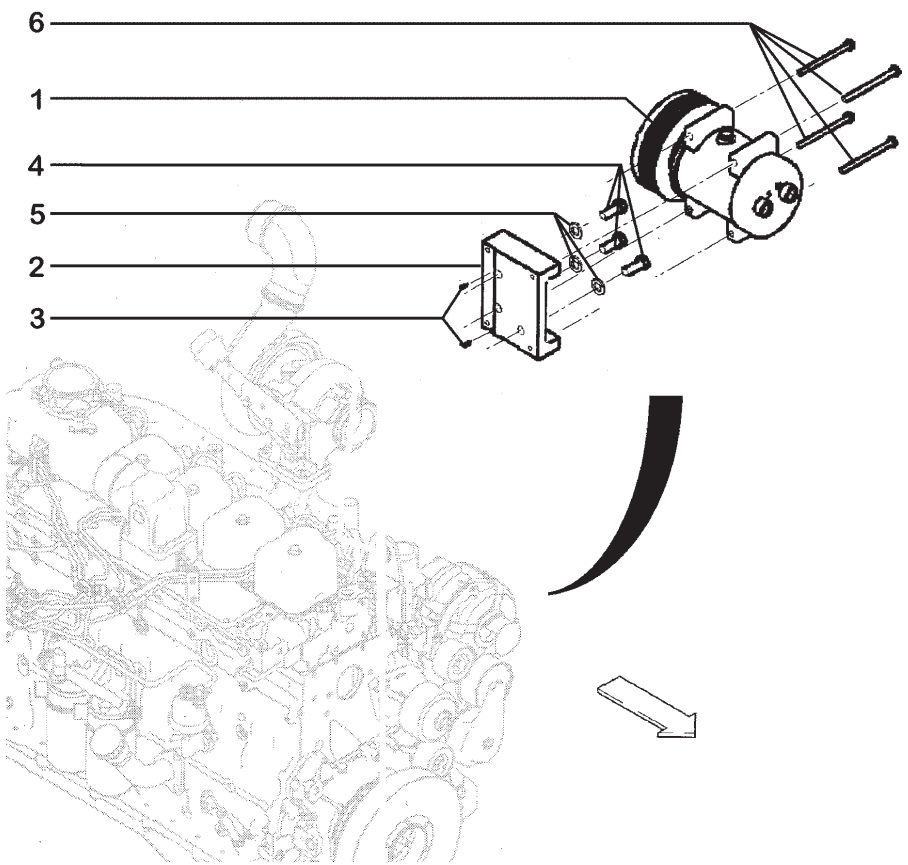

ITEM	PEÇA Nº	QTDE.	COD.	DESCRIPTION	DESCRIÇÃO
1	86983968	1	216C	AIR COMPRESSOR	COMPRESSOR
2	391851A2	1	300S	SUPPORT	SUPORTE
3	837-4016	2	090G	DOWEL	PINO CENTRAGEM
4	627-12030	3	040V	SCREW	PARAFUSO
5	896-11012	3	131R	WASHER	ARRUELA
6	827-8100	4	040V	SCREW	PARAFUSO

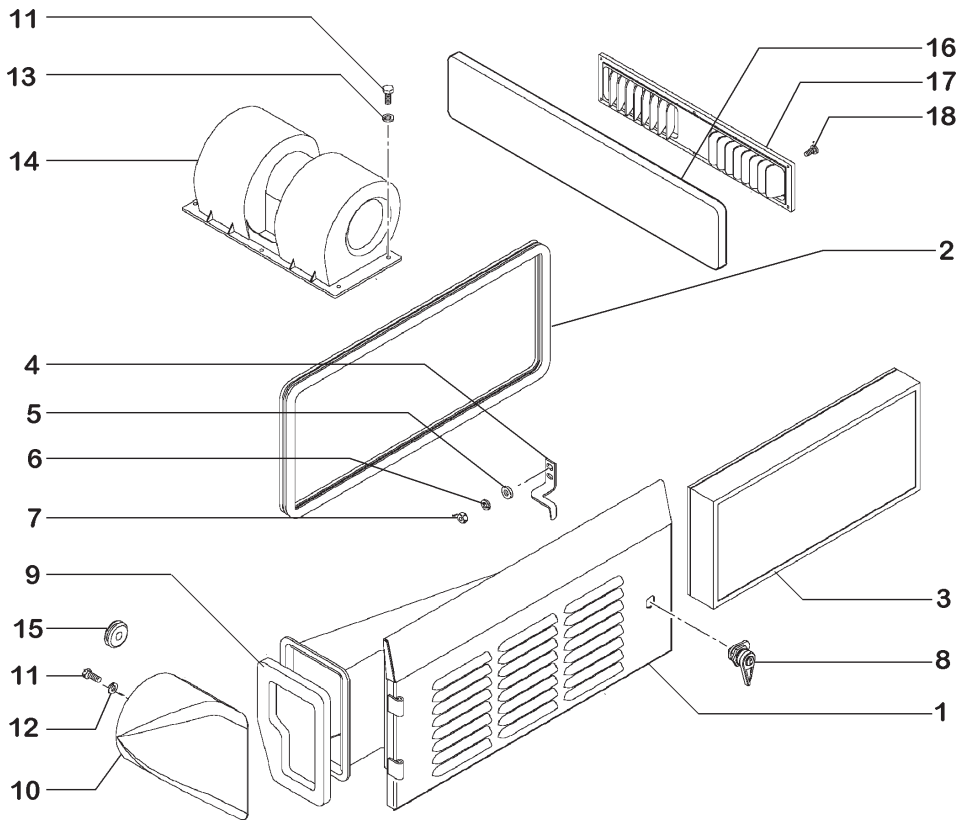

ITEM	PEÇA Nº	QTDE.	COD.	DESCRIPTION	DESCRIÇÃO
1	228359A3	1	294S	SUCTION ROSE	CAIXA DE ASPIRA
2	238856A2	1	122G	SEAL	RETENTOR
3	330014A1	1	0190	DRY AIR CLEANER	FILTRO AR- SECO
4	221104A2	1	110P	PLATE	PLACA
5	896-16006	2	131R	WASHER	ARRUELA
6	892-11006	2	170R	LOCKWASHER	ARRUELA PRESSÃO
7	829-1406	2	010D	NUT	PORCA
8	255065A1	1	120S	LOCK	FECHADURA
9	232508A1	1	122G	SEAL	RETENTOR
10	192391A1	1	260C	SHROUD	DEFLETOR
11	614-6016	8	040V	SCREW	PARAFUSO
12	892-11006	4	170R	LOCKWASHER	ARRUELA PRESSÃO
13	895-11006	4	131R	WASHER	ARRUELA
14	360157A1	1	030V	FAN	VENTILADOR
15	248-2399	1	085I	INSULATOR	ISOLANTE
16	257463A1	1	0190	DRY AIR CLEANER	FILTRO AR- SECO
17	1331102C2	1	045D	DIFFUSER	DIFUSOR
18	239111A1	6	040V	SCREW	PARAFUSO

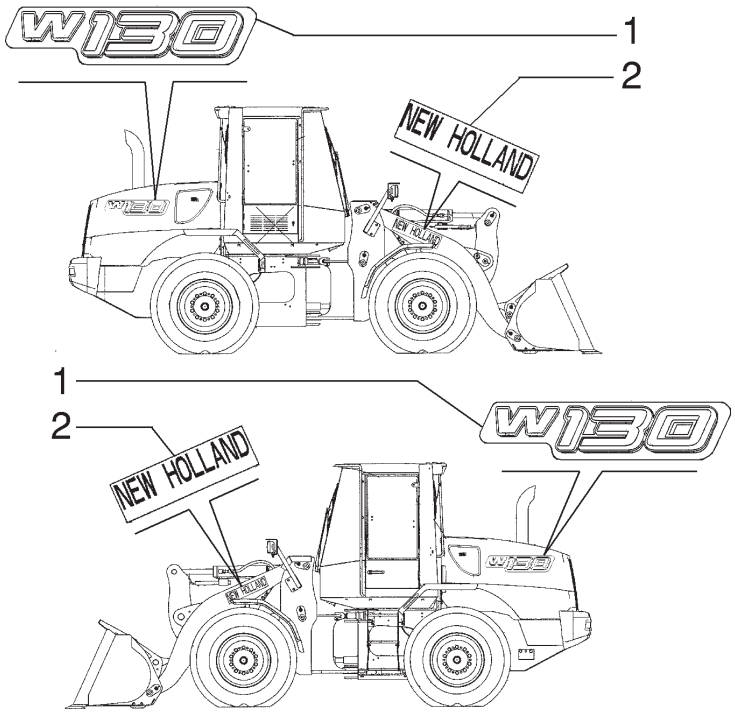

ITEM	PEÇA Nº	QTDE.	COD.	DESCRIPTION	DESCRIÇÃO
1	87460688	2	012D	DECAL	DECALQUE
2	75266972	2	012D	DECAL	DECALQUE

DECAL ASSY
CONJUNTO DECALQUES

NEW HOLLAND

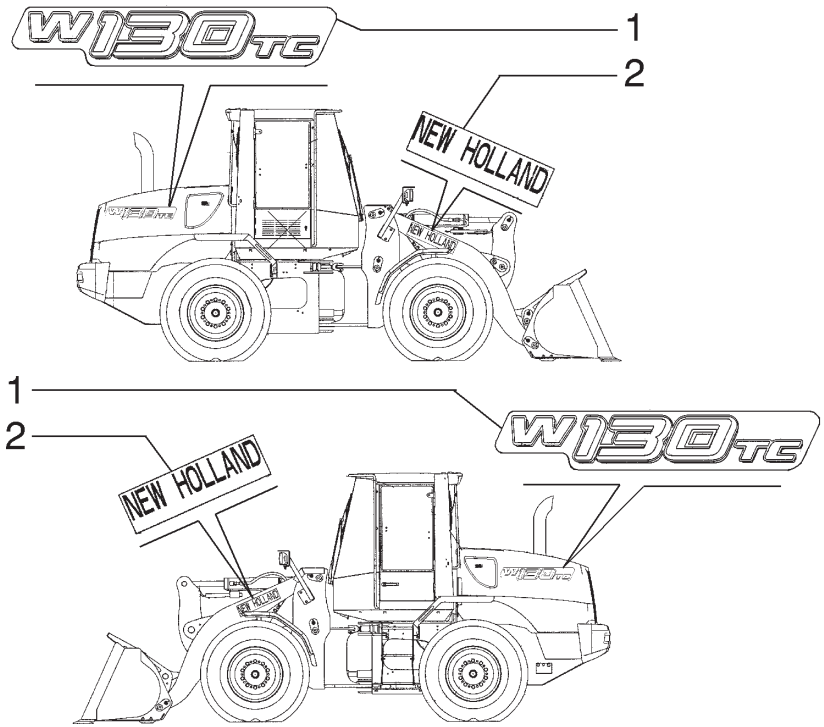

ITEM	PEÇA Nº	QTDE.	COD.	DESCRIPTION	DESCRIÇÃO
1	87460861	2	012D	DECAL	DECALQUE
2	75266972	2	012D	DECAL	DECALQUE

DECAL ASSY
CONJUNTO DECALQUES

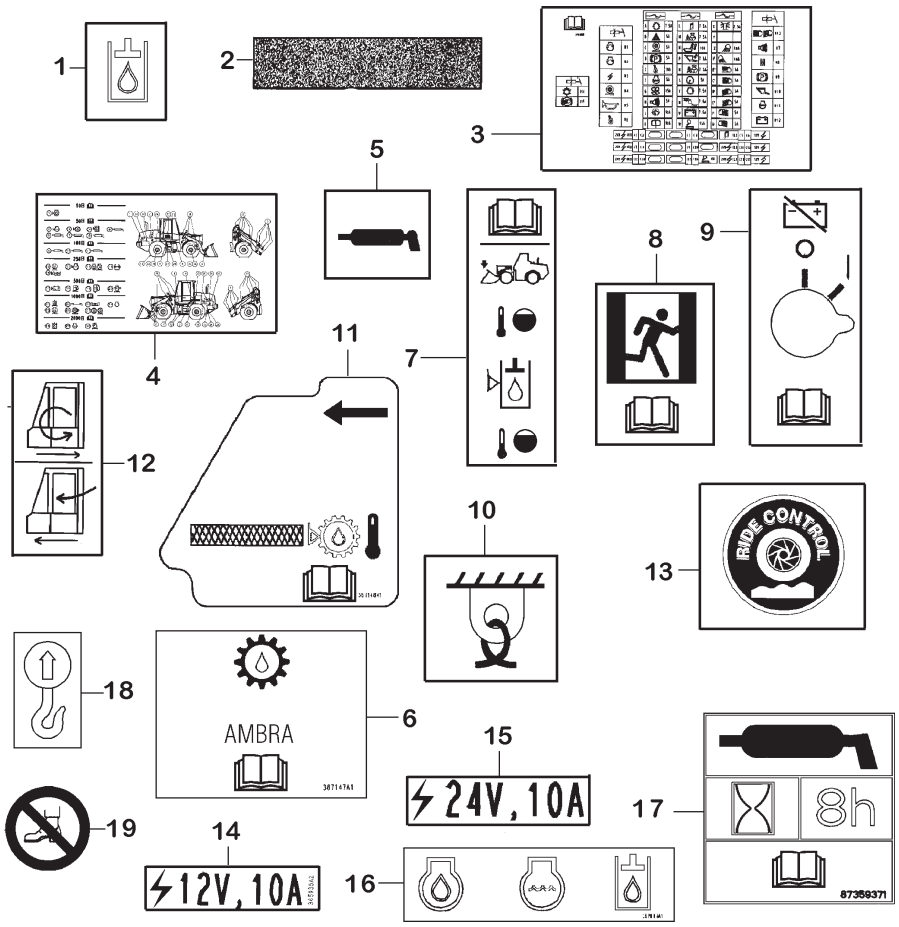

ITEM	PEÇA Nº	QTDE.	COD.	DESCRIPTION	DESCRIÇÃO
1	395895A1	1	012D	DECAL	DECALQUE
2	D55216	*	407S	ANTI-SKID	FAIXA ANTI-DERR
3	75267433	1	012D	DECAL	DECALQUE
4	388197A3	1	012D	DECAL	DECALQUE
5	187864A1	2	012D	DECAL	DECALQUE
6	87460863	1	012D	DECAL	DECALQUE
7	386741A2	1	012D	DECAL	DECALQUE
8	329051A1	1	012D	DECAL	DECALQUE
9	329019A1	1	012D	DECAL	DECALQUE
10	139728A1	4	012D	DECAL	DECALQUE
11	387148A2	1	012D	DECAL	DECALQUE
12	370918A2	1	065T	DECAL	ADESIVO
13	304083A1	2	012D	DECAL	DECALQUE
14	365935A2	1	012D	DECAL	DECALQUE
15	364741A1	1	012D	DECAL	DECALQUE
16	387149A1	1	012D	DECAL	DECALQUE
17	87359371	1	012D	DECAL	DECALQUE
18	139729A1	4	012D	DECAL	DECALQUE
19	E134402	1	012D	DECAL	DECALQUE

DECAL ASSY
CONJUNTO DECALQUES

L1.25 | 3

PC-CPR.013/2005

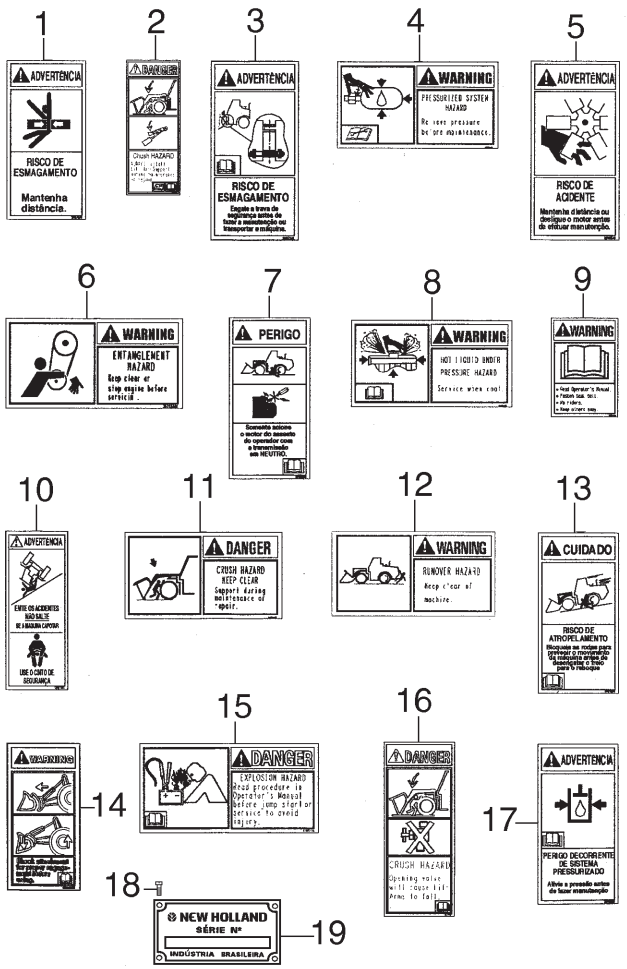

ITEM	PEÇA Nº	QTDE.	COD.	DESCRIPTION	DESCRIÇÃO
1	334575A1	2	012D	DECAL	DECALQUE
2	407740A2	1	012D	DECAL	DECALQUE
3	334572A1	1	012D	DECAL	DECALQUE
4	334016A1	2	012D	DECAL	DECALQUE
5	334035A1	3	012D	DECAL	DECALQUE
6	388159A1	1	012D	DECAL	DECALQUE
7	334566A1	1	012D	DECAL	DECALQUE
8	334665A1	1	012D	DECAL	DECALQUE
9	334001A2	1	012D	DECAL	DECALQUE
10	124273A1	1	012D	DECAL	DECALQUE
11	334676A1	1	012D	DECAL	DECALQUE
12	334691A1	1	012D	DECAL	DECALQUE
13	334703A1	1	012D	DECAL	DECALQUE
14	364920A1	1	012D	DECAL	DECALQUE
15	412475A1	2	012D	DECAL	DECALQUE
16	412480A1	*	012D	DECAL	DECALQUE
17	336009A1	2	012D	DECAL	DECALQUE
18	301-1424	4	040V	SCREW	PARAFUSO
19	75327334	1	110P	PLATE	PLACA

WARNING DECAL - PORTUGUESE
DECALQUES DE ADVERTÊCIA - PORTUGUÊS

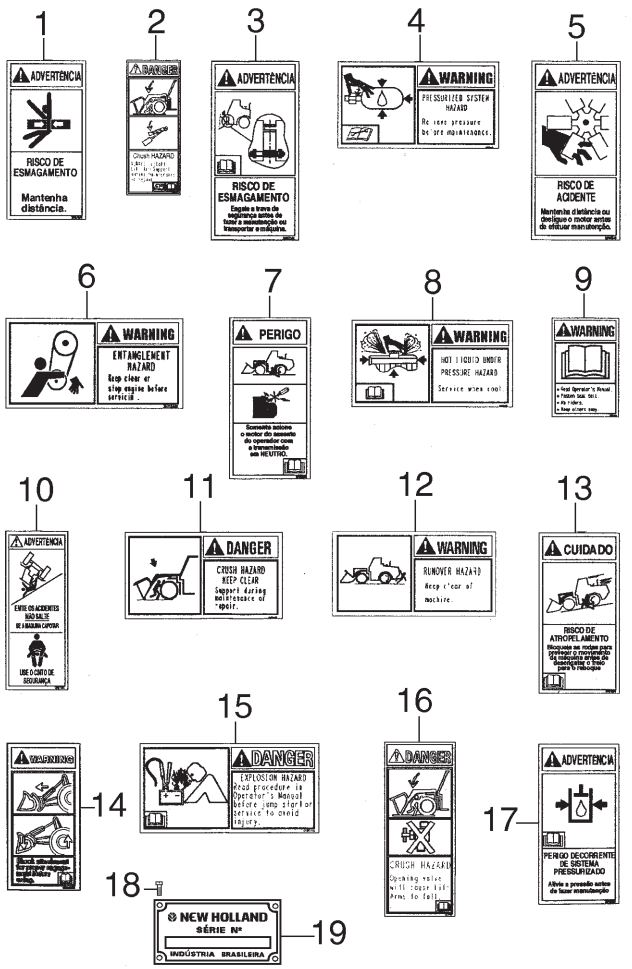

ITEM	PEÇA Nº	QTDE.	COD.	DESCRIPTION	DESCRIÇÃO
1	334576A1	2	012D	DECAL	DECALQUE
2	407739A2	1	012D	DECAL	DECALQUE
3	334573A1	1	012D	DECAL	DECALQUE
4	334015A1	2	012D	DECAL	DECALQUE
5	334034A1	3	012D	DECAL	DECALQUE
6	388158A1	1	012D	DECAL	DECALQUE
7	334567A1	1	012D	DECAL	DECALQUE
8	334664A1	1	012D	DECAL	DECALQUE
9	334000A2	1	012D	DECAL	DECALQUE
10	124271A1	1	012D	DECAL	DECALQUE
11	334677A1	1	012D	DECAL	DECALQUE
12	334688A1	1	012D	DECAL	DECALQUE
13	334704A1	1	012D	DECAL	DECALQUE
14	364918A1	1	012D	DECAL	DECALQUE
15	412474A1	2	012D	DECAL	DECALQUE
16	412479A1	*	012D	DECAL	DECALQUE
17	336011A1	2	012D	DECAL	DECALQUE
18	301-1424	4	040V	SCREW	PARAFUSO
19	75327334	1	110P	PLATE	PLACA

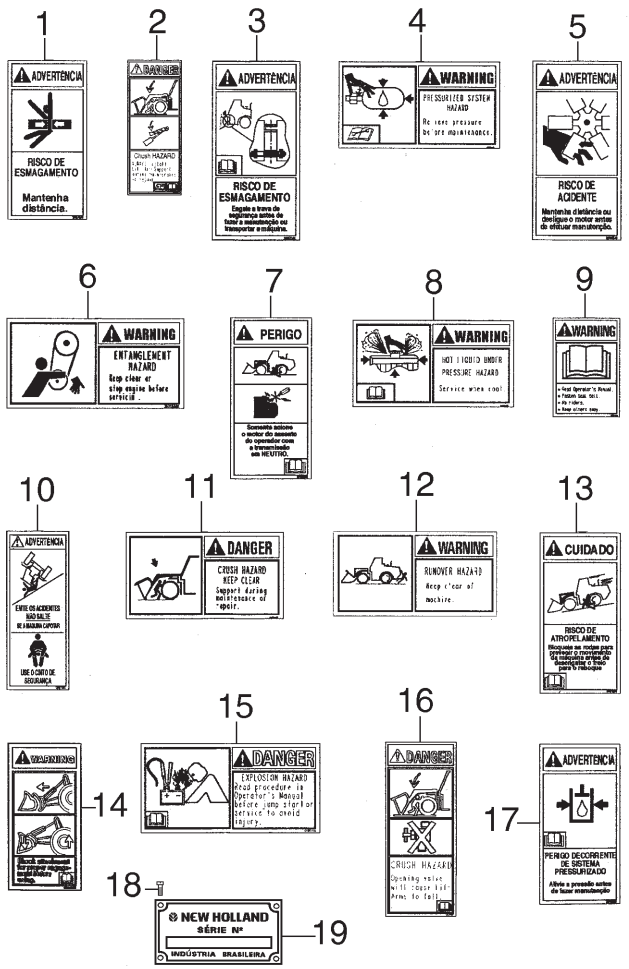

ITEM	PEÇA Nº	QTDE.	COD.	DESCRIPTION	DESCRIÇÃO
1	323694A1	2	012D	DECAL	DECALQUE
2	407737A2	1	012D	DECAL	DECALQUE
3	329047A1	1	012D	DECAL	DECALQUE
4	328904A1	2	012D	DECAL	DECALQUE
5	332512A1	3	012D	DECAL	DECALQUE
6	388112A1	1	012D	DECAL	DECALQUE
7	334456A1	1	012D	DECAL	DECALQUE
8	329044A1	1	012D	DECAL	DECALQUE
9	382622A1	1	012D	DECAL	DECALQUE
10	321-7030	1	012D	DECAL	DECALQUE
11	328754A1	1	012D	DECAL	DECALQUE
12	328752A1	1	012D	DECAL	DECALQUE
13	329049A1	1	012D	DECAL	DECALQUE
14	364742A1	1	012D	DECAL	DECALQUE
15	412471A1	2	012D	DECAL	DECALQUE
17	335889A1	2	012D	DECAL	DECALQUE
18	301-1424	4	040V	SCREW	PARAFUSO
19	75327334	1	110P	PLATE	PLACA

WARNING DECAL - ENGLISH
DECALQUES DE ADVERTÊCIA - INGLÊS

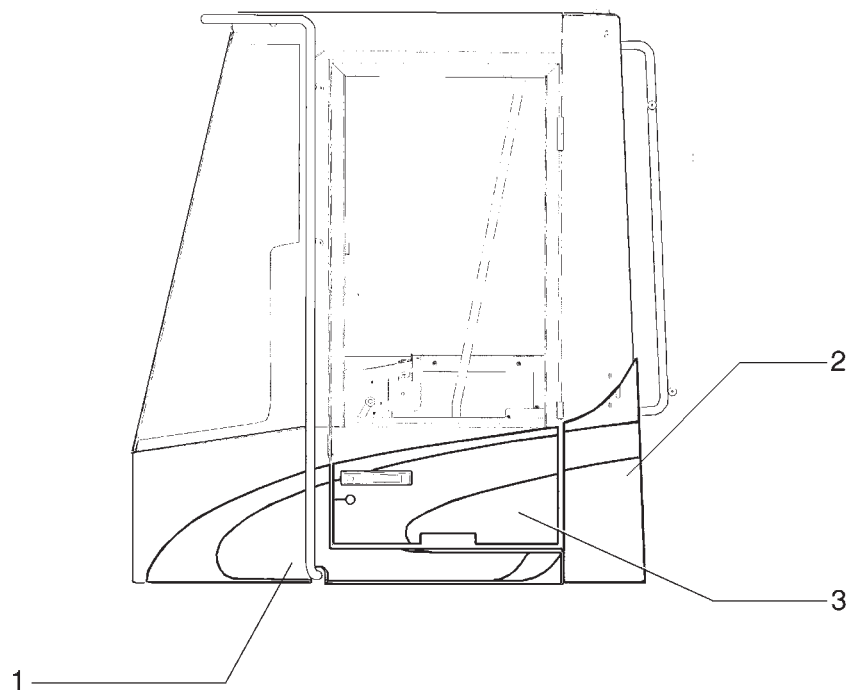

ITEM	PEÇA Nº	QTDE.	COD.	DESCRIPTION	DESCRIÇÃO
1	87460920	1	065T	DECAL DIREITO	ADESIVO RH
1	87460917	1	065T	DECAL ESQUERDO	ADESIVO LH
2	87460919	1	065T	DECAL DIREITO	ADESIVO RH
2	87460918	1	065T	DECAL ESQUERDO	ADESIVO LH
3	87460924	1	065T	DECAL ESQUERDO	ADESIVO LH
3	87460923	1	065T	DECAL DIREITO	ADESIVO RH

DECAL ASSY
CONJUNTO DECALQUES

L1.25 | 7

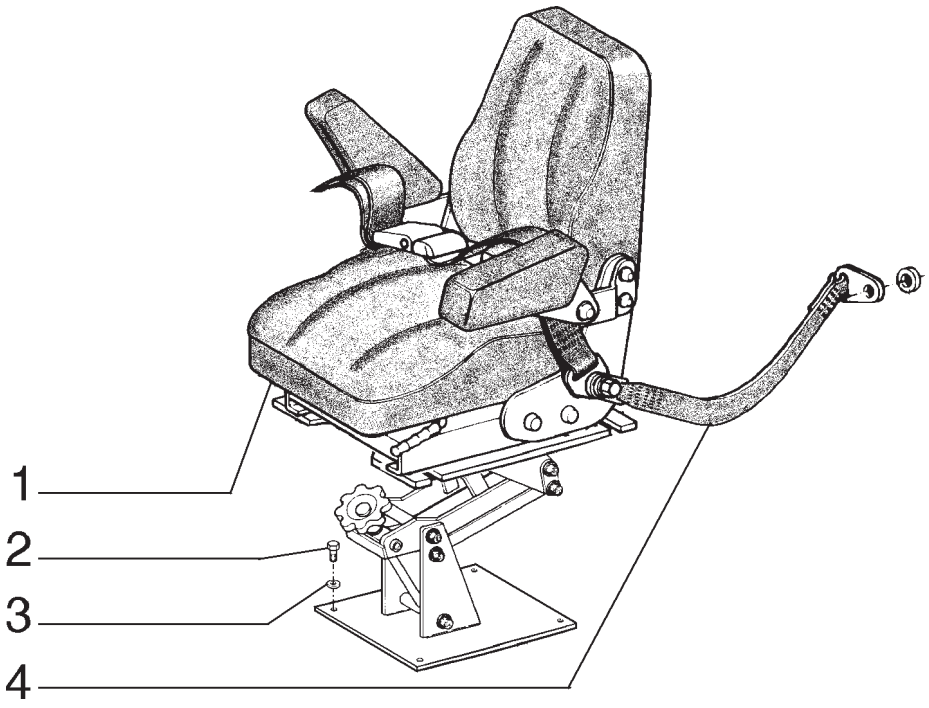

ITEM	PEÇA Nº	QTDE.	COD.	DESCRIPTION	DESCRIÇÃO
1	87460115	1	080S	SEAT	ASSENTO
2	627-10040	4	040V	SCREW	PARAFUSO
3	895-11010	4	131R	WASHER	ARRUELA
4	75323972	2	182C	SAFETY BELT	CINTO SEGURANÇA

TO MACHINES WITH CAB
PARA MÁQUINAS COM CABINE

DRIVERS SEAT
ASSENTO DO OPERADOR

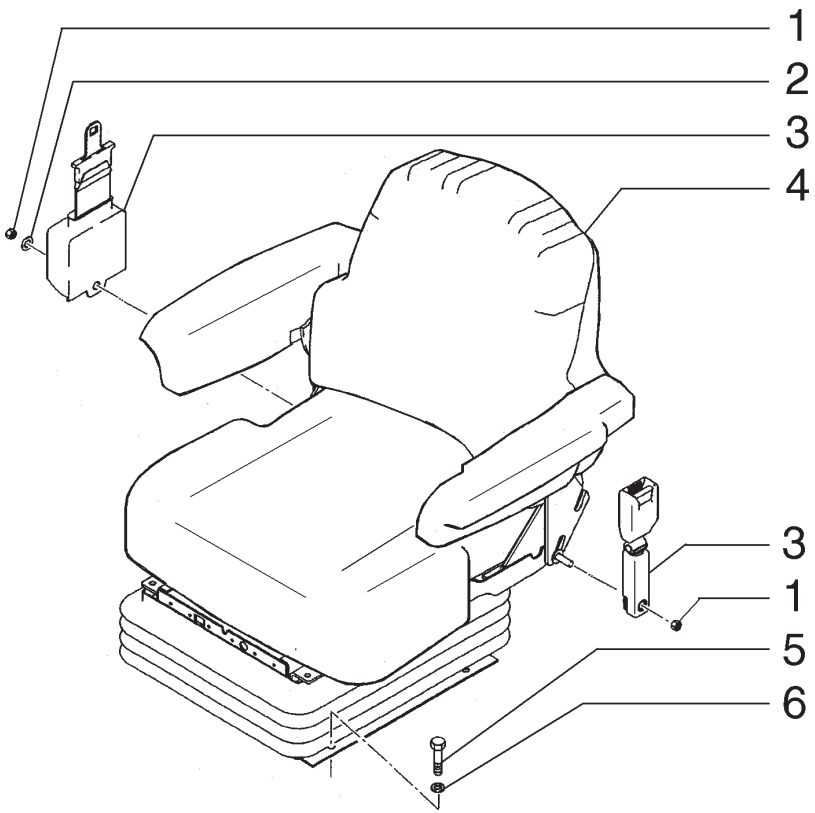

ITEM	PEÇA Nº	QTDE.	COD.	DESCRIPTION	DESCRIÇÃO
1	231-2447	2	010D	NUT	PORCA
2	495-11047	2	131R	WASHER	ARRUELA
3	336123A1	1	182C	SAFETY BELT	CINTO SEGURANÇA
4	328475A1	1	080S	SEAT	ASSENTO
5	627-10040	4	040V	SCREW	PARAFUSO
6	895-11010	4	131R	WASHER	ARRUELA

DRIVERS SEAT
ASSENTO DO OPERADOR

GLOSSARY

Glossario **Glossaire**

Lexicon **Glosario**

NEW HOLLAND

COD.	PORTUGUÊS DEUTSCH	ENGLISH FRANÇAIS	ITALIANO ESPAÑOL
0001	Motor turbo alimentado Motor mit turbolader	Turbocharged Engine Moteur Suralimenté	Motore Sovralimentato Motor Sobrealimentado
0003	Aquecimento da água do motor Heizung fuer motorkuehlanlage	Engine Coolant Heater Chauffage D'eau Moteur	Riscaldatore Imp. Raffr Motore Calefaccion Agua Motor
001K	Kit veja pag. 9 Satz siehe seite 9	Kit See Page 9 Kit Voir Page 9	Kit Ved. Pag. 9 Juego Vease Pag 9
001M	Microfiches service Microfiches service	Microfiche Service Microfiches Service	Microfiches Service Microfichas Servicio
001N	Fita magnética Magnetband	Magnetic Tape Bande Magnetique	Nastro Magnetico Banda Magnetica
0020	Supressão de ruidos da cabine Schalldaemmung fuer kabine	Cab Sound Suppression Insonoriation Poste Conduite	Insonorizzazione Posto Guida Insonorizacion Puesto-conducc.
0021	Equipamento p/inverno Winterausruestung	Winterization Winterisation	Winterizzazione
0022	Supressão de ruidos Aussenschalldaemmung	Bystander Sound Suppression Insonorization Exterieure	Insonorizzazione Esterna Insonorizacion Exterior
0024	Equip.p/ operação em estrada Strassenfahrt ausruestung	Road Traffic Preparation Transf.circulation Sur Route	Trasform Circol Su Strada Acondicionamiento p/carretera
0026	Predisposição p/instal.TUV TUV-Zulassung	TUV Version Version TUV	Predisposizione TUV Version TUV
002C	Catálogo de peças sobressalentes Ersatzteilkatalog	Parts Catalog Catalog Pieces Detachees	Catalogo Parti Ricambio Catalogo Piezas Repuesto
002D	Especificação dos serviços Reparaturdaten	Service Specifications Donnees Pour Les Reparations	Dati Caratt Per Riparazioni Datos Caract.para Reparaciones
002E	Lista geral de peças sobressalentes Allgemeine ersatzteilliste	Master Numerical Index Liste General Pieces Rechange	Elenco Generale Ricambi Lista General Piezas Repuesto
002F	Até o motor ... Bis motor ...	Up To Engine ... Justqu'au Moteur ...	Fino Al Motore ... Hasta El Motor ...
002K	Kit Satz	Kit Kit	Kit Juego
002L	Lista de preço de peças sobressalentes Ersatzteil-preisliste	Parts Price List Tarif Pieces de Rechange	Listino Prezzi Ricambi Lista de Precios de Repuesto

NEW HOLLAND

COD.	PORTUGUÊS DEUTSCH	ENGLISH FRANÇAIS	ITALIANO ESPAÑOL
002M	Manual de serviços Werstatt handbuch	Service Manual Manuel D'atelier	Manuale Per Le Riparazioni Manual de Taller
002N	Boletim de peças sobressalentes Ersatzteilmitteilungsblatt	Parts Bulletin Bulletin de Pieces Detachees	Notiziario Tecnico Ricambi Notiziario Piezas de Repuesto
002T	Tabelas calibragem do sist. injeç. Einspritzanlage einstelldaten	Inject.syst.calibration Charts Tables Tarage Appar.injection	Tabelle Taratura App.iniezione Tablas Calibr. Apar.inyeccion
0030	Homologação p/ Itália Homologation Italien	Italian Road Traffic Approval Homologation Italie	Omologazione Italia Homologacion Italia
0031	Versão New York Version fuer N.Y	New York Version Version New-York	Allestimento New York Version Nueva York
0035	Homologação agrícola Landwirtschaftszulassung	Farm Provision Homologable Agriculture	Omologabile Agricolo Homologable Agricolo
003C	Catálogo de ferramentas Werzeugkatalog	Service Tool Catalog Catalogue Outillage Assistance	Catalogo Attrezzature Assist Catalogo Utilage Servicio
003D	À partir do motor ... Ab motor	From Engine ... A Partir Du Moteur ...	Dal Motore ... A Partir Del Motor ...
003F	Até o câmbio ... Bis getriebe ...	Up To Transm ... Jusqu'a La Boite de Vitesse ...	Fino Al Cambio ... Hasta El Cambio ...
003M	Manual de operação e manutenção Betriebs-und wartungsanleitung	Operat.mainten.instr.manual Manuel Conduite Et Entretien	Manuale Istr.uso Manutenzione Manual de Manejo Y Mantenim.
003T	Manual de tempos de manutenção Reparaturrichtzeiten handbuech	Repair Time Manual Manuel Temps Reparation	Tariffario Delle Riparazioni Catalogo Tiempos Reparaciones
0045	Proteção. reservat.combust. Schutz fuer kraftstofftank	Fuel Tank Guard Protectioin Reservoir Comb.	Riparo Serbatoio Combustibile Proteccion Deposito Combustib.
0046	Proteç.inf. reservat.combust. Panzerwanne fuer kraftstofftan	Fuel Tank Lower Guard Protection Inf.reservoir Comb.	Riparo Inf.serbatoio Combust. Proteccion Inf.deposito Aceite
004F	Até a cabina ... Bis fahrerhaus ...	Up To Cab ... Justqu'a La Cabine ...	Fino Alla Cabina ... Hasta La Cabina ...
004M	Manual de treinamento técnico Betriebsanweisungen	Service Training Manual Manuel Formation Technique	Manuale Addestr.assistenziale Manual de Formacion Post Venta
004T	Quadro Wandtafel	Wall Chart Planche Murale	Tavola Murale Laminas Didacticas

NEW HOLLAND

COD.	PORTUGUÊS DEUTSCH	ENGLISH FRANÇAIS	ITALIANO ESPAÑOL
0059	Escavo lateral Seitenversetzter aushub	Offset Digging Fouille Laterale	Scavo Laterale Excavacion Lateral
005A	Acendedor de cigarros Zigaretten anzuender	Cigarette Lighter Allume-cigare	Accendisigari Encendedor
005D	À partir do cilindro ... Ab zylinder ...	From Cylinder ... A Partir Du Cylindre ...	Dal Cilindro ... A Partir Del Cilindro
005F	Até o cilindro ... Bis zylinder ...	Up To Cylinder ... Justqu'au Cylindre ...	Fino Al Cilindro ... Hasta El Cilindro ...
0060	Retro escavadeira Heckbagger	Backhoe Pelle Retro	Retroescavatore Retroexcavadora
006V	Válvula de amortecimento Daempfungsventil	Damping Valve Soupape Amortiseuse	Valvola Ammortizzatrice Valvula Amortiguadora
0070	Martelo de demolição Abbruchhammer	Demolition Hammer Mateau de Demolition	Martello Demolitore Martillo Rompedor
0071	Faca da caçamba Schaufelschneide	Bucket Cutting Edge Taillant de Godet	Tagliente Benna Cuchilla de Cuchara
0072	Proteção superior da caçamba Abweisblech fuer ladeschaufel	Bucket Spill Plate Protection de Godet	Riparo Superiore Benna Proteccion Superior de Cuchara
007V	Válvula de sobrepressão Ueberdruckventil	Overpressure Valve Chepet de Surpression	Valvola Sovrapressione Valvula de Descarga
0085	Dente com ponta substituível Zahn mit eingesetzter spitze	Shank W/repl.le Tooth Dent Avec Pointe Rapportee	Denti C/punta Riportata Diente Con Punta Postiza
0087	Dente com ponta reforçada Zahn mit verstaerkter spitze	Tooth W/reinforced Tip Dent Avec Point Reforcee	Denti C/punta Rinforzata Dientes Con Punta Reforzada
0088	Dentes com ponta substituível (soldadas) Zahn aufgeschweisster spitzer	Tooth W/welded Tip Dent Avec Pointe Soudee	Denti C/punta Riportata (Sald) Dientes Con Punta Soldada
0089	Braço do guindaste Kranarm	Crane Boom Bras de Grue	Braccio Gru Brazo de Grua
008C	Cabina Fahrerhaus	Cab Cabine	Cabina Cabina
008D	Decalcomania Abziehbild	Decal Calque	Decalcomania Calcomania

NEW HOLLAND

COD.	PORTUGUÊS DEUTSCH	ENGLISH FRANÇAIS	ITALIANO ESPAÑOL
0091	Proteção dos dentes da caçamba Schaufelzahnschutz	Bucket Tooth Guard Protection Dents de Godet	Protezione Denti Benna Proteccion Dientes de Cuchara
0092	Porta dente da caçamba Zahnhalter	Bucket Tooth Shank Corps de Dent	Corpo Dente Cuerpo de Diente
0093	Translação com comando por pedal Fahrantrieb mit fusshebel	Travel With Foot Control Traslation Avec Commande Pied	Traslazione C/comando A Pedale Translacion Con Mando A Pedal
009F	Farol Scheinwerfer	Light Lanterne	Fanale Farol
009R	Bandeja Oelfangblech	Tray Classeur	Raccoglitore Clasificador
009V	Válvula de segurança Sicherheitsventil	Safety Valve Soupape de Surete	Valvola Sicurezza Valvula de Seguridad
00G5	Lista de equip. opcionais-trator Liste-zusatzausruestung-maschinen	Spec.equip.list-tractor Liste de Variantes - Tracteur	Elenco Varianti - Trattore Relacion de Variantes-tractor
00G6	Lista de equip. opcionais-implem Liste-zusatzausruestung-geraet	Spec.equip.list-implement Liste de Variantes - Outil	Elenco Varianti - Attrezzo Relacion Variantes-util
00G7	Lista de allied-equipment Zubehoerliste	Allied-equipment List Liste de Variantes - All.equip	Elenco Varianti-allied-equip. Relacion Variantes-all.equipm.
0103	Pesagem eletrônica Elektron.wiegeeinrichtung	Weighing System Pesage Electronique	Pesatura Eletronica Peso Electronico
010C	Chave de fenda Schraubenzieher	Screwdriver Tournevis	Cacciavite Destornillador
010D	Porca Mutter	Nut Ecrou	Dado Tuerca
010E	Came Excenter	Cam Excentrique	Eccentrico Excentrica
010I	Direção hidráulica Hydrostatische lenkung	Hydraulic Drive Direction Hydraulique	Idroguida Direccion Hidraulica
010L	Lâmina Schild	Moldboard Lame	Lama Hoja
010M	Elo Glied	Link Maillon	Maglia Malla

NEW HOLLAND

COD.	PORTUGUÊS DEUTSCH	ENGLISH FRANÇAIS	ITALIANO ESPAÑOL
010V	Válvula Ventil	Valve Soupape	Valvola Valvula
010Z	Contrapeso Kontergewicht	Counterweight Lest	Zavorra Lastre
0113	Proteção da tubulaç. cilindros Zylinderleitungsschutz	Cylinders Piping Guard Protection Tuyauteries Verins	Riparo Tubaz. Cilindri Proteccion Tuberias de Gatos
011B	Barra estabilizadora Stabilisierstange	Stabilizer Bar Barre Stabilisatrice	Barra Stabilizzatrice Barra Estabilizadora
0120	Olhal Augen	Eye Oeillet	Occhiello Ojal
012A	Eixo principal Hauptwelle	Main Shaft Arbre Primaire	Albero Primario Arbol Primario
012B	Barra de torção Drehstab	Torsion Bar Barre de Torsion	Barra Di Torsione Barra de Torsion
012M	Magneto Magnet	Magneto Magneto	Magnete Magneto
013A	Eixo intermediário Vorgelegewelle	Countershaft Arbre Secondaire	Albero Secondario Arbol Intermediario
013B	Barra de tração Zugstange	Drawbar Barre D'attelage	Barra Di Traino Barra de Remolque
0140	Ogiva Dichtkegel	Ogive Ogive	Ogiva Ogiva
014B	Cinta Band	Strap Bande	Bandella Cincho
0150	Silencioso c/ retentor de fagulhas Auspufftopf mit funkenschutz	Spark Arresting Muffler Silenciaux Avec Para-flamme	Silenziatore Con Parafiamma Silenciador Con Apagallamas
0151	Tampa para chuva Auspuffklappe	Rain Cap Couvercle Pare-pluie	Coperchietto Parapioggia Capota
015G	Gaiola Lagerkaefig	Cage Cage	Gabbia Jaula
015M	Corrimão Haltegriff	Hand-rail Main-coulante	Mancorrente Barandilla

NEW HOLLAND

COD.	PORTUGUÊS DEUTSCH	ENGLISH FRANÇAIS	ITALIANO ESPAÑOL
015N	Extremidade Keilnase	Dog-point Crochet	Nasello Dedo
015O	Lubrificador Schmierkanne	Lube Fitting Godet D'huile	Oliatore Aceiteira
0166	Sistema especial de refrig. Sonderkuehlsystem	Special Cooling System Syst.spec.refroidissement	Impianto Speciale Raffreddam. Sistema de Refrigeracion Epec.
0167	Purificador catalítico Katalyt-umwandler	Catalytic Converter Convertisseur Catalytique	Purificatore Catalitico Purificador Catalitico
016A	Eixo Welle	Shaft Arbre	Albero Arbol
016T	Velocímetro Tachometer	Speedometer Compteur de Vitesse	Tachimetro Velocimetro
016V	Variador de avanço Spritzzeitverteller	Advance Variator Correcteur D'avance	Variatore Di Anticipo Variador de Avance
0170	Implemento p/ escavação de rocha Ausruestung fuer steinbruch	Rock Digging Equipment Equip.p.creusement de Roches	Attrezzo Scavo Roccia Util Para Excavacion de Roca
0171	Cortina para radiador Kuehlerabdeckung	Curtain For Radiator Rideau Pour Radiateur	Tendina Per Radiatore Cortina Para Radiator
0173	Regulador da refrig. do radiador Kuehlerjalousie	Radiator Shutter Regulateur Refroid. Radiateur	Regolatore Raffred.radiatore Regulador de Refr.radiador
0174	Grade anti-areia Sandschutzgitter	Sand Screen Grille Antisable	Griglia Antisabbia Rejilla Antiarena
0176	Ventilador aspirante Sauguefter	Suction Fan Ventilateur Aspirant	Ventilatore Aspirante Ventilador Aspirador
0178	Ventilador de pás reversíveis Luefter/verstellbare fluegel	Reversible Fan Ventilateur A Pales Reversib.	Ventilatore A Pale Reversibili Verntilador de Aspas Reversib.
017A	Eixo do comando de válvulas Nockenwelle	Camshaft Arbre A Cames	Albero Ad Eccentrici Arbol de Levas
0187	Ejetor de poeira do filtro de ar Luftfilter mit duese	Air Cleaner Dust Ejector Depoussiereur de Filtre	Eiettore Polvere Filtro Aria Eyector de Polvo Filtro Aire
018A	Virabrequim Kubelwelle	Crankshaft Vilebrequin	Albero Motore Ciguenal

NEW HOLLAND

COD.	PORTUGUÊS DEUTSCH	ENGLISH FRANÇAIS	ITALIANO ESPAÑOL
018T	Faca Schneidmesser	Cutting Edge Lame Coupante	Tagliente Cuchilla
0190	Filtro de ar a seco Trockenluftfilter	Dry Air Cleaner Filtre Air A Sec	Filtro Aria A Secco Filtro de Aire Seco
0192	Extensão do filtro Filter verlangerung	Precleaner Extension Rallonge Filtre Air	Prolunga Filtro Aria Prolongador
019T	Faca lateral Eckmesser	 Coin de Lame	End Bit Tagliente Laterale Cuchilla Lateral
01G0	Desenho de conjunto Gesamtzeichnungen	Assembly Drawings Ensembles	Complessivi Conjuntos
01G9	Desenhos de conjunto (p/produção) Fertigungszeichnungen	Assy Dwgs For Manufacturing Ensenbles Pour Production	Complessivi Per Produzione Conjuntos Para Produccion
0204	Dispositivo de partida a frio Kaltstart-einrichtung	Cold Weather Starting Aid Demarrage A Froid	Avviamento A Freddo Dispositivo Termostarter
020B	Bloco do motor Kurbelgehause	Crankcase Bloc-cylindres	Basamento Motore Bloque de Cilindros
020C	Calota Kappe	Cap Calotte	Calotta Sombrerete
020D	Defletor Leitblech	Deflector Deflecteur	Deflettore Deflector
020E	Elemento filtrante Filtereinsatz	Filtering Element Element Filtrant	Elemento Filtrante Filtro
020G	Boia Schwimmer	Float Flotteur	Galleggiante Flotador
020I	Funil Trichter	Funnel Entonnoir	Imbuto Embudo
020M	Alça Griff	Handle Poigne	Maniglia Manija
020N	Fita Band	Band Ruban	Nastro Cinta
020P	Teto da cabina Kabinendach	Roof Panel Pavillion	Padiglione Techo

NEW HOLLAND

COD.	PORTUGUÊS DEUTSCH	ENGLISH FRANÇAIS	ITALIANO ESPAÑOL
020R	Conexão Stutzen	Fitting Raccord	Raccordo Racor
020S	Engrenagem planetária Planetenrad	Planetary Gear Satellite	Satellite Pinon Satelite
020T	Tambor Trommel	Drum Tambour	Tamburo Tambor
020U	Injetor Duese	Jet Gicleur	Ugello Inyector
0215	Contrapeso dianteiro Kontergewicht vorne	Front Counterweight Lest Avant	Zavorra Anteriore Latre Anterior
0218	Contrapeso suplementar Zusatzkontergewicht	Additional Counter Weight Lest Supplementaire	Zavorra Supplementare Lastre Suplementario
021A	Aleta do radiador Kuehlerrippe	Radiator Fin Ailette Radiateur	Aletta Radiatore Aleta,radiador
021U	Ferramenta Geraet	Tool Outil	Utensile
021V	Guincho Seilwinde	Winch Treuil	Verricello Torno
0221	Contrapeso traseiro Kontergewicht hinten	Rear Counterweight Lest Arriere	Zavorra Posteriore Lastre Posterior
0222	Contrapeso e gancho de tração Kontergewicht und zughaken	Counterweight And Drawbar Lest Et Crochet D'attaque	Zavorra E Gancio Traino Lastre Y Enganche de Remolque
022S	Escada Leiter	Ladder Echelle	Scaletta Escalerilla
023A	Eixo de transmissão Antriebswelle	Drive Shaft Arbre de Transmission	Albero Trasmissione Arbol de Transmission
023G	Haste do pedal Fusshebelsschaft	Pedal Stem Tige de Pedale	Gambo Del Pedale Mango de Pedal
023M	Alça de apoio Haltegriff	Grab Handle Poignee	Maniglia Di Appiglio Asa
023P	Palheta do ventilador Luefterfluegel	Blade Fan Aube	Paletta Ventilatore Aspa

NEW HOLLAND

COD.	PORTUGUÊS DEUTSCH	ENGLISH FRANÇAIS	ITALIANO ESPAÑOL
023R	Chapa de encosto Druckscheibe	Thrust Plate Rondelle de Butee	Ralla Di Spinta Anillo de Empuje
023S	Talhadeira Meissel	Chisel Burim	Scalpello Cortafrios
0240	Relógio Dieuhr	Clock Montre	Orologio Reloj
024I	Estofamento Polsterung	Padding Rembourrage	Imbottitura Almohadillado
024N	Lona de freio Bremsband	Brake Band Bande de Frein	Nastro Freno Cinta de Freno
0251	Caçamba de abertura de canal Grabenloeffel	Ditch Digging Bucket Godet Creusage Fosses	Benna Scavo Fossi Cuchara Para Zanjas
0252	Caçamba para limpeza de canal Grabenraeumloeffel	Ditch Cleaninng Bucket Benne de Talutage	Benna Pulizia Fossi Cuchara Limpia Zanjas
025A	Alternador Drehstromlichtmaschine	Alternator Alternateur	Alternatore Alternador
025B	Bateria Batterie	Battery Batterie	Batteria Bateria
025D	Dente do ripper Aufreisserzahn	Ripper Shank Dent de Ripper	Dente Ripper Diente de Escarificador
025F	Estrangulador Drosselklappe	Throttle Papillon	Farfalla Mariposa
025G	Sapata de freio Bremsbacke	Brake Shoe Machoire de Freins	Ganascia Freni Zapata de Frenos
025I	Empunhadura Griff	Handgrip Poignee	Impugnatura Empunadura
025P	Painel Verkleidung	Panel Panneau	Pannello Panel
025R	Radiador Kuehler	Radiator Radiator	Radiatore Radiador
025S	Trocador de calor Waermetauscher	Heat Exchanger Echangeur de Temperature	Scambiatore Di Calore Cambiador de Calor

NEW HOLLAND

COD.	PORTUGUÊS DEUTSCH	ENGLISH FRANÇAIS	ITALIANO ESPAÑOL
0266	Escovadeira Balayeuse	Brush Barredora	Spazzolatrice
026G	Pinça Backe	Jaw Machoire	Ganascia Mordaza
026N	Nervura Rippe	Rib Nervure	Nervatura Nervio
026T	Tampão Puffer	Wick Tampon	Tampone Tope de Goma
027D	Válvula de desvio Verteilerventil	Diverter Valve Deviateur	Deviatore Valvula de Desvio
0280	Estrutura Rahmenwerk	Structure Ossature	Ossatura Estructura
0281	Acionamento para trator lento Langsamgang antriebsraeder	Gears For Slow Tractor Pignons Pour Tracteur Lent	Ruotismi Per Trattore Lento Pinones de Tractor Lento
0284	Acionamento veloz para I e II I-II gang antriebsraeder	I and II Fast Speed Gears Pignons de I et II Rapides	Ruotismi Per I e II Veloce Pinones de I y II Velocidad
0285	Acionamento para velocidade comp Kriechgang antriebsraeder	Narrow Increment Speed Gears Pignons p/vitesses Compates	Ruotismi Per Velocita Compatte Pinones de Velocidades Cotas
0286	Acionamento para trator veloz Schnellgang antriebsraeder	Gears For Fast Tractor Pignons Pour Tracteur Rapide	Ruotismi Per Trattore Veloce Pinones de Tractor Rapido
028N	Niple Anschluss	Nipple Raccord	Nipplo Racor
0294	Retardador hidráulico Hydr.retarder	Hydraulic Retarder Retardeur Hydraulique	Ritardatore Idraulico Retardador Hidraulico
029F	Faixa Band	Band Bande	Fascia Banda
030C	Câmbio de velocidades Wechselgetriebe	Transmission Boite de Vitesses	Cambio Velocita Cambio de Velocidades
030E	Solenóide Elektromagnet	Solenoid Solenoide	Elettromagnete Solenoide
030G	Gancho Haken	Hook Crochet	Gancio Gancho

NEW HOLLAND

COD.	PORTUGUÊS DEUTSCH	ENGLISH FRANÇAIS	ITALIANO ESPAÑOL
030L	Lâmpada Gluehbirne	Lamp Lampe	Lampada Lampara
030M	Luva de aço Muffe	Sleeve Manchon	Manicotto Manguito
030S	Escarificador Aufreisser	Scarifier Scarificateur	Scarificatore Escarificador
030T	Tapete Bodenmatte	Mat Tapis	Tappeto Alfombra
030V	Ventilador Luefter	Fan Ventilateur	Ventilatore Ventilador
0310	Óleo Oel	Oil Huile	Olio Aceite
031D	A partir do câmbio ... Ab getrieb ...	From Transm ... A Partir de La Transmission...	Dal Cambio ... A Partir Del Cambio ...
031F	Abraçadeira Klemme	Clamp Collier	Fascetta Abrazadera
031P	Pára-lama Kotfluegel	Fender Aile	Parafango Guardabarros
032G	Gancho de tração Zughaken	Tow Hook Crochet D'attelage	Gancio Di Traino Enganche de Remolque
032R	Retificador Gleichrichter	Rectifier Redresseur	Raddrizzatore Rectificador
033A	Acumulador hidraulico Hydraul.druckspeicher	Hydraulic Accumulator Accumulateur Hydraulique	Accumulatore Idraulico Acumulador Hidraulico
033C	Câmara de ar Schlauch	Inner Tube Chambre A Air	Camera Daria Camara de Aire
033D	A partir da cabina ... Ab fahrerhaus ...	From Cab ... A Partir de La Cabine ...	Dalla Cabina ... A Partir de La Cabina ...
033E	Ventilador elétrico Elektroluefter	Electric Fan Ventilateur Electrique	Elettroventilatore Electroventilador
033P	Parede Wand	Wall Paroi	Parete Pared

NEW HOLLAND

COD.	PORTUGUÊS DEUTSCH	ENGLISH FRANÇAIS	ITALIANO ESPAÑOL
034S	Semi-caixa Gehaeusehalfte	Half Case Demi-carter	Semiscatola Semicaja
035B	Caçamba Ladeschaufel	Bucket Godet	Benna Cuchara
035C	Camisa do cilindro Zylinderlaufbuechse	Cylinder Liner Chemise Cylindre	Camicia Cilindro Motore Camisa de Cilindros
035D	Diafragma Membrane	Diaphragm Diaphragme	Diaframma Diafragma
035G	Gerador de corrente Stromerzeuger	Current Generator Generateur de Courant	Generatore Di Corrente Generador de Corriente
035I	Indicador Anzeigeinstrumente	Indicator Indicateur	Indicatore Indicador
035L	Lampejador Blinkgeber	Flasher Centrale Clignotante	Lampeggiatore Rele de Intermitencias
035R	Reostato Regelwinderstand	Rheostat Rheostat	Reostato Reostato
035S	Carcaça Gehaeuse	Case Carter	Scatola Caja
036A	Amortecedor de vibraçao Stossdaempfer	Shock Absorber Amortisseur	Ammortizzatore Amortiguador
036P	Pára-choques Stoss-stange	Bumper Pare-chocs	Paraurti Parachoques
036S	Caixa de direção Lenkgehaeuse	Steering Housing Boitier de Direction	Scatola Guida Caja de Direccion
036V	Ventoinha Geblaese	Blower Soufflerie	Ventola Soplador
0370	Comando combinado freio/embreage Betaetigung lenkkupplung/brems	Combined Steering-brake Control Commande Combinee Freins-embr.	Comando Combinato Freni-frizz. Mando Combinado Frenos Y Embr.
038A	Amperímetro Amperemeter	Ammeter Amperemetre	Amperometro Amperimetro
038L	Limpador de pára-brisa Scheibenwaschanlage	Windshield Washer Essui-glace	Lavacristalli Lava Vidrios

NEW HOLLAND

COD.	PORTUGUÊS DEUTSCH	ENGLISH FRANÇAIS	ITALIANO ESPAÑOL
038V	Vidro Glas	Panel Of Glass Vitre	Vetro Cristal
039P	Anteparo Trennblech	Bulkhead Cloison	Paratia Mamparo
039R	Resistor Winderstand	Resistor Resistor	Resistore Resistor
040A	Âncora Anker	Anchor Ancre	Ancora Ancla
040D	Diferencial Differential	Differential Differentiel	Differenziale Deferential
040M	Manometro de Água Manometer, wasser	Water Pressure Gauge Manometre Eau	Manometro Acqua Manometro Agua
040R	Resistência Winderstand	Resistance Resistance	Resistenza Resistencia
040V	Parafuso Schraube	Screw Vis	Vite Tornillo
041M	Manometro de ar Luftdruckmesser	Air Pressure Gauge Manometre Air	Manometro Aria Manometro de Aire
042M	Manêmetro de óleo Oeldruckmesser	Oil Pressure Gauge Manometre Huile	Manometro Olio Manometro Aceite
042P	Pastilha de freio Bremsbelag	Brake Lining Pastille de Frein	Pastiglia Freno Pastilla de Freno
042V	Parafuso sem-fim Schnecke	Worm Screw Vis Sans-fin	Vite Senza Fine Tornillo Sin Fin
043R	Malha do filtro Filter sieb	Filter Strainer Crepine	Reticella Del Filtro Malla de Filtro
0443	Diferencial auto blocante (No SPIN) Sperrdifferential	Differential (No Spin) Differentiel (No-spin)	Differenziale (No Spin) Diferencial (No-spin)
0444	Eixo “super-max-trac” Triebeasche “super max-trac”	Axle “Super-max-trac” Pont “Super Max-trac”	Assale “Super-max-trac” Puente “Super Max-trac”
0445	Dispos. de desengate eixo poster Hinterachsabschaltung	Rear Axle Disconnect Disp.decrapotage	Disp. Desinnesto Assale Post. Disposit.desacoplo Puente Post

NEW HOLLAND

COD.	PORTUGUÊS DEUTSCH	ENGLISH FRANÇAIS	ITALIANO ESPAÑOL
044R	Rede Netz	Net Grille	Rete Rejilla
045A	Anel Ring	Ring Bague	Anello Aro
045D	Difusor Luftduese	Diffuser Diffuseur	Diffusore Difusor
045F	Presilha Clip	Clip Arretoir	Fermaglio Abresadera
045L	Alavanca Hebel	Lever Levier	Leva Palanca
045P	Guia Gleitblock	Pad Patin	Pattino Patin
046D	Difusor venturi Ansaugtrichter	Choke Conduit Venturi	Diffusore Venturi Difusor Venturi
046E	Sapata polar Polschuh	Pole Shoe Massa Polaire	Espansione Polare Pieza Polar
046I	Induzido Anker	Armature Induit	Indotto Inducido
048V	Volante (de inércia) Schwungrad	Flywheel Volant	Volano Volante de Ciguenal
0490	Dispos. para inflar os pneus Reifenfuellanlage	Tire Inflator Apareil de Gonflage de Pneu	Dispositivo Gonfiaggio Pneum. Accesorio de Inflar Neumaticos
0505	Esteira lubrificada Kettenzug oelgeschmiert	Salt Track Chain Chenille Lubrifiee	Catenaria Lubrificata Cadena Engrasada
050B	Biela Gelenkstange	Link Bielle	Biella Biela
050D	Dínamo Lichtmaschine	Generator Dynamo	Dinamo Dinamo
050G	Porca de retenção Nutmutter	Ring Nut Ecrou	Ghiera Virola
050I	Engrenagem Zahnrad	Gear Engrenage	Ingranaggio Corona

NEW HOLLAND

COD.	PORTUGUÊS DEUTSCH	ENGLISH FRANÇAIS	ITALIANO ESPAÑOL
050N	Trava Klinke	Pawl Linguet	Nottolino Seguro
050P	Piso Boden	Floor Plancher	Pavimento Piso
050S	Encosto do assento Rueckenlehne	Seat Back Dossier	Schienale Respaldo
050T	Bujão Stopfen	Plug Bouchon	Tappo Tapon
050V	Volante (de direção) Lenkrad	 Volant de Direction	Steering Wheel Volante Volante de Direccion
0516	Sapatas (3 garras) Kettenplatte (3-steg)	Shoes (3 Grousers) Patin (3 Nervures)	Suole (3 Costole) Zapatas (3 Nervios)
0517	Sapatas (2 garras) Kettenplatte (2-steg)	Shoes (2 Grousers) Patin (2 Nervures)	Suole (2 Costole) Zapatas (2 Nervios)
0519	Sapatas (3 garras l=500 mm) Kettenplatte (3-steg l=500 mm)	Shoes (3 Grousers L=500 mm) Patin (3 Cotes L=500 mm)	Suole (3 Costole L=500 mm) Zapatas (3 Garras L=500 mm)
051B	Biela do motor Pleuel	Connecting Rod Bielle	Biella Motore Biela
051M	Martelo Hammer	Hammer Marteau	Martello Martillo
0520	Sapatas (3 garras l=380 mm) Kettenplatte (3-steg l=380 mm)	Shoes (3 Grousers L=380 mm) Patin (3 Cotes L=380 mm)	Suole (3 Costole L=380 mm) Zapatas (3 Garras L=380 mm)
0521	Sapatas (3 garras l=450 mm) Kettenplatte (3-steg l=450 mm)	Shoes (3 Grousers L=450 mm) Patin (3 Cotes L=450 mm)	Suole (3 Costole L=450 mm) Zapatas (3 Garras L=450 mm)
0522	Sapatas (2 garras l=450 mm) Kettenplatte (2-steg l=450 mm)	Shoes (2 Grousers L=450 mm) Patin (2 Cotes L=450 mm)	Suole (2 Costole L=450 mm) Zapatas (2 Garras L=450 mm)
0523	Sapatas (2 garras l=380 mm) Kettenplatte (2-steg l=380 mm)	Shoes (2 Grousers L=380 mm) Patin (2 Cotes L=380 mm)	Suole (2 Costole L=380 mm) Zapatas (2 Garras L=380 mm)
0524	Sapatas (2 garras l=500 mm) Kettenplatte (2-steg l=500 mm)	Shoes (2 Grousers L=500 mm) Patin (2 Cotes L=500 mm)	Suole (2 Costole L=500 mm) Zapatas (2 Garras L=500 mm)
0525	Sapatas (1 garra l=600 mm) Kettenplatte (1-steg l=600 mm)	Shoes (1 Grouser L=600 mm) Patin (1 Cote L=600 mm)	Suole (1 Costola L=600 mm) Zapatas (1 Garra L=600 mm)

NEW HOLLAND

COD.	PORTUGUÊS DEUTSCH	ENGLISH FRANÇAIS	ITALIANO ESPAÑOL
0526	Sapatas (1garra l=500 mm) Kettenplatte (1-steg l=550 mm)	Shoes (1 Grouser L=500 mm) Patin (1 Cote L=550 mm)	Suole (1 Costola L=500 mm) Zapatas (1 Garra L=500 mm)
052F	Painel lateral Seitenblech	Side Panel Tablier	Fianchetto Costado
052V	Voltímetro Voltmeter	Voltmeter Voltmetre	Voltmetro Voltimetro
0530	Sapatas (1 garra) Kettenplatte (1-steg)	Shoes (1 Grouser) Patin (1 Nervure)	Suole (1 Costola) Zapatas (1 Nervio)
0531	Sapatas auto limpantes Kettenplatte (selbstreinigend)	Self Cleaning Shoes Patins Autonettoyeurs	Suole Autopulenti Zapatas Autopulidoras
0534	Sapatas HD Kettenplatte (HD)	Shoes HD Patins Renforces	Suole HD Zapatas Reforzadas
053C	Camisa do cilindro Zylinderbuechse	Tube Fut de Cylindre	Canna Cilindro Camisa de Cilindro
053D	Diodo Diode	Diode Diode	Diodo Diodo
053V	Lâmina de chapa de aço Schneidkante	Push Plate Lame Versoir	Versoio Reja
0549	Sobre sapata-meia série Strassenschuhe-halbseiting	Street Plates-half Set Demi-jeu Patins de Route	Mezza Serie Soprasuole Medio Juego de Patines
054C	Vela magnética Magneteinsatz	Magnetic Rod Tige Magnetique	Candela Magnetica Barra Imanada
054I	Rosca postiça Gewindeeinsatz	Insert Insertion Filetee	Inserto Filettato Rosca Postiza
054T	Bujão de enchimento Einfuellstutzen-deckel	Filler Cap Bouchon de Remplissage	Tappo Introduzione Tapon de Llenado
055A	Anel de vedação Dichtring	Seal Ring Bague D'etancheite	Anello Tenuta Junta Hermetica
055B	Balancim Kipphebel	Rocker Culbuteur	Bilanciere Balancin
055E	Extintor Feuerloescher	Fire Extinguisher Extincteur	Estintore Extintor

NEW HOLLAND

COD.	PORTUGUÊS DEUTSCH	ENGLISH FRANÇAIS	ITALIANO ESPAÑOL
055F	Fivela Schalle	Buckle Boucle	Fibbia Hebilla
055R	Rebite Niet	Rivet Rivet	Ribattino Remache
0561	Proteções da guia da corrente Kettenfuehrung	Track Chain Guiding Guard Protection Guide-chenille	Ripari Guida Catena Protecciones de Oruga
0563	Proteções da roda da esteira Laufrollenschutz	Track Roller Guard Protections Galets	Ripari Ruote Carrello Proteccion. Rodillos de Oruga
0565	Guias do arco de força Schubrahmen fuehtung	C-frames Guides Guides D'etrier	Guide Per Arcone Guias de Bastidor
056C	Vela de pré-aquecimento Gluehkerze	Glow Plug Bugie Prechauffage	Candela Preriscaldo Bujia Bipolar
056L	Limitador Anschlag	Travel Limiter Limiteur	Limitatore Tope
056T	Bujão de dreno Ablass-stopfen	Drain Plug Bouchon de Vidange	Tappo Di Scarico Tapon de Descarga
0572	Aquecedor elétrico Elektroheizung	Electric Heater Rechauffeur Electrique	Elettroriscaldatore Calorifico Electrico
057T	Bujão magnético Magnetstopfen	Magnetic Plug Bouchon Magnetique	Tappo Magnetico Tapon Imanado
0580	Toldo solar Sonnenblende	Sun Canopy Toit Pare-soleil	Tettuccio Parasole Toldo Parasol
0581	Cabina rops (c/ar condic) Sicherheitskabine mit klimaanlage	Rops Cab (W/conditioner) Cabine de Securite (condition.)	Cabina Sicurezza (C/condizion) Cabina de Aire Acondicionado
0582	Cabina rops especial Rops-kabine sonderausfuehrung	Rops Cab - Special Cabine de Securite-speciale	Cabina Sicurezza Special Cabina Especial
058C	Imã Magnet	Magnet Aimant	Calamita Iman
058R	Redutor Untersetzungsgetriebe	Reduction Gear Reducteur	Riduttore Reductor
0599	Pré-disposição cabina c/ar condicionado Equip.condit. cabine	Air Conditioning Provision Equipo p/acondicionam. de Aire	Predisposiz.condizion. Cabina

NEW HOLLAND

COD.	PORTUGUÊS DEUTSCH	ENGLISH FRANÇAIS	ITALIANO ESPAÑOL
059D	Disco porta-freio Bremstraeger	Brake Back Plate Pateau de Freins	Disco Portafreno Disco Portafreno
0602	Aquecedor de alta capacidade Heizung, groesse ausfuehrung	Heater, High Capacity Rechauffeur Surdimensionne	Riscaldatore Maggiorato Calentador Mas Potente
0604	Cabina c/ ar condicionado Klimanlage	Air Conditioning Climatis. Cabine	Condizionamento Cabina Acondicionamiento Aire Cabina
0607	Viseira pára-sol Sonnenblende	Sun Visor Visiere Pare-soleil	Visiera Parasole Visiera Parasol
060A	Cantoneira Winkel	Angle Corniere	Angolare Angular
060B	Bolacha Lasche	Shackle Jumelle	Biscottino Enganche
060C	Terminal do fio Kabelschuh	Wire Terminal Cosse	Capocorda Terminal
060D	Disco Scheibe	Disc Disque	Disco Disco
060E	Extrator Abzieher	Puller Extracteur	Estrattore Extractor
060G	Rotor Pumpenrad	Impeller Turbine	Girante Impulsor
060I	Pino graxeiro Schmiernippel	Grease Fitting Graisseur	Ingrassatore Engrasador
060L	Chaveta Keil	Key Clavette	Linguetta Chaveta
060N	Nucleo Kern	Core Noyau	Nucleo Nucleo
060P	Pedal Pedal	Pedal Pedale	Pedale Pedal
060R	Reforço Verstaerkung	Reinforcement Refort	Rinforzo Refuerzo
060S	Prato Tellerscheibe	Cup Cuvette	Scodellino Arandela

NEW HOLLAND

COD.	PORTUGUÊS DEUTSCH	ENGLISH FRANÇAIS	ITALIANO ESPAÑOL
060T	Tarugo Block	Block Tasseau	Tassello Taco
0612	Espelho retrovisor interno Rueckspiegel innen	Inside Rear View Mirror Retroviseur Interieur	Specchio Retrovisore Interno Espejos Retrovisores Interior
0613	Espelho retrovisor externo Rueckspiegel aussen	Outside Rear View Mirror Retroviseur Exterieur	Specchio Retrovisore Esterno Espejos Retrovisores Exterior
0614	Vidros p/ homologação européia Glaces homol.europe	Cristales Homologacion Europea	Vetri p/omologazione Europea
0619	Lâmpada de aviso rotativa Rotationswarnlampe	Rotating Warning Beacon Lampe Clignotante A Rotation	Lampada Rotante Luz Giratoria
061C	Contrapeso Kontergewicht	Counterweight Contrepoids	Contrappeso Contrapeso
061E	Extremidade Endstueck	End Extremite	Estremita Extremo
061F	Arame de aço Stahldraht	Steel Wire Fil D'acier	Filo Acciaio Alambre de Acero
061L	Chaveta "woodruff" Scheibenfeder	Woodruff Key Clavette A Disque	Linguetta A Disco Chaveta A Disco
0630	Direção de emergência Notlenkanlage	Emergency Steering Direction de Secours	Emergenza Sterzatura Sistema Direccion Emergencia
0633	Frenagem diferencial Bremsverzoegerung	Proportional Braking Frenage Differencie	Frenatura Differenziata Frenada Differencial
0634	Sistema de freio Bremsanlage	Brake System Installation de Freinage	Impianto Freno Sistema de Frenos
063R	Alavanca angular Hebelrueckstellung	Bell Cranck Renvoi A Levier	Rinvio Reenvio de Palanca
064C	Tampão Deckel	Cap Chapeau	Cappello Sombrerete
064D	Disco de freio Bremsscheibe	Brake Disc Disque de Frein	Disco Freno Disco de Freno
064E	Evaporador Verdampfer	Evaporator Evaporateur	Evaporatore Evaporador

NEW HOLLAND

COD.	PORTUGUÊS DEUTSCH	ENGLISH FRANÇAIS	ITALIANO ESPAÑOL
064F	Filtro de combustível Kraftstoffilter	Fuel Filter Filtre Combustible	Filtro Combustibile Filtro Combustible
064P	Chapa do piso Trittblech	Floor Plate Plancher	Pedana Panel de Piso
064R	Acionamento angular Winkelantrieb	Miter Gearing Renvoi D'angle	Rinvio Angolare Reenvio Angular
065A	Anti-congelante Frostschutzmittell	Antifreeze Antigel	Anticongelante Anticongelante
065C	Sanfona Schutzkappe	Boot Capuchon	Cappuccio Capuchon
065D	Disco de embreagem Kupplungsscheibe	Clutch Disc Disque D'embrayage	Disco Frizione Disco de Embrague
065F	Filtro Filter	Filter Filtre	Filtro Filtro
065G	Junta cardan Kardangelenk	Universal Joint Joint de Cardan	Giunto Cardanico Junta Cardan
065I	Acoplamento Antrieb	Drive Enclenchement	Innesto Acoplamiento
065M	Massa de compensação Fliehgewicht	Flyweight Masselote	Massa Anticipo Contrapeso de Avance
065T	Adesivo Abziehbild	Decal Dacalque	Targa Calcomania
066F	Filtro de ar Luftfilter	Air Cleaner Filtre A Air	Filtro Aria Filtro de Aire
066G	Junta homocinética Homokinetisches gelenk	Constant Vel. Univ.joint Joint Homocinetique	Giunto Omocinetico Junta Homocinetica
067F	Filtro de óleo Oelfilter	Oil Filter Filtre A Huile	Filtro Olio Filtro de Aceite
067G	Eixo cardan Gelenk	Coupling Coupleur	Giunto Acoplamiento
067M	Massa de compensação Fliehgewicht	Flyweight Masselotte Centrifuge	Massa Centrifuga Contrapeso Centrifugo

NEW HOLLAND

COD.	PORTUGUÊS DEUTSCH	ENGLISH FRANÇAIS	ITALIANO ESPAÑOL
067S	Sede do dente da caçamba Schaufelzahntasche	Bucket Tooth Seat Emplacement Dent de Godet	Sede Dente Benna Asiento Diente Cuchara
0680	Dispos. de eliminação de umidade Wasserabscheider	Moisture Ejector Disp.elimination D'humidite'	Dispos. Eliminazione Umidita Supressor de Umedad
0684	Injetor de alcool Alkoholinjektor	Alcohol Injector Onjecteur D'alcool	Iniettore Alcool Inyector de Alcohol
068G	Junta elástica Elastische kupplung	Flexible Joint Joint Elastique	Giunto Elastico Junta Elastica
068S	Sede do dente do ripper Aufreisserzahntasche	Ripper Shank Seat Emplacement Dent Scarificateur	Sede Dente Ripper Asiento Diente Escarificador
069F	Janela Fenster	Window Baie	Finestra Ventana
069S	Sede Sitz	Seat Emplacement	Sede Asiento
0700	Dispos.de aviso de tombamento Ueberlastwarnanlage	Tilting Safety Device Indicat.de Basculement	Disp. Segnalatore Ribaltamento Indicador de Basculamiento
070F	Flange Flansch	Flange Bride	Flangia Brida
070G	Junta esférica Kugelgelenk	Ball Joint Joint A Rotule	Giunto Sferico Articulacion Esferica
070L	Longarina Laengsschiene	Side Rail Brancard	Longherina Longrina
070R	Proteção Schutz	Guard Protection	Riparo Proteccion
070T	Proteção Schutz blech	Protective Panel Dessus	Tegolo Teja
071D	Fechadura Riegel	Closing Device Dispositif de Fermure	Dispositivo Di Chiusura Cierre
071F	Filtro de ar a banho de óleo Oelbadluftfilter	Oil Bath Air Cleaner Filtre A Air A Bain D'huile	Filtro Aria Bagno Olio Filtro de Aire En Bano Aceite
071L	Viga Laengstraeger	Side Member Longeron	Longherone Larguero

NEW HOLLAND

COD.	PORTUGUÊS DEUTSCH	ENGLISH FRANÇAIS	ITALIANO ESPAÑOL
072F	Eixo flexível Biegsame welle	Flexible Shaft Transmission Flexible	Albero Flessibile Arbol Flexible
072I	Chassi Rahmen	Frame Charpente	Intelaiatura Bastidor
0736	Predisposição p/ instalação baterias Befestig. fuer sae batterien	Sae Batteries Provision Fixations Pour Batteries SAE	Predisposizione Batterie sae Preequipo Para Baterias SAE
0742	Sem bateria Ohne batterie	Batteries Deduction Sans Batteries	Senza Batterie Sin Bateria
0743	Ativador para bateria Batterieladung	Batteries Activation Activation Batteries	Attivazione Batterie Activacion de Baterias
0748	Bateria de alta capacidade Hochleitungsbatterien	High Capacity Batteries Batteries A Haute Capacite’	Batterie Maggiorate Baterias de Gran Capacidad
0749	Luzes para trânsito em estrada Licht fuer strassenfahrt	Road Traffic Lights Feux Pour Marche Sur Route	Luci Per Circolazione Stradale Luces de Carretera
074B	Bloco Block	Block Taquet	Blocchetto Calce
0755	Sem farol Ohne scheinwerfer	Without Light Sans Projeteur	Senza Proiettore Sin Proyector
0758	Farois traseiros Scheinwerfer hinten	Rear Floodlights Projectores Arriere	Proiettori Posteriori Proyectores Posteriores
0759	Predisposição p/ instalação alarme Warn.rueckqaerts.ohne hupe	Back Up Alarm Provision Predisp.avvert. Ma	Predisposizione Back-alarm Preequipo Alarma Sin Avisador
075B	Conector Verbindungsblock	Connector Plaque de Jonction	Blocchetto Connessione Plot de Empalme
075D	Espaçador Distanzstueck	Spacer Entretoise	Distanziale Separador
075I	Interruptor Schalter	Switch Interrupteur	Interruttore Interruptor
075M	Membrana Membrane	Diaphragm Membrane	Membrana Membrana
075S	Sede esférica Kugelpfanne	Ball Socket Emplacement Spherique	Sede Sferica Casquillo Esferico

NEW HOLLAND

COD.	PORTUGUÊS DEUTSCH	ENGLISH FRANÇAIS	ITALIANO ESPAÑOL
0760	Alarme de ré Warneinrichtung rueckwaerts.	Back Up Alarm Avertisseur Ma	Avvisatore Acustico Di Rm Avisador de Alarma
0762	Luzes limitadoras Bregenzungsleuchten	Overall Size Lights Feux de Gabarit	Luci Di Ingombro Luces de Calibo
0765	Farois para rops Scheinwerfer fuer rops	Rops Floodlights Projecteur Pour Rops	Proiettori Per Rops Proyectores Para Rops
0766	Farois dianteiros Frontscheinwerfer	Front Floodlight Projecteurs Avant	Proiettori Anteriori Proyectores Anteriores
0767	Farois para cabina Scheinwerfer fuer kabine	Cab Floodlights Projecteurs Sur Cabine	Proiettori Per Cabina Proyectores Para Cabina
0768	Refletores e adesivo de limite de velocidade Reflektierendes kennzeichen	Reflect And Speed Limit Decal Catadioptre Et Disque Vitesse	Catadiottri E Disco Velocita Catadioptr. Y Disco Velocidad
0769	Pisca-pisca Blinklicht	Turn Signals Clignotants de Direction	Fanali Direzione Laterale Luces de Direcction
076B	Chapa isolante Isolierblock	Insulating Block Bloc Isolant	Blocchetto Isolante Aislante
077T	Chassi principal Hauptrahmen	Main Frame Chassis Tracteur	Telaio Trattore Bastidor de Tractor
0780	Diagnóstico centralizado Zentrale fehlersuchanlage	Centralized Diagn. System Diagnostic Centralise	Diagnostica Centralizzata Diagnostico Centralizado
078A	Pedaleira Fussraste	Footrest Repose-pieds	Appoggiapiede Descansapie
078F	Forração Belag	Lining Housse	Fodera Forro
078I	Inversor Wendegetriece	Reverser Inverseur	Inversore Inversor
078P	Para ... Fuer ...	For ... Pour ...	Per ... Para ...
079L	Mancal Drehlager	Rest Lunette	Lunetta *** Luneta
0807	Eixo de tomada de força Zapfwelle	Power Take Off Shaft Arbre Prise de Force	Albero Presa Di Forza Arbol Toma de Fuerza

NEW HOLLAND

COD.	PORTUGUÊS DEUTSCH	ENGLISH FRANÇAIS	ITALIANO ESPAÑOL
080F	Fundo Bodenplatte	Botton Plate Bout	Fondello Fondo
080G	Gotejador Rinne	Channel Gouttiere	Gocciolatoio Gotera
080M	Console Konsole	Bracket Console	Mensola Mensula
080P	Pino Bolzen	Pin Axe	Perno Bulon
080S	Assento Sitz	Seat Siege	Sedile Asiento
0815	Sistema hidráulico remoto 3 vias Servosteuerung-3 steuerkreise	Remote Hydr.syst.3spools Syst.hydr.a Dist.-3 Tiroirs	Imp.idr.com.dist. -3 Cassetti Sistema Hid.mando Dist.-3 Cor.
0816	Sistema hidráulico remoto 4 vias Servosteuerung-4 steurkreise	Remote Hydr.syst.4spools Syst.hydr.a Dist.-4 Tiroirs	Imp.idr.com.dist. -4 Cassetti Sistema Hid.mando Dist.-4 Cor.
0819	Sem sistema hidráulico Ohne hydraulikanlage	Without Hydraulic System Sans Systeme Hydraulique	Senza Impianto Idraulico Sin Sistema Hidraulico
081A	Arco de força Schubrahmen	C-frame Etrier	Arcone Arcon
081D	Distribuidor rotativo Drehverteiler	Rotating Distributor Distributeur Rotatif	Distributore Rotante Distribuidor Giratorio
081L	Cadeado Vorhangschloss	Padlock Cadenas	Lucchetto Candado
0824	Distribuidor de 3 vias Steuerventil 3 steuerkreisen	3 Spool Valve Distributeur A 3 Tiroirs	Distributore 3 Cassetti Distribuidor de 3 Correderas
0829	Proteção do radiador reforçado Kuehlerschutz,verstaerkt	Radiator Guard (HD) Protection Renforcee Radiateur	Riparo Cuffia Rinforzato Proteccion Radiador Reforzada
082B	Tambor da fechadura Zylinderschloss	Lock Cylinder Barriler de Serrure	Blocchetto Serratura Cilindro Cerradura
082L	Lâmina all-hydraulic Mehrwegeschild	Hydraulic Moldboard Lame Hydraulique	Lama All-hydraulic Paleta All-hydraulic
0833	Capo perfurado Motorhaube gelocht	Perforated Hood Capot Perfore’	Cofano Forato Capot Perforado

NEW HOLLAND

COD.	PORTUGUÊS DEUTSCH	ENGLISH FRANÇAIS	ITALIANO ESPAÑOL
0835	Proteção adic. do radiador Kuehlerschutz zusaetzl	Additional Radiator Guard Protection Suppl. Radiateur	Riparo Supplementare Cuffia Proteccion Suplement.radiador
0836	Protetores laterais do capo Motorzeitenbleche, klappbar	Hood Side Plates Panneaux Lateraux Moteur	Fianchetti Mobili Motore Costados Postizos de Motor
0837	ProteçÃes laterais do motor Motorseitenbleche	Engine Side Guards Protections Laterales Moteur	Ripari Laterali Motore Costados Laterales de Motor
083A	Catraca Sperre	Ratchet Cliquet	Arpione Arpon
083B	Bobina Zuendspule	Coil Bobine	Bobina Bobina
083C	Roldana Seilrolle	Sheave Poulie	Carrucola Garrucha
083D	Distribuidor Steuerventil	Control Valve Distributeur	Distributore Distribuidor
083L	Lâmina angulavel (HA) Schwenkschild	Angle Moldboard (HA) Lame Biaise (HA)	Lama Angolabile (HA) Hoja Angulada (HA)
0842	Proteção anti-vandalismo Diebstahlschutz	Vandalism Prevention Disp.antivandalisme	Protezione Antivandalo Proteccion Antirraterias
0843	Tampa anti-vandalismo Schutzdeckel	Anti Vandalism Instrum Covers Capot Pour Planche de Bord	Coperchi Cruscotto Antivandalo Proteccion Del Tablero
084C	Elemento filtrante Filtereinsatz	Filter Element Cartouche Filtrante	Cartuccia Filtrante Cartucho de Filtro
084L	Lâmina reta (HS) Brutschild (HS)	Straight Moldboard (HS) Lame Dozer (HS)	Lama Diritta (HS) Paleta Recta (HS)
0850	Assento reclinável Klappsitz	Reclining Seat Siege Basculable	Sedile Ribaltabile Asiento Abatible
0852	Assento c/ suspensão elástica Schwingsitz	Suspension Seat Siege Sur Suspensions	Sedile C/ Sospensione Elastica Asiento de Suspension Elastica
0859	Pára-lamas diant.e tras. TUV Vordere/hintere kotfluegel TUV	Front & Rear Fenders TUV Ailes Avant Et Arrier TUV	Parafanghi Ant. Post. TUV Guardabarros Ant.y Post. TUV
085A	Eixo Asche	Axle Essieu	Assale Eje

NEW HOLLAND

COD.	PORTUGUÊS DEUTSCH	ENGLISH FRANÇAIS	ITALIANO ESPAÑOL
085F	Forquilha Gabel	Yoke Fourche	Forcella Horquilla
085G	Cotovelo Winkelstueck	Elbow Coude	Gomito Codo
085I	Isolante Isolierung	Insulator Isolant	Isolante Aislante
085L	Lâmina reta-larga (HS-L) Breites brustschild (HS-L)	Straight-wide Moldboard (HS-L) Lame Dozer Large (HS-L)	Lama Diritta-larga (HS-L) Paleta Recta-ancha (HS-L)
085M	Escaninho Kasten	Box Container Boite A Outils	Mobiletto Armario
085R	Divisor Verteilergetriebe	Splitter Repartiteur	Ripartitore Repartidor
085T	Relé Relais	Relay Telerrupteur	Teleruttore Telerruptor
0861	Pára-lamas dianteiros Kotfluegelvorne	Front Fenders Ailes Avant	Parafanghi Anteriori Guardabarros Anteriores
0863	Pára-lamas traseiros Kotfluegel hinten	Rear Fenders Ailes Arriere	Parafanghi Posteriori Guardabarros Posteriores
0868	Pára-lamas alongados Kotfluegel lange ausfuehrung	Full Lenght Fenders Ailes Allongees	Parafanghi Allungati Guardabaros Largos
086L	Lâmina semi-u (hsu) Semi-u-schild (hsu)	Semi-u Moldboard (Hsu) Lame Semi-u (Hsu)	Lama Semi-u (Hsu) Paleta Semi-u (Hsu)
086S	Segmento Segment	Segment Segment	Segmento Segmento
0870	Proteções florestais Schutz fuer forteinsatz	Forestry Protections Protection Deforestage	Protezioni Forestali Protecciones Forestales
0871	Telas post. e lat. do rops Rops-verkleidung seitlich/hint	Rops Side And Hear Screens Grilles Arriere,laterales Rops	Schermi Post. E Lat. Rops Rejillas Posterior,lateral.rops
0872	Proteçoes inferiores (2 pcs) Panzerwanne (2 teilig)	Bottom Guards (2 Pieces) Protections Inferieur.- 2pieces	Protezioni Inferiori (2 Pezzi) Protecciones Infer. (2 Piezas)
0873	Tela posterior Verkleidung hinten	Rear Screen Grille Arriere	Schermo Posteriore Rejilla Posterior

NEW HOLLAND

COD.	PORTUGUÊS DEUTSCH	ENGLISH FRANÇAIS	ITALIANO ESPAÑOL
0875	Proteções inferiores reforçadas Panzerwanne verstaerkt	Bottom Guards H.d Protections Inferieur. Renfor.	Protezioni Inferiori Rinforz Protecciones Infer. Refuerzadas
0879	Sweeps Abweiser	Sweeps Sweeps	Sweeps Sweeps
087C	Caixa de ferramentas Werkzeugkasten	Tool Box Cofre A Outils	Cassetta Attrezzi Caja Herramientas
087L	Lâmpada Gluehbirne	Bulb Ampoule	Lampadina Lampara
087T	Esticador da correia Riemenspanner	Belt Stretcher Tender de Courroie	Tendicinghia Tensor de Correa
0886	Pino de tração Anhaegenbolzen	Drawbar Pin Axe Crochet D'attelage	Perno Gancio Traino Bulon Enganche de Remolque
088D	Diagnóstico Diagnostik system	Diagnostic System Diagnostic	Diagnostica Diagnosrtico
088I	Símbolos Symbole	Symbols Ideogrammes	Ideogrammi Ideogramas
088L	Limitador de consumo de combustível Kraftstoffverbrauch-begrenzer	Fuel Cons.limiter Limiteur Cons.comb.	Limitatore Cons.combustibile Limitador Consumo Combustible
088T	Cortina Kuehlerabdeckung	Curtain Rideau	Tendina Cortina
0890	Barra de tração oscilante Zugpendel	Swinging Drawbar Barre Oscillante D'attelage	Barra Traino Oscillante Barre de Arrastre Oscilante
0891	Gancho de tração reforçado Verstaerkter	Drawbar HD Crocher D'attelage Renforce	Gancio Di Traino Rinforzato Enganche Remolque Reforzado
0895	Predisposição p/ instalação de SCRAPER Scraperanbau anhaenge kupplung	Scraper Installation Provision Predisp.install.decapeuse	Predisposiz.attacco Scraper Preequipo Enganche Trailla
089A	Haste posicionadora Regelstange	Positioning Rod Tige de Positionneur	Asta Posizionatore Varilla Posicionador
089C	Caixa do scraper Schuefkuebel	Scraper Bowl Benne de Decapeuse	Cassone Scraper Cajon de Trailla
089D	Dente da caçamba Schaufelzahn	Bucket Tooth Dent Godet	Dente Benna Diente de Cuchara

NEW HOLLAND

COD.	PORTUGUÊS DEUTSCH	ENGLISH FRANÇAIS	ITALIANO ESPAÑOL
089G	Grampo Clip	Clip Agrafe	Graffetta Grapa
089I	Injetor Duese	Injector Injecteur	Iniettore Inyector
090A	Haste Stange	Rod Tige	Asta Varilla
090B	Bocal de enchimento Einfuellstutzen	Filler Plug Tube Remplissage	Bocchettone Introduzione Boca de Carga
090C	Refletor Rueckstrahler	Reflector Catadioptre	Catadiottro Catadioptrico
090D	Disco magnético Magnetscheibe	Magnetic Disc Disque Magnetique	Disco Magnetico Disco Imanado
090G	Pino de centragem Passtift	Dowel Pion de Centrage	Grano Teton
090I	Invólucro Huelle	Holder Envelooppe	Involucro Envoltura
090S	Semi- anel Ringhaelfte	Half Ring Demi-bague	Semianello Semiaro
091A	Haste de nível Mess stab	Dipstick Jauge de Niveau	Asta Livello Varilla de Nivel
091D	Cubo da roda Radnabe	Wheel Disc Disque de Roue	Disco Ruota Disco de Rueda
0920	Ripper (PD) Heckaufreisser (PD)	Ripper (PD) Ripper (PD)	Ripper (PD) Escarificador (PD)
0921	Ripper (PMD) Heckaufreisser (PMD)	Ripper (PMD) Ripper (PMD)	Ripper (PMD) Escarificador (PMD)
092D	A partir do motor hidráulico ... Ab hydraulikmotor ...	From Hydr.motor ... A Partir Du Moteur Hydraulique	Dal Motore Idraulico ... A Partir Del Motor Hidraulico
092S	Semi-eixo Halbwelle	Half Shaft Demi-arbre	Semialbero Semieje
0933	Ripper rotativo Drehaufreisser	Radial Ripper Ripper Rotatif	Ripper Rotativo Escarificador Rotativo

NEW HOLLAND

COD.	PORTUGUÊS DEUTSCH	ENGLISH FRANÇAIS	ITALIANO ESPAÑOL
0935	Dente p/ripper Zahnhalter	Ripper Shank Outil Pour Ripper	Utensile Per Ripper Util Para Escarificador
0937	Dente (ripper PMD) Zahnhalter	Shank (Ripper PMD) Outil (Ripper PMD)	Utensile (Ripper PMD) Util (Escarificador PMD)
0938	Dente HD(ripper PMD) Zahnhalter (VA)	Shank HD (Ripper PMD) Outil (Ripper PMD)	Utensile HD (Ripper PMD) Util H.d (Escarificador PMD)
093D	A partir do redutor ... Ab untersetzungsgetriebe ...	From Reduction ... A Partir Du Reducteur ...	Dal Riduttore ... A Partir Del Reductor
093F	Freio Bremse	Brake Frein	Freno Freno
093T	Limpador de pára-brisa Scheibenwischer	Windshield Wiper Essuie-glace	Tergicristallo Limpia-parabrisas
0945	Dentes p/escarificador Zahnhalter	Scarifier Shank Outil Pour Scarificateur	Utensile Per Scarificatore Utiles Para Escarificador
094D	Dente do scraper Scraper zahn	Scraper Tooth Dent de Decapeuse	Dente Scraper Diente de Trailla
094S	Semi-colar Schellenhaelfte	Half Collar Demi-collier	Semicollare Semicollar
0953	Ripper (PL) Heckaufreisser (PL)	Ripper (PL) Ripper (PL)	Ripper (PL) Escarificador (PL)
095B	Bucha Buesche	Bushing Douille	Boccola Buje
095C	Corrente Kette	Chain Chaine	Catena Cadena
095F	Embreagem Kupplung	Clutch Embrayage	Frizione Embrague
095S	Semi-biela Schubstange	Half Link Demi-bielle	Semibiella Semibiela
095T	Termometro Themometer	Temperature Gauge Thermometre	Termometro Termometro
0960	Ripper (PVD) Heckaufreisser (PVD)	Ripper (PVD) Ripper (PVD)	Ripper (PVD) Escarificador (PVD)

NEW HOLLAND

COD.	PORTUGUÊS DEUTSCH	ENGLISH FRANÇAIS	ITALIANO ESPAÑOL
096S	Semi-bucha Buechsenhaelfte	Half Bushing Demi-douille	Semiboccola Semibuje
096T	Termostato Thermostat	Thermostat Thermostat	Termostato Termostato
097C	Esteira Kettenzug	Track Chain Chenilles	Catenaria Cadena de Oruga
097S	Semi-borne Klemmenhaelfte	Half Connector Demi-collier	Semimorsetto Semicollar
0988	Adesivo TUV em alemão Klebeschilder deutscher TUV	German TUV Decals Plaques TUV Allemano	Targhe TUV Tedesco Placas TUV En Aleman
098S	Semi-placa Halbstuetze	Half Bracket Demi-etrier	Semistaffa Semi Soporte
0992	Bomba de engraxamento Fettpresse	Greasing Pump Pompe de Graissage	Pompa Ingrassaggio Bomba de Engrase
0993	Bomba de transferência de combustível Kraftsoffordererpumpe	Fuel Transfer Pump Pompe de Travasement Combust.	Pompa Travaso Combustibile Bomba de Repostado Combustible
0995	Kit de ferramentas Bordwerkzeug	Tool Kit Outils	Accessori Manutenzione Herramientas de Servicio
0997	Elementos de 1ª manutenção Inspek.material-erste wartung	First Maintenance Package Elements Premier Entretien	Elementi Prima Manutenzione Elementos de Pronto Servicio
0998	Macaco hidráulico Hydraulikzilinder	Hydraulic Jack Crie Hydraulique	Martinetto Idraulico Gato Hidraulico
1003	Arco de força (all-hydraulic) Schubrahmen (mehrwegeschild)	C-frame (All-hydraulic) Etrier(all-hydraulic)	Arcone (All-hydraulic) Arcon (All-hydraulic)
100C	Encosto Klemmstueck	Retainer Cavalier	Cavallotto Retenedor
100M	Mola Feder	Spring Ressort	Molla Muelle
100S	Semi-cone Halbkegel	Lock Cone Demi-cone	Semicono Chaveta Conica
1011	Forquilhas Streben	Struts Fourches	Forcelle Horquillas

NEW HOLLAND

COD.	PORTUGUÊS DEUTSCH	ENGLISH FRANÇAIS	ITALIANO ESPAÑOL
1012	Forquilhas reforçadas Streben versrtaerkte ausfuehrun	Struts HD Fourches Renforcees	Forcelle Rinforzate Horquillas Reforzadas
101A	Porta objetos Huelse	Casing Etui	Astuccio Estuche
101E	Eletrólito Electrolyt	Electrolyte Electrolyte	Elettrolito Electrolito
101G	Grade Schutzgitter	Grid Grille	Griglia Rejilla
1022	Transmissor “laserplane” Laserplane-sender	Laserplane-transmitter Laserplane-transmetteur	Laserplane-trasmettitore Laserplane-transmisor
1023	Receptor “laserplane” Laserplane-empfaenger	Laserplane-receiver Laserplane-recepteur	Laserplane-ricevitore Laserplane-receptor
102B	Garrafa Flasche	Bottle Boutille	Bomboletta Botella
102E	Elevador Lift	Elevator Elevateur	Elevatore Elevador
102P	Plataforma Platte	Flatcar Plateau	Pianale Plataforma
1030	Cilindros de angulação Schwenkzylinder	Angle Cylinders Cylindres Ad	Cilindri Angolazione Gatos de Angulacion
103E	Ejetor Espulsore	Ejector Expulseur	Espulsore Expulsor
103P	Coluna de direção Lenksaeule	Steering Column Colonne Direction	Piantone Sterzo Columna Direccion
103S	Semi-rolamento Lagerhalbschalen	Half Bearing Demi-coussinet	Semicuscinetto Semi Cojinete
1040	Braços e tirantes (hsu) Schubarm und streben (hsu)	Pushbeams And Struts (Hsu) Bras Et Tirants (Hsu)	Bracci E Tiranti (Hsu) Brazos Y Tirantes (Hsu)
1041	Braços e tirantes (HS-L) Schubarme und streben (HS-L)	Pushbeams And Struts (HS-L) Bras Et Tirants (HS-L)	Bracci E Tiranti (HS-L) Brazos Y Tirantes (HS-L)
1042	Braços e tirantes (HS) Schubarme und streben (HS)	Pushbeams And Struts (HS) Bras Et Tirants (HS)	Bracci E Tiranti (HS) Brazos Y Tirantes (HS)

NEW HOLLAND

COD.	PORTUGUÊS DEUTSCH	ENGLISH FRANÇAIS	ITALIANO ESPAÑOL
1043	Braços e tirantes (tilt-pitch) Schubarme + streben(tilt-pitch	Pushbeams And Struts (Tilt-pitc Bras Et Tirants (Tilt-pitch)	Bracci E Tiranti (Tilt-pitch) Brazos Y Tirantes (Tilt-pitch)
104E	Compomentes internos da cabine Teile im fahrgastraum	Passenger Compartment Pieces Dans L'habitacle	Elementi Abitacolo Elementos Interno Cabina
104S	Semi-disco Halbscheibe	Half Disc Demi-disque	Semidisco Semidisco
105A	Buzina Hupe	Horn Avertisseur Sonore	Avvisatore Acustico Bocina
105F	Cabo Drahtseil	Cable Cable	Fune Cable
105M	Grampo elástico Klemmstueck	Spring Fastener Agrafe	Molletta Sujetador
105P	Chapa Platte	Plate Plaque	Piastra Placa
105R	Aquecedor Heizung	Heater Rechauffeur	Riscaldatore Calentador
105S	Semi-junta Halbgelenk	Half Coupling Demi-joint	Semigiunto Semiacoplamiento
1065	Cilindro tilt (all-hydr.) Tilt zylinder (all-hydraulic)	Tilt Cylinder (All-hydraulic) Verin de Tilt (All-hydraulic)	Cilindro Tilt (All-hydraulic) Gato de Tilt (All-hydraulic)
106S	Semi-vedação Dichtungshaelfte	Half Gasket Demi-joint	Semiguarnizione Semiguarnicion
1070	Cilindro de inclinação Tilt zylinder	Tilt Cylinder Verin de Tilt	Cilindro Inclinazione Gato de Tilt
1071	Cilindro tilt Tilt zylinder	Tilt Cylinder Verin de Tilt	Cilindro Tilt Gato de Tilt
1072	Cilindro tilt (HS) Tilt zylinder (HS)	Tilt Cylinder (HS) Verin de Tilt (HS)	Cilindro Tilt (HS) Gato de Tilt (HS)
1078	Comando do implemento posterior Steurung heckanbaugeraete	Rear Equipment Control Commande D'outil Ar	Comando Attrezzo Posteriore Mando Del Util Posterior
107S	Semi-polia Scheibenhaelfte	Half Pulley Demi-poulie	Semipuleggia Semipolea

NEW HOLLAND

COD.	PORTUGUÊS DEUTSCH	ENGLISH FRANÇAIS	ITALIANO ESPAÑOL
1082	Comando e tubulações Steuerleitungen	Piping And Control Commande Et Tuyauterie	Comando E Tubazioni Mando Y Tuberias
1083	Comando da 2ª haste Betaetigung des 2.steuerkreise	2nd Spool Control Commande de 2me Tiroir	Comando II Cassetto Mando 2.corredera
1084	Comando da 3ª haste Betaetigung des 3.steuerkreise	3rd Spool Control Commande Du 3me Tiroir	Comando III Cassetto Mando 3.a Corredera
1087	Comando e tubulação da válvula distr. Steuerleitung (umschaltventil)	Piping and Contr (Divert Valve) Commande Et Tuyauterie(deviat.)	Comando E Tubaz(dal Deviatore) Mando Y Tuberias (Desviador)
108M	Multiplicador de torque Drehmomentverstaerker	Overdrive Surmultiplicateur	Moltiplicatore Multiplicador
108S	Semi-pistão Kolbenhaelfte	Half Piston Demi-piston	Semistantuffo Semiembolo
1095	Suporte de pivotamento Aufhaengung	Trunnions Consoles	Mensole Incernieram Refuerzos
10G3	Estrangulador Motorabsteller	Engine Cut Off Arret Du Moteur	Arresto Motore Parada
1103	Tubulaç. com válvula de contra fluxo Leitungen mit ablassventil	Piping W/downflow Valve Tuyauterie Avec Clapet Retour	Tubaz.con Valvola Deflusso Tuberia Con Valvula Descarga
1107	Válvula de descida rápida Schnellentleerventil	Quick Release Valve Valve Descente Rapide	Valvola Discesa Rapida Valvula de Descenso Rapido
1108	Válvula de bloqueio Rueckschlagventil	Lock Valve Valve de Blocage	Valvola Di Blocco Valvula de Bloqueo
110F	Fusível Sicherung	Fuse Fusible	Fusibile Fusible
110P	Placa Plaettchen	Plate Plaquette	Piastrina Placa
1118	Braço demolidor para AD Abbrucharm (AD)	Tree Boom (AD) Bras Abattage (AD)	Braccio Abbattimento Per AD Brazo de Excavacion (AD)
1119	Braço demolidor para BD Abbrucharm (BD)	Tree Boom (BD) Bras Abattage (BD)	Braccio Abbattimento Per BD Brazo Excavacion (BD)
111C	Cabo elétrico Kabel	Cable Cable	Cavo Cable

NEW HOLLAND

COD.	PORTUGUÊS DEUTSCH	ENGLISH FRANÇAIS	ITALIANO ESPAÑOL
111V	Válvula de aspiração Einlassventil	Intake Valve Soupape D'admission	Valvola Aspirazione Valvula de Aspiracion
1120	Chapa de encosto p/ AD Schubplatte (AD)	Pusher Plate For AD Plaque de Poussee Pour AD	Piastra Di Spinta Per AD Placa de Empuje Para AD
1124	Tilt hidráulico (HA) Hydr.tiltversetellung (HA)	Hydraulic Tilt (HA) Tilt Hydraulique (HA)	Tilt Idraulico (HA) Tilt Hidraulico (HA)
1128	Tilt-pitch (HA) Tilt-pitch (HA)	Tilt-pitch (HA) Tilt-pitch (HA)	Tilt-pitch (HA) Tilt-pitch (HA)
112C	Cabo terra Massekabel	Ground Cable Fil de Mas	Cavo Massa Cable de Masa
112F	Pivo Achsschenkel	Steering Knuckle Fusee	Fuso A Snodo Mangueta
112V	Válvula de descarga Auslassventil	Exhaust Valve Soupape D'echappement	Valvola Scarico Valvula de Descarga
1130	Engate rápido Schnell-kuplung	Quick Coupling Prise Rapide	Attacco Rapido Enchufe Rapido
1135	Placa de encosto p/ BD Schubplatte (BD)	Pusher Plate For BD Plaque de Poussee Pour BD	Piastra Di Spinta Per BD Placa de Empuje Para BD
1138	Tilt-pitch Tilt-pitch	Tilt-pitch Tilt-pitch	Tilt-pitch Tilt-pitch
113B	Cadernal Umlenkrolle	Sheave Block Poulie	Bozzello Carrucola Polipasto
113M	Monoalavanca Einhebelbedienung	Single Lever Levier Unique	Monoleva Monopalanca
113P	Placa de travamento Sicherungsblech	Lockplate Plaquette Frein	Piastrina Di Sicurezza Placa de Freno
113S	Reservatório de óleo Oeltank	Oil Reservoir Reservoir D'huile	Serbatoio Olio Deposito Aceite
113T	Cabeça do cilindro Zylinderkopf	Cylinder Head Culasse de Cylindre	Testa Cilindri Culata
114S	Reservatório de combustível Kraftstofftank	Fuel Tank Reservoir de Combustible	Serbatoio Combustibile Deposito Combustible

NEW HOLLAND

COD.	PORTUGUÊS DEUTSCH	ENGLISH FRANÇAIS	ITALIANO ESPAÑOL
1159	Trava Caçamba/lança Arretierung Schaufel/hubarme	Bucket/boom Lock Blocage Godet/bras	Bloccaggio Benna//bracci Bloqueo Cuchara/brazos
115M	Montante Saeule	Pillar Montant	Montante Montante
115S	Reservatório Tank	Tank Reservoir	Serbatoio Deposito
1160	Trava da lança Hubarmarretierung	Boom Lock Blocage Bras	Bloccaggio Bracci Bloqueo de Brazos
1161	Trava da caçamba Schaufelarretierung	Bucket Lock Blocage Godet	Bloccaggio Benna Bloqueo de La Cuchara
116R	Revestimento Verkleidung	Covering Revetement	Rivestimento Revestimiento
1170	Indicador de nível da caçamba Schaufelstellungsanzeiger	Bucket Level Indicator Indicateur Position Godet	Indicatore Posizione Benna Indicador Posicion Cuchara
1171	Posicionador automático da caçamba Automat.schaufel-rueckstellung	Bucket Leveler Positionneur Autom.godet	Posizionatore Automatico Benna Posicionador Auto. Cuchara
1175	Posic./limit. autom. caçamba/braço Automat.schaufel Und Hubabscha.	Automatic Positioner/kick-out Posit.limit.auto Godet/bras	Posiz/limitaz.aut.benna/bracci Limitador Auto Cuchara/brazos
117R	Roda compactadora Kompaktor-rad	Landfill Wheel Roue Compacteuse	Ruota Compattatore Rodillo Pata de Cabra
1181	Disposit. limite autom. lança Automat.hubabschaltung	Boom Kick-out Arret Automatique Bras	Dispositivo Kick-out Tope Automatico Del Brazo
119M	Caixa de contatos Klemmleiste	Connection Block Plaque de Jonction	Morsettiera Caja de Empalme
119T	Cabeça Kopf	Head Tete	Testa Cabeza
11G0	Lanças e articulações Hubarm und Umlenkhebel	Boom/linkage Bras,fleche Et Articulation	Bracci E Articolazioni Articulacion Del Aguilon
11G1	Cilindros de elevação Hubzylinder	Lift Cylinders Verin Levage	Cilindri Sollevamento Gato de Elevacion
11G2	Cilindros de rotação da caçamba Kippzylinder	Dump Cylinders Verins Decharge	Cilindri Rotazione Benna Gato de Descarga

NEW HOLLAND

COD.	PORTUGUÊS DEUTSCH	ENGLISH FRANÇAIS	ITALIANO ESPAÑOL
11G3	Tubulaç. dos cilindros de levant. Leitungen fuer hubzylinder	Lift Cylinders Piping Conduites Verins Levage	Tubazioni Cilindri Sollev. Tuberias Gatos de Elevacion
11G4	Tubulaç. dos cilindros de rotação Leitungen fuer kippzylinder	Dump Cylinders Piping Tuyauterie Cylindres Basculage	Tubazioni Cilindri Rotazione Tuberias Gatos Basculamiento
11G5	Comandos do implemento Geraetebetaetigung	Equipment Controls Commandes D'outil	Comandi Attrezzo Mandos Del Util
11G8	Limitador do levant.dos braços Hubbegrezung	Lifting Kick-out Tope Elevacion Brazos	Limitazione Sollev.bracci
11GA	Implemento dianteiro Anbaugeraete, vorne	Front Implement Equipement Avant	Attrezzo Ant. Implemento Anterior
1200	Lança comprida Langer ladearm	Long Boom Bras Long	Bracci Caricatore Lunghi Brazos de Cargadora Largos
120B	Botão Knopf	Button Bouton	Bottone Boton
120G	Junta Flachdichtung	Gasket Joint A Plat	Guarnizione Piana Junta Plana
120M	Borne Kabelklemme	Terminal Connector Borne	Morsetto Elettrico Borne
120P	Prato Tellerscheibe	Plate Coupelle	Piattello Platillo
120R	Bobina Zuendspule	Reel Bobine	Rocchetto Bobina
120S	Fechadura Schloss	Lock Serrure	Serratura Cerradura
122F	Até o motor hidráulico ... Bis hydraulikmotor ...	Up To Hydr.motor ... Justqu'au Moteur Hydraulique ..	Fino Al Motore Idraulico ... Hasta El Motor Hidraulico ...
122G	Retentor Dichtung	Seal Joint	Guarnizione Junta
122P	Pinhão Ritzel	Pinion Pignon	Pignone Pinon
123F	Até o redutor ... Bis untersetzungsgetriebe ...	Up To Reduction ... Justqu'au Reducteur ...	Fino Al Riduttore ... Hasta El Reductor ...

NEW HOLLAND

COD.	PORTUGUÊS DEUTSCH	ENGLISH FRANÇAIS	ITALIANO ESPAÑOL
123G	Retentor de vedação frontal Life time-dichtung	Seal Assy Joint Frontal	Guarnizione Tenuta Frontale Empaquetadura
123P	Pinhão conico Kegelritzel	Bevel Pinion Pignon Conique	Pignone Conico Pinon Conico
124B	Apoia Armlehne	Braço Accoudoir de Siege	Armrest Bracciolo Sedile Apoiabrazo
124F	Até o ... Bis ...	Up To ... Jusqu'au ...	Fino Al ... Hasta El ...
125F	Garfo Gabel	Fork Fourche	Forca Horca
125P	Alicate Zange	Pliers Pinces	Pinza Alicates
125S	Servo freio Servobremse	Brake Booster Servo-frein	Servofreno Servofreno
126F	Até a bomba ... Bis pumpe ...	Up To Pump ... Justqu'a La Pompe ...	Fino Alla Pompa ... Hasta La Bomba ...
126P	Pinça do freio Bremszange	Caliper Etrier de Frein	Pinza Freno Pinza de Freno
1279	Tubulaç. e comando do implemento dianteiro Frontgeraet leitungen-steuerung	Front Attach Piping And Contr Tuyauterie Et C.de Outil Av.	Tubaz E Comando Attrezzo Ant Tuberia Y Mando Util Ant.
127M	Motor hidráulico Hydraulikmotor	Hydraulic Motor Moteur Hydraulique	Motore Idraulico Motor Hidraulico
127P	Lacre Plombe	Lead Seal Plomb	Piombino Precinto
1280	Tubulaç. traseira (da válvula de desv.) Leitungen,hinten(vom umschalv.)	Rear Pipe (From Diverter Valve) Tuyaut.ar (A Partir Du Deviat.)	Tubazioni Post (Dal Deviatore) Tuberia Post.(desde Desviador)
1281	Tubulaç. traseira (do distrib.) Leitungen,hinten(vom steuerven.	Rear Pipe (From Control Valve) Tuyaut.ar (A Partir Du Distr.)	Tubazioni Post (Dal Distrib) Tuberia Post.(desde Distrib.)
1288	Tubulaç. do implem. dianteiro Frontleitung	Front Attachement Piping Tuyauteries D'outil Avant	Tubazioni Attrezzo Ant Tuberia Del Util Anterior
12G2	Acessórios da caçamba Zubehoer ladeschaufel	Bucket Accessories Accessoires Godet	Accessori Benna Accesirios Cuchara

NEW HOLLAND

COD.	PORTUGUÊS DEUTSCH	ENGLISH FRANÇAIS	ITALIANO ESPAÑOL
130B	Braço Ausleger	Arm Bras	Braccio Brazo
130C	Unidade de comando El.steuerplatte	Control Unit Centrale de Commande	Centralina Centralilla
130F	Comando hidr. suplementar Zusaetzliche hydr.funktion	Addit.hydr.function Fonction Hydraulique Supplem.	Funzione Idr.suppl. Mando Hidraulico Suplementario
130M	Motor a explosão Motor	Engine Moteur Thermique	Motore Termico Motor
130P	Pistão Kolben	Plunger Piston	Pistoncino Embolo de Valvula
130S	Direção hidráulica Servolenkung	Power Steering Direction Assistee	Servosterzo Servodireccion
131F	Fire sleeve Buesche mit feuerrand	Fire Sleeve Manguito	Fire Sleeve
131R	Arruela Unterlegscheibe	Washer Rondelle	Rosetta Arandela
132B	Braço oscilante Schwingarm	Swinging Arm Balancier	Braccio Oscillante Brazo Oscilante
132F	Fundo dianteiro Bodenplatte,vorne	Head Culasse Avant	Fondello Anteriore Tapa Anterior
132P	Pistão Kolben	 Piston	PistonPistone Piston
132S	Sensor de aproximação Sensor	Inductive Proximity Switches Capteur de Proximité	Sensore Prossimita Sensor
133B	Lança de levantamento Hubarm	Lift Boom Bras de Levage	Braccio Sollevamento Brazo de Elevacion
133F	Fundo traseiro Bodenplatte,hinten	Bottom End Culasse Arriere	Fondello Posteriore Tapa Posterior
133M	Motor de partida Anlasser	Starter Motor Demarreur	Motorino Avviamento Motor de Arranque
133S	Sensor Sensor	Sensor Capteur	Sensore Sensor

NEW HOLLAND

COD.	PORTUGUÊS DEUTSCH	ENGLISH FRANÇAIS	ITALIANO ESPAÑOL
135C	Aro Felge	Rim Jante de Roue	Cerchio Ruota Llanta de Rueda
135M	Cubo Nabe	Hub Moyeu	Mozzo Cubo,buje
135P	Lâmpada do teto Deckenleuchte	Ceiling Light Plafonnier	Plafoniera Pantalla
135S	Setor dentado Zahnsegment	Toothed Sector Secteur Dente	Settore Dentato Sector Dentado
136S	Setor da roda motriz Antriebsradsegment	Sprocket Sector Secteur Barbotin	Settore Ruota Motrice Sector Rueda Motriz
137M	Motor elétrico Elektrmotor	Electric Motor Moteur Electrique	Motorino Elettrico Motor Electrico
1401	Lâmina demolidora Schneidschild	Shear Boom Lame Abattage	Lama Abbattimento Paleta Abatidora
140C	Dobradiça Scharnier	Hinge Charniere	Cerniera Bisagra, Charnela
140S	Esfera Kugel	Ball Bille	Sfera Bola
141M	Massa de vedação Dichtungsmasse	Putty Mastic Adhesif	Mastice Adesivo Mastique
141P	Painel de instrumentos Instrumentenbrett	Instrument Panel Tableau de Bord	Plancia Portastrumenti Tablero de Abordo
1421	Lâmina destocadora Stubbenroder	Stumper Moldboard Lame Dessoucheuse	Lama Cavaceppi Paleta Arranca Cepas
142G	Cobertura do cabo Schutzrohr	Sheath Gaine	Guaina Funda
142M	Feixe de molas Blattfeder	Leaf Spring Ressort A Lames	Molla A Balestra Muelle de Ballestra
142T	Tirante Stange	Tierod Tirant	Tirante Tirante
1431	Lâmina p/pedras Felsrechen	Rock Rake Lame Spierreuse	Lama Spietratrice Paleta Rompepiedras

NEW HOLLAND

COD.	PORTUGUÊS DEUTSCH	ENGLISH FRANÇAIS	ITALIANO ESPAÑOL
143M	Eixo motor Triebachse	Live Axle Essieu Moteur	Motoassale Eje Motor
1440	Lâmina p/desmatamento (AD) Roderechen (AD)	Rake Blade For AD Lame Debroussailleuse AD	Lama Decespugliatrice Per AD Paleta Desbrozadora de AD
1441	Lâmina p/desmatamento (BD) Roderechen (BD)	Rake Blade For BD Lame Debroussailleuse BD	Lama Decespugliatrice Per BD Paleta Desbrozadora de BD
144M	Manipulador Steurhebel	Manipulator Manipulateur	Manipolatore Manipulador
145G	Guia Fuehrung	Guide Guide	Guida Guia
145M	Elo de corrente Kettenglied	Track Link Maillon	Maglia Cingolo Eslabon de Oruga
145P	Planetário Planetenantrieb	Sun Gear Planretaire	Planetario Pinon Planetario
145R	Rotor Laufer	Rotor Rotor	Rotore Rotor
145S	Respiro Entluefter	Breather Reniflard	Sfiatatoio Respiradero
146M	Módulo dianteiro Vorderwagen	Front Module Module Avant	Modulo Anteriore Modulo Anterior
146R	Rotula esférica Kugelbuechse	Ball Joint Rotule	Rotula Sferica Rotula
147M	Módulo traseiro Hinterwagen	Rear Module Module Arriere	Modulo Posteriore Modulo Posteior
147P	Pneu Reifen	Tire Pneu	Pneumatico Neumatico
147T	Plataforma Oberwagen	Turret Tourelle	Torretta Caseta
148P	Pulverizador Einspritzduese	Nozzle Pulverisateur	Polverizzatore Pulverizador
1501	Barra porta ferramenta Montierhebel	Tool Bar Barre Porte-outil	Barra Portattrezzi Barra Portautiles

NEW HOLLAND

COD.	PORTUGUÊS DEUTSCH	ENGLISH FRANÇAIS	ITALIANO ESPAÑOL
150B	Bolsa Tasche	Bag Trousse	Borsa Bolsa
150C	Chave Schluessel	Key Cle	Chiave Llave
150P	Manopla Kenebelgriff	Knob Poigne	Pomello Empunadura
150R	Registro Hahn	Cock Robinet	Rubinetto Grifo
150S	Sigla Markenzeichen	Trade Mark Sigle	Sigla Sigla
150T	Timer Timer	Timer Timer	Timer Timer
151B	Barra Strebe	Bar Barre	Barra Barra
151S	Sigla do trator Typenschild	Type Plate Type	Sigla Trattore Sigla Tractor
152B	Caçamba de escavação Steinschaufel	Quarry Bucket Godet de Carriere	Benna da Cava Cuchara Para Cantera
153B	Caçamba “clamshell” Schalengreifer	Clamshell Bucket Benne Preneuse	Benna Mordente Cuchara Mordiente
154C	Chave de fechamento Schluessel	Lock Key Cleu de Serrure	Chiave Serratura Llave de Cerradura
154P	Bomba de alimentação Kraftstoffpumpe	Fuel Pump Pompe D’alimentation	Pompa Alimentazione Bomba de Alimentacion
155B	Caçamba para rocha Felsschaufel	Rock Bucket Godet de Roche	Benna da Roccia Cuchara Para Rocas
155G	Engate rápido Schenellkupplung	Quick-connecting Coupling Accouplement Rapide	Giunto Rapido Empalme Rapido
155P	Bomba Pumpe	Pump Pompe	Pompa Bomba
155R	Agulha de rolamento Nadel	Needle Roller Aiguille	Rullino Aguja

NEW HOLLAND

COD.	PORTUGUÊS DEUTSCH	ENGLISH FRANÇAIS	ITALIANO ESPAÑOL
156B	Caçamba trapezoidal Trapetzloeffel	Tapezoidal Bucket Godet Trapeze	Benna Trapezoidale Cuchara Trapezoidal
156G	Olhal rosqueado Kugelkopf	Eyebolt Chupe	Golfare Argolla
157B	Caçamba 4 em 1 4-in-1 schaufel	4-in-1 Bucket Godet Multiple	Benna 4 In 1 Cuchara Multi-uso
157G	Retentor p/ eixo Wellendichtring	Lip Seal Joint D'arbre	Guarnizione Albero Reten
157R	Rolete Rolle	Roller Galet	Rullo Rodillo
158B	Envelope Umschlag	Envelope Gaine	Busta Sobre
158G	O'ring O-ring	O'ring Joint Torique	Guarnizione O-r Junta Torica
158P	Bomba injetora Einspritzpumpe	Injection Pump Pompe D'injection	Pompa Iniezione Bomba de Inyeccion
158T	Transformador Transfomator	Transformer Transformateur	Trasformatore Transformador
159C	Cilindro de freio Bremszylinder	Brake Cylinder Cylindre de Frein	Cilindro Freno Cilindro de Freno
159G	Retentor líquido Fluessigdichtung	Liquid Gasket Colle D'etaincheité	Guarnizione Liquida Sellador
1605	Implemento scraper Scrapereinrichtung	Scraper Implement Equipement Decapeur	Atttrezzo Scraper Equipo de Trailla
160C	Fuso guia Spindel	Worm Screw Ecrou Vis-mere	Chiocciola Tuerca Sinfin
160G	Ferro granulado Koerniges eisen	Ferrous Granulate Granaille Ferreuse	Granulato Ferroso Granulado de Hierro
160R	Roda Rad	Wheel Roue	Ruota Rueda
160S	Silencioso Schalldaempfer	Muffler Silencieux	Silenziatore Silenciador

NEW HOLLAND

COD.	PORTUGUÊS DEUTSCH	ENGLISH FRANÇAIS	ITALIANO ESPAÑOL
160T	Medidor nível Kontaktgeber	Sending Unit Transmetteur	Trasmettitore Contactor
161G	Graxa Fett	Grease Graisse	Grasso Grasa
161S	Sincronizador Synchronieserung	Sycronizer Synchroniseur	Sincronizzattore Sincronizador
162G	Conector fõmea Gehaeuse fuer steckhuelse	Female Connector Connecteur Porte-femelle	Giunto p/femm. Empalme Hembra
163G	Conector macho Gehaeude fuer flachstecker	Male Connector Connecteur Porte-male	Giunto p/ Maschi Empalme Macho
163R	Roda motriz Antriebsrad	Sprocket Barbotin	Ruota Motrice Rueda Motriz
164C	Cilindro Zylinder	Cylinder Cylindre	Cilindro Cilindro
164S	Amortecedor de vibração Schwingungsdaempfer	Damper Amortisseur	Smorzatore Antivibrador
165P	Eixo diferencial Achse	Axle Pont	Ponte Puente
165S	Articulação Gelenk	Articulation Articulation	Snodo Articulacion
165T	Eixo flexível Biegsame welle	Flexible Shaft Transmission Flexible	Trasmissione Flessibile Arbol Flexible
166R	Roda guia Leitrad	Track Idler Roue Tendeuse	Ruota Tendicingolo Rueda Guia
166S	Sanfona Faltenbalg	Bellows Souffleur	Soffietto Fuelle
167R	Radiador de água Wasserkuehler	Water Radiator Radiateur de L'eau	Radiatore Acqua Radiador de Agua
167S	Elevador hidráulico Kraftheber hydraulisch	Hydraulic Lifter Relevage Hydraulique	Sollevatore Idraulico Elevador Hidraulico
168R	Radiador de óleo Oelkuehler	Oil Radiator Radiateur D'huile	Radiatore Olio Radiador de Aceite

NEW HOLLAND

COD.	PORTUGUÊS DEUTSCH	ENGLISH FRANÇAIS	ITALIANO ESPAÑOL
169R	Regulador Regler	Regulator Regulateur	Regolatore Regulador
170C	Cilindro mestre Hauptzylinder	Master Cylinder Maitre-cylindre	Cilindro Maestro Cilindro Maestro
170R	Arruela de pressão Federring	Lockwasher Rondelle Elastique	Rosetta Elastica Arandela Elastica
170T	Lente Scheinwerferglas	Lens Transparent	Trasparente Translucido
171R	Refletor Reflektor	Reflector Reflecteur	Riflettore Reflector
171S	Sapata para rua Strassenschuh	Street Plate Patin de Roue	Soprasuola Patin de Carretera
172S	Suspensão Aufhaengung	Suspension Suspension	Sospensione Suspension
173C	Correia Keilriemen	Belt Courroie	Cinghia Correa
173R	Engrenagem de giro Drehkranz	Bull Gear Rond A Galets	Ralla Rotazione Quicionera
174R	Círculo Kugelaufnahme	Circle Cercle Porte-lame	Ralla Portalama Corona Porta Paleta
175R	Regulador mecânico Mechanischer regler	Governor Regulateur	Regolatore Meccanico Regulador Mecanico
176C	Capo Motorhaube	Hood Capot	Cofano Capot
176R	Raspadora Abstreicher	Scraper Decapeuse	Ruspa Trailla
177S	Escova Kohlenbuerte	Brush Balai	Spazzola Escobilla
17G2	Tubulaç. de refrigeração do motor Leitungen motorkuehlsystem	Engine Cooling Piping Tuyaut.refroid.moteur	Tubaz Raffredd. Motore Tuberias de Refrigeracion
17G5	Elementos de vedação de ar Dichtung fuer luftanlage	Air-tight Element Elements Etancheité D'air	Elementi Tenuta Aria Elementos de Cierre Al Aire

NEW HOLLAND

COD.	PORTUGUÊS DEUTSCH	ENGLISH FRANÇAIS	ITALIANO ESPAÑOL
17GA	Refrigeração do motor Kuehlung des motors	Engine Cooling System Refroidissement Moteur	Raffreddamento Motore Refrigeracion Del Motor
180C	Colar Rohrschelle	Collar Collier	Collare Collar
180P	Porta Tuer	Door Porte	Porta Puerta
180T	Travessa Traverse	Cross Beam Traverse	Traversa Traviesa
1821	Elevador hidráulico (veloz) Kraftheber hydraulisch-schnell	Hydraulic Lift (Fast) Relevage Hydraulique (Rapide)	Sollevatore Idraulico (Veloce) Elevador Hidraulico (Rapido)
182C	Cinto de segurança Sicherheitsgurt	Safety Belt Ceinture de Securite'	Cintura Di Sicurezza Cinturon de Seguridad
183P	Cinzeiro Aschenbecher	Ashtray Cendrier	Portacenere Cenicero
184C	Distanciador Schraubenboltzen	Stud Colonnette	Colonnetta Esparrago
185C	Prego Niet	Nail Clou	Chiodo Clavo
185S	Espelho retrovisor Rueckelspiegel	Rear View Mirror Retrovisor	Specchio Retrovisore Espejo Retrovisor
186A	Eixo de reversão Welle-rueckwaertsang	Reverse Shaft Arbre de Marche Ar	Albero Retromarcia Eje de Marcha Atras
187A	Anel elástico Sprengring	Snap Ring Circlips	Anello Elastico Anillo Elasticox
188A	Cabide Kleiderhaken	Coat-hook Porte-manteaux	Appendiabiti Percha
188C	Coletor Kruemmer	Manifold Collecteur	Collettore Colector
188P	Porta-fusível Sicherungsshalter	Fuse Holder Porte-fusible	Portafusibile Portafudsible
189A	Atuador de giro Drehaggregat	Slewing Actuator Actuateur de Rotation	Attuatore Di Rotazione Mecanismo de Rotacion

NEW HOLLAND

COD.	PORTUGUÊS DEUTSCH	ENGLISH FRANÇAIS	ITALIANO ESPAÑOL
190A	Controle do excesso de combust. Mehrmengensystem	Excess Fuel Control Dispos. de Debit Addit.	Arricchitore Reforzador de Inyeccion
192A	Radio Radio	Radio	Autoradio
192T	Mangueira c/ conexões Schlauch mit stutzen	Hose Assy Tuyau Flexible Avec Raccord	Tubo Fless.c/raccordi Manga Con Racores
193P	Porta-lâmpada Lampenfassung	Bulb Holder Porte-lampe	Portalampada Soporte de Lampara
193T	Tubo Rohr	Tube Tuyau	Tubo Rigido Tubo
195P	Porta-pulverizador Duesenstock	Nozzle Holder Porte-injecteur	Portapolverizzatore Portainyector
196P	Porta-satélites Planetentraeger	Planetary Carrier Porte-satellites	Portasatelliti Caja de Satelites
196S	Extremidade do chassi Kettenfuehrung	Track Frame End Guide-chenilles	Sperone Espolon
197C	Comando do acelerador Gasregulierung	Throttle Control Commande D'accelerateur	Comando Acceleratore Mando Del Acelerador
197P	Porta-escova Buerstentraeger	Brush Holder Porte-balai	Portaspazzola Portaescobilla
198S	Calço Distanzscheibe	Shim Cale D'epassieur	Spessore Suplemento
19G7	Tubulaç. motor filtro de ar Leitungen fuer motorluftfilter	Engine To Air Cleaner Lines Tuyau Moteur-filtre Air	Tubaz Motore-filtro Aria Tuberias Motor-filtro Aire
200S	Pino Stift	Pin Goupille	Spina Pasador
201P	Pré-filtro Vorabscheider	Precleaner Prefiltre	Prefiltro Prefiltro
202P	Posicionador Rueckstellvorrichtung	Positioner Positionneur	Posizionatore Posicionador
202S	Pino elástico Spannstift	Spring Pin Goupille Elastique	Spina Elastica Pasador Elastico

NEW HOLLAND

COD.	PORTUGUÊS DEUTSCH	ENGLISH FRANÇAIS	ITALIANO ESPAÑOL
204P	Tomada de ar Lufteinlass	Air Intake Prise D'air	Presa Aria Boca de Aire
205P	Tomada Steckdose	Receptacle Prise de Courant	Presa Di Corrente Toma de Corriente
205S	Porta Klappe	Door Volet	Sportello Puerta
207P	Tomada de força Zapfwelle	Power Take-off Prise de Force	Presa Di Forza Toma de Fuerza
209T	Turbina Turbine	Turbine Turbine	Turbina Turbina
210C	Chave comutadora El.schalter	Switch Commutateur	Commutatore Conmutador
210P	Prisioneiro Stiftschraube	Stud Goujon	Prigioniero Esparrago
210T	Turbocompressor Turbolader	Turbocharger Turbocompresseur	Turbocompressore Turbocompressor
215P	Perfilado Profil	Channel Profile	Profilato Perfil
215S	Esquadro Winkel	Connecting Plate Equerre	Squadretta Escuadra
216C	Compressor de ar Luftkompressor	Air Compressor Compresseur D'air	Compressore Aria Compresor
21G3	Articulação do chassi Knickgelenk	Main Frame Articulation Articulation de Chassis	Articolazione Telai Articulacion de Bastidores
220C	Condensador Kondensator	Condenser Condensateur	Condensatore Condensador
220P	Farol Scheinwerfer	Floodlight Projecteur	Proiettore Proyector
220S	Estabilizador Stabilizator	Stabilizer Stabilisateur	Stabilizzatore Estabilizador
221C	Ar condicionado Klimaanlage	Air Conditioner Climatiseur	Condizionatore Climatizador

NEW HOLLAND

COD.	PORTUGUÊS DEUTSCH	ENGLISH FRANÇAIS	ITALIANO ESPAÑOL
222P	Extensão Verlaengerungsrohr	Extension Rallonge	Prolunga Extension
224C	Duto de ar Luftleitung	Air Duct Conduit D'air	Condotto Aria Conducto de Aire
225C	Coletor de admissão Ansaugrohr	Intake Manifold Collecteur D'admission	Collettore Aspirazione Colector de Admision
225S	Estribo Buegel	Bracket Support	Staffa Estribo
22G0	Rotação da retroescavadeira Drehaggregat fuer heckbagger	Backhoe Rotation Rotation Pelle Retro	Rotazione Retroscavatore Rotacion Retroexcavadora
230C	Coletor de escape Auspuffkruemmer	Exhaust Manifold Collecteur D'echappement	Collettore Di Scarico Colector de Escape
230P	Polia Riemenscheibe	Pulley Poulie	Pulegia Polea
231S	Estribo Halter	Clip Collier	Staffetta Abrazadera
231V	Tinta Lackierung	Paint Peinture	Vernice Pintura
235C	Conexão Verbindung	Connection Connexion	Connessione Conexion
235S	Õmbolo Kolben	Piston Piston	Stantuffo Embolo
236P	Interruptor Druckknopf	Push Button Bouton-poussoir	Pulsante Pulsador
238P	Vareta Druckstange	Push Rod Embout	Puntale Puntal
23G3	Controle do pedal Pedalier	Pedal Control Grupo de Pedales	Pedaliera
23G5	Tubulações do comando da transmissão Hydr.getriebe-steuerleitungen	Transmission Control Lines Tuyaut. C.de Trasm.hydraul.	Tubazioni Comando Trasm. Idr. Tuberias de Transm.hidraulica
240P	Pino articulado (tucho) Stoessel	Tappet Poussoir	Punteria Empujador

NEW HOLLAND

COD.	PORTUGUÊS DEUTSCH	ENGLISH FRANÇAIS	ITALIANO ESPAÑOL
242P	Ponta do dente do ripper Aufreisserzahnspitze	Ripper Shank Tip Point Dent Scarificateur	Punta Dente Ripper Pua de Diente Escarificador
244P	Tirante Strebe	Strut Etai	Puntone Tirante
247C	Tacometro Drehzahlmesser	Tachometer Compt-tours	Contagiri Tacometro
248C	Horímetro Stundenzaehler	Hourmeter Horametre	Contaore Horometro
248P	Punção Durchschlag	Punch Poincon	Punzone Punzon
24G4	Tubulações da trans. hidrostática Leitungen hydrostat.antrieb	Hydrostatic Drive System Lines Tuyaut.trasm.hydrostatique	Tubazioni Trasm.idrostatica Tuberias Transm.hidraulica
250C	Contato Kontakt	Contact Contact	Contatto Contacto
254C	Recipiente Behaelter	Container Conteneur	Contenitore Contenedor
255C	Carcaça do filtro Filtergehaeuse	Filter Shell Cuve de Filtre	Contenitore Filtro Cuerpo de Filtro
257C	Contraporca Kontermutter	Lock Nut Cotre-ecrou	Controdado Contra Tuerca
259C	Conversor de torque Drehmomentwandler	Torque Converter Convertiseur de Couple	Convertitore Di Coppia Convertidor de Par
25G1	Conexões do câmbio Getriebeanschluesse	Transmission Connections Accouplem.de Boite A Vitesses	Collegamenti Cambio Conexiones Del Cambio
25GA	Acoplamento motor-transmissão Motor/getriebe antrieb	Engine-transmission Coupling Enclenchement Trasm.	Innesto Trasmissione Acoplo de La Transmision
260C	Defletor Leitblech	Shroud Convoyeur	Convogliatore Canalizador
265C	Tampa Deckel	Cover Couvercle	Coperchio Tapa
270C	Contra pino Splint	Cotter Pin Coupille	Copiglia Chaveta Partida

NEW HOLLAND

COD.	PORTUGUÊS DEUTSCH	ENGLISH FRANÇAIS	ITALIANO ESPAÑOL
271S	Estator Stator	Stator Stator	Statore Estator
274S	Haste Kolbenstange	Rod Tige	Stelo Vastago
275C	Carter Oelwanne	Sump Carter D'huile	Coppa Carter de Aceite
280S	Mecha Schmierdocht	Wick Meche	Stoppino Mecha
282T	Adesivo de manutenção Abziehbild wartungsplan	Service And Lube Instruction Plaque Entretien	Targa Manutenzione Calcomania de Mantenimiento
283T	Placa de identificação Typenschild	Identification Plate Plaquette Recapitulative	Targhetta Identificazione Placa de Identificacion
284T	Limpador de pára-brisa traseiro Scheibenwischer,hinten	Windscreew Wiper Essuie-glace Ar	Tergicristallo Posteriore Limpia-luna
285C	Par conico Teller und kegelrad	Bevel Gear Set Couple Conique	Coppia Conica Par Conico
285T	Mangueira Schlauch	Hose Tuyau Flexible	Tubo Flessibile Tubo Flexible
286T	Chassi dianteiro Rahmen vorn	Front Main Frame Chassis Avant	Telaio Anteriore Bastidor Anterior
287T	Chassi traseiro Rahmen hinter	Rear Main Frame Chassis Arriere	Telaio Posteriore Bastidor Posterior
288S	Quadro de indic. multiplas Kombiinstrument	Instrument Cluster Combine de Bord	Strumento Multiplo Cuadro de Indicaciones Multipl.
288T	Alarme acustico Trompete hupe	Projector Trompe	Tromba Acustica Bocina
289T	Trator Maschine	Tractor Tracteur	Trattore Tractor
28G8	Sist. lubrificação do câmbio Getriebeschimierung	Trans.lubrication System Graissage de B.v.	Lubrificazione Cambio Engrase Del Cambio
290C	Cobre junta Lasche	Joint Covering Couvre-joint	Coprigiunto Cobrejuntas

NEW HOLLAND

COD.	PORTUGUÊS DEUTSCH	ENGLISH FRANÇAIS	ITALIANO ESPAÑOL
290T	Tubo de identificacão dos cabos Kabel kennzeichnungen	Cable Identif. Tube Tube D'identification Cables	Tubetto Identific. Cavi Tubito Identif. Cables
291T	Controle de torque Drehmoment-anschlag	Torque Control Torque Control	Torque Control
292T	Adesivos FANA Klebeschilder FANA	Fana Decals Plaques Fana	Targhe Fana
294S	Caixa de aspiração Saugsieb	Suction Rose Crepine	Succhieruola Colador de Aspiraccion
295C	Moldura Rahmen	Bezel Monture	Cornice Marco
295S	Sapata Kettenplatte	Shoe Patin	Suola Teja
297C	Coroa Zahnkranz	Ring Gear Couronne Dentee	Corona Dentata Corona Dentada
29G1	Comandos externos do câmbio Aeusere getriebeschaltung	Transmission Outer Controls Commandes Exter.boite Vitesse	Comandi Esterni Cambio Varillaje Cambio Velocidades
29G2	Comandos externos do redutor Zusatzgetriebeschaltung	Low Speed Outer Controls Commande Exter. Reducteur	Comandi Esterni Riduttore Mando Del Reductor Del Cambio
29G3	Dispos. de segurança do câmbio Getriebeschaltsperre	Transmission Safety Device Disp.securite' B.v.	Dispositivi Sicurezza Cambio Enclavamiento Del Cambio
3007	Pneus 23.5 x 25 Reifen 23.5 x 25	Tires 23.5 X 25 Pneus 23.5 X 25	Pneumatici 23.5 X 25 Neumatico 23.5 X 25
300C	Corpo Gehause	Body Corps	Corpo Cuerpo
300S	Suporte Traeger	Support Support	Supporto Soporte
3017	Pneus 20 x 24 Reifen 20 x 24	Tires 20 X 24 Pneus 20 X 24	Pneumatici 20 X 24 Neumatico 20 X 24
310S	Cilindro mestre do freio Druckversteller	Brake Booster Surpresseur de Freins	Supressore Freni Reforzador de Freno
312C	Cremalheira Zahnstange	Rack Cremalliere	Cremagliera Cremallera

NEW HOLLAND

COD.	PORTUGUÊS DEUTSCH	ENGLISH FRANÇAIS	ITALIANO ESPAÑOL
315C	Vidro Glasscheibe	Glass Glace	Cristallo Cristal
3176	Pneus 29.5 x 29 Reifen 29.5 x 29	Tires 29.5 X 29 Pneus 29.5 X 29	Pneumatici 29.5 X 29 Neumatico 29.5 X 29
319C	Vidro atérmico Scheibe,waermedaemmend	Athermic Glass Pane Glace Athermique	Cristallo Atermico Cristal Atermico
3201	Pneus 14.00 x 24 Reifen 14.00 x 24	Tires 14.00 X 24 Pneus 14.000 X 24	Pneumatici 14.00 X 24 Neumatico 14.00 X 24
3208	Pneus 15.5 x 25 Reifen 15.5 x 25	Tires 15.5 X 25 Pneus	Pneumatici 15.5 X 25 15.5 X 25 Neumatico 15.5 X 25
3209	Pneus 17.5 x 25 Reifen 17.5 x 25	Tires 17.5 X 25 Pneus 17.5 X 25	Pneumatici 17.5 X 25 Neumatico 17.5 X 25
320C	Cruzeta Kreuzstueck	Spider Crossillon	Crociera Cruceta
3210	Pneus 22 x 25 Reifen 22 x 25	Tires 22 X 25 Pneus 22 X 25	Pneumatici 22 X 25 Neumatico 22 X 25
3211	Pneus 20.5 x 25 Reifen 20.5 x 25	Tires 20.5 X 25 Pneus 20.5 X 25	Pneumatici 20.5 X 25 Neumatico 20.5 X 25
3213	Pneus 26.5 x 25 Reifen 26.5 x 25	Tires 26.5 X 25 Pneus 26.5 X 25	Pneumatici 26.5 X 25 Neumatico 26.5 X 25
3219	Pneus 29.5 x 25 Reifen 29.5 x 25	Tires 29.5 X 25 Pneus 29.5 X 25	Pneumatici 29.5 X 25 Neumatico 29.5 X 25
321C	Contagiros Stunderzaehler	Tachometer Horogyrometre	Cronogirometro Horotacometro
322C	Velocímetro Tachometer	Speedometer Horotachymetre	Cronotachimetro Horovelocimetro
325C	Painel Armaturenbrett	Dashboard Planche de Bordo	Cruscotto Tablero de Abordo
32GA	Transmissão traseira Hintere kraftuebertragung	Rear Transmission Transmission Arriere	Trasmissione Posteriore Transmission Posterior
330C	Capo do radiador Kuehlerhabe	Radiator Guard Grille de Radiateur	Cuffia Radiatore Coraza de Radiador

NEW HOLLAND

COD.	PORTUGUÊS DEUTSCH	ENGLISH FRANÇAIS	ITALIANO ESPAÑOL
333C	Cunha Keil	Wedge Coin	Cuneo Cuna
334C	Coifa para pó Staubschutzkappe	Dust Boot Capuchon Pare-poussiere	Cuffia Parapolvere Capucha Guardapolvo
3402	Rodas c/ aro 14.00-25 Raeder mit felge 14.00-25	Wheels W/ Rim 14.00-25 Roues Avec Jante 14.00-25	Ruote Con Cerchio 14.00-25 Ruedas Con Llanta 14.00-25
3403	Rodas c/ aro 8.00 TG-24 Raeder mit felge 8.00 TG-24	Wheels W/ Rim 8.00 TG-24 Roues Avec Jante 8.00 TG-24	Ruote Con Cerchio 8.00 TG-24 Ruedas Con Llanta 8.00 TG 24
341C	Rolamento Lager	Bearing Roulement	Cuscinetto Rodamiento
345C	Coxim Sitzpolster	Cushion Coussin	Cuscino Cojin
36G5	Trava hidráulica Hydraulische arretierung	Hydraulic Lock Blocage Hydraulique	Bloccaggio Idraulico Bloqueo Hidraulico
37G0	Freio da direção Lenkbremse	Steering Brake Frein de Direction	Freno Di Sterzo Freno de Direccion
37G3	Comando do freio de serviço Fussbremsbetaetigung	Brake Pedals Commande Freins Travail	Comando Freni Servizio Mandos Frenos de Servicio
37G4	Comando do freio de estacionamento Parkbremshebel	Parking Brake Freins de Stationemment	Comando Freni Stazionamento Mando Freno de Estacionamiento
393C	Cabina rops Rops-kabine	Rops Cab Cabine de Securite	Cabina Sicurezza Cabina de Seguridad
394C	Via do distribuidor Schieberstange	Control Valve Spool Tiroir Distributeur	Cassetto Distributore Corredera Del Distribuitor
395C	Cor Farbe	Color Couleur	Colore Color
396C	Corpo do trator Maschinenrahmen	Tractor Body Chassis-berceau	Corpo Trattore Cuerpo Tractor
397C	Chassi da esteira Laufwerksrahmen	Track Frame Chassis de Chenille	Corpo Carrello Armazon de Oruga
398C	Vidro colorido Scheibe,getoent	Tinted Glass Glace Athermique Coloree	Cristallo Colorato Cristal Coloreado

NEW HOLLAND

COD.	PORTUGUÊS DEUTSCH	ENGLISH FRANÇAIS	ITALIANO ESPAÑOL
399C	Servo freio hidropneumático Hydropneumatische servobremse	Power Cluster Servo-frein Hydropneumatique	Convertitore Pneumoidraulico Servofreno Neumohidraulico
39G0	Embreagem de direção Lenkkupplung	Steering Clutch Embrayage de Direction	Frizione Di Sterzo Embrague de Direccion
39G2	Comando da embreagem lateral Betaetigung lenkkupplungen	Steering Control Commande Embr.dir.	Comando Frizioni Di Sterzo Mando Embragues Direccion
39G6	Tubulaç. externa das embreagens Lenkkupplungen,aeussere leitun	Steering Outer Piping Tuyaut.ext.embr.dir.	Tubazioni Est Frizioni Sterzo Tuberias Exr.embrag.direccion
39G7	Tubulaç. ligação das embreagens Lenkkuplung anschlusseleituge	Steering Connecting Piping Tuyaut Embr. Dir.	Tubazioni Colleg.friz.sterzo Tuberias de Embrag. Direccion
3G42	Cilindro posicionador Stellzylinder	Positioner Cylinder Verin Positionneur	Cilindro Posizionatore Cilindro Posicionador
3G44	Cilindro de penetração Eindringzylinder	Dipper Cylinder Verin de Cavage	Cilindro Penetrazione Cilindro de Penetracion
400C	Combustível Kraftstoff	Fuel Combustible	Combustibile Combustible
401C	Conector moldado Raccord electrique	Mold-on Connector Racor Electrico	Costampato
401S	Válvula de gaveta Schieberventil	Gate Valve Vanne	Saracinesca Compuerta
402S	Caixa de câmbio Getriebegehaeuse	Transmission Housing Boite de Vitesses	Scatola Cambio Caja de Cambios
403C	Cilindro de direção Lenkzylinder	Steering Cylinder Verin de Direction Lateral	Cilindro Sterzo Cilindro de Direccion
403S	Caixa do redutor final Endantriebsgehaeuse	Final Drive Housing Carter de Reducteur	Scatola Riduttore Finale Caja de Reductor Final
404S	Caixa de transmissão Getriebegehaeuse	Rear Housing Carter de Transm.	Scatola Trasmissione Caja de Transmission
405S	Substância vedante Dichtmasse	Sealant Colle D'etancheite	Sigillante Producto Hermetico
406S	Nebulizador Duese	Nozzle Injecteur	Spruzzatore Tobera

NEW HOLLAND

COD.	PORTUGUÊS DEUTSCH	ENGLISH FRANÇAIS	ITALIANO ESPAÑOL
407S	Faixa anti-derrapante Rutschfester belag	Anti-skid Bande Antiderapante	Striscia Antisdrucciolo Banda Antideslizante
408S	Toldo r.o.p.s Rops-rahmen	Rops Canopy Structure de Protection	Struttura Protezione Estrutura de Proteccion
409S	Setor do freio Bremsbelag	Brake Lining Segment de Frein	Segmento Freno Segmento de Freno
410S	Reservatório de óleo hidráulico Tank fuer hydraulikoel	Hydraulic Tank Reservoir Hydraulique	Serbatoio Olio Imp. Idraulico Deposito Aceite Sistema Hidr.
411S	Reservatório de combustível e óleo Kraftstoff/oeltank	Fuel And Oil Tank Reservoir Combustible/huile	Serbatoio Combustibile E Olio Deposito Combustible Y Aceite
412S	Semi-elo de esteira Halbkettengleid	Half Track Link Dimi-maillon	Semimaglia Cingolo Semieslabon de Oruga
413S	Semi-dobradiça Halbscharnier	Half Hinge Demi-charniere	Semicerniera Hoja de Bisagra
414S	Esquema Schema	Schematic Schema	Schema Esquema
415S	Semi-faixa Halbitalteband	Half Band Demi-bande	Semifascia Semibanda
416S	Descongelante Entfroster	Defroster Degivreur	Sbrinatore Descongelador
417S	Semi-flange Halbflansch	Half Flange Demi-bride	Semiflangia Semibrida
418S	Jogo Satz	Set Jeu	Serie Juego
419S	Desengate do levantamento Degagement relevage	Lift Release Valve Desenganche Elevacion	Sgancio Sollevamento
420S	Reservatório de ar Lufttank	Air Reservoir Reservoir D'air	Serbatoio Aria Deposito de Aire
421S	Solvente Solvant	Solvent Disolvente	Solvente
48GA	Redutor lateral Seitlicher getriebe	Final Drive Reductor Lateral	Riduttore Laterale Reductor Final

NEW HOLLAND

COD.	PORTUGUÊS DEUTSCH	ENGLISH FRANÇAIS	ITALIANO ESPAÑOL
490P	Pino esférico Kugebolzen	Ball Pin Rotule	Perno A Sfera Rotula
491P	Depósito Sumpf	Sump Puisard	Pozzetto Pocillo
492P	Ponta do dente da caçamba Schaufelzahnspitze	Bucket Tooth Tip Pointe Dent Godet	Punta Dente Benna Pua de Diente Cuchara
493P	Plataforma Plattform	Platform Plate-forme	Piattaforma Plataforma
494P	Pressurização da cabina Ueberdruckerzeueger fuer kabin	Cab Pressurizer Pressurisation Cabine	Pressurizzazione Cabina Pressurizacion de Cabina
495P	Limpadores de roda Rad-reiniger	Wheel Cleaners Nettoyeurs de Roues	Pulitori Ruote Limpia Ruedas
499P	Palheta Schaufel	Blade Aube	Paletta Alabe
500P	Power train Power train	Power Train Power Train	Power Train Power Train
501P	Rodas duplas Zwillingsraeder	Coupled Tires Roues Jumelees	Ruote Gemellate Ruedas Dobles
502P	Pré aquecedor Duenstockvorwarmung	Nozzle Holder Preheating	Preriscaldatore
5076	Lubrificação pneumática Pneumatischer schmierung	Pneumatic Lubrication Lubrification Pneumatique	Lubrificaz.pneumatica Lubrificacion Neumatica
50G1	Rolete de apoio da esteira Laufrolle	Track Rollers Galets de Chenille	Ruote Carrello Cingolo Rodillos de Apoyo Oruga
50G2	Esticador da esteira Leitrad	Track Idler Tendeur de Chenille	Tendicingolo Tensor de Cadena
50G3	Rolete suporte da esteira Stuetzrolle	Track Carrier Roller Galet de Retour de Chenille	Rullo Sostegno Cingolo Rodillos de Soporte Oruga
50G4	Proteções da esteira Laufwerkschutz	Track Covers Protections de Chenille	Ripari Cingolo Blindaje de Cadenas
56G1	Suspensão dianteira esteira Laufwerksaufhaengung vorne	Track Front Suspension Suspension Av. Chenille	Sospensione Ant Cingolo Suspension Ant. de Cadena

NEW HOLLAND

COD.	PORTUGUÊS DEUTSCH	ENGLISH FRANÇAIS	ITALIANO ESPAÑOL
56G3	Conexões da esteira Ketten-fuehrungsplatten	Track Guiding Plates Liaisons Chassis Chenilles	Collegamento Carrelli Enlace Armazon Oruga
56G5	Suspensão traseira esteira Laufwerksaufhaengung hinten	Rear Suspension Suspension Ar.chenille	Sospensione Post Cingolo Suspension Post. Cadena
600J	Opcional Varianten	Special Equipment Equipement Special	Variante A Richiesta Variante Facultativa
600U	Providenciar no local Certlich besorgen	Obtain Locally A Procurer Sur Place	Provvedere In Loco A Comprar em La Placa
600W	Cortar na montagem Auf mass abschneiden	Cut At Assembly Couper Selon Besoin	Tagliare Di Misura Cortar A La Medida
600X	Até o num. de série... Bis rahmen ...	Up To Serial No ... Justqu'au Chassis ...	Fino Al Telaio... Hasta El Bastidor ...
600Y	Do num. de série ... Ab rahmen nr ...	Effective S/n Number ... A Partir Du Chassis ...	Dal Telaio ... A Partir Del Bastidor
601E	Ver nota Siehe anmerkung	See Note Voir Remarque	Vedere Nota Ver Nota
63G0	Comandos da direção Lenkungssystem	Steering System Commandes Directionnelles	Comandi Direzionali Mando de La Direccion
65G3	Comandos do freio Bremspedal	Brake Controls Commande de Freins	Comandi Freno Mandos Del Freno
7117	Alavancas de controle Steverhebel	Control Levers Tringleries	Leveraggi Timoniera
7211	Chassi inferior Rahmen unten	Lower Main Frame Chassis Inferieur	Telaio Inferiore Bastidor Inferior
7215	Chassi superior Rahmen oben	Upper Main Frame Chassis Superieur	Telaio Superiore Bastidor Superior
7480	Moto redutor de translação Fahrmotor-untersetzung	Drive Motoreduction Motoreducteur Traslut.	Motoriduttore Traslazione Motorreductor de Traslacion
7482	Moto redutor de rotação Schwenkmotor-untersetzung	Swing Motoreduction Motoreducteur Rotation	Motoriduttore Rotazione Motoreductor de Rotacion
74G0	Baterias,suportes e proteções Batterie halterung	Battery,seat And Support Batteries,siege Et Protections	Batterie,sede E Ripari Asiento Y Proteccion Baterias

NEW HOLLAND

COD.	PORTUGUÊS DEUTSCH	ENGLISH FRANÇAIS	ITALIANO ESPAÑOL
75G0	Comandos elétricos Elektrische steuerung	Electric Controls Commandes Electriques	Comandi Elettrici Mandos Electricos
75G1	Instrumentos elétricos Elektrische anzeigeinstrumente	Electrical Instruments Appareils Electriques	Apparecchi Elettrici Aparatos Electricos
75G3	Cabos de partida Starterkabel	Starting Cables Cables Demarrage	Cavi Avviamento
75G4	Cabos diversos Elektr. kabel	Electric Cables Cables Divers	Cavi Vari Cables Diversos
75G6	Iluminação Beleuchtung	Lights Appareils D'eclairage	Apparecchi Illuminazione Aparatos de Alumbrado
75G7	Componentes elétricos Elektrische einzelteile	Electric Components Composants Electriques	Componenti Elettrici Componentes Electricos
75G9	Termometros e manometros Thermometer und manometer	Temperature-pressure Gauges Thermometres Et Manometres	Termometri E Manometri Termometros Y Manometros
75GA	Sistema elétrico Elektrische anlage	Electrical System Systeme Electrique	Impianto Elettrico Instalacion Electrica
7873	Trava dos controles Steuerhebelarretierung	Controls Locking Blocage Commandes	Bloccaggio Comandi Bloqueo de Mandos
7874	Trava da plataforma Oberwagen-arretierung	Superstructure Locking Blocage Tourelle	Bloccaggio Torretta Bloqueo de La Caseta
7922	Lubrificação centralizada Zentralschmierung	Centralized Lubrication Graissage Centralisé	Lubrificazione Centr. Engrase Centralizado
8079	Caçamba de descarga bilateral Seitenkippschauel	Two-side Dump Bucket Godet Vidage Bilateral	Benna Scarico Bilaterale Cuchara de Descarga Bilateral
82G1	Filtros do reservatório de óleo Hydr.filter	Oil Tank Filters Filtres Reserv. Huile	Filtri Serbatoio Olio Filtros de Deposito de Aceite
82G3	Bomba do implemento Hydraulikpumpe	Equipament Pump Pompe Equipement	Pompa Attrezzo Bomba Del Implemento
82G4	Equipamentos do distribuidor Steurgeraet (arbeitshydraulik)	Equipment Control Valve Distributeur D'equipement	Distributore Attrezzo Distribuidor Del Util
82G5	Comando do distribuidor do implemento Hydraulik-steurung	Control Valve Drive Commande D'equipement	Comando Distributore Attrezzo Accionamiento Del Util

NEW HOLLAND

COD.	PORTUGUÊS DEUTSCH	ENGLISH FRANÇAIS	ITALIANO ESPAÑOL
82G6	Tubulaç. do sistema hidráulico Leitungen fuer hydrauliksystem	Hydraulic System Piping Tuyauterie Circuit Hydraulique	Tubazioni Impianto Idraulico Tuberias de Sistema Hidraulico
82GA	Sistema hidráulico Hydraulische anlage	Hydraulic System Systeme Hydraulique	Impianto Idraulico Sistema Hidraulico
82GD	Tubulações Leitungen	Piping Tuyauterie	Tubazioni Tuberias
83G0	Capos Motorhauben	Hoods Capots	Cofani Capots
83G6	Proteções laterais do capo Seitenbleche	Hood Side Guards Protections Laterales Capot	Ripari Laterali Cofano Costados de Capot
8501	Esteira vedada Kettenzug mit staubdichtung	Sealed Track Chain Chenille Scellee	Catenaria Antipolvere Cadena Cerrada
8582	Cabina reforçada Fahrehaus gepanzert	Armored Cab Cabine Blindee	Cabina Corazzata Cabina Blindada
85G0	Assento do operador Fahrersitz	Operator Seat Siege Operateur	Sedile Conduttore Asiento Conductor
85G2	Suporte do assento e proteção Sitzbefestigung und verkleidung	Seat Support And Guard Support Et Protection Siege	Sostegno E Ripari Sedile Soporte Y Proteccion Asiento
87G0	Pára-lamas - pisos Kotfluegel-trittblech	Fenders- Floors Ailes-planchers	Parafanghi-pedane Guardabarros Y Pisos
87G1	Proteções inferiores Panzerwanne	Bottom Guards Protections Inferieures	Protezioni Inferiori Protecciones Inferiores
87GA	Cabina do operador Fahrer-sitz	Operators Compartment Poste de Conduite	Posto Guida Puesto de Conducion
8833	Tesoura Scherer	Cutter Ciseaux	Cesoia Tijera
8877	Toldo rops revestido Rops rahmen verkleidet	Structure Rops Revetue	Struttura Rops Rivestita Toldo Cerrado
9005	Troca rápida do óleo do motor Rempl.rapide huile moteur	Engine Oil Quick Change Cambio Rapido Aceite de Motor	Sostituz.rapida Olio Motore
9007	Sistema proteção do motor Motorschutzystem	Engine Protection Syst.protection Moteur	Imp.protezione Motore Proteccion Del Motor

NEW HOLLAND

COD.	PORTUGUÊS DEUTSCH	ENGLISH FRANÇAIS	ITALIANO ESPAÑOL
9016	Versão usaf Usaf-version	Usaf Version Version Usaf	Allestimento Usaf Version Usaf
9040	Versão alemanha Version fuer deutschland	Germany Version Variante Pur Allemagne	Allestimento Germania Version Para Alemana
9096	Kit sanitário Kit sanitario	Sanitary Landfill Package	Kit Sanitary Landfill
9110	Sem cilindros de levantamento Ohne hubzylinder	Lift Cylinders Deduction Sans Verins Relevage	Senza Cilindri Sollevamento Sin Gatos Elevadores
9113	Sem tubul. e cilindros de levantamento Ohne leitungen und hubzylinder	W/out Lift Cylinders & Piping Sans Tuyaut. Et Verins Relev.	Senza Tubaz E Cilindri Sollev Sin Tuberias Y Gatos Elevador.
9115	Trava de articulação da lança Hubgestengearretierung	Boom Linkage Lock Blocage Articulation Bras	Bloccaggio Articolaz Bracci Bloqueo Articulacion Brazos
9116	Versão FANA Version fuer nordamerica	Fana Version Version Fana	Allestimento Fana Version Fana
9117	Preparação p/ embarque Preparation pour exped.	Shipping Preparation Preparacion Para Expedicion	Preparazione p/spedizione
9119	Sem suporte de pivotamento Ohne kugelbolzen	Trunnions Deduction Sans Consoles	Senza Mensole Incernieramento Sin Consolas de Articulacion
9130	Sem dispositivo “equistatic” Ohne equistatik	Without Equistatic Device Sans Dispositif Equistatique	Senza Dispositivo Equistatic Sin Dispositivo Equistatic
9159	Sem pintura esmaltada Sans peinture laque	Without Enamel Paint Sin Pintura A Esmalte	Senza Vernicia A Smalto
9200	Sem moitão Ohne hakenseilblock	Hook Sheaves Deduction Sans Moufles de Crochet	Senza Bozzelli Gancio Sin Muflas de Gancho
9206	Contrato especial Contrat special	Special Contract Contrato Especial	Special Contract
9220	Sem contrapeso traseiro Ohne kontergewicht hinter	Without Rear Counterweigth Sans Lests Arriere	Senza Zavorra Posteriore Sin Lastre Posterior
9225	Sem comando de queda livre Ohne freitfall-einrichtung	Without Free Fall Control Sans Commande Free Fall	Senza Comando Free Fall Sin Mando Free-fall
9230	Sem contrapeso e suporte (dianteiro) Ohne kontergewicht/konsole vor.	W/out Ball Ast And Supp (Front) Sans Lest Et Supp (Av)	Senza Zavorra E Supporto (Ant) Sin Lastre Y Soporte Ant.

NEW HOLLAND

COD.	PORTUGUÊS DEUTSCH	ENGLISH FRANÇAIS	ITALIANO ESPAÑOL
9232	Sem contrapesos laterais Ohne seitliches kontergewicht	Without Side Counterweigth Sans Lests Lateraux	Senza Zavorre Laterali Sin Lastre Lateral
9242	Sem pneus Ohne reifen	Without Tire Sans Pneus	Senza Pneumatici Sin Neum+ticos
9291	Sem comando autom. do câmbio Ohne automat.getriebeschaltung	Automatic Shift Deduct. Sans C.de Ant. Vitesses	Senza com.automatico Cambio Sin Mando Automatico Cambio
9292	Sem caixa de câmbio Ohne getriebegehaeuse	W/out Transmission Housing Sans Boite de Vitesses	Senza Scatola com.cambio Sin Caja de Cambio
9491	Sem pneus e rodas Ohne reifen und felgen	Without Tire And Wheel Sans Pneus Et Jantes	Senza Pneumatici E Cerchi Sin Neumaticos E Llantas
9506	Sem sapatas Ohne kettenplatten	Without Shoes Sans Patins	Senza Suole Sin Zapatas
9512	Sem esteira e sapatas Ohne kettenzug und platten	Track Chains & Shoes Deduction Sans Chenille Et Patins	Senza Catenaria E Suole Sin Cadena Y Zapatas
9580	Sem cabina Ohne kabine	Without Cab Sans Cabine	Senza Cabina Sin Cabina
9602	Sem aquecimento Ohne heilzung	Without Heater Sans Chauffage	Senza Riscaldatore Sin Calorifero
9633	Sem direção de emergõncia Ohne notlenkung	Without Emergency Steering Sans Direction de Secours	Senza Emergency Steering Sin Direccion de Emergencia
9761	Sem alarme de ré Ohne rueckfahrwarnanlage	Backup Alarm Deduction Sans Avertisseur Ma	Senza Back Up Alarm Sin Alarma Back-up
97G5	Comandos do motor (motor PF) Motorsteuerung	Engine Controls (Engine PF) Commandes Moteur	Comandi Motore (PF Motore) Mandos Del Motor (PF Motor)
97GA	Fornecimentos externos Lieferung	Purchased Finish (P.F.) Fournitures Exter.	Forniture Esterne Provisiones de Terceros
9848	Sem reclinagem do assento Ohne sitz legen	Without Seat Tilting	Senza Ribaltamento Sedile
9850	Sem assento Ohne sitz	Without Seat Sans Siege	Senza Sedile Sin Asiento
9851	Sem assento e suporte Ohne sitz und konsole	Without Seat And Pedestal Sans Siege Et Support	Senza Sedile E Supporto Sin Asiento Y Soporte

NEW HOLLAND

COD.	PORTUGUÊS DEUTSCH	ENGLISH FRANÇAIS	ITALIANO ESPAÑOL
9859	Sem paralamas dianteiros e traseiros Ohne kotfluegel- vordere/hinten	Front & Rear Fenders Deduction Sans Ailes Avant Et Arriere	Senza Parafanghi Ant. e Post. Sin Guardabarros Ant. Y Post
9876	Sem estrutura de proteção Ohne ropsrahmen	Without Rops Canopy Sans Structure de Protection	Senza Struttura Protezione Sin Toldo
9890	Sem barra de tração Ohne zugpendel	Swinging Drawbar Deduction Sans Barre D'attelage	Senza Barra Di Traino Sin Barra de Arrastre
9891	Sem gancho de tração Ohne zughaken	Without Drawbar Sans Crochet D'ettalage	Senza Gancio Traino Sin Enganche de Remolque
98G0	Adesivos e manuais Klebeschilder und handbuecher	Manuals And Decals Plaques Et Manuels	Targhe E Manuali Calcomanias Y Manuales
98G1	Adesivos de identificação Typenschilder	Identification Plates Plaque D'identification	Targhe Di Identificazione Placas de Identificacion
98G2	Marcas registradas Firmenzeichen	Trade Marks Marque de Fabrique	Marchi Della Ditta Marcas de Fabrica
99G0	Preparações finais Fertigstellung	Final Preparation Dotations Finales	Dotazioni Finali Dotaciones Finales
99G8	Lubrificantes Schmierstoffe	Lubricants Lubrifiants	Lubrificanti Lubricantes
A061	Aneis de segmento Kolbenringe	Pistons Rings Segments	Anelli Stantuffo Aros de Embolo
A191	Eixo cardan Kardanwelle	Propeller Shafts Arbre de Transmission	Alberi Di Trasmissione Arbol de Transmission
ALT	em alternativa Als alternative	Optional En Alternative	In Alternativa Facultativo
ANT	Dianteiro (a) Vorn	Front Avant	Anteriore Anterior
B159	Caçamba e lanças Schaufel und arme	Bucket And Booms Godet Et Bras	Benna E Bracci Pala Y Brazos
B160	Lança monobloco Monoblock-ausleger	One Piece Boom Bras Monobloc	Braccio Monoblocco Brazo Monobloque
B161	Braço n. 1 Grundausleger	Boom Pied de Fleche	Braccio N. 1 Brazo de Elevacion

NEW HOLLAND

COD.	PORTUGUÊS DEUTSCH	ENGLISH FRANÇAIS	ITALIANO ESPAÑOL
B162	Braço n. 2 Ausleger-oberteil	Stick Fleche	Braccio N. 2 Brazo Central
B163	Braço n. 3 Loeffelsteil	Dipper Arm Balancier	Braccio N. 3 Brazo Terminal
C	Completo (a) Komplett	Assy Complet	Compl Completo
C189	Comando Betaetigungsvorricht	Control Commande	Comando Mando
C259	Grupo de conversor de torque Drehmomentwandlergruppe	Unit Torque Converter Groupe Convertisseur de Couple	Gruppo Convvertitore Di Coppia Grupo Convertidor de Par
C274	Carter do motor Motoroelwanne	Engine Oil Sump Carter D'huile	Coppa Olio Motore Carter de Aceite
C404	Comando da distribuição Verteilerantrieb	Timing Control Commande de Distribution	Comando Distribuzione Pinones de La Distribucion
C405	Componentes Einzelteile	Components Composants	Componenti Componentes
C406	Tampas do bloco do motor Deckel des kurbelgehauses	Crankcase Covers Couvrcles de Bloc-cylindres	Coperchi Basamento Tapas Del Bloque
C407	Vidros Glasscheiben	Glass Plates Glaces	Cristalli Cristales
C408	com aquecedor Mit heizgeraet	With Heater Avec Rechauffeur	Con Riscaldatore Con Calorifero
C409	Cilindro de basculamento Kippzylinder	Positioner Cylinder Cylindre de Renversement	Cilindro Rovescio Cilindro de Vuelco
CORR	Corrigir Richtig	Correct Corrigez	Corrige Lease
DS	Direito (a) Rechts	Right Droit	Destro Derecho
EL	Eliminado Entfallen	Deleted Elimine	Eliminato Eliminado
ERR	Errado(a) Falsch	Wrong Errata	Errata Donde Dice

NEW HOLLAND

COD.	PORTUGUÊS DEUTSCH	ENGLISH FRANÇAIS	ITALIANO ESPAÑOL
EST	Externo Aussen	Outer Exterieur	Esterno Exterior
FA00	Trator agrícola Ackerschlepper-raupen	Agricultural Crawler Tract.agricole Sur Chenilles	Agricolo A Cingole Tractor Agricola de Orugas
FB00	Retroescavadeira Baggerlader	Backhoe Loader Chargeuse-pelleteuse	Terna Terna Sobre Ruedas
FD00	Trator de esteiras Planierraupe	Crawler Dozer Bouteur Sur Chenilles	Apripista Cingoli Abretrochas
FD0P	Trator de esteiras LGP Planierraupe LGP	Crawler Dozer LGP Boteur Sur Chenilles LGP	Apripista Cingoli LGP Abretrochas LGP
FE00	Escavadeira de esteiras Raupenbagger	Crawler Excavator Pelle Sur Chenilles	Escavatore A Cingoli Excavadora de Orugas
FE0P	Escavadeira de esteiras LC Raupenbagger LC	Crawler Excavator LC Pelle Sur Chenilles LC	Escavatore A Cingoli LC Excavadora de Orugas LC
FE0R	Escavadeira de esteiras HD Raupenbagger HD	Crawler Excavator Pelle Sur Chenilles HD	HD Escavatore A Cingoli HD Excavadora de Orugas HD
FE0W	Escavadeira de rodas Radbagger	Wheel Excavator Pelle Sur Pneus	Escavatore A Ruote Excavadora de Ruedas
FG00	Motoniveladora Motorgrader	Motor-grader Niveleuse Sur Pneus	Motolivellatrice Motoniveladora
FL00	Carregador de esteiras Laderaupe	Crawler Loader Chargeuse Sur Chenilles	Caricatore A Cingoli Cargadora de Orugas
FL0P	Carregador de esteiras LGP Laderaupe LGP	Crawler Loader - LGP Chargeuse Sur Chenilles LGP	Caricatore A Cingoli LGP Cargadora de Orugas
FP00	Assentador de tubos Rohrleger	Pipe Layer Poseur de Tubes	Posatubi Tiendetubos
FR00	Pá-carregadeira sobre rodas Radlader	Wheel Loader Chargeur Sur Pneus	Caricatore Art Ruote Cargadora de Ruedas
FR0C	Compactador sobre rodas Rad-verdichter	Wheel Compactor Compacteur A Roues	Compattatore A Ruote Compactadora de Ruedas
FS00	Motoscraper Motorsctraper	Motor-scraper Decapeuse Sur Pneus	Motoruspa Mototrailla

NEW HOLLAND

COD.	PORTUGUÊS DEUTSCH	ENGLISH FRANÇAIS	ITALIANO ESPAÑOL
G109	Grupo de injeção Einspritzausruestung	Injection Equipment Groupe D'injection	Gruppo Iniezione Grupo de Inyeccion
G164	Ganchos de manobra Beweliger haken	Hooks Crochets de Manoeuvre	Ganci Manovra Ganvhos de Manoibra
G165	Gancho de levantamento Haken fuer heben	Hook,lift Crochet de Relevage	Gancio Di Sollevamento Gancho de Levantamiento
G214	Translação da retro-escavadeira Schwenkbewegung heckbagger	Back-hoe Travel Translation Pelle Retro	Traslazione Retroscavatore Traslacion Retroexcavadora
I091	Indicador do nível de óleo Oelmesstab	Oil Lever Indicator Jauge D'huile	Indicatore Livello Olio Varilla de Nivel de Aceite
INF	Inferior Unten	Lower Inferieur	Inferiore Inferior
INT	Interno Innen	Inner Interieur	Interno Interior
LAT	Lateral Seitlich	Side Lateral	Laterale Lateral
M148	Motor Motor	Engine Moteur	Motore Motor
M149	Eixo motor dianteiro Vordere triebachse	Front Axle Pont Av	Motoassale Anteriore Puente Anterior
M150	Eixo motor traseiro Hintere triebachse	Rear Axle Pont Ar	Motoassale Posteriore Puente Posterior
P152	Bomba d'água Wasserpumpe	Water Pump Pompe A Eau	Pompa Acqua Bomba de Agua
P153	Bomba de óleo Oelpumpe	Oil Pump Pompe A Huile	Pompa Olio Bomba de Aceite
P202	Posicionador automático Automatische rueckstelleinrich	Hydraulic Bucket Positioner Positionneur Automatique	Posizionatore Automatico Situador Automatico
P496	Peças sobressalentes Zusaetzlichen teile zum motor	Spare Parts Pieces Supplementaires	Parti Supplementari Piezas Suplementarias
P497	Bomba da direç.-recup. do conver Pumpe lenkung,wandlerolruckl.	Steering-convert Scavenge Pump Pompe Direction-recup.convert.	Pompa Sterzo-recupero Convert. Bomba Direccion-recup.convert.

NEW HOLLAND

COD.	PORTUGUÊS DEUTSCH	ENGLISH FRANÇAIS	ITALIANO ESPAÑOL
P498	Bomba transmissão-conversor Getriebe-wandler-pumpe	Transmission-converter Pump Pompe de B.v.-convertisseur	Pompa Cambio-convertitore Bomba Del Cambio-convertidor
POST	Traseiro Hinten	Rear Arriere	Posteriore Posterior
R178	Rodas Raeder	Wheels Roues	Ruote Ruedas
R179	Regulador de temperatura Temperatur-regler	Temperature Control Regulateur de Temperature	Regolatore Di Temperatura Regulador de Temperatura
S422	Suplementar Zusaetzlich	Supplementary Supplementaire	Supplementare Suplementario
SALD	A soldar Anzuschweissen	Requires Welding A Souder	Da Saldare A Soldar
SEM	Semi-acabado Halbzeug	Semifinished Demi-ouvre	Semilavorato Semielaborado
SN	Esquerdo Links	Left Gauche	Sinistro Izquierdo
SP	Espessura Distanzscheibe	Thickness Epasseur	Spessore Grueso
SUP	Superior Oben	Upper Superieur	Superiore Superior
T293	Tubulações do servo comando Leitungen fuer servosteuerung	Servocontrol Lines Tuyauterie de Servocommande	Tubazioni Servocomadi Tuberias de Servocomando
V232	Válvula prioritária Prioritaetsventil	Priority Valve Valve de Priorite	Valvola Prioritaria Valvula de Prioridad
V233	Válvula moduladora Modulierventil	Trimmer Valve Valve Moderatrice	Valvola Moderatrice Valvula Moderadora
VED	Ver sub-grupo Siehe untergruppe	See Sub Group Voir Sgr	Vedere Sgr Vease Sgr

ANOTAÇÕES - NOTES

ANOTAÇÕES - NOTES