RUTHZIL TRATOR COMERCIAL DE PEÇAS LTDA 11 97083-6812 ROLANDO

W 160

PÁ CARREGADEIRA - WHEEL LOADER

Catálogo de peças de reposição - Parts Catalog

ATENÇÃO	Leia atentamente o Manual de Operação e Manutenção antes de colocar a máquina em funcionamento, ou efetuar qualquer tipo de intervenção na máquina.
WARNING	Study the Operation and Maintenance Instruction Manual through before starting, operating, maitaining, fueling or sevicing this machine.

É proibida a reprodução gráfica e eletrônica do texto e das figuras.
Text and figures of this catalog may not be reproduced.

NEW HOLLAND - PUBLICAÇÕES TÉCNICAS
CNH Latin America Ltda.
Av. Gal. David Sarnoff, 2237 - 32.210-900 - Contagem - Minas Gerais - BR
Depto. de Peças de Reposição – Tel.: 0055 xx 31 3329 3383 - Fax: 0055 xx 31 3329 3386
www.cnh.com

1st issue - 1ª Edizione - 1ere Edition - 1e Ausgabe - 1ª Edición - 1ª Edição - XII / 2004 NH 75314358

NEW HOLLAND

EVITE OS ACIDENTES

A maior parte dos acidentes que ocorrem nas indústrias, nas fazendas, em casa ou nas estradas, são causadas pela imprudência e falta de observação das normas e regras de segurança.

Por esta razão A MAIOR PARTE DOS ACIDENTES PODEM SER EVITADOS, basta prever as possíveis causas e atuar com a necessária cautela e prudência. Para qualquer tipo de máquina, por melhor que seja projetada e construída, não é possível excluir a hipótese de possíveis acidentes, sem inconvenientes de algumas de suas características básicas, acesso e um funcionamento melhor.

Um operador cuidadoso e cauteloso é a maior garantia contra os acidentes. A observância cuidadosa de somente uma norma de segurança é bastante importante para evitar muitos desastres graves.

Esta norma é:

Nunca tente limpar, engraxar ou dar manutenção com a máquina em funcionamento.

AVISO

Antes de fazer qualquer operação de manutenção, regulagem ou reparos sobre máquinas dotadas de implementos hidráulicos, mecânicos ou com cabos (exemplo: pá-carregadeira, trator, scraper, etc.) é necessário que os implementos estejam abaixados e apoiados sobre o solo.

Na eventual necessidade de acesso em alguma parte da máquina que seja preciso levantar o implemento, é indispensável apoia-lo bem firme e com meios adequados e estáveis, que não sejam aqueles previstos para seu acionamento.

EVITE LOS ACCIDENTES

La mayoria de los accidentes que se verifican durante las faenas son imputables a la infracción de secillas normas de seguridad o de elementales precauciones. Por esta razón, en la mayoria de los casos pueden prevenirse enterándose de sus posibles causas y adoptando previamente oportunas y prudentes medidas cautelativas.

Por bién proyectada o construida que se presente cualquer tipo de máquina no puede prescindirse en absoluto de posibles accidentes, sin trastornar algunas de sus características basicas para ganar acceso a un funcionamento mejor.

Un operador cuidadoso y prudente representa la mejor póliza de seguros contra los accidentes. El concienzudo cumplimento de tan sólo una elemental norma de seguridad seria de suyo suficiente para evitar murchas graves desgracias. Esta norma es:

Nunca trate de limpiar, engrasar, reportar ni reparar la máquina mientras funciona. Deténgala.

AVISO

Antes de emprender cualquier operación de manutención, reglaje o reparación de máquinas equipadas com útiles accionados mecánica o hidráulicamente, o con cables (ejemplo: palas cargadoras, abretrochas, traílas, etc.) es preciso apoyar el útil en el suelo.

Suponiendo que para tener acceso alguna parte de la máquina sea preciso levantar el útil, es indispensable sujetarlo bien firme y con medios estables, que no sean aquellos previstos para su accionamiento.

AVOID ACCIDENTS

Most accidentes, whether they occur in industry, on the farm, at home or on the highway, are caused by the failure of some individual to follow simple and fundamental safety rules or precautions. For this reason MOST ACCIDENTS CAN BE PREVENTED by recognizing this real cause and doing something about it before the accident occurs.

Regardless of the care used in the design and constructions of any type of equipment there are many conditions that cannot be completely safeguarded against without interfering with reasonable accessibility and efficient operation.

A careful operator is the best insurance against na accident. The complete observance of one simple rule would prevent many thousand serious injuries each year.

That rule is:

Never attempt to clean, oil or adjust a machine while it is in motion.

WARNING

On machines having hydraulically, mechanically, and/or cable controlled equipment (such as shovels, loaders, dozers, scrapers, etc.) be certain the equipment is lowered to the ground before servicing, adjusting and/or repairing.

If it is necessary to have the hydraulically, mechanically and/or cable controlled equipment partially or fully raised to gain access to certain items, be sure the equipment is suitably supported by means other than the hydraulic lift cylinders, cable and/or mechanical devices used for controlling the equipment.

NEW HOLLAND

EVITARE GLI INDICENTI

La maggior parte degli incidenti ed infortuni che si verificano negli stabilimenti, nelle aziende agricole, in casa o sulle strade, sono causati dalla mancata osservanza di qualche semplice o fondamentale regola di prudeza e di sicurezza.

Per questa ragione NELLA MAGGIORANZA DEI CASI ESSI POSSONO ESSERE EVITATI: basta prevederne le possibili cause ed agire di conseguenza con la necessaria cautela e prudenza.

Con qualsiasi tipo di macchina, per quanto ben progettata e costruita, non é possibile escludere in assoluto ogni eventualitá di incidente senza interferire negativamente su alcune caratteristiche essenziali per una ragionevole accessibilità e per un funzionamento efficiente.

Un operatore attento e prudente é la migliore garanzia contro gli incidenti. L'osservanza scrupolosa di una sola ed elementare norma di sicurezza sarebbe già sufficiente ad evitare molti infortuni gravi. Questa norma é:

Non eseguire mai alcun intervento di pulizia, lubrificazione o manutenzione con la macchina in movimento.

ATTENZIONE

Prima di eseguire qualsiasi operazione di manutenzione, regolazione o riparazioni su macchine dotate di attrezzature comandate idraulicamente, meccanicamente o mediante funi (ad esempio pale caricatrici, apripista, ruspe, ecc) ocorre accertarsi che l'attrezzatura sia abbassata ed appoggiata al suolo.

Se per poter accedere a qualche parte della macchina ocorre che l'attrezzatura resti in posizione sollevata, questa dovrà essere opportunamente sopportata servendosi di mezzi che mon siano quelli previsti per il comando.

EVITEZ LES ACCIDENTS

Laplupart des accidents qui se produisent dans les exploitations industrielles ou agricoles, à la maison ou sur la route, sont dús à l'inobservation de régles de sécurité ou de précautions simples et élémentaires.

C'est pourquoi la plupart des accidents peuvent étre évités si on en connait la cause réele et si les mesures nécessaires sont prises avant qu'ils ne se produisent.

Quelque soit le soin apporté à l'étude et à la construction de n'importe quel type d'équipement, il existe un certain nombre de risques contre lesquesls il est impossible de se prêmunir sans compromettre l'accessibilité et le bon fonctionnement des organes.

Un conducteur prudent constitue la meilleure assurance contre les accidents. L'obsercation stricte d'une régle simple et unique permettrait d'éviter des milliers d'accidentes graves chqeue année. Cette régle est la suivante: Ne jamais tenter de nettoyer, graisser ou régler une macchine en marche.

ATTENTION

Avant de procéder à l'entretien, au réglage ou à la réparation d'engins, tels que pelles, chargeuses, bouteurs, scrapers, etc, munis d'equipements à commande hydraulique, mécanique ou par càbles, assurez-vous que ces équipaments ont été descendus jusqu'au sol.

Si, pour procéder à l'entretien, au réglage ou à la réparation des engins, il est nécessaire de levar partiellement ou entièrement les équipements à commande hydraulique, mécanique ou par càbles pour pouvoir accéder a certains organes, assurez-vous que ces équipements sont convenablement supportés par d'autres moyens que les cylindres de levage hydrauliques, les càbles ou les dispositifs mécaniques utilisés pour leur commande.

UNFALLVERHUTUNG

Die meisten Unfälle sind darauf zuruckfuhren, dass einfache und grundiengende Sichercheitsvorschriften oder Vorsichtsmassregein nicht beachtet werden. Dies gilt gleichermassenfur Unfalle in derindustrie, in der Landwirtschaft im Haushalt und im Strassenverkehr. Aus diesem Grund KONNEN DIE MEISTEN UNFÃLLE VERHUTET WERDEN, sofern main die mõglichen Ursachenkennt un die erforderliche Vorsicht ubt.

Auch bei durchdachter Konstruktion un sorgfaltiger Herstellung einer Maschine ist es kaum moglich das Zustandekommen eines Unfallas absolut zu vermeiden, ohne dabei manche unentbehrliche Maschinmenmerkmale hinsichtlich Zuganglichkeit und Leistungsfahigkeitzuviel zubeeintrachtigen.

Vorsichtist der beste Unfallschutz. Bereits die Einhaltungeiner einfachen Sicherheitsvorschrift kann einer Vielzahi shwerer Unfalle vermeiden lassen.

Diese Vorschrift lautet:

Wartungsarbeiten (Reiningung, Schmierung, Instandchaltung) durfen nicht warend des Maschinenbetriebs durchgefurhrt werden.

ACHTUNG

Vor allen Wartuns and Instandsetzungsarbeiten an Maschinen mit hydraulisch, mechanisch oder durch Seilzue gesteueten Arbeistsgeraten (z. B. Schaufellader, Planierschilder, Flachbaggergerate usw) sind diese auf den Boden abzusetzen.

Sind die betreffenden Teile nur bei hochgestellen Arbeitseinrichutungen zuganglich, so sind diese standsicher zu unterbauen; hierzu reichen die Steuervorrichtungen des jeweiling Arbeitsgerats nicht aus.

NEW HOLLAND

USE OF THE CATALOG

To locate the separate parts correctly, proceed as follows:

a) Consult the version list on page 7 to find the code number of the version involved: see following for 1 (6).

b) Consult the ilustrations and the associated spare parts lists as directed below in 1 and 2.

1 - **Illustrations** (see example on page 5)

Illustrations show the spare parts of each subgrupo. The spare parts illustrated are identified by a reference number (ITEM). This number may be replaced by other indications, for example:

E3.06. part shown only in subgroup E3.06

Moreover, each illustration shows:

- Subgroup number **1** - Sheet number **2** used when one subgroup covers several sheets, and - updating indication **4**, for example: Suffix 06, to print no. 604.01.046, indicates that subgroup modification is shown in updating of the catalog dated **3** (23-2-81). When code **4**, is missing, no changes were introduced.

Updating publication description **4**, if any: subgroup title **5** - version code **6** whith reference to previous point (a).

In lack of said codes, the illustration apllies to all model versions covered by the catalog.

- Indication of part kit **7**, with associated part numbers and part kits symbol. (See page 9 for kit composition).

2 - **Spare parts list** (See example on page 5)

They list the spare parts of each subgroup contained in the corresponding illustrations. The following is shown for each parts.

8 ITEM: number associating the part shown with the respective “part number”.

9 PART NUMBER: spare part order number.

10 Q.TY: total quantily of the part. The quantity may be replaced by the following indications:

L = Supplied by length, k = kit to be ordered in the desired quantily.

11 TRANS. CODE: For retrieval of the French, German, Spanish translations of the part name (consult the basic part names in the last section of catalog; page A1).

12 DESCRIPTION/DENOMINAZIONE: Descripton of the partin English and italian. In case of modification, the part name is completed by the EFFECTIVENESS INDICATION and DIRECTION FOR REPLACEMENT effectiveness example:

Up to frame no. 004652 (13): installed on machines with frame nos. up to 004652.

From frames no. 004653 (14): installed on machines with frame nrs. from 004653.

Examples of direction for replacement:

4606783 = 79021573 (15): on exhaustion of stocks of part 4606783 fit part 79021573.

4606787 = 79021574 + 79021576 (16): on exhaustion of stocks os part 4606787 fit part 79021574 plus 79021576.

4606792 = 79021576 - 4606794 (17): on exhaustion of stocks of part 4606792 fit 79021576 and discard 4606794.

If no directions for replacement are given under effectiveness indication, this means that the old and new parts are not interchageable and, hence, the former must be supplied as spare.

Other useful indications may be provided **18** under DESCRIPTION DENOMINAZIONE after sign - (for French, German, Spanish equivalents see aditional list heading the basic part name list page A0). Terms RIGTH/DIREITO and LEFT/ESQUERDO refer to the direction of machine forward travel.

Should the word WRONG appear next to a part name without the corresponding CORRECT on the line immediately below it means that the associated part was erroneously included at na earlier stage.

19 - Reference symbol for trading the illustration on the fiche and model.

20 - Subgroup, illustration number (when the subgroup includes more than one illustration), page number (when the listing for one illustration takes more than one page).

21 - Optional equipament code: This number indicates that parts listed and marked (*) belong to that given equipament. If on the contrary the code appears on the illustration only, it means that all parts of the subgroup belong to the special equipment in question.

22 - Standard part dimensional data.

NEW HOLLAND

MODO DE USAR O CATÁLOGO

Para pedir corretamente as peças de reposição é necessário:

a) Consulte a lista de versões, pág. 7, para identificar no seu caso de código numérico de versão que lhe interessa (veja o parágrafo 1, item 6)

b) Consulte as figuras e as respectivas listas de peças, conforme é explicada nos parágrafos 1 e 2.

1 - **FIGURAS** (veja o exemplo, pág. 5)

Representam as peças de reposição de cada subgrupo em que se divide a máquina.

As peças de reposição representadas se designam mediante um número de referência (ITEM), o qual pode ser substituído por outras indicações. Exemplo: E3. 06, peça ilustrada unicamente no SGR. E3.06.

O código do subgrupo **1** e o número do quadro **2**: Quando o mesmo subgrupo compreende em mais de uma figura.

Número do ITE (Informatico Técnico) **4** e data da emissão **3**. Número de cadastro de cada ITE. Ao constar os itens 3, 4 na respectiva folha do catálogo, indica que este quadro houve modificações através do ITE.

Existem ITE's com apenas informações por escrito não alterando a figura. Neste caso anotar as informações contidas no ITE, o número e a data na respectiva folha do catálogo.

Denominação do subgrupo **5**, o código de versão **6**, com referência ao item (a) dito anteriormente, entende-se que a figura é aplicável a todas versões do modelo que trata o catálogo.

A indicação da existência do kits de reposição **7**, com respectivos números apresentados no próprio quadro ou na página 9 a respectiva composição.

O sentido da seta no qual está indicada na figura, refere-se o sentido de marcha (FRENTE) da máquina, tornando como ponto de referência o posto do operador (ASSENTO), sentado ao volante. O mesmo ocorre com os termos DIREITO e ESQUERDO, empregados na lista de peças do catálogo.

2 - **LISTA DAS PEÇAS DE REPOSIÇÃO** (veja o exemplo, pág. 5)

Nelas se dispõem as peças de reposição de cada subgrupo representadas nas figuras correspondentes, indicando para cada peça:

8 ITEM: é o número de cada peça representada, que é acompanhada do número da peça para reposição.

9 PEÇA: Número de cada peça de reposição do catálogo.

10 QTD: Número total de peças representadas na figura com a quantidade específica para cada modelo de máquina. Este número pode ser substituído pelas seguintes indicações: * = pedaços de medida ou quantidade necessária; k = quantidade necessária para a reparação.

11 TRADUÇÃO: Código para buscar a tradução para o inglês, francês, alemão, e espanhol da denominação (consulte a lista de denominações GLOSSÁRIO no final do catálogo).

12 DENOMINAÇÃO/DESCRIPTION: Denominação da peça em português e inglês.

No caso de modificações, a denominação vem acompanhada pela indicação de sua aplicação ou pelas normas de reposição.

Exemplo de indicação de aplicação na modificação:

- Até o chassi nº 004652 **13**: Utilizada nas máquinas com chassi até o nº 004652.
- A partir do chassi nº 004653 **14**: Utilizada nas máquinas a partir do chassi nº 004653.

Exemplo de normas de reposição:

4606783 = 79021573 **15**: Ao esgotar o estoque da peça 4606783, use a peça 79021573.

4606787 = 79021574 + 79021576 **16**: Ao esgotar o estoque da peça 4606787 use a peça 79021574 mais a peça 79021576.

4606792 = 79021576 - 4606794 **17**: Ao esgotar o estoque da peça 4606792 use a peça 79021576 eliminando a peça 4606794.

Supondo que a indicação de utilização não acompanhe normas de reposição, significa que a reposição da peça ante-modificação, deve ser mantida, por não ser intercambiável com a peça pós-modificação.

Outras indicações úteis **18** podem ser acrescidas na coluna DENOMINAÇÃO/DESCRIPTION (a tradução destas palavras ao italiano, francês, alemão e espanhol, estão na lista de palavras suplementares que precede a lista de denominações).

As palavras DIREITO/RIGHT e ESQUERDO/LEFT se referem ao sentido de marcha da máquina.

Supondo que numa denominação acompanhada a palavra onde se lê ERRADO/WRONG e na linha seguinte não aparece a correspondente leia-se CORRETO/CORRECT, significa que a peça sobra por erro.

19 - Modelo da máquina

20 - Subgrupo, número da figura (quadro), número da página.

21 - Número de código do opcional: indica que as peças com a marcação (*****) pertencem ao opcional indicado.

Se o código aparece na figura, significa que todas as peças deste subgrupo pertencem a este opcional.

22 - Dimensões de peças normalizadas.

NEW HOLLAND

COMO SE MANEJA EL CATALOGO

Para buscar correctamente las piezas de repuesto, es preciso:

a) Consultar la lista de versiones, pagina 7, para identificar, en su caso, el codigo numerico de la version que interesa (vease el seguiente paragrafo 1, item 6)

b) Consulte las laminas e las respectivas hista de piezas de repuesto, conforme se explica en los paragrafos 1 y 2.

1 - **LAMINAS** (vease el ejemplo, pág. 5)

Representam las piezas de repuesto de cada subgrupo en que se divide la máquina.

Las piezas de repuesto representadas se designam mediante un número de referência (ITEM), el cual puede ir substituído por otras indicaciones; Ejemplo: E3.06, peça ilustrada unicamente no SGR. E3.06.

El código del subgrupo **1** y el numero de la hoja **2**: Cuando el mismo subgrupo comprende mas de una lamina.

El numero del ITE (informatico Técnico) **4** y data de envio **3** - Número de serie de cada ITE.

Cuando comprende los itens 3, 4 en la respectiva folha del catalogo, indica que este cuadro houve modificaciones atraves del ITE **4**.

Existen ITE's con apenas informaciones por escrito sin alterar la lamina. En este caso anotar las informaciones contidas nel ITE, el numero y la data en la respectiva folha del catálogo.

Denominacion del subgrupo **5**, el código de la version **6**, com referência ao iten (a) dito anteriormente, entiende que la lamina es apliacable a todas las versiones del modelo de que se trata en el catalogo.

La indicacion de la existencia de fornituras de recambios **7**, con respectivos números de referencia apresentados en los mismo cuadro o en la pagina **9**.

El, sentido de la flecha esta indicada en la lamina, delante de la maquina se toma con referencia al punto (asento) puesto en la direccion. Lo mismo pasa con los termos DERECHO y ISQUIEDRO empleados en la lista de piezas desta catalogo.

2 - **LISTA DE LAS PIEZAS DE REPUESTO** (vease el ejemplo en la pagina 5)

En ellas se resenan las piezas de repuesto de cada subgrupo representadas en las laminas correspondientes, indicando para cada pieza.

8 ITEM: El numero de cada pieza representa, que se acompana a su "pieza numero"

9 PEÇA: Número de cada pieza de repuesto del catálogo.

10 QTD: Número total de la pieza representada en la lamina: este numero puede reemplazarse con las indicaciones seguientes: * = se entrega en trozos de suficiente longitud o cantidad; k = fonitura que debe encargarse en la cantidad deseada.

11 TRADUCION: Código para buscar la tradución al italiano, frances, aleman, y espanol de la denominacion (consultese la lista de denominaciones glosario base al final del catalogo).

12 DENOMINAÇÃO/DESCRIPTION: Denominacion de la pieza en português y inglês. En caso de modificaciones, la denominacion viene integrada por la indicacion de aplicacion de la modificacion.

Ejemplo de indicacion de aplicacion en la modicacion:

- Hasta el chasi nº 004652 **13**: incorporada a las maquinas con chasis hasta el nº 004652.
- A partir del chassi nº 004653 **14**: incorporada a las maquinas a partir del chasi nº 004653.

Ejemplo de normas de recambio:

4606783 = 79021573 **15**: Al agotarse las reservas de peça 4606783, use la pieza 79021573

4606787 = 79021574 + 79021576 **16**: Al agotarse las reservas en almacen de la pieza 4606787 use la pieza 79021574 mas la pieza 79021576.

4606792 = 79021576 - 4606794 **17**: Al agotarse las reservas en almacen de la piza 4606792 apliquese la pieza 79021576 eliminando la pieza 4606794.

Suponiendo que la indicacion de incorporacion no se acompanen normas de recambio, ello significa que siempre tiene que entregarse el recambio de la pieza ante modificacion, por no ser intercambiable con aquella post modificacion.

Otras indicaçciones útiles **18** puedem consignarse en la columna DENOMINAZIONE/DESCRIPTION (la traduccion de estas voces del ingles o italiano al francês, aleman y espanhol, figura en la lista de vocês suplementarias que precede la lista de denominaciones).

Las vocês DIREITO/DERECHO y ESQUERDO/IZQUIERDO se refieren al sentido de marcha de la máquina.

Suponiendo que a una denomiacion que acompane la palavra WRONG/DONDE DICE, y en el reglon siguiente no aparezca la correspondiente CORRECT/LEASE, significa que la pieza sobra, por un error.

19 - Modelo de la maquina.

20 - Subgrupo, número de la lamina (cuadro) número de la página.

21 - Número de código de la variante: indica que las piezas resenadas y contraresenadas con (*) pertenecen a aquella misma variante. En cambio, si el codigo aparece tan solo en la lamina, significa que todas las piezas de esa variante (vease el punto c) que antecede.

22 - Dimensiones de las piezas normalizadas.

NEW HOLLAND

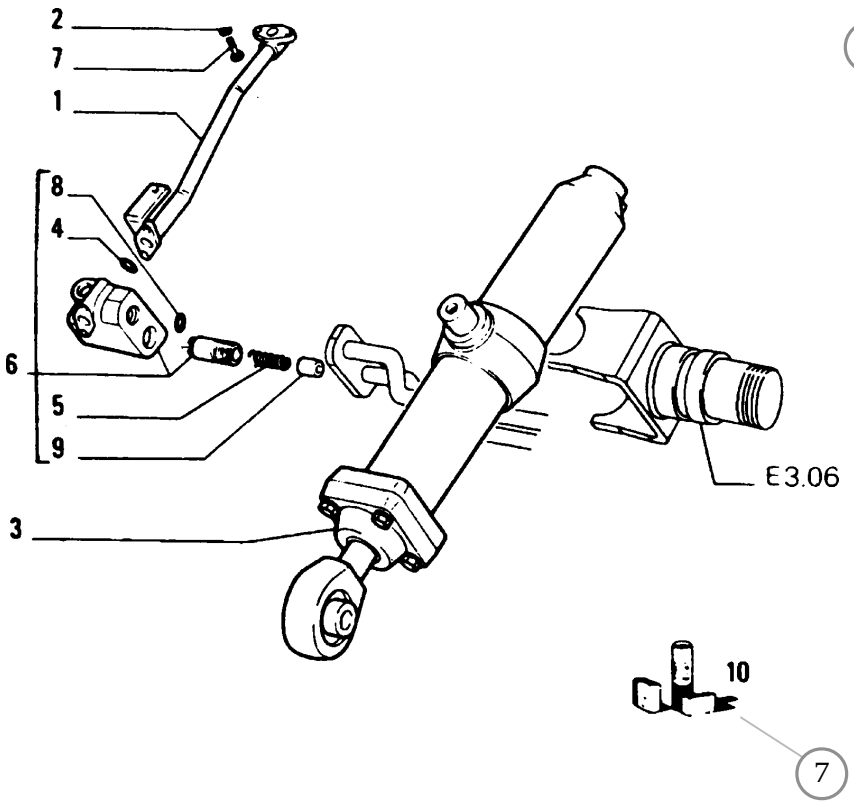

NEW HOLLAND W160 E3.02 QUAD 1 PAG 1

ITEM	PART Nº	QTY	CODE	DESCRIPTION	DESCRIZIONE
1	4318965	1	193T	PIPE - RIGHT	TUBO DESTRO
	4513436	1	193T	PIPE - RIGHT (*)	TUBO DESTRO (*)
	4606783	1	193T	PIPE-LEFT	TUBO SINISTRO
			053F	PRIOR TO S/N 004652	FINO AL TELAIO 004652
				4606783=79021573	4606783=79021573
	79021573	1	193T	PIPE-LEFT	TUBO SINISTRO
			004D	S/N 004653 AND UP	DAL TELAIO 004653
2	12638601	2	131R	WASHER 10 x 18	ROSETTA
3	4606786	1	164C	CYLINDER RIGHT ASSY	CILINDRO DESTRO COMPL
				SEE SGR E3.32	VEDERE SGR E3.32
	4606787	1	164C	CYLINDER LEFT ASSY	CILINDRO SINISTRO COMPL
				SEE SGR E3.32	VEDERE SGR E3.32
			053F	PRIOR TO S/N 004652	FINO AL TELAIO 004652
			4606787 = 79021574 + 79021576		4606787 = 79021574 + 79021576
	79021574	1	164C	CYLINDER LEFT ASSY	CILINDRO SINISTRO COMPL
			004D	S/N 004653 AND UP	DAL TELAIO 004653
4	4606788	1	055A	SEAL-WRONG	ANELLO DI TENUTA-ERRATA
	4606789	1	055A	SEAL-CORRETC	ANELLO DI TENUTA-CORRIGE
5	4606790	1	100M	SPRING	MOLLA
6	4606791	1	010V	VALVE-RIGHT ASSEMBLY	VALVOLA-DESTRO COMPLETO
	4606792	1	010V	VALVE-LEFT ASSEMBLEY	VALVOLA-SINISTRO COMPLETO
			053F	PRIOR TO S/N 004652	FINO AL TELAIO 004662
				4606792=79021576 - 4606794	4606792=79021576-4606794
	79021576	1	010V	VALVE-LEFT ASSEMBLY	VALVOLA-SINISTRO COMPLETO
			004D	S/N 004653 ANO UP	DAL TELAIO 004653
7	11307021	2	040V	SCREW 10x1,25x40	VITE 10x1,25x40
8	14453381	1	055A	SEAL 1,78x15,6	ANELLO DI TENURA 1,78x15,6
9	4606795	1	050T	PLUG	TAPPO
10	4606791	K	001K	KIT-SEE PAGE 9	CORREDO-VEDERE PAGINA 9
(*)			469P	FOR OPTIONAL 30.1070.06.1	PER VARIANTE 30,1070.06.1

01 - 02

HYDRAULIC SYSTEM
IMPIANTO IDRAULICO

E3.02 | 1

N.T.R 63 23/02/1981

NEW HOLLAND

NOTICE

The rigth reserved to change the construction or mterial of any parts where it seems desirable to do so without incurring the obligation of installing such changes on units already delivered.

Additional publications pertaining to this model and to tall other NEW HOLLAND produts are available through NEW HOLLAND dealers. Publications are generally available in several languages.

INSTRUCTONS FOR ORDERING PARTS

At the time this parts catalog was published the listed part numbers were current. It is our policy to constantly improve our machines and therefore, part numbers and design may change.

When ordering parts, verify part numbers through yours dealer's microfiche and master numerical index which are up to date with all the latest part numbers.

ORDER PARTS FROM THE DEALER COVERING THE LOCAL TERRITORY

Orders for spare parts must include the following data (See page 7):

- Model, Serial Number, Engine Model, Engine serial number, marked on engine block.
- Specify the part (shown on Spare Parts Catalog list), possibly by it description.

If parts refer to na assembly which has a model or serial number, also include this informaton.

- Give post office address, town, county and state where parts are to be shipped.
- Also specify whether material is to be shipped by freight, express or parcel post.
- Confirm all telephone or telegraph orders in writing.

Parts can only be retumed to/througt the dealer from whom the parts were purchased and must have prior written authorization. Each retum will be treated individually.

Unless claims for shortages or error are made inmediately upon receipt of goods, they will not be considered.

When broken goods are received, a full description of the damage should me made by the carrier agent on the fregth bill.

NEW HOLLAND responsability is limited, and ceases upon completion of sale conditions provided for each delivery.

NEW HOLLAND

ATENÇÃO

A NEW HOLLAND reserva o direito de modificar a construção ou o material de qualquer peça, se julgar necessário, mas sem obrigar-se a aplicar tais modificações às unidades já em serviço.

COMO FAZER OS PEDIDOS

Os números de peça do catálogo inclusas nesta publicação estão em dia até a data de saída deste de NEW HOLLAND. Nossa política consiste no intendo de melhorar constantemente nossa máquinas, e portanto, os números de peças do catálogo às vezes, podem não ser efetivos. No momento de pedir as peças de reposição, verifique os números de peças do catálogo com seu Concessionário, o qual dispõe de microfichas e da lista de peças geral atualizada.

FAÇA OS PEDIDOS AO CONCESSIONÁRIO DE SUA REGIÃO

Os pedidos de peças de reposição, devem conter os seguintes dados (veja pág. 7)

- Modelo da máquina, nº de série do chassi, modelo do motor, nº de série do motor.
- Indicar o nº da peça pedida - tal qual ilustrada na lista de peças - possivelmente acompanhada da denominação correspondente.

Se as peças pertencem a um conjunto que possue seu próprio número de modelo ou de série, indique este dado.

- No endereço indique o código de endereçamento postal, a cidade, o estado, e a nação para que possa remeter as peças pedidas.
- Indique a modalidade de expedição do material: marítimo, terrestre aérea ou via correio.

Eventuais devoluções de peças poderão efetuar-se somente por intermédio do Concessionário do qual as peças foram compradas, e deverão ser previamente autorizadas por escrito. Cada devolução será analisada conforme cada caso.

As reclamações por faltas ou defeitos não serão levadas em conta, a não ser que venham efetuadas imediatamente após o recebimento do material.

No caso de receber material que sofreu danos, uma descrição completa do dado deve ser feita pelo agente transportador no documento de expedição.

A responsabilidade da NEW HOLLAND é limitada e cessa ao cumprir-se as condições previstas para cada aquisição.

NEW HOLLAND

ATENCION

NEW HOLLAND se reserva el derecho de modificar la construccion o el material de cualquer pieza, si ello resultase procedente, pero sin obligar se a aplicar tales modificaciones a las unidades ya enn servicio.

COMO SE ENCARGAN LOS RECAMBIOS

Los número de catálogo de las, piezas resenadas en esta publicacion estan al dia hasta la fecha data de salida deste da NEW HOLLAND. Nuestra política estriba en el afan de mejorar constantemente las maquinas, y por lo tanto, los numeros del catalogo a veces, puede no sean mas efectivos. Con motivo, pues, de ir a encargar piezas de repuesto, verifique los numeros del catalogo com su Concessionario, el cual dispone de las microfichas y de la lista general de los recambios puesta al dia.

ENCARGUENSE LOS RECAMBIOS AL CONCESIONARIO DE SU ZONA

Los encargos de piezas de repuessto, tienen que incluir los datos siguientes (vease pag. 7).

- Modelo de la máquina, nº de fabricación del chassi, nº de fabricación del motor, punzonado en el bloque da cilindros.
- Indicar el nº de catalogo de cada pieza encargada - tal cual figura en la lista del catalogo de piezas - posiblemente acompañado de la denominación que corresponde.

Si los recambios pertenencem a un conjunto que posee su propio numero de modelo o de série, indiquense inclusos tales datos.

- En la dirección indiquense la oficina de correios, la ciudad, provincia y nación a donde han de remitirse los recambios.
- Además, indiquense las modalidades de expedición del material: transporte maritmo, terrestre, aereo o paquete postal.

Eventuales devoluciones de piezas podran hacerse tan solo al/o por conducto del concesionario al cual se han comprado las piezas, y deberan ser previamente autorizadas por escripto. Cada devolución se tornara en cuenta segun se merece.

Las reclamaciones por faltas o defectos no se tornaran en cuenta, a no ser que vengan efectuadas inmediatamente despues de recibir la mercancia.

En caso de que se reciba mercancia que ha sufrido daños, una completa descripción del daño deberia ser efectuada por el agente del transportista en el mismo documento de expedición.

La responsabilidad de NEW HOLLAND es limitada y cessa al cumplirse las condiciones de venta prevista para cada aprovisionamiento.

NEW HOLLAND

IDENTIFICATION AND VERSION LIST - IDENTIFICAÇÃO E LISTA DE VERSÕES

ENDINE SERIAL NUMBER NÚMERO DE SÉRIE DO MOTOR					
MODELS MODELOS MODELOS	ENGINEERING CODE DENOMINACION TECNICA CÓDIGO DO PRODUTO	PRODUCT CODE CODIGO DEL PRODUCTO Nº CHASSI	UNIT Nº UNIT Nº Nº CHASSI	ENGINE MODEL MODELO DEL MOTOR MODELO DO MOTOR	NUMERICAL CODE CODIGO NUMERICO CÓDIGO NUMÉRICO
W160	530201593		101	CUMMINS	

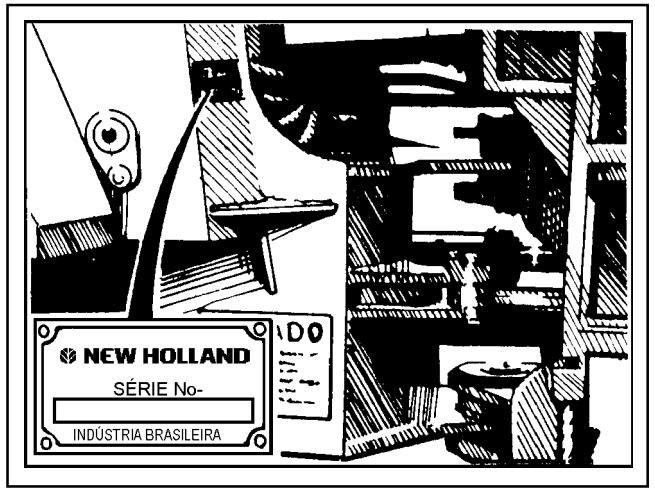

Machine serial number location
Ubicacion del numero de serie de la maquina
Posição do número de série da máquina

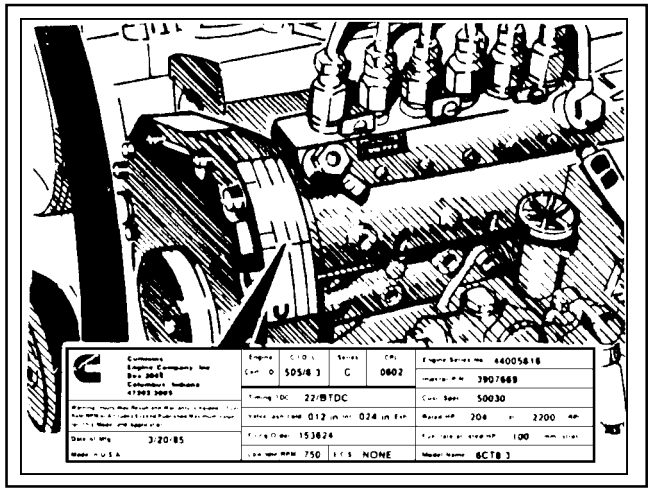

Engine serial number location
Ubicacion del numero de serie del motor
Posição do número de série do motor

RECORD YOUR SERIAL NUMBER BELLOW
ANOTE AQUI LOS NUMEROS DE SERIE
ANOTE AQUI OS NÚMEROS DE SÉRIE:

Machine serial number
Numero de serie de la maquina
Número de série da máquina

Engine serial number
Numero de serie do motor
Número de série do motor

NEW HOLLAND

ALPHABETICAL INDEX

AIR CLEANER ..... A2.23 - 1
AIR CLEANER AND PIPING ..... A2.22 - 1
AIR-TIGHT ELEMENT ..... A4.01 - 3
ALTERNATOR AND SUPPORT ..... F3.01 - 2
ALTERNATOR-75208381 ..... F6.03 - 1
AUTOMATIC POSITIONER/KICK OUT ..... E3.27 - 1
BATTERY BOX ASSEMBLY ..... L4.03 - 1
BACK UP ALARM SYSTEM ..... F5.10 - 1
BLOCK PLUGS & PINS ..... A1.01 - 2
BOOM & LINKAGE ..... E3.10 - 3
BOOM & LINKAGE ..... E3.10 - 2
BOOM & LINKAGE ..... E3.10 - 1
BRACKET LIFTING ..... A1.01 - 4
BRAKE BOOSTER ..... C1.02 - 8
BRAKE BOOSTER VALVE ..... C1.02 - 6
BRAKE BOOSTER VALVE ..... C1.02 - 11
BRAKE BOOSTER VALVE ..... C1.02 - 12
BRAKE CONTROLS-PIPING ..... C1.02 - 1
BRAKE CONTROLS-PIPING ..... C1.02 - 2
BRAKE CONTROLS-PIPING ..... C1.02 - 7
BRAKE CONTROL PIPING AND PUMP ..... C1.02 - 1A
BRAKE CONTROLS-SENSORS ..... C1.02 - 4
BRAKE FILTER ..... C1.02 - 5
BUCKET ..... E3.14 - 1
BUCKET ..... E3.14 - 2
BUCKET HD ..... E3.14 - 3
CAB ..... L1.04 - 1
CAMSHAFT DRIVE ..... A1.06 - 1
CONTROL VALVE ..... B2.04 - 13
CONTROL VALVE LINKAGE ..... E3.25 - 3
CONTROL VALVE LINKAGE ..... E3.25 - 4
CONTROL VALVE LINKAGE ..... E3.25 - 2
CONTROL VALVE LINKAGE-VALVE ..... E3.25 - 9
CONTROL VALVE LINKAGE-VALVE ..... E3.25 - 10
CONNECTING RODS AND PISTONS ..... A1.05 - 1
CONVERTER CASE & TUBES ..... B1.08 - 1
CONVERTER SEAL KIT-75286786 ..... B2.04 - 12
CRANKCASE & CYLINDER HEAD ..... A1.0 - 1
CRANKSHAFT AND FLYWHEEL ..... A1.03 - 1
CRANKSHAFT HALF BUSHINGS ..... A1.03 - 2
CYLINDER HEAD ..... A1.01 - 3
DAMPER ..... A1.04 - 1
DASHBOARD AND FLOOR ..... L3.04 - 1
DIRECTIONAL LIGHTS ASS'Y ..... F4.05 - 3
DRIVER'S SEAT ..... L6.01 - 1
DUMP CYLINDER ..... E3.32 - 1
ELECTRIC SYSTEM ..... F4.01 - 2
ELECTRIC SYSTEM ..... F4.01 - 5
ELECTRIC SYSTEM-INSTRUMENT PANEL ..... F4.01 - 1
ELECTRIC SYSTEM-KICK DOWN ..... F4.01 - 7
ELECTRIC SYSTEM-LIGHTS FRONT ..... F4.02 - 2
ELECTRIC SYSTEM-LIGHTS REAR ..... F4.02 - 1
ELECTRIC SYSTEM-4TH SPOOLS ..... F4.01 - 6
ELECTRIC SYSTEM-TRANSMISSION CONTROL ..... F4.01 - 8
ELECTRIC THROTTLE ..... A2.2 - 3
ENGINE ..... A0.00 - 1
ENGEINE MOUNTS ..... A0.02 - 1
EQUIPMENT CONTROL VALVE-COMPONENTS ..... E3.31 - 2
EQUIPMENT CONTROL VALVE-COMPONENTS ..... E3.31 - 3
EQUIPMENT CONTROL VALVE AND SUPPORT ..... E3.31 - 1
EQUIPMENT PUMP ..... E3.29 - 1
EQUIPMENT AND STEERING PUMP-COMPONENTS ..... E3.29 - 2
EXHAUST MANIFOLDS ..... A2.54 - 1
FAN AND FAN DRIVE ..... A4.09 - 1
FENDER ..... L3.08 - 2
FLOODLIGHT-75247405 ..... F4.05 - 4

NEW HOLLAND

ALPHABETICAL INDEX

FRONT AXLE ..... B4.01 - 2
FRONT AXLE ..... B4.01 - 3
FRONT AXLE DIFERENTIAL ..... B4.04 - 1
FRONT AXLE DIFFERENTIAL ..... B4.04 - 2
FRONT BRAKE CONTROLS PIPING ..... C1.02 - 9
FRONT CABLE ASS'Y ..... F4.01 - 3
FRONT DRIVE SHAFT ..... B3.09 - 1
FRONT DRIVE SHAFT ..... B3.16 - 1
FRONT DRIVE SHAFT-75249773 ..... B3.16 - 2
FRONT HYDRAULIC SYSTEM ..... E3.02 - 1
FRONT HYDRAULIC SYSTEM ..... E3.02 - 2
FRONT MAIN FRAME ..... D1.01 - 1
FRONT MODULE AND INSTRUMENT PANEL ..... L1.02 - 1
FUEL FILTERS ..... A2.26 - 1
FUEL FILTER ..... A2.26 - 2
FUEL INJECTION SYSTEM ..... A2.24 - 1
FUEL INJECTION SYSTEM ..... A2.24 - 2
FUEL LINES ..... A2.01 - 2
FUEL TANK ..... A2.01 - 1
HOODS ..... L1.01 - 1
HOODS ..... L1.01 - 2
HOODS ..... L1.01 - 4
HORN ..... F5.01 - 1
HORN SWITCH-FOOT ..... F5.01 - 2
HYDRAULIC OIL TANK ..... E3.28 - 1
HYDRAULIC OIL TANK ..... E3.28 - 2
HYDRAULIC OIL TANK ..... E3.28 - 3
HYDRAULIC OIL TANK ..... E3.28 - 4
HYDRAULIC SYSTEM CONTROL LEVER ..... E3.25 - 5
HYDRAULIC SYSTEM CONTROL LEVER ..... E3.25 - 6
HYDRAULIC SYSTEM DIVERTER VALVE ..... E3.25 - 8
HYDRAULIC SYSTEM 3RD SPOOLS ..... E3.25 - 1
HYDRAULIC SYSTEM 4TH SPOOLS ..... E3.02 - 3
HYDRAULIC SYSTEM 4TH SPOOLS ..... E3.25 - 11
HYDRAULIC SYSTEM 4TH SPOOLS ..... E3.25 - 12
INJECTION PUMP ..... A2.27 - 1
LIFT CYLINDER ..... E3.32 - 2
LIGHT ASSEMBLY ..... F4.05 - 2
LUBRICATION SYSTEM ..... A3.01 - 1
MAIN FRAME ARTICULATION ..... D1.01 - 3
MANIPULATOR-CONTROL VALVE LINKAGE ..... E3.25 - 7
MUFFLER & EXHAUST PIPE ..... A2.56 - 1
NOZZLE HOLDER ..... A2.35 - 1
NOZZLE HOLDER ..... A2.35 - 2
OIL FILL LOCATION & OIL LEVEL DIPSTICK ..... A3.01 - 2
OIL FILTER & HEAT EXCHANGER ..... A3.03 - 1
OIL PUMP ..... A3.02 - 1
OIL SUMP AND CRANKCASE ..... A1.02 - 2
OIL SUMP AND CRANKCASE COVERS ..... A1.02 - 1
PLATE FIXING ..... B1.03 - 1
POWER STEERING-CONTROL UNIT ..... D2.02 - 3
POWER STEERING-HYDRAULIC SYSTEM ..... D2.11 - 1
POWER STEERING-HYDRAULIC SYSTEM ..... D2.11 - 2
POWER STEERING-HYDRAULIC SYSTEM ..... D2.11 - 3
POWER STERING-PRIORITY VALVE ..... D2.11 - 5
POWER STEERING-STEERING CONTROL UNIT ..... D2.02 - 1
POWER STEERING-VALVE ..... D2.02 - 2
POWER STEERING-VALVE ..... D2.11 - 4
POWER STEERING-VALVE ..... D2.11 - 6
PRECLEANER ..... A2.22 - 2
RADIATOR ..... A4.01 - 2
RADIATOR PIPING ..... A4.01 - 1
REAR AXLE ..... B4.01 - 4
REAR AXLE ..... B4.01 - 5
REAR AXLE DIFERENTIAL ..... B4.04 - 3
REAR AXLE DIFERENTIAL ..... B4.04 - 4
REAR AXLE SUPPORT ..... B4.01 - 1
REAR BRAKE CONTROLS PIPING ..... C1.02 - 10

NEW HOLLAND

ALPHABETICAL INDEX

REAR DRIVE SHAFT ..... B3.16 - 3
REAR DRIVE SHAFT ..... B3.10 - 1
R.H. AND L.H. FRONT AXLE REDUCTOR ASS'Y ..... B4.11 - 2
RH AND LH REAR AXLE REDUCTOR ASSY ..... B4.11 - 1
REAR HYDRAULIC SYSTEM ..... E3.02 - 1A
REAR MAIN FRAME ..... D1.01 - 2
SPEED GOVERNOR ..... A2.28 - 1
STARTER MOTOR ..... F2.01 - 1
STARTER MOTOR-75204899 ..... F6.08 - 1
STARTING CABLES AND BATTERY ..... F3.01 - 1
STEERING CONSOLE ASS'Y ..... D2.01 - 3
STEERING CYLINDER ..... D2.12 - 1
STEERING SYSTEM ..... D2.01 - 1
STEERING SYSTEM ..... D2.01 - 2
THROTTLE CONTROL ..... A2.21 - 1
THROTTLE CONTROL ..... A2.21 - 2
TIRES AND WHEELS ..... D3.16 - 1
TOOLS ..... H1.01 - 1
TORQUE CONVERTER ..... B1.05 - 1
TORQUE CONVERTER ..... B1.05 - 2
TORQUE CONVERTER ..... B1.05 - 3
TORQUE CONVERTER ..... B1.08 - 2
TRANSMISSION ..... B2.01 - 2
TRANSMISSION AND CONVERTER ASS'Y ..... B2.00 - 1
TRANSMISSION-BRAKE FLANGE ..... B2.04 - 8
TRANSMISSION CASE AND COVER ..... B2.01 - 1
TRANSMISSION CONTROL ..... B2.07 - 1
TRANSMISSION-FORWARD & REVERSE AXLE ..... B2.04 - 6
TRANSMISSION GEARS ..... B2.04 - 5
TRANSMISSION OIL CHECK ..... B1.10 - 1
TRANSMISSION OIL COOLING SYSTEM ..... B2.06 - 2
TRANSMISSION OIL COOLING SYSTEM ..... B2.06 - 3
TRANSMISSION-OIL FILTERING SYSTEM ..... B2.06 - 1
TRANSMISSION-OUT PUT ..... B2.04 - 7
TRANSMISSION-PARKING BRAKE ..... B2.04 - 9
TRANSMISSION PUMP ..... B2.06 - 4
TRANSMISSION PUMP ASS'Y ..... B1.11 - 1
TRANSMISSION PUMP ASS'Y ..... B1.11 - 2
TRANSMISSION SEAL KIT-75286787 ..... B2.04 - 11
TRANSMISSION-1ST SPEED ..... B2.04 - 14
TRANSMISSION-1ST SPEED ..... B2.04 - 1
TRANSMISSION-2nd SPEED ..... B2.04 - 2
TRANSMISSION-3rd SPEED & REVERSE ..... B2.04 - 3
TRANSMISSION-4th SPEED ..... B2.04 - 4
TRANSMISSION SEAL KIT-75286787 ..... B2.04 - 11
TRANSMISSION-VALVE ..... B2.04 - 10
TURBO CHARGER ..... A2.52 - 1
TURBO CHARGER ..... A2.53 - 1
TYPES PLATES KIT ..... L1.25 - 1
VALVE GEAR ..... A1.07 - 1
WATER PUMP ..... A4.03 - 1
WATER-VALVE & FILTER ..... A4.02 - 1

NEW HOLLAND

ÍNDICE ALFABÉTICO

ALTERNADOR E SUPORTES ..... F3.01 - 2
ALTERNADOR-75208381 ..... F6.03 - 1
AROS E PNEUS ..... D3.16 - 1
ARTICULAÇÃO DO CHASSI ..... D1.01 - 3
ASSENTO DO OPERADOR ..... L6.01 - 1
ANTI-VIBRADOR. ..... A1.04 - 1
BATERIAS E CABOS ..... F3.01 - 1
BLOCO DO MOTOR E CABEÇOTE ..... A1.01 - 1
BOCAL DE ENCHIMENTO E VARETA DE NÍVEL ..... A3.01 - 2
BOMBA D'ÁGUA ..... A4.03 - 1
BOMBA INJETORA ..... A2.27 - 1
BOMBA IMPLEMENTO ..... E3.29 - 1
BOMBA DE IMPLEMENTO E DIREÇÃO-COMPONENTES ..... E3.29 - 2
BOMBA DE ÓLEO ..... A3.02 - 1
BOMBA DA TRANSMISSÃO ..... B2.06 - 4
BRAÇOS E ARTICULAÇOES ..... E3.10 - 1
BRAÇOS E ARTICULAÇÕES ..... E3.10 - 2
BRAÇOS E ARTICULAÇÕES ..... E3.10 - 3
BRONZINAS DO VIRABREQUIM ..... A1.03 - 2
BUZINA ..... F5.01 - 1
CABEÇOTE DO CILINDRO ..... A1.01 - 3
CABINE ..... L1.04 - 1
CAÇAMBA ..... E3.14 - 1
CAÇAMBA REFORÇADA ..... E3.14 - 3
CAIXA DE BATERIAS ..... L4.03 - 1
CAIXA E TAMPA DA TRANSMISSÃO ..... B2.01 - 1
CAPUZ ..... L1.01 - 1
CAPUZ ..... L1.01 - 2
CAPUZ ..... L1.01 - 4
CARCAÇA DO VOLANTE E TAMPA DO BLOCO ..... A1.02 - 2
CARTER E TAMPA DO BLOCO ..... A1.02 - 1
CHASSI DIANTEIRO ..... D1.01 - 1
CHASSI TRASEIRO ..... D1.01 - 2
CILINDRO DA DIREÇÃO ..... D2.12 - 1
CILINDRO DE ELEVAÇÃO ..... E3.32 - 2
CILINDRO DE ROTAÇÃO ..... E3.32 - 1
COLETOR DE ESCAPE ..... A2.54 - 1
COMANDO DA DIREÇÃO ..... D2.01 - 1
COMANDO DA DIREÇÃO ..... D2.01 - 2
COMANDO DO DISTRIBUIDOR ..... E3.25 - 4
COMANDO DO DISTRIBUIDOR ..... E3.25 - 3
COMANDO DO DISTRIBUIDOR ..... A1.06 - 1
COMANDO DO FREIO-SENSORES ..... C1.02 - 4
COMANDO HIDRÁULICO DO DISTRIBUIDOR ..... E3.25 - 2
COMANDO DO SISTEMA DISTRIBUIDOR ..... E3.25 - 5
COMANDO DO SISTEMA DISTRIBUIDOR ..... E3.25 - 6
CONJUNTO DA BOMBA DA TRANSMISSÃO ..... B1.11 - 1
CONJUNTO DA BOMBA DA TRANSMISSÃO ..... B1.11 - 2
CONJUNTO DO CABO DIANTEIRO ..... F4.01 - 3
CONJUNTO CONSOLE DA DIREÇÃO ..... D2.01 - 3
CONJUNTO FAROLETE ..... F4.05 - 2
CONJUNTO PISCA-PISCA ..... F4.05 - 3
CONJUNTO DA VÁLV. MODULADORA ..... B2.04 - 10
CONTROLE DO ACELERADOR ..... A2.21 - 1
CONTROLE DO ACELERADOR ..... A2.21 - 2
CONTROLE DA TRANSMISSÃO ..... B2.07 - 1
CONVERSOR DE TORQUE ..... B1.05 - 1
CONVERSOR DE TORQUE ..... B1.05 - 3
CONVERSOR DE TORQUE ..... B1.05 - 2
CONVERSOR DE TORQUE ..... B1.08 - 2
DENTES DA CAÇAMBA ..... E3.14 - 2
DIFERENCIAL EIXO DIANTEIRO ..... B4.04 - 1
DIFERENCIAL EIXO DIANTEIRO ..... B4.04 - 2
DIFERENCIAL TRASEIRO ..... B4.04 - 3
DIFERENCIAL TRASEIRO ..... B4.04 - 4
DISTRIBUIÇÃO ..... A1.07 - 1

NEW HOLLAND

ÍNDICE ALFABÉTICO

DISTRIBUIDOR ..... E3.31 - 2
DISTRIBUIDOR ..... E3.31 - 3
DISTRIBUIDOR COMPLETO E SUPORTE ..... E3.31 - 1
EIXO CARDAN DIANTEIRO ..... B3.09 - 1
EIXO CARDAN DIANTEIRO ..... B3.16 - 1
EIXO CARDAN DIANTEIRO ..... B3.16 - 2
EIXO CARDAN TRASEIRO ..... B3.16 - 3
EIXO CARDAN TRASEIRO ..... B3.10 - 1
EIXO DIANTEIRO ..... B4.04 - 2
EIXO DIANTEIRO ..... B4.01 - 3
EIXO TRASEIRO ..... B4.01 - 4
EIXO TRASEIRO ..... B4.01 - 5
ELEMENTO VEDAÇÃO DE AR ..... A4.01 - 3
ENGRENAGEM DA TRANSMISSÃO ..... B2.04 - 5
ESTRANGULADOR ELÉTRICO ..... A2.21 - 3
FAROL-75247405 ..... F4.05 - 4
FERRAMENTAS ..... H1.01 - 1
FILTRO DE AR ..... A2.23 - 1
FILTRO DE AR E TUBULAÇÕES ..... A2.22 - 1
FILTRO COMBUSTÍVEL SEPARADOR DE ÁGUA ..... A2.26 - 2
FILTRO DE COMBUSTÍVEL ..... A2.26 - 1
FILTRO DO FREIO ..... C1.02 - 5
FILTRO DE ÓLEO E TROCADOR DE CALOR ..... A3.03 - 1
FIXAÇÃO DA PLACA MOTRIZ ..... B1.03 - 1
INTERRUPTOR DA BUZINA (PÉ) ..... F5.01 - 2
JOGO DE DECALQUE ..... L1.25 - 1
KIT VEDAÇÃO DO CONVERSOR ..... B2.04 - 12
KIT DE VEDAÇÃO DA TRANSMISSÃO ..... B2.04 - 11
MANIPULADOR-COMANDO DO DISTRIBUIDOR ..... E3.25 - 7
MÓDULO DIANT. E PAINEL DE INSTRUMENTOS ..... L1.02 - 1
MOTOR ..... A0.00 - 1
MOTOR DE PARTIDA ..... F2.01 - 1
MOTOR DE PARTIDA-75204899 ..... F6.08 - 1
PARA-LAMA E MEIOS DE ACESSO ..... L3.08 - 2
PISO E PROTEÇÕES ..... L3.04 - 1
PISTÕES E BIELAS ..... A1.05 - 1
POSICIONADOR AUTOMÁTICO DA CAÇAMBA ..... E3.27 - 1
PORTA BICO INJETOR ..... A2.35 - 1
PORTA BICO INJETOR ..... A2.35 - 2
PRÉ FILTRO ..... A2.22 - 2
RADIADOR ..... A4.01 - 2
RADIADOR E TUBULAÇÕES ..... A4.01 - 1
REDUTOR DO EIXO DIANTEIRO DIR. E ESQ. ..... B4.11 - 2
REDUTOR DO EIXO TRAS. DIR./ESQ. ..... B4.11 - 1
REGULADOR DE VELOCIDADE ..... A2.28 - 1
RESERVATÓRIO DE COMBUSTÍVEL ..... A2.01 - 1
RESERVATÓRIO DE ÓLEO HIDRÁULICO ..... E3.28 - 1
RESERVATÓRIO DE ÓLEO HIDRÁULICO ..... E3.28 - 2
RESERVATÓRIO DE ÓLEO HIDRÁULICO ..... E3.28 - 3
RESERVATÓRIO DE ÓLEO HIDRÁULICO ..... E3.28 - 4
SERVO FREIO ..... C1.02 - 8
SILENCIOSO E ESCAPAMENTO ..... A2.56 - 1
SISTEMA ALARME RÉ ..... F5.10 - 1
SISTEMA DA DIREÇÃO-UNIDADE HIDROSTÁTICA ..... D2.02 - 3
SISTEMA DA DIREÇÃO-VÁLVULA ..... D2.02 - 2
SISTEMA DA DIREÇÃO-VÁLVULA ..... D2.11 - 6
SISTEMA ELÉTRICO ..... F4.01 - 2
SISTEMA ELÉTRICO ..... F4.01 - 5
SISTEMA ELÉTRICO-CONTROLE DA TRANSMISSÃO ..... F4.01 - 8
SISTEMA ELÉTRICO-FARÓIS DIANTEIROS ..... F4.02 - 2
SISTEMA ELÉTRICO-FARÓIS TRASEIROS ..... F4.02 - 1
SISTEMA ELÉTRICO-KICK DOWN ..... F4.01 - 7
SISTEMA ELÉTRICO-PAINEL DE INSTRUMENTO ..... F4.01 - 1
SISTEMA ELÉTRICO-QUARTA FUNÇÃO ..... F4.01 - 6
SISTEMA FILTRO DE ÓLEO DA TRANSMISSÃO ..... B2.06 - 1
SISTEMA HIDRÁULICO DIANTEIRO ..... E3.02 - 2
SISTEMA HIDRÁULICO DIANTEIRO ..... E3.02 - 1
SISTEMA HIDRÁULICO DA DIREÇÃO ..... D2.11 - 1

NEW HOLLAND

ÍNDICE ALFABÉTICO

SISTEMA HIDRÁULICO DA DIREÇÃO ..... D2.11 - 2
SISTEMA HIDRÁULICO DA DIREÇÃO ..... D2.11 - 3
SISTEMA HIDRÁULICO QUARTA FUNÇÃO ..... E3.02 - 3
SISTEMA HIDRÁULICO QUARTA FUNÇÃO ..... E3.25 - 11
SISTEMA HIDRÁULICO QUARTA FUNÇÃO ..... E3.25 - 12
SISTEMA HIDRÁULICO TERCEIRA FUNÇÃO ..... E3.25 - 1
SISTEMA HIDRAULICO TRASEIRO ..... E3.02 - 1A
SISTEMA HIDRÁULICO VÁLVULA DE DESVIO ..... E3.25 - 8
SISTEMA DE LUBRIFICAÇÃO ..... A3.01 - 1
SISTEMA DE INJEÇÃO DE COMBUSTÍVEL ..... A2.24 - 1
SISTEMA DE INJEÇÃO DE COMBUSTÍVEL ..... A2.24 - 2
SISTEMA REFRIGERAÇÃO DA TRANSMISSÃO ..... B2.06 - 2
SISTEMA REFRIGERAÇÃO DA TRANSMISSÃO ..... B2.06 - 3
SUPORTE DO EIXO TRASEIRO ..... B4.01 - 1
SUPORTE DE LEVANTAMENTO ..... A1.01 - 4
SUPORTE DO MOTOR ..... A0.02 - 1
TAMPÕES E PINOS DO BLOCO ..... A1.01 - 2
TRANSMISSÃO ..... B2.01 - 2
TRANSMISSÃO E CONVERSOR COMPLETO ..... B2.00 - 1
TRANSMISSÃO-EIXO 1ª VELOCIDADE ..... B2.04 - 14
TRANSMISSÃO-EIXO DE 1ª VELOCIDADE ..... B2.04 - 1
TRANSMISSÃO-EIXO DE 2ª VELOCIDADE ..... B2.04 - 2
TRANSMISSÃO-EIXO DE 3ª VELOCIDADE E RÉ ..... B2.04 - 3
TRANSMISSÃO-EIXO DE 4ª VELOCIDADE ..... B2.04 - 4
TRANSMISSÃO-ENGRENAGEM EIXO DE FRENTE E RÉ ..... B2.04 - 6
TRANSMISSÃO-FLANGE DE SAÍDA ..... B2.04 - 7
TRANSMISSÃO-FLANGE DO FREIO ..... B2.04 - 8
TRANSMISSÃO-FREIO DE ESTACIONAMENTO ..... B2.04 - 9
TUBOS E CARCAÇA DO CONVERSOR ..... B1.08 - 1
TUBULAÇÃO E BOMBA COMANDO FREIO ..... C1.02 - 1A
TUBULAÇÃO DE COMANDO DO FREIO ..... C1.02 - 1
TUBULAÇÃO DE COMANDO DO FREIO ..... C1.02 - 2
TUBULAÇÃO DE COMANDO DO FREIO ..... C1.02 - 7
TUBULAÇÃO DE COMANDO DO FREIO DIANT. ..... C1.02 - 9
TUBULAÇÃO DE COMANDO FREIO TRAS.. ..... C1.02 - 10
TUBULAÇÕES DE COMBUSTÍVEL ..... A2.01 - 2
TURBOCOMPRESSOR ..... A2.52 - 1
TURBOCOMPRESSOR ..... A2.53 - 1
UNIDADE HIDROSTÁTICA DA DIREÇÃO ..... D2.02 - 1
VÁLVULA-COMANDO DO DISTRIBUIDOR ..... E3.25 - 9
VÁLVULA-COMANDO DO DISTRIBUIDOR ..... E3.25 - 10
VÁLVULA DE CONTROLE ..... B2.04 - 13
VÁLVULA DE FREIO ..... C1.02 - 6
VÁLVULA DE FREIO ..... C1.02 - 11
VÁLVULA DE FREIO ..... C1.02 - 12
VÁLVULA PRIORITÁRIA DA DIREÇÃO ..... D2.11 - 5
VÁLVULA SISTEMA HIDRÁULICO ..... D2.11 - 4
VÁLVULA TERMOSTÁTICA E FILTRO DE ÁGUA ..... A4.02 - 1
VENTILADOR E PROPULSOR ..... A4.09 - 1
VERIFICAÇÃO DE NÍVEL DE ÓLEO ..... B1.10 - 1
VIRABREQUIM E VOLANTE DO MOTOR ..... A1.03 - 1

SEQ	ITEM	SGR	QUAD	SEQ	ITEM	SGR	QUAD	SEQ	ITEM	SGR	QUAD	SEQ	ITEM	SGR	QUAD
21	10118740	E3.02	2	20	10516873	E3.02	3	3	10519301	E3.24	1	4	10730101	G1.01	1
22	10119040	A2.01	1	5	10516873	A2.56	1	2	10519401	L6.01	2	1	10730501	F4.02	1
18	10119540	E3.28	1	2	10516873	C1.02	1	22	10519421	D2.01	1	7	10730501	A2.01	1
15	10259960	A1.02	5	11	10516873	E3.28	1	10	10519601	A4.01	2	11	10730501	D1.01	6
15	10263460	E3.28	1	17	10516873	A4.01	1	17	10519601	E3.27	1	26	10730521	B2.04	9
4	10264660	E3.28	1	5	10516873	E3.31	1	12	10519601	A4.01	5	11	10791021	A4.01	4
2	10279985	A2.01	2	11	10516873	E3.02	4	17	10519601	A4.01	4	26	10791021	L3.04	3
14	10279985	A2.01	2	12	10516873	C1.02	6	8	10519601	F5.10	1	7	10791021	D1.01	2
9	10445021	A2.01	1	20	10516873	A2.22	1	15	10519621	L1.01	1	5	10791321	D2.12	2
11	10461087	L6.01	2	3	10516879	A2.43	1	15	10520001	A2.01	2	5	10902031	L1.05	5
10	10511601	F4.02	2	13	10517071	E3.02	3	26	10520021	L1.05	1	3	10902031	L3.04	2
11	10516471	F4.01	1	4	10517071	D1.01	7	5	10520201	A0.02	1	7	10902031	E3.27	1
4	10516473	A2.21	3	6	10517073	B2.06	1	13	10520221	L3.04	3	17	10902131	L3.04	2
22	10516670	L1.05	1	11	10517073	E3.02	1	2	10571571	L1.04	6	11	10902131	E3.24	1
4	10516671	B2.06	2	15	10517073	A0.02	1	18	10571571	L1.04	8	7	10902221	D2.01	2
14	10516671	L1.04	8	15	10517073	L3.04	3	2	10571571	L1.04	4	10	10902221	F4.01	1
4	10516673	L6.01	1	11	10517073	E3.02	3	3	10571571	L1.04	3	1	10902221	L6.01	2
7	10516673	F5.10	1	27	10517073	L1.05	1	13	10615479	A2.43	1	5	10902221	L1.04	18
12	10516673	E3.02	7	16	10517073	C1.02	2	5	10615479	E3.25	1	3	10902221	G1.01	1
3	10516673	E3.02	4	12	10517073	A2.22	1	2	10615479	D2.01	2	9	10902421	L3.04	2
3	10516673	E3.02	5	22	10517073	E3.28	1	2	10615479	L3.04	2	8	10902431	L3.04	1
3	10516679	L1.04	15	18	10517173	D1.01	5	10	10615479	L3.04	1	9	10902431	A2.43	1
6	10516679	L1.05	9	15	10517173	E3.02	1	6	10615479	D2.01	2	6	10902431	E3.33	1
3	10516831	B1.00	1	2	10517173	D1.01	4	8	10615679	F4.02	2	3	10902431	A2.21	3
17	10516870	A4.01	5	3	10517273	B1.00	2	12	10615679	E3.27	1	1	10902631	D1.01	2
6	10516871	L1.01	1	6	10517273	A0.02	1	3	10615679	L3.04	1	3	10902631	E3.25	1
4	10516871	L1.05	5	11	10517273	L3.04	3	5	10615679	A4.01	3	4	10903431	A2.21	1
4	10516871	L1.05	7	5	10517279	D1.01	5	10	10615679	D2.11	2	4	10903431	E3.02	7
10	10516871	B2.06	2	17	10517673	A0.02	1	2	10615679	F5.01	1	12	10948131	E3.24	1
14	10516873	E3.02	5	2	10517679	A0.02	1	5	10615779	F4.05	2	19	10977721	L1.04	3
13	10516873	A4.01	4	10	10519201	A2.01	1	19	10615779	A2.01	1	5	10977731	A4.01	4
12	10516873	L1.05	7	18	10519301	L1.04	3	3	10725911	L1.01	3	2	10977731	E3.24	1
15	10516873	A4.01	2	6	10519301	A4.01	4	6	10725911	E3.25	1	9	10977821	L6.01	2
13	10516873	A2.21	3	10	10519301	L6.01	2	16	10725911	L3.04	2	3	10977821	F4.01	6

Nota/Nota: Este índice foi gerado em sequência alfa-numérica/ This index was made in alfanumerical sequence.

SEQ	ITEM	SGR	QUAD	SEQ	ITEM	SGR	QUAD	SEQ	ITEM	SGR	QUAD	SEQ	ITEM	SGR	QUAD
1	10979231	D2.12	2	14	11106231	A4.01	2	14	11112331	A0.02	1	4	11701731	A4.01	2
8	10979231	A2.01	1	25	11106234	B2.04	9	2	11112431	F5.10	1	6	120100	L1.04	5
7	10979421	L6.01	2	2	11106431	A2.43	1	19	11112431	L1.01	1	9	120398A1	F4.01	6
5	11031431	E3.10	4	9	11106431	C1.02	4	14	11112431	L3.04	3	7	12164121	A0.02	1
4	11054590	F4.01	10	19	11106431	A2.22	1	21	11112631	E3.28	1	4	12164121	D1.01	5
4	11054690	F4.01	10	3	11106431	F4.05	2	10	11112631	E3.02	1	3	12164321	E3.14	11
4	11054790	F4.01	10	1	11106431	C1.02	1	7	11112631	L3.04	3	1	12164521	A0.02	1
4	11054890	F4.01	10	2	11106431	L1.01	1	5	11112831	B2.06	1	3	12164701	L1.01	2
4	11054990	F4.01	10	15	11106431	L1.05	7	3	11112831	D1.01	7	15	12164721	C1.02	5
4	11055090	F4.01	10	20	11106431	A2.01	1	11	11113231	A2.22	1	3	12164721	A4.01	4
12	11055890	F4.01	6	20	11106431	A2.01	2	8	11113531	B4.01	5	6	12164721	L1.05	7
23	11067076	L1.01	1	2	11106431	A2.56	1	2	11115231	E3.10	2	12	12164721	C1.02	4
12	11087876	L1.04	8	2	11106431	B1.00	1	17	11115231	E3.10	1	22	12174590	E3.02	2
5	11087876	L1.05	9	3	11106631	E3.31	1	16	11115531	E3.02	1	12	12179490	A2.01	2
17	11087876	L1.04	5	2	11106631	A4.01	5	11	11118731	B4.01	1	1	12179490	B1.10	1
11	11106031	E3.02	5	7	11106631	A4.01	2	2	11118731	E3.29	1	6	124271A1	L1.25	2
5	11106031	L1.05	7	10	11106631	A2.56	1	11	11124531	A0.02	1	5	12574521	E3.10	2
12	11106031	A2.21	3	4	11106631	B1.00	1	10	11124931	A0.02	1	13	12574921	A4.01	1
11	11106031	B2.06	2	12	11106831	A4.01	4	5	11227921	L1.01	2	6	12574921	B3.09	1
12	11106031	D1.01	6	17	11107231	E3.02	5	13	11234731	L1.05	7	5	12575127	D1.01	6
3	11106031	F5.01	2	13	11107231	E3.02	4	19	11255931	D1.01	5	1	12575321	B4.01	2
8	11106031	E3.24	1	5	11107531	A0.00	1	1	11255931	D1.01	4	4	12575321	B4.01	1
5	11106121	B4.01	1	20	11107631	B2.06	1	2	11307031	C1.02	5	15	12577221	B2.06	1
12	11106121	E3.28	1	19	11107831	E3.02	3	10	11307031	L1.05	7	7	12577221	L1.01	1
5	11106231	L1.01	1	2	11108031	F4.02	1	2	11307031	C1.02	4	7	12577521	L1.01	3
5	11106231	L3.04	3	24	11108231	E3.02	3	4	11390531	A0.02	1	23	12577521	E3.10	1
6	11106231	E3.02	2	24	11108231	E3.02	5	4	11390531	B1.00	2	6	12601479	B4.01	1
1	11106231	D2.01	2	10	11112131	A2.01	2	7	11701721	A2.01	2	9	12601479	A2.01	2
11	11106231	L1.05	7	17	11112131	C1.02	2	11	11701721	F4.05	2	7	12626231	E3.02	2
16	11106231	A4.01	5	14	11112131	D1.01	2	7	11701721	E3.31	1	3	12638501	B2.06	2
23	11106231	A2.22	1	28	11112231	L1.05	1	30	11701721	L3.04	3	11	12638601	C1.02	4
6	11106231	E3.31	1	13	11112231	E3.10	1	10	11701721	E3.02	4	3	12638601	E3.10	2
29	11106231	L3.04	3	8	11112231	E3.10	2	15	11701721	E3.02	5	1	12638601	C1.02	5
18	11106231	A4.01	1	28	11112231	E3.02	3	5	11701731	A4.01	5	3	12638601	C1.02	1

Nota/Nota: Este índice foi gerado em sequência alfa-numérica/ This index was made in alfanumerical sequence.

SEQ	ITEM	SGR	QUAD	SEQ	ITEM	SGR	QUAD	SEQ	ITEM	SGR	QUAD	SEQ	ITEM	SGR	QUAD
11	12638601	C1.02	6	10	12646821	E3.02	5	2	14151195	F4.03	2	9	14455880	D2.02	3
18	12638601	E3.10	1	4	12646821	F4.05	2	2	14152190	F4.02	2	9	14457780	B2.06	1
6	12638601	A2.21	3	8	12646821	C1.02	5	12	14257830	L3.04	3	16	14463180	E3.02	5
9	12638601	E3.24	1	3	12646821	A2.56	1	6	14304631	E3.10	4	5	14463180	E3.02	4
4	12638621	F5.01	2	3	12646821	D2.01	2	11	14306531	E3.02	7	14	14463220	E3.02	6
4	12638660	A2.43	1	16	12646821	B2.06	1	4	14306531	E3.02	4	10	14463280	E3.02	7
2	12639701	A2.21	3	21	12646921	L1.01	1	4	14306531	E3.02	5	1	14464680	E3.02	3
5	12639701	A2.21	1	13	12646921	A2.01	1	6	14306621	L1.04	8	6	14464880	E3.28	2
12	12642021	L3.04	2	30	12646921	E3.02	3	5	14306631	B2.06	2	22	14464980	E3.02	1
8	12642021	L1.01	3	13	12646921	A2.22	1	1	14307431	E3.28	1	5	14467980	A2.01	1
2	12642021	L3.04	1	6	12646921	L1.01	3	8	14420131	D2.01	2	4	14475680	E3.28	2
18	12642421	A4.01	5	15	12646921	C1.02	2	7	14420230	A2.21	3	7	14482280	E3.28	2
3	12642421	A4.01	5	8	12646921	L3.04	3	7	14420230	B1.05	1	9	14482580	E3.28	1
5	12642421	A4.01	2	21	12646921	L1.04	8	18	14420231	E3.02	5	17	14482680	A2.01	1
3	12642701	C1.02	7	4	12646921	F5.10	1	8	14420231	E3.02	4	4	14496321	F4.01	6
13	12642701	L6.01	2	1	12647601	L1.04	15	14	14422120	E3.02	3	8	14496321	E3.10	4
13	12642779	D2.02	3	4	12647605	L1.04	18	11	14422231	D1.01	2	8	14496401	E3.27	1
4	12643721	L1.04	3	5	12647704	L1.04	8	23	14437585	B2.04	11	7	14496431	E3.10	4
1	12643721	L1.04	4	18	12647704	L1.04	5	2	14437685	D2.11	1	12	14496431	A2.43	1
1	12643721	L1.04	6	4	12648131	E3.25	1	6	14437785	E3.02	6	2	14496501	E3.28	2
12	12644421	F4.01	1	3	12648131	L1.05	5	7	14437785	D2.11	1	3	14496531	E3.24	2
3	12644421	E3.33	1	23	12648521	E3.28	1	5	14437785	E3.02	1	23	14496531	L1.05	1
9	12644421	L3.04	1	10	12648521	D1.01	2	12	14437985	C1.02	1	11	14496531	B1.10	1
3	12645031	E3.27	1	16	13270401	L1.04	3	7	14437985	C1.02	2	7	14496531	D2.12	2
2	12645031	D1.01	1	23	13313217	D2.01	1	11	14437985	D2.11	1	9	14496621	B2.06	2
6	12646721	L4.03	1	4	13530330	A2.01	1	9	14438085	C1.02	6	14	14496621	A4.01	4
9	12646721	F4.02	2	4	13550401	L1.01	2	8	14438085	D2.11	1	28	14496621	L3.04	3
5	12646721	L6.01	1	10	13577921	L3.04	2	9	14438185	B1.10	1	7	14496621	L1.05	7
19	12646721	E3.02	4	2	13577921	D1.01	2	21	14438185	A2.01	1	3	14496621	D2.12	2
21	12646821	A2.22	1	4	14098800	E3.24	2	28	14438185	E3.02	5	9	14496621	F4.05	2
8	12646821	C1.02	4	4	14142490	F4.02	2	18	14438185	E3.02	3	9	14496621	L1.04	5
4	12646821	E3.31	1	11	14143890	L1.04	14	22	14438185	E3.02	4	16	14496621	A4.01	2
3	12646821	L1.01	1	11	14143890	D2.01	1	4	14438185	E3.02	1	4	14496621	A0.00	1
4	12646821	L3.04	3	13	14143890	F4.01	7	3	14454680	E3.02	3	16	14496621	A4.01	1

Nota/Nota: Este índice foi gerado em sequência alfa-numérica/ This index was made in alfanumerical sequence.

SEQ	ITEM	SGR	QUAD	SEQ	ITEM	SGR	QUAD	SEQ	ITEM	SGR	QUAD	SEQ	ITEM	SGR	QUAD
2	14496621	E3.28	1	3	16043431	L6.01	1	25	201-151	E3.02	3	7	336461A1	A2.21	2
7	14496731	E3.10	2	6	16043431	A4.01	3	10	221578A1	E3.31	3	3	336462A1	A2.21	2
14	14496731	E3.10	1	7	16043431	F4.02	2	10	221578A1	E3.31	2	6	336463A1	A2.21	2
2	14496931	B3.09	1	10	16043431	E3.27	1	8	221579A1	E3.31	5	8	336464A1	A2.21	2
2	14496931	B1.00	2	13	16043431	C1.02	6	9	225619A1	A2.21	3	5	336465A1	A2.21	2
9	14497131	A0.02	1	1	16043631	D1.01	1	14	231-4644	A2.21	3	4	336466A1	A2.21	2
2	14497331	B4.01	2	13	16043631	L3.04	2	1	234124A2	A2.21	1	1	336467A1	A2.21	2
3	14497331	B4.01	1	15	16043631	B1.10	1	9	238-6119	E3.31	3	17	367149A1	E3.28	1
1	14567080	L3.04	3	1	16043631	L3.04	1	9	238-6119	E3.31	2	9	378076A1	E3.02	2
6	14601770	E3.10	1	20	16043631	E3.02	4	16	259529A1	A2.21	3	13	380912A1	L3.04	1
7	14601770	D1.01	3	1	16043824	E3.28	2	6	295157A1	A2.21	1	1	382622A1	L1.25	2
7	15224031	B3.09	1	13	16043831	L1.01	3	5	300352	L1.04	5	1	383869A2	C1.02	8
9	15500121	A2.56	1	11	16043831	F4.02	2	6	321-7030	L1.25	2	16	385818A1	E3.28	1
11	15687201	L1.04	20	12	16043831	B1.10	1	4	322357	L1.04	5	4	389601A1	L1.01	3
14	15896221	A2.43	1	2	16043831	C1.02	7	4	323694A1	L1.25	2	16	391859A1	E3.02	2
9	15896221	E3.10	4	9	16043931	D2.11	2	8	328754A1	L1.25	2	25	397547A1	E3.02	2
4	15896221	L6.01	2	4	16044131	E3.27	1	3	328904A1	L1.25	3	26	397600A1	E3.02	2
17	15896221	L1.04	8	9	16044831	A4.01	2	4	329044A1	L1.25	3	3	407737A2	L1.25	2
3	15981231	B3.09	1	7	16044831	A4.01	5	7	329047A1	L1.25	2	3	407739A2	L1.25	2
13	15981331	B4.01	1	11	16045721	A4.01	5	2	329049A1	L1.25	2	8	408942A1	C1.02	8
9	15981630	A4.01	1	13	16045721	A4.01	2	6	332512A1	L1.25	3	10	408943A1	C1.02	8
12	15981630	D1.01	5	15	16046031	D2.02	3	1	334000A2	L1.25	2	2	408944A1	C1.02	8
1	15991131	D1.01	6	13	16100811	L1.04	8	3	334015A1	L1.25	3	16	408945A1	C1.02	8
4	15994131	L3.04	1	3	16100811	L4.03	1	6	334034A1	L1.25	3	14	408946A1	C1.02	8
16	15997531	A0.02	1	3	16100821	F5.01	1	8	334456A1	L1.25	3	12	408947A1	C1.02	8
1	15998331	B4.01	1	4	16100821	C1.02	7	8	334567A1	L1.25	3	3	409035A1	C1.02	8
9	15999431	D1.01	6	13	16102221	A4.01	5	7	334573A1	L1.25	2	15	409036A1	C1.02	8
4	15999531	B4.01	2	11	16102221	A4.01	2	4	334576A1	L1.25	2	5	409038A1	C1.02	8
16	16043131	A4.01	4	12	16104121	F4.02	2	4	334664A1	L1.25	3	10	410108A1	E3.25	2
18	16043231	E3.27	1	2	16104121	L4.03	1	8	334677A1	L1.25	2	1	410553A1	E3.25	3
6	16043231	F5.10	1	9	16104121	L1.01	3	2	334704A1	L1.25	2	6	410554A1	E3.25	3
8	16043231	D2.12	2	13	16104121	L1.01	1	5	335889A1	L1.25	3	2	410555A1	E3.25	3
21	16043331	L1.05	1	14	16105021	A2.01	1	5	336011A1	L1.25	3	3	410556A1	E3.25	3
7	16043431	C1.02	5	6	1983238C1	F4.01	6	2	336460A1	A2.21	2	7	410557A1	E3.25	3

Nota/Nota: Este índice foi gerado em sequência alfa-numérica/ This index was made in alfanumerical sequence.

SEQ	ITEM	SGR	QUAD	SEQ	ITEM	SGR	QUAD	SEQ	ITEM	SGR	QUAD	SEQ	ITEM	SGR	QUAD
8	410558A1	E3.25	3	10	411449A1	E3.31	4	12	411470A1	E3.31	5	9	414084A1	C1.02	8
16	410559A1	E3.25	2	7	411449A1	E3.31	3	10	411472A1	E3.31	5	2	446914	L1.04	5
11	410565A1	E3.25	2	1	411450A1	E3.31	2	9	411473A1	E3.31	5	5	45483428	D2.02	3
2	410566A1	E3.25	2	4	411450A1	E3.31	3	1	411474A1	E3.31	2	12	45483434	D2.02	3
3	410567A1	E3.25	2	11	411451A1	E3.31	2	11	411475A1	E3.31	2	20	4586020	E3.28	1
12	410568A1	E3.25	2	11	411451A1	E3.31	3	11	411475A1	E3.31	3	15	495-11028	A2.21	3
13	410569A1	E3.25	2	12	411452A1	E3.31	3	12	411476A1	E3.31	3	13	4955094	A0.02	1
4	410570A1	E3.25	2	12	411452A1	E3.31	2	12	411476A1	E3.31	2	2	4971843	A2.01	1
5	410571A1	E3.25	2	2	411453A1	E3.31	2	2	411477A1	E3.31	2	10	50001484	F4.01	6
14	410572A1	E3.25	2	13	411453A1	E3.31	3	13	411477A1	E3.31	3	10	5151033	L1.04	20
15	410574A1	E3.25	2	8	411454A1	E3.31	3	13	411478A1	E3.31	2	3	5151033	F4.01	7
6	410575A1	E3.25	2	8	411454A1	E3.31	2	14	411478A1	E3.31	3	11	5962562	F4.01	6
7	410576A1	E3.25	2	13	411455A1	E3.31	2	9	412471A1	L1.25	2	6	627-6025	C1.02	8
8	410577A1	E3.25	2	14	411455A1	E3.31	3	9	412474A1	L1.25	2	11	627-8020	C1.02	8
9	410578A1	E3.25	2	14	411456A1	E3.31	2	8	412570A1	E3.29	2	2	627-8065	A2.21	1
4	410579A1	E3.25	3	15	411456A1	E3.31	3	21	412571A1	E3.29	2	13	637-64236	E3.02	6
5	410580A1	E3.25	3	1	411461A1	E3.31	5	22	412572A1	E3.29	2	12	700-166	E3.02	6
10	410583A1	E3.25	3	6	411461A1	E3.31	2	24	412573A1	E3.29	2	6	700-166	E3.02	5
8	410595A1	E3.02	8	6	411461A1	E3.31	3	16	412574A1	E3.29	2	9	700-166	E3.02	4
1	410596A1	E3.02	8	5	411462A1	E3.31	4	1	412575A1	E3.29	2	28	700-378	E3.02	1
2	410614A1	E3.02	8	5	411462A1	E3.31	5	13	412576A1	E3.29	2	2	70089894	L1.05	6
4	410616A1	E3.02	8	2	411463A1	E3.31	4	6	412577A1	E3.29	2	27	701-329	E3.02	2
3	410617A1	E3.02	8	6	411464A1	E3.31	5	3	412579A1	E3.29	2	10	70196765	A2.43	1
9	410618A1	E3.02	8	4	411464A1	E3.31	4	7	412582A1	E3.29	2	11	70241522	A2.01	1
15	410618A1	E3.02	6	13	411465A1	E3.31	5	14	412584A1	E3.29	2	7	70631769	A2.22	1
6	410619A1	E3.02	8	8	411465A1	E3.31	4	12	412585A1	E3.29	2	16	70651322	C1.02	1
7	410620A1	E3.02	8	4	411466A1	E3.31	5	25	412586A1	E3.29	2	3	70658759	A2.22	1
9	410623A1	E3.25	3	9	411466A1	E3.31	4	15	412592A1	E3.29	2	19	70669359	A2.43	1
5	411445A1	E3.31	2	11	411467A1	E3.31	5	19	412593A1	E3.29	2	2	70677012	L1.04	11
3	411445A1	E3.31	3	11	411467A1	E3.31	4	11	412595A1	E3.29	2	3	70677012	L1.04	1
5	411447A1	E3.31	3	7	411468A1	E3.31	4	9	412596A1	E3.29	2	13	70678984	B1.10	1
12	411447A1	E3.31	4	3	411468A1	E3.31	5	18	412599A1	E3.29	2	8	70699221	E3.02	7
6	411448A1	E3.31	4	1	411469A1	E3.31	4	7	412603A1	E3.29	3	12	70901651	A4.01	1
7	411449A1	E3.31	2	2	411469A1	E3.31	5	4	412607A1	E3.29	3	8	70901652	A2.56	1

Nota/Nota: Este índice foi gerado em sequência alfa-numérica/ This index was made in alfanumerical sequence.

SEQ	ITEM	SGR	QUAD	SEQ	ITEM	SGR	QUAD	SEQ	ITEM	SGR	QUAD	SEQ	ITEM	SGR	QUAD
8	70901825	A2.43	1	7	70922200	E3.02	1	9	70928343	C1.02	1	7	71100159	D3.16	2
4	70901828	L1.05	6	21	70922660	E3.02	1	11	70928439	C1.02	2	7	71100159	D3.16	3
3	70901835	L1.05	6	4	70922789	L1.04	1	14	70928486	C1.02	2	13	71100160	C1.02	9
3	70910205	B1.10	1	4	70922789	L1.04	11	19	70928486	E3.02	1	9	71100161	C1.02	9
18	70910231	B2.06	1	6	70923737	A0.00	1	4	70928486	C1.02	1	8	71100162	C1.02	9
5	70911026	A2.22	1	4	70923841	C1.02	4	5	70928486	E3.02	2	1	71100163	C1.02	9
7	70911029	E3.14	3	5	70923841	C1.02	5	1	70929359	L1.01	3	6	71100170	E3.15	1
23	70911279	L3.04	3	7	70923843	B2.06	2	3	70929402	A4.01	1	2	71100173	E3.16	1
8	70911279	E3.28	1	3	70923843	C1.02	2	9	70929419	A2.22	1	23	71100174	E3.16	1
5	70911841	A2.43	1	8	70923843	B2.06	1	11	70929745	A2.01	2	25	71100175	E3.16	1
6	70912589	A2.43	1	19	70923952	E3.02	2	12	70930357	C1.02	2	14	71100176	E3.16	1
1	70912808	B3.09	1	4	70923952	C1.02	3	5	70930357	C1.02	6	3	71100177	E3.16	1
6	70914465	D2.12	2	6	70923952	E3.02	1	2	70930357	D2.11	2	4	71100178	E3.16	1
7	70914465	D1.01	1	7	70923952	C1.02	6	6	70930357	C1.02	1	10	71100179	E3.16	1
8	70914465	E3.10	1	4	70923952	D2.11	1	6	70930357	D2.11	2	21	71100180	E3.18	1
9	70914465	E3.10	2	7	70923952	E3.02	6	1	70930357	D2.11	1	22	71100180	E3.16	1
7	70914465	D1.01	4	2	70924048	E3.02	2	4	70930370	A2.22	1	9	71100181	E3.16	1
8	70914726	B3.09	1	9	70924048	C1.02	5	8	70930724	C1.02	1	7	71100182	E3.16	1
5	70916170	L1.04	11	13	70924048	C1.02	4	21	70931640	E3.02	4	21	71100183	E3.17	1
5	70916170	L1.04	1	18	70924192	E3.02	1	16	70931640	E3.02	3	3	71100184	E3.17	1
9	70918433	B3.09	1	2	70925415	L1.04	1	2	70931640	E3.02	1	3	71100184	E3.18	1
19	70920107	E3.28	1	1	70925415	L1.04	11	1	70931640	B2.06	2	19	71100185	E3.18	1
5	70921115	E3.02	5	11	70925632	B3.09	1	27	70931640	E3.02	5	19	71100185	E3.17	1
2	70921115	E3.02	7	1	70925632	B3.10	1	8	70932613	A2.22	1	18	71100186	E3.17	1
6	70921115	E3.02	4	5	70925755	L1.05	6	5	70935175	C1.02	2	18	71100186	E3.18	1
7	70921229	F4.05	2	17	70925755	L1.05	2	8	70935175	E3.02	3	20	71100187	E3.17	1
8	70921350	D2.11	2	10	70925756	C1.02	1	17	70935175	D2.11	1	20	71100187	E3.18	1
12	70921558	E3.02	3	24	70925881	B2.06	1	20	70950240	L1.01	1	22	71100188	E3.17	1
4	70921597	E3.14	3	10	70927028	A4.01	1	3	70950240	F5.10	1	22	71100188	E3.18	1
23	70921599	E3.02	1	2	70927173	A2.22	1	14	71100022	E3.18	1	6	71100189	E3.17	1
6	70921887	E3.02	3	7	70927261	A0.00	1	2	71100157	D3.16	2	6	71100189	E3.18	1
14	70921912	B1.10	1	2	70927264	D2.12	2	2	71100157	D3.16	3	15	71100190	E3.17	1
3	70921913	B2.06	1	2	70927401	L1.01	3	6	71100158	D3.16	2	15	71100190	E3.18	1
27	70921914	B2.06	1	8	70927514	E3.02	2	6	71100158	D3.16	3	4	71100191	E3.17	1

Nota/Nota: Este índice foi gerado em sequência alfa-numérica/ This index was made in alfanumerical sequence.

SEQ	ITEM	SGR	QUAD	SEQ	ITEM	SGR	QUAD	SEQ	ITEM	SGR	QUAD	SEQ	ITEM	SGR	QUAD
4	71100191	E3.18	1	6	71100508	B2.04	1	4	71100523	B2.04	4	3	71100748	L1.04	19
2	71100203	B3.16	1	19	71100510	B2.04	4	9	71100523	B2.04	3	2	71100749	L1.04	19
23	71100206	E3.18	1	5	71100510	B2.04	3	9	71100524	B2.04	3	4	71100750	L1.04	16
24	71100207	E3.18	1	19	71100510	B2.04	2	4	71100524	B2.04	2	2	71100751	L1.04	15
8	71100365	L6.01	1	7	71100511	B2.04	1	4	71100524	B2.04	4	6	71100752	L1.04	6
1	71100433	L1.04	2	11	71100513	B2.04	4	4	71100525	B2.04	4	1	71100753	L1.05	9
5	71100456	L1.04	16	4	71100514	B2.04	4	4	71100525	B2.04	2	1	71100757	B2.04	12
10	71100487	F6.03	2	4	71100514	B2.04	2	9	71100525	B2.04	3	25	71100774	L1.04	5
2	71100488	F6.03	2	9	71100514	B2.04	3	3	71100526	L1.04	8	25	71100774	L1.04	5
7	71100489	F6.03	2	4	71100515	B2.04	2	8	71100528	L1.04	2	10	71100814	B2.04	10
5	71100490	F6.03	2	4	71100515	B2.04	4	5	71100529	L1.04	2	13	71100919	B4.01	5
13	71100491	F6.03	2	9	71100515	B2.04	3	3	71100548	L1.04	10	14	71101057	L1.04	3
9	71100492	F6.03	2	9	71100516	B2.04	3	6	71100555	B2.04	13	11	71101072	L1.04	2
3	71100493	F6.03	2	4	71100516	B2.04	4	6	71100580	B2.04	1	7	71101229	B4.01	5
3	71100494	F6.03	2	4	71100516	B2.04	2	6	71100651	L1.04	2	6	71101265	B4.04	3
11	71100495	F6.03	2	4	71100517	B2.04	2	4	71100652	L1.04	2	1	71101276	L1.04	5
12	71100496	F6.03	2	9	71100517	B2.04	3	1	71100702	F2.01	1	3	71101277	L1.04	5
4	71100497	F6.03	2	4	71100517	B2.04	4	2	71100702	A1.02	2	8	71101278	L1.04	5
6	71100498	F6.03	2	4	71100518	B2.04	4	7	71100728	L1.04	2	14	71101279	L1.04	5
8	71100501	F6.03	2	4	71100518	B2.04	2	20	71100729	L1.04	5	16	71101279	L1.04	8
1	71100502	F6.03	2	9	71100518	B2.04	3	9	71100729	L1.04	2	15	71101280	L1.04	5
1	71100503	B2.04	2	4	71100519	B2.04	2	8	71100730	L1.04	8	10	71101280	L1.04	8
2	71100503	B2.04	4	4	71100519	B2.04	4	3	71100730	L1.04	2	2	71101280	L1.05	9
2	71100503	B2.04	3	9	71100519	B2.04	3	19	71100734	L1.04	8	16	71101281	L1.04	5
5	71100504	B2.04	2	9	71100520	B2.04	3	1	71100735	L1.04	17	21	71101282	L1.04	5
10	71100504	B2.04	4	4	71100520	B2.04	2	3	71100736	L1.04	18	3	71101283	L1.05	9
8	71100504	B2.04	3	4	71100520	B2.04	4	1	71100737	L1.04	19	4	71101284	L1.05	9
17	71100505	B2.04	4	9	71100521	B2.04	3	2	71100738	L1.04	10	8	71101285	L1.05	9
7	71100505	B2.04	3	4	71100521	B2.04	4	4	71100739	L1.04	10	1	71101286	L1.04	16
8	71100505	B2.04	2	4	71100521	B2.04	2	8	71100743	L1.04	18	3	71101287	L1.04	16
5	71100506	B2.04	1	4	71100522	B2.04	2	9	71100744	L1.04	18	5	71101288	L1.04	15
20	71100507	B2.04	4	4	71100522	B2.04	4	2	71100745	L1.04	18	1	71101289	L1.04	10
20	71100507	B2.04	2	9	71100522	B2.04	3	7	71100746	L1.04	18	12	71101290	L1.04	20
4	71100507	B2.04	3	4	71100523	B2.04	2	1	71100747	L1.04	18	13	71101291	L1.04	20

Nota/Nota: Este índice foi gerado em sequência alfa-numérica/ This index was made in alfanumerical sequence.

SEQ	ITEM	SGR	QUAD	SEQ	ITEM	SGR	QUAD	SEQ	ITEM	SGR	QUAD	SEQ	ITEM	SGR	QUAD
2	71101296	L1.04	17	15	71101510	L1.04	8	3	72181449	B4.04	4	2	73170223	L3.04	5
2	71101298	B4.04	2	5	71101511	L1.04	4	20	72182178	B4.11	1	16	73177052	B4.11	1
1	71101298	B4.04	2	6	71101512	L1.04	4	20	72182178	B4.11	2	16	73177052	B4.11	2
7	71101299	B4.01	3	7	71101513	L1.04	4	6	73042705	D1.01	7	13	73178152	B4.04	2
25	71101300	B4.11	2	8	71101514	L1.04	4	7	73052086	A2.43	1	13	73178152	B4.04	4
25	71101300	B4.11	1	9	71101515	L1.04	4	21	73070169	A2.43	1	7	73178354	B4.04	3
26	71101316	B4.11	1	11	71101516	L1.04	4	8	73075753	F4.01	7	4	73178357	B4.04	4
26	71101316	B4.11	2	12	71101517	L1.04	4	9	73075836	F4.01	7	1	73179638	B4.11	1
6	71101321	B4.01	3	3	71101518	L1.04	6	17	73107726	B2.06	1	1	73179638	B4.11	2
6	71101321	B4.01	5	4	71101519	L1.04	6	2	73107891	L1.25	3	14	73179640	B4.11	2
5	71101322	B4.01	3	5	71101520	L1.04	6	14	73111466	L6.01	2	14	73179640	B4.11	1
5	71101322	B4.01	5	7	71101521	L1.04	6	2	73112470	F4.01	8	3	75201624	A2.01	1
6	71101323	L1.04	18	3	71101539	B2.04	12	26	73116330	B2.06	1	6	75201641	F4.05	2
3	71101346	D2.01	1	11	71101540	B2.04	10	16	73117630	L1.01	1	19	75201641	E3.27	1
4	71101349	L1.04	4	4	71101541	B2.04	12	12	73125933	D1.01	2	12	75201641	L1.04	14
1	71101494	L1.04	3	2	71101542	B2.04	12	5	73126797	F4.01	1	21	75201642	A2.01	2
2	71101495	L1.04	3	12	71101590	B2.04	1	20	73132158	A2.43	1	15	75201642	L1.05	1
20	71101495	L1.04	8	4	71101910	A2.26	1	4	73142752	B2.01	1	2	75201642	A4.01	1
3	71101495	L1.04	4	17	71101911	A3.03	1	17	73142752	B1.10	1	1	75204954	A1.02	2
5	71101496	L1.04	3	5	71101913	A2.26	2	18	73142964	B2.04	4	1	75204967	A1.04	1
6	71101497	L1.04	3	7	71101915	A2.26	1	10	73142964	B2.04	3	9	75204970	A3.03	1
7	71101498	L1.04	3	5	71101917	A4.02	1	7	73142964	B2.04	2	2	75204971	A1.04	1
8	71101499	L1.04	3	2	71101972	E3.15	1	6	73142965	B2.04	2	7	75204973	A4.09	2
9	71101500	L1.04	3	1	71101973	E3.15	1	6	73142965	B2.04	3	1	75204980	A4.02	1
10	71101501	L1.04	3	3	71101974	E3.15	1	23	73142965	B2.04	4	3	75204981	A4.02	1
11	71101502	L1.04	3	4	71101975	E3.15	1	17	73146645	A2.43	1	4	75204983	A4.02	1
12	71101503	L1.04	3	9	71311812	A0.00	1	18	73149111	L1.05	2	10	75204996	A0.00	1
13	71101504	L1.04	3	3	71314915	D2.02	3	3	73153049	F4.01	1	9	75206809	A3.01	1
15	71101505	L1.04	3	8	72180191	B4.01	3	6	73153050	F4.01	1	5	75206812	A3.01	1
10	71101505	L1.04	4	11	72180219	B4.11	1	23	73158847	B2.06	1	16	75206813	A1.02	2
17	71101506	L1.04	3	11	72180219	B4.11	2	11	73159726	A4.01	1	14	75206813	A1.02	2
20	71101507	L1.04	3	12	72180981	B4.04	1	10	73170057	B4.11	2	2	75206817	A2.35	1
1	71101508	L1.04	8	12	72180981	B4.04	3	10	73170057	B4.11	1	7	75206820	A1.07	2
11	71101509	L1.04	8	3	72181449	B4.04	2	17	73170223	L3.04	4	3	75206824	A2.24	6

Nota/Nota: Este índice foi gerado em sequência alfa-numérica/ This index was made in alfanumerical sequence.

SEQ	ITEM	SGR	QUAD	SEQ	ITEM	SGR	QUAD	SEQ	ITEM	SGR	QUAD	SEQ	ITEM	SGR	QUAD
3	75206830	A3.01	2	22	75208115	A1.01	1	3	75208192	A1.02	2	1	75208267	A2.26	1
8	75206837	A1.02	5	11	75208115	A1.05	1	2	75208202	A1.05	1	3	75208270	A2.26	1
4	75206842	A1.02	2	21	75208117	A1.07	1	9	75208206	A1.05	1	5	75208271	A2.26	1
2	75206844	A1.02	5	6	75208117	A2.52	3	2	75208208	A1.01	2	1	75208279	A2.52	3
5	75206855	F3.01	1	2	75208117	A1.01	1	5	75208209	A1.01	2	1	75208286	A2.54	1
5	75206861	A1.05	1	9	75208118	A1.01	1	3	75208210	A1.01	2	4	75208288	A2.54	1
5	75206862	A1.05	1	10	75208119	A1.01	1	3	75208211	A1.01	1	8	75208292	A2.24	7
5	75206863	A1.05	1	11	75208120	A1.01	1	17	75208212	A1.01	1	6	75208292	A3.01	1
5	75206864	A1.05	1	6	75208126	A1.01	2	6	75208214	A1.07	1	3	75208301	A3.01	1
23	75206875	A1.07	1	9	75208129	A2.52	3	8	75208215	A1.07	1	10	75208304	A3.01	1
4	75206879	A2.52	1	7	75208130	A1.07	1	4	75208218	A1.01	1	1	75208307	A3.01	1
1	75206955	A4.09	2	1	75208135	A3.04	1	18	75208221	A1.07	1	2	75208308	A3.01	1
17	75206963	E3.16	1	5	75208135	A3.03	1	10	75208222	A1.07	2	1	75208309	A4.03	1
16	75206963	E3.17	1	16	75208135	A1.01	1	5	75208223	A1.07	2	19	75208310	A3.03	1
16	75206963	E3.18	1	16	75208135	A4.02	1	6	75208228	A1.07	2	1	75208320	A3.03	1
18	75206964	E3.16	1	21	75208139	A1.01	1	4	75208229	A1.07	2	8	75208320	A1.01	1
17	75206964	E3.18	1	5	75208140	A1.01	1	9	75208231	A1.07	2	6	75208324	A2.52	1
17	75206964	E3.17	1	8	75208153	A4.02	1	3	75208232	A1.07	1	3	75208325	A1.01	4
5	75206967	E3.15	1	4	75208153	A2.24	7	4	75208233	A1.07	1	2	75208326	A1.01	4
21	75206967	E3.16	1	4	75208153	A3.01	3	2	75208234	A1.07	1	1	75208331	A4.02	2
11	75206967	E3.17	1	20	75208157	A1.07	1	11	75208238	A1.07	1	2	75208331	B2.06	1
11	75206967	E3.18	1	19	75208158	A1.07	1	17	75208244	A1.07	2	2	75208335	A3.04	1
1	75206968	E3.18	1	13	75208158	A1.02	5	18	75208245	A1.07	2	8	75208347	A3.01	1
1	75206968	E3.17	1	6	75208158	A2.24	4	19	75208246	A1.07	2	4	75208347	A1.01	4
6	75208078	A1.03	3	4	75208167	A1.02	5	16	75208247	A1.07	2	3	75208348	A1.06	1
8	75208078	A1.03	3	6	75208168	A2.21	5	11	75208249	A1.07	2	4	75208352	A1.03	3
6	75208079	A1.03	3	10	75208170	A1.02	5	3	75208250	A4.09	2	5	75208352	A1.06	1
8	75208079	A1.03	3	16	75208174	A3.03	1	2	75208251	A4.09	2	15	75208353	A1.06	1
6	75208080	A1.03	3	6	75208177	A1.02	5	9	75208252	A4.09	2	14	75208354	A1.06	1
8	75208081	A1.03	3	15	75208179	A1.02	2	8	75208253	A4.09	2	8	75208355	A1.06	1
6	75208081	A1.03	3	5	75208183	A1.02	2	1	75208256	A4.09	1	3	75208356	A1.03	3
7	75208087	A1.05	1	7	75208185	A1.02	2	6	75208261	A4.09	2	9	75208357	A1.06	1
5	75208088	A1.05	1	1	75208188	A1.02	3	5	75208262	A4.09	1	13	75208362	A1.02	2
1	75208113	A1.01	2	2	75208189	A1.02	3	2	75208263	A0.00	1	12	75208363	A1.02	2

Nota/Nota: Este índice foi gerado em sequência alfa-numérica/ This index was made in alfanumerical sequence.

SEQ	ITEM	SGR	QUAD	SEQ	ITEM	SGR	QUAD	SEQ	ITEM	SGR	QUAD	SEQ	ITEM	SGR	QUAD
11	75208365	A1.02	2	4	75215547	H1.01	1	10	75221871	D1.01	5	1	75235596	E3.14	17
1	75208372	A3.01	2	1	75215548	H1.01	1	16	75222264	E3.32	1	1	75235596	E3.14	14
2	75208373	A3.01	2	11	75215549	H1.01	1	16	75222264	E3.32	2	2	75235596	E3.14	3
11	75208378	A1.06	1	11	75215551	H1.01	1	1	75235158	L1.25	3	8	75235634	B1.10	1
2	75208384	A3.02	1	11	75215552	H1.01	1	8	75235206	D3.16	1	4	75235636	B1.10	1
3	75208924	A2.24	2	11	75215553	H1.01	1	5	75235213	D3.16	2	14	75235695	L3.04	1
3	75208924	A2.35	1	11	75215554	H1.01	1	1	75235271	E3.02	4	16	75235715	L3.04	1
5	75208926	A2.35	1	11	75215555	H1.01	1	2	75235274	E3.02	5	11	75235866	D2.11	2
4	75208928	A2.35	1	11	75215556	H1.01	1	1	75235275	E3.02	5	4	75236111	F4.01	8
6	75208930	A2.35	1	11	75215557	H1.01	1	20	75235280	E3.02	5	1	75236112	F4.01	6
7	75208933	A1.06	1	10	75215558	H1.01	1	15	75235285	E3.02	4	2	75236113	F4.01	6
4	75208935	A2.24	3	10	75215559	H1.01	1	19	75235289	E3.02	5	2	75236268	E3.14	1
10	75208947	A2.24	2	10	75215560	H1.01	1	3	75235320	D1.01	4	1	75236268	E3.14	7
1	75208949	A2.24	3	11	75215560	H1.01	1	18	75235326	E3.10	2	1	75236268	E3.14	4
2	75208950	A2.24	2	10	75215561	H1.01	1	24	75235386	E3.10	1	5	75236388	D1.01	7
3	75208953	F3.01	1	10	75215562	H1.01	1	16	75235391	E3.10	1	1	75236482	E3.14	18
1	75208971	A1.02	5	10	75215563	H1.01	1	26	75235395	E3.10	1	1	75236482	E3.14	12
19	75210383	L3.04	3	10	75215564	H1.01	1	25	75235396	E3.10	1	1	75236482	E3.14	8
8	75210969	H1.01	1	10	75215565	H1.01	1	27	75235397	E3.10	1	2	75236484	E3.14	10
7	75210985	H1.01	1	10	75215566	H1.01	1	22	75235419	E3.10	2	3	75236484	E3.14	8
2	75211645	A1.06	1	6	75216635	D1.01	1	20	75235420	E3.10	2	4	75236485	E3.14	12
2	75212349	B4.01	3	5	75216654	E3.14	3	21	75235421	E3.10	2	4	75236485	E3.14	18
14	75212860	D1.01	5	8	75216664	D1.01	5	17	75235424	E3.10	2	4	75236485	E3.14	8
9	75212861	D1.01	5	11	75216665	D1.01	5	16	75235425	E3.10	2	2	75236486	E3.14	12
13	75212867	D1.01	5	6	75216666	D1.01	5	5	75235488	E3.10	1	2	75236486	E3.14	18
3	75212996	E3.29	1	7	75216667	D1.01	5	1	75235573	E3.14	3	2	75236486	E3.14	8
6	75213150	A2.01	1	2	75216668	D1.01	5	3	75235573	E3.14	17	16	75236507	D2.11	1
6	75214200	E3.28	1	3	75216670	D1.01	5	2	75235595	E3.14	7	4	75236793	C1.02	2
1	75214532	F4.01	8	15	75216671	D1.01	5	2	75235595	E3.14	4	5	75236991	E3.02	7
2	75214532	B2.04	15	16	75216672	D1.01	5	3	75235595	E3.14	3	6	75236992	E3.02	7
3	75215542	H1.01	1	4	75216674	D1.01	4	3	75235595	E3.14	18	14	75237132	E3.17	1
2	75215543	H1.01	1	5	75216676	D1.01	4	2	75235595	E3.14	17	13	75237132	E3.16	1
5	75215545	H1.01	1	6	75216677	D1.01	4	3	75235595	E3.14	1	9	75237132	E3.02	7
6	75215546	H1.01	1	13	75221770	B2.06	1	2	75235595	E3.14	14	7	75237133	E3.02	7

Nota/Nota: Este índice foi gerado em sequência alfa-numérica/ This index was made in alfanumerical sequence.

SEQ	ITEM	SGR	QUAD	SEQ	ITEM	SGR	QUAD	SEQ	ITEM	SGR	QUAD	SEQ	ITEM	SGR	QUAD
3	75237134	E3.02	7	1	75245052	G1.01	1	3	75251103	F4.01	10	5	75254545	L1.05	2
13	75237135	E3.02	7	2	75245053	G1.01	1	9	75251103	F5.10	1	3	75255343	A4.01	2
1	75237136	E3.02	7	13	75245915	F4.01	1	11	75251103	A2.43	1	1	75255381	E3.25	1
15	75237154	E3.02	7	5	75247128	L4.03	1	16	75251103	L1.05	2	1	75255381	E3.25	2
8	75237933	D3.16	3	1	75247311	E3.14	16	7	75251205	F4.01	7	9	75255690	C1.02	3
6	75238575	A4.01	1	1	75247405	F4.05	2	4	75251363	D3.16	2	17	75255691	E3.02	2
25	75239183	E3.02	5	4	75247405	F4.05	1	4	75251363	D3.16	1	14	75255692	C1.02	4
9	75239551	E3.14	16	2	75248073	L1.05	8	4	75251363	D3.16	3	8	75255692	C1.02	3
3	75239909	C1.02	6	5	75248283	B1.10	1	3	75251846	B4.01	2	9	75255692	C1.02	2
1	75240243	F5.10	1	4	75248467	E3.10	2	13	75251978	L1.05	2	1	75255749	F4.01	3
7	75240495	F4.01	10	15	75249549	L3.04	1	9	75251987	L1.05	2	12	75255910	L6.01	2
1	75240733	B2.04	15	7	75249924	L4.03	1	7	75251998	L1.05	1	5	75255911	L6.01	2
10	75240808	C1.02	4	3	75249994	F4.02	2	4	75252027	L1.05	2	8	75255927	L6.01	2
13	75240808	C1.02	5	3	75249995	F4.02	2	7	75252091	D2.11	2	3	75255928	L6.01	2
7	75241335	B2.06	1	1	75250129	L1.05	8	16	75252230	E3.27	1	2	75255932	L6.01	1
21	75241337	B2.06	1	2	75250309	B3.10	1	1	75252397	A2.01	2	14	75256920	C1.02	5
6	75241340	F4.01	10	1	75250309	B3.16	3	19	75252397	A2.01	2	12	75257173	A2.56	1
4	75241367	B2.06	1	22	75250515	E3.10	1	15	75252437	A2.43	1	10	75257224	B2.06	1
1	75241430	E3.14	6	1	75250651	B3.16	2	10	75252602	F4.05	2	11	75257225	B2.06	1
2	75241431	E3.14	6	10	75250651	B3.09	1	3	75253118	D3.16	3	3	75258094	E3.14	10
3	75241432	E3.14	12	10	75250841	A2.22	1	3	75253118	D3.16	2	14	75258103	E3.24	1
3	75241432	E3.14	6	5	75251040	L1.04	14	3	75253118	D3.16	1	10	75258115	E3.24	1
18	75241499	A2.43	1	4	75251045	L1.04	14	5	75253176	L1.04	20	2	75258128	C1.02	2
23	75242557	E3.02	2	8	75251045	L1.04	20	6	75253176	L1.04	14	2	75258132	C1.02	6
20	75243000	L3.04	3	8	75251052	L1.04	14	4	75253177	L1.04	20	1	75258137	D2.11	2
2	75243892	E3.14	2	6	75251052	L1.04	20	9	75253177	L1.04	14	10	75258138	D2.11	1
3	75243919	E3.14	9	1	75251055	F4.01	7	17	75253408	E3.02	1	14	75258139	E3.02	1
3	75243919	E3.14	5	16	75251055	A2.43	1	4	75253915	D1.01	1	5	75258140	D2.11	1
4	75243919	E3.14	2	9	75251067	L1.04	20	8	75253943	D3.16	2	14	75258164	D2.11	1
2	75243919	E3.14	13	3	75251067	L1.04	14	20	75254313	A4.01	1	12	75258165	E3.02	1
4	75243919	E3.14	15	4	75251067	F4.01	7	2	75254504	B1.10	1	8	75258166	E3.02	1
5	75244490	C1.02	4	7	75251075	L1.04	14	3	75254534	L1.05	2	25	75258167	E3.02	1
12	75244490	C1.02	5	7	75251075	L1.04	20	10	75254537	L1.05	2	20	75258171	E3.02	2
1	75244564	D1.01	5	2	75251093	L1.04	20	14	75254544	L1.05	2	10	75258172	E3.02	2

Nota/Nota: Este índice foi gerado em sequência alfa-numérica/ This index was made in alfanumerical sequence.

SEQ	ITEM	SGR	QUAD	SEQ	ITEM	SGR	QUAD	SEQ	ITEM	SGR	QUAD	SEQ	ITEM	SGR	QUAD
14	75258173	E3.02	2	5	75259865	B3.09	1	12	75265674	L3.04	1	1	75266108	D3.16	1
15	75258174	E3.02	2	1	75259955	A4.01	5	7	75265678	L3.04	1	1	75266110	D3.16	3
12	75258175	E3.02	2	8	75260360	L1.05	1	4	75265681	D2.12	2	1	75266110	D3.16	2
8	75258181	E3.02	5	3	75260554	L1.04	11	6	75265684	D1.01	3	27	75266202	L3.04	3
7	75258182	E3.02	5	1	75260555	L1.04	1	31	75265687	L3.04	3	12	75266720	A2.26	2
2	75258328	E3.25	1	1	75261490	D2.01	1	10	75265696	L3.04	3	16	75266720	A2.01	2
1	75258330	E3.31	1	5	75261702	F4.01	8	9	75265705	L3.04	3	1	75266793	L1.25	1
15	75258330	E3.31	2	13	75262806	F4.01	6	6	75265707	L3.04	3	3	75266950	L1.25	1
16	75258331	E3.31	3	1	75263014	B4.01	4	1	75265714	L3.04	2	8	75267052	L1.25	1
14	75258398	L1.01	1	1	75265045	E3.10	4	4	75265716	L3.04	2	2	75281047	E3.14	15
19	75258455	C1.02	4	18	75265484	A2.01	1	14	75265720	L3.04	2	1	75281047	E3.14	5
6	75258456	C1.02	4	24	75265487	E3.28	1	18	75265726	L3.04	2	7	75281062	L6.01	1
17	75258458	C1.02	5	10	75265489	E3.28	1	6	75265728	L3.04	2	14	75281467	A2.22	1
16	75258459	C1.02	5	19	75265492	E3.10	1	8	75265732	L3.04	2	8	75281639	A0.02	1
15	75258464	L1.05	2	1	75265494	E3.10	2	11	75265734	L3.04	2	8	75281867	B4.01	1
7	75258609	E3.02	3	13	75265496	E3.10	2	18	75265739	L3.04	3	10	75281907	B4.01	1
7	75258660	B1.10	1	12	75265498	E3.10	1	3	75265742	D1.01	6	21	75281908	B4.01	1
4	75258702	D2.11	2	26	75265514	E3.02	5	26	75266041	E3.16	1	9	75281925	B4.01	1
1	75258920	E3.33	1	6	75265519	E3.27	1	1	75266043	E3.14	10	5	75282260	L3.04	2
1	75259042	L6.01	1	5	75265521	D1.01	1	2	75266047	E3.10	4	11	75282412	L3.04	1
9	75259044	A4.01	4	3	75265523	D1.01	1	3	75266049	E3.14	7	16	75282432	B1.10	1
12	75259052	L1.01	3	3	75265526	D1.01	2	1	75266049	E3.14	1	6	75282445	B1.10	1
6	75259063	L6.01	1	4	75265529	D1.01	2	5	75266051	E3.14	8	2	75282452	B4.01	1
1	75259108	D1.01	7	5	75265533	D1.01	2	4	75266053	E3.14	6	2	75282705	F4.01	2
2	75259109	D1.01	7	13	75265538	D1.01	2	1	75266055	E3.14	15	3	75282727	F4.01	8
1	75259230	L1.25	4	20	75265542	B4.01	1	23	75266057	E3.17	1	1	75282759	F4.01	10
1	75259282	L1.25	4	7	75265550	B4.01	1	3	75266059	E3.14	4	22	75283013	L3.04	3
18	75259322	A4.01	4	4	75265566	D2.01	2	5	75266063	E3.14	18	7	75283014	E3.28	1
9	75259653	A4.01	5	5	75265657	D2.01	2	1	75266065	E3.14	2	1	75283045	B3.16	1
11	75259768	E3.02	6	1	75265660	B1.00	1	5	75266075	E3.14	12	12	75283045	B3.09	1
10	75259770	E3.02	8	5	75265662	F4.02	2	5	75266077	E3.14	5	1	75283249	A0.00	1
3	75259770	E3.02	6	10	75265664	B1.10	1	3	75266079	E3.14	13	5	75283268	A4.01	1
1	75259796	H2.00	1	6	75265667	L3.04	1	3	75266083	E3.14	14	15	75283269	A4.01	1
8	75259816	A4.01	5	5	75265670	L3.04	1	5	75266088	E3.14	9	14	75283446	E3.28	1

Nota/Nota: Este índice foi gerado em sequência alfa-numérica/ This index was made in alfanumerical sequence.

SEQ	ITEM	SGR	QUAD	SEQ	ITEM	SGR	QUAD	SEQ	ITEM	SGR	QUAD	SEQ	ITEM	SGR	QUAD
1	75283578	C1.02	7	2	75284642	L1.25	1	15	75285397	E3.16	1	7	75286173	A3.03	1
1	75283846	L4.03	1	5	75284643	L1.25	1	16	75285399	E3.16	1	3	75286174	A3.01	3
4	75283847	L4.03	1	6	75284644	L1.25	1	1	75285400	E3.16	1	6	75286176	A3.04	1
25	75283848	A2.22	1	7	75284645	L1.25	1	7	75285401	E3.18	1	3	75286177	A3.04	1
5	75283926	F4.01	10	12	75284720	F4.01	7	7	75285401	E3.17	1	5	75286178	A3.04	1
14	75283938	B2.06	1	11	75284725	F4.01	7	5	75285401	E3.16	1	20	75286179	A4.02	1
8	75283938	B2.06	2	10	75284732	F4.01	7	8	75285403	E3.16	1	2	75286180	A4.02	1
7	75283949	F4.01	6	5	75284736	C1.02	3	20	75285408	E3.16	1	11	75286181	A4.02	1
8	75283949	F4.01	10	2	75284738	F4.01	10	13	75285744	A1.06	1	8	75286181	A2.52	3
1	75283949	F4.01	2	10	75284751	C1.02	2	2	75285747	A2.24	7	1	75286248	A1.03	3
3	75283949	F4.01	9	4	75284784	L1.25	1	15	75286000	A3.03	1	13	75286250	A1.01	1
22	75283949	A2.43	1	6	75284788	L1.25	1	8	75286073	A1.02	2	15	75286310	A1.01	1
3	75284100	A0.02	1	2	75284837	C1.02	3	9	75286074	A1.02	2	17	75286320	A4.02	1
3	75284101	A0.02	1	1	75284845	A2.01	1	3	75286074	A1.02	5	21	75286321	A4.02	1
15	75284228	A2.01	1	9	75284859	H1.01	1	14	75286076	A1.07	2	13	75286323	A4.02	1
4	75284240	E3.33	1	21	75284898	L3.04	3	11	75286078	A1.02	5	15	75286324	A4.02	1
5	75284262	E3.02	6	6	75284940	L6.01	2	1	75286081	A1.06	1	19	75286325	A4.02	1
8	75284262	C1.02	6	3	75285165	B3.16	2	2	75286082	A2.24	6	3	75286359	L1.05	7
6	75284262	D2.11	1	18	75285211	A3.03	1	2	75286083	A2.24	3	2	75286361	F3.01	1
18	75284262	E3.02	2	8	75285388	E3.18	1	6	75286084	A1.06	1	2	75286428	A2.52	3
1	75284262	E3.02	1	9	75285388	E3.17	1	1	75286099	A1.01	4	1	75286500	A1.05	1
12	75284274	A2.01	1	6	75285389	E3.16	1	9	75286110	A1.02	5	10	75286535	E3.18	1
7	75284276	A4.01	1	8	75285389	E3.17	1	11	75286116	A2.24	2	10	75286535	E3.17	1
20	75284350	C1.02	4	9	75285389	E3.18	1	1	75286118	A2.24	2	6	75286607	F3.01	1
3	75284359	F4.02	1	11	75285390	E3.16	1	18	75286120	A4.02	1	1	75286614	A3.01	3
2	75284384	F4.01	1	13	75285391	E3.17	1	10	75286125	A1.06	1	3	75286617	A2.54	1
9	75284474	D1.01	2	13	75285391	E3.18	1	6	75286156	A4.02	1	4	75286617	A2.52	3
4	75284493	D1.01	6	12	75285391	E3.16	1	7	75286157	A4.02	1	6	75286620	A2.26	1
6	75284494	D1.01	6	19	75285394	E3.16	1	9	75286158	A4.02	1	2	75286626	A2.21	5
7	75284495	D1.01	6	2	75285395	E3.18	1	10	75286159	A4.02	1	6	75286632	A1.01	1
2	75284508	E3.33	1	2	75285395	E3.17	1	20	75286162	A3.03	1	1	75286633	A1.01	1
1	75284541	C1.02	3	24	75285395	E3.16	1	6	75286164	A3.03	1	1	75286634	A1.01	1
13	75284541	E3.02	1	5	75285396	E3.17	1	13	75286165	A3.03	1	1	75286635	A1.01	1
9	75284570	E3.33	1	5	75285396	E3.18	1	4	75286171	A3.03	1	13	75286636	A1.07	2

Nota/Nota: Este índice foi gerado em sequência alfa-numérica/ This index was made in alfanumerical sequence.

SEQ	ITEM	SGR	QUAD	SEQ	ITEM	SGR	QUAD	SEQ	ITEM	SGR	QUAD	SEQ	ITEM	SGR	QUAD
4	75286636	A1.06	1	1	75288655	A3.02	1	10	75289658	A3.03	1	8	75310647	A2.24	4
3	75286637	A2.52	1	12	75288659	A4.02	1	12	75289659	A3.03	1	7	75310648	A2.24	4
1	75286638	A2.52	1	2	75288661	A4.02	2	7	75289661	A2.52	3	13	75310923	L1.05	1
7	75286656	A1.03	3	1	75288661	B2.06	1	5	75289665	A3.01	2	23	75310987	A1.01	1
13	75286658	A1.07	1	14	75288666	A3.03	1	2	75289666	A1.07	2	5	75311378	B1.05	1
5	75286697	A1.07	1	4	75288668	A1.01	2	8	75289667	A1.07	2	4	75311380	B1.05	1
1	75286697	A1.07	1	16	75288671	A1.07	1	11	75289668	A3.01	1	3	75311383	B1.05	1
15	75286698	A1.07	1	1	75288673	A1.07	2	1	75289670	A1.01	1	4	75311388	B1.05	2
14	75286699	A1.07	1	7	75288736	B4.11	1	1	75289671	A1.01	1	3	75311389	B1.05	2
17	75286706	A1.07	1	7	75288736	B4.11	2	5	75289676	A1.02	5	1	75311390	B2.04	8
22	75286707	A1.07	1	36	75288741	B4.11	1	9	75289685	A2.24	2	21	75311390	B2.04	3
27	75286912	L1.01	1	36	75288741	B4.11	2	6	75289693	A3.01	3	9	75311390	B1.05	2
16	75287675	A1.02	5	2	75288803	A4.01	2	2	75289694	A3.01	3	1	75311390	B1.05	2
14	75287676	A1.02	5	10	75288803	A4.01	5	8	75289696	A3.01	3	2	75311391	B1.05	2
18	75287923	A1.01	1	10	75288838	A2.26	2	7	75289698	A2.21	5	5	75311392	B1.05	2
19	75287930	A1.01	1	9	75288839	A2.26	2	5	75289699	A2.21	5	8	75311395	B1.11	1
15	75287957	A1.07	2	8	75288840	A2.26	2	1	75289700	A2.21	5	9	75311396	B1.11	1
12	75287959	A1.07	2	6	75288841	A2.26	2	3	75289701	A2.21	5	7	75311397	B1.11	1
12	75287963	A1.02	5	7	75288842	A2.26	2	4	75289702	A2.21	5	2	75311399	B1.11	1
10	75287983	A1.02	2	11	75288843	A2.26	2	3	75289704	A2.24	7	4	75311400	B1.11	1
1	75287983	F3.01	1	4	75288844	A2.26	2	12	75289893	L1.05	1	3	75311401	B1.11	1
17	75287984	A1.02	2	3	75288846	A2.26	2	5	75298041	A2.24	2	5	75311402	B1.11	1
6	75288005	A2.24	7	13	75288847	A2.26	2	14	75310450	L1.05	1	6	75311403	B1.11	1
15	75288051	A2.24	2	2	75288848	A2.26	2	9	75310592	B2.04	3	7	75311408	B2.01	1
16	75288053	A2.24	2	1	75288849	A2.26	2	4	75310592	B2.04	4	22	75311411	B2.01	1
5	75288056	A3.01	3	13	75288850	A2.01	2	4	75310592	B2.04	2	3	75311411	B2.01	2
4	75288061	A4.09	2	17	75288851	A2.01	2	9	75310595	B2.04	3	6	75311412	B2.01	1
5	75288062	A4.09	2	18	75288852	A2.01	2	4	75310595	B2.04	4	5	75311413	B2.01	1
20	75288297	A1.07	2	2	75288906	B3.16	2	4	75310595	B2.04	2	10	75311414	B2.01	1
2	75288328	F4.05	1	2	75288906	B3.16	3	4	75310599	B2.04	4	11	75311415	B2.01	1
3	75288329	F4.05	1	19	75289648	A1.02	2	9	75310599	B2.04	3	7	75311415	B2.04	10
1	75288330	F4.05	1	6	75289649	A1.02	2	4	75310599	B2.04	2	9	75311416	B2.01	1
3	75288653	A2.52	3	18	75289650	A1.02	2	1	75310642	A2.24	4	8	75311417	B2.01	1
5	75288654	A2.52	3	2	75289657	A3.03	1	4	75310646	A2.24	4	19	75311417	B2.01	1

Nota/Nota: Este índice foi gerado em sequência alfa-numérica/ This index was made in alfanumerical sequence.

SEQ	ITEM	SGR	QUAD	SEQ	ITEM	SGR	QUAD	SEQ	ITEM	SGR	QUAD	SEQ	ITEM	SGR	QUAD
18	75311418	B2.01	1	20	75311474	B2.04	5	7	75311485	B2.04	6	2	75311510	B2.02	1
16	75311419	B2.01	1	22	75311474	B2.04	1	7	75311485	B2.04	5	3	75311511	B2.02	1
4	75311421	B2.04	10	20	75311474	B2.04	6	7	75311486	B2.04	6	6	75311513	B2.02	1
17	75311421	B2.01	1	2	75311475	B2.04	1	15	75311486	B2.04	1	4	75311514	B2.02	1
2	75311426	B2.01	2	1	75311475	B2.04	5	7	75311486	B2.04	5	2	75311515	B2.04	17
12	75311430	B2.01	1	1	75311475	B2.04	6	7	75311487	B2.04	6	1	75311516	B2.04	17
2	75311431	B2.01	1	15	75311476	B2.04	6	7	75311487	B2.04	5	13	75311517	B2.06	2
1	75311432	B2.01	1	4	75311476	B2.04	5	15	75311487	B2.04	1	12	75311518	B2.06	2
13	75311435	B2.04	1	3	75311476	B2.04	1	7	75311488	B2.04	6	5	75311520	B2.04	16
20	75311435	B2.04	3	2	75311477	B2.04	6	15	75311488	B2.04	1	2	75311521	B2.04	16
23	75311435	B2.04	2	2	75311477	B2.04	5	7	75311488	B2.04	5	3	75311522	B2.04	16
10	75311435	B2.04	6	1	75311477	B2.04	1	7	75311489	B2.04	5	4	75311523	B2.04	16
10	75311435	B2.04	5	14	75311478	B2.04	1	15	75311489	B2.04	1	1	75311524	B2.04	16
14	75311435	B2.04	4	6	75311478	B2.04	6	7	75311489	B2.04	6	7	75311525	B2.02	1
21	75311438	B2.04	1	6	75311478	B2.04	5	15	75311490	B2.04	1	8	75311526	B2.02	1
19	75311438	B2.04	6	15	75311479	B2.04	1	7	75311490	B2.04	5	5	75311527	B2.04	10
19	75311438	B2.04	5	7	75311479	B2.04	6	7	75311490	B2.04	6	6	75311528	B2.04	10
15	75311441	B2.04	5	7	75311479	B2.04	5	7	75311491	B2.04	6	9	75311536	B2.04	10
4	75311441	B2.04	6	15	75311480	B2.04	1	7	75311491	B2.04	5	8	75311537	B2.04	10
5	75311442	B2.04	5	7	75311480	B2.04	6	15	75311491	B2.04	1	10	75311539	B2.04	14
5	75311442	B2.04	6	7	75311480	B2.04	5	7	75311492	B2.04	6	9	75311540	B2.04	14
8	75311448	B2.04	1	15	75311481	B2.04	1	7	75311492	B2.04	5	8	75311542	B2.04	14
9	75311449	B2.04	1	7	75311481	B2.04	6	15	75311492	B2.04	1	12	75311543	B2.04	11
4	75311450	B2.04	1	7	75311481	B2.04	5	15	75311493	B2.04	1	22	75311544	B2.04	11
18	75311452	B2.04	1	7	75311482	B2.04	6	7	75311493	B2.04	6	15	75311545	B2.04	11
9	75311455	B2.04	5	7	75311482	B2.04	5	7	75311493	B2.04	5	14	75311546	B2.04	11
11	75311455	B2.04	1	15	75311482	B2.04	1	1	75311499	B2.04	13	13	75311547	B2.04	11
9	75311455	B2.04	6	7	75311483	B2.04	6	2	75311500	B2.04	13	20	75311548	B2.04	11
12	75311455	B2.04	2	7	75311483	B2.04	5	3	75311501	B2.04	13	21	75311549	B2.04	11
12	75311455	B2.04	4	15	75311483	B2.04	1	5	75311502	B2.04	13	19	75311550	B2.04	11
18	75311455	B2.04	3	7	75311484	B2.04	5	4	75311503	B2.04	13	18	75311551	B2.04	11
18	75311473	B2.04	6	15	75311484	B2.04	1	7	75311504	B2.04	13	25	75311552	B2.04	11
20	75311473	B2.04	1	7	75311484	B2.04	6	3	75311507	B2.04	17	24	75311553	B2.04	11
18	75311473	B2.04	5	15	75311485	B2.04	1	1	75311509	B2.02	1	17	75311555	B2.04	11

Nota/Nota: Este índice foi gerado em sequência alfa-numérica/ This index was made in alfanumerical sequence.

SEQ	ITEM	SGR	QUAD	SEQ	ITEM	SGR	QUAD	SEQ	ITEM	SGR	QUAD	SEQ	ITEM	SGR	QUAD
10	75311555	B2.04	11	15	75311599	B2.04	9	2	75311817	B2.04	2	12	75312044	B2.04	6
11	75311562	B2.04	11	14	75311600	B2.04	9	1	75311817	B2.04	3	13	75312045	B2.04	6
16	75311562	B2.04	11	5	75311601	B2.04	9	5	75311845	B2.02	1	13	75312045	B2.04	5
27	75311565	B2.04	11	4	75311602	B2.04	9	6	75311852	B2.04	11	22	75312045	B2.04	6
28	75311566	B2.04	11	27	75311603	B2.04	9	2	75311914	B2.04	7	11	75312047	B2.04	5
7	75311566	B2.04	11	2	75311605	B2.04	9	3	75311915	B2.04	7	3	75312048	B2.04	5
4	75311567	B2.04	11	16	75311615	B2.04	4	4	75311915	B2.04	8	15	75312049	B2.04	4
30	75311569	B2.04	11	22	75311618	B2.04	5	5	75311916	B2.04	8	13	75312050	B2.04	3
29	75311571	B2.04	11	3	75311618	B2.04	6	4	75311916	B2.04	7	6	75312050	B2.04	4
5	75311571	B2.04	11	11	75311619	B2.04	6	6	75311917	B2.04	7	9	75312050	B2.04	2
2	75311572	B2.04	11	12	75311619	B2.04	5	7	75311917	B2.04	8	11	75312051	B2.04	3
1	75311573	B2.04	11	19	75311619	B2.04	1	2	75312018	B1.05	1	5	75312051	B2.04	4
31	75311574	B2.04	11	10	75311619	B2.04	1	1	75312019	B1.05	1	3	75312051	B2.04	2
3	75311574	B2.04	11	12	75311619	B2.04	3	6	75312020	B1.05	2	8	75312052	B2.04	4
9	75311574	B2.04	11	11	75311619	B2.04	2	7	75312021	B1.05	2	15	75312052	B2.04	2
5	75311577	B2.04	12	18	75311619	B2.04	2	8	75312022	B1.05	2	15	75312052	B2.04	3
3	75311581	B2.04	9	13	75311619	B2.04	4	1	75312023	B2.04	14	9	75312053	B2.04	4
16	75311582	B2.04	9	17	75311620	B2.04	6	2	75312024	B2.04	14	22	75312054	B2.04	4
10	75311583	B2.04	9	17	75311620	B2.04	5	4	75312025	B2.04	14	24	75312055	B2.04	4
18	75311584	B2.04	9	8	75311624	B2.04	5	3	75312026	B2.04	14	19	75312056	B2.04	3
22	75311585	B2.04	9	8	75311624	B2.04	6	7	75312027	B2.04	14	17	75312057	B2.04	3
23	75311586	B2.04	9	14	75311625	B2.04	6	6	75312028	B2.04	14	22	75312057	B2.04	2
24	75311587	B2.04	9	14	75311625	B2.04	5	5	75312029	B2.04	14	7	75312058	B2.04	4
21	75311588	B2.04	9	21	75311626	B2.04	5	1	75312030	B1.11	1	10	75312058	B2.04	2
20	75311589	B2.04	9	21	75311626	B2.04	6	2	75312035	B2.04	10	14	75312058	B2.04	3
19	75311590	B2.04	9	16	75311629	B2.04	5	1	75312036	B2.04	10	22	75312059	B2.04	3
12	75311591	B2.04	9	16	75311629	B2.04	6	3	75312038	B2.04	10	13	75312060	B2.04	2
13	75311592	B2.04	9	16	75311796	B2.04	3	28	75312039	B2.04	9	16	75312061	B2.04	2
17	75311593	B2.04	9	21	75311796	B2.04	4	1	75312040	B2.04	9	17	75312062	B2.04	2
11	75311594	B2.04	9	21	75311796	B2.04	2	2	75312041	B2.04	8	23	75312063	B2.04	1
9	75311595	B2.04	9	3	75311816	B2.04	3	3	75312042	B2.04	8	17	75312064	B2.04	1
7	75311596	B2.04	9	14	75311816	B2.04	2	1	75312042	B2.04	7	16	75312065	B2.04	1
8	75311597	B2.04	9	3	75311816	B2.04	4	5	75312043	B2.04	7	3	75312066	B2.01	1
6	75311598	B2.04	9	1	75311817	B2.04	4	6	75312043	B2.04	8	14	75312067	B2.01	1

Nota/Nota: Este índice foi gerado em sequência alfa-numérica/ This index was made in alfanumerical sequence.

SEQ	ITEM	SGR	QUAD	SEQ	ITEM	SGR	QUAD	SEQ	ITEM	SGR	QUAD	SEQ	ITEM	SGR	QUAD
21	75312068	B2.01	1	9	75312133	A1.07	1	15	75312302	B4.11	2	23	75312362	B4.11	1
20	75312069	B2.01	1	10	75312134	A1.07	1	15	75312302	B4.11	1	18	75312363	B4.11	1
23	75312070	B2.01	1	12	75312135	A1.07	1	2	75312315	B4.11	2	18	75312364	B4.11	2
24	75312071	B2.01	1	24	75312136	A1.07	1	2	75312315	B4.11	1	35	75312365	B4.11	1
15	75312072	B2.01	1	2	75312150	A4.03	1	4	75312315	B4.01	5	35	75312365	B4.11	2
5	75312073	B2.01	2	3	75312151	A4.03	1	4	75312315	B4.01	3	31	75312366	B4.11	2
4	75312074	B2.01	2	1	75312166	A2.35	1	11	75312324	B4.04	3	31	75312366	B4.11	1
1	75312075	B2.01	2	7	75312167	A2.35	1	5	75312326	B4.04	3	22	75312367	B4.11	2
6	75312076	B1.05	1	4	75312171	A3.04	1	4	75312327	B4.04	3	22	75312367	B4.11	1
3	75312103	A1.05	1	4	75312172	A3.01	1	8	75312331	B4.04	3	21	75312368	B4.11	1
4	75312104	A1.05	1	7	75312173	A3.01	1	6	75312331	B4.04	4	21	75312368	B4.11	2
6	75312105	A1.05	1	1	75312174	A2.24	7	6	75312331	B4.04	2	32	75312369	B4.11	1
8	75312106	A1.05	1	5	75312175	A2.24	7	1	75312337	B4.04	4	32	75312369	B4.11	2
10	75312107	A1.05	1	1	75312175	A2.24	6	1	75312338	B4.04	2	5	75312372	B4.11	2
7	75312107	A1.01	1	7	75312176	A2.24	7	1	75312338	B4.04	4	5	75312373	B4.11	1
12	75312109	A1.01	1	7	75312177	A3.01	3	1	75312339	B4.04	2	6	75312375	B4.11	1
14	75312110	A1.01	1	5	75312178	A2.24	4	1	75312339	B4.04	4	6	75312375	B4.11	2
20	75312111	A1.01	1	2	75312182	A2.24	4	10	75312343	B4.04	2	8	75312376	B4.11	2
3	75312112	A3.03	1	3	75312183	A2.24	4	10	75312343	B4.04	4	8	75312376	B4.11	1
8	75312113	A3.03	1	3	75312184	A2.24	3	12	75312344	B4.04	4	8	75312377	B4.11	2
11	75312114	A3.03	1	4	75312186	F3.01	1	12	75312344	B4.04	2	8	75312377	B4.11	1
2	75312116	A2.52	1	7	75312187	A1.02	5	7	75312345	B4.04	2	8	75312378	B4.11	2
5	75312117	A2.52	1	12	75312191	A1.06	1	7	75312345	B4.04	4	8	75312378	B4.11	1
2	75312118	A2.54	1	3	75312194	A1.07	2	8	75312348	B4.04	1	9	75312379	B4.11	1
1	75312123	A1.03	3	1	75312196	F6.03	1	2	75312349	B4.01	5	9	75312379	B4.11	2
1	75312124	A1.03	3	1	75312280	A2.27	1	4	75312356	B4.11	2	3	75312380	B4.11	2
1	75312125	A1.03	3	9	75312291	B4.01	5	4	75312357	B4.11	1	3	75312381	B4.11	1
1	75312126	A1.03	3	28	75312291	B4.11	1	27	75312358	B4.11	2	24	75312382	B4.11	1
2	75312127	A1.03	3	28	75312291	B4.11	2	27	75312359	B4.11	1	24	75312382	B4.11	2
5	75312128	A1.03	3	9	75312291	B4.01	3	13	75312360	B4.11	2	19	75312383	B4.11	2
6	75312129	A1.03	3	34	75312298	B4.11	1	13	75312360	B4.11	1	19	75312383	B4.11	1
8	75312130	A1.03	3	34	75312298	B4.11	2	12	75312361	B4.11	2	17	75312384	B4.11	1
8	75312131	A1.03	3	33	75312299	B4.11	1	12	75312361	B4.11	1	17	75312385	B4.11	2
4	75312132	A3.01	2	33	75312299	B4.11	2	23	75312362	B4.11	2	30	75312387	B4.11	2

Nota/Nota: Este índice foi gerado em sequência alfa-numérica/ This index was made in alfanumerical sequence.

SEQ	ITEM	SGR	QUAD	SEQ	ITEM	SGR	QUAD	SEQ	ITEM	SGR	QUAD	SEQ	ITEM	SGR	QUAD
30	75312387	B4.11	1	10	75312422	B4.01	3	8	75312877	A2.23	1	10	75312914	E3.32	1
29	75312388	B4.11	2	10	75312423	B4.01	5	2	75312878	A2.23	1	9	75312915	E3.32	3
29	75312388	B4.11	1	11	75312425	B4.01	5	7	75312879	A2.23	1	9	75312915	E3.32	1
12	75312389	B4.01	3	11	75312425	B4.01	3	3	75312880	A2.23	1	9	75312915	E3.32	2
12	75312390	B4.01	5	3	75312426	B4.01	5	17	75312881	A2.22	1	18	75312916	E3.32	3
13	75312392	B4.04	3	3	75312426	B4.01	3	9	75312881	A2.23	1	13	75312971	B2.01	1
1	75312393	B4.04	1	1	75312427	B4.01	3	16	75312882	A2.22	1	1	75312977	L1.01	2
1	75312394	B4.04	3	1	75312428	B4.01	5	14	75312883	A2.22	2	6	75312978	L1.01	2
3	75312395	B4.04	1	13	75312432	B4.04	1	15	75312883	A2.22	1	2	75312979	A4.09	1
3	75312396	B4.04	3	2	75312515	B4.04	4	2	75312885	A2.22	2	3	75312980	A4.09	1
7	75312397	B4.04	1	23	75312519	E3.29	2	1	75312886	A2.22	2	4	75312981	A4.09	1
11	75312398	B4.04	1	5	75312524	E3.29	2	3	75312887	A2.22	2	4	75312990	A2.23	1
6	75312399	B4.04	1	4	75312525	E3.29	2	4	75312888	A2.22	2	2	75313126	D2.01	1
5	75312400	B4.04	1	20	75312528	E3.29	2	5	75312889	A2.22	2	8	75313127	A2.24	2
4	75312401	B4.04	1	2	75312533	E3.29	2	9	75312890	A2.22	2	7	75313128	A2.24	2
10	75312402	B4.04	1	17	75312536	E3.29	2	8	75312891	A2.22	2	6	75313129	A2.24	2
10	75312403	B4.04	3	6	75312547	E3.29	3	7	75312892	A2.22	2	4	75313130	A2.24	2
2	75312404	B4.04	3	5	75312549	E3.29	3	6	75312893	A2.22	2	14	75313131	A2.24	2
2	75312405	B4.04	1	8	75312550	E3.29	3	10	75312894	A2.22	2	13	75313132	A2.24	2
9	75312406	B4.04	1	3	75312552	E3.29	3	11	75312896	A2.22	2	12	75313133	A2.24	2
9	75312407	B4.04	3	2	75312553	E3.29	3	12	75312897	A2.22	2	17	75313135	E3.32	1
9	75312408	B4.04	2	1	75312554	E3.29	3	13	75312898	A2.22	2	17	75313135	E3.32	2
9	75312409	B4.04	4	10	75312558	E3.29	2	5	75312899	A2.23	1	1	75313136	E3.32	1
11	75312410	B4.04	2	14	75312623	A4.02	1	17	75312905	E3.32	3	1	75313136	E3.32	2
11	75312410	B4.04	4	2	75312625	D3.16	1	1	75312906	E3.32	3	6	75313137	E3.32	2
2	75312412	B4.04	4	6	75312626	D3.16	1	6	75312907	E3.32	3	6	75313137	E3.32	1
2	75312413	B4.04	2	7	75312627	D3.16	1	7	75312908	E3.32	3	11	75313140	E3.32	2
2	75312414	B4.04	4	5	75312629	D3.16	1	11	75312909	E3.32	3	7	75313141	E3.32	2
2	75312415	B4.04	2	2	75312732	A2.26	1	16	75312910	E3.32	3	7	75313141	E3.32	1
8	75312417	B4.04	2	18	75312870	A2.22	1	15	75312911	E3.32	3	11	75313142	E3.32	1
8	75312418	B4.04	4	11	75312871	A2.23	1	13	75312912	E3.32	3	4	75313144	D2.01	1
5	75312419	B4.04	2	1	75312872	A2.23	1	14	75312913	E3.32	3	5	75313145	D2.01	1
5	75312420	B4.04	4	10	75312873	A2.23	1	10	75312914	E3.32	2	6	75313146	D2.01	1
4	75312421	B4.04	2	6	75312874	A2.23	1	10	75312914	E3.32	3	7	75313147	D2.01	1

Nota/Nota: Este índice foi gerado em sequência alfa-numérica/ This index was made in alfanumerical sequence.

SEQ	ITEM	SGR	QUAD	SEQ	ITEM	SGR	QUAD	SEQ	ITEM	SGR	QUAD	SEQ	ITEM	SGR	QUAD
8	75313148	D2.01	1	2	75313576	L1.05	5	10	75320450	C1.02	3	7	75320895	A2.56	1
9	75313149	D2.01	1	6	75313577	L1.05	1	11	75320472	A2.56	1	6	75320898	A2.56	1
18	75313150	E3.32	1	1	75313629	L1.05	2	22	75320527	L1.01	1	6	75320908	L1.05	6
18	75313150	E3.32	2	6	75313630	L1.05	2	8	75320531	D1.01	2	7	75320920	L1.05	6
12	75313151	D2.01	1	2	75313631	L1.05	4	24	75320537	L1.01	1	9	75320923	L1.05	7
13	75313152	D2.01	1	8	75313631	L1.05	2	3	75320586	C1.02	3	9	75320924	E3.02	3
15	75313153	D2.01	1	12	75313632	L1.05	2	4	75320586	B2.04	15	21	75320933	E3.02	5
20	75313154	D2.01	1	4	75313650	B3.16	2	6	75320668	C1.02	3	14	75321007	A4.01	1
5	75313176	D2.12	1	5	75313651	B3.16	2	3	75320668	B2.04	15	12	75321032	A4.01	2
3	75313178	D2.12	1	12	75313677	E3.17	1	5	75320681	E3.33	1	4	75321044	A4.01	3
4	75313179	D2.12	1	12	75313677	E3.18	1	11	75320693	C1.02	3	2	75321047	A4.01	3
2	75313181	D2.12	1	18	75313704	D2.01	1	5	75320693	B2.04	15	3	75321048	A4.01	3
11	75313187	D2.12	1	16	75313705	D2.01	1	15	75320694	C1.02	4	1	75321049	A4.01	3
8	75313188	D2.12	1	14	75313706	D2.01	1	7	75320695	C1.02	3	27	75321090	E3.02	3
7	75313189	D2.12	1	17	75313707	D2.01	1	9	75320758	E3.02	5	4	75321091	E3.02	3
1	75313193	D2.12	1	19	75313708	D2.01	1	17	75320766	E3.02	4	29	75321093	E3.02	3
12	75313194	D2.12	1	11	75313733	C1.02	9	18	75320772	E3.02	4	5	75321095	E3.02	3
13	75313195	D2.12	1	3	75313734	C1.02	9	19	75320801	B2.06	1	10	75321122	L1.04	14
14	75313196	D2.12	1	2	75313737	C1.02	9	7	75320812	E3.02	4	3	75321122	L1.04	20
10	75313197	D2.12	1	12	75313739	C1.02	9	22	75320813	E3.02	5	11	75321122	L1.05	2
9	75313198	D2.12	1	4	75313740	C1.02	9	24	75320818	A2.22	1	21	75321182	C1.02	4
6	75313199	D2.12	1	10	75313741	C1.02	9	7	75320820	C1.02	1	24	75321210	L1.05	1
6	75313200	D2.12	1	6	75313742	C1.02	9	23	75320822	E3.02	3	20	75321211	L1.05	1
12	75313201	E3.32	3	5	75313743	C1.02	9	22	75320823	E3.02	3	5	75321212	L1.05	1
7	75313563	L1.05	2	7	75313744	C1.02	9	15	75320824	D2.11	1	1	75321214	L1.05	5
18	75313564	L1.05	1	15	75313890	D2.12	1	21	75320828	E3.02	3	16	75321214	L1.05	1
2	75313565	L1.05	2	1	75313892	L1.04	14	1	75320832	A4.01	2	2	75321219	L1.05	1
3	75313566	L1.05	3	2	75313893	L1.04	14	4	75320834	A4.01	1	3	75321220	L1.05	1
6	75313567	L1.05	3	1	75320010	B1.00	2	28	75320835	L1.01	1	10	75321221	L1.05	1
1	75313568	L1.05	3	9	75320164	E3.02	1	14	75320858	C1.02	1	17	75321222	L1.05	1
1	75313570	L1.05	4	4	75320306	F4.01	9	5	75320861	F4.01	7	12	75321237	A0.02	1
3	75313571	L1.05	4	1	75320321	C1.02	4	6	75320874	F4.01	7	12	75321249	A0.02	1
4	75313572	L1.05	4	4	75320405	E3.29	1	1	75320879	A2.56	1	25	75321340	B2.06	1
5	75313573	L1.05	4	16	75320448	C1.02	4	14	75320892	L1.05	7	22	75321374	B4.01	1

Nota/Nota: Este índice foi gerado em sequência alfa-numérica/ This index was made in alfanumerical sequence.

SEQ	ITEM	SGR	QUAD	SEQ	ITEM	SGR	QUAD	SEQ	ITEM	SGR	QUAD	SEQ	ITEM	SGR	QUAD
23	75321375	B4.01	1	3	75321708	L3.04	4	9	75321907	D2.12	2	17	75322176	E3.24	1
3	75321422	C1.02	5	1	75321709	L3.04	4	7	75321914	A4.01	4	16	75322195	E3.24	1
5	75321433	L1.05	3	4	75321710	L3.04	4	26	75321916	E3.02	3	4	75322197	E3.24	1
4	75321440	A2.01	2	8	75321711	A4.01	1	2	75321927	F4.05	2	8	75322234	A4.01	4
4	75321442	L1.05	3	2	75321712	F5.01	2	2	75321943	B2.06	2	4	75322243	L1.01	1
5	75321445	A2.01	2	12	75321715	L3.04	4	6	75321946	B2.06	2	2	75322244	A4.01	4
8	75321457	A2.01	2	7	75321716	L3.04	4	8	75321954	A0.00	1	10	75322247	L1.01	3
2	75321459	E3.31	1	5	75321721	F5.10	1	8	75321960	E3.02	6	11	75322248	L1.01	3
9	75321468	L1.01	1	2	75321727	L3.04	6	14	75321960	E3.02	7	6	75322281	E3.24	2
8	75321501	C1.02	2	1	75321728	L3.04	6	9	75321969	E3.02	6	1	75322296	L1.01	1
6	75321501	C1.02	6	4	75321729	L3.04	6	1	75321994	E3.24	1	3	75322302	A0.00	1
15	75321501	C1.02	1	9	75321730	L3.04	6	16	75322017	E3.02	4	9	75322369	L1.05	1
24	75321521	E3.02	1	3	75321731	L3.04	6	2	75322019	E3.02	4	2	75322369	L1.05	7
4	75321543	A2.56	1	6	75321732	L3.04	6	15	75322032	E3.24	1	11	75322373	L1.05	1
6	75321570	F4.02	2	10	75321733	L3.04	6	6	75322033	E3.24	1	8	75322380	L1.05	6
6	75321571	F4.02	2	11	75321734	L3.04	6	5	75322034	E3.24	1	1	75322384	L1.05	6
10	75321665	D2.01	1	7	75321735	L3.04	6	7	75322035	E3.24	1	1	75322433	L1.05	7
13	75321671	D2.11	1	8	75321736	L3.04	6	18	75322036	E3.24	1	4	75322433	L1.05	1
21	75321672	D2.01	1	12	75321737	L3.04	6	15	75322057	E3.02	3	16	75322470	B4.01	1
3	75321684	D2.11	1	5	75321738	L3.04	6	1	75322062	E3.14	13	18	75322471	B4.01	1
10	75321691	E3.02	3	17	75321770	L1.01	1	8	75322082	D1.01	6	17	75322472	B4.01	1
20	75321694	E3.02	1	2	75321812	E3.02	3	15	75322087	L1.01	3	19	75322473	B4.01	1
27	75321695	E3.02	1	10	75321826	A4.01	4	22	75322096	A2.22	1	15	75322474	B4.01	1
26	75321696	E3.02	1	6	75321826	D1.01	2	4	75322105	E3.02	6	14	75322475	B4.01	1
15	75321697	L3.04	4	6	75321829	L3.04	4	5	75322124	L1.01	3	2	75322498	L1.05	3
14	75321698	L3.04	4	13	75321830	L3.04	4	7	75322133	E3.24	2	19	75322499	L1.05	1
20	75321699	L3.04	4	11	75321831	L3.04	4	2	75322134	E3.24	2	4	75322529	E3.02	2
16	75321700	L3.04	4	8	75321832	L3.04	4	5	75322154	E3.24	2	13	75322530	E3.02	2
19	75321702	L3.04	4	21	75321833	L3.04	4	7	75322156	L3.04	2	1	75322531	E3.02	2
18	75321703	L3.04	4	13	75321847	C1.02	1	14	75322156	L1.01	3	24	75322532	E3.02	2
9	75321704	L3.04	4	9	75321859	D2.11	1	18	75322156	L1.01	1	1	75322570	A2.43	1
10	75321705	L3.04	4	25	75321867	L1.05	1	1	75322157	E3.24	2	2	75322672	F4.01	9
5	75321706	L3.04	4	8	75321891	E3.33	1	13	75322159	E3.24	1	8	75322771	F4.01	6
2	75321707	L3.04	4	7	75321892	E3.33	1	1	75322161	A2.22	1	2	75322788	F4.01	2

Nota/Nota: Este índice foi gerado em sequência alfa-numérica/ This index was made in alfanumerical sequence.

SEQ	ITEM	SGR	QUAD	SEQ	ITEM	SGR	QUAD	SEQ	ITEM	SGR	QUAD	SEQ	ITEM	SGR	QUAD
10	75322832	E3.02	6	14	75323851	A4.01	5	16	76032528	D2.02	3	2	79013488	L1.25	3
2	75322947	E3.02	6	2	75323851	A4.01	6	2	76032528	D2.02	1	1	79017173	F4.01	1
1	75322949	E3.02	6	1	75323852	A4.01	6	1	76032580	F4.01	9	5	79019898	L1.25	2
11	75322974	A2.21	3	15	75323852	A4.01	5	6	76033596	D2.02	3	5	79019901	L1.25	2
5	75322983	A2.21	3	1	75324001	E3.14	9	10	76033597	D2.02	3	13	79028299	E3.28	1
10	75323026	A2.21	3	1	75324324	L1.05	1	2	76033599	D2.02	2	25	79037282	L3.04	3
7	75323026	A2.21	1	6	75324690	L1.04	1	7	76033600	D2.02	2	4	79037282	A4.01	4
1	75323039	F2.01	2	22	75324698	B2.06	1	3	76033601	D2.02	2	2	79037282	L1.01	2
2	75323039	F2.01	1	12	75324699	B2.06	1	4	76033602	D2.02	2	16	79037647	E3.02	7
8	75323154	L1.01	1	1	75325582	A2.21	3	5	76033603	D2.02	2	4	79042256	E3.10	4
4	75323237	B3.09	1	14	75326730	F4.01	6	6	76033604	D2.02	2	7	79043111	E3.14	16
1	75323299	L3.04	5	5	75383013	E3.28	1	11	76033872	D2.02	3	3	79049524	E3.14	16
25	75323304	L1.01	1	4	76011090	E3.14	11	4	76034918	D2.02	3	8	79050076	E3.14	16
12	75323305	L1.01	1	5	76016561	D1.01	3	1	76041998	F4.03	1	5	79051018	F4.02	1
11	75323306	L1.01	1	16	76018036	A2.01	1	1	76042349	F4.03	2	1	79051018	F4.02	2
10	75323335	L1.01	1	11	76021244	E3.02	2	3	76042350	F4.03	2	4	79051019	F4.02	1
15	75323396	F4.01	6	11	76021244	C1.02	5	4	76042351	F4.03	2	6	79054330	C1.02	5
26	75323409	L1.01	1	17	76021244	C1.02	4	5	76042352	F4.03	2	7	79054330	C1.02	4
15	75323411	A4.01	4	2	76021649	D1.01	6	8	76042353	F4.03	2	1	79054745	D2.02	3
29	75323427	L1.01	1	19	76022229	A4.01	1	6	76042354	F4.03	2	7	79054750	D2.02	3
3	75323462	L3.04	3	18	76022370	C1.02	4	7	76042355	F4.03	2	5	79054919	E3.14	15
8	75323474	A4.01	2	10	76022370	C1.02	5	2	76087113	F4.01	7	2	79054919	E3.14	9
4	75323474	A4.01	5	4	76022498	F4.01	1	23	78100039	E3.02	5	2	79054919	E3.14	5
6	75323475	A4.01	5	5	76022766	C1.02	1	3	78100053	D2.11	2	5	79054919	E3.14	2
6	75323475	A4.01	2	13	76022766	C1.02	2	3	78100096	E3.02	1	3	79054920	E3.14	2
2	75323536	L3.04	3	3	76022819	E3.02	2	17	78100096	E3.02	3	4	79054920	E3.14	5
15	75323614	L3.04	2	1	76026011	E3.14	11	1	78100097	C1.02	2	3	79054920	E3.14	15
17	75323693	L3.04	3	4	76026616	E3.14	16	6	78100098	C1.02	2	4	79054920	E3.14	9
1	75323752	A4.01	4	5	76028389	E3.14	16	11	78100098	C1.02	1	11	79065565	E3.10	2
16	75323775	F4.01	6	4	76028575	C1.02	6	1	78100098	C1.02	6	12	79065565	E3.32	1
7	75323805	L1.25	3	10	76028577	C1.02	6	10	79005245	D1.01	6	12	79065565	E3.32	2
9	75323815	L1.25	3	1	76032524	D2.02	1	24	79005781	L3.04	3	4	79065566	E3.32	2
10	75323817	L1.25	3	1	76032524	D2.02	2	6	79010214	A2.01	2	4	79065566	E3.32	3
10	75323820	L1.25	3	3	76032527	D2.02	1	3	79010217	A2.01	2	4	79065566	E3.32	1

Nota/Nota: Este índice foi gerado em sequência alfa-numérica/ This index was made in alfanumerical sequence.

SEQ	ITEM	SGR	QUAD	SEQ	ITEM	SGR	QUAD	SEQ	ITEM	SGR	QUAD	SEQ	ITEM	SGR	QUAD
3	79065567	E3.32	1	1	79088380	E3.10	1	15	79102718	E3.27	1	2	8281824	E3.32	3
3	79065567	E3.32	2	9	79088380	E3.10	1	2	79104722	D2.02	3	2	8281824	E3.32	2
3	79065567	E3.32	3	12	79088380	E3.10	2	8	79104724	D2.02	3	6	8286216	E3.14	3
10	79065568	E3.10	1	12	79088381	E3.10	2	7	79105247	F4.01	1	6	8286217	E3.14	3
19	79065568	E3.10	2	1	79088381	E3.10	1	10	79106029	E3.10	2	3	8287007	E3.10	4
5	79065568	E3.32	3	9	79088382	E3.10	1	15	79106030	E3.10	1	4	8287007	D1.01	3
5	79065568	E3.32	2	20	79088382	E3.10	1	3	79106035	E3.10	1	6	8289428	E3.10	2
5	79065568	E3.32	1	20	79088383	E3.10	1	11	79106037	E3.10	1	7	829-1406	C1.02	8
2	79065577	E3.10	1	8	79089658	F4.05	2	13	79106056	E3.27	1	13	829-1408	C1.02	8
7	79066433	E3.10	1	2	79090991	F4.03	1	5	79106057	E3.27	1	3	829-1408	A2.21	1
3	79066938	C1.02	4	21	79091141	E3.10	1	8	79106692	B2.04	11	17	8292259	D1.01	5
4	79066938	C1.02	5	14	79091141	E3.10	2	26	79106692	B2.04	11	13	8298058	E3.32	1
12	79067014	D2.12	2	8	79091690	E3.28	2	14	79106813	D2.02	3	13	8298058	E3.32	2
20	79069361	E3.27	1	5	79091691	E3.28	2	14	79111898	E3.02	4	4	83210408	C1.02	8
2	79069594	E3.14	16	11	79092282	D2.12	2	1	79114714	F5.01	1	7	8321887	L1.04	1
11	79069595	E3.14	16	10	79092283	D2.12	2	8	79114762	L1.05	7	7	83994378	L1.04	5
6	79069596	E3.14	16	14	79093582	E3.27	1	5	81832258	D2.11	2	4	83994378	L1.04	8
6	79070019	F4.02	1	12	79094094	D2.11	1	7	81868328	L1.04	8	1	85803983	L1.04	20
6	79070021	F4.02	1	1	79095853	E3.27	1	12	81868328	L1.04	5	1	85804458	F5.01	2
10	79070395	E3.14	16	2	79097011	E3.14	11	9	82005352	L1.25	1	9	85804617	L1.04	8
12	79071740	B4.01	1	8	79100797	E3.32	1	2	82014734	L1.04	16	22	85804617	L1.04	5
3	79072687	E3.28	2	8	79100797	E3.32	2	26	82016385	L1.04	5	2	85812255	L1.04	8
8	79073031	F4.01	1	8	79100797	E3.32	3	26	82016385	L1.04	5	2	85812255	L1.04	2
9	79073033	F4.01	1	15	79100822	E3.32	1	10	82016385	L1.04	2	16	86507337	L3.04	3
9	79076055	E3.27	1	15	79100822	E3.32	2	7	82025029	L1.05	9	2	892-11008	E3.31	3
3	79082397	E3.28	1	2	79100911	E3.27	1	19	82025029	L1.04	5	4	892-11008	E3.31	2
1	79083847	A4.01	1	11	79100913	E3.27	1	4	82025029	L1.04	15	1	896-11016	E3.29	1
3	79086220	D1.01	3	1	79101488	D1.01	3	24	82030143	L1.04	5	23	9513970	L1.04	5
14	79088212	E3.32	2	2	79101489	D1.01	3	1	827-8100	E3.31	3	10	9593403	L1.04	5
14	79088212	E3.32	1	16	79101793	E3.02	6	4	8274448	E3.10	1	13	9594092	L1.04	5
12	79088378	E3.10	2	12	79101800	E3.02	4	15	8274448	E3.10	2	3	962-5055	E3.31	4
15	79088378	E3.10	2	12	79101800	E3.02	5	4	8280417	E3.10	1	7	962-5055	E3.31	5
1	79088378	E3.10	1	13	79101801	E3.02	5	15	8280417	E3.10	2	3	962-8035	E3.31	2
4	79088379	E3.10	1	6	79102142	A2.22	1	2	8281824	E3.32	1	11	9817980	L1.04	5

Nota/Nota: Este índice foi gerado em sequência alfa-numérica/ This index was made in alfanumerical sequence.

SEQ	ITEM	SGR	QUAD	SEQ	ITEM	SGR	QUAD	SEQ	ITEM	SGR	QUAD	SEQ	ITEM	SGR	QUAD
5	L114612	F4.01	6												
8	L78607	A2.21	3												
5	P6149688T	E3.02	8												

Nota/Nota: Este índice foi gerado em sequência alfa-numérica/ This index was made in alfanumerical sequence.

NEW HOLLAND

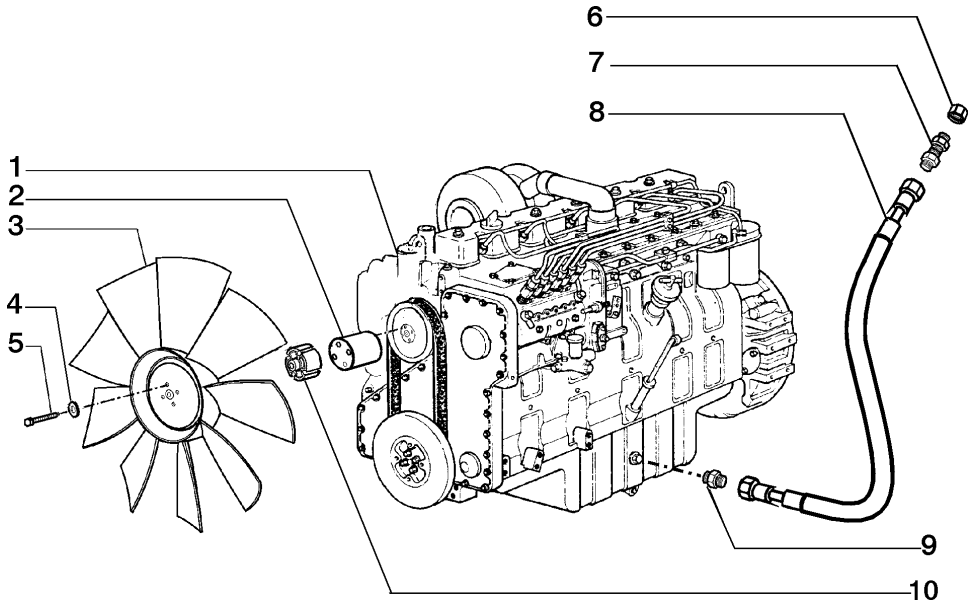

ITEM	PEÇA N°	QTDE.	COD.	DESCRIPTION	DESCRIÇÃO
1	75283249	1	130M	ENGINE	MOTOR ASPIRADO
2	75208263	1	075D	SPACER	ESPAÇADOR
3	75322302	1	030V	FAN	VENTILADOR
4	14496621	4	131R	WASHER	ARRUELA
5	11107531	4	040V	SCREW	PARAFUSO
6	70923737	1	064C	CAP	TAMPÃO
7	70927261	1	020R	FITTING	CONEXÃO
8	75321954	1	192T	HOSE ASSY	MANGUEIRA
9	71311812	1	020R	FITTING	CONEXÃO
10	75204996	1	075D	SPACER	ESPAÇADOR

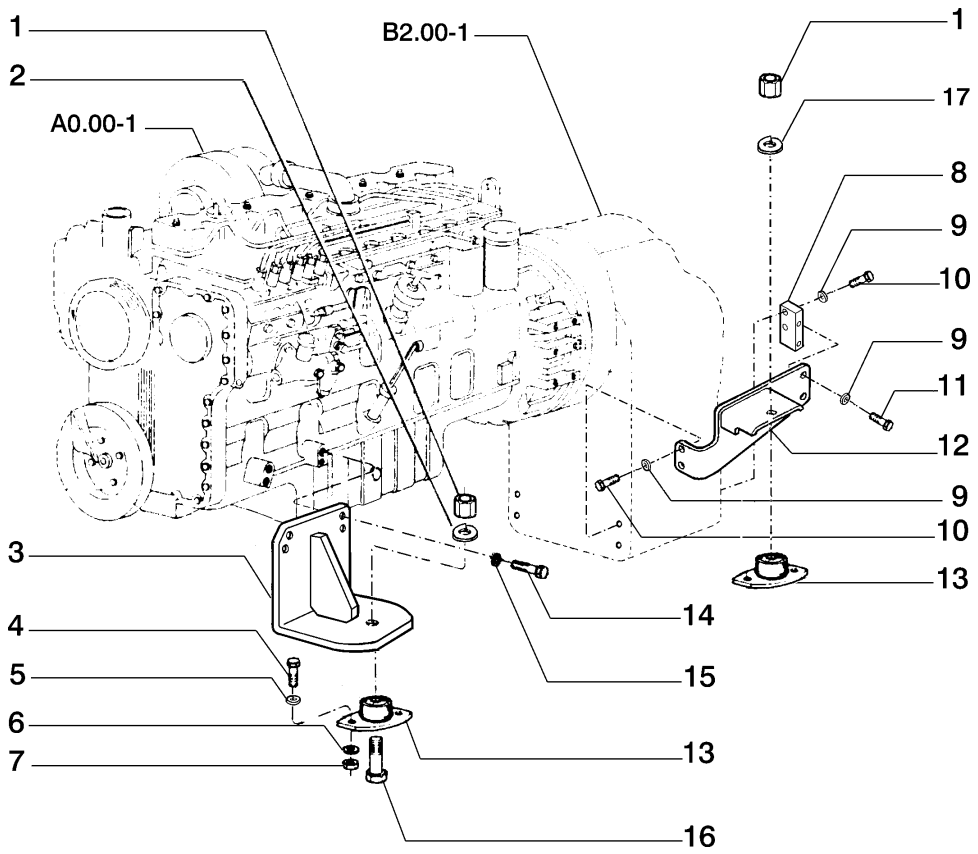

ITEM	PEÇA N°	QTDE.	COD.	DESCRIPTION	DESCRIÇÃO
1	12164521	4	010D	NUT	PORCA
2	10517679	2	170R	LOCKWASHER	ARRUELA PRESSÃO
3	75284100	1	300S	SUPPORT LH	SUPORTE ESQ
3	75284101	1	300S	SUPPORT RH	SUPORTE DIR
4	11390531	8	040V	SCREW	PARAFUSO
5	10520201	8	131R	WASHER	ARRUELA
6	10517273	8	170R	LOCKWASHER	ARRUELA PRESSÃO
7	12164121	8	010D	NUT	PORCA
8	75281639	2	074B	BLOCK	BLOCO
9	14497131	12	131R	WASHER	ARRUELA
10	11124931	8	040V	SCREW	PARAFUSO
11	11124531	4	040V	SCREW	PARAFUSO
12	75321237	1	300S	SUPPORT RH	SUPORTE DIR
12	75321249	1	300S	SUPPORT LH	SUPORTE ESQ
13	4955094	4	345C	CUSHION	COXIM
14	11112331	8	040V	SCREW	PARAFUSO
15	10517073	8	170R	LOCKWASHER	ARRUELA PRESSÃO
16	15997531	4	040V	SCREW	PARAFUSO
17	10517673	2	170R	LOCKWASHER	ARRUELA PRESSÃO

ENGINE MOUNTS
SUPORTES DO MOTOR

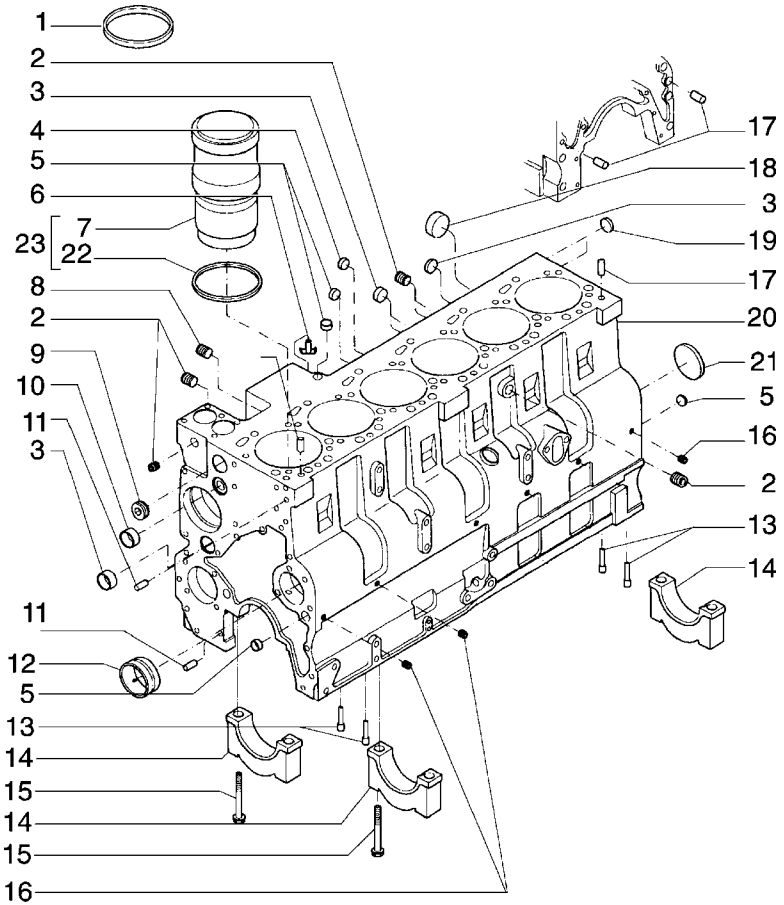

ITEM	PEÇA N°	QTDE.	COD.	DESCRIPTION	DESCRIÇÃO
1	75286633	1	198S	SHIM 0,010MM	CALÇO 0,010
1	75286634	*	198S	SHIM 0,015MM	CALÇO 0,015
1	75286635	*	198S	SHIM 0,020MM	CALÇO 0,020
1	75289670	*	198S	SHIM 0,030MM	CALÇO 0,030
1	75289671	*	198S	SHIM 0,040MM	CALÇO 0,040
2	75208117	6	050T	PLUG	BUJÃO
3	75208211	4	050T	PLUG	BUJÃO
4	75208218	2	050T	PLUG	BUJÃO
5	75208140	4	050T	PLUG	BUJÃO
6	75286632	1	150R	DRAINCOCK	TORNEIRA
7	75312107	6	035C	CYLINDER LINER	CAMISA CILINDRO
8	75208320	1	050T	PLUG	BUJÃO
9	75208118	1	050T	PLUG	BUJÃO
10	75208119	1	050T	PLUG	BUJÃO
11	75208120	2	090G	DOWEL	PINO CENTRAGEM
12	75312109	7	050T	PLUG	BUJÃO
13	75286250	12	080P	PIN	PINO
14	75312110	7	079L	REST	MANCAL
15	75286310	14	040V	SCREW	PARAFUSO
16	75208135	6	050T	PLUG	BUJÃO
17	75208212	4	090G	DOWEL	PINO CENTRAGEM
18	75287923	1	026T	BLOCK	TAMPÃO
19	75287930	2	026T	BLOCK	TAMPÃO
20	75312111	1	020B	CRANKCASE	BLOCO DO MOTOR
21	75208139	1	050T	PLUG	BUJÃO
22	75208115	1	055A	SEAL RING	ANEL DE VEDAÇÃO
23	75310987	1	002K	KIT	KIT

CRANK CASE
BLOCO DO MOTOR

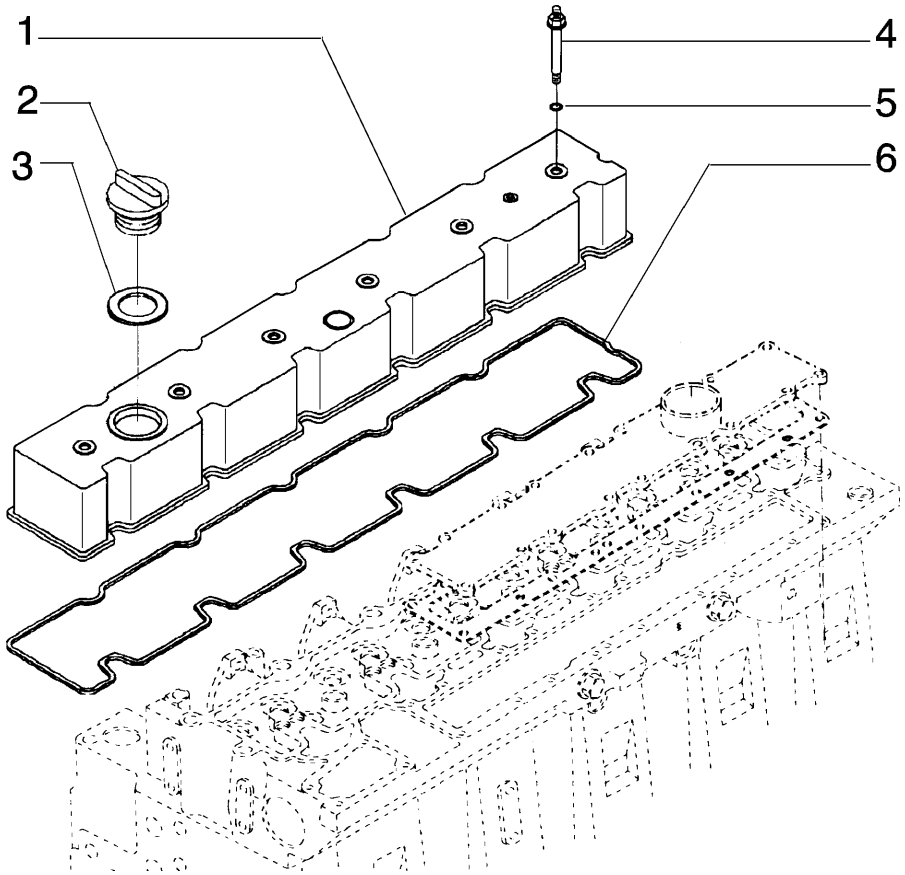

ITEM	PEÇA N°	QTDE.	COD.	DESCRIPTION	DESCRIÇÃO
1	75208113	1	265C	COVER	TAMPA
2	75208208	1	265C	COVER	TAMPA
3	75208210	1	055A	SEAL RING	ANEL DE VEDAÇÃO
4	75288668	6	040V	SCREW	PARAFUSO
5	75208209	6	055A	SEAL RING	ANEL DE VEDAÇÃO
6	75208126	1	120G	GASKET	JUNTA

CYLINDER HEAD COVER
TAMPA DO CABEÇOTE

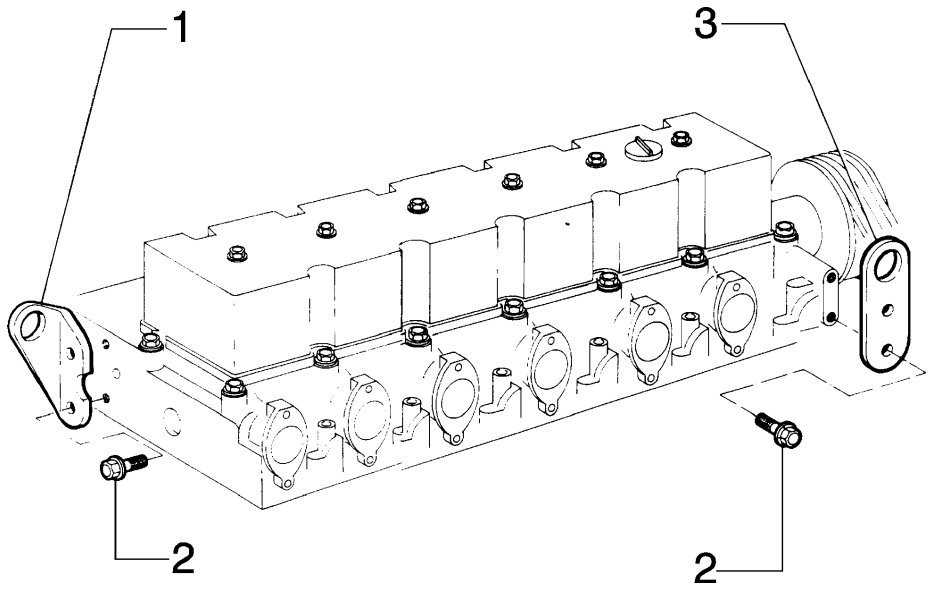

ITEM	PEÇA N°	QTDE.	COD.	DESCRIPTION	DESCRIÇÃO
1	75286099	1	020M	HANDLE	ALÇA
2	75208326	2	040V	SCREW	PARAFUSO
3	75208325	1	020M	HANDLE	ALÇA
4	75208347	2	040V	SCREW	PARAFUSO

CRANK CASE
BLOCO DO MOTOR

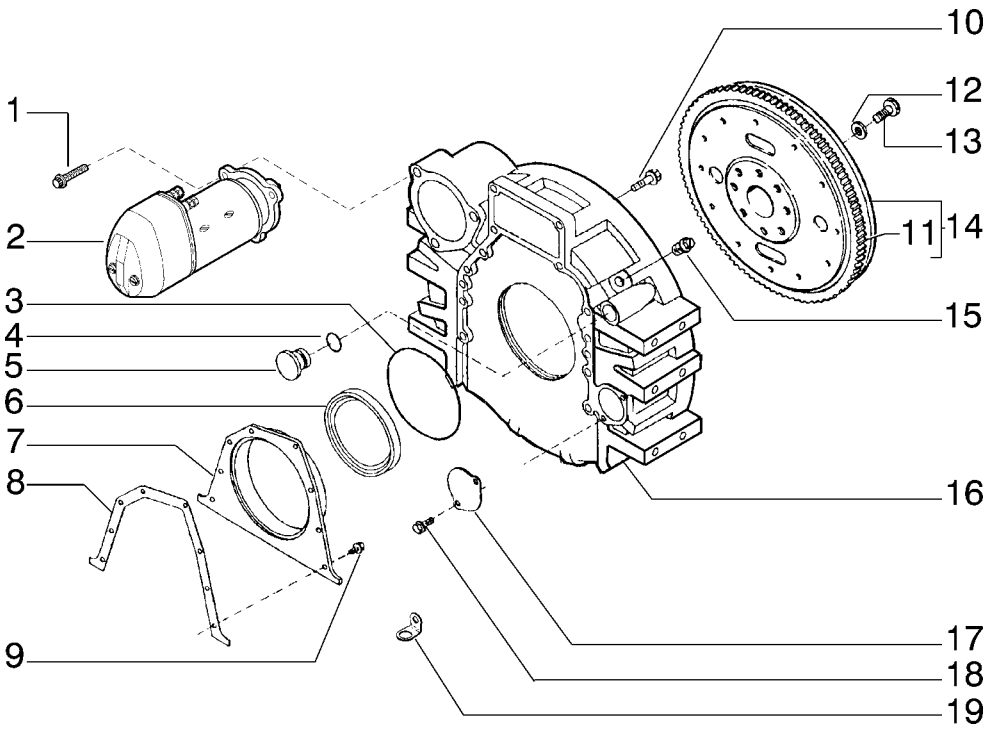

ITEM	PEÇA N°	QTDE.	COD.	DESCRIPTION	DESCRIÇÃO
1	75204954	3	040V	SCREW	PARAFUSO
2	71100702	1	133M	STARTER MOTOR	MOTOR ARRANQUE
3	75208192	1	158G	O'RING	O'RING
4	75206842	1	158G	O'RING	O'RING
5	75208183	1	050T	PLUG	BUJÃO
6	75289649	1	122G	SEAL	RETENTOR
7	75208185	1	265C	COVER	TAMPA
8	75286073	1	120G	GASKET	JUNTA
9	75286074	8	040V	SCREW	PARAFUSO
10	75287983	12	040V	SCREW	PARAFUSO
11	75208365	1	312C	RACK	CREMALHEIRA
12	75208363	8	131R	WASHER	ARRUELA
13	75208362	8	040V	SCREW	PARAFUSO
14	75206813	1	035S	CASE	CARCAÇA
15	75208179	1	050T	PLUG	BUJÃO
16	75206813	1	035S	CASE	CARCAÇA
17	75287984	1	265C	COVER	TAMPA
18	75289650	2	040V	SCREW	PARAFUSO
19	75289648	1	089G	CLIP	GRAMPO

FLYWHEEL HOUSING
CARCAÇA DO VOLANTE

A1.02 | 2

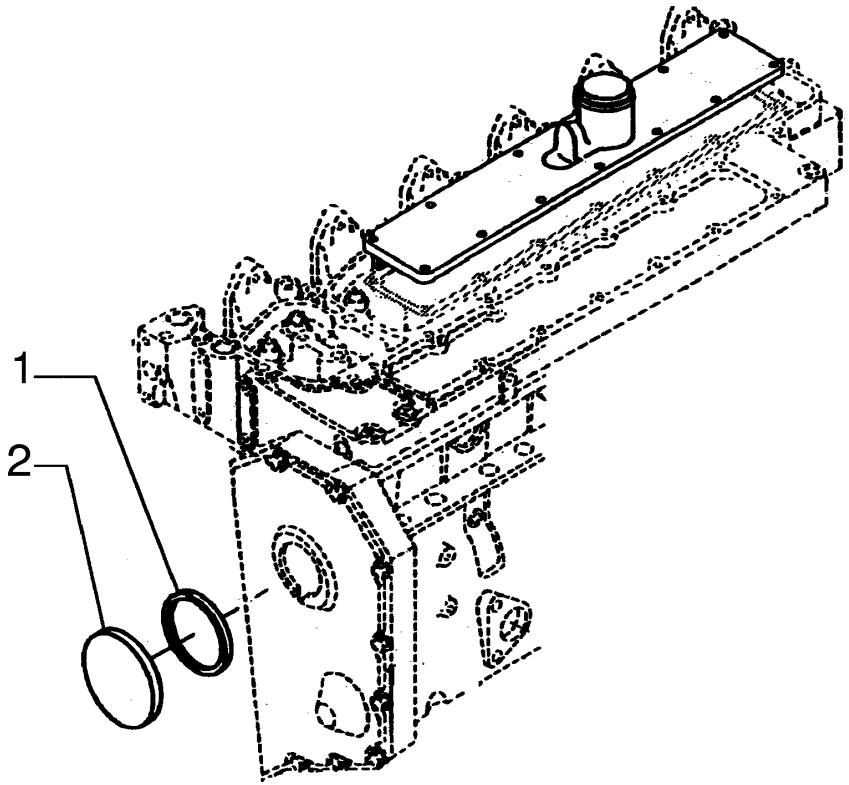

ITEM	PEÇA N°	QTDE.	COD.	DESCRIPTION	DESCRIÇÃO
1	75208188	1	055A	SEAL RING	ANEL DE VEDAÇÃO
2	75208189	1	265C	COVER	TAMPA

GASKET AND COVER
JUNTA E TAMPA

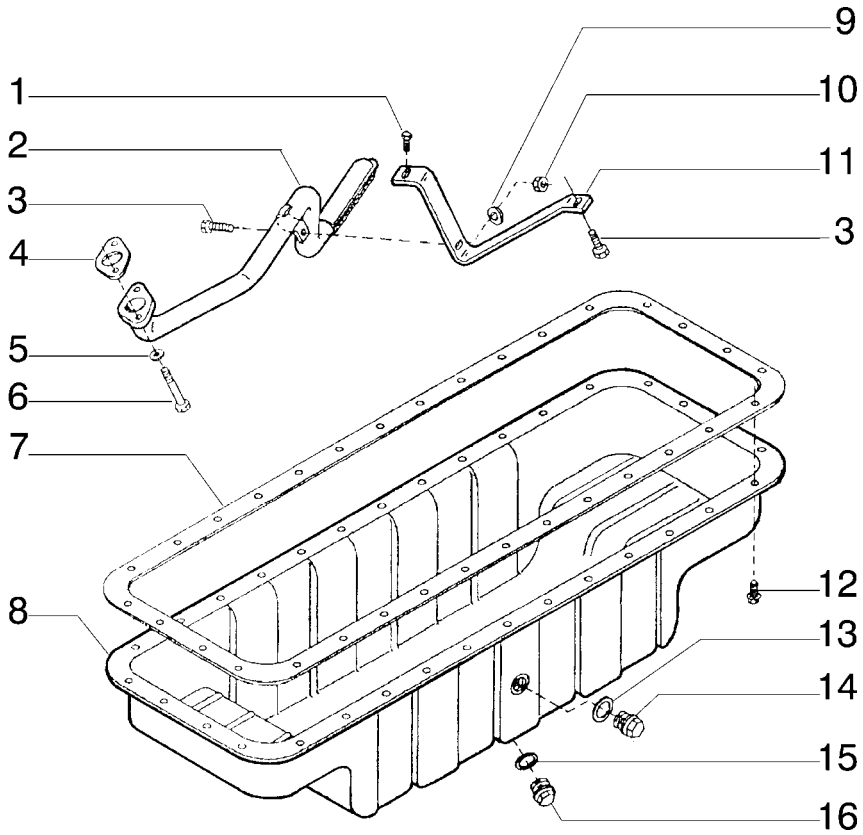

ITEM	PEÇA N°	QTDE.	COD.	DESCRIPTION	DESCRIÇÃO
1	75208971	1	040V	SCREW	PARAFUSO
2	75206844	1	193T	TUBE	TUBO
3	75286074	2	040V	SCREW	PARAFUSO
4	75208167	1	120G	GASKET	JUNTA
5	75289676	2	131R	WASHER	ARRUELA
6	75208177	2	040V	SCREW	PARAFUSO
7	75312187	1	120G	GASKET	JUNTA
8	75206837	1	275C	SUMP	CARTER
9	75286110	1	131R	WASHER	ARRUELA
10	75208170	1	010D	NUT	PORCA
11	75286078	1	300S	SUPPORT	SUPORTE
12	75287963	32	040V	SCREW	PARAFUSO
13	75208158	1	055A	SEAL RING	ANEL DE VEDAÇÃO
14	75287676	1	050T	PLUG	BUJÃO
15	10259960	1	055A	SEAL RING	ANEL DE VEDAÇÃO
16	75287675	1	050T	PLUG	BUJÃO

OIL SUMP
CARTER DE ÓLEO

A1.02 | 5

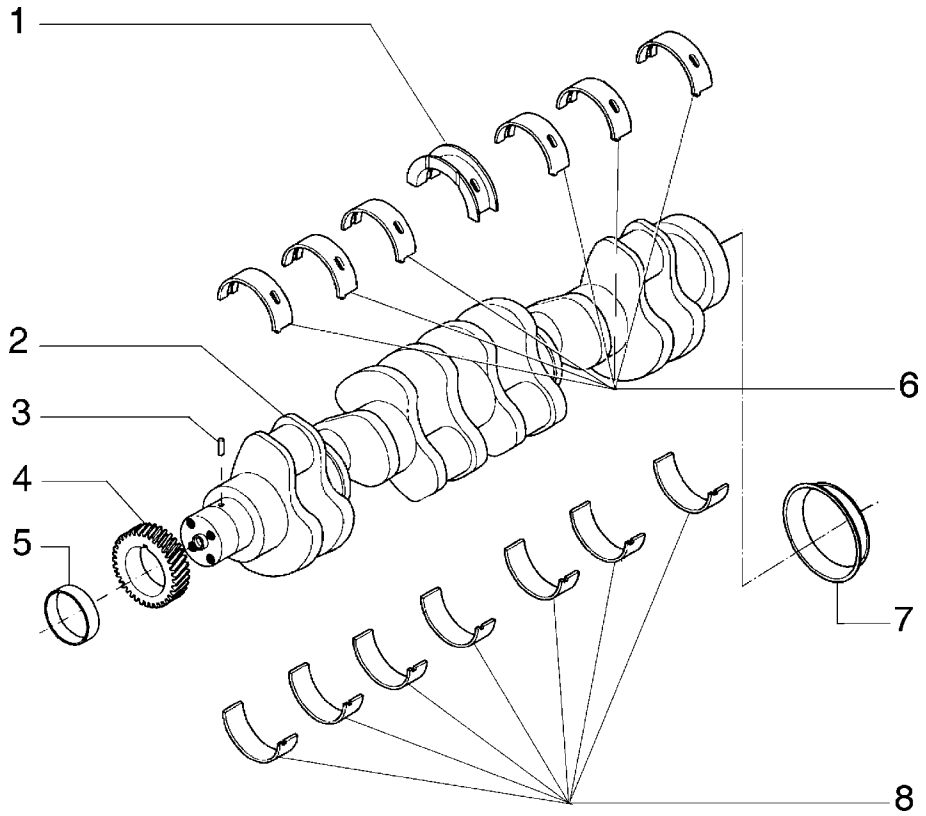

ITEM	PEÇA N°	QTDE.	COD.	DESCRIPTION	DESCRIÇÃO
1	75286248	1	095B	BUSHING STD	BUCHA STD
1	75312123	1	095B	BUSHING 0,25MM	BUCHA 0,25
1	75312124	1	095B	BUSHING 0,50MM	BUCHA 0,50
1	75312125	1	095B	BUSHING 0,75MM	BUCHA 0,75
1	75312126	1	095B	BUSHING 1,00MM	BUCHA 1,00
2	75312127	1	018A	CRANKSHAFT	VIRABREQUIM
3	75208356	1	080P	PIN	PINO
4	75208352	1	050I	GEAR	ENGRENAGEM
5	75312128	1	030M	SLEEVE	LUVA
6	75208078	6	095B	BUSHING 0,25MM	BUCHA 0,25
6	75208079	6	095B	BUSHING 0,50MM	BUCHA 0,50
6	75208080	6	095B	BUSHING 0,75MM	BUCHA 0,75
6	75208081	6	095B	BUSHING 1,00MM	BUCHA 1,00
6	75312129	6	095B	BUSHING	BUCHA
7	75286656	1	122G	SEAL	RETENTOR
8	75312130	7	095B	BUSHING STD	BUCHA STD
8	75208078	7	095B	BUSHING 0,25MM	BUCHA 0,25
8	75208079	7	095B	BUSHING 0,50MM	BUCHA 0,50
8	75312131	7	095B	BUSHING 0,75MM	BUCHA 0,75
8	75208081	7	095B	BUSHING 1,00MM	BUCHA 1,00

CRANKSHAFT HALF BUSHINGS
BRONZINAS DO VIREBREQUIM

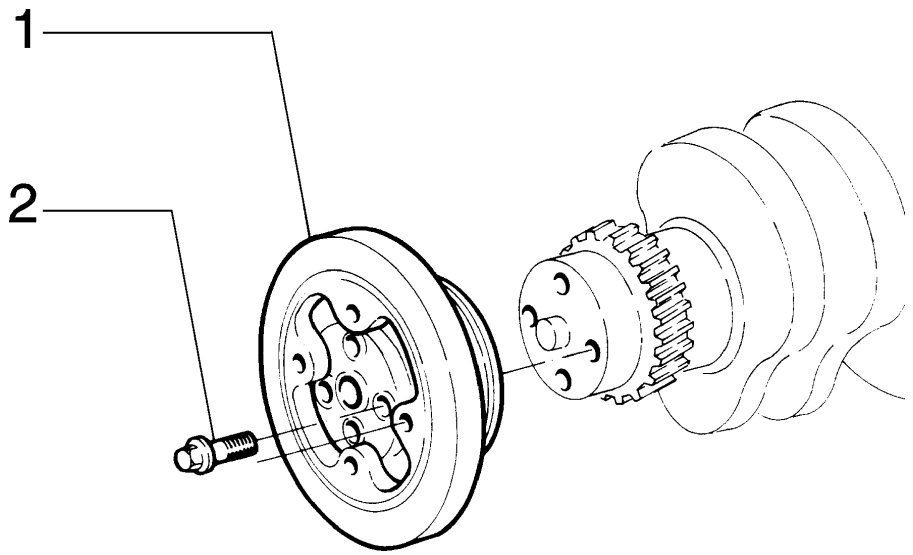

ITEM	PEÇA N°	QTDE.	COD.	DESCRIPTION	DESCRIÇÃO
1	75204967	1	164S	DAMPER	AMORTEC. VIBRAÇ
2	75204971	4	040V	SCREW	PARAFUSO

DAMPER
ANTI VIBRADOR

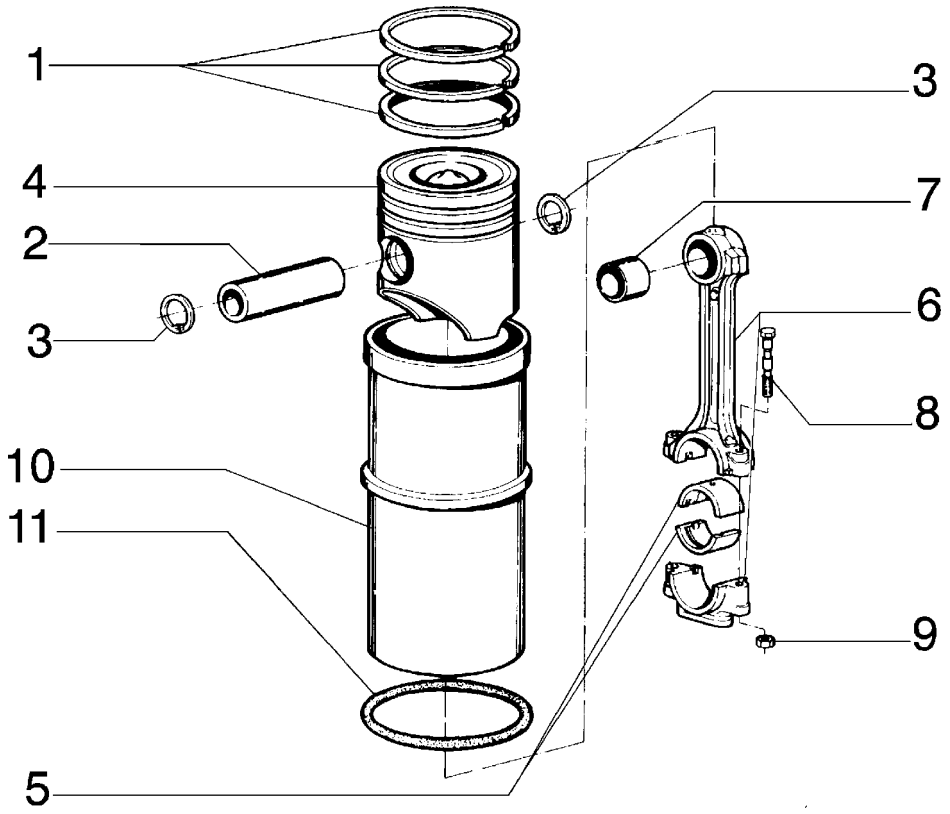

ITEM	PEÇA N°	QTDE.	COD.	DESCRIPTION	DESCRIÇÃO
1	75286500	6	A061	PISTONS RINGS	ANEIS SEGMENTO
2	75208202	6	080P	PIN	PINO
3	75312103	12	187A	SNAP RING	ANEL ELÁSTICO
4	75312104	6	132P	PISTON	PISTÃO DO MOTOR
5	75208088	12	096S	HALF BUSH STD	SEMI-BUCHA STD
5	75206861	12	096S	HALF BUSH 0,25MM	SEMI-BUCHA 0,25
5	75206862	12	096S	HALF BUSH 0,50MM	SEMI-BUCHA 0,50
5	75206863	12	096S	HALF BUSH 0,75MM	SEMI-BUCHA 0,75
5	75206864	12	096S	HALF BUSH 1,00MM	SEMI-BUCHA 1,00
6	75312105	6	050B	LINK	BIELA
7	75208087	1	095B	BUSHING	BUCHA
8	75312106	2	040V	SCREW	PARAFUSO
9	75208206	2	010D	NUT	PORCA
10	75312107	6	053C	TUBE	CAMISA CILINDRO
11	75208115	1	055A	SEAL RING	ANEL DE VEDAÇÃO

CONNECTING RODS AND PISTONS
PISTÕES E BIELAS

NEW HOLLAND

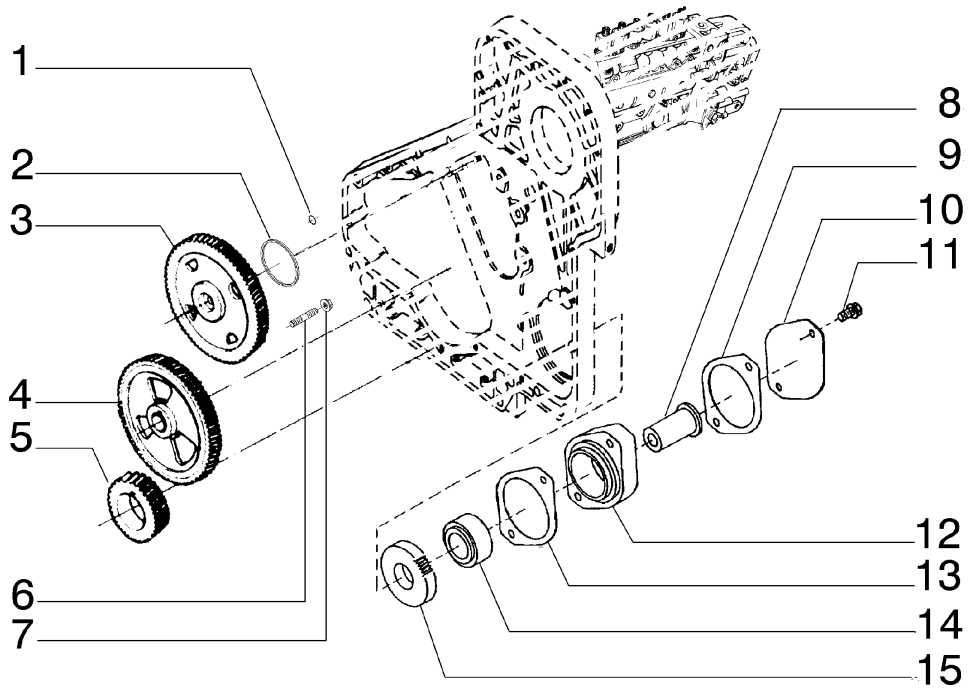

ITEM	PEÇA N°	QTDE.	COD.	DESCRIPTION	DESCRIÇÃO
1	75286081	1	158G	O'RING	O'RING
2	75211645	1	055A	SEAL RING	ANEL DE VEDAÇÃO
3	75208348	1	050I	GEAR	ENGRENAGEM
4	75286636	1	050I	GEAR	ENGRENAGEM
5	75208352	1	050I	GEAR	ENGRENAGEM
6	75286084	4	210P	STUD	PRISIONEIRO
7	75208933	4	010D	NUT	PORCA
8	75208355	1	016A	SHAFT	EIXO
9	75208357	2	120G	GASKET	JUNTA
10	75286125	1	265C	COVER	TAMPA
11	75208378	2	090B	FILLER PLUG	BOCAL ENCHIM.
12	75312191	1	001A	ADAPTER	ADAPTADOR
13	75285744	1	120G	GASKET	JUNTA
14	75208354	1	341C	BEARING	ROLAMENTO
15	75208353	1	050I	GEAR	ENGRENAGEM

CAMSHAFT DRIVE
COMANDO DO DISTRIBUIDOR

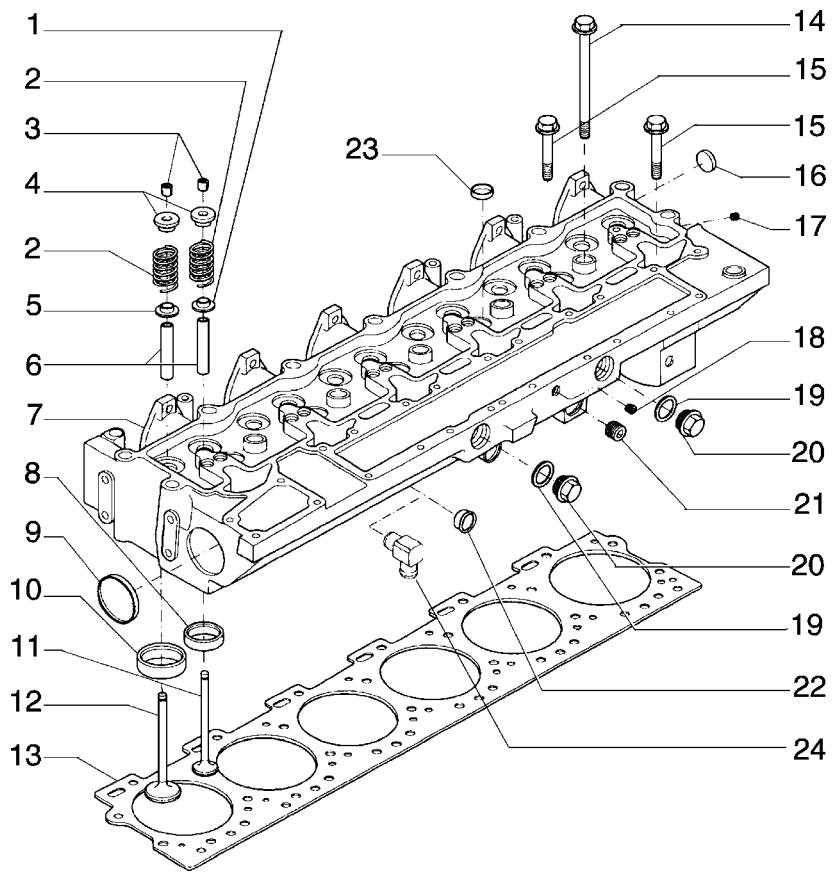

ITEM	PEÇA N°	QTDE.	COD.	DESCRIPTION	DESCRIÇÃO
1	75286697	6	060S	CUP	PRATO
2	75208234	12	100M	SPRING	MOLA
3	75208232	12	050N	PAWL	TRAVA
4	75208233	12	060S	CUP	PRATO
5	75286697	6	060S	CUP	PRATO
6	75208214	12	145G	GUIDE	GUIA
7	75208130	1	113T	CYLINDER HEAD	CABEÇOTE CILIND
8	75208215	6	069S	SEAT	SEDE
9	75312133	2	050T	PLUG	BUJÃO
10	75312134	6	069S	SEAT	SEDE
11	75208238	6	112V	EXHAUST VALVE	VÁLVULA ESCAPE
12	75312135	6	010V	VALVE	VÁLVULA
13	75286658	1	120G	GASKET	JUNTA
14	75286699	14	040V	SCREW	PARAFUSO
15	75286698	12	040V	SCREW	PARAFUSO
16	75288671	1	050T	PLUG	BUJÃO
17	75286706	1	050T	PLUG	BUJÃO
18	75208221	1	050T	PLUG	BUJÃO
19	75208158	2	055A	SEAL RING	ANEL DE VEDAÇÃO
20	75208157	2	050T	PLUG	BUJÃO
21	75208117	1	050T	PLUG	BUJÃO
22	75286707	1	050T	PLUG	BUJÃO
23	75206875	5	050T	PLUG	BUJÃO
24	75312136	1	085G	ELBOW	COTOVELO

NEW HOLLAND

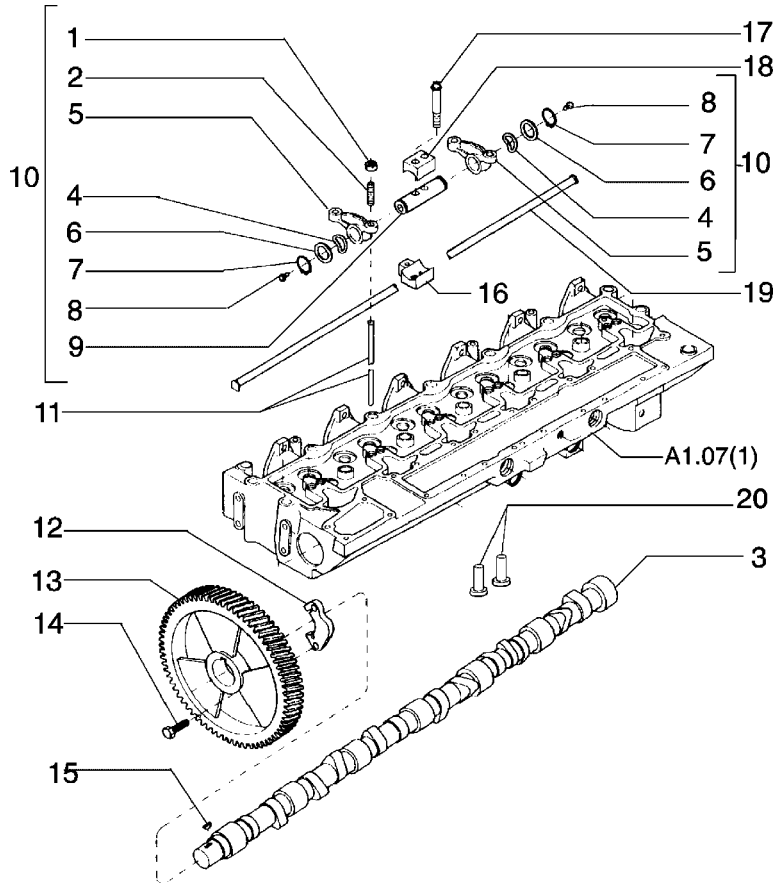

ITEM	PEÇA N°	QTDE.	COD.	DESCRIPTION	DESCRIÇÃO
1	75288673	12	010D	NUT	PORCA
2	75289666	12	210P	STUD	PRISIONEIRO
3	75312194	1	017A	CAMSHAFT	EIXO COMAN VÁLV
4	75208229	12	131R	WASHER	ARRUELA
5	75208223	12	055B	ROCKER	BALANCIM
6	75208228	12	131R	WASHER	ARRUELA
7	75206820	12	187A	SNAP RING	ANEL ELÁSTICO
8	75289667	12	055R	RIVET	REBITE
9	75208231	6	016A	SHAFT	EIXO
10	75208222	6	055B	ROCKER	BALANCIM
11	75208249	12	133S	SENSOR	SENSOR
12	75287959	1	300S	SUPPORT	SUPORTE
13	75286636	1	050I	GEAR	ENGRENAGEM
14	75286076	2	040V	SCREW	PARAFUSO
15	75287957	1	060L	KEY	CHAVETA
16	75208247	6	300S	SUPPORT	SUPORTE
17	75208244	12	040V	SCREW	PARAFUSO
18	75208245	6	300S	SUPPORT	SUPORTE
19	75208246	1	193T	TUBE	TUBO
20	75288297	12	240P	TAPPET	TUCHO

VALVE GEAR
DISTRIBUIÇÃO

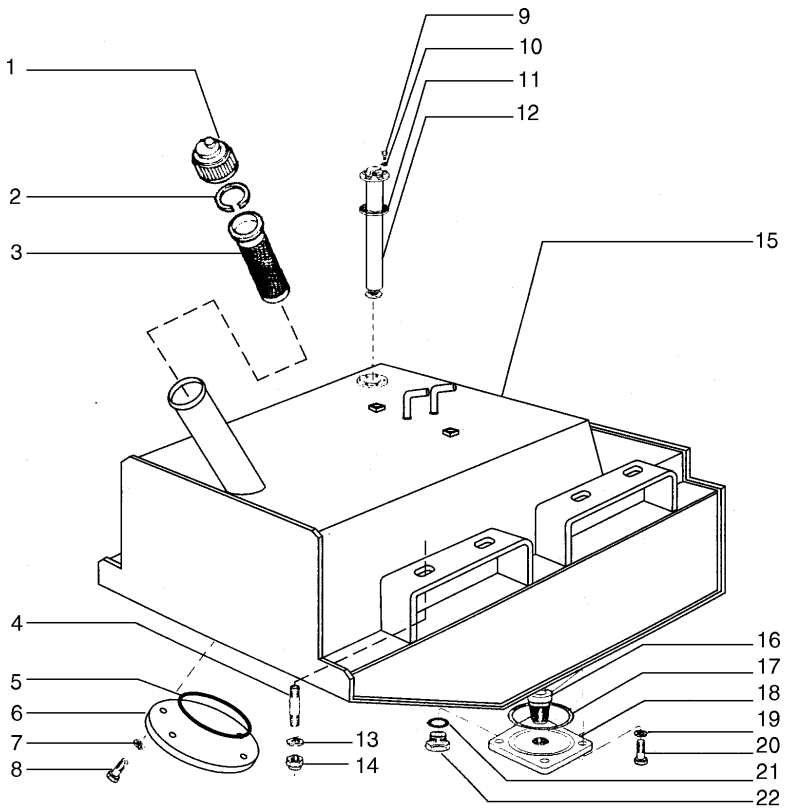

ITEM	PEÇA N°	QTDE.	COD.	DESCRIPTION	DESCRIÇÃO
1	75284845	1	265C	COVER	TAMPA
2	4971843	1	187A	SNAP RING	ANEL ELÁSTICO
3	75201624	1	065F	FILTER	FILTRO
4	13530330	8	210P	STUD	PRISIONEIRO
5	14467980	1	158G	O'RING	O'RING
6	75213150	1	265C	COVER	TAMPA
7	10730501	4	131R	WASHER	ARRUELA
8	10979231	4	040V	SCREW	PARAFUSO
9	10445021	5	040V	SCREW	PARAFUSO
10	10519201	5	131R	WASHER	ARRUELA
11	70241522	1	120G	GASKET	JUNTA
12	75284274	1	020G	FLOAT	BOIA
13	12646921	8	131R	WASHER	ARRUELA
14	16105021	8	010D	NUT	PORCA
15	75284228	1	114S	FUEL TANK	RESERVATÓRIO
16	76018036	1	064F	FUEL FILTER	FILTRO COMBUST.
17	14482680	1	158G	O'RING	O'RING
18	75265484	1	265C	COVER	TAMPA
19	10615779	4	131R	WASHER	ARRUELA
20	11106431	4	040V	SCREW	PARAFUSO
21	14438185	1	158G	O'RING	O'RING
22	10119040	1	050T	PLUG	BUJÃO

FUEL TANK
RESERVATÓRIO DE COMBUSTÍVEL

NEW HOLLAND

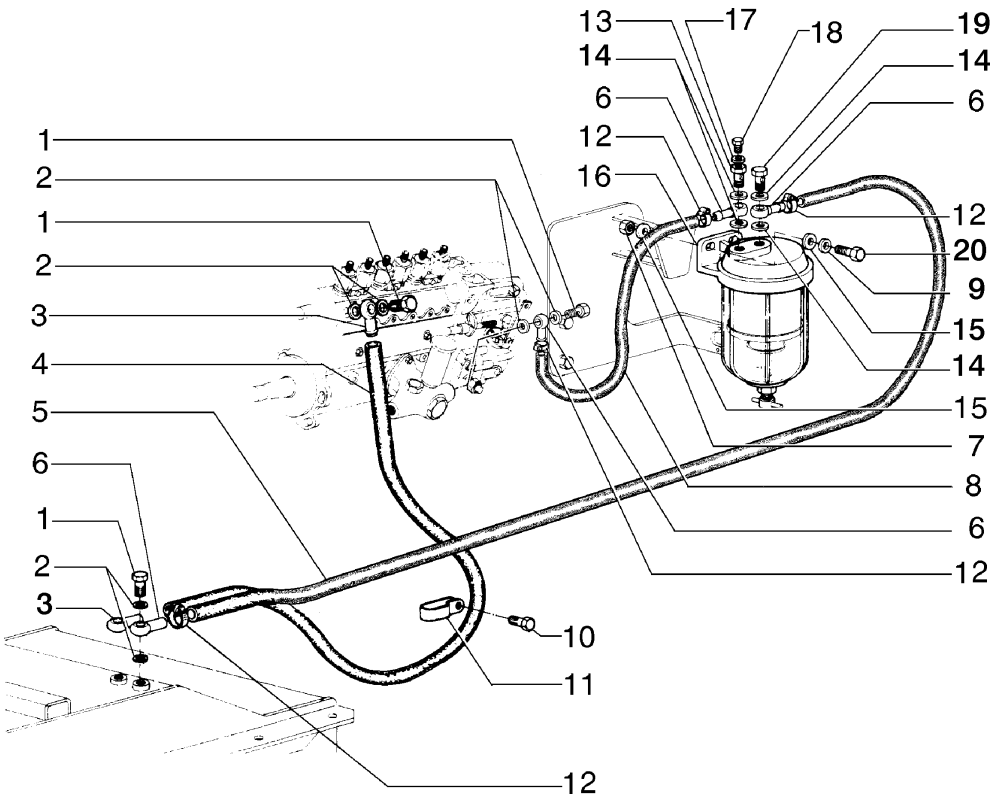

ITEM	PEÇA N°	QTDE.	COD.	DESCRIPTION	DESCRIÇÃO
1	75252397	4	020R	FITTING	CONEXÃO
2	10279985	4	055A	SEAL RING	ANEL DE VEDAÇÃO
3	79010217	2	020R	FITTING	CONEXÃO
4	75321440	1	192T	HOSE ASSY	MANGUEIRA
5	75321445	1	192T	HOSE ASSY	MANGUEIRA
6	79010214	2	020R	FITTING	CONEXÃO
7	11701721	2	010D	NUT	PORCA
8	75321457	1	192T	HOSE ASSY	MANGUEIRA
9	12601479	2	131R	WASHER	ARRUELA
10	11112131	1	040V	SCREW	PARAFUSO
11	70929745	1	031F	CLAMP	ABRAÇADEIRA
12	12179490	6	031F	CLAMP	ABRAÇADEIRA
13	75288850	1	020R	FITTING	CONEXÃO
14	10279985	4	055A	SEAL RING	ANEL DE VEDAÇÃO
15	10520001	1	131R	WASHER	ARRUELA
16	75266720	1	065F	FILTER	FILTRO
17	75288851	1	122G	SEAL	RETENTOR
18	75288852	1	050T	PLUG	BUJÃO
19	75252397	1	020R	FITTING	CONEXÃO
20	11106431	2	040V	SCREW	PARAFUSO
21	75201642	1	031F	CLAMP	ABRAÇADEIRA

FUEL LINES
TUBULAÇÃO DE COMBUSTÍVEL

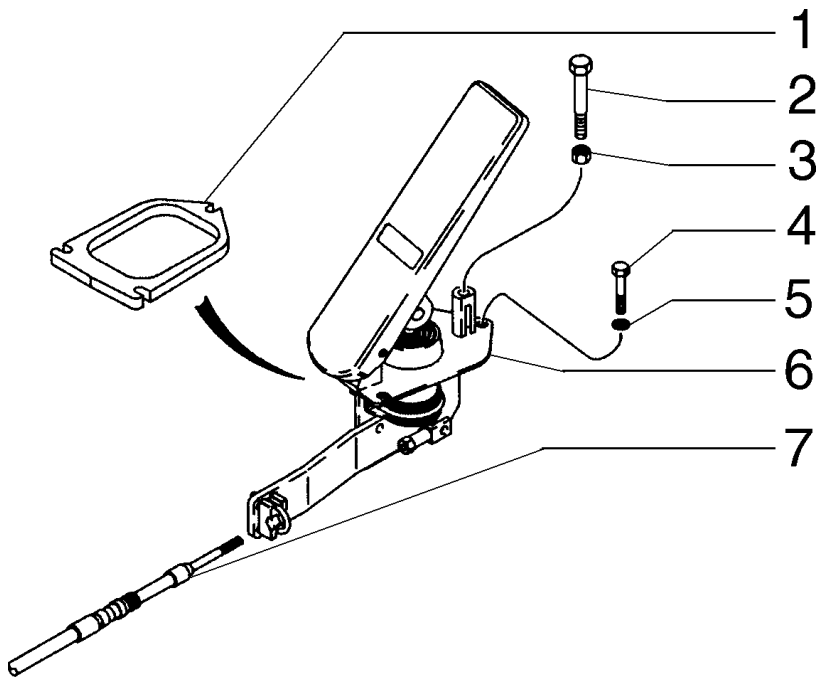

ITEM	PEÇA N°	QTDE.	COD.	DESCRIPTION	DESCRIÇÃO
1	234124A2	1	105P	PLATE	CHAPA
2	627-8065	1	040V	SCREW	PARAFUSO
3	829-1408	1	010D	NUT	PORCA
4	10903431	3	040V	SCREW	PARAFUSO
5	12639701	3	131R	WASHER	ARRUELA
6	295157A1	1	060P	PEDAL	PEDAL
7	75323026	1	105F	ROPE	CABO

THROTTLE CONTROL
CONTROLE DO ACELERADOR

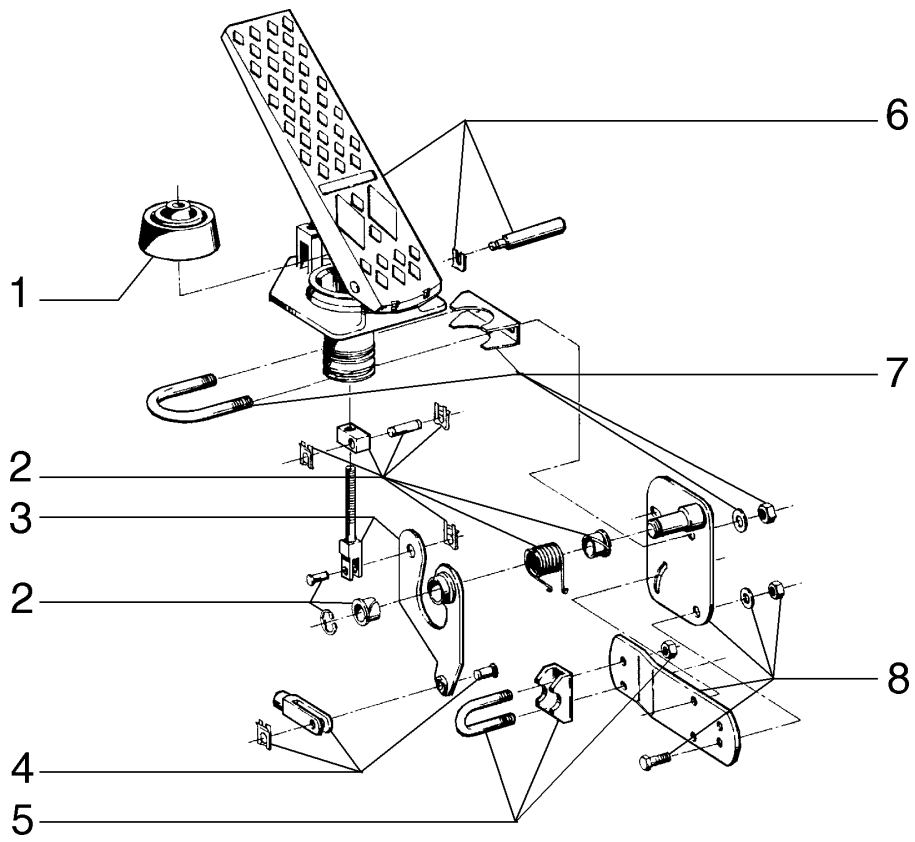

ITEM	PEÇA N°	QTDE.	COD.	DESCRIPTION	DESCRIÇÃO
1	336467A1	1	334C	DUST BOOT	COIFA PARA PÓ
2	336460A1	1	002K	KIT	KIT
3	336462A1	1	002K	KIT	KIT
4	336466A1	1	002K	KIT	KIT
5	336465A1	1	002K	KIT	KIT
6	336463A1	1	002K	KIT	KIT
7	336461A1	1	002K	KIT	KIT
8	336464A1	1	002K	KIT	KIT

THROTTLE CONTROL PEDAL - 295157A1
PEDAL DE CONTROLE DO ACELERADOR - 295157A1

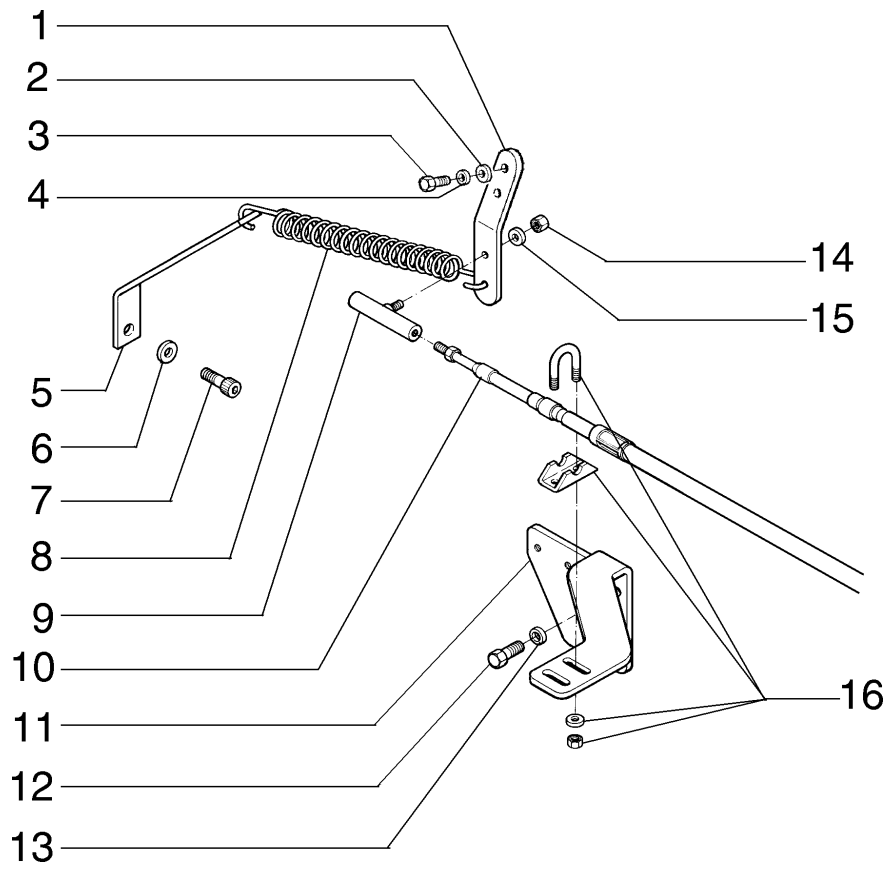

ITEM	PEÇA N°	QTDE.	COD.	DESCRIPTION	DESCRIÇÃO
1	75325582	1	045L	LEVER	ALAVANCA
2	12639701	2	131R	WASHER	ARRUELA
3	10902431	2	040V	SCREW	PARAFUSO
4	10516473	2	131R	WASHER	ARRUELA
5	75322983	1	300S	SUPPORT	SUPORTE
6	12638601	2	131R	WASHER	ARRUELA
7	14420230	2	040V	SCREW	PARAFUSO
8	L78607	1	100M	SPRING	MOLA
9	225619A1	1	070G	BALL JOINT	JUNTA ESFÉRICA
10	75323026	1	105F	ROPE	CABO
11	75322974	1	300S	SUPPORT	SUPORTE
12	11106031	2	040V	SCREW	PARAFUSO
13	10516873	2	170R	LOCKWASHER	ARRUELA PRESSÃO
14	231-4644	1	010D	NUT	PORCA
15	495-11028	1	131R	WASHER	ARRUELA
16	259529A1	1	031F	CLAMP	ABRAÇADEIRA

THROTTLE CONTROL
CONTROLE DO ACELERADOR

A2.21 | 3

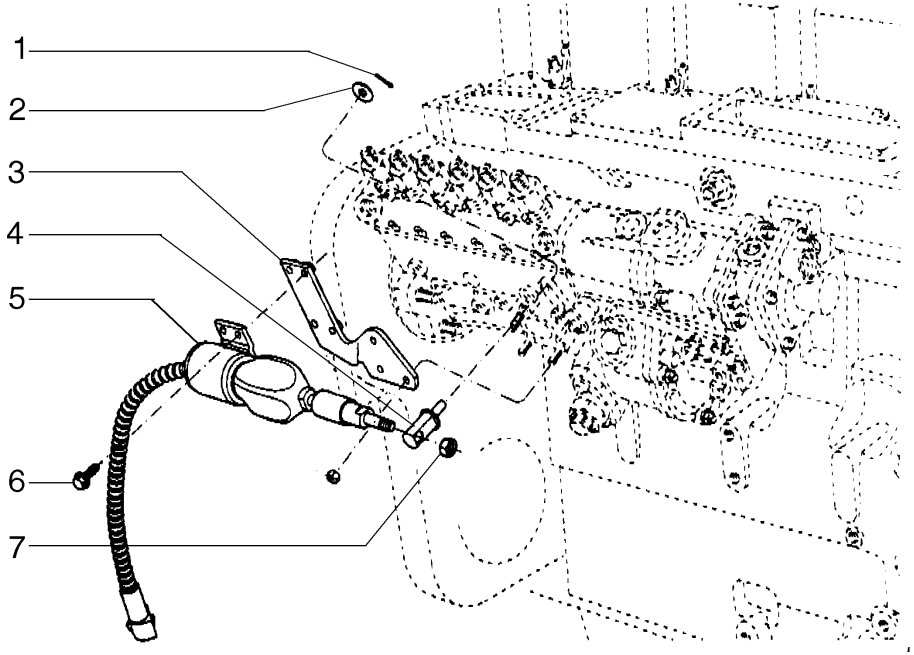

ITEM	PEÇA N°	QTDE.	COD.	DESCRIPTION	DESCRIÇÃO
1	75289700	1	270C	COTTER PIN	CONTRA PINO
2	75286626	1	131R	WASHER	ARRUELA
3	75289701	1	300S	SUPPORT	SUPORTE
4	75289702	1	045L	LEVER	ALAVANCA
5	75289699	1	030E	SOLENOID	SOLENÓIDE
6	75208168	4	040V	SCREW	PARAFUSO
7	75289698	1	010D	NUT	PORCA

ELECTRIC THROTTLE
ESTRANGULADOR ELÉTRICO

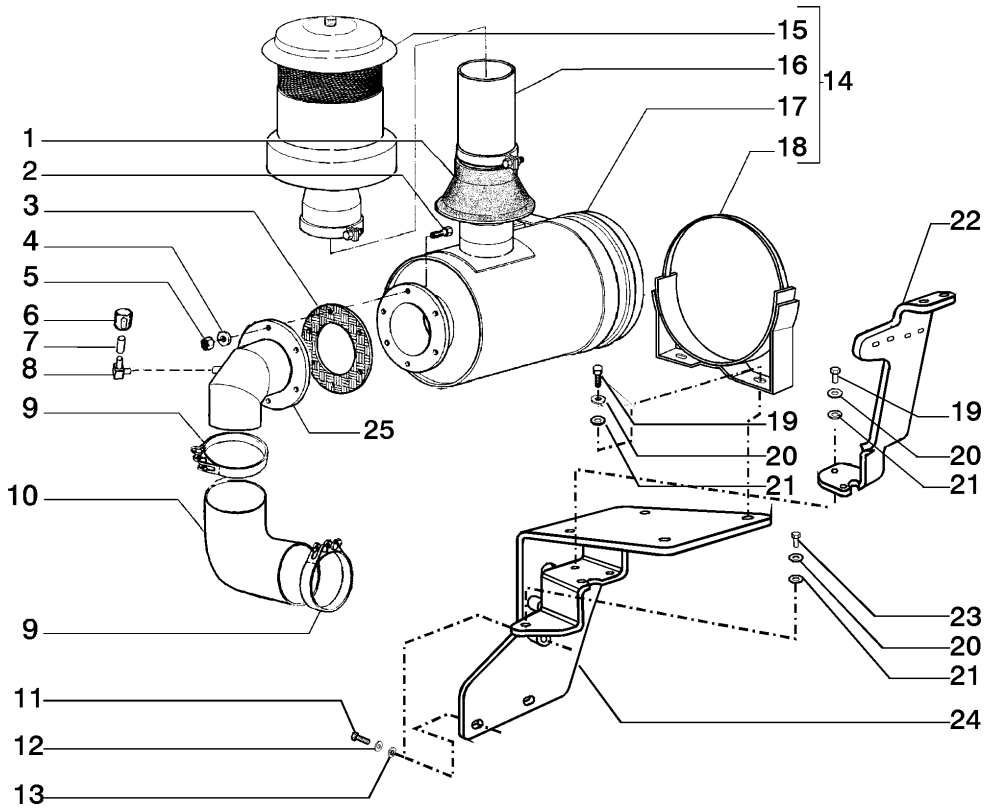

6 - AIR CLEANER SWITCH
IND. RESTRIÇÃO FILTRO DE AR

ITEM	PEÇA N°	QTDE.	COD.	DESCRIPTION	DESCRIÇÃO
1	75322161	1	070R	GUARD	PROTEÇÃO
2	70927173	6	040V	SCREW	PARAFUSO
3	70658759	1	120G	GASKET	JUNTA
4	70930370	6	131R	WASHER	ARRUELA
5	70911026	6	010D	NUT	PORCA
6	79102142	1	035I	INDICATOR	INDICADOR
7	70631769	1	020R	FITTING	CONEXÃO
8	70932613	1	085G	ELBOW	COTOVELO
9	70929419	2	031F	CLAMP	ABRAÇADEIRA
10	75250841	1	285T	HOSE	MANGUEIRA
11	11113231	4	040V	SCREW	PARAFUSO
12	10517073	4	170R	LOCKWASHER	ARRUELA PRESSÃO
13	12646921	4	131R	WASHER	ARRUELA
14	75281467	1	066F	AIR CLEANER	FILTRO DE AR
15	75312883	1	201P	PRECLEANER	PRÉ-FILTRO
16	75312882	1	0192	PRECLEANER EXT.	EXTENSÃO FILTRO
17	75312881	1	066F	AIR CLEANER	FILTRO DE AR
18	75312870	2	131F	FIRE SLEEVE	FIRE SLEEVE
19	11106431	7	040V	SCREW	PARAFUSO
20	10516873	8	170R	LOCKWASHER	ARRUELA PRESSÃO
21	12646821	8	131R	WASHER	ARRUELA
22	75322096	1	300S	SUPPORT	SUPORTE
23	11106231	1	040V	SCREW	PARAFUSO
24	75320818	1	300S	SUPPORT	SUPORTE
25	75283848	1	085G	ELBOW	COTOVELO

AIR CLEANER AND PIPING
FILTRO DE AR E TUBULAÇÃO

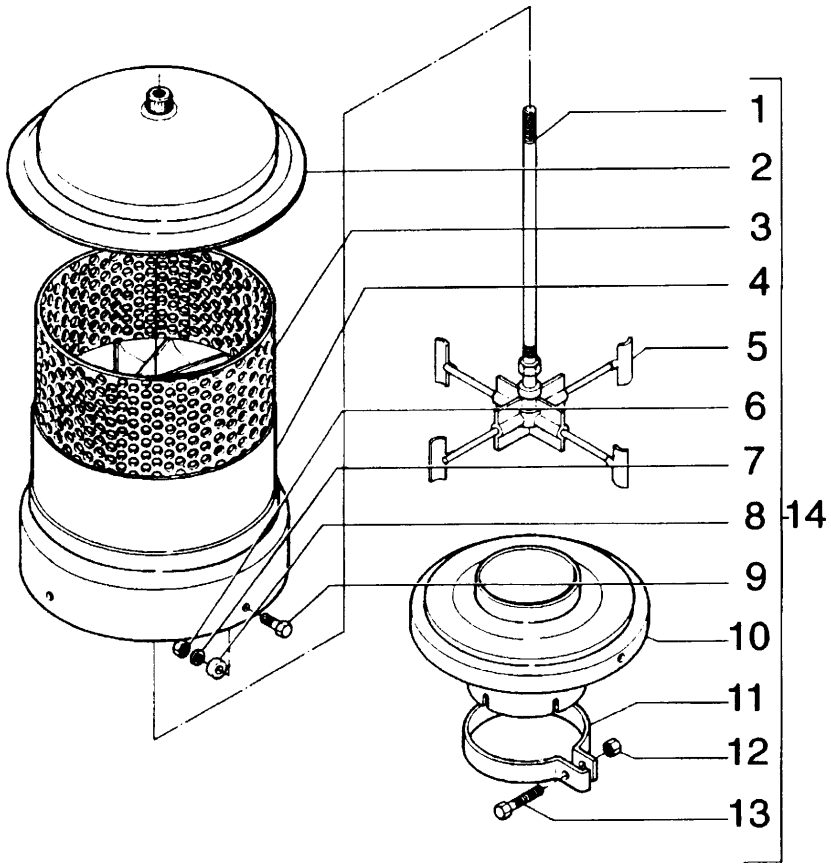

ITEM	PEÇA N°	QTDE.	COD.	DESCRIPTION	DESCRIÇÃO
1	75312886	1	016A	SHAFT	EIXO
2	75312885	1	265C	COVER	TAMPA
3	75312887	1	070R	GUARD	PROTEÇÃO
4	75312888	1	035S	CASE	CARCAÇA
5	75312889	1	060G	IMPELLER	ROTOR
6	75312893	4	010D	NUT	PORCA
7	75312892	4	170R	LOCKWASHER	ARRUELA PRESSÃO
8	75312891	4	075D	SPACER	ESPAÇADOR
9	75312890	4	040V	SCREW	PARAFUSO
10	75312894	1	300S	SUPPORT	SUPORTE
11	75312896	1	031F	CLAMP	ABRAÇADEIRA
12	75312897	1	010D	NUT	PORCA
13	75312898	1	040V	SCREW	PARAFUSO
14	75312883	1	201P	PRECLEANER	PRÉ-FILTRO

PRECLEANER
PRÉ-FILTRO

A2.22 | 2

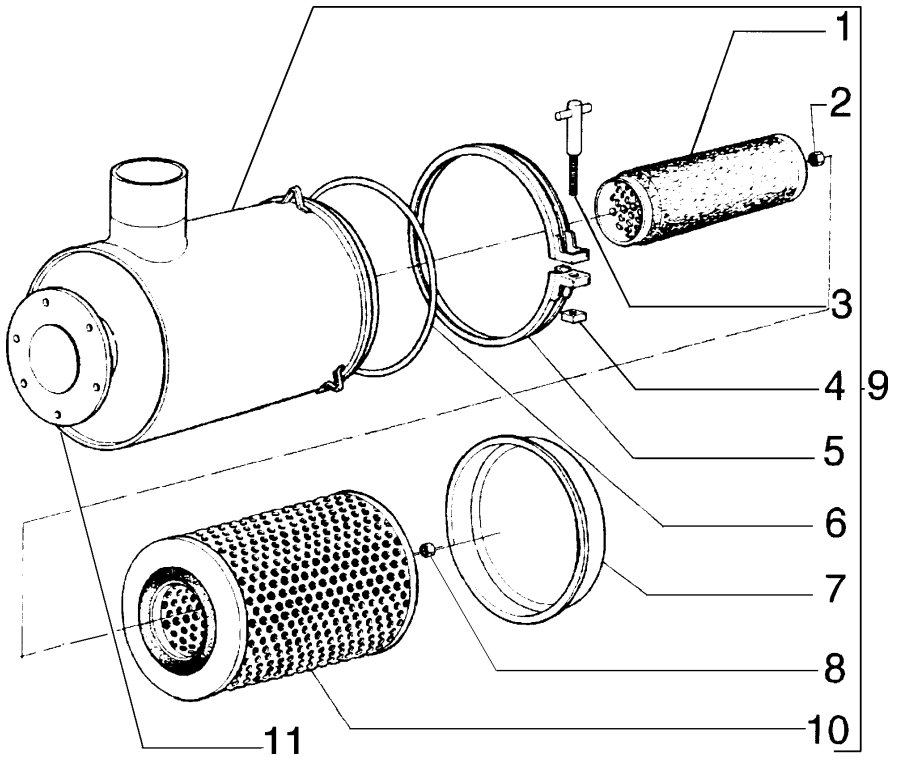

ITEM	PEÇA N°	QTDE.	COD.	DESCRIPTION	DESCRIÇÃO
1	75312872	1	020E	FILTERING ELEM.	ELEM. FILTRANTE
2	75312878	1	010D	NUT	PORCA
3	75312880	1	040V	SCREW	PARAFUSO
4	75312990	1	010D	NUT	PORCA
5	75312899	1	031F	CLAMP	ABRAÇADEIRA
6	75312874	1	158G	O'RING	O'RING
7	75312879	1	265C	COVER	TAMPA
8	75312877	1	010D	NUT	PORCA
9	75312881	1	066F	AIR CLEANER	FILTRO DE AR
10	75312873	1	020E	FILTERING ELEM.	ELEM. FILTRANTE
11	75312871	1	035S	CASE	CARCAÇA

AIR CLEANER AND PIPING
FILTRO DE AR E TUBULAÇÃO

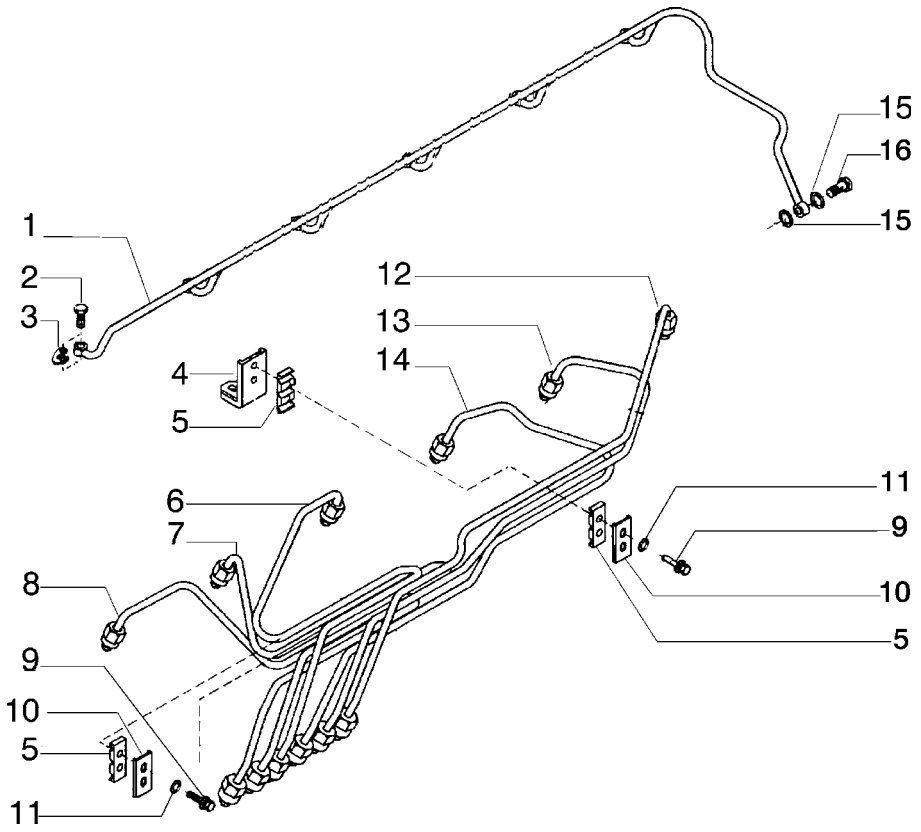

ITEM	PEÇA N°	QTDE.	COD.	DESCRIPTION	DESCRIÇÃO
1	75286118	1	193T	TUBE	TUBO
2	75208950	6	020R	FITTING	CONEXÃO
3	75208924	6	131R	WASHER	ARRUELA
4	75313130	2	300S	SUPPORT	SUPORTE
5	75298041	4	345C	CUSHION	COXIM
6	75313129	1	193T	TUBE	TUBO
7	75313128	1	193T	TUBE	TUBO
8	75313127	1	193T	TUBE	TUBO
9	75289685	4	040V	SCREW	PARAFUSO
10	75208947	2	300S	SUPPORT	SUPORTE
11	75286116	4	131R	WASHER	ARRUELA
12	75313133	1	193T	TUBE	TUBO
13	75313132	1	193T	TUBE	TUBO
14	75313131	1	193T	TUBE	TUBO
15	75288051	2	131R	WASHER	ARRUELA
16	75288053	1	040V	SCREW	PARAFUSO

FUEL INJECTION SYSTEM
SISTEMA DE INJEÇÃO DE COMBUSTÍVEL

A2.24 | 2

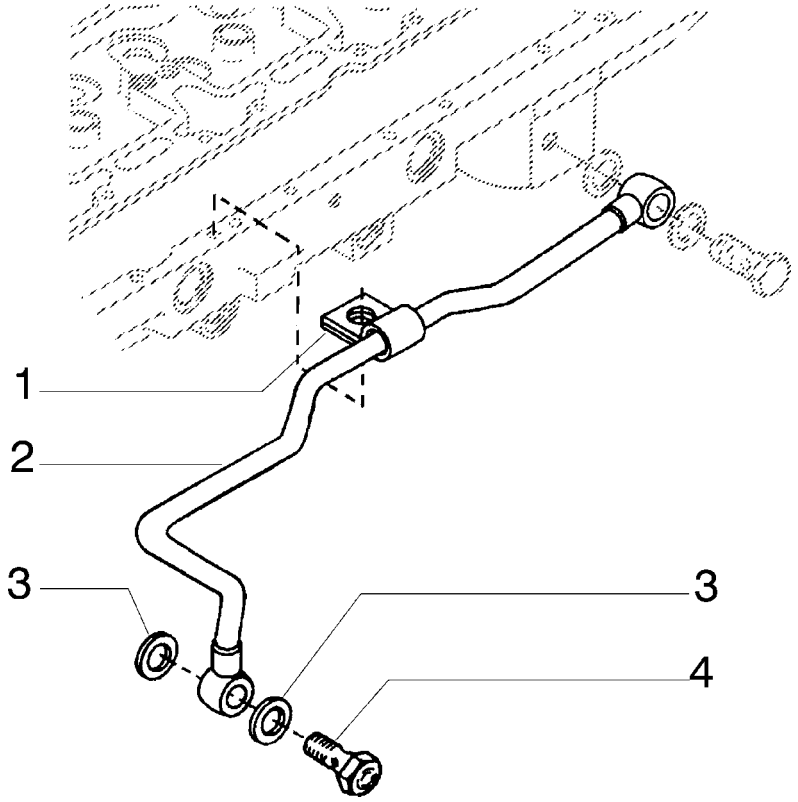

ITEM	PEÇA N°	QTDE.	COD.	DESCRIPTION	DESCRIÇÃO
1	75208949	1	031F	CLAMP	ABRAÇADEIRA
2	75286083	1	193T	TUBE	TUBO
3	75312184	2	055A	SEAL RING	ANEL DE VEDAÇÃO
4	75208935	1	020R	FITTING	CONEXÃO

FUEL SYSTEM PIPING
TUBO SISTEMA DE COMBUSTÍVEL

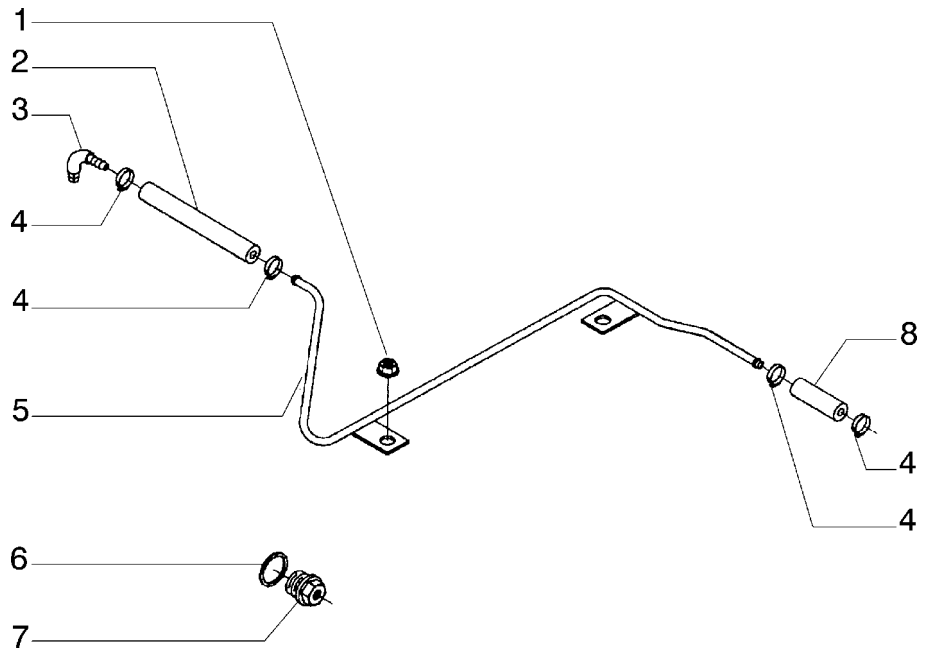

ITEM	PEÇA N°	QTDE.	COD.	DESCRIPTION	DESCRIÇÃO
1	75310642	2	010D	NUT	PORCA
2	75312182	1	285T	HOSE	MANGUEIRA
3	75312183	1	085G	ELBOW	COTOVELO
4	75310646	4	031F	CLAMP	ABRAÇADEIRA
5	75312178	1	193T	TUBE	TUBO
6	75208158	1	055A	SEAL RING	ANEL DE VEDAÇÃO
7	75310648	1	020R	FITTING	CONEXÃO
8	75310647	1	285T	HOSE	MANGUEIRA

AIR AND FUEL CONTROL
CONTROLE DE AR E COMBUSTÍVEL

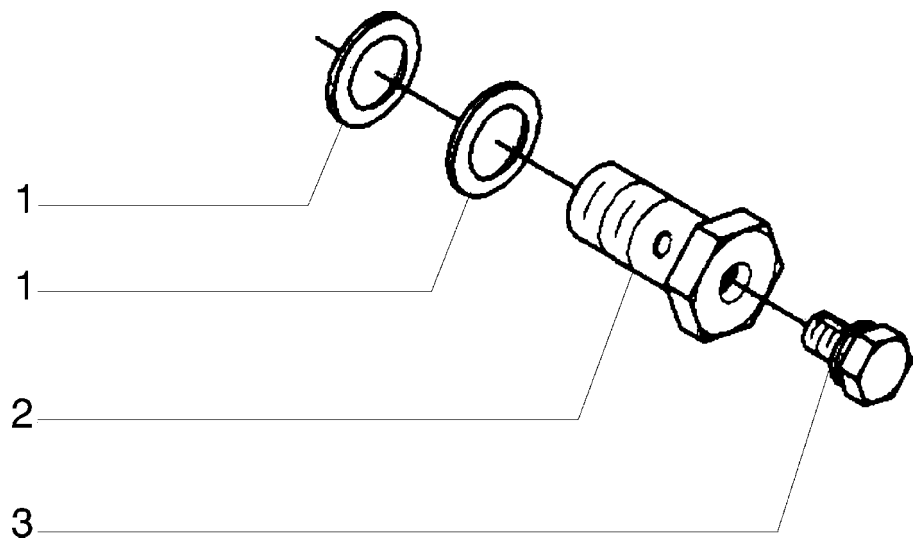

ITEM	PEÇA N°	QTDE.	COD.	DESCRIPTION	DESCRIÇÃO
1	75312175	1	055A	SEAL RING	ANEL DE VEDAÇÃO
2	75286082	1	020R	FITTING	CONEXÃO
3	75206824	1	050T	PLUG	BUJÃO

INJECTION SYSTEM - FITTING
SISTEMA DE ALIMENTAÇÃO - CONEXÃO

NEW HOLLAND

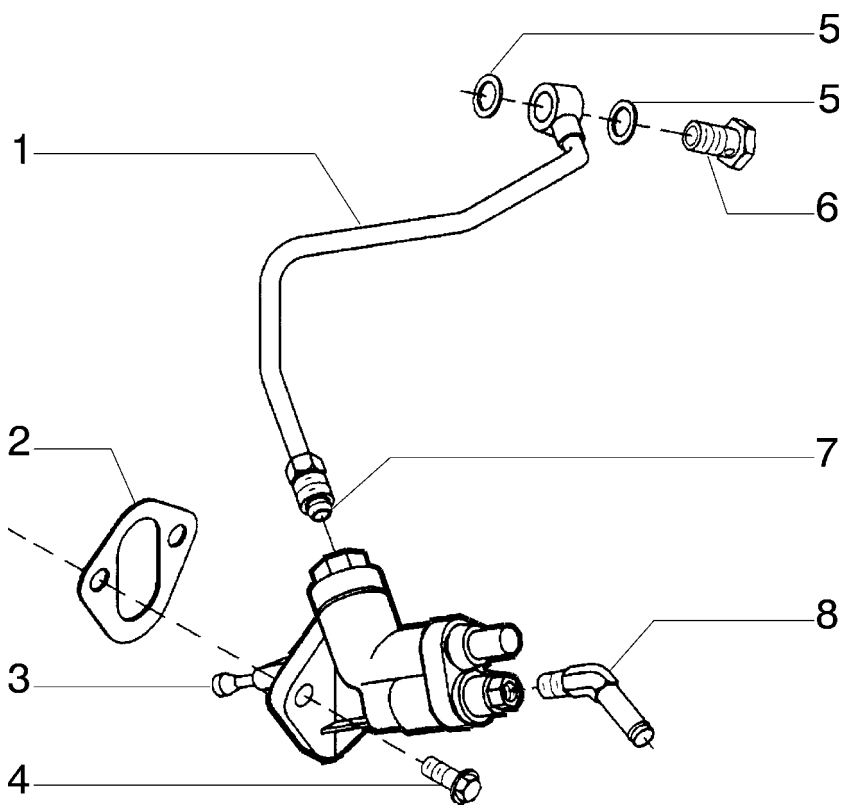

ITEM	PEÇA N°	QTDE.	COD.	DESCRIPTION	DESCRIÇÃO
1	75312174	1	193T	TUBE	TUBO
2	75285747	1	120G	GASKET	JUNTA
3	75289704	1	154P	FUEL PUMP	BOMBA ALIMENT.
4	75208153	2	040V	SCREW	PARAFUSO
5	75312175	2	055A	SEAL RING	ANEL DE VEDAÇÃO
6	75288005	1	020R	FITTING	CONEXÃO
7	75312176	1	122G	SEAL	RETENTOR
8	75208292	1	085G	ELBOW	COTOVELO

FUEL INJECTION SYSTEM
BOMBA DE COMBUSTÍVEL

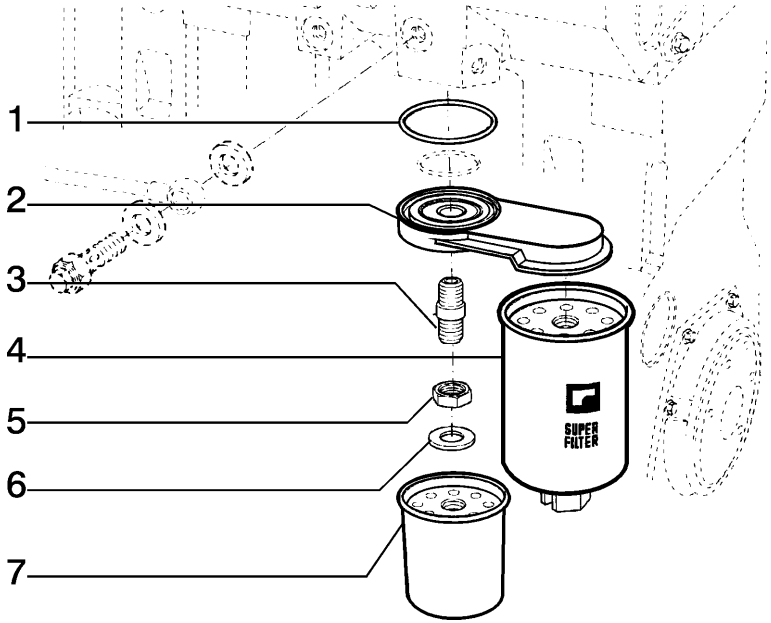

ITEM	PEÇA N°	QTDE.	COD.	DESCRIPTION	DESCRIÇÃO
1	75208267	1	158G	O'RING	O'RING
2	75312732	1	035S	CASE	CARCAÇA
3	75208270	1	020R	FITTING	CONEXÃO
4	71101910	1	064F	FUEL FILTER	FILTRO COMBUST.
5	75208271	1	010D	NUT	PORCA
6	75286620	1	055a	SEAL RING	ANEL DE VEDAÇÃO
7	71101915	1	064F	FUEL FILTER	FILTRO COMBUST.

FUEL FILTER
FILTRO DE COMBUSTÍVEL

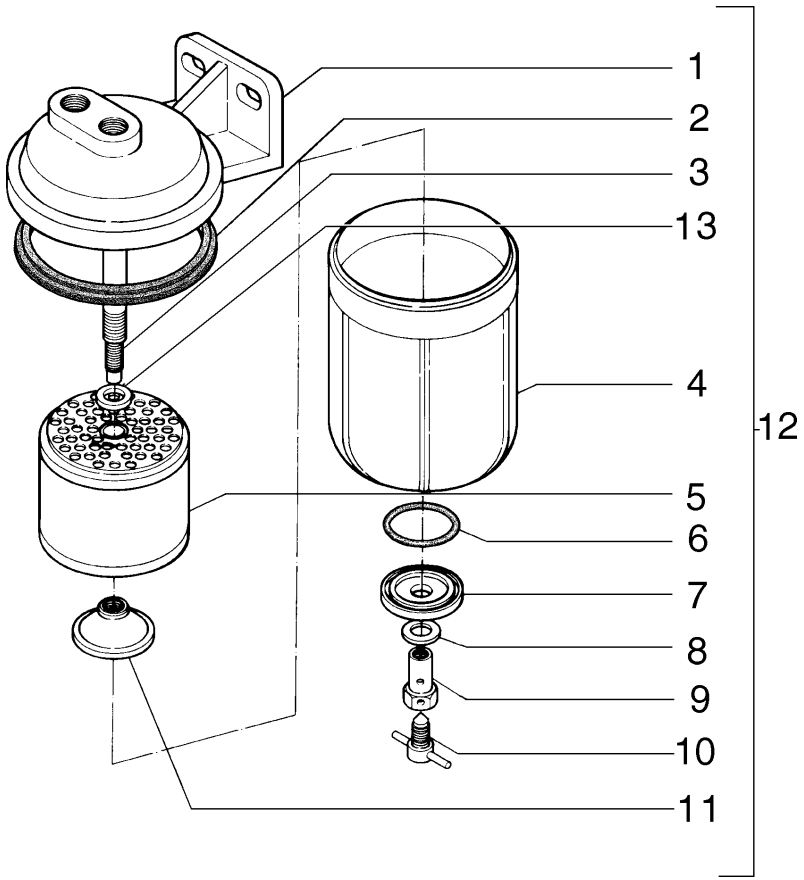

ITEM	PEÇA N°	QTDE.	COD.	DESCRIPTION	DESCRIÇÃO
1	75288849	1	300S	SUPPORT	SUPORTE
2	75288848	1	122G	SEAL	RETENTOR
3	75288846	1	142T	TIEROD	TIRANTE
4	75288844	1	300C	BODY	CORPO
5	71101913	1	065F	FILTER	FILTRO
6	75288841	1	158G	O'RING	O'RING
7	75288842	1	069S	SEAT	SEDE
8	75288840	1	131R	WASHER	ARRUELA
9	75288839	1	020R	FITTING	CONEXÃO
10	75288838	1	150R	DRAINCOCK	TORNEIRA
11	75288843	1	010D	NUT	PORCA
12	75266720	1	065F	FILTER	FILTRO
13	75288847	1	131R	WASHER	ARRUELA

FUEL FILTER
FILTRO DE COMBUSTÍVEL

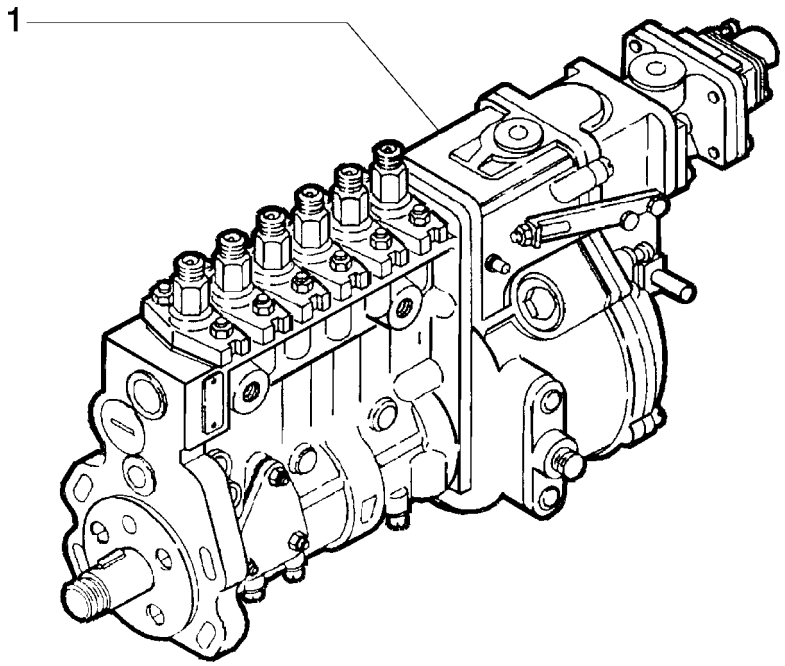

ITEM	PEÇA N°	QTDE.	COD.	DESCRIPTION	DESCRIÇÃO
1	75312280	1	158P	INJECTION PUMP	BOMBA INJETORA

INJECTION PUMP
BOMBA DE COMBUSTÍVEL

NEW HOLLAND

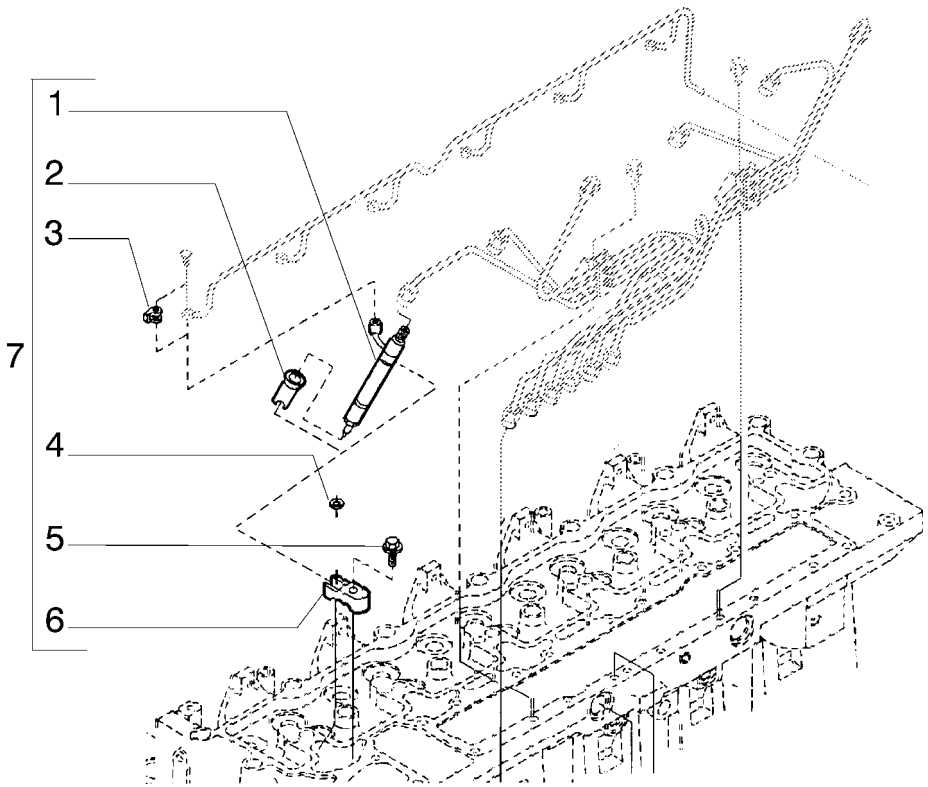

ITEM	PEÇA N°	QTDE.	COD.	DESCRIPTION	DESCRIÇÃO
1	75312166	6	195P	NOZZLE HOLDER	PORTA-PULVERIZ.
2	75206817	6	045A	RING	ANEL
3	75208924	6	131R	WASHER	ARRUELA
4	75208928	6	131R	WASHER	ARRUELA
5	75208926	6	040V	SCREW	PARAFUSO
6	75208930	6	300S	SUPPORT	SUPORTE
7	75312167	6	002K	KIT	KIT

INJECTOR HOLDER
PORTA BICO INJETOR

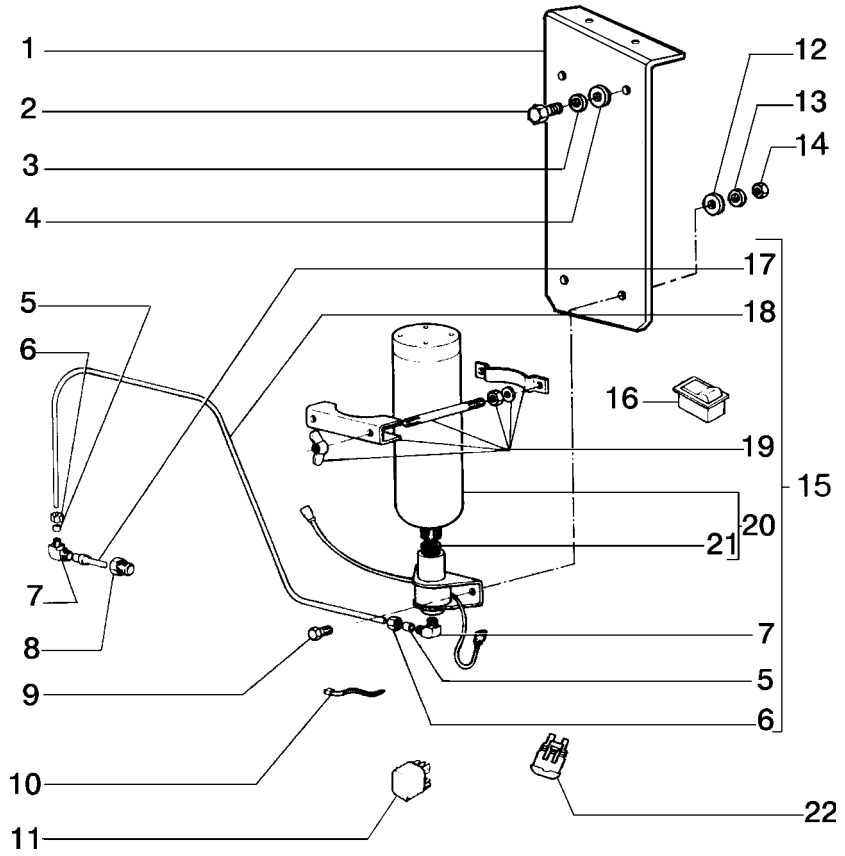

ITEM	PEÇA N°	QTDE.	COD.	DESCRIPTION	DESCRIÇÃO
1	75322570	1	300S	SUPPORT	SUPORTE
2	11106431	2	040V	SCREW	PARAFUSO
3	10516879	2	170R	LOCKWASHER	ARRUELA PRESSÃO
4	12638660	2	131R	WASHER	ARRUELA
5	70911841	2	030M	SLEEVE	LUVA
6	70912589	2	010D	NUT	PORCA
7	73052086	2	085G	ELBOW	COTOVELO
8	70901825	1	020R	FITTING	CONEXÃO
9	10902431	2	040V	SCREW	PARAFUSO
10	70196765	8	045F	CLIP	PRESILHA
11	75251103	1	085T	RELAY	RELE
12	14496431	2	131R	WASHER	ARRUELA
13	10615479	2	131R	WASHER	ARRUELA
14	15896221	2	010D	NUT	PORCA
15	75252437	1	164C	CYLINDER	CILINDRO
16	75251055	1	075I	SWITCH	INTERRUPTOR
17	73146645	1	148P	NOZZLE	PULVERIZADOR
18	75241499	1	192T	HOSE ASSY	MANGUEIRA
19	70669359	1	031F	CLAMP	ABRAÇADEIRA
20	73132158	1	164C	CYLINDER	CILINDRO
21	73070169	1	120G	GASKET	JUNTA
22	75283949	1	053D	DIODE	DIODO

COLD WEATHER STARTING AID - OPTIONAL
SISTEMA DE PARTIDA A FRIO - OPCIONAL

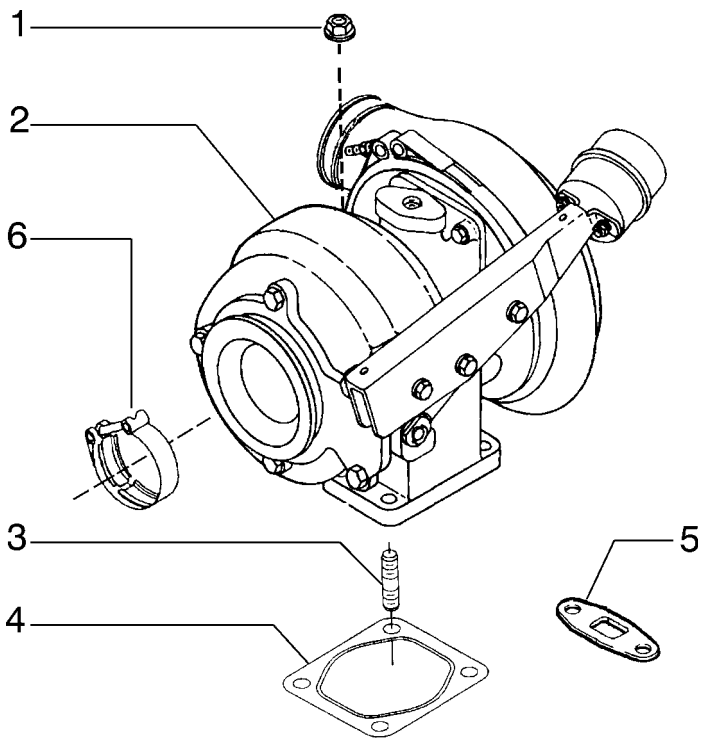

ITEM	PEÇA N°	QTDE.	COD.	DESCRIPTION	DESCRIÇÃO
1	75286638	4	010D	NUT	PORCA
2	75312116	1	210T	TURBOCHARGER	TURBOCOMPRESSOR
3	75286637	4	210P	STUD	PRISIONEIRO
4	75206879	4	120G	GASKET	JUNTA
5	75312117	1	120G	GASKET	JUNTA
6	75208324	1	031F	CLAMP	ABRAÇADEIRA

TURBO CHARGER
TURBO COMPRESSOR

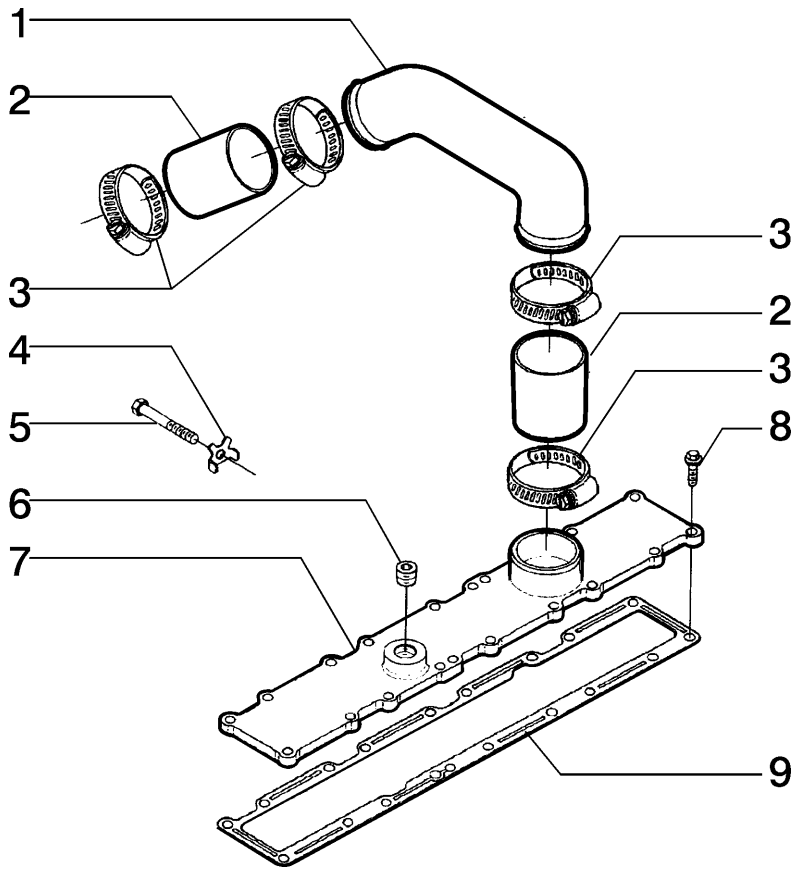

ITEM	PEÇA N°	QTDE.	COD.	DESCRIPTION	DESCRIÇÃO
1	75208279	1	193T	TUBE	TUBO
2	75286428	2	192T	HOSE ASSY	MANGUEIRA
3	75288653	4	031F	CLAMP	ABRAÇADEIRA
4	75286617	12	113P	LOCKPLATE	PLACA TRAVAM.
5	75288654	12	040V	SCREW	PARAFUSO
6	75208117	1	050T	PLUG	BUJÃO
7	75289661	1	265C	COVER	TAMPA
8	75286181	18	040V	SCREW	PARAFUSO
9	75208129	1	120G	GASKET	JUNTA

INTAKE MANIFOLD
COLETOR DE ADMISSÃO

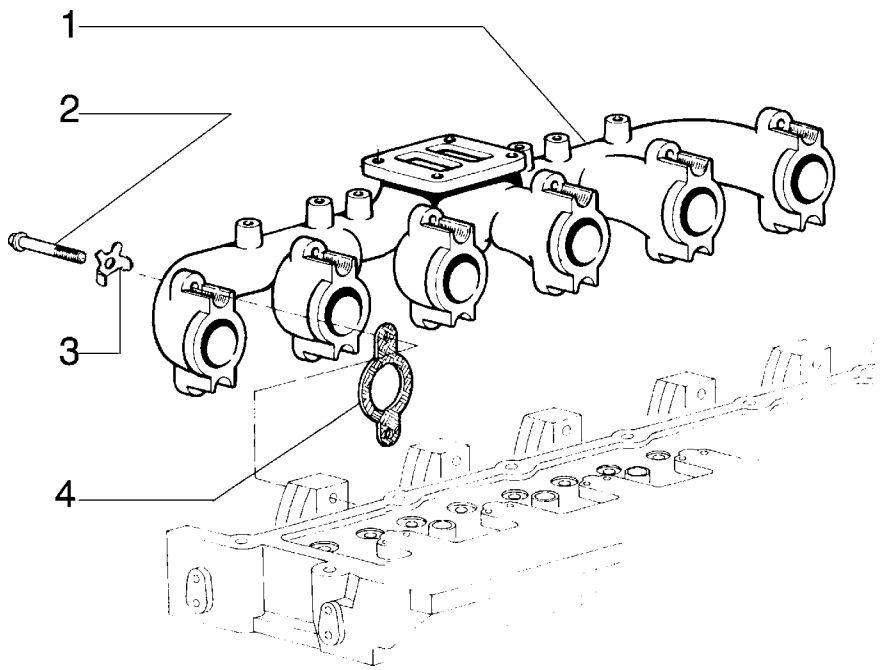

ITEM	PEÇA N°	QTDE.	COD.	DESCRIPTION	DESCRIÇÃO
1	75208286	1	230C	EXHAUST MANIF.	COLETOR ESCAPE
2	75312118	12	040V	SCREW	PARAFUSO
3	75286617	12	113P	LOCKPLATE	PLACA TRAVAM.
4	75208288	6	120G	GASKET	JUNTA

EXHAUST MANIFOLDS
COLETOR DE ESCAPE

NEW HOLLAND

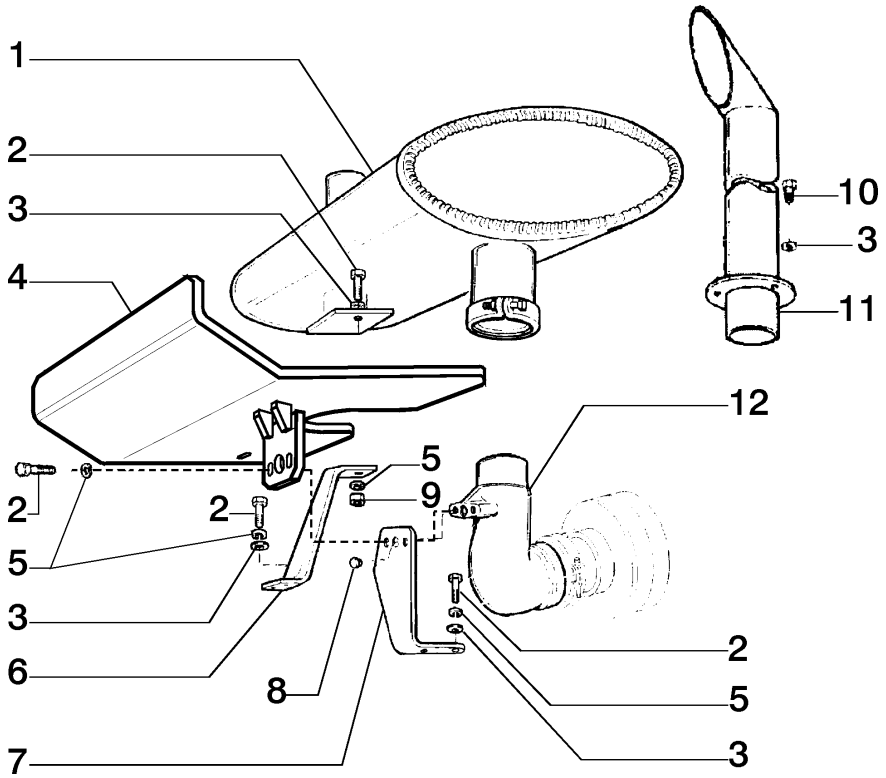

ITEM	PEÇA N°	QTDE.	COD.	DESCRIPTION	DESCRIÇÃO
1	75320879	1	160S	MUFFLER	SILÊNCIOSO
2	11106431	7	040V	SCREW	PARAFUSO
3	12646821	11	131R	WASHER	ARRUELA
4	75321543	1	020D	DEFLECTOR	DEFLETOR
5	10516873	7	170R	LOCKWASHER	ARRUELA PRESSÃO
6	75320898	1	300S	SUPPORT	SUPORTE
7	75320895	1	300S	SUPPORT	SUPORTE
8	70901652	1	050T	PLUG	BUJÃO
9	15500121	1	010D	NUT	PORCA
10	11106631	3	040V	SCREW	PARAFUSO
11	75320472	1	193T	TUBE	TUBO
12	75257173	1	085G	ELBOW	COTOVELO

MUFFLER & EXHAUST PIPE
SILENCIOSO E ESCAPAMENTO

A2.56 | 1

NEW HOLLAND

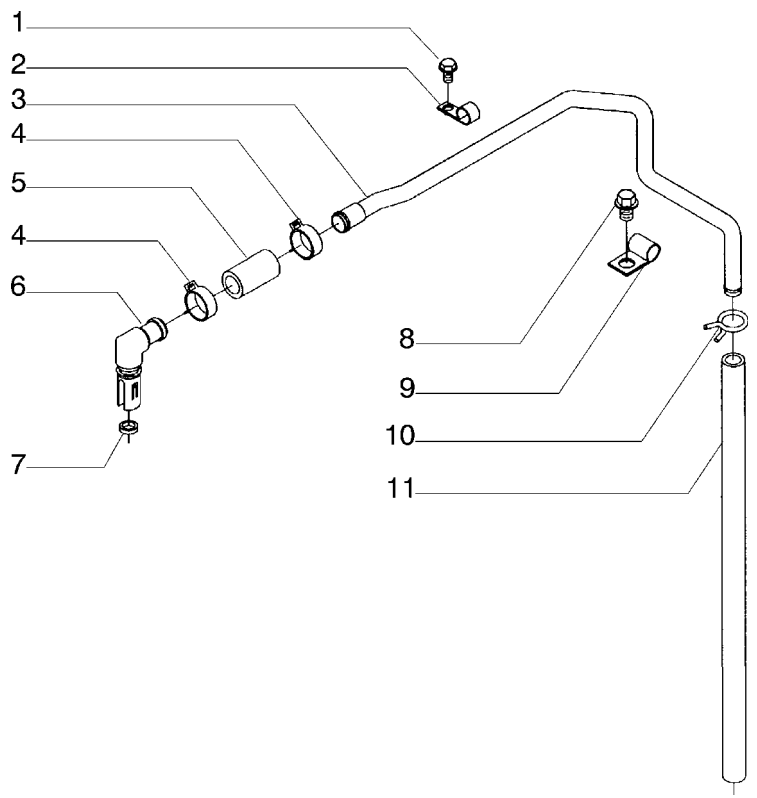

ITEM	PEÇA N°	QTDE.	COD.	DESCRIPTION	DESCRIÇÃO
1	75208307	1	040V	SCREW	PARAFUSO
2	75208308	1	031F	CLAMP	ABRAÇADEIRA
3	75208301	1	193T	TUBE	TUBO
4	75312172	2	031F	CLAMP	ABRAÇADEIRA
5	75206812	1	285T	HOSE	MANGUEIRA
6	75208292	1	085G	ELBOW	COTOVELO
7	75312173	1	055A	SEAL RING	ANEL DE VEDAÇÃO
8	75208347	1	040V	SCREW	PARAFUSO
9	75206809	1	031F	CLAMP	ABRAÇADEIRA
10	75208304	1	031F	CLAMP	ABRAÇADEIRA
11	75289668	1	285T	HOSE	MANGUEIRA

CRANKCASE BREATHER
RESPIRO DO MOTOR

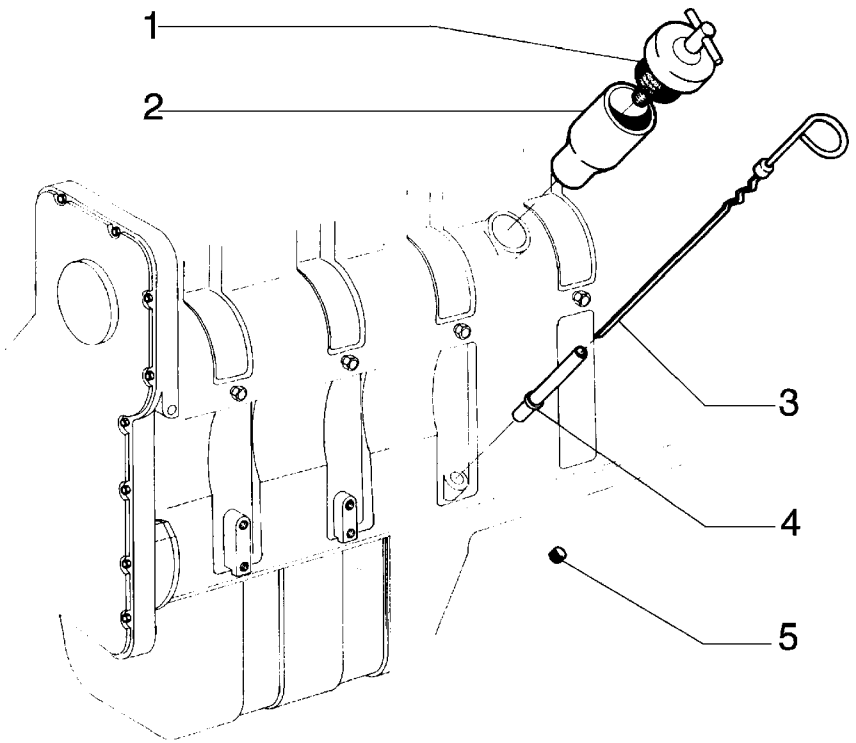

ITEM	PEÇA N°	QTDE.	COD.	DESCRIPTION	DESCRIÇÃO
1	75208372	1	265C	COVER	TAMPA
2	75208373	1	090B	FILLER PLUG	BOCAL ENCHIM.
3	75206830	1	091A	DIPSTICK	HASTE DE NIVEL
4	75312132	1	193T	TUBE	TUBO
5	75289665	1	050T	PLUG	BUJÃO

OIL FILL LOCATION & OIL LEVEL DIPSTICK
BOCAL ENCHIMENTO DE ÓLEO E VARETA DE NÍVEL

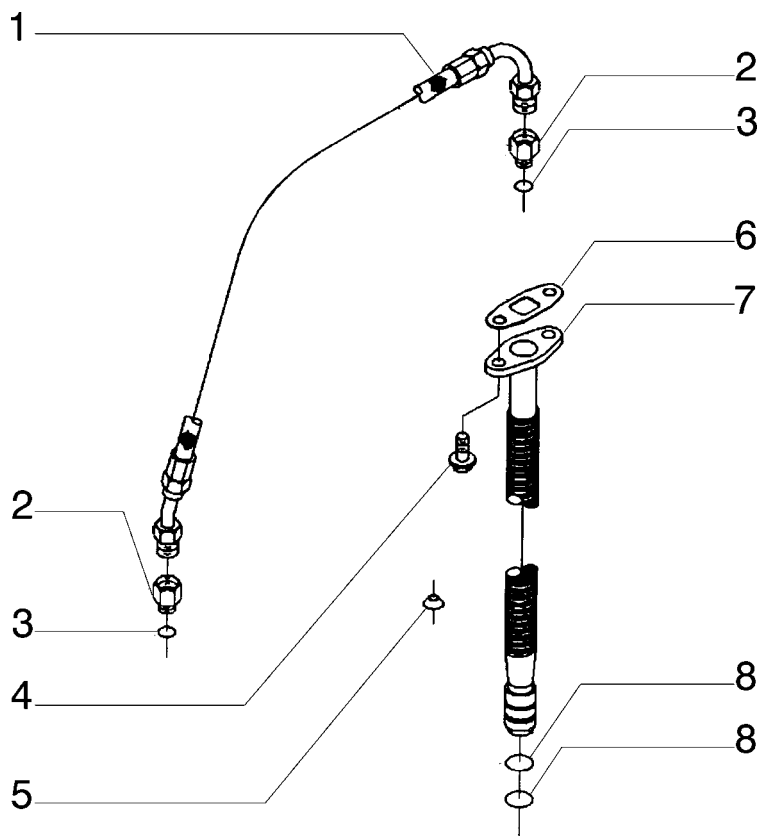

ITEM	PEÇA N°	QTDE.	COD.	DESCRIPTION	DESCRIÇÃO
1	75286614	1	192T	HOSE ASSY	MANGUEIRA
2	75289694	1	020R	FITTING	CONEXÃO
3	75286174	1	158G	O'RING	O'RING
4	75208153	2	040V	SCREW	PARAFUSO
5	75288056	2	131R	WASHER	ARRUELA
6	75289693	1	120G	GASKET	JUNTA
7	75312177	1	193T	TUBE	TUBO
8	75289696	2	158G	O'RING	O'RING

LUBRICATION SYSTEM
FILTRO DE AR E TUBULAÇÃO

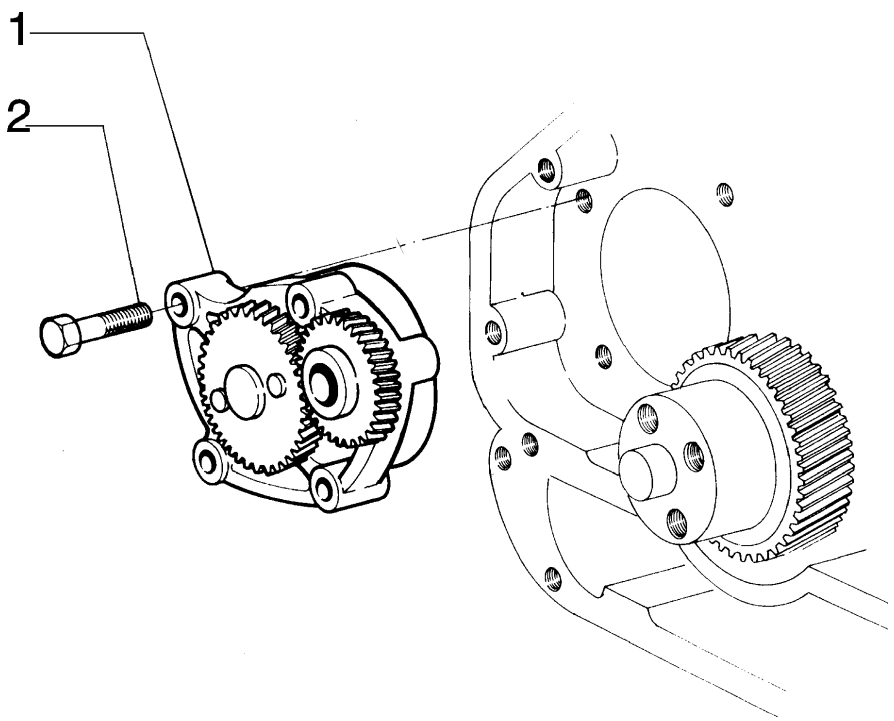

ITEM	PEÇA N°	QTDE.	COD.	DESCRIPTION	DESCRIÇÃO
1	75288655	1	155P	PUMP	BOMBA
2	75208384	4	040V	SCREW	PARAFUSO

OIL PUMP
BOMBA DE ÓLEO

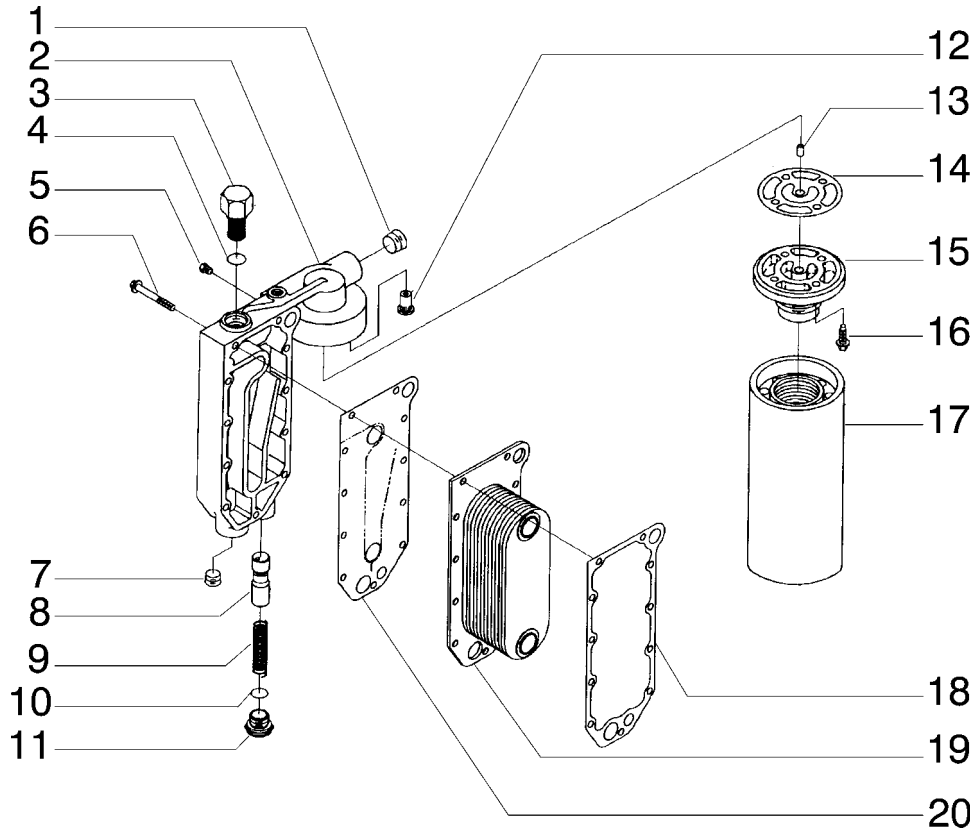

ITEM	PEÇA N°	QTDE.	COD.	DESCRIPTION	DESCRIÇÃO
1	75208320	1	050T	PLUG	BUJÃO
2	75289657	1	265C	COVER	TAMPA
3	75312112	1	010V	VALVE	VÁLVULA
4	75286171	1	158G	O'RING	O'RING
5	75208135	2	050T	PLUG	BUJÃO
6	75286164	11	040V	SCREW	PARAFUSO
7	75286173	1	050T	PLUG	BUJÃO
8	75312113	1	010V	VALVE	VÁLVULA
9	75204970	1	100M	SPRING	MOLA
10	75289658	1	158G	O'RING	O'RING
11	75312114	1	050T	PLUG	BUJÃO
12	75289659	1	010V	VALVE	VÁLVULA
13	75286165	1	131R	WASHER	ARRUELA
14	75288666	1	120G	GASKET	JUNTA
15	75286000	1	119T	HEAD	CABEÇA
16	75208174	4	040V	SCREW	PARAFUSO
17	71101911	1	065F	FILTER	FILTRO
18	75285211	1	120G	GASKET	JUNTA
19	75208310	1	025S	HEAT EXCHANGER	TROCADOR CALOR
20	75286162	1	120G	GASKET	JUNTA

OIL FILTER & HEAT EXCHANGER
FILTRO DE ÓLEO E TROCADOR DE CALOR

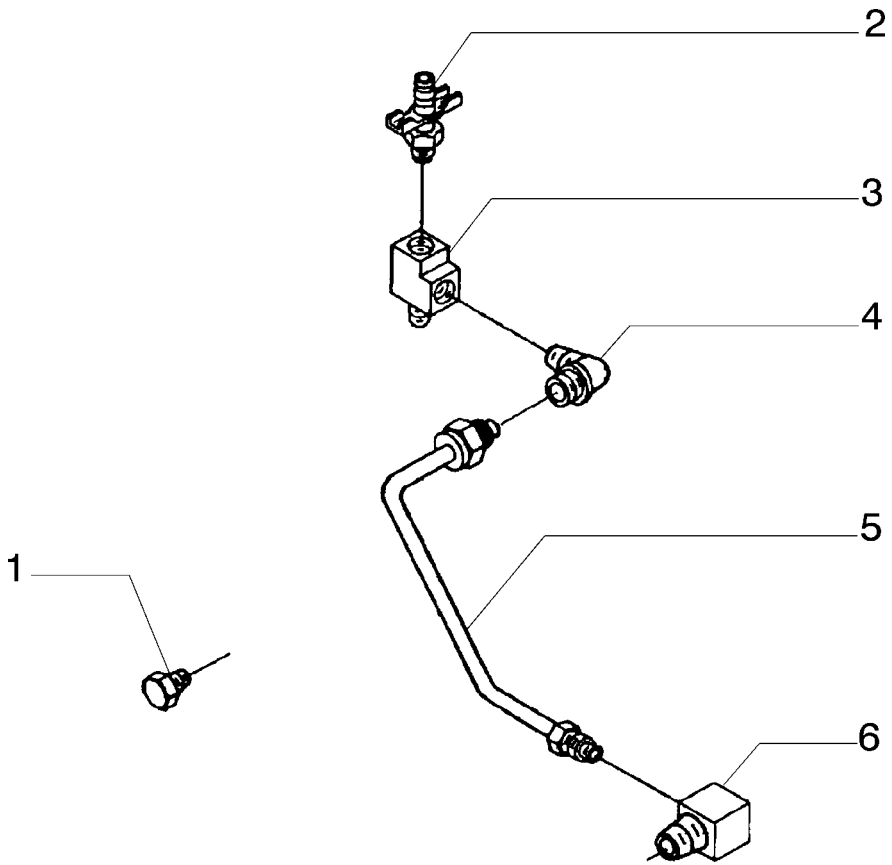

ITEM	PEÇA N°	QTDE.	COD.	DESCRIPTION	DESCRIÇÃO
1	75208135	2	050T	PLUG	BUJÃO
2	75208335	1	150R	DRAINCOCK	TORNEIRA
3	75286177	1	020R	FITTING	CONEXÃO
4	75312171	1	085G	ELBOW	COTOVELO
5	75286178	1	193T	TUBE	TUBO
6	75286176	1	085G	ELBOW	COTOVELO

PIPINGS
TUBULAÇÕES

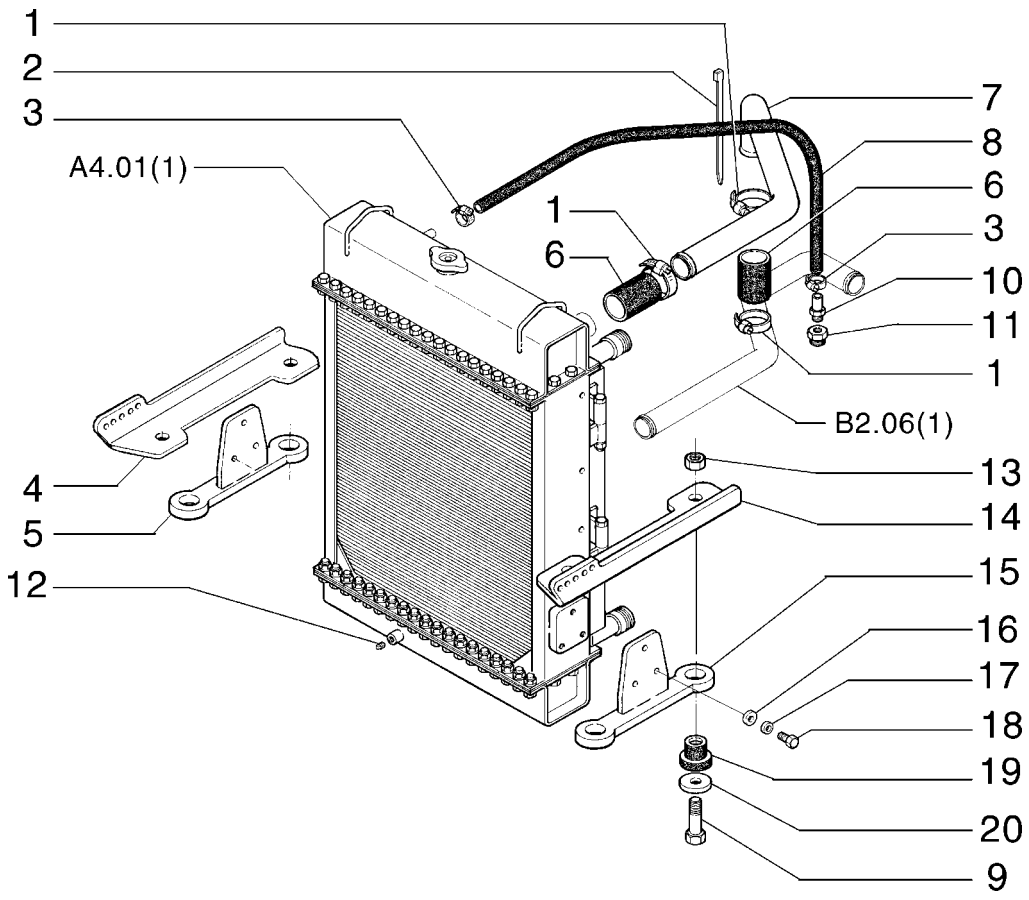

ITEM	PEÇA N°	QTDE.	COD.	DESCRIPTION	DESCRIÇÃO
1	79083847	6	031F	CLAMP	ABRAÇADEIRA
2	75201642	*	031F	CLAMP	ABRAÇADEIRA
3	70929402	2	031F	CLAMP	ABRAÇADEIRA
4	75320834	1	300S	SUPPORT	SUPORTE
5	75283268	1	300S	SUPPORT	SUPORTE
6	75238575	2	285T	HOSE	MANGUEIRA
7	75284276	1	193T	TUBE	TUBO
8	75321711	1	192T	HOSE ASSY	MANGUEIRA
9	15981630	4	040V	SCREW	PARAFUSO
10	70927028	1	020R	FITTING	CONEXÃO
11	73159726	1	020R	FITTING	CONEXÃO
12	70901651	1	050T	PLUG	BUJÃO
13	12574921	4	010D	NUT	PORCA
14	75321007	1	300S	SUPPORT	SUPORTE
15	75283269	1	300S	SUPPORT	SUPORTE
16	14496621	6	131R	WASHER	ARRUELA
17	10516873	6	170R	LOCKWASHER	ARRUELA PRESSÃO
18	11106231	6	040V	SCREW	PARAFUSO
19	76022229	4	345C	CUSHION	COXIM
20	75254313	4	131R	WASHER	ARRUELA

RADIATOR PIPING & MOUNTS
SUPORTES E TUBULAÇÕES DO RADIADOR

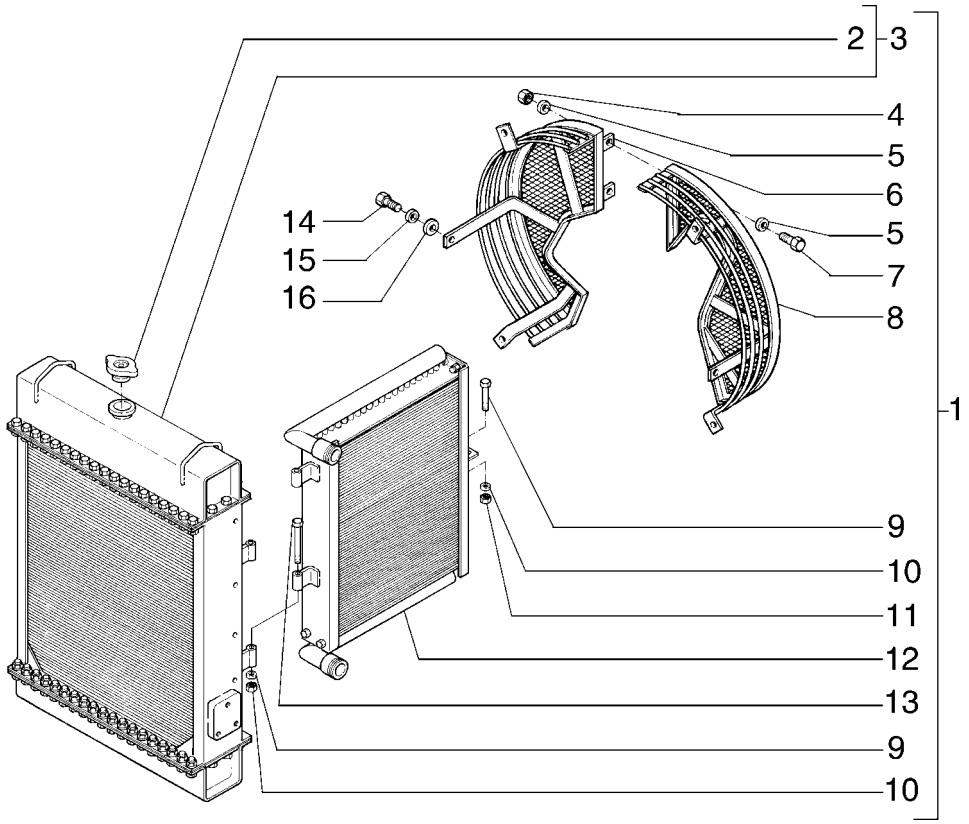

ITEM	PEÇA N°	QTDE.	COD.	DESCRIPTION	DESCRIÇÃO
1	75320832	1	025R	RADIATOR	RADIADOR
2	75288803	1	265C	COVER	TAMPA
3	75255343	1	167R	WATER RADIATOR	RADIADOR D'ÁGUA
4	11701731	2	010D	NUT	PORCA
5	12642421	4	131R	WASHER	ARRUELA
6	75323475	1	101G	GRID	GRADE
7	11106631	2	040V	SCREW	PARAFUSO
8	75323474	1	101G	GRID	GRADE
9	16044831	1	040V	SCREW	PARAFUSO
10	10519601	3	131R	WASHER	ARRUELA
11	16102221	3	010D	NUT	PORCA
12	75321032	1	168R	OIL RADIATOR	RADIADOR-ÓLEO
13	16045721	2	040V	SCREW	PARAFUSO
14	11106231	6	040V	SCREW	PARAFUSO
15	10516873	6	170R	LOCKWASHER	ARRUELA PRESSÃO
16	14496621	6	131R	WASHER	ARRUELA

RADIATOR ASS'Y
CONJUNTO RADIADOR

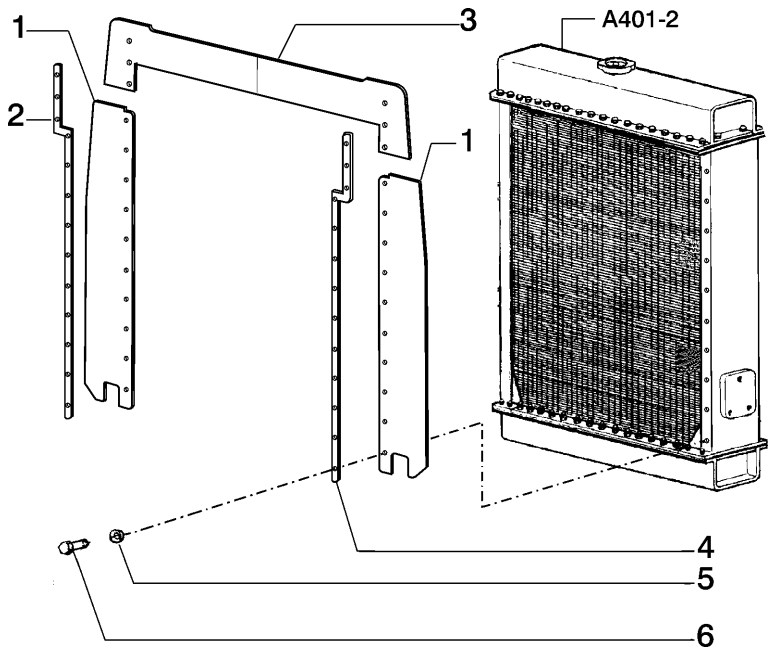

ITEM	PEÇA N°	QTDE.	COD.	DESCRIPTION	DESCRIÇÃO
1	75321049	2	17G5	AIR-TIGHT ELEM.	ELEM.VEDAÇ. AR
2	75321047	1	105P	PLATE	CHAPA
3	75321048	1	17G5	AIR-TIGHT ELEM.	ELEM.VEDAÇ. AR
4	75321044	1	105P	PLATE	CHAPA
5	10615679	26	131R	WASHER	ARRUELA
6	16043431	26	040V	SCREW	PARAFUSO

AIR - BAFFLE ELEMENT
ELEMENTO DE VEDAÇÃO DE AR

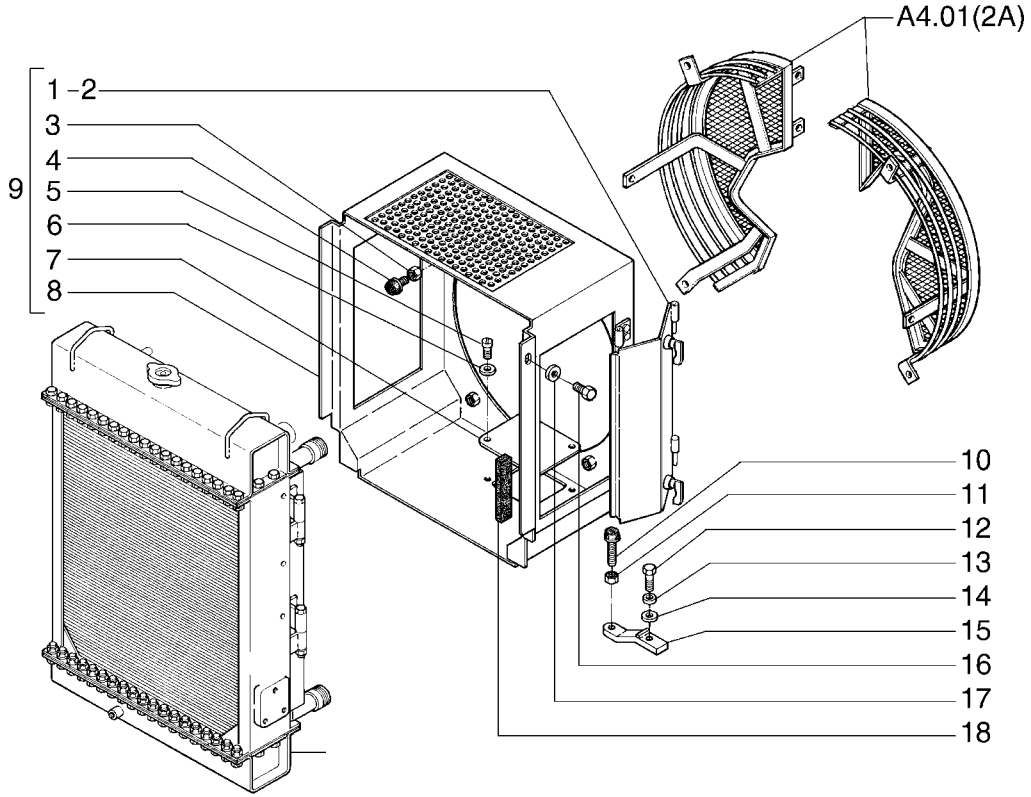

ITEM	PEÇA N°	QTDE.	COD.	DESCRIPTION	DESCRIÇÃO
1	75323752	1	265C	COVER	TAMPA
2	75322244	1	265C	COVER	TAMPA
3	12164721	1	010D	NUT	PORCA
4	79037282	1	080P	PIN	PINO
5	10977731	4	040V	SCREW	PARAFUSO
6	10519301	4	131R	WASHER	ARRUELA
7	75321914	1	265C	COVER	TAMPA
8	75322234	1	020D	DEFLECTOR	DEFLETOR
9	75259044	1	020D	DEFLECTOR	DEFLETOR
10	75321826	2	345C	CUSHION	COXIM
11	10791021	2	010D	NUT	PORCA
12	11106831	2	040V	SCREW	PARAFUSO
13	10516873	2	170R	LOCKWASHER	ARRUELA PRESSÃO
14	14496621	2	131R	WASHER	ARRUELA
15	75323411	2	300S	SUPPORT	SUPORTE
16	16043131	8	040V	SCREW	PARAFUSO
17	10519601	8	131R	WASHER	ARRUELA
18	75259322	1	122G	SEAL	RETENTOR

DEFLECTOR RADIATOR ASS'Y
CONJUNTO DEFLETOR DO RADIADOR

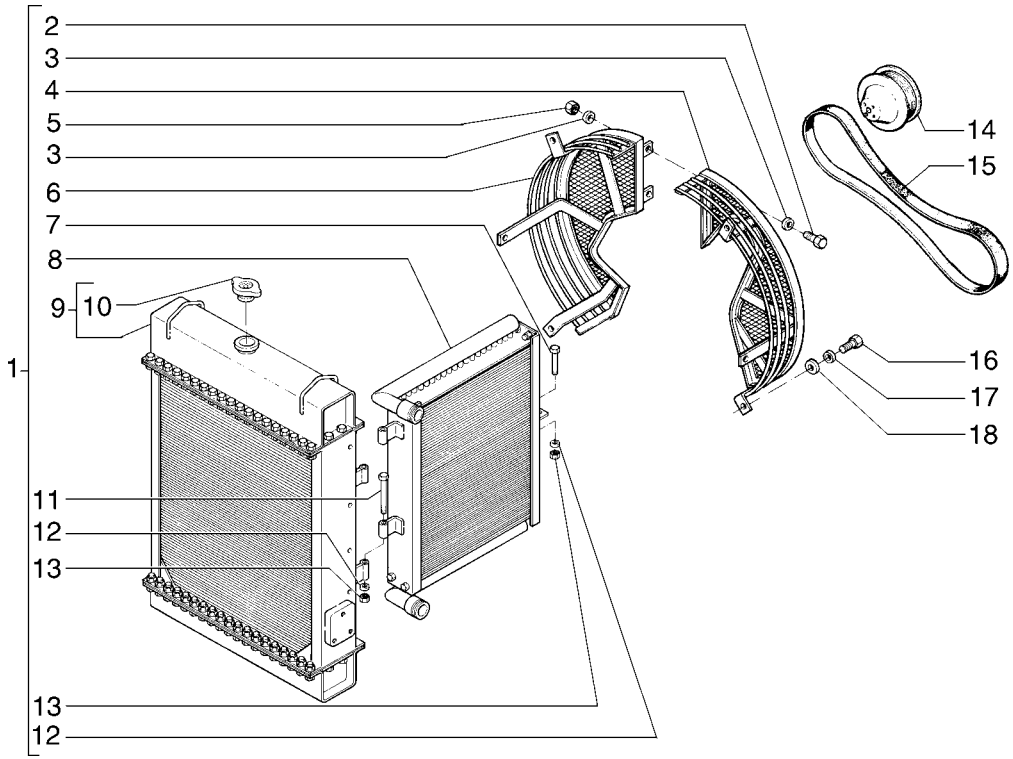

ITEM	PEÇA N°	QTDE.	COD.	DESCRIPTION	DESCRIÇÃO
1	75259955	1	025R	RADIATOR	RADIADOR
2	11106631	2	040V	SCREW	PARAFUSO
3	12642421	4	131R	WASHER	ARRUELA
4	75323474	1	101G	GRID	GRADE
5	11701731	2	010D	NUT	PORCA
6	75323475	1	101G	GRID	GRADE
7	16044831	1	040V	SCREW	PARAFUSO
8	75259816	1	168R	OIL RADIATOR	RADIADOR-ÓLEO
9	75259653	1	167R	WATER RADIATOR	RADIADOR D'ÁGUA
10	75288803	1	265C	COVER	TAMPA
11	16045721	2	040V	SCREW	PARAFUSO
12	10519601	3	131R	WASHER	ARRUELA
13	16102221	3	010D	NUT	PORCA
14	75323851	1	230P	PULLEY	POLIA
15	75323852	1	173C	BELT	CORREIA
16	11106231	6	040V	SCREW	PARAFUSO
17	10516870	6	170R	LOCKWASHER	ARRUELA PRESSÃO
18	12642421	6	131R	WASHER	ARRUELA

RADIATOR ASS'Y (6 FINS)
CONJUNTO DO RADIADOR (6 ALETAS)

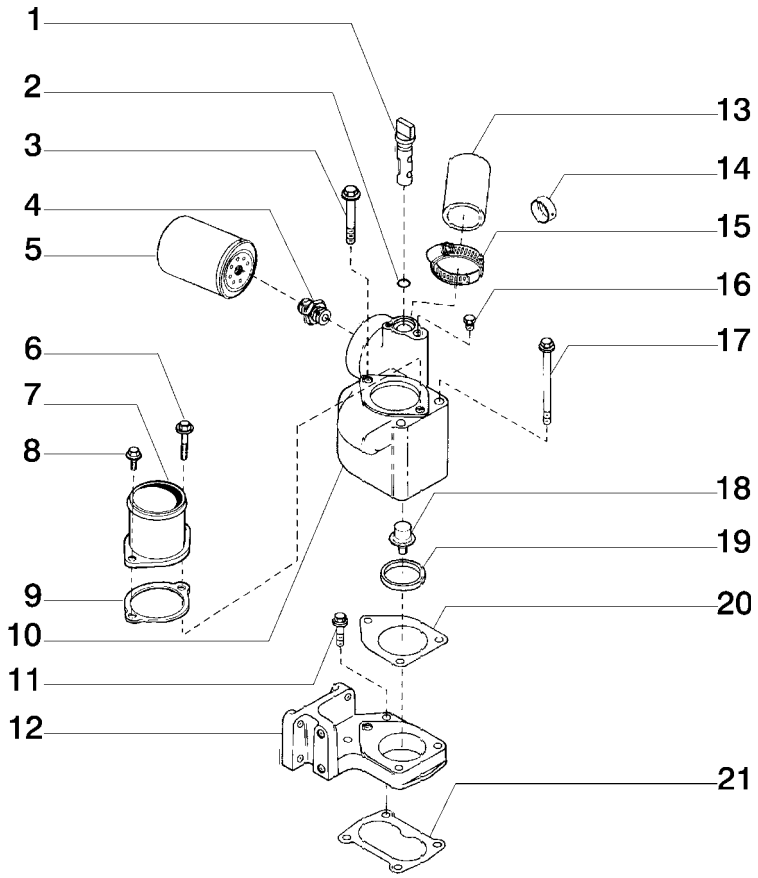

ITEM	PEÇA N°	QTDE.	COD.	DESCRIPTION	DESCRIÇÃO
1	75204980	1	080P	PIN	PINO
2	75286180	1	158G	O'RING	O'RING
3	75204981	1	040V	SCREW	PARAFUSO
4	75204983	1	075B	CONNECTOR	CONECTOR
5	71101917	1	084C	FILTER ELEMENT	ELEM. FILTRANTE
6	75286156	1	040V	SCREW	PARAFUSO
7	75286157	1	193T	TUBE	TUBO
8	75208153	1	040V	SCREW	PARAFUSO
9	75286158	1	120G	GASKET	JUNTA
10	75286159	1	035S	CASE	CARCAÇA
11	75286181	2	040V	SCREW	PARAFUSO
12	75288659	1	300S	SUPPORT	SUPORTE
13	75286323	1	192T	HOSE ASSY	MANGUEIRA
14	75312623	1	050T	PLUG	TAMPÃO
15	75286324	1	031F	CLAMP	ABRAÇADEIRA
16	75208135	1	050T	PLUG	BUJÃO
17	75286320	2	040V	SCREW	PARAFUSO
18	75286120	2	010V	VALVE	VÁLVULA
19	75286325	1	045A	RING	ANEL
20	75286179	1	120G	GASKET	JUNTA

THERMOSTATIC VALVE & WATER FILTER
VÁLVULA TERMOSTÁTICA E FILTRO DE ÁGUA

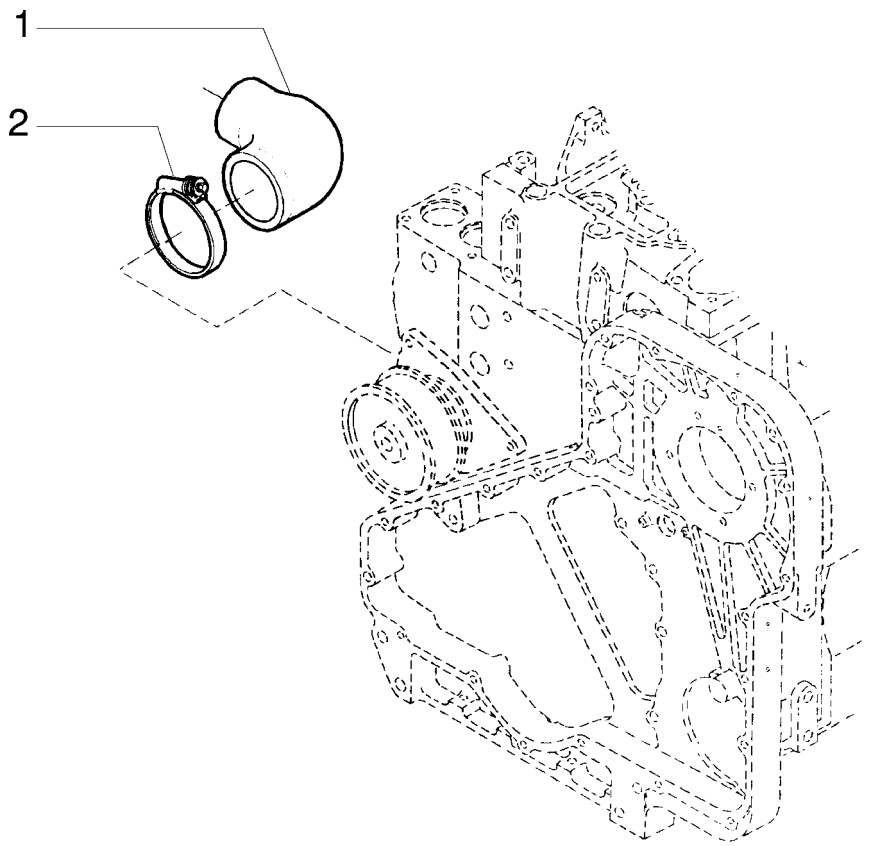

ITEM	PEÇA N°	QTDE.	COD.	DESCRIPTION	DESCRIÇÃO
21	75286321	1	120G	GASKET	JUNTA
1	75208331	1	192T	HOSE ASSY	MANGUEIRA

WATER INLET CONECTION
CONEXÃO DE ENTRADA DE ÁGUA

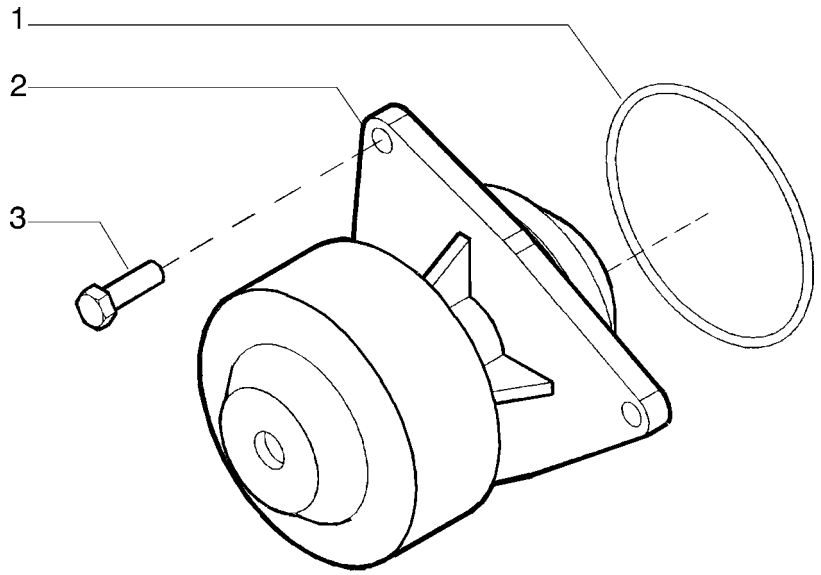

ITEM	PEÇA N°	QTDE.	COD.	DESCRIPTION	DESCRIÇÃO
2	75288661	1	031F	CLAMP	ABRAÇADEIRA
1	75208309	1	158G	O'RING	O'RING
2	75312150	1	P152	WATER PUMP	BOMBA D'ÁGUA

WATER PUMP
BOMBA D'ÁGUA

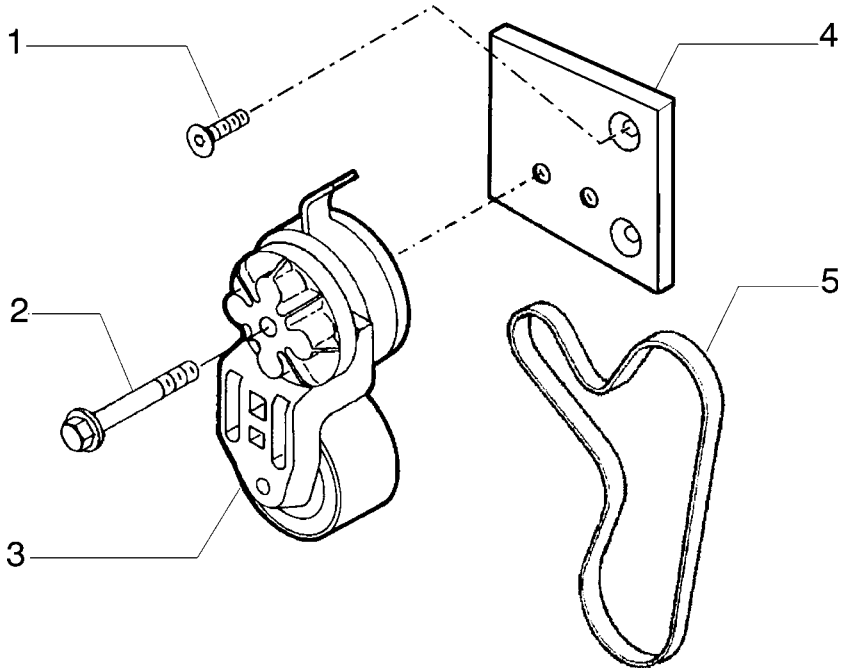

ITEM	PEÇA N°	QTDE.	COD.	DESCRIPTION	DESCRIÇÃO
3	75312151	3	040V	SCREW	PARAFUSO
1	75208256	2	040V	SCREW	PARAFUSO
2	75312979	1	040V	SCREW	PARAFUSO
3	75312980	1	087T	BELT STRETCHER	ESTICADOR
4	75312981	1	300S	SUPPORT	SUPORTE

BELT STRETCHER AND BELT
TENSOR DA CORREI E CORREIA

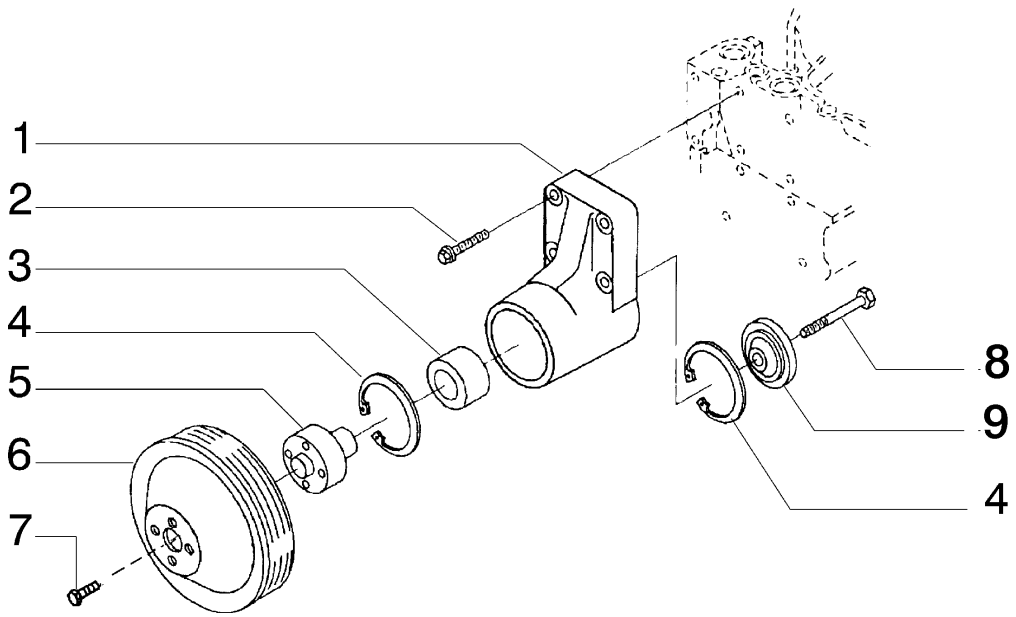

ITEM	PEÇA N°	QTDE.	COD.	DESCRIPTION	DESCRIÇÃO
5	75208262	1	173C	BELT	CORREIA
1	75206955	1	300S	SUPPORT	SUPORTE
2	75208251	4	040V	SCREW	PARAFUSO
3	75208250	1	341C	BEARING	ROLAMENTO
4	75288061	2	187A	SNAP RING	ANEL ELÁSTICO
5	75288062	1	135M	HUB	CUBO
6	75208261	1	230P	PULLEY	POLIA
7	75204973	4	040V	SCREW	PARAFUSO
8	75208253	1	040V	SCREW	PARAFUSO

FAN DRIVE
PROPULSOR DO VENTILADOR

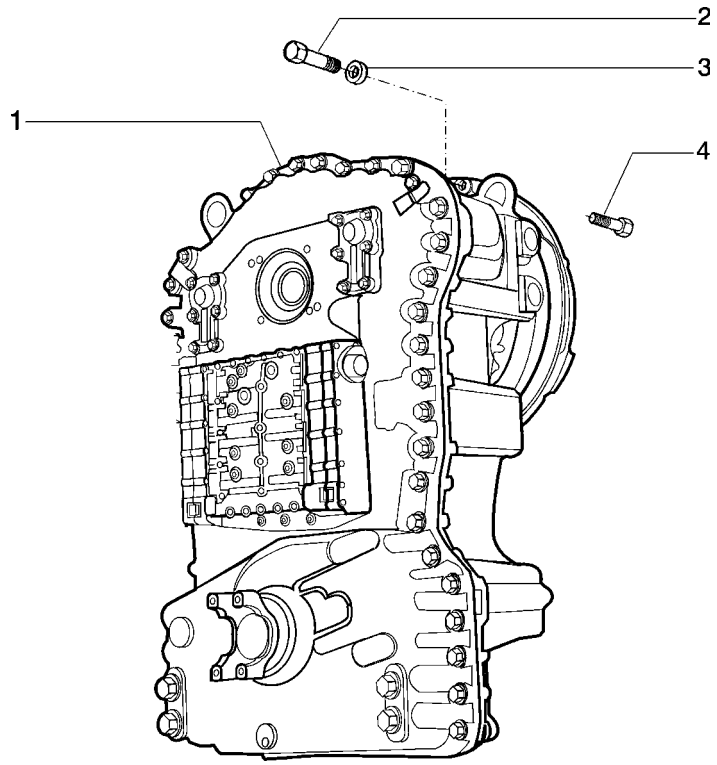

ITEM	PEÇA N°	QTDE.	COD.	DESCRIPTION	DESCRIÇÃO
1	75252672	1	030C	TRANSMISSION	CÂMBIO VELOC.
2	11106431	12	040V	SCREW	PARAFUSO
3	10516831	16	170R	LOCKWASHER	ARRUELA PRESSÃO
4	11106631	4	040V	SCREW	PARAFUSO

TRANSMISSION
TRANSMISSÃO

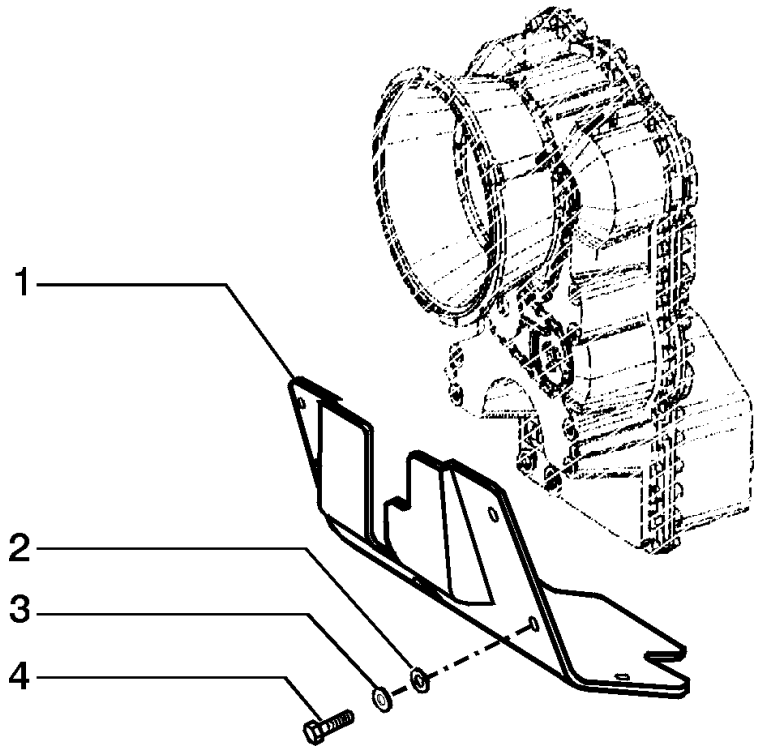

ITEM	PEÇA N°	QTDE.	COD.	DESCRIPTION	DESCRIÇÃO
1	75265660	1	070R	GUARD	PROTEÇÃO
2	14496931	6	131R	WASHER	ARRUELA
3	10517273	6	170R	LOCKWASHER	ARRUELA PRESSÃO
4	11390531	6	040V	SCREW	PARAFUSO

TRANSMISSION GUARD
PROTEÇÃO DA TRANSMISSÃO

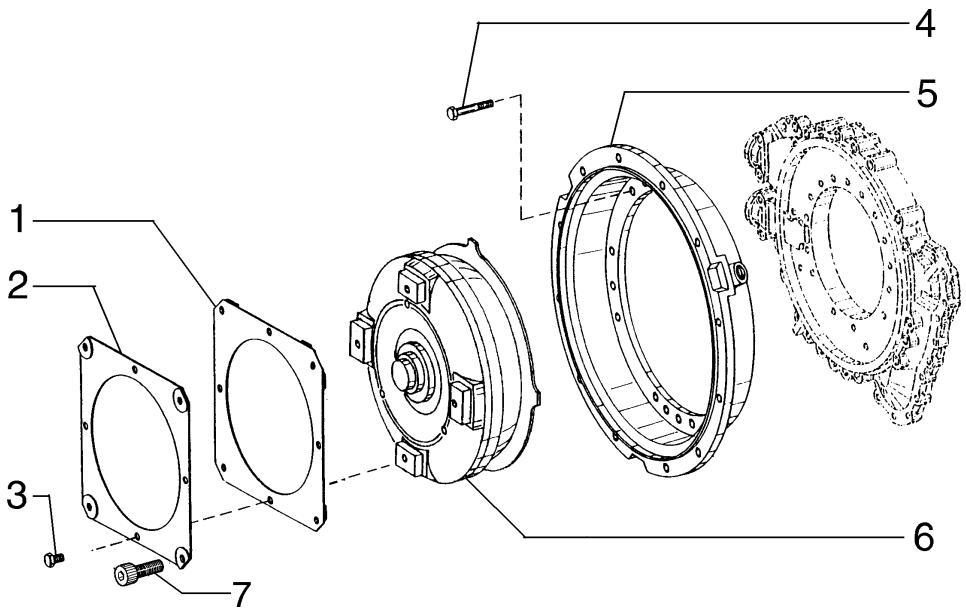

ITEM	PEÇA N°	QTDE.	COD.	DESCRIPTION	DESCRIÇÃO
1	75312019	1	110P	PLATE	PLACA
2	75312018	1	110P	PLATE	PLACA
3	75311383	4	040V	SCREW	PARAFUSO
4	75311380	18	040V	SCREW	PARAFUSO
5	75311378	1	265C	COVER	TAMPA
6	75312076	1	259C	TORQUE CONVERT.	CONVERSOR TORQUE
7	14420230	4	040V	SCREW	PARAFUSO

TORQUE CONVERTER
CONVERSOR DE TORQUE

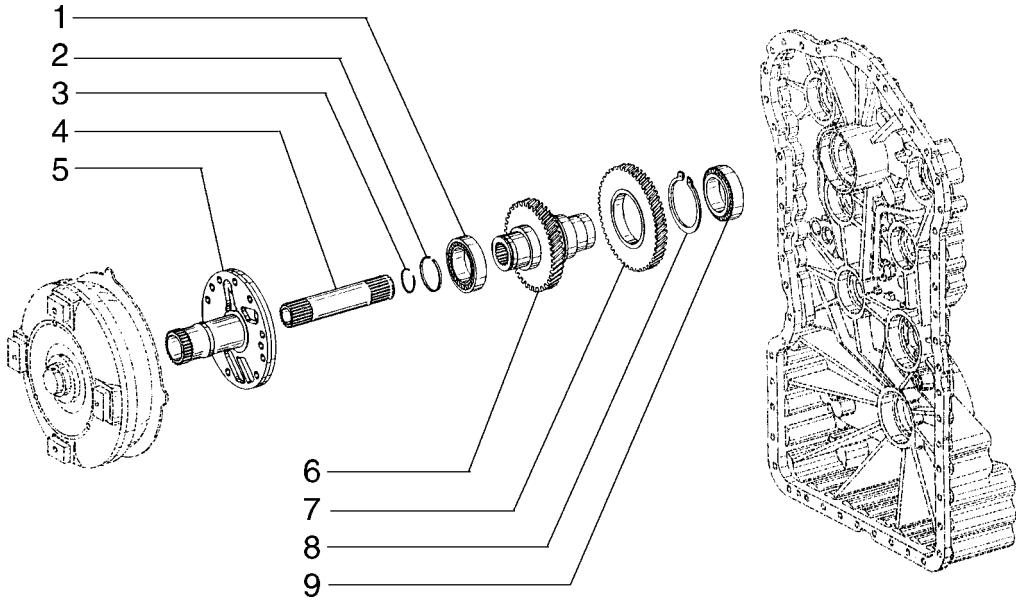

ITEM	PEÇA N°	QTDE.	COD.	DESCRIPTION	DESCRIÇÃO
		1	75311390	1	341C BEARING
ROLAMENTO					
2	75311391	1	045A	RING	ANEL
3	75311389	1	187A	SNAP RING	ANEL ELÁSTICO
4	75311388	1	016A	SHAFT	EIXO
5	75311392	1	300S	SUPPORT	SUPORTE
6	75312020	1	016A	SHAFT	EIXO
7	75312021	1	050I	GEAR	ENGRENAGEM
8	75312022	1	187A	SNAP RING	ANEL ELÁSTICO

TRANSMISSION - IMPUT
PROTEÇÃO - ENTRADA

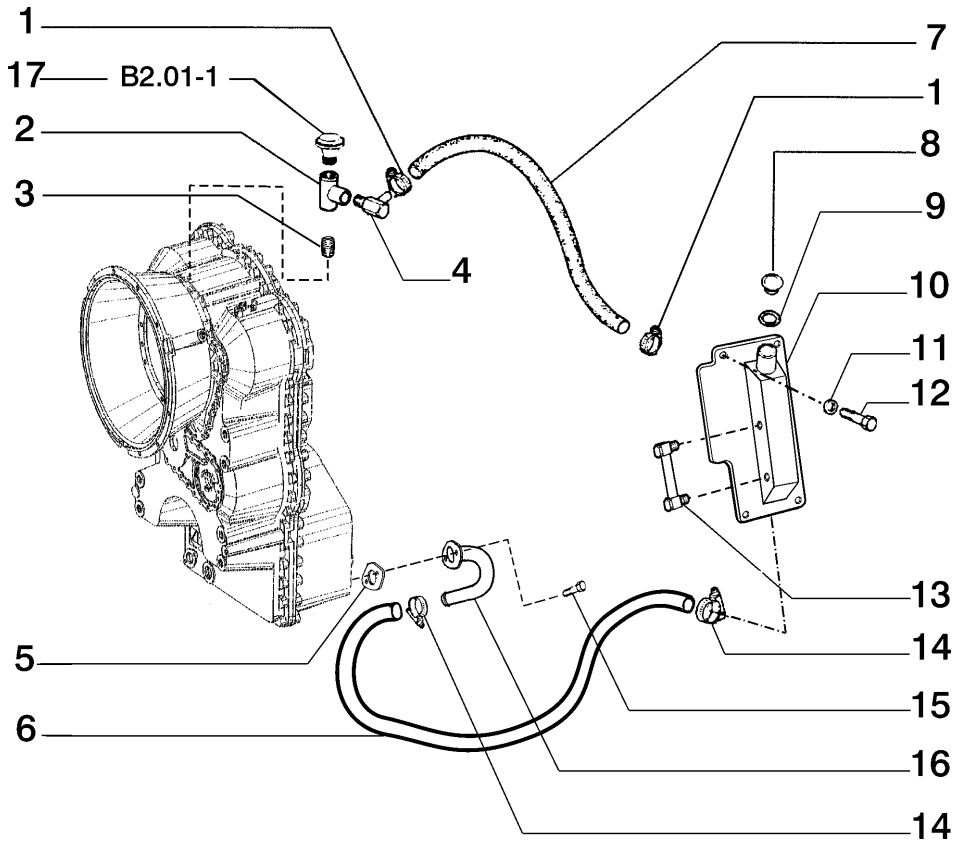

ITEM	PEÇA N°	QTDE.	COD.	DESCRIPTION	DESCRIÇÃO
9	75311390	1	341C	BEARING	ROLAMENTO
1	12179490	2	031F	CLAMP	ABRAÇADEIRA
2	75254504	1	020R	FITTING	CONEXÃO
3	70910205	1	028N	NIPPLE	NIPLE
4	75235636	1	085G	ELBOW	COTOVELO
5	75248283	1	120G	GASKET	JUNTA
6	75282445	1	285T	HOSE	MANGUEIRA
7	75258660	1	285T	HOSE	MANGUEIRA
8	75235634	1	265C	COVER	TAMPA
9	14438185	1	158G	O'RING	O'RING
10	75265664	1	265C	COVER	TAMPA
11	14496531	4	131R	WASHER	ARRUELA
12	16043831	4	040V	SCREW	PARAFUSO
13	70678984	1	035I	INDICATOR	INDICADOR
14	70921912	2	031F	CLAMP	ABRAÇADEIRA
15	16043631	2	040V	SCREW	PARAFUSO
16	75282432	1	193T	TUBE	TUBO

TRANSMISSION OIL CHECK
VERIFICAÇÃO ÓLEO DA TRANSMISSÃO

B1.10 | 1

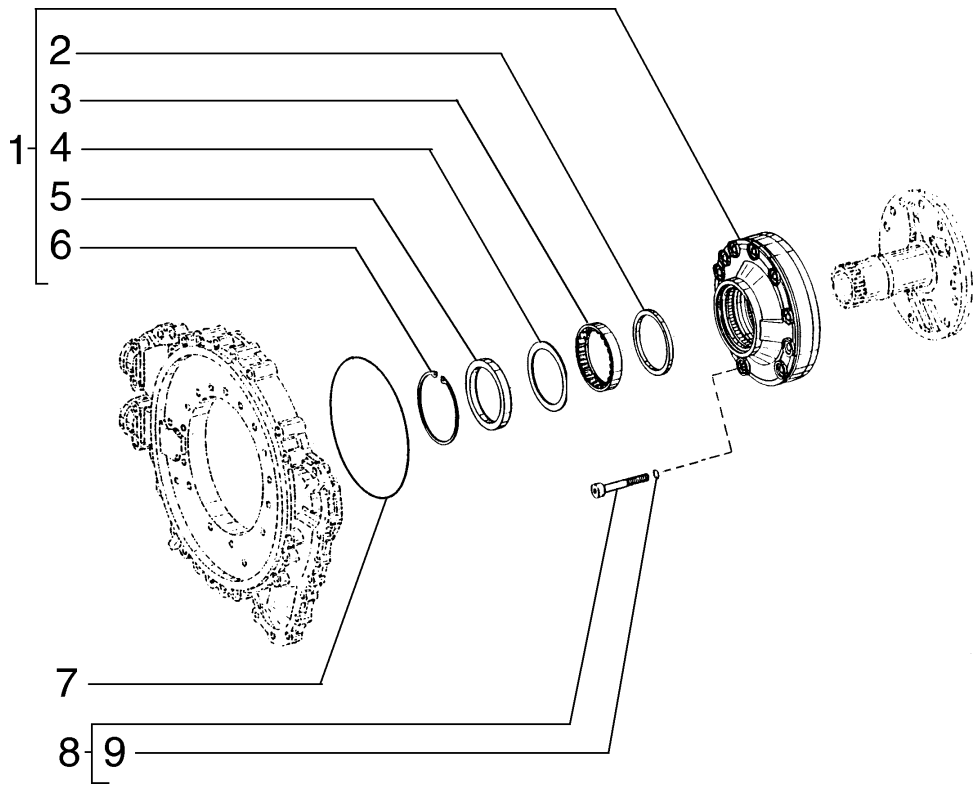

ITEM	PEÇA N°	QTDE.	COD.	DESCRIPTION	DESCRIÇÃO
17	73142752	1	145S	BREATHER	RESPIRO
1	75312030	1	P153	OIL PUMP	BOMBA DE ÓLEO
2	75311399	1	045A	RING	ANEL
3	75311401	1	341C	BEARING	ROLAMENTO
4	75311400	1	198S	SHIM	CALÇO
5	75311402	1	055A	SEAL RING	ANEL DE VEDAÇÃO
6	75311403	1	187A	SNAP RING	ANEL ELÁSTICO
7	75311397	1	158G	O'RING	O'RING
8	75311395	10	040V	SCREW	PARAFUSO

TRANSMISSION OIL PUMP
BOMBA DE ÓLEO DA TRANSMISSÃO

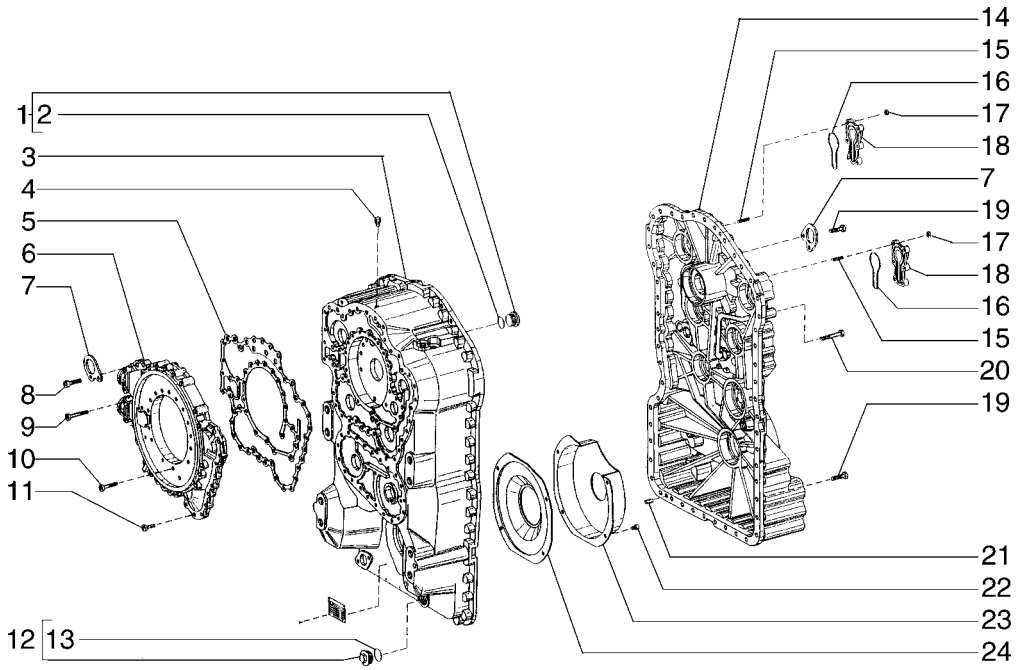

ITEM	PEÇA N°	QTDE.	COD.	DESCRIPTION	DESCRIÇÃO
9	75311396	10	158G	O'RING	O'RING
1	75311432	1	050T	PLUG	BUJÃO
2	75311431	1	158G	O'RING	O'RING
3	75312066	1	035S	CASE	CARCAÇA
4	73142752	1	145S	BREATHER	RESPIRO
5	75311413	1	120G	GASKET	JUNTA
6	75311412	1	265C	COVER	TAMPA
7	75311408	1	300S	SUPPORT	SUPORTE
8	75311417	2	040V	SCREW	PARAFUSO
9	75311416	4	040V	SCREW	PARAFUSO
10	75311414	21	040V	SCREW	PARAFUSO
11	75311415	15	040V	SCREW	PARAFUSO
12	75311430	1	050T	PLUG	BUJÃO
13	75312971	1	158G	O'RING	O'RING
14	75312067	1	035S	CASE	CARCAÇA
15	75312072	2	210P	STUD	PRISIONEIRO
16	75311419	2	068G	FLEXIBLE JOINT	JUNTA ELÁSTICA
17	75311421	12	010D	NUT	PORCA
18	75311418	2	265C	COVER	TAMPA
19	75311417	44	040V	SCREW	PARAFUSO
20	75312069	7	040V	SCREW	PARAFUSO
21	75312068	2	200S	PIN	PINO
22	75311411	4	040V	SCREW	PARAFUSO
23	75312070	1	035S	CASE	CARCAÇA

TRANSMISSION - GEARBOX HOUSING
TRANSMISSÃO - CAIXA DAS ENGRENAGENS

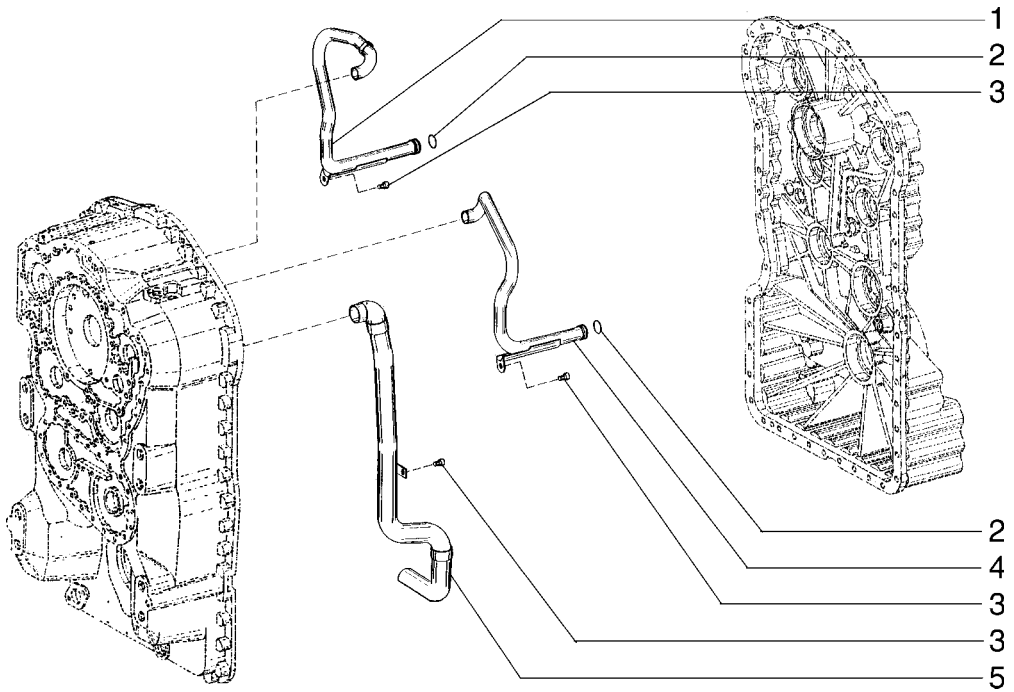

ITEM	PEÇA N°	QTDE.	COD.	DESCRIPTION	DESCRIÇÃO
24	75312071	1	265C	COVER	TAMPA
1	75312075	1	193T	TUBE	TUBO
2	75311426	2	158G	O'RING	O'RING
3	75311411	3	040V	SCREW	PARAFUSO
4	75312074	1	193T	TUBE	TUBO

TRANSMISSION - PIPINGS
TRANSMISSÃO - TUBOS

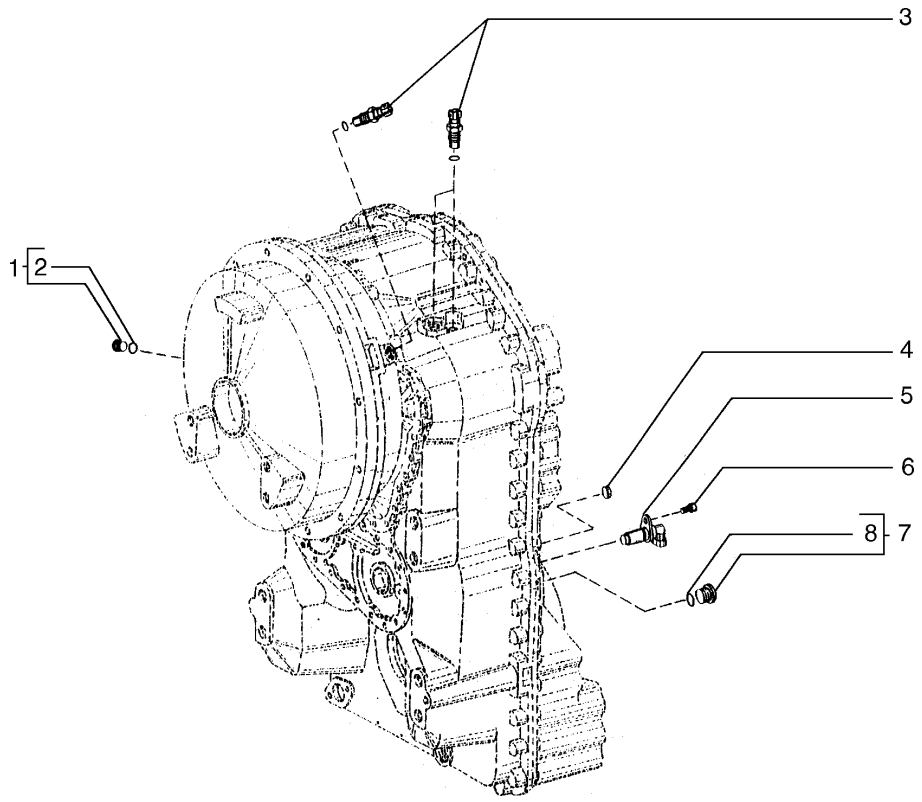

ITEM	PEÇA N°	QTDE.	COD.	DESCRIPTION	DESCRIÇÃO
5	75312073	1	193T	TUBE	TUBO
1	75311509	1	050T	PLUG	BUJÃO
2	75311510	1	158G	O'RING	O'RING
3	75311511	3	133S	SENSOR	SENSOR
4	75311514	1	064C	CAP	TAMPÃO
5	75311845	1	133S	SENSOR	SENSOR
6	75311513	1	040V	SCREW	PARAFUSO
7	75311525	1	050T	PLUG	BUJÃO

TRANSMISSION - SENSORS
TRANSMISSÃO - SENSORES

NEW HOLLAND

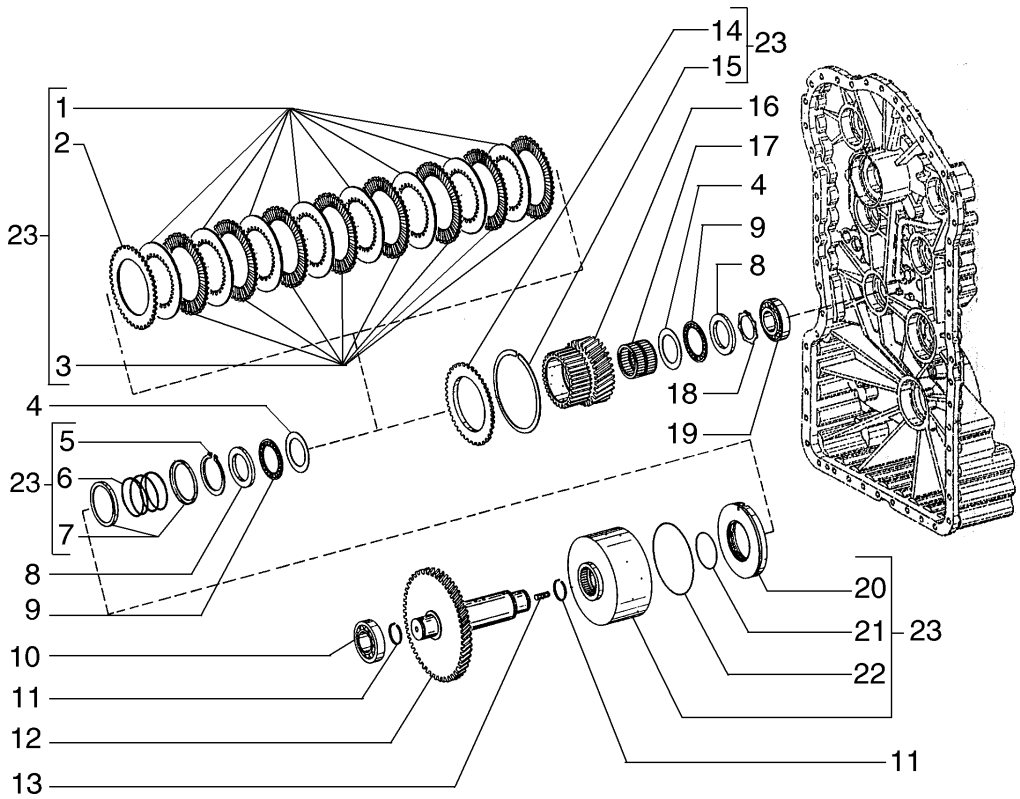

ITEM	PEÇA N°	QTDE.	COD.	DESCRIPTION	DESCRIÇÃO
1	75311477	8	060D	DISC	DISCO
2	75311475	1	060D	DISC	DISCO
3	75311476	8	060D	DISC	DISCO
4	75311450	2	131R	WASHER	ARRUELA
5	71100506	1	187A	SNAP RING	ANEL ELÁSTICO
6	71100508	1	100M	SPRING	MOLA
7	71100511	2	100C	RETAINER	ENCOSTO
8	75311448	2	060D	DISC	DISCO
9	75311449	2	341C	BEARING	ROLAMENTO
10	75311619	2	341C	BEARING	ROLAMENTO
11	75311455	2	187A	SNAP RING	ANEL ELÁSTICO
12	71101590	1	016A	SHAFT	EIXO
13	75311435	1	210P	STUD	PRISIONEIRO
14	75311478	1	060D	DISC	DISCO
15	75311479	1	187A	SNAP RING 2,10MM	ANEL ELÁST 2,10
15	75311480	1	187A	SNAP RING 2,25MM	ANEL ELÁST 2,25
15	75311481	1	187A	SNAP RING 2,40MM	ANEL ELÁST 2,40
15	75311482	1	187A	SNAP RING 2,55MM	ANEL ELÁST 2,55
15	75311483	1	187A	SNAP RING 2,70MM	ANEL ELÁST 2,70
15	75311484	1	187A	SNAP RING 2,85MM	ANEL ELÁST 2,85
15	75311485	1	187A	SNAP RING 3,00MM	ANEL ELÁST 3,00
15	75311486	1	187A	SNAP RING 3,15MM	ANEL ELÁST 3,15
15	75311487	1	187A	SNAP RING 3,30MM	ANEL ELÁST 3,30
15	75311488	1	187A	SNAP RING 3,45MM	ANEL ELÁST 3,45
15	75311489	1	187A	SNAP RING 3,60MM	ANEL ELÁST 3,60
15	75311490	1	187A	SNAP RING 3,75MM	ANEL ELÁST 3,75
15	75311491	1	187A	SNAP RING 3,90MM	ANEL ELÁST 3,90
15	75311492	1	187A	SNAP RING 4,05MM	ANEL ELÁST 4,05
15	75311493	1	187A	SNAP RING 4,20MM	ANEL ELÁST 4,20
16	75312065	1	050I	GEAR	ENGRENAGEM
17	75312064	1	341C	BEARING	ROLAMENTO
18	75311452	1	045A	RING	ANEL
19	75311619	2	341C	BEARING	ROLAMENTO

TRANSMISSION - 1st SPEED
TRANSMISSÃO - 1ª VELOCIDADE

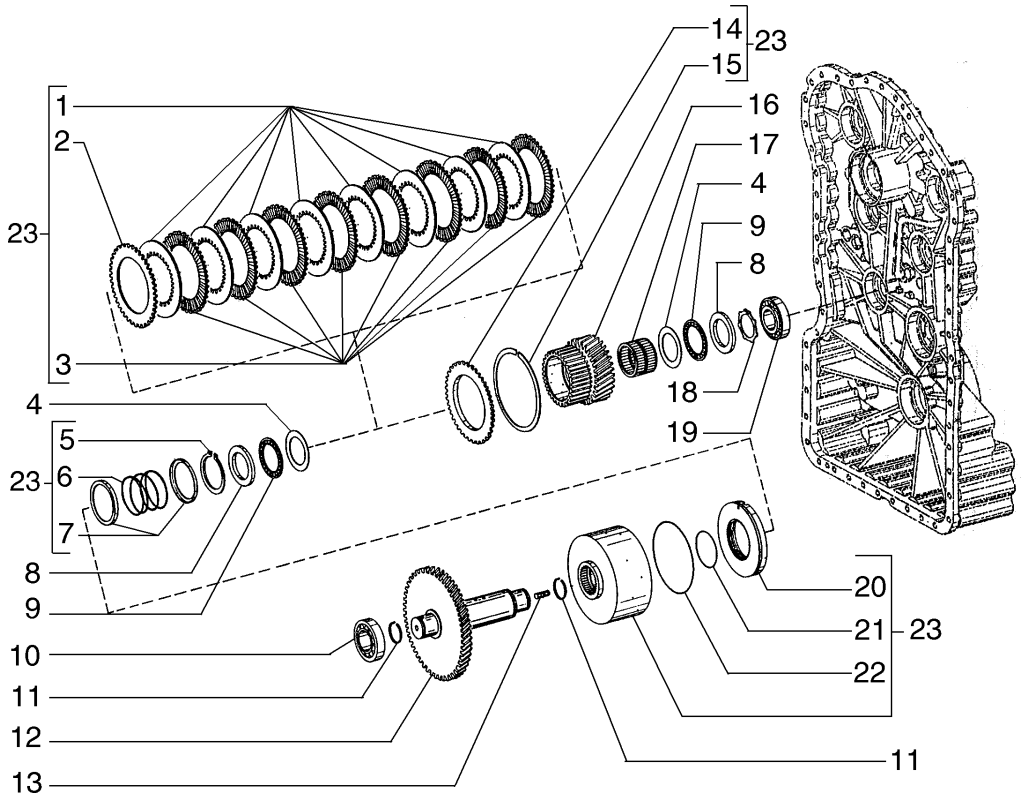

ITEM	PEÇA N°	QTDE.	COD.	DESCRIPTION	DESCRIÇÃO
20	75311473	1	130P	PLUNGER	PISTÃO
21	75311438	1	158G	O'RING	O'RING
22	75311474	1	158G	O'RING	O'RING
23	75312063	1	002K	CLUTCH KIT	KIT EMBREAGEM

TRANSMISSION - 1st SPEED
TRANSMISSÃO - 1ª VELOCIDADE

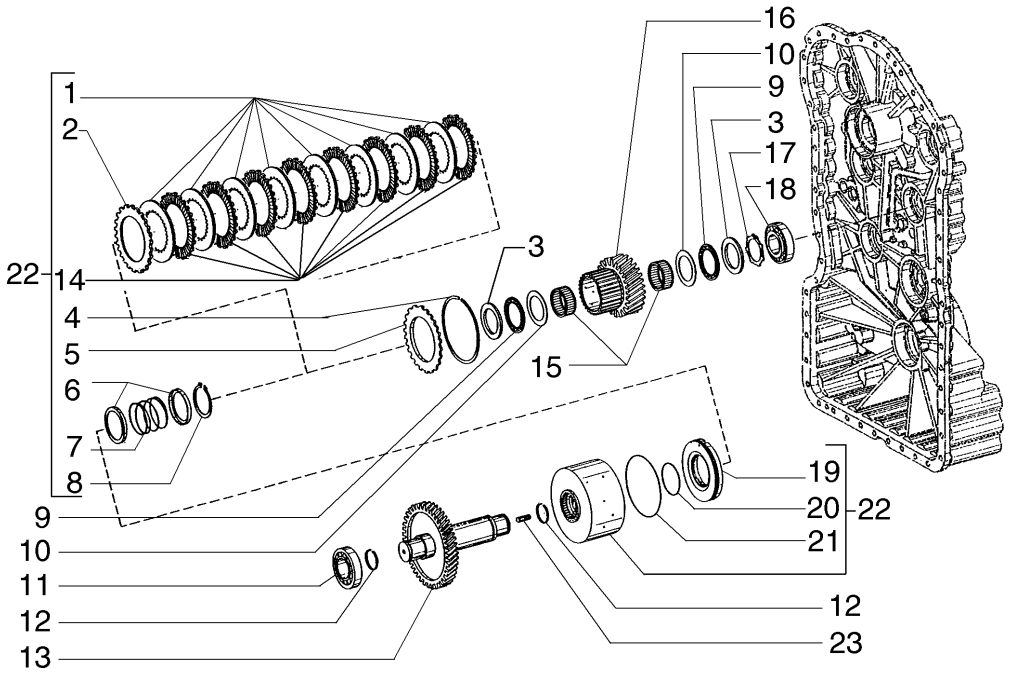

ITEM	PEÇA N°	QTDE.	COD.	DESCRIPTION	DESCRIÇÃO
1	71100503	8	060D	DISC	DISCO
2	75311817	1	060D	DISC	DISCO
3	75312051	2	060D	DISC	DISCO
4	71100514	1	187A	SNAP RING 2,55MM	ANEL ELÁST 2,55
4	71100515	1	187A	SNAP RING 2,70MM	ANEL ELÁST 2,70
4	71100516	1	187A	SNAP RING 2,85MM	ANEL ELÁST 2,85
4	71100517	1	187A	SNAP RING 3,00MM	ANEL ELÁST 3,00
4	71100518	1	187A	SNAP RING 3,15MM	ANEL ELÁST 3,15
4	71100519	1	187A	SNAP RING 3,30MM	ANEL ELÁST 3,30
4	71100520	1	187A	SNAP RING 3,45MM	ANEL ELÁST 3,45
4	71100521	1	187A	SNAP RING 3,60MM	ANEL ELÁST 3,60
4	71100522	1	187A	SNAP RING 3,75MM	ANEL ELÁST 3,75
4	71100523	1	187A	SNAP RING 3,90MM	ANEL ELÁST 3,90
4	71100524	1	187A	SNAP RING 4,05MM	ANEL ELÁST 4,05
4	71100525	1	187A	SNAP RING 4,20MM	ANEL ELÁST 4,20
4	75310592	1	187A	SNAP RING 2,25MM	ANEL ELÁST 2,25
4	75310595	1	187A	SNAP RING 2,40MM	ANEL ELÁST 2,40
4	75310599	1	187A	SNAP RING 2,10MM	ANEL ELÁST 2,10
5	71100504	1	060D	DISC	DISCO
6	73142965	2	100C	RETAINER	ENCOSTO
7	73142964	1	100M	SPRING	MOLA
8	71100505	1	187A	SNAP RING	ANEL ELÁSTICO
9	75312050	2	341C	BEARING	ROLAMENTO
10	75312058	2	131R	WASHER	ARRUELA
11	75311619	1	341C	BEARING	ROLAMENTO
12	75311455	2	187A	SNAP RING	ANEL ELÁSTICO
13	75312060	1	016A	SHAFT	EIXO
14	75311816	8	060D	DISC	DISCO
15	75312052	2	341C	BEARING	ROLAMENTO
16	75312061	1	050I	GEAR	ENGRENAGEM
17	75312062	1	045A	RING	ANEL
18	75311619	1	341C	BEARING	ROLAMENTO
19	71100510	1	130P	PLUNGER	PISTÃO

TRANSMISSION - 2nd SPEED
TRANSMISSÃO - 2ª VELOCIDADE

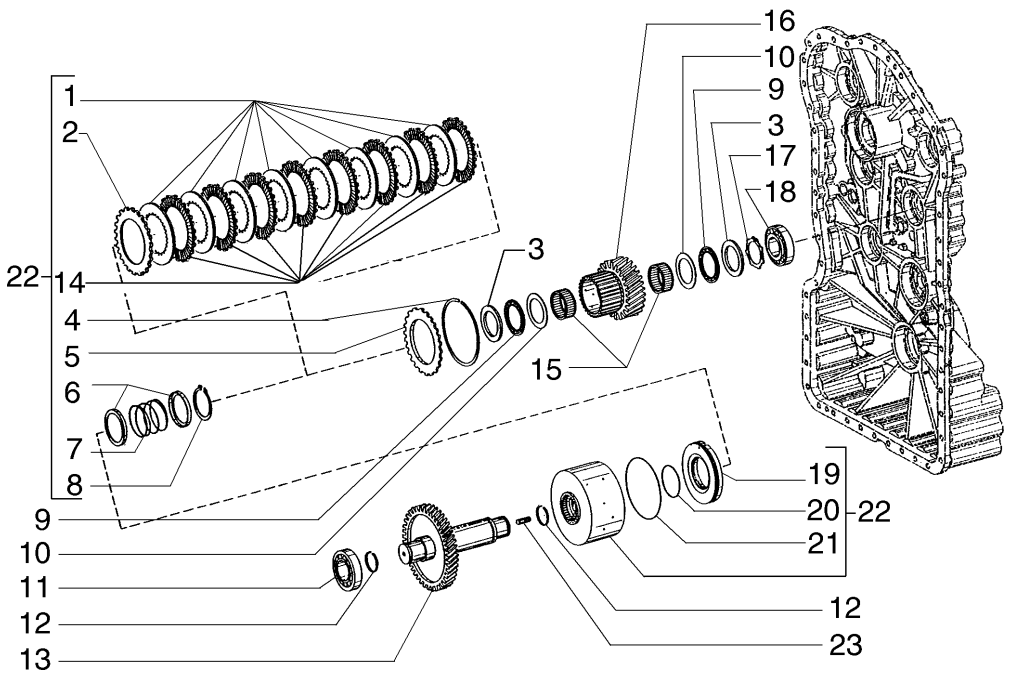

ITEM	PEÇA N°	QTDE.	COD.	DESCRIPTION	DESCRIÇÃO
20	71100507	1	158G	O'RING	O'RING
21	75311796	1	158G	O'RING	O'RING
22	75312057	1	002K	KIT	KIT
23	75311435	1	210P	STUD	PRISIONEIRO

TRANSMISSION - 2nd SPEED
TRANSMISSÃO - 2ª VELOCIDADE

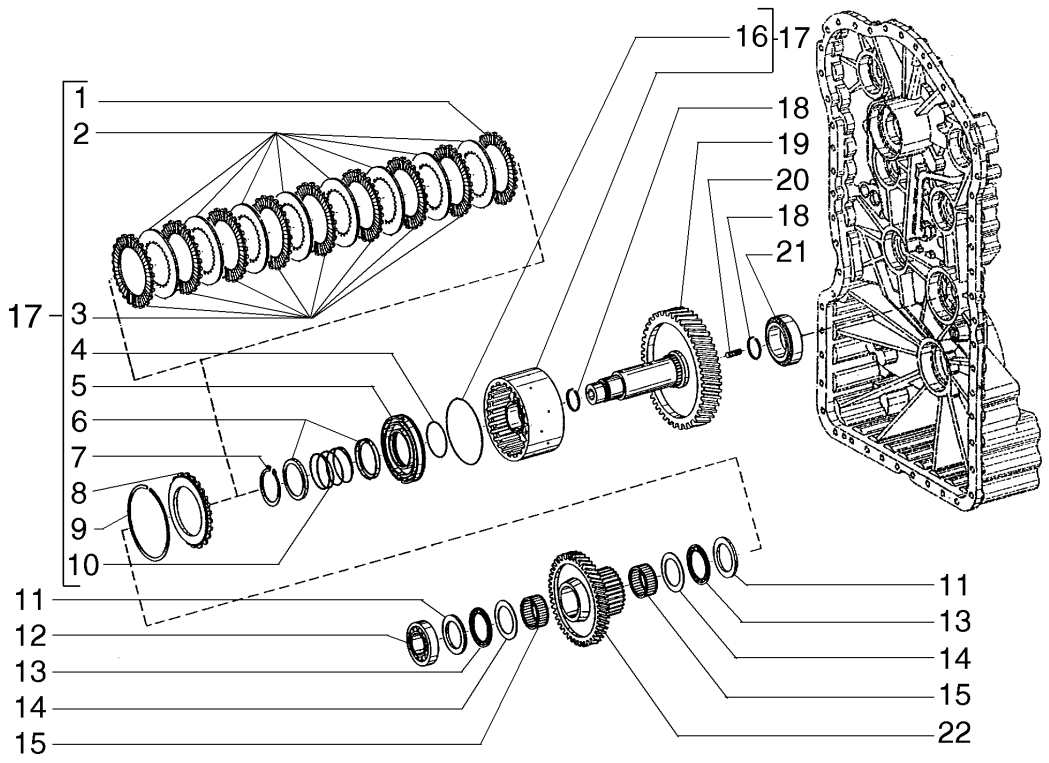

ITEM	PEÇA N°	QTDE.	COD.	DESCRIPTION	DESCRIÇÃO
1	75311817	1	060D	DISC	DISCO
2	71100503	8	060D	DISC	DISCO
3	75311816	8	060D	DISC	DISCO
4	71100507	1	158G	O'RING	O'RING
5	71100510	1	130P	PLUNGER	PISTÃO
6	73142965	2	100C	RETAINER	ENCOSTO
7	71100505	1	187A	SNAP RING	ANEL ELÁSTICO
8	71100504	1	060D	DISC	DISCO
9	71100514	1	187A	SNAP RING 2,55MM	ANEL ELÁST 2,55
9	71100515	1	187A	SNAP RING 2,70MM	ANEL ELÁST 2,70
9	71100516	1	187A	SNAP RING 2,85MM	ANEL ELÁST 2,85
9	71100517	1	187A	SNAP RING 3,00MM	ANEL ELÁST 3,00
9	71100518	1	187A	SNAP RING 3,15MM	ANEL ELÁST 3,15
9	71100519	1	187A	SNAP RING 3,30MM	ANEL ELÁST 3,30
9	71100520	1	187A	SNAP RING 3,45MM	ANEL ELÁST 3,45
9	71100521	1	187A	SNAP RING 3,60MM	ANEL ELÁST 3,60
9	71100522	1	187A	SNAP RING 3,75MM	ANEL ELÁST 3,75
9	71100523	1	187A	SNAP RING 3,90MM	ANEL ELÁST 3,90
9	71100524	1	187A	SNAP RING 4,05MM	ANEL ELÁST 4,05
9	71100525	1	187A	SNAP RING 4,20MM	ANEL ELÁST 4,20
9	75310592	1	187A	SNAP RING 2,25MM	ANEL ELÁST 2,25
9	75310595	1	187A	SNAP RING 2,40MM	ANEL ELÁST 2,40
9	75310599	1	187A	SNAP RING 2,10MM	ANEL ELÁST 2,10
10	73142964	1	100M	SPRING	MOLA
11	75312051	2	060D	DISC	DISCO
12	75311619	1	341C	BEARING	ROLAMENTO
13	75312050	2	341C	BEARING	ROLAMENTO
14	75312058	2	131R	WASHER	ARRUELA
15	75312052	2	341C	BEARING	ROLAMENTO
16	75311796	1	158G	O'RING	O'RING
17	75312057	1	002K	KIT	KIT
18	75311455	2	187A	SNAP RING	ANEL ELÁSTICO
19	75312056	1	016A	SHAFT	EIXO

TRANSMISSION - 3rd SPEED
TRANSMISSÃO - 3ª VELOCIDADE

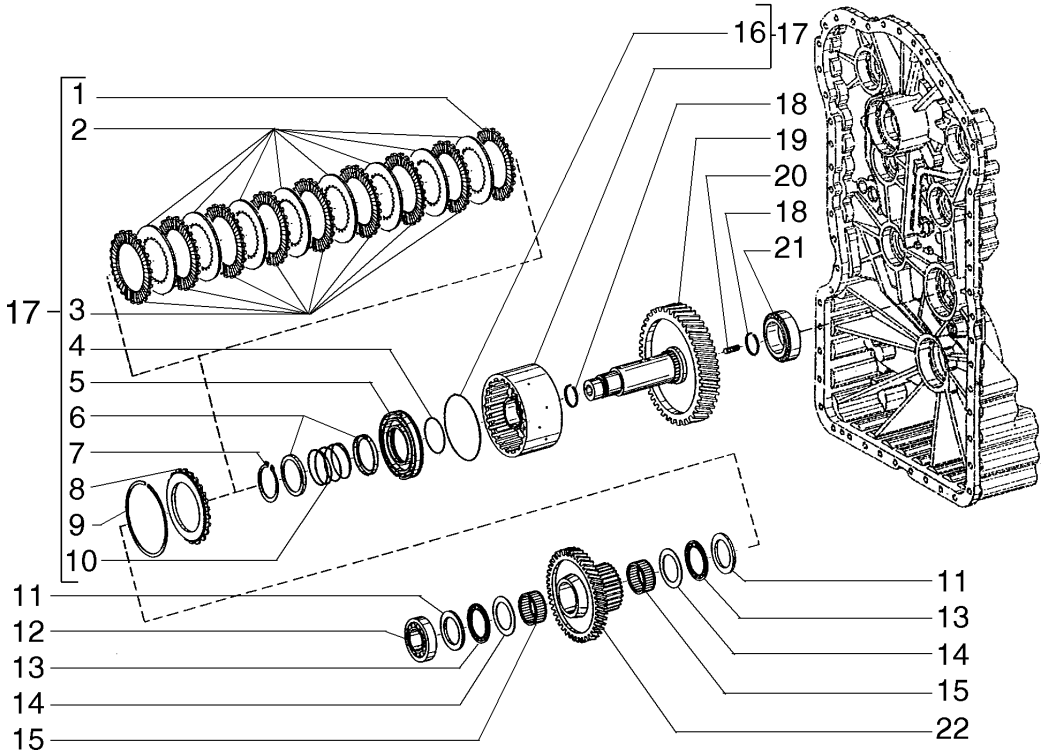

ITEM	PEÇA N°	QTDE.	COD.	DESCRIPTION	DESCRIÇÃO
20	75311435	1	210P	STUD	PRISIONEIRO
21	75311390	1	341C	BEARING	ROLAMENTO
22	75312059	1	050I	GEAR	ENGRENAGEM

TRANSMISSION - 3rd SPEED
TRANSMISSÃO - 3ª VELOCIDADE

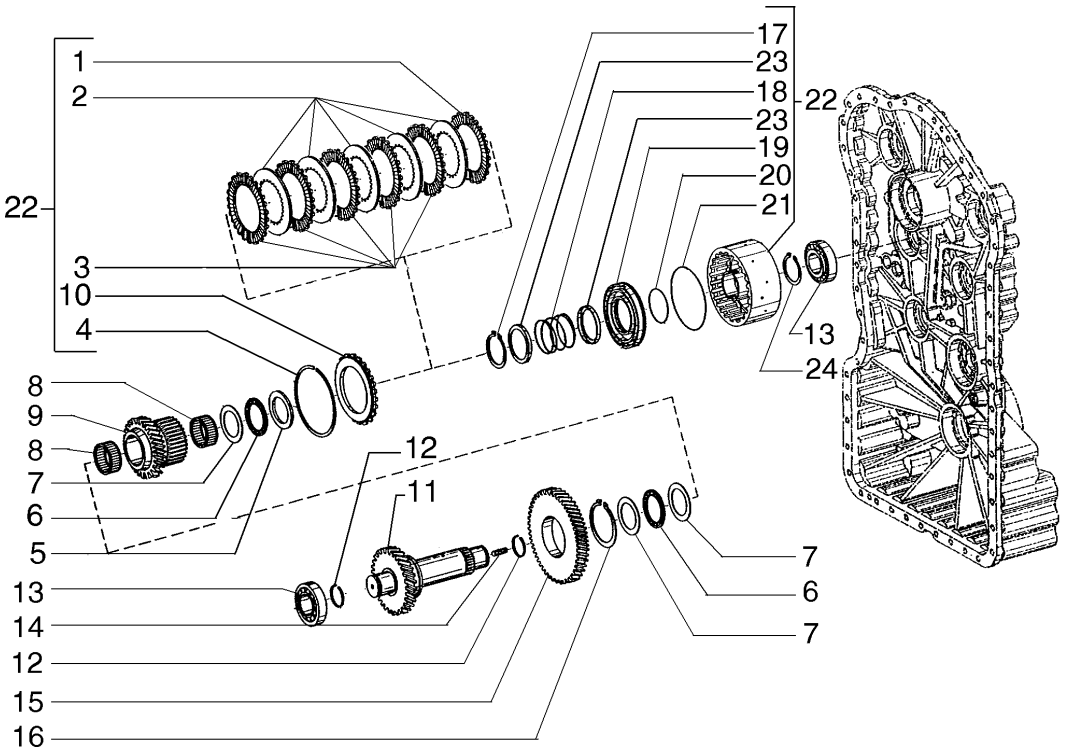

ITEM	PEÇA N°	QTDE.	COD.	DESCRIPTION	DESCRIÇÃO
1	75311817	1	060D	DISC	DISCO
2	71100503	5	060D	DISC	DISCO
3	75311816	5	060D	DISC	DISCO
4	71100514	1	187A	SNAP RING 2,55MM	ANEL ELÁST 2,55
4	71100515	1	187A	SNAP RING 2,70MM	ANEL ELÁST 2,70
4	71100516	1	187A	SNAP RING 2,85MM	ANEL ELÁST 2,85
4	71100517	1	187A	SNAP RING 3,00MM	ANEL ELÁST 3,00
4	71100518	1	187A	SNAP RING 3,15MM	ANEL ELÁST 3,15
4	71100519	1	187A	SNAP RING 3,30MM	ANEL ELÁST 3,30
4	71100520	1	187A	SNAP RING 3,45MM	ANEL ELÁST 3,45
4	71100521	1	187A	SNAP RING 3,60MM	ANEL ELÁST 3,60
4	71100522	1	187A	SNAP RING 3,75MM	ANEL ELÁST 3,75
4	71100523	1	187A	SNAP RING 3,90MM	ANEL ELÁST 3,90
4	71100524	1	187A	SNAP RING 4,05MM	ANEL ELÁST 4,05
4	71100525	1	187A	SNAP RING 4,20MM	ANEL ELÁST 4,20
4	75310592	1	187A	SNAP RING 2,25MM	ANEL ELÁST 2,25
4	75310595	1	187A	SNAP RING 2,40MM	ANEL ELÁST 2,40
4	75310599	1	187A	SNAP RING 2,10MM	ANEL ELÁST 2,10
5	75312051	1	060D	DISC	DISCO
6	75312050	2	341C	BEARING	ROLAMENTO
7	75312058	3	131R	WASHER	ARRUELA
8	75312052	2	341C	BEARING	ROLAMENTO
9	75312053	1	050I	GEAR	ENGRENAGEM
10	71100504	1	060D	DISC	DISCO
11	71100513	1	016A	SHAFT	EIXO
12	75311455	2	187A	SNAP RING	ANEL ELÁSTICO
13	75311619	2	341C	BEARING	ROLAMENTO
14	75311435	1	210P	STUD	PRISIONEIRO
15	75312049	1	050I	GEAR	ENGRENAGEM
16	75311615	1	187A	SNAP RING	ANEL ELÁSTICO
17	71100505	1	187A	SNAP RING	ANEL ELÁSTICO
18	73142964	1	100M	SPRING	MOLA
19	71100510	1	130P	PLUNGER	PISTÃO

TRANSMISSION - 4rd SPEED
TRANSMISSÃO - 4ª VELOCIDADE

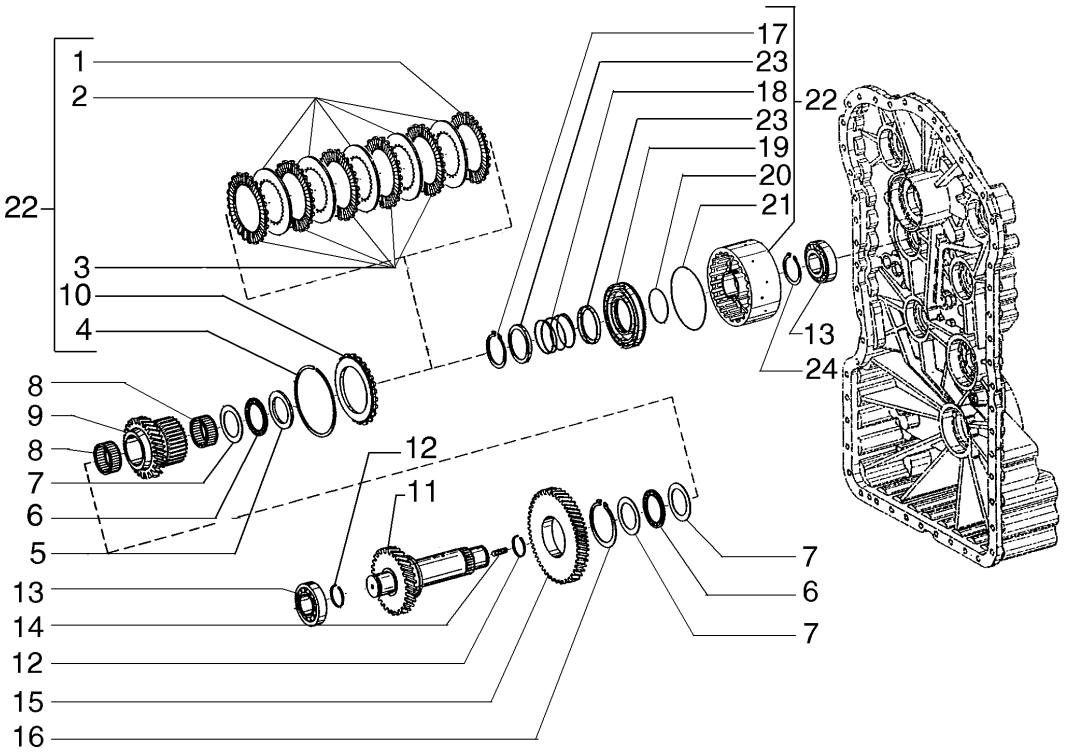

ITEM	PEÇA N°	QTDE.	COD.	DESCRIPTION	DESCRIÇÃO
20	71100507	1	158G	O'RING	O'RING
21	75311796	1	158G	O'RING	O'RING
22	75312054	1	002K	KIT	KIT
23	73142965	2	100C	RETAINER	ENCOSTO
24	75312055	1	187A	SNAP RING	ANEL ELÁSTICO

TRANSMISSION - 4rd SPEED
TRANSMISSÃO - 4ª VELOCIDADE

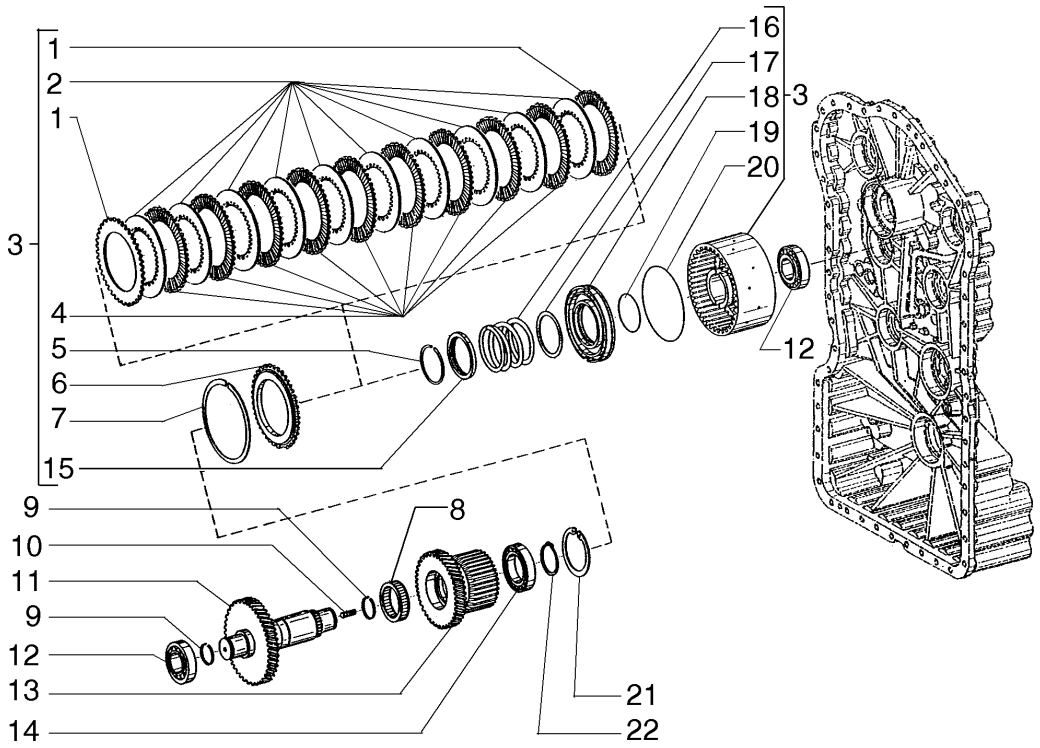

ITEM	PEÇA N°	QTDE.	COD.	DESCRIPTION	DESCRIÇÃO
1	75311475	2	060D	DISC	DISCO
2	75311477	10	060D	DISC	DISCO
3	75312048	1	020T	DRUM	TAMBOR
4	75311476	9	060D	DISC	DISCO
5	75311442	1	187A	SNAP RING	ANEL ELÁSTICO
6	75311478	1	060D	DISC	DISCO
7	75311479	1	187A	SNAP RING 2,10MM	ANEL ELÁST 2,10
7	75311480	1	187A	SNAP RING 2,25MM	ANEL ELÁST 2,25
7	75311481	1	187A	SNAP RING 2,40MM	ANEL ELÁST 2,40
7	75311482	1	187A	SNAP RING 2,55MM	ANEL ELÁST 2,55
7	75311483	1	187A	SNAP RING 2,70MM	ANEL ELÁST 2,70
7	75311484	1	187A	SNAP RING 2,85MM	ANEL ELÁST 2,85
7	75311485	1	187A	SNAP RING 3,00MM	ANEL ELÁST 3,00
7	75311486	1	187A	SNAP RING 3,15MM	ANEL ELÁST 3,15
7	75311487	1	187A	SNAP RING 3,30MM	ANEL ELÁST 3,30
7	75311488	1	187A	SNAP RING 3,45MM	ANEL ELÁST 3,45
7	75311489	1	187A	SNAP RING 3,60MM	ANEL ELÁST 3,60
7	75311490	1	187A	SNAP RING 3,75MM	ANEL ELÁST 3,75
7	75311491	1	187A	SNAP RING 3,90MM	ANEL ELÁST 3,90
7	75311492	1	187A	SNAP RING 4,05MM	ANEL ELÁST 4,05
7	75311493	1	187A	SNAP RING 4,20MM	ANEL ELÁST 4,20
8	75311624	1	341C	BEARING	ROLAMENTO
9	75311455	1	187A	SNAP RING	ANEL ELÁSTICO
10	75311435	1	210P	STUD	PRISIONEIRO
11	75312047	1	016A	SHAFT	EIXO
12	75311619	2	341C	BEARING	ROLAMENTO
13	75312045	1	050I	GEAR	ENGRENAGEM
14	75311625	1	341C	BEARING	ROLAMENTO
15	75311441	1	055A	SEAL RING	ANEL DE VEDAÇÃO
16	75311629	1	100M	SPRING	MOLA
17	75311620	1	131R	WASHER	ARRUELA
18	75311473	1	130P	PLUNGER	PISTÃO
19	75311438	1	158G	O'RING	O'RING

FORWARD COUPLING
ACOPLAMENTO DE MARCHAS À FRENTE

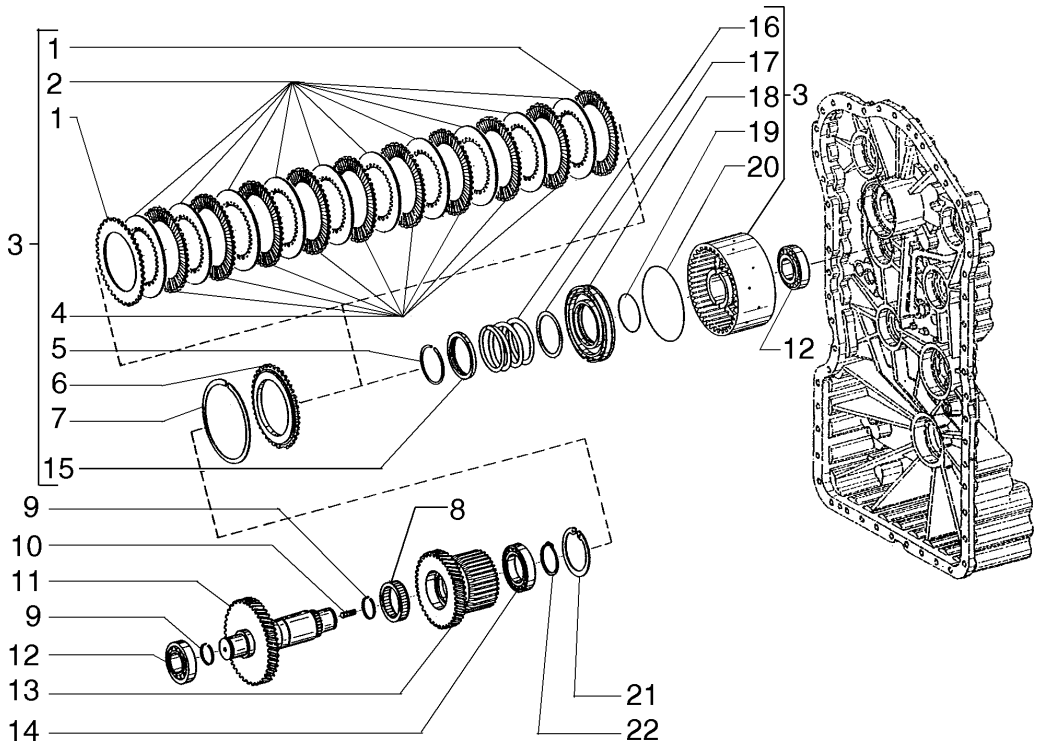

ITEM	PEÇA N°	QTDE.	COD.	DESCRIPTION	DESCRIÇÃO
20	75311474	1	158G	O'RING	O'RING
21	75311626	1	187A	SNAP RING	ANEL ELÁSTICO
22	75311618	1	187A	SNAP RING	ANEL ELÁSTICO

FORWARD COUPLING
ACOPLAMENTO DE MARCHAS À FRENTE

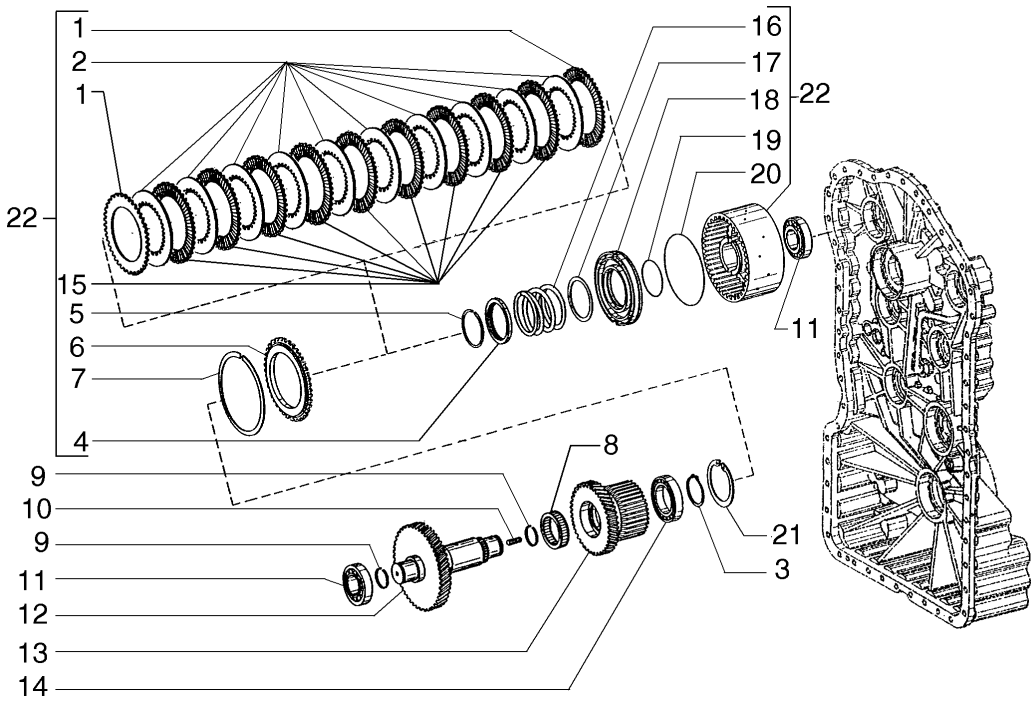

ITEM	PEÇA N°	QTDE.	COD.	DESCRIPTION	DESCRIÇÃO
1	75311475	2	060D	DISC	DISCO
2	75311477	10	060D	DISC	DISCO
3	75311618	1	187A	SNAP RING	ANEL ELÁSTICO
4	75311441	1	055A	SEAL RING	ANEL DE VEDAÇÃO
5	75311442	1	187A	SNAP RING	ANEL ELÁSTICO
6	75311478	1	060D	DISC	DISCO
7	75311479	1	187A	SNAP RING 2,10MM	ANEL ELÁST 2,10
7	75311480	1	187A	SNAP RING 2,25MM	ANEL ELÁST 2,25
7	75311481	1	187A	SNAP RING 2,40MM	ANEL ELÁST 2,40
7	75311482	1	187A	SNAP RING 2,55MM	ANEL ELÁST 2,55
7	75311483	1	187A	SNAP RING 2,70MM	ANEL ELÁST 2,70
7	75311484	1	187A	SNAP RING 2,85MM	ANEL ELÁST 2,85
7	75311485	1	187A	SNAP RING 3,00MM	ANEL ELÁST 3,00
7	75311486	1	187A	SNAP RING 3,15MM	ANEL ELÁST 3,15
7	75311487	1	187A	SNAP RING 3,30MM	ANEL ELÁST 3,30
7	75311488	1	187A	SNAP RING 3,45MM	ANEL ELÁST 3,45
7	75311489	1	187A	SNAP RING 3,60MM	ANEL ELÁST 3,60
7	75311490	1	187A	SNAP RING 3,75MM	ANEL ELÁST 3,75
7	75311491	1	187A	SNAP RING 3,90MM	ANEL ELÁST 3,90
7	75311492	1	187A	SNAP RING 4,05MM	ANEL ELÁST 4,05
7	75311493	1	187A	SNAP RING 4,20MM	ANEL ELÁST 4,20
8	75311624	1	341C	BEARING	ROLAMENTO
9	75311455	2	187A	SNAP RING	ANEL ELÁSTICO
10	75311435	1	210P	STUD	PRISIONEIRO
11	75311619	2	341C	BEARING	ROLAMENTO
12	75312044	1	016A	SHAFT	EIXO
13	75312045	1	050I	GEAR	ENGRENAGEM
14	75311625	1	341C	BEARING	ROLAMENTO
15	75311476	9	060D	DISC	DISCO
16	75311629	1	100M	SPRING	MOLA
17	75311620	1	131R	WASHER	ARRUELA
18	75311473	1	130P	PLUNGER	PISTÃO
19	75311438	1	158G	O'RING	O'RING

BACKWARD COUPLING
ACOPLAMENTO DE MARCHAS À RÉ

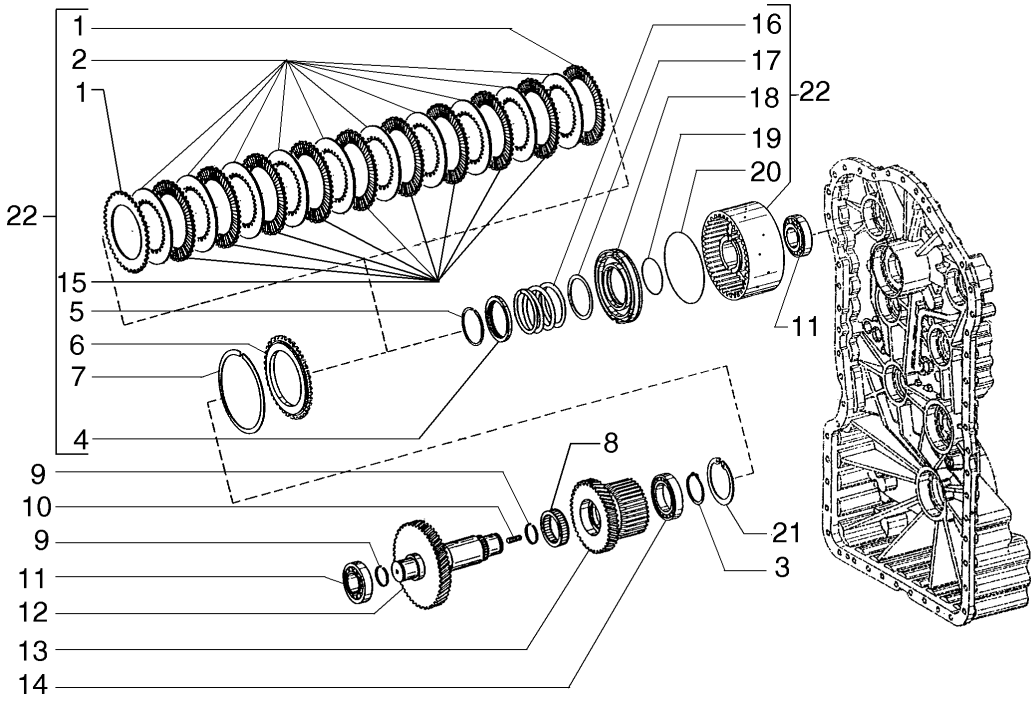

ITEM	PEÇA N°	QTDE.	COD.	DESCRIPTION	DESCRIÇÃO
20	75311474	1	158G	O'RING	O'RING
21	75311626	1	187A	SNAP RING	ANEL ELÁSTICO
22	75312045	1	002K	CLUTCH KIT	KIT EMBREAGEM

BACKWARD COUPLING
ACOPLAMENTO DE MARCHAS À RÉ

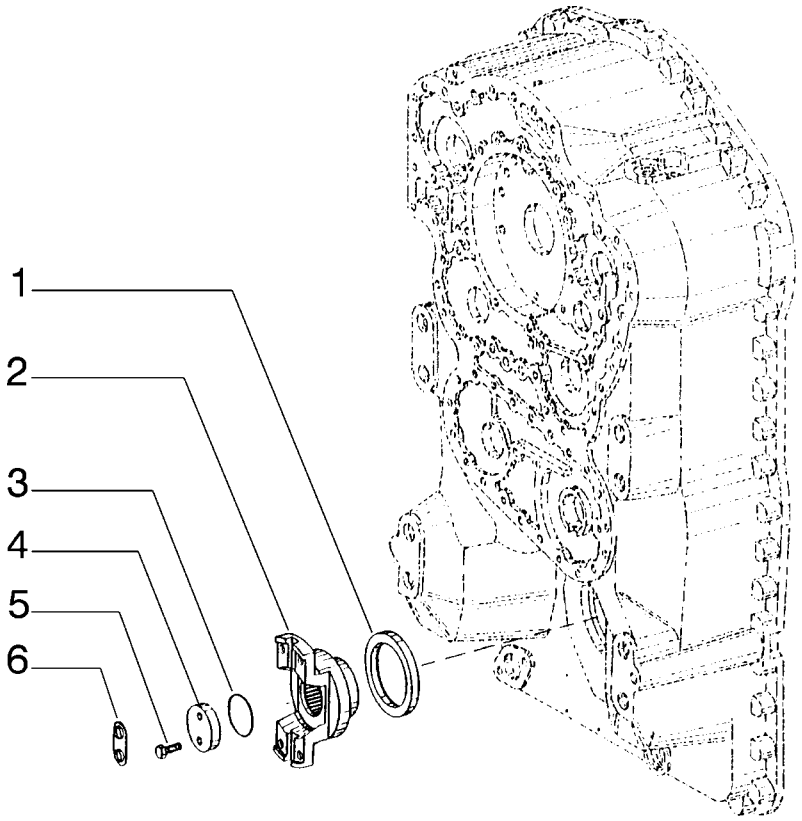

ITEM	PEÇA N°	QTDE.	COD.	DESCRIPTION	DESCRIÇÃO
1	75312042	2	122G	SEAL	RETENTOR
2	75311914	1	070F	FLANGE	FLANGE
3	75311915	2	158G	O'RING	O'RING
4	75311916	2	131R	WASHER	ARRUELA
5	75312043	4	040V	SCREW	PARAFUSO
6	75311917	2	113P	LOCKPLATE	PLACA TRAVAM.

TRANSMISSION - OUTPUT FLANGE
TRANSMISSÃO - FLANGE DE SAÍDA

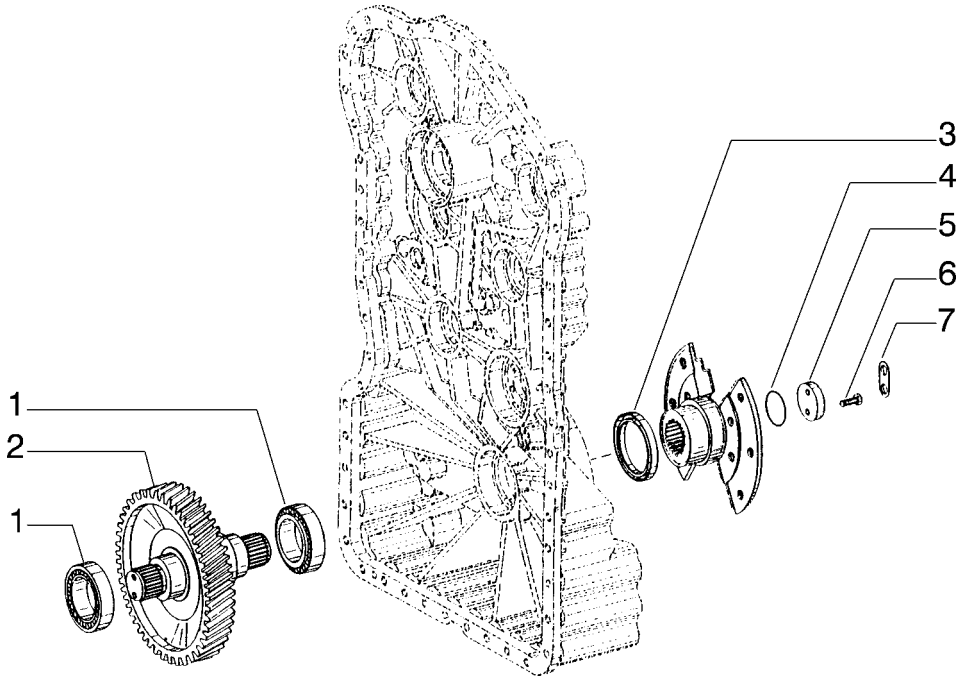

ITEM	PEÇA N°	QTDE.	COD.	DESCRIPTION	DESCRIÇÃO
1	75311390	2	341C	BEARING	ROLAMENTO
2	75312041	1	016A	SHAFT	EIXO
3	75312042	1	122G	SEAL	RETENTOR
4	75311915	1	158G	O'RING	O'RING
5	75311916	1	131R	WASHER	ARRUELA
6	75312043	2	040V	SCREW	PARAFUSO
7	75311917	1	113P	LOCKPLATE	PLACA TRAVAM.

TRANSMISSION - OUTPUT FLANGE
TRANSMISSÃO - FLANGE DE SAÍDA

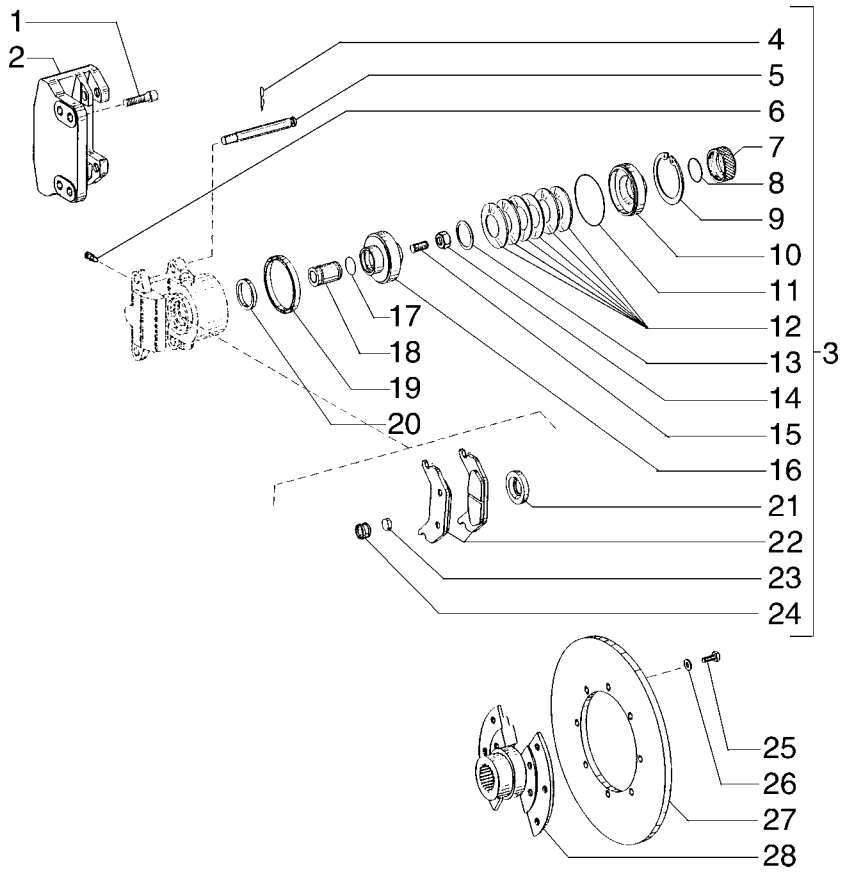

ITEM	PEÇA N°	QTDE.	COD.	DESCRIPTION	DESCRIÇÃO
1	75312040	1	040V	SCREW	PARAFUSO
2	75311605	1	300S	SUPPORT	SUPORTE
3	75311581	1	002K	KIT	KIT
4	75311602	2	270C	COTTER PIN	CONTRA PINO
5	75311601	2	080P	PIN	PINO
6	75311598	1	145S	BREATHER	RESPIRO
7	75311596	1	064C	CAP	TAMPÃO
8	75311597	1	158G	O'RING	O'RING
9	75311595	1	187A	SNAP RING	ANEL ELÁSTICO
10	75311583	1	045A	RING	ANEL
11	75311594	1	158G	O'RING	O'RING
12	75311591	6	100M	SPRING	MOLA
13	75311592	*	198S	SHIM	CALÇO
14	75311600	1	010D	NUT	PORCA
15	75311599	1	210P	STUD	PRISIONEIRO
16	75311582	1	235S	PISTON	ÊMBOLO
17	75311593	1	158G	O'RING	O'RING
18	75311584	1	080P	PIN	PINO
19	75311590	1	122G	SEAL	RETENTOR
20	75311589	1	122G	SEAL	RETENTOR
21	75311588	1	122G	SEAL	RETENTOR
22	75311585	2	042P	BRAKE LINING	PASTILHA FREIO
24	75311587	1	045A	RING	ANEL
25	11106234	6	040V	SCREW	PARAFUSO
26	10730521	6	131R	WASHER	ARRUELA
27	75311603	1	060D	DISC	DISCO
28	75312039	1	070F	FLANGE	FLANGE

TRANSMISSION - PARKING BRAKE
TRANSMISSÃO - FREIO DE ESTACIONAMENTO

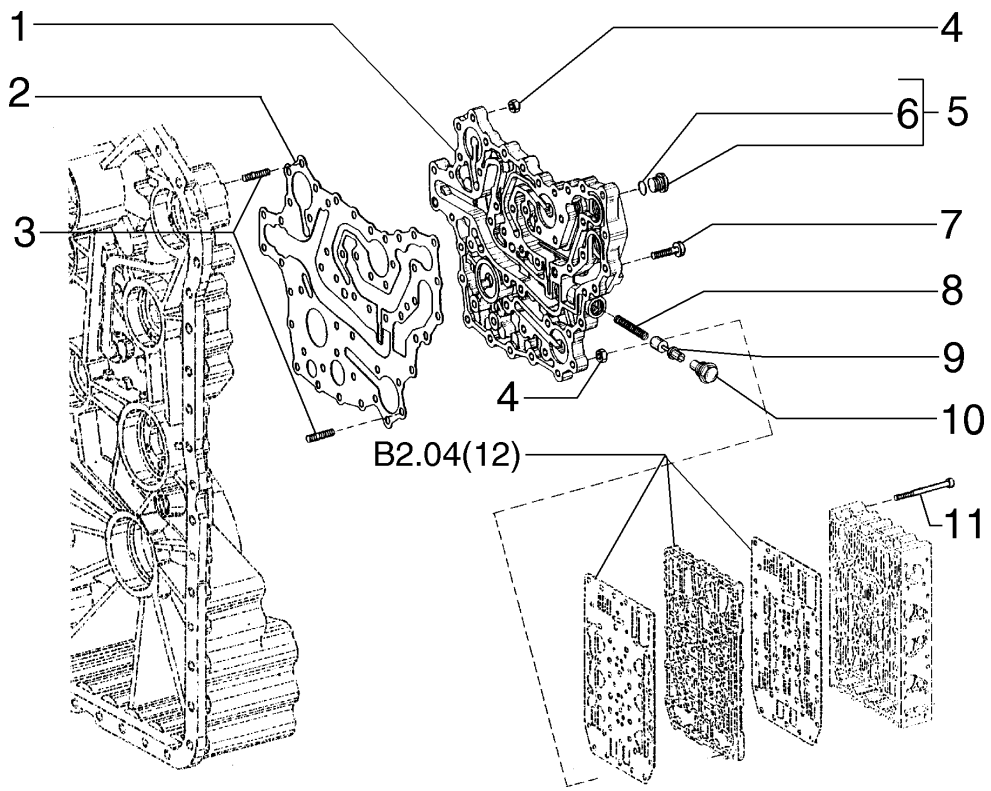

ITEM	PEÇA N°	QTDE.	COD.	DESCRIPTION	DESCRIÇÃO
1	75312036	1	300C	BODY	CORPO
2	75312035	1	120G	GASKET	JUNTA
3	75312038	14	210P	STUD	PRISIONEIRO
4	75311421	14	010D	NUT	PORCA
5	75311527	1	050T	PLUG	BUJÃO
6	75311528	1	158G	O'RING	O'RING
7	75311415	39	040V	SCREW	PARAFUSO
8	75311537	1	100M	SPRING	MOLA
9	75311536	1	130P	PLUNGER	PISTÃO
10	71100814	1	133S	SENSOR	SENSOR
11	71101540	23	040V	SCREW	PARAFUSO

10 - TRANSMISSION OIL FILTER RESTRICTION SENSOR
SENSOR RESTRIÇÃO DO FILTRO ÓLEO DA TRANSMISSÃO

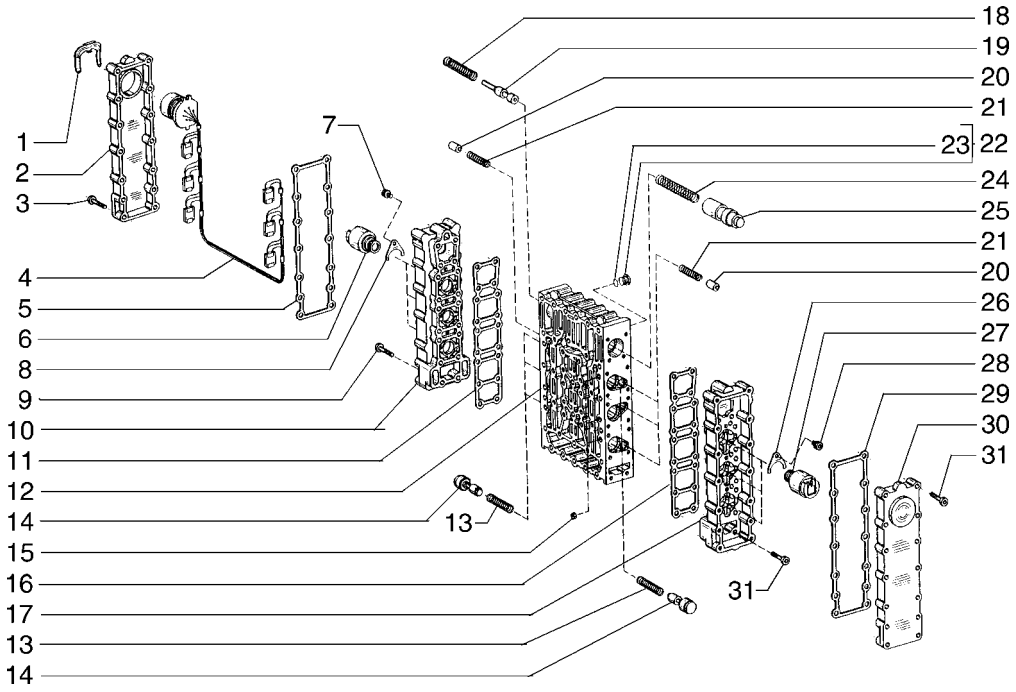

ITEM	PEÇA N°	QTDE.	COD.	DESCRIPTION	DESCRIÇÃO
1	75311573	1	031F	CLAMP	ABRAÇADEIRA
2	75311572	1	265C	COVER	TAMPA
3	75311574	14	040V	SCREW	PARAFUSO
4	75311567	1	111C	HARNESS	CABO ELÉTRICO
5	75311571	1	120G	GASKET	JUNTA
6	75311852	3	169R	REGULATOR	REGULADOR
7	75311566	3	040V	SCREW	PARAFUSO
8	79106692	3	113P	LOCKPLATE	PLACA TRAVAM.
9	75311574	18	040V	SCREW	PARAFUSO
10	75311555	1	300C	BODY	CORPO
11	75311562	1	120G	GASKET	JUNTA
12	75311543	1	300C	BODY	CORPO
13	75311547	6	100M	SPRING	MOLA
14	75311546	6	130P	PLUNGER	PISTÃO
15	75311545	6	030M	SLEEVE	LUVA
16	75311562	1	120G	GASKET	JUNTA
17	75311555	1	300C	BODY	CORPO
18	75311551	1	100M	SPRING	MOLA
19	75311550	1	130M	ENGINE	MOTOR ASPIRADO
20	75311548	6	130M	ENGINE	MOTOR ASPIRADO
21	75311549	6	100M	SPRING	MOLA
22	75311544	8	050T	PLUG	BUJÃO
23	14437585	8	158G	O'RING	O'RING
24	75311553	1	100M	SPRING	MOLA
25	75311552	1	130P	PLUNGER	PISTÃO
26	79106692	3	113P	LOCKPLATE	PLACA TRAVAM.
27	75311565	3	169R	REGULATOR	REGULADOR
28	75311566	3	040V	SCREW	PARAFUSO
29	75311571	1	120G	GASKET	JUNTA
30	75311569	1	265C	COVER	TAMPA
31	75311574	32	040V	SCREW	PARAFUSO

TRANSMISSION - CONTROL VALVE
DISTRIBUIDOR DA TRANSMISSÃO

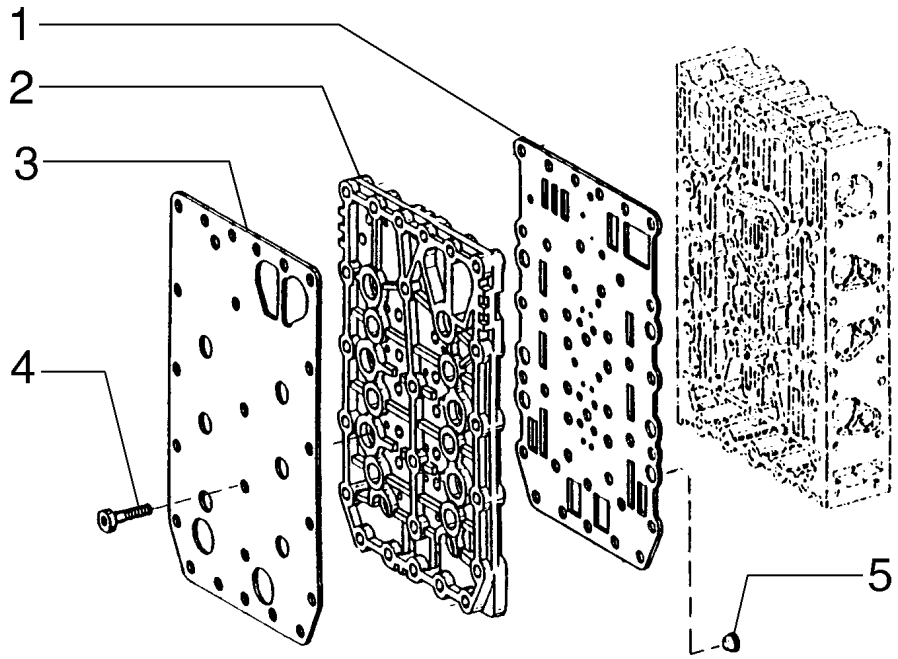

ITEM	PEÇA N°	QTDE.	COD.	DESCRIPTION	DESCRIÇÃO
1	71100757	1	110P	PLATE	PLACA
2	71101542	1	110P	PLATE	PLACA
3	71101539	1	110P	PLATE	PLACA
4	71101541	18	040V	SCREW	PARAFUSO
5	75311577	6	131R	WASHER	ARRUELA

TRANSMISSION - CONTROL VALVE
TRANSMISSÃO - VÁLVULA DE CONTROLE

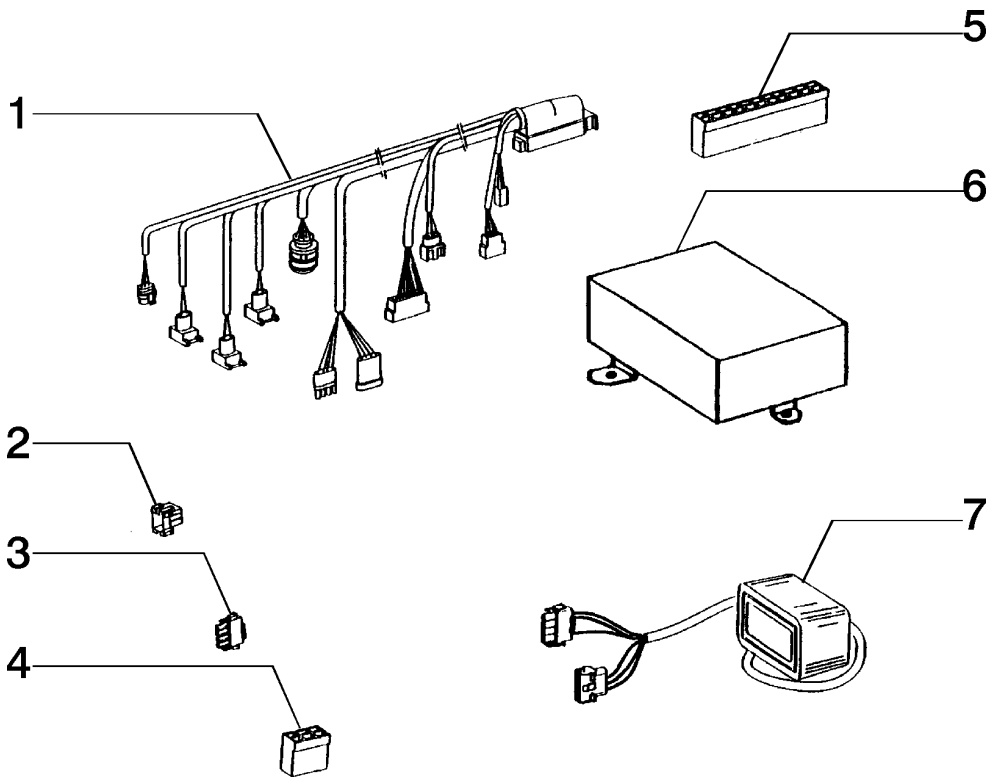

ITEM	PEÇA N°	QTDE.	COD.	DESCRIPTION	DESCRIÇÃO
1	75311499	1	111C	HARNESS	CABO ELÉTRICO
2	75311500	1	075B	CONNECTOR	CONECTOR
3	75311501	1	075B	CONNECTOR	CONECTOR
4	75311503	1	075B	CONNECTOR	CONECTOR
5	75311502	1	075B	CONNECTOR	CONECTOR
6	71100555	1	130C	CONTROL UNIT	UNIDADE COMANDO
7	75311504	1	325C	DASHBOARD	PAINEL

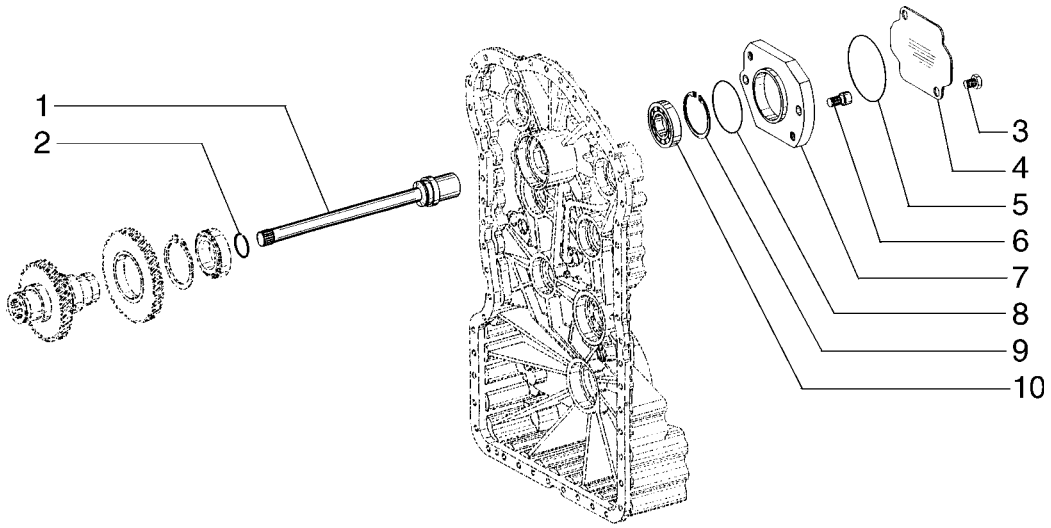

ITEM	PEÇA N°	QTDE.	COD.	DESCRIPTION	DESCRIÇÃO
1	75312023	1	016A	SHAFT	EIXO
2	75312024	1	187A	SNAP RING	ANEL ELÁSTICO
3	75312026	2	040V	SCREW	PARAFUSO
4	75312025	1	265C	COVER	TAMPA
5	75312029	1	158G	O'RING	O'RING
6	75312028	2	040V	SCREW	PARAFUSO
7	75312027	1	070F	FLANGE	FLANGE
8	75311542	1	158G	O'RING	O'RING
9	75311540	1	187A	SNAP RING	ANEL ELÁSTICO
10	75311539	1	341C	BEARING	ROLAMENTO

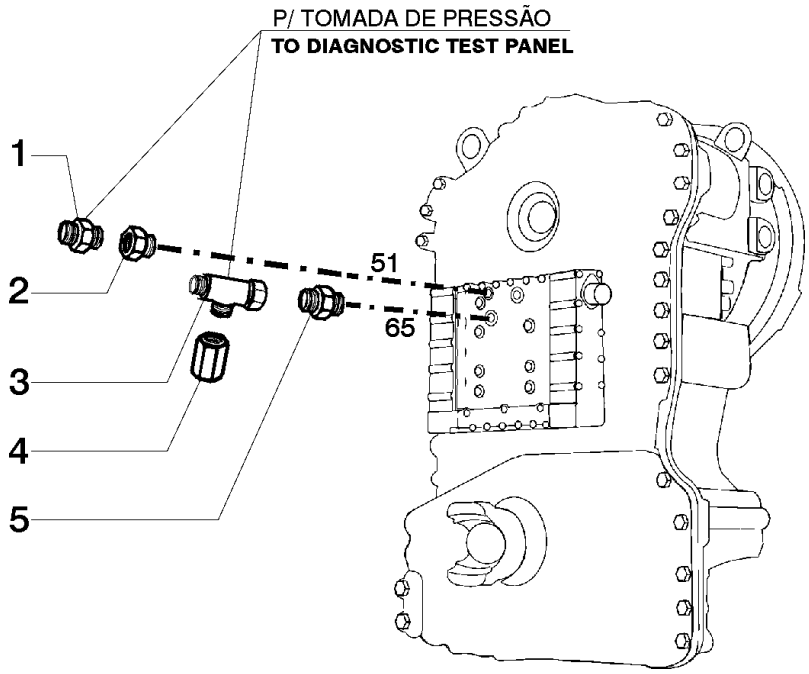

ITEM	PEÇA N°	QTDE.	COD.	DESCRIPTION	DESCRIÇÃO
1	75240733	1	020R	FITTING	CONEXÃO
2	75214532	1	020R	FITTING	CONEXÃO
3	75320668	1	020R	FITTING	CONEXÃO
4	75320586	1	020R	FITTING	CONEXÃO
5	75320693	1	020R	FITTING	CONEXÃO

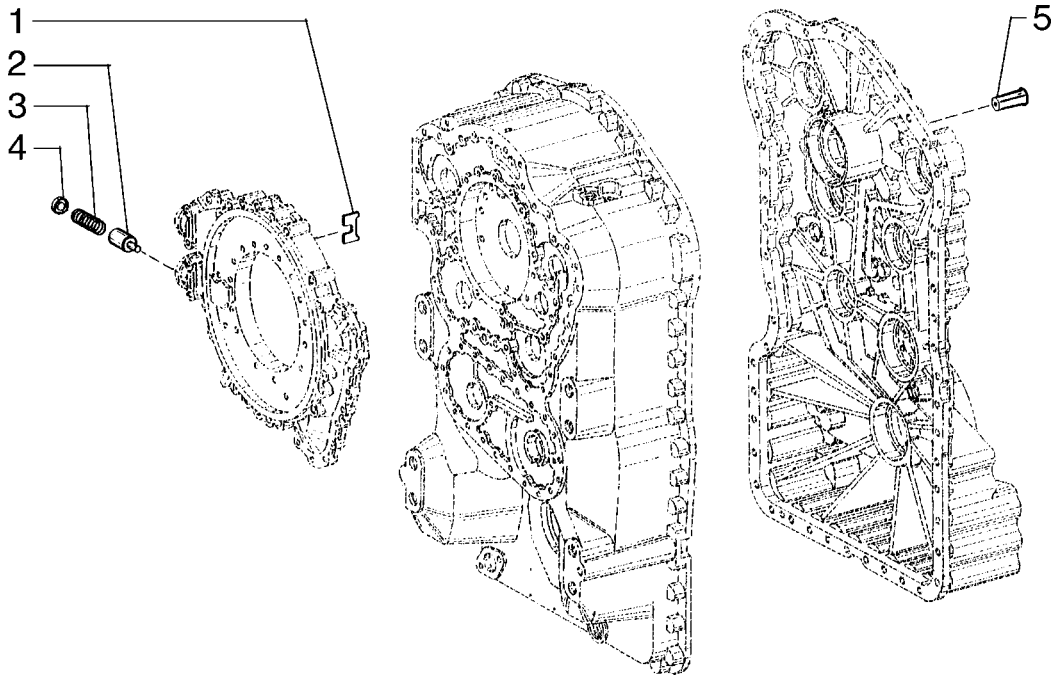

ITEM	PEÇA N°	QTDE.	COD.	DESCRIPTION	DESCRIÇÃO
1	75311524	1	023R	THRUST PLATE	CHAPA ENCOSTO
2	75311521	1	235S	PISTON	ÊMBOLO
3	75311522	1	100M	SPRING	MOLA
4	75311523	1	110P	PLATE	PLACA
5	75311520	1	010V	VALVE	VÁLVULA

TRANSMISSION - PRESSURE REGULATOR
TRANSMISSÃO - REGULADOR DE PRESSÃO

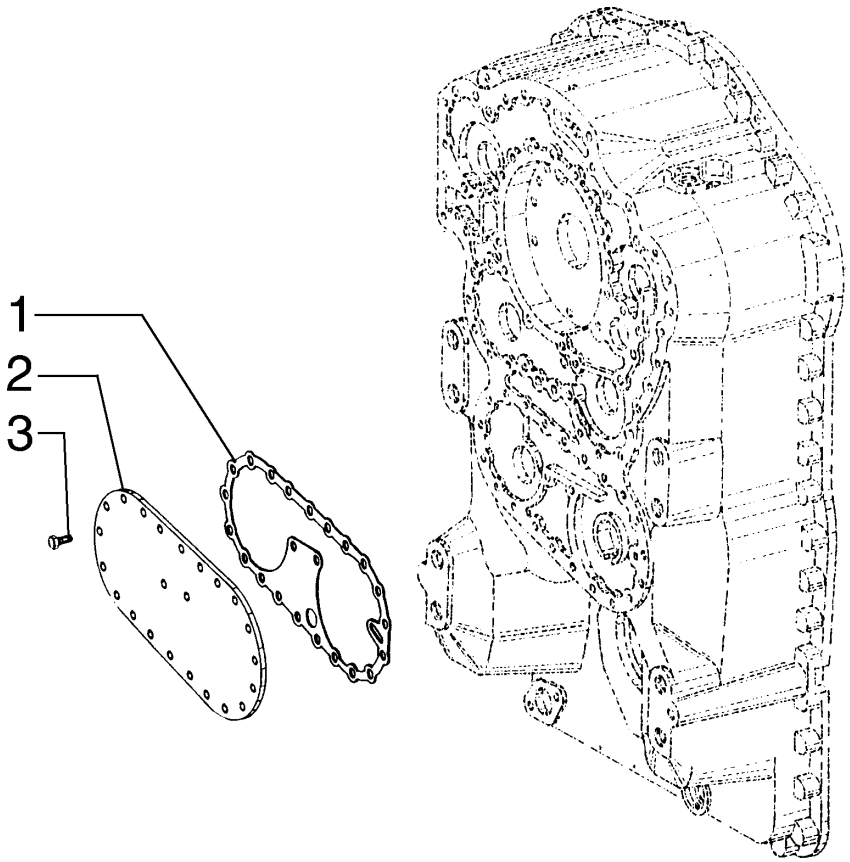

ITEM	PEÇA N°	QTDE.	COD.	DESCRIPTION	DESCRIÇÃO
1	75311516	1	120G	GASKET	JUNTA
2	75311515	1	265C	COVER	TAMPA
3	75311507	23	040V	SCREW	PARAFUSO

TRANSMISSION - COVERS
TRANSMISSÃO - TAMPAS

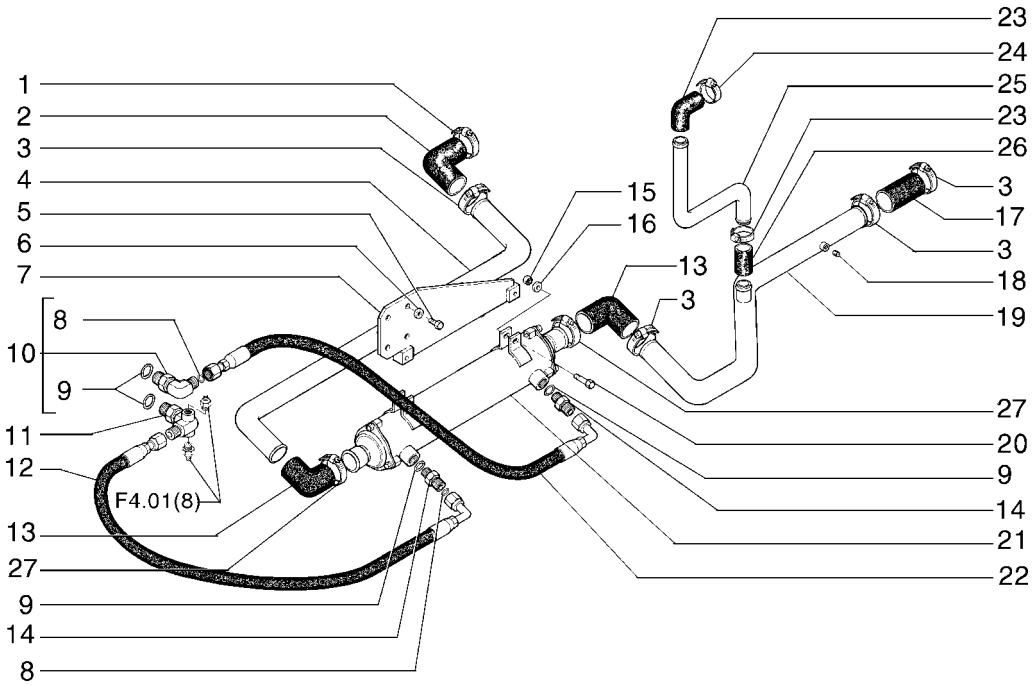

ITEM	PEÇA N°	QTDE.	COD.	DESCRIPTION	DESCRIÇÃO
1	75288661	3	031F	CLAMP	ABRAÇADEIRA
2	75208331	1	192T	HOSE ASSY	MANGUEIRA
3	70921913	5	031F	CLAMP	ABRAÇADEIRA
4	75241367	1	193T	TUBE	TUBO
5	11112831	4	040V	SCREW	PARAFUSO
6	10517073	4	170R	LOCKWASHER	ARRUELA PRESSÃO
7	75241335	1	300S	SUPPORT	SUPORTE
8	70923843	4	158G	O'RING	O'RING
9	14457780	4	158G	O'RING	O'RING
10	75257224	1	085G	ELBOW	COTOVELO
11	75257225	1	020R	FITTING	CONEXÃO
12	75324699	1	192T	HOSE ASSY	MANGUEIRA
13	75221770	2	085G	ELBOW	COTOVELO
14	75283938	2	020R	FITTING	CONEXÃO
15	12577221	2	010D	NUT	PORCA
16	12646821	2	131R	WASHER	ARRUELA
17	73107726	1	285T	HOSE	MANGUEIRA
18	70910231	1	050T	PLUG	BUJÃO
19	75320801	1	193T	TUBE	TUBO
20	11107631	2	040V	SCREW	PARAFUSO
21	75241337	1	193T	TUBE	TUBO
22	75324698	1	192T	HOSE ASSY	MANGUEIRA
23	73158847	1	085G	ELBOW	COTOVELO
24	70925881	4	031F	CLAMP	ABRAÇADEIRA
25	75321340	1	193T	TUBE	TUBO
26	73116330	1	285T	HOSE	MANGUEIRA
27	70921914	2	031F	CLAMP	ABRAÇADEIRA

TRANSMISSION OIL COOLING SYSTEM
SISTEMA DE REFRIGERAÇÃO DA TRANSMISSÃO

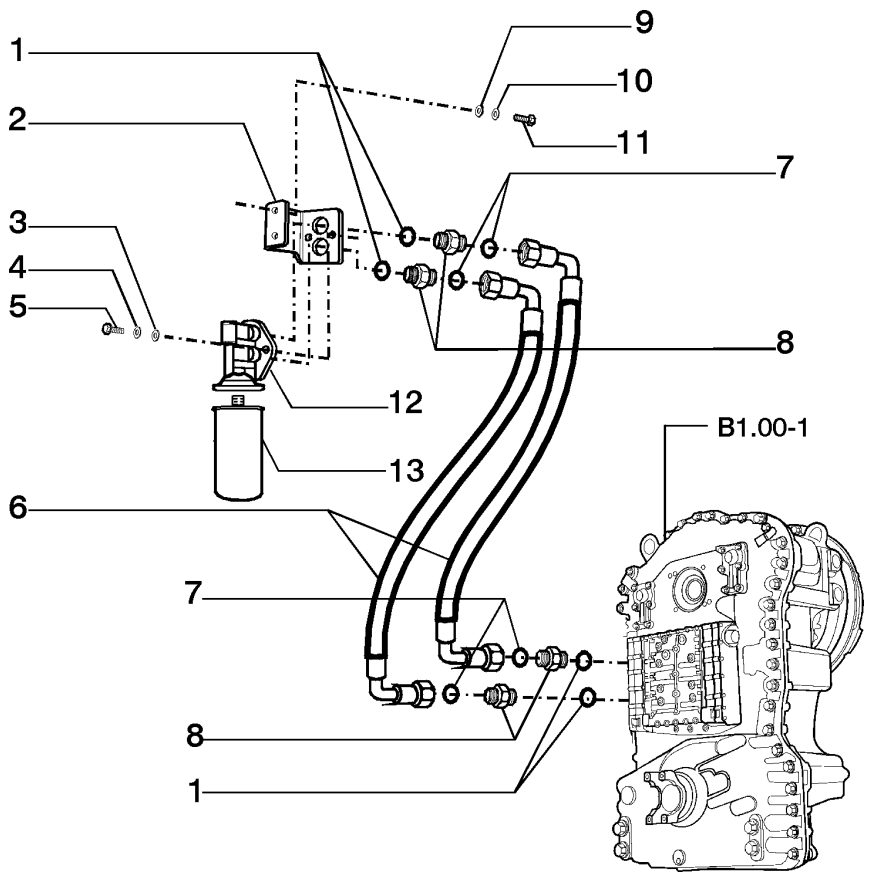

ITEM	PEÇA N°	QTDE.	COD.	DESCRIPTION	DESCRIÇÃO
1	70931640	4	158G	O'RING	O'RING
2	75321943	1	300S	SUPPORT	SUPORTE
3	12638501	2	131R	WASHER	ARRUELA
4	10516671	2	170R	LOCKWASHER	ARRUELA PRESSÃO
5	14306631	2	040V	SCREW	PARAFUSO
6	75321946	2	192T	HOSE ASSY	MANGUEIRA
7	70923843	4	158G	O'RING	O'RING
8	75283938	4	020R	FITTING	CONEXÃO
9	14496621	2	131R	WASHER	ARRUELA
10	10516871	2	170R	LOCKWASHER	ARRUELA PRESSÃO
11	11106031	2	040V	SCREW	PARAFUSO
12	75311518	1	300S	SUPPORT	SUPORTE
13	75311517	1	065F	FILTER	FILTRO

TRANSMISSION OIL COOLING SYSTEM
SISTEMA DE REFRIGERAÇÃO DA TRANSMISSÃO

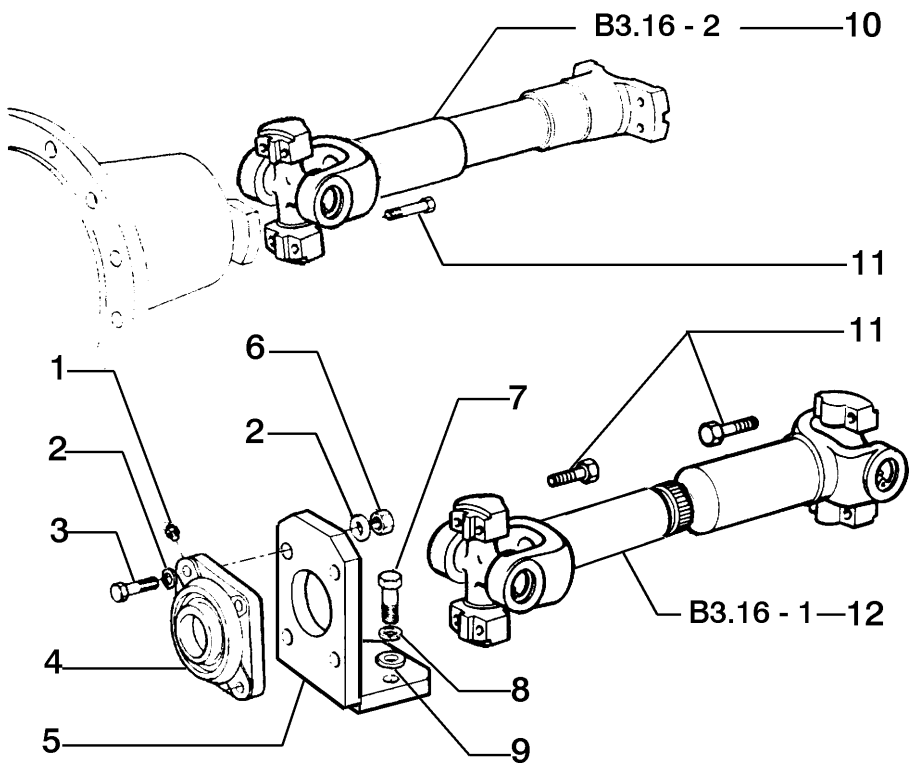

ITEM	PEÇA N°	QTDE.	COD.	DESCRIPTION	DESCRIÇÃO
1	70912808	1	060I	GREASE FITTING	PINO GRAXEIRO
2	14496931	4	131R	WASHER	ARRUELA
3	15981231	4	040V	SCREW	PARAFUSO
4	75323237	1	341C	BEARING	ROLAMENTO
5	75259865	1	300S	SUPPORT	SUPORTE
6	12574921	4	010D	NUT	PORCA
7	15224031	2	040V	SCREW	PARAFUSO
8	70914726	2	170R	LOCKWASHER	ARRUELA PRESSÃO
9	70918433	2	131R	WASHER	ARRUELA
10	75250651	1	A191	PROPELLER SHAFT	EIXO CARDAN
11	70925632	16	040V	SCREW	PARAFUSO
12	75283045	1	A191	PROPELLER SHAFT	EIXO CARDAN

FRONT DRIVE SHAFT
EIXO CARDAN DIANTEIRO

B3.09 | 1

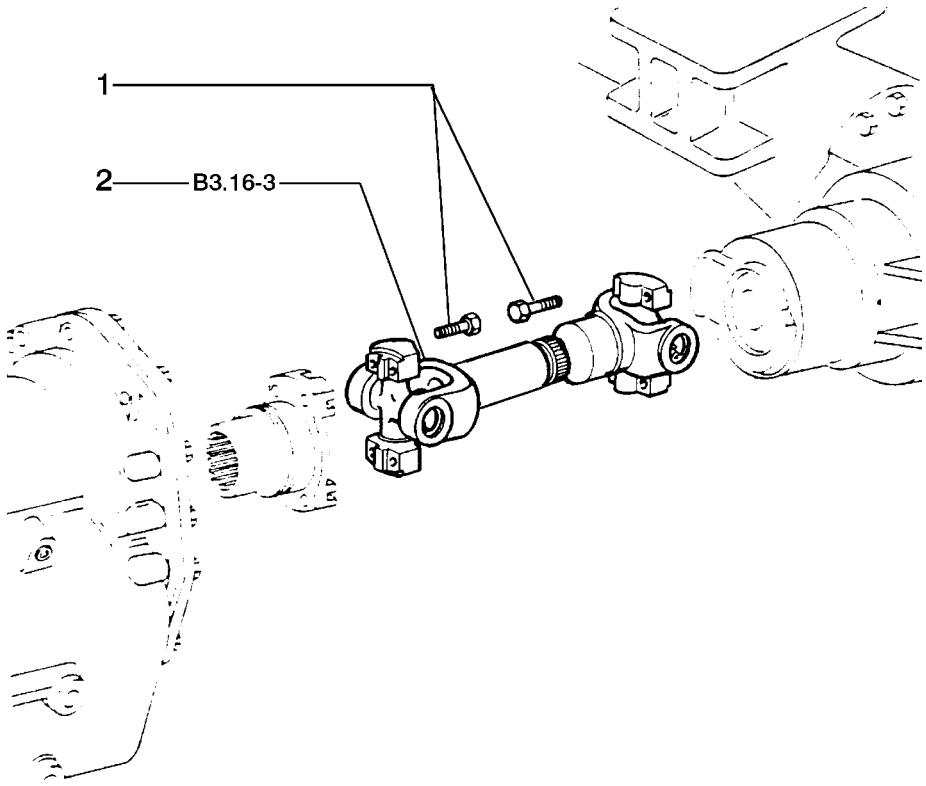

ITEM	PEÇA N°	QTDE.	COD.	DESCRIPTION	DESCRIÇÃO
1	70925632	8	040V	SCREW	PARAFUSO
2	75250309	1	A191	PROPELLER SHAFT	EIXO CARDAN

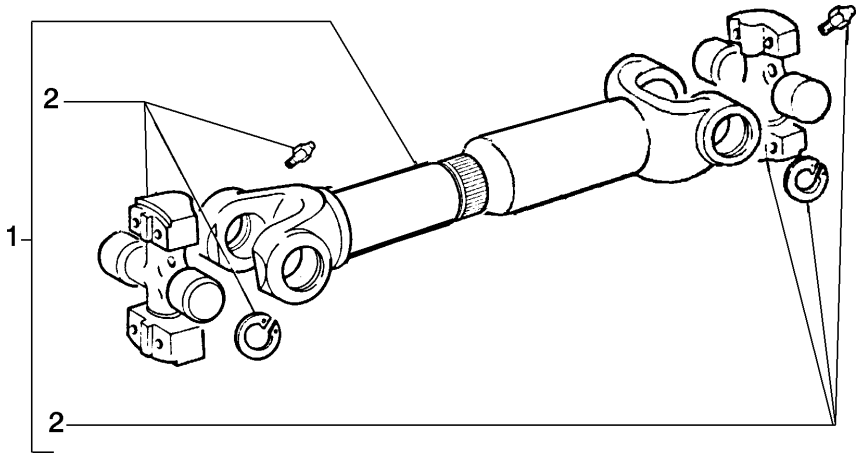

ITEM	PEÇA N°	QTDE.	COD.	DESCRIPTION	DESCRIÇÃO
1	75283045	1	A191	PROPELLER SHAFT	EIXO CARDAN
2	71100203	2	320C	SPIDER	CRUZETA

INTERMEDIARY DRIVE SHAFT
EIXO CARDAN INTERMEDIÁRIO

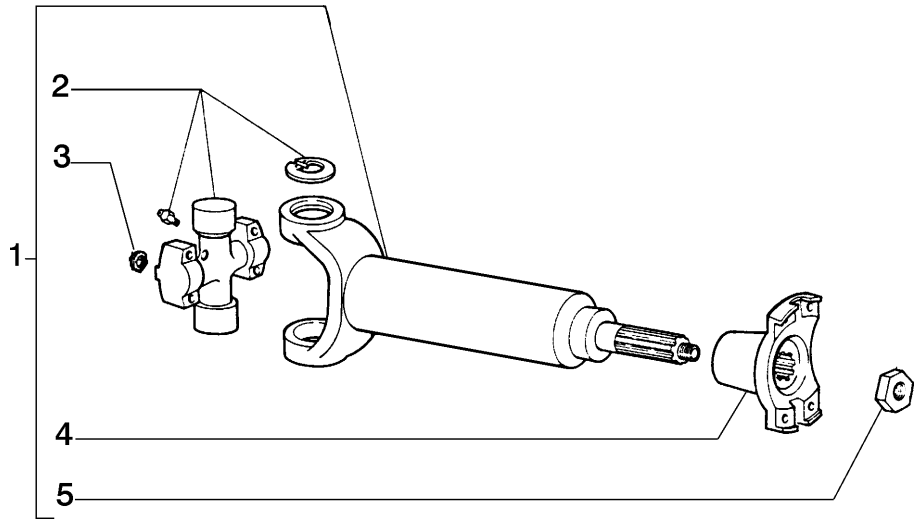

ITEM	PEÇA N°	QTDE.	COD.	DESCRIPTION	DESCRIÇÃO
1	75250651	1	A191	PROPELLER SHAFT	EIXO CARDAN
2	75288906	1	320C	SPIDER	CRUZETA
3	75285165	1	050N	PAWL	TRAVA
4	75313650	1	070F	FLANGE	FLANGE
5	75313651	1	010D	NUT	PORCA

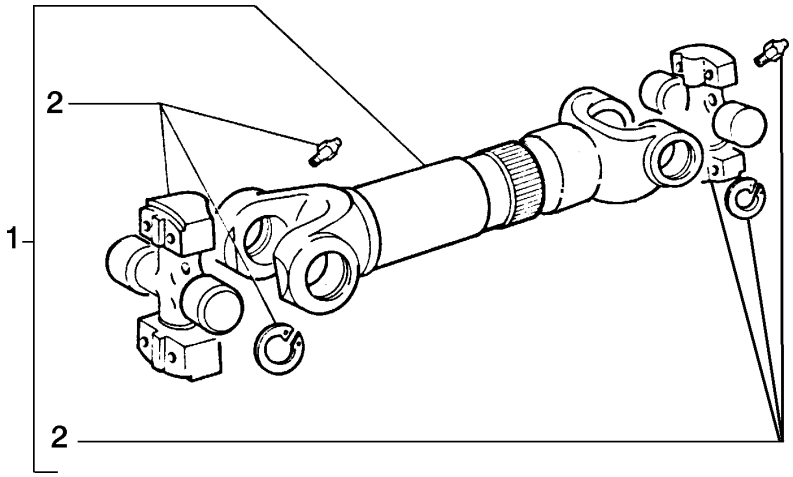

ITEM	PEÇA N°	QTDE.	COD.	DESCRIPTION	DESCRIÇÃO
1	75250309	1	A191	PROPELLER SHAFT	EIXO CARDAN
2	75288906	2	320C	SPIDER	CRUZETA

REAR DRIVE SHAFT
EIXO CARDAN TRASEIRO

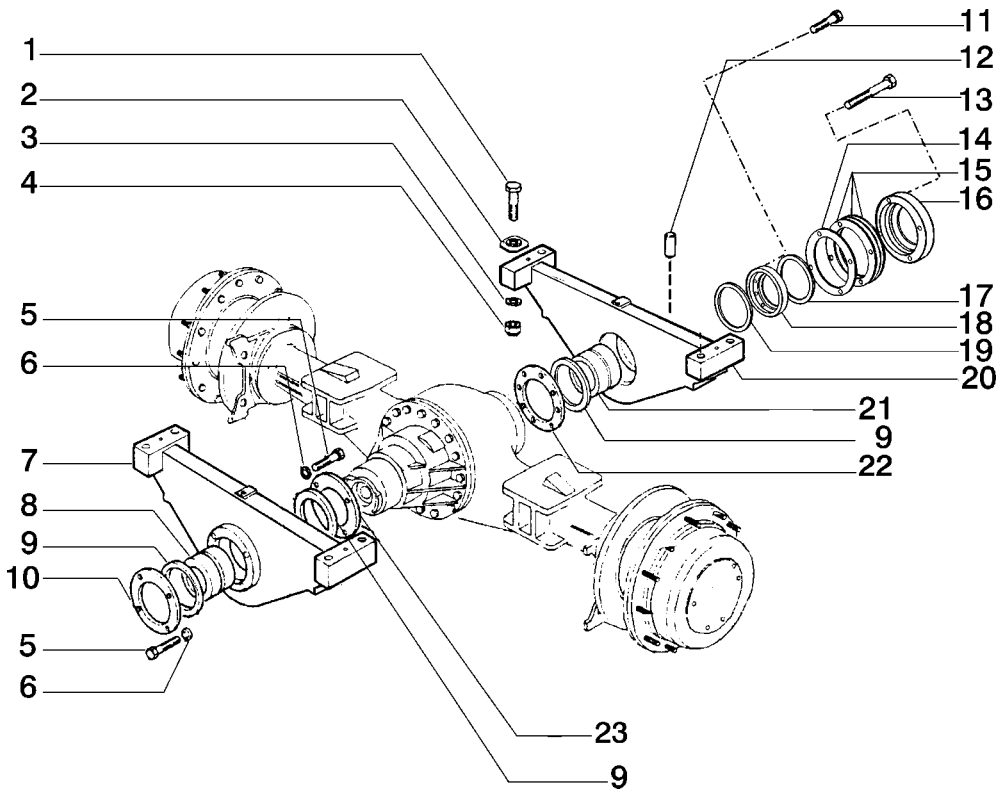

ITEM	PEÇA N°	QTDE.	COD.	DESCRIPTION	DESCRIÇÃO
1	15998331	8	040V	SCREW	PARAFUSO
2	75282452	8	105P	PLATE	CHAPA
3	14497331	8	131R	WASHER	ARRUELA
4	12575321	8	010D	NUT	PORCA
5	11106121	24	040V	SCREW	PARAFUSO
6	12601479	24	131R	WASHER	ARRUELA
7	75265550	1	300S	SUPPORT	SUPORTE
8	75281867	1	095B	BUSHING	BUCHA
9	75281925	3	122G	SEAL	RETENTOR
10	75281907	1	265C	COVER	TAMPA
11	11118731	8	040V	SCREW	PARAFUSO
12	79071740	2	090G	DOWEL	PINO CENTRAGEM
13	15981331	4	040V	SCREW	PARAFUSO
14	75322475	1	198S	SHIM	CALÇO
15	75322474	3	198S	SHIM	CALÇO
16	75322470	1	265C	COVER	TAMPA
17	75322472	1	045A	RING	ANEL
18	75322471	1	265C	COVER	TAMPA
19	75322473	1	045A	RING	ANEL
20	75265542	1	300S	SUPPORT	SUPORTE
21	75281908	1	095B	BUSHING	BUCHA
22	75321374	1	265C	COVER	TAMPA
23	75321375	1	265C	COVER	TAMPA

REAR AXLE SUPPORT
SUPORTE DO EIXO TRASEIRO

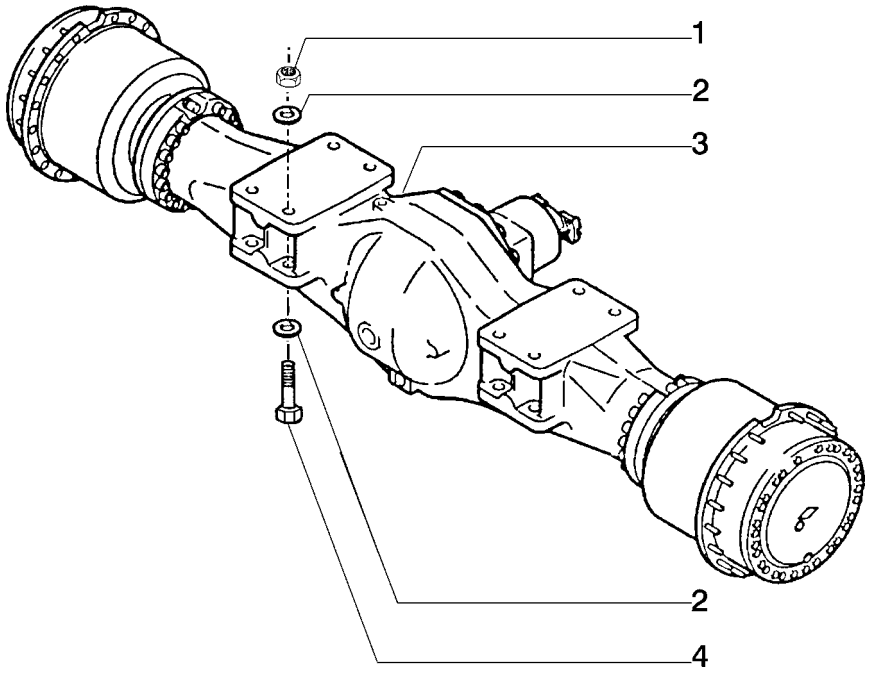

ITEM	PEÇA N°	QTDE.	COD.	DESCRIPTION	DESCRIÇÃO
1	12575321	8	010D	NUT	PORCA
2	14497331	16	131R	WASHER	ARRUELA
3	75251846	1	165P	AXLE	EIXO DIFERENC.
4	15999531	8	040V	SCREW	PARAFUSO

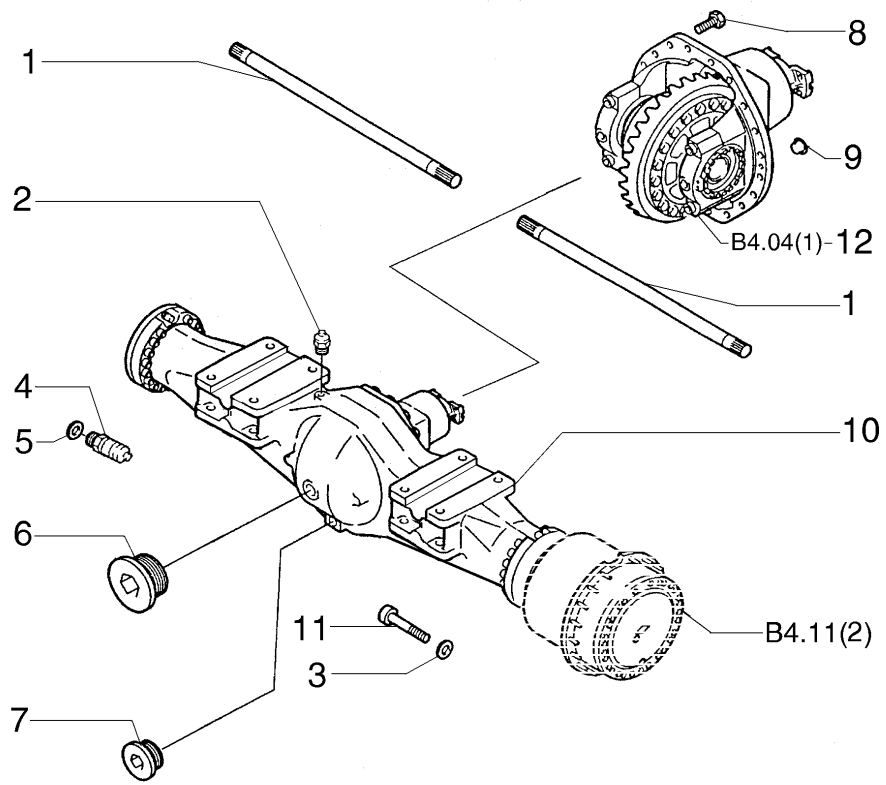

ITEM	PEÇA N°	QTDE.	COD.	DESCRIPTION	DESCRIÇÃO
1	75312427	2	092S	HALF SHAFT	SEMI-EIXO
2	75212349	1	145S	BREATHER	RESPIRO
3	75312426	32	131R	WASHER	ARRUELA
4	75312315	2	020R	FITTING	CONEXÃO
5	71101322	2	158G	O'RING	O'RING
6	71101321	1	050T	PLUG	BUJÃO
7	71101299	1	050T	PLUG	BUJÃO
8	72180191	16	040V	SCREW	PARAFUSO
9	75312291	1	050T	PLUG	BUJÃO
10	75312422	1	300C	BODY	CORPO
11	75312425	32	040V	SCREW	PARAFUSO
12	75312389	1	040D	DIFFERENTIAL	DIFERENCIAL

FRONT AXLE
EIXO DIANTEIRO

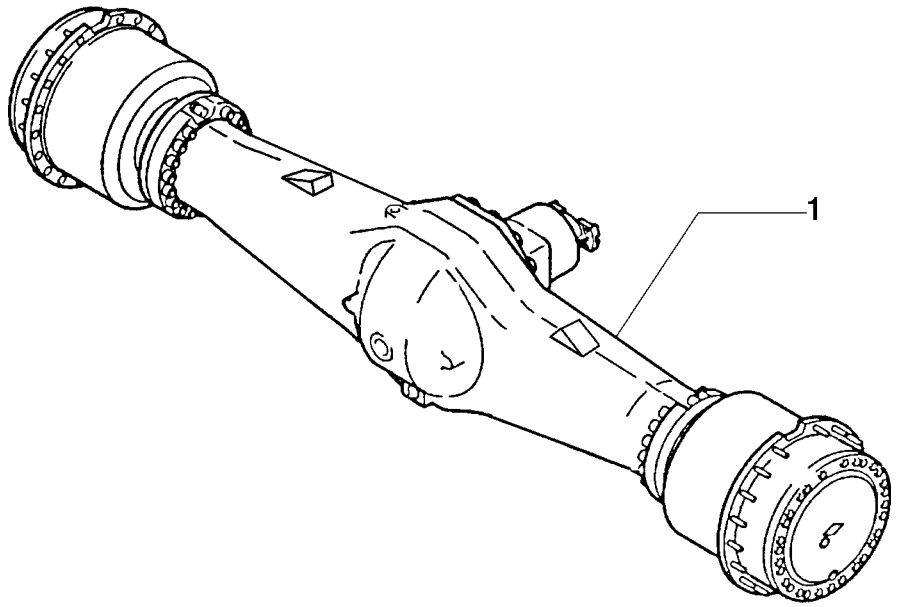

ITEM	PEÇA N°	QTDE.	COD.	DESCRIPTION	DESCRIÇÃO
1	75263014	1	165P	AXLE	EIXO DIFERENCIAL

REAR AXLE
EIXO TRASEIRO

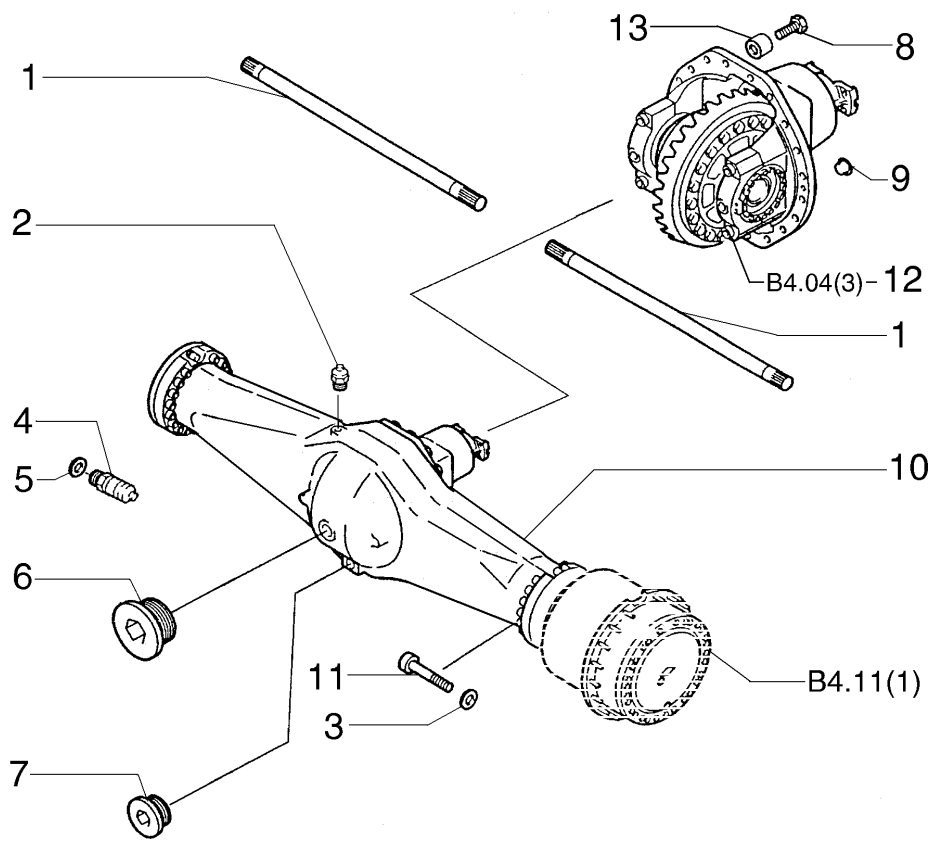

ITEM	PEÇA N°	QTDE.	COD.	DESCRIPTION	DESCRIÇÃO
1	75312428	2	092S	HALF SHAFT	SEMI-EIXO
2	75212349	1	145S	BREATHER	RESPIRO
3	75312426	32	131R	WASHER	ARRUELA
4	75312315	2	020R	FITTING	CONEXÃO
5	71101322	2	158G	O'RING	O'RING
6	71101321	1	050T	PLUG	BUJÃO
7	71101299	1	050T	PLUG	BUJÃO
8	11113531	14	040V	SCREW	PARAFUSO
9	75312291	1	050T	PLUG	BUJÃO
10	75312423	1	300C	BODY	CORPO
11	75312425	32	040V	SCREW	PARAFUSO
12	75312390	1	040D	DIFFERENTIAL	DIFERENCIAL
13	71100919	8	075D	SPACER	ESPAÇADOR

REAR AXLE
EIXO TRASEIRO

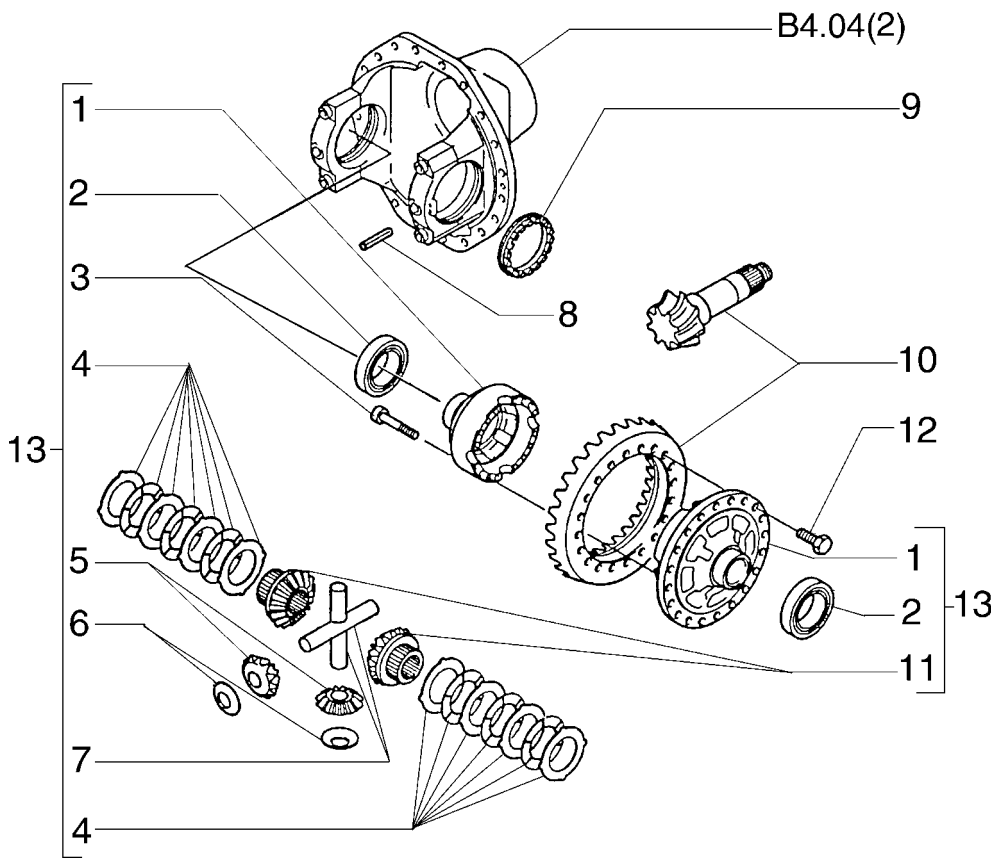

ITEM	PEÇA N°	QTDE.	COD.	DESCRIPTION	DESCRIÇÃO
1	75312393	1	035S	CASE	CARCAÇA
2	75312405	2	341C	BEARING	ROLAMENTO
3	75312395	12	040V	SCREW	PARAFUSO
4	75312401	2	060D	DISC	DISCO
5	75312400	4	020S	PLANETARY GEAR	SATÉLITE
6	75312399	4	023R	THRUST PLATE	CHAPA ENCOSTO
7	75312397	1	320C	SPIDER	CRUZETA
8	75312348	2	080P	PIN	PINO
9	75312406	2	050G	RING NUT	PORCA RETENÇÃO
10	75312402	1	285C	BEVEL GEAR SET	COROA E PINHÃO
11	75312398	2	145P	SUN GEAR	PLANETÁRIO
12	72180981	16	040V	SCREW	PARAFUSO
13	75312432	1	040D	DIFFERENTIAL	DIFERENCIAL

FRONT AXLE DIFERENTIAL
DIFERENCIAL DO EIXO TRASEIRO

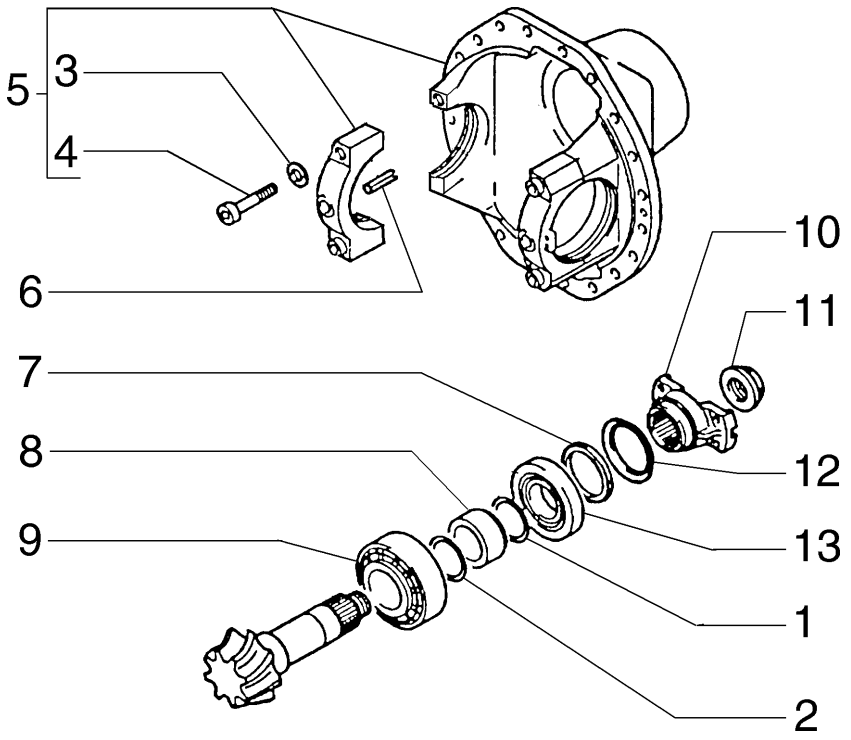

ITEM	PEÇA N°	QTDE.	COD.	DESCRIPTION	DESCRIÇÃO
1	71101298	1	198S	SHIM	CALÇO
1	75312338	1	198S	SHIM	CALÇO
1	75312339	1	198S	SHIM	CALÇO
2	71101298	1	198S	SHIM	CALÇO
2	75312413	1	198S	SHIM	CALÇO
2	75312415	1	198S	SHIM	CALÇO
3	72181449	4	131R	WASHER	ARRUELA
4	75312421	4	040V	SCREW	PARAFUSO
5	75312419	1	300S	SUPPORT	SUPORTE
6	75312331	2	202S	SPRING PIN	PINO ELÁSTICO
7	75312345	1	122G	SEAL	RETENTOR
8	75312417	1	095B	BUSHING	BUCHA
9	75312408	1	341C	BEARING	ROLAMENTO
10	75312343	1	070F	FLANGE	FLANGE
11	75312410	1	010D	NUT	PORCA
12	75312344	1	131R	WASHER	ARRUELA
13	73178152	1	341C	BEARING	ROLAMENTO

FRONT AXLE DIFERENTIAL
DIFERENCIAL DO EIXO DIANTEIRO

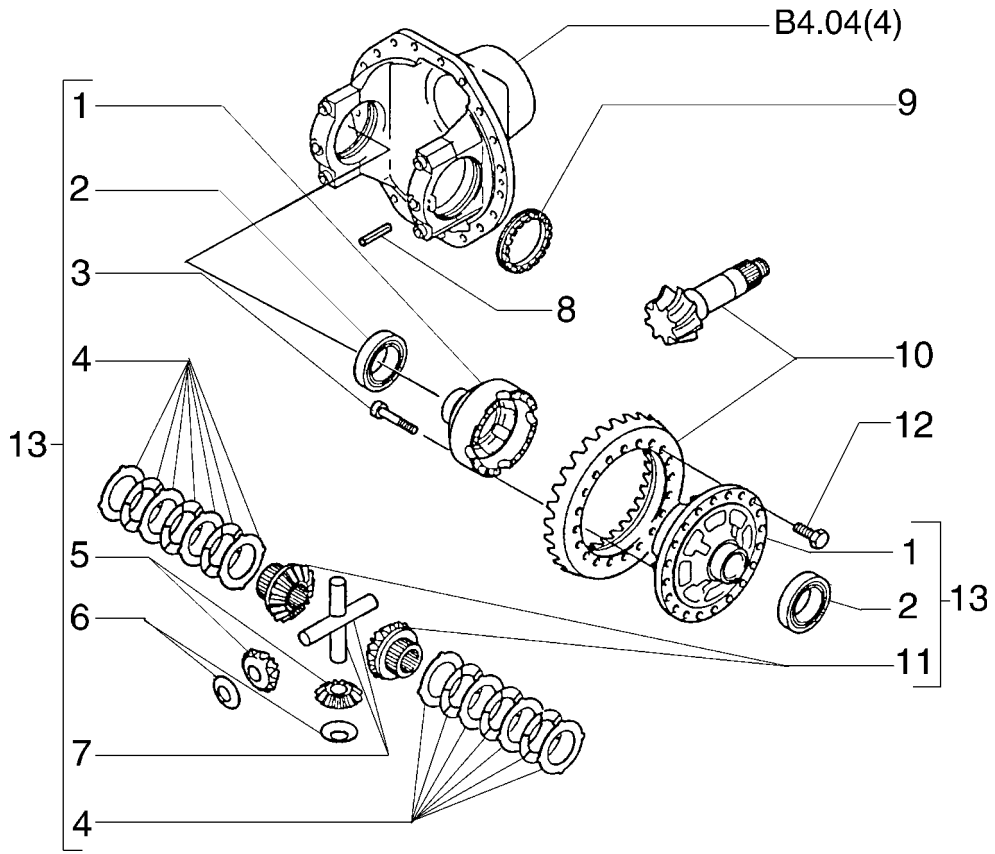

ITEM	PEÇA N°	QTDE.	COD.	DESCRIPTION	DESCRIÇÃO
1	75312394	1	035S	CASE	CARCAÇA
2	75312404	2	341C	BEARING	ROLAMENTO
3	75312396	12	040V	SCREW	PARAFUSO
4	75312327	2	060D	DISC	DISCO
5	75312326	2	020S	PLANETARY GEAR	SATÉLITE
6	71101265	4	120P	PLATE	PRATO
7	73178354	2	080P	PIN	PINO
8	75312331	2	202S	SPRING PIN	PINO ELÁSTICO
9	75312407	2	050G	RING NUT	PORCA RETENÇÃO
10	75312403	1	285C	BEVEL GEAR SET	COROA E PINHÃO
11	75312324	2	145P	SUN GEAR	PLANETÁRIO
12	72180981	12	040V	SCREW	PARAFUSO
13	75312392	1	040D	DIFFERENTIAL	DIFERENCIAL

REAR AXLE DIFERENTIAL
DIFERENCIAL DO EIXO TRASEIRO

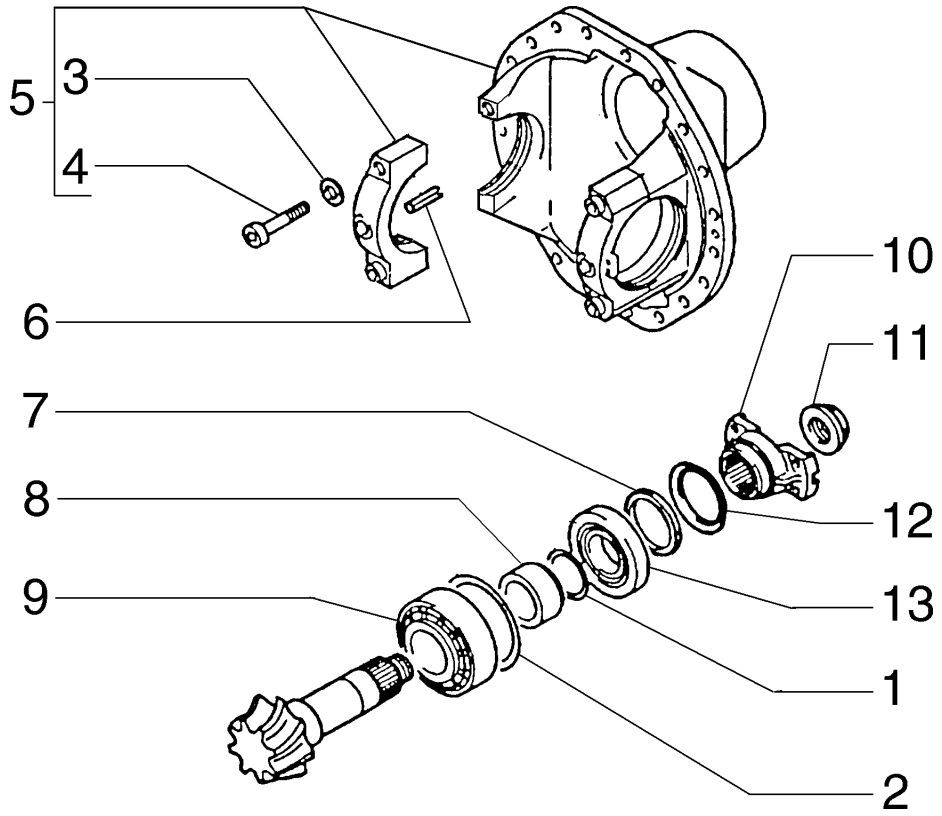

ITEM	PEÇA N°	QTDE.	COD.	DESCRIPTION	DESCRIÇÃO
1	75312337	*	198S	SHIM 0,1MM	CALÇO 0,1
1	75312338	*	198S	SHIM 0,3MM	CALÇO 0,3
1	75312339	*	198S	SHIM 0,5MM	CALÇO 0,5
2	75312412	*	198S	SHIM 1,4MM	CALÇO 1,4
2	75312414	*	198S	SHIM 1,6MM	CALÇO 1,6
2	75312515	*	198S	SHIM 1,2MM	CALÇO 1,2
3	72181449	4	131R	WASHER	ARRUELA
4	73178357	4	040V	SCREW	PARAFUSO
5	75312420	1	300S	SUPPORT	SUPORTE
6	75312331	2	202S	SPRING PIN	PINO ELÁSTICO
7	75312345	1	122G	SEAL	RETENTOR
8	75312418	1	095B	BUSHING	BUCHA
9	75312409	1	341C	BEARING	ROLAMENTO
10	75312343	1	070F	FLANGE	FLANGE
11	75312410	1	010D	NUT	PORCA
12	75312344	1	131R	WASHER	ARRUELA
13	73178152	1	341C	BEARING	ROLAMENTO

REAR AXLE DIFERENTIAL
DIFERENCIAL DO EIXO TRASEIRO

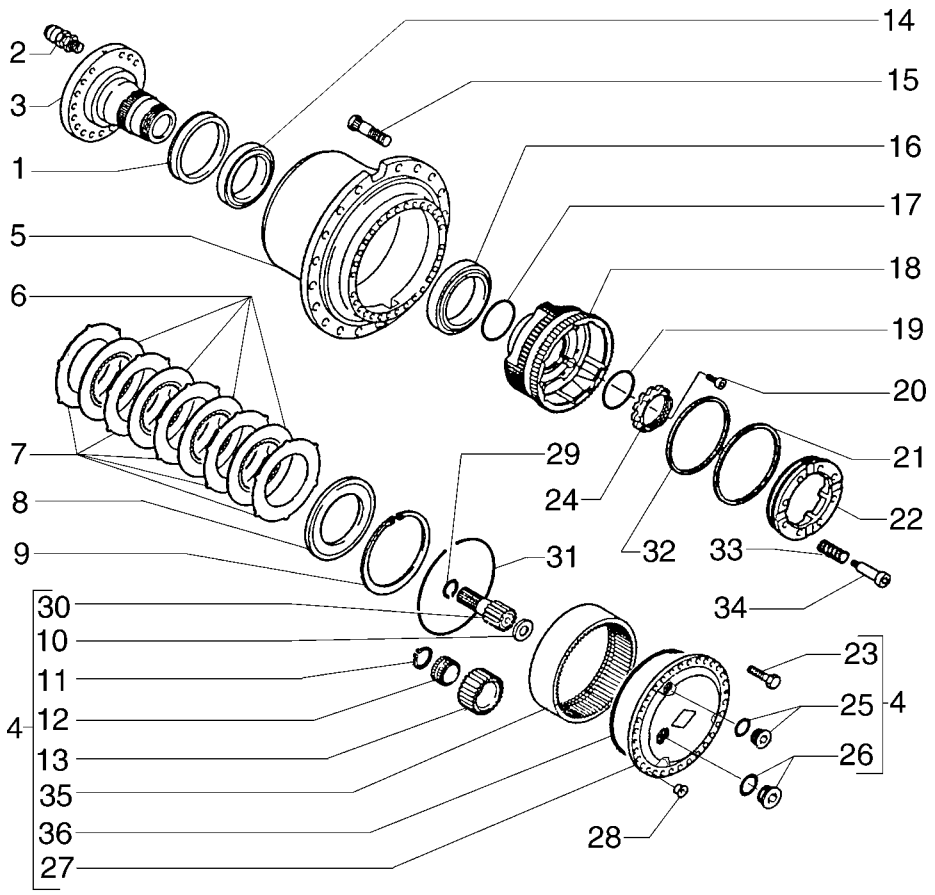

ITEM	PEÇA N°	QTDE.	COD.	DESCRIPTION	DESCRIÇÃO
1	73179638	2	122G	SEAL	RETENTOR
2	75312315	1	020R	FITTING	CONEXÃO
3	75312381	2	016A	SHAFT	EIXO
4	75312357	2	058R	REDUCTION GEAR	REDUTOR
5	75312373	2	135M	HUB	CUBO
6	75312375	6	060D	DISC	DISCO
7	75288736	8	060D	DISC	DISCO
8	75312376	2	045A	RING 12,5MM	ANEL 12,5
8	75312377	*	045A	RING 13,0MM	ANEL 13,0
8	75312378	*	045A	RING 13,5MM	ANEL 13,5
9	75312379	2	187A	SNAP RING	ANEL ELÁSTICO
10	73170057	2	131R	WASHER	ARRUELA
11	72180219	6	187A	SNAP RING	ANEL ELÁSTICO
12	75312361	6	341C	BEARING	ROLAMENTO
13	75312360	6	050I	GEAR	ENGRENAGEM
14	73179640	2	341C	BEARING	ROLAMENTO
15	75312302	24	040V	SCREW	PARAFUSO
16	73177052	2	341C	BEARING	ROLAMENTO
17	75312384	2	158G	O'RING	O'RING
18	75312363	2	300s	SUPPORT	SUPORTE
19	75312383	2	158G	O'RING	O'RING
20	72182178	2	040V	SCREW	PARAFUSO
21	75312368	2	122G	SEAL	RETENTOR
22	75312367	2	130P	PLUNGER	PISTÃO
23	75312362	50	040V	SCREW	PARAFUSO
24	75312382	2	010D	NUT	PORCA
25	71101300	2	050T	PLUG	BUJÃO
26	71101316	2	050T	PLUG	BUJÃO
27	75312359	2	265C	COVER	TAMPA
28	75312291	4	050T	PLUG	BUJÃO
29	75312388	2	187A	SNAP RING	ANEL ELÁSTICO
30	75312387	2	016A	SHAFT	EIXO
31	75312366	2	187A	SNAP RING	ANEL ELÁSTICO

RH AND LH REAR AXLE REDUCTOR ASS'Y
REDUTOR DO EIXO TRASEIRO DIR. E ESQ.

B4.11 | 1

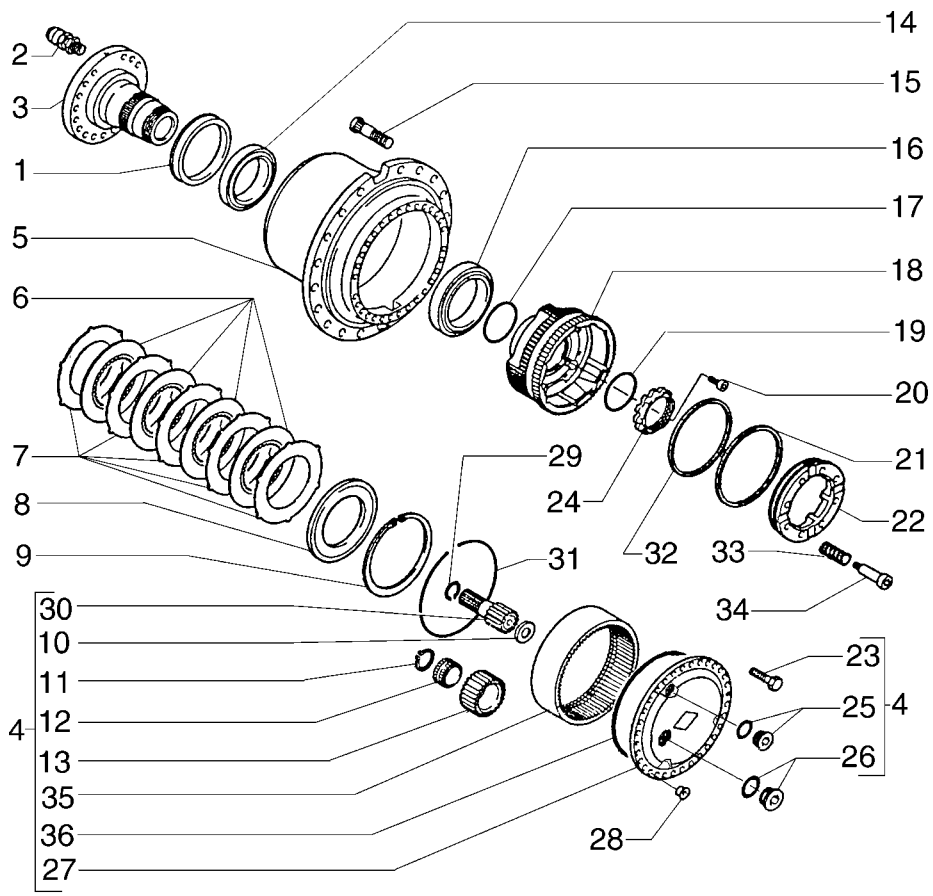

ITEM	PEÇA N°	QTDE.	COD.	DESCRIPTION	DESCRIÇÃO
32	75312369	2	122G	SEAL	RETENTOR
33	75312299	16	100M	SPRING	MOLA
34	75312298	16	040V	SCREW	PARAFUSO
35	75312365	2	297C	RING GEAR	COROA
36	75288741	2	158G	O'RING	O'RING

RH AND LH REAR AXLE REDUCTOR ASS'Y
REDUTOR DO EIXO TRASEIRO DIR. E ESQ.

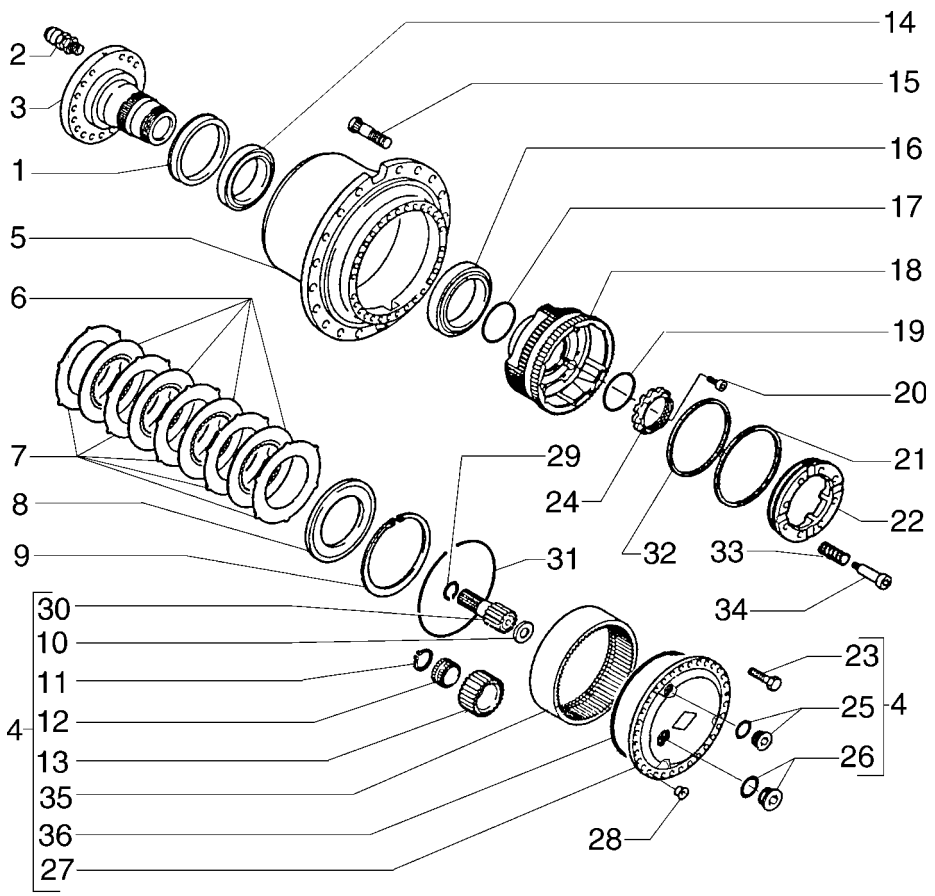

ITEM	PEÇA N°	QTDE.	COD.	DESCRIPTION	DESCRIÇÃO
1	73179638	2	122G	SEAL	RETENTOR
2	75312315	1	020R	FITTING	CONEXÃO
3	75312380	2	016A	SHAFT	EIXO
4	75312356	2	48GA	FINAL DRIVE	REDUTOR LATERAL
5	75312372	2	135M	HUB	CUBO
6	75312375	6	060D	DISC	DISCO
7	75288736	8	060D	DISC	DISCO
8	75312376	2	045A	RING 12,5MM	ANEL 12,5
8	75312377	2	045A	RING 13,0MM	ANEL 13,0
8	75312378	2	045A	RING 13,5MM	ANEL 13,5
9	75312379	2	187A	SNAP RING	ANEL ELÁSTICO
10	73170057	2	131R	WASHER	ARRUELA
11	72180219	8	187A	SNAP RING	ANEL ELÁSTICO
12	75312361	8	341C	BEARING	ROLAMENTO
13	75312360	8	050I	GEAR	ENGRENAGEM
14	73179640	2	341C	BEARING	ROLAMENTO
15	75312302	24	040V	SCREW	PARAFUSO
16	73177052	2	341C	BEARING	ROLAMENTO
17	75312385	2	158G	O'RING	O'RING
18	75312364	2	300S	SUPPORT	SUPORTE
19	75312383	2	158G	O'RING	O'RING
20	72182178	2	040V	SCREW	PARAFUSO
21	75312368	2	122G	SEAL	RETENTOR
22	75312367	2	130P	PLUNGER	PISTÃO
23	75312362	60	040V	SCREW	PARAFUSO
24	75312382	2	010D	NUT	PORCA
25	71101300	1	050T	PLUG	BUJÃO
26	71101316	1	050T	PLUG	BUJÃO
27	75312358	1	265C	COVER	TAMPA
28	75312291	4	050T	PLUG	BUJÃO
29	75312388	2	187A	SNAP RING	ANEL ELÁSTICO
30	75312387	2	016A	SHAFT	EIXO
31	75312366	2	187A	SNAP RING	ANEL ELÁSTICO

RH AND LH FRONT AXLE REDUCTOR ASS'Y
REDUTOR DO EIXO DIANTEIRO DIR. E ESQ.

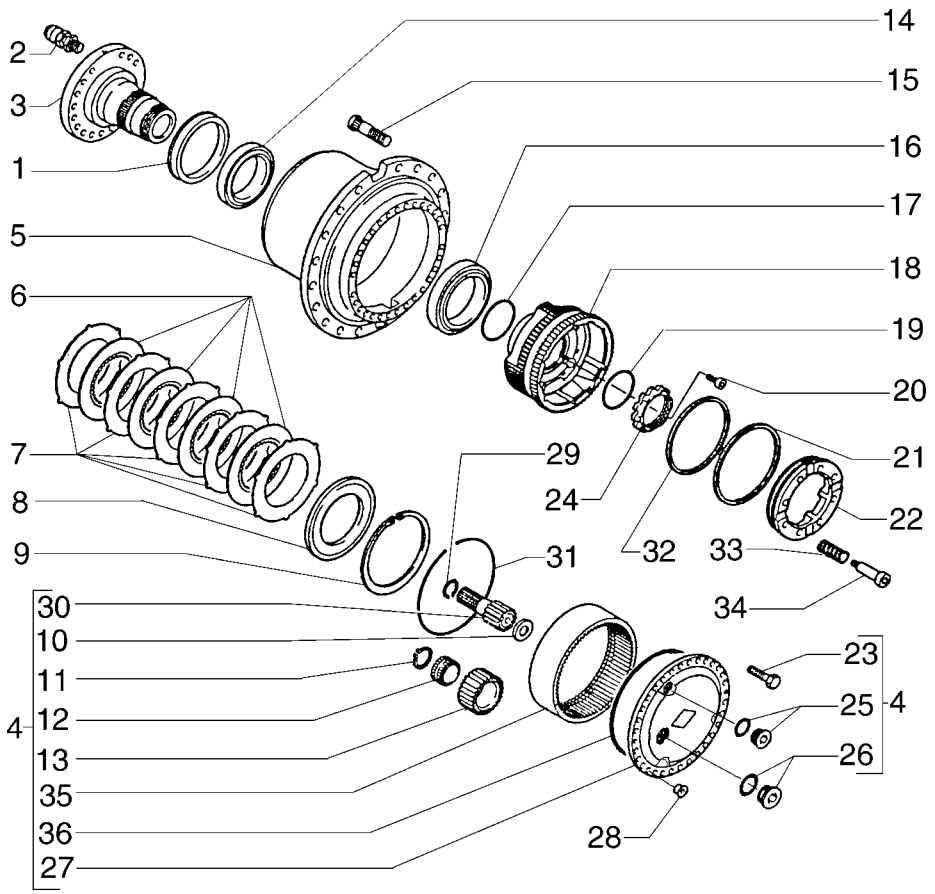

ITEM	PEÇA N°	QTDE.	COD.	DESCRIPTION	DESCRIÇÃO
32	75312369	2	122G	SEAL	RETENTOR
33	75312299	16	100M	SPRING	MOLA
34	75312298	16	040V	SCREW	PARAFUSO
35	75312365	2	297C	RING GEAR	COROA
36	75288741	2	158G	O'RING	O'RING

RH AND LH FRONT AXLE REDUCTOR ASS'Y
REDUTOR DO EIXO DIANTEIRO DIR. E ESQ.

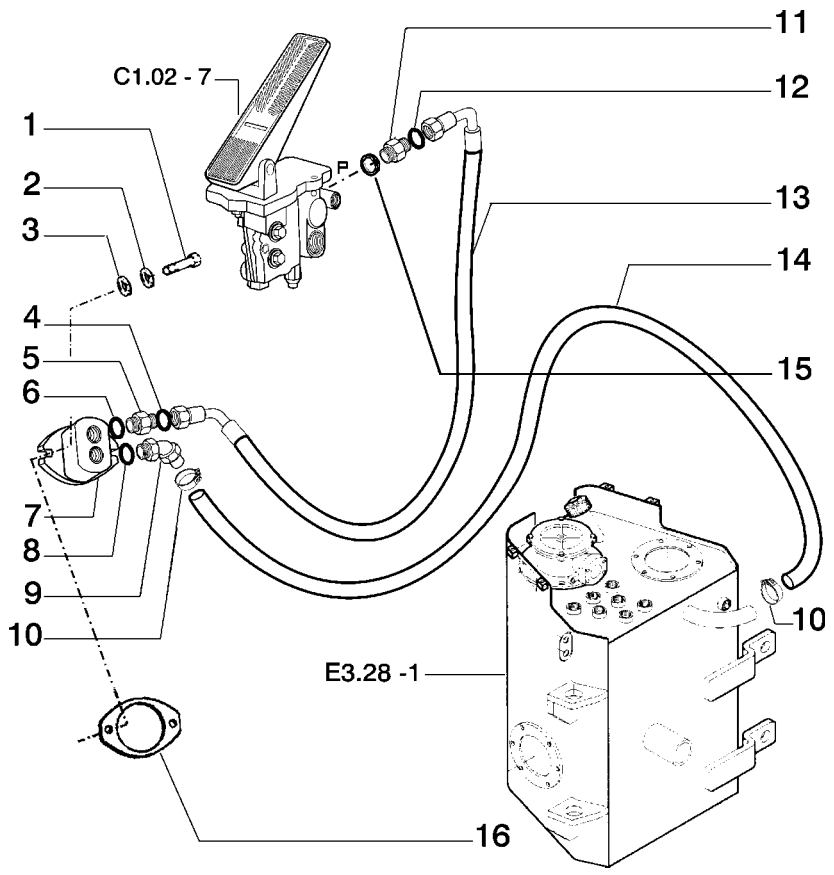

ITEM	PEÇA N°	QTDE.	COD.	DESCRIPTION	DESCRIÇÃO
1	11106431	2	040V	SCREW	PARAFUSO
2	10516873	2	170R	LOCKWASHER	ARRUELA PRESSÃO
3	12638601	2	131R	WASHER	ARRUELA
4	70928486	1	158G	O'RING	O'RING
5	76022766	1	020R	FITTING	CONEXÃO
6	70930357	1	158G	O'RING	O'RING
7	75320820	1	155P	PUMP	BOMBA
8	70930724	1	158G	O'RING	O'RING
9	70928343	1	085G	ELBOW	COTOVELO
10	70925756	2	031F	CLAMP	ABRAÇADEIRA
11	78100098	1	020R	FITTING	CONEXÃO
12	14437985	1	158G	O'RING	O'RING
13	75321847	1	192T	HOSE ASSY	MANGUEIRA
14	75320858	1	285T	HOSE	MANGUEIRA
15	75321501	1	122G	SEAL	RETENTOR
16	70651322	1	120G	GASKET	JUNTA

BRAKE CONTROL PIPING AND PUMP
TUBULAÇÃO E BOMBA COMANDO DO FREIO

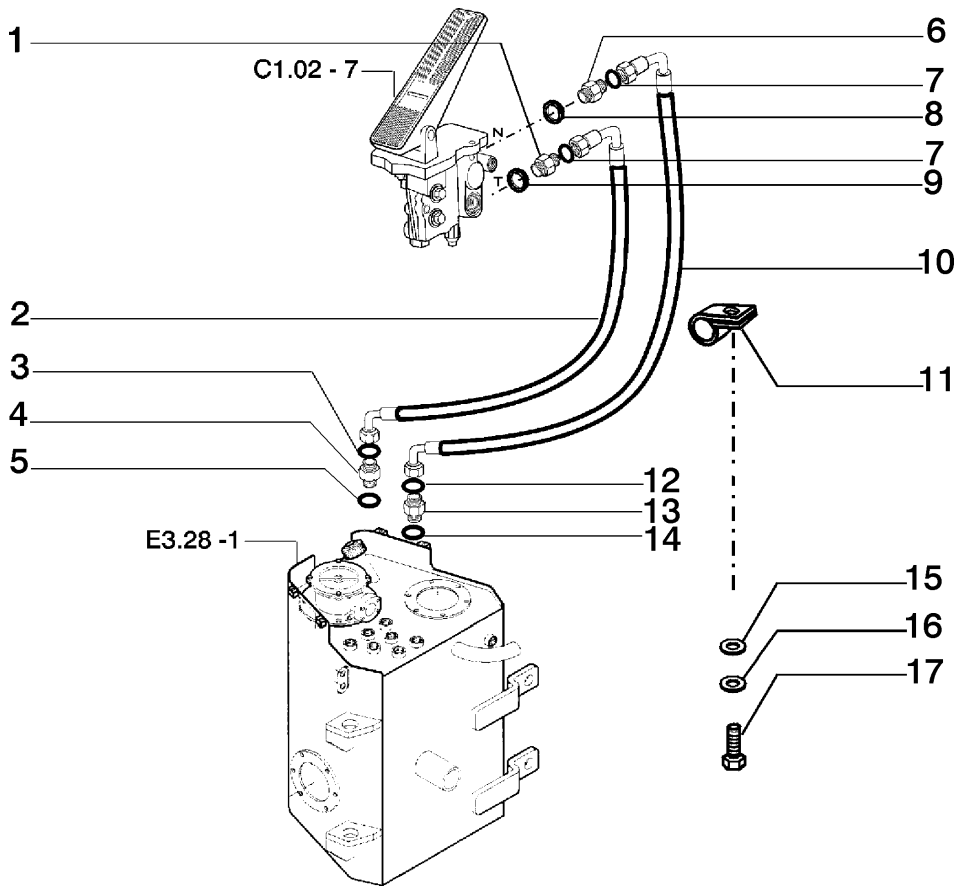

ITEM	PEÇA N°	QTDE.	COD.	DESCRIPTION	DESCRIÇÃO
1	78100097	1	020R	FITTING	CONEXÃO
2	75258128	1	192T	HOSE ASSY	MANGUEIRA
3	70923843	1	158G	O'RING	O'RING
4	75236793	1	020R	FITTING	CONEXÃO
5	70935175	1	158G	O'RING	O'RING
6	78100098	1	020R	FITTING	CONEXÃO
7	14437985	2	158G	O'RING	O'RING
8	75321501	1	122G	SEAL	RETENTOR
9	75255692	1	122G	SEAL	RETENTOR
10	75284751	1	192T	HOSE ASSY	MANGUEIRA
11	70928439	1	031F	CLAMP	ABRAÇADEIRA
12	70930357	1	158G	O'RING	O'RING
13	76022766	1	020R	FITTING	CONEXÃO
14	70928486	1	158G	O'RING	O'RING
15	12646921	1	131R	WASHER	ARRUELA
16	10517073	1	170R	LOCKWASHER	ARRUELA PRESSÃO
17	11112131	1	040V	SCREW	PARAFUSO

BRAKE CONTROL PIPING
TUBULAÇÃO DE COMANDO DO FREIO

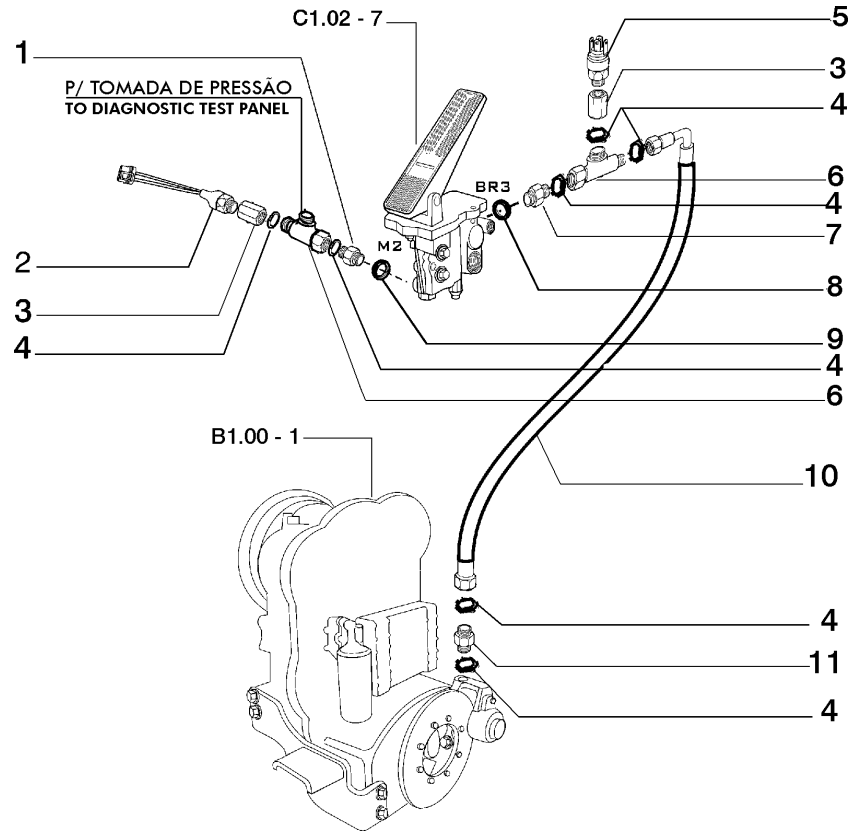

2 - TRANSMISSION OIL FILTER RESTRICTION SENSOR
SENSOR RESTRIÇÃO DO FILTRO ÓLEO DA TRANSMISSÃO
5 - PARKING BRAKE SWITCH
INTERRUPTOR DE FREIO ESTACIONAMENTO

ITEM	PEÇA N°	QTDE.	COD.	DESCRIPTION	DESCRIÇÃO
1	75284541	1	020R	FITTING	CONEXÃO
2	75284837	1	133S	SENSOR	SENSOR
3	75320586	2	020R	FITTING	CONEXÃO
4	70923952	7	158G	O'RING	O'RING
5	75284736	1	133S	SENSOR	SENSOR
6	75320668	2	020R	FITTING	CONEXÃO
7	75320695	1	020R	FITTING	CONEXÃO
8	75255692	1	122G	SEAL	RETENTOR
9	75255690	1	122G	SEAL	RETENTOR
10	75320450	1	192T	HOSE ASSY	MANGUEIRA
11	75320693	1	020R	FITTING	CONEXÃO

BRAKE CONTROL PIPING
TUBULAÇÃO DE COMANDO DO FREIO

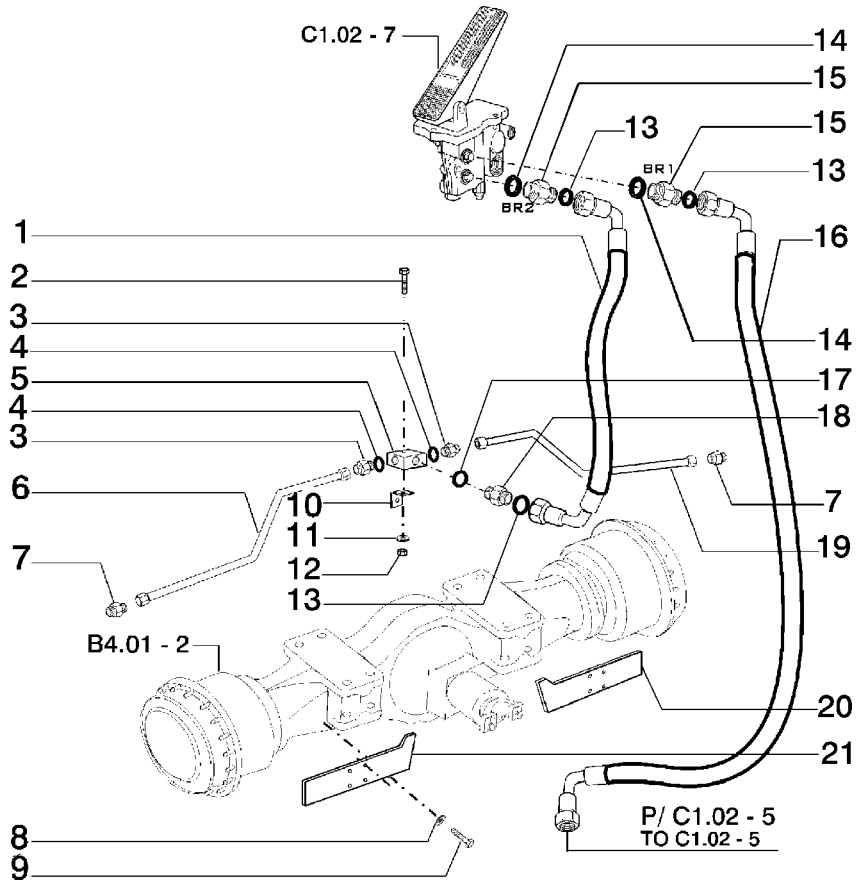

ITEM	PEÇA N°	QTDE.	COD.	DESCRIPTION	DESCRIÇÃO
1	75320321	1	192T	HOSE ASSY	MANGUEIRA
2	11307031	1	040V	SCREW	PARAFUSO
3	79066938	2	075B	CONNECTOR	CONECTOR
4	70923841	2	158G	O'RING	O'RING
5	75244490	1	074B	BLOCK	BLOCO
6	75258456	1	193T	TUBE	TUBO
7	79054330	2	020R	FITTING	CONEXÃO
8	12646821	8	131R	WASHER	ARRUELA
9	11106431	8	040V	SCREW	PARAFUSO
10	75240808	1	105P	PLATE	CHAPA
11	12638601	1	131R	WASHER	ARRUELA
12	12164721	1	010D	NUT	PORCA
13	70924048	3	158G	O'RING	O'RING
14	75255692	2	122G	SEAL	RETENTOR
15	75320694	2	020R	FITTING	CONEXÃO
16	75320448	1	192T	HOSE ASSY	MANGUEIRA
17	76021244	1	158G	O'RING	O'RING
18	76022370	1	020R	FITTING	CONEXÃO
19	75258455	1	193T	TUBE	TUBO
20	75284350	1	070R	GUARD	PROTEÇÃO
21	75321182	1	070R	GUARD	PROTEÇÃO

FRONT BRAKE CONTROLS PIPING
TUBULAÇÕES DE COMANDO DO FREIO DIANTEIRO

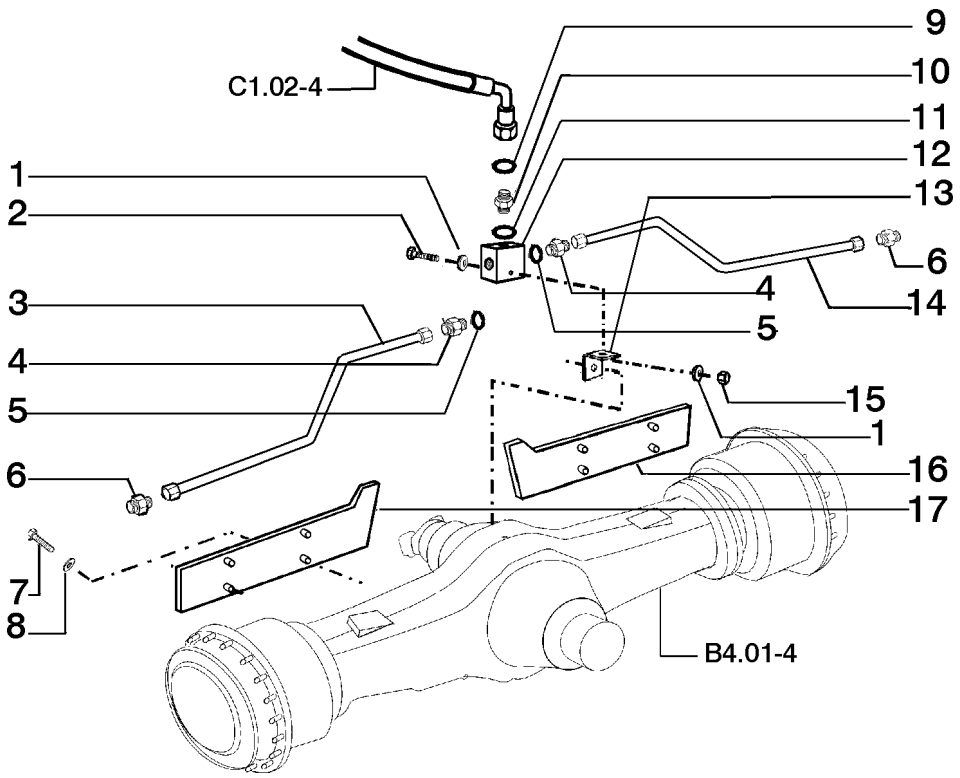

ITEM	PEÇA N°	QTDE.	COD.	DESCRIPTION	DESCRIÇÃO
1	12638601	2	131R	WASHER	ARRUELA
2	11307031	1	040V	SCREW	PARAFUSO
3	75321422	1	193T	TUBE	TUBO
4	79066938	2	075B	CONNECTOR	CONECTOR
5	70923841	2	158G	O'RING	O'RING
6	79054330	2	020R	FITTING	CONEXÃO
7	16043431	8	040V	SCREW	PARAFUSO
8	12646821	8	131R	WASHER	ARRUELA
9	70924048	1	158G	O'RING	O'RING
10	76022370	1	020R	FITTING	CONEXÃO
11	76021244	1	158G	O'RING	O'RING
12	75244490	1	074B	BLOCK	BLOCO
13	75240808	1	105P	PLATE	CHAPA
14	75256920	1	193T	TUBE	TUBO
15	12164721	1	010D	NUT	PORCA
16	75258459	1	070R	GUARD	PROTEÇÃO
17	75258458	1	070R	GUARD	PROTEÇÃO

REAR BRAKE CONTROLS PIPING
TUBULAÇÕES DE COMANDO DO FREIO TRASEIRO

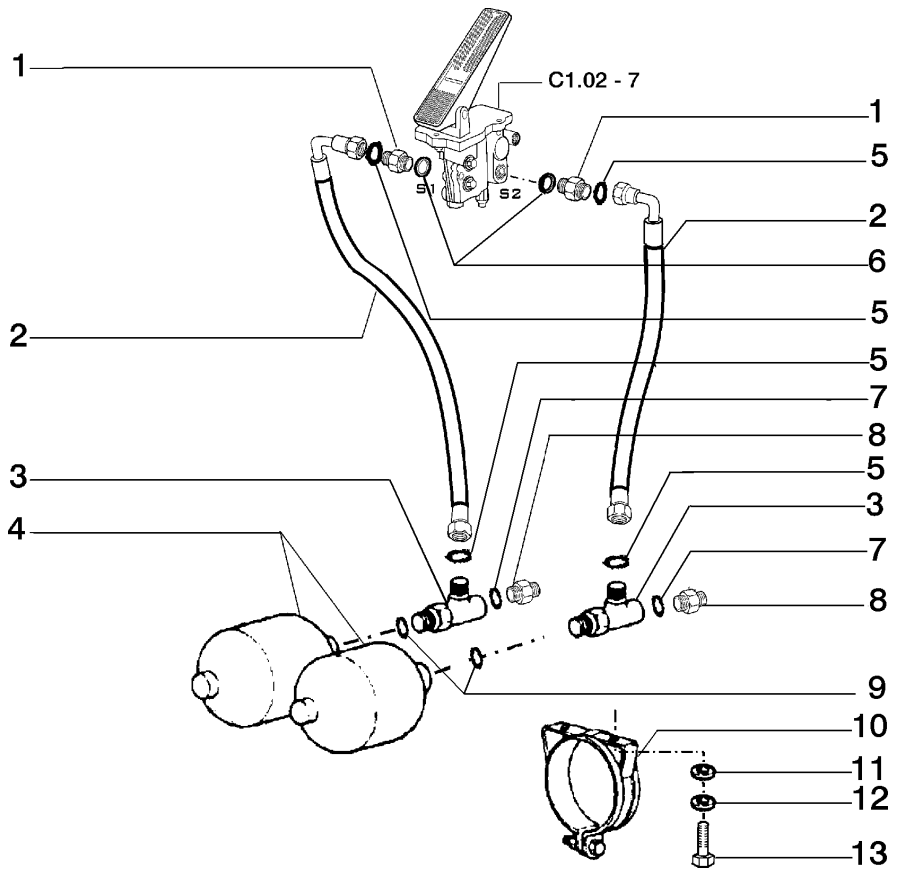

ITEM	PEÇA N°	QTDE.	COD.	DESCRIPTION	DESCRIÇÃO
1	78100098	2	020R	FITTING	CONEXÃO
2	75258132	2	192T	HOSE ASSY	MANGUEIRA
3	75239909	2	020R	FITTING	CONEXÃO
4	76028575	2	033A	HYDRAULIC ACCUM	ACUMULADOR HIDR
5	70930357	4	158G	O'RING	O'RING
6	75321501	2	122G	SEAL	RETENTOR
7	70923952	2	158G	O'RING	O'RING
8	75284262	2	020R	FITTING	CONEXÃO
9	14438085	2	158G	O'RING	O'RING
10	76028577	2	031F	CLAMP	ABRAÇADEIRA
11	12638601	4	131R	WASHER	ARRUELA
12	10516873	4	170R	LOCKWASHER	ARRUELA PRESSÃO
13	16043431	4	040V	SCREW	PARAFUSO

BRAKE CONTROLS PIPING
TUBULAÇÕES DE COMANDO DO FREIO

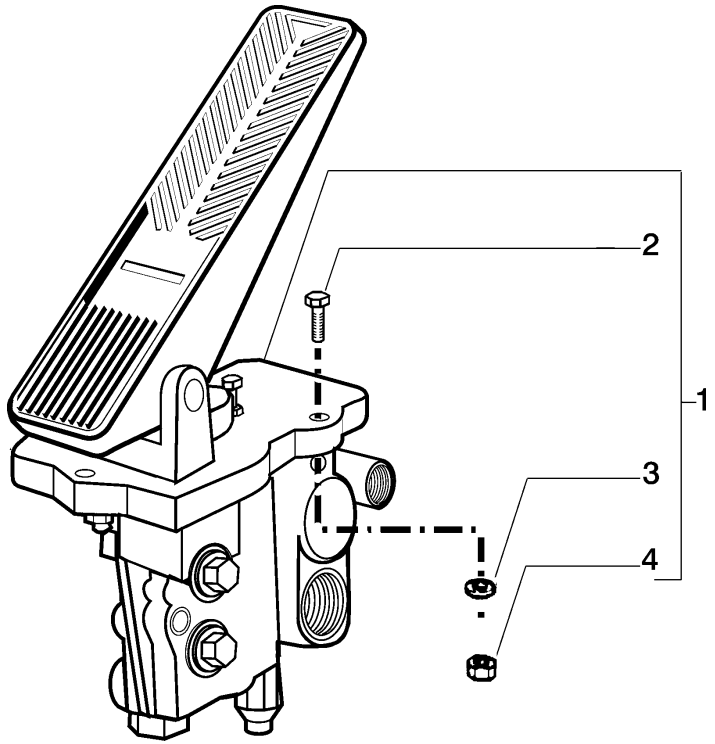

ITEM	PEÇA N°	QTDE.	COD.	DESCRIPTION	DESCRIÇÃO
1	75283578	1	002K	KIT	KIT
2	16043831	3	040V	SCREW	PARAFUSO
3	12642701	3	131R	WASHER	ARRUELA
4	16100821	3	010D	NUT	PORCA

BRAKE BOOSTER VALVE
VÁLVULA DE FREIO

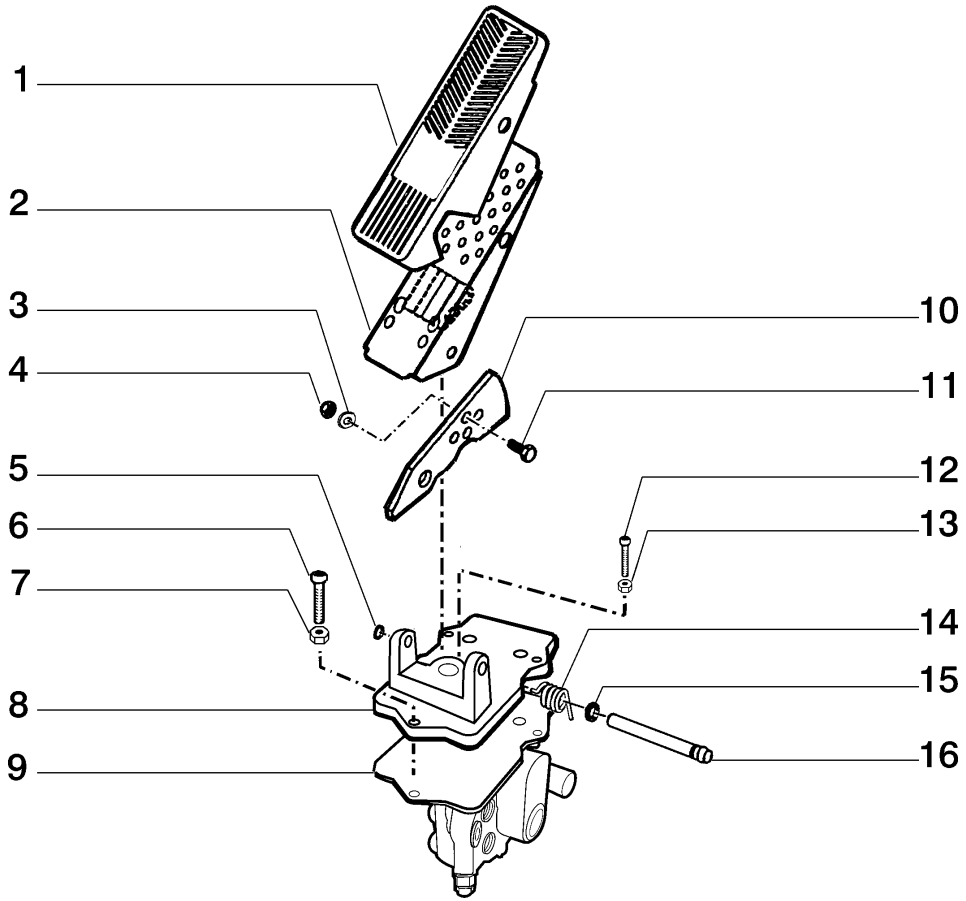

ITEM	PEÇA N°	QTDE.	COD.	DESCRIPTION	DESCRIÇÃO
1	383869A2	1	070R	GUARD	PROTEÇÃO
2	408944A1	1	060P	PEDAL	PEDAL
3	409035A1	1	131R	WASHER	ARRUELA
4	83210408	1	010D	NUT	PORCA
5	409038A1	1	187A	SNAP RING	ANEL ELÁSTICO
6	627-6025	1	040V	SCREW	PARAFUSO
7	829-1406	1	010D	NUT	PORCA
8	408942A1	1	300S	SUPPORT	SUPORTE
9	414084A1	1	010V	VALVE	VÁLVULA
10	408943A1	1	105P	PLATE	CHAPA
11	627-8020	1	040V	SCREW	PARAFUSO
12	408947A1	1	040V	SCREW	PARAFUSO
13	829-1408	1	010D	NUT	PORCA
14	408946A1	1	100M	SPRING	MOLA
15	409036A1	1	131R	WASHER	ARRUELA
16	408945A1	1	080P	PIN	PINO

BRAKE BOOSTER VALVE - 75283578
VÁVULA DE FREIO - 75283578

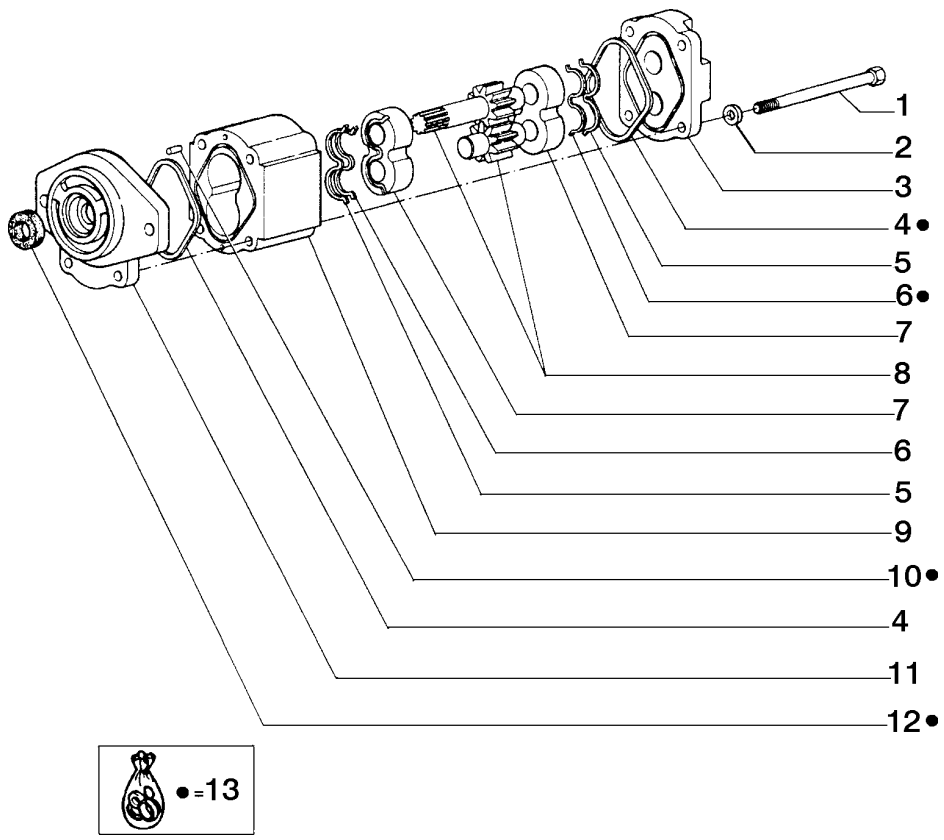

ITEM	PEÇA N°	QTDE.	COD.	DESCRIPTION	DESCRIÇÃO
1	71100163	4	040V	SCREW	PARAFUSO
2	75313737	4	131R	WASHER	ARRUELA
3	75313734	1	265C	COVER	TAMPA
4	75313740	2	122G	SEAL	RETENTOR
5	75313743	2	122G	SEAL	RETENTOR
6	75313742	2	122G	SEAL	RETENTOR
7	75313744	2	095B	BUSHING	BUCHA
8	71100162	1	002K	KIT GEAR	KIT ENGRENAGENS
9	71100161	1	035S	CASE	CARCAÇA
10	75313741	2	080P	PIN	PINO
11	75313733	1	265C	COVER	TAMPA
12	75313739	1	122G	SEAL	RETENTOR
13	71100160	1	002K	KIT	KIT

BRAKE OIL PUMP - 75320820
BOMBA DE ÓLEO DO FREIO - 75320820

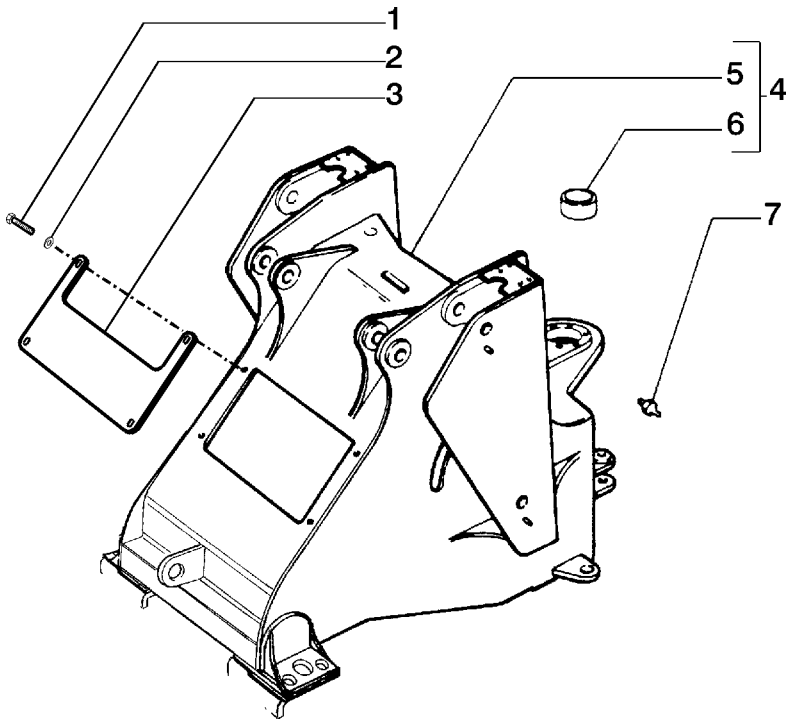

ITEM	PEÇA N°	QTDE.	COD.	DESCRIPTION	DESCRIÇÃO
1	16043631	4	040V	SCREW	PARAFUSO
2	12645031	4	131R	WASHER	ARRUELA
3	75265523	1	265C	COVER	TAMPA
4	75253915	1	286T	FRONT MAIN FRAM	CHASSI DIANTEIR
5	75265521	1	286T	FRONT MAIN FRAM	CHASSI DIANTEIR
6	75216635	1	018T	CUTTING EDGE	FACA
7	70914465	1	060I	GREASE FITTING	PINO GRAXEIRO

FRONT FRAME
CHASSI DIANTEIRO

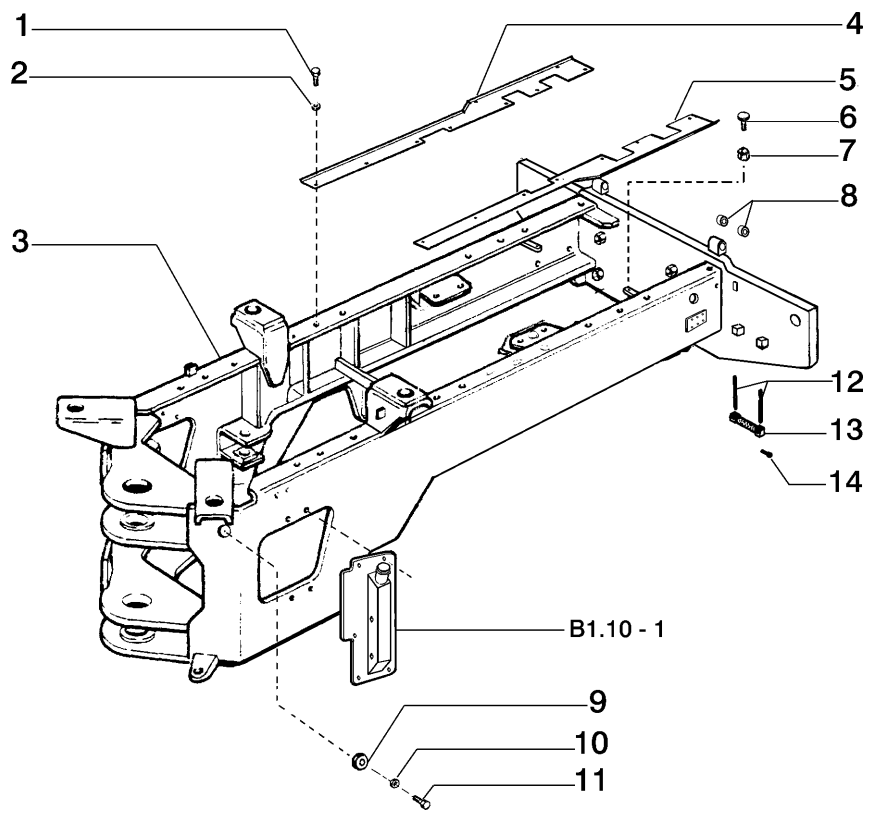

ITEM	PEÇA N°	QTDE.	COD.	DESCRIPTION	DESCRIÇÃO
1	10902631	14	040V	SCREW	PARAFUSO
2	13577921	14	131R	WASHER	ARRUELA
3	75265526	1	287T	REAR MAIN FRAME	CHASSI TRASEIRO
4	75265529	1	105P	PLATE	CHAPA
5	75265533	1	105P	PLATE	CHAPA
6	75321826	2	345C	CUSHION	COXIM
7	10791021	2	010D	NUT	PORCA
8	75320531	4	095B	BUSHING	BUCHA
9	75284474	2	080A	STOP	BATENTE
10	12648521	2	131R	WASHER	ARRUELA
11	14422231	2	040V	SCREW	PARAFUSO
12	73125933	4	105F	ROPE	CABO
13	75265538	2	022S	LADDER	ESCADA
14	11112131	8	040V	SCREW	PARAFUSO

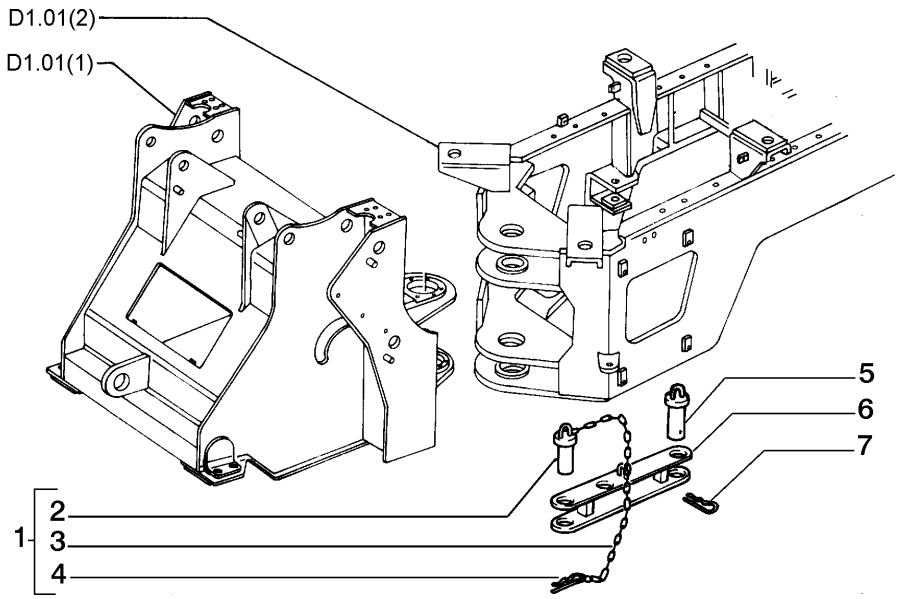

ITEM	PEÇA N°	QTDE.	COD.	DESCRIPTION	DESCRIÇÃO
1	79101488	1	080P	PIN	PINO
2	79101489	1	080P	PIN	PINO
3	79086220	1	095C	CHAIN	CORRENTE
4	8287007	1	270C	COTTER PIN	CONTRA PINO
5	76016561	1	080P	PIN	PINO
6	75265684	1	151B	BAR	BARRA
7	14601770	1	270C	COTTER PIN	CONTRA PINOv

ARTICULATION LOCKING
TRAVAMENTO DA ARTICULAÇÃO

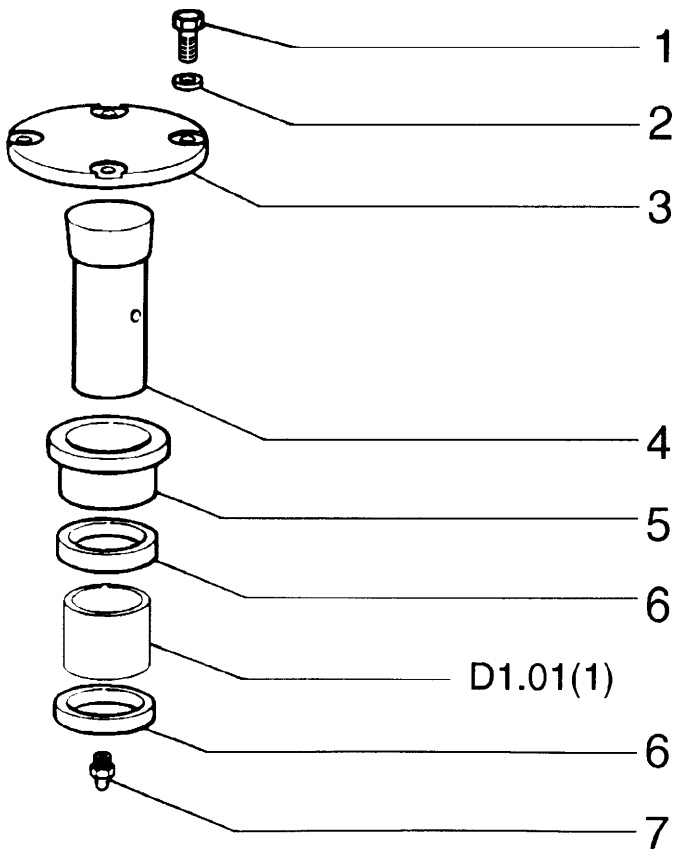

ITEM	PEÇA N°	QTDE.	COD.	DESCRIPTION	DESCRIÇÃO
1	11255931	4	040V	SCREW	PARAFUSO
2	10517173	4	170R	LOCKWASHER	ARRUELA PRESSÃO
3	75235320	1	265C	COVER	TAMPA
4	75216674	1	080P	PIN	PINO
5	75216676	2	095B	BUSHING	BUCHA
6	75216677	2	122G	SEAL	RETENTOR
7	70914465	2	060I	GREASE FITTING	PINO GRAXEIRO

FRAME ARTICULATION
ARTICULAÇÃO DO CHASSI

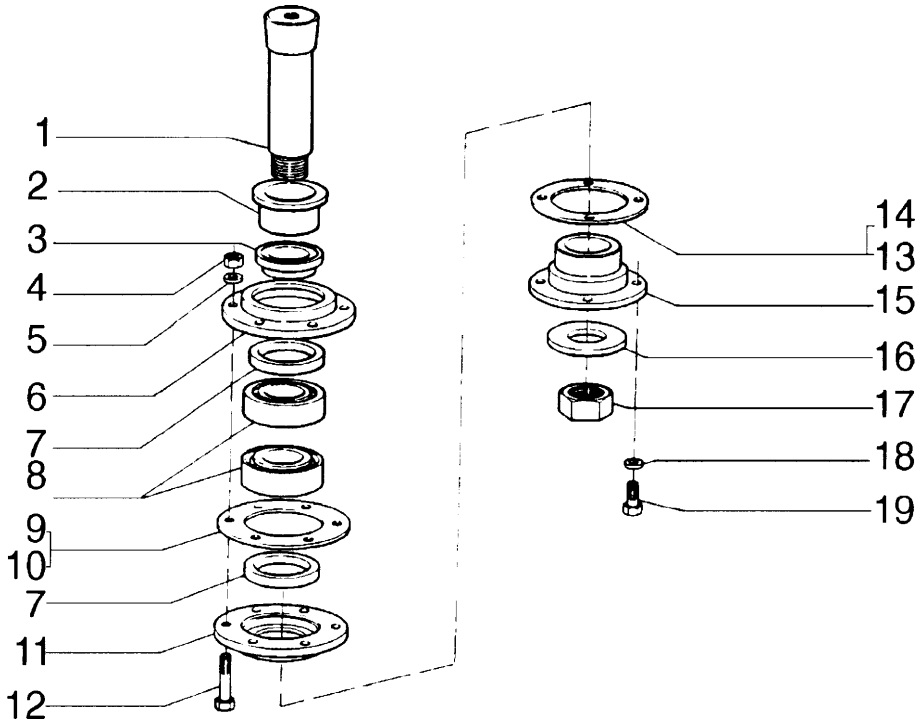

ITEM	PEÇA N°	QTDE.	COD.	DESCRIPTION	DESCRIÇÃO
1	75244564	1	080P	PIN	PINO
2	75216668	1	095B	BUSHING	BUCHA
3	75216670	1	070F	FLANGE	FLANGE
4	12164121	6	010D	NUT	PORCA
5	10517279	6	170R	LOCKWASHER	ARRUELA PRESSÃO
6	75216666	1	265C	COVER	TAMPA
7	75216667	2	122G	SEAL	RETENTOR
8	75216664	2	341C	BEARING	ROLAMENTO
9	75212861	*	075D	SPACER	ESPAÇADOR
10	75221871	*	075D	SPACER	ESPAÇADOR
11	75216665	1	265C	COVER	TAMPA
12	15981630	6	040V	SCREW	PARAFUSO
13	75212867	*	075D	SPACER	ESPAÇADOR
14	75212860	*	075D	SPACER	ESPAÇADOR
15	75216671	1	070F	FLANGE	FLANGE
16	75216672	1	131R	WASHER	ARRUELA
17	8292259	1	010D	NUT	PORCA
18	10517173	4	170R	LOCKWASHER	ARRUELA PRESSÃO
19	11255931	4	040V	SCREW	PARAFUSO

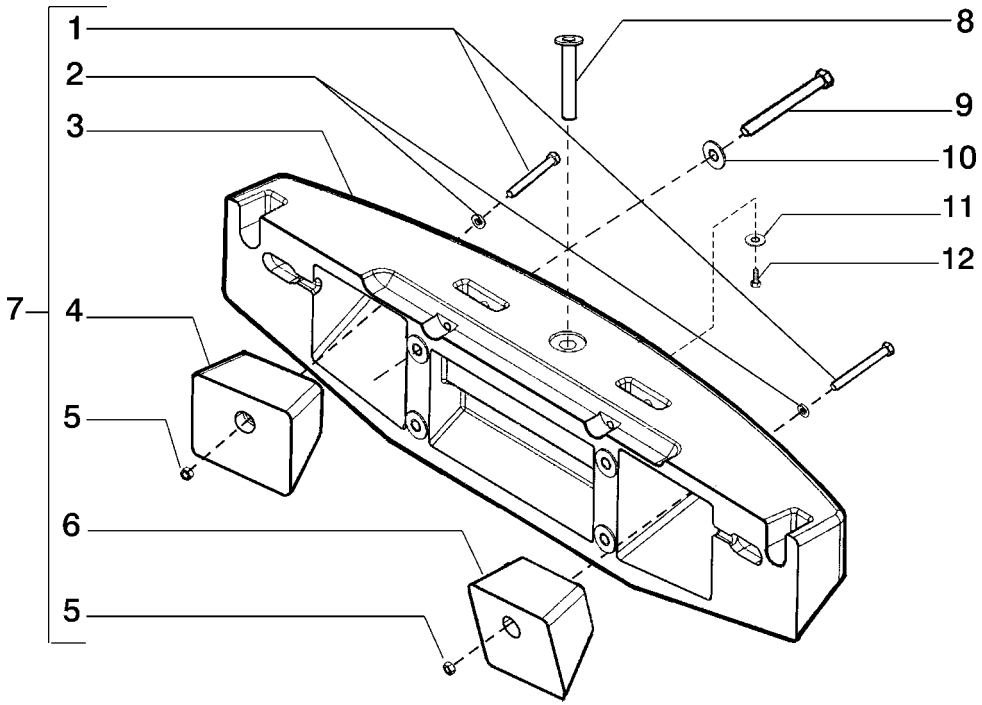

ITEM	PEÇA N°	QTDE.	COD.	DESCRIPTION	DESCRIÇÃO
1	15991131	2	040V	SCREW	PARAFUSO
2	76021649	2	131R	WASHER	ARRUELA
3	75265742	1	0221	REAR COUNTERWEI	CONTRAPESO TRAS.
4	75284493	1	0218	ADDITIONAL COUN	CONTRA PESO SUP
5	12575127	2	010D	NUT	PORCA
6	75284494	1	0218	ADDITIONAL COUN	CONTRA PESO SUP
7	75284495	1	002K	KIT	KIT
8	75322082	1	080P	PIN	PINO
9	15999431	4	040V	SCREW	PARAFUSO
10	79005245	4	131R	WASHER	ARRUELA
11	10730501	1	131R	WASHER	ARRUELA
12	11106031	1	040V	SCREW	PARAFUSO

REAR COUNTERWEIGHT
CONTRAPESO TRASEIRO

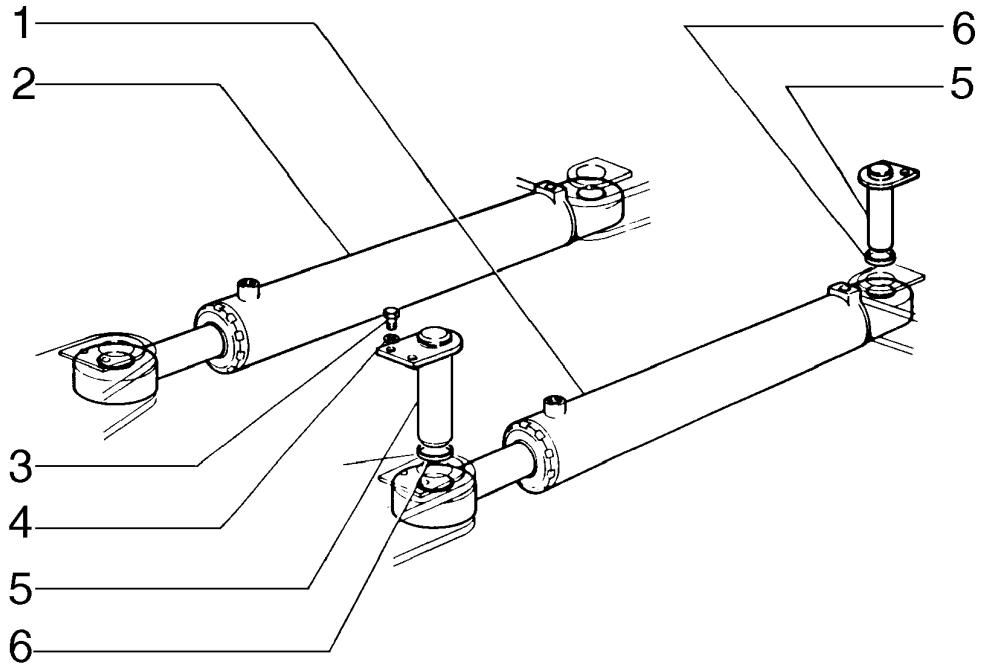

ITEM	PEÇA N°	QTDE.	COD.	DESCRIPTION	DESCRIÇÃO
1	75265506	1	164C	CYLINDER	CILINDRO
2	75265510	1	164C	CYLINDER	CILINDRO
3	11112831	8	040V	SCREW	PARAFUSO
4	10517071	8	170R	LOCKWASHER	ARRUELA PRESSÃO
5	75236388	4	080P	PIN	PINO
6	73042705	8	075D	SPACER	ESPAÇADOR

STEERING CYLINDER
CILINDRO DA DIREÇÃO

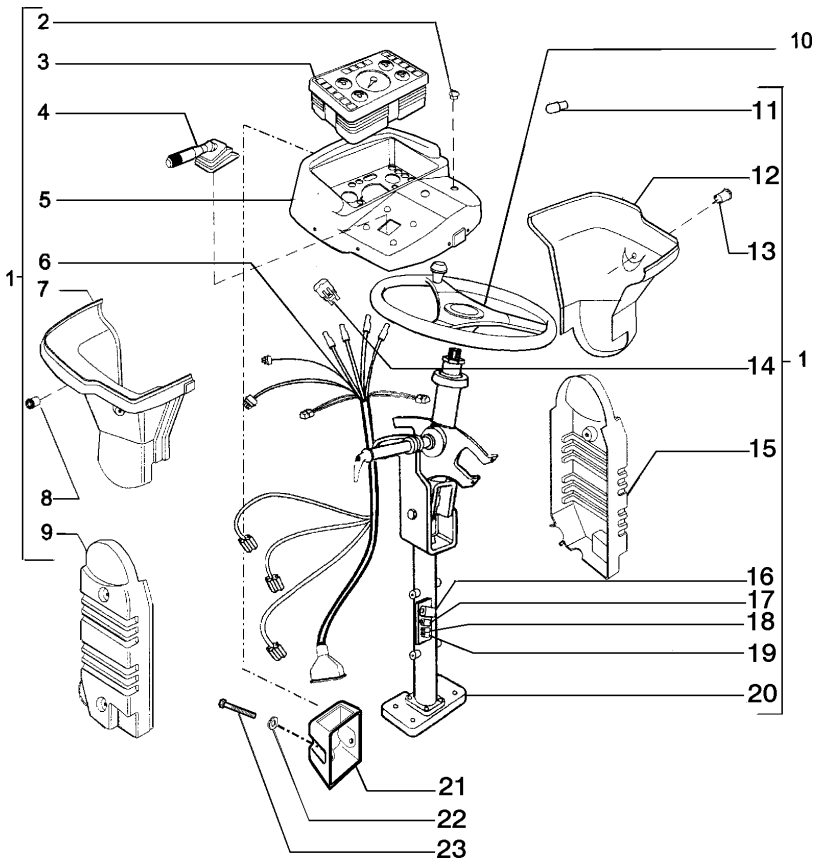

ITEM	PEÇA N°	QTDE.	COD.	DESCRIPTION	DESCRIÇÃO
1	75261490	1	103P	STEERING COLUMN	COLUNA DIREÇÃO
2	75313126	1	075I	SWITCH	INTERRUPTOR
3	71101346	1	141P	INSTRUM. PANEL	PAINEL INSTRUM.
4	75313144	1	045L	LEVER	ALAVANCA
5	75313145	1	300S	SUPPORT	SUPORTE
6	75313146	1	111C	HARNESS	CABO ELÉTRICO
7	75313147	1	116R	COVERING	REVESTIMENTO
8	75313148	1	288T	PROJECTOR	ALARME ACUSTICO
9	75313149	1	116R	COVERING	REVESTIMENTO
10	75321665	1	050V	STEERING WHEEL	VOLANTE
11	14143890	19	030L	LAMP	LÂMPADA
12	75313151	1	116R	COVERING	REVESTIMENTO
13	75313152	1	005A	CIGARETTE LIGHT	ACENDED.CIGARRO
14	75313706	3	053D	DIODE	DIODO
15	75313153	1	116R	COVERING	REVESTIMENTO
16	75313705	1	002K	KIT	KIT
17	75313707	1	085T	RELAY	RELE
18	75313704	1	150T	TIMER	TIMER
19	75313708	1	085T	RELAY	RELE
20	75313154	1	103P	STEERING COLUMN	COLUNA DIREÇÃO
21	75321672	1	300S	SUPPORT	SUPORTE
22	10519421	2	131R	WASHER	ARRUELA
23	13313217	2	040V	SCREW	PARAFUSO

STEERING COLUMN
COLUNA DE DIREÇÃO

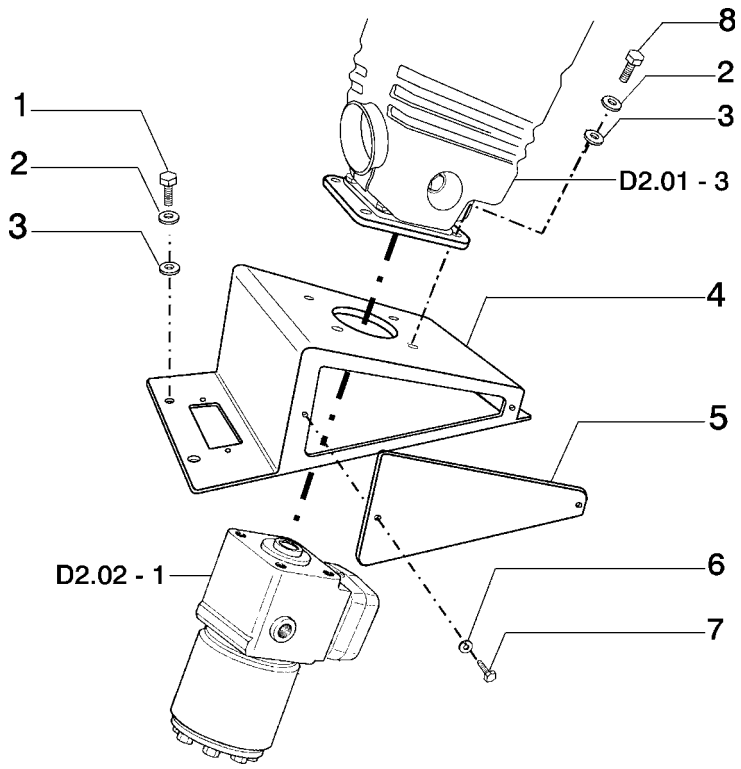

ITEM	PEÇA N°	QTDE.	COD.	DESCRIPTION	DESCRIÇÃO
1	11106231	8	040V	SCREW	PARAFUSO
2	10615479	12	131R	WASHER	ARRUELA
3	12646821	12	131R	WASHER	ARRUELA
4	75265566	1	300S	SUPPORT	SUPORTE
5	75265657	2	265C	COVER	TAMPA
6	10615479	4	131R	WASHER	ARRUELA
7	10902221	4	040V	SCREW	PARAFUSO
8	14420131	4	040V	SCREW	PARAFUSO

STEERING COLUMN SUPPORT
SUPORTE DA COLUNA DE DIREÇÃO

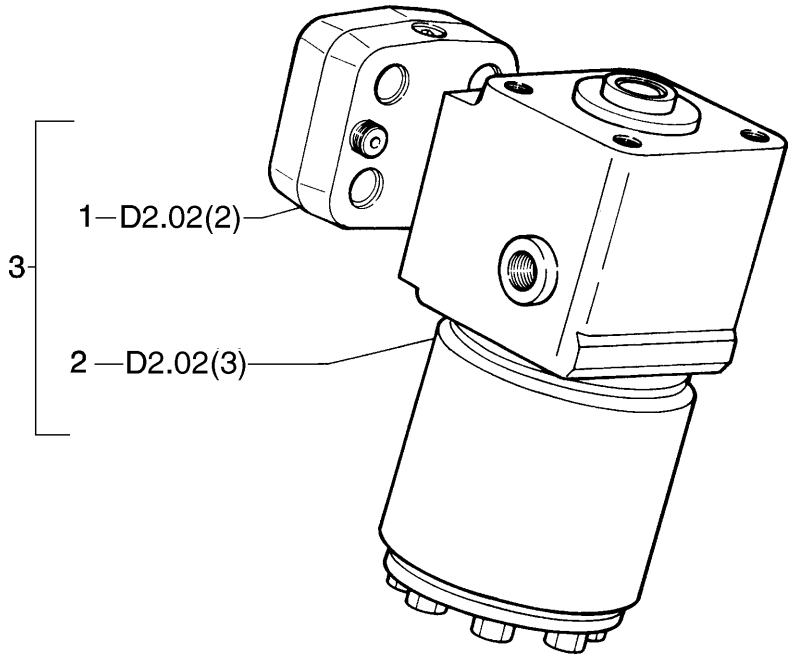

ITEM	PEÇA N°	QTDE.	COD.	DESCRIPTION	DESCRIÇÃO
1	76032524	1	010V	VALVE	VÁLVULA
2	76032528	1	010I	HYDRAULIC DRIVE	DIREÇÃO HIDR.
3	76032527	1	010I	HYDRAULIC DRIVE	DIREÇÃO HIDR.

ORBITROL VALVE
VÁVULA HIDROSTÁTICA DE DIREÇÃO

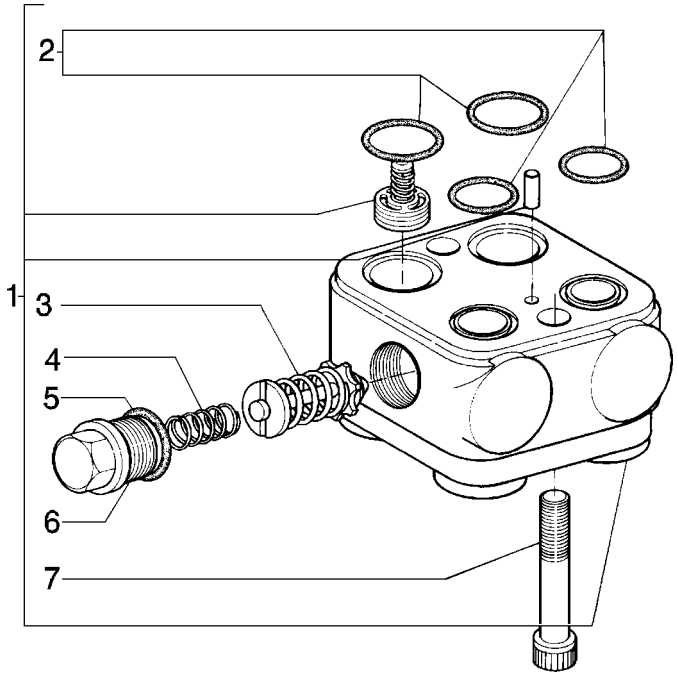

ITEM	PEÇA N°	QTDE.	COD.	DESCRIPTION	DESCRIÇÃO
1	76032524	1	010V	VALVE	VÁLVULA
2	76033599	1	002K	KIT	KIT
3	76033601	2	010V	VALVE	VÁLVULA
4	76033602	2	010V	VALVE	VÁLVULA
5	76033603	2	158G	O'RING	O'RING
6	76033604	2	050T	PLUG	BUJÃO
7	76033600	2	040V	SCREW	PARAFUSO

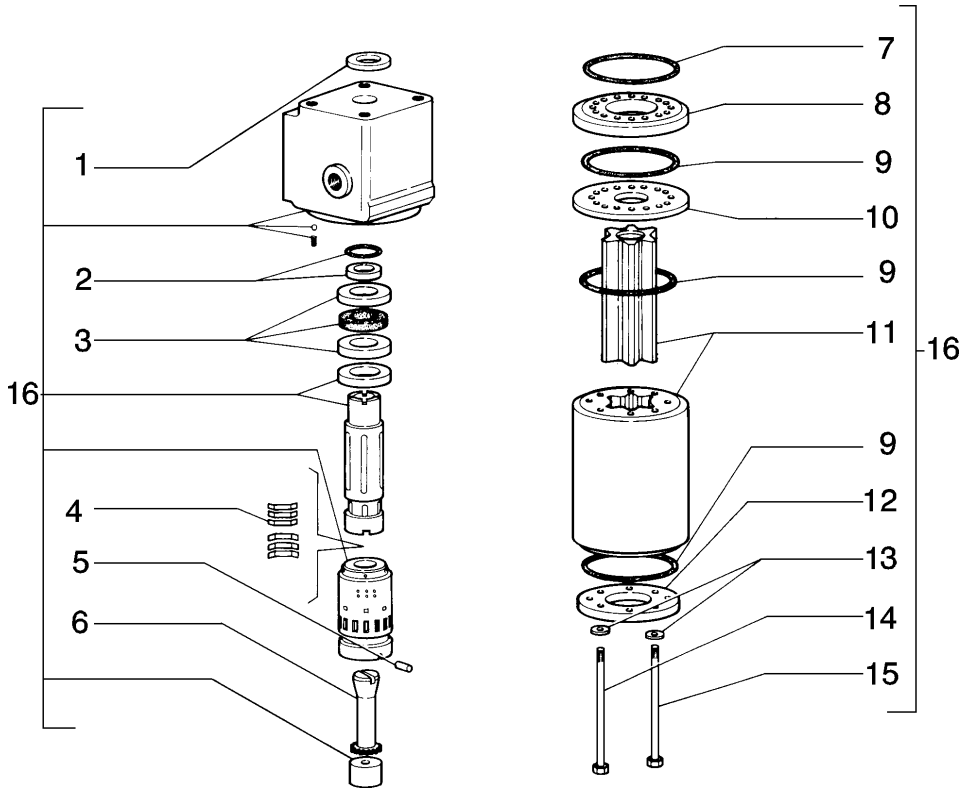

ITEM	PEÇA N°	QTDE.	COD.	DESCRIPTION	DESCRIÇÃO
1	79054745	1	045A	RING	ANEL
2	79104722	1	158G	O'RING	O'RING
3	71314915	1	002K	KIT	KIT
4	76034918	1	100M	SPRING	MOLA
5	45483428	1	200S	PIN	PINO
6	76033596	1	016A	SHAFT	EIXO
7	79054750	1	158G	O'RING	O'RING
8	79104724	1	105P	PLATE	CHAPA
9	14455880	3	158G	O'RING	O'RING
10	76033597	1	060D	DISC	DISCO
11	76033872	1	060G	IMPELLER	ROTOR
12	45483434	1	265C	COVER	TAMPA
13	12642779	7	131R	WASHER	ARRUELA
14	79106813	1	040V	SCREW	PARAFUSO
15	16046031	6	040V	SCREW	PARAFUSO
16	76032528	1	010I	HYDRAULIC DRIVE	DIREÇÃO HIDR.

POWER STEERING - ORBITROL
SISTEM DE DIREÇÃO - UNIDADE HIDROSTÁTICA

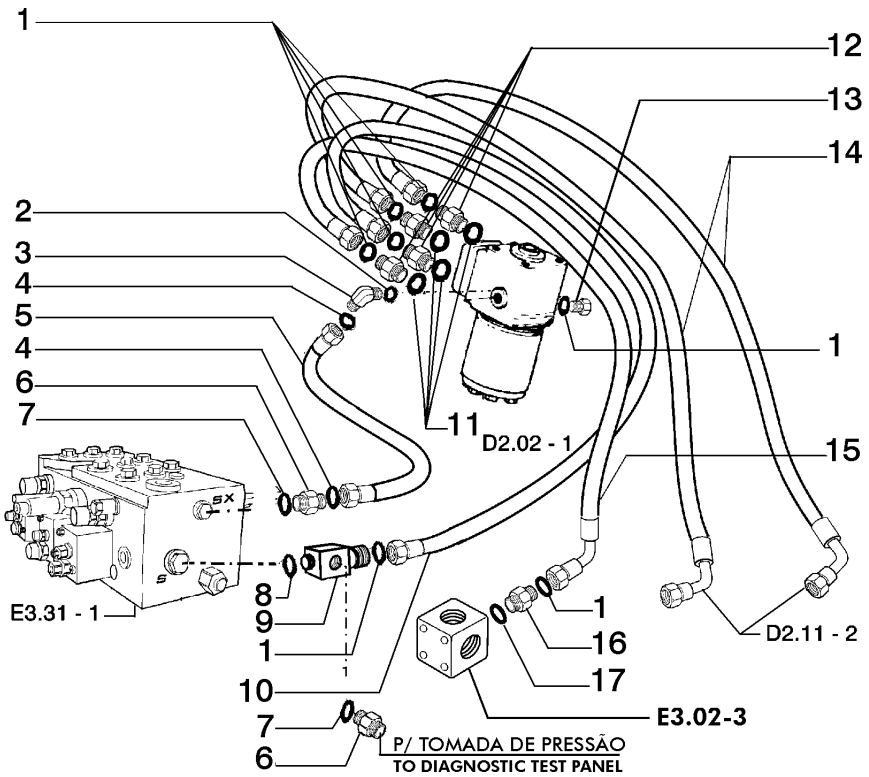

ITEM	PEÇA N°	QTDE.	COD.	DESCRIPTION	DESCRIÇÃO
1	70930357	6	158G	O'RING	O'RING
2	14437685	2	158G	O'RING	O'RING
3	75321684	1	085G	ELBOW	COTOVELO
4	70923952	2	158G	O'RING	O'RING
5	75258140	1	192T	HOSE ASSY	MANGUEIRA
6	75284262	2	020R	FITTING	CONEXÃO
7	14437785	1	158G	O'RING	O'RING
8	14438085	1	158G	O'RING	O'RING
9	75321859	1	020R	FITTING	CONEXÃO
10	75258138	1	192T	HOSE ASSY	MANGUEIRA
11	14437985	5	158G	O'RING	O'RING
12	79094094	4	020R	FITTING	CONEXÃO
13	75321671	1	050T	PLUG	BUJÃO
14	75258164	2	192T	HOSE ASSY	MANGUEIRA
15	75320824	1	192T	HOSE ASSY	MANGUEIRA
16	75236507	1	020R	FITTING	CONEXÃO
17	70935175	1	158G	O'RING	O'RING

STEERING HYDRAULIC SYSTEM
SISTEMA HIDRÁULICO DA DIREÇÃO

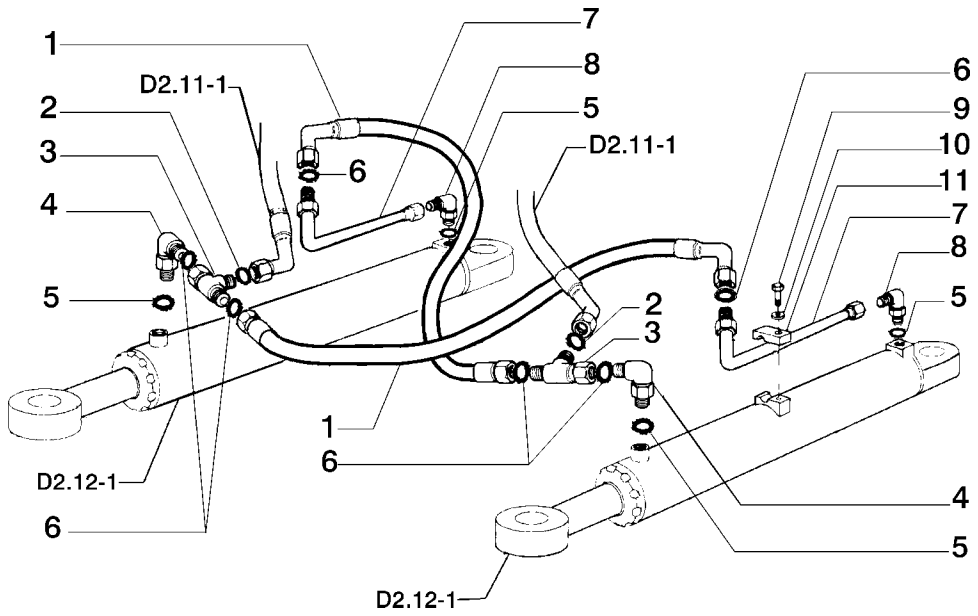

ITEM	PEÇA N°	QTDE.	COD.	DESCRIPTION	DESCRIÇÃO
1	75258137	2	192T	HOSE ASSY	MANGUEIRA
2	70930357	2	158G	O'RING	O'RING
3	78100053	2	020R	FITTING	CONEXÃO
4	75258702	2	020R	FITTING	CONEXÃO
5	81832258	4	158G	O'RING	O'RING
6	70930357	6	158G	O'RING	O'RING
7	75252091	2	193T	TUBE	TUBO
8	70921350	2	020R	FITTING	CONEXÃO
9	16043931	2	040V	SCREW	PARAFUSO
10	10615679	2	131R	WASHER	ARRUELA
11	75235866	2	131F	FIRE SLEEVE	FIRE SLEEVE

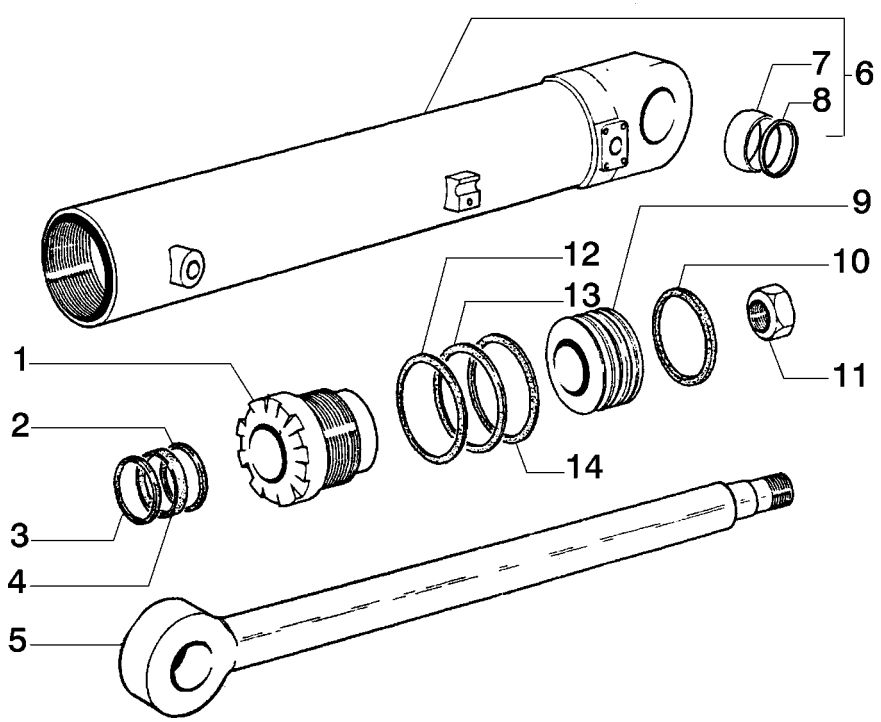

ITEM	PEÇA N°	QTDE.	COD.	DESCRIPTION	DESCRIÇÃO
1	75313193	1	132F	HEAD	FUNDO DIANTEIRO
2	75313181	1	045A	RING	ANEL
3	75313178	1	050A	OILSCRAPER RING	ANEL RASPADOR
4	75313179	1	122G	SEAL	RETENTOR
5	75313176	1	274S	ROD	HASTE
6	75313199	1	035C	CYLINDER LINER RH	CAMISA CILIN DIR
6	75313200	1	035C	CYLINDER LINER LH	CAMISA CILIN ESQ
7	75313189	2	070G	BALL JOINT	JUNTA ESFÉRICA
8	75313188	4	187A	SNAP RING	ANEL ELÁSTICO
9	75313198	1	235S	PISTON	ÊMBOLO
10	75313197	1	055A	SEAL RING	ANEL DE VEDAÇÃO
11	75313187	1	010D	NUT	PORCA
12	75313194	1	158G	O'RING	O'RING
13	75313195	1	045A	RING	ANEL
14	75313196	1	158G	O'RING	O'RING
15	75313890	1	002K	KIT	KIT

STEERING CYLINDER - RH 75265510/LH 75265506
CILINDRO DA DIREÇÃO - DIR 75265510/ESQ 75265506

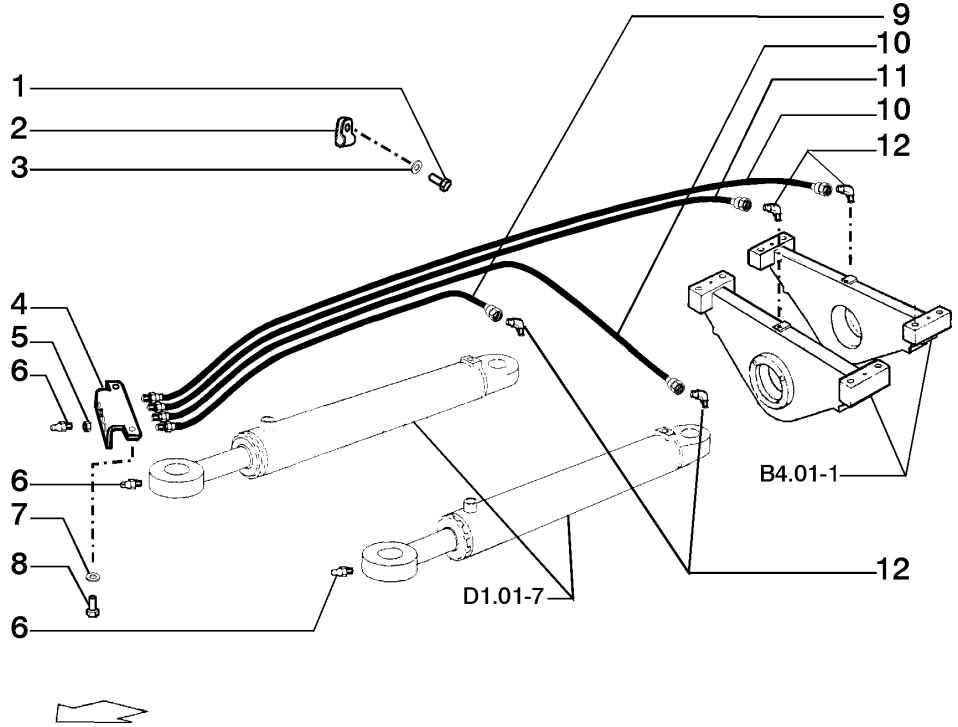

ITEM	PEÇA N°	QTDE.	COD.	DESCRIPTION	DESCRIÇÃO
1	10979231	2	040V	SCREW	PARAFUSO
2	70927264	2	031F	CLAMP	ABRAÇADEIRA
3	14496621	2	131R	WASHER	ARRUELA
4	75265681	1	300S	SUPPORT	SUPORTE
5	10791321	4	010D	NUT	PORCA
6	70914465	6	060I	GREASE FITTING	PINO GRAXEIRO
7	14496531	2	131R	WASHER	ARRUELA
8	16043231	2	040V	SCREW	PARAFUSO
9	75321907	1	192T	HOSE ASSY	MANGUEIRA
10	79092283	2	192T	HOSE ASSY	MANGUEIRA
11	79092282	1	192T	HOSE ASSY	MANGUEIRA
12	79067014	4	020R	FITTING	CONEXÃO

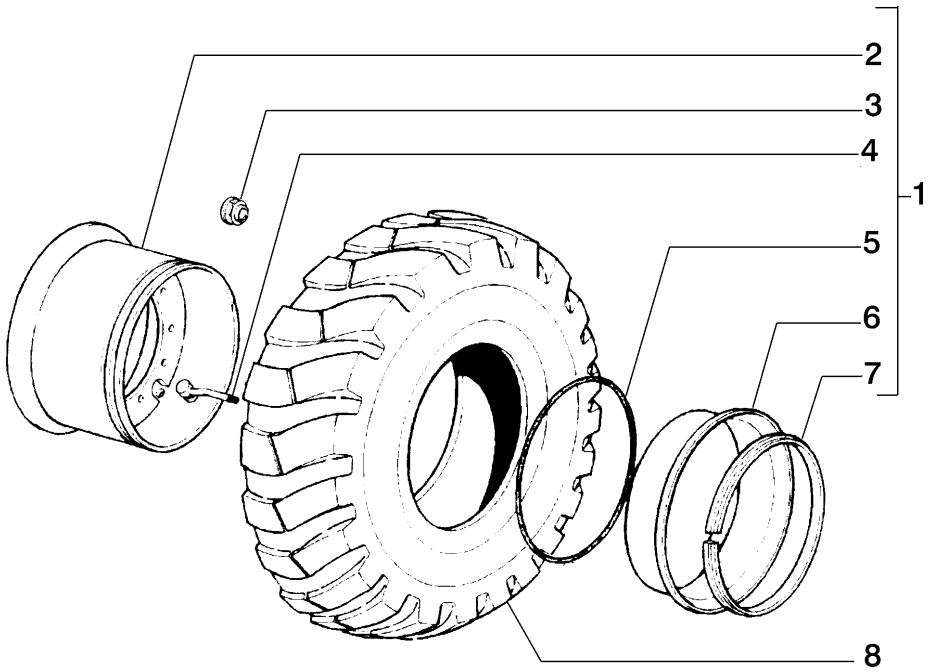

ITEM	PEÇA N°	QTDE.	COD.	DESCRIPTION	DESCRIÇÃO
1	75266108	1	002K	KIT	KIT
2	75312625	1	135C	RIM	ARO
3	75253118	12	010D	NUT	PORCA
4	75251363	1	010V	VALVE	VÁLVULA
5	75312629	1	158G	O'RING	O'RING
6	75312626	1	070F	FLANGE	FLANGE
7	75312627	1	045A	RING	ANEL
8	75235206	1	3211	TIRES 20.5X25	PNEUS 20.5X25

WHEELS AND TIRES - 20.5 x 25 12L L3 - 75320673
AROS E PNEUS - 20.5 x 25 12L L3 - 75320673

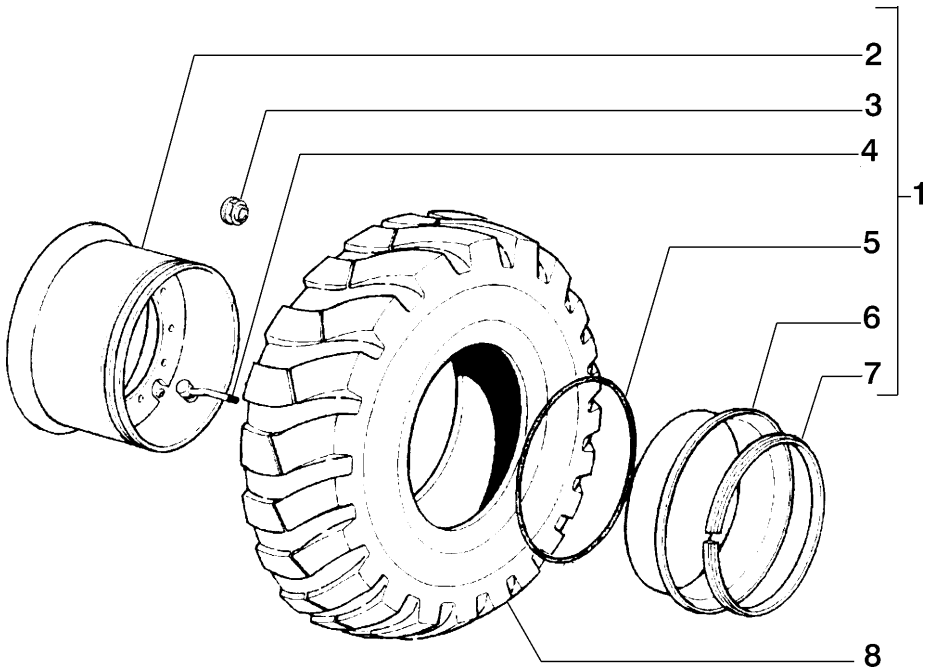

ITEM	PEÇA N°	QTDE.	COD.	DESCRIPTION	DESCRIÇÃO
1	75266110	1	002K	KIT	KIT
2	71100157	1	135C	RIM	ARO
3	75253118	12	010D	NUT	PORCA
4	75251363	1	010V	VALVE	VÁLVULA
5	75235213	1	158G	O'RING	O'RING
6	71100158	1	070F	FLANGE	FLANGE
7	71100159	1	045A	RING	ANEL
8	75253943	1	3211	TIRES 20.5X25	PNEUS 20.5X25

WHEELS AND TIRES - 20.5 x 25 16L L5 - 75320751 - OPTIONAL
AROS E PNEUS - 20.5 x 25 16L L5 - 75320673 - OPCIONAL

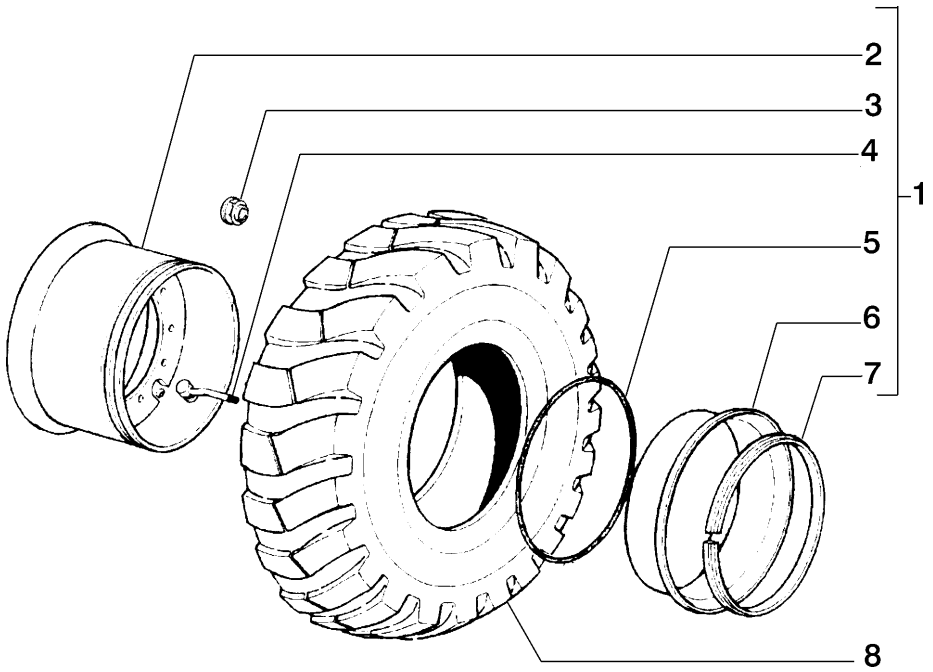

ITEM	PEÇA N°	QTDE.	COD.	DESCRIPTION	DESCRIÇÃO
1	75266110	1	002K	KIT	KIT
2	71100157	1	135C	RIM	ARO
3	75253118	12	010D	NUT	PORCA
4	75251363	1	010V	VALVE	VÁLVULA
5	75235213	1	158G	O'RING	O'RING
6	71100158	1	070F	FLANGE	FLANGE
7	71100159	1	045A	RING	ANEL
8	75237933	1	3211	TIRES 20.5X25	PNEUS 20.5X25

WHEELS AND TIRES - 20.5 x 25 16L L3 - 75323956 - OPTIONAL
AROS E PNEUS - 20.5 x 25 16L L3 - 75323956 - OPCIONAL

NEW HOLLAND

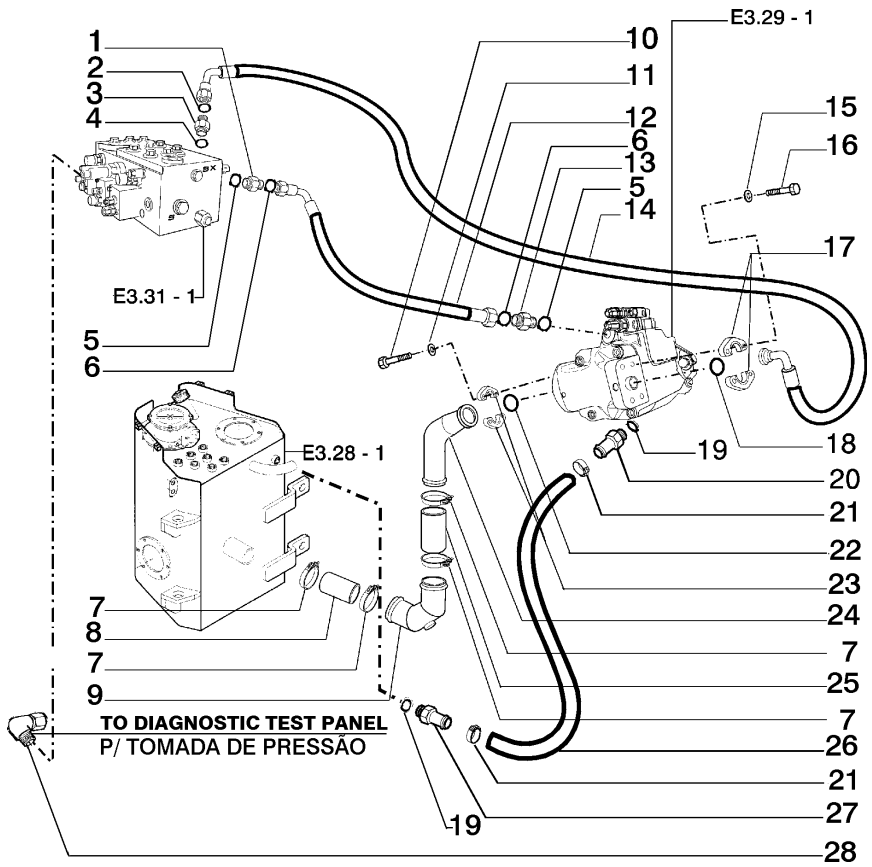

NEW HOLLAND W 160 E3.02 **QUADRO** 1 **PAG.** 1

ITEM	PEÇA N°	QTDE.	COD.	DESCRIPTION	DESCRIÇÃO
1	75284262	1	020R	FITTING	CONEXÃO
2	70931640	1	158G	O'RING	O'RING
3	78100096	1	020R	FITTING	CONEXÃO
4	14438185	1	158G	O'RING	O'RING
5	14437785	2	158G	O'RING	O'RING
6	70923952	2	158G	O'RING	O'RING
7	70922200	8	031F	CLAMP	ABRAÇADEIRA
8	75258166	1	285T	HOSE	MANGUEIRA
9	75320164	1	085G	ELBOW	COTOVELO
10	11112631	4	040V	SCREW	PARAFUSO
11	10517073	4	170R	LOCKWASHER	ARRUELA PRESSÃO
12	75258165	1	192T	HOSE ASSY	MANGUEIRA
13	75284541	1	020R	FITTING	CONEXÃO
14	75258139	1	192T	HOSE ASSY	MANGUEIRA
15	10517173	4	170R	LOCKWASHER	ARRUELA PRESSÃO
16	11115531	4	040V	SCREW	PARAFUSO
17	75253408	2	070F	FLANGE	FLANGE
18	70924192	1	158G	O'RING	O'RING
19	70928486	2	158G	O'RING	O'RING
20	75321694	1	020R	FITTING	CONEXÃO
21	70922660	2	031F	CLAMP	ABRAÇADEIRA
22	14464980	1	158G	O'RING	O'RING
23	70921599	2	070F	FLANGE	FLANGE
24	75321521	1	193T	TUBE	TUBO
25	75258167	1	285T	HOSE	MANGUEIRA
26	75321696	1	285T	HOSE	MANGUEIRA
27	75321695	1	020R	FITTING	CONEXÃO
28	700-378	1	085G	ELBOW	COTOVELO

HYDRAULIC SYSTEM
SISTEMA HIDRÁULICO

E3.02 | 1

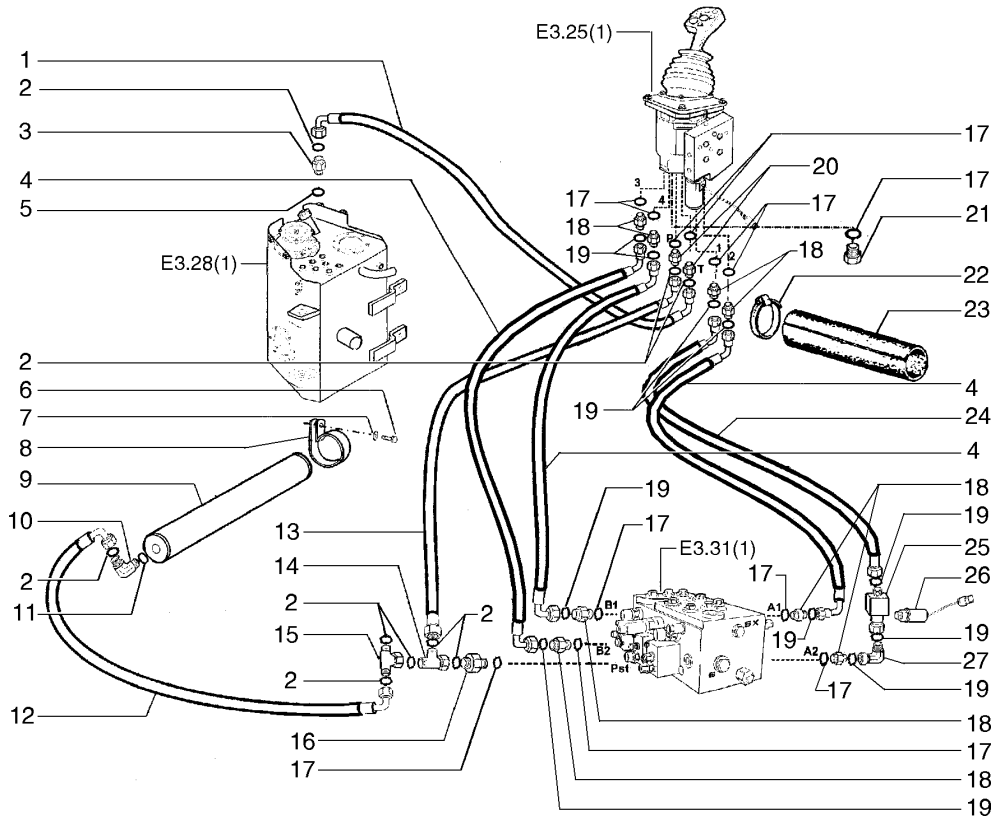

ITEM	PEÇA N°	QTDE.	COD.	DESCRIPTION	DESCRIÇÃO
1	75322531	1	192T	HOSE ASSY	MANGUEIRA
2	70924048	9	158G	O'RING	O'RING
3	76022819	1	020R	FITTING	CONEXÃO
4	75322529	3	192T	HOSE ASSY	MANGUEIRA
5	70928486	1	158G	O'RING	O'RING
6	11106231	2	040V	SCREW	PARAFUSO
7	12626231	2	131R	WASHER	ARRUELA
8	70927514	2	031F	CLAMP	ABRAÇADEIRA
9	378076A1	1	033A	HYDRAULIC ACCUM	ACUMULADOR HIDR
10	75258172	1	085G	ELBOW	COTOVELO
11	76021244	1	158G	O'RING	O'RING
12	75258175	1	192T	HOSE ASSY	MANGUEIRA
13	75322530	1	192T	HOSE ASSY	MANGUEIRA
14	75258173	1	020R	FITTING	CONEXÃO
15	75258174	1	020R	FITTING	CONEXÃO
16	391859A1	1	010V	VALVE	VÁLVULA
17	75255691	11	122G	SEAL	RETENTOR
18	75284262	8	020R	FITTING	CONEXÃO
19	70923952	10	158G	O'RING	O'RING
20	75258171	2	020R	FITTING	CONEXÃO
21	10118740	1	050T	PLUG	BUJÃO
22	12174590	3	031F	CLAMP	ABRAÇADEIRA
23	75242557	1	285T	HOSE	MANGUEIRA
24	75322532	1	192T	HOSE ASSY	MANGUEIRA
25	397547A1	1	001A	ADAPTER	ADAPTADOR
26	397600A1	1	075I	SWITCH	INTERRUPTOR
27	701-329	1	085G	ELBOW	COTOVELO

HYDRAULIC SYSTEM - JOYSTICK
SISTEMA HIDRÁULICO - JOYSTICK

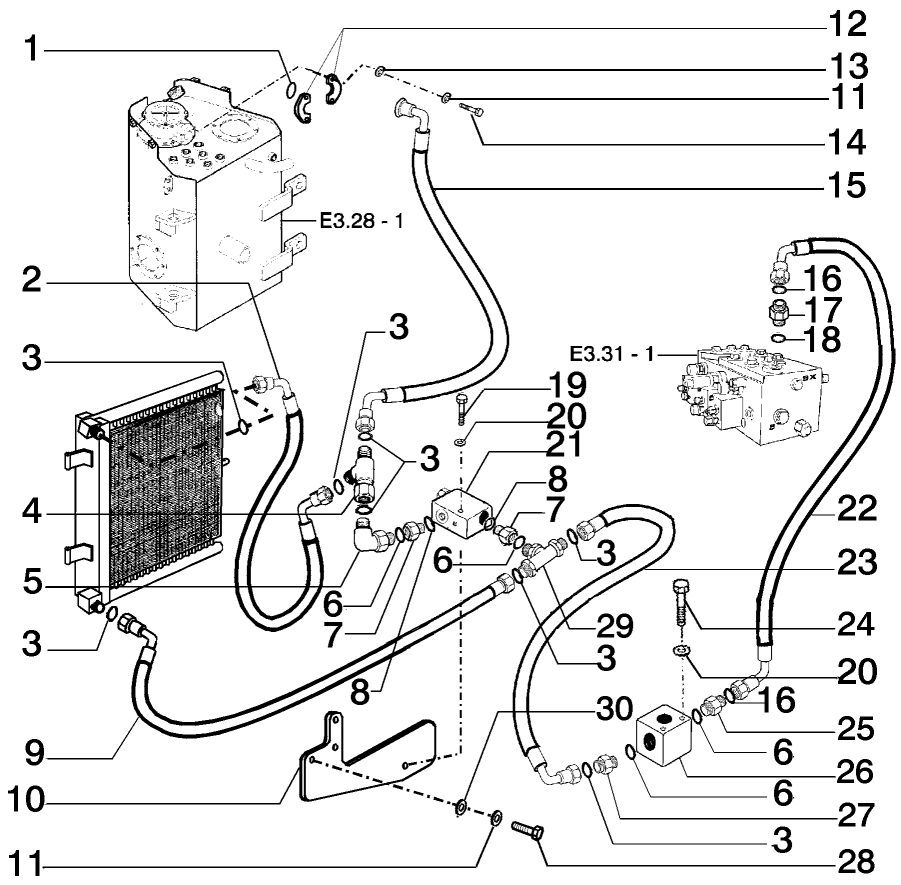

ITEM	PEÇA N°	QTDE.	COD.	DESCRIPTION	DESCRIÇÃO
1	14464680	1	158G	O'RING	O'RING
2	75321812	1	192T	HOSE ASSY	MANGUEIRA
3	14454680	8	158G	O'RING	O'RING
4	75321091	1	020R	FITTING	CONEXÃO
5	75321095	1	085G	ELBOW	COTOVELO
6	70921887	4	158G	O'RING	O'RING
7	75258609	2	020R	FITTING	CONEXÃO
8	70935175	2	158G	O'RING	O'RING
9	75320924	1	192T	HOSE ASSY	MANGUEIRA
10	75321691	1	300S	SUPPORT	SUPORTE
11	10517073	7	170R	LOCKWASHER	ARRUELA PRESSÃO
12	70921558	2	070F	FLANGE	FLANGE
13	10517071	4	170R	LOCKWASHER	ARRUELA PRESSÃO
14	14422120	4	040V	SCREW	PARAFUSO
15	75322057	1	192T	HOSE ASSY	MANGUEIRA
16	70931640	2	158G	O'RING	O'RING
17	78100096	1	020R	FITTING	CONEXÃO
18	14438185	1	158G	O'RING	O'RING
19	11107831	1	040V	SCREW	PARAFUSO
20	10516873	4	170R	LOCKWASHER	ARRUELA PRESSÃO
21	75320828	1	010V	VALVE	VÁLVULA
22	75320823	1	192T	HOSE ASSY	MANGUEIRA
23	75320822	1	192T	HOSE ASSY	MANGUEIRA
24	11108231	2	040V	SCREW	PARAFUSO
25	201-151	1	020R	FITTING	CONEXÃO
26	75321916	1	074B	BLOCK	BLOCO
27	75321090	1	020R	FITTING	CONEXÃO
28	11112231	3	040V	SCREW	PARAFUSO
29	75321093	1	020R	FITTING	CONEXÃO
30	12646921	3	131R	WASHER	ARRUELA

HYDRAULIC SYSTEM - BY-PASS VALVE
SISTEMA HIDRÁULICO - VÁVULA BY-PASS

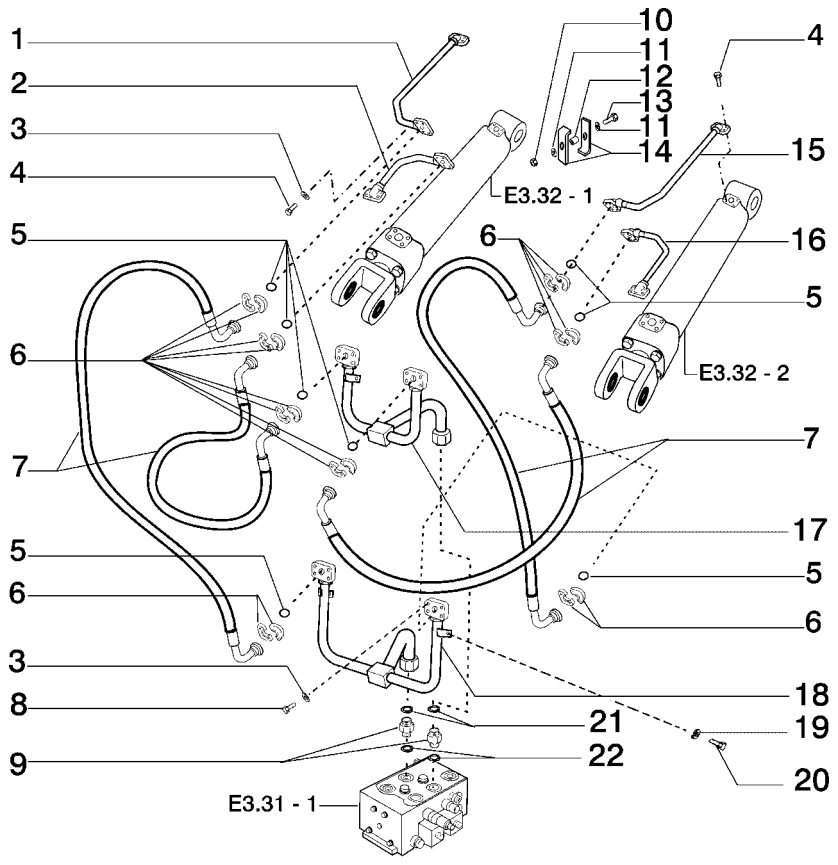

ITEM	PEÇA N°	QTDE.	COD.	DESCRIPTION	DESCRIÇÃO
1	75235271	1	193T	TUBE	TUBO
2	75322019	1	193T	TUBE	TUBO
3	10516673	32	170R	LOCKWASHER	ARRUELA PRESSÃO
4	14306531	32	040V	SCREW	PARAFUSO
5	14463180	8	158G	O'RING	O'RING
6	70921115	16	417S	HALF FLANGE	SEMI-FLANGE
7	75320812	4	192T	HOSE ASSY	MANGUEIRA
8	14420231	16	040V	SCREW	PARAFUSO
9	700-166	2	020R	FITTING	CONEXÃO
10	11701721	2	010D	NUT	PORCA
11	10516873	4	170R	LOCKWASHER	ARRUELA PRESSÃO
12	79101800	2	075D	SPACER	ESPAÇADOR
13	11107231	2	040V	SCREW	PARAFUSO
14	79111898	4	105P	PLATE	CHAPA
15	75235285	1	193T	TUBE	TUBO
16	75322017	1	193T	TUBE	TUBO
17	75320766	1	193T	TUBE	TUBO
18	75320772	1	193T	TUBE	TUBO
19	12646721	4	131R	WASHER	ARRUELA
20	16043631	4	040V	SCREW	PARAFUSO
21	70931640	2	158G	O'RING	O'RING
22	14438185	2	158G	O'RING	O'RING

FRONT HYDRAULIC SYSTEM
SISTEMA HIDRÁULICO DIANTEIRO

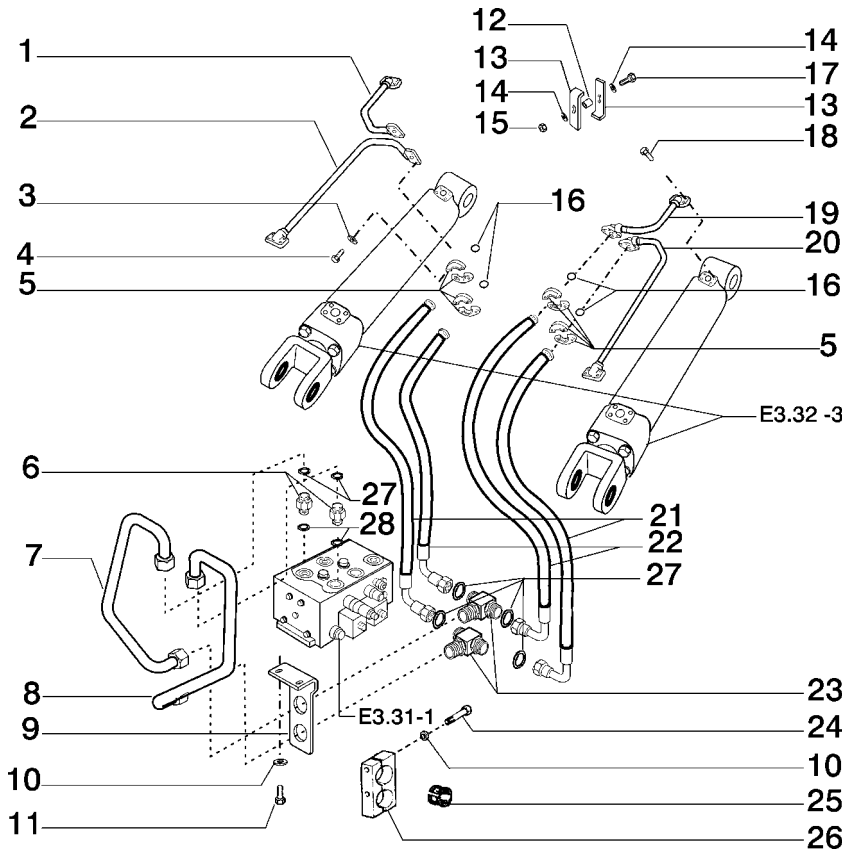

ITEM	PEÇA N°	QTDE.	COD.	DESCRIPTION	DESCRIÇÃO
1	75235275	1	193T	TUBE	TUBO
2	75235274	1	193T	TUBE	TUBO
3	10516673	16	170R	LOCKWASHER	ARRUELA PRESSÃO
4	14306531	16	040V	SCREW	PARAFUSO
5	70921115	8	417S	HALF FLANGE	SEMI-FLANGE
6	700-166	2	020R	FITTING	CONEXÃO
7	75258182	1	193T	TUBE	TUBO
8	75258181	1	193T	TUBE	TUBO
9	75320758	1	300S	SUPPORT	SUPORTE
10	12646821	6	131R	WASHER	ARRUELA
11	11106031	2	040V	SCREW	PARAFUSO
12	79101800	2	075D	SPACER	ESPAÇADOR
13	79101801	4	105P	PLATE	CHAPA
14	10516873	4	170R	LOCKWASHER	ARRUELA PRESSÃO
15	11701721	2	010D	NUT	PORCA
16	14463180	4	158G	O'RING	O'RING
17	11107231	2	040V	SCREW	PARAFUSO
18	14420231	16	040V	SCREW	PARAFUSO
19	75235289	1	193T	TUBE	TUBO
20	75235280	1	193T	TUBE	TUBO
21	75320933	2	192T	HOSE ASSY	MANGUEIRA
22	75320813	2	192T	HOSE ASSY	MANGUEIRA
23	78100039	2	020R	FITTING	CONEXÃO
24	11108231	4	040V	SCREW	PARAFUSO
25	75239183	4	045A	RING	ANEL
26	75265514	4	031F	CLAMP	ABRAÇADEIRA
27	70931640	6	158G	O'RING	O'RING
28	14438185	2	158G	O'RING	O'RING

FRONT HYDRAULIC SYSTEM
SISTEMA HIDRÁULICO DIANTEIRO

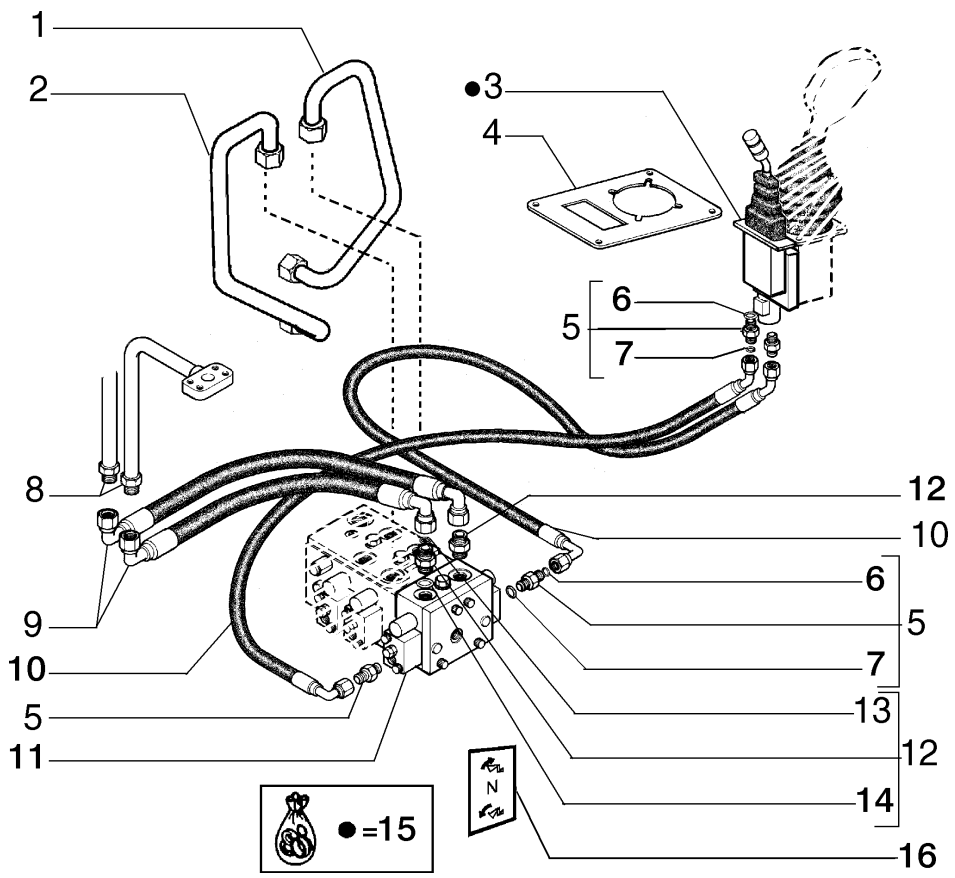

ITEM	PEÇA N°	QTDE.	COD.	DESCRIPTION	DESCRIÇÃO
1	75322949	1	193T	TUBE	TUBO
2	75322947	1	193T	TUBE	TUBO
3	75259770	1	045L	LEVER	ALAVANCA
4	75322105	1	105P	PLATE	CHAPA
5	75284262	4	020R	FITTING	CONEXÃO
6	14437785	4	158G	O'RING	O'RING
7	70923952	4	158G	O'RING	O'RING
8	75321960	2	193T	TUBE	TUBO
9	75321969	2	192T	HOSE ASSY	MANGUEIRA
10	75322832	2	192T	HOSE ASSY	MANGUEIRA
11	75259768	1	083D	CONTROL VALVE	DISTRIBUIDOR
12	700-166	2	020R	FITTING	CONEXÃO
13	637-64236	2	158G	O'RING	O'RING
14	14463220	2	158G	O'RING	O'RING
15	410618A1	1	002K	KIT	KIT
16	79101793	1	012D	DECAL	DECALQUE

HYDRAULIC SYSTEM - 3 SPOOLS - OPTIONAL
SISTEMA HIDRÁULICO - 3ª FUNÇÃO - OPCIONAL

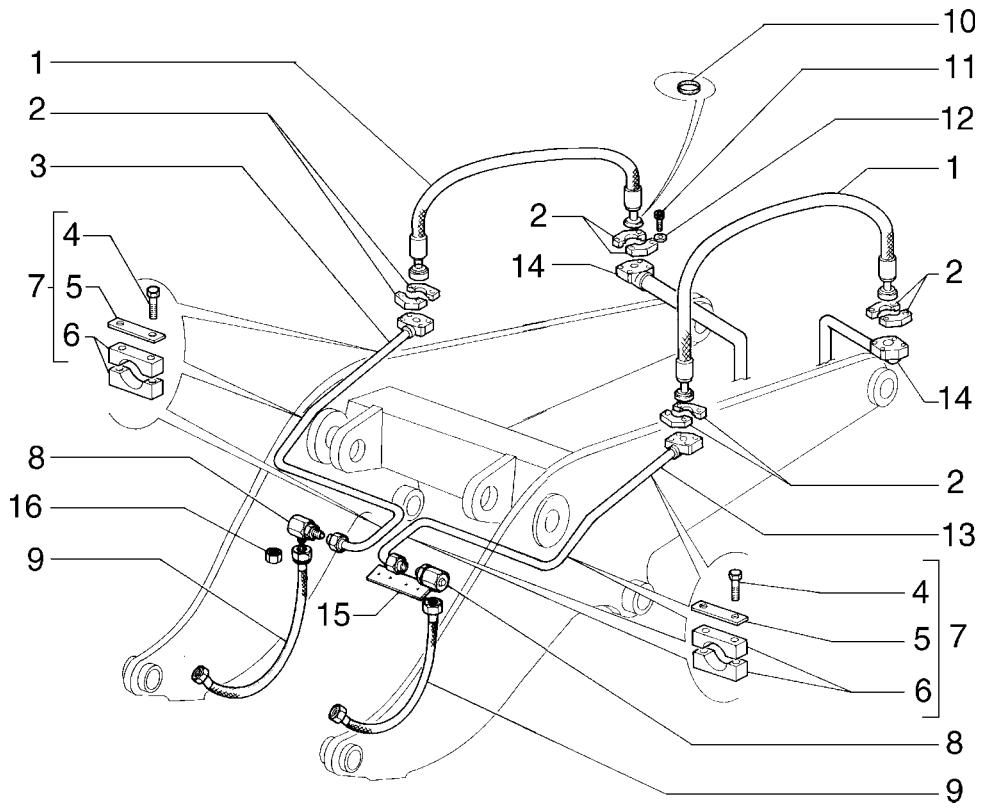

ITEM	PEÇA N°	QTDE.	COD.	DESCRIPTION	DESCRIÇÃO
1	75237136	2	285T	HOSE	MANGUEIRA
2	70921115	8	417S	HALF FLANGE	SEMI-FLANGE
3	75237134	1	193T	TUBE	TUBO
4	10903431	12	040V	SCREW	PARAFUSO
5	75236991	6	105P	PLATE	CHAPA
6	75236992	12	031F	CLAMP	ABRAÇADEIRA
7	75237133	8	180C	COLLAR	COLAR
8	70699221	2	085G	ELBOW	COTOVELO
9	75237132	2	285T	HOSE	MANGUEIRA
10	14463280	4	158G	O'RING	O'RING
11	14306531	16	040V	SCREW	PARAFUSO
12	10516673	16	170R	LOCKWASHER	ARRUELA PRESSÃO
13	75237135	1	193T	TUBE	TUBO
14	75321960	2	193T	TUBE	TUBO
15	75237154	1	105P	PLATE	CHAPA
16	79037647	2	064C	CAP	TAMPÃO

HYDRAULIC SYSTEM - 3 SPOOLS - OPTIONAL
SISTEMA HIDRÁULICO - 3ª FUNÇÃO - OPCIONAL

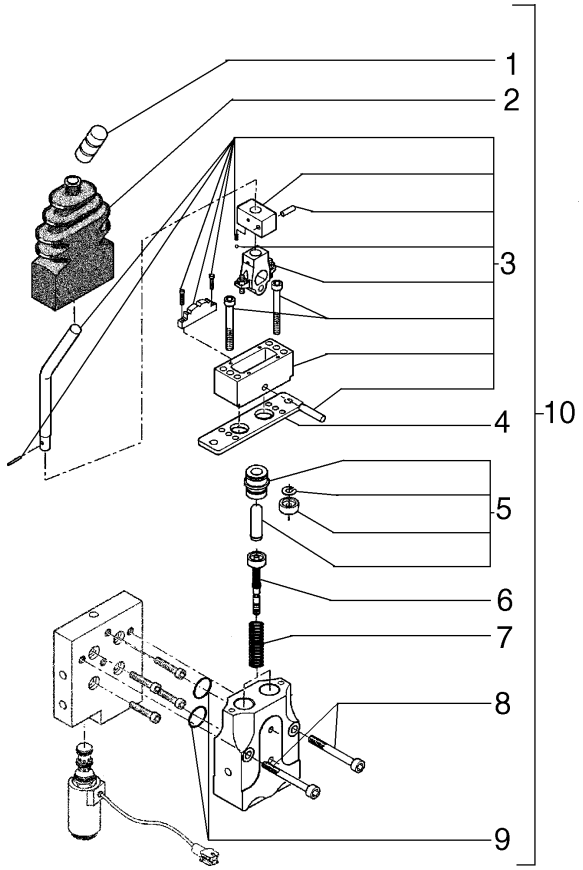

ITEM	PEÇA N°	QTDE.	COD.	DESCRIPTION	DESCRIÇÃO
1	410596A1	1	150P	KNOB	MANOPLA
2	410614A1	1	334C	DUST BOOT	COIFA PARA PÓ
3	410617A1	1	002K	KIT	KIT
4	410616A1	1	105P	PLATE	CHAPA
5	P6149688T	2	002K	KIT	KIT
6	410619A1	2	169R	REGULATOR	REGULADOR
7	410620A1	1	002K	KIT	KIT
8	410595A1	1	002K	KIT	KIT
9	410618A1	1	002K	KIT	KIT
10	75259770	1	045L	LEVER	ALAVANCA

HYDRAULIC SYSTEM - 3 SPOOL LEVEL - OPTIONAL
SISTEMA HIDRÁULICO - 3ª FUNÇÃO ALAVANCA OPCIONAL

NEW HOLLAND

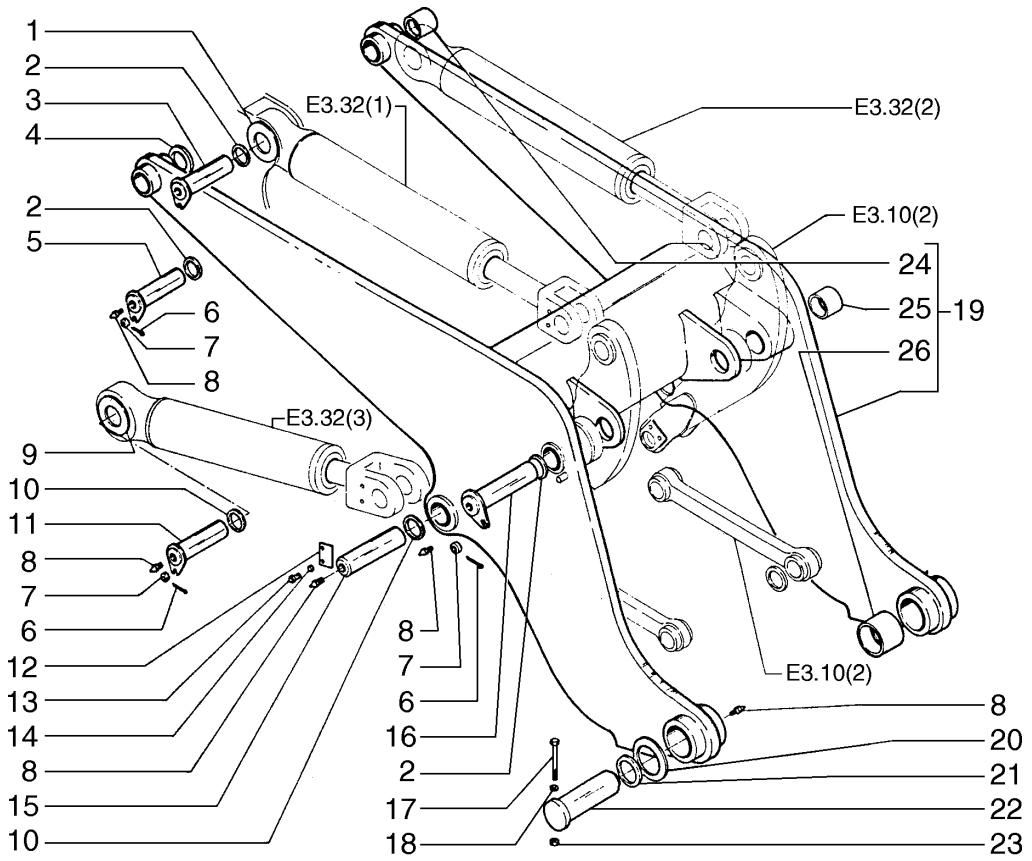

ITEM	PEÇA N°	QTDE.	COD.	DESCRIPTION	DESCRIÇÃO
1	79088378	*	198S	SHIM	CALÇO
1	79088380	*	198S	SHIM	CALÇO
1	79088381	*	198S	SHIM	CALÇO
2	79065577	8	045A	RING	ANEL
3	79106035	2	080P	PIN	PINO
4	79088379	*	198S	SHIM	CALÇO
4	8274448	*	198S	SHIM	CALÇO
4	8280417	*	198S	SHIM	CALÇO
5	75235488	2	080P	PIN	PINO
6	14601770	8	270C	COTTER PIN	CONTRA PINO
7	79066433	8	131R	WASHER	ARRUELA
8	70914465	12	060I	GREASE FITTING	PINO GRAXEIRO
9	79088380	*	198S	SHIM	CALÇO
9	79088382	*	198S	SHIM	CALÇO
10	79065568	4	045A	RING	ANEL
11	79106037	2	080P	PIN	PINO
12	75265498	*	110P	PLATE	PLACA
13	11112231	12	040V	SCREW	PARAFUSO
14	14496731	12	131R	WASHER	ARRUELA
15	79106030	2	080P	PIN	PINO
16	75235391	2	080P	PIN	PINO
17	11115231	4	040V	SCREW	PARAFUSO
18	12638601	4	131R	WASHER	ARRUELA
19	75265492	1	130B	ARM	BRAÇO
20	79088382	*	198S	SHIM	CALÇO
20	79088383	*	198S	SHIM	CALÇO
21	79091141	4	045A	RING	ANEL
22	75250515	2	080P	PIN	PINO
23	12577521	4	010D	NUT	PORCA
24	75235386	2	095B	BUSHING	BUCHA
25	75235396	2	095B	BUSHING	BUCHA
26	75235395	2	095B	BUSHING	BUCHA
27	75235397	1	130B	ARM	BRAÇO

ARM & LINKAGE
BRAÇOS E ARTICULAÇÕES

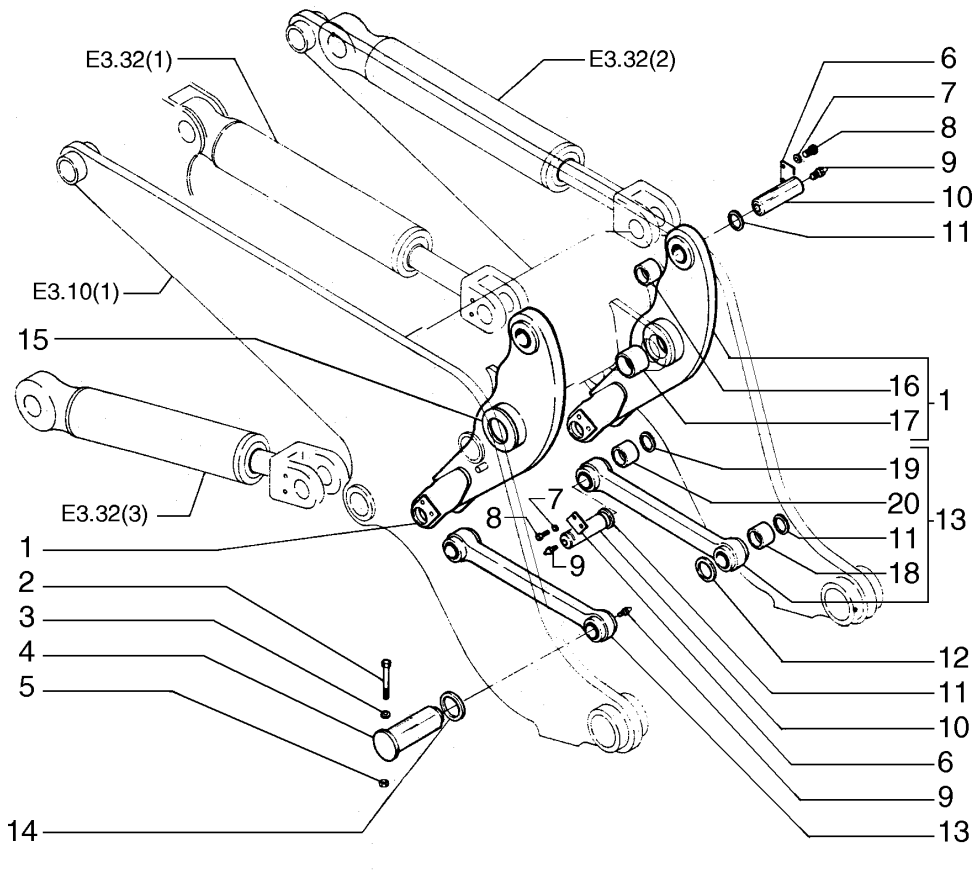

ITEM	PEÇA N°	QTDE.	COD.	DESCRIPTION	DESCRIÇÃO
1	75265494	2	115M	PILLAR	MONTANTE
2	11115231	4	040V	SCREW	PARAFUSO
3	12638601	4	131R	WASHER	ARRUELA
4	75248467	2	080P	PIN	PINO
5	12574521	4	010D	NUT	PORCA
6	8289428	6	110P	PLATE	PLACA
7	14496731	12	131R	WASHER	ARRUELA
8	11112231	12	040V	SCREW	PARAFUSO
9	70914465	12	060I	GREASE FITTING	PINO GRAXEIRO
10	79106029	4	080P	PIN	PINO
11	79065565	6	050A	OILSCRAPER RING	ANEL RASPADOR
12	79088378	*	198S	SHIM	CALÇO
12	79088380	*	198S	SHIM	CALÇO
12	79088381	*	198S	SHIM	CALÇO
13	75265496	2	050B	LINK	BIELA
14	79091141	4	045A	RING	ANEL
15	79088378	*	198S	SHIM	CALÇO
15	8274448	*	198S	SHIM	CALÇO
15	8280417	*	198S	SHIM	CALÇO
16	75235425	1	095B	BUSHING	BUCHA
17	75235424	1	095B	BUSHING	BUCHA
18	75235326	1	115M	PILLAR	MONTANTE
19	79065568	2	045A	RING	ANEL
20	75235420	1	095B	BUSHING	BUCHA
21	75235421	2	095B	BUSHING	BUCHA
22	75235419	1	050B	LINK	BIELA

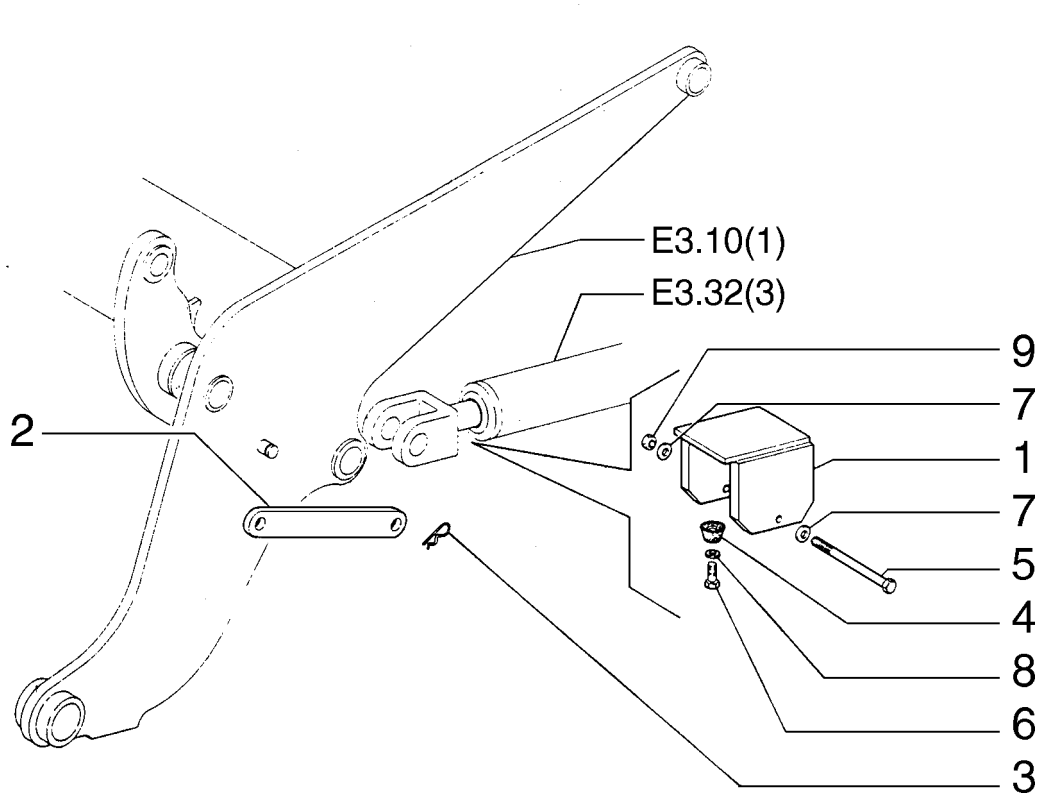

ITEM	PEÇA N°	QTDE.	COD.	DESCRIPTION	DESCRIÇÃO
1	75266045	1	300S	SUPPORT	SUPORTE
2	75266047	1	151B	BAR	BARRA
3	8287007	2	270C	COTTER PIN	CONTRA PINO
4	79042256	1	345C	CUSHION	COXIM
5	11031431	1	040V	SCREW	PARAFUSO
6	14304631	1	040V	SCREW	PARAFUSO
7	14496431	2	131R	WASHER	ARRUELA
8	14496321	1	131R	WASHER	ARRUELA
9	15896221	1	010D	NUT	PORCA

BUCKET LOCK
TRAVA DA CAÇAMBA

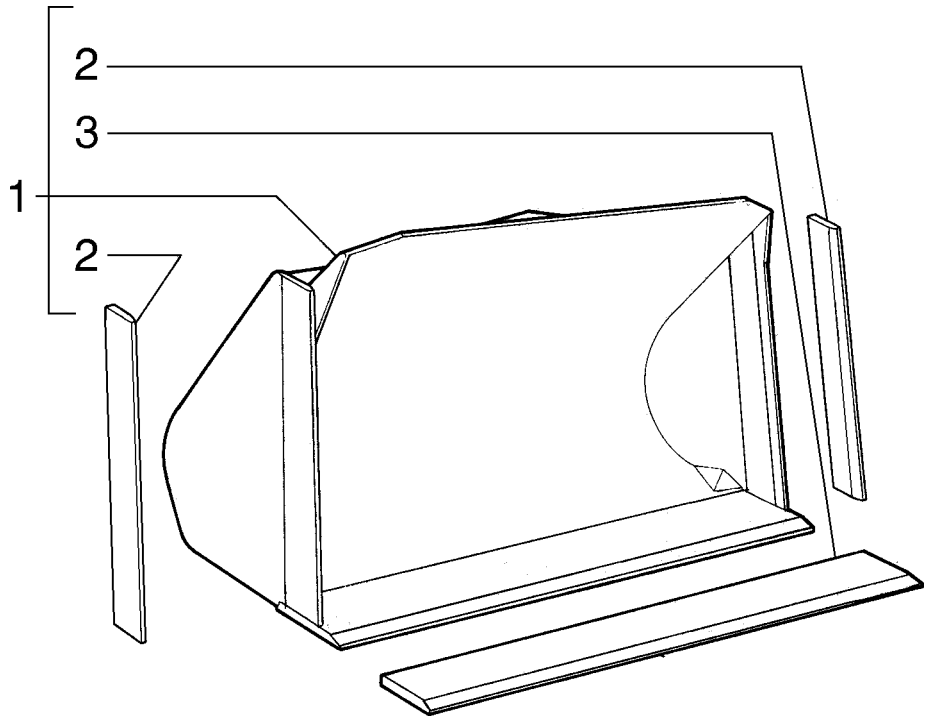

ITEM	PEÇA N°	QTDE.	COD.	DESCRIPTION	DESCRIÇÃO
1	75266049	1	035B	BUCKET	CAÇAMBA
2	75236268	2	105P	PLATE	CHAPA
3	75235595	1	105P	PLATE	CHAPA

BUCKET 2,4M^3
CAÇAMBA 2,4 M^3

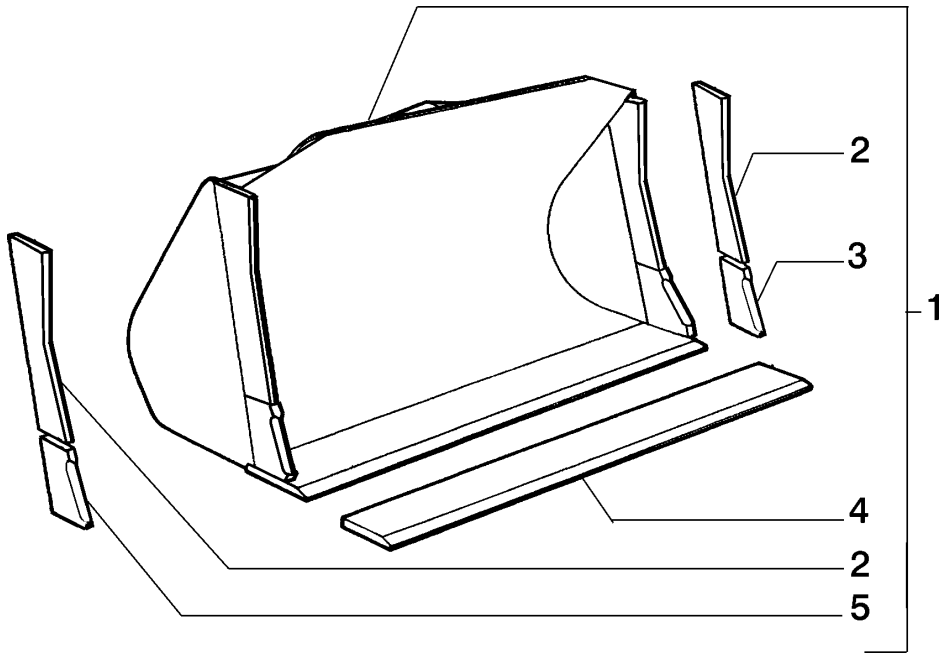

ITEM	PEÇA N°	QTDE.	COD.	DESCRIPTION	DESCRIÇÃO
1	75266065	1	035B	BUCKET	CAÇAMBA
2	75243892	2	019T	END BIT	FACA LATERAL
3	79054920	1	019T	END BIT	FACA LATERAL
4	75243919	1	018T	CUTTING EDGE	FACA
5	79054919	1	019T	END BIT	FACA LATERAL

REVERSIBLE BUCKET 2,3 M^3 - OPTIONAL
CAÇAMBA FACA REVERSÍVEL 2,3 M^3 - OPCIONAL

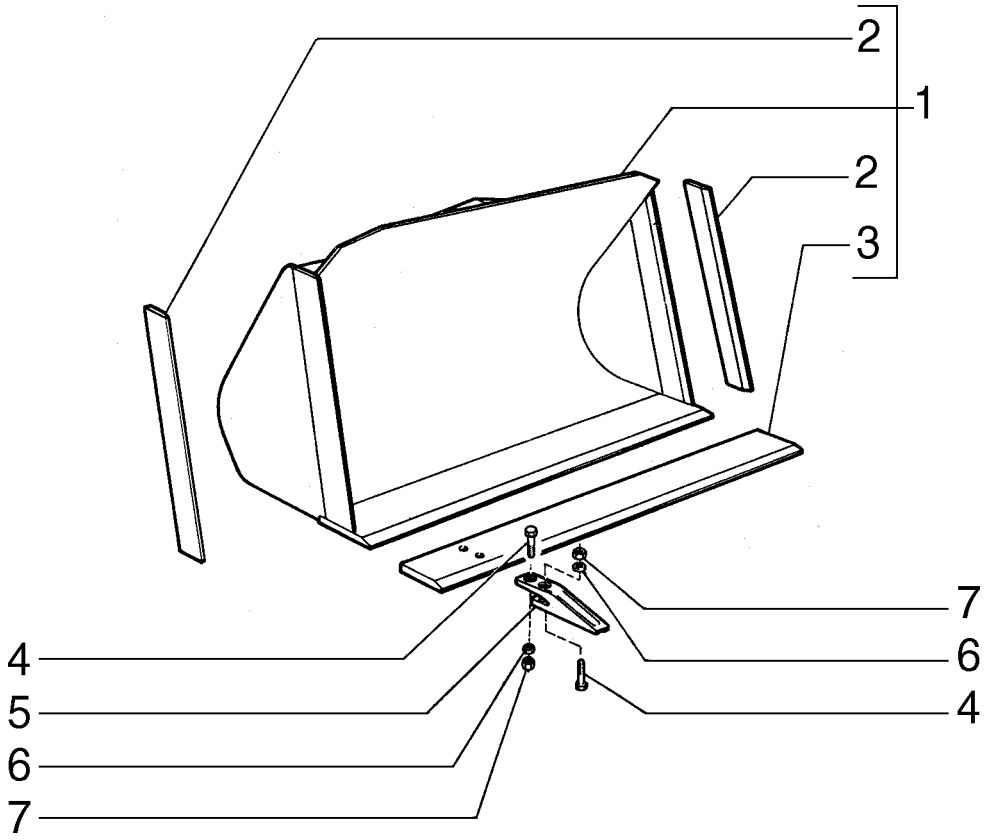

ITEM	PEÇA N°	QTDE.	COD.	DESCRIPTION	DESCRIÇÃO
1	75235573	1	035B	BUCKET	CAÇAMBA
2	75235596	2	105P	PLATE	CHAPA
3	75235595	1	105P	PLATE	CHAPA
4	70921597	16	040V	SCREW	PARAFUSO
5	75216654	8	089D	BUCKET TOOTH	DENTE CAÇAMBA
6	8286216	*	198S	SHIM	CALÇO
6	8286217	*	198S	SHIM	CALÇO
7	70911029	16	010D	NUT	PORCA

BUCKET 2,5 M^3 - OPTIONAL
CAÇAMBA 2,5 M^3 - OPCIONAL

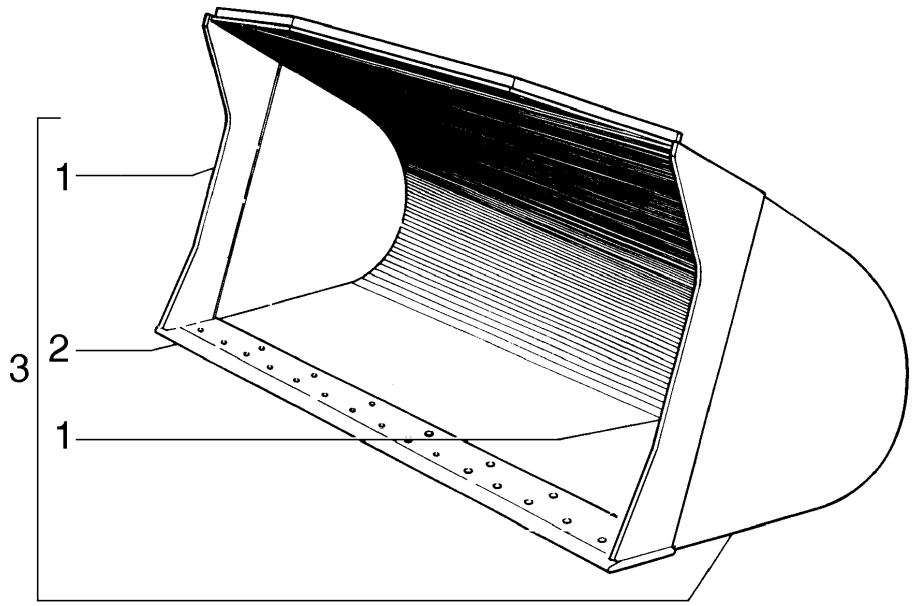

ITEM	PEÇA N°	QTDE.	COD.	DESCRIPTION	DESCRIÇÃO
1	75236268	2	105P	PLATE	CHAPA
2	75235595	1	105P	PLATE	CHAPA
3	75266059	1	035B	BUCKET	CAÇAMBA

BUCKET HEAVY DUTY 2,1 M^3 - OPTIONAL
CAÇAMBA REFORÇADA 2,1 M^3 - OPCIONAL

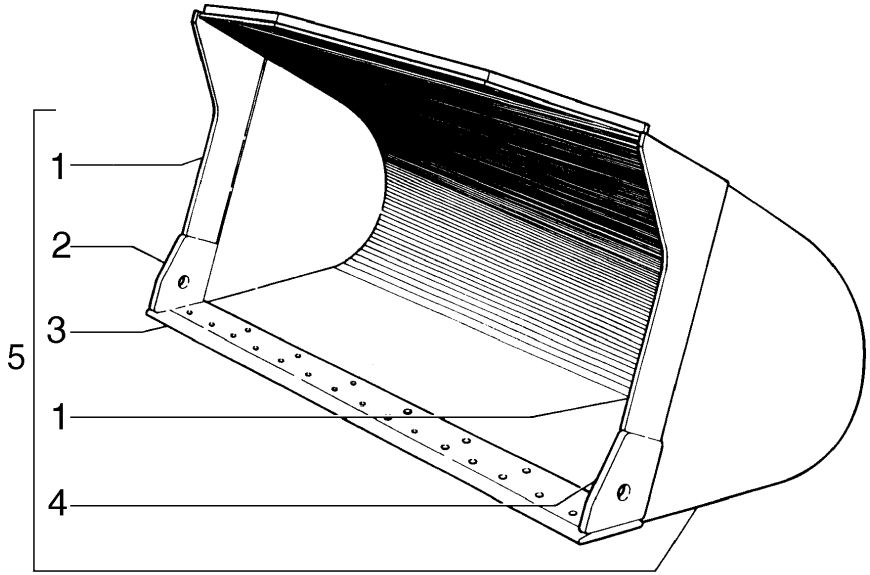

ITEM	PEÇA N°	QTDE.	COD.	DESCRIPTION	DESCRIÇÃO
1	75281047	2	019T	END BIT	FACA LATERAL
2	79054919	1	019T	END BIT	FACA LATERAL
3	75243919	1	018T	CUTTING EDGE	FACA
4	79054920	1	019T	END BIT	FACA LATERAL
5	75266077	1	035B	BUCKET	CAÇAMBA

BUCKET 3,0 M^3 - OPTIONAL
CAÇAMBA 3,0 M^3 - OPCIONAL

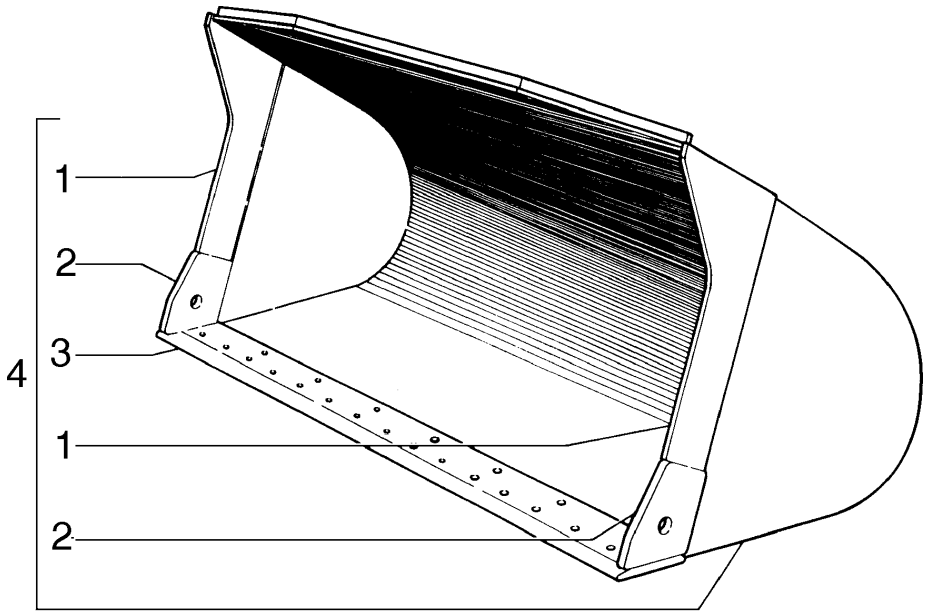

ITEM	PEÇA N°	QTDE.	COD.	DESCRIPTION	DESCRIÇÃO
1	75241430	2	019T	END BIT	FACA LATERAL
2	75241431	2	019T	END BIT	FACA LATERAL
3	75241432	1	018T	CUTTING EDGE	FACA
4	75266053	1	035B	BUCKET	CAÇAMBA

BUCKET 2,1 M^3 - OPTIONAL
CAÇAMBA 2,1 M^3 - OPCIONAL

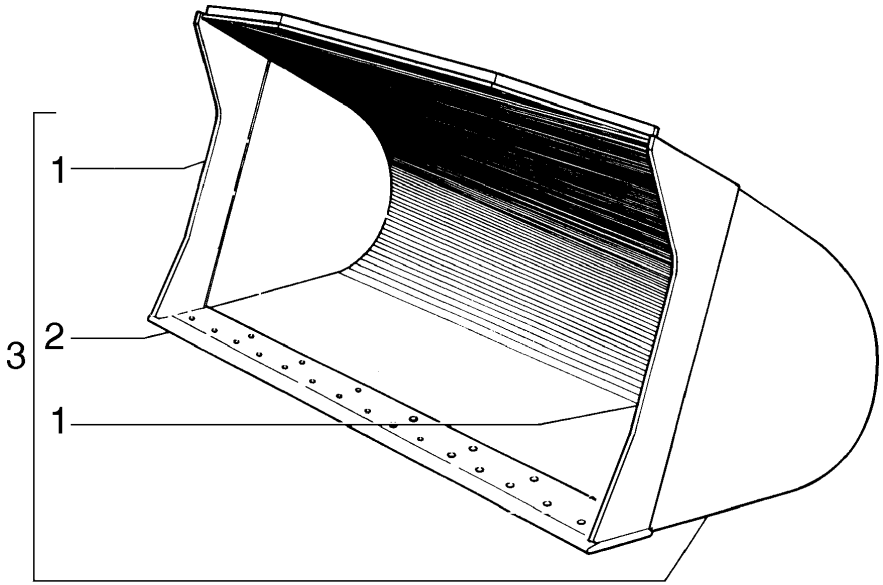

ITEM	PEÇA N°	QTDE.	COD.	DESCRIPTION	DESCRIÇÃO
1	75236268	2	105P	PLATE	CHAPA
2	75235595	1	105P	PLATE	CHAPA
3	75266049	1	035B	BUCKET	CAÇAMBA

BUCKET 2,4 M^3 - OPTIONAL
CAÇAMBA 2,4 M^3 - OPCIONAL

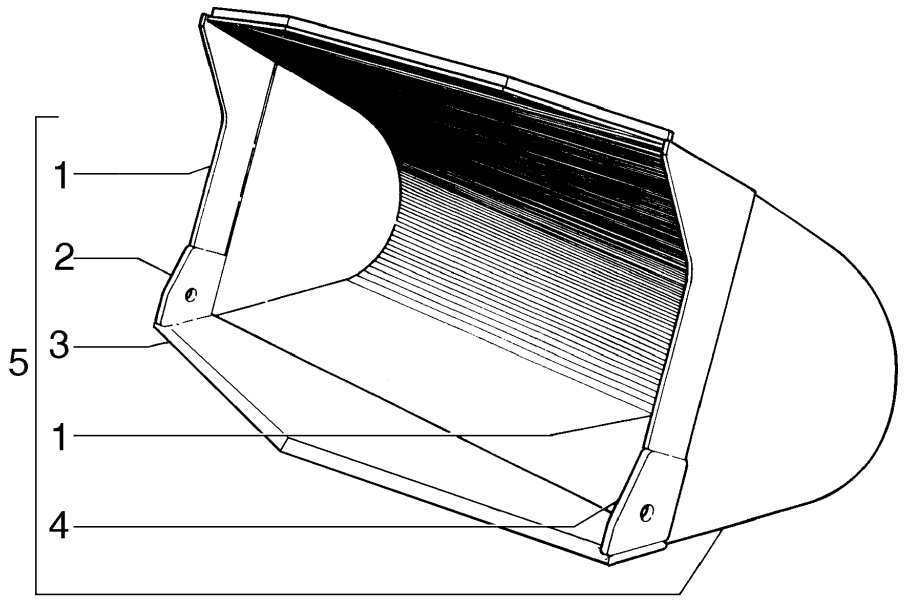

ITEM	PEÇA N°	QTDE.	COD.	DESCRIPTION	DESCRIÇÃO
1	75236482	2	105P	PLATE	CHAPA
2	75236486	1	105P	PLATE	CHAPA
3	75236484	1	018T	CUTTING EDGE	FACA
4	75236485	1	105P	PLATE	CHAPA
5	75266051	1	035B	BUCKET	CAÇAMBA

BUCKET - MINING - OPTIONAL
CAÇAMBA - MINERAÇÃO - OPCIONAL

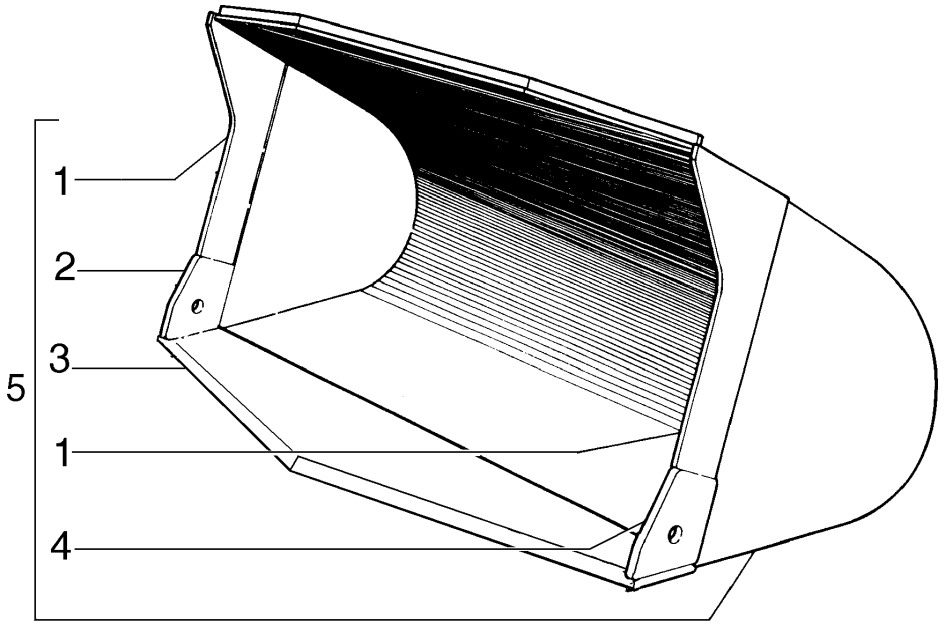

ITEM	PEÇA N°	QTDE.	COD.	DESCRIPTION	DESCRIÇÃO
1	75324001	2	019T	END BIT	FACA LATERAL
2	79054919	1	019T	END BIT	FACA LATERAL
3	75243919	1	018T	CUTTING EDGE	FACA
4	79054920	1	019T	END BIT	FACA LATERAL
5	75266088	1	035B	BUCKET	CAÇAMBA

BUCKET 2,8 M^3 - OPTIONAL
CAÇAMBA 2,8 M^3 - OPCIONAL

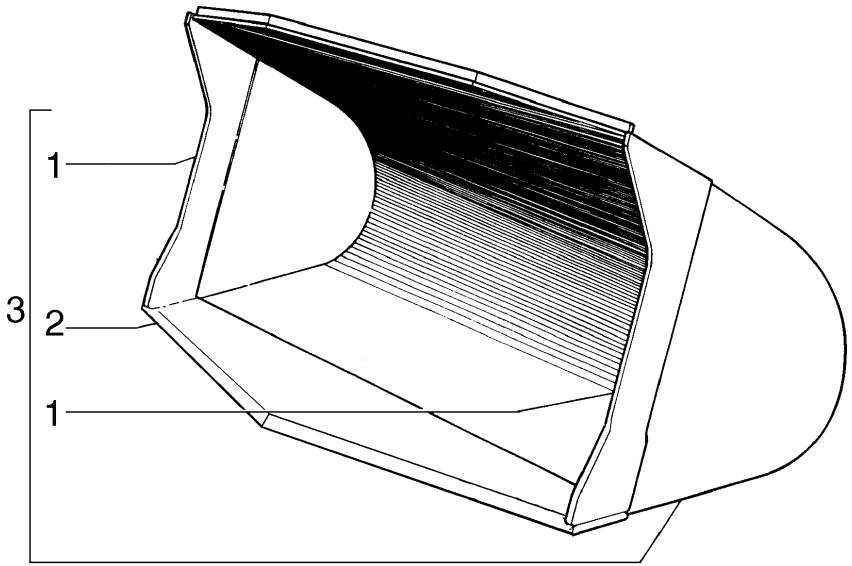

ITEM	PEÇA N°	QTDE.	COD.	DESCRIPTION	DESCRIÇÃO
1	75236268	2	105P	PLATE	CHAPA
2	75236484	1	018T	CUTTING EDGE	FACA
3	75266043	1	035B	BUCKET	CAÇAMBA

BUCKET - 2.75 YD^3 - OPTIONAL
CAÇAMBA 2,1M^3 - OPCIONAL

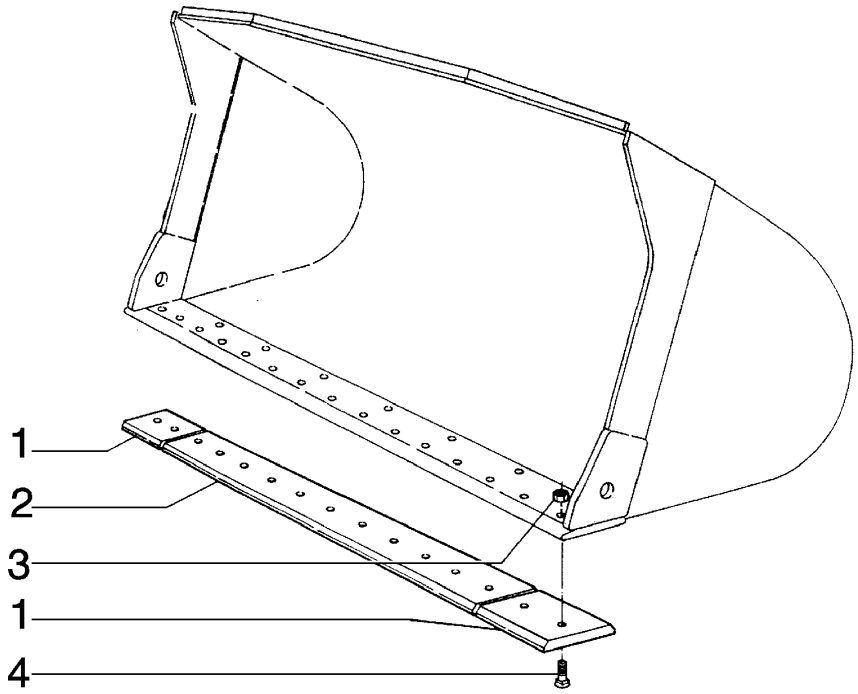

ITEM	PEÇA N°	QTDE.	COD.	DESCRIPTION	DESCRIÇÃO
1	76026011	2	0071	BUCKET CUTTING	FACA DA CAÇAMBA
2	79097011	1	0071	BUCKET CUTTING	FACA DA CAÇAMBA
3	12164321	15	010D	NUT	PORCA
4	76011090	15	040V	SCREW	PARAFUSO

REVERSIBLE CUTTING - OPTIONAL
FACA REVERSÍVEL - OPCIONAL

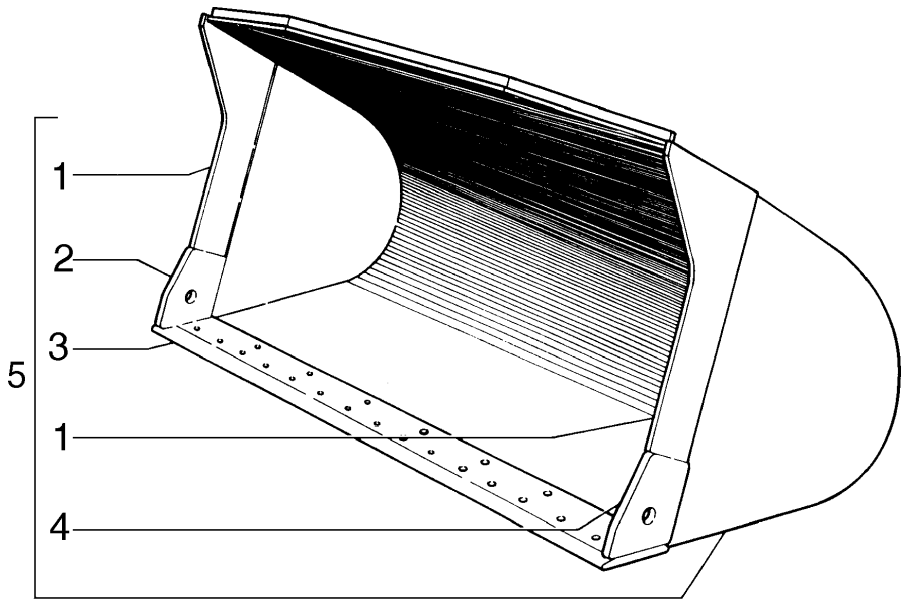

ITEM	PEÇA N°	QTDE.	COD.	DESCRIPTION	DESCRIÇÃO
1	75236482	2	105P	PLATE	CHAPA
2	75236486	1	105P	PLATE	CHAPA
3	75241432	1	018T	CUTTING EDGE	FACA
4	75236485	1	105P	PLATE	CHAPA
5	75266075	1	035B	BUCKET	CAÇAMBA

BUCKET - 1,91 M^3 - OPTIONAL
CAÇAMBA 19,91 M^3 - OPCIONAL

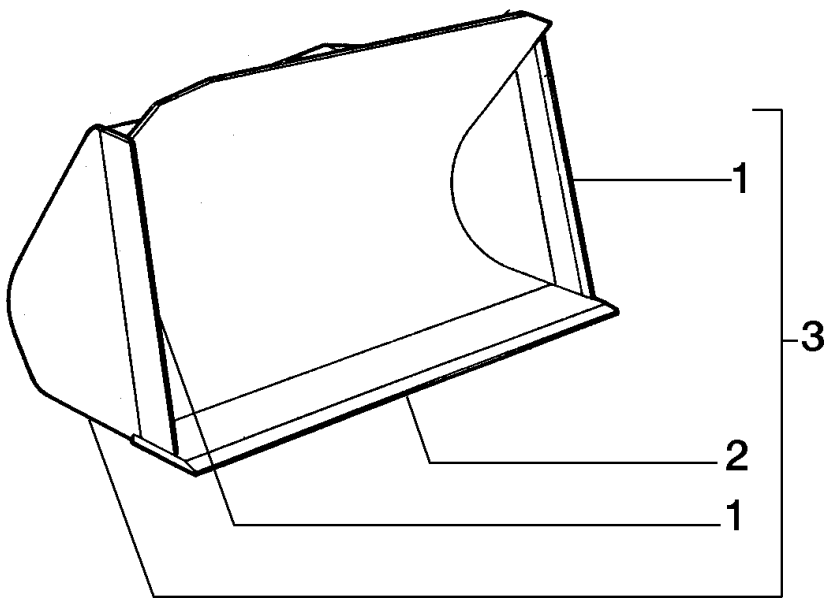

ITEM	PEÇA N°	QTDE.	COD.	DESCRIPTION	DESCRIÇÃO
1	75322062	2	019T	END BIT	FACA LATERAL
2	75243919	1	018T	CUTTING EDGE	FACA
3	75266079	1	035B	BUCKET	CAÇAMBA

BUCKET - 4.6 YD^3 - OPTIONAL
CAÇAMBA 3,5 M^3 - OPCIONAL

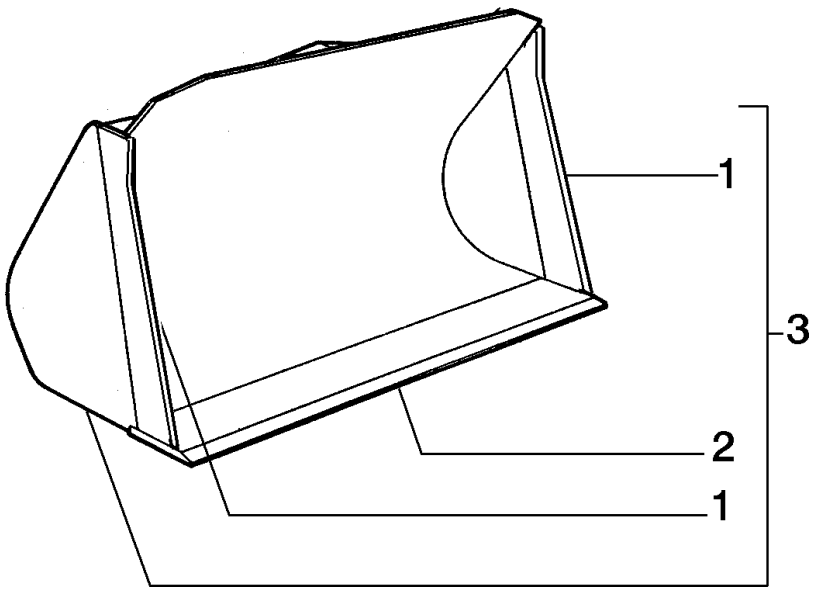

ITEM	PEÇA N°	QTDE.	COD.	DESCRIPTION	DESCRIÇÃO
1	75235596	2	105P	PLATE	CHAPA
2	75235595	1	105P	PLATE	CHAPA
3	75266083	1	035B	BUCKET	CAÇAMBA

BUCKET - QUICK COUPLING 3.25 YD^3 - OPTIONAL
CAÇAMBA - ENGATE RÁPIDO 3,25M^3 - OPCIONAL

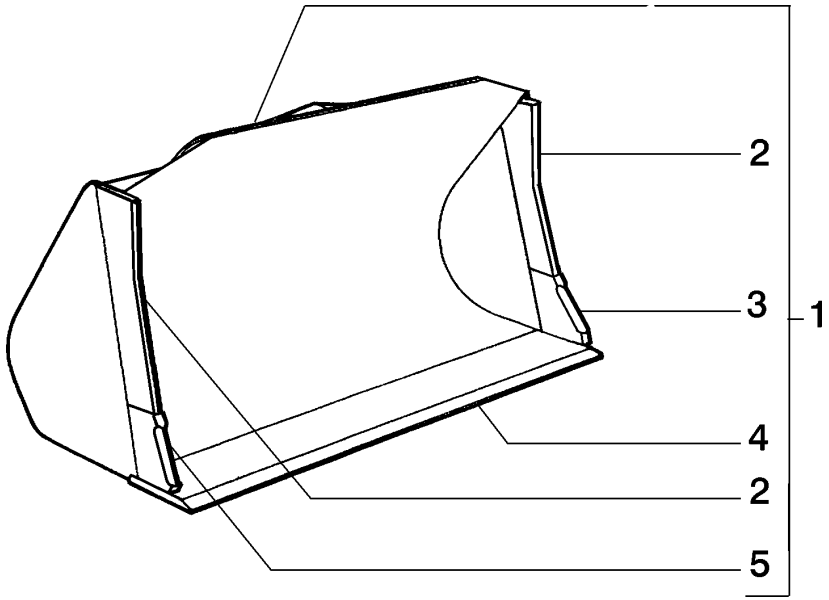

ITEM	PEÇA N°	QTDE.	COD.	DESCRIPTION	DESCRIÇÃO
1	75266055	1	035B	BUCKET	CAÇAMBA
2	75281047	2	019T	END BIT	FACA LATERAL
3	79054920	1	019T	END BIT	FACA LATERAL
4	75243919	1	018T	CUTTING EDGE	FACA
5	79054919	1	019T	END BIT	FACA LATERAL

BUCKET - QUICK COUPLING 4 YD^3 - OPTIONAL
CAÇAMBA - ENGATE RÁPIDO 3 M^3 - OPCIONAL

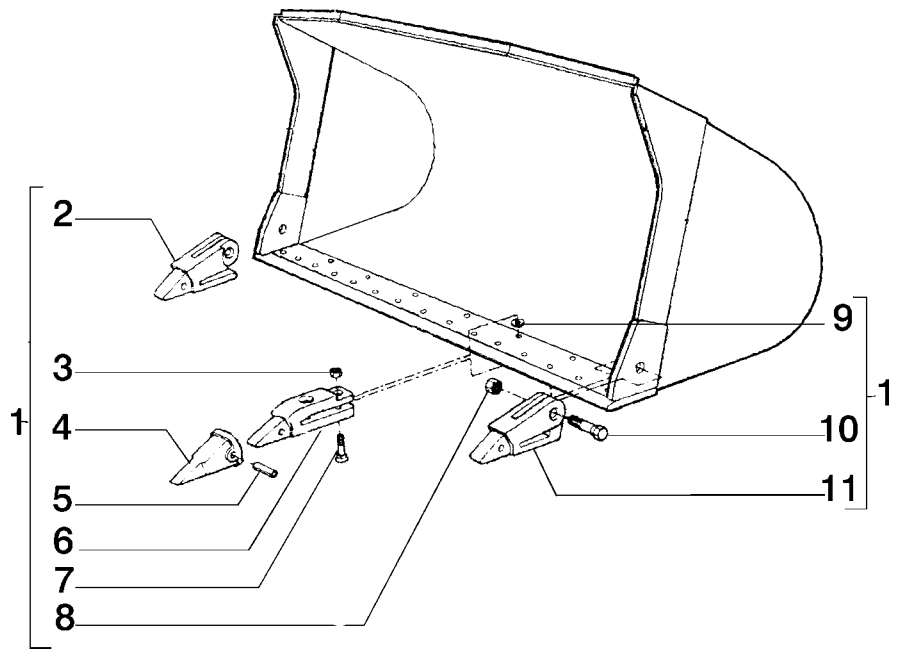

ITEM	PEÇA N°	QTDE.	COD.	DESCRIPTION	DESCRIÇÃO
1	75247311	1	002K	KIT	KIT
2	79069594	1	089D	BUCKET TOOTH	DENTE CAÇAMBA
3	79049524	12	010D	NUT	PORCA
4	76026616	8	089D	BUCKET TOOTH	DENTE CAÇAMBA
5	76028389	8	080P	PIN	PINO
6	79069596	6	089D	BUCKET TOOTH	DENTE CAÇAMBA
7	79043111	12	040V	SCREW	PARAFUSO
8	79050076	2	010D	NUT	PORCA
9	75239551	*	198S	SHIM	CALÇO
10	79070395	2	040V	SCREW	PARAFUSO
11	79069595	1	089D	BUCKET TOOTH	DENTE CAÇAMBA

BUCKET - TEETHS KIT - OPTIONAL
KIT DENTES PARA CAÇAMBA - OPCIONAL

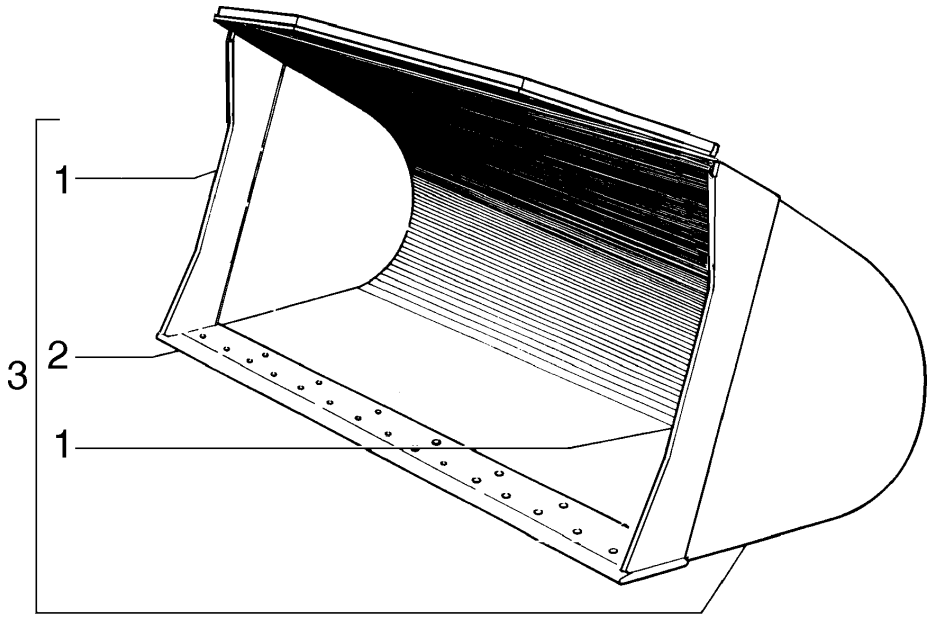

ITEM	PEÇA N°	QTDE.	COD.	DESCRIPTION	DESCRIÇÃO
1	75235596	2	105P	PLATE	CHAPA
2	75235595	1	105P	PLATE	CHAPA
3	75235573	1	035B	BUCKET	CAÇAMBA

BUCKET - HEAVY DUTY 2.5 M^3 - OPTIONAL
CAÇAMBA - REFORÇADA 2,5 M^3 - OPCIONAL

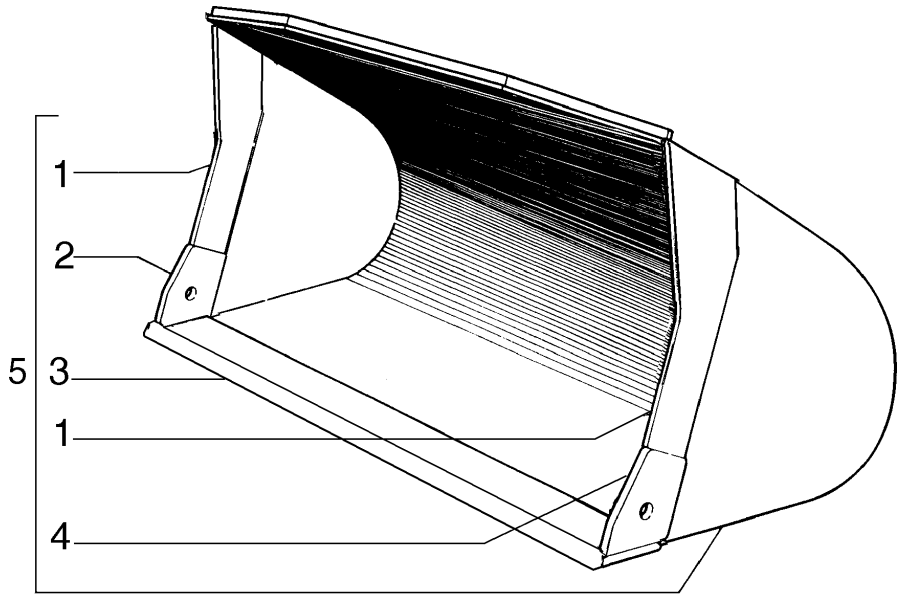

ITEM	PEÇA N°	QTDE.	COD.	DESCRIPTION	DESCRIÇÃO
1	75236482	2	105P	PLATE	CHAPA
2	75236486	1	105P	PLATE	CHAPA
3	75235595	1	105P	PLATE	CHAPA
4	75236485	1	105P	PLATE	CHAPA
5	75266063	1	035B	BUCKET	CAÇAMBA

BUCKET - HEAVY DUTY 1.91 M^3 - OPTIONAL
CAÇAMBA - REFORÇADA 1,91 M^3 - OPCIONAL

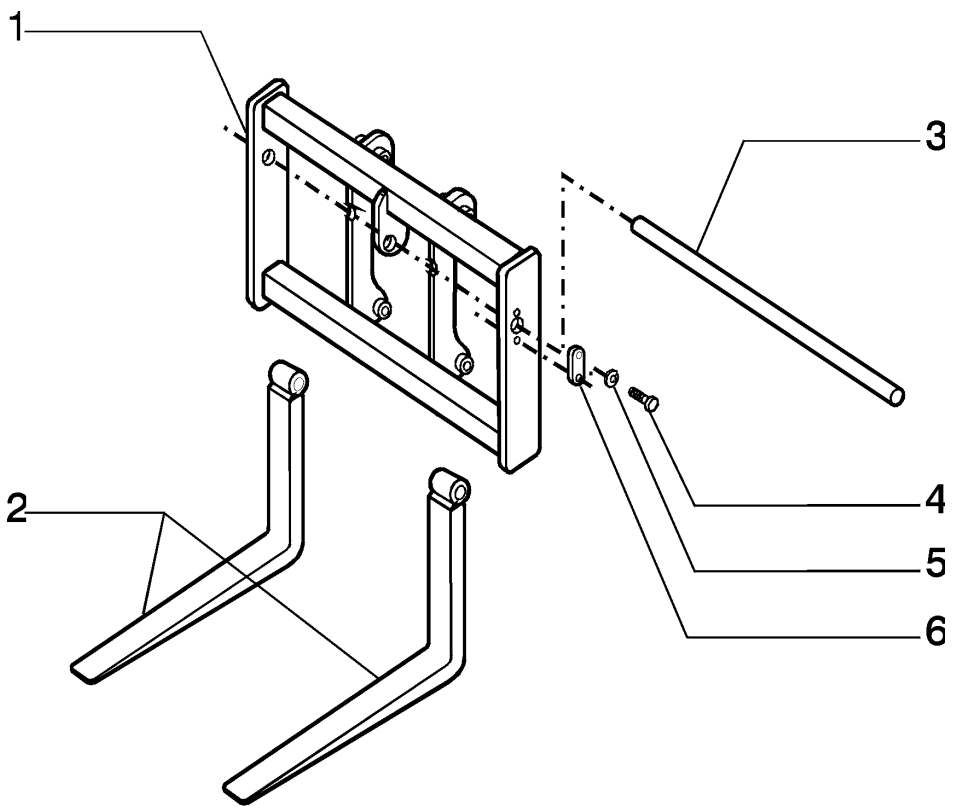

ITEM	PEÇA N°	QTDE.	COD.	DESCRIPTION	DESCRIÇÃO
1	71101973	1	072I	FRAME	CHASSI
2	71101972	2	125F	FORK	GARFO
3	71101974	1	151B	BAR	BARRA
4	75313677	4	040V	SCREW	PARAFUSO
5	75206967	4	170R	LOCKWASHER	ARRUELA PRESSÃO
6	71101972	2	050N	PAWL	TRAVA

QUICK COUPLING FORK - OPTIONAL 75249495
GARFO DE ENGATE RÁPIDO - OPCIONAL 75249495

NEW HOLLAND

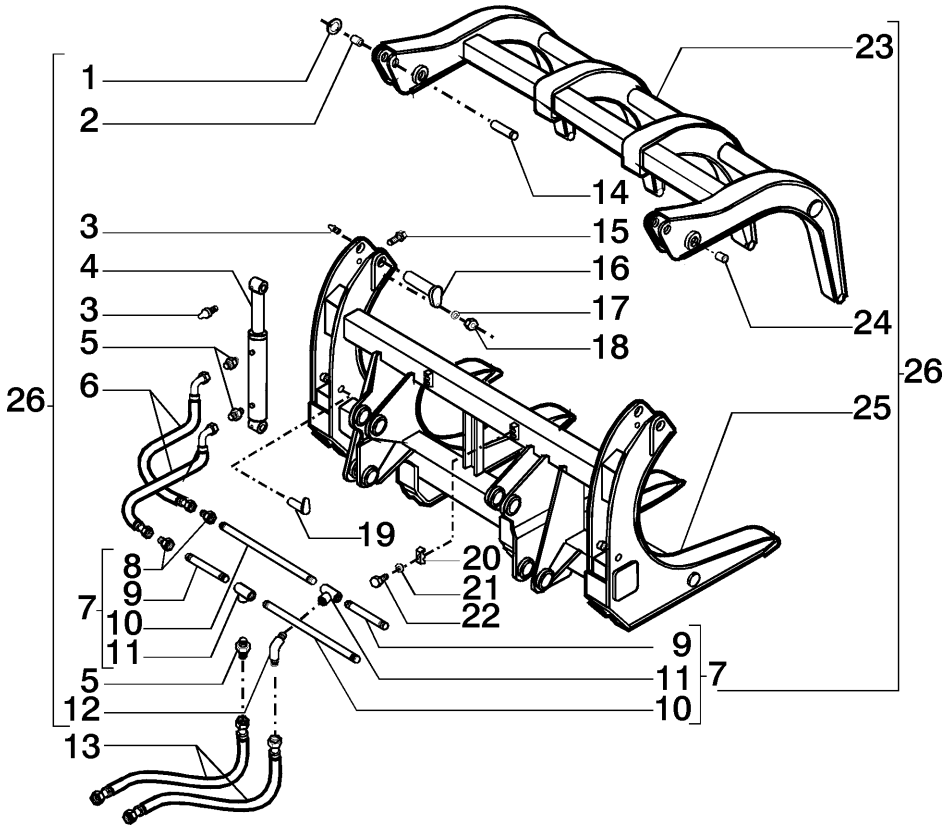

ITEM	PEÇA N°	QTDE.	COD.	DESCRIPTION	DESCRIÇÃO
1	75285400	6	187A	SNAP RING	ANEL ELÁSTICO
2	71100173	4	095B	BUSHING	BUCHA
3	71100177	4	060I	GREASE FITTING	PINO GRAXEIRO
4	71100178	2	164C	CYLINDER	CILINDRO
5	75285401	5	020R	FITTING	CONEXÃO
6	75285389	4	192T	HOSE ASSY	MANGUEIRA
7	71100182	2	002K	KIT	KIT
8	75285403	4	020R	FITTING	CONEXÃO
9	71100181	2	193T	TUBE	TUBO
10	71100179	2	193T	TUBE	TUBO
11	75285390	2	020R	FITTING	CONEXÃO
12	75285391	1	020R	FITTING	CONEXÃO
13	75237132	2	285T	HOSE	MANGUEIRA
14	71100176	2	080P	PIN	PINO
15	75285397	2	040V	SCREW	PARAFUSO
16	75285399	2	080P	PIN	PINO
17	75206963	2	131R	WASHER	ARRUELA
18	75206964	2	010D	NUT	PORCA
19	75285394	2	080P	PIN	PINO
20	75285408	2	031F	CLAMP	ABRAÇADEIRA
21	75206967	2	170R	LOCKWASHER	ARRUELA PRESSÃO
22	71100180	2	040V	SCREW	PARAFUSO
23	71100174	1	026G	JAW	PINÇA
24	75285395	4	095B	BUSHING	BUCHA
25	71100175	1	125F	FORK	GARFO
26	75266041	1	002K	KIT	KIT

SUGAR CANE JAW - OPTIONAL 75249494
GARRA PARA CANA - OPCIONAL 75249494

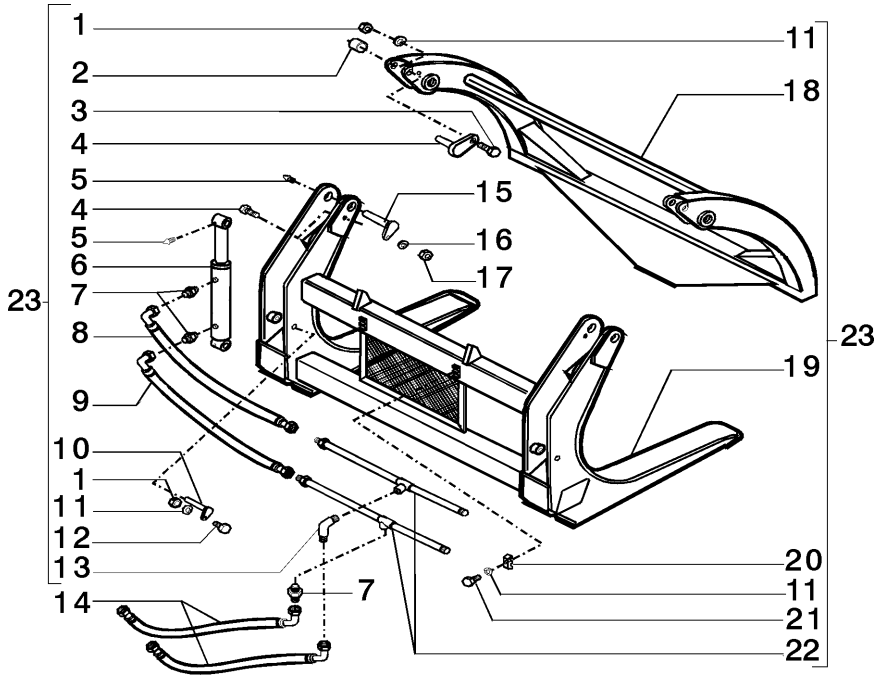

ITEM	PEÇA N°	QTDE.	COD.	DESCRIPTION	DESCRIÇÃO
1	75206968	2	010D	NUT	PORCA
2	75285395	2	095B	BUSHING	BUCHA
3	71100184	2	040V	SCREW	PARAFUSO
4	71100191	2	080P	PIN	PINO
5	75285396	6	060I	GREASE FITTING	PINO GRAXEIRO
6	71100189	2	164C	CYLINDER	CILINDRO
7	75285401	5	020R	FITTING	CONEXÃO
8	75285389	2	192T	HOSE ASSY	MANGUEIRA
9	75285388	2	192T	HOSE ASSY	MANGUEIRA
10	75286535	2	080P	PIN	PINO
11	75206967	6	170R	LOCKWASHER	ARRUELA PRESSÃO
12	75313677	2	040V	SCREW	PARAFUSO
13	75285391	1	020R	FITTING	CONEXÃO
14	75237132	2	285T	HOSE	MANGUEIRA
15	71100190	2	080P	PIN	PINO
16	75206963	2	131R	WASHER	ARRUELA
17	75206964	2	010D	NUT	PORCA
18	71100186	1	026G	JAW	PINÇA
19	71100185	1	125F	FORK	GARFO
20	71100187	2	031F	CLAMP	ABRAÇADEIRA
21	71100183	2	040V	SCREW	PARAFUSO
22	71100188	2	193T	TUBE	TUBO
23	75266057	1	002K	KIT	KIT

TIMBER FORK - OPTIONAL 75249745
GARRA PARA MADEIRA - OPCIONAL 75249745

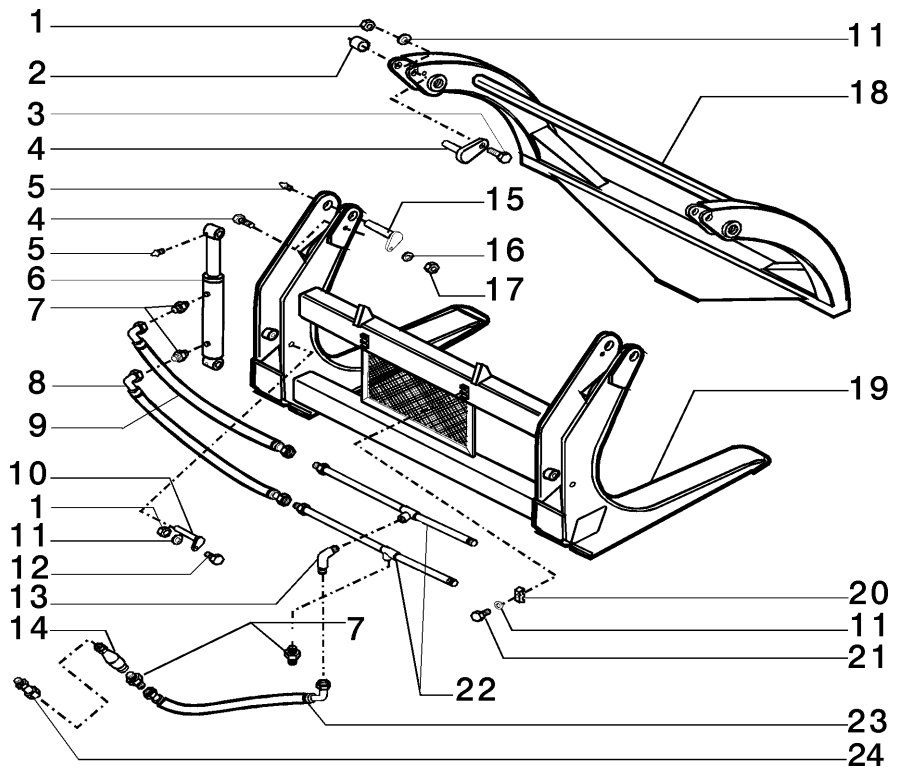

ITEM	PEÇA N°	QTDE.	COD.	DESCRIPTION	DESCRIÇÃO
1	75206968	2	010D	NUT	PORCA
2	75285395	2	095B	BUSHING	BUCHA
3	71100184	2	040V	SCREW	PARAFUSO
4	71100191	2	080P	PIN	PINO
5	75285396	6	060I	GREASE FITTING	PINO GRAXEIRO
6	71100189	2	164C	CYLINDER	CILINDRO
7	75285401	5	020R	FITTING	CONEXÃO
8	75285388	2	192T	HOSE ASSY	MANGUEIRA
9	75285389	2	192T	HOSE ASSY	MANGUEIRA
10	75286535	2	080P	PIN	PINO
11	75206967	6	170R	LOCKWASHER	ARRUELA PRESSÃO
12	75313677	2	040V	SCREW	PARAFUSO
13	75285391	1	020R	FITTING	CONEXÃO
14	71100022	2	020R	FITTING	CONEXÃO
15	71100190	2	080P	PIN	PINO
16	75206963	2	131R	WASHER	ARRUELA
17	75206964	2	010D	NUT	PORCA
18	71100186	1	026G	JAW	PINÇA
19	71100185	1	125F	FORK	GARFO
20	71100187	2	031F	CLAMP	ABRAÇADEIRA
21	71100180	2	040V	SCREW	PARAFUSO
22	71100188	2	193T	TUBE	TUBO
23	71100206	2	192T	HOSE ASSY	MANGUEIRA
24	71100207	2	020R	FITTING	CONEXÃO

TIMBER FORK - QUICK COUPLING - OPTIONAL 75249437
GARRA PARA MADEIRA - ENGATE RÁPIDO - OPCIONAL 75249437

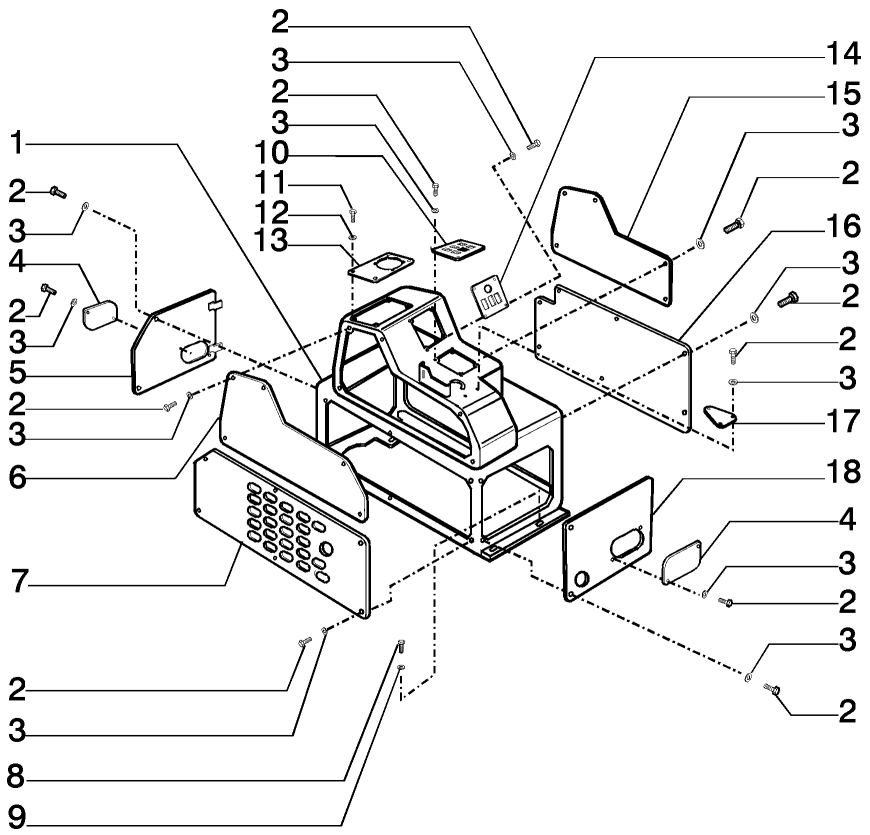

ITEM	PEÇA N°	QTDE.	COD.	DESCRIPTION	DESCRIÇÃO
1	75321994	1	080M	BRACKET	CONSOLE
2	10977731	34	040V	SCREW	PARAFUSO
3	10519301	34	131R	WASHER	ARRUELA
4	75322197	2	265C	COVER	TAMPA
5	75322034	1	265C	COVER	TAMPA
6	75322033	1	265C	COVER	TAMPA
7	75322035	1	265C	COVER	TAMPA
8	11106031	4	040V	SCREW	PARAFUSO
9	12638601	4	131R	WASHER	ARRUELA
10	75258115	1	265C	COVER	TAMPA
11	10902131	4	040V	SCREW	PARAFUSO
12	10948131	4	131R	WASHER	ARRUELA
13	75322159	1	265C	COVER	TAMPA
14	75258103	1	265C	COVER	TAMPA
15	75322032	1	265C	COVER	TAMPA
16	75322195	1	265C	COVER	TAMPA
17	75322176	1	265C	COVER	TAMPA
18	75322036	1	265C	COVER	TAMPA

OPERATOR'S BRACKET
CONSOLE DO OPERADOR

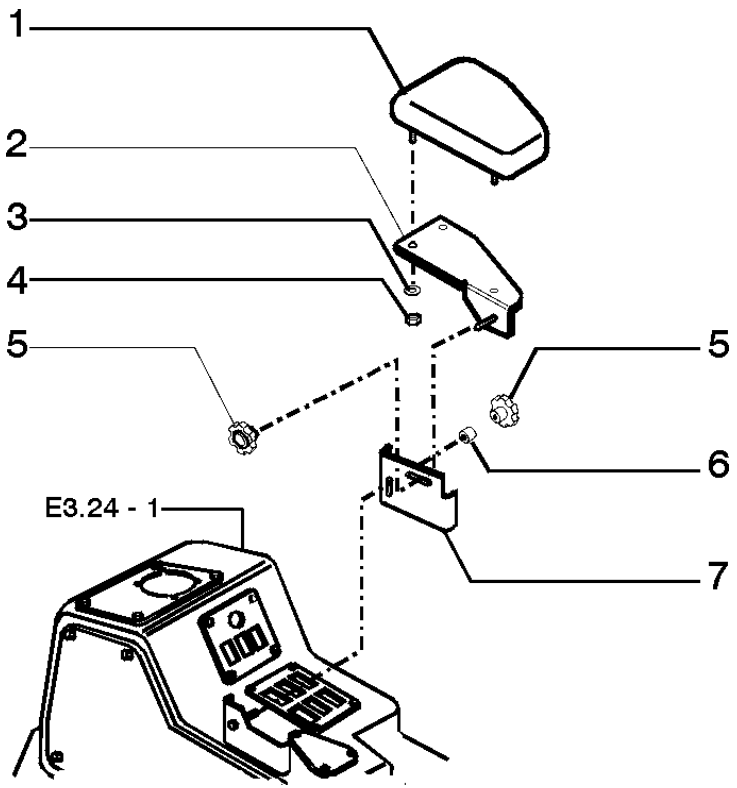

ITEM	PEÇA N°	QTDE.	COD.	DESCRIPTION	DESCRIÇÃO
1	75322157	1	124B	ARMREST	APOIA BRAÇO
2	75322134	1	300S	SUPPORT	SUPORTE
3	14496531	3	131R	WASHER	ARRUELA
4	14098800	3	010D	NUT	PORCA
5	75322154	2	025I	HANDGRIP	EMPUNHADURA
6	75322281	1	075D	SPACER	ESPAÇADOR
7	75322133	1	300S	SUPPORT	SUPORTE

ARMREST
APOIA BRAÇO

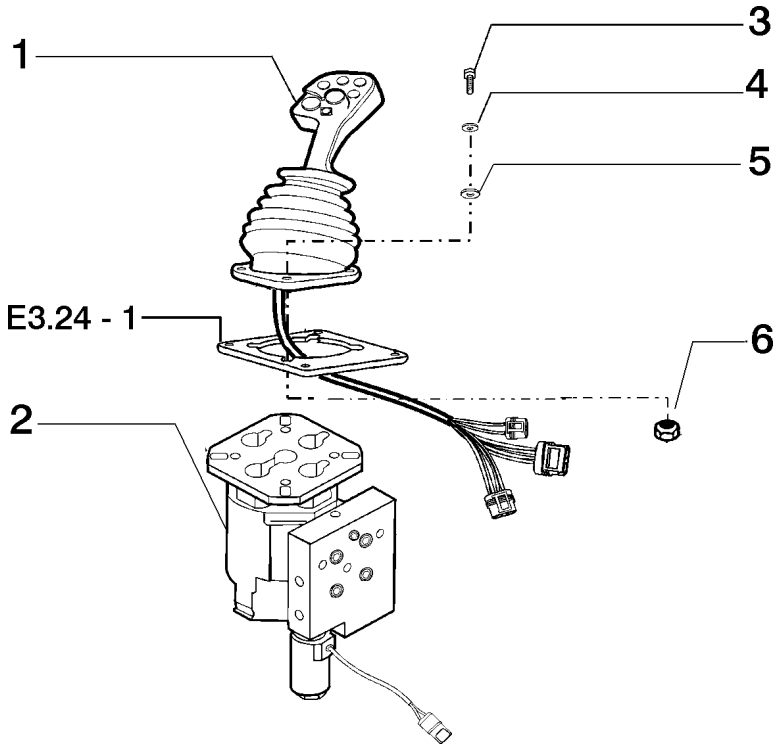

ITEM	PEÇA N°	QTDE.	COD.	DESCRIPTION	DESCRIÇÃO
1	75255381	1	045L	LEVER	ALAVANCA
2	75258328	1	010V	VALVE	VÁLVULA
3	10902631	4	040V	SCREW	PARAFUSO
4	12648131	8	131R	WASHER	ARRUELA
5	10615479	8	131R	WASHER	ARRUELA
6	10725911	4	010D	NUT	PORCA

CONTROL VALVE LINKAGE
COMANDO DO DISTRIBUIDOR

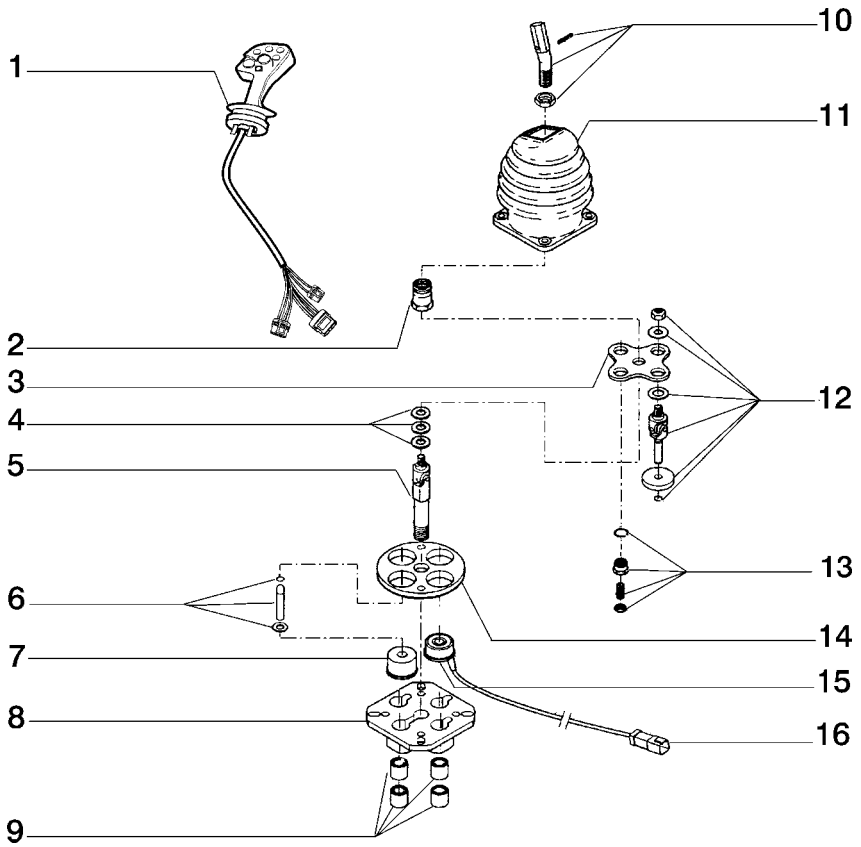

ITEM	PEÇA N°	QTDE.	COD.	DESCRIPTION	DESCRIÇÃO
1	75255381	1	045L	LEVER	ALAVANCA
2	410566A1	1	010D	NUT	PORCA
3	410567A1	1	300S	SUPPORT	SUPORTE
4	410570A1	1	002K	KIT	KIT
5	410571A1	1	085A	AXLE	EIXO
6	410575A1	1	002K	KIT	KIT
7	410576A1	1	145G	GUIDE	GUIA
8	410577A1	1	300S	SUPPORT	SUPORTE
9	410578A1	1	002K	KIT	KIT
10	410108A1	1	002K	KIT	KIT
11	410565A1	1	334C	DUST BOOT	COIFA PARA PÓ
12	410568A1	1	002K	KIT	KIT
13	410569A1	1	002K	KIT	KIT
14	410572A1	1	070F	FLANGE	FLANGE
15	410574A1	1	030E	SOLENOID	SOLENÓIDE
16	410559A1	1	075B	CONNECTOR	CONECTOR

CONTROL VALVE LINKAGE
COMANDO DO DISTRIBUIDOR

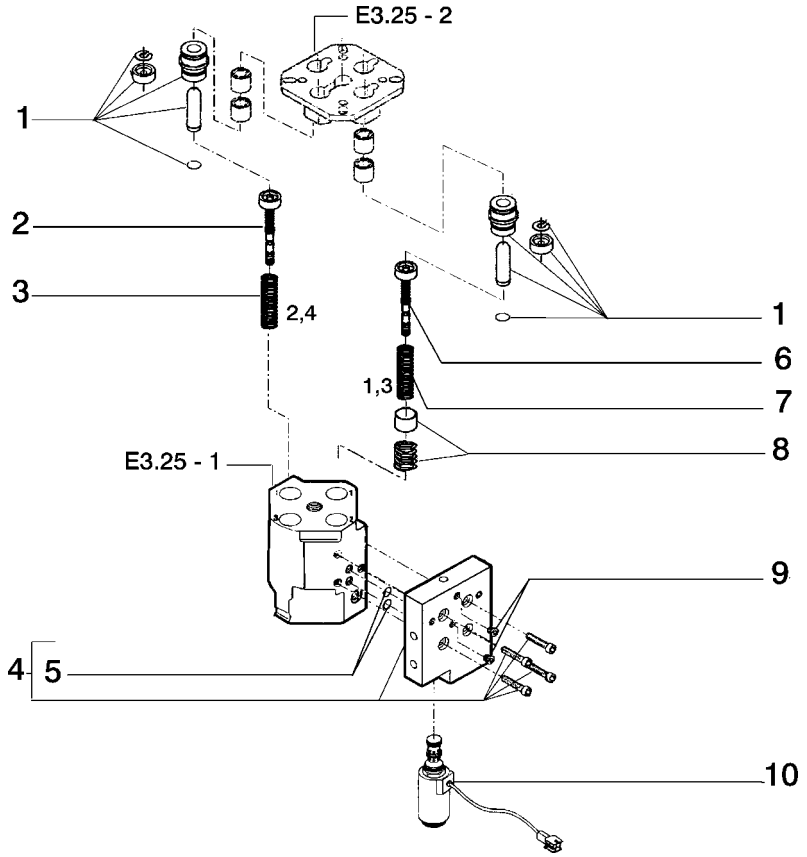

ITEM	PEÇA N°	QTDE.	COD.	DESCRIPTION	DESCRIÇÃO
1	410553A1	4	002K	KIT	KIT
2	410555A1	3	169R	REGULATOR	REGULADOR
3	410556A1	1	002K	KIT	KIT
4	410579A1	1	002K	KIT	KIT
5	410580A1	1	002K	KIT	KIT
6	410554A1	1	169R	REGULATOR	REGULADOR
7	410557A1	1	002K	KIT	KIT
8	410558A1	1	002K	KIT	KIT
9	410623A1	1	002K	KIT	KIT
10	410583A1	1	030E	SOLENOID	SOLENÓIDE

CONTROL VALVE LINKAGE
COMANDO DO DISTRIBUIDOR

NEW HOLLAND

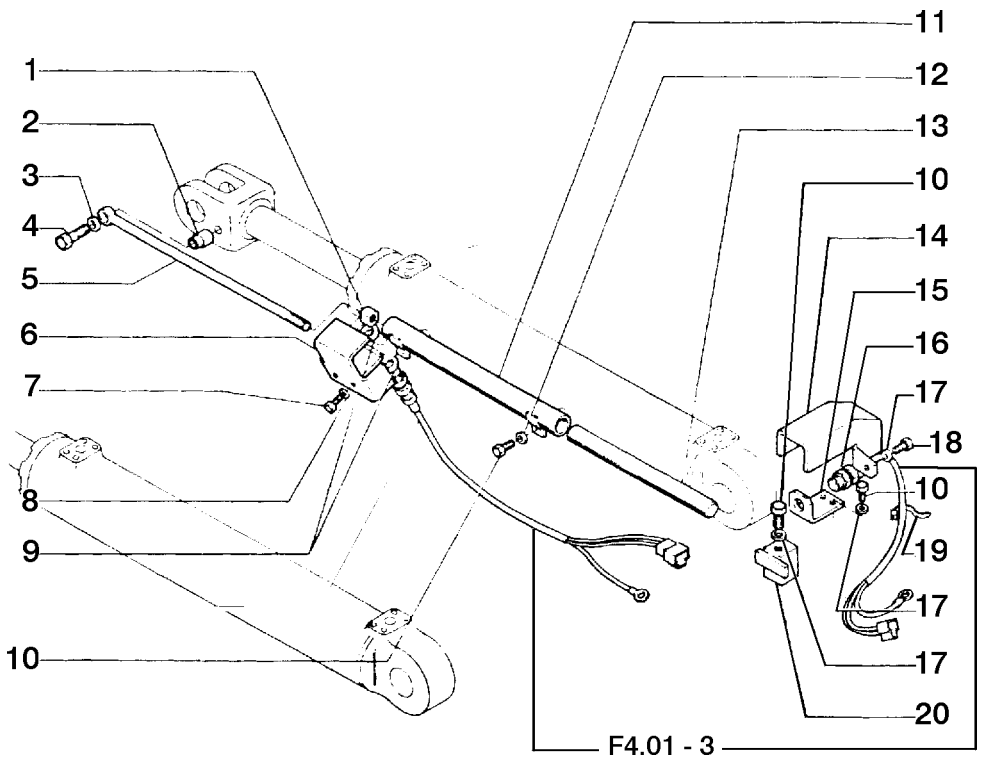

ITEM	PEÇA N°	QTDE.	COD.	DESCRIPTION	DESCRIÇÃO
1	79095853	1	060D	DISC	DISCO
2	79100911	1	095B	BUSHING	BUCHA
3	12645031	1	131R	WASHER	ARRUELA
4	16044131	1	040V	SCREW	PARAFUSO
5	79106057	1	090A	ROD	HASTE
6	75265519	1	300S	SUPPORT	SUPORTE
7	10902031	2	040V	SCREW	PARAFUSO
8	14496401	4	131R	WASHER	ARRUELA
9	79076055	2	075D	SPACER	ESPAÇADOR
10	16043431	5	040V	SCREW	PARAFUSO
11	79100913	1	193T	TUBE	TUBO
12	10615679	2	131R	WASHER	ARRUELA
13	79106056	1	090A	ROD	HASTE
14	79093582	1	070R	GUARD	PROTEÇÃO
15	79102718	1	225S	BRACKET	ESTRIBO
16	75252230	2	133S	SENSOR	SENSOR
17	10519601	4	131R	WASHER	ARRUELA
18	16043231	2	040V	SCREW	PARAFUSO
19	75201641	1	031F	CLAMP	ABRAÇADEIRA
20	79069361	1	074B	BLOCK	BLOCO

AUTOMATIC POSITIONER BUCKET
POSICIONADOR AUTOMÁTICO DA CAÇAMBA

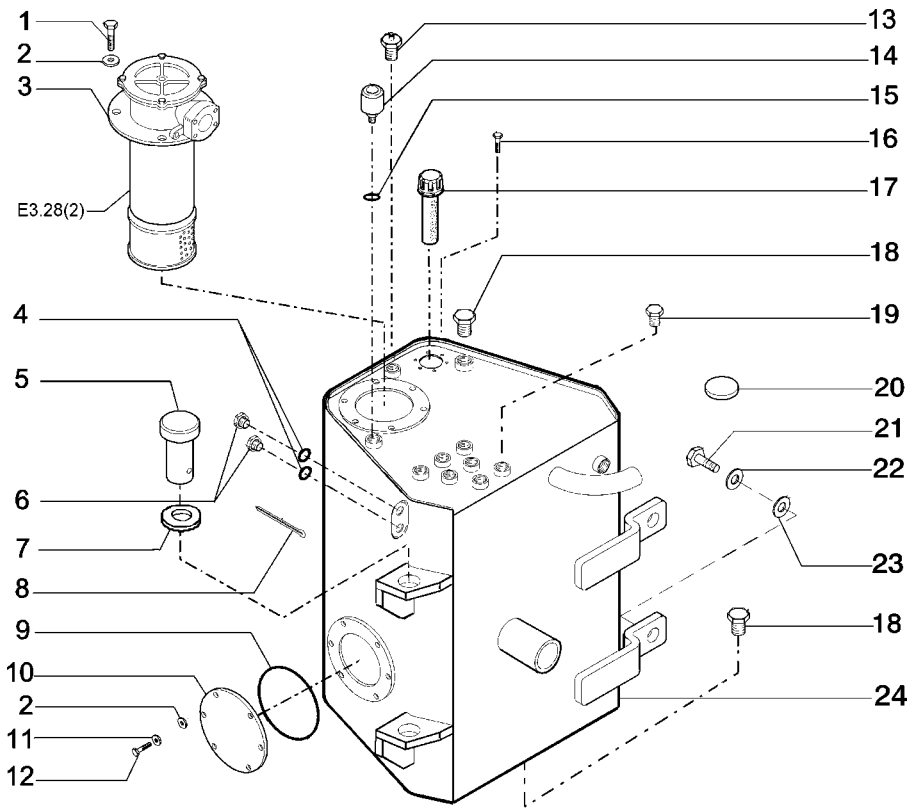

ITEM	PEÇA N°	QTDE.	COD.	DESCRIPTION	DESCRIÇÃO
1	14307431	4	040V	SCREW	PARAFUSO
2	14496621	4	131R	WASHER	ARRUELA
3	79082397	1	067F	OIL FILTER	FILTRO DE ÓLEO
4	10264660	2	045A	RING	ANEL
5	75383013	2	080P	PIN	PINO
6	75214200	2	I091	OIL LEVER INDIC	INDICADOR NIVEL
7	75283014	2	131R	WASHER	ARRUELA
8	70911279	2	270C	COTTER PIN	CONTRA PINO
9	14482580	1	158G	O'RING	O'RING
10	75265489	1	265C	COVER	TAMPA
11	10516873	6	170R	LOCKWASHER	ARRUELA PRESSÃO
12	11106121	6	040V	SCREW	PARAFUSO
13	79028299	1	075I	SWITCH	INTERRUPTOR
14	75283446	1	065F	FILTER	FILTRO
15	10263460	1	131R	WASHER	ARRUELA
16	385818A1	6	040V	SCREW	PARAFUSO
17	367149A1	1	090B	FILLER PLUG	BOCAL ENCHIM.
18	10119540	2	050T	PLUG	BUJÃO
19	70920107	4	050T	PLUG	BUJÃO
20	4586020	2	090D	MAGNETIC DISC	DISCO MAGNÉTICO
21	11112631	2	040V	SCREW	PARAFUSO
22	10517073	2	170R	LOCKWASHER	ARRUELA PRESSÃO
23	12648521	2	131R	WASHER	ARRUELA
24	75265487	1	410S	HYDRAULIC TANK	RESERV.OLEO HID

HYDRAULIC OIL TANK
RESERVATÓRIO DE ÓLEO HIDRÁULICO

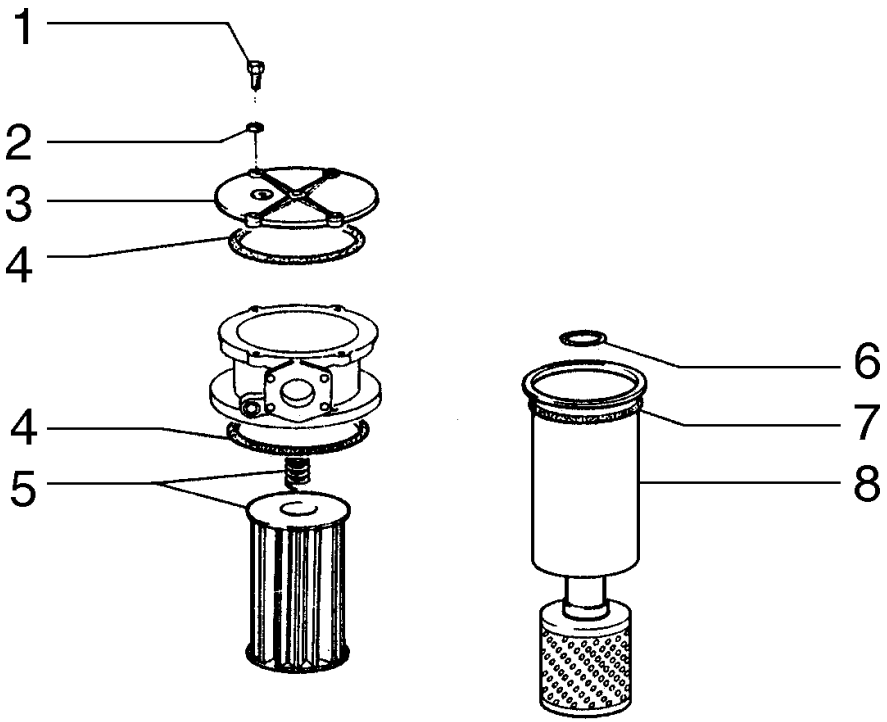

ITEM	PEÇA N°	QTDE.	COD.	DESCRIPTION	DESCRIÇÃO
1	16043824	4	040V	SCREW	PARAFUSO
2	14496501	4	131R	WASHER	ARRUELA
3	79072687	1	265C	COVER	TAMPA
4	14475680	2	158G	O'RING	O'RING
5	79091691	1	084C	FILTER ELEMENT	ELEM. FILTRANTE
6	14464880	1	158G	O'RING	O'RING
7	14482280	1	158G	O'RING	O'RING
8	79091690	1	300C	BODY	CORPO

HYDRAULIC OIL TANK
RESERVATÓRIO DE ÓLEO HIDRÁULICO

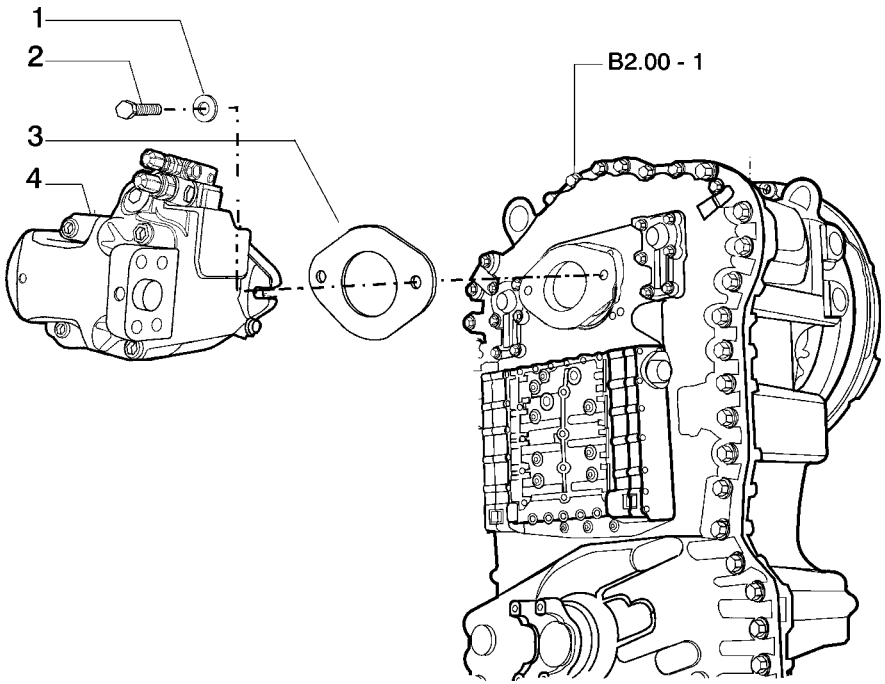

ITEM	PEÇA N°	QTDE.	COD.	DESCRIPTION	DESCRIÇÃO
1	896-11016	2	131R	WASHER	ARRUELA
2	11118731	2	040V	SCREW	PARAFUSO
3	75212996	1	120G	GASKET	JUNTA
4	75320405	1	155P	PUMP	BOMBA

HYDRAULIC PUMP
BOMBA HIDRÁULICA

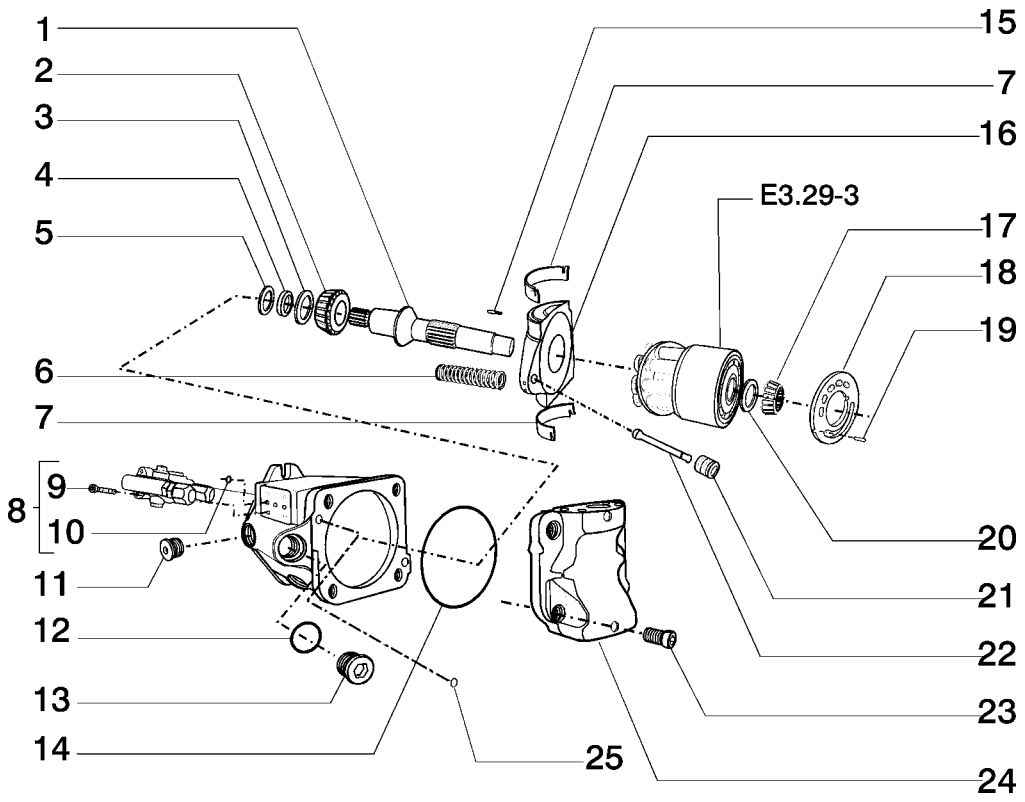

ITEM	PEÇA N°	QTDE.	COD.	DESCRIPTION	DESCRIÇÃO
1	412575A1	1	016A	SHAFT	EIXO
2	75312533	1	341C	BEARING	ROLAMENTO
3	412579A1	1	045A	RING	ANEL
4	75312525	1	122G	SEAL	RETENTOR
5	75312524	1	187A	SNAP RING	ANEL ELÁSTICO
6	412577A1	1	100M	SPRING	MOLA
7	412582A1	2	096S	HALF BUSHING	SEMI-BUCHA
8	412570A1	1	010V	VALVE	VÁLVULA
9	412596A1	4	040V	SCREW	PARAFUSO
10	75312558	3	158G	O'RING	O'RING
11	412595A1	1	050T	PLUG	BUJÃO
12	412585A1	1	158G	O'RING	O'RING
13	412576A1	1	050T	PLUG	BUJÃO
14	412584A1	1	158G	O'RING	O'RING
15	412592A1	1	193T	TUBE	TUBO
16	412574A1	1	110P	PLATE	PLACA
17	75312536	1	341C	BEARING	ROLAMENTO
18	412599A1	1	110P	PLATE	PLACA
19	412593A1	1	090G	DOWEL	PINO CENTRAGEM
20	75312528	1	198S	SHIM	CALÇO
21	412571A1	1	235S	PISTON	ÊMBOLO
22	412572A1	1	274S	ROD	HASTE
23	75312519	4	040V	SCREW	PARAFUSO
24	412573A1	1	265C	COVER	TAMPA
25	412586A1	2	158G	O'RING	O'RING

HYDRAULIC PUMP - 75320405
BOMBA HIDRÁULICA - 75320405

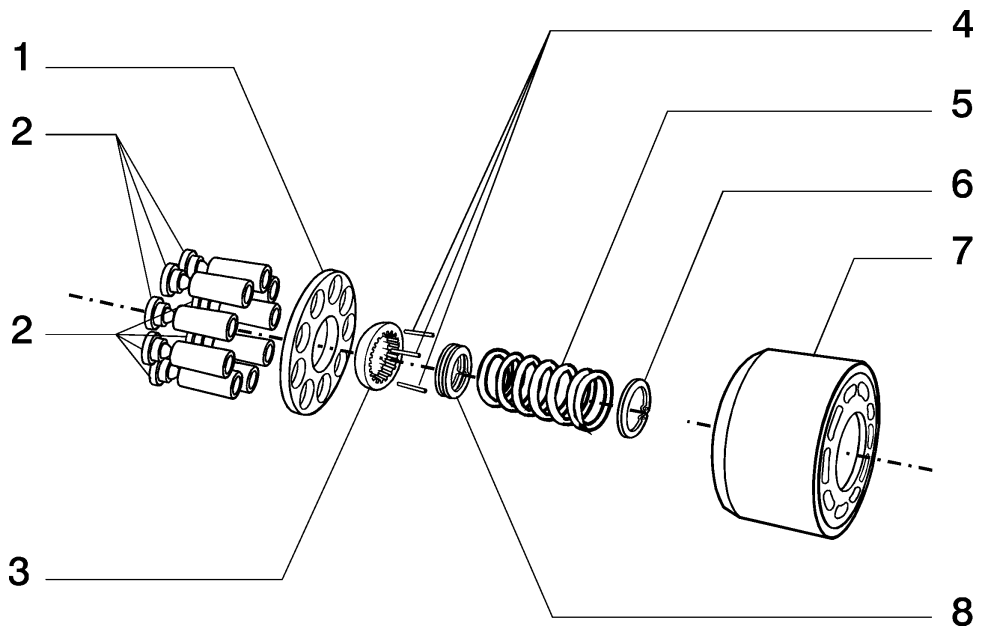

ITEM	PEÇA N°	QTDE.	COD.	DESCRIPTION	DESCRIÇÃO
1	75312554	1	045A	RING	ANEL
2	75312553	9	130P	PLUNGER	PISTÃO
3	75312552	1	045A	RING	ANEL
4	412607A1	3	080P	PIN	PINO
5	75312549	1	100M	SPRING	MOLA
6	75312547	1	187A	SNAP RING	ANEL ELÁSTICO
7	412603A1	1	020T	DRUM	TAMBOR
8	75312550	2	060S	CUP	PRATO

HYDRAULIC PUMP - 75320405
BOMBA HIDRÁULICA - 75320405

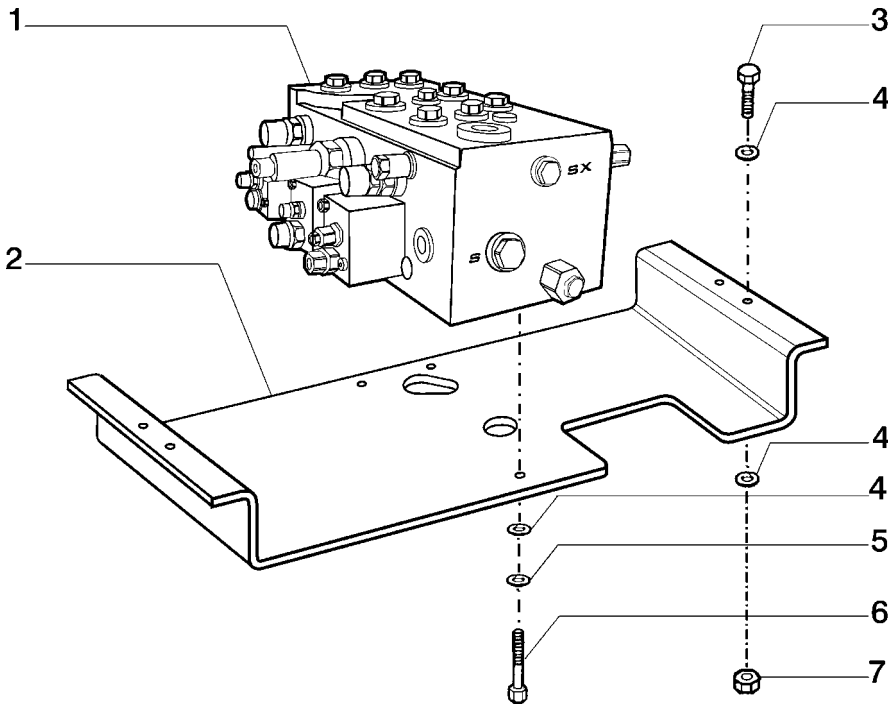

ITEM	PEÇA N°	QTDE.	COD.	DESCRIPTION	DESCRIÇÃO
1	75258330	1	083D	CONTROL VALVE	DISTRIBUIDOR
2	75321459	1	300S	SUPPORT	SUPORTE
3	11106631	4	040V	SCREW	PARAFUSO
4	12646821	11	131R	WASHER	ARRUELA
5	10516873	3	170R	LOCKWASHER	ARRUELA PRESSÃO
6	11106231	3	040V	SCREW	PARAFUSO
7	11701721	4	010D	NUT	PORCA

CONTROL VALVE AND SUPPORT
DISTRIBUIDOR E SUPORTE

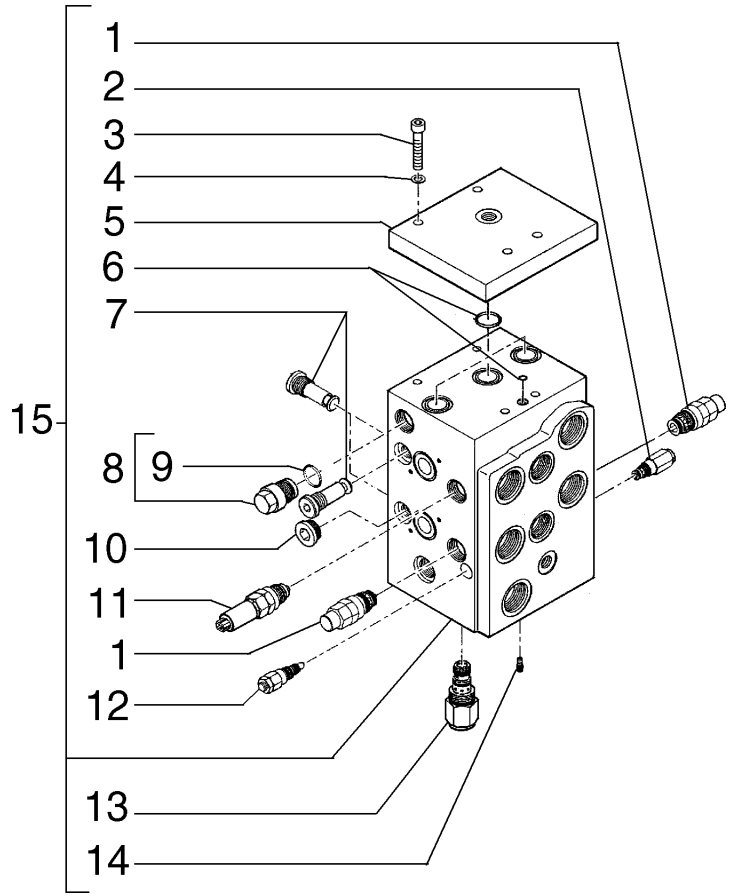

ITEM	PEÇA N°	QTDE.	COD.	DESCRIPTION	DESCRIÇÃO
1	411450A1	2	010V	VALVE	VÁLVULA
1	411474A1	1	002K	SEALING KIT	KIT VEDAÇÃO
2	411453A1	1	010V	VALVE	VÁLVULA
2	411477A1	1	002K	SEALING KIT	KIT VEDAÇÃO
3	962-8035	4	040V	SCREW	PARAFUSO
4	892-11008	4	170R	LOCKWASHER	ARRUELA PRESSÃO
5	411445A1	1	105P	PLATE	CHAPA
6	411461A1	1	002K	KIT	KIT
7	411449A1	3	010V	VALVE	VÁLVULA
8	411454A1	1	010V	VALVE	VÁLVULA
9	238-6119	1	158G	O'RING	O'RING
10	221578A1	1	050T	PLUG	BUJÃO
11	411451A1	1	010V	VALVE	VÁLVULA
11	411475A1	1	002K	SEALING KIT	KIT VEDAÇÃO
12	411452A1	1	010V	VALVE	VÁLVULA
12	411476A1	1	002K	SEALING KIT	KIT VEDAÇÃO
13	411455A1	1	010V	VALVE	VÁLVULA
13	411478A1	1	002K	SEALING KIT	KIT VEDAÇÃO
14	411456A1	1	040V	SCREW	PARAFUSO
15	75258330	1	083D	CONTROL VALVE	DISTRIBUIDOR

CONTROL VALVE - 2 SPOOLS
DISTRIBUIDOR - 2 GAVETAS

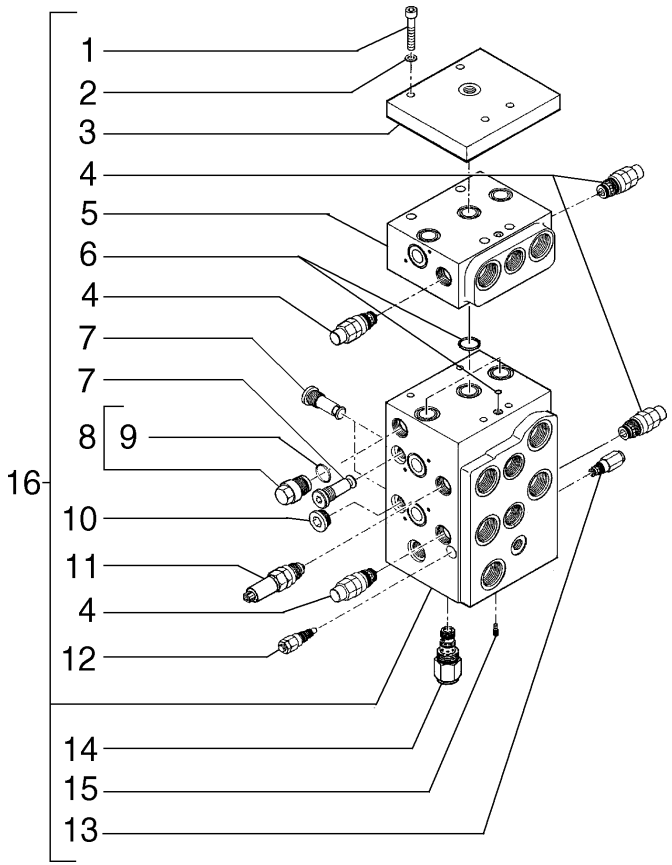

ITEM	PEÇA N°	QTDE.	COD.	DESCRIPTION	DESCRIÇÃO
1	827-8100	4	040V	SCREW	PARAFUSO
2	892-11008	4	170R	LOCKWASHER	ARRUELA PRESSÃO
3	411445A1	1	105P	PLATE	CHAPA
4	411450A1	4	010V	VALVE	VÁLVULA
5	411447A1	1	074B	BLOCK	BLOCO
6	411461A1	1	002K	KIT	KIT
7	411449A1	4	010V	VALVE	VÁLVULA
8	411454A1	1	010V	VALVE	VÁLVULA
9	238-6119	1	158G	O'RING	O'RING
10	221578A1	1	050T	PLUG	BUJÃO
11	411451A1	1	010V	VALVE	VÁLVULA
11	411475A1	1	002K	SEALING KIT	KIT VEDAÇÃO
12	411452A1	1	010V	VALVE	VÁLVULA
12	411476A1	1	002K	SEALING KIT	KIT VEDAÇÃO
13	411453A1	1	010V	VALVE	VÁLVULA
13	411477A1	1	002K	SEALING KIT	KIT VEDAÇÃO
14	411455A1	1	010V	VALVE	VÁLVULA
14	411478A1	1	002K	SEALING KIT	KIT VEDAÇÃO
15	411456A1	1	040V	SCREW	PARAFUSO
16	75258331	1	083D	CONTROL VALVE	DISTRIBUIDOR

CONTROL VALVE - 3 SPOOLS
DISTRIBUIDOR - 3 GAVETAS

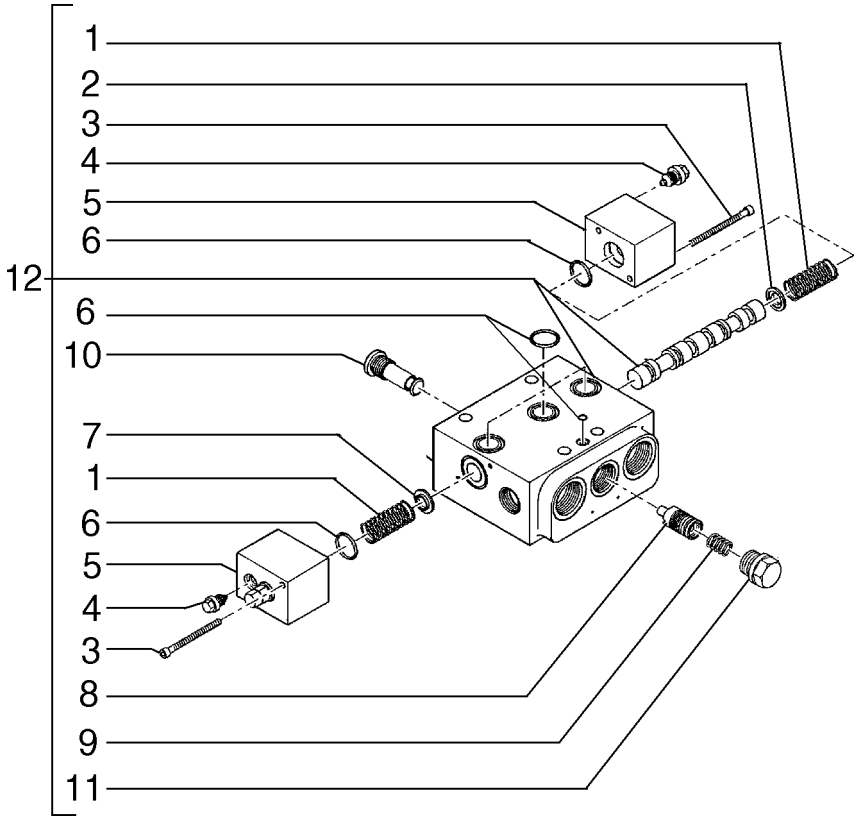

ITEM	PEÇA N°	QTDE.	COD.	DESCRIPTION	DESCRIÇÃO
1	411469A1	1	100M	SPRING	MOLA
2	411463A1	1	069S	SEAT	SEDE
3	962-5055	4	040V	SCREW	PARAFUSO
4	411464A1	4	010V	VALVE	VÁLVULA
5	411462A1	2	265C	COVER	TAMPA
6	411448A1	1	002K	KIT	KIT
7	411468A1	1	069S	SEAT	SEDE
8	411465A1	1	132P	PISTON	PISTÃO DO MOTOR
9	411466A1	1	100M	SPRING	MOLA
10	411449A1	2	010V	VALVE	VÁLVULA
11	411467A1	1	050T	PLUG	BUJÃO
12	411447A1	1	074B	BLOCK	BLOCO

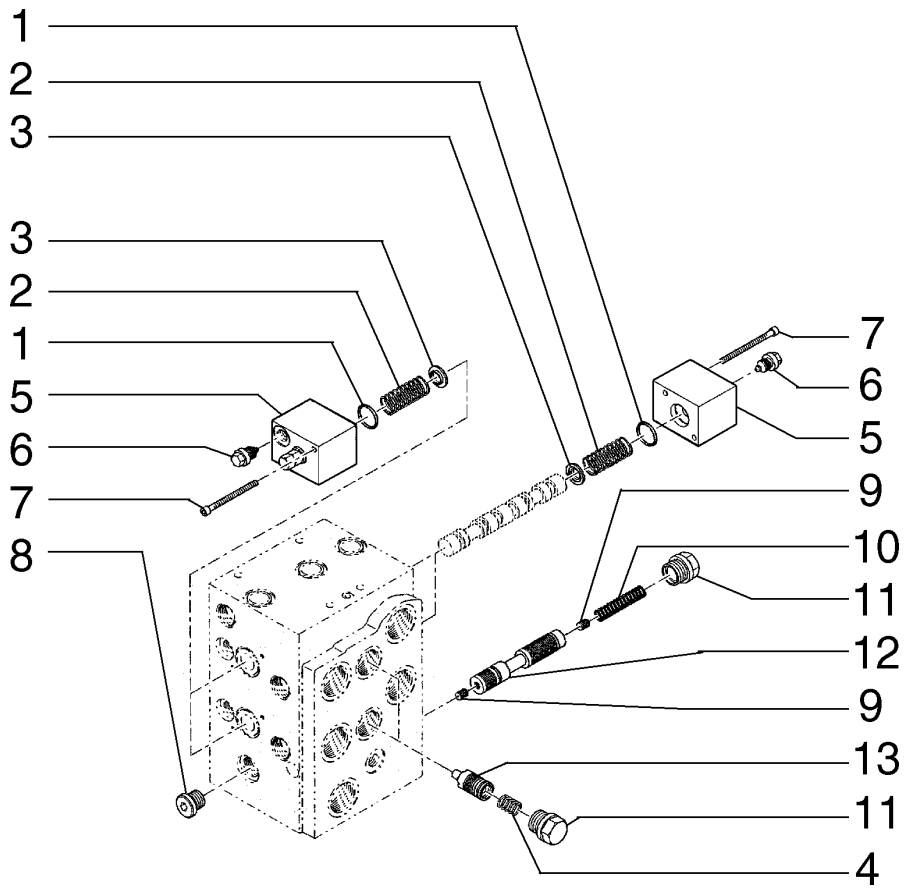

ITEM	PEÇA N°	QTDE.	COD.	DESCRIPTION	DESCRIÇÃO
1	411461A1	1	002K	KIT	KIT
2	411469A1	4	100M	SPRING	MOLA
3	411468A1	4	069S	SEAT	SEDE
4	411466A1	2	100M	SPRING	MOLA
5	411462A1	4	265C	COVER	TAMPA
6	411464A1	4	010V	VALVE	VÁLVULA
7	962-5055	8	040V	SCREW	PARAFUSO
8	221579A1	1	050T	PLUG	BUJÃO
9	411473A1	2	056L	TRAVEL LIMITER	LIMITADOR
10	411472A1	1	100M	SPRING	MOLA
11	411467A1	3	050T	PLUG	BUJÃO
12	411470A1	1	132P	PISTON	PISTÃO MOTOR
13	411465A1	2	132P	PISTON	PISTÃO MOTOR

CONTROL VALVE
DISTRIBUIDOR

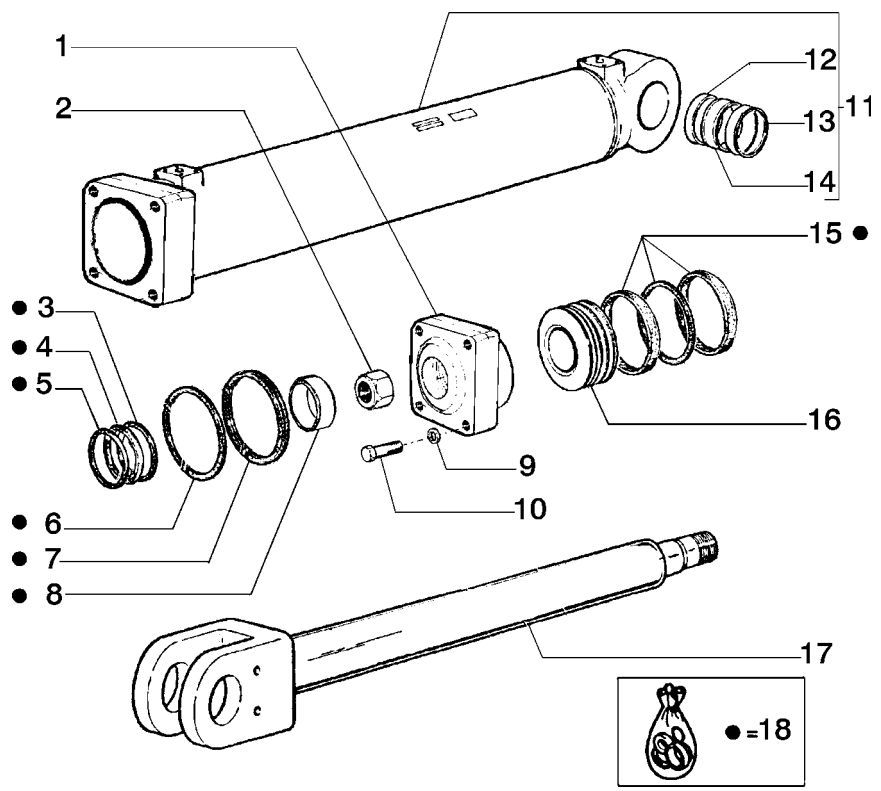

ITEM	PEÇA N°	QTDE.	COD.	DESCRIPTION	DESCRIÇÃO
1	75313136	1	265C	COVER	TAMPA
2	8281824	1	010D	NUT	PORCA
3	79065567	1	045A	RING	ANEL
4	79065566	1	122G	SEAL	RETENTOR
5	79065568	1	045A	RING	ANEL
6	75313137	1	045A	RING	ANEL
7	75313141	1	158G	O'RING	O'RING
8	79100797	1	145G	GUIDE	GUIA
9	75312915	4	131R	WASHER	ARRUELA
10	75312914	4	040V	SCREW	PARAFUSO
11	75313142	1	035C	CYLINDER LINER	CAMISA CILINDRO
12	79065565	2	050A	OILSCRAPER RING	ANEL RASPADOR
13	8298058	1	075D	SPACER	ESPAÇADOR
14	79088212	2	095B	BUSHING	BUCHA
15	79100822	1	123G	SEAL ASSY	RETENTOR
16	75222264	1	235S	PISTON	ÊMBOLO
17	75313135	1	274S	ROD	HASTE
18	75313150	1	002K	KIT	KIT

DUMP CYLINDER RH - 75265502
CILINDRO DE ROTAÇÃO DIREITO - 75265502

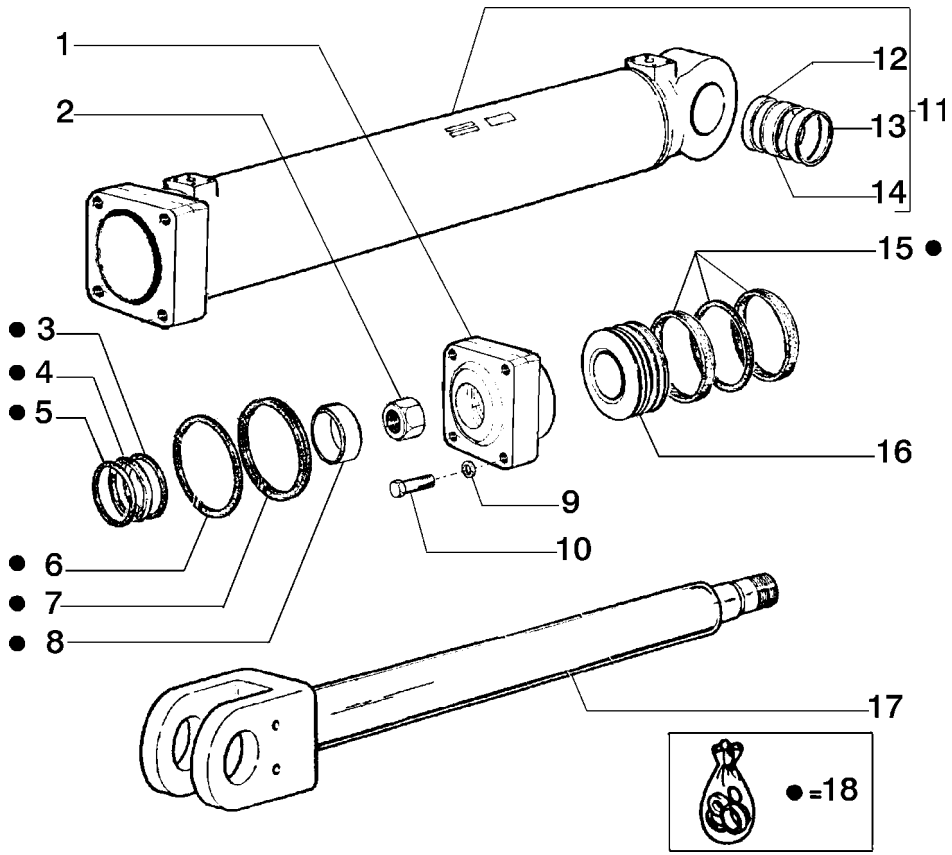

ITEM	PEÇA N°	QTDE.	COD.	DESCRIPTION	DESCRIÇÃO
1	75313136	1	265C	COVER	TAMPA
2	8281824	1	010D	NUT	PORCA
3	79065567	1	045A	RING	ANEL
4	79065566	1	122G	SEAL	RETENTOR
5	79065568	1	045A	RING	ANEL
6	75313137	1	045A	RING	ANEL
7	75313141	1	158G	O'RING	O'RING
8	79100797	1	145G	GUIDE	GUIA
9	75312915	4	131R	WASHER	ARRUELA
10	75312914	4	040V	SCREW	PARAFUSO
11	75313140	1	035C	CYLINDER LINER	CAMISA CILINDRO
12	79065565	2	050A	OILSCRAPER RING	ANEL RASPADOR
13	8298058	1	075D	SPACER	ESPAÇADOR
14	79088212	2	095B	BUSHING	BUCHA
15	79100822	1	123G	SEAL ASSY	RETENTOR
16	75222264	1	235S	PISTON	ÊMBOLO
17	75313135	1	274S	ROD	HASTE
18	75313150	1	002K	KIT	KIT

DUMP CYLINDER LH - 75265504
CILINDRO DE ROTAÇÃO ESQUERDO - 75265504

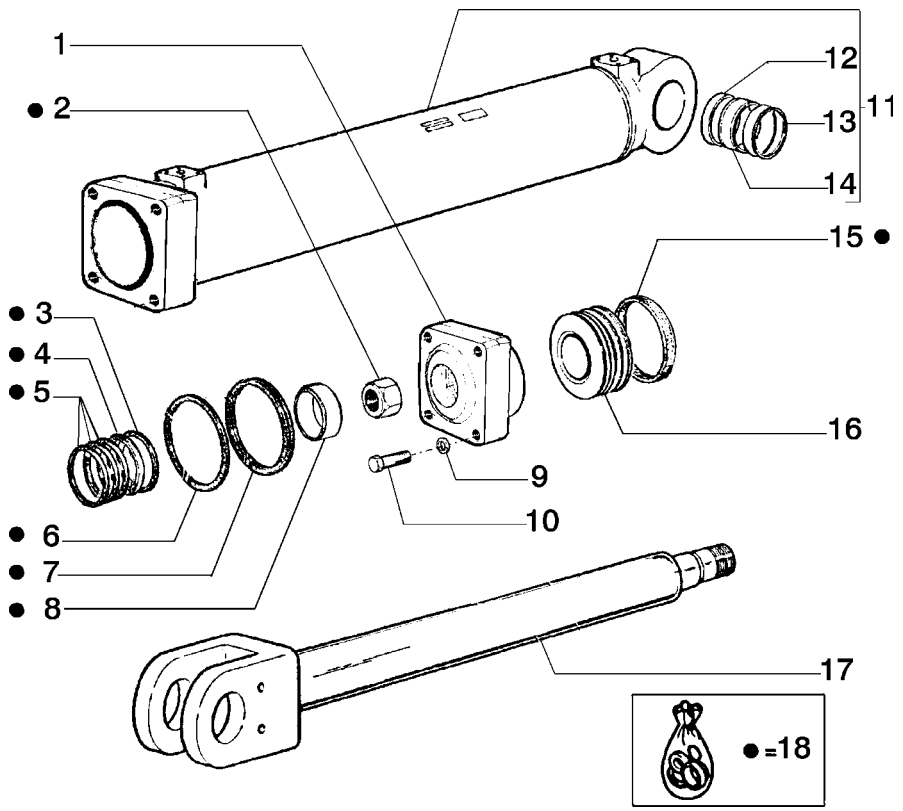

ITEM	PEÇA N°	QTDE.	COD.	DESCRIPTION	DESCRIÇÃO
1	75312906	1	119T	HEAD	CABEÇA
2	8281824	1	010D	NUT	PORCA
3	79065567	1	045A	RING	ANEL
4	79065566	1	122G	SEAL	RETENTOR
5	79065568	3	045A	RING	ANEL
6	75312907	1	045A	RING	ANEL
7	75312908	1	158G	O'RING	O'RING
8	79100797	1	145G	GUIDE	GUIA
9	75312915	4	131R	WASHER	ARRUELA
10	75312914	4	040V	SCREW	PARAFUSO
11	75312909	1	035C	CYLINDER LINER	CAMISA CILINDRO
12	75313201	2	050A	OILSCRAPER RING	ANEL RASPADOR
13	75312912	2	095B	BUSHING	BUCHA
14	75312913	1	075D	SPACER	ESPAÇADOR
15	75312911	1	045A	RING	ANEL
16	75312910	1	235S	PISTON	ÊMBOLO
17	75312905	1	274S	ROD	HASTE
18	75312916	1	002K	KIT	KIT

LIFT CYLINDER - 75265500
CILINDRO DE ELEVAÇÃO - 75265500

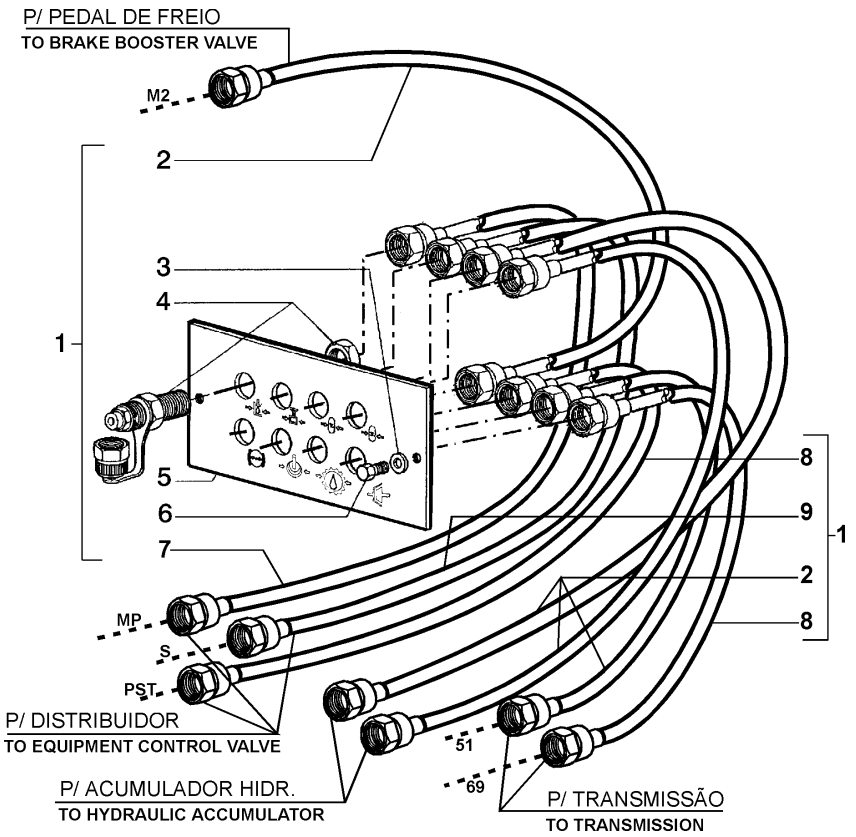

ITEM	PEÇA N°	QTDE.	COD.	DESCRIPTION	DESCRIÇÃO
1	75258920	1	002K	KIT	KIT
2	75284508	4	192T	HOSE ASSY	MANGUEIRA
3	12644421	2	131R	WASHER	ARRUELA
4	75284240	8	020R	FITTING	CONEXÃO
5	75320681	1	105P	PLATE	CHAPA
6	10902431	2	040V	SCREW	PARAFUSO
7	75321892	1	192T	HOSE ASSY	MANGUEIRA
8	75321891	2	192T	HOSE ASSY	MANGUEIRA
9	75284570	1	193T	HOSE ASSY	MANGUEIRA

DIAGNOSTIC TEST PANEL
TOMADA DE PRESSÃO

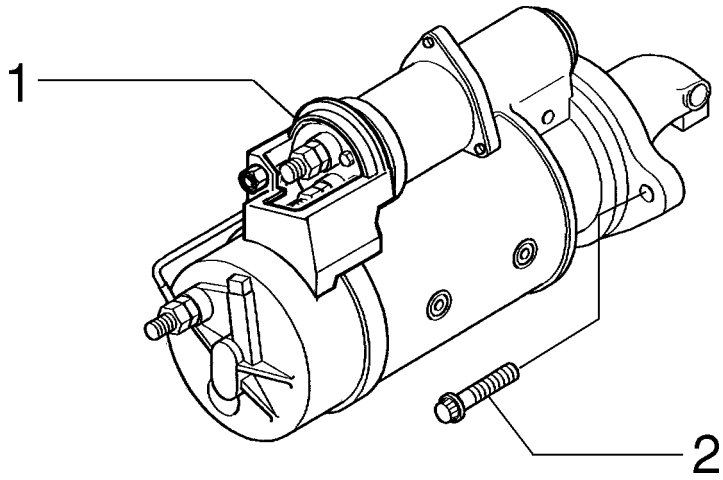

ITEM	PEÇA N°	QTDE.	COD.	DESCRIPTION	DESCRIÇÃO
1	71100702	1	133M	STARTER MOTOR	MOTOR ARRANQUE
2	71101404	3	040V	SCREW	PARAFUSO

STARTER MOTOR (DELCO REMY)
MOTOR DE PARTIDA (DELCO REMY)

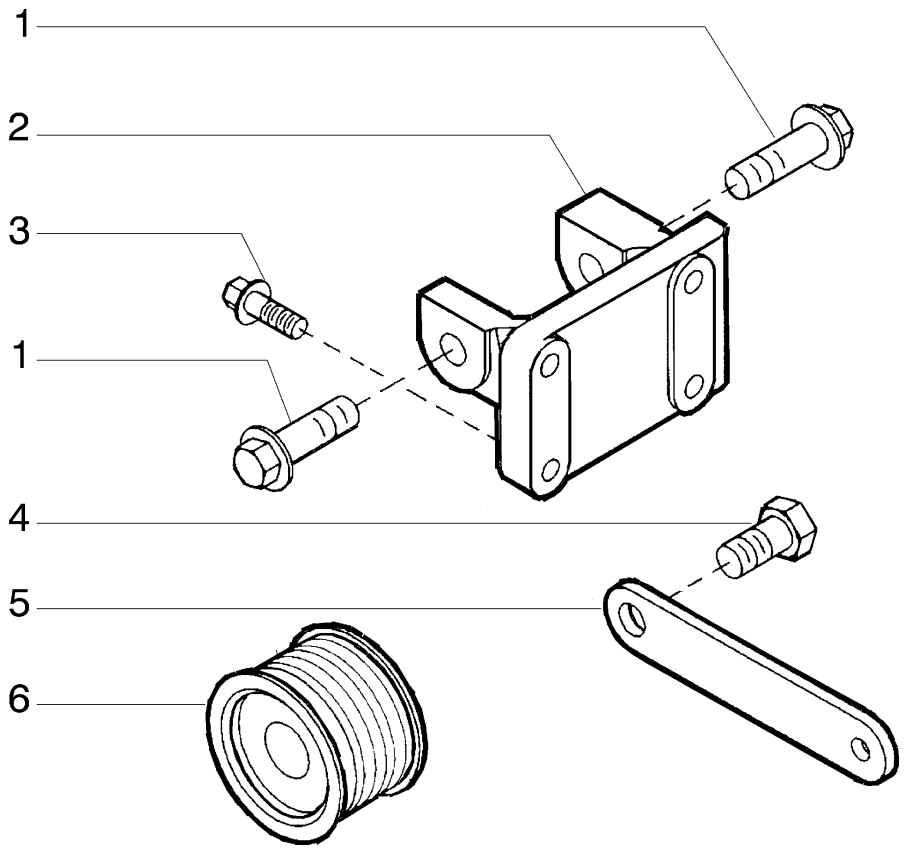

ITEM	PEÇA N°	QTDE.	COD.	DESCRIPTION	DESCRIÇÃO
1	75287983	2	040V	SCREW	PARAFUSO
2	75286361	1	300S	SUPPORT	SUPORTE
3	75208953	4	040V	SCREW	PARAFUSO
4	75312186	1	040V	SCREW	PARAFUSO
5	75206855	1	105P	PLATE	CHAPA
6	75286607	1	230P	PULLEY	POLIA

ALTERNADOR SUPORT
SUPORTE DO ALTERNADOR

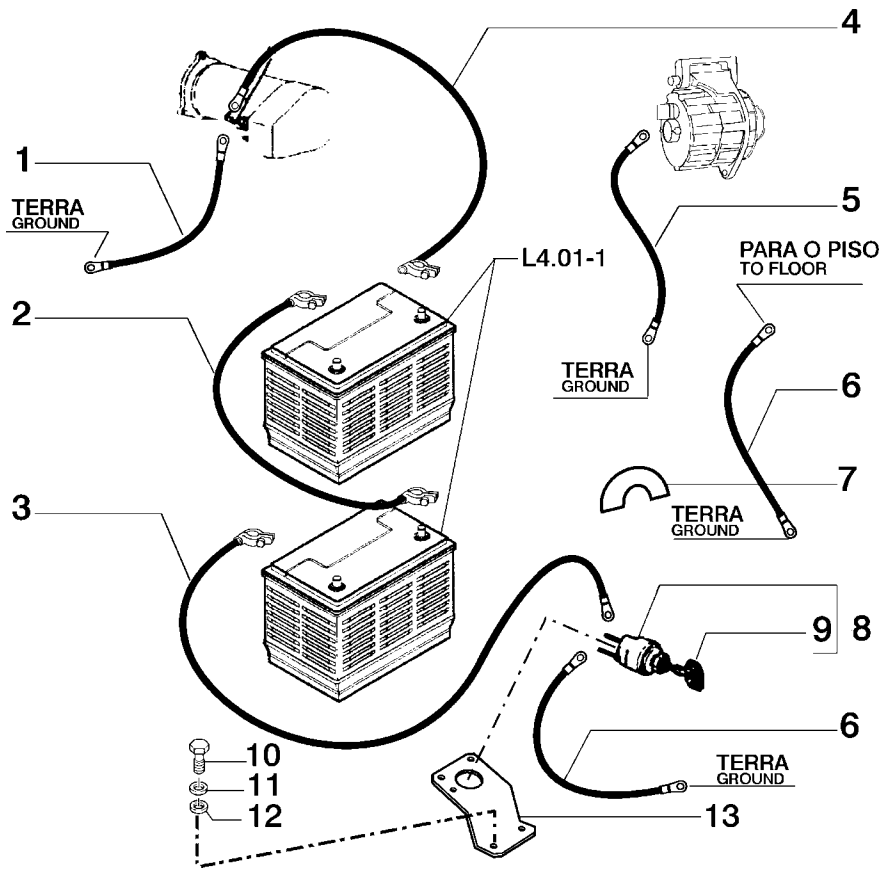

ITEM	PEÇA N°	QTDE.	COD.	DESCRIPTION	DESCRIÇÃO
1	79017173	1	112C	GROUND CABLE	CABO TERRA
2	75284384	1	111C	HARNESS	CABO ELÉTRICO
3	73153049	1	111C	HARNESS	CABO ELÉTRICO
4	76022498	1	111C	HARNESS	CABO ELÉTRICO
5	73126797	1	111C	HARNESS	CABO ELÉTRICO
6	73153050	1	111C	HARNESS	CABO ELÉTRICO
7	79105247	1	065T	DECAL	ADESIVO
8	79073031	1	075I	SWITCH	INTERRUPTOR
9	79073033	1	150C	KEY	CHAVE
10	10902221	2	040V	SCREW	PARAFUSO
11	10516471	2	170R	LOCKWASHER	ARRUELA PRESSÃO
12	12644421	2	131R	WASHER	ARRUELA
13	75245915	1	300S	SUPPORT	SUPORTE

STARTING HARNESS
CABOS DA PARTIDA

F4.01 | 1

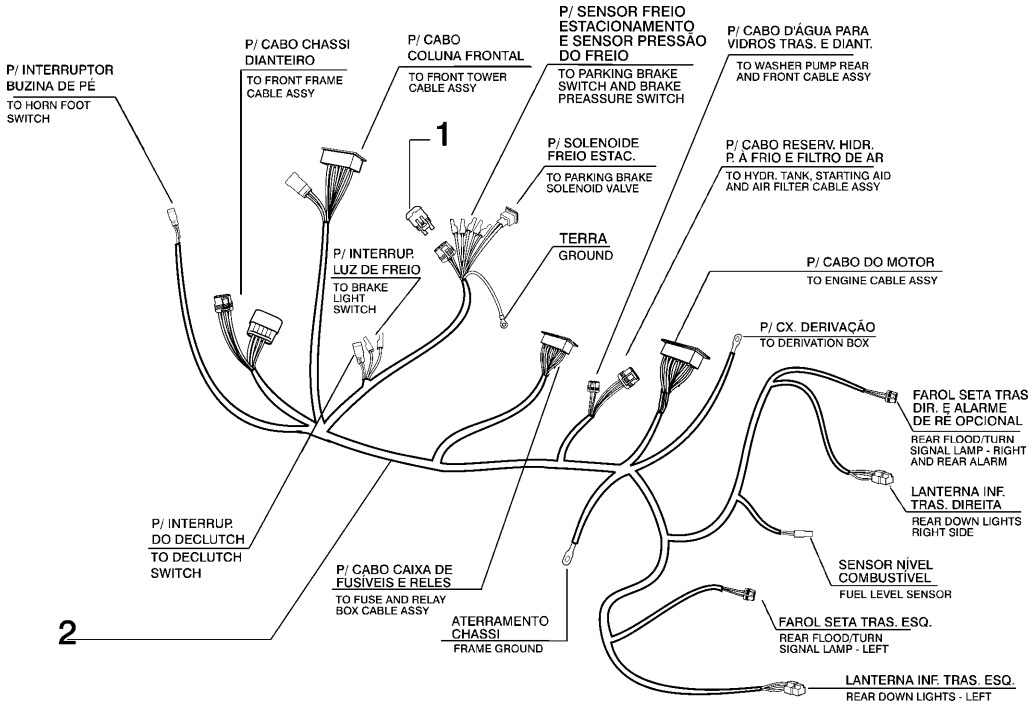

ITEM	PEÇA N°	QTDE.	COD.	DESCRIPTION	DESCRIÇÃO
1	75283949	3	053D	DIODE	DIODO
2	75322788	1	111C	HARNESS	CABO ELÉTRICO

MAIM HARNESS
CABO PRINCIPAL

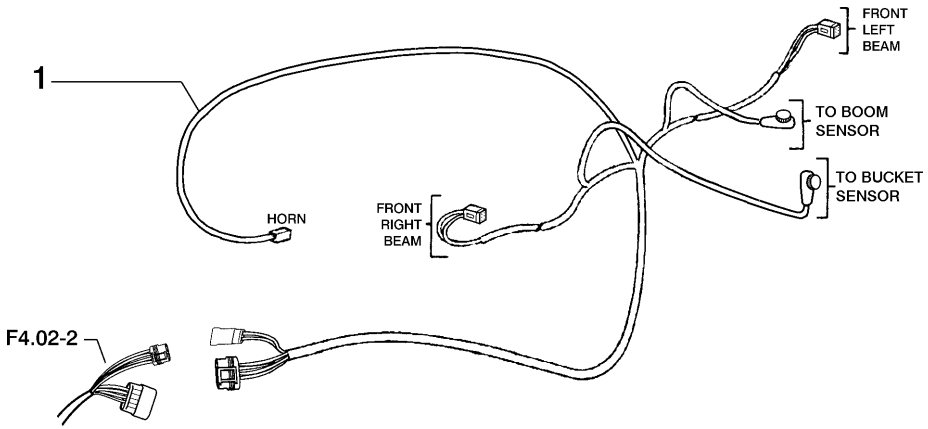

ITEM	PEÇA N°	QTDE.	COD.	DESCRIPTION	DESCRIÇÃO
1	75255749	1	111C	HARNESS	CABO ELÉTRICO

FRONT HARNESS
CABO DIANTEIRO

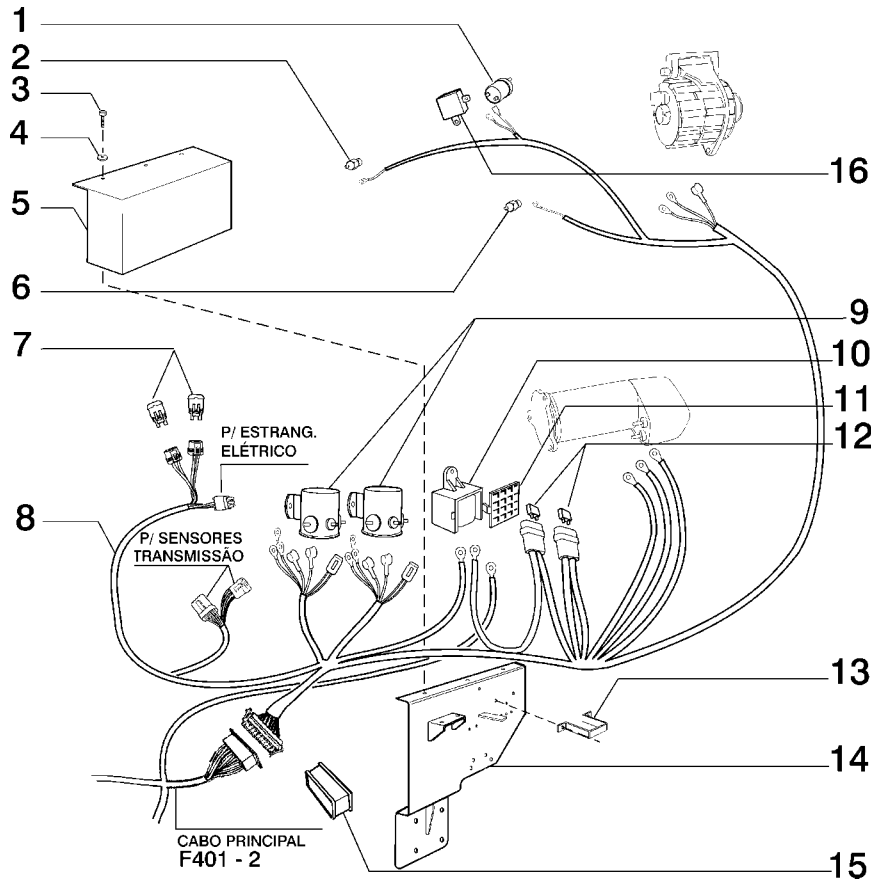

ITEM	PEÇA N°	QTDE.	COD.	DESCRIPTION	DESCRIÇÃO
1	75236112	1	133S	SENSOR	SENSOR
2	75236113	1	133S	SENSOR	SENSOR
3	10977821	8	040V	SCREW	PARAFUSO
4	14496321	8	131R	WASHER	ARRUELA
5	L114612	1	265C	COVER	TAMPA
6	1983238C1	1	133S	SENSOR	SENSOR
7	75283949	2	053D	DIODE	DIODO
8	75322771	1	111C	HARNESS	CABO ELÉTRICO
9	120398A1	2	085T	RELAY	RELE
10	50001484	1	205P	RECEPTACLE	TOMADA
11	5962562	1	265C	COVER	TAMPA
12	11055890	2	110F	FUSE	FUSIVEL
14	75326730	1	105P	PLATE	CHAPA
15	75323396	1	085I	ISULATOR	ISOLANTE
16	75323775	1	039R	RESISTOR	RESISTOR

ENGINE HARNESS
CABO DO MOTOR

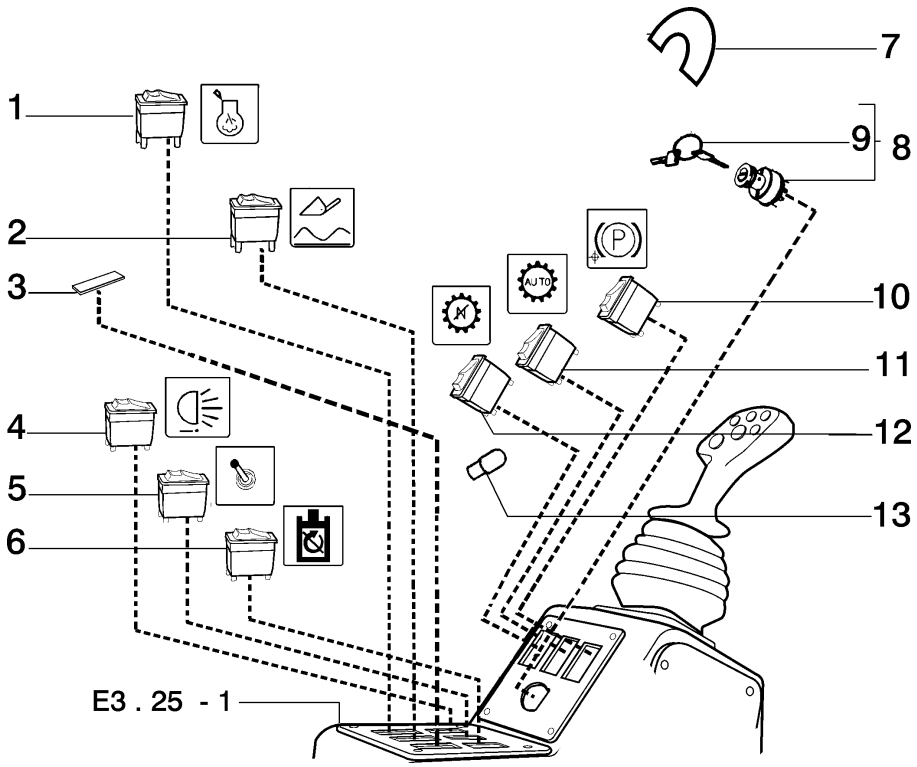

ITEM	PEÇA N°	QTDE.	COD.	DESCRIPTION	DESCRIÇÃO
1	75251055	1	075I	SWITCH	INTERRUPTOR
2	76087113	1	075I	SWITCH	INTERRUPTOR
3	5151033	1	265C	COVER	TAMPA
4	75251067	1	075I	SWITCH	INTERRUPTOR
5	75320861	1	075I	SWITCH	INTERRUPTOR
6	75320874	1	075I	SWITCH	INTERRUPTOR
7	75251205	1	065T	DECAL	ADESIVO
8	73075753	1	210C	SWITCH	CHAVE COMUTADOR
9	73075836	1	150C	KEY	CHAVE
10	75284732	1	075I	SWITCH	INTERRUPTOR
11	75284725	1	075I	SWITCH	INTERRUPTOR
12	75284720	1	075I	SWITCH	INTERRUPTOR
13	14143890	8	030L	LAMP	LÂMPADA

BRACKET SWITCHERS
INTERRUPTORES DO CONSOLE

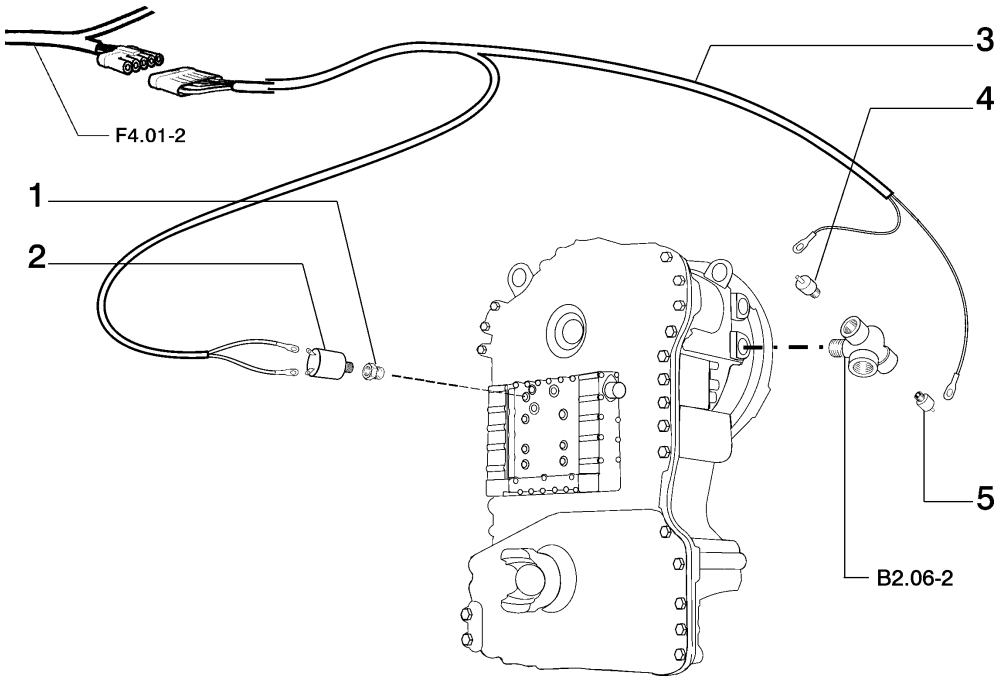

ITEM	PEÇA N°	QTDE.	COD.	DESCRIPTION	DESCRIÇÃO
1	75214532	1	020R	FITTING	CONEXÃO
2	73112470	1	075I	SWITCH	INTERRUPTOR
3	75282727	1	111C	HARNESS	CABO ELÉTRICO
4	75236111	1	133S	SENSOR	SENSOR
5	75261702	1	133S	SENSOR	SENSOR

TRANSMISSION SENSORS HARNESS
CABO DE SENSORES DA TRANSMISSÃO

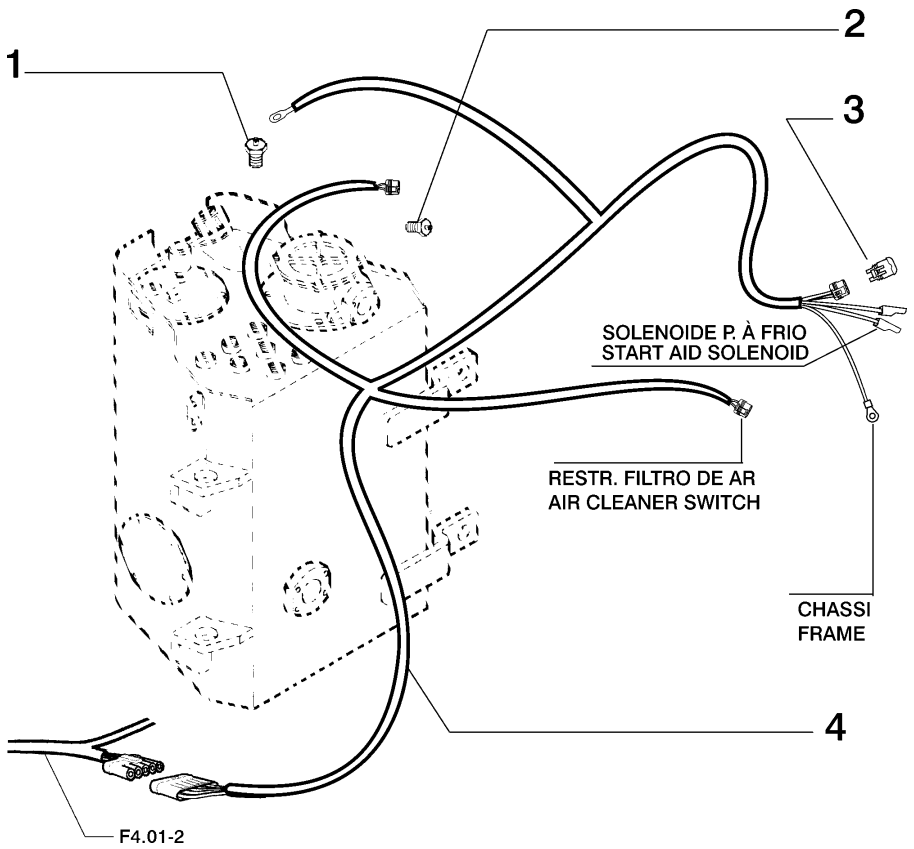

ITEM	PEÇA N°	QTDE.	COD.	DESCRIPTION	DESCRIÇÃO
1	76032580	1	133S	SENSOR	SENSOR
2	75322672	1	133S	SENSOR	SENSOR
3	75283949	1	053D	DIODE	DIODO
4	75320306	1	111C	HARNESS	CABO ELÉTRICO

OIL HYDRAULIC TANK HARNESS
CABO DO RESERVATÓRIO HIDRÁULICO

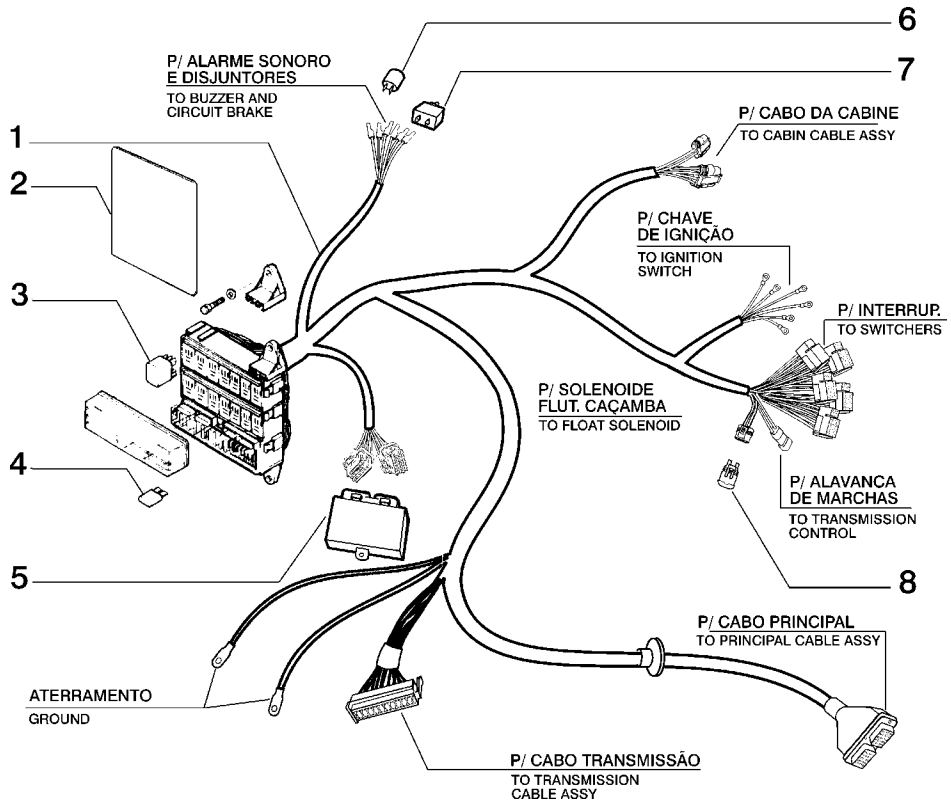

ITEM	PEÇA N°	QTDE.	COD.	DESCRIPTION	DESCRIÇÃO
1	75282759	1	111C	HARNESS	CABO ELÉTRICO
2	75284738	1	065T	DECAL	ADESIVO
3	75251103	7	085T	RELAY	RELE
4	11054590	10	110F	FUSE 3A	FUSIVEL 3A
4	11054690	4	110F	FUSE 4A	FUSIVEL 4A
4	11054790	2	110F	FUSE 5A	FUSIVEL 5A
4	11054890	2	110F	FUSE 7,5A	FUSIVEL 7,5A
4	11054990	8	110F	FUSE 10A	FUSIVEL 10A
4	11055090	10	110F	FUSE 15A	FUSIVEL 15A
5	75283926	1	053D	DIODE	DIODO
6	75241340	1	105A	HORN	BUZINA
7	75240495	2	075I	SWITCH	INTERRUPTOR
8	75283949	1	053D	DIODE	DIODO

BOX FUSES HARNESS
CABO CAIXA DE FUSÍVEIS

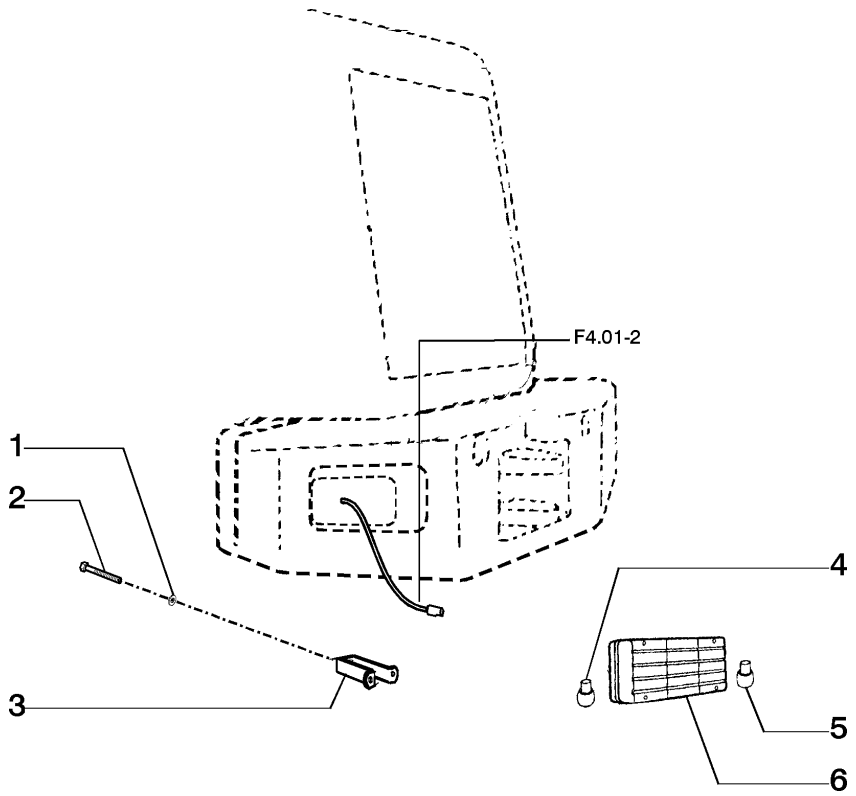

ITEM	PEÇA N°	QTDE.	COD.	DESCRIPTION	DESCRIÇÃO
1	10730501	2	131R	WASHER	ARRUELA
2	11108031	2	040V	SCREW	PARAFUSO
3	75284359	2	300S	SUPPORT	SUPORTE
4	79051019	2	030L	LAMP	LÂMPADA
5	79051018	2	030L	LAMP	LÂMPADA
6	79070019	1	009F	LIGHT LH	FAROL ESQ
6	79070021	1	009F	LIGHT RH	FAROL DIR

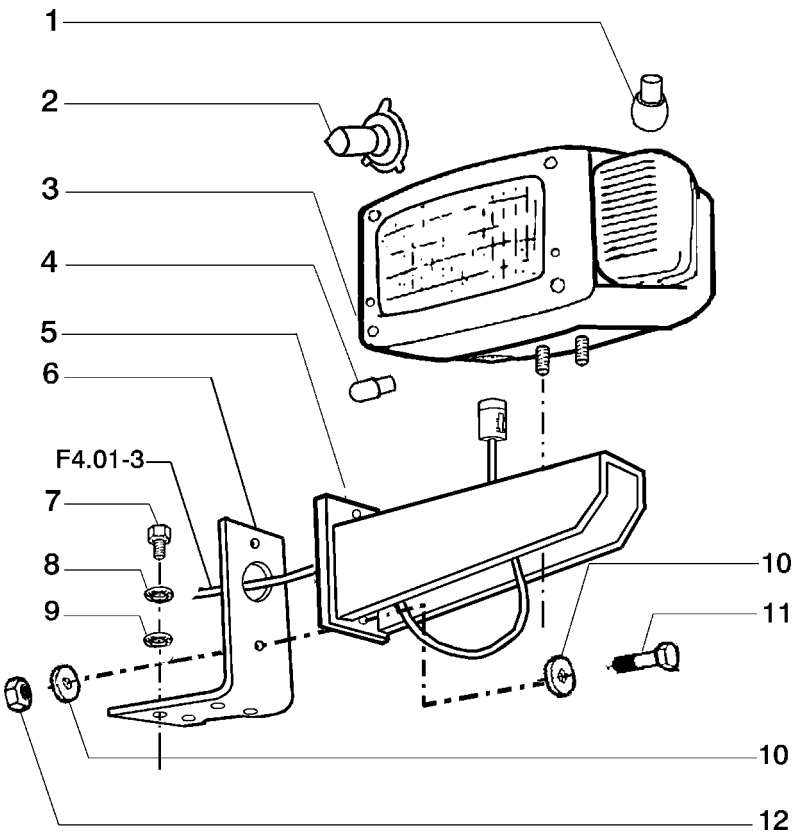

ITEM	PEÇA N°	QTDE.	COD.	DESCRIPTION	DESCRIÇÃO
1	79051018	2	030L	LAMP	LÂMPADA
2	14152190	2	030L	LAMP	LÂMPADA
3	75249994	1	220P	FLOODLIGHT LH	FAROL ESQ
3	75249995	1	220P	FLOODLIGHT RH	FAROL DIR
4	14142490	2	030L	LAMP	LÂMPADA
5	75265662	2	300S	SUPPORT	SUPORTE
6	75321570	1	300S	SUPPORT LH	SUPORTE ESQ
6	75321571	1	300S	SUPPORT RH	SUPORTE DIR
7	16043431	8	040V	SCREW	PARAFUSO
8	10615679	8	131R	WASHER	ARRUELA
9	12646721	8	131R	WASHER	ARRUELA
10	10511601	8	131R	WASHER	ARRUELA
11	16043831	4	040V	SCREW	PARAFUSO
12	16104121	4	010D	NUT	PORCA

ELECTRIC SYSTEM - LIGHTS FRONT
SISTEMA ELÉTRICO - FARÓIS DIANTEIROS

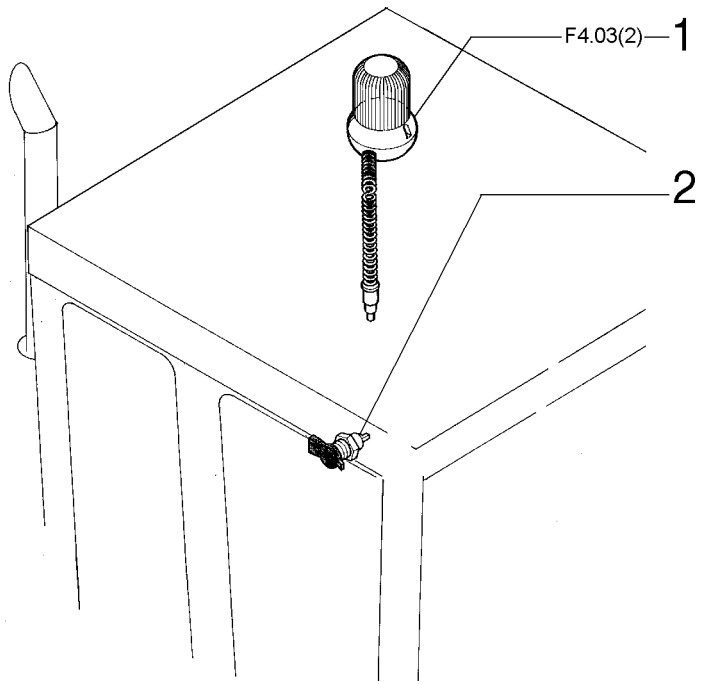

ITEM	PEÇA N°	QTDE.	COD.	DESCRIPTION	DESCRIÇÃO
1	76041998	1	0619	WARNING BEACON	LÂMPADA ROTAT.
2	79090991	1	205P	RECEPTACLE	TOMADA

ROTATING WARNING BEACON (OPTIONAL)
SINALIZADOR ROTATIVO (OPCIONAL)

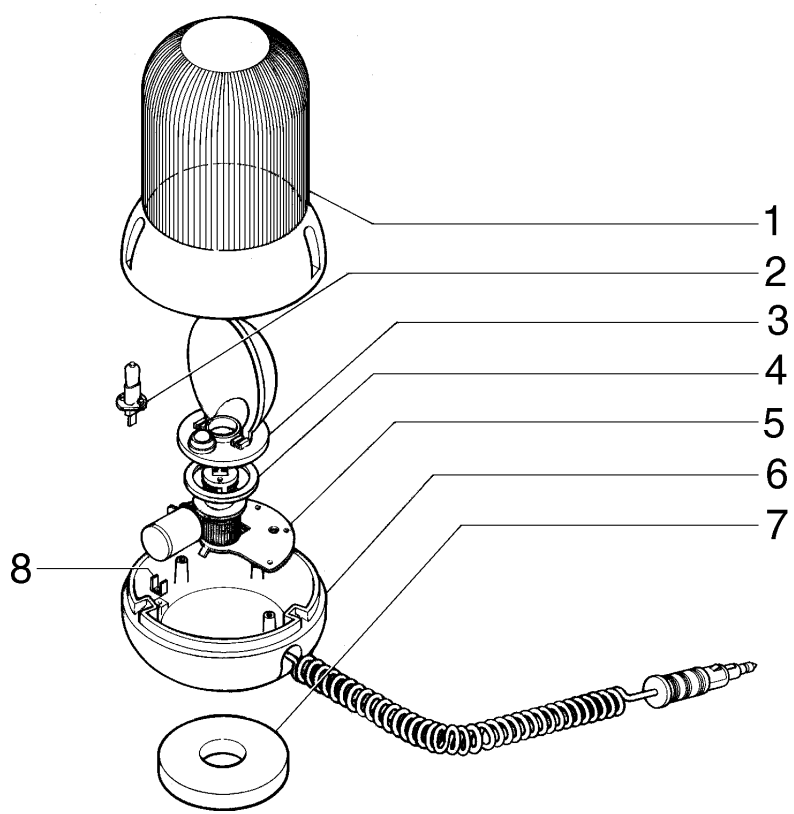

ITEM	PEÇA N°	QTDE.	COD.	DESCRIPTION	DESCRIÇÃO
1	76042349	1	170T	LENS	LENTE
2	14151195	1	030L	LAMP	LÂMPADA
3	76042350	1	171R	REFLECTOR	REFLETOR
4	76042351	1	045A	RING	ANEL
5	76042352	1	300S	SUPPORT	SUPORTE
6	76042354	1	035S	CASE	CARCAÇA
7	76042355	1	058C	MAGNET	IMÃ
8	76042353	1	250C	CONTACT	CONTATO

ROTATING WARNING BEACON (OPTIONAL)
SINALIZADOR ROTATIVO (OPCIONAL)

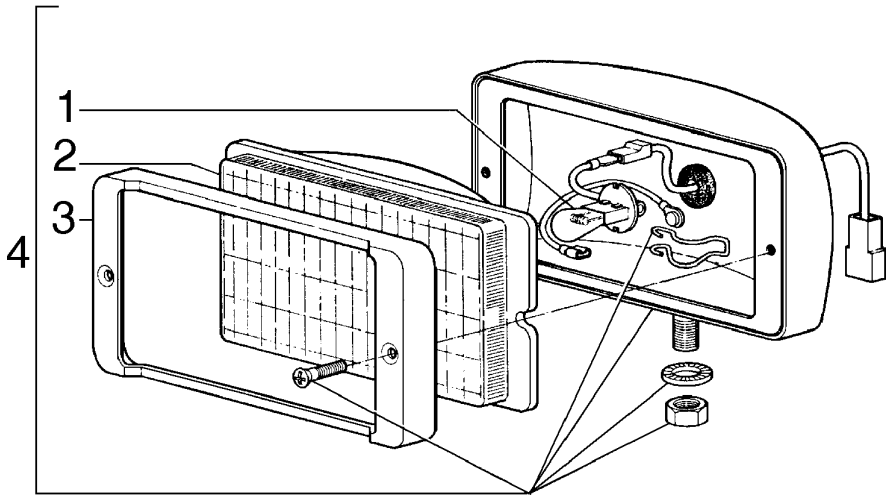

ITEM	PEÇA N°	QTDE.	COD.	DESCRIPTION	DESCRIÇÃO
1	75288330	1	030L	LAMP	LÂMPADA
2	75288328	1	170T	LENS	LENTE
3	75288329	1	295C	BEZEL	MOLDURA
4	75247405	1	0766	FLOODLIGHT	FAROIS DIANT.

FLOODLIGHT - 75247405
FAROL - 75247405

NEW HOLLAND

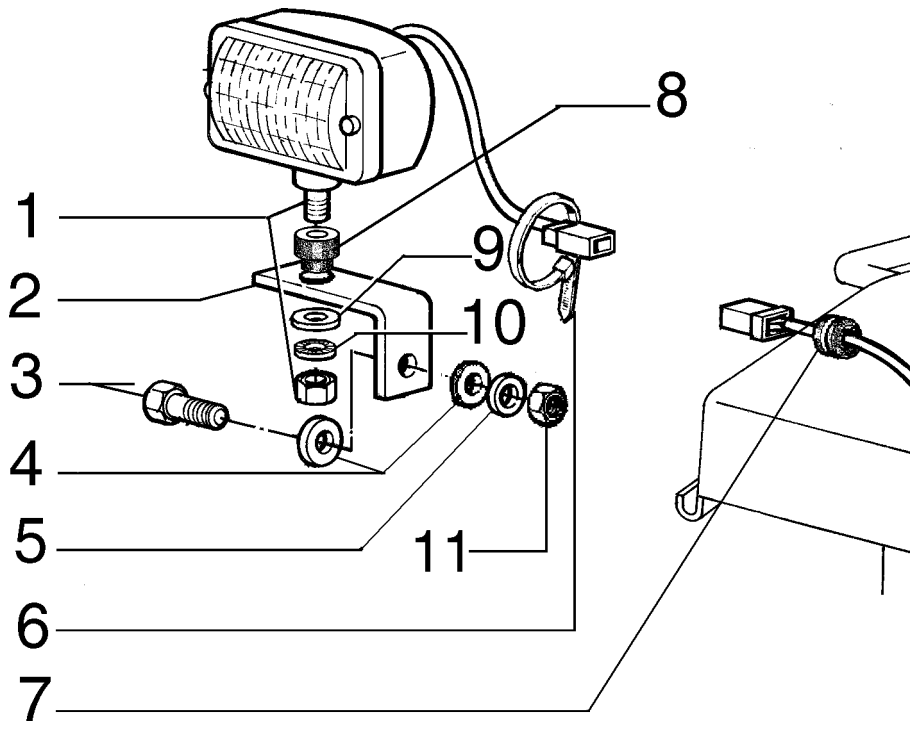

ITEM	PEÇA N°	QTDE.	COD.	DESCRIPTION	DESCRIÇÃO
1	75247405	2	0766	FLOODLIGHT	FAROIS DIANT.
2	75321927	2	300S	SUPPORT	SUPORTE
3	11106431	2	040V	SCREW	PARAFUSO
4	12646821	2	131R	WASHER	ARRUELA
5	10615779	2	131R	WASHER	ARRUELA
6	75201641	2	031F	CLAMP	ABRAÇADEIRA
7	70921229	2	085I	INSULATOR	ISOLANTE
8	79089658	2	345C	CUSHION	COXIM
9	14496621	2	131R	WASHER	ARRUELA
10	75252602	2	131R	WASHER	ARRUELA
11	11701721	2	010D	NUT	PORCA

FRONT FLOODLIGHT CAB
FARÓIS DA CABINE DIANTEIROS

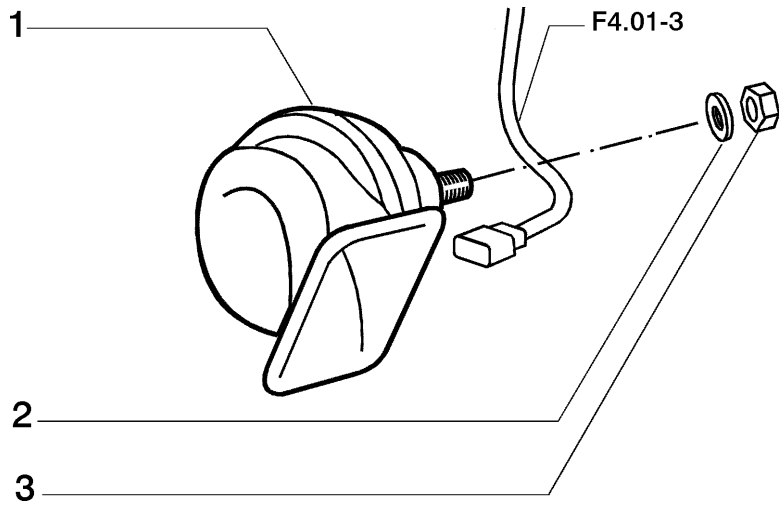

ITEM	PEÇA N°	QTDE.	COD.	DESCRIPTION	DESCRIÇÃO
1	79114714	1	105A	HORN	BUZINA
2	10615679	1	131R	WASHER	ARRUELA
3	16100821	1	010D	NUT	PORCA

HORN
BUZINA

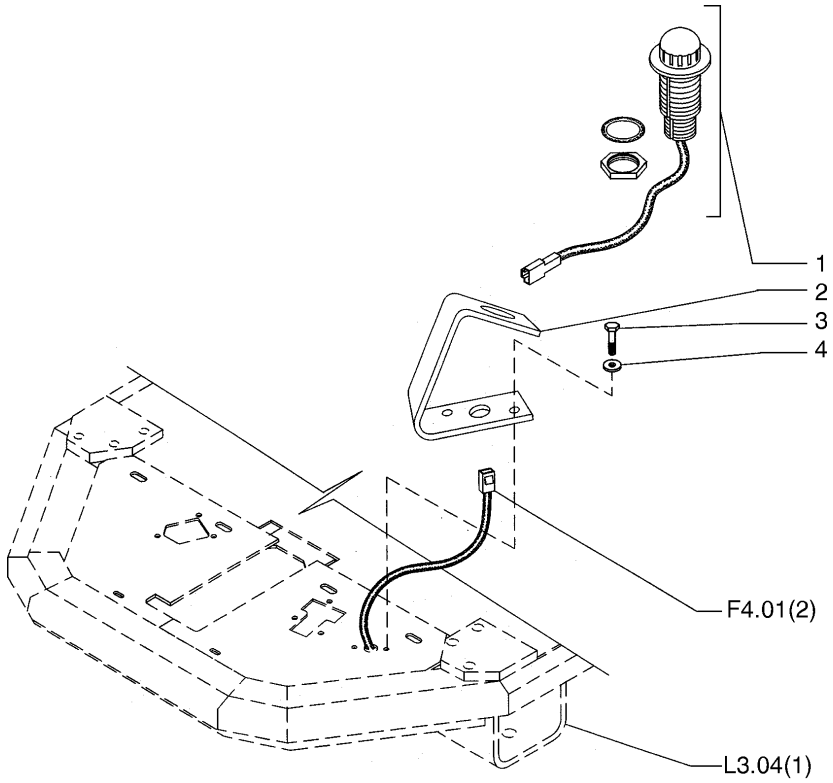

ITEM	PEÇA N°	QTDE.	COD.	DESCRIPTION	DESCRIÇÃO
1	85804458	1	236P	PUSH BUTTON	INTERRUPTOR
2	75321712	1	300S	SUPPORT	SUPORTE
3	11106031	2	040V	SCREW	PARAFUSO
4	12638621	2	131R	WASHER	ARRUELA

HORN FOOT SWITCH
INTERRUPTOR DE PÉ DA BUZINA

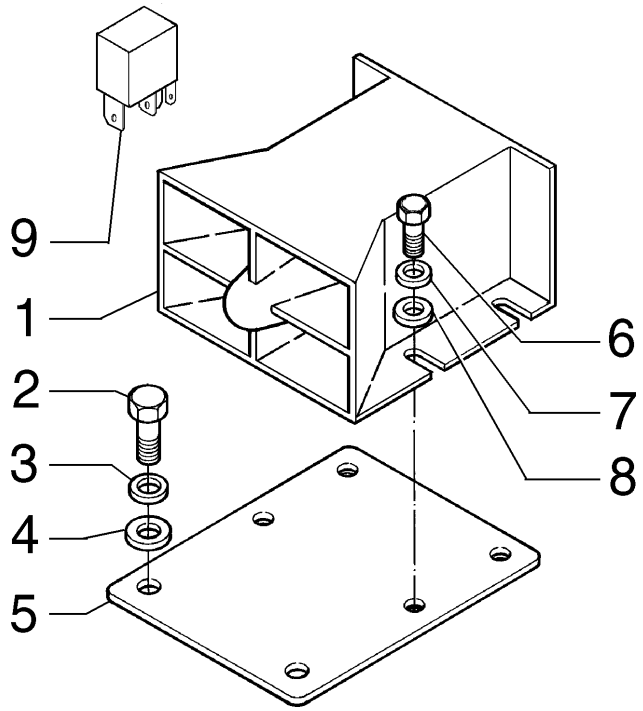

ITEM	PEÇA N°	QTDE.	COD.	DESCRIPTION	DESCRIÇÃO
1	75240243	1	0760	BACK UP ALARM	ALARME DE RÉ
2	11112431	2	040V	SCREW	PARAFUSO
3	70950240	2	170R	LOCKWASHER	ARRUELA PRESSÃO
4	12646921	2	131R	WASHER	ARRUELA
5	75321721	1	105P	PLATE	CHAPA
6	16043231	4	040V	SCREW	PARAFUSO
7	10516673	4	170R	LOCKWASHER	ARRUELA PRESSÃO
8	10519601	4	131R	WASHER	ARRUELA
9	75251103	1	085T	RELAY	RELE

BACK UP ALARM
ALARME DE RÉ

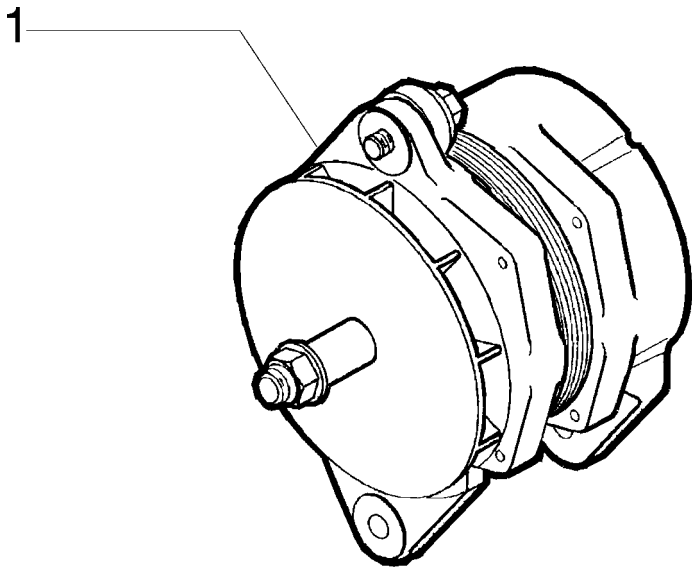

ITEM	PEÇA N°	QTDE.	COD.	DESCRIPTION	DESCRIÇÃO
1	75312196	1	025A	ALTERNATOR	ALTERNADOR

ALTENADOR
ALTENADOR

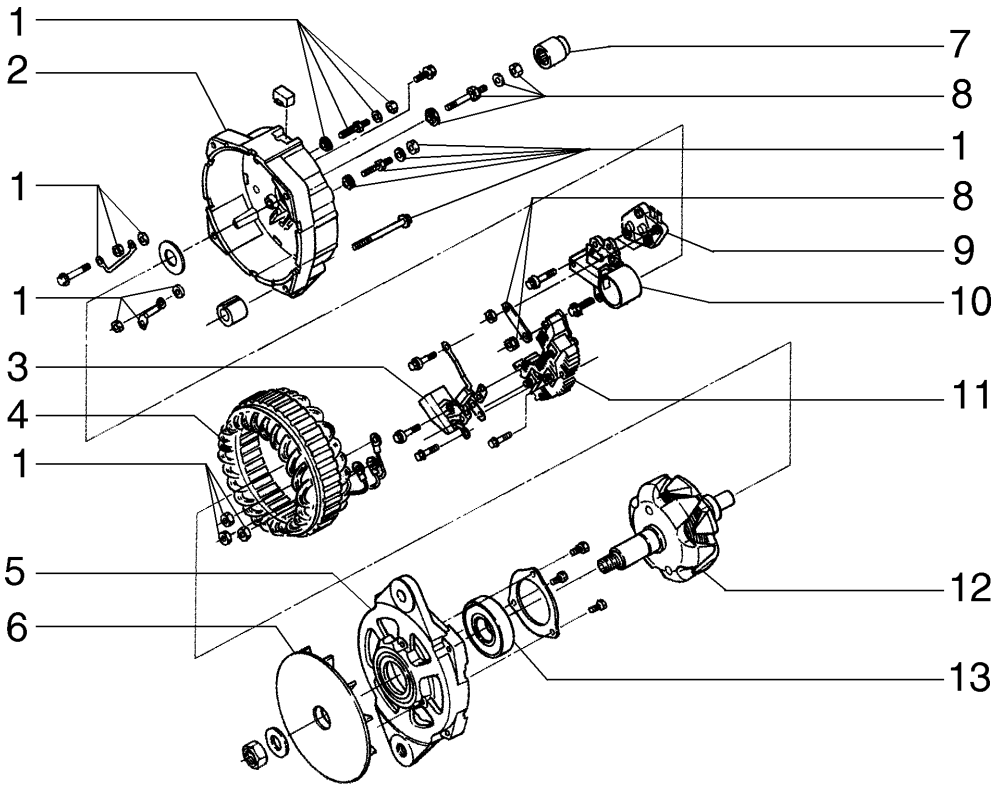

ITEM	PEÇA N°	QTDE.	COD.	DESCRIPTION	DESCRIÇÃO
1	71100502	1	002K	KIT	KIT
2	71100488	1	035S	CASE	CARCAÇA
3	71100493	1	053D	DIODE	DIODO
3	71100494	1	039R	RESISTOR	RESISTOR
4	71100497	1	271S	STATOR	ESTATOR
5	71100490	1	300S	SUPPORT	SUPORTE
6	71100498	1	030V	FAN	VENTILADOR
7	71100489	1	341C	BEARING	ROLAMENTO
8	71100501	1	002K	KIT	KIT
9	71100492	1	169R	REGULATOR	REGULADOR
10	71100487	1	177S	BRUSH	ESCOVA
11	71100495	1	032R	RECTIFIER	RETIFICADOR
12	71100496	1	145R	ROTOR	ROTOR
13	71100491	1	341C	BEARING	ROLAMENTO

ALTERNADOR - 75312196

ALTERNADOR - 75312196

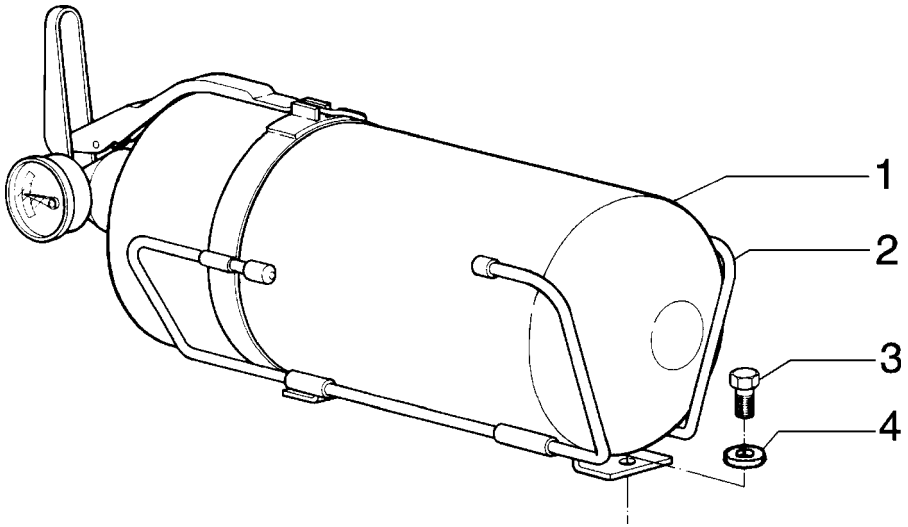

ITEM	PEÇA N°	QTDE.	COD.	DESCRIPTION	DESCRIÇÃO
1	75245052	1	055E	FIRE EXTINGUISH	EXTINTOR
2	75245053	1	300S	SUPPORT	SUPORTE
3	10902221	3	040V	SCREW	PARAFUSO
4	10730101	3	131R	WASHER	ARRUELA

EXTINGUISHER (OPTIONAL)
EXTINTOR DE INCÊNDIO (OPCIONAL)

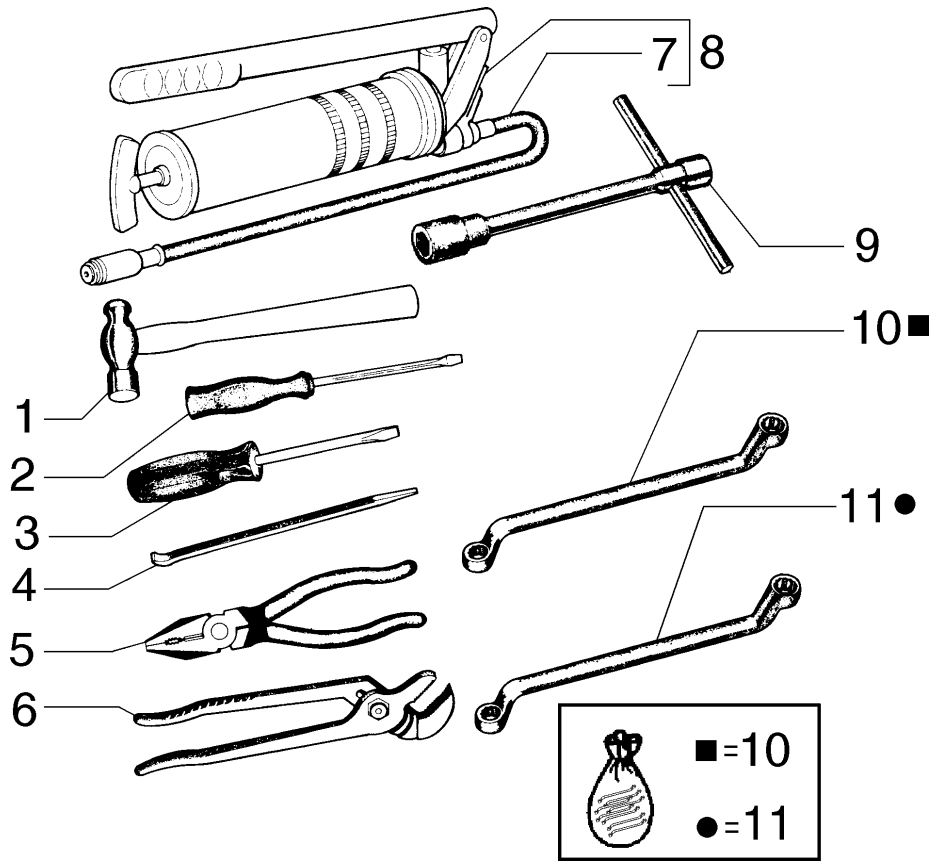

ITEM	PEÇA N°	QTDE.	COD.	DESCRIPTION	DESCRIÇÃO
1	75215548	1	051M	HAMMER	MARTELO
2	75215543	1	010C	SCREWDRIVER	CHAVE DE FENDA
3	75215542	1	010C	SCREWDRIVER	CHAVE DE FENDA
4	75215547	1	045L	LEVER	ALAVANCA
5	75215545	1	125P	PLIERS	ALICATE
6	75215546	1	125P	PLIERS	ALICATE
7	75210985	1	285T	HOSE	MANGUEIRA
8	75210969	1	0992	GREASING PUMP	BOMBA ENGRAXAM.
9	75284859	1	150C	KEY	CHAVE
10	75215558	1	002K	KEY KIT MM	KIT CHAVES MM
11	75215549	1	002K	KEY KIT INCH	KIT CHAVES POL.

TOOLS (OPTIONAL)
FERRAMENTAS (OPCIONAL)



ITEM	PEÇA N°	QTDE.	COD.	DESCRIPTION	DESCRIÇÃO
1	75259796	1	150B	BAG	BOLSA

CATALOG BAG
BOLSA PARA CATÁLOGO

NEW HOLLAND

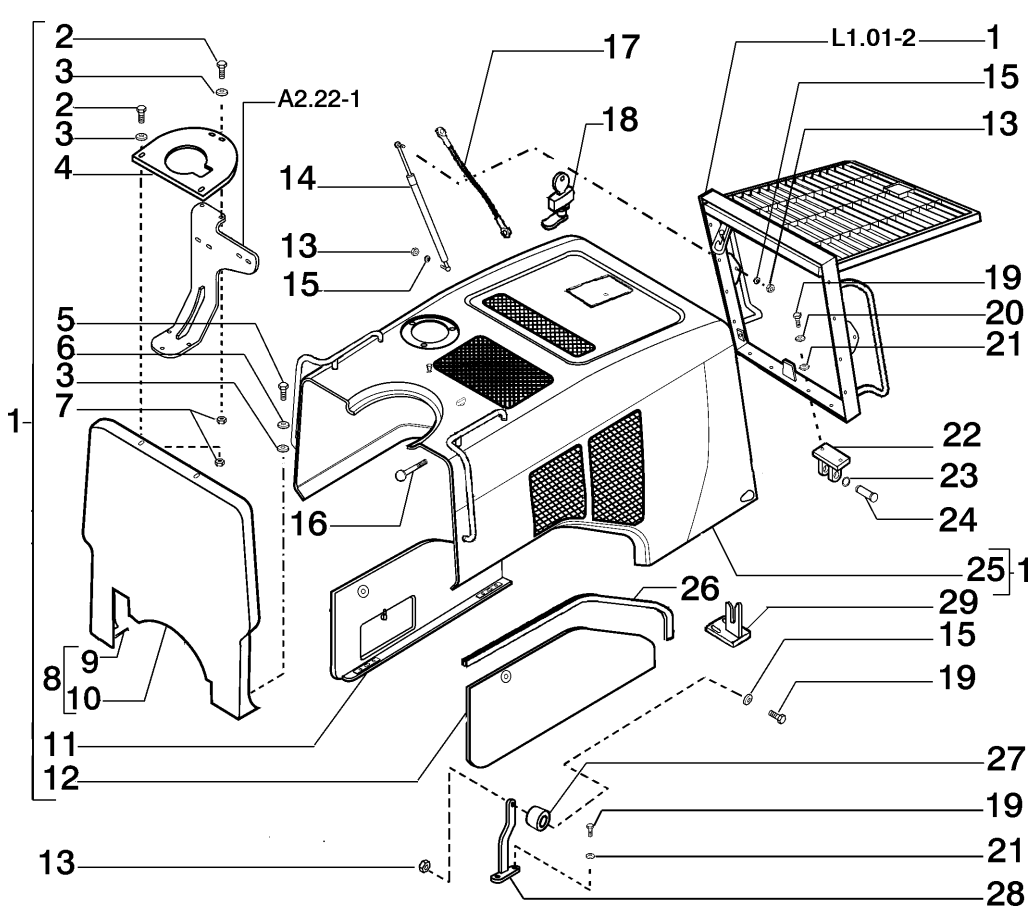

ITEM	PEÇA N°	QTDE.	COD.	DESCRIPTION	DESCRIÇÃO
1	75322296	1	002K	KIT	KIT
2	11106431	4	040V	SCREW	PARAFUSO
3	12646821	8	131R	WASHER	ARRUELA
4	75322243	1	105P	PLATE	CHAPA
5	11106231	8	040V	SCREW	PARAFUSO
6	10516871	2	170R	LOCKWASHER	ARRUELA PRESSÃO
7	12577221	4	010D	NUT	PORCA
8	75323154	1	025P	PANEL	PAINEL
9	75321468	5	080P	PIN	PINO
10	75323335	1	025P	PANEL	PAINEL
11	75323306	1	025P	PANEL	PAINEL
12	75323305	1	025P	PANEL	PAINEL
13	16104121	4	010D	NUT	PORCA
14	75258398	2	164C	CYLINDER	CILINDRO
15	10519621	4	131R	WASHER	ARRUELA
16	73117630	2	345C	CUSHION	COXIM
17	75321770	2	105F	ROPE	CABO
18	75322156	3	120S	LOCK	FECHADURA
19	11112431	8	040V	SCREW	PARAFUSO
20	70950240	4	170R	LOCKWASHER	ARRUELA PRESSÃO
21	12646921	8	131R	WASHER	ARRUELA
22	75320527	2	140C	HINGE	DOBRADIÇA
23	11067076	4	187A	SNAP RING	ANEL ELÁSTICO
24	75320537	2	016A	SHAFT	EIXO
25	75323304	1	176C	HOOD	CAPO
26	75323409	2	122G	SEAL	RETENTOR
27	75286912	2	345C	CUSHION	COXIM
28	75320835	2	300S	SUPPORT	SUPORTE
29	75323427	2	145G	GUIDE	GUIA

ENGINE HOOD
CAPUZ DO MOTOR

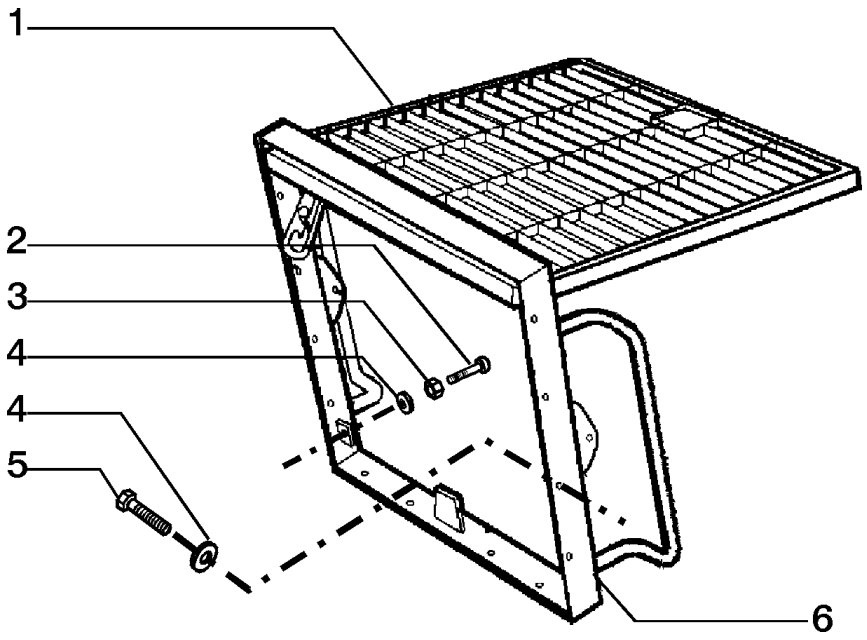

ITEM	PEÇA N°	QTDE.	COD.	DESCRIPTION	DESCRIÇÃO
1	75312977	1	101G	GRID	GRADE
2	79037282	2	080P	PIN	PINO
3	12164701	2	010D	NUT	PORCA
4	13550401	10	131R	WASHER	ARRUELA
5	11227921	8	040V	SCREW	PARAFUSO
6	75312978	1	295S	SHOE	SAPATA

HOOD GRID
GRADE DO CAPUZ

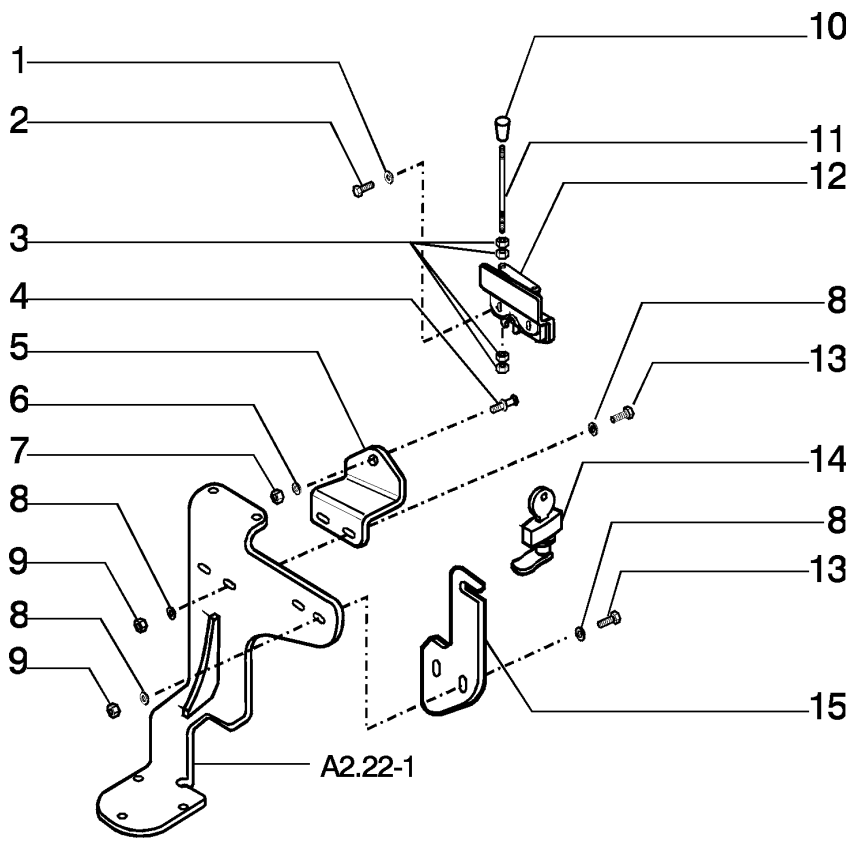

ITEM	PEÇA N°	QTDE.	COD.	DESCRIPTION	DESCRIÇÃO
1	70929359	2	131R	WASHER	ARRUELA
2	70927401	4	040V	SCREW	PARAFUSO
3	10725911	4	010D	NUT	PORCA
4	389601A1	1	080P	PIN	PINO
5	75322124	1	105P	PLATE	CHAPA
6	12646921	1	131R	WASHER	ARRUELA
7	12577521	1	010D	NUT	PORCA
8	12642021	8	131R	WASHER	ARRUELA
9	16104121	4	010D	NUT	PORCA
10	75322247	1	150P	KNOB	MANOPLA
11	75322248	1	141T	TIE-ROD THREADED	TIRANTE ROSCADO
12	75259052	1	120S	LOCK	FECHADURA
13	16043831	4	040V	SCREW	PARAFUSO
14	75322156	1	120S	LOCK	FECHADURA
15	75322087	1	105P	PLATE	CHAPA

HOOD LOOK
TRAVA DO CAPUZ

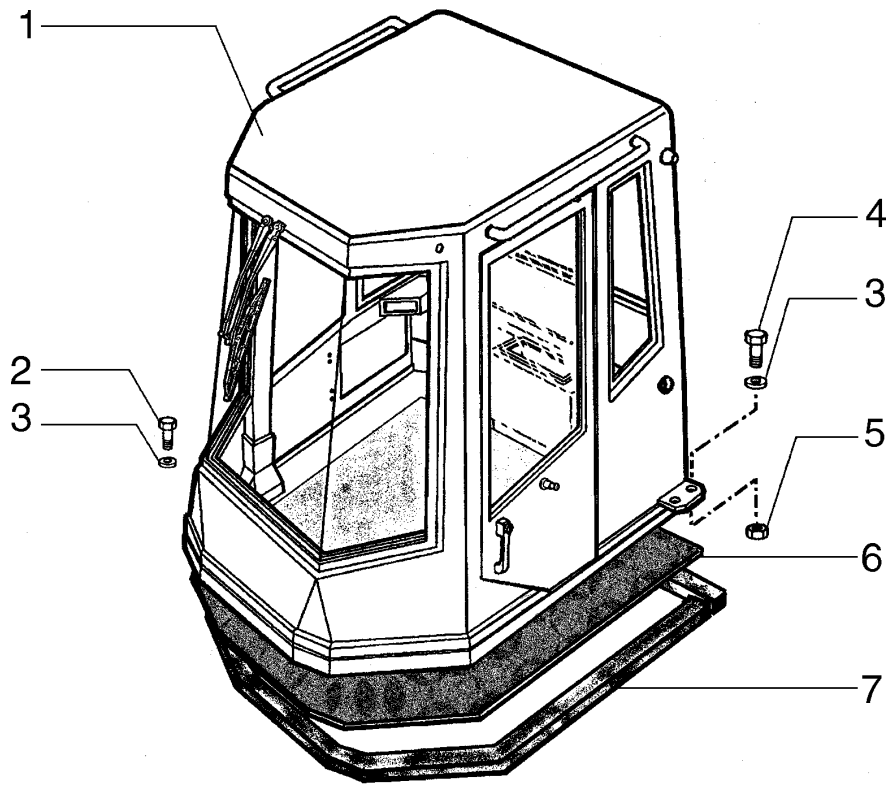

ITEM	PEÇA N°	QTDE.	COD.	DESCRIPTION	DESCRIÇÃO
1	75260553	1	008C	CAB	CABINA
2	70925415	10	040V	SCREW	PARAFUSO
3	70677012	14	131R	WASHER	ARRUELA
4	70922789	4	040V	SCREW	PARAFUSO
5	70916170	4	010D	NUT	PORCA
6	75324690	1	030T	MAT	TAPETE
7	8321887	1	122G	SEAL	RETENTOR

CLOSED CAB
CABINE FECHADA

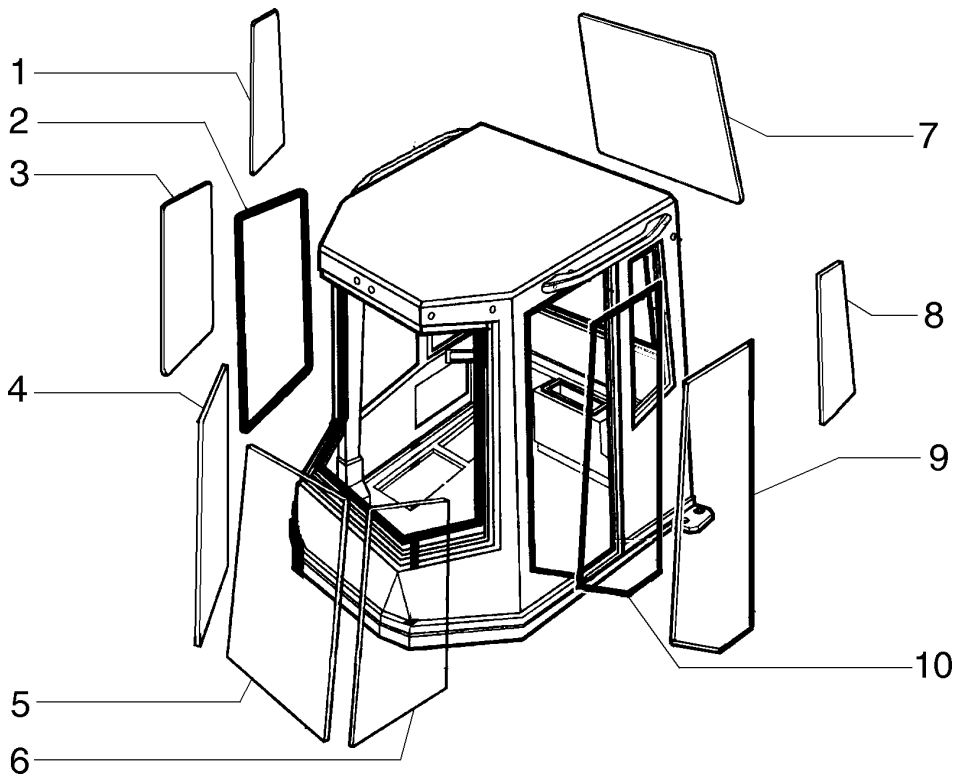

ITEM	PEÇA N°	QTDE.	COD.	DESCRIPTION	DESCRIÇÃO
1	71100433	1	315C	GLASS	VIDRO
2	85812255	1	122G	SEAL	RETENTOR
3	71100730	1	315C	GLASS	VIDRO
4	71100652	1	315C	GLASS	VIDRO
5	71100529	1	315C	GLASS	VIDRO
6	71100651	1	315C	GLASS	VIDRO
7	71100728	1	315C	GLASS	VIDRO
8	71100528	1	315C	GLASS	VIDRO
9	71100729	1	315C	GLASS	VIDRO
10	82016385	1	122G	SEAL	RETENTOR

CLOSED CAB - GLASSES
CABINE FECHADA - VIDROS

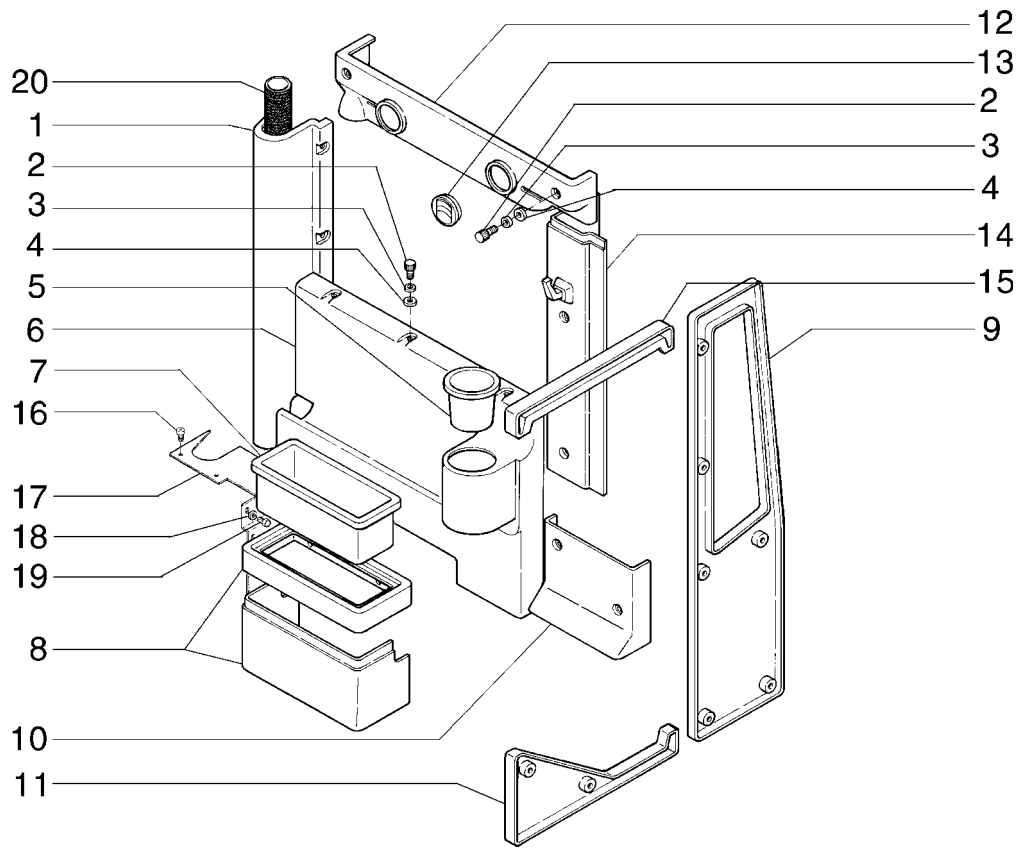

ITEM	PEÇA N°	QTDE.	COD.	DESCRIPTION	DESCRIÇÃO
1	71101494	1	116R	COVERING	REVESTIMENTO
2	71101495	19	040V	SCREW	PARAFUSO
3	10571571	19	170R	LOCKWASHER	ARRUELA PRESSÃO
4	12643721	19	131R	WASHER	ARRUELA
5	71101496	1	254C	CONTAINER	RECIPIENTE
6	71101497	1	116R	COVERING	REVESTIMENTO
7	71101498	1	254C	CONTAINER	RECIPIENTE
8	71101499	1	300S	SUPPORT	SUPORTE
9	71101500	1	116R	COVERING	REVESTIMENTO
10	71101501	1	116R	COVERING	REVESTIMENTO
11	71101502	1	116R	COVERING	REVESTIMENTO
12	71101503	1	116R	COVERING	REVESTIMENTO
13	71101504	1	045D	DIFFUSER	DIFUSOR
14	71101057	1	116R	COVERING	REVESTIMENTO
15	71101505	1	116R	COVERING	REVESTIMENTO
16	13270401	1	040V	SCREW	PARAFUSO
17	71101506	1	105P	PLATE	CHAPA
18	10519301	1	131R	WASHER	ARRUELA
19	10977721	1	040V	SCREW	PARAFUSO
20	71101507	*	192T	HOSE ASSY	MANGUEIRA

CLOSED CAB - COVERING
CABINE FECHADA - REVESTIMENTOS

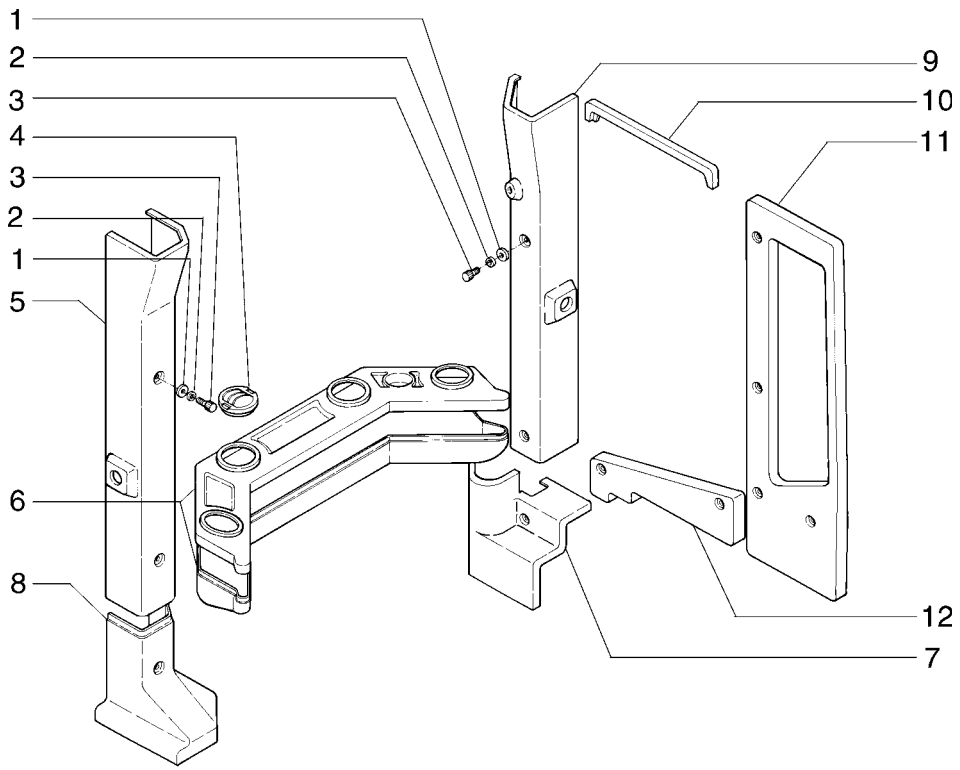

ITEM	PEÇA N°	QTDE.	COD.	DESCRIPTION	DESCRIÇÃO
1	12643721	12	131R	WASHER	ARRUELA
2	10571571	12	170R	LOCKWASHER	ARRUELA PRESSÃO
3	71101495	12	040V	SCREW	PARAFUSO
4	71101349	4	045D	DIFFUSER	DIFUSOR
5	71101511	1	116R	COVERING	REVESTIMENTO
6	71101512	1	116R	COVERING	REVESTIMENTO
7	71101513	1	116R	COVERING	REVESTIMENTO
8	71101514	1	116R	COVERING	REVESTIMENTO
9	71101515	1	116R	COVERING	REVESTIMENTO
10	71101505	1	116R	COVERING	REVESTIMENTO
11	71101516	1	116R	COVERING	REVESTIMENTO
12	71101517	1	116R	COVERING	REVESTIMENTO

CLOSED CAB - COVERING
CABINE FECHADA - REVESTIMENTOS

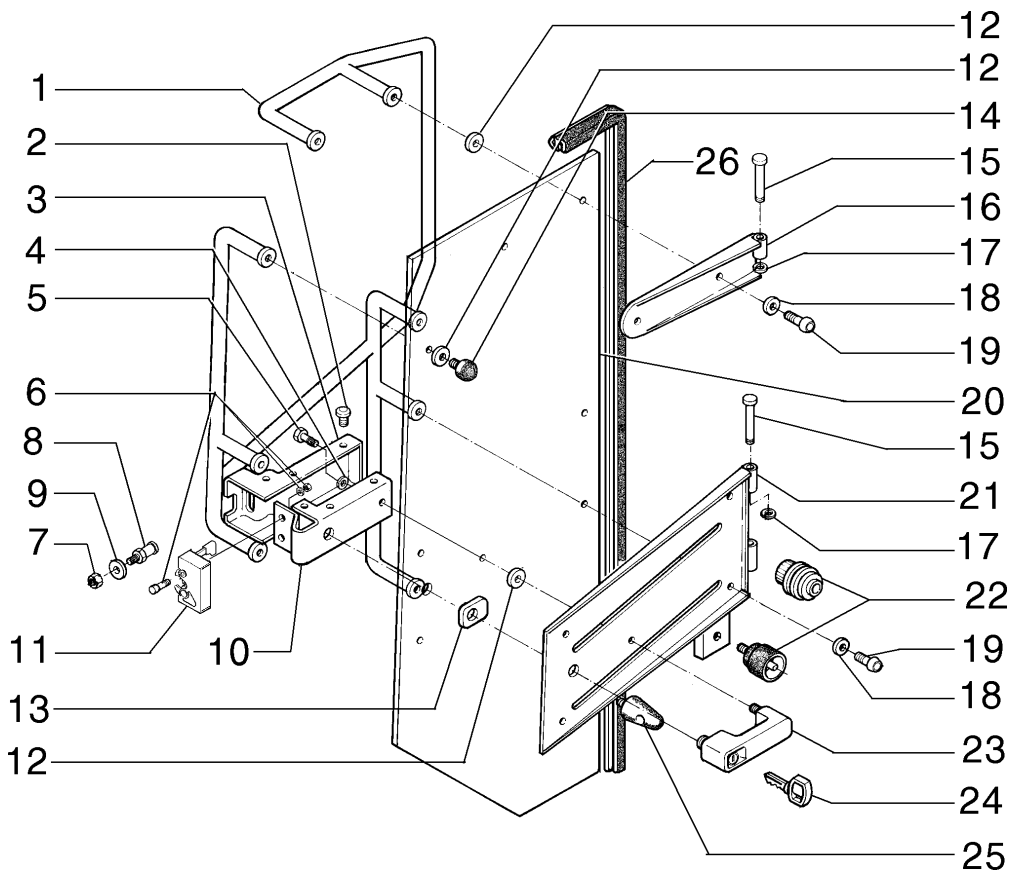

ITEM	PEÇA N°	QTDE.	COD.	DESCRIPTION	DESCRIÇÃO
1	71101276	1	020M	HANDLE	ALÇA
2	446914	3	080P	PIN	PINO
3	71101277	1	265C	COVER	TAMPA
4	322357	2	131R	WASHER	ARRUELA
5	300352	2	040V	SCREW	PARAFUSO
6	120100	2	040V	SCREW	PARAFUSO
7	83994378	1	010D	NUT	PORCA
8	71101278	1	080P	PIN	PINO
9	14496621	1	131R	WASHER	ARRUELA
10	9593403	1	300S	SUPPORT	SUPORTE
11	9817980	1	020M	HANDLE	ALÇA
12	81868328	16	122G	SEAL	RETENTOR
13	9594092	2	122G	SEAL	RETENTOR
14	71101279	2	345C	CUSHION	COXIM
15	71101280	2	080P	PIN	PINO
16	71101281	1	300S	SUPPORT	SUPORTE
17	11087876	3	045A	RING	ANEL
18	12647704	7	131R	WASHER	ARRUELA
19	82025029	1	040V	SCREW	PARAFUSO
20	71100729	1	315C	GLASS	VIDRO
21	71101282	1	300S	SUPPORT	SUPORTE
22	85804617	1	120S	LOCK	FECHADURA
23	9513970	1	120S	LOCK	FECHADURA
24	82030143	1	150C	KEY	CHAVE
25	71100774	1	345C	CUSHION	COXIM
26	82016385	1	122G	SEAL	RETENTOR

CLOSED CAB - DOOR
CABINE FECHADA - PORTA

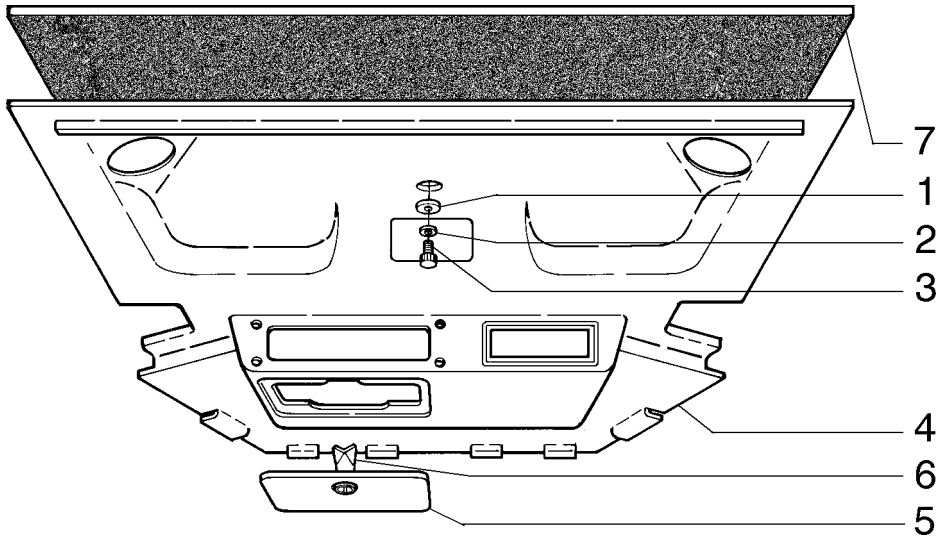

ITEM	PEÇA N°	QTDE.	COD.	DESCRIPTION	DESCRIÇÃO
1	12643721	1	131R	WASHER	ARRUELA
2	10571571	1	170R	LOCKWASHER	ARRUELA PRESSÃO
3	71101518	1	040V	SCREW	PARAFUSO
4	71101519	1	116R	COVERING	REVESTIMENTO
5	71101520	1	265C	COVER	TAMPA
6	71100752	1	120S	LOCK	FECHADURA
7	71101521	1	0022	SOUND SUPPR.	SUPR.DE RUIDO

CLOSED CAB - COVERING
CABINE FECHADA - REVESTIMENTO

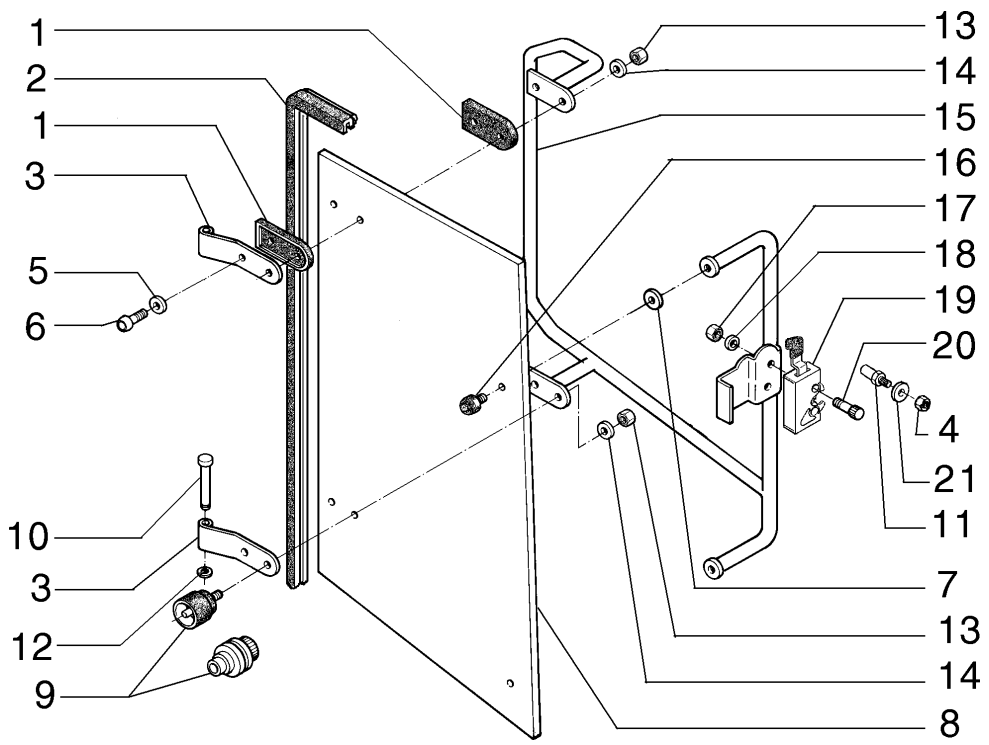

ITEM	PEÇA N°	QTDE.	COD.	DESCRIPTION	DESCRIÇÃO
1	71101508	4	122G	SEAL	RETENTOR
2	85812255	1	122G	SEAL	RETENTOR
3	71100526	2	140C	HINGE	DOBRADIÇA
4	83994378	1	010D	NUT	PORCA
5	12647704	4	131R	WASHER	ARRUELA
6	14306621	4	040V	SCREW	PARAFUSO
7	81868328	4	122G	SEAL	RETENTOR
8	71100730	1	315C	GLASS	VIDRO
9	85804617	1	120S	LOCK	FECHADURA
10	71101280	2	080P	PIN	PINO
11	71101509	1	080P	PIN	PINO
12	11087876	2	045A	RING	ANEL
13	16100811	4	010D	NUT	PORCA
14	10516671	4	170R	LOCKWASHER	ARRUELA PRESSÃO
15	71101510	1	020M	HANDLE	ALÇA
16	71101279	2	345C	CUSHION	COXIM
17	15896221	2	010D	NUT	PORCA
18	10571571	2	170R	LOCKWASHER	ARRUELA PRESSÃO
19	71100734	1	120S	LOCK	FECHADURA
20	71101495	2	040V	SCREW	PARAFUSO
21	12646921	1	131R	WASHER	ARRUELA

CLOSED CAB - WINDOW
CABINE FECHADA - JANELA

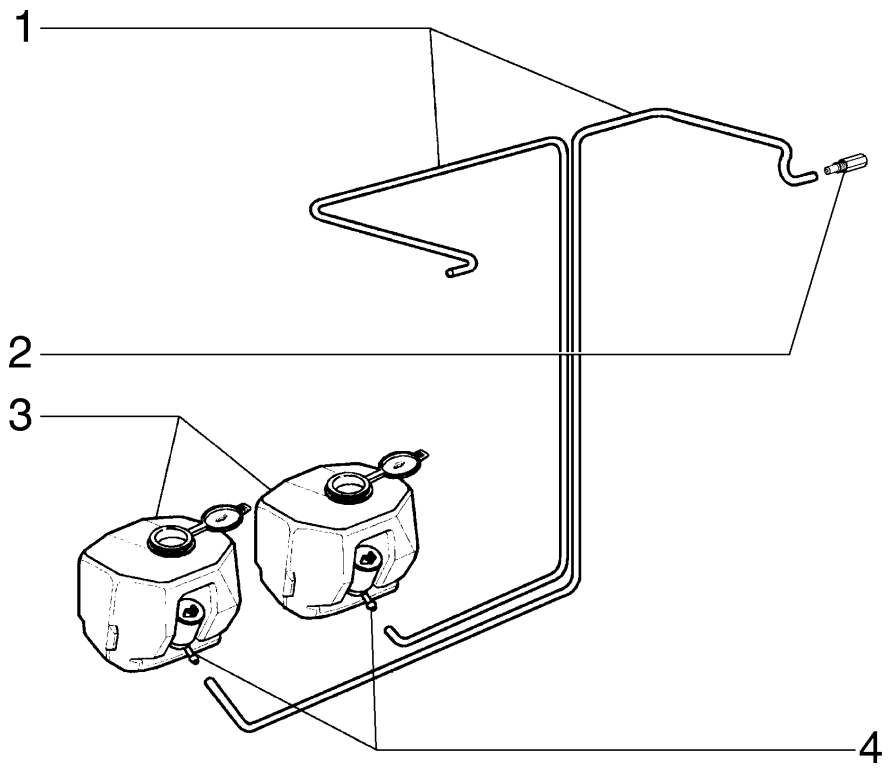

ITEM	PEÇA N°	QTDE.	COD.	DESCRIPTION	DESCRIÇÃO
1	71101289	2	192T	HOSE ASSY	MANGUEIRA
2	71100738	1	406S	NOZZLE	NEBULIZADOR
3	71100548	2	115S	TANK	RESERVATÓRIO
4	71100739	2	155P	PUMP	BOMBA

CLOSED CAB - WATER TANK
CABINE FECHADA - RESERVATÓRIO DE ÁGUA

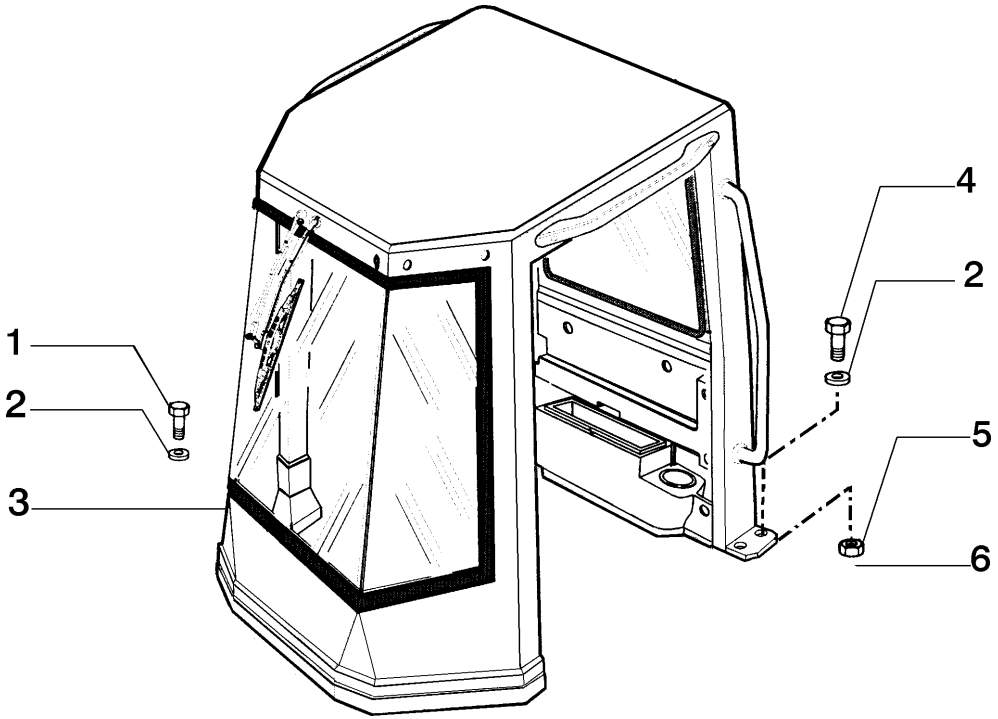

ITEM	PEÇA N°	QTDE.	COD.	DESCRIPTION	DESCRIÇÃO
1	70925415	10	040V	SCREW	PARAFUSO
2	70677012	14	131R	WASHER	ARRUELA
3	75260554	1	008C	CAB	CABINA
4	70922789	4	040V	SCREW	PARAFUSO
5	70916170	4	010D	NUT	PORCA

OPEN CAB
CABINE ABERTA

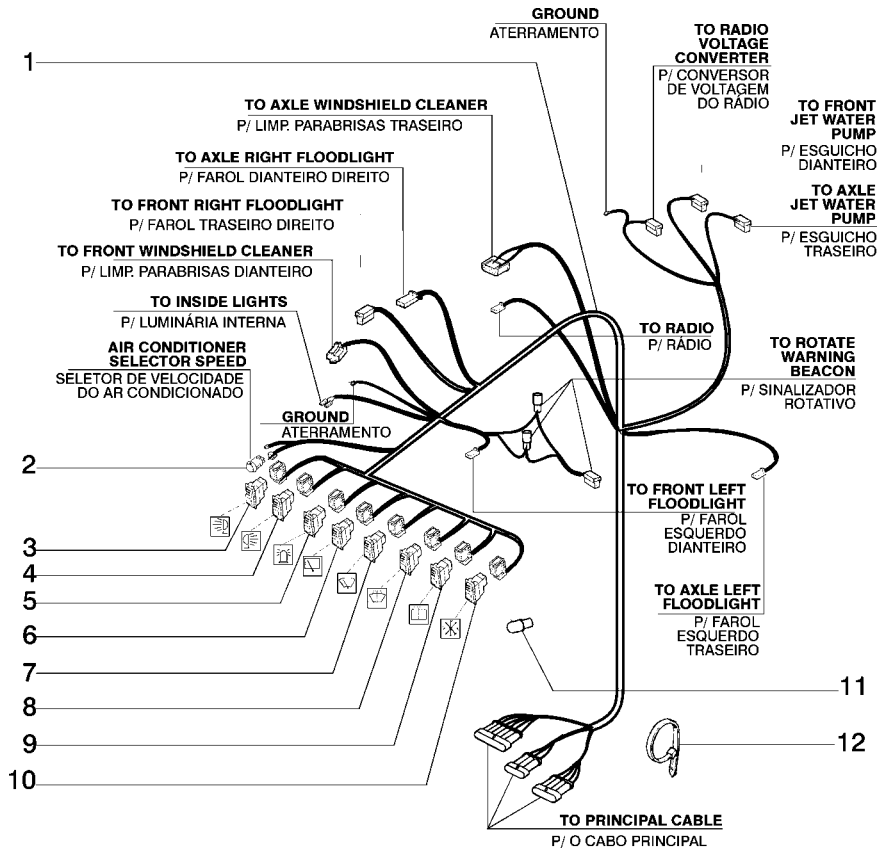

ITEM	PEÇA N°	QTDE.	COD.	DESCRIPTION	DESCRIÇÃO
1	75313892	1	111C	HARNESS	CABO ELÉTRICO
2	75313893	1	075I	SWITCH	INTERRUPTOR
3	75251067	1	075I	SWITCH	INTERRUPTOR
4	75251045	1	210C	SWITCH	CHAVE COMUTADOR
5	75251040	1	075I	SWITCH	INTERRUPTOR
6	75253176	1	075I	SWITCH	INTERRUPTOR
7	75251075	1	075I	SWITCH	INTERRUPTOR
8	75251052	1	075I	SWITCH	INTERRUPTOR
9	75253177	1	075I	SWITCH	INTERRUPTOR
10	75321122	1	075I	SWITCH	INTERRUPTOR
11	14143890	8	030L	LAMP	LÂMPADA
12	75201641	2	031F	CLAMP	ABRAÇADEIRA

CAB ELECTRIC HARNESS
CABO ELÉTRICO DA CABINE

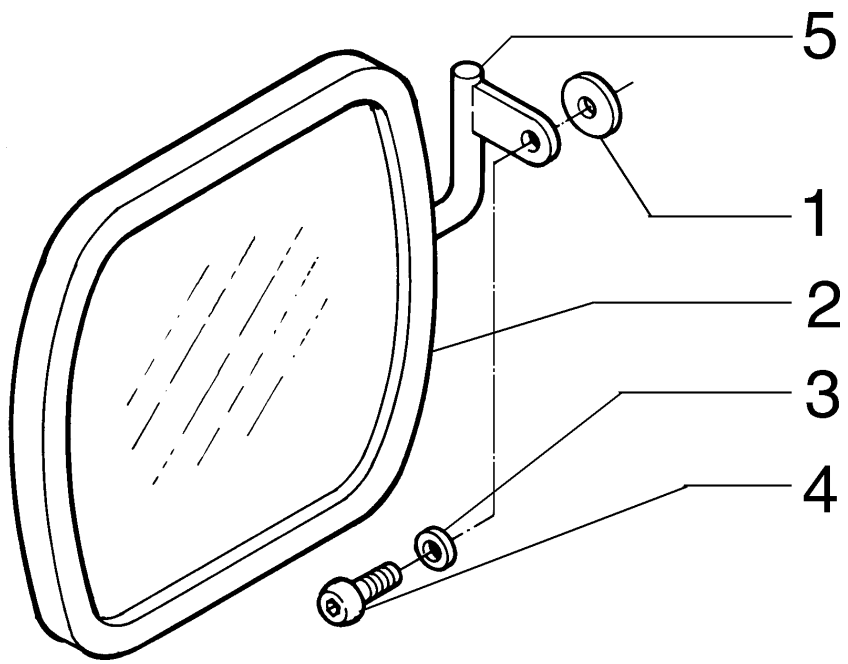

ITEM	PEÇA N°	QTDE.	COD.	DESCRIPTION	DESCRIÇÃO
1	12647601	1	131R	WASHER	ARRUELA
2	71100751	1	0612	INSIDE REAR VIE	ESPELHO RETROVI
3	10516679	1	170R	LOCKWASHER	ARRUELA PRESSÃO
4	82025029	1	040V	SCREW	PARAFUSO
5	71101288	1	300S	SUPPORT	SUPORTE

INSIDE REAR VIEW
RETROVISOR INTERNO

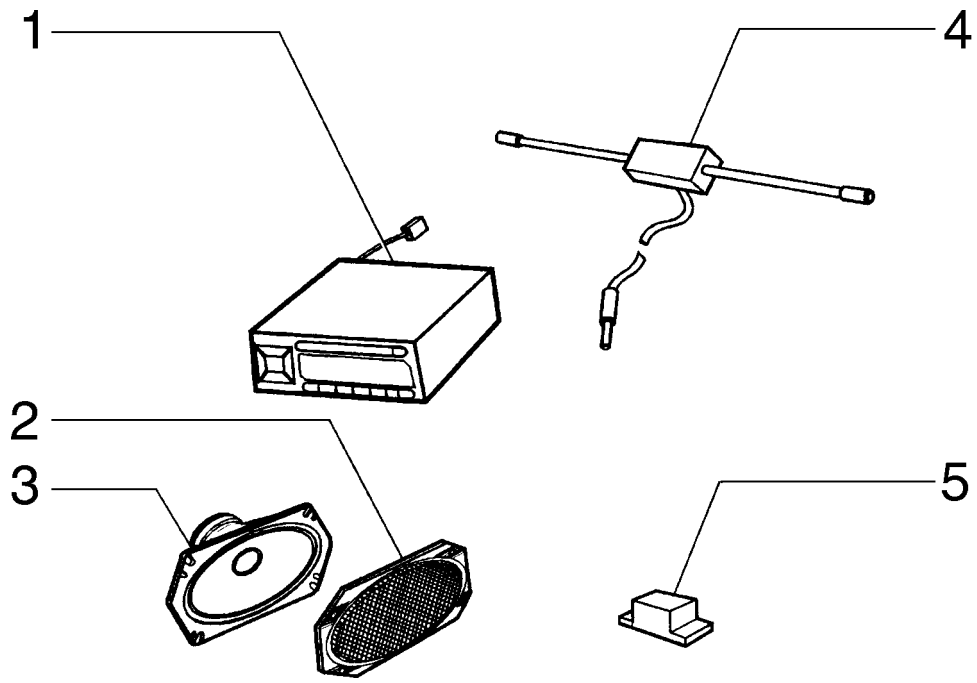

ITEM	PEÇA N°	QTDE.	COD.	DESCRIPTION	DESCRIÇÃO
1	71101286	1	192A	RADIO	RÁDIO
2	82014734	1	680R	MESH	TELA
3	71101287	1	039A	LOUDSPEAKER	ALTO FALANTE
4	71100750	1	064A	ELECTRIC ANTENNA	ANTENA
5	71100456	1	158T	TRANSFORMER	TRANSFORMADOR

CLOSED CAB - RADIO
CABINE FECHADA - RÁDIO

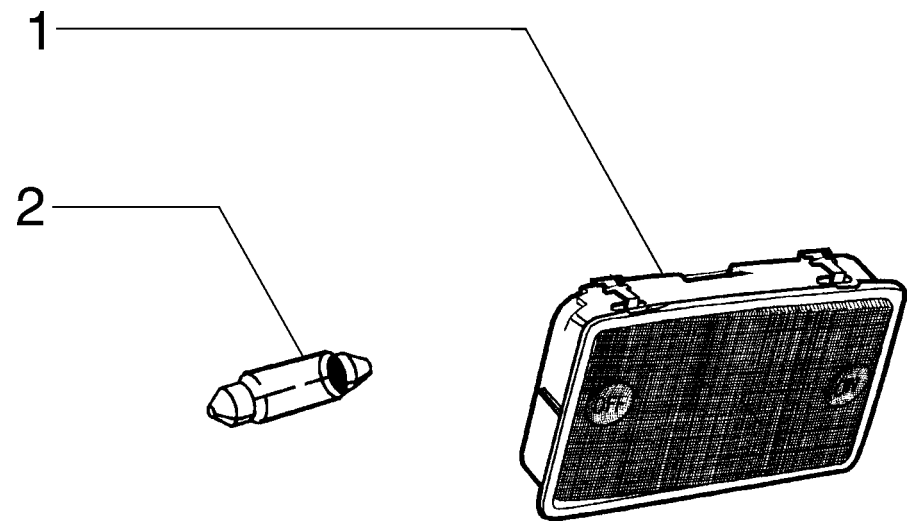

ITEM	PEÇA N°	QTDE.	COD.	DESCRIPTION	DESCRIÇÃO
1	71100735	1	135P	CEILING LIGHT	LÂMPADA TETO
2	71101296	1	030L	LAMP	LÂMPADA

CAB - CEILING LIGHT
CABINE - LUMINÁRIA DO TETO

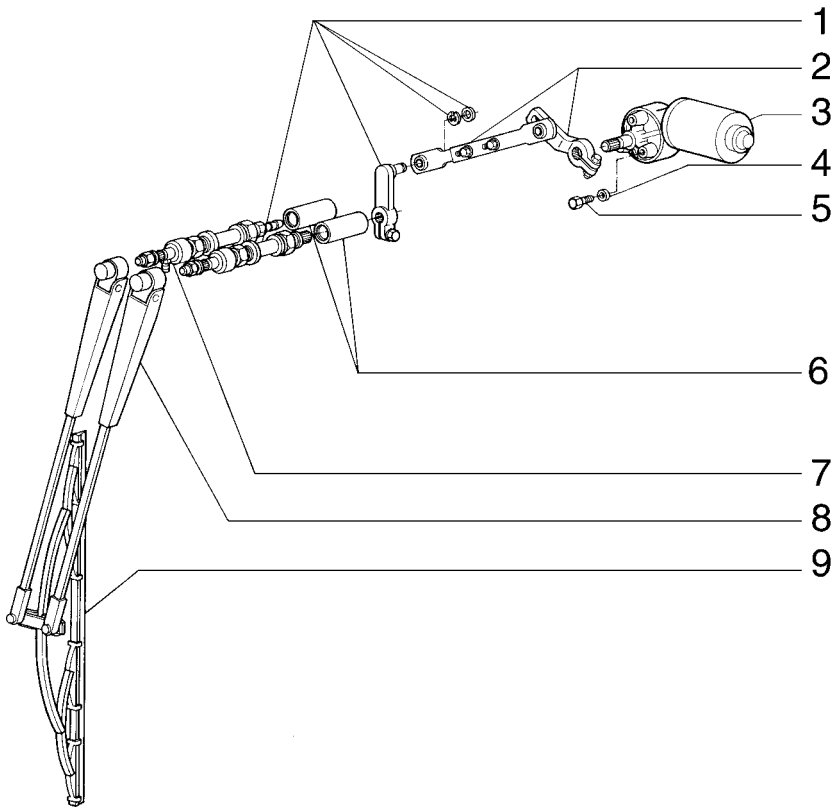

ITEM	PEÇA N°	QTDE.	COD.	DESCRIPTION	DESCRIÇÃO
1	71100747	1	016A	SHAFT	EIXO
2	71100745	1	045L	LEVER	ALAVANCA
3	71100736	1	137M	ELECTRIC MOTOR	MOTOR ELETRICO
4	12647605	3	170R	LOCKWASHER	ARRUELA PRESSÃO
5	10902221	3	040V	SCREW	PARAFUSO
6	71101323	2	030M	SLEEVE	LUVA
7	71100746	1	016A	SHAFT	EIXO
8	71100743	1	130B	ARM	BRAÇO
9	71100744	1	499P	BLADE	PALHETA

FRONT WINDSHIELD CLEANER
LIMPADOR DE PÁRA-BRISA DIANTEIRO

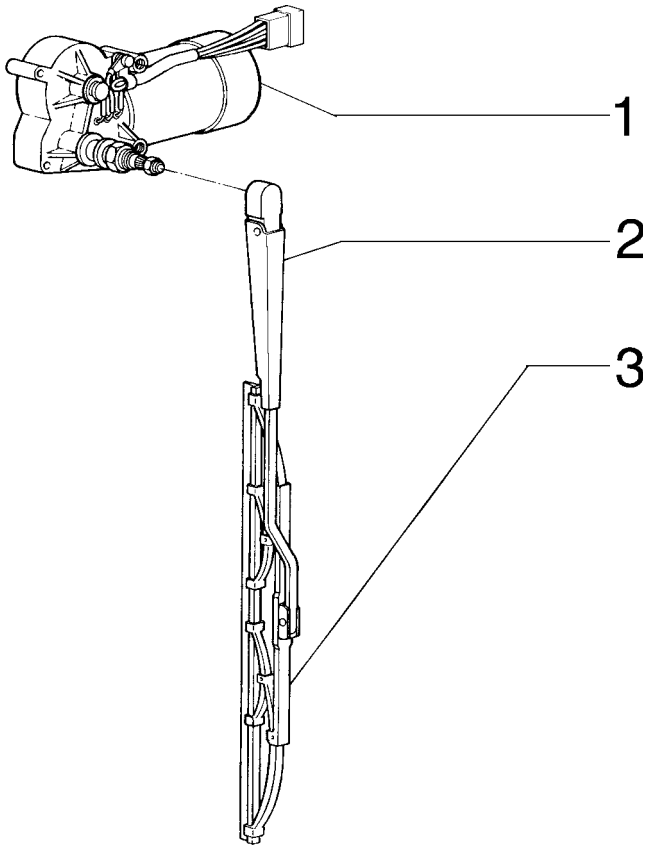

ITEM	PEÇA N°	QTDE.	COD.	DESCRIPTION	DESCRIÇÃO
1	71100737	1	137M	ELECTRIC MOTOR	MOTOR ELETRICO
2	71100749	1	130B	ARM	BRAÇO
3	71100748	1	499P	BLADE	PALHETA

REAR WINDSHIELD CLEANER
LIMPADOR DE PÁRA-BRISA TRASEIRO

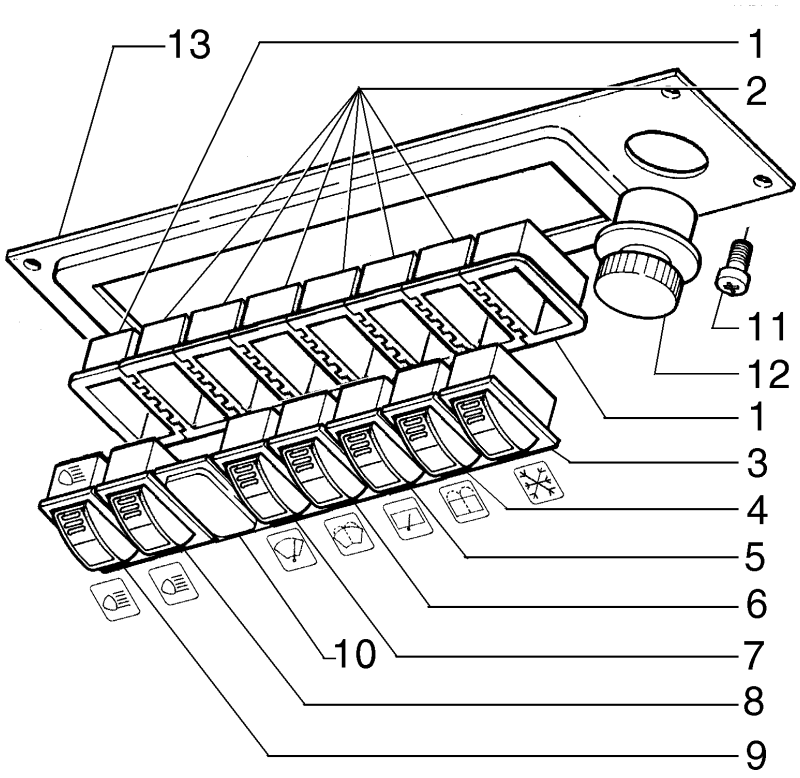

ITEM	PEÇA N°	QTDE.	COD.	DESCRIPTION	DESCRIÇÃO
1	85803983	2	119M	CONNECTION BLOC	CAIXA DE CONTAT
2	75251093	6	119M	CONNECTION BLOC	CAIXA DE CONTAT
3	75321122	1	075I	SWITCH	INTERRUPTOR
4	75253177	1	075I	SWITCH	INTERRUPTOR
5	75253176	1	075I	SWITCH	INTERRUPTOR
6	75251052	1	075I	SWITCH	INTERRUPTOR
7	75251075	1	075I	SWITCH	INTERRUPTOR
8	75251045	1	210C	SWITCH	CHAVE COMUTADOR
9	75251067	1	075I	SWITCH	INTERRUPTOR
10	5151033	1	265C	COVER	TAMPA
11	15687201	4	040V	SCREW	PARAFUSO
12	71101290	1	075I	SWITCH	INTERRUPTOR
13	71101291	1	105P	PLATE	CHAPA

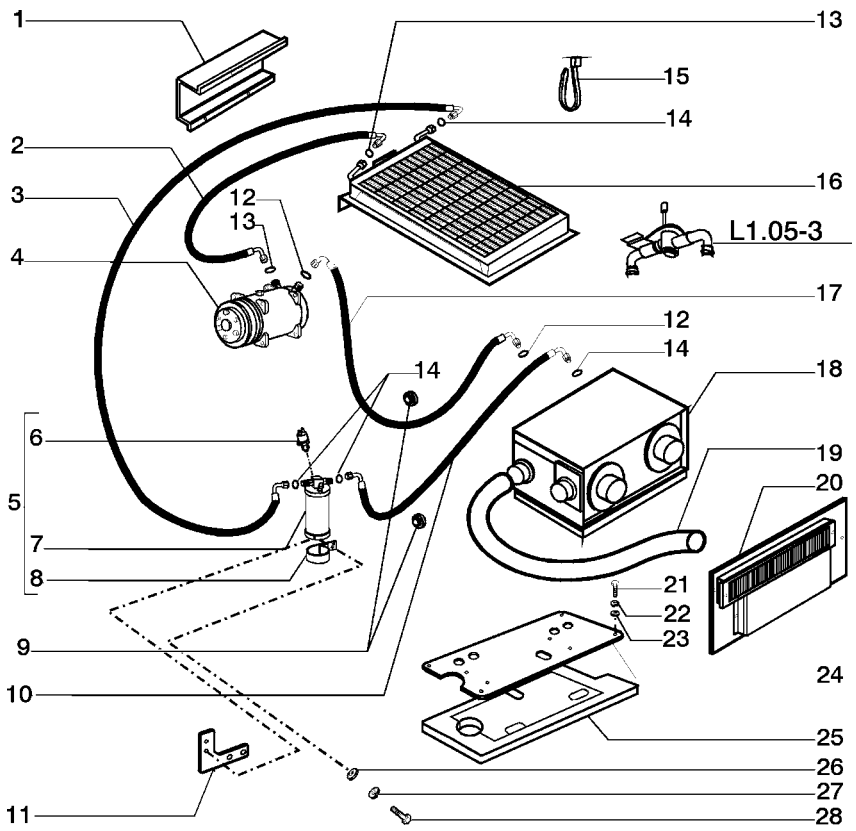

ITEM	PEÇA N°	QTDE.	COD.	DESCRIPTION	DESCRIÇÃO
1	75324324	1	070R	GUARD	PROTEÇÃO
2	75321219	1	285T	HOSE	MANGUEIRA
3	75321220	1	285T	HOSE	MANGUEIRA
4	75322433	1	216C	AIR COMPRESSOR	COMPRESSOR
5	75321212	1	115S	TANK	RESERVATÓRIO
6	75313577	1	133S	SENSOR	SENSOR
7	75251998	1	254C	CONTAINER	RECIPIENTE
9	75322369	4	070R	GUARD	PROTEÇÃO
10	75321221	1	285T	HOSE	MANGUEIRA
11	75322373	1	300S	SUPPORT	SUPORTE
12	75289893	2	158G	O'RING	O'RING
13	75310923	2	158G	O'RING	O'RING
14	75310450	4	158G	O'RING	O'RING
15	75201642	15	031F	CLAMP	ABRAÇADEIRA
16	75321214	1	220C	CONDENSER	CONDENSADOR
17	75321222	1	285T	HOSE	MANGUEIRA
18	75313564	1	064E	EVAPORATOR	EVAPORADOR
19	75322499	1	285T	HOSE	MANGUEIRA
20	75321211	1	265C	COVER	TAMPA
21	16043331	4	040V	SCREW	PARAFUSO
22	10516670	4	170R	LOCKWASHER	ARRUELA PRESSÃO
23	14496531	4	131R	WASHER	ARRUELA
24	75321210	1	265C	COVER	TAMPA
25	75321867	1	025P	PANEL	PAINEL
26	10520021	2	131R	WASHER	ARRUELA
27	10517073	2	170R	LOCKWASHER	ARRUELA PRESSÃO
28	11112231	2	040V	SCREW	PARAFUSO

HEATER AND AIR CONDITIONER
AQUECEDOR E AR CONDICIONADO

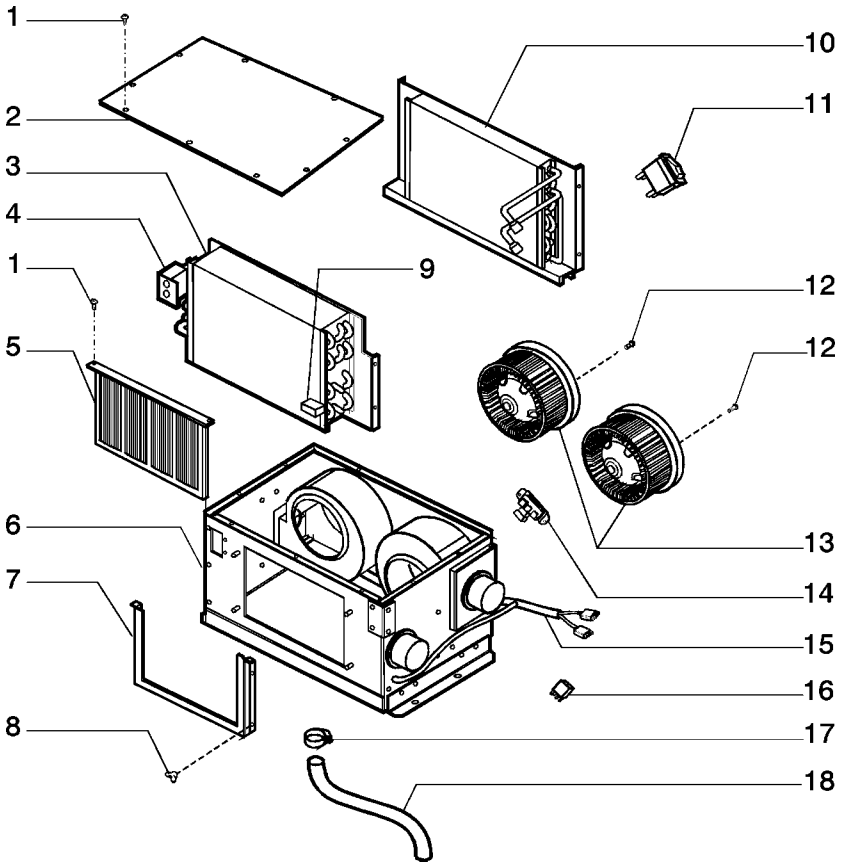

ITEM	PEÇA N°	QTDE.	COD.	DESCRIPTION	DESCRIÇÃO
1	75313629	11	040V	SCREW	PARAFUSO
2	75313565	1	265C	COVER	TAMPA
3	75254534	1	064E	EVAPORATOR	EVAPORADOR
4	75252027	1	010V	VALVE	VÁLVULA
5	75254545	1	065F	FILTER	FILTRO
6	75313630	1	035S	CASE	CARCAÇA
7	75313563	1	300S	SUPPORT	SUPORTE
8	75313631	4	010D	NUT	PORCA
9	75251987	1	096T	THERMOSTAT	TERMOSTATO
10	75254537	1	105R	HEATER	AQUECEDOR
11	75321122	1	075I	SWITCH	INTERRUPTOR
12	75313632	6	040V	SCREW	PARAFUSO
13	75251978	2	030V	FAN	VENTILADOR
14	75254544	1	039R	RESISTOR	RESISTOR
15	75258464	1	111C	HARNESS	CABO ELÉTRICO
16	75251103	1	085T	RELAY	RELE
17	70925755	1	031F	CLAMP	ABRAÇADEIRA
18	73149111	1	285T	HOSE	MANGUEIRA

EVAPORADOR ASS'Y
CONJUNTO EVAPORADOR

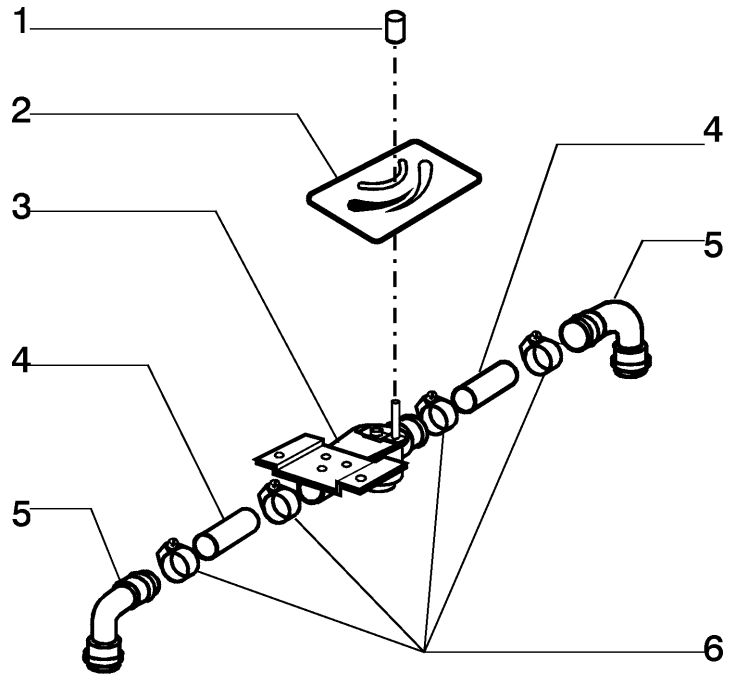

ITEM	PEÇA N°	QTDE.	COD.	DESCRIPTION	DESCRIÇÃO
1	75313568	1	150P	KNOB	MANOPLA
2	75322498	1	012D	DECAL	DECALQUE
3	75313566	1	010V	VALVE	VÁLVULA
4	75321442	2	192T	HOSE ASSY	MANGUEIRA
5	75321433	2	085G	ELBOW	COTOVELO
6	75313567	4	031F	CLAMP	ABRAÇADEIRA

HEATER VALVE - 75322496
VÁLVULA DO AQUECEDOR - 75322496

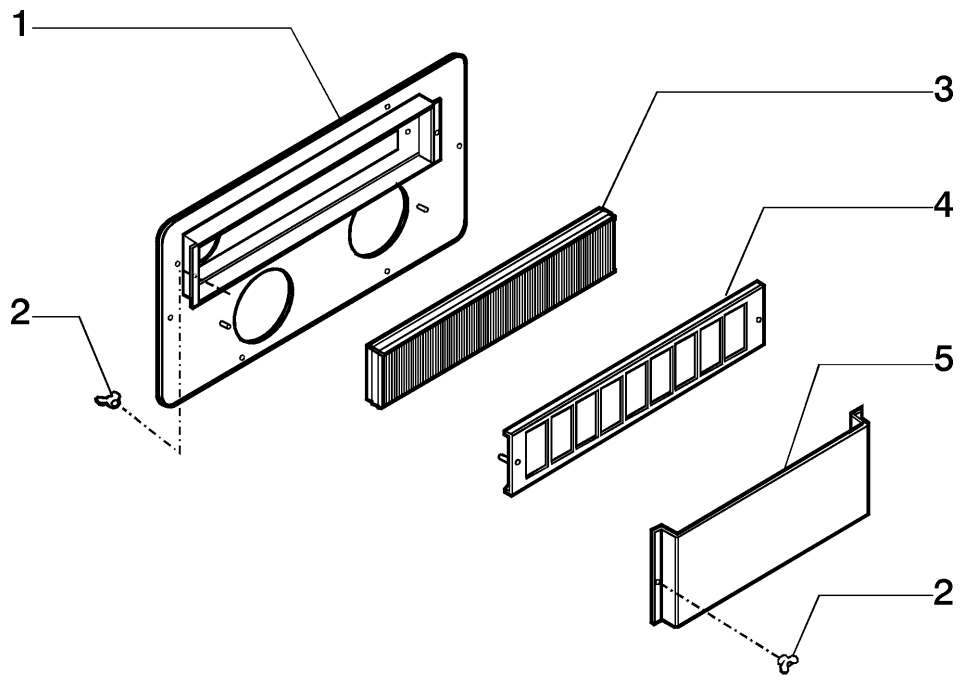

ITEM	PEÇA N°	QTDE.	COD.	DESCRIPTION	DESCRIÇÃO
1	75313570	1	265C	COVER	TAMPA
2	75313631	4	010D	NUT	PORCA
3	75313571	1	071F	AIR CLEANER-OIL	FILTRO DE AR
4	75313572	1	265C	COVER	TAMPA
5	75313573	1	265C	COVER	TAMPA

AIR CONDITIONER SYSTEM
SISTEMA DO AR CONDICIONADO

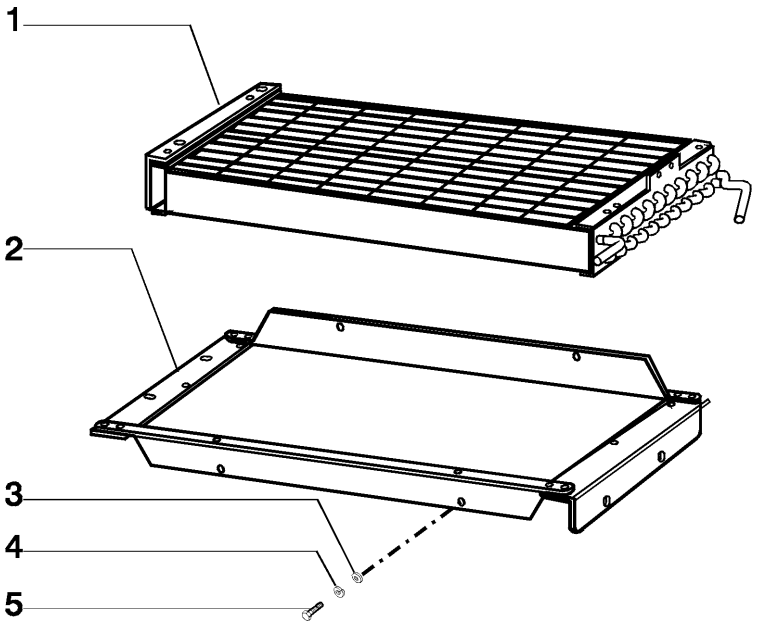

ITEM	PEÇA N°	QTDE.	COD.	DESCRIPTION	DESCRIÇÃO
1	75321214	1	220C	CONDENSER	CONDENSADOR
2	75313576	1	300S	SUPPORT	SUPORTE
3	12648131	6	131R	WASHER	ARRUELA
4	10516871	6	170R	LOCKWASHER	ARRUELA PRESSÃO
5	10902031	6	040V	SCREW	PARAFUSO

AIR CONDITIONER SYSTEM - CONDENSER
SISTEMA AR CONDICIONADO - CONDENSADOR

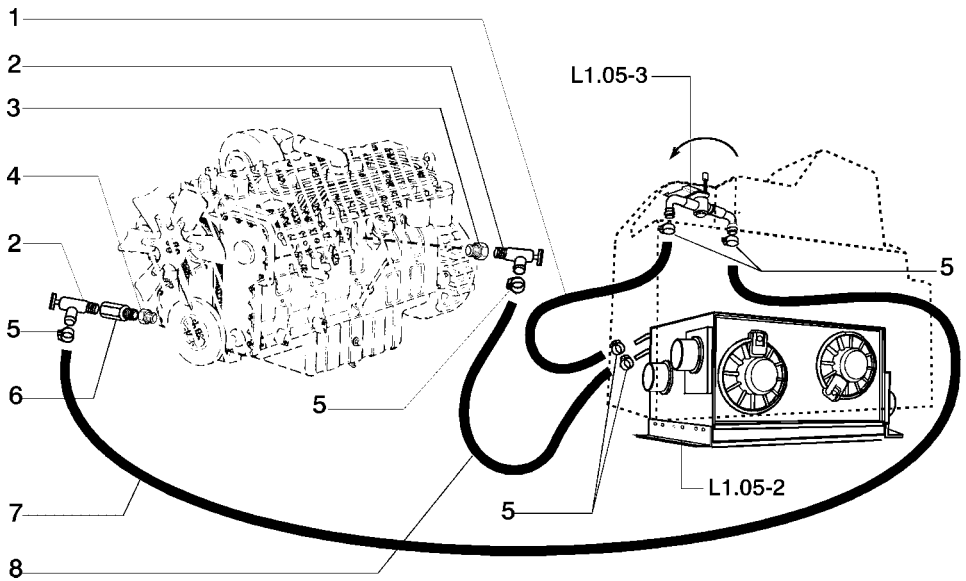

ITEM	PEÇA N°	QTDE.	COD.	DESCRIPTION	DESCRIÇÃO
1	75322384	1	285T	HOSE	MANGUEIRA
2	70089894	2	150R	DRAINCOCK	TORNEIRA
3	70901835	1	020R	FITTING	CONEXÃO
4	70901828	1	020R	FITTING	CONEXÃO
5	70925755	6	031F	CLAMP	ABRAÇADEIRA
6	75320908	1	020R	FITTING	CONEXÃO
7	75320920	1	285T	HOSE	MANGUEIRA
8	75322380	1	285T	HOSE	MANGUEIRA

HEATER SYSTEM
SISTEMA AQUECEDOR

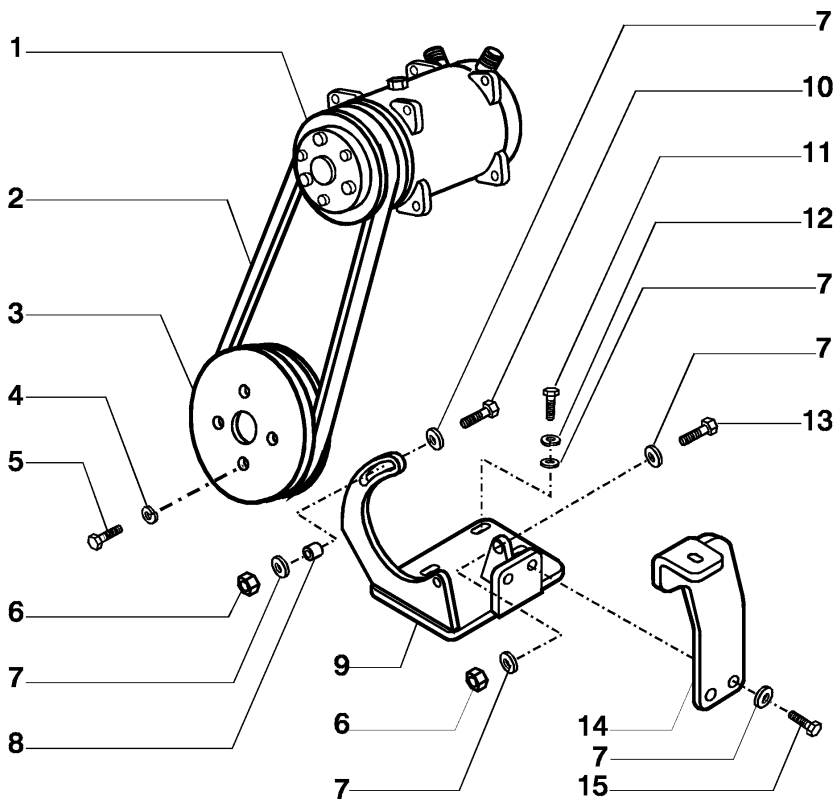

ITEM	PEÇA N°	QTDE.	COD.	DESCRIPTION	DESCRIÇÃO
1	75322433	1	216C	AIR COMPRESSOR	COMPRESSOR
2	75322369	1	070R	GUARD	PROTEÇÃO
3	75286359	1	230P	PULLEY	POLIA
4	10516871	4	170R	LOCKWASHER	ARRUELA PRESSÃO
5	11106031	4	040V	SCREW	PARAFUSO
6	12164721	3	010D	NUT	PORCA
7	14496621	9	131R	WASHER	ARRUELA
8	79114762	1	095B	BUSHING	BUCHA
9	75320923	1	300S	SUPPORT	SUPORTE
10	11307031	3	040V	SCREW	PARAFUSO
11	11106231	3	040V	SCREW	PARAFUSO
12	10516873	3	170R	LOCKWASHER	ARRUELA PRESSÃO
13	11234731	1	040V	SCREW	PARAFUSO
14	75320892	1	300S	SUPPORT	SUPORTE
15	11106431	2	040V	SCREW	PARAFUSO

AIR CONDITIONER SYSTEM
SISTEMA DO AR CONDICIONADO

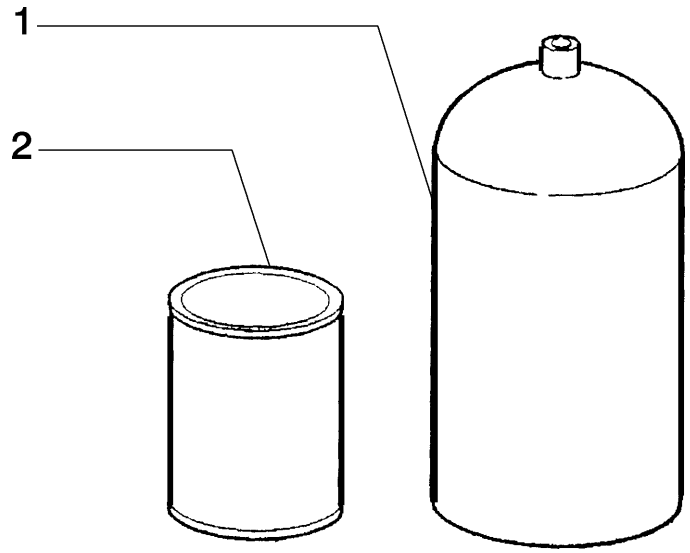

ITEM	PEÇA N°	QTDE.	COD.	DESCRIPTION	DESCRIÇÃO
1	75250129	1	001A	ADAPTER	ADAPTADOR
2	75248073	1	0310	OIL	ÓLEO

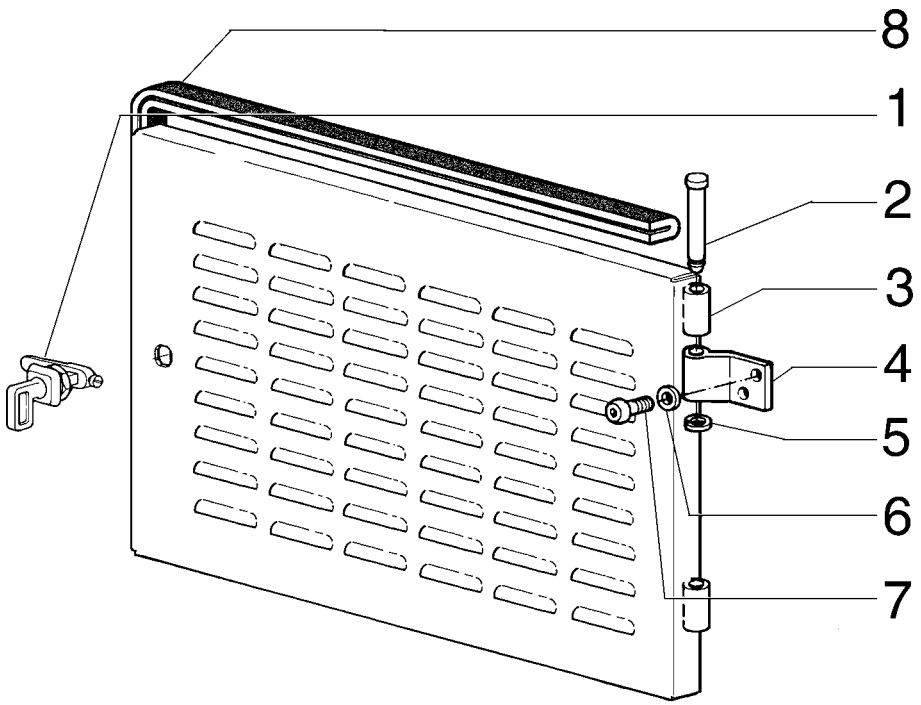

ITEM	PEÇA N°	QTDE.	COD.	DESCRIPTION	DESCRIÇÃO
1	71100753	1	120S	LOCK	FECHADURA
2	71101280	2	080P	PIN	PINO
3	71101283	1	265C	COVER	TAMPA
4	71101284	2	140C	HINGE	DOBRADIÇA
5	11087876	2	045A	RING	ANEL
6	10516679	4	170R	LOCKWASHER	ARRUELA PRESSÃO
7	82025029	4	040V	SCREW	PARAFUSO
8	71101285	1	122G	SEAL	RETENTOR

CLOSED CAB - AIR CONDITIONER COVER
CABINE FECHADA - TAMPA AR CONDICIONADO

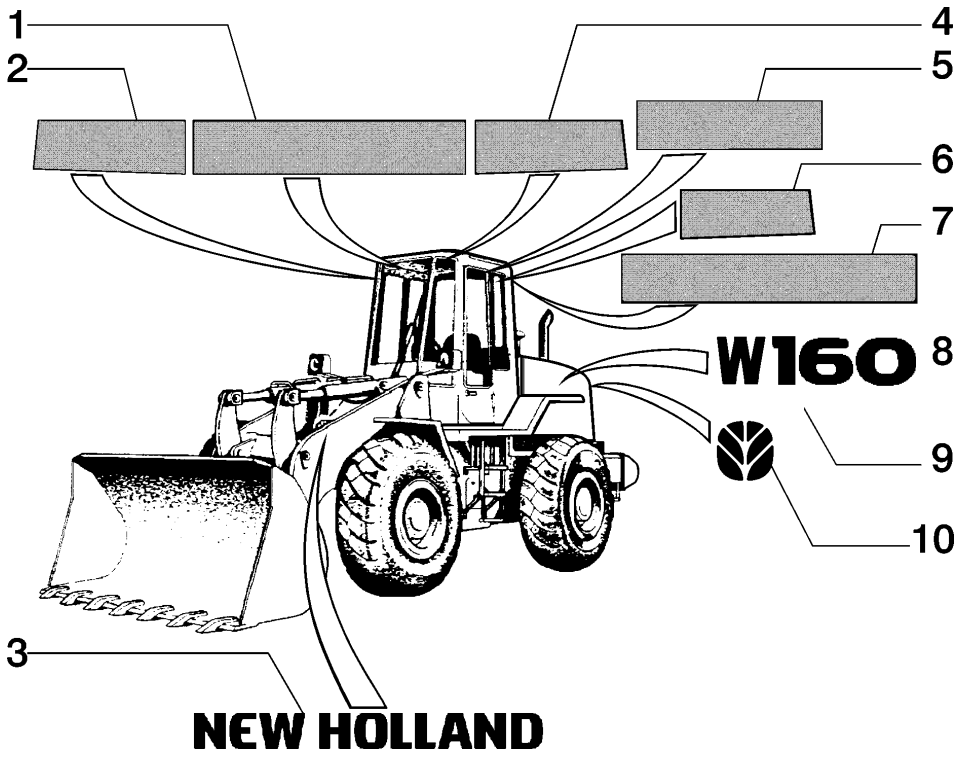

ITEM	PEÇA N°	QTDE.	COD.	DESCRIPTION	DESCRIÇÃO
1	75266793	1	012D	DECAL	DECALQUE
2	75284642	1	012D	DECAL	DECALQUE
3	75266950	2	012D	DECAL	DECALQUE
4	75284784	1	012D	DECAL	DECALQUE
5	75284643	2	012D	DECAL	DECALQUE
6	75284644	1	012D	DECAL LH	DECALQUE ESQ
6	75284788	1	012D	DECAL DH	DECALQUE DIR
7	75284645	1	012D	DECAL	DECALQUE
8	75267052	2	012D	DECAL	DECALQUE
9	82005352	1	065T	DECAL	ADESIVO

DECALS KIT - 75267368
KIT DECALQUES - 75267368

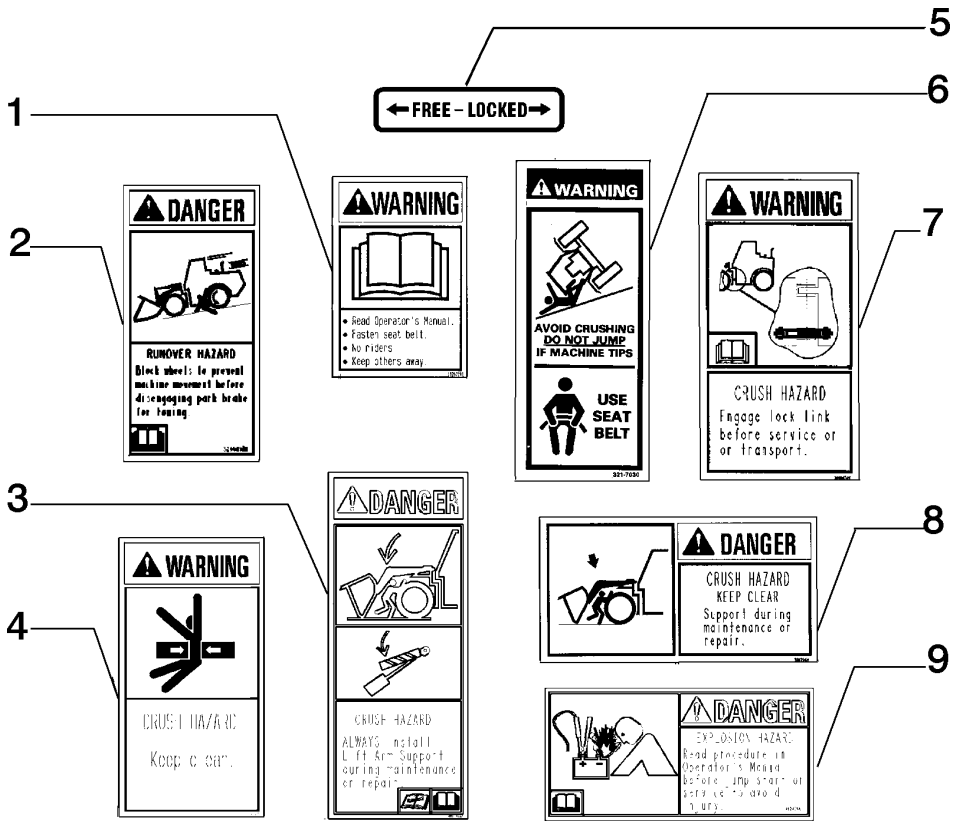

ITEM	PEÇA N°	QTDE.	COD.	DESCRIPTION	DESCRIÇÃO
1	334000A2	1	012D	DECAL	DECALQUE
1	382622A1	1	012D	DECAL *	DECALQUE *
2	329049A1	1	012D	DECAL *	DECALQUE *
2	334704A1	1	012D	DECAL	DECALQUE
3	407737A2	1	012D	DECAL *	DECALQUE *
3	407739A2	1	012D	DECAL	DECALQUE
4	323694A1	2	012D	DECAL *	DECALQUE *
4	334576A1	2	012D	DECAL	DECALQUE
5	79019898	2	012D	DECAL *	DECALQUE *
5	79019901	2	012D	DECAL	DECALQUE
6	124271A1	1	012D	DECAL *	DECALQUE *
6	321-7030	1	012D	DECAL	DECALQUE
7	329047A1	1	012D	DECAL *	DECALQUE *
7	334573A1	1	012D	DECAL	DECALQUE
8	328754A1	1	012D	DECAL *	DECALQUE *
8	334677A1	1	012D	DECAL	DECALQUE
9	412471A1	1	012D	DECAL *	DECALQUE *
9	412474A1	1	012D	DECAL	DECALQUE

* IN ENGLISH
EM INGLÊS

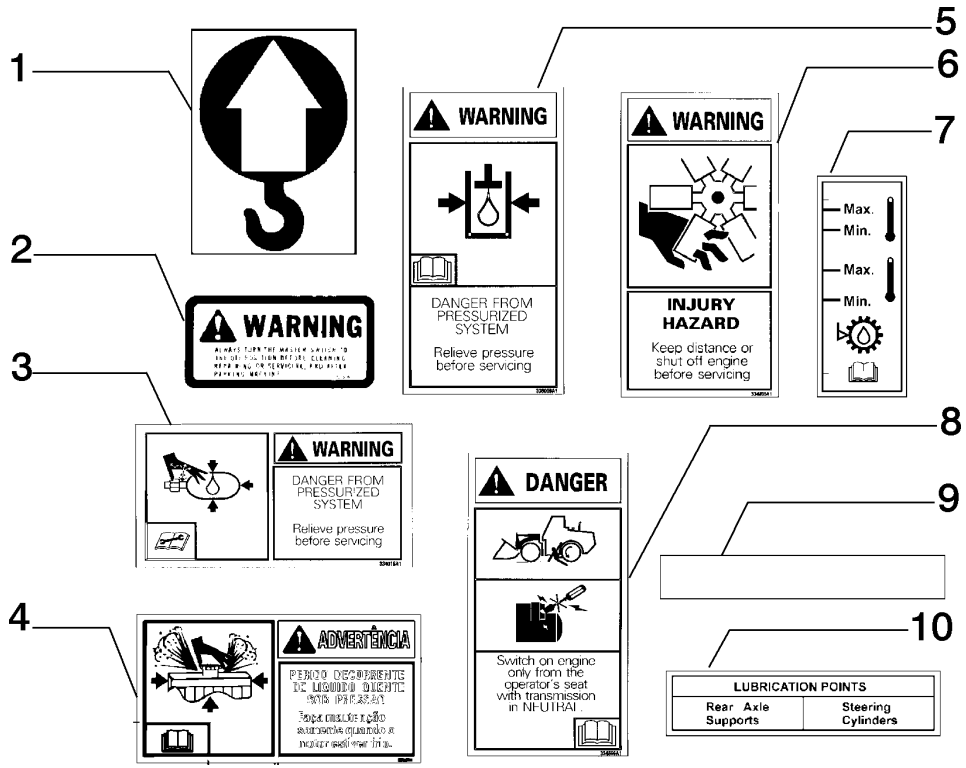

ITEM	PEÇA N°	QTDE.	COD.	DESCRIPTION	DESCRIÇÃO
1	75235158	3	008D	DECAL	DECALCOMANIA
2	73107891	1	065T	DECAL *	ADESIVO *
2	79013488	1	065T	DECAL	ADESIVO
3	328904A1	2	012D	DECAL *	DECALQUE *
3	334015A1	2	012D	DECAL	DECALQUE
4	329044A1	2	012D	DECAL *	DECALQUE *
4	334664A1	2	012D	DECAL	DECALQUE
5	335889A1	2	012D	DECAL *	DECALQUE *
5	336011A1	2	012D	DECAL	DECALQUE
6	332512A1	3	012D	DECAL *	DECALQUE *
6	334034A1	3	012D	DECAL	DECALQUE
7	75323805	1	012D	DECAL	DECALQUE
8	334456A1	2	012D	DECAL *	DECALQUE *
8	334567A1	1	012D	DECAL	DECALQUE
9	75323815	1	012D	DECAL	DECALQUE
10	75323817	1	012D	DECAL *	DECALQUE *
10	75323820	1	012D	DECAL	DECALQUE

* IN ENGLISH
EM INGLÊS

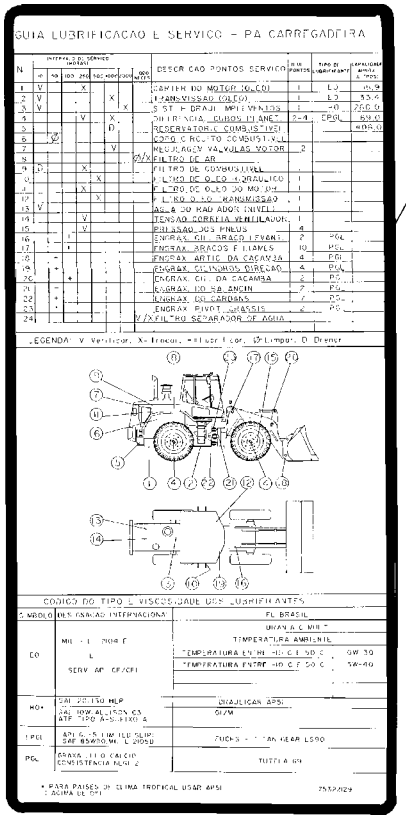

ITEM	PEÇA N°	QTDE.	COD.	DESCRIPTION	DESCRIÇÃO
1	75264730	1	012D	DECAL	DECALQUE
1	75264731	1	012D	DECAL *	DECALQUE *

* IN ENGLISH
EM INGLÊS

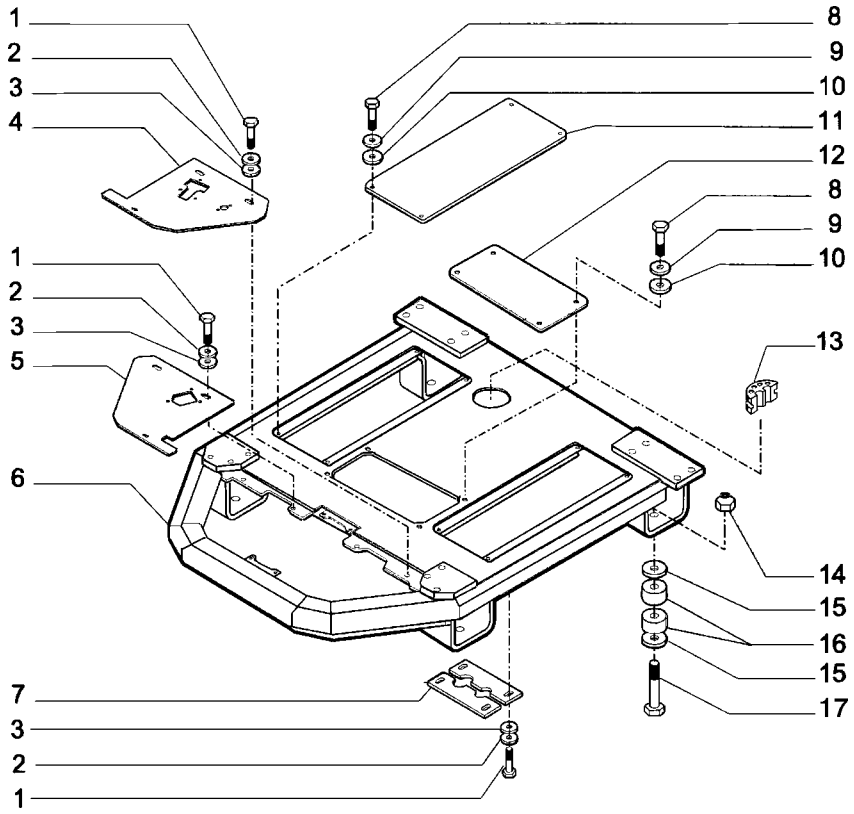

ITEM	PEÇA N°	QTDE.	COD.	DESCRIPTION	DESCRIÇÃO
1	16043631	6	040V	SCREW	PARAFUSO
2	12642021	6	131R	WASHER	ARRUELA
3	10615679	6	131R	WASHER	ARRUELA
4	15994131	4	105P	PLATE	CHAPA
5	75265670	2	105P	PLATE	CHAPA
6	75265667	1	050P	FLOOR	PISO
7	75265678	2	105P	PLATE	CHAPA
8	10902431	4	040V	SCREW	PARAFUSO
9	12644421	4	131R	WASHER	ARRUELA
10	10615479	4	131R	WASHER	ARRUELA
11	75282412	2	265C	COVER	TAMPA
12	75265674	1	105P	PLATE	CHAPA
13	380912A1	2	085I	INSULATOR	ISOLANTE
14	75235695	4	010D	NUT	PORCA
15	75249549	8	131R	WASHER	ARRUELA
16	75235715	8	345C	CUSHION	COXIM
17	15994131	4	040V	SCREW	PARAFUSO

DASHBOARD AND FLOOR
PISO E PROTEÇÃO

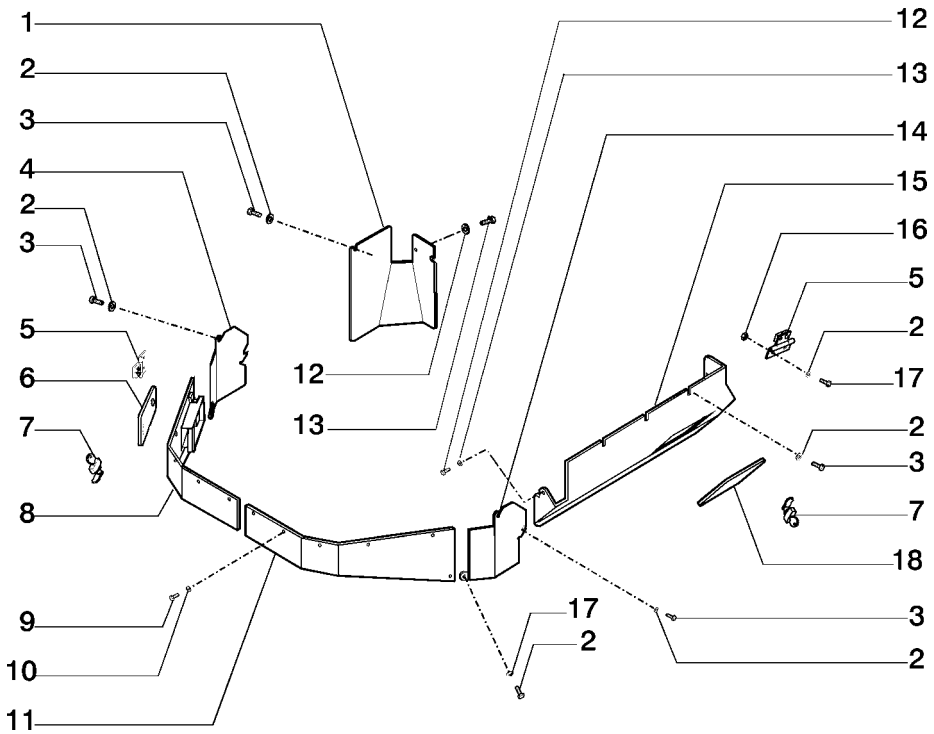

ITEM	PEÇA N°	QTDE.	COD.	DESCRIPTION	DESCRIÇÃO
1	75265714	1	070R	GUARD	PROTEÇÃO
2	10615479	12	131R	WASHER	ARRUELA
3	10902031	8	040V	SCREW	PARAFUSO
4	75265716	1	070R	GUARD	PROTEÇÃO
5	75282260	3	140C	HINGE	DOBRADIÇA
6	75265728	1	265C	COVER	TAMPA
7	75322156	2	120S	LOCK	FECHADURA
8	75265732	1	070R	GUARD	PROTEÇÃO
9	10902421	10	040V	SCREW	PARAFUSO
10	13577921	10	131R	WASHER	ARRUELA
11	75265734	1	070R	GUARD	PROTEÇÃO
12	12642021	5	131R	WASHER	ARRUELA
13	16043631	5	040V	SCREW	PARAFUSO
14	75265720	1	070R	GUARD	PROTEÇÃO
15	75323614	1	070R	GUARD	PROTEÇÃO
16	10725911	6	010D	NUT	PORCA
17	10902131	12	040V	SCREW	PARAFUSO
18	75265726	1	265C	COVER	TAMPA

DRESSING PLATES
CHAPAS DE FECHAMENTO

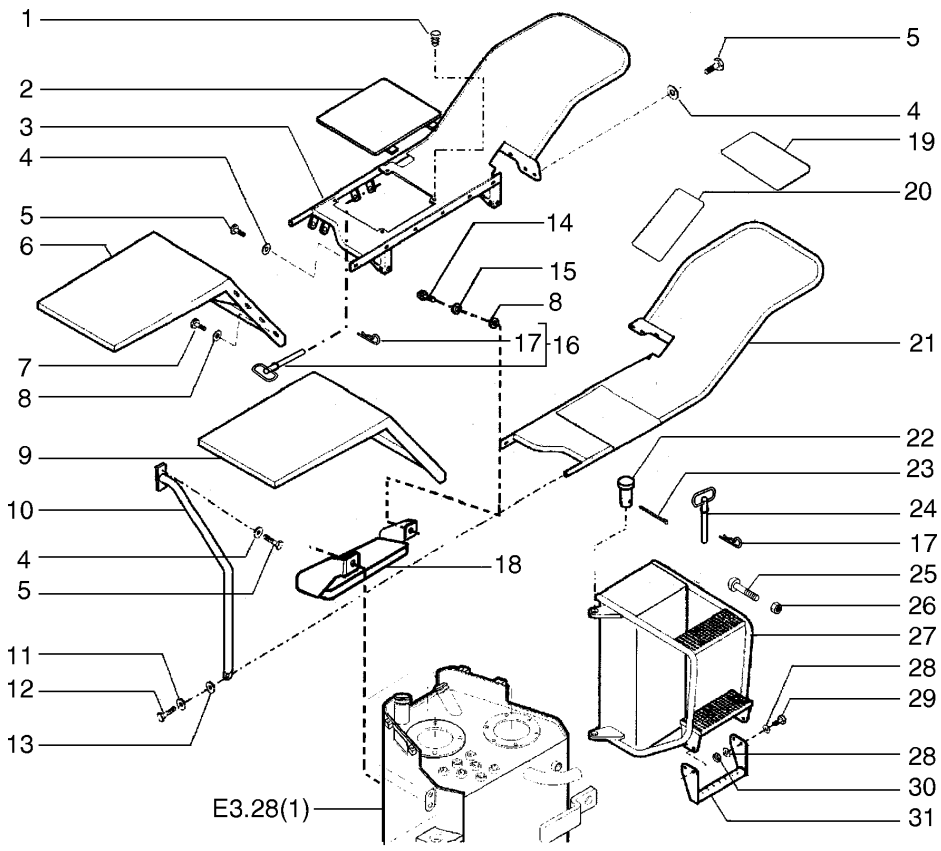

ITEM	PEÇA N°	QTDE.	COD.	DESCRIPTION	DESCRIÇÃO
1	14567080	4	120B	BUTTON	BOTÃO
2	75323536	1	265C	COVER	TAMPA
3	75323462	1	031P	FENDER	PÁRA-LAMA
4	12646821	30	131R	WASHER	ARRUELA
5	11106231	28	040V	SCREW	PARAFUSO
6	75265707	1	031P	FENDER	PÁRA-LAMA
7	11112631	8	040V	SCREW	PARAFUSO
8	12646921	12	131R	WASHER	ARRUELA
9	75265705	1	031P	FENDER	PÁRA-LAMA
10	75265696	2	015M	HAND-RAIL	CORRIMÃO
11	10517273	2	170R	LOCKWASHER	ARRUELA PRESSÃO
12	14257830	2	040V	SCREW	PARAFUSO
13	10520221	2	131R	WASHER	ARRUELA
14	11112431	4	040V	SCREW	PARAFUSO
15	10517073	4	170R	LOCKWASHER	ARRUELA PRESSÃO
16	86507337	1	080P	PIN	PINO
17	75323693	2	270C	COTTER PIN	CONTRA PINO
18	75265739	2	022S	LADDER	ESCADA
19	75210383	2	029F	BAND	FAIXA
20	75243000	6	407S	ANTI-SKID	FAIXA ANTI-DERR
21	75265690	1	031P	FENDER	PÁRA-LAMA
22	75283013	2	080P	PIN	PINO
23	70911279	2	270C	COTTER PIN	CONTRA PINO
24	79005781	1	090G	DOWEL	PINO CENTRAGEM
25	79037282	1	080P	PIN	PINO
26	10791021	1	010D	NUT	PORCA
27	75266202	1	022S	LADDER	ESCADA
28	14496621	8	131R	WASHER	ARRUELA
29	11106231	4	040V	SCREW	PARAFUSO
30	11701721	4	010D	NUT	PORCA
31	75265687	1	022S	LADDER	ESCADA

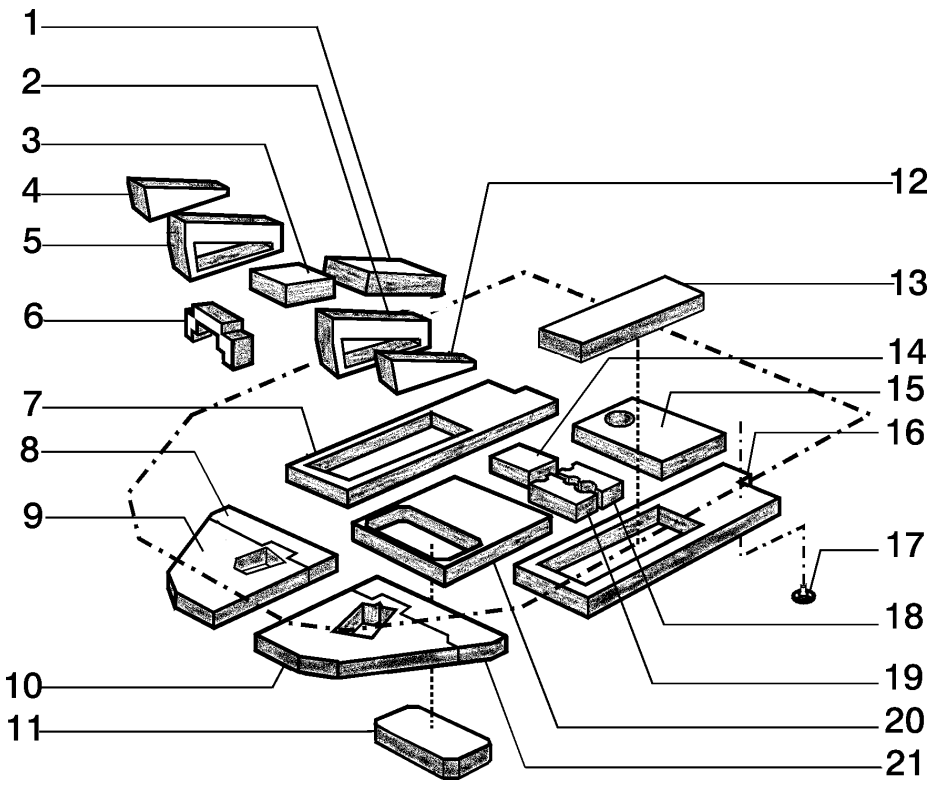

ITEM	PEÇA N°	QTDE.	COD.	DESCRIPTION	DESCRIÇÃO
1	75321709	1	110P	PLATE	PLACA
2	75321707	1	110P	PLATE	PLACA
3	75321708	1	110P	PLATE	PLACA
4	75321710	1	110P	PLATE	PLACA
5	75321706	1	110P	PLATE	PLACA
6	75321829	1	110P	PLATE	PLACA
7	75321716	1	110P	PLATE	PLACA
8	75321832	1	110P	PLATE	PLACA
9	75321704	1	110P	PLATE	PLACA
10	75321705	1	110P	PLATE	PLACA
11	75321831	1	110P	PLATE	PLACA
12	75321715	2	110P	PLATE	PLACA
13	75321830	2	110P	PLATE	PLACA
14	75321698	1	110P	PLATE	PLACA
15	75321697	1	110P	PLATE	PLACA
16	75321700	1	110P	PLATE	PLACA
17	73170223	25	045F	CLIP	PRESILHA
18	75321703	1	110P	PLATE	PLACA
19	75321702	1	110P	PLATE	PLACA
20	75321699	1	110P	PLATE	PLACA
21	75321833	1	110P	PLATE	PLACA

FLOOR ACOUSTIC PLATES KIT - 75321666
KIT DE PLACAS ACÚSTICAS DO PISO - 75321666

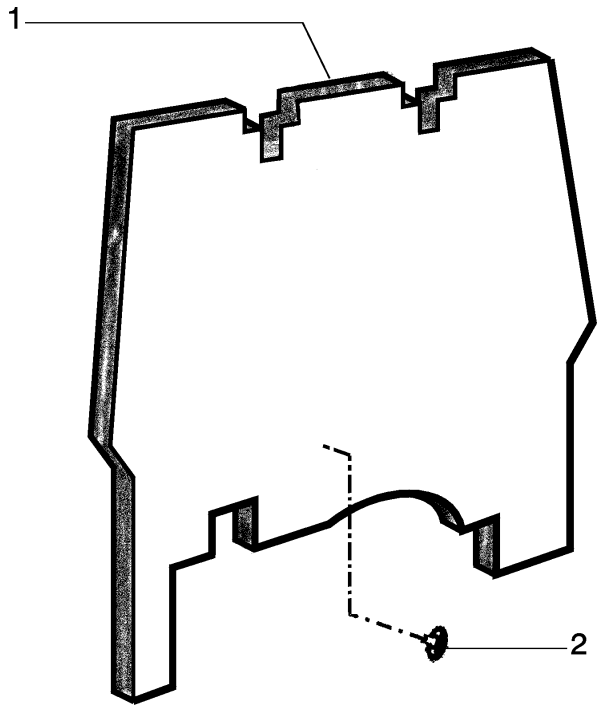

ITEM	PEÇA N°	QTDE.	COD.	DESCRIPTION	DESCRIÇÃO
1	75323299	1	110P	PLATE	PLACA
2	73170223	15	045F	CLIP	PRESILHA

HOOD ACOUSTIC PLATE
PLACA ACÚSTICA DO CAPUZ

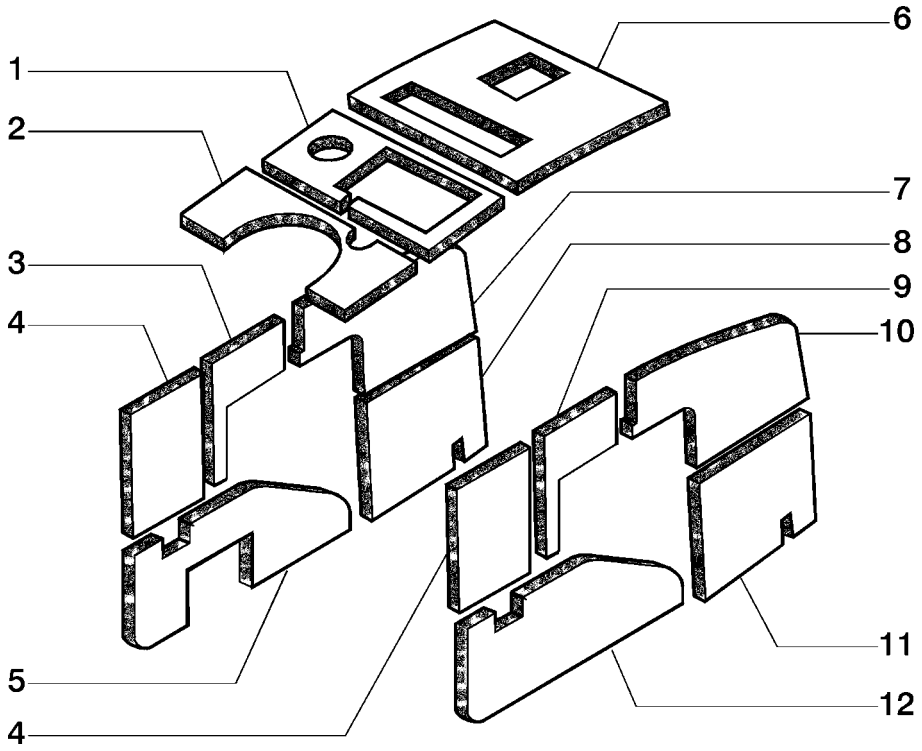

ITEM	PEÇA N°	QTDE.	COD.	DESCRIPTION	DESCRIÇÃO
1	75321728	1	110P	PLATE	PLACA
2	75321727	1	110P	PLATE	PLACA
3	75321731	1	110P	PLATE	PLACA
4	75321729	2	110P	PLATE	PLACA
5	75321738	1	110P	PLATE	PLACA
6	75321732	1	110P	PLATE	PLACA
7	75321735	1	110P	PLATE	PLACA
8	75321736	1	110P	PLATE	PLACA
9	75321730	1	110P	PLATE	PLACA
10	75321733	1	110P	PLATE	PLACA
11	75321734	1	110P	PLATE	PLACA
12	75321737	1	110P	PLATE	PLACA

HOOD ACOUSTIC PLATES KIT - 75321739
KIT DE PLACAS ACÚSTICAS DO CAPUZ - 75321739

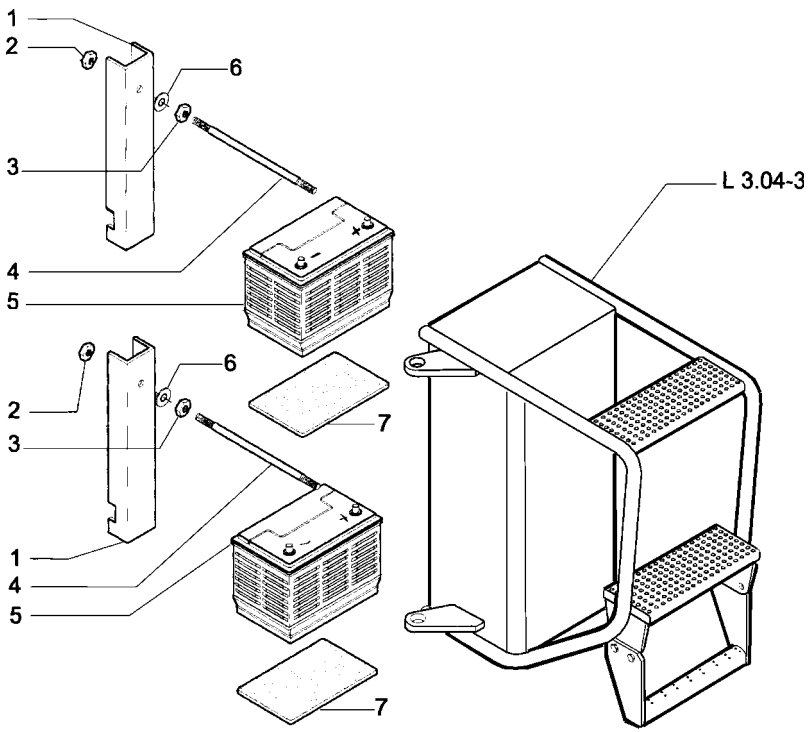

ITEM	PEÇA N°	QTDE.	COD.	DESCRIPTION	DESCRIÇÃO
1	75283846	2	300S	SUPPORT	SUPORTE
2	16104121	2	010D	NUT	PORCA
3	16100811	2	010D	NUT	PORCA
4	75283847	2	141T	TIE-ROD THREADED	TIRANTE ROSCADO
5	75247128	2	025B	BATTERY	BATERIA
6	12646721	2	131R	WASHER	ARRUELA
7	75249924	2	105P	PLATE	CHAPA

BATTERY AND SUPPORT
BATERIAS E SUPORTES

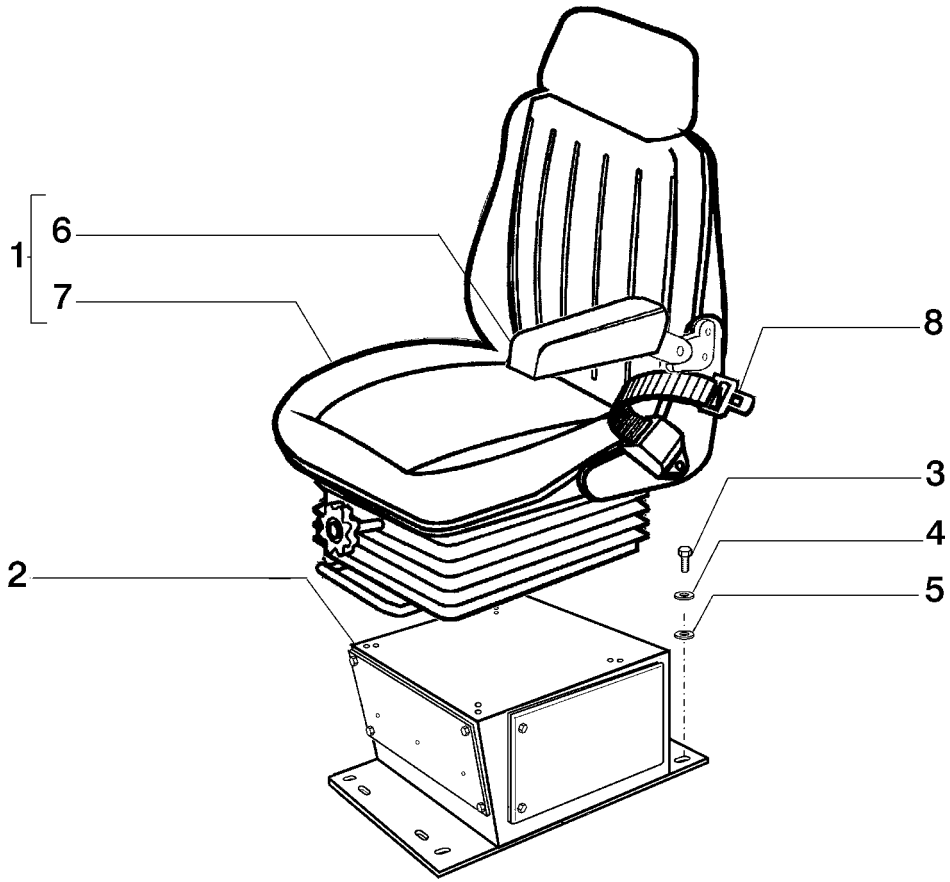

ITEM	PEÇA N°	QTDE.	COD.	DESCRIPTION	DESCRIÇÃO
1	75259042	1	080S	SEAT	ASSENTO
2	75255932	1	300S	SUPPORT	SUPORTE
3	16043431	4	040V	SCREW	PARAFUSO
4	10516673	4	170R	LOCKWASHER	ARRUELA PRESSÃO
5	12646721	4	131R	WASHER	ARRUELA
6	75259063	1	124B	ARMREST	APOIA BRAÇO
7	75281062	1	080S	SEAT	ASSENTO
8	71100365	1	182C	SAFETY BELT	CINTO SEGURANÇA

DRIVER'S SEAT
ASSENTO DO OPERADOR

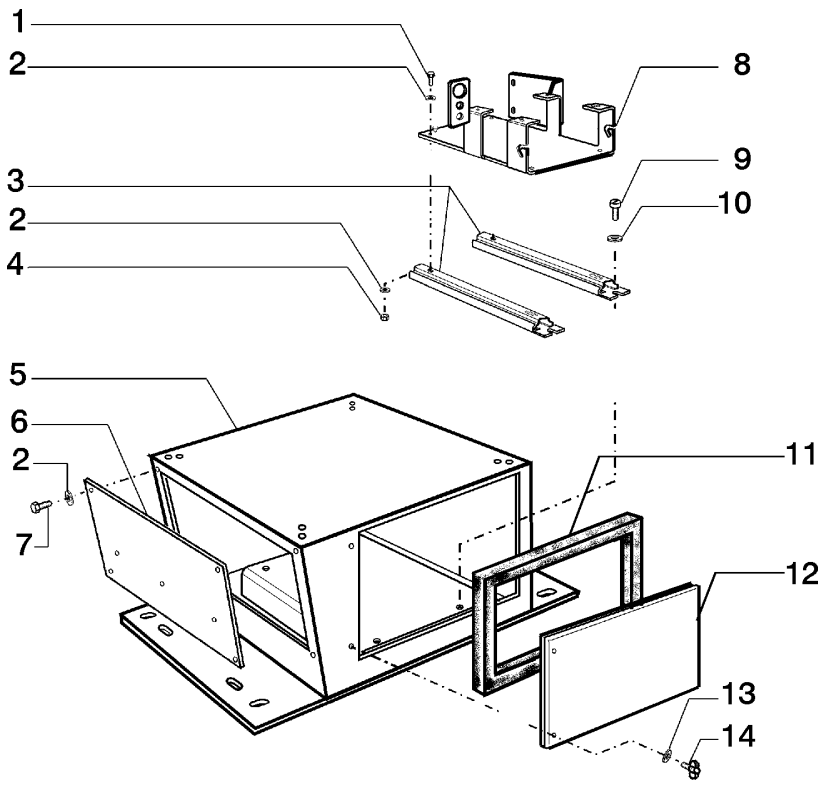

ITEM	PEÇA N°	QTDE.	COD.	DESCRIPTION	DESCRIÇÃO
1	10902221	4	040V	SCREW	PARAFUSO
2	10519401	10	131R	WASHER	ARRUELA
3	75255928	2	215P	CHANNEL	PERFILADO
4	15896221	4	010D	NUT	PORCA
5	75255911	1	300S	SUPPORT	SUPORTE
6	75284940	1	265C	COVER	TAMPA
7	10979421	4	040V	SCREW	PARAFUSO
8	75255927	1	300S	SUPPORT	SUPORTE
9	10977821	4	040V	SCREW	PARAFUSO
10	10519301	4	131R	WASHER	ARRUELA
11	10461087	1	122G	SEAL	RETENTOR
12	75255910	1	265C	COVER	TAMPA
13	12642701	2	131R	WASHER	ARRUELA
14	73111466	2	040V	SCREW	PARAFUSO

DRIVER'S SEAT SUPPORT
SUPORTE DO ASSENTO DO OPERADOR

GLOSSARY

Glossario

Glossaire

Lexicon

Glosario

NEW HOLLAND

COD.	PORTUGUÊS DEUTSCH	ENGLISH FRANÇAIS	ITALIANO ESPAÑOL
0001	Motor turbo alimentado Motor mit turbolader	Turbocharged Engine Moteur Suralimenté	Motore Sovralimentato Motor Sobrealimentado
0003	Aquecimento da água do motor Heizung fuer motorkuehlanlage	Engine Coolant Heater Chauffage D'eau Moteur	Riscaldatore Imp. Raffr Motore Calefaccion Agua Motor
001K	Kit veja pag. 9 Satz siehe seite 9	Kit See Page 9 Kit Voir Page 9	Kit Ved. Pag. 9 Juego Vease Pag 9
001M	Microfiches service Microfiches service	Microfiche Service Microfiches Service	Microfiches Service Microfichas Servicio
001N	Fita magnética Magnetband	Magnetic Tape Bande Magnetique	Nastro Magnetico Banda Magnetica
0020	Supressão de ruidos da cabine Schalldaemmung fuer kabine	Cab Sound Suppression Insonoriation Poste Conduite	Insonorizzazione Posto Guida Insonorizacion Puesto-conducc.
0021	Equipamento p/inverno Winterausruestung	Winterization Winterisation	Winterizzazione
0022	Supressão de ruidos Aussenschalldaemmung	Bystander Sound Suppression Insonorization Exterieure	Insonorizzazione Esterna Insonorizacion Exterior
0024	Equip.p/ operação em estrada Strassenfahrt ausruestung	Road Traffic Preparation Transf.circulation Sur Route	Trasform Circol Su Strada Acondicionamiento p/carretera
0026	Predisposição p/instal.TUV TUV-Zulassung	TUV Version Version TUV	Predisposizione TUV Version TUV
002C	Catálogo de peças sobressalentes Ersatzteilkatalog	Parts Catalog Catalog Pieces Detachees	Catalogo Parti Ricambio Catalogo Piezas Repuesto
002D	Especificação dos serviços Reparaturdaten	Service Specifications Donnees Pour Les Reparations	Dati Caratt Per Riparazioni Datos Caract.para Reparaciones
002E	Lista geral de peças sobressalentes Allgemeine ersatzteilliste	Master Numerical Index Liste General Pieces Rechange	Elenco Generale Ricambi Lista General Piezas Repuesto
002F	Até o motor ... Bis motor ...	Up To Engine ... Justqu'au Moteur ...	Fino Al Motore ... Hasta El Motor ...
002K	Kit Satz	Kit Kit	Kit Juego
002L	Lista de preço de peças sobressalentes Ersatzteil-preisliste	Parts Price List Tarif Pieces de Rechange	Listino Prezzi Ricambi Lista de Precios de Repuesto

NEW HOLLAND

COD.	PORTUGUÊS DEUTSCH	ENGLISH FRANÇAIS	ITALIANO ESPAÑOL
002M	Manual de serviços Werstatt handbuch	Service Manual Manuel D'atelier	Manuale Per Le Riparazioni Manual de Taller
002N	Boletim de peças sobressalentes Ersatzteilmitteilungsblatt	Parts Bulletin Bulletin de Pieces Detachees	Notiziario Tecnico Ricambi Notiziario Piezas de Repuesto
002T	Tabelas calibragem do sist. injeç. Einspritzanlage einstelldaten	Inject.syst.calibration Charts Tables Tarage Appar.injection	Tabelle Taratura App.iniezione Tablas Calibr. Apar.inyeccion
0030	Homologação p/ Itália Homologation Italien	Italian Road Traffic Approval Homologation Italie	Omologazione Italia Homologacion Italia
0031	Versão New York Version fuer N.Y	New York Version Version New-York	Allestimento New York Version Nueva York
0035	Homologação agrícola Landwirtschaftszulassung	Farm Provision Homologable Agriculture	Omologabile Agricolo Homologable Agricolo
003C	Catálogo de ferramentas Werzeugkatalog	Service Tool Catalog Catalogue Outillage Assistance	Catalogo Attrezzature Assist Catalogo Utilage Servicio
003D	À partir do motor ... Ab motor	From Engine ... A Partir Du Moteur ...	Dal Motore ... A Partir Del Motor ...
003F	Até o câmbio ... Bis getriebe ...	Up To Transm ... Jusqu'a La Boite de Vitesse ...	Fino Al Cambio ... Hasta El Cambio ...
003M	Manual de operação e manutenção Betriebs-und wartungsanleitung	Operat.mainten.instr.manual Manuel Conduite Et Entretien	Manuale Istr.uso Manutenzione Manual de Manejo Y Mantenim.
003T	Manual de tempos de manutenção Reparaturrichtzeiten handbuech	Repair Time Manual Manuel Temps Reparation	Tariffario Delle Riparazioni Catalogo Tiempos Reparaciones
0045	Proteção. reservat.combust. Schutz fuer kraftstofftank	Fuel Tank Guard Protectioin Reservoir Comb.	Riparo Serbatoio Combustibile Proteccion Deposito Combustib.
0046	Proteç.inf. reservat.combust. Panzerwanne fuer kraftstofftan	Fuel Tank Lower Guard Protection Inf.reservoir Comb.	Riparo Inf.serbatoio Combust. Proteccion Inf.deposito Aceite
004F	Até a cabina ... Bis fahrerhaus ...	Up To Cab ... Justqu'a La Cabine ...	Fino Alla Cabina ... Hasta La Cabina ...
004M	Manual de treinamento técnico Betriebsanweisungen	Service Training Manual Manuel Formation Technique	Manuale Addestr.assistenziale Manual de Formacion Post Venta
004T	Quadro Wandtafel	Wall Chart Planche Murale	Tavola Murale Laminas Didacticas

NEW HOLLAND

COD.	PORTUGUÊS DEUTSCH	ENGLISH FRANÇAIS	ITALIANO ESPAÑOL
0059	Escavo lateral Seitenversetzter aushub	Offset Digging Fouille Laterale	Scavo Laterale Excavacion Lateral
005A	Acendedor de cigarros Zigaretten anzuender	Cigarette Lighter Allume-cigare	Accendisigari Encendedor
005D	À partir do cilindro ... Ab zylinder ...	From Cylinder ... A Partir Du Cylindre ...	Dal Cilindro ... A Partir Del Cilindro
005F	Até o cilindro ... Bis zylinder ...	Up To Cylinder ... Justqu'au Cylindre ...	Fino Al Cilindro ... Hasta El Cilindro ...
0060	Retro escavadeira Heckbagger	Backhoe Pelle Retro	Retroescavatore Retroexcavadora
006V	Válvula de amortecimento Daempfungsventil	Damping Valve Soupape Amortiseuse	Valvola Ammortizzatrice Valvula Amortiguadora
0070	Martelo de demolição Abbruchhammer	Demolition Hammer Mateau de Demolition	Martello Demolitore Martillo Rompedor
0071	Faca da caçamba Schaufelschneide	Bucket Cutting Edge Taillant de Godet	Tagliente Benna Cuchilla de Cuchara
0072	Proteção superior da caçamba Abweisblech fuer ladeschaufel	Bucket Spill Plate Protection de Godet	Riparo Superiore Benna Proteccion Superior de Cuchara
007V	Válvula de sobrepressão Ueberdruckventil	Overpressure Valve Chepet de Surpression	Valvola Sovrapressione Valvula de Descarga
0085	Dente com ponta substituível Zahn mit eingesetzter spitze	Shank W/repl.le Tooth Dent Avec Pointe Rapportee	Denti C/punta Riportata Diente Con Punta Postiza
0087	Dente com ponta reforçada Zahn mit verstaerkter spitze	Tooth W/reinforced Tip Dent Avec Point Reforcee	Denti C/punta Rinforzata Dientes Con Punta Reforzada
0088	Dentes com ponta substituível (soldadas) Zahn aufgeschweisster spitzer	Tooth W/welded Tip Dent Avec Pointe Soudee	Denti C/punta Riportata (Sald) Dientes Con Punta Soldada
0089	Braço do guindaste Kranarm	Crane Boom Bras de Grue	Braccio Gru Brazo de Grua
008C	Cabina Fahrerhaus	Cab Cabine	Cabina Cabina
008D	Decalcomania Abziehbild	Decal Calque	Decalcomania Calcomania

NEW HOLLAND

COD.	PORTUGUÊS DEUTSCH	ENGLISH FRANÇAIS	ITALIANO ESPAÑOL
0091	Proteção dos dentes da caçamba Schaufelzahnschutz	Bucket Tooth Guard Protection Dents de Godet	Protezione Denti Benna Proteccion Dientes de Cuchara
0092	Porta dente da caçamba Zahnhalter	Bucket Tooth Shank Corps de Dent	Corpo Dente Cuerpo de Diente
0093	Translação com comando por pedal Fahrantrieb mit fusshebel	Travel With Foot Control Traslation Avec Commande Pied	Traslazione C/comando A Pedale Translacion Con Mando A Pedal
009F	Farol Scheinwerfer	Light Lanterne	Fanale Farol
009R	Bandeja Oelfangblech	Tray Classeur	Raccoglitore Clasificador
009V	Válvula de segurança Sicherheitsventil	Safety Valve Soupape de Surete	Valvola Sicurezza Valvula de Seguridad
00G5	Lista de equip. opcionais-trator Liste-zusatzausruestung-maschinen	Spec.equip.list-tractor Liste de Variantes - Tracteur	Elenco Varianti - Trattore Relacion de Variantes-tractor
00G6	Lista de equip. opcionais-implem Liste-zusatzausruestung-geraet	Spec.equip.list-implement Liste de Variantes - Outil	Elenco Varianti - Attrezzo Relacion Variantes-util
00G7	Lista de allied-equipment Zubehoerliste	Allied-equipment List Liste de Variantes - All.equip	Elenco Varianti-allied-equip. Relacion Variantes-all.equipm.
0103	Pesagem eletrônica Elektron.wiegeeinrichtung	Weighing System Pesage Electronique	Pesatura Eletronica Peso Electronico
010C	Chave de fenda Schraubenzieher	Screwdriver Tournevis	Cacciavite Destornillador
010D	Porca Mutter	Nut Ecrou	Dado Tuerca
010E	Came Excenter	Cam Excentrique	Eccentrico Excentrica
010I	Direção hidráulica Hydrostatische lenkung	Hydraulic Drive Direction Hydraulique	Idroguida Direccion Hidraulica
010L	Lâmina Schild	Moldboard Lame	Lama Hoja
010M	Elo Glied	Link Maillon	Maglia Malla

NEW HOLLAND

COD.	PORTUGUÊS DEUTSCH	ENGLISH FRANÇAIS	ITALIANO ESPAÑOL
010V	Válvula Ventil	Valve Soupape	Valvola Valvula
010Z	Contrapeso Kontergewicht	Counterweight Lest	Zavorra Lastre
0113	Proteção da tubulaç. cilindros Zylinderleitungsschutz	Cylinders Piping Guard Protection Tuyauteries Verins	Riparo Tubaz. Cilindri Proteccion Tuberias de Gatos
011B	Barra estabilizadora Stabilisierstange	Stabilizer Bar Barre Stabilisatrice	Barra Stabilizzatrice Barra Estabilizadora
0120	Olhal Augen	Eye Oeillet	Occhiello Ojal
012A	Eixo principal Hauptwelle	Main Shaft Arbre Primaire	Albero Primario Arbol Primario
012B	Barra de torção Drehstab	Torsion Bar Barre de Torsion	Barra Di Torsione Barra de Torsion
012M	Magneto Magnet	Magneto Magneto	Magnete Magneto
013A	Eixo intermediário Vorgelegewelle	Countershaft Arbre Secondaire	Albero Secondario Arbol Intermediario
013B	Barra de tração Zugstange	Drawbar Barre D'attelage	Barra Di Traino Barra de Remolque
0140	Ogiva Dichtkegel	Ogive Ogive	Ogiva Ogiva
014B	Cinta Band	Strap Bande	Bandella Cincho
0150	Silencioso c/ retentor de fagulhas Auspufftopf mit funkenschutz	Spark Arresting Muffler Silenciaux Avec Para-flamme	Silenziatore Con Parafiamma Silenciador Con Apagallamas
0151	Tampa para chuva Auspuffklappe	Rain Cap Couvercle Pare-pluie	Coperchietto Parapioggia Capota
015G	Gaiola Lagerkaefig	Cage Cage	Gabbia Jaula
015M	Corrimão Haltegriff	Hand-rail Main-coulante	Mancorrente Barandilla

NEW HOLLAND

COD.	PORTUGUÊS DEUTSCH	ENGLISH FRANÇAIS	ITALIANO ESPAÑOL
015N	Extremidade Keilnase	Dog-point Crochet	Nasello Dedo
015O	Lubrificador Schmierkanne	Lube Fitting Godet D'huile	Oliatore Aceiteira
0166	Sistema especial de refrig. Sonderkuehlsystem	Special Cooling System Syst.spec.refroidissement	Impianto Speciale Raffreddam. Sistema de Refrigeracion Epec.
0167	Purificador catalítico Katalyt-umwandler	Catalytic Converter Convertisseur Catalytique	Purificatore Catalitico Purificador Catalitico
016A	Eixo Welle	Shaft Arbre	Albero Arbol
016T	Velocímetro Tachometer	Speedometer Compteur de Vitesse	Tachimetro Velocimetro
016V	Variador de avanço Spritzzeitverteller	Advance Variator Correcteur D'avance	Variatore Di Anticipo Variador de Avance
0170	Implemento p/ escavação de rocha Ausruestung fuer steinbruch	Rock Digging Equipment Equip.p.creusement de Roches	Attrezzo Scavo Roccia Util Para Excavacion de Roca
0171	Cortina para radiador Kuehlerabdeckung	Curtain For Radiator Rideau Pour Radiateur	Tendina Per Radiatore Cortina Para Radiator
0173	Regulador da refrig. do radiador Kuehlerjalousie	Radiator Shutter Regulateur Refroid. Radiateur	Regolatore Raffred.radiatore Regulador de Refr.radiador
0174	Grade anti-areia Sandschutzgitter	Sand Screen Grille Antisable	Griglia Antisabbia Rejilla Antiarena
0176	Ventilador aspirante Sauguefter	Suction Fan Ventilateur Aspirant	Ventilatore Aspirante Ventilador Aspirador
0178	Ventilador de pás reversíveis Luefter/verstellbare fluegel	Reversible Fan Ventilateur A Pales Reversib.	Ventilatore A Pale Reversibili Verntilador de Aspas Reversib.
017A	Eixo do comando de válvulas Nockenwelle	Camshaft Arbre A Cames	Albero Ad Eccentrici Arbol de Levas
0187	Ejetor de poeira do filtro de ar Luftfilter mit duese	Air Cleaner Dust Ejector Depoussiereur de Filtre	Eiettore Polvere Filtro Aria Eyector de Polvo Filtro Aire
018A	Virabrequim Kubelwelle	Crankshaft Vilebrequin	Albero Motore Ciguenal

NEW HOLLAND

COD.	PORTUGUÊS DEUTSCH	ENGLISH FRANÇAIS	ITALIANO ESPAÑOL
018T	Faca Schneidmesser	Cutting Edge Lame Coupante	Tagliente Cuchilla
0190	Filtro de ar a seco Trockenluftfilter	Dry Air Cleaner Filtre Air A Sec	Filtro Aria A Secco Filtro de Aire Seco
0192	Extensão do filtro Filter verlangerung	Precleaner Extension Rallonge Filtre Air	Prolunga Filtro Aria Prolongador
019T	Faca lateral Eckmesser	 Coin de Lame	End Bit Tagliente Laterale Cuchilla Lateral
01G0	Desenho de conjunto Gesamtzeichnungen	Assembly Drawings Ensembles	Complessivi Conjuntos
01G9	Desenhos de conjunto (p/produção) Fertigungszeichnungen	Assy Dwgs For Manufacturing Ensenbles Pour Production	Complessivi Per Produzione Conjuntos Para Produccion
0204	Dispositivo de partida a frio Kaltstart-einrichtung	Cold Weather Starting Aid Demarrage A Froid	Avviamento A Freddo Dispositivo Termostarter
020B	Bloco do motor Kurbelgehause	Crankcase Bloc-cylindres	Basamento Motore Bloque de Cilindros
020C	Calota Kappe	Cap Calotte	Calotta Sombrerete
020D	Defletor Leitblech	Deflector Deflecteur	Deflettore Deflector
020E	Elemento filtrante Filtereinsatz	Filtering Element Element Filtrant	Elemento Filtrante Filtro
020G	Boia Schwimmer	Float Flotteur	Galleggiante Flotador
020I	Funil Trichter	Funnel Entonnoir	Imbuto Embudo
020M	Alça Griff	Handle Poigne	Maniglia Manija
020N	Fita Band	Band Ruban	Nastro Cinta
020P	Teto da cabina Kabinendach	Roof Panel Pavillion	Padiglione Techo

NEW HOLLAND

COD.	PORTUGUÊS DEUTSCH	ENGLISH FRANÇAIS	ITALIANO ESPAÑOL
020R	Conexão Stutzen	Fitting Raccord	Raccordo Racor
020S	Engrenagem planetária Planetenrad	Planetary Gear Satellite	Satellite Pinon Satelite
020T	Tambor Trommel	Drum Tambour	Tamburo Tambor
020U	Injetor Duese	Jet Gicleur	Ugello Inyector
0215	Contrapeso dianteiro Kontergewicht vorne	Front Counterweight Lest Avant	Zavorra Anteriore Latre Anterior
0218	Contrapeso suplementar Zusatzkontergewicht	Additional Counter Weight Lest Supplementaire	Zavorra Supplementare Lastre Suplementario
021A	Aleta do radiador Kuehlerrippe	Radiator Fin Ailette Radiateur	Aletta Radiatore Aleta,radiador
021U	Ferramenta Geraet	Tool Outil	Utensile
021V	Guincho Seilwinde	Winch Treuil	Verricello Torno
0221	Contrapeso traseiro Kontergewicht hinten	Rear Counterweight Lest Arriere	Zavorra Posteriore Lastre Posterior
0222	Contrapeso e gancho de tração Kontergewicht und zughaken	Counterweight And Drawbar Lest Et Crochet D'attaque	Zavorra E Gancio Traino Lastre Y Enganche de Remolque
022S	Escada Leiter	Ladder Echelle	Scaletta Escalerilla
023A	Eixo de transmissão Antriebswelle	Drive Shaft Arbre de Transmission	Albero Trasmissione Arbol de Transmission
023G	Haste do pedal Fusshebelsschaft	Pedal Stem Tige de Pedale	Gambo Del Pedale Mango de Pedal
023M	Alça de apoio Haltegriff	Grab Handle Poignee	Maniglia Di Appiglio Asa
023P	Palheta do ventilador Luefterfluegel	Blade Fan Aube	Paletta Ventilatore Aspa

NEW HOLLAND

COD.	PORTUGUÊS DEUTSCH	ENGLISH FRANÇAIS	ITALIANO ESPAÑOL
023R	Chapa de encosto Druckscheibe	Thrust Plate Rondelle de Butee	Ralla Di Spinta Anillo de Empuje
023S	Talhadeira Meissel	Chisel Burim	Scalpello Cortafrios
0240	Relógio Dieuhr	Clock Montre	Orologio Reloj
024I	Estofamento Polsterung	Padding Rembourrage	Imbottitura Almohadillado
024N	Lona de freio Bremsband	Brake Band Bande de Frein	Nastro Freno Cinta de Freno
0251	Caçamba de abertura de canal Grabenloeffel	Ditch Digging Bucket Godet Creusage Fosses	Benna Scavo Fossi Cuchara Para Zanjas
0252	Caçamba para limpeza de canal Grabenraeumloeffel	Ditch Cleaninng Bucket Benne de Talutage	Benna Pulizia Fossi Cuchara Limpia Zanjas
025A	Alternador Drehstromlichtmaschine	Alternator Alternateur	Alternatore Alternador
025B	Bateria Batterie	Battery Batterie	Batteria Bateria
025D	Dente do ripper Aufreisserzahn	Ripper Shank Dent de Ripper	Dente Ripper Diente de Escarificador
025F	Estrangulador Drosselklappe	Throttle Papillon	Farfalla Mariposa
025G	Sapata de freio Bremsbacke	Brake Shoe Machoire de Freins	Ganascia Freni Zapata de Frenos
025I	Empunhadura Griff	Handgrip Poignee	Impugnatura Empunadura
025P	Painel Verkleidung	Panel Panneau	Pannello Panel
025R	Radiador Kuehler	Radiator Radiator	Radiatore Radiador
025S	Trocador de calor Waermetauscher	Heat Exchanger Echangeur de Temperature	Scambiatore Di Calore Cambiador de Calor

NEW HOLLAND

COD.	PORTUGUÊS DEUTSCH	ENGLISH FRANÇAIS	ITALIANO ESPAÑOL
0266	Escovadeira Balayeuse	Brush Barredora	Spazzolatrice
026G	Pinça Backe	Jaw Machoire	Ganascia Mordaza
026N	Nervura Rippe	Rib Nervure	Nervatura Nervio
026T	Tampão Puffer	Wick Tampon	Tampone Tope de Goma
027D	Válvula de desvio Verteilerventil	Diverter Valve Deviateur	Deviatore Valvula de Desvio
0280	Estrutura Rahmenwerk	Structure Ossature	Ossatura Estructura
0281	Acionamento para trator lento Langsamgang antriebsraeder	Gears For Slow Tractor Pignons Pour Tracteur Lent	Ruotismi Per Trattore Lento Pinones de Tractor Lento
0284	Acionamento veloz para I e II I-II gang antriebsraeder	I and II Fast Speed Gears Pignons de I et II Rapides	Ruotismi Per I e II Veloce Pinones de I y II Velocidad
0285	Acionamento para velocidade comp Kriechgang antriebsraeder	Narrow Increment Speed Gears Pignons p/vitesses Compates	Ruotismi Per Velocita Compatte Pinones de Velocidades Cotas
0286	Acionamento para trator veloz Schnellgang antriebsraeder	Gears For Fast Tractor Pignons Pour Tracteur Rapide	Ruotismi Per Trattore Veloce Pinones de Tractor Rapido
028N	Niple Anschluss	Nipple Raccord	Nipplo Racor
0294	Retardador hidráulico Hydr.retarder	Hydraulic Retarder Retardeur Hydraulique	Ritardatore Idraulico Retardador Hidraulico
029F	Faixa Band	Band Bande	Fascia Banda
030C	Câmbio de velocidades Wechselgetriebe	Transmission Boite de Vitesses	Cambio Velocita Cambio de Velocidades
030E	Solenóide Elektromagnet	Solenoid Solenoide	Elettromagnete Solenoide
030G	Gancho Haken	Hook Crochet	Gancio Gancho

NEW HOLLAND

COD.	PORTUGUÊS DEUTSCH	ENGLISH FRANÇAIS	ITALIANO ESPAÑOL
030L	Lâmpada Gluehbirne	Lamp Lampe	Lampada Lampara
030M	Luva de aço Muffe	Sleeve Manchon	Manicotto Manguito
030S	Escarificador Aufreisser	Scarifier Scarificateur	Scarificatore Escarificador
030T	Tapete Bodenmatte	Mat Tapis	Tappeto Alfombra
030V	Ventilador Luefter	Fan Ventilateur	Ventilatore Ventilador
0310	Óleo Oel	Oil Huile	Olio Aceite
031D	A partir do câmbio ... Ab getrieb ...	From Transm ... A Partir de La Transmission...	Dal Cambio ... A Partir Del Cambio ...
031F	Abraçadeira Klemme	Clamp Collier	Fascetta Abrazadera
031P	Pára-lama Kotfluegel	Fender Aile	Parafango Guardabarros
032G	Gancho de tração Zughaken	Tow Hook Crochet D'attelage	Gancio Di Traino Enganche de Remolque
032R	Retificador Gleichrichter	Rectifier Redresseur	Raddrizzatore Rectificador
033A	Acumulador hidraulico Hydraul.druckspeicher	Hydraulic Accumulator Accumulateur Hydraulique	Accumulatore Idraulico Acumulador Hidraulico
033C	Câmara de ar Schlauch	Inner Tube Chambre A Air	Camera Daria Camara de Aire
033D	A partir da cabina ... Ab fahrerhaus ...	From Cab ... A Partir de La Cabine ...	Dalla Cabina ... A Partir de La Cabina ...
033E	Ventilador elétrico Elektroluefter	Electric Fan Ventilateur Electrique	Elettroventilatore Electroventilador
033P	Parede Wand	Wall Paroi	Parete Pared

NEW HOLLAND

COD.	PORTUGUÊS DEUTSCH	ENGLISH FRANÇAIS	ITALIANO ESPAÑOL
034S	Semi-caixa Gehaeusehalfte	Half Case Demi-carter	Semiscatola Semicaja
035B	Caçamba Ladeschaufel	Bucket Godet	Benna Cuchara
035C	Camisa do cilindro Zylinderlaufbuechse	Cylinder Liner Chemise Cylindre	Camicia Cilindro Motore Camisa de Cilindros
035D	Diafragma Membrane	Diaphragm Diaphragme	Diaframma Diafragma
035G	Gerador de corrente Stromerzeuger	Current Generator Generateur de Courant	Generatore Di Corrente Generador de Corriente
035I	Indicador Anzeigeinstrumente	Indicator Indicateur	Indicatore Indicador
035L	Lampejador Blinkgeber	Flasher Centrale Clignotante	Lampeggiatore Rele de Intermitencias
035R	Reostato Regelwinderstand	Rheostat Rheostat	Reostato Reostato
035S	Carcaça Gehaeuse	Case Carter	Scatola Caja
036A	Amortecedor de vibraçao Stossdaempfer	Shock Absorber Amortisseur	Ammortizzatore Amortiguador
036P	Pára-choques Stoss-stange	Bumper Pare-chocs	Paraurti Parachoques
036S	Caixa de direção Lenkgehaeuse	Steering Housing Boitier de Direction	Scatola Guida Caja de Direccion
036V	Ventoinha Geblaese	Blower Soufflerie	Ventola Soplador
0370	Comando combinado freio/embreage Betaetigung lenkkupplung/brems	Combined Steering-brake Control Commande Combinee Freins-embr.	Comando Combinato Freni-frizz. Mando Combinado Frenos Y Embr.
038A	Amperímetro Amperemeter	Ammeter Amperemetre	Amperometro Amperimetro
038L	Limpador de pára-brisa Scheibenwaschanlage	Windshield Washer Essui-glace	Lavacristalli Lava Vidrios

NEW HOLLAND

COD.	PORTUGUÊS DEUTSCH	ENGLISH FRANÇAIS	ITALIANO ESPAÑOL
038V	Vidro Glas	Panel Of Glass Vitre	Vetro Cristal
039P	Anteparo Trennblech	Bulkhead Cloison	Paratia Mamparo
039R	Resistor Winderstand	Resistor Resistor	Resistore Resistor
040A	Âncora Anker	Anchor Ancre	Ancora Ancla
040D	Diferencial Differential	Differential Differentiel	Differenziale Deferential
040M	Manometro de Água Manometer, wasser	Water Pressure Gauge Manometre Eau	Manometro Acqua Manometro Agua
040R	Resistência Winderstand	Resistance Resistance	Resistenza Resistencia
040V	Parafuso Schraube	Screw Vis	Vite Tornillo
041M	Manometro de ar Luftdruckmesser	Air Pressure Gauge Manometre Air	Manometro Aria Manometro de Aire
042M	Manêmetro de óleo Oeldruckmesser	Oil Pressure Gauge Manometre Huile	Manometro Olio Manometro Aceite
042P	Pastilha de freio Bremsbelag	Brake Lining Pastille de Frein	Pastiglia Freno Pastilla de Freno
042V	Parafuso sem-fim Schnecke	Worm Screw Vis Sans-fin	Vite Senza Fine Tornillo Sin Fin
043R	Malha do filtro Filter sieb	Filter Strainer Crepine	Reticella Del Filtro Malla de Filtro
0443	Diferencial auto blocante (No SPIN) Sperrdifferential	Differential (No Spin) Differentiel (No-spin)	Differenziale (No Spin) Diferencial (No-spin)
0444	Eixo “super-max-trac” Triebeasche “super max-trac”	Axle “Super-max-trac” Pont “Super Max-trac”	Assale “Super-max-trac” Puente “Super Max-trac”
0445	Dispos. de desengate eixo poster Hinterachsabschaltung	Rear Axle Disconnect Disp.decrapotage	Disp. Desinnesto Assale Post. Disposit.desacoplo Puente Post

NEW HOLLAND

COD.	PORTUGUÊS DEUTSCH	ENGLISH FRANÇAIS	ITALIANO ESPAÑOL
044R	Rede Netz	Net Grille	Rete Rejilla
045A	Anel Ring	Ring Bague	Anello Aro
045D	Difusor Luftduese	Diffuser Diffuseur	Diffusore Difusor
045F	Presilha Clip	Clip Arretoir	Fermaglio Abresadera
045L	Alavanca Hebel	Lever Levier	Leva Palanca
045P	Guia Gleitblock	Pad Patin	Pattino Patin
046D	Difusor venturi Ansaugtrichter	Choke Conduit Venturi	Diffusore Venturi Difusor Venturi
046E	Sapata polar Polschuh	Pole Shoe Massa Polaire	Espansione Polare Pieza Polar
046I	Induzido Anker	Armature Induit	Indotto Inducido
048V	Volante (de inércia) Schwungrad	Flywheel Volant	Volano Volante de Ciguenal
0490	Dispos. para inflar os pneus Reifenfuellanlage	Tire Inflator Apareil de Gonflage de Pneu	Dispositivo Gonfiaggio Pneum. Accesorio de Inflar Neumaticos
0505	Esteira lubrificada Kettenzug oelgeschmiert	Salt Track Chain Chenille Lubrifiee	Catenaria Lubrificata Cadena Engrasada
050B	Biela Gelenkstange	Link Bielle	Biella Biela
050D	Dínamo Lichtmaschine	Generator Dynamo	Dinamo Dinamo
050G	Porca de retenção Nutmutter	Ring Nut Ecrou	Ghiera Virola
050I	Engrenagem Zahnrad	Gear Engrenage	Ingranaggio Corona

NEW HOLLAND

COD.	PORTUGUÊS DEUTSCH	ENGLISH FRANÇAIS	ITALIANO ESPAÑOL
050N	Trava Klinke	Pawl Linguet	Nottolino Seguro
050P	Piso Boden	Floor Plancher	Pavimento Piso
050S	Encosto do assento Rueckenlehne	Seat Back Dossier	Schienale Respaldo
050T	Bujão Stopfen	Plug Bouchon	Tappo Tapon
050V	Volante (de direção) Lenkrad	 Volant de Direction	Steering Wheel Volante Volante de Direccion
0516	Sapatas (3 garras) Kettenplatte (3-steg)	Shoes (3 Grousers) Patin (3 Nervures)	Suole (3 Costole) Zapatas (3 Nervios)
0517	Sapatas (2 garras) Kettenplatte (2-steg)	Shoes (2 Grousers) Patin (2 Nervures)	Suole (2 Costole) Zapatas (2 Nervios)
0519	Sapatas (3 garras l=500 mm) Kettenplatte (3-steg l=500 mm)	Shoes (3 Grousers L=500 mm) Patin (3 Cotes L=500 mm)	Suole (3 Costole L=500 mm) Zapatas (3 Garras L=500 mm)
051B	Biela do motor Pleuel	Connecting Rod Bielle	Biella Motore Biela
051M	Martelo Hammer	Hammer Marteau	Martello Martillo
0520	Sapatas (3 garras l=380 mm) Kettenplatte (3-steg l=380 mm)	Shoes (3 Grousers L=380 mm) Patin (3 Cotes L=380 mm)	Suole (3 Costole L=380 mm) Zapatas (3 Garras L=380 mm)
0521	Sapatas (3 garras l=450 mm) Kettenplatte (3-steg l=450 mm)	Shoes (3 Grousers L=450 mm) Patin (3 Cotes L=450 mm)	Suole (3 Costole L=450 mm) Zapatas (3 Garras L=450 mm)
0522	Sapatas (2 garras l=450 mm) Kettenplatte (2-steg l=450 mm)	Shoes (2 Grousers L=450 mm) Patin (2 Cotes L=450 mm)	Suole (2 Costole L=450 mm) Zapatas (2 Garras L=450 mm)
0523	Sapatas (2 garras l=380 mm) Kettenplatte (2-steg l=380 mm)	Shoes (2 Grousers L=380 mm) Patin (2 Cotes L=380 mm)	Suole (2 Costole L=380 mm) Zapatas (2 Garras L=380 mm)
0524	Sapatas (2 garras l=500 mm) Kettenplatte (2-steg l=500 mm)	Shoes (2 Grousers L=500 mm) Patin (2 Cotes L=500 mm)	Suole (2 Costole L=500 mm) Zapatas (2 Garras L=500 mm)
0525	Sapatas (1 garra l=600 mm) Kettenplatte (1-steg l=600 mm)	Shoes (1 Grouser L=600 mm) Patin (1 Cote L=600 mm)	Suole (1 Costola L=600 mm) Zapatas (1 Garra L=600 mm)

NEW HOLLAND

COD.	PORTUGUÊS DEUTSCH	ENGLISH FRANÇAIS	ITALIANO ESPAÑOL
0526	Sapatas (1garra l=500 mm) Kettenplatte (1-steg l=550 mm)	Shoes (1 Grouser L=500 mm) Patin (1 Cote L=550 mm)	Suole (1 Costola L=500 mm) Zapatas (1 Garra L=500 mm)
052F	Painel lateral Seitenblech	Side Panel Tablier	Fianchetto Costado
052V	Voltímetro Voltmeter	Voltmeter Voltmetre	Voltmetro Voltimetro
0530	Sapatas (1 garra) Kettenplatte (1-steg)	Shoes (1 Grouser) Patin (1 Nervure)	Suole (1 Costola) Zapatas (1 Nervio)
0531	Sapatas auto limpantes Kettenplatte (selbstreinigend)	Self Cleaning Shoes Patins Autonettoyeurs	Suole Autopulenti Zapatas Autopulidoras
0534	Sapatas HD Kettenplatte (HD)	Shoes HD Patins Renforces	Suole HD Zapatas Reforzadas
053C	Camisa do cilindro Zylinderbuechse	Tube Fut de Cylindre	Canna Cilindro Camisa de Cilindro
053D	Diodo Diode	Diode Diode	Diodo Diodo
053V	Lâmina de chapa de aço Schneidkante	Push Plate Lame Versoir	Versoio Reja
0549	Sobre sapata-meia série Strassenschuhe-halbseiting	Street Plates-half Set Demi-jeu Patins de Route	Mezza Serie Soprasuole Medio Juego de Patines
054C	Vela magnética Magneteinsatz	Magnetic Rod Tige Magnetique	Candela Magnetica Barra Imanada
054I	Rosca postiça Gewindeeinsatz	Insert Insertion Filetee	Inserto Filettato Rosca Postiza
054T	Bujão de enchimento Einfuellstutzen-deckel	Filler Cap Bouchon de Remplissage	Tappo Introduzione Tapon de Llenado
055A	Anel de vedação Dichtring	Seal Ring Bague D'etancheite	Anello Tenuta Junta Hermetica
055B	Balancim Kipphebel	Rocker Culbuteur	Bilanciere Balancin
055E	Extintor Feuerloescher	Fire Extinguisher Extincteur	Estintore Extintor

NEW HOLLAND

COD.	PORTUGUÊS DEUTSCH	ENGLISH FRANÇAIS	ITALIANO ESPAÑOL
055F	Fivela Schalle	Buckle Boucle	Fibbia Hebilla
055R	Rebite Niet	Rivet Rivet	Ribattino Remache
0561	Proteções da guia da corrente Kettenfuehrung	Track Chain Guiding Guard Protection Guide-chenille	Ripari Guida Catena Protecciones de Oruga
0563	Proteções da roda da esteira Laufrollenschutz	Track Roller Guard Protections Galets	Ripari Ruote Carrello Proteccion. Rodillos de Oruga
0565	Guias do arco de força Schubrahmen fuehtung	C-frames Guides Guides D'etrier	Guide Per Arcone Guias de Bastidor
056C	Vela de pré-aquecimento Gluehkerze	Glow Plug Bugie Prechauffage	Candela Preriscaldo Bujia Bipolar
056L	Limitador Anschlag	Travel Limiter Limiteur	Limitatore Tope
056T	Bujão de dreno Ablass-stopfen	Drain Plug Bouchon de Vidange	Tappo Di Scarico Tapon de Descarga
0572	Aquecedor elétrico Elektroheizung	Electric Heater Rechauffeur Electrique	Elettroriscaldatore Calorifico Electrico
057T	Bujão magnético Magnetstopfen	Magnetic Plug Bouchon Magnetique	Tappo Magnetico Tapon Imanado
0580	Toldo solar Sonnenblende	Sun Canopy Toit Pare-soleil	Tettuccio Parasole Toldo Parasol
0581	Cabina rops (c/ar condic) Sicherheitskabine mit klimaanlage	Rops Cab (W/conditioner) Cabine de Securite (condition.)	Cabina Sicurezza (C/condizion) Cabina de Aire Acondicionado
0582	Cabina rops especial Rops-kabine sonderausfuehrung	Rops Cab - Special Cabine de Securite-speciale	Cabina Sicurezza Special Cabina Especial
058C	Imã Magnet	Magnet Aimant	Calamita Iman
058R	Redutor Untersetzungsgetriebe	Reduction Gear Reducteur	Riduttore Reductor
0599	Pré-disposição cabina c/ar condicionado Equip.condit. cabine	Air Conditioning Provision Equipo p/acondicionam. de Aire	Predisposiz.condizion. Cabina

NEW HOLLAND

COD.	PORTUGUÊS DEUTSCH	ENGLISH FRANÇAIS	ITALIANO ESPAÑOL
059D	Disco porta-freio Bremstraeger	Brake Back Plate Pateau de Freins	Disco Portafreno Disco Portafreno
0602	Aquecedor de alta capacidade Heizung, groesse ausfuehrung	Heater, High Capacity Rechauffeur Surdimensionne	Riscaldatore Maggiorato Calentador Mas Potente
0604	Cabina c/ ar condicionado Klimanlage	Air Conditioning Climatis. Cabine	Condizionamento Cabina Acondicionamiento Aire Cabina
0607	Viseira pára-sol Sonnenblende	Sun Visor Visiere Pare-soleil	Visiera Parasole Visiera Parasol
060A	Cantoneira Winkel	Angle Corniere	Angolare Angular
060B	Bolacha Lasche	Shackle Jumelle	Biscottino Enganche
060C	Terminal do fio Kabelschuh	Wire Terminal Cosse	Capocorda Terminal
060D	Disco Scheibe	Disc Disque	Disco Disco
060E	Extrator Abzieher	Puller Extracteur	Estrattore Extractor
060G	Rotor Pumpenrad	Impeller Turbine	Girante Impulsor
060I	Pino graxeiro Schmiernippel	Grease Fitting Graisseur	Ingrassatore Engrasador
060L	Chaveta Keil	Key Clavette	Linguetta Chaveta
060N	Nucleo Kern	Core Noyau	Nucleo Nucleo
060P	Pedal Pedal	Pedal Pedale	Pedale Pedal
060R	Reforço Verstaerkung	Reinforcement Refort	Rinforzo Refuerzo
060S	Prato Tellerscheibe	Cup Cuvette	Scodellino Arandela

NEW HOLLAND

COD.	PORTUGUÊS DEUTSCH	ENGLISH FRANÇAIS	ITALIANO ESPAÑOL
060T	Tarugo Block	Block Tasseau	Tassello Taco
0612	Espelho retrovisor interno Rueckspiegel innen	Inside Rear View Mirror Retroviseur Interieur	Specchio Retrovisore Interno Espejos Retrovisores Interior
0613	Espelho retrovisor externo Rueckspiegel aussen	Outside Rear View Mirror Retroviseur Exterieur	Specchio Retrovisore Esterno Espejos Retrovisores Exterior
0614	Vidros p/ homologação européia Glaces homol.europe	Cristales Homologacion Europea	Vetri p/omologazione Europea
0619	Lâmpada de aviso rotativa Rotationswarnlampe	Rotating Warning Beacon Lampe Clignotante A Rotation	Lampada Rotante Luz Giratoria
061C	Contrapeso Kontergewicht	Counterweight Contrepoids	Contrappeso Contrapeso
061E	Extremidade Endstueck	End Extremite	Estremita Extremo
061F	Arame de aço Stahldraht	Steel Wire Fil D'acier	Filo Acciaio Alambre de Acero
061L	Chaveta "woodruff" Scheibenfeder	Woodruff Key Clavette A Disque	Linguetta A Disco Chaveta A Disco
0630	Direção de emergência Notlenkanlage	Emergency Steering Direction de Secours	Emergenza Sterzatura Sistema Direccion Emergencia
0633	Frenagem diferencial Bremsverzoegerung	Proportional Braking Frenage Differencie	Frenatura Differenziata Frenada Differencial
0634	Sistema de freio Bremsanlage	Brake System Installation de Freinage	Impianto Freno Sistema de Frenos
063R	Alavanca angular Hebelrueckstellung	Bell Cranck Renvoi A Levier	Rinvio Reenvio de Palanca
064C	Tampão Deckel	Cap Chapeau	Cappello Sombrerete
064D	Disco de freio Bremsscheibe	Brake Disc Disque de Frein	Disco Freno Disco de Freno
064E	Evaporador Verdampfer	Evaporator Evaporateur	Evaporatore Evaporador

NEW HOLLAND

COD.	PORTUGUÊS DEUTSCH	ENGLISH FRANÇAIS	ITALIANO ESPAÑOL
064F	Filtro de combustível Kraftstoffilter	Fuel Filter Filtre Combustible	Filtro Combustibile Filtro Combustible
064P	Chapa do piso Trittblech	Floor Plate Plancher	Pedana Panel de Piso
064R	Acionamento angular Winkelantrieb	Miter Gearing Renvoi D'angle	Rinvio Angolare Reenvio Angular
065A	Anti-congelante Frostschutzmittell	Antifreeze Antigel	Anticongelante Anticongelante
065C	Sanfona Schutzkappe	Boot Capuchon	Cappuccio Capuchon
065D	Disco de embreagem Kupplungsscheibe	Clutch Disc Disque D'embrayage	Disco Frizione Disco de Embrague
065F	Filtro Filter	Filter Filtre	Filtro Filtro
065G	Junta cardan Kardangelenk	Universal Joint Joint de Cardan	Giunto Cardanico Junta Cardan
065I	Acoplamento Antrieb	Drive Enclenchement	Innesto Acoplamiento
065M	Massa de compensação Fliehgewicht	Flyweight Masselote	Massa Anticipo Contrapeso de Avance
065T	Adesivo Abziehbild	Decal Dacalque	Targa Calcomania
066F	Filtro de ar Luftfilter	Air Cleaner Filtre A Air	Filtro Aria Filtro de Aire
066G	Junta homocinética Homokinetisches gelenk	Constant Vel. Univ.joint Joint Homocinetique	Giunto Omocinetico Junta Homocinetica
067F	Filtro de óleo Oelfilter	Oil Filter Filtre A Huile	Filtro Olio Filtro de Aceite
067G	Eixo cardan Gelenk	Coupling Coupleur	Giunto Acoplamiento
067M	Massa de compensação Fliehgewicht	Flyweight Masselotte Centrifuge	Massa Centrifuga Contrapeso Centrifugo

NEW HOLLAND

COD.	PORTUGUÊS DEUTSCH	ENGLISH FRANÇAIS	ITALIANO ESPAÑOL
067S	Sede do dente da caçamba Schaufelzahntasche	Bucket Tooth Seat Emplacement Dent de Godet	Sede Dente Benna Asiento Diente Cuchara
0680	Dispos. de eliminação de umidade Wasserabscheider	Moisture Ejector Disp.elimination D'humidite'	Dispos. Eliminazione Umidita Supressor de Umedad
0684	Injetor de alcool Alkoholinjektor	Alcohol Injector Onjecteur D'alcool	Iniettore Alcool Inyector de Alcohol
068G	Junta elástica Elastische kupplung	Flexible Joint Joint Elastique	Giunto Elastico Junta Elastica
068S	Sede do dente do ripper Aufreisserzahntasche	Ripper Shank Seat Emplacement Dent Scarificateur	Sede Dente Ripper Asiento Diente Escarificador
069F	Janela Fenster	Window Baie	Finestra Ventana
069S	Sede Sitz	Seat Emplacement	Sede Asiento
0700	Dispos.de aviso de tombamento Ueberlastwarnanlage	Tilting Safety Device Indicat.de Basculement	Disp. Segnalatore Ribaltamento Indicador de Basculamiento
070F	Flange Flansch	Flange Bride	Flangia Brida
070G	Junta esférica Kugelgelenk	Ball Joint Joint A Rotule	Giunto Sferico Articulacion Esferica
070L	Longarina Laengsschiene	Side Rail Brancard	Longherina Longrina
070R	Proteção Schutz	Guard Protection	Riparo Proteccion
070T	Proteção Schutz blech	Protective Panel Dessus	Tegolo Teja
071D	Fechadura Riegel	Closing Device Dispositif de Fermure	Dispositivo Di Chiusura Cierre
071F	Filtro de ar a banho de óleo Oelbadluftfilter	Oil Bath Air Cleaner Filtre A Air A Bain D'huile	Filtro Aria Bagno Olio Filtro de Aire En Bano Aceite
071L	Viga Laengstraeger	Side Member Longeron	Longherone Larguero

NEW HOLLAND

COD.	PORTUGUÊS DEUTSCH	ENGLISH FRANÇAIS	ITALIANO ESPAÑOL
072F	Eixo flexível Biegsame welle	Flexible Shaft Transmission Flexible	Albero Flessibile Arbol Flexible
072I	Chassi Rahmen	Frame Charpente	Intelaiatura Bastidor
0736	Predisposição p/ instalação baterias Befestig. fuer sae batterien	Sae Batteries Provision Fixations Pour Batteries SAE	Predisposizione Batterie sae Preequipo Para Baterias SAE
0742	Sem bateria Ohne batterie	Batteries Deduction Sans Batteries	Senza Batterie Sin Bateria
0743	Ativador para bateria Batterieladung	Batteries Activation Activation Batteries	Attivazione Batterie Activacion de Baterias
0748	Bateria de alta capacidade Hochleitungsbatterien	High Capacity Batteries Batteries A Haute Capacite’	Batterie Maggiorate Baterias de Gran Capacidad
0749	Luzes para trânsito em estrada Licht fuer strassenfahrt	Road Traffic Lights Feux Pour Marche Sur Route	Luci Per Circolazione Stradale Luces de Carretera
074B	Bloco Block	Block Taquet	Blocchetto Calce
0755	Sem farol Ohne scheinwerfer	Without Light Sans Projeteur	Senza Proiettore Sin Proyector
0758	Farois traseiros Scheinwerfer hinten	Rear Floodlights Projectores Arriere	Proiettori Posteriori Proyectores Posteriores
0759	Predisposição p/ instalação alarme Warn.rueckqaerts.ohne hupe	Back Up Alarm Provision Predisp.avvert. Ma	Predisposizione Back-alarm Preequipo Alarma Sin Avisador
075B	Conector Verbindungsblock	Connector Plaque de Jonction	Blocchetto Connessione Plot de Empalme
075D	Espaçador Distanzstueck	Spacer Entretoise	Distanziale Separador
075I	Interruptor Schalter	Switch Interrupteur	Interruttore Interruptor
075M	Membrana Membrane	Diaphragm Membrane	Membrana Membrana
075S	Sede esférica Kugelpfanne	Ball Socket Emplacement Spherique	Sede Sferica Casquillo Esferico

NEW HOLLAND

COD.	PORTUGUÊS DEUTSCH	ENGLISH FRANÇAIS	ITALIANO ESPAÑOL
0760	Alarme de ré Warneinrichtung rueckwaerts.	Back Up Alarm Avertisseur Ma	Avvisatore Acustico Di Rm Avisador de Alarma
0762	Luzes limitadoras Bregenzungsleuchten	Overall Size Lights Feux de Gabarit	Luci Di Ingombro Luces de Calibo
0765	Farois para rops Scheinwerfer fuer rops	Rops Floodlights Projecteur Pour Rops	Proiettori Per Rops Proyectores Para Rops
0766	Farois dianteiros Frontscheinwerfer	Front Floodlight Projecteurs Avant	Proiettori Anteriori Proyectores Anteriores
0767	Farois para cabina Scheinwerfer fuer kabine	Cab Floodlights Projecteurs Sur Cabine	Proiettori Per Cabina Proyectores Para Cabina
0768	Refletores e adesivo de limite de velocidade Reflektierendes kennzeichen	Reflect And Speed Limit Decal Catadioptre Et Disque Vitesse	Catadiottri E Disco Velocita Catadioptr. Y Disco Velocidad
0769	Pisca-pisca Blinklicht	Turn Signals Clignotants de Direction	Fanali Direzione Laterale Luces de Direcction
076B	Chapa isolante Isolierblock	Insulating Block Bloc Isolant	Blocchetto Isolante Aislante
077T	Chassi principal Hauptrahmen	Main Frame Chassis Tracteur	Telaio Trattore Bastidor de Tractor
0780	Diagnóstico centralizado Zentrale fehlersuchanlage	Centralized Diagn. System Diagnostic Centralise	Diagnostica Centralizzata Diagnostico Centralizado
078A	Pedaleira Fussraste	Footrest Repose-pieds	Appoggiapiede Descansapie
078F	Forração Belag	Lining Housse	Fodera Forro
078I	Inversor Wendegetriece	Reverser Inverseur	Inversore Inversor
078P	Para ... Fuer ...	For ... Pour ...	Per ... Para ...
079L	Mancal Drehlager	Rest Lunette	Lunetta *** Luneta
0807	Eixo de tomada de força Zapfwelle	Power Take Off Shaft Arbre Prise de Force	Albero Presa Di Forza Arbol Toma de Fuerza

NEW HOLLAND

COD.	PORTUGUÊS DEUTSCH	ENGLISH FRANÇAIS	ITALIANO ESPAÑOL
080F	Fundo Bodenplatte	Botton Plate Bout	Fondello Fondo
080G	Gotejador Rinne	Channel Gouttiere	Gocciolatoio Gotera
080M	Console Konsole	Bracket Console	Mensola Mensula
080P	Pino Bolzen	Pin Axe	Perno Bulon
080S	Assento Sitz	Seat Siege	Sedile Asiento
0815	Sistema hidráulico remoto 3 vias Servosteuerung-3 steuerkreise	Remote Hydr.syst.3spools Syst.hydr.a Dist.-3 Tiroirs	Imp.idr.com.dist. -3 Cassetti Sistema Hid.mando Dist.-3 Cor.
0816	Sistema hidráulico remoto 4 vias Servosteuerung-4 steurkreise	Remote Hydr.syst.4spools Syst.hydr.a Dist.-4 Tiroirs	Imp.idr.com.dist. -4 Cassetti Sistema Hid.mando Dist.-4 Cor.
0819	Sem sistema hidráulico Ohne hydraulikanlage	Without Hydraulic System Sans Systeme Hydraulique	Senza Impianto Idraulico Sin Sistema Hidraulico
081A	Arco de força Schubrahmen	C-frame Etrier	Arcone Arcon
081D	Distribuidor rotativo Drehverteiler	Rotating Distributor Distributeur Rotatif	Distributore Rotante Distribuidor Giratorio
081L	Cadeado Vorhangschloss	Padlock Cadenas	Lucchetto Candado
0824	Distribuidor de 3 vias Steuerventil 3 steuerkreisen	3 Spool Valve Distributeur A 3 Tiroirs	Distributore 3 Cassetti Distribuidor de 3 Correderas
0829	Proteção do radiador reforçado Kuehlerschutz,verstaerkt	Radiator Guard (HD) Protection Renforcee Radiateur	Riparo Cuffia Rinforzato Proteccion Radiador Reforzada
082B	Tambor da fechadura Zylinderschloss	Lock Cylinder Barriler de Serrure	Blocchetto Serratura Cilindro Cerradura
082L	Lâmina all-hydraulic Mehrwegeschild	Hydraulic Moldboard Lame Hydraulique	Lama All-hydraulic Paleta All-hydraulic
0833	Capo perfurado Motorhaube gelocht	Perforated Hood Capot Perfore’	Cofano Forato Capot Perforado

NEW HOLLAND

COD.	PORTUGUÊS DEUTSCH	ENGLISH FRANÇAIS	ITALIANO ESPAÑOL
0835	Proteção adic. do radiador Kuehlerschutz zusaetzl	Additional Radiator Guard Protection Suppl. Radiateur	Riparo Supplementare Cuffia Proteccion Suplement.radiador
0836	Protetores laterais do capo Motorzeitenbleche, klappbar	Hood Side Plates Panneaux Lateraux Moteur	Fianchetti Mobili Motore Costados Postizos de Motor
0837	ProteçÃes laterais do motor Motorseitenbleche	Engine Side Guards Protections Laterales Moteur	Ripari Laterali Motore Costados Laterales de Motor
083A	Catraca Sperre	Ratchet Cliquet	Arpione Arpon
083B	Bobina Zuendspule	Coil Bobine	Bobina Bobina
083C	Roldana Seilrolle	Sheave Poulie	Carrucola Garrucha
083D	Distribuidor Steuerventil	Control Valve Distributeur	Distributore Distribuidor
083L	Lâmina angulavel (HA) Schwenkschild	Angle Moldboard (HA) Lame Biaise (HA)	Lama Angolabile (HA) Hoja Angulada (HA)
0842	Proteção anti-vandalismo Diebstahlschutz	Vandalism Prevention Disp.antivandalisme	Protezione Antivandalo Proteccion Antirraterias
0843	Tampa anti-vandalismo Schutzdeckel	Anti Vandalism Instrum Covers Capot Pour Planche de Bord	Coperchi Cruscotto Antivandalo Proteccion Del Tablero
084C	Elemento filtrante Filtereinsatz	Filter Element Cartouche Filtrante	Cartuccia Filtrante Cartucho de Filtro
084L	Lâmina reta (HS) Brutschild (HS)	Straight Moldboard (HS) Lame Dozer (HS)	Lama Diritta (HS) Paleta Recta (HS)
0850	Assento reclinável Klappsitz	Reclining Seat Siege Basculable	Sedile Ribaltabile Asiento Abatible
0852	Assento c/ suspensão elástica Schwingsitz	Suspension Seat Siege Sur Suspensions	Sedile C/ Sospensione Elastica Asiento de Suspension Elastica
0859	Pára-lamas diant.e tras. TUV Vordere/hintere kotfluegel TUV	Front & Rear Fenders TUV Ailes Avant Et Arrier TUV	Parafanghi Ant. Post. TUV Guardabarros Ant.y Post. TUV
085A	Eixo Asche	Axle Essieu	Assale Eje

NEW HOLLAND

COD.	PORTUGUÊS DEUTSCH	ENGLISH FRANÇAIS	ITALIANO ESPAÑOL
085F	Forquilha Gabel	Yoke Fourche	Forcella Horquilla
085G	Cotovelo Winkelstueck	Elbow Coude	Gomito Codo
085I	Isolante Isolierung	Insulator Isolant	Isolante Aislante
085L	Lâmina reta-larga (HS-L) Breites brustschild (HS-L)	Straight-wide Moldboard (HS-L) Lame Dozer Large (HS-L)	Lama Diritta-larga (HS-L) Paleta Recta-ancha (HS-L)
085M	Escaninho Kasten	Box Container Boite A Outils	Mobiletto Armario
085R	Divisor Verteilergetriebe	Splitter Repartiteur	Ripartitore Repartidor
085T	Relé Relais	Relay Telerrupteur	Teleruttore Telerruptor
0861	Pára-lamas dianteiros Kotfluegelvorne	Front Fenders Ailes Avant	Parafanghi Anteriori Guardabarros Anteriores
0863	Pára-lamas traseiros Kotfluegel hinten	Rear Fenders Ailes Arriere	Parafanghi Posteriori Guardabarros Posteriores
0868	Pára-lamas alongados Kotfluegel lange ausfuehrung	Full Lenght Fenders Ailes Allongees	Parafanghi Allungati Guardabaros Largos
086L	Lâmina semi-u (hsu) Semi-u-schild (hsu)	Semi-u Moldboard (Hsu) Lame Semi-u (Hsu)	Lama Semi-u (Hsu) Paleta Semi-u (Hsu)
086S	Segmento Segment	Segment Segment	Segmento Segmento
0870	Proteções florestais Schutz fuer forteinsatz	Forestry Protections Protection Deforestage	Protezioni Forestali Protecciones Forestales
0871	Telas post. e lat. do rops Rops-verkleidung seitlich/hint	Rops Side And Hear Screens Grilles Arriere,laterales Rops	Schermi Post. E Lat. Rops Rejillas Posterior,lateral.rops
0872	Proteçoes inferiores (2 pcs) Panzerwanne (2 teilig)	Bottom Guards (2 Pieces) Protections Inferieur.- 2pieces	Protezioni Inferiori (2 Pezzi) Protecciones Infer. (2 Piezas)
0873	Tela posterior Verkleidung hinten	Rear Screen Grille Arriere	Schermo Posteriore Rejilla Posterior

NEW HOLLAND

COD.	PORTUGUÊS DEUTSCH	ENGLISH FRANÇAIS	ITALIANO ESPAÑOL
0875	Proteções inferiores reforçadas Panzerwanne verstaerkt	Bottom Guards H.d Protections Inferieur. Renfor.	Protezioni Inferiori Rinforz Protecciones Infer. Refuerzadas
0879	Sweeps Abweiser	Sweeps Sweeps	Sweeps Sweeps
087C	Caixa de ferramentas Werkzeugkasten	Tool Box Cofre A Outils	Cassetta Attrezzi Caja Herramientas
087L	Lâmpada Gluehbirne	Bulb Ampoule	Lampadina Lampara
087T	Esticador da correia Riemenspanner	Belt Stretcher Tender de Courroie	Tendicinghia Tensor de Correa
0886	Pino de tração Anhaegenbolzen	Drawbar Pin Axe Crochet D'attelage	Perno Gancio Traino Bulon Enganche de Remolque
088D	Diagnóstico Diagnostik system	Diagnostic System Diagnostic	Diagnostica Diagnosrtico
088I	Símbolos Symbole	Symbols Ideogrammes	Ideogrammi Ideogramas
088L	Limitador de consumo de combustível Kraftstoffverbrauch-begrenzer	Fuel Cons.limiter Limiteur Cons.comb.	Limitatore Cons.combustibile Limitador Consumo Combustible
088T	Cortina Kuehlerabdeckung	Curtain Rideau	Tendina Cortina
0890	Barra de tração oscilante Zugpendel	Swinging Drawbar Barre Oscillante D'attelage	Barra Traino Oscillante Barre de Arrastre Oscilante
0891	Gancho de tração reforçado Verstaerkter	Drawbar HD Crocher D'attelage Renforce	Gancio Di Traino Rinforzato Enganche Remolque Reforzado
0895	Predisposição p/ instalação de SCRAPER Scraperanbau anhaenge kupplung	Scraper Installation Provision Predisp.install.decapeuse	Predisposiz.attacco Scraper Preequipo Enganche Trailla
089A	Haste posicionadora Regelstange	Positioning Rod Tige de Positionneur	Asta Posizionatore Varilla Posicionador
089C	Caixa do scraper Schuefkuebel	Scraper Bowl Benne de Decapeuse	Cassone Scraper Cajon de Trailla
089D	Dente da caçamba Schaufelzahn	Bucket Tooth Dent Godet	Dente Benna Diente de Cuchara

NEW HOLLAND

COD.	PORTUGUÊS DEUTSCH	ENGLISH FRANÇAIS	ITALIANO ESPAÑOL
089G	Grampo Clip	Clip Agrafe	Graffetta Grapa
089I	Injetor Duese	Injector Injecteur	Iniettore Inyector
090A	Haste Stange	Rod Tige	Asta Varilla
090B	Bocal de enchimento Einfuellstutzen	Filler Plug Tube Remplissage	Bocchettone Introduzione Boca de Carga
090C	Refletor Rueckstrahler	Reflector Catadioptre	Catadiottro Catadioptrico
090D	Disco magnético Magnetscheibe	Magnetic Disc Disque Magnetique	Disco Magnetico Disco Imanado
090G	Pino de centragem Passtift	Dowel Pion de Centrage	Grano Teton
090I	Invólucro Huelle	Holder Envelooppe	Involucro Envoltura
090S	Semi- anel Ringhaelfte	Half Ring Demi-bague	Semianello Semiaro
091A	Haste de nível Mess stab	Dipstick Jauge de Niveau	Asta Livello Varilla de Nivel
091D	Cubo da roda Radnabe	Wheel Disc Disque de Roue	Disco Ruota Disco de Rueda
0920	Ripper (PD) Heckaufreisser (PD)	Ripper (PD) Ripper (PD)	Ripper (PD) Escarificador (PD)
0921	Ripper (PMD) Heckaufreisser (PMD)	Ripper (PMD) Ripper (PMD)	Ripper (PMD) Escarificador (PMD)
092D	A partir do motor hidráulico ... Ab hydraulikmotor ...	From Hydr.motor ... A Partir Du Moteur Hydraulique	Dal Motore Idraulico ... A Partir Del Motor Hidraulico
092S	Semi-eixo Halbwelle	Half Shaft Demi-arbre	Semialbero Semieje
0933	Ripper rotativo Drehaufreisser	Radial Ripper Ripper Rotatif	Ripper Rotativo Escarificador Rotativo

NEW HOLLAND

COD.	PORTUGUÊS DEUTSCH	ENGLISH FRANÇAIS	ITALIANO ESPAÑOL
0935	Dente p/ripper Zahnhalter	Ripper Shank Outil Pour Ripper	Utensile Per Ripper Util Para Escarificador
0937	Dente (ripper PMD) Zahnhalter	Shank (Ripper PMD) Outil (Ripper PMD)	Utensile (Ripper PMD) Util (Escarificador PMD)
0938	Dente HD(ripper PMD) Zahnhalter (VA)	Shank HD (Ripper PMD) Outil (Ripper PMD)	Utensile HD (Ripper PMD) Util H.d (Escarificador PMD)
093D	A partir do redutor ... Ab untersetzungsgetriebe ...	From Reduction ... A Partir Du Reducteur ...	Dal Riduttore ... A Partir Del Reductor
093F	Freio Bremse	Brake Frein	Freno Freno
093T	Limpador de pára-brisa Scheibenwischer	Windshield Wiper Essuie-glace	Tergicristallo Limpia-parabrisas
0945	Dentes p/escarificador Zahnhalter	Scarifier Shank Outil Pour Scarificateur	Utensile Per Scarificatore Utiles Para Escarificador
094D	Dente do scraper Scraper zahn	Scraper Tooth Dent de Decapeuse	Dente Scraper Diente de Trailla
094S	Semi-colar Schellenhaelfte	Half Collar Demi-collier	Semicollare Semicollar
0953	Ripper (PL) Heckaufreisser (PL)	Ripper (PL) Ripper (PL)	Ripper (PL) Escarificador (PL)
095B	Bucha Buesche	Bushing Douille	Boccola Buje
095C	Corrente Kette	Chain Chaine	Catena Cadena
095F	Embreagem Kupplung	Clutch Embrayage	Frizione Embrague
095S	Semi-biela Schubstange	Half Link Demi-bielle	Semibiella Semibiela
095T	Termometro Themometer	Temperature Gauge Thermometre	Termometro Termometro
0960	Ripper (PVD) Heckaufreisser (PVD)	Ripper (PVD) Ripper (PVD)	Ripper (PVD) Escarificador (PVD)

NEW HOLLAND

COD.	PORTUGUÊS DEUTSCH	ENGLISH FRANÇAIS	ITALIANO ESPAÑOL
096S	Semi-bucha Buechsenhaelfte	Half Bushing Demi-douille	Semiboccola Semibuje
096T	Termostato Thermostat	Thermostat Thermostat	Termostato Termostato
097C	Esteira Kettenzug	Track Chain Chenilles	Catenaria Cadena de Oruga
097S	Semi-borne Klemmenhaelfte	Half Connector Demi-collier	Semimorsetto Semicollar
0988	Adesivo TUV em alemão Klebeschilder deutscher TUV	German TUV Decals Plaques TUV Allemano	Targhe TUV Tedesco Placas TUV En Aleman
098S	Semi-placa Halbstuetze	Half Bracket Demi-etrier	Semistaffa Semi Soporte
0992	Bomba de engraxamento Fettpresse	Greasing Pump Pompe de Graissage	Pompa Ingrassaggio Bomba de Engrase
0993	Bomba de transferência de combustível Kraftsoffordererpumpe	Fuel Transfer Pump Pompe de Travasement Combust.	Pompa Travaso Combustibile Bomba de Repostado Combustible
0995	Kit de ferramentas Bordwerkzeug	Tool Kit Outils	Accessori Manutenzione Herramientas de Servicio
0997	Elementos de 1ª manutenção Inspek.material-erste wartung	First Maintenance Package Elements Premier Entretien	Elementi Prima Manutenzione Elementos de Pronto Servicio
0998	Macaco hidráulico Hydraulikzilinder	Hydraulic Jack Crie Hydraulique	Martinetto Idraulico Gato Hidraulico
1003	Arco de força (all-hydraulic) Schubrahmen (mehrwegeschild)	C-frame (All-hydraulic) Etrier(all-hydraulic)	Arcone (All-hydraulic) Arcon (All-hydraulic)
100C	Encosto Klemmstueck	Retainer Cavalier	Cavallotto Retenedor
100M	Mola Feder	Spring Ressort	Molla Muelle
100S	Semi-cone Halbkegel	Lock Cone Demi-cone	Semicono Chaveta Conica
1011	Forquilhas Streben	Struts Fourches	Forcelle Horquillas

NEW HOLLAND

COD.	PORTUGUÊS DEUTSCH	ENGLISH FRANÇAIS	ITALIANO ESPAÑOL
1012	Forquilhas reforçadas Streben versrtaerkte ausfuehrun	Struts HD Fourches Renforcees	Forcelle Rinforzate Horquillas Reforzadas
101A	Porta objetos Huelse	Casing Etui	Astuccio Estuche
101E	Eletrólito Electrolyt	Electrolyte Electrolyte	Elettrolito Electrolito
101G	Grade Schutzgitter	Grid Grille	Griglia Rejilla
1022	Transmissor “laserplane” Laserplane-sender	Laserplane-transmitter Laserplane-transmetteur	Laserplane-trasmettitore Laserplane-transmisor
1023	Receptor “laserplane” Laserplane-empfaenger	Laserplane-receiver Laserplane-recepteur	Laserplane-ricevitore Laserplane-receptor
102B	Garrafa Flasche	Bottle Boutille	Bomboletta Botella
102E	Elevador Lift	Elevator Elevateur	Elevatore Elevador
102P	Plataforma Platte	Flatcar Plateau	Pianale Plataforma
1030	Cilindros de angulação Schwenkzylinder	Angle Cylinders Cylindres Ad	Cilindri Angolazione Gatos de Angulacion
103E	Ejetor Espulsore	Ejector Expulseur	Espulsore Expulsor
103P	Coluna de direção Lenksaeule	Steering Column Colonne Direction	Piantone Sterzo Columna Direccion
103S	Semi-rolamento Lagerhalbschalen	Half Bearing Demi-coussinet	Semicuscinetto Semi Cojinete
1040	Braços e tirantes (hsu) Schubarm und streben (hsu)	Pushbeams And Struts (Hsu) Bras Et Tirants (Hsu)	Bracci E Tiranti (Hsu) Brazos Y Tirantes (Hsu)
1041	Braços e tirantes (HS-L) Schubarme und streben (HS-L)	Pushbeams And Struts (HS-L) Bras Et Tirants (HS-L)	Bracci E Tiranti (HS-L) Brazos Y Tirantes (HS-L)
1042	Braços e tirantes (HS) Schubarme und streben (HS)	Pushbeams And Struts (HS) Bras Et Tirants (HS)	Bracci E Tiranti (HS) Brazos Y Tirantes (HS)

NEW HOLLAND

COD.	PORTUGUÊS DEUTSCH	ENGLISH FRANÇAIS	ITALIANO ESPAÑOL
1043	Braços e tirantes (tilt-pitch) Schubarme + streben(tilt-pitch	Pushbeams And Struts (Tilt-pitc Bras Et Tirants (Tilt-pitch)	Bracci E Tiranti (Tilt-pitch) Brazos Y Tirantes (Tilt-pitch)
104E	Compomentes internos da cabine Teile im fahrgastraum	Passenger Compartment Pieces Dans L'habitacle	Elementi Abitacolo Elementos Interno Cabina
104S	Semi-disco Halbscheibe	Half Disc Demi-disque	Semidisco Semidisco
105A	Buzina Hupe	Horn Avertisseur Sonore	Avvisatore Acustico Bocina
105F	Cabo Drahtseil	Cable Cable	Fune Cable
105M	Grampo elástico Klemmstueck	Spring Fastener Agrafe	Molletta Sujetador
105P	Chapa Platte	Plate Plaque	Piastra Placa
105R	Aquecedor Heizung	Heater Rechauffeur	Riscaldatore Calentador
105S	Semi-junta Halbgelenk	Half Coupling Demi-joint	Semigiunto Semiacoplamiento
1065	Cilindro tilt (all-hydr.) Tilt zylinder (all-hydraulic)	Tilt Cylinder (All-hydraulic) Verin de Tilt (All-hydraulic)	Cilindro Tilt (All-hydraulic) Gato de Tilt (All-hydraulic)
106S	Semi-vedação Dichtungshaelfte	Half Gasket Demi-joint	Semiguarnizione Semiguarnicion
1070	Cilindro de inclinação Tilt zylinder	Tilt Cylinder Verin de Tilt	Cilindro Inclinazione Gato de Tilt
1071	Cilindro tilt Tilt zylinder	Tilt Cylinder Verin de Tilt	Cilindro Tilt Gato de Tilt
1072	Cilindro tilt (HS) Tilt zylinder (HS)	Tilt Cylinder (HS) Verin de Tilt (HS)	Cilindro Tilt (HS) Gato de Tilt (HS)
1078	Comando do implemento posterior Steurung heckanbaugeraete	Rear Equipment Control Commande D'outil Ar	Comando Attrezzo Posteriore Mando Del Util Posterior
107S	Semi-polia Scheibenhaelfte	Half Pulley Demi-poulie	Semipuleggia Semipolea

NEW HOLLAND

COD.	PORTUGUÊS DEUTSCH	ENGLISH FRANÇAIS	ITALIANO ESPAÑOL
1082	Comando e tubulações Steuerleitungen	Piping And Control Commande Et Tuyauterie	Comando E Tubazioni Mando Y Tuberias
1083	Comando da 2ª haste Betaetigung des 2.steuerkreise	2nd Spool Control Commande de 2me Tiroir	Comando II Cassetto Mando 2.corredera
1084	Comando da 3ª haste Betaetigung des 3.steuerkreise	3rd Spool Control Commande Du 3me Tiroir	Comando III Cassetto Mando 3.a Corredera
1087	Comando e tubulação da válvula distr. Steuerleitung (umschaltventil)	Piping and Contr (Divert Valve) Commande Et Tuyauterie(deviat.)	Comando E Tubaz(dal Deviatore) Mando Y Tuberias (Desviador)
108M	Multiplicador de torque Drehmomentverstaerker	Overdrive Surmultiplicateur	Moltiplicatore Multiplicador
108S	Semi-pistão Kolbenhaelfte	Half Piston Demi-piston	Semistantuffo Semiembolo
1095	Suporte de pivotamento Aufhaengung	Trunnions Consoles	Mensole Incernieram Refuerzos
10G3	Estrangulador Motorabsteller	Engine Cut Off Arret Du Moteur	Arresto Motore Parada
1103	Tubulaç. com válvula de contra fluxo Leitungen mit ablassventil	Piping W/downflow Valve Tuyauterie Avec Clapet Retour	Tubaz.con Valvola Deflusso Tuberia Con Valvula Descarga
1107	Válvula de descida rápida Schnellentleerventil	Quick Release Valve Valve Descente Rapide	Valvola Discesa Rapida Valvula de Descenso Rapido
1108	Válvula de bloqueio Rueckschlagventil	Lock Valve Valve de Blocage	Valvola Di Blocco Valvula de Bloqueo
110F	Fusível Sicherung	Fuse Fusible	Fusibile Fusible
110P	Placa Plaettchen	Plate Plaquette	Piastrina Placa
1118	Braço demolidor para AD Abbrucharm (AD)	Tree Boom (AD) Bras Abattage (AD)	Braccio Abbattimento Per AD Brazo de Excavacion (AD)
1119	Braço demolidor para BD Abbrucharm (BD)	Tree Boom (BD) Bras Abattage (BD)	Braccio Abbattimento Per BD Brazo Excavacion (BD)
111C	Cabo elétrico Kabel	Cable Cable	Cavo Cable

NEW HOLLAND

COD.	PORTUGUÊS DEUTSCH	ENGLISH FRANÇAIS	ITALIANO ESPAÑOL
111V	Válvula de aspiração Einlassventil	Intake Valve Soupape D'admission	Valvola Aspirazione Valvula de Aspiracion
1120	Chapa de encosto p/ AD Schubplatte (AD)	Pusher Plate For AD Plaque de Poussee Pour AD	Piastra Di Spinta Per AD Placa de Empuje Para AD
1124	Tilt hidráulico (HA) Hydr.tiltversetellung (HA)	Hydraulic Tilt (HA) Tilt Hydraulique (HA)	Tilt Idraulico (HA) Tilt Hidraulico (HA)
1128	Tilt-pitch (HA) Tilt-pitch (HA)	Tilt-pitch (HA) Tilt-pitch (HA)	Tilt-pitch (HA) Tilt-pitch (HA)
112C	Cabo terra Massekabel	Ground Cable Fil de Mas	Cavo Massa Cable de Masa
112F	Pivo Achsschenkel	Steering Knuckle Fusee	Fuso A Snodo Mangueta
112V	Válvula de descarga Auslassventil	Exhaust Valve Soupape D'echappement	Valvola Scarico Valvula de Descarga
1130	Engate rápido Schnell-kuplung	Quick Coupling Prise Rapide	Attacco Rapido Enchufe Rapido
1135	Placa de encosto p/ BD Schubplatte (BD)	Pusher Plate For BD Plaque de Poussee Pour BD	Piastra Di Spinta Per BD Placa de Empuje Para BD
1138	Tilt-pitch Tilt-pitch	Tilt-pitch Tilt-pitch	Tilt-pitch Tilt-pitch
113B	Cadernal Umlenkrolle	Sheave Block Poulie	Bozzello Carrucola Polipasto
113M	Monoalavanca Einhebelbedienung	Single Lever Levier Unique	Monoleva Monopalanca
113P	Placa de travamento Sicherungsblech	Lockplate Plaquette Frein	Piastrina Di Sicurezza Placa de Freno
113S	Reservatório de óleo Oeltank	Oil Reservoir Reservoir D'huile	Serbatoio Olio Deposito Aceite
113T	Cabeça do cilindro Zylinderkopf	Cylinder Head Culasse de Cylindre	Testa Cilindri Culata
114S	Reservatório de combustível Kraftstofftank	Fuel Tank Reservoir de Combustible	Serbatoio Combustibile Deposito Combustible

NEW HOLLAND

COD.	PORTUGUÊS DEUTSCH	ENGLISH FRANÇAIS	ITALIANO ESPAÑOL
1159	Trava Caçamba/lança Arretierung Schaufel/hubarme	Bucket/boom Lock Blocage Godet/bras	Bloccaggio Benna//bracci Bloqueo Cuchara/brazos
115M	Montante Saeule	Pillar Montant	Montante Montante
115S	Reservatório Tank	Tank Reservoir	Serbatoio Deposito
1160	Trava da lança Hubarmarretierung	Boom Lock Blocage Bras	Bloccaggio Bracci Bloqueo de Brazos
1161	Trava da caçamba Schaufelarretierung	Bucket Lock Blocage Godet	Bloccaggio Benna Bloqueo de La Cuchara
116R	Revestimento Verkleidung	Covering Revetement	Rivestimento Revestimiento
1170	Indicador de nível da caçamba Schaufelstellungsanzeiger	Bucket Level Indicator Indicateur Position Godet	Indicatore Posizione Benna Indicador Posicion Cuchara
1171	Posicionador automático da caçamba Automat.schaufel-rueckstellung	Bucket Leveler Positionneur Autom.godet	Posizionatore Automatico Benna Posicionador Auto. Cuchara
1175	Posic./limit. autom. caçamba/braço Automat.schaufel Und Hubabscha.	Automatic Positioner/kick-out Posit.limit.auto Godet/bras	Posiz/limitaz.aut.benna/bracci Limitador Auto Cuchara/brazos
117R	Roda compactadora Kompaktor-rad	Landfill Wheel Roue Compacteuse	Ruota Compattatore Rodillo Pata de Cabra
1181	Disposit. limite autom. lança Automat.hubabschaltung	Boom Kick-out Arret Automatique Bras	Dispositivo Kick-out Tope Automatico Del Brazo
119M	Caixa de contatos Klemmleiste	Connection Block Plaque de Jonction	Morsettiera Caja de Empalme
119T	Cabeça Kopf	Head Tete	Testa Cabeza
11G0	Lanças e articulações Hubarm und Umlenkhebel	Boom/linkage Bras,fleche Et Articulation	Bracci E Articolazioni Articulacion Del Aguilon
11G1	Cilindros de elevação Hubzylinder	Lift Cylinders Verin Levage	Cilindri Sollevamento Gato de Elevacion
11G2	Cilindros de rotação da caçamba Kippzylinder	Dump Cylinders Verins Decharge	Cilindri Rotazione Benna Gato de Descarga

NEW HOLLAND

COD.	PORTUGUÊS DEUTSCH	ENGLISH FRANÇAIS	ITALIANO ESPAÑOL
11G3	Tubulaç. dos cilindros de levant. Leitungen fuer hubzylinder	Lift Cylinders Piping Conduites Verins Levage	Tubazioni Cilindri Sollev. Tuberias Gatos de Elevacion
11G4	Tubulaç. dos cilindros de rotação Leitungen fuer kippzylinder	Dump Cylinders Piping Tuyauterie Cylindres Basculage	Tubazioni Cilindri Rotazione Tuberias Gatos Basculamiento
11G5	Comandos do implemento Geraetebetaetigung	Equipment Controls Commandes D'outil	Comandi Attrezzo Mandos Del Util
11G8	Limitador do levant.dos braços Hubbegrezung	Lifting Kick-out Tope Elevacion Brazos	Limitazione Sollev.bracci
11GA	Implemento dianteiro Anbaugeraete, vorne	Front Implement Equipement Avant	Attrezzo Ant. Implemento Anterior
1200	Lança comprida Langer ladearm	Long Boom Bras Long	Bracci Caricatore Lunghi Brazos de Cargadora Largos
120B	Botão Knopf	Button Bouton	Bottone Boton
120G	Junta Flachdichtung	Gasket Joint A Plat	Guarnizione Piana Junta Plana
120M	Borne Kabelklemme	Terminal Connector Borne	Morsetto Elettrico Borne
120P	Prato Tellerscheibe	Plate Coupelle	Piattello Platillo
120R	Bobina Zuendspule	Reel Bobine	Rocchetto Bobina
120S	Fechadura Schloss	Lock Serrure	Serratura Cerradura
122F	Até o motor hidráulico ... Bis hydraulikmotor ...	Up To Hydr.motor ... Justqu'au Moteur Hydraulique ..	Fino Al Motore Idraulico ... Hasta El Motor Hidraulico ...
122G	Retentor Dichtung	Seal Joint	Guarnizione Junta
122P	Pinhão Ritzel	Pinion Pignon	Pignone Pinon
123F	Até o redutor ... Bis untersetzungsgetriebe ...	Up To Reduction ... Justqu'au Reducteur ...	Fino Al Riduttore ... Hasta El Reductor ...

NEW HOLLAND

COD.	PORTUGUÊS DEUTSCH	ENGLISH FRANÇAIS	ITALIANO ESPAÑOL
123G	Retentor de vedação frontal Life time-dichtung	Seal Assy Joint Frontal	Guarnizione Tenuta Frontale Empaquetadura
123P	Pinhão conico Kegelritzel	Bevel Pinion Pignon Conique	Pignone Conico Pinon Conico
124B	Apoia Armlehne	Braço Accoudoir de Siege	Armrest Bracciolo Sedile Apoiabrazo
124F	Até o ... Bis ...	Up To ... Jusqu'au ...	Fino Al ... Hasta El ...
125F	Garfo Gabel	Fork Fourche	Forca Horca
125P	Alicate Zange	Pliers Pinces	Pinza Alicates
125S	Servo freio Servobremse	Brake Booster Servo-frein	Servofreno Servofreno
126F	Até a bomba ... Bis pumpe ...	Up To Pump ... Justqu'a La Pompe ...	Fino Alla Pompa ... Hasta La Bomba ...
126P	Pinça do freio Bremszange	Caliper Etrier de Frein	Pinza Freno Pinza de Freno
1279	Tubulaç. e comando do implemento dianteiro Frontgeraet leitungen-steuerung	Front Attach Piping And Contr Tuyauterie Et C.de Outil Av.	Tubaz E Comando Attrezzo Ant Tuberia Y Mando Util Ant.
127M	Motor hidráulico Hydraulikmotor	Hydraulic Motor Moteur Hydraulique	Motore Idraulico Motor Hidraulico
127P	Lacre Plombe	Lead Seal Plomb	Piombino Precinto
1280	Tubulaç. traseira (da válvula de desv.) Leitungen,hinten(vom umschalv.)	Rear Pipe (From Diverter Valve) Tuyaut.ar (A Partir Du Deviat.)	Tubazioni Post (Dal Deviatore) Tuberia Post.(desde Desviador)
1281	Tubulaç. traseira (do distrib.) Leitungen,hinten(vom steuerven.	Rear Pipe (From Control Valve) Tuyaut.ar (A Partir Du Distr.)	Tubazioni Post (Dal Distrib) Tuberia Post.(desde Distrib.)
1288	Tubulaç. do implem. dianteiro Frontleitung	Front Attachement Piping Tuyauteries D'outil Avant	Tubazioni Attrezzo Ant Tuberia Del Util Anterior
12G2	Acessórios da caçamba Zubehoer ladeschaufel	Bucket Accessories Accessoires Godet	Accessori Benna Accesirios Cuchara

NEW HOLLAND

COD.	PORTUGUÊS DEUTSCH	ENGLISH FRANÇAIS	ITALIANO ESPAÑOL
130B	Braço Ausleger	Arm Bras	Braccio Brazo
130C	Unidade de comando El.steuerplatte	Control Unit Centrale de Commande	Centralina Centralilla
130F	Comando hidr. suplementar Zusaetzliche hydr.funktion	Addit.hydr.function Fonction Hydraulique Supplem.	Funzione Idr.suppl. Mando Hidraulico Suplementario
130M	Motor a explosão Motor	Engine Moteur Thermique	Motore Termico Motor
130P	Pistão Kolben	Plunger Piston	Pistoncino Embolo de Valvula
130S	Direção hidráulica Servolenkung	Power Steering Direction Assistee	Servosterzo Servodireccion
131F	Fire sleeve Buesche mit feuerrand	Fire Sleeve Manguito	Fire Sleeve
131R	Arruela Unterlegscheibe	Washer Rondelle	Rosetta Arandela
132B	Braço oscilante Schwingarm	Swinging Arm Balancier	Braccio Oscillante Brazo Oscilante
132F	Fundo dianteiro Bodenplatte,vorne	Head Culasse Avant	Fondello Anteriore Tapa Anterior
132P	Pistão Kolben	 Piston	PistonPistone Piston
132S	Sensor de aproximação Sensor	Inductive Proximity Switches Capteur de Proximité	Sensore Prossimita Sensor
133B	Lança de levantamento Hubarm	Lift Boom Bras de Levage	Braccio Sollevamento Brazo de Elevacion
133F	Fundo traseiro Bodenplatte,hinten	Bottom End Culasse Arriere	Fondello Posteriore Tapa Posterior
133M	Motor de partida Anlasser	Starter Motor Demarreur	Motorino Avviamento Motor de Arranque
133S	Sensor Sensor	Sensor Capteur	Sensore Sensor

NEW HOLLAND

COD.	PORTUGUÊS DEUTSCH	ENGLISH FRANÇAIS	ITALIANO ESPAÑOL
135C	Aro Felge	Rim Jante de Roue	Cerchio Ruota Llanta de Rueda
135M	Cubo Nabe	Hub Moyeu	Mozzo Cubo,buje
135P	Lâmpada do teto Deckenleuchte	Ceiling Light Plafonnier	Plafoniera Pantalla
135S	Setor dentado Zahnsegment	Toothed Sector Secteur Dente	Settore Dentato Sector Dentado
136S	Setor da roda motriz Antriebsradsegment	Sprocket Sector Secteur Barbotin	Settore Ruota Motrice Sector Rueda Motriz
137M	Motor elétrico Elektrmotor	Electric Motor Moteur Electrique	Motorino Elettrico Motor Electrico
1401	Lâmina demolidora Schneidschild	Shear Boom Lame Abattage	Lama Abbattimento Paleta Abatidora
140C	Dobradiça Scharnier	Hinge Charniere	Cerniera Bisagra, Charnela
140S	Esfera Kugel	Ball Bille	Sfera Bola
141M	Massa de vedação Dichtungsmasse	Putty Mastic Adhesif	Mastice Adesivo Mastique
141P	Painel de instrumentos Instrumentenbrett	Instrument Panel Tableau de Bord	Plancia Portastrumenti Tablero de Abordo
1421	Lâmina destocadora Stubbenroder	Stumper Moldboard Lame Dessoucheuse	Lama Cavaceppi Paleta Arranca Cepas
142G	Cobertura do cabo Schutzrohr	Sheath Gaine	Guaina Funda
142M	Feixe de molas Blattfeder	Leaf Spring Ressort A Lames	Molla A Balestra Muelle de Ballestra
142T	Tirante Stange	Tierod Tirant	Tirante Tirante
1431	Lâmina p/pedras Felsrechen	Rock Rake Lame Spierreuse	Lama Spietratrice Paleta Rompepiedras

NEW HOLLAND

COD.	PORTUGUÊS DEUTSCH	ENGLISH FRANÇAIS	ITALIANO ESPAÑOL
143M	Eixo motor Triebachse	Live Axle Essieu Moteur	Motoassale Eje Motor
1440	Lâmina p/desmatamento (AD) Roderechen (AD)	Rake Blade For AD Lame Debroussailleuse AD	Lama Decespugliatrice Per AD Paleta Desbrozadora de AD
1441	Lâmina p/desmatamento (BD) Roderechen (BD)	Rake Blade For BD Lame Debroussailleuse BD	Lama Decespugliatrice Per BD Paleta Desbrozadora de BD
144M	Manipulador Steurhebel	Manipulator Manipulateur	Manipolatore Manipulador
145G	Guia Fuehrung	Guide Guide	Guida Guia
145M	Elo de corrente Kettenglied	Track Link Maillon	Maglia Cingolo Eslabon de Oruga
145P	Planetário Planetenantrieb	Sun Gear Planretaire	Planetario Pinon Planetario
145R	Rotor Laufer	Rotor Rotor	Rotore Rotor
145S	Respiro Entluefter	Breather Reniflard	Sfiatatoio Respiradero
146M	Módulo dianteiro Vorderwagen	Front Module Module Avant	Modulo Anteriore Modulo Anterior
146R	Rotula esférica Kugelbuechse	Ball Joint Rotule	Rotula Sferica Rotula
147M	Módulo traseiro Hinterwagen	Rear Module Module Arriere	Modulo Posteriore Modulo Posteior
147P	Pneu Reifen	Tire Pneu	Pneumatico Neumatico
147T	Plataforma Oberwagen	Turret Tourelle	Torretta Caseta
148P	Pulverizador Einspritzduese	Nozzle Pulverisateur	Polverizzatore Pulverizador
1501	Barra porta ferramenta Montierhebel	Tool Bar Barre Porte-outil	Barra Portattrezzi Barra Portautiles

NEW HOLLAND

COD.	PORTUGUÊS DEUTSCH	ENGLISH FRANÇAIS	ITALIANO ESPAÑOL
150B	Bolsa Tasche	Bag Trousse	Borsa Bolsa
150C	Chave Schluessel	Key Cle	Chiave Llave
150P	Manopla Kenebelgriff	Knob Poigne	Pomello Empunadura
150R	Registro Hahn	Cock Robinet	Rubinetto Grifo
150S	Sigla Markenzeichen	Trade Mark Sigle	Sigla Sigla
150T	Timer Timer	Timer Timer	Timer Timer
151B	Barra Strebe	Bar Barre	Barra Barra
151S	Sigla do trator Typenschild	Type Plate Type	Sigla Trattore Sigla Tractor
152B	Caçamba de escavação Steinschaufel	Quarry Bucket Godet de Carriere	Benna da Cava Cuchara Para Cantera
153B	Caçamba “clamshell” Schalengreifer	Clamshell Bucket Benne Preneuse	Benna Mordente Cuchara Mordiente
154C	Chave de fechamento Schluessel	Lock Key Cleu de Serrure	Chiave Serratura Llave de Cerradura
154P	Bomba de alimentação Kraftstoffpumpe	Fuel Pump Pompe D’alimentation	Pompa Alimentazione Bomba de Alimentacion
155B	Caçamba para rocha Felsschaufel	Rock Bucket Godet de Roche	Benna da Roccia Cuchara Para Rocas
155G	Engate rápido Schenellkupplung	Quick-connecting Coupling Accouplement Rapide	Giunto Rapido Empalme Rapido
155P	Bomba Pumpe	Pump Pompe	Pompa Bomba
155R	Agulha de rolamento Nadel	Needle Roller Aiguille	Rullino Aguja

NEW HOLLAND

COD.	PORTUGUÊS DEUTSCH	ENGLISH FRANÇAIS	ITALIANO ESPAÑOL
156B	Caçamba trapezoidal Trapetzloeffel	Tapezoidal Bucket Godet Trapeze	Benna Trapezoidale Cuchara Trapezoidal
156G	Olhal rosqueado Kugelkopf	Eyebolt Chupe	Golfare Argolla
157B	Caçamba 4 em 1 4-in-1 schaufel	4-in-1 Bucket Godet Multiple	Benna 4 In 1 Cuchara Multi-uso
157G	Retentor p/ eixo Wellendichtring	Lip Seal Joint D'arbre	Guarnizione Albero Reten
157R	Rolete Rolle	Roller Galet	Rullo Rodillo
158B	Envelope Umschlag	Envelope Gaine	Busta Sobre
158G	O'ring O-ring	O'ring Joint Torique	Guarnizione O-r Junta Torica
158P	Bomba injetora Einspritzpumpe	Injection Pump Pompe D'injection	Pompa Iniezione Bomba de Inyeccion
158T	Transformador Transfomator	Transformer Transformateur	Trasformatore Transformador
159C	Cilindro de freio Bremszylinder	Brake Cylinder Cylindre de Frein	Cilindro Freno Cilindro de Freno
159G	Retentor líquido Fluessigdichtung	Liquid Gasket Colle D'etaincheité	Guarnizione Liquida Sellador
1605	Implemento scraper Scrapereinrichtung	Scraper Implement Equipement Decapeur	Atttrezzo Scraper Equipo de Trailla
160C	Fuso guia Spindel	Worm Screw Ecrou Vis-mere	Chiocciola Tuerca Sinfin
160G	Ferro granulado Koerniges eisen	Ferrous Granulate Granaille Ferreuse	Granulato Ferroso Granulado de Hierro
160R	Roda Rad	Wheel Roue	Ruota Rueda
160S	Silencioso Schalldaempfer	Muffler Silencieux	Silenziatore Silenciador

NEW HOLLAND

COD.	PORTUGUÊS DEUTSCH	ENGLISH FRANÇAIS	ITALIANO ESPAÑOL
160T	Medidor nível Kontaktgeber	Sending Unit Transmetteur	Trasmettitore Contactor
161G	Graxa Fett	Grease Graisse	Grasso Grasa
161S	Sincronizador Synchronieserung	Sycronizer Synchroniseur	Sincronizzattore Sincronizador
162G	Conector fõmea Gehaeuse fuer steckhuelse	Female Connector Connecteur Porte-femelle	Giunto p/femm. Empalme Hembra
163G	Conector macho Gehaeude fuer flachstecker	Male Connector Connecteur Porte-male	Giunto p/ Maschi Empalme Macho
163R	Roda motriz Antriebsrad	Sprocket Barbotin	Ruota Motrice Rueda Motriz
164C	Cilindro Zylinder	Cylinder Cylindre	Cilindro Cilindro
164S	Amortecedor de vibração Schwingungsdaempfer	Damper Amortisseur	Smorzatore Antivibrador
165P	Eixo diferencial Achse	Axle Pont	Ponte Puente
165S	Articulação Gelenk	Articulation Articulation	Snodo Articulacion
165T	Eixo flexível Biegsame welle	Flexible Shaft Transmission Flexible	Trasmissione Flessibile Arbol Flexible
166R	Roda guia Leitrad	Track Idler Roue Tendeuse	Ruota Tendicingolo Rueda Guia
166S	Sanfona Faltenbalg	Bellows Souffleur	Soffietto Fuelle
167R	Radiador de água Wasserkuehler	Water Radiator Radiateur de L'eau	Radiatore Acqua Radiador de Agua
167S	Elevador hidráulico Kraftheber hydraulisch	Hydraulic Lifter Relevage Hydraulique	Sollevatore Idraulico Elevador Hidraulico
168R	Radiador de óleo Oelkuehler	Oil Radiator Radiateur D'huile	Radiatore Olio Radiador de Aceite

NEW HOLLAND

COD.	PORTUGUÊS DEUTSCH	ENGLISH FRANÇAIS	ITALIANO ESPAÑOL
169R	Regulador Regler	Regulator Regulateur	Regolatore Regulador
170C	Cilindro mestre Hauptzylinder	Master Cylinder Maitre-cylindre	Cilindro Maestro Cilindro Maestro
170R	Arruela de pressão Federring	Lockwasher Rondelle Elastique	Rosetta Elastica Arandela Elastica
170T	Lente Scheinwerferglas	Lens Transparent	Trasparente Translucido
171R	Refletor Reflektor	Reflector Reflecteur	Riflettore Reflector
171S	Sapata para rua Strassenschuh	Street Plate Patin de Roue	Soprasuola Patin de Carretera
172S	Suspensão Aufhaengung	Suspension Suspension	Sospensione Suspension
173C	Correia Keilriemen	Belt Courroie	Cinghia Correa
173R	Engrenagem de giro Drehkranz	Bull Gear Rond A Galets	Ralla Rotazione Quicionera
174R	Círculo Kugelaufnahme	Circle Cercle Porte-lame	Ralla Portalama Corona Porta Paleta
175R	Regulador mecânico Mechanischer regler	Governor Regulateur	Regolatore Meccanico Regulador Mecanico
176C	Capo Motorhaube	Hood Capot	Cofano Capot
176R	Raspadora Abstreicher	Scraper Decapeuse	Ruspa Trailla
177S	Escova Kohlenbuerte	Brush Balai	Spazzola Escobilla
17G2	Tubulaç. de refrigeração do motor Leitungen motorkuehlsystem	Engine Cooling Piping Tuyaut.refroid.moteur	Tubaz Raffredd. Motore Tuberias de Refrigeracion
17G5	Elementos de vedação de ar Dichtung fuer luftanlage	Air-tight Element Elements Etancheité D'air	Elementi Tenuta Aria Elementos de Cierre Al Aire

NEW HOLLAND

COD.	PORTUGUÊS DEUTSCH	ENGLISH FRANÇAIS	ITALIANO ESPAÑOL
17GA	Refrigeração do motor Kuehlung des motors	Engine Cooling System Refroidissement Moteur	Raffreddamento Motore Refrigeracion Del Motor
180C	Colar Rohrschelle	Collar Collier	Collare Collar
180P	Porta Tuer	Door Porte	Porta Puerta
180T	Travessa Traverse	Cross Beam Traverse	Traversa Traviesa
1821	Elevador hidráulico (veloz) Kraftheber hydraulisch-schnell	Hydraulic Lift (Fast) Relevage Hydraulique (Rapide)	Sollevatore Idraulico (Veloce) Elevador Hidraulico (Rapido)
182C	Cinto de segurança Sicherheitsgurt	Safety Belt Ceinture de Securite'	Cintura Di Sicurezza Cinturon de Seguridad
183P	Cinzeiro Aschenbecher	Ashtray Cendrier	Portacenere Cenicero
184C	Distanciador Schraubenboltzen	Stud Colonnette	Colonnetta Esparrago
185C	Prego Niet	Nail Clou	Chiodo Clavo
185S	Espelho retrovisor Rueckelspiegel	Rear View Mirror Retrovisor	Specchio Retrovisore Espejo Retrovisor
186A	Eixo de reversão Welle-rueckwaertsang	Reverse Shaft Arbre de Marche Ar	Albero Retromarcia Eje de Marcha Atras
187A	Anel elástico Sprengring	Snap Ring Circlips	Anello Elastico Anillo Elasticox
188A	Cabide Kleiderhaken	Coat-hook Porte-manteaux	Appendiabiti Percha
188C	Coletor Kruemmer	Manifold Collecteur	Collettore Colector
188P	Porta-fusível Sicherungsshalter	Fuse Holder Porte-fusible	Portafusibile Portafudsible
189A	Atuador de giro Drehaggregat	Slewing Actuator Actuateur de Rotation	Attuatore Di Rotazione Mecanismo de Rotacion

NEW HOLLAND

COD.	PORTUGUÊS DEUTSCH	ENGLISH FRANÇAIS	ITALIANO ESPAÑOL
190A	Controle do excesso de combust. Mehrmengensystem	Excess Fuel Control Dispos. de Debit Addit.	Arricchitore Reforzador de Inyeccion
192A	Radio Radio	Radio	Autoradio
192T	Mangueira c/ conexões Schlauch mit stutzen	Hose Assy Tuyau Flexible Avec Raccord	Tubo Fless.c/raccordi Manga Con Racores
193P	Porta-lâmpada Lampenfassung	Bulb Holder Porte-lampe	Portalampada Soporte de Lampara
193T	Tubo Rohr	Tube Tuyau	Tubo Rigido Tubo
195P	Porta-pulverizador Duesenstock	Nozzle Holder Porte-injecteur	Portapolverizzatore Portainyector
196P	Porta-satélites Planetentraeger	Planetary Carrier Porte-satellites	Portasatelliti Caja de Satelites
196S	Extremidade do chassi Kettenfuehrung	Track Frame End Guide-chenilles	Sperone Espolon
197C	Comando do acelerador Gasregulierung	Throttle Control Commande D'accelerateur	Comando Acceleratore Mando Del Acelerador
197P	Porta-escova Buerstentraeger	Brush Holder Porte-balai	Portaspazzola Portaescobilla
198S	Calço Distanzscheibe	Shim Cale D'epassieur	Spessore Suplemento
19G7	Tubulaç. motor filtro de ar Leitungen fuer motorluftfilter	Engine To Air Cleaner Lines Tuyau Moteur-filtre Air	Tubaz Motore-filtro Aria Tuberias Motor-filtro Aire
200S	Pino Stift	Pin Goupille	Spina Pasador
201P	Pré-filtro Vorabscheider	Precleaner Prefiltre	Prefiltro Prefiltro
202P	Posicionador Rueckstellvorrichtung	Positioner Positionneur	Posizionatore Posicionador
202S	Pino elástico Spannstift	Spring Pin Goupille Elastique	Spina Elastica Pasador Elastico

NEW HOLLAND

COD.	PORTUGUÊS DEUTSCH	ENGLISH FRANÇAIS	ITALIANO ESPAÑOL
204P	Tomada de ar Lufteinlass	Air Intake Prise D'air	Presa Aria Boca de Aire
205P	Tomada Steckdose	Receptacle Prise de Courant	Presa Di Corrente Toma de Corriente
205S	Porta Klappe	Door Volet	Sportello Puerta
207P	Tomada de força Zapfwelle	Power Take-off Prise de Force	Presa Di Forza Toma de Fuerza
209T	Turbina Turbine	Turbine Turbine	Turbina Turbina
210C	Chave comutadora El.schalter	Switch Commutateur	Commutatore Conmutador
210P	Prisioneiro Stiftschraube	Stud Goujon	Prigioniero Esparrago
210T	Turbocompressor Turbolader	Turbocharger Turbocompresseur	Turbocompressore Turbocompressor
215P	Perfilado Profil	Channel Profile	Profilato Perfil
215S	Esquadro Winkel	Connecting Plate Equerre	Squadretta Escuadra
216C	Compressor de ar Luftkompressor	Air Compressor Compresseur D'air	Compressore Aria Compresor
21G3	Articulação do chassi Knickgelenk	Main Frame Articulation Articulation de Chassis	Articolazione Telai Articulacion de Bastidores
220C	Condensador Kondensator	Condenser Condensateur	Condensatore Condensador
220P	Farol Scheinwerfer	Floodlight Projecteur	Proiettore Proyector
220S	Estabilizador Stabilizator	Stabilizer Stabilisateur	Stabilizzatore Estabilizador
221C	Ar condicionado Klimaanlage	Air Conditioner Climatiseur	Condizionatore Climatizador

NEW HOLLAND

COD.	PORTUGUÊS DEUTSCH	ENGLISH FRANÇAIS	ITALIANO ESPAÑOL
222P	Extensão Verlaengerungsrohr	Extension Rallonge	Prolunga Extension
224C	Duto de ar Luftleitung	Air Duct Conduit D'air	Condotto Aria Conducto de Aire
225C	Coletor de admissão Ansaugrohr	Intake Manifold Collecteur D'admission	Collettore Aspirazione Colector de Admision
225S	Estribo Buegel	Bracket Support	Staffa Estribo
22G0	Rotação da retroescavadeira Drehaggregat fuer heckbagger	Backhoe Rotation Rotation Pelle Retro	Rotazione Retroscavatore Rotacion Retroexcavadora
230C	Coletor de escape Auspuffkruemmer	Exhaust Manifold Collecteur D'echappement	Collettore Di Scarico Colector de Escape
230P	Polia Riemenscheibe	Pulley Poulie	Pulegia Polea
231S	Estribo Halter	Clip Collier	Staffetta Abrazadera
231V	Tinta Lackierung	Paint Peinture	Vernice Pintura
235C	Conexão Verbindung	Connection Connexion	Connessione Conexion
235S	Õmbolo Kolben	Piston Piston	Stantuffo Embolo
236P	Interruptor Druckknopf	Push Button Bouton-poussoir	Pulsante Pulsador
238P	Vareta Druckstange	Push Rod Embout	Puntale Puntal
23G3	Controle do pedal Pedalier	Pedal Control Grupo de Pedales	Pedaliera
23G5	Tubulações do comando da transmissão Hydr.getriebe-steuerleitungen	Transmission Control Lines Tuyaut. C.de Trasm.hydraul.	Tubazioni Comando Trasm. Idr. Tuberias de Transm.hidraulica
240P	Pino articulado (tucho) Stoessel	Tappet Poussoir	Punteria Empujador

NEW HOLLAND

COD.	PORTUGUÊS DEUTSCH	ENGLISH FRANÇAIS	ITALIANO ESPAÑOL
242P	Ponta do dente do ripper Aufreisserzahnspitze	Ripper Shank Tip Point Dent Scarificateur	Punta Dente Ripper Pua de Diente Escarificador
244P	Tirante Strebe	Strut Etai	Puntone Tirante
247C	Tacometro Drehzahlmesser	Tachometer Compt-tours	Contagiri Tacometro
248C	Horímetro Stundenzaehler	Hourmeter Horametre	Contaore Horometro
248P	Punção Durchschlag	Punch Poincon	Punzone Punzon
24G4	Tubulações da trans. hidrostática Leitungen hydrostat.antrieb	Hydrostatic Drive System Lines Tuyaut.trasm.hydrostatique	Tubazioni Trasm.idrostatica Tuberias Transm.hidraulica
250C	Contato Kontakt	Contact Contact	Contatto Contacto
254C	Recipiente Behaelter	Container Conteneur	Contenitore Contenedor
255C	Carcaça do filtro Filtergehaeuse	Filter Shell Cuve de Filtre	Contenitore Filtro Cuerpo de Filtro
257C	Contraporca Kontermutter	Lock Nut Cotre-ecrou	Controdado Contra Tuerca
259C	Conversor de torque Drehmomentwandler	Torque Converter Convertiseur de Couple	Convertitore Di Coppia Convertidor de Par
25G1	Conexões do câmbio Getriebeanschluesse	Transmission Connections Accouplem.de Boite A Vitesses	Collegamenti Cambio Conexiones Del Cambio
25GA	Acoplamento motor-transmissão Motor/getriebe antrieb	Engine-transmission Coupling Enclenchement Trasm.	Innesto Trasmissione Acoplo de La Transmision
260C	Defletor Leitblech	Shroud Convoyeur	Convogliatore Canalizador
265C	Tampa Deckel	Cover Couvercle	Coperchio Tapa
270C	Contra pino Splint	Cotter Pin Coupille	Copiglia Chaveta Partida

NEW HOLLAND

COD.	PORTUGUÊS DEUTSCH	ENGLISH FRANÇAIS	ITALIANO ESPAÑOL
271S	Estator Stator	Stator Stator	Statore Estator
274S	Haste Kolbenstange	Rod Tige	Stelo Vastago
275C	Carter Oelwanne	Sump Carter D'huile	Coppa Carter de Aceite
280S	Mecha Schmierdocht	Wick Meche	Stoppino Mecha
282T	Adesivo de manutenção Abziehbild wartungsplan	Service And Lube Instruction Plaque Entretien	Targa Manutenzione Calcomania de Mantenimiento
283T	Placa de identificação Typenschild	Identification Plate Plaquette Recapitulative	Targhetta Identificazione Placa de Identificacion
284T	Limpador de pára-brisa traseiro Scheibenwischer,hinten	Windscreew Wiper Essuie-glace Ar	Tergicristallo Posteriore Limpia-luna
285C	Par conico Teller und kegelrad	Bevel Gear Set Couple Conique	Coppia Conica Par Conico
285T	Mangueira Schlauch	Hose Tuyau Flexible	Tubo Flessibile Tubo Flexible
286T	Chassi dianteiro Rahmen vorn	Front Main Frame Chassis Avant	Telaio Anteriore Bastidor Anterior
287T	Chassi traseiro Rahmen hinter	Rear Main Frame Chassis Arriere	Telaio Posteriore Bastidor Posterior
288S	Quadro de indic. multiplas Kombiinstrument	Instrument Cluster Combine de Bord	Strumento Multiplo Cuadro de Indicaciones Multipl.
288T	Alarme acustico Trompete hupe	Projector Trompe	Tromba Acustica Bocina
289T	Trator Maschine	Tractor Tracteur	Trattore Tractor
28G8	Sist. lubrificação do câmbio Getriebeschimierung	Trans.lubrication System Graissage de B.v.	Lubrificazione Cambio Engrase Del Cambio
290C	Cobre junta Lasche	Joint Covering Couvre-joint	Coprigiunto Cobrejuntas

NEW HOLLAND

COD.	PORTUGUÊS DEUTSCH	ENGLISH FRANÇAIS	ITALIANO ESPAÑOL
290T	Tubo de identificacão dos cabos Kabel kennzeichnungen	Cable Identif. Tube Tube D'identification Cables	Tubetto Identific. Cavi Tubito Identif. Cables
291T	Controle de torque Drehmoment-anschlag	Torque Control Torque Control	Torque Control
292T	Adesivos FANA Klebeschilder FANA	Fana Decals Plaques Fana	Targhe Fana
294S	Caixa de aspiração Saugsieb	Suction Rose Crepine	Succhieruola Colador de Aspiraccion
295C	Moldura Rahmen	Bezel Monture	Cornice Marco
295S	Sapata Kettenplatte	Shoe Patin	Suola Teja
297C	Coroa Zahnkranz	Ring Gear Couronne Dentee	Corona Dentata Corona Dentada
29G1	Comandos externos do câmbio Aeusere getriebeschaltung	Transmission Outer Controls Commandes Exter.boite Vitesse	Comandi Esterni Cambio Varillaje Cambio Velocidades
29G2	Comandos externos do redutor Zusatzgetriebeschaltung	Low Speed Outer Controls Commande Exter. Reducteur	Comandi Esterni Riduttore Mando Del Reductor Del Cambio
29G3	Dispos. de segurança do câmbio Getriebeschaltsperre	Transmission Safety Device Disp.securite' B.v.	Dispositivi Sicurezza Cambio Enclavamiento Del Cambio
3007	Pneus 23.5 x 25 Reifen 23.5 x 25	Tires 23.5 X 25 Pneus 23.5 X 25	Pneumatici 23.5 X 25 Neumatico 23.5 X 25
300C	Corpo Gehause	Body Corps	Corpo Cuerpo
300S	Suporte Traeger	Support Support	Supporto Soporte
3017	Pneus 20 x 24 Reifen 20 x 24	Tires 20 X 24 Pneus 20 X 24	Pneumatici 20 X 24 Neumatico 20 X 24
310S	Cilindro mestre do freio Druckversteller	Brake Booster Surpresseur de Freins	Supressore Freni Reforzador de Freno
312C	Cremalheira Zahnstange	Rack Cremalliere	Cremagliera Cremallera

NEW HOLLAND

COD.	PORTUGUÊS DEUTSCH	ENGLISH FRANÇAIS	ITALIANO ESPAÑOL
315C	Vidro Glasscheibe	Glass Glace	Cristallo Cristal
3176	Pneus 29.5 x 29 Reifen 29.5 x 29	Tires 29.5 X 29 Pneus 29.5 X 29	Pneumatici 29.5 X 29 Neumatico 29.5 X 29
319C	Vidro atérmico Scheibe,waermedaemmend	Athermic Glass Pane Glace Athermique	Cristallo Atermico Cristal Atermico
3201	Pneus 14.00 x 24 Reifen 14.00 x 24	Tires 14.00 X 24 Pneus 14.000 X 24	Pneumatici 14.00 X 24 Neumatico 14.00 X 24
3208	Pneus 15.5 x 25 Reifen 15.5 x 25	Tires 15.5 X 25 Pneus	Pneumatici 15.5 X 25 15.5 X 25 Neumatico 15.5 X 25
3209	Pneus 17.5 x 25 Reifen 17.5 x 25	Tires 17.5 X 25 Pneus 17.5 X 25	Pneumatici 17.5 X 25 Neumatico 17.5 X 25
320C	Cruzeta Kreuzstueck	Spider Crossillon	Crociera Cruceta
3210	Pneus 22 x 25 Reifen 22 x 25	Tires 22 X 25 Pneus 22 X 25	Pneumatici 22 X 25 Neumatico 22 X 25
3211	Pneus 20.5 x 25 Reifen 20.5 x 25	Tires 20.5 X 25 Pneus 20.5 X 25	Pneumatici 20.5 X 25 Neumatico 20.5 X 25
3213	Pneus 26.5 x 25 Reifen 26.5 x 25	Tires 26.5 X 25 Pneus 26.5 X 25	Pneumatici 26.5 X 25 Neumatico 26.5 X 25
3219	Pneus 29.5 x 25 Reifen 29.5 x 25	Tires 29.5 X 25 Pneus 29.5 X 25	Pneumatici 29.5 X 25 Neumatico 29.5 X 25
321C	Contagiros Stunderzaehler	Tachometer Horogyrometre	Cronogirometro Horotacometro
322C	Velocímetro Tachometer	Speedometer Horotachymetre	Cronotachimetro Horovelocimetro
325C	Painel Armaturenbrett	Dashboard Planche de Bordo	Cruscotto Tablero de Abordo
32GA	Transmissão traseira Hintere kraftuebertragung	Rear Transmission Transmission Arriere	Trasmissione Posteriore Transmission Posterior
330C	Capo do radiador Kuehlerhabe	Radiator Guard Grille de Radiateur	Cuffia Radiatore Coraza de Radiador

NEW HOLLAND

COD.	PORTUGUÊS DEUTSCH	ENGLISH FRANÇAIS	ITALIANO ESPAÑOL
333C	Cunha Keil	Wedge Coin	Cuneo Cuna
334C	Coifa para pó Staubschutzkappe	Dust Boot Capuchon Pare-poussiere	Cuffia Parapolvere Capucha Guardapolvo
3402	Rodas c/ aro 14.00-25 Raeder mit felge 14.00-25	Wheels W/ Rim 14.00-25 Roues Avec Jante 14.00-25	Ruote Con Cerchio 14.00-25 Ruedas Con Llanta 14.00-25
3403	Rodas c/ aro 8.00 TG-24 Raeder mit felge 8.00 TG-24	Wheels W/ Rim 8.00 TG-24 Roues Avec Jante 8.00 TG-24	Ruote Con Cerchio 8.00 TG-24 Ruedas Con Llanta 8.00 TG 24
341C	Rolamento Lager	Bearing Roulement	Cuscinetto Rodamiento
345C	Coxim Sitzpolster	Cushion Coussin	Cuscino Cojin
36G5	Trava hidráulica Hydraulische arretierung	Hydraulic Lock Blocage Hydraulique	Bloccaggio Idraulico Bloqueo Hidraulico
37G0	Freio da direção Lenkbremse	Steering Brake Frein de Direction	Freno Di Sterzo Freno de Direccion
37G3	Comando do freio de serviço Fussbremsbetaetigung	Brake Pedals Commande Freins Travail	Comando Freni Servizio Mandos Frenos de Servicio
37G4	Comando do freio de estacionamento Parkbremshebel	Parking Brake Freins de Stationemment	Comando Freni Stazionamento Mando Freno de Estacionamiento
393C	Cabina rops Rops-kabine	Rops Cab Cabine de Securite	Cabina Sicurezza Cabina de Seguridad
394C	Via do distribuidor Schieberstange	Control Valve Spool Tiroir Distributeur	Cassetto Distributore Corredera Del Distribuitor
395C	Cor Farbe	Color Couleur	Colore Color
396C	Corpo do trator Maschinenrahmen	Tractor Body Chassis-berceau	Corpo Trattore Cuerpo Tractor
397C	Chassi da esteira Laufwerksrahmen	Track Frame Chassis de Chenille	Corpo Carrello Armazon de Oruga
398C	Vidro colorido Scheibe,getoent	Tinted Glass Glace Athermique Coloree	Cristallo Colorato Cristal Coloreado

NEW HOLLAND

COD.	PORTUGUÊS DEUTSCH	ENGLISH FRANÇAIS	ITALIANO ESPAÑOL
399C	Servo freio hidropneumático Hydropneumatische servobremse	Power Cluster Servo-frein Hydropneumatique	Convertitore Pneumoidraulico Servofreno Neumohidraulico
39G0	Embreagem de direção Lenkkupplung	Steering Clutch Embrayage de Direction	Frizione Di Sterzo Embrague de Direccion
39G2	Comando da embreagem lateral Betaetigung lenkkupplungen	Steering Control Commande Embr.dir.	Comando Frizioni Di Sterzo Mando Embragues Direccion
39G6	Tubulaç. externa das embreagens Lenkkupplungen,aeussere leitun	Steering Outer Piping Tuyaut.ext.embr.dir.	Tubazioni Est Frizioni Sterzo Tuberias Exr.embrag.direccion
39G7	Tubulaç. ligação das embreagens Lenkkuplung anschlusseleituge	Steering Connecting Piping Tuyaut Embr. Dir.	Tubazioni Colleg.friz.sterzo Tuberias de Embrag. Direccion
3G42	Cilindro posicionador Stellzylinder	Positioner Cylinder Verin Positionneur	Cilindro Posizionatore Cilindro Posicionador
3G44	Cilindro de penetração Eindringzylinder	Dipper Cylinder Verin de Cavage	Cilindro Penetrazione Cilindro de Penetracion
400C	Combustível Kraftstoff	Fuel Combustible	Combustibile Combustible
401C	Conector moldado Raccord electrique	Mold-on Connector Racor Electrico	Costampato
401S	Válvula de gaveta Schieberventil	Gate Valve Vanne	Saracinesca Compuerta
402S	Caixa de câmbio Getriebegehaeuse	Transmission Housing Boite de Vitesses	Scatola Cambio Caja de Cambios
403C	Cilindro de direção Lenkzylinder	Steering Cylinder Verin de Direction Lateral	Cilindro Sterzo Cilindro de Direccion
403S	Caixa do redutor final Endantriebsgehaeuse	Final Drive Housing Carter de Reducteur	Scatola Riduttore Finale Caja de Reductor Final
404S	Caixa de transmissão Getriebegehaeuse	Rear Housing Carter de Transm.	Scatola Trasmissione Caja de Transmission
405S	Substância vedante Dichtmasse	Sealant Colle D'etancheite	Sigillante Producto Hermetico
406S	Nebulizador Duese	Nozzle Injecteur	Spruzzatore Tobera

NEW HOLLAND

COD.	PORTUGUÊS DEUTSCH	ENGLISH FRANÇAIS	ITALIANO ESPAÑOL
407S	Faixa anti-derrapante Rutschfester belag	Anti-skid Bande Antiderapante	Striscia Antisdrucciolo Banda Antideslizante
408S	Toldo r.o.p.s Rops-rahmen	Rops Canopy Structure de Protection	Struttura Protezione Estrutura de Proteccion
409S	Setor do freio Bremsbelag	Brake Lining Segment de Frein	Segmento Freno Segmento de Freno
410S	Reservatório de óleo hidráulico Tank fuer hydraulikoel	Hydraulic Tank Reservoir Hydraulique	Serbatoio Olio Imp. Idraulico Deposito Aceite Sistema Hidr.
411S	Reservatório de combustível e óleo Kraftstoff/oeltank	Fuel And Oil Tank Reservoir Combustible/huile	Serbatoio Combustibile E Olio Deposito Combustible Y Aceite
412S	Semi-elo de esteira Halbkettengleid	Half Track Link Dimi-maillon	Semimaglia Cingolo Semieslabon de Oruga
413S	Semi-dobradiça Halbscharnier	Half Hinge Demi-charniere	Semicerniera Hoja de Bisagra
414S	Esquema Schema	Schematic Schema	Schema Esquema
415S	Semi-faixa Halbitalteband	Half Band Demi-bande	Semifascia Semibanda
416S	Descongelante Entfroster	Defroster Degivreur	Sbrinatore Descongelador
417S	Semi-flange Halbflansch	Half Flange Demi-bride	Semiflangia Semibrida
418S	Jogo Satz	Set Jeu	Serie Juego
419S	Desengate do levantamento Degagement relevage	Lift Release Valve Desenganche Elevacion	Sgancio Sollevamento
420S	Reservatório de ar Lufttank	Air Reservoir Reservoir D'air	Serbatoio Aria Deposito de Aire
421S	Solvente Solvant	Solvent Disolvente	Solvente
48GA	Redutor lateral Seitlicher getriebe	Final Drive Reductor Lateral	Riduttore Laterale Reductor Final

NEW HOLLAND

COD.	PORTUGUÊS DEUTSCH	ENGLISH FRANÇAIS	ITALIANO ESPAÑOL
490P	Pino esférico Kugebolzen	Ball Pin Rotule	Perno A Sfera Rotula
491P	Depósito Sumpf	Sump Puisard	Pozzetto Pocillo
492P	Ponta do dente da caçamba Schaufelzahnspitze	Bucket Tooth Tip Pointe Dent Godet	Punta Dente Benna Pua de Diente Cuchara
493P	Plataforma Plattform	Platform Plate-forme	Piattaforma Plataforma
494P	Pressurização da cabina Ueberdruckerzeueger fuer kabin	Cab Pressurizer Pressurisation Cabine	Pressurizzazione Cabina Pressurizacion de Cabina
495P	Limpadores de roda Rad-reiniger	Wheel Cleaners Nettoyeurs de Roues	Pulitori Ruote Limpia Ruedas
499P	Palheta Schaufel	Blade Aube	Paletta Alabe
500P	Power train Power train	Power Train Power Train	Power Train Power Train
501P	Rodas duplas Zwillingsraeder	Coupled Tires Roues Jumelees	Ruote Gemellate Ruedas Dobles
502P	Pré aquecedor Duenstockvorwarmung	Nozzle Holder Preheating	Preriscaldatore
5076	Lubrificação pneumática Pneumatischer schmierung	Pneumatic Lubrication Lubrification Pneumatique	Lubrificaz.pneumatica Lubrificacion Neumatica
50G1	Rolete de apoio da esteira Laufrolle	Track Rollers Galets de Chenille	Ruote Carrello Cingolo Rodillos de Apoyo Oruga
50G2	Esticador da esteira Leitrad	Track Idler Tendeur de Chenille	Tendicingolo Tensor de Cadena
50G3	Rolete suporte da esteira Stuetzrolle	Track Carrier Roller Galet de Retour de Chenille	Rullo Sostegno Cingolo Rodillos de Soporte Oruga
50G4	Proteções da esteira Laufwerkschutz	Track Covers Protections de Chenille	Ripari Cingolo Blindaje de Cadenas
56G1	Suspensão dianteira esteira Laufwerksaufhaengung vorne	Track Front Suspension Suspension Av. Chenille	Sospensione Ant Cingolo Suspension Ant. de Cadena

NEW HOLLAND

COD.	PORTUGUÊS DEUTSCH	ENGLISH FRANÇAIS	ITALIANO ESPAÑOL
56G3	Conexões da esteira Ketten-fuehrungsplatten	Track Guiding Plates Liaisons Chassis Chenilles	Collegamento Carrelli Enlace Armazon Oruga
56G5	Suspensão traseira esteira Laufwerksaufhaengung hinten	Rear Suspension Suspension Ar.chenille	Sospensione Post Cingolo Suspension Post. Cadena
600J	Opcional Varianten	Special Equipment Equipement Special	Variante A Richiesta Variante Facultativa
600U	Providenciar no local Certlich besorgen	Obtain Locally A Procurer Sur Place	Provvedere In Loco A Comprar em La Placa
600W	Cortar na montagem Auf mass abschneiden	Cut At Assembly Couper Selon Besoin	Tagliare Di Misura Cortar A La Medida
600X	Até o num. de série... Bis rahmen ...	Up To Serial No ... Justqu'au Chassis ...	Fino Al Telaio... Hasta El Bastidor ...
600Y	Do num. de série ... Ab rahmen nr ...	Effective S/n Number ... A Partir Du Chassis ...	Dal Telaio ... A Partir Del Bastidor
601E	Ver nota Siehe anmerkung	See Note Voir Remarque	Vedere Nota Ver Nota
63G0	Comandos da direção Lenkungssystem	Steering System Commandes Directionnelles	Comandi Direzionali Mando de La Direccion
65G3	Comandos do freio Bremspedal	Brake Controls Commande de Freins	Comandi Freno Mandos Del Freno
7117	Alavancas de controle Steverhebel	Control Levers Tringleries	Leveraggi Timoniera
7211	Chassi inferior Rahmen unten	Lower Main Frame Chassis Inferieur	Telaio Inferiore Bastidor Inferior
7215	Chassi superior Rahmen oben	Upper Main Frame Chassis Superieur	Telaio Superiore Bastidor Superior
7480	Moto redutor de translação Fahrmotor-untersetzung	Drive Motoreduction Motoreducteur Traslut.	Motoriduttore Traslazione Motorreductor de Traslacion
7482	Moto redutor de rotação Schwenkmotor-untersetzung	Swing Motoreduction Motoreducteur Rotation	Motoriduttore Rotazione Motoreductor de Rotacion
74G0	Baterias,suportes e proteções Batterie halterung	Battery,seat And Support Batteries,siege Et Protections	Batterie,sede E Ripari Asiento Y Proteccion Baterias

NEW HOLLAND

COD.	PORTUGUÊS DEUTSCH	ENGLISH FRANÇAIS	ITALIANO ESPAÑOL
75G0	Comandos elétricos Elektrische steuerung	Electric Controls Commandes Electriques	Comandi Elettrici Mandos Electricos
75G1	Instrumentos elétricos Elektrische anzeigeinstrumente	Electrical Instruments Appareils Electriques	Apparecchi Elettrici Aparatos Electricos
75G3	Cabos de partida Starterkabel	Starting Cables Cables Demarrage	Cavi Avviamento
75G4	Cabos diversos Elektr. kabel	Electric Cables Cables Divers	Cavi Vari Cables Diversos
75G6	Iluminação Beleuchtung	Lights Appareils D'eclairage	Apparecchi Illuminazione Aparatos de Alumbrado
75G7	Componentes elétricos Elektrische einzelteile	Electric Components Composants Electriques	Componenti Elettrici Componentes Electricos
75G9	Termometros e manometros Thermometer und manometer	Temperature-pressure Gauges Thermometres Et Manometres	Termometri E Manometri Termometros Y Manometros
75GA	Sistema elétrico Elektrische anlage	Electrical System Systeme Electrique	Impianto Elettrico Instalacion Electrica
7873	Trava dos controles Steuerhebelarretierung	Controls Locking Blocage Commandes	Bloccaggio Comandi Bloqueo de Mandos
7874	Trava da plataforma Oberwagen-arretierung	Superstructure Locking Blocage Tourelle	Bloccaggio Torretta Bloqueo de La Caseta
7922	Lubrificação centralizada Zentralschmierung	Centralized Lubrication Graissage Centralisé	Lubrificazione Centr. Engrase Centralizado
8079	Caçamba de descarga bilateral Seitenkippschauel	Two-side Dump Bucket Godet Vidage Bilateral	Benna Scarico Bilaterale Cuchara de Descarga Bilateral
82G1	Filtros do reservatório de óleo Hydr.filter	Oil Tank Filters Filtres Reserv. Huile	Filtri Serbatoio Olio Filtros de Deposito de Aceite
82G3	Bomba do implemento Hydraulikpumpe	Equipament Pump Pompe Equipement	Pompa Attrezzo Bomba Del Implemento
82G4	Equipamentos do distribuidor Steurgeraet (arbeitshydraulik)	Equipment Control Valve Distributeur D'equipement	Distributore Attrezzo Distribuidor Del Util
82G5	Comando do distribuidor do implemento Hydraulik-steurung	Control Valve Drive Commande D'equipement	Comando Distributore Attrezzo Accionamiento Del Util

NEW HOLLAND

COD.	PORTUGUÊS DEUTSCH	ENGLISH FRANÇAIS	ITALIANO ESPAÑOL
82G6	Tubulaç. do sistema hidráulico Leitungen fuer hydrauliksystem	Hydraulic System Piping Tuyauterie Circuit Hydraulique	Tubazioni Impianto Idraulico Tuberias de Sistema Hidraulico
82GA	Sistema hidráulico Hydraulische anlage	Hydraulic System Systeme Hydraulique	Impianto Idraulico Sistema Hidraulico
82GD	Tubulações Leitungen	Piping Tuyauterie	Tubazioni Tuberias
83G0	Capos Motorhauben	Hoods Capots	Cofani Capots
83G6	Proteções laterais do capo Seitenbleche	Hood Side Guards Protections Laterales Capot	Ripari Laterali Cofano Costados de Capot
8501	Esteira vedada Kettenzug mit staubdichtung	Sealed Track Chain Chenille Scellee	Catenaria Antipolvere Cadena Cerrada
8582	Cabina reforçada Fahrehaus gepanzert	Armored Cab Cabine Blindee	Cabina Corazzata Cabina Blindada
85G0	Assento do operador Fahrersitz	Operator Seat Siege Operateur	Sedile Conduttore Asiento Conductor
85G2	Suporte do assento e proteção Sitzbefestigung und verkleidung	Seat Support And Guard Support Et Protection Siege	Sostegno E Ripari Sedile Soporte Y Proteccion Asiento
87G0	Pára-lamas - pisos Kotfluegel-trittblech	Fenders- Floors Ailes-planchers	Parafanghi-pedane Guardabarros Y Pisos
87G1	Proteções inferiores Panzerwanne	Bottom Guards Protections Inferieures	Protezioni Inferiori Protecciones Inferiores
87GA	Cabina do operador Fahrer-sitz	Operators Compartment Poste de Conduite	Posto Guida Puesto de Conducion
8833	Tesoura Scherer	Cutter Ciseaux	Cesoia Tijera
8877	Toldo rops revestido Rops rahmen verkleidet	Structure Rops Revetue	Struttura Rops Rivestita Toldo Cerrado
9005	Troca rápida do óleo do motor Rempl.rapide huile moteur	Engine Oil Quick Change Cambio Rapido Aceite de Motor	Sostituz.rapida Olio Motore
9007	Sistema proteção do motor Motorschutzystem	Engine Protection Syst.protection Moteur	Imp.protezione Motore Proteccion Del Motor

NEW HOLLAND

COD.	PORTUGUÊS DEUTSCH	ENGLISH FRANÇAIS	ITALIANO ESPAÑOL
9016	Versão usaf Usaf-version	Usaf Version Version Usaf	Allestimento Usaf Version Usaf
9040	Versão alemanha Version fuer deutschland	Germany Version Variante Pur Allemagne	Allestimento Germania Version Para Alemana
9096	Kit sanitário Kit sanitario	Sanitary Landfill Package	Kit Sanitary Landfill
9110	Sem cilindros de levantamento Ohne hubzylinder	Lift Cylinders Deduction Sans Verins Relevage	Senza Cilindri Sollevamento Sin Gatos Elevadores
9113	Sem tubul. e cilindros de levantamento Ohne leitungen und hubzylinder	W/out Lift Cylinders & Piping Sans Tuyaut. Et Verins Relev.	Senza Tubaz E Cilindri Sollev Sin Tuberias Y Gatos Elevador.
9115	Trava de articulação da lança Hubgestengearretierung	Boom Linkage Lock Blocage Articulation Bras	Bloccaggio Articolaz Bracci Bloqueo Articulacion Brazos
9116	Versão FANA Version fuer nordamerica	Fana Version Version Fana	Allestimento Fana Version Fana
9117	Preparação p/ embarque Preparation pour exped.	Shipping Preparation Preparacion Para Expedicion	Preparazione p/spedizione
9119	Sem suporte de pivotamento Ohne kugelbolzen	Trunnions Deduction Sans Consoles	Senza Mensole Incernieramento Sin Consolas de Articulacion
9130	Sem dispositivo “equistatic” Ohne equistatik	Without Equistatic Device Sans Dispositif Equistatique	Senza Dispositivo Equistatic Sin Dispositivo Equistatic
9159	Sem pintura esmaltada Sans peinture laque	Without Enamel Paint Sin Pintura A Esmalte	Senza Vernicia A Smalto
9200	Sem moitão Ohne hakenseilblock	Hook Sheaves Deduction Sans Moufles de Crochet	Senza Bozzelli Gancio Sin Muflas de Gancho
9206	Contrato especial Contrat special	Special Contract Contrato Especial	Special Contract
9220	Sem contrapeso traseiro Ohne kontergewicht hinter	Without Rear Counterweigth Sans Lests Arriere	Senza Zavorra Posteriore Sin Lastre Posterior
9225	Sem comando de queda livre Ohne freitfall-einrichtung	Without Free Fall Control Sans Commande Free Fall	Senza Comando Free Fall Sin Mando Free-fall
9230	Sem contrapeso e suporte (dianteiro) Ohne kontergewicht/konsole vor.	W/out Ball Ast And Supp (Front) Sans Lest Et Supp (Av)	Senza Zavorra E Supporto (Ant) Sin Lastre Y Soporte Ant.

NEW HOLLAND

COD.	PORTUGUÊS DEUTSCH	ENGLISH FRANÇAIS	ITALIANO ESPAÑOL
9232	Sem contrapesos laterais Ohne seitliches kontergewicht	Without Side Counterweigth Sans Lests Lateraux	Senza Zavorre Laterali Sin Lastre Lateral
9242	Sem pneus Ohne reifen	Without Tire Sans Pneus	Senza Pneumatici Sin Neum+ticos
9291	Sem comando autom. do câmbio Ohne automat.getriebeschaltung	Automatic Shift Deduct. Sans C.de Ant. Vitesses	Senza com.automatico Cambio Sin Mando Automatico Cambio
9292	Sem caixa de câmbio Ohne getriebegehaeuse	W/out Transmission Housing Sans Boite de Vitesses	Senza Scatola com.cambio Sin Caja de Cambio
9491	Sem pneus e rodas Ohne reifen und felgen	Without Tire And Wheel Sans Pneus Et Jantes	Senza Pneumatici E Cerchi Sin Neumaticos E Llantas
9506	Sem sapatas Ohne kettenplatten	Without Shoes Sans Patins	Senza Suole Sin Zapatas
9512	Sem esteira e sapatas Ohne kettenzug und platten	Track Chains & Shoes Deduction Sans Chenille Et Patins	Senza Catenaria E Suole Sin Cadena Y Zapatas
9580	Sem cabina Ohne kabine	Without Cab Sans Cabine	Senza Cabina Sin Cabina
9602	Sem aquecimento Ohne heilzung	Without Heater Sans Chauffage	Senza Riscaldatore Sin Calorifero
9633	Sem direção de emergõncia Ohne notlenkung	Without Emergency Steering Sans Direction de Secours	Senza Emergency Steering Sin Direccion de Emergencia
9761	Sem alarme de ré Ohne rueckfahrwarnanlage	Backup Alarm Deduction Sans Avertisseur Ma	Senza Back Up Alarm Sin Alarma Back-up
97G5	Comandos do motor (motor PF) Motorsteuerung	Engine Controls (Engine PF) Commandes Moteur	Comandi Motore (PF Motore) Mandos Del Motor (PF Motor)
97GA	Fornecimentos externos Lieferung	Purchased Finish (P.F.) Fournitures Exter.	Forniture Esterne Provisiones de Terceros
9848	Sem reclinagem do assento Ohne sitz legen	Without Seat Tilting	Senza Ribaltamento Sedile
9850	Sem assento Ohne sitz	Without Seat Sans Siege	Senza Sedile Sin Asiento
9851	Sem assento e suporte Ohne sitz und konsole	Without Seat And Pedestal Sans Siege Et Support	Senza Sedile E Supporto Sin Asiento Y Soporte

NEW HOLLAND

COD.	PORTUGUÊS DEUTSCH	ENGLISH FRANÇAIS	ITALIANO ESPAÑOL
9859	Sem paralamas dianteiros e traseiros Ohne kotfluegel- vordere/hinten	Front & Rear Fenders Deduction Sans Ailes Avant Et Arriere	Senza Parafanghi Ant. e Post. Sin Guardabarros Ant. Y Post
9876	Sem estrutura de proteção Ohne ropsrahmen	Without Rops Canopy Sans Structure de Protection	Senza Struttura Protezione Sin Toldo
9890	Sem barra de tração Ohne zugpendel	Swinging Drawbar Deduction Sans Barre D'attelage	Senza Barra Di Traino Sin Barra de Arrastre
9891	Sem gancho de tração Ohne zughaken	Without Drawbar Sans Crochet D'ettalage	Senza Gancio Traino Sin Enganche de Remolque
98G0	Adesivos e manuais Klebeschilder und handbuecher	Manuals And Decals Plaques Et Manuels	Targhe E Manuali Calcomanias Y Manuales
98G1	Adesivos de identificação Typenschilder	Identification Plates Plaque D'identification	Targhe Di Identificazione Placas de Identificacion
98G2	Marcas registradas Firmenzeichen	Trade Marks Marque de Fabrique	Marchi Della Ditta Marcas de Fabrica
99G0	Preparações finais Fertigstellung	Final Preparation Dotations Finales	Dotazioni Finali Dotaciones Finales
99G8	Lubrificantes Schmierstoffe	Lubricants Lubrifiants	Lubrificanti Lubricantes
A061	Aneis de segmento Kolbenringe	Pistons Rings Segments	Anelli Stantuffo Aros de Embolo
A191	Eixo cardan Kardanwelle	Propeller Shafts Arbre de Transmission	Alberi Di Trasmissione Arbol de Transmission
ALT	em alternativa Als alternative	Optional En Alternative	In Alternativa Facultativo
ANT	Dianteiro (a) Vorn	Front Avant	Anteriore Anterior
B159	Caçamba e lanças Schaufel und arme	Bucket And Booms Godet Et Bras	Benna E Bracci Pala Y Brazos
B160	Lança monobloco Monoblock-ausleger	One Piece Boom Bras Monobloc	Braccio Monoblocco Brazo Monobloque
B161	Braço n. 1 Grundausleger	Boom Pied de Fleche	Braccio N. 1 Brazo de Elevacion

NEW HOLLAND

COD.	PORTUGUÊS DEUTSCH	ENGLISH FRANÇAIS	ITALIANO ESPAÑOL
B162	Braço n. 2 Ausleger-oberteil	Stick Fleche	Braccio N. 2 Brazo Central
B163	Braço n. 3 Loeffelsteil	Dipper Arm Balancier	Braccio N. 3 Brazo Terminal
C	Completo (a) Komplett	Assy Complet	Compl Completo
C189	Comando Betaetigungsvorricht	Control Commande	Comando Mando
C259	Grupo de conversor de torque Drehmomentwandlergruppe	Unit Torque Converter Groupe Convertisseur de Couple	Gruppo Convvertitore Di Coppia Grupo Convertidor de Par
C274	Carter do motor Motoroelwanne	Engine Oil Sump Carter D'huile	Coppa Olio Motore Carter de Aceite
C404	Comando da distribuição Verteilerantrieb	Timing Control Commande de Distribution	Comando Distribuzione Pinones de La Distribucion
C405	Componentes Einzelteile	Components Composants	Componenti Componentes
C406	Tampas do bloco do motor Deckel des kurbelgehauses	Crankcase Covers Couvrcles de Bloc-cylindres	Coperchi Basamento Tapas Del Bloque
C407	Vidros Glasscheiben	Glass Plates Glaces	Cristalli Cristales
C408	com aquecedor Mit heizgeraet	With Heater Avec Rechauffeur	Con Riscaldatore Con Calorifero
C409	Cilindro de basculamento Kippzylinder	Positioner Cylinder Cylindre de Renversement	Cilindro Rovescio Cilindro de Vuelco
CORR	Corrigir Richtig	Correct Corrigez	Corrige Lease
DS	Direito (a) Rechts	Right Droit	Destro Derecho
EL	Eliminado Entfallen	Deleted Elimine	Eliminato Eliminado
ERR	Errado(a) Falsch	Wrong Errata	Errata Donde Dice

NEW HOLLAND

COD.	PORTUGUÊS DEUTSCH	ENGLISH FRANÇAIS	ITALIANO ESPAÑOL
EST	Externo Aussen	Outer Exterieur	Esterno Exterior
FA00	Trator agrícola Ackerschlepper-raupen	Agricultural Crawler Tract.agricole Sur Chenilles	Agricolo A Cingole Tractor Agricola de Orugas
FB00	Retroescavadeira Baggerlader	Backhoe Loader Chargeuse-pelleteuse	Terna Terna Sobre Ruedas
FD00	Trator de esteiras Planierraupe	Crawler Dozer Bouteur Sur Chenilles	Apripista Cingoli Abretrochas
FD0P	Trator de esteiras LGP Planierraupe LGP	Crawler Dozer LGP Boteur Sur Chenilles LGP	Apripista Cingoli LGP Abretrochas LGP
FE00	Escavadeira de esteiras Raupenbagger	Crawler Excavator Pelle Sur Chenilles	Escavatore A Cingoli Excavadora de Orugas
FE0P	Escavadeira de esteiras LC Raupenbagger LC	Crawler Excavator LC Pelle Sur Chenilles LC	Escavatore A Cingoli LC Excavadora de Orugas LC
FE0R	Escavadeira de esteiras HD Raupenbagger HD	Crawler Excavator Pelle Sur Chenilles HD	HD Escavatore A Cingoli HD Excavadora de Orugas HD
FE0W	Escavadeira de rodas Radbagger	Wheel Excavator Pelle Sur Pneus	Escavatore A Ruote Excavadora de Ruedas
FG00	Motoniveladora Motorgrader	Motor-grader Niveleuse Sur Pneus	Motolivellatrice Motoniveladora
FL00	Carregador de esteiras Laderaupe	Crawler Loader Chargeuse Sur Chenilles	Caricatore A Cingoli Cargadora de Orugas
FL0P	Carregador de esteiras LGP Laderaupe LGP	Crawler Loader - LGP Chargeuse Sur Chenilles LGP	Caricatore A Cingoli LGP Cargadora de Orugas
FP00	Assentador de tubos Rohrleger	Pipe Layer Poseur de Tubes	Posatubi Tiendetubos
FR00	Pá-carregadeira sobre rodas Radlader	Wheel Loader Chargeur Sur Pneus	Caricatore Art Ruote Cargadora de Ruedas
FR0C	Compactador sobre rodas Rad-verdichter	Wheel Compactor Compacteur A Roues	Compattatore A Ruote Compactadora de Ruedas
FS00	Motoscraper Motorsctraper	Motor-scraper Decapeuse Sur Pneus	Motoruspa Mototrailla

NEW HOLLAND

COD.	PORTUGUÊS DEUTSCH	ENGLISH FRANÇAIS	ITALIANO ESPAÑOL
G109	Grupo de injeção Einspritzausruestung	Injection Equipment Groupe D'injection	Gruppo Iniezione Grupo de Inyeccion
G164	Ganchos de manobra Beweliger haken	Hooks Crochets de Manoeuvre	Ganci Manovra Ganvhos de Manoibra
G165	Gancho de levantamento Haken fuer heben	Hook,lift Crochet de Relevage	Gancio Di Sollevamento Gancho de Levantamiento
G214	Translação da retro-escavadeira Schwenkbewegung heckbagger	Back-hoe Travel Translation Pelle Retro	Traslazione Retroscavatore Traslacion Retroexcavadora
I091	Indicador do nível de óleo Oelmesstab	Oil Lever Indicator Jauge D'huile	Indicatore Livello Olio Varilla de Nivel de Aceite
INF	Inferior Unten	Lower Inferieur	Inferiore Inferior
INT	Interno Innen	Inner Interieur	Interno Interior
LAT	Lateral Seitlich	Side Lateral	Laterale Lateral
M148	Motor Motor	Engine Moteur	Motore Motor
M149	Eixo motor dianteiro Vordere triebachse	Front Axle Pont Av	Motoassale Anteriore Puente Anterior
M150	Eixo motor traseiro Hintere triebachse	Rear Axle Pont Ar	Motoassale Posteriore Puente Posterior
P152	Bomba d'água Wasserpumpe	Water Pump Pompe A Eau	Pompa Acqua Bomba de Agua
P153	Bomba de óleo Oelpumpe	Oil Pump Pompe A Huile	Pompa Olio Bomba de Aceite
P202	Posicionador automático Automatische rueckstelleinrich	Hydraulic Bucket Positioner Positionneur Automatique	Posizionatore Automatico Situador Automatico
P496	Peças sobressalentes Zusaetzlichen teile zum motor	Spare Parts Pieces Supplementaires	Parti Supplementari Piezas Suplementarias
P497	Bomba da direç.-recup. do conver Pumpe lenkung,wandlerolruckl.	Steering-convert Scavenge Pump Pompe Direction-recup.convert.	Pompa Sterzo-recupero Convert. Bomba Direccion-recup.convert.

NEW HOLLAND

COD.	PORTUGUÊS DEUTSCH	ENGLISH FRANÇAIS	ITALIANO ESPAÑOL
P498	Bomba transmissão-conversor Getriebe-wandler-pumpe	Transmission-converter Pump Pompe de B.v.-convertisseur	Pompa Cambio-convertitore Bomba Del Cambio-convertidor
POST	Traseiro Hinten	Rear Arriere	Posteriore Posterior
R178	Rodas Raeder	Wheels Roues	Ruote Ruedas
R179	Regulador de temperatura Temperatur-regler	Temperature Control Regulateur de Temperature	Regolatore Di Temperatura Regulador de Temperatura
S422	Suplementar Zusaetzlich	Supplementary Supplementaire	Supplementare Suplementario
SALD	A soldar Anzuschweissen	Requires Welding A Souder	Da Saldare A Soldar
SEM	Semi-acabado Halbzeug	Semifinished Demi-ouvre	Semilavorato Semielaborado
SN	Esquerdo Links	Left Gauche	Sinistro Izquierdo
SP	Espessura Distanzscheibe	Thickness Epasseur	Spessore Grueso
SUP	Superior Oben	Upper Superieur	Superiore Superior
T293	Tubulações do servo comando Leitungen fuer servosteuerung	Servocontrol Lines Tuyauterie de Servocommande	Tubazioni Servocomadi Tuberias de Servocomando
V232	Válvula prioritária Prioritaetsventil	Priority Valve Valve de Priorite	Valvola Prioritaria Valvula de Prioridad
V233	Válvula moduladora Modulierventil	Trimmer Valve Valve Moderatrice	Valvola Moderatrice Valvula Moderadora
VED	Ver sub-grupo Siehe untergruppe	See Sub Group Voir Sgr	Vedere Sgr Vease Sgr

ANOTAÇÕES - NOTES

ANOTAÇÕES - NOTES