RUTHZIL TRATOR COMERCIAL DE PEÇAS LTDA 11 97083-6812 ROLANDO CITRANGULO

NEW HOLLAND CONSTRUCTION

CATÁLOGO DE PEÇAS
CATALO DE PIEZAS

PÁ CARREGADEIRA
PALA CARGADORA

W170B

TABELA DE CONTEÚDO/TABLA DE CONTENIDO

Informações iniciais/Informaciones Generales
2 - Motor/Motor
3 - Sistema de combustível/Sistema de combustible
4 - Sistema Elétrico/Sistema electrico
5 - Sistema de direção/Sistema de direccion
6 - Transmissão e Eixos/Transmisión y ejes
7 - Sistema de Freios/Sistema de frenos
8 - Sistema Hidráulico/Sistema Hidráulico
9 - Chassi e Cabine/Chasi y Cabina

1ª Edição Agosto/2007/1ª Edición Agosto/2007
Impresso no Brasil/Impreso en Brazil - 75314491
Todos os direitos reservados/Todos los derechos reservados
CNH Latino América Ltda.

CNH Latin América Ltda reserva o direito para efetuar melhorias a qualquer momento no projeto ou mudanças em especifica-ções sem incorrer qualquer obrigação para os instalar em unidades previamente vendidas. Todo o conteúdo desta publicação está sujeito a variações de produção. Dimensões e pesos são só aproximados. Ilustrações não mostram necessariamente produtos em condição standard. Para informação exata sobre qualquer produto em particular, favor consultar seu revendedor.

CNH Latin America Ltda reserva el derecho para hacer mejoras en el proyecto o cambios en las especificaciones a cualquier momento sin incurrir en cualquier obligación para instalarlos en unidades previamente comercializadas. Todo contenido cedido en esta publicación está sujeto a las variaciones de la producción. Las dimensiones y pesos son solamente datos aproximados. Las ilustraciones necesariamente no indican productos en condición standard. Para la información exacta sobre cualquier producto particular, por favor consulte a su Distribuidor.

Impresso em Agosto/2007 - Impreso en Agosto/2007			
Primeira edição	01/ago/07	Pá Carregadeira W170 Tier III	75314491
Primera edición	01/ago/07	Pala Cargadora W170 Tier III	75314491

É estritamente proibido qualquer uso do conteúdo editorial ou ilustrações sem permissão por escrito da CNH Latin América Ltda. Av. Gal. David Sarnoff, 2237 32210-900 Contagem MG Brazil

Se prohibe estrictamente cualquier uso del volumen editorial o ilustraciones sin permiso escrito de CNH Latin América Ltda. Av. Gal. David Sarnoff, 2237 32210-900 Contagem MG Brazil



W170B

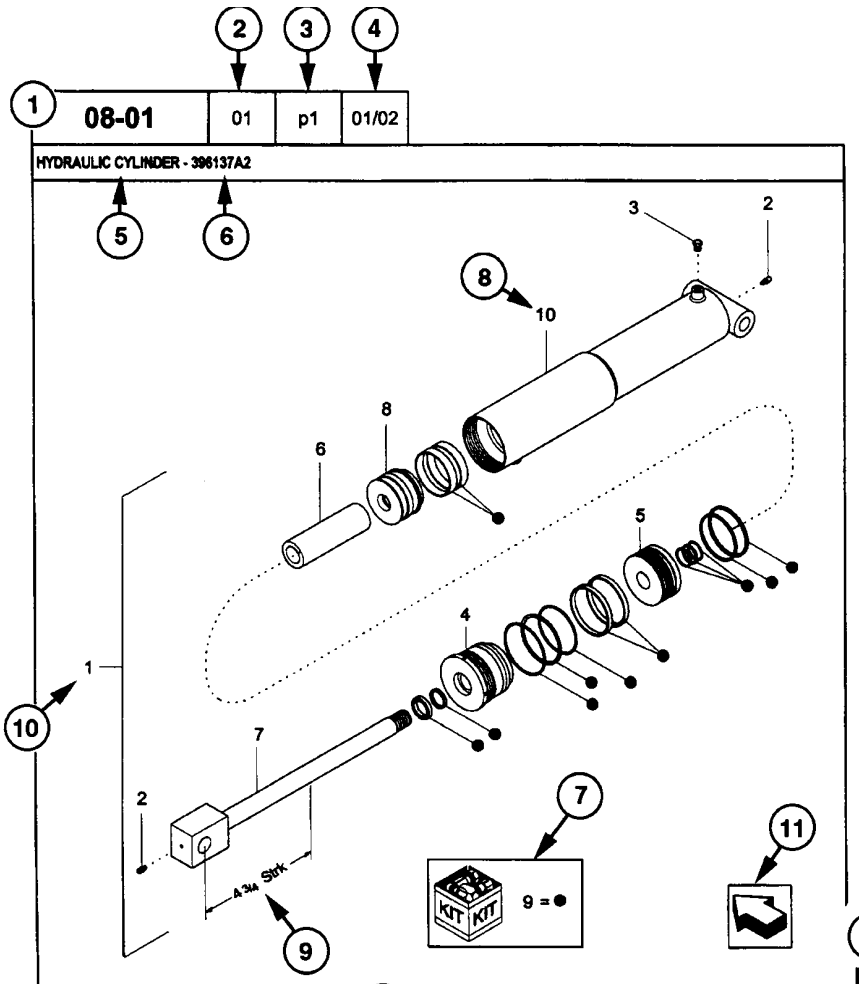

1 2 3 4

08-01 | 01 | p1 | 01/02

HYDRAULIC CYLINDER - 396137A2

8 REF	12 FN	13 PART NUMBER	15 YR/SN	16 QTY	17 DESCRIPTION
1	1	396137A2	BTW 01/85 & 02/02	1	CYLINDER ASSY. 4-3/4 in strk, Inc 2-10 (10)
2		31-95	Before 01/85	2	FITTING
2		219-8	From 01/85	2	NIPPLE, LUBE Grease, 1/4 tpr x 17/32 (18)
3		{402475A2}		1	BREATHER
4		402474A1		1	CAP CYLINDER END
5		402468A1	BSN JJC0189199	1	PISTON ROD/GLAND
5		145221C3 (14)	ASN JJC0189200	1	PISTON
6		402471A1		1	SPACER
7		402473A1		1	ROD, PISTON
8		402469A1		1	PISTON ROD/GLAND
9		402476A1		1	PACKAGE, SEALS
10		NSS		1	NOT SERVICED SEPARAT CASE ASSEMBLY

(1) 08-20 (12)

STANDARD (19)	MODELS (20)

COMO UTILIZAR O CATÁLOGO DE PEÇAS
COMO MANEJAR EL CATALOGO DE PIEZAS

1- Número Página
2- Sequência da Figura
3- Sequência de Página
4- Data de impressão (mês/ano)
5- Descrição da Página
6- Informações complementares da página
7- Kits e composições
8- Sequência de chamada
9- Especifícação técnica de peça indicada
10- Conjunto de peças
11- Orientação para a frente da máquina
12- Nota relativa a algum item especifíco
13- Número de peça
NSS = Não vendido separadamente
14- Peça não disponível
15- Ponto de introdução
16- Quantidade
AR = Conforme necessidade
* = Conforme necessidade
17- Descrição da peça
18- Complemento de descrição
19- Nota da página
20- Modelo da máquina

1- Número de la página
2- Sucesión de la figura
3- Sucesión de la página
4- Fecha de impresión (mes/año)
5- Descripción de la página
6- Información general de la página
7- Juegos y kits
8- Sucesión de referencia
9- Característica técnica de la pieza
10- Conjunto de piezas
11- Orientación la frente de la máquina
12- Nota relativa a una pieza especifíca
13- Número de repuesto
NSS = No vendido separadamente
14- Pieza no disponible
15- Punto de introducción
16- Cuantidad
AR = Conforme necessidad
* = Conforme necessidad
17- Descrición de la pieza
18- Complemento del descrición
19- Nota de la página
20- Modelo de la máquina

DIREITO E ESQUERDO

A referência direito e esquerdo nesse catálogo é baseado pelo operador estando sentado no assento do operador e pronto para operar a máquina standard em condição normal a frente.

DIREITO E ESQUERDO

La referencia derecho y izquierdo en ese catalogo es identificado por el operador asentado en su assento y dispuesto para operar la máquina standard en condición normal.

ÍNDICE ALFABÉTICO - INDICE ALFABETICO

02-01 SUPORTES DO MOTOR - SOPORTES DEL MOTOR
02-02 MONTAGEM DO RADIADOR - MONTAJE DEL RADIADOR
02-03 ACIONAMENTO DA HÉLICE - ACCIONAMIENTO DE LA HÉLICE
02-04 SISTEMA DE REFRIGERAÇÃO - SISTEMA DE REFRIGERACION
02-05 FILTRO DE AR E SUPORTES - FILTRO DE AIRE Y SOPORTES
02-06 FILTRO DE AR - FILTRO DE AIRE
02-07 SILENCIOSO E ESCAPAMENTO - SILENCIADOR Y ESCAPE
02-08 MOTOR - MOTOR
02-09 VARETA DE NÍVEL E BOCAL ENCHIMENTO - VARILLA DE NIVEL Y BOCAL DE RELLENO
02-10 BOMBA DE ÓLEO - BOMBA DE ACEITE
02-11 FILTRO DE ÓLEO E TROCADOR DE CALOR - FILTRO DE ACEITE Y CAMBIADOR DE CALOR
02-12 CARTER DE ÓLEO - CARTER DE ACEITE
02-13 DRENO DO CARTER E TAMPA LATERAL - DRENO DEL CARTER Y TAPA LATERAL
02-14 RESPIRO DO MOTOR - RESPIRADERO DEL MOTOR
02-15 SISTEMA DE ESFRIAMENTO DE AR - SISTEMA DE ENFRIAMIENTO DE AIRE
02-16 TURBOCOMPRESSOR - TURBOCOMPRESSOR
02-17 BOMBA DE ÁGUA E ACIONAMENTO - BOMBA DE AGUA Y ACCIONAMIENTO
02-18 BLOCO DO MOTOR - BLOCO DEL MOTOR
02-19 BLOCO DO MOTOR - BLOCO DEL MOTOR
02-20 CARCAÇA DO VOLANTE - CAJA DEL VOLANTE
02-21 CARCAÇA TRASEIRA - CAJA POSTERIOR
02-22 TAMPA FRONTAL - TAPA ANTERIOR
02-23 CABEÇOTE DOS CILINDROS - CULATA DEL CILINDROS
02-24 CABEÇOTE DOS CILINDROS - CULATA DEL CILINDROS
02-25 CABEÇOTE DOS CILINDROS - CULATA DEL CILINDROS
02-26 COLETOR DE ADMISSÃO - COLECTOR DE ADMISION
02-27 COLETOR DE ESCAPE - COLECTOR DE ESCAPE
02-28 EIXO COMANDO DE VÁLVULAS - ARBOL DE LEVAS
02-29 EIXO VIRABREQUIM - CIGUENAL
02-30 POLIA E VOLANTE - POLEA Y VOLANTE
02-31 BIELA E BRONZINAS - BIELA Y CASQUILLOS
02-32 PISTÃO - PISTON
02-33 REFRIGERAÇÃO E TERMOSTATO - ENFRIAMIENTO Y TERMOSTATO
02-34 LUBRIFICAÇÃO DA TURBINA - ENGRAJE DE LA TURBINA
02-35 SUPORTES DE IÇAMENTO - SOPORTES DE IZAMIENTO
02-36 AQUECIMENTO DO BLOCO - CALENTAMIENTO DEL BLOCO
03-01 LINHA DE COMBUSTÍVEL - LINEA DE COMBUSTIBLE
03-02 RESERVATÓRIO DE COMBUSTÍVEL - DEPOSITO DE COMBUSTIBLE
03-03 BOMBA INJETORA - BOMBA INYECTORA
03-04 BICO INJETOR - INYECTOR
03-05 SISTEMA DE INJEÇÃO DE COMBUSTÍVEL- SISTEMA DE INYECCION DE COMBUSTIBLE
03-06 MÓDULO DE INJEÇÃO DE COMBUSTÍVEL - MODULO DE INYECCION DE COMBUSTIBLE
03-07 CABO ELÉTRICO - CABLE ELECTRICO
03-08 TUBULAÇÃO DE INJEÇÃO DE COMBUSTÍVEL - TUBERIAS DE INYECCION DE COMBUSTIBLE
03-09 LINHA DE COMBUSTÍVEL E DRENO - LINEA DE COMBUSTIBLE Y DRENO
03-10 FILTRO DE COMBUSTÍVEL - FILTRO DE COMBUSTIBLE
04-01 MOTOR DE PARTIDA - MOTOR DE ARRANQUE
04-02 ALTERNADOR E SUPORTES - ALTERNADOR Y SOPORTES
04-03 ALTERNADOR E SUPORTES com arcondicionado - ALTERNADOR Y SOPORTES con aire acondicionado
04-04 ALTERNADOR - ALTERNADOR
04-05 BATERIA - BATERIA
04-06 BATERIAS, CABOS - BATERIAS, CABLES

ÍNDICE ALFABÉTICO - INDICE ALFABETICO

04-07 COMPONENTES ELÉTRICOS, CABINE E TOLDO - COMPONENTES ELECTRICOS, CABINA Y TOLDO
04-08 COMPONENTES ELÉTRICOS, CABINE E TOLDO - COMPONENTES ELECTRICOS, CABINA Y TOLDO
04-09 COMPONENTES ELÉTRICOS, CABINE E TOLDO - COMPONENTES ELECTRICOS, CABINA Y TOLDO
04-10 COMPONENTES ELÉTRICOS, CABINE E TOLDO - COMPONENTES ELECTRICOS, CABINA Y TOLDO
04-11 COMPONENTES ELÉTRICOS, CABINE E TOLDO - COMPONENTES ELECTRICOS, CABINA Y TOLDO
04-12 COMPONENTES ELÉTRICOS, CABINE E TOLDO - COMPONENTES ELECTRICOS, CABINA Y TOLDO
04-13 PAINEL DE FUSÍVEIS E RÉLES - PANEL DE LOS FUSIBLES Y RELES
04-14 CABOS DO MOTOR - CABLES DEL MOTOR
04-15 CABOS GRID HEATHER - CABLES GRID HEATHER
04-16 CABOS CHASSI FRONTAL - CABLES CHASI DELANTERO
04-17 CABOS CHASSI FRONTAL - CABLES CHASI DELANTERO
04-18 CABOS CHASSI TRASEIRO - CABLES CHASI TRASERO
04-19 PAINEL E CAIXA DE INSTRUMENTOS - PANEL Y CAJA DE INSTRUMENTOS
04-20 CABO DA TRASMISSÃO - CABLE DE LA TRASMISION
04-21 CABOS DIREÇÃO DE EMERGÊNCIA - CABLES DE LA DIRECION DE EMERGENCIA
04-22 CONTROLE DA TRANSMISSÃO - CONTROLE DE LA TRANSMISION
04-23 FAROL DIANTEIRO, MONTAGEM - FAROL DELANTERO, MONTAJE
04-24 LANTERNA TRASEIRA, MONTAGEM - LAMPARA POSTERIOR, MONTAJE
04-25 FAROL COMPLETO - FAROL COMPLETO
04-26 LANTERNA COMPLETA - LAMPARA COMPLETA
04-27 LUZ ROTATIVA - LAMPARA ROTATIVA
04-28 LAVADOR DO PÁRA-BRISA - LAVADOR DEL PARABRISAS
04-29 LIMPADOR DO PÁRA-BRISA - LIMPIADOR DEL PARABRISAS
04-30 LIMPADOR DO VIDRO TRASEIRO - LIMPIADOR DEL VIDRO POSTERIOR
04-31 RÁDIO - RADIO
04-32 RÁDIO MONTAGEM 12V - RADIO MONTAJE 12V
05-01 COLUNA DE DIREÇÃO E VOLANTE - COLUMNA DE DIRECCION Y VOLANTE
05-02 COLUNA DE DIREÇÃO - COLUMNA DE DIRECCION
05-03 COLUNA DE DIREÇÃO - COLUMNA DE DIRECCION
05-04 COLUNA DE DIREÇÃO - COLUMNA DE DIRECCION
05-05 SISTEMA HIDRÁULICO DA DIREÇÃO - SISTEMA HIDRAULICO DE LA DIRECCION
05-06 DIREÇÃO HIDRÁULICA - DIRECCION HIDRAULICA
05-07 SISTEMA HIDRÁULICO DA DIREÇÃO - SISTEMA HIDRAULICO DE LA DIRECCION
05-08 SISTEMA HIDRÁULICO DA DIREÇÃO DE EMERGÊNCIA - SISTEMA HIDRAULICO DE LA DIRECCION DE EMERGENCIA
05-09 SISTEMA HIDRÁULICO DA DIREÇÃO DE EMERGÊNCIA - SISTEMA HIDRAULICO DE LA DIRECCION DE EMERGENCIA
05-10 BOMBA DE DIREÇÃO DE EMEGÊNCIA - BOMBA DE DRIRECCION DE EMEGENCIA
05-11 CILINDROS DE DIREÇÃO - CILINDROS DE DIRECCION
05-12 VÁLVULA DA DIREÇÃO DE EMERGÊNCIA - VALVULA DE LA DIRECCION DE EMERGENCIA
06-01 HIDRÁULICO DA TRANSMISSÃO - HIDRAULICO DE LA TRANSMISION
06-02 SUPORTES DA TRANSMISSÃO - SOPORTES DE LA TRANSMISION
06-03 TUBO DE ENCHIMENTO DA TRANSMISSÃO - TUBO DE RELLENO DE LA TRANSMISION
06-04 TRANSMISSÃO, CONVERSOR DE TORQUE - TRANSMISION, CONVERTIDOR DE PAR
06-05 TRANSMISSÃO, CARCAÇA - TRANSMISION, CARCASA
06-06 TRANSMISSÃO, TUBULAÇÃO DA CARCAÇA - TRANSMISION, TUBERIAS DE LA CARCASA
06-07 TRANSMISSÃO, EIXO DA 1ª MARCHA - TRANSMISION, EJE DE LA 1ª VELOCIDAD
06-08 TRANSMISSÃO, EIXO DA 2ª MARCHA - TRANSMISION, EJE DE LA 2ª VELOCIDAD
06-09 TRANSMISSÃO, EIXO DA 3ª MARCHA - TRANSMISION, EJE DE LA 3ª VELOCIDAD
06-10 TRANSMISSÃO, EIXO DA 4ª MARCHA - TRANSMISION, EJE DE LA 4ª VELOCIDAD
06-11 TRANSMISSÃO, EMBREAGENS A FRENTE - TRANSMISION, EMBREAGUES AVANTE
06-12 TRANSMISSÃO, EMBREAGENS A RÉ - TRANSMISION, EMBREAGUES DE MARCHA ATRAS
06-13 TRANSMISSÃO, EIXO DE SAÍDA - TRANSMISION, EJE DE SALIDA
06-14 TRANSMISSÃO, TOMADA DE FORÇA - TRANSMISION, TOMA DE FUERZA

ÍNDICE ALFABÉTICO - INDICE ALFABETICO

06-15 TRANSMISSÃO, PLACAS DA VÁLVULA - TRANSMISION, PLACAS DE LA VALVULA
06-16 TRANSMISSÃO, VÁLVULA DE CONTROLE - TRANSMISION, VALVULA DE CONTROL
06-17 TRANSMISSÃO, BOMBA DE ÓLEO - TRANSMISION, BOMBA DE ACEITE
06-18 TRANSMISSÃO, SENSOR DE VELOCIDADE E TAMPA - TRANSMISION, SENSOR DE VELOCIDAD Y TAPA
06-19 TRANSMISSÃO, FILTRO DE ÓLEO - TRANSMISION, FILTRO DE ACEITE
06-20 EIXO DIANTEIRO E TRASEIRO - EJE DELANTERO Y TRASERO
06-21 EIXO DIANTEIRO, CARCAÇA - EJE DELANTERO, CARCAZA
06-22 EIXO DIANTEIRO, REDUTOR - EJE DELANTERO, REDUCTOR
06-23 EIXO DIANTEIRO, FREIO - EJE DELANTERO, FRENO
06-24 EIXO DIANTEIRO, DIFERENCIAL - EJE DELANTERO, DIFERENCIAL
06-25 EIXO DIANTEIRO, DIFERENCIAL - EJE DELANTERO, DIFERENCIAL
06-26 EIXO TRASEIRO, CARCAÇA - EJE TRASERO, CAJA
06-27 EIXO TRASEIRO, REDUTOR - EJE TRASERO, REDUCTOR
06-28 EIXO TRASEIRO, FREIO - EJE TRASERO, FREIO
06-29 EIXO TRASEIRO, DIFERENCIAL - EJE TRASERO, DIFERENCIAL
06-30 EIXO TRASEIRO, DIFERENCIAL - EJE TRASERO, DIFERENCIAL
06-31 EIXO TRASEIRO, BATENTES - EJE TRASERO, BATIENTE
06-32 EIXOS CARDANS - ARBOL DE TRANSMISION
06-33 AROS E PNEUS - LLANTAS Y NEUMATICOS
07-01 FREIO DE ESTACIONAMENTO - FRENO DE APARCAMIENTO
07-02 PEDAL DE FREIO - PEDAL DE FRENO
07-03 SISTEMA HIDRÁULICO DO FREIO - SISTEMA HIDRAULICO DEL FRENO
07-04 SISTEMA HIDRÁULICO DO FREIO, BOMBA - SISTEMA HIDRAULICO DEL FRENO, BOMBA
07-05 SISTEMA HIDRÁULICO DO FREIO, VÁLVULA - SISTEMA HIDRAULICO DEL FRENO, VALVULA
07-06 SISTEMA HIDRÁULICO DO FREIO, VÁLVULA - SISTEMA HIDRAULICO DEL FRENO, VALVULA
07-07 BOMBA DO FREIO - BOMBA DEL FRENO
07-08 VÁLVULA PEDAL DE FREIO - VALVULA PEDAL DE FRENO
08-01 RESERVATÓRIO HIDRÁULICO - DEPOSITO DE ACEITE HIDRAULICO
08-02 RESERVATÓRIO HIDRÁULICO, FILTROS - DEPOSITO DE ACEITE HIDRAULICO, FILTROS
08-03 FILTRO HIDRÁULICO - FILTRO HIDRAULICO
08-04 SISTEMA HIDRÁULICO PRINCIPAL - SISTEMA HIDRAULICO PRINCIPAL
08-05 SISTEMA HIDRÁULICO PRINCIPAL - SISTEMA HIDRAULICO PRINCIPAL
08-06 DRENO DO RESERVATÓRIO HIDRAULICO - DRENO DEL DEPOSITO DE ACEITE
08-07 RADIADOR DE ÓLEO - RADIADOR DE ACEITE
08-08 SISTEMA HIDRÁULICO BYPASS - SISTEMA HIDRAULICO BYPASS
08-09 SISTEMA HIDRÁULICO BYPASS - SISTEMA HIDRAULICO BYPASS
08-10 SISTEMA HIDRÁULICO BYPASS - SISTEMA HIDRAULICO BYPASS
08-11 SISTEMA HIDRÁULICO BYPASS - SISTEMA HIDRAULICO BYPASS
08-12 SISTEMA HIDRÁULICO CARREGADEIRA (TC) - SISTEMA HIDRAULICO CARGADORA(TC)
08-13 SISTEMA HIDRÁULICO CARREGADEIRA (TC) - SISTEMA HIDRAULICO CARGADORA(TC)
08-14 SISTEMA HIDRÁULICO CARREGADEIRA(Z-BAR) - SISTEMA HIDRAULICO CARGADORA(Z-BAR)
08-15 SISTEMA HIDRÁULICO CAÇAMBA(TC) - SISTEMA HIDRAULICO CUCHARA(TC)
08-16 SISTEMA HIDRÁULICO CAÇAMBA(TC) - SISTEMA HIDRAULICO CUCHARA(TC)
08-17 SISTEMA HIDRÁULICO CARREGADEIRA(Z-BAR) - SISTEMA HIDRAULICO CARGADORA(Z-BAR
08-18 CONTROLE DA CARREGADEIRA - CONTROLE DE LA CARGADORA
08-19 CONTROLE DA CARREGADEIRA(Z-Bar) - CONTROLE DE LA CARGADORA(Z-Bar)
08-20 SISTEMA HIDRÁULICO AUXILIAR(TC) - SISTEMA HIDRAULICO AUXILIAR(TC)
08-21 SISTEMA HIDRÁULICO PILOTO - SISTEMA HIDRAULICO PILOTO
08-22 SISTEMA HIDRÁULICO DO ACOPLAMENTO - SISTEMA HIDRAULICO DEL ACOPLAMIENTO
08-16 CONTROLE DA CARREGADEIRA - CONTROLE DE LA CARGADORA
08-23 SISTEMA HIDRÁULICO DO ACOPLAMENTO(Z-Bar) - SISTEMA HIDRAULICO DEL ACOPLAMIENTO(Z-Bar)
08-24 SISTEMA HIDRÁULICO DO ACOPLAMENTO(TC) - SISTEMA HIDRAULICO DEL ACOPLAMIENTO(TC)

ÍNDICE ALFABÉTICO - INDICE ALFABETICO

08-25 SISTEMA RIDE CONTROL - SISTEMA RIDE CONTROL
08-26 SISTEMA HIDRÁULICO(TC) - SISTEMA HIDRAULICO(TC)
08-27 SISTEMA HIDRÁULICO(Z-Bar) - SISTEMA HIDRAULICO(Z-Bar)
08-28 SISTEMA DE ACOPLAMENTO, GIAGNÓSTICO - SISTEMA DEL ACOPLAMIENTO, DIAGNOSTICO
08-29 COMANDO DO CONTROLE DA CARREGADEIRA - MANDO DEL CONTROLE DE LA CARGADORA
08-30 COMANDO DO CONTROLE DA CARREGADEIRA - MANDO DEL CONTROLE DE LA CARGADORA
08-31 CONTROLE DA CARREGADEIRA DUAS ALAVANCAS - CONTROL DE LA CARGADORA DOS PALANCAS
08-32 CONTROLE DA CARREGADEIRA TRÊS ALAVANCAS - CONTROL DE LA CARGADORA TRES PALANCAS
08-33 VÁLVULA DISTRIBUIDORA(Z-Bar/TC) - VALVULA DISTRIBUIDORA(Z-Bar/TC)
08-34 CILINDRO DA CAÇAMBA(TC) - CILINDRO DE LA CUCHARA(TC)
08-35 CILINDRO DA CAÇAMBA(Z-Bar) - CILINDRO DE LA CUCHARA(Z-Bar)
08-36 CILINDRO DE LEVANTAMENTO - CILINDRO DE ELEVACION
08-37 BOMBA HIDRÁULICA PRINCIPAL - BOMBA HIDRAULICA PRINCIPAL
08-38 BOMBA HIDRÁULICA PRINCIPAL - BOMBA HIDRAULICA PRINCIPAL
08-39 BOMBA HIDRÁULICA PRINCIPAL - BOMBA HIDRAULICA PRINCIPAL
08-40 BOMBA HIDRÁULICA PRINCIPAL - BOMBA HIDRAULICA PRINCIPAL
08-41 BOMBA HIDRÁULICA PRINCIPAL - BOMBA HIDRAULICA PRINCIPAL
08-42 CONTROLE DA CARREGADEIRA, 3 ALAVANCAS - CONTROLE DE LA CARGADORA, 3 PALANCAS
08-43 VÁLVULA DISTRIBUIDORA 2 ALAVANCAS(Z-Bar) - VALVULA DISTRIBUIDORA 2 PALANCAS(Z-Bar)
08-44 VÁLVULA DISTRIBUIDORA 2 ALAVANCAS(Z-Bar) - VALVULA DISTRIBUIDORA 2 PALANCAS(Z-Bar)
08-45 VÁLVULA DISTRIBUIDORA 2 ALAVANCAS(TC) - VALVULA DISTRIBUIDORA 2 PALANCAS(TC)
08-46 VÁLVULA DISTRIBUIDORA 2 ALAVANCAS(TC) - VALVULA DISTRIBUIDORA 2 PALANCAS(TC)
08-47 VÁLVULA DISTRIBUIDORA 3 ALAVANCAS(Z-Bar) - VALVULA DISTRIBUIDORA 3 PALANCAS(Z-Bar)
08-48 VÁLVULA DISTRIBUIDORA 3 ALAVANCAS(Z-Bar) - VALVULA DISTRIBUIDORA 3 PALANCAS(Z-Bar)
08-49 VÁLVULA DISTRIBUIDORA 3 ALAVANCAS(TC) - VALVULA DISTRIBUIDORA 3 PALANCAS(TC)
08-50 VÁLVULA DISTRIBUIDORA 3 ALAVANCAS(TC) - VALVULA DISTRIBUIDORA 3 PALANCAS(TC)
08-51 VÁLVULA SOLENÓIDE RIDE CONTROL - VALVULA SOLENOIDE RIDE CONTROL
08-52 VÁLVULA SOLENÓIDE REVERSÃO DA HÉLICE - VALVULA SOLENOIDE REVERSÃO DA HELICE
08-53 VÁLVULA PRIORITÁRIA DA DIREÇÃO - VALVULA PRORITARIA DE LA DIRECCION
08-54 CONTROLE ELETROHIDRÁULICO - CONTROLE ELECTROHIDRAULICO
08-55 CONTROLE ELETROHIDRÁULICO - CONTROLE ELECTROHIDRAULICO
08-56 ALAVANCA DE CONTROLE - PALANCA DE CONTROLE
09-01 POSICIONADOR AUTOMÁTICO DA CAÇAMBA (Z BAR) - POSICIONADOR DE LA CUCHARA (Z BAR)
09-02 POSICIONADOR AUTOMÁTICO DA CAÇAMBA (TC) - POSICIONADOR DE LA CUCHARA (TC)
09-03 BRAÇO DE LEVANTAMENTO (Z BAR) - BRAZO DE ELEVACION (Z BAR)
09-04 BRAÇO DE LEVANTAMENTO (TC) - BRAZO DE ELEVACION (TC)
09-05 FIXAÇÃO DA CAÇAMBA(Z BAR) - FIJACION DE LA CUCHARA(Z BAR)
09-06 FIXAÇÃO DA CAÇAMBA(TC) - FIJACION DE LA CUCHARA(TC)
09-07 CAÇAMBA HD 1,9M3(Z-Bar) - CHUCHARA HD 1,9M3(Z-Bar)
09-08 CAÇAMBA HD 1,9M3(Z-Bar) - CHUCHARA HD 1,9M3(Z-Bar)
09-09 CAÇAMBA HD 1,9M3(Z-Bar) - CHUCHARA HD 1,9M3(Z-Bar)
09-10 CAÇAMBA 2,29M3(Z-Bar) - CHUCHARA 2,29M3(Z-Bar)
09-11 CAÇAMBA 2,29M3(Z-Bar) - CHUCHARA 2,29M3(Z-Bar)
09-12 CAÇAMBA 2,48M3(Z-Bar) - CHUCHARA 2,48M3(Z-Bar)
09-13 CAÇAMBA 2,5M3(Z-Bar) - CHUCHARA 2,5M3(Z-Bar)
09-14 CAÇAMBA 2,7M3(Z-Bar) - CHUCHARA 2,7M3(Z-Bar)
09-15 CAÇAMBA ENGATE RÁPIDO 2,4M3(TC) - CHUCHARA ENGASTE RAPIDO 2,4M3(TC)
09-16 SISTEM ENGATE RÁPIDO(TC) - SISTEMA ENGASTE RAPIDO(TC)
09-17 SISTEM ENGATE RÁPIDO(Z-Bar) - SISTEMA ENGASTE RAPIDO(Z-BAr)
09-18 ACOPLAMENTO HIDRÁULICO(Z-Bar) - ACOPLAMIENTO HIDRAULICO(Z-BAr)
09-19 GARRA PARA MADEIRA - GARRA PARA MADERA
09-20 GARRA PARA MADEIRA - GARRA PARA MADERA

ÍNDICE ALFABÉTICO - INDICE ALFABETICO

09-21 GARRA PARA MADEIRA, CILINDRO - GARRA PARA MADERA, CILINDRO
09-22 CHASSI TRASEIRO - CHASI TRASERO
09-23 SUPORTE PÁRALAMAS TRASEIRO - SOPORTE PARABARRO TRASERO
09-24 PIVOTAMENTO DO CHASSI - PIVOTE DEL CHASSI
09-25 PROTEÇÃO DO CHASSI TRASEIRO - PROTECION DEL CHASSI TRASERO
09-26 TAMPAS DO CHASSI TRASEIRO - TAPAS DEL CHASSI TRASERO
09-27 CONTRAPESO - CONTRAPESO
09-28 CAPUZ DO MOTOR - CAPOT DEL MOTOR
09-29 CAPUZ DO MOTOR, PAINÉIS - CAPOT DEL MOTOR, PANELS
09-30 CAPUZ DO MOTOR, PAINÉIS - CAPOT DEL MOTOR, PANELS
09-31 CAIXAS DA BATERIA - CAJAS DE LA BATERIAS
09-32 PÁRA-LAMAS DIANTEIROS - GUARDABARRO DELANTEROS
09-33 PÁRA-LAMAS TRASEIROS - GUARDABARRO TRASEIRO
09-34 ÁRA-LAMAS, PROTEÇÃO - GUARDABARRO, PROTECION
09-35 ESCADA ESQUERDA - ESCALERA IZQUIERDA
09-36 ESCADA DIREITA - ESCALERA DERECHA
09-37 CHASSI DIANTEIRO(Z-Bar) - CHASI DELANTERO(Z-Bar)
09-38 CHASSI DIANTEIRO(TC) - CHASI DELANTERO(TC)
09-39 ASSENTO DO OPERADOR - ASIENTO DEL CONDUCTOR
09-40 EXTINTOR DE INCÊNDIO - EXTINTOR DEL FUEGO
09-41 COXINS DA CABINE - COJINS DE LA CABINA
09-42 CABINE, TRAVA DA PORTA - CABINA, TRABA DE LA PUERTA
09-43 CABINE, VIDROS - CABINA, CRISTALES
09-44 CABINE, PROTEÇÕES INFERIORES - CABINA, PROTECIONES INFERIORES
09-45 CABINE, TAMPA-SEM A/C - CABINA, TAPAS-SIN A/C
09-46 CABINE, REVESTIMENTOS INTERNOS - CABINA, REVESTIMIENTOS INTERNOS
09-47 CABINE, REVESTIMENTOS INTERNOS - CABINA, REVESTIMIENTOS INTERNOS
09-48 CABINE, REVESTIMENTOS EXTERNOS - CABINA, REVESTIMIENTOS EXTERNOS
09-49 CABINE, JANELA - CABINA, VENTANA
09-50 CABINE, JANELA INFERIOR - CABINA, JANELA INFERIOR
09-51 CABINE, PORTA - CABINA, PUERTA
09-52 CABINE, PORTA - CABINA, PUERTA
09-53 CABINE, CINZEIRO - CABINA, CENICERO
09-54 CABINE, DUTOS DE AR - CABINA, CONDUCTOS DE AIRE
09-55 CABINE, DUTOS DE AR - CABINA, CONDUCTOS DE AIRE
09-56 CABINE, DUTOS DE AR - CABINA, CONDUCTOS DE AIRE
09-57 CABINE, AQUECEDOR - CABINA, CALEFACION
09-58 CABINE, AQUECEDOR - CABINA, CALEFACION
09-59 AQUECIMENTO, TUBULAÇÃO - CALEFACION, TUBERIAS
09-60 PROTEÇÃO DA CORREIA, SEM A/C - PROTECION DE LA CORREA, SIN A/C
09-61 PROTEÇÃO DA CORREIA, COM A/C - PROTECION DE LA CORREA, CON A/C
09-62 CONDICIONADOR MANUAL - CONDICIONADOR MANUAL
09-63 CONDICIONADOR MANUAL - CONDICIONADOR MANUAL
09-64 CONDICIONADOR AUTOMÁTICO - CONIDICIONADOR AUTOMATICO
09-65 CONDICIONADOR AUTOMÁTICO - CONIDICIONADOR AUTOMATICO
09-66 AR CONDICIONADO, TUBULAÇÃO - AIRE CONDICIONADO, TUBERIAS
09-67 AR CONDICIONADO, DRENO - AIRE CONDICIONADO, DRENO
09-68 AR CONDICIONADO, CONDENSADOR - AIRE CONDICIONADO, CONDENSADOR
09-69 CABINE, COMPONENTES - CABINA, COMPONENTES
09-70 CABINE, COMPONENTES - CABINA, COMPONENTES
09-71 CABINE COMPLETA - CABINA COMPLETA
09-72 DECALQUES - CALCOMANIA

ÍNDICE ALFABÉTICO - INDICE ALFABETICO

09-73 DECALQUES - CALCOMANIA
09-74 DECALQUES - CALCOMANIA
09-75 DECALQUES - CALCOMANIA
09-76 CAIXA DE FERRAMENTAS - CAJA DE HERRAMIENTAS

INFORMAÇÕES GERAIS

ADVERTÊNCIA AO PROPRIETÁRIO

O conteúdo total deste manual é de propriedade desta companhia. A reprodução ou o uso de qualquer parte deste, para fins diferentes da operação e manutenção de nosso equipamento só é permitida se expressamente autorizada por escrito. Cópias adicionais podem ser obtidas com seu revendedor. Endereço para pedidos de cópias no seu revendedor e o número da publicação aparece na contracapa do manual.

POLITÍCA DA COMPANHIA

Política da companhia, que é de uma melhoria contínua, reserva o direito para mudar preços e executar mudanças de projeto e especificação a qualquer momento, sem previamente aviso e sem a obrigação de modificação das unidades vendidas. Todo o conteúdo deste livro está sujeito a variações. Pesos e medidas são aproximados e as ilustrações necessariamente não mostram máquinas em condição standard. Para exata informação sobre qualquer máquina em particular favor consulte seu revendedor.

PEÇAS E ACESSÓRIOS

As peças e acessórios genuínos foram especificamente projetados para estas máquinas. Nós gostaríamos de mostrar que aquelas peças e acessórios “não genuínos” não foram examinados e aprovados pela Companhia. A instalação e ou uso de tais produtos podem ter efeitos negativos nas características de projeto de sua máquina e assim afete sua segurança. A companhia não se responsabiliza por qualquer dano causado pelo uso de peças e acessórios “não genuínos”.

MELHORIAS

Nós estamos nos esforçando para para melhorar nossos produtos continuamente. Nos reservamos o direito para fazer melhorias ou mudanças quando for prático e possível, sem incorrer em qualquer obrigação para fazer mudanças ou adições para o equipamento vendido previamente.

CÓDIGO DE MODELOS

A disponibilidade de máquinas listadas pode não ser a mesma em todos os países ou mercados então, para melhor informação favor consultar seu revendedor local.

AJUDA AO PROPRIETÁRIO

Nós queremos você completamente satisfeito com seu investimento. Normalmente qualquer problema com seu equipamento será resolvido pelo Departamento de Serviço de seu revendedor; porém, mal-entendidos podem acontecer. Se seu problema não foi resolvido, para sua satisfação, nós sugerimos o seguinte:

1. Contate o Gerente do revendedor, explique o problema, e solicite ajuda. Quando ajuda adicional é solicitada, seu revendedor tem acesso direto ao nosso escritório.
2. Informe seu revendedor com:

> Seu nome, endereço e número de Telefone
> Modelo da máquina, e número de série
> Nome e endereço do revendedor
> Data de aquisição e horas de uso
> Natureza do problema

Esteja certo que seu problema pode ser solucionado usando as instalações e pessoal de seu revendedor. Assim é importante que seu contato inicial seja sempre com o seu revendedor.

PEÇAS DE REPOSIÇÃO

Para manter eficiência operacional, use sempre peças de reposição originais.

Quando colocar pedido de peças, dê sempre a seguinte informação.

> Modelo da Máquina
> Máquina e número de série
> Número da peças conforme catálogo

INFORMACIONES GENERALES

AVISO AL PROPIETARIO

El contenido de este manual es propiedad de esta compañía. Reproducción o uso de cualquier parte para otra cosa que el funcionamiento y mantenimiento de nuestro equipo sólo es permisible si expresamente autorizado por escrito. Pueden obtener copias adicionales en su distribuidor. La dirección de su revendedor para pedidos de copias y el número de publicación aparece en la contratapa de este manual.

POLITICA DE LA COMPAÑIA

Politica de la compañía, que se refire a una continua mejora, reserva el derecho para alterar precios y hacer cambios en proyectos y especificación a cualquier momento sin previo aviso y sin la obligación decambio en las unidades vendidas. Todo los dados cedidos deste libro está sujeto a variaciones. Dimensiones y pesos son aproximados y las ilustraciones necesariamente no muestran las máquinas en la condición standard. Para una exacta información sobre cualquier máquina en particular por favor consulte a su distribuidor.

PIEZAS Y ACCESSORIOS

Las piezas y accesorios genuinos han sido específicamente diseñados para estas máquinas. Importante resaltar que piezas y accesorios "no-genuinos" no son aprobados y liberados por la Compañía. La instalación y el uso de estos productos podrían tener los efectos negativos en las características del plan de su máquina afectando su seguridad. La compañía no es responsable por cualquier daño causado por el uso de piezas y accesorios "no-genuinos".

MEJORIAS

Estamos esforzándonos por mejorar nuestros productos continuamente. Nos reservamos el derecho para hacer mejoras o cambios cuando sea práctico y posible, sin incurrir en cualquier obligación de cambios o sumas en los equipos vendidos.

CODIGO DEL MODELO

La disponibilidad de las máquinas listadas pueden ser diferentes de aquellas en todos los países u mercados por consiguiente, para una mejor información consulte su distribuidor local.

AYUDA AI PROPRIETARIO

Nosotros queremos su completa satisfación con su inversión. Normalmente cualquier problema con su equipo serán manejados por la Sección de Servicios de su distribuidor; entretanto, imprevistos pueden venir a ocurrir. Si su problema no se ha manejado para su satisfacción, nosotros sugerimos lo siguiente:

1. Avise el Gerente General del distribuidor, explique el problema, y solicite ayuda. Cuando la ayuda adicional es solicitada, su distribuidor tiene acceso directo a nuestro oficina.
2. Informe su revendedor con:

> Su Nombre, dirección y número de Telefono
> Modelo de la maquina y número de série
> Nombre y dirección del distribuidor
> La fecha de compra de la maquina y cantidad de uso
> Naturaleza del problema

Sea consciente que su problema puede ser solucionado en el distribuidor con sus instalaciones, equipo y personal. Para eso es importante que su contacto inicial sea siempre con el distribuidor.

REPUESTOS

Para mantener operando con eficacia, use siempre repuestos originales.

Al ordenar piezas, informe lo seguinte:

> Modelo de la máquina
> Número de série
> Número de repuesto conforme el Catálogo de Piezas

NOTAS - NOTAS

ÍNDICE - INDICE

02-01 SUPORTES DO MOTOR - SOPORTES DEL MOTOR
02-02 MONTAGEM DO RADIADOR - MONTAJE DEL RADIADOR
02-03 ACIONAMENTO DA HÉLICE - ACCIONAMIENTO DE LA HÉLICE
02-04 SISTEMA DE REFRIGERAÇÃO - SISTEMA DE REFRIGERACION
02-05 FILTRO DE AR E SUPORTES - FILTRO DE AIRE Y SOPORTES
02-06 FILTRO DE AR - FILTRO DE AIRE
02-07 SILENCIOSO E ESCAPAMENTO - SILENCIADOR Y ESCAPE
02-08 MOTOR - MOTOR
02-09 VARETA DE NÍVEL E BOCAL ENCHIMENTO - VARILLA DE NIVEL Y BOCAL DE RELLENO
02-10 BOMBA DE ÓLEO - BOMBA DE ACEITE
02-11 FILTRO DE ÓLEO E TROCADOR DE CALOR - FILTRO DE ACEITE Y CAMBIADOR DE CALOR
02-12 CARTER DE ÓLEO - CARTER DE ACEITE
02-13 DRENO DO CARTER E TAMPA LATERAL - DRENO DEL CARTER Y TAPA LATERAL
02-14 RESPIRO DO MOTOR - RESPIRADERO DEL MOTOR
02-15 SISTEMA DE ESFRIAMENTO DE AR - SISTEMA DE ENFRIAMIENTO DE AIRE
02-16 TURBOCOMPRESSOR - TURBOCOMPRESSOR
02-17 BOMBA DE ÁGUA E ACIONAMENTO - BOMBA DE AGUA Y ACCIONAMIENTO
02-18 BLOCO DO MOTOR - BLOCO DEL MOTOR
02-19 BLOCO DO MOTOR - BLOCO DEL MOTOR
02-20 CARCAÇA DO VOLANTE - CAJA DEL VOLANTE
02-21 CARCAÇA TRASEIRA - CAJA POSTERIOR
02-22 TAMPA FRONTAL - TAPA ANTERIOR
02-23 CABEÇOTE DOS CILINDROS - CULATA DEL CILINDROS
02-24 CABEÇOTE DOS CILINDROS - CULATA DEL CILINDROS
02-25 CABEÇOTE DOS CILINDROS - CULATA DEL CILINDROS
02-26 COLETOR DE ADMISSÃO - COLECTOR DE ADMISION
02-27 COLETOR DE ESCAPE - COLECTOR DE ESCAPE
02-28 EIXO COMANDO DE VÁLVULAS - ARBOL DE LEVAS
02-29 EIXO VIRABREQUIM - CIGUENAL
02-30 POLIA E VOLANTE - POLEA Y VOLANTE
02-31 BIELA E BRONZINAS - BIELA Y CASQUILLOS
02-32 PISTÃO - PISTON
02-33 REFRIGERAÇÃO E TERMOSTATO - ENFRIAMIENTO Y TERMOSTATO
02-34 LUBRIFICAÇÃO DA TURBINA - ENGRAJE DE LA TURBINA
02-35 SUPORTES DE IÇAMENTO - SOPORTES DE IZAMIENTO
02-36 AQUECIMENTO DO BLOCO - CALENTAMIENTO DEL BLOCO

02-01		p1	07/07

SUPORTES DO MOTOR - SOPORTES DEL MOTOR

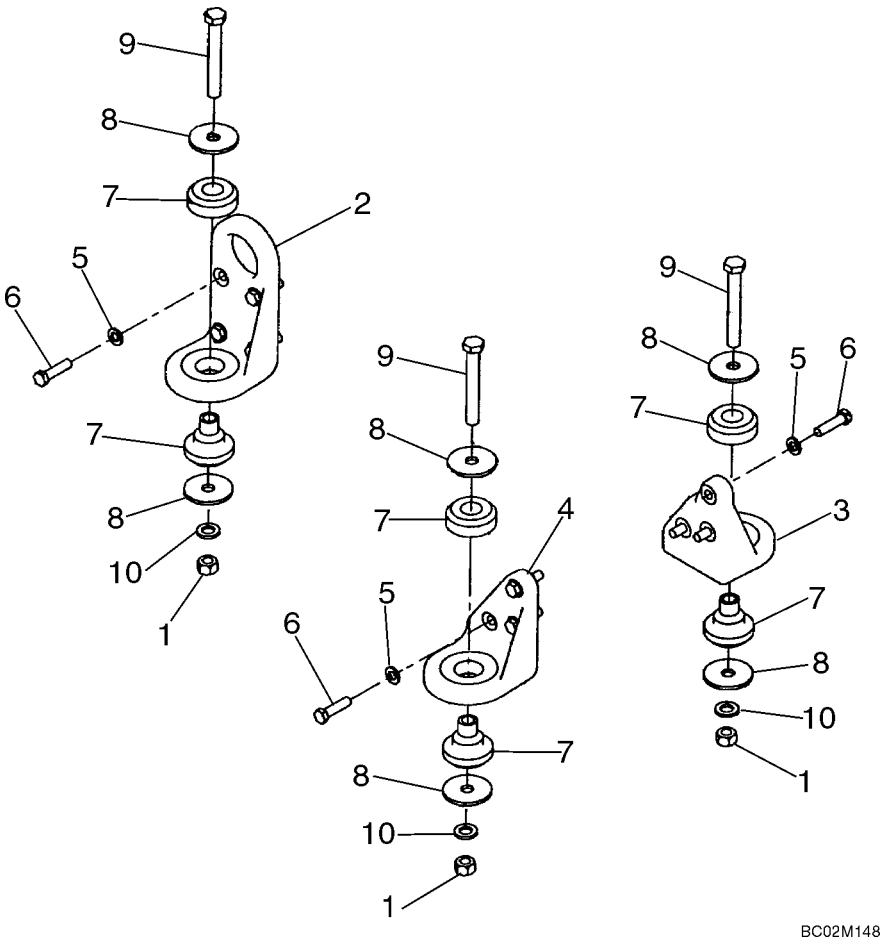

SUPORTES DO MOTOR - SOPORTES DEL MOTOR

REF	NOTA	PEÇA	QT	DESCRIÇÃO	DESCRICION	GLOS
1		832-10416	4	PORCA	TUERCA	010D
2		8602302	2	SUPORTE Motor Frontal	SOPORTE Motor Dianteiro	300S
3		8602303	1	SUPORTE Motor Direito Traseiro	SOPORTE Motor Derecho Trasero	300S
4		8602304	1	SUPORTE Motor Esquerdo Traseiro	SOPORTE Motor Izquierdo Trasero	300S
5		896-11012	14	ARRUELA	ARANDELA	131R
6		627-12045	14	PARAFUSO	TORNILLO	040V
7		361811A1	4	COXIM Traseiro	COJIN Trasero	345C
8		496-81025	8	ARRUELA	ARANDELA	131R
9		827-16120	4	PARAFUSO	TORNILLO	040V
10		896-11016	4	ARRUELA	ARANDELA	131R

02-02		p1	07/07

MONTAGEM DO RADIADOR - MONTAJE DEL RADIADOR

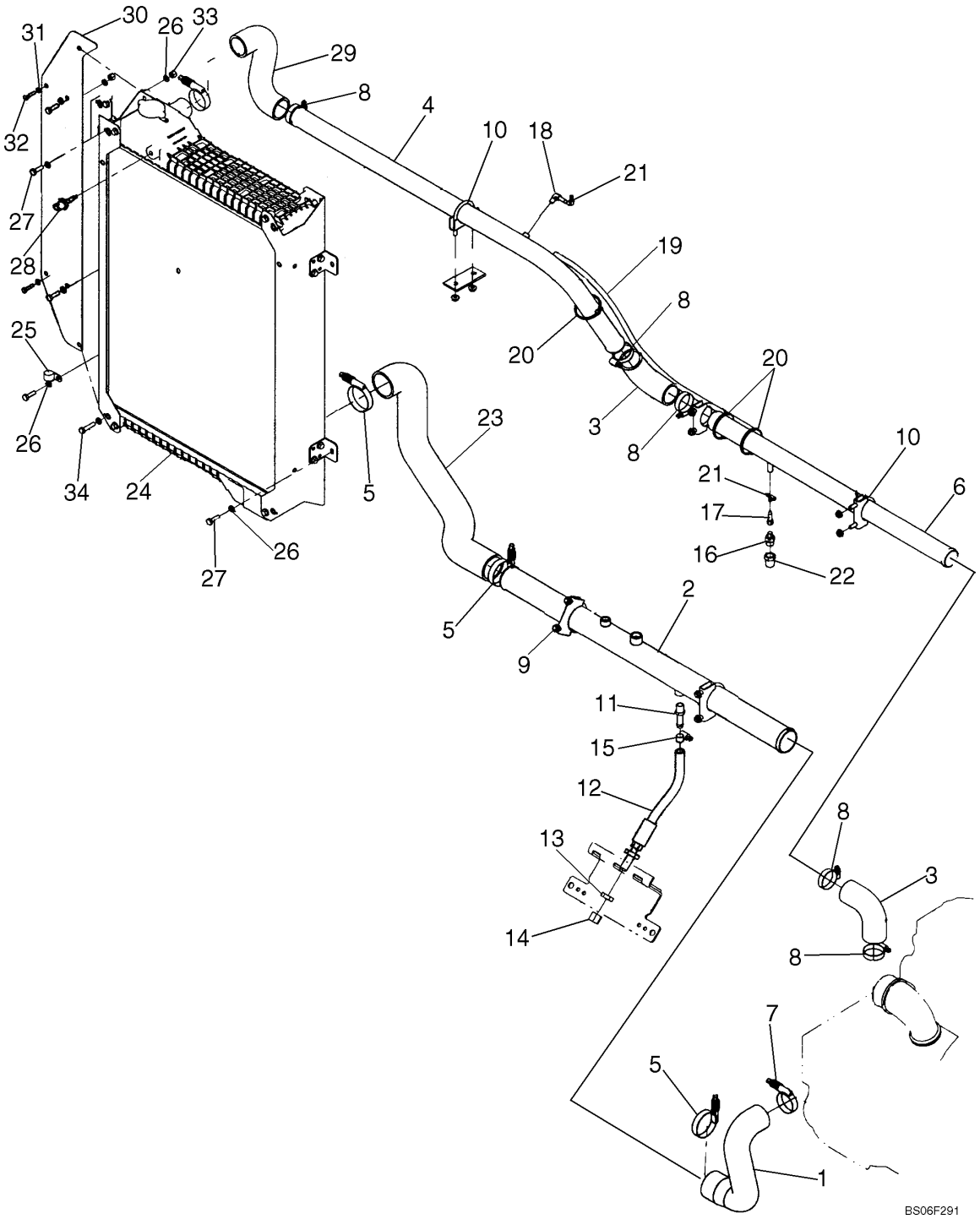

MONTAGEM DO RADIADOR - MONTAJE DEL RADIADOR

REF	NOTA	PEÇA	QT	DESCRIÇÃO	DESCRICION	GLOS
1		8500084	1	MANGUEIRA	TUBO FLEXIBLE	285T
2		87325208	1	TUBO	TUBO	193T
3		381232A1	2	MANGUEIRA	TUBO FLEXIBLE	285T
4		87446948	1	TUBO	TUBO	193T
5		L115548	3	ABRAÇADEIRA	ABRAZADERA	031F
6		87446950	1	TUBO	TUBO	193T
7		254026A1	2	ABRAÇADEIRA	ABRAZADERA	031F
8		214-1436	5	ABRAÇADEIRA	ABRAZADERA	031F
9		393632A1	2	ABRAÇADEIRA	ABRAZADERA	031F
10		382189A1	3	ABRAÇADEIRA	ABRAZADERA	031F
11		217-152	1	CONEXÃO	CONECTADOR	020R
12		87536091	1	MANGUEIRA Dreno	TUBO FLEXIBLE Dreño	285T
13		218-1255	1	PORCA	TUERCA	010D
14		218-755	1	BUJÃO	TAPON	050T
15		214-1410	1	ABRAÇADEIRA	ABRAZADERA	031F
16		J911901	1	VÁLVULA	VALVULA	010V
17		217-191	1	CONEXÃO	CONECTADOR	020R
18		217-292	1	COTOVELO	CODO	085G
19		320374A1	1	MANGUEIRA Respiro	MANGUERA Respiradero	192T
20		L11541	3	ABRAÇADEIRA	ABRAZADERA	031F
21		214-1704	2	ABRAÇADEIRA	ABRAZADERA	031F
22		217-1035	1	CONEXÃO	CONECTADOR	020R
23		8500907	1	MANGUEIRA	TUBO FLEXIBLE	285T
24		8602421	1	RADIADOR	RADIADOR	025R
25		515-22190	1	ABRAÇADEIRA	ABRAZADERA	031F
26		87016617	10	ARRUELA	ARANDELA	131R
27		627-8025	1	PARAFUSO	TORNILLO	040V
28		419792A2	1	SENSOR	SENSOR	133S
29		8500083	1	MANGUEIRA	TUBO FLEXIBLE	285T
30		87324042	1	CHAPA	PLACA	105P
31		892-11006	2	ARRUELA	ARANDELA	131R
32		627-8025	2	PARAFUSO	TORNILLO	040V
33		832-10408	4	PORCA	TUERCA	010D
34		627-8035	1	PARAFUSO	TORNILLO	040V

02-03		p1	07/07

ACIONAMENTO DA HÉLICE - ACCIONAMIENTO DE LA HÉLICE

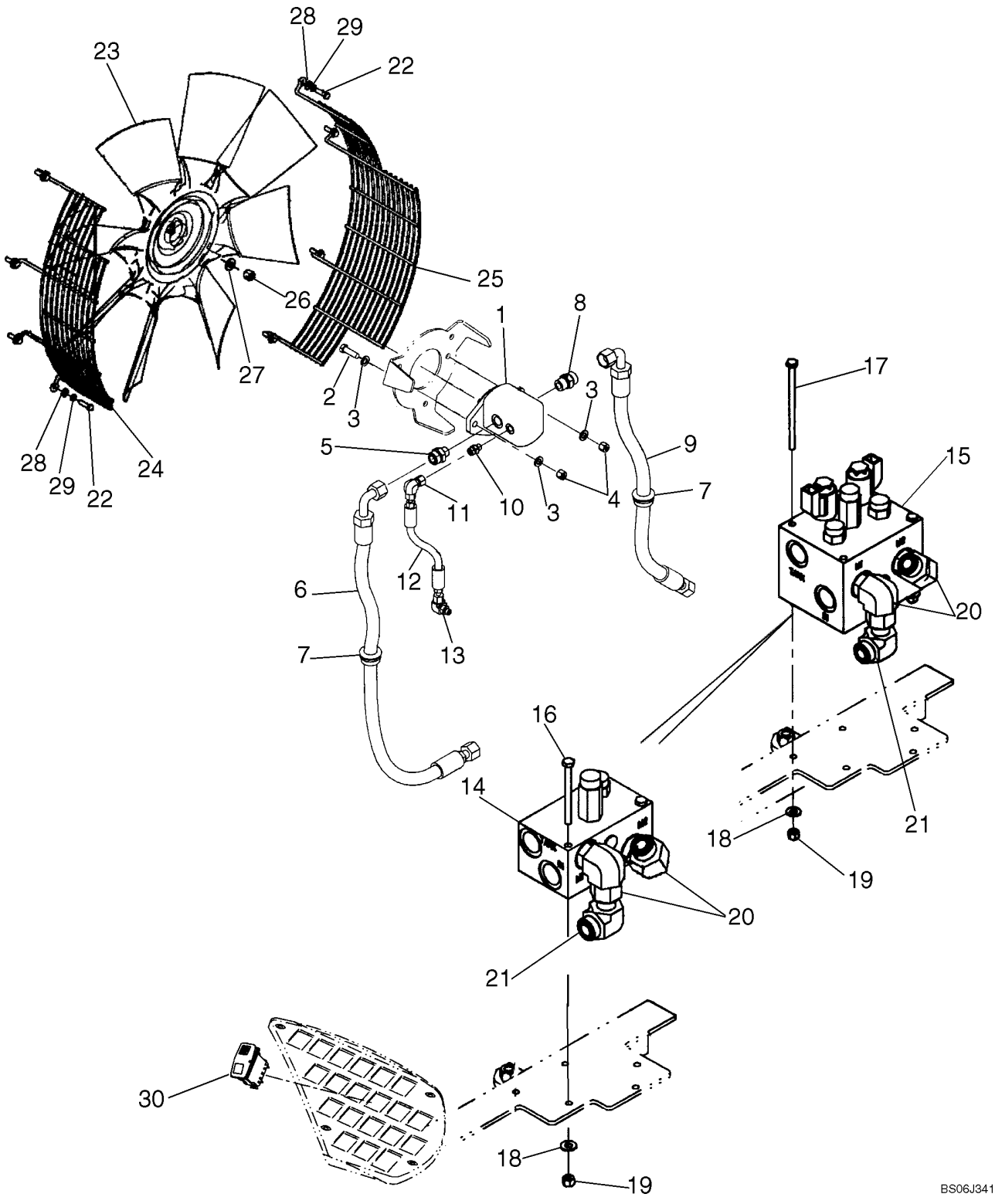

ACIONAMENTO DA HÉLICE - ACCIONAMIENTO DE LA HÉLICE

REF	NOTA	PEÇA	QT	DESCRIÇÃO	DESCRICION	GLOS
1		8500105	1	MOTOR HIDRÁULICO Reversível	MOTOR HIDRAULICO Reversible	127M
		86991683	1	KIT Vedação, Não ilustrado	JUEGO Vedación, No mostrado	002K
2		627-12040	2	PARAFUSO	TORNILLO	040V
3		896-11012	4	ARRUELA	ARANDELA	131R
4		832-10412	2	PORCA	TUERCA	010D
5		700-107	1	*CONEXÃO*	*CONECTADOR*	020R
5		238-6018	1	O'RING	ANILLO-O	158G
5		637-63193	1	O'RING	ANILLO-O	158G
6		87362183	1	MANGUEIRA 1254mm	MANGUERA 1254mm	192T
7		8500186	2	ISOLANTE	AISLANTE	085I
8		700-104	1	*CONEXÃO*	*CONECTADOR*	020R
8		637-64236	1	O'RING	ANILLO-O	158G
8		238-6018	1	O'RING	ANILLO-O	158G
9		87362184	1	MANGUEIRA 998mm	MANGUERA 998mm	192T
10		700-101	1	*CONEXÃO*	*CONECTADOR*	020R
10		238-6012	1	O'RING	ANILLO-O	158G
10		637-63113	1	O'RING	ANILLO-O	158G
11		701-319	1	*COTOVELO*	*CODO*	085G
11		238-6012	1	O'RING	ANILLO-O	158G
12		8500183	1	MANGUEIRA	MANGUERA	192T
13		700-304	1	*COTOVELO*	*CODO*	085G
13		238-6012	1	O'RING	ANILLO-O	158G
13		637-63113	1	O'RING	ANILLO-O	158G
14		8500562	1	VÁLVULA Hidráulica ver pag. 08-52	VALVULA Hidraulica ver pag. 08-52	010V
15		8500565	1	VÁLVULA Hidráulica ver pag. 08-52	VALVULA Hidraulica ver pag. 08-52	010V
16		827-8100	2	PARAFUSO	TORNILLO	040V
17		814-8140	2	PARAFUSO	TORNILLO	040V
18		895-15008	2	ARRUELA	ARANDELA	131R
19		832-10408	2	PORCA	TUERCA	010D
20		700-307	2	*COTOVELO*	*CODO*	085G
20		637-64236	1	O'RING	ANILLO-O	158G
20		238-6018	1	O'RING	ANILLO-O	158G
21		701-342	1	COTOVELO	CODO	085G
21		238-6018		O'RING	ANILLO-O	158G
22		627-8030	8	PARAFUSO	TORNILLO	040V
23		8500471	1	VENTILADOR	VENTILADOR	030V
24		87347864	1	GRADE Protecção	REJILLA Proteción	101G
25		87347865	1	GRADE Protecção	REJILLA Proteción	101G
26		232-2448	1	PORCA	TUERCA	010D
27		496-21053	1	ARRUELA	ARANDELA	131R
28		895-15008	8	ARRUELA	ARANDELA	131R
29		87016617	8	ARRUELA	ARANDELA	131R
30		87350049	1	INTERRUPTOR	INTERRUPTOR	075I

02-04		p1	07/07

SISTEMA DE REFRIGERAÇÃO - SISTEMA DE REFRIGERACION

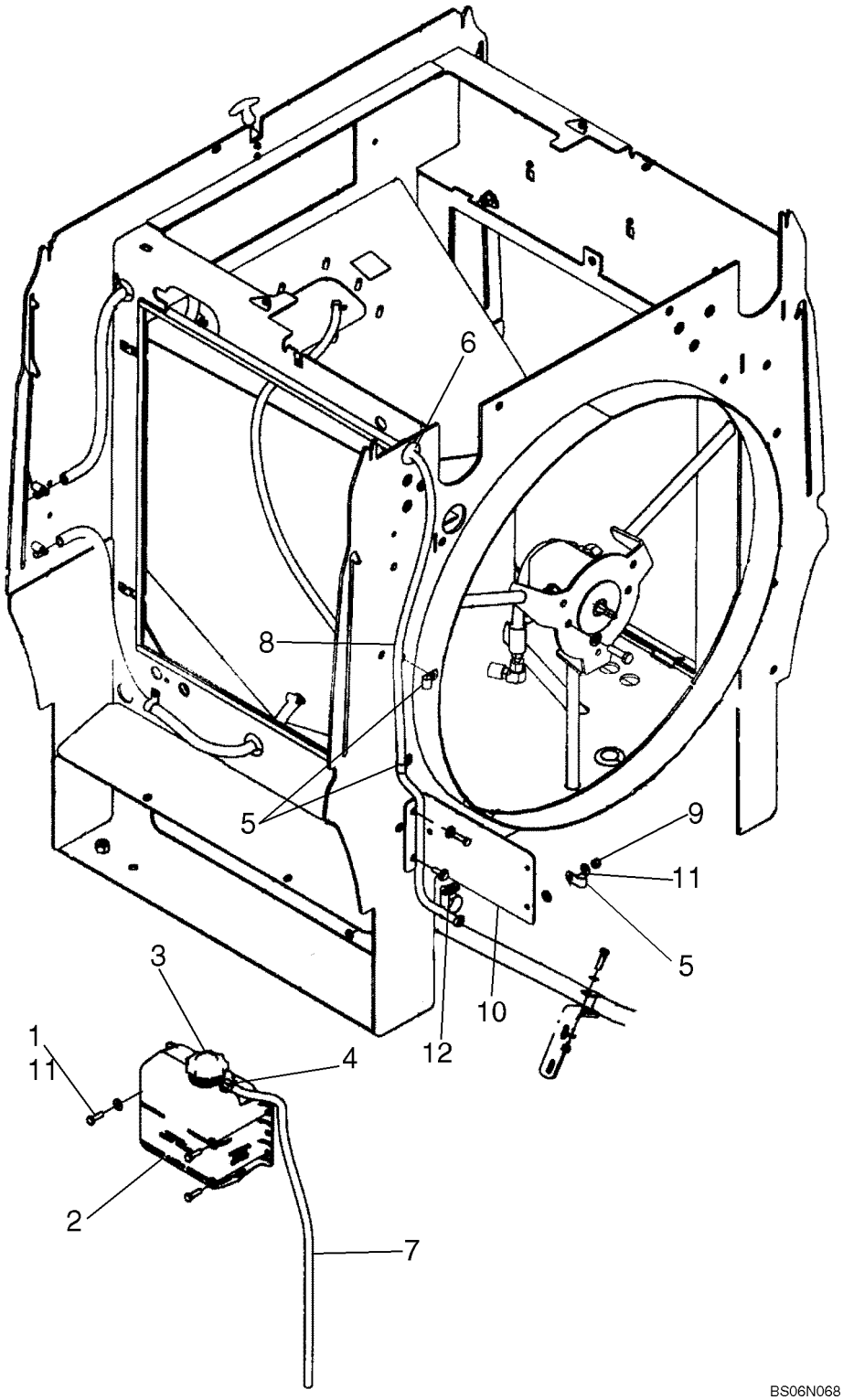

SISTEMA DE REFRIGERAÇÃO - SISTEMA DE REFRIGERACION

REF	NOTA	PEÇA	QT	DESCRIÇÃO	DESCRICION	GLOS
1		627-8025	5	PARAFUSO	TORNILLO	040V
2		A184395	1	RESERVATÓRIO	DEPOSITO	114S
3		1547924C1	1	TAMPA	TAPA	265C
4		A171099	2	ABRAÇADEIRA	ABRAZADERA	031F
5		515-23143	3	ABRAÇADEIRA	ABRAZADERA	031F
6		198824C1	1	ISOLANTE	AISLANTE	085I
7		87541330	1	MANGUEIRA	TUBO FLEXIBLE	285T
8		307149A1	1	MANGUEIRA	TUBO FLEXIBLE	285T
9		832-10408	5	PORCA	TUERCA	010D
10		87585139	1	CHAPA	PLACA	105P
11		895-15008	8	ARRUELA	ARANDELA	131R
12		515-23317	2	ABRAÇADEIRA	ABRAZADERA	031F

02-05		p1	07/07

FILTRO DE AR E SUPORTES - FILTRO DE AIRE Y SOPORTES

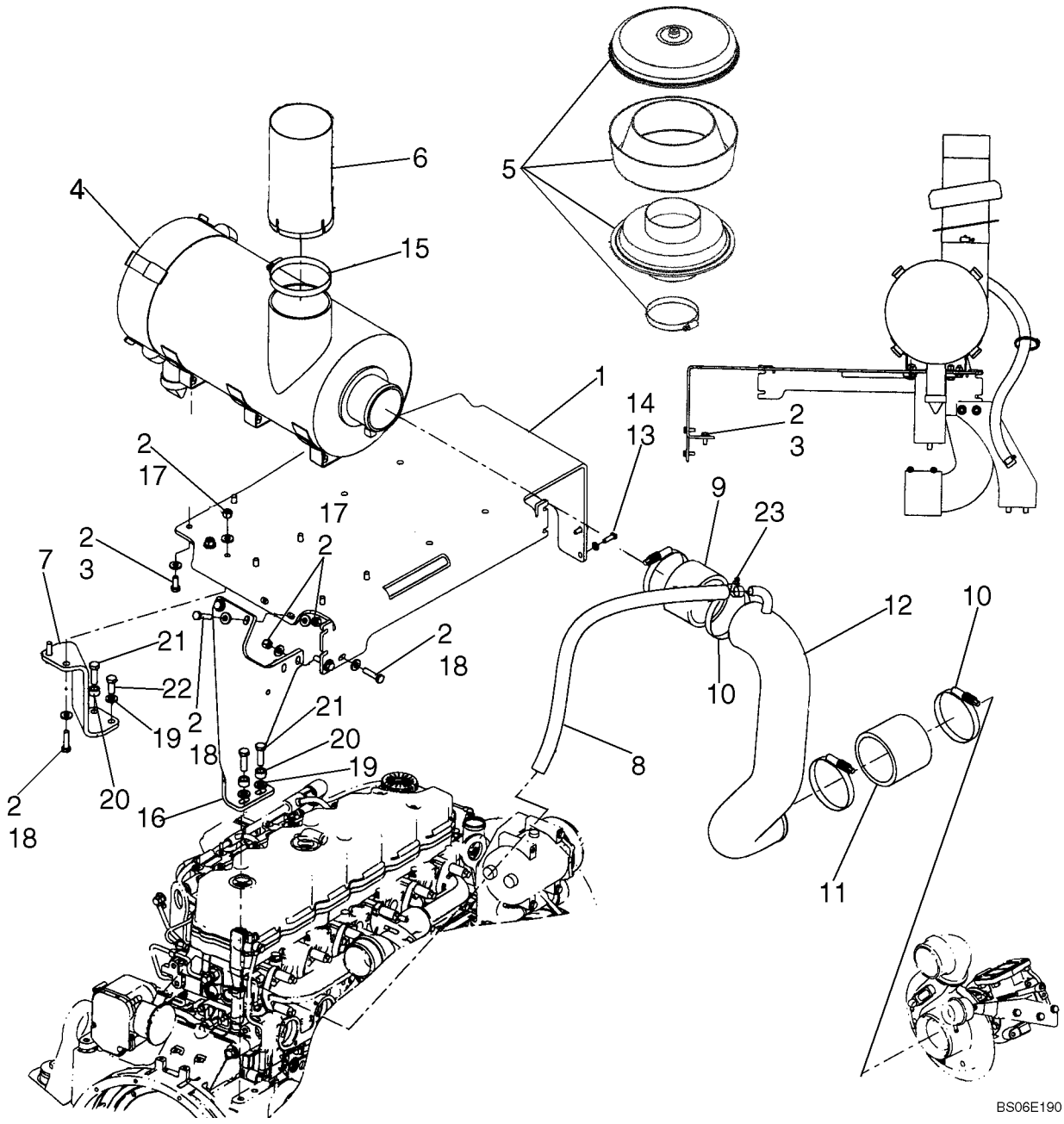

FILTRO DE AR E SUPORTES - FILTRO DE AIRE Y SOPORTES

REF	NOTA	PEÇA	QT	DESCRIÇÃO	DESCRICION	GLOS
1		87535471	1	SUPORTE Filtro de ar	SOPORTE Filtro de aire	300S
2		896-15010	20	ARRUELA	ARANDELA	131R
3		627-10025	8	PARAFUSO	TORNILLO	040V
4		87590238	1	FILTRO DE AR ver pag. 05-06	FILTRO DE AIRE ver pag. 05-06	066F
5		258541A1	1	PRÉ-FILTRO	PREFILTRO	201P
6		87385939	1	TUBO	TUBO	193T
7		87535473	1	SUPORTE	SOPORTE	300S
8		87342638	1	MANGUEIRA	TUBO FLEXIBLE	285T
9		8501205	1	MANGUEIRA	TUBO FLEXIBLE	285T
10		L127771	4	ABRAÇADEIRA	ABRAZADERA	031F
11		8602478	1	MANGUEIRA	TUBO FLEXIBLE	285T
12		8602473	1	TUBO	TUBO	193T
13		896-11008	2	ARRUELA	ARANDELA	131R
14		627-8025	2	PARAFUSO	TORNILLO	040V
15		214-3188	1	ABRAÇADEIRA	ABRAZADERA	031F
16		87535472	1	SUPORTE Esquerdo	SOPORTE Izquierdo	300S
17		832-10410	6	PORCA	TUERCA	010D
18		627-10040	6	PARAFUSO	TORNILLO	040V
19		896-11012	3	ARRUELA	ARANDELA	131R
20		D44696	2	BUCHA	BUJE	095B
21		627-12040	3	PARAFUSO	TORNILLO	040V
22		627-12030	1	PARAFUSO	TORNILLO	040V
23		214-1416	2	ABRAÇADEIRA	ABRAZADERA	031F

FILTRO DE AR - FILTRO DE AIRE

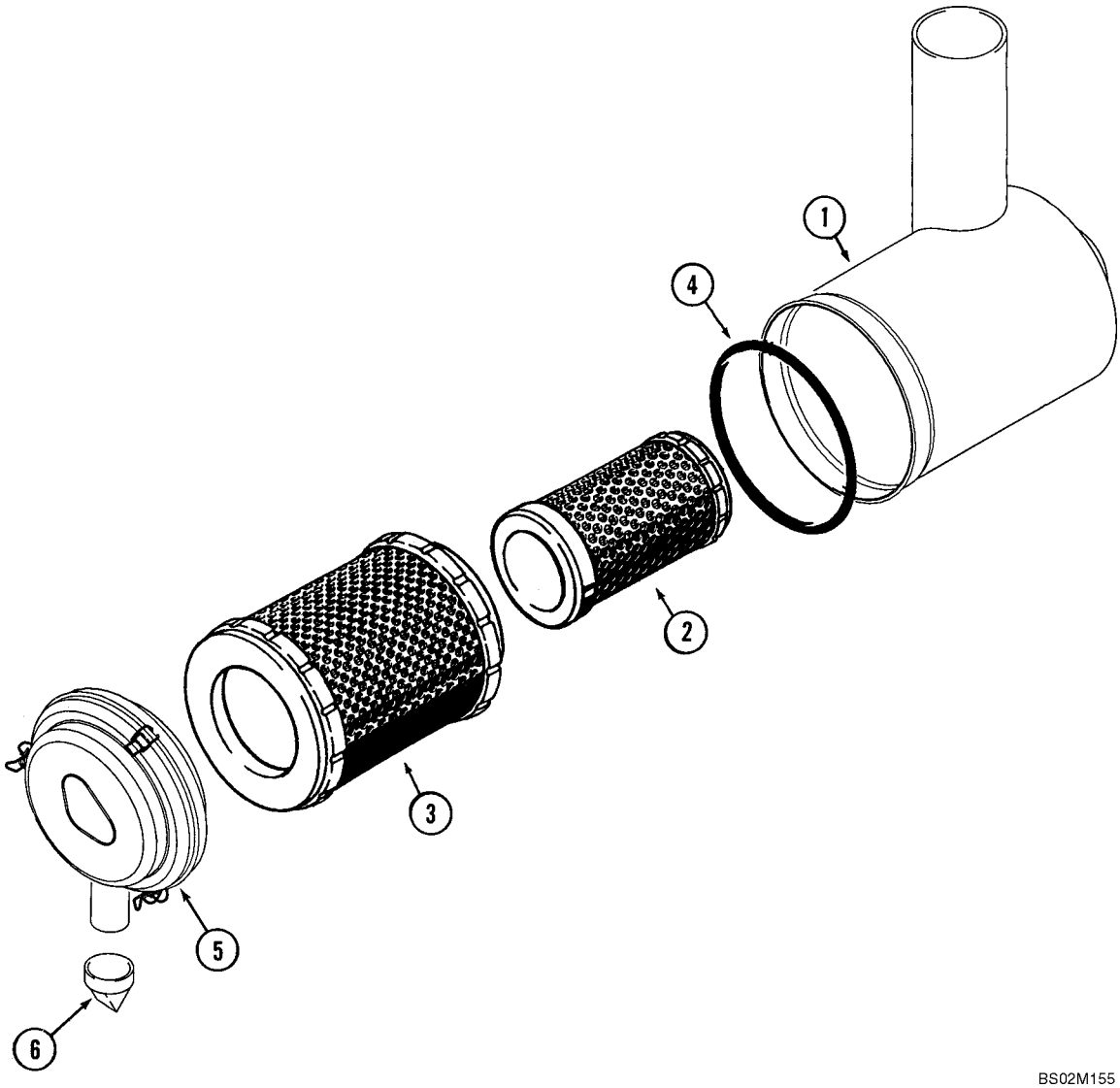

BS02M155

FILTRO DE AR - FILTRO DE AIRE

REF	NOTA	PEÇA	QT	DESCRIÇÃO	DESCRICION	GLOS
		87590238	1	FILTRO DE AR	FILTRO DE AIRE	066F
1		NSS	1	NÃO VENDIDO SEPARADAMENTE	NO VENDIDO SEPARADO	NSS
2		87430511	1	ELEMENTO FILTRANTE	FILTRO	020E
3		87430512	1	ELEMENTO FILTRANTE	FILTRO	020E
4		8605078	1	O'RING	ANILLO-O	158G
5		8605079	1	TAMPA	TAPA	265C
6		8604231	1	VÁLVULA	VALVULA	010V
7		217-1227	1	COTOVELO Não ilustrado	CODO No mostrado	085G

02-07		p1	07/07

SILENCIOSO E ESCAPAMENTO - SILENCIADOR Y ESCAPE

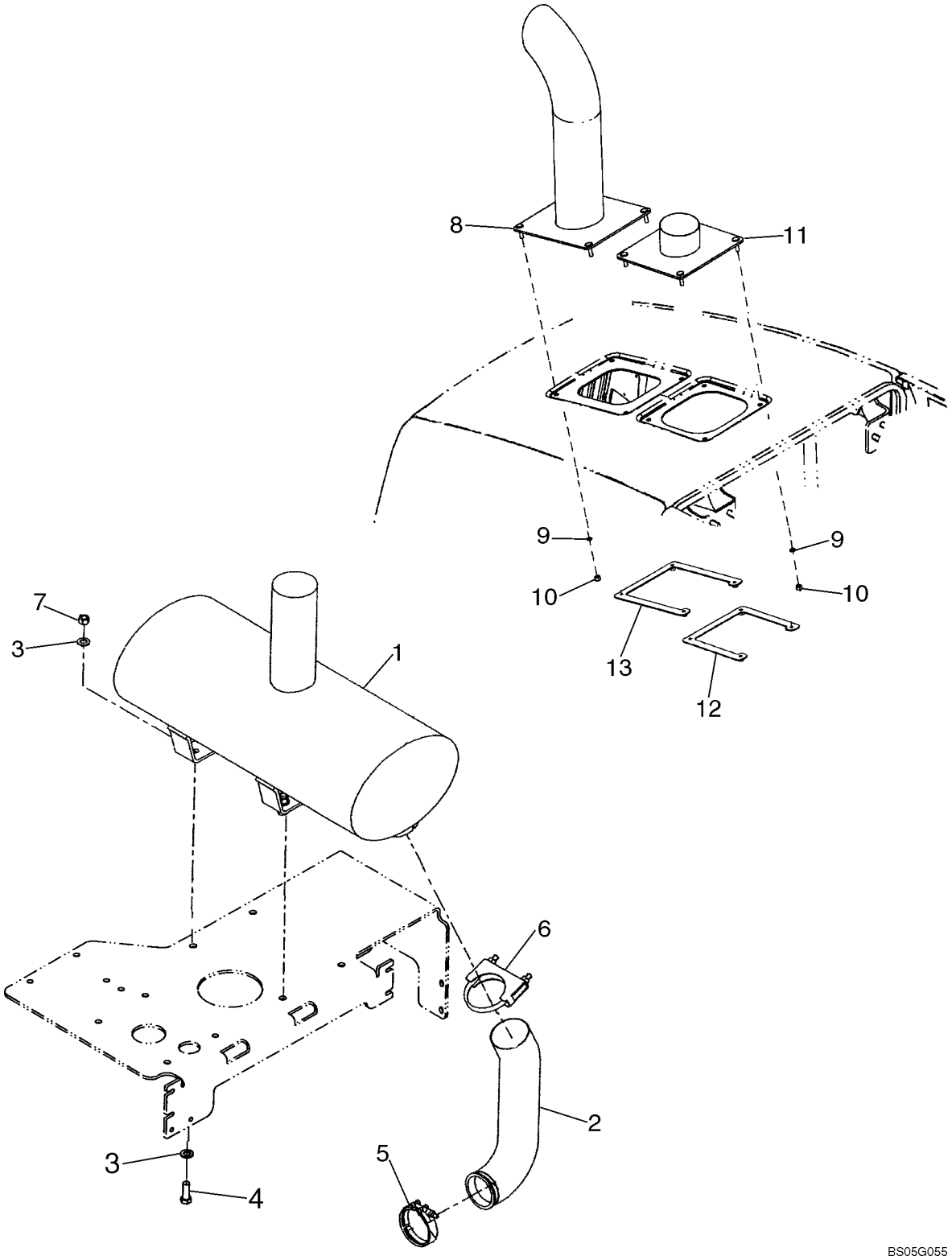

SILENCIOSO E ESCAPAMENTO - SILENCIADOR Y ESCAPE

REF	NOTA	PEÇA	QT	DESCRIÇÃO	DESCRICION	GLOS
1		87365731	1	SILÊNCIOSO	SILENCIADOR	160S
2		87365709	1	TUBO	TUBO	193T
3		896-11012	8	ARRUELA	ARANDELA	131R
4		627-12035	4	PARAFUSO	TORNILLO	040V
5		J903652	1	ABRAÇADEIRA	ABRAZADERA	031F
6		299456A1	1	ABRAÇADEIRA	ABRAZADERA	031F
7		829-1412	4	PORCA	TUERCA	010D
8		8500375	1	TUBO de Desacarga	TUBO de Descarga	193T
9		895-18010	8	ARRUELA	ARANDELA	131R
10		832-10410	8	PORCA	TUERCA	010D
11		8500379	1	TUBO	TUBO	193T
12		8500382	1	CHAPA	PLACA	105P
13		408196A1	1	CHAPA	PLACA	105P

MOTOR - MOTOR

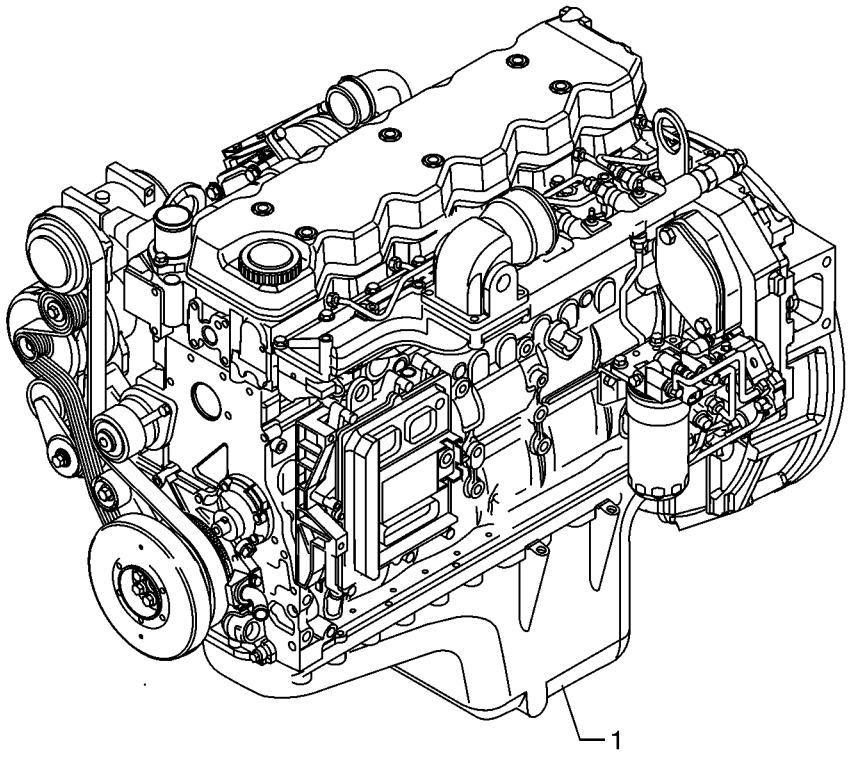

BC03B206

MOTOR - MOTOR

REF	NOTA	PEÇA	QT	DESCRIÇÃO	DESCRICION	GLOS
1		87452593	1	MOTOR	MOTOR	M148

02-09		p1	07/07

VARETA DE NÍVEL E BOCAL ENCHIMENTO - VARILLA DE NIVEL Y BOCAL DE RELLENO

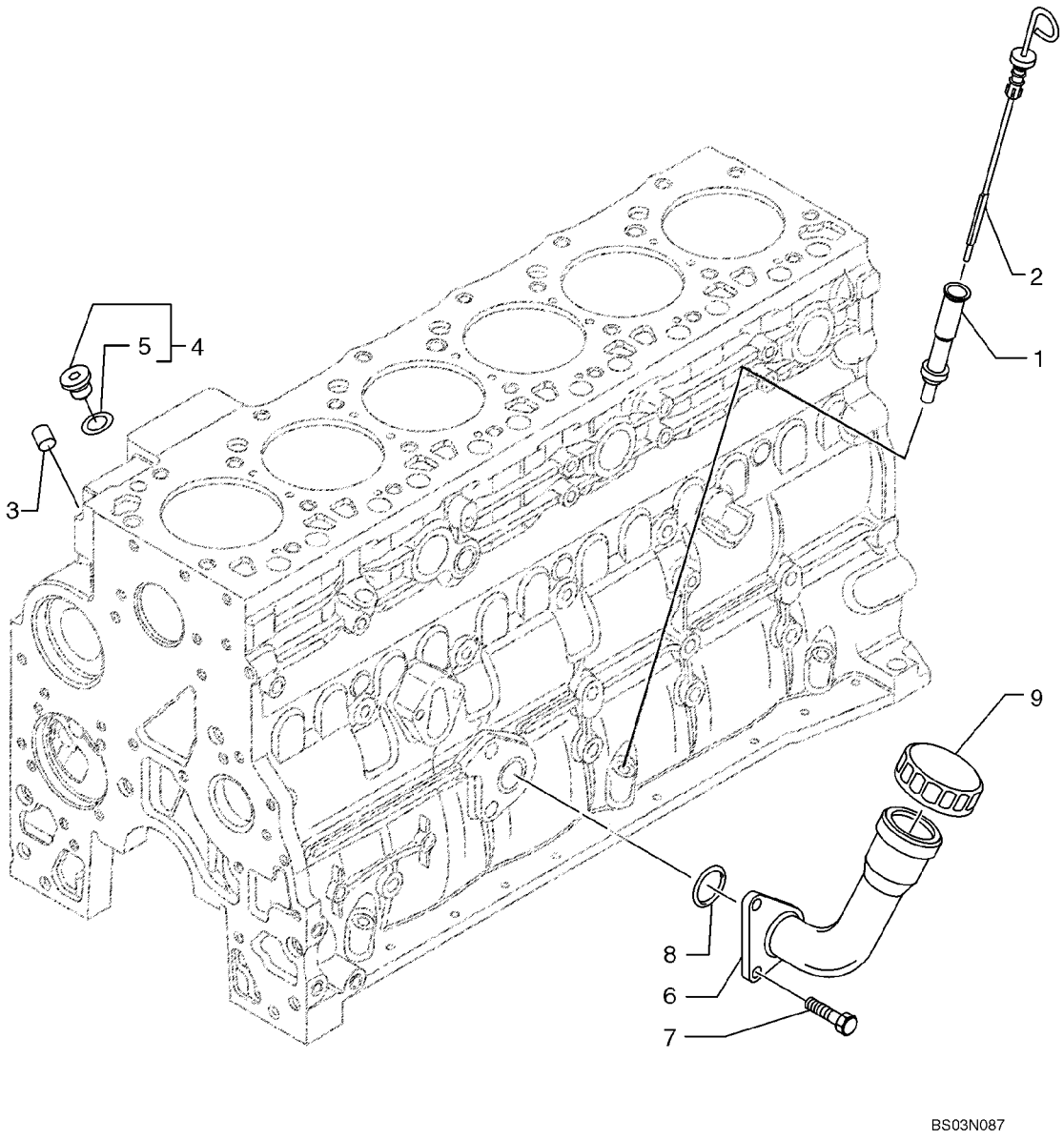

VARETA DE NÍVEL E BOCAL ENCHIMENTO - VARILLA DE NIVEL Y BOCAL DE RELLENO

REF	NOTA	PEÇA	QT	DESCRIÇÃO	DESCRICION	GLOS
1		2852122	1	TUBO	TUBO	193T
2		2852464	1	HASTE DE NIVEL	VARILLA NIVEL	091A
3		4899036	3	BUJÃO	TAPON	050T
4		4897330	2	BUJÃO	TAPON	050T
5		4895610	1	O'RING	ANILLO-O	158G
6		2852377	1	BOCAL ENCHIMENTO	BOCA DE CARGA	090B
7		2852134	2	PARAFUSO	TORNILLO	040V
8		2852135	1	JUNTA	JUNTA PLANA	120G
9		2852136	1	TAMPA	TAPA	265C

BOMBA DE ÓLEO - BOMBA DE ACEITE

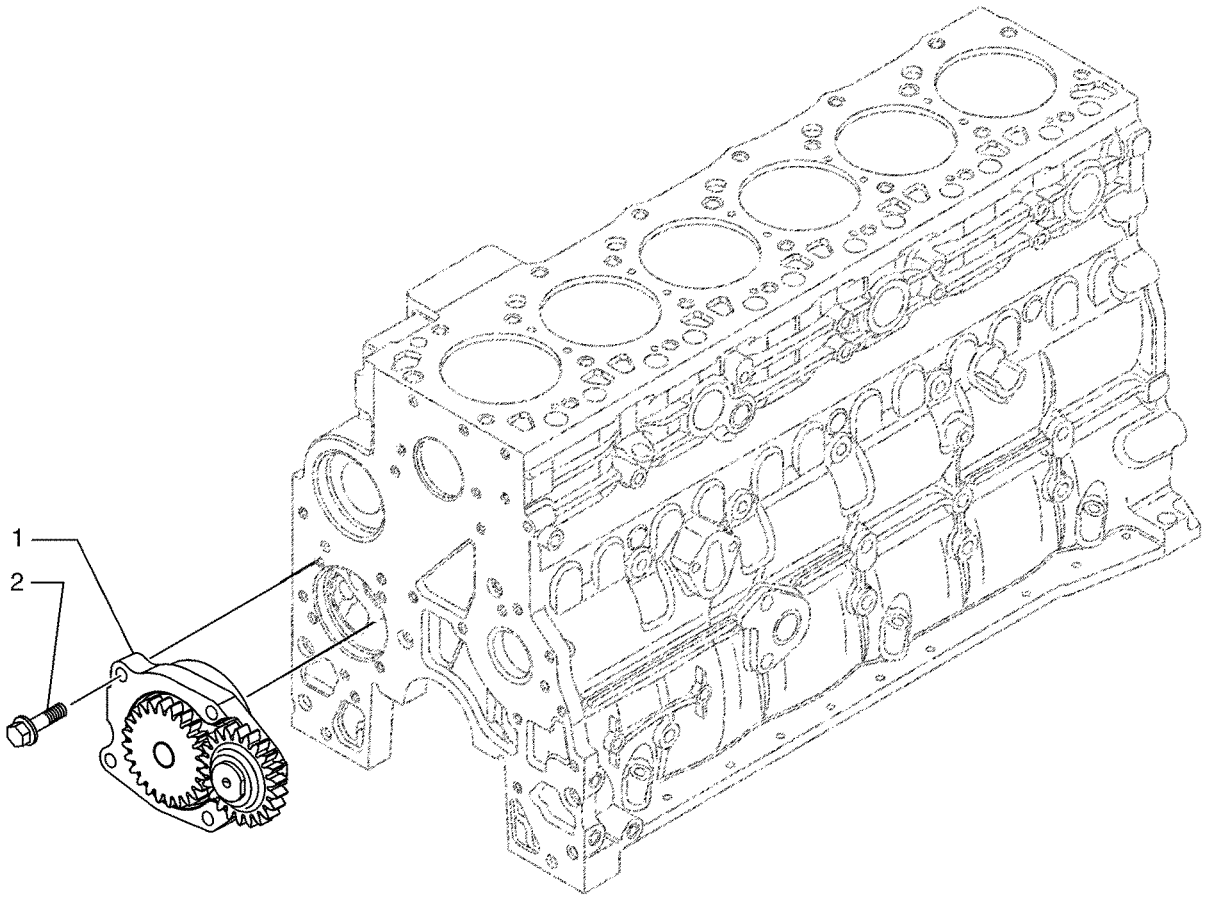

BS03N088

BOMBA DE ÓLEO - BOMBA DE ACEITE

REF	NOTA	PEÇA	QT	DESCRIÇÃO	DESCRICION	GLOS
1		4897481	1	BOMBA DE ÓLEO	BOMBA DE ACEITE	P153
2		4899090	4	PARAFUSO	TORNILLO	040V

02-11		p1	07/07

FILTRO DE ÓLEO E TROCADOR DE CALOR - FILTRO DE ACEITE Y CAMBIADOR DE CALOR

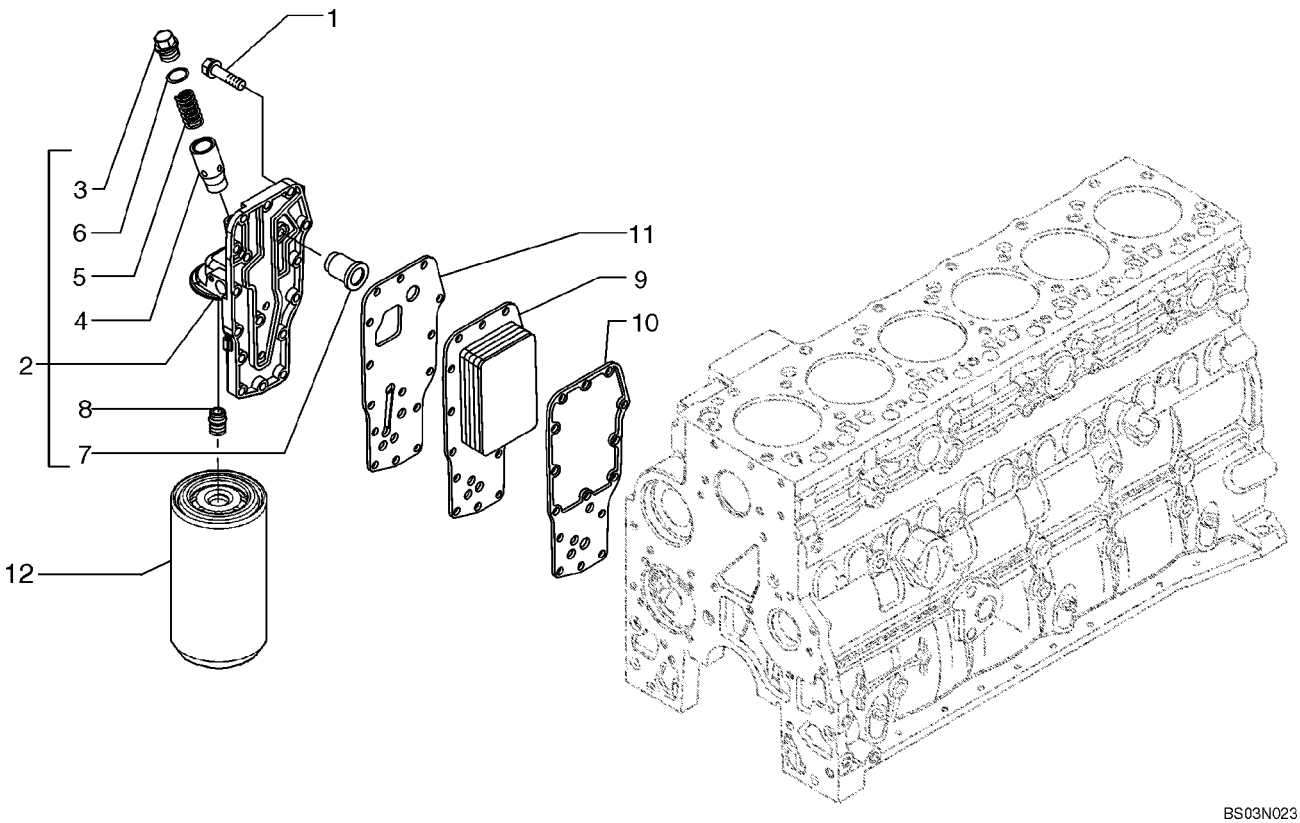

FILTRO DE ÓLEO E TROCADOR DE CALOR - FILTRO DE ACEITE Y CAMBIADOR DE CALOR

REF	NOTA	PEÇA	QT	DESCRIÇÃO	DESCRICION	GLOS
1		4899019	15	PARAFUSO	TORNILLO	040V
2		2853780	1	CABEÇA do Filtro	CABEZA del Filtro	119T
3		2853781	1	BUJÃO	TAPON	050T
4		4896404	1	PISTÃO	EMBOLO	130P
5		4895045	1	MOLA	MUELLE	100M
6		4899035	1	O'RING	ANILLO-O	158G
7		4896410	1	VÁLVULA Alívio	VALVULA Alivio	010V
8		4893391	1	CONEXÃO	CONECTADOR	020R
9		2853604	1	RADIADOR	RADIADOR	025R
10		2830559	1	JUNTA	JUNTA PLANA	120G
11		4896409	1	JUNTA	JUNTA PLANA	120G
12		87803260	1	ELEMENTO FILTRANTE	FILTRO	020E

02-12		p1	07/07

CARTER DE ÓLEO - CARTER DE ACEITE

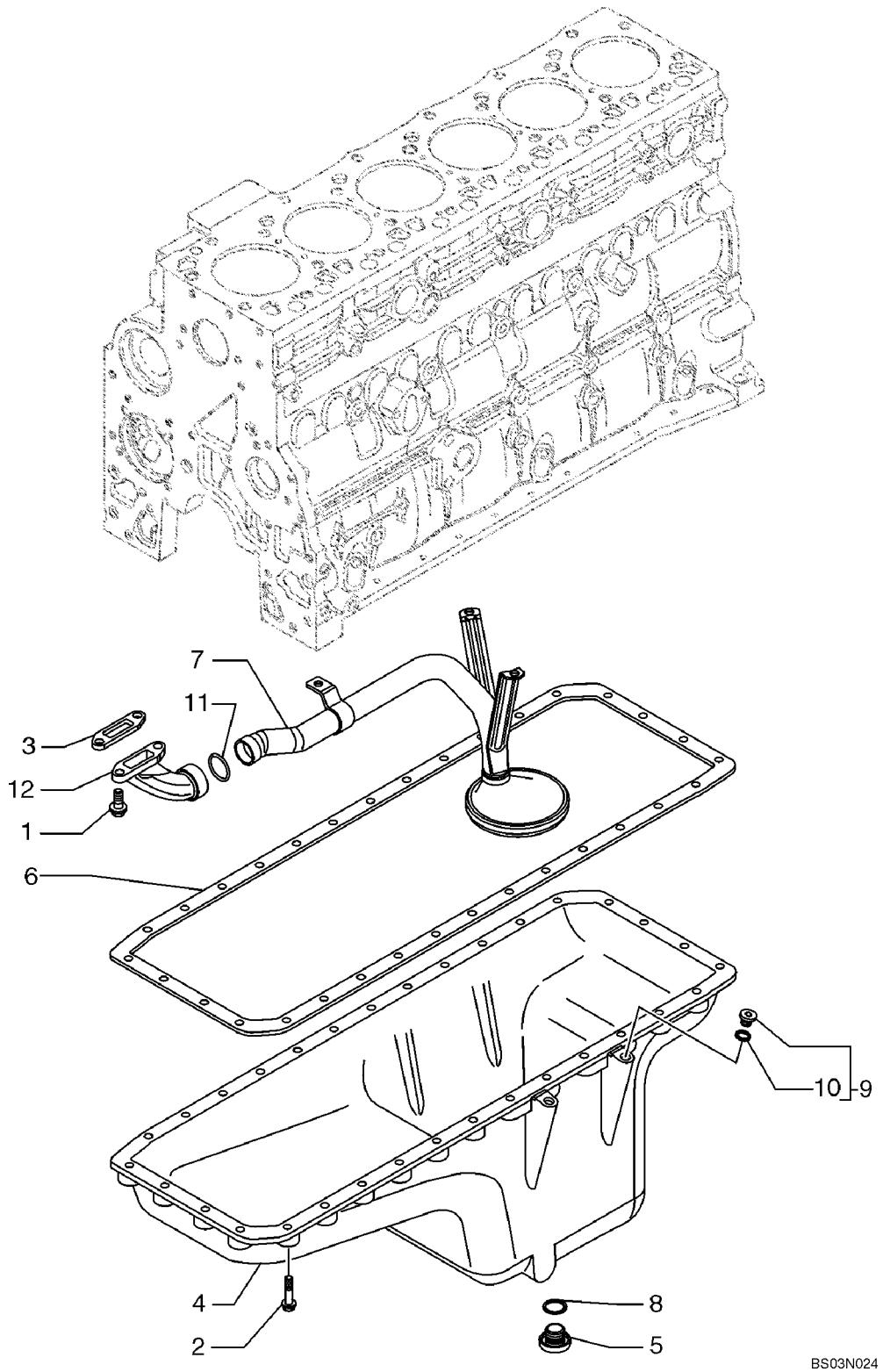

CARTER DE ÓLEO - CARTER DE ACEITE

REF	NOTA	PEÇA	QT	DESCRIÇÃO	DESCRICION	GLOS
1		4899020	2	PARAFUSO	TORNILLO	040V
2		4899019	32	PARAFUSO	TORNILLO	040V
3		4898301	1	JUNTA	JUNTA PLANA	120G
4		2852419	1	CARTER DE ÓLEO	CARTER DE ACEITE	274C
5		4894139	1	BUJÃO	TAPON	050T
6		2852420	1	JUNTA	JUNTA PLANA	120G
7		2852770	1	TUBO	TUBO	193T
8		2853728	1	O'RING	ANILLO-O	158G
9		4897330	1	BUJÃO	TAPON	050T
10		4895610	1	O'RING	ANILLO-O	158G
11		2852237	1	JUNTA	JUNTA PLANA	120G
12		2852238	1	TUBO	TUBO	193T

02-13		p1	07/07

DRENO DO CARTER E TAMPA LATERAL - DRENO DEL CARTER Y TAPA LATERAL

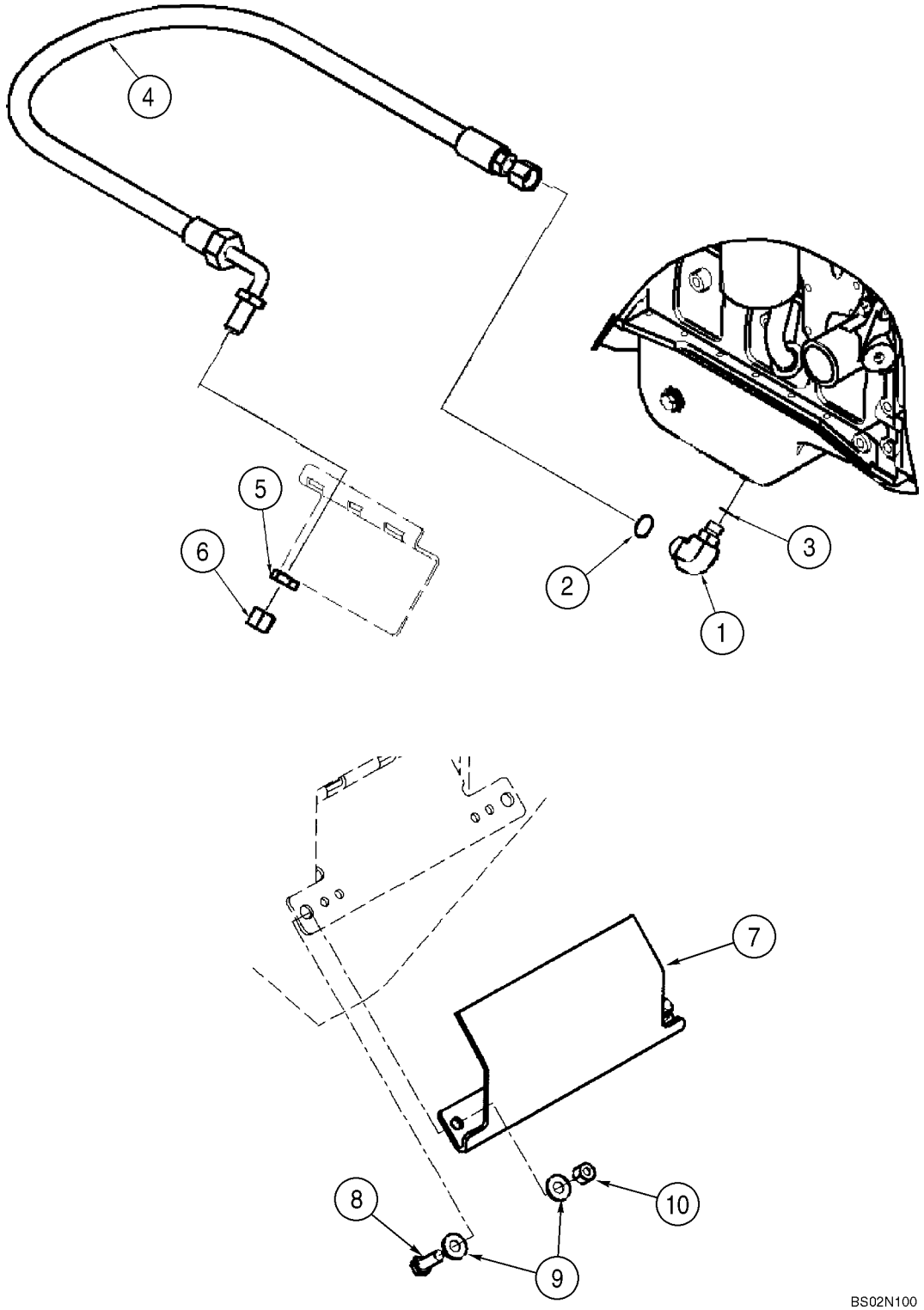

DRENO DO CARTER E TAMPA LATERAL - DRENO DEL CARTER Y TAPA LATERAL

REF	NOTA	PEÇA	QT	DESCRIÇÃO	DESCRICION	GLOS
1		87426452	1	CONEXÃO	CONECTADOR	020R
2		238-6016	1	O'RING	ANILLO-O	158G
3		637-63193	1	O'RING	ANILLO-O	158G
4		76083103	1	MANGUEIRA	MANGUERA	192T
5		218-1251	1	PORCA	TUERCA	010D
6		218-756	1	BUJÃO	TAPON	050T
7		86991399	1	TAMPA Dreno remoto	TAPA	265C
8		627-10030	2	PARAFUSO	TORNILLO	040V
9		895-15010	4	ARRUELA	ARANDELA	131R
10		832-10410	2	PORCA	TUERCA	010D

02-14		p1	07/07

RESPIRO DO MOTOR - RESPIRADERO DEL MOTOR

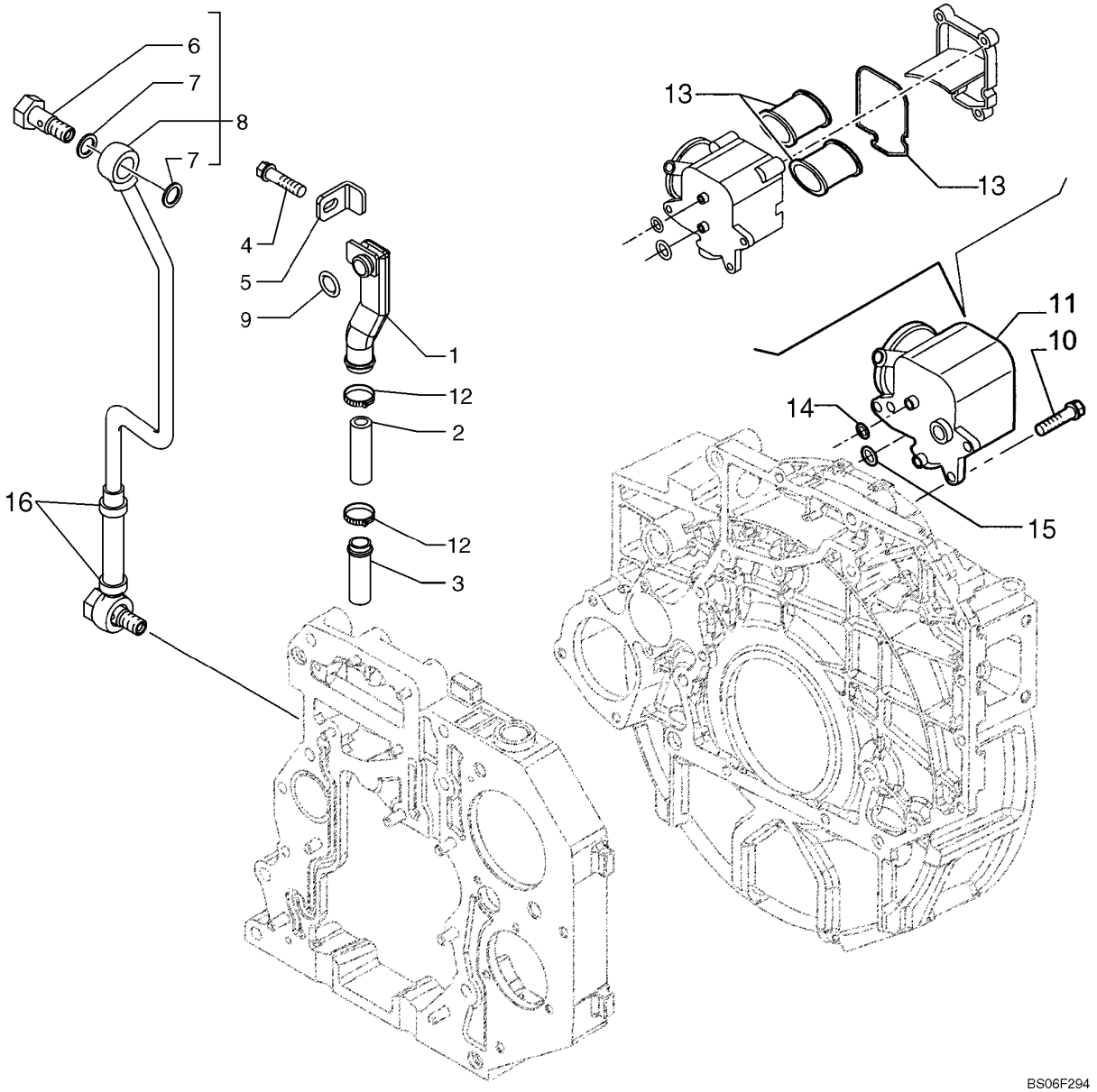

RESPIRO DO MOTOR - RESPIRADERO DEL MOTOR

REF	NOTA	PEÇA	QT	DESCRIÇÃO	DESCRICION	GLOS
1		4897534	1	TUBO	TUBO	193T
2		4897546	1	LUVA	MANGUITO	030M
3		4897547	1	TUBO	TUBO	193T
4		4897537	1	PARAFUSO	TORNILLO	040V
5		4897536	1	SUPORTE	SOPORTE	300S
6		2852772	2	PARAFUSO	TORNILLO	040V
7		4899926	4	O'RING	ANILLO-O	158G
8		4899219	1	TUBO	TUBO	193T
9		4898439	1	O'RING	ANILLO-O	158G
10		4899092	3	PARAFUSO	TORNILLO	040V
11		4892871	1	RESPIRO	RESPIRADERO	145S
12		4893234	2	ABRAÇADEIRA	ABRAZADERA	031F
13		2992447	1	FILTRO	FILTRO	065F
14		4898372	1	O'RING	ANILLO-O	158G
15		2830304	1	O'RING	ANILLO-O	158G
16		4899242	2	ABRAÇADEIRA	ABRAZADERA	031F

02-15		p1	07/07

SISTEMA DE ESFRIAMENTO DE AR - SISTEMA DE ENFRIAMIENTO DE AIRE

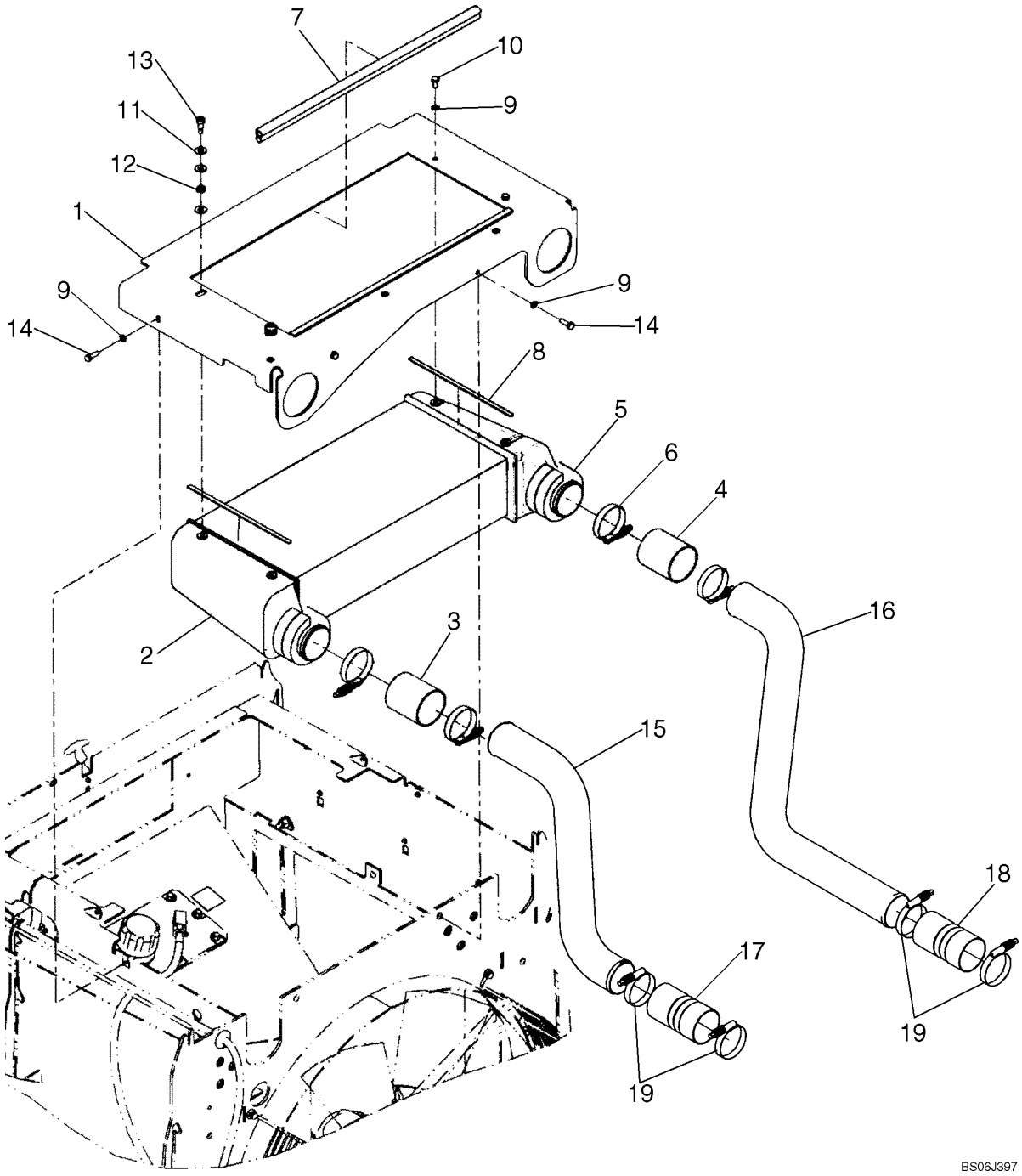

SISTEMA DE ESFRIAMENTO DE AR - SISTEMA DE ENFRIAMIENTO DE AIRE

REF	NOTA	PEÇA	QT	DESCRIÇÃO	DESCRICION	GLOS
1		87381953	1	CHAPA Suporte	PLACA Soporte	105P
2		76088515	1	TROCADOR CALOR	CAMBIADOR CALOR	025S
3		87572375	1	MANGUEIRA	TUBO FLEXIBLE	285T
4		87572378	1	MANGUEIRA	TUBO FLEXIBLE	285T
5		8500167	2	RETENTOR	RETEN	122G
6		L115549	2	ABRAÇADEIRA	ABRAZADERA	031F
7		8500144	2	RETENTOR	RETEN	122G
8		8500143	2	RETENTOR	RETEN	122G
9		87016617	6	ARRUELA	ARANDELA	131R
10		627-8016	2	PARAFUSO	TORNILLO	040V
11		895-15010	6	ARRUELA	ARANDELA	131R
12		386040R1	2	MOLA	MUELLE	100M
13		561-703	2	PARAFUSO	TORNILLO	040V
14		627-8025	4	PARAFUSO	TORNILLO	040V
15		8605799	1	TUBO	TUBO	193T
16		8605800	1	TUBO	TUBO	193T
17		87340284	1	MANGUEIRA	TUBO FLEXIBLE	285T
18		87340015	1	MANGUEIRA	TUBO FLEXIBLE	285T
19		L115549	4	ABRAÇADEIRA	ABRAZADERA	031F

TURBOCOMPRESSOR - TURBOCOMPRESSOR

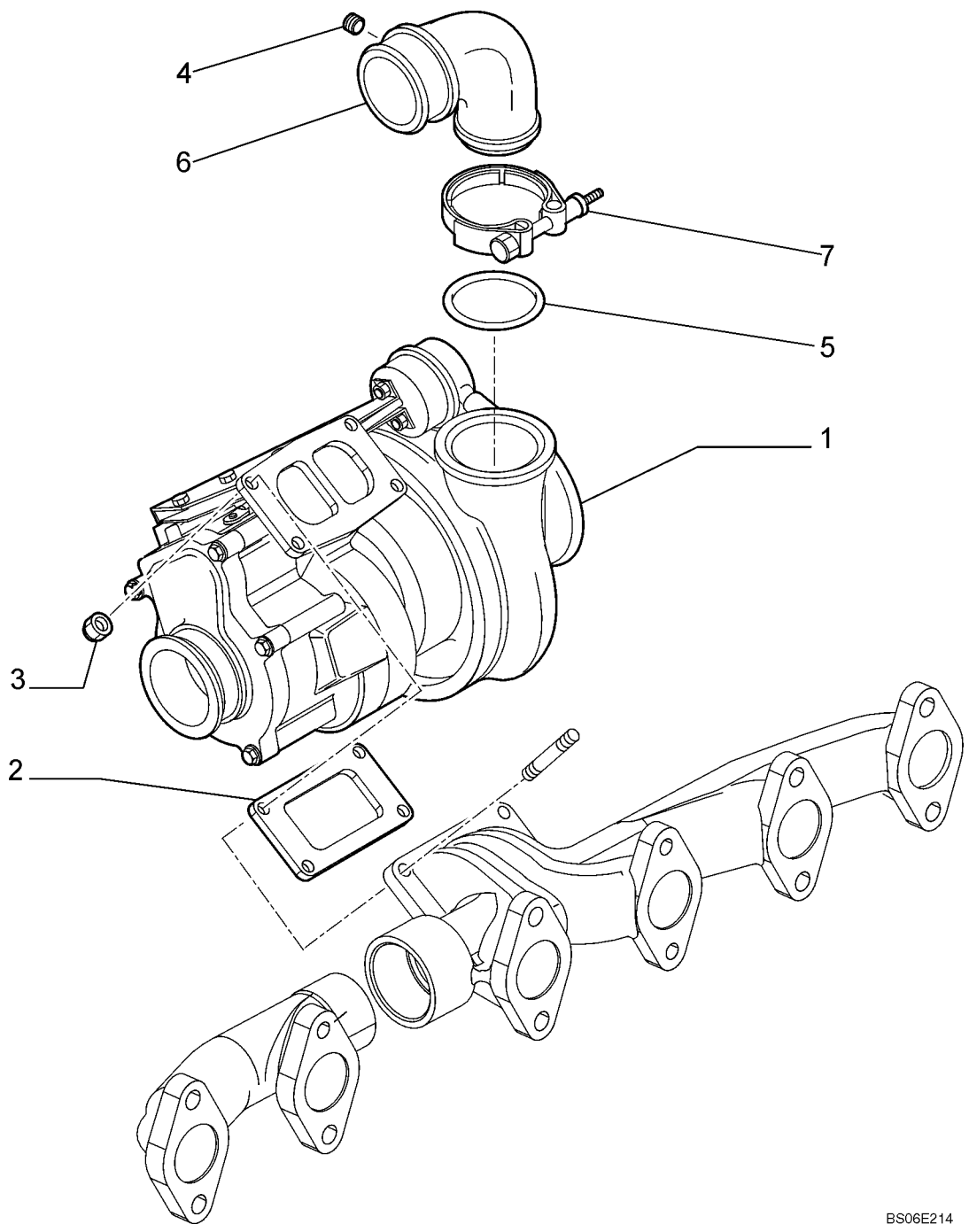

TURBOCOMPRESSOR - TURBOCOMPRESSOR

REF	NOTA	PEÇA	QT	DESCRIÇÃO	DESCRICION	GLOS
1		2855124	1	TURBOCOMPRESSOR	TURBOCOMPRESSOR	210T
2		4895132	1	JUNTA	JUNTA PLANA	120G
3		4899086	4	PORCA	TUERCA	010D
4		4895098	1	BUJÃO	TAPON	050T
5		4899087	1	ANEL	ANILLO	045A
6		4895141	1	COTOVELO	CODO	085G
7		2852407	1	ABRAÇADEIRA	ABRAZADERA	031F

BOMBA DE ÁGUA E ACIONAMENTO - BOMBA DE AGUA Y ACCIONAMIENTO

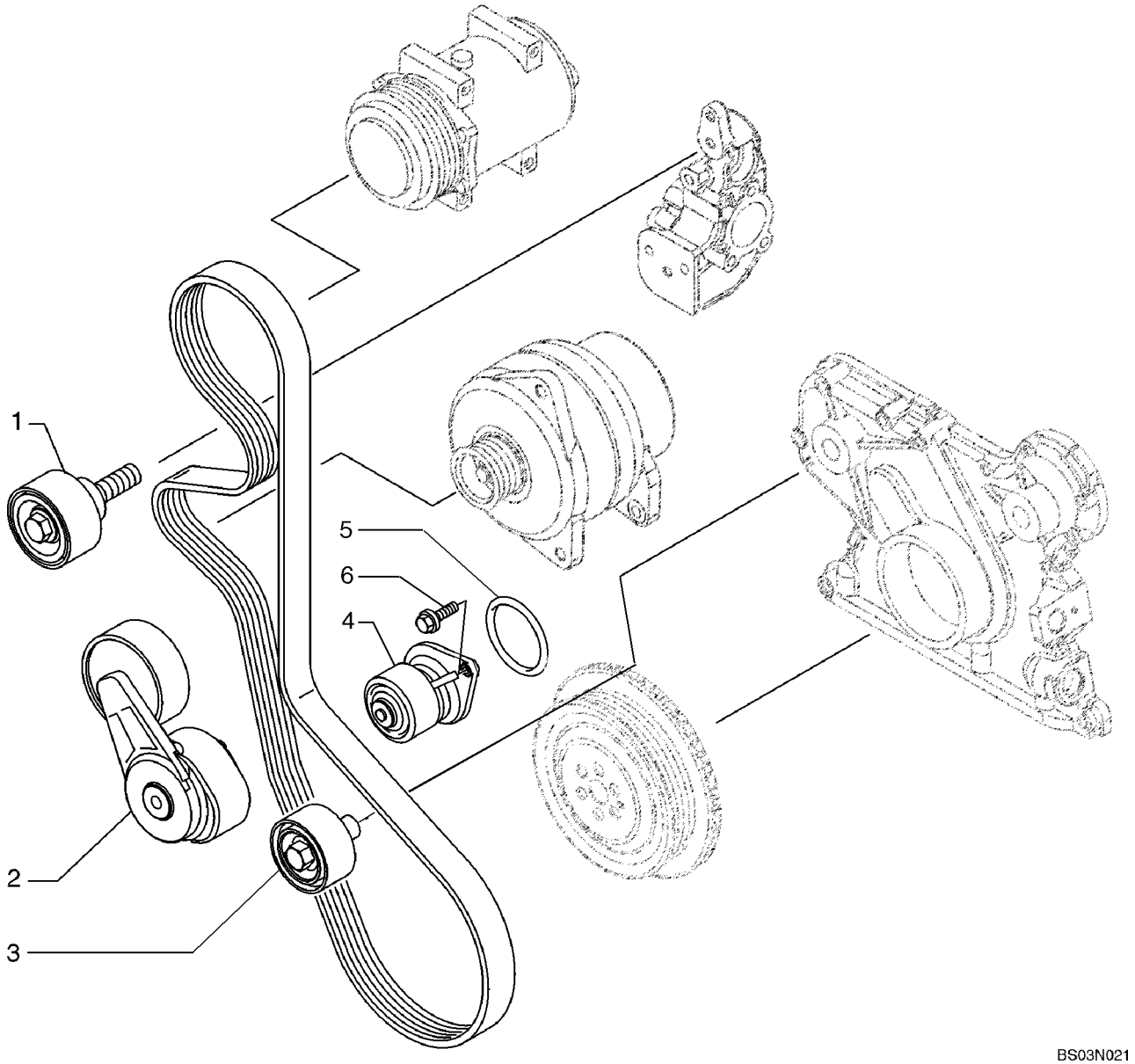

BOMBA DE ÁGUA E ACIONAMENTO - BOMBA DE AGUA Y ACCIONAMIENTO

REF	NOTA	PEÇA	QT	DESCRIÇÃO	DESCRICION	GLOS
1		2852398	1	ESTICADOR	TENSOR CORREA	087T
2		2852396	1	ESTICADOR	TENSOR CORREA	087T
3		2852397	1	ROLAMENTO	RODAMIENTO	341C
4		4891252	1	BOMBA D'ÁGUA	BOMBA DE AGUA	P152
5		2852047	1	JUNTA	JUNTA PLANA	120G
6		4899031	2	PARAFUSO	TORNILLO	040V

BLOCO DO MOTOR - BLOCO DEL MOTOR

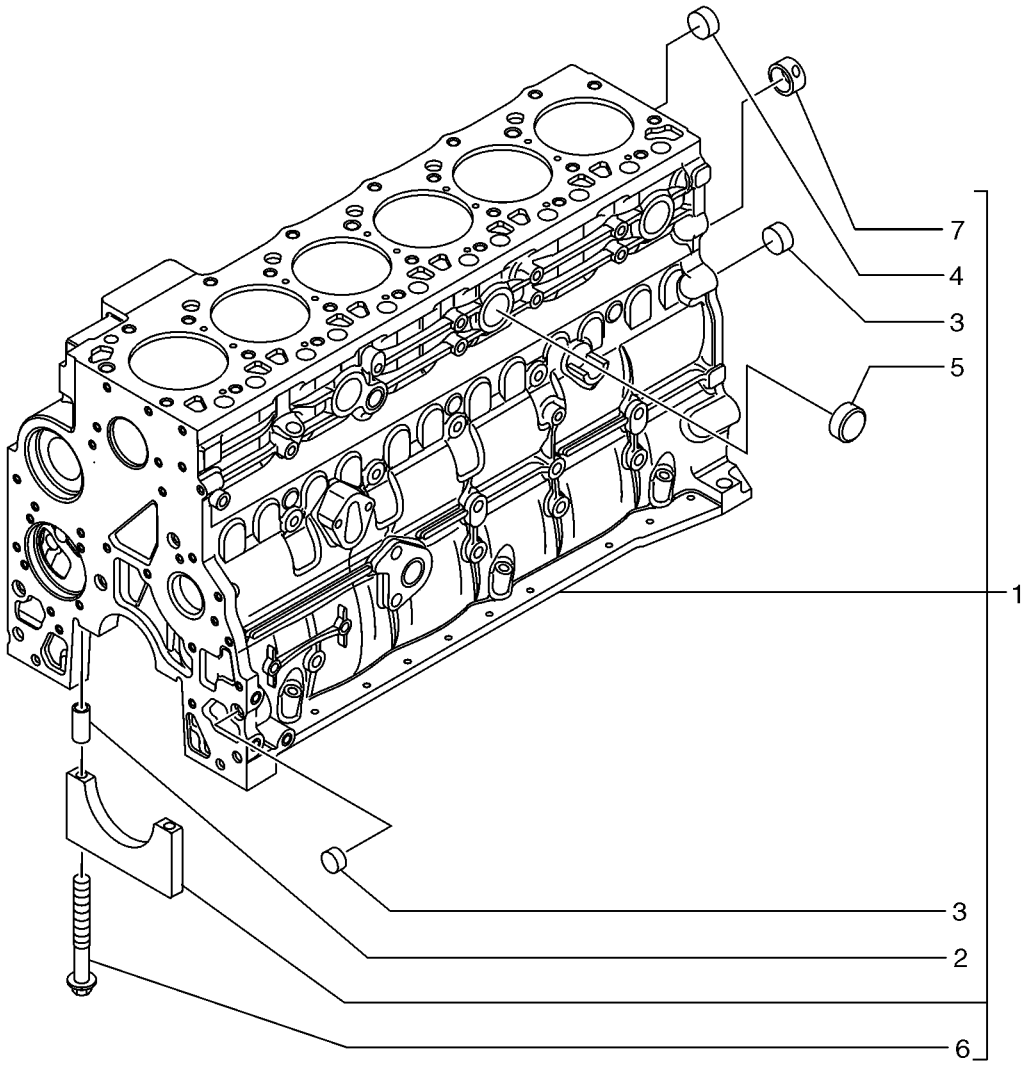

BC03B207

BLOCO DO MOTOR - BLOCO DEL MOTOR

REF	NOTA	PEÇA	QT	DESCRIÇÃO	DESCRICION	GLOS
1		2830076	1	BLOCO DO MOTOR	BLOQUE CILINDR.	020B
2		4899026	14	PINO CENTRAGEM	TETON	090G
3		4895039	3	BUJÃO	TAPON	050T
4		4895038	6	BUJÃO	TAPON	050T
5		4895228	3	BUJÃO	TAPON	050T
6		4891353	14	PARAFUSO	TORNILLO	040V
7		4895040	1	BUCHA	BUJE	095B

BLOCO DO MOTOR - BLOCO DEL MOTOR

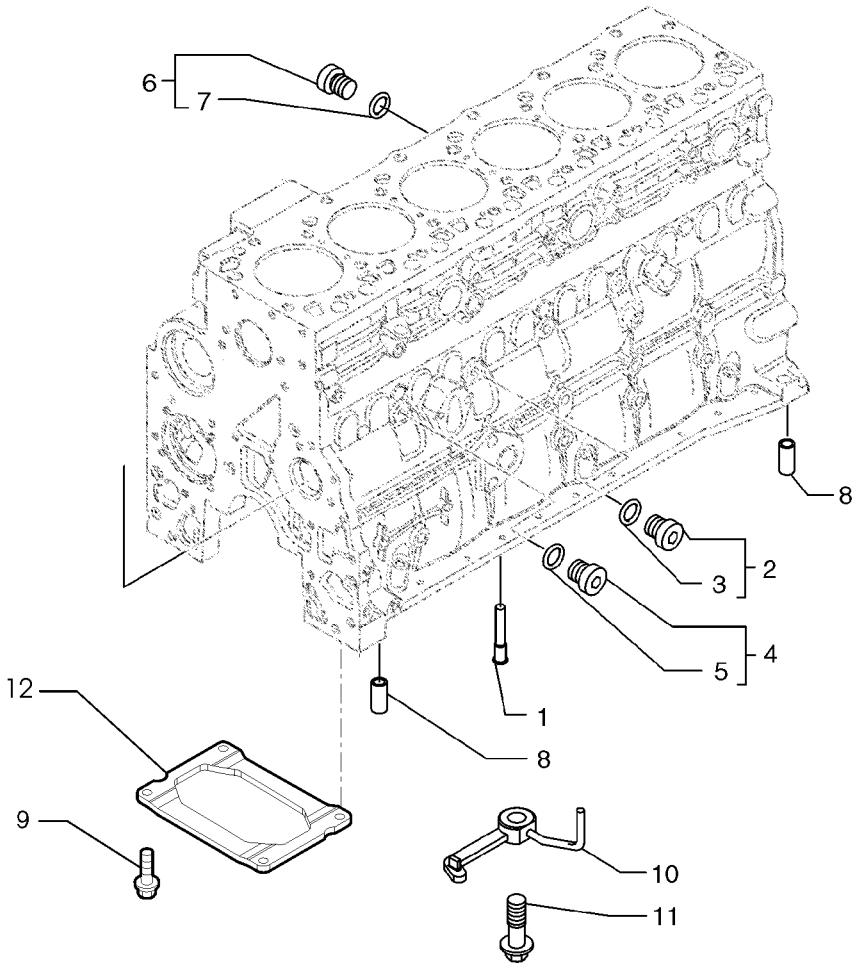

BS03N030

BLOCO DO MOTOR - BLOCO DEL MOTOR

REF	NOTA	PEÇA	QT	DESCRIÇÃO	DESCRICION	GLOS
1		4896153	6	BUJÃO	TAPON	050T
2		4895605	2	BUJÃO	TAPON	050T
3		4899115	1	O'RING	ANILLO-O	158G
4		4899009	2	BUJÃO	TAPON	050T
5		4899072	1	O'RING	ANILLO-O	158G
6		4895392	2	BUJÃO	TAPON	050T
7		4895393	1	O'RING	ANILLO-O	158G
8		4895049	2	PINO CENTRAGEM	TETON	090G
9		4899032	4	PARAFUSO	TORNILLO	040V
10		2852202	6	PULVERIZADOR	PULVERIZADOR	148P
11		4894218	6	PARAFUSO	TORNILLO	040V
12		2852729	1	REFORÇO	REFUERZO	060R

02-20		p1	07/07

CARCAÇA DO VOLANTE - CAJA DEL VOLANTE

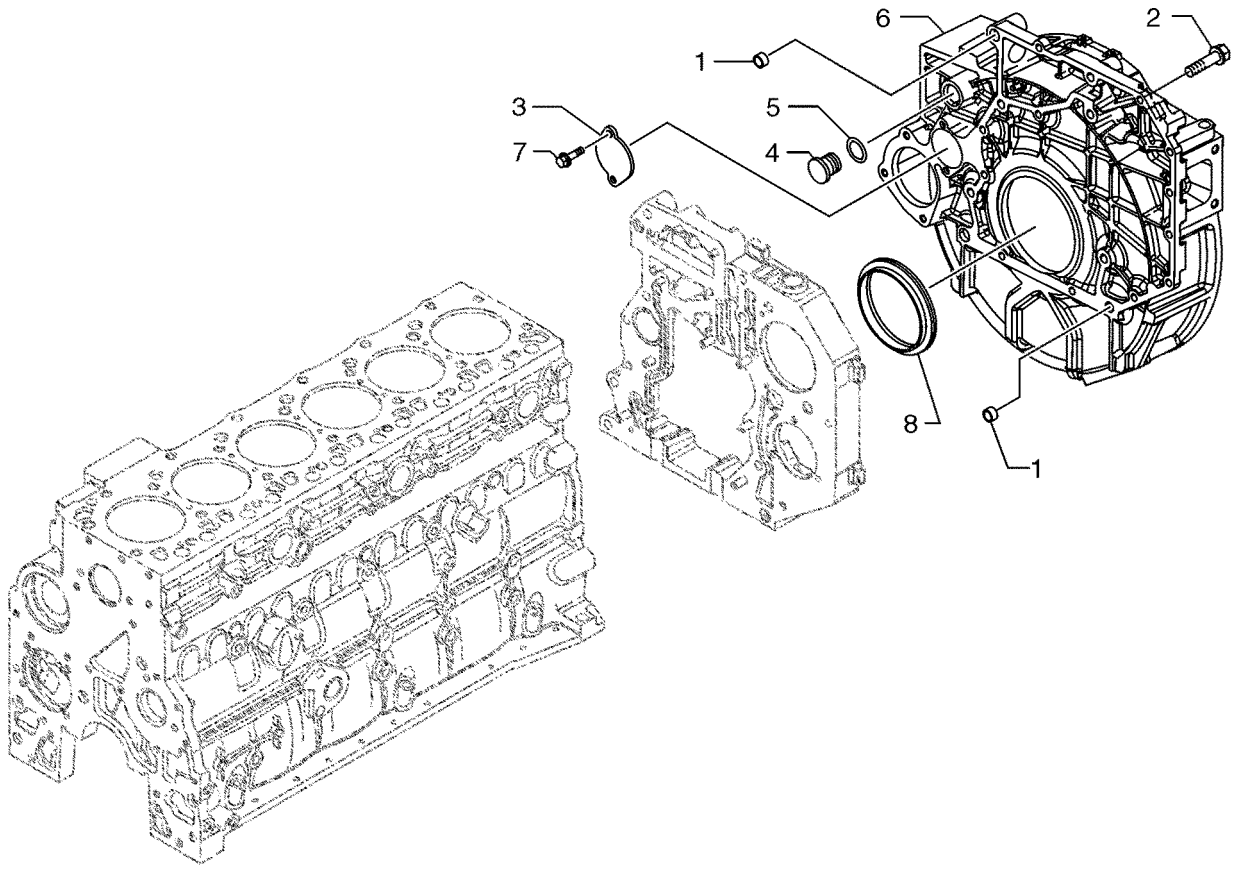

BS03N027

CARCAÇA DO VOLANTE - CAJA DEL VOLANTE

REF	NOTA	PEÇA	QT	DESCRIÇÃO	DESCRICION	GLOS
1		4899026	2	PINO CENTRAGEM	TETON	090G
2		4899109	2	PARAFUSO M10x80	TORNILLO M10x80	040V
2		4899076	6	PARAFUSO M12x80	TORNILLO M12x80	040V
2		2852426	2	PARAFUSO M12x110	TORNILLO M12x110	040V
2		4897499	2	PARAFUSO M12x110 Alternativo	TORNILLO M12x110 Alternativo	040V
3		4895155	1	TAMPA	TAPA	265C
4		4895378	1	BUJÃO	TAPON	050T
5		4895379	1	O'RING	ANILLO-O	158G
6		2852425	1	CARCAÇA	CARCAZA	035S
7		4899068	2	PARAFUSO	TORNILLO	040V
8		4890833	1	JUNTA	JUNTA PLANA	120G

02-21		p1	07/07

CARCAÇA TRASEIRA - CAJA POSTERIOR

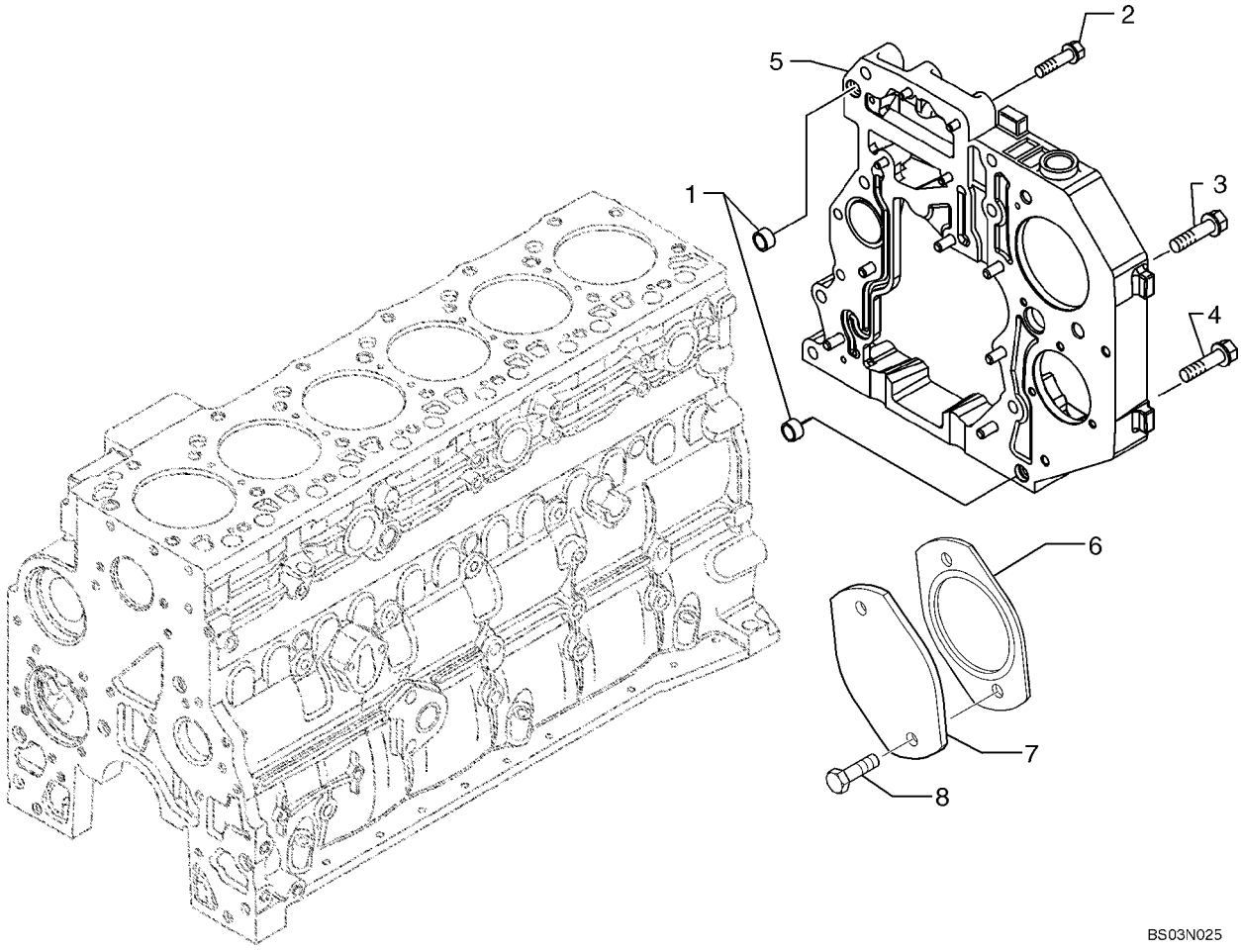

CARCAÇA TRASEIRA - CAJA POSTERIOR

REF	NOTA	PEÇA	QT	DESCRIÇÃO	DESCRICION	GLOS
1		4899026	2	PINO CENTRAGEM	TETON	090G
2		4899078	4	PARAFUSO	TORNILLO	040V
3		4899093	2	PARAFUSO M10	TORNILLO M10	040V
3		4899073	1	PARAFUSO M12	TORNILLO M12	040V
4		4896939	3	PARAFUSO	TORNILLO	040V
5		4899679	1	TAMPA	TAPA	265C
6		4896897	1	JUNTA	JUNTA PLANA	120G
7		2852175	1	TAMPA	TAPA	265C
8		4899037	2	PARAFUSO	TORNILLO	040V

TAMPA FRONTAL - TAPA ANTERIOR

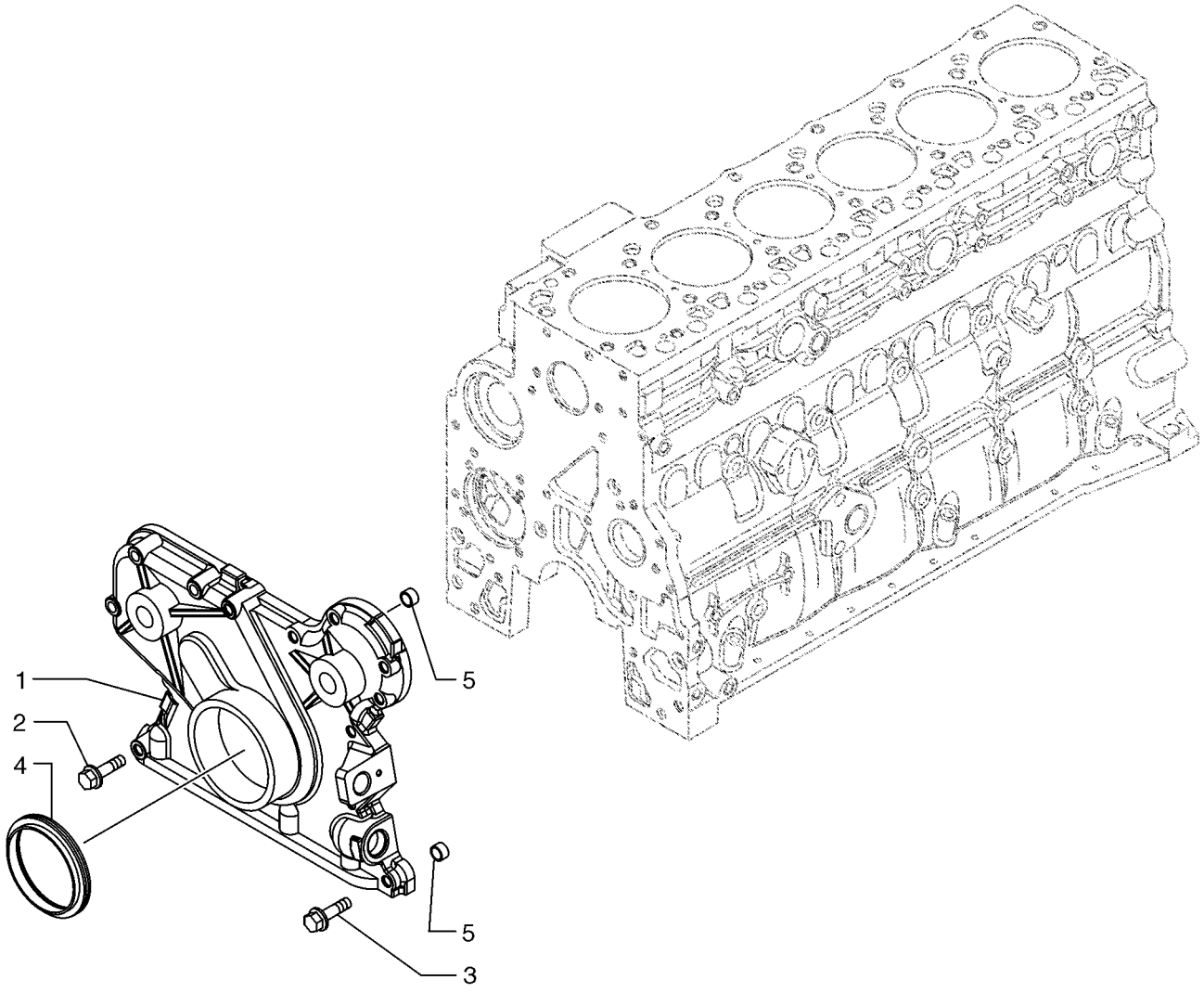

TAMPA FRONTAL - TAPA ANTERIOR

REF	NOTA	PEÇA	QT	DESCRIÇÃO	DESCRICION	GLOS
1		4897024	1	TAMPA Frontal	TAPA Delantera	265C
2		4899078	5	PARAFUSO	TORNILLO	040V
3		4899063	8	PARAFUSO	TORNILLO	040V
4		4890832	1	RETENTOR	RETEN	122G
5		4891209	2	PINO CENTRAGEM	TETON	090G

CABEÇOTE DOS CILINDROS - CULATA DEL CILINDROS

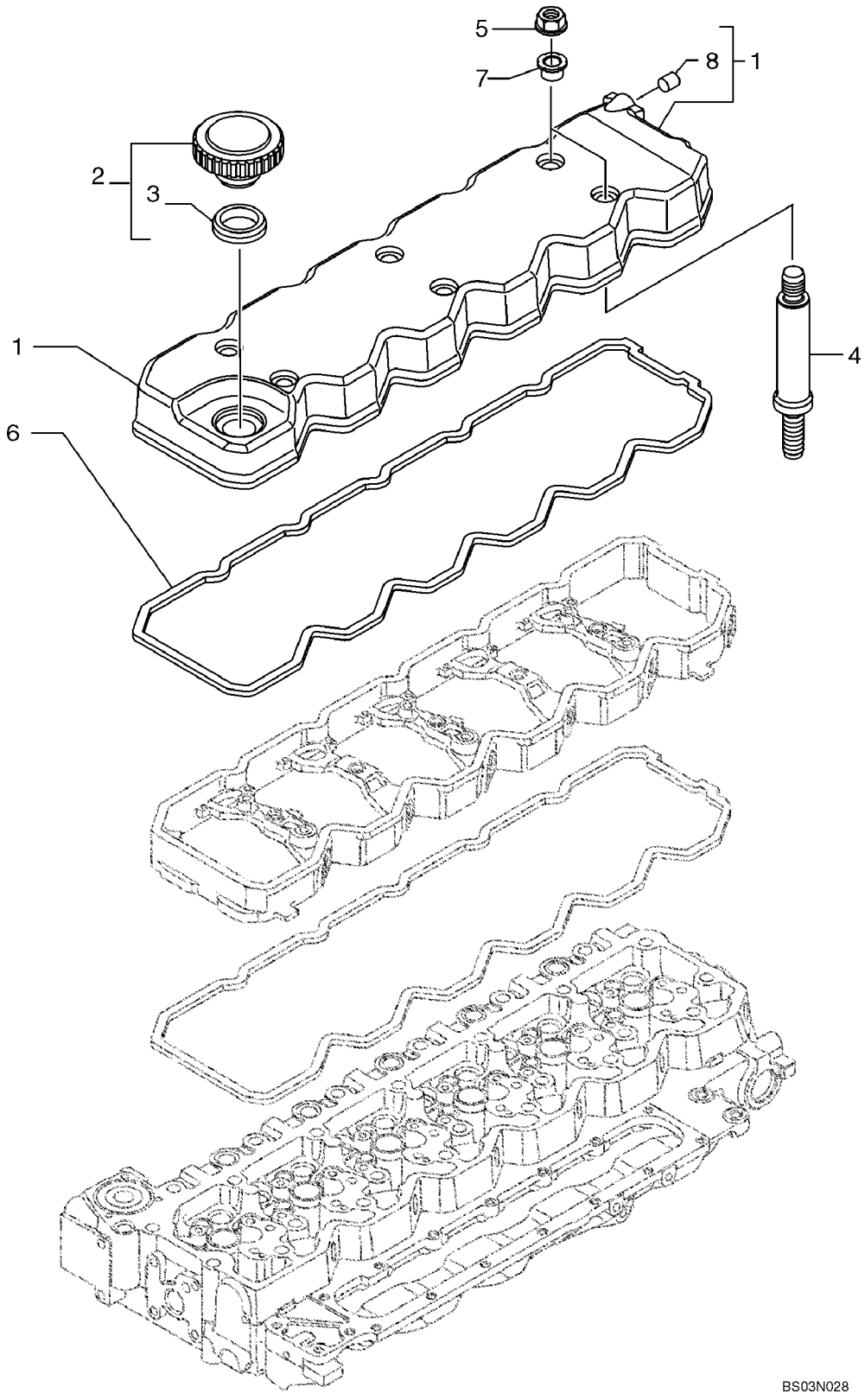

CABEÇOTE DOS CILINDROS - CULATA DEL CILINDROS

REF	NOTA	PEÇA	QT	DESCRIÇÃO	DESCRICION	GLOS
1		4895910	1	TAMPA Cabeçote	TAPA Culatra	265C
2		2852773	1	BUJÃO	TAPON	050T
3		2852774	1	JUNTA	JUNTA PLANA	120G
4		4896991	6	PARAFUSO	TORNILLO	040V
4		2854375	6	PRISIONEIRO Alternativo	ESPARRAGO Alternatico	210P
5		4893936	6	PORCA	TUERCA	010D
6		2853784	1	JUNTA	JUNTA PLANA	120G
7		4899239	6	JUNTA	JUNTA PLANA	120G
8		4898283	1	BUJÃO	TAPON	050T

02-24		p1	07/07

CABEÇOTE DOS CILINDROS - CULATA DEL CILINDROS

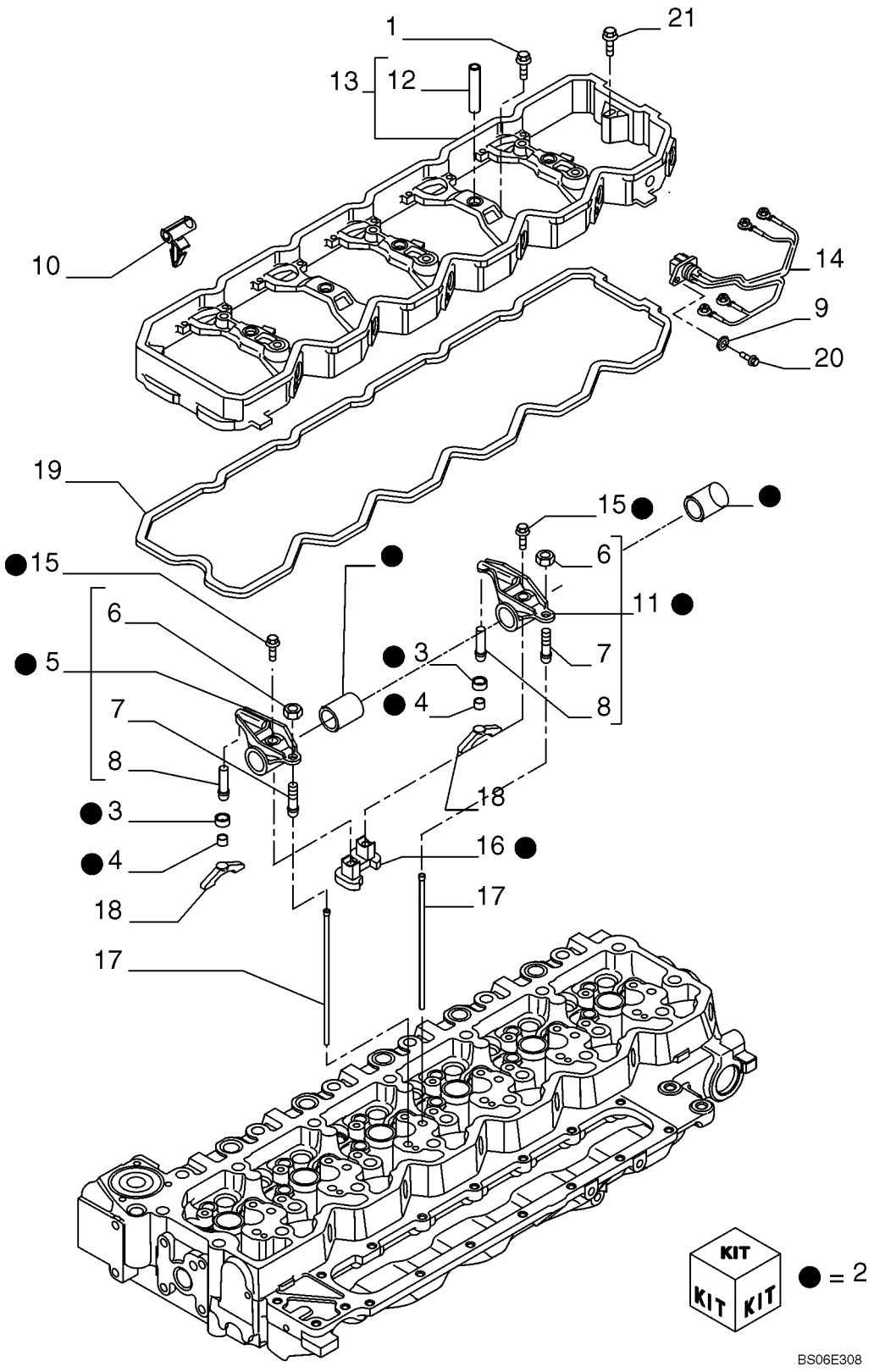

CABEÇOTE DOS CILINDROS - CULATA DEL CILINDROS

REF	NOTA	PEÇA	QT	DESCRIÇÃO	DESCRICION	GLOS
1		4895432	5	PARAFUSO	TORNILLO	040V
2		4898717	6	KIT Balacim	JUEGO Balacin	002K
3		4897248	2	PRATO	PLATILLO	120P
4		4894816	2	CALÇO	CALCE	198S
5		4895068	1	BALANCIM	BALANCIN	055B
6		4895198	2	PORCA	TUERCA	010D
7		2830222	2	PARAFUSO	TORNILLO	040V
8		4895065	2	ESPAÇADOR	SEPARADOR	075D
9		2852776	3	ARRUELA	ARANDELA	131R
10		2852428	6	PRESILHA	ABRESADERA	045F
11		4895067	1	BALANCIM	BALANCIN	055B
12		4899245	5	LUVA	MANGUITO	030M
13		4899257	1	CORPO	CUERPO	300C
14		2852427	3	CABO ELÉTRICO	CABLE	111C
15		2830434	2	PARAFUSO	TORNILLO	040V
16		4893487	1	SUPORTE	SOPORTE	300S
17		4895031	12	HASTE	VASTAGO	274S
18		2854530	12	BALANCIM	BALANCIN	055B
19		2853788	1	JUNTA	JUNTA PLANA	120G
20		2852602	3	PARAFUSO	TORNILLO	040V
21		4899089	2	PARAFUSO	TORNILLO	040V

CABEÇOTE DOS CILINDROS - CULATA DEL CILINDROS

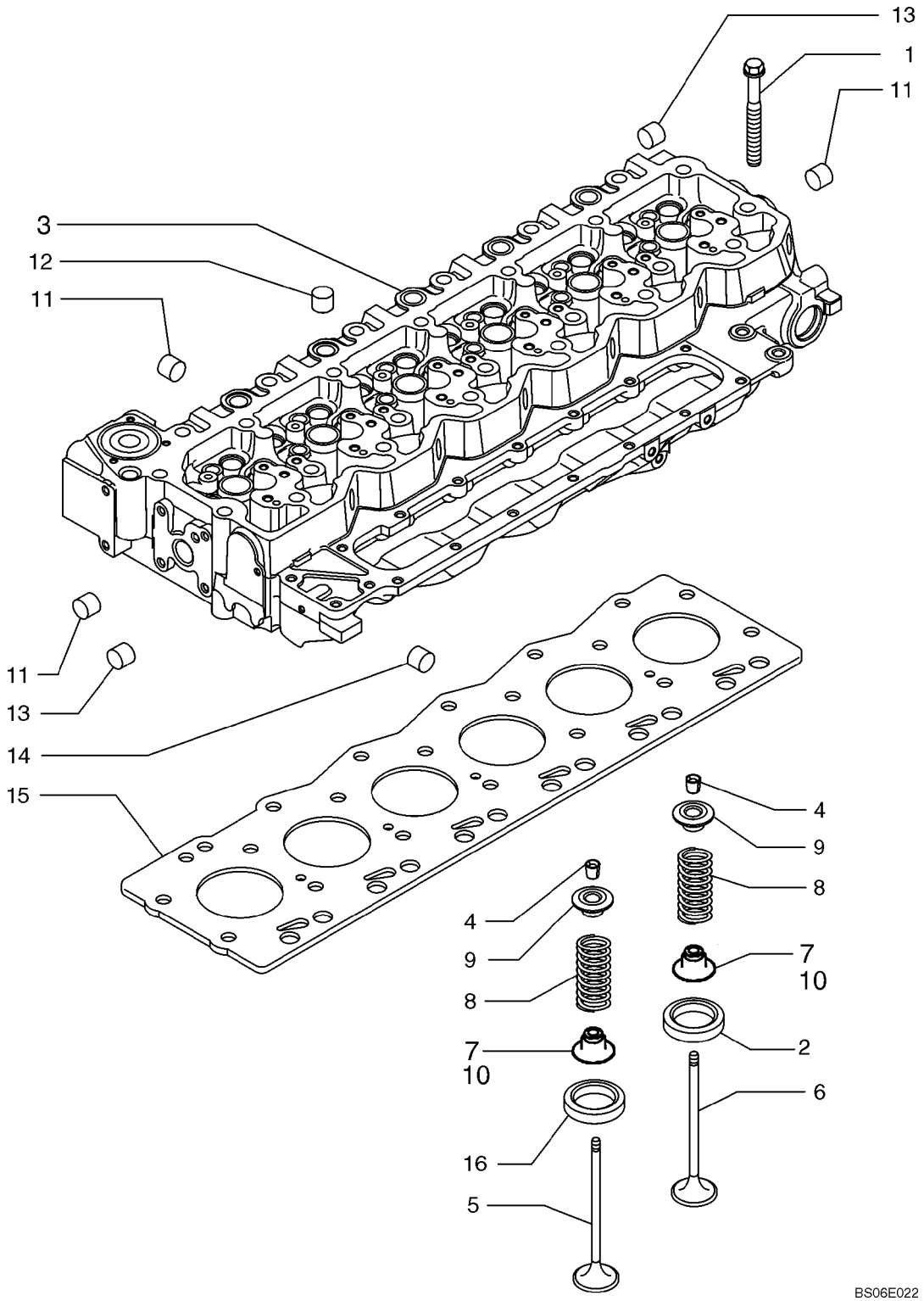

CABEÇOTE DOS CILINDROS - CULATA DEL CILINDROS

REF	NOTA	PEÇA	QT	DESCRIÇÃO	DESCRICION	GLOS
1		4891024	12	PARAFUSO M12x130	TORNILLO M12x130	040V
1		4891025	14	PARAFUSO M12x150	TORNILLO M12x150	040V
2		4897578	12	SEDE VALVULA Admissão	ASIENTO DE VALVULA Admision	074S
3		2831274	1	CABEÇOTE DO CILINDRO	CULATA	113T
4		4899081	48	TRAVA Válvula	TRASA Valvula	050N
5		4895051	12	VÁLVULA ESCAPE	VALVULA DESCARGA	112V
6		4895052	12	VÁLVULA ADMISSÃO	VLAVULA ADMISION	111V
7		4895072	24	RETENTOR	GUARNICION	122G
8		4895073	24	MOLA Válvula	MUELLE Valvula	100M
9		4895074	24	PRATO	ARANDELA	060S
10		4895411	12	PRATO	ARANDELA	060S
11		4895085	13	BUJÃO 1”	TAPON 1”	050T
11		4895408	2	BUJÃO 0,511”	TAPON 0,511”	050T
12		4895089	11	BUJÃO	TAPON	050T
13		4895406	7	BUJÃO	TAPON	050T
14		4895407	2	BUJÃO	TAPON	050T
15		2830705	1	JUNTA	JUNTA PLANA	120G
16		4897106	12	SEDE VALVULA Escape	ASIENTO DE VALVULA Descarga	074S

02-26		p1	07/07

COLETOR DE ADMISSÃO - COLECTOR DE ADMISION

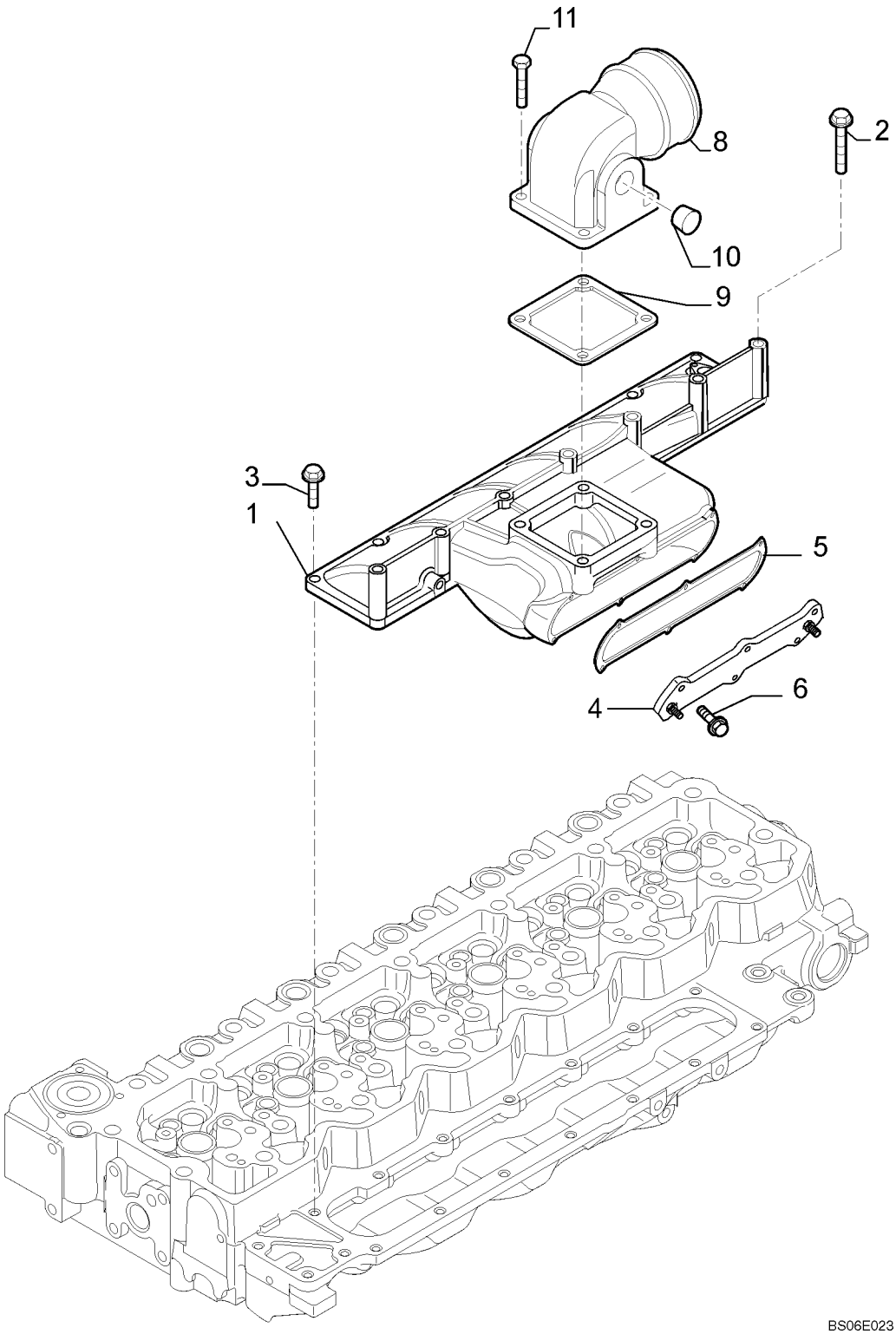

COLETOR DE ADMISSÃO - COLECTOR DE ADMISION

REF	NOTA	PEÇA	QT	DESCRIÇÃO	DESCRICION	GLOS
1		2854534	1	COLETOR ADMISSÃO	COLECTOR ADMISION	225C
2		4895432	3	PARAFUSO	TORNILLO	040V
3		4899039	7	PARAFUSO	TORNILLO	040V
4		2854700	1	TAMPA	TAPA	265C
5		2854701	1	JUNTA	JUNTA PLANA	120G
6		2854702	6	PARAFUSO	TORNILLO	040V
7		4896263	1	COIFA PARA PÓ Não ilustrado	CAPUCHA No mostrado	334C
8		4895424	1	COTOVELO Admissão	CODO Admisión	085G
9		4899921	1	JUNTA	JUNTA PLANA	120G
10		2854866	2	BUJÃO	TAPON	050T
10		4895079	2	BUJÃO Alternativo	TAPON Alternativo	050T
11		2852212	4	PARAFUSO	TORNILLO	040V
11		4895294	4	PARAFUSO Alternativo	TORNILLO Alternativo	040V
12		16745024	1	PRISIONEIRO Não ilustrado	ESPARRAGO No mostrado	210P
13		4897766	1	CABO ELÉTRICO Não ilustrado	CABLE No mostrado	111C

02-27		p1	07/07

COLETOR DE ESCAPE - COLECTOR DE ESCAPE

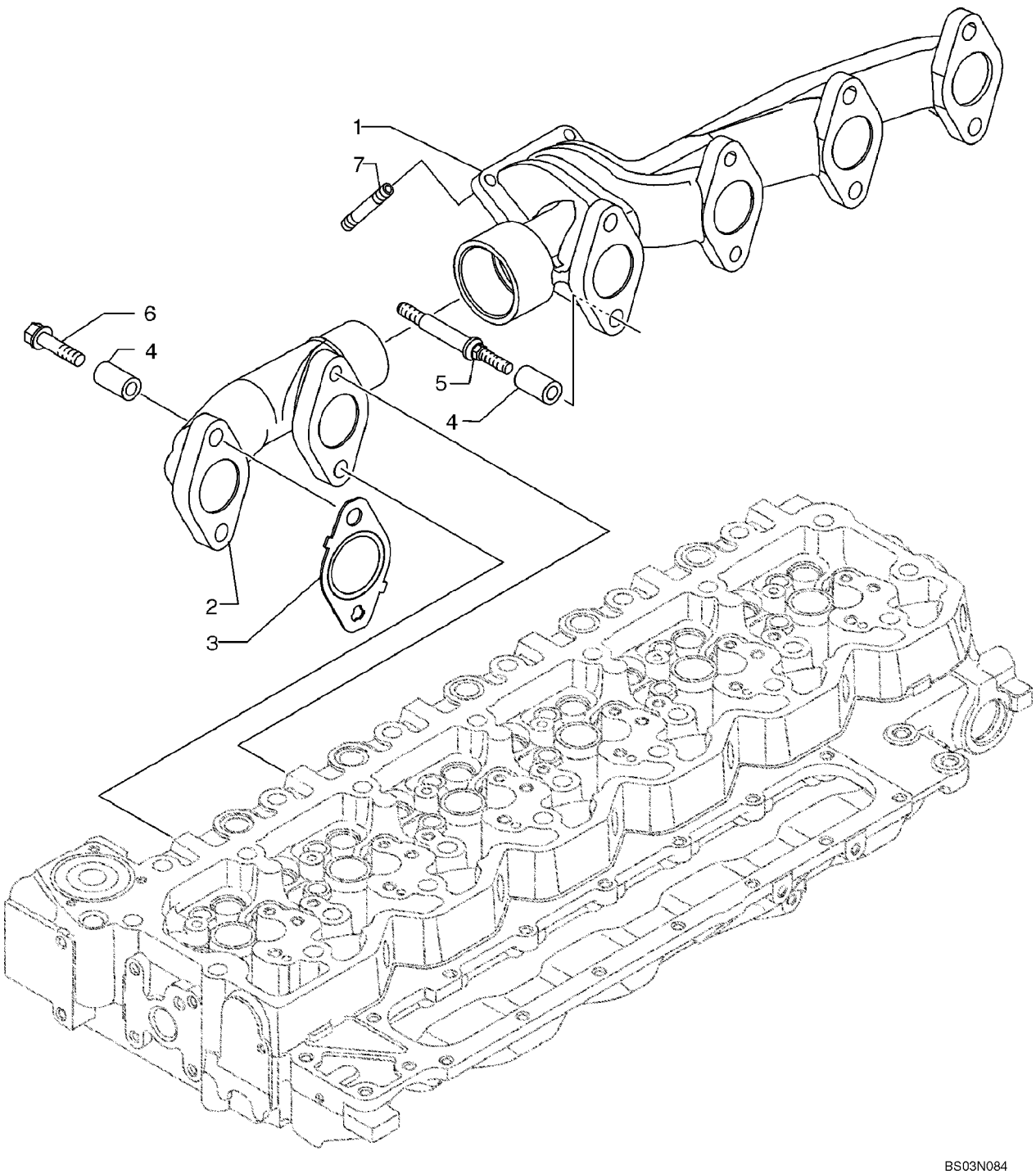

COLETOR DE ESCAPE - COLECTOR DE ESCAPE

REF	NOTA	PEÇA	QT	DESCRIÇÃO	DESCRICION	GLOS
1		4896651	1	COLETOR ESCAPE	COLECTOR ESCAPE	230C
2		4896650	1	COLETOR ESCAPE	COLECTOR ESCAPE	230C
3		2830444	6	JUNTA	JUNTA PLANA	120G
4		4895336	12	ESPAÇADOR	SEPARADOR	075D
5		4895219	2	PRISIONEIRO	ESPARRAGO	210P
6		4895174	10	PARAFUSO	TORNILLO	040V
7		4899085	4	PRISIONEIRO	ESPARRAGO	210P

02-28		p1	07/07

EIXO COMANDO DE VÁLVULAS - ARBOL DE LEVAS

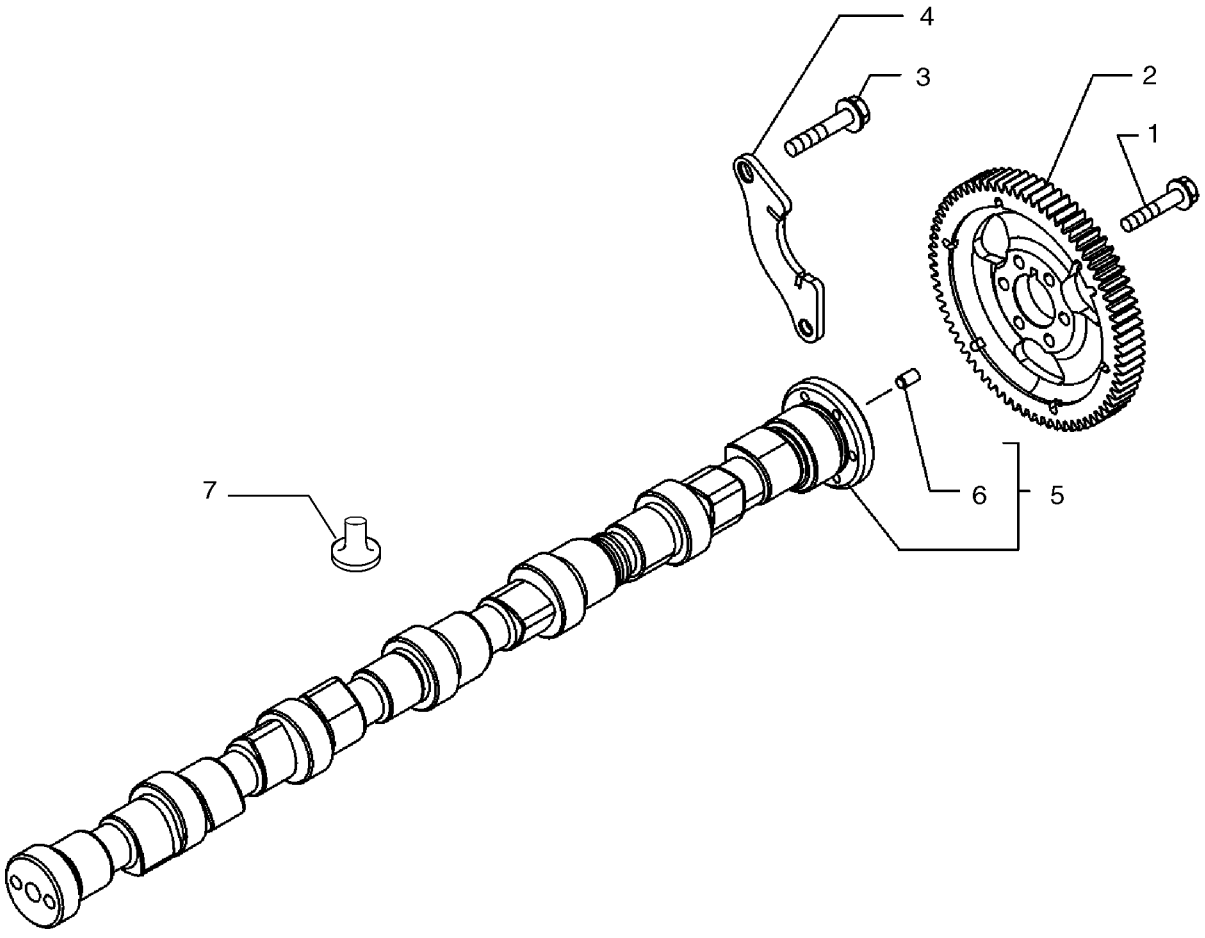

BC03N013

EIXO COMANDO DE VÁLVULAS - ARBOL DE LEVAS

REF	NOTA	PEÇA	QT	DESCRIÇÃO	DESCRICION	GLOS
1		4899079	6	PARAFUSO	TORNILLO	040V
2		4896380	1	ENGRENAGEM	ENGRENAJE	050I
3		4899068	2	PARAFUSO	TORNILLO	040V
4		4897457	1	FLANGE	BRIDA	070F
5		2854604	1	EIXO COMANDO VÁLVULA	ARBOL DE LEVAS	017A
6		4899080	1	PINO CENTRAGEM	TETON	090G
7		4899803	12	TUCHO	EMPUJADOR	240P

EIXO VIRABREQUIM - CIGUENAL

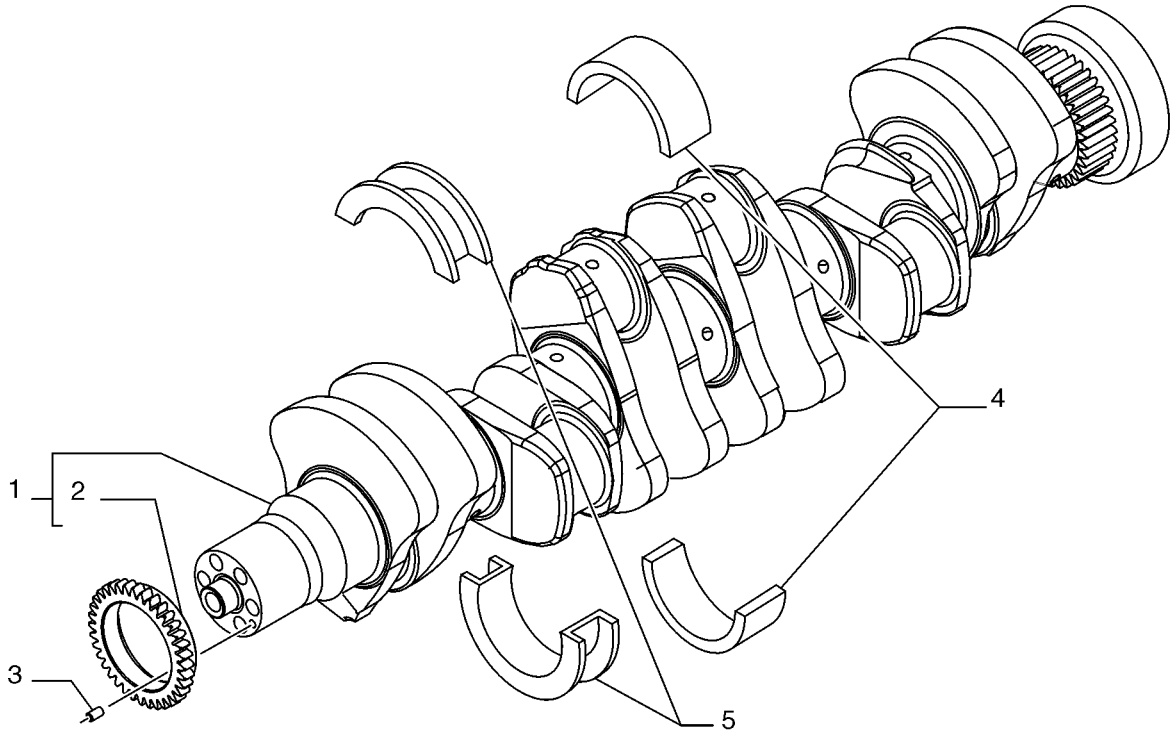

BC03B220

EIXO VIRABREQUIM - CIGUENAL

REF	NOTA	PEÇA	QT	DESCRIÇÃO	DESCRICION	GLOS
1		2852305	1	VIRABREQUIM	CIGUENAL	018A
2		4893386	1	ENGRENAGEM	ENGRENAJE	050I
3		4899046	1	PINO CENTRAGEM	TETON	090G
4		2853815	6	SEMI-BUCHA	CASQUILLO	096S
4		4895017	6	SEMI-BUCHA	CASQUILLO	096S
5		4895414	1	SEMI-BUCHA	CASQUILLO	096S
5		2853816	1	SEMI-BUCHA	CASQUILLO	096S

POLIA E VOLANTE - POLEA Y VOLANTE

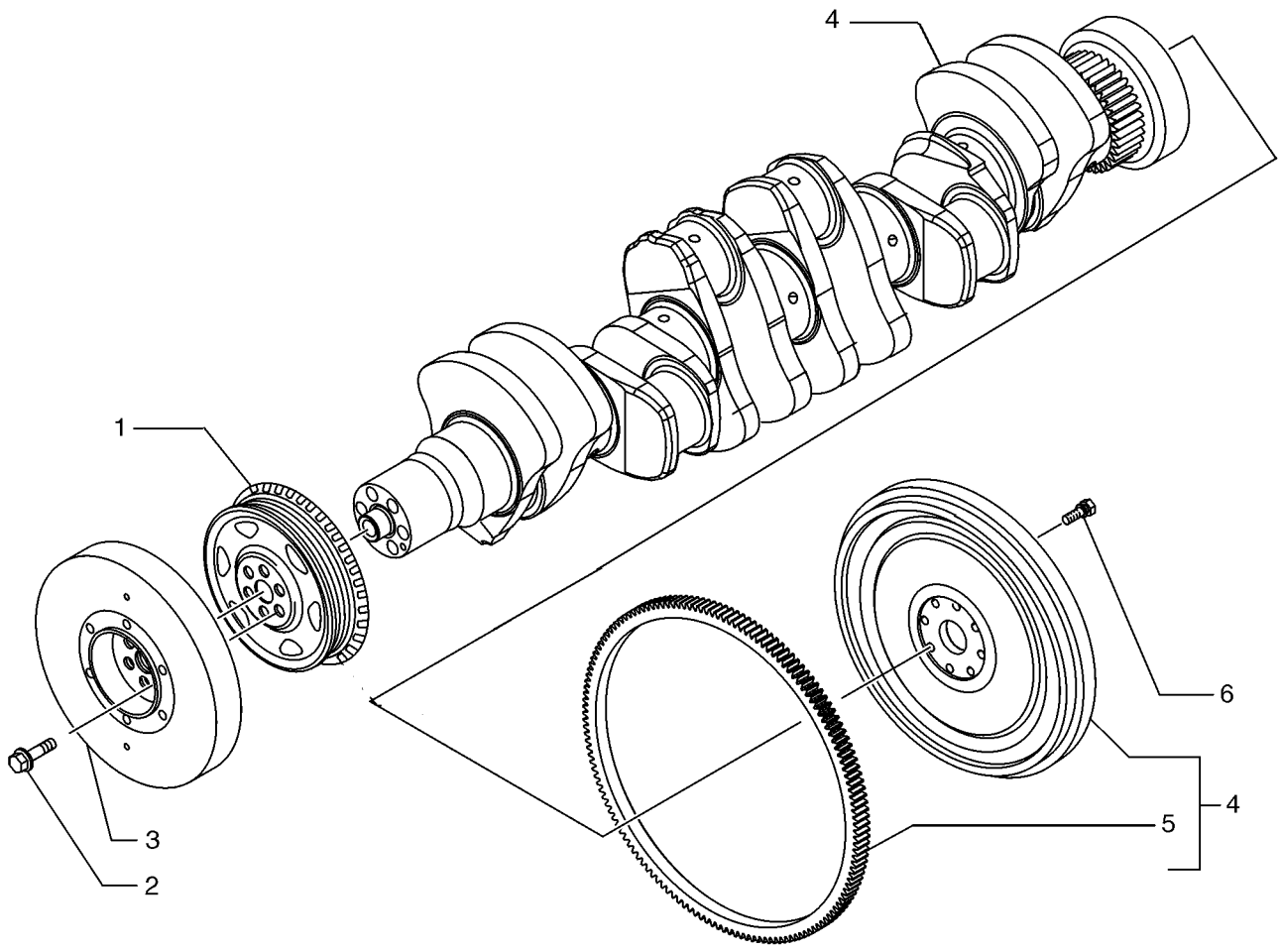

BC03N014

POLIA E VOLANTE - POLEA Y VOLANTE

REF	NOTA	PEÇA	QT	DESCRIÇÃO	DESCRICION	GLOS
1		4896773	1	POLIA	POLEA	230P
2		4892867	6	PARAFUSO	TORNILLO	040V
3		4892893	1	AMORTEC.VIBRAÇÃO	AMORTIGUADOR	036A
4		2852219	1	VOLANTE DO MOTOR	VOLANTE	048V
5		2852221	1	CREMALHEIRA	CREMALLERA	312C
6		4894641	8	PARAFUSO	TORNILLO	040V

BIELA E BRONZINAS - BIELA Y CASQUILLOS

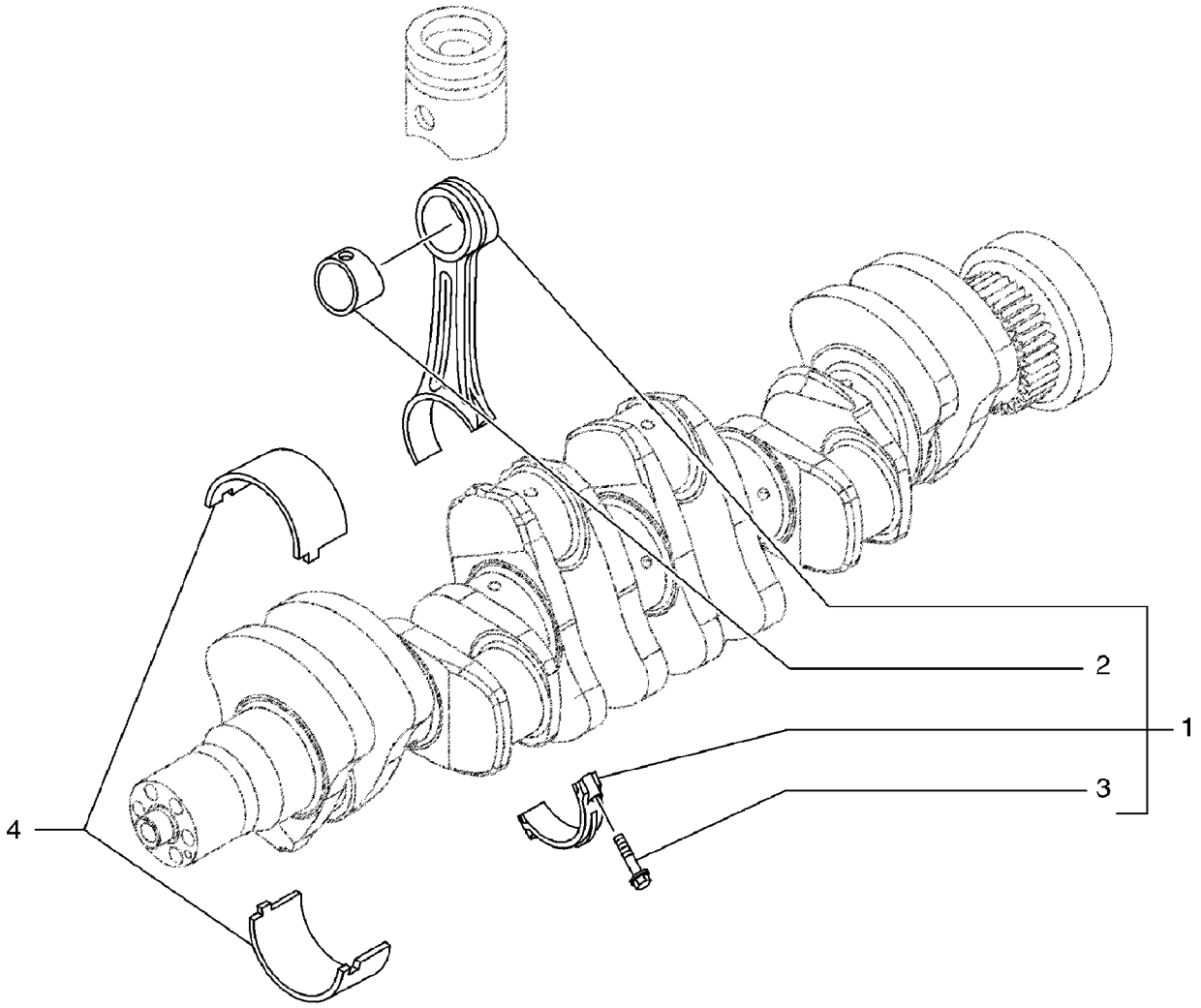

BIELA E BRONZINAS - BIELA Y CASQUILLOS

REF	NOTA	PEÇA	QT	DESCRIÇÃO	DESCRICION	GLOS
1		2831298	6	BIELA	BIELA	050B
2		4892708	1	BUCHA	BUJE	095B
3		2831297	2	PARAFUSO	TORNILLO	040V
4		4892715	6	SEMI-BUCHA	CASQUILLO	096S
4		4892714	6	SEMI-BUCHA	CASQUILLO	096S

PISTÃO - PISTON

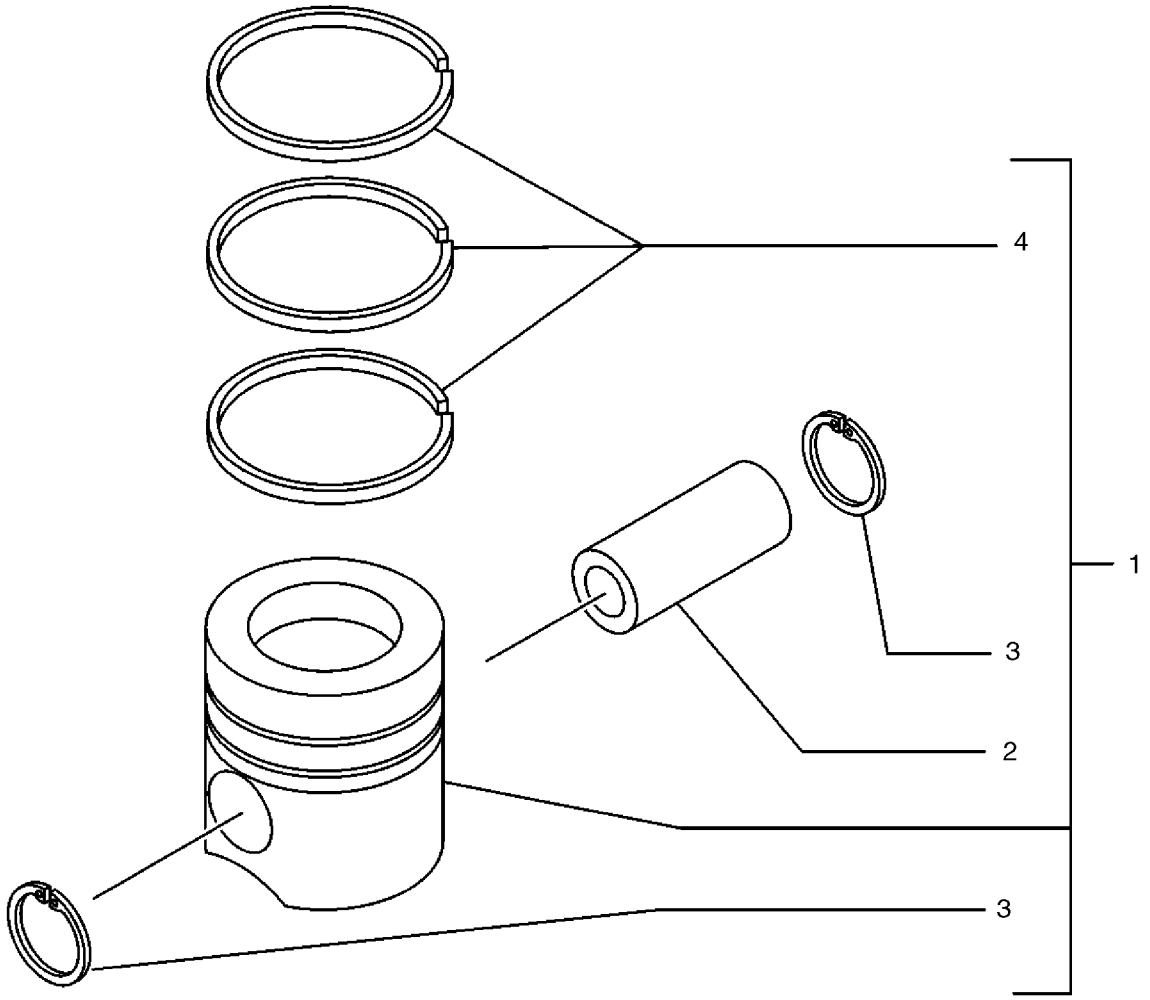

BC03N015

PISTÃO - PISTON

REF	NOTA	PEÇA	QT	DESCRIÇÃO	DESCRICION	GLOS
1		2855519	6	PISTÃO DO MOTOR	PISTON	132P
2		4892712	1	PINO	BULON	080P
3		2854030	2	ANEL ELÁSTICO	ANILLO ELASTICO	187A
4		2854603	1	ANEIS SEGMENTO	AROS DE EMBOLO	A061
4		2830158	1	ANEIS SEGMENTO	AROS DE EMBOLO	A061
4		2852037	1	ANEIS SEGMENTO	AROS DE EMBOLO	A061

REFRIGERAÇÃO E TERMOSTATO - ENFRIAMIENTO Y TERMOSTATO

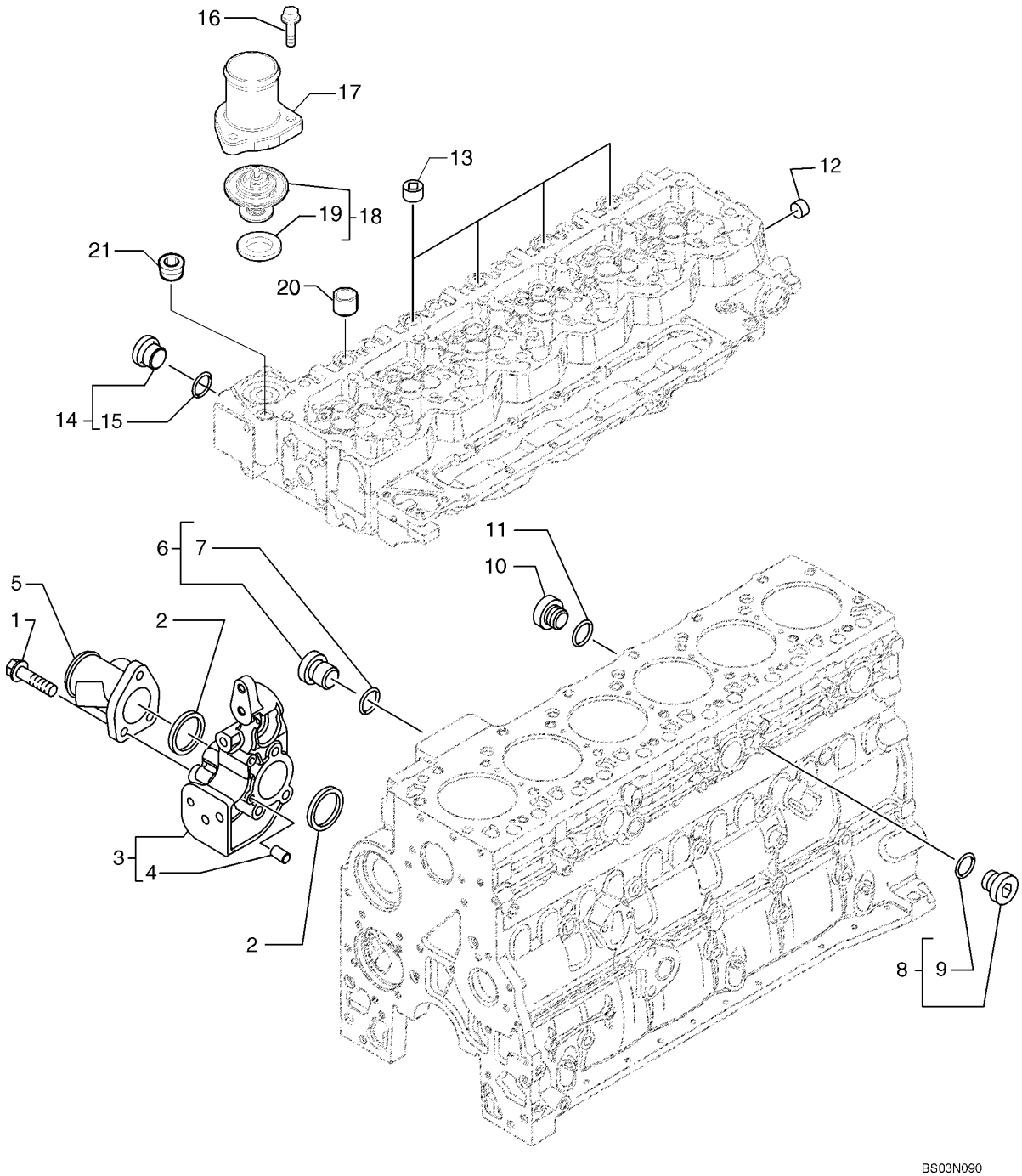

REFRIGERAÇÃO E TERMOSTATO - ENFRIAMIENTO Y TERMOSTATO

REF	NOTA	PEÇA	QT	DESCRIÇÃO	DESCRICION	GLOS
1		2852325	3	PARAFUSO	TORNILLO	040V
2		2854072	2	O'RING	ANILLO-O	158G
3		2852392	1	CORPO	CUERPO	300C
4		4895576	2	PINO CENTRAGEM	TETON	090G
5		2852468	1	TUBO	TUBO	193T
6		4895392	1	BUJÃO	TAPON	050T
7		4895393	1	O'RING	ANILLO-O	158G
8		4895623	1	BUJÃO	TAPON	050T
9		4895625	1	O'RING	ANILLO-O	158G
10		2852496	2	BUJÃO	TAPON	050T
11		4899824	2	ARRUELA	ARANDELA	131R
12		4895079	2	BUJÃO	TAPON	050T
13		4895078	4	BUJÃO	TAPON	050T
14		4895080	1	BUJÃO	TAPON	050T
15		4895082	1	O'RING	ANILLO-O	158G
16		4899110	3	PARAFUSO	TORNILLO	040V
17		4895131	1	TUBO	TUBO	193T
18		2852471	1	TERMOSTATO	TERMOSTATO	096T
19		2852473	1	JUNTA	JUNTA PLANA	120G
20		4892762	1	BUJÃO	TAPON	050T
21		4895078	4	BUJÃO	TAPON	050T
		2852480	1	SUPORTE Não ilustrado	SOPORTE No mostrado	300S
		2852481	2	PINO CENTRAGEM Não ilustrado	TETON No mostrado	090G
		2852803	3	PARAFUSO Não ilustrado	TORNILLO No mostrado	040V

02-34		p1	07/07

LUBRIFICAÇÃO DA TURBINA - ENGRAJE DE LA TURBINA

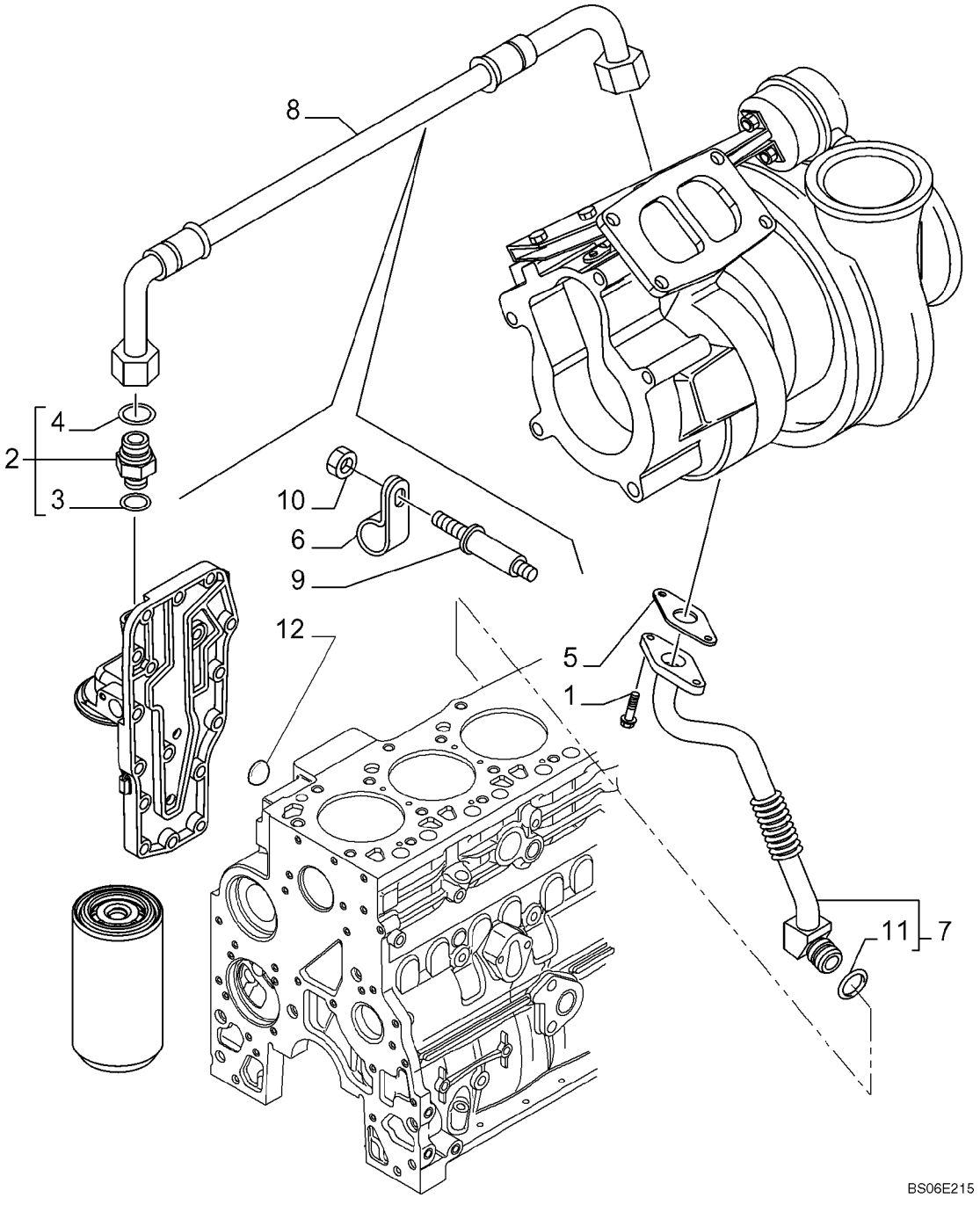

LUBRIFICAÇÃO DA TURBINA - ENGRAJE DE LA TURBINA

REF	NOTA	PEÇA	QT	DESCRIÇÃO	DESCRICION	GLOS
1		4899079	2	PARAFUSO	TORNILLO	040V
2		4895107	1	CONEXÃO	CONECTADOR	020R
3		4899107	1	O'RING	ANILLO-O	158G
4		4899108	1	O'RING	ANILLO-O	158G
5		4891288	1	JUNTA	JUNTA PLANA	120G
6		4899436	1	ABRAÇADEIRA	ABRAZADERA	031F
7		2853606	1	TUBO	TUBO	193T
8		4899377	1	MANGUEIRA	MANGUERA	192T
9		2854375	1	PRISIONEIRO Alternativo	ESPARRAGO Alternativo	210P
9		4896991	1	PARAFUSO	TORNILLO	040V
10		4899003	1	PORCA	TUERCA	010D
11		2852801	2	O'RING	ANILLO-O	158G
12		4895089	1	BUJÃO	TAPON	050T

SUPORTES DE IÇAMENTO - SOPORTES DE IZAMIENTO

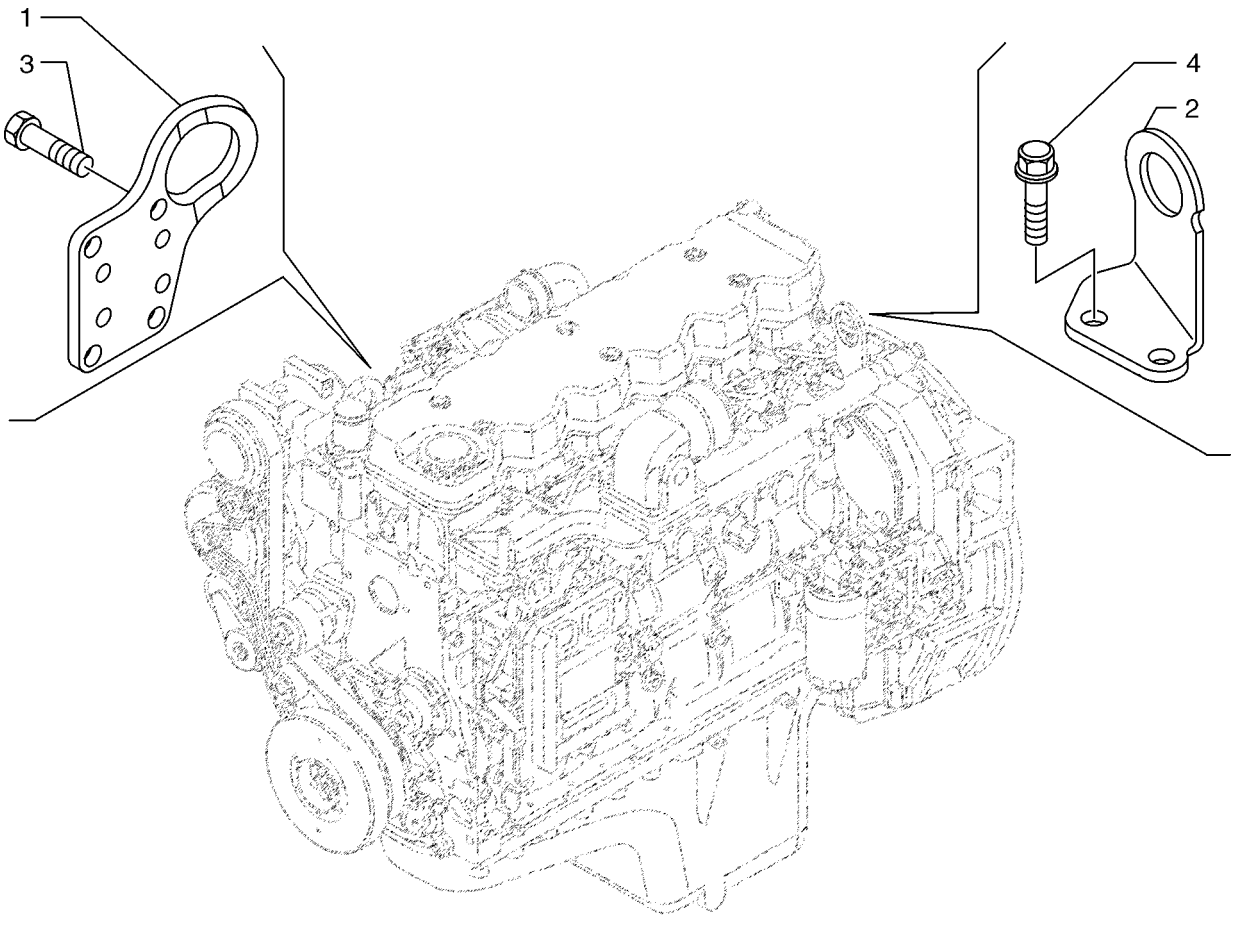

BS03N092

SUPORTES DE IÇAMENTO - SOPORTES DE IZAMIENTO

REF	NOTA	PEÇA	QT	DESCRIÇÃO	DESCRICION	GLOS
1		4894100	1	SUPORTE	SOPORTE	300S
2		4894410	1	SUPORTE	SOPORTE	300S
3		4899037	2	PARAFUSO	TORNILLO	040V
4		4899079	4	PARAFUSO	TORNILLO	040V

AQUECIMENTO DO BLOCO - CALENTAMIENTO DEL BLOCO

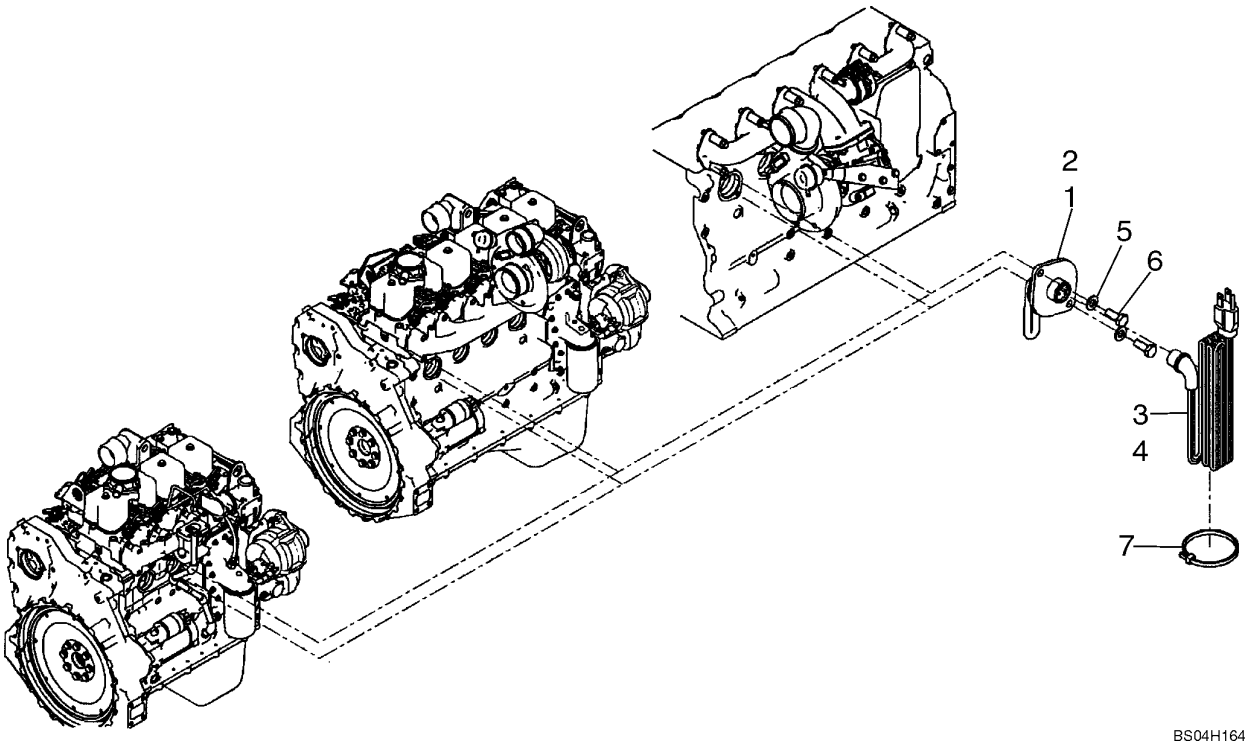

AQUECIMENTO DO BLOCO - CALENTAMIENTO DEL BLOCO

REF	NOTA	PEÇA	QT	DESCRIÇÃO	DESCRICION	GLOS
1		8602005	1	AQUECEDOR Água do motor 120V	CALENTADOR Agua del motor 120V	0003
2		8602004	1	AQUECEDOR Água do motor 240V	CALENTADOR Agua del motor 240V	0003
3		196466A1	1	CABO ELÉTRICO	CABLE	111C
4		J905114	1	CABO ELÉTRICO	CABLE	111C
5		896-11008	2	ARRUELA	ARANDELA	131R
6		627-8020	2	PARAFUSO	TORNILLO	040V
7		L18331	1	ABRAÇADEIRA	ABRAZADERA	031F

ÍNDICE - INDICE

03-01 LINHA DE COMBUSTÍVEL - LINEA DE COMBUSTIBLE
03-02 RESERVATÓRIO DE COMBUSTÍVEL - DEPOSITO DE COMBUSTIBLE
03-03 BOMBA INJETORA - BOMBA INYECTORA
03-04 BICO INJETOR - INYECTOR
03-05 SISTEMA DE INJEÇÃO DE COMBUSTÍVEL- SISTEMA DE INYECCION DE COMBUSTIBLE
03-06 MÓDULO DE INJEÇÃO DE COMBUSTÍVEL - MODULO DE INYECCION DE COMBUSTIBLE
03-07 CABO ELÉTRICO - CABLE ELECTRICO
03-08 TUBULAÇÃO DE INJEÇÃO DE COMBUSTÍVEL - TUBERIAS DE INYECCION DE COMBUSTIBLE
03-09 LINHA DE COMBUSTÍVEL E DRENO - LINEA DE COMBUSTIBLE Y DRENO
03-10 FILTRO DE COMBUSTÍVEL - FILTRO DE COMBUSTIBLE

03-01		p1	07/07

LINHA DE COMBUSTÍVEL - LINEA DE COMBUSTIBLE

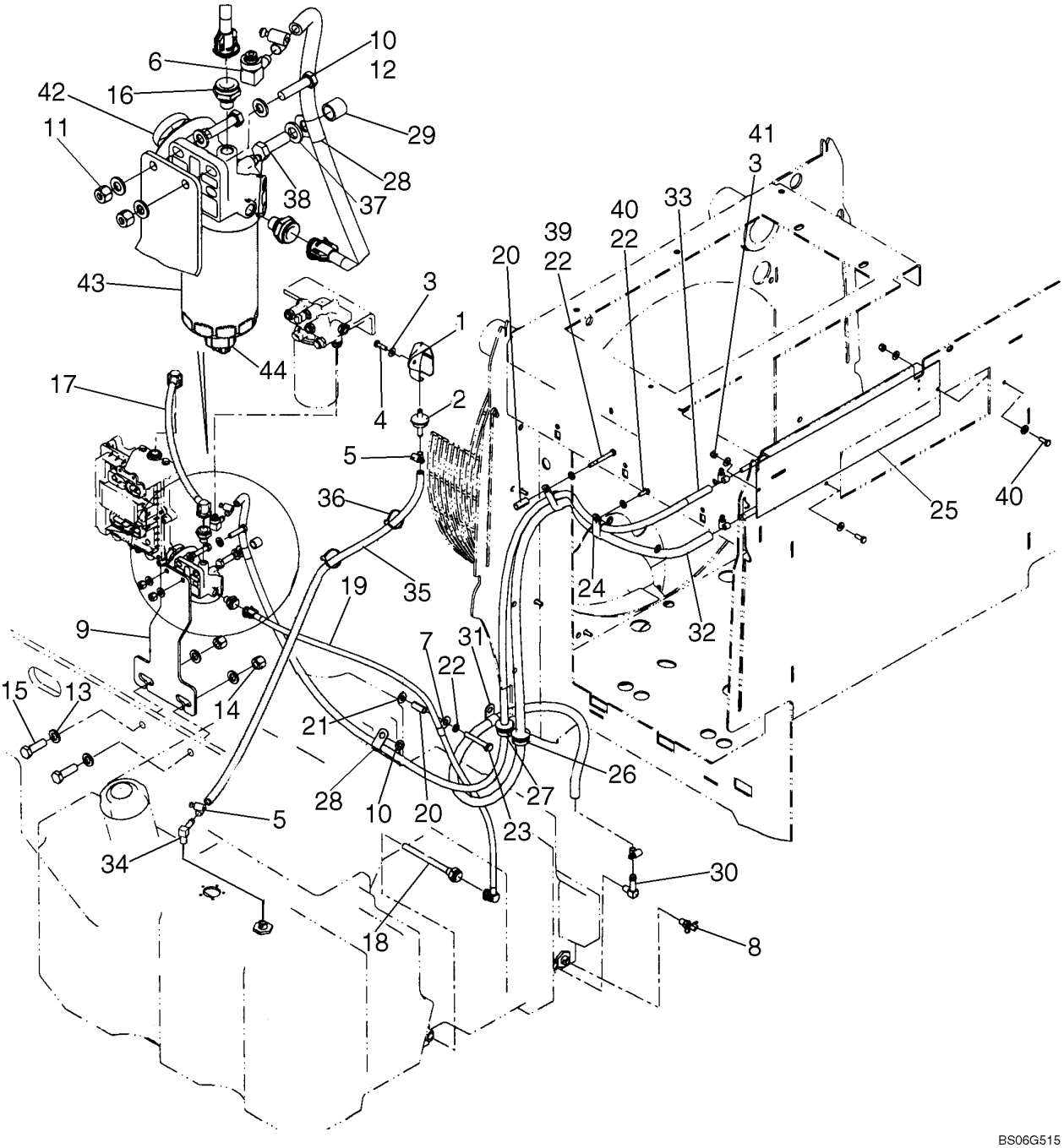

LINHA DE COMBUSTÍVEL - LINEA DE COMBUSTIBLE

REF	NOTA	PEÇA	QT	DESCRIÇÃO	DESCRICION	GLOS
1		186814A1	1	TAMPA proteção	TAPA protecion	265C
2		T103750	1	VÁLVULA	VALVULA	010V
3		895-15008	5	ARRUELA	ARANDELA	131R
4		627-8025	1	PARAFUSO	TORNILLO	040V
5		214-1406	6	ABRAÇADEIRA	ABRAZADERA	031F
6		87400460	1	*CONEXÃO*	*CONECTADOR*	020R
6		87445404	1	O'RING	ANILLO-O	158G
7		515-25127	1	ABRAÇADEIRA	ABRAZADERA	031F
8		217-92	1	TORNEIRA	GRIFO	150R
9		87323827	1	SUPORTE pré-filtro	SOPORTE prefiltro	300S
10		896-11010	5	ARRUELA	ARANDELA	131R
11		832-10410	2	PORCA	TUERCA	010D
12		827-10040	2	PARAFUSO	TORNILLO	040V
13		896-11016	4	ARRUELA	ARANDELA	131R
14		832-10416	2	PORCA	TUERCA	010D
15		627-16050	2	PARAFUSO	TORNILLO	040V
16		8602542	2	CONEXÃO	CONECTADOR	020R
17		8602539	1	MANGUEIRA pré-filto ao motor	MANGUERA prefiltro-motor	192T
18		8602537	1	TUBO	TUBO	193T
19		8602538	1	TUBO reservatório ao pré-filtro	TUBO deposito-prefiltro	193T
20		L126936	2	ESPAÇADOR	SEPARADOR	075D
21		896-15010	1	ARRUELA	ARANDELA	131R
22		140028	3	ARRUELA	ARANDELA	131R
23		827-10070	1	PARAFUSO	TORNILLO	040V
24		L101181	2	ABRAÇADEIRA	ABRAZADERA	031F
25		347615A3	1	RADIADOR combustível	RADIADOR combustible	025R
26		198826C1	1	ISOLANTE	AISLANTE	085I
27		198825C1	1	ISOLANTE	AISLANTE	085I
28		515-25143	2	ABRAÇADEIRA	ABRAZADERA	031F
29		87307825	1	ESPAÇADOR	SEPARADOR	075D
30		217-372	1	COTOVELO	CODO	085G
31		515-25190	1	ABRAÇADEIRA	ABRAZADERA	031F
32		87358040	1	MANGUEIRA radiador ao reservatório	TUBO FLEXIBLE radiador-deposito	285T
33		87358043	1	MANGUEIRA	TUBO FLEXIBLE	285T
34		217-151	1	CONEXÃO	CONECTADOR	020R
35		87358037	1	MANGUEIRA	TUBO FLEXIBLE	285T

03-01		p2	07/07

LINHA DE COMBUSTÍVEL - LINEA DE COMBUSTIBLE

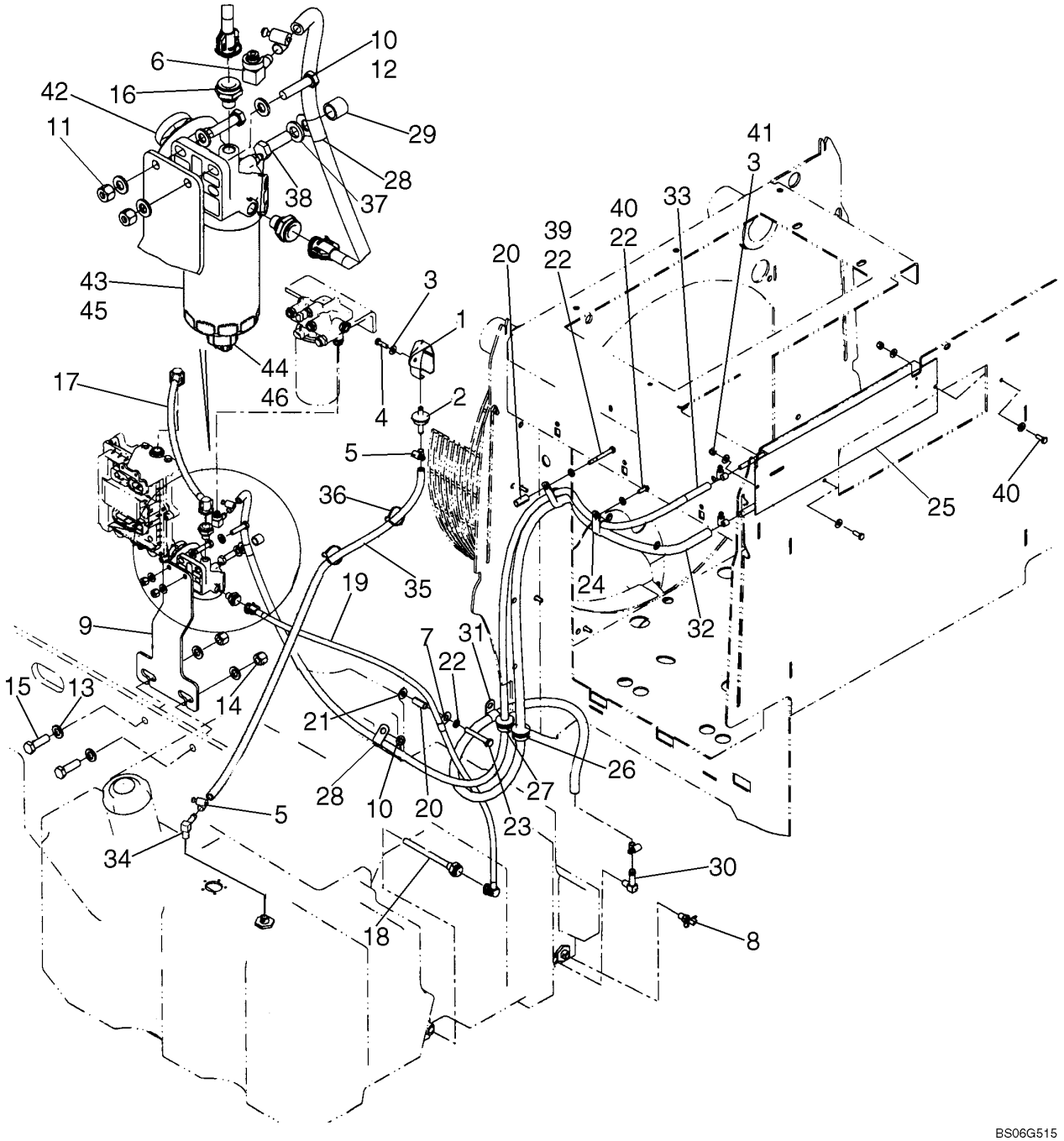

LINHA DE COMBUSTÍVEL - LINEA DE COMBUSTIBLE

REF	NOTA	PEÇA	QT	DESCRIÇÃO	DESCRICION	GLOS
36		L18331	2	ABRAÇADEIRA	ABRAZADERA	031F
37		896-11012	1	ARRUELA	ARANDELA	131R
38		627-12035	1	PARAFUSO	TORNILLO	040V
39		827-8070	1	PARAFUSO	TORNILLO	040V
40		627-8020	1	PARAFUSO	TORNILLO	040V
41		832-10408	2	PORCA	TUERCA	010D
		87519285	1	FILTRO separador de água c/ aquecedor, Não ilustrado	FILTRO separador de la água c/calientador, No mostrado	065F
		87393456	1	FILTRO separador de água sem aquecedor, Não ilustrado	FILTRO separador de la água sin calientador, No mostrado	065F
42		NSS	1	NÃO VENDIDO SEPARADAMENTE	NO VENDIDO SEPARADO	
43		87519301	1	ELEMENTO FILTRANTE	FILTRO	020E
44		87519307	1	SENSOR água no combustível	SENSOR água en lo combustible	133S

03-02		p1	07/07

RESERVATÓRIO DE COMBUSTÍVEL - DEPOSITO DE COMBUSTIBLE

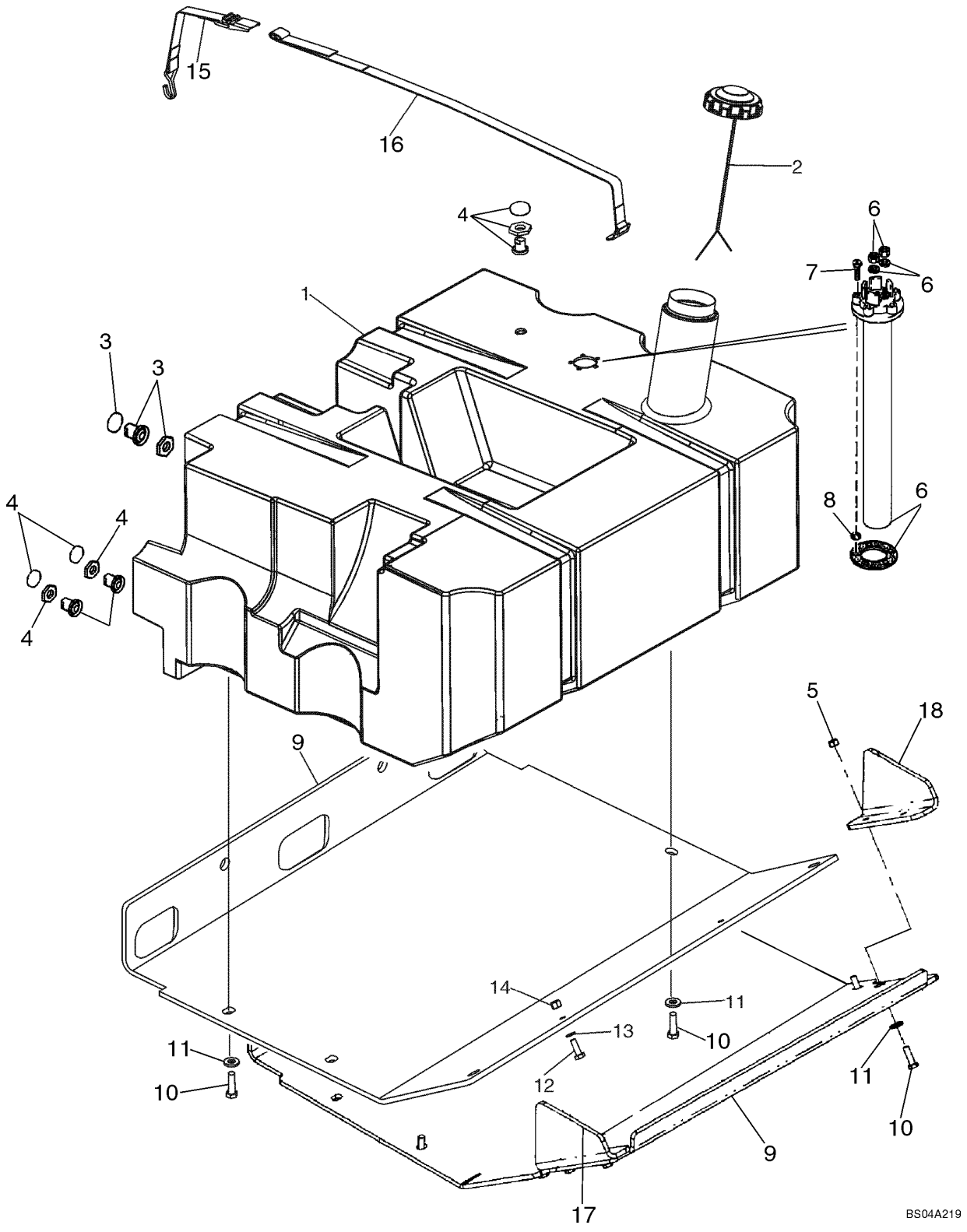

RESERVATÓRIO DE COMBUSTÍVEL - DEPOSITO DE COMBUSTIBLE

REF	NOTA	PEÇA	QT	DESCRIÇÃO	DESCRICION	GLOS
1		8500909	1	RESERVATÓRIO Combustível	DEPOSITO Combustible	114S
2		8604443	1	TAMPA	TAPA	265C
3		87435224	1	*CONEXÃO*	*CONECTADOR*	020R
3		238-5214	1	O'RING	ANILLO-O	158G
3		282709A1	1	PORCA	TUERCA	010D
4		87435505	1	*CONEXÃO*	*CONECTADOR*	020R
4		238-5210	1	O'RING	ANILLO-O	158G
4		1251791C1	1	PORCA	TUERCA	010D
5		829-1412	4	PORCA	TUERCA	010D
6		328870A1	1	BÓIA Combustível	FLOTADOR Combustible	020G
7		814-5030	5	PARAFUSO	TORNILLO	040V
8		895-11005	5	ARRUELA	ARANDELA	131R
9		87303605	1	PROTEÇÃO	PROTECCION	070R
9		87303975	1	PROTEÇÃO Alternativo	PROTECCION Alternativo	070R
10		627-12040	6	PARAFUSO	TORNILLO	040V
11		896-15012	6	ARRUELA	ARANDELA	131R
12		627-10030	2	PARAFUSO	TORNILLO	040V
13		895-18010	2	ARRUELA	ARANDELA	131R
14		832-10410	2	PORCA	TUERCA	010D
15		366905A1	2	CINTA Curta	CINTA Corto	020N
16		366904A1	2	CINTA Longa	CINTA Largo	020N
17		87303983	1	CHAPA Esquerda	PLACA Izquierda	105P
18		87303979	1	CHAPA Direita	PLACA Derecha	105P

03-03		p1	07/07

BOMBA INJETORA - BOMBA INYECTORA

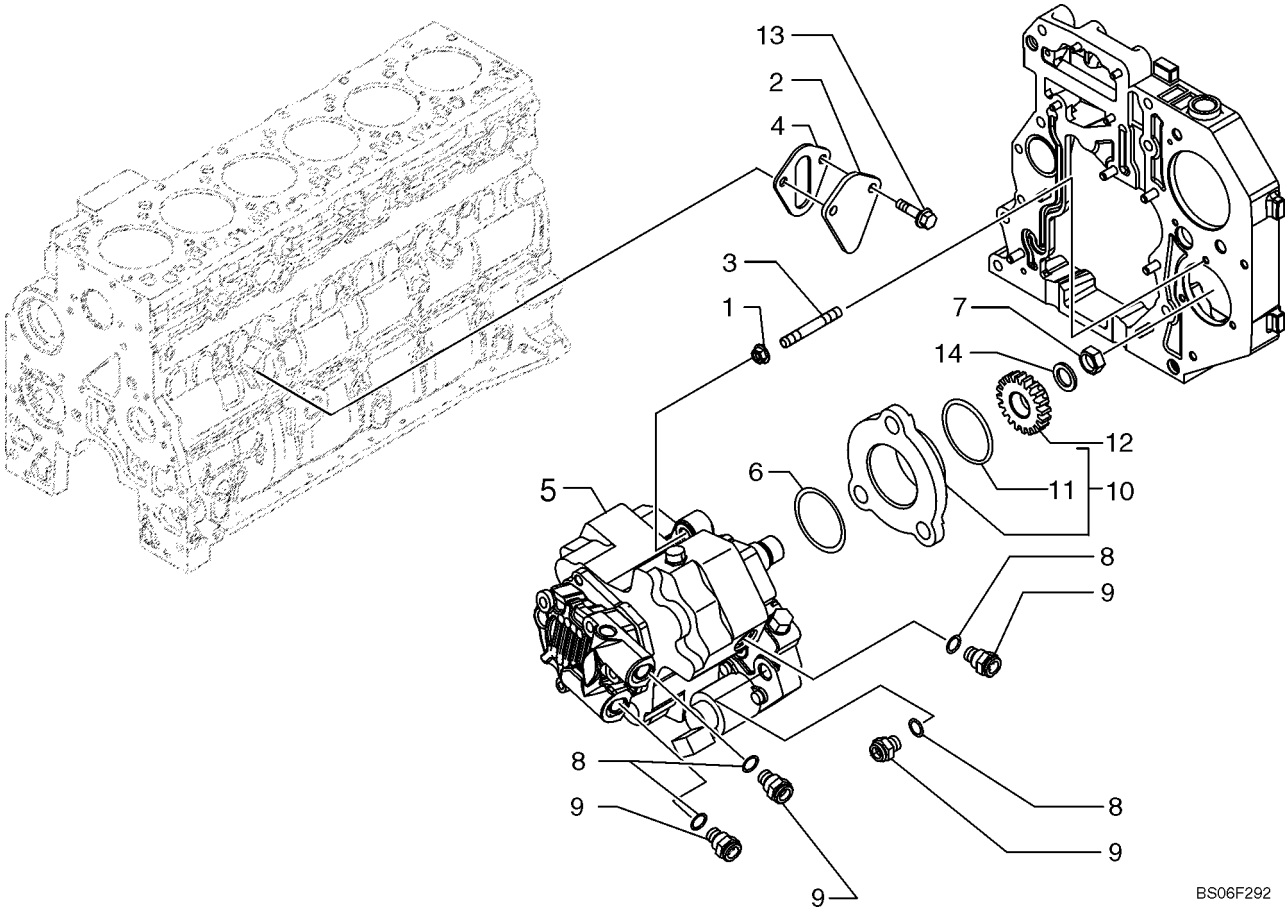

BOMBA INJETORA - BOMBA INYECTORA

REF	NOTA	PEÇA	QT	DESCRIÇÃO	DESCRICION	GLOS
1		4899003	3	PORCA	TUERCA	010D
2		4896952	1	TAMPA	TAPA	265C
3		2852488	3	PRISIONEIRO	ESPARRAGO	210P
4		4890700	1	JUNTA	JUNTA PLANA	120G
5		4898921	1	BOMBA injetora	BOMBA inyectora	155P
6		4890088	1	O'RING	ANILLO-O	158G
7		4890634	1	PORCA	TUERCA	010D
8		4891385	4	JUNTA	JUNTA PLANA	120G
9		4893962	4	CONEXÃO	CONECTADOR	020R
10		2852804	1	FLANGE	BRIDA	070F
11		2852805	1	O'RING	ANILLO-O	158G
12		4893389	1	ENGRENAGEM	ENGRENAJE	050I
13		2852234	2	PARAFUSO	TORNILLO	040V
14		4890635	1	ARRUELA	ARANDELA	131R

03-04		p1	07/07

BICO INJETOR - INYECTOR

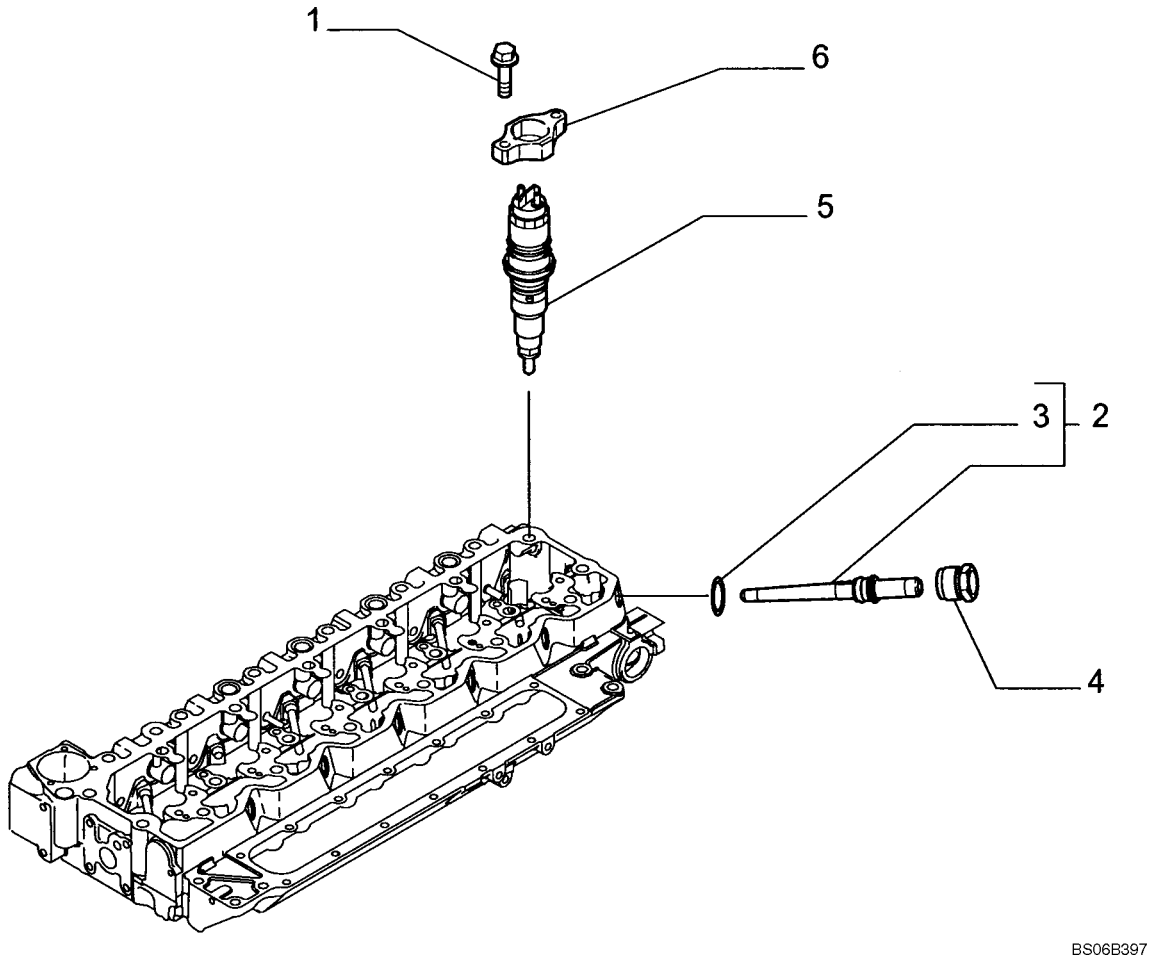

BICO INJETOR - INYECTOR

REF	NOTA	PEÇA	QT	DESCRIÇÃO	DESCRICION	GLOS
1		4895483	12	PARAFUSO	TORNILLO	040V
2		2854606	6	CONEXÃO	CONECTADOR	020R
3		4890929	1	O'RING	ANILLO-O	158G
4		4893739	6	PORCA	TUERCA	010D
5		2854608	6	BICO INJETOR	INYECTOR	020U
6		2854609	6	SUPORTE	SOPORTE	300S

SISTEMA DE INJEÇÃO DE COMBUSTÍVEL- SISTEMA DE INYECCION DE COMBUSTIBLE

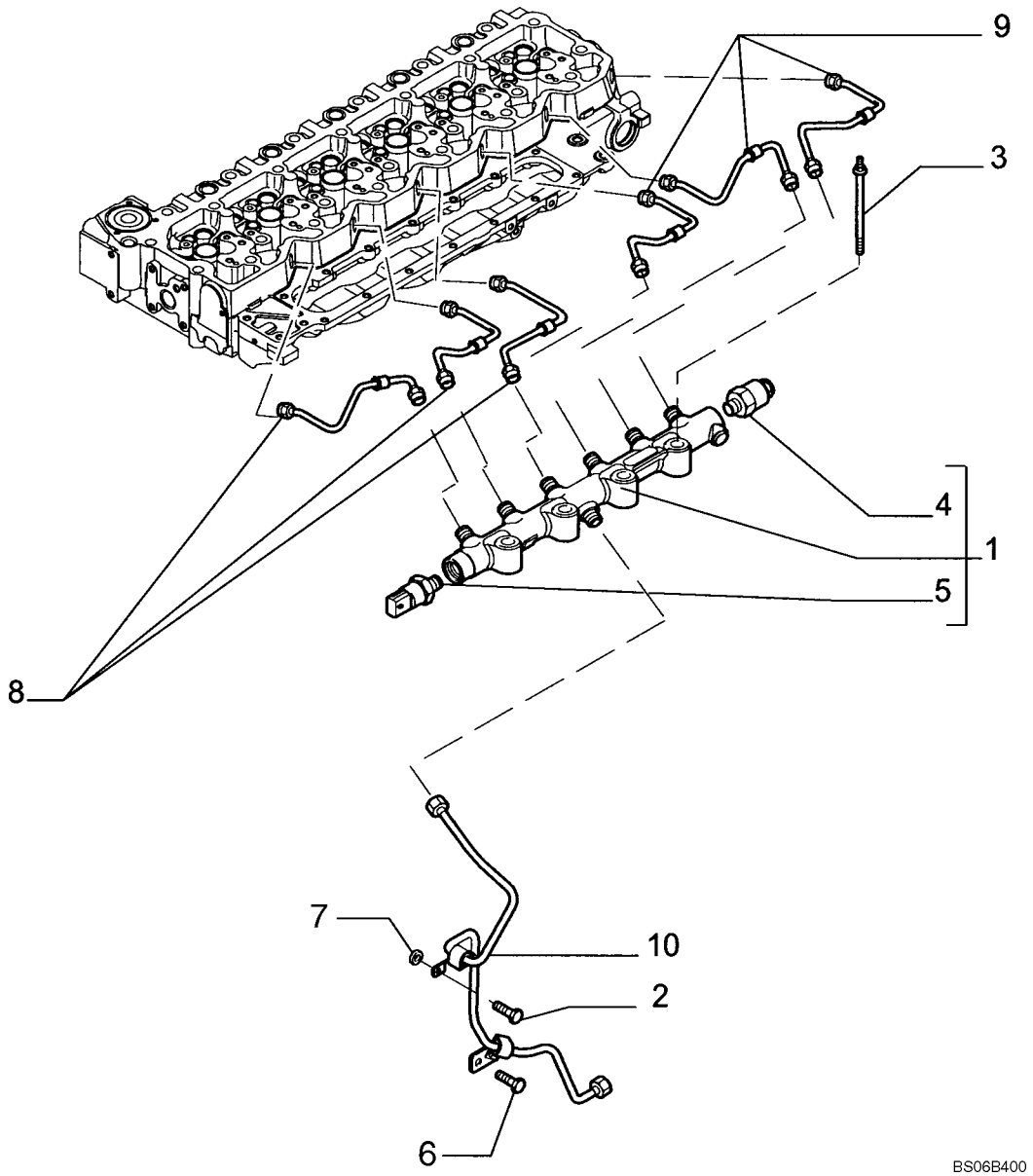

SISTEMA DE INJEÇÃO DE COMBUSTÍVEL- SISTEMA DE INYECCION DE COMBUSTIBLE

REF	NOTA	PEÇA	QT	DESCRIÇÃO	DESCRICION	GLOS
1		2854540	1	COLETOR combustível	COLECTOR combustible	198C
2		4899020	1	PARAFUSO	TORNILLO	040V
3		2853537	4	PARAFUSO	TORNILLO	040V
4		2854543	1	VÁLVULA alívio	VALVULA alivio	010V
5		2854542	1	SENSOR pressão	SENSOR presion	133S
6		4896884	1	PARAFUSO	TORNILLO	040V
7		2852434	1	ESPAÇADOR	SEPARADOR	075D
8		2854549	3	TUBO injeção combustível	TUBO inyeccion combustible	193T
9		2854544	3	TUBO injeção combustível	TUBO inyeccion combustible	193T
10		2854552	1	TUBO combustível	TUBO combustible	193T

03-06		p1	07/07

MÓDULO DE INJEÇÃO DE COMBUSTÍVEL - MODULO DE INYECCION DE COMBUSTIBLE

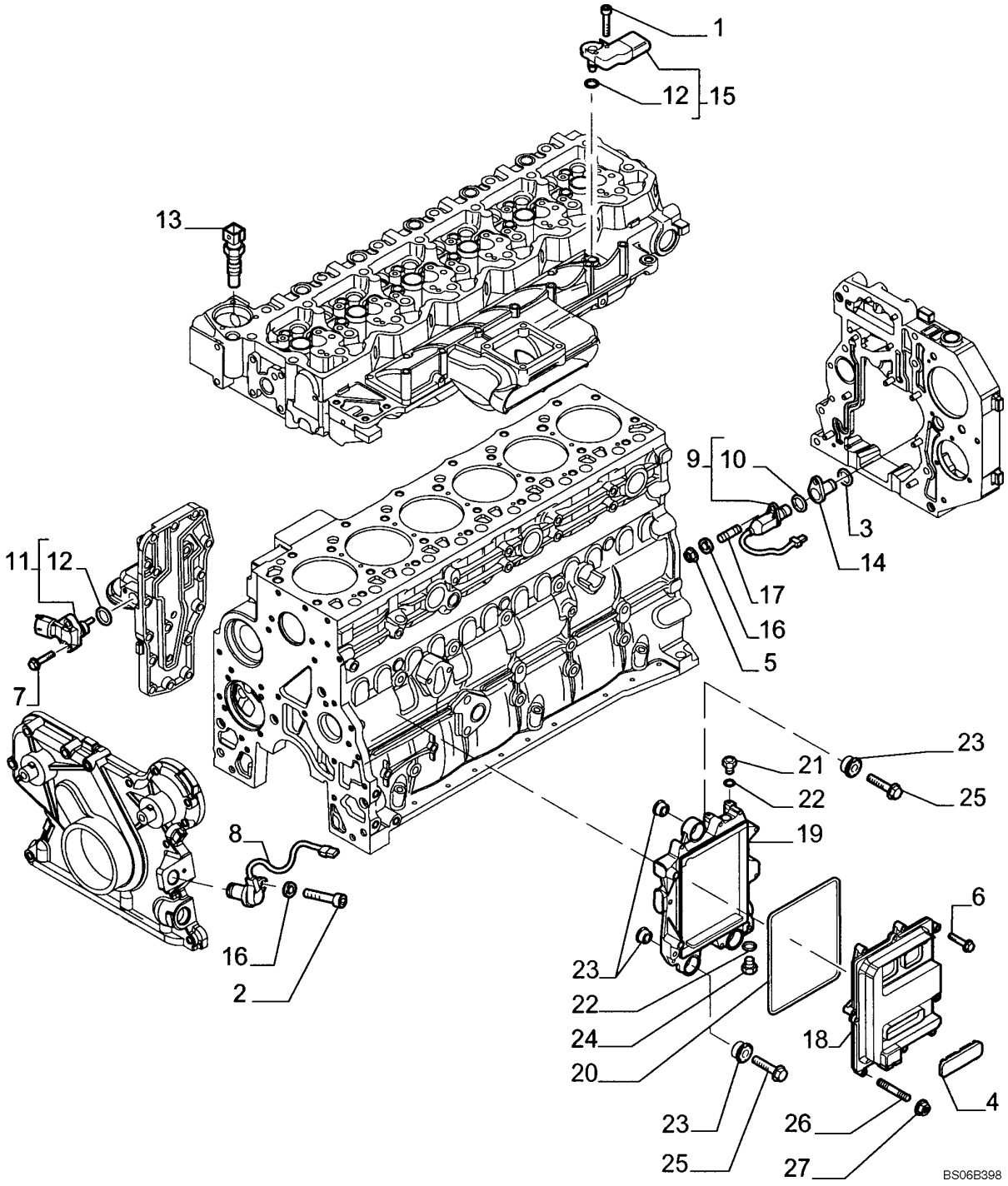

MÓDULO DE INJEÇÃO DE COMBUSTÍVEL - MODULO DE INYECCION DE COMBUSTIBLE

REF	NOTA	PEÇA	QT	DESCRIÇÃO	DESCRICION	GLOS
1		4895817	1	PARAFUSO	TORNILLO	040V
2		4899082	1	PARAFUSO	TORNILLO	040V
3		2852817	1	O'RING	ANILLO-O	158G
4		2852825	1	BUJÃO Plástico	TAPON Plástico	050T
5		2854282	1	PORCA	TUERCA	010D
6		2852818	7	PARAFUSO	TORNILLO	040V
7		4899110	2	PARAFUSO	TORNILLO	040V
8		4890189	1	SENSOR Velocidade	SENSOR Velocidad	133S
9		4890190	1	SENSOR Velocidade	SENSOR Velocidad	133S
10		2852820		O'RING	ANILLO-O	158G
11		4890193	1	SENSOR Temperatura	SENSOR Temperatura	133S
12		4895477	1	O'RING	ANILLO-O	158G
13		4897224	1	SENSOR Temperatura	SENSOR Temperatura	133S
14		4892255	1	CONEXÃO	CONECTADOR	020R
15		2852821	1	SENSOR ECM	SENSOR ECM	133S
16		4899124	2	ARRUELA	ARANDELA	131R
17		4895157	1	PRISIONEIRO	ESPARRAGO	210P
18		2854594	1	CENTRALINA ELETRONICA	UNIDADE CONTR ELETRONICA	655C
19		2854596	1	SUPORTE	SOPORTE	300S
20		2854079	1	JUNTA	JUNTA PLANA	120G
21		4896542	1	CONEXÃO	CONECTADOR	020R
22		4891385	2	JUNTA	JUNTA PLANA	120G
23		2855150	6	COXIM	COJIN	345C
24		4890964	1	CONEXÃO	CONECTADOR	020R
25		4899078	3	PARAFUSO	TORNILLO	040V
26		2854593	1	PRISIONEIRO	ESPARRAGO	210P
27		4899057	1	PORCA	TUERCA	010D

CABO ELÉTRICO - CABLE ELECTRICO

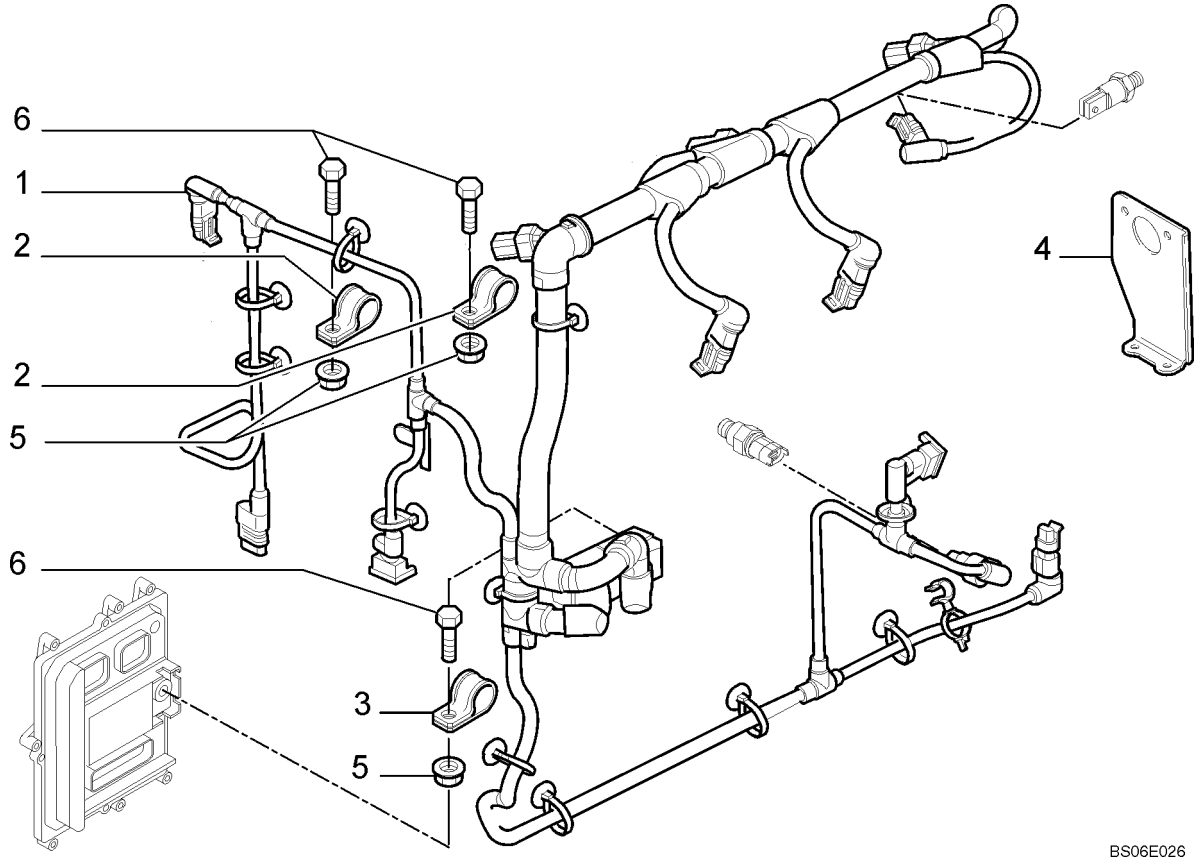

CABO ELÉTRICO - CABLE ELECTRICO

REF	NOTA	PEÇA	QT	DESCRIÇÃO	DESCRICION	GLOS
1		2854598	1	CABO ELÉTRICO	CABLE ELECTRICO	111C
2		2852500	2	ABRAÇADEIRA	ABRAZADERA	031F
3		4899815	1	ABRAÇADEIRA	ABRAZADERA	031F
4		2854599	1	SUPORTE	SOPORTE	300S
5		2852484	3	PORCA	TUERCA	010D
6		2854600	3	PARAFUSO	TORNILLO	040V

03-08		p1	07/07

TUBULAÇÃO DE INJEÇÃO DE COMBUSTÍVEL - TUBERIAS DE INYECCION DE COMBUSTIBLE

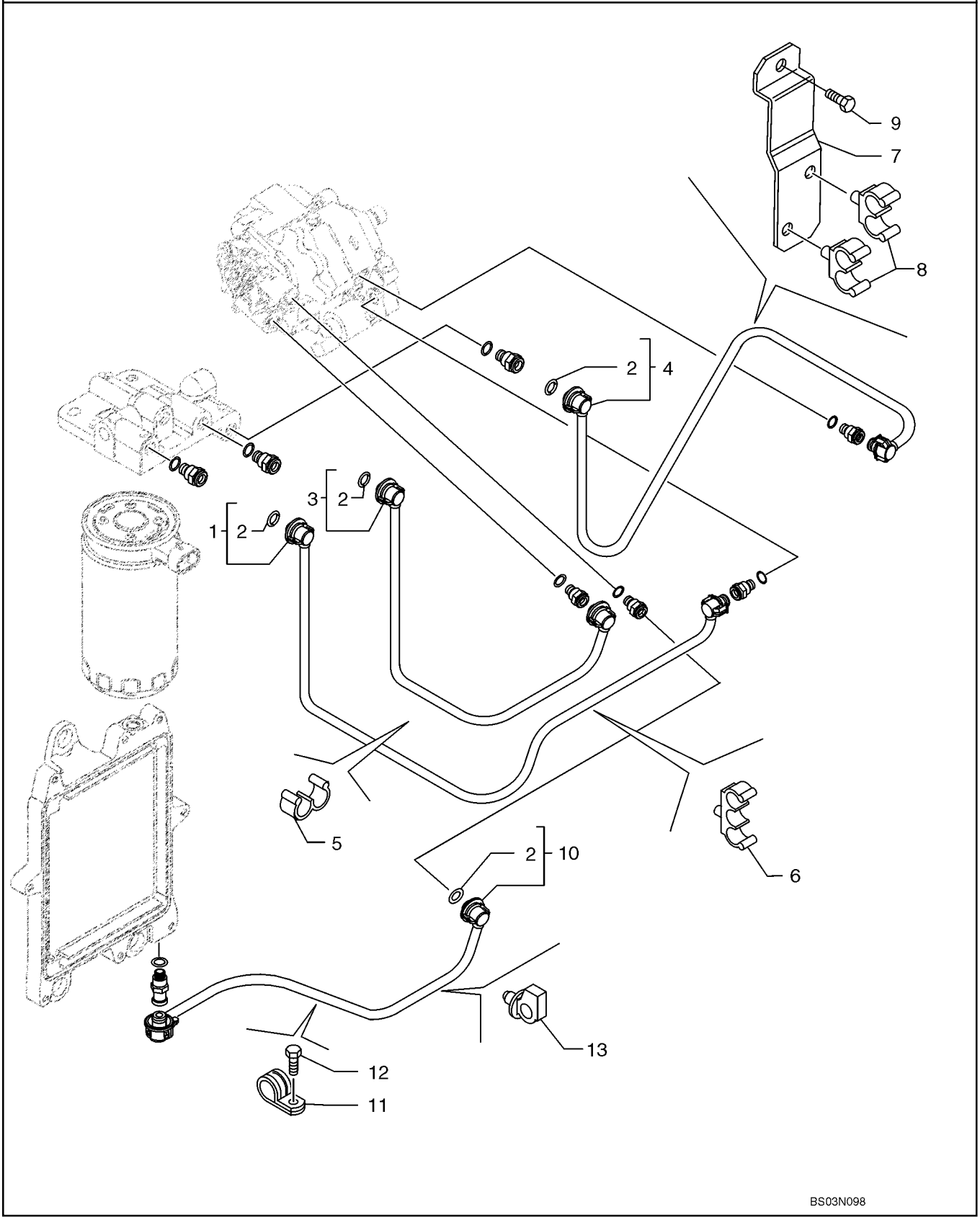

TUBULAÇÃO DE INJEÇÃO DE COMBUSTÍVEL - TUBERIAS DE INYECCION DE COMBUSTIBLE

REF	NOTA	PEÇA	QT	DESCRIÇÃO	DESCRICION	GLOS
1		2852440	1	TUBO	TUBO	193T
2		4894095	8	O'RING	ANILLO-O	158G
3		2852443	1	TUBO	TUBO	193T
4		2852446	1	TUBO	TUBO	193T
5		2852449	2	ESTRIBO	ABRAZADERA	231S
6		2852450	1	ESTRIBO	ABRAZADERA	231S
6		2852794	1	ABRAÇADEIRA	ABRAZADERA	031F
7		2852451	1	SUPORTE	SOPORTE	300S
8		2852452	2	ESTRIBO	ABRAZADERA	231S
9		4897277	1	PARAFUSO	TORNILLO	040V
10		4897817	1	TUBO	TUBO	193T
11		4895462	1	ABRAÇADEIRA	ABRAZADERA	031F
12		4899103	1	PARAFUSO	TORNILLO	040V
13		4896996	1	ABRAÇADEIRA	ABRAZADERA	031F

03-09		p1	07/07

LINHA DE COMBUSTÍVEL E DRENO - LINEA DE COMBUSTIBLE Y DRENO

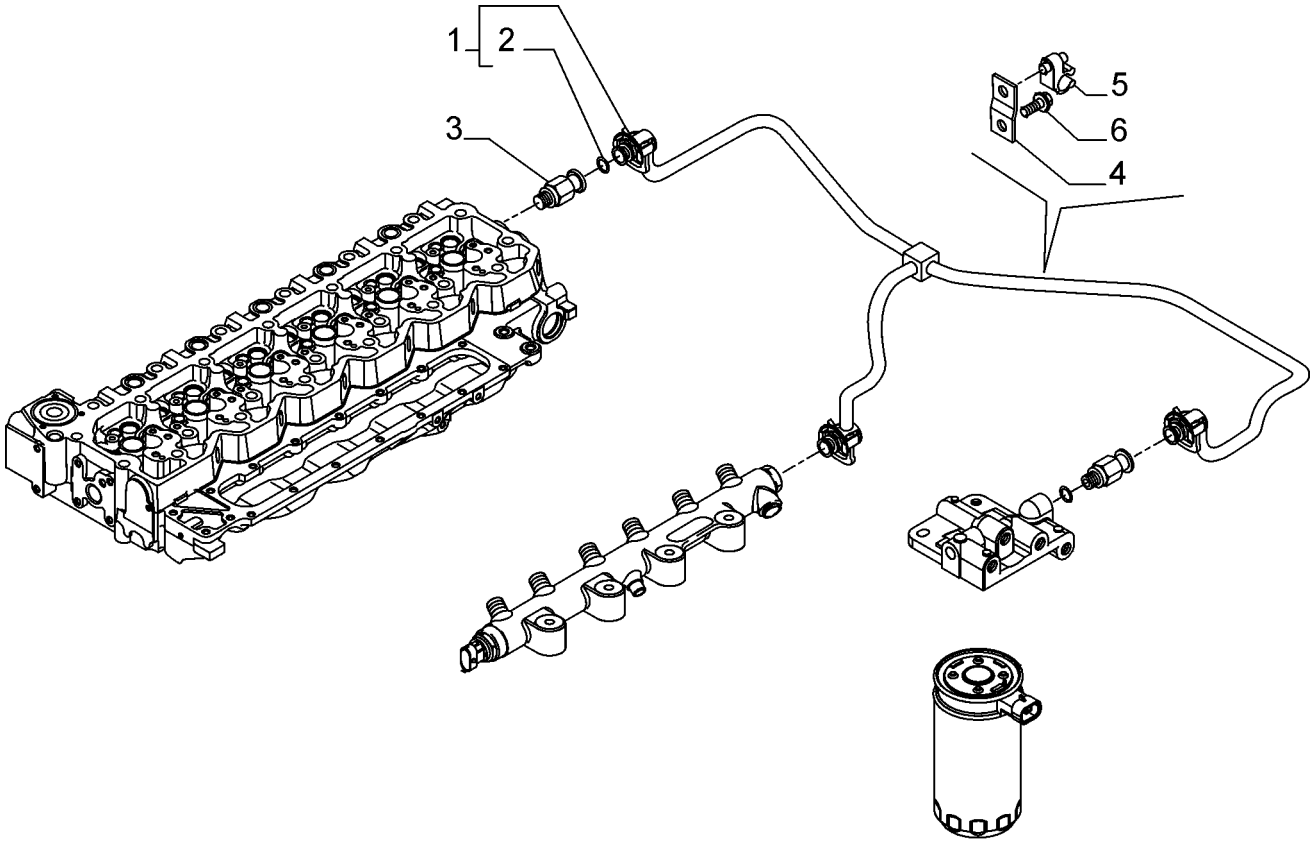

BS06E216

LINHA DE COMBUSTÍVEL E DRENO - LINEA DE COMBUSTIBLE Y DRENO

REF	NOTA	PEÇA	QT	DESCRIÇÃO	DESCRICION	GLOS
1		2855126	1	TUBO retorno de combustível	TUBO retorno de combustible	193T
2		4894095	3	O'RING	ANILLO-O	158G
3		4896329	1	VÁLVULA controle	VALVULA controle	010V
4		2852457	1	SUPORTE	SOPORTE	300S
5		2852458	1	ESTRIBO	ABRAZADERA	231S
6		2852100	1	PARAFUSO	TORNILLO	040V

03-10		p1	07/07

FILTRO DE COMBUSTÍVEL - FILTRO DE COMBUSTIBLE

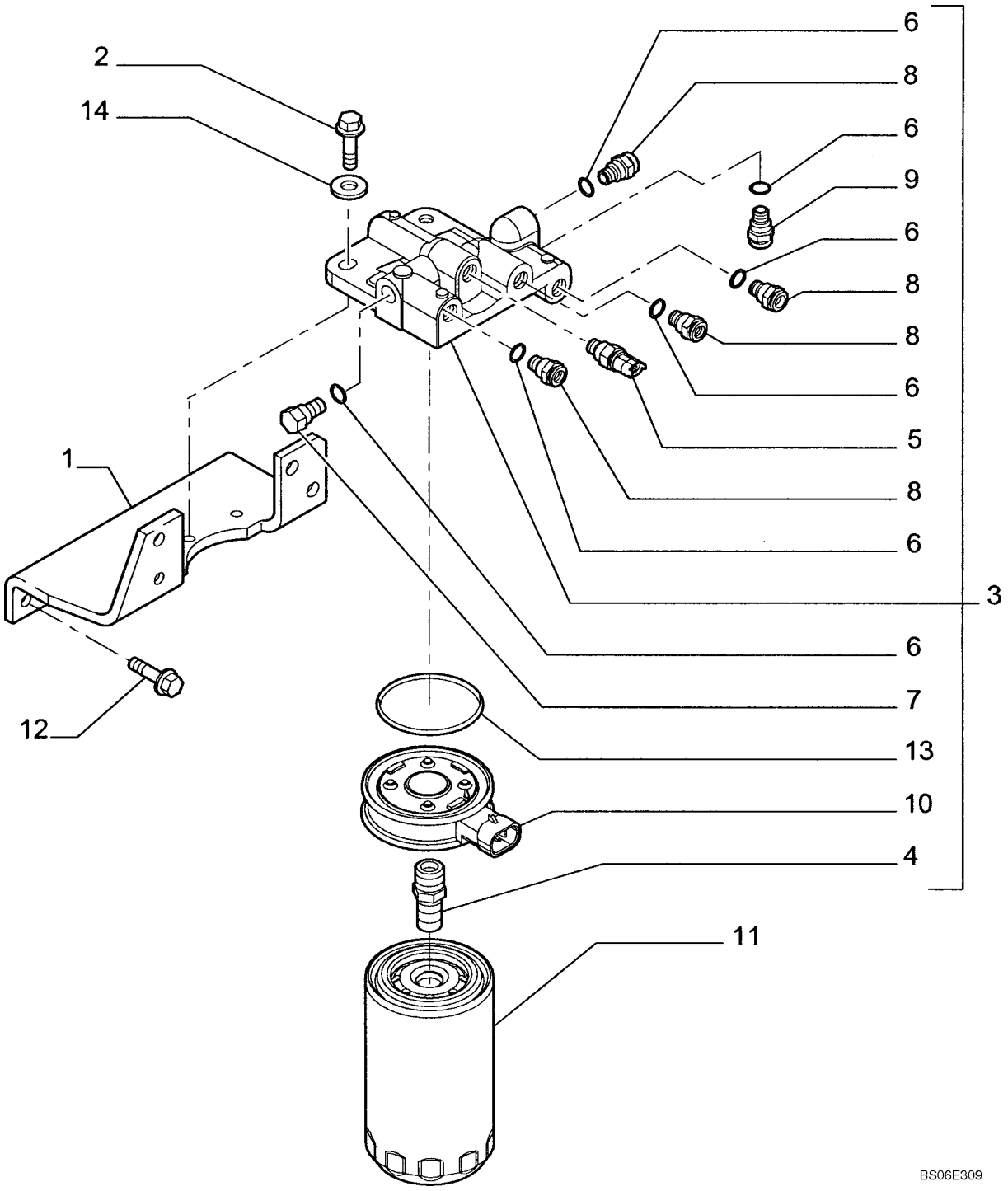

FILTRO DE COMBUSTÍVEL - FILTRO DE COMBUSTIBLE

REF	NOTA	PEÇA	QT	DESCRIÇÃO	DESCRICION	GLOS
1		2852793	1	SUPORTE	SOPORTE	300S
2		2830733	2	PARAFUSO	TORNILLO	040V
3		2852436	1	CABEÇA	CABEZA	119T
4		4898758	1	CONEXÃO	CONECTADOR	020R
5		4897224	1	SENSOR	SENSOR	133S
6		4894721	6	JUNTA	JUNTA PLANA	120G
7		4893464	1	BUJÃO	TAPON	050T
8		4890964	4	CONEXÃO	CONECTADOR	020R
9		4896543	1	CONEXÃO	CONECTADOR	020R
10		4897838	1	AQUECEDOR	CALORIFERO	105R
11		4897897	1	ELEMENTO FILTRANTE	FILTRO	020E
12		2852791	4	PARAFUSO	TORNILLO	040V
13		4898876	1	O'RING	ANILLO-O	158G
14		2830711	2	ARRUELA	ARANDELA	131R

ÍNDICE - INDICE

04-01 MOTOR DE PARTIDA - MOTOR DE ARRANQUE
04-02 ALTERNADOR E SUPORTES - ALTERNADOR Y SOPORTES
04-03 ALTERNADOR E SUPORTES com arcondicionado - ALTERNADOR Y SOPORTES con aire acondicionado
04-04 ALTERNADOR - ALTERNADOR
04-05 BATERIA - BATERIA
04-06 BATERIAS, CABOS - BATERIAS, CABLES
04-07 COMPONENTES ELÉTRICOS, CABINE E TOLDO - COMPONENTES ELECTRICOS, CABINA Y TOLDO
04-08 COMPONENTES ELÉTRICOS, CABINE E TOLDO - COMPONENTES ELECTRICOS, CABINA Y TOLDO
04-09 COMPONENTES ELÉTRICOS, CABINE E TOLDO - COMPONENTES ELECTRICOS, CABINA Y TOLDO
04-10 COMPONENTES ELÉTRICOS, CABINE E TOLDO - COMPONENTES ELECTRICOS, CABINA Y TOLDO
04-11 COMPONENTES ELÉTRICOS, CABINE E TOLDO - COMPONENTES ELECTRICOS, CABINA Y TOLDO
04-12 COMPONENTES ELÉTRICOS, CABINE E TOLDO - COMPONENTES ELECTRICOS, CABINA Y TOLDO
04-13 PAINEL DE FUSÍVEIS E RÉLES - PANEL DE LOS FUSIBLES Y RELES
04-14 CABOS DO MOTOR - CABLES DEL MOTOR
04-15 CABOS GRID HEATHER - CABLES GRID HEATHER
04-16 CABOS CHASSI FRONTAL - CABLES CHASI DELANTERO
04-17 CABOS CHASSI FRONTAL - CABLES CHASI DELANTERO
04-18 CABOS CHASSI TRASEIRO - CABLES CHASI TRASERO
04-19 PAINEL E CAIXA DE INSTRUMENTOS - PANEL Y CAJA DE INSTRUMENTOS
04-20 CABO DA TRASMISSÃO - CABLE DE LA TRASMISION
04-21 CABOS DIREÇÃO DE EMERGÊNCIA - CABLES DE LA DIRECION DE EMERGENCIA
04-22 CONTROLE DA TRANSMISSÃO - CONTROLE DE LA TRANSMISION
04-23 FAROL DIANTEIRO, MONTAGEM - FAROL DELANTERO, MONTAJE
04-24 LANTERNA TRASEIRA, MONTAGEM - LAMPARA POSTERIOR, MONTAJE
04-25 FAROL COMPLETO - FAROL COMPLETO
04-26 LANTERNA COMPLETA - LAMPARA COMPLETA
04-27 LUZ ROTATIVA - LAMPARA ROTATIVA
04-28 LAVADOR DO PÁRA-BRISA - LAVADOR DEL PARABRISAS
04-29 LIMPADOR DO PÁRA-BRISA - LIMPIADOR DEL PARABRISAS
04-30 LIMPADOR DO VIDRO TRASEIRO - LIMPIADOR DEL VIDRO POSTERIOR
04-31 RÁDIO - RADIO
04-32 RÁDIO MONTAGEM 12V - RADIO MONTAJE 12V

MOTOR DE PARTIDA - MOTOR DE ARRANQUE

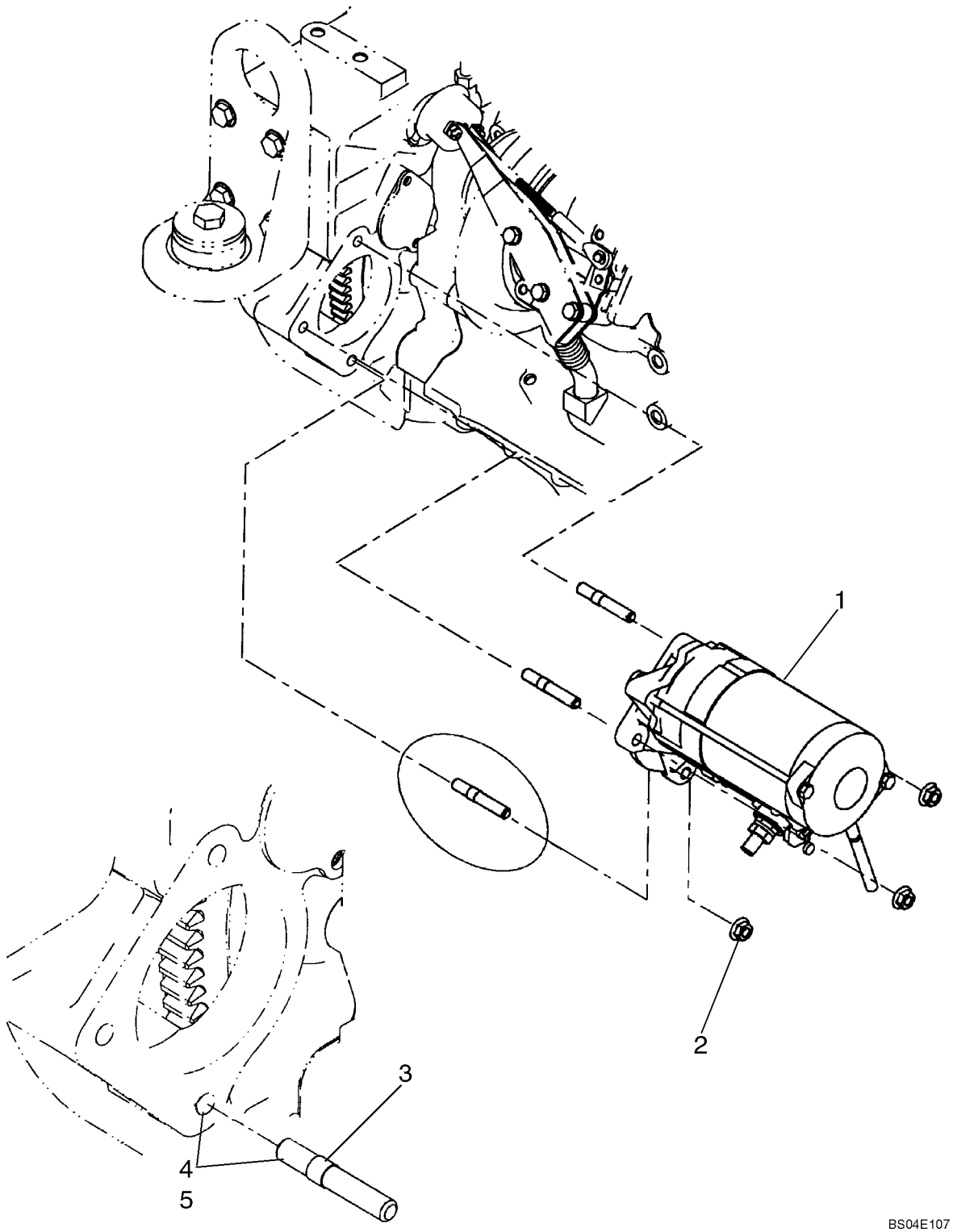

MOTOR DE PARTIDA - MOTOR DE ARRANQUE

REF	NOTA	PEÇA	QT	DESCRIÇÃO	DESCRICION	GLOS
1		8605784	1	MOTOR DE PARTIDA	MOTOR ARRANQUE	133M
2		829-2310	3	PORCA	TUERCA	010D
3		2852476	3	PRISIONEIRO	ESPARRAGO	210P
4				LOCTITE Não Fornecido	LOCITITE No vendido	
5				LOCTITE Não Fornecido	LOCITITE No vendido	

ALTERNADOR E SUPORTES - ALTERNADOR Y SOPORTES

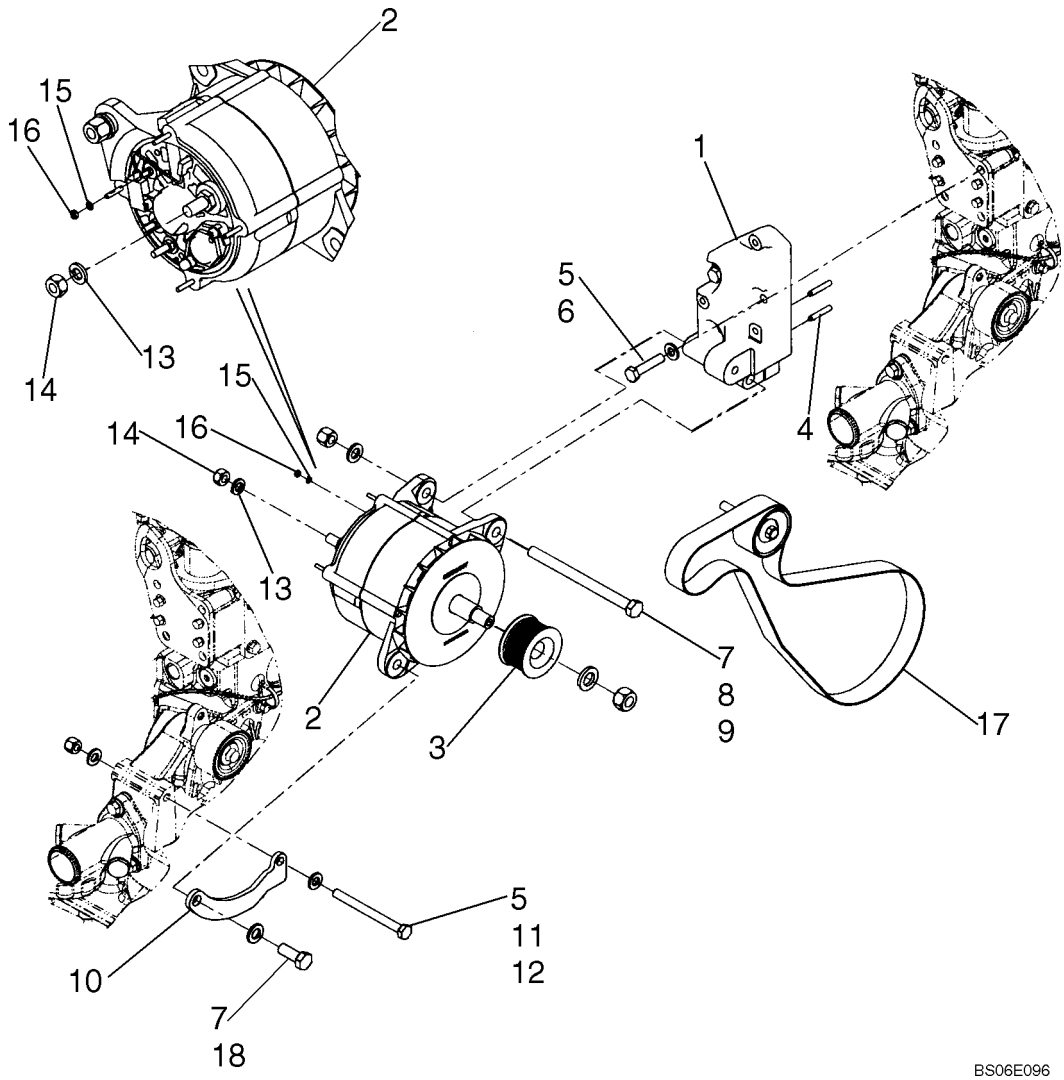

ALTERNADOR E SUPORTES - ALTERNADOR Y SOPORTES

REF	NOTA	PEÇA	QT	DESCRIÇÃO	DESCRICION	GLOS
1		87547181	1	SUPORTE alternador	SOPORTE alternador	300S
2		1964860C1	1	ALTERNADOR 24V 65A, pag 04-04	ALTERNADOR 24V 65A, pag 04-04	025A
3		A189616	1	POLIA	POLEA	230P
4		837-6035	2	PINO CENTRAGEM	TETON	090G
5		896-11010	5	ARRUELA	ARANDELA	131R
6		827-10045	3	PARAFUSO	TORNILLO	040V
7		895-11012	2	ARRUELA	ARANDELA	131R
8		426-8104	1	PARAFUSO	TORNILLO	040V
9		231-4248	1	PORCA	TUERCA	010D
10		8501098	1	CHAPA	PLACA	105P
11		832-10410	1	PORCA	TUERCA	010D
12		827-10110	1	PARAFUSO	TORNILLO	040V
13		492-11044	1	ARRUELA	ARANDELA	131R
14		425-107	1	PORCA	TUERCA	010D
15		892-11004	1	ARRUELA	ARANDELA	131R
16		824-1404	1	PORCA	TUERCA	010D
17		8602680	1	CORREIA	CORREA	173C
18		426-820	1	PARAFUSO	TORNILLO	040V

04-03		p1	07/07

ALTERNADOR E SUPORTES com arcondicionado - ALTERNADOR Y SOPORTES con aire acondicionado

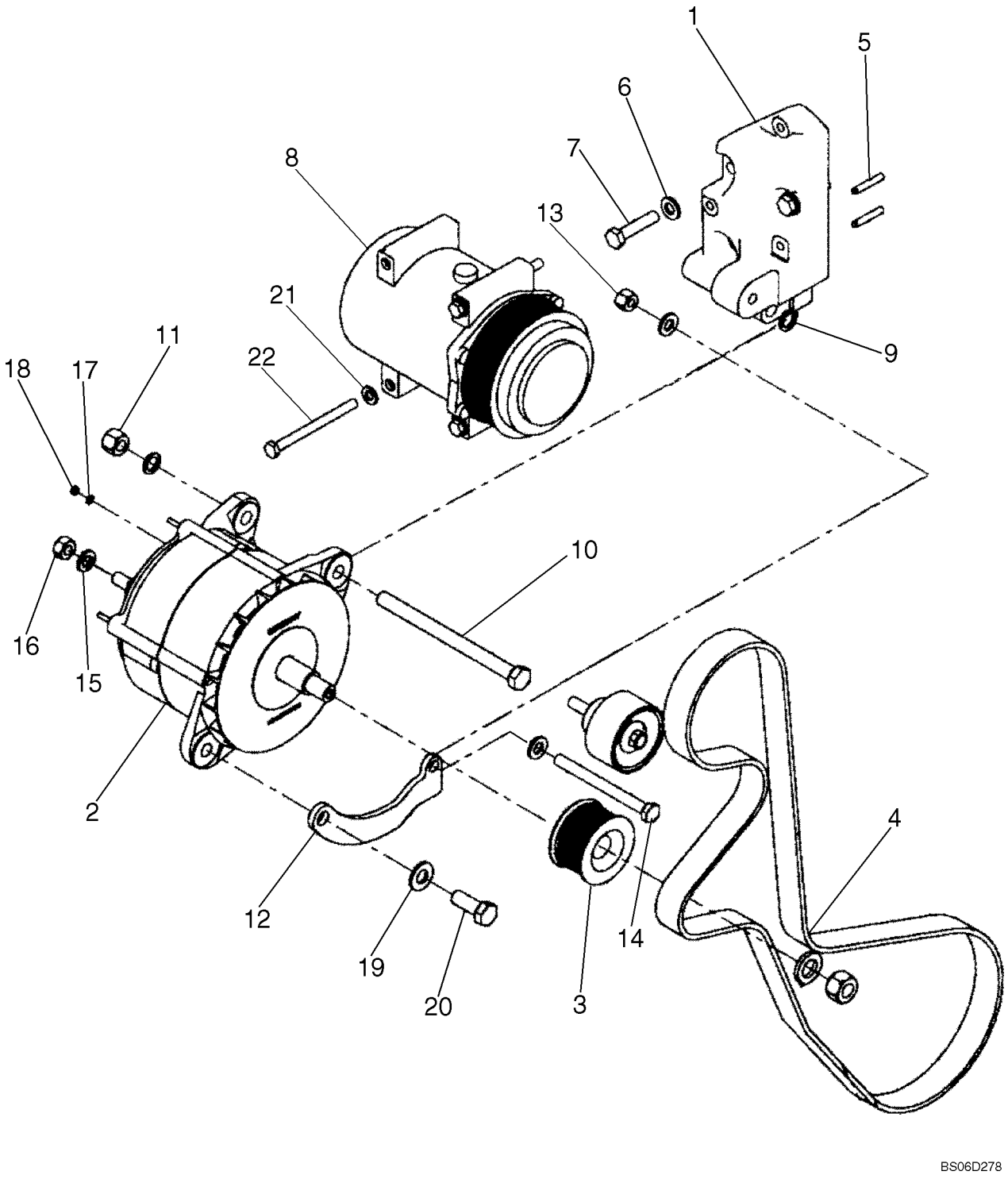

ALTERNADOR E SUPORTES com arcondicionado - ALTERNADOR Y SOPORTES con aire acondicionado

REF	NOTA	PEÇA	QT	DESCRIÇÃO	DESCRICION	GLOS
1		87547181	1	SUPORTE alternador	SOPORTE alternador	300S
2		1964860C1	1	ALTERNADOR 24V 65A, pag 04-04	ALTERNADOR 24V 65A, pag 04-04	025A
3		A189616	1	POLIA	POLEA	230P
4		87397416	1	CORREIA com A/C	CORREA con A/C	173C
5		837-6035	2	PINO CENTRAGEM	TETON	090G
6		896-11010	5	ARRUELA	ARANDELA	131R
7		827-10045	3	PARAFUSO	TORNILLO	040V
8		8500795	1	COMPRESSOR DE AR A/C	COMPRESOR DE AIRE A/C	216C
9		896-11012	1	ARRUELA	ARANDELA	131R
10		426-8104	1	PARAFUSO	TORNILLO	040V
11		231-4248	1	PORCA	TUERCA	010D
12		8501098	1	CHAPA	PLACA	105P
13		832-10410	1	PORCA	TUERCA	010D
14		827-10110	1	PARAFUSO	TORNILLO	040V
15		492-11044	1	ARRUELA	ARANDELA	131R
16		425-107	1	PORCA	TUERCA	010D
17		892-11004	1	ARRUELA	ARANDELA	131R
18		824-1404	1	PORCA	TUERCA	010D
19		896-11012	1	ARRUELA	ARANDELA	131R
20		426-820	1	PARAFUSO	TORNILLO	040V
21		896-11008	5	ARRUELA	ARANDELA	131R
22		827-8100	3	PARAFUSO	TORNILLO	040V

ALTERNADOR - ALTERNADOR

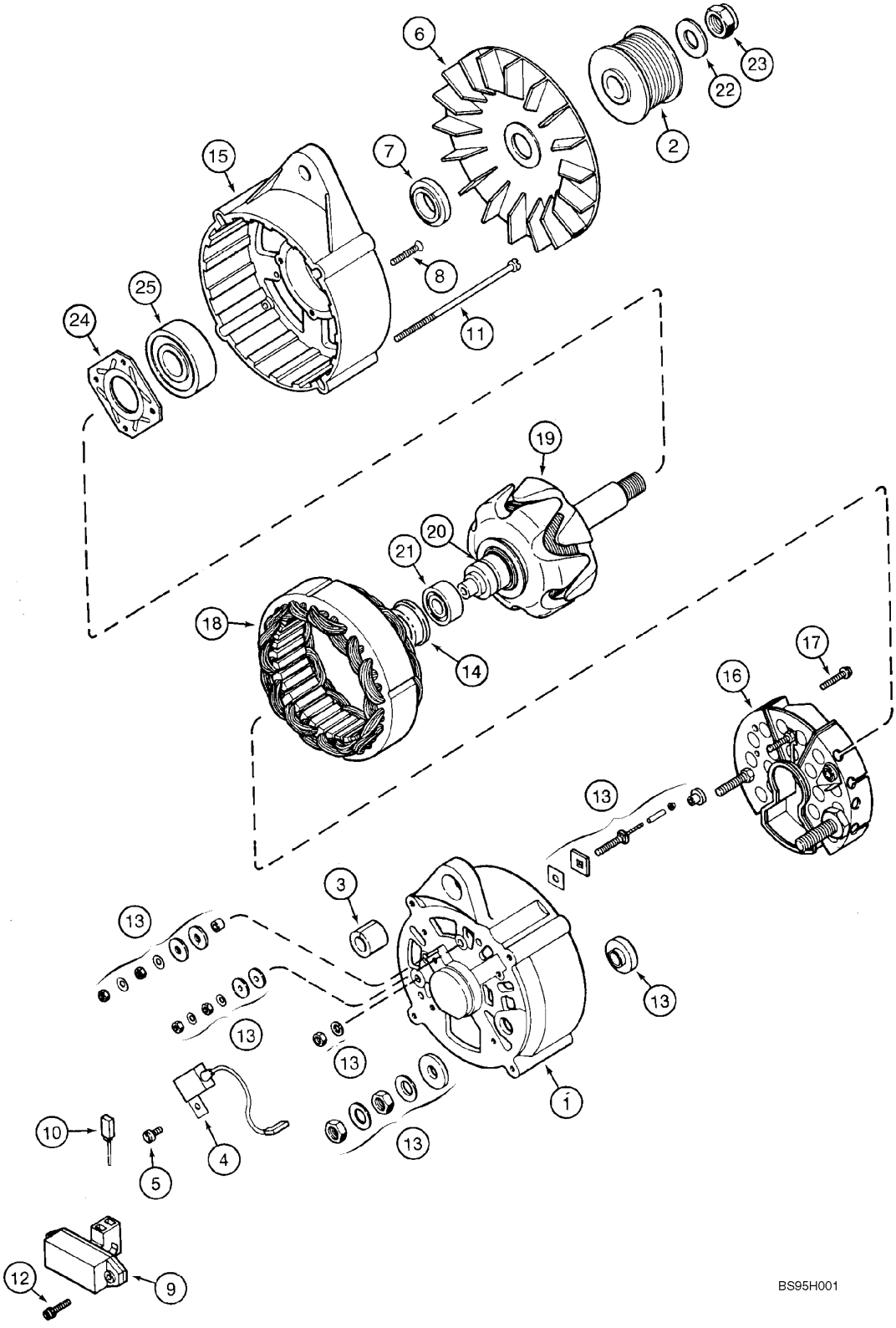

ALTERNADOR - ALTERNADOR

REF	NOTA	PEÇA	QT	DESCRIÇÃO	DESCRICION	GLOS
		1964860C1	1	ALTERNADOR 24V 65A	ALTERNADOR	025A
1		1964731C1	1	CARCAÇA	CARCAZA	035S
2		J918275	1	POLIA	POLEA	230P
3		1964737C1	1	BUCHA	BUJE	095B
4		3079389R1	1	CAPACITOR	CAPACITOR	039R
5		1964969C1	1	PARAFUSO	TORNILLO	040V
6		1964736C1	1	VENTILADOR	VENTILADOR	0176
7		1964729C1	1	ESPAÇADOR	SEPARADOR	075D
8		1964750C1	4	PARAFUSO	TORNILLO	040V
9		3079392R91	1	REGULADOR voltagem	REGULADOR voltaje	169R
10		1964968C1	1	ESCOVA	ESCOBILLA	177S
11		1964748C1	4	PARAFUSO	TORNILLO	040V
12		A186194	2	PARAFUSO	TORNILLO	040V
13		1964738C1	1	KIT	JUEGO	002K
14		1546477C1	1	LUVA	MANGUITO	030M
15		1964725C1	1	CARCAÇA	CARCAZA	035S
16		1964965C1	1	RETIFICADOR	RECTIFICADOR	032R
17		A187504	2	PARAFUSO	TORNILLO	040V
18		1964966C1	1	ESTATOR	ESTATOR	271S
19		1964964C1	1	ROTOR	ROTOR	145R
20		3079410R1	1	ANEL	ARO	045A
21		1964730C1	1	ROLAMENTO	RODAMIENTO	341C
22		495-21063	1	ARRUELA	ARANDELA	131R
23		231-46110	1	PORCA	TUERCA	010D
24		1964727C1	1	CHAPA	PLACA	105P
25		1964726C1	1	ROLAMENTO	RODAMIENTO	341C

04-05		p1	07/07

BATERIA - BATERIA

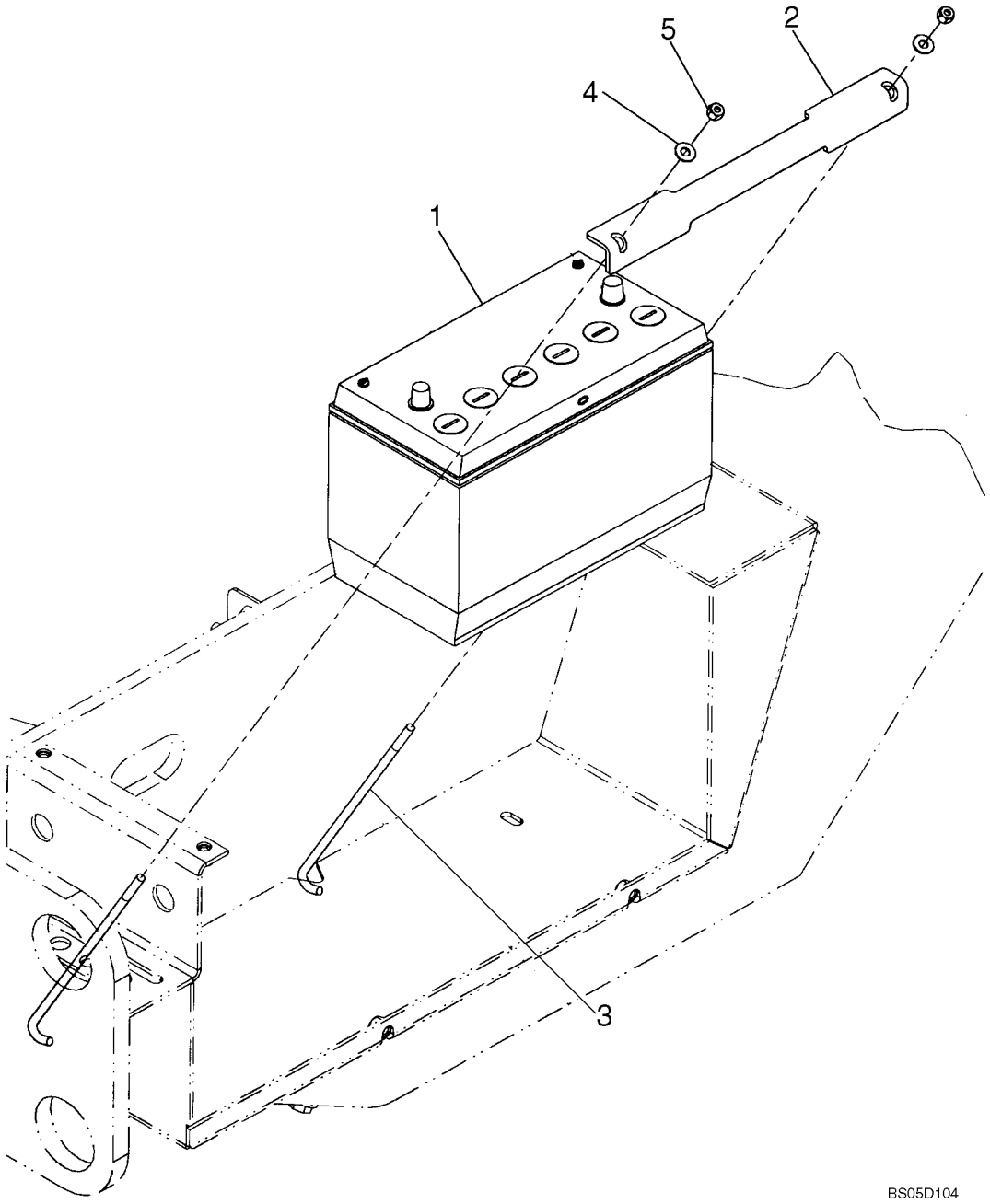

BATERIA - BATERIA

REF	NOTA	PEÇA	QT	DESCRIÇÃO	DESCRICION	GLOS
1		75327664	2	BATERIA 12V	BATERIA 12V	131R
2		391091A1	2	CHAPA	PLACA	105P
3		365357A1	4	HASTE	VASTAGO	274S
4		895-15008	4	ARRUELA	ARANDELA	131R
5		832-10408	4	PORCA	TUERCA	010D

BATERIAS, CABOS - BATERIAS, CABLES

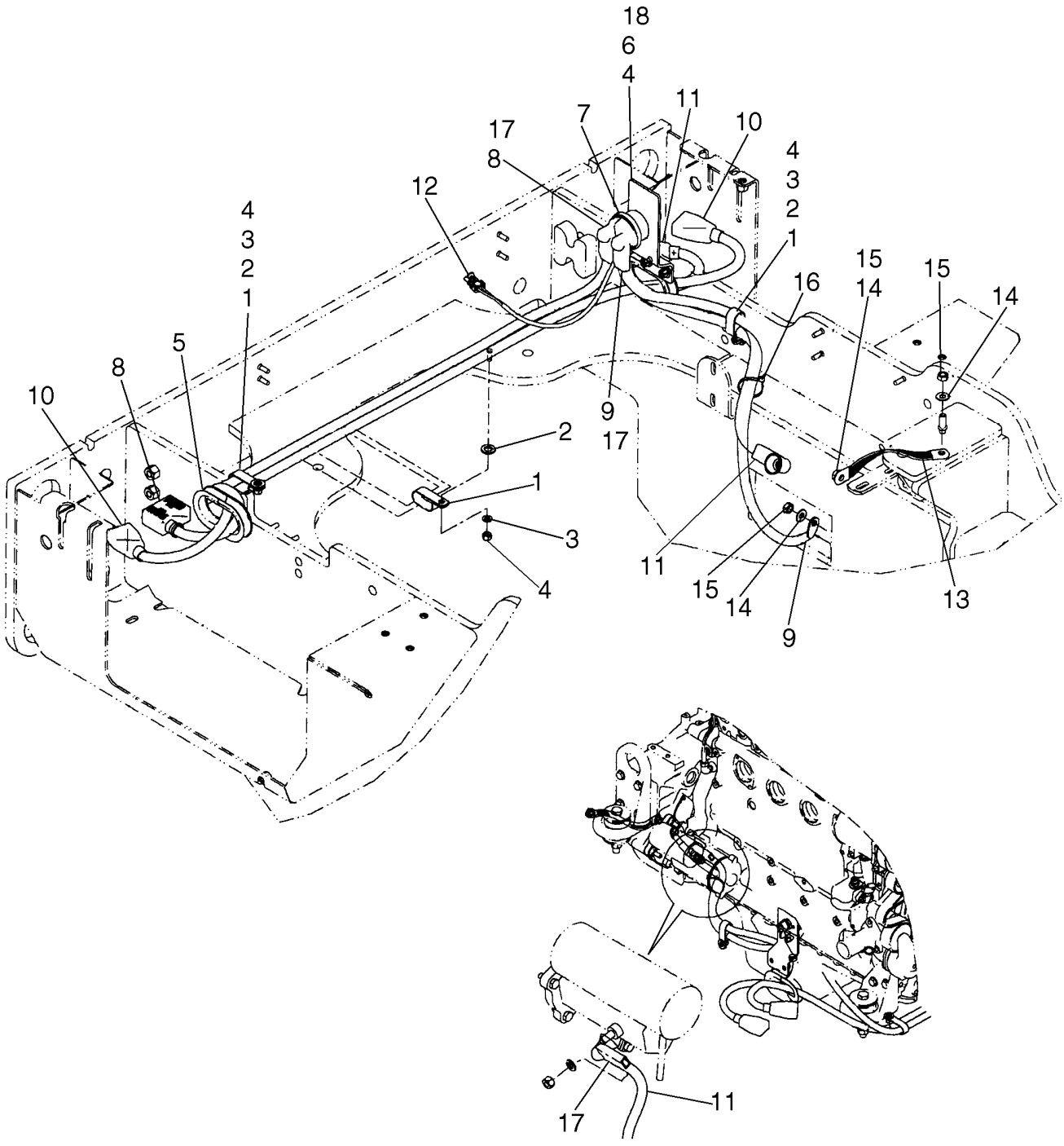

BATERIAS, CABOS - BATERIAS, CABLES

REF	NOTA	PEÇA	QT	DESCRIÇÃO	DESCRICION	GLOS
1		R54363	3	ABRAÇADEIRA	ABRAZADERA	031F
2		896-11012	3	ARRUELA	ARANDELA	131R
3		895-11008	3	ARRUELA	ARANDELA	131R
4		832-10408	5	PORCA	TUERCA	010D
5		398771A1	2	ISOLANTE	AISLANTE	085I
6		87307840	1	SUPORTE	SOPORTE	300S
7		L126256	1	CHAVE COMUTADOR	CONMUTADOR	210C
8		87343660	1	CABO ELÉTRICO negativo	CABLE negativo	111C
9		87343661	1	CABO ELÉTRICO terra	CABLE tierra	111C
10		87324722	1	CABO ELÉTRICO	CABLE	111C
11		87324979	1	CABO ELÉTRICO bateria ao motor de partida	CABLE bateria-motor de arranque	111C
12		L127676	1	CABO ELÉTRICO	CABLE	111C
13		L126051	1	CINTA aterramento	CINCHO de tierra	014B
14		L127554	3	ARRUELA	ARANDELA	131R
15		253347A1	3	PORCA	TUERCA	010D
16		L11541	*	ABRAÇADEIRA	ABRAZADERA	031F
17		L126713	3	COIFA PARA PÓ	CAPUCHA	334C
18		895-15008	2	ARRUELA	ARANDELA	131R

04-07		p1	07/07

COMPONENTES ELÉTRICOS, CABINE E TOLDO - COMPONENTES ELECTRICOS, CABINA Y TOLDO

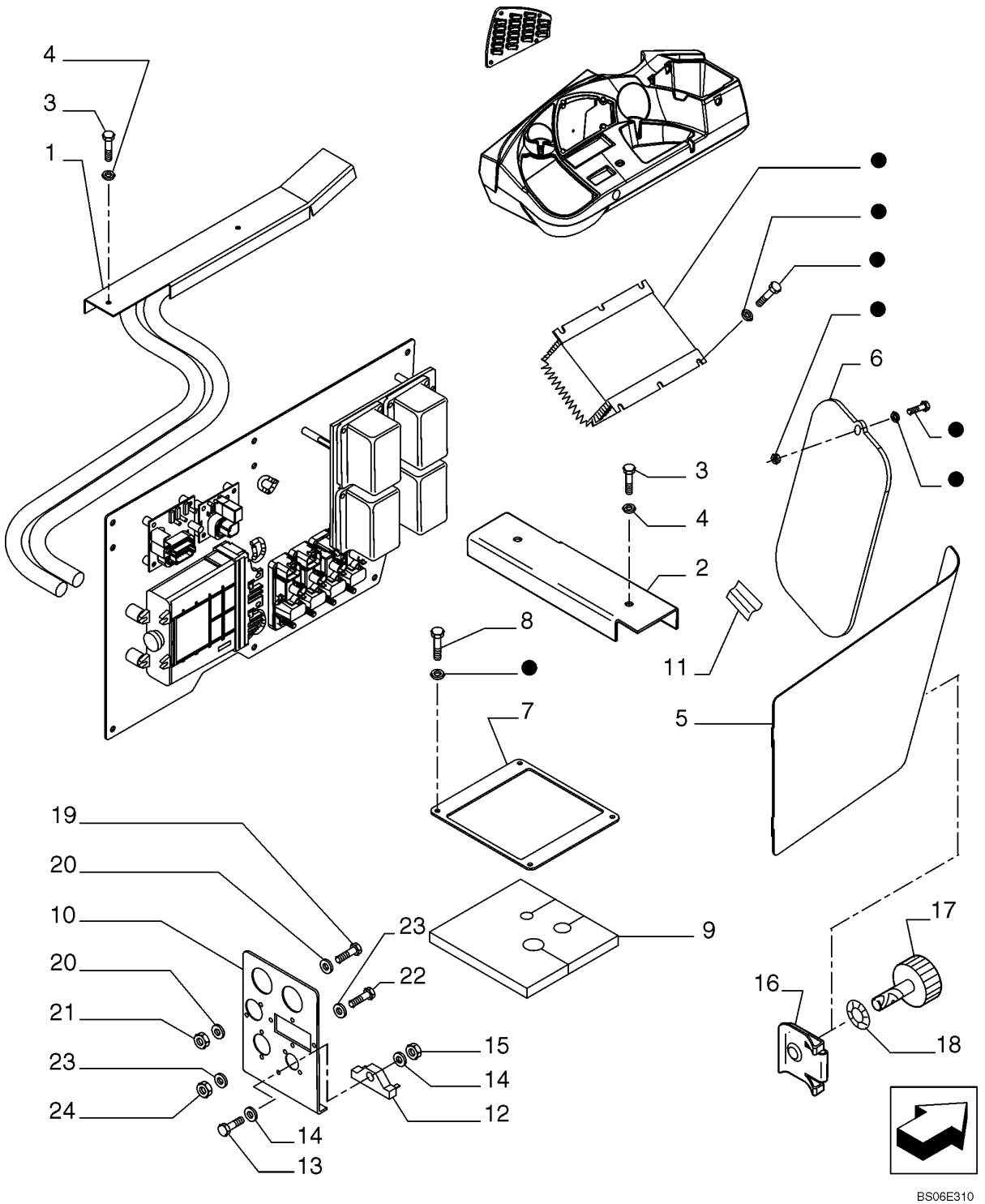

COMPONENTES ELÉTRICOS, CABINE E TOLDO - COMPONENTES ELECTRICOS, CABINA Y TOLDO

REF	NOTA	PEÇA	QT	DESCRIÇÃO	DESCRICION	GLOS
1		76303260	1	PROTEÇÃO	PROTECCION	070R
2		76303259	1	SUPORTE	SOPORTE	300S
3		13276414	4	PARAFUSO	TORNILLO	040V
4		14496431	4	ARRUELA	ARANDELA	131R
5		76303325	1	PORTA	PUERTA	205S
6		76303330	1	TAMPA	TAPA	265C
7		76303258	1	CHAPA	PLACA	105P
8		13276611	4	PARAFUSO	TORNILLO	040V
9		76303261	1	BUCHA DE BORRACHA	CASQUILLO DE GOMA	100B
10		76303208	1	CHAPA	PLACA	105P
11		76303329	1	SUPORTE	SOPORTE	300S
12		F22316	1	RESISTOR	RESISTOR	039R
13		13272911	1	PARAFUSO	TORNILLO	040V
14		14496201	2	ARRUELA	ARANDELA	131R
15		10794011	1	PORCA	TUERCA	010D
16		76303320	2	PRESILHA	ABRESADERA	045F
17		76303321	2	MANOPLA	EMPUNADURA	150P
18		76303319	2	ARRUELA	ARANDELA	131R
19		NSS	2	PARAFUSO	TORNILLO	131R
20		10571279	4	ARRUELA	ARANDELA	131R
21		16101721	2	PORCA	TUERCA	010D
22		13272911	6	PARAFUSO	TORNILLO	040V
23		14496201	12	ARRUELA	ARANDELA	131R
24		10794011	6	PORCA	TUERCA	010D

Peças com um ponto preto não são vendidas.
Piezas con punto negro no son vendidas.

04-08		p1	07/07

COMPONENTES ELÉTRICOS, CABINE E TOLDO - COMPONENTES ELECTRICOS, CABINA Y TOLDO

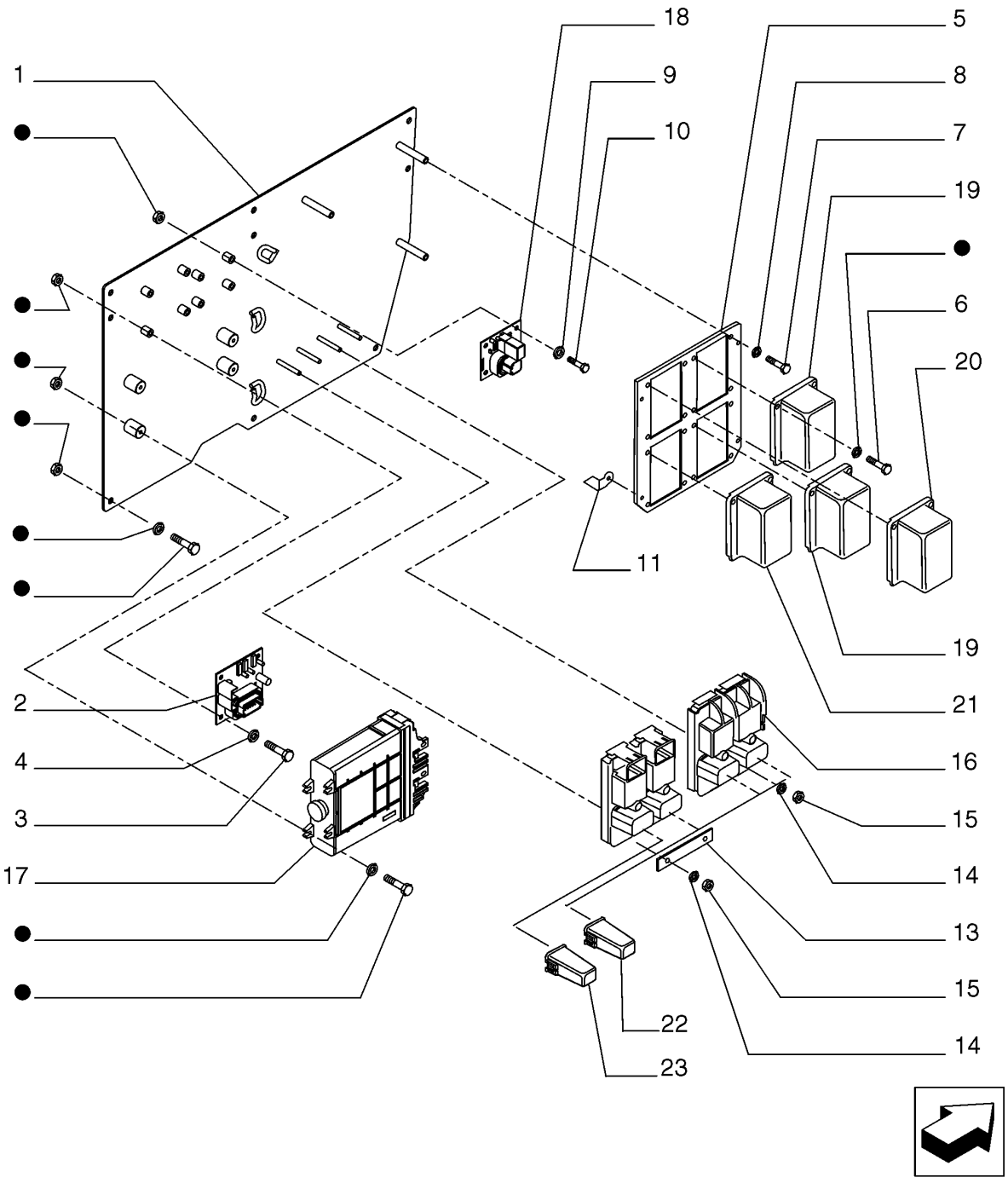

COMPONENTES ELÉTRICOS, CABINE E TOLDO - COMPONENTES ELECTRICOS, CABINA Y TOLDO

REF	NOTA	PEÇA	QT	DESCRIÇÃO	DESCRICION	GLOS
1		87372241	1	CHAPA	PLACA	105P
2		232364A1	1	CENTRALINA ELETRONICA	UNIDADE CONTROLE ELETRONICO	655C
3		13276211	4	PARAFUSO	TORNILLO	040V
4		14496401	4	ARRUELA	ARANDELA	131R
5		87341862	1	CHAPA	PLACA	105P
6		13274211	16	PARAFUSO	TORNILLO	040V
7		13276211	3	PARAFUSO	TORNILLO	040V
8		14496401	3	ARRUELA	ARANDELA	131R
9		14496401	4	ARRUELA	ARANDELA	131R
10		13276211	4	PARAFUSO	TORNILLO	040V
11		87318620	2	ALÇA DE APOIO	ASA	023M
12		87318627	2	CONEXÃO	CONECTADOR	020R
13		87318612	1	CHAPA	PLACA	105P
14		14496431	2	ARRUELA	ARANDELA	131R
15		15896214	2	PORCA	TUERCA	010D
16		87315250	2	CENTRALINA ELETRONICA	UNIDADE CONTROLE ELETRONICO	655C
17		87371635	1	CENTRALINA ELETRONICA	UNIDADE CONTROLE ELETRONICO	655C
18		87364605	1	TIMER	TIMER	150T
19		87312843	2	CAIXA Relé e Fusível	CAJA Rele y Fusible	085T
20		87315249	1	CAIXA Relé e Fusível	CAJA Rele y Fusible	085T
21		87315248	1	CAIXA Relé e Fusível	CAJA Rele y Fusible	085T
22		87327346	3	FUSIVEL 40A	FUSIBLE 40A	110F
23		87327335	1	FUSIVEL 20A	FUSIBLE 20A	110F

Peças com um ponto preto não são vendidas.
Piezas con punto negro no son vendidas.

COMPONENTES ELÉTRICOS, CABINE E TOLDO - COMPONENTES ELECTRICOS, CABINA Y TOLDO

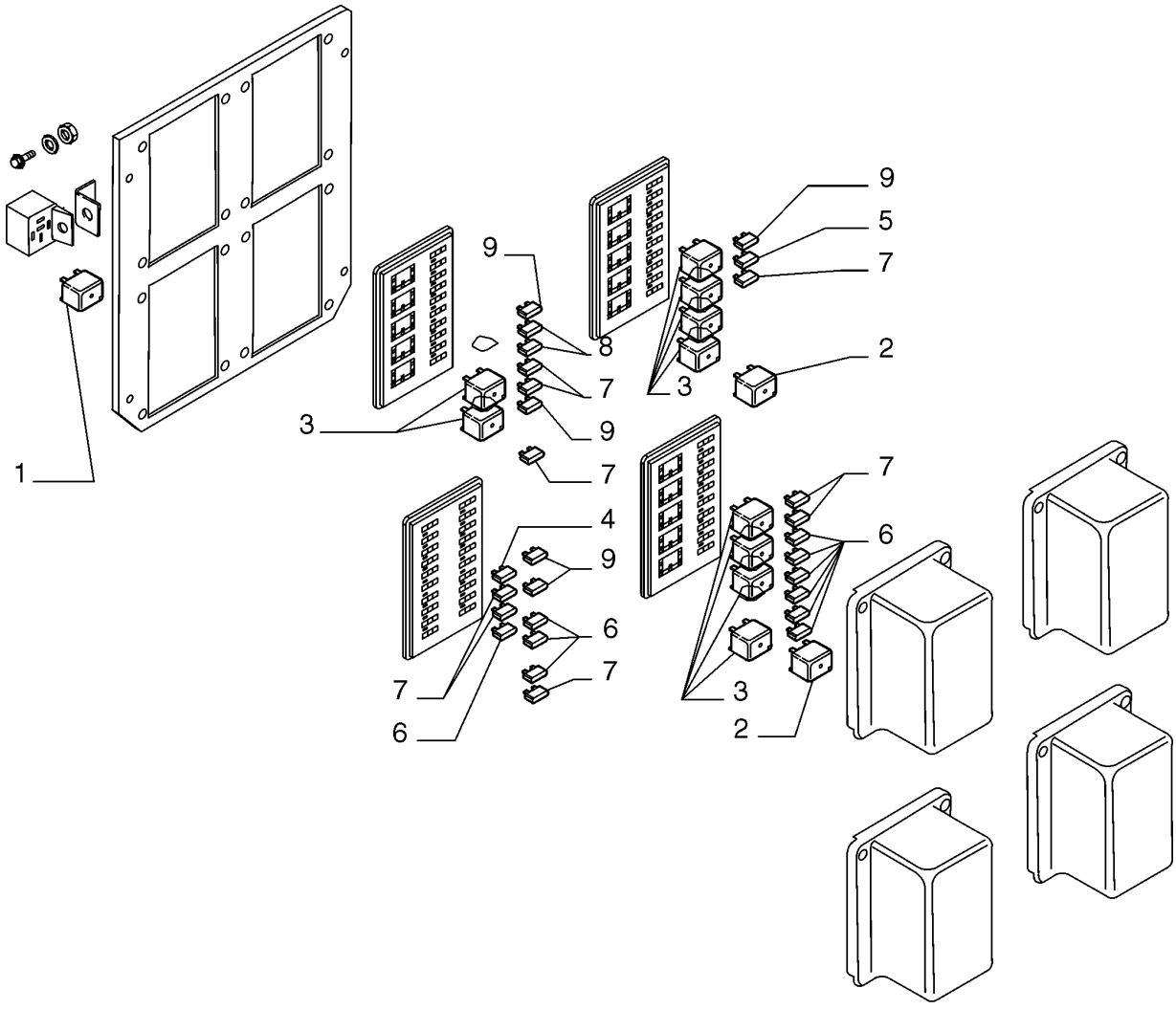

BS06E312

COMPONENTES ELÉTRICOS, CABINE E TOLDO - COMPONENTES ELECTRICOS, CABINA Y TOLDO

REF	NOTA	PEÇA	QT	DESCRIÇÃO	DESCRICION	GLOS
1		326845A1	1	RELE	TELERUPTOR	085T
2		87318986	2	RELE	TELERUPTOR	085T
3		87312626	10	RELE	TELERUPTOR	085T
4		121415A1	1	FUSIVEL 25A	FUSIBLE 25A	110F
5		121416A1	1	FUSIVEL 30A	FUSIBLE 30A	110F
6		121410A1	10	FUSIVEL 5A	FUSIBLE 5A	110F
7		121412A1	9	FUSIVEL 10A	FUSIBLE 10A	110F
8		121413A1	2	FUSIVEL 15A	FUSIBLE 15A	110F
9		121411A1	5	FUSIVEL 7,5A	FUSIBLE 7,5A	110F

COMPONENTES ELÉTRICOS, CABINE E TOLDO - COMPONENTES ELECTRICOS, CABINA Y TOLDO

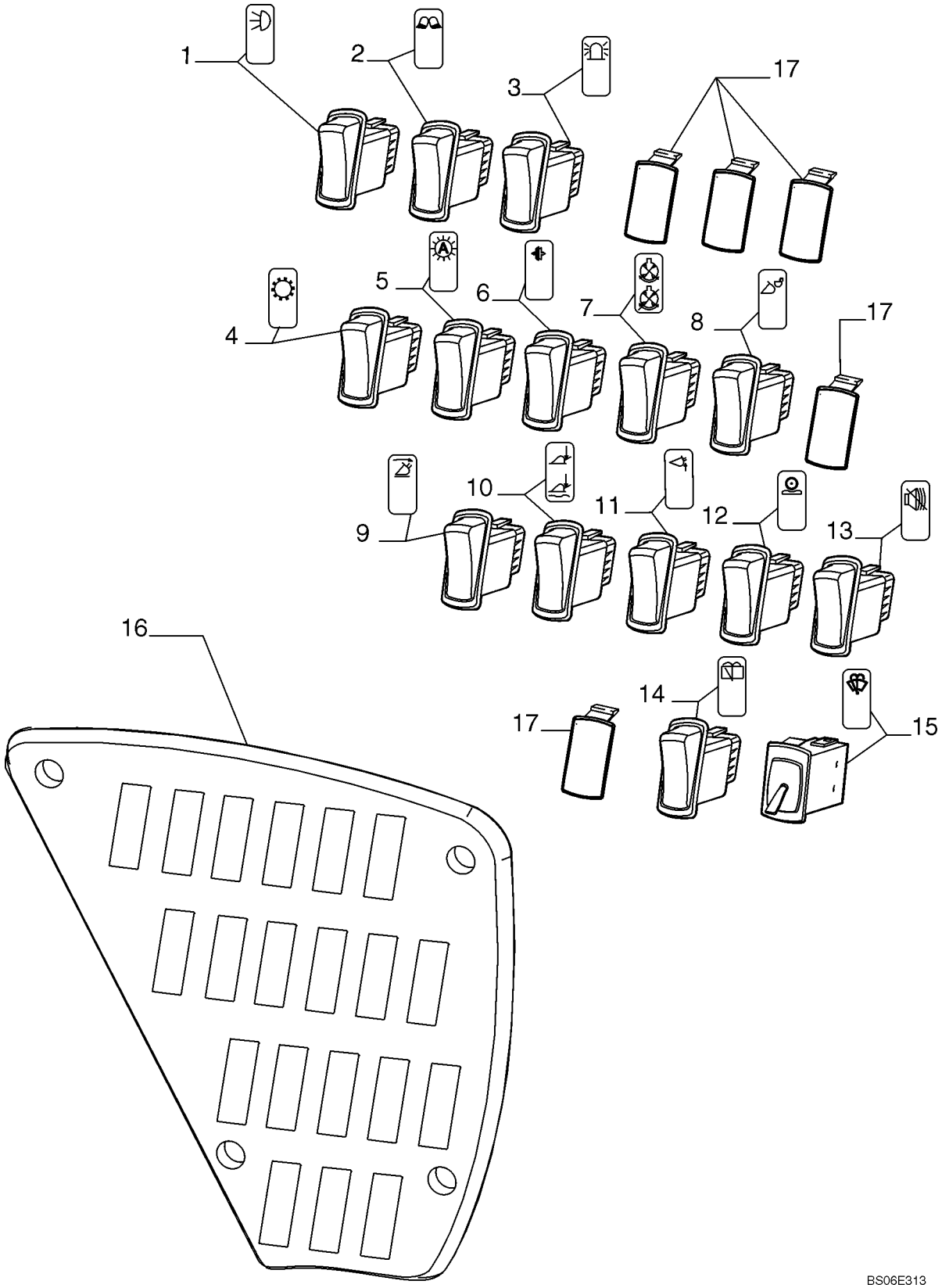

COMPONENTES ELÉTRICOS, CABINE E TOLDO - COMPONENTES ELECTRICOS, CABINA Y TOLDO

REF	NOTA	PEÇA	QT	DESCRIÇÃO	DESCRICION	GLOS
1		87350054	1	INTERRUPTOR SDR	INTERRUPTOR SDR	075I
2		87350052	1	INTERRUPTOR luzes de trabalho	INTERRUPTOR luces de trabajo	075I
3		374430A2	1	INTERRUPTOR luz rotativa	INTERRUPTOR lámpara rotativa	075I
4		87350044	1	INTERRUPTOR transmissão	INTERRUPTOR trasmisión	075I
5		374431A2	1	INTERRUPTOR automatico da trasmissão	INTERRUPTOR automático de la trasmisión	075I
6		374421A4	1	INTERRUPTOR debreagem	INTERRUPTOR dembrague	075I
7		87350049	1	INTERRUPTOR reversão da hélice	INTERRUPTOR reversión de la hélice	075I
8		364444A2	1	INTERRUPTOR engate rápido	INTERRUPTOR engache rápido	075I
9		87350045	1	INTERRUPTOR retorno para escavação	INTERRUPTOR retorno para exacavacion	075I
10		87350048	1	INTERRUPTOR flutuação	INTERRUPTOR flotación	075I
11		87350047	1	INTERRUPTOR controle de altura	INTERRUPTOR controle de la altura	075I
12		87350055	1	INTERRUPTOR ride control	INTERRUPTOR ride control	075I
13		374433A3	1	INTERRUPTOR alarme de ré desligado	INTERRUPTOR alarma desligado	075I
14		374429A2	1	INTERRUPTOR limpador traseiro	INTERRUPTOR limpiador posterior	075I
15		87620692	1	INTERRUPTOR limpador lavador dianteiro	INTERRUPTOR lavador y limpiador delantero	075I
16		76303403	1	PAINEL	TABLERO DE ABOR	325C
17		86000535	4	TAMPÃO	TAPON	050T

COMPONENTES ELÉTRICOS, CABINE E TOLDO - COMPONENTES ELECTRICOS, CABINA Y TOLDO

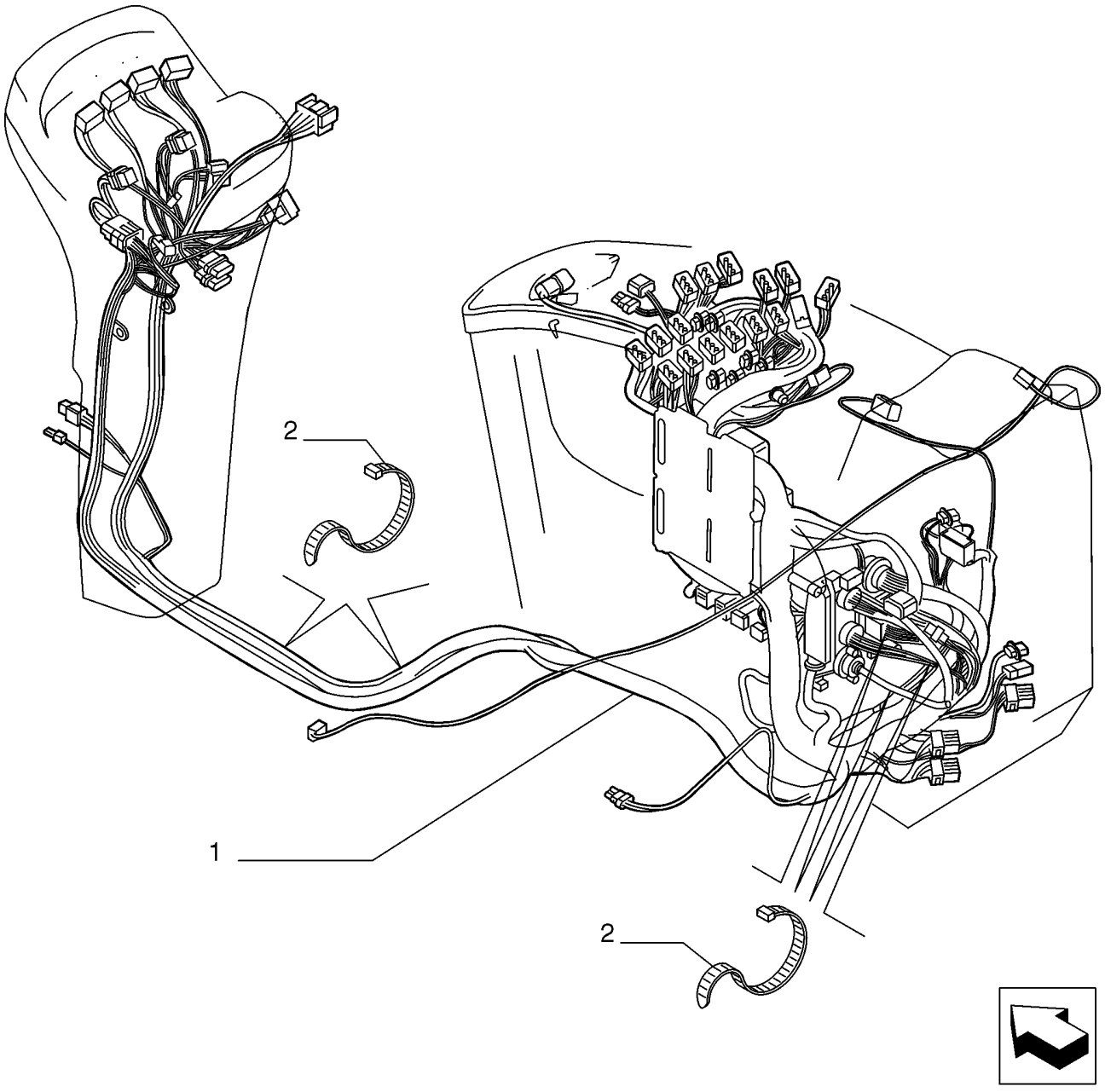

BS06E314

COMPONENTES ELÉTRICOS, CABINE E TOLDO - COMPONENTES ELECTRICOS, CABINA Y TOLDO

REF	NOTA	PEÇA	QT	DESCRIÇÃO	DESCRICION	GLOS
1		87517055	1	CABO ELÉTRICO	CABLE	111C
2		885180004	33	ABRAÇADEIRA	ABRAZADERA	031F

04-12		p1	07/07

COMPONENTES ELÉTRICOS, CABINE E TOLDO - COMPONENTES ELECTRICOS, CABINA Y TOLDO

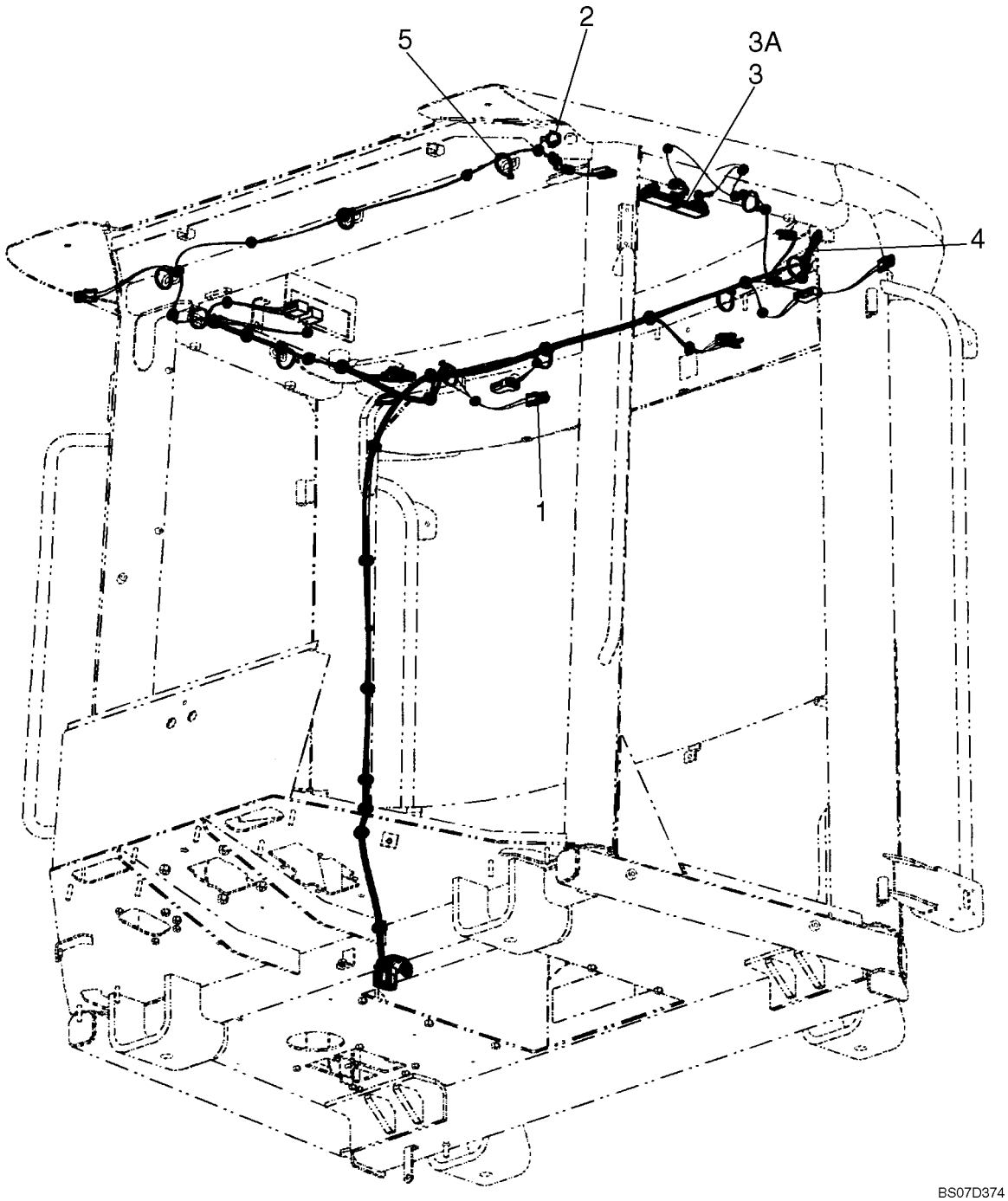

COMPONENTES ELÉTRICOS, CABINE E TOLDO - COMPONENTES ELECTRICOS, CABINA Y TOLDO

REF	NOTA	PEÇA	QT	DESCRIÇÃO	DESCRICION	GLOS
1		87517052	1	CABO ELÉTRICO	CABLE	111C
2		76053295	1	TOMADA	TOMA	205P
3		394799A1	1	LÂMPADA DO TETO	PANTALLA	135P
3		395185A1	1	LÂMPADA	LAMPARA	087L
4		87325760	1	INTERRUPTOR	INTERRUPTOR	075I
5		L11541	11	ABRAÇADEIRA	BRAZADERA	031F

04-13		p1	07/07

PAINEL DE FUSÍVEIS E RÉLES - PANEL DE LOS FUSIBLES Y RELES

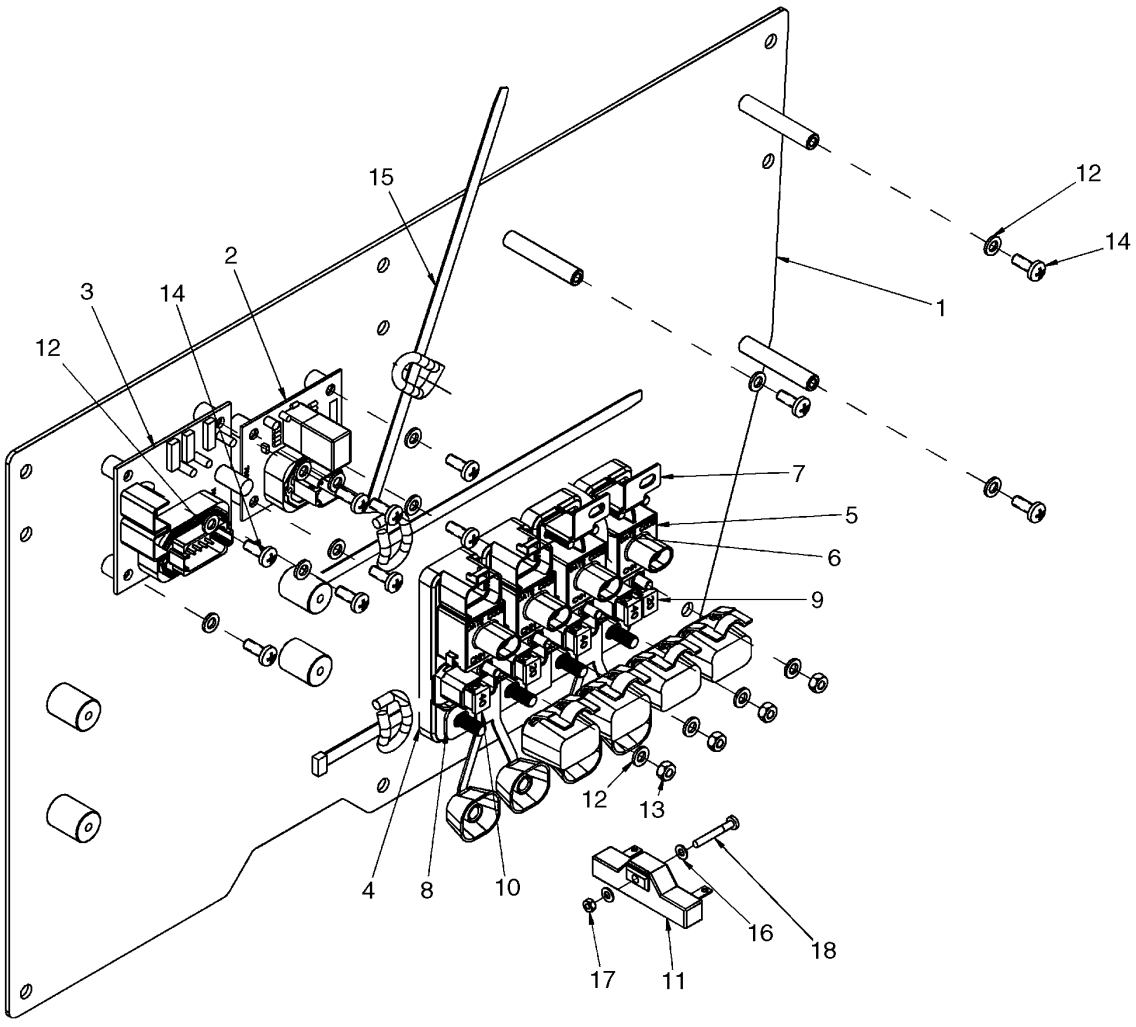

BS07D049

PAINEL DE FUSÍVEIS E RÉLES - PANEL DE LOS FUSIBLES Y RELES

REF	NOTA	PEÇA	QT	DESCRIÇÃO	DESCRICION	GLOS
1		87372241	1	CHAPA Console direito	PLACA Console derecho	105P
2		87364605	1	TIMER	TIMER	150T
3		232364A1	4	CENTRALINA ELETRONICA	UNIDADE CONTR ELETRONICA	655C
4		87318627	4	CONEXÃO	CONECTADOR	020R
5		87315250	1	CENTRALINA ELETRONICA	UNIDADE CONTR ELETRONICA	655C
6		87318617	16	TRAVA	TRASA	050N
7		87318620	3	ALÇA DE APOIO	ASA	023M
8		87318612	3	CHAPA	PLACA	105P
9		87327335	4	FUSIVEL 20A	FUSIBLE 20A	110F
10		87327346	4	FUSIVEL 40A	FUSIBLE 40A	110F
11		F22316	2	RESISTOR	RESISTOR	039R
12		895-11006	2	ARRUELA	ARANDELA	131R
13		829-1406	1	PORCA	TUERCA	010D
14		840-1616	2	PARAFUSO	TORNILLO	040V
15		885180004	2	ABRAÇADEIRA	ABRAZADERA	031F
16		895-11004	2	ARRUELA	ARANDELA	131R
17		825-1404	1	PORCA	TUERCA	010D
18		86511825	1	PARAFUSO	TORNILLO	040V

04-14		p1	07/07

CABOS DO MOTOR - CABLES DEL MOTOR

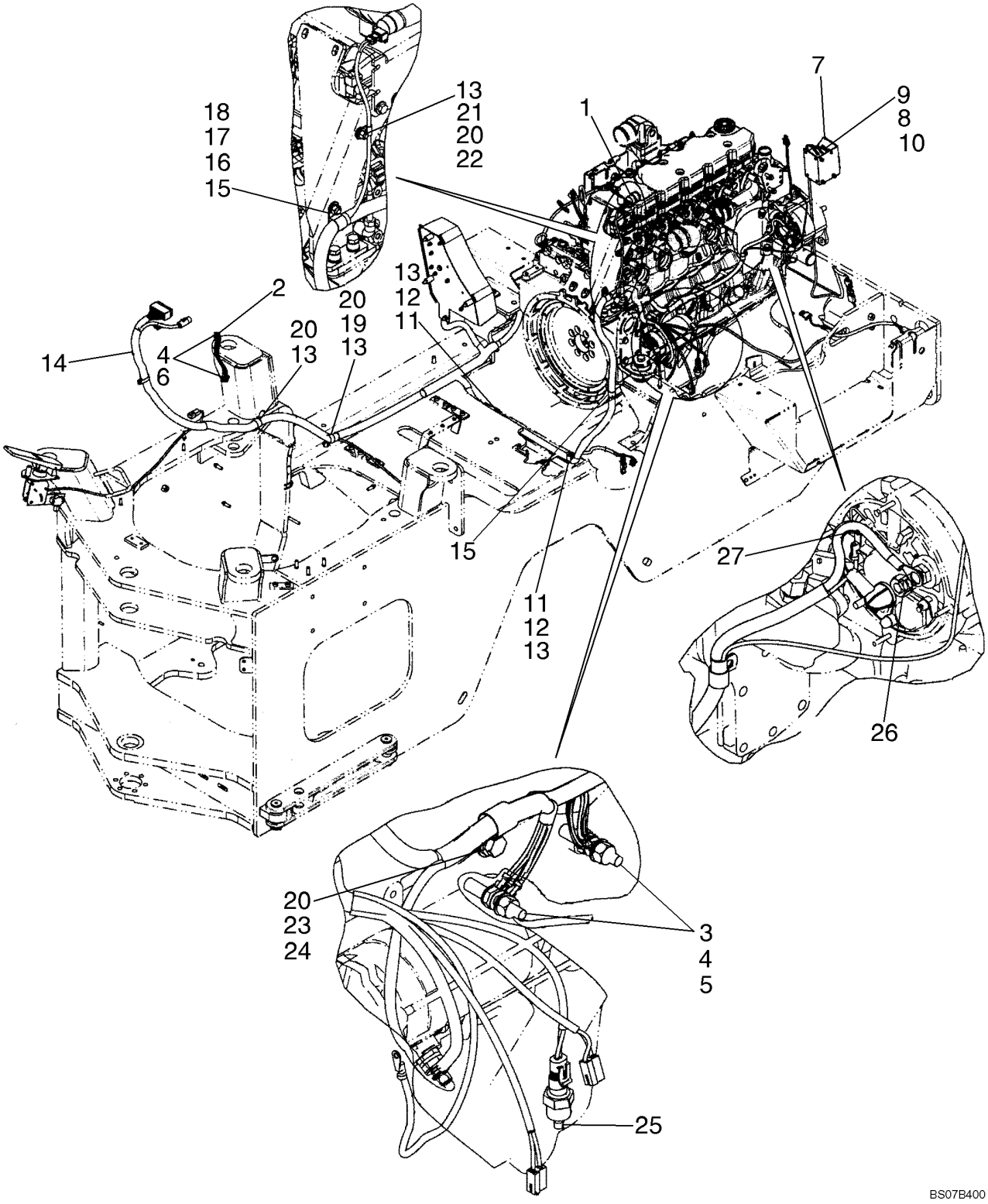

CABOS DO MOTOR - CABLES DEL MOTOR

REF	NOTA	PEÇA	QT	DESCRIÇÃO	DESCRICION	GLOS
1		279492A1	1	INDICADOR restrição de ar	INDICADOR restricción de aire	035I
2		L126051	1	CINTA aterramento	CINCHO fr tierra	014B
3		L127553	2	PRISIONEIRO	ESPARRAGO	210P
4		L127554	2	ARRUELA	ARANDELA	131R
5		L127555	2	PORCA	TUERCA	010D
6		253347A1	2	PORCA	TUERCA	010D
7		D121972	1	ALARME DE RÉ	AVISADOR ALARMA	0760
8		627-8020	1	PARAFUSO	TORNILLO	040V
9		895-11006	6	ARRUELA	ARANDELA	131R
10		832-10406	1	PORCA	TUERCA	010D
11		515-23222	2	ABRAÇADEIRA	ABRAZADERA	031F
12		895-11008	6	ARRUELA	ARANDELA	131R
13		832-10408	1	PORCA	TUERCA	010D
14		87387231	1	CABO ELÉTRICO motor	CABLE motor	111C
15		515-24238	2	ABRAÇADEIRA	ABRAZADERA	031F
16		895-18010	1	ARRUELA	ARANDELA	131R
17		627-10025	1	PARAFUSO	TORNILLO	040V
18		829-1410	4	PORCA	TUERCA	010D
19		515-23270	2	ABRAÇADEIRA	ABRAZADERA	031F
20		895-15008	1	ARRUELA	ARANDELA	131R
21		627-8025	1	PARAFUSO	TORNILLO	040V
22		515-2379	1	ABRAÇADEIRA	ABRAZADERA	031F
23		627-12025	1	PARAFUSO	TORNILLO	040V
24		896-11012	1	ARRUELA	ARANDELA	131R
25		321446A1	1	SENSOR temperatura da água	SENSOR temperatura de la água	133S
26		425-107	1	PORCA	TUERCA	010D
27		824-1404	1	PORCA	TUERCA	010D

04-15		p1	07/07

CABOS GRID HEATHER - CABLES GRID HEATHER

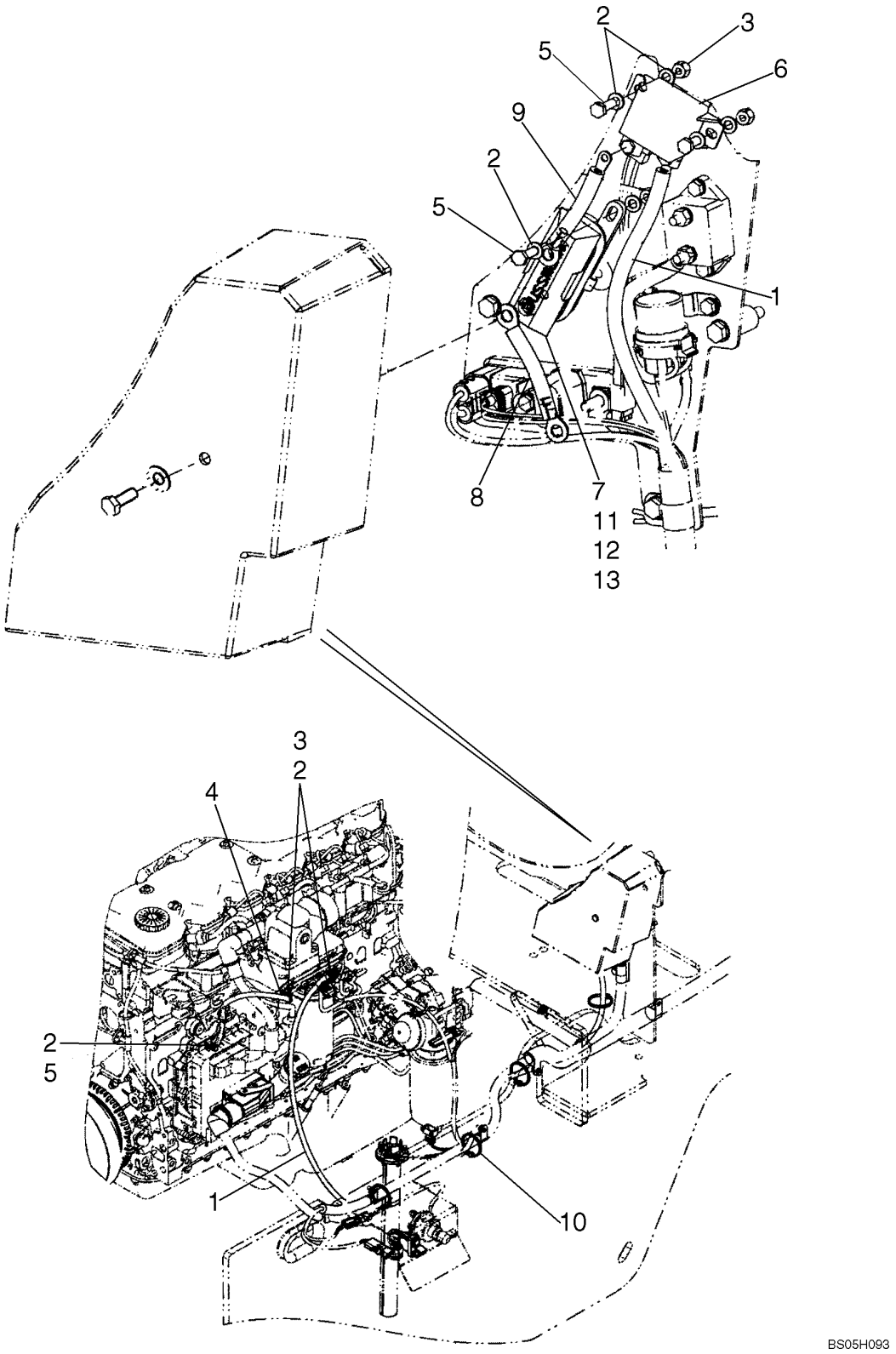

CABOS GRID HEATHER - CABLES GRID HEATHER

REF	NOTA	PEÇA	QT	DESCRIÇÃO	DESCRICION	GLOS
1		87354000	1	CABO ELÉTRICO grid heather	CABLE grid heather	111C
2		895-11006	13	ARRUELA	ARANDELA	131R
3		832-10406	7	PORCA	TUERCA	010D
4		87354001	1	CABO ELÉTRICO aterramento	CABLE de tierra	111C
5		627-6020	5	PARAFUSO	TORNILLO	040V
6		1546485C1	1	RELE grid heather	TELERUPTOR grid heather	085T
7		440038A1	1	PORTA-FUSÍVEL	PORTAFUSIBLE	188P
8		87350062	1	CABO ELÉTRICO grid heather B+	CABLE grid heather B+	111C
9		87348713	1	CABO ELÉTRICO grid heather	CABLE grid heather	111C
10		L18331	4	ABRAÇADEIRA	ABRAZADERA	031F
11		8501311	1	FUSIVEL 150A	FUSIBLE 150A	110F
12		87016617	2	ARRUELA	ARANDELA	131R
13		829-1408	2	PORCA	TUERCA	010D

CABOS CHASSI FRONTAL - CABLES CHASI DELANTERO

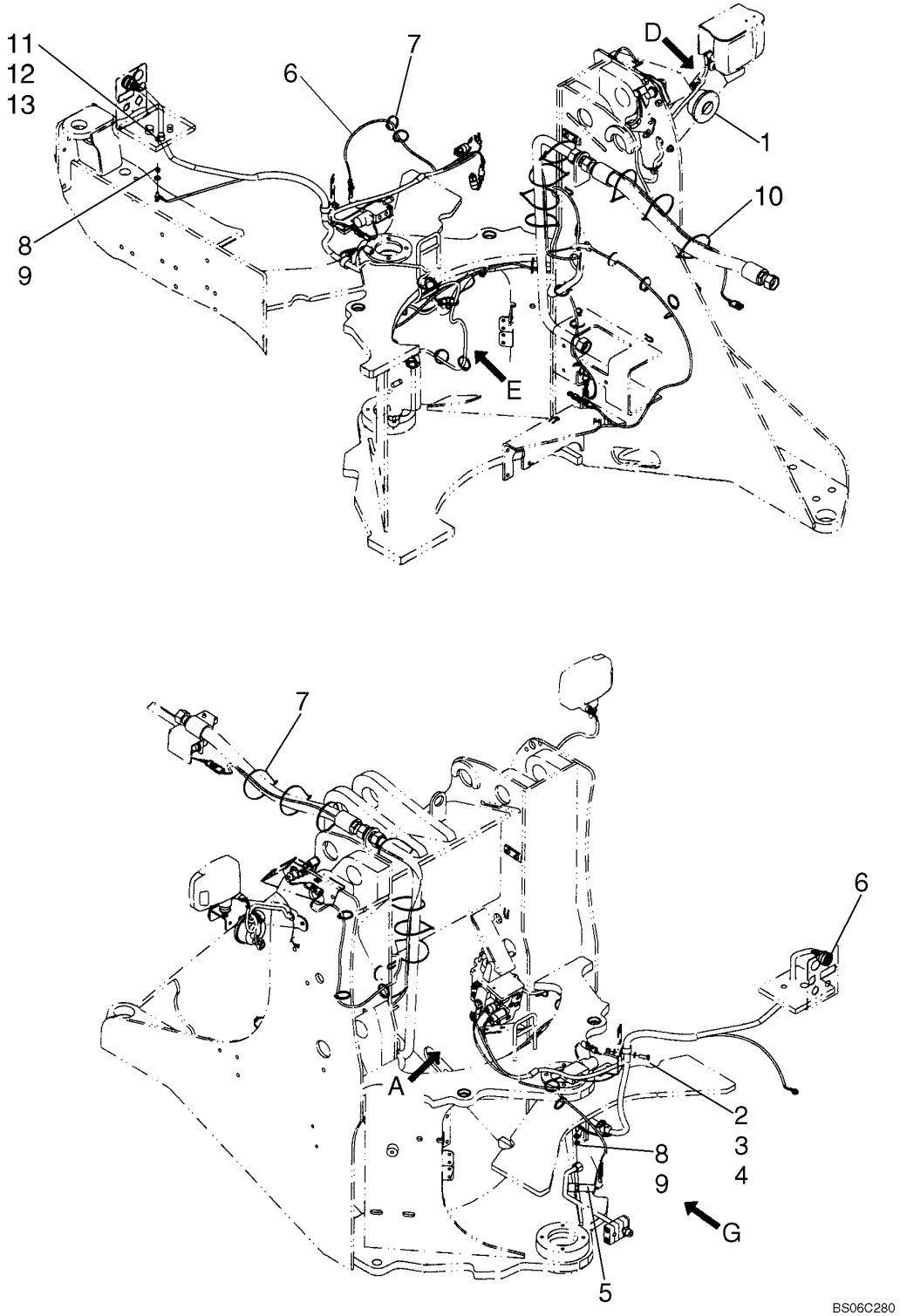

CABOS CHASSI FRONTAL - CABLES CHASI DELANTERO

REF	NOTA	PEÇA	QT	DESCRIÇÃO	DESCRICION	GLOS
1		87382200	1	BUZINA	BOCINA	105A
2		895-11010	6	ARRUELA	ARANDELA	131R
3		627-10030	3	PARAFUSO	TORNILLO	040V
4		832-10410	3	PORCA	TUERCA	010D
5		87549589	1	INTERRUPTOR debreagem	INTERRUPTOR dembraguem	075I
6		87536817	1	CABO ELÉTRICO frontal	CABLE delantero	111C
7		L18331	24	ABRAÇADEIRA Não ilustrado	ABRAZADERA No ilustrado	031F
8		L127554	3	ARRUELA	ARANDELA	131R
9		253347A1	3	PORCA	TUERCA	010D
10		19-135	4	ABRAÇADEIRA	ABRAZADERA	031F
11		515-21159	1	ABRAÇADEIRA	ABRAZADERA	031F
12		895-11006	1	ARRUELA	ARANDELA	131R
13		832-10406	1	PORCA	TUERCA	010D

CABOS CHASSI FRONTAL - CABLES CHASI DELANTERO

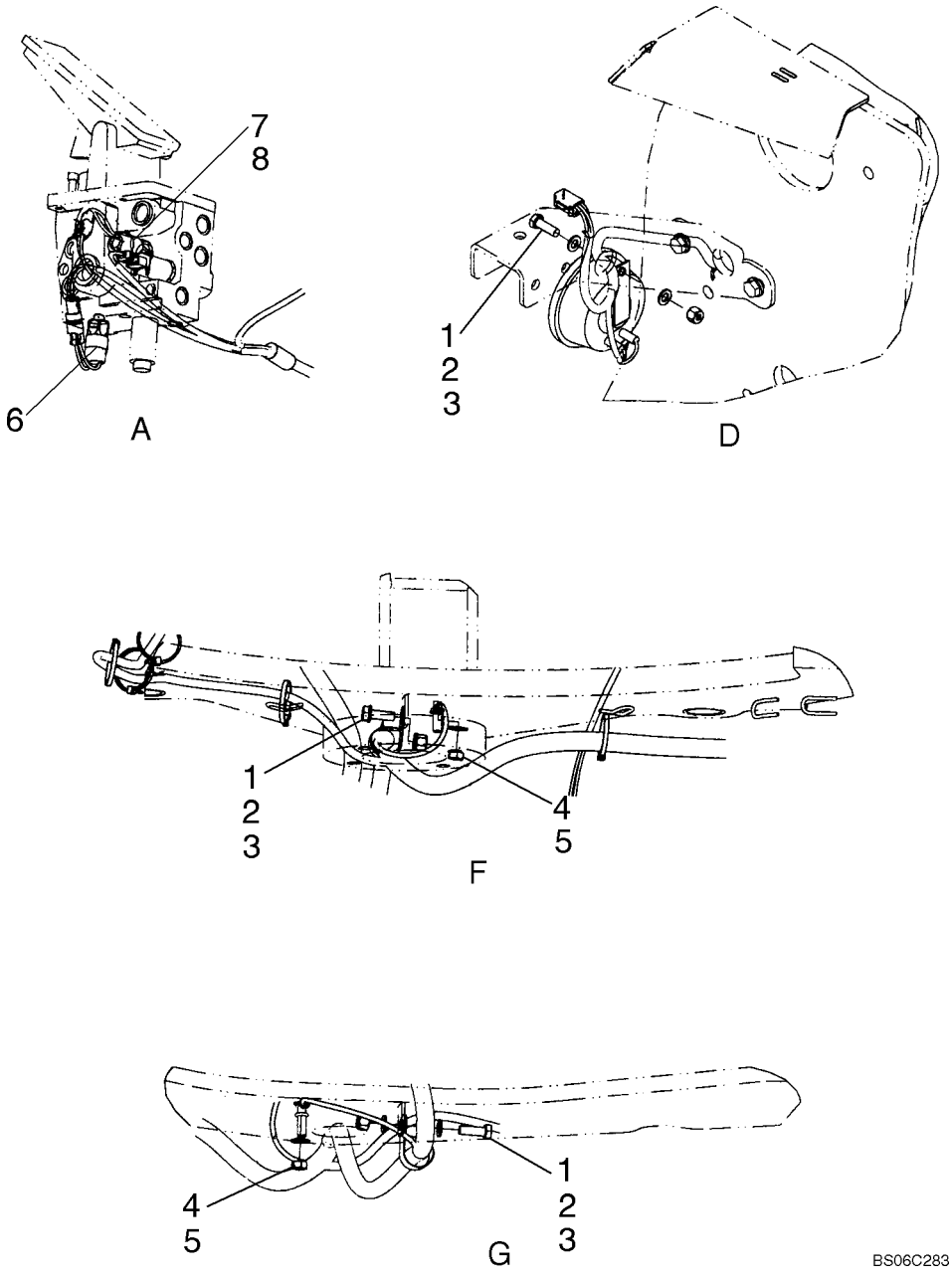

CABOS CHASSI FRONTAL - CABLES CHASI DELANTERO

REF	NOTA	PEÇA	QT	DESCRIÇÃO	DESCRICION	GLOS
1		627-8025	1	PARAFUSO	TORNILLO	040V
2		895-11008	2	ARRUELA	ARANDELA	131R
3		832-10408	1	PORCA	TUERCA	010D
4		L127554	3	ARRUELA	ARANDELA	131R
5		253347A1	3	PORCA	TUERCA	010D
6		87307240	1	INTERRUPTOR luz de freio	INTERRUPTOR lámpara de freno	075I
7		8605738	1	INTERRUPTOR pressão de freio	INTERRUPTOR presion de freno	075I
8		396471A1	1	RETENTOR	EMPAQUETADURA	123G

04-18		p1	07/07

CABOS CHASSI TRASEIRO - CABLES CHASI TRASERO

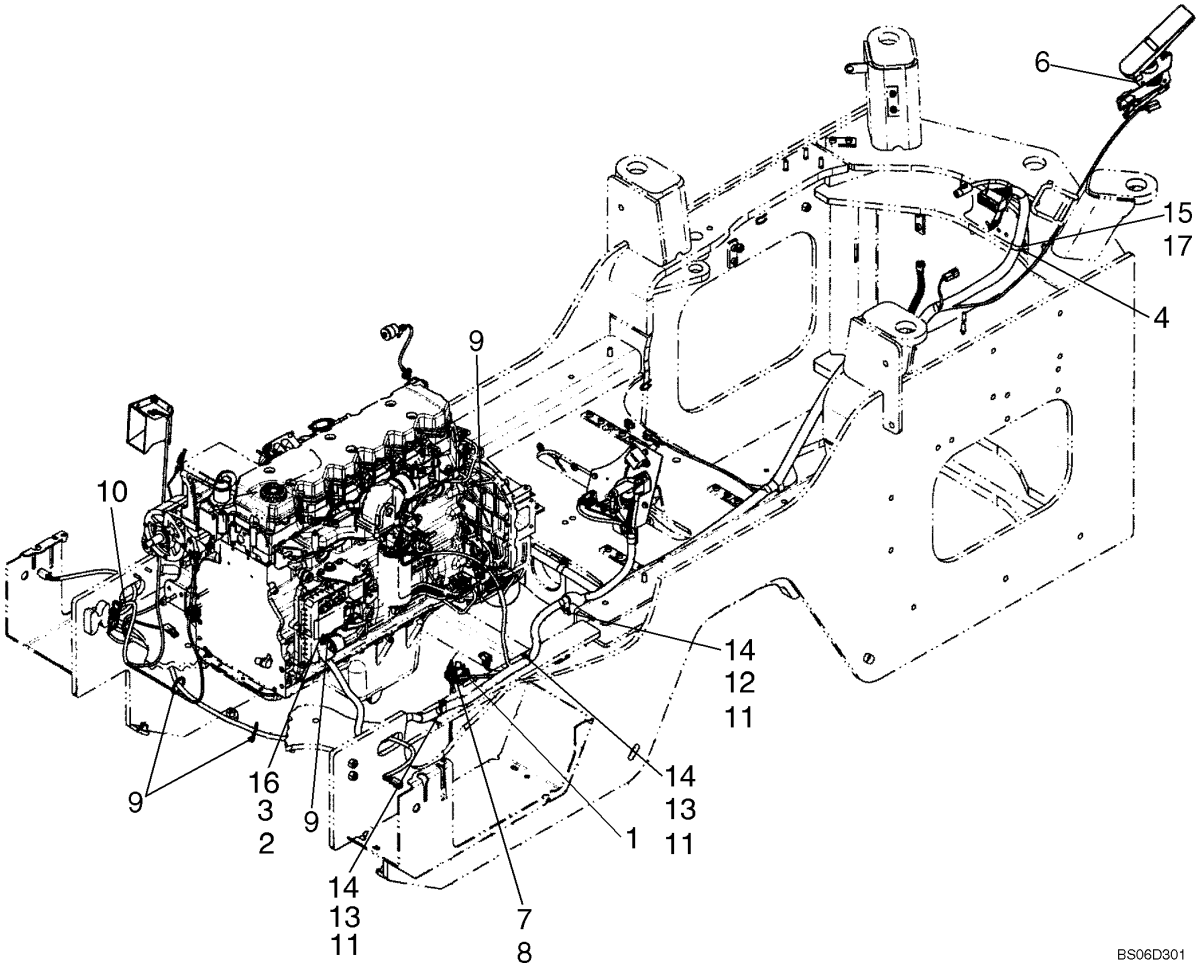

CABOS CHASSI TRASEIRO - CABLES CHASI TRASERO

REF	NOTA	PEÇA	QT	DESCRIÇÃO	DESCRICION	GLOS
1		87542710	1	BOIA Combustível	FLOTADOR Combustible	020G
2		627-8016	1	PARAFUSO	TORNILLO	040V
3		515-22127	1	ABRAÇADEIRA	ABRAZADERA	031F
4		515-21302	1	ABRAÇADEIRA	ABRAZADERA	031F
5		87617083	1	KIT Fixação Não ilustrado	JUEGO Fijación No mostrado	002K
6		87327325	1	PEDAL Acelerador	PEDAL Acelerador	060P
7		895-11005	5	ARRUELA	ARANDELA	131R
8		814-5030	5	PARAFUSO	TORNILLO	040V
9		L18331	6	ABRAÇADEIRA	ABRAZADERA	031F
10		87387232	1	CABO ELÉTRICO	CABLE	111C
11		895-15008	4	ARRUELA	ARANDELA	131R
12		515-23270	1	ABRAÇADEIRA	ABRAZADERA	031F
13		515-23206	3	ABRAÇADEIRA	ABRAZADERA	031F
14		832-10408	6	PORCA	TUERCA	010D
15		895-11006	3	ARRUELA	ARANDELA	131R
16		895-11008	5	ARRUELA	ARANDELA	131R
17		832-10406	1	PORCA	TUERCA	010D

PAINEL E CAIXA DE INSTRUMENTOS - PANEL Y CAJA DE INSTRUMENTOS

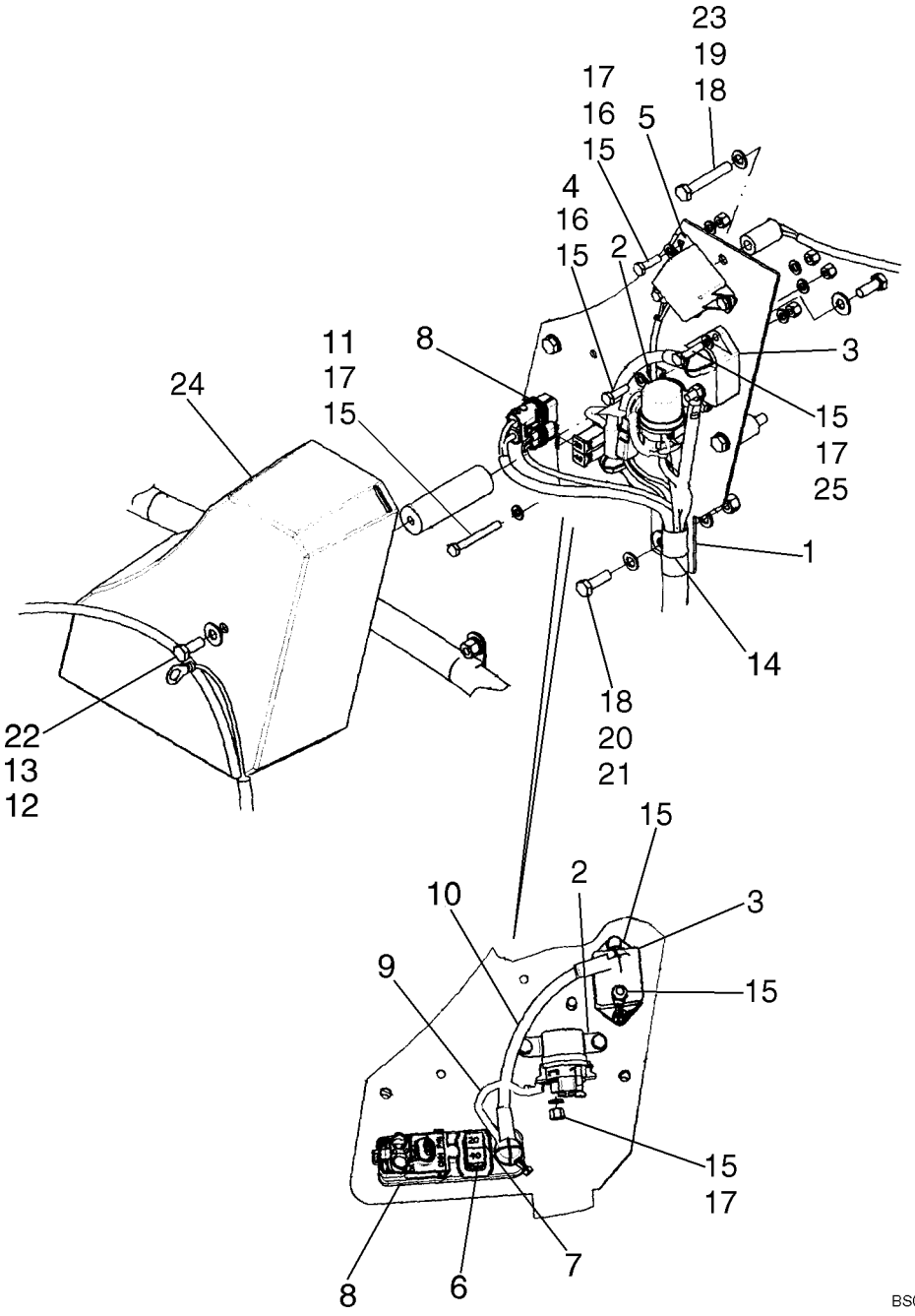

PAINEL E CAIXA DE INSTRUMENTOS - PANEL Y CAJA DE INSTRUMENTOS

REF	NOTA	PEÇA	QT	DESCRIÇÃO	DESCRICION	GLOS
1		87348711	1	CHAPA Suporte	PLACA Soporte	105P
2		87351908	1	RELE Partida	TELERUPTOR Encededor	085T
3		87315269	1	BLOCO Disjuntor 105A	CALCE Disjuntor 105A	074B
4		829-1406	2	PORCA	TUERCA	010D
5		1546485C1	1	RELE grid heather	TELERUPTOR grid heather	085T
6		87327346	1	FUSIVEL 40A	FUSIBLE 40A	110F
7		87327335	1	FUSIVEL 20A	FUSIBLE 20A	110F
8		87318627	1	CONECTOR	PLOT DE EMPALME	075B
9		87350066	1	CABO ELÉTRICO Rele de partida	CABLE Teleruptor	111C
10		87350064	1	CABO ELÉTRICO	CABLE	111C
11		827-6050	1	PARAFUSO	TORNILLO	040V
12		827-8020	2	PARAFUSO	TORNILLO	040V
13		404635A1	1	ESPAÇADOR	SEPARADOR	075D
14		515-23206	3	ABRAÇADEIRA	ABRAZADERA	031F
15		895-11006	16	ARRUELA	ARANDELA	131R
16		627-6020	4	PARAFUSO	TORNILLO	040V
17		832-10406	7	PORCA	TUERCA	010D
18		895-11008	5	ARRUELA	ARANDELA	131R
19		827-8060	3	PARAFUSO	TORNILLO	040V
20		627-8025	1	PARAFUSO	TORNILLO	040V
21		832-10408	1	PORCA	TUERCA	010D
22		895-15008	2	ARRUELA	ARANDELA	131R
23		82024562	3	ESPAÇADOR	SEPARADOR	075D
24		87353999	1	TAMPA	TAPA	265C
25		627-8025	2	PARAFUSO	TORNILLO	040V

04-20		p1	07/07

CABO DA TRASMISSÃO - CABLE DE LA TRASMISION

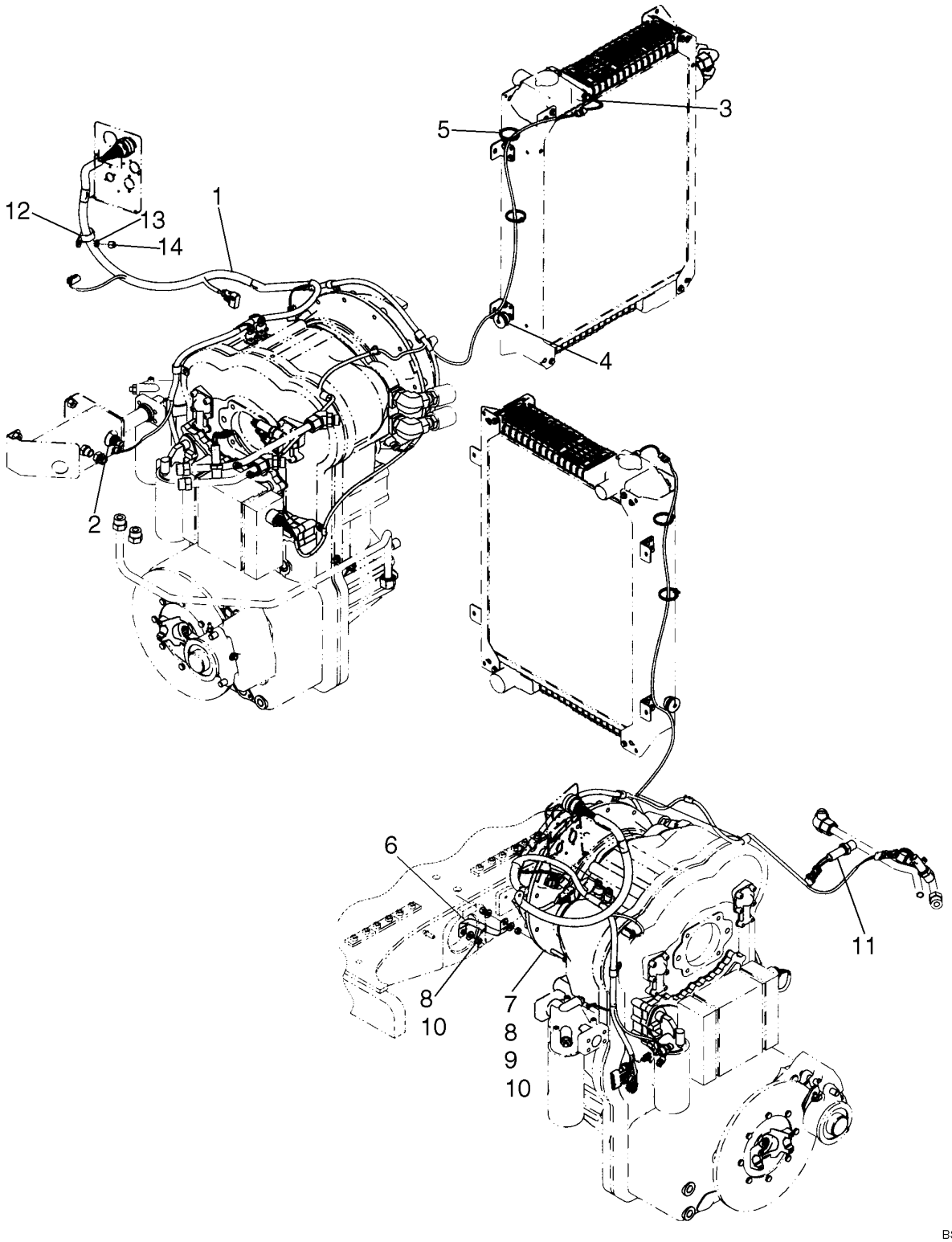

CABO DA TRASMISSÃO - CABLE DE LA TRASMISION

REF	NOTA	PEÇA	QT	DESCRIÇÃO	DESCRICION	GLOS
1		87359047	1	CABO ELÉTRICO transmissão	CABLE transmision	111C
2		321446A1	1	SENSOR temperatura da água	SENSOR temperatura de la água	133S
3		445786A1	1	CABO ELÉTRICO	CABLE	111C
4		198823C1	1	ISOLANTE	AISLANTE	085I
5		L18331	2	ABRAÇADEIRA	ABRAZADERA	031F
6		79028421	1	CINTA aterramento	CINCHO de tierra	014B
7		627-10065	1	PARAFUSO	TORNILLO	040V
8		895-15010	3	ARRUELA	ARANDELA	131R
9		829-1410	1	PORCA	TUERCA	010D
10		832-10410	2	PORCA	TUERCA	010D
11		377899A1	2	INTERRUPTOR	INTERRUPTOR	075I
12		515-21190	1	ABRAÇADEIRA	ABRAZADERA	031F
13		895-11006	1	ARRUELA	ARANDELA	131R
14		832-10406	1	PORCA	TUERCA	010D

CABOS DIREÇÃO DE EMERGÊNCIA - CABLES DE LA DIRECION DE EMERGENCIA

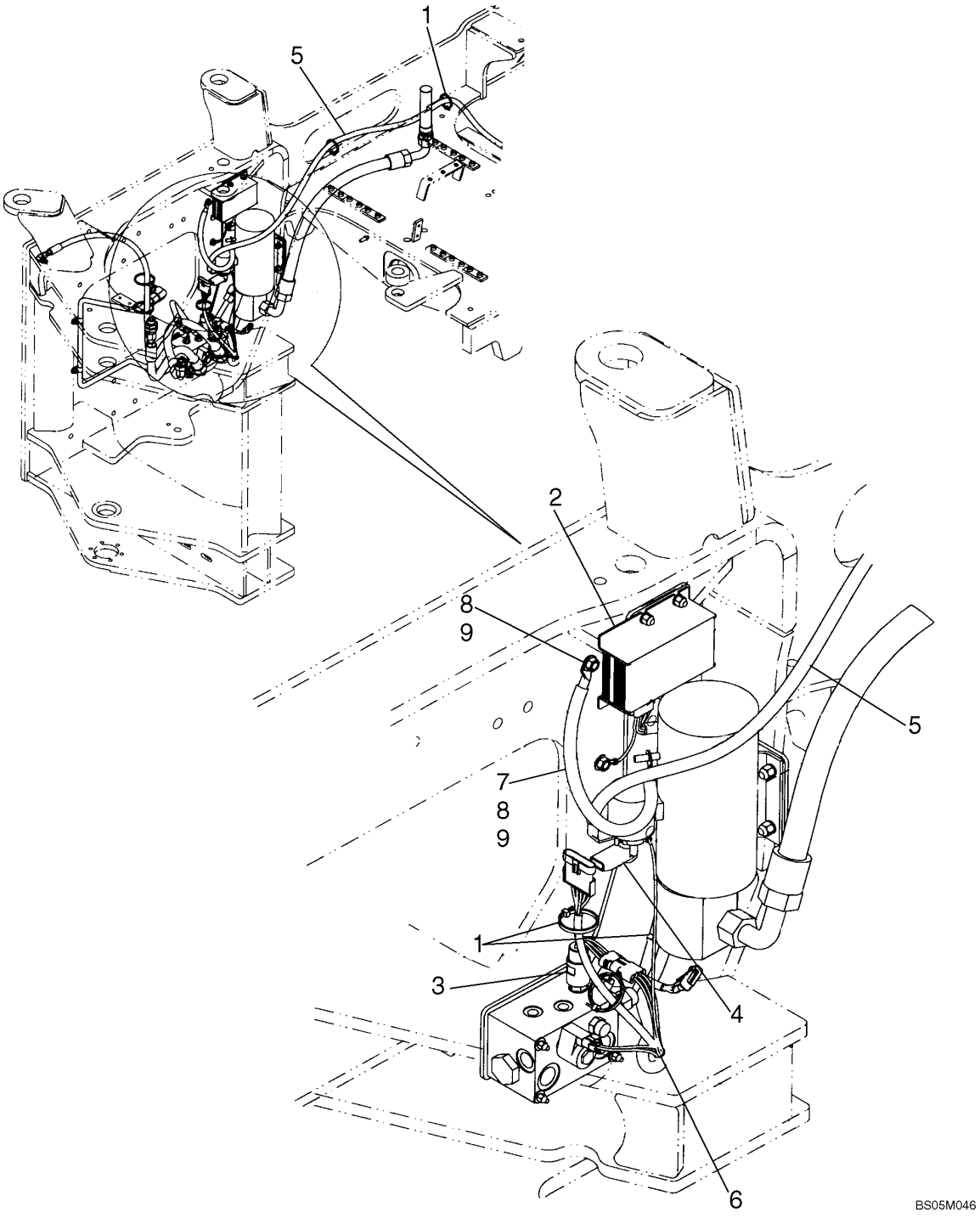

CABOS DIREÇÃO DE EMERGÊNCIA - CABLES DE LA DIRECION DE EMERGENCIA

REF	NOTA	PEÇA	QT	DESCRIÇÃO	DESCRICION	GLOS
1		L11541	4	ABRAÇADEIRA	ABRAZADERA	031F
2		8603171	1	CENTRALINA ELETRONICA Direção Auxiliar	UNIDADE CONTR ELETRONICA Dirección Auxiliar	655C
3		398888A1	1	INTERRUPTOR Pressão	INTERRUPTOR Presión	075I
4		L126713	1	COIFA	CAPUCHA	334C
5		87358691	1	CABO ELÉTRICO Direção Auxiliar	CABLE Dirección Auxiliar	111C
6		87323967	1	CABO ELÉTRICO	CABLE	111C
7		L129707	1	CABO ELÉTRICO Negativo	CABLE Negativo	111C
8		L127554	2	ARRUELA	ARANDELA	131R
9		253347A1	2	PORCA	TUERCA	010D

04-22		p1	07/07

CONTROLE DA TRANSMISSÃO - CONTROLE DE LA TRANSMISION

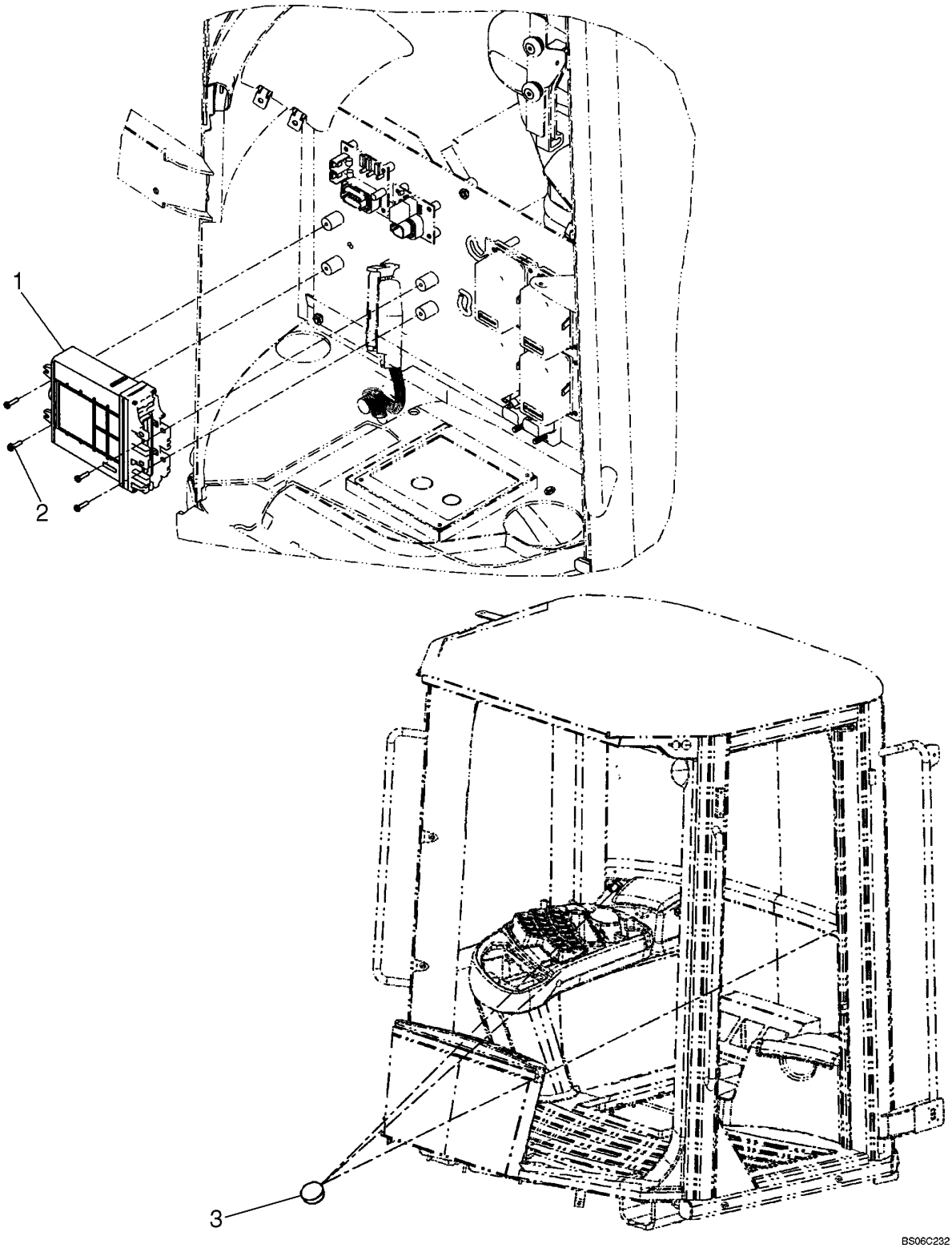

CONTROLE DA TRANSMISSÃO - CONTROLE DE LA TRANSMISION

REF	NOTA	PEÇA	QT	DESCRIÇÃO	DESCRICION	GLOS
1		87515810	1	CENTRALINA ELETRONICA	UNIDADE CONTROLE ELETRONICO	655C
2		840-1516	4	PARAFUSO	TORNILLO	040V
3		353-412	2	BUJÃO	TAPON	050T

04-23		p1	07/07

FAROL DIANTEIRO, MONTAGEM - FAROL DELANTERO, MONTAJE

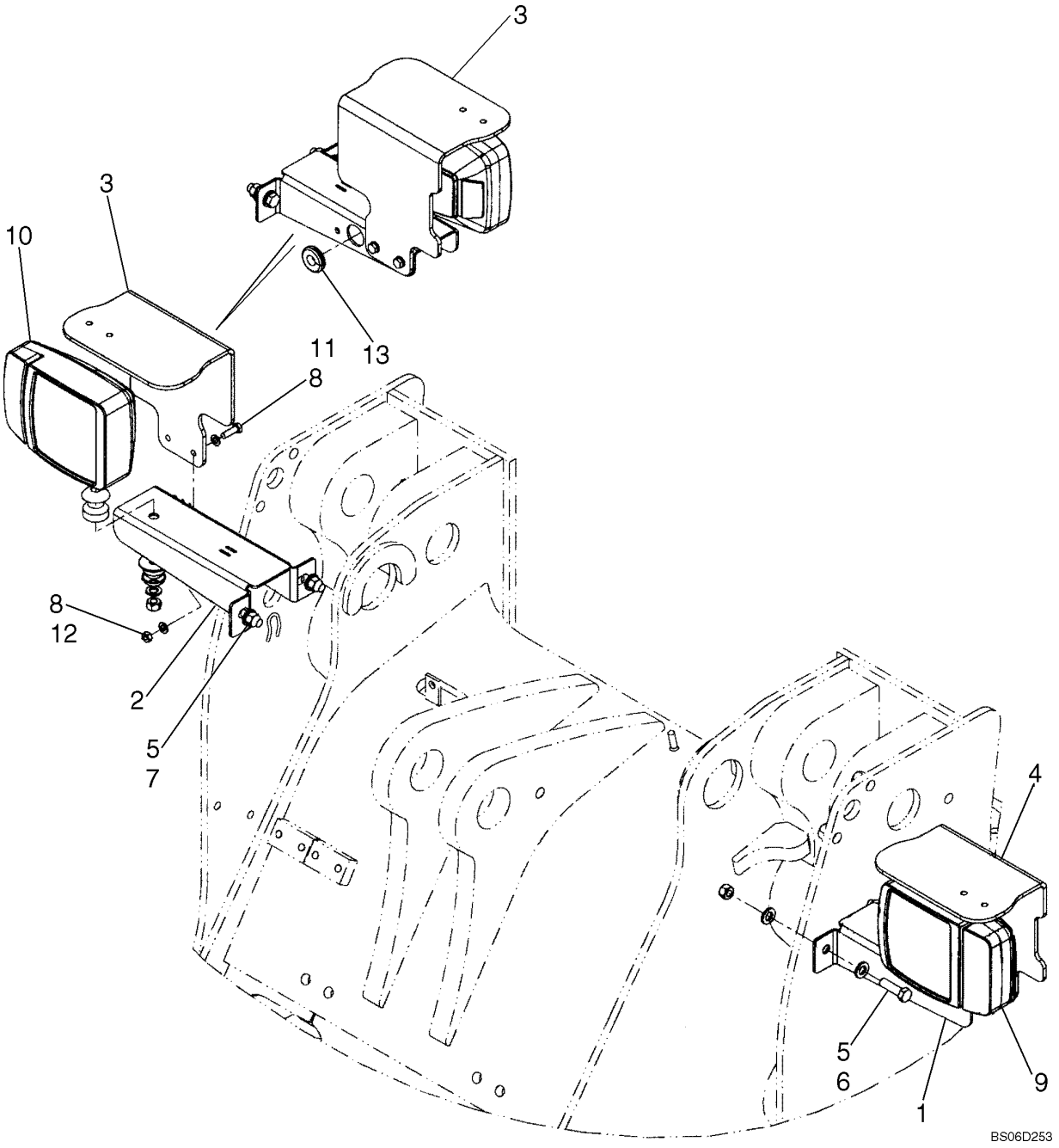

FAROL DIANTEIRO, MONTAGEM - FAROL DELANTERO, MONTAJE

REF	NOTA	PEÇA	QT	DESCRIÇÃO	DESCRICION	GLOS
1		87351711	1	SUPORTE Esquerdo	SOPORTE Izquierdo	300S
2		87351703	1	SUPORTE Direito	SOPORTE Derecho	300S
3		87384994	1	PROTEÇÃO Direita	PROTECCION Derecha	070R
4		87351717	1	PROTEÇÃO Esquerda	PROTECCION Izquierda	070R
5		896-11012	8	ARRUELA	ARANDELA	131R
6		627-12040	4	PARAFUSO	TORNILLO	040V
7		829-1412	4	PORCA	TUERCA	010D
8		895-11008	8	ARRUELA	ARANDELA	131R
9		368056A1	1	FAROL Esquerdo ver pag. 04-25	PROYECTOR Izquierdo ver pag. 04-25	220P
10		368055A1	1	FAROL Direito ver pag. 04-25	PROYECTOR Derecho ver pag. 04-25	220P
11		614-8025	4	PARAFUSO	TORNILLO	040V
12		829-1408	4	PORCA	TUERCA	010D
13		248-23108	2	ISOLANTE	AISLANTE	085I

04-24		p1	07/07

LANTERNA TRASEIRA, MONTAGEM - LAMPARA POSTERIOR, MONTAJE

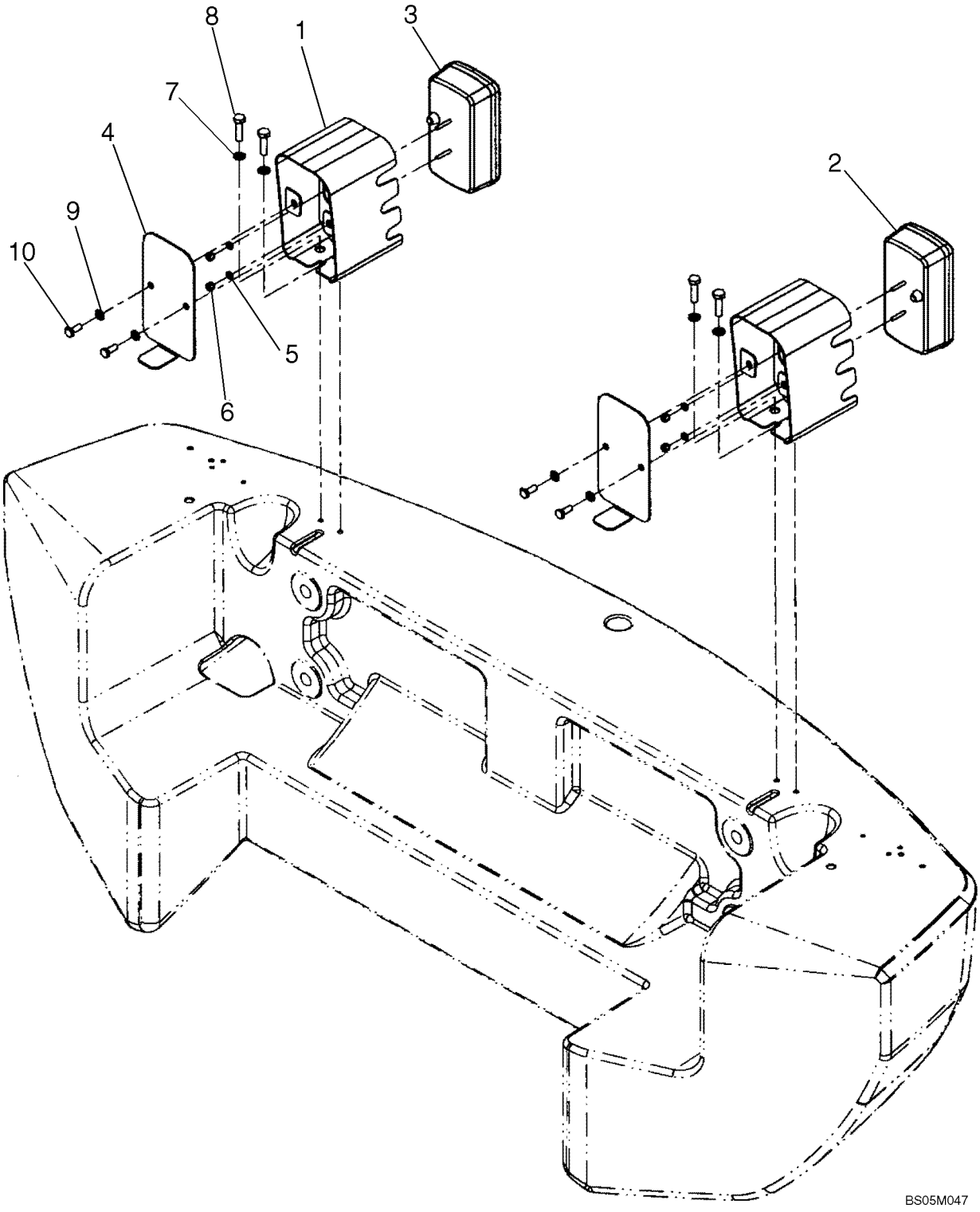

LANTERNA TRASEIRA, MONTAGEM - LAMPARA POSTERIOR, MONTAJE

REF	NOTA	PEÇA	QT	DESCRIÇÃO	DESCRICION	GLOS
1		87370849	2	SUPORTE	SOPORTE	300S
2		87364652	1	LUZ TRASEIRA ESQUERDA ver pag. 04-26	LUZ POSTERIOR IZQUIERDA ver pag. 04-26	013F
3		87364651	1	LUZ TRASEIRA DIREITA ver pag. 04-26	LUZ POSTERIOR DERECHA ver pag. 04-26	013F
4		87366429	2	CHAPA	PLACA	105P
5		895-11006	4	ARRUELA	ARANDELA	131R
6		832-10406	4	PORCA	TUERCA	010D
7		895-18010	4	ARRUELA	ARANDELA	131R
8		627-10035	2	PARAFUSO	TORNILLO	040V
9		895-11008	4	ARRUELA	ARANDELA	131R
10		627-8020	4	PARAFUSO	TORNILLO	040V

04-25		p1	07/07

FAROL COMPLETO - FAROL COMPLETO

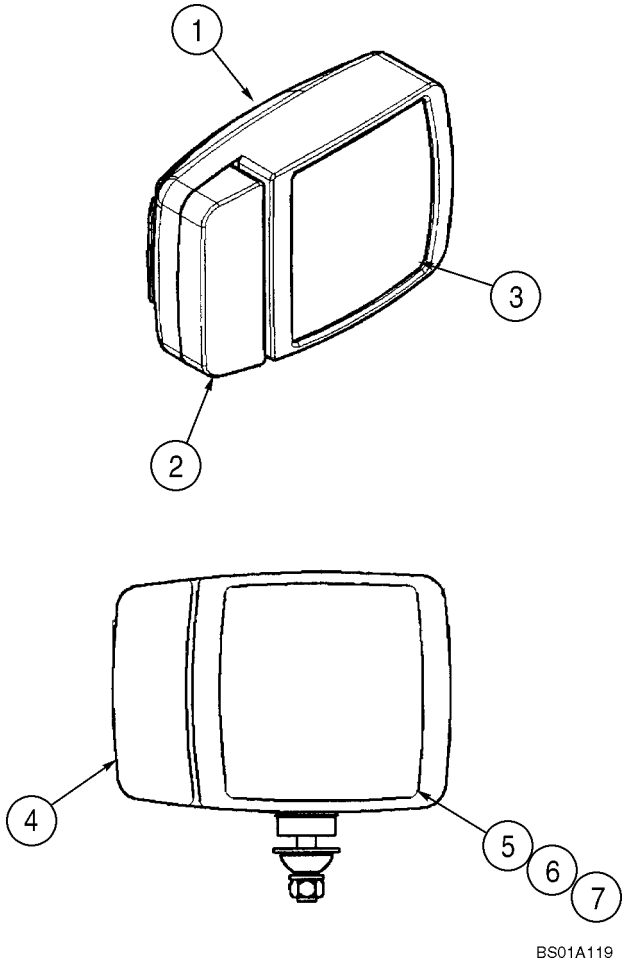

FAROL COMPLETO - FAROL COMPLETO

REF	NOTA	PEÇA	QT	DESCRIÇÃO	DESCRICION	GLOS
		368056A1	1	FAROL	PROYECTOR	220P
		79062586	1	PISCA-PISCA	LUCES DE DIREC.	0769
1		NSS	1	NÃO VENDIDO SEPARADO	NO VENDIDO EN SEPARADO	131R
2		408142A1	1	LENTE pisca-pisca	TRANSLUCIDO	170T
3		408143A1	1	LENTE lâmpada	TRANSLUCIDO lámpara	170T
4		410939A1	1	LÂMPADA 24V, pisca-pisca	LAMPARA	030L
5		410940A1	1	LÂMPADA 24V	LAMPARA 24V	030L
6		410941A1	1	LÂMPADA 24V, luz alta	LAMPARA farol alto	030L
7		410942A1	1	LÂMPADA 24v, luz baixa	LAMPARA farol bajo	030L

LANTERNA COMPLETA - LAMPARA COMPLETA

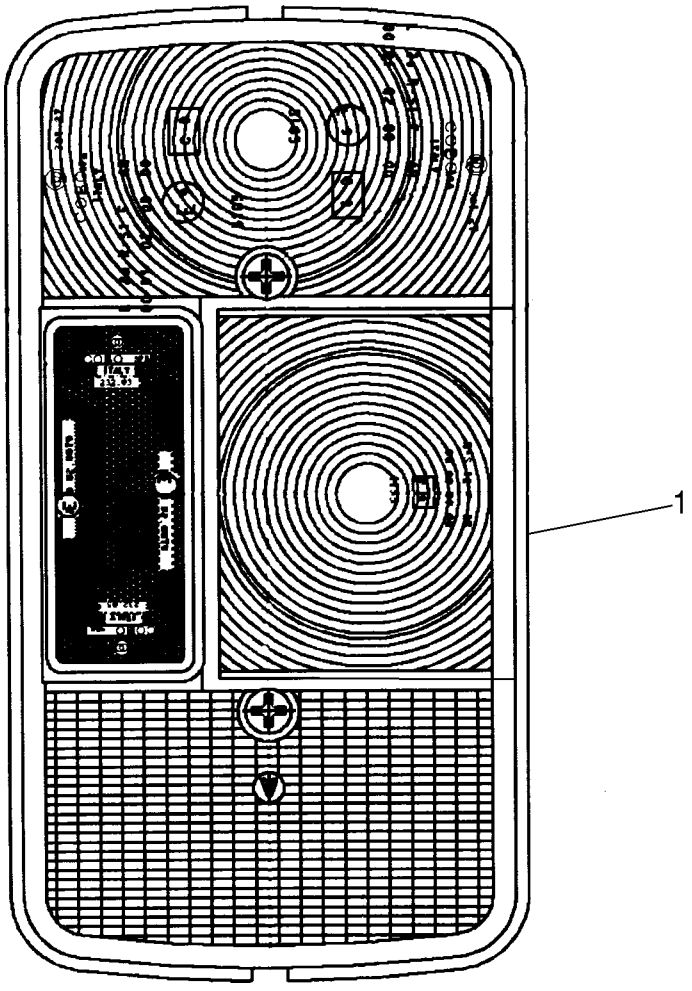

BS06A208

LANTERNA COMPLETA - LAMPARA COMPLETA

REF	NOTA	PEÇA	QT	DESCRIÇÃO	DESCRICION	GLOS
		87364652	1	LUZ POSTERIOR Esquerda	LUZ POSTERIOR Izquierda	013F
		87364651	1	LUZ POSTERIOR Direita	LUZ POSTERIOR Derecha	013F
1		87379093	1	LENTE Direita	TRANSLUCIDO Derecha	170T
2		87379101	1	LENTE Esquerda	TRANSLUCIDO Izquierda	170T
3		76091881	1	LÂMPADA 24V	LAMPARA 24V	087L
4		76091880	1	LÂMPADA 24V	LAMPARA 24V	087L
5		87379098	1	JUNTA	JUNTA PLANA	120G

04-27		p1	07/07

LUZ ROTATIVA - LAMPARA ROTATIVA

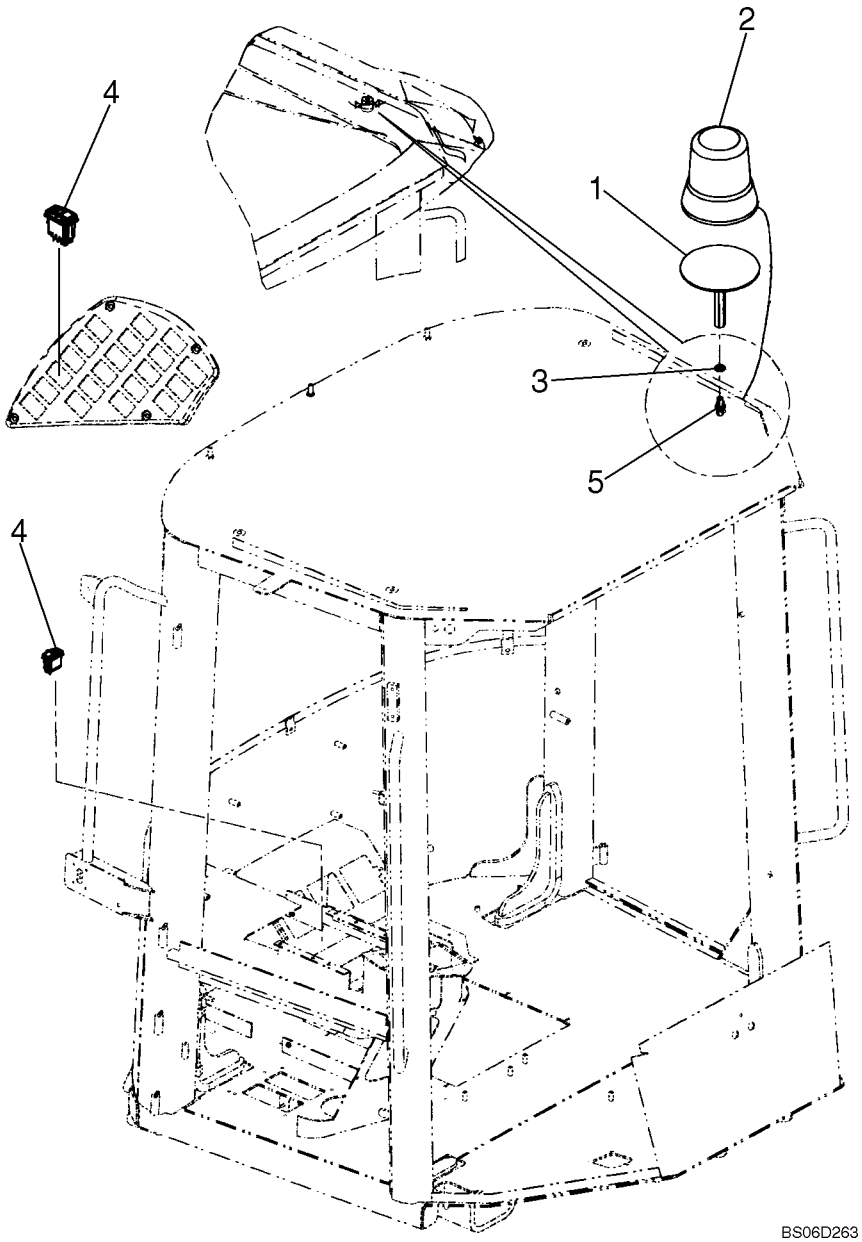

LUZ ROTATIVA - LAMPARA ROTATIVA

REF	NOTA	PEÇA	QT	DESCRIÇÃO	DESCRICION	GLOS
1		87397102	1	SUPORTE luz rotativa	SOPORTE lámpara rotativa	300S
2		76041998	1	LÂMPADA ROTATIva	LAMPARA ROTATIVA	0619
3		892-11012	1	ARRUELA	ARANDELA	131R
4		374430A2	1	INTERRUPTOR luz rotativa	INTERRUPTOR lámpara giratória	075I
5		87515619	1	PARAFUSO	TORNILLO	040V
6		60-6359T1	1	JUNTA Não ilustrado	JUNTA PLANA No mostrado	120G

04-28		p1	07/07

LAVADOR DO PÁRA-BRISA - LAVADOR DEL PARABRISAS

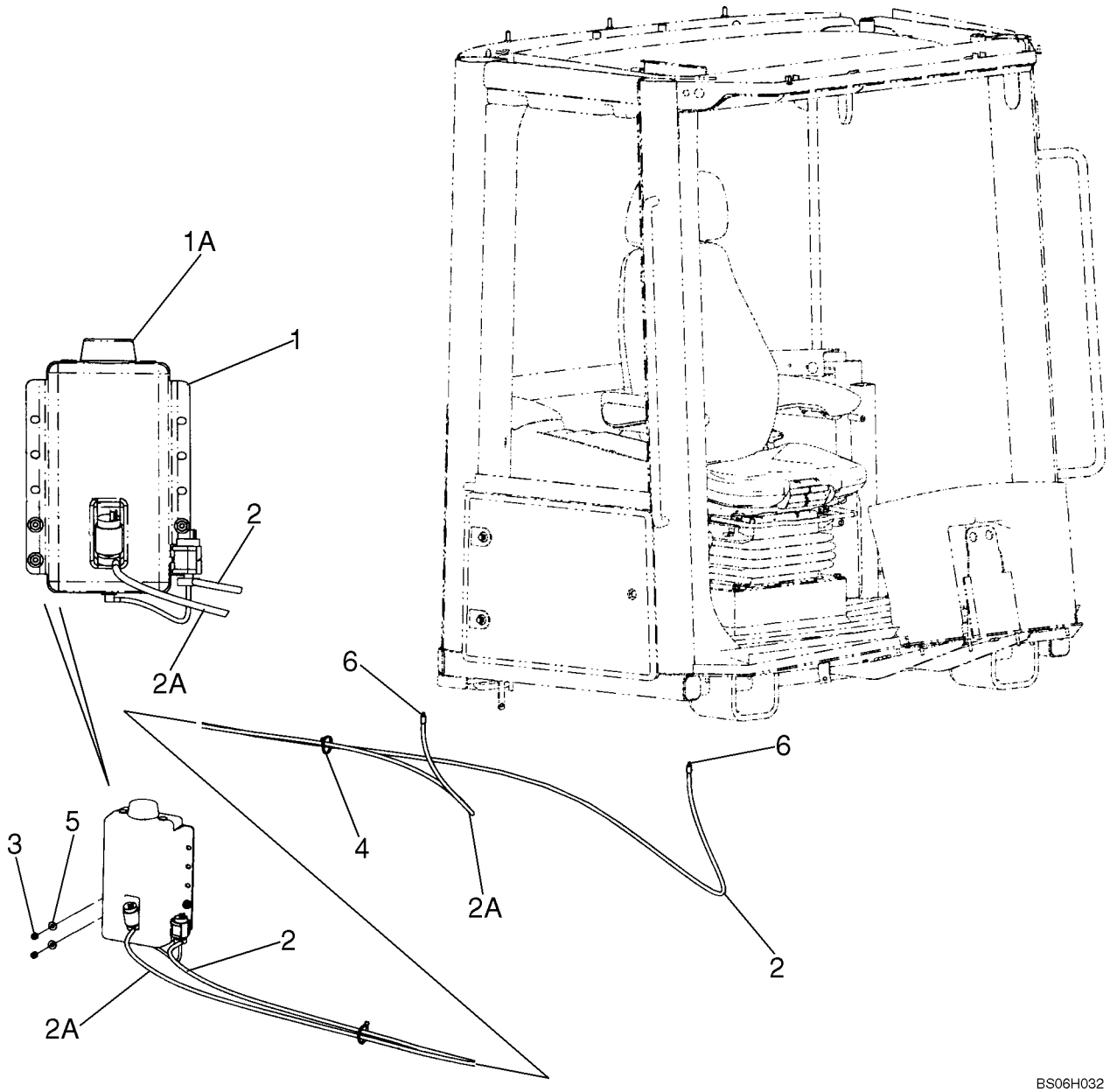

LAVADOR DO PÁRA-BRISA - LAVADOR DEL PARABRISAS

REF	NOTA	PEÇA	QT	DESCRIÇÃO	DESCRICION	GLOS
1		371185A1	1	RESERVATÓRIO Água	DEPOSITO Agua	114S
1		87439461	1	TAMPA Reservatório	TAPA Deposito	265C
2		31-2370	1	MANGUEIRA Lavador dianteiro	TUBO FLEXIBLE Lavandero delantero	285T
2		384138A1	1	MANGUEIRA Lavador traseiro	TUBO FLEXIBLE Lavandero trasero	285T
3		832-10408	3	PORCA	TUERCA	010D
4		L11541	2	ABRAÇADEIRA	ABRAZADERA	031F
5		895-15008	3	ARRUELA	ARANDELA	131R
6		324203A1	2	VÁLVULA	VALVULA	010V

LIMPADOR DO PÁRA-BRISA - LIMPIADOR DEL PARABRISAS

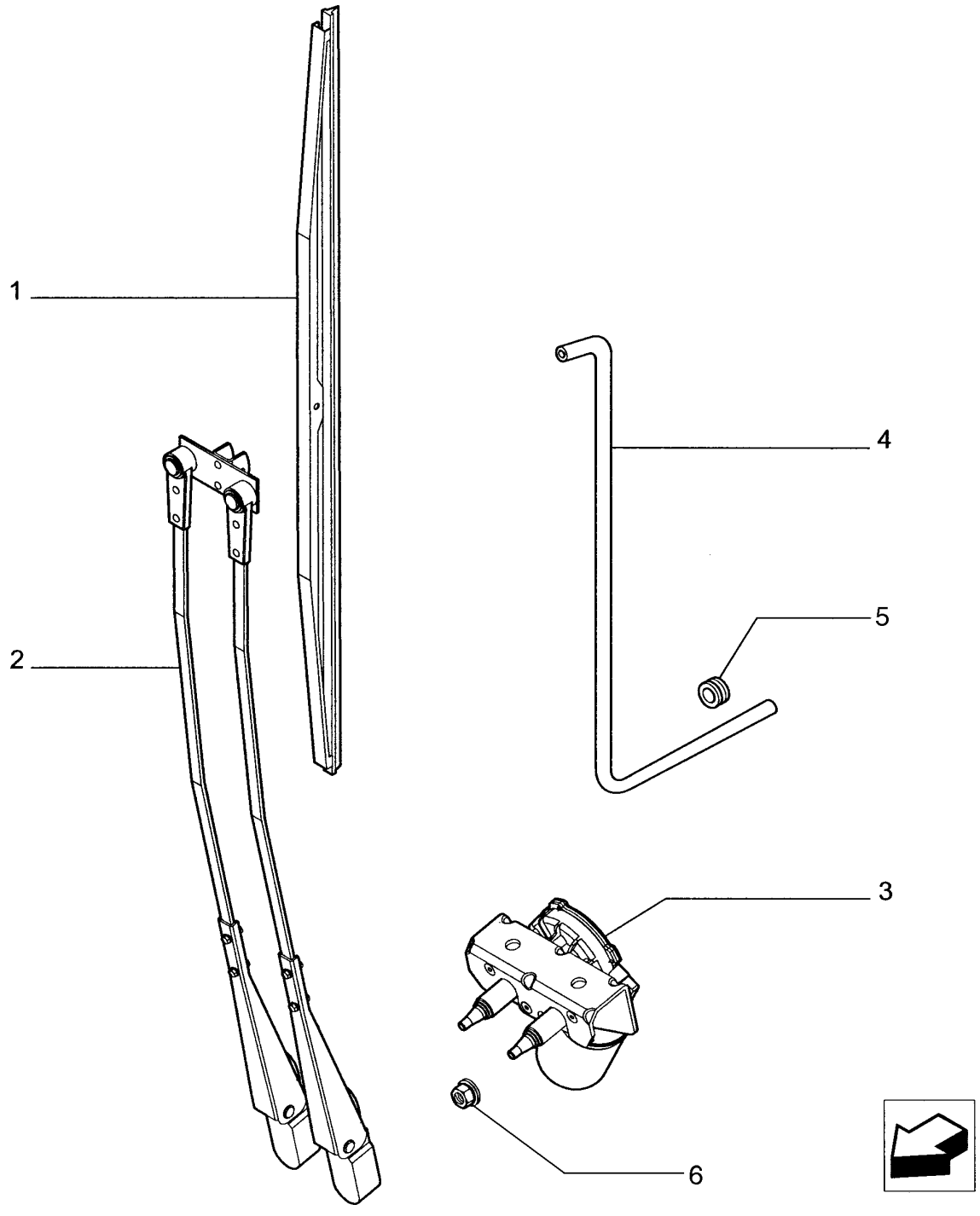

LIMPADOR DO PÁRA-BRISA - LIMPIADOR DEL PARABRISAS

REF	NOTA	PEÇA	QT	DESCRIÇÃO	DESCRICION	GLOS
1		76043977	1	PALHETA 800mm	ALABE 800mm	499P
2		76303246	1	BRAÇO 800mm	BRAZO 800mm	130B
3		87372246	1	MOTOR ELETRICO	MOTOR ELECTRICO	137M
4		31-2369	1	MANGUEIRA	TUBO FLEXIBLE	285T
5		248-1169	1	ISOLANTE	AISLANTE	085I
6		825-5148	2	PORCA	TUERCA	010D

04-30		p1	07/07

LIMPADOR DO VIDRO TRASEIRO - LIMPIADOR DEL VIDRO POSTERIOR

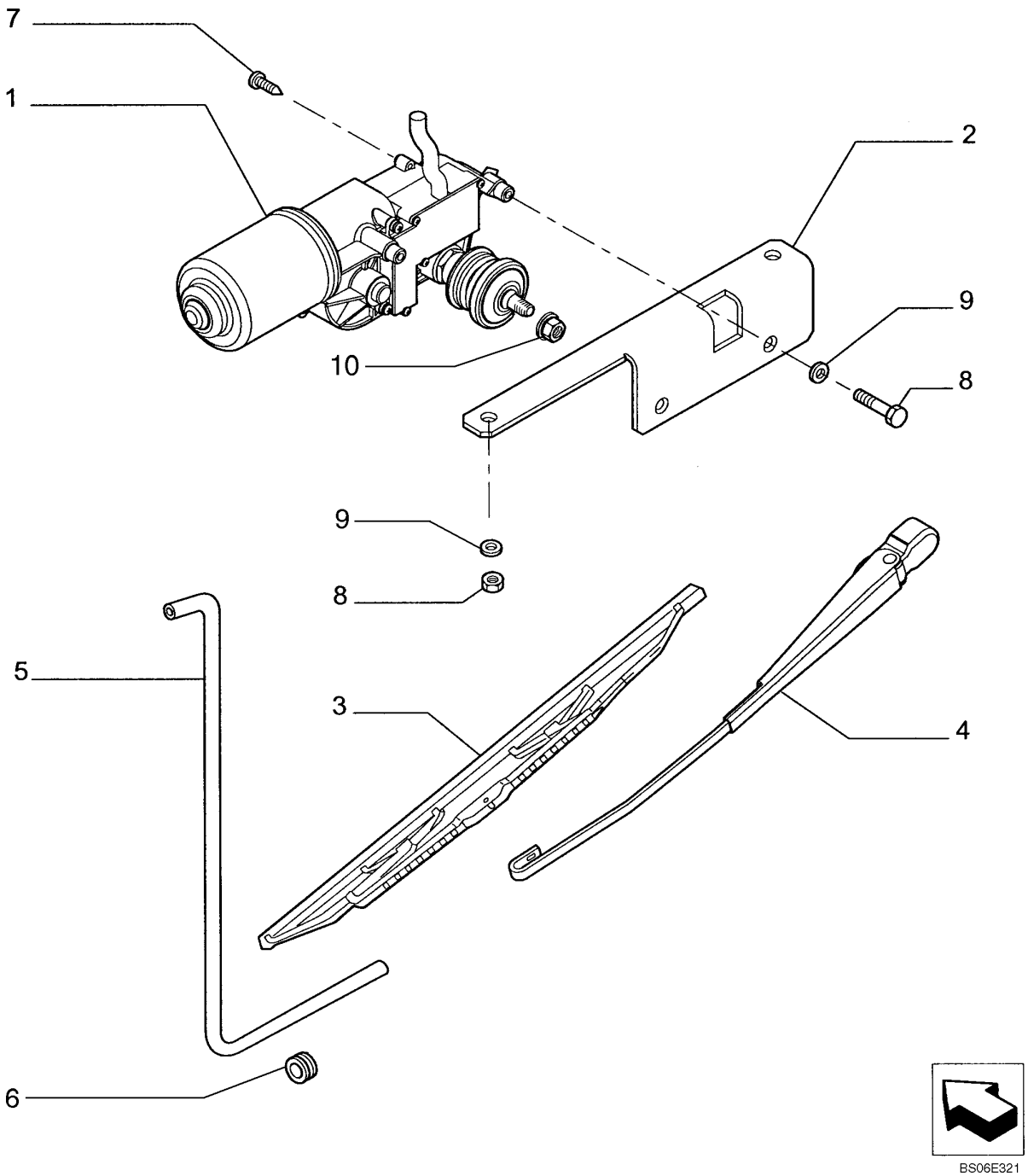

LIMPADOR DO VIDRO TRASEIRO - LIMPIADOR DEL VIDRO POSTERIOR

REF	NOTA	PEÇA	QT	DESCRIÇÃO	DESCRICION	GLOS
1		87372247	1	MOTOR ELETRICO	MOTOR ELECTRICO	137M
2		76303327	1	SUPORTE	SOPORTE	300S
3		82022857	1	PALHETA 500mm	ALABE 500mm	499P
4		76303244	1	BRAÇO 350mm	BRAZO 350mm	130B
5		31-2582	1	MANGUEIRA	TUBO FLEXIBLE	285T
6		248-1169	1	ISOLANTE	AISLANTE	085I
7		543-708	1	PARAFUSO	TORNILLO	040V
8		825-1408	1	PORCA	TUERCA	010D
9		895-11008	1	ARRUELA	ARANDELA	131R
10		825-5148	1	PORCA	TUERCA	010D

RÁDIO - RADIO

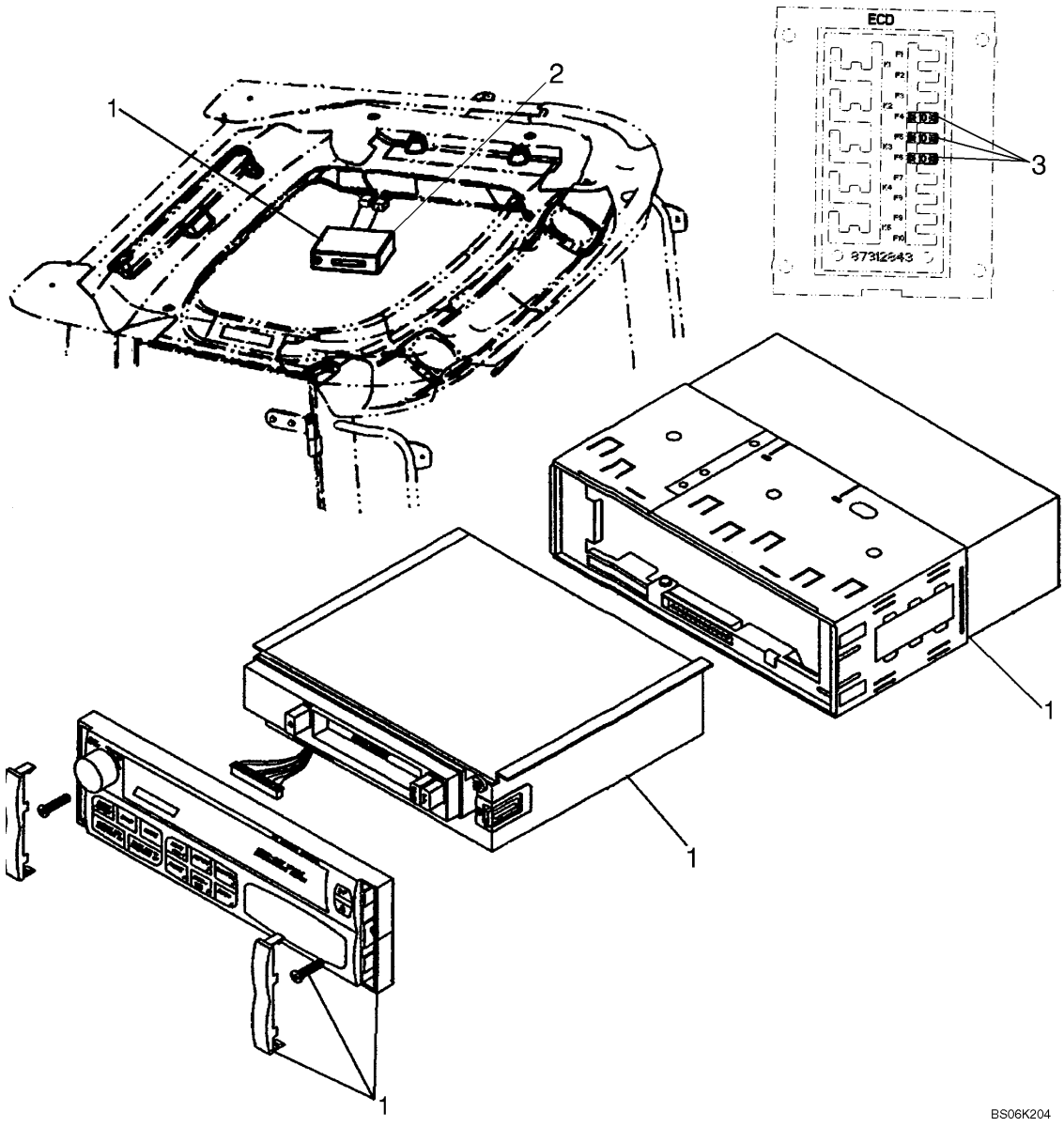

RÁDIO - RADIO

REF	NOTA	PEÇA	QT	DESCRIÇÃO	DESCRICION	GLOS
1		87580058	1	RADIO toca-fitas	RADIO cassetera	
2		87579998	1	MOLDURA	MOLDURA	295C
3		121412A1	1	FUSÍVEL 10A	FUSIBLE 10	110F

04-32		p1	07/07

RÁDIO MONTAGEM 12V - RADIO MONTAJE 12V

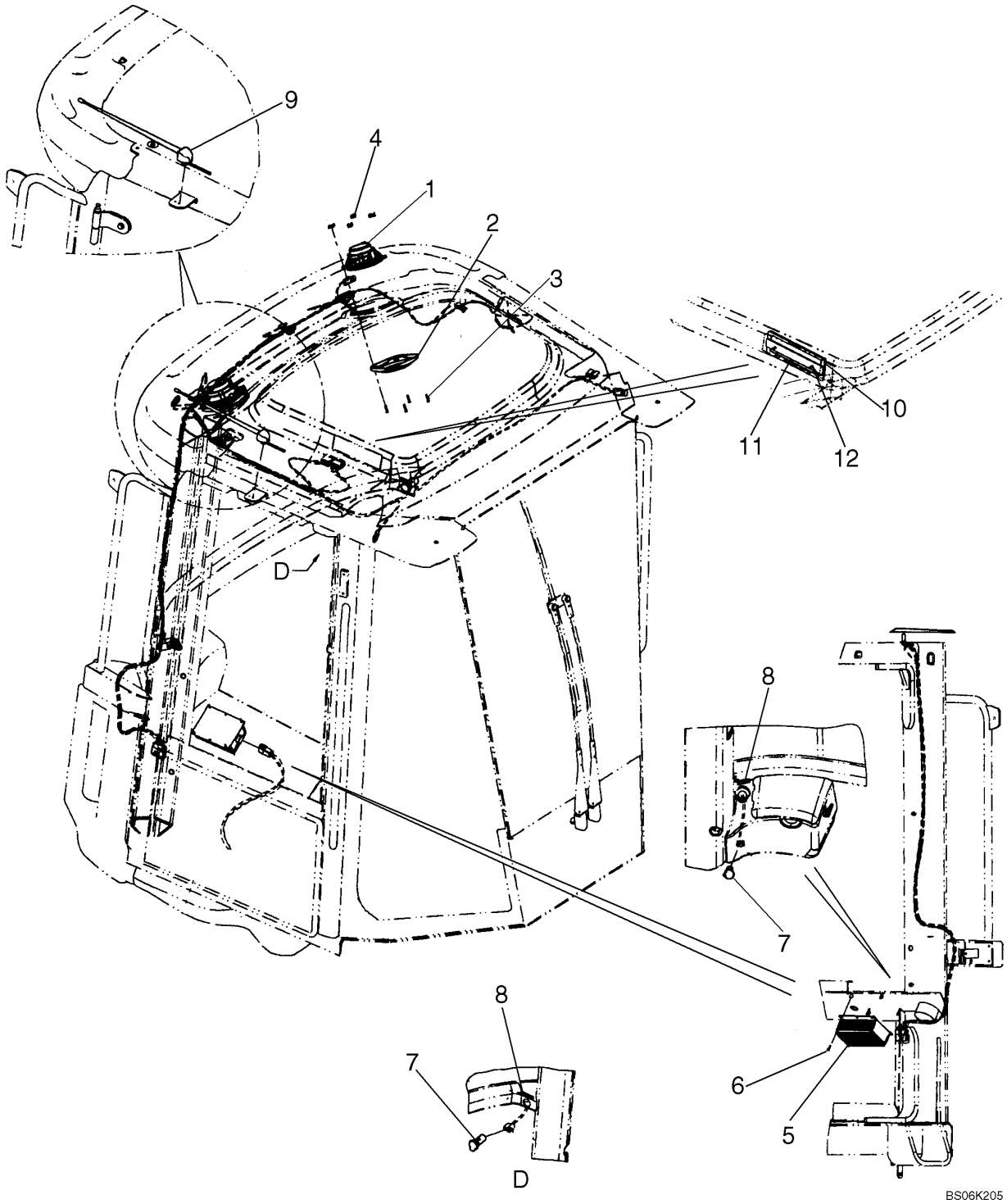

RÁDIO MONTAGEM 12V - RADIO MONTAJE 12V

REF	NOTA	PEÇA	QT	DESCRIÇÃO	DESCRICION	GLOS
1		182721A2	2	ALTO FALANTE 4 OHM	ALTIFALANTI 4 OHM	039A
2		187281A1	2	TAMPA grade	TAPA	265C
3		761-17325	8	PARAFUSO	TORNILLO	040V
4		302862A1	8	PORCA	TUERCA	010D
5		87318825	1	CONVERSOR 24V/12V	CONVERTIDOR 24V/12V	169R
6		760-14113	4	PARAFUSO	TORNILLO	040V
7		388813A1	2	ACENDEDOR DE CIGARRO	ENCENDEDOR DE CIGARRILLO	005A
8		365935A2	2	DECALQUE	CALCOMANIA	012D
9		71480988	1	ANTENA	ANTENA ELECTRICA	064A
10		87579996	1	TAMPA	TAPA	265C
11		87579997	1	SUPORTE	SOPORTE	300S
12		87026656	2	PARAFUSO	TORNILLO	040V

ÍNDICE - INDICE

05-01 COLUNA DE DIREÇÃO E VOLANTE - COLUMNA DE DIRECCION Y VOLANTE
05-02 COLUNA DE DIREÇÃO - COLUMNA DE DIRECCION
05-03 COLUNA DE DIREÇÃO - COLUMNA DE DIRECCION
05-04 COLUNA DE DIREÇÃO - COLUMNA DE DIRECCION
05-05 SISTEMA HIDRÁULICO DA DIREÇÃO - SISTEMA HIDRAULICO DE LA DIRECCION
05-06 DIREÇÃO HIDRÁULICA - DIRECCION HIDRAULICA
05-07 SISTEMA HIDRÁULICO DA DIREÇÃO - SISTEMA HIDRAULICO DE LA DIRECCION
05-08 SISTEMA HIDRÁULICO DA DIREÇÃO DE EMERGÊNCIA - SISTEMA HIDRAULICO DE LA DIRECCION DE EMERGENCIA
05-09 SISTEMA HIDRÁULICO DA DIREÇÃO DE EMERGÊNCIA - SISTEMA HIDRAULICO DE LA DIRECCION DE EMERGENCIA
05-10 BOMBA DE DIREÇÃO DE EMEGÊNCIA - BOMBA DE DRIRECCION DE EMEGENCIA
05-11 CILINDROS DE DIREÇÃO - CILINDROS DE DIRECCION
05-12 VÁLVULA DA DIREÇÃO DE EMERGÊNCIA - VALVULA DE LA DIRECCION DE EMERGENCIA

05-01		p1	07/07

COLUNA DE DIREÇÃO E VOLANTE - COLUMNA DE DIRECCION Y VOLANTE

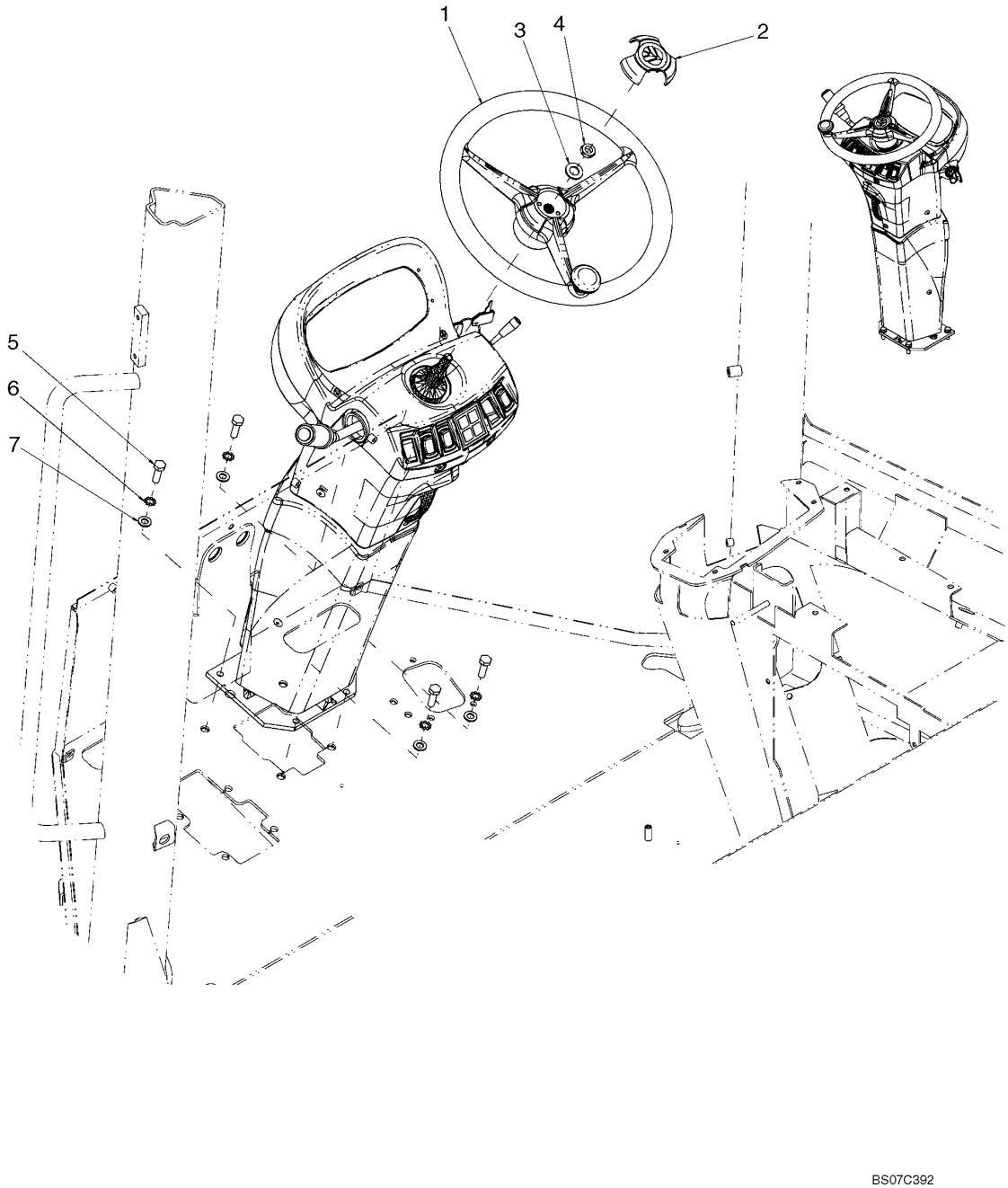

COLUNA DE DIREÇÃO E VOLANTE - COLUMNA DE DIRECCION Y VOLANTE

REF	NOTA	PEÇA	QT	DESCRIÇÃO	DESCRICION	GLOS
1		76303476	1	VOLANTE direção	VOLANTE direccion	050V
2		76300261	1	TAMPA	TAPA	265C
3		895-11014	1	ARRUELA	ARANDELA	131R
4		829-23414	1	PORCA	TUERCA	010D
5		627-10030	4	PARAFUSO	TORNILLO	040V
6		893-11010	4	ARRUELA	ARANDELA	131R
7		895-11010	4	ARRUELA	ARANDELA	131R

05-02		p1	07/07

COLUNA DE DIREÇÃO - COLUMNA DE DIRECCION

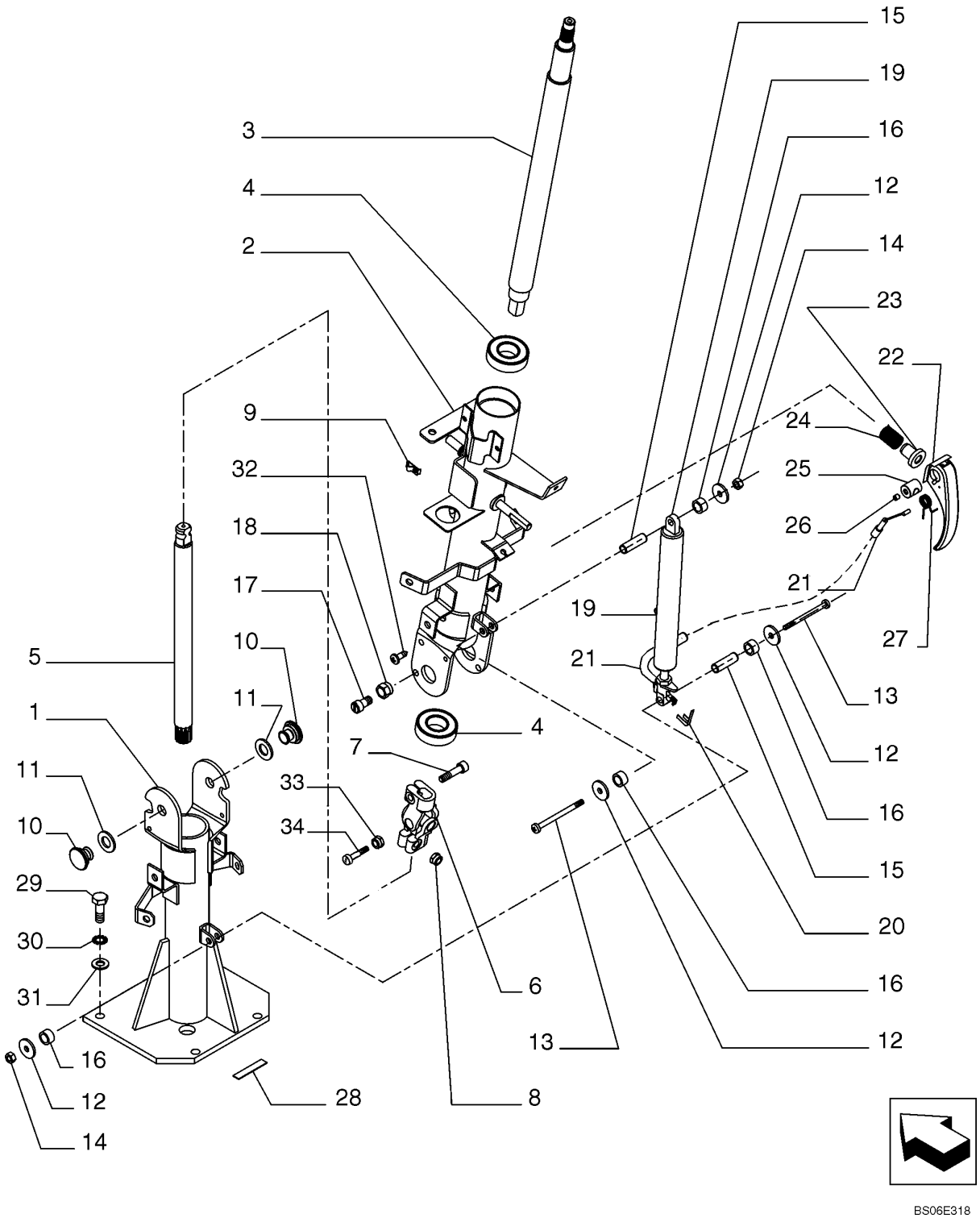

COLUNA DE DIREÇÃO - COLUMNA DE DIRECCION

REF	NOTA	PEÇA	QT	DESCRIÇÃO	DESCRICION	GLOS
		87546449		COLUNA DIREÇÃO Completa	COLUMNA DIRECCION Conjunto	103P
1		87546472	1	COLUNA DIREÇÃO	COLUMNA DIRECCION	103P
2		87546471	1	COLUNA DIREÇÃO	COLUMNA DIRECCION	103P
3		76303278	1	EIXO	EJE	016A
4		87537981	1	ANEL	ARO	045A
5		76303279	1	EIXO	EJE	016A
6		4227226	1	JUNTA ESFÉRICA	ARTICULACION ESFERICA	070G
7		14306621	2	PARAFUSO	TORNILLO	040V
8		16104411	2	PORCA	TUERCA	010D
9		71485276	1	MOLA	MUELLE	100M
10		4227225	2	PINO	BULON	080P
11		14496821	2	ARRUELA	ARANDELA	131R
12		87526283	4	ARRUELA	ARRUELA	131R
13		14496231	2	PARAFUSO	TORNILLO	040V
14		16101721	2	PORCA	TUERCA	010D
15		71480999	2	PINO	BULON	080P
16		76048394	4	ESPAÇADOR	SEPARADOR	075D
17		87525216	1	PINO	BULON	080P
18		16104111	1	PORCA	TUERCA	010D
19		76048930	1	MOLA GÁS	MUELLE GAS	100M
20		76300038	1	CHAPA	PLACA	105P
21		76048955	1	CABO	CABLE	105F
22		76048941	1	MANOPLA	EMPUNADURA	150P
23		87525218	1	GUIA Mola	GUIA Muelle	145G
24		87525220	1	MOLA	MUELLE	100M
25		87525221	1	PINO	BULON	080P
26		13797721	1	PARAFUSO	TORNILLO	040V
27		76300020	1	MOLA	MUELLE	100M
28		76303474	1	DECALQUE	CALCOMANIA	012D
29		87526294	4	PARAFUSO	TORNILLO	040V
30		86632602	4	ARRUELA	ARANDELA	131R
31		14496601	4	ARRUELA	ARANDELA	131R
32		15688001	1	PARAFUSO	TORNILLO	040V
33		1610411	1	PORCA	TUERCA	010D
34		76300013	1	PARAFUSO	TORNILLO	040V

05-03		p1	07/07

COLUNA DE DIREÇÃO - COLUMNA DE DIRECCION

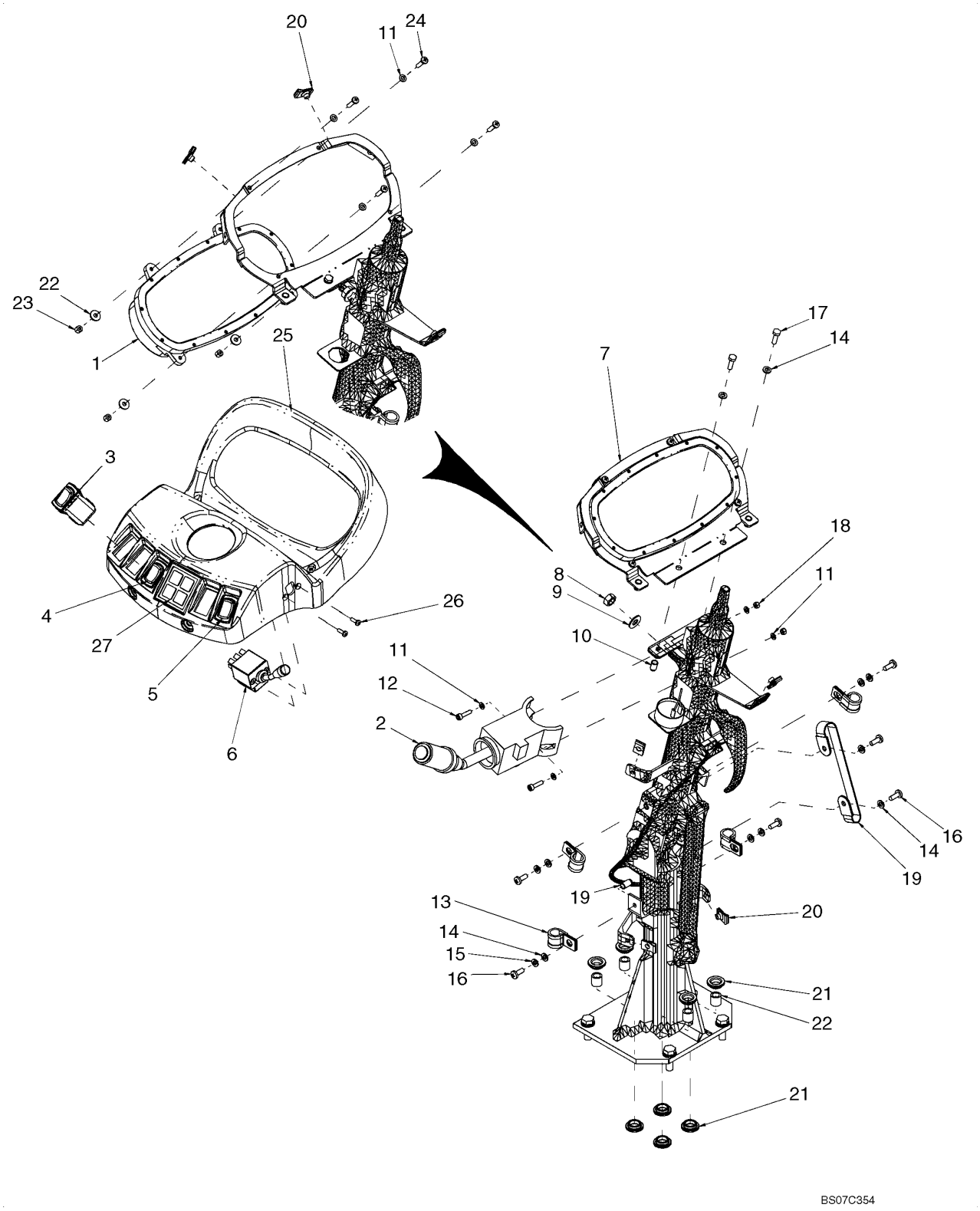

COLUNA DE DIREÇÃO - COLUMNA DE DIRECCION

REF	NOTA	PEÇA	QT	DESCRIÇÃO	DESCRICION	GLOS
1		87372816	1	PAINEL instrumentos	PANEL	025P
2		238270A1	1	ALAVANCA controle	PALANCA	045L
3		87350042	1	INTERRUPTOR bloqueio hidráulico	INTERRUPTOR bloqueo hidraulico	075I
4		87350041	1	INTERRUPTOR alerta	INTERRUPTOR alerta	075I
5		374424A2	1	INTERRUPTOR freio de estacionamento	INTERRUPTOR freno de estacionamiento	075I
6		389487A1	1	INTERRUPTOR setas, buzina, farol	INTERRUPTOR pisca, bocona, farol	075I
7		76303537	1	SUPORTE	SOPORTE	300S
8		253347A1	1	PORCA	TUERCA	010D
9		L127554	1	ARRUELA	ARANDELA	131R
10		76046110	4	ISOLANTE	AISLANTE	085I
11		895-11005	8	ARRUELA	ARANDELA	131R
12		864-5020	2	PARAFUSO	TORNILLO	040V
13		71405746	4	ABRAÇADEIRA	ABRAZADERA	031F
14		895-11006	8	ARRUELA	ARANDELA	131R
15		892-11006	4	ARRUELA PRESSÃO	ARANDEL ELASTICA	170R
16		840-1616	6	PARAFUSO	TORNILLO	040V
17		614-6020	2	PARAFUSO	TORNILLO	040V
18		824-1405	2	PORCA	TUERCA	010D
19		349372A1	1	TIRANTE	TIRANTE	142T
20		833-40306	5	PORCA	TUERCA	010D
21		71476260	8	ESPAÇADOR	SEPARADOR	075D
22		76081690	4	ESPAÇADOR	SEPARADOR	075D
23		832-10405	4	PORCA	TUERCA	010D
24		840-1520	4	PARAFUSO	TORNILLO	040V
25		76303402	1	REVESTIMENTO painel	REVESTIMIENTO panel	116R
26		840-1412	2	PARAFUSO	TORNILLO	040V
27		87372804	1	INTERRUPTOR	INTERRUPTOR	075I

05-04		p1	07/07

COLUNA DE DIREÇÃO - COLUMNA DE DIRECCION

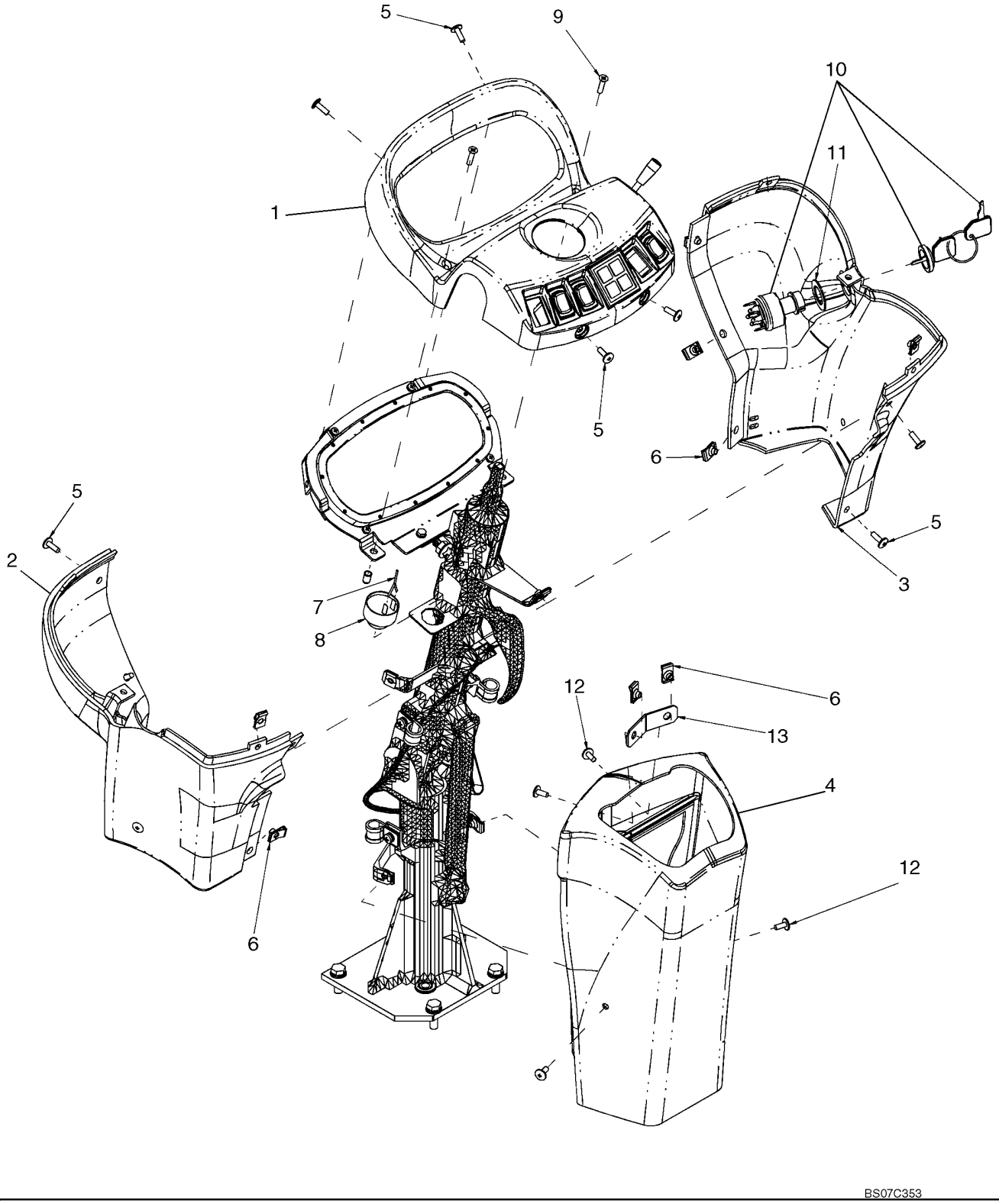

COLUNA DE DIREÇÃO - COLUMNA DE DIRECCION

REF	NOTA	PEÇA	QT	DESCRIÇÃO	DESCRICION	GLOS
1		76303402	1	REVESTIMENTO painel de controle	REVESTIMIENTO panel de controle	116R
2		76303509	1	REVESTIMENTO esquerdo	REVESTIMIENTO izquierdo	116R
3		76303508	1	REVESTIMENTO direito	REVESTIMIENTO derecho	116R
4		76303408	1	REVESTIMENTO inferior da coluna	REVESTIMIENTO inferior de la columna	116R
5		14778411	11	PARAFUSO	TORNILLO	040V
6		833-40306	8	PORCA	TUERCA	010D
7		76303450	1	CABO ELÉTRICO	CABLE ELECTRICO	111C
8		87517128	1	ALARME ACUSTICO	ALARMA SONORO	288T
9		843-2625	2	PARAFUSO	TORNILLO	040V
10		427182A1	1	*INTERRUPTOR* ignição	*INTERRUPTOR* ignición	075I
10		86502201	1	CHAVE ignição	LLAVE iginición	
11		76303478	1	ARRUELA	ARANDELA	131R
12		14778814	4	PARAFUSO	TORNILLO	040V
13		76303552	1	SUPORTE	SOPORTE	300S

05-05		p1	07/07

SISTEMA HIDRÁULICO DA DIREÇÃO - SISTEMA HIDRAULICO DE LA DIRECCION

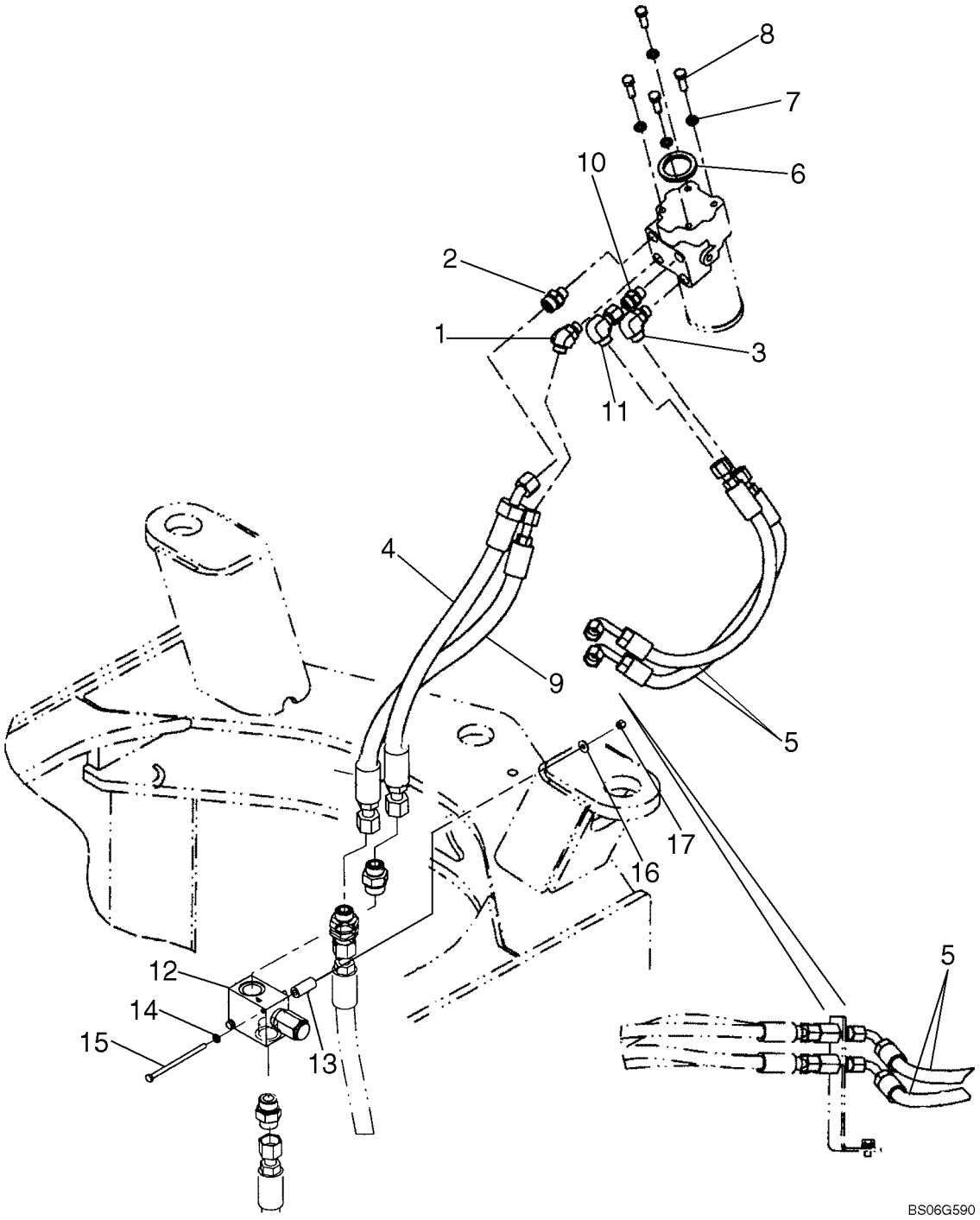

SISTEMA HIDRÁULICO DA DIREÇÃO - SISTEMA HIDRAULICO DE LA DIRECCION

REF	NOTA	PEÇA	QT	DESCRIÇÃO	DESCRICION	GLOS
1		700-348	2	*COTOVELO*	*CODO*	085G
1		637-63153	1	O'RING	ANILLO-O	158G
1		238-6014	1	O'RING	ANILLO-O	158G
2		700-115	2	*CONEXÃO*	*CONECTADOR*	020R
2		238-6016	1	O'RING	ANILLO-O	158G
2		637-63153	1	O'RING	ANILLO-O	158G
3		700-305	2	*COTOVELO*	*CODO*	085G
3		637-63153	1	O'RING	ANILLO-O	158G
3		238-6014	1	O'RING	ANILLO-O	158G
4		87519793	1	MANGUEIRA 599mm	MANGUERA 599mm	192T
5		87385246	2	MANGUEIRA 569mm	MANGUERA 569mm	192T
6		76043957	1	JUNTA	JUNTA PLANA	120G
7		895-15010	4	ARRUELA	ARANDELA	131R
8		627-10030	4	PARAFUSO	TORNILLO	040V
9		87394744	1	MANGUEIRA	MANGUERA	192T
10		700-102	1	*CONEXÃO*	*CONECTADOR*	020R
10		238-6014	1	O'RING	ANILLO-O	158G
10		637-63153	1	O'RING	ANILLO-O	158G
11		701-320	2	*COTOVELO*	*CODO*	085G
11		238-6014	1	O'RING	ANILLO-O	158G
12		87427823	1	VÁLVULA Pressão	VALVULA Presion	010V
13		87563044	1	ESPAÇADOR	SEPARADOR	075D
14		896-11006	1	ARRUELA	ARANDELA	131R
15		814-6110	1	PARAFUSO	TORNILLO	040V
16		895-25006	1	ARRUELA	ARANDELA	131R
17		832-10406	1	PORCA	TUERCA	010D

DIREÇÃO HIDRÁULICA - DIRECCION HIDRAULICA

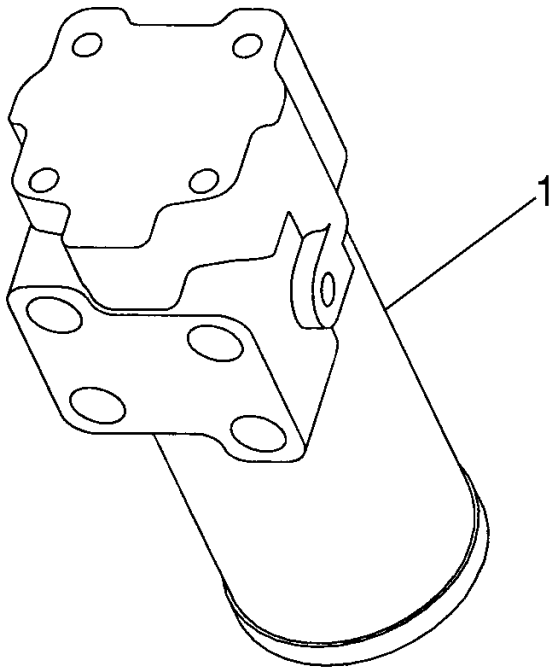

BS05H021

DIREÇÃO HIDRÁULICA - DIRECCION HIDRAULICA

REF	NOTA	PEÇA	QT	DESCRIÇÃO	DESCRICION	GLOS
1		87371383	1	DIREÇÃO HIDRÁULICA	DIRECCION HIDRAULICA	010I
		87534058	1	KIT veadação	JUEGO vedación	002K

SISTEMA HIDRÁULICO DA DIREÇÃO - SISTEMA HIDRAULICO DE LA DIRECCION

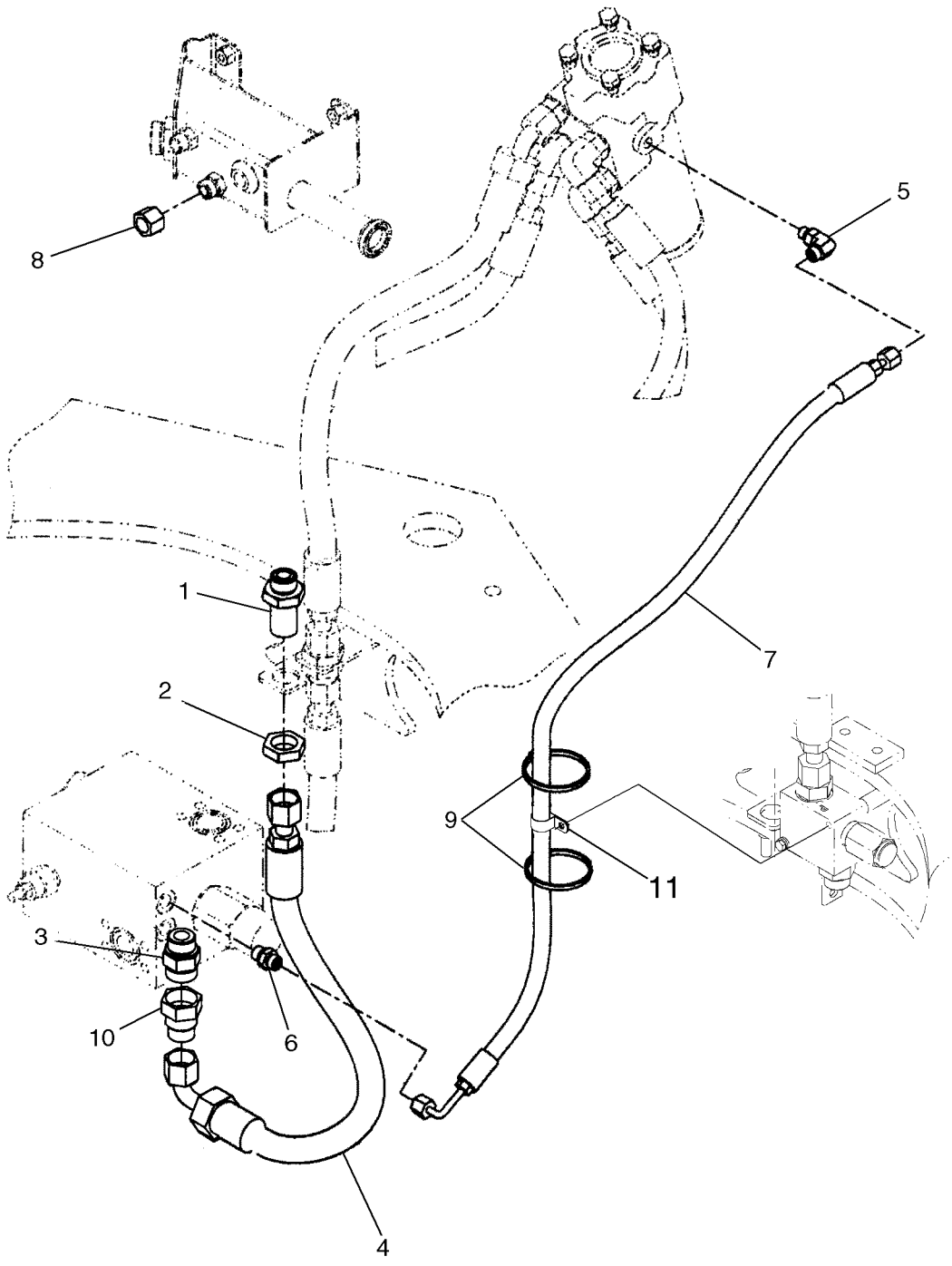

SISTEMA HIDRÁULICO DA DIREÇÃO - SISTEMA HIDRAULICO DE LA DIRECCION

REF	NOTA	PEÇA	QT	DESCRIÇÃO	DESCRICION	GLOS
1		701-123	1	*CONEXÃO*	*CONECTADOR*	020R
1		238-6016	1	O'RING	ANILLO-O	158G
2		701-919	1	*PORCA*	*TUERCA*	010D
2		238-6016	1	O'RING	ANILLO-O	158G
3		87534063	1	*VÁLVULA*	*VALVULA*	010V
3		238-6018	1	O'RING	ANILLO-O	158G
3		637-64236	1	O'RING	ANILLO-O	158G
4		87372968	1	MANGUEIRA 597mm	MANGUERA 597mm	192T
5		700-303	1	*COTOVELO*	*CODO*	085G
5		637-63093	1	O'RING	ANILLO-O	158G
5		238-6011	1	O'RING	ANILLO-O	158G
6		700-153	1	*CONEXÃO*	*CONECTADOR*	020R
6		238-6011	1	O'RING	ANILLO-O	158G
6		637-63113	1	O'RING	ANILLO-O	158G
7		87519797	1	MANGUEIRA 988mm	MANGUERA 98mm	192T
8		701-906	1	T*AMPÃO*	*SOMBRERETE*	064C
8		238-6016	1	O'RING	ANILLO-O	158G
9		L18331	2	ABRAÇADEIRA	ABRAZADERA	031F
10		201-124	1	*CONEXÃO*	*CONECTADOR*	020R
10		238-6016	1	O'RING	ANILLO-O	158G
10		238-6018	1	O'RING	ANILLO-O	158G
11		515-21190	1	ABRAÇADEIRA	ABRAZADERA	031F

05-08		p1	07/07

SISTEMA HIDRÁULICO DA DIREÇÃO DE EMERGÊNCIA - SISTEMA HIDRAULICO DE LA DIRECCION DE EMERGENCIA

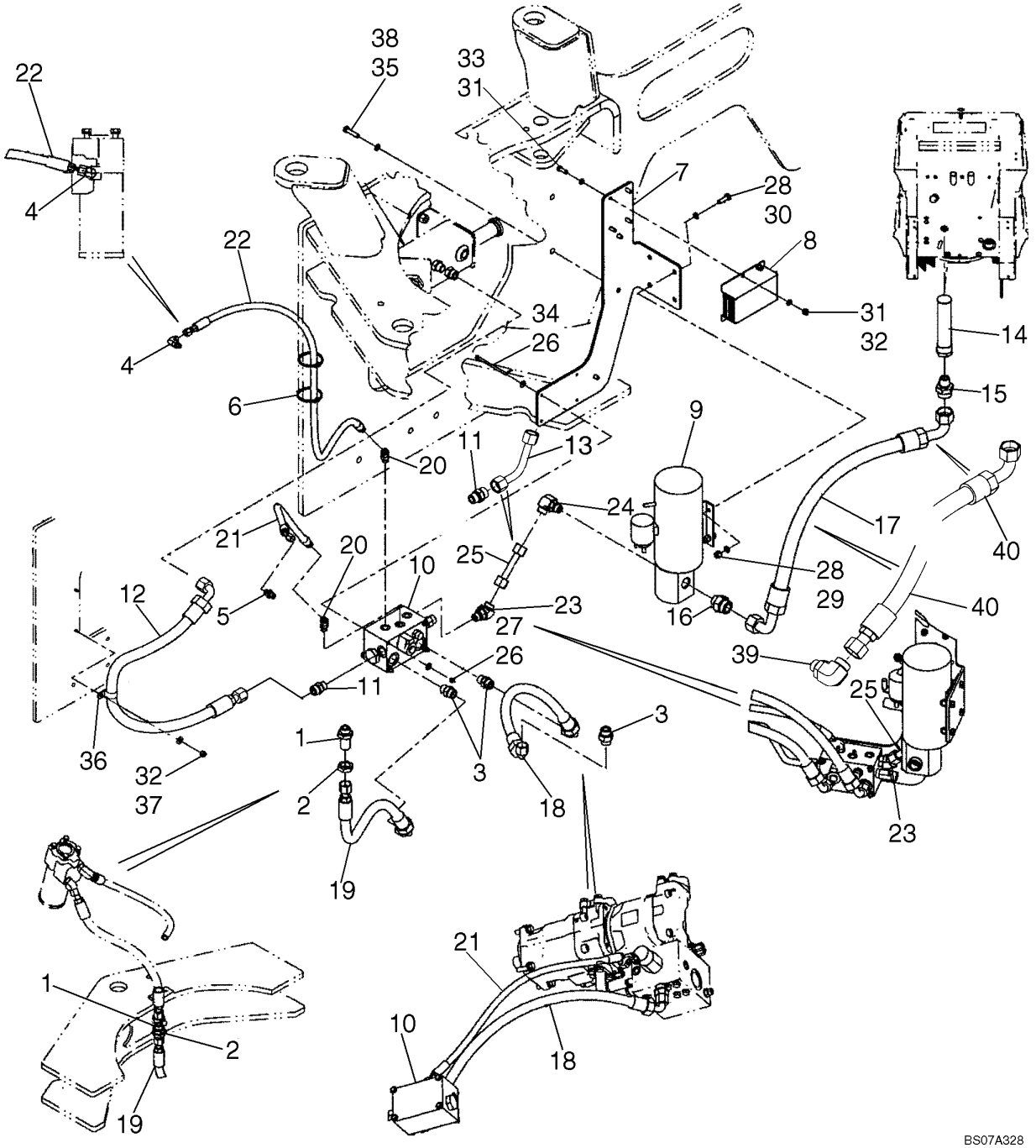

SISTEMA HIDRÁULICO DA DIREÇÃO DE EMERGÊNCIA - SISTEMA HIDRAULICO DE LA DIRECCION DE EMERGENCIA

REF	NOTA	PEÇA	QT	DESCRIÇÃO	DESCRICION	GLOS
1		701-123	1	*CONEXÃO*	*CONECTADOR*	020R
1		238-6016	1	O'RING	ANILLO-O	158G
2		701-919	1	*PORCA*	*TUERCA*	010D
2		238-6016	1	O'RING	ANILLO-O	158G
3		86597760	3	*CONEXÃO*	*CONECTADOR*	020R
3		637-64236	1	O'RING	ANILLO-O	158G
3		238-6016	1	O'RING	ANILLO-O	158G
4		700-303	1	*COTOVELO*	*CODO*	085G
4		238-6011	1	O'RING	ANILLO-O	158G
4		637-63093	1	O'RING	ANILLO-O	158G
5		700-153	1	*CONEXÃO*	*CONECTADOR*	020R
5		637-63113	1	O'RING	ANILLO-O	158G
5		238-6011		O'RING	ANILLO-O	158G
6		L11541	12	ABRAÇADEIRA	ABRAZADERA	031F
7		87346069	1	SUPORTE	SOPORTE	300S
8		8603171	1	CENTRALINA ELETRONICA Direção	UNIDADE CONTR ELETRONICA Dirección	655C
9		87581480	1	BOMBA Elétrica Direção Ver 05-10	BOMBA Electrica Dirección Ver 05-10	155P
10		87609806	1	VÁLVULA Ver 05-12	VALVULA Ver 05-12	010V
11		700-103	2	*CONEXÃO*	*CONECTADOR*	020R
11		238-6016	1	O'RING	ANILLO-O	158G
11		637-63193	1	O'RING	ANILLO-O	158G
12		87563047	1	MANGUEIRA	MANGUERA	192T
13		87591383	1	TUBO	TUBO	193T
14		L129303	1	FILTRO Hidráulico	FILTRO Hidraulico	065F
15		87433494	1	*CONEXÃO*	*CONECTADOR*	020R
15		238-6021	1	O'RING	ANILLO-O	158G
16		700-166	1	*CONEXÃO*	*CONECTADOR*	020R
16		238-6021	1	O'RING	ANILLO-O	158G
16		637-64236	1	O'RING	ANILLO-O	158G
17		87521826	1	MANGUEIRA 833mm	MANGUERA 833mm	192T
18		87569920	1	MANGUEIRA 850mm	MANGUERA 850mm	192T
19		87521824	1	MANGUEIRA 1127mm	MANGUERA 1127mm	192T
20		700-392	2	*COTOVELO*	*CODO*	085G
20		637-63113	1	O'RING	ANILLO-O	158G
20		238-6011	1	O'RING	ANILLO-O	158G
21		87373694	1	MANGUEIRA 752mm	MANGUERA 752mm	192T
22		87519796	1	MANGUEIRA 1681mm	MANGUERA 1681mm	192T
23		700-316	1	*COTOVELO*	*CODO*	085G
23		238-6016	1	O'RING	ANILLO-O	158G
23		637-63193	1	O'RING	ANILLO-O	158G

05-08		p2	07/07

SISTEMA HIDRÁULICO DA DIREÇÃO DE EMERGÊNCIA - SISTEMA HIDRAULICO DE LA DIRECCION DE EMERGENCIA

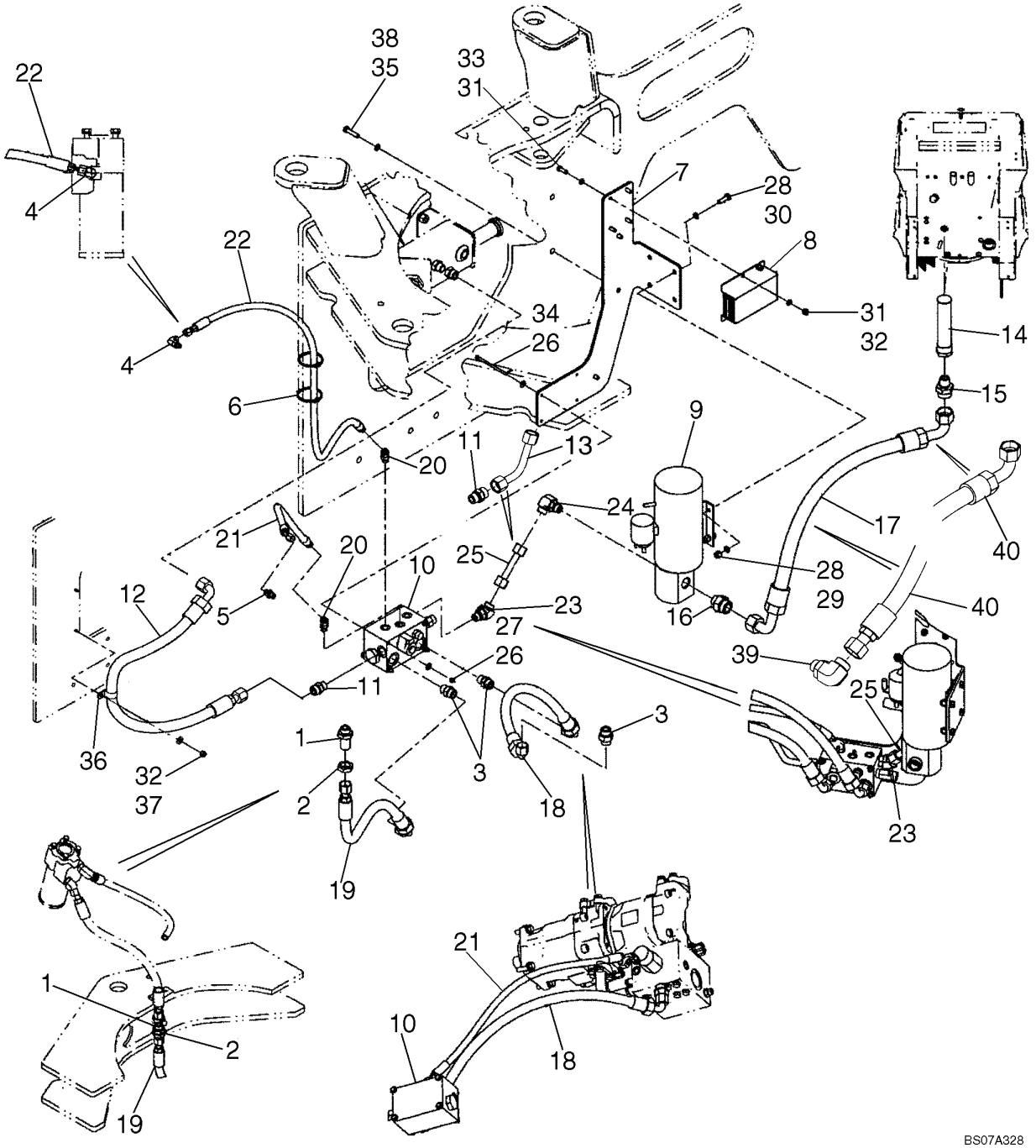

SISTEMA HIDRÁULICO DA DIREÇÃO DE EMERGÊNCIA - SISTEMA HIDRAULICO DE LA DIRECCION DE EMERGENCIA

REF	NOTA	PEÇA	QT	DESCRIÇÃO	DESCRICION	GLOS
24		700-306	1	*COTOVELO*	*CODO*	085G
24		238-6014	1	O'RING	ANILLO-O	158G
24		637-63153	1	O'RING	ANILLO-O	158G
25		8500249	1	TUBO	TUBO	193T
26		895-25006	8	ARRUELA	ARANDELA	131R
27		832-10406	4	PORCA	TUERCA	010D
28		895-18010	8	ARRUELA	ARANDELA	131R
29		832-10410	4	PORCA	TUERCA	010D
30		627-10030	4	PARAFUSO	TORNILLO	040V
31		895-11008	8	ARRUELA	ARANDELA	131R
32		832-10408	5	PORCA	TUERCA	010D
33		627-8025	4	PARAFUSO	TORNILLO	040V
34		814-6110	4	PARAFUSO	TORNILLO	040V
35		627-10040	3	PARAFUSO	TORNILLO	040V
36		515-22254	1	ABRAÇADEIRA	ABRAZADERA	031F
37		895-15008	2	ARRUELA	ARANDELA	131R
38		895-18012	3	ARRUELA	ARANDELA	131R
39		700-313	1	*COTOVELO*	*CODO*	085G
39		637-64236	1	O'RING	ANILLO-O	158G
39		238-6021	1	O'RING	ANILLO-O	158G
40		87592639	1	MANGUEIRA	MANGUERA	192T

05-09		p1	07/07

SISTEMA HIDRÁULICO DA DIREÇÃO DE EMERGÊNCIA - SISTEMA HIDRAULICO DE LA DIRECCION DE EMERGENCIA

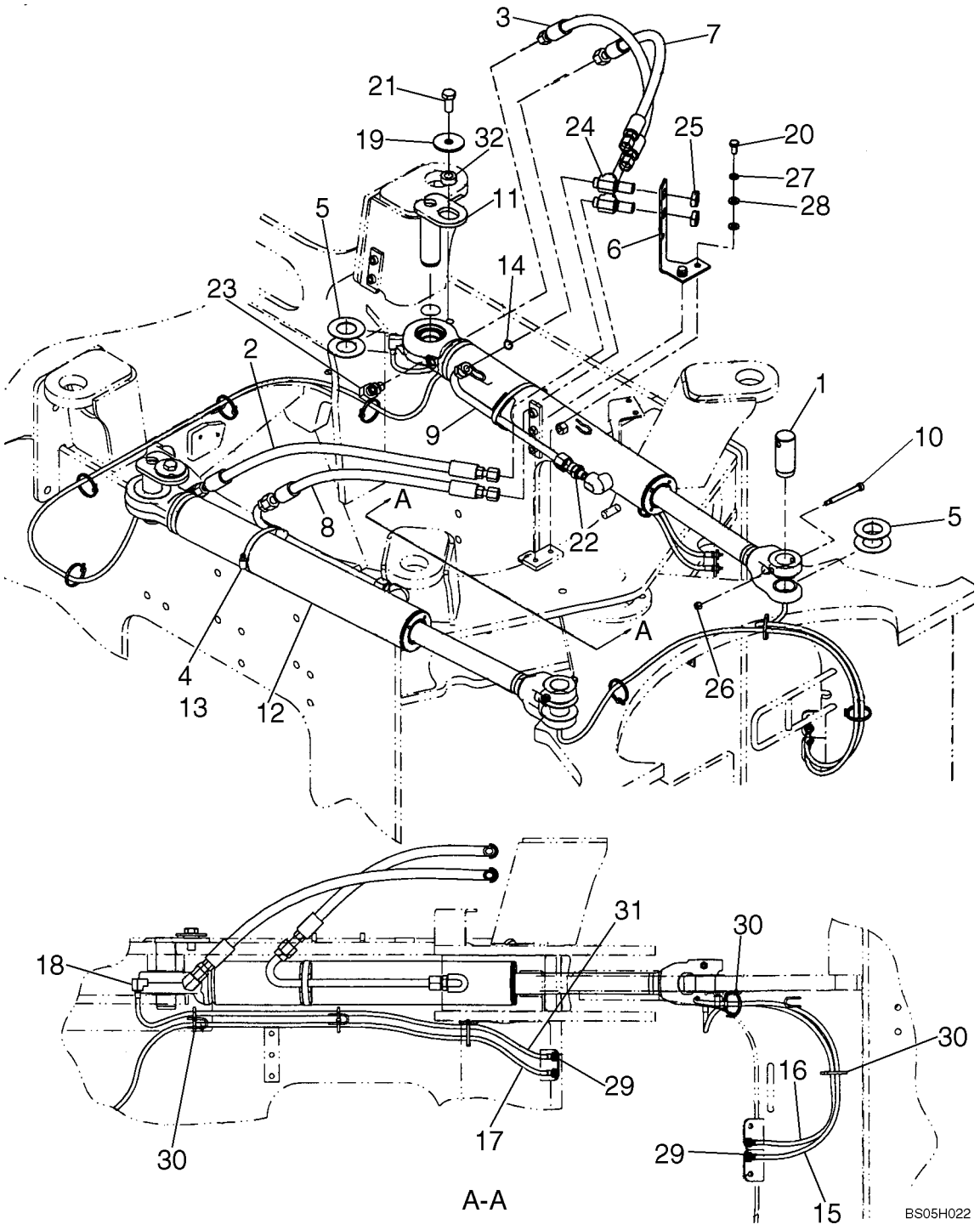

SISTEMA HIDRÁULICO DA DIREÇÃO DE EMERGÊNCIA - SISTEMA HIDRAULICO DE LA DIRECCION DE EMERGENCIA

REF	NOTA	PEÇA	QT	DESCRIÇÃO	DESCRICION	GLOS
1		8500227	2	PINO Chassi Dianteiro	BULON Chasi Delantero	080P
2		87519795	1	MANGUEIRA 752mm	MANGUERA 752mm	192T
3		8500460	1	MANGUEIRA 872mm	MANGUERA 872mm	192T
4		8500483	2	SUPORTE	SOPORTE	300S
5		8501088	8	ARRUELA	ARANDELA	131R
6		8602342	1	SUPORTE	SOPORTE	300S
7		8602589	1	MANGUEIRA 715mm	MANGUERA 715mm	192T
8		8602590	1	MANGUEIRA 555mm	MANGUERA 555mm	192T
9		8602591	2	TUBO Cilindro Direção	TUBO Cilindro Dirección	193T
10		87308835	2	PARAFUSO	TORNILLO	040V
11		87351646	2	PINO Chassi Traseiro	BULON Chasi Trasero	080P
12		87452362	2	CILINDRO Direção	CILINDRO Dirección	164C
13		214-1472	2	ABRAÇADEIRA	ABRAZADERA	031F
14		238-6016	2	O'RING	ANILLO-O	158G
15		313682A1	1	MANGUEIRA 1320mm	MANGUERA 1320mm	192T
16		313683A1	1	MANGUEIRA 855mm	MANGUERA 855mm	192T
17		318013A1	1	MANGUEIRA 2733mm	MANGUERA 2733mm	192T
18		328082A1	2	COTOVELO	CODO	085G
19		496-81025	2	ARRUELA	ARANDELA	131R
20		627-10020	2	PARAFUSO	TORNILLO	040V
21		627-16035	2	PARAFUSO	TORNILLO	040V
22		700-115	2	*CONEXÃO*	*CONECTADOR*	020R
22		637-63153	1	O'RING	ANILLO-O	158G
22		238-6016	1	O'RING	ANILLO-O	158G
23		700-305	2	*COTOVELO*	*CODO*	085G
23		637-63153	1	O'RING	ANILLO-O	158G
23		238-6014	1	O'RING	ANILLO-O	158G
24		701-423	2	*CONEXÃO*	*CONECTADOR*	020R
24		238-6014	3	O'RING	ANILLO-O	158G
25		701-903	2	*PORCA*	*TUERCA*	010D
25		238-6016	1	O'RING	ANILLO-O	158G
26		832-10408	2	PORCA	TUERCA	010D
27		140028	2	ARRUELA	ARANDELA	131R
28		896-11010	4	ARRUELA	ARANDELA	131R
29		F53473	4	PORCA	TUERCA	010D
30		L18331	10	ABRAÇADEIRA	ABRAZADERA	031F
31		L54694	1	*MANGUEIRA*	*MANGUERA*	192T
31		219-20	1	CONEXÃO	CONECTADOR	020R
31		219-8	1	CONEXÃO	CONECTADOR	020R
32		L125100	2	ESPAÇADOR	SEPARADOR	075D

05-10		p1	07/07

BOMBA DE DIREÇÃO DE EMEGÊNCIA - BOMBA DE DRIRECCION DE EMEGENCIA

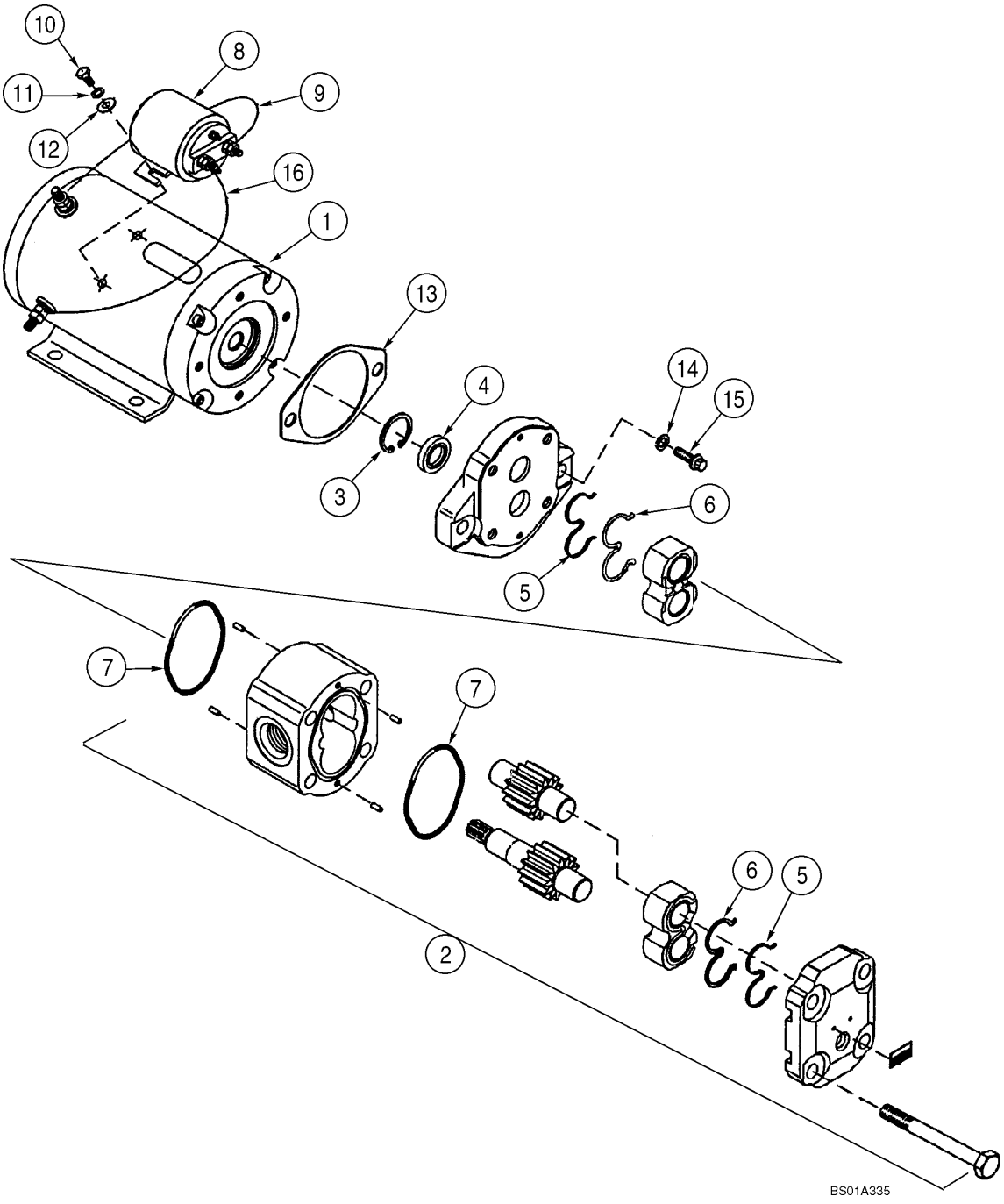

BOMBA DE DIREÇÃO DE EMEGÊNCIA - BOMBA DE DRIRECCION DE EMEGENCIA

REF	NOTA	PEÇA	QT	DESCRIÇÃO	DESCRICION	GLOS
		87581480	1	BOMBA 24V	BOMBA 24V	155P
1		87581481	1	MOTOR ELÉTRICO	MOTOR ELECTRICO	131M
2		8605158	1	*BOMBA hidráulica*	*BOMBA hidraulica*	155P
2		8605164	1	KIT vedação, Itens 3-7	JUEGO vedación, Itens 3-7	002K
3		NSS	1	NÃO VENDIDO SEPARADAMENTE	NO VENDIDO SEPARADO	NSS
4		NSS	1	NÃO VENDIDO SEPARADAMENTE	NO VENDIDO SEPARADO	NSS
5		NSS	2	NÃO VENDIDO SEPARADAMENTE	NO VENDIDO SEPARADO	NSS
6		NSS	2	NÃO VENDIDO SEPARADAMENTE	NO VENDIDO SEPARADO	NSS
7		8605159	1	*KIT interruptor de partida*, Itens 8-12	*JUEGO llave de arranque*, Itens 8-12	002K
7		NSS	2	NÃO VENDIDO SEPARADAMENTE	NO VENDIDO SEPARADO	NSS
8		NSS	1	NÃO VENDIDO SEPARADAMENTE	NO VENDIDO SEPARADO	NSS
9		NSS	1	NÃO VENDIDO SEPARADAMENTE	NO VENDIDO SEPARADO	NSS
10		NSS	2	NÃO VENDIDO SEPARADAMENTE	NO VENDIDO SEPARADO	NSS
11		NSS	2	NÃO VENDIDO SEPARADAMENTE	NO VENDIDO SEPARADO	NSS
12		8605160	1	*KIT montagem*, Itens 13-16	*JUEGO montaje*, Itens 13-16	002K
12		NSS	2	NÃO VENDIDO SEPARADAMENTE	NO VENDIDO SEPARADO	NSS
13		NSS	1	NÃO VENDIDO SEPARADAMENTE	NO VENDIDO SEPARADO	NSS
14		NSS	2	NÃO VENDIDO SEPARADAMENTE	NO VENDIDO SEPARADO	NSS
15		NSS	2	NÃO VENDIDO SEPARADAMENTE	NO VENDIDO SEPARADO	NSS
16		8605161	1	ARAME DE AÇO	ALAMBRE ACERO	061F

05-11		p1	07/07

CILINDRO DE DIREÇÃO - CILINDRO DE DREICCION

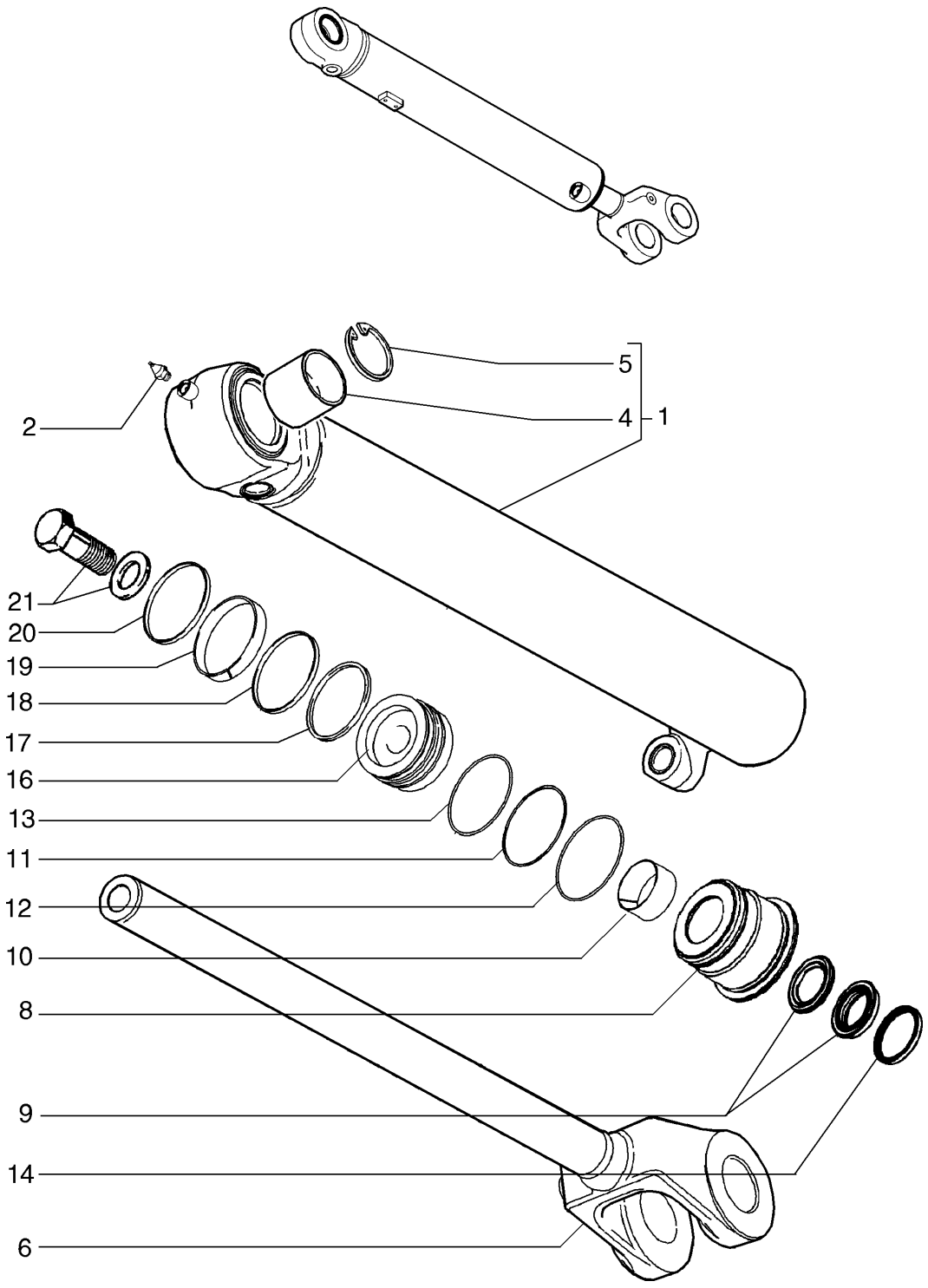

CILINDRO DE DIREÇÃO - CILINDRO DE DREICCION

REF	NOTA	PEÇA	QT	DESCRIÇÃO	DESCRICION	GLOS
		87452362	2	CILINDRO Direção	CILINDRO Dirección	164C
1		442702A1	1	CAMISA CILINDRO	CAMISA CILINDRO	035C
2		219-1	1	PINO GRAXEIRO	ENGRASADOR	060I
3		NSS	1	NÃO VENDIDO SEPARADAMENTE	NO VENDIDO SEPARADO	NSS
4		442711A1	1	ROTULA ESFERICA	JUNTA ESFERICO	146R
5		100-21244	2	ANEL ELÁSTICO	ANILLO ELASTICO	187A
6		442703A1	1	HASTE	VASTAGO	274S
7		442704A1	1	TAMPA Itens 8-14	TAPA Itens 8-14	274S
8		442713A1	1	TAMPA	TAPA	265C
9		1542875C1	1	KIT Vedação da Haste	JUEGO Vedación Vastago	002K
10		G102425	1	BUCHA	BUJE	095B
11		G109298	1	ANEL	ARO	045A
12		238-5233	1	O'RING	ANILLO-O	158G
13		238-5231	1	O'RING	ANILLO-O	158G
14		D95143	1	ANEL RASPADOR	ANEL RASCADOR	050A
15		87452364	1	PISTÃO Itens 16-20	EMBOLO Itens 16-20	130P
16		87452365	1	PISTÃO	EMBOLO	130P
17		G100444	1	RETENTOR	RETEN	122G
18		364376A1	1	ANEL	ARO	045A
19		G100449	1	ANEL	ARO	045A
20		442717A1	1	RETENTOR	RETEN	122G
21		86982439	1	PARAFUSO	TORNILLO	040V

VÁLVULA DA DIREÇÃO DE EMERGÊNCIA - VALVULA DE LA DIRECCION DE EMERGENCIA

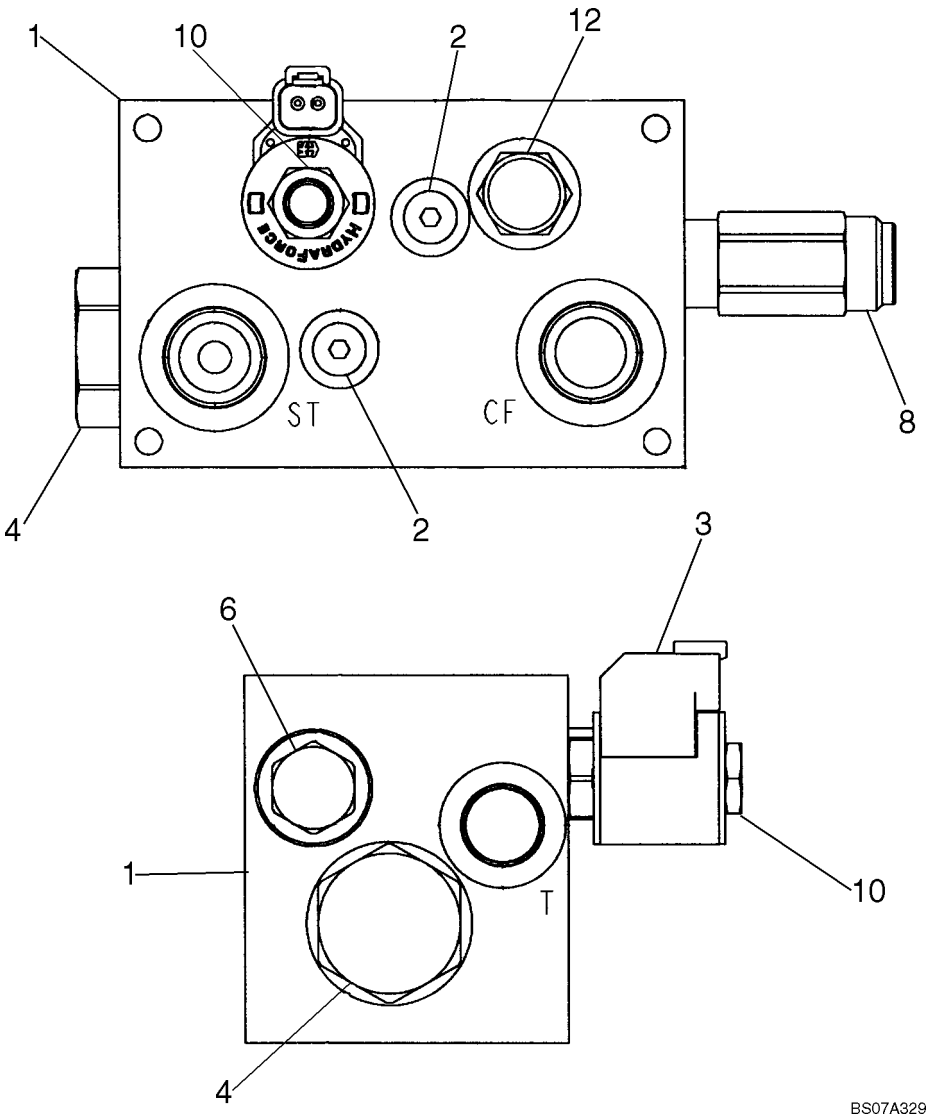

VÁLVULA DA DIREÇÃO DE EMERGÊNCIA - VALVULA DE LA DIRECCION DE EMERGENCIA

REF	NOTA	PEÇA	QT	DESCRIÇÃO	DESCRICION	GLOS
		87609806	1	VÁLVULA direção emergência	VALVULA direccion emergencia	010V
1		NSS	1	NÃO VENDIDO SEPARADAMENTE	NO VENDIDO SEPARADAMENTE	
2		87365409	1	BUJÃO	TAPON	050T
3		87365413	1	SOLENÓIDE	SOLENOIDE	030E
4		87365418	1	VÁLVULA	VALVULA	010V
5		87365420	1	KIT, Não ilustrado	JUEGO valvula, No mostrado	002K
6		87365422	1	VÁLVULA	VALVULA	010V
7		1542831C1	1	KIT válvula, Não ilustrado	JUEGO valvula, No mostrado	002K
8		87365425	1	VÁLVULA alívio	VALVULA alivio	010V
9		154283C1	1	KIT válvula alívio, Não ilustrado	JUEGO valvula alivio, No mostrado	002K
10		87365427	1	VÁLVULA	VALVULA	010V
11		87365429	1	KIT, Não ilustrado	JUEGO, No mostrado	002K
12		87365430	1	VÁLVULA	VALVULA	010V
13		87365429	1	KIT, Não ilustrado	JUEGO, No mostrado	002K

ÍNDICE - INDICE

06-01 HIDRÁULICO DA TRANSMISSÃO - HIDRAULICO DE LA TRANSMISION
06-02 SUPORTES DA TRANSMISSÃO - SOPORTES DE LA TRANSMISION
06-03 TUBO DE ENCHIMENTO DA TRANSMISSÃO - TUBO DE RELLENO DE LA TRANSMISION
06-04 TRANSMISSÃO, CONVERSOR DE TORQUE - TRANSMISION, CONVERTIDOR DE PAR
06-05 TRANSMISSÃO, CARCAÇA - TRANSMISION, CARCASA
06-06 TRANSMISSÃO, TUBULAÇÃO DA CARCAÇA - TRANSMISION, TUBERIAS DE LA CARCASA
06-07 TRANSMISSÃO, EIXO DA 1ª MARCHA - TRANSMISION, EJE DE LA 1ª VELOCIDAD
06-08 TRANSMISSÃO, EIXO DA 2ª MARCHA - TRANSMISION, EJE DE LA 2ª VELOCIDAD
06-09 TRANSMISSÃO, EIXO DA 3ª MARCHA - TRANSMISION, EJE DE LA 3ª VELOCIDAD
06-10 TRANSMISSÃO, EIXO DA 4ª MARCHA - TRANSMISION, EJE DE LA 4ª VELOCIDAD
06-11 TRANSMISSÃO, EMBREAGENS A FRENTE - TRANSMISION, EMBREAGUES AVANTE
06-12 TRANSMISSÃO, EMBREAGENS A RÉ - TRANSMISION, EMBREAGUES DE MARCHA ATRAS
06-13 TRANSMISSÃO, EIXO DE SAÍDA - TRANSMISION, EJE DE SALIDA
06-14 TRANSMISSÃO, TOMADA DE FORÇA - TRANSMISION, TOMA DE FUERZA
06-15 TRANSMISSÃO, PLACAS DA VÁLVULA - TRANSMISION, PLACAS DE LA VALVULA
06-16 TRANSMISSÃO, VÁLVULA DE CONTROLE - TRANSMISION, VALVULA DE CONTROL
06-17 TRANSMISSÃO, BOMBA DE ÓLEO - TRANSMISION, BOMBA DE ACEITE
06-18 TRANSMISSÃO, SENSOR DE VELOCIDADE E TAMPA - TRANSMISION, SENSOR DE VELOCIDAD Y TAPA
06-19 TRANSMISSÃO, FILTRO DE ÓLEO - TRANSMISION, FILTRO DE ACEITE
06-20 EIXO DIANTEIRO E TRASEIRO - EJE DELANTERO Y TRASERO
06-21 EIXO DIANTEIRO, CARCAÇA - EJE DELANTERO, CARCAZA
06-22 EIXO DIANTEIRO, REDUTOR - EJE DELANTERO, REDUCTOR
06-23 EIXO DIANTEIRO, FREIO - EJE DELANTERO, FRENO
06-24 EIXO DIANTEIRO, DIFERENCIAL - EJE DELANTERO, DIFERENCIAL
06-25 EIXO DIANTEIRO, DIFERENCIAL - EJE DELANTERO, DIFERENCIAL
06-26 EIXO TRASEIRO, CARCAÇA - EJE TRASERO, CAJA
06-27 EIXO TRASEIRO, REDUTOR - EJE TRASERO, REDUCTOR
06-28 EIXO TRASEIRO, FREIO - EJE TRASERO, FREIO
06-29 EIXO TRASEIRO, DIFERENCIAL - EJE TRASERO, DIFERENCIAL
06-30 EIXO TRASEIRO, DIFERENCIAL - EJE TRASERO, DIFERENCIAL
06-31 EIXO TRASEIRO, BATENTES - EJE TRASERO, BATIENTE
06-32 EIXOS CARDANS - ARBOL DE TRANSMISION
06-33 AROS E PNEUS - LLANTAS Y NEUMATICOS

06-01		p1	07/07

HIDRÁULICO DA TRANSMISSÃO - HIDRAULICO DE LA TRANSMISION

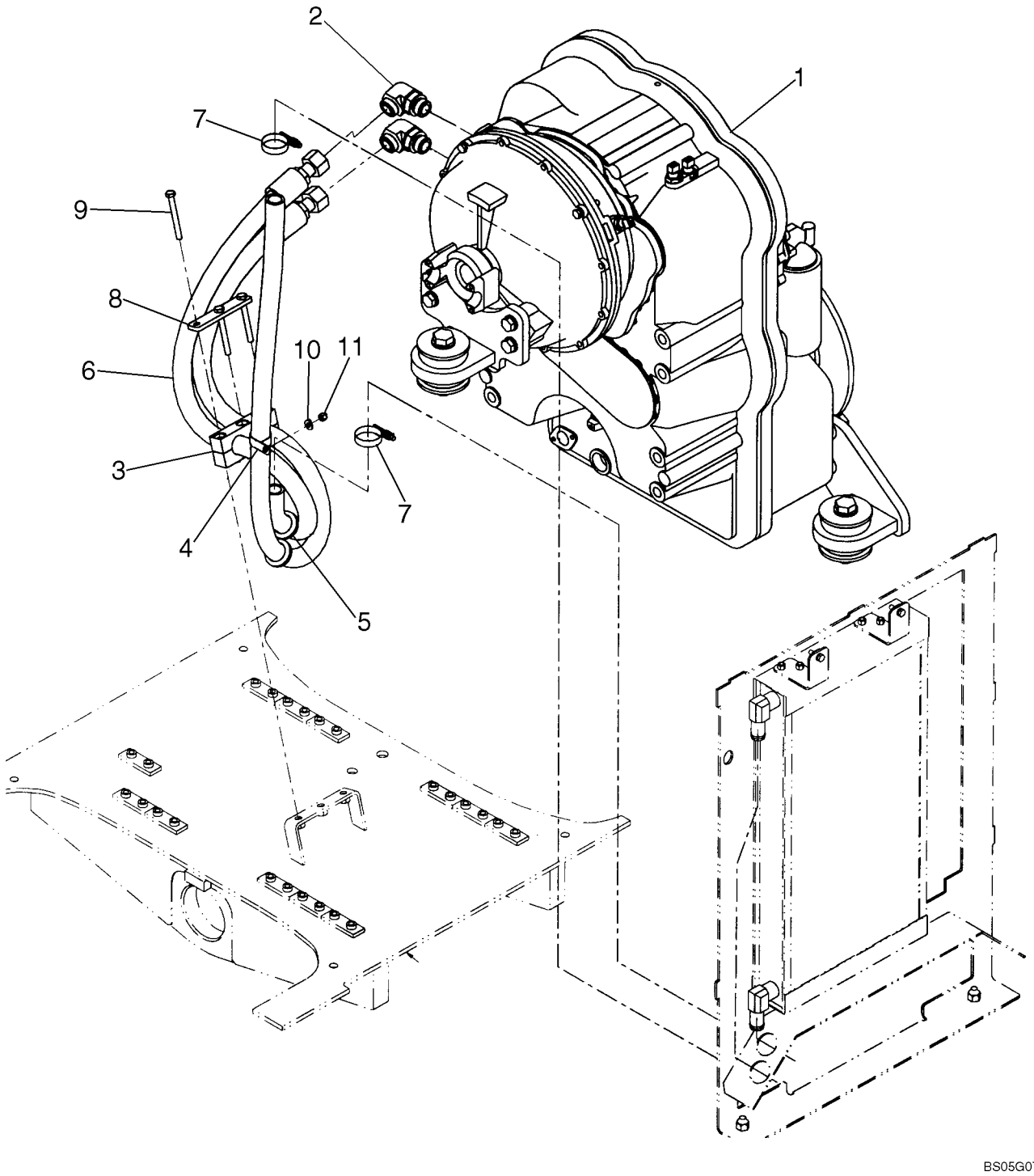

HIDRÁULICO DA TRANSMISSÃO - HIDRAULICO DE LA TRANSMISION

REF	NOTA	PEÇA	QT	DESCRIÇÃO	DESCRICION	GLOS
1		87685400	1	TRANSMISSÃO 4X4	CAMBIO DE VELOCIDADES	32G4
2		201-308	2	*COTOVELO*	*CODO*	085G
2		237-6016	1	O'RING	ANILLO-O	158G
2		238-6021	1	O'RING	ANILLO-O	158G
3		8500576	1	ABRAÇADEIRA	ABRAZADERA	031F
4		515-23381	1	ABRAÇADEIRA	ABRAZADERA	031F
5		248-1185	2	ISOLANTE	AISLANTE	085I
6		8501185	1	MANGUEIRA 1375mm, cooler a transmissão	MANGUERA 1375mm, cooler-transmision	192T
7		353036A1	2	ABRAÇADEIRA	ABRAZADERA	031F
8		8500583	1	CHAPA	PLACA	105P
9		827-10090	3	PARAFUSO	TORNILLO	040V
10		895-15008	1	ARRUELA	ARANDELA	131R
11		832-10408		PORCA	TUERCA	010D

06-02		p1	07/07

SUPORTES DA TRANSMISSÃO - SOPORTES DE LA TRANSMISION

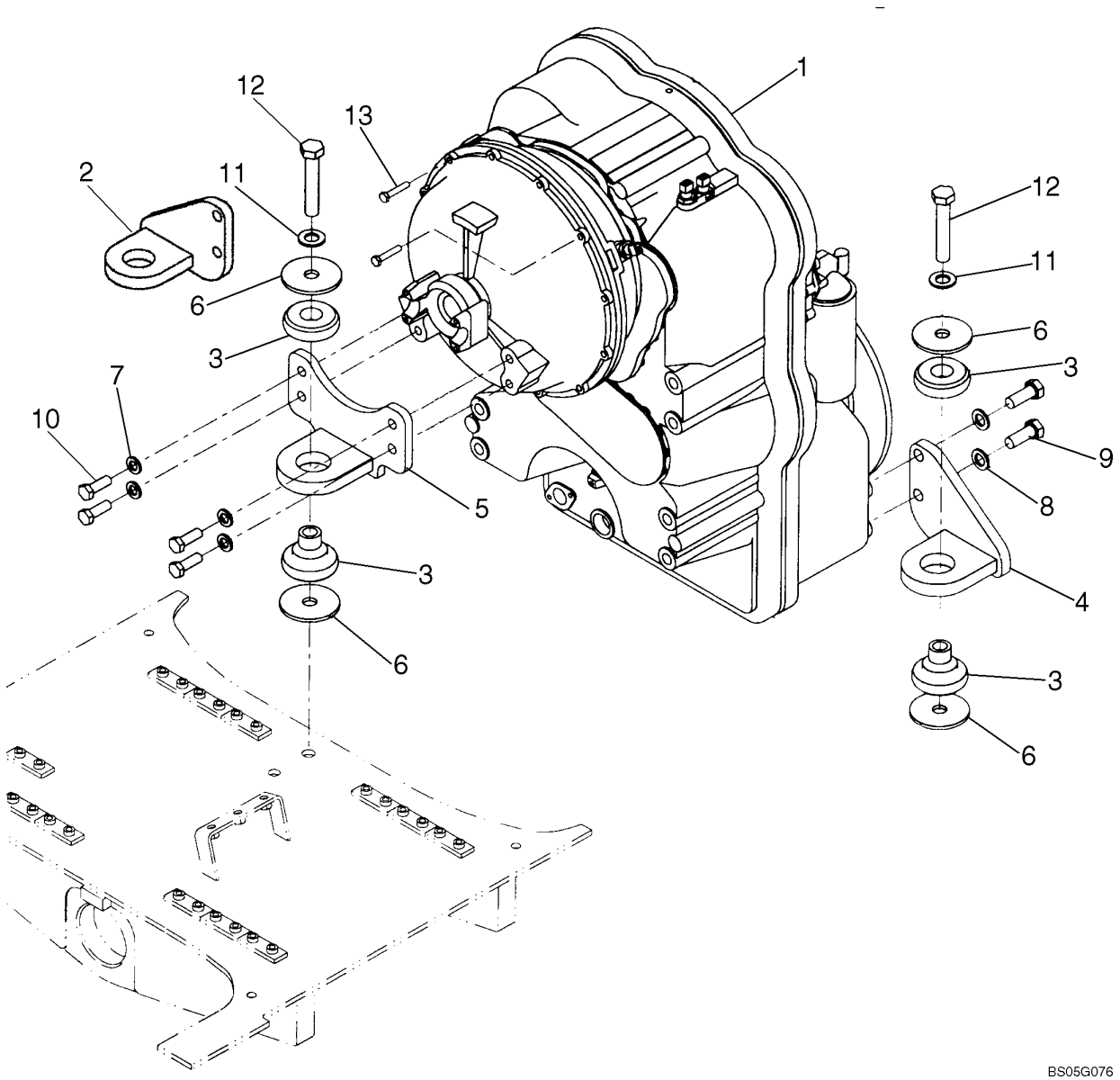

SUPORTES DA TRANSMISSÃO - SOPORTES DE LA TRANSMISION

REF	NOTA	PEÇA	QT	DESCRIÇÃO	DESCRICION	GLOS
1		87685400	1	TRANSMISSÃO 4X4	CAMBIO DE VELOCIDADES	32G4
2		8500093	1	SUPORTE esquerdo	SOPORTE izquierdo	300S
3		361187A1	3	COXIM transmissão	COJIN transmision	345C
4		8500094	1	SUPORTE direito	SOPORTE derecho	300S
5		8500096	1	SUPORTE superior	SOPORTE cojin	300S
6		379611A1	6	ARRUELA coxim	ARANDELA	131R
7		896-11016	4	ARRUELA	ARANDELA	131R
8		896-11020	4	ARRUELA	ARANDELA	131R
9		627-20050	4	PARAFUSO	TORNILLO	040V
10		627-16045	4	PARAFUSO	TORNILLO	040V
11		896-11022	3	ARRUELA	ARANDELA	131R
12		827-22120	3	PARAFUSO	TORNILLO	040V
13		827-10050	2	PARAFUSO	TORNILLO	040V

06-03		p1	07/07

TUBO DE ENCHIMENTO DA TRANSMISSÃO - TUBO DE RELLENO DE LA TRANSMISION

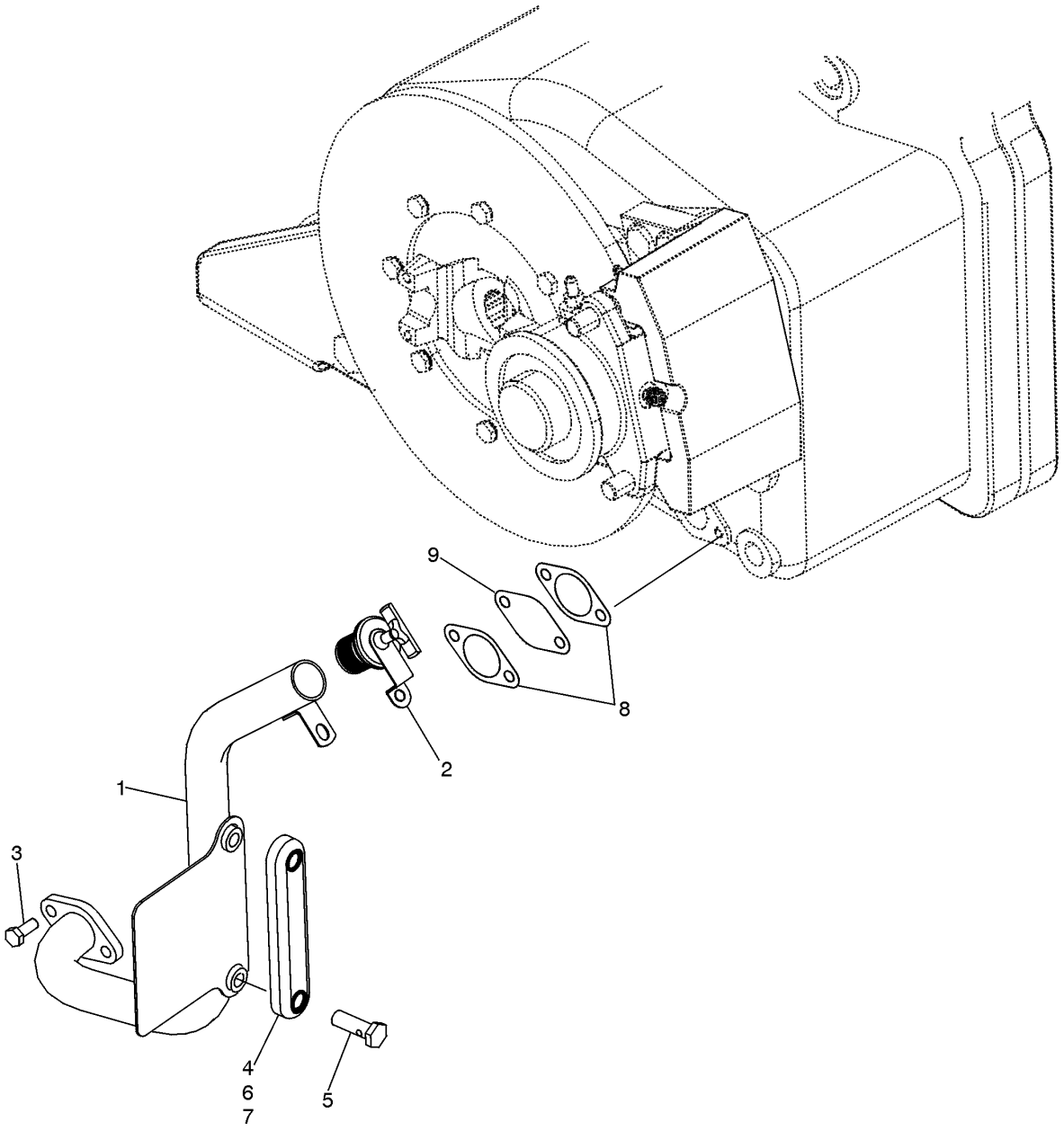

TUBO DE ENCHIMENTO DA TRANSMISSÃO - TUBO DE RELLENO DE LA TRANSMISION

REF	NOTA	PEÇA	QT	DESCRIÇÃO	DESCRICION	GLOS
1		8602216	1	TUBO enchimento	TUBO relleno	193T
2		443565A1	1	TAMPA	TAPA	265C
3		627-8020	2	PARAFUSO	TORNILLO	040V
4		86988366	1	INDICADOR NIVEL	INDICACION NIVEL	1170
5		NSS	2	NÃO VENDIDO SEPARADAMENTE	NO VENDIDO SEPARARADO	NSS
6		NSS	4	NÃO VENDIDO SEPARADAMENTE	NO VENDIDO SEPARARADO	NSS
7		NSS	2	NÃO VENDIDO SEPARADAMENTE	NO VENDIDO SEPARARADO	NSS
8		8603281	2	JUNTA	JUNTA PLANA	120G
9		E135229	1	TELA filtro	REDE filtro	680R

06-04		p1	07/07

TRANSMISSÃO, CONVERSOR DE TORQUE - TRANSMISION, CONVERTIDOR DE PAR

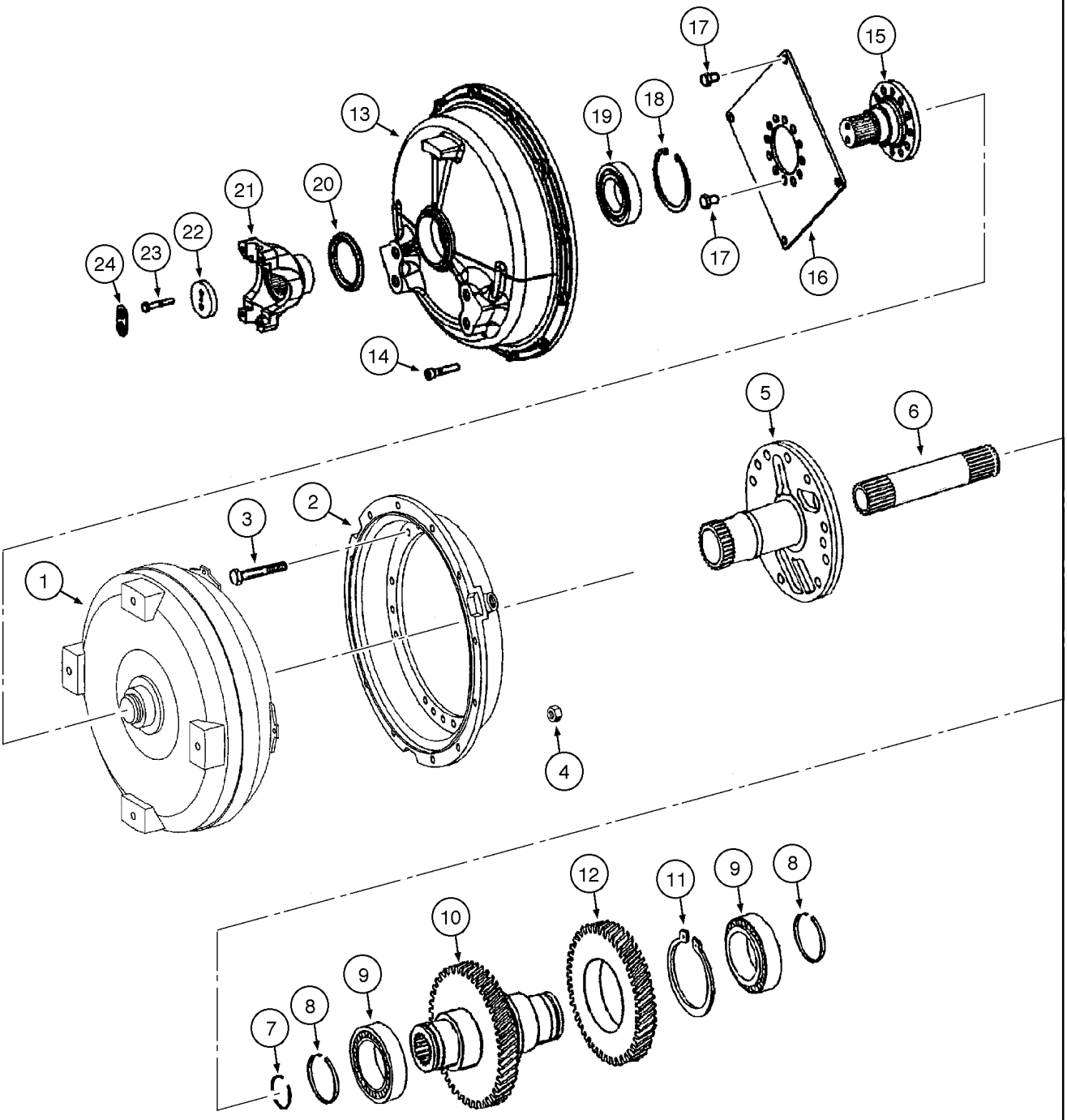

TRANSMISSÃO, CONVERSOR DE TORQUE - TRANSMISION, CONVERTIDOR DE PAR

REF	NOTA	PEÇA	QT	DESCRIÇÃO	DESCRICION	GLOS
1		8603802	1	CONVERSOR TORQUE	CONVERTIDOR PAR	259C
2		8603292	1	CARCAÇA Conversor	CARCAZA Convertidor	035S
3		8603293	18	PARAFUSO	TORNILLO	040V
4		829-1510	12	PORCA	TUERCA	010D
5		8603778	1	EIXO Estator	EJE Estator	016A
6		8603297	1	EIXO	EJE	016A
7		8603298	1	ANEL ELÁSTICO	ANILLO ELASTICO	187A
8		8603302	2	ANEL ELÁSTICO	ANILLO ELASTICO	187A
9		8603301	2	ROLAMENTO	RODAMIENTO	341C
10		8603461	1	EIXO Entrada	EJE Entrada	016A
11		8603463	1	ANEL ELÁSTICO	ANILLO ELASTICO	187A
12		8604706	1	ENGRENAGEM Entrada	ENGRENAJE Entrada	050I
13		8604676	1	TAMPA Conversor	TAPA Convertidor	265C
14		8603466	12	PARAFUSO	TORNILLO	040V
15		8604677	1	EIXO	EJE	016A
16		8604228	1	CHAPA	PLACA	105P
17		8603294	4	PARAFUSO	TORNILLO	040V
18		800-2190	1	ANEL	ARO	045A
19		8604678	1	ROLAMENTO	RODAMIENTO	341C
20		8604229	1	ANEL	ARO	045A
21		8604614	1	FORQUILHA	HORQUILLA	085F
22		8603635	1	ARRUELA	ARANDELA	131R
23		8603405	2	PARAFUSO	TORNILLO	040V
24		8603636	1	ARRUELA	ARANDELA	131R

06-05		p1	07/07

TRANSMISSÃO, CARCAÇA - TRANSMISION, CARCASA

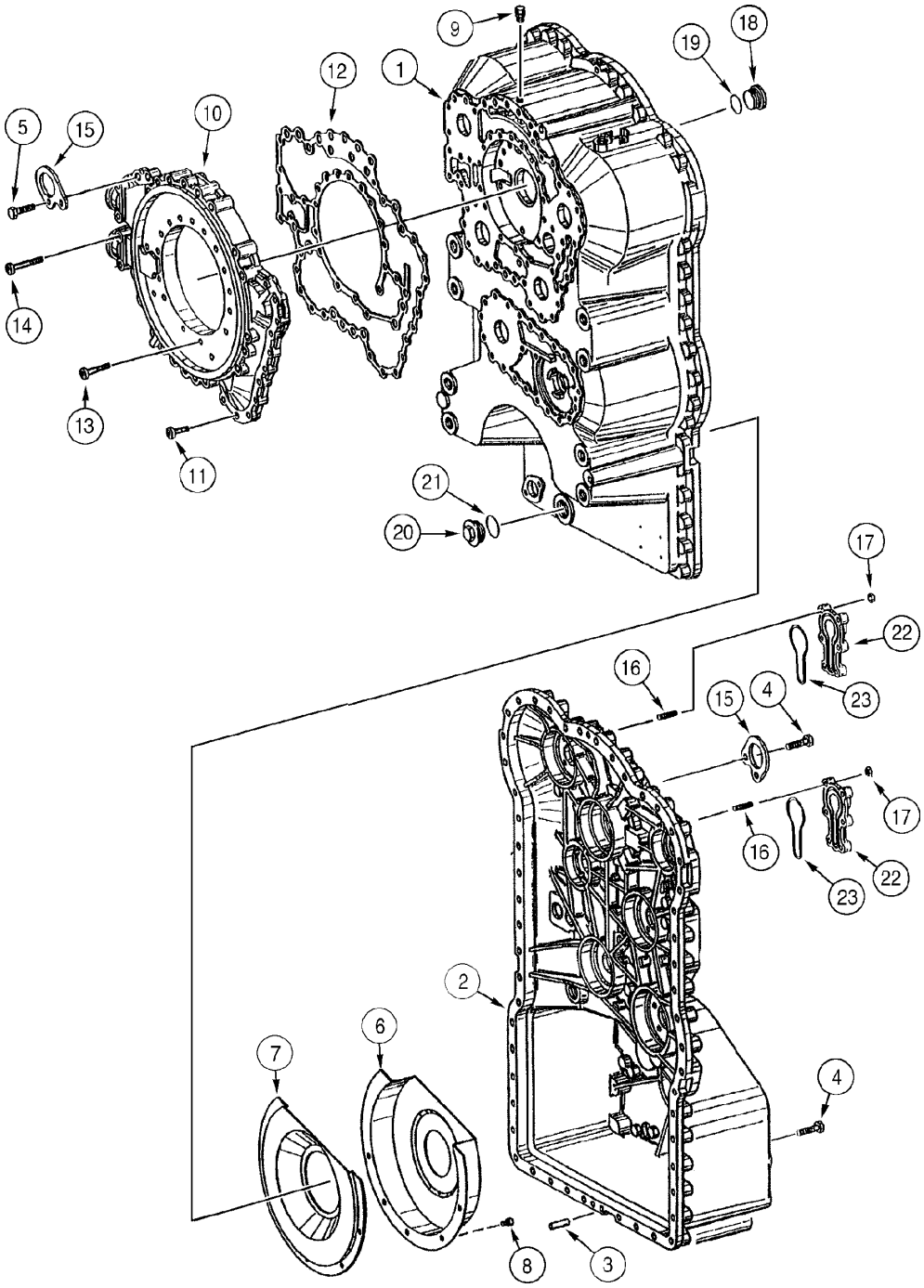

TRANSMISSÃO, CARCAÇA - TRANSMISION, CARCASA

REF	NOTA	PEÇA	QT	DESCRIÇÃO	DESCRICION	GLOS
1		8604689	1	CARCAÇA	CARCAZA	035S
2		8603729	1	CARCAÇA	CARCAZA	035S
3		8604712	2	PINO CENTRAGEM	TETON	090G
4		8603466	53	PARAFUSO	TORNILLO	040V
5		8603469	2	PARAFUSO	TORNILLO	040V
6		8603468	1	PROTEÇÃO	PROTECCION	070R
7		8603467	1	TELA	REDE	680R
8		8603306	5	PARAFUSO	TORNILLO	040V
9		8603214	1	RESPIRO	RESPIRADERO	145S
10		8603307	1	CARCAÇA	CARCAZA	035S
11		8603308	15	PARAFUSO	TORNILLO	040V
12		8603309	1	JUNTA	JUNTA PLANA	120G
13		8603310	21	PARAFUSO	TORNILLO	040V
14		8603311	4	PARAFUSO	TORNILLO	040V
15		8603316	2	PLACA	PLACA	110P
16		8603314	12	PRISIONEIRO	ESPARRAGO	210P
17		8603315	12	PORCA	TUERCA	010D
18		8603357	1	BUJÃO	TAPON	050T
19		8603358	1	O'RING	ANILLO-O	158G
20		8603319	1	BUJÃO	TAPON	050T
21		8603318	1	O'RING	ANILLO-O	158G
22		8603312	2	TAMPA	TAPA	265C
23		8603313	2	O'RING	ANILLO-O	158G
24		8603779	1	VÁLVULA Alívio Não Ilustrada	VALVULA Alivio No Mostrada	010V

06-06		p1	07/07

TRANSMISSÃO, TUBULAÇÃO DA CARCAÇA - TRANSMISION, TUBERIAS DE LA CARCASA

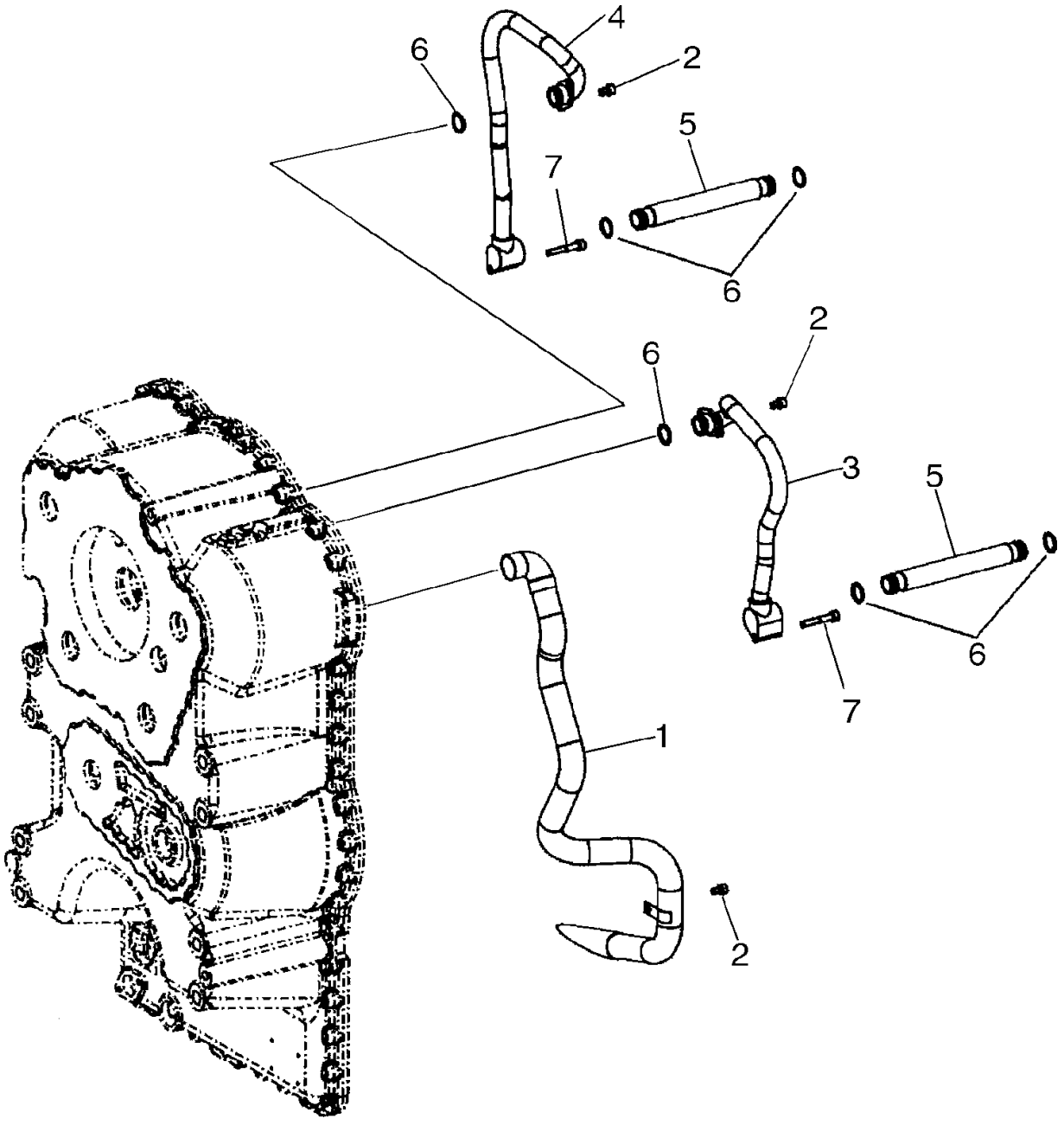

TRANSMISSÃO, TUBULAÇÃO DA CARCAÇA - TRANSMISION, TUBERIAS DE LA CARCASA

REF	NOTA	PEÇA	QT	DESCRIÇÃO	DESCRICION	GLOS
1		8603471	1	TUBO	TUBO	193T
2		8603306	3	PARAFUSO	TORNILLO	040V
3		8604690	1	TUBO	TUBO	193T
4		8604692	1	TUBO	TUBO	193T
5		8603472	2	TUBO	TUBO	193T
6		8603323	6	O'RING	ANILLO-O	158G
7		8604691	2	PARAFUSO	TORNILLO	040V

TRANSMISSÃO, EIXO DA 1ª MARCHA - TRANSMISION, EJE DE LA 1ª VELOCIDAD

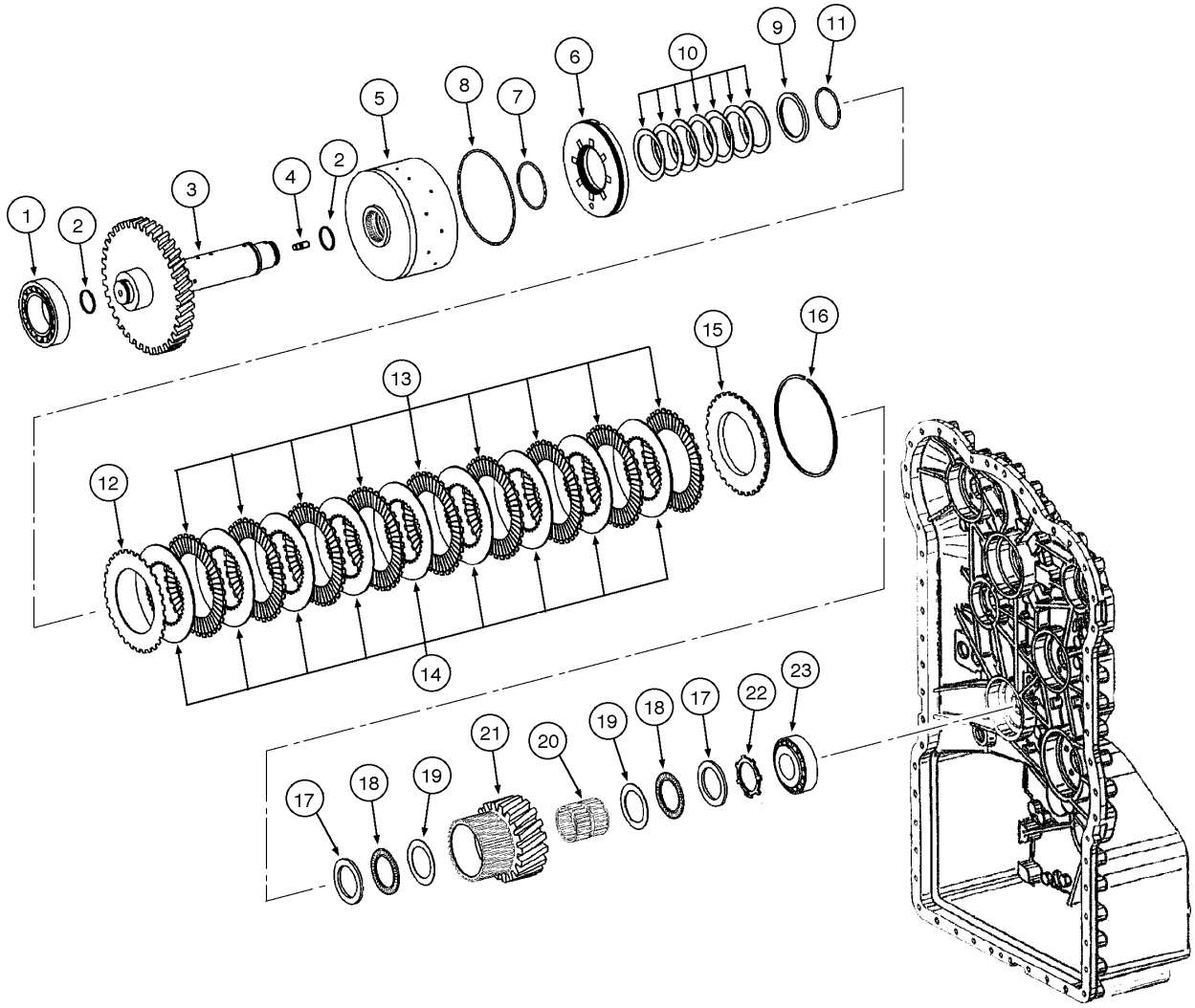

TRANSMISSÃO, EIXO DA 1ª MARCHA - TRANSMISION, EJE DE LA 1ª VELOCIDAD

REF	NOTA	PEÇA	QT	DESCRIÇÃO	DESCRICION	GLOS
1		8603504	1	ROLAMENTO	RODAMIENTO	341C
2		8603436	2	ANEL ELÁSTICO	ANILLO ELASTICO	187A
3		8603480	1	EIXO	EJE	016A
4		7603407	1	PRISIONEIRO	ESPARRAGO	210P
		71103499	1	EMBREAGEM 1ª Marcha	EMBRAGUE 1ª Velocidad	095F
5		8603481	1	TAMBOR	TAMBOR	020T
6		8603482	1	PISTÃO	EMBOLO	130P
7		8603409	1	O'RING	ANILLO-O	158G
8		8603483	1	O'RING	ANILLO-O	158G
9		8603455	1	ANEL	ARO	045A
10		8603506	7	MOLA	MUELLE	100M
11		8603456	1	ANEL ELÁSTICO	ANILLO ELASTICO	187A
12		8604701	1	DISCO	DISCO	060D
13		8604702	9	DISCO	DISCO	060D
14		8603486	9	DISCO EMBREAGEM	DISCO EMBRAGUE	065D
15		8603487	1	CALÇO Final	CALCE Final	198S
16		8603488	1	ANEL ELÁSTICO 2,1mm	ANILLO ELASTICO 2,1mm	187A
16		8603489	1	ANEL ELÁSTICO 2,25mm	ANILLO ELASTICO 2,25mm	187A
16		8603490	1	ANEL ELÁSTICO 2,25mm	ANILLO ELASTICO 2,25mm	187A
16		8603491	1	ANEL ELÁSTICO 2,55mm	ANILLO ELASTICO 2,55mm	187A
16		8603492	1	ANEL ELÁSTICO 2,7mm	ANILLO ELASTICO 2,7mm	187A
16		8603493	1	ANEL ELÁSTICO 2,85mm	ANILLO ELASTICO 2,85mm	187A
16		8603494	1	ANEL ELÁSTICO 3,0mm	ANILLO ELASTICO 3,0mm	187A
16		8603495	1	ANEL ELÁSTICO 3,15mm	ANILLO ELASTICO 3,15mm	187A
16		8603496	1	ANEL ELÁSTICO 3,3mm	ANILLO ELASTICO 3,3mm	187A
16		8603497	1	ANEL ELÁSTICO 3,45mm	ANILLO ELASTICO 3,45mm	187A
16		8603498	1	ANEL ELÁSTICO 3,6mm	ANILLO ELASTICO 3,6mm	187A
16		8900125184	1	ANEL ELÁSTICO 3,75mm	ANILLO ELASTICO 3,75mm	187A
16		8603499	1	ANEL ELÁSTICO 3,9mm	ANILLO ELASTICO 3,9mm	187A
16		8603500	1	ANEL ELÁSTICO 4,05mm	ANILLO ELASTICO 4,05mm	187A
16		8603501	1	ANEL ELÁSTICO 4,2mm	ANILLO ELASTICO 4,2mm	187A
17		8603430	2	ANEL	ARO	045A
18		8603431	2	ROLAMENTO	RODAMIENTO	341C
19		8603432	2	ARRUELA	ARANDELA	131R
20		8603502	1	ROLAMENTO	RODAMIENTO	341C
21		8603503	1	ENGRENAGEM Intermediária	ENGRENAJE Intermediaria	050I
22		8603434	1	ANEL ELÁSTICO	ANILLO ELASTICO	187A
23		8603505	1	ROLAMENTO	RODAMIENTO	341C

06-08		p1	07/07

TRANSMISSÃO, EIXO DA 2ª MARCHA - TRANSMISION, EJE DE LA 2ª VELOCIDAD

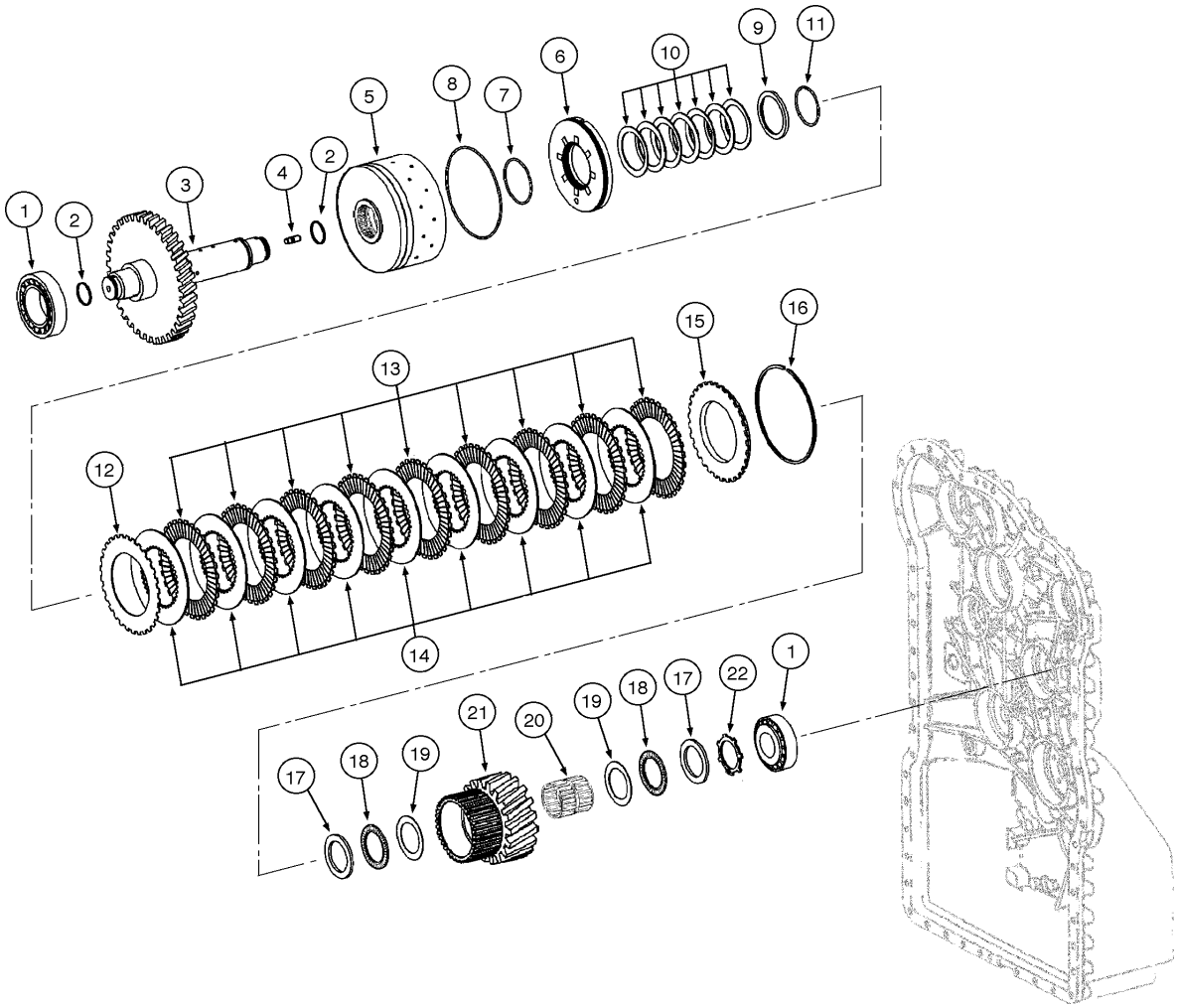

TRANSMISSÃO, EIXO DA 2ª MARCHA - TRANSMISION, EJE DE LA 2ª VELOCIDAD

REF	NOTA	PEÇA	QT	DESCRIÇÃO	DESCRICION	GLOS
1		331915A1	1	ROLAMENTO	RODAMIENTO	341C
2		331412A1	2	ANEL ELÁSTICO	ANILLO ELASTICO	187A
3		331926A1	1	EIXO	EJE	016A
4		331379A1	1	PRISIONEIRO	ESPARRAGO	210P
		71103500	1	EMBREAGEM 2ª Marcha	EMBRAGUE 2ª Velocidad	095F
5		8604705	1	TAMBOR	TAMBOR	020T
6		8603408	1	PISTÃO	EMBOLO	130P
7		8603409	1	O'RING	ANILLO-O	158G
8		8603410	1	O'RING	ANILLO-O	158G
9		8603455	1	ANEL	ARO	045A
10		8603506	7	MOLA	MUELLE	100M
11		8603456	1	ANEL ELÁSTICO	ANILLO ELASTICO	187A
12		8603411	1	DISCO	DISCO	060D
13		8603412	7	DISCO EMBREAGEM	DISCO EMBRAGUE	065D
14		8603413	7	DISCO	DISCO	060D
15		8603414	1	CALÇO	CALCE	198S
16		8603415	1	ANEL ELÁSTICO 2,1mm	ANILLO ELASTICO 2,1mm	187A
16		8603416	1	ANEL ELÁSTICO 2,25mm	ANILLO ELASTICO 2,25mm	187A
16		8603417	1	ANEL ELÁSTICO 2,25mm	ANILLO ELASTICO 2,25mm	187A
16		8603418	1	ANEL ELÁSTICO 2,55mm	ANILLO ELASTICO 2,55mm	187A
16		8603419	1	ANEL ELÁSTICO 2,7mm	ANILLO ELASTICO 2,7mm	187A
16		8603420	1	ANEL ELÁSTICO 2,85mm	ANILLO ELASTICO 2,85mm	187A
16		8603421	1	ANEL ELÁSTICO 3,0mm	ANILLO ELASTICO 3,0mm	187A
16		8603422	1	ANEL ELÁSTICO 3,15mm	ANILLO ELASTICO 3,15mm	187A
16		8603423	1	ANEL ELÁSTICO 3,3mm	ANILLO ELASTICO 3,3mm	187A
16		8603424	1	ANEL ELÁSTICO 3,45mm	ANILLO ELASTICO 3,45mm	187A
16		8603425	1	ANEL ELÁSTICO 3,6mm	ANILLO ELASTICO 3,6mm	187A
16		8603426	1	ANEL ELÁSTICO 3,75mm	ANILLO ELASTICO 3,75mm	187A
16		8603427	1	ANEL ELÁSTICO 3,9mm	ANILLO ELASTICO 3,9mm	187A
16		8603428	1	ANEL ELÁSTICO 4,05mm	ANILLO ELASTICO 4,05mm	187A
16		8603429	1	ANEL ELÁSTICO 4,2mm	ANILLO ELASTICO 4,2mm	187A
17		8603430	2	ANEL	ARO	045A
18		8603431	2	ROLAMENTO	RODAMIENTO	341C
19		8603432	2	ARRUELA	ARANDELA	131R
20		8603643	1	ROLAMENTO	RODAMIENTO	341C
21		8603508	1	ENGRENAGEM Intermediária	ENGRENAJE Intermediaria	050I
22		8603434	1	ANEL	ARO	045A

TRANSMISSÃO, EIXO DA 3ª MARCHA - TRANSMISION, EJE DE LA 3ª VELOCIDAD

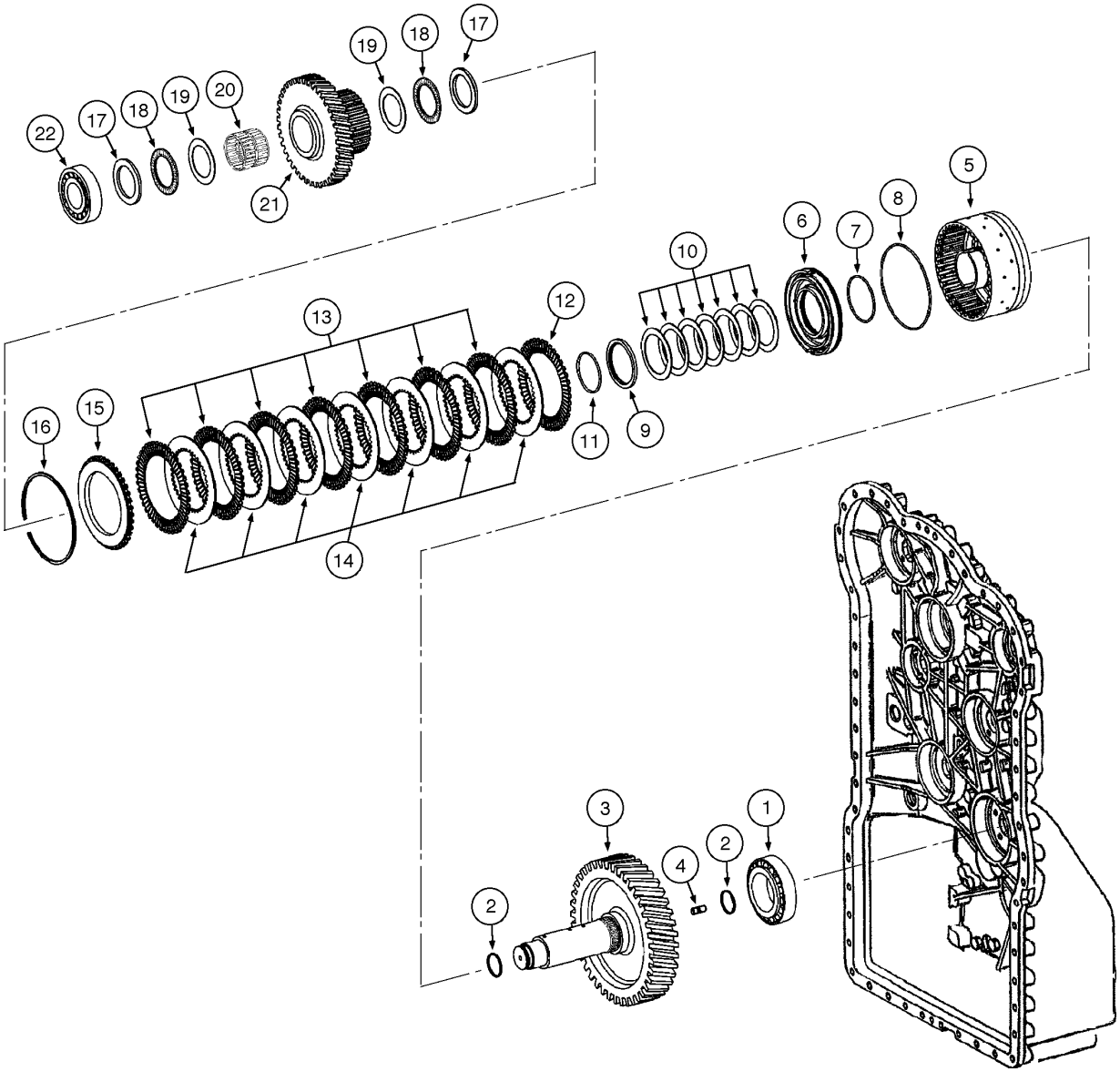

TRANSMISSÃO, EIXO DA 3ª MARCHA - TRANSMISION, EJE DE LA 3ª VELOCIDAD

REF	NOTA	PEÇA	QT	DESCRIÇÃO	DESCRICION	GLOS
1		8603504	1	ROLAMENTO	RODAMIENTO	341C
2		8603436	2	ANEL ELÁSTICO	ANILLO ELASTICO	187A
3		8603510	1	EIXO	EJE	016A
4		8603407	1	PRISIONEIRO	ESPARRAGO	210P
		71103501	1	EMBREAGEM 3ª Marcha	EMBRAGUE 3ª Velocidad	095F
5		8604705	1	TAMBOR	TAMBOR	020T
6		8603408	1	PISTÃO	EMBOLO	130P
7		8603409	1	O'RING	ANILLO-O	158G
8		8603410	1	O'RING	ANILLO-O	158G
9		8603455	1	ANEL	ARO	045A
10		8603506	7	MOLA	MUELLE	100M
11		8603456	1	ANEL ELÁSTICO	ANILLO ELASTICO	187A
12		8603411	1	DISCO	DISCO	060D
13		8603412	9	DISCO EMBREAGEM	DISCO EMBRAGUE	065D
14		8603413	9	DISCO	DISCO	060D
15		8603414	1	CALÇO	CALCE	198S
16		8603415	1	ANEL ELÁSTICO 2,1mm	ANILLO ELASTICO 2,1mm	187A
16		8603416	1	ANEL ELÁSTICO 2,25mm	ANILLO ELASTICO 2,25mm	187A
16		8603417	1	ANEL ELÁSTICO 2,25mm	ANILLO ELASTICO 2,25mm	187A
16		8603418	1	ANEL ELÁSTICO 2,55mm	ANILLO ELASTICO 2,55mm	187A
16		8603419	1	ANEL ELÁSTICO 2,7mm	ANILLO ELASTICO 2,7mm	187A
16		8603420	1	ANEL ELÁSTICO 2,85mm	ANILLO ELASTICO 2,85mm	187A
16		8603421	1	ANEL ELÁSTICO 3,0mm	ANILLO ELASTICO 3,0mm	187A
16		8603422	1	ANEL ELÁSTICO 3,15mm	ANILLO ELASTICO 3,15mm	187A
16		8603423	1	ANEL ELÁSTICO 3,3mm	ANILLO ELASTICO 3,3mm	187A
16		8603424	1	ANEL ELÁSTICO 3,45mm	ANILLO ELASTICO 3,45mm	187A
16		8603425	1	ANEL ELÁSTICO 3,6mm	ANILLO ELASTICO 3,6mm	187A
16		8603426	1	ANEL ELÁSTICO 3,75mm	ANILLO ELASTICO 3,75mm	187A
16		8603427	1	ANEL ELÁSTICO 3,9mm	ANILLO ELASTICO 3,9mm	187A
16		8603428	1	ANEL ELÁSTICO 4,05mm	ANILLO ELASTICO 4,05mm	187A
16		8603429	1	ANEL ELÁSTICO 4,2mm	ANILLO ELASTICO 4,2mm	187A
17		8603430	2	ANEL	ARO	045A
18		8603431	2	ROLAMENTO	RODAMIENTO	341C
19		8603432	2	ARRUELA	ARANDELA	131R
20		8603643	1	ROLAMENTO	RODAMIENTO	341C
21		8603512	1	ENGRENAGEM Intermediária	ENGRENAJE Intermediaria	050I
22		8603505	1	ROLAMENTO	RODAMIENTO	341C

06-10		p1	07/07

TRANSMISSÃO, EIXO DA 4ª MARCHA - TRANSMISION, EJE DE LA 4ª VELOCIDAD

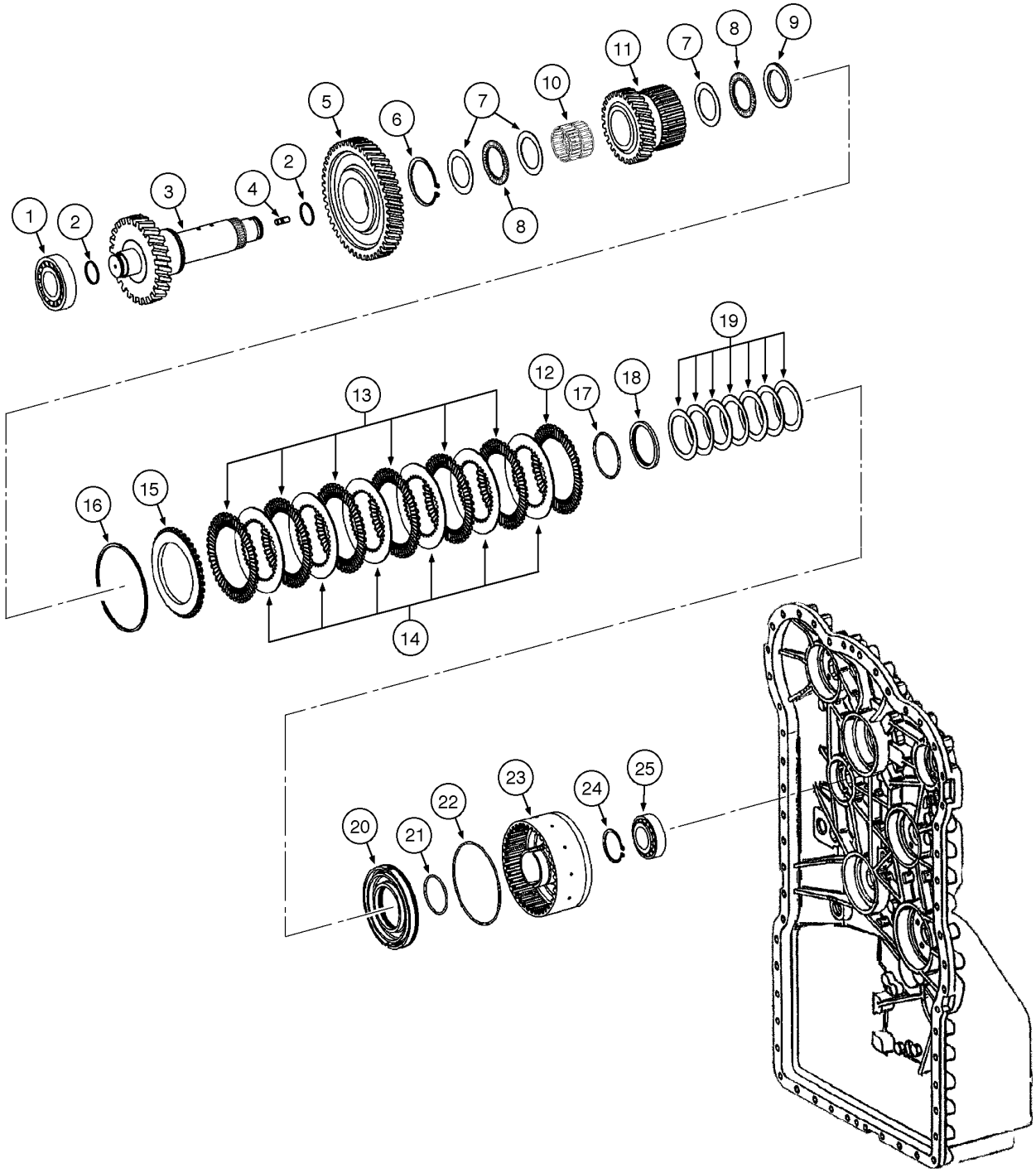

TRANSMISSÃO, EIXO DA 4ª MARCHA - TRANSMISION, EJE DE LA 4ª VELOCIDAD

REF	NOTA	PEÇA	QT	DESCRIÇÃO	DESCRICION	GLOS
1		8603505	1	ROLAMENTO	RODAMIENTO	341C
2		8603436	2	ANEL ELÁSTICO	ANILLO ELASTICO	187A
3		8603513	1	EIXO	EJE	016A
4		8603407	1	PRISIONEIRO	ESPARRAGO	210P
5		8603515	1	ENGRENAGEM	ENGRENAJE	050I
6		P0236317R	1	ANEL ELÁSTICO	ANILLO ELASTICO	187A
7		8603432	2	ARRUELA	ARANDELA	131R
8		8603431	2	ROLAMENTO	RODAMIENTO	341C
9		8603430	2	ANEL	ARO	045A
10		8603643	1	ROLAMENTO	RODAMIENTO	341C
11		8604725	1	ENGRENAGEM Intermediária	ENGRENAJE Intermediaria	050I
		71103502	1	EMBREAGEM 4ª Marcha	EMBRAGUE 4ª Velocidad	095F
12		8603411	1	DISCO	DISCO	060D
13		8603412	6	DISCO EMBREAGEM	DISCO EMBRAGUE	065D
14		8603413	6	DISCO	DISCO	060D
15		8603414	1	CALÇO	CALCE	198S
16		8603415	1	ANEL ELÁSTICO 2,1mm	ANILLO ELASTICO 2,1mm	187A
16		8603416	1	ANEL ELÁSTICO 2,25mm	ANILLO ELASTICO 2,25mm	187A
16		8603417	1	ANEL ELÁSTICO 2,25mm	ANILLO ELASTICO 2,25mm	187A
16		8603418	1	ANEL ELÁSTICO 2,55mm	ANILLO ELASTICO 2,55mm	187A
16		8603419	1	ANEL ELÁSTICO 2,7mm	ANILLO ELASTICO 2,7mm	187A
16		8603420	1	ANEL ELÁSTICO 2,85mm	ANILLO ELASTICO 2,85mm	187A
16		8603421	1	ANEL ELÁSTICO 3,0mm	ANILLO ELASTICO 3,0mm	187A
16		8603422	1	ANEL ELÁSTICO 3,15mm	ANILLO ELASTICO 3,15mm	187A
16		8603423	1	ANEL ELÁSTICO 3,3mm	ANILLO ELASTICO 3,3mm	187A
16		8603424	1	ANEL ELÁSTICO 3,45mm	ANILLO ELASTICO 3,45mm	187A
16		8603425	1	ANEL ELÁSTICO 3,6mm	ANILLO ELASTICO 3,6mm	187A
16		8603426	1	ANEL ELÁSTICO 3,75mm	ANILLO ELASTICO 3,75mm	187A
16		8603427	1	ANEL ELÁSTICO 3,9mm	ANILLO ELASTICO 3,9mm	187A
16		8603428	1	ANEL ELÁSTICO 4,05mm	ANILLO ELASTICO 4,05mm	187A
16		8603429	1	ANEL ELÁSTICO 4,2mm	ANILLO ELASTICO 4,2mm	187A
17		8603456	1	ANEL ELÁSTICO	ANILLO ELASTICO	187A
18		8603455	1	ANEL	ARO	045A
19		8603506	7	MOLA	MUELLE	100M
20		8603408	1	PISTÃO	EMBOLO	130P
21		8603409	1	O'RING	ANILLO-O	158G
22		8603410	1	O'RING	ANILLO-O	158G
23		8603511	1	TAMBOR	TAMBOR	020T
24		8603452	1	RETENTOR	EMPAQUETADURA	123G
25		8603435	1	ROLAMENTO	RODAMIENTO	341C

06-11		p1	07/07

TRANSMISSÃO, EMBREAGENS A FRENTE - TRANSMISION, EMBREAGUES AVANTE

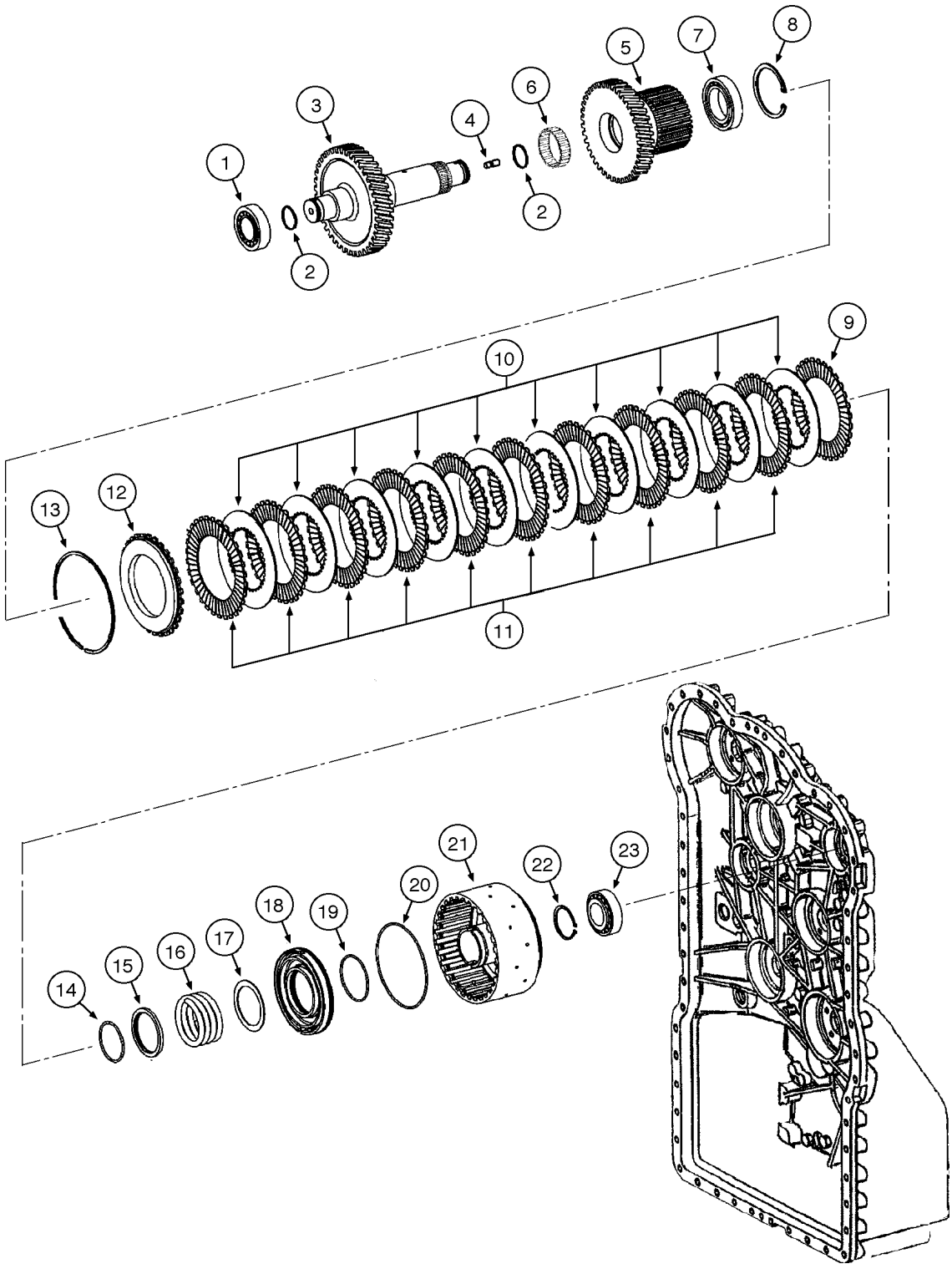

TRANSMISSÃO, EMBREAGENS A FRENTE - TRANSMISION, EMBREAGUES AVANTE

REF	NOTA	PEÇA	QT	DESCRIÇÃO	DESCRICION	GLOS
1		8603435	2	ROLAMENTO	RODAMIENTO	341C
2		8603436	2	ANEL ELÁSTICO	ANILLO ELASTICO	187A
3		8603516	1	EIXO	EJE	016A
4		8603407	1	PRISIONEIRO	ESPARRAGO	210P
5		8603518	1	ENGRENAGEM	ENGRENAJE	050I
6		8603450	2	ROLAMENTO	RODAMIENTO	341C
7		8604716	2	ROLAMENTO	RODAMIENTO	341C
8		800-2190	2	ANEL ELÁSTICO	ANILLO ELASTICO	187A
		71103503	1	EMBREAGEM a Frente	EMBRAGUE Avante	095F
9		8604701	1	DISCO	DISCO	060D
10		8604702	9	DISCO EMBREAGEM	DISCO EMBRAGUE	065D
11		8603486	9	DISCO	DISCO	060D
12		8603487	1	CALÇO	CALCE	198S
13		8603488	1	ANEL ELÁSTICO 2,1mm	ANILLO ELASTICO 2,1mm	187A
13		8603489	1	ANEL ELÁSTICO 2,25mm	ANILLO ELASTICO 2,25mm	187A
13		8603490	1	ANEL ELÁSTICO 2,25mm	ANILLO ELASTICO 2,25mm	187A
13		8603491	1	ANEL ELÁSTICO 2,55mm	ANILLO ELASTICO 2,55mm	187A
13		8603492	1	ANEL ELÁSTICO 2,7mm	ANILLO ELASTICO 2,7mm	187A
13		8603493	1	ANEL ELÁSTICO 2,85mm	ANILLO ELASTICO 2,85mm	187A
13		8603494	1	ANEL ELÁSTICO 3,0mm	ANILLO ELASTICO 3,0mm	187A
13		8603495	1	ANEL ELÁSTICO 3,15mm	ANILLO ELASTICO 3,15mm	187A
13		8603496	1	ANEL ELÁSTICO 3,3mm	ANILLO ELASTICO 3,3mm	187A
13		8603497	1	ANEL ELÁSTICO 3,45mm	ANILLO ELASTICO 3,45mm	187A
13		8603498	1	ANEL ELÁSTICO 3,6mm	ANILLO ELASTICO 3,6mm	187A
13		8900125184	1	ANEL ELÁSTICO 3,75mm	ANILLO ELASTICO 3,75mm	187A
13		8603499	1	ANEL ELÁSTICO 3,9mm	ANILLO ELASTICO 3,9mm	187A
13		8603500	1	ANEL ELÁSTICO 4,05mm	ANILLO ELASTICO 4,05mm	187A
13		8603501	1	ANEL ELÁSTICO 4,2mm	ANILLO ELASTICO 4,2mm	187A
14		8603456	1	ANEL ELÁSTICO	ANILLO ELASTICO	187A
15		8603455	1	ANEL	ARO	045A
16		8603454	1	MOLA	MUELLE	100M
17		8603453	7	ARRUELA	ARANDELA	131R
18		8603408	1	PISTÃO	EMBOLO	130P
19		8603409	1	O'RING	ANILLO-O	158G
20		8603410	1	O'RING	ANILLO-O	158G
21		8603517	1	TAMBOR	TAMBOR	020T
22		331480A1	1	RETENTOR	EMPAQUETADURA	123G

06-12		p1	07/07

TRANSMISSÃO, EMBREAGENS A RÉ - TRANSMISION, EMBREAGUES DE MARCHA ATRAS

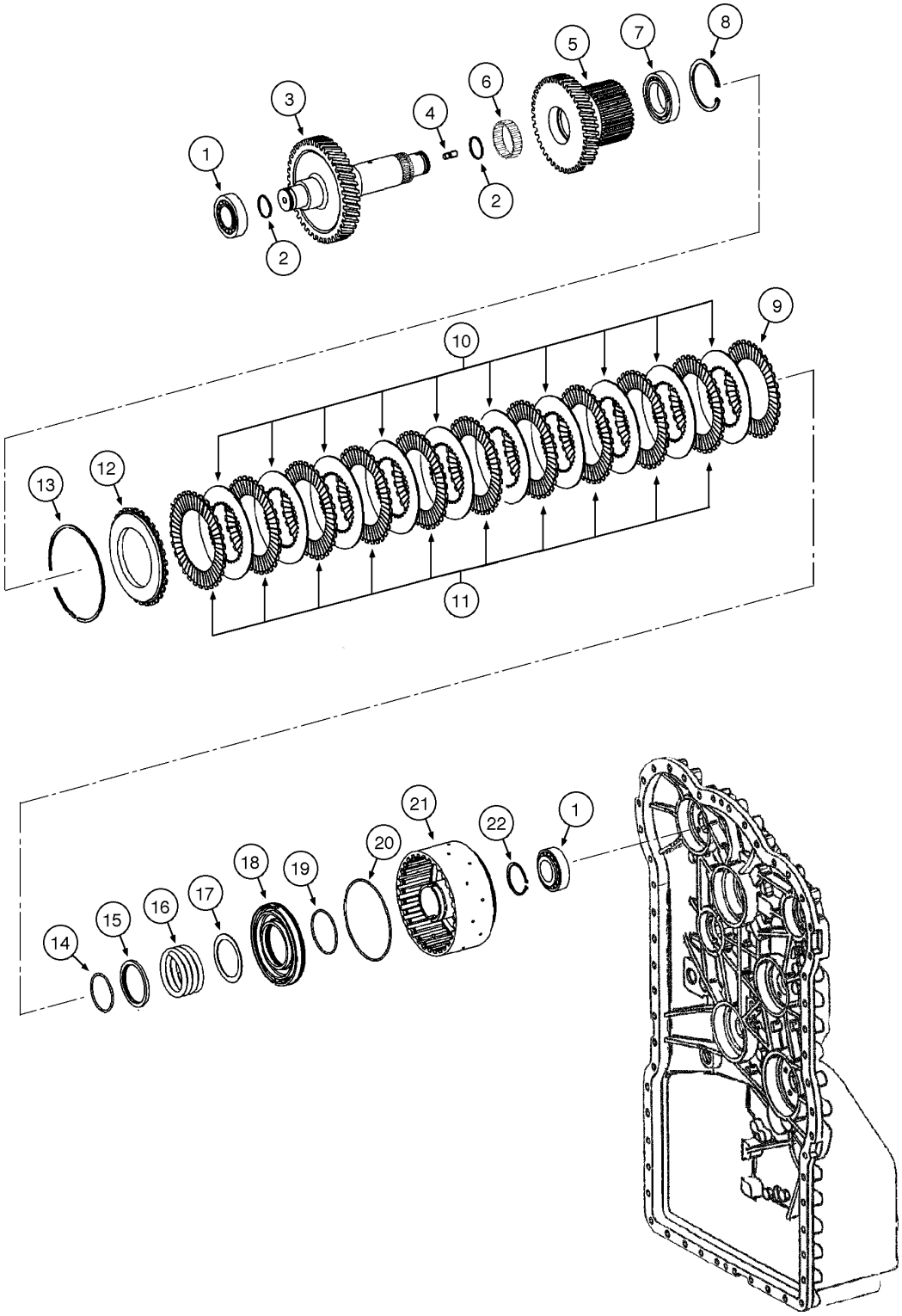

TRANSMISSÃO, EMBREAGENS A RÉ - TRANSMISION, EMBREAGUES DE MARCHA ATRAS

REF	NOTA	PEÇA	QT	DESCRIÇÃO	DESCRICION	GLOS
1		8603435	2	ROLAMENTO	RODAMIENTO	341C
2		8603436	2	ANEL ELÁSTICO	ANILLO ELASTICO	187A
3		8603519	1	EIXO	EJE	016A
4		8603707	1	PRISIONEIRO	ESPARRAGO	210P
5		8603518	1	ENGRENAGEM Intermediária	ENGRENAJE Intermediaria	050I
6		8603450	2	ROLAMENTO	RODAMIENTO	341C
7		8604716	2	ROLAMENTO	RODAMIENTO	341C
8		8603452	2	ANEL ELÁSTICO	ANILLO ELASTICO	187A
		71103508	1	EMBREAGEM Marcha Ré	EMBRAGUE Marcha Atrás	095F
9		8604701	1	DISCO	DISCO	060D
10		8603486	10	DISCO EMBREAGEM	DISCO EMBRAGUE	065D
11		8604702	10	DISCO	DISCO	060D
12		8603487	1	CALÇO	CALCE	198S
13		8603488	1	ANEL ELÁSTICO 2,1mm	ANILLO ELASTICO 2,1mm	187A
13		8603489	1	ANEL ELÁSTICO 2,25mm	ANILLO ELASTICO 2,25mm	187A
13		8603490	1	ANEL ELÁSTICO 2,25mm	ANILLO ELASTICO 2,25mm	187A
13		8603491	1	ANEL ELÁSTICO 2,55mm	ANILLO ELASTICO 2,55mm	187A
13		8603492	1	ANEL ELÁSTICO 2,7mm	ANILLO ELASTICO 2,7mm	187A
13		8603493	1	ANEL ELÁSTICO 2,85mm	ANILLO ELASTICO 2,85mm	187A
13		8603494	1	ANEL ELÁSTICO 3,0mm	ANILLO ELASTICO 3,0mm	187A
13		8603495	1	ANEL ELÁSTICO 3,15mm	ANILLO ELASTICO 3,15mm	187A
13		8603496	1	ANEL ELÁSTICO 3,3mm	ANILLO ELASTICO 3,3mm	187A
13		8603497	1	ANEL ELÁSTICO 3,45mm	ANILLO ELASTICO 3,45mm	187A
13		8603498	1	ANEL ELÁSTICO 3,6mm	ANILLO ELASTICO 3,6mm	187A
13		8900125184	1	ANEL ELÁSTICO 3,75mm	ANILLO ELASTICO 3,75mm	187A
13		8603499	1	ANEL ELÁSTICO 3,9mm	ANILLO ELASTICO 3,9mm	187A
13		8603500	1	ANEL ELÁSTICO 4,05mm	ANILLO ELASTICO 4,05mm	187A
13		8603501	1	ANEL ELÁSTICO 4,2mm	ANILLO ELASTICO 4,2mm	187A
14		8603456	1	ANEL ELÁSTICO	ANILLO ELASTICO	187A
15		8603455	1	ANEL Guia	ARO Guia	045A
16		8603454	1	MOLA	MUELLE	100M
17		8603453	7	ARRUELA	ARANDELA	131R
18		8603408	1	PISTÃO	EMBOLO	130P
19		8603409	1	O'RING	ANILLO-O	158G
20		8603410	1	O'RING	ANILLO-O	158G
21		8603517	1	TAMBOR	TAMBOR	020T
22		331480A1	1	RETENTOR	EMPAQUETADURA	123G

06-13		p1	07/07

TRANSMISSÃO, EIXO DE SAÍDA - TRANSMISION, EJE DE SALIDA

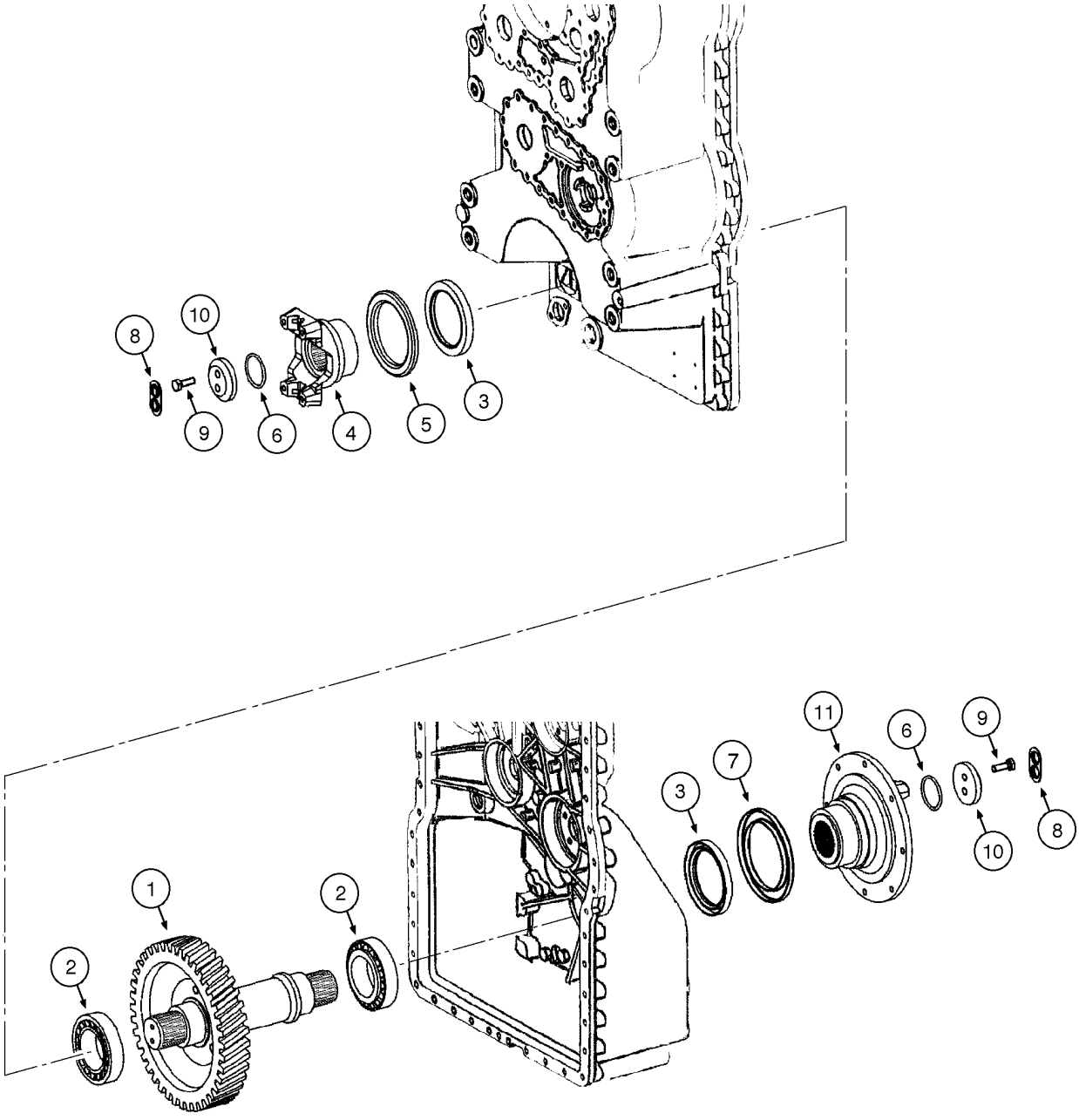

TRANSMISSÃO, EIXO DE SAÍDA - TRANSMISION, EJE DE SALIDA

REF	NOTA	PEÇA	QT	DESCRIÇÃO	DESCRICION	GLOS
1		8603520	1	EIXO Saída	EJE Salida	016A
2		8603504	2	ROLAMENTO	RODAMIENTO	341C
3		8603211	2	JUNTA	JUNTA PLANA	120G
4		8604718	1	FORQUILHA Volante	HORQUILLA Volante	085F
5		8604719	1	RETENTOR	EMPAQUETADURA	123G
6		8603275	2	O'RING	ANILLO-O	158G
7		8604721	1	JUNTA	JUNTA PLANA	120G
8		8603212	2	ARRUELA	ARANDELA	131R
9		8603521	4	PARAFUSO	TORNILLO	040V
10		8604717	2	ARRUELA	ARANDELA	131R
11		86989637	1	FLANGE Freio de Estacionamento	BRIDA Freno Estacvionamiento	070F

06-14		p1	07/07

TRANSMISSÃO, TOMADA DE FORÇA - TRANSMISION, TOMA DE FUERZA

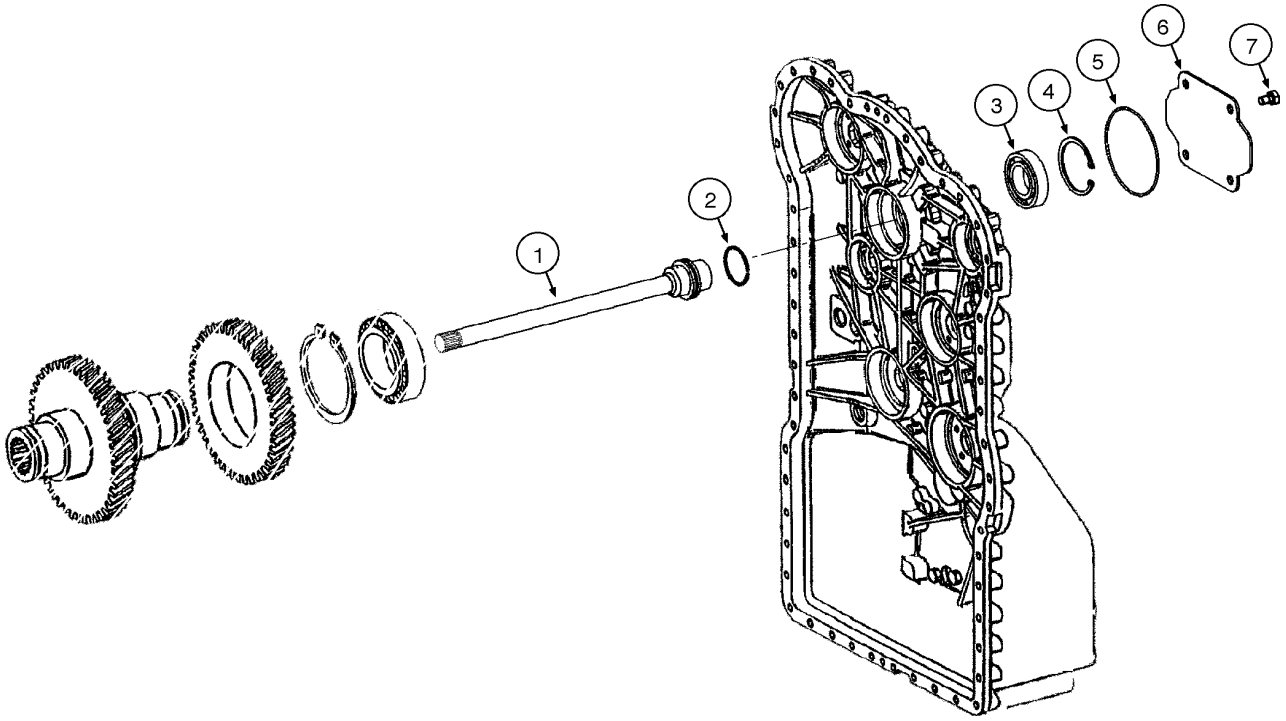

TRANSMISSÃO, TOMADA DE FORÇA - TRANSMISION, TOMA DE FUERZA

REF	NOTA	PEÇA	QT	DESCRIÇÃO	DESCRICION	GLOS
1		8603525	1	EIXO	EJE	016A
2		8603302	1	ANEL ELÁSTICO	ANILLO ELASTICO	187A
3		8603353	1	ROLAMENTO	RODAMIENTO	341C
4		8603354	1	ANEL ELÁSTICO	ANILLO ELASTICO	187A
5		8603527	1	O'RING	ANILLO-O	158G
6		8603526	1	TAMPA	TAPA	265C
7		8603294	4	PARAFUSO	TORNILLO	040V

06-15		p1	07/07

TRANSMISSÃO, PLACAS DA VÁLVULA - TRANSMISION, PLACAS DE LA VALVULA

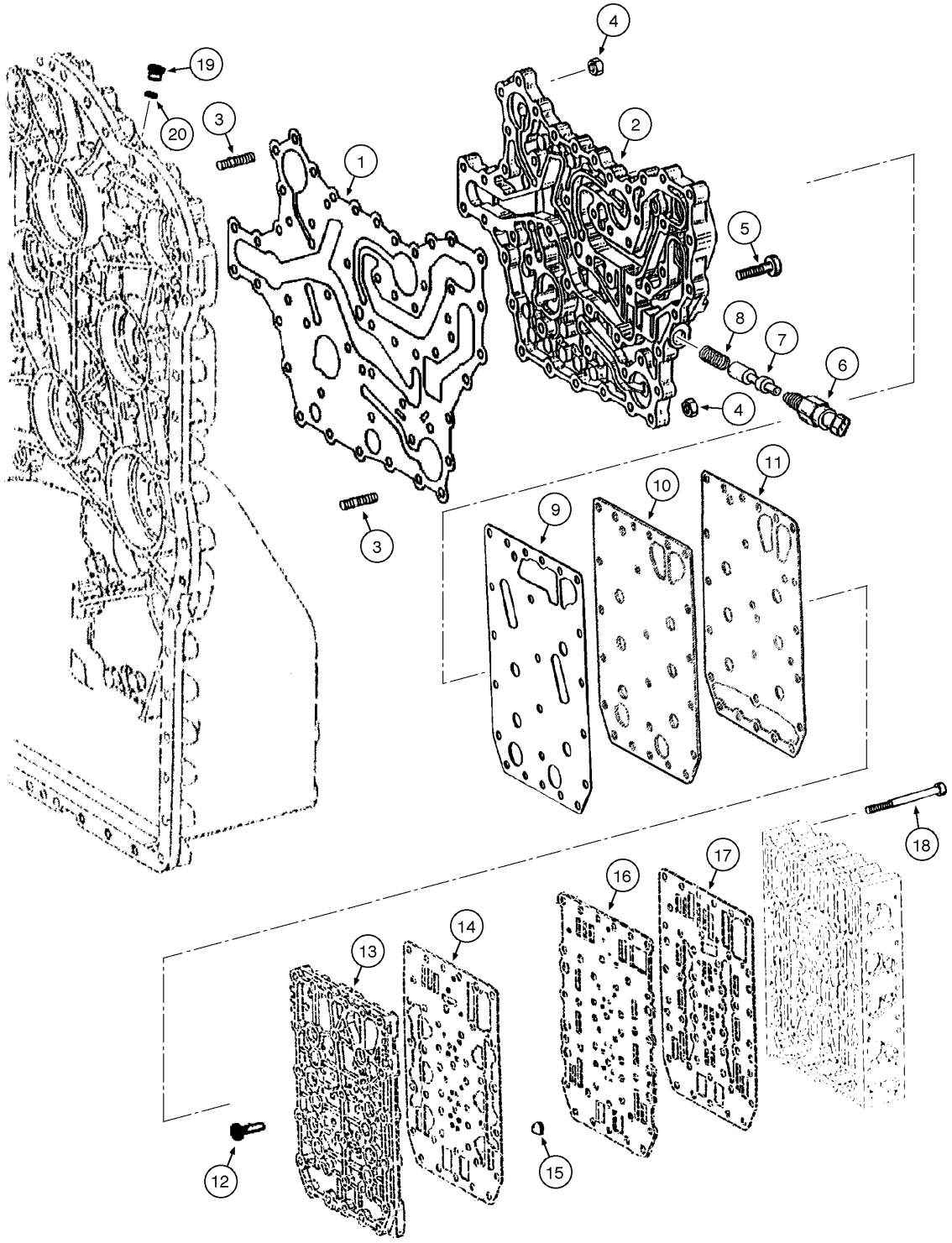

TRANSMISSÃO, PLACAS DA VÁLVULA - TRANSMISION, PLACAS DE LA VALVULA

REF	NOTA	PEÇA	QT	DESCRIÇÃO	DESCRICION	GLOS
1		8603804	1	JUNTA	JUNTA PLANA	120G
2		8603805	1	CHAPA	PLACA	105P
3		8603641	14	PRISIONEIRO	ESPARRAGO	210P
4		8603315	14	PORCA	TUERCA	010D
5		8603308	36	PARAFUSO	TORNILLO	040V
6		8603537	1	INTERRUPTOR	INTERRUPTOR	075I
7		8603533	1	PISTÃO	EMBOLO	130P
8		8603534	1	MOLA	MUELLE	100M
9		8603180	1	JUNTA	JUNTA PLANA	120G
10		8603531	1	CHAPA	PLACA	105P
11		8603532	1	JUNTA	JUNTA PLANA	120G
12		8603183	18	PARAFUSO	TORNILLO	040V
13		8603628	1	PLACA	PLACA	110P
14		8603662	1	JUNTA	JUNTA PLANA	120G
15		8603363	6	TELA	REDE	680R
16		71103385	1	PLACA	PLACA	110P
17		8603626	1	JUNTA	JUNTA PLANA	120G
18		8603182	23	PARAFUSO	TORNILLO	040V
19		8603400	1	BUJÃO	TAPON	050T
20		8603401	1	O'RING	ANILLO-O	158G

06-16		p1	07/07

TRANSMISSÃO, VÁLVULA DE CONTROLE - TRANSMISION, VALVULA DE CONTROL

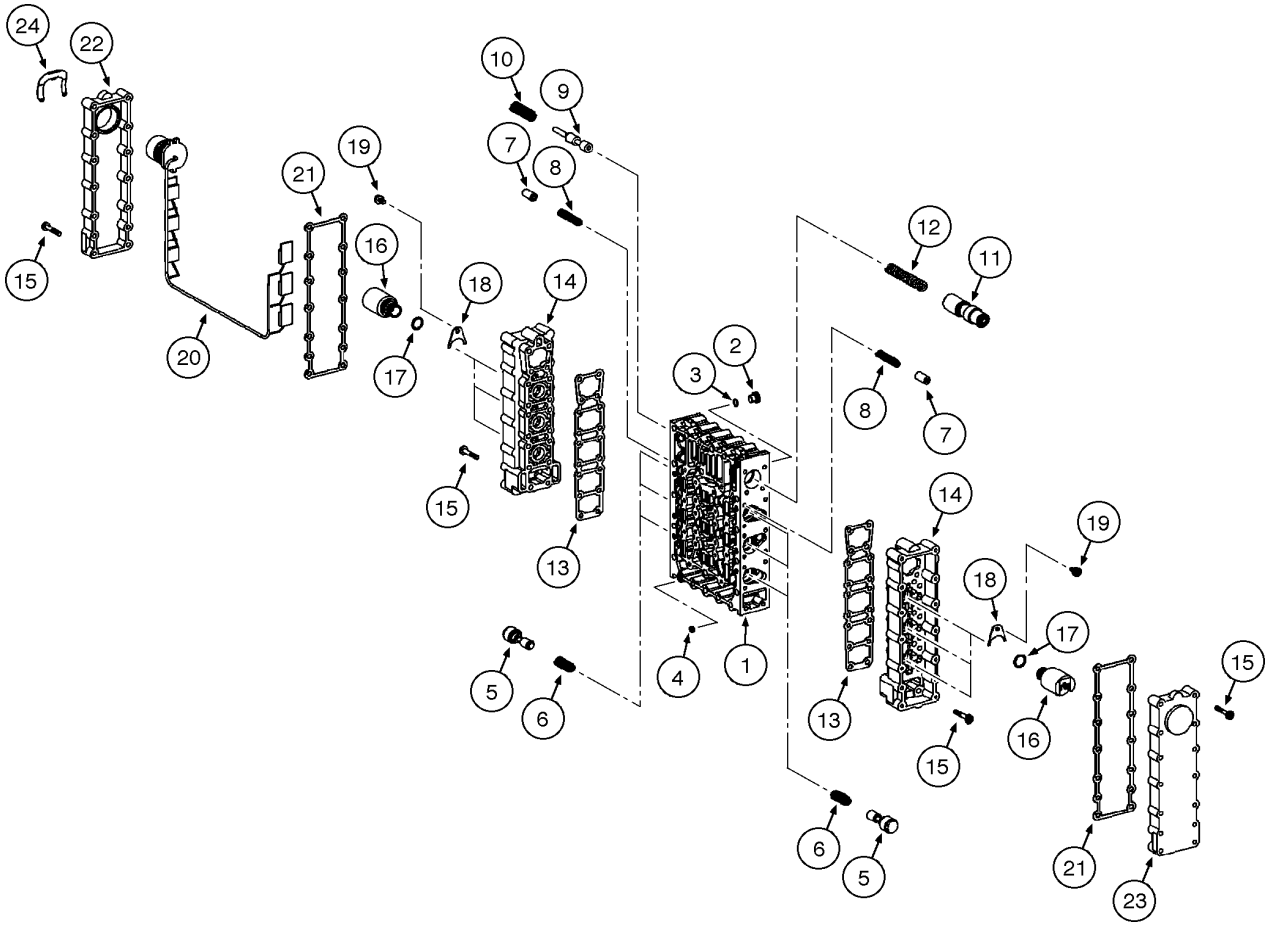

TRANSMISSÃO, VÁLVULA DE CONTROLE - TRANSMISION, VALVULA DE CONTROL

REF	NOTA	PEÇA	QT	DESCRIÇÃO	DESCRICION	GLOS
		331759A1	1	VÁLVULA de Controle	VALVULA de Control	010V
1		8603365	1	CORPO Válvula	CUERPO Valvula	300C
2		8603366	8	BUJÃO	TAPON	050T
3		8603215	8	O'RING	ANILLO-O	158G
4		8603367	6	BUCHA	BUJE	095B
5		8603368	6	PISTÃO	EMBOLO	130P
6		8603369	6	MOLA	MUELLE	100M
7		8603370	6	PISTÃO	EMBOLO	130P
8		8603371	6	MOLA	MUELLE	100M
9		8603372	1	PISTÃO	EMBOLO	130P
10		8603374	1	MOLA	MUELLE	100M
11		8603623	1	PISTÃO	EMBOLO	130P
12		8603375	1	MOLA	MUELLE	100M
13		8603786	2	JUNTA	JUNTA PLANA	120G
14		8603376	2	CARCAÇA	CARCAZA	035S
15		8603377		PARAFUSO	TORNILLO	040V
16		8603624	6	REGULADOR Pressão	REGULADOR Presión	175R
17		8603538	2	O'RING	ANILLO-O	158G
18		8603218	6	PLACA	PLACA	110P
19		8603359	6	PARAFUSO	TORNILLO	040V
20		8603625	1	CABO ELÉTRICO	CABLE	111C
21		8603787	1	JUNTA	JUNTA PLANA	120G
22		8603361	1	TAMPA	TAPA	265C
23		8603360	1	TAMPA	TAPA	265C
24		8603362	1	ABRAÇADEIRA	ABRAZADERA	031F

06-17		p1	07/07

TRANSMISSÃO, BOMBA DE ÓLEO - TRANSMISION, BOMBA DE ACEITE

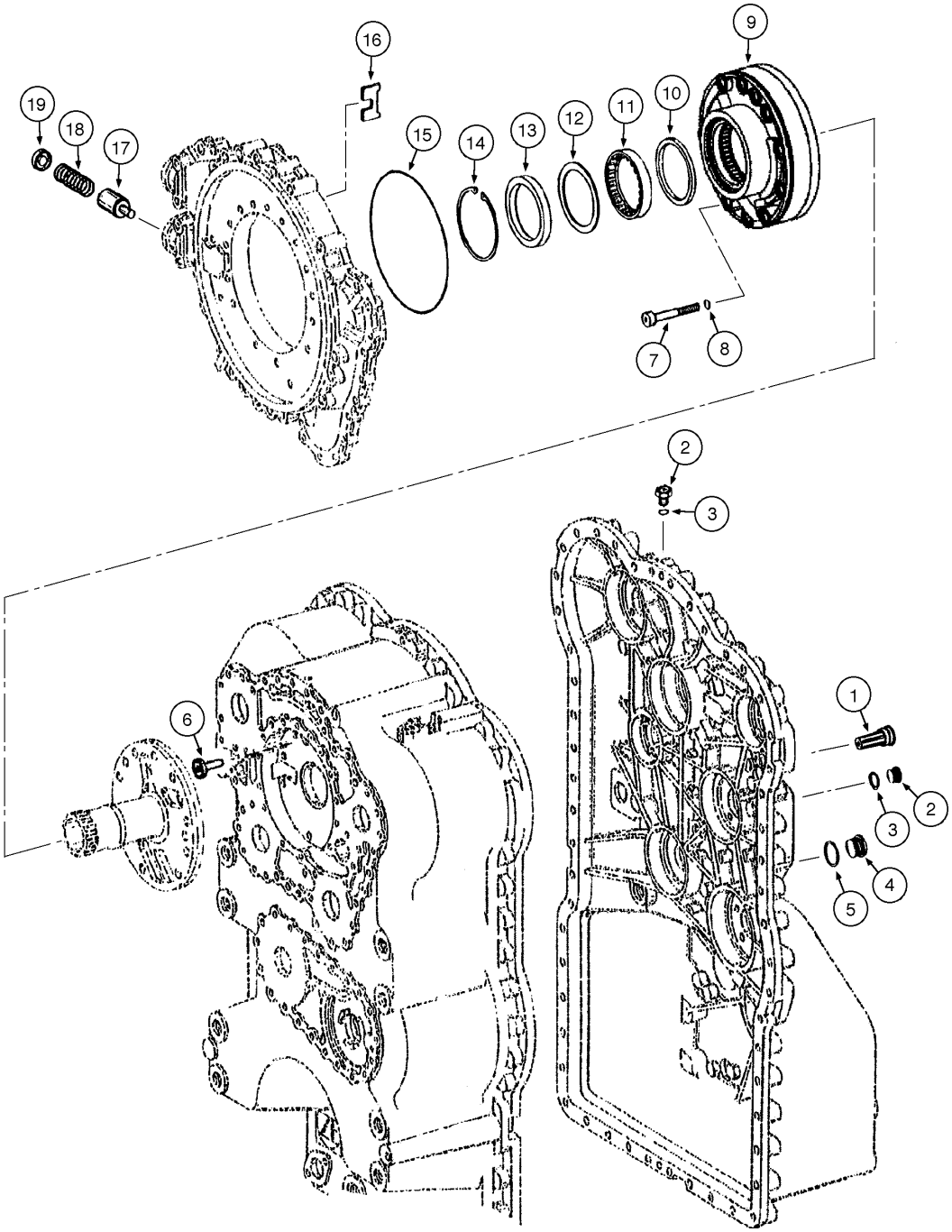

TRANSMISSÃO, BOMBA DE ÓLEO - TRANSMISION, BOMBA DE ACEITE

REF	NOTA	PEÇA	QT	DESCRIÇÃO	DESCRICION	GLOS
1		8603378	1	VÁLVULA	VALVULA	010V
2		8603357	2	BUJÃO	TAPON	050T
3		8603358	2	O'RING	ANILLO-O	158G
4		8603400	1	BUJÃO	TAPON	050T
5		8603401	1	O'RING	ANILLO-O	158G
6		8603779	1	VÁVULA Alívio	VALVULA	010V
7		8603384	10	PARAFUSO	TORNILLO	040V
8		8603385	10	O'RING	ANILLO-O	158G
9		87446110	1	BOMBA de Óleo	BOMBA de Aceite	155P
10		8603388	1	ANEL	ARO	045A
11		8603390	1	ROLAMENTO	RODAMIENTO	341C
12		8603389	1	CALÇO	CALCE	198S
13		8603391	1	RETENTOR	EMPAQUETADURA	123G
14		8603392	1	ANEL ELÁSTICO	ANILLO ELASTICO	187A
15		8603386	1	O'RING	ANILLO-O	158G
16		8603381	1	ARRUELA	ARANDELA	131R
17		8603382	1	PISTÃO	EMBOLO	130P
18		8603383	1	MOLA	MUELLE	100M
19		8603380	1	TAMPA	TAPA	265C

06-18		p1	07/07

TRANSMISSÃO, SENSOR DE VELOCIDADE E TAMPA - TRANSMISION, SENSOR DE VELOCIDAD Y TAPA

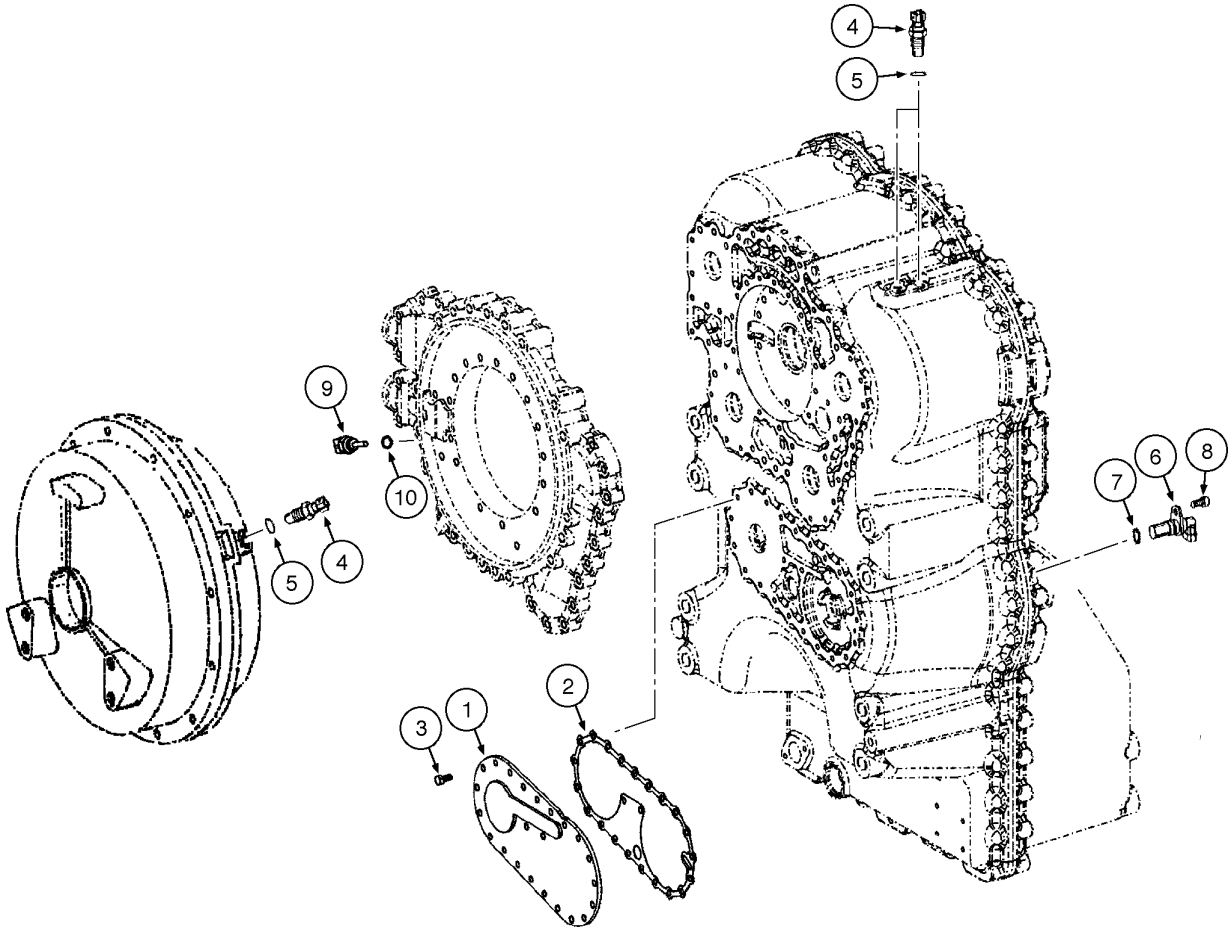

TRANSMISSÃO, SENSOR DE VELOCIDADE E TAMPA - TRANSMISION, SENSOR DE VELOCIDAD Y TAPA

REF	NOTA	PEÇA	QT	DESCRIÇÃO	DESCRICION	GLOS
1		8603393	1	TAMPA Bomba de Direção	TAPA Bomba de Dirección	265C
2		8603395	1	JUNTA	JUNTA PLANA	120G
3		8603396	23	PARAFUSO	TORNILLO	040V
4		8603397	3	SENSOR Acoplasmento	SENSOR Acoplamiento	133S
5		8603216	3	O'RING	ANILLO-O	158G
6		8603398	1	SENSOR Velocidade	SENSOR Velocidad	133S
7		8603629	1	O'RING	ANILLO-O	158G
8		8603399	1	PARAFUSO	TORNILLO	040V
9		8603622	1	SENSOR Temperatura	SENSOR Temperatura	133S
10		8603402	1	O'RING	ANILLO-O	158G

06-19		p1	07/07

TRANSMISSÃO, FILTRO DE ÓLEO - TRANSMISION, FILTRO DE ACEITE

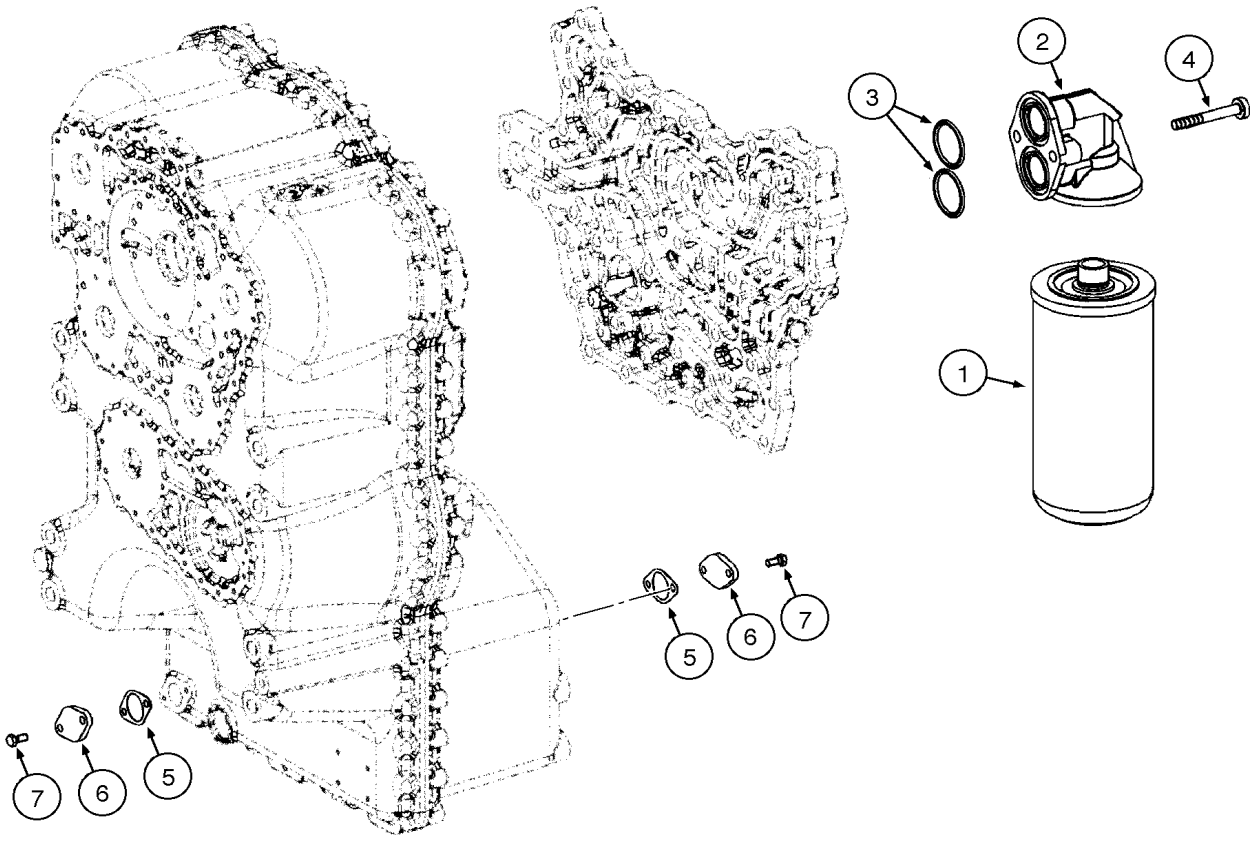

TRANSMISSÃO, FILTRO DE ÓLEO - TRANSMISION, FILTRO DE ACEITE

REF	NOTA	PEÇA	QT	DESCRIÇÃO	DESCRICION	GLOS
1		87519452	1	FILTRO de Óleo	FILTRO de Aceite	065F
2		8603403	1	TAMPA Filtro	TAPA Filtro	265C
3		8603404	2	O'RING	ANILLO-O	158G
4		8603311	2	PARAFUSO	TORNILLO	040V
5		8603281	2	JUNTA	JUNTA PLANA	120G
6		8603217	2	TAMPA	TAPA	265C
7		8603396	4	PARAFUSO	TORNILLO	040V

EIXO DIANTEIRO E TRASEIRO - EJE DELANTERO Y TRASERO

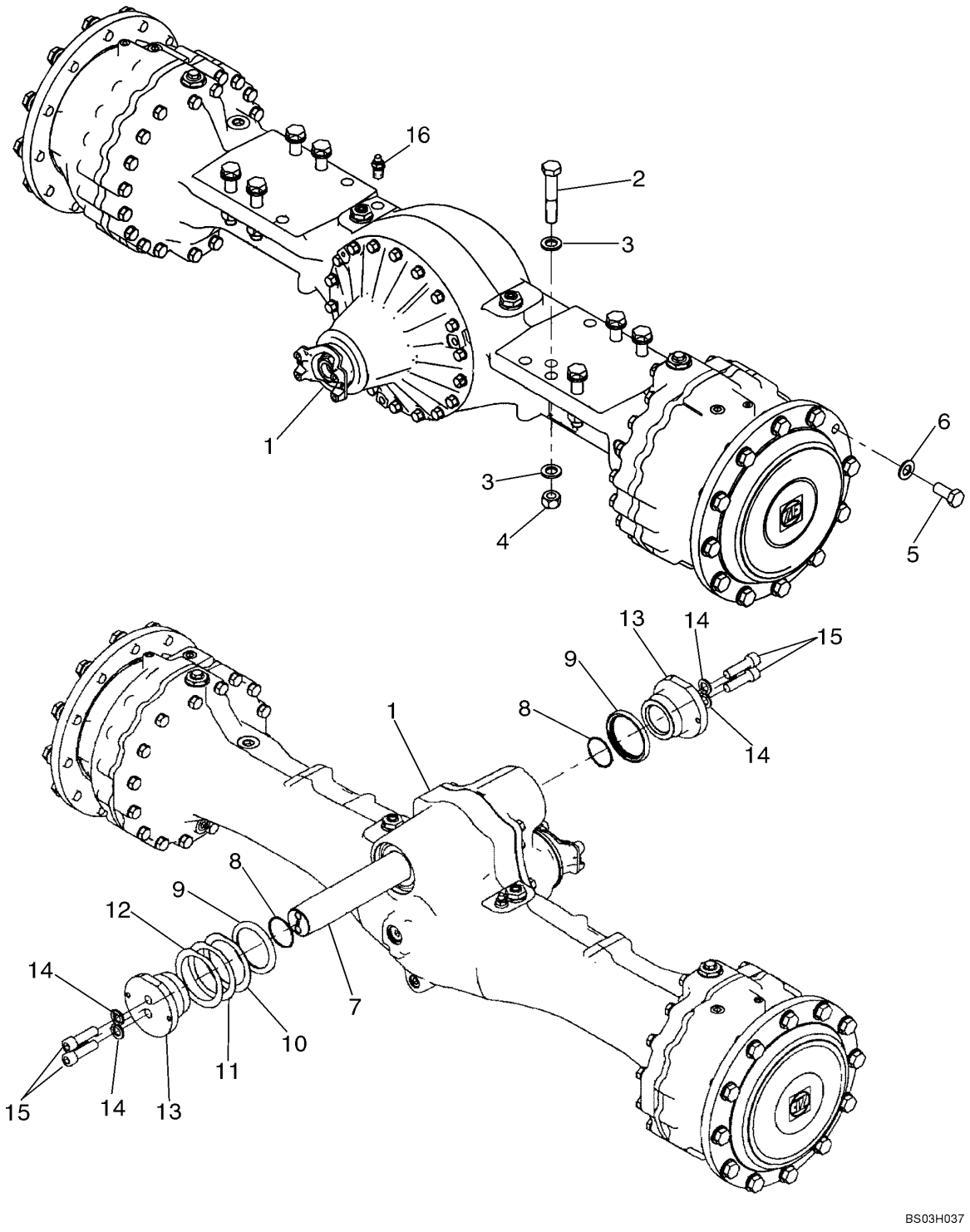

EIXO DIANTEIRO E TRASEIRO - EJE DELANTERO Y TRASERO

REF	NOTA	PEÇA	QT	DESCRIÇÃO	DESCRICION	GLOS
1		87685433	1	EIXO DIANTEIRO	EJE DELANTERO	M149
1		87619560	1	EIXO TRASEIRO	EJE TRASERO	M150
2		827-24130	8	PARAFUSO	TORNILLO	040V
3		896-11024	16	ARRUELA	ARANDELA	131R
4		829-1424	8	PORCA	TUERCA	010D
5		514-1315	24	PARAFUSO	TORNILLO	040V
6		896-11022	24	ARRUELA	ARANDELA	131R
7		87450044	1	PINO	BULON	080P
8		238-5232	2	O'RING	ANILLO-O	158G
9		8500058	2	RETENTOR	EMPAQUETADURA	123G
10		8500055	*	CALÇO 1,5mm	CALCE 1,5mm	198S
11		8500054	*	CALÇO 1,0mm	CALCE 1,0mm	198S
12		8500053	*	CALÇO 0,5mm	CALCE 0,5mm	198S
13		8500056	2	TAMPA	TAPA	265C
14		896-11020	4	ARRUELA	ARANDELA	131R
15		863-20070	4	PARAFUSO	TORNILLO	040V
16		8603201	2	RESPIRO	RESPIRADERO	145S

06-21		p1	07/07

EIXO DIANTEIRO, CARCAÇA - EJE DELANTERO, CARCAZA

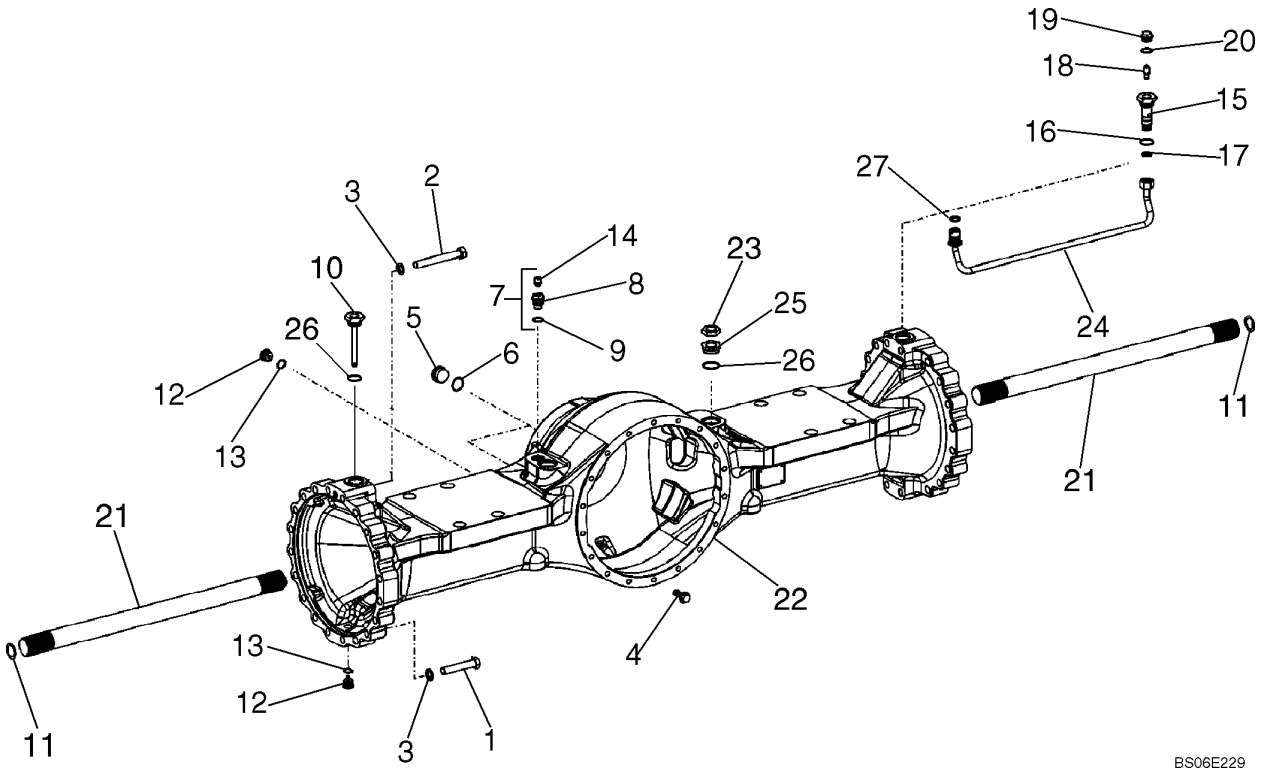

EIXO DIANTEIRO, CARCAÇA - EJE DELANTERO, CARCAZA

REF	NOTA	PEÇA	QT	DESCRIÇÃO	DESCRICION	GLOS
1		8603603	36	PARAFUSO	TORNILLO	040V
2		8603604	4	PARAFUSO	TORNILLO	040V
3		8603202	40	ARRUELA	ARANDELA	131R
4		8603206	18	PARAFUSO	TORNILLO	040V
5		8603549	2	BUJÃO	TAPON	050T
6		8603727	2	O'RING	ANILLO-O	158G
7		87454906	2	BUJÃO	TAPON	050T
8		8603256	1	BUJÃO	TAPON	050T
9		8603208	1	O'RING	ANILLO-O	158G
10		8603694	1	INDICADOR NIVEL	VARILLA NIVEL	I091
11		8603608	2	CALÇO	CALCE	198S
12		8603200	2	JUNTA	JUNTA PLANA	120G
12		8603550	2	BUJÃO	TAPON	050T
13		8603207	1	O'RING	ANILLO-O	158G
14		8603201	1	RESPIRO	RESPIRADERO	145S
15		8603551	2	CONEXÃO	CONECTADOR	020R
16		8603727	2	O'RING	ANILLO-O	158G
17		8603552	2	CONEXÃO	CONECTADOR	020R
18		3222214R1	2	*VÁLVULA*	*VALVULA*	010V
18		8603671	2	COIFA PARA PÓ	CAPUCHA	334C
19		8603210	2	BUJÃO	TAPON	050T
20		8603799	2	O'RING	ANILLO-O	158G
21		8603607	2	EIXO	EJE	016A
22		8603829	1	CARCAÇA	CARCAZA	035S
23		8603554	2	PORCA	TUERCA	010D
24		8603605	2	TUBO	TUBO	193T
25		8603553	2	CONEXÃO	CONECTADOR	020R
26		8603207	2	O'RING	ANILLO-O	158G
27		8603725	2	O'RING	ANILLO-O	158G

EIXO DIANTEIRO, REDUTOR - EJE DELANTERO, REDUCTOR

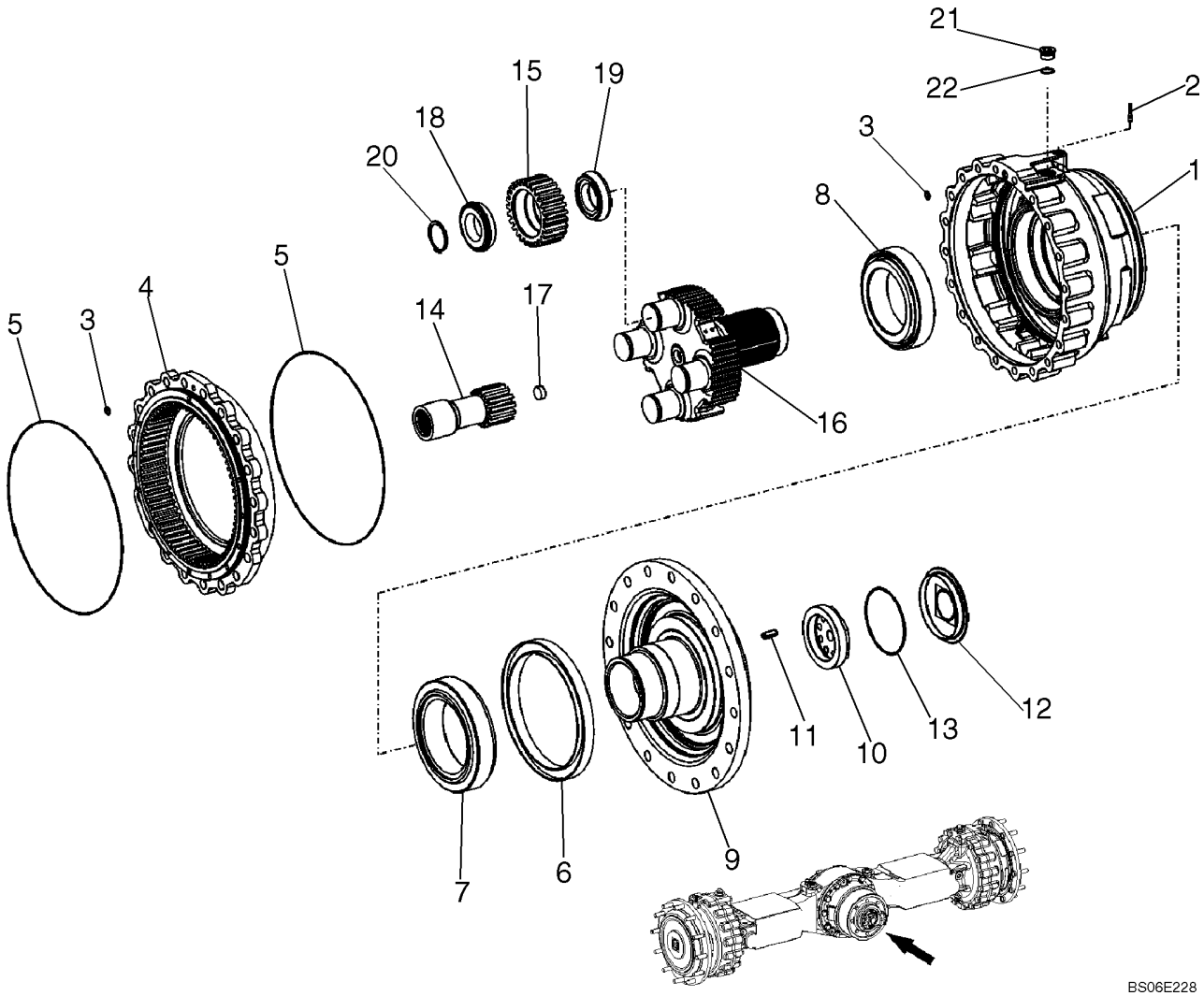

EIXO DIANTEIRO, REDUTOR - EJE DELANTERO, REDUCTOR

REF	NOTA	PEÇA	QT	DESCRIÇÃO	DESCRICION	GLOS
		8603697	1	REDUTOR LATERAL	REDUCTOR LATERAL	48GA
1		87437915	1	CARCAÇA	CARCAZA	035S
2		8603558	1	BUJÃO	TAPON	050T
3		8603559	2	O'RING	ANILLO-O	158G
4		8603610	1	CREMALHEIRA	CREMALLERA	312C
5		8603561	2	O'RING	ANILLO-O	158G
6		8603562	1	RETENTOR	EMPAQUETADURA	123G
7		8603611	1	ROLAMENTO	RODAMIENTO	341C
8		8603612	1	ROLAMENTO	RODAMIENTO	341C
9		87432166	1	FLANGE Saída	BRIDA Salida	070F
10		8603565	1	PORCA	TUERCA	010D
11		8603566	1	PINO	BULON	080P
12		8603567	1	TAMPA	TAPA	265C
13		8603527	1	O'RING	ANILLO-O	158G
14		8603614	1	EIXO	EJE	016A
15		8603615	3	ENGRENAGEM Planetária	ENGRENAJE Planetaria	050I
16		87437909	1	PLANETÁRIO	PINON PLANETARIO	145P
17		8603571	1	BUJÃO	TAPON	050T
18		8603617	3	ROLAMENTO	RODAMIENTO	341C
19		8603618	3	ROLAMENTO	RODAMIENTO	341C
20		8603790	3	ANEL ELÁSTICO	ANILLO ELASTICO	187A
21		8603575	1	BUJÃO	TAPON	050T
22		8603208	1	O'RING	ANILLO-O	158G
23		8603608	1	CALÇO Não ilustrado	CALCE No mostrado	198S

06-23		p1	07/07

EIXO DIANTEIRO, FREIO - EJE DELANTERO, FRENO

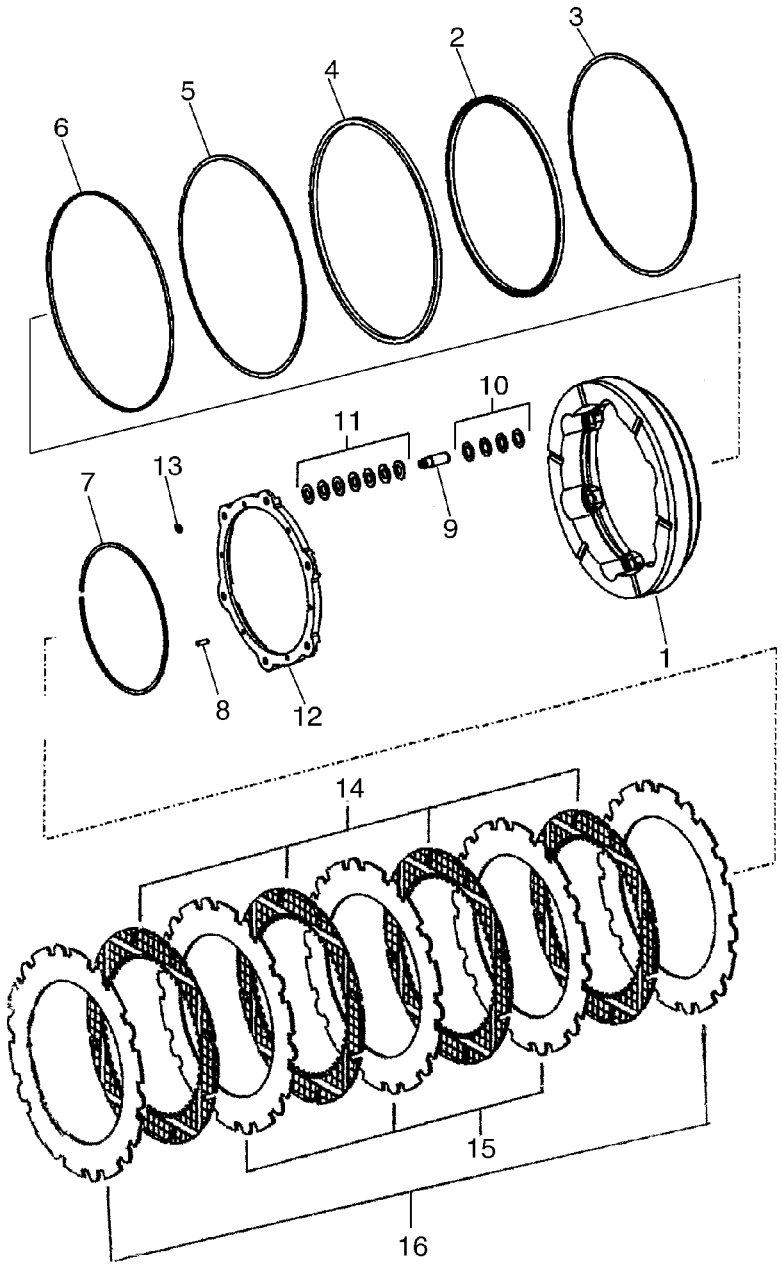

EIXO DIANTEIRO, FREIO - EJE DELANTERO, FRENO

REF	NOTA	PEÇA	QT	DESCRIÇÃO	DESCRICION	GLOS
		8603697	1	REDUTOR LATERAL	REDUCTOR LATERAL	48GA
1		8603166	1	PISTÃO Freio	EMBOLO Freno	130P
2		8605314	1	RETENTOR	EMPAQUETADURA	123G
3		8603577	1	ANEL	ARO	045A
4		8605315	1	RETENTOR	RETEN	122G
5		8603579	1	ANEL	ARO	045A
6		8603580	1	ANEL	ARO	045A
7		8603585	1	ANEL ELÁSTICO	ANILLO ELASTICO	187A
8		8603796	6	PINO	BULON	080P
8		87441328	2	CHAPA Espaçadora	PLACA Separadora	105P
9		8603163	6	PINO	BULON	080P
10		8603583	24	ANEL	ARO	045A
11		8603584	42	ARRUELA	ARANDELA	131R
12		8603162	1	CALÇO	CALCE	198S
13		8603788	6	ANEL ELÁSTICO	ANILLO ELASTICO	187A
14		87521418	4	DISCO DE FREIO	DISCO DE FRENO	064D
15		87521419	3	CHAPA Freio	PLACA Freno	105P
16		87441328	4	CHAPA Espaçadora	PLACA Separadora	105P

EIXO DIANTEIRO, DIFERENCIAL - EJE DELANTERO, DIFERENCIAL

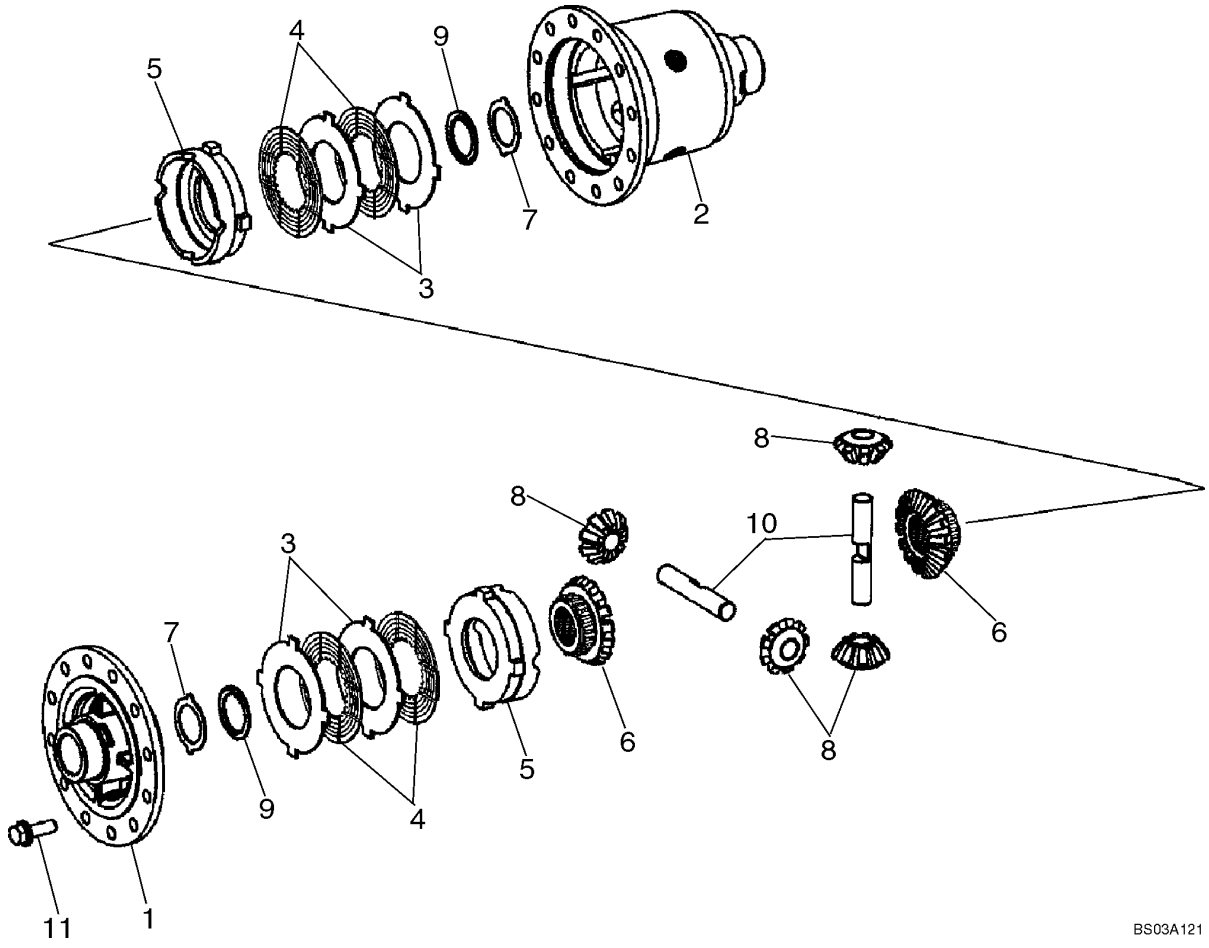

EIXO DIANTEIRO, DIFERENCIAL - EJE DELANTERO, DIFERENCIAL

REF	NOTA	PEÇA	QT	DESCRIÇÃO	DESCRICION	GLOS
		8603621	1	DIFERENCIAL	DEFERENCIAL	040D
1		8603599	1	TAMPA	TAPA	265C
2		8605619	1	CARCAÇA	CARCAZA	035S
3		8603592	X	DISCO EMBREAGEM 2,9mm	DISCO EMBRAGUE 2,9mm	065D
3		8603593	X	DISCO EMBREAGEM 3,0mm	DISCO EMBRAGUE 3,0mm	065D
3		8603594	X	DISCO EMBREAGEM 3,1mm	DISCO EMBRAGUE 3,1mm	065D
4		8603203	4	CHAPA	PLACA	105P
5		8603601	2	CORPO	CUERPO	300C
6		8603602	2	ENGRENAGEM	ENGRENAJE	050I
7		8603597	2	CALÇO	CALCE	198S
8		8603204	4	ENGRENAGEM	ENGRENAJE	050I
9		8603596	2	ANEL	ARO	045A
10		8603600	2	PINO	BULON	080P
11		8603273	12	PARAFUSO	TORNILLO	040V

EIXO DIANTEIRO, DIFERENCIAL - EJE DELANTERO, DIFERENCIAL

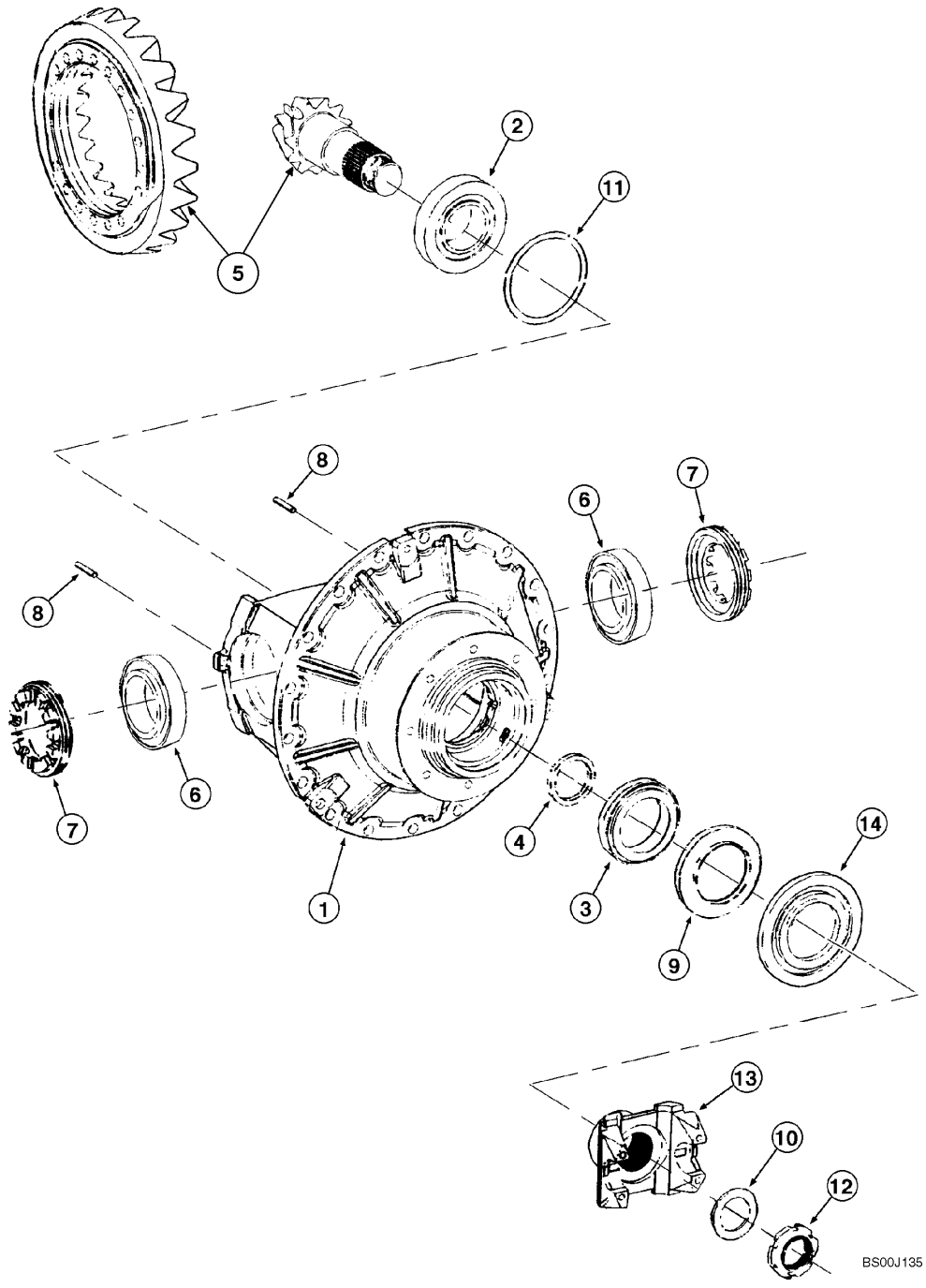

EIXO DIANTEIRO, DIFERENCIAL - EJE DELANTERO, DIFERENCIAL

REF	NOTA	PEÇA	QT	DESCRIÇÃO	DESCRICION	GLOS
		8603621	1	DIFERENCIAL	DEFERENCIAL	040D
1		8605615	1	CARCAÇA	CARCAZA	035S
2		8603227	1	ROLAMENTO Frontal	RODAMIENTO Delantenro	341C
3		8603245	1	ROLAMENTO Traseiro	RODAMIENTO Trasero	341C
4		8603791	*	ESPAÇADOR 8,3mm	SEPARADOR 8,3mm	075D
4		8603792	*	ESPAÇADOR 8,4mm	SEPARADOR 8,4mm	075D
4		8603793	*	ESPAÇADOR 8,5mm	SEPARADOR 8,5mm	075D
4		8603794	*	ESPAÇADOR 8,6mm	SEPARADOR 8,6mm	075D
4		8603789	*	ESPAÇADOR 8,7mm	SEPARADOR 8,7mm	075D
4		8603239	*	ESPAÇADOR 8,8mm	SEPARADOR 8,8mm	075D
4		8603240	*	ESPAÇADOR 8,9mm	SEPARADOR 8,9mm	075D
4		8603241	*	ESPAÇADOR 9,1mm	SEPARADOR 9,1mm	075D
4		8603242	*	ESPAÇADOR 9,2mm	SEPARADOR 9,2mm	075D
4		8603243	*	ESPAÇADOR 9,3mm	SEPARADOR 9,3mm	075D
4		8603244	*	ESPAÇADOR 9,4mm	SEPARADOR 9,4mm	075D
5		8605618	1	COROA E PINHÃO	PAR CONICO	285C
6		8603226	2	ROLAMENTO	RODAMIENTO	341C
7		8603246	2	PORCA	TUERCA	010D
8		8603795	1	PINO	BULON	080P
9		8603247	1	RETENTOR	EMPAQUETADURA	123G
10		8603248	1	ARRUELA	ARANDELA	131R
11		8603238	*	CALÇO 0,1mm	CALCE 0,1mm	198S
11		8603237	*	CALÇO 0,2mm	CALCE 0,2mm	198S
11		8603228	*	CALÇO 0,7mm	CALCE 0,7mm	198S
11		8603229	*	CALÇO 0,8mm	CALCE 0,8mm	198S
11		8603230	*	CALÇO 0,9mm	CALCE 0,9mm	198S
11		8603231	*	CALÇO 1,0mm	CALCE 1,0mm	198S
11		8603232	*	CALÇO 1,1mm	CALCE 1,1mm	198S
11		8603233	*	CALÇO 1,2mm	CALCE 1,2mm	198S
11		8603234	*	CALÇO 1,3mm	CALCE 1,3mm	198S
11		8603235	*	CALÇO 1,4mm	CALCE 1,4mm	198S
11		8603236	*	CALÇO 1,5mm	CALCE 1,5mm	198S
12		8605616	1	PORCA	TUERCA	010D
13		119321A1	1	FLANGE Entrada	BRIDA Entrada	070F
14		8604975	1	PROTEÇÃO	PROTECCION	070R

06-26		p1	07/07

EIXO TRASEIRO, CARCAÇA - EJE TRASERO, CAJA

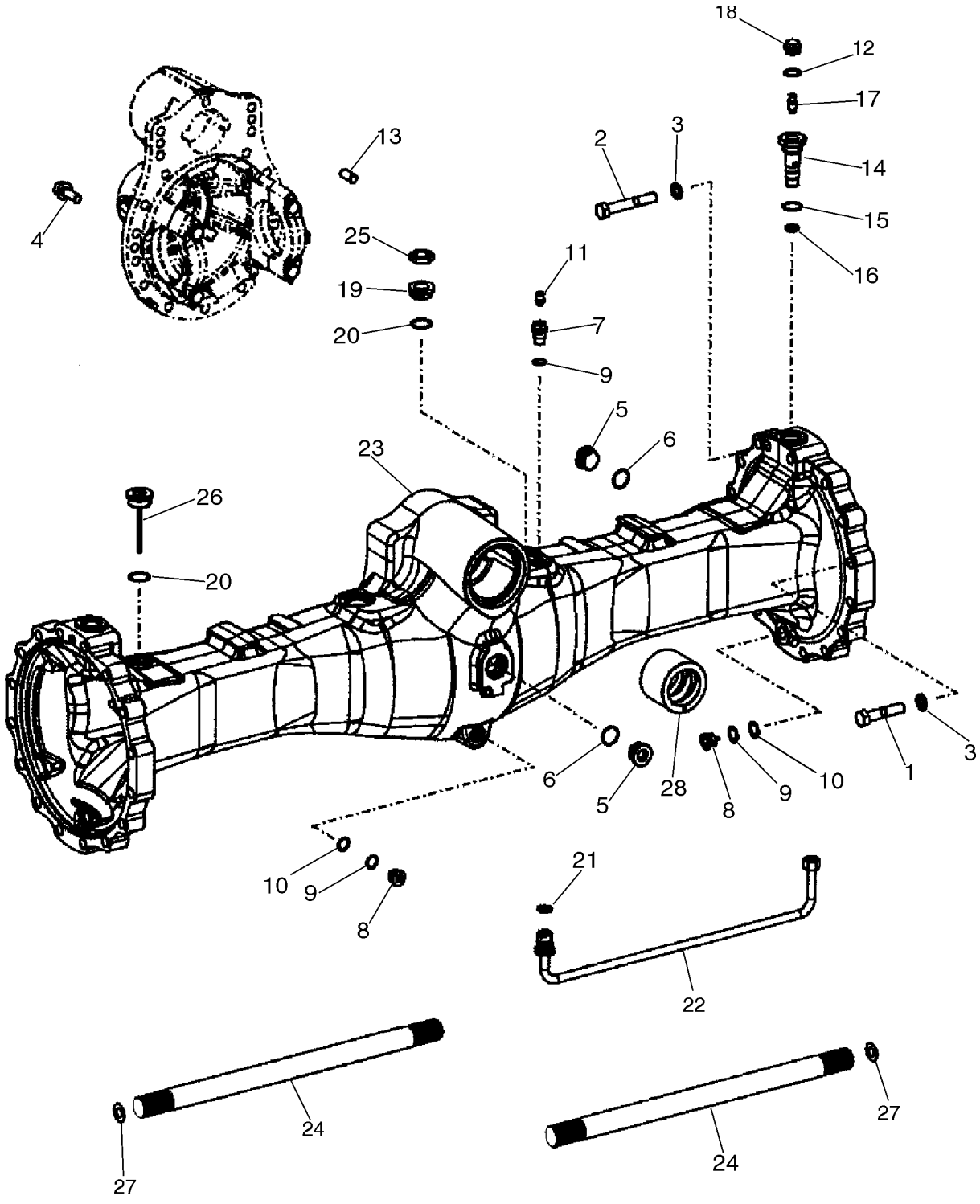

EIXO TRASEIRO, CARCAÇA - EJE TRASERO, CAJA

REF	NOTA	PEÇA	QT	DESCRIÇÃO	DESCRICION	GLOS
		87619560	1	EIXO TRASEIRO	EJE TRASERO	M150
1		514-1107	28	PARAFUSO	TORNILLO	040V
2		8603800	4	PARAFUSO	TORNILLO	040V
3		8603202	32	ARRUELA	ARANDELA	131R
4		8603206	15	PARAFUSO	TORNILLO	040V
5		8603549	1	BUJÃO	TAPON	050T
6		8603727	1	O'RING	ANILLO-O	158G
7		8603256	1	BUJÃO	TAPON	050T
8		8603550	2	BUJÃO	TAPON	050T
9		8603208	1	O'RING	ANILLO-O	158G
10		8603200	2	JUNTA	JUNTA PLANA	120G
11		8603201	1	RESPIRO	RESPIRADERO	145S
12		8603799	1	O'RING	ANILLO-O	158G
13		8603695	3	PINO DE CENTRAGEM	TETON	090G
14		8603551	2	CONEXÃO	CONECTADOR	020R
15		8603727	2	O'RING	ANILLO-O	158G
16		8603552	2	CONEXÃO	CONECTADOR	020R
17		3222214R1	2	*VÁLVULA*	*VALVULA*	010V
17		8603671	2	COIFA PARA PÓ	CAPUCHA	334C
18		8603210	2	BUJÃO	TAPON	050T
19		8603553	2	CONEXÃO	CONECTADOR	020R
20		8603207	2	O'RING	ANILLO-O	158G
21		8603725	2	O'RING	ANILLO-O	158G
22		87436735	2	TUBO	TUBO	193T
23		8603828	1	CARCAÇA	CARCAZA	035S
24		8603589	2	EIXO	EJE	016A
25		8603554	2	PORCA	TUERCA	010D
26		8603694	1	INDICADOR NIVEL	VARILLA NIVEL	I091
27		8603730	*	CALÇO 0,2mm	CALCE 0,2mm	198S
27		8603669	*	CALÇO 0,4mm	CALCE 0,4mm	198S
27		8603731	*	CALÇO 1,0mm	CALCE 1,0mm	198S
27		8603732	*	CALÇO 1,5mm	CALCE 1,5mm	198S
28		8603827	1	BUCHA	BUJE	095B

EIXO TRASEIRO, REDUTOR - EJE TRASERO, REDUCTOR

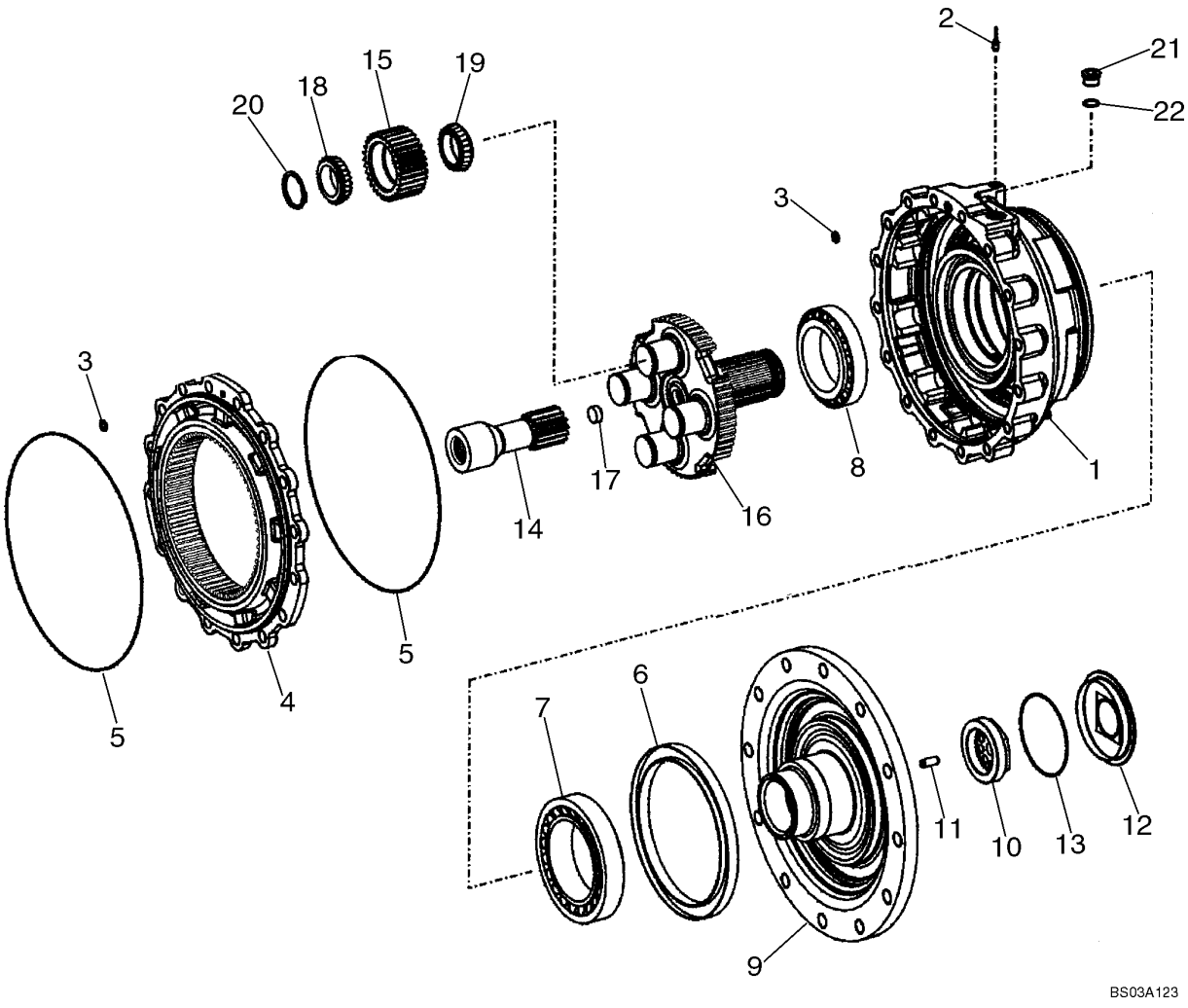

EIXO TRASEIRO, REDUTOR - EJE TRASERO, REDUCTOR

REF	NOTA	PEÇA	QT	DESCRIÇÃO	DESCRICION	GLOS
1		87437916	1	CARCAÇA	CARCAZA	035S
2		8603558	1	BUJÃO	TAPON	050T
3		8603559	2	O'RING	ANILLO-O	158G
4		8603560	1	ENGRENAGEM	ENGRENAJE	050I
5		8603561	2	O'RING	ANILLO-O	158G
6		8603562	1	RETENTOR	EMPAQUETADURA	123G
7		8603563	1	ROLAMENTO	RODAMIENTO	341C
8		8603564	1	ROLAMENTO	RODAMIENTO	341C
9		8603590	1	FLANGE Saída	BRIDA Salida	070F
10		8603565	1	PORCA	TUERCA	010D
11		8603566	1	PINO	BULON	080P
12		8603567	1	TAMPA	TAPA	265C
13		8603527	1	O'RING	ANILLO-O	158G
14		8603568	1	ENGRENAGEM	ENGRENAJE	050I
15		8603569	4	ENGRENAGEM Planetária	ENGRENAJE Planetaria	050I
16		87437907	1	SUPORTE	SOPORTE	300S
17		8603571	1	BUJÃO	TAPON	050T
18		8603572	4	ROLAMENTO	RODAMIENTO	341C
19		8603573	4	ROLAMENTO	RODAMIENTO	341C
20		8603574	4	ANEL ELÁSTICO	ANILLO ELASTICO	187A
21		8603575	1	BUJÃO	TAPON	050T
22		8603208	1	O'RING	ANILLO-O	158G
23		8603556	1	CALÇO Não ilustrado	CALCE No mostrado	198S

06-28		p1	07/07

EIXO TRASEIRO, FREIO - EJE TRASERO, FREIO

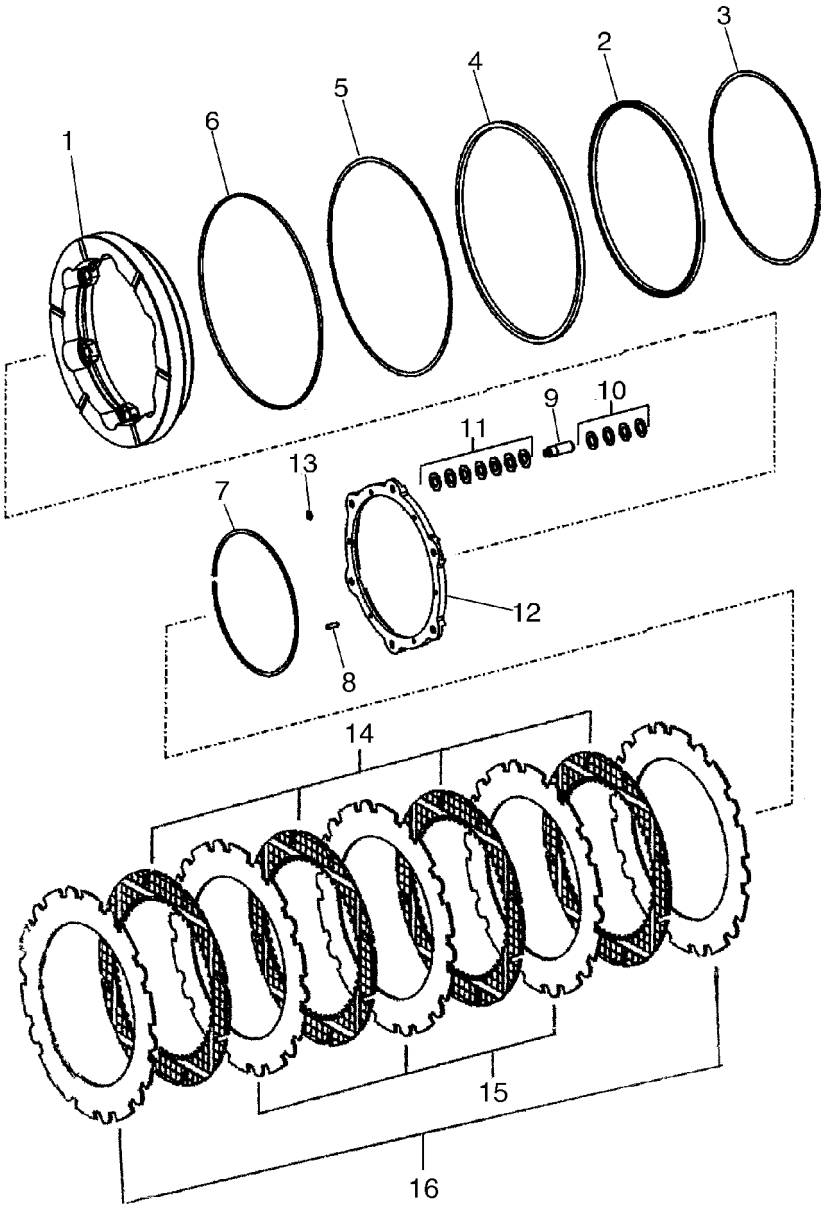

EIXO TRASEIRO, FREIO - EJE TRASERO, FREIO

REF	NOTA	PEÇA	QT	DESCRIÇÃO	DESCRICION	GLOS
1		8603166	1	PISTÃO Freio	EMBOLO Freno	130P
2		8605314	1	RETENTOR	EMPAQUETADURA	123G
3		8603577	1	ANEL	ARO	045A
4		8605315	1	RETENTOR	RETEN	122G
5		8603579	1	ANEL	ARO	045A
6		8603580	1	ANEL	ARO	045A
7		8603585	1	ANEL ELÁSTICO	ANILLO ELASTICO	187A
8		8603796	6	PINO	BULON	080P
9		8603163	6	PINO	BULON	080P
10		8603583	24	ANEL	ARO	045A
11		8603584	42	ARRUELA	ARANDELA	131R
12		8603162	1	CALÇO	CALCE	198S
13		8603788	6	ANEL ELÁSTICO	ANILLO ELASTICO	187A
14		87521418	4	DISCO DE FREIO	DISCO DE FRENO	064D
15		87521419	3	CHAPA Freio	PLACA Freno	105P
16		87441328	2	CHAPA Espaçadora	PLACA Separadora	105P

EIXO TRASEIRO, DIFERENCIAL - EJE TRASERO, DIFERENCIAL

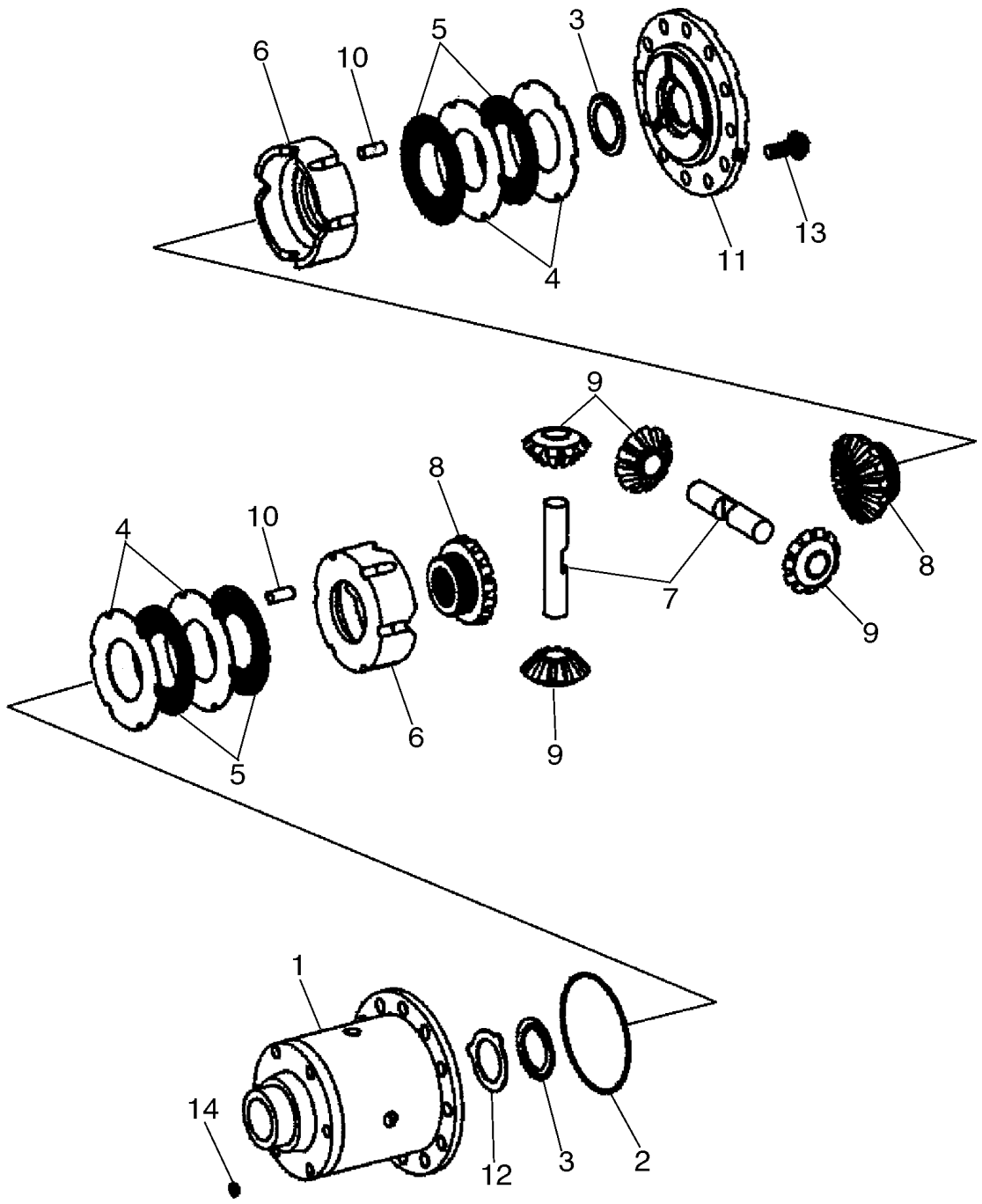

EIXO TRASEIRO, DIFERENCIAL - EJE TRASERO, DIFERENCIAL

REF	NOTA	PEÇA	QT	DESCRIÇÃO	DESCRICION	GLOS
1		8603545	1	CARCAÇA	CARCAZA	035S
2		8603250	1	ANEL ELÁSTICO	ANILLO ELASTICO	187A
3		8603251	2	ARRUELA	ARANDELA	131R
4		8603547	*	DISCO EMBREAGEM 2,1mm	DISCO EMBRAGUE 2,1mm	065D
4		8603277	*	DISCO EMBREAGEM 2,2mm	DISCO EMBRAGUE 2,2mm	065D
4		8603278	*	DISCO EMBREAGEM 2,3mm	DISCO EMBRAGUE 2,3mm	065D
4		8603279	*	DISCO EMBREAGEM 2,4mm	DISCO EMBRAGUE 2,4mm	065D
4		8603280	*	DISCO EMBREAGEM 2,5mm	DISCO EMBRAGUE 2,5mm	065D
5		8603272	4	DISCO	DISCO	060D
6		8603252	2	CORPO	CUERPO	300C
7		8603253	2	EIXO	EJE	016A
8		8603267	2	ENGRENAGEM	ENGRENAJE	050I
9		8603254	4	ENGRENAGEM	ENGRENAJE	050I
10		8603255	12	PINO	BULON	080P
11		8603548	1	TAMPA	TAPA	265C
12		8603282	1	ARRUELA	ARANDELA	131R
13		8603268	12	PARAFUSO	TORNILLO	040V
14		8603271	6	JUNTA	JUNTA PLANA	120G

EIXO TRASEIRO, DIFERENCIAL - EJE TRASERO, DIFERENCIAL

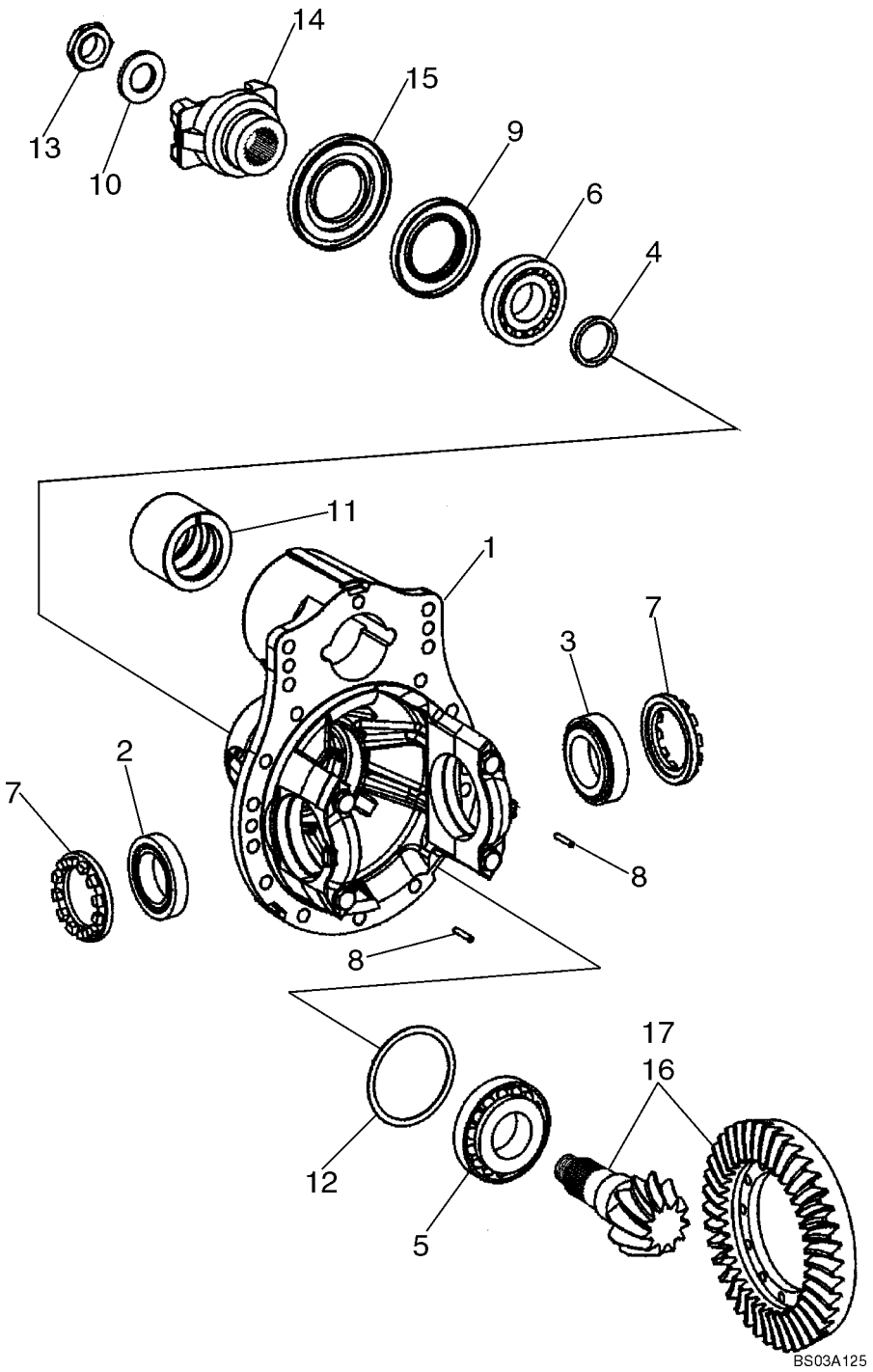

EIXO TRASEIRO, DIFERENCIAL - EJE TRASERO, DIFERENCIAL

REF	NOTA	PEÇA	QT	DESCRIÇÃO	DESCRICION	GLOS
1		8603826	1	CARCAÇA	CAJA	035S
2		8603263	1	ROLAMENTO	RODAMIENTO	341C
3		8603222	1	ROLAMENTO	RODAMIENTO	341C
4		8603791	*	ESPAÇADOR 8,4mm	SEPARADOR 8,4mm	075D
4		8603792	*	ESPAÇADOR 8,5mm	SEPARADOR 8,5mm	075D
4		8603793	*	ESPAÇADOR 8,6mm	SEPARADOR 8,6mm	075D
4		8603794	*	ESPAÇADOR 8,7mm	SEPARADOR 8,7mm	075D
4		8603789	*	ESPAÇADOR 8,7mm	SEPARADOR 8,7mm	075D
4		8603239	*	ESPAÇADOR 8,8mm	SEPARADOR 8,8mm	075D
4		8603240	*	ESPAÇADOR 8,9mm	SEPARADOR 8,9mm	075D
4		8603241	*	ESPAÇADOR 9,1mm	SEPARADOR 9,1mm	075D
4		8603242	*	ESPAÇADOR 9,2mm	SEPARADOR 9,2mm	075D
4		8603243	*	ESPAÇADOR 9,3mm	SEPARADOR 9,3mm	075D
4		8603244	*	ESPAÇADOR 9,4mm	SEPARADOR 9,4mm	075D
5		8603257	1	ROLAMENTO	RODAMIENTO	341C
6		8603258	1	ROLAMENTO	RODAMIENTO	341C
7		8603265	2	PORCA	TUERCA	010D
8		8603795	2	PINO	BULON	080P
9		8603247	1	RETENTOR	EMPAQUETADURA	123G
10		8603248	1	ARRUELA	ARANDELA	131R
11		8603827	1	BUCHA	BUJE	095B
12		8603259	*	CALÇO 0,7mm	CALCE 0,7mm	198S
12		8603260	*	CALÇO 0,8mm	CALCE 0,8mm	198S
12		8603261	*	CALÇO 0,9mm	CALCE 0,9mm	198S
12		8603262	*	CALÇO 1,0mm	CALCE 1,0mm	198S
12		8603264	*	CALÇO 1,1mm	CALCE 1,1mm	198S
12		8603291	*	CALÇO 1,2mm	CALCE 1,2mm	198S
12		8603290	*	CALÇO 1,3mm	CALCE 1,3mm	198S
12		8603289	*	CALÇO 1,4mm	CALCE 1,4mm	198S
12		8603288	*	CALÇO 1,5mm	CALCE 1,5mm	198S
12		8603287	*	CALÇO 1,6mm	CALCE 1,6mm	198S
12		8603286	*	CALÇO 1,7mm	CALCE 1,7mm	198S
12		8603285	*	CALÇO 1,8mm	CALCE 1,8mm	198S
12		8603284	*	CALÇO 1,9mm	CALCE 1,9mm	198S
12		8603283	*	CALÇO 2,0mm	CALCE 2,0mm	198S
13		8605616	1	PORCA	TUERCA	010D
14		8603266	1	FLANGE Entrada	BRIDA Entrada	070F
15		8604975	1	PROTEÇÃO	PROTECCION	070R
		8604976	1	COROA E PINHÃO Itens 16 E 17	PAR CONICO Itens 16 y 17	285C
16		NSS	1	NÃO VENDIDO SEPAR	NO VENDIDO SEPAR	NSS
17		NSS	1	NÃO VENDIDO SEPAR	NO VENDIDO SEPAR	NSS

06-31		p1	07/07

EIXO TRASEIRO, BATENTES - EJE TRASERO, BATIENTE

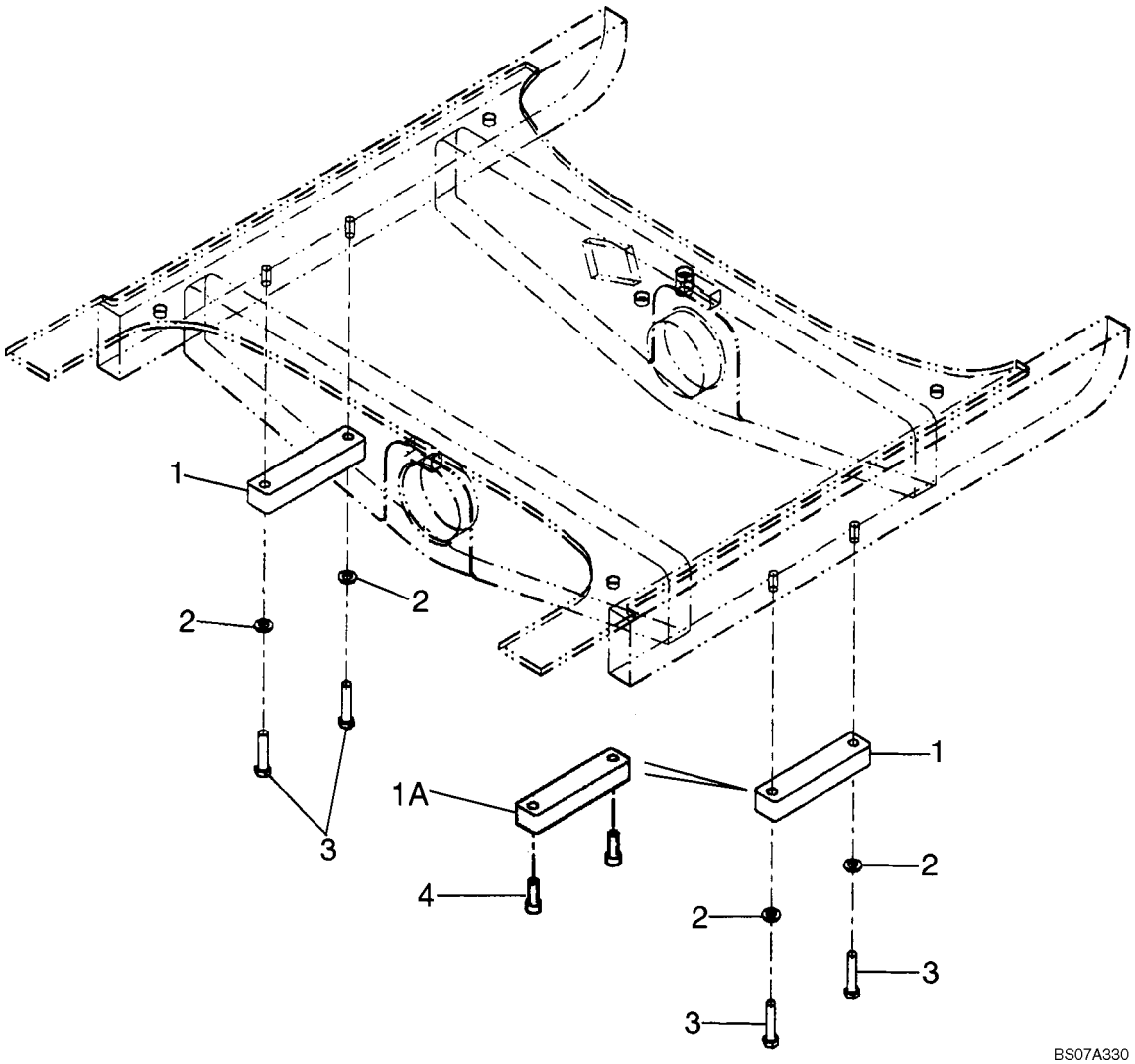

EIXO TRASEIRO, BATENTES - EJE TRASERO, BATIENTE

REF	NOTA	PEÇA	QT	DESCRIÇÃO	DESCRICION	GLOS
1		8602185	2	BLOCO	CALCE	074B
1		87610413	2	CHAPA	PLACA	105P
2		896-11012	4	ARRUELA	ARANDELA	131R
3		827-12055	4	PARAFUSO	TORNILLO	040V
4		864-12035	4	PARAFUSO	TORNILLO	040V

EIXOS CARDANS - ARBOL DE TRANSMISION

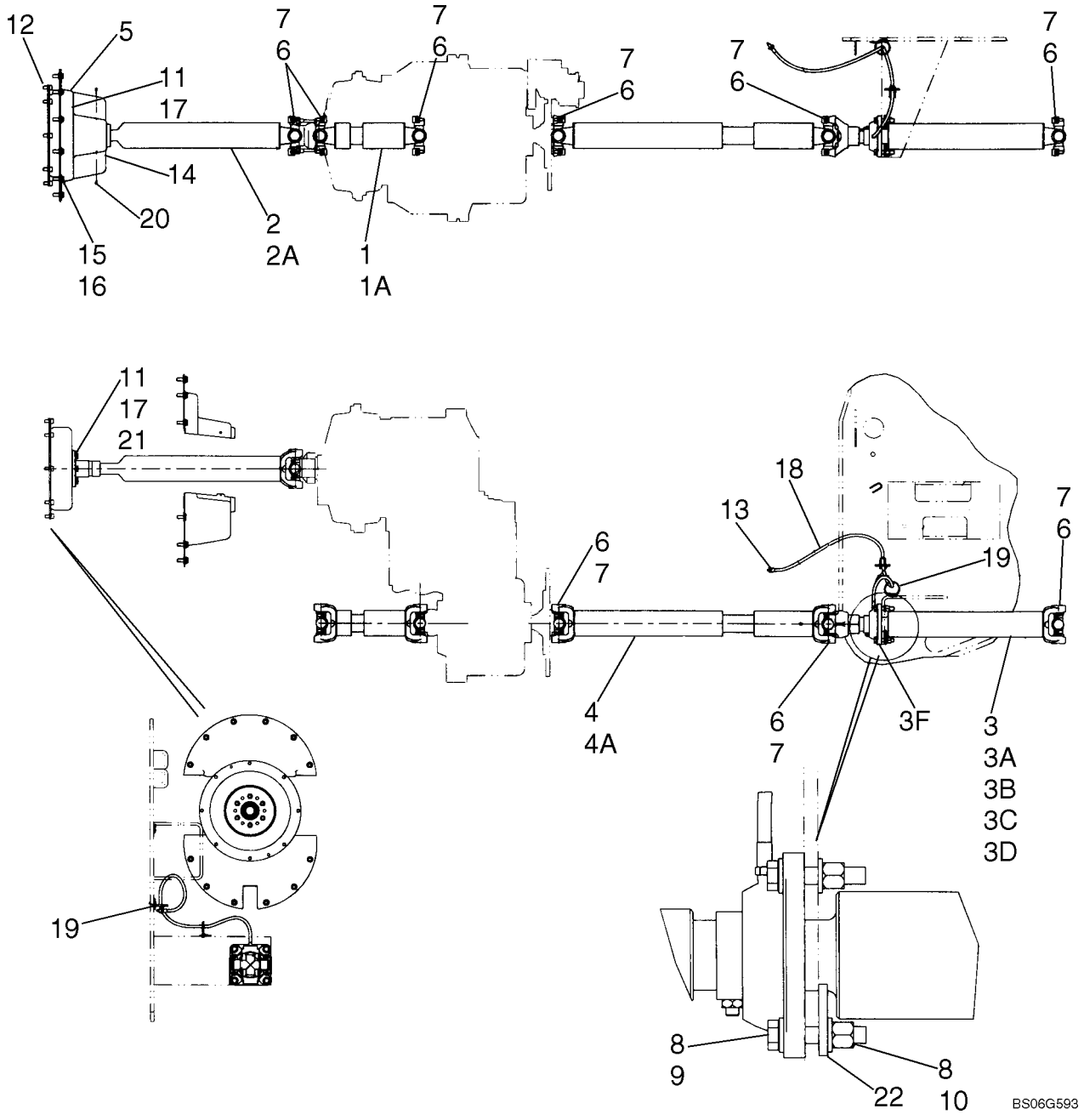

EIXOS CARDANS - ARBOL DE TRANSMISION

REF	NOTA	PEÇA	QT	DESCRIÇÃO	DESCRICION	GLOS
1		86990311	1	*EIXO CARDAN Traseiro*	*ACOPLAMIENTO Trasero*	067G
1		8604675	2	ROLAMENTO	RODAMIENTO	341C
2		87436140	1	*EIXO CARDAN Motor*	*ACOPLAMIENTO Motor*	067G
2		8604675	1	ROLAMENTO	RODAMIENTO	341C
3		87685384	1	*EIXO CARDAN Dianteiro*	*ACOPLAMIENTO Delantero*	067G
3		496-21106	1	ARRUELA	ARANDELA	131R
3		8604270	1	PORCA	TUERCA	010D
3		8604674	1	FLANGE	BRIDA	070F
3		87564081	1	ROLAMENTO	RODAMIENTO	341C
3		87314314	1	ROLAMENTO	RODAMIENTO	341C
4		87685392	1	*EIXO CARDAN Central*	*ACOPLAMIENTO Central*	067G
4		87564081	2	ROLAMENTO	RODAMIENTO	341C
5		8501111	1	ACOPLAMENTO	ACOPLAMIENTO	25GA
6		87439403	12	ABRAÇADEIRA	ABRAZADERA	031F
7		19-6247	24	PARAFUSO	TORNILLO	040V
7		87539949		ABRAÇADEIRA	ABRAZADERA	031F
8		896-11012	8	ARRUELA	ARANDELA	131R
9		827-12060	4	PARAFUSO	TORNILLO	040V
10		832-10412	4	PORCA	TUERCA	010D
11		627-10035	6	PARAFUSO	TORNILLO	040V
12		863-10020	8	PARAFUSO	TORNILLO	040V
13		F53473	1	PORCA	TUERCA	010D
14		87522101	1	TAMPA	TAPA	265C
15		896-15010	10	ARRUELA	ARANDELA	131R
16		806-10030	10	PARAFUSO	TORNILLO	040V
17			*	LOCTITE	LOCTITE	
18		L54694	1	*MANGUEIRA 1041mm*	*MANGUERA 1041mm*	192T
18		219-20	1	CONEXÃO	CONECTADOR	020R
18		219-8	1	CONEXÃO	CONECTADOR	020R
19		L18331	2	ABRAÇADEIRA	ABRAZADERA	031F
20		760-14113	2	PARAFUSO	TORNILLO	040V
21		896-11010	6	ARRUELA	ARANDELA	131R
22		87567190	1	CHAPA	PLACA	105P

AROS E PNEUS - LLANTAS Y NEUMATICOS



AROS E PNEUS - LLANTAS Y NEUMATICOS

REF	NOTA	PEÇA	QT	DESCRIÇÃO	DESCRICION	GLOS
1		75253943	1	PNEUS 20.5X25-16 Lonas L5	NEUMAT.20.5X25-16Lonas L5	3211
1		327569A1	1	PNEUS 20.5X25-XLD70	NEUMAT.20.5X25-XLD70	3211
1		133595A1	1	PNEU-XTLATL	NEUMATICO-XTLATL	147P
1		L128971	1	PNEU-XHATL L3	NEUMATICO-XHATL L3	147P
1		75235206	1	PNEUS 20.5X25-12Lonas L3	NEUMAT.20.5X25-12Lonas L3	3211
1		75265185	1	PNEUS 20.5X25-16Lonas L3	NEUMAT.20.5X25-16Lonas L3	3211
2		87580805	1	ANEL Trava	ANILLO Traba	187A
3		73038765	1	O'RING	ANILLO-O	158G
4		87580800	1	FLANGE	BRIDA	070F
5		L19664	1	TAMPA	TAPA	265C
6		70096481	1	VÁLVULA	VALVULA	010V
7		87571993	1	ARO	LLANTA DE RUEDA	135C
8		514-1315	12	PARAFUSO	TORNILLO	040V
9		896-11024	12	ARRUELA	ARANDELA	131R

ÍNDICE - INDICE

07-01 FREIO DE ESTACIONAMENTO - FRENO DE APARCAMIENTO
07-02 PEDAL DE FREIO - PEDAL DE FRENO
07-03 SISTEMA HIDRÁULICO DO FREIO - SISTEMA HIDRAULICO DEL FRENO
07-04 SISTEMA HIDRÁULICO DO FREIO, BOMBA - SISTEMA HIDRAULICO DEL FRENO, BOMBA
07-05 SISTEMA HIDRÁULICO DO FREIO, VÁLVULA - SISTEMA HIDRAULICO DEL FRENO, VALVULA
07-06 SISTEMA HIDRÁULICO DO FREIO, VÁLVULA - SISTEMA HIDRAULICO DEL FRENO, VALVULA
07-07 BOMBA DO FREIO - BOMBA DEL FRENO
07-08 VÁLVULA PEDAL DE FREIO - VALVULA PEDAL DE FRENO

07-01		p1	07/07

FREIO DE ESTACIONAMENTO - FRENO DE APARCAMIENTO

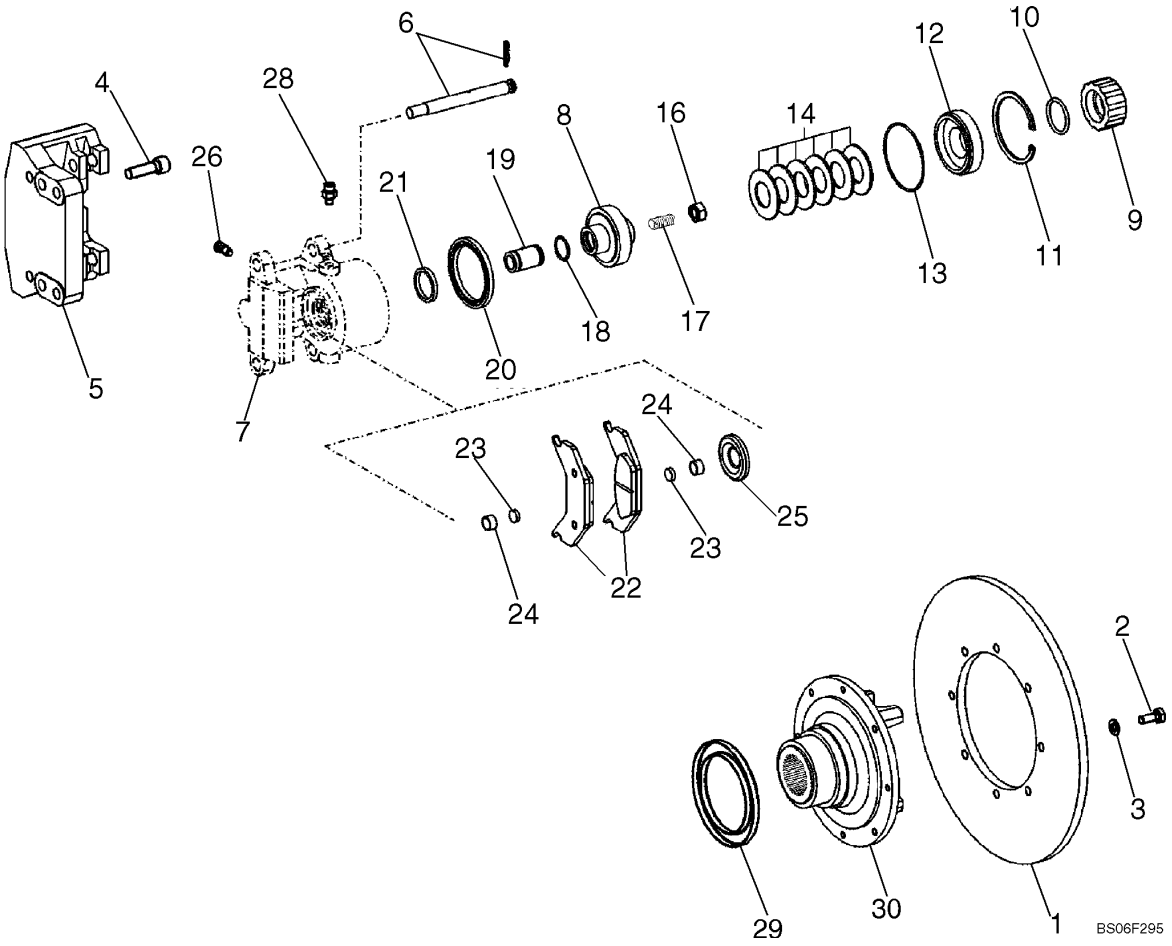

FREIO DE ESTACIONAMENTO - FRENO DE APARCAMIENTO

REF	NOTA	PEÇA	QT	DESCRIÇÃO	DESCRICION	GLOS
1		8603328	1	DISCO DE FREIO	DISCO DE FRENO	064D
2		30714R1	8	PARAFUSO	TORNILLO	040V
3		895-11010	8	ARRUELA	ARANDELA	131R
4		8603652	4	PARAFUSO	TORNILLO	040V
5		8603478	1	PINÇA DO FREIO Itens 6-26	PINZA DE FRENO Itens 6-26	126P
6		8603540	2	*PINO*	*BULON*	080P
6		8603541	2	PINO ELÁSTICO	PASADOR ELASTISCO	202S
7		8603331	1	CORPO	CUERPO	300C
8		8603332	1	PISTÃO	EMBOLO	130P
9		8603346	1	PORCA	TUERCA	010D
10		8603347	1	O'RING	ANILLO-O	158G
11		8603345	1	ANEL	ARO	045A
12		8603333	1	ANEL	ARO	045A
13		87439453	1	KIT Itens 13,20,21,25	JUEGO Itens 13,20,21,25	002K
14		8603341	6	ARRUELA	ARANDELA	131R
15		8603342	1	CALÇO	CALCE	198S
16		8603350	1	PORCA	TUERCA	010D
17		8603349	1	PRISIONEIRO	ESPARRAGO	210P
18		8603343	1	O'RING	ANILLO-O	158G
19		8603334	1	PINO	BULON	080P
20		NSS	1	NÃO VENDIDO SEPARADAMENTE	NO VENDIDO SEPARADAMENTE	NSS
21		NSS	1	NÃO VENDIDO SEPARADAMENTE	NO VENDIDO SEPARADAMENTE	NSS
22		8603335	2	PASTILHA FREIO	PATILLA FRENO	042P
23		8603336	1	IMÃ	IMAN	058C
24		8603337	1	ANEL	ARO	045A
25		NSS	1	NÃO VENDIDO SEPARADAMENTE	NO VENDIDO SEPARADAMENTE	NSS
26		8603348	1	RESPIRO	RESPIRADERO	145S
27		8603351	2	PARAFUSO Não ilustrado	TORNILLO NO mostrrado	040V
28		8603524	1	PARAFUSO	TORNILLO	040V
29		444416A1	1	RETENTOR	EMPAQUETADURA	123G
30		86989637	1	FLANGE	BRIDA	070F

PEDAL DE FREIO - PEDAL DE FRENO

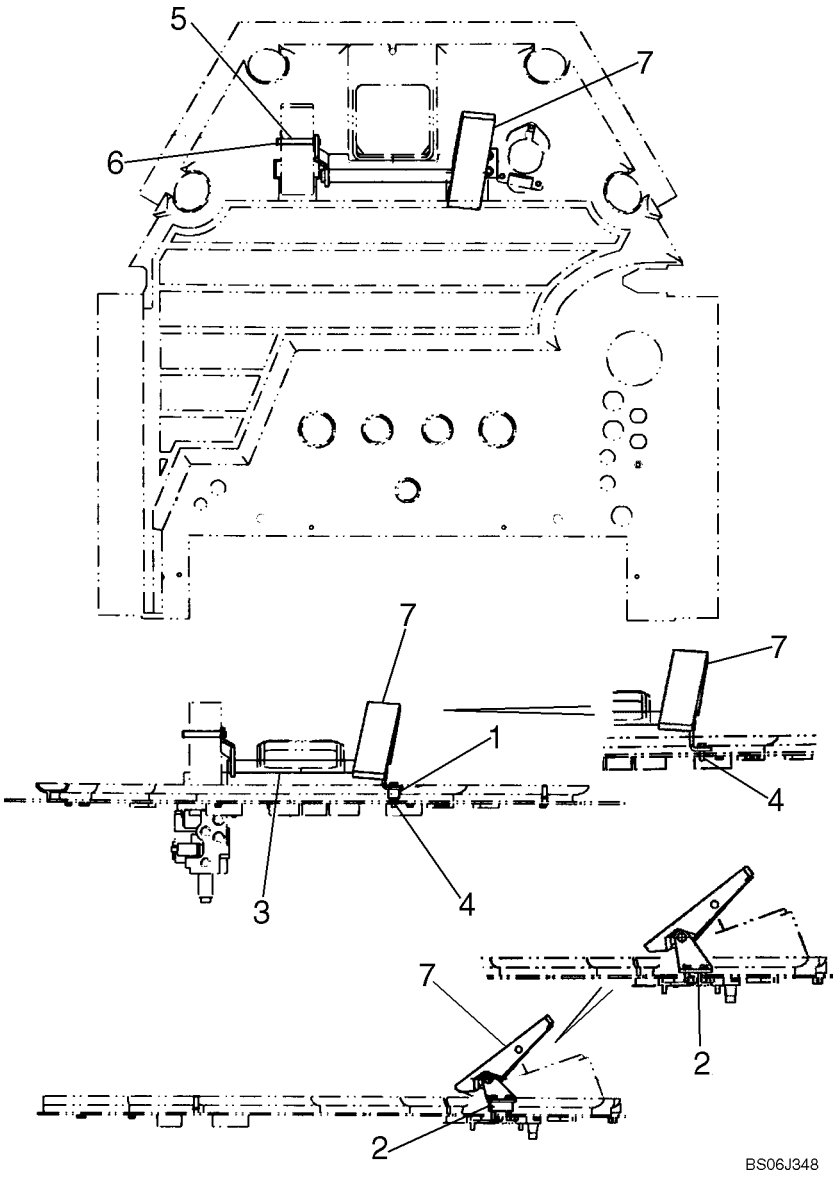

PEDAL DE FREIO - PEDAL DE FRENO

REF	NOTA	PEÇA	QT	DESCRIÇÃO	DESCRICION	GLOS
1		383873A1	1	BLOCO	CALCE	074B
2		8603085	1	SUPORTE pedal	SOPORTE pedal	300S
3		87542219	1	PEDAL	PEDAL	060P
4		844-8045	2	PARAFUSO	TORNILLO	040V
5		383868A1	1	PINO	BULON	080P
6		800-44012	2	ANEL ELÁSTICO	ANILLO ELASTICO	187A
7		383869A2	1	PROTEÇÃO Borracha	PROTECCION Goma	070R

07-03		p1	07/07

SISTEMA HIDRÁULICO DO FREIO - SISTEMA HIDRAULICO DEL FRENO

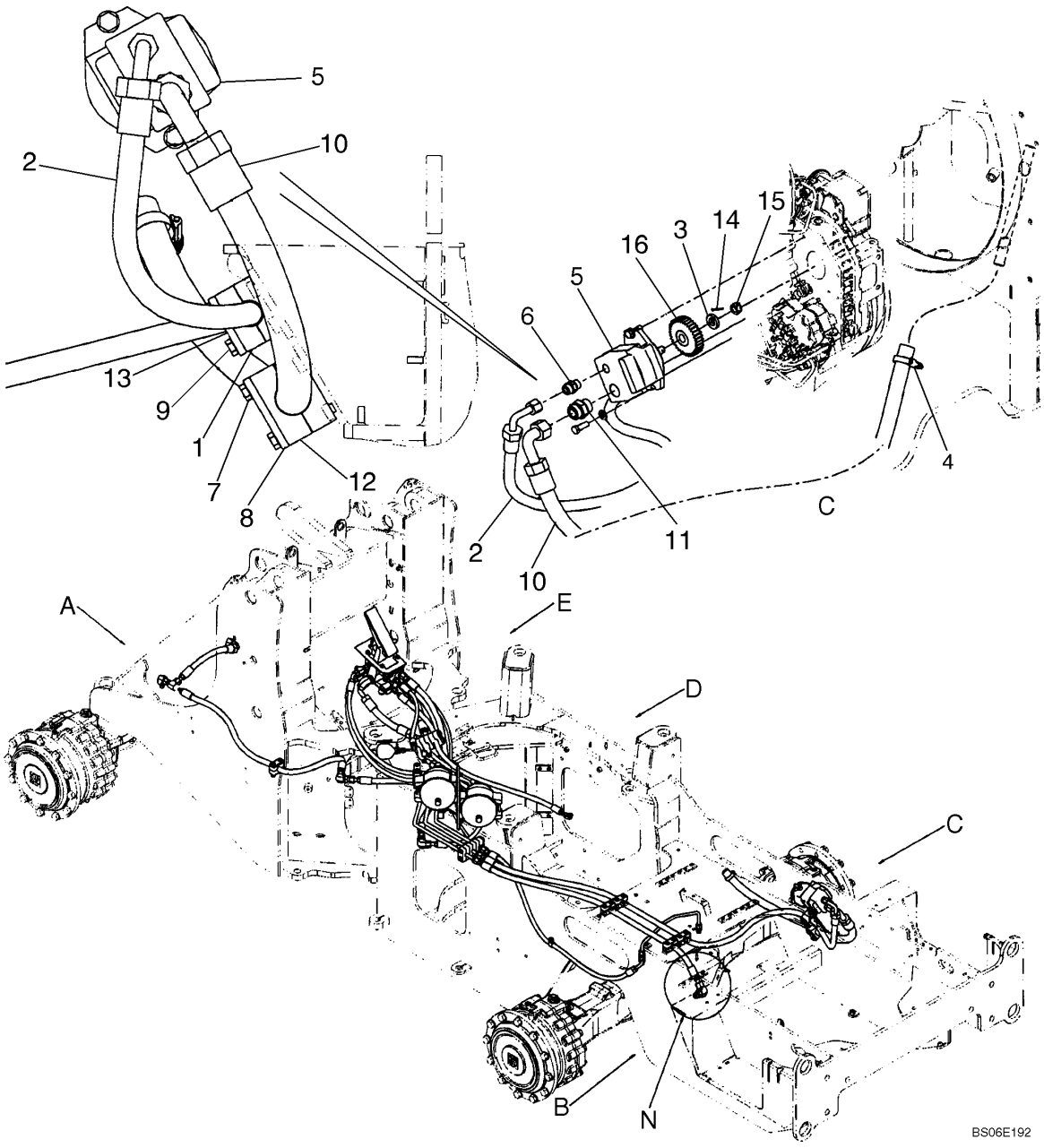

SISTEMA HIDRÁULICO DO FREIO - SISTEMA HIDRAULICO DEL FRENO

REF	NOTA	PEÇA	QT	DESCRIÇÃO	DESCRICION	GLOS
1		8606002	1	ABRAÇADEIRA	ABRAZADERA	031F
2		87553178	1	MANGUEIRA 2394mm	MANGUERA 2394mm	192T
3		87373112	1	ARRUELA	ARANDELA	131R
4		353036A1	1	ABRAÇADEIRA	ABRAZADERA	031F
5		87342166	1	BOMBA Freio Ver pag. 07-07	BOMBA Freno Ver pag. 07-07	155P
6		700-103	1	*CONEXÃO*	*CONECTADOR*	020R
6		238-6016	1	O'RING	ANILLO-O	158G
6		637-63193	1	O'RING	ANILLO-O	158G
7		827-10070	2	PARAFUSO	TORNILLO	040V
8		8500858	1	CHAPA	PLACA	105P
9		827-10075	4	PARAFUSO	TORNILLO	040V
10		87377337	1	MANGUEIRA 1043mm	MANGUERA 1043mm	192T
11		700-105	1	CONEXÃO	CONECTADOR	020R
11		238-6021	1	O'RING	ANILLO-O	158G
11		637-64296	1	O'RING	ANILLO-O	158G
12		8500621	1	ABRAÇADEIRA	ABRAZADERA	031F
13		367658A1	1	CHAPA	PLACA	105P
14		733-3232	1	PINO ELÁSTICO	PASADOR ELAST.	202S
15		425-1310	1	PORCA	TUERCA	010D
16		87389871	1	ENGRENAGEM	ENGRENAJE	050I

07-04		p1	07/07

SISTEMA HIDRÁULICO DO FREIO, BOMBA - SISTEMA HIDRAULICO DEL FRENO, BOMBA

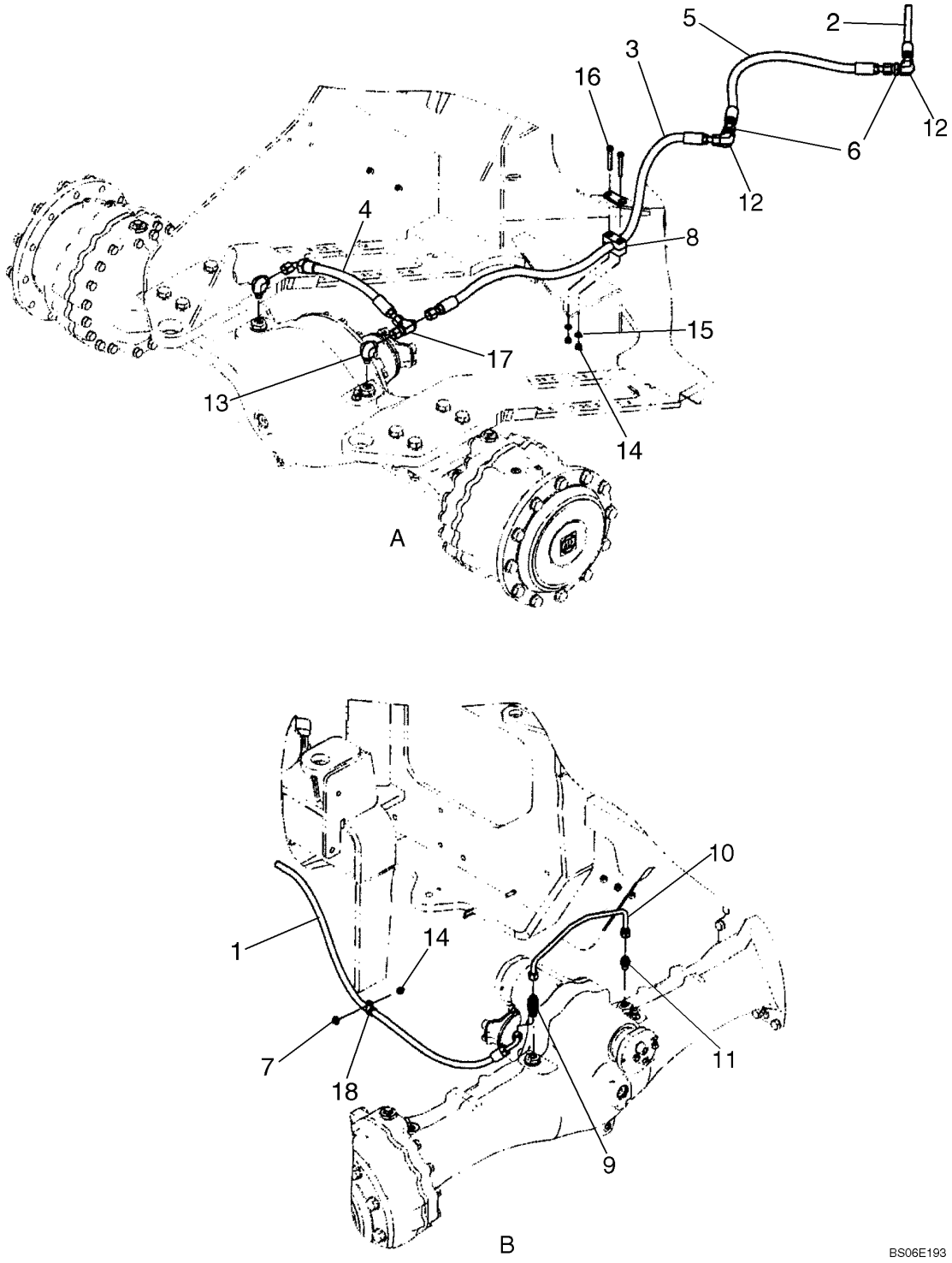

SISTEMA HIDRÁULICO DO FREIO, BOMBA - SISTEMA HIDRAULICO DEL FRENO, BOMBA

REF	NOTA	PEÇA	QT	DESCRIÇÃO	DESCRICION	GLOS
1		87517748	1	MANGUEIRA 1187mm	MANGUERA 1187mm	192T
2		87325998	1	MANGUEIRA 1536mm	MANGUERA 1536mm	192T
3		87339339	1	MANGUEIRA 1305mm	MANGUERA 1305mm	192T
4		8500480	1	MANGUEIRA 453mm	MANGUERA 453mm	192T
5		87339340	1	MANGUEIRA 808mm	MANGUERA 808mm	192T
6		701-919	1	*PORCA*	*TUERCA*	010D
6		238-6016	1	O'RING	ANILLO-O	158G
7		895-15010	1	ARRUELA	ARANDELA	131R
8		367489A1	1	ABRAÇADEIRA	ABRAZADERA	031F
9		700-412	1	*CONEXÃO*	*CONECTADOR*	020R
9		238-6014	2	O'RING	ANILLO-O	158G
9		637-63153	1	O'RING	ANILLO-O	158G
10		8500474	1	TUBO	TUBO	193T
11		700-102	1	*CONEXÃO*	*CONECTADOR*	020R
11		238-6014	1	O'RING	ANILLO-O	158G
11		637-63153	1	O'RING	ANILLO-O	158G
12		701-346	1	*COTOVELO*	*CODO*	085G
12		238-6016	2	O'RING	ANILLO-O	158G
13		700-343	2	*COTOVELO*	*CODO*	085G
13		637-63153	1	O'RING	ANILLO-O	158G
13		238-6016	1	O'RING	ANILLO-O	158G
14		832-10410	3	PORCA	TUERCA	010D
15		895-11010	4	ARRUELA	ARANDELA	131R
16		827-10075	4	PARAFUSO	TORNILLO	040V
17		701-433	1	*CONEXÃO*	*CONECTADOR*	020R
17		238-6016	2	O'RING	ANILLO-O	158G
18		515-24238	1	ABRAÇADEIRA	ABRAZADERA	031F

SISTEMA HIDRÁULICO DO FREIO, VÁLVULA - SISTEMA HIDRAULICO DEL FRENO, VALVULA

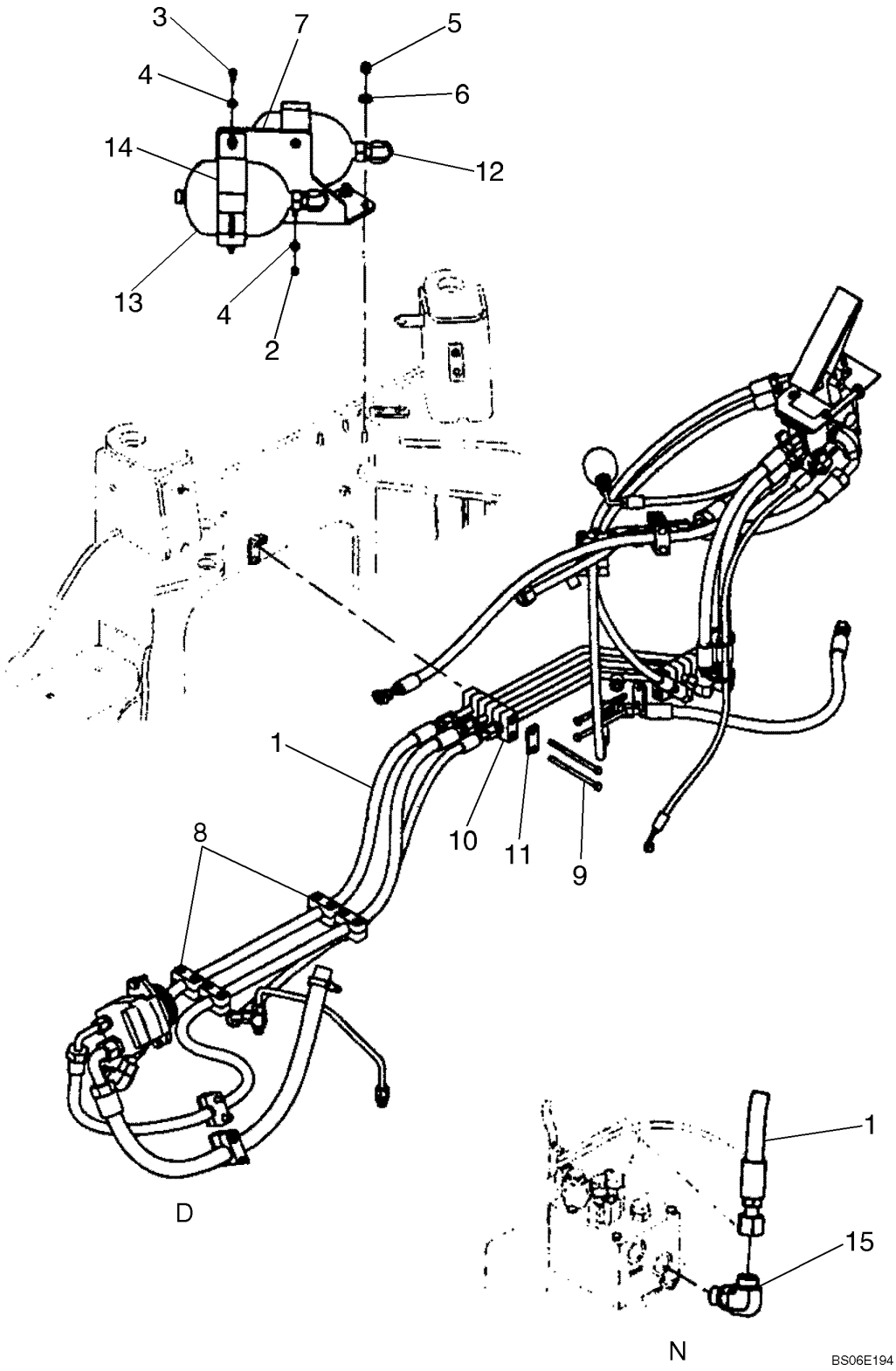

SISTEMA HIDRÁULICO DO FREIO, VÁLVULA - SISTEMA HIDRAULICO DEL FRENO, VALVULA

REF	NOTA	PEÇA	QT	DESCRIÇÃO	DESCRICION	GLOS
1		8500174	1	MANGUEIRA 1407mm	MANGUERA 1407mm	192T
2		832-10408	4	PORCA	TUERCA	010D
3		627-8030		PARAFUSO	TORNILLO	040V
4		895-15008	8	ARRUELA	ARANDELA	131R
5		832-10412	3	PORCA	TUERCA	010D
6		896-15012	3	ARRUELA	ARANDELA	131R
7		87326008	1	SUPORTE Acumulador	SOPORTE Acumulador	300S
8		367489A1	1	ABRAÇADEIRA	ABRAZADERA	031F
9		827-10150	4	PARAFUSO	TORNILLO	040V
10		8500210	2	ABRAÇADEIRA	ABRAZADERA	031F
11		367658A1	2	CHAPA	PLACA	105P
12		700-387	1	*COTOVELO*	*CODO*	085G
12		637-64236	1	O'RING	ANILLO-O	158G
12		238-6018	1	O'RING	ANILLO-O	158G
13		8603020	2	ACUMULADOR HIDRÁULICO	ACUMULADOR HIDRAULICO	033A
14		8501315	2	ABRAÇADEIRA	ABRAZADERA	031F
15		700-307	2	*COTOVELO*	*CODO*	085G
15		637-64236	1	O'RING	ANILLO-O	158G
15		238-6018	1	O'RING	ANILLO-O	158G

SISTEMA HIDRÁULICO DO FREIO, VÁLVULA - SISTEMA HIDRAULICO DEL FRENO, VALVULA

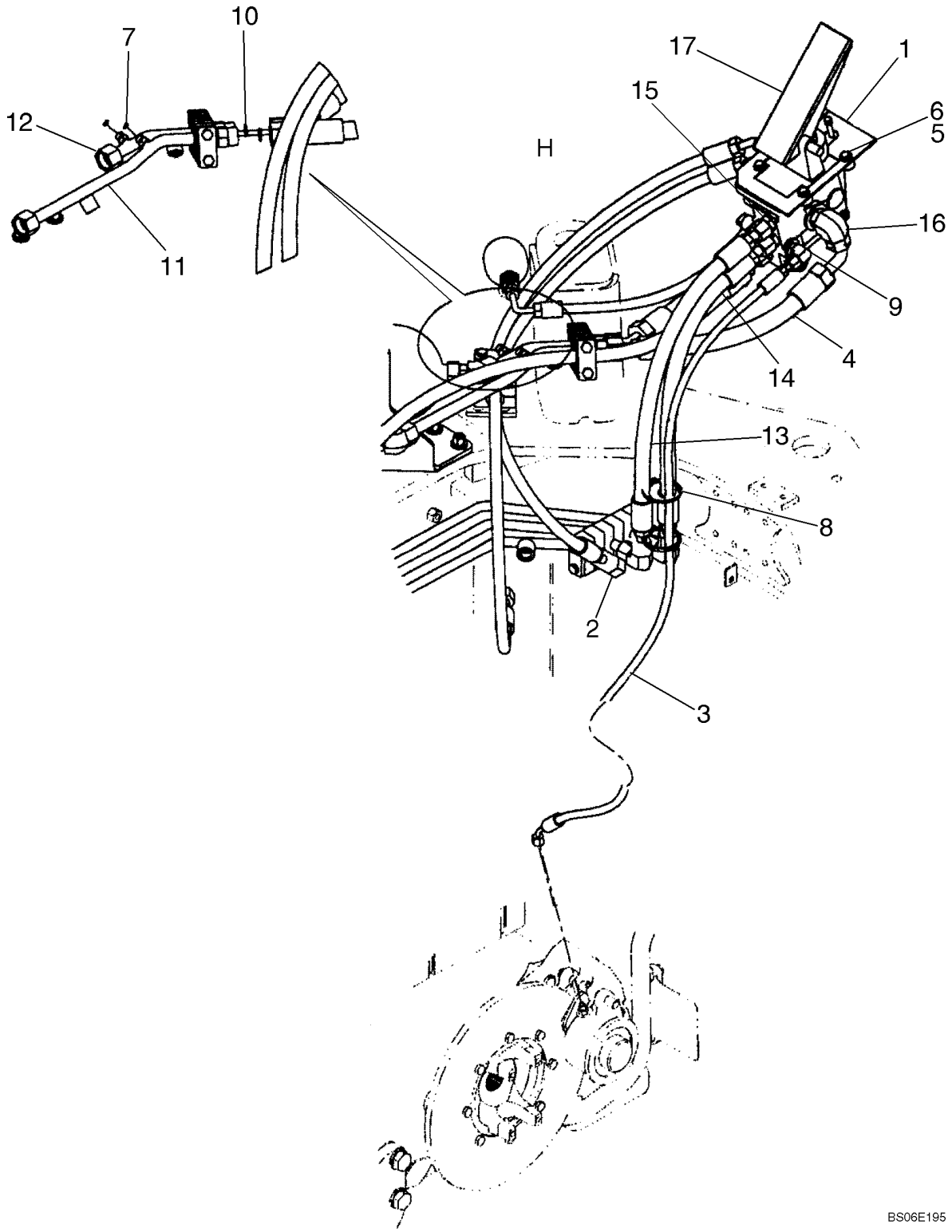

SISTEMA HIDRÁULICO DO FREIO, VÁLVULA - SISTEMA HIDRAULICO DEL FRENO, VALVULA

REF	NOTA	PEÇA	QT	DESCRIÇÃO	DESCRICION	GLOS
1		87607227	1	CHAPA	PLACA	105P
2		238-6016	2	O'RING	ANILLO-O	158G
3		87325997	1	MANGUEIRA 1070mm	MANGUERA 1070mm	192T
4		87377313	1	MANGUEIRA 448mm	MANGUERA 448mm	192T
5		627-8030	4	PARAFUSO	TORNILLO	040V
6		895-15008	4	ARRUELA	ARANDELA	131R
7		238-6011	1	O'RING	ANILLO-O	158G
8		L18331	2	ABRAÇADEIRA	ABRAZADERA	031F
9		700-368	1	*COTOVELO*	*CODO*	085G
9		637-63133	1	O'RING	ANILLO-O	158G
9		238-6012	1	O'RING	ANILLO-O	158G
10		238-6018	2	O'RING	ANILLO-O	158G
11		87529279	1	TUBO	TUBO	193T
12		87354290	1	TUBO	TUBO	193T
13		87354480	1	MANGUEIRA 668mm	MANGUERA 668mm	192T
14		87354481	1	MANGUEIRA 618mm	MANGUERA 618mm	192T
15		700-115	2	*CONEXÃO*	*CONECTADOR*	020R
15		637-63153	1	O'RING	ANILLO-O	158G
15		238-6016	1	O'RING	ANILLO-O	158G
16		700-307	2	*COTOVELO*	*CODO*	085G
16		238-6018	1	O'RING	ANILLO-O	158G
16		637-64236	1	O'RING	ANILLO-O	158G
17		87360070	1	VÁLVULA Ver pag. 07-08	VALVULA Ver pag. 07-08	010V

BOMBA DO FREIO - BOMBA DEL FRENO

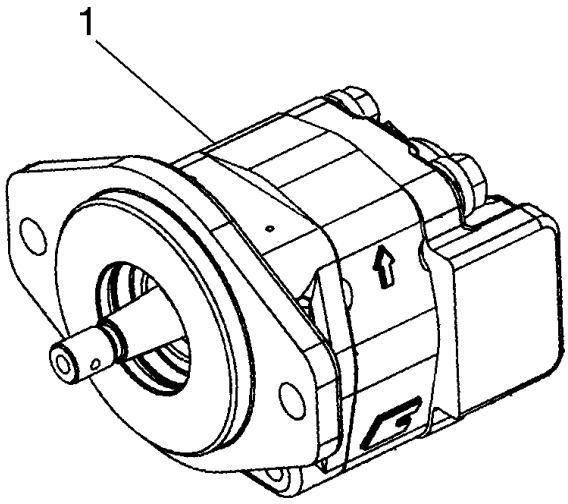

BOMBA DO FREIO - BOMBA DEL FRENO

REF	NOTA	PEÇA	QT	DESCRIÇÃO	DESCRICION	GLOS
		87342166	1	BOMBA	BOMBA	155P
		87364063	1	KIT Vedação	JUEGO Vedación	002K

07-08		p1	07/07

VÁLVULA PEDAL DE FREIO - VALVULA PEDAL DE FRENO

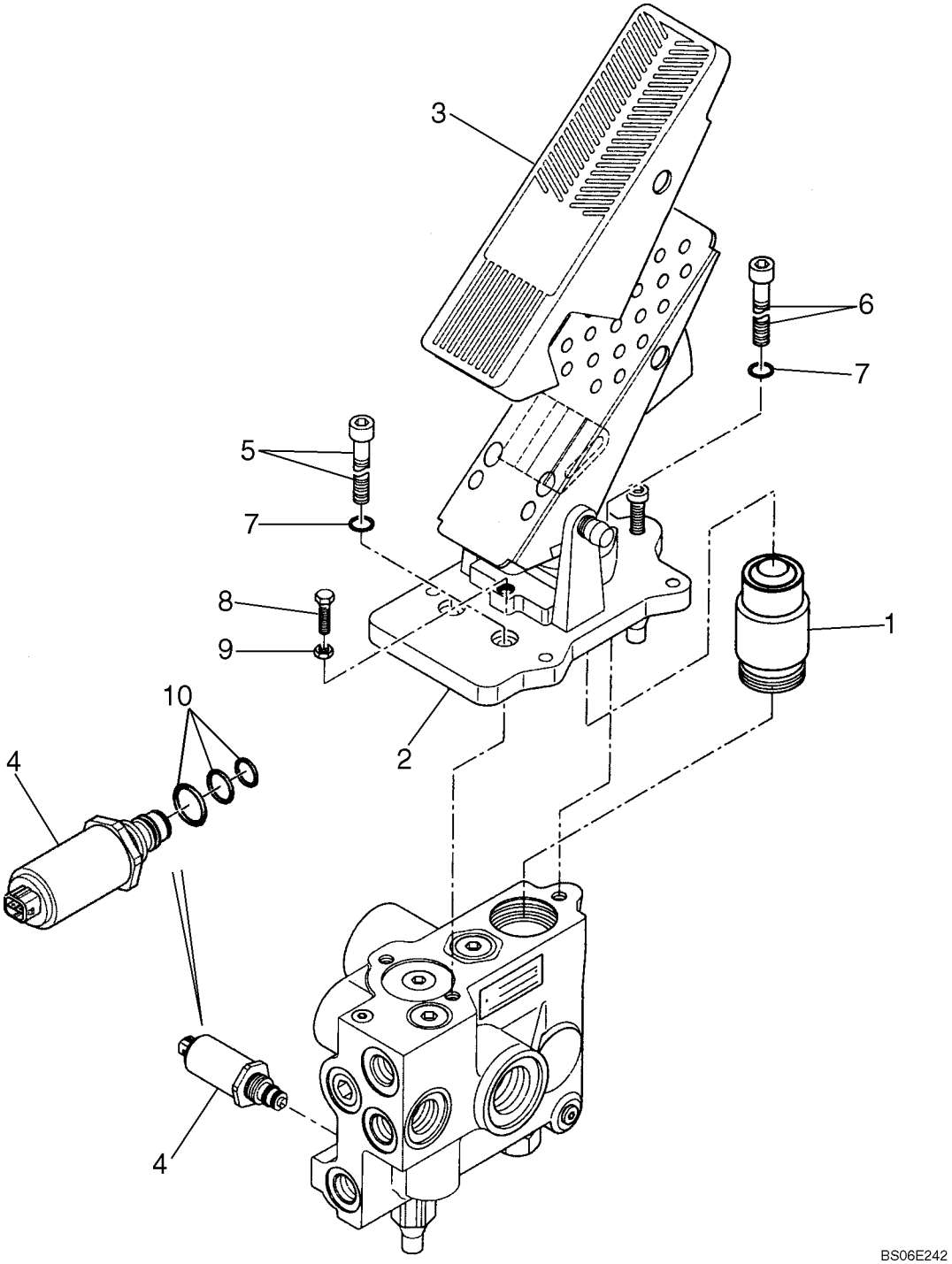

VÁLVULA PEDAL DE FREIO - VALVULA PEDAL DE FRENO

REF	NOTA	PEÇA	QT	DESCRIÇÃO	DESCRICION	GLOS
		87360070	1	VÁLVULA Pedal	VALVULA Pedal	010V
1		87398113	1	VÁLVULA Atuador	VALVULA Actuador	010V
2		87398114	1	PEDAL	PEDAL	060P
3		87398115	1	PROTEÇÃO Borracha	PROTECCION Goma	070R
4		8604506	1	VÁLVULA	VALVULA	010V
5		864-8025	2	PARAFUSO	TORNILLO	040V
6		864-8030	1	PARAFUSO	TORNILLO	040V
7		892-11008	1	ARRUELA PRESSÃO	ARANDELA ELAST.	170R
8		827-8060	1	PARAFUSO	TORNILLO	040V
9		829-1408	1	PORCA	TUERCA	010D
10		87398116	1	KIT Vedação	JUEGO Vedación	002K

ÍNDICE - INDICE

08-01 RESERVATÓRIO HIDRÁULICO - DEPOSITO DE ACEITE HIDRAULICO
08-02 RESERVATÓRIO HIDRÁULICO, FILTROS - DEPOSITO DE ACEITE HIDRAULICO, FILTROS
08-03 FILTRO HIDRÁULICO - FILTRO HIDRAULICO
08-04 SISTEMA HIDRÁULICO PRINCIPAL - SISTEMA HIDRAULICO PRINCIPAL
08-05 SISTEMA HIDRÁULICO PRINCIPAL - SISTEMA HIDRAULICO PRINCIPAL
08-06 DRENO DO RESERVATÓRIO HIDRAULICO - DRENO DEL DEPOSITO DE ACEITE
08-07 RADIADOR DE ÓLEO - RADIADOR DE ACEITE
08-08 SISTEMA HIDRÁULICO BYPASS - SISTEMA HIDRAULICO BYPASS
08-09 SISTEMA HIDRÁULICO BYPASS - SISTEMA HIDRAULICO BYPASS
08-10 SISTEMA HIDRÁULICO BYPASS - SISTEMA HIDRAULICO BYPASS
08-11 SISTEMA HIDRÁULICO BYPASS - SISTEMA HIDRAULICO BYPASS
08-12 SISTEMA HIDRÁULICO CARREGADEIRA (TC) - SISTEMA HIDRAULICO CARGADORA(TC)
08-13 SISTEMA HIDRÁULICO CARREGADEIRA (TC) - SISTEMA HIDRAULICO CARGADORA(TC)
08-14 SISTEMA HIDRÁULICO CARREGADEIRA(Z-BAR) - SISTEMA HIDRAULICO CARGADORA(Z-BAR)
08-15 SISTEMA HIDRÁULICO CAÇAMBA(TC) - SISTEMA HIDRAULICO CUCHARA(TC)
08-16 SISTEMA HIDRÁULICO CAÇAMBA(TC) - SISTEMA HIDRAULICO CUCHARA(TC)
08-17 SISTEMA HIDRÁULICO CARREGADEIRA(Z-BAR) - SISTEMA HIDRAULICO CARGADORA(Z-BAR
08-18 CONTROLE DA CARREGADEIRA - CONTROLE DE LA CARGADORA
08-19 CONTROLE DA CARREGADEIRA(Z-Bar) - CONTROLE DE LA CARGADORA(Z-Bar)
08-20 SISTEMA HIDRÁULICO AUXILIAR(TC) - SISTEMA HIDRAULICO AUXILIAR(TC)
08-21 SISTEMA HIDRÁULICO PILOTO - SISTEMA HIDRAULICO PILOTO
08-22 SISTEMA HIDRÁULICO DO ACOPLAMENTO - SISTEMA HIDRAULICO DEL ACOPLAMIENTO
08-16 CONTROLE DA CARREGADEIRA - CONTROLE DE LA CARGADORA
08-23 SISTEMA HIDRÁULICO DO ACOPLAMENTO(Z-Bar) - SISTEMA HIDRAULICO DEL ACOPLAMIENTO(Z-Bar)
08-24 SISTEMA HIDRÁULICO DO ACOPLAMENTO(TC) - SISTEMA HIDRAULICO DEL ACOPLAMIENTO(TC)
08-25 SISTEMA RIDE CONTROL - SISTEMA RIDE CONTROL
08-26 SISTEMA HIDRÁULICO(TC) - SISTEMA HIDRAULICO(TC)
08-27 SISTEMA HIDRÁULICO(Z-Bar) - SISTEMA HIDRAULICO(Z-Bar)
08-28 SISTEMA DE ACOPLAMENTO, GIAGNÓSTICO - SISTEMA DEL ACOPLAMIENTO, DIAGNOSTICO
08-29 COMANDO DO CONTROLE DA CARREGADEIRA - MANDO DEL CONTROLE DE LA CARGADORA
08-30 COMANDO DO CONTROLE DA CARREGADEIRA - MANDO DEL CONTROLE DE LA CARGADORA
08-31 CONTROLE DA CARREGADEIRA DUAS ALAVANCAS - CONTROL DE LA CARGADORA DOS PALANCAS
08-32 CONTROLE DA CARREGADEIRA TRÊS ALAVANCAS - CONTROL DE LA CARGADORA TRES PALANCAS
08-33 VÁLVULA DISTRIBUIDORA(Z-Bar/TC) - VALVULA DISTRIBUIDORA(Z-Bar/TC)
08-34 CILINDRO DA CAÇAMBA(TC) - CILINDRO DE LA CUCHARA(TC)
08-35 CILINDRO DA CAÇAMBA(Z-Bar) - CILINDRO DE LA CUCHARA(Z-Bar)
08-36 CILINDRO DE LEVANTAMENTO - CILINDRO DE ELEVACION
08-37 BOMBA HIDRÁULICA PRINCIPAL - BOMBA HIDRAULICA PRINCIPAL
08-38 BOMBA HIDRÁULICA PRINCIPAL - BOMBA HIDRAULICA PRINCIPAL
08-39 BOMBA HIDRÁULICA PRINCIPAL - BOMBA HIDRAULICA PRINCIPAL
08-40 BOMBA HIDRÁULICA PRINCIPAL - BOMBA HIDRAULICA PRINCIPAL
08-41 BOMBA HIDRÁULICA PRINCIPAL - BOMBA HIDRAULICA PRINCIPAL
08-42 CONTROLE DA CARREGADEIRA, 3 ALAVANCAS - CONTROLE DE LA CARGADORA, 3 PALANCAS
08-43 VÁLVULA DISTRIBUIDORA 2 ALAVANCAS(Z-Bar) - VALVULA DISTRIBUIDORA 2 PALANCAS(Z-Bar)
08-44 VÁLVULA DISTRIBUIDORA 2 ALAVANCAS(Z-Bar) - VALVULA DISTRIBUIDORA 2 PALANCAS(Z-Bar)
08-45 VÁLVULA DISTRIBUIDORA 2 ALAVANCAS(TC) - VALVULA DISTRIBUIDORA 2 PALANCAS(TC)
08-46 VÁLVULA DISTRIBUIDORA 2 ALAVANCAS(TC) - VALVULA DISTRIBUIDORA 2 PALANCAS(TC)
08-47 VÁLVULA DISTRIBUIDORA 3 ALAVANCAS(Z-Bar) - VALVULA DISTRIBUIDORA 3 PALANCAS(Z-Bar)
08-48 VÁLVULA DISTRIBUIDORA 3 ALAVANCAS(Z-Bar) - VALVULA DISTRIBUIDORA 3 PALANCAS(Z-Bar)
08-49 VÁLVULA DISTRIBUIDORA 3 ALAVANCAS(TC) - VALVULA DISTRIBUIDORA 3 PALANCAS(TC)
08-50 VÁLVULA DISTRIBUIDORA 3 ALAVANCAS(TC) - VALVULA DISTRIBUIDORA 3 PALANCAS(TC)

ÍNDICE - INDICE

08-51 VÁLVULA SOLENÓIDE RIDE CONTROL - VALVULA SOLENOIDE RIDE CONTROL
08-52 VÁLVULA SOLENÓIDE REVERSÃO DA HÉLICE - VALVULA SOLENOIDE REVERSÃO DA HELICE
08-53 VÁLVULA PRIORITÁRIA DA DIREÇÃO - VALVULA PRORITARIA DE LA DIRECCION
08-54 CONTROLE ELETROHIDRÁULICO - CONTROLE ELECTROHIDRAULICO
08-55 CONTROLE ELETROHIDRÁULICO - CONTROLE ELECTROHIDRAULICO
08-56 ALAVANCA DE CONTROLE - PALANCA DE CONTROLE

08-01		p1	07/07

RESERVATÓRIO HIDRÁULICO - DEPOSITO DE ACEITE HIDRAULICO

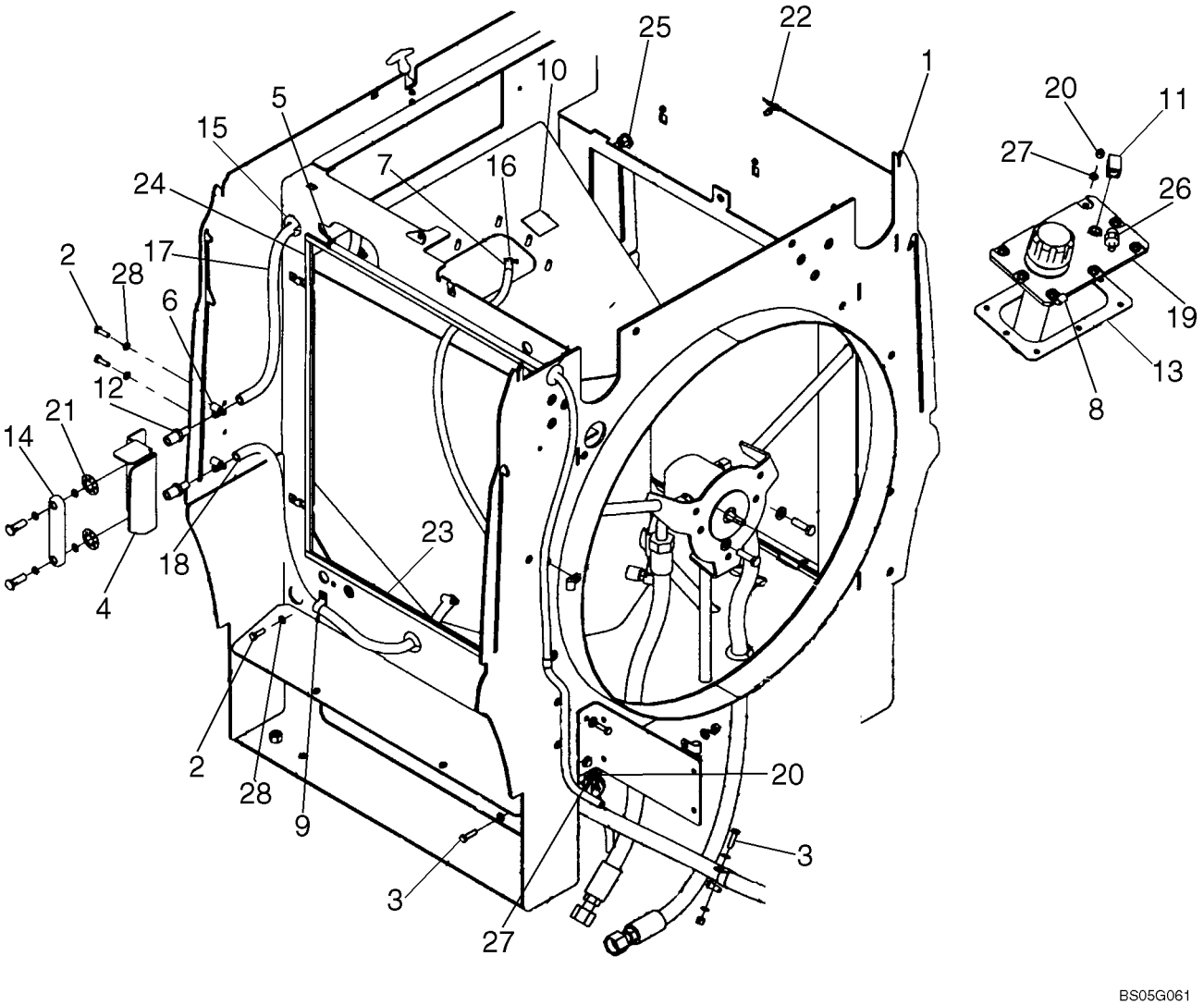

RESERVATÓRIO HIDRÁULICO - DEPOSITO DE ACEITE HIDRAULICO

REF	NOTA	PEÇA	QT	DESCRIÇÃO	DESCRICION	GLOS
1		87536083	1	RESERVATÓRIO hidráulico	DEPOSITO aceite hihraulico	115S
2		627-8025	3	PARAFUSO	TORNILLO	040V
3		627-8030	1	PARAFUSO	TORNILLO	040V
4		87536075	1	SUPORTE	SOPORTE	300S
5		A171099	1	ABRAÇADEIRA	ABRAZADERA	031F
6		214-1406	4	ABRAÇADEIRA	ABRAZADERA	031F
7		214-1704	1	ABRAÇADEIRA	ABRAZADERA	031F
8		515-23143	1	ABRAÇADEIRA	ABRAZADERA	031F
9		515-22190	1	ABRAÇADEIRA	ABRAZADERA	031F
10		395895A1	1	DECALQUE óleo hidráulico	CALCOMANIA aceite hidraulico	012D
11		86521965	1	COTOVELO	CODO	085G
12		L125836	2	CONEXÃO	CONECTADOR	020R
13		379587A2	1	JUNTA	JUNTA PLANA	120G
14		86988366	1	INDICADOR DE NIVEL óleo	INDICADOR NIVEL aceite	1170
15		198826C1	2	ISOLANTE	AISLANTE	085I
16		31-2940	1	MANGUEIRA 55mm	MANGUERA 55mm	192T
17		8500164	1	MANGUEIRA 710mm	MANGUERA 710mm	192T
18		8500165	1	MANGUEIRA 1800mm	MANGUERA 1800mm	192T
19		8606005	1	BOCAL ENCHIMENTO	BOCA DE CARGA	090B
20		832-10408	10	PORCA	TUERCA	010D
21		131-141	2	PORCA	TUERCA	010D
22		833-40408	10	PORCA	TUERCA	010D
23		87312068	2	RETENTOR	RETEN	122G
24		8500136	2	RETENTOR	RETEN	122G
25		350662A1	1	PRISIONEIRO	ESPARRAGO	210P
26		8606006	1	VÁLVULA	VALVULA	010V
27		895-11008	11	ARRUELA	ARANDELA	131R
28		87016617	3	ARRUELA	ARANDELA	131R

08-02		p1	07/07

RESERVATÓRIO HIDRÁULICO, FILTROS - DEPOSITO DE ACEITE HIDRAULICO, FILTROS

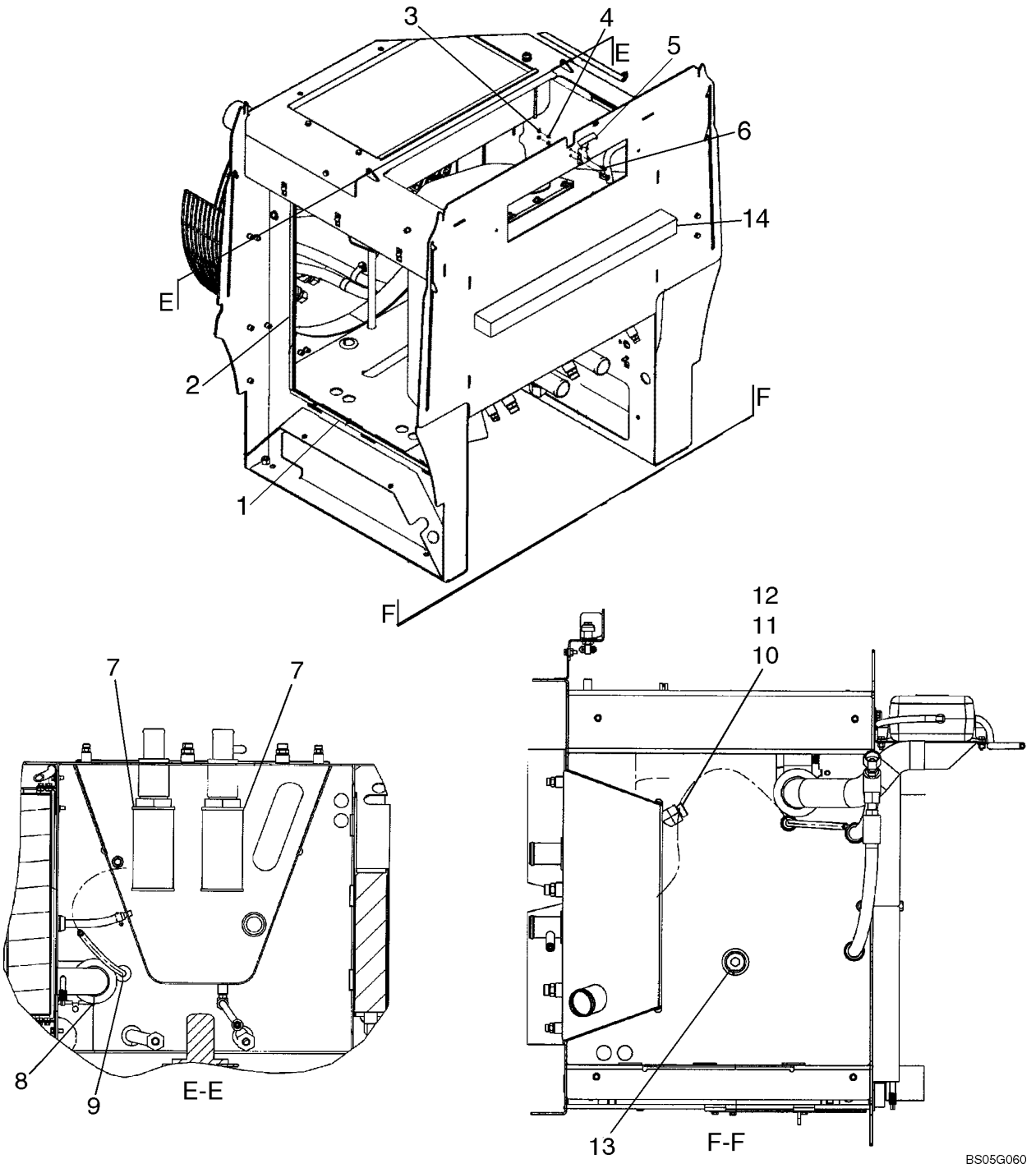

RESERVATÓRIO HIDRÁULICO, FILTROS - DEPOSITO DE ACEITE HIDRAULICO, FILTROS

REF	NOTA	PEÇA	QT	DESCRIÇÃO	DESCRICION	GLOS
1		87312068	4	RETENTOR	RETEN	122G
2		8500133	2	RETENTOR	RETEN	122G
3		824-1405	2	PORCA	TUERCA	010D
4		895-11005	2	ARRUELA	ARANDELA	131R
5		384774A1	1	TRAVA	TRASA	050N
6		864-5016	2	PARAFUSO	TORNILLO	040V
7		L128515	2	ELEMENTO FILTRANTE	FILTRO	020E
8		8500167	1	RETENTOR	RETEN	122G
9		198825C1	1	ISOLANTE	AISLANTE	085I
10		700-307	1	COTOVELO	CODO	085G
11		238-6018	1	O'RING	ANILLO-O	158G
12		637-64236	1	O'RING	ANILLO-O	158G
13		217-445	1	BUJÃO	TAPON	050T
14		8500206	1	RETENTOR	RETEN	122G

FILTRO HIDRÁULICO - FILTRO HIDRAULICO

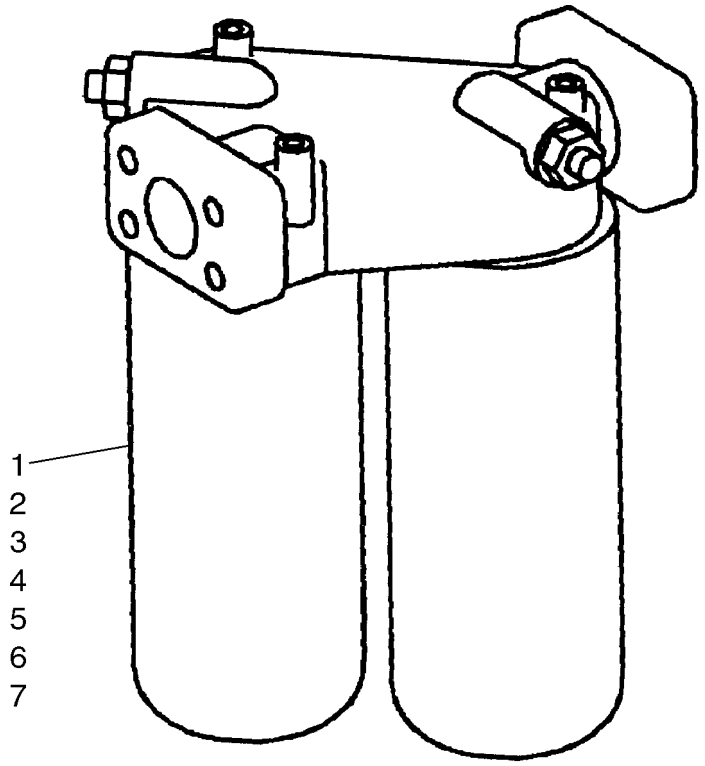

BS03A142

FILTRO HIDRÁULICO - FILTRO HIDRAULICO

REF	NOTA	PEÇA	QT	DESCRIÇÃO	DESCRICION	GLOS
		87308943	1	FILTRO DE ÓLEO	FILTRO ACEITE	067F
		8604802	1	SENSOR pressão	SENSOR presión	133S
1		NSS	1	NÃO VENDIDO SEPARADAMENTE	NO VENDIDO SEPARADO	NSS
2		NSS	1	NÃO VENDIDO SEPARADAMENTE	NO VENDIDO SEPARADO	NSS
3		129-667	2	PORCA	TUERCA	010D
4		493-21020	1	ARRUELA	ARANDELA	131R
5		237-6006	1	O'RING	ANILLO-O	158G
6		238-5011	1	O'RING	ANILLO-O	158G
7		87308948	1	FILTRO	FILTRO	065F

08-04		p1	07/07

SISTEMA HIDRÁULICO PRINCIPAL - SISTEMA HIDRAULICO PRINCIPAL

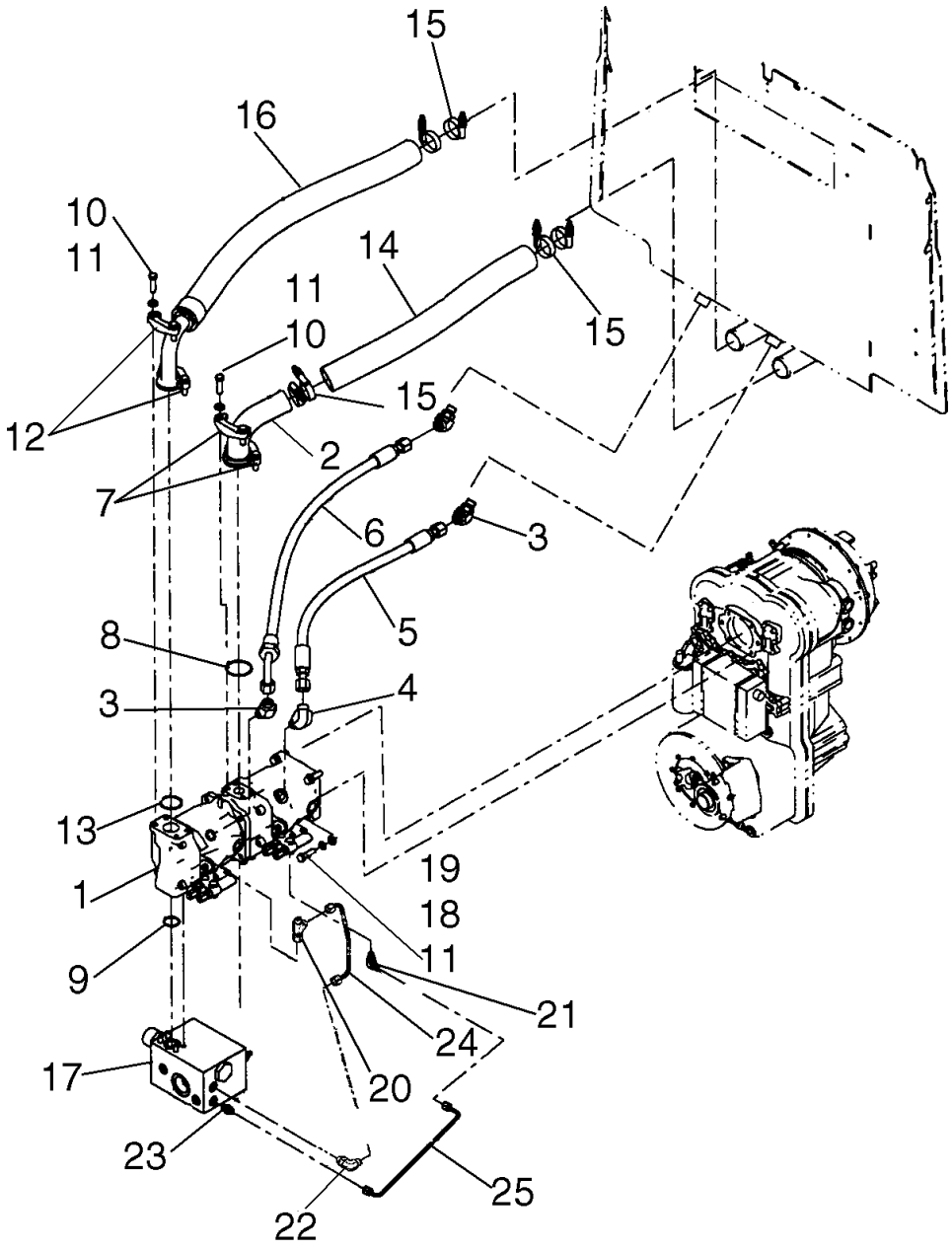

BS07C483

SISTEMA HIDRÁULICO PRINCIPAL - SISTEMA HIDRAULICO PRINCIPAL

REF	NOTA	PEÇA	QT	DESCRIÇÃO	DESCRICION	GLOS
1		8500387	1	BOMBA HIDRÁULICA Ver pag. 08-37	BOMBA HIDRAULICA Ver pag. 08-37	155P
2		8602646	1	TUBO Sucção bomba	TUBO Succión de la bomba	193T
3		700-316	1	*COTOVELO*	*CODO*	085G
3		238-6016	1	O'RING	ANILLO-O	158G
3		637-63193	1	O'RING	ANILLO-O	158G
4		700-306	1	*COTOVELO*	*CODO*	085G
4		238-6016	1	O'RING	ANILLO-O	158G
4		637-63193	1	O'RING	ANILLO-O	158G
5		87318403	1	MANGUEIRA 598mm	MANGUERA 598mm	192T
6		87318402	1	MANGUEIRA 876mm	MANGUERA 876mm	192T
7		A14141	2	FLANGE 2"	BRIDA 2"	070F
8		238-6228	1	O'RING	ANILLO-O	158G
9		238-6219	1	O'RING	ANILLO-O	158G
10		895-11012	8	ARRUELA	ARANDELA	131R
11		627-12040	8	PARAFUSO	TORNILLO	040V
12		A14157	2	FLANGE 1,5"	BRIDA 1,5"	070F
13		238-6225	1	O'RING	ANILLO-O	158G
14		8602648	1	MANGUEIRA 645mm	TUBO FLEXIBLE 645mm	285T
15		254026A1	6	ABRAÇADEIRA	ABRAZADERA	031F
16		8501009	1	MANGUEIRA 935mm	TUBO FLEXIBLE 935mm	285T
17		87539260	1	VÁLVULA Prioritária da direção Ver pag. 08-53	VALVULA Prioritaria de la dirección Ver pag. 08-53	010V
18		896-11012	4	ARRUELA	ARANDELA	131R
19		892-11012	4	ARRUELA	ARANDELA	131R
20		700-100	1	*CONEXÃO*	*CONECTADOR*	020R
20		637-63093	1	O'RING	ANILLO-O	158G
20		238-6011	1	O'RING	ANILLO-O	158G
21		701-421	1	*CONEXÃO*	*CONECTADOR*	020R
21		495-11041	2	ARRUELA	ARANDELA	131R
21		238-6011	2	O'RING	ANILLO-O	158G
22		700-378	1	*COTOVELO*	*CODO*	085G
22		238-6011	1	O'RING	ANILLO-O	158G
22		637-63113	1	O'RING	ANILLO-O	158G
23		700-153	1	*CONEXÃO*	*CONECTADOR*	020R
23		637-63113	1	O'RING	ANILLO-O	158G
23		238-6011	1	O'RING	ANILLO-O	158G
24		87634219	1	TUBO	TUBE	193T
25		87367945	1	TUBO	TUBE	193T

08-05		p1	07/07

SISTEMA HIDRÁULICO PRINCIPAL - SISTEMA HIDRAULICO PRINCIPAL

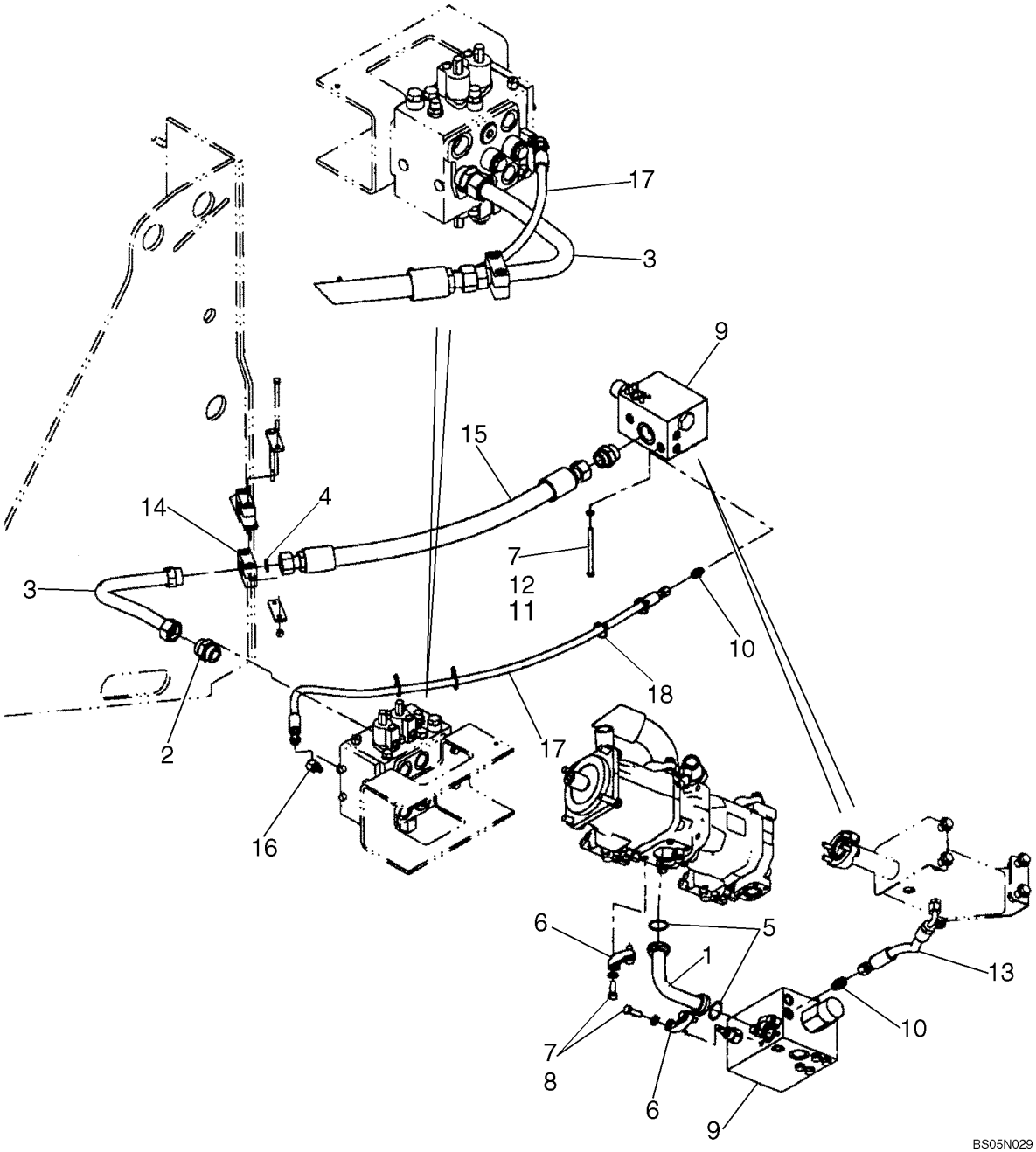

SISTEMA HIDRÁULICO PRINCIPAL - SISTEMA HIDRAULICO PRINCIPAL

REF	NOTA	PEÇA	QT	DESCRIÇÃO	DESCRICION	GLOS
1		87367885	1	TUBO Pressão bomba	TUBO Linea de presión	193T
2		700-133	1	*CONEXÃO*	*CONECTADOR*	020R
2		238-6025	1	O'RING	ANILLO-O	158G
2		637-64386	1	O'RING	ANILLO-O	158G
3		87368206	1	TUBO Válvula	TUBO Valvula	193T
4		238-6025	1	O'RING	ANILLO-O	158G
5		238-6219	2	O'RING	ANILLO-O	158G
6		A12306	2	FLANGE 1"	BRIDA 1"	070F
7		895-11010	12	ARRUELA	ARANDELA	131R
8		627-10030	8	PARAFUSO	TORNILLO	040V
9		87539260	1	VÁLVULA Prioritária da direção Ver pag. 08-53	VALVULA Prioritaria de la dirección Ver pag. 08-53	010V
10		700-101	1	*CONEXÃO*	*CONECTADOR*	020R
10		238-6012	1	O'RING	ANILLO-O	158G
10		637-63113	1	O'RING	ANILLO-O	158G
11		892-11012	1	ARRUELA	ARANDELA	131R
12		827-10140	4	PARAFUSO	TORNILLO	040V
13		87367960	1	MANGUEIRA 356mm	MANGUERA 356mm	192T
14		87452747	1	ABRAÇADEIRA	ABRAZADERA	031F
15		87368421	1	MANGUEIRA 858mm	MANGUERA 858mm	192T
16		700-315	2	*COTOVELO*	*CODO*	085G
16		238-6012	1	O'RING	ANILLO-O	158G
16		637-63113	1	O'RING	ANILLO-O	158G
17		87368422	1	MANGUEIRA 1344mm	MANGUERA 1344mm	192T
18		L18331	4	ABRAÇADEIRA	ABRAZADERA	031F

08-06		p1	07/07

SISTEMA HIDRÁULICO PRINCIPAL - SISTEMA HIDRAULICO PRINCIPAL

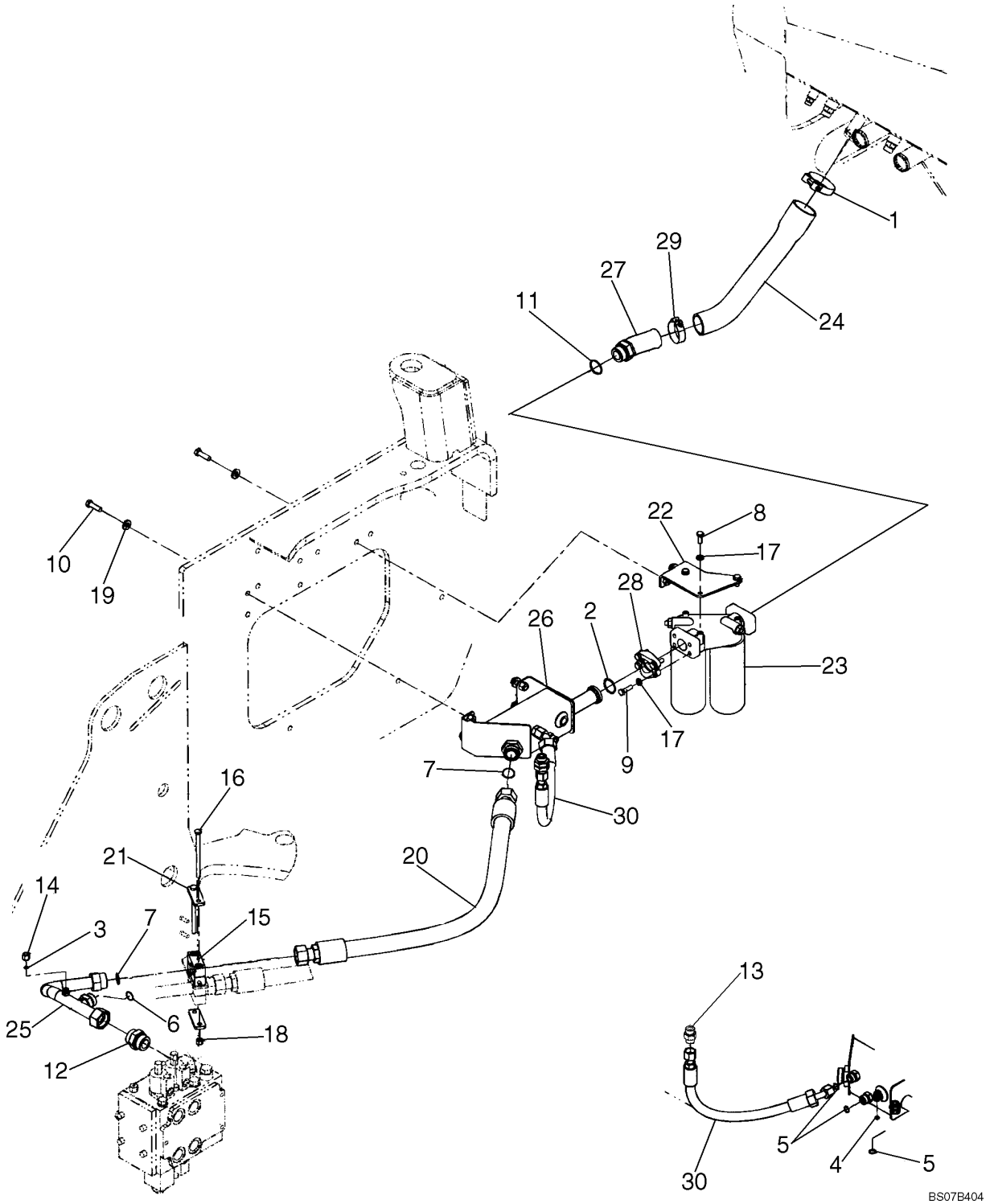

SISTEMA HIDRÁULICO PRINCIPAL - SISTEMA HIDRAULICO PRINCIPAL

REF	NOTA	PEÇA	QT	DESCRIÇÃO	DESCRICION	GLOS
1		214-2166	1	ABRAÇADEIRA	ABRAZADERA	031F
1		L115548	1	ABRAÇADEIRA Alternativo	ABRAZADERA Alternativo	031F
2		238-5222	2	O'RING	ANILLO-O	158G
3		238-6011	1	O'RING	ANILLO-O	158G
4		238-6012	1	O'RING	ANILLO-O	158G
5		238-6016	3	O'RING	ANILLO-O	158G
6		238-6021	1	O'RING	ANILLO-O	158G
7		238-6025	2	O'RING	ANILLO-O	158G
8		627-10025	3	PARAFUSO	TORNILLO	040V
9		627-10035	4	PARAFUSO	TORNILLO	040V
10		627-12040	6	PARAFUSO	TORNILLO	040V
11		637-64386	1	O'RING	ANILLO-O	158G
12		700-133	1	*CONEXÃO*	*CONECTADOR*	020R
12		238-6025	1	O'RING	ANILLO-O	158G
12		637-64386	1	O'RING	ANILLO-O	158G
13		86597760	1	*CONEXÃO*	*CONECTADOR*	020R
13		86598103	1	O'RING	ANILLO-O	158G
13		9992069	1	O'RING	ANILLO-O	158G
14		701-917	1	*TAMPÃO*	*TAPOM*	050T
14		238-6011	1	O'RING	ANILLO-O	158G
15		87452747	1	ABRAÇADEIRA	ABRAZADERA	031F
16		827-10150	2	PARAFUSO	TORNILLO	040V
17		895-11010	7	ARRUELA	ARANDELA	131R
18		832-10410	2	PORCA	TUERCA	010D
19		896-15012	6	ARRUELA	ARANDELA	131R
20		8500235	1	MANGUEIRA 1103mm	MANGUERA 1103mm	192T
21		8500858	2	CHAPA	PLACA	105P
22		8500501	1	SUPORTE Filtro	SOPORTE Filtro	300S
23		87308943	1	FILTRO DE ÓLEO Ver 08-03	FILTRO ACEITE Ver 08-03	067F
24		87318399	1	MANGUEIRA 429mm	MANGUERA 429mm	192T
25		87450466	1	TUBO Válvula	TUBO Valvula	193T
26		87369342	1	CONEXÃO	CONECTADOR	020R
27		390208A2	1	CONEXÃO	CONECTADOR	020R
28		A12301	2	FLANGE	BRIDA	070F
29		L126871	1	ABRAÇADEIRA	ABRAZADERA	031F
29		254026A1	1	ABRAÇADEIRA Alternativa	ABRAZADERA Alternativa	031F
30		87369394	1	MANGUEIRA 600mm	MANGUERA 600mm	192T

08-07		p1	07/07

DRENO DO RESERVATÓRIO HIDRÁULICO - DRENO DEL DEPOSITO DE ACEITE

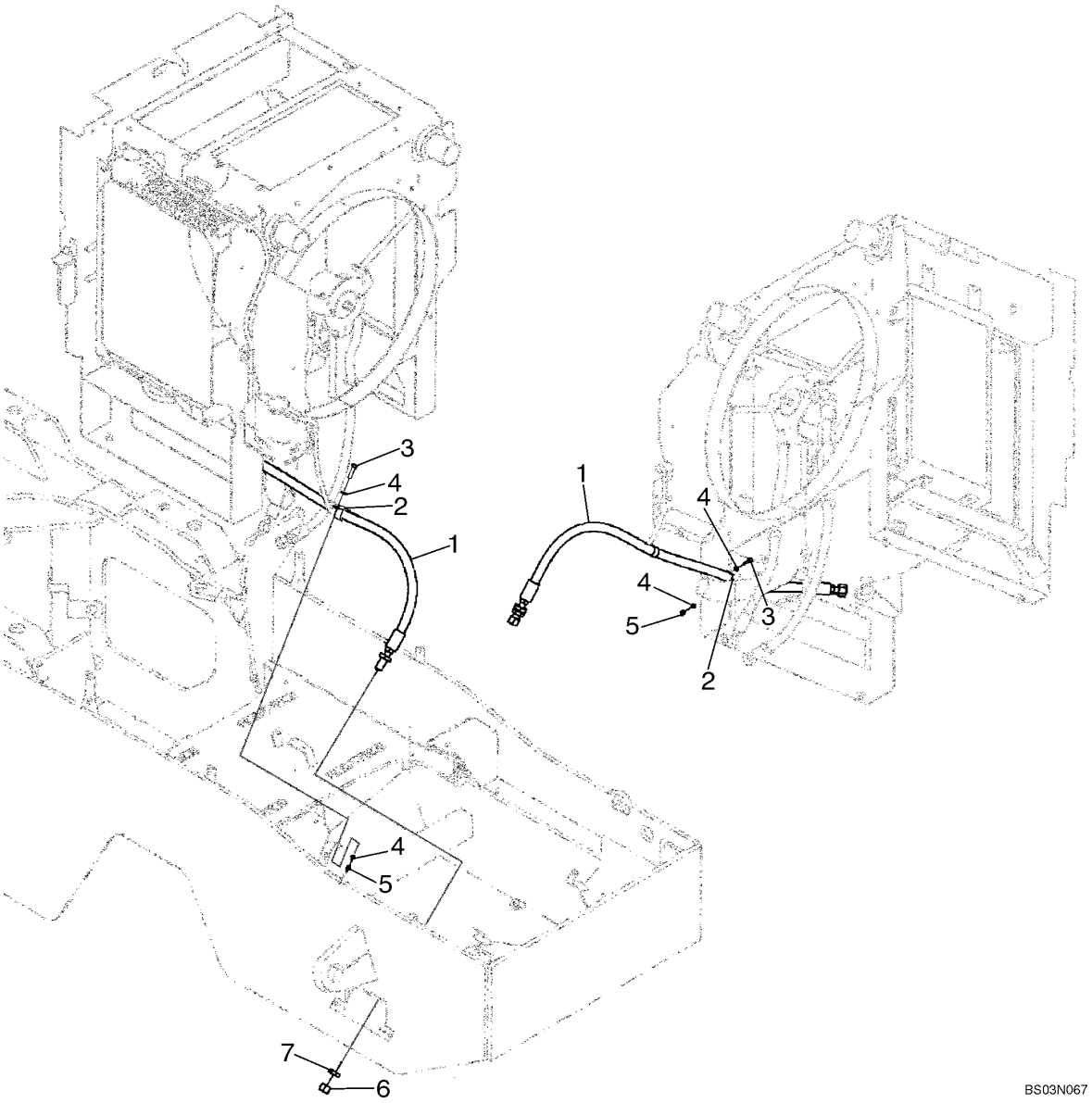

DRENO DO RESERVATÓRIO HIDRÁULICO - DRENO DEL DEPOSITO DE ACEITE

REF	NOTA	PEÇA	QT	DESCRIÇÃO	DESCRICION	GLOS
1		8605303	1	MANGUEIRA 1556mm	MANGUERA 1556mm	192T
2		515-23317	2	ABRAÇADEIRA	ABRAZADERA	031F
3		627-8030	2	PARAFUSO	TORNILLO	040V
4		895-11008	4	ARRUELA	ARANDELA	131R
5		832-10408	2	PORCA	TUERCA	010D
6		218-335	1	BUJÃO	TAPON	050T
7		218-1256	1	PORCA	TUERCA	010D

08-08		p1	07/07

RADIADOR DE ÓLEO - RADIADOR DE ACEITE

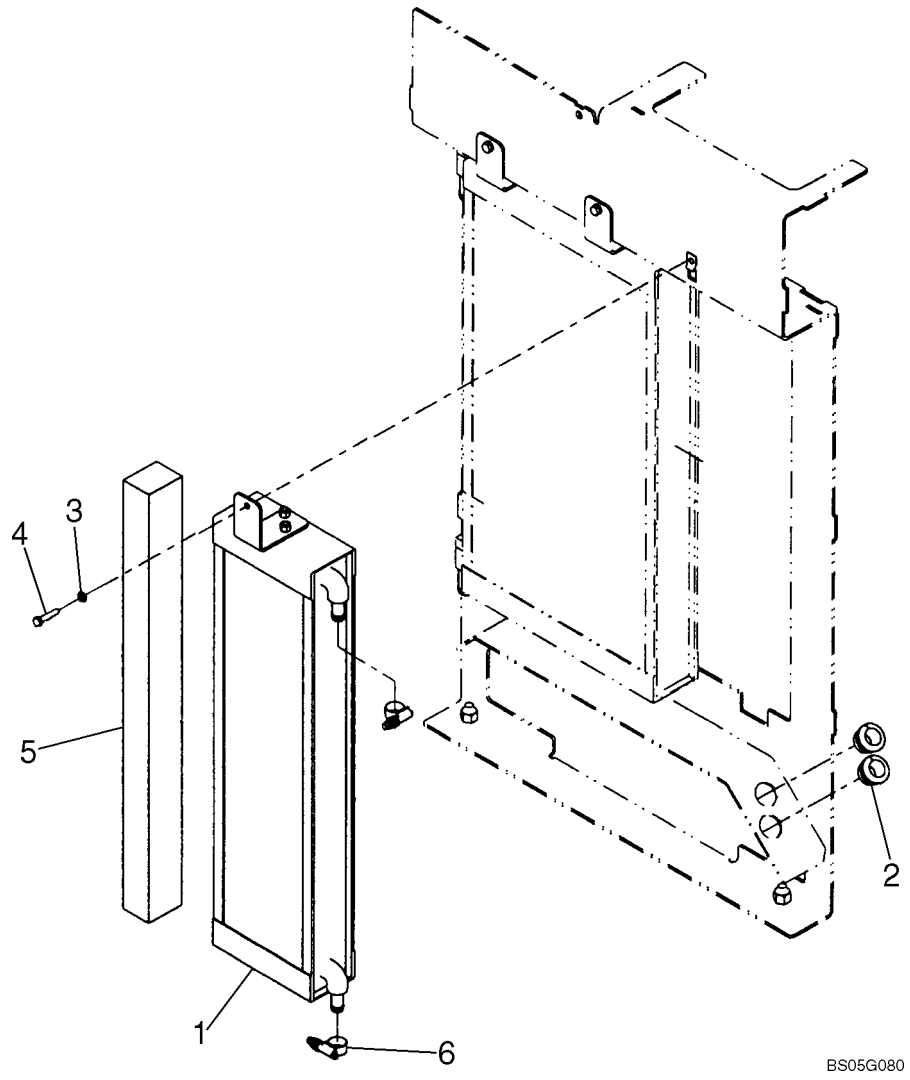

RADIADOR DE ÓLEO - RADIADOR DE ACEITE

REF	NOTA	PEÇA	QT	DESCRIÇÃO	DESCRICION	GLOS
1		8501296	1	RADIADOR Óleo Hidráulico	RADIADOR Aceite Hidraulico	025R
2		198828C1	2	ISOLANTE	AISLANTE	085I
3		87016617	1	ARRUELA	ARANDELA	131R
4		627-8035	1	PARAFUSO	TORNILLO	040V
5		8500206	1	RETENTOR	RETEN	122G
6		328186A1	2	ABRAÇADEIRA	ABRAZADERA	031F

08-09		p1	07/07

SISTEMA HIDRÁULICO BYPASS - SISTEMA HIDRAULICO BYPASS

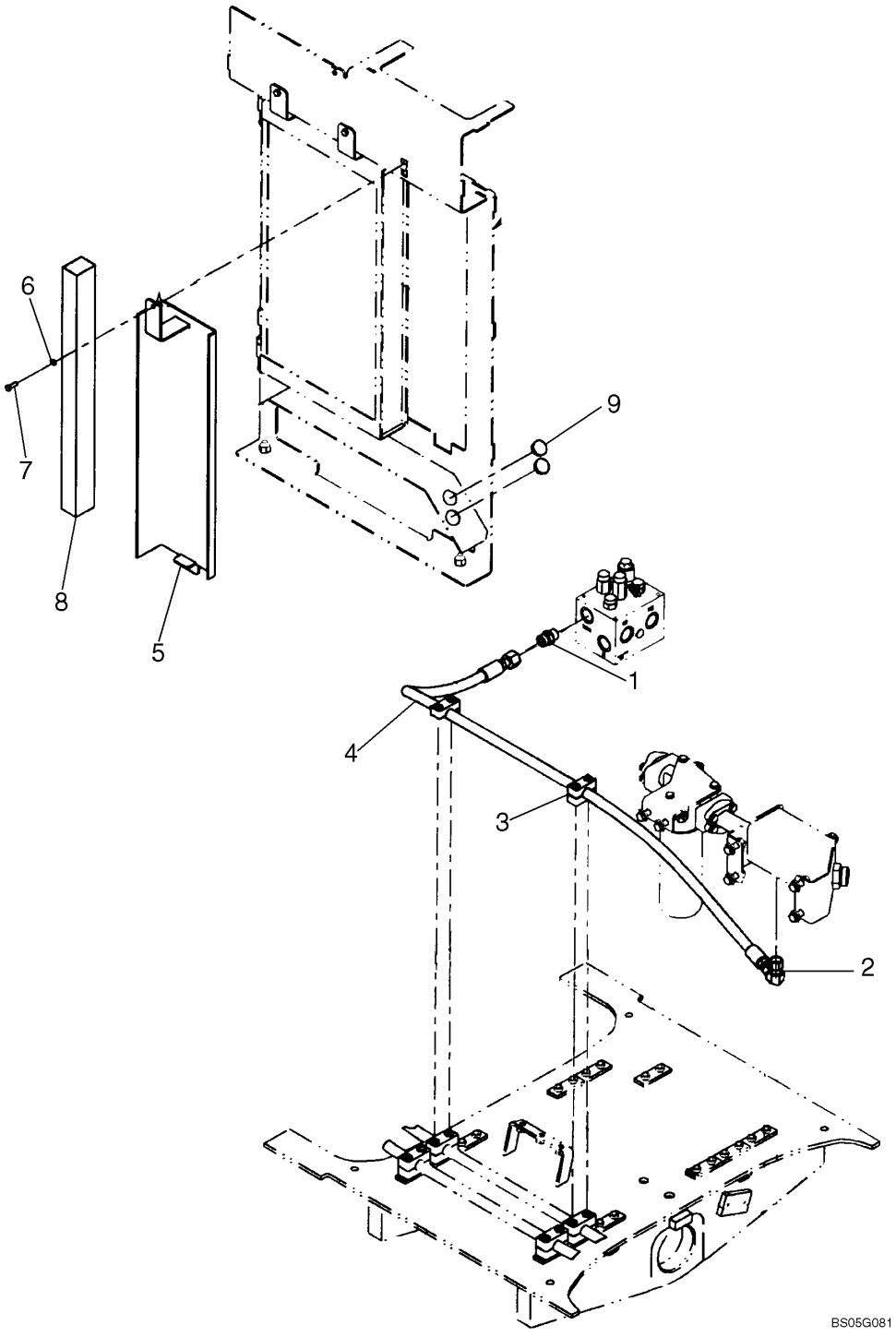

SISTEMA HIDRÁULICO BYPASS - SISTEMA HIDRAULICO BYPASS

REF	NOTA	PEÇA	QT	DESCRIÇÃO	DESCRICION	GLOS
1		700-104	1	*CONEXÃO*	*CONECTADOR*	020R
1		238-6018	1	O'RING	ANILLO-O	158G
1		637-64236	1	O'RING	ANILLO-O	158G
2		701-361	1	*COTOVELO*	*CODO*	085G
2		238-6016	2	O'RING	ANILLO-O	158G
3		367489A1	2	ABRAÇADEIRA	ABRAZADERA	031F
4		8500195	1	MANGUEIRA 1962mm	MANGUERA 1962mm	192T
5		8501329	1	CHAPA	PLACA	105P
6		87016617	1	ARRUELA	ARANDELA	131R
7		627-8025	1	PARAFUSO	TORNILLO	040V
8		8500206	1	RETENTOR	RETEN	122G
9		353-414	2	BUJÃO	TAPON	050T

08-10		p1	07/07

SISTEMA HIDRÁULICO BYPASS - SISTEMA HIDRAULICO BYPASS

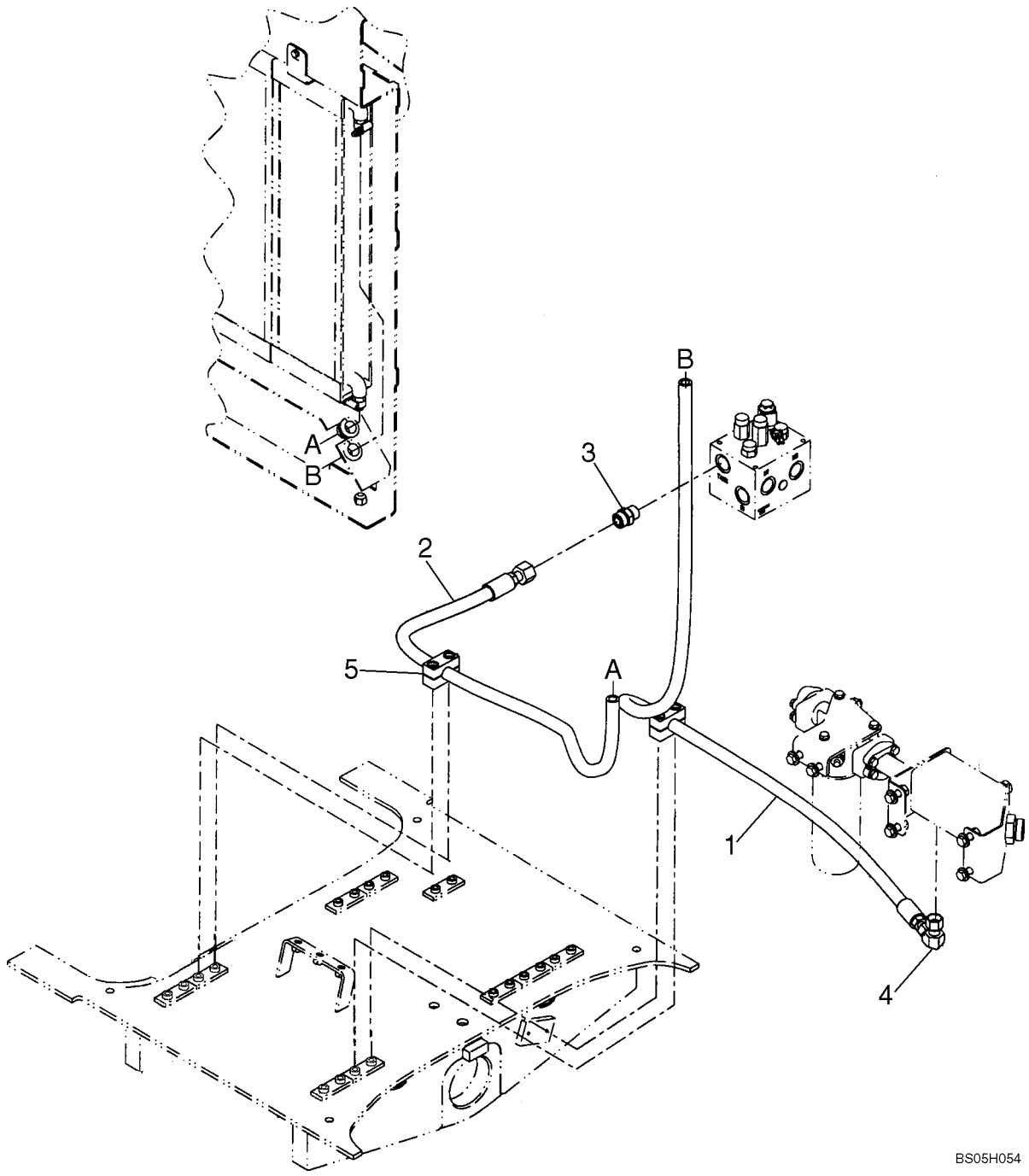

SISTEMA HIDRÁULICO BYPASS - SISTEMA HIDRAULICO BYPASS

REF	NOTA	PEÇA	QT	DESCRIÇÃO	DESCRICION	GLOS
1		87362189	1	MANGUEIRA 2088mm	MANGUERA 2088mm	192T
2		87362190	1	MANGUEIRA 1530mm	MANGUERA 1530mm	192T
3		700-104	1	*CONEXÃO*	*CONECTADOR*	020R
3		238-6018	1	O'RING	ANILLO-O	158G
3		637-64236	1	O'RING	ANILLO-O	158G
4		701-361	1	*COTOVELO*	*CODO*	085G
4		238-6016	2	O'RING	ANILLO-O	158G
5		76082265	2	ABRAÇADEIRA	ABRAZADERA	031F

08-11		p1	07/07

SISTEMA HIDRÁULICO BYPASS - SISTEMA HIDRAULICO BYPASS

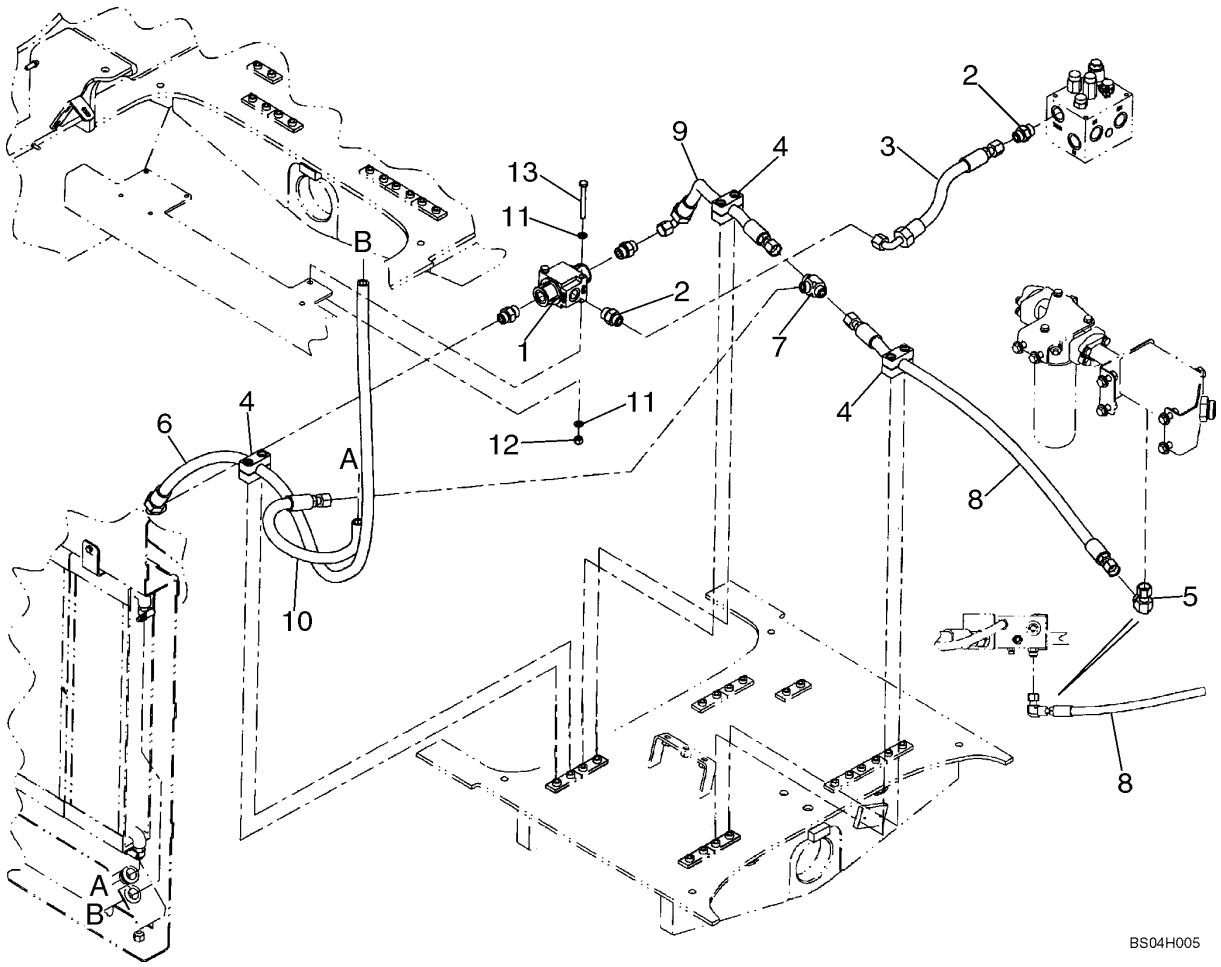

SISTEMA HIDRÁULICO BYPASS - SISTEMA HIDRAULICO BYPASS

REF	NOTA	PEÇA	QT	DESCRIÇÃO	DESCRICION	GLOS
1		87326981	1	VÁLVULA Bypass	VALVULA Bypass	010V
1		87328377	1	KIT Reparo	JUEGO Reparo	002K
2		86597760	4	*CONEXÃO*	*CONECTADOR*	020R
2		637-64236	1	O'RING	ANILLO-O	158G
2		238-6016	1	O'RING	ANILLO-O	158G
3		87617171	1	MANGUEIRA 457mm	MANGUERA 457mm	192T
4		76082265	3	ABRAÇADEIRA	ABRAZADERA	031F
5		701-361	1	*COTOVELO*	*CODO*	085G
5		238-6016	2	O'RING	ANILLO-O	158G
6		87362185	1	MANGUEIRA 1897mm	MANGUERA 1897mm	192T
7		701-415	1	*CONEXÃO*	*CONECTADOR*	020R
7		238-6016	3	O'RING	ANILLO-O	158G
8		87453786	1	MANGUEIRA 1025mm	MANGUERA 1025mm	192T
9		87453784	1	MANGUEIRA 580mm	MANGUERA 580mm	192T
10		87398129	1	MANGUEIRA 691mm	MANGUERA 691mm	192T
11		895-11010	4	ARRUELA	ARANDELA	131R
12		832-10410	2	PORCA	TUERCA	010D
13		827-10090	2	PARAFUSO	TORNILLO	040V

08-12		p1	07/07

SISTEMA HIDRÁULICO CARREGADEIRA (TC) - SISTEMA HIDRAULICO CARGADORA(TC)

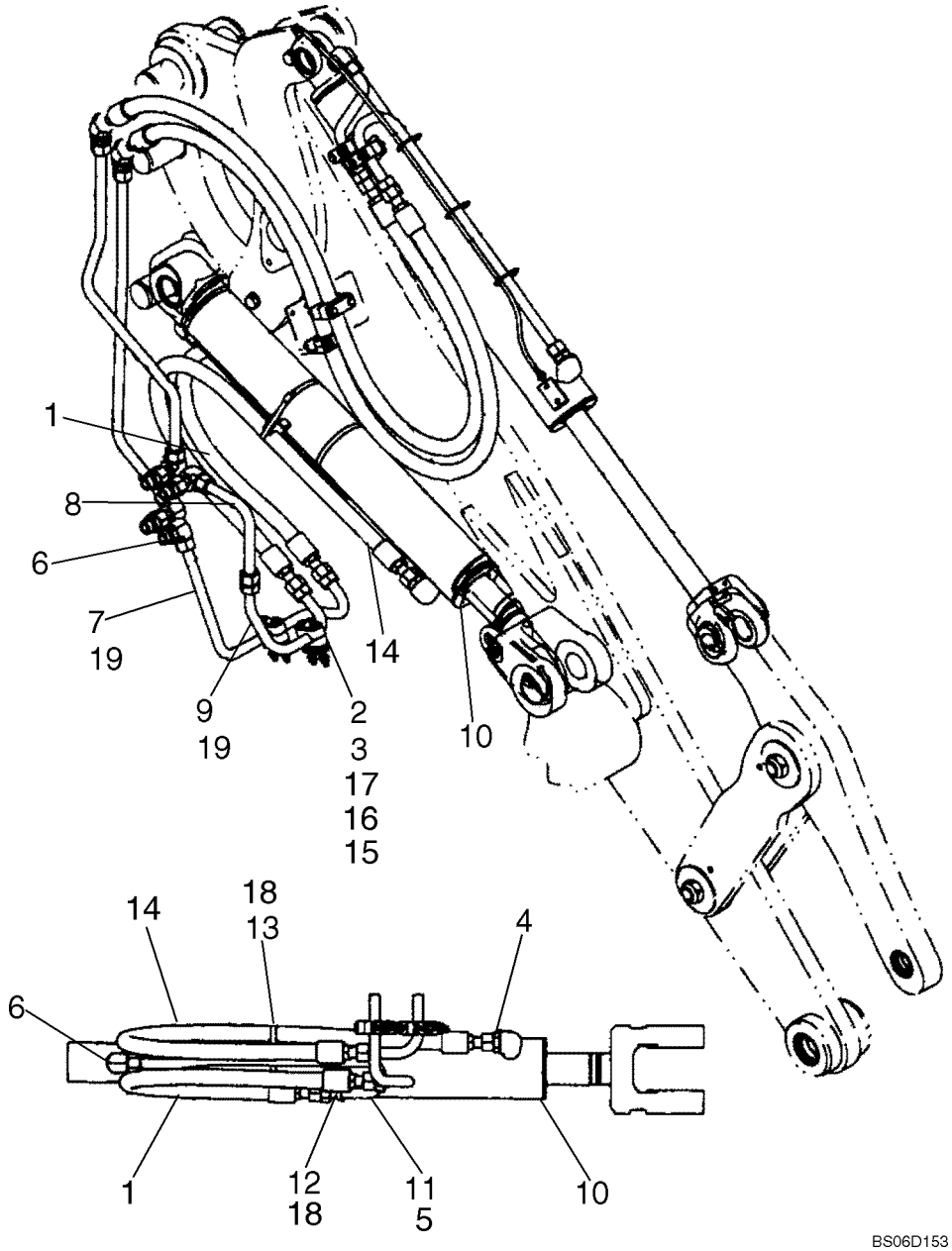

SISTEMA HIDRÁULICO CARREGADEIRA (TC) - SISTEMA HIDRAULICO CARGADORA (TC)

REF	NOTA	PEÇA	QT	DESCRIÇÃO	DESCRICION	GLOS
1		87439689	1	MANGUEIRA 1223mm	MANGUERA 1233mm	192T
2		367489A1	2	ABRAÇADEIRA	ABRAZADERA	031F
3		367658A1	6	CHAPA	PLACA	105P
4		700-105	2	*CONEXÃO*	*CONECTADOR*	020R
4		637-64296	1	O'RING	ANILLO-O	158G
4		238-6021	1	O'RING	ANILLO-O	158G
5		238-6021	1	O'RING	ANILLO-O	158G
6		700-308	1	*COTOVELO*	*CODO*	085G
6		637-64296	1	O'RING	ANILLO-O	158G
6		238-6021	1	O'RING	ANILLO-O	158G
7		87439731	1	TUBO	TUBO	193T
8		87444554	1	TUBO	TUBO	193T
9		87444556	1	TUBO	TUBO	193T
10		87319194	1	CILINDRO Levantamento Ver pag. 08-36	CILINDRO Elevación Ver pag. 08-36	164C
11		8500547	1	TUBO Cilindro Levantamento	TUBO Cilindro Elevación	193T
12		391133A1	1	ABRAÇADEIRA	ABRAZADERA	031F
13		8500550	1	ABRAÇADEIRA	ABRAZADERA	031F
14		87439688	1	MANGUEIRA 1525mm	MANGUERA 1525mm	192T
15		832-10410	4	PORCA	TUERCA	010D
16		896-15010	4	ARRUELA	ARANDELA	131R
17		827-10110	4	PARAFUSO	TORNILLO	040V
18		214-14104	2	ABRAÇADEIRA	ABRAZADERA	031F

08-13		p1	07/07

SISTEMA HIDRÁULICO CARREGADEIRA(TC) - SISTEMA HIDRAULICO CARGADORA(TC)

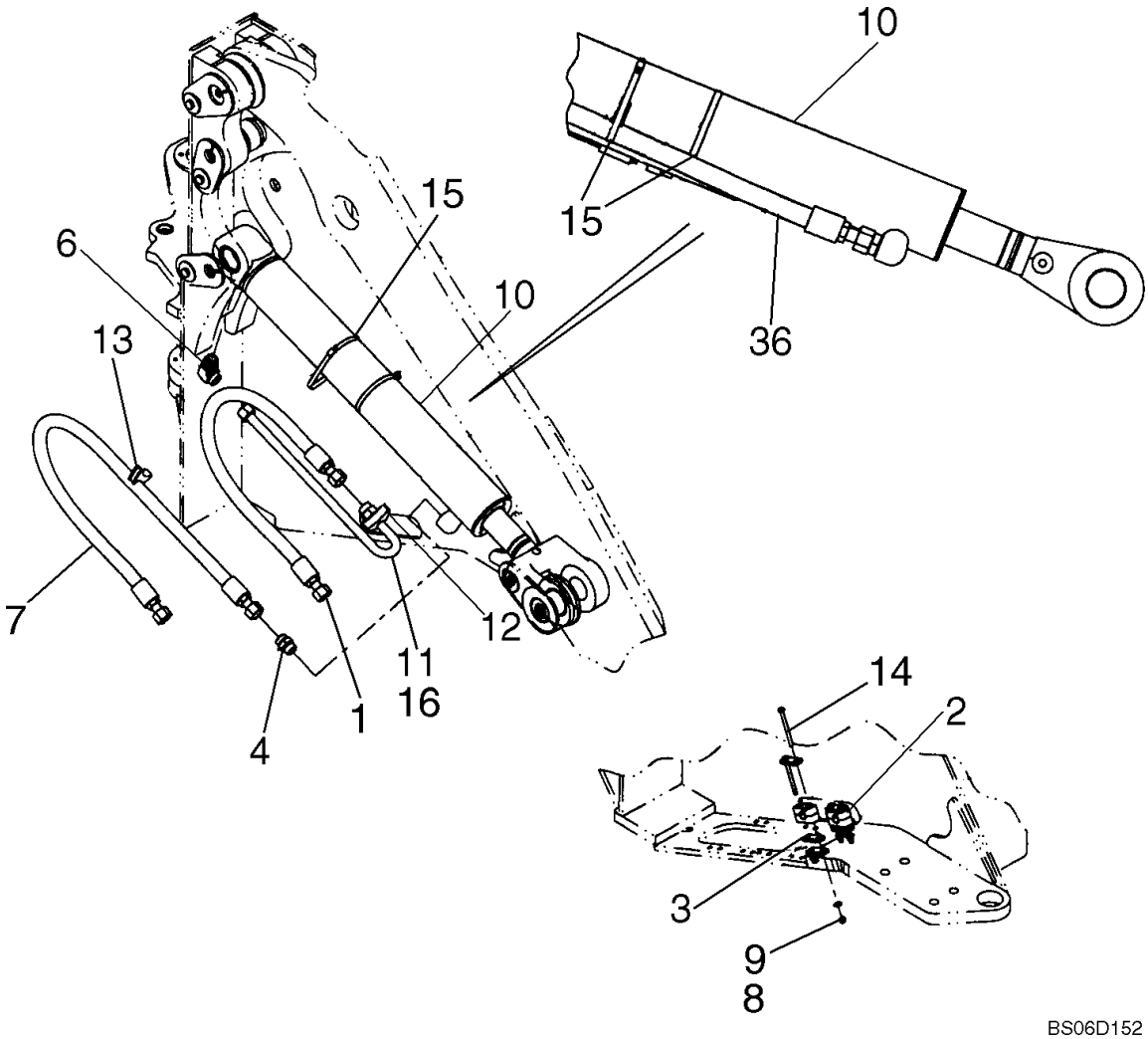

SISTEMA HIDRÁULICO CARREGADEIRA(TC) - SISTEMA HIDRAULICO CARGADORA(TC)

REF	NOTA	PEÇA	QT	DESCRIÇÃO	DESCRICION	GLOS
1		87439689	1	MANGUEIRA 1223mm	MANGUERA 1223mm	192T
2		367489A1	2	ABRAÇADEIRA	ABRAZADERA	031F
3		367658A1	6	CHAPA	PLACA	105P
4		700-105	2	*CONEXÃO*	*CONECTADOR*	020R
4		238-6021	1	O'RING	ANILLO-O	158G
4		637-64296	1	O'RING	ANILLO-O	158G
5		238-6021	1	O'RING	ANILLO-O	158G
6		700-308	1	*COTOVELO*	*CODO*	085G
6		238-6021	1	O'RING	ANILLO-O	158G
6		637-64296	1	O'RING	ANILLO-O	158G
7		87439688	1	MANGUEIRA 1525mm	MANGUERA 1525mm	192T
8		832-10410	4	PORCA	TUERCA	010D
9		896-15010	4	ARRUELA	ARANDELA	131R
10		87319194	1	CILINDRO Levantamento Ver pag. 08-36	CILINDRO Elevación Ver pag. 08-36	164C
11		8500547	1	TUBO	TUBO	193T
12		391133A1	1	ABRAÇADEIRA	ABRAZADERA	031F
13		8500550	1	ABRAÇADEIRA	ABRAZADERA	031F
14		827-10110	4	PARAFUSO	TORNILLO	040V
15		214-14104	2	ABRAÇADEIRA	ABRAZADERA	031F

08-14		p1	07/07

SISTEMA HIDRÁULICO CARREGADEIRA(Z-BAR) - SISTEMA HIDRAULICO CARGADORA(Z-BAR)

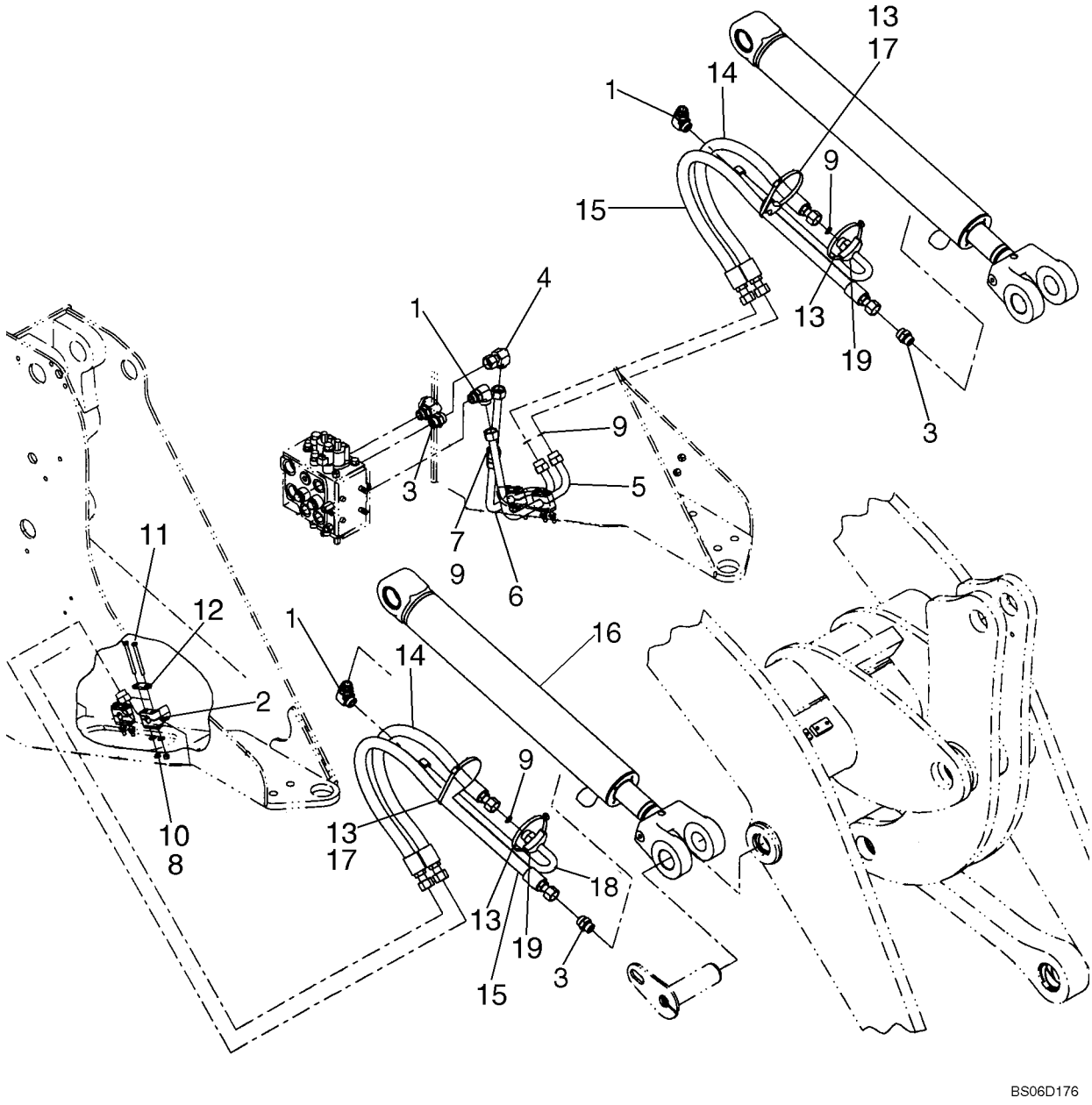

SISTEMA HIDRÁULICO CARREGADEIRA(Z-BAR) - SISTEMA HIDRAULICO CARGADORA(Z-BAR)

REF	NOTA	PEÇA	QT	DESCRIÇÃO	DESCRICION	GLOS
1		700-308	3	*COTOVELO*	*CODO*	085G
1		238-6021	1	O'RING	ANILLO-O	158G
1		637-64296	1	O'RING	ANILLO-O	158G
2		367489A1	4	ABRAÇADEIRA	ABRAZADERA	031F
3		700-105	3	*CONEXÃO*	*CONECTADOR*	020R
3		238-6021	1	O'RING	ANILLO-O	158G
3		637-64296	1	O'RING	ANILLO-O	158G
4		701-339	3	*CONEXÃO*	*CONECTADOR*	020R
4		238-6021	6	O'RING	ANILLO-O	158G
5		8500519	1	TUBO	TUBE	193T
6		8501055	1	TUBO	TUBO	193T
7		8501057	1	TUBO	TUBO	193T
8		832-10410	8	PORCA	TUERCA	010D
9		238-6021	5	O'RING	ANILLO-O	158G
10		896-15010	8	ARRUELA	ARANDELA	131R
11		827-10110	8	PARAFUSO	TORNILLO	040V
12		367658A1	8	CHAPA	PLACA	105P
13		214-14104	4	ABRAÇADEIRA	ABRAZADERA	031F
14		87659635	2	MANGUEIRA 1103mm	MANGUERA 1103mm	192T
15		87659631	2	MANGUEIRA 1525mm	MANGUERA 1525mm	192T
16		87319194	2	CILINDRO Levantamento Ver pag. 08-36	CILINDRO Elevación Ver pag. 08-36	164C
17		8500550	2	ABRAÇADEIRA	ABRAZADERA	031F
18		8500547	2	TUBO	TUBO	193T
19		391133A1	3	ABRAÇADEIRA	ABRAZADERA	031F

SISTEMA HIDRÁULICO CAÇAMBA(TC) - SISTEMA HIDRAULICO CUCHARA(TC)

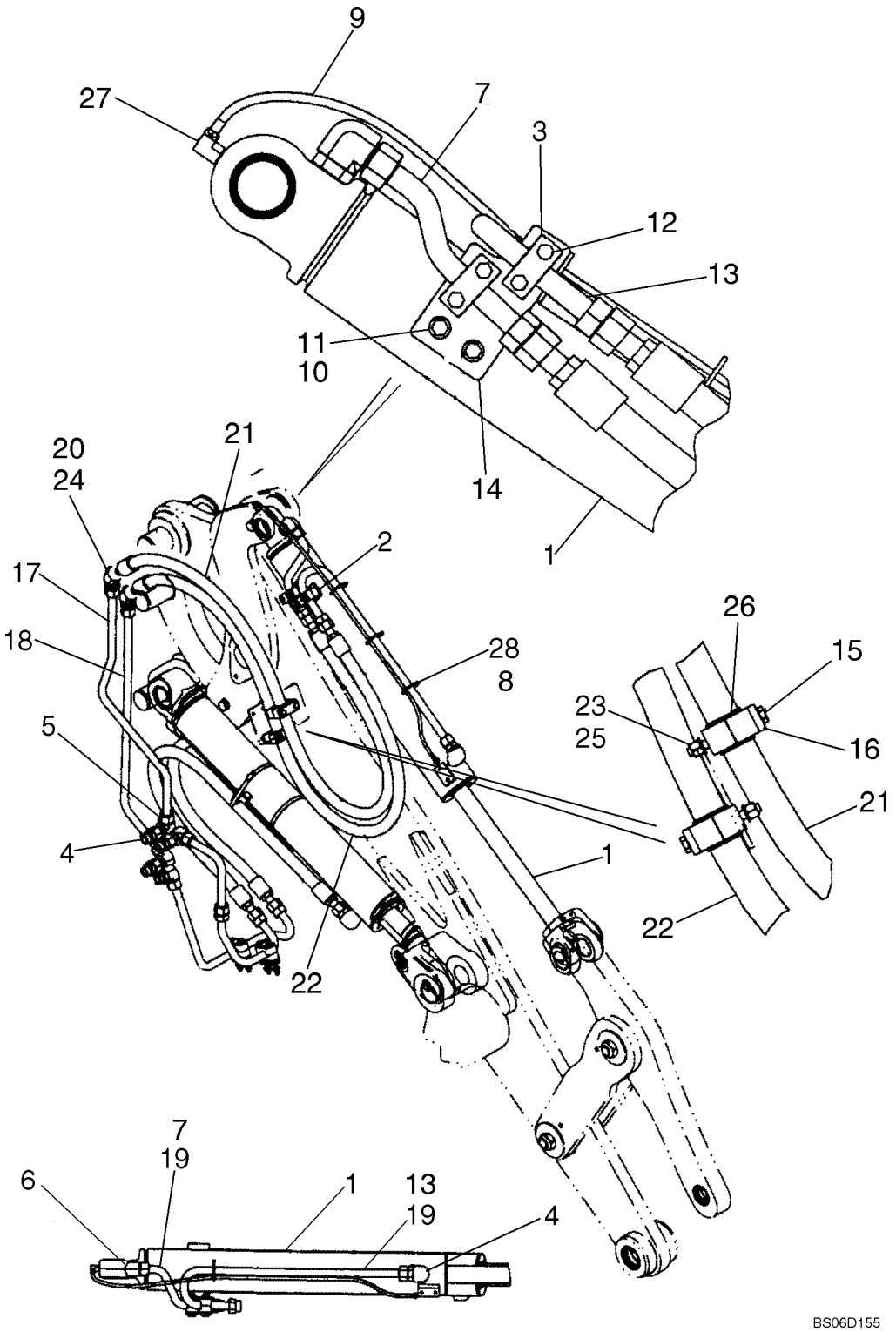

SISTEMA HIDRÁULICO CAÇAMBA(TC) - SISTEMA HIDRAULICO CUCHARA(TC)

REF	NOTA	PEÇA	QT	DESCRIÇÃO	DESCRICION	GLOS
1		87324809	1	CILINDRO Caçamba Ver pag. 08-34	CILINDRO Cuchara Ver pag. 08-34	164C
2		367489A1	2	ABRAÇADEIRA	ABRAZADERA	031F
3		367658A1	6	CHAPA	PLACA	105P
4		700-105	2	*CONEXÃO*	*CONECTADOR*	020R
4		238-6021	1	O'RING	ANILLO-O	158G
4		637-64296	1	O'RING	ANILLO-O	158G
5		238-6021	1	O'RING	ANILLO-O	158G
6		700-308	1	*COTOVELO*	*CODO*	085G
6		637-64296	1	O'RING	ANILLO-O	158G
6		238-6021	1	O'RING	ANILLO-O	158G
7		87444580	1	TUBO	TUBE	193T
8		L18331	3	ABRAÇADEIRA	ABRAZADERA	031F
9		87444057	1	MANGUEIRA 1223mm	MANGUERA 1223mm	192T
10		627-10020	2	PARAFUSO	TORNILLO	040V
11		895-15010	2	ARRUELA	ARANDELA	131R
12		827-10070	4	PARAFUSO	TORNILLO	040V
13		87444576	1	TUBO	TUBE	193T
14		87444686	1	SUPORTE Tubos	SOPORTE Tubos	300S
15		827-10090	4	PARAFUSO	TORNILLO	040V
16		8500858	4	CHAPA	PLACA	105P
17		87439873	1	TUBO	TUBO	193T
18		87439871	1	TUBO	TUBO	193T
19		238-6021	1	O'RING	ANILLO-O	158G
20		701-908	2	*PORCA*	*TUERCA*	010D
20		238-6021	1	O'RING	ANILLO-O	158G
21		87436780	1	MANGUEIRA 2293mm	MANGUERA 2293mm	192T
22		87436779	1	MANGUEIRA 2333mm	MANGUERA 2333mm	192T
23		832-10410	4	PORCA	TUERCA	010D
24		701-366	2	*COTOVELO*	*CODO*	085G
24		238-6021	2	O'RING	ANILLO-O	158G
25		895-11010	6	ARRUELA	ARANDELA	131R
26		87444561	2	ABRAÇADEIRA	ABRAZADERA	031F
27		328082A1	2	COTOVELO	CODO	085G
28		F53473	1	PORCA	TUERCA	010D

08-16		p1	07/07

SISTEMA HIDRÁULICO CAÇAMBA(TC) - SISTEMA HIDRAULICO CUCHARA(TC)

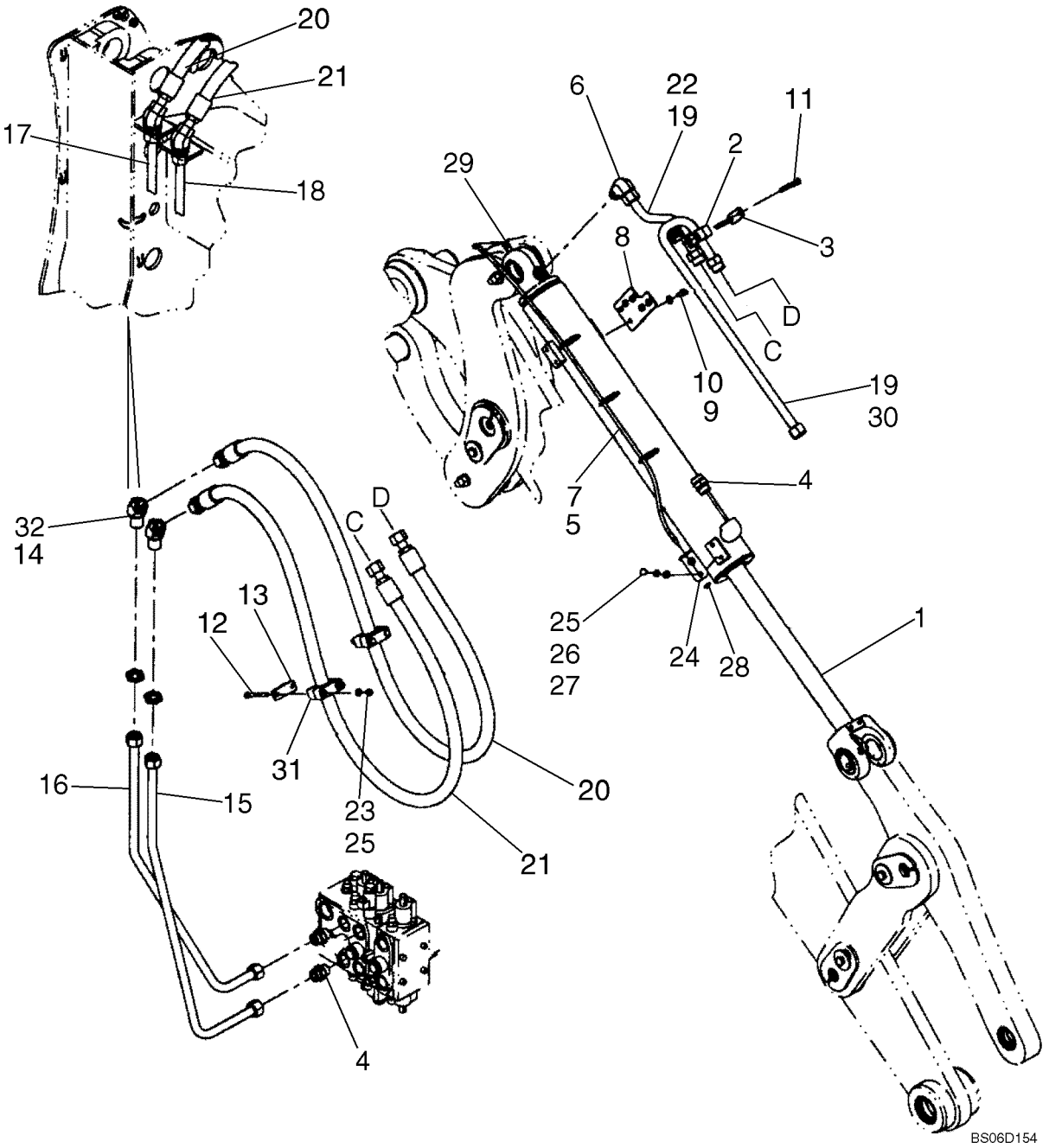

SISTEMA HIDRÁULICO CAÇAMBA(TC) - SISTEMA HIDRAULICO CUCHARA(TC)

REF	NOTA	PEÇA	QT	DESCRIÇÃO	DESCRICION	GLOS
1		87324809	1	CILINDRO Caçamba Ver pag. 08-34	CILINDRO Cuchara Ver pag. 08-34	164C
2		367489A1	2	ABRAÇADEIRA	ABRAZADERA	031F
3		367658A1	6	CHAPA	PLACA	105P
4		700-105	2	*CONEXÃO*	*CONECTADOR*	020R
4		637-64296	1	O'RING	ANILLO-O	158G
4		238-6021	1	O'RING	ANILLO-O	158G
5		L18331	3	ABRAÇADEIRA	ABRAZADERA	031F
6		700-308	1	*COTOVELO*	*CODO*	085G
6		238-6021	1	O'RING	ANILLO-O	158G
6		637-64296	1	O'RING	ANILLO-O	158G
7		87444057	1	MANGUEIRA 1223mm	MANGUERA 1223mm	192T
8		87444684	1	SUPORTE Tubos	SOPORTE Tubos	300S
9		627-10020	2	PARAFUSO	TORNILLO	040V
10		895-15010	2	ARRUELA	ARANDELA	131R
11		827-10070	4	PARAFUSO	TORNILLO	040V
12		827-10090	4	PARAFUSO	TORNILLO	040V
13		8500858	4	CHAPA	PLACA	105P
14		701-908	2	*PORCA*	*TUERCA*	010D
14		238-6021	1	O'RING	ANILLO-O	158G
15		87439867	1	TUBO	TUBO	193T
16		87439869	1	TUBO	TUBO	193T
17		87439873	1	TUBO	TUBO	193T
18		87439871	1	TUBO	TUBO	193T
19		238-6021	1	O'RING	ANILLO-O	158G
20		87436780	1	MANGUEIRA 2293mm	MANGUERA 2293mm	192T
21		87436779	1	MANGUEIRA 2333mm	MANGUERA 2333mm	192T
22		87444578	1	TUBO	TUBO	193T
23		832-10410	4	PORCA	TUERCA	010D
24		87441374	1	SUPORTE	SOPORTE	300S
25		895-11010	6	ARRUELA	ARANDELA	131R
26		140028	2	ARRUELA	ARANDELA	131R
27		627-10025	2	PARAFUSO	TORNILLO	040V
28		F53473	1	PORCA	TUERCA	010D
29		328082A1	2	COTOVELO	CODO	085G
30		87444574	1	TUBO	TUBO	193T
31		87444561	2	ABRAÇADEIRA	ABRAZADERA	031F
32		701-366	2	*COTOVELO*	*CODO*	085G
32		238-6021	2	O'RING	ANILLO-O	158G

08-17		p1	07/07

SISTEMA HIDRÁULICO CARREGADEIRA(Z-BAR) - SISTEMA HIDRAULICO CARGADORA(Z-BAR)

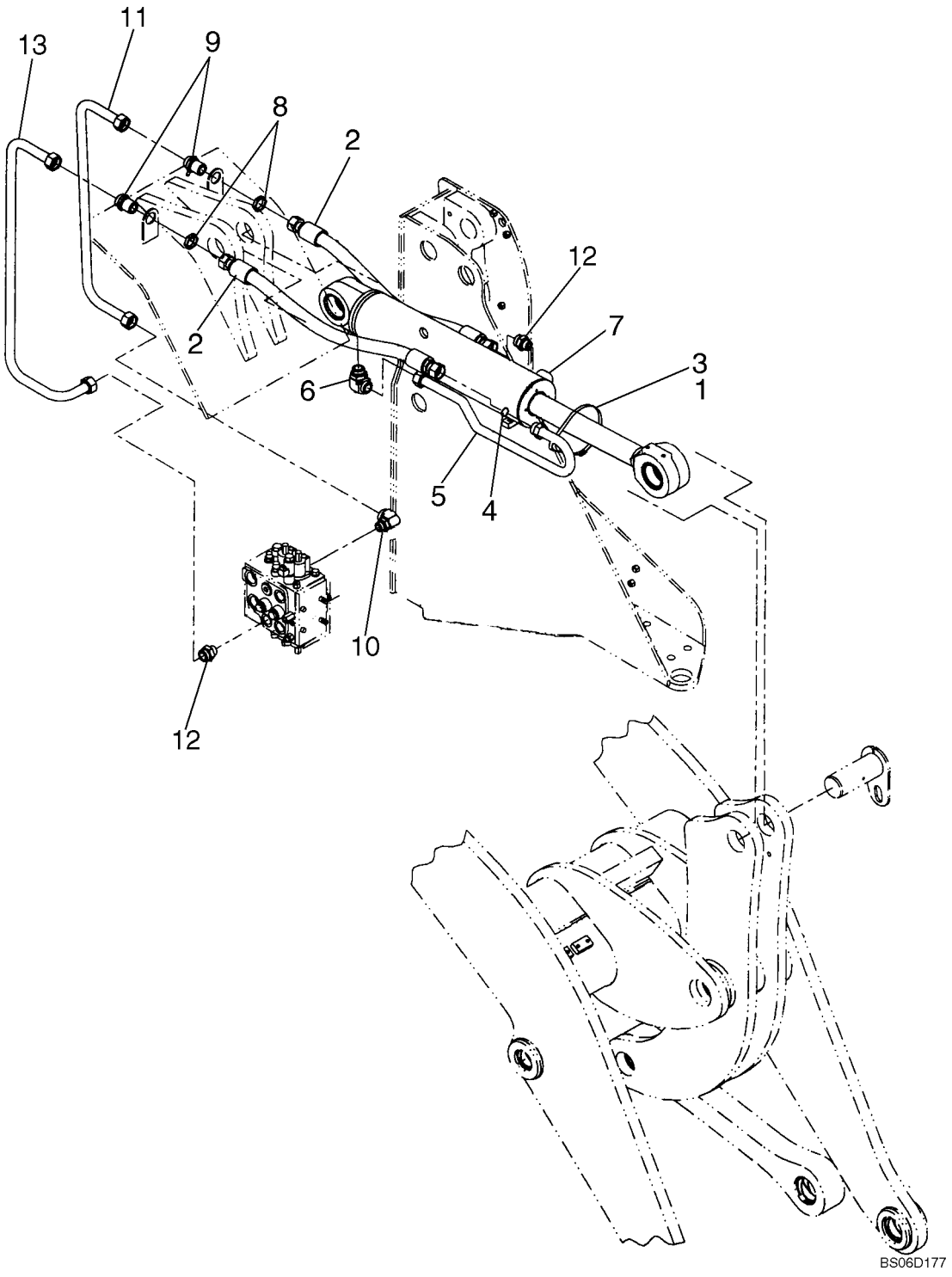

SISTEMA HIDRÁULICO CARREGADEIRA(Z-BAR) - SISTEMA HIDRAULICO CARGADORA(Z-BAR)

REF	NOTA	PEÇA	QT	DESCRIÇÃO	DESCRICION	GLOS
1		214-14136	1	ABRAÇADEIRA	ABRAZADERA	031F
2		8602615	2	MANGUEIRA 988mm	MANGUERA 988mm	192T
3		391133A1	1	ABRAÇADEIRA	ABRAZADERA	031F
4		238-6025	1	O'RING	ANILLO-O	158G
5		8602125	1	TUBO	TUBO	193T
6		700-309	1	*COTOVELO*	*CODO*	085G
6		238-6025	1	O'RING	ANILLO-O	158G
6		637-64386	1	O'RING	ANILLO-O	158G
7		87318786	1	CILINDRO Levantamento Ver pag. 08-34	CILINDRO Elevación Ver pag. 08-34	164C
8		701-922	2	PORCA	TUERCA	010D
8		238-6025	1	O'RING	ANILLO-O	158G
9		701-174	2	*CONEXÃO*	*CONECTADOR*	020R
9		238-6025	2	O'RING	ANILLO-O	158G
10		700-335	1	*COTOVELO*	*CODO*	085G
10		238-6025	1	O'RING	ANILLO-O	158G
10		637-64296	1	O'RING	ANILLO-O	158G
11		8602613	1	TUBO	TUBO	193T
12		700-134	2	*CONEXÃO*	*CONECTADOR*	020R
12		238-6025	1	O'RING	ANILLO-O	158G
12		637-64296	1	O'RING	ANILLO-O	158G
13		8602611	1	TUBO	TUBO	193T

08-18		p1	07/07

CONTROLE DA CARREGADEIRA - CONTROLE DE LA CARGADORA

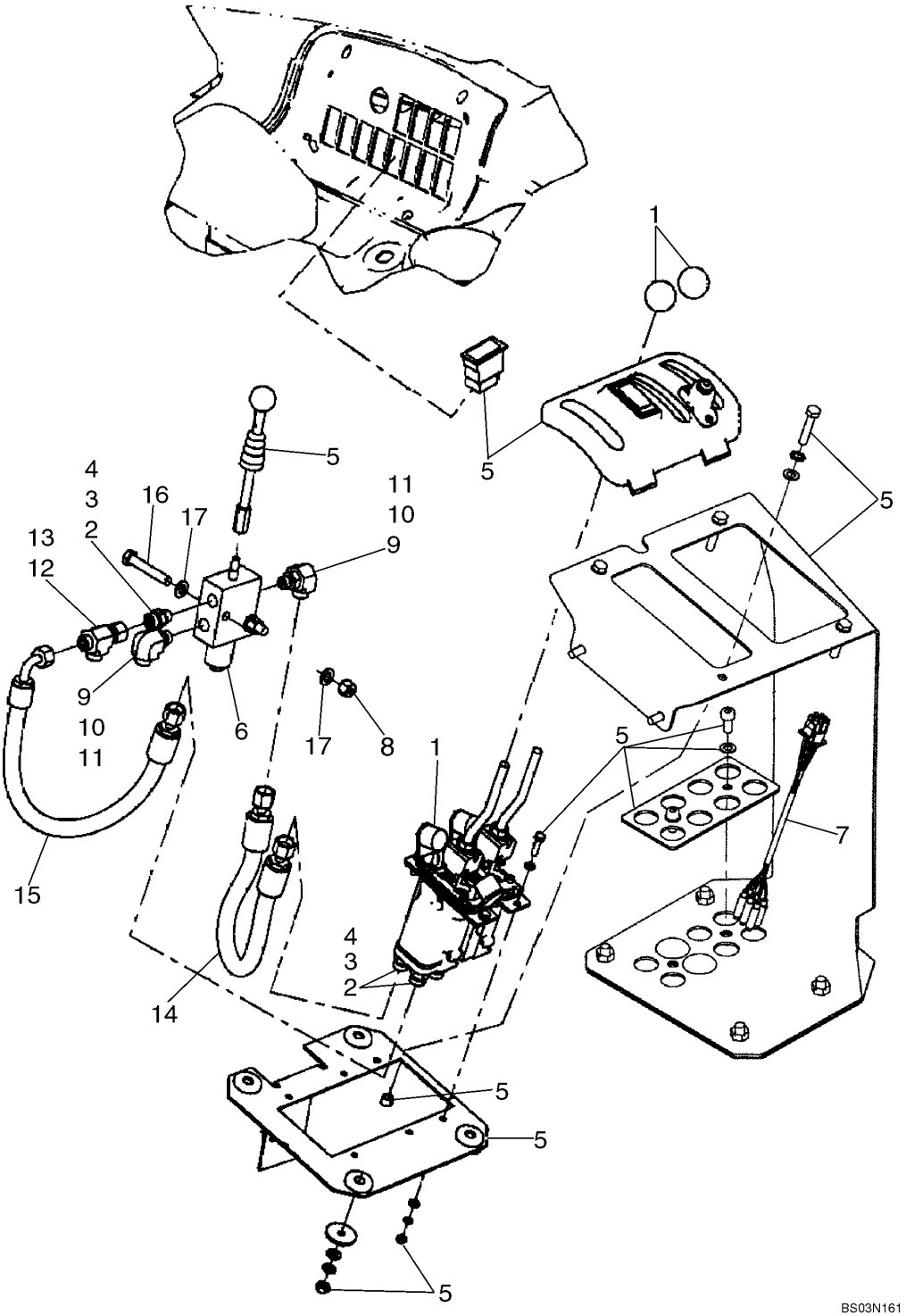

CONTROLE DA CARREGADEIRA - CONTROLE DE LA CARGADORA

REF	NOTA	PEÇA	QT	DESCRIÇÃO	DESCRICION	GLOS
1		87433017	1	VÁLVULA Hidráulica	VALVULA Hidraulica	010V
2		700-101	3	CONEXÃO	CONECTADOR	020R
3		238-6012	1	O'RING	ANILLO-O	158G
4		637-63113	1	O'RING	ANILLO-O	158G
5		87438503	1	KIT Controle Duas Alavancas	JUEGO Control Dos Palancas	002K
6		87400062	1	VÁLVULA	VALVULA	010V
7		76091797	1	CABO ELÉTRICO	CABLE	111C
8		832-10410	2	PORCA	TUERCA	010D
9		700-304	2	COTOVELO	CODO	085G
10		238-6012	1	O'RING	ANILLO-O	158G
11		637-63113	1	O'RING	ANILLO-O	158G
12		701-422	1	CONEXÃO	CONECTADOR	020R
13		238-6012	2	O'RING	ANILLO-O	158G
14		87438283	1	MANGUEIRA 506mm	MANGUERA 506mm	192T
15		87438284	1	MANGUEIRA 546mm	MANGUERA 546mm	192T
16		827-10060	2	PARAFUSO	TORNILLO	040V
17		895-11010	4	ARRUELA	ARANDELA	131R

08-19		p1	07/07

CONTROLE DA CARREGADEIRA(Z-Bar) - CONTROLE DE LA CARGADORA(Z-Bar)

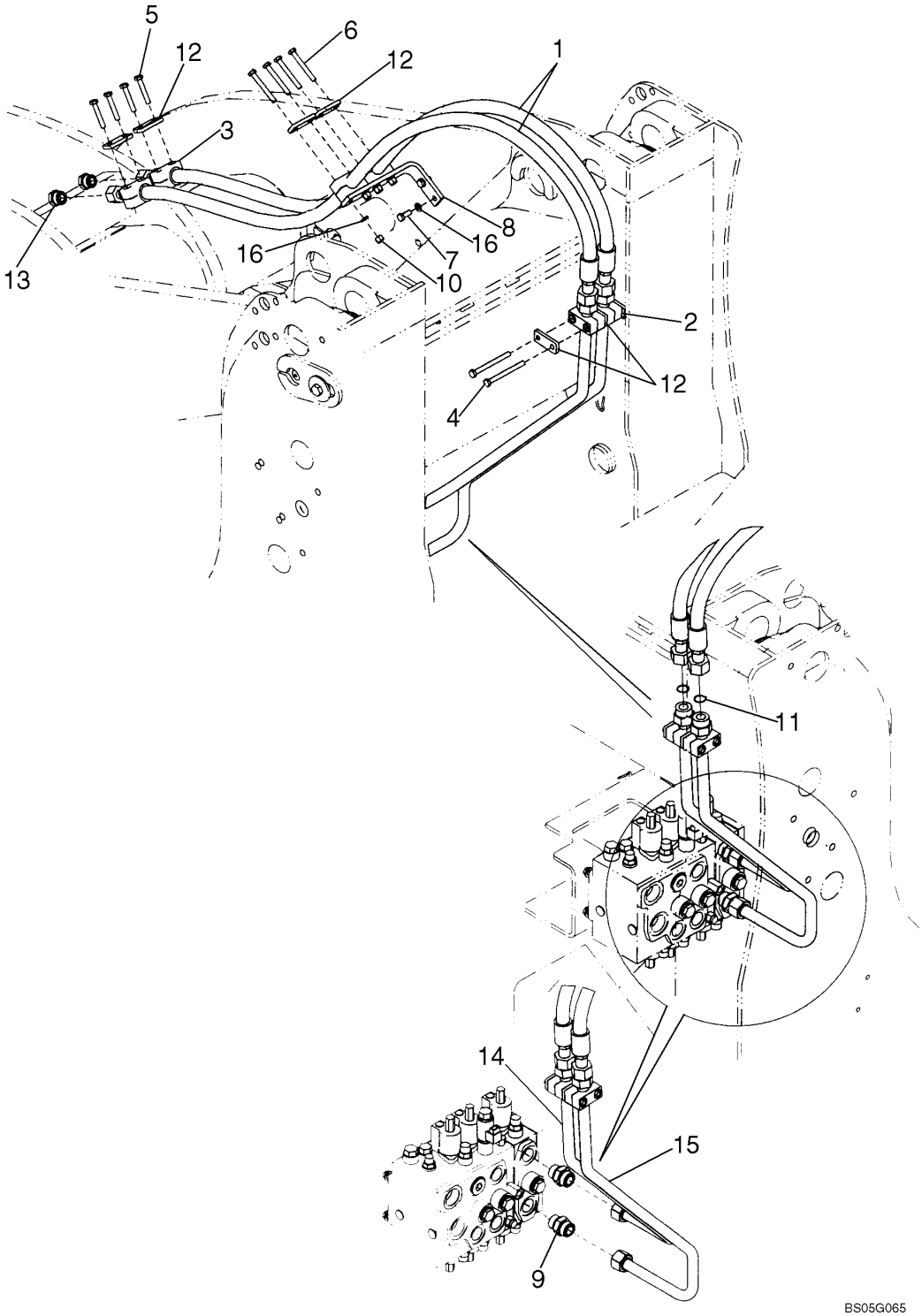

CONTROLE DA CARREGADEIRA(Z-Bar) - CONTROLE DE LA CARGADORA(Z-Bar)

REF	NOTA	PEÇA	QT	DESCRIÇÃO	DESCRICION	GLOS
1		8500733	2	MANGUEIRA 2032mm	MANGUERA 2032mm	192T
2		367489A1	2	ABRAÇADEIRA	ABRAZADERA	031F
3		372453A1	4	ABRAÇADEIRA	ABRAZADERA	031F
4		827-10110	2	PARAFUSO	TORNILLO	040V
5		827-10060	4	PARAFUSO	TORNILLO	040V
6		827-10080	4	PARAFUSO	TORNILLO	040V
7		627-10025	2	PARAFUSO	TORNILLO	040V
8		373040A2	1	SUPORTE	SOPORTE	300S
9		700-105	2	*CONEXÃO*	*CONECTADOR*	020R
9		637-64296	1	O'RING	ANILLO-O	158G
9		238-6021	1	O'RING	ANILLO-O	158G
10		832-10410	4	PORCA	TUERCA	010D
11		238-6021	2	O'RING	ANILLO-O	158G
12		367658A1	6	CHAPA	PLACA	105P
13		701-914	2	*BUJÃO*	*TAPON*	050T
13		238-6018	1	O'RING	ANILLO-O	158G
14		8602070	1	TUBO	TUBO	193T
15		8602072	1	TUBO	TUBO	193T
16		895-11010	6	ARRUELA	ARANDELA	131R

SISTEMA HIDRÁULICO AUXILIAR(TC) - SISTEMA HIDRAULICO AUXILIAR(TC)

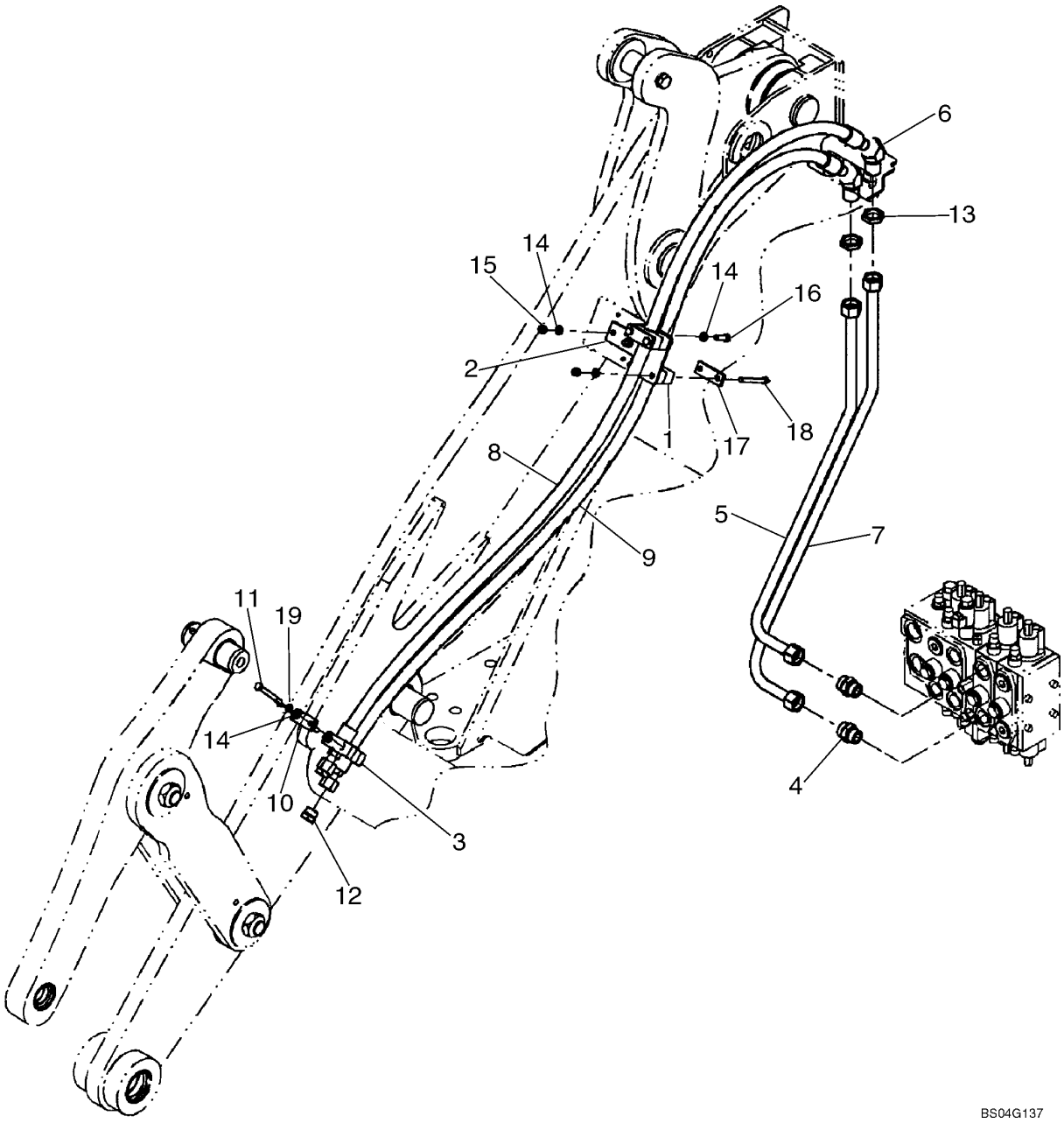

SISTEMA HIDRÁULICO AUXILIAR(TC) - SISTEMA HIDRAULICO AUXILIAR(TC)

REF	NOTA	PEÇA	QT	DESCRIÇÃO	DESCRICION	GLOS
1		87452747	2	ABRAÇADEIRA	ABRAZADERA	031F
2		87444440	1	SUPORTE	SOPORTE	300S
3		372453A1	2	ABRAÇADEIRA	ABRAZADERA	031F
4		700-105	2	*CONEXÃO*	*CONECTADOR*	020R
4		637-64296	1	O'RING	ANILLO-O	158G
4		238-6021	1	O'RING	ANILLO-O	158G
5		87440537	1	TUBO	TUBO	193T
6		701-366	2	*COTOVELO*	*CODO*	085G
6		238-6021	2	O'RING	ANILLO-O	158G
7		87440540	1	TUBO	TUBO	193T
8		87436860	1	MANGUEIRA 2272mm	MANGUERA 2272mm	192T
9		87436863	1	MANGUEIRA 2202mm	MANGUERA 2202mm	192T
10		367658A1	1	CHAPA	PLACA	105P
11		827-10100	2	PARAFUSO	TORNILLO	040V
12		701-914	2	*BUJÃO*	*TAPON*	050T
12		238-6018	1	O'RING	ANILLO-O	158G
13		701-908	2	*PORCA*	*TUERCA*	010D
13		238-6021	1	O'RING	ANILLO-O	158G
14		895-11010	10	ARRUELA	ARANDELA	131R
15		832-10410	6	PORCA	TUERCA	010D
16		627-10035	2	PARAFUSO	TORNILLO	040V
17		8500858	2	CHAPA	PLACA	105P
18		827-10090	4	PARAFUSO	TORNILLO	040V
19		140028	2	ARRUELA	ARANDELA	131R

SISTEMA HIDRÁULICO PILOTO - SISTEMA HIDRAULICO PILOTO

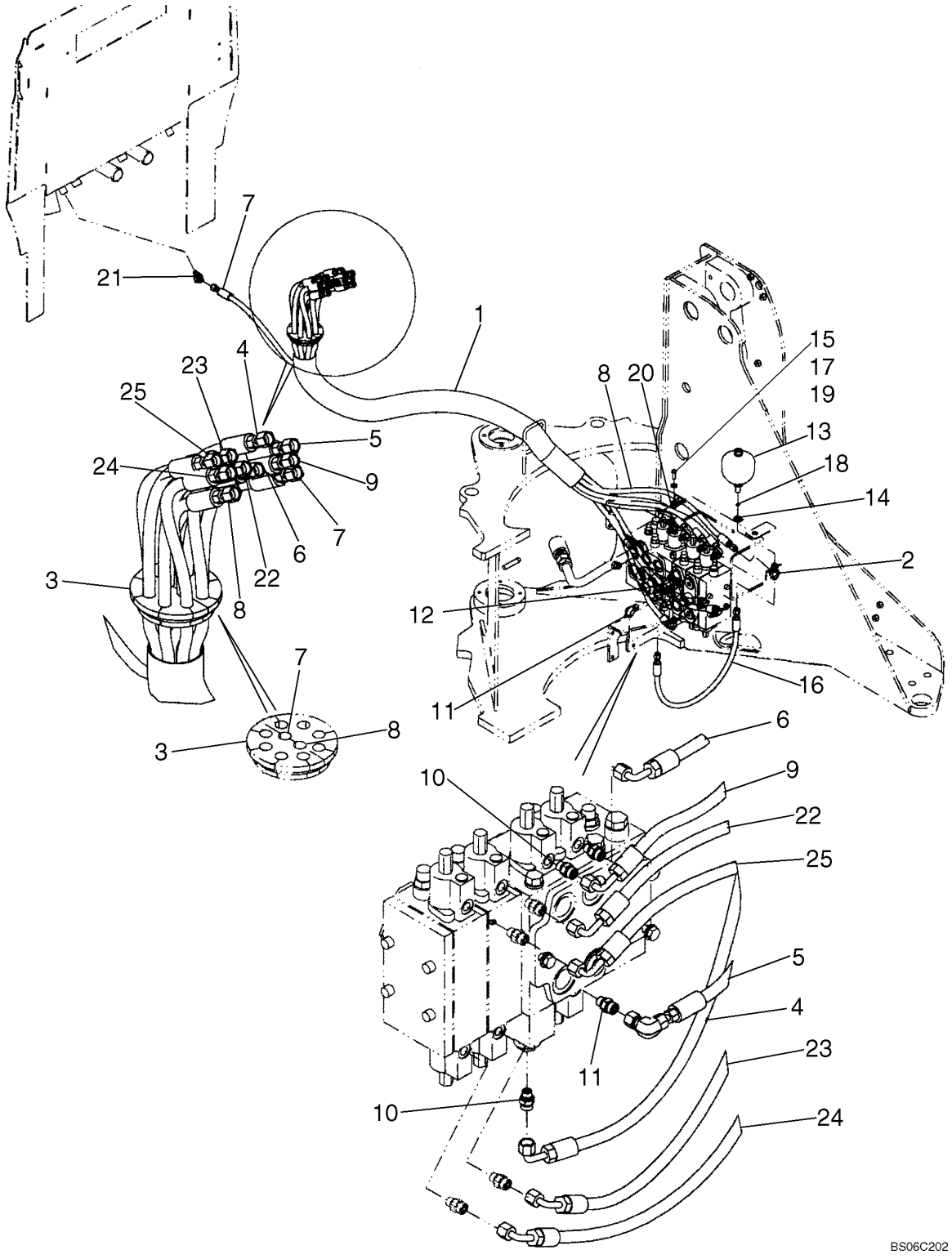

SISTEMA HIDRÁULICO PILOTO - SISTEMA HIDRAULICO PILOTO

REF	NOTA	PEÇA	QT	DESCRIÇÃO	DESCRICION	GLOS
1		87333783	1	PROTEÇÃO Mangueiras	PROTECCION Manguera	070R
2		701-422	2	*CONEXÃO*	*CONECTADOR*	020R
2		238-6012	2	O'RING	ANILLO-O	158G
3		232388A1	2	BUCHA DE BORRACHA	CASQUILLO DE GOMA	100B
4		87375607	1	MANGUEIRA 2525mm	MANGUERA 2525mm	192T
5		87375605	1	MANGUEIRA 2342mm	MANGUERA 2342mm	192T
6		87375604	1	MANGUEIRA 2182mm	MANGUERA 2182mm	192T
7		87351224	1	MANGUEIRA 1230mm	MANGUERA 1230mm	192T
8		87375609	1	MANGUEIRA 2508mm	MANGUERA 2508mm	192T
9		87375606	1	MANGUEIRA 2294mm	MANGUERA 2294mm	192T
10		700-101	1	*CONEXÃO*	*CONECTADOR*	020R
10		637-63113	1	O'RING	ANILLO-O	158G
10		238-6012	1	O'RING	ANILLO-O	158G
11		701-319	2	*COTOVELO*	*CODO*	085G
11		238-6012	1	O'RING	ANILLO-O	158G
12		391859A1	1	*VÁLVULA*	*VALVULA*	010V
12		637-63113	1	O'RING	ANILLO-O	158G
12		238-6012	1	O'RING	ANILLO-O	158G
13		8501047	1	ACUMULADOR HIDRÁULICO	ACUMULADOR HIDRAULICO	033A
14		701-909	1	*PORCA*	*TUERCA*	010D
14		238-6012	1	O'RING	ANILLO-O	158G
17		627-10030	1	PARAFUSO	TORNILLO	040V
18		238-6012	1	O'RING	ANILLO-O	158G
19		895-15010	2	ARRUELA	ARANDELA	131R
20		832-10410	1	PORCA	TUERCA	010D
21		700-315	2	*COTOVELO*	*CODO*	085G
21		238-6012	1	O'RING	ANILLO-O	158G
21		637-63113	1	O'RING	ANILLO-O	158G
22		87376487	1	MANGUEIRA 2424mm	MANGUERA 2424mm	192T
23		87375602	1	MANGUEIRA 2556mm	MANGUERA 2556mm	192T
24		87376486		MANGUEIRA 2676mm	MANGUERA 2676mm	192T
25		87375601	2	MANGUEIRA 2523mm	MANGUERA 2523mm	192T

SISTEMA HIDRÁULICO DO ACOPLAMENTO - SISTEMA HIDRAULICO DEL ACOPLAMIENTO

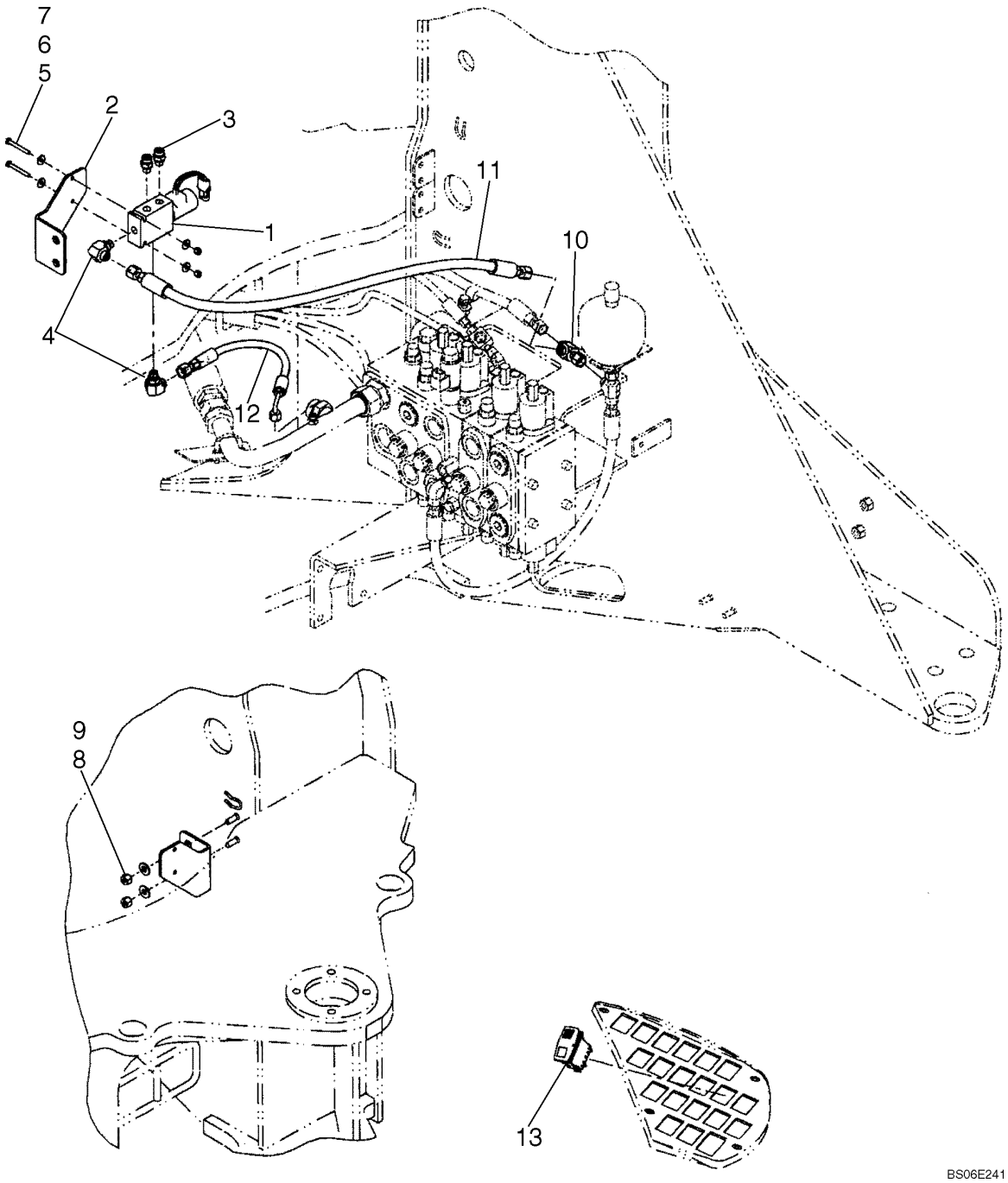

SISTEMA HIDRÁULICO DO ACOPLAMENTO - SISTEMA HIDRAULICO DEL ACOPLAMIENTO

REF	NOTA	PEÇA	QT	DESCRIÇÃO	DESCRICION	GLOS
1		379139A1	1	VÁLVULA Solenóide	VALVULA Solenoide	010V
1		124639A1	1	KIT Vedação	JUEGO Vedación	002K
1		8605216	1	SOLENÓIDE	SOLENOIDE	030E
2		442303A1	1	SUPORTE Valvula	SOPORTE Valvula	300S
3		700-101	2	*CONEXÃO*	*CONECTADOR*	020R
3		637-63113	1	O'RING	ANILLO-O	158G
3		238-6012	1	O'RING	ANILLO-O	158G
4		700-304	2	*COTOVELO*	*CODO*	085G
4		238-6012	1	O'RING	ANILLO-O	158G
4		637-63113	1	O'RING	ANILLO-O	158G
5		895-25006	4	ARRUELA	ARANDELA	131R
6		827-6050	2	PARAFUSO	TORNILLO	040V
7		832-10406	2	PORCA	TUERCA	010D
8		895-15010	2	ARRUELA	ARANDELA	131R
9		832-10410	2	PORCA	TUERCA	010D
10		701-422	1	*CONEXÃO*	*CONECTADOR*	020R
10		238-6012	3	O'RING	ANILLO-O	158G
11		8500756	1	MANGUEIRA 325mm	MANGUERA 325mm	192T
12		8500757	1	MANGUEIRA 400mm	MANGUERA 400mm	192T
13		364444A2	1	INTERRUPTOR	INTERRUPTOR	075I

SISTEMA HIDRÁULICO DO ACOPLAMENTO(Z-Bar) - SISTEMA HIDRAULICO DEL ACOPLAMIENTO(Z-Bar)

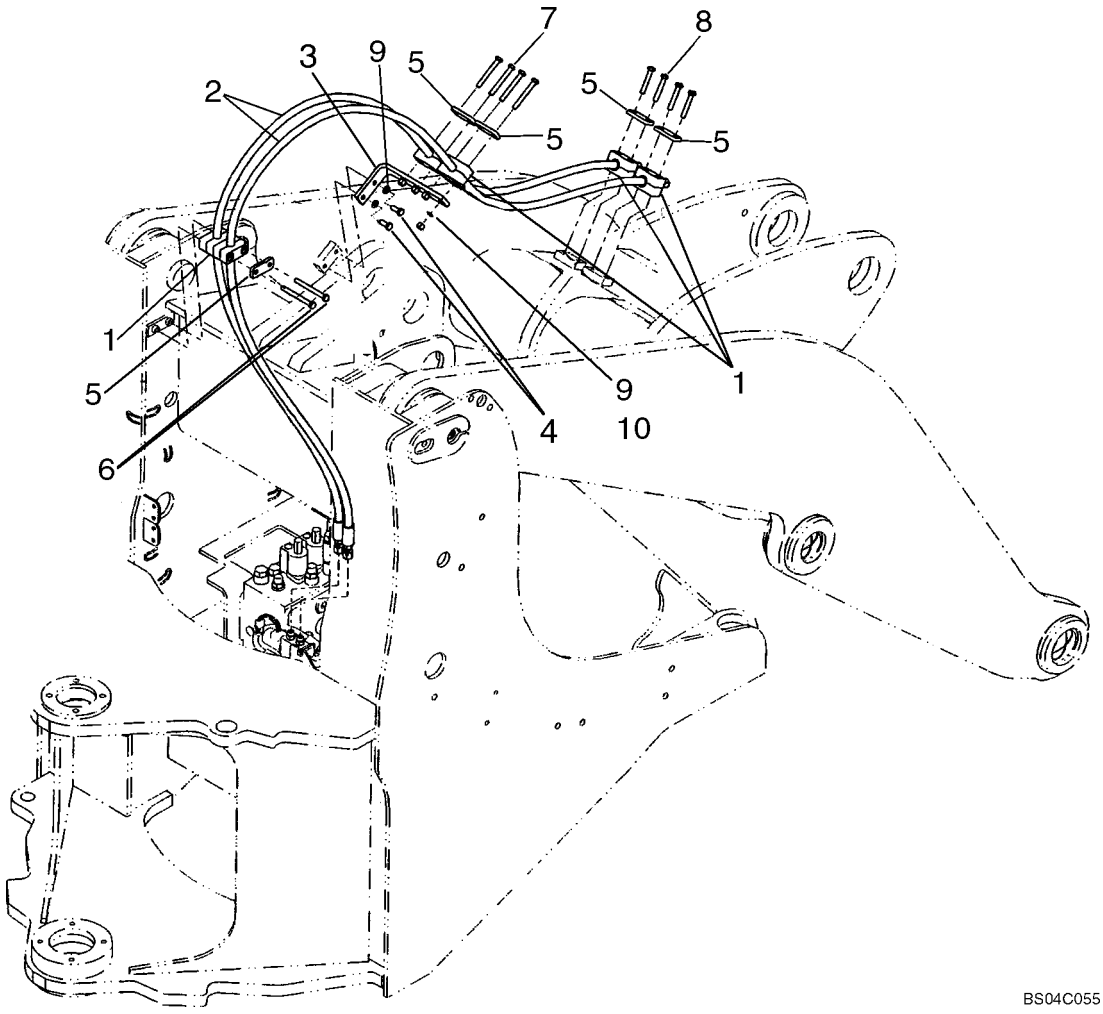

SISTEMA HIDRÁULICO DO ACOPLAMENTO(Z-Bar) - SISTEMA HIDRAULICO DEL ACOPLAMIENTO(Z-Bar)

REF	NOTA	PEÇA	QT	DESCRIÇÃO	DESCRICION	GLOS
1		76082618	6	ABRAÇADEIRA	ABRAZADERA	031F
2		8500731	2	MANGUEIRA 2765mm	MANGUERA 2765mm	192T
3		396918A1	1	SUPORTE	SOPORTE	300S
4		627-10025	2	PARAFUSO	TORNILLO	040V
5		367658A1	5	CHAPA	PLACA	105P
6		827-10100	2	PARAFUSO	TORNILLO	040V
7		827-10080	4	PARAFUSO	TORNILLO	040V
8		827-10060	4	PARAFUSO	TORNILLO	040V
9		895-11010	6	ARRUELA	ARANDELA	131R
10		832-10410	4	PORCA	TUERCA	010D

SISTEMA HIDRÁULICO DO ACOPLAMENTO(TC) - SISTEMA HIDRAULICO DEL ACOPLAMIENTO(TC)

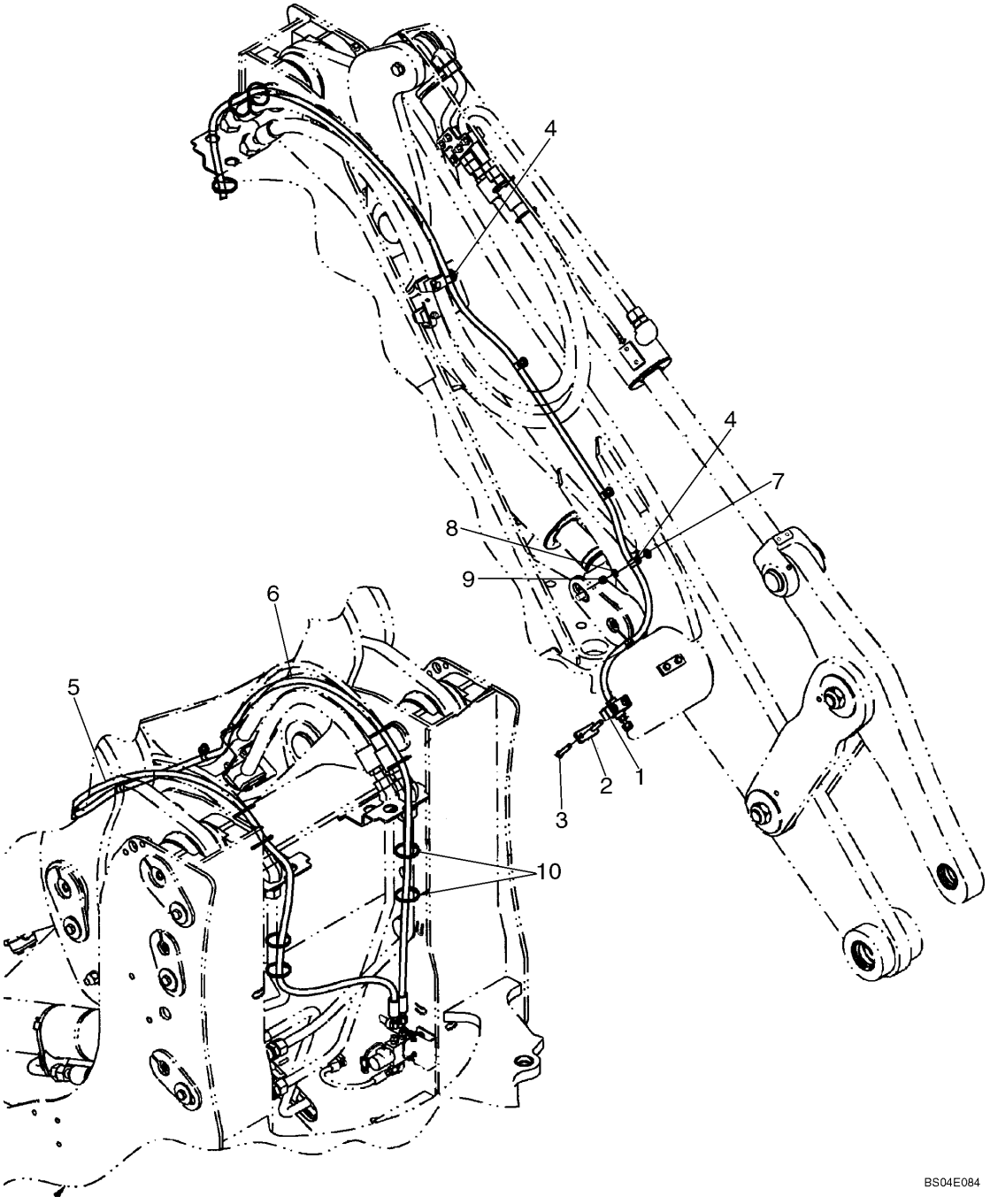

SISTEMA HIDRÁULICO DO ACOPLAMENTO(TC) - SISTEMA HIDRAULICO DEL ACOPLAMIENTO(TC)

REF	NOTA	PEÇA	QT	DESCRIÇÃO	DESCRICION	GLOS
1		76082618	2	ABRAÇADEIRA	ABRAZADERA	031F
2		367658A1	2	CHAPA	PLACA	105P
3		827-10060	4	PARAFUSO	TORNILLO	040V
4		515-23159	8	ABRAÇADEIRA	ABRAZADERA	031F
5		87437170	1	MANGUEIRA 3545mm	MANGUERA 3545mm	192T
6		87437075	1	MANGUEIRA 3270mm	MANGUERA 3270mm	192T
7		896-15010	6	ARRUELA	ARANDELA	131R
8		895-11010	6	ARRUELA	ARANDELA	131R
9		832-10410	6	PORCA	TUERCA	010D
10		L18331	8	ABRAÇADEIRA	ABRAZADERA	031F

08-25		p1	07/07

SISTEMA RIDE CONTROL - SISTEMA RIDE CONTROL

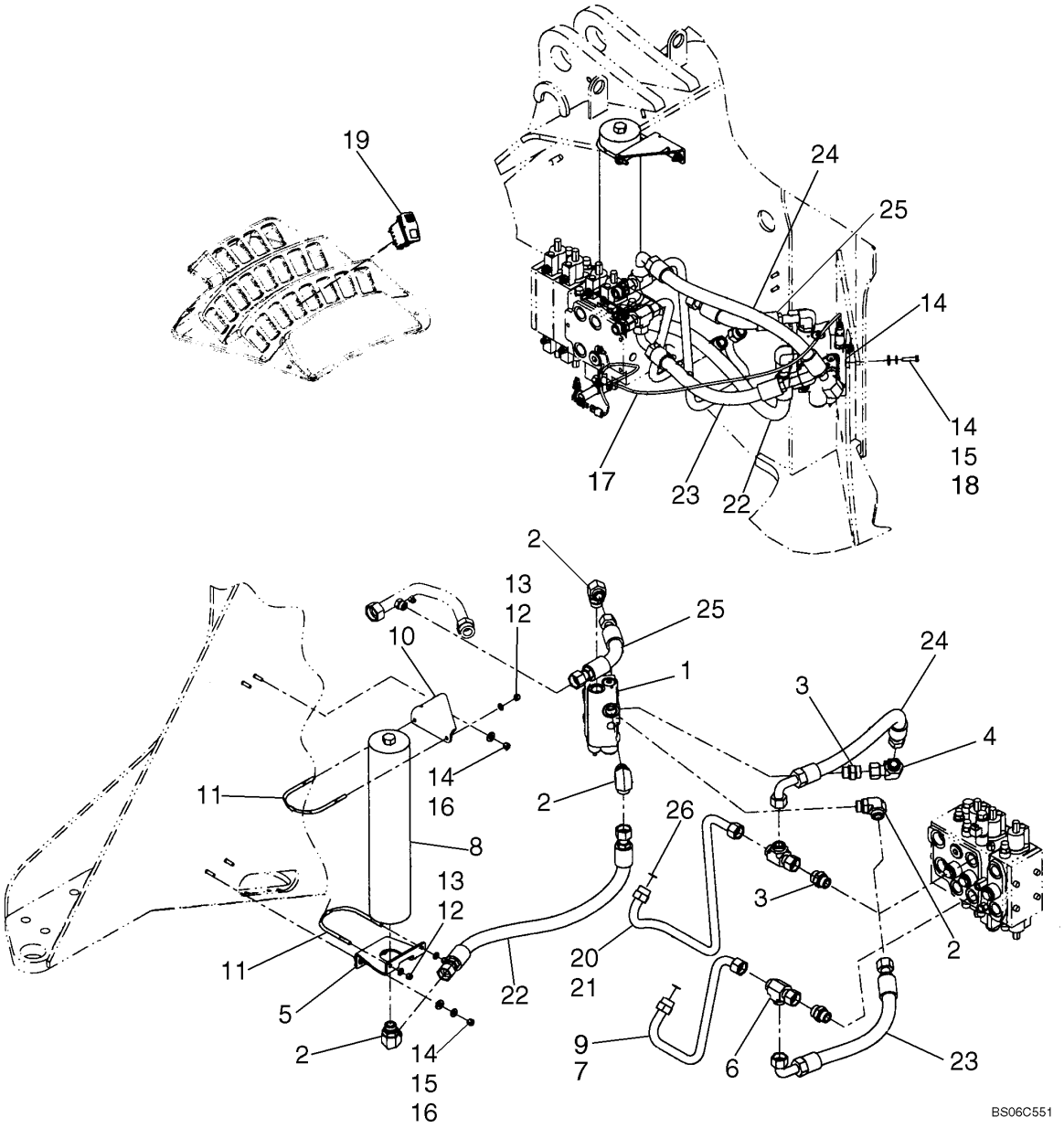

SISTEMA RIDE CONTROL - SISTEMA RIDE CONTROL

REF	NOTA	PEÇA	QT	DESCRIÇÃO	DESCRICION	GLOS
1		87393431	1	VÁLVULA	VALVULA	010V
2		700-308	4	*COTOVELO*	*CODO*	085G
2		637-64296	1	O'RING	ANILLO-O	158G
2		238-6012	1	O'RING	ANILLO-O	158G
3		700-105	3	*CONEXÃO*	*CONECTADOR*	020R
3		637-64296	1	O'RING	ANILLO-O	158G
3		238-6021	1	O'RING	ANILLO-O	158G
4		701-339	1	*COTOVELO*	*CODO*	085G
4		238-6021	1	O'RING	ANILLO-O	158G
5		87393646	1	SUPORTE Acumulador	SOPORTE Acumulador	300S
6		701-418	2	*CONEXÃO*	*CONECTADOR*	020R
6		238-6021	3	O'RING	ANILLO-O	158G
7		87307827	1	TUBO	TUBO	193T
8		87393434	1	ACUMULADOR HIDRÁULICO	ACUMULADOR HIDRAULICO	033A
9		87307826	1	TUBO	TUBO	193T
10		87403347	1	SUPORTE Acumulador	SOPORTE Acumulador	300S
11		L128472	2	GRAMPO	GRAPA	089G
12		495-11041	4	ARRUELA	ARANDELA	131R
13		231-1446	4	PORCA	TUERCA	010D
14		896-15012	8	ARRUELA	ARANDELA	131R
15		896-15010	4	ARRUELA	ARANDELA	131R
16		832-10410	4	PORCA	TUERCA	010D
17		87453403	1	CABO ELÉTRICO	CABLE	111C
18		627-10040	2	PARAFUSO	TORNILLO	040V
19		87350055	1	INTERRUPTOR Ride Control	INTERRUPTOR Ride Control	075I
20		87442545	1	TUBO	TUBO	193T
21		87442547	1	TUBO	TUBO	193T
22		87442515	1	MANGUEIRA 903mm	MANGUERA 903mm	192T
23		87442516	1	MANGUEIRA 330mm	MANGUERA 330mm	192T
24		87305431	1	MANGUEIRA 791mm	MANGUERA 791mm	192T
25		87442518	1	MANGUEIRA 618mm	MANGUERA 618mm	192T
26		238-6021	2	O'RING	ANILLO-O	158G
27		87445673	1	CONEXÃO Não ilustardo	CONECTADOR No mostrado	020R
28		446183A1	1	SENSOR Pressão Não ilustardo	SENSOR Pressão No mostrado	133S

SISTEMA HIDRÁULICO(TC) - SISTEMA HIDRAULICO(TC)

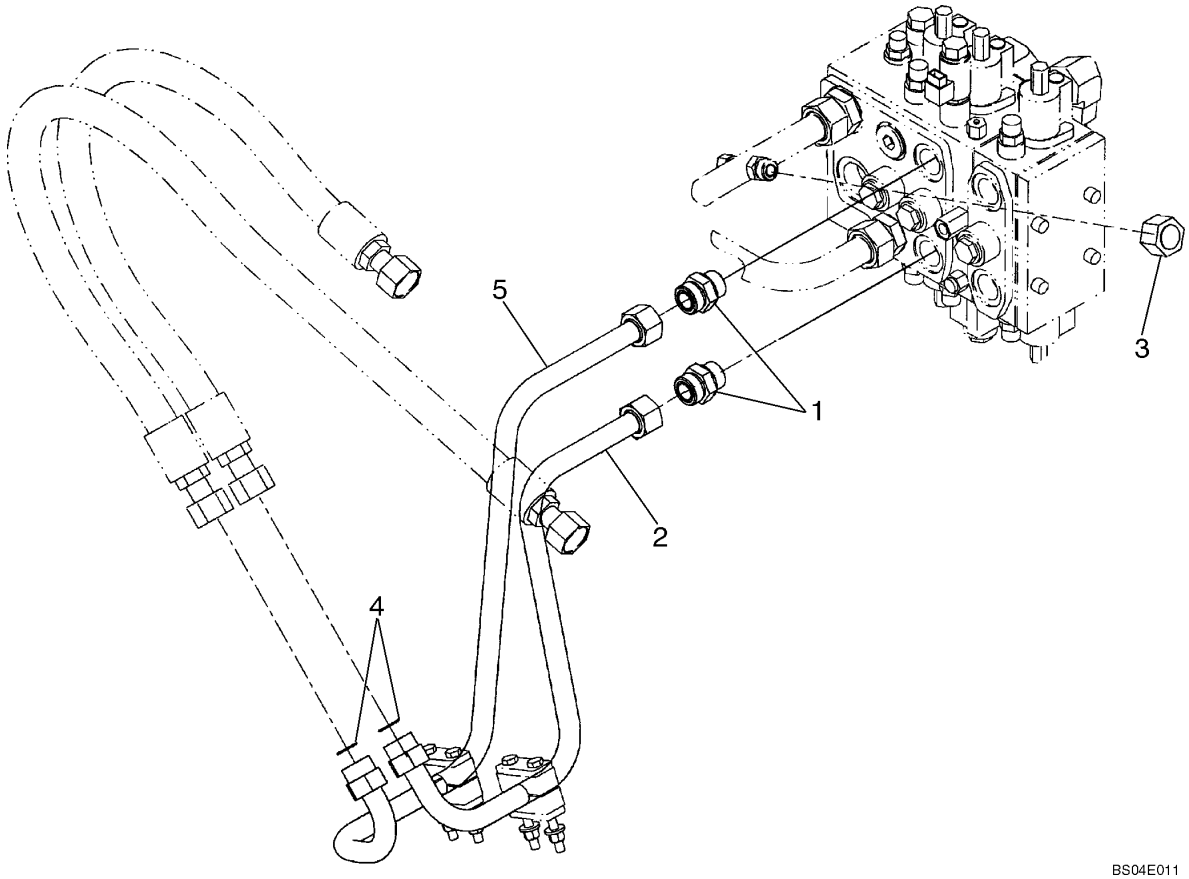

SISTEMA HIDRÁULICO(TC) - SISTEMA HIDRAULICO(TC)

REF	NOTA	PEÇA	QT	DESCRIÇÃO	DESCRICION	GLOS
1		700-105	4	*CONEXÃO*	*CONECTADOR*	020R
1		238-6021	1	O'RING	ANILLO-O	158G
1		637-64296	1	O'RING	ANILLO-O	158G
2		87440463	1	TUBO	TUBO	193T
3		701-901	1	*BUJÃO*	*TAPON*	050T
3		238-6021	1	O'RING	ANILLO-O	158G
4		238-6021	2	O'RING	ANILLO-O	158G
5		87439733	1	TUBO	TUBO	193T

SISTEMA HIDRÁULICO(Z-Bar) - SISTEMA HIDRAULICO(Z-Bar)

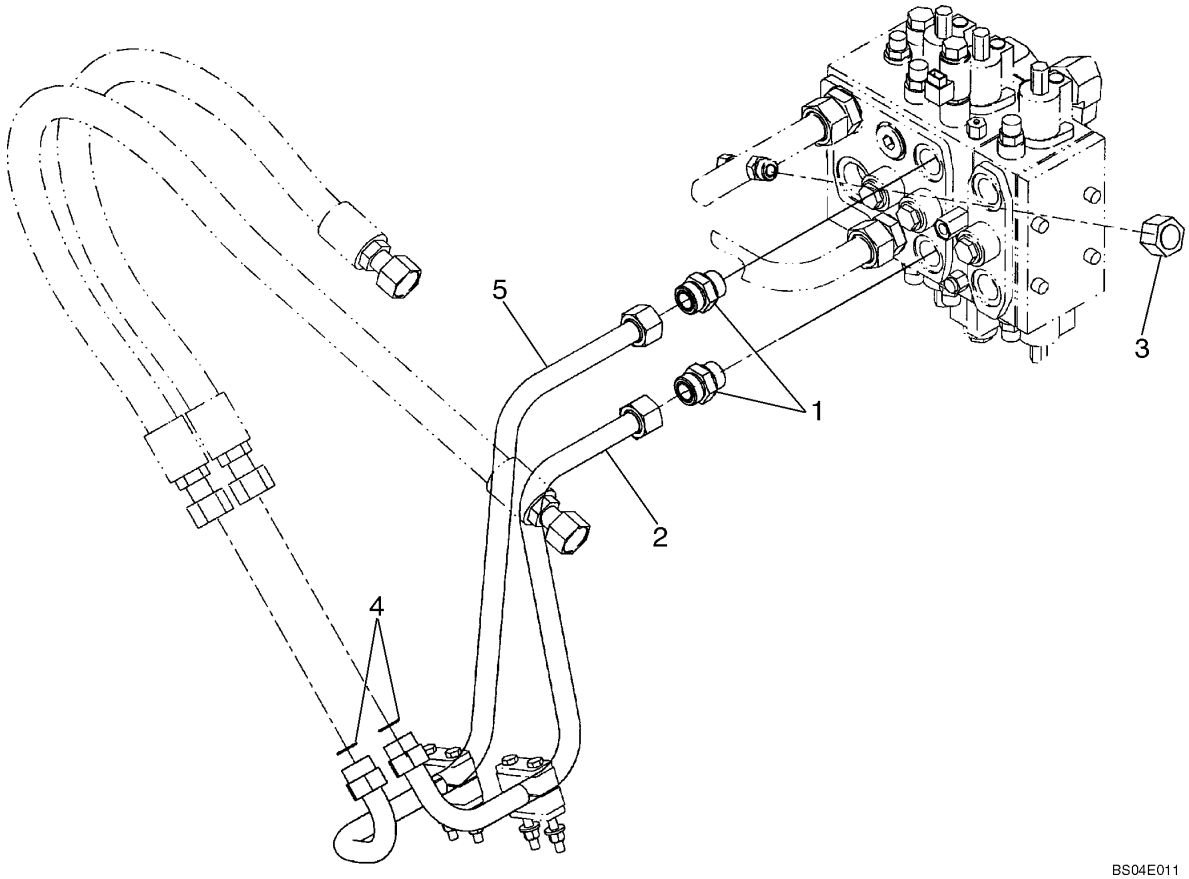

SISTEMA HIDRÁULICO(Z-Bar) - SISTEMA HIDRAULICO(Z-Bar)

REF	NOTA	PEÇA	QT	DESCRIÇÃO	DESCRICION	GLOS
1		700-105	2	*CONEXÃO*	*CONECTADOR*	020R
1		238-6021	1	O'RING	ANILLO-O	158G
1		637-64296	1	O'RING	ANILLO-O	158G
2		8500537	1	TUBO	TUBO	193T
3		701-901	1	*BUJÃO*	*TAPON*	050T
3		238-6021	1	O'RING	ANILLO-O	158G
4		238-6021	2	O'RING	ANILLO-O	158G
5		8500525	1	TUBO	TUBO	193T

SISTEMA DE ACOPLAMENTO, DIAGNÓSTICO - SISTEMA DEL ACOPLAMIENTO, DIAGNOSTICO

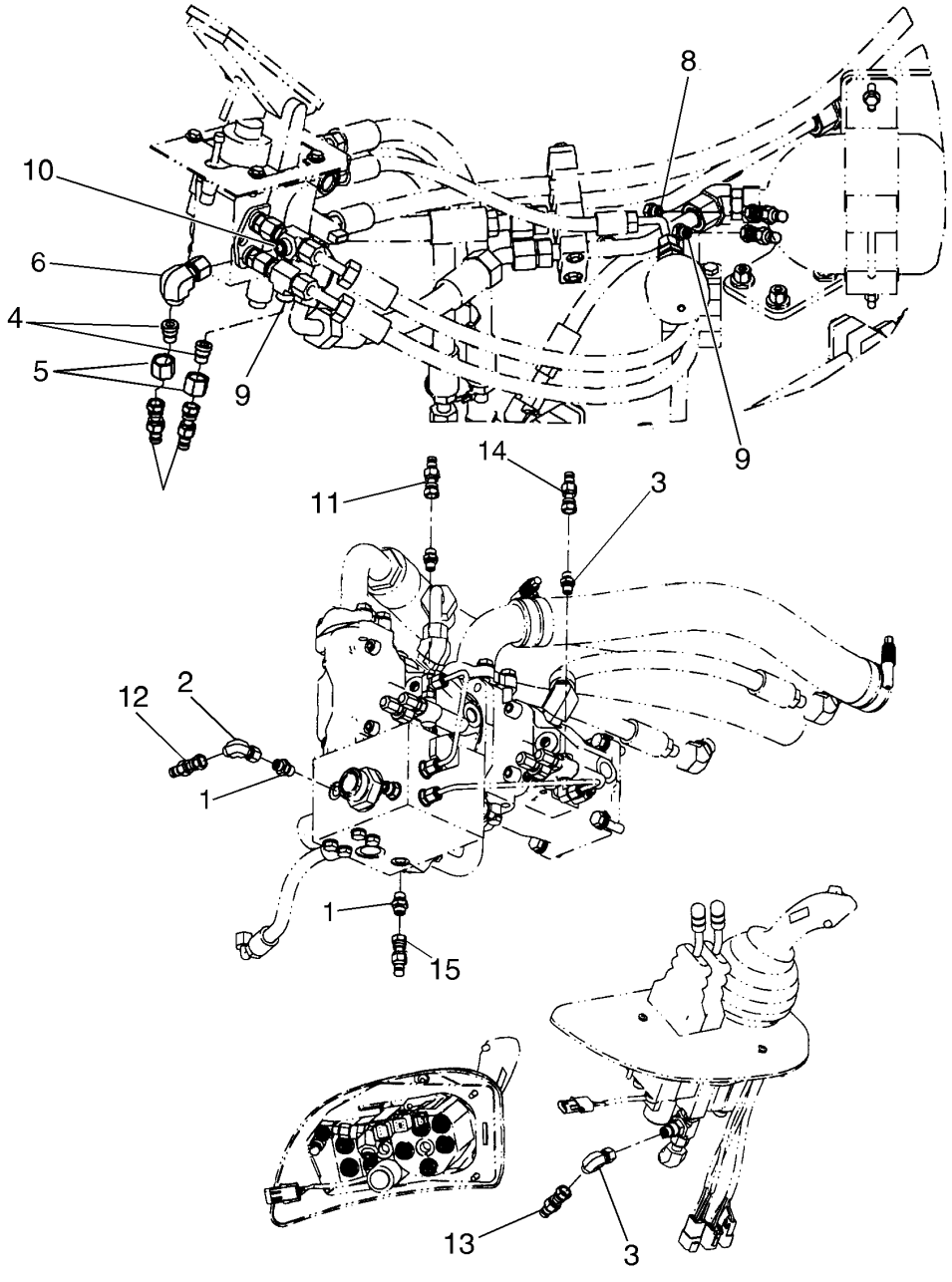

BS06M401

SISTEMA DE ACOPLAMENTO, DIAGNÓSTICO - SISTEMA DEL ACOPLAMIENTO, DIAGNOSTICO

REF	NOTA	PEÇA	QT	DESCRIÇÃO	DESCRICION	GLOS
1		700-153	1	*CONEXÃO*	*CONECTADOR*	020R
1		238-6011	1	O'RING	ANILLO-O	158G
1		637-63113	1	O'RING	ANILLO-O	158G
2		701-329	1	*COTOVELO*	*CODO*	085G
2		238-6011	1	O'RING	ANILLO-O	158G
3		637-63093	1	O'RING	ANILLO-O	158G
3		700-100	1	*CONEXÃO*	*CONECTADOR*	020R
3		238-6011	1	O'RING	ANILLO-O	158G
4		201-110	1	*CONEXÃO*	*CONECTADOR*	020R
4		238-6011	1	O'RING	ANILLO-O	158G
5		703-902	2	*PORCA*	*TUERCA*	010D
5		238-6014	1	O'RING	ANILLO-O	158G
6		701-320	1	*COTOVELO*	*CODO*	085G
6		238-6014	1	O'RING	ANILLO-O	158G
7		190117A1	1	CONEXÃO Acumulador Freio Traseiro	CONECTADOR Acumulador Freno Trasero	020R
8		190117A1	1	CONEXÃO Acumulador Freio Dianteiro	CONECTADOR Acumulador Freno Delantero	020R
9		190117A1	1	CONEXÃO Freio Eixo Traseiro	CONECTADOR Freno Eje Trasero	020R
10		190117A1	1	CONEXÃO Freio Eixo Dianteiro	CONECTADOR Freno Eje Delantero	020R
11		190117A1	1	CONEXÃO Sensor BaixaPressão de Sucção da Bomba	CONECTADOR Sensor Baja Presion Succión de la Bomba	020R
12		190117A1	1	CONEXÃO Sensor Baixa Pressão de Descarga da Bomba	CONECTADOR Sensor Baja Presión Descarga de la Bomba	020R
13		190117A1	1	CONEXÃO Pressão Piloto	CONECTADOR Presión Piloto	020R
14		190117A1	1	CONEXÃO Sensor Alta Pressão de Sucção da Bomba	CONECTADOR Sensor Alta Presión Succión de la Bomba	020R
15		190117A1	1	CONEXÃO Sensor Alta Pressão der Descarga da Bomba	CONECTADOR Sensor Alta Presión Descarga de la Bomba	020R

08-29		p1	07/07

COMANDO DO CONTROLE DA CARREGADEIRA - MANDO DEL CONTROL DE LA CARGADORA

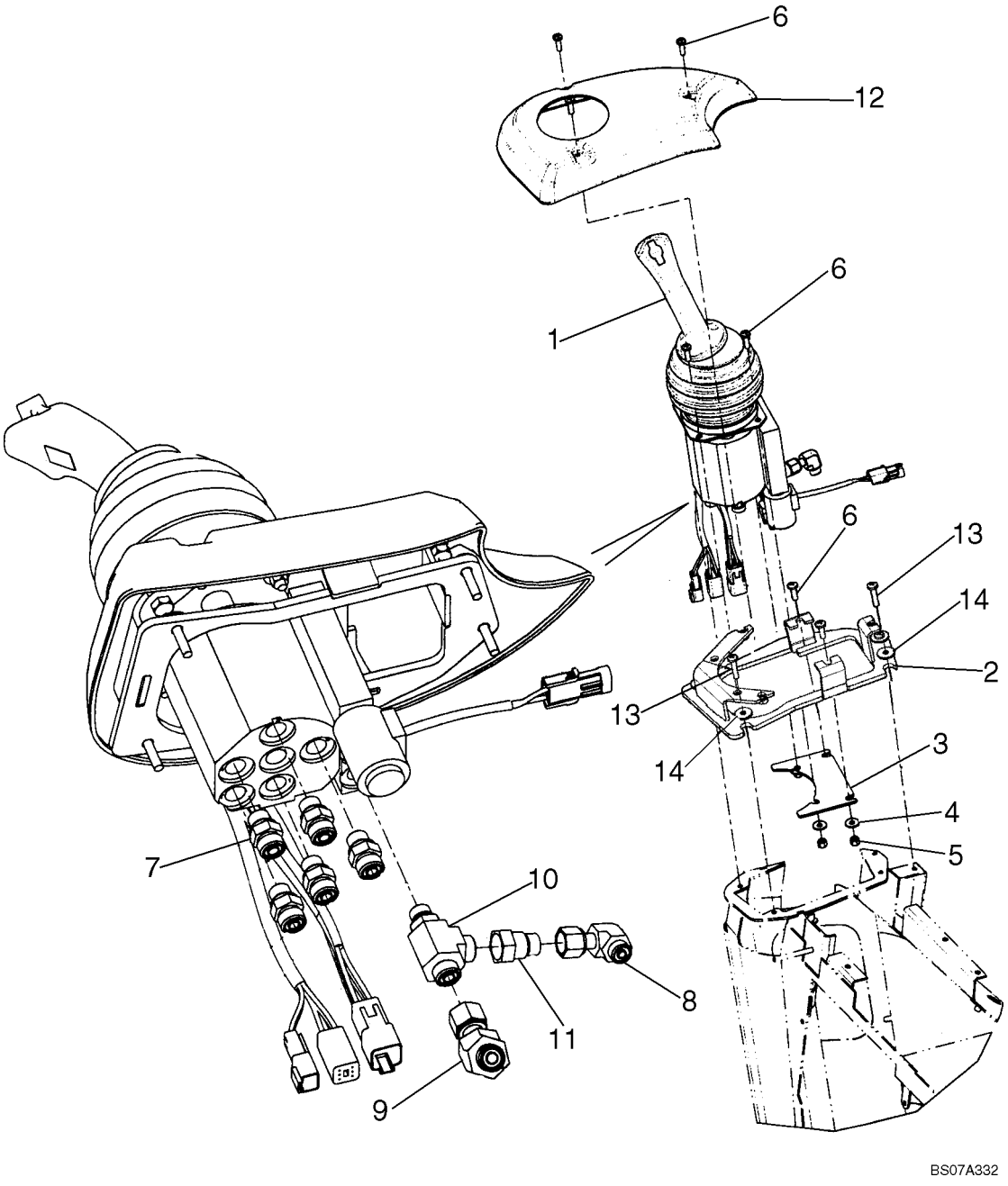

COMANDO DO CONTROLE DA CARREGADEIRA - MANDO DEL CONTROL DE LA CARGADORA

REF	NOTA	PEÇA	QT	DESCRIÇÃO	DESCRICION	GLOS
1		87340016	1	COMANDO IMPLEMENTOS Ver pag. 08-54	MANDO DEL UTILITARIOS Ver pag. 08-54	1078
2		87516506	1	SUPORTE	SOPORTE	300S
3		87349019	1	CHAPA	PLACA	105P
4		895-25006	4	ARRUELA	ARANDELA	131R
5		832-10406	4	PORCA	TUERCA	010D
6		540-719	9	PARAFUSO	TORNILLO	040V
7		700-101	6	*CONEXÃO*	*CONECTADOR*	020R
7		238-6012	1	O'RING	ANILLO-O	158G
7		637-63113	1	O'RING	ANILLO-O	158G
8		701-329	1	*COTOVELO*	*CODO*	085G
8		238-6011	1	O'RING	ANILLO-O	158G
9		87354477	1	*COTOVELO*	*CODO*	085G
9		238-6012	1	O'RING	ANILLO-O	158G
10		700-406	1	*CONEXÃO*	*CONECTADOR*	020R
10		637-63113	1	O'RING	ANILLO-O	158G
10		238-6012	2	O'RING	ANILLO-O	158G
11		201-145	1	*CONEXÃO*	*CONECTADOR*	020R
11		238-6011	1	O'RING	ANILLO-O	158G
11		238-6012	1	O'RING	ANILLO-O	158G
12		87666114	1	MOLDURA	MARCO	295C
13		840-1630	4	PARAFUSO	TORNILLO	040V
14		140040	4	ARRUELA	ARANDELA	131R

08-30		p1	07/07

CONTROLE DA CARREGADEIRA - CONTROL DE LA CARGADORA

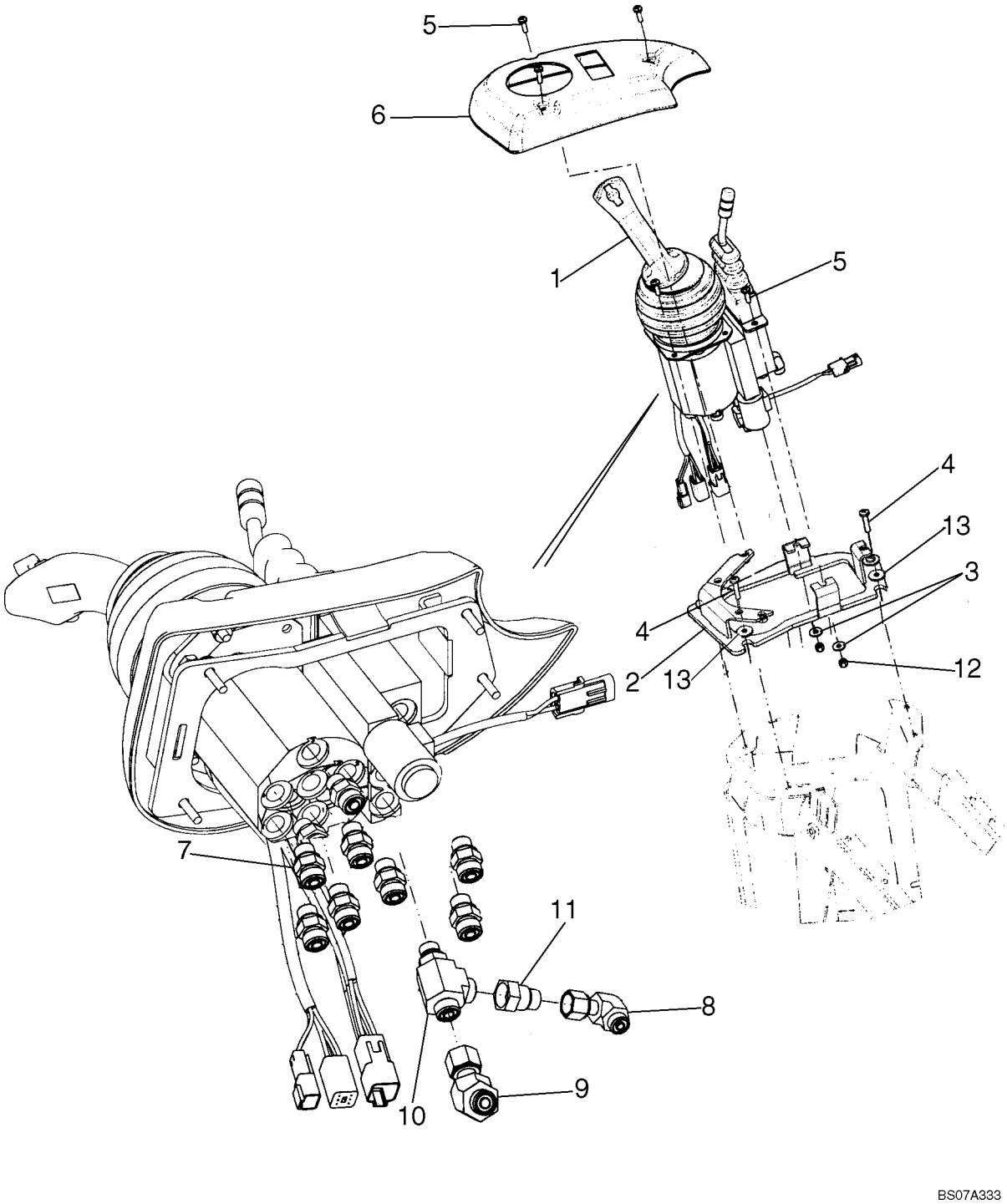

CONTROLE DA CARREGADEIRA - CONTROL DE LA CARGADORA

REF	NOTA	PEÇA	QT	DESCRIÇÃO	DESCRICION	GLOS
1		87340017	1	COMANDO IMPLEMENTO Ver pag. 08-56	MANDO DEL UTILITARIOS Ver pag. 08-56	1078
2		87516506	1	SUPORTE	SOPORTE	300S
3		895-25006	2	ARRUELA	ARANDELA	131R
4		840-1630	4	PARAFUSO	TORNILLO	040V
5		540-719	7	PARAFUSO	TORNILLO	040V
6		87666115	1	MOLDURA	MARCO	295C
7		700-101	7	*CONEXÃO*	*CONECTADOR*	020R
7		637-63113	1	O'RING	ANILLO-O	158G
7		238-6012	1	O'RING	ANILLO-O	158G
8		701-329	1	*COTOVELO*	*CODO*	085G
8		238-6011	1	O'RING	ANILLO-O	158G
9		87354477	1	*COTOVELO*	*CODO*	085G
9		238-6012	1	O'RING	ANILLO-O	158G
10		700-406	1	*CONEXÃO*	*CONECTADOR*	020R
10		238-6012	2	O'RING	ANILLO-O	158G
10		637-63113	1	O'RING	ANILLO-O	158G
11		201-145	1	*CONEXÃO*	*CONECTADOR*	020R
11		637-63113	1	O'RING	ANILLO-O	158G
11		238-6012	1	O'RING	ANILLO-O	158G
12		832-10406	2	PORCA	TUERCA	010D
13		140040	4	ARRUELA	ARANDELA	131R

08-31		p1	07/07

CONTROLE DA CARREGADEIRA DUAS ALAVANCAS - CONTROL DE LA CARGADORA DOS PALANCAS

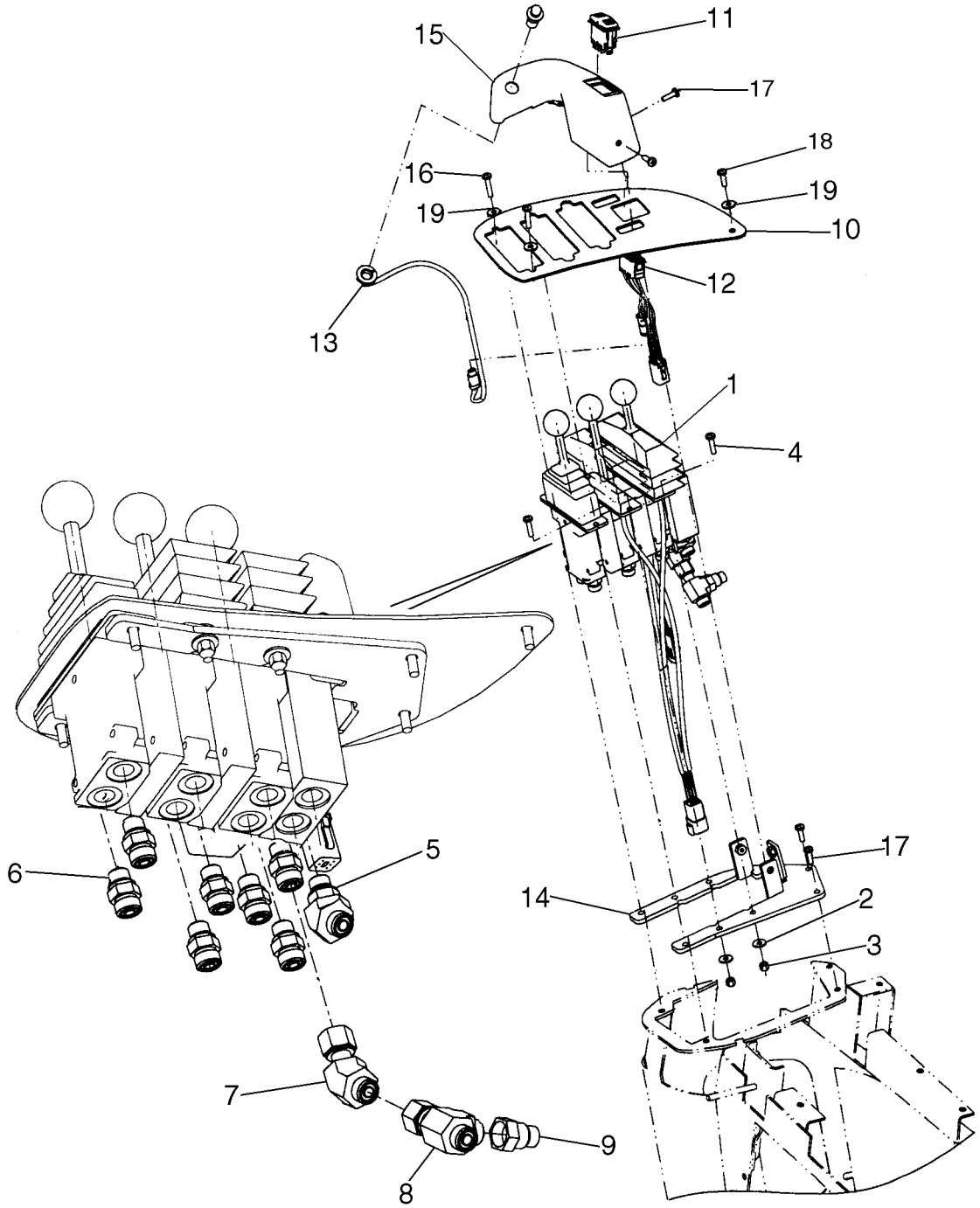

BS06M516

CONTROLE DA CARREGADEIRA DUAS ALAVANCAS - CONTROL DE LA CARGADORA DOS PALANCAS

REF	NOTA	PEÇA	QT	DESCRIÇÃO	DESCRICION	GLOS
1		407868A2	1	VÁLVULA Controle	VALVULA Control	010V
2		895-25006	4	ARRUELA	ARANDELA	131R
3		832-10406	4	PORCA	TUERCA	010D
4		840-1625	4	PARAFUSO	TORNILLO	040V
5		700-315	1	*COTOVELO*	*CODO*	085G
5		637-63113	1	O'RING	ANILLO-O	158G
5		238-6012	1	O'RING	ANILLO-O	158G
6		700-101	5	*CONEXÃO*	*CONECTADOR*	020R
6		238-6012	1	O'RING	ANILLO-O	158G
6		637-63113	1	O'RING	ANILLO-O	158G
7		87354477	1	*COTOVELO*	*CODO*	085G
7		238-6012	2	O'RING	ANILLO-O	158G
8		87515563	1	MOLDURA	MARCO	295C
9		402390A1	1	INTERRUPTOR	INTERRUPTOR	075I
10		400833A2	1	INTERRUPTOR Avante/Neutro/Reverse	INTERRUPTOR Adelante/Neutro/Atras	075I
11		87324389	1	CABO ELÉTRICO	CABLE	111C
12		701-422	1	*CONEXÃO*	*CONECTADOR*	020R
12		238-6012	1	O'RING	ANILLO-O	158G
13		201-145	1	*CONEXÃO*	*CONECTADOR*	020R
13		238-6012	1	O'RING	ANILLO-O	158G
13		238-6011	1	O'RING	ANILLO-O	158G
14		87534053	1	SUPORTE	SOPORTE	300S
15		87523729	1	TAMPA	TAPA	265C
16		540-711	2	PARAFUSO	TORNILLO	040V
17		540-719	5	PARAFUSO	TORNILLO	040V
18		87582901	1	PARAFUSO	TORNILLO	040V
19		86639315	3	ARRUELA	ARANDELA	131R

CONTROLE DA CARREGADEIRA TRÊS ALAVANCAS - CONTROL DE LA CARGADORA TRES PALANCAS

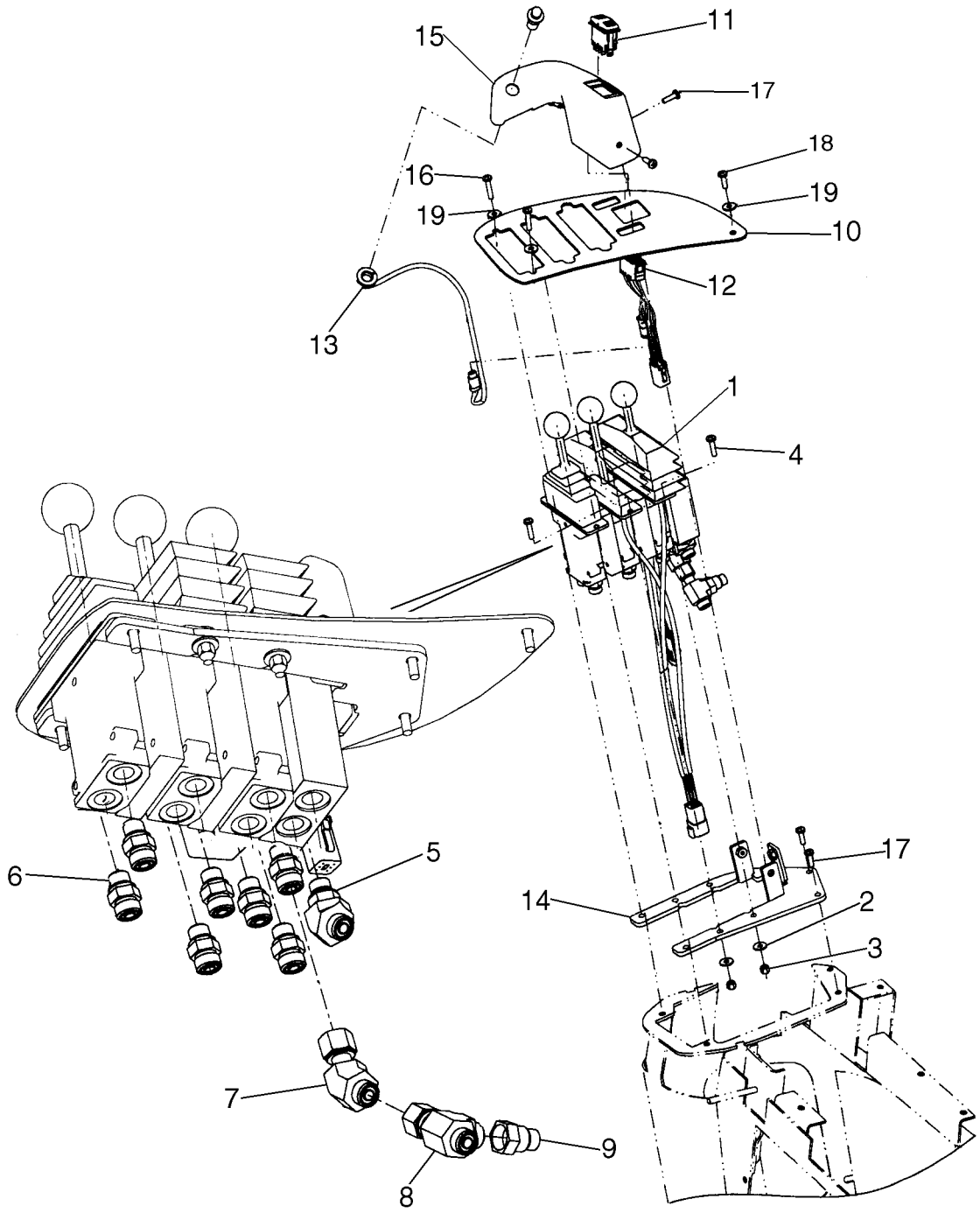

BS06M516

CONTROLE DA CARREGADEIRA TRÊS ALAVANCAS - CONTROL DE LA CARGADORA TRES PALANCAS

REF	NOTA	PEÇA	QT	DESCRIÇÃO	DESCRICION	GLOS
1		407869A2	1	VÁLVULA Controle Ver pag. 08-42	VALVULA Control Ver pag. 08-42	010V
2		895-25006	4	ARRUELA	ARANDELA	131R
3		832-10406	4	PORCA	TUERCA	010D
4		840-1625	4	PARAFUSO	TORNILLO	040V
5		700-315	1	*COTOVELO*	*CODO*	085G
5		637-63113	1	O'RING	ANILLO-O	158G
5		238-6012	1	O'RING	ANILLO-O	158G
6		700-101	7	*CONEXÃO*	*CONECTADOR*	020R
6		637-63113	1	O'RING	ANILLO-O	158G
6		238-6012	1	O'RING	ANILLO-O	158G
7		87354477	1	*COTOVELO*	*CODO*	085G
7		238-6012	2	O'RING	ANILLO-O	158G
8		701-422	1	*CONEXÃO*	*CONECTADOR*	020R
8		238-6012	1	O'RING	ANILLO-O	158G
9		201-145	1	*CONEXÃO*	*CONECTADOR*	020R
9		238-6012	1	O'RING	ANILLO-O	158G
9		238-6011	1	O'RING	ANILLO-O	158G
10		87515564	1	MOLDURA	MARCO	295C
11		400833A2	1	INTERRUPTOR Avante/Neutro/Reverse	INTERRUPTOR Adelante/Neutro/Atras	075I
12		87324389	1	CABO ELÉTRICO	CABLE	111C
13		402390A1	1	INTERRUPTOR	INTERRUPTOR	075I
14		87534053	1	SUPORTE	SOPORTE	300S
15		87523729	1	TAMPA	TAPA	265C
16		540-711	2	PARAFUSO	TORNILLO	040V
17		540-719	5	PARAFUSO	TORNILLO	040V
18		87582901	1	PARAFUSO	TORNILLO	040V
19		86639315	3	ARRUELA	ARANDELA	131R

VÁLVULA DISTRIBUIDORA(Z-Bar/TC) - VALVULA DISTRIBUIDORA(Z-Bar/TC)

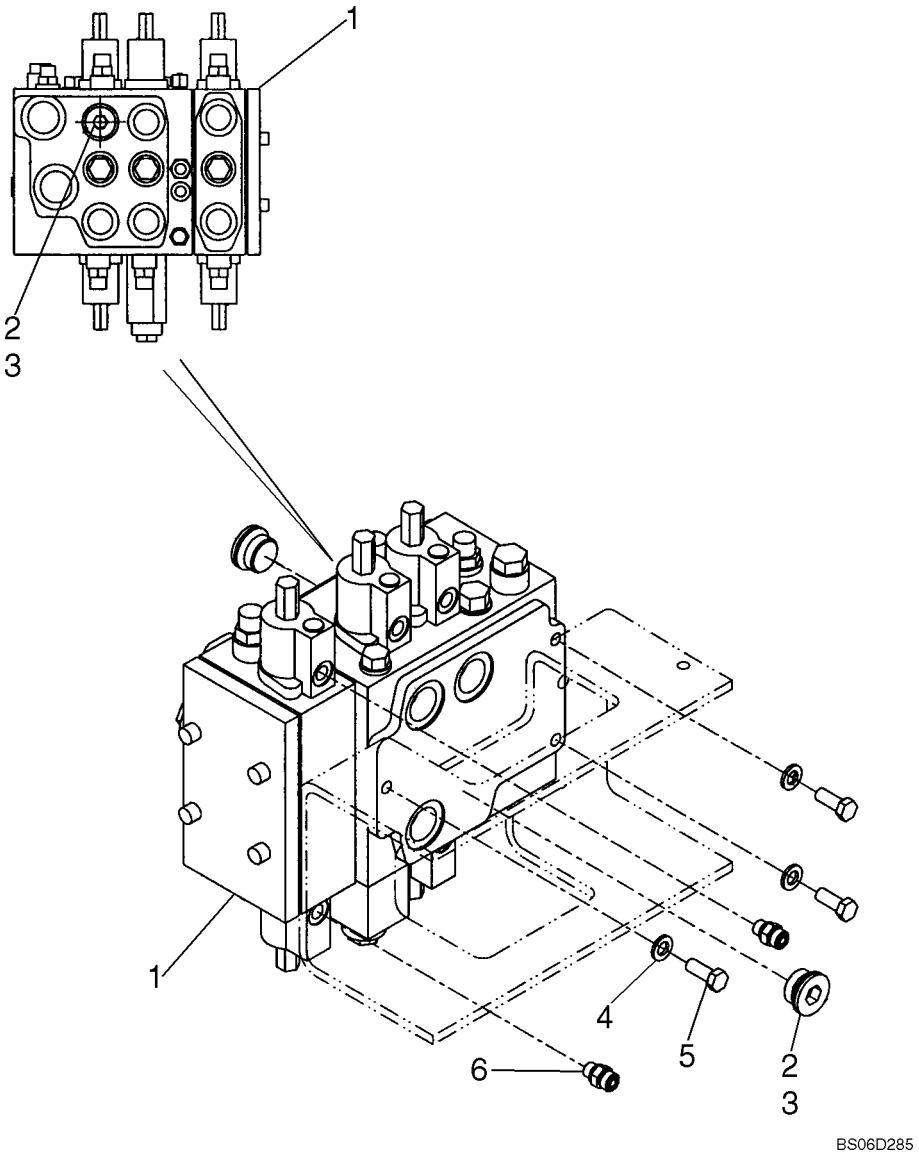

VÁLVULA DISTRIBUIDORA(Z-Bar/TC) - VALVULA DISTRIBUIDORA(Z-Bar/TC)

REF	NOTA	PEÇA	QT	DESCRIÇÃO	DESCRICION	GLOS
1		87450850	1	VÁLVULA Duas Alavancas/Z-Bar	VALVULA Dos Palancas/Z-Bar	010V
1		87310589	1	VÁLVULA Duas Alavancas/TC	VALVULA Dos Palancas/TC	010V
1		87450851	1	VÁLVULA Três Alavancas/Z-Bar	VALVULA Tres Palancas/Z-Bar	010V
1		87310590	1	VÁLVULA Três Alavancas/TC	VALVULA Tres Palancas/TC	010V
2		221527A1	2	BUJÃO	TAPON	050T
3		637-64296	1	O'RING	ANILLO-O	158G
4		896-11012	3	ARRUELA	ARANDELA	131R
5		627-12030	3	PARAFUSO	TORNILLO	040V
6		700-101	2	*CONEXÃO*	*CONECTADOR*	020R
6		238-6012	1	O'RING	ANILLO-O	158G
6		637-63113	1	O'RING	ANILLO-O	158G

08-34		p1	07/07

CILINDRO DA CAÇAMBA(TC) - CILINDRO DE LA CUCHARA(TC)

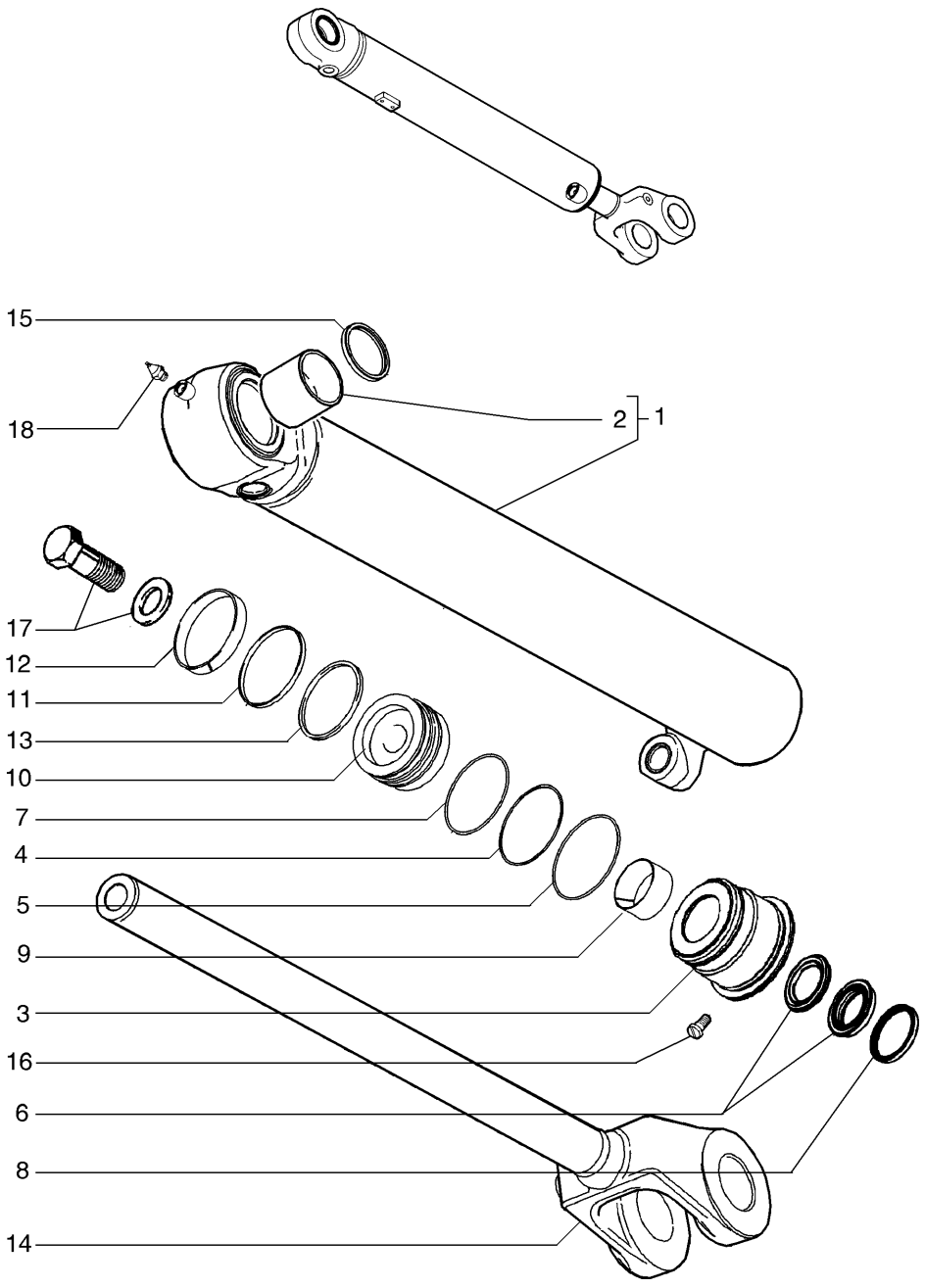

CILINDRO DA CAÇAMBA(TC) - CILINDRO DE LA CUCHARA(TC)

REF	NOTA	PEÇA	QT	DESCRIÇÃO	DESCRICION	GLOS
		87324809	1	CILINDRO Caçamba	CILINDRO Cuchara	164C
1		87437485	1	CAMISA CILINDRO	CAMISA CILINDRO	053C
2		363583A1	2	BUCHA	BUJE	095B
		87437495	1	TAMPA Cilindro Itens 3-8	TAPA Cilindro Itens 3-8	265C
3		87437496	1	TAMPA	TAPA	265C
4		G109300	1	ANEL	ARO	045A
5		238-5244	1	O'RING	ANILLO-O	158G
6		1542877C1	1	KIT	JUEGO	002K
7		238-5243	1	O'RING	ANILLO-O	158G
8		D95145	1	ANEL	ARO	045A
9		336039A1	1	BUCHA	BUJE	095B
10		G110251	1	PISTÃO Itens 11-13	EMBOLO Itens 11-13	130P
11		G101994	1	RETENTOR	EMPAQUETADURA	123G
12		G101996	1	ANEL DE VEDAÇÃO	JUNTA HERMETICA	055A
13		G101995	1	RETENTOR	EMPAQUETADURA	123G
14		87324796	1	HASTE	VASTAGO	274S
15		D95145	2	ANEL Vedação	ARO Vedación	045A
16		G109395	1	PARAFUSO	TORNILLO	040V
17		86982442	1	PARAFUSO	TORNILLO	040V
18		219-1	1	PINO GRAXEIRO	ENGRASADOR	060I

08-35		p1	07/07

CILINDRO DA CAÇAMBA(Z-Bar) - CILINDRO DE LA CUCHARA(Z-Bar)

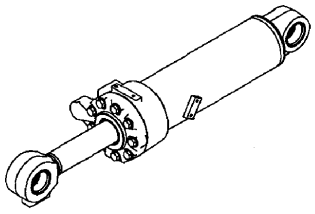

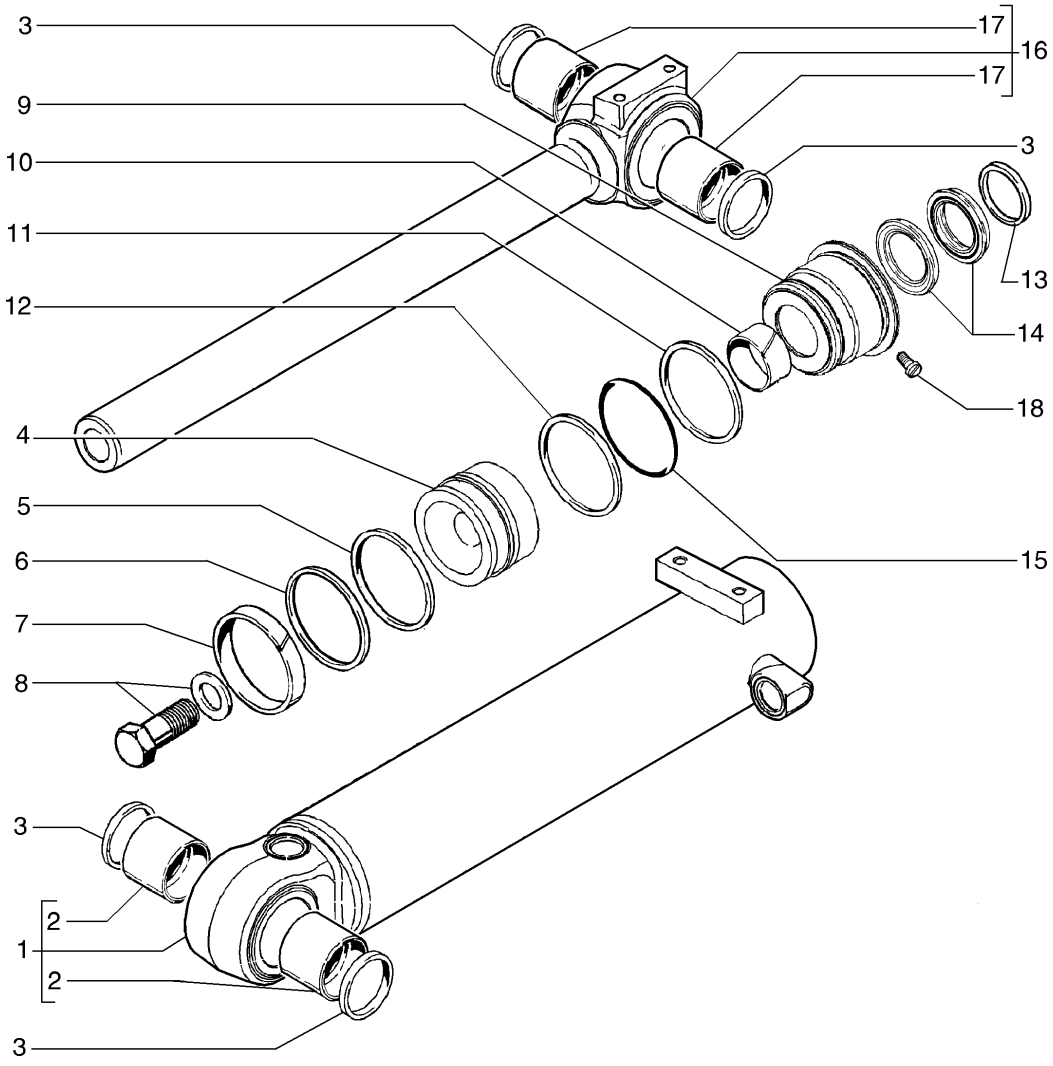

CILINDRO DA CAÇAMBA(Z-Bar) - CILINDRO DE LA CUCHARA(Z-Bar)

REF	NOTA	PEÇA	QT	DESCRIÇÃO	DESCRICION	GLOS
		87318786	1	CILINDRO Caçamba	CILINDRO Cuchara	164C
1		87432278	1	CAMISA CILINDRO	CAMISA CILINDRO	053C
2		87625612	2	BUCHA	BUJE	095B
3		365523A1	4	JUNTA	JUNTA PLANA	120G
		87432305	1	PISTÃO Itens 4-7	EMBOLO Itens 4-7	130P
4		87432306	1	PISTÃO	EMBOLO	130P
5		446339A1	1	RETENTOR	EMPAQUETADURA	123G
6		446340A1	1	ANEL DE VEDAÇÃO	JUNTA HERMETICA	055A
7		446196A1	1	ANEL DE VEDAÇÃO	JUNTA HERMETICA	055A
8		86982444	1	PARAFUSO	TORNILLO	040V
		446336A1	1	TAMPA Cilindro Itens 9-15	TAPA Cilindro Itens 9-15	265C
9		446335A1	1	TAMPA	TAPA	265C
10		336042A1	1	BUCHA	BUJE	095B
11		238-5254	1	O'RING	ANILLO-O	158G
12		446179A1	1	RETENTOR	EMPAQUETADURA	123G
13		D95148	2	ANEL RASPADOR	ANEL RASCADOR	050A
14		1542881C1	4	KIT Retentores	JUEGO Empaquetaduras	002K
15		238-5253	1	O'RING	ANILLO-O	158G
16		87432290	1	HASTE	VASTAGO	274S
17		87625612	2	BUCHA	BUJE	095B
18		G109395	1	PARAFUSO	TORNILLO	040V

08-36		p1	07/07

CILINDRO DE LEVANTAMENTO - CILINDRO DE ELEVACION

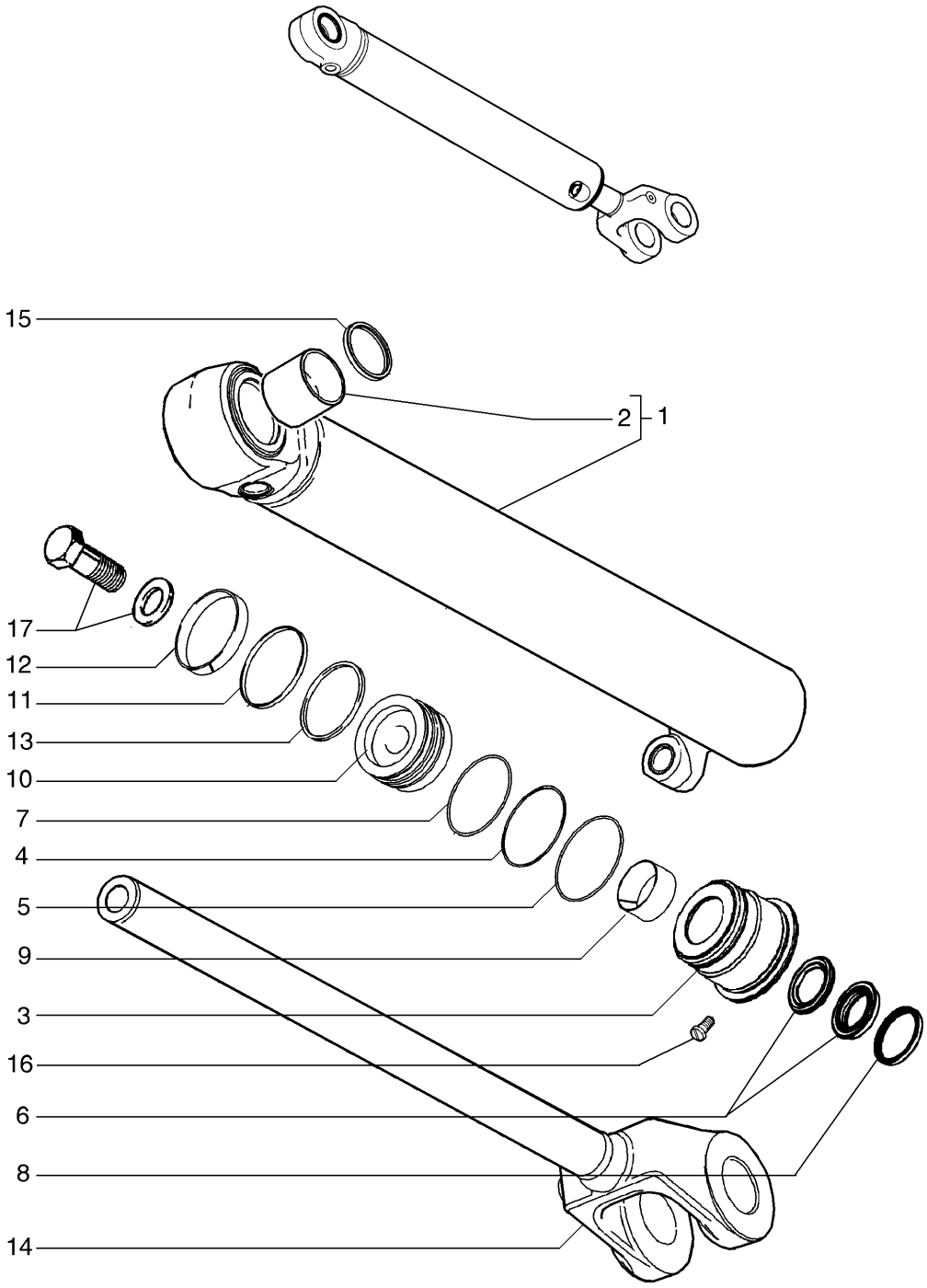

CILINDRO DE LEVANTAMENTO - CILINDRO DE ELEVACION

REF	NOTA	PEÇA	QT	DESCRIÇÃO	DESCRICION	GLOS
		87319194	2	CILINDRO Levantamento	CILINDRO Elevación	164C
1		446471A1	1	CAMISA CILINDRO	CAMISA CILINDRO	053C
2		87625613	2	BUCHA	BUJE	095B
		446478A1	2	TAMPA Cilindro Itens 3-9	TAPA Cilindro Itens 3-9	265C
3		446455A1	1	TAMPA	TAPA	265C
4		238-5245	1	O'RING	ANILLO-O	158G
5		238-5246	1	O'RING	ANILLO-O	158G
6		1542881C1	1	KIT Retentores	JUEGO Empaquetaduras	002K
7		446178A1	1	RETENTOR	EMPAQUETADURA	123G
8		D95148	1	ANEL RASPADOR	ANEL RASCADOR	050A
9		336042A1	1	BUCHA	BUJE	095B
		446479A1	1	PISTÃO Itens 10-13	EMBOLO Itens 10-13	130P
10		446480A1	1	PISTÃO	EMBOLO	130P
11		87403649	1	ANEL DE VEDAÇÃO	JUNTA HERMETICA	055A
12		446195A1	1	ANEL DE VEDAÇÃO	JUNTA HERMETICA	055A
13		446481A1	1	RETENTOR	EMPAQUETADURA	123G
14		87318069	1	HASTE	VASTAGO	274S
15		D95147	1	ANEL	ARO	045A
16		G109395	1	PARAFUSO	TORNILLO	040V
17		86982444	1	PARAFUSO	TORNILLO	040V

BOMBA HIDRÁULICA PRINCIPAL - BOMBA HIDRAULICA PRINCIPAL

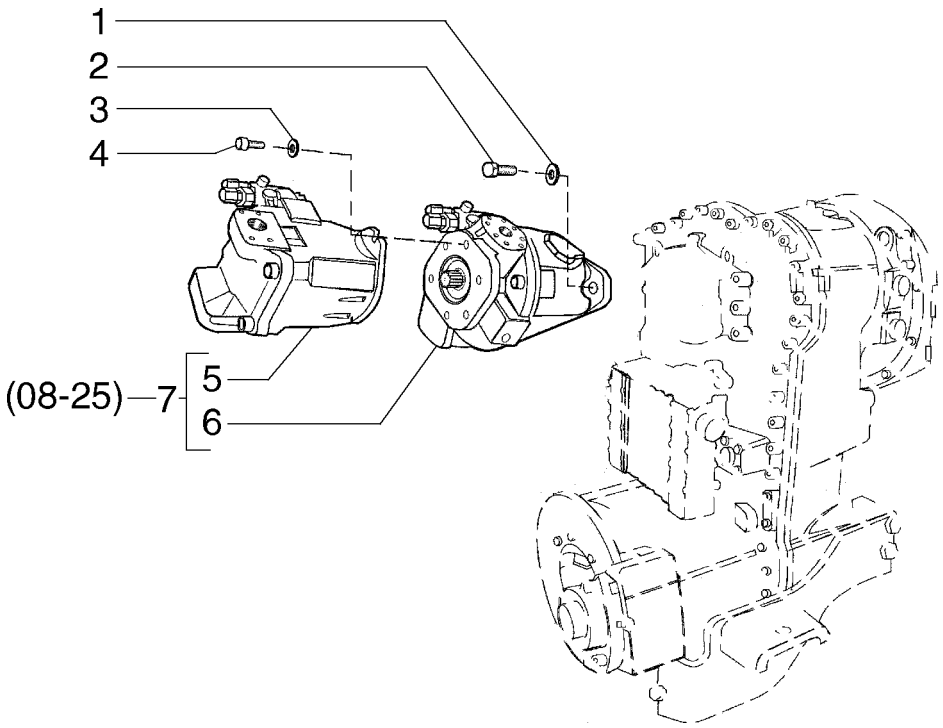

BOMBA HIDRÁULICA PRINCIPAL - BOMBA HIDRAULICA PRINCIPAL

REF	NOTA	PEÇA	QT	DESCRIÇÃO	DESCRICION	GLOS
1		896-15012	4	ARRUELA	ARANDELA	131R
2		627-12040	4	PARAFUSO	TORNILLO	040V
3		8602867	2	ARRUELA	ARANDELA	131R
4		8602865	2	PARAFUSO	TORNILLO	040V
5		8602811	1	BOMBA Secundária Ver pag. 08-40	BOMBA Secundaria Ver pag. 08-40	155P
6		8602845	1	BOMBA Primária Ver pag. 08-38	BOMBA Primaria Ver pag. 08-38	155P
7		8500387	1	BOMBA	BOMBA	155P

BOMBA HIDRÁULICA PRINCIPAL - BOMBA HIDRAULICA PRINCIPAL

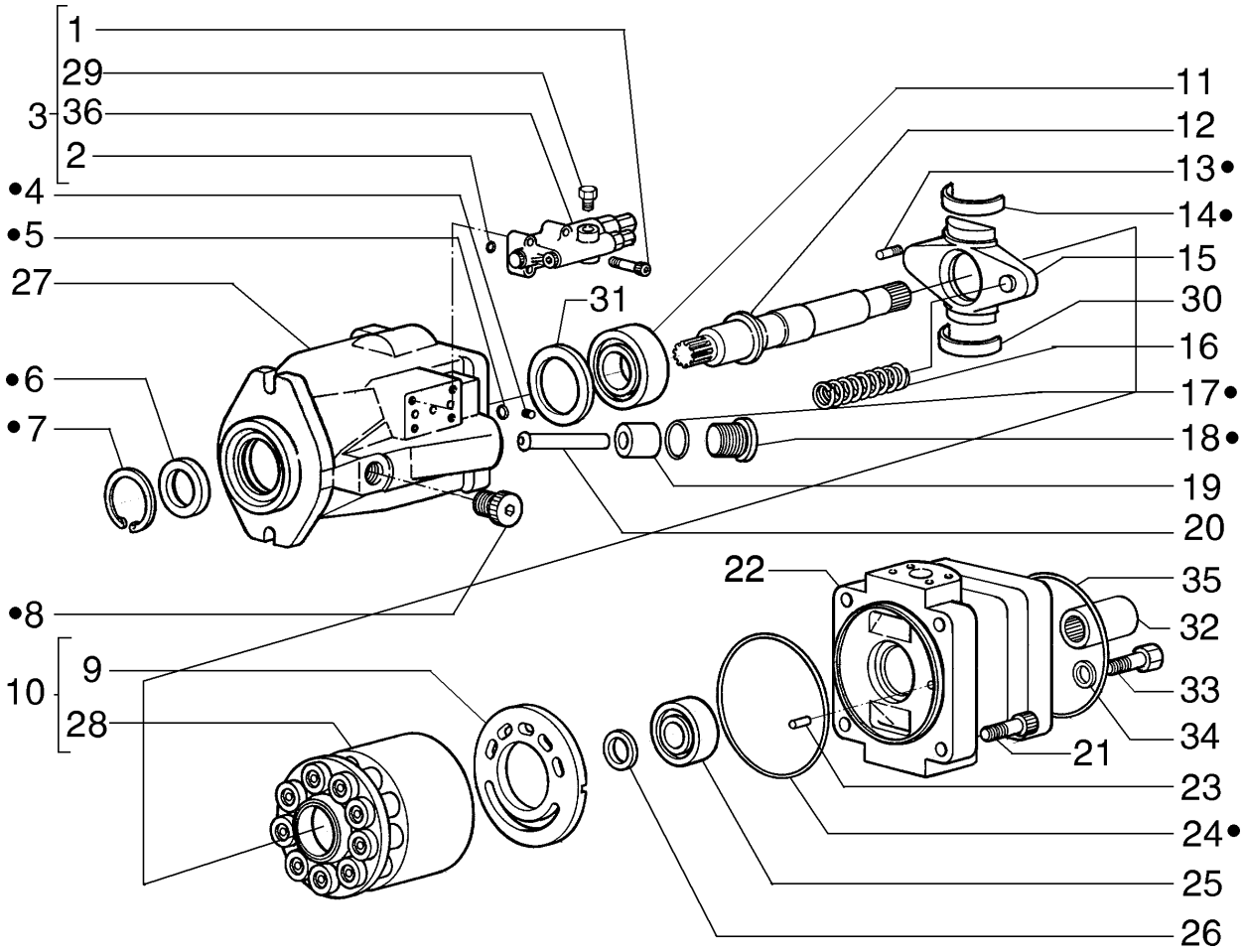

BOMBA HIDRÁULICA PRINCIPAL - BOMBA HIDRAULICA PRINCIPAL

REF	NOTA	PEÇA	QT	DESCRIÇÃO	DESCRICION	GLOS
		8602845	1	BOMBA Primária	BOMBA Primaria	155P
1		8604964	4	PARAFUSO	TORNILLO	040V
2		8604965	3	O'RING	ANILLO-O	158G
3		8604960	1	VÁLVULA Controle	VALVULA Controle	010V
4		8604958	2	BUJÃO	TAPON	050T
5		8604955	2	O'RING	ANILLO-O	158G
6		8602861	1	RETENTOR	RETEN	122G
7		8604954	1	ANEL ELÁSTICO	ANILLO ELASTICO	187A
8		8602833	1	BUJÃO	TAPON	050T
9		8602869	1	PRATO	ARANDELA	060S
10		8602848	1	TAMBOR	TAMBOR	020T
11		8604957	1	ROLAMENTO	RODAMIENTO	341C
12		8602853	1	EIXO	EJE	016A
13		8604959	2	PARAFUSO	TORNILLO	040V
14		8602859	1	SEMI-BUCHA	CASQUILLO	096S
15		8602852	1	PLACA	PLACA	110P
16		8602855	1	MOLA	MUELLE	100M
17		8604956	1	O'RING	ANILLO-O	158G
18		8602854	1	PARAFUSO	TORNILLO	040V
19		8602849	1	ÊMBOLO	EMBOLO	235S
20		8602817	1	HASTE	VASTAGO	274S
21		8602864	4	PARAFUSO	TORNILLO	040V
22		8602851	1	CORPO	CUERPO	300C
23		8602832	1	PINO CENTRAGEM	TETON	090G
24		8602862	1	O'RING	ANILLO-O	158G
25		8602858	1	ROLAMENTO	RODAMIENTO	341C
26		8602857	1	CALÇO	CALCE	198S
27		8602850	1	CARCAÇA	CARCAZA	035S
28		8602868	1	PISTÃO	EMBOLO	130P
29		8604963	1	BUJÃO	TAPON	050T
30		8602860	30	SEMI-BUCHA	CASQUILLO	096S
31		8602866	1	ANEL	ARO	045A
32		8602856	1	LUVA	MANGUITO	030M
33		8602865	2	PARAFUSO	TORNILLO	040V
34		8602867	2	ARRUELA	ARANDELA	131R
35		8602863	1	O'RING	ANILLO-O	158G
36		8602844	1	VÁLVULA	VALVULA	010V

BOMBA HIDRÁULICA PRINCIPAL - BOMBA HIDRAULICA PRINCIPAL

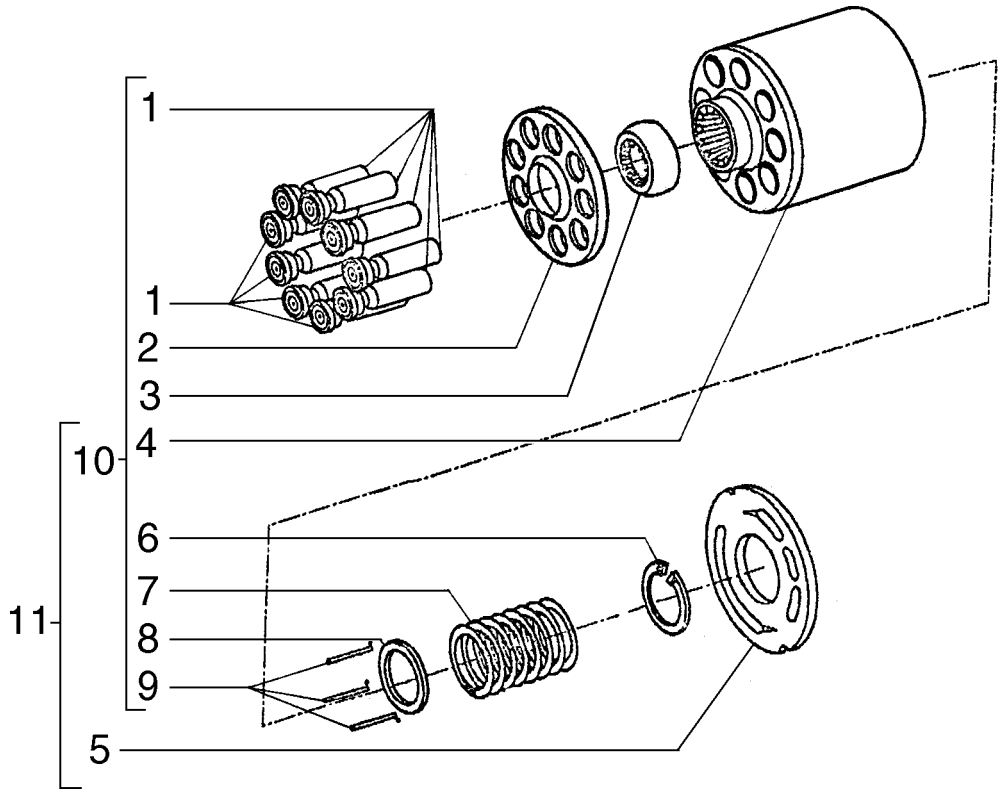

BOMBA HIDRÁULICA PRINCIPAL - BOMBA HIDRAULICA PRINCIPAL

REF	NOTA	PEÇA	QT	DESCRIÇÃO	DESCRICION	GLOS
1		8602870	9	PISTÃO	EMBOLO	130P
2		8602872	1	PRATO	ARANDELA	060S
3		8602873	1	ANEL	ARO	045A
4		8602871	1	TAMBOR	TAMBOR	020T
5		8602869	1	PRATO	PLATILLO	120P
6		8602875	1	ANEL ELÁSTICO	ANILLO ELASTICO	187A
7		8602874	1	MOLA	MUELLE	100M
8		8602876	1	PRATO	ARANDELA	060S
9		8604953	3	PINO	BULON	080P
10		8602868	1	PISTÃO	EMBOLO	130P
11		8602848	1	TAMBOR	TAMBOR	020T

BOMBA HIDRÁULICA PRINCIPAL - BOMBA HIDRAULICA PRINCIPAL

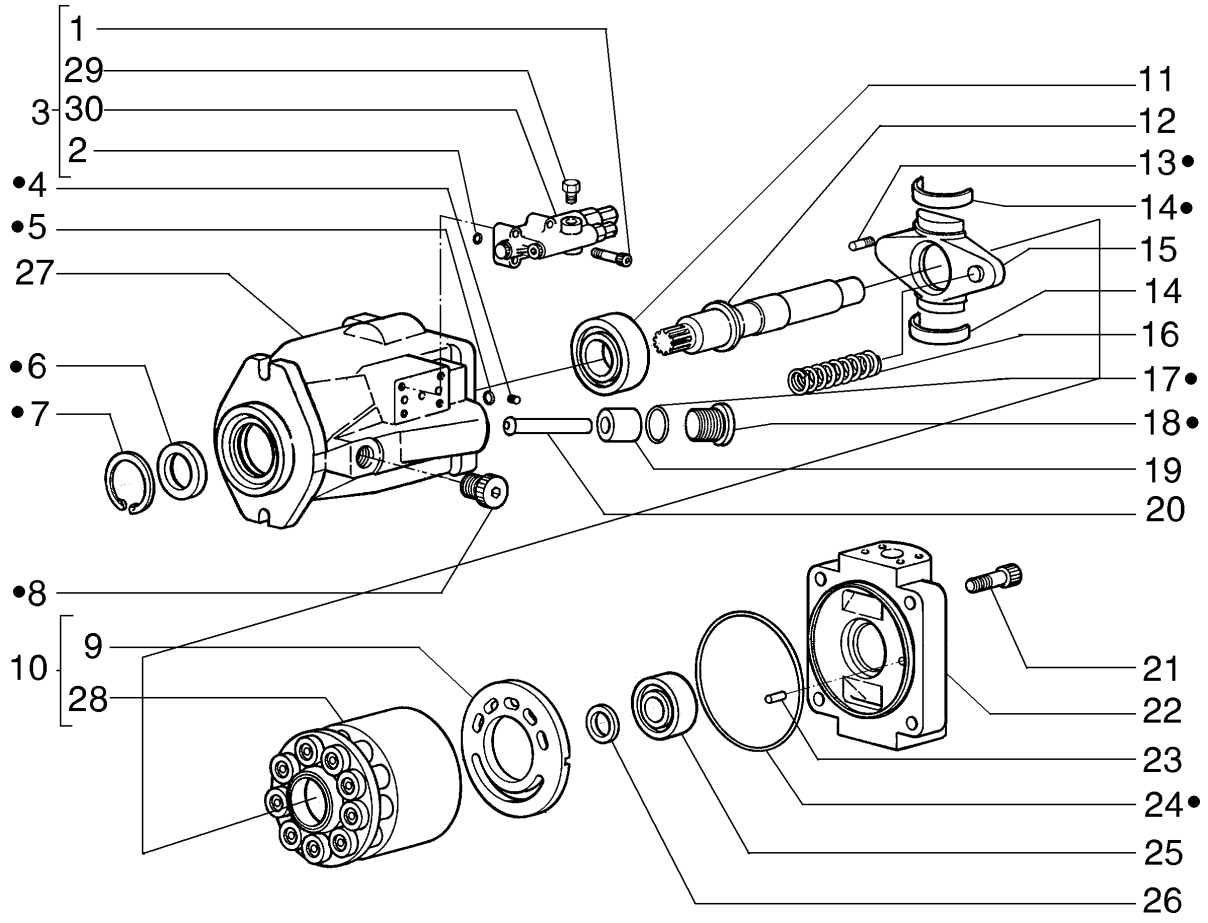

BOMBA HIDRÁULICA PRINCIPAL - BOMBA HIDRAULICA PRINCIPAL

REF	NOTA	PEÇA	QT	DESCRIÇÃO	DESCRICION	GLOS
		8602811	1	BOMBA Secundária	BOMBA Secundaria	155P
1		8604964	4	PARAFUSO	TORNILLO	040V
2		8604965	3	O'RING	ANILLO-O	158G
3		8604960	1	VÁLVULA Controle	VALVULA Controle	010V
4		8604958	1	BUJÃO	TAPON	050T
5		8604955	1	O'RING	ANILLO-O	158G
6		8602828	1	RETENTOR	RETEN	122G
7		8602830	1	ANEL ELÁSTICO	ANILLO ELASTICO	187A
8		8602833	1	BUJÃO	TAPON	050T
9		8602835	1	PRATO	PLATILLO	120P
10		8602815	1	TAMBOR	TAMBOR	020T
11		8602825	1	ROLAMENTO	RODAMIENTO	341C
12		8602821	1	EIXO	EJE	016A
13		8604959	2	PARAFUSO	TORNILLO	040V
14		8602827	2	SEMI-BUCHA	CASQUILLO	096S
15		8602820	1	PLACA	PLACA	110P
16		8602823	1	MOLA	MUELLE	100M
17		8604956	1	O'RING	ANILLO-O	158G
18		8602822	1	PARAFUSO	TORNILLO	040V
19		8602816	1	ÊMBOLO	EMBOLO	235S
20		8602817	1	HASTE	VASTAGO	274S
21		8602831	4	PARAFUSO	TORNILLO	040V
22		8602819	1	TAMPA	TAPA	265C
23		8602832	1	PINO CENTRAGEM	TETON	090G
24		8602829	1	O'RING	ANILLO-O	158G
25		8602826	1	ROLAMENTO	RODAMIENTO	341C
26		8602824	1	CALÇO	CALCE	198S
27		8602818	1	CARCAÇA	CARCAZA	035S
28		8602834	1	PISTÃO	EMBOLO	130P
29		8604963	1	BUJÃO	TAPON	050T
30		8602844	1	VÁLVULA	VALVULA	010V

BOMBA HIDRÁULICA PRINCIPAL - BOMBA HIDRAULICA PRINCIPAL

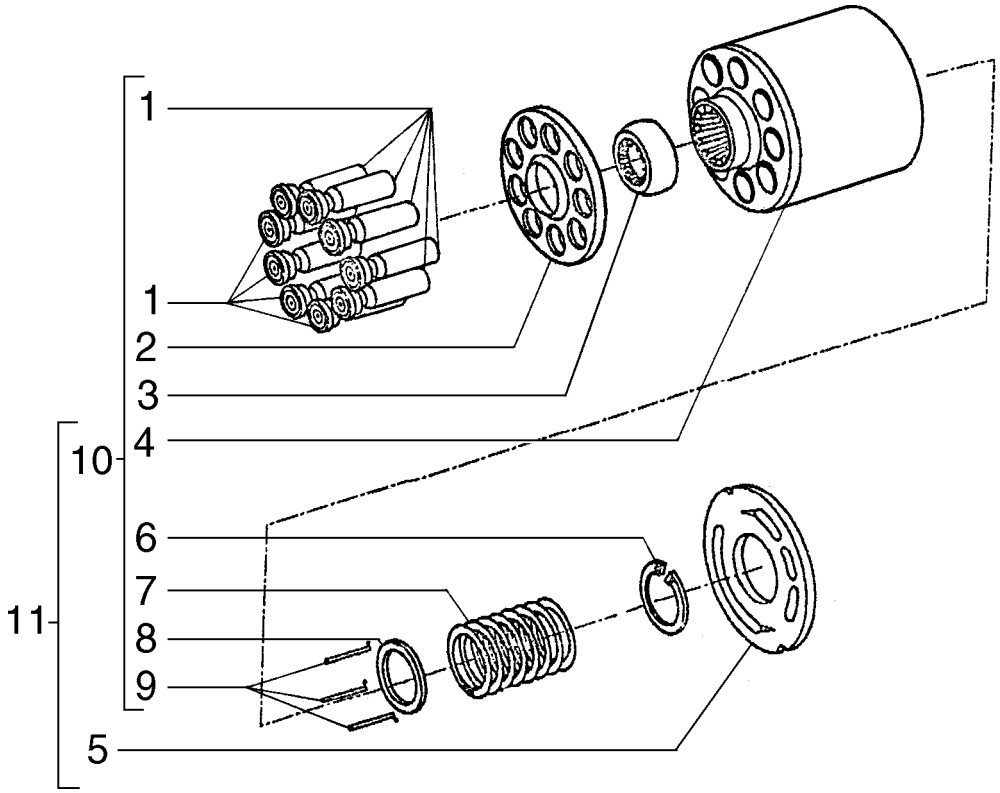

BOMBA HIDRÁULICA PRINCIPAL - BOMBA HIDRAULICA PRINCIPAL

REF	NOTA	PEÇA	QT	DESCRIÇÃO	DESCRICION	GLOS
1		8602836	9	PISTÃO	EMBOLO	130P
2		8602838	1	PRATO	ARANDELA	060S
3		8602839	1	ANEL	ARO	045A
4		8602837	1	TAMBOR	TAMBOR	020T
5		8602835	1	PRATO	PLATILLO	120P
6		8602842	1	ANEL ELÁSTICO	ANILLO ELASTICO	187A
7		8602840	1	MOLA	MUELLE	100M
8		8602843	1	PRATO	ARANDELA	060S
9		8602841	3	PINO	BULON	080P
10		8602834	1	PISTÃO	EMBOLO	130P
11		8602815	1	TAMBOR	TAMBOR	020T

08-42		p1	07/07

CONTROLE DA CARREGADEIRA, 3 ALAVANCAS - CONTROLE DE LA CARGADORA, 3 PALANCAS

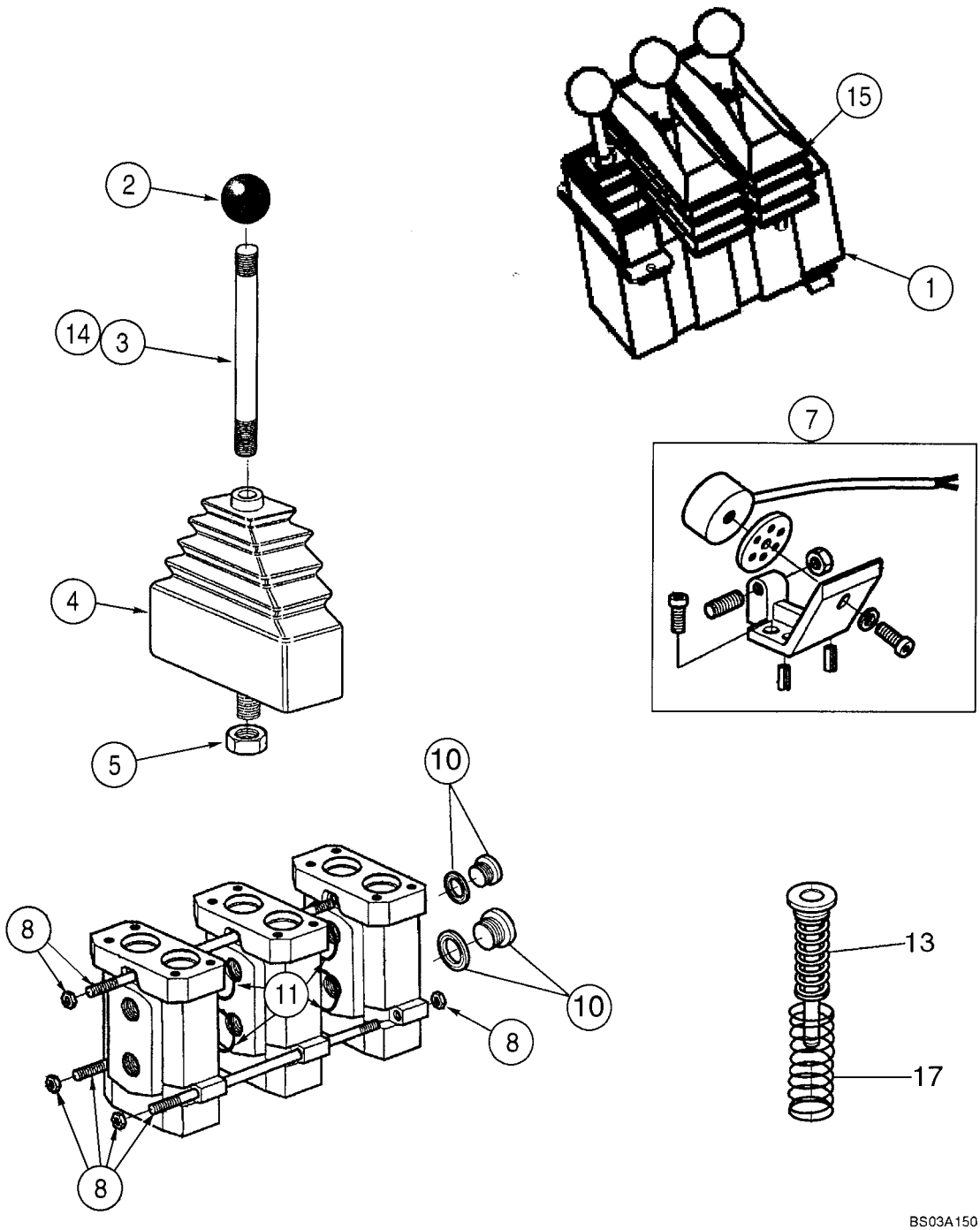

CONTROLE DA CARREGADEIRA, 3 ALAVANCAS - CONTROLE DE LA CARGADORA, 3 PALANCAS

REF	NOTA	PEÇA	QT	DESCRIÇÃO	DESCRICION	GLOS
1		407869A2	1	*VÁLVULA* Controle 3 Alavancas	*VALVULA* Controle 3 Palancas	010V
		8604594	1	KIT Alavanca Itens 2 a 5	JUEGO Palanca Itens 2-5	002K
2		NSS	1	NÃO VENDIDO SEPARADAMENTE	NO VENDIDO SEPARADO	NSS
3		NSS	1	NÃO VENDIDO SEPARADAMENTE	NO VENDIDO SEPARADO	NSS
4		NSS	1	NÃO VENDIDO SEPARADAMENTE	NO VENDIDO SEPARADO	NSS
5		NSS	1	NÃO VENDIDO SEPARADAMENTE	NO VENDIDO SEPARADO	NSS
6		8604552	2	SOLENÓIDE Regulador Não ilustrado	SOLENOIDE Regulador No mostrado	030E
7		8604553	2	KIT Reparo magnético	JUEGO Reparo magnetico	002K
8		8604554	1	KIT Fixação	JUEGO Fijación	002K
9		8604599	1	ESPAÇADOR Não ilustrado	SEPARADOR No mostrado	075D
10		8604608	3	BUJÃO Magnético	TAPON Magnético	050T
11		8604557	10	RETENTOR	RETEN	122G
12		8604555	3	KIT Não Ilustrado	JUEGO No Mostrado	002K
13		8604556	3	MOLA	MUELLE	100M
		8604551	2	KIT Reparo Itens 2,5,14,15	JUEGO Reparo 2,5,14,15	002K
14		NSS	1	NÃO VENDIDO SEPARADAMENTE	NO VENDIDO SEPARADO	NSS
15		NSS	1	NÃO VENDIDO SEPARADAMENTE	NO VENDIDO SEPARADO	NSS
16		8604598	1	VÁLVULA	VALVULA	010V
17		8604607	1	MOLA	MUELLE	100M
		449533A1	1	KIT Vedação	JUEGO Vedación	002K
		449555A1	1	ALAVANCA Auxiliar	PALANCA Auxiliar	045L

08-43		p1	07/07

VÁLVULA DISTRIBUIDORA 2 ALAVANCAS(Z-Bar) - VALVULA DISTRIBUIDORA 2 PALANCAS(Z-Bar)

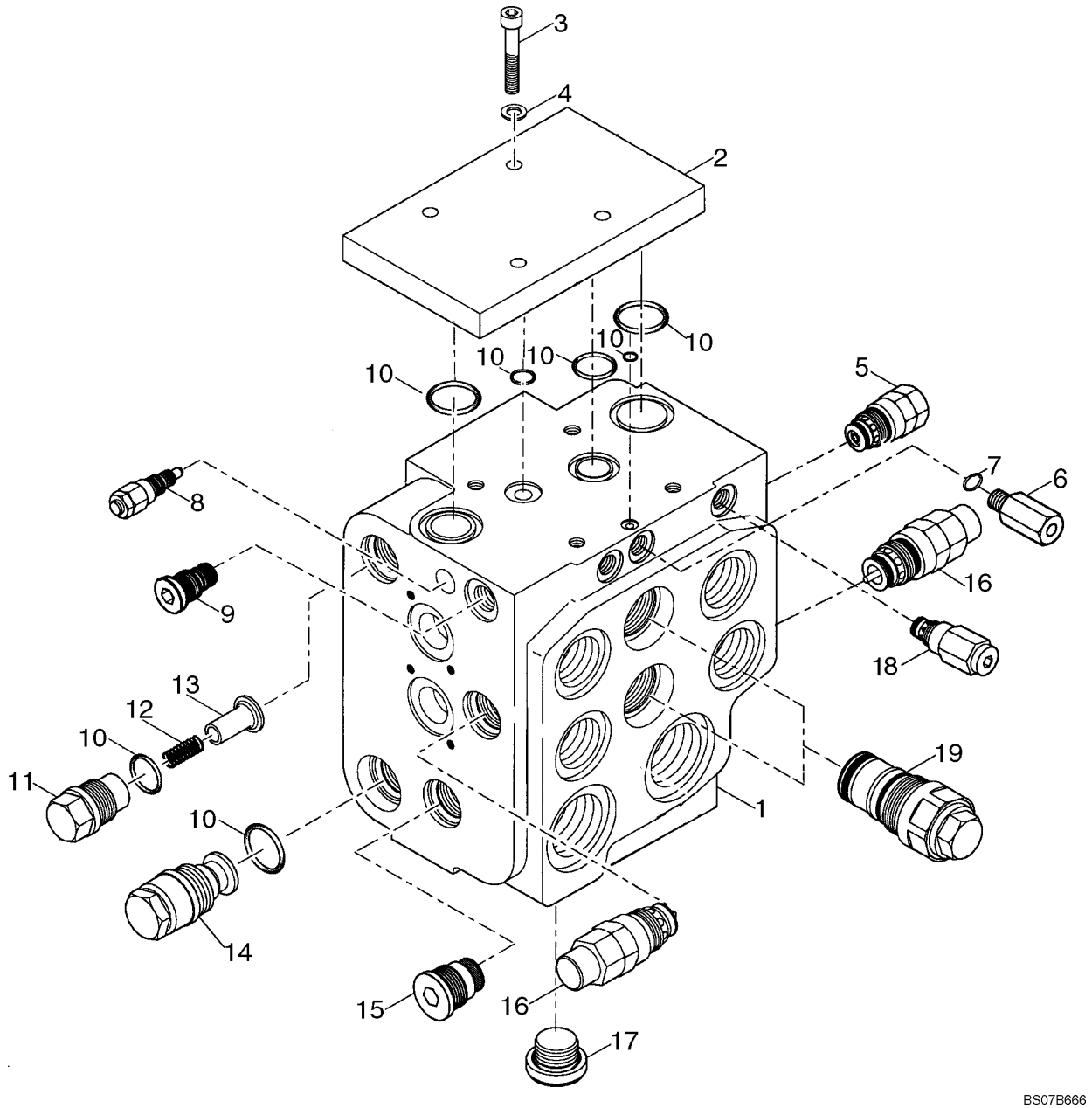

VÁLVULA DISTRIBUIDORA 2 ALAVANCAS(Z-Bar) - VALVULA DISTRIBUIDORA 2 PALANCAS(Z-Bar)

REF	NOTA	PEÇA	QT	DESCRIÇÃO	DESCRICION	GLOS
		87539262	1	VÁLVULA Hidráulica	VALVULA Hidraulica	010V
1		NSS	1	NÃO VENDIDO SEPARADAMENTE	NO VENDIDO SEPARADAMENTE	NSS
2		8602896	1	TAMPA	TAPA	265C
2		87311764	1	CHAPA Se usado	PLACA Si Empeado	105P
3		962-10035	4	PARAFUSO Se usado	TORNILLO Si Empeado	040V
3		864-10055	4	PARAFUSO Se usado	TORNILLO Si Empeado	040V
4		895-18010	4	ARRUELA	ARANDELA	131R
5		8602904	1	VÁLVULA Piloto	VALVULA Piloto	010V
5		8602905	1	KIT Vedação	JUEGO Vedación	002K
6		8602899	1	VÁLVULA Hidráulica	VALVULA Hidraulica	010V
7		87311765	1	O'RING	ANILLO-O	158G
8		8602925	1	VÁLVULA Alívio	VALVULA Alivio	010V
8		8602926	1	KIT Não Ilustrado	JUEGO No Mostrado	002K
9		8602915	1	VÁLVULA Hidráulico	VALVULA Hidraulico	010V
9		8602916	1	KIT Vedação Não Ilustrado	JUEGO Vedación No Mostrado	002K
10		8602927	1	KIT Vedação	JUEGO Vedación	002K
11		8602919	2	PARAFUSO	TORNILLO	040V
12		8602921	2	MOLA	MUELLE	100M
13		8602920	2	TUCHO	EMPUJADOR	240P
14		8602912	1	VÁLVULA Hidráulica	VALVULA Hidraulica	010V
15		8602902	1	PARAFUSO	TORNILLO	040V
15		8602903	1	KIT Vedação Não Ilustrado	JUEGO Vedación No Mostrado	002K
16		8602906	2	VÁLVULA Hidráulica	VALVULA Hidraulica	010V
16		8602907	1	KIT Não Ilustrado	JUEGO No Mostrado	002K
17		8602893	1	BUJÃO	TAPON	050T
18		8602913	1	VÁLVULA Hidráulica	VALVULA Hidraulica	010V
18		8602914	1	KIT Vedação Não Ilustrado	JUEGO Vedación No Mostrado	002K
19		8602900	2	VÁLVULA Piloto	VALVULA Piloto	010V
19		8602901	1	KIT Vedação Não Ilustrado	JUEGO Vedación No mostrado	002K

VÁLVULA DISTRIBUIDORA 2 ALAVANCAS(Z-Bar) - VALVULA DISTRIBUIDORA 2 PALANCAS(Z-Bar)

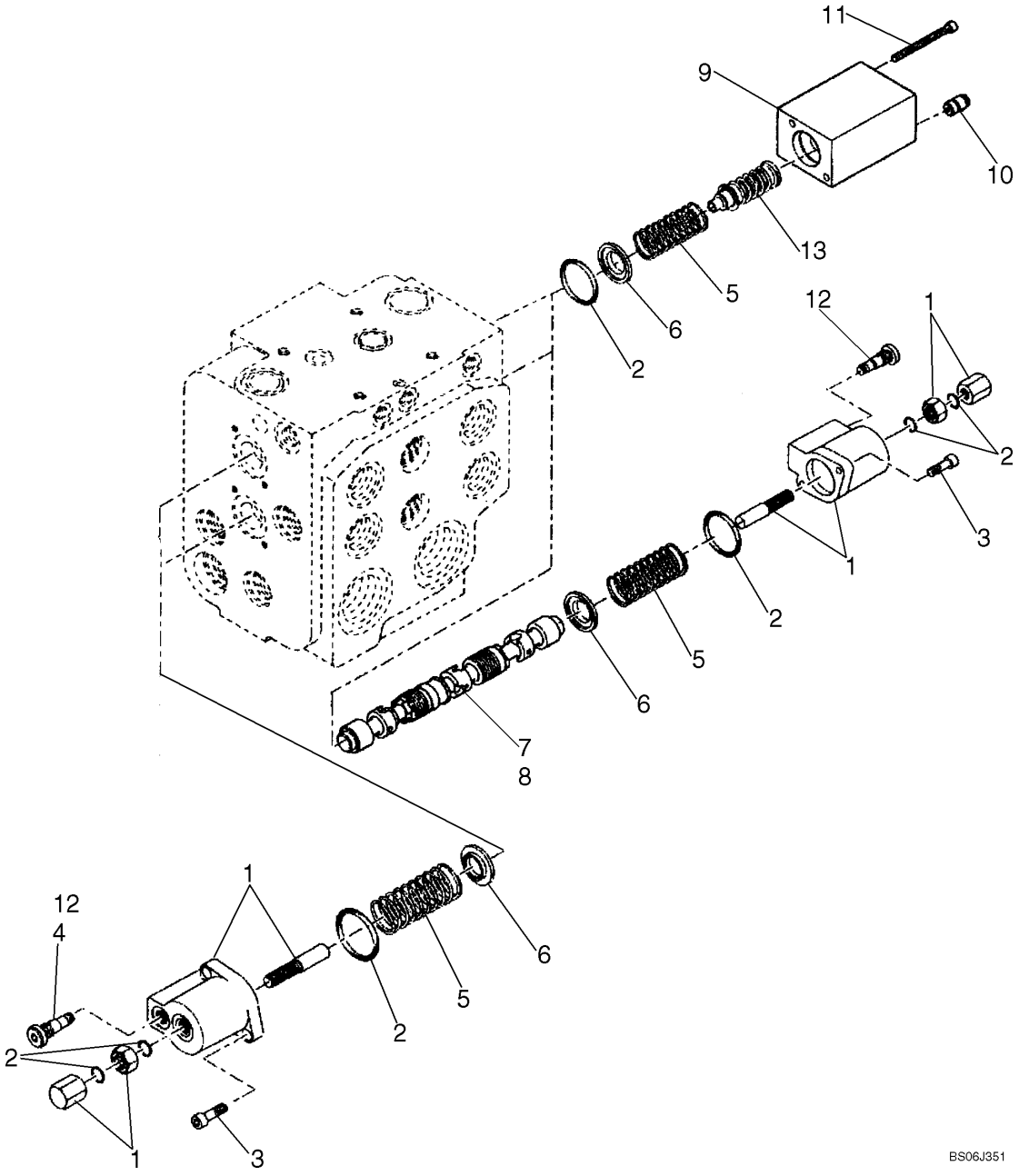

VÁLVULA DISTRIBUIDORA 2 ALAVANCAS(Z-Bar) - VALVULA DISTRIBUIDORA 2 PALANCAS(Z-Bar)

REF	NOTA	PEÇA	QT	DESCRIÇÃO	DESCRICION	GLOS
		87539262	1	VÁLVULA Hidráulica	VALVULA Hidraulica	010V
1		8602890	3	TAMPA	TAPA	265C
2		8602927	1	KIT Vedação	JUEGO Vedación	002K
3		962-6016	6	PARAFUSO	TORNILLO	040V
4		8602924	3	PISTÃO	EMBOLO	130P
5		8602917	4	MOLA	MUELLE	100M
6		8602918	5	PRATO	PLATILLO	120P
7		87311763	1	PISTÃO Caçamba	EMBOLO Cuchara	130P
8		8602895	1	PISTÃO Braço	EMBOLO Brazo	130P
9		87311762	1	BLOCO	CALCE	074B
10		8604578	1	VÁLVULA Hidráulica	VALVULA Hidraulica	010V
11		8602892	2	PARAFUSO	TORNILLO	040V
12		87311766	2	PARAFUSO	TORNILLO	040V
13		87311768	1	MOLA	MUELLE	100M

08-45		p1	07/07

VÁLVULA DISTRIBUIDORA 2 ALAVANCAS(TC) - VALVULA DISTRIBUIDORA 2 PALANCAS(TC)

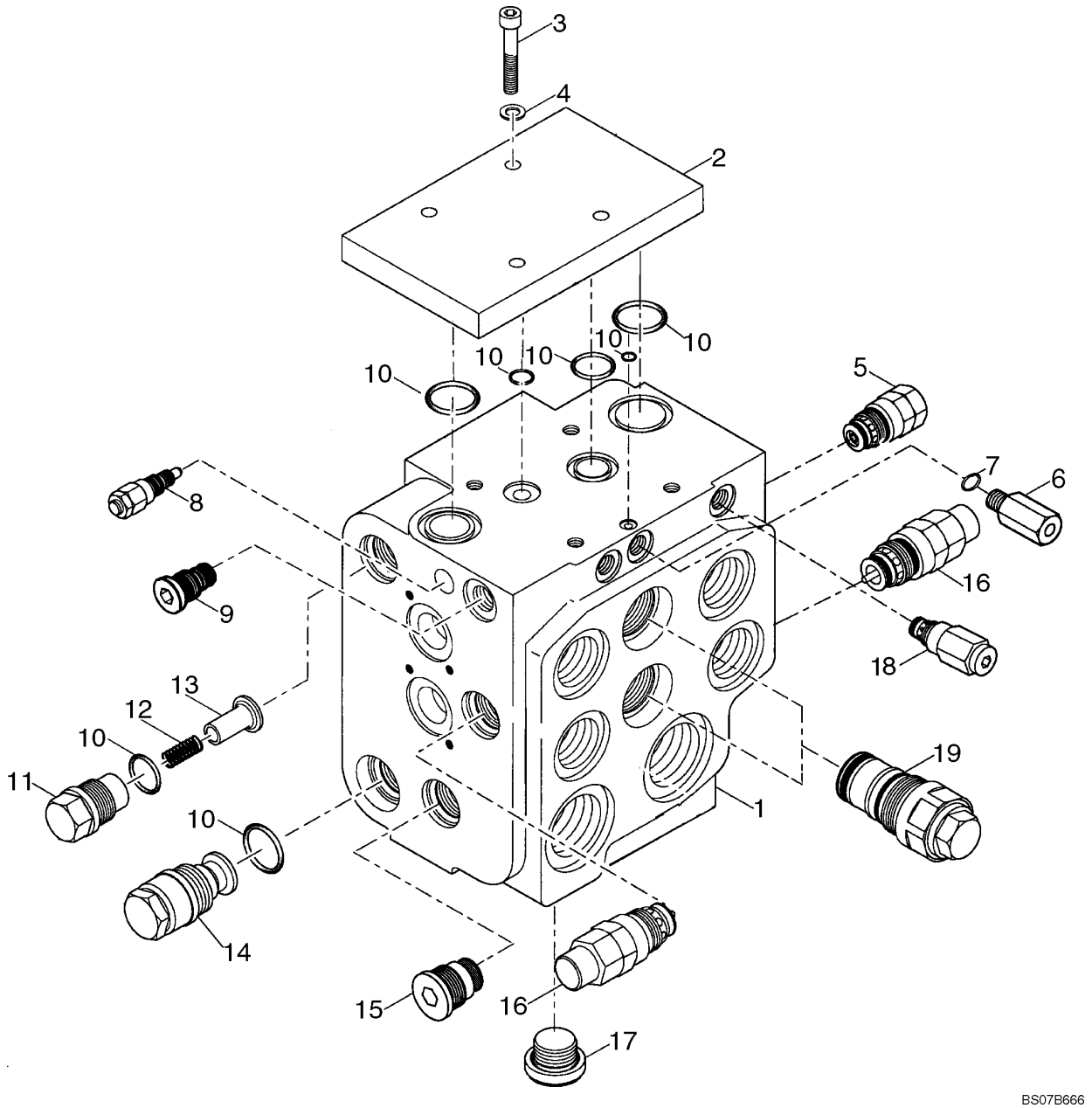

VÁLVULA DISTRIBUIDORA 2 ALAVANCAS(TC) - VALVULA DISTRIBUIDORA 2 PALANCAS(TC)

REF	NOTA	PEÇA	QT	DESCRIÇÃO	DESCRICION	GLOS
		87592834	1	VÁLVULA Hidráulica	VALVULA Hidraulica	010V
1		NSS	1	NÃO VENDIDO SEPARADAMENTE	NO VENDIDO SEPARADAMENTE	NSS
2		87613466	1	CHAPA	PLACA	105P
3		864-10055	4	PARAFUSO 55mm	TORNILLO 55mm	040V
3		962-10035	4	PARAFUSO 35mm	TORNILLO 35mm	040V
4		895-18010	4	ARRUELA	ARANDELA	131R
5		87613468	1	VÁLVULA Piloto	VALVULA Piloto	010V
5		87613467	1	KIT Não Ilustrado	KIT No mostrado	010V
6		8602899	1	VÁLVULA Hidráulica	VALVULA Hidraulica	010V
7		87311765	1	O'RING	ANILLO-O	158G
8		8602925	1	VÁLVULA Alívio	VALVULA Alivio	010V
8		8602926	1	KIT Não Ilustrado	JUEGO No mostrado	002K
9		87613469	1	VÁLVULA	VALVULA	010V
9		8602916	1	KIT Não Ilustrado	JUEGO No mostrado	002K
10		8602927	1	KIT Vedação	JUEGO Vedación	002K
11		8602919	1	PARAFUSO	TORNILLO	040V
12		8602921	1	MOLA	MUELLE	100M
13		8602920	1	TUCHO	EMPUJADOR	240P
14		8602912	1	VÁLVULA Hidráulica	VALVULA Hidraulica	010V
15		8602902	1	PARAFUSO	TORNILLO	040V
15		8602903	1	KIT Vedação Não Ilustrado	JUEGO Vedación No mostrado	002K
16		8602906	2	VÁLVULA	VALVULA	010V
16		8602907	1	KIT Não Ilustrado	JUEGO No mostrado	002K
17		8602893	1	BUJÃO	TAPON	050T
18		8602913	1	VÁLVULA Hidráulica	VALVULA Hidraulica	010V
18		8602914	1	KIT Não Ilustrado	JUEGO No mostrado	002K
19		8602900	2	VÁLVULA Piloto	VALVULA Piloto	010V
19		8602901	1	KIT Não Ilustrado	JUEGO No mostrado	002K

08-46		p1	07/07

VÁLVULA DISTRIBUIDORA 2 ALAVANCAS(TC) - VALVULA DISTRIBUIDORA 2 PALANCAS(TC)

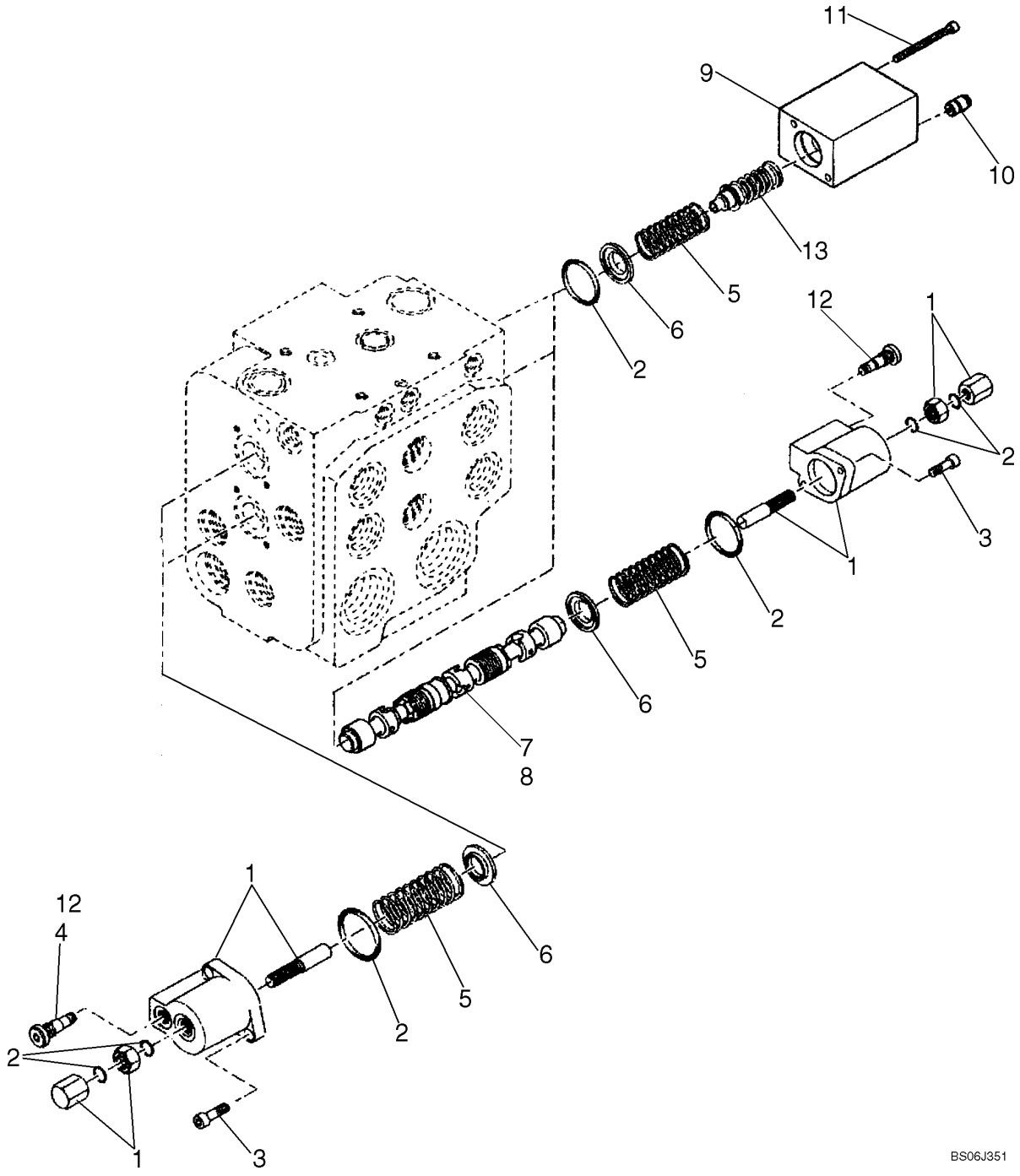

VÁLVULA DISTRIBUIDORA 2 ALAVANCAS(TC) - VALVULA DISTRIBUIDORA 2 PALANCAS(TC)

REF	NOTA	PEÇA	QT	DESCRIÇÃO	DESCRICION	GLOS
		87592834	1	VÁLVULA Hidráulica	VALVULA Hidraulica	010V
1		8602890	3	TAMPA	TAPA	265C
2		8602927	1	KIT Vedação	JUEGO Vedación	002K
3		962-6016	6	PARAFUSO	TORNILLO	040V
4		8602924	3	PISTÃO	EMBOLO	130P
5		8602917	4	MOLA	MUELLE	100M
6		8602918	5	PRATO	PLATILLO	120P
7		87311900	1	PISTÃO Caçamba	EMBOLO Cuchara	130P
8		8602895	1	PISTÃO Braço	EMBOLO Brazo	130P
9		87311762	1	BLOCO	CALCE	074B
10		8604578	1	VÁLVULA Hidráulica	VALVULA Hidraulica	010V
11		8602892	2	PARAFUSO	TORNILLO	040V
12		87311766	2	PARAFUSO	TORNILLO	040V
13		87311768	1	MOLA	MUELLE	100M

08-47		p1	07/07

VÁLVULA DISTRIBUIDORA 3 ALAVANCAS(Z-Bar) - VALVULA DISTRIBUIDORA 3 PALANCAS(Z-Bar)

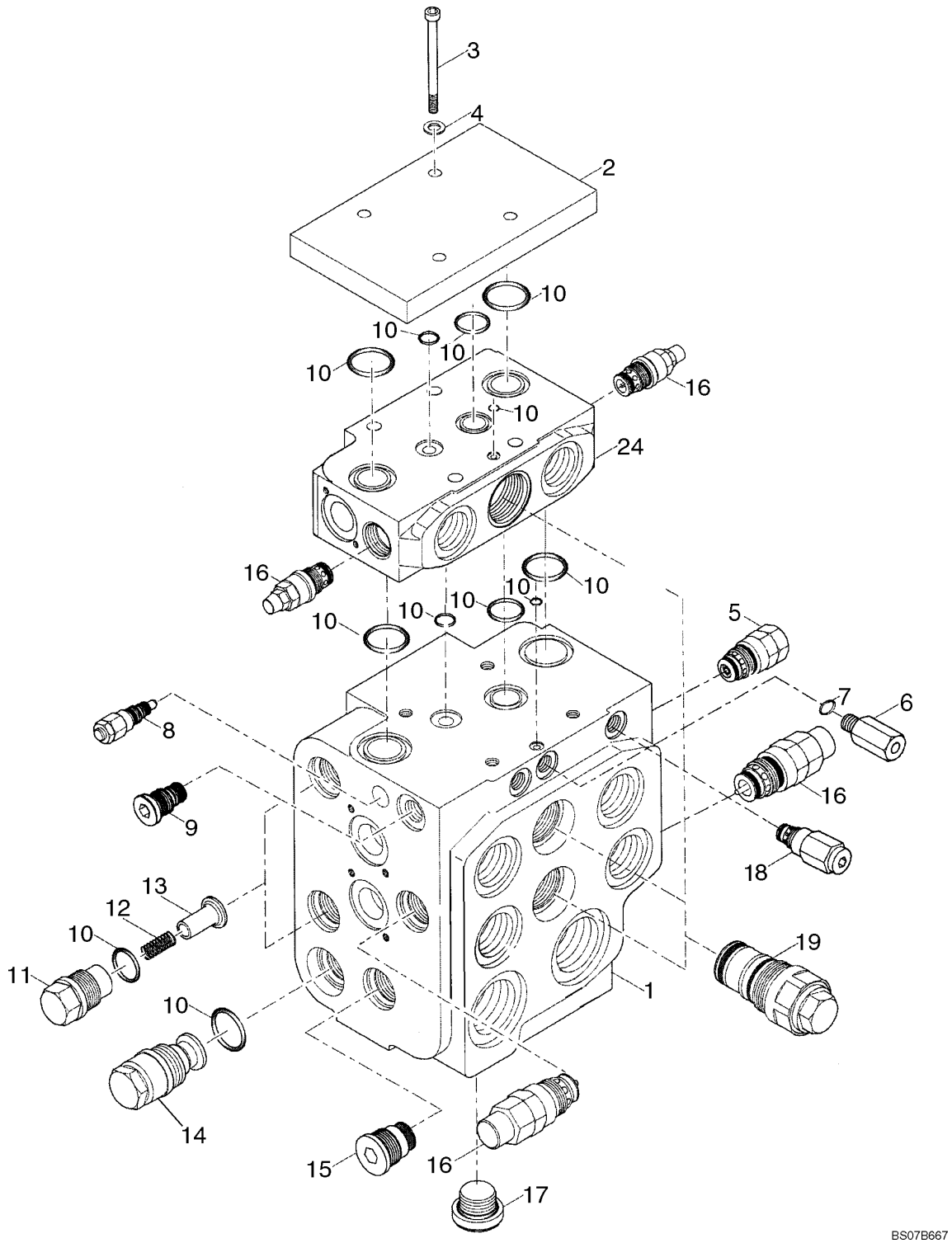

VÁLVULA DISTRIBUIDORA 3 ALAVANCAS(Z-Bar) - VALVULA DISTRIBUIDORA 3 PALANCAS(Z-Bar)

REF	NOTA	PEÇA	QT	DESCRIÇÃO	DESCRICION	GLOS
		87539263	1	VÁLVULA Hidráulica	VALVULA Hidraulica	010V
1		NSS	1	NÃO VENDIDO SEPARADAMENTE	NO VENDIDO SEPARADAMENTE	NSS
2		8602896	1	CHAPA	PLACA	105P
3		8602928	4	PARAFUSO	TORNILLO	040V
4		895-18010	4	ARRUELA	ARANDELA	131R
5		8602904	1	VÁLVULA Piloto	VALVULA Piloto	010V
5		8604938	1	KIT Vedação Não Ilustrado	JUEGO Vedación No Mostrado	002K
6		8602899	1	VÁLVULA Hidráulica	VALVULA Hidraulica	010V
7		87311765	1	O'RING	ANILLO-O	158G
8		8602925	1	VÁLVULA Alívio	VALVULA Alivio	010V
8		8602926	1	KIT Vedação Não Ilustrado	JUEGO Vedación No Mostrado	002K
9		8602915	1	VÁLVULA Hidráulica	VALVULA Hidraulica	010V
9		8602916	1	KIT Vedação Não Ilustrado	JUEGO Vedación No Mostrado	002K
10		8602927	1	KIT Vedação	JUEGO Vedación	002K
11		8602919	2	PARAFUSO	TORNILLO	040V
12		8602921	2	MOLA	MUELLE	100M
13		8602920	2	TUCHO	EMPUJADOR	240P
14		8602912	1	VÁLVULA Hidráulica	VALVULA Hidraulica	010V
15		8602902	1	PARAFUSO	TORNILLO	040V
15		8602903	1	KIT Vedação Não Ilustrado	JUEGO Vedación No Mostrado	002K
16		8602906	4	VÁLVULA Hidráulica	VALVULA Hidraulica	010V
16		8602907	1	KIT Não Ilustrado	JUEGO No Mostrado	002K
17		8602893	2	BUJÃO	TAPON	050T
18		8602913	1	VÁLVULA Hidráulica	VALVULA Hidraulica	010V
18		8602914	1	KIT Vedação Não Ilustrado	JUEGO Vedación No Mostrado	002K
19		8602900	3	VÁLVULA Piloto	VALVULA Piloto	010V
19		8602901	1	KIT Vedação Não Ilustrado	JUEGO Vedación No Mostrado	002K

08-48		p1	07/07

VÁLVULA DISTRIBUIDORA 3 ALAVANCAS(Z-Bar) - VALVULA DISTRIBUIDORA 3 PALANCAS(Z-Bar)

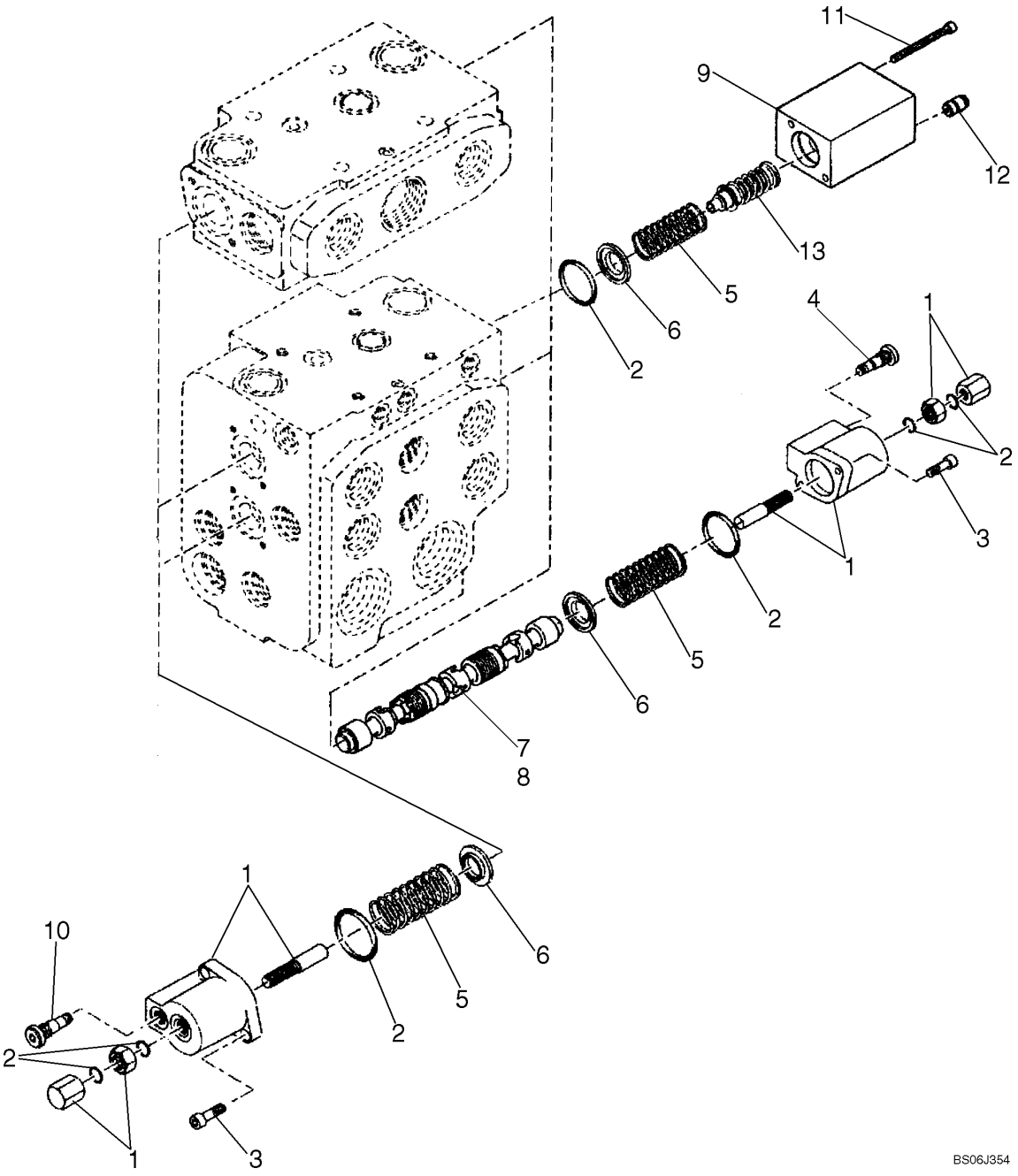

VÁLVULA DISTRIBUIDORA 3 ALAVANCAS(Z-Bar) - VALVULA DISTRIBUIDORA 3 PALANCAS(Z-Bar)

REF	NOTA	PEÇA	QT	DESCRIÇÃO	DESCRICION	GLOS
		87539263	1	VÁLVULA Hidráulica	VALVULA Hidraulica	010V
1		8602890	5	TAMPA	TAPA	265C
2		8602927	1	KIT Vedação	JUEGO Vedación	002K
3		962-6016	10	PARAFUSO	TORNILLO	040V
4		8602924	3	PISTÃO	EMBOLO	130P
5		8602917	6	MOLA	MUELLE	100M
6		8602918	6	PRATO	PLATILLO	120P
7		87311763	1	PISTÃO	EMBOLO	130P
8		8602895	1	PISTÃO	EMBOLO	130P
9		87311762	1	BLOCO	CALCE	074B
10		87311766	2	BUJÃO	TAPON	050T
11		8602892	2	PARAFUSO	TORNILLO	040V
12		8604578	1	VÁLVULA Hidráulica	VALVULA Hidraulica	010V
13		87311768	1	MOLA	MUELLE	100M

08-49		p1	07/07

VÁLVULA DISTRIBUIDORA 3 ALAVANCAS(TC) - VALVULA DISTRIBUIDORA 3 PALANCAS(TC)

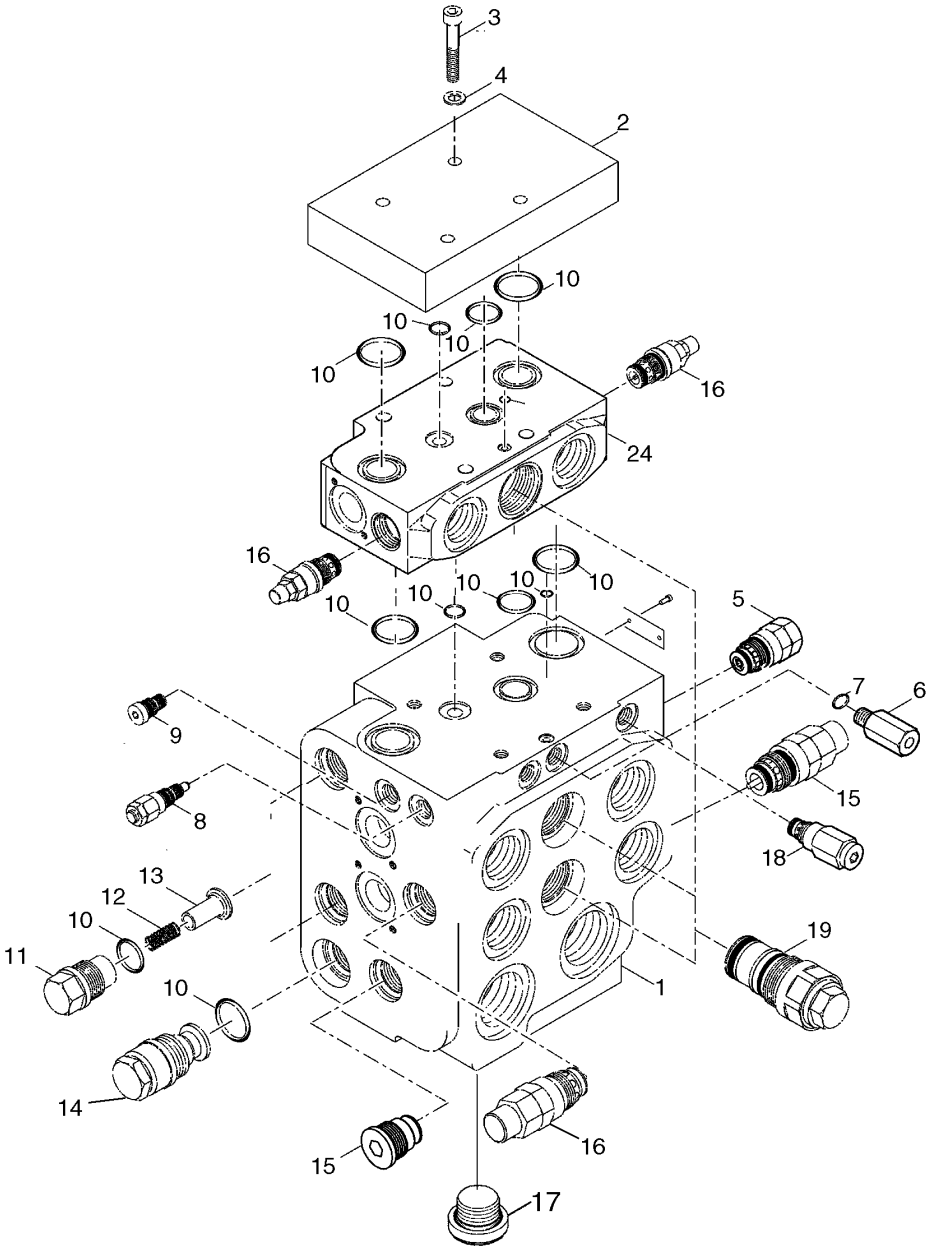

BS07C369

VÁLVULA DISTRIBUIDORA 3 ALAVANCAS(TC) - VALVULA DISTRIBUIDORA 3 PALANCAS(TC)

REF	NOTA	PEÇA	QT	DESCRIÇÃO	DESCRICION	GLOS
		87592835	1	VÁLVULA Hidráulica	VALVULA Hidraulica	010V
1		NSS	1	NÃO VENDIDO SEPARADAMENTE	NO VENDIDO SEPARADAMENTE	NSS
2		87613466	1	CHAPA	PLACA	105P
3		8602928	4	PARAFUSO	TORNILLO	040V
4		895-18010	4	ARRUELA	ARANDELA	131R
5		87613468	1	VÁLVULA Piloto	VALVULA Piloto	010V
5		87613467	1	KIT Vedação Não Ilustrado	JUEGO Vedación No Mostrado	002K
6		8602899	1	VÁLVULA Hidráulica	VALVULA Hidraulica	010V
7		87311765	1	O'RING	ANILLO-O	158G
8		8602925	1	VÁLVULA Alívio	VALVULA Alivio	010V
8		8602926	1	KIT Vedação Não Ilustrado	JUEGO Vedación No Mostrado	002K
9		87613469	1	VÁLVULA Hidráulica	VALVULA Hidraulica	010V
9		8602916	1	KIT Vedação Não Ilustrado	JUEGO Vedación No Mostrado	002K
10		8602927	1	KIT Vedação	JUEGO Vedación	002K
11		8602919	2	PARAFUSO	TORNILLO	040V
12		8602921	2	MOLA	MUELLE	100M
13		8602920	2	TUCHO	EMPUJADOR	240P
14		8602912	1	VÁLVULA Hidráulica	VALVULA Hidraulica	010V
15		8602902	1	PARAFUSO	TORNILLO	040V
15		8602903	1	KIT Vedação Não Ilustrado	JUEGO Vedación No Mostrado	002K
16		8602906	4	VÁLVULA Hidráulica	VALVULA Hidraulica	010V
16		8602907	1	KIT Não Ilustrado	JUEGO No Mostrado	002K
17		8602893	2	BUJÃO	TAPON	050T
18		8602913	1	VÁLVULA Hidráulica	VALVULA Hidraulica	010V
18		8602914	1	KIT Vedação Não Ilustrado	JUEGO Vedación No Mostrado	002K
19		8602900	3	VÁLVULA Piloto	VALVULA Piloto	010V
19		8602901	1	KIT Vedação Não Ilustrado	JUEGO Vedación No Mostrado	002K

08-50		p1	07/07

VÁLVULA DISTRIBUIDORA 3 ALAVANCAS(TC) - VALVULA DISTRIBUIDORA 3 PALANCAS(TC)

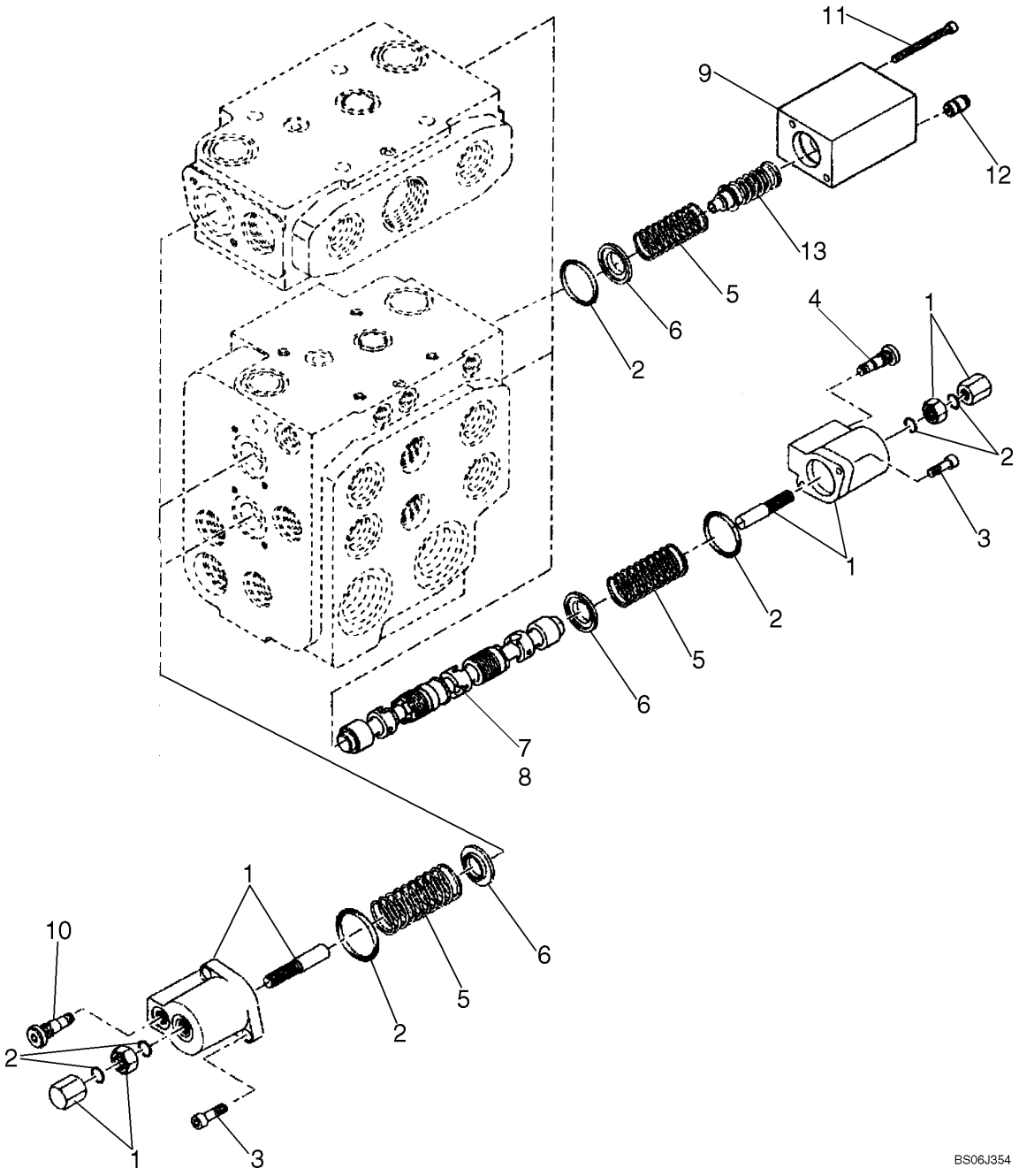

VÁLVULA DISTRIBUIDORA 3 ALAVANCAS(TC) - VALVULA DISTRIBUIDORA 3 PALANCAS(TC)

REF	NOTA	PEÇA	QT	DESCRIÇÃO	DESCRICION	GLOS
		87539266	1	VÁLVULA Hidráulica	VALVULA Hidraulica	010V
1		8602890	5	TAMPA	TAPA	265C
2		8602927	1	KIT Vedação	JUEGO Vedación	002K
3		962-6016	10	PARAFUSO	TORNILLO	040V
4		8602927	3	KIT Vedação	JUEGO Vedación	002K
5		8602917	6	MOLA	MUELLE	100M
6		8602918	6	PRATO	PLATILLO	120P
7		8602894	1	PISTÃO	EMBOLO	130P
8		8602895	1	PISTÃO	EMBOLO	130P
8		87311900	1	PISTÃO Não Ilustrado	EMBOLO No Mostrado	130P
9		87311762	1	BLOCO	CALCE	074B
10		87311766	2	BUJÃO	TAPON	050T
11		8602892	2	PARAFUSO	TORNILLO	040V
12		8604578	1	VÁLVULA Hidráulica	VALVULA Hidraulica	010V
13		87311768	1	MOLA	MUELLE	100M

VÁLVULA SOLENÓIDE RIDE CONTROL - VALVULA SOLENOIDE RIDE CONTROL

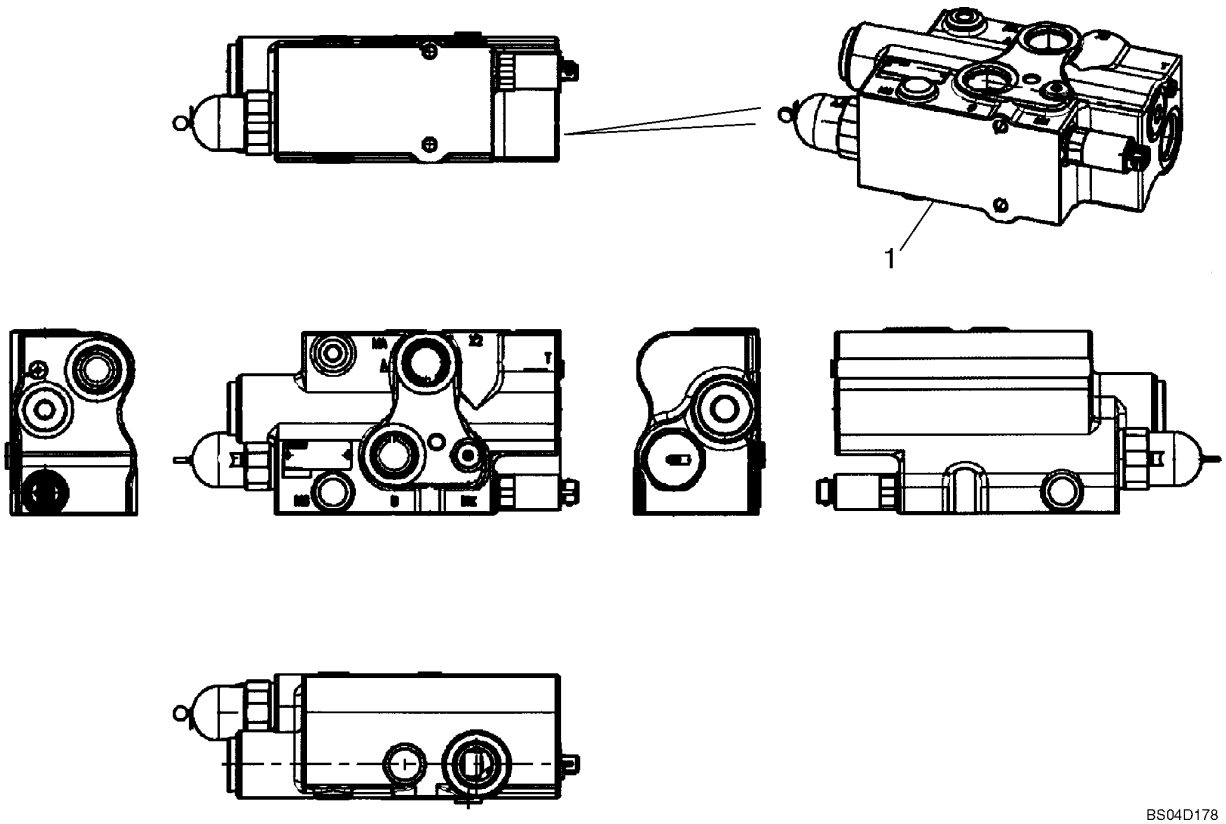

BS04D178

VÁLVULA SOLENÓIDE RIDE CONTROL - VALVULA SOLENOIDE RIDE CONTROL

REF	NOTA	PEÇA	QT	DESCRIÇÃO	DESCRICION	GLOS
1		87393431	1	VÁLVULA Ride Control	VALVULA Ride Control	010V
		87453769	1	BUJÃO	TAPON	050T
		87453770	1	BUJÃO	TAPON	050T
		87453771	1	PARAFUSO	TORNILLO	040V
		87453772	1	VÁLVULA Solenóide	VALVULA Solenoide	010V
		87453768	1	BUJÃO	TAPON	050T
		87533290	1	VÁLVULA Alívio	VALVULA Alivio	010V
		87453767	1	MOLA	MUELLE	100M
		87453766	1	MOLA	MUELLE	100M
		87453765	1	PARAFUSO	TORNILLO	040V
		87453762	1	MOLA	MUELLE	100M
		87453761	1	BUCHA	BUJE	095B

VÁLVULA SOLENÓIDE REVERSÃO DA HÉLICE - VALVULA SOLENOIDE REVERSÃO DA HELICE

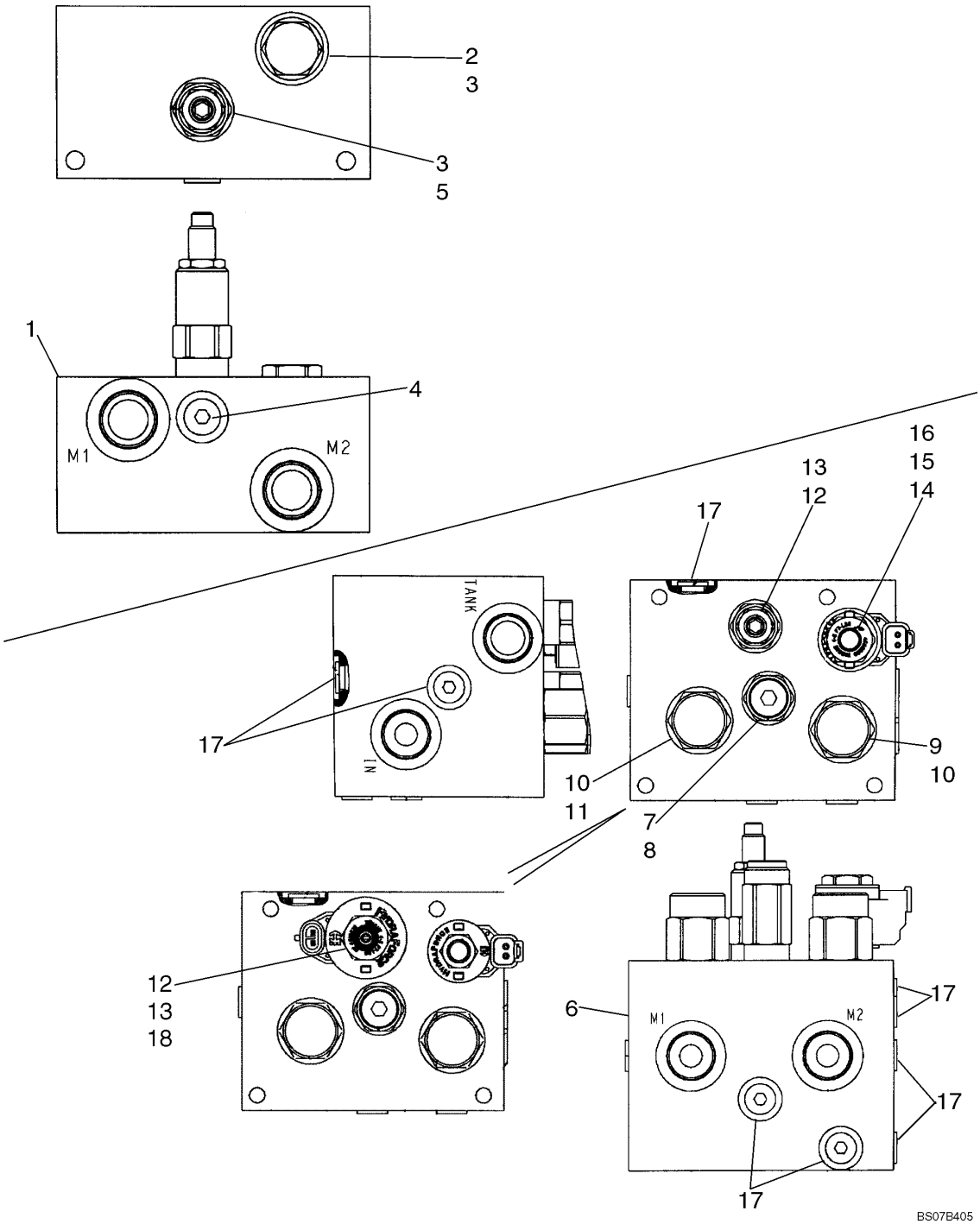

VÁLVULA SOLENÓIDE REVERSÃO DA HÉLICE - VALVULA SOLENOIDE REVERSÃO DA HELICE

REF	NOTA	PEÇA	QT	DESCRIÇÃO	DESCRICION	GLOS
1		8500562	1	VÁLVULA Hidráulica	VALVULA Hidraulica	010V
2		8605073	1	VÁLVULA	VALVULA	010V
3		1542830C2	1	KIT Vedação	JUEGO Vedación	002K
4		218-5209	1	BUJÃO	TAPON	050T
5		8605070	1	VÁLVULA Alívio	VALVULA Alivio	010V
6		8500565	1	VÁLVULA Hidráulica	VALVULA Hidraulica	010V
7		8605053	1	VÁLVULA Alívio	VALVULA Alivio	010V
8		1542833C1	1	KIT Vedação	JUEGO Vedación	002K
9		8605056	1	VÁLVULA Piloto	VALVULA Piloto	010V
10		388744A1	1	KIT Vedação	JUEGO Vedación	002K
11		8605059	1	VÁLVULA Piloto Direcional	VALVULA Piloto Direcccional	010V
12		8605062	1	EIXO	EJE	016A
13		1542830C2	1	KIT Juntas	JUEGO Juntas	002K
14		8605066	1	VÁLVULA Alívio	VALVULA Alivio	010V
14		329483A1	1	KIT Vedação	JUEGO Vedación	002K
15		87617168	1	KIT Juntas	JUEGO Juntas	002K
16		87617170	1	BOBINA Elétrica	BOBINA Electrica	120R
17		218-5209	9	BUJÃO	TAPON	050T
18		87617169	1	BOBINA Se Usado	BOBINA Si Empeada	120R

VÁLVULA PRIORITÁRIA DA DIREÇÃO - VALVULA PRORITARIA DE LA DIRECCION

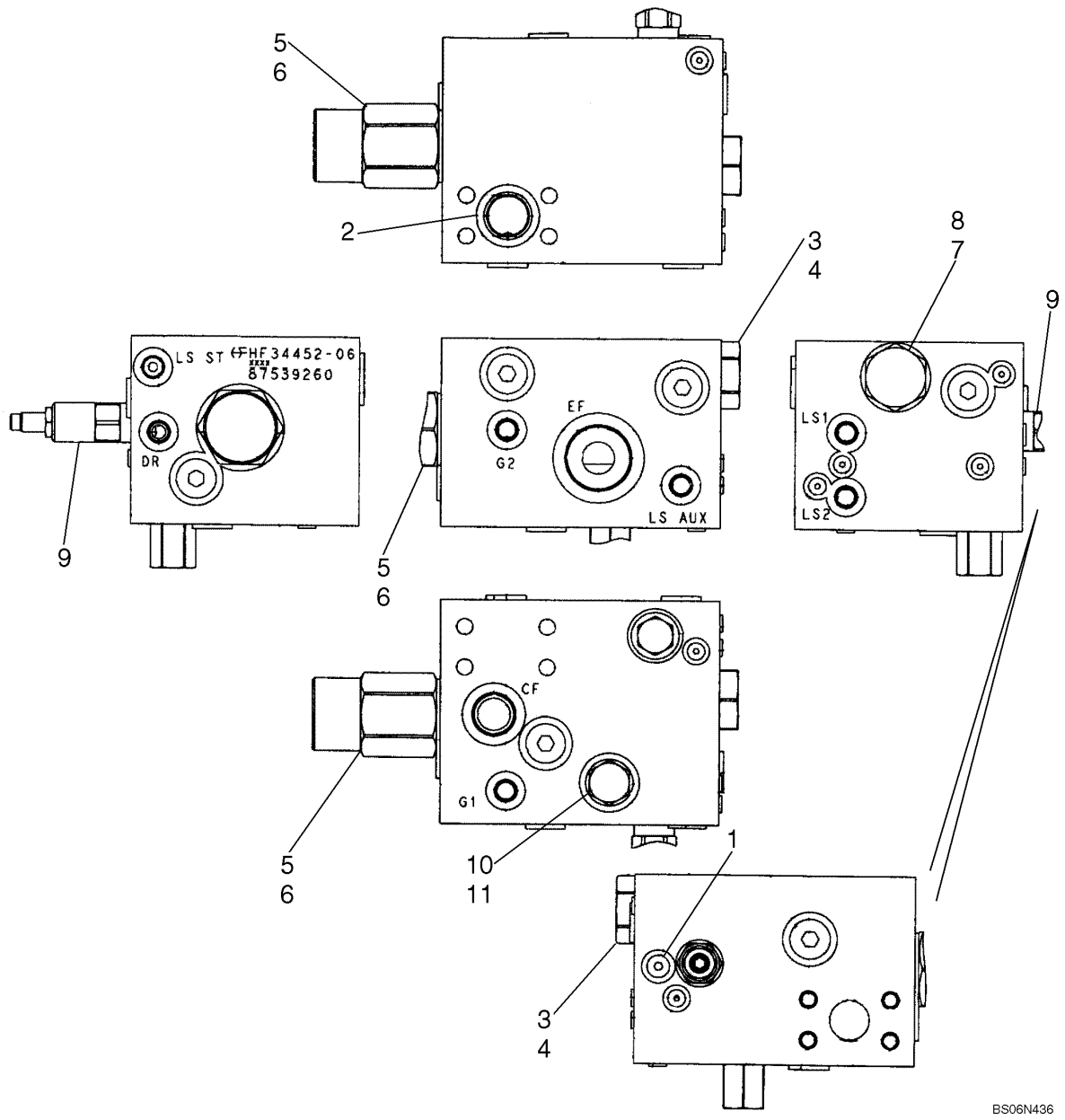

VÁLVULA PRIORITÁRIA DA DIREÇÃO - VALVULA PRORITARIA DE LA DIRECCION

REF	NOTA	PEÇA	QT	DESCRIÇÃO	DESCRICION	GLOS
		87539260	1	VÁLVULA Prioritária	VALVULA Prioritaria	010V
1		87579939	1	BUJÃO	TAPON	050T
2		238-6219	2	O'RING	ANILLO-O	158G
3		87364586	1	VÁLVULA	VALVULA	010V
4		87365420	1	KIT Vedação	JUEGO Vedación	002K
5		87364593	1	REGULADOR Pressão	REGULADOR Presión	175R
6		87364595	1	KIT Vedação	JUEGO Vedación	002K
7		87579940	1	VÁLVULA	VALVULA	010V
8		87579941	1	KIT Vedação	JUEGO Vedación	002K
9		87579942	1	VÁLVULA Alívio	VALVULA Alivio	010V
10		87579943	1	VÁLVULA	VALVULA	010V
11		87579944	1	KIT Vedação	JUEGO Vedación	002K

08-54		p1	07/07

CONTROLE ELETROHIDRÁULICO - CONTROLE ELECTROHIDRAULICO

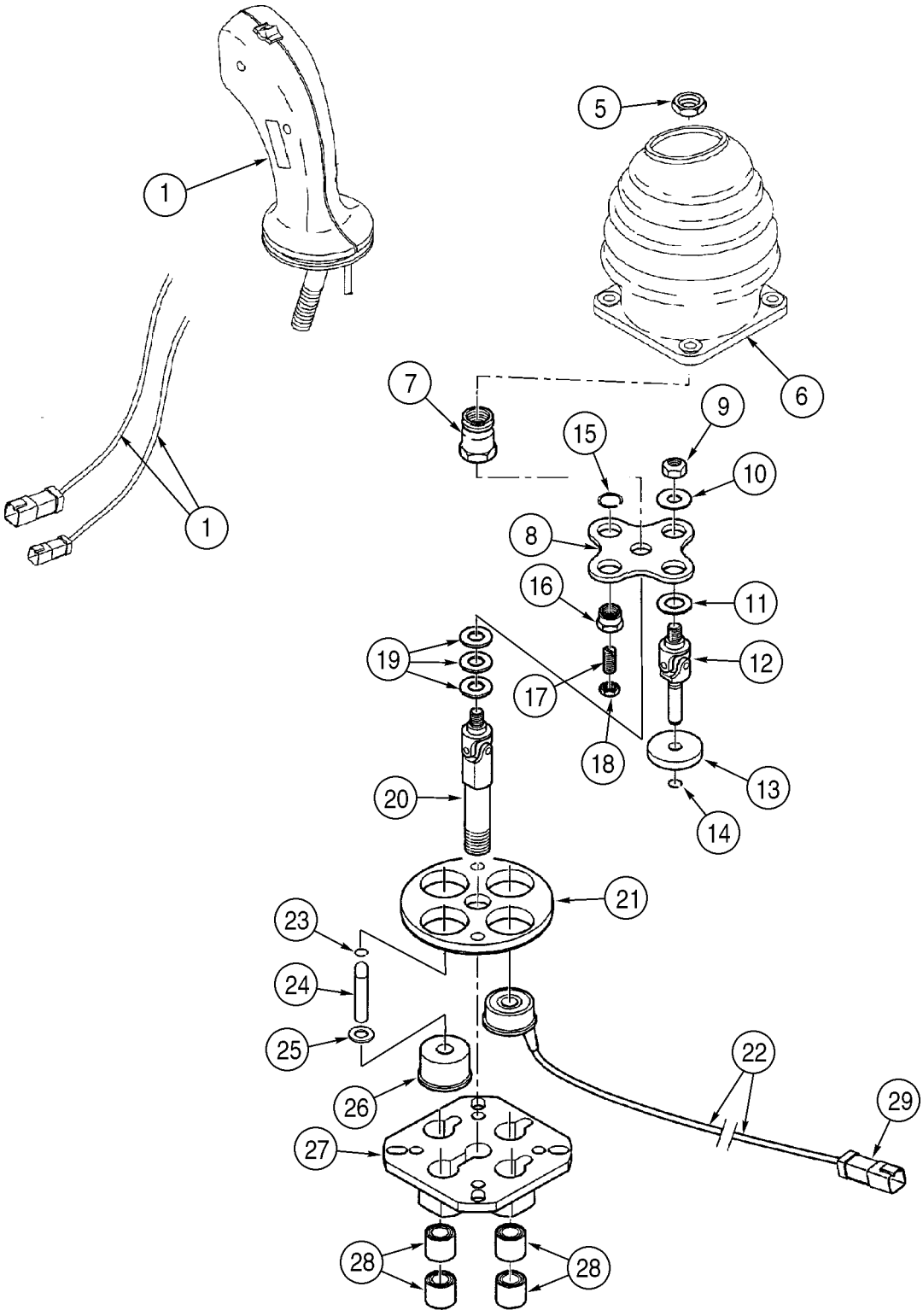

CONTROLE ELETROHIDRÁULICO - CONTROLE ELECTROHIDRAULICO

REF	NOTA	PEÇA	QT	DESCRIÇÃO	DESCRICION	GLOS
		87340016	1	COMANDO IMPLEMENTO	MANDO DEL UTILITARIOS	1078
		410108A1	1	KIT Joystick	JUEGO Joystick	002K
		410566A1	1	PORCA	TUERCA	010D
1		87372088	1	EMPUNHADURA	EMPUNADURA	025I
2		8604527	1	KIT Conector	JUEGO Conector	002K
3		8604539	1	BUCHA	BUJE	095B
4		8604538	1	SUPORTE	SOPORTE	300S
5		829-1412	1	PORCA	TUERCA	010D
6		427501A1	1	COIFA PARA PÓ	CAPUCHA	334C
7		8604528	1	PORCA	TUERCA	010D
8		8604529	1	CORPO	CUERPO	300C
		8604530	3	KIT Eixo Itens 9-14	JUEGO Eje Itens 9-14	002K
9		NSS	1	NÃO VENDIDO SEPARADAMENTE	NO VENDIDO SEPARADO	NSS
10		NSS	1	NÃO VENDIDO SEPARADAMENTE	NO VENDIDO SEPARADO	NSS
11		NSS	1	NÃO VENDIDO SEPARADAMENTE	NO VENDIDO SEPARADO	NSS
12		NSS	1	NÃO VENDIDO SEPARADAMENTE	NO VENDIDO SEPARADO	NSS
13		NSS	1	NÃO VENDIDO SEPARADAMENTE	NO VENDIDO SEPARADO	NSS
14		NSS	1	NÃO VENDIDO SEPARADAMENTE	NO VENDIDO SEPARADO	NSS
		8604531	1	KIT Pistão Itens 15-18	JUEGO Piston Itens 15-18	002K
15		NSS	1	NÃO VENDIDO SEPARADAMENTE	NO VENDIDO SEPARADO	NSS
16		NSS	1	NÃO VENDIDO SEPARADAMENTE	NO VENDIDO SEPARADO	NSS
17		NSS	1	NÃO VENDIDO SEPARADAMENTE	NO VENDIDO SEPARADO	NSS
18		NSS	1	NÃO VENDIDO SEPARADAMENTE	NO VENDIDO SEPARADO	NSS
19		8604532	1	CALÇO	CALCE	198S
20		8604533	1	EIXO	EJE	016A
21		8604534	1	FLANGE	BRIDA	070F
22		8604535	3	SOLENÓIDE 24V, Portas 1,3,4	SOLENOIDE 24V, Puertas 1,3,4	030E
23		8604536	1	KIT	JUEGO	002K
23		NSS	1	NÃO VENDIDO SEPARADAMENTE	NO VENDIDO SEPARADO	NSS
24		NSS	1	NÃO VENDIDO SEPARADAMENTE	NO VENDIDO SEPARADO	NSS
25		NSS	1	NÃO VENDIDO SEPARADAMENTE	NO VENDIDO SEPARADO	NSS
26		8604537	1	GUIA Pistão	GUIA Piston	145G

08-55		p1	07/07

CONTROLE ELETROHIDRÁULICO - CONTROLE ELECTROHIDRAULICO

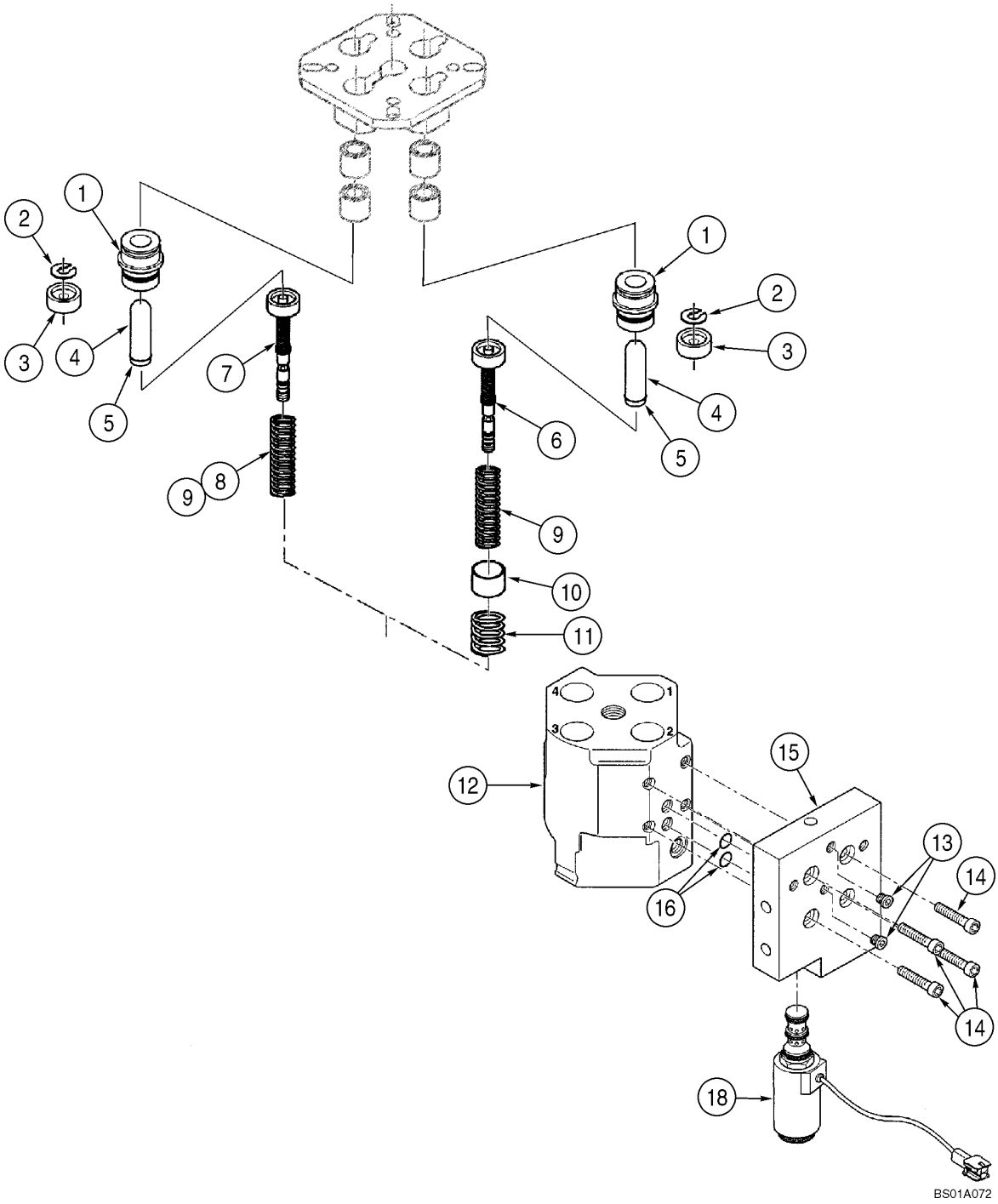

CONTROLE ELETROHIDRÁULICO - CONTROLE ELECTROHIDRAULICO

REF	NOTA	PEÇA	QT	DESCRIÇÃO	DESCRICION	GLOS
		8604521	4	KIT Pistão Itens 1-18	JUEGO Piston 1-18	002K
1		NSS	2	NÃO VENDIDO SEPARADAMENTE	NO VENDIDO SEPARADO	NSS
2		NSS	2	NÃO VENDIDO SEPARADAMENTE	NO VENDIDO SEPARADO	NSS
3		NSS	2	NÃO VENDIDO SEPARADAMENTE	NO VENDIDO SEPARADO	NSS
4		NSS	2	NÃO VENDIDO SEPARADAMENTE	NO VENDIDO SEPARADO	NSS
5		NSS	2	NÃO VENDIDO SEPARADAMENTE	NO VENDIDO SEPARADO	NSS
6		8604522	1	REGULADOR Porta 1	REGULADOR Puerta 1	175R
7		8604523	3	REGULADOR Portas 2,3,4	REGULADOR Purtas 2,3,4	175R
8		8604524	1	MOLA Portas 2,4	MUELLE Purtas 2,4	100M
9		8604525	1	MOLA Portas 1,3	MUELLE Puertas 1,3	100M
		87432563	1	KIT Vedação Portas 1,3, Não Ilustrado	JUEGO Vedación Puertas 1,3, No Mostradodo	002K
		8604526	1	KIT Sensor Itens 10-11 Porta 1	JUEGO Sensor Itens 10-11 Puerta 1	002K
10		NSS	1	NÃO VENDIDO SEPARADAMENTE	NO VENDIDO SEPARADO	NSS
11		NSS	1	NÃO VENDIDO SEPARADAMENTE	NO VENDIDO SEPARADO	NSS
12		NSS	1	NÃO VENDIDO SEPARADAMENTE	NO VENDIDO SEPARADO	NSS
13		8604550	1	KIT Reparo Se usado	JUEGO Si empeado	002K
		8604540	1	KIT Reparo, Flange Itens 14-16	JUEGO Reparo, Brida Itens 14-16	002K
14		NSS	4	NÃO VENDIDO SEPARADAMENTE	NO VENDIDO SEPARADO	NSS
15		NSS	1	NÃO VENDIDO SEPARADAMENTE	NO VENDIDO SEPARADO	NSS
16		NSS	2	NÃO VENDIDO SEPARADAMENTE	NO VENDIDO SEPARADO	NSS
17		8604541	1	KIT Reparo	JUEGO Reparo	002K
18		8604542	1	VÁLVULA Solenóide 24V	VALVULA Solenoide 24V	010V

08-56		p1	07/07

ALAVANCA DE CONTROLE - PALANCA DE CONTROLE

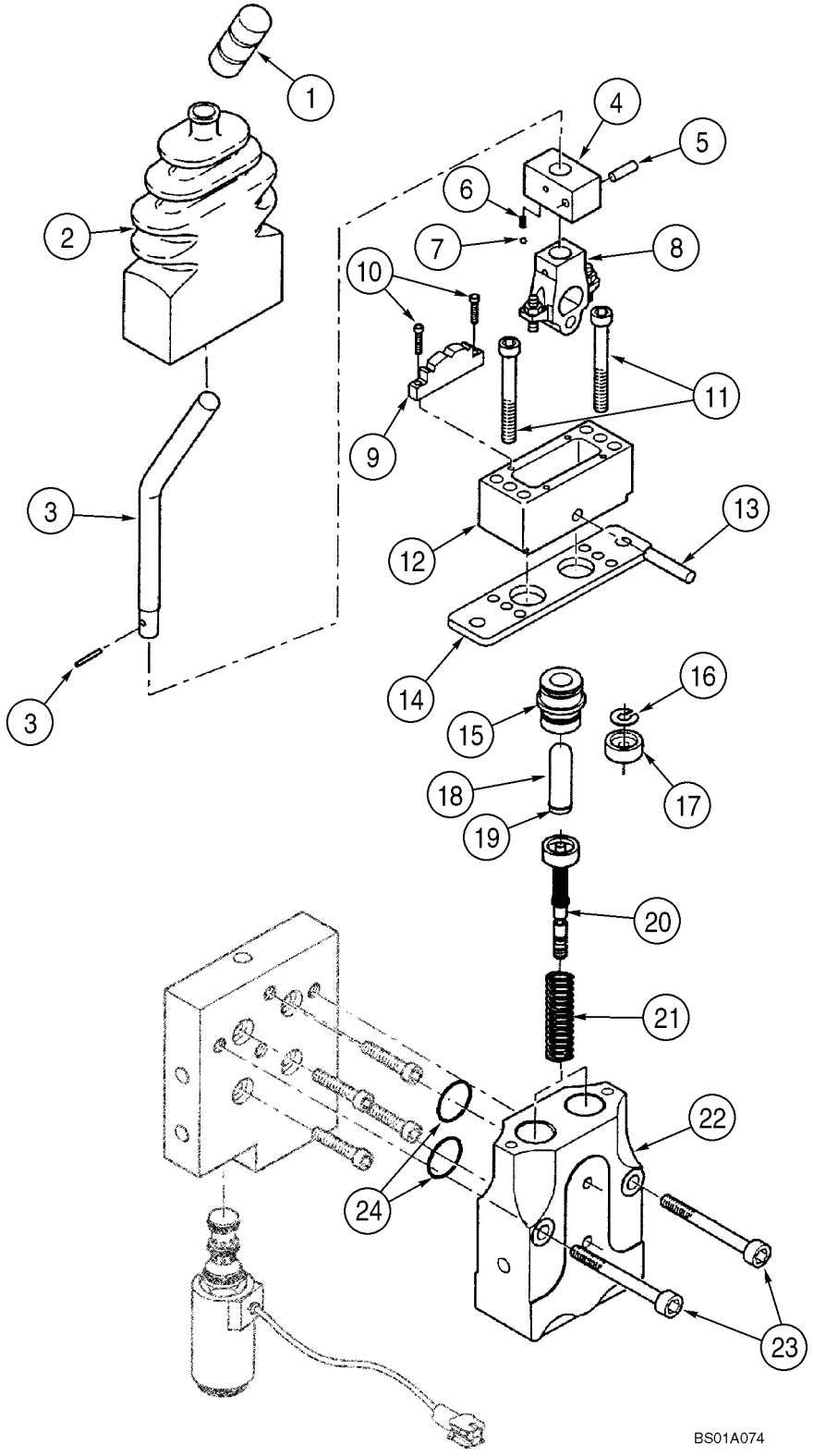

ALAVANCA DE CONTROLE - PALANCA DE CONTROLE

REF	NOTA	PEÇA	QT	DESCRIÇÃO	DESCRICION	GLOS
		87340017	1	COMANDO IMPLEMENTO	MANDO HIDRAULICO	1078
		8604593	1	ALAVANCA Comando Itens 1-21	PALANCA Mando Itens 1-21	045L
1		8604543	1	EMPUNHADURA	EMPUNADURA	025I
2		8604544	1	COIFA PARA PÓ	CAPUCHA	334C
		8604546	1	KIT Alavanca Itens 3-13	JUEGO Palanca Itens 3-13	002K
3		NSS	1	NÃO VENDIDO SEPARADAMENTE	NO VENDIDO SEPARADO	NSS
4		NSS	1	NÃO VENDIDO SEPARADAMENTE	NO VENDIDO SEPARADO	NSS
5		NSS	1	NÃO VENDIDO SEPARADAMENTE	NO VENDIDO SEPARADO	NSS
6		NSS	1	NÃO VENDIDO SEPARADAMENTE	NO VENDIDO SEPARADO	NSS
7		NSS	1	NÃO VENDIDO SEPARADAMENTE	NO VENDIDO SEPARADO	NSS
8		NSS	1	NÃO VENDIDO SEPARADAMENTE	NO VENDIDO SEPARADO	NSS
9		NSS	1	NÃO VENDIDO SEPARADAMENTE	NO VENDIDO SEPARADO	NSS
10		NSS	2	NÃO VENDIDO SEPARADAMENTE	NO VENDIDO SEPARADO	NSS
11		NSS	2	NÃO VENDIDO SEPARADAMENTE	NO VENDIDO SEPARADO	NSS
12		NSS	1	NÃO VENDIDO SEPARADAMENTE	NO VENDIDO SEPARADO	NSS
13		NSS	1	NÃO VENDIDO SEPARADAMENTE	NO VENDIDO SEPARADO	NSS
14		8604545	1	CHAPA	PLACA	105P
		8604255	2	KIT Reparo Pistão Itens 15-19	JUEGO Reparo Pistons Itens 15-19	002K
15		NSS	1	NÃO VENDIDO SEPARADAMENTE	NO VENDIDO SEPARADO	NSS
16		NSS	1	NÃO VENDIDO SEPARADAMENTE	NO VENDIDO SEPARADO	NSS
17		NSS	1	NÃO VENDIDO SEPARADAMENTE	NO VENDIDO SEPARADO	NSS
18		NSS	1	NÃO VENDIDO SEPARADAMENTE	NO VENDIDO SEPARADO	NSS
19		NSS	1	NÃO VENDIDO SEPARADAMENTE	NO VENDIDO SEPARADO	NSS
20		8604548	2	REGULADOR	REGULADOR	169R
21		8604549	1	KIT Retorno	JUEGO Retorno	002K
22		NSS	1	NÃO VENDIDO SEPARADAMENTE	NO VENDIDO SEPARADO	NSS
23		NSS	2	NÃO VENDIDO SEPARADAMENTE	NO VENDIDO SEPARADO	NSS
24		NSS	2	NÃO VENDIDO SEPARADAMENTE	NO VENDIDO SEPARADO	NSS
25		8604876	1	KIT Vedação Não Ilustrado	JUEGO Vedacion NO Mostrado	002K

ÍNDICE - INDICE

09-01 POSICIONADOR AUTOMÁTICO DA CAÇAMBA (Z BAR) - POSICIONADOR DE LA CUCHARA (Z BAR)
09-02 POSICIONADOR AUTOMÁTICO DA CAÇAMBA (TC) - POSICIONADOR DE LA CUCHARA (TC)
09-03 BRAÇO DE LEVANTAMENTO (Z BAR) - BRAZO DE ELEVACION (Z BAR)
09-04 BRAÇO DE LEVANTAMENTO (TC) - BRAZO DE ELEVACION (TC)
09-05 FIXAÇÃO DA CAÇAMBA(Z BAR) - FIJACION DE LA CUCHARA(Z BAR)
09-06 FIXAÇÃO DA CAÇAMBA(TC) - FIJACION DE LA CUCHARA(TC)
09-07 CAÇAMBA HD 1,9M3(Z-Bar) - CHUCHARA HD 1,9M3(Z-Bar)
09-08 CAÇAMBA HD 1,9M3(Z-Bar) - CHUCHARA HD 1,9M3(Z-Bar)
09-09 CAÇAMBA HD 1,9M3(Z-Bar) - CHUCHARA HD 1,9M3(Z-Bar)
09-10 CAÇAMBA 2,29M3(Z-Bar) - CHUCHARA 2,29M3(Z-Bar)
09-11 CAÇAMBA 2,29M3(Z-Bar) - CHUCHARA 2,29M3(Z-Bar)
09-12 CAÇAMBA 2,48M3(Z-Bar) - CHUCHARA 2,48M3(Z-Bar)
09-13 CAÇAMBA 2,5M3(Z-Bar) - CHUCHARA 2,5M3(Z-Bar)
09-14 CAÇAMBA 2,7M3(Z-Bar) - CHUCHARA 2,7M3(Z-Bar)
09-15 CAÇAMBA ENGATE RÁPIDO 2,4M3(TC) - CHUCHARA ENGASTE RAPIDO 2,4M3(TC)
09-16 SISTEM ENGATE RÁPIDO(TC) - SISTEMA ENGASTE RAPIDO(TC)
09-17 SISTEM ENGATE RÁPIDO(Z-Bar) - SISTEMA ENGASTE RAPIDO(Z-BAr)
09-18 ACOPLAMENTO HIDRÁULICO(Z-Bar) - ACOPLAMIENTO HIDRAULICO(Z-BAr)
09-19 GARRA PARA MADEIRA - GARRA PARA MADERA
09-20 GARRA PARA MADEIRA - GARRA PARA MADERA
09-21 GARRA PARA MADEIRA, CILINDRO - GARRA PARA MADERA, CILINDRO
09-22 CHASSI TRASEIRO - CHASI TRASERO
09-23 SUPORTE PÁRALAMAS TRASEIRO - SOPORTE PARABARRO TRASERO
09-24 PIVOTAMENTO DO CHASSI - PIVOTE DEL CHASSI
09-25 PROTEÇÃO DO CHASSI TRASEIRO - PROTECION DEL CHASSI TRASERO
09-26 TAMPAS DO CHASSI TRASEIRO - TAPAS DEL CHASSI TRASERO
09-27 CONTRAPESO - CONTRAPESO
09-28 CAPUZ DO MOTOR - CAPOT DEL MOTOR
09-29 CAPUZ DO MOTOR, PAINÉIS - CAPOT DEL MOTOR, PANELS
09-30 CAPUZ DO MOTOR, PAINÉIS - CAPOT DEL MOTOR, PANELS
09-31 CAIXAS DA BATERIA - CAJAS DE LA BATERIAS
09-32 PÁRA-LAMAS DIANTEIROS - GUARDABARRO DELANTEROS
09-33 PÁRA-LAMAS TRASEIROS - GUARDABARRO TRASEIRO
09-34 ÁRA-LAMAS, PROTEÇÃO - GUARDABARRO, PROTECION
09-35 ESCADA ESQUERDA - ESCALERA IZQUIERDA
09-36 ESCADA DIREITA - ESCALERA DERECHA
09-37 CHASSI DIANTEIRO(Z-Bar) - CHASI DELANTERO(Z-Bar)
09-38 CHASSI DIANTEIRO(TC) - CHASI DELANTERO(TC)
09-39 ASSENTO DO OPERADOR - ASIENTO DEL CONDUCTOR
09-40 EXTINTOR DE INCÊNDIO - EXTINTOR DEL FUEGO
09-41 COXINS DA CABINE - COJINS DE LA CABINA
09-42 CABINE, TRAVA DA PORTA - CABINA, TRABA DE LA PUERTA
09-43 CABINE, VIDROS - CABINA, CRISTALES
09-44 CABINE, PROTEÇÕES INFERIORES - CABINA, PROTECIONES INFERIORES
09-45 CABINE, TAMPA-SEM A/C - CABINA, TAPAS-SIN A/C
09-46 CABINE, REVESTIMENTOS INTERNOS - CABINA, REVESTIMIENTOS INTERNOS
09-47 CABINE, REVESTIMENTOS INTERNOS - CABINA, REVESTIMIENTOS INTERNOS
09-48 CABINE, REVESTIMENTOS EXTERNOS - CABINA, REVESTIMIENTOS EXTERNOS
09-49 CABINE, JANELA - CABINA, VENTANA
09-50 CABINE, JANELA INFERIOR - CABINA, JANELA INFERIOR

ÍNDICE - INDICE

09-51 CABINE, PORTA - CABINA, PUERTA
09-52 CABINE, PORTA - CABINA, PUERTA
09-53 CABINE, CINZEIRO - CABINA, CENICERO
09-54 CABINE, DUTOS DE AR - CABINA, CONDUCTOS DE AIRE
09-55 CABINE, DUTOS DE AR - CABINA, CONDUCTOS DE AIRE
09-56 CABINE, DUTOS DE AR - CABINA, CONDUCTOS DE AIRE
09-57 CABINE, AQUECEDOR - CABINA, CALEFACION
09-58 CABINE, AQUECEDOR - CABINA, CALEFACION
09-59 AQUECIMENTO, TUBULAÇÃO - CALEFACION, TUBERIAS
09-60 PROTEÇÃO DA CORREIA, SEM A/C - PROTECION DE LA CORREA, SIN A/C
09-61 PROTEÇÃO DA CORREIA, COM A/C - PROTECION DE LA CORREA, CON A/C
09-62 CONDICIONADOR MANUAL - CONDICIONADOR MANUAL
09-63 CONDICIONADOR MANUAL - CONDICIONADOR MANUAL
09-64 CONDICIONADOR AUTOMÁTICO - CONIDICIONADOR AUTOMATICO
09-65 CONDICIONADOR AUTOMÁTICO - CONIDICIONADOR AUTOMATICO
09-66 AR CONDICIONADO, TUBULAÇÃO - AIRE CONDICIONADO, TUBERIAS
09-67 AR CONDICIONADO, DRENO - AIRE CONDICIONADO, DRENO
09-68 AR CONDICIONADO, CONDENSADOR - AIRE CONDICIONADO, CONDENSADOR
09-69 CABINE, COMPONENTES - CABINA, COMPONENTES
09-70 CABINE, COMPONENTES - CABINA, COMPONENTES
09-71 CABINE COMPLETA - CABINA COMPLETA
09-72 DECALQUES - CALCOMANIA
09-73 DECALQUES - CALCOMANIA
09-74 DECALQUES - CALCOMANIA
09-75 DECALQUES - CALCOMANIA
09-76 CAIXA DE FERRAMENTAS - CAJA DE HERRAMIENTAS

09-01		p1	07/07

POSICIONADOR AUTOMÁTICO DA CAÇAMBA (Z BAR) - POSICIONADOR DE LA CUCHARA (Z BAR)

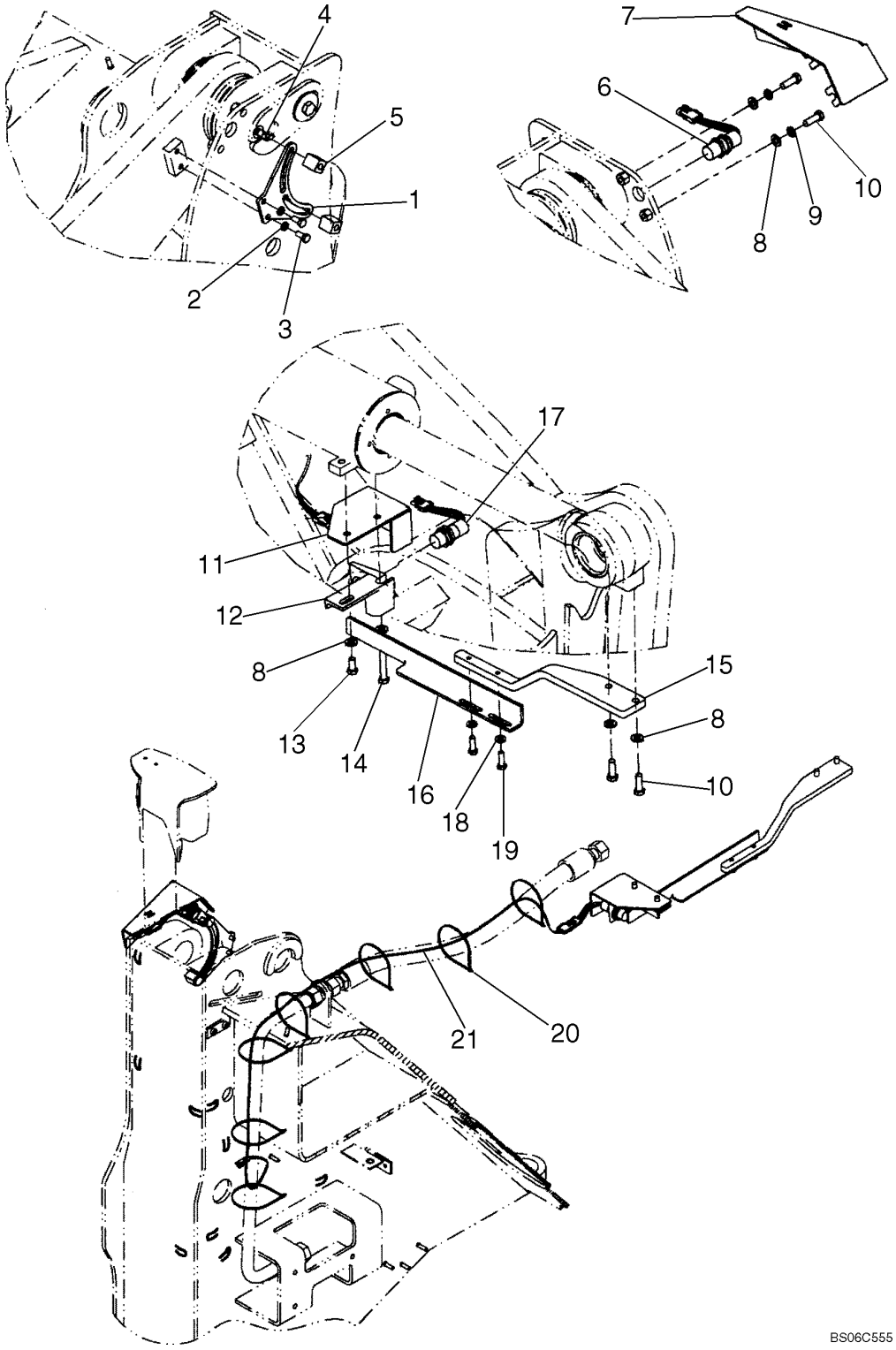

POSICIONADOR AUTOMÁTICO DA CAÇAMBA (Z BAR) - POSICIONADOR DE LA CUCHARA (Z BAR)

REF	NOTA	PEÇA	QT	DESCRIÇÃO	DESCRICION	GLOS
1		379149A2	1	SUPORTE	SOPORTE	300S
2		140028	2	ARRUELA	ARANDELA	131R
3		627-10020	2	PARAFUSO	TORNILLO	040V
4		811-12025	2	PARAFUSO	TORNILLO	040V
5		87437102	2	BLOCO	CALCE	074B
6		1546498C1	1	INTERRUPTOR Proximidade	INTERRUPTOR Proximidad	075I
7		87430085	1	TAMPA Interruptor	TAPA Intrruptor	265C
8		896-11012	6	ARRUELA	ARANDELA	131R
9		892-11012	2	ARRUELA	ARANDELA	131R
10		627-12035	4	PARAFUSO	TORNILLO	040V
11		87403966	1	TAMPA	TAPA	265C
12		L125983	1	SUPORTE Interruptor de Proximidade	SOPORTE interruptor de proximidad	300S
13		627-12025	1	PARAFUSO	TORNILLO	040V
14		827-12090	1	PARAFUSO	TORNILLO	040V
15		87403964	1	SUPORTE	SOPORTE	300S
16		443541A1	1	SUPORTE	SOPORTE	300S
17		1546497C1	1	INTERRUPTOR de Proximidade	INTERRUPTOR de Proximidad	075I
18		896-11010	2	ARRUELA	ARANDELA	131R
19		627-10030	2	PARAFUSO	TORNILLO	040V
20		19-135	7	ABRAÇADEIRA	ABRAZADERA	031F
21		76088912	1	CABO ELÉTRICO Interruptor de Proximidade	CABLE interruptor de Proximidad	111C

09-02		p1	07/07

POSICIONADOR AUTOMÁTICO DA CAÇAMBA (TC) - POSICIONADOR DE LA CUCHARA (TC)

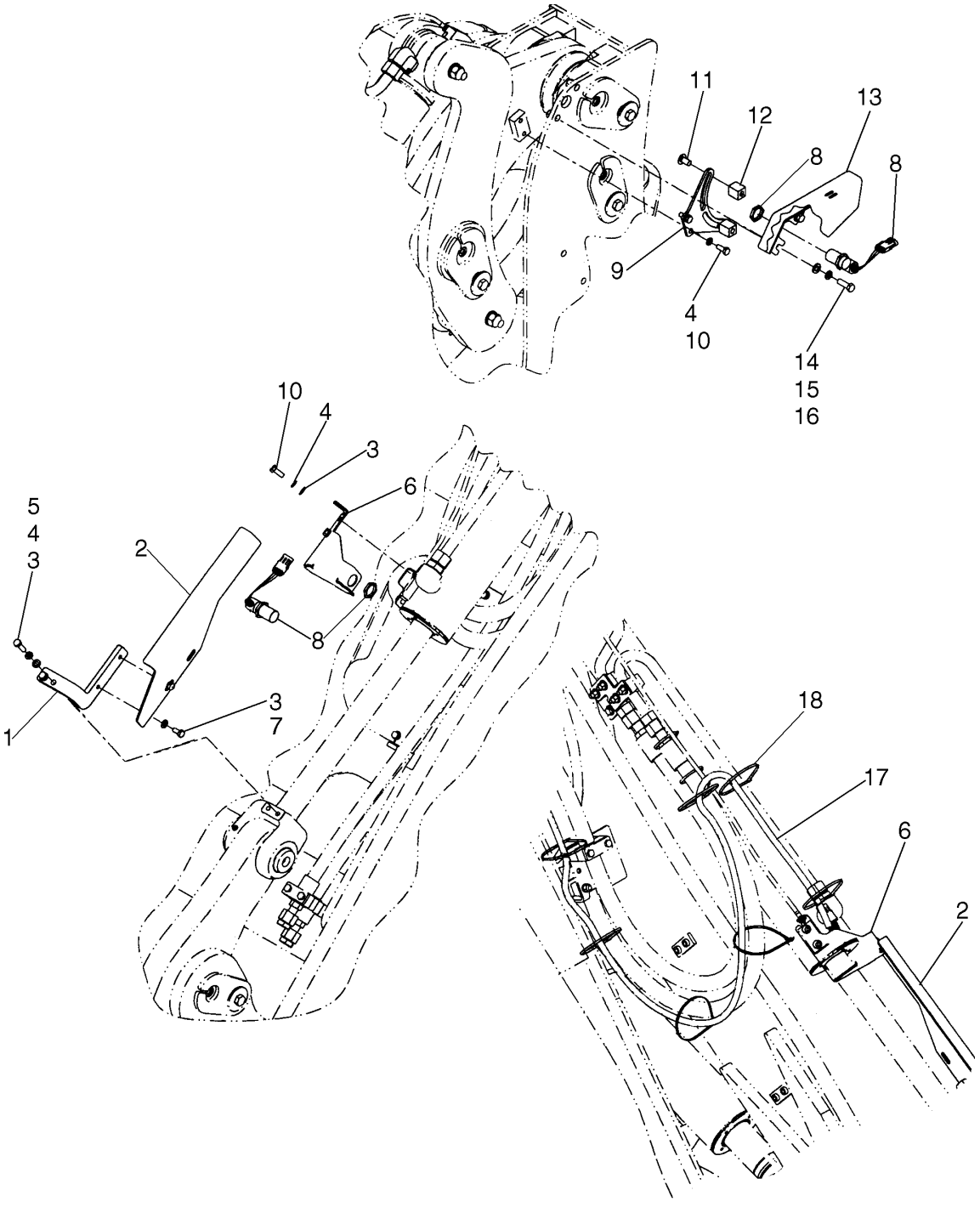

POSICIONADOR AUTOMÁTICO DA CAÇAMBA (TC) - POSICIONADOR DE LA CUCHARA (TC)

REF	NOTA	PEÇA	QT	DESCRIÇÃO	DESCRICION	GLOS
1		87304560	1	SUPORTE	SOPORTE	300S
2		87324778	1	SUPORTE	SOPORTE	300S
3		895-11010	6	ARRUELA	ARANDELA	131R
4		140028	2	ARRUELA	ARANDELA	131R
5		627-10035	2	PARAFUSO	TORNILLO	040V
6		87310689	1	SUPORTE Interruptor	SOPORTE Interruptor	300S
7		627-10020	2	PARAFUSO	TORNILLO	040V
8		1546498C1	2	SENSOR Proximidade	SENSOR Proximidad	133S
9		379149A2	1	CHAPA	PLACA	105P
10		627-10025	4	PARAFUSO	TORNILLO	040V
11		811-12025	2	PARAFUSO	TORNILLO	040V
12		87437102	2	BLOCO	CALCE	074B
13		87430085	1	TAMPA Sensor	TAPA Sensor	265C
14		896-11012	2	ARRUELA	ARANDELA	131R
15		892-11012	2	ARRUELA	ARANDELA	131R
16		627-12035	2	PARAFUSO	TORNILLO	040V
17		87445640	1	CABO ELÉTRICO	CABLE	111C
17		396585A1	1	CABO ELÉTRICO	CABLE	111C
18		19-135	12	ABRAÇADEIRA	ABRAZADERA	031F

09-03		p1	07/07

BRAÇO DE LEVANTAMENTO (Z BAR) - BRAZO DE ELEVACION (Z BAR)

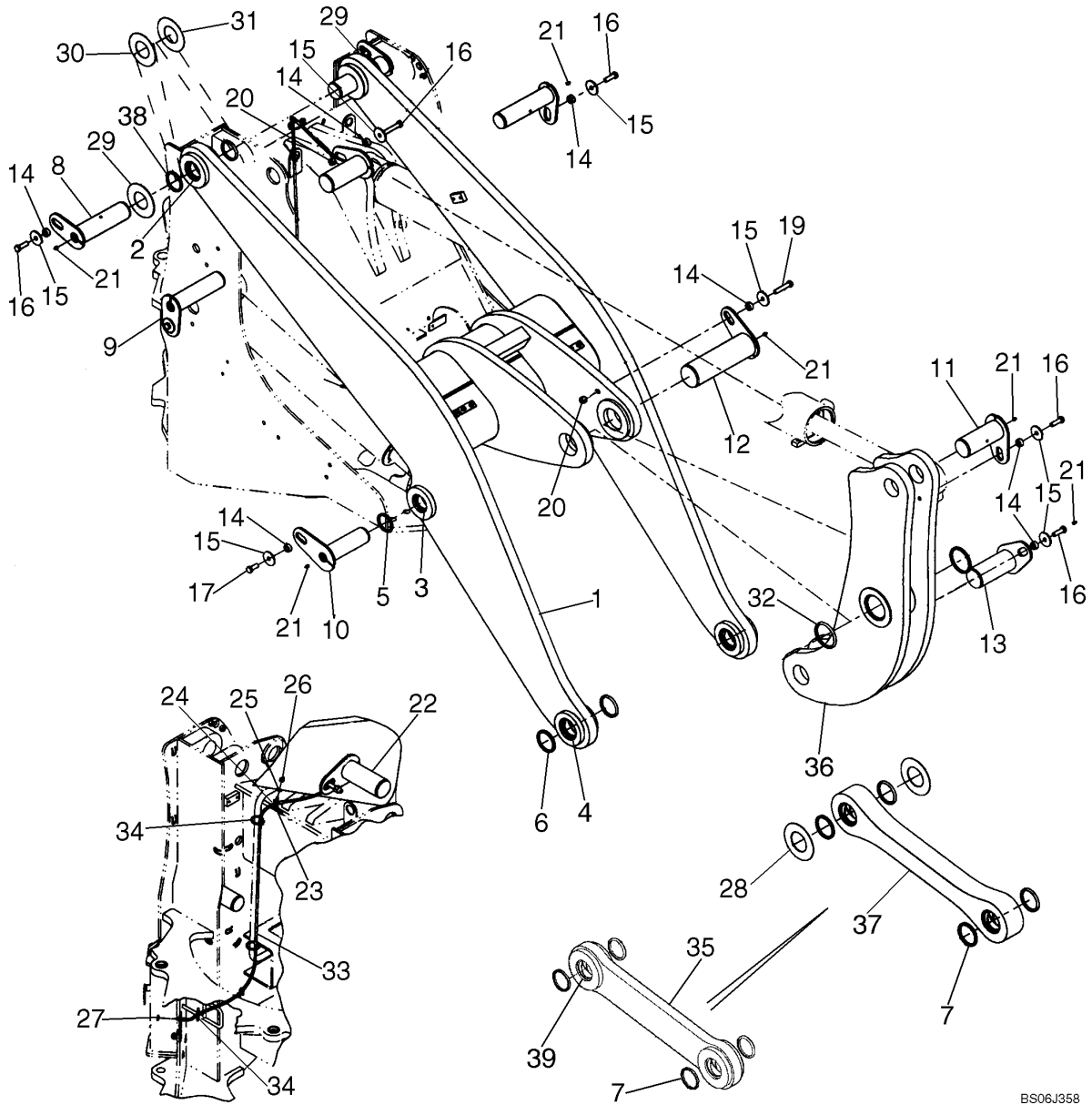

BRAÇO DE LEVANTAMENTO (Z BAR) - BRAZO DE ELEVACION (Z BAR)

REF	NOTA	PEÇA	QT	DESCRIÇÃO	DESCRICION	GLOS
1		87342587	1	BRAÇO Levantamento	BRAZO Elevación	130B
2		371885A2	2	BUCHA Chassi	BUJE Chasi	095B
3		87348306	2	BUCHA Central	BUJE Central	095B
4		441952A1	2	BUCHA Caçamba	BUJE Cuchara	095B
5		D95147	4	ANEL	ARO	045A
6		365523A1	4	JUNTA	JUNTA PLANA	120G
7		S92653	4	ANEL RASPADOR	ANEL RASCADOR	050A
8		87428060	2	PINO Braço	BULON Brazo	080P
9		87428064	2	PINO Braço	BULON Brazo	080P
10		87428068	2	PINO Braço	BULON Brazo	080P
11		87426758	2	PINO Biela	BULON Biela	080P
12		87428072	1	PINO Biela	BULON Biela	080P
13		87426761	1	PINO Biela	BULON Biela	080P
14		L125100	10	ESPAÇADOR	SEPARADOR	075D
15		496-81025	10	ARRUELA	ARANDELA	131R
16		627-16050	6	PARAFUSO	TORNILLO	040V
17		627-16040	2	PARAFUSO	TORNILLO	040V
18		827-16090	1	PARAFUSO	TORNILLO	040V
19		827-16080	1	PARAFUSO	TORNILLO	040V
20		832-10416	2	PORCA	TUERCA	010D
21		219-1	9	PINO GRAXEIRO	ENGRASADOR	060I
22		328082A1	1	COTOVELO	CODO	085G
23		896-15012	1	ARRUELA	ARANDELA	131R
24		515-2495	1	ABRAÇADEIRA	ABRAZADERA	031F
25		895-11010	1	ARRUELA	ARANDELA	131R
26		832-10410	1	PORCA	TUERCA	010D
27		F53473	1	PORCA	TUERCA	010D
28		442157A1	2	ARRUELA	ARANDELA	131R
29		375518A1	*	ARRUELA	ARANDELA	131R
30		L127108	*	ARRUELA	ARANDELA	131R
31		441822A1	*	ARRUELA	ARANDELA	131R
32		S108245	2	JUNTA	JUNTA PLANA	120G
33		318012A1	1	MANGUEIRA 1785mm	MANGUERA 1785mm	192T
34		L18331	3	ABRAÇADEIRA	ABRAZADERA	031F
35		87575775	1	BIELA	BIELA	050B
36		87315463	1	*BIELA*	*BIELA*	050B
36		87613436	2	BUCHA	BUJE	095B
37		87315492	1	*BIELA*	*BIELA*	050B
37		87613434	2	BUCHA	BUJE	095B
38		D95148	4	ANEL RASPADOR	ANEL RASCADOR	050A

09-04		p1	07/07

BRAÇO DE LEVANTAMENTO (TC) - BRAZO DE ELEVACION (TC)

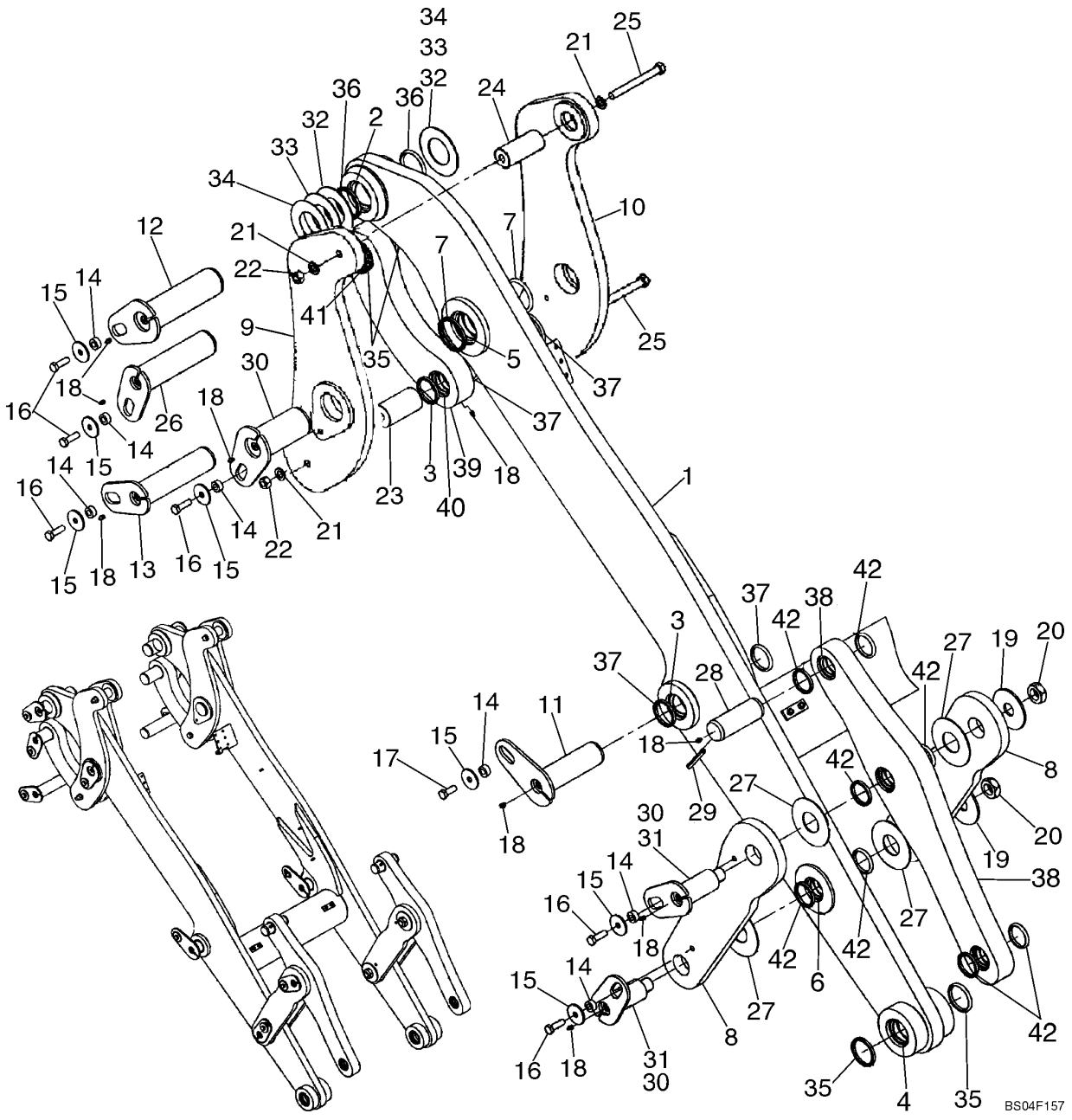

BRAÇO DE LEVANTAMENTO (TC) - BRAZO DE ELEVACION (TC)

REF	NOTA	PEÇA	QT	DESCRIÇÃO	DESCRICION	GLOS
1		87342845	1	BRAÇO Levantamento	BRAZO Elevación	130B
2		87613447	2	BUCHA	BUJE	095B
3		87613444	2	BUCHA	BUJE	095B
4		87613445	4	BUCHA	BUJE	095B
5		87613446	2	BUCHA	BUJE	095B
6		87613428	2	BUCHA	BUJE	095B
7		S92653	4	ANEL RASPADOR	ANEL RASCADOR	050A
8		87433778	4	BIELA Guia	BIELA Guia	050B
9		87342853	2	BIELA Direita	BIELA Derecha	050B
10		87342849	2	BIELA Esquerda	BIELA Izquierda	050B
11		87428068	2	PINO Braço	BULON Brazo	080P
12		87397415	2	PINO Braço	BULON Brazo	080P
13		87428064	2	PINO Braço	BULON Brazo	080P
14		L125100	14	ESPAÇADOR	SEPARADOR	075D
15		496-81025	14	ARRUELA	ARANDELA	131R
16		627-16050	12	PARAFUSO	TORNILLO	040V
17		627-16040	2	PARAFUSO	TORNILLO	040V
18		219-1	18	PINO GRAXEIRO	ENGRASADOR	060I
19		117025A1	4	ARRUELA	ARANDELA	131R
20		131-53	4	PORCA	TUERCA	010D
21		896-11020	8	ARRUELA	ARANDELA	131R
22		829-1420	4	PORCA	TUERCA	010D
23		8500311	2	PINO Biela	BULON Biela	080P
24		368775A1	2	PINO Biela	BULON Biela	080P
25		827-20190	4	PARAFUSO	TORNILLO	040V
26		87428060	2	PINO Braço	BULON Brazo	080P
27		116893A1	8	ARRUELA	ARANDELA	131R
28		87437183	2	PINO Cilindro	BULON Cilindro	080P
29		38-33264	2	PINO	BULON	080P
30		87437159	2	PINO Biela	BULON Biela	080P
31		87437223	4	PINO Guia	BULON Guia	080P
32		L118834	X	ARRUELA 3,5	ARANDELA 3,5	131R
33		441824A1	X	ARRUELA 2,5	ARANDELA 2,5	131R
34		441823A1	X	ARRUELA 1,6	ARANDELA 1,6	131R
35		D95148	8	ANEL RASPADOR	ANEL RASCADOR	050A
36		365523A1	4	JUNTA	JUNTA PLANA	120G
37		D95147	8	ANEL	ARO	045A
38		87433782	2	*BIELA*	*BIELA*	050B
38		87613428	3	BUCHA	BUJE	095B

09-04		p2	07/07

BRAÇO DE LEVANTAMENTO (TC) - BRAZO DE ELEVACION (TC)

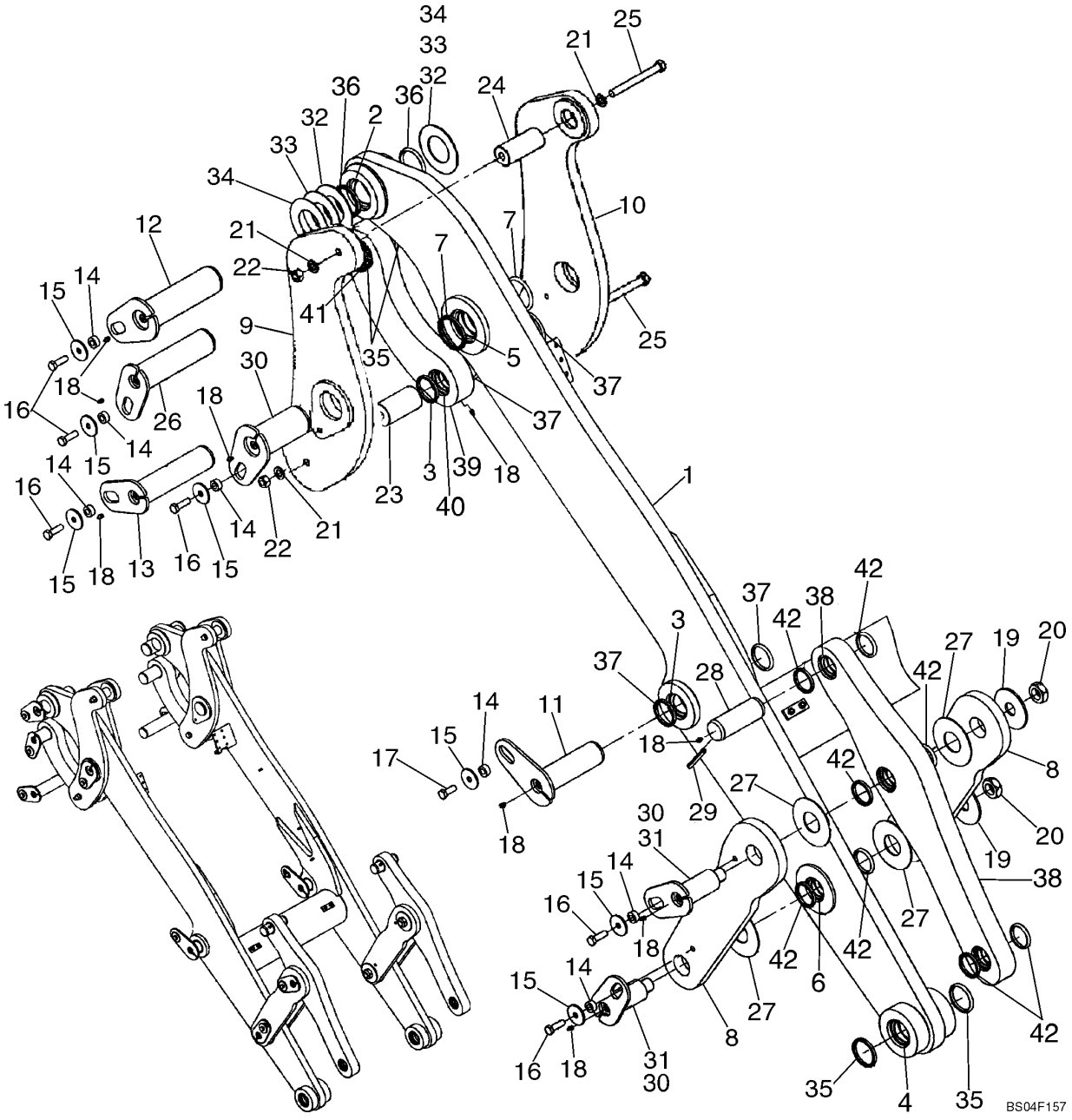

BRAÇO DE LEVANTAMENTO (TC) - BRAZO DE ELEVACION (TC)

REF	NOTA	PEÇA	QT	DESCRIÇÃO	DESCRICION	GLOS
39		87453639	2	BIELA	BIELA	050B
40		87613435	1	BUCHA	BUJE	095B
41		87613431	1	BUCHA	BUJE	095B
42		D95146	16	RETENTOR	EMPAQUETADURA	123G

09-05		p1	07/07

FIXAÇÃO DA CAÇAMBA(Z BAR) - FIJACION DE LA CUCHARA(Z BAR)

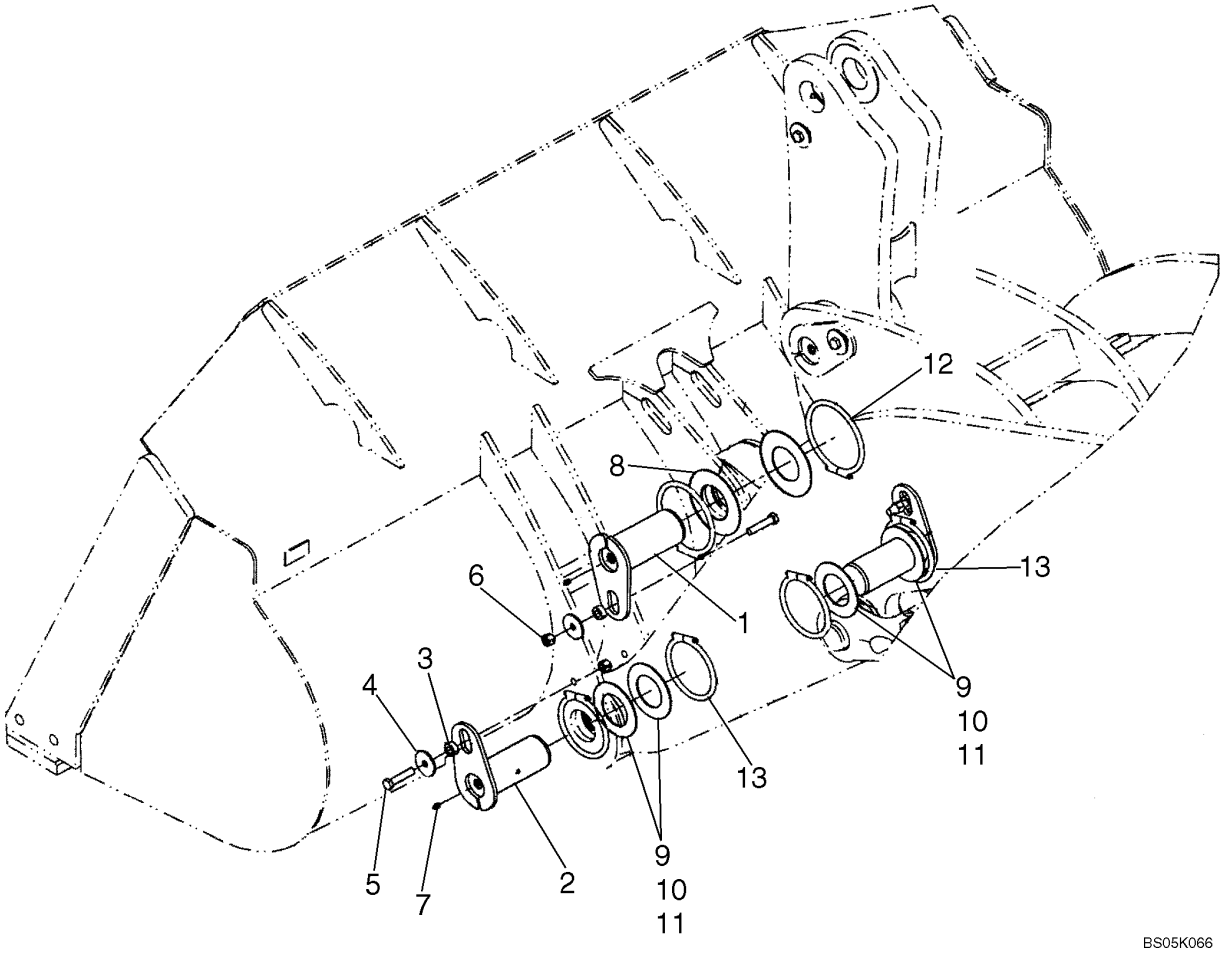

FIXAÇÃO DA CAÇAMBA(Z BAR) - FIJACION DE LA CUCHARA(Z BAR)

REF	NOTA	PEÇA	QT	DESCRIÇÃO	DESCRICION	GLOS
1		87426760	1	PINO Caçamba	BULON Cuchara	080P
2		87426757	2	PINO Braço	BULON Brazo	080P
3		L125100	3	ESPAÇADOR	SEPARADOR	075D
4		496-81025	3	ARRUELA	ARANDELA	131R
5		827-16075	3	PARAFUSO	TORNILLO	040V
6		832-10416	3	PORCA	TUERCA	010D
7		219-1	3	PINO GRAXEIRO	ENGRASADOR	060I
8		87642053	*	CALÇO 3,5mm	CALCE 3,5mm	198S
9		87373120	*	CALÇO 3,5mm	CALCE 3,5mm	198S
10		87373119	*	CALÇO 2,5mm	CALCE 2,5mm	198S
11		87373118	*	CALÇO 1,6mm	CALCE 1,6mm	198S
12		87309174	2	*O'RING Kit*	*ANILLO-O Juego*	158G
12		832-10406	1	PORCA	TUERCA	010D
12		895-11006	1	ARRUELA	ARANDELA	131R
12		814-6080	1	PARAFUSO	TORNILLO	040V
12		NSS	1	NÃO VENDIDO SEPARADAMENTE	NO VENDIDO SEPARADO	NSS
13		87362492	4	*O'RING Kit*	*ANILLO-O Juego*	158G
13		NSS	1	NÃO VENDIDO SEPARADAMENTE	NO VENDIDO SEPARADO	NSS
13		814-6080	1	PARAFUSO	TORNILLO	040V
13		895-11006	1	ARRUELA	ARANDELA	131R
13		832-10406	1	PORCA	TUERCA	010D

09-06		p1	07/07

FIXAÇÃO DA CAÇAMBA(TC) - FIJACION DE LA CUCHARA(TC)

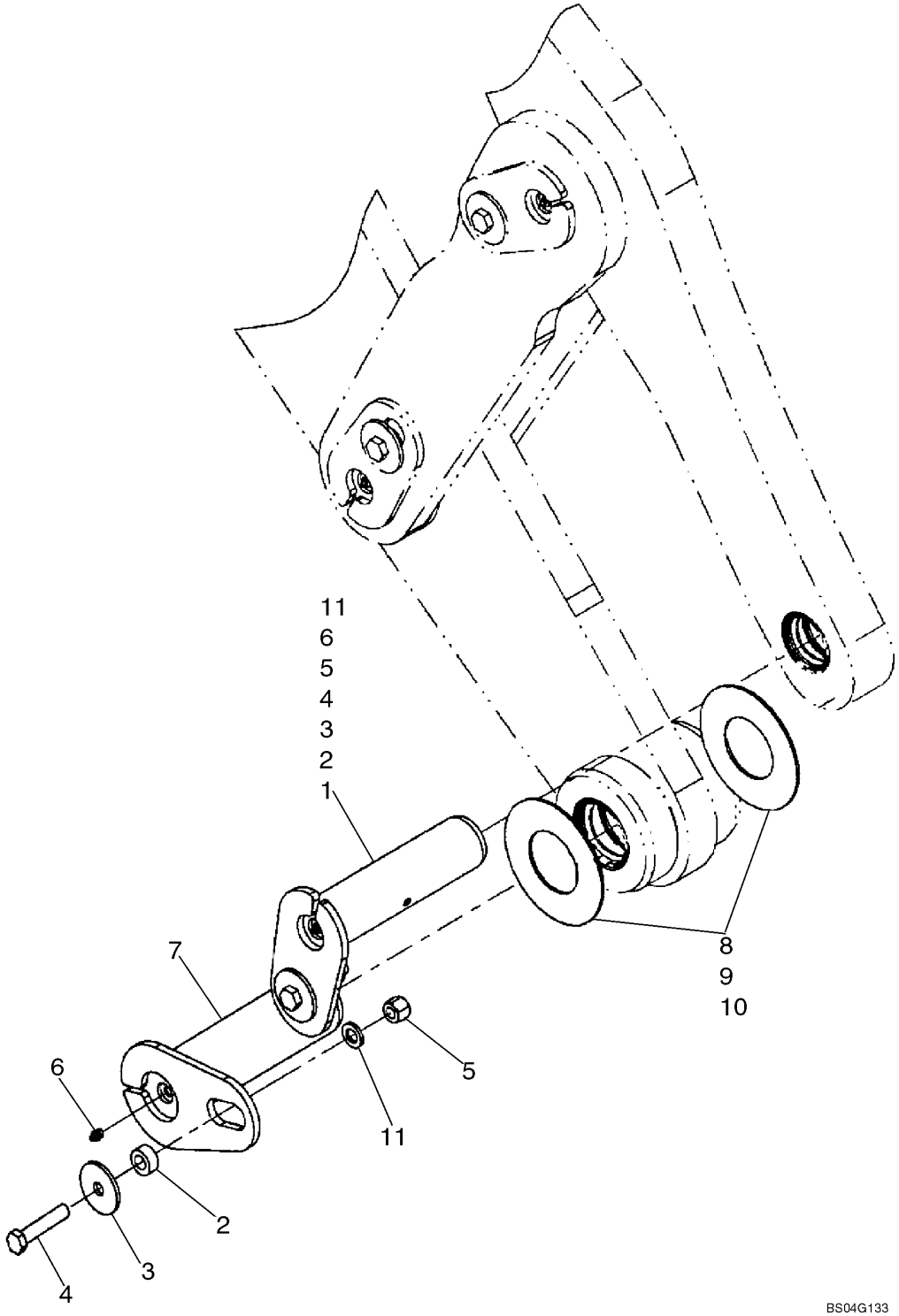

FIXAÇÃO DA CAÇAMBA(TC) - FIJACION DE LA CUCHARA(TC)

REF	NOTA	PEÇA	QT	DESCRIÇÃO	DESCRICION	GLOS
1		87437353	2	PINO Braço	BULON Brazo	080P
2		L125100	4	ESPAÇADOR	SEPARADOR	075D
3		496-81025	4	ARRUELA	ARANDELA	131R
4		827-16080	4	PARAFUSO	TORNILLO	040V
5		832-10416	4	PORCA	TUERCA	010D
6		219-1	4	PINO GRAXEIRO	ENGRASADOR	060I
7		87437274	2	PINO Braço	BULON Brazo	080P
8		375518A1	*	ARRUELA 3,5mm	ARANDELA 3,5mm	131R
9		L127108	*	ARRUELA	ARANDELA	131R
10		441822A1	*	ARRUELA 1,6mm	ARANDELA 1,6mm	131R
11		896-11016	4	ARRUELA	ARANDELA	131R

09-07		p1	07/07

CAÇAMBA HD 1,9M³(Z-Bar) - CUCHARA HD 1,9M³(Z-Bar)

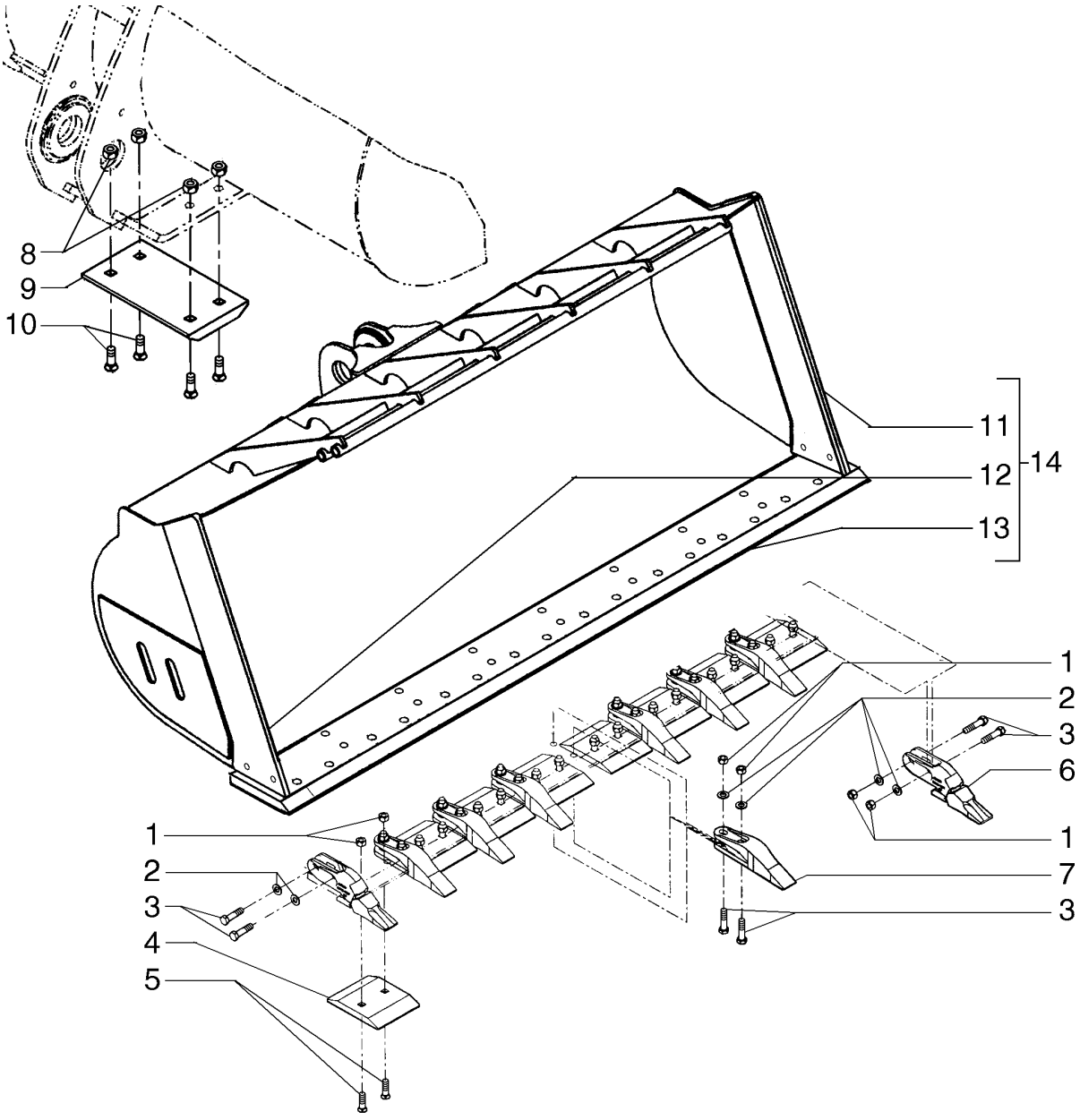

CAÇAMBA HD 1,9M³(Z-Bar) - CUCHARA HD 1,9M³(Z-Bar)

REF	NOTA	PEÇA	QT	DESCRIÇÃO	DESCRICION	GLOS
		87612058	1	CAÇAMBA	CUCHARA	035B
1		429-1016	34	PORCA	TUERCA	010D
2		496-21106	18	ARRUELA	ARANDELA	131R
3		426-1664	18	PARAFUSO	TORNILLO	040V
4		8500182	8	FACA	CUCHILLA	018T
5		L125966	16	PARAFUSO	TORNILLO	040V
6		8501200	2	DENTE CAÇAMBA	DIENTE CUCHARA	089D
7		254813A1	7	DENTE CAÇAMBA	DIENTE CUCHARA	089D
8		425-1612	8	PORCA	TUERCA	010D
9		8500180	2	PLACA	PLACA	110P
10		420-21236	8	PARAFUSO	TORNILLO	040V
11		87620308	1	FACA LATERAL Esquerdo	CUCHILLA LATERAL Izquierdo	019T
12		87620152	1	FACA LATERAL Direito	CUCHILLA LATERAL Derecho	019T
13		436293A1	1	FACA	CUCHILLA	018T
14		87611861	1	CAÇAMBA	CUCHARA	035B

09-08		p1	07/07

CAÇAMBA HD 1,9M³(Z-Bar) - CUCHARA HD 1,9M³(Z-Bar)

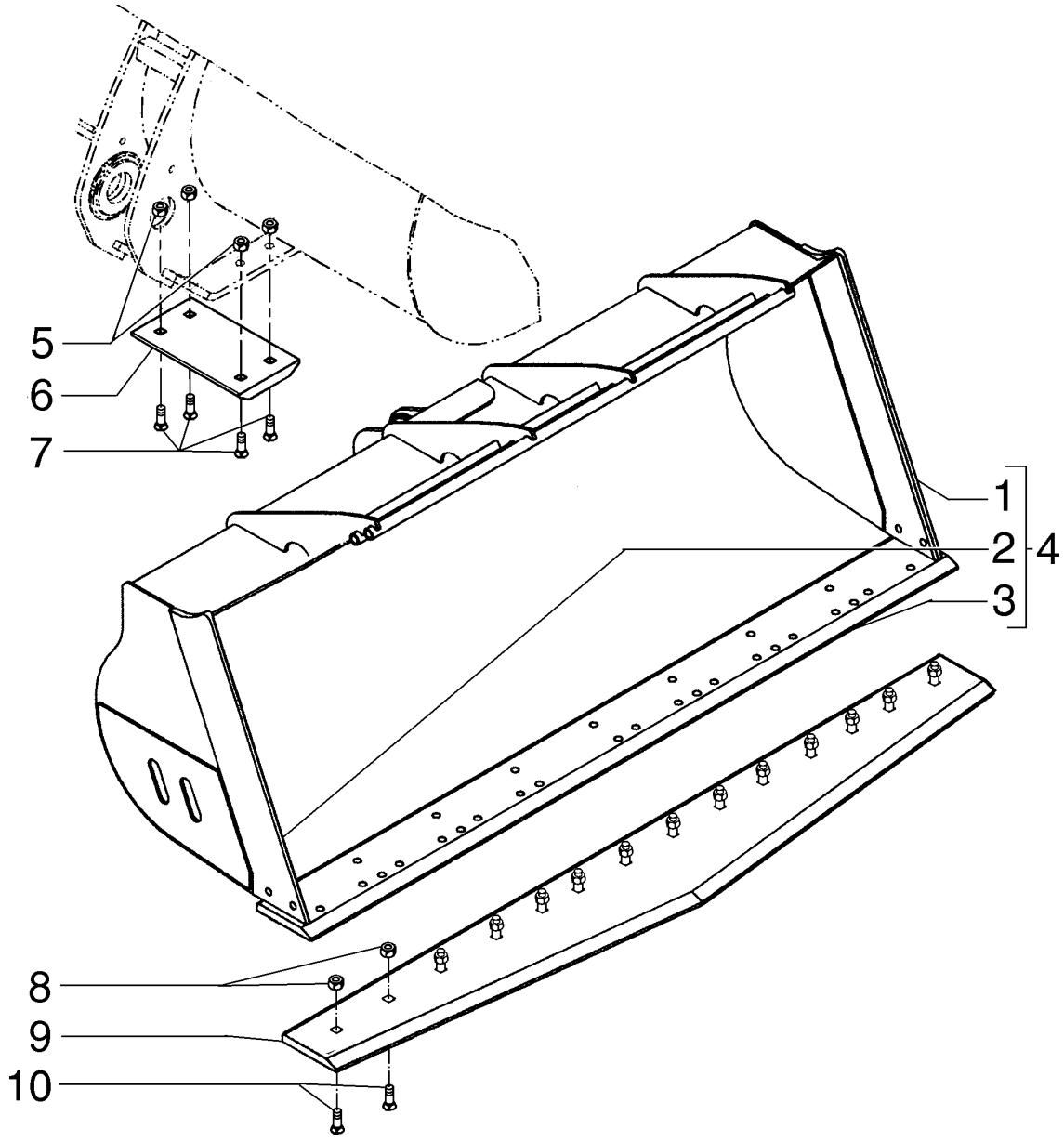

CAÇAMBA HD 1,9M³(Z-Bar) - CUCHARA HD 1,9M³(Z-Bar)

REF	NOTA	PEÇA	QT	DESCRIÇÃO	DESCRICION	GLOS
		87612061	1	CAÇAMBA	CUCHARA	035B
1		87620308	1	FACA LATERAL Esquerdo	CUCHILLA LATERAL Izquierdo	019T
2		87620152	1	FACA LATERAL Direito	CUCHILLA LATERAL Derecho	019T
3		436293A1	1	FACA	CUCHILLA	018T
4		87611861	1	CAÇAMBA	CUCHARA	035B
5		425-1612	8	PORCA	TUERCA	010D
6		8500180	2	PLACA	PLACA	110P
7		420-21236	8	PARAFUSO	TORNILLO	040V
8		429-1016	16	PORCA	TUERCA	010D
9		87615418	1	FACA	CUCHILLA	018T
10		87607618	16	PARAFUSO	TORNILLO	040V

09-09		p1	07/07

CAÇAMBA HD 1,9M³(Z-Bar) - CUCHARA HD 1,9M³(Z-Bar)

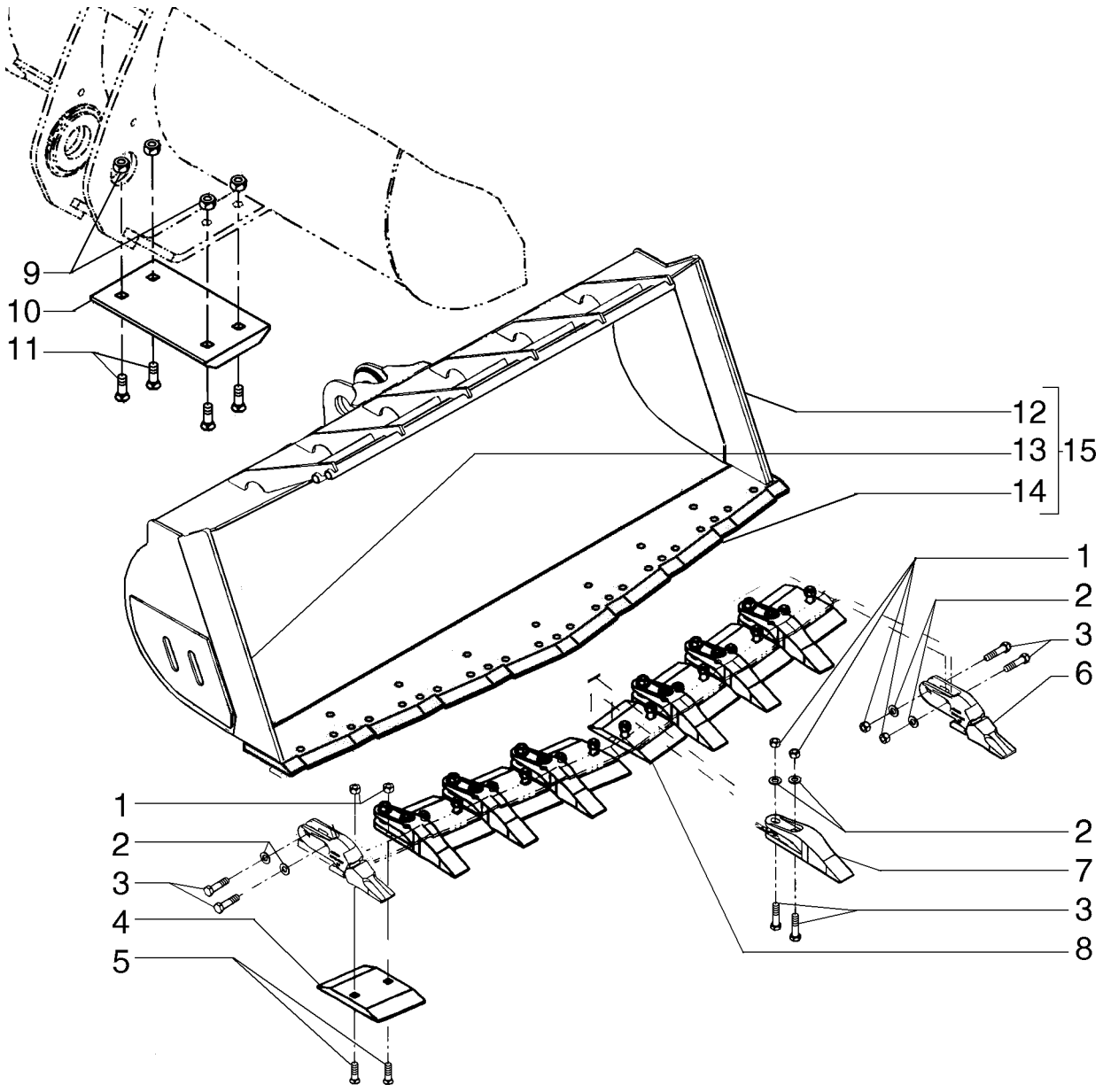

CAÇAMBA HD 1,9M³(Z-Bar) - CUCHARA HD 1,9M³(Z-Bar)

REF	NOTA	PEÇA	QT	DESCRIÇÃO	DESCRICION	GLOS
		87563605	1	CAÇAMBA	CUCHARA	035B
1		429-1016	34	PORCA	TUERCA	010D
2		496-21106	18	ARRUELA	ARANDELA	131R
3		426-1664	18	PARAFUSO	TORNILLO	040V
4		87563653	4	FACA	CUCHILLA	018T
5		L125966	16	PARAFUSO	TORNILLO	040V
6		8501200	2	DENTE CAÇAMBA	DIENTE CUCHARA	089D
7		254813A1	7	DENTE CAÇAMBA	DIENTE CUCHARA	089D
8		87566681	4	FACA	CUCHILLA	018T
9		425-1612	8	PORCA	TUERCA	010D
10		8500180	2	PLACA	PLACA	110P
11		420-21236	8	PARAFUSO	TORNILLO	040V
12		87563669	1	FACA LATERAL Esquerda	CUCHILLA LATERAL Izquierda	019T
13		87563656	1	FACA LATERAL	CUCHILLA LATERAL Derecha	019T
14		87563674	1	FACA	CUCHILLA	018T
15		87563652	1	CAÇAMBA	CUCHARA	035B

09-10		p1	07/07

CAÇAMBA 2,29M³(Z-Bar) - CUCHARA 2,29M³(Z-Bar)

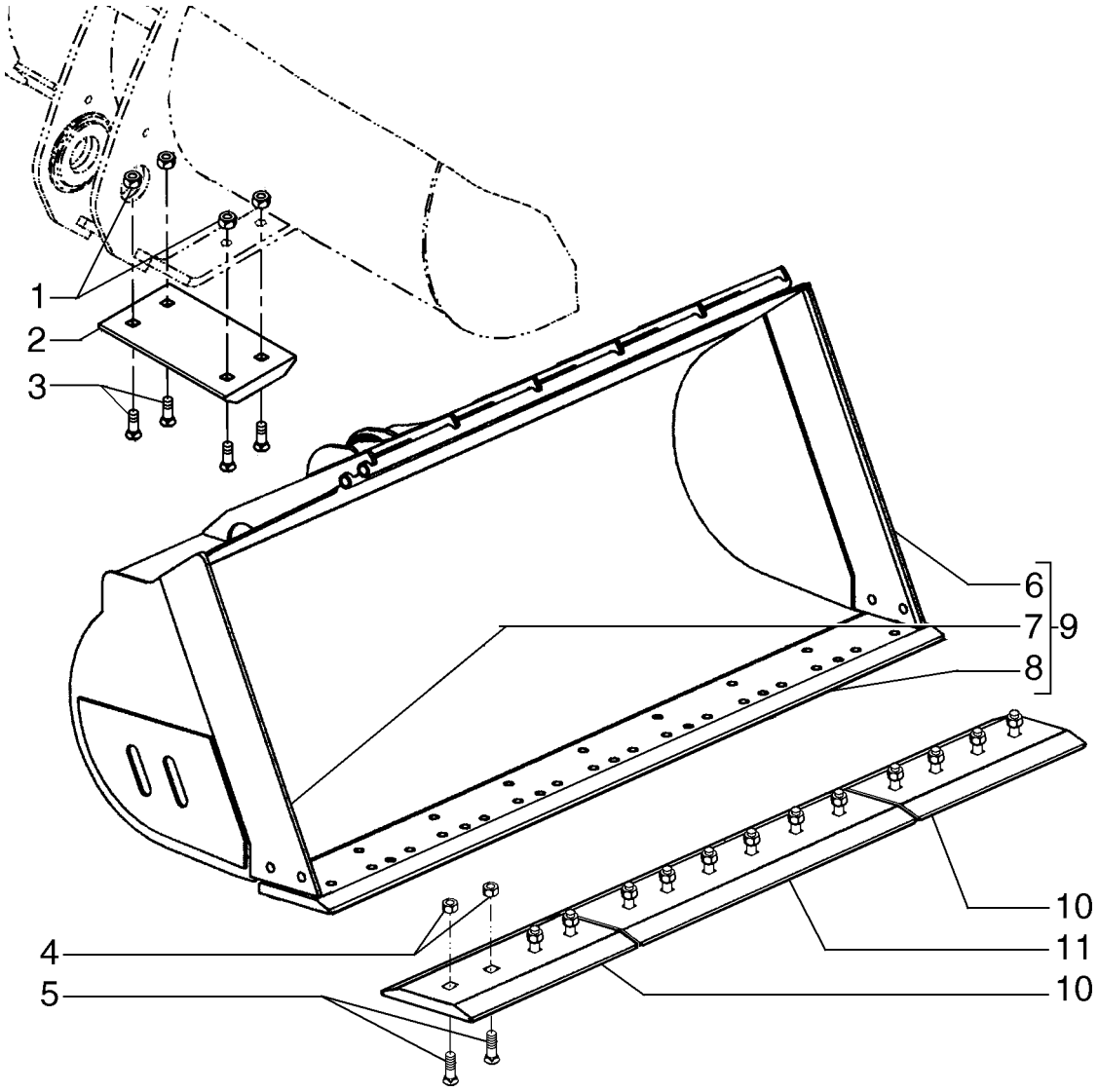

CAÇAMBA 2,29M³(Z-Bar) - CUCHARA 2,29M³(Z-Bar)

REF	NOTA	PEÇA	QT	DESCRIÇÃO	DESCRICION	GLOS
		87362825	1	CAÇAMBA	CUCHARA	035B
1		425-1612	8	PORCA	TUERCA	010D
2		8500180	2	PLACA	PLACA	110P
3		420-21236	8	PARAFUSO	TORNILLO	040V
4		329-1016	14	PORCA	TUERCA	010D
5		L125966	14	PARAFUSO	TORNILLO	040V
6		8500334	1	FACA LATERAL Esquerda	CUCHILLA LATERAL Izquierda	019T
7		8500331	1	FACA LATERAL Direita	CUCHILLA LATERAL Derecha	019T
8		436293A1	1	FACA	CUCHILLA	018T
9		87534035	1	CAÇAMBA	CUCHARA	035B
10		8500178	2	FACA	CUCHILLA	018T
11		8500177	1	FACA	CUCHILLA	018T

09-11		p1	07/07

CAÇAMBA 2,29M³(Z-Bar) - CUCHARA 2,29M³(Z-Bar)

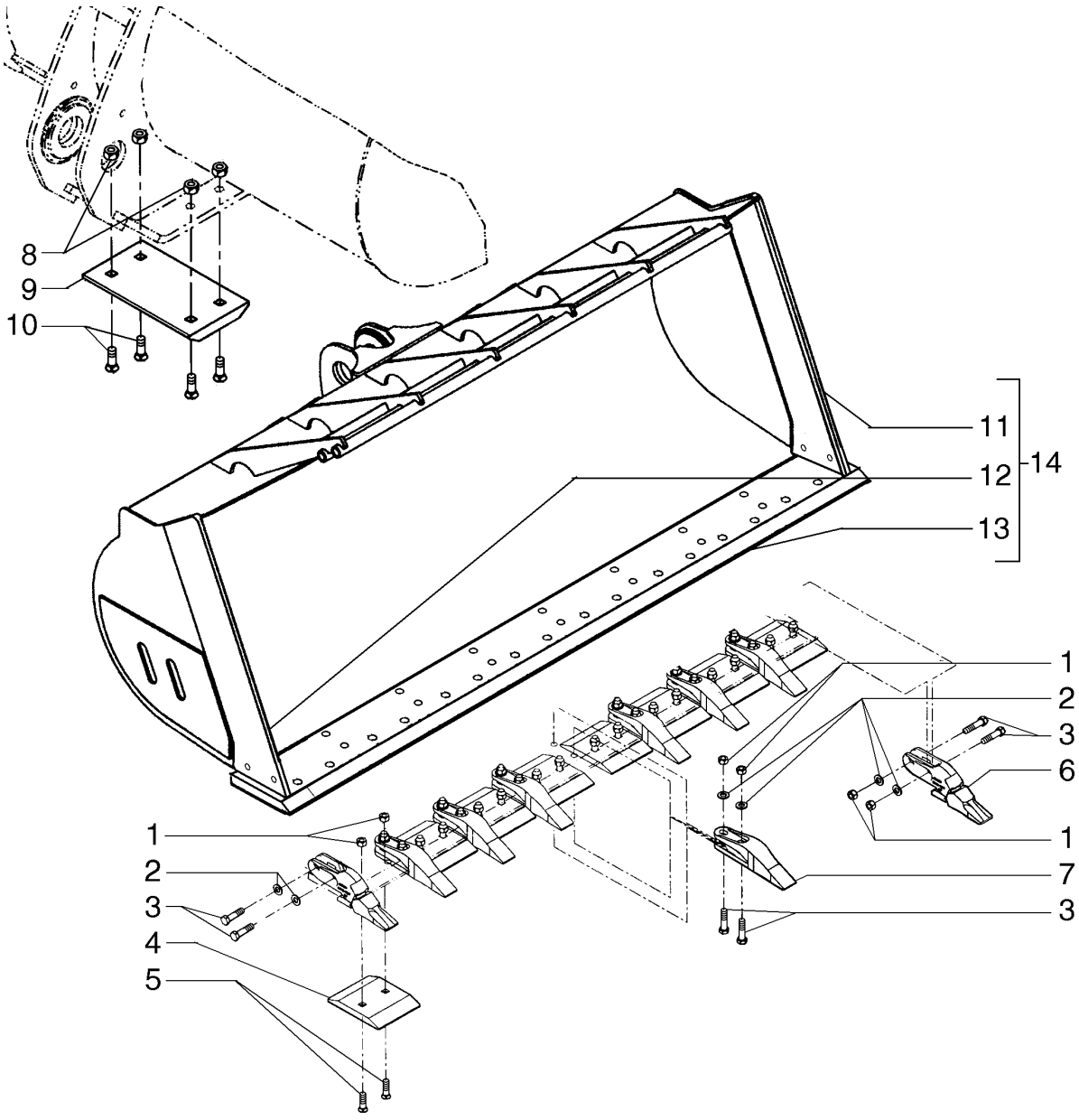

CAÇAMBA 2,29M³(Z-Bar) - CUCHARA 2,29M³(Z-Bar)

REF	NOTA	PEÇA	QT	DESCRIÇÃO	DESCRICION	GLOS
		87362826	1	CAÇAMBA	CUCHARA	035B
1		429-1016	34	PORCA	TUERCA	010D
2		496-21106	18	ARRUELA	ARANDELA	131R
3		426-1664	18	PARAFUSO	TORNILLO	040V
4		8500182	8	FACA	CUCHILLA	018T
5		L125966	16	PARAFUSO	TORNILLO	040V
6		8501200	2	DENTE CAÇAMBA	DIENTE CUCHARA	089D
7		254813A1	7	DENTE CAÇAMBA	DIENTE CUCHARA	089D
8		425-1612	8	PORCA	TUERCA	010D
9		8500180	2	PLACA	PLACA	110P
10		420-21236	8	PARAFUSO	TORNILLO	040V
11		8500334	1	FACA LATERAL Esquerda	CUCHILLA LATERAL Izquierda	019T
12		8500331	1	FACA LATERAL Direita	CUCHILLA LATERAL Derecha	019T
13		436293A1	1	FACA	CUCHILLA	018T
14		87534033	1	CAÇAMBA	CUCHARA	035B

09-12		p1	07/07

CAÇAMBA 2,48M³(Z-Bar) - CUCHARA 2,48M³(Z-Bar)

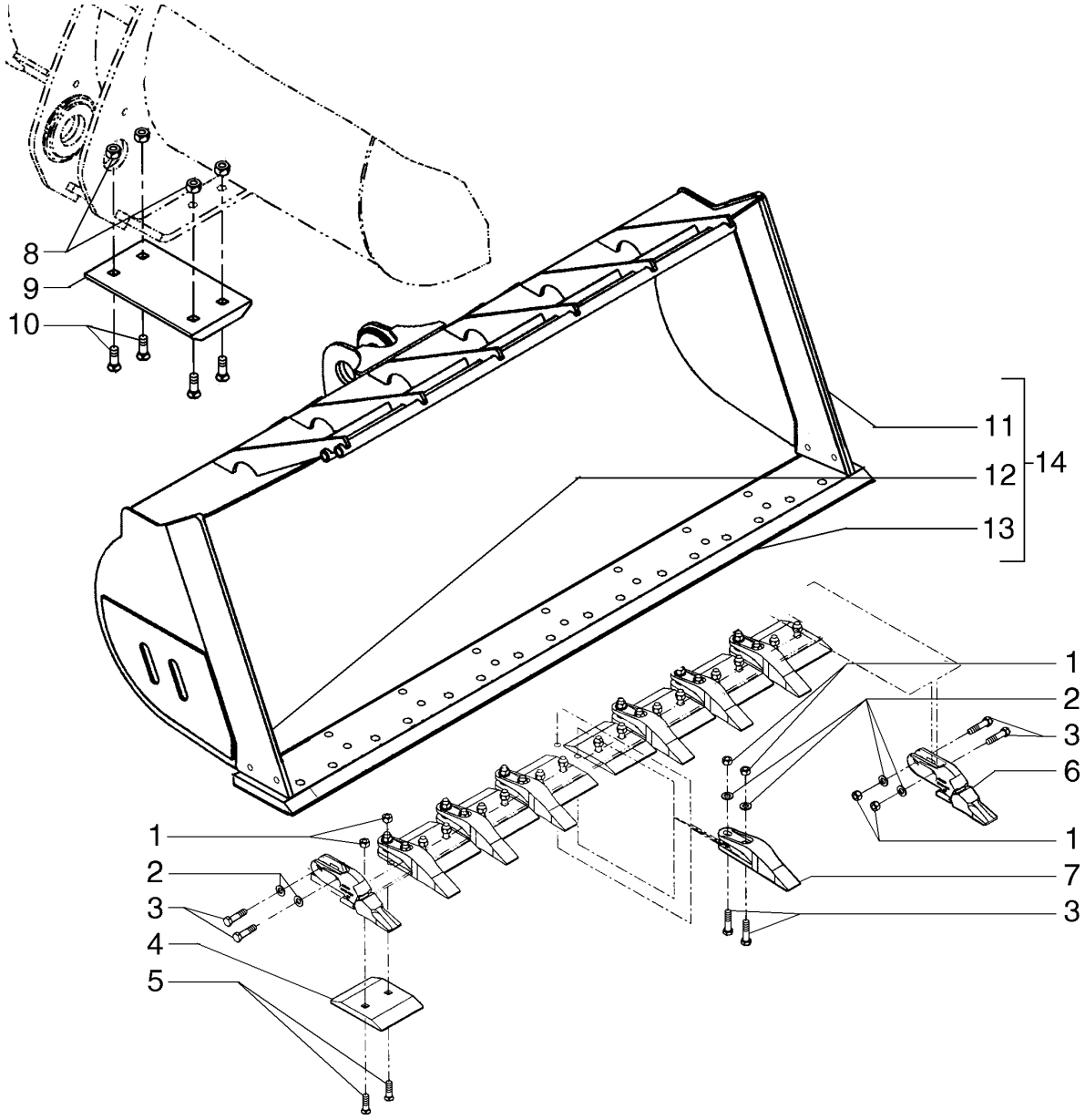

CAÇAMBA 2,48M³(Z-Bar) - CUCHARA 2,48M³(Z-Bar)

REF	NOTA	PEÇA	QT	DESCRIÇÃO	DESCRICION	GLOS
		87362828	1	CAÇAMBA	CUCHARA	035B
1		429-1016	34	PORCA	TUERCA	010D
2		496-21106	18	ARRUELA	ARANDELA	131R
3		426-1664	18	PARAFUSO	TORNILLO	040V
4		8500182	8	FACA	CUCHILLA	018T
5		L125966	16	PARAFUSO	TORNILLO	040V
6		8501200	2	DENTE CAÇAMBA	DIENTE CUCHARA	089D
7		254813A1	7	DENTE CAÇAMBA	DIENTE CUCHARA	089D
8		425-1612	8	PORCA	TUERCA	010D
9		8500180	2	PLACA	PLACA	110P
10		420-21236	8	PARAFUSO	TORNILLO	040V
11		436307A1	1	FACA LATERAL Esquerda	CUCHILLA LATERAL Izquierda	019T
12		436306A1	1	FACA LATERAL Direita	CUCHILLA LATERAL Derecha	019T
13		436293A1	1	FACA	CUCHILLA	018T
14		87534037	1	CAÇAMBA	CUCHARA	035B

09-13		p1	07/07

CAÇAMBA 2,5M³(Z-Bar) - CUCHARA 2,5M³(Z-Bar)

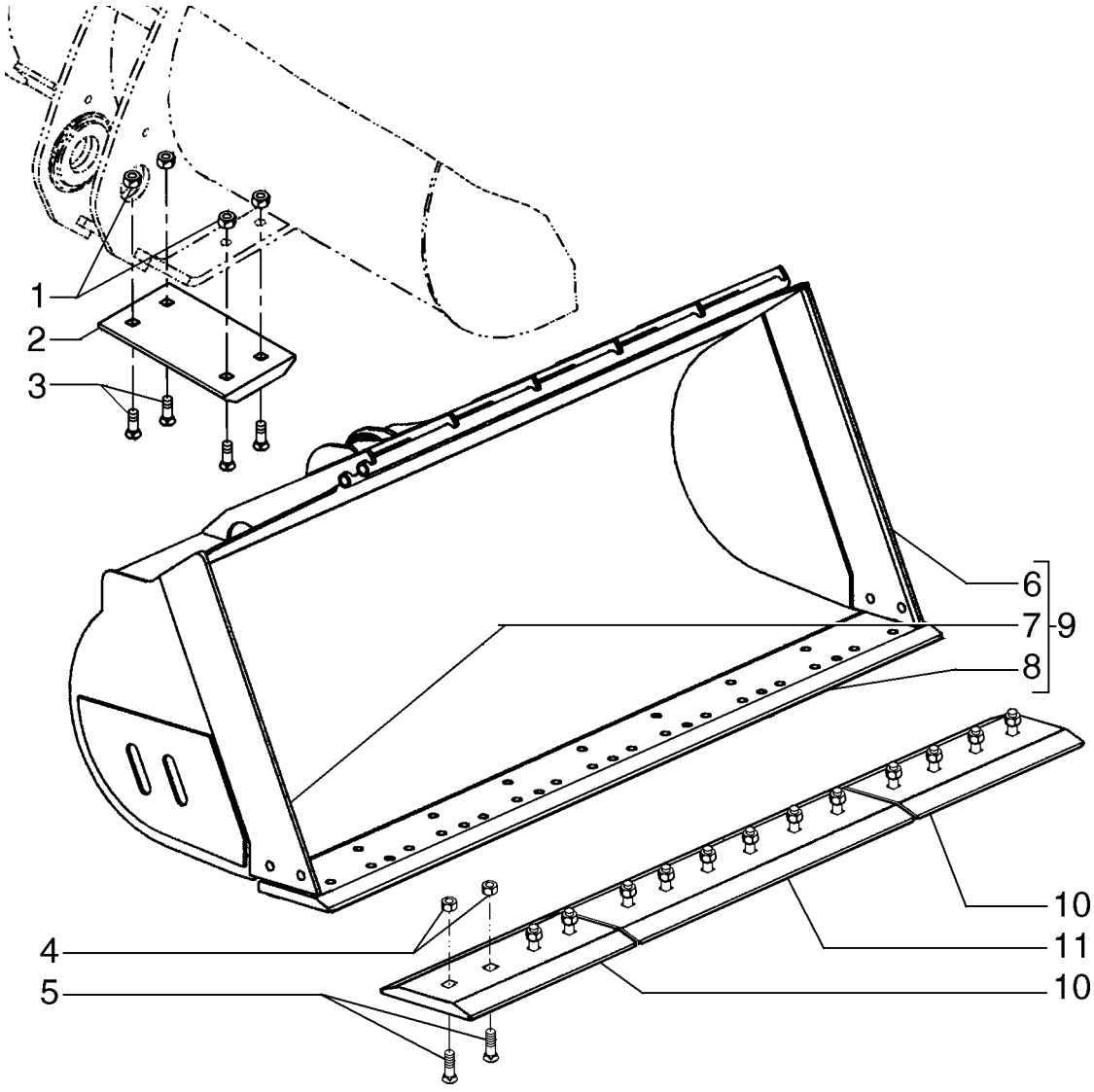

CAÇAMBA 2,5M³(Z-Bar) - CUCHARA 2,5M³(Z-Bar)

REF	NOTA	PEÇA	QT	DESCRIÇÃO	DESCRICION	GLOS
		87362827	1	CAÇAMBA	CUCHARA	035B
1		425-1612	8	PORCA	TUERCA	010D
2		8500180	2	PLACA	PLACA	110P
3		420-21236	8	PARAFUSO	TORNILLO	040V
4		329-1016	14	PORCA	TUERCA	010D
5		L125966	14	PARAFUSO	TORNILLO	040V
6		436307A1	1	FACA LATERAL Esquerda	CUCHILLA LATERAL Izquierda	019T
7		436306A1	1	FACA LATERAL Direita	CUCHILLA LATERAL Derecha	019T
8		436293A1	1	FACA	CUCHILLA	018T
9		87534037	1	CAÇAMBA	CUCHARA	035B
10		8500178	2	FACA	CUCHILLA	018T
11		8500177	1	FACA	CUCHILLA	018T

09-14		p1	07/07

CAÇAMBA 2,7M³(Z-Bar) - CUCHARA 2,7M³(Z-Bar)

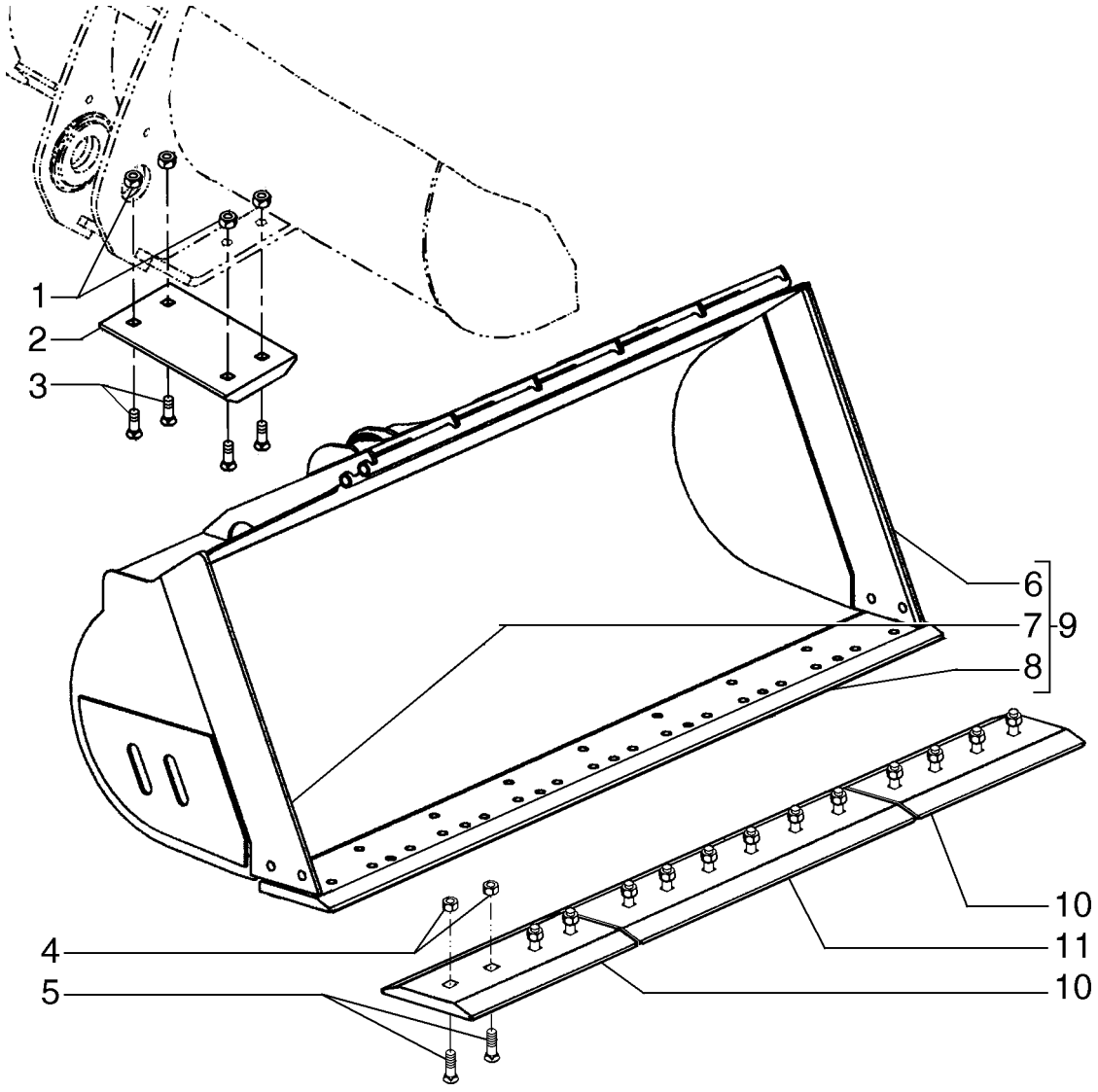

CAÇAMBA 2,7M³(Z-Bar) - CUCHARA 2,7M³(Z-Bar)

REF	NOTA	PEÇA	QT	DESCRIÇÃO	DESCRICION	GLOS
		87362829	1	CAÇAMBA	CUCHARA	035B
1		425-1612	8	PORCA	TUERCA	010D
2		8500180	2	PLACA	PLACA	110P
3		420-21236	8	PARAFUSO	TORNILLO	040V
4		329-1016	14	PORCA	TUERCA	010D
5		L125966	14	PARAFUSO	TORNILLO	040V
6		8500434	1	FACA LATERAL Esquerda	CUCHILLA LATERAL Izquierda	019T
7		8500431	1	FACA LATERAL Direita	CUCHILLA LATERAL Derecha	019T
8		436293A1	1	FACA	CUCHILLA	018T
9		87534041	1	CAÇAMBA	CUCHARA	035B
10		8500178	2	FACA	CUCHILLA	018T
11		8500177	1	FACA	CUCHILLA	018T

09-15		p1	07/07

CAÇAMBA ENGATE RÁPIDO 2,4M^3(TC) - CUCHARA ENGASTE RAPIDO 2,4M^3(TC)

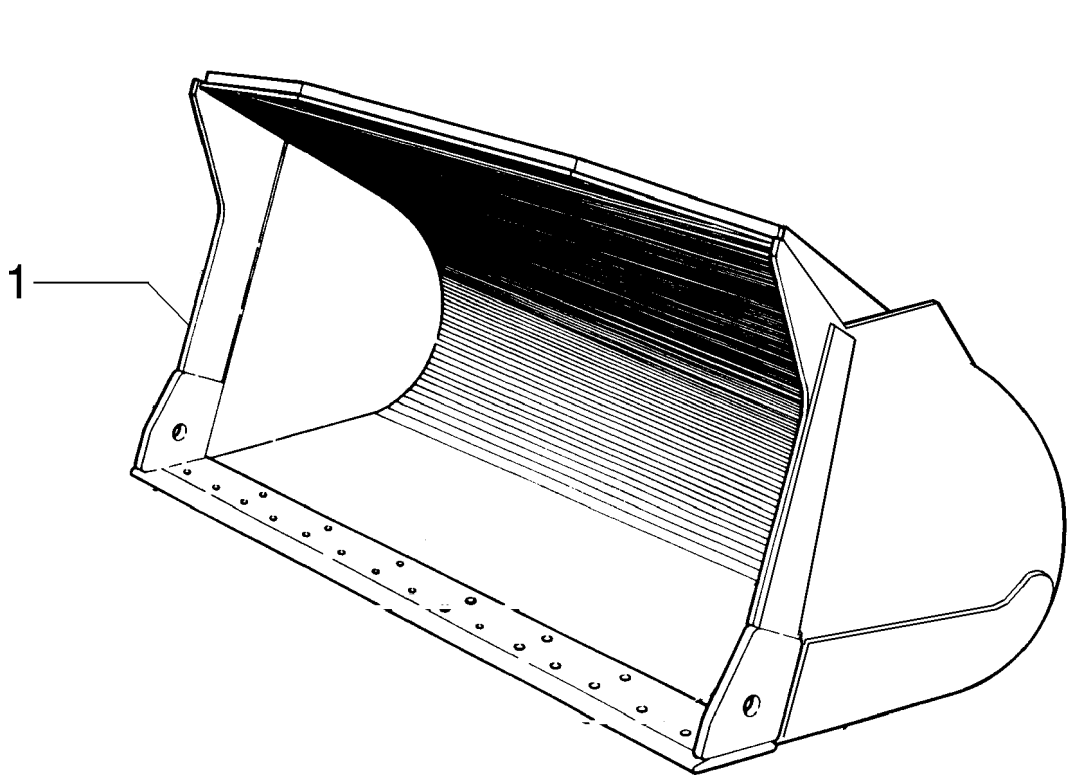

CAÇAMBA ENGATE RÁPIDO 2,4M³(TC) - CUCHARA ENGASTE RAPIDO 2,4M³(TC)

REF	NOTA	PEÇA	QT	DESCRIÇÃO	DESCRICION	GLOS
1		87306410	1	CAÇAMBA	CUCHARA	035B

09-16		p1	07/07

SISTEM ENGATE RÁPIDO(TC) - SISTEMA ENGASTE RAPIDO(TC)

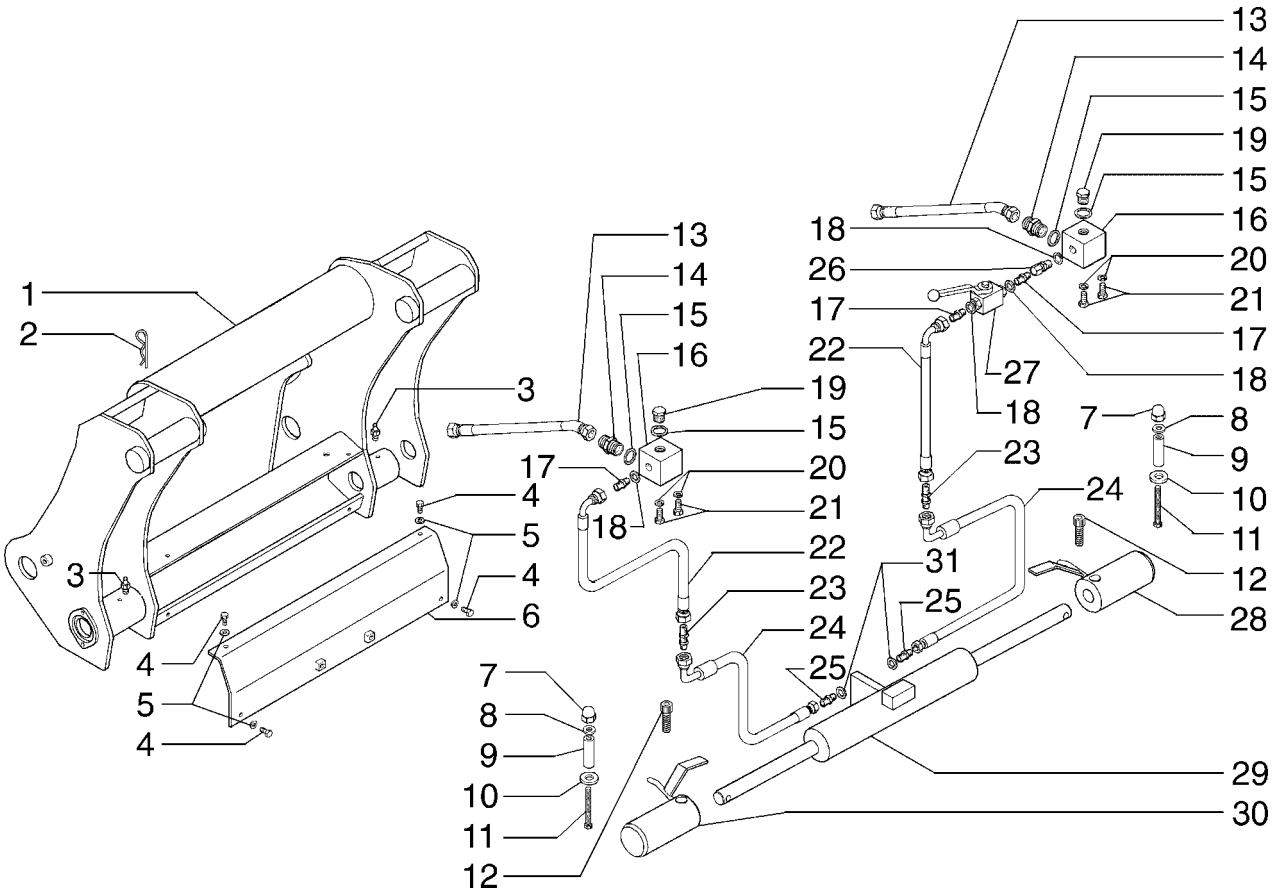

SISTEM ENGATE RÁPIDO(TC) - SISTEMA ENGASTE RAPIDO(TC)

REF	NOTA	PEÇA	QT	DESCRIÇÃO	DESCRICION	GLOS
1		87309854	1	CHASSI	BASTIDOR	072I
2		76066670	1	CONTRA PINO	CHAVETA PARTIDA	270C
3		13407211	2	PINO GRAXEIRO	ENGRASADOR	060I
4		10979231	4	PARAFUSO	TORNILLO	040V
5		14496631	4	ARRUELA	ARANDELA	131R
6		87309855	1	TAMPA	TAPA	265C
7		87379277	2	PORCA	TUERCA	010D
8		87379273	2	ARRUELA	ARANDELA	131R
9		87379278	2	TUBO	TUBO	193T
10		87379272	2	ARRUELA	ARANDELA	131R
11		87379271	2	PARAFUSO	TORNILLO	040V
12		14420431	2	PARAFUSO	TORNILLO	040V
13		87379282	2	MANGUEIRA	MANGUERA	192T
14		76052774	2	CONEXÃO	CONECTADOR	020R
15		76095626	2	ANEL DE VEDAÇÃO	JUNTA HERMETICA	055A
16		76052749	2	BLOCO	CALCE	074B
17		76052751	3	CONEXÃO	CONECTADOR	020R
18		76095621	4	ANEL DE VEDAÇÃO	JUNTA HERMETICA	055A
19		76052750	2	BUJÃO	TAPON	050T
20		76066693	4	ARRUELA	ARANDELA	131R
21		16043431	4	PARAFUSO	TORNILLO	040V
22		87379281	2	MANGUEIRA	MANGUERA	192T
23		76052748	2	CONEXÃO	CONECTADOR	020R
24		87379279	2	MANGUEIRA	MANGUERA	192T
25		87379280	2	CONEXÃO	CONECTADOR	020R
26		76052755	1	CONEXÃO	CONECTADOR	020R
27		76052752	1	TORNEIRA	GRIFO	150R
28		87309807	1	PINO	BULON	080P
29		87309805	1	CILINDRO	CILINDRO	164C
30		87309806	1	PINO	BULON	080P
31		87379283	2	ARRUELA	ARANDELA	131R

09-17		p1	07/07

SISTEM ENGATE RÁPIDO(Z-Bar) - SISTEMA ENGASTE RAPIDO(Z-BAr)

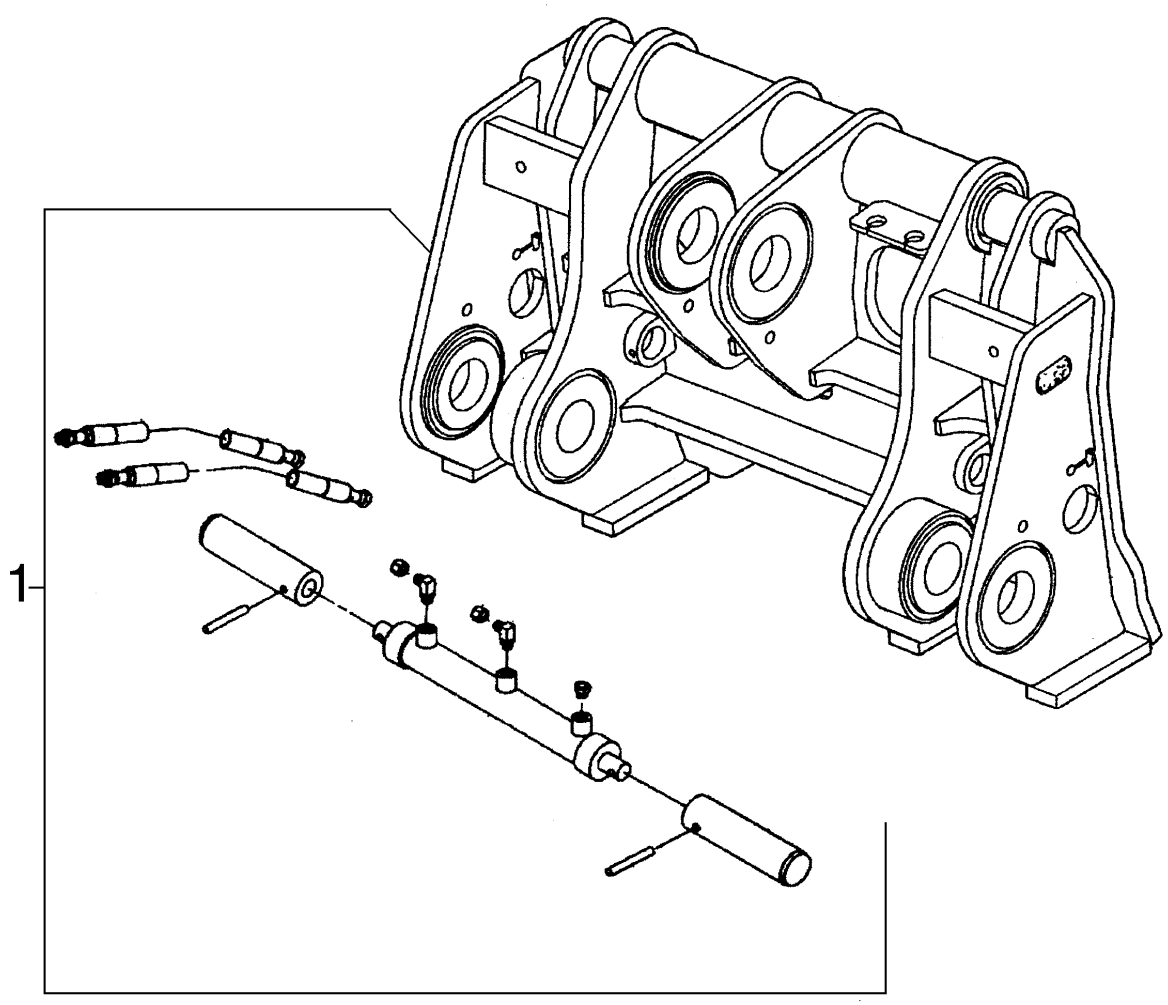

SISTEM ENGATE RÁPIDO(Z-Bar) - SISTEMA ENGASTE RAPIDO(Z-BAr)

REF	NOTA	PEÇA	QT	DESCRIÇÃO	DESCRICION	GLOS
1		87389856	1	ENGATE RAPIDO	EMPALME RAPIDO	155G

ACOPLAMENTO HIDRÁULICO(Z-Bar) - ACOPLAMIENTO HIDRAULICO(Z-BAr)

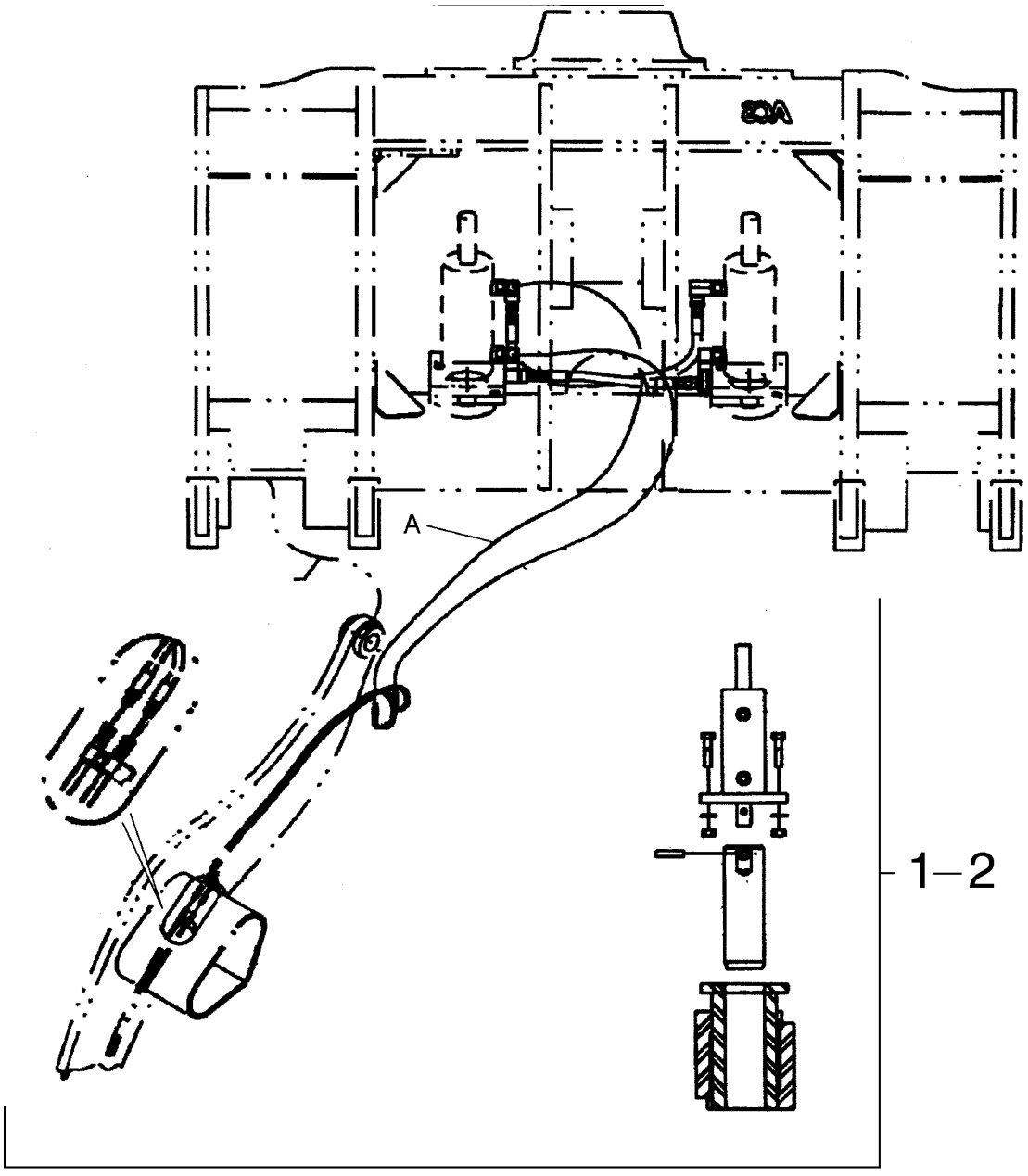

ACOPLAMENTO HIDRÁULICO(Z-Bar) - ACOPLAMIENTO HIDRAULICO(Z-BAr)

REF	NOTA	PEÇA	QT	DESCRIÇÃO	DESCRICION	GLOS
1		8500679	1	ACOPLAMENTO HIDRÁULICO	ACOPLAMIENTO HIDRAULICO	033A

09-19		p1	07/07

GARRA PARA MADEIRA - GARRA PARA MADERA

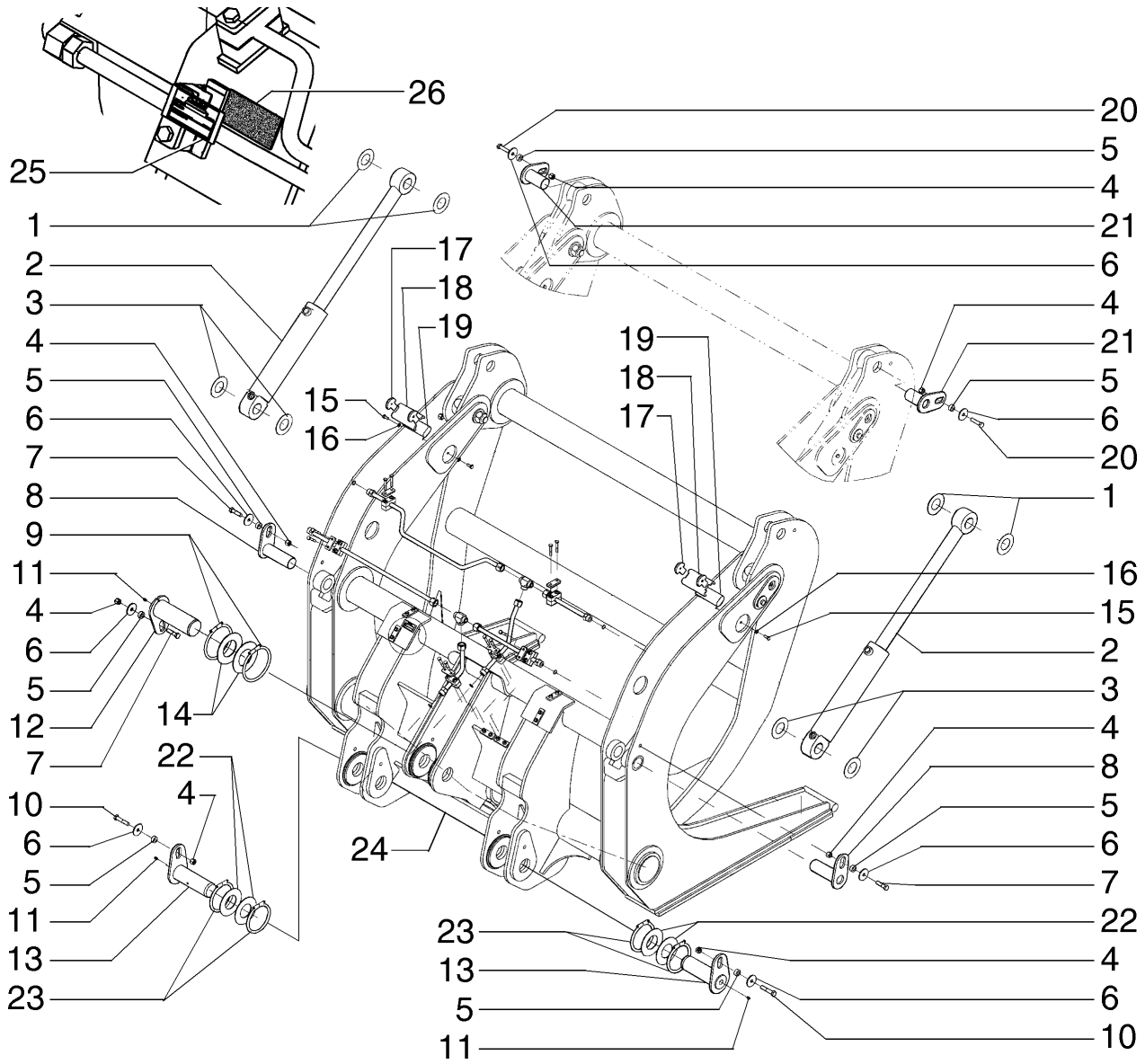

GARRA PARA MADEIRA - GARRA PARA MADERA

REF	NOTA	PEÇA	QT	DESCRIÇÃO	DESCRICION	GLOS
		87587565	1	GARRA PARA MADEIRA	GARRA PARA MADERA	125F
1		87662595	4	ARRUELA	ARANDELA	131R
2		87581414	2	CILINDRO	CILINDRO	164C
3		87662596	4	ARRUELA	ARANDELA	131R
4		832-10416	7	PORCA	TUERCA	010D
5		L125100	7	ESPAÇADOR	SEPARADOR	075D
6		496-81025	7	ARRUELA	ARANDELA	131R
7		827-16060	3	PARAFUSO	TORNILLO	040V
8		87581415	2	PINO	BULON	080P
9		87309174	2	O'RING	ANILLO-O	158G
10		827-16080	2	PARAFUSO	TORNILLO	040V
11		219-1	3	PINO GRAXEIRO	ENGRASADOR	060I
12		87581419	1	PINO	BULON	080P
13		87581418	2	PINO	BULON	080P
14		L128721	2	ARRUELA	ARANDELA	131R
15		627-10025	4	PARAFUSO	TORNILLO	040V
16		895-10010	4	ARRUELA	ARANDELA	131R
17		87581425	4	CHAPA	PLACA	105P
18		87581420	2	CHAPA	PLACA	105P
19		87581421	2	BLOCO	CALCE	074B
20		628-16065	2	PARAFUSO	TORNILLO	040V
21		87581416	2	PINO	BULON	080P
22		87373120	*	CALÇO 3,5mm	CALCE 3,5mm	198S
22		87373119	*	CALÇO 2,5mm	CALCE 2,5mm	198S
22		87373119	*	CALÇO 1,6mm	CALCE 1,6mm	198S
23		87362492	4	O'RING	ANILLO-O	158G
24		87662593	1	GARFO	HORCA	125F
25		75327334	1	DECALQUE	CALCOMANIA	012D
26		87558139	1	ADESIVO	CALCOMANIA	065T

09-20		p1	07/07

GARRA PARA MADEIRA - GARRA PARA MADERA

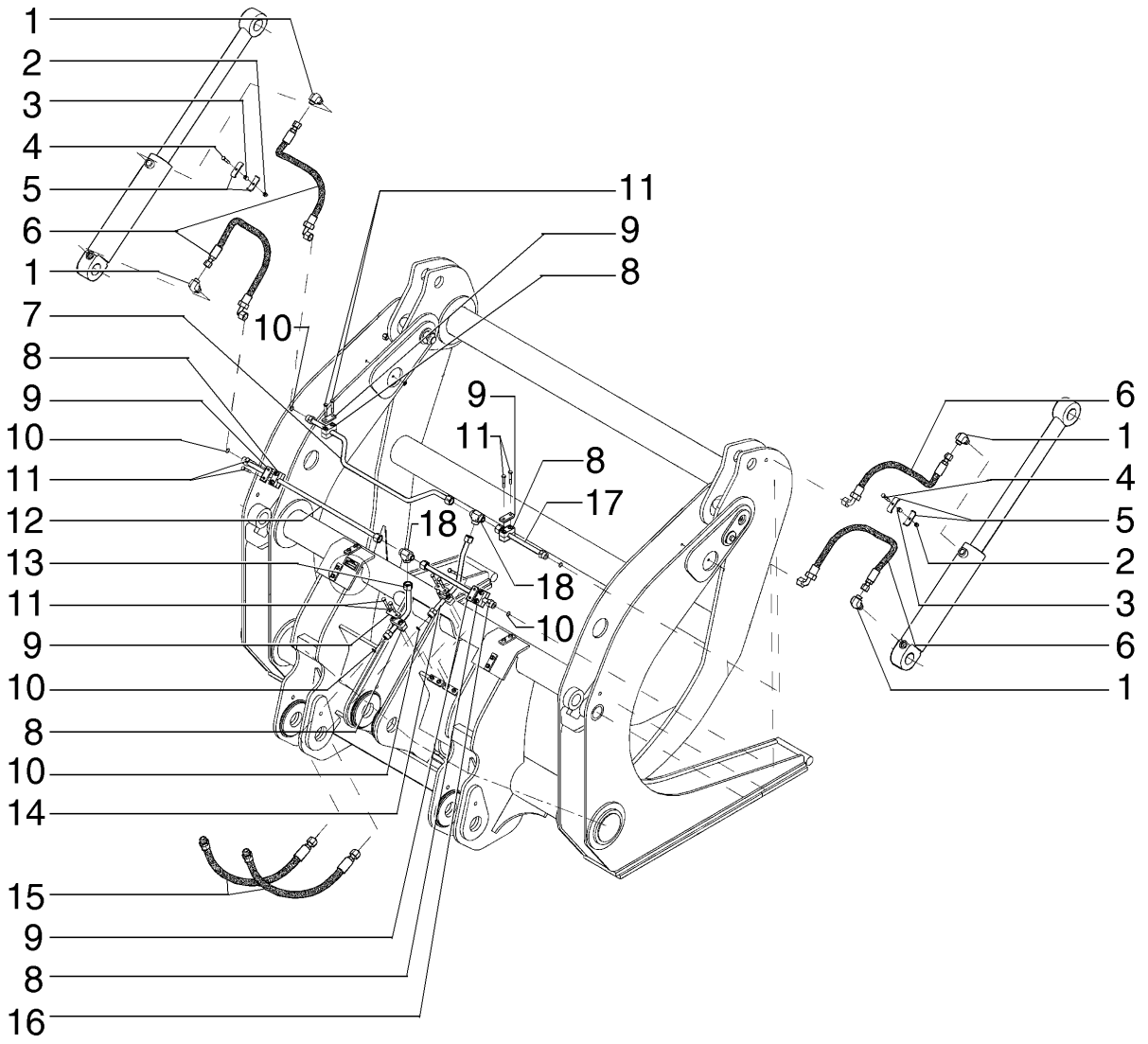

GARRA PARA MADEIRA - GARRA PARA MADERA

REF	NOTA	PEÇA	QT	DESCRIÇÃO	DESCRICION	GLOS
		87587565	1	GARRA PARA MADEIRA	GARRA PARA MADERA	125F
		87581411	1	KIT DE PEÇAS	JUEGO DE PIEZAS	002K
1		75236506	4	CONEXÃO	CONECTADOR	020R
2		832-10410	2	PORCA	TUERCA	010D
3		R46493	2	ESPAÇADOR	SEPARADOR	075D
4		814-10055	2	PARAFUSO	TORNILLO	040V
5		D143846	4	ABRAÇADEIRA	ABRAZADERA	031F
6		87662597	4	MANGUEIRA	MANGUERA	192T
7		87587566	1	TUBO	TUBO	193T
8		379374A1	6	ABRAÇADEIRA	ABRAZADERA	031F
9		367658A1	6	CHAPA	PLACA	105P
10		238-6018	6	O'RING	ANILLO-O	158G
11		827-10060	12	PARAFUSO	TORNILLO	040V
12		87587568	1	TUBO	TUBO	193T
13		87608594	1	TUBO	TUBO	193T
14		87608592	1	TUBO	TUBO	193T
15		87608596	1	MANGUEIRA	MANGUERA	192T
16		87588173	1	TUBO	TUBO	193T
17		87587570	1	TUBO	TUBO	193T
18		701-427	2	CONEXÃO	CONECTADOR	020R

09-21		p1	07/07

GARRA PARA MADEIRA, CILINDRO - GARRA PARA MADERA, CILINDRO

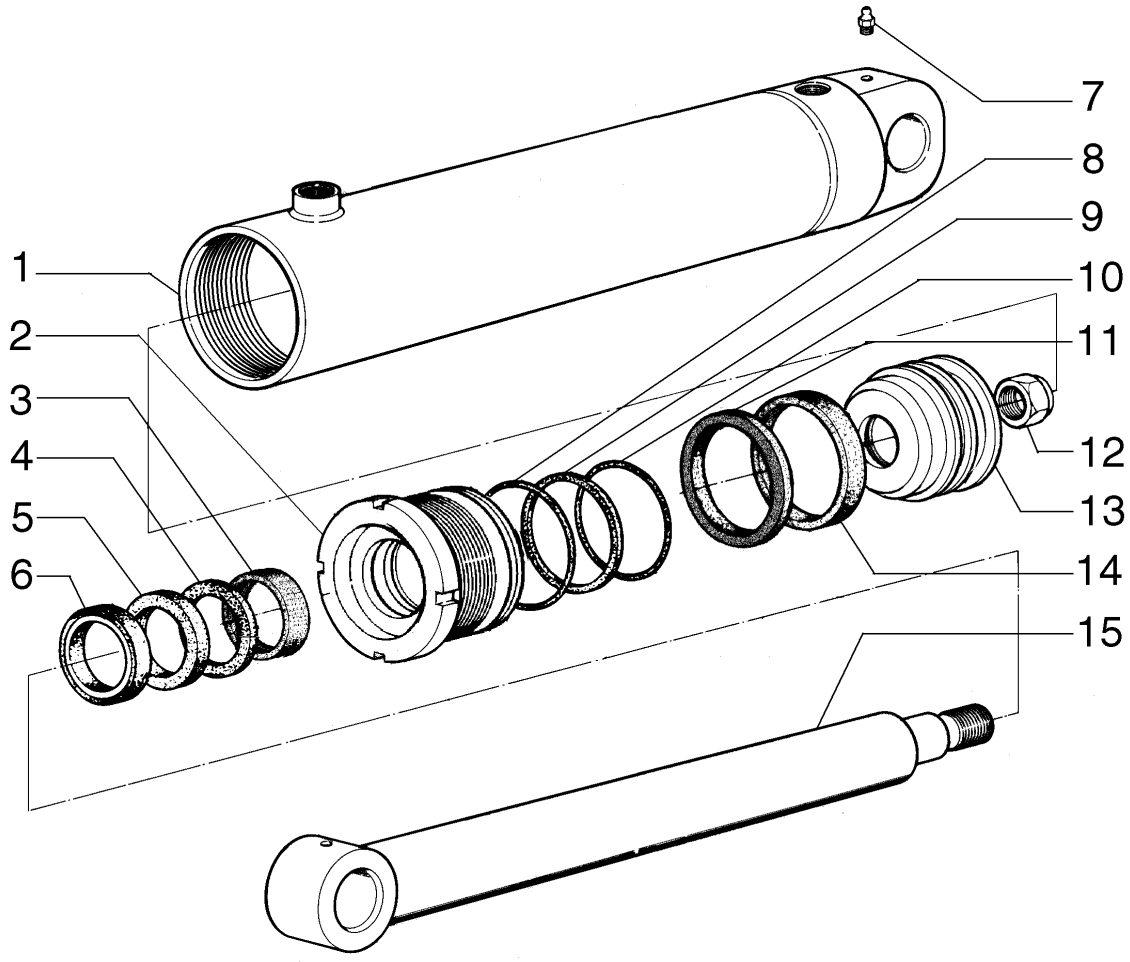

GARRA PARA MADEIRA, CILINDRO - GARRA PARA MADERA, CILINDRO

REF	NOTA	PEÇA	QT	DESCRIÇÃO	DESCRICION	GLOS
		87581414	1	CILINDRO Hidráulico	CILINDRO Hidraulico	164C
1		71103412	1	CAMISA Cilindro	CAMISA Cilindro	053C
2		71103413	1	TAMPA Cilindro	TAPA Cilindro	265C
3		75312911	2	ANEL	ANILLO	045A
4		75313157	1	RETENTOR	EMPAQUETADURA	123G
5		75313156	1	RETENTOR	EMPAQUETADURA	123G
6		71103414	1	ANEL RASPADOR	ANEL RASCADOR	050A
7		75313447	2	PINO GRAXEIRO	ENGRASADOR	060I
8		71103415	1	O'RING	ANILLO-O	158G
9		71103416	1	ANEL Vedação	ANILLO Vedación	045A
10		71103419	1	O'RING	ANILLO-O	158G
11		71103420	1	RETENTOR	EMPAQUETADURA	123G
12		71103422	1	PORCA	TUERCA	010D
13		71103423	1	PISTÃO Cilindro	EMBOLO Cilindro	130P
14		71103424	1	RETENTOR	EMPAQUETADURA	123G
15		71103425	1	HASTE Cilindro	VARILLA Cilindro	090A

09-22		p1	07/07

CHASSI TRASEIRO - CHASI TRASERO

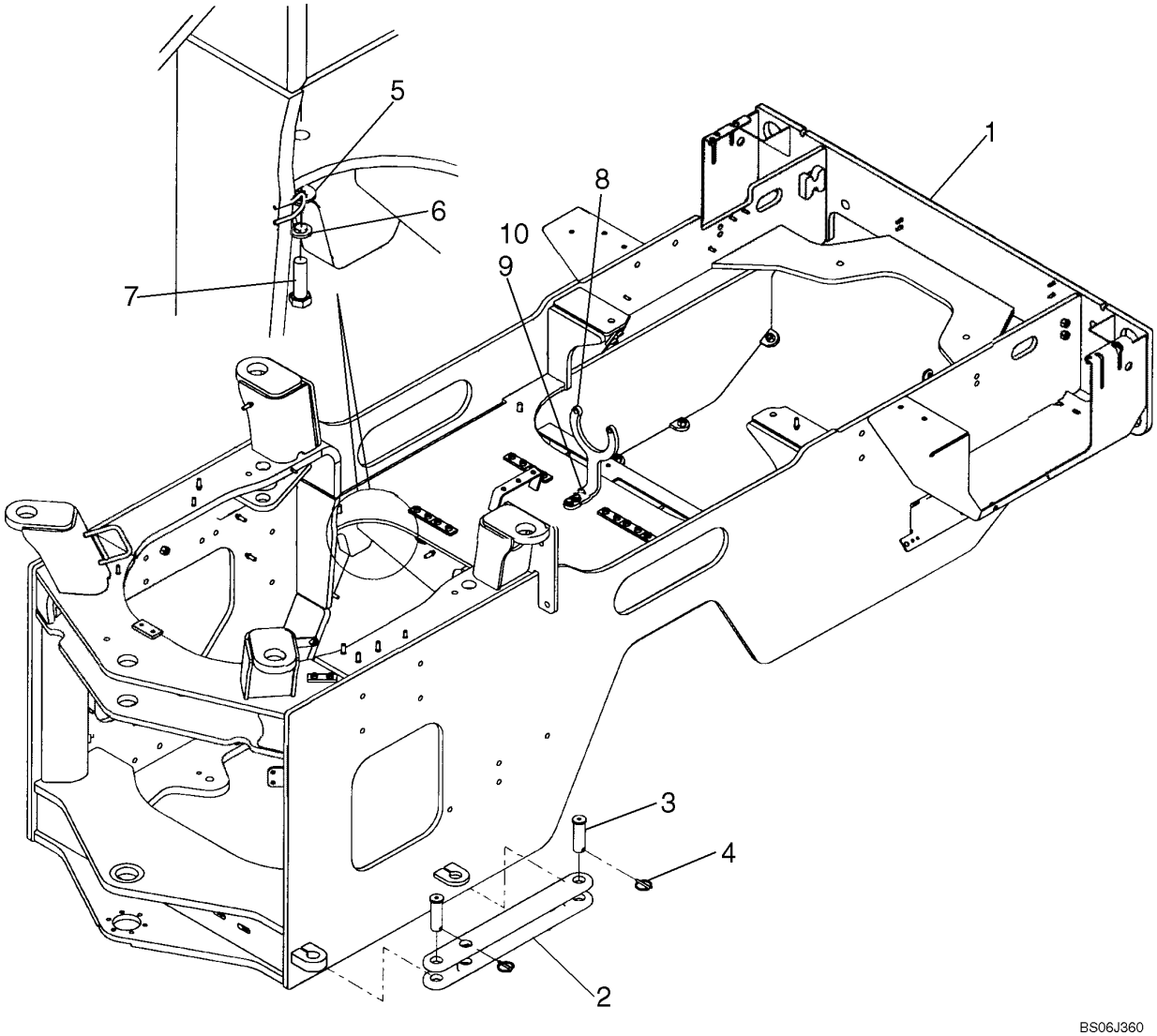

CHASSI TRASEIRO - CHASI TRASERO

REF	NOTA	PEÇA	QT	DESCRIÇÃO	DESCRICION	GLOS
1		87563038	1	CHASSI TRASEIRO	ARMAZON TRASERO	287T
2		412067A1	1	TRAVA Transporte e Manutenção	TRASA Transporte y Manutención	050N
3		126268A1	2	PINO	BULON	080P
4		A30338	2	PINO	BULON	080P
5		895-15012	4	ARRUELA	ARANDELA	131R
6		892-11012	4	ARRUELA	ARANDELA	131R
7		627-12040	4	PARAFUSO	TORNILLO	040V
8		87333864	1	PROTEÇÃO Cardan	PROTECCION Arbol	070R
9		896-11012	2	ARRUELA	ARANDELA	131R
10		627-12045	2	PARAFUSO	TORNILLO	040V

09-23		p1	07/07

SUPORTE PÁRALAMAS TRASEIRO - SOPORTE PARABARRO TRASERO

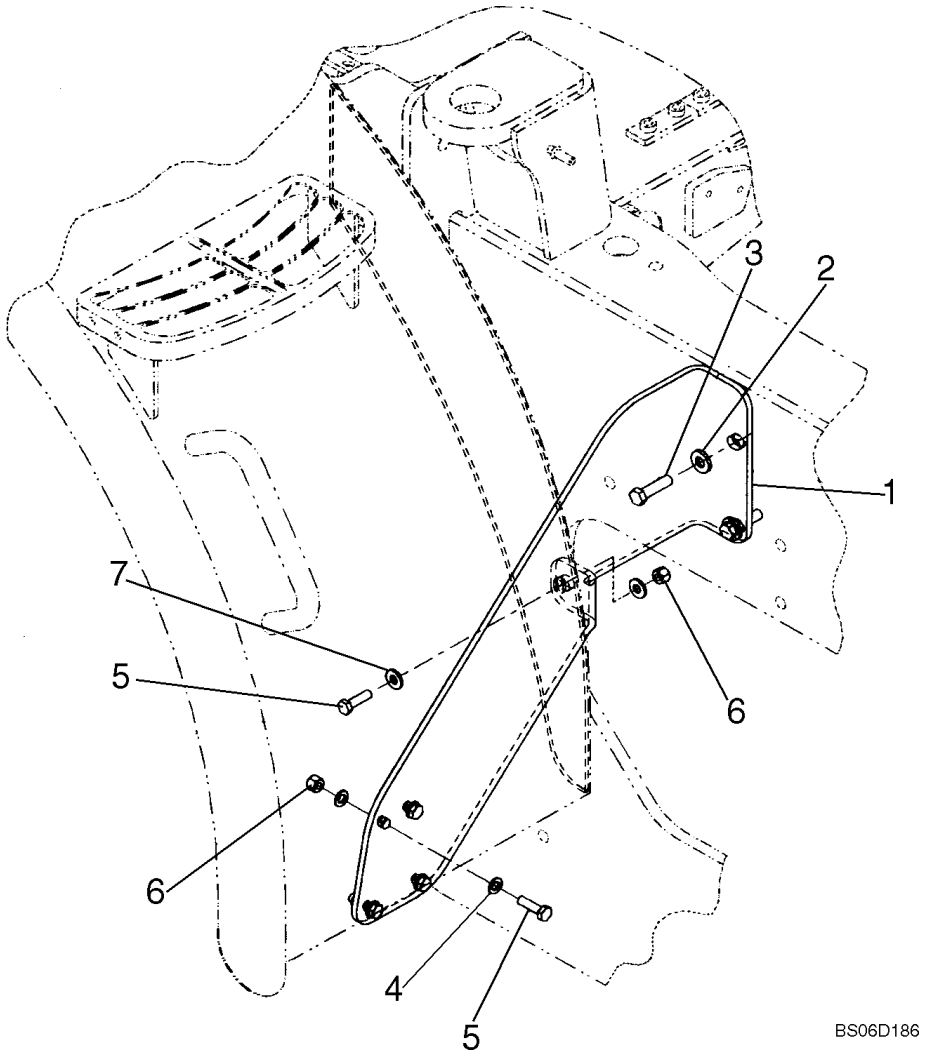

SUPORTE PÁRALAMAS TRASEIRO - SOPORTE PARABARRO TRASERO

REF	NOTA	PEÇA	QT	DESCRIÇÃO	DESCRICION	GLOS
1		87337800	1	SUPORTE Direito	SOPORTE Derecho	300S
2		896-15012	2	ARRUELA	ARANDELA	131R
3		627-12045	2	PARAFUSO	TORNILLO	040V
4		895-11010	8	ARRUELA	ARANDELA	131R
5		627-10035	5	PARAFUSO	TORNILLO	040V
6		832-10410	5	PORCA	TUERCA	010D
7		896-15010	2	ARRUELA	ARANDELA	131R

09-24		p1	07/07

PIVOTAMENTO DO CHASSI - PIVOTE DEL CHASSI

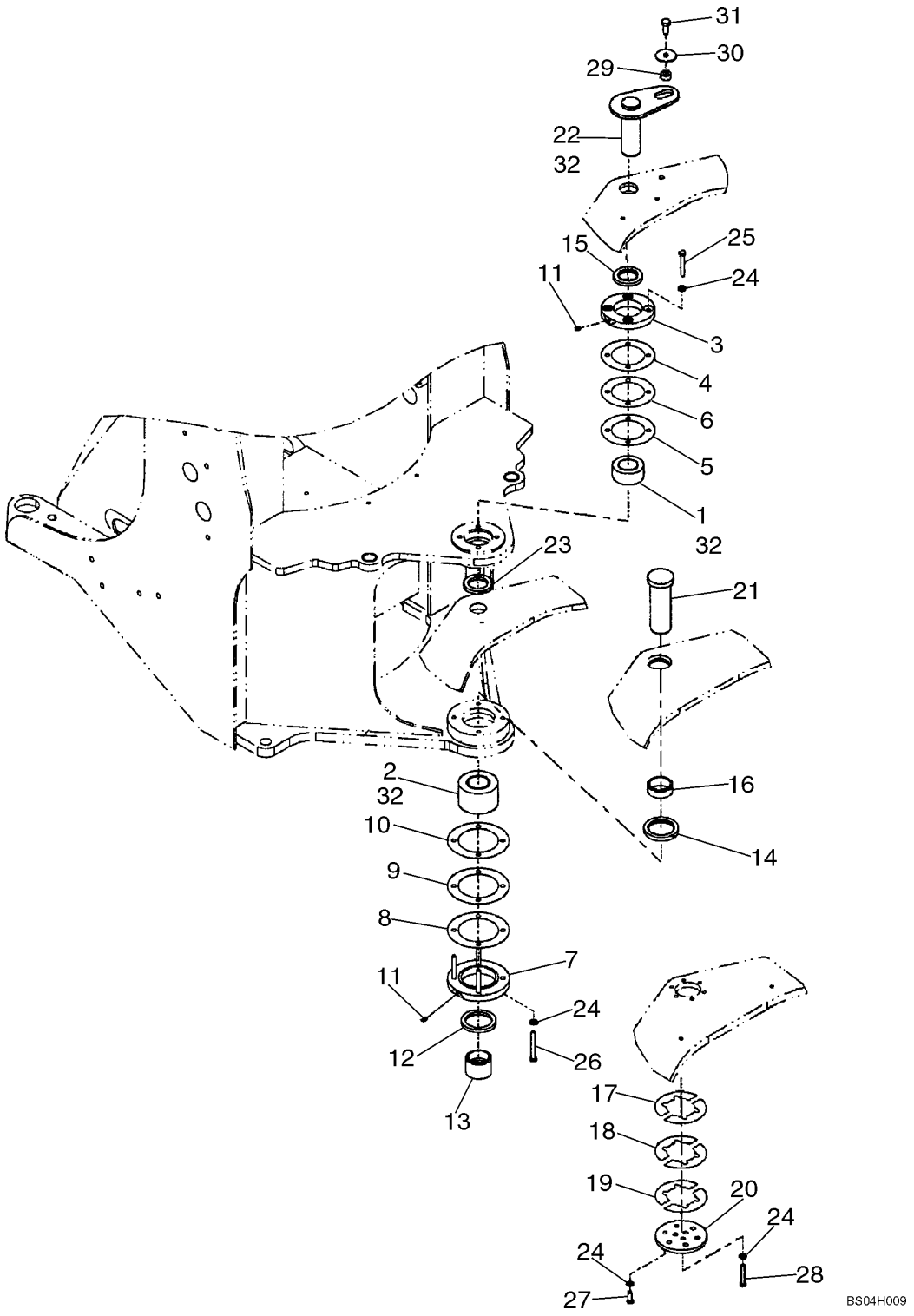

PIVOTAMENTO DO CHASSI - PIVOTE DEL CHASSI

REF	NOTA	PEÇA	QT	DESCRIÇÃO	DESCRICION	GLOS
1		391276A1	1	ROLAMENTO Superior	RODAMIENTO Superior	341C
2		432765A1	1	ROLAMENTO Inferior	RODAMIENTO Inferior	341C
3		76082982	1	FLANGE Superior	BRIDA Superior	070F
4		76086821	*	CALÇO 0,10mm	CALCE 0,10mm	198S
5		76086820	*	CALÇO 0,50mm	CALCE 0,50mm	198S
6		76086823	*	CALÇO 0,25mm	CALCE 0,25mm	198S
7		432909A1	*	FLANGE Inferior	BRIDA Inferior	070F
8		L119203	*	CALÇO 0,25mm	CALCE 0,25mm	198S
9		L118989	*	CALÇO 0,50mm	CALCE 0,50mm	198S
10		L118990	*	CALÇO 0,10mm	CALCE 0,10mm	198S
11		219-1	2	PINO GRAXEIRO	ENGRASADOR	060I
12		L126168	1	RETENTOR Inferior	EMPAQUETADURA Inferior	123G
13		87623438	1	ESPAÇADOR	SEPARADOR	075D
14		L118978	1	RETENTOR Inferior	EMPAQUETADURA Inferior	123G
15		76082983	1	RETENTOR	EMPAQUETADURA	123G
16		87623437	1	ESPAÇADOR	SEPARADOR	075D
17		L118983	*	CALÇO 0,10mm	CALCE 0,10mm	198S
18		L118980	*	CALÇO 0,25mm	CALCE 0,25mm	198S
19		L118982	*	CALÇO 0,50mm	CALCE 0,50mm	198S
20		L128375	1	CHAPA Inferior	PLACA Inferior	105P
21		433264A1	1	PINO Inferior	BULON Inferior	080P
22		8606124	1	PINO Superior	BULON Superior	080P
23		76082981	1	RETENTOR Inferior	EMPAQUETADURA Inferior	123G
24		896-11012	17	ARRUELA	ARANDELA	131R
25		827-12080	4	PARAFUSO	TORNILLO	040V
26		827-12100	4	PARAFUSO	TORNILLO	040V
27		627-12030	6	PARAFUSO	TORNILLO	040V
28		827-12070	3	PARAFUSO	TORNILLO	040V
29		76086827	1	ESPAÇADOR	SEPARADOR	075D
30		496-81025	1	ARRUELA	ARANDELA	131R
31		627-12035	6	PARAFUSO	TORNILLO	040V

09-25		p1	07/07

PROTEÇÃO DO CHASSI TRASEIRO - PROTECION DEL CHASSI TRASERO

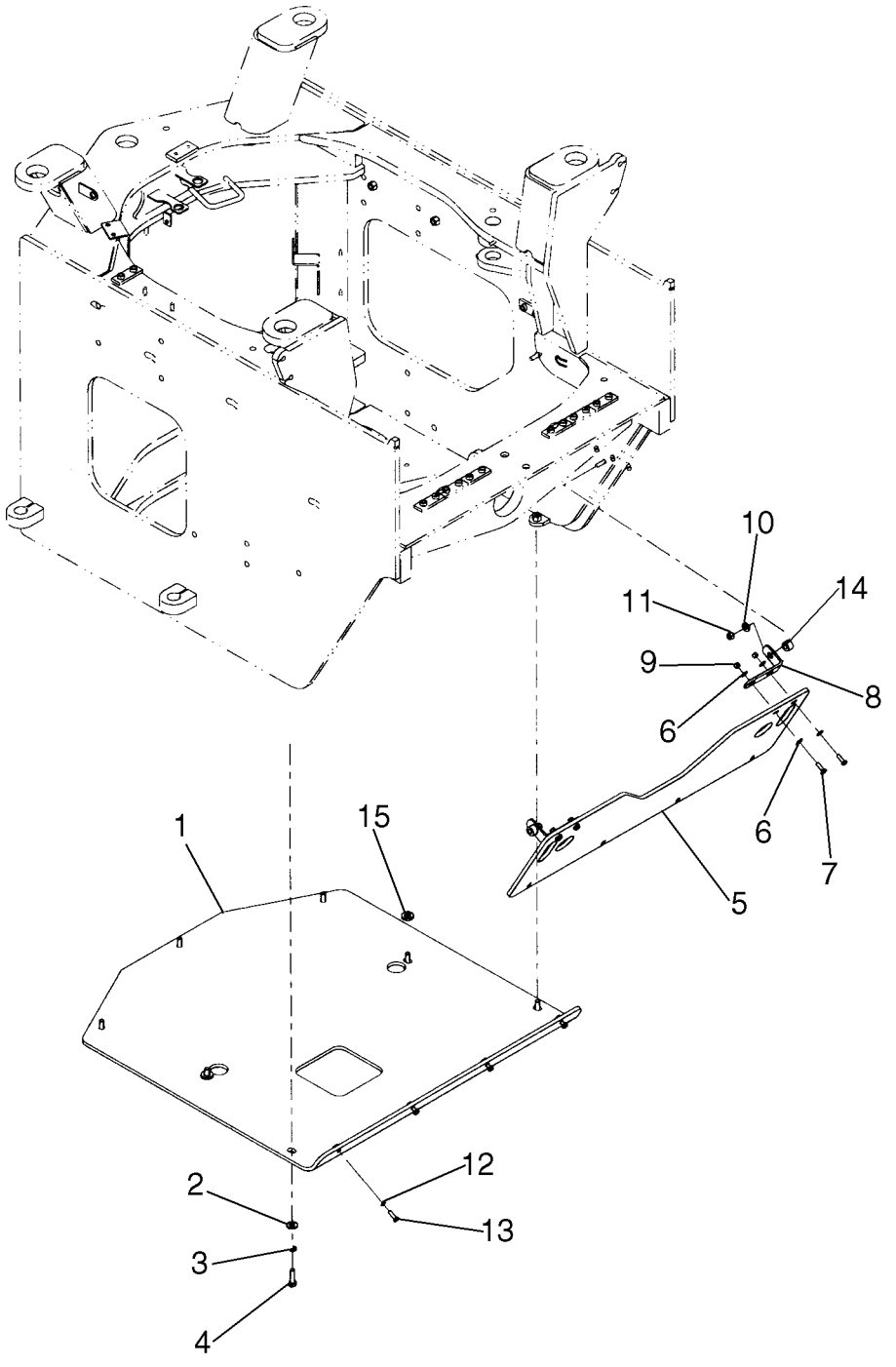

PROTEÇÃO DO CHASSI TRASEIRO - PROTECION DEL CHASSI TRASERO

REF	NOTA	PEÇA	QT	DESCRIÇÃO	DESCRICION	GLOS
1		87593940	1	CHAPA Proteção	PLACA Proteción	105P
2		896-15012	7	ARRUELA	ARANDELA	131R
3		892-11012	7	ARRUELA	ARANDELA	131R
4		627-12040	7	PARAFUSO	TORNILLO	040V
5		87593942	1	CHAPA	PLACA	105P
6		895-15008	8	ARRUELA	ARANDELA	131R
7		614-8025	4	PARAFUSO	TORNILLO	040V
8		87593947	2	SUPORTE	SOPORTE	300S
9		832-10408	4	PORCA	TUERCA	010D
10		896-15010	2	ARRUELA	ARANDELA	131R
11		832-10410	2	PORCA	TUERCA	010D
12		892-11008	4	ARRUELA PRESSÃO	ARANDELA ELAST.	170R
13		627-8025	4	PARAFUSO	TORNILLO	040V
14		372947A1	2	ESPAÇADOR	SEPARADOR	075D
15		496-81022	2	ARRUELA	ARANDELA	131R

09-26		p1	07/07

TAMPAS DO CHASSI TRASEIRO - TAPAS DEL CHASSI TRASERO

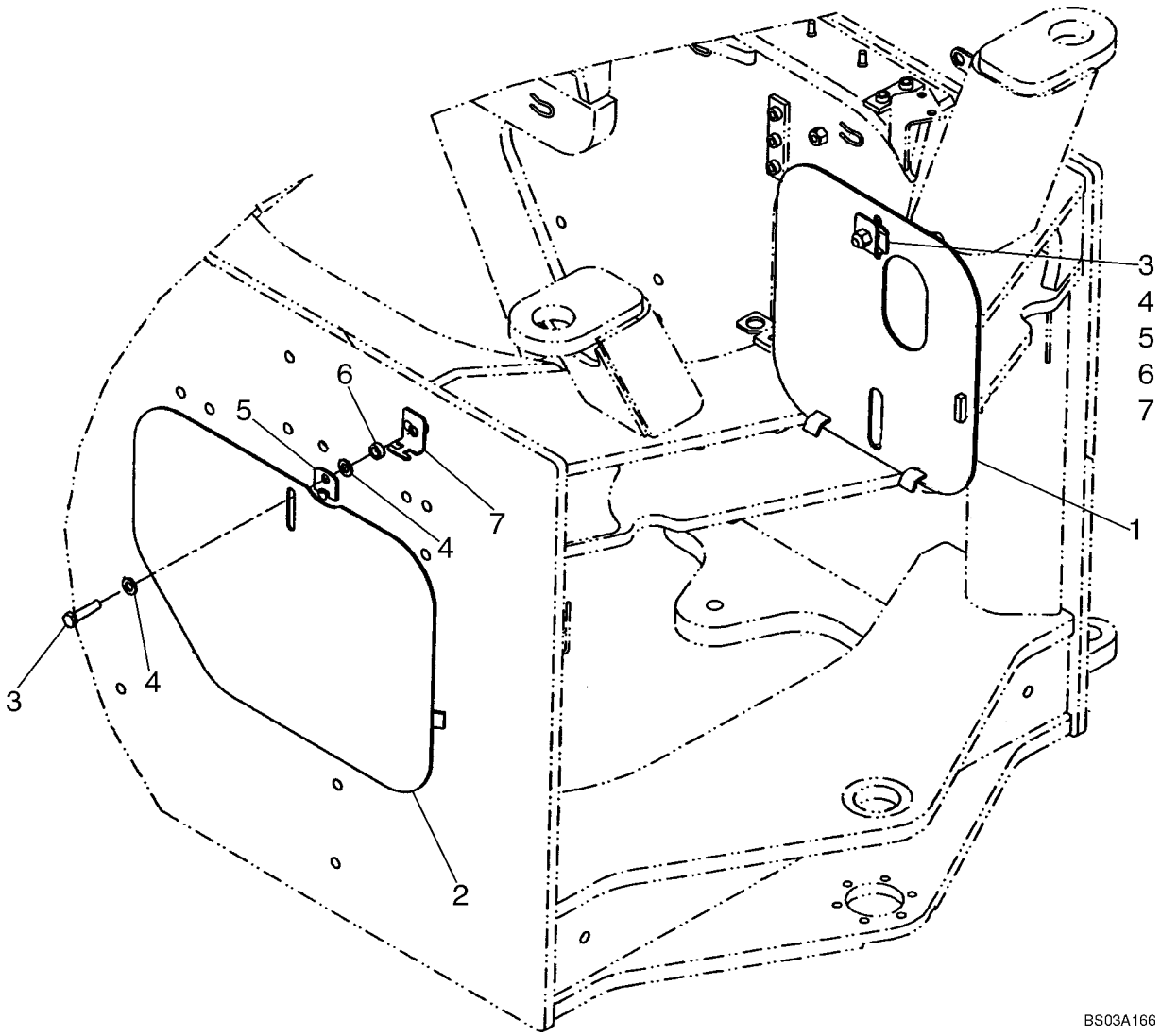

TAMPAS DO CHASSI TRASEIRO - TAPAS DEL CHASSI TRASERO

REF	NOTA	PEÇA	QT	DESCRIÇÃO	DESCRICION	GLOS
1		87429012	1	TAMPA Esquerda	TAPA Izquierda	265C
2		87429020	1	TAMPA Direita	TAPA Derecha	265C
3		827-12050	2	PARAFUSO	TORNILLO	040V
4		896-11012	4	ARRUELA	ARANDELA	131R
5		87404139	2	ESPAÇADOR	SEPARADOR	075D
6		D35859	2	ESPAÇADOR	SEPARADOR	075D
7		87404138	2	ABRAÇADEIRA	ABRAZADERA	031F

09-27		p1	07/07

CONTRAPESO - CONTRAPESO

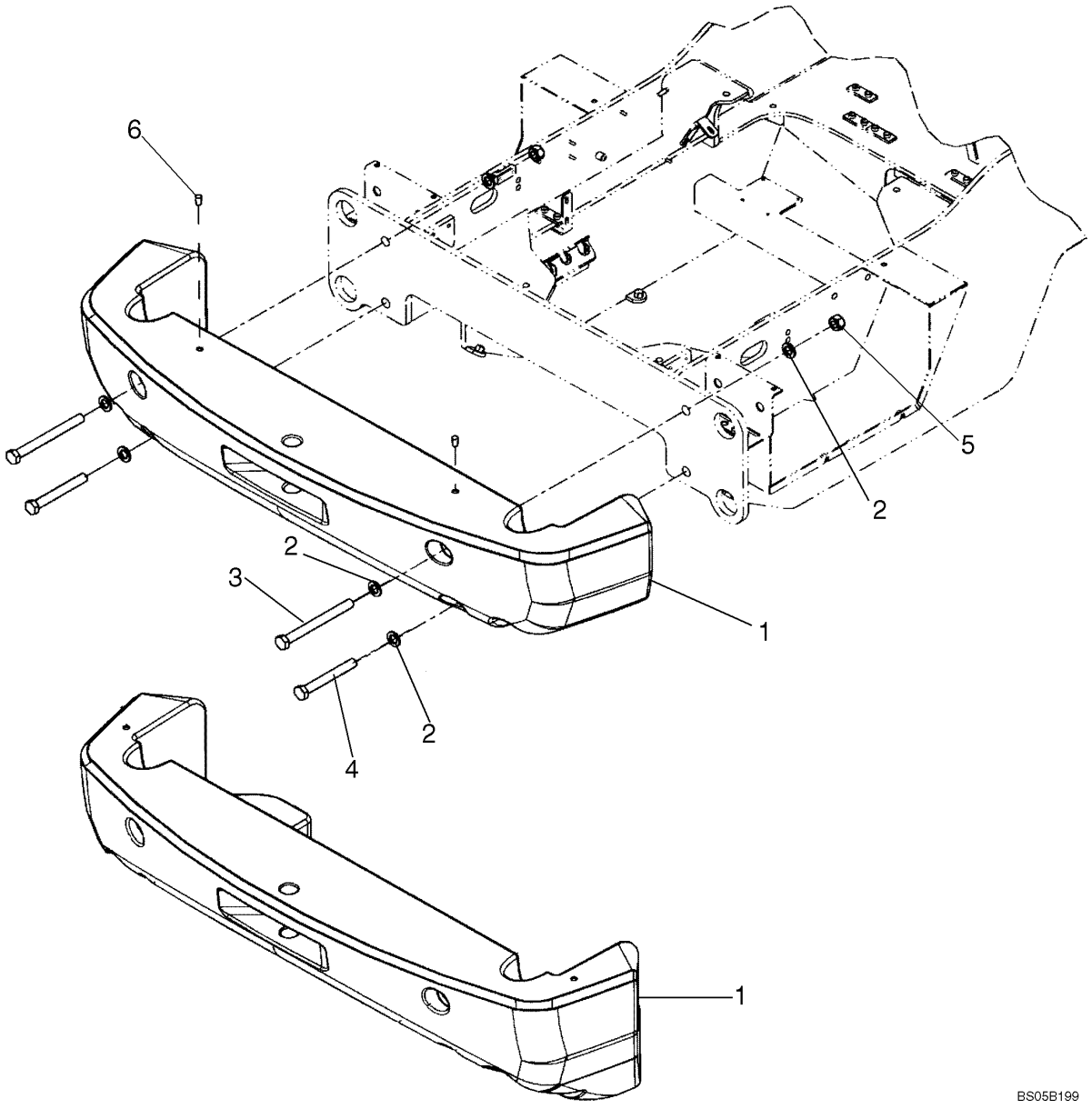

CONTRAPESO - CONTRAPESO

REF	NOTA	PEÇA	QT	DESCRIÇÃO	DESCRICION	GLOS
		A30338	1	PINO Arraste Não Ilustrado	BULON Arrastro No Mostrado	080P
		412494A1	1	PINO Trava Não Ilustrado	BULON Traba No Mostrado	080P
1		87367091	1	CONTRAPESO 950kg	CONTRAPESO 950kg	061C
1		87365504	1	CONTRAPESO 1457kg	CONTRAPESO 1457kg	061C
2		896-11024	6	ARRUELA	ARANDELA	131R
3		827-24250	2	PARAFUSO	TORNILLO	040V
4		827-24190	2	PARAFUSO	TORNILLO	040V
5		829-1424	2	PORCA	TUERCA	010D
6		87308200	2	BUJÃO Plástico	TAPON Plastico	050T

09-28		p1	07/07

CAPUZ DO MOTOR - CAPOT DEL MOTOR

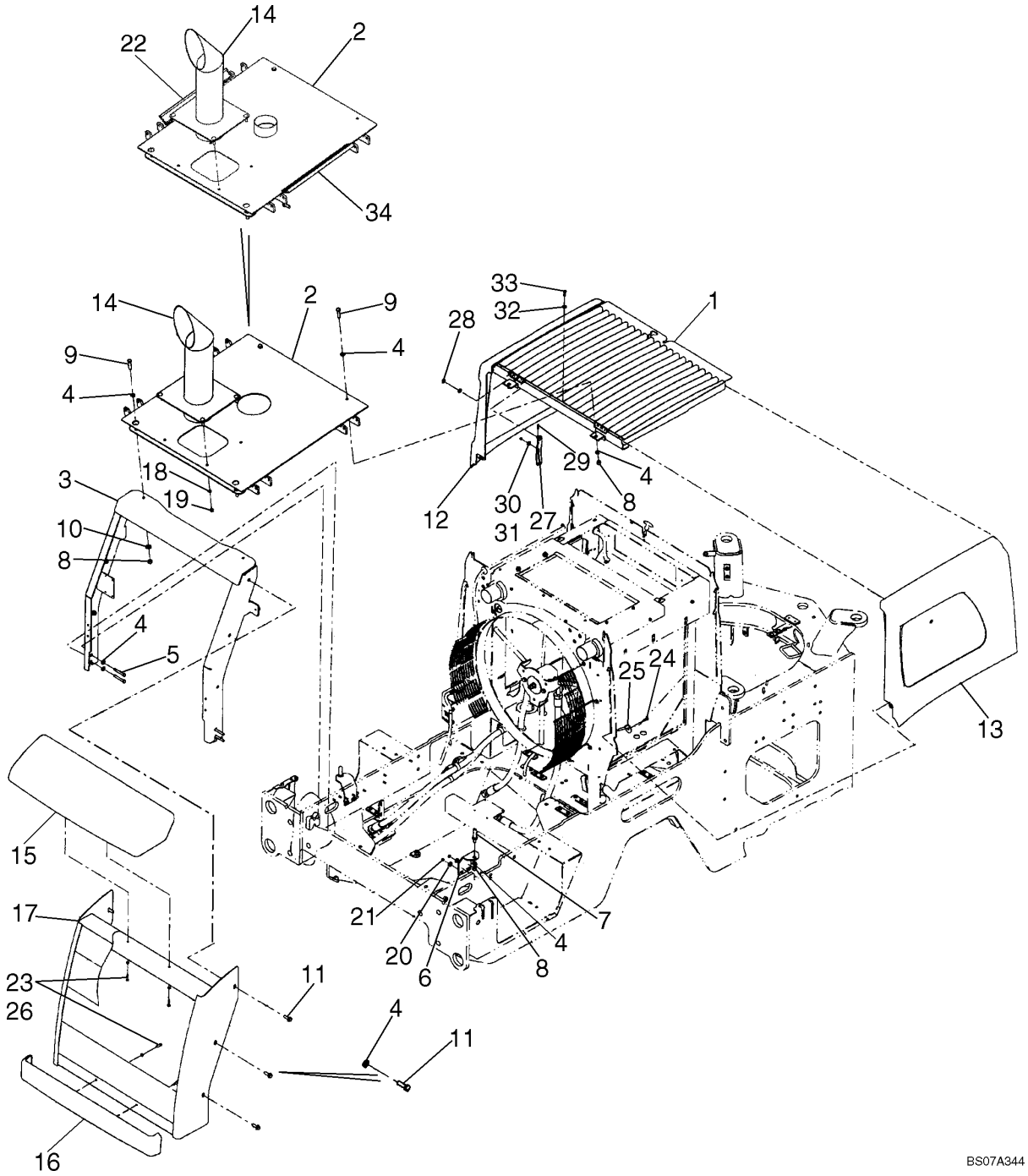

CAPUZ DO MOTOR - CAPOT DEL MOTOR

REF	NOTA	PEÇA	QT	DESCRIÇÃO	DESCRICION	GLOS
1		87308391	1	GRADE Superior	REJILLA Superior	101G
2		87610758	1	CHAPA Superior Capuz	PLACA Superior Capo	105P
2		87379814	1	CHAPA Superior Capuz Alternativo	PLACA Superior Capo Alternativo	105P
3		87377386	1	CHASSI Traseiro Capuz	BASTIDOR Trasero Capo	072I
4		896-11012	12	ARRUELA	ARANDELA	131R
5		827-10070	4	PARAFUSO	TORNILLO	040V
6		87369057	2	CHAPA	PLACA	105P
7		87426927	2	PARAFUSO	TORNILLO	040V
8		832-10412	6	PORCA	TUERCA	010D
9		827-12050	4	PARAFUSO	TORNILLO	040V
10		896-15012	2	ARRUELA	ARANDELA	131R
11		844-12035	6	PARAFUSO M12 x 8,8	TORNILLO M12 x 8,8	040V
11		627-12035	6	PARAFUSO M12 x 10,9	TORNILLO M12 x 10,9	040V
12		87365040	1	PAINEL Porta Esquerdo	PANEL Puerta Izquierdo	025P
13		87365046	1	PAINEL Porta Direito	PANEL Purta Derecha	025P
14		87357390	1	TUBO	TUBO	193T
15		87367476	1	REVESTIMENTO Traseiro	REVESTIMIENTO Trasero	116R
16		87367481	1	REVESTIMENTO Traseiro	REVESTIMIENTO Trasero	116R
17		87377383	1	GRADE Traseira	REJILLA Trasera	101G
18		895-18010	4	ARRUELA	ARANDELA	131R
19		832-10410	4	PORCA	TUERCA	010D
20		896-15010	4	ARRUELA	ARANDELA	131R
21		829-1408	4	PORCA	TUERCA	010D
22		87609227	2	RETENTOR	RETEN	122G
23		895-11008	4	ARRUELA	ARANDELA	131R
24		87021830	6	PARAFUSO	TORNILLO	040V
25		495-81144	6	ARRUELA	ARANDELA	131R
26		627-8030	4	PARAFUSO	TORNILLO	040V
27		8602476	1	BARRA	BARRA	151B
28		895-15010	2	ARRUELA	ARANDELA	131R
29		733-3220	1	PINO	BULON	080P
30		895-15006	1	ARRUELA	ARANDELA	131R
31		832-10406	1	PORCA	TUERCA	010D
32		896-15008	3	ARRUELA	ARANDELA	131R
33		627-8025	2	PARAFUSO	TORNILLO	040V

09-29		p1	07/07

CAPUZ DO MOTOR, PAINÉIS - CAPOT DEL MOTOR, PANELS

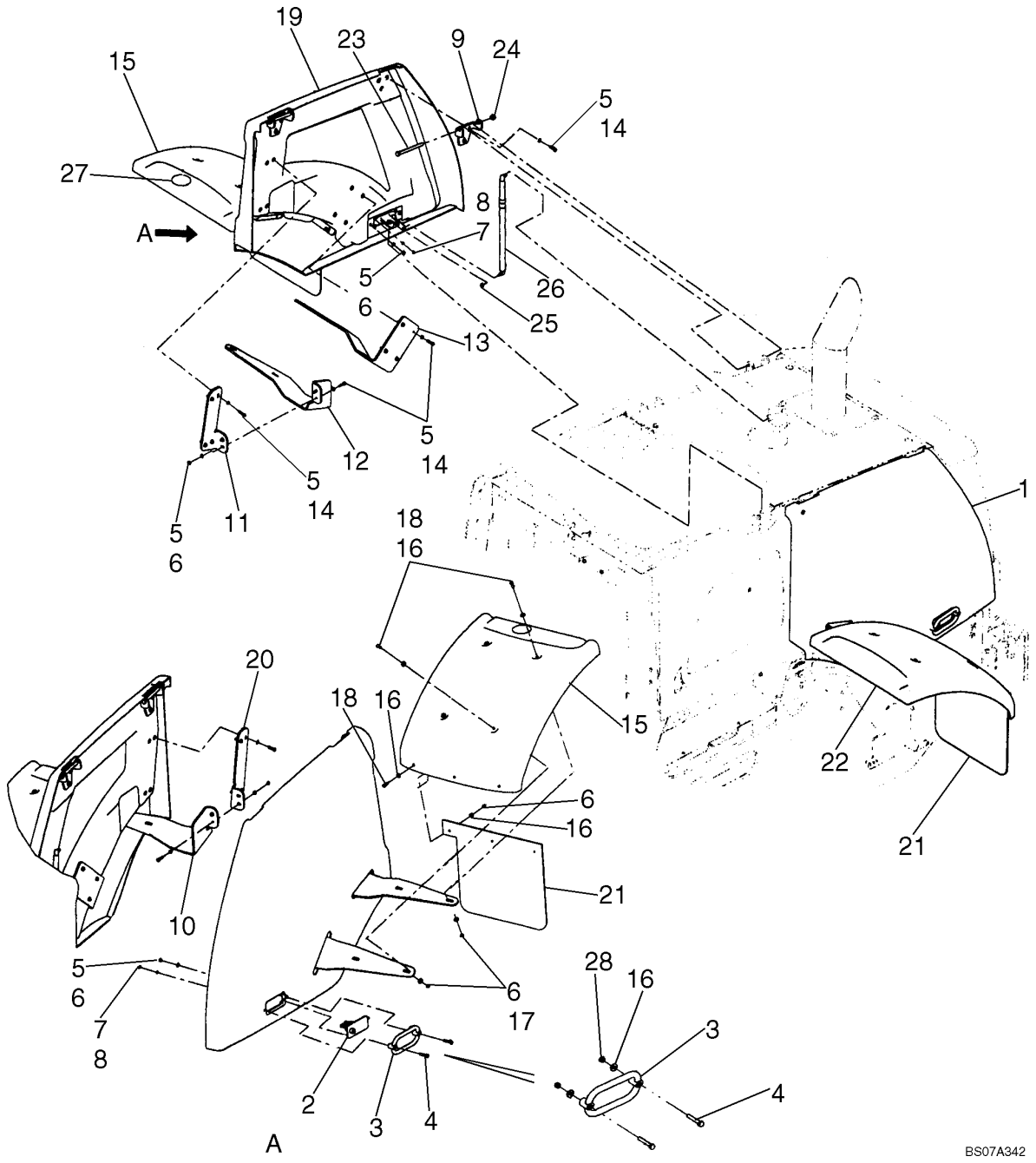

CAPUZ DO MOTOR, PAINÉIS - CAPOT DEL MOTOR, PANELS

REF	NOTA	PEÇA	QT	DESCRIÇÃO	DESCRICION	GLOS
1		87377429	1	PAINEL Porta	PANEL Puerta	025P
2		87619047	2	FECHADURA	CERRADURA	120S
3		76030114	2	ALÇA	MANIJA	020M
4		827-8040	4	PARAFUSO 40mm	TORNILLO 40mm	040V
4		827-8050	4	PARAFUSO 50mm	TORNILLO 50mm	040V
5		895-11008	40	ARRUELA	ARANDELA	131R
6		829-1408	22	PORCA	TUERCA	010D
7		895-11006	8	ARRUELA	ARANDELA	131R
8		829-1406	8	PORCA	TUERCA	010D
9		87364660	4	DOBRADIÇA	BISAGRA	140C
10		87381230	1	SUPORTE Dianteiro	SOPORTE Delantero	300S
11		87366321	1	SUPORTE	SOPORTE	300S
12		87381232	1	SUPORTE Dianteiro	SOPORTE Delantero	300S
13		87381229	1	SUPORTE Traseiro	SOPORTE Trasero	300S
14		627-8030	32	PARAFUSO	TORNILLO	040V
15		87377438	1	PÁRA-LAMA Traseiro	GUARDABARROS Trasero	031P
16		895-15008	20	ARRUELA	ARANDELA	131R
17		896-15008	8	ARRUELA	ARANDELA	131R
18		627-8025	14	PARAFUSO	TORNILLO	040V
19		87377426	1	PAINEL	PANEL	025P
20		87373773	1	SUPORTE	SOPORTE	300S
21		87622587	2	CHAPA	PLACA	105P
22		87377437	1	PÁRA-LAMA	GUARDABARROS	031P
23		827-12150	4	PARAFUSO	TORNILLO	040V
24		832-10412	4	PORCA	TUERCA	010D
25		832-10408	4	PORCA	TUERCA	010D
26		87548446	2	MOLA	MUELLE	100M
27		E134402	2	ADESIVO	CALCOMANIA	065T
28		87608759	4	ESPAÇADOR	SEPARADOR	075D

09-30		p1	07/07

CAPUZ DO MOTOR, PAINÉIS - CAPOT DEL MOTOR, PANELS

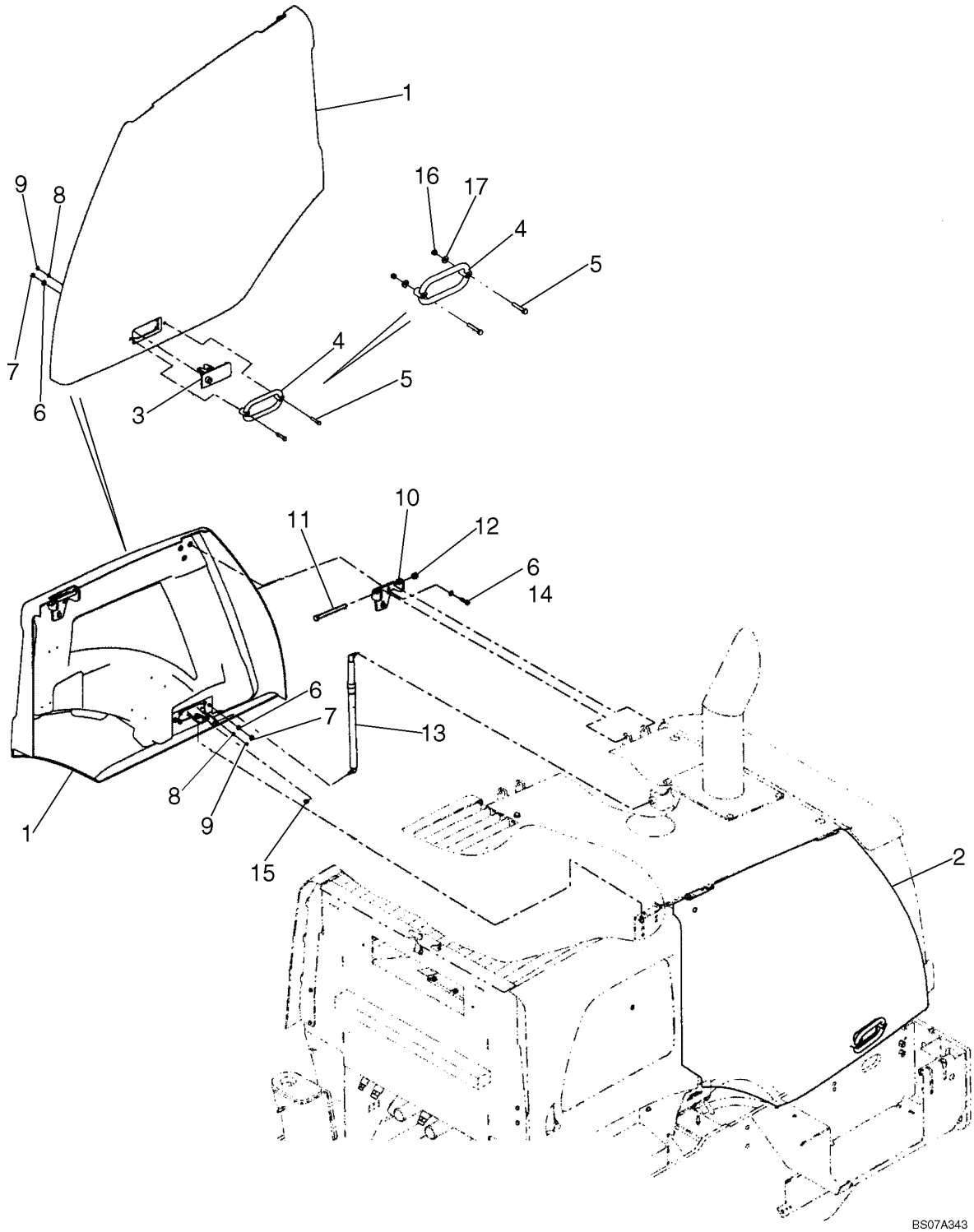

CAPUZ DO MOTOR, PAINÉIS - CAPOT DEL MOTOR, PANELS

REF	NOTA	PEÇA	QT	DESCRIÇÃO	DESCRICION	GLOS
1		87377420	1	PAINEL Porta Direita	PANEL Puerta Derecha	025P
2		87377419	1	PAINEL Porta Esquerda	PANEL Puerta Izquierda	025P
3		87619047	2	FECHADURA	CERRADURA	120S
4		76030114	2	ALÇA	MANIJA	020M
5		827-8050	4	PARAFUSO 40mm	TORNILLO 40mm	040V
5		827-8040	4	PARAFUSO 50mm	TORNILLO 50mm	040V
6		895-11008	16	ARRUELA	ARANDELA	131R
7		829-1408	4	PORCA	TUERCA	010D
8		895-11006	8	ARRUELA	ARANDELA	131R
9		829-1406	8	PORCA	TUERCA	010D
10		87364660	4	DOBRADIÇA	BISAGRA, CHARNE	140C
11		827-12150	4	PARAFUSO	TORNILLO	040V
12		832-10412	4	PORCA	TUERCA	010D
13		87383908	2	MOLA	MUELLE	100M
14		627-8030	12	PARAFUSO	TORNILLO	040V
15		832-10408	2	PORCA	TUERCA	010D
16		87608759	4	ESPAÇADOR Se Usado	SEPARADOR Si Empeado	075D
17		895-15008	4	ARRUELA	ARANDELA	131R

CAIXAS DA BATERIA - CAJAS DE LA BATERIAS

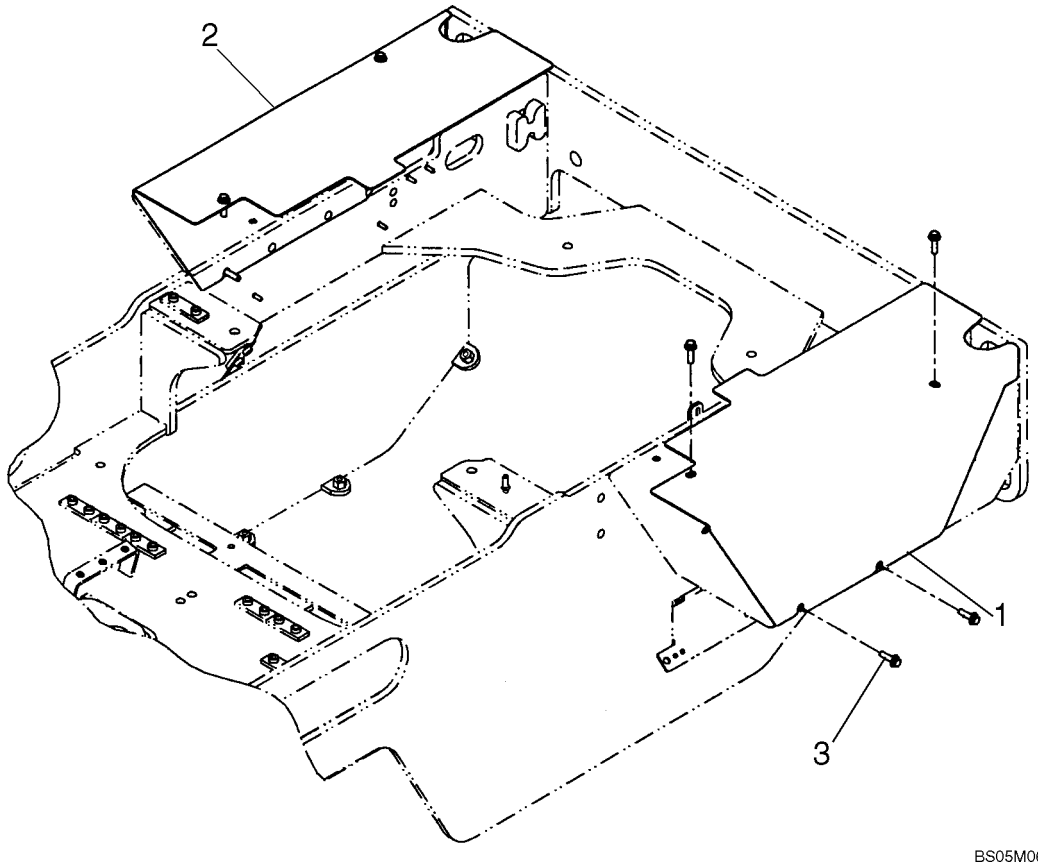

CAIXAS DA BATERIA - CAJAS DE LA BATERIAS

REF	NOTA	PEÇA	QT	DESCRIÇÃO	DESCRICION	GLOS
1		87585840	1	TAMPA Esquerdo	TAPA Izquierdo	265C
2		87585841	1	TAMPA Direito	TAPA Derecho	265C
3		844-10035	8	PARAFUSO	TORNILLO	040V

PÁRA-LAMAS DIANTEIROS - GUARDABARRO DELANTEROS

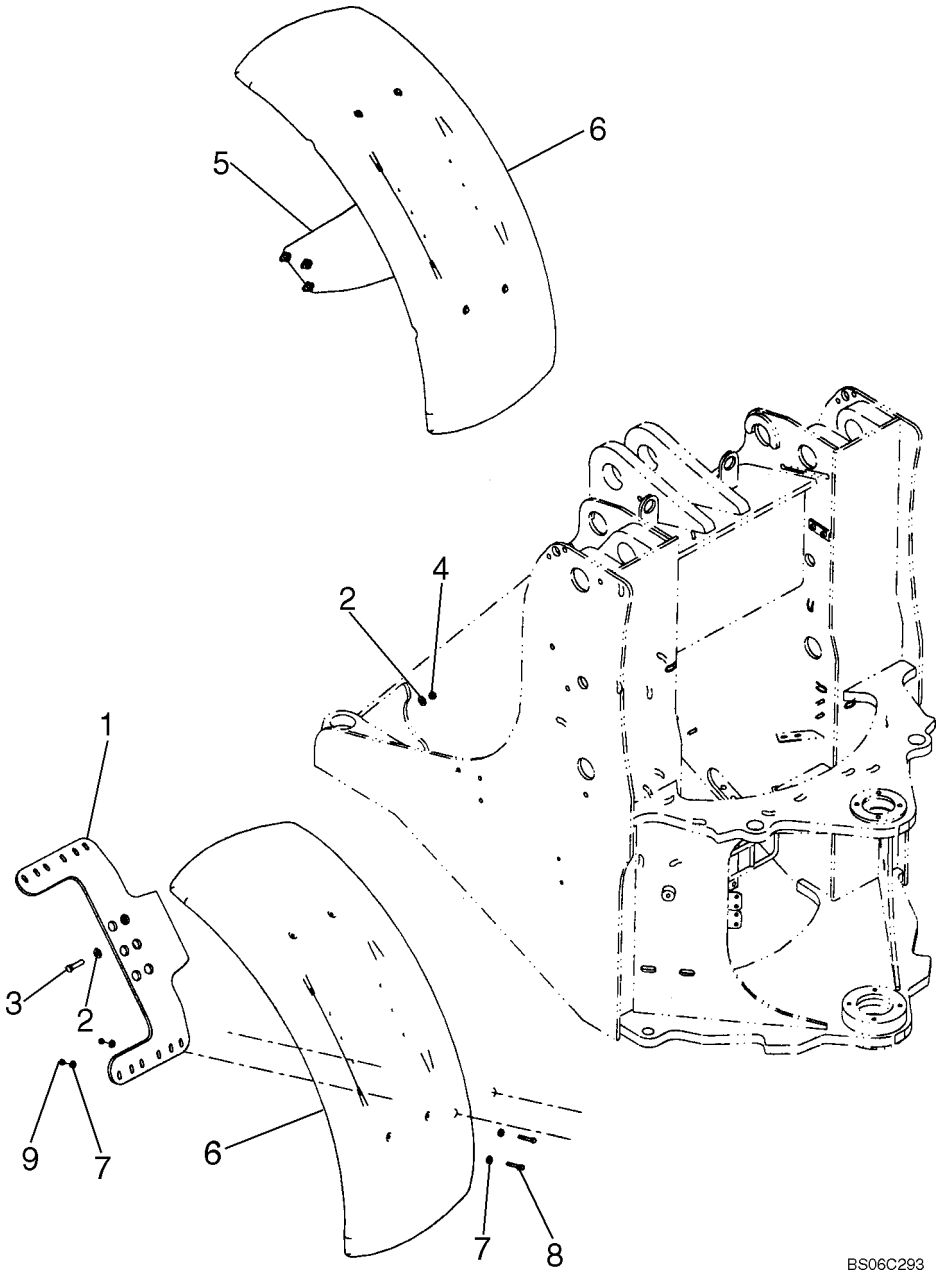

PÁRA-LAMAS DIANTEIROS - GUARDABARRO DELANTEROS

REF	NOTA	PEÇA	QT	DESCRIÇÃO	DESCRICION	GLOS
1		87444833	1	SUPORTE Esquerdo	SOPORTE Izquierdo	300S
2		896-15012	12	ARRUELA	ARANDELA	131R
3		827-12050	6	PARAFUSO	TORNILLO	040V
4		829-1412	6	PORCA	TUERCA	010D
5		87444834	1	SUPORTE Direito	SOPORTE Derecho	300S
6		87449605	2	PÁRA-LAMA Cinza	GUARDABARROS Ceniza	031P
6		87440340	2	PÁRA-LAMA Amarelo	GUARDABARROS Amarillo	031P
7		895-15008	16	ARRUELA	ARANDELA	131R
8		827-8060	8	PARAFUSO	TORNILLO	040V
9		832-10408	8	PORCA	TUERCA	010D

09-33		p1	07/07

PÁRA-LAMAS TRASEIROS - GUARDABARRO TRASEIRO

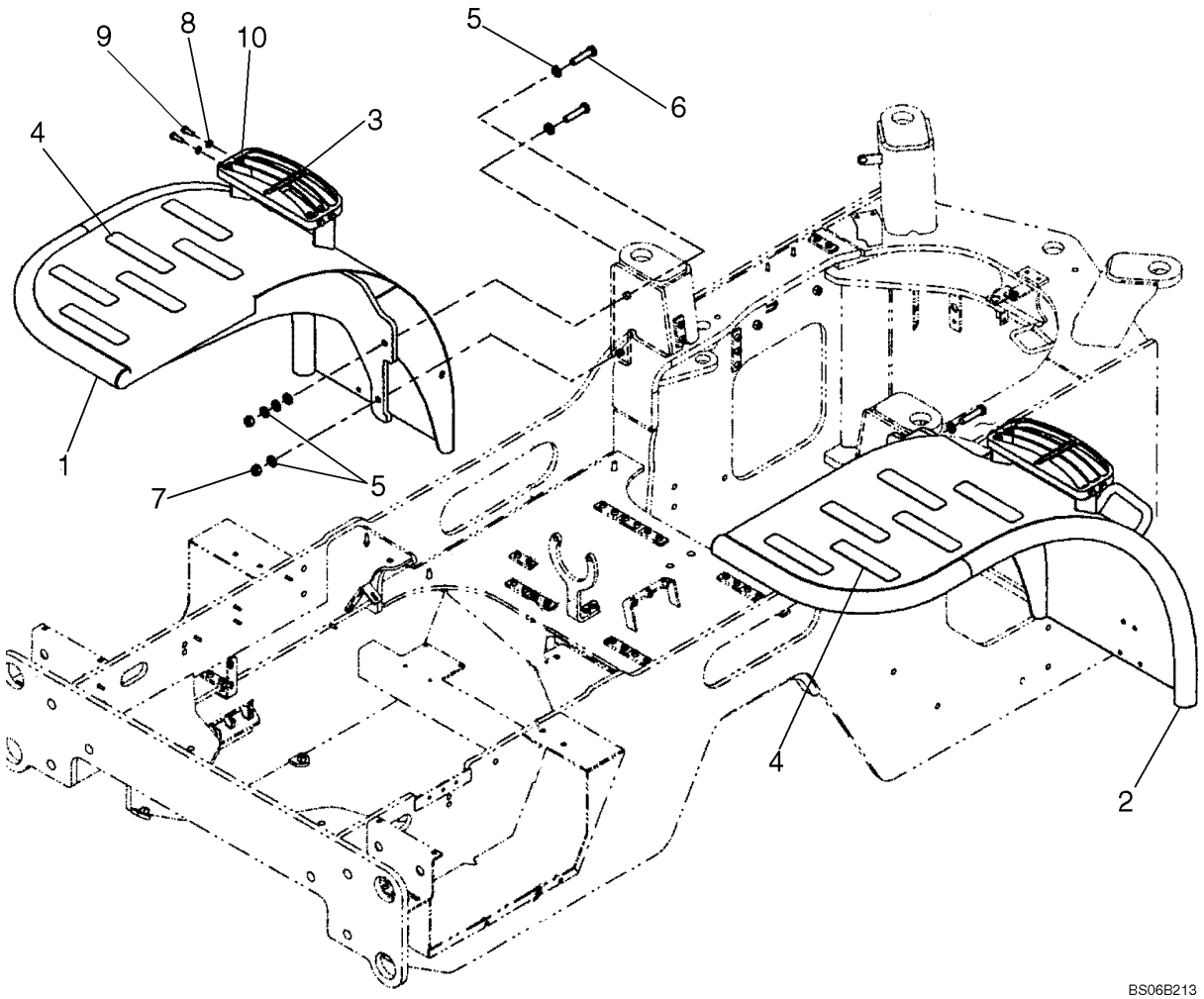

PÁRA-LAMAS TRASEIROS - GUARDABARRO TRASEIRO

REF	NOTA	PEÇA	QT	DESCRIÇÃO	DESCRICION	GLOS
1		87519091	1	SUPORTE Esquerdo	SOPORTE Izquierdo	300S
2		87519186	1	SUPORTE Direito	SOPORTE Derecho	300S
3		87434475	2	ESCADA	ESCALERILLA	022S
4		D55216	12	FAIXA ANTI-DERRAPANTE	ANTI-DERRA	407S
5		896-11016	12	ARRUELA	ARANDELA	131R
6		827-16070	4	PARAFUSO	TORNILLO	040V
7		829-1416	4	PORCA	TUERCA	010D
8		895-11010	16	ARRUELA	ARANDELA	131R
9		627-10030	8	PARAFUSO	TORNILLO	040V
10		832-10410	8	PORCA	TUERCA	010D

09-34		p1	07/07

PÁRA-LAMAS, PROTEÇÃO - GUARDABARRO, PROTECION

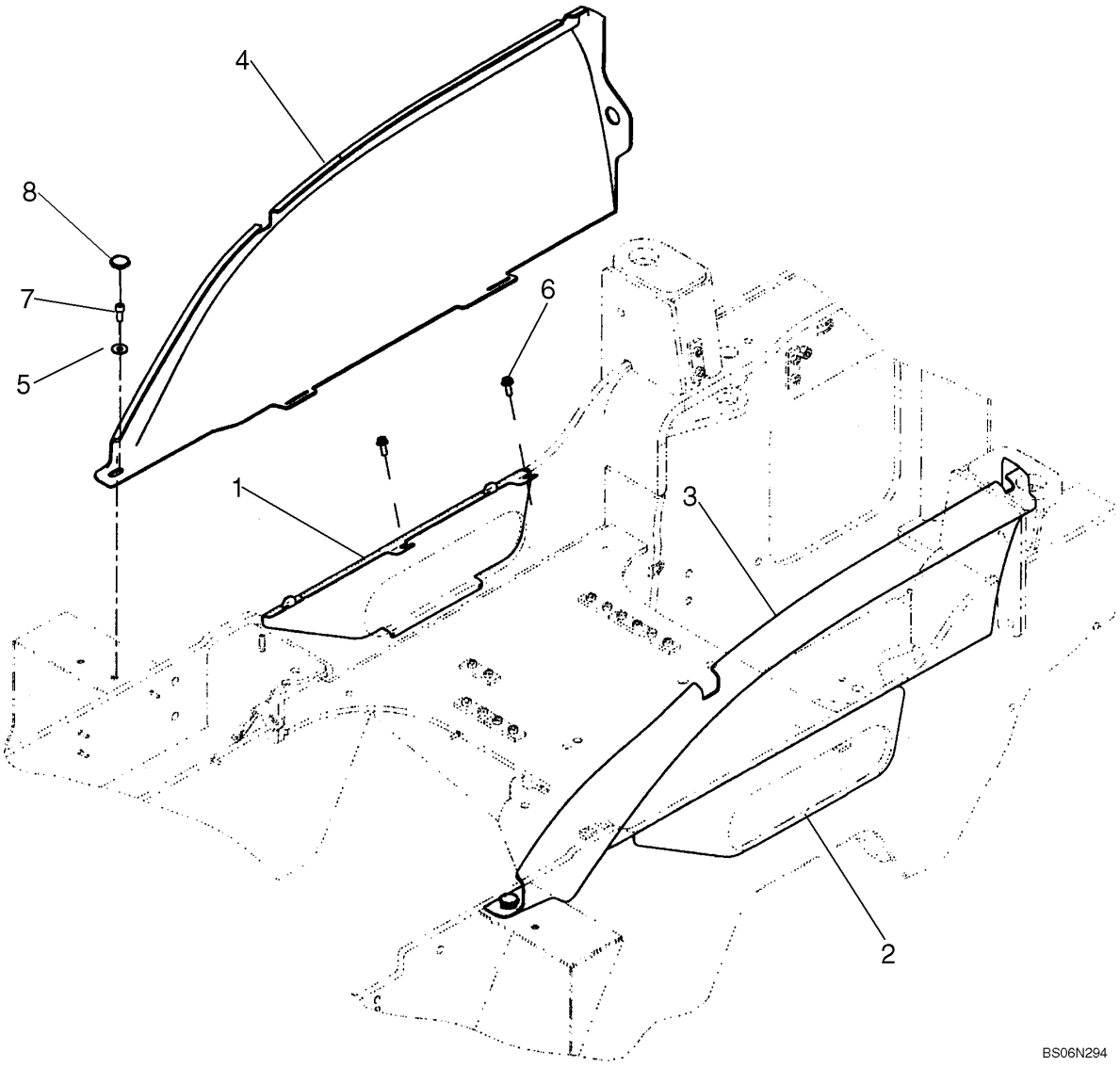

PÁRA-LAMAS, PROTEÇÃO - GUARDABARRO, PROTECION

REF	NOTA	PEÇA	QT	DESCRIÇÃO	DESCRICION	GLOS
1		87591672	1	PROTEÇÃO Esquerda	PROTECCION	070R
2		87597588	1	PROTEÇÃO Direita	PROTECCION	070R
3		87377395	1	PÁRA-LAMA Direito, Cinza	GUARDABARROS Derecho, Gris	031P
3		87377393	1	PÁRA-LAMA Direito, Amarelo	GUARDABARROS Derecho, Amarillo	031P
4		87377396	1	PÁRA-LAMA Esquerdo, Cinza	GUARDABARROS Izquierdo, Gris	031P
4		87377394	1	PÁRA-LAMA Esquerdo, Amarelo	GUARDABARROS Izquierdo, Amarillo	031P
5		895-25010	2	ARRUELA	ARANDELA	131R
6		844-10025	4	PARAFUSO	TORNILLO	040V
7		864-10025	2	PARAFUSO	TORNILLO	040V
8		87323866	2	MANOPLA	EMPUNADURA	150P

09-35		p1	07/07

ESCADA ESQUERDA - ESCALERA IZQUIERDA

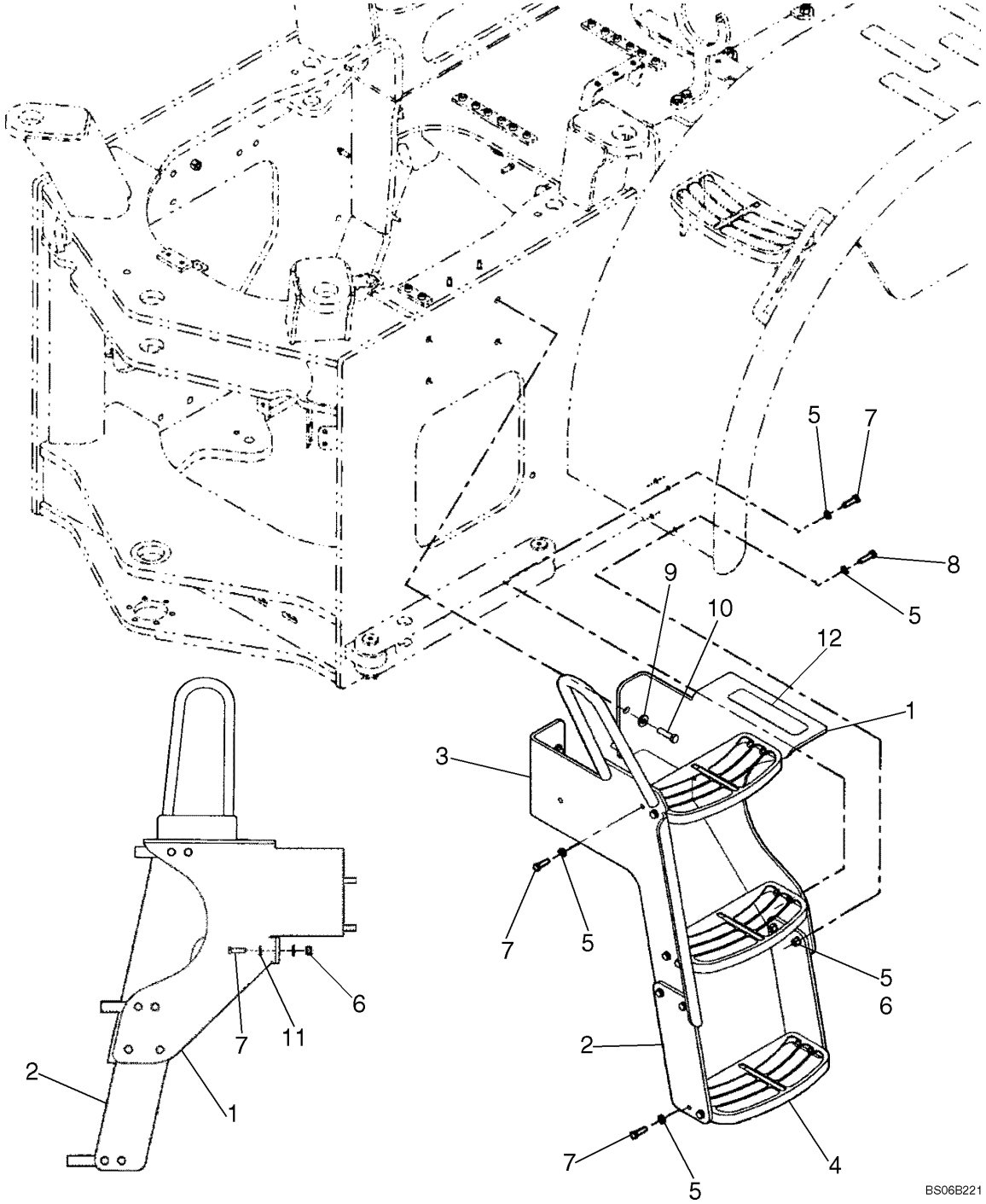

ESCADA ESQUERDA - ESCALERA IZQUIERDA

REF	NOTA	PEÇA	QT	DESCRIÇÃO	DESCRICION	GLOS
1		87337806	1	SUPORTE Traseiro	SOPORTE Trasero	300S
2		87434096	2	CINTA Borracha	CINTA Goma	020N
3		87526476	1	SUPORTE Dianteiro	SOPORTE Delantero	300S
4		87434475	3	ESCADA	ESCALERILLA	022S
5		895-11010	32	ARRUELA	ARANDELA	131R
6		832-10410	17	PORCA	TUERCA	010D
7		627-10035	15	PARAFUSO	TORNILLO	040V
8		627-10040	2	PARAFUSO	TORNILLO	040V
9		896-15012	4	ARRUELA	ARANDELA	131R
10		627-12045	4	PARAFUSO	TORNILLO	040V
11		896-15010	2	ARRUELA	ARANDELA	131R
12		D55216	1	FAIXA ANTI-DERRAPANTE	ANTI-DERRAPANTE	407S

09-36		p1	07/07

ESCADA DIREITA - ESCALERA DERECHA

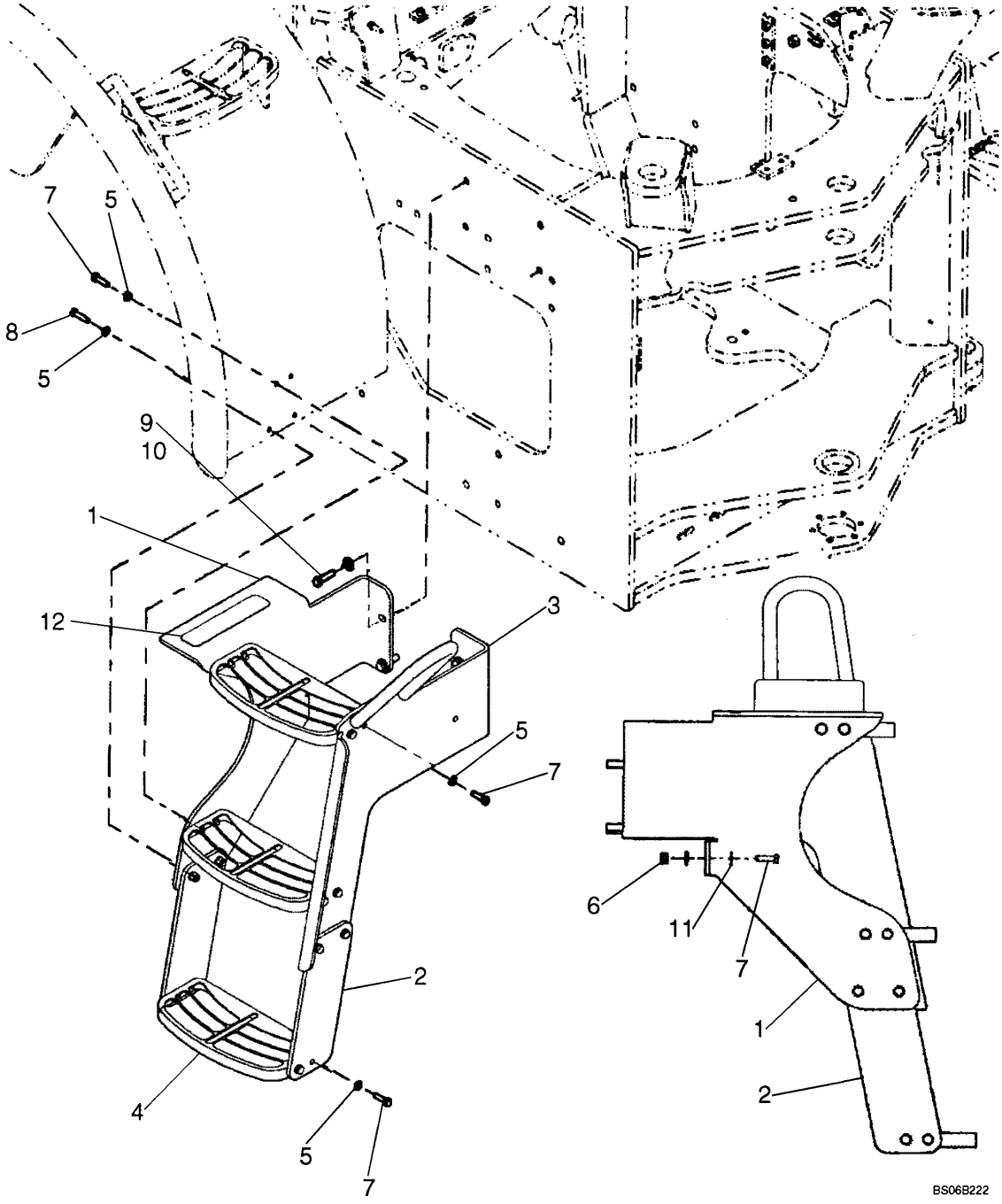

ESCADA DIREITA - ESCALERA DERECHA

REF	NOTA	PEÇA	QT	DESCRIÇÃO	DESCRICION	GLOS
1		87337807	1	SUPORTE Traseiro	SOPORTE Trasero	300S
2		87434096	2	CINTA	CINTA	031F
3		87526479	1	SUPORTE Dianteiro	SOPORTE Delantero	300S
4		87434475	3	ESCADA	ESCALERILLA	022S
5		895-11010	32	ARRUELA	ARANDELA	131R
6		832-10410	17	PORCA	TUERCA	010D
7		627-10035	15	PARAFUSO	TORNILLO	040V
8		627-10040	2	PARAFUSO	TORNILLO	040V
9		896-15012	5	ARRUELA	ARANDELA	131R
10		627-12045	5	PARAFUSO	TORNILLO	040V
11		896-15010	2	ARRUELA	ARANDELA	131R
12		D55216	1	FAIXA ANTI-DERRAPANTE	ANTI-DERRAPANTE	407S

09-37		p1	07/07

CHASSI DIANTEIRO(Z-Bar) - CHASI DELANTERO(Z-Bar)

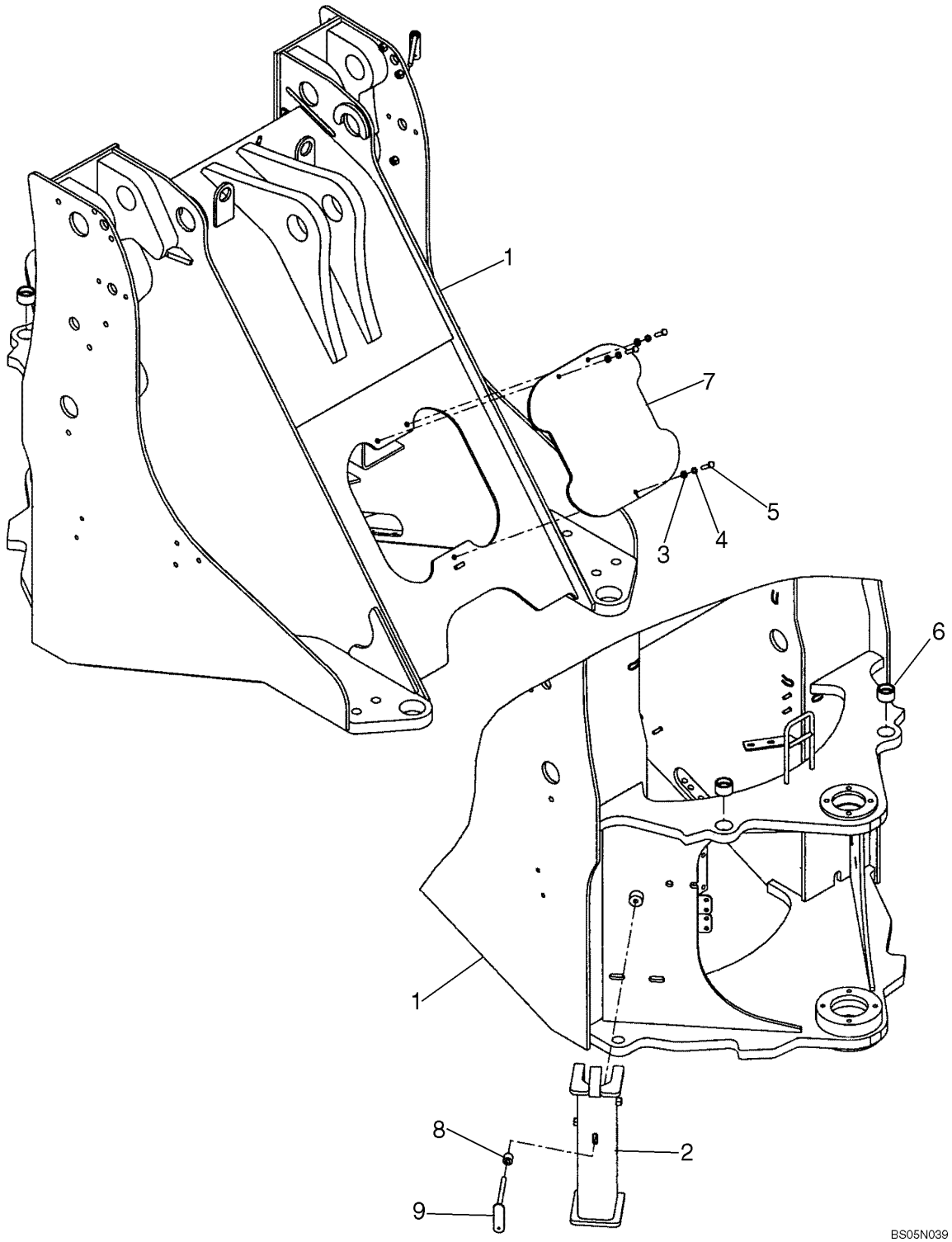

CHASSI DIANTEIRO(Z-Bar) - CHASI DELANTERO(Z-Bar)

REF	NOTA	PEÇA	QT	DESCRIÇÃO	DESCRICION	GLOS
1		87342651	1	CHASSI Dianteiro	BASTIDOR Delantero	286T
2		87435589	1	PLACA TRAVAMENTO	PLACA DE FRENO	113P
3		895-11010	3	ARRUELA	ARANDELA	131R
4		140028	3	ARRUELA	ARANDELA	131R
5		827-10040	3	PARAFUSO	TORNILLO	040V
6		8500173	2	BUCHA	BUJE	095B
7		8605899	1	TAMPA Acesso Distribuidor	TAPA Acesso Distribuidor	265C
8		8500877	1	ESPAÇADOR	SEPARADOR	075D
9		8500875	1	TRAVA	TRASA	050N

CHASSI DIANTEIRO(TC) - CHASI DELANTERO(TC)

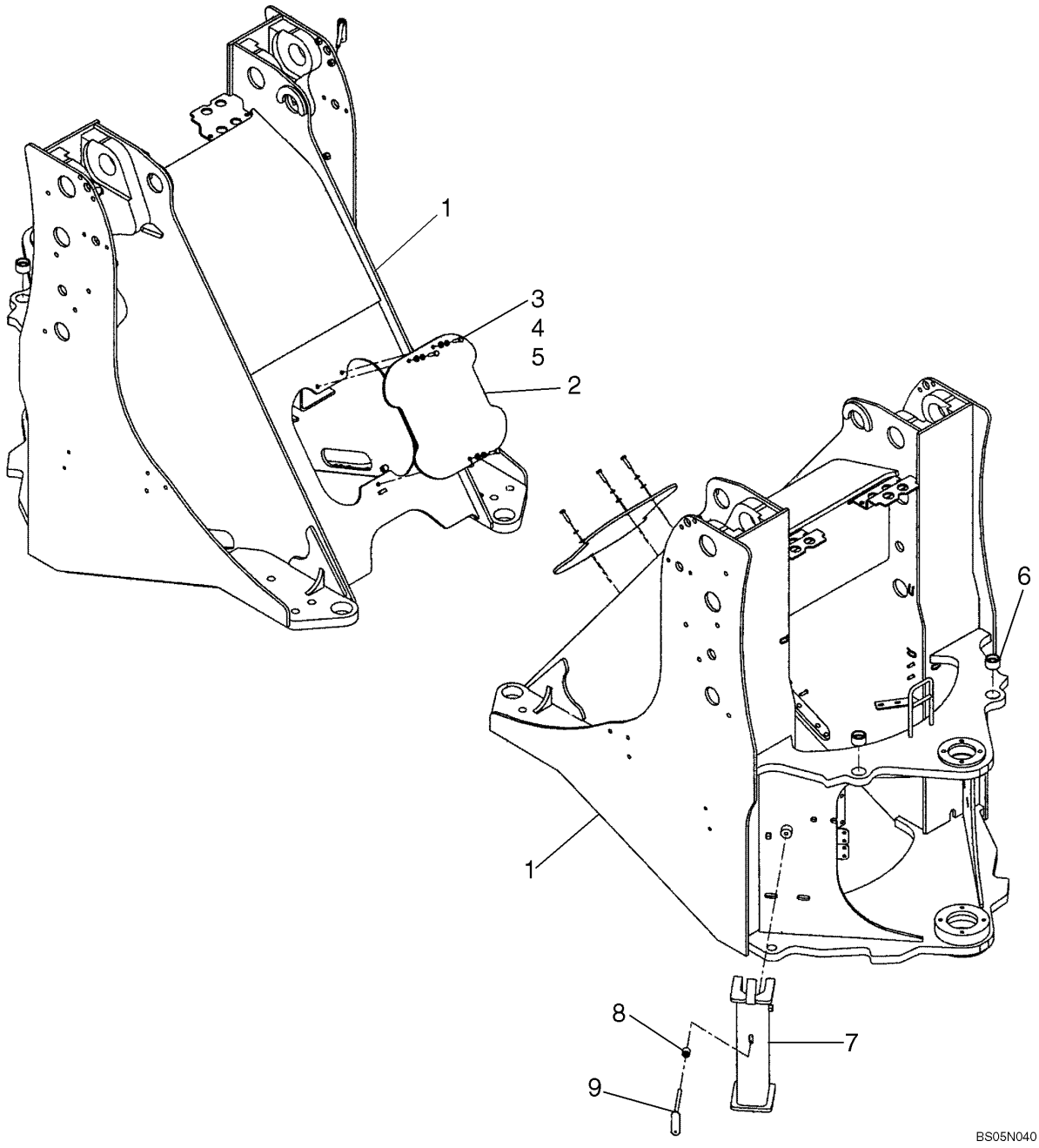

CHASSI DIANTEIRO(TC) - CHASI DELANTERO(TC)

REF	NOTA	PEÇA	QT	DESCRIÇÃO	DESCRICION	GLOS
1		87342903	1	CHASSI Dianteiro	BASTIDOR Delantero	286T
2		8605899	1	TAMPA Acesso Distribuidor	TAPA Acesso Distribuidor	265C
3		895-11010	3	ARRUELA	ARANDELA	131R
4		140028	3	ARRUELA	ARANDELA	131R
5		827-10040	3	PARAFUSO	TORNILLO	040V
6		8500173	2	BUCHA	BUJE	095B
7		87435589	1	PLACA TRAVAM.ENTO	PLACA DE FRENO	113P
8		8500877	1	ESPAÇADOR	SEPARADOR	075D
9		8500875	1	TRAVA	TRASA	050N

09-39		p1	07/07

ASSENTO DO OPERADOR - ASIENTO DEL CONDUCTOR

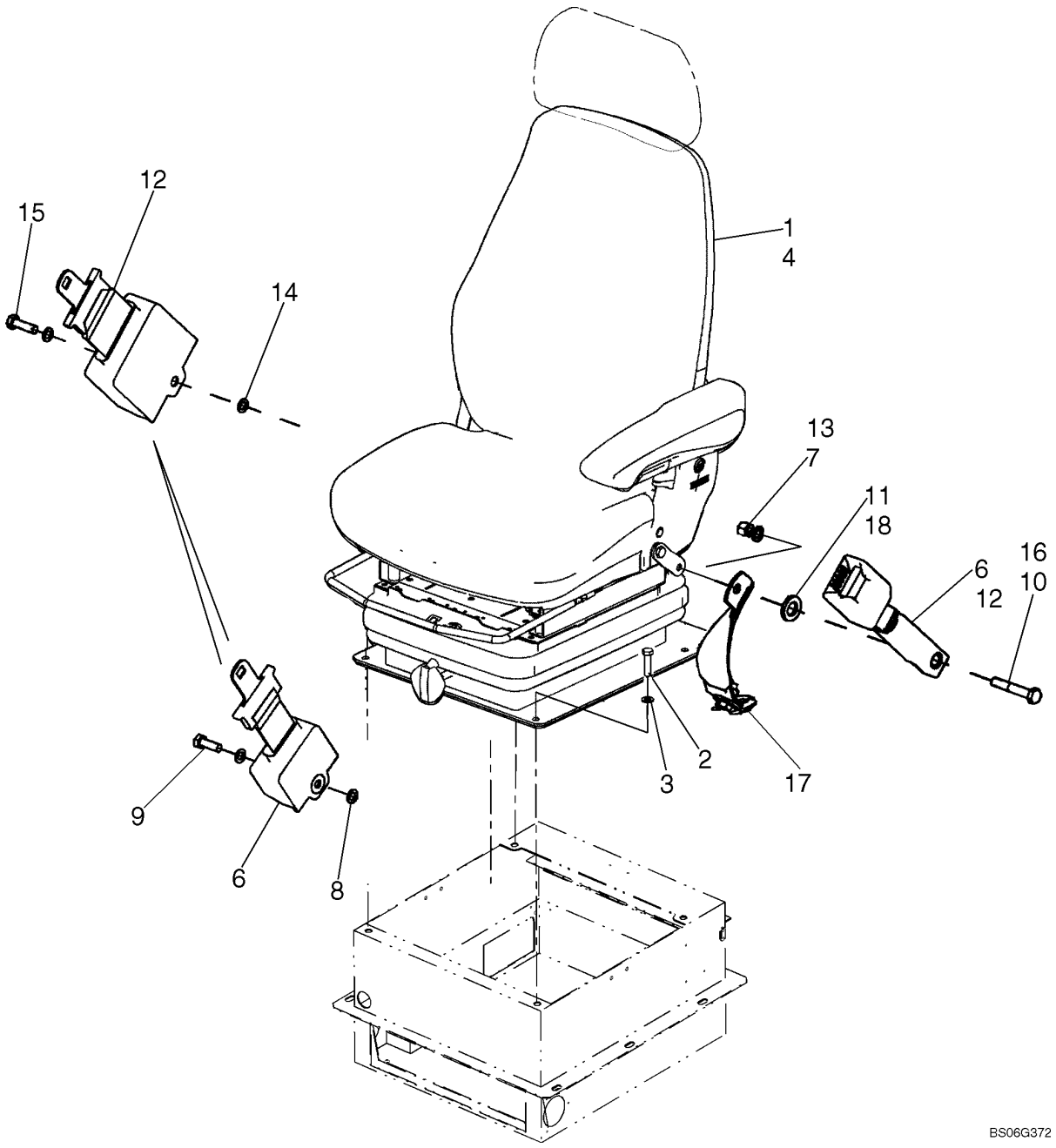

ASSENTO DO OPERADOR - ASIENTO DEL CONDUCTOR

REF	NOTA	PEÇA	QT	DESCRIÇÃO	DESCRICION	GLOS
1		87398041	1	ASSENTO Suspensão Mecânica	ASIENTO Suspencion Mecanica	080S
2		627-10040	4	PARAFUSO	TORNILLO	040V
3		895-11010	4	ARRUELA	ARANDELA	131R
4		87398042	1	ASSENTO Suspensão a Ar	ASIENTO Suspencion a Aire	080S
5		121412A1	1	FUSIVEL 10 Amp, Não ilustrado	FUSIBLE 10 Amp, No mostrado	110F
6		249116A1	1	CINTO SEGURANÇA 51mm	CINTURON SEGURIDAD 51mm	182C
7		832-10410	2	PORCA	TUERCA	010D
8		895-18010	4	ARRUELA	ARANDELA	131R
9		627-10030	1	PARAFUSO	TORNILLO	040V
10		827-10060	1	PARAFUSO	TORNILLO	040V
11		896-11016	1	ARRUELA	ARANDELA	131R
12		249117A1	1	CINTO SEGURANÇA	CINTURON SEGUR.	182C
13		832-10410	2	PORCA	TUERCA	010D
14		895-18010	4	ARRUELA	ARANDELA	131R
15		627-10035	1	PARAFUSO	TORNILLO	040V
16		827-10060	1	PARAFUSO	TORNILLO	040V
17		87545658	1	KIT	JUEGO	002K
18		896-11016	1	ARRUELA	ARANDELA	131R

09-40		p1	07/07

EXTINTOR DE INCÊNDIO - EXTINTOR DEL FUEGO

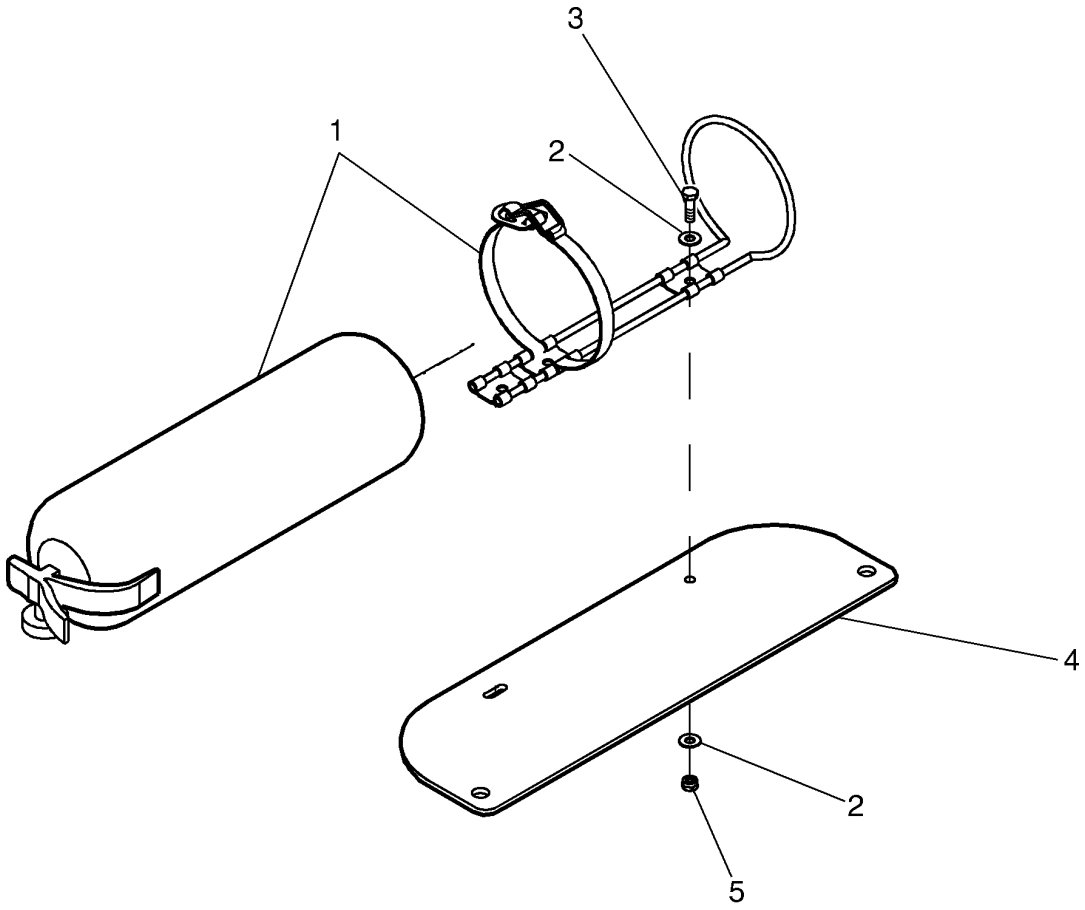

EXTINTOR DE INCÊNDIO - EXTINTOR DEL FUEGO

REF	NOTA	PEÇA	QT	DESCRIÇÃO	DESCRICION	GLOS
1		75211345	1	EXTINTOR	EXTINTOR	055E
2		12644421	4	ARRUELA	ARANDELA	131R
3		627-6020	2	PARAFUSO	TORNILLO	040V
4		87699772	1	SUPORTE	SOPORTE	300S
5		12575421	2	PORCA	TUERCA	010D

09-41		p1	07/07

COXINS DA CABINE - COJINS DE LA CABINA

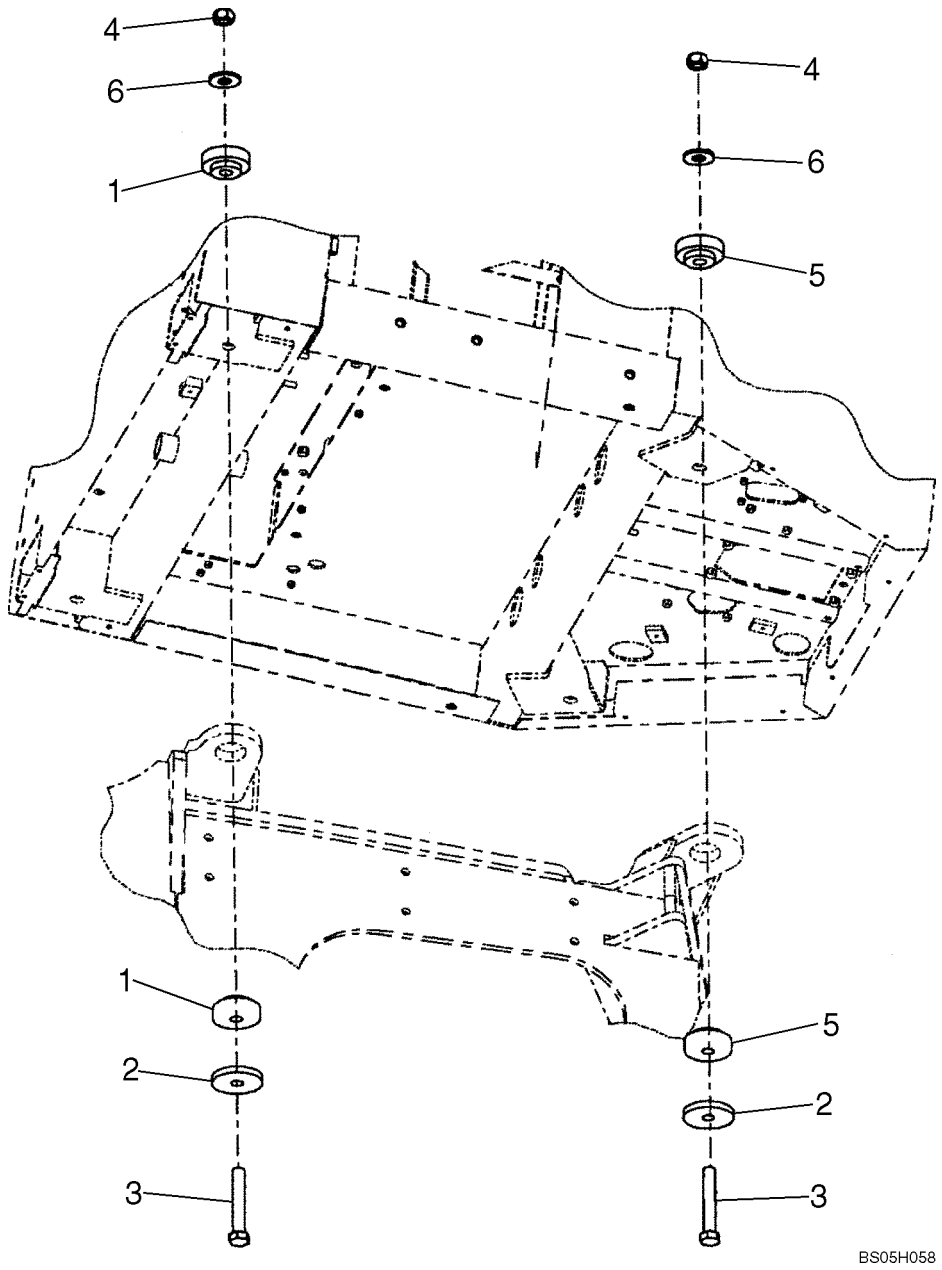

COXINS DA CABINE - COJINS DE LA CABINA

REF	NOTA	PEÇA	QT	DESCRIÇÃO	DESCRICION	GLOS
1		358981A1	4	COXIM Traseiro Cabine	COJIN Trasero Cabina	345C
2		1332154C1	4	ARRUELA	ARANDELA	131R
3		326-1488	4	PARAFUSO	TORNILLO	040V
4		329-1014	4	PORCA	TUERCA	010D
5		358982A1	4	COXIM Dianteiro Cabine	COJIN Delantero Cabina	345C
6		396-41094	4	ARRUELA	ARANDELA	131R

09-42		p1	07/07

CABINE, TRAVA DA PORTA - CABINA, TRABA DE LA PUERTA

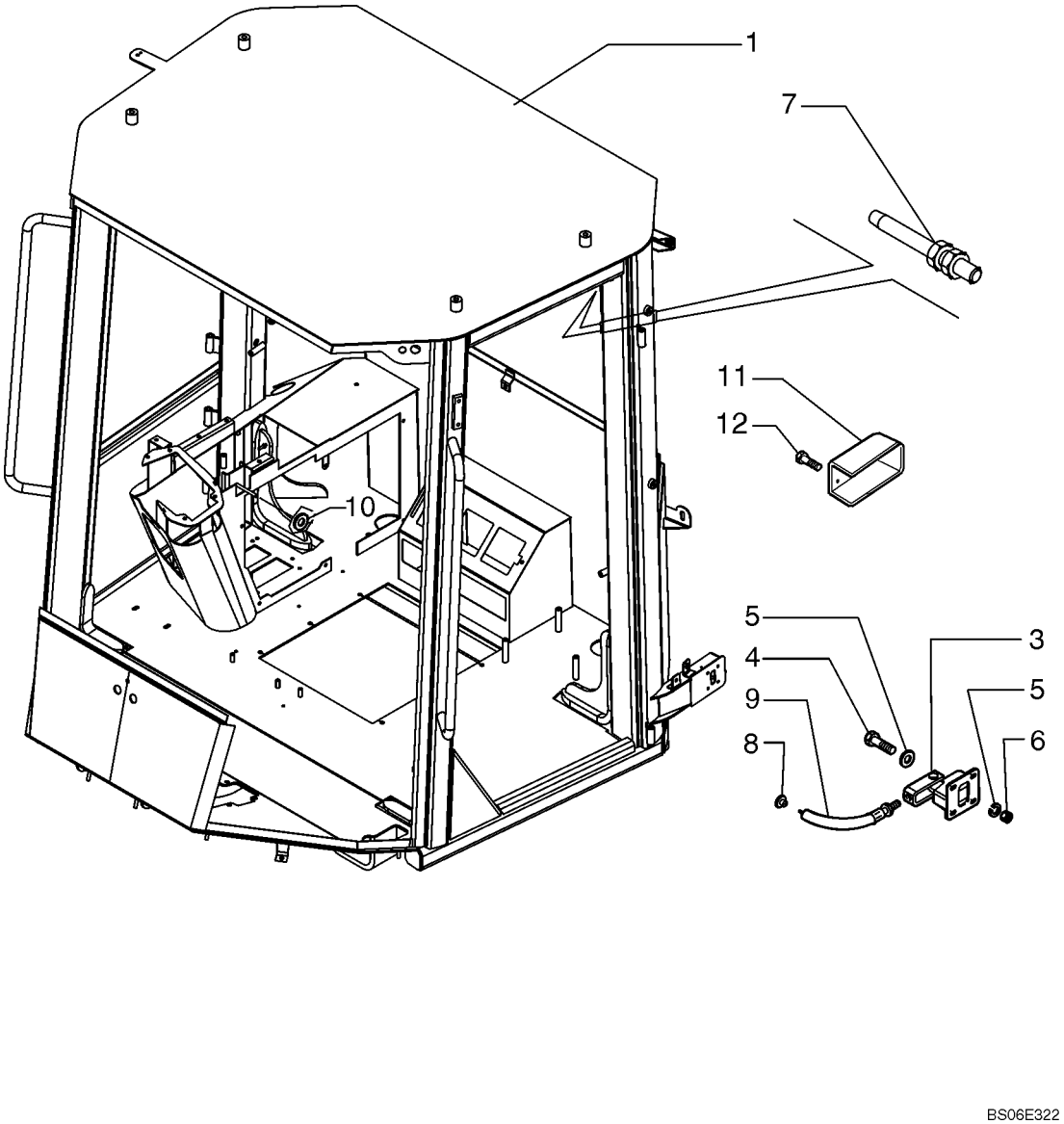

CABINE, TRAVA DA PORTA - CABINA, TRABA DE LA PUERTA

REF	NOTA	PEÇA	QT	DESCRIÇÃO	DESCRICION	GLOS
1		76303000	1	CABINE	CABINA	008C
2		87309539	1	CABINE C/CONDIC	ACONDIC. AIRE	0604
3		4227178	2	TRAVA	TRASA	050N
4		10902824	8	PARAFUSO	TORNILLO	040V
5		14496534	16	ARRUELA	ARANDELA	131R
6		15896214	8	PORCA	TUERCA	010D
7		87325760	1	INTERRUPTOR	INTERRUPTOR	075I
8		76303157	1	MANOPLA	EMPUNADURA	150P
9		76303257	1	CABO	CABLE	105F
10		76043597	2	JUNTA	JUNTA PLANA	120G
11		76303420	1	PROTEÇÃO	PROTECCION	070R
12		761-17213	3	PARAFUSO	TORNILLO	040V

09-43		p1	07/07

CABINE, VIDROS - CABINA, CRISTALES

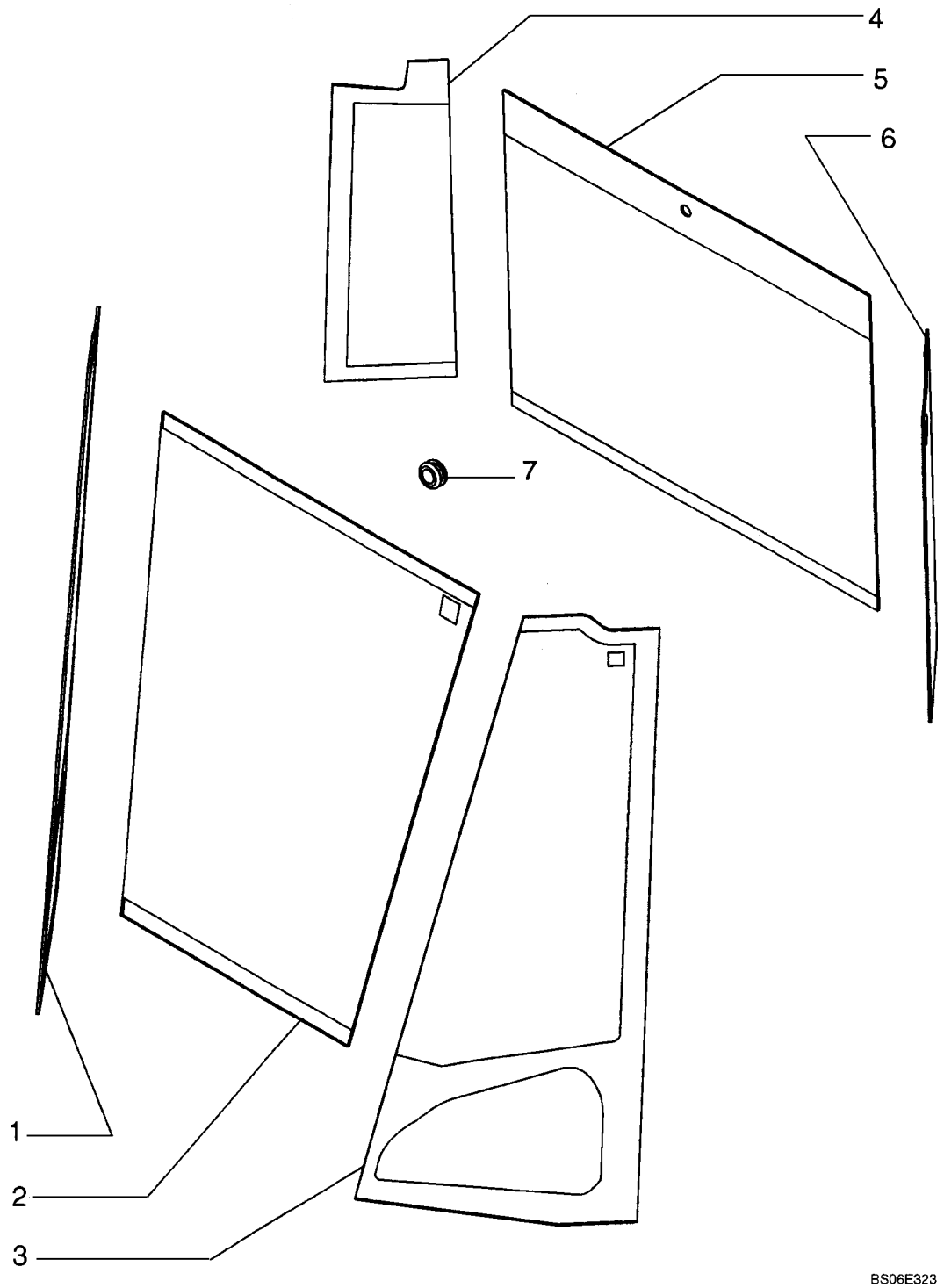

CABINE, VIDROS - CABINA, CRISTALES

REF	NOTA	PEÇA	QT	DESCRIÇÃO	DESCRICION	GLOS
1		76303470	1	VIDRO Dianteiro Direito	CRISTAL Delantero Derecho	315C
2		76303316	1	VIDRO Frontal	CRISTAL Frontal	315C
3		76303469	1	VIDRO Dianteiro Esquerdo	CRISTAL Delantero Izquierdo	315C
4		76303363	1	VIDRO Traseiro Direito	CRISTAL Trasero Derecho	315C
5		76303364	1	VIDRO Traseiro Central	CRISTAL Trasero Central	315C
6		76303362	1	VIDRO Traseiro Esquerdo	CRISTAL Trasero Izquierdo	315C
7		322197950	14	BUCHA DE BORRACHA	CASQUILLO DE GOMA	100B

09-44		p1	07/07

CABINE, PROTEÇÕES INFERIORES - CABINA, PROTECIONES INFERIORES

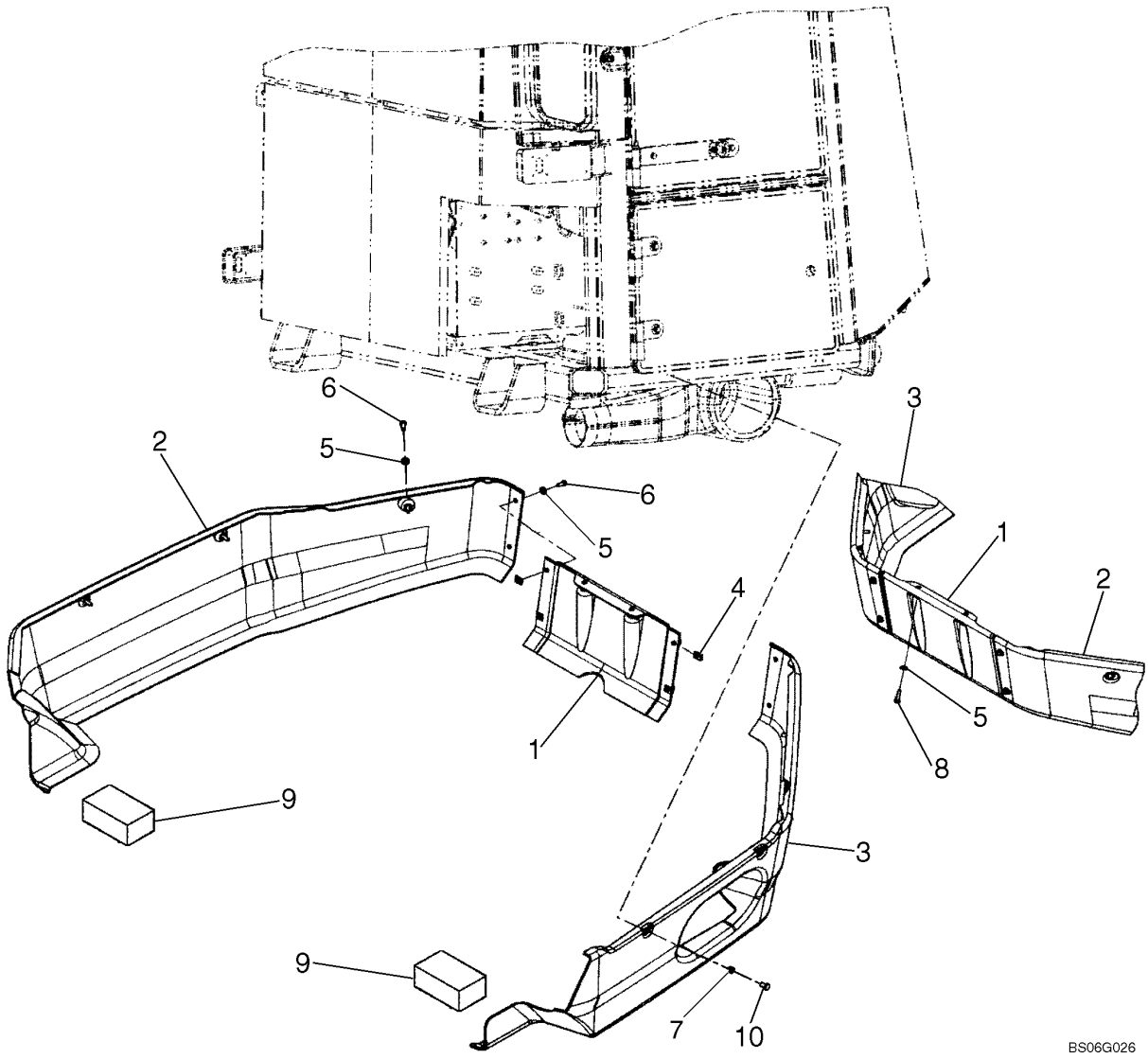

CABINE, PROTEÇÕES INFERIORES - CABINA, PROTECIONES INFERIORES

REF	NOTA	PEÇA	QT	DESCRIÇÃO	DESCRICION	GLOS
1		87392656	1	PROTEÇÃO Frontal	PROTECCION Frontal	070R
2		87392647	1	PROTEÇÃO Esquerda	PROTECCION Isquierda	070R
3		87392655	1	PROTEÇÃO Direita	PROTECCION Derecha	070R
4		833-40408	4	PORCA	TUERCA	010D
5		895-15008	12	ARRUELA	ARANDELA	131R
6		627-8025	10	PARAFUSO	TORNILLO	040V
7		432444A1	4	ESPAÇADOR	SEPARADOR	075D
8		87547661	4	PARAFUSO	TORNILLO	040V
9		87532611	2	RETENTOR	RETEN	122G
10		87547661	4	PARAFUSO	TORNILLO	040V

09-45		p1	07/07

CABINE, TAMPA-SEM A/C - CABINA, TAPAS-SIN A/C

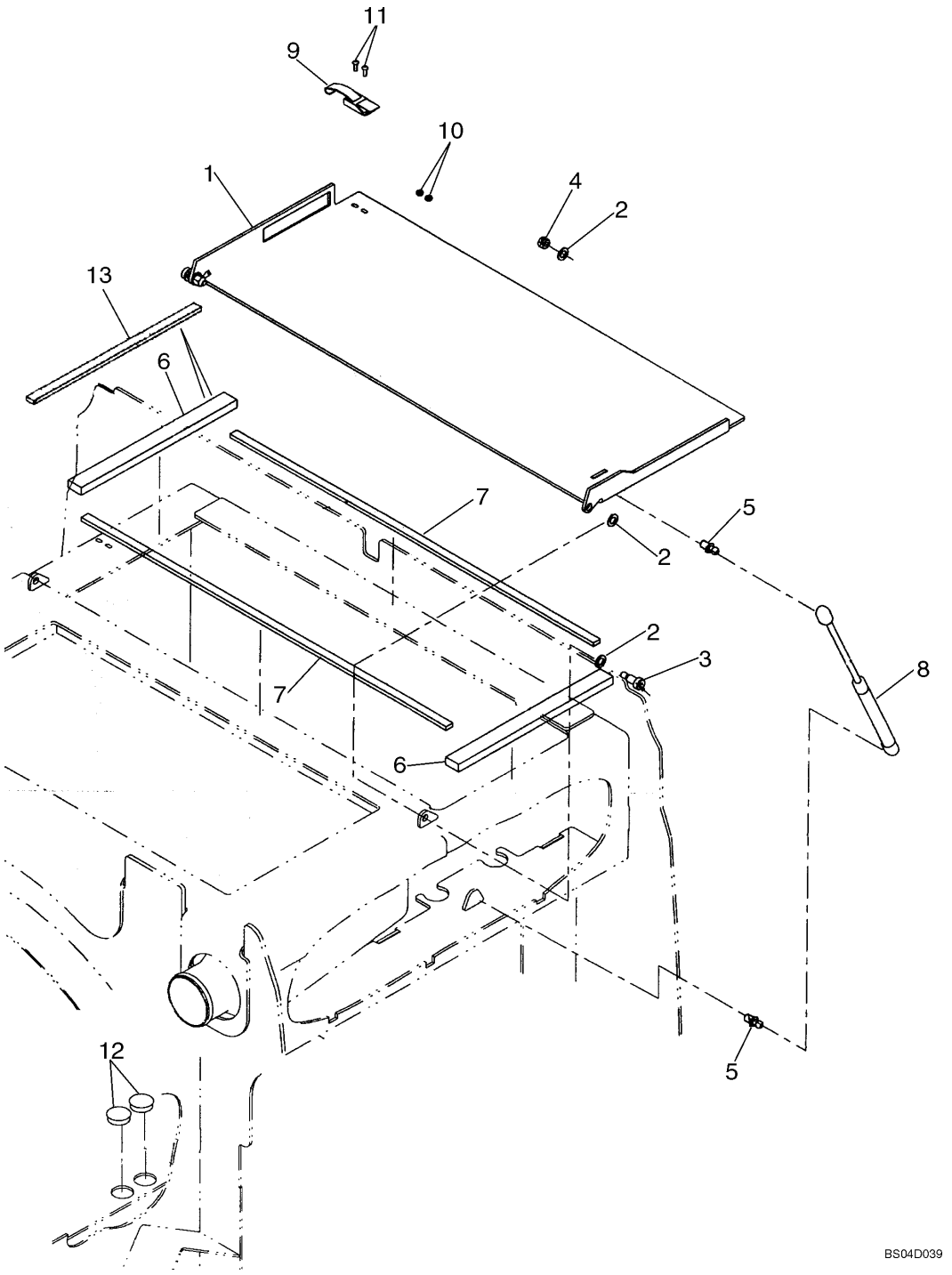

CABINE, TAMPA-SEM A/C - CABINA, TAPAS-SIN A/C

REF	NOTA	PEÇA	QT	DESCRIÇÃO	DESCRICION	GLOS
1		8602727	1	CHAPA Superior	PLACA Superior	105P
2		895-18010	6	ARRUELA	ARANDELA	131R
3		561-703	2	PARAFUSO	TORNILLO	040V
4		832-10408	2	PORCA	TUERCA	010D
5		87427657	2	PRISIONEIRO	ESPARRAGO	210P
6		8602498	1	RETENTOR	RETEN	122G
7		8500133	2	RETENTOR	RETEN	122G
8		252550A2	1	MOLA Gás	MUELLE Gas	100M
9		60-4640T1	1	TRAVA	TRASA	050N
10		225-14108	2	PORCA	TUERCA	010D
11		440-1088	2	PARAFUSO	TORNILLO	040V
12		353-414	2	BUJÃO	TAPON	050T
13		198573C1	1	RETENTOR	RETEN	122G

09-46		p1	07/07

CABINE, REVESTIMENTOS INTERNOS - CABINA, REVESTIMIENTOS INTERNOS

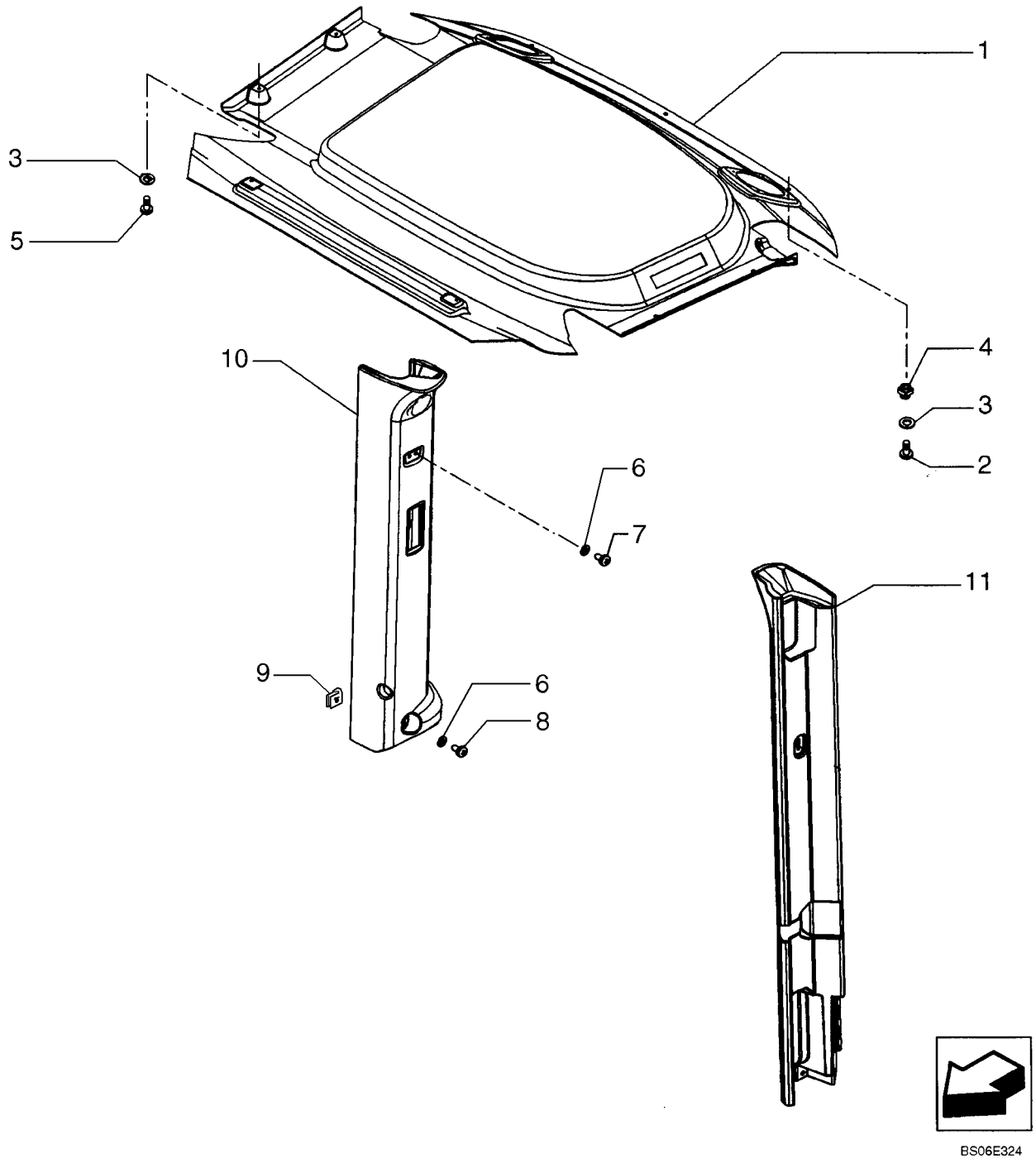

CABINE, REVESTIMENTOS INTERNOS - CABINA, REVESTIMIENTOS INTERNOS

REF	NOTA	PEÇA	QT	DESCRIÇÃO	DESCRICION	GLOS
1		76303591	1	FORRAÇÃO Teto	FORRO Techo	078F
2		79105220	3	PARAFUSO	TORNILLO	040V
3		79076208	7	ARRUELA	ARANDELA	131R
4		833-40306	3	PORCA	TUERCA	010D
5		13313017	4	PARAFUSO	TORNILLO	040V
6		895-25006	4	ARRUELA	ARANDELA	131R
7		840-1612	2	PARAFUSO	TORNILLO	040V
8		840-1630	2	PARAFUSO	TORNILLO	040V
9		76301020	1	PORCA	TUERCA	010D
10		76303400	1	REVESTIMENTO Direito	REVESTIMIENTO Derecho	116R
11		76303401	1	REVESTIMENTO Esquerdo	REVESTIMIENTO Izquierdo	116R

09-47		p1	07/07

CABINE, REVESTIMENTOS INTERNOS - CABINA, REVESTIMIENTOS INTERNOS

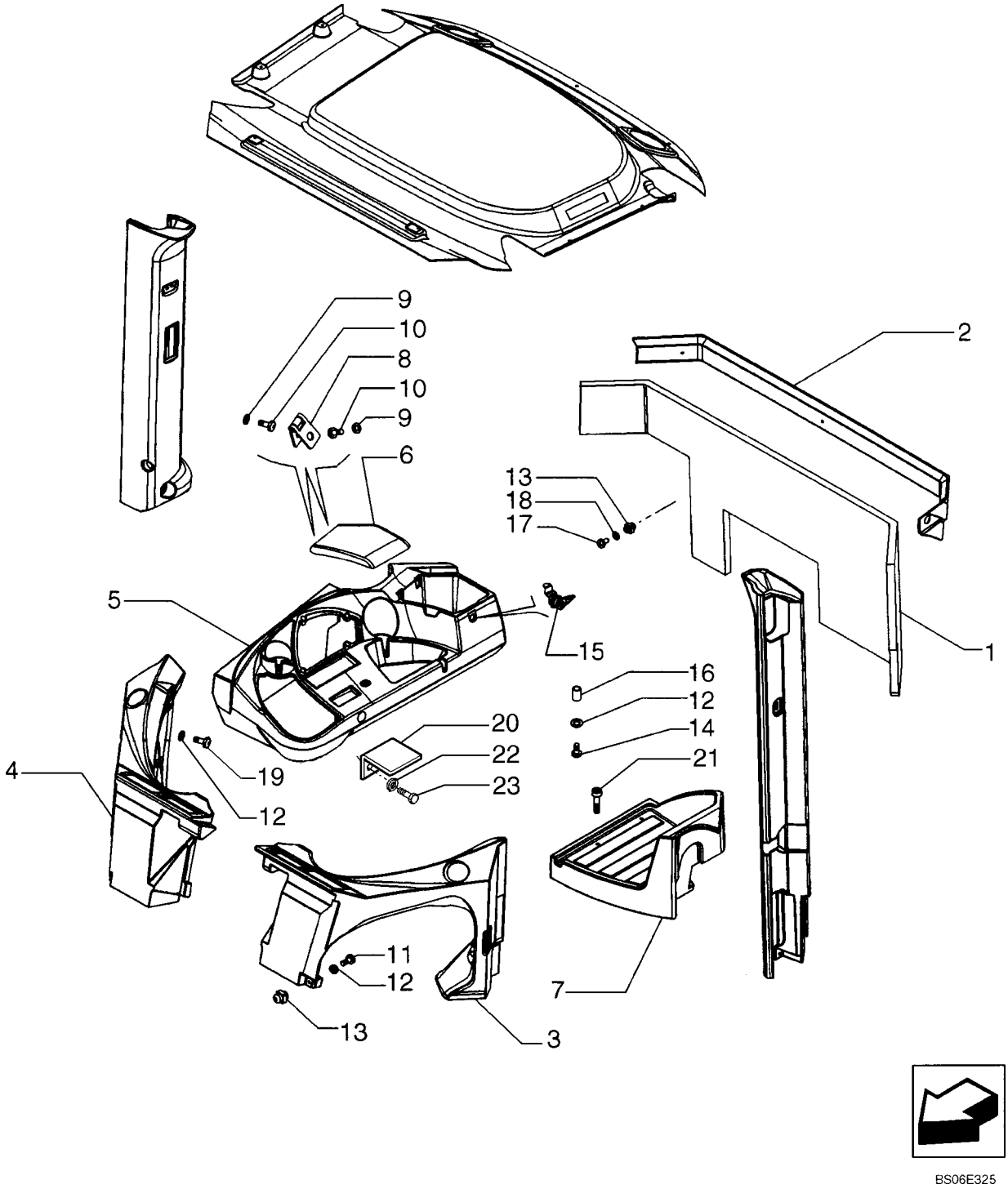

CABINE, REVESTIMENTOS INTERNOS - CABINA, REVESTIMIENTOS INTERNOS

REF	NOTA	PEÇA	QT	DESCRIÇÃO	DESCRICION	GLOS
1		76303423	1	PAINEL Traseiro	PANEL Trasero	025P
2		76303421	1	TRAVESSA	TRAVIESA	180T
3		76303405	1	REVESTIMENTO Inferior Esquerdo	REVESTIMIENTO Inferior Izquierdo	116R
4		76303404	1	REVESTIMENTO Inferior Direito	REVESTIMIENTO Inferior Derecho	116R
5		76303411	1	REVESTIMENTO do Painel Lateral	REVESTIMIENTO del Panel Lateral	116R
6		76303410	1	TAMPA do Painel	TAPA del Panel	265C
7		76303412	1	REVESTIMENTO Inferior do Piso	REVESTIMIENTO Inferior del Piso	116R
8		76303262	2	DOBRADIÇA	BISAGRA	140C
9		895-25005	4	ARRUELA	ARANDELA	131R
10		840-1512	4	PARAFUSO	TORNILLO	040V
11		13277317	2	PARAFUSO	TORNILLO	040V
12		895-25006	6	ARRUELA	ARANDELA	131R
13		833-40306	2	PORCA	TUERCA	010D
14		86503049	2	PARAFUSO	TORNILLO	040V
15		76303439	1	FECHADURA	CERRADURA	120S
16		76046110	2	ISOLANTE	AISLANTE	085I
17		840-1616	2	PARAFUSO	TORNILLO	040V
18		895-11006	3	ARRUELA	ARANDELA	131R
19		614-6012	6	PARAFUSO	TORNILLO	040V
20		76303471	1	SUPORTE	SOPORTE	300S
21		86514457	3	PARAFUSO	TORNILLO	040V
22		895-11006	4	ARRUELA	ARANDELA	131R
23		840-1620	4	PARAFUSO	TORNILLO	040V

CABINE, REVESTIMENTOS EXTERNOS - CABINA, REVESTIMIENTOS EXTERNOS

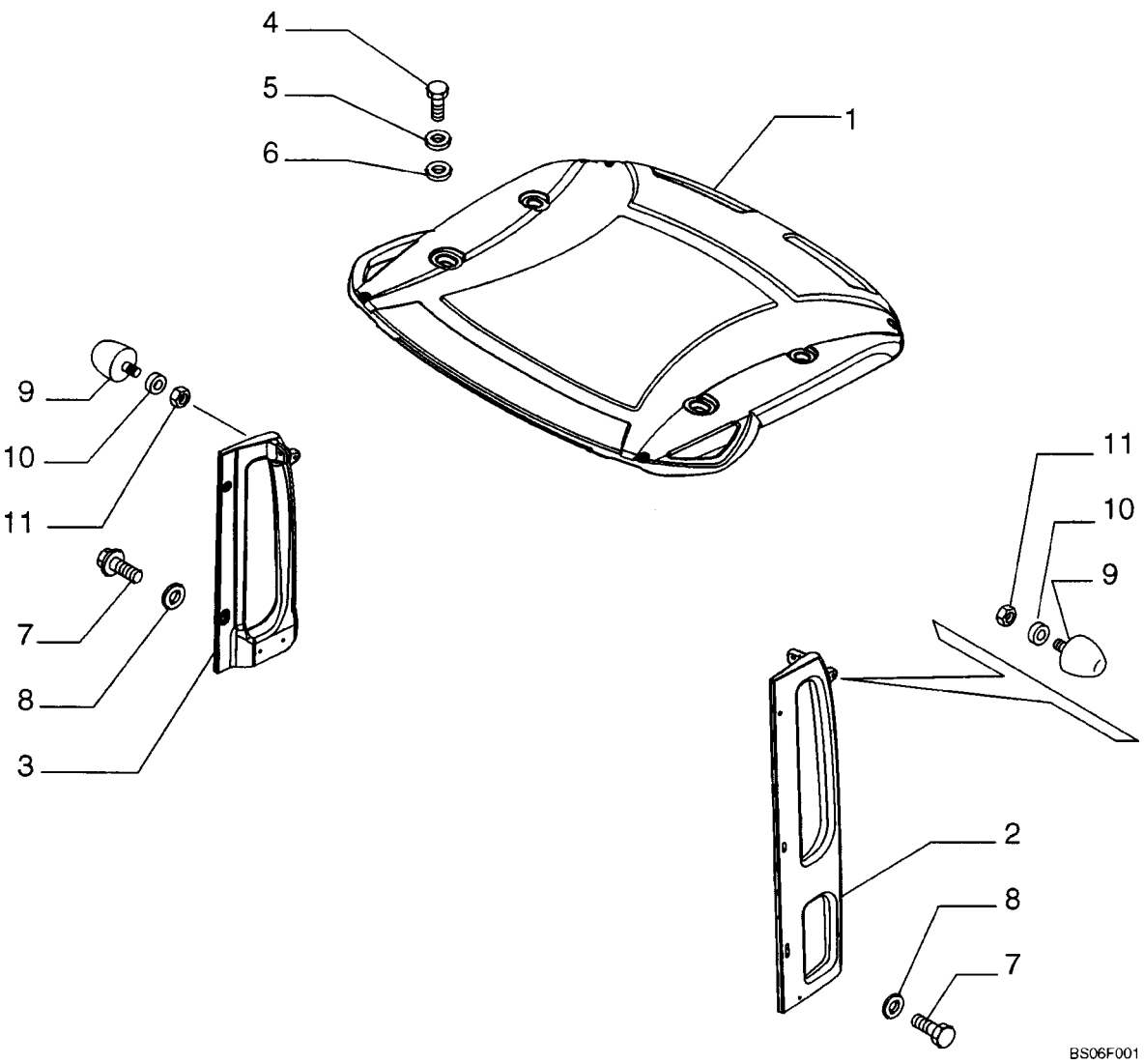

CABINE, REVESTIMENTOS INTERNOS - CABINA, REVESTIMIENTOS INTERNOS

REF	NOTA	PEÇA	QT	DESCRIÇÃO	DESCRICION	GLOS
1		76303416	1	TETO DA CABINA	TECHO	020P
2		76303604	1	ALÇA Esquerda	MANIJA Izquierda	020M
3		76303603	1	ALÇA Direita	MANIJA Derecha	020M
4		614-12025	4	PARAFUSO	TORNILLO	040V
5		76303513	4	ARRUELA	ARANDELA	131R
6		76303515	4	COXIM	COJIN	345C
7		16043624	5	PARAFUSO	TORNILLO	040V
8		76067742	5	ARRUELA	ARANDELA	131R
9		76303588	2	BATENTE	BATIENTE	080A
10		76303612	8	ARRUELA	ARANDELA	131R
11		829-4410	2	PORCA	TUERCA	010D

09-49		p1	07/07

CABINE, JANELA - CABINA, VENTANA

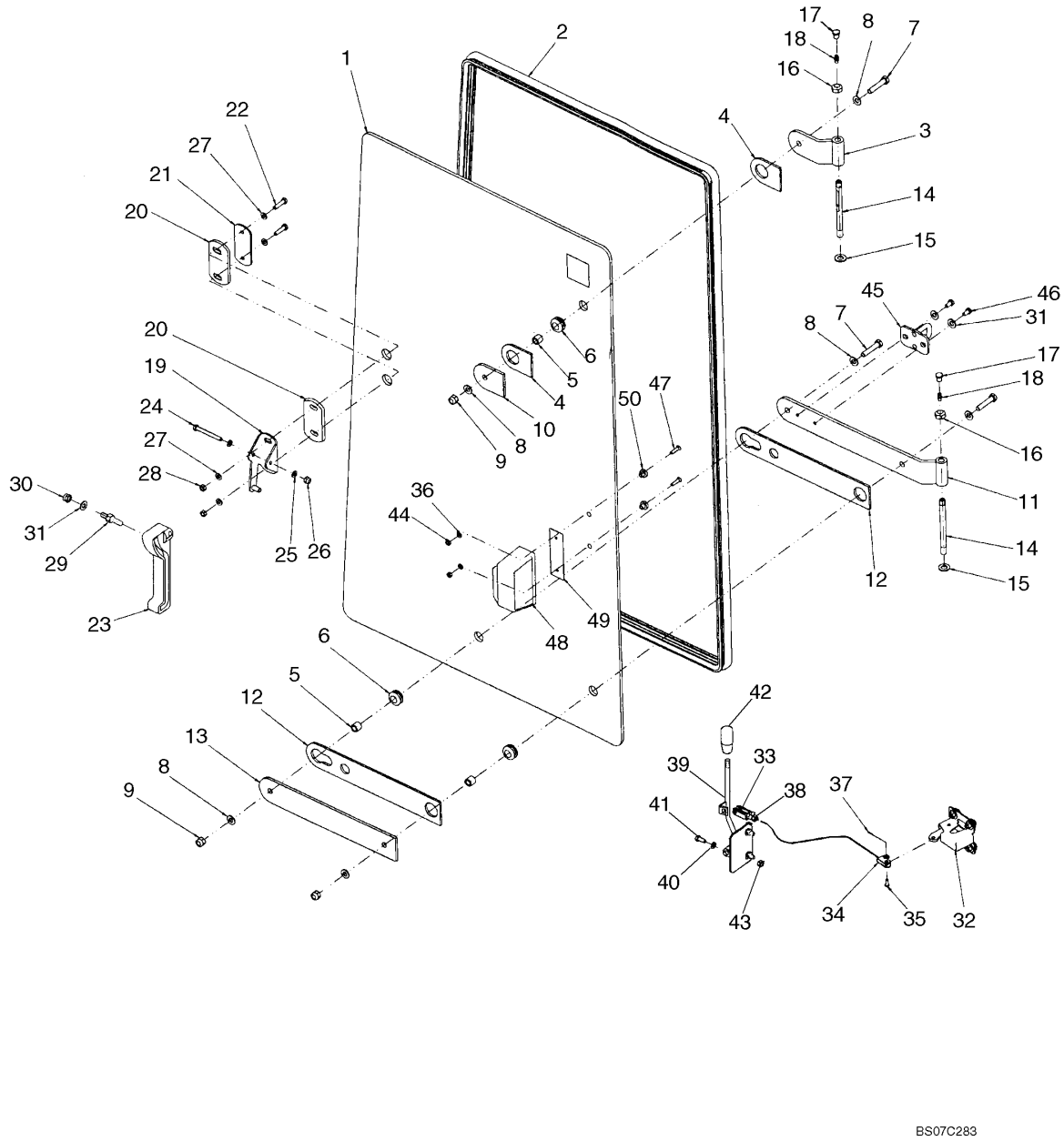

CABINE, JANELA - CABINA, VENTANA

REF	NOTA	PEÇA	QT	DESCRIÇÃO	DESCRICION	GLOS
1		76303230	1	VIDRO	CRISTAL	315C
2		76303242	1	RETENTOR	RETEN	122G
3		76303248	1	DOBRADIÇA	BISAGRA, CHARNE	140C
4		76303193	2	JUNTA	JUNTA PLANA	120G
5		816213301	3	ESPAÇADOR	SEPARADOR	075D
6		4227144	3	ANEL ISOLANTE	ANILLO AISLADOR	049A
7		814-8040	3	PARAFUSO	TORNILLO	040V
8		895-11008	4	ARRUELA	ARANDELA	131R
9		832-10408	3	PORCA	TUERCA	010D
10		76303192	1	CHAPA	PLACA	105P
11		76303231	1	DOBRADIÇA	BISAGRA, CHARNE	140C
12		76303159	2	JUNTA	JUNTA PLANA	120G
13		76303210	1	CHAPA	PLACA	105P
14		3805129	2	PINO	BULON	080P
15		F64046	2	ARRUELA	ARANDELA	131R
16		832-10410	2	PORCA	TUERCA	010D
17		87522522	2	BUJÃO	TAPON	050T
18		76043510	2	PINO GRAXEIRO	ENGRASADOR	060I
19		76303250	1	SUPORTE	SOPORTE	300S
20		87522593	2	JUNTA	JUNTA PLANA	120G
21		76303323	1	CHAPA	PLACA	105P
22		614-6025	2	PARAFUSO	TORNILLO	040V
23		76043538	1	ALÇA	MANIJA	020M
24		614-6050	1	PARAFUSO	TORNILLO	040V
25		895-11006	2	ARRUELA	ARANDELA	131R
26		832-10406	1	PORCA	TUERCA	010D
27		895-11006	4	ARRUELA	ARANDELA	131R
28		825-1406	2	PORCA	TUERCA	010D
29		3805251	1	PINO	BULON	080P
30		832-10408	1	PORCA	TUERCA	010D
31		895-11008	3	ARRUELA	ARANDELA	131R
32		4227178	1	TRAVA	TRASA	050N
33		76303596	1	FORQUILHA	HORQUILLA	085F
34		76303590	1	CABO	CABLE	105F
35		71485274	1	PINO	BULON	080P
36		895-11005	3	ARRUELA	ARANDELA	131R
37		732-1610	1	PINO	BULON	080P
38		825-1406	1	PORCA	TUERCA	010D
39		76303581	1	ALAVANCA	PALANCA	045L
40		895-25006	2	ARRUELA	ARANDELA	131R

09-49		p2	07/07

CABINE, JANELA - CABINA, VENTANA

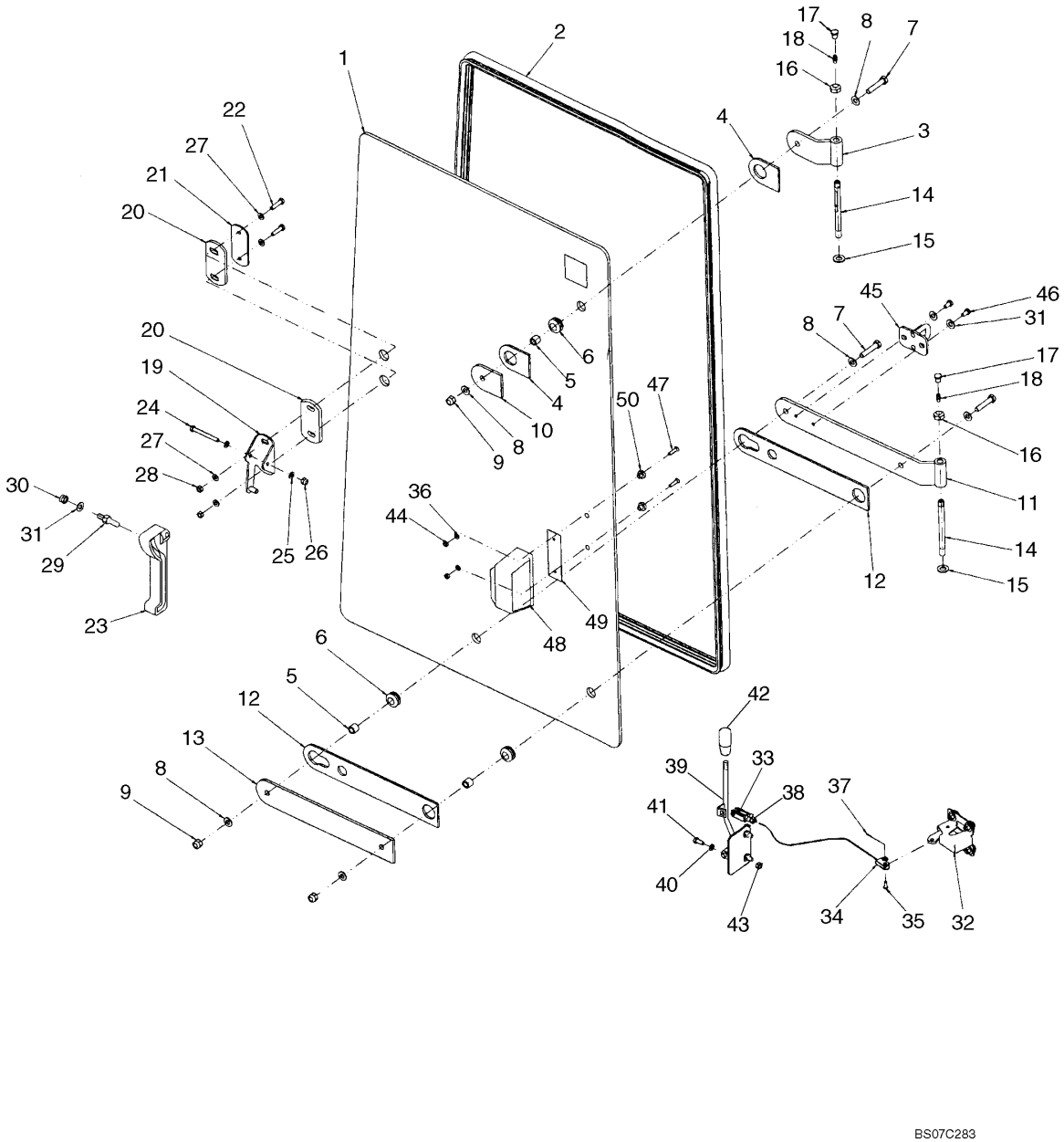

CABINE, JANELA - CABINA, VENTANA

REF	NOTA	PEÇA	QT	DESCRIÇÃO	DESCRICION	GLOS
41		840-1620	2	PARAFUSO	TORNILLO	040V
42		76048978	1	MANOPLA	EMPUNADURA	150P
43		76048924	2	BUCHA	BUJE	095B
44		825-1406	2	PORCA	TUERCA	010D
45		76303154	1	SUPORTE	SOPORTE	300S
46		614-6012	2	PARAFUSO	TORNILLO	040V
47		87629047	2	PARAFUSO	TORNILLO	040V
48		97399C1	1	MANOPLA	EMPUNADURA	150P
49		R54047	1	RETENTOR	GUARNICION	122G
50		F64198	2	BUCHA	BUJE	095G

09-50		p1	07/07

CABINE, JANELA INFERIOR - CABINA, JANELA INFERIOR

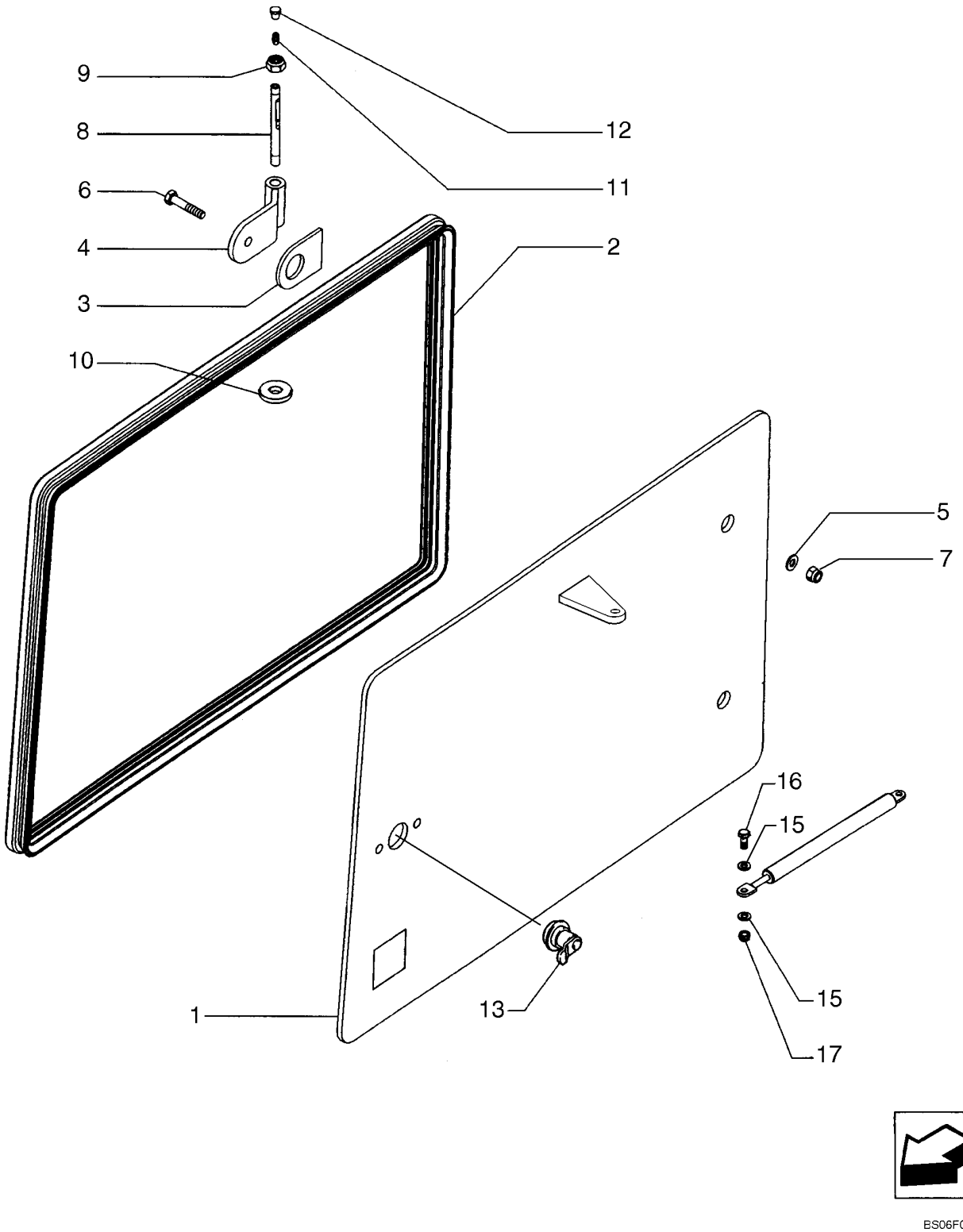

CABINE, JANELA INFERIOR - CABINA, JANELA INFERIOR

REF	NOTA	PEÇA	QT	DESCRIÇÃO	DESCRICION	GLOS
1		76303366	1	PORTA Inferior	PUERTA Inferior	205S
2		76303240	1	RETENTOR	RETEN	122G
3		76303193	2	JUNTA	JUNTA PLANA	120G
4		76303248	2	DOBRADIÇA	BISAGRA	140C
5		895-11008	4	ARRUELA	ARANDELA	131R
6		614-8030	2	PARAFUSO	TORNILLO	040V
7		832-10408	2	PORCA	TUERCA	010D
8		3805129	2	PINO	BULON	080P
9		832-10410	2	PORCA	TUERCA	010D
10		F64046	4	ARRUELA	ARANDELA	131R
11		76043510	2	PINO GRAXEIRO	ENGRASADOR	060I
12		87522522	2	BUJÃO	TAPON	050T
13		76303158	1	FECHADURA	CERRADURA	120S
14		76303455	1	MOLA	MUELLE	100M
15		895-11006	4	ARRUELA	ARANDELA	131R
16		614-6020	2	PARAFUSO	TORNILLO	040V
17		832-10406	2	PORCA	TUERCA	010D

09-51		p1	07/07

CABINE, PORTA - CABINA, PUERTA

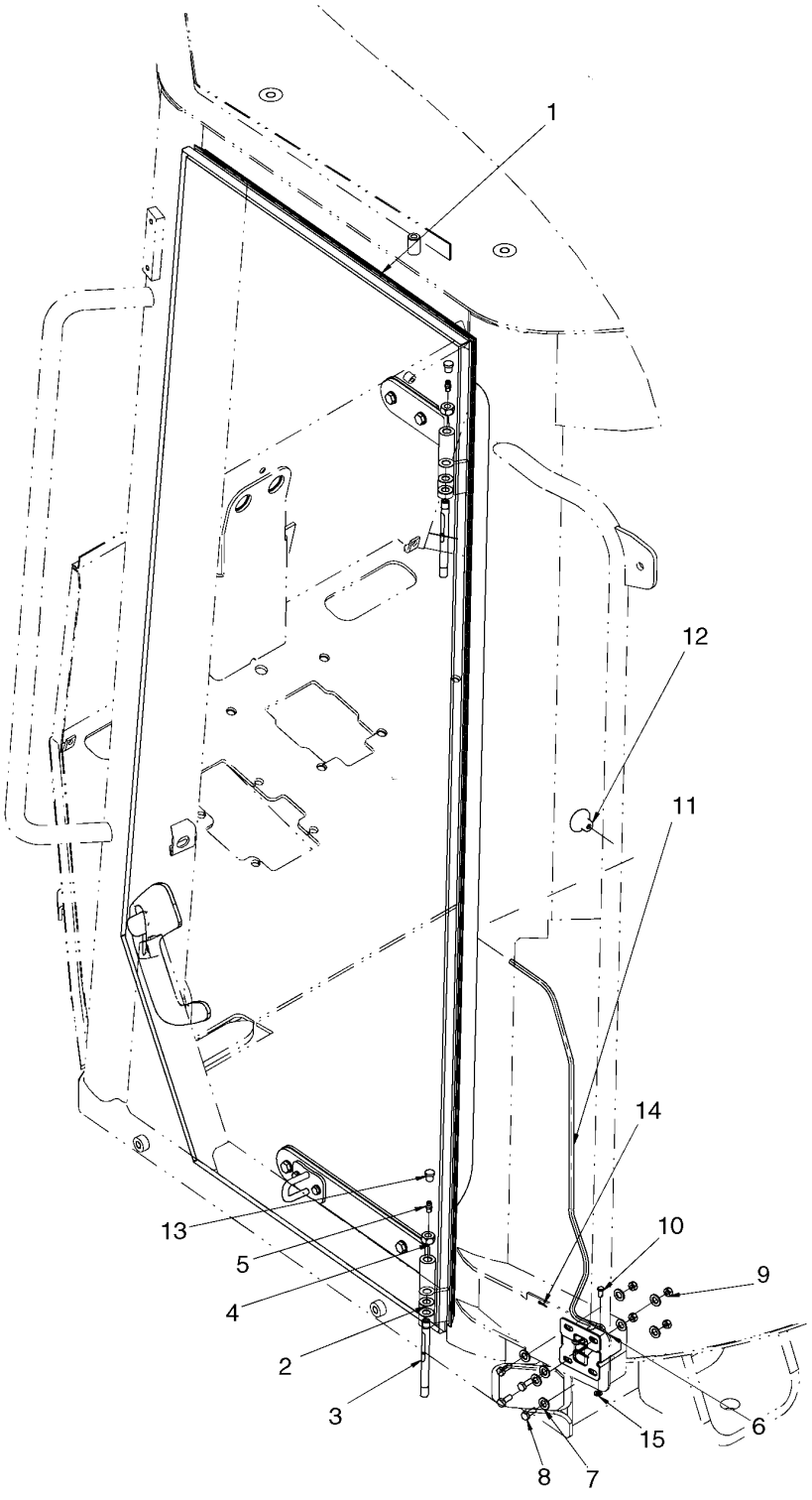

CABINE, PORTA - CABINA, PUERTA

REF	NOTA	PEÇA	QT	DESCRIÇÃO	DESCRICION	GLOS
1		87627075	1	PORTA	PUERTA	205S
2		F64046	4	ARRUELA	ARANDELA	131R
3		3805129	2	PINO	BULON	080P
4		832-46410	2	PORCA	TUERCA	010D
5		76043510	2	PINO GRAXEIRO	ENGRASADOR	060I
6		4227178	1	TRAVA	TRASA	050N
7		895-11008	8	ARRUELA	ARANDELA	131R
8		614-6016	4	PARAFUSO	TORNILLO	040V
9		825-1406	4	PORCA	TUERCA	010D
10		71485274	1	PINO	BULON	080P
11		76303589	1	CABO	CABLE	105F
12		76303157	1	MANOPLA	EMPUNADURA	150P
13		87522522	2	BUJÃO	TAPON	050T
14		732-1610	1	PINO	BULON	080P
15		895-11005	1	ARRUELA	ARANDELA	131R

09-52		p1	07/07

CABINE, PORTA - CABINA, PUERTA

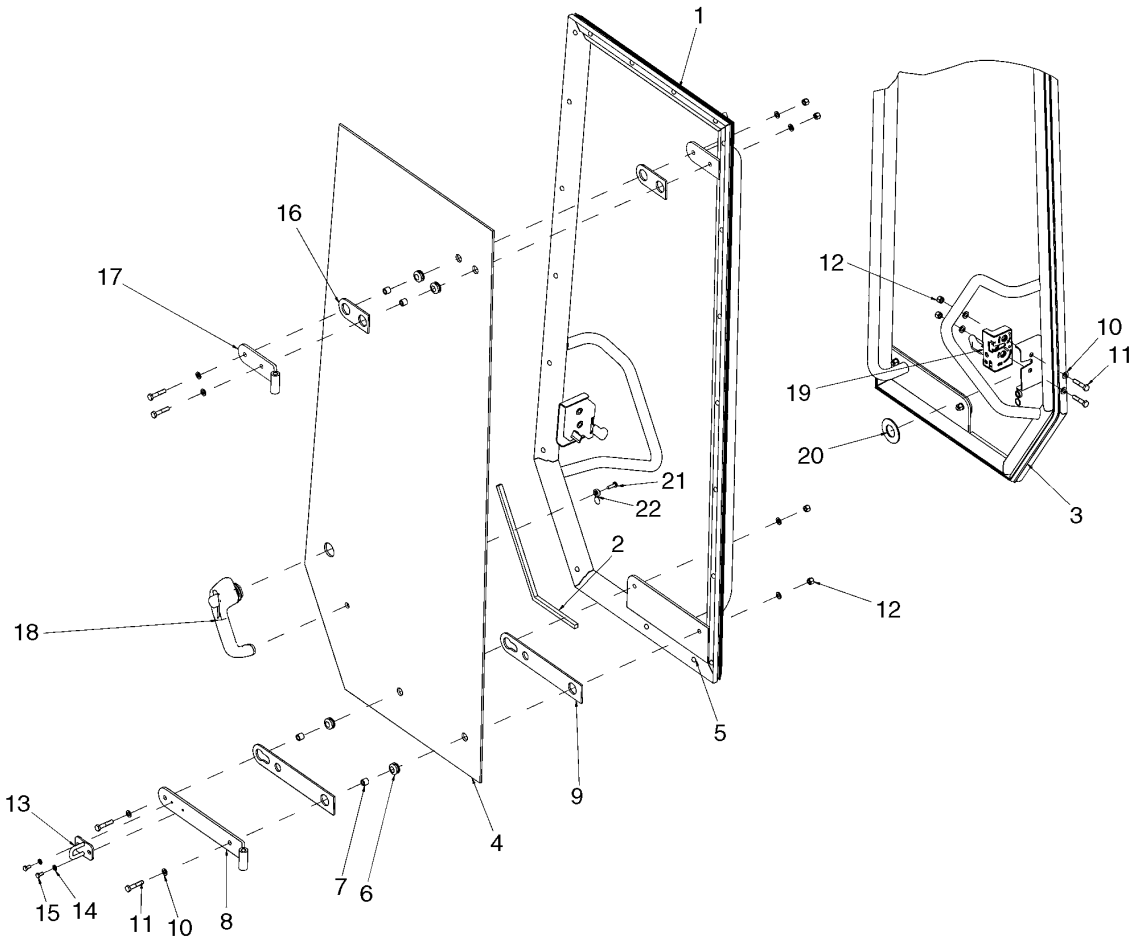

CABINE, PORTA - CABINA, PUERTA

REF	NOTA	PEÇA	QT	DESCRIÇÃO	DESCRICION	GLOS
		87627075		PORTA	PUERTA	205S
1		76303224	1	ESTRUTURA	ESTRUCTURA	0280
2		87525153	1	RETENTOR	RETEN	122G
3		76303170	1	RETENTOR	RETEN	122G
4		76303212	1	VIDRO	CRISTAL	315C
5		322197950	20	BUCHA DE BORRACHA	CASQUILLO DE GOMA	100B
6		4227144	4	ANEL ISOLANTE	ANILLO AISLADOR	049A
7		816213301	4	ESPAÇADOR	SEPARADOR	075D
8		76303211	1	DOBRADIÇA	BISAGRA, CHARNE	140C
9		76303227	2	JUNTA	JUNTA PLANA	120G
10		895-11008	12	ARRUELA	ARANDELA	131R
11		814-8040	6	PARAFUSO	TORNILLO	040V
12		832-10408	6	PORCA	TUERCA	010D
13		76303154	1	SUPORTE	SOPORTE	300S
14		895-11006	2	ARRUELA	ARANDELA	131R
15		614-6012	2	PARAFUSO	TORNILLO	040V
16		76081747	2	JUNTA	JUNTA PLANA	120G
17		76303225	1	DOBRADIÇA	BISAGRA, CHARNE	140C
18		76303253	1	ALÇA	MANIJA	020M
19		3805086	1	FECHADURA	CERRADURA	120S
20		76303605	1	JUNTA	JUNTA PLANA	120G
21		86511830	1	PARAFUSO	TORNILLO	040V
22		87528282	1	TAMPA	TAPA	265C

CABINE, CINZEIRO - CABINA, CENICERO

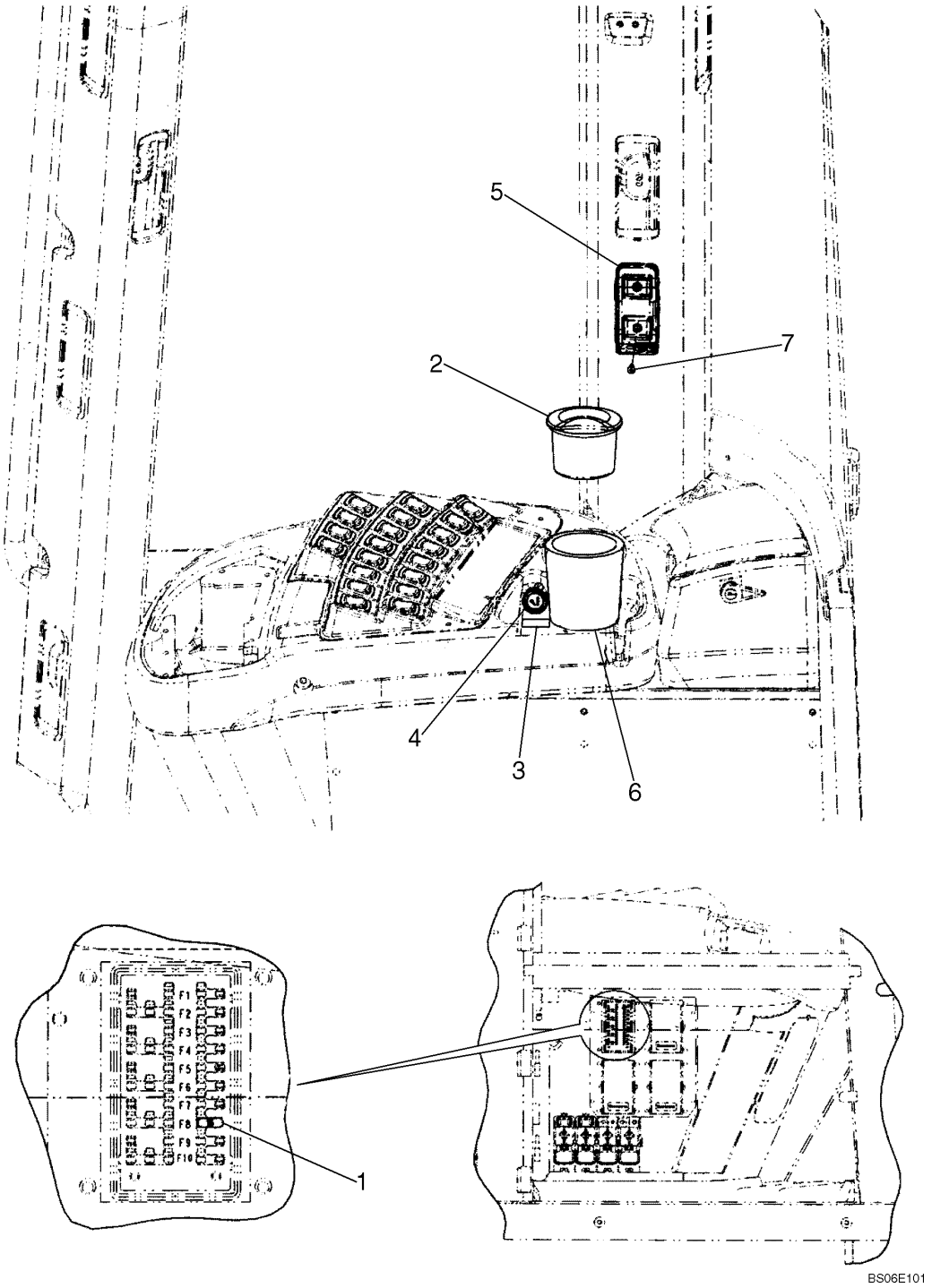

CABINE, CINZEIRO - CABINA, CENICERO

REF	NOTA	PEÇA	QT	DESCRIÇÃO	DESCRICION	GLOS
1		121413A1	1	FUSIVEL 15 Amp	FUSIBLE 15 Amp	110F
2		302456A1	1	CINZEIRO	CENICERO	183P
3		364741A1	1	ADESIVO	CALCOMANIA	065T
4		87580853	1	ACENDEDOR DE CIGARRO	ENCENDEDOR DE CIGARRILLO	005A
5		76048849	1	CARCAÇA	CARCAZA	035S
6		87524648	1	BUCHA DE BORRACHA	CASQUILLO DE GOMA	100B
7		265-14512	2	PARAFUSO	TORNILLO	040V

09-54		p1	07/07

CABINE, DUTOS DE AR - CABINA, CONDUCTOS DE AIRE

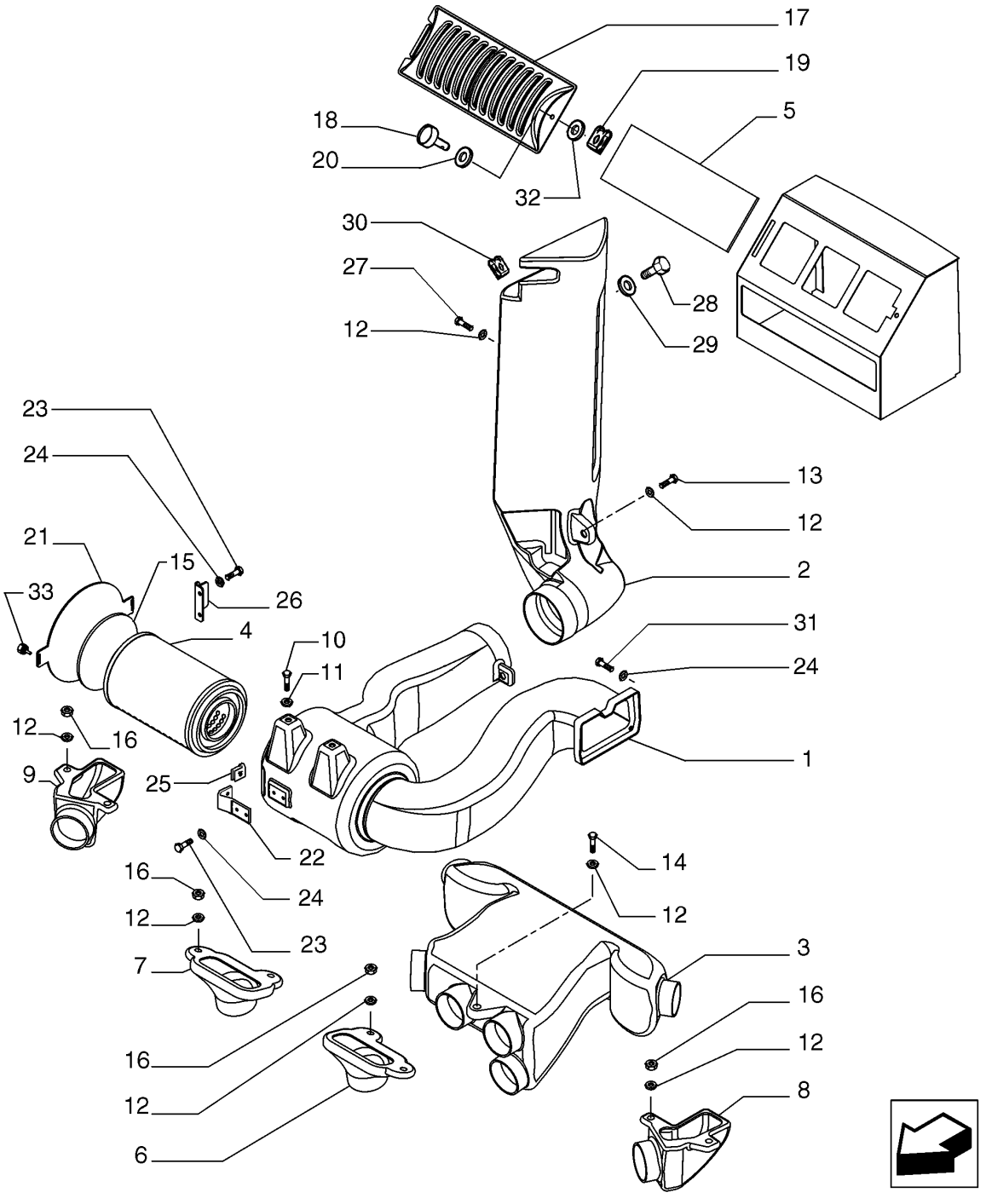

CABINE, DUTOS DE AR - CABINA, CONDUCTOS DE AIRE

REF	NOTA	PEÇA	QT	DESCRIÇÃO	DESCRICION	GLOS
1		76303614	1	DUTO DE AR	CONDUCTO DE AIR	224C
2		76303027	1	TOMADA DE AR	BOCA DE AIRE	204P
3		76303023	1	DUTO DE AR	CONDUCTO DE AIR	224C
4		76303305	1	FILTRO DE AR	FILTRO DE AIRE	071F
5		76303499	1	FILTRO	FILTRO	065F
6		87619955	1	DUTO DE AR Esquerdo	CONDUCTO DE AIR Izquierdo	224C
7		87619956	1	DUTO DE AR Direito	CONDUCTO DE AIR Derecho	224C
8		87619954	1	DUTO DE AR Esquerdo	CONDUCTO DE AIR Izquierdo	224C
9		87619957	1	DUTO DE AR Direito	CONDUCTO DE AIR Derecho	224C
10		840-1820	2	PARAFUSO	TORNILLO	040V
11		10519604	2	ARRUELA	ARANDELA	131R
12		87664049	14	ARRUELA	ARANDELA	131R
13		16043824	2	PARAFUSO	TORNILLO	040V
14		614-8035	3	PARAFUSO	TORNILLO	040V
15		76303546	1	JUNTA	JUNTA PLANA	120G
16		832-10408	9	PORCA	TUERCA	010D
17		76303331	1	TAMPA	TAPA	265C
18		76303321	1	MANOPLA	EMPUNADURA	150P
19		76303320	1	PRESILHA	ABRESADERA	045F
20		87610804	1	ARRUELA	ARANDELA	131R
21		76303615	1	TAMPA	TAPA	265C
22		76303617	1	SUPORTE	SOPORTE	300S
23		614-6016	4	PARAFUSO	TORNILLO	040V
24		895-11006	10	ARRUELA	ARANDELA	131R
25		87610851	2	PORCA	TUERCA	010D
26		76303541	1	SUPORTE	SOPORTE	300S
27		16044324	1	PARAFUSO	TORNILLO	040V
28		16043624	1	PARAFUSO	TORNILLO	040V
29		87664051	1	ARRUELA	ARANDELA	131R
30		76303594	1	PORCA	TUERCA	010D
31		614-6020	2	PARAFUSO	TORNILLO	040V
32		76303319	1	ARRUELA	ARANDELA	131R
33		422721300	2	MANOPLA	EMPUNADURA	150P

09-55		p1	07/07

CABINE, DUTOS DE AR - CABINA, CONDUCTOS DE AIRE

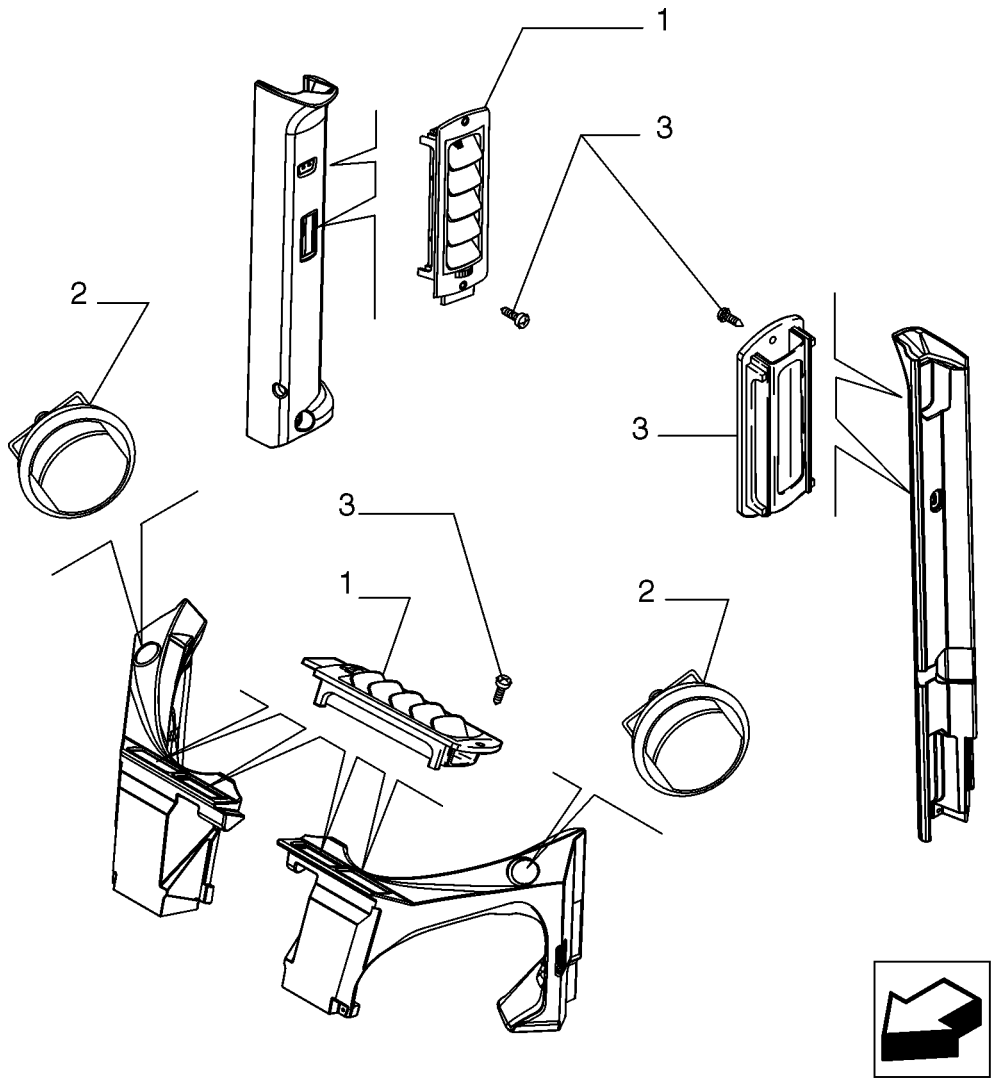

BS06F013

CABINE, DUTOS DE AR - CABINA, CONDUCTOS DE AIRE

REF	NOTA	PEÇA	QT	DESCRIÇÃO	DESCRICION	GLOS
1		76079036	12	DEFLETOR	DEFLECTOR	020D
2		76048980	4	DEFLETOR	DEFLECTOR	020D
3		15915807	24	PARAFUSO	TORNILLO	040V

CABINE, DUTOS DE AR - CABINA, CONDUCTOS DE AIRE

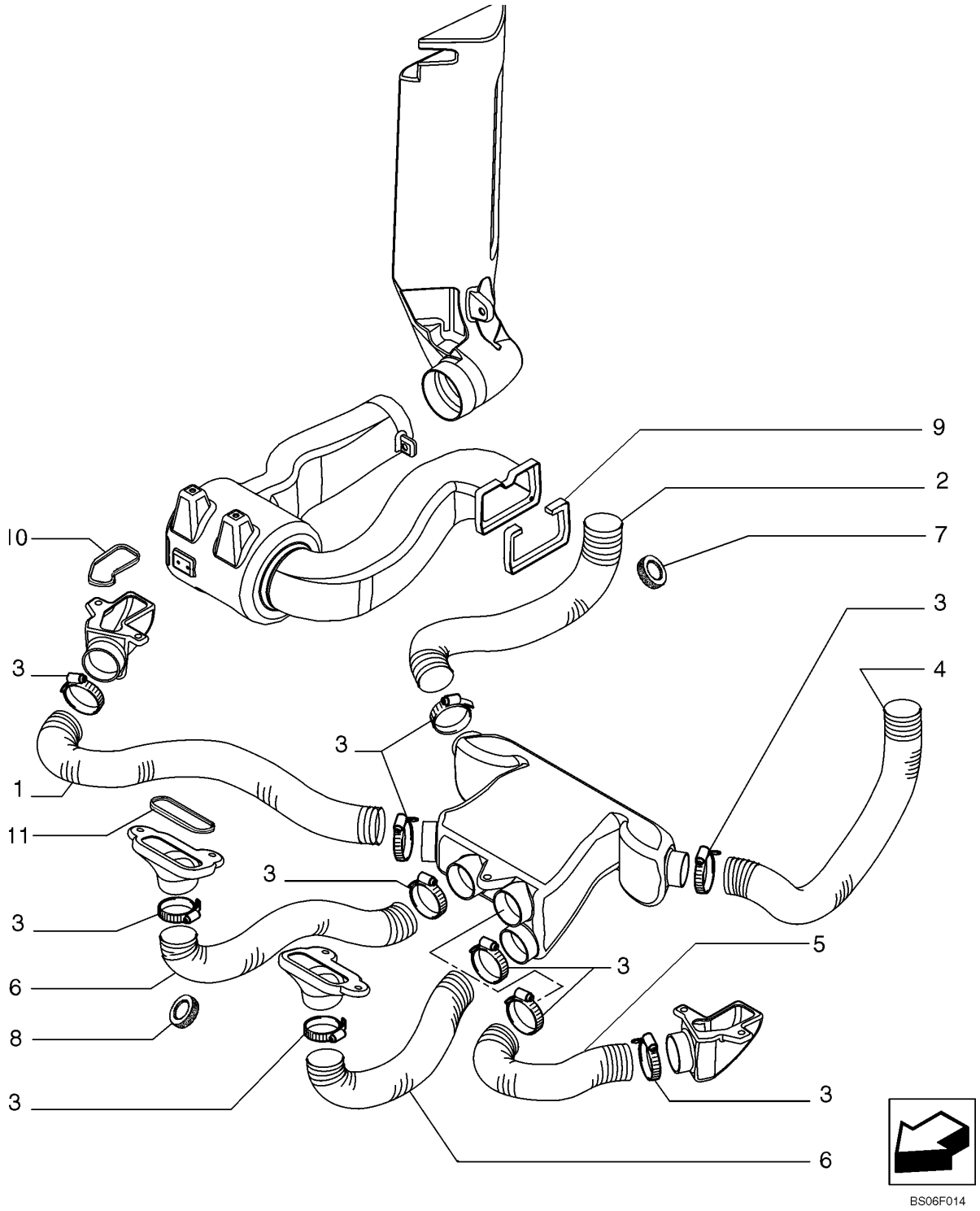

CABINE, DUTOS DE AR - CABINA, CONDUCTOS DE AIRE

REF	NOTA	PEÇA	QT	DESCRIÇÃO	DESCRICION	GLOS
1		76303502	1	MANGUEIRA	TUBO FLEXIBLE	285T
2		76303505	1	MANGUEIRA	TUBO FLEXIBLE	285T
3		214-1444	12	ABRAÇADEIRA	ABRAZADERA	031F
4		76303504	1	MANGUEIRA	TUBO FLEXIBLE	285T
5		76303501	1	MANGUEIRA	TUBO FLEXIBLE	285T
6		76303549	2	MANGUEIRA	TUBO FLEXIBLE	285T
7		76303500	2	RETENTOR	RETEN	122G
8		87610848	4	RETENTOR	RETEN	122G
9		76303547	1	RETENTOR	RETEN	122G
10		76303495	2	RETENTOR	RETEN	122G
11		76303494	2	RETENTOR	RETEN	122G

09-57		p1	07/07

CABINE, AQUECEDOR - CABINA, CALEFACION

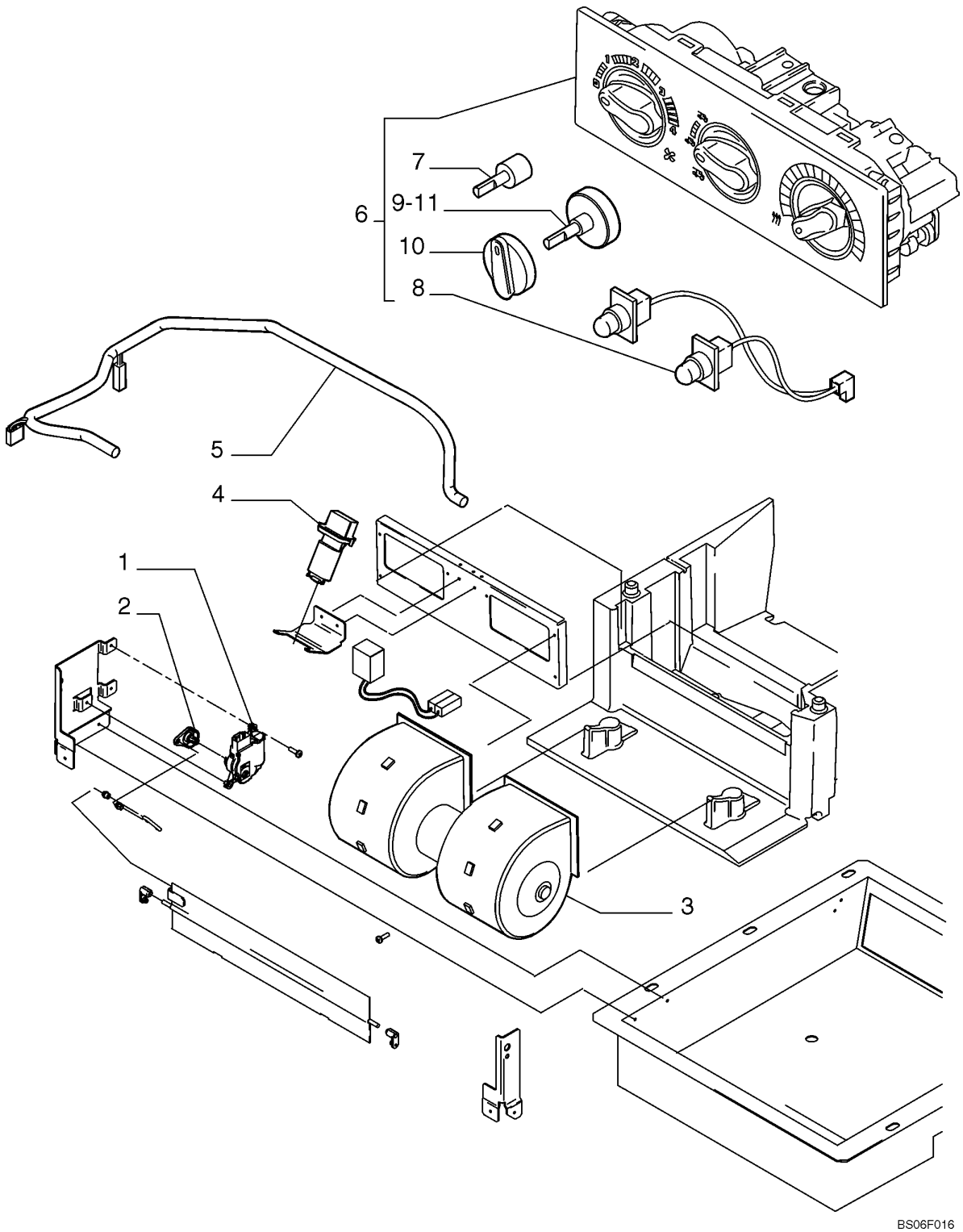

CABINE, AQUECEDOR - CABINA, CALEFACION

REF	NOTA	PEÇA	QT	DESCRIÇÃO	DESCRICION	GLOS
1		87528689	1	MOTOR ELETRICO	MOTOR ELECTRICO	137M
2		87529617	1	ALAVANCA	PALANCA	045L
3		87528687	1	VENTOINHA	VENTOINHA	036V
4		87528688	1	RESISTOR	RESISTOR	039R
5		87529485	1	CABO ELÉTRICO	CABLE	111C
6		87529536	1	PAINEL de Controle	PANEL De Controle	025P
7		87529865	1	REGULADOR de Potência	REGULADOR de Potencia	175R
8		87529474	1	LÂMPADA	LAMPARA	030L
9		87529537	1	INTERRUPTOR	INTERRUPTOR	075I
10		87529480	1	MANOPLA de Controle	EMPUNADURA de Controle	150P
11		87529482	1	INTERRUPTOR	INTERRUPTOR	075I

09-58		p1	07/07

CABINE, AQUECEDOR - CABINA, CALEFACION

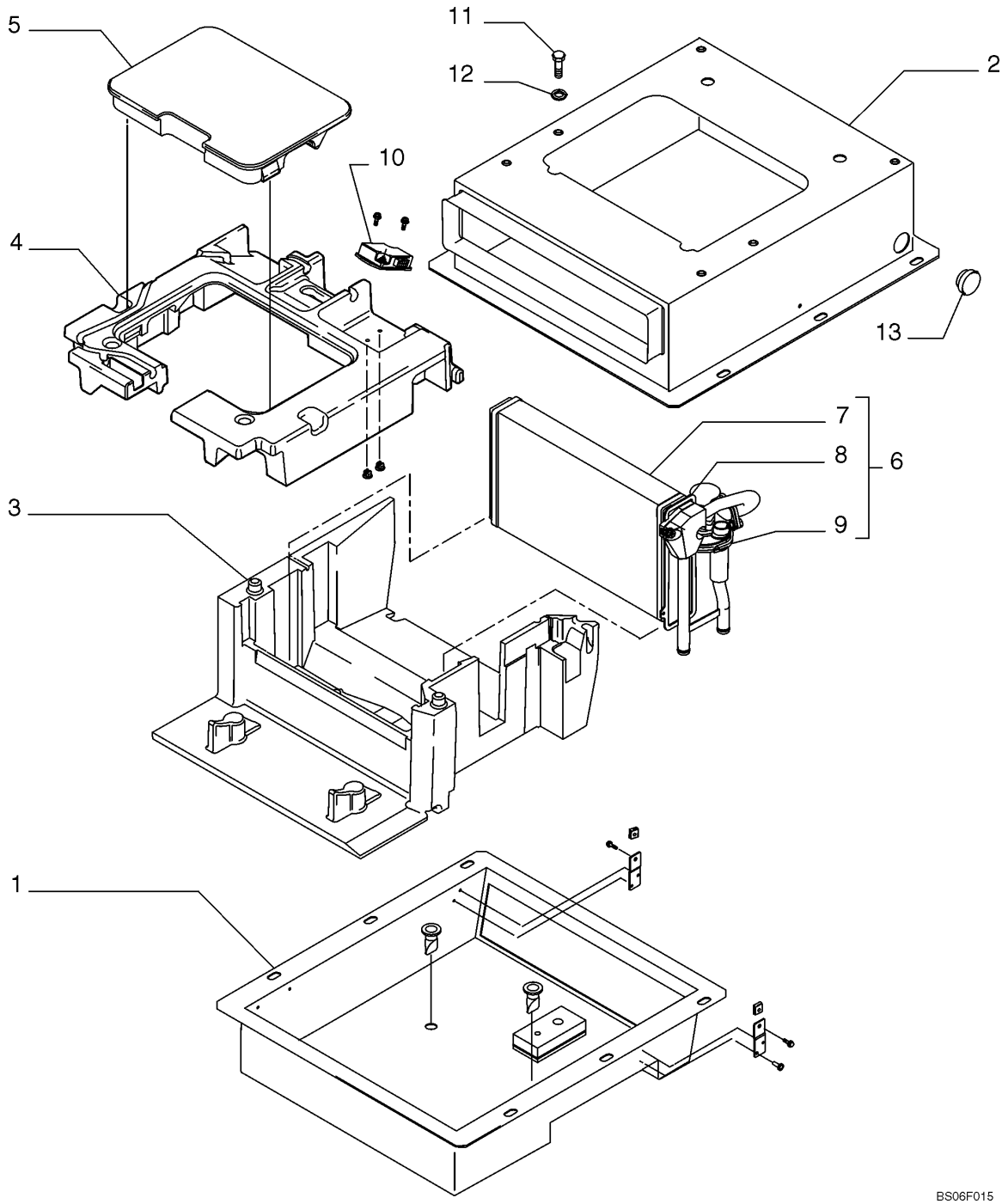

CABINE, AQUECEDOR - CABINA, CALEFACION

REF	NOTA	PEÇA	QT	DESCRIÇÃO	DESCRICION	GLOS
1		87529453	1	CARCAÇA Inferior	CARCAZA Inferior	035S
2		87529457	1	CARCAÇA Superior	CARCAZA Superior	035S
3		87529458	1	CARCAÇA Inferior	CARCAZA Inferior	035S
4		87529459	1	CARCAÇA Superior	CARCAZA Superior	035S
5		87529462	1	TAMPA	TAPA	265C
6		87529289	1	AQUECEDOR	CALORIFERO	105R
7		87529447	1	AQUECEDOR	CALORIFERO	105R
8		87529444	1	TUBO	TUBO	193T
9		87529627	1	VÁLVULA 24V	VALVULA 24V	010V
10		87529487	1	SOLENÓIDE	SOLENOIDE	030E
11		16043424	6	PARAFUSO	TORNILLO	040V
12		14496534	6	ARRUELA	ARANDELA	131R
13		76047278	1	BUJÃO	TAPON	050T

AQUECIMENTO, TUBULAÇÃO - CALEFACION, TUBERIAS

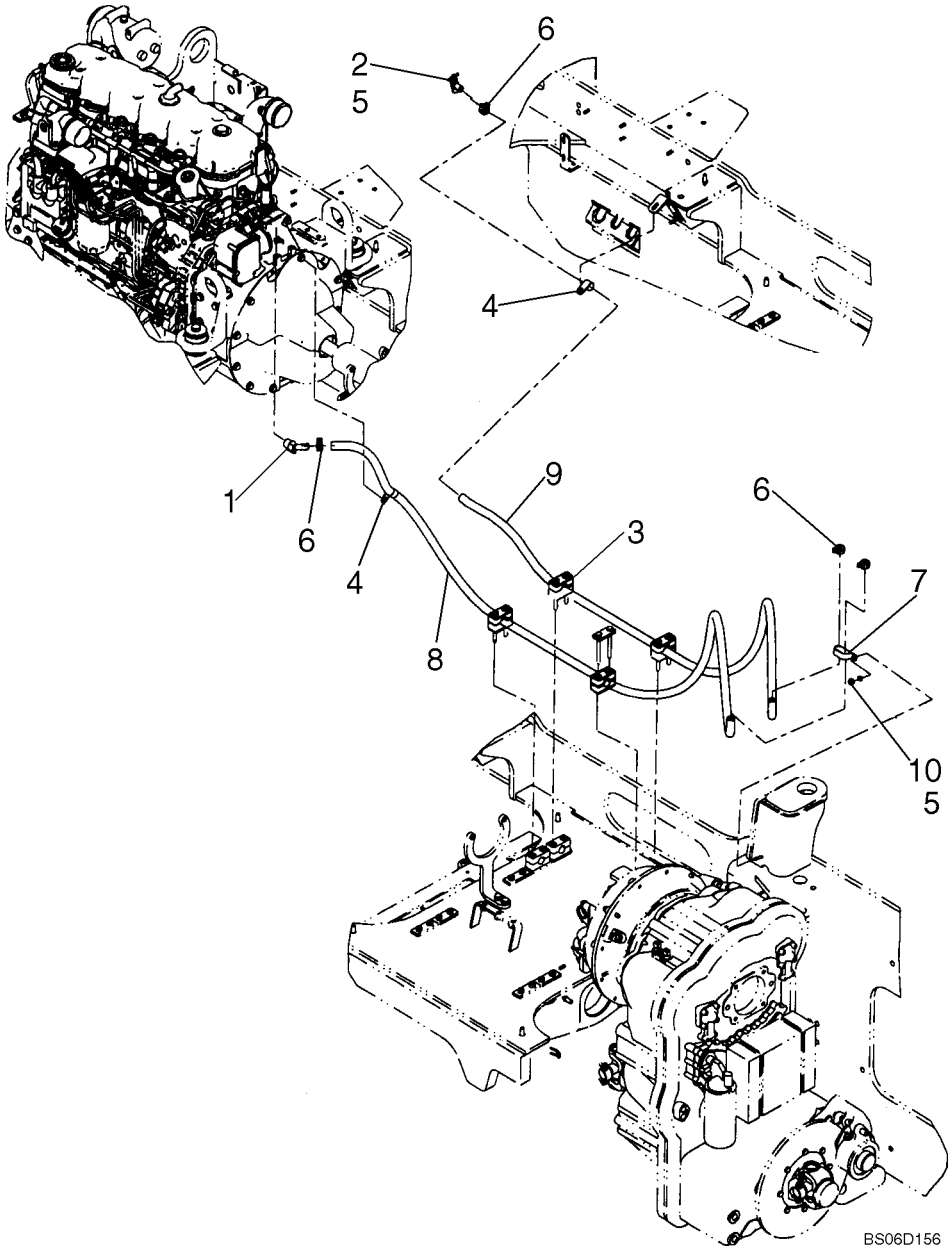

AQUECIMENTO, TUBULAÇÃO - CALEFACION, TUBERIAS

REF	NOTA	PEÇA	QT	DESCRIÇÃO	DESCRICION	GLOS
1		217-425	1	COTOVELO	CODO	085G
2		301803R1	1	VÁLVULA	VALVULA	010V
3		367489A1	4	ABRAÇADEIRA	ABRAZADERA	031F
4		515-24238	4	ABRAÇADEIRA	ABRAZADERA	031F
5		829-1410	1	PORCA	TUERCA	010D
6		1954736C1	2	ABRAÇADEIRA	ABRAZADERA	031F
7		31-1081	2	ABRAÇADEIRA	ABRAZADERA	031F
8		1975801C1	1	MANGUEIRA Alimentção Aquecedor	TUBO FLEXIBLE Alimentación Calientador	285T
9		R55242	1	MANGUEIRA Retorno Aquecedor	TUBO FLEXIBLE Retorno Calientador	285T
10		895-11008	1	ARRUELA	ARANDELA	131R

09-60		p1	07/07

PROTEÇÃO DA CORREIA, SEM A/C - PROTECION DE LA CORREA, SIN A/C

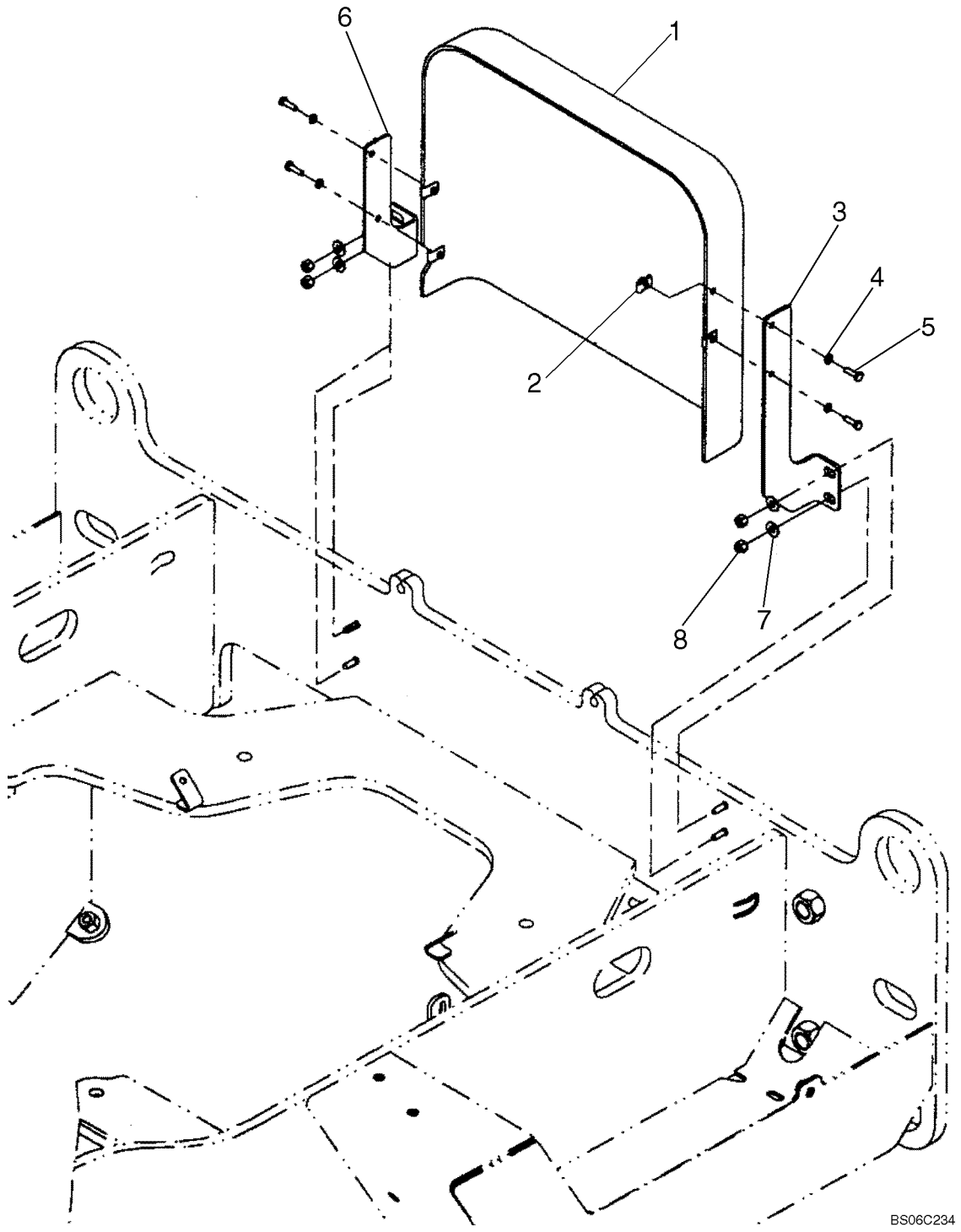

PROTEÇÃO DA CORREIA, SEM A/C - PROTECION DE LA CORREA, SIN A/C

REF	NOTA	PEÇA	QT	DESCRIÇÃO	DESCRICION	GLOS
1		8501022	1	PROTEÇÃO	PROTECCION	070R
2		833-40306	4	PORCA	TUERCA	010D
3		87528970	1	SUPORTE	SOPORTE	300S
4		892-11006	4	ARRUELA	ARANDELA	131R
5		627-6020	4	PARAFUSO	TORNILLO	040V
6		87528976	1	SUPORTE	SOPORTE	300S
7		895-15008	4	ARRUELA	ARANDELA	131R
8		832-10408	4	PORCA	TUERCA	010D

09-61		p1	07/07

PROTEÇÃO DA CORREIA, COM A/C - PROTECION DE LA CORREA, CON A/C

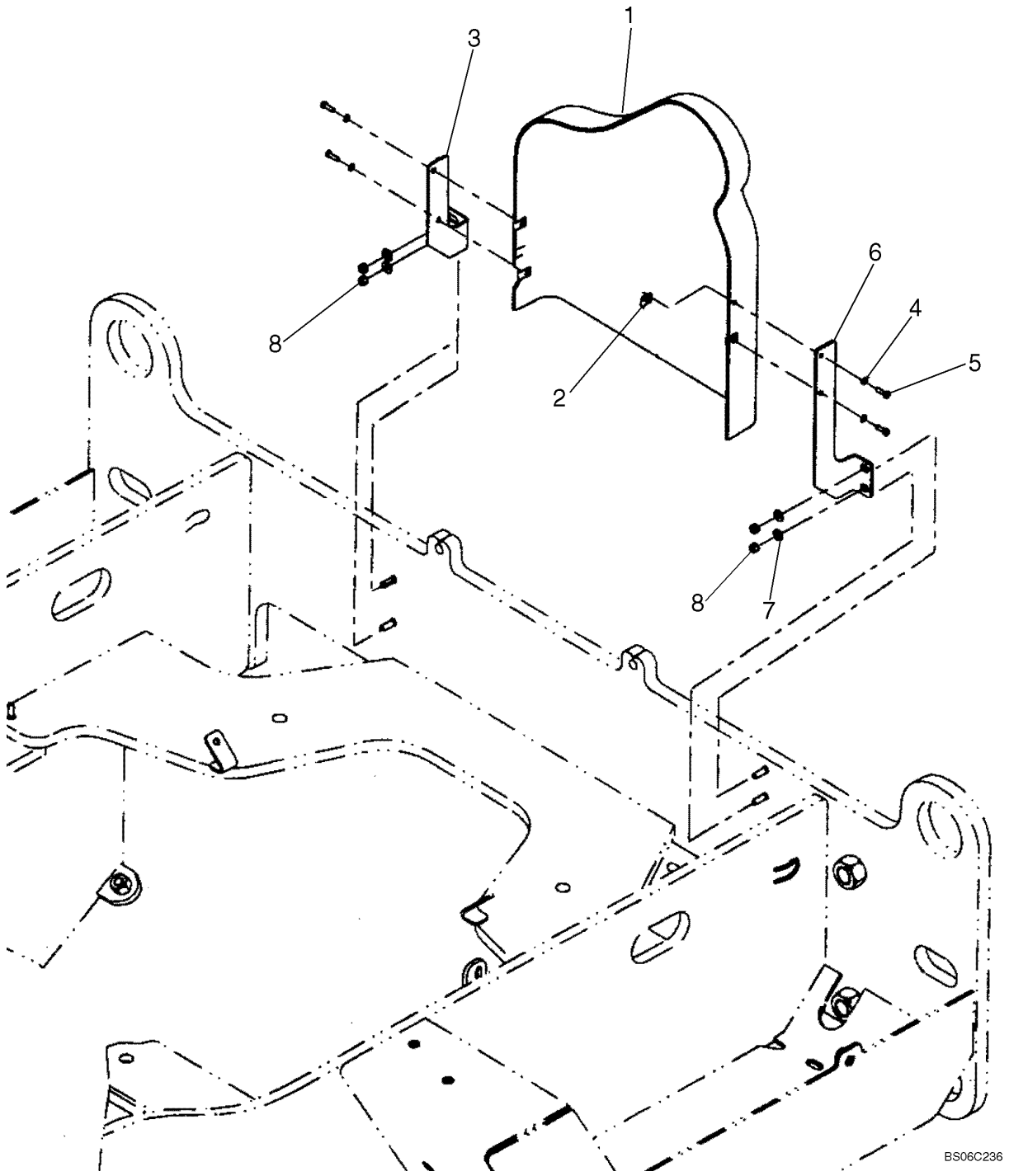

PROTEÇÃO DA CORREIA, COM A/C - PROTECION DE LA CORREA, CON A/C

REF	NOTA	PEÇA	QT	DESCRIÇÃO	DESCRICION	GLOS
1		8501022	1	PROTEÇÃO	PROTECCION	070R
2		833-40306	4	PORCA	TUERCA	010D
3		87528970	1	SUPORTE	SOPORTE	300S
4		892-11006	4	ARRUELA	ARANDELA	131R
5		627-6020	4	PARAFUSO	TORNILLO	040V
6		87528976	1	SUPORTE	SOPORTE	300S
7		895-15008	4	ARRUELA	ARANDELA	131R
8		832-10408	4	PORCA	TUERCA	010D

09-62		p1	07/07

CONDICIONADOR MANUAL - CONDICIONADOR MANUAL

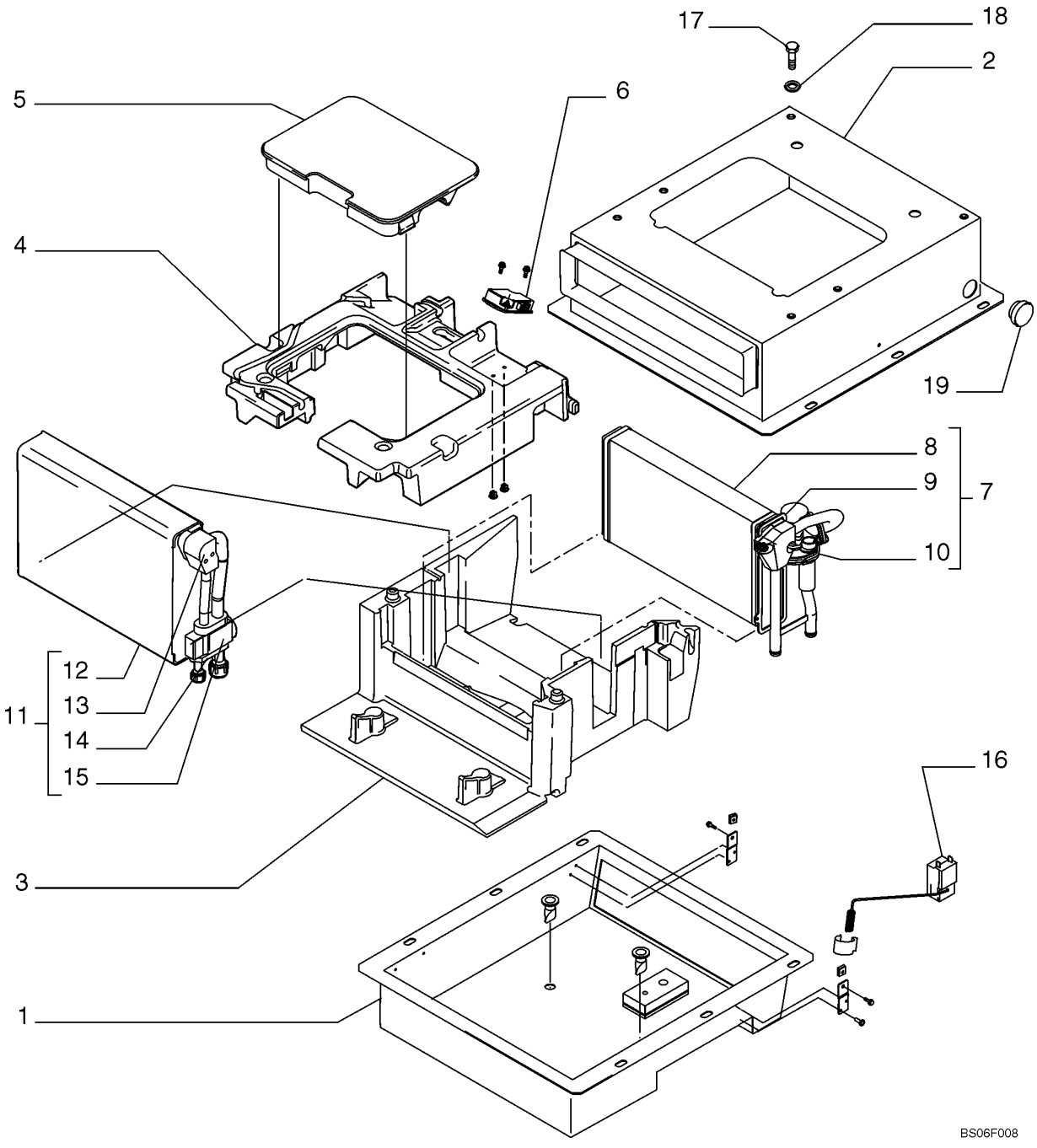

CONDICIONADOR MANUAL - CONDICIONADOR MANUAL

REF	NOTA	PEÇA	QT	DESCRIÇÃO	DESCRICION	GLOS
1		87529453	1	CARCAÇA Inferior	CARCAZA Inferior	035S
2		87529457	1	CARCAÇA Superior	CARCAZA Superior	035S
3		87529458	1	CARCAÇA Inferior	CARCAZA Inferior	035S
4		87529459	1	CARCAÇA Superior	CARCAZA Superior	035S
5		87529462	1	TAMPA	TAPA	265C
6		87529487	1	SOLENÓIDE	SOLENOIDE	030E
7		87529289	1	AQUECEDOR	CALORIFERO	105R
8		87529447	1	AQUECEDOR	CALORIFERO	105R
9		87529444	1	TUBO	TUBO	193T
10		87529627	1	VÁLVULA 24V	VALVULA 24V	010V
11		87529493	1	EVAPORADOR	EVAPORADOR	064E
12		87529498	1	EVAPORADOR	EVAPORADOR	064E
13		87529505	1	TUBO	TUBO	193T
14		87529508	1	CONEXÃO	CONECTADOR	020R
15		87529495	1	VÁLVULA Expansão	VALVULA Expansión	010V
16		87529621	1	TERMOSTATO	TERMOSTATO	096T
17		16043424	6	PARAFUSO	TORNILLO	040V
18		14496534	6	ARRUELA	ARANDELA	131R
19		76047278	1	BUJÃO	TAPON	050T

CONDICIONADOR MANUAL - CONDICIONADOR MANUAL

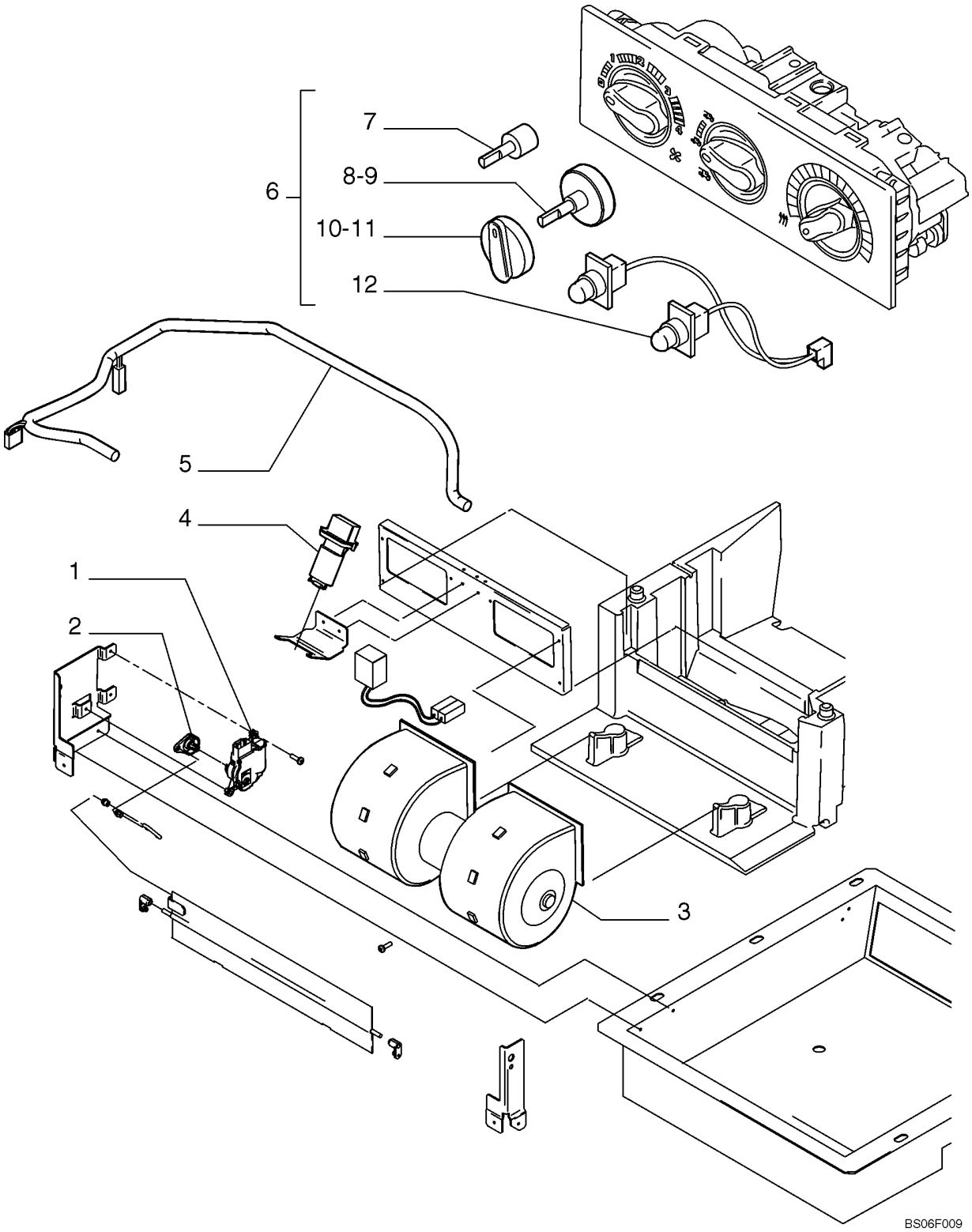

CONDICIONADOR MANUAL - CONDICIONADOR MANUAL

REF	NOTA	PEÇA	QT	DESCRIÇÃO	DESCRICION	GLOS
1		87528689	1	MOTOR ELETRICO	MOTOR ELECTRICO	137M
2		87529617	1	ALAVANCA	PALANCA	045L
3		87528687	1	VENTOINHA	VENTOINHA	036V
4		87528688	1	RESISTOR	RESISTOR	039R
5		87529485	1	CABO ELÉTRICO	CABLE	111C
6		87529463	1	PAINEL de Controle	PANEL de Controle	025P
7		87529865	1	REGULADOR de Potência	REGULADOR de Potencia	175R
8		87529488	1	INTERRUPTOR	INTERRUPTOR	075I
9		87529482	1	INTERRUPTOR	INTERRUPTOR	075I
10		87529480	1	MANOPLA	EMPUNADURA	150P
11		87529491	1	MANOPLA	EMPUNADURA	150P
12		87529474	1	LÂMPADA	LAMPARA	030L

09-64		p1	07/07

CONDICIONADOR AUTOMÁTICO - CONIDICIONADOR AUTOMATICO

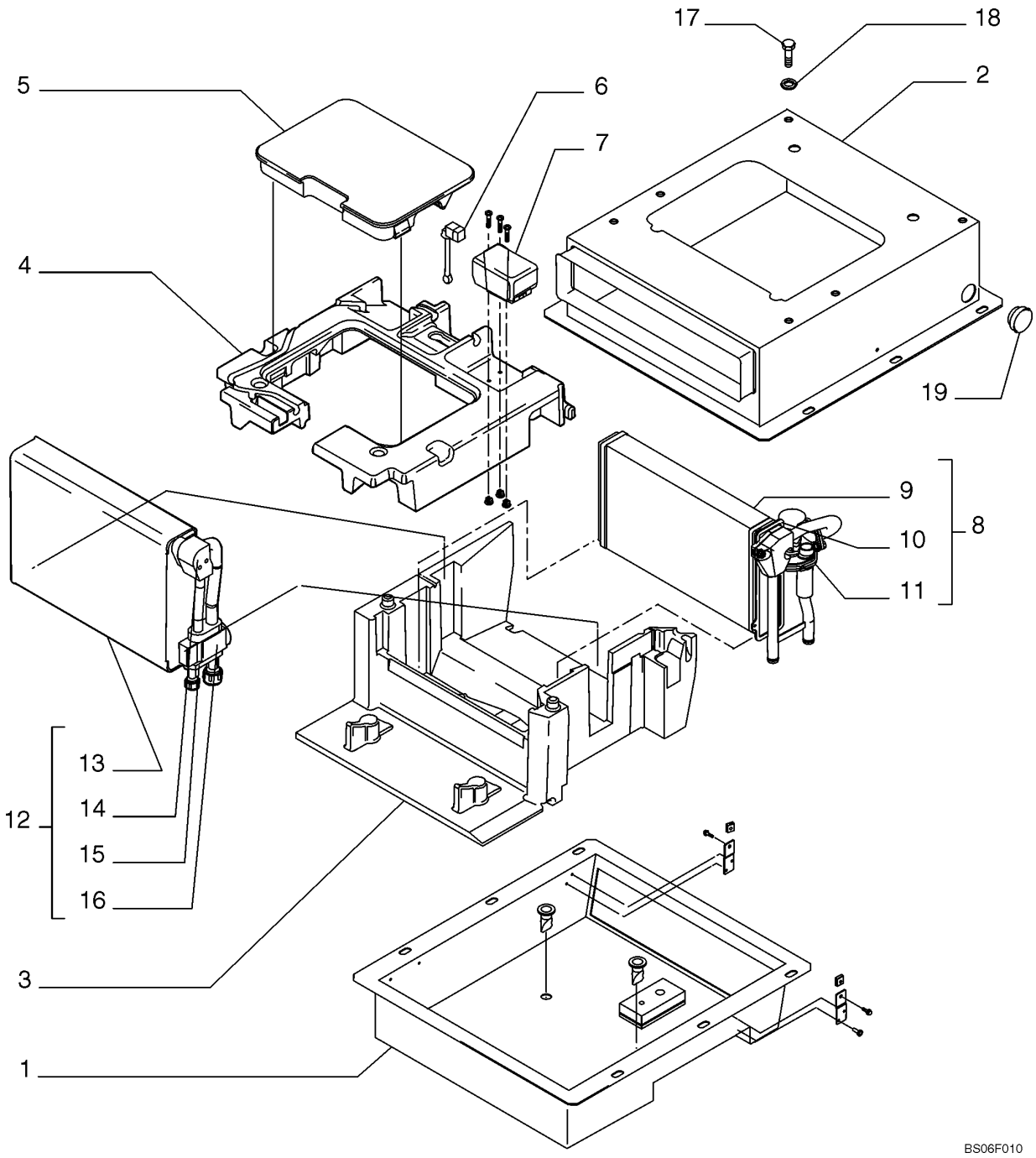

CONDICIONADOR AUTOMÁTICO - CONIDICIONADOR AUTOMATICO

REF	NOTA	PEÇA	QT	DESCRIÇÃO	DESCRICION	GLOS
1		87529453	1	CARCAÇA Inferior	CARCAZA Inferior	035S
2		87529457	1	CARCAÇA Superior	CARCAZA Superior	035S
3		87529458	1	CARCAÇA Inferior	CARCAZA Inferior	035S
4		87529459	1	CARCAÇA Superior	CARCAZA Superior	035S
5		87529462	1	TAMPA	TAPA	265C
6		87529544	1	INDICADOR	INDICADOR	035I
7		87529567	1	REGULADOR Voltagem 24/12V	REGULADOR Voltaje 24/12V	175R
8		87529545	1	AQUECEDOR	CALORIFERO	105R
9		87529447	1	AQUECEDOR	CALORIFERO	105R
10		87529444	1	TUBO	TUBO	193T
11		87529563	1	VÁLVULA 24V	VALVULA 24V	010V
12		87529493	1	EVAPORADOR	EVAPORADOR	064E
13		87529498	1	EVAPORADOR	EVAPORADOR	064E
14		87529505	1	TUBO	TUBO	193T
15		87529508	1	CONEXÃO	CONECTADOR	020R
16		87529495	1	VÁLVULA Expansão	VALVULA Expansión	010V
17		16043424	6	PARAFUSO	TORNILLO	040V
18		14496534	6	ARRUELA	ARANDELA	131R
19		76047278	1	BUJÃO	TAPON	050T

09-65		p1	07/07

CONDICIONADOR AUTOMÁTICO - CONIDICIONADOR AUTOMATICO

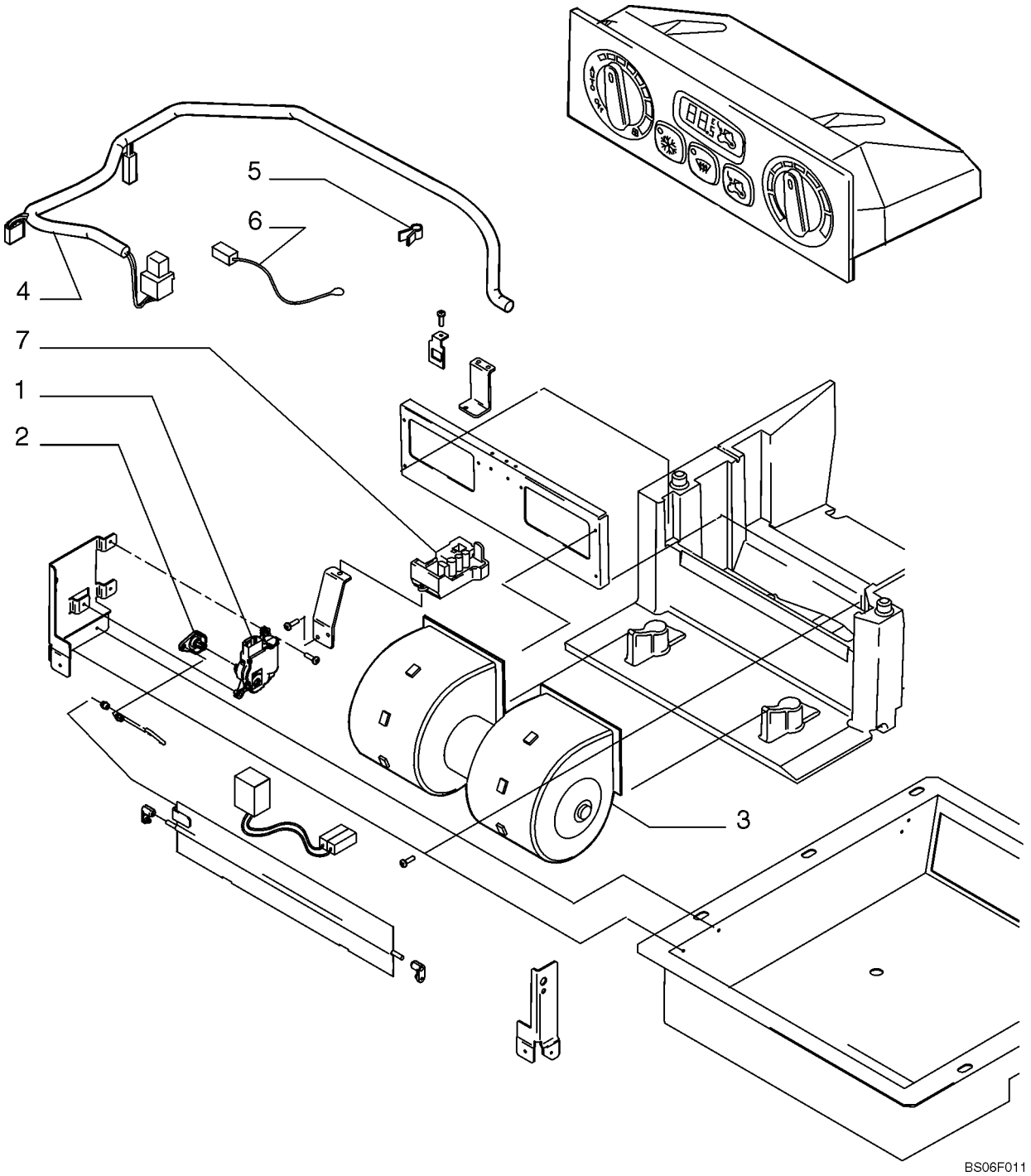

CONDICIONADOR AUTOMÁTICO - CONIDICIONADOR AUTOMATICO

REF	NOTA	PEÇA	QT	DESCRIÇÃO	DESCRICION	GLOS
1		87529539	1	MOTOR ELETRICO 12V	MOTOR ELECTRICO 12V	137M
2		87529617	1	ALAVANCA	PALANCA	045L
3		87528687	1	VENTOINHA	VENTOINHA	036V
4		87529564	1	CABO ELÉTRICO	CABLE	111C
5		87529568	1	MOLA	MUELLE	100M
6		87529541	1	INDICADOR	INDICADOR	035I
7		87529540	1	REGULADOR	REGULADOR	175R

AR CONDICIONADO, TUBULAÇÃO - AIRE CONDICIONADO, TUBERIAS

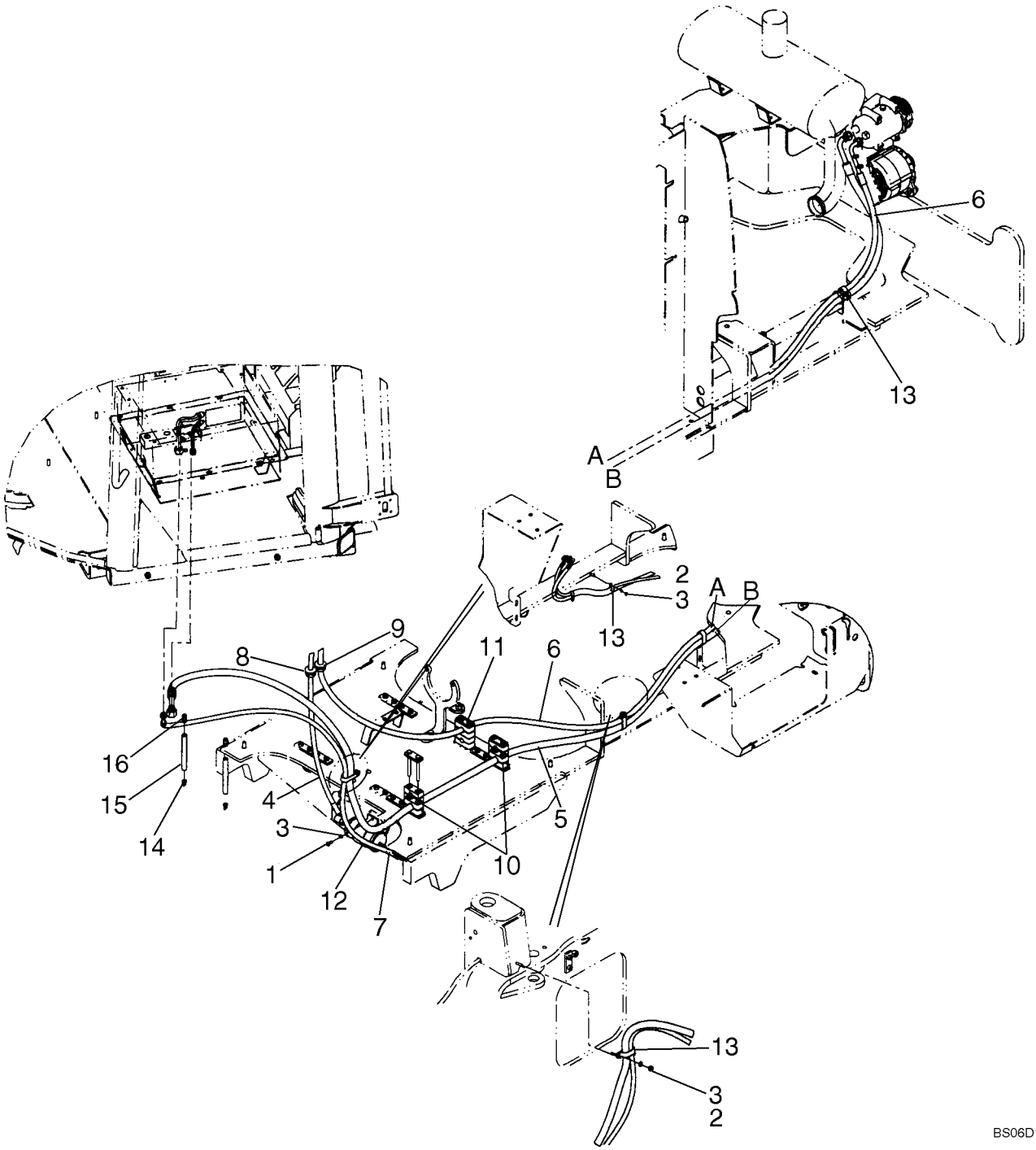

AR CONDICIONADO, TUBULAÇÃO - AIRE CONDICIONADO, TUBERIAS

REF	NOTA	PEÇA	QT	DESCRIÇÃO	DESCRICION	GLOS
1		627-8016	1	PARAFUSO	TORNILLO	040V
2		829-1410	2	PORCA	TUERCA	010D
3		895-11008	3	ARRUELA	ARANDELA	131R
4		8602469	1	MANGUEIRA 2000mm	MANGUERA 2000mm	192T
5		87440551	1	MANGUEIRA 3715mm	MANGUERA 3715mm	192T
6		87435181	1	MANGUEIRA 3725mm	MANGUERA 3725mm	192T
7		87524893	1	MANGUEIRA 1640mm	MANGUERA 1640mm	192T
8		198825C1	1	ISOLANTE	AISLANTE	085I
9		198826C1	1	ISOLANTE	AISLANTE	085I
10		367489A1	2	ABRAÇADEIRA	ABRAZADERA	031F
11		379374A1	1	ABRAÇADEIRA	ABRAZADERA	031F
12		87404588	1	FILTRO	FILTRO	065F
13		31-1081	3	ABRAÇADEIRA	ABRAZADERA	031F
14		109239C2	2	VÁLVULA Dreno	VALVULA Dreno	010V
15		1977334C1	2	MANGUEIRA 610mm	MANGUERA 610mm	192T
16		1250522C3	2	COTOVELO	CODO	085G

AR CONDICIONADO, DRENO - AIRE CONDICIONADO, DRENO

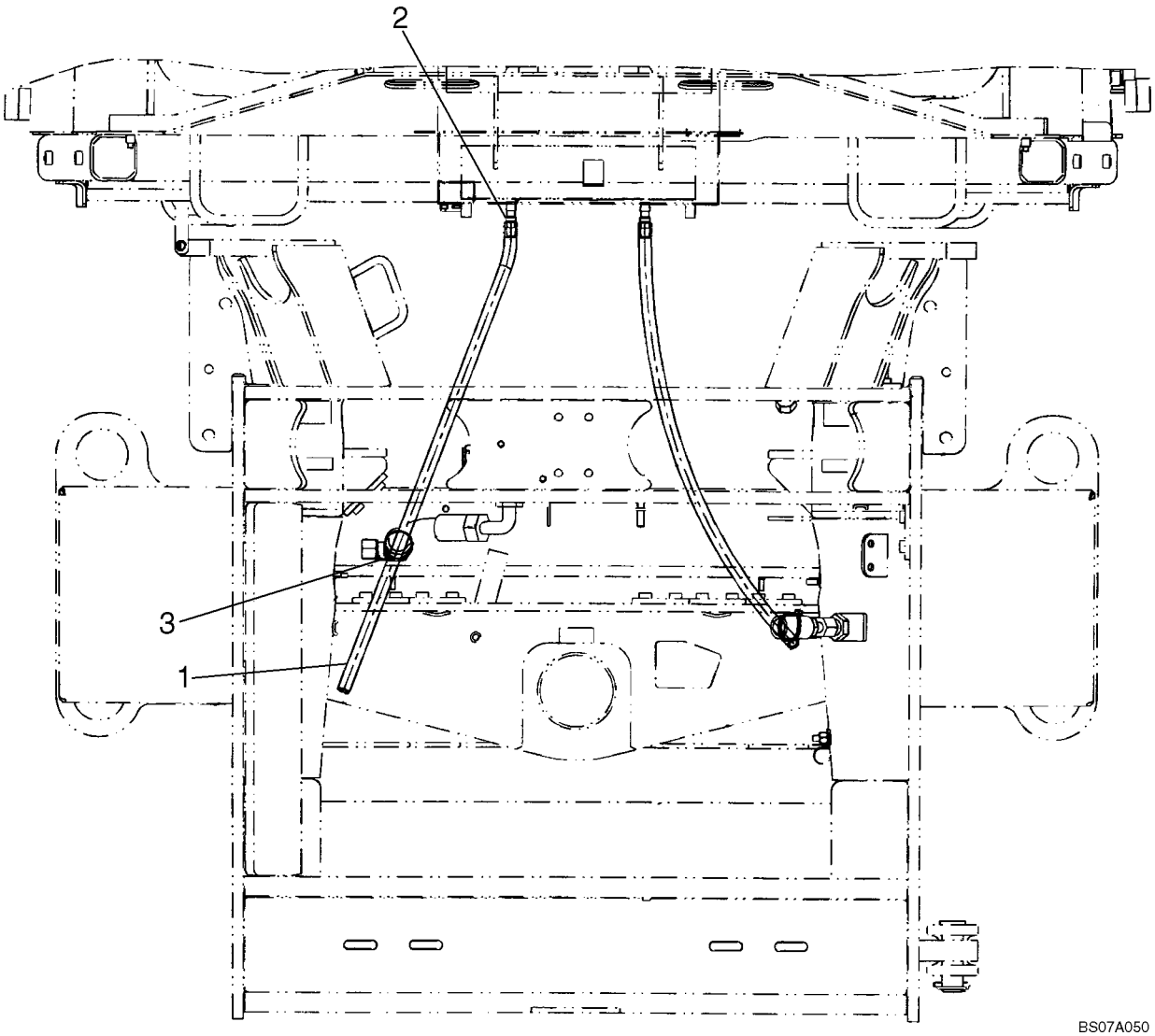

AR CONDICIONADO, DRENO - AIRE CONDICIONADO, DRENO

REF	NOTA	PEÇA	QT	DESCRIÇÃO	DESCRICION	GLOS
1		87587637	2	TUBO Plástico	TUBO Plastico	193T
2		87587636	2	CONEXÃO	CONECTADOR	020R
3		L11541	2	ABRAÇADEIRA	ABRAZADERA	031F

09-68		p1	07/07

AR CONDICIONADO, CONDENSADOR - AIRE CONDICIONADO, CONDENSADOR

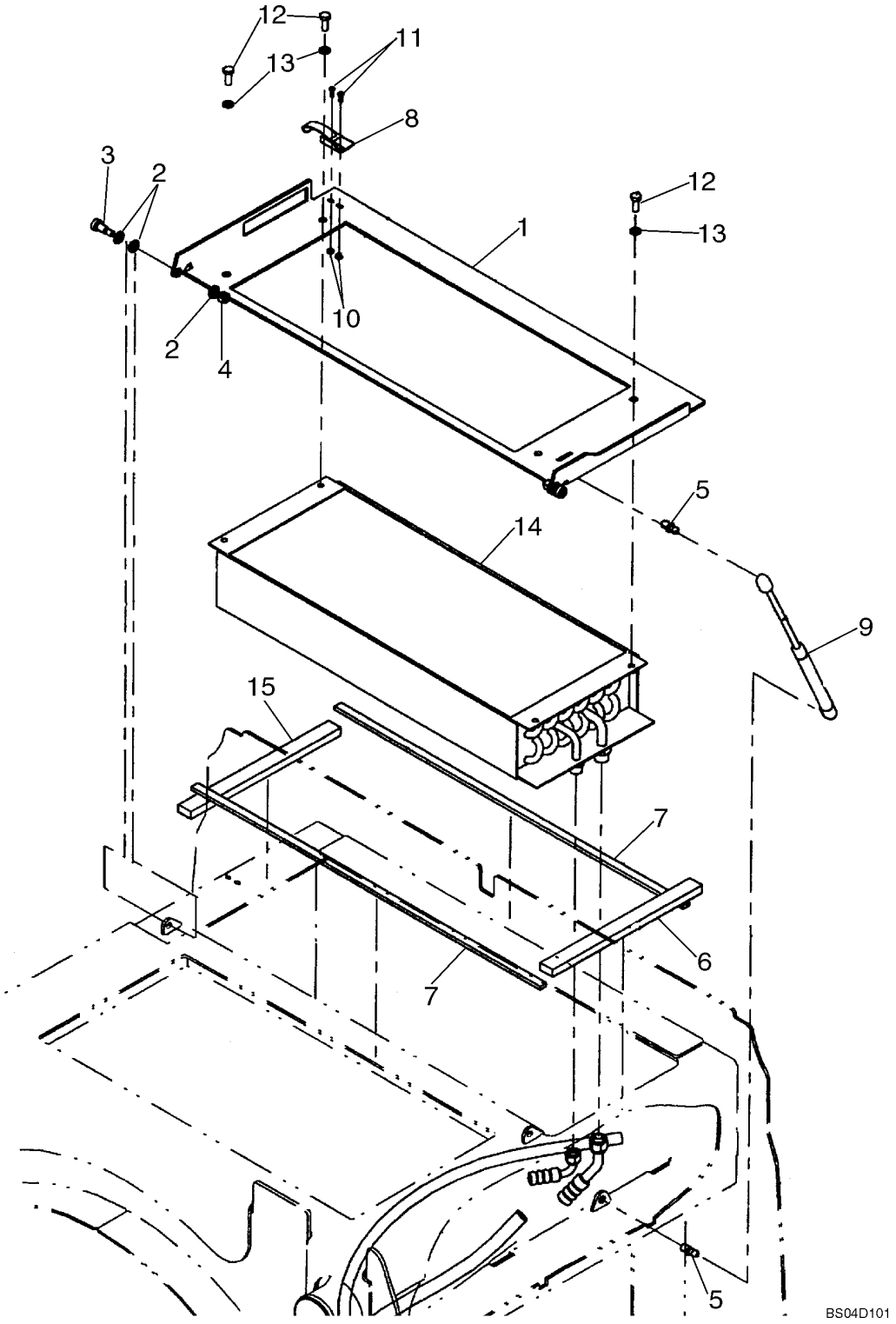

AR CONDICIONADO, CONDENSADOR - AIRE CONDICIONADO, CONDENSADOR

REF	NOTA	PEÇA	QT	DESCRIÇÃO	DESCRICION	GLOS
1		8602725	1	CHAPA	PLACA	105P
2		895-18010	6	ARRUELA	ARANDELA	131R
3		561-703	2	PARAFUSO	TORNILLO	040V
4		832-10408	2	PORCA	TUERCA	010D
5		350662A1	2	PRISIONEIRO	ESPARRAGO	210P
6		8602498	1	RETENTOR	RETEN	122G
7		8500133	2	RETENTOR	RETEN	122G
8		60-4640T1	1	TRAVA	TRASA	050N
9		252550A2	1	MOLA	MUELLE	100M
10		225-14108	2	PORCA	TUERCA	010D
11		440-1088	2	PARAFUSO	TORNILLO	040V
12		627-8020	4	PARAFUSO	TORNILLO	040V
13		87016617	4	ARRUELA	ARANDELA	131R
14		8500878	1	CONDENSADOR	CONDENSADOR	220C
15		198573C1	1	RETENTOR	RETEN	122G

09-69		p1	07/07

CABINE, COMPONENTES - CABINA, COMPONENTES

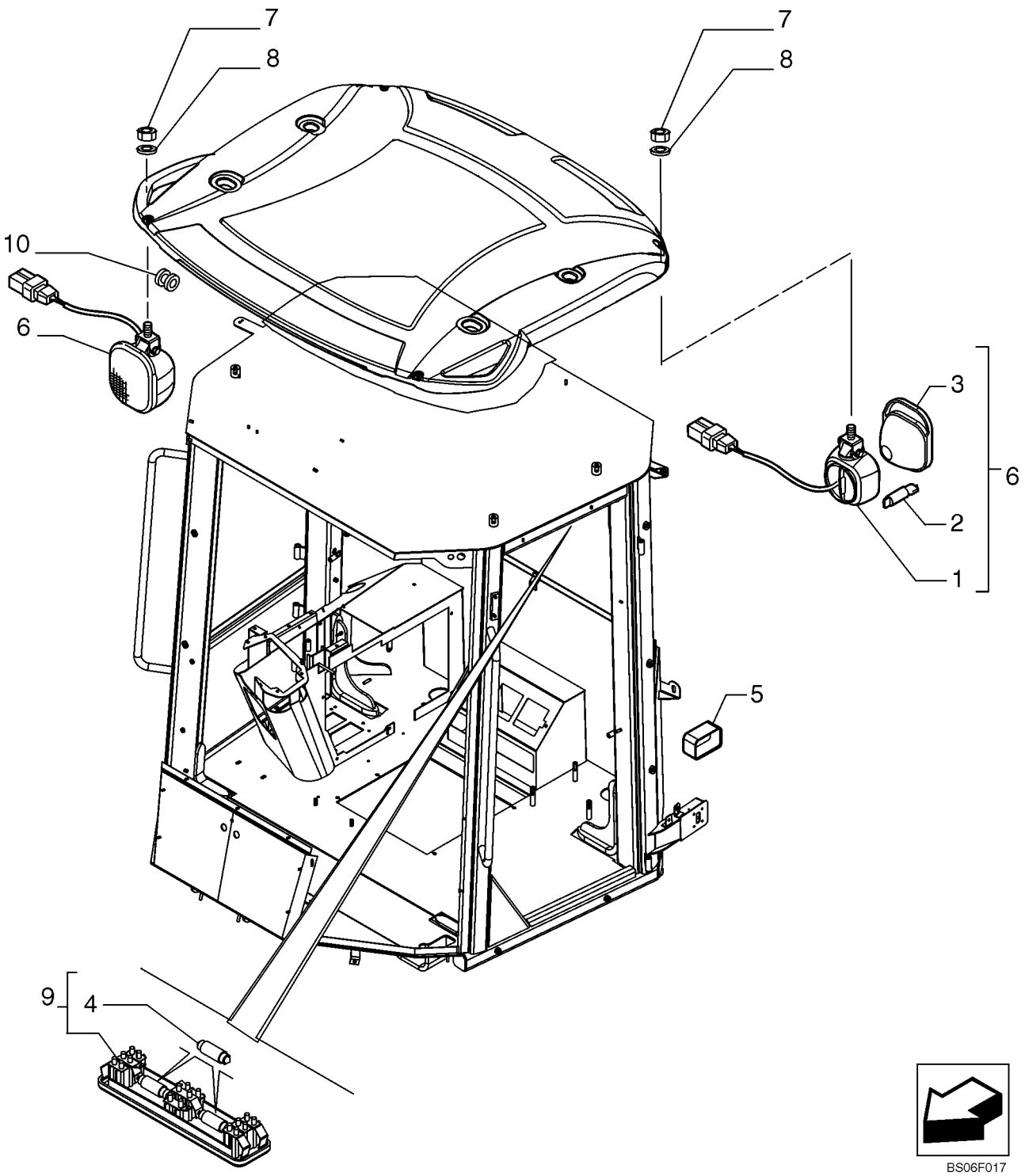

CABINE, COMPONENTES - CABINA, COMPONENTES

REF	NOTA	PEÇA	QT	DESCRIÇÃO	DESCRICION	GLOS
1		87553713	1	CABO ELÉTRICO	CABLE	111C
2		79069460	1	LÂMPADA	LAMPARA	030L
3		87553712	1	LENTE	TRANSLUCIDO	170T
4		395185A1	2	LÂMPADA	LAMPARA	087L
5		NSS	1	NÃO VENDIDO SEPAR	NO VENDIDO SEPAR	NSS
6		87542480	4	FAROL	PROYECTOR	220P
7		16104111	8	PORCA	TUERCA	010D
8		14496534	8	ARRUELA	ARANDELA	131R
9		394799A1	1	LÂMPADA DO TETO	PANTALLA	135P
10		87525085	4	ISOLANTE	AISLANTE	085I
11		76303236	4	PINO Não ilustrado	BULON No mostrado	080P

09-70		p1	07/07

CABINE, COMPONENTES - CABINA, COMPONENTES

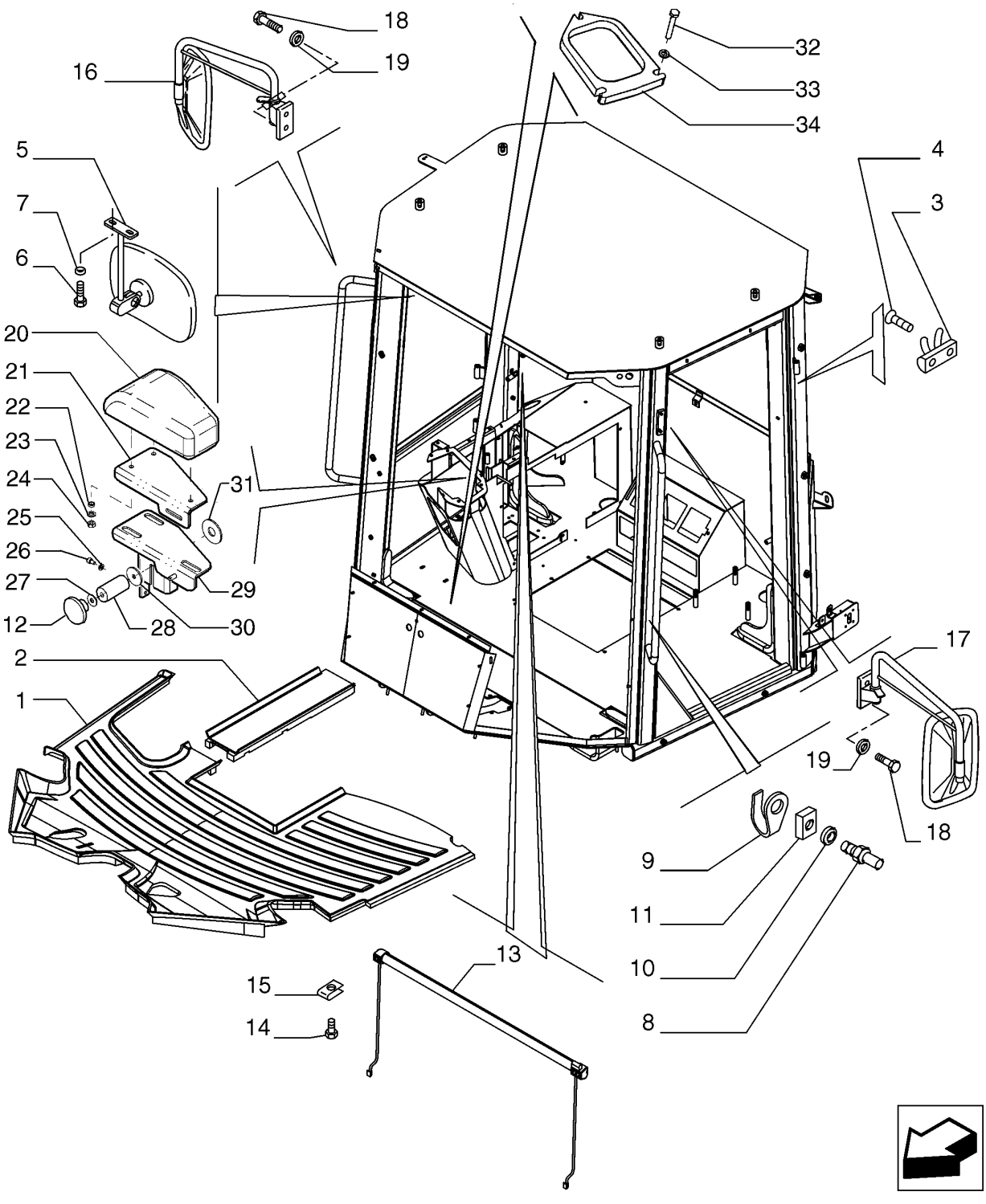

CABINE, COMPONENTES - CABINA, COMPONENTES

REF	NOTA	PEÇA	QT	DESCRIÇÃO	DESCRICION	GLOS
1		76303174	1	TAPETE	ALFOMBRA	030T
2		76303317	1	TAPETE Traseiro	ALFOMBRA Trasero	030T
3		76067422	2	GANCHO	GANCHO	030G
4		840-1516	4	PARAFUSO	TORNILLO	040V
5		76048869	1	ESPELHO RETROVISOR	ESPEJO RETROVISOR	0612
6		87526307	2	PARAFUSO	TORNILLO	040V
7		14496431	2	ARRUELA	ARANDELA	131R
8		76043511	1	PINO	BULON	080P
9		76048628	1	PROTEÇÃO	PROTECCION	070R
10		14496701	1	ARRUELA	ARANDELA	131R
11		76067753	1	PORCA	TUERCA	010D
12		76048607	2	MANOPLA	EMPUNADURA	150P
13		76303300	1	CORTINA	CORTINA	088T
14		760-17316	2	PARAFUSO	TORNILLO	040V
15		833-40306	2	PORCA	TUERCA	010D
16		76303267	1	ESPELHO RETROVISOR Direito	ESPEJO RETROVISOR Derecho	0613
17		76303266	1	ESPELHO RETROVISOR Esquerdo	ESPEJO RETROVISOR Izquierdo	0613
18		11106024	4	PARAFUSO	TORNILLO	040V
19		14496634	4	ARRUELA	ARANDELA	131R
20		76048438	1	APOIA BRAÇO	APOIABRAZO	124B
21		76303369	1	SUPORTE	SOPORTE	300S
22		76303367	3	ESPAÇADOR	SEPARADOR	075D
23		76048607	1	MANOPLA	EMPUNADURA	150P
23		895-11008	3	ARRUELA	ARANDELA	131R
24		825-1408	3	PORCA	TUERCA	010D
25		895-11006	6	ARRUELA	ARANDELA	131R
26		864-6010	1	PARAFUSO	TORNILLO	040V
27		895-25008	1	ARRUELA	ARANDELA	131R
28		76303368	1	ESPAÇADOR	SEPARADOR	075D
29		76303372	1	SUPORTE	SOPORTE	300S
30		76088319	1	ARRUELA	ARANDELA	131R
31		76043597	1	JUNTA	JUNTA PLANA	120G
32		827-6040	3	PARAFUSO	TORNILLO	040V
33		895-11006	6	ARRUELA	ARANDELA	131R
34		87516291	1	CHAPA	PLACA	105P

09-71		p1	07/07

CABINE COMPLETA - CABINA COMPLETA

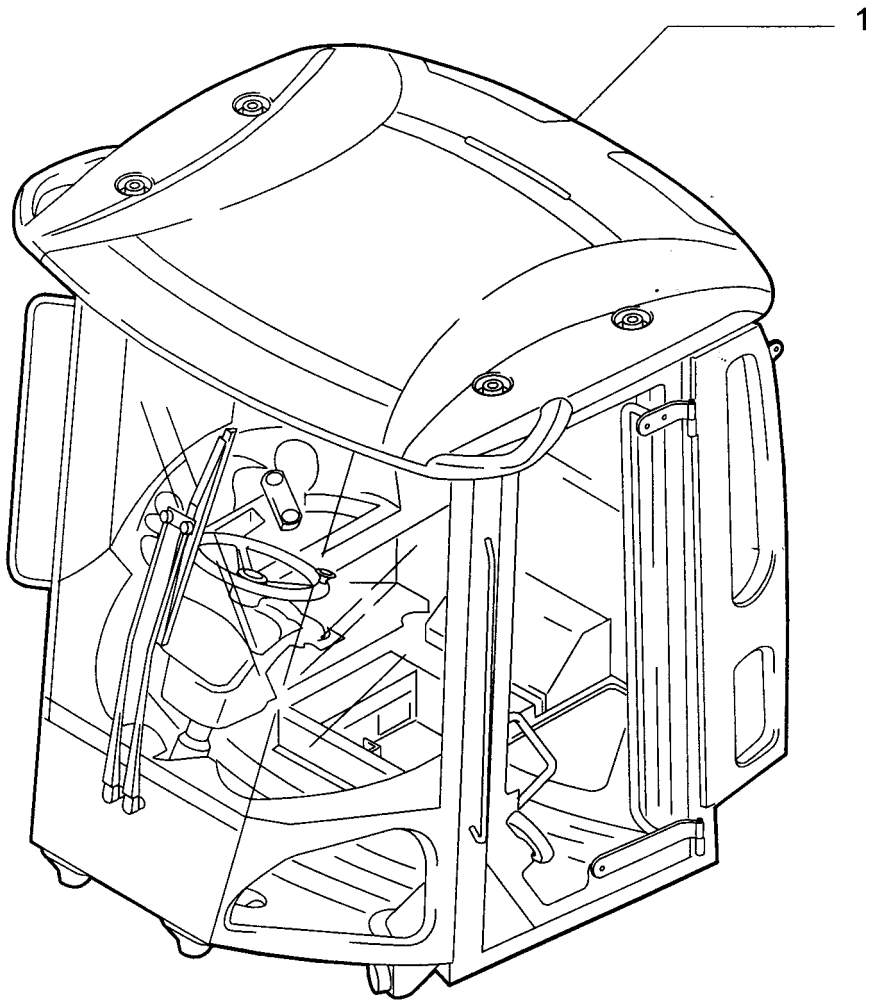

CABINE COMPLETA - CABINA COMPLETA

REF	NOTA	PEÇA	QT	DESCRIÇÃO	DESCRICION	GLOS
1		87309540	1	CABINE ROPS	CABINA SEGURIDAD	393C

DECALQUES - CALCOMANIA

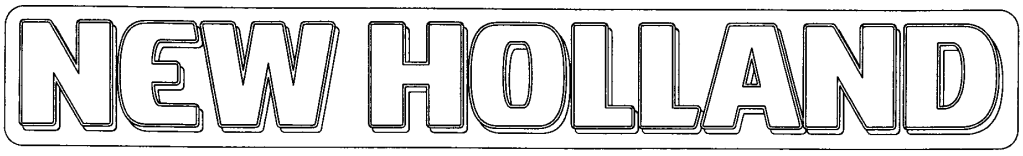

1

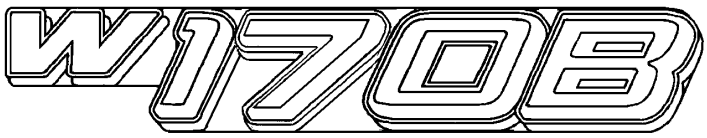

2

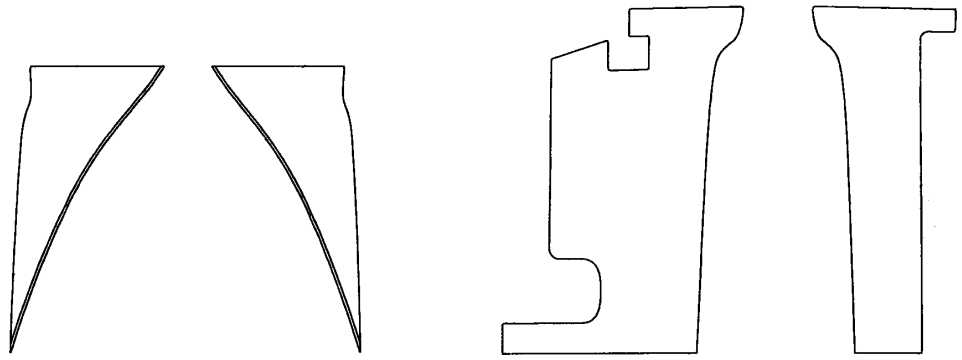

3 4 5 6



7

BS06K621

DECALQUES - CALCOMANIA

REF	NOTA	PEÇA	QT	DESCRIÇÃO	DESCRICION	GLOS
1		87558020	2	DECALQUE	CALCOMANIA	012D
2		87536089	2	DECALQUE	CALCOMANIA	012D
3		87519011	1	DECALQUE	CALCOMANIA	012D
4		87519013	1	DECALQUE	CALCOMANIA	012D
5		87519014	1	DECALQUE	CALCOMANIA	012D
6		87519015	1	DECALQUE	CALCOMANIA	012D
7		87536090	1	DECALQUE	CALCOMANIA	012D

DECALQUES - CALCOMANIA

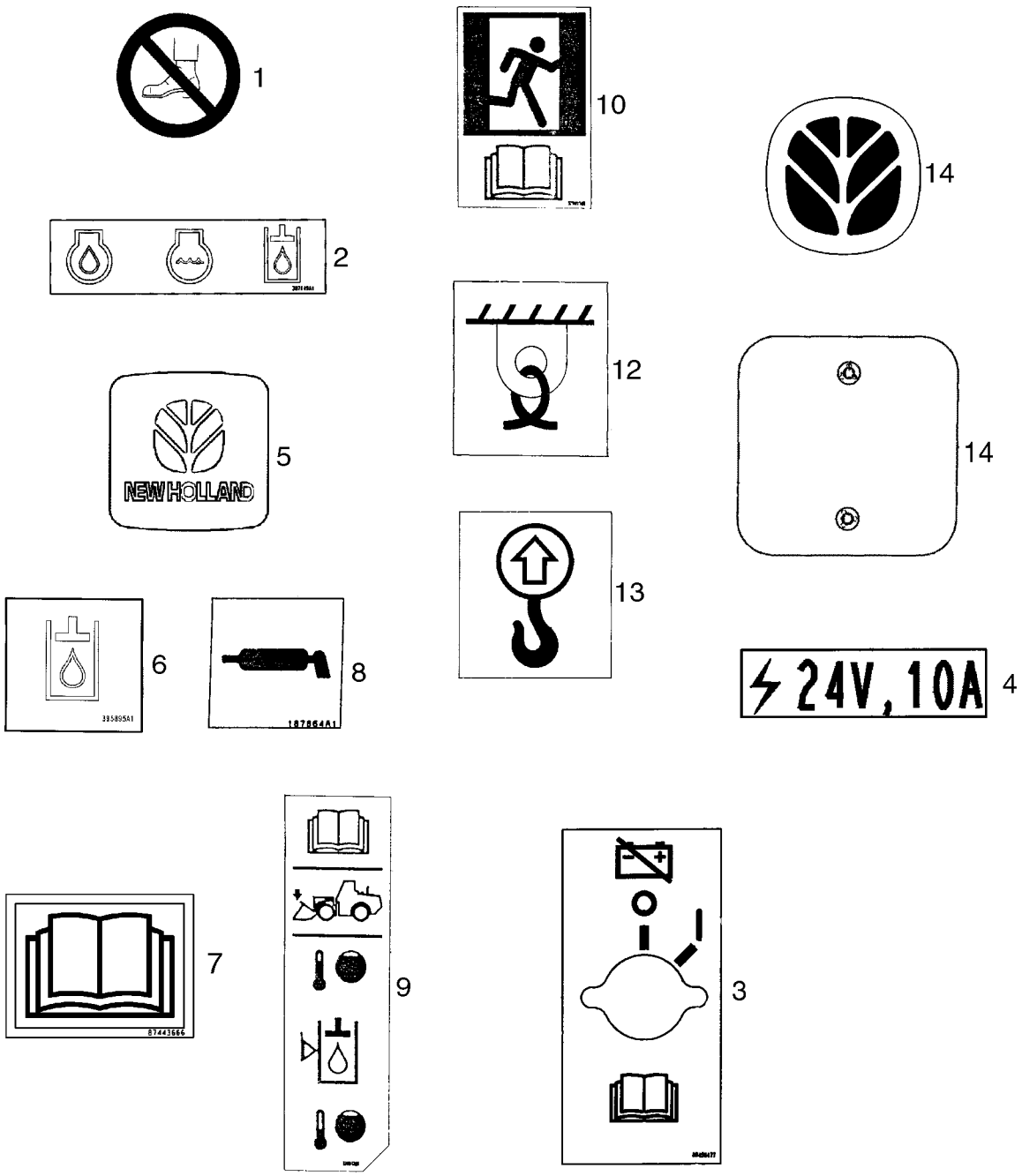

DECALQUES - CALCOMANIA

REF	NOTA	PEÇA	QT	DESCRIÇÃO	DESCRICION	GLOS
1		E134402	1	ADESIVO Não Pise	CALCOMANIA No Pise	065T
2		387149A1	1	DECALQUE Dreno	CALCOMANIA Dreno	012D
3		87450477	1	DECALQUE Chave desligada	CALCOMANIA Llave desconectada	012D
4		364741A1	1	ADESIVO 24V/10Amp	CALCOMANIA 24V/10Amp	065T
5		87415930	4	DECLAQUE Newholland	CALCOMANIA Newholland	012D
6		395895A1	1	DECALQUE Fluído Hidráulico	CALCOMANIA Aceite Hidraulico	012D
7		87443666	1	DECALQUE Manual do Operador	CALCOMANIA Manual de Operación	012D
8		187864A1	2	DECALQUE Lubrificação	CALCOMANIA lubrificación	012D
9		386741A2	1	DECALQUE Temperatura Fluído Hidráulico	CALCOMANIA Temperatura Aceite Hidraulico	012D
10		329051A1	1	DECALQUE Saída de Emergência	CALCOMANIA Salida de Emergencia	012D
11		87802964	1	DECALQUE Filtro de Ar, Não ilustrado	CALCOMANIA Filtro de Aire, No mostrado	012D
12		139728A1	4	DECALQUE Amarração	CALCOMANIA Amarración	012D
13		139729A1	4	DECALQUE Içamento	CALCOMANIA Izamiento	012D
14		86594515	1	ADESIVO Logo	CALCOMANIA Logo	065T

DECALQUES - CALCOMANIA

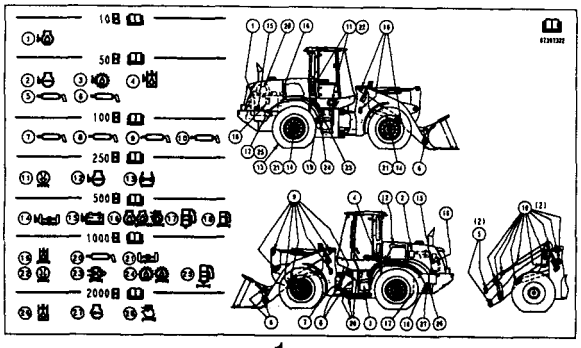

1

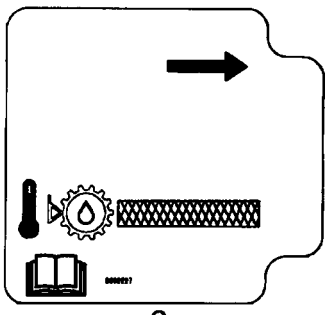

2

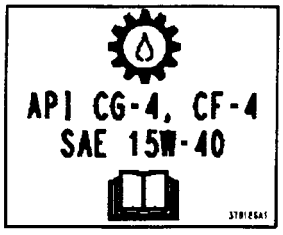

3

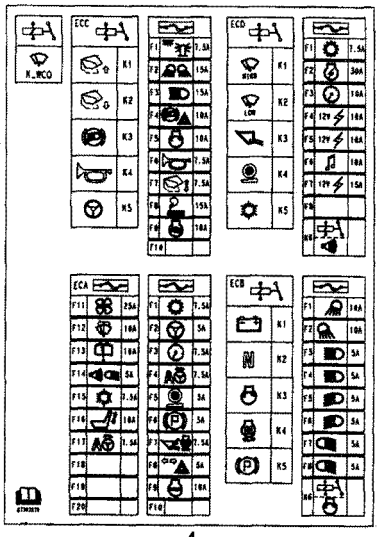

4

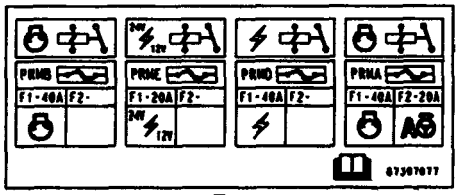

5

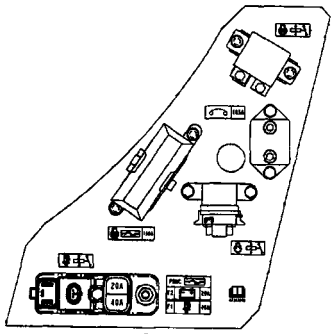

6

BS06C208

DECALQUES - CALCOMANIA

REF	NOTA	PEÇA	QT	DESCRIÇÃO	DESCRICION	GLOS
1		87688698	1	ADESIVO DE MANUTENÇÃO	CALCOMANIA DE MANUTENCION	282T
2		8602227	1	DECALQUE Nível de Óleo Transmissão	CALCOMANIA Nivel Aceite Transmision	012D
3		379186A1	1	DECALQUE SAE 15W-40	CALCOMANIA SAE 15W-40	012D
4		87397076	1	DECALQUE Fusíveis	CALCOMANIA Fusibles	012D
5		87397077	1	DECALQUE Fusíveis	CALCOMANIA Fusibles	012D
6		87397078	1	DECALQUE Fusíveis	CALCOMANIA Fusibles	012D

DECALQUES - CALCOMANIA


1


2

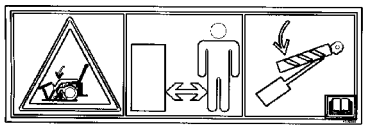
3

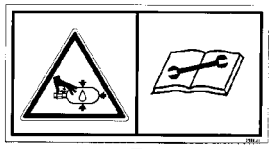
4


5

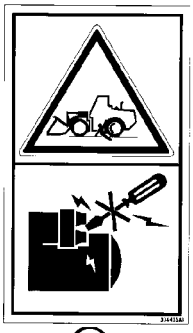
6

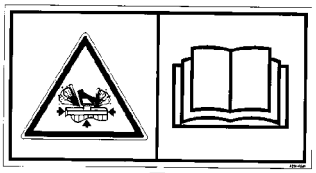
7

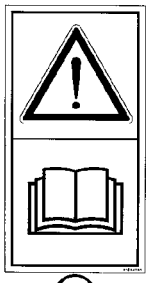
8

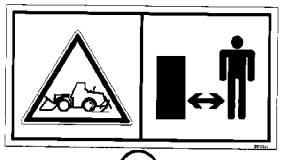
9

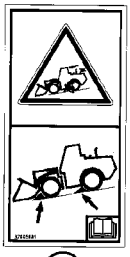
10


11


12

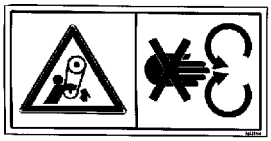
13

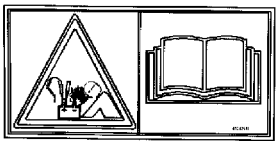
14

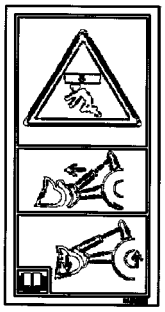
16


17

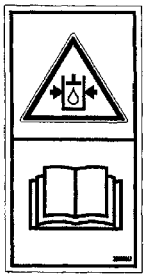
18

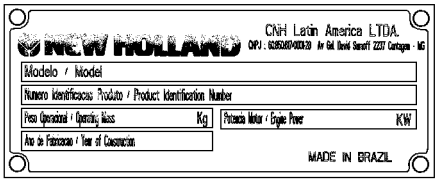

19

BS04A224

DECALQUES - CALCOMANIA

REF	NOTA	PEÇA	QT	DESCRIÇÃO	DESCRICION	GLOS
1		323695A1	2	DECALQUE Ponto de Esmagamento	CALCOMANIA Punto de Aplastamiento	012D
2		329048A1	1	DECALQUE Ponto de Esmagamento	CALCOMANIA Punto de Aplastamiento	012D
3		412426A1	1	DECALQUE Ponto de Esmagamento	CALCOMANIA Punto de Aplastamiento	012D
4		328903A1	2	DECALQUE Sistema Pressurizado	CALCOMANIA Sistema Presurizado	012D
5		332511A1	3	DECALQUE Ventilador	CALCOMANIA Ventilador	012D
6		334455A1	1	DECALQUE Partida Engrenado	CALCOMANIA Arranque Engranado	012D
7		329045A1	1	DECALQUE Líquido Quente	CALCOMANIA Liquido Caliente	012D
8		256147A1	1	DECALQUE Leia o Manual de Operação	CALCOMANIA Leer Manual de Operación	012D
9		328753A1	1	DECALQUE Atropelamento	CALCOMANIA Atropello	012D
10		329050A1	1	DECALQUE Calce as Rodas	CALCOMANIA Trabe las Ruedas	012D
11		386241A1	2	DECALQUE Não Pule da Maquina	CALCOMANIA No Saltar de la Maquina	012D
12		8603095	3	DECALQUE Explosão, Ether	CALCOMANIA Explosión, Ether	012D
13		388113A1	1	DECALQUE Correia	CALCOMANIA Correa	012D
14		412476A1	2	DECALQUE Explosão	CALCOMANIA Explosión	012D
16		364917A1	1	DECALQUE Verificar os Acoplamentos	CALCOMANIA Comprobar los Acoplamientos	012D
17		407741A1	1	DECALQUE Suporte do Braço	CALCOMANIA Soporte del Brazo	012D
18		333269A1	2	DECALQUE Sistema Pressurizado	CALCOMANIA Sistema Presurizado	012D
19		75327334	1	PLACA	PLACA	110P

09-76		p1	07/07

CAIXA DE FERRAMENTAS - CAJA DE HERRAMIENTAS

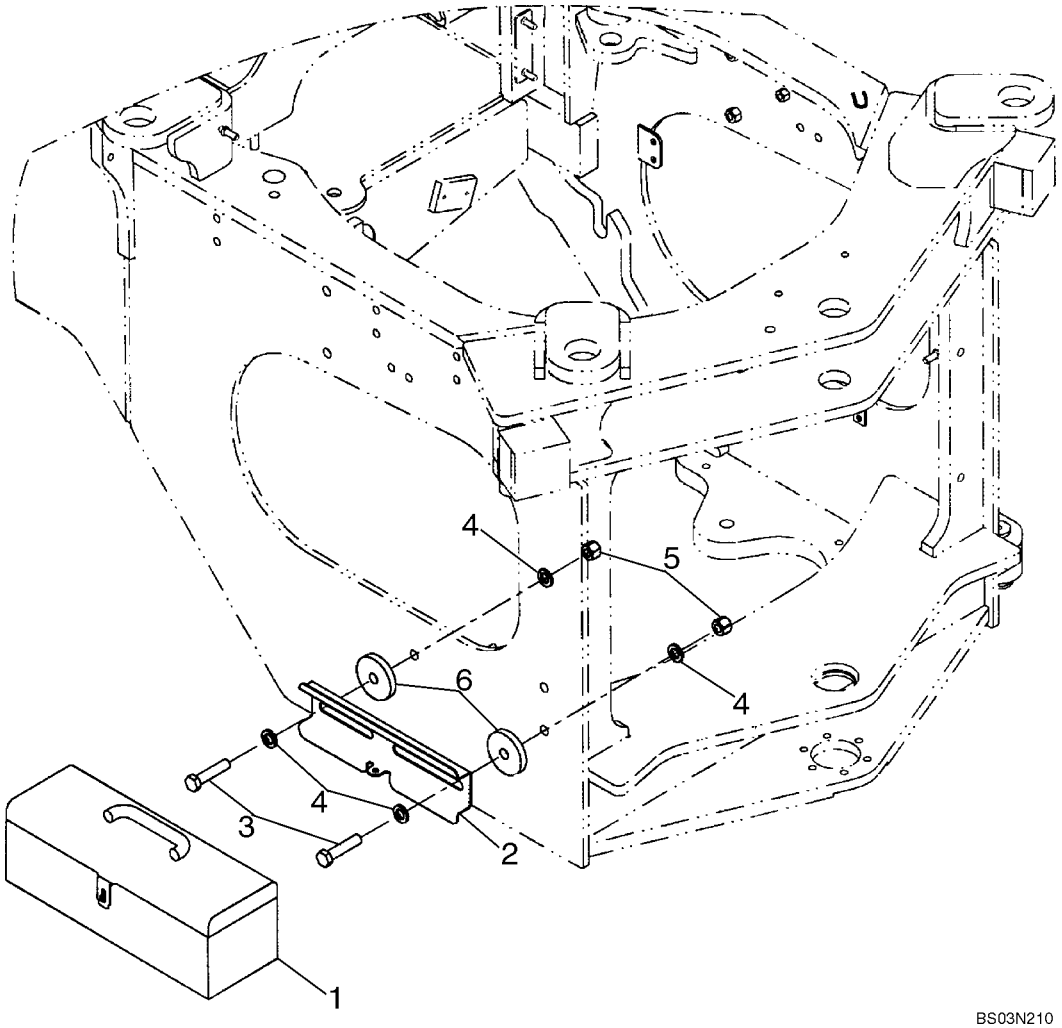

BS03N210

CAIXA DE FERRAMENTAS - CAJA DE HERRAMIENTAS

REF	NOTA	PEÇA	QT	DESCRIÇÃO	DESCRICION	GLOS
1		A181436	1	CAIXA FERRAMENTAS	CAJA HERRAMIENTAS	087C
2		A181434	1	SUPORTE Caixa	SOPORTE Caja	300S
3		827-16070	2	PARAFUSO	TORNILLO	040V
4		896-11016	4	ARRUELA	ARANDELA	131R
5		832-10416	2	PORCA	TUERCA	010D
6		87403349	2	ESPAÇADOR	SEPARADOR	075D

ÍNDICE NUMÉRICO - INDICE NUMERICO

PEÇA	PÁGINA	SEQ	PEÇA	PÁGINA	SEQ	PEÇA	PÁGINA	SEQ
	04-07	19	140028	05-09	27	16043424	09-62	17
100-21244	05-11	5	140028	03-01	22	16043424	09-58	11
10519604	09-54	11	140028	09-02	4	16043431	09-16	21
10571279	04-07	20	140028	09-37	4	16043624	09-48	7
10794011	04-07	15	140040	08-29	14	16043624	09-54	28
10794011	04-07	24	140040	08-30	13	16043824	09-54	13
10902824	09-42	4	14306621	05-02	7	16044324	09-54	27
109239C2	09-66	14	14420431	09-16	12	16101721	04-07	21
10979231	09-16	4	14496201	04-07	23	16101721	05-02	14
11106024	09-70	18	14496201	04-07	14	16104111	09-69	7
116893A1	09-04	27	14496231	05-02	13	16104111	05-02	33
117025A1	09-04	19	14496401	04-08	8	16104111	05-02	18
121410A1	04-09	6	14496401	04-08	4	16104411	05-02	8
121411A1	04-09	9	14496401	04-08	9	16745024	02-26	12
121412A1	09-39	5	14496431	04-08	14	182721A2	04-32	1
121412A1	04-31	3	14496431	04-07	4	186814A1	03-01	1
121412A1	04-09	7	14496431	09-70	7	187281A1	04-32	2
121413A1	04-09	8	14496534	09-42	5	187864A1	09-73	8
121413A1	09-53	1	14496534	09-62	18	190117A1	08-28	13
121415A1	04-09	4	14496534	09-64	18	190117A1	08-28	11
121416A1	04-09	5	14496534	09-58	12	190117A1	08-28	12
124639A1	08-22	1	14496534	09-69	8	190117A1	08-28	15
1250522C3	09-66	16	14496601	05-02	31	190117A1	08-28	9
1251791C1	03-02	4	14496631	09-16	5	190117A1	08-28	8
12575421	09-40	5	14496634	09-70	19	190117A1	08-28	7
126268A1	09-22	3	14496701	09-70	10	190117A1	08-28	14
12644421	09-40	2	14496821	05-02	11	190117A1	08-28	10
129-667	08-03	3	14778411	05-04	5	19-135	09-02	18
131-141	08-01	21	14778814	05-04	12	19-135	09-01	20
131-53	09-04	20	1542830C2	08-52	13	19-135	04-16	10
13272911	04-07	22	1542830C2	08-52	3	1954736C1	09-59	6
13272911	04-07	13	1542831C1	05-12	7	19-6247	06-32	7
13274211	04-08	6	1542833C1	08-52	8	196466A1	02-36	3
13276211	04-08	7	154283C1	05-12	9	1964725C1	04-04	15
13276211	04-08	3	1542875C1	05-11	9	1964726C1	04-04	25
13276211	04-08	10	1542877C1	08-34	6	1964727C1	04-04	24
13276414	04-07	3	1542881C1	08-36	6	1964729C1	04-04	7
13276611	04-07	8	1542881C1	08-35	14	1964730C1	04-04	21
13277317	09-47	11	1546477C1	04-04	14	1964731C1	04-04	1
13313017	09-46	5	1546485C1	04-19	5	1964736C1	04-04	6
1332154C1	09-41	2	1546485C1	04-15	6	1964737C1	04-04	3
133595A1	06-33	1	1546497C1	09-01	17	1964738C1	04-04	13
13407211	09-16	3	1546498C1	09-01	6	1964748C1	04-04	11
13797721	05-02	26	1546498C1	09-02	8	1964750C1	04-04	8
139728A1	09-73	12	1547924C1	02-04	3	1964860C1	04-03	2
139729A1	09-73	13	15688001	05-02	32	1964860C1	04-04	
140028	09-01	2	15896214	04-08	15	1964860C1	04-02	2
140028	09-38	4	15896214	09-42	6	1964964C1	04-04	19
140028	08-16	26	15915807	09-55	3	1964965C1	04-04	16
140028	08-20	19	16043424	09-64	17	1964966C1	04-04	18

ÍNDICE NUMÉRICO - INDICE NUMERICO

PEÇA	PÁGINA	SEQ	PEÇA	PÁGINA	SEQ	PEÇA	PÁGINA	SEQ
1964968C1	04-04	10	218-756	02-13	6	238-6011	08-06	3
1964969C1	04-04	5	219-1	09-24	11	238-6011	05-08	4
1975801C1	09-59	8	219-1	09-04	18	238-6011	08-28	3
1977334C1	09-66	15	219-1	08-34	18	238-6011	08-28	1
198573C1	09-45	13	219-1	09-19	11	238-6011	08-29	8
198573C1	09-68	15	219-1	05-11	2	238-6011	08-28	2
198823C1	04-20	4	219-1	09-06	6	238-6011	08-06	14
198824C1	02-04	6	219-1	09-03	21	238-6012	08-18	10
198825C1	08-02	9	219-1	09-05	7	238-6012	08-32	7
198825C1	09-66	8	219-20	06-32	18	238-6012	08-31	7
198825C1	03-01	27	219-20	05-09	31	238-6012	08-32	8
198826C1	08-01	15	219-8	05-09	31	238-6012	08-30	7
198826C1	03-01	26	219-8	06-32	18	238-6012	07-07	16
198826C1	09-66	9	221527A1	08-33	2	238-6012	07-06	9
198828C1	08-08	2	225-14108	09-68	10	238-6012	08-21	2
201-110	08-28	4	225-14108	09-45	10	238-6012	08-32	6
201-124	05-07	10	231-1446	08-25	13	238-6012	08-22	3
201-145	08-31	13	231-4248	04-03	11	238-6012	08-29	7
201-145	08-30	11	231-4248	04-02	9	238-6012	08-29	11
201-145	08-32	9	231-46110	04-04	23	238-6012	08-33	6
201-145	08-29	11	232-2448	02-03	26	238-6012	07-07	13
201-308	06-01	2	232364A1	04-13	3	238-6012	08-18	3
214-1406	08-01	6	232364A1	04-08	2	238-6012	08-22	10
214-1406	03-01	5	232388A1	08-21	3	238-6012	08-31	6
214-1410	02-02	15	237-6006	08-03	5	238-6012	08-06	4
214-14104	08-14	13	237-6016	06-01	2	238-6012	08-25	2
214-14104	08-13	15	238270A1	05-03	2	238-6012	08-32	9
214-14104	08-12	18	238-5011	08-03	6	238-6012	08-21	10
214-14136	08-17	1	238-5210	03-02	4	238-6012	08-22	4
214-1416	02-05	23	238-5214	03-02	3	238-6012	08-29	10
214-1436	02-02	8	238-5222	08-06	2	238-6012	08-30	10
214-1444	09-56	3	238-5231	05-11	13	238-6012	08-29	9
214-1472	05-09	13	238-5232	06-20	8	238-6012	08-21	11
214-1704	08-01	7	238-5233	05-11	12	238-6012	02-03	11
214-1704	02-02	21	238-5243	08-34	7	238-6012	08-31	12
214-2166	08-06	1	238-5244	08-34	5	238-6012	08-30	9
214-3188	02-05	15	238-5245	08-36	4	238-6012	08-31	13
217-1035	02-02	22	238-5246	08-36	5	238-6012	08-30	11
217-1227	02-06	7	238-5253	08-35	15	238-6012	08-18	13
217-151	03-01	34	238-5254	08-35	11	238-6012	07-07	23
217-152	02-02	11	238-6011	07-06	7	238-6012	08-05	16
217-191	02-02	17	238-6011	05-08	20	238-6012	02-03	10
217-292	02-02	18	238-6011	08-04	20	238-6012	08-21	12
217-372	03-01	30	238-6011	08-04	21	238-6012	08-21	14
217-425	09-59	1	238-6011	08-29	11	238-6012	08-32	5
217-445	08-02	13	238-6011	08-04	22	238-6012	08-21	18
217-92	03-01	8	238-6011	08-30	8	238-6012	02-03	13
218-1251	02-13	5	238-6011	08-32	9	238-6012	08-21	21
218-1255	02-02	13	238-6011	05-07	6	238-6012	07-07	15
218-1256	08-07	7	238-6011	08-04	23	238-6012	08-31	5
218-335	08-07	6	238-6011	05-08	5	238-6012	08-05	10
218-5209	08-52	17	238-6011	05-07	5	238-6014	08-28	6
218-5209	08-52	4	238-6011	08-28	4	238-6014	07-04	11
218-755	02-02	14	238-6011	08-31	13	238-6014	08-28	5

PEÇA	PÁGINA	SEQ	PEÇA	PÁGINA	SEQ	PEÇA	PÁGINA	SEQ
238-6014	07-07	18	238-6018	08-20	12	238-6025	08-17	6
238-6014	05-09	24	238-6018	09-20	10	238-6219	08-05	5
238-6014	07-07	19	238-6018	05-07	3	238-6219	08-53	2
238-6014	05-05	3	238-6021	08-26	3	238-6219	08-04	9
238-6014	05-05	11	238-6021	08-26	1	238-6225	08-04	13
238-6014	05-05	10	238-6021	08-25	26	238-6228	08-04	8
238-6014	05-05	1	238-6021	08-25	6	248-1169	04-30	8
238-6014	07-04	9	238-6021	08-16	6	248-1169	04-29	4
238-6014	05-08	24	238-6021	08-25	4	248-1185	06-01	5
238-6014	05-09	23	238-6021	08-16	19	248-23108	04-23	13
238-6016	08-04	3	238-6021	08-25	3	249116A1	09-39	6
238-6016	08-11	7	238-6021	08-13	4	249117A1	09-39	12
238-6016	05-07	1	238-6021	08-15	4	252550A2	09-68	9
238-6016	08-11	5	238-6021	07-03	11	252550A2	09-45	8
238-6016	08-10	4	238-6021	08-15	20	253347A1	04-16	9
238-6016	08-11	2	238-6021	08-13	6	253347A1	04-21	9
238-6016	05-08	11	238-6021	08-15	6	253347A1	04-17	5
238-6016	07-06	2	238-6021	08-16	4	253347A1	04-14	6
238-6016	05-07	2	238-6021	08-12	6	253347A1	04-06	15
238-6016	07-06	15	238-6021	08-19	9	253347A1	05-03	8
238-6016	07-04	13	238-6021	08-27	1	254026A1	08-04	15
238-6016	08-09	2	238-6021	08-14	9	254026A1	02-02	7
238-6016	05-09	25	238-6021	08-12	4	254026A1	08-06	29
238-6016	05-05	2	238-6021	08-27	4	254813A1	09-12	7
238-6016	08-04	4	238-6021	08-12	5	254813A1	09-09	7
238-6016	08-06	5	238-6021	08-20	6	254813A1	09-11	7
238-6016	07-04	6	238-6021	08-19	11	254813A1	09-07	7
238-6016	05-08	23	238-6021	06-01	2	256147A1	09-75	8
238-6016	07-07	17	238-6021	08-14	1	258541A1	02-05	5
238-6016	05-08	2	238-6021	05-08	15	265-14512	09-53	7
238-6016	07-04	17	238-6021	05-08	16	279492A1	04-14	1
238-6016	05-09	22	238-6021	08-14	3	282709A1	03-02	3
238-6016	05-07	10	238-6021	08-20	4	2830076	02-18	1
238-6016	07-04	12	238-6021	05-08	39	2830158	02-32	4
238-6016	07-03	6	238-6021	08-15	19	2830222	02-24	7
238-6016	05-08	1	238-6021	08-15	5	2830304	02-14	15
238-6016	05-09	14	238-6021	08-26	4	2830434	02-24	15
238-6016	05-08	3	238-6021	08-14	4	2830444	02-27	3
238-6016	05-07	8	238-6021	08-16	14	2830559	02-11	10
238-6016	02-13	2	238-6021	08-13	5	2830705	02-25	15
238-6018	02-03	21	238-6021	08-16	32	2830711	03-10	14
238-6018	05-07	10	238-6021	08-06	6	2830733	03-10	2
238-6018	02-03	8	238-6021	08-15	24	2831016	02-14	12
238-6018	02-03	20	238-6021	08-27	3	2831274	02-25	3
238-6018	07-05	15	238-6021	08-20	13	2831297	02-31	3
238-6018	08-02	11	238-6025	08-17	10	2831298	02-31	1
238-6018	08-09	1	238-6025	08-06	12	2852037	02-32	4
238-6018	07-06	10	238-6025	08-05	4	2852047	02-17	5
238-6018	08-10	3	238-6025	08-17	12	2852100	03-09	6
238-6018	02-03	5	238-6025	08-17	9	2852122	02-09	1
238-6018	07-05	12	238-6025	08-17	8	2852134	02-09	7
238-6018	07-07	22	238-6025	08-17	4	2852135	02-09	8
238-6018	07-06	16	238-6025	08-06	7	2852136	02-09	9
238-6018	08-19	13	238-6025	08-05	2	2852175	02-21	6

ÍNDICE NUMÉRICO - INDICE NUMERICO

PEÇA	PÁGINA	SEQ	PEÇA	PÁGINA	SEQ	PEÇA	PÁGINA	SEQ
2852202	02-19	10	2852803	02-33		301803R1	09-59	2
2852212	02-26	11	2852804	03-03	10	302456A1	09-53	2
2852219	02-30	4	2852805	03-03	11	302862A1	04-32	4
2852221	02-30	5	2852817	03-06	3	307149A1	02-04	8
2852234	03-03	13	2852818	03-06	6	30714R1	07-01	2
2852237	02-12	11	2852820	03-06	10	3079389R1	04-04	4
2852238	02-12	12	2852821	03-06	15	3079392R91	04-04	9
2852305	02-29	1	2852825	03-06	4	3079410R1	04-04	20
2852325	02-33	1	2853537	03-05	3	31-1081	09-59	7
2852377	02-09	6	2853604	02-11	9	31-1081	09-66	13
2852392	02-33	3	2853606	02-34	7	31-2369	04-29	5
2852396	02-17	2	2853728	02-12	8	31-2370	04-28	2
2852397	02-17	3	2853780	02-11	2	31-2582	04-30	9
2852398	02-17	1	2853781	02-11	3	31-2940	08-01	16
2852407	02-16	7	2853784	02-23	6	313682A1	05-09	15
2852419	02-12	4	2853788	02-24	19	313683A1	05-09	16
2852420	02-12	6	2853815	02-29	4	318012A1	09-03	33
2852425	02-20	6	2853816	02-29	5	318013A1	05-09	17
2852426	02-20	2	2854030	02-32	3	320374A1	02-02	19
2852427	02-24	14	2854072	02-33	2	321446A1	04-14	25
2852428	02-24	10	2854079	03-06	20	321446A1	04-20	2
2852434	03-05	7	2854282	03-06	5	322197950	09-52	5
2852436	03-10	3	2854375	02-34	9	322197950	09-43	7
2852440	03-08	1	2854375	02-23	4	3222214R1	06-21	18
2852443	03-08	3	2854521	02-14	2	3222214R1	06-26	17
2852446	03-08	4	2854530	02-24	18	323695A1	09-75	1
2852449	03-08	5	2854534	02-26	1	324203A1	04-28	6
2852450	03-08	6	2854540	03-05	1	326-1488	09-41	3
2852451	03-08	7	2854542	03-05	5	326845A1	04-09	1
2852452	03-08	8	2854543	03-05	4	327569A1	06-33	1
2852457	03-09	4	2854544	03-05	9	328082A1	05-09	18
2852458	03-09	5	2854549	03-05	8	328082A1	08-16	29
2852464	02-09	2	2854552	03-05	10	328082A1	08-15	27
2852468	02-33	5	2854593	03-06	26	328082A1	09-03	22
2852471	02-33	18	2854594	03-06	18	328186A1	08-08	6
2852473	02-33	19	2854596	03-06	19	328753A1	09-75	9
2852476	04-01	3	2854598	03-07	1	328870A1	03-02	6
2852480	02-33		2854599	03-07	4	328903A1	09-75	4
2852481	02-33		2854600	03-07	6	329045A1	09-75	7
2852484	03-07	5	2854603	02-32	4	329048A1	09-75	2
2852488	03-03	3	2854604	02-28	5	329050A1	09-75	10
2852496	02-33	10	2854606	03-04	2	329051A1	09-73	10
2852500	03-07	2	2854608	03-04	5	329-1014	09-41	4
2852602	02-24	20	2854609	03-04	6	329-1016	09-10	4
2852729	02-19	13	2854700	02-26	4	329-1016	09-13	4
2852770	02-12	7	2854701	02-26	5	329-1016	09-14	4
2852772	02-14	6	2854702	02-26	6	329483A1	08-52	14
2852773	02-23	2	2854866	02-26	10	331-329	09-24	32
2852774	02-23	3	2855124	02-16	1	331480A1	06-11	22
2852776	02-24	9	2855125	03-09	1	331480A1	06-12	22
2852791	03-10	12	2855150	03-06	23	331759A1	06-16	
2852793	03-10	1	2855519	02-32	1	332511A1	09-75	5
2852794	03-08	6	2992447	02-14	13	333269A1	09-75	18
2852801	02-34	11	299456A1	02-07	6	334455A1	09-75	6

ÍNDICE NUMÉRICO - INDICE NUMERICO

PEÇA	PÁGINA	SEQ	PEÇA	PÁGINA	SEQ	PEÇA	PÁGINA	SEQ
336039A1	08-34	9	367658A1	08-20	10	391091A1	04-05	2
336042A1	08-35	10	367658A1	07-03	13	391133A1	08-13	12
336042A1	08-36	9	367658A1	08-13	3	391133A1	08-14	19
345-49	06-32	17	368055A1	04-23	10	391133A1	08-12	12
347615A3	03-01	25	368056A1	04-25		391133A1	08-17	3
349372A1	05-03	19	368056A1	04-23	9	391276A1	09-24	1
350662A1	08-01	25	368775A1	09-04	24	391859A1	08-21	12
350662A1	09-68	5	371185A1	04-28	1	393632A1	02-02	9
353036A1	07-03	4	371885A2	09-03	2	394799A1	04-12	3
353036A1	06-01	7	372453A1	08-20	3	394799A1	09-69	9
353-412	04-22	3	372453A1	08-19	3	395185A1	04-12	3
353-412	04-22	3	372947A1	09-25	14	395185A1	09-69	4
353-414	08-09	9	373040A2	08-19	8	395895A1	08-01	10
353-414	09-45	12	374421A4	04-10	6	395895A1	09-73	6
358981A1	09-41	1	374424A2	05-03	5	396-41094	09-41	6
358982A1	09-41	5	374429A2	04-10	14	396471A1	04-17	8
361187A1	06-02	3	374430A2	04-27	4	396585A1	09-02	17
361811A1	02-01	7	374430A2	04-10	3	396918A1	08-23	3
363583A1	08-34	2	374431A2	04-10	5	398771A1	04-06	5
364376A1	05-11	18	374433A3	04-10	13	398888A1	04-21	3
364444A2	04-10	8	375518A1	09-03	29	400833A2	08-32	11
364444A2	08-22	13	375518A1	09-06	8	400833A2	08-31	10
364741A1	09-53	3	377899A1	04-20	11	402390A1	08-32	13
364741A1	09-73	4	379139A1	08-22	1	402390A1	08-31	9
364917A1	09-75	16	379149A2	09-01	1	404635A1	04-19	13
365357A1	04-05	3	379149A2	09-02	9	407741A1	09-75	17
365523A1	09-03	6	379186A1	09-74	3	407868A2	08-31	1
365523A1	08-35	3	379374A1	09-20	8	407869A2	08-42	1
365523A1	09-04	36	379374A1	07-07	26	407869A2	08-32	1
365935A2	04-32	8	379374A1	09-66	11	408142A1	04-25	2
366904A1	03-02	16	379587A2	08-01	13	408143A1	04-25	3
366905A1	03-02	15	379611A1	06-02	6	408196A1	02-07	13
367489A1	07-04	8	3805086	09-52	19	410108A1	08-54	
367489A1	08-16	2	3805129	09-49	14	410566A1	08-54	
367489A1	07-05	8	3805129	09-51	3	410939A1	04-25	4
367489A1	08-15	2	3805129	09-50	8	410940A1	04-25	5
367489A1	09-59	3	3805251	09-49	29	410941A1	04-25	6
367489A1	08-14	2	381232A1	02-02	3	410942A1	04-25	7
367489A1	09-66	10	382189A1	02-02	10	412067A1	09-22	2
367489A1	08-13	2	38-33264	09-04	29	412426A1	09-75	3
367489A1	08-09	3	383868A1	07-02	5	412476A1	09-75	14
367489A1	08-12	2	383869A2	07-02	7	412494A1	09-27	
367489A1	07-07	24	383873A1	07-02	1	419792A2	02-02	28
367489A1	08-19	2	384138A1	04-28	2	420-21236	09-11	10
367658A1	08-19	12	384774A1	08-02	5	420-21236	09-09	11
367658A1	08-12	3	386040R1	02-15	12	420-21236	09-08	7
367658A1	07-07	2	386241A1	09-75	11	420-21236	09-12	10
367658A1	08-16	3	386741A2	09-73	9	420-21236	09-07	10
367658A1	08-23	5	387149A1	09-73	2	420-21236	09-13	3
367658A1	08-15	3	388113A1	09-75	13	420-21236	09-14	3
367658A1	08-14	12	388744A1	08-52	10	420-21236	09-10	3
367658A1	09-20	9	388813A1	04-32	7	4227144	09-52	6
367658A1	08-24	2	389487A1	05-03	6	4227144	09-49	6
367658A1	07-05	11	390208A2	08-06	27	4227178	09-42	3

ÍNDICE NUMÉRICO - INDICE NUMERICO

PEÇA	PÁGINA	SEQ	PEÇA	PÁGINA	SEQ	PEÇA	PÁGINA	SEQ
4227178	09-49	32	441952A1	09-03	4	4892867	02-30	2
4227178	09-51	6	442157A1	09-03	28	4892871	02-14	11
422721300	09-54	33	442303A1	08-22	2	4892893	02-30	3
4227225	05-02	10	442702A1	05-11	1	4893234	02-14	12
4227226	05-02	6	442703A1	05-11	6	4893386	02-29	2
425-107	04-02	14	442704A1	05-11	7	4893389	03-03	12
425-107	04-03	16	442711A1	05-11	4	4893391	02-11	8
425-107	04-14	26	442713A1	05-11	8	4893464	03-10	7
425-1310	07-03	15	442717A1	05-11	20	4893487	02-24	16
425-1612	09-13	1	443541A1	09-01	16	4893739	03-04	4
425-1612	09-08	5	443565A1	06-03	2	4893936	02-23	5
425-1612	09-07	8	444416A1	07-01	29	4893962	03-03	9
425-1612	09-09	9	445786A1	04-20	3	4894095	03-09	2
425-1612	09-12	8	446178A1	08-36	7	4894095	03-08	2
425-1612	09-14	1	446179A1	08-35	12	4894100	02-35	1
425-1612	09-11	8	446183A1	08-25	28	4894139	02-12	5
425-1612	09-10	1	446195A1	08-36	12	4894218	02-19	11
426-1664	09-09	3	446196A1	08-35	7	4894410	02-35	2
426-1664	09-12	3	446335A1	08-35	9	4894641	02-30	6
426-1664	09-11	3	446336A1	08-35	9	4894721	03-10	6
426-1664	09-07	3	446339A1	08-35	5	4894816	02-24	4
426-8104	04-03	10	446340A1	08-35	6	4895017	02-29	4
426-8104	04-02	8	446455A1	08-36	3	4895031	02-24	17
426-820	04-03	20	446471A1	08-36	1	4895038	02-18	4
426-820	04-02	18	446478A1	08-36	3	4895039	02-18	3
427182A1	05-04	10	446479A1	08-36	10	4895040	02-18	7
427501A1	08-54	6	446480A1	08-36	10	4895045	02-11	5
429-1016	09-07	1	446481A1	08-36	13	4895049	02-19	8
429-1016	09-09	1	4890088	03-03	6	4895051	02-25	5
429-1016	09-12	1	4890189	03-06	8	4895052	02-25	6
429-1016	09-11	1	4890190	03-06	9	4895065	02-24	8
429-1016	09-08	8	4890193	03-06	11	4895067	02-24	11
432444A1	09-44	7	4890634	03-03	7	4895068	02-24	5
432765A1	09-24	2	4890635	03-03	14	4895072	02-25	7
432909A1	09-24	7	4890700	03-03	4	4895073	02-25	8
433264A1	09-24	21	4890832	02-22	4	4895074	02-25	9
436293A1	09-08	3	4890833	02-20	8	4895078	02-33	13
436293A1	09-10	8	4890929	03-04	3	4895078	02-33	21
436293A1	09-07	13	4890964	03-10	8	4895079	02-33	12
436293A1	09-11	13	4890964	03-06	24	4895079	02-26	10
436293A1	09-14	8	4891024	02-25	1	4895080	02-33	14
436293A1	09-13	8	4891025	02-25	1	4895082	02-33	15
436293A1	09-12	13	4891209	02-22	5	4895085	02-25	11
436306A1	09-12	12	4891252	02-17	4	4895089	02-34	12
436306A1	09-13	7	4891288	02-34	5	4895089	02-25	12
436307A1	09-12	11	4891353	02-18	6	4895098	02-16	4
436307A1	09-13	6	4891385	03-03	8	4895107	02-34	2
440038A1	04-15	7	4891385	03-06	22	4895131	02-33	17
440-1088	09-68	11	4892255	03-06	14	4895132	02-16	2
440-1088	09-45	11	4892708	02-31	2	4895141	02-16	6
441822A1	09-03	31	4892712	02-32	2	4895155	02-20	3
441822A1	09-06	10	4892714	02-31	4	4895157	03-06	17
441823A1	09-04	34	4892715	02-31	4	4895174	02-27	6
441824A1	09-04	33	4892762	02-33	20	4895198	02-24	6

PEÇA	PÁGINA	SEQ	PEÇA	PÁGINA	SEQ	PEÇA	PÁGINA	SEQ
4895219	02-27	5	4897330	02-12	9	4899080	02-28	6
4895228	02-18	5	4897330	02-09	4	4899081	02-25	4
4895294	02-26	11	4897457	02-28	4	4899082	03-06	2
4895336	02-27	4	4897481	02-10	1	4899085	02-27	7
4895378	02-20	4	4897499	02-20	2	4899086	02-16	3
4895379	02-20	5	4897534	02-14	1	4899087	02-16	5
4895392	02-19	6	4897536	02-14	5	4899089	02-24	21
4895392	02-33	6	4897537	02-14	4	4899090	02-10	2
4895393	02-33	7	4897546	02-14	2	4899092	02-14	10
4895393	02-19	7	4897547	02-14	3	4899093	02-21	3
4895406	02-25	13	4897578	02-25	2	4899103	03-08	12
4895407	02-25	14	4897766	02-26	13	4899107	02-34	3
4895408	02-25	11	4897817	03-08	10	4899108	02-34	4
4895411	02-25	10	4897838	03-10	10	4899109	02-20	2
4895414	02-29	5	4897897	03-10	11	4899110	02-33	16
4895424	02-26	8	4898283	02-23	8	4899110	03-06	7
4895432	02-26	2	4898301	02-12	3	4899115	02-19	3
4895432	02-24	1	4898372	02-14	14	4899124	03-06	16
4895462	03-08	11	4898439	02-14	9	4899219	02-14	8
4895477	03-06	12	4898717	02-24	2	4899239	02-23	7
4895483	03-04	1	4898758	03-10	4	4899242	02-14	16
4895576	02-33	4	4898876	03-10	13	4899245	02-24	12
4895605	02-19	2	4898921	03-03	5	4899257	02-24	13
4895610	02-09	5	4899003	02-34	10	4899377	02-34	8
4895610	02-12	10	4899003	03-03	1	4899436	02-34	6
4895623	02-33	8	4899009	02-19	4	4899679	02-21	5
4895625	02-33	9	4899019	02-11	1	4899803	02-19	9
4895817	03-06	1	4899019	02-12	2	4899815	03-07	3
4895910	02-23	1	4899020	03-05	2	4899824	02-33	11
4896153	02-19	1	4899020	02-12	1	4899921	02-26	9
4896263	02-26	7	4899026	02-18	2	4899926	02-14	7
4896329	03-09	3	4899026	02-21	1	492-11044	04-02	13
4896380	02-28	2	4899026	02-20	1	492-11044	04-03	15
4896404	02-11	4	4899031	02-17	6	493-21020	08-03	4
4896409	02-11	11	4899032	02-19	12	495-11041	08-04	21
4896410	02-11	7	4899035	02-11	6	495-11041	08-25	12
4896542	03-06	21	4899036	02-09	3	495-21063	04-04	22
4896543	03-10	9	4899037	02-21	8	495-81144	09-28	25
4896650	02-27	2	4899037	02-35	3	496-21053	02-03	27
4896651	02-27	1	4899039	02-26	3	496-21106	09-12	2
4896773	02-30	1	4899046	02-29	3	496-21106	09-11	2
4896884	03-05	6	4899057	03-06	27	496-21106	09-07	2
4896897	02-21	7	4899063	02-22	3	496-21106	06-32	3
4896939	02-21	4	4899068	02-20	7	496-21106	09-09	2
4896952	03-03	2	4899068	02-28	3	496-81022	09-25	15
4896991	02-23	4	4899072	02-19	5	496-81025	05-09	19
4896991	02-34	9	4899073	02-21	3	496-81025	02-01	8
4896996	03-08	13	4899076	02-20	2	496-81025	09-24	30
4897024	02-22	1	4899078	02-22	2	496-81025	09-03	15
4897106	02-25	16	4899078	02-21	2	496-81025	09-06	3
4897224	03-06	13	4899078	03-06	25	496-81025	09-04	15
4897224	03-10	5	4899079	02-28	1	496-81025	09-05	4
4897248	02-24	3	4899079	02-34	1	496-81025	09-19	6
4897277	03-08	9	4899079	02-35	4	514-1107	06-26	1

PEÇA	PÁGINA	SEQ	PEÇA	PÁGINA	SEQ	PEÇA	PÁGINA	SEQ
514-1315	06-33	8	614-6050	09-49	24	627-12035	09-24	31
514-1315	06-20	5	614-8025	09-25	7	627-12035	09-02	16
515-21159	04-16	11	614-8025	04-23	11	627-12040	02-03	2
515-21190	05-07	11	614-8030	09-50	6	627-12040	08-37	2
515-21190	04-20	12	614-8035	09-54	14	627-12040	08-06	10
515-21302	04-18	4	627-10020	05-09	20	627-12040	09-22	7
515-22127	04-18	3	627-10020	09-01	3	627-12040	08-04	11
515-22190	02-02	25	627-10020	08-16	9	627-12040	09-25	4
515-22190	08-01	9	627-10020	08-15	10	627-12040	02-05	21
515-22254	05-08	36	627-10020	09-02	7	627-12040	03-02	10
515-23143	08-01	8	627-10025	09-02	10	627-12040	04-23	6
515-23143	02-04	5	627-10025	08-06	8	627-12045	02-01	6
515-23159	08-24	4	627-10025	09-19	15	627-12045	09-23	3
515-23175	08-21	15	627-10025	08-16	27	627-12045	09-36	10
515-23206	04-19	14	627-10025	02-05	3	627-12045	09-35	10
515-23206	04-18	13	627-10025	08-19	7	627-12045	09-22	10
515-23222	04-14	11	627-10025	04-14	17	627-16035	05-09	21
515-23270	04-14	19	627-10025	08-23	4	627-16040	09-03	17
515-23270	04-18	12	627-10030	08-05	8	627-16040	09-04	17
515-23317	08-07	2	627-10030	08-21	17	627-16045	06-02	10
515-23317	02-04	12	627-10030	05-01	5	627-16050	09-04	16
515-23381	06-01	4	627-10030	05-08	30	627-16050	09-03	16
515-2379	04-14	22	627-10030	05-05	8	627-16050	03-01	15
515-24238	07-04	18	627-10030	02-13	8	627-20050	06-02	9
515-24238	04-14	15	627-10030	09-01	19	627-6020	04-19	16
515-24238	09-59	4	627-10030	03-02	12	627-6020	09-40	3
515-24302	04-14	15	627-10030	09-33	9	627-6020	09-60	5
515-2495	09-03	24	627-10030	09-39	9	627-6020	04-15	5
515-25127	03-01	7	627-10030	04-16	3	627-6020	09-61	5
515-25143	03-01	28	627-10035	08-06	9	627-8016	09-66	1
515-25190	03-01	31	627-10035	04-24	8	627-8016	02-15	10
540-711	08-32	16	627-10035	09-23	5	627-8016	04-18	2
540-711	08-31	16	627-10035	08-20	16	627-8020	03-01	40
540-719	08-30	5	627-10035	09-35	7	627-8020	04-24	10
540-719	08-29	6	627-10035	09-36	7	627-8020	09-68	12
540-719	08-32	17	627-10035	09-39	15	627-8020	04-14	8
540-719	08-31	17	627-10035	06-32	11	627-8020	06-03	3
543-708	04-30	7	627-10035	09-02	5	627-8020	02-36	6
561-703	09-45	3	627-10040	02-05	18	627-8025	04-17	1
561-703	09-68	3	627-10040	09-35	8	627-8025	09-28	33
561-703	02-15	13	627-10040	05-08	35	627-8025	05-08	33
60-4640T1	09-45	9	627-10040	09-36	8	627-8025	04-19	20
60-4640T1	09-68	8	627-10040	09-39	2	627-8025	03-01	4
60-6359T1	04-27	6	627-10040	08-25	18	627-8025	04-14	21
614-12025	09-48	4	627-10065	04-20	7	627-8025	02-02	32
614-6012	09-52	15	627-12025	04-14	23	627-8025	02-02	27
614-6012	09-49	46	627-12025	09-01	13	627-8025	02-04	1
614-6012	09-47	19	627-12030	09-24	27	627-8025	02-05	14
614-6016	09-54	23	627-12030	02-05	22	627-8025	08-01	2
614-6016	09-51	8	627-12030	08-33	5	627-8025	08-09	7
614-6020	09-54	31	627-12035	09-01	10	627-8025	04-19	25
614-6020	05-03	17	627-12035	02-07	4	627-8025	09-29	18
614-6020	09-50	16	627-12035	09-28	11	627-8025	02-15	14
614-6025	09-49	22	627-12035	03-01	38	627-8025	09-25	13

ÍNDICE NUMÉRICO - INDICE NUMERICO

PEÇA	PÁGINA	SEQ
627-8025	09-44	6
627-8030	09-29	14
627-8030	08-07	3
627-8030	07-05	3
627-8030	09-30	14
627-8030	07-06	5
627-8030	08-01	3
627-8030	02-03	22
627-8030	09-28	26
627-8035	02-02	34
627-8035	08-08	4
628-16065	09-19	20
637-63093	05-07	5
637-63093	08-28	3
637-63093	08-04	20
637-63093	05-08	4
637-63113	08-31	6
637-63113	05-07	6
637-63113	08-30	11
637-63113	08-33	6
637-63113	08-30	7
637-63113	08-30	10
637-63113	08-05	10
637-63113	08-32	5
637-63113	08-31	5
637-63113	08-18	4
637-63113	08-04	23
637-63113	08-32	6
637-63113	08-29	7
637-63113	08-28	1
637-63113	08-21	21
637-63113	05-08	5
637-63113	08-21	12
637-63113	08-21	10
637-63113	08-05	16
637-63113	08-29	10
637-63113	08-04	22
637-63113	08-22	4
637-63113	07-07	13
637-63113	05-08	20
637-63113	08-22	3
637-63113	02-03	10
637-63113	08-18	11
637-63113	02-03	13
637-63133	07-07	19
637-63133	07-06	9
637-63133	07-07	23
637-63153	07-04	9
637-63153	05-05	2
637-63153	05-05	1
637-63153	07-06	15
637-63153	05-09	22
637-63153	05-08	24
637-63153	07-04	13
637-63153	05-05	3
637-63153	05-05	10
637-63153	07-04	11
637-63153	05-09	23
637-63193	02-03	5
637-63193	07-03	6
637-63193	08-04	4
637-63193	08-04	3
637-63193	05-08	11
637-63193	05-08	23
637-63193	02-13	3
637-64236	02-03	20
637-64236	05-08	3
637-64236	08-11	2
637-64236	08-09	1
637-64236	05-08	39
637-64236	05-08	16
637-64236	07-05	15
637-64236	07-05	12
637-64236	08-10	3
637-64236	02-03	8
637-64236	05-07	3
637-64236	08-02	12
637-64236	07-06	16
637-64236	07-07	22
637-64296	08-25	2
637-64296	08-14	1
637-64296	08-20	4
637-64296	08-33	3
637-64296	08-26	1
637-64296	08-25	3
637-64296	08-14	3
637-64296	07-03	11
637-64296	08-27	1
637-64296	08-12	6
637-64296	08-19	9
637-64296	08-12	4
637-64296	08-15	4
637-64296	08-15	6
637-64296	08-17	10
637-64296	08-16	6
637-64296	08-13	4
637-64296	08-16	4
637-64296	08-13	6
637-64296	08-17	12
637-64386	08-06	12
637-64386	08-05	2
637-64386	08-17	6
637-64386	08-06	11
641-3320	06-18	13
700-100	08-28	3
700-100	08-04	20
700-101	08-29	7
700-101	02-03	10
700-101	08-32	6
700-101	08-18	2
700-101	08-30	7
700-101	08-22	3
700-101	08-31	6
700-101	08-21	10
700-101	08-05	10
700-101	08-33	6
700-102	05-05	10
700-102	07-04	11
700-103	05-08	11
700-103	07-03	6
700-104	08-10	3
700-104	08-09	1
700-104	02-03	8
700-105	08-27	1
700-105	08-26	1
700-105	08-25	3
700-105	08-12	4
700-105	08-16	4
700-105	08-20	4
700-105	08-15	4
700-105	08-14	3
700-105	07-03	11
700-105	08-13	4
700-105	08-19	9
700-107	02-03	5
700-115	05-05	2
700-115	05-09	22
700-115	07-06	15
700-133	08-06	12
700-133	08-05	2
700-134	08-17	12
700-153	05-07	6
700-153	05-08	5
700-153	08-04	23
700-153	08-28	1
700-157	07-07	23
700-166	05-08	16
700-169	07-07	19
700-303	05-07	5
700-303	05-08	4
700-304	08-18	9
700-304	08-22	4
700-304	02-03	13
700-305	05-05	3
700-305	05-09	23
700-306	05-08	24
700-306	08-04	4
700-307	02-03	20
700-307	07-06	16
700-307	07-07	22
700-307	08-02	10
700-307	07-05	15

ÍNDICE NUMÉRICO - INDICE NUMERICO

PEÇA	PÁGINA	SEQ	PEÇA	PÁGINA	SEQ	PEÇA	PÁGINA	SEQ
700-308	08-16	6	701-422	08-21	2	75235206	06-33	1
700-308	08-12	6	701-422	08-31	12	75236506	09-20	1
700-308	08-25	2	701-422	08-18	12	75253943	06-33	1
700-308	08-13	6	701-423	05-09	24	75265185	06-33	1
700-308	08-14	1	701-427	09-20	18	75312157	09-21	4
700-308	08-15	6	701-433	07-04	17	75312911	09-21	3
700-309	08-17	6	701-901	08-27	3	75313156	09-21	5
700-313	05-08	39	701-901	08-26	3	75313447	09-21	7
700-315	08-05	16	701-903	05-09	25	75327334	09-19	25
700-315	07-07	13	701-906	05-07	8	75327664	04-05	1
700-315	08-21	21	701-908	08-15	20	760-14113	04-32	6
700-315	08-31	5	701-908	08-20	13	760-14113	06-32	20
700-315	08-32	5	701-908	08-16	14	76017316	09-70	14
700-316	05-08	23	701-909	07-07	16	76030114	09-30	4
700-316	08-04	3	701-909	08-21	14	76030114	09-29	3
700-335	08-17	10	701-914	08-19	13	76041998	04-27	2
700-343	07-04	13	701-914	08-20	12	76043510	09-51	5
700-348	05-05	1	701-917	08-06	14	76043510	09-49	18
700-368	07-06	9	701-919	05-07	2	76043510	09-50	11
700-378	08-04	22	701-919	07-04	6	76043511	09-70	8
700-387	07-05	12	701-919	05-08	2	76043538	09-49	23
700-392	05-08	20	701-922	08-17	8	76043597	09-70	31
700-406	08-30	10	703-902	08-28	5	76043597	09-42	10
700-406	08-29	10	71103385	06-15	16	76043957	05-05	6
700-412	07-04	9	71103412	09-21	1	76043977	04-29	3
70096481	06-33	6	71103413	09-21	2	76046110	09-47	16
701-123	05-08	1	71103414	09-21	6	76046110	05-03	10
701-123	05-07	1	71103415	09-21	8	76047278	09-64	19
701-174	08-17	9	71103416	09-21	9	76047278	09-62	19
701-319	08-21	11	71103419	09-21	10	76047278	09-58	13
701-319	02-03	11	71103420	09-21	11	76048394	05-02	16
701-320	05-05	11	71103422	09-21	12	76048438	09-70	20
701-320	08-28	6	71103423	09-21	13	76048607	09-70	12
701-329	08-28	2	71103424	09-21	14	76048607	09-70	23
701-329	08-29	8	71103425	09-21	15	76048628	09-70	9
701-329	08-30	8	71103499	06-07	5	76048849	09-53	5
701-339	08-14	4	71103500	06-08	5	76048869	09-70	5
701-339	08-25	4	71103501	06-09	5	76048924	09-49	43
701-339	08-15	5	71103502	06-10	12	76048930	05-02	19
701-340	07-06	2	71103503	06-11	9	76048941	05-02	22
701-342	02-03	21	71103508	06-12	9	76048955	05-02	21
701-346	07-04	12	71405746	05-03	13	76048978	09-49	42
701-361	08-11	5	71476260	05-03	21	76048980	09-55	2
701-361	08-10	3	71480988	04-32	9	76052748	09-16	23
701-361	08-09	2	71480999	05-02	15	76052749	09-16	16
701-366	08-16	32	71485274	09-49	35	76052750	09-16	19
701-366	08-15	24	71485274	09-51	10	76052751	09-16	17
701-366	08-20	6	71485276	05-02	9	76052752	09-16	27
701-415	08-11	7	73038765	06-33	3	76052755	09-16	26
701-416	07-07	18	732-1610	09-49	37	76052774	09-16	14
701-418	08-25	6	732-1610	09-51	14	76053295	04-12	2
701-421	08-04	21	733-3220	09-28	29	76066670	09-16	2
701-422	08-32	8	733-3232	07-03	14	76066693	09-16	20
701-422	08-22	10	75211345	09-40	1	76067422	09-70	3

ÍNDICE NUMÉRICO - INDICE NUMERICO

PEÇA	PÁGINA	SEQ	PEÇA	PÁGINA	SEQ	PEÇA	PÁGINA	SEQ
76067742	09-48	8	76303230	09-49	1	76303410	09-47	6
76067753	09-70	11	76303231	09-49	11	76303411	09-47	5
76079036	09-55	1	76303236	09-69	11	76303412	09-47	7
76081690	05-03	22	76303240	09-50	2	76303416	09-48	1
76081747	09-52	16	76303242	09-49	2	76303420	09-42	11
76082265	08-10	5	76303244	04-30	2	76303421	09-47	2
76082265	08-11	4	76303246	04-29	2	76303423	09-47	1
76082618	08-24	1	76303248	09-49	3	76303439	09-47	15
76082618	08-23	1	76303248	09-50	4	76303450	05-04	7
76082981	09-24	23	76303250	09-49	19	76303455	09-50	14
76082982	09-24	3	76303253	09-52	18	76303469	09-43	3
76082983	09-24	15	76303257	09-42	9	76303470	09-43	1
76083103	02-13	4	76303258	04-07	7	76303471	09-47	20
76086820	09-24	5	76303259	04-07	2	76303474	05-02	28
76086821	09-24	4	76303260	04-07	1	76303476	05-01	1
76086823	09-24	6	76303261	04-07	9	76303478	05-04	11
76086827	09-24	29	76303262	09-47	8	76303494	09-56	11
76088319	09-70	24	76303266	09-70	17	76303495	09-56	10
76088319	09-70	30	76303267	09-70	16	76303499	09-54	5
76088515	02-15	2	76303278	05-02	3	76303500	09-56	7
76088912	09-01	21	76303279	05-02	5	76303501	09-56	5
76091797	08-18	7	76303300	09-70	13	76303502	09-56	1
76091880	04-26	4	76303305	09-54	4	76303504	09-56	4
76091881	04-26	3	76303316	09-43	2	76303505	09-56	2
76095621	09-16	18	76303317	09-70	2	76303508	05-04	3
76095626	09-16	15	76303319	04-07	18	76303509	05-04	2
761-17213	09-42	12	76303319	09-54	32	76303513	09-48	5
761-17325	04-32	3	76303320	04-07	16	76303515	09-48	6
76300013	05-02	34	76303320	09-54	19	76303537	05-03	7
76300020	05-02	27	76303321	09-54	18	76303541	09-54	26
76300038	05-02	20	76303321	04-07	17	76303546	09-54	15
76300261	05-01	2	76303323	09-49	21	76303547	09-56	9
76301020	09-46	9	76303325	04-07	5	76303549	09-56	6
76303000	09-42	1	76303327	04-30	6	76303552	05-04	13
76303023	09-54	3	76303329	04-07	11	76303581	09-49	39
76303027	09-54	2	76303330	04-07	6	76303588	09-48	9
76303154	09-52	13	76303331	09-54	17	76303589	09-51	11
76303154	09-49	45	76303338	09-70	22	76303590	09-49	34
76303157	09-42	8	76303362	09-43	6	76303591	09-46	1
76303157	09-51	12	76303363	09-43	4	76303594	09-54	30
76303158	09-50	13	76303364	09-43	5	76303596	09-49	33
76303159	09-49	12	76303366	09-50	1	76303603	09-48	3
76303170	09-52	3	76303367	09-70	22	76303604	09-48	2
76303174	09-70	1	76303368	09-70	28	76303605	09-52	20
76303192	09-49	10	76303369	09-70	21	76303612	09-48	10
76303193	09-50	3	76303372	09-70	29	76303614	09-54	1
76303193	09-49	4	76303400	09-46	10	76303615	09-54	21
76303208	04-07	10	76303401	09-46	11	76303617	09-54	22
76303210	09-49	13	76303402	05-03	25	79028421	04-20	6
76303211	09-52	8	76303402	05-04	1	79062586	04-25	
76303212	09-52	4	76303403	04-10	16	79069460	09-69	2
76303224	09-52	1	76303404	09-47	4	79076208	09-46	3
76303225	09-52	17	76303405	09-47	3	79105220	09-46	2
76303227	09-52	9	76303408	05-04	4	800-2190	06-04	18

ÍNDICE NUMÉRICO - INDICE NUMERICO

PEÇA	PÁGINA	SEQ	PEÇA	PÁGINA	SEQ	PEÇA	PÁGINA	SEQ
800-2190	06-11	8	827-10080	08-23	7	827-8060	09-32	8
800-44012	07-02	6	827-10090	08-16	12	827-8070	03-01	39
806-10030	06-32	16	827-10090	06-01	9	827-8100	04-03	22
811-12025	09-02	11	827-10090	08-11	13	827-8100	02-03	16
811-12025	09-01	4	827-10090	08-15	15	829-1406	04-13	13
814-10055	09-20	4	827-10090	08-20	18	829-1406	09-30	9
814-5030	03-02	7	827-10100	07-07	11	829-1406	04-19	4
814-5030	04-18	8	827-10100	08-23	6	829-1406	09-29	8
814-6080	09-05	13	827-10100	08-20	11	829-1408	09-30	7
814-6080	09-05	12	827-10110	04-02	12	829-1408	07-09	9
814-6110	05-08	34	827-10110	08-14	11	829-1408	09-44	8
814-6110	05-05	15	827-10110	08-19	4	829-1408	04-23	12
814-8040	09-52	11	827-10110	08-12	17	829-1408	04-15	13
814-8040	09-49	7	827-10110	08-13	14	829-1408	09-28	21
814-8140	02-03	17	827-10110	04-03	14	829-1408	09-29	6
816213301	09-52	7	827-10140	08-05	12	829-1410	04-14	18
816213301	09-49	5	827-10150	07-07	12	829-1410	09-66	2
82022857	04-30	3	827-10150	07-05	9	829-1410	09-59	5
82024562	04-19	23	827-10150	08-06	16	829-1410	04-20	9
824-1404	04-14	27	827-12050	09-26	3	829-1412	04-23	7
824-1404	04-02	16	827-12050	09-28	9	829-1412	09-32	4
824-1404	04-03	18	827-12050	09-32	3	829-1412	03-02	5
824-1405	08-02	3	827-12055	06-31	3	829-1412	02-07	7
824-1405	05-03	18	827-12060	06-32	9	829-1412	08-54	5
825-1404	04-13	17	827-12070	09-24	28	829-1416	09-33	7
825-1405	09-49	44	827-12080	09-24	25	829-1420	09-04	22
825-1406	09-49	28	827-12090	09-01	14	829-1424	06-20	4
825-1406	09-51	9	827-12100	09-24	26	829-1424	09-27	5
825-1406	09-49	38	827-12150	09-30	11	829-1510	06-04	4
825-1408	04-30	4	827-12150	09-29	23	829-2310	04-01	2
825-1408	09-70	24	827-16060	09-19	7	829-23414	05-01	4
825-5148	04-30	10	827-16070	09-33	6	829-4410	09-48	11
825-5148	04-29	6	827-16070	09-76	3	832-10405	05-03	23
827-10040	09-38	5	827-16075	09-05	5	832-10406	09-28	31
827-10040	09-37	5	827-16080	09-19	10	832-10406	04-16	13
827-10040	03-01	12	827-16080	09-03	19	832-10406	05-05	17
827-10045	04-03	7	827-16080	09-06	4	832-10406	04-18	17
827-10045	04-02	6	827-16090	09-03	18	832-10406	09-50	17
827-10050	06-02	13	827-16120	02-01	9	832-10406	08-29	5
827-10060	08-24	3	827-20190	09-04	25	832-10406	09-49	26
827-10060	08-23	8	827-22120	06-02	12	832-10406	08-31	3
827-10060	09-39	10	827-24130	06-20	2	832-10406	04-19	17
827-10060	08-19	5	827-24190	09-27	4	832-10406	04-15	3
827-10060	09-39	16	827-24250	09-27	3	832-10406	08-30	12
827-10060	08-18	16	827-6040	09-70	32	832-10406	08-32	3
827-10060	09-20	11	827-6050	08-22	6	832-10406	04-14	10
827-10070	08-15	12	827-6050	04-19	11	832-10406	05-08	27
827-10070	07-03	7	827-8020	04-19	12	832-10406	04-20	14
827-10070	09-28	5	827-8040	09-30	5	832-10406	09-05	13
827-10070	08-16	11	827-8040	09-29	4	832-10406	04-24	6
827-10070	03-01	23	827-8050	09-30	5	832-10406	09-05	12
827-10075	07-03	9	827-8050	09-29	4	832-10406	08-22	7
827-10075	07-04	16	827-8060	07-09	8	832-10408	05-09	26
827-10080	08-19	6	827-8060	04-19	19	832-10408	04-17	3

PEÇA	PÁGINA	SEQ	PEÇA	PÁGINA	SEQ	PEÇA	PÁGINA	SEQ
832-10408	09-49	30	832-10410	09-39	13	843-2625	05-04	9
832-10408	09-45	4	832-10410	08-24	9	844-10025	09-34	6
832-10408	08-07	5	832-10410	04-02	11	844-10035	09-31	3
832-10408	09-60	8	832-10410	03-02	14	844-12035	09-28	11
832-10408	04-05	5	832-10410	03-01	11	844-8025	07-02	4
832-10408	09-30	15	832-10410	09-50	9	844-8045	07-02	4
832-10408	04-18	14	832-10410	09-20	2	8500050	07-01	
832-10408	09-32	9	832-10410	08-22	9	8500053	06-20	12
832-10408	09-61	8	832-10410	08-21	20	8500054	06-20	11
832-10408	06-01	11	832-10410	09-28	19	8500055	06-20	10
832-10408	09-68	4	832-10410	04-16	4	8500056	06-20	13
832-10408	09-49	9	832-10410	09-39	7	8500058	06-20	9
832-10408	08-01	20	832-10412	06-32	10	8500083	02-02	29
832-10408	05-08	32	832-10412	02-03	4	8500084	02-02	1
832-10408	04-06	4	832-10412	07-05	5	8500093	06-02	2
832-10408	09-54	16	832-10412	09-28	8	8500094	06-02	4
832-10408	09-50	7	832-10412	09-30	12	8500096	06-02	5
832-10408	04-14	13	832-10412	09-29	24	8500105	02-03	1
832-10408	09-29	25	832-10416	02-01	1	8500133	09-68	7
832-10408	09-52	12	832-10416	09-19	4	8500133	09-45	7
832-10408	07-05	2	832-10416	09-05	6	8500133	08-02	2
832-10408	02-02	33	832-10416	03-01	14	8500136	08-01	24
832-10408	02-03	19	832-10416	09-06	5	8500143	02-15	8
832-10408	03-01	41	832-10416	09-76	5	8500144	02-15	7
832-10408	02-04	9	832-10416	09-03	20	8500164	08-01	17
832-10408	04-19	21	832-46410	09-51	4	8500165	08-01	18
832-10408	09-25	9	833-40306	09-61	2	8500167	08-02	8
832-10408	04-28	3	833-40306	09-70	15	8500167	02-15	5
832-10410	05-08	29	833-40306	09-60	2	8500173	09-38	6
832-10410	08-16	23	833-40306	05-04	6	8500173	09-37	6
832-10410	02-13	10	833-40306	05-03	20	8500174	07-07	5
832-10410	08-23	10	833-40306	09-46	4	8500174	07-05	1
832-10410	09-03	26	833-40306	09-47	13	8500177	09-14	11
832-10410	08-12	15	833-40408	08-01	22	8500177	09-10	11
832-10410	08-13	8	833-40408	09-44	4	8500177	09-13	11
832-10410	04-03	13	837-6035	04-02	4	8500178	09-10	10
832-10410	04-20	10	837-6035	04-03	5	8500178	09-13	10
832-10410	09-36	6	840-1412	05-03	26	8500178	09-14	10
832-10410	02-05	17	840-1512	09-47	10	8500180	09-14	2
832-10410	09-23	6	840-1516	04-22	2	8500180	09-08	6
832-10410	08-19	10	840-1516	09-70	4	8500180	09-07	9
832-10410	07-04	14	840-1520	05-03	24	8500180	09-12	9
832-10410	08-11	12	840-1612	09-46	7	8500180	09-10	2
832-10410	08-14	8	840-1616	04-13	14	8500180	09-13	2
832-10410	09-33	10	840-1616	09-47	17	8500180	09-11	9
832-10410	08-15	23	840-1616	05-03	16	8500180	09-09	10
832-10410	08-20	15	840-1620	09-47	23	8500182	09-12	4
832-10410	08-18	8	840-1620	09-49	41	8500182	09-07	4
832-10410	09-35	6	840-1625	08-31	4	8500182	09-11	4
832-10410	09-49	16	840-1625	08-32	4	8500183	02-03	12
832-10410	09-25	11	840-1630	09-46	8	8500186	02-03	7
832-10410	02-07	10	840-1630	08-29	13	8500195	08-09	4
832-10410	08-06	18	840-1630	08-30	4	8500206	08-08	5
832-10410	08-25	16	840-1820	09-54	10	8500206	08-09	8

ÍNDICE NUMÉRICO - INDICE NUMERICO

PEÇA	PÁGINA	SEQ	PEÇA	PÁGINA	SEQ	PEÇA	PÁGINA	SEQ
8500206	08-02	14	8500877	09-38	8	8602611	08-17	13
8500209	07-07	4	8500877	09-37	8	8602613	08-17	11
8500210	07-05	10	8500878	09-68	14	8602615	08-17	2
8500227	05-09	1	8500907	02-02	23	8602646	08-04	2
8500235	08-06	20	8500909	03-02	1	8602648	08-04	14
8500249	05-08	25	8501009	08-04	16	8602680	04-02	17
8500311	09-04	23	8501022	09-61	1	8602725	09-68	1
8500331	09-11	12	8501022	09-60	1	8602727	09-45	1
8500331	09-10	7	8501047	08-21	13	8602811	08-37	5
8500334	09-11	11	8501052	07-07	14	8602811	08-40	
8500334	09-10	6	8501055	08-14	6	8602815	08-41	11
8500375	02-07	8	8501057	08-14	7	8602816	08-40	19
8500379	02-07	11	8501088	05-09	5	8602817	08-38	20
8500382	02-07	12	8501098	04-02	10	8602817	08-40	20
8500387	08-37	7	8501098	04-03	12	8602818	08-40	27
8500387	08-04	1	8501111	06-32	5	8602819	08-40	22
8500411	08-21	16	8501185	06-01	6	8602820	08-40	15
8500431	09-14	7	8501200	09-12	6	8602821	08-40	12
8500434	09-14	6	8501200	09-07	6	8602822	08-40	18
8500460	05-09	3	8501200	09-09	6	8602823	08-40	16
8500471	02-03	23	8501200	09-11	6	8602824	08-40	26
8500474	07-04	10	8501205	02-05	9	8602825	08-40	11
8500480	07-04	4	8501296	08-08	1	8602826	08-40	25
8500483	05-09	4	8501311	04-15	11	8602827	08-40	14
8500501	08-06	22	8501315	07-05	14	8602828	08-40	6
8500519	08-14	5	8501327	09-18	2	8602829	08-40	24
8500525	08-27	5	8501329	08-09	5	8602830	08-40	7
8500537	08-27	2	86000535	04-10	17	8602831	08-40	21
8500547	08-12	11	8602004	02-36	2	8602832	08-40	23
8500547	08-13	11	8602005	02-36	1	8602832	08-38	23
8500547	08-14	18	8602070	08-19	14	8602833	08-38	8
8500550	08-13	13	8602072	08-19	15	8602833	08-40	8
8500550	08-14	17	8602125	08-17	5	8602834	08-40	28
8500550	08-12	13	8602185	06-31	1	8602834	08-40	10
8500562	02-03	14	8602216	06-03	1	8602834	08-41	10
8500562	08-52	1	8602227	09-74	2	8602835	08-41	5
8500565	08-52	6	8602302	02-01	2	8602835	08-40	9
8500565	02-03	15	8602303	02-01	3	8602836	08-41	1
8500576	06-01	3	8602304	02-01	4	8602837	08-41	4
8500583	06-01	8	8602342	05-09	6	8602838	08-41	2
8500621	07-03	12	8602421	02-02	24	8602839	08-41	3
8500679	09-18	1	8602469	09-66	4	8602840	08-41	7
8500731	08-23	2	8602473	02-05	12	8602841	08-41	9
8500733	08-19	1	8602476	09-28	27	8602842	08-41	6
8500756	08-22	11	8602478	02-05	11	8602843	08-41	8
8500757	08-22	12	8602498	09-45	6	8602844	08-38	36
8500795	04-03	8	8602498	09-68	6	8602844	08-40	30
8500858	08-15	16	8602537	03-01	18	8602845	08-37	6
8500858	07-03	8	8602538	03-01	19	8602845	08-38	
8500858	08-06	21	8602539	03-01	17	8602848	08-38	10
8500858	08-16	13	8602542	03-01	16	8602848	08-39	11
8500858	08-20	17	8602589	05-09	7	8602849	08-38	19
8500875	09-38	9	8602590	05-09	8	8602850	08-38	27
8500875	09-37	9	8602591	05-09	9	8602851	08-38	22

PEÇA	PÁGINA	SEQ	PEÇA	PÁGINA	SEQ	PEÇA	PÁGINA	SEQ
8602852	08-38	15	8602900	08-45	19	8602920	08-45	13
8602853	08-38	12	8602901	08-49	19	8602920	08-43	13
8602854	08-38	18	8602901	08-43	19	8602920	08-49	13
8602855	08-38	16	8602901	08-47	19	8602920	08-47	13
8602856	08-38	32	8602901	08-45	19	8602921	08-45	12
8602857	08-38	26	8602902	08-49	15	8602921	08-43	12
8602858	08-38	25	8602902	08-47	15	8602921	08-49	12
8602859	08-38	14	8602902	08-45	15	8602921	08-47	12
8602861	08-38	6	8602902	08-43	15	8602924	08-48	4
8602862	08-38	24	8602903	08-45	15	8602924	08-44	4
8602863	08-38	35	8602903	08-49	15	8602924	08-46	4
8602864	08-38	21	8602903	08-43	15	8602925	08-45	8
8602865	08-37	4	8602903	08-47	15	8602925	08-43	8
8602865	08-38	33	8602904	08-47	5	8602925	08-49	8
8602866	08-38	31	8602904	08-43	5	8602925	08-47	8
8602867	08-37	3	8602905	08-43	5	8602926	08-45	8
8602867	08-38	34	8602906	08-47	16	8602926	08-49	8
8602868	08-39	10	8602906	08-45	16	8602926	08-47	8
8602868	08-38	28	8602906	08-43	16	8602926	08-43	8
8602869	08-39	5	8602906	08-49	16	8602927	08-46	2
8602869	08-38	9	8602907	08-47	16	8602927	08-44	2
8602870	08-39	1	8602907	08-45	16	8602927	08-43	10
8602871	08-39	4	8602907	08-43	16	8602927	08-47	10
8602872	08-39	2	8602907	08-49	16	8602927	08-45	10
8602873	08-39	3	8602912	08-49	14	8602927	08-50	2
8602874	08-39	7	8602912	08-47	14	8602927	08-50	4
8602875	08-39	6	8602912	08-43	14	8602927	08-49	10
8602876	08-39	8	8602912	08-45	14	8602927	08-48	2
8602890	08-46	1	8602913	08-49	18	8602928	08-49	3
8602890	08-44	1	8602913	08-47	18	8602928	08-47	3
8602890	08-48	1	8602913	08-43	20	8603020	07-05	13
8602890	08-50	1	8602913	08-45	18	8603085	07-02	2
8602892	08-46	11	8602914	08-47	18	8603095	09-75	12
8602892	08-44	11	8602914	08-45	18	8603162	06-23	12
8602892	08-50	11	8602914	08-49	18	8603162	06-28	12
8602892	08-48	11	8602914	08-43	20	8603163	06-23	9
8602893	08-49	17	8602915	08-47	9	8603163	06-28	9
8602893	08-45	17	8602915	08-43	9	8603166	06-23	1
8602893	08-43	17	8602916	08-47	9	8603166	06-28	1
8602893	08-47	17	8602916	08-45	9	8603171	04-21	2
8602894	08-50	7	8602916	08-43	9	8603171	05-08	8
8602895	08-48	8	8602916	08-49	9	8603182	06-15	18
8602895	08-46	8	8602917	08-50	5	8603183	06-15	12
8602895	08-44	8	8602917	08-48	5	8603200	06-21	12
8602895	08-50	8	8602917	08-46	5	8603200	06-26	10
8602896	08-43	2	8602917	08-44	5	8603201	06-20	16
8602896	08-47	2	8602918	08-48	6	8603201	06-21	14
8602899	08-43	6	8602918	08-50	6	8603201	06-26	11
8602899	08-47	6	8602918	08-44	6	8603202	06-21	3
8602899	08-45	6	8602918	08-46	6	8603202	06-26	3
8602899	08-49	6	8602919	08-45	11	8603203	06-24	4
8602900	08-49	19	8602919	08-49	11	8603204	06-24	8
8602900	08-43	19	8602919	08-43	11	8603206	06-21	4
8602900	08-47	19	8602919	08-47	11	8603206	06-26	4

PEÇA	PÁGINA	SEQ	PEÇA	PÁGINA	SEQ	PEÇA	PÁGINA	SEQ
8603207	06-21	13	8603254	06-29	9	8603311	06-05	14
8603207	06-21	26	8603255	06-29	10	8603311	06-19	4
8603207	06-26	20	8603256	06-26	7	8603312	06-05	22
8603208	06-26	9	8603256	06-21	8	8603313	06-05	23
8603208	06-21	9	8603257	06-30	5	8603314	06-05	16
8603208	06-22	22	8603258	06-30	6	8603315	06-15	4
8603208	06-27	22	8603259	06-30	12	8603315	06-05	17
8603210	06-21	19	8603260	06-30	12	8603316	06-05	15
8603210	06-26	18	8603261	06-30	12	8603318	06-05	21
8603211	06-13	3	8603262	06-30	12	8603319	06-05	20
8603212	06-13	8	8603263	06-30	2	8603323	06-06	6
8603214	06-05	9	8603264	06-30	12	8603328	07-01	1
8603215	06-16	3	8603265	06-30	7	8603331	07-01	7
8603216	06-18	5	8603266	06-30	14	8603332	07-01	8
8603216	06-18	12	8603266	06-25	13	8603333	07-01	12
8603217	06-19	6	8603267	06-29	8	8603334	07-01	19
8603218	06-16	18	8603268	06-29	13	8603335	07-01	22
8603222	06-30	3	8603270	06-18	11	8603336	07-01	23
8603225	06-25	2	8603271	06-29	14	8603337	07-01	24
8603226	06-25	6	8603272	06-29	5	8603341	07-01	14
8603227	06-25	2	8603273	06-24	11	8603342	07-01	15
8603228	06-25	11	8603275	06-13	6	8603343	07-01	18
8603229	06-25	11	8603277	06-29	4	8603345	07-01	11
8603230	06-25	11	8603278	06-29	4	8603346	07-01	9
8603231	06-25	11	8603279	06-29	4	8603347	07-01	10
8603232	06-25	11	8603280	06-29	4	8603348	07-01	26
8603233	06-25	11	8603281	06-03	8	8603349	07-01	17
8603234	06-25	11	8603281	06-19	7	8603350	07-01	16
8603235	06-25	11	8603282	06-29	12	8603351	07-01	27
8603236	06-25	11	8603283	06-30	12	8603353	06-14	3
8603237	06-25	11	8603284	06-30	12	8603354	06-14	4
8603238	06-25	11	8603285	06-30	12	8603357	06-17	2
8603239	06-25	4	8603286	06-30	12	8603357	06-05	18
8603239	06-30	4	8603287	06-30	12	8603358	06-05	19
8603240	06-25	4	8603288	06-30	12	8603358	06-17	3
8603240	06-30	4	8603289	06-30	12	8603359	06-16	19
8603241	06-30	4	8603290	06-30	12	8603360	06-16	22
8603241	06-25	4	8603291	06-30	12	8603361	06-16	23
8603242	06-30	4	8603292	06-04	2	8603362	06-16	24
8603242	06-25	4	8603293	06-04	3	8603363	06-15	15
8603243	06-30	4	8603294	06-14	7	8603365	06-16	1
8603243	06-25	4	8603294	06-04	17	8603366	06-16	2
8603244	06-30	4	8603297	06-04	6	8603367	06-16	4
8603244	06-25	4	8603298	06-04	7	8603368	06-16	5
8603245	06-25	3	8603301	06-04	9	8603369	06-16	6
8603246	06-25	7	8603302	06-14	2	8603370	06-16	7
8603247	06-25	9	8603302	06-04	8	8603371	06-16	8
8603247	06-30	9	8603306	06-06	2	8603372	06-16	9
8603248	06-25	10	8603306	06-05	8	8603374	06-16	10
8603248	06-30	10	8603307	06-05	10	8603375	06-16	12
8603250	06-29	2	8603308	06-15	5	8603376	06-16	14
8603251	06-29	3	8603308	06-05	11	8603377	06-16	15
8603252	06-29	6	8603309	06-05	12	8603378	06-17	1
8603253	06-29	7	8603310	06-05	13	8603380	06-17	19

PEÇA	PÁGINA	SEQ	PEÇA	PÁGINA	SEQ	PEÇA	PÁGINA	SEQ
8603381	06-17	16	8603413	06-08	14	8603430	06-08	17
8603382	06-17	17	8603413	06-09	14	8603431	06-07	18
8603383	06-17	18	8603413	06-10	14	8603431	06-09	18
8603384	06-17	7	8603414	06-08	15	8603431	06-10	8
8603385	06-17	8	8603414	06-10	15	8603431	06-08	18
8603386	06-17	15	8603414	06-09	15	8603432	06-09	19
8603388	06-17	10	8603415	06-10	16	8603432	06-10	7
8603389	06-17	12	8603415	06-09	16	8603432	06-08	19
8603390	06-17	11	8603415	06-08	16	8603432	06-07	19
8603391	06-17	13	8603416	06-10	16	8603434	06-07	22
8603392	06-17	14	8603416	06-09	16	8603434	06-08	22
8603393	06-18	1	8603416	06-08	16	8603435	06-10	25
8603395	06-18	2	8603417	06-08	16	8603435	06-12	1
8603396	06-19	5	8603417	06-10	16	8603435	06-11	1
8603396	06-18	3	8603417	06-09	16	8603436	06-08	2
8603397	06-18	4	8603418	06-10	16	8603436	06-10	2
8603398	06-18	6	8603418	06-09	16	8603436	06-09	2
8603399	06-18	8	8603418	06-08	16	8603436	06-11	2
8603400	06-15	19	8603419	06-08	16	8603436	06-12	2
8603400	06-17	4	8603419	06-09	16	8603436	06-07	2
8603401	06-17	5	8603419	06-10	16	8603450	06-12	6
8603401	06-15	20	8603420	06-10	16	8603450	06-11	6
8603402	06-18	10	8603420	06-09	16	8603452	06-12	8
8603403	06-19	2	8603420	06-08	16	8603452	06-10	24
8603404	06-19	3	8603421	06-09	16	8603453	06-12	17
8603405	06-04	23	8603421	06-08	16	8603453	06-11	17
8603407	06-10	4	8603421	06-10	16	8603454	06-11	16
8603407	06-07	4	8603422	06-09	16	8603454	06-12	16
8603407	06-12	4	8603422	06-08	16	8603455	06-09	9
8603407	06-09	4	8603422	06-10	16	8603455	06-11	15
8603407	06-08	4	8603423	06-08	16	8603455	06-10	18
8603407	06-11	4	8603423	06-09	16	8603455	06-12	15
8603408	06-09	6	8603423	06-10	16	8603455	06-07	9
8603408	06-12	18	8603424	06-10	16	8603455	06-08	9
8603408	06-08	6	8603424	06-08	16	8603456	06-08	11
8603408	06-10	20	8603424	06-09	16	8603456	06-10	17
8603408	06-11	18	8603425	06-10	16	8603456	06-11	14
8603409	06-11	19	8603425	06-09	16	8603456	06-12	14
8603409	06-09	7	8603425	06-08	16	8603456	06-07	11
8603409	06-10	21	8603426	06-09	16	8603456	06-09	11
8603409	06-08	7	8603426	06-08	16	8603461	06-04	10
8603409	06-07	7	8603426	06-10	16	8603463	06-04	11
8603409	06-12	19	8603427	06-10	16	8603466	06-04	14
8603410	06-09	8	8603427	06-08	16	8603466	06-05	4
8603410	06-11	20	8603427	06-09	16	8603467	06-05	7
8603410	06-08	8	8603428	06-09	16	8603468	06-05	6
8603410	06-12	20	8603428	06-08	16	8603469	06-05	5
8603410	06-10	22	8603428	06-10	16	8603471	06-06	1
8603411	06-10	12	8603429	06-09	16	8603472	06-06	5
8603411	06-09	12	8603429	06-08	16	8603478	07-01	5
8603411	06-08	12	8603429	06-10	16	8603480	06-07	3
8603412	06-09	13	8603430	06-10	9	8603481	06-07	5
8603412	06-08	13	8603430	06-09	17	8603482	06-07	6
8603412	06-10	13	8603430	06-07	17	8603483	06-07	8

PEÇA	PÁGINA	SEQ	PEÇA	PÁGINA	SEQ	PEÇA	PÁGINA	SEQ
8603486	06-07	14	8603505	06-09	22	8603558	06-22	2
8603486	06-11	11	8603505	06-08	1	8603558	06-27	2
8603486	06-12	10	8603505	06-07	23	8603559	06-22	3
8603487	06-07	15	8603506	06-08	10	8603559	06-27	3
8603487	06-12	12	8603506	06-07	10	8603560	06-27	4
8603487	06-11	12	8603506	06-10	19	8603561	06-22	5
8603488	06-11	13	8603506	06-09	10	8603561	06-27	5
8603488	06-12	13	8603507	06-08	3	8603562	06-22	6
8603488	06-07	16	8603508	06-08	21	8603562	06-27	6
8603489	06-07	16	8603510	06-09	3	8603563	06-27	7
8603489	06-11	13	8603511	06-10	23	8603564	06-27	8
8603489	06-12	13	8603512	06-09	21	8603565	06-27	10
8603490	06-11	13	8603513	06-10	3	8603565	06-22	10
8603490	06-07	16	8603515	06-10	5	8603566	06-27	11
8603490	06-12	13	8603516	06-11	3	8603566	06-22	11
8603491	06-11	13	8603517	06-12	21	8603567	06-22	12
8603491	06-12	13	8603517	06-11	21	8603567	06-27	12
8603491	06-07	16	8603518	06-11	5	8603568	06-27	14
8603492	06-12	13	8603518	06-12	5	8603569	06-27	15
8603492	06-07	16	8603519	06-12	3	8603570	06-27	16
8603492	06-11	13	8603520	06-13	1	8603571	06-27	17
8603493	06-11	13	8603521	06-13	9	8603571	06-22	17
8603493	06-07	16	8603524	07-01	28	8603572	06-27	18
8603493	06-12	13	8603525	06-14	1	8603573	06-27	19
8603494	06-07	16	8603526	06-14	6	8603574	06-27	20
8603494	06-11	13	8603527	06-22	13	8603575	06-27	21
8603494	06-12	13	8603527	06-14	5	8603575	06-22	21
8603495	06-12	13	8603527	06-27	13	8603577	06-23	3
8603495	06-11	13	8603530	06-15	9	8603577	06-28	3
8603495	06-07	16	8603531	06-15	10	8603579	06-28	5
8603496	06-11	13	8603532	06-15	11	8603579	06-23	5
8603496	06-12	13	8603533	06-15	7	8603580	06-23	6
8603496	06-07	16	8603534	06-15	8	8603580	06-28	6
8603497	06-12	13	8603537	06-15	6	8603583	06-23	10
8603497	06-07	16	8603538	06-16	17	8603583	06-28	10
8603497	06-11	13	8603540	07-01	6	8603584	06-28	11
8603498	06-12	13	8603541	07-01	6	8603584	06-23	11
8603498	06-11	13	8603545	06-29	1	8603585	06-28	7
8603498	06-07	16	8603547	06-29	4	8603585	06-23	7
8603499	06-12	13	8603548	06-29	11	8603589	06-26	24
8603499	06-11	13	8603549	06-21	5	8603590	06-27	9
8603499	06-07	16	8603549	06-26	5	8603591	06-25	
8603500	06-12	13	8603550	06-21	12	8603592	06-24	3
8603500	06-07	16	8603550	06-26	8	8603593	06-24	3
8603500	06-11	13	8603551	06-26	14	8603594	06-24	3
8603501	06-12	13	8603551	06-21	15	8603596	06-24	9
8603501	06-07	16	8603552	06-26	16	8603597	06-24	7
8603501	06-11	13	8603552	06-21	17	8603599	06-24	1
8603502	06-07	20	8603553	06-26	19	8603600	06-24	10
8603503	06-07	21	8603553	06-21	25	8603601	06-24	5
8603504	06-13	2	8603554	06-21	23	8603602	06-24	6
8603504	06-07	1	8603554	06-26	25	8603603	06-21	1
8603504	06-09	1	8603556	06-27	23	8603604	06-21	2
8603505	06-10	1	8603557	06-27	1	8603605	06-21	24

PEÇA	PÁGINA	SEQ	PEÇA	PÁGINA	SEQ	PEÇA	PÁGINA	SEQ
8603607	06-21	21	8603791	06-25	4	8604546	08-56	3
8603608	06-21	11	8603791	06-30	4	8604548	08-56	20
8603608	06-22	23	8603792	06-25	4	8604549	08-56	21
8603610	06-22	4	8603792	06-30	4	8604550	08-55	13
8603611	06-22	7	8603793	06-30	4	8604551	08-42	14
8603612	06-22	8	8603793	06-25	4	8604552	08-42	6
8603614	06-22	14	8603794	06-25	4	8604553	08-42	7
8603615	06-22	15	8603794	06-30	4	8604554	08-42	8
8603617	06-22	18	8603795	06-30	8	8604555	08-42	12
8603618	06-22	19	8603795	06-25	8	8604556	08-42	13
8603621	06-24		8603796	06-23	8	8604557	08-42	11
8603622	06-18	9	8603796	06-28	8	8604578	08-48	12
8603623	06-16	11	8603799	06-21	20	8604578	08-44	10
8603624	06-16	16	8603799	06-26	12	8604578	08-50	12
8603625	06-16	20	8603800	06-26	2	8604578	08-46	10
8603626	06-15	17	8603802	06-04	1	8604593	08-56	
8603628	06-15	13	8603804	06-15	1	8604594	08-42	1
8603629	06-18	7	8603805	06-15	2	8604598	08-42	16
8603635	06-04	22	8603826	06-30	1	8604599	08-42	19
8603636	06-04	24	8603827	06-30	11	8604607	08-42	17
8603641	06-15	3	8603827	06-26	28	8604608	08-42	18
8603643	06-09	20	8603828	06-26	23	8604614	06-04	21
8603643	06-08	20	8603829	06-21	22	8604674	06-32	3
8603643	06-10	10	8604228	06-04	16	8604675	06-32	1
8603652	07-01	4	8604229	06-04	20	8604675	06-32	2
8603662	06-15	14	8604231	02-06	6	8604676	06-04	13
8603669	06-26	27	8604255	08-56	15	8604677	06-04	15
8603671	06-26	17	8604270	06-32	3	8604678	06-04	19
8603671	06-21	18	8604443	03-02	2	8604689	06-05	1
8603694	06-26	26	8604506	07-09	4	8604690	06-06	3
8603694	06-21	10	8604521	08-55		8604691	06-06	7
8603695	06-26	13	8604522	08-55	6	8604692	06-06	4
8603697	06-22		8604523	08-55	7	8604701	06-11	9
8603697	06-23		8604525	08-55	9	8604701	06-07	12
8603725	06-21	27	8604526	08-55	10	8604701	06-12	9
8603725	06-26	21	8604527	08-54	2	8604702	06-07	13
8603727	06-21	6	8604528	08-54	7	8604702	06-12	11
8603727	06-26	6	8604529	08-54	8	8604702	06-11	10
8603727	06-26	15	8604530	08-54	9	8604705	06-08	5
8603727	06-21	16	8604531	08-54	15	8604705	06-09	5
8603729	06-05	2	8604532	08-54	19	8604706	06-04	12
8603730	06-26	27	8604533	08-54	20	8604712	06-05	3
8603731	06-26	27	8604534	08-54	21	8604716	06-12	7
8603732	06-26	27	8604535	08-54	22	8604716	06-11	7
8603778	06-04	5	8604536	08-54	23	8604717	06-13	10
8603779	06-05	24	8604537	08-54	26	8604718	06-13	4
8603779	06-17	6	8604538	08-54	4	8604719	06-13	7
8603786	06-16	13	8604539	08-54	3	8604719	06-13	5
8603787	06-16	21	8604540	08-55	14	8604725	06-10	11
8603788	06-28	13	8604541	08-55	17	8604802	08-03	
8603788	06-23	13	8604542	08-55	18	8604876	08-56	25
8603789	06-30	4	8604543	08-56	1	8604938	08-47	5
8603789	06-25	4	8604544	08-56	2	8604953	08-39	9
8603790	06-22	20	8604545	08-56	14	8604954	08-38	7

PEÇA	PÁGINA	SEQ	PEÇA	PÁGINA	SEQ	PEÇA	PÁGINA	SEQ
8604955	08-40	5	8606006	08-01	26	87306410	09-15	1
8604955	08-38	5	8606124	09-24	22	87307240	04-17	6
8604956	08-40	17	863-10020	06-32	12	87307825	03-01	29
8604956	08-38	17	863-20070	06-20	15	87307826	08-25	9
8604957	08-38	11	864-10025	09-34	7	87307827	08-25	7
8604958	08-40	4	864-10055	08-43	3	87307840	04-06	6
8604958	08-38	4	864-10055	08-45	3	87308200	09-27	6
8604959	08-40	13	864-12035	06-31	4	87308391	09-28	1
8604959	08-38	13	864-5016	08-02	6	87308835	05-09	10
8604960	08-38	3	864-5020	05-03	12	87308943	08-06	23
8604960	08-40	3	864-6010	09-70	26	87308943	08-03	
8604963	08-40	29	864-8025	07-09	5	87308948	08-03	7
8604963	08-38	29	864-8030	07-09	6	87309174	09-05	12
8604964	08-38	1	86503049	09-47	14	87309174	09-19	9
8604964	08-40	1	86511825	04-13	18	87309539	09-42	2
8604965	08-40	2	86511830	09-52	21	87309540	09-71	1
8604965	08-38	2	86514457	09-47	21	87309805	09-16	29
8604975	06-30	15	86521965	08-01	11	87309806	09-16	30
8604975	06-25	14	86594515	09-73	14	87309807	09-16	28
8604976	06-30		86597760	08-11	2	87309854	09-16	1
8605053	08-52	7	86597760	08-06	13	87309855	09-16	6
8605056	08-52	9	86597760	05-08	3	87310589	08-33	1
8605059	08-52	11	86598103	08-06	13	87310590	08-33	1
8605062	08-52	12	86632602	05-02	30	87310689	09-02	6
8605066	08-52	14	86639315	08-31	19	87311762	08-44	9
8605070	08-52	5	86639315	08-32	19	87311762	08-48	9
8605073	08-52	2	86982439	05-11	21	87311762	08-50	9
8605078	02-06	4	86982442	08-34	17	87311762	08-46	9
8605079	02-06	5	86982444	08-35	8	87311763	08-48	7
8605158	05-10	2	86982444	08-36	17	87311763	08-44	7
8605159	05-10	7	86988366	06-03	4	87311764	08-43	2
8605160	05-10	12	86988366	08-01	14	87311765	08-49	7
8605161	05-10	16	86989637	07-01	30	87311765	08-47	7
8605164	05-10	2	86989637	06-13	11	87311765	08-43	7
8605216	08-22	1	86990311	06-32	1	87311765	08-45	7
8605261	05-11	22	86991399	02-13	7	87311766	08-46	12
8605303	08-07	1	86991683	02-03	1	87311766	08-50	10
8605314	06-28	2	87016617	09-68	13	87311766	08-44	12
8605314	06-23	2	87016617	08-08	3	87311766	08-48	10
8605315	06-23	4	87016617	04-15	12	87311768	08-46	13
8605315	06-28	4	87016617	02-03	29	87311768	08-48	13
8605615	06-25	1	87016617	02-15	9	87311768	08-50	13
8605616	06-25	12	87016617	02-02	26	87311768	08-44	13
8605616	06-30	13	87016617	08-09	6	87311900	08-46	7
8605618	06-25	5	87016617	08-01	28	87311900	08-50	8
8605619	06-24	2	87021830	09-28	24	87312068	08-02	1
8605738	04-17	7	87026656	04-32	12	87312068	08-01	23
8605784	04-01	1	87303605	03-02	9	87312626	04-09	3
8605799	02-15	15	87303975	03-02	9	87312843	04-08	19
8605800	02-15	16	87303979	03-02	18	87314314	06-32	3
8605899	09-37	7	87303983	03-02	17	87315248	04-08	21
8605899	09-38	2	87304560	09-02	1	87315249	04-08	20
8606002	07-03	1	87305431	08-25	24	87315250	04-13	5
8606005	08-01	19	87306102	08-02		87315250	04-08	16

PEÇA	PÁGINA	SEQ	PEÇA	PÁGINA	SEQ	PEÇA	PÁGINA	SEQ
87315269	04-19	3	87327335	04-13	9	87351224	08-21	7
87315463	09-03	36	87327346	04-08	22	87351646	05-09	11
87315492	09-03	37	87327346	04-19	6	87351703	04-23	2
87318069	08-36	14	87327346	04-13	10	87351711	04-23	1
87318399	08-06	24	87328377	08-11	1	87351717	04-23	4
87318402	08-04	6	87333783	08-21	1	87351908	04-19	2
87318403	08-04	5	87333864	09-22	8	87353999	04-19	24
87318612	04-08	13	87337003	09-52	23	87354000	04-15	1
87318612	04-13	8	87337800	09-23	1	87354001	04-15	4
87318617	04-13	6	87337806	09-35	1	87354290	07-06	12
87318620	04-08	11	87337807	09-36	1	87354290	07-07	21
87318620	04-13	7	87339339	07-04	3	87354477	08-30	9
87318627	04-08	12	87339340	07-04	5	87354477	08-31	7
87318627	04-13	4	87340015	02-15	18	87354477	08-32	7
87318627	04-19	8	87340016	08-54		87354477	08-29	9
87318786	08-35		87340016	08-29	1	87354480	07-06	13
87318786	08-17	7	87340016	08-55		87354481	07-06	14
87318825	04-32	5	87340017	08-30	1	87357390	09-28	14
87318986	04-09	2	87340017	08-56		87358037	03-01	35
87319194	08-14	16	87340284	02-15	17	87358040	03-01	32
87319194	08-13	10	87341862	04-08	5	87358043	03-01	33
87319194	08-36		87342166	07-08		87358691	04-21	5
87319194	08-12	10	87342166	07-03	5	87358695	06-27	19
87321451	09-52	24	87342587	09-03	1	87358698	06-27	20
87323827	03-01	9	87342638	02-05	8	87358699	06-27	15
87323866	09-34	8	87342651	09-37	1	87358702	06-27	16
87323967	04-21	6	87342845	09-04	1	87359047	04-20	1
87324042	02-02	30	87342849	09-04	10	87360070	07-06	17
87324389	08-31	11	87342853	09-04	9	87360070	07-09	
87324389	08-32	12	87342903	09-38	1	87360719	09-34	2
87324722	04-06	10	87343660	04-06	8	87360721	09-34	1
87324778	09-02	2	87343661	04-06	9	87361214	06-26	
87324796	08-34	14	87346069	05-08	7	87362183	02-03	6
87324809	08-16	1	87347864	02-03	24	87362184	02-03	9
87324809	08-34		87347865	02-03	25	87362185	08-11	6
87324809	08-15	1	87348306	09-03	3	87362189	08-10	1
87324979	04-06	11	87348711	04-19	1	87362190	08-10	2
87325208	02-02	2	87348713	04-15	9	87362492	09-05	13
87325760	04-12	4	87349019	08-29	3	87362492	09-19	23
87325760	09-42	7	87350041	05-03	4	87364063	07-08	
87325996	07-07	7	87350042	05-03	3	87364586	08-53	3
87325997	07-06	3	87350044	04-10	4	87364593	08-53	5
87325998	07-04	2	87350045	04-10	9	87364595	08-53	6
87325998	07-07	9	87350047	04-10	11	87364605	04-13	2
87325999	07-07	10	87350048	04-10	10	87364605	04-08	18
87326000	07-07	6	87350049	02-03	30	87364651	04-24	3
87326008	07-05	7	87350049	04-10	7	87364651	04-26	
87326262	07-07	1	87350052	04-10	2	87364652	04-26	
87326263	07-07	3	87350054	04-10	1	87364652	04-24	2
87326268	07-07	20	87350055	04-10	12	87364660	09-30	10
87326981	08-11	1	87350055	08-25	19	87364660	09-29	9
87327325	04-18	6	87350062	04-15	8	87365040	09-28	12
87327335	04-08	23	87350064	04-19	10	87365046	09-28	13
87327335	04-19	7	87350066	04-19	9	87365409	05-12	2

PEÇA	PÁGINA	SEQ	PEÇA	PÁGINA	SEQ	PEÇA	PÁGINA	SEQ
87365413	05-12	3	87376486	08-21	24	87397077	09-74	5
87365418	05-12	4	87376487	08-21	22	87397078	09-74	6
87365420	08-53	4	87377313	07-06	4	87397102	04-27	1
87365420	05-12	5	87377337	07-03	10	87397323	09-74	1
87365422	05-12	6	87377383	09-28	17	87397415	09-04	12
87365425	05-12	8	87377386	09-28	3	87397416	04-03	4
87365427	05-12	10	87377393	09-34	3	87398041	09-39	1
87365429	05-12	11	87377394	09-34	4	87398042	09-39	4
87365429	05-12	13	87377395	09-34	3	87398113	07-09	1
87365430	05-12	12	87377396	09-34	4	87398114	07-09	2
87365504	09-27	1	87377419	09-30	2	87398115	07-09	3
87365709	02-07	2	87377420	09-30	1	87398116	07-09	10
87365731	02-07	1	87377426	09-29	19	87398129	08-11	10
87366321	09-29	11	87377429	09-29	1	87400062	08-18	6
87366429	04-24	4	87377437	09-29	22	87400460	03-01	6
87367091	09-27	1	87377438	09-29	15	87403347	08-25	10
87367476	09-28	15	87379093	04-26	1	87403349	09-76	6
87367481	09-28	16	87379098	04-26	5	87403649	08-36	11
87367885	08-05	1	87379101	04-26	2	87403964	09-01	15
87367945	08-04	25	87379271	09-16	11	87403966	09-01	11
87367960	08-05	13	87379272	09-16	10	87404138	09-26	7
87368206	08-05	3	87379273	09-16	8	87404139	09-26	5
87368421	08-05	15	87379277	09-16	7	87404588	09-66	12
87368422	08-05	17	87379278	09-16	9	87415930	09-73	5
87369057	09-28	6	87379279	09-16	24	87426452	02-13	1
87369342	08-06	26	87379280	09-16	25	87426757	09-05	2
87369394	08-06	30	87379281	09-16	22	87426758	09-03	11
87370849	04-24	1	87379282	09-16	13	87426760	09-05	1
87371383	05-06	1	87379283	09-16	31	87426761	09-03	13
87371635	04-08	17	87379814	09-28	2	87426927	09-28	7
87372088	08-54	1	87381229	09-29	13	87427657	09-45	5
87372241	04-08	1	87381230	09-29	10	87427823	05-05	12
87372241	04-13	1	87381232	09-29	12	87428060	09-03	8
87372246	04-29	1	87381953	02-15	1	87428060	09-04	26
87372247	04-30	1	87382200	04-16	1	87428064	09-03	9
87372804	05-03	27	87383908	09-30	13	87428064	09-04	13
87372816	05-03	1	87384994	04-23	3	87428068	09-03	10
87372968	05-07	4	87385246	05-05	5	87428068	09-04	11
87373112	07-03	3	87385939	02-05	6	87428072	09-03	12
87373118	09-05	11	87387231	04-14	14	87429012	09-26	1
87373118	09-19	22	87387232	04-18	10	87429020	09-26	2
87373119	09-05	10	87389600	09-29	21	87430085	09-01	7
87373119	09-19	22	87389856	09-17	1	87430085	09-02	13
87373120	09-05	9	87389871	07-03	16	87430511	02-06	2
87373120	09-19	22	87392647	09-44	2	87430512	02-06	3
87373694	05-08	21	87392655	09-44	3	87432166	06-22	9
87373773	09-29	20	87392656	09-44	1	87432278	08-35	1
87375601	08-21	25	87393431	08-51	1	87432290	08-35	16
87375602	08-21	23	87393431	08-25	1	87432305	08-35	4
87375604	08-21	6	87393434	08-25	8	87432306	08-35	4
87375605	08-21	5	87393456	03-01		87432563	08-55	10
87375606	08-21	9	87393646	08-25	5	87433017	08-18	1
87375607	08-21	4	87394744	05-05	9	87433494	05-08	15
87375609	08-21	8	87397076	09-74	4	87433778	09-04	8

PEÇA	PÁGINA	SEQ	PEÇA	PÁGINA	SEQ	PEÇA	PÁGINA	SEQ
87433782	09-04	38	87440463	08-26	2	87453767	08-51	
87434096	09-36	2	87440537	08-20	5	87453768	08-51	
87434096	09-35	2	87440540	08-20	7	87453769	08-51	
87434475	09-33	3	87440551	09-66	5	87453770	08-51	
87434475	09-35	4	87441328	06-23	16	87453771	08-51	
87434475	09-36	4	87441328	06-28	16	87453772	08-51	
87435181	09-66	6	87441374	08-16	24	87453784	08-11	9
87435224	03-02	3	87442515	08-25	22	87453786	08-11	8
87435505	03-02	4	87442516	08-25	23	87454906	06-21	7
87435589	09-38	7	87442518	08-25	25	87515563	08-31	8
87435589	09-37	2	87442545	08-25	20	87515564	08-32	10
87436140	06-32	2	87442547	08-25	21	87515619	04-27	5
87436735	06-26	22	87443666	09-73	7	87515810	04-22	1
87436779	08-15	22	87444057	08-16	7	87516291	09-70	34
87436779	08-16	21	87444057	08-15	9	87516506	08-30	2
87436780	08-16	20	87444440	08-20	2	87516506	08-29	2
87436780	08-15	21	87444554	08-12	8	87517052	04-12	1
87436860	08-20	8	87444556	08-12	9	87517055	04-11	1
87436863	08-20	9	87444561	08-16	31	87517128	05-04	8
87437075	08-24	6	87444561	08-15	26	87517748	07-04	1
87437102	09-02	12	87444574	08-16	30	87519011	09-72	3
87437102	09-01	5	87444576	08-15	13	87519013	09-72	4
87437159	09-04	30	87444578	08-16	22	87519014	09-72	5
87437170	08-24	5	87444580	08-15	7	87519015	09-72	6
87437183	09-04	28	87444684	08-16	8	87519091	09-33	1
87437223	09-04	31	87444686	08-15	14	87519186	09-33	2
87437274	09-06	7	87444833	09-32	1	87519285	03-01	
87437353	09-06	1	87444834	09-32	5	87519301	03-01	43
87437485	08-34	1	87445404	03-01	6	87519307	03-01	44
87437495	08-34	3	87445640	09-02	17	87519452	06-19	1
87437496	08-34	3	87445673	08-25	27	87519793	05-05	4
87437907	06-27	16	87446110	06-17	9	87519795	05-09	2
87437909	06-22	16	87446948	02-02	4	87519796	05-08	22
87437915	06-22	1	87446950	02-02	6	87519797	05-07	7
87437916	06-27	1	87449605	09-32	6	87521418	06-28	14
87438283	08-18	14	87450044	06-20	7	87521418	06-23	14
87438284	08-18	15	87450466	08-06	25	87521419	06-23	15
87438503	08-18	5	87450477	09-73	3	87521419	06-28	15
87439403	06-32	6	87450850	08-33	1	87521823	07-07	8
87439453	07-01	13	87450851	08-33	1	87521824	05-08	19
87439461	04-28	1	87452362	05-09	12	87521826	05-08	17
87439688	08-13	7	87452362	05-11		87522101	06-32	14
87439688	08-12	14	87452364	05-11	15	87522522	09-51	13
87439689	08-13	1	87452365	05-11	16	87522522	09-49	17
87439689	08-12	1	87452593	02-08	1	87522522	09-50	12
87439731	08-12	7	87452747	08-06	15	87522593	09-49	20
87439733	08-26	5	87452747	08-05	14	87523729	08-31	15
87439867	08-16	15	87452747	08-20	1	87523729	08-32	15
87439869	08-16	16	87453403	08-25	17	87524648	09-53	6
87439871	08-15	18	87453639	09-04	39	87524893	09-66	7
87439871	08-16	18	87453761	08-51		87525085	09-69	10
87439873	08-15	17	87453762	08-51		87525153	09-52	2
87439873	08-16	17	87453765	08-51		87525216	05-02	17
87440340	09-32	6	87453766	08-51		87525218	05-02	23

PEÇA	PÁGINA	SEQ	PEÇA	PÁGINA	SEQ	PEÇA	PÁGINA	SEQ
87525220	05-02	24	87529487	09-62	6	87539260	08-53	
87525221	05-02	25	87529488	09-63	8	87539262	08-44	
87526283	05-02	12	87529491	09-63	11	87539262	08-43	
87526294	05-02	29	87529493	09-62	11	87539263	08-48	
87526307	09-70	6	87529493	09-64	12	87539263	08-47	
87526476	09-35	3	87529495	09-64	16	87539266	08-50	
87526479	09-36	3	87529495	09-62	15	87539949	06-32	7
87528282	09-52	22	87529498	09-64	13	87541330	02-04	7
87528687	09-63	3	87529498	09-62	12	87542219	07-02	3
87528687	09-65	3	87529505	09-62	13	87542480	09-69	6
87528687	09-57	3	87529505	09-64	14	87542710	04-18	1
87528688	09-57	4	87529508	09-64	15	87545658	09-39	17
87528688	09-63	4	87529508	09-62	14	87546449	05-02	
87528689	09-63	1	87529536	09-57	6	87546471	05-02	2
87528689	09-57	1	87529537	09-57	9	87546472	05-02	1
87528970	09-61	3	87529539	09-65	1	87547181	04-03	1
87528970	09-60	3	87529540	09-65	7	87547181	04-02	1
87528976	09-61	6	87529541	09-65	6	87547661	09-44	10
87528976	09-60	6	87529544	09-64	6	87548446	09-29	26
87529279	07-06	11	87529545	09-64	8	87549589	04-16	5
87529279	07-07	25	87529563	09-64	11	87553178	07-03	2
87529289	09-62	7	87529564	09-65	4	87553712	09-69	3
87529289	09-58	6	87529567	09-64	7	87553713	09-69	1
87529444	09-58	8	87529568	09-65	5	87558020	09-72	1
87529444	09-64	10	87529617	09-65	2	87558139	09-19	26
87529444	09-62	9	87529617	09-63	2	87563038	09-22	1
87529447	09-64	9	87529617	09-57	2	87563044	05-05	13
87529447	09-62	8	87529621	09-62	16	87563047	05-08	12
87529447	09-58	7	87529627	09-58	9	87563048	08-55	8
87529453	09-62	1	87529627	09-62	10	87563652	09-09	15
87529453	09-64	1	87529865	09-63	7	87563653	09-09	4
87529453	09-58	1	87529865	09-57	7	87563656	09-09	13
87529457	09-58	2	87532611	09-44	9	87563669	09-09	12
87529457	09-62	2	87533290	08-51		87563674	09-09	14
87529457	09-64	2	87534033	09-11	14	87564081	06-32	4
87529458	09-62	3	87534035	09-10	9	87564081	06-32	3
87529458	09-64	3	87534037	09-12	14	87566681	09-09	8
87529458	09-58	3	87534037	09-13	9	87567190	06-32	22
87529459	09-62	4	87534041	09-14	9	87568400	07-02	2
87529459	09-58	4	87534053	08-32	14	87569920	05-08	18
87529459	09-64	4	87534053	08-31	14	87571993	06-33	7
87529462	09-62	5	87534058	05-06	2	87572375	02-15	3
87529462	09-64	5	87534063	05-07	3	87572378	02-15	4
87529462	09-58	5	87535471	02-05	1	87575775	09-03	35
87529463	09-63	6	87535472	02-05	16	87579939	08-53	1
87529474	09-63	12	87535473	02-05	7	87579940	08-53	7
87529474	09-57	8	87536075	08-01	4	87579941	08-53	8
87529480	09-63	10	87536083	08-01	1	87579942	08-53	9
87529480	09-57	10	87536088	09-72	2	87579943	08-53	10
87529482	09-57	11	87536091	02-02	12	87579944	08-53	11
87529482	09-63	9	87536817	04-16	6	87579996	04-32	10
87529485	09-63	5	87537981	05-02	4	87579997	04-32	11
87529485	09-57	5	87539260	08-04	17	87579998	04-31	2
87529487	09-58	10	87539260	08-05	9	87580058	04-31	1

PEÇA	PÁGINA	SEQ
87580800	06-33	4
87580805	06-33	2
87580853	09-53	4
87581414	09-19	2
87581415	09-19	8
87581416	09-19	21
87581418	09-19	13
87581419	09-19	12
87581420	09-19	18
87581421	09-19	19
87581425	09-19	17
87581480	05-10	
87581480	05-08	9
87581481□	05-10□	1□
87582901	08-32	18
87582901	08-31	18
87585139	02-04	10
87585384	06-32	3
87585840	09-31	1
87585841	09-31	2
87587566	09-20	7
87587568	09-20	12
87587570	09-20	17
87587636	09-67	2
87587637	09-67	1
87588173	09-20	16
87590238	02-06	
87590238	02-05	4
87591383	05-08	13
87591672	09-34	1
87592639	05-08	40
87592834	08-45	
87592834	08-46	
87592835	08-49	
87593940	09-25	1
87593942	09-25	5
87593947	09-25	8
87597588	09-34	2
87607227	07-06	1
87607618	09-08	10
87608592	09-20	14
87608594	09-20	13
87608596	09-20	15
87608759	09-29	28
87608759	09-30	16
87609227	09-28	22
87609806	05-08	10
87609806	05-12	1
87610413	06-31	1
87610758	09-28	2
87610804	09-54	20
87610848	09-56	8
87610851	09-54	25
87611861	09-07	14
87611861	09-08	4
87613428	09-04	6
87613428	09-04	38
87613431	09-04	39
87613434	09-03	37
87613434	09-03	39
87613435	09-04	39
87613436	09-03	36
87613444	09-04	3
87613445	09-04	4
87613446	09-04	5
87613447	09-04	2
87613466	08-49	2
87613466□	08-45□	2□
87613467	08-45	5
87613467	08-49	5
87613468	08-49	5
87613468	08-45	5
87613469	08-45	9
87613469	08-49	9
87615418	09-08	9
87617083	04-18	5
87617168	08-52	15
87617169	08-52	18
87617170	08-52	16
87617171	08-11	3
87619047	09-29	2
87619047	09-30	3
87619560	06-20	1
87619954	09-54	8
87619955	09-54	6
87619956	09-54	7
87619957	09-54	9
87620152	09-07	12
87620152	09-08	2
87620308	09-08	1
87620308	09-07	11
87620692	04-10	15
87622587	09-29	21
87623437	09-24	16
87623438	09-24	13
87625612	08-35	2
87625612	08-35	17
87625613	08-36	2
87627075	09-52	
87627075	09-51	1
87628359	09-50	18
87628361	09-50	19
87629047	09-49	47
87632741	09-28	24
87632741	09-28	24
87634219	08-04	24
87642053	09-05	8
87644535	09-49	
87659631	08-14	15
87659635	08-14	14
87662593	09-19	24
87662595	09-19	1
87662596	09-19	3
87662597	09-20	6
87664049	09-54	12
87664051	09-54	29
87666114	08-29	12
87666115	08-30	6
87685392	06-32	4
87685400	06-02	1
87685400	06-01	1
87685433□	06-20□	1
87699772	09-40	4
87802964	09-73	11
87803260	02-11	12
885180004	04-11	2
885180004	04-13	15
8900125184	06-11	13
8900125184	06-07	16
892-11004	04-02	15
892-11004	04-03	17
892-11006	02-02	31
892-11006	05-03	15
892-11006	09-61	4
892-11006	09-60	4
892-11008	07-09	7
892-11008	09-25	12
892-11012	04-27	3
892-11012	09-02	15
892-11012	09-25	3
892-11012	09-01	9
892-11012	09-22	6
892-11012	08-04	19
892-11012	08-05	11
893-11010	05-01	6
895-10010	09-19	16
895-11004	04-13	16
895-11005	05-03	11
895-11005	09-51	15
895-11005	03-02	8
895-11005	09-49	36
895-11005	04-18	7
895-11005	08-02	4
895-11006	09-49	25
895-11006	04-18	15
895-11006	09-30	8
895-11006	09-70	33
895-11006	04-13	12
895-11006	09-29	7
895-11006	09-49	27
895-11006	04-14	9
895-11006	05-03	14

PEÇA	PÁGINA	SEQ	PEÇA	PÁGINA	SEQ	PEÇA	PÁGINA	SEQ
895-11006	09-50	15	895-11010	09-38	3	895-18010	09-39	14
895-11006	04-16	12	895-11010	08-06	17	895-18010	09-45	2
895-11006	09-05	12	895-11010	09-33	8	895-18012	05-08	38
895-11006	09-47	22	895-11010	09-03	25	895-25005	09-47	9
895-11006	04-20	13	895-11010	09-48	12	895-25006	08-31	2
895-11006	04-19	15	895-11010	08-24	8	895-25006	08-30	3
895-11006	09-05	13	895-11012	08-04	10	895-25006	09-47	12
895-11006	09-52	14	895-11012	04-02	7	895-25006	05-08	26
895-11006	04-15	2	895-11014	05-01	3	895-25006	08-32	2
895-11006	09-54	24	895-15006	09-28	30	895-25006	09-49	40
895-11006	04-24	5	895-15008	09-25	6	895-25006	08-22	5
895-11006	09-47	18	895-15008	02-04	11	895-25006	08-29	4
895-11006	09-70	25	895-15008	09-61	7	895-25006	09-46	6
895-11008	05-08	31	895-15008	02-03	18	895-25006	05-05	16
895-11008	02-04	13	895-15008	07-05	4	895-25008	09-70	27
895-11008	09-30	6	895-15008	04-14	20	895-25010	09-34	5
895-11008	09-29	5	895-15008	09-44	5	896-11006	05-05	14
895-11008	09-66	3	895-15008	09-30	17	896-11008	02-05	13
895-11008	09-51	7	895-15008	03-01	3	896-11008	02-36	5
895-11008	04-17	2	895-15008	04-28	5	896-11008	04-03	21
895-11008	04-06	3	895-15008	09-32	7	896-11010	04-03	6
895-11008	09-52	10	895-15008	04-19	22	896-11010	05-09	28
895-11008	04-23	8	895-15008	06-01	10	896-11010	03-01	10
895-11008	08-01	27	895-15008	09-29	16	896-11010	09-01	18
895-11008	09-70	23	895-15008	02-03	28	896-11010	06-32	21
895-11008	04-14	12	895-15008	07-06	6	896-11010	04-02	5
895-11008	09-49	8	895-15008	05-08	37	896-11012	08-04	18
895-11008	04-24	9	895-15008	04-06	18	896-11012	08-33	4
895-11008	04-19	18	895-15008	04-18	11	896-11012	03-01	37
895-11008	09-49	31	895-15008	09-60	7	896-11012	04-03	19
895-11008	09-28	23	895-15008	04-05	4	896-11012	04-03	9
895-11008	04-30	5	895-15010	02-13	9	896-11012	09-24	24
895-11008	08-07	4	895-15010	08-22	8	896-11012	04-14	24
895-11008	04-18	16	895-15010	08-15	11	896-11012	02-01	5
895-11008	09-59	10	895-15010	05-05	7	896-11012	09-22	9
895-11008	09-50	5	895-15010	07-04	7	896-11012	09-01	8
895-11010	08-20	14	895-15010	02-15	11	896-11012	06-31	2
895-11010	09-39	3	895-15010	08-21	19	896-11012	02-05	19
895-11010	08-23	9	895-15010	09-28	28	896-11012	06-32	8
895-11010	08-15	25	895-15010	08-16	10	896-11012	04-23	5
895-11010	08-18	17	895-15010	04-20	8	896-11012	09-28	4
895-11010	09-36	5	895-15012	09-22	5	896-11012	04-06	2
895-11010	08-19	16	895-18010	09-68	2	896-11012	02-07	3
895-11010	08-11	11	895-18010	08-49	4	896-11012	09-02	14
895-11010	08-05	7	895-18010	08-47	4	896-11012	09-26	4
895-11010	07-01	3	895-18010	02-07	9	896-11012	02-03	3
895-11010	04-16	2	895-18010	05-08	28	896-11016	09-76	4
895-11010	09-23	4	895-18010	04-14	16	896-11016	09-06	11
895-11010	09-02	3	895-18010	08-43	4	896-11016	03-01	13
895-11010	09-37	3	895-18010	03-02	13	896-11016	06-02	7
895-11010	07-04	15	895-18010	04-24	7	896-11016	09-39	18
895-11010	08-16	25	895-18010	09-28	18	896-11016	09-39	11
895-11010	09-35	5	895-18010	09-39	8	896-11016	02-01	10
895-11010	05-01	7	895-18010	08-45	4	896-11016	09-33	5

PEÇA	PÁGINA	SEQ	PEÇA	PÁGINA	SEQ	PEÇA	PÁGINA	SEQ
896-11020	06-20	14	A189616	04-03	3	L11541	04-28	4
896-11020	09-04	21	A189616	04-02	3	L11541	09-67	3
896-11020	06-02	8	A30338	09-22	4	L11541	04-21	1
896-11022	06-20	6	A30338	09-27		L11541	04-06	16
896-11022	06-02	11	D121972	04-14	7	L11541	04-12	5
896-11024	06-33	9	D143846	09-20	5	L11541	02-02	20
896-11024	09-27	2	D35859	09-26	6	L11541	03-01	36
896-11024	06-20	3	D44696	02-05	20	L115548	08-06	1
896-15008	09-29	17	D55216	09-36	12	L115548	02-02	5
896-15008	09-28	32	D55216	09-33	4	L115549	02-15	6
896-15010	08-24	7	D55216	09-35	12	L115549	02-15	19
896-15010	09-23	7	D95143	05-11	14	L118834	09-04	32
896-15010	09-36	11	D95145	08-34	15	L118978	09-24	14
896-15010	08-25	15	D95145	08-34	8	L118980	09-24	18
896-15010	02-05	2	D95146	09-04	40	L118982	09-24	19
896-15010	08-13	9	D95147	09-03	5	L118983	09-24	17
896-15010	06-32	15	D95147	08-36	15	L118989	09-24	9
896-15010	09-25	10	D95147	09-04	37	L118990	09-24	10
896-15010	03-01	21	D95148	09-04	35	L119203	09-24	8
896-15010	09-28	20	D95148	08-36	8	L125100	09-03	14
896-15010	08-14	10	D95148	09-03	38	L125100	05-09	32
896-15010	09-35	11	D95148	08-35	13	L125100	09-06	2
896-15010	08-12	16	E134402	09-73	1	L125100	09-05	3
896-15012	09-32	2	E134402	09-29	27	L125100	09-19	5
896-15012	08-06	19	E135229	06-03	9	L125100	09-04	14
896-15012	09-23	2	F22316	04-07	12	L125836	08-01	12
896-15012	09-25	2	F22316	04-13	11	L125966	09-14	5
896-15012	09-28	10	F53473	05-09	29	L125966	09-13	5
896-15012	07-05	6	F53473	09-03	27	L125966	09-09	5
896-15012	08-37	1	F53473	06-32	13	L125966	09-11	5
896-15012	09-03	23	F53473	08-15	28	L125966	09-10	5
896-15012	03-02	11	F53473	08-16	28	L125966	09-07	5
896-15012	08-25	14	F64046	09-49	15	L125966	09-12	5
896-15012	09-36	9	F64046	09-50	10	L125983	09-01	12
896-15012	09-35	9	F64046	09-51	2	L126051	04-14	2
962-10035	08-45	3	F64198	09-49	50	L126051	04-06	13
962-10035	08-43	3	G100444	05-11	17	L126168	09-24	12
962-6016	08-46	3	G100449	05-11	19	L126256	04-06	7
962-6016	08-44	3	G101994	08-34	11	L126713	04-21	4
962-6016	08-50	3	G101995	08-34	13	L126713	04-06	17
962-6016	08-48	3	G101996	08-34	12	L126871	08-06	29
97399C1	09-49	48	G102425	05-11	10	L126936	03-01	20
9992069	08-06	13	G109298	05-11	11	L127108	09-03	30
A12301	08-06	28	G109300	08-34	4	L127108	09-06	9
A12306	08-05	6	G109395	08-36	16	L127553	04-14	3
A14141	08-04	7	G109395	08-35	18	L127554	04-21	8
A14157	08-04	12	G109395	08-34	16	L127554	04-17	4
A171099	02-04	4	G110251	08-34	10	L127554	04-16	8
A171099	08-01	5	J903652	02-07	5	L127554	04-06	14
A181434	09-76	2	J905114	02-36	4	L127554	04-14	4
A181436	09-76	1	J911901	02-02	16	L127554	05-03	9
A184395	02-04	2	J918275	04-04	2	L127555	04-14	5
A186194	04-04	12	L101181	03-01	24	L127676	04-06	12
A187504	04-04	17	L11541	05-08	6	L127771	02-05	10

PEÇA	PÁGINA	SEQ
L128375	09-24	20
L128472	08-25	11
L128515	08-02	7
L128721	09-19	14
L128971	06-33	1
L129303	05-08	14
L129707	04-21	7
L18331	04-16	7
L18331	02-36	7
L18331	05-09	30
L18331	04-15	10
L18331	04-20	5
L18331	04-18	9
L18331	08-15	8
L18331	08-16	5
L18331	07-06	8
L18331	08-24	10
L18331	05-07	9
L18331	08-05	18
L18331	06-32	19
L18331	09-03	34
L19664	06-33	5
L54694	06-32	18
L54694	05-09	31
NSS	08-56	16
NSS	08-54	24
NSS	09-05	12
NSS	08-56	18
NSS	08-56	17
NSS	05-10	9
NSS	05-10	7
NSS	05-10	8
NSS	08-54	9
NSS	08-56	19
NSS	08-49	1
NSS	09-05	13
NSS	08-56	3
NSS	08-56	4
NSS	08-56	15
NSS	05-10	6
NSS	05-10	5
NSS	08-42	8
NSS	08-42	9
NSS	08-54	23
NSS	08-56	23
NSS	08-55	16
NSS	05-11	3
NSS	08-31	9
NSS	09-69	5
NSS	05-10	3
NSS	08-31	9
NSS	05-10	14
NSS	08-42	5
NSS	08-47	1
NSS	08-56	24
NSS	08-42	4
NSS	03-01	42
NSS	08-42	15
NSS	08-54	25
NSS	05-10	12
NSS	05-10	4
NSS	08-45	1
NSS	05-10	11
NSS	05-10	10
NSS	05-10	13
NSS	06-30	16
NSS	05-10	15
NSS	08-54	15
NSS	08-42	10
NSS	07-01	20
NSS	06-03	5
NSS	08-54	13
NSS	08-55	10
NSS	08-55	3
NSS	08-55	4
NSS	07-01	21
NSS	08-56	6
NSS	08-54	16
NSS	06-30	17
NSS	08-32	13
NSS	08-55	5
NSS	08-42	2
NSS	08-56	22
NSS	08-54	11
NSS	08-56	7
NSS	08-55	11
NSS	08-56	9
NSS	02-06	1
NSS	08-32	13
NSS	06-03	7
NSS	08-55	1
NSS	08-55	15
NSS	08-42	3
NSS	08-56	8
NSS	08-43	1
NSS	08-03	1
NSS	08-56	13
NSS	08-54	10
NSS	08-56	12
NSS	04-25	1
NSS	08-56	11
NSS	08-54	14
NSS	08-55	14
NSS	07-01	25
NSS	08-03	2
NSS	08-42	14
NSS	08-54	12
NSS	08-56	5
NSS	08-56	10
NSS	08-55	12
NSS	08-55	2
NSS	08-54	18
NSS	08-54	17
NSS	06-03	6
P0236317R	06-10	6
R46493	09-20	3
R54047	09-49	49
R54363	04-06	1
R55242	09-59	9
S108245	09-03	32
S92653	09-04	7
S92653	09-03	7
T103750	03-01	2