2007

RUTHZIL TRATOR COMERCIAL DE PEÇAS LTDA 11 97083-6812 ROLANDO CITRANGULO

NEW HOLLAND CONSTRUCTION

CATÁLOGO DE PEÇAS
CATALO DE PIEZAS

PÁ CARREGADEIRA
PALA CARGADORA

W190B

MOTOR CUMMINS

TABELA DE CONTEÚDO/TABLA DE CONTENIDO

Informações iniciais/Informaciones Generales
2 - Motor/Motor
3 - Sistema de combustível/Sistema de combustible
4 - Sistema Elétrico/Sistema electrico
5 - Sistema de direção/Sistema de direccion
6 - Transmissão e Eixos/Transmisión y ejes
7 - Sistema de Freios/Sistema de frenos
8 - Sistema Hidráulico/Sistema Hidráulico
9 - Chassi e Cabine/Chasi y Cabina

1ª Edição Agosto/2007/1ª Edición Agosto/2007
Impresso no Brasil/Impreso en Brazil - 75314498
Todos os direitos reservados/Todos los derechos reservados
CNH Latino América Ltda.

CNH Latin América Ltda reserva o direito para efetuar melhorias a qualquer momento no projeto ou mudanças em especifica-ções sem incorrer qualquer obrigação para os instalar em unidades previamente vendidas. Todo o conteúdo desta publicação está sujeito a variações de produção. Dimensões e pesos são só aproximados. Ilustrações não mostram necessariamente produtos em condição standard. Para informação exata sobre qualquer produto em particular, favor consultar seu revendedor.

CNH Latin America Ltda reserva el derecho para hacer mejoras en el proyecto o cambios en las especificaciones a cualquier momento sin incurrir en cualquier obligación para instalarlos en unidades previamente comercializadas. Todo contenido cedido en esta publicación está sujeto a las variaciones de la producción. Las dimensiones y pesos son solamente datos aproximados. Las ilustraciones necesariamente no indican productos en condición standard. Para la información exacta sobre cualquier producto particular, por favor consulte a su Distribuidor.

Impresso em Agosto/2007 - Impreso en Agosto/2007			
Primeira edição	01/ago/07	Pá Carregadeira W170 Tier III	75314491
Primera edición	01/ago/07	Pala Cargadora W170 Tier III	75314491

É estritamente proibido qualquer uso do conteúdo editorial ou ilustrações sem permissão por escrito da CNH Latin América Ltda. Av. Gal. David Sarnoff, 2237 32210-900 Contagem MG Brazil

Se prohibe estrictamente cualquier uso del volumen editorial o ilustraciones sin permiso escrito de CNH Latin América Ltda. Av. Gal. David Sarnoff, 2237 32210-900 Contagem MG Brazil



W190B

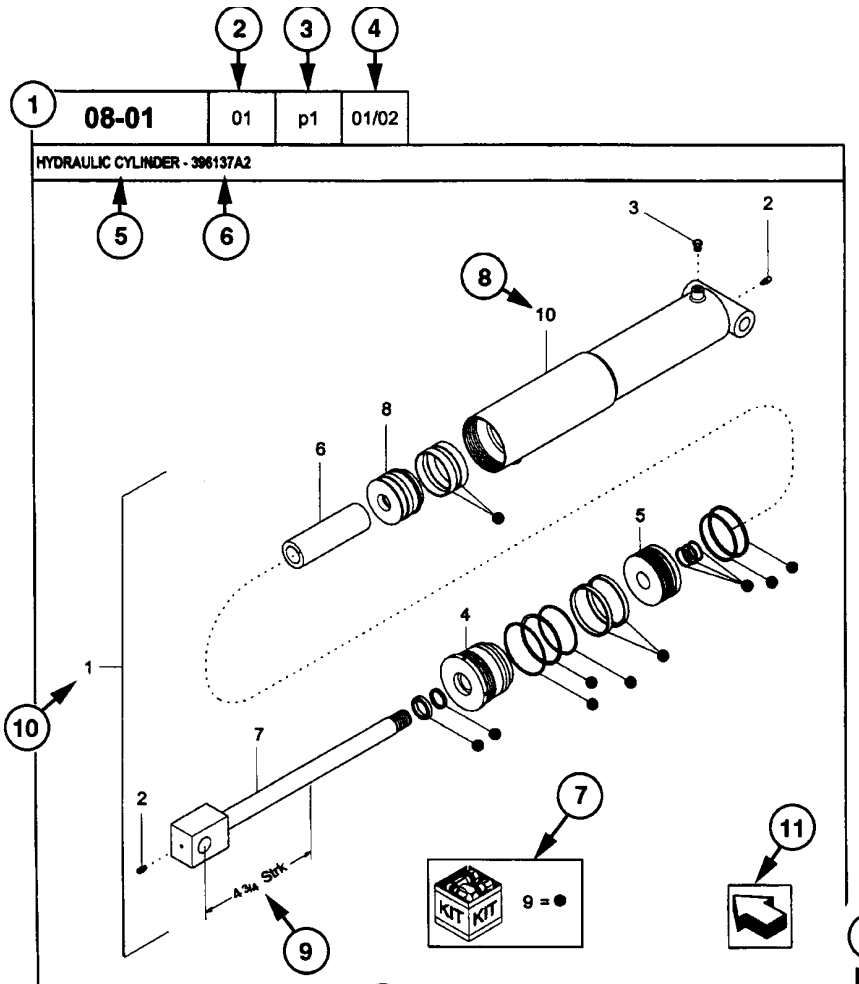

1 2 3 4

08-01 | 01 | p1 | 01/02

HYDRAULIC CYLINDER - 396137A2

8 REF	12 FN	13 PART NUMBER	15 YR/SN	16 QTY	17 DESCRIPTION
1	1	396137A2	BTW 01/85 & 02/02	1	CYLINDER ASSY. 4-3/4 in strk, Inc 2-10 (10)
2		31-95	Before 01/85	2	FITTING
2		219-8	From 01/85	2	NIPPLE, LUBE Grease, 1/4 tpr x 17/32 (18)
3		{402475A2}		1	BREATHER
4		402474A1		1	CAP CYLINDER END
5		402468A1	BSN JJC0189199	1	PISTON ROD/GLAND
5		145221C3 (14)	ASN JJC0189200	1	PISTON
6		402471A1		1	SPACER
7		402473A1		1	ROD, PISTON
8		402469A1		1	PISTON ROD/GLAND
9		402476A1		1	PACKAGE, SEALS
10		NSS		1	NOT SERVICED SEPARAT CASE ASSEMBLY

(1) 08-20 (12)

STANDARD (19)	MODELS (20)

COMO UTILIZAR O CATÁLOGO DE PEÇAS
COMO MANEJAR EL CATALOGO DE PIEZAS

1- Número Página
2- Sequência da Figura
3- Sequência de Página
4- Data de impressão (mês/ano)
5- Descrição da Página
6- Informações complementares da página
7- Kits e composições
8- Sequência de chamada
9- Especifícação técnica de peça indicada
10- Conjunto de peças
11- Orientação para a frente da máquina
12- Nota relativa a algum item especifíco
13- Número de peça
NSS = Não vendido separadamente
14- Peça não disponível
15- Ponto de introdução
16- Quantidade
AR = Conforme necessidade
* = Conforme necessidade
17- Descrição da peça
18- Complemento de descrição
19- Nota da página
20- Modelo da máquina

1- Número de la página
2- Sucesión de la figura
3- Sucesión de la página
4- Fecha de impresión (mes/año)
5- Descripción de la página
6- Información general de la página
7- Juegos y kits
8- Sucesión de referencia
9- Característica técnica de la pieza
10- Conjunto de piezas
11- Orientación la frente de la máquina
12- Nota relativa a una pieza especifíca
13- Número de repuesto
NSS = No vendido separadamente
14- Pieza no disponible
15- Punto de introducción
16- Cuantidad
AR = Conforme necessidad
* = Conforme necessidad
17- Descrición de la pieza
18- Complemento del descrición
19- Nota de la página
20- Modelo de la máquina

DIREITO E ESQUERDO

A referência direito e esquerdo nesse catálogo é baseado pelo operador estando sentado no assento do operador e pronto para operar a máquina standard em condição normal a frente.

DIREITO E ESQUERDO

La referencia derecho y izquierdo en ese catalogo es identificado por el operador asentado en su assento y dispuesto para operar la máquina standard en condición normal.

ÍNDICE ALFABÉTICO - INDICE ALFABETICO

02-01 SUPORTES DO MOTOR - SOPORTES DEL MOTOR
02-02 MONTAGEM DO RADIADOR - MONTAJE DEL RADIADOR
02-03 ACIONAMENTO DA HÉLICE - ACCIONAMIENTO DE LA HÉLICE
02-04 SISTEMA DE REFRIGERAÇÃO - SISTEMA DE REFRIGERACION
02-05 FILTRO DE AR E SUPORTES - FILTRO DE AIRE Y SOPORTES
02-06 FILTRO DE AR - FILTRO DE AIRE
02-07 SILENCIOSO E ESCAPAMENTO - SILENCIADOR Y ESCAPE
02-08 MOTOR - MOTOR
02-09 VARETA DE NÍVEL E BOCAL ENCHIMENTO - VARILLA DE NIVEL Y BOCAL DE RELLENO
02-10 BOMBA DE ÓLEO - BOMBA DE ACEITE
02-11 FILTRO DE ÓLEO E TROCADOR DE CALOR - FILTRO DE ACEITE Y CAMBIADOR DE CALOR
02-12 CARTER DE ÓLEO - CARTER DE ACEITE
02-13 DRENO DO CARTER E TAMPA LATERAL - DRENO DEL CARTER Y TAPA LATERAL
02-14 RESPIRO DO MOTOR - RESPIRADERO DEL MOTOR
02-15 SISTEMA DE ESFRIAMENTO DE AR - SISTEMA DE ENFRIAMIENTO DE AIRE
02-16 TURBOCOMPRESSOR - TURBOCOMPRESSOR
02-17 BOMBA DE ÁGUA E ACIONAMENTO - BOMBA DE AGUA Y ACCIONAMIENTO
02-18 BLOCO DO MOTOR - BLOCO DEL MOTOR
02-19 BLOCO DO MOTOR - BLOCO DEL MOTOR
02-20 CARCAÇA DO VOLANTE - CAJA DEL VOLANTE
02-21 CARCAÇA TRASEIRA - CAJA POSTERIOR
02-22 TAMPA FRONTAL - TAPA ANTERIOR
02-23 CABEÇOTE DOS CILINDROS - CULATA DEL CILINDROS
02-24 CABEÇOTE DOS CILINDROS - CULATA DEL CILINDROS
02-25 CABEÇOTE DOS CILINDROS - CULATA DEL CILINDROS
02-26 COLETOR DE ADMISSÃO - COLECTOR DE ADMISION
02-27 COLETOR DE ESCAPE - COLECTOR DE ESCAPE
02-28 EIXO COMANDO DE VÁLVULAS - ARBOL DE LEVAS
02-29 EIXO VIRABREQUIM - CIGUENAL
02-30 POLIA E VOLANTE - POLEA Y VOLANTE
02-31 BIELA E BRONZINAS - BIELA Y CASQUILLOS
02-32 PISTÃO - PISTON
02-33 REFRIGERAÇÃO E TERMOSTATO - ENFRIAMIENTO Y TERMOSTATO
02-34 LUBRIFICAÇÃO DA TURBINA - ENGRAJE DE LA TURBINA
02-35 SUPORTES DE IÇAMENTO - SOPORTES DE IZAMIENTO
02-36 AQUECIMENTO DO BLOCO - CALENTAMIENTO DEL BLOCO
03-01 LINHA DE COMBUSTÍVEL - LINEA DE COMBUSTIBLE
03-02 RESERVATÓRIO DE COMBUSTÍVEL - DEPOSITO DE COMBUSTIBLE
03-03 BOMBA INJETORA - BOMBA INYECTORA
03-04 BICO INJETOR - INYECTOR
03-05 SISTEMA DE INJEÇÃO DE COMBUSTÍVEL- SISTEMA DE INYECCION DE COMBUSTIBLE
03-06 MÓDULO DE INJEÇÃO DE COMBUSTÍVEL - MODULO DE INYECCION DE COMBUSTIBLE
03-07 CABO ELÉTRICO - CABLE ELECTRICO
03-08 TUBULAÇÃO DE INJEÇÃO DE COMBUSTÍVEL - TUBERIAS DE INYECCION DE COMBUSTIBLE
03-09 LINHA DE COMBUSTÍVEL E DRENO - LINEA DE COMBUSTIBLE Y DRENO
03-10 FILTRO DE COMBUSTÍVEL - FILTRO DE COMBUSTIBLE
04-01 MOTOR DE PARTIDA - MOTOR DE ARRANQUE
04-02 ALTERNADOR E SUPORTES - ALTERNADOR Y SOPORTES
04-03 ALTERNADOR E SUPORTES com arcondicionado - ALTERNADOR Y SOPORTES con aire acondicionado
04-04 ALTERNADOR - ALTERNADOR
04-05 BATERIA - BATERIA
04-06 BATERIA OPCIONAL - BATERIA OPCIONAL

ÍNDICE ALFABÉTICO - INDICE ALFABETICO

04-07 BATERIAS, CABOS - BATERIAS, CABLES
04-08 COMPONENTES ELÉTRICOS, CABINE E TOLDO - COMPONENTES ELECTRICOS, CABINA Y TOLDO
04-09 COMPONENTES ELÉTRICOS, CABINE E TOLDO - COMPONENTES ELECTRICOS, CABINA Y TOLDO
04-10 COMPONENTES ELÉTRICOS, CABINE E TOLDO - COMPONENTES ELECTRICOS, CABINA Y TOLDO
04-11 COMPONENTES ELÉTRICOS, CABINE E TOLDO - COMPONENTES ELECTRICOS, CABINA Y TOLDO
04-12 COMPONENTES ELÉTRICOS, CABINE E TOLDO - COMPONENTES ELECTRICOS, CABINA Y TOLDO
04-13 COMPONENTES ELÉTRICOS, CABINE E TOLDO - COMPONENTES ELECTRICOS, CABINA Y TOLDO
04-14 CABOS DO MOTOR - CABLES DEL MOTOR
04-15 CABOS GRID HEATHER - CABLES GRID HEATHER
04-16 CABOS CHASSI TRASEIRO - CABLES CHASI POSTERIOR
04-17 CABOS CHASSI FRONTAL - CABLES CHASI DELANTERO
04-18 CABOS CHASSI FRONTAL - CABLES CHASI DELANTERO
04-19 CABOS DO CAPUS E ALARME DE RÉ - CABLES DEL CAPO Y ALARMA DE MARCHA ATRAS
04-20 PAINEL E CAIXA DE INSTRUMENTOS - PANEL Y CAJA DE INSTRUMENTOS
04-21 CABO DA TRASMISSÃO - CABLE DE LA TRASMISION
04-22 CONTROLE DA TRANSMISSÃO - CONTROLE DE LA TRANSMISION
04-23 CABOS DIREÇÃO DE EMERGÊNCIA - CABLES DE LA DIRECION DE EMERGENCIA
04-24 FAROL DIANTEIRO, MONTAGEM - FAROL DELANTERO, MONTAJE
04-25 LANTERNA TRASEIRA, MONTAGEM - LAMPARA POSTERIOR, MONTAJE
04-26 FAROL COMPLETO - FAROL COMPLETO
04-27 LANTERNA COMPLETA - LAMPARA COMPLETA
04-28 LUZ ROTATIVA - LAMPARA ROTATIVA
04-29 LAVADOR DO PÁRA-BRISA - LAVADOR DEL PARABRISAS
04-30 LIMPADOR DO PÁRA-BRISA - LIMPIADOR DEL PARABRISAS
04-31 LIMPADOR DO VIDRO TRASEIRO - LIMPIADOR DEL VIDRO POSTERIOR
04-32 RÁDIO - RADIO
04-33 RÁDIO MONTAGEM 12V - RADIO MONTAJE 12V
05-01 COLUNA DE DIREÇÃO E VOLANTE - COLUMNA DE DIRECCION Y VOLANTE
05-02 COLUNA DE DIREÇÃO - COLUMNA DE DIRECCION
05-03 COLUNA DE DIREÇÃO - COLUMNA DE DIRECCION
05-04 COLUNA DE DIREÇÃO - COLUMNA DE DIRECCION
05-05 DIREÇÃO HIDRÁULICA - DIRECCION HIDRAULICA
05-06 SISTEMA HIDRÁULICO DA DIREÇÃO - SISTEMA HIDRAULICO DE LA DIRECCION
05-07 SISTEMA HIDRÁULICO DA DIREÇÃO DE EMERGÊNCIA - SISTEMA HIDRAULICO DE LA DIRECCION DE EMERGENCIA
05-08 SISTEMA HIDRÁULICO DA DIREÇÃO - SISTEMA HIDRAULICO DE LA DIRECCION
05-09 SISTEMA HIDRÁULICO DA DIREÇÃO - SISTEMA HIDRAULICO DE LA DIRECCION
05-10 CILINDROS DE DIREÇÃO - CILINDROS DE DIRECCION
05-11 BOMBA DE DIREÇÃO DE EMEGÊNCIA - BOMBA DE DRIRECCION DE EMEGENCIA
05-12 CILINDRO DE DIREÇÃO - CILINDRO DE DREICCION
05-13 VÁLVULA DA DIREÇÃO DE EMERGÊNCIA - VALVULA DE LA DIRECCION DE EMERGENCIA
06-01 HIDRÁULICO DA TRANSMISSÃO - HIDRAULICO DE LA TRANSMISION
06-02 SUPORTES DA TRANSMISSÃO - SOPORTES DE LA TRANSMISION
06-03 TUBO DE ENCHIMENTO DA TRANSMISSÃO - TUBO DE RELLENO DE LA TRANSMISION
06-04 TRANSMISSÃO, CONVERSOR DE TORQUE - TRANSMISION, CONVERTIDOR DE PAR
06-05 TRANSMISSÃO, CARCAÇA - TRANSMISION, CARCASA
06-06 TRANSMISSÃO, TUBULAÇÃO DA CARCAÇA - TRANSMISION, TUBERIAS DE LA CARCASA
06-07 TRANSMISSÃO, EIXO DA 1a MARCHA - TRANSMISION, EJE DE LA 1a VELOCIDAD
06-08 TRANSMISSÃO, EIXO DA 2a MARCHA - TRANSMISION, EJE DE LA 2a VELOCIDAD
06-09 TRANSMISSÃO, EIXO DA 3a MARCHA - TRANSMISION, EJE DE LA 3a VELOCIDAD
06-10 TRANSMISSÃO, EIXO DA 4a MARCHA - TRANSMISION, EJE DE LA 4a VELOCIDAD
06-11 TRANSMISSÃO, EMBREAGENS A FRENTE - TRANSMISION, EMBREAGUES AVANTE
06-12 TRANSMISSÃO, EMBREAGENS A RÉ - TRANSMISION, EMBREAGUES DE MARCHA ATRAS

ÍNDICE ALFABÉTICO - INDICE ALFABETICO

06-13 TRANSMISSÃO, EIXO DE SAÍDA - TRANSMISION, EJE DE SALIDA
06-14 TRANSMISSÃO, TOMADA DE FORÇA - TRANSMISION, TOMA DE FUERZA
06-15 TRANSMISSÃO, PLACAS DA VÁLVULA - TRANSMISION, PLACAS DE LA VALVULA
06-16 TRANSMISSÃO, VÁLVULA DE CONTROLE - TRANSMISION, VALVULA DE CONTROL
06-17 TRANSMISSÃO, BOMBA DE ÓLEO - TRANSMISION, BOMBA DE ACEITE
06-18 TRANSMISSÃO, SENSOR DE VELOCIDADE E TAMPA - TRANSMISION, SENSOR DE VELOCIDAD Y TAPA
06-19 TRANSMISSÃO, FILTRO DE ÓLEO - TRANSMISION, FILTRO DE ACEITE
06-20 EIXO DIANTEIRO E TRASEIRO - EJE DELANTERO Y TRASERO
06-21 EIXO DIANTEIRO, CARCAÇA - EJE DELANTERO, CARCAZA
06-22 EIXO DIANTEIRO, FREIO - EJE DELANTERO, FRENO
06-23 EIXO DIANTEIRO, CUBO - EJE DELANTERO, CUBO
06-24 EIXO DIANTEIRO, DIFERENCIAL - EJE DELANTERO, DIFERENCIAL
06-25 EIXO DIANTEIRO, DIFERENCIAL - EJE DELANTERO, DIFERENCIAL
06-26 EIXO TRASEIRO, CARCAÇA - EJE TRASERO, CAJA
06-27 EIXO TRASEIRO, REDUTOR - EJE TRASERO, REDUCTOR
06-28 EIXO TRASEIRO, DIFERENCIAL - EJE TRASERO, DIFERENCIAL
06-29 EIXO TRASEIRO, FREIO - EJE TRASERO, FRENO
06-30 EIXO TRASEIRO, CUBO - EJE TRASERO, CUBO
06-31 EIXOS CARDANS - ARBOL DE TRANSMISION
06-32 EIXOS CARDANS - ARBOL DE TRANSMISION
06-33 EIXO TRASEIRO, BATENTES - EJE TRASERO, BATIENTE
07-01 FREIO DE ESTACIONAMENTO - FRENO DE APARCAMIENTO
07-02 PEDAL DE FREIO - PEDAL DE FRENO
07-03 SISTEMA HIDRÁULICO DO FREIO - SISTEMA HIDRAULICO DEL FRENO
07-04 SISTEMA HIDRÁULICO DO FREIO, BOMBA - SISTEMA HIDRAULICO DEL FRENO, BOMBA
07-05 SISTEMA HIDRÁULICO DO FREIO, VÁLVULA - SISTEMA HIDRAULICO DEL FRENO, VALVULA
07-06 SISTEMA HIDRÁULICO DO FREIO, VÁLVULA - SISTEMA HIDRAULICO DEL FRENO, VALVULA
07-07 BOMBA DO FREIO - BOMBA DEL FRENO
07-08 VÁLVULA PEDAL DE FREIO - VALVULA PEDAL DE FRENO
08-01 RESERVATÓRIO HIDRÁULICO - DEPOSITO DE ACEITE HIDRAULICO
08-02 RESERVATÓRIO HIDRÁULICO, FILTROS - DEPOSITO DE ACEITE HIDRAULICO, FILTROS
08-03 FILTRO HIDRÁULICO - FILTRO HIDRAULICO
08-04 SISTEMA HIDRÁULICO PRINCIPAL - SISTEMA HIDRAULICO PRINCIPAL
08-05 SISTEMA HIDRÁULICO PRINCIPAL - SISTEMA HIDRAULICO PRINCIPAL
08-06 DRENO DO RESERVATÓRIO HIDRAULICO - DRENO DEL DEPOSITO DE ACEITE
08-07 RADIADOR DE ÓLEO - RADIADOR DE ACEITE
08-08 SISTEMA HIDRÁULICO BYPASS - SISTEMA HIDRAULICO BYPASS
08-09 SISTEMA HIDRÁULICO BYPASS - SISTEMA HIDRAULICO BYPASS
08-10 SISTEMA HIDRÁULICO BYPASS - SISTEMA HIDRAULICO BYPASS
08-11 SISTEMA HIDRÁULICO CARREGADEIRA(Z-BAR) - SISTEMA HIDRAULICO CARGADORA(Z-BAR)
08-12 SISTEMA HIDRÁULICO CARREGADEIRA(Z-BAR) - SISTEMA HIDRAULICO CARGADORA(Z-BAR)
08-13 SISTEMA HIDRÁULICO CARREGADEIRA(Z-BAR) - SISTEMA HIDRAULICO CARGADORA(Z-BAR)
08-14 SISTEMA HIDRÁULICO CARREGADEIRA(Z-BAR) - SISTEMA HIDRAULICO CARGADORA(Z-BAR)
08-15 CONTROLE DA CARREGADEIRA - CONTROLE DE LA CARGADORA
08-16 CONTROLE DA CARREGADEIRA - CONTROLE DE LA CARGADORA
08-17 SISTEMA HIDRÁULICO DO ACOPLAMENTO - SISTEMA HIDRAULICO DEL ACOPLAMIENTO
08-18 SISTEMA RIDE CONTROL - SISTEMA RIDE CONTROL
08-19 SISTEMA RIDE CONTROL(Z-BAR) - SISTEMA RIDE CONTROL(Z-BAR)
08-20 SISTEMA DE ACOPLAMENTO - SISTEMA DE ACOPLAMIENTO
08-21 COMANDO DO CONTROLE DA CARREGADEIRA - MANDO DEL CONTROLE DE LA CARGADORA
08-22 COMANDO DO CONTROLE DA CARREGADEIRA - MANDO DEL CONTROLE DE LA CARGADORA
08-23 COMANDO DO CONTROLE DA CARREGADEIRA - MANDO DEL CONTROLE DE LA CARGADORA

ÍNDICE ALFABÉTICO - INDICE ALFABETICO

08-24 COMANDO DO CONTROLE DA CARREGADEIRA - MANDO DEL CONTROLE DE LA CARGADORA
08-25 VÁLVULA DISTRIBUIDORA - VALVULA DISTRIBUIDORA
08-26 CILINDRO DA CAÇAMBA - CILINDRO DE LA CUCHARA
08-27 CILINDRO DE LEVANTAMENTO - CILINDRO DE ELEVACION
08-28 BOMBA HIDRÁULICA PRINCIPAL - BOMBA HIDRAULICA PRINCIPAL
08-29 BOMBA HIDRÁULICA PRINCIPAL - BOMBA HIDRAULICA PRINCIPAL
08-30 BOMBA HIDRÁULICA PRINCIPAL - BOMBA HIDRAULICA PRINCIPAL
08-31 BOMBA HIDRÁULICA PRINCIPAL - BOMBA HIDRAULICA PRINCIPAL
08-32 CONTROLE DA CARREGADEIRA, 3 ALAVANCAS - CONTROLE DE LA CARGADORA, 3 PALANCAS
08-33 VÁLVULA DISTRIBUIDORA COMPLETA - VALVULA DISTRIBUIDORA COMPLETA
08-34 VÁLVULA DISTRIBUIDORA COMPLETA - VALVULA DISTRIBUIDORA COMPLETA
08-35 VÁLVULA SOLENÓIDE REVERSÃO DA HÉLICE - VALVULA SOLENOIDE REVERSION DE LA HELICE
08-36 VÁLVULA PRIORITÁRIA - VALVULA PRIORITARIA
08-37 CONTROLE ELETROHIDRÁULICO - CONTROLE ELECTROHIDRAULICO
08-38 CONTROLE ELETROHIDRÁULICO - CONTROLE ELECTROHIDRAULICO
08-39 ALAVANCA DE CONTROLE - PALANCA DE CONTROLE
09-01 POSICIONADOR AUTOMÁTICO DA CAÇAMBA (Z BAR) - POSICIONADOR DE LA CUCHARA (Z BAR)
09-02 BRAÇO DE LEVANTAMENTO - BRAZO DE ELEVACION
09-03 FIXAÇÃO DA CAÇAMBA (Z BAR) - FIJACION DE LA CUCHARA (Z BAR)
09-04 CAÇAMBA HD 2,7M3 - CHUCHARA HD 2,7M3
09-05 CAÇAMBA HD 2,7M3 - CHUCHARA HD 2,7M3
09-06 CAÇAMBA P/GRANITO 1,9M3 - CHUCHARA P/GRANITO 1,9M3
09-07 CHASSI DIANTEIRO - CHASI DELANTERO
09-08 CHASSI TRASEIRO - CHASI TRASERO
09-09 PIVOTAMENTO DO CHASSI - PIVOTE DEL CHASI
09-10 PIVOTAMENTO DO CHASSI - PIVOTE DEL CHASI
09-11 CHASSI TRASEIRO, TAMPAS - CHASI TRASERO, TAPAS
09-12 CONTRAPESO - CONTRAPESO
09-13 CAPUZ DO MOTOR - CAPOT DEL MOTOR
09-14 CAPUZ DO MOTOR, PAINÉIS - CAPOT DEL MOTOR, PANELS
09-15 CAIXAS DA BATERIA - CAJAS DE LA BATERIAS
09-16 PÁRA-LAMAS TRASEIROS - GUARDABARRO TRASEIRO
09-17 PÁRA-LAMAS TRASEIROS - GUARDABARRO TRASEIRO
09-18 PÁRA-LAMAS DIANTEIROS - GUARDABARRO DELANTEROS
09-19 PÁRA-LAMAS DIANTEIROS - GUARDABARRO DELANTEROS
09-20 PÁRA-LAMAS, PROTEÇÃO - GUARDABARRO, PROTECION
09-21 ESCADA ESQUERDA - ESCALERA IZQUIERDA
09-22 ESCADA DIREITA - ESCALERA DERECHA
09-23 ASSENTO DO OPERADOR - ASIENTO DEL CONDUCTOR
09-24 EXTINTOR DE INCÊNDIO - EXTINTOR DEL FUEGO
09-25 COXINS DA CABINE - COJINS DE LA CABINA
09-26 CABINE, TRAVA DA PORTA - CABINA, TRABA DE LA PUERTA
09-27 CABINE, VIDROS - CABINA, CRISTALES
09-28 CABINE, PROTEÇÕES INFERIORES - CABINA, PROTECIONES INFERIORES
09-29 CABINE, REVESTIMENTOS INTERNOS - CABINA, REVESTIMIENTOS INTERNOS
09-30 CABINE, REVESTIMENTOS INTERNOS - CABINA, REVESTIMIENTOS INTERNOS
09-31 CABINE, REVESTIMENTOS INTERNOS - CABINA, REVESTIMIENTOS INTERNOS
09-32 CABINE, JANELA - CABINA, VENTANA
09-33 CABINE, JANELA INFERIOR - CABINA, JANELA INFERIOR
09-34 CABINE, PORTA - CABINA, PUERTA
09-35 CABINE, PORTA - CABINA, PUERTA
09-36 CABINE, CINZEIRO - CABINA, CENICERO

ÍNDICE ALFABÉTICO - INDICE ALFABETICO

09-37 CABINE, DUTOS DE AR - CABINA, CONDUCTOS DE AIRE
09-38 CABINE, DUTOS DE AR - CABINA, CONDUCTOS DE AIRE
09-39 CABINE, DUTOS DE AR - CABINA, CONDUCTOS DE AIRE
09-40 CABINE, AQUECEDOR - CABINA, CALEFACION
09-41 CABINE, AQUECEDOR - CABINA, CALEFACION
09-42 AQUECIMENTO, TUBULAÇÃO - CALEFACION, TUBERIAS
09-43 PROTEÇÃO DA CORREIA, SEM A/C - PROTECION DE LA CORREA, SIN A/C
09-44 PROTEÇÃO DA CORREIA, COM A/C - PROTECION DE LA CORREA, CON A/C
09-45 CONDICIONADOR MANUAL - CONDICIONADOR MANUAL
09-46 CONDICIONADOR MANUAL - CONDICIONADOR MANUAL
09-47 CONDICIONADOR AUTOMÁTICO - CONIDICIONADOR AUTOMATICO
09-48 CONDICIONADOR AUTOMÁTICO - CONIDICIONADOR AUTOMATICO
09-49 AR CONDICIONADO, TUBULAÇÃO - AIRE CONDICIONADO, TUBERIAS
09-50 AR CONDICIONADO, DRENO - AIRE CONDICIONADO, DRENO
09-51 AR CONDICIONADO, CONDENSADOR - AIRE CONDICIONADO, CONDENSADOR
09-52 CABINE, COMPONENTES - CABINA, COMPONENTES
09-53 CABINE, COMPONENTES - CABINA, COMPONENTES
09-54 CABINE COMPLETA - CABINA COMPLETA
09-55 DECALQUES - CALCOMANIA
09-56 DECALQUES - CALCOMANIA
09-57 DECALQUES - CALCOMANIA
09-58 DECALQUES - CALCOMANIA
09-59 CAIXA DE FERRAMENTAS - CAJA DE HERRAMIENTAS

INFORMAÇÕES GERAIS

ADVERTÊNCIA AO PROPRIETÁRIO

O conteúdo total deste manual é de propriedade desta companhia. A reprodução ou o uso de qualquer parte deste, para fins diferentes da operação e manutenção de nosso equipamento só é permitida se expressamente autorizada por escrito. Cópias adicionais podem ser obtidas com seu revendedor. Endereço para pedidos de cópias no seu revendedor e o número da publicação aparece na contracapa do manual.

POLITÍCA DA COMPANHIA

Política da companhia, que é de uma melhoria contínua, reserva o direito para mudar preços e executar mudanças de projeto e especificação a qualquer momento, sem previamente aviso e sem a obrigação de modificação das unidades vendidas. Todo o conteúdo deste livro está sujeito a variações. Pesos e medidas são aproximados e as ilustrações necessariamente não mostram máquinas em condição standard. Para exata informação sobre qualquer máquina em particular favor consulte seu revendedor.

PEÇAS E ACESSÓRIOS

As peças e acessórios genuínos foram especificamente projetados para estas máquinas. Nós gostaríamos de mostrar que aquelas peças e acessórios "não genuínos" não foram examinados e aprovados pela Companhia. A instalação e ou uso de tais produtos podem ter efeitos negativos nas características de projeto de sua máquina e assim afete sua segurança. A companhia não se responsabiliza por qualquer dano causado pelo uso de peças e acessórios "não genuínos".

MELHORIAS

Nós estamos nos esforçando para para melhorar nossos produtos continuamente. Nos reservamos o direito para fazer melhorias ou mudanças quando for prático e possível, sem incorrer em qualquer obrigação para fazer mudanças ou adições para o equipamento vendido previamente.

CÓDIGO DE MODELOS

A disponibilidade de máquinas listadas pode não ser a mesma em todos os países ou mercados então, para melhor informação favor consultar seu revendedor local.

AJUDA AO PROPRIETÁRIO

Nós queremos você completamente satisfeito com seu investimento. Normalmente qualquer problema com seu equipamento será resolvido pelo Departamento de Serviço de seu revendedor; porém, mal-entendidos podem acontecer. Se seu problema não foi resolvido, para sua satisfação, nós sugerimos o seguinte:

1. Contate o Gerente do revendedor, explique o problema, e solicite ajuda. Quando ajuda adicional é solicitada, seu revendedor tem acesso direto ao nosso escritório.
2. Informe seu revendedor com:

> Seu nome, endereço e número de Telefone
> Modelo da máquina, e número de série
> Nome e endereço do revendedor
> Data de aquisição e horas de uso
> Natureza do problema

Esteja certo que seu problema pode ser solucionado usando as instalações e pessoal de seu revendedor. Assim é importante que seu contato inicial seja sempre com o seu revendedor.

PEÇAS DE REPOSIÇÃO

Para manter eficiência operacional, use sempre peças de reposição originais.

Quando colocar pedido de peças, dê sempre a seguinte informação.

> Modelo da Máquina
> Máquina e número de série
> Número da peças conforme catálogo

NOTAS - NOTAS

INFORMACIONES GENERALES

AVISO AL PROPIETARIO

El contenido de este manual es propiedad de esta compañía. Reproducción o uso de cualquier parte para otra cosa que el funcionamiento y mantenimiento de nuestro equipo sólo es permisible si expresamente autorizado por escrito. Pueden obtener copias adicionales en su distribuidor. La dirección de su revendedor para pedidos de copias y el número de publicación aparece en la contratapa de este manual.

POLITICA DE LA COMPAÑIA

Politica de la compañía, que se refire a una continua mejora, reserva el derecho para alterar precios y hacer cambios en proyectos y especificación a cualquier momento sin previo aviso y sin la obligación decambio en las unidades vendidas. Todo los dados cedidos deste libro está sujeto a variaciones. Dimensiones y pesos son aproximados y las ilustraciones necesariamente no muestran las máquinas en la condición standard. Para una exacta información sobre cualquier máquina en particular por favor consulte a su distribuidor.

PIEZAS Y ACCESSORIOS

Las piezas y accesorios genuinos han sido específicamente diseñados para estas máquinas. Importante resaltar que piezas y accesorios "no-genuinos" no son aprobados y liberados por la Compañía. La instalación y el uso de estos productos podrían tener los efectos negativos en las características del plan de su máquina afectando su seguridad. La compañía no es responsable por cualquier daño causado por el uso de piezas y accesorios "no-genuinos".

MEJORIAS

Estamos esforzándonos por mejorar nuestros productos continuamente. Nos reservamos el derecho para hacer mejoras o cambios cuando sea práctico y posible, sin incurrir en cualquier obligación de cambios o sumas en los equipos vendidos.

CODIGO DEL MODELO

La disponibilidad de las máquinas listadas pueden ser diferentes de aquellas en todos los países u mercados por consiguiente, para una mejor información consulte su distribuidor local.

AYUDA AI PROPRIETARIO

Nosotros queremos su completa satisfación con su inversión. Normalmente cualquier problema con su equipo serán manejados por la Sección de Servicios de su distribuidor; entretanto, imprevistos pueden venir a ocurrir. Si su problema no se ha manejado para su satisfacción, nosotros sugerimos lo siguiente:

1. Avise el Gerente General del distribuidor, explique el problema, y solicite ayuda. Cuando la ayuda adicional es solicitada, su distribuidor tiene acceso directo a nuestro oficina.
2. Informe su revendedor con:

> Su Nombre, dirección y número de Telefono
> Modelo de la maquina y número de série
> Nombre y dirección del distribuidor
> La fecha de compra de la maquina y cantidad de uso
> Naturaleza del problema

Sea consciente que su problema puede ser solucionado en el distribuidor con sus instalaciones, equipo y personal. Para eso es importante que su contacto inicial sea siempre con el distribuidor.

REPUESTOS

Para mantener operando con eficacia, use siempre repuestos originales.

Al ordenar piezas, informe lo seguinte:

> Modelo de la máquina
> Número de série
> Número de repuesto conforme el Catálogo de Piezas

NOTAS - NOTAS

ÍNDICE - INDICE

02-01 SUPORTES DO MOTOR - SOPORTES DEL MOTOR
02-02 MONTAGEM DO RADIADOR - MONTAJE DEL RADIADOR
02-03 ACIONAMENTO DA HÉLICE - ACCIONAMIENTO DE LA HÉLICE
02-04 SISTEMA DE REFRIGERAÇÃO - SISTEMA DE REFRIGERACION
02-05 FILTRO DE AR E SUPORTES - FILTRO DE AIRE Y SOPORTES
02-06 FILTRO DE AR - FILTRO DE AIRE
02-07 SILENCIOSO E ESCAPAMENTO - SILENCIADOR Y ESCAPE
02-08 MOTOR - MOTOR
02-09 VARETA DE NÍVEL E BOCAL ENCHIMENTO - VARILLA DE NIVEL Y BOCAL DE RELLENO
02-10 BOMBA DE ÓLEO - BOMBA DE ACEITE
02-11 FILTRO DE ÓLEO E TROCADOR DE CALOR - FILTRO DE ACEITE Y CAMBIADOR DE CALOR
02-12 CARTER DE ÓLEO - CARTER DE ACEITE
02-13 DRENO DO CARTER E TAMPA LATERAL - DRENO DEL CARTER Y TAPA LATERAL
02-14 RESPIRO DO MOTOR - RESPIRADERO DEL MOTOR
02-15 SISTEMA DE ESFRIAMENTO DE AR - SISTEMA DE ENFRIAMIENTO DE AIRE
02-16 TURBOCOMPRESSOR - TURBOCOMPRESSOR
02-17 BOMBA DE ÁGUA E ACIONAMENTO - BOMBA DE AGUA Y ACCIONAMIENTO
02-18 BLOCO DO MOTOR - BLOCO DEL MOTOR
02-19 BLOCO DO MOTOR - BLOCO DEL MOTOR
02-20 CARCAÇA DO VOLANTE - CAJA DEL VOLANTE
02-21 CARCAÇA TRASEIRA - CAJA POSTERIOR
02-22 TAMPA FRONTAL - TAPA ANTERIOR
02-23 CABEÇOTE DOS CILINDROS - CULATA DEL CILINDROS
02-24 CABEÇOTE DOS CILINDROS - CULATA DEL CILINDROS
02-25 CABEÇOTE DOS CILINDROS - CULATA DEL CILINDROS
02-26 COLETOR DE ADMISSÃO - COLECTOR DE ADMISION
02-27 COLETOR DE ESCAPE - COLECTOR DE ESCAPE
02-28 EIXO COMANDO DE VÁLVULAS - ARBOL DE LEVAS
02-29 EIXO VIRABREQUIM - CIGUENAL
02-30 POLIA E VOLANTE - POLEA Y VOLANTE
02-31 BIELA E BRONZINAS - BIELA Y CASQUILLOS
02-32 PISTÃO - PISTON
02-33 REFRIGERAÇÃO E TERMOSTATO - ENFRIAMIENTO Y TERMOSTATO
02-34 LUBRIFICAÇÃO DA TURBINA - ENGRAJE DE LA TURBINA
02-35 SUPORTES DE IÇAMENTO - SOPORTES DE IZAMIENTO
02-36 AQUECIMENTO DO BLOCO - CALENTAMIENTO DEL BLOCO

02-01		p1	07/07

SUPORTES DO MOTOR - SOPORTES DEL MOTOR

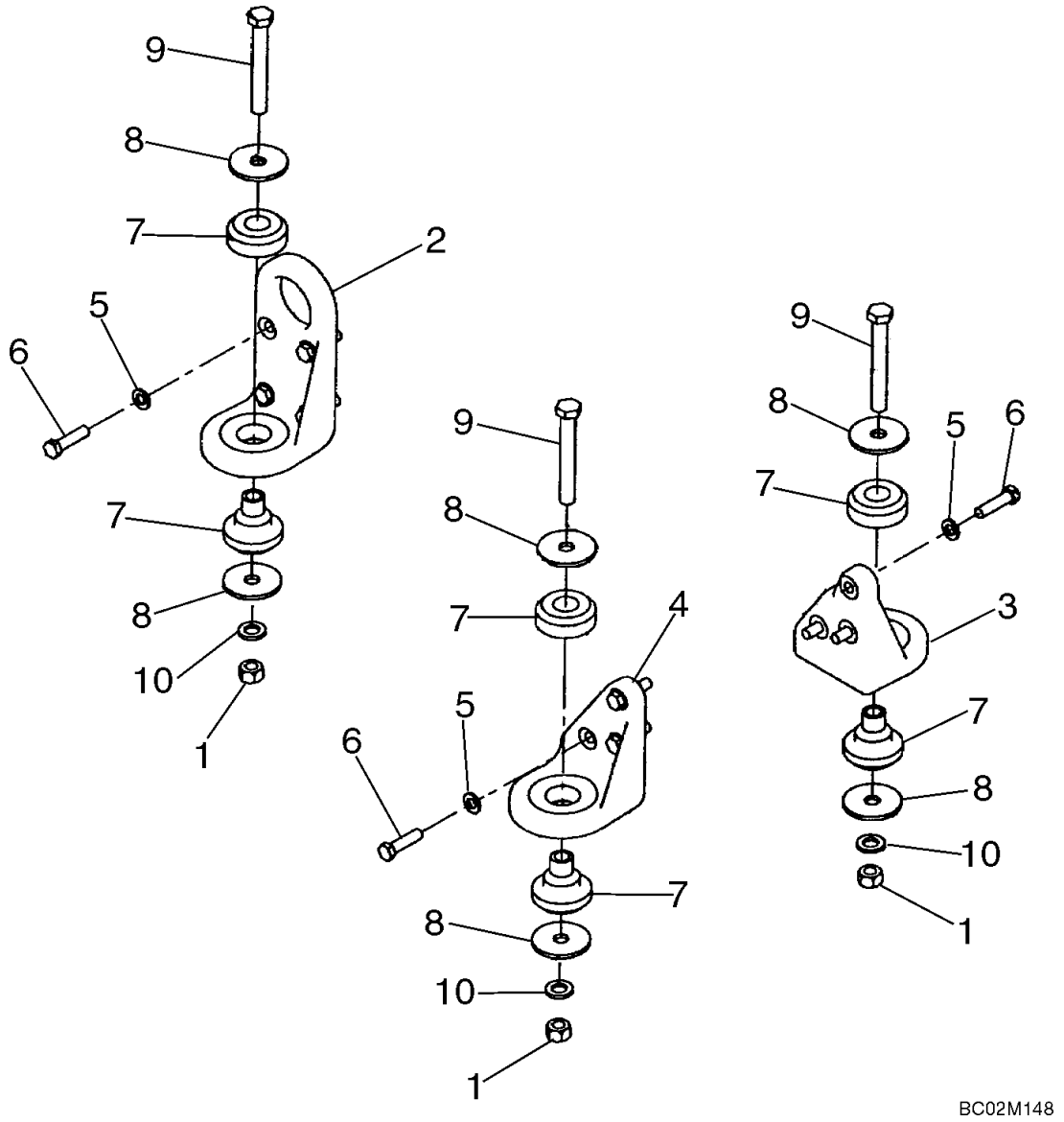

SUPORTES DO MOTOR - SOPORTES DEL MOTOR

REF	NOTA	PEÇA	QT	DESCRIÇÃO	DESCRICION	GLOS
1		832-10416	4	PORCA	TUERCA	010D
2		8602302	2	SUPORTE	SOPORTE	300S
3		8602303	1	SUPORTE	SOPORTE	300S
4		8602304	1	SUPORTE	SOPORTE	300S
5		896-11012	14	ARRUELA	ARANDELA	131R
6		627-12045	14	PARAFUSO	TORNILLO	040V
7		361811A1	4	COXIM	COJIN	345C
8		496-81025	8	ARRUELA	ARANDELA	131R
9		827-16120	4	PARAFUSO	TORNILLO	040V
10		896-11016	4	ARRUELA	ARANDELA	131R

02-02		p1	07/07

MONTAGEM DO RADIADOR - MONTAJE DEL RADIADOR

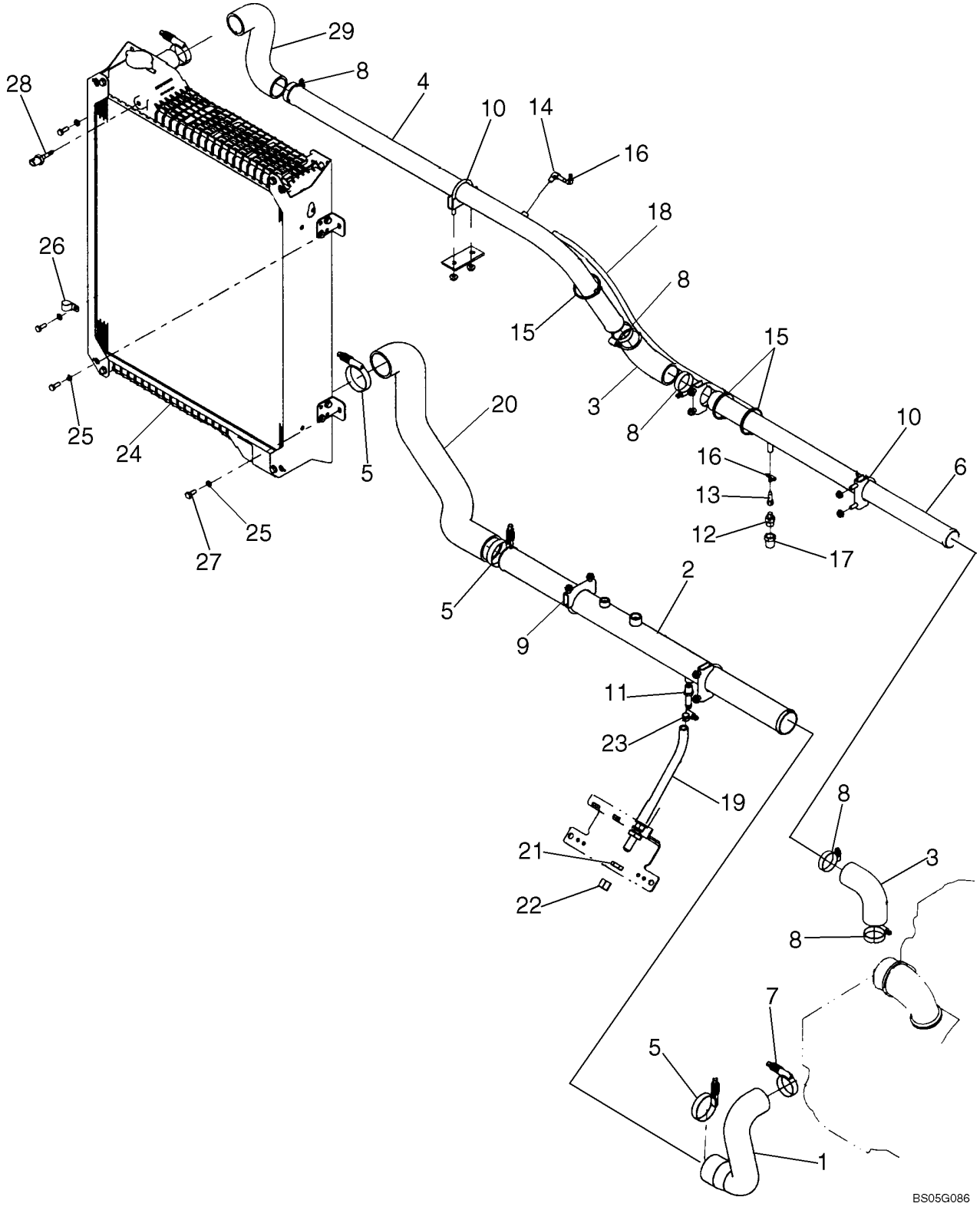

MONTAGEM DO RADIADOR - MONTAJE DEL RADIADOR

REF	NOTA	PEÇA	QT	DESCRIÇÃO	DESCRICION	GLOS
1		8500084	1	MANGUEIRA	TUBO FLEXIBLE	285T
2		87325208	1	TUBO	TUBO	193T
3		381232A1	2	MANGUEIRA	TUBO FLEXIBLE	285T
4		87304062	1	TUBO	TUBO	193T
5		L115548	3	ABRAÇADEIRA	ABRAZADERA	031F
6		87446950	1	TUBO	TUBO	193T
7		254026A1	2	ABRAÇADEIRA	ABRAZADERA	031F
8		214-1436	5	ABRAÇADEIRA	ABRAZADERA	031F
9		393632A1	2	ABRAÇADEIRA	ABRAZADERA	031F
10		382189A1	3	ABRAÇADEIRA	ABRAZADERA	031F
11		217-152	1	CONEXÃO	CONECTADOR	020R
12		J911901	1	VÁLVULA	VALVULA	010V
13		217-191	1	CONEXÃO	CONECTADOR	020R
14		217-292	1	COTOVELO	CODO	085G
15		L11541	3	ABRAÇADEIRA	ABRAZADERA	031F
16		214-1704	2	ABRAÇADEIRA	ABRAZADERA	031F
17		217-1035	1	CONEXÃO	CONECTADOR	020R
18		320374A1	1	MANGUEIRA	MANGUERA	192T
19		87536091	1	MANGUEIRA	TUBO FLEXIBLE	285T
20		87323393	1	MANGUEIRA	TUBO FLEXIBLE	285T
21		218-1255	1	PORCA	TUERCA	010D
22		218-755	1	BUJÃO	TAPON	050T
23		214-1410	1	ABRAÇADEIRA	ABRAZADERA	031F
24		87310988	1	RADIADOR D'ÁGUA	RADIADOR AGUA	167R
25		87016617	4	ARRUELA	ARANDELA	131R
26		515-22190	1	ABRAÇADEIRA	ABRAZADERA	031F
27		627-8020	1	PARAFUSO	TORNILLO	040V
28		419792A2	1	SENSOR	SENSOR	133S
29		8500083	1	MANGUEIRA	TUBO FLEXIBLE	285T

02-03		p1	07/07

ACIONAMENTO DA HÉLICE - ACCIONAMIENTO DE LA HÉLICE

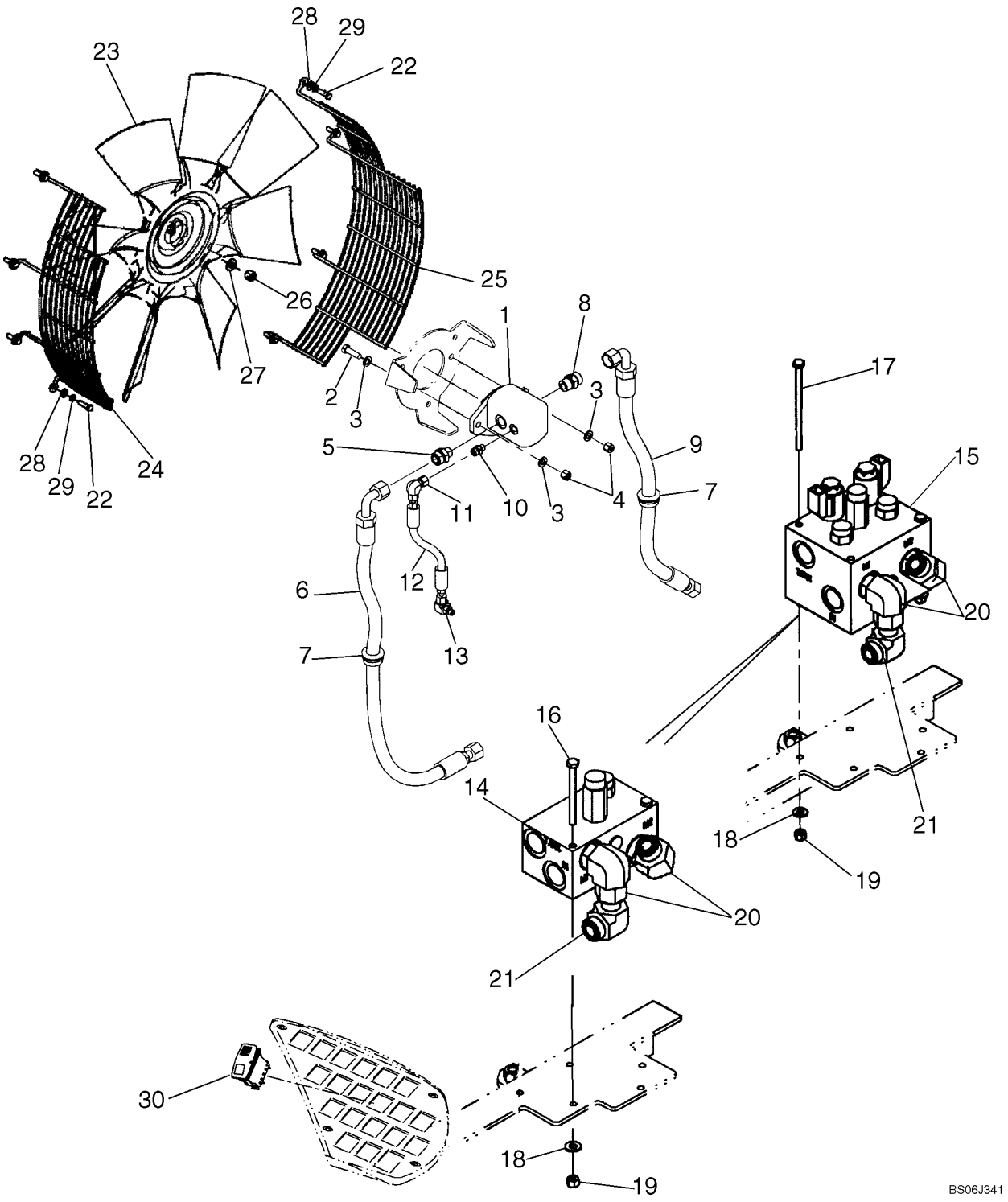

ACIONAMENTO DA HÉLICE - ACCIONAMIENTO DE LA HÉLICE

REF	NOTA	PEÇA	QT	DESCRIÇÃO	DESCRICION	GLOS
1		8500105	1	MOTOR HIDRAUL.Reversível	MOTOR HIDRAUL. Reversible	127M
		86991683	1	KIT, Não ilustrado	JUEG, No mostrado	002K
2		627-12040	2	PARAFUSO	TORNILLO	040V
3		896-11012	4	ARRUELA	ARANDELA	131R
4		832-10412	2	PORCA	TUERCA	010D
5		700-107	1	*CONEXÃO*	*CONECTADOR*	*020R*
5		238-6018	1	O'RING	ANILLO-O	158G
5		637-63193	1	O'RING	ANILLO-O	158G
6		87362183	1	MANGUEIRA	MANGUERA	192T
7		8500186	2	ISOLANTE	AISLANTE	085I
8		700-104	1	*CONEXÃO*	*CONECTADOR*	*020R*
8		238-6018	1	O'RING	ANILLO-O	158G
8		637-64236	1	O'RING	ANILLO-O	158G
9		87362184	1	MANGUEIRA	MANGUERA	192T
10		700-101	1	*CONEXÃO*	*CONECTADOR*	*020R*
10		238-6012	1	O'RING	ANILLO-O	158G
10		637-63113	1	O'RING	ANILLO-O	158G
11		701-319	1	*COTOVELO*	*CODO*	*085G*
11		238-6012	1	O'RING	ANILLO-O	158G
12		8500183	1	MANGUEIRA	MANGUERA	192T
13		700-304	1	*COTOVELO*	*CODO*	*085G*
13		238-6012	1	O'RING	ANILLO-O	158G
13		637-63113	1	O'RING	ANILLO-O	158G
14		8500562	1	VÁLVULA	VALVULA	010V
15		8500565	1	VÁLVULA	VALVULA	010V
16		827-8100	2	PARAFUSO	TORNILLO	040V
17		814-8140	4	PARAFUSO	TORNILLO	040V
18		895-15008	2	ARRUELA	ARANDELA	131R
19		832-10408	2	PORCA	TUERCA	010D
20		700-307	2	*COTOVELO*	*CODO*	*085G*
20		238-6018	1	O'RING	ANILLO-O	158G
20		637-64236	1	O'RING	ANILLO-O	158G
21		701-342	1	*COTOVELO*	*CODO*	*085G*
21		238-6018	1	O'RING	ANILLO-O	158G
22		627-8030	8	PARAFUSO	TORNILLO	040V
23		8500471	1	VENTILADOR	VENTILADOR	030V
24		87347864	1	GRADE	REJILLA	101G
25		87347865	1	GRADE	REJILLA	101G
26		232-2448	1	PORCA	TUERCA	010D
27		496-21053	1	ARRUELA	ARANDELA	131R
28		895-15008	8	ARRUELA	ARANDELA	131R
29		87016617	8	ARRUELA	ARANDELA	131R
30		87350049	1	INTERRUPTOR	INTERRUPTOR	075I

02-04		p1	07/07

SISTEMA DE REFRIGERAÇÃO - SISTEMA DE REFRIGERACION

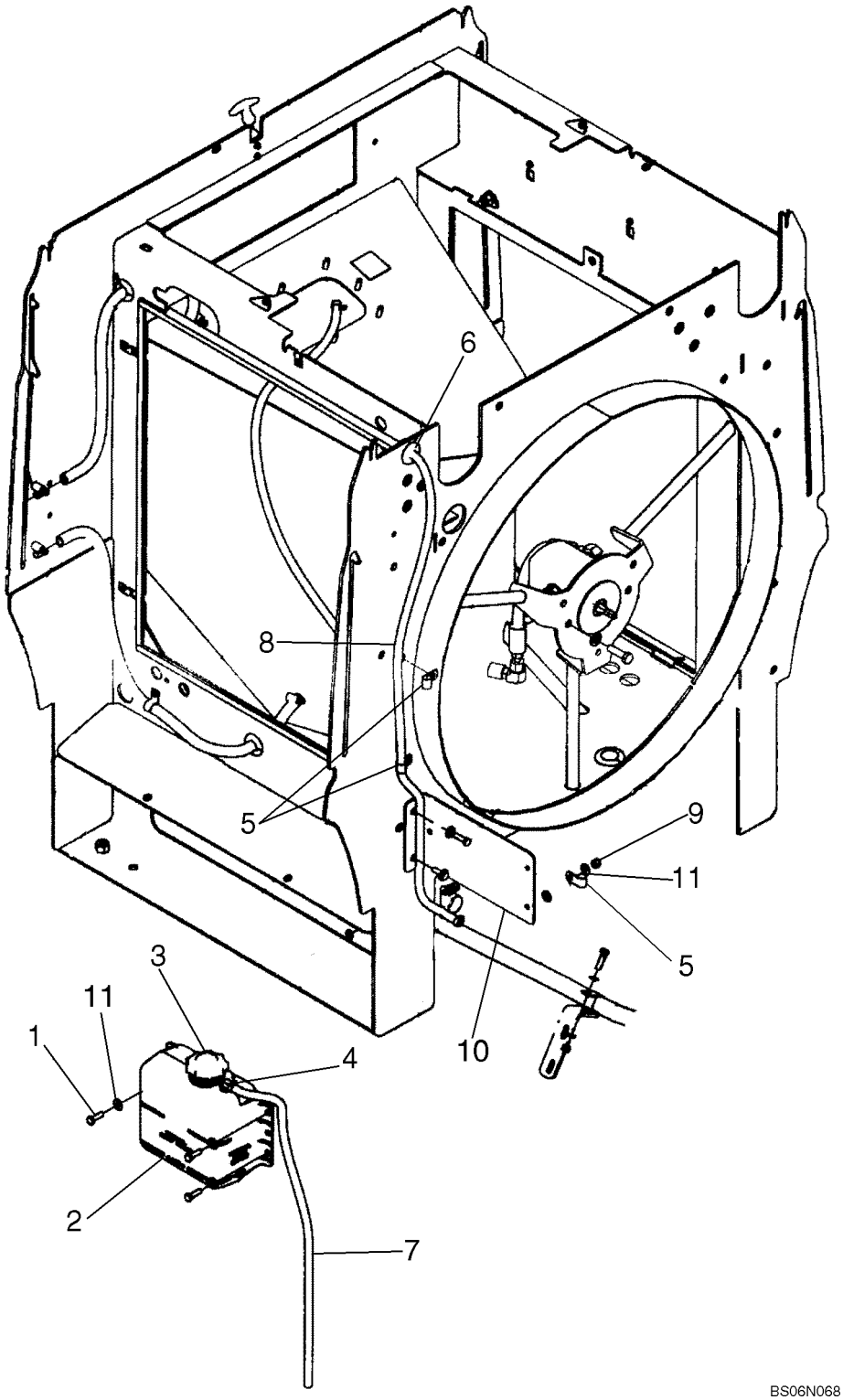

SISTEMA DE REFRIGERAÇÃO - SISTEMA DE REFRIGERACION

REF	NOTA	PEÇA	QT	DESCRIÇÃO	DESCRICION	GLOS
1		627-8025	5	PARAFUSO	TORNILLO	040V
2		A184395	1	RESERVATÓRIO	DEPOSITO	114S
3		1547924C1	1	TAMPA	TAPA	265C
4		A171099	2	ABRAÇADEIRA	ABRAZADERA	031F
5		515-23143	3	ABRAÇADEIRA	ABRAZADERA	031F
6		198824C1	1	ISOLANTE	AISLANTE	085I
7		87541330	1	MANGUEIRA	TUBO FLEXIBLE	285T
8		307149A1	1	MANGUEIRA	TUBO FLEXIBLE	285T
9		832-10408	5	PORCA	TUERCA	010D
10		87585139	1	CHAPA	PLACA	105P
11		895-15008	8	ARRUELA	ARANDELA	131R

02-05		p1	07/07

FILTRO DE AR E SUPORTES - FILTRO DE AIRE Y SOPORTES

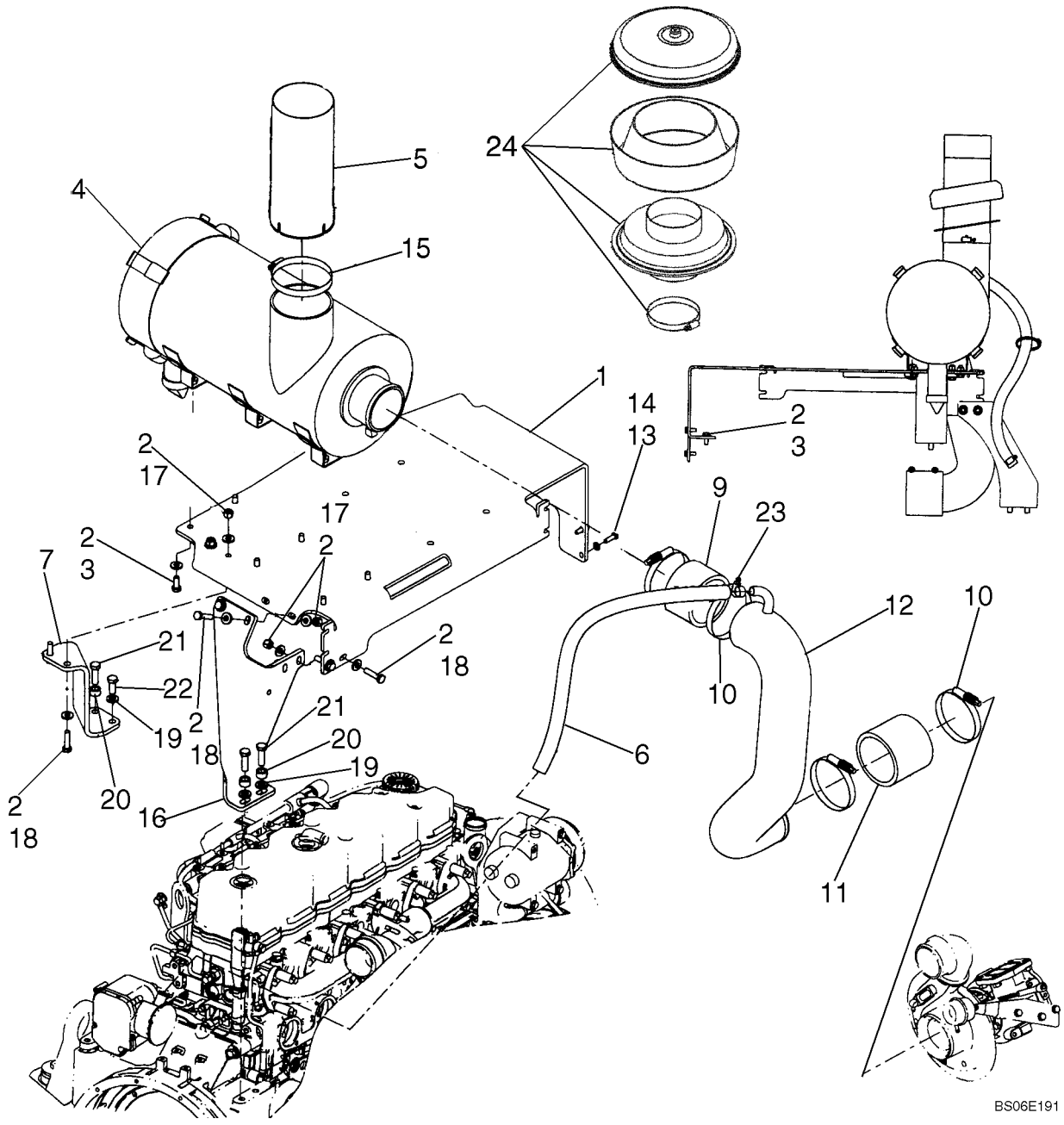

FILTRO DE AR E SUPORTES - FILTRO DE AIRE Y SOPORTES

REF	NOTA	PEÇA	QT	DESCRIÇÃO	DESCRICION	GLOS
1		87535471	1	SUPORTE	SOPORTE	300S
2		896-15010	20	ARRUELA	ARANDELA	131R
3		627-10025	8	PARAFUSO	TORNILLO	040V
4		87590238	1	FILTRO DE AR	FILTRO DE AIRE	066F
5		87610754	1	TUBO	TUBO	193T
6		87342638	1	MANGUEIRA	TUBO FLEXIBLE	285T
7		87535473	1	SUPORTE	SOPORTE	300S
9		8501205	1	MANGUEIRA	TUBO FLEXIBLE	285T
10		L127771	4	ABRAÇADEIRA	ABRAZADERA	031F
11		8602478	1	MANGUEIRA	TUBO FLEXIBLE	285T
12		8602473	1	TUBO	TUBO	193T
13		896-11008	2	ARRUELA	ARANDELA	131R
14		627-8025	2	PARAFUSO	TORNILLO	040V
15		214-3188	1	ABRAÇADEIRA	ABRAZADERA	031F
16		87535472	1	SUPORTE	SOPORTE	300S
17		832-10410	6	PORCA	TUERCA	010D
19		896-11012	3	ARRUELA	ARANDELA	131R
20		D44696	2	BUCHA	BUJE	095B
21		627-12040	3	PARAFUSO	TORNILLO	040V
22		627-12030	1	PARAFUSO	TORNILLO	040V
23		214-1416	2	ABRAÇADEIRA	ABRAZADERA	031F
24		258541A1	1	PRÉ-FILTRO	PREFILTRO	201P

FILTRO DE AR - FILTRO DE AIRE

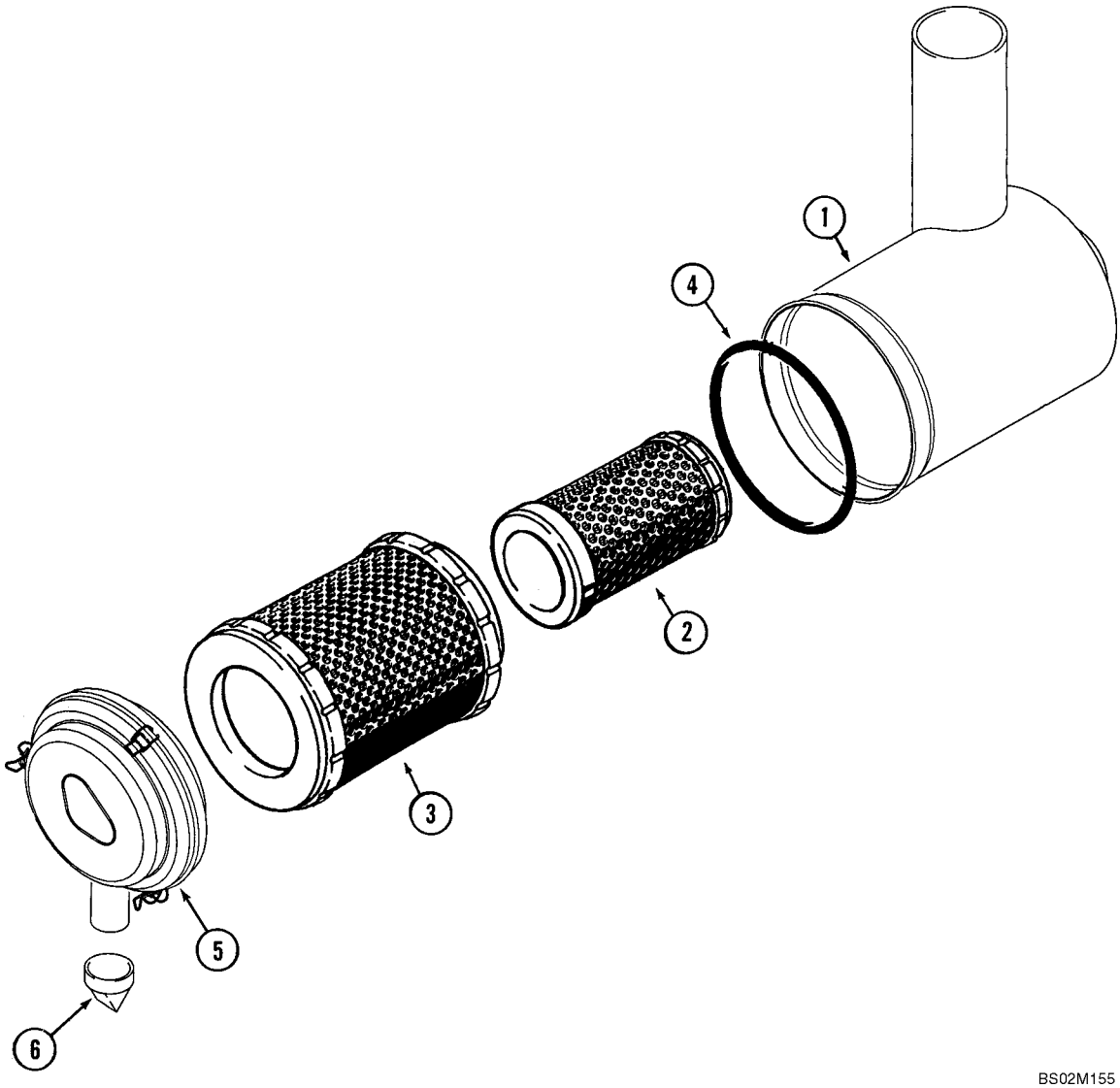

BS02M155

FILTRO DE AR - FILTRO DE AIRE

REF	NOTA	PEÇA	QT	DESCRIÇÃO	DESCRICION	GLOS
		87590238	1	FILTRO DE AR	FILTRO DE AIRE	066F
1		NSS	1	NÃO VENDIDO SEPARADO	NO VENDIDO SEPARADO	131R
2		87430511	1	ELEM. FILTRANTE	FILTRO	020E
3		87430512	1	ELEM. FILTRANTE	FILTRO	020E
4		8605078	1	O'RING	ANILLO-O	158G
5		8605079	1	TAMPA	TAPA	265C
6		8604231	1	VÁLVULA	VALVULA	010V
7		217-1227	1	COTOVELO Não ilustrado	CODO No mostrado	085G

02-07		p1	07/07

SILENCIOSO E ESCAPAMENTO - SILENCIADOR Y ESCAPE

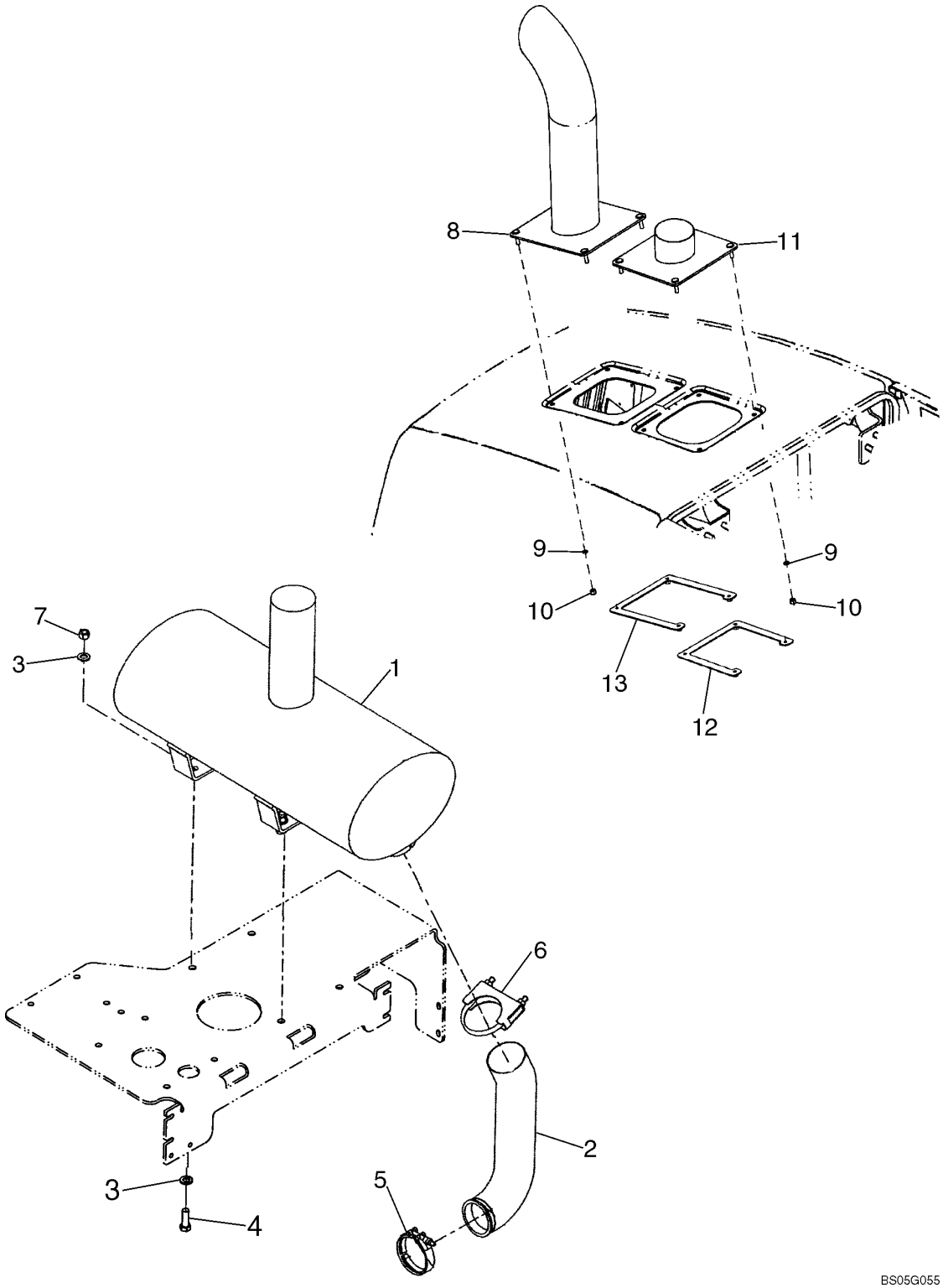

SILENCIOSO E ESCAPAMENTO - SILENCIADOR Y ESCAPE

REF	NOTA	PEÇA	QT	DESCRIÇÃO	DESCRICION	GLOS
1		87365731	1	SILÊNCIOSO	SILENCIADOR	160S
2		87365709	1	TUBO	TUBO	193T
3		896-11012	8	ARRUELA	ARANDELA	131R
4		627-12035	4	PARAFUSO	TORNILLO	040V
5		J903652	1	ABRAÇADEIRA	ABRAZADERA	031F
6		299456A1	1	ABRAÇADEIRA	ABRAZADERA	031F
7		829-1412	4	PORCA	TUERCA	010D
8		8500375	1	TUBO Descarga	TUBO	193T
9		895-18010	8	ARRUELA	ARANDELA	131R
10		832-10410	8	PORCA	TUERCA	010D
11		8500379	1	TUBO	TUBO	193T
12		8500382	1	CHAPA	PLACA	105P
13		408196A1	1	CHAPA	PLACA	105P

MOTOR - MOTOR

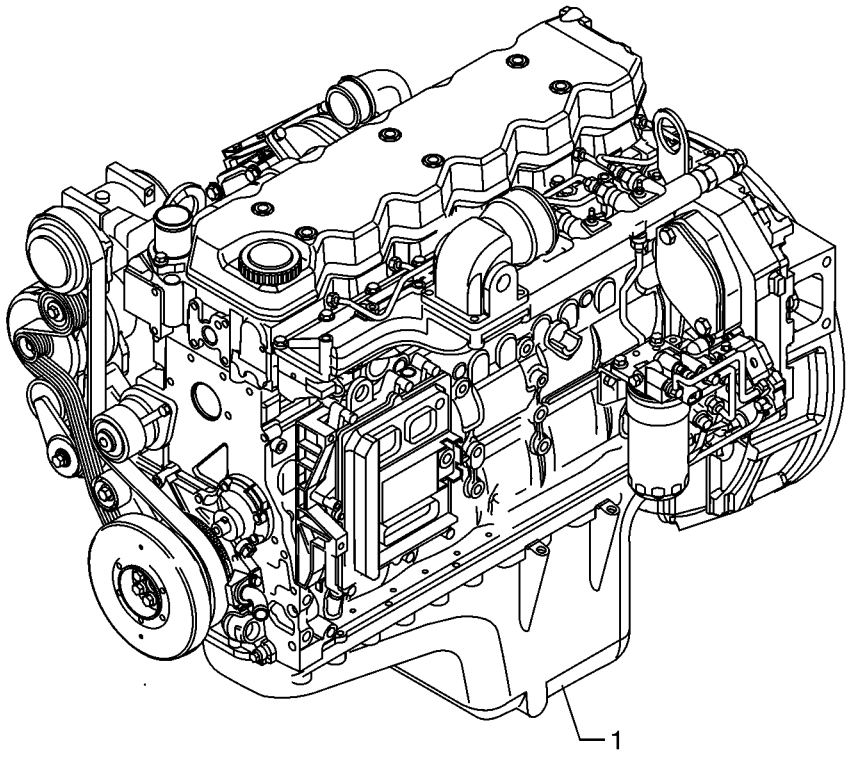

BC03B206

MOTOR - MOTOR

REF	NOTA	PEÇA	QT	DESCRIÇÃO	DESCRICION	GLOS
1		87452649	1	MOTOR Completo 6.7L . Cilind. Tier 3	MOTOR Completo 6.7L . Cilind. Tier 3	M148

02-09		p1	07/07

VARETA DE NÍVEL E BOCAL ENCHIMENTO - VARILLA DE NIVEL Y BOCAL DE RELLENO

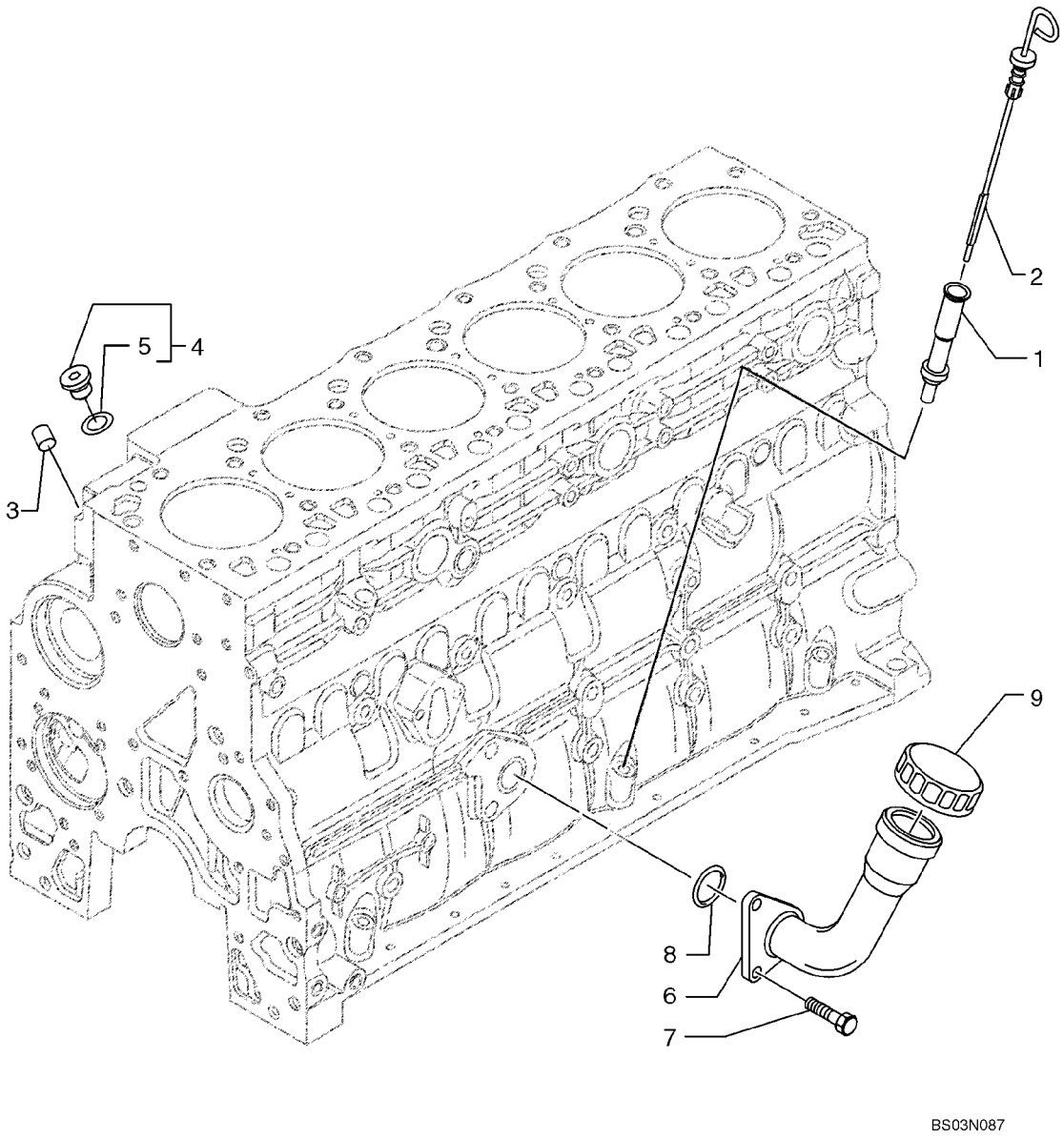

VARETA DE NÍVEL E BOCAL ENCHIMENTO - VARILLA DE NIVEL Y BOCAL DE RELLENO

REF	NOTA	PEÇA	QT	DESCRIÇÃO	DESCRICION	GLOS
1		2852122	1	TUBO	TUBO	193T
2		2852464	1	HASTE DE NIVEL	VARILLA NIVEL	091A
3		4899036	1	BUJÃO	TAPON	050T
4		4897330	1	BUJÃO	TAPON	050T
5		4895610	1	O'RING	ANILLO-O	158G
6		2852377	1	BOCAL ENCHIMENTO	BOCAL DE RELLENO	090B
7		2852134	2	PARAFUSO	TORNILLO	040V
8		2852135	1	JUNTA	JUNTA PLANA	120G
9		2852136	1	TAMPA do bocal	TAPA del bocal	265C

BOMBA DE ÓLEO - BOMBA DE ACEITE

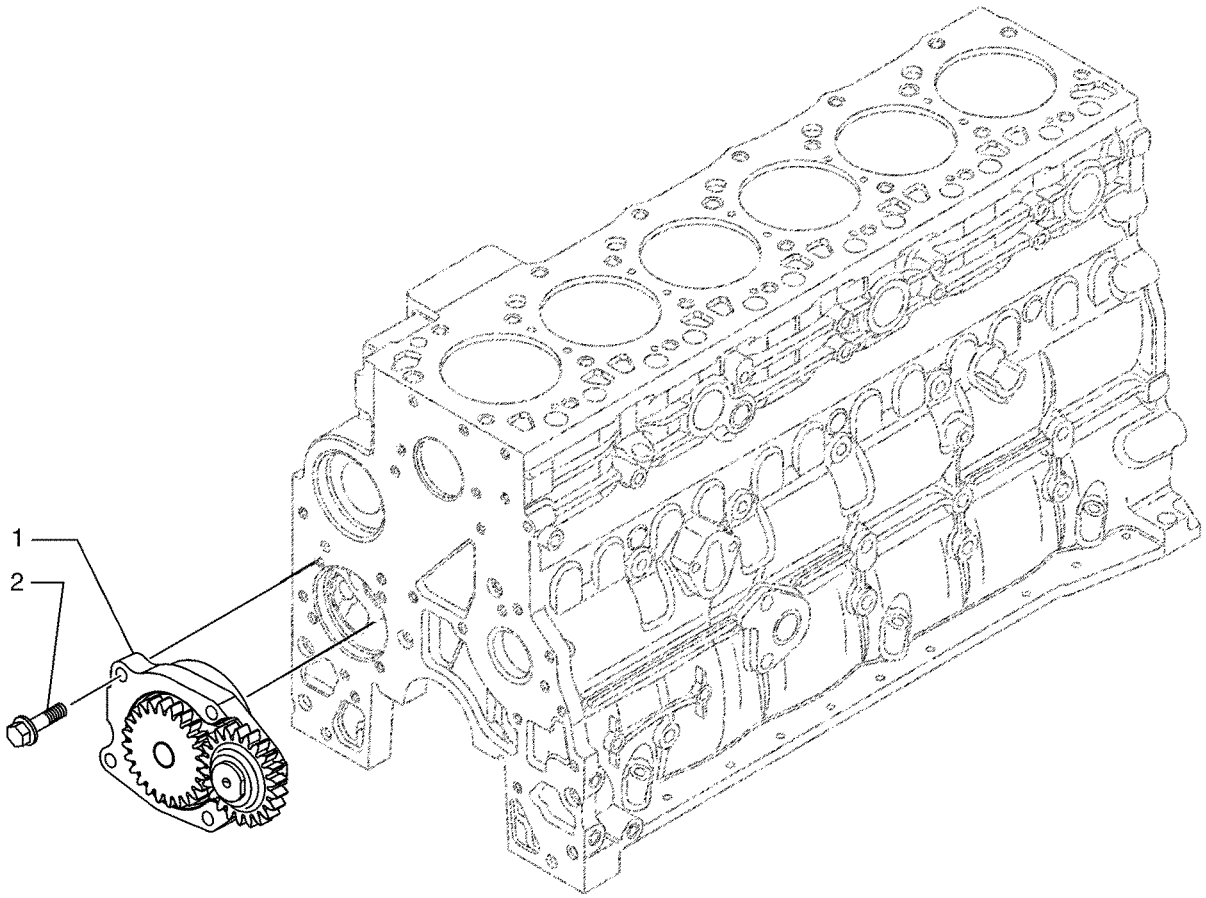

BS03N088

BOMBA DE ÓLEO - BOMBA DE ACEITE

REF	NOTA	PEÇA	QT	DESCRIÇÃO	DESCRICION	GLOS
1		4897481	1	BOMBA DE ÓLEO	BOMBA DE ACEITE	P153
2		4899090	4	PARAFUSO	TORNILLO	040V

02-11		p1	07/07

FILTRO DE ÓLEO E TROCADOR DE CALOR - FILTRO DE ACEITE Y CAMBIADOR DE CALOR

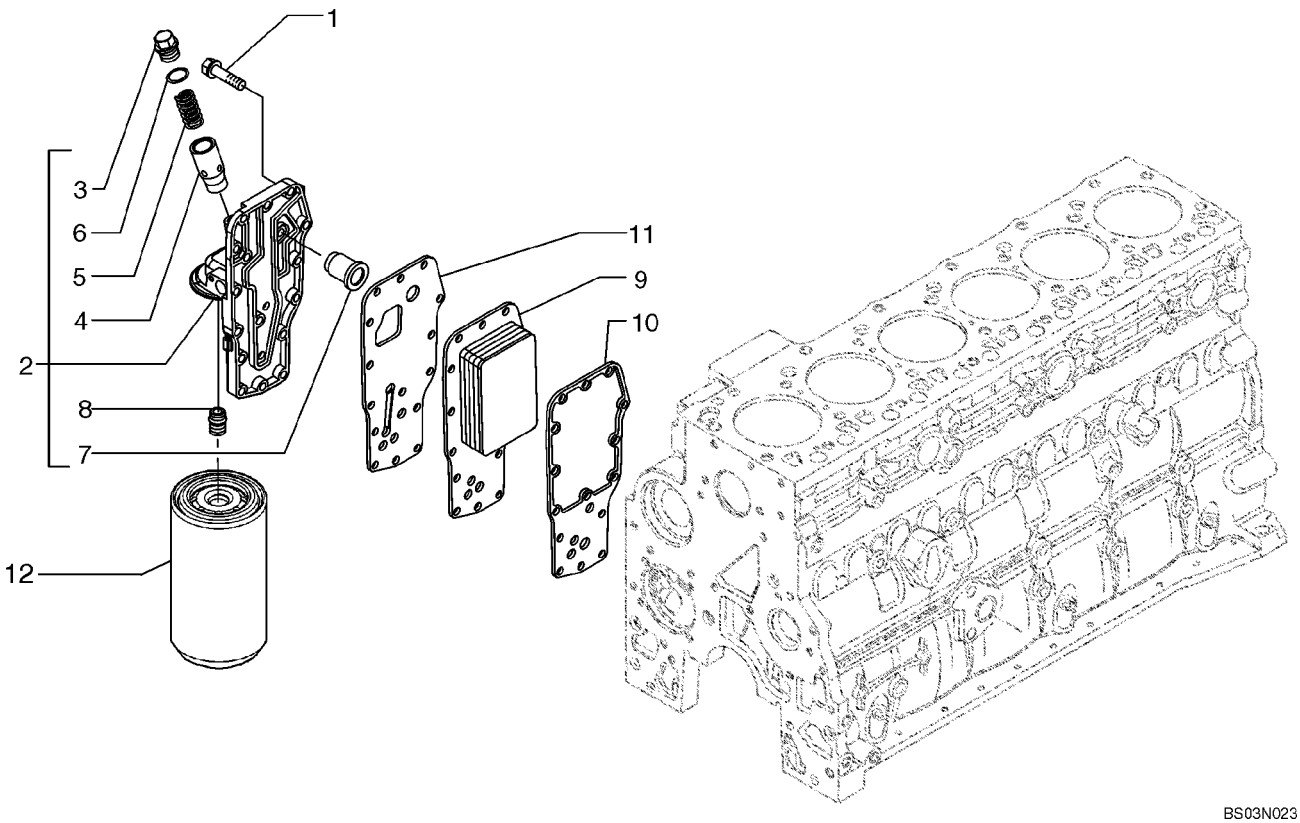

FILTRO DE ÓLEO E TROCADOR DE CALOR - FILTRO DE ACEITE Y CAMBIADOR DE CALOR

REF	NOTA	PEÇA	QT	DESCRIÇÃO	DESCRICION	GLOS
1		4899019	15	PARAFUSO	TORNILLO	040V
2		2853780	1	CABEÇA do Filtro completa	CABEZA del Filtro completa	119T
3		2853781	1	BUJÃO	TAPON	050T
4		4896404	1	PISTÃO	EMBOLO	130P
5		4895045	1	MOLA	MUELLE	100M
6		4899035	1	O'RING	ANILLO-O	158G
7		4896410	1	VÁLVULA Hidráulica	VALVULA Hidráulica	010V
8		4893391	1	CONEXÃO	CONECTADOR	020R
9		2853604	1	RADIADOR, se usado	RADIADOR, se usado	025R
10		2830559	1	JUNTA	JUNTA PLANA	120G
11		4896409	1	JUNTA	JUNTA PLANA	120G
12		87803260	1	ELEMENTO FILTRANTE	FILTRO	020E

02-12		p1	07/07

CARTER DE ÓLEO - CARTER DE ACEITE

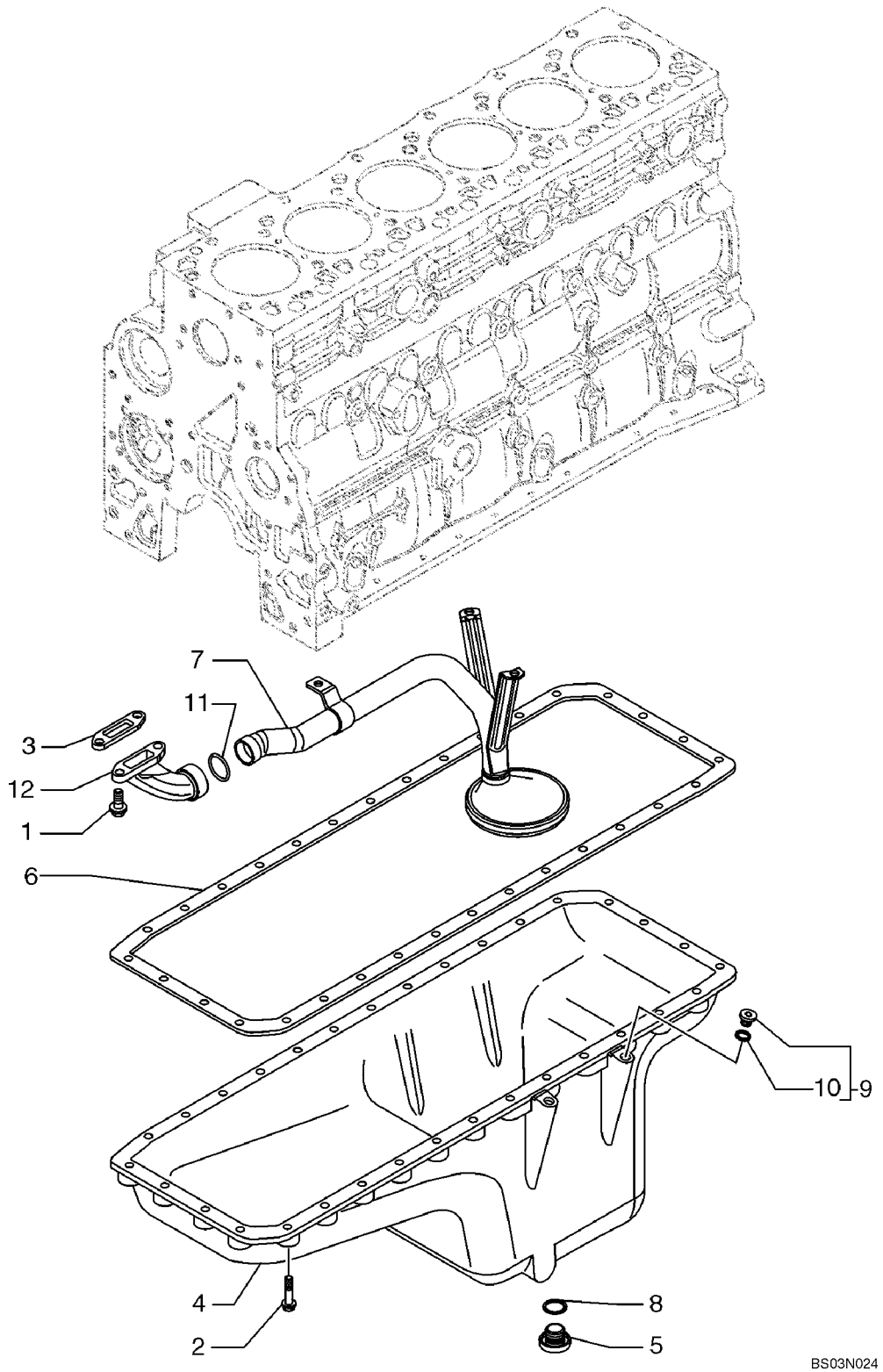

CARTER DE ÓLEO - CARTER DE ACEITE

REF	NOTA	PEÇA	QT	DESCRIÇÃO	DESCRICION	GLOS
1		4899020	2	PARAFUSO	TORNILLO	040V
2		4899019	32	PARAFUSO	TORNILLO	040V
3		4898301	1	JUNTA	JUNTA PLANA	120G
4		2852419	1	CARTER Óleo	CARTER Aceite	274C
5		4894139	1	BUJÃO	TAPON	050T
6		2852420	1	JUNTA	JUNTA PLANA	120G
7		2852770	1	TUBO de Sucção	TUBO de Succión	193T
8		4895584	1	JUNTA	JUNTA PLANA	120G
9		4897330	1	BUJÃO	TAPON	050T
10		4895610	1	O'RING	ANILLO-O	158G
11		2852237	1	JUNTA	JUNTA PLANA	120G
12		2852238	1	TUBO	TUBO	193T

02-13		p1	07/07

DRENO DO CARTER E TAMPA LATERAL - DRENO DEL CARTER Y TAPA LATERAL

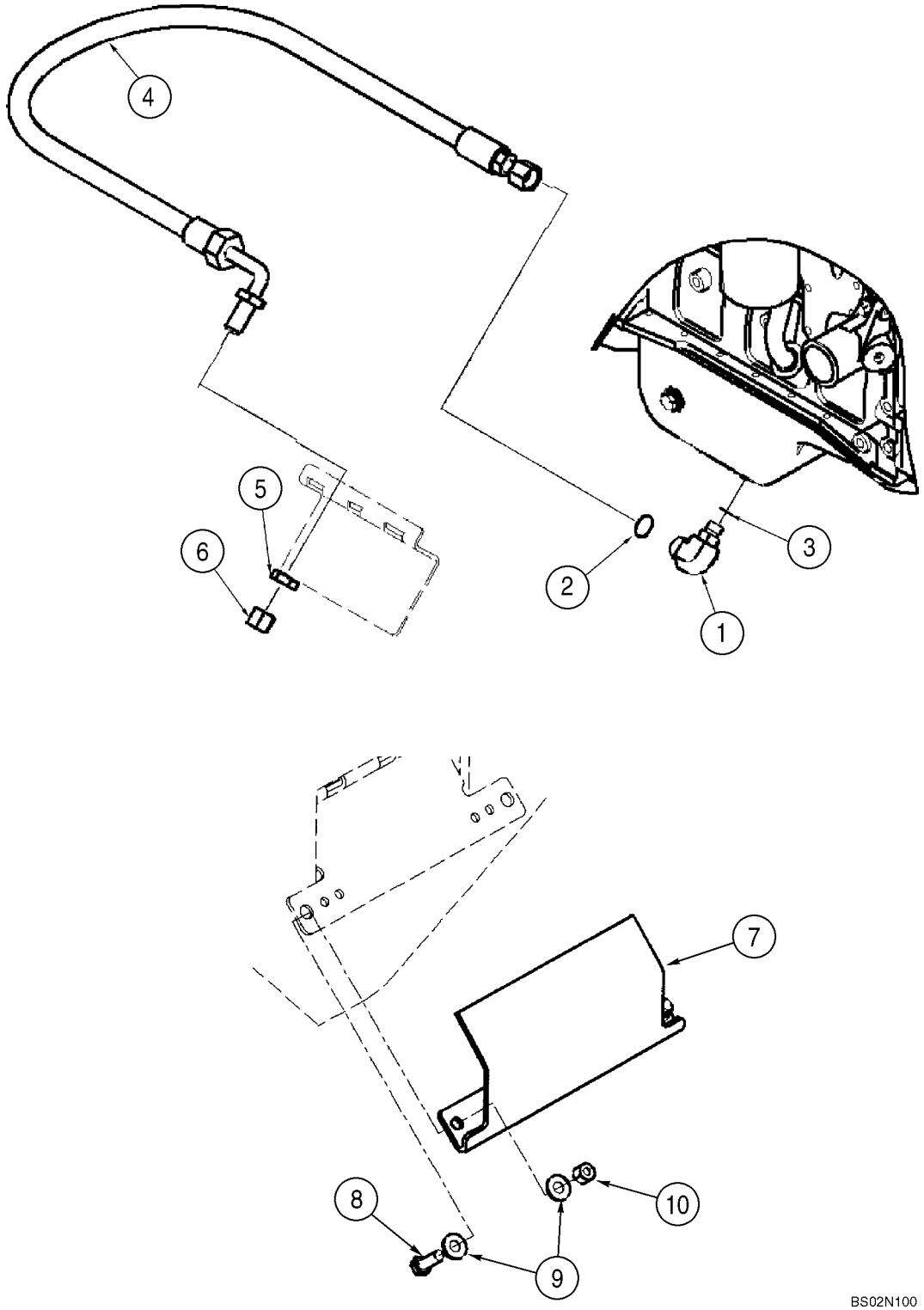

DRENO DO CARTER E TAMPA LATERAL - DRENO DEL CARTER Y TAPA LATERAL

REF	NOTA	PEÇA	QT	DESCRIÇÃO	DESCRICION	GLOS
1		87426452	1	CONEXÃO	CONECTADOR	020R
2		238-6016	1	O'RING	ANILLO-O	158G
3		637-63193	1	O'RING	ANILLO-O	158G
4		76083103	1	MANGUEIRA de Dreno óleo do motor	MANGUERA de Dreno aceite del motor	192T
5		218-1251	1	PORCA	TUERCA	010D
6		218-756	1	BUJÃO	TAPON	050T
7		86991399	1	TAMPA Lateral do dreno remoto	TAPA Lateral del dreno remoto	265C
8		627-10030	2	PARAFUSO	TORNILLO	040V
9		895-15010	4	ARRUELA	ARANDELA	131R
10		832-10410	2	PORCA	TUERCA	010D

02-14		p1	07/07

RESPIRO DO MOTOR - RESPIRADERO DEL MOTOR

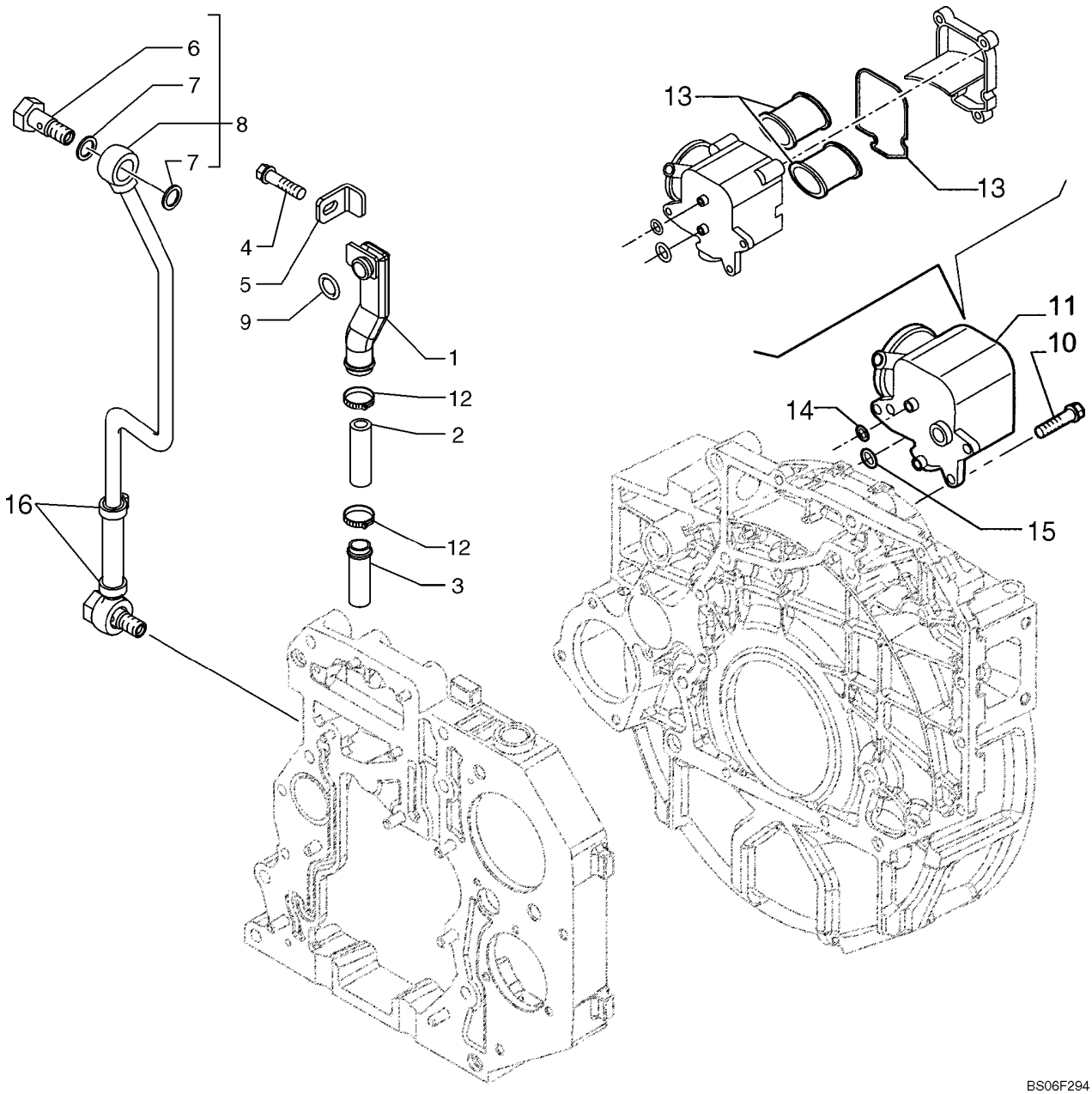

RESPIRO DO MOTOR - RESPIRADERO DEL MOTOR

REF	NOTA	PEÇA	QT	DESCRIÇÃO	DESCRICION	GLOS
1		4897534	1	TUBO	TUBO	193T
2		4897546	1	LUVA	MANGUITO	030M
3		4897547	1	TUBO	TUBO	193T
4		4897537	1	PARAFUSO	TORNILLO	040V
5		4897536	1	SUPORTE	SOPORTE	300S
6		2852772	2	PARAFUSO, Banjo	TORNILLO, Banjo	040V
7		4899926	4	O'RING	ANILLO-O	158G
8		4899219	1	TUBO	TUBO	193T
9		4898439	1	O'RING	ANILLO-O	158G
10		4899092	3	PARAFUSO	TORNILLO	040V
11		4892871	1	*RESPIRO*	*RESPIRADERO*	145S
12		4893234	2	ABRAÇADEIRA	ABRAZADERA	031F
13		2992447	1	FILTRO do Respiro	FILTRO del Respiradero	065F
14		4898372	1	O'RING	ANILLO-O	158G
15		2830304	1	O'RING	ANILLO-O	158G
16		4899242	2	ABRAÇADEIRA	ABRAZADERA	031F

02-15		p1	07/07

SISTEMA DE ESFRIAMENTO DE AR - SISTEMA DE ENFRIAMIENTO DE AIRE

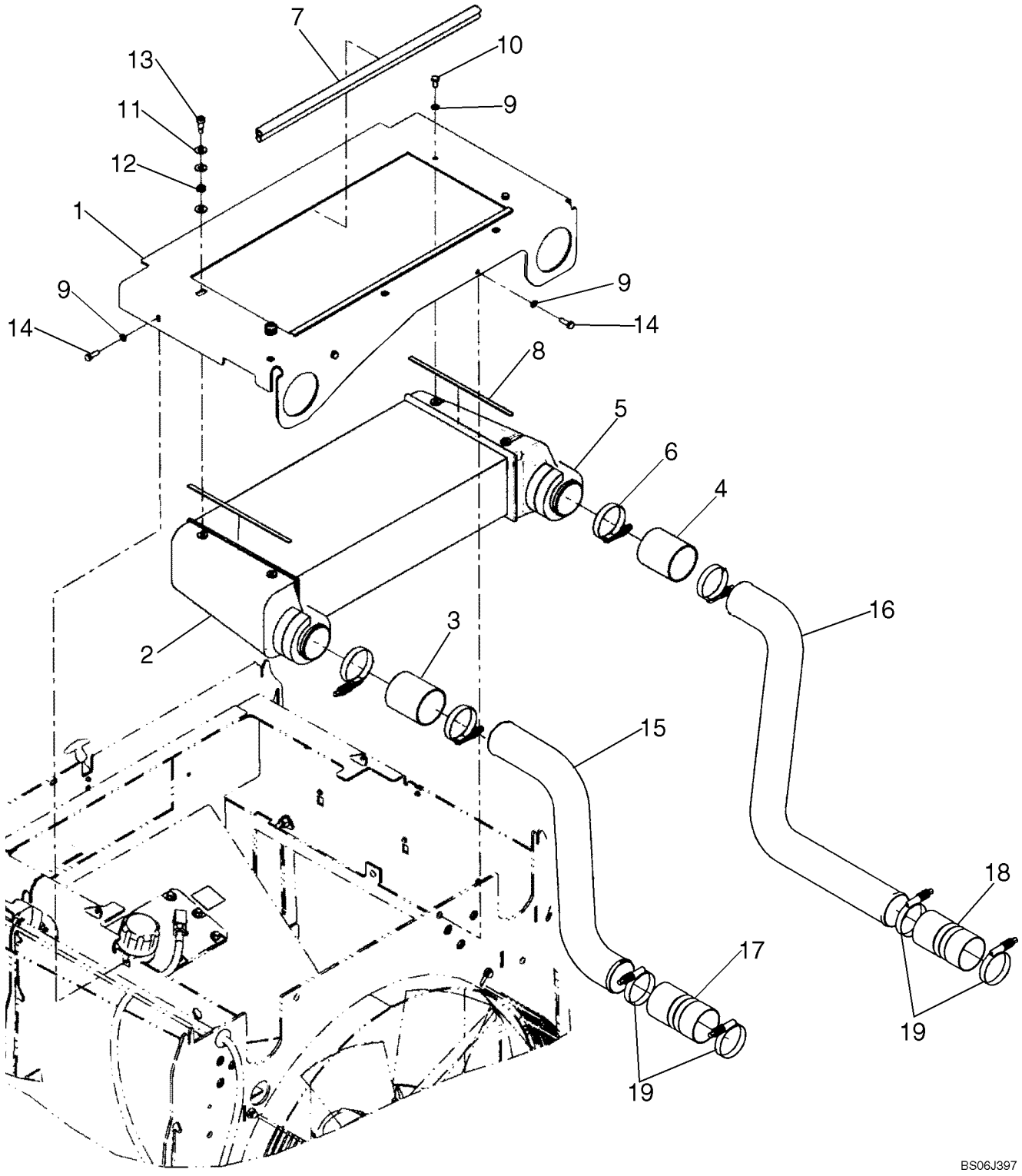

SISTEMA DE ESFRIAMENTO DE AR - SISTEMA DE ENFRIAMIENTO DE AIRE

REF	NOTA	PEÇA	QT	DESCRIÇÃO	DESCRICION	GLOS
1		87311897	1	CHAPA, Suporte	PLACA, Soporte	105P
2		87311864	1	RADIADOR, Cooler	RADIADOR, Cooler	025R
3		87572375	1	MANGUEIRA	TUBO FLEXIBLE	285T
4		87572378	1	MANGUEIRA	TUBO FLEXIBLE	285T
5		8500167	2	RETENTOR	RETEN	122G
6		L115549	4	ABRAÇADEIRA	ABRAZADERA	031F
7		8500144	2	RETENTOR	RETEN	122G
8		8500143	2	RETENTOR	RETEN	122G
9		87016617	6	ARRUELA	ARANDELA	131R
10		627-8016	2	PARAFUSO	TORNILLO	040V
11		895-15010	6	ARRUELA	ARANDELA	131R
12		386040R1	2	MOLA	MUELLE	100M
13		561-703	2	PARAFUSO	TORNILLO	040V
14		627-8025	4	PARAFUSO	TORNILLO	040V
15		87304060	1	TUBO	TUBO	193T
16		87304061	1	TUBO	TUBO	193T
17		87340284	1	MANGUEIRA	TUBO FLEXIBLE	285T
18		87340015	1	MANGUEIRA	TUBO FLEXIBLE	285T
19		L115549	4	ABRAÇADEIRA	ABRAZADERA	031F

TURBOCOMPRESSOR - TURBOCOMPRESSOR

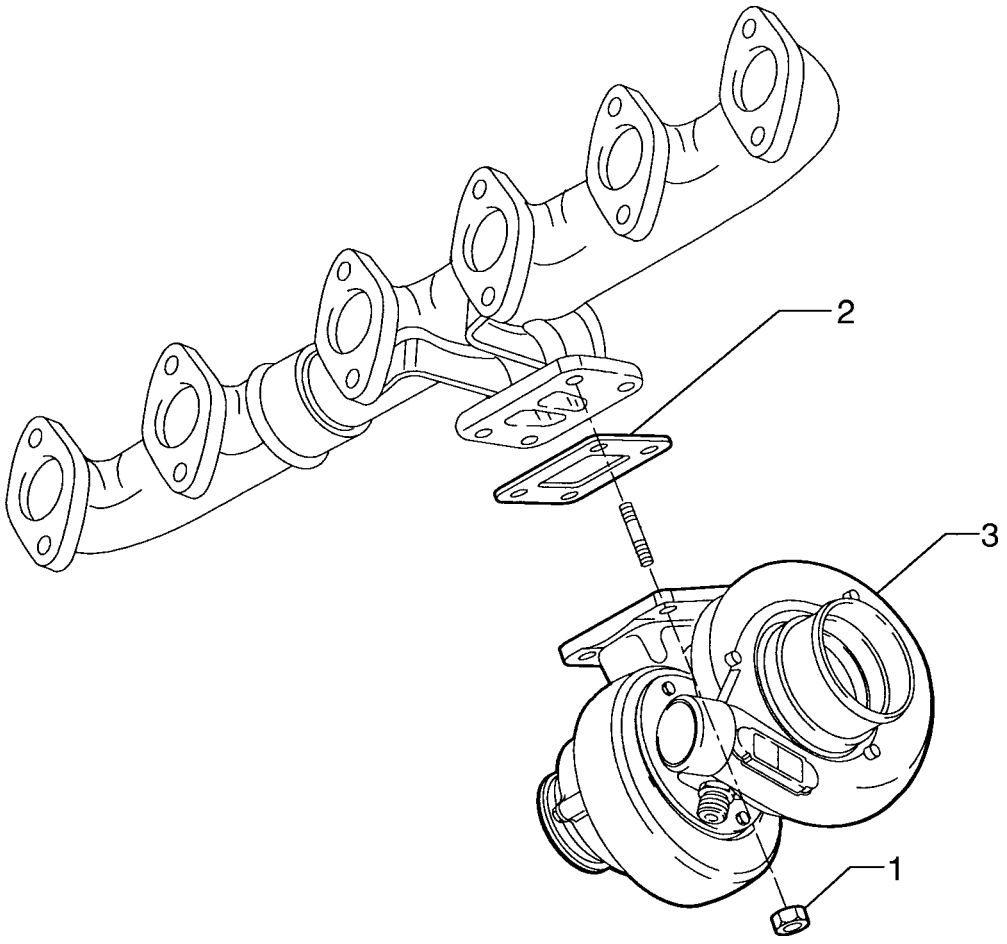

TURBOCOMPRESSOR - TURBOCOMPRESSOR

REF	NOTA	PEÇA	QT	DESCRIÇÃO	DESCRICION	GLOS
1		4899086	4	PORCA	TUERCA	010D
2		4895132	1	JUNTA	JUNTA PLANA	120G
3		2855124	1	TURBOCOMPRESSOR	TURBOCOMPRESSOR	210T

BOMBA DE ÁGUA E ACIONAMENTO - BOMBA DE AGUA Y ACCIONAMIENTO

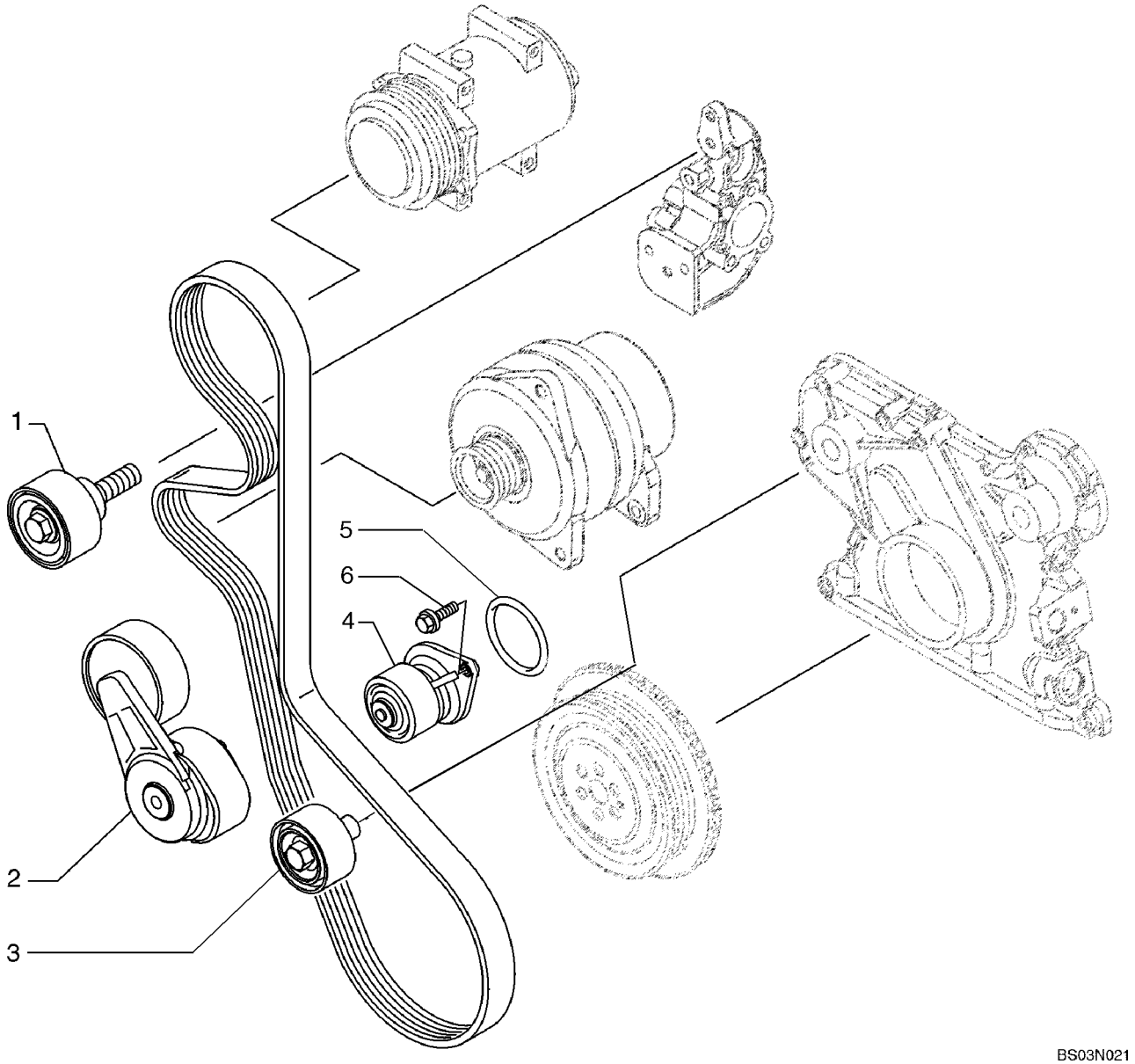

BOMBA DE ÁGUA E ACIONAMENTO - BOMBA DE AGUA Y ACCIONAMIENTO

REF	NOTA	PEÇA	QT	DESCRIÇÃO	DESCRICION	GLOS
1		2852398	1	ESTICADOR Correia	TENSOR CORREA	087T
2		2852396	1	ESTICADOR Correia	TENSOR CORREA	087T
3		2852397	1	ROLAMENTO	RODAMIENTO	341C
4		4891252	1	BOMBA D'ÁGUA	BOMBA DE AGUA	P152
5		2852047	1	JUNTA	JUNTA PLANA	120G
6		4899031	2	PARAFUSO	TORNILLO	040V

BLOCO DO MOTOR - BLOCO DEL MOTOR

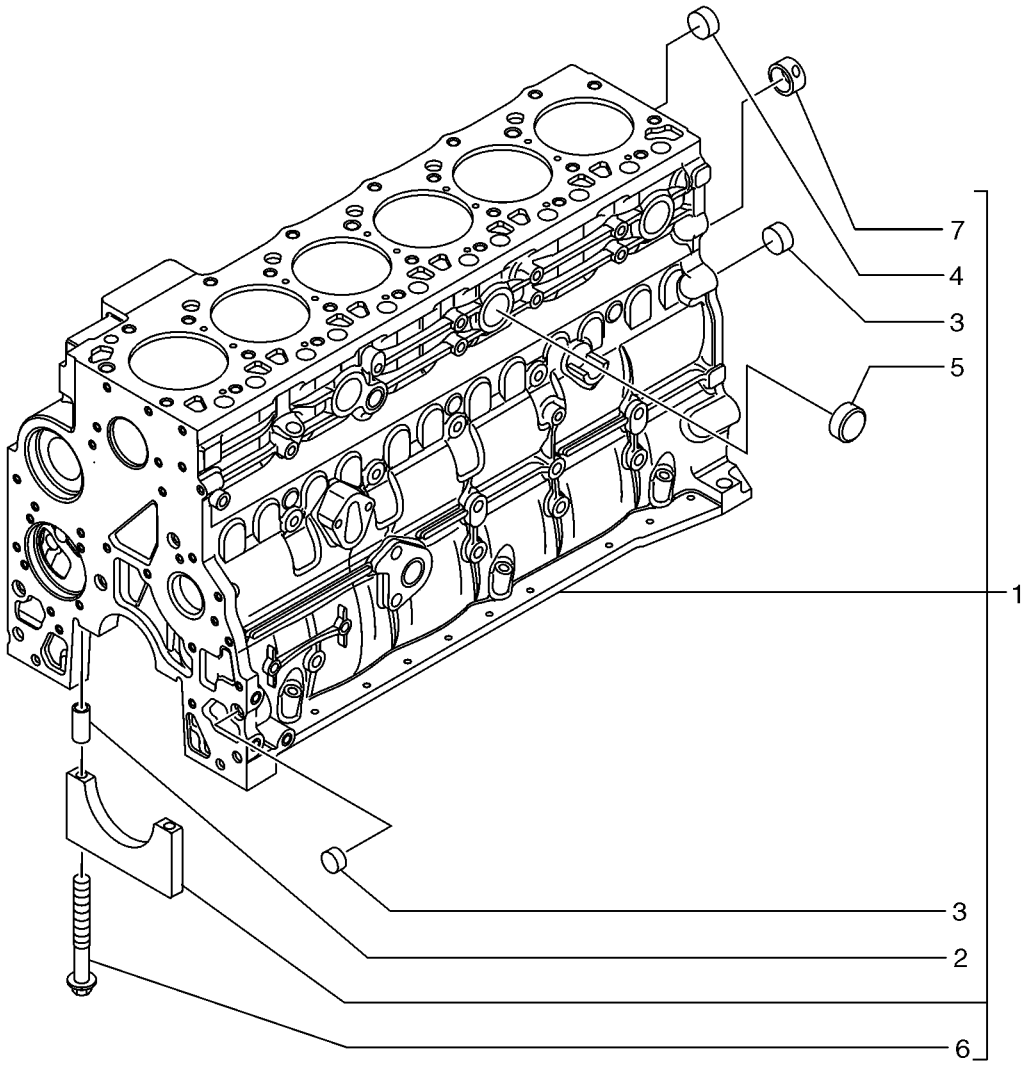

BC03B207

BLOCO DO MOTOR - BLOCO DEL MOTOR

REF	NOTA	PEÇA	QT	DESCRIÇÃO	DESCRICION	GLOS
1		2830076	1	BLOCO DO MOTOR	BLOQUE CILINDR.	020B
2		4899026	14	PINO CENTRAGEM	TETON	090G
3		4895039	3	BUJÃO	TAPON	050T
4		4895038	6	BUJÃO	TAPON	050T
5		4895228	3	BUJÃO	TAPON	050T
6		4891353	14	PARAFUSO	TORNILLO	040V
7		4895040	1	BUCHA	BUJE	095B

02-19		p1	07/07

BLOCO DO MOTOR - BLOCO DEL MOTOR

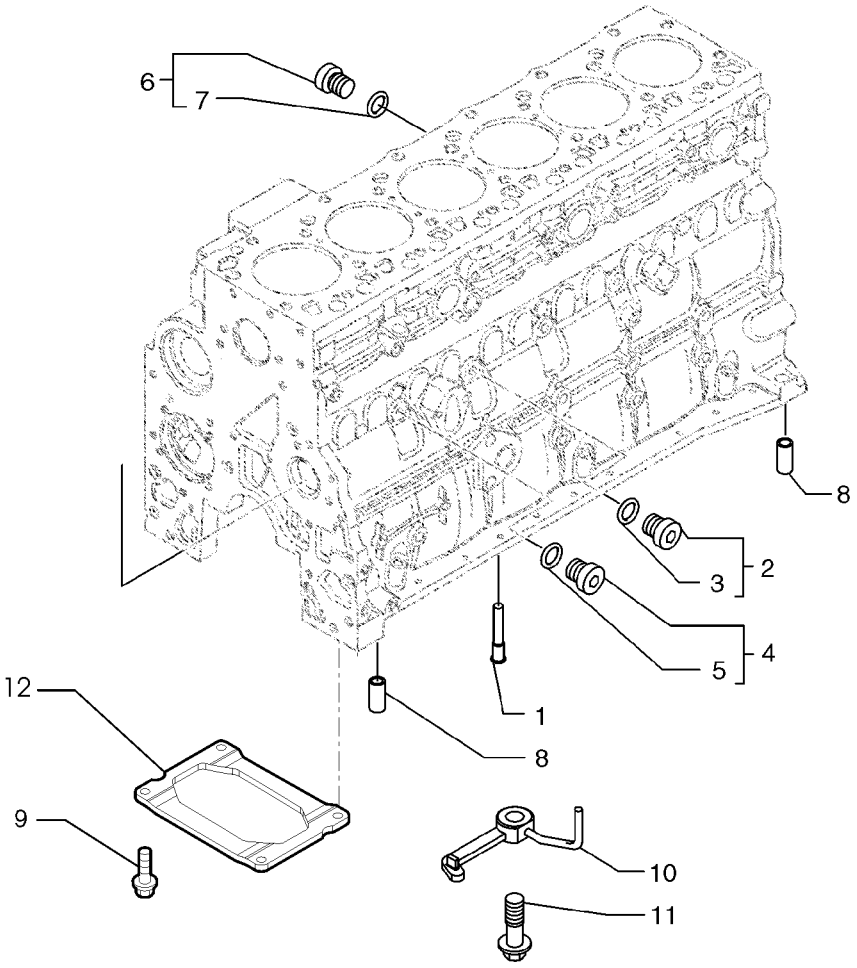

BLOCO DO MOTOR - BLOCO DEL MOTOR

REF	NOTA	PEÇA	QT	DESCRIÇÃO	DESCRICION	GLOS
1		4896153	6	BUJÃO	TAPON	050T
2		4895605	2	BUJÃO	TAPON	050T
3		4899115	1	O'RING	ANILLO-O	158G
4		4899009	2	BUJÃO	TAPON	050T
5		4899072	1	O'RING	ANILLO-O	158G
6		4895392	2	BUJÃO	TAPON	050T
7		4895393	1	O'RING	ANILLO-O	158G
8		4895049	2	PINO CENTRAGEM	TETON	090G
9		4899032	14	PARAFUSO	TORNILLO	040V
10		2852202	6	PULVERIZADOR	PULVERIZADOR	148P
11		4894218	6	PARAFUSO	TORNILLO	040V
12		2852729	1	REFORÇO	REFUERZO	060R

02-20		p1	07/07

CARCAÇA DO VOLANTE - CAJA DEL VOLANTE

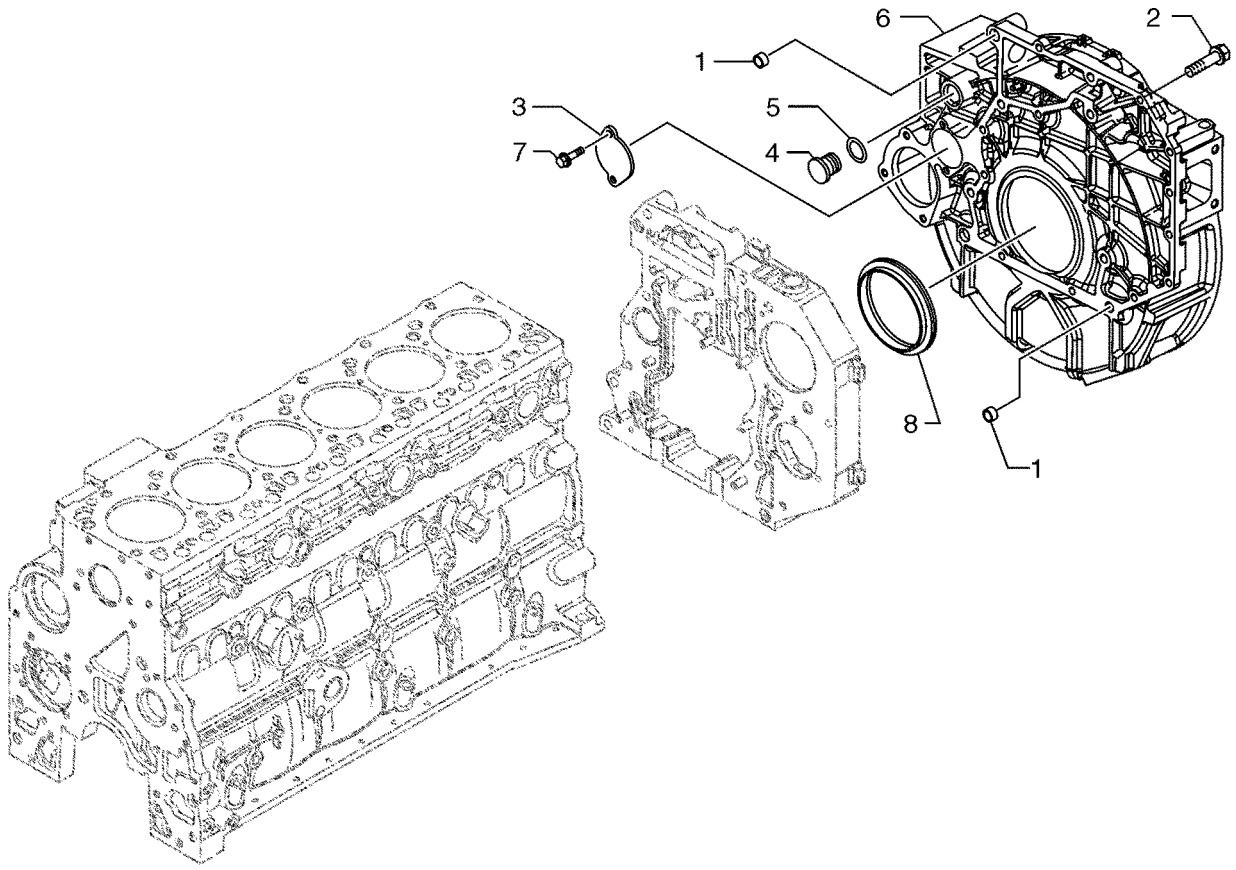

BS03N027

CARCAÇA DO VOLANTE - CAJA DEL VOLANTE

REF	NOTA	PEÇA	QT	DESCRIÇÃO	DESCRICION	GLOS
1		4899026	2	PINO CENTRAGEM	TETON	090G
2		2852426	2	PARAFUSO M12 x 110	TORNILLO M12 x 110	040V
2		4899076	6	PARAFUSO M12 x 80	TORNILLO M12 x 80	040V
2		4899109	2	PARAFUSO M10 x 80	TORNILLO M10 x 80	040V
3		4895155	1	TAMPA	TAPA	265C
4		4895378	1	BUJÃO	TAPON	050T
5		4895379	1	O'RING	ANILLO-O	158G
6		2852425	1	CARCAÇA	CARCAZA	035S
7		4899068	2	PARAFUSO	TORNILLO	040V
8		4890833	1	JUNTA	JUNTA PLANA	120G

02-21		p1	07/07

CARCAÇA TRASEIRA - CAJA POSTERIOR

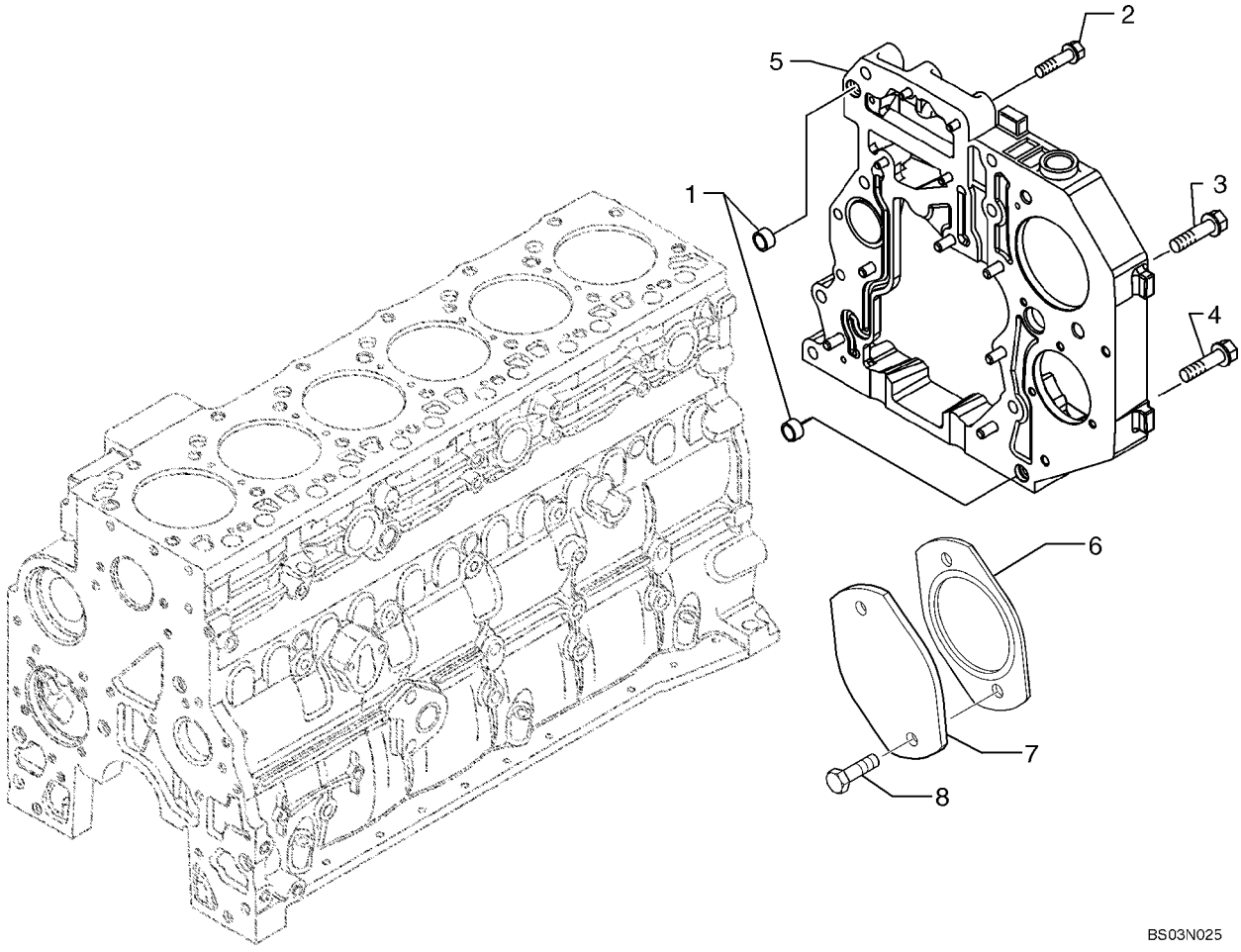

CARCAÇA TRASEIRA - CAJA POSTERIOR

REF	NOTA	PEÇA	QT	DESCRIÇÃO	DESCRICION	GLOS
1		4899026	2	PINO CENTRAGEM	TETON	090G
2		4899078	4	PARAFUSO	TORNILLO	040V
3		4899073	1	PARAFUSO	TORNILLO	040V
3		4899093	2	PARAFUSO	TORNILLO	040V
4		4896939	3	PARAFUSO	TORNILLO	040V
5		4899679	1	TAMPA	TAPA	265C
6		2852175	1	TAMPA	TAPA	265C
7		4896897	1	JUNTA	JUNTA PLANA	120G
8		4899037	2	PARAFUSO	TORNILLO	040V

TAMPA FRONTAL - TAPA ANTERIOR

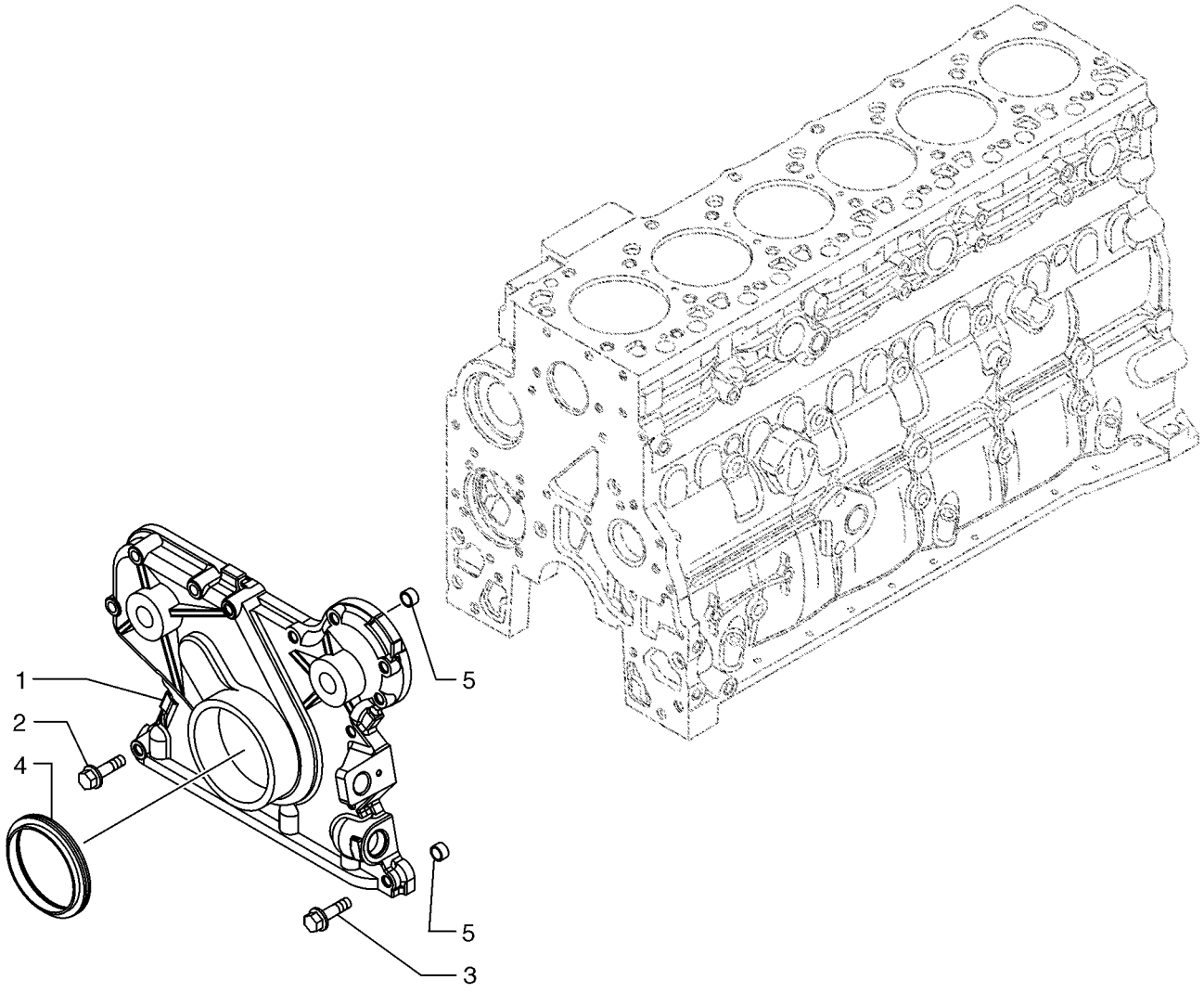

TAMPA FRONTAL - TAPA ANTERIOR

REF	NOTA	PEÇA	QT	DESCRIÇÃO	DESCRICION	GLOS
1		4897024	1	TAMPA	TAPA	265C
2		4899078	5	PARAFUSO	TORNILLO	040V
3		4899063	8	PARAFUSO	TORNILLO	040V
4		4890832	1	RETENTOR	RETEN	122G
5		4891209	2	PINO CENTRAGEM	TETON	090G

CABEÇOTE DOS CILINDROS - CULATA DEL CILINDROS

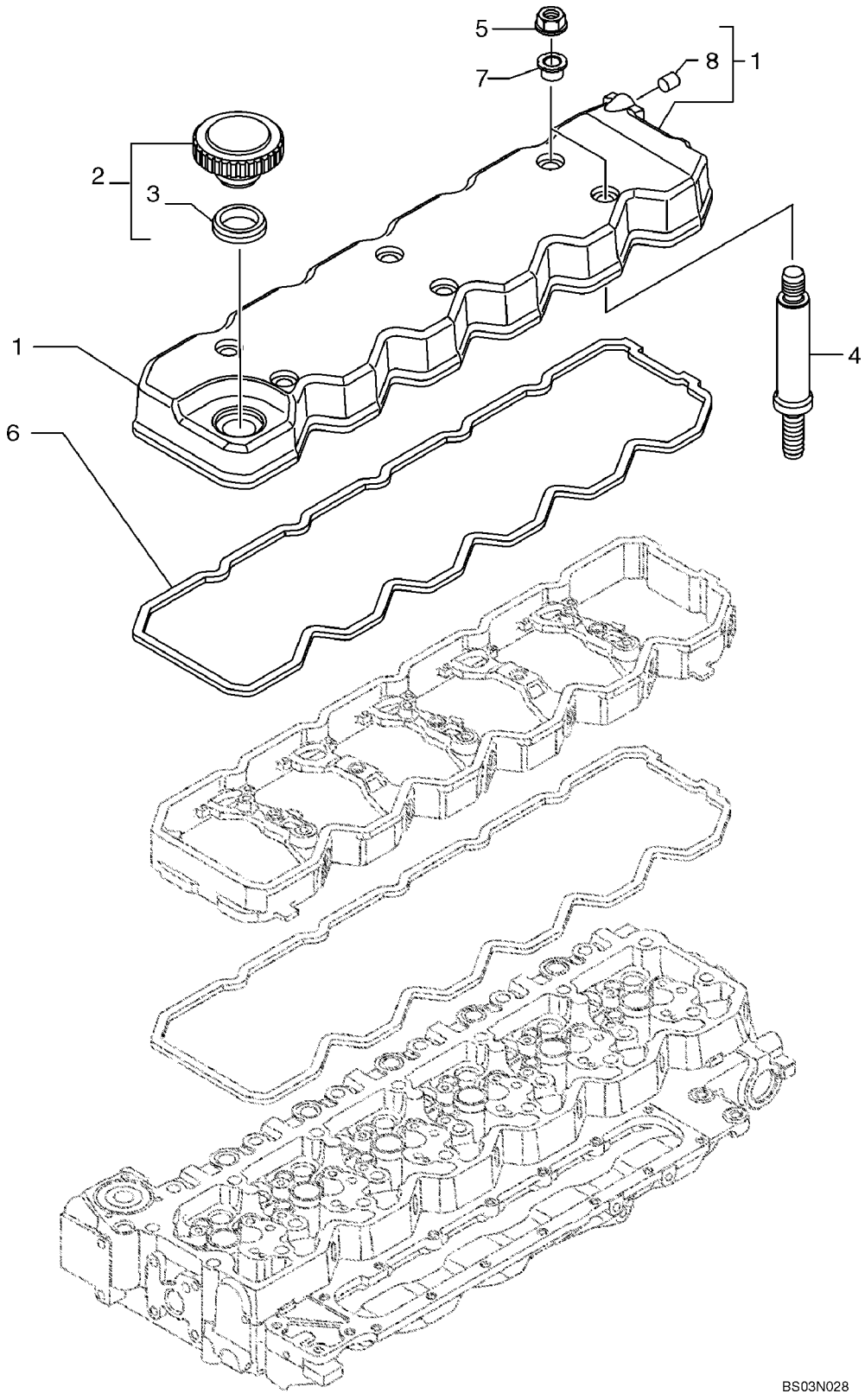

CABEÇOTE DOS CILINDROS - CULATA DEL CILINDROS

REF	NOTA	PEÇA	QT	DESCRIÇÃO	DESCRICION	GLOS
1		4895910	1	TAMPA Cabeçote	TAPA Culata	265C
2		2852773	1	TAMPA de Enchimento	TAPA de Relleno	050T
3		2852774	1	JUNTA	JUNTA PLANA	120G
4		4896991	6	PARAFUSO	TORNILLO	040V
5		4893936	6	PORCA	TUERCA	010D
6		2853784	1	JUNTA	JUNTA PLANA	120G
7		4899239	6	JUNTA	JUNTA PLANA	120G
8		4898283	1	BUJÃO	TAPON	050T

02-24		p1	07/07

CABEÇOTE DOS CILINDROS - CULATA DEL CILINDROS

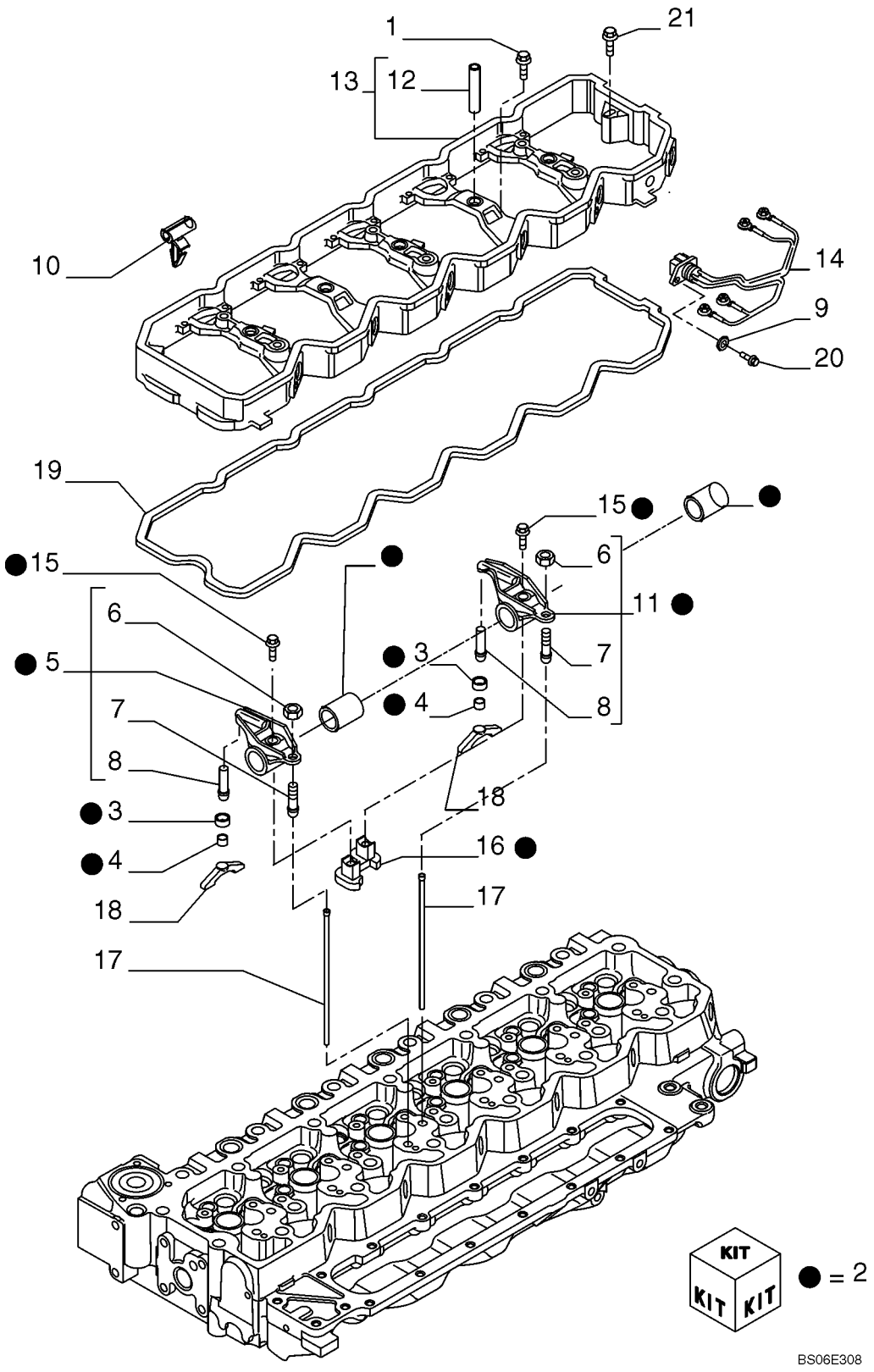

CABEÇOTE DOS CILINDROS - CULATA DEL CILINDROS

REF	NOTA	PEÇA	QT	DESCRIÇÃO	DESCRICION	GLOS
1		4895432	5	PARAFUSO	TORNILLO	040V
2		4898717	6	KIT Balacim	JUEGO Balacin	002K
3		4897248	2	PRATO	PLATILLO	120P
4		4894816	2	CALÇO	CALCE	198S
5		4895068	1	BALANCIM	BALANCIN	055B
6		4895198	2	PORCA	TUERCA	010D
7		2830222	2	PARAFUSO de Ajuste	TORNILLO de Ajuste	040V
8		4895065	2	ESPAÇADOR	SEPARADOR	075D
9		2852776	3	ARRUELA	ARANDELA	131R
10		2852428	6	PRESILHA	ABRESADERA	045F
11		4895067	1	BALANCIM	BALANCIN	055B
12		4899245	5	LUVA	MANGUITO	030M
13		4899257	1	CORPO	CUERPO	300C
14		2852427	3	CABO ELÉTRICO	CABLE	111C
15		2830434	2	PARAFUSO	TORNILLO	040V
16		4893487	1	SUPORTE	SOPORTE	300S
17		4895031	12	HASTE	VASTAGO	274S
18		2854530	12	BALANCIM	BALANCIN	055B
19		2853788	1	JUNTA	JUNTA PLANA	120G
20		2852602	3	PARAFUSO	TORNILLO	040V
21		4899089	2	PARAFUSO	TORNILLO	040V

02-25		p1	07/07

CABEÇOTE DOS CILINDROS - CULATA DEL CILINDROS

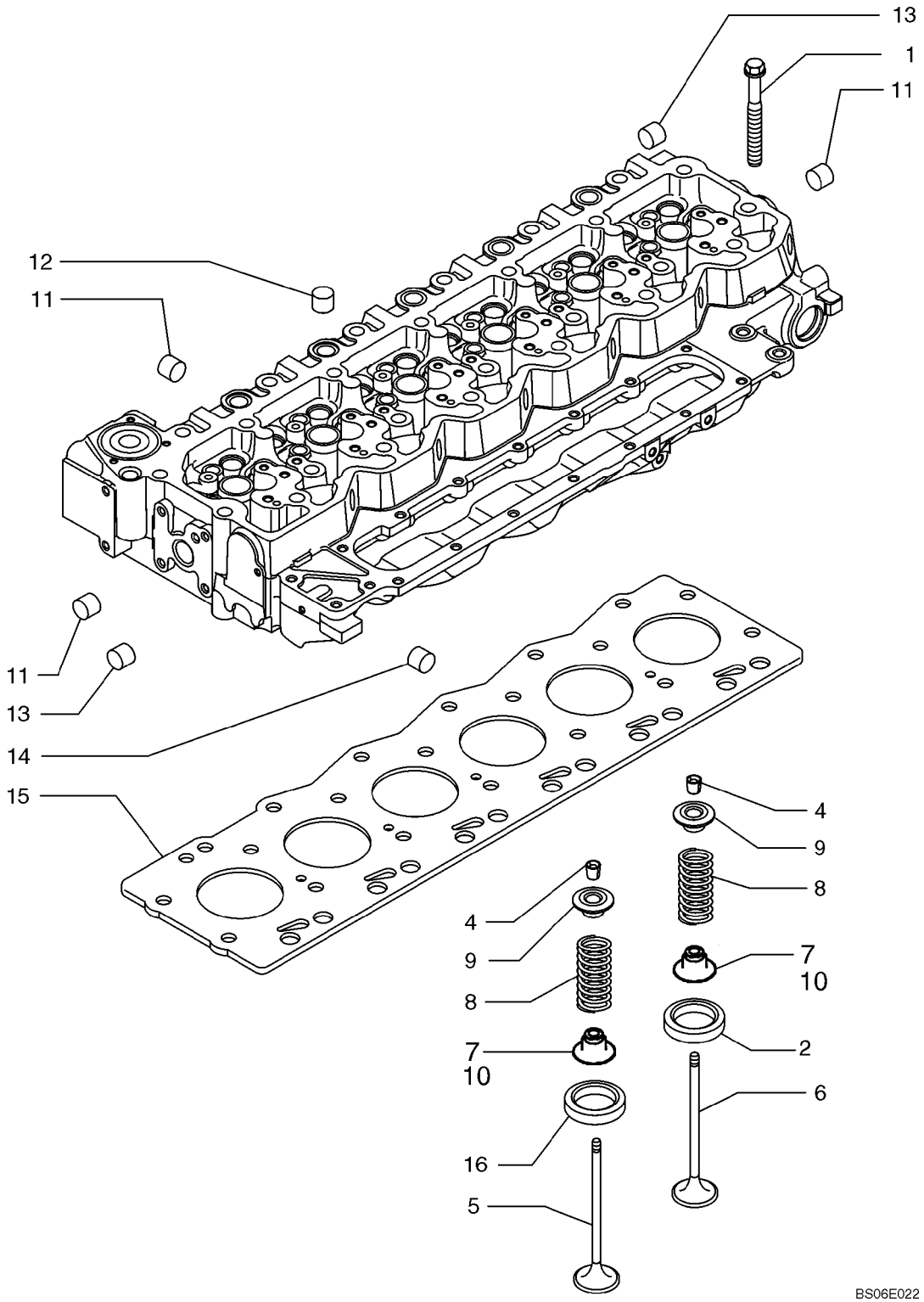

CABEÇOTE DOS CILINDROS - CULATA DEL CILINDROS

REF	NOTA	PEÇA	QT	DESCRIÇÃO	DESCRICION	GLOS
1		4891024	12	PARAFUSO 130mm	TORNILLO 130mm	040V
1		4891025	14	PARAFUSO 150mm	TORNILLO 150mm	040V
2		4897578	12	SEDE VALVULA Admissão	ASIENTO DE VALVULA Admision	074S
3		2831279	1	CABEÇOTE DO CILINDRO	CULATA	113T
4		4899081	48	TRAVA	TRASA	050N
5		4895051	12	VÁLVULA ESCAPE	VALVULA DESC.	112V
6		4895052	12	VÁLVULA ADMISSÃO	VALVULA ADMISION	111V
7		2831287	24	RETENTOR	EMPAQUETADURA	123G
8		4895073	24	MOLA	MUELLE	100M
9		4895074	24	PRATO	ARANDELA	060S
10		4895411	12	PRATO	ARANDELA	060S
11		4895085	13	BUJÃO	TAPON	050T
11		4895408	2	BUJÃO	TAPON	050T
12		4895089	11	BUJÃO	TAPON	050T
13		4895406	7	BUJÃO	TAPON	050T
14		4895407	2	BUJÃO	TAPON	050T
15		2830704	1	JUNTA	JUNTA PLANA	120G
15		2830705	1	JUNTA	JUNTA PLANA	120G
16		4893036	3	BUJÃO	TAPON	050T
17		4895408	2	BUJÃO	TAPON	050T

02-26		p1	07/07

COLETOR DE ADMISSÃO - COLECTOR DE ADMISION

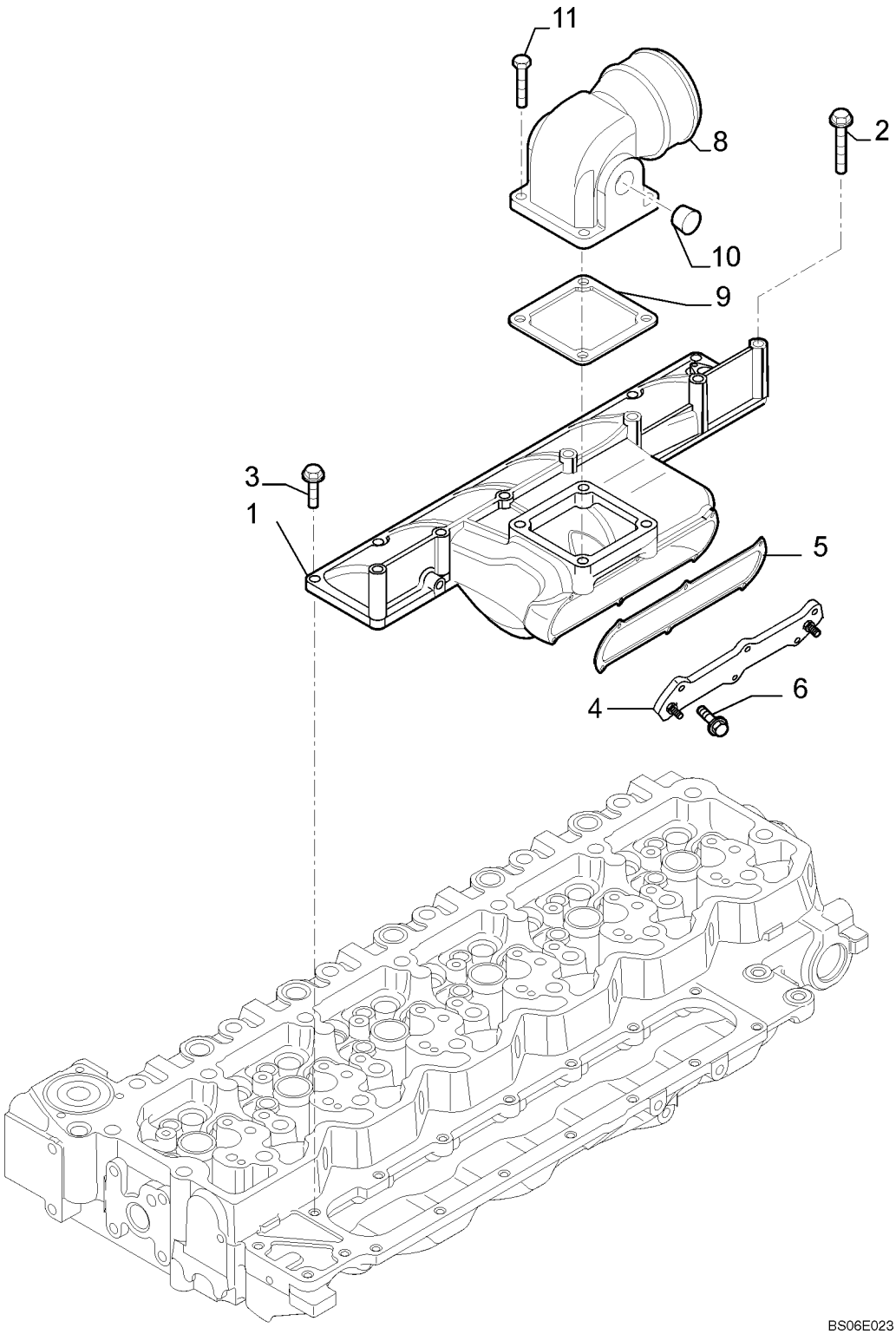

COLETOR DE ADMISSÃO - COLECTOR DE ADMISION

REF	NOTA	PEÇA	QT	DESCRIÇÃO	DESCRICION	GLOS
1		2854534	1	COLETOR ADMISSÃO	COLECTOR ADMISION	225C
2		4895432	3	PARAFUSO	TORNILLO	040V
3		4899039	7	PARAFUSO	TORNILLO	040V
4		2854700	1	TAMPA do Grid Heather	TAPA del Grid Heather	265C
5		2854701	1	JUNTA	JUNTA PLANA	120G
6		2854702	6	PARAFUSO	TORNILLO	040V
7		2852212	4	PARAFUSO Alternativo	TORNILLO Alternativo	040V
7		4895294	4	PARAFUSO Alternativo	TORNILLO Alternativo	040V
8		4895424	1	COTOVELO	CODO	085G
9		4899921	1	JUNTA	JUNTA PLANA	120G
10		2854866	2	BUJÃO Alternativo	TAPON Alternativo	050T
10		4895079	2	BUJÃO Alternativo	TAPON Alternativo	050T

02-27		p1	07/07

COLETOR DE ESCAPE - COLECTOR DE ESCAPE

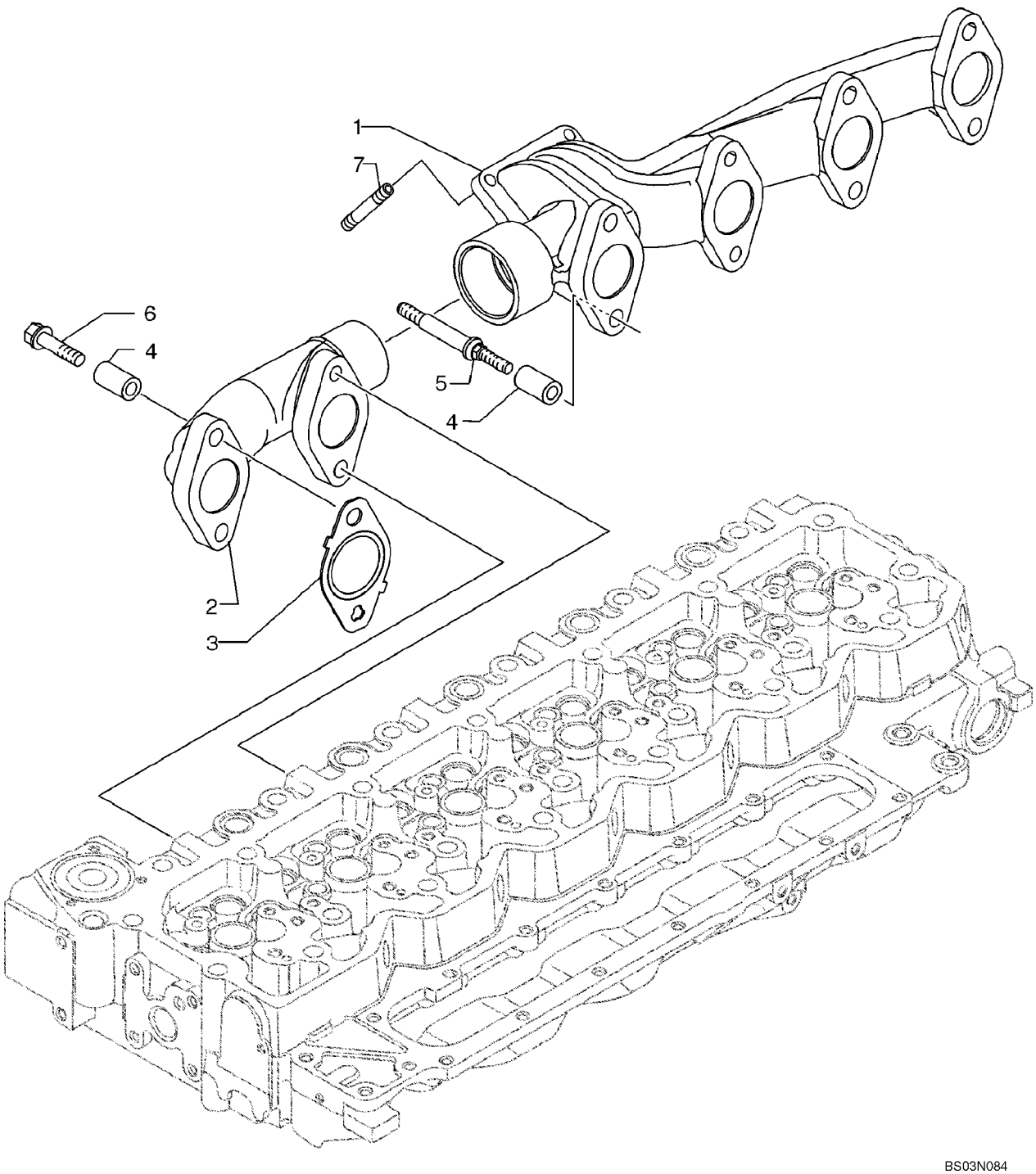

COLETOR DE ESCAPE - COLECTOR DE ESCAPE

REF	NOTA	PEÇA	QT	DESCRIÇÃO	DESCRICION	GLOS
1		4896651	1	COLETOR ESCAPE	COLECTOR ESCAPE	230C
2		4896650	1	COLETOR ESCAPE	COLECTOR ESCAPE	230C
3		2830444	6	JUNTA	JUNTA PLANA	120G
4		4895336	12	ESPAÇADOR	SEPARADOR	075D
5		4895219	2	PRISIONEIRO	ESPARRAGO	210P
6		4895174	10	PARAFUSO	TORNILLO	040V
7		4899085	4	PRISIONEIRO	ESPARRAGO	210P

02-28		p1	07/07

EIXO COMANDO DE VÁLVULAS - ARBOL DE LEVAS

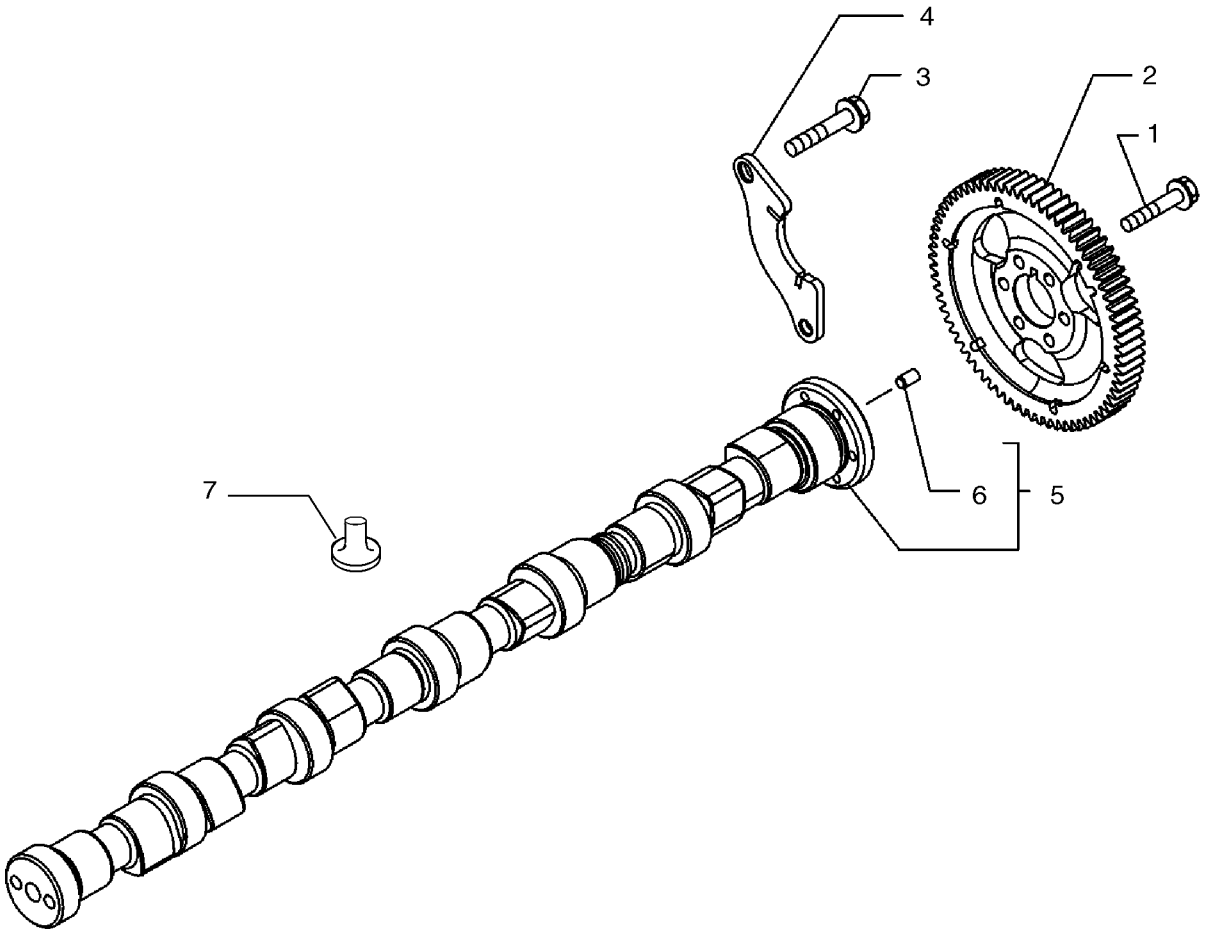

BC03N013

EIXO COMANDO DE VÁLVULAS - ARBOL DE LEVAS

REF	NOTA	PEÇA	QT	DESCRIÇÃO	DESCRICION	GLOS
1		4899079	6	PARAFUSO	TORNILLO	040V
2		4896380	1	ENGRENAGEM	ENGRENAJE	050I
3		4899068	2	PARAFUSO	TORNILLO	040V
4		4897457	1	FLANGE	BRIDA	070F
5		2854604	1	EIXO COMANDO VÁLVULA	ARBOL DE LEVAS	017A
6		4899080	1	PINO CENTRAGEM	TETON	090G
7		4899803	12	TUCHO	EMPUJADOR	240P

EIXO VIRABREQUIM - CIGUENAL

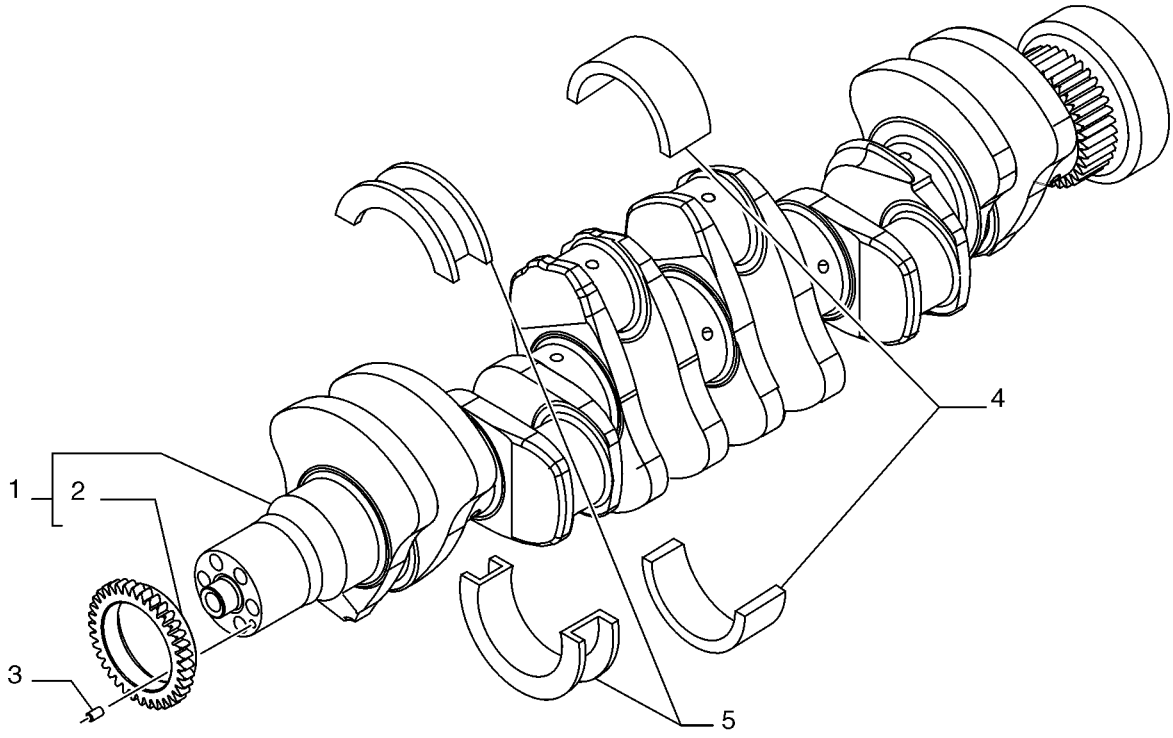

BC03B220

EIXO VIRABREQUIM - CIGUENAL

REF	NOTA	PEÇA	QT	DESCRIÇÃO	DESCRICION	GLOS
1		2852306	1	VIRABREQUIM	CIGUENAL	018A
2		4893386	1	ENGRENAGEM	ENGRENAJE	050I
3		4899046	1	PINO CENTRAGEM	TETON	090G
4		4895017	6	SEMI-BUCHA	CASQUILLO	096S
5		4895414	1	SEMI-BUCHA	CASQUILLO	096S

POLIA E VOLANTE - POLEA Y VOLANTE

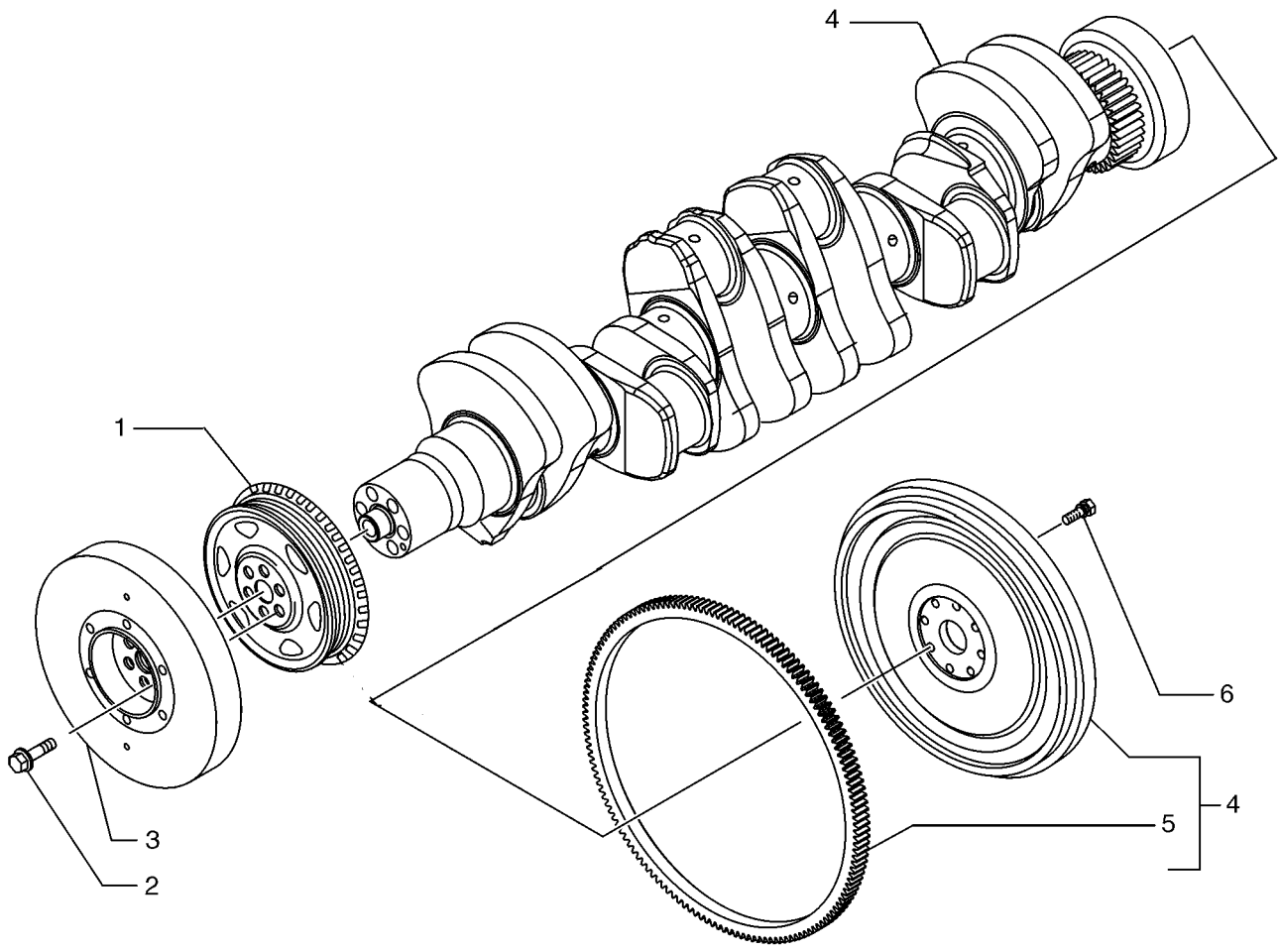

BC03N014

POLIA E VOLANTE - POLEA Y VOLANTE

REF	NOTA	PEÇA	QT	DESCRIÇÃO	DESCRICION	GLOS
1		4896773	1	POLIA	POLEA	230P
2		4892867	6	PARAFUSO	TORNILLO	040V
3		4892893	1	AMORTEC.VIBRAÇÃO	AMORTIGUADOR	036A
4		2852219	1	VOLANTE DO MOTOR	VOLANTE	048V
5		2852221	1	CREMALHEIRA	CREMALLERA	312C
6		4894641	8	PARAFUSO	TORNILLO	040V

BIELA E BRONZINAS - BIELA Y CASQUILLOS

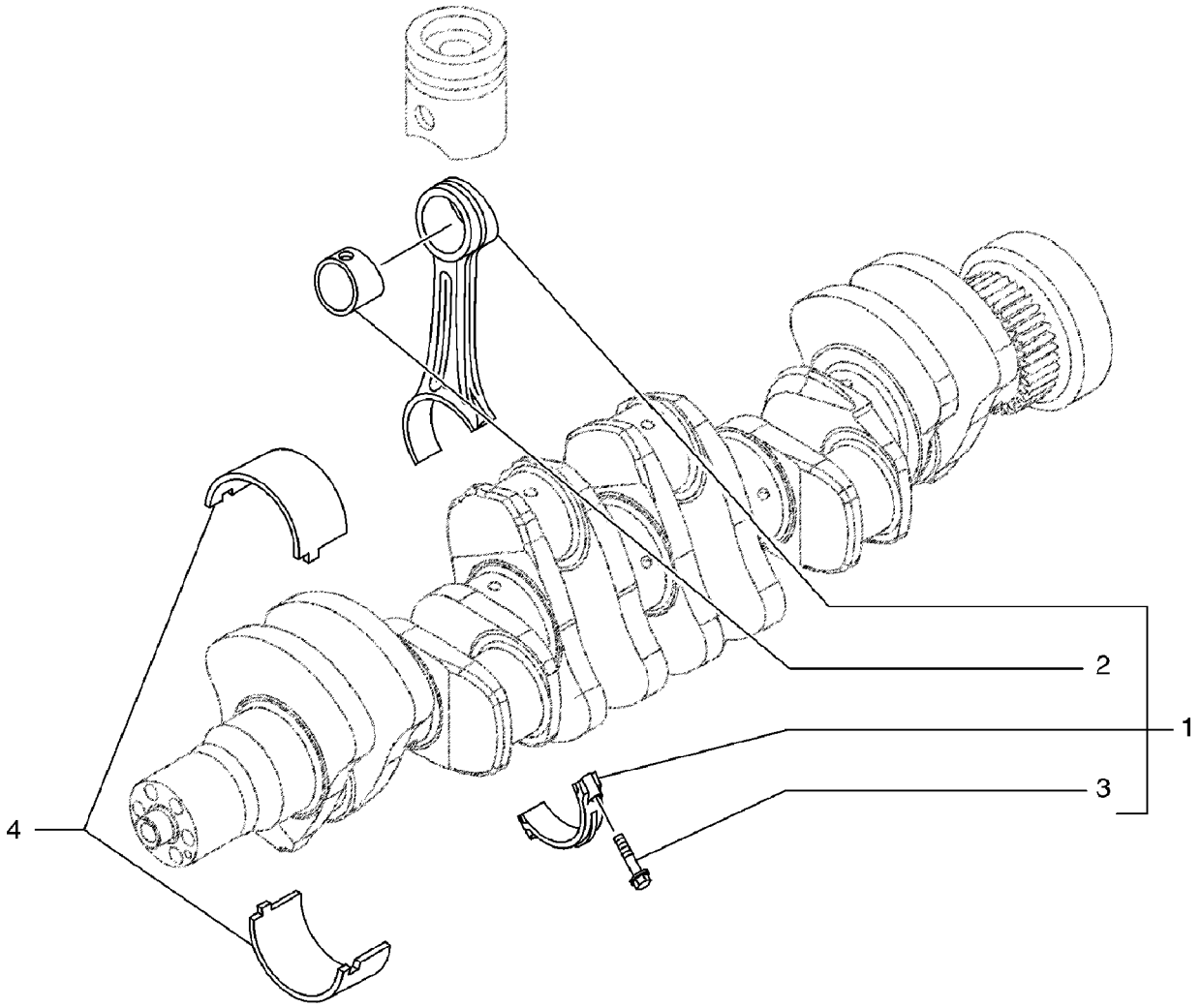

BIELA E BRONZINAS - BIELA Y CASQUILLOS

REF	NOTA	PEÇA	QT	DESCRIÇÃO	DESCRICION	GLOS
1		2831298	6	BIELA	BIELA	050B
2		4892708	1	BUCHA	BUJE	095B
3		2831297	2	PARAFUSO	TORNILLO	040V
4		4892714	6	SEMI-BUCHA	CASQUILLO	096S
4		4892715	6	SEMI-BUCHA	CASQUILLO	096S

PISTÃO - PISTON

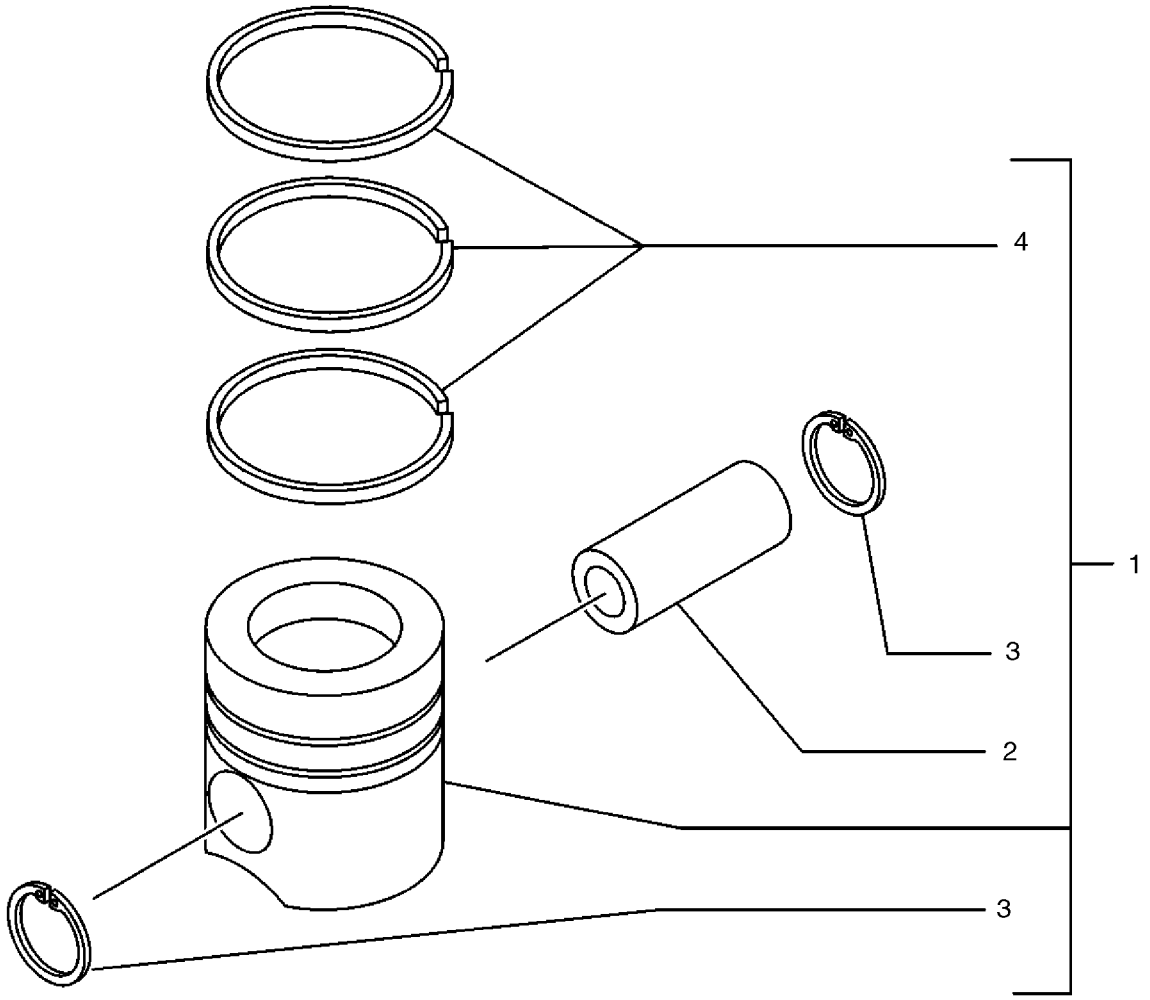

BC03N015

PISTÃO - PISTON

REF	NOTA	PEÇA	QT	DESCRIÇÃO	DESCRICION	GLOS
1		1931222	6	KIT Pistão do Motor	JUEGO Embolo del Motor	002K
2		4892712	1	PINO	BULON	080P
3		2854030	2	ANEL ELÁSTICO	ANILLO ELASTICO	187A
4		2830158	1	ANEIS SEGMENTO Pistão	AROS DE EMBOLO Piston	A061
4		2852037	1	ANEIS SEGMENTO Vedação	AROS DE EMBOLO Vedacion	A061
4		2854603	1	ANEIS SEGMENTO Óleo	AROS DE EMBOLO Aceite	A061

REFRIGERAÇÃO E TERMOSTATO - ENFRIAMIENTO Y TERMOSTATO

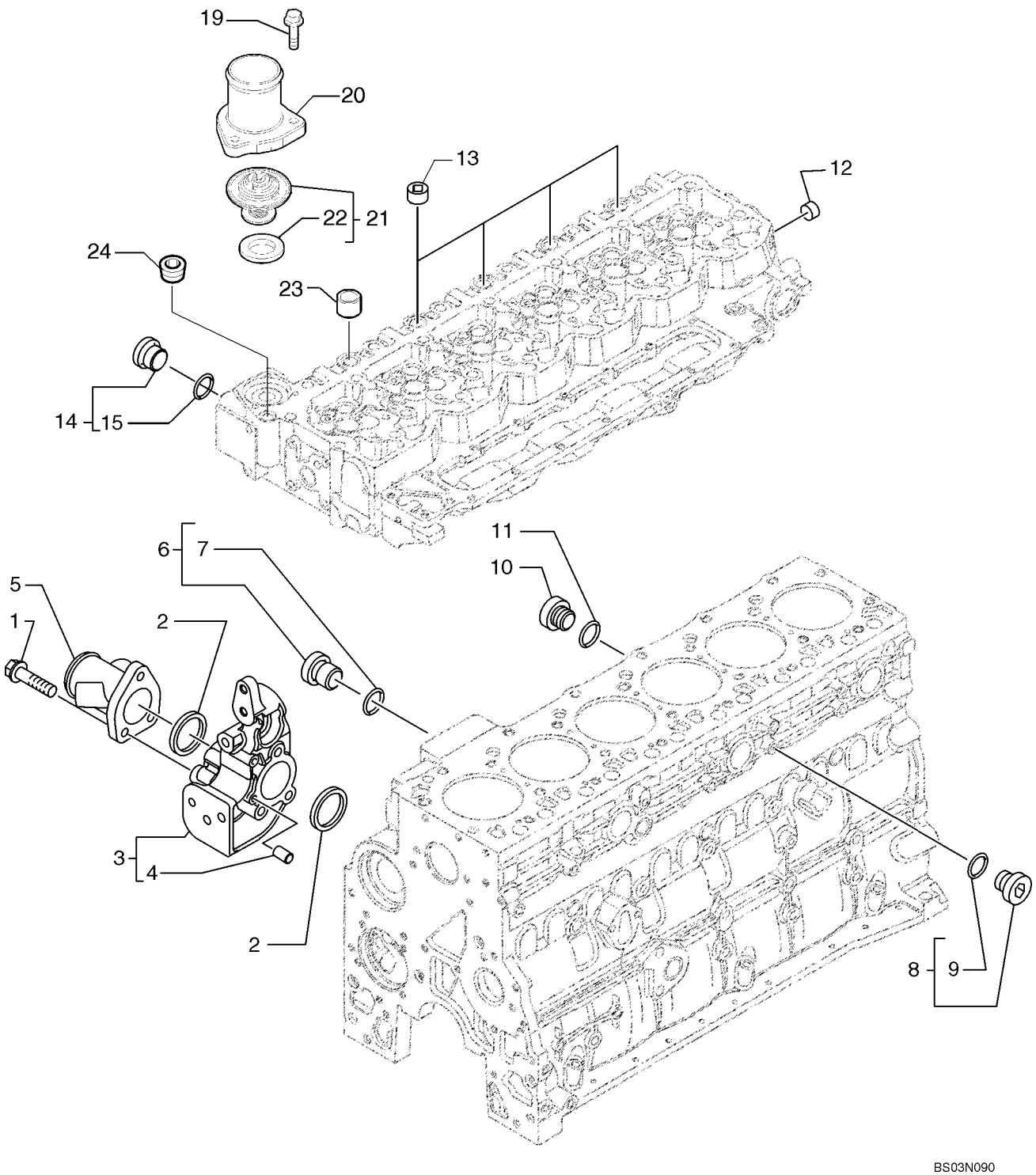

REFRIGERAÇÃO E TERMOSTATO - ENFRIAMIENTO Y TERMOSTATO

REF	NOTA	PEÇA	QT	DESCRIÇÃO	DESCRICION	GLOS
1		2852325	3	PARAFUSO	TORNILLO	040V
2		2854072	2	O'RING	ANILLO-O	158G
3		2852392	1	CORPO	CUERPO	300C
4		4895576	2	PINO CENTRAGEM	TETON	090G
5		2852468	1	TUBO	TUBO	193T
6		4895392	1	BUJÃO, Se usado	TAPON, Si empleado	050T
7		4895393	1	O'RING	ANILLO-O	158G
8		4895623	1	BUJÃO	TAPON	050T
9		4895625	1	O'RING	ANILLO-O	158G
10		2852496	2	BUJÃO	TAPON	050T
11		4899824	2	ARRUELA	ARANDELA	131R
12		4895079	3	BUJÃO	TAPON	050T
13		4895078	4	BUJÃO, Se usado	TAPON, Si empleado	050T
14		4895080	1	BUJÃO, Se usado	TAPON, Si empleado	050T
15		4895082	1	O'RING, Se usado	ANILLO-O, Si empleado	158G
16		2852803	3	PARAFUSO, Se usado Não ilustrado	TORNILLO, Si empleado No mostrado	040V
17		2852480	1	SUPORTE, Não ilustrado	SOPORTE, No mostrado	300S
18		2852481	2	PINO CENTRAGEM Não ilustrado	TETON No mostrado	090G
19		4899110	3	PARAFUSO	TORNILLO	040V
20		4895131	1	TUBO	TUBO	193T
21		2852471	1	TERMOSTATO	TERMOSTATO	096T
22		2852473	1	JUNTA	JUNTA PLANA	120G
23		4892762	1	BUJÃO, Se usado	TAPON, Si empleado	050T
24		4895078	4	BUJÃO	TAPON	050T

02-34		p1	07/07

LUBRIFICAÇÃO DA TURBINA - ENGRAJE DE LA TURBINA

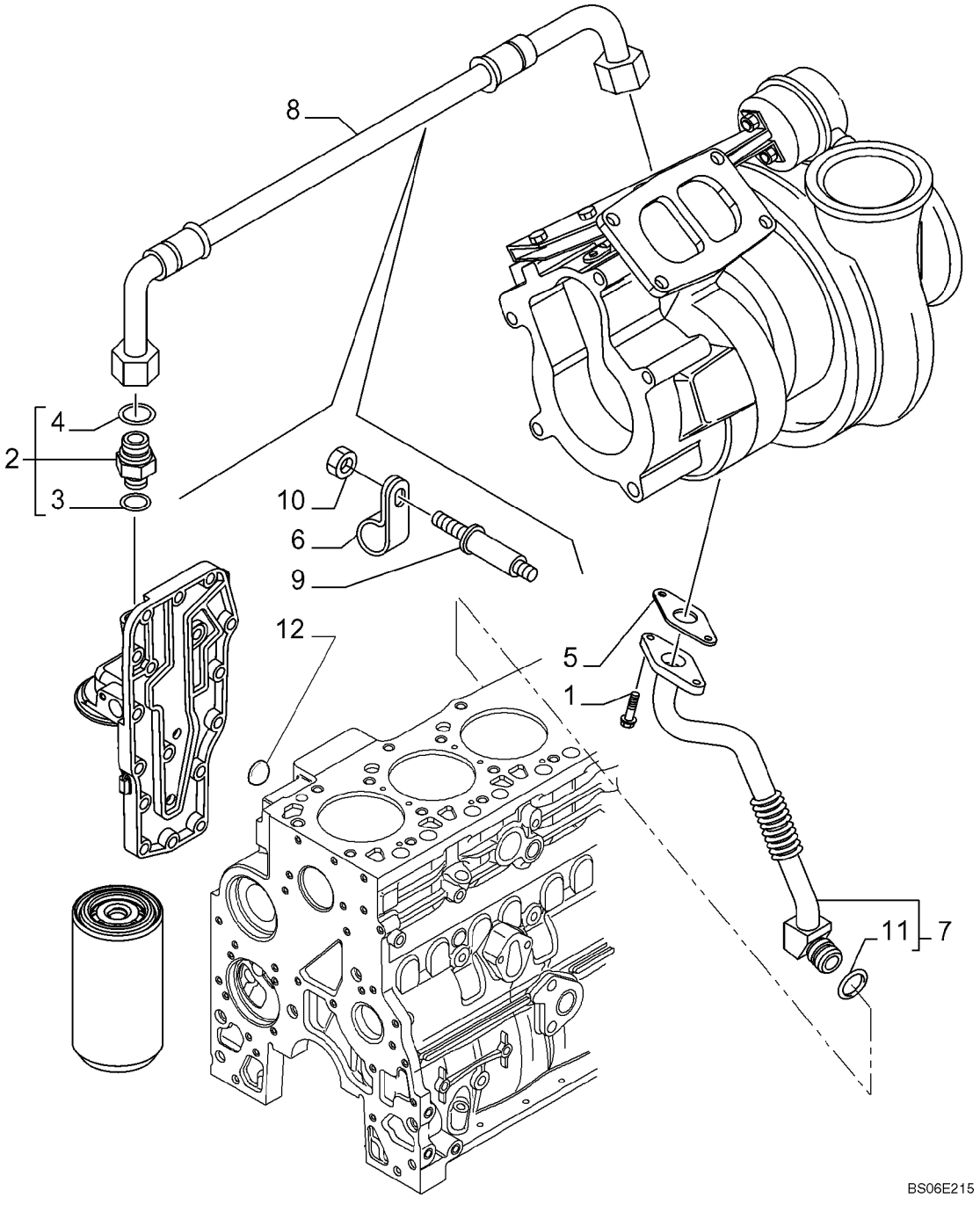

LUBRIFICAÇÃO DA TURBINA - ENGRAJE DE LA TURBINA

REF	NOTA	PEÇA	QT	DESCRIÇÃO	DESCRICION	GLOS
1		4899079	2	PARAFUSO	TORNILLO	040V
2		4895107	1	CONEXÃO	CONECTADOR	020R
3		4899107	1	O'RING	ANILLO-O	158G
4		4899108	1	O'RING	ANILLO-O	158G
5		4891288	1	JUNTA	JUNTA PLANA	120G
6		4899436	1	ABRAÇADEIRA	ABRAZADERA	031F
7		2853606	1	TUBO	TUBO	193T
8		4899377	1	MANGUEIRA	MANGUERA	192T
9		2854375	1	PRISIONEIRO	ESPARRAGO	210P
10		4899003	1	PORCA	TUERCA	010D
11		2852801	2	O'RING	ANILLO-O	158G
12		4895089	1	BUJÃO	TAPON	050T

SUPORTES DE IÇAMENTO - SOPORTES DE IZAMIENTO

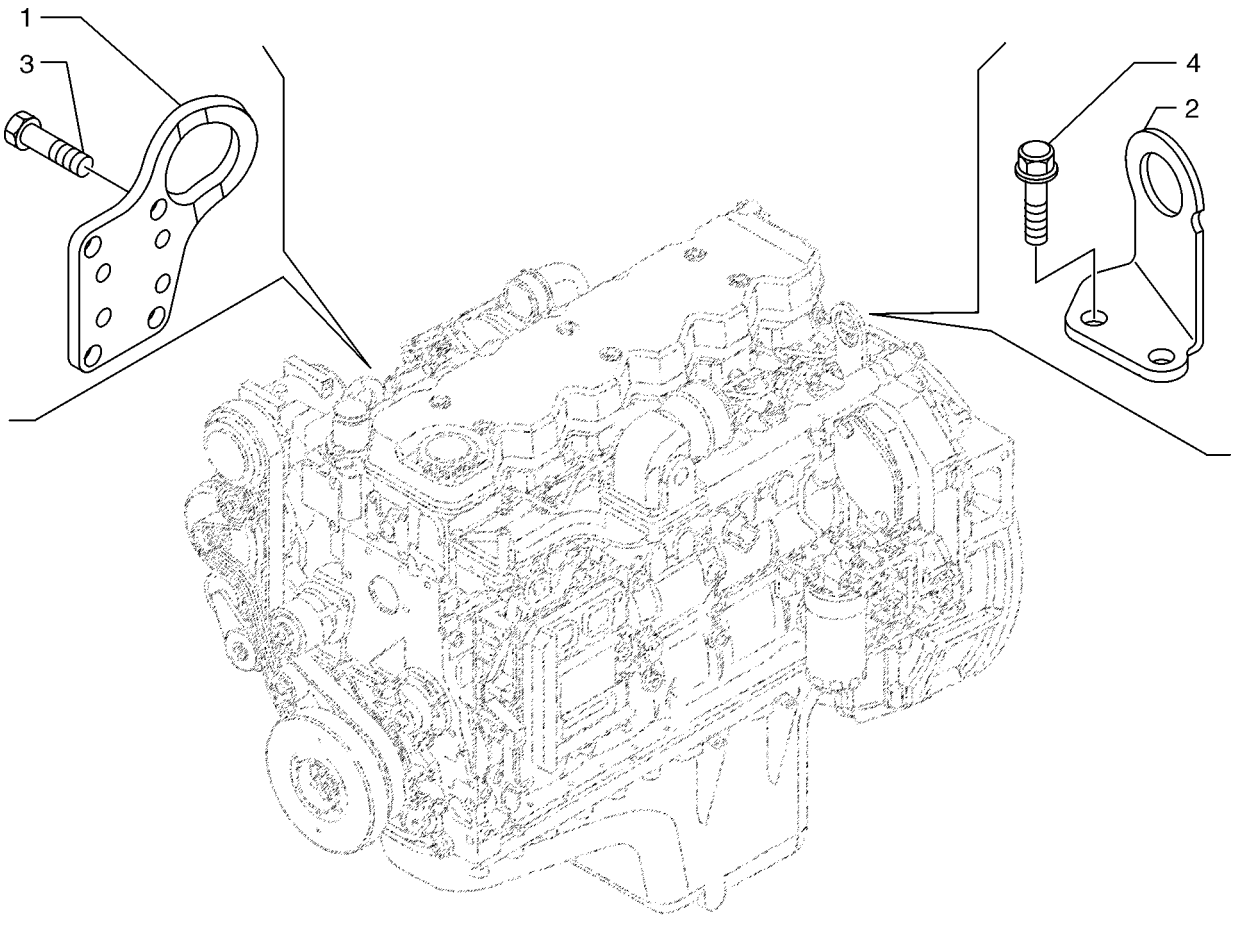

BS03N092

SUPORTES DE IÇAMENTO - SOPORTES DE IZAMIENTO

REF	NOTA	PEÇA	QT	DESCRIÇÃO	DESCRICION	GLOS
1		4894100	1	SUPORTE	SOPORTE	300S
2		4894410	1	SUPORTE	SOPORTE	300S
3		4899037	2	PARAFUSO	TORNILLO	040V
4		4899079	4	PARAFUSO	TORNILLO	040V

AQUECIMENTO DO BLOCO - CALENTAMIENTO DEL BLOCO

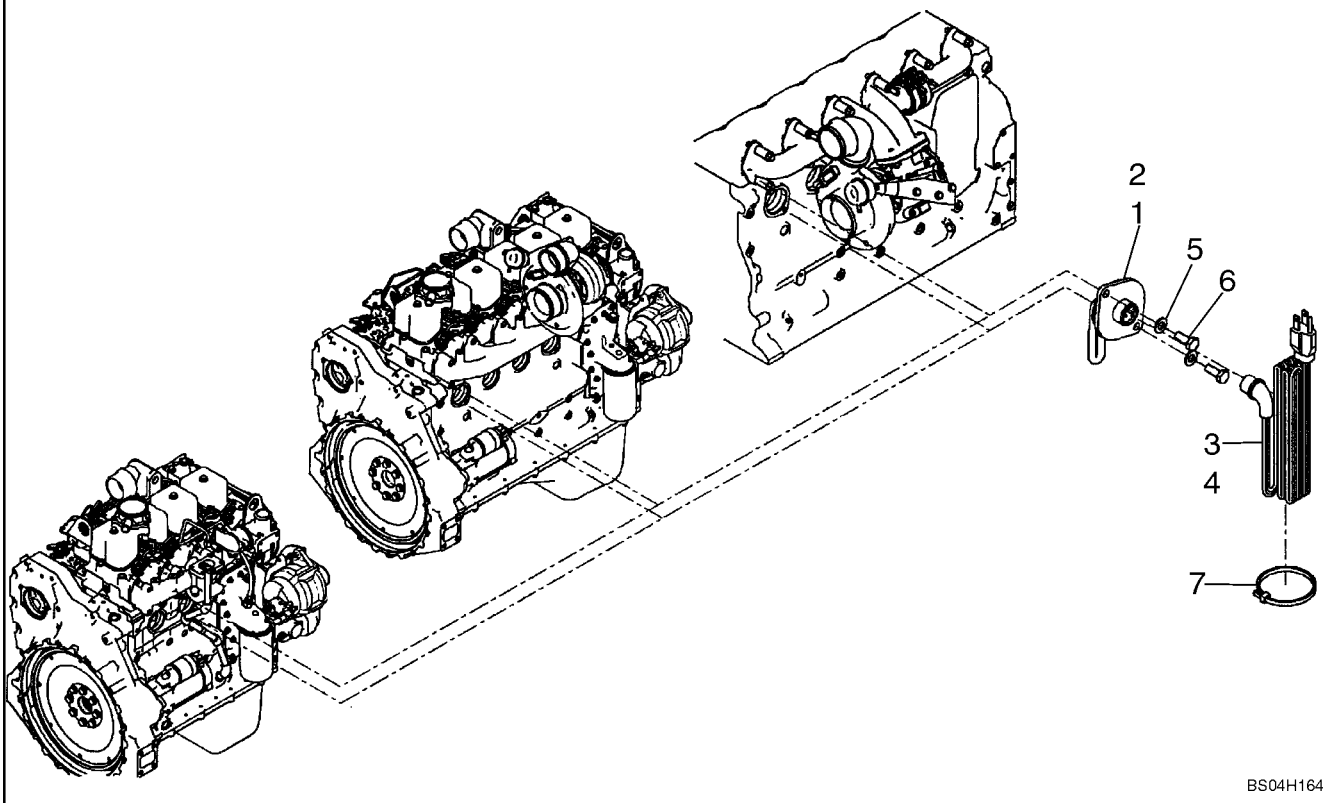

AQUECIMENTO DO BLOCO - CALENTAMIENTO DEL BLOCO

REF	NOTA	PEÇA	QT	DESCRIÇÃO	DESCRICION	GLOS
1		8602005	1	AQUECEDOR de Água do Motor 120V	CALENTADOR de Água del Motor 120V	0003
2		8602004	1	AQUECEDOR de Água do Motor 240V	CALENTADOR de Água do Motor 240V	0003
3		196466A1	1	CABO ELÉTRICO	CABLE	111C
4		J905114	1	CABO ELÉTRICO	CABLE	111C
5		896-11008	2	ARRUELA	ARANDELA	131R
6		627-8020	2	PARAFUSO	TORNILLO	040V
7		L18331	1	ABRAÇADEIRA	ABRAZADERA	031F

ÍNDICE - INDICE

03-01 LINHA DE COMBUSTÍVEL - LINEA DE COMBUSTIBLE
03-02 RESERVATÓRIO DE COMBUSTÍVEL - DEPOSITO DE COMBUSTIBLE
03-03 BOMBA INJETORA - BOMBA INYECTORA
03-04 BICO INJETOR - INYECTOR
03-05 SISTEMA DE INJEÇÃO DE COMBUSTÍVEL- SISTEMA DE INYECCION DE COMBUSTIBLE
03-06 MÓDULO DE INJEÇÃO DE COMBUSTÍVEL - MODULO DE INYECCION DE COMBUSTIBLE
03-07 CABO ELÉTRICO - CABLE ELECTRICO
03-08 TUBULAÇÃO DE INJEÇÃO DE COMBUSTÍVEL - TUBERIAS DE INYECCION DE COMBUSTIBLE
03-09 LINHA DE COMBUSTÍVEL E DRENO - LINEA DE COMBUSTIBLE Y DRENO
03-10 FILTRO DE COMBUSTÍVEL - FILTRO DE COMBUSTIBLE

03-01		p1	07/07

LINHA DE COMBUSTÍVEL - LINEA DE COMBUSTIBLE

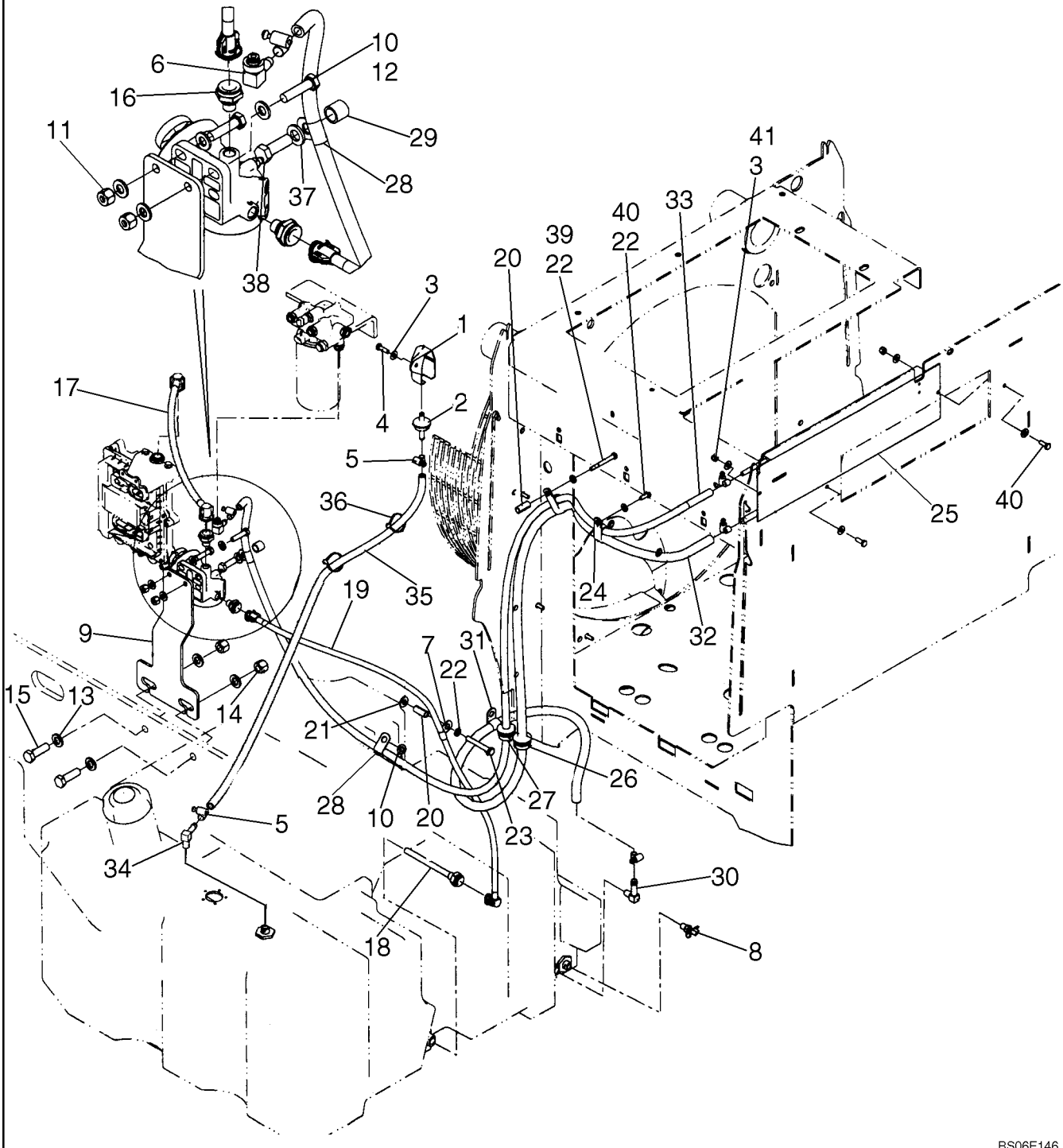

LINHA DE COMBUSTÍVEL - LINEA DE COMBUSTIBLE

REF	NOTA	PEÇA	QT	DESCRIÇÃO	DESCRICION	GLOS
1		186814A1	1	TAMPA proteção	TAPA protecion	265C
2		T103750	1	VÁLVULA	VALVULA	010V
3		895-15008	5	ARRUELA	ARANDELA	131R
4		627-8025	1	PARAFUSO	TORNILLO	040V
5		214-1406	6	ABRAÇADEIRA	ABRAZADERA	031F
6		87400460	1	CONEXÃO	CONECTADOR	020R
7		515-25127	1	ABRAÇADEIRA	ABRAZADERA	031F
8		217-92	1	TORNEIRA	GRIFO	150R
9		87323827	1	SUPORTE pré-filtro	SOPORTE prefiltro	300S
10		896-11010	5	ARRUELA	ARANDELA	131R
11		832-10410	2	PORCA	TUERCA	010D
12		827-10040	2	PARAFUSO	TORNILLO	040V
13		896-11016	4	ARRUELA	ARANDELA	131R
14		832-10416	2	PORCA	TUERCA	010D
15		627-16050	2	PARAFUSO	TORNILLO	040V
16		8602542	2	CONEXÃO	CONECTADOR	020R
17		8602539	1	MANGUEIRA pré-filto ao motor	MANGUERA prefiltro-motor	192T
18		8602537	1	TUBO	TUBO	193T
19		8602538	1	TUBO reservatório ao pré-filtro	TUBO deposito-prefiltro	193T
20		L126936	2	ESPAÇADOR	SEPARADOR	075D
21		896-15010	1	ARRUELA	ARANDELA	131R
22		140028	3	ARRUELA	ARANDELA	131R
23		827-10070	1	PARAFUSO	TORNILLO	040V
24		L101181	2	ABRAÇADEIRA	ABRAZADERA	031F
25		347615A3	1	RADIADOR combustível	RADIADOR combustible	025R
26		198826C1	1	ISOLANTE	AISLANTE	085I
27		198825C1	1	ISOLANTE	AISLANTE	085I
28		515-25143	2	ABRAÇADEIRA	ABRAZADERA	031F
29		87307825	1	ESPAÇADOR	SEPARADOR	075D
30		217-372	1	COTOVELO	CODO	085G
31		515-25190	1	ABRAÇADEIRA	ABRAZADERA	031F
32		87358040	1	MANGUEIRA radiador ao reservatório	TUBO FLEXIBLE radiador-deposito	285T
33		87358043	1	MANGUEIRA	TUBO FLEXIBLE	285T
34		217-151	1	CONEXÃO	CONECTADOR	020R
35		87358037	1	MANGUEIRA	TUBO FLEXIBLE	285T

03-01		p2	07/07

LINHA DE COMBUSTÍVEL - LINEA DE COMBUSTIBLE

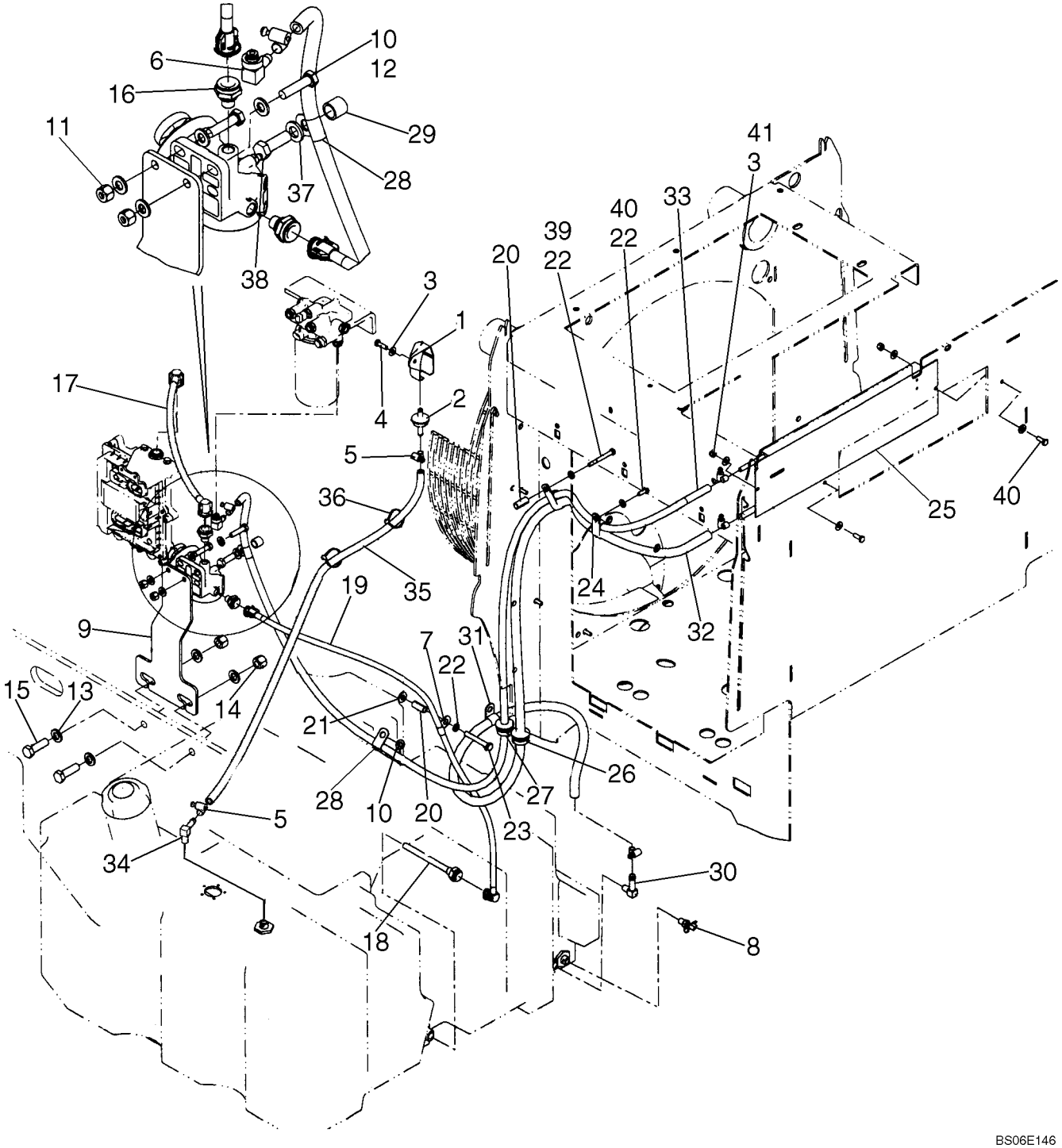

LINHA DE COMBUSTÍVEL - LINEA DE COMBUSTIBLE

REF	NOTA	PEÇA	QT	DESCRIÇÃO	DESCRICION	GLOS
36		L18331	2	ABRAÇADEIRA	ABRAZADERA	031F
37		896-11012	1	ARRUELA	ARANDELA	131R
38		627-12035	1	PARAFUSO	TORNILLO	040V
39		827-8070	1	PARAFUSO	TORNILLO	040V
40		627-8020	1	PARAFUSO	TORNILLO	040V
41		832-10408	2	PORCA	TUERCA	010D
		87435522	1	FILTRO separador de água c/ aquecedor, Não ilustrado	FILTRO separador de la água c/calientador, No mostrado	065F
		87435523	1	FILTRO separador de água sem aquecedor, Não ilustrado	FILTRO separador de la água sin calientador, No mostrado	065F
		87435525	1	ELEMENTO FILTRANTE	FILTRO	020E
		87438159	1	SENSOR água no combustível	SENSOR água en lo combustible	133S

03-02		p1	07/07

RESERVATÓRIO DE COMBUSTÍVEL - DEPOSITO DE COMBUSTIBLE

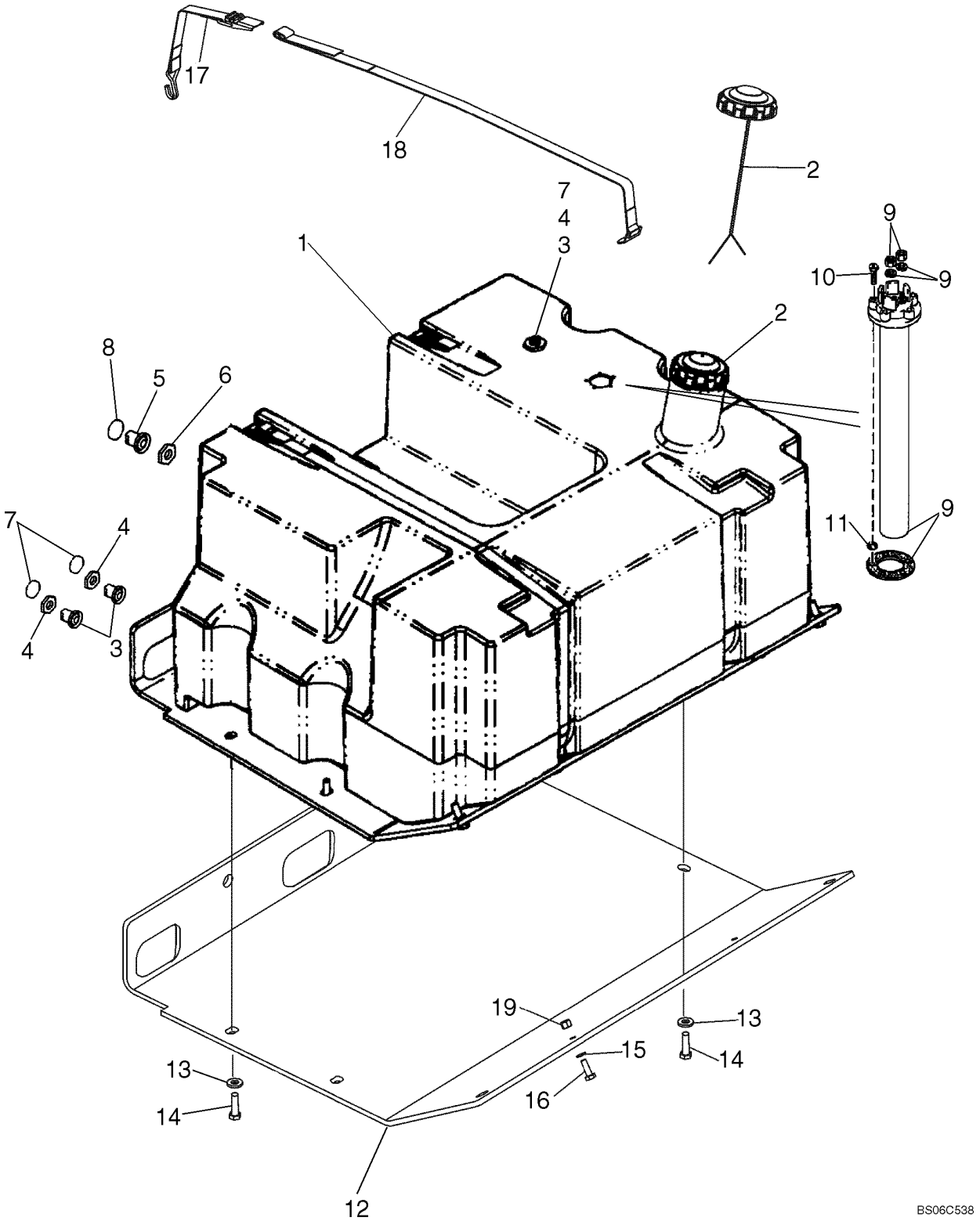

RESERVATÓRIO DE COMBUSTÍVEL - DEPOSITO DE COMBUSTIBLE

REF	NOTA	PEÇA	QT	DESCRIÇÃO	DESCRICION	GLOS
1		87303674	1	RESERVATÓRIO combustível	DEPOSITO combustible	114S
1		8604441	1	CONEXÃO abastecimento, Não ilustrado	CONECTADOR relleno, No mostrado	020R
1		8604442	1	CONEXÃO dreno, Não ilustrado	CONECTADOR dreno, No mostrado	020R
2		8604443	1	BOCAL abastecimento	BOCAL relleno	050T
3		87435505	3	CONEXÃO	CONECTADOR	020R
4		1251791C1	3	PORCA	TUERCA	010D
5		87435224	1	CONEXÃO	CONECTADOR	020R
6		282709A1	1	PORCA	TUERCA	010D
7		238-5210	3	O'RING	ANILLO-O	158G
8		238-5214	1	O'RING	ANILLO-O	158G
9		87542712	1	BOIA combustível	FLOTADOR combustible	020G
10		814-5030	5	PARAFUSO	TORNILLO	040V
11		895-11005	5	ARRUELA	ARANDELA	131R
12		87303605	1	PROTEÇÃO	PROTECCION	070R
13		896-15012	6	ARRUELA	ARANDELA	131R
14		627-12040	6	PARAFUSO	TORNILLO	040V
15		895-18010	2	ARRUELA	ARANDELA	131R
16		627-10030	2	PARAFUSO	TORNILLO	040V
17		366905A1	2	CINTA	CINTA	020N
18		366904A1	2	CINTA	CINTA	020N
19		832-10410	2	PORCA	TUERCA	010D

03-03		p1	07/07

BOMBA INJETORA - BOMBA INYECTORA

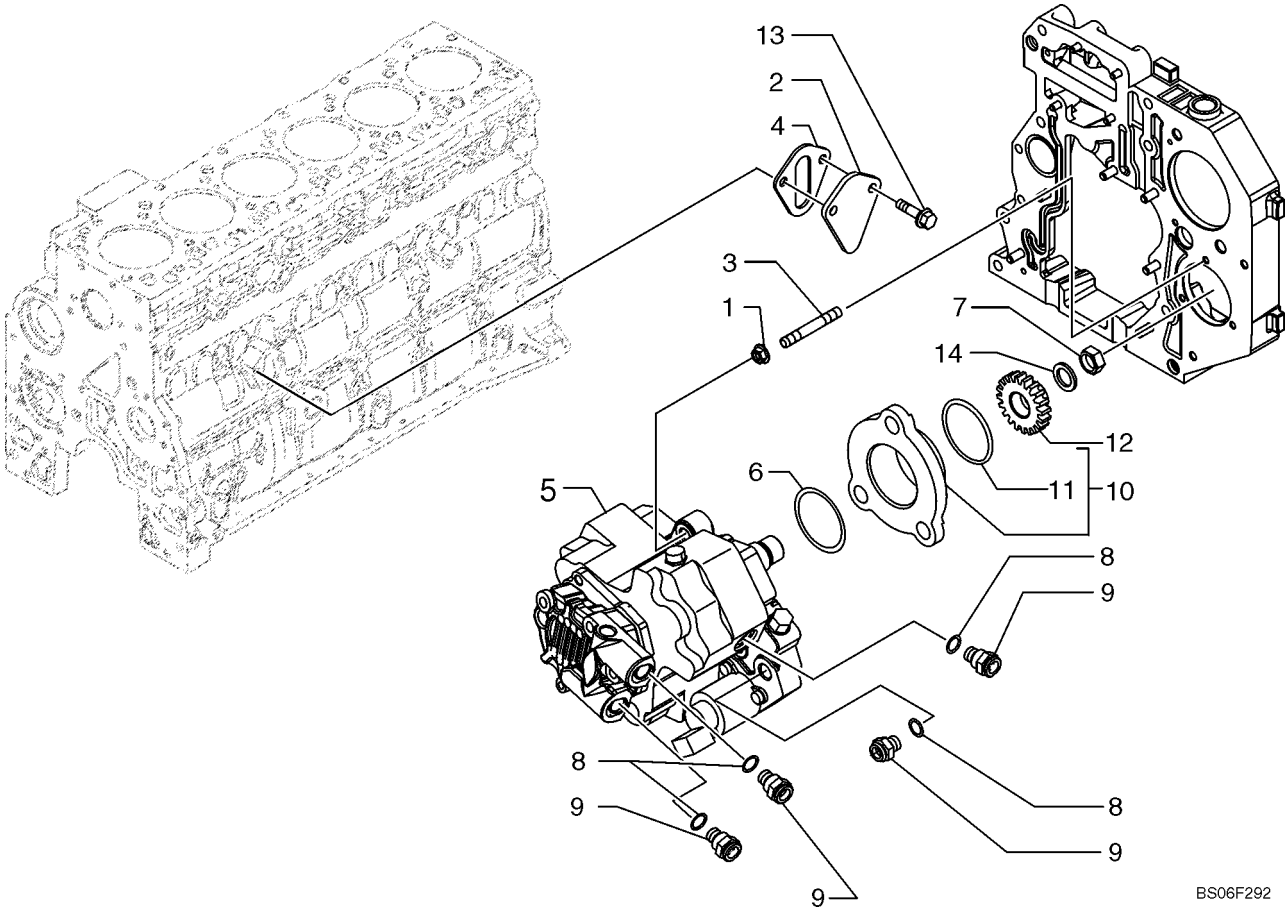

BOMBA INJETORA - BOMBA INYECTORA

REF	NOTA	PEÇA	QT	DESCRIÇÃO	DESCRICION	GLOS
1		4899003	3	PORCA	TUERCA	010D
2		4896952	1	TAMPA	TAPA	265C
3		2852488	3	PRISIONEIRO	ESPARRAGO	210P
4		4890700	1	JUNTA	JUNTA PLANA	120G
5		4898921	1	BOMBA injetora	BOMBA inyectora	155P
6		4890088	1	O'RING	ANILLO-O	158G
7		4890634	1	PORCA	TUERCA	010D
8		4891385	4	JUNTA	JUNTA PLANA	120G
9		4893962	4	CONEXÃO	CONECTADOR	020R
10		2852804	1	FLANGE	BRIDA	070F
11		2852805	1	O'RING	ANILLO-O	158G
12		4893389	1	ENGRENAGEM	ENGRENAJE	050I
13		2852234	2	PARAFUSO	TORNILLO	040V
14		4890635	1	ARRUELA	ARANDELA	131R

03-04		p1	07/07

BICO INJETOR - INYECTOR

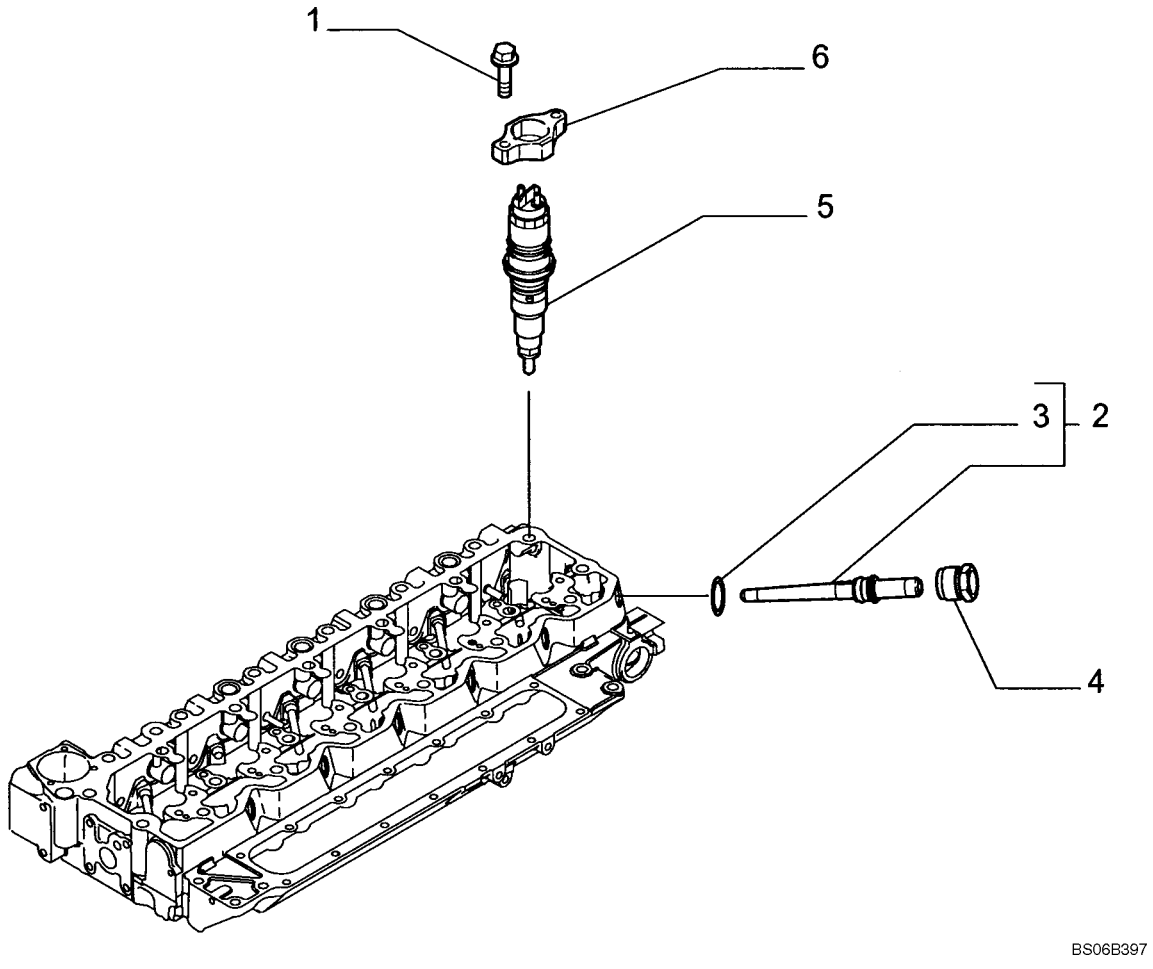

BICO INJETOR - INYECTOR

REF	NOTA	PEÇA	QT	DESCRIÇÃO	DESCRICION	GLOS
1		4895483	12	PARAFUSO	TORNILLO	040V
2		2854606	6	CONEXÃO	CONECTADOR	020R
3		4890929	1	O'RING	ANILLO-O	158G
4		4893739	6	PORCA	TUERCA	010D
5		2855135	6	BICO INJETOR	INYECTOR	020U
6		2854609	6	SUPORTE	SOPORTE	300S

SISTEMA DE INJEÇÃO DE COMBUSTÍVEL- SISTEMA DE INYECCION DE COMBUSTIBLE

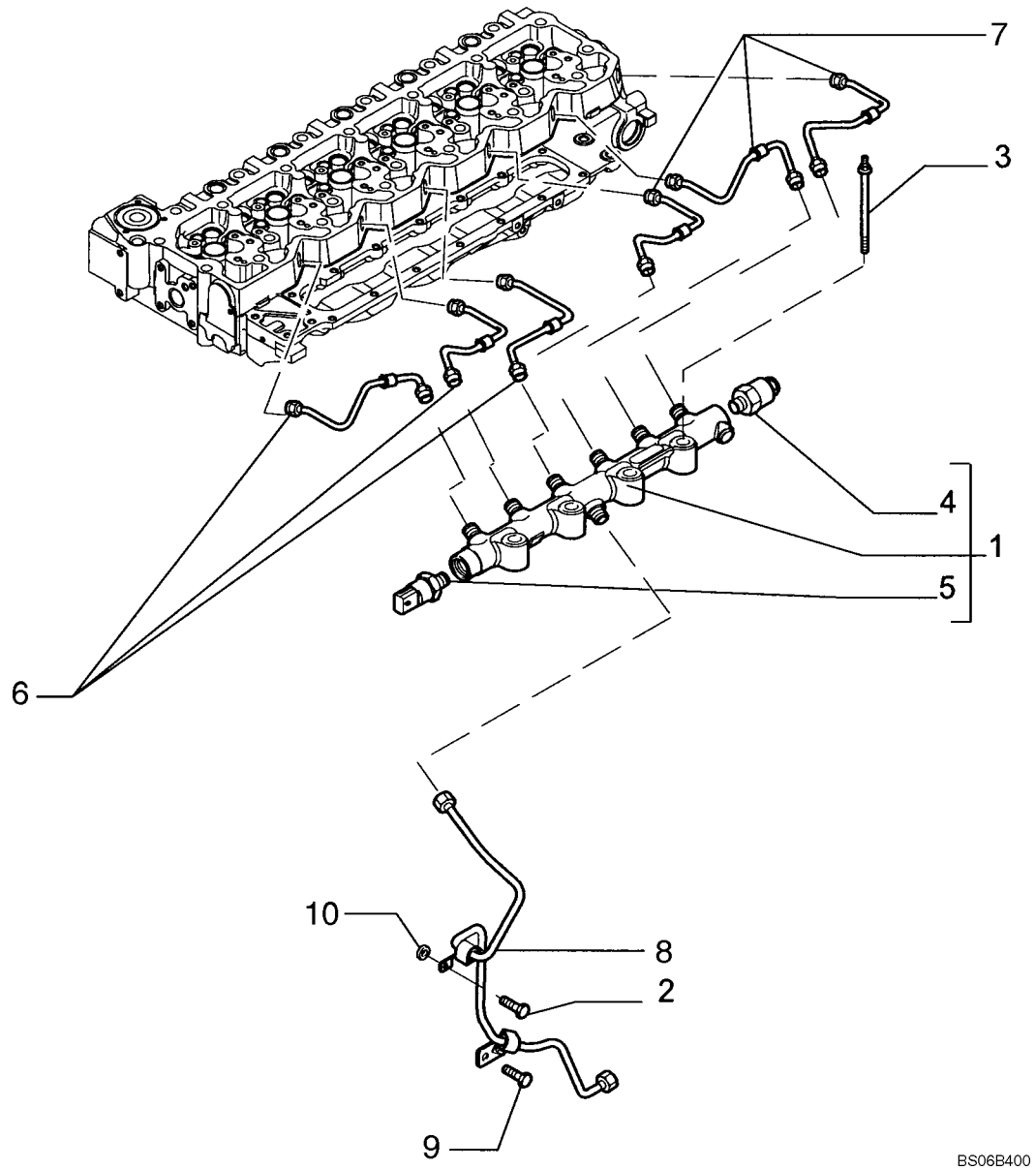

SISTEMA DE INJEÇÃO DE COMBUSTÍVEL- SISTEMA DE INYECCION DE COMBUSTIBLE

REF	NOTA	PEÇA	QT	DESCRIÇÃO	DESCRICION	GLOS
1		2854540	1	COLETOR combustível	COLECTOR combustible	198C
2		4899020	1	PARAFUSO	TORNILLO	040V
3		2853537	4	PARAFUSO	TORNILLO	040V
4		2854543	1	VÁLVULA alívio	VALVULA alivio	010V
5		2854542	1	SENSOR pressão	SENSOR presion	133S
6		2854549	3	TUBO injeção combustível	TUBO inyeccion combustible	193T
7		2854544	3	TUBO injeção combustível	TUBO inyeccion combustible	193T
8		2854552	1	TUBO combustível	TUBO combustible	193T
9		4896884	1	PARAFUSO	TORNILLO	040V
10		2852434	1	ESPAÇADOR	SEPARADOR	075D

03-06		p1	07/07

MÓDULO DE INJEÇÃO DE COMBUSTÍVEL - MODULO DE INYECCION DE COMBUSTIBLE

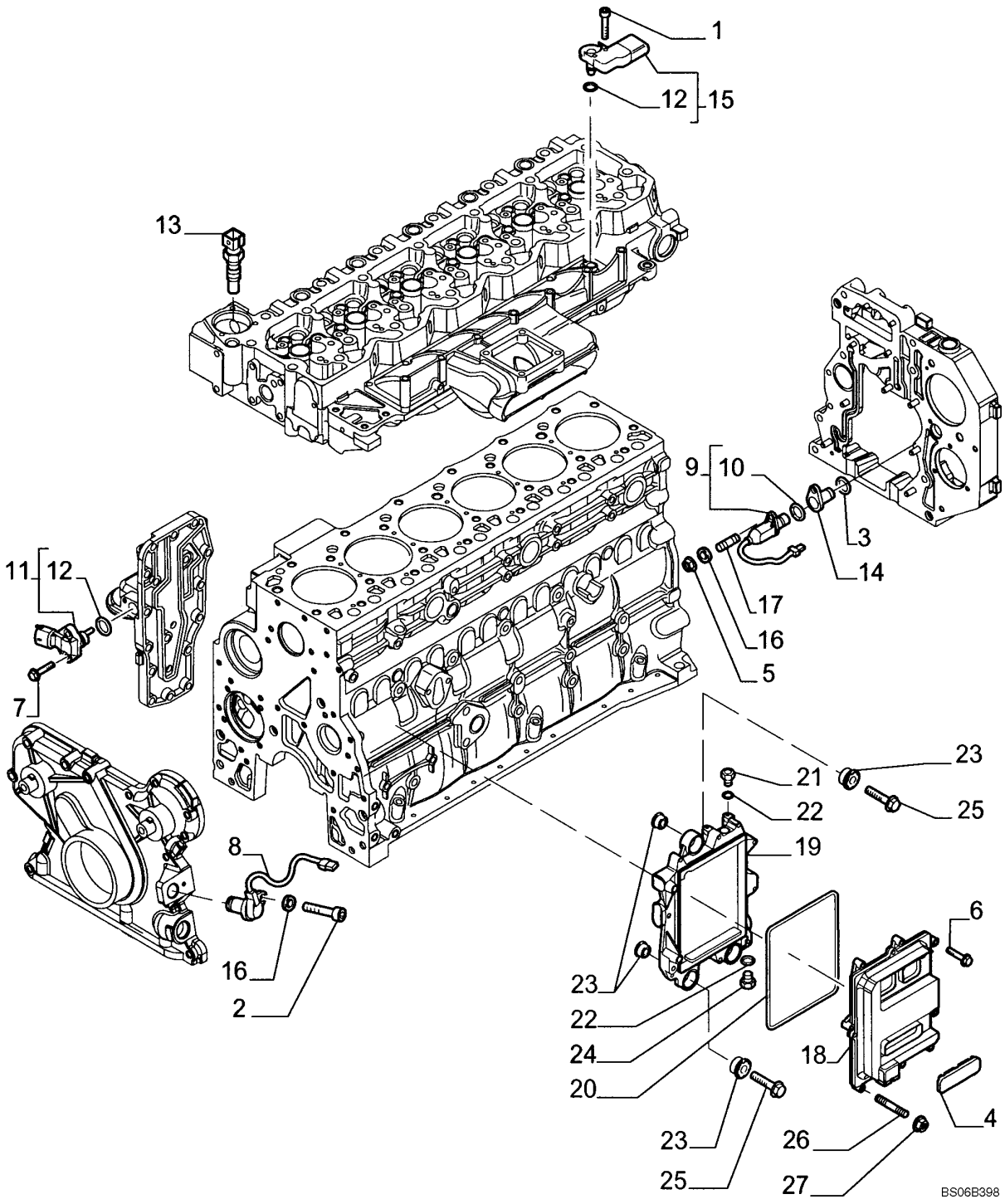

MÓDULO DE INJEÇÃO DE COMBUSTÍVEL - MODULO DE INYECCION DE COMBUSTIBLE

REF	NOTA	PEÇA	QT	DESCRIÇÃO	DESCRICION	GLOS
1		4895817	1	PARAFUSO	TORNILLO	040V
2		4899082	1	PARAFUSO	TORNILLO	040V
3		2852817	1	O'RING	ANILLO-O	158G
4		504043102	1	BUJÃO	TAPON	050T
5		2854282	1	PORCA	TUERCA	010D
6		16586021	7	PARAFUSO	TORNILLO	040V
6		2852818	7	PARAFUSO Em alternativa	TORNILLO En alternativa	040V
7		4899110	2	PARAFUSO	TORNILLO	040V
8		4890189	1	SENSOR Rotação	SENSOR Rotación	133S
9		4890190	1	SENSOR Velocidade	SENSOR Velocidad	133S
10		76191371	1	O'RING	ANILLO-O	158G
11		4890193	1	SENSOR Pressão e Temperatura	SENSOR Presión y Temperatura	133S
12		4895477	1	O'RING	ANILLO-O	158G
13		4897224	1	SENSOR Temperatura	SENSOR Temperatura	133S
14		4892255	1	CONEXÃO	CONECTADOR	020R
15		2852821	1	SENSOR	SENSOR	133S
16		4899124	2	ARRUELA	ARANDELA	131R
17		4895157	1	PRISIONEIRO	ESPARRAGO	210P
18		2854594	1	CENTRALINA ELETRONICA	UNIDADE CONTROLE ELETRONICA	655C
19		2854595	1	SUPORTE unidade eletrônica	SOPORTE unidade eletronica	300S
20		2854079	1	JUNTA	JUNTA PLANA	120G
21		4896542	1	CONEXÃO	CONECTADOR	020R
22		4891385	2	JUNTA	JUNTA PLANA	120G
23		2855150	3	COXIM	COJIN	345C
24		4890964	1	CONEXÃO	CONECTADOR	020R
25		4899078	3	PARAFUSO	TORNILLO	040V
26		2854593	1	PRISIONEIRO	ESPARRAGO	210P
27		4899057	1	PORCA	TUERCA	010D

CABO ELÉTRICO - CABLE ELECTRICO

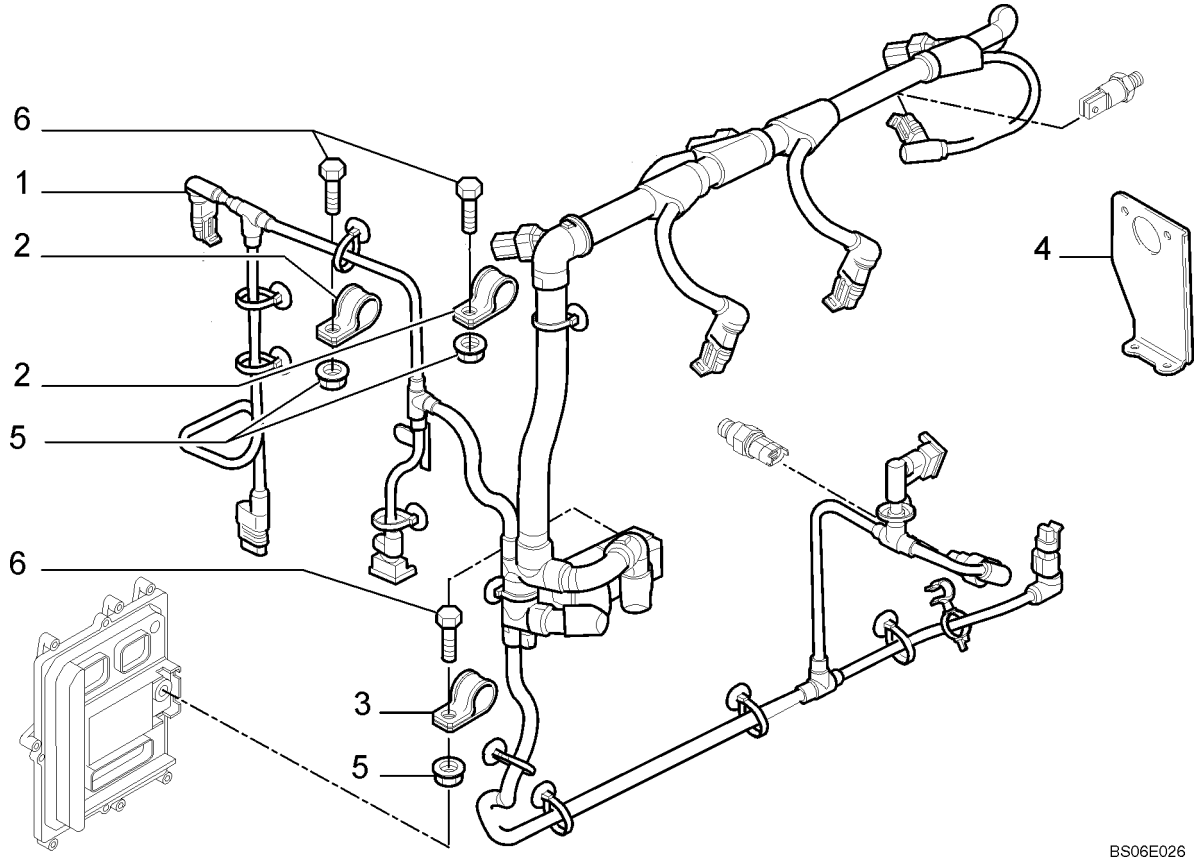

CABO ELÉTRICO - CABLE ELECTRICO

REF	NOTA	PEÇA	QT	DESCRIÇÃO	DESCRICION	GLOS
1		2854598	1	CABO ELÉTRICO	CABLE ELECTRICO	111C
2		2852500	2	ABRAÇADEIRA	ABRAZADERA	031F
3		4899815	1	ABRAÇADEIRA	ABRAZADERA	031F
4		2854599	1	SUPORTE	SOPORTE	300S
5		2852484	3	PORCA	TUERCA	010D
6		2854600	3	PARAFUSO	TORNILLO	040V

03-08		p1	07/07

TUBULAÇÃO DE INJEÇÃO DE COMBUSTÍVEL - TUBERIAS DE INYECCION DE COMBUSTIBLE

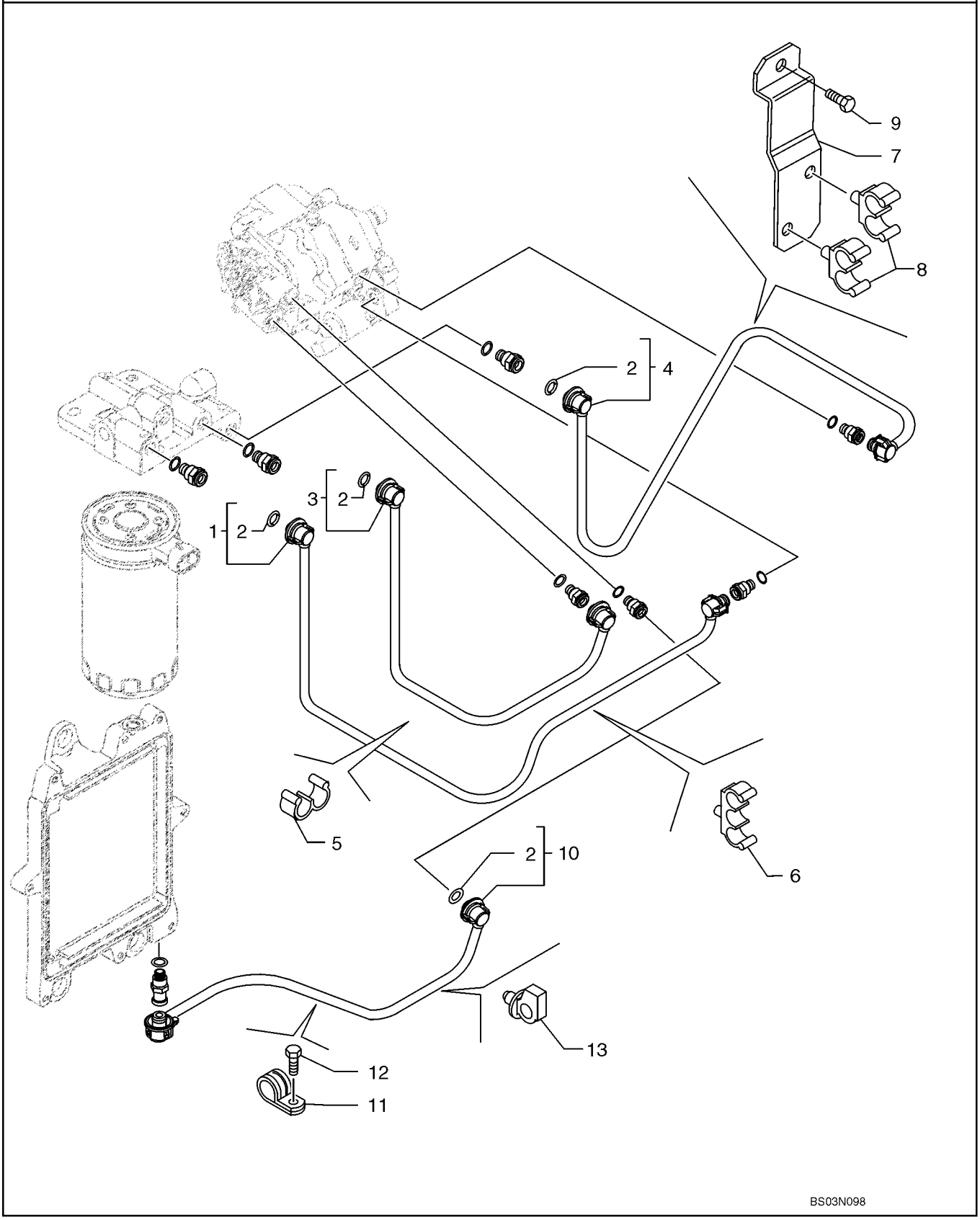

TUBULAÇÃO DE INJEÇÃO DE COMBUSTÍVEL - TUBERIAS DE INYECCION DE COMBUSTIBLE

REF	NOTA	PEÇA	QT	DESCRIÇÃO	DESCRICION	GLOS
1		2852440	1	TUBO	TUBO	193T
2		4894095	8	O'RING	ANILLO-O	158G
3		2852443	1	TUBO	TUBO	193T
4		2852446	1	TUBO	TUBO	193T
5		2852449	2	ESTRIBO	ABRAZADERA	231S
6		2852450	1	ESTRIBO	ABRAZADERA	231S
6		2852794	1	ABRAÇADEIRA	ABRAZADERA	031F
7		2852451	1	SUPORTE	SOPORTE	300S
8		2852452	2	ESTRIBO	ABRAZADERA	231S
9		4897277	1	PARAFUSO	TORNILLO	040V
10		4897817	1	TUBO	TUBO	193T
11		4895462	1	ABRAÇADEIRA	ABRAZADERA	031F
12		4899103	1	PARAFUSO	TORNILLO	040V
13		4896996	1	ABRAÇADEIRA	ABRAZADERA	031F

03-09		p1	07/07

LINHA DE COMBUSTÍVEL E DRENO - LINEA DE COMBUSTIBLE Y DRENO

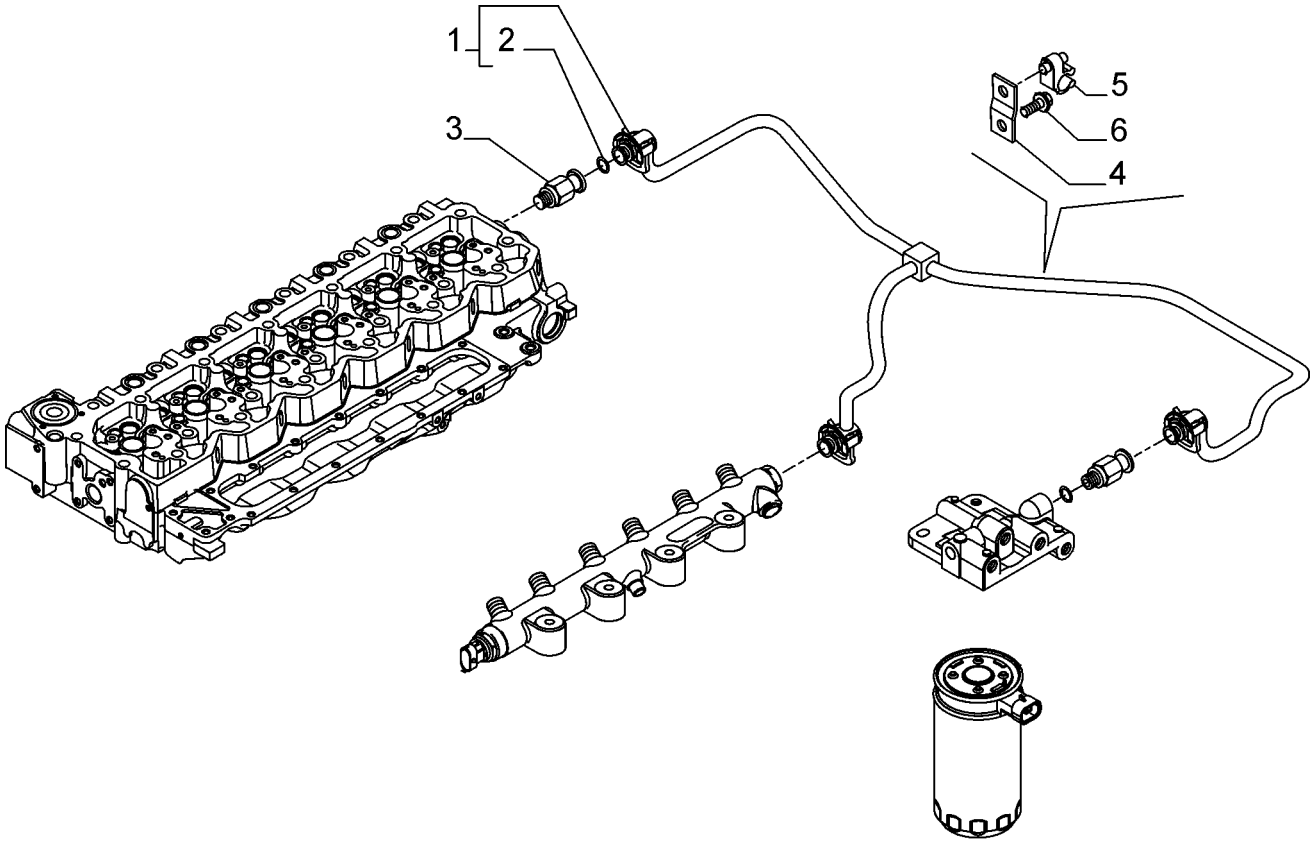

BS06E216

LINHA DE COMBUSTÍVEL E DRENO - LINEA DE COMBUSTIBLE Y DRENO

REF	NOTA	PEÇA	QT	DESCRIÇÃO	DESCRICION	GLOS
1		2855126	1	TUBO retorno de combustível	TUBO retorno de combustible	193T
2		4894095	3	O'RING	ANILLO-O	158G
3		4896329	1	VÁLVULA controle	VALVULA controle	010V
4		2852457	1	SUPORTE	SOPORTE	300S
5		2852458	1	ESTRIBO	ABRAZADERA	231S
6		2852100	1	PARAFUSO	TORNILLO	040V

03-10		p1	07/07

FILTRO DE COMBUSTÍVEL - FILTRO DE COMBUSTIBLE

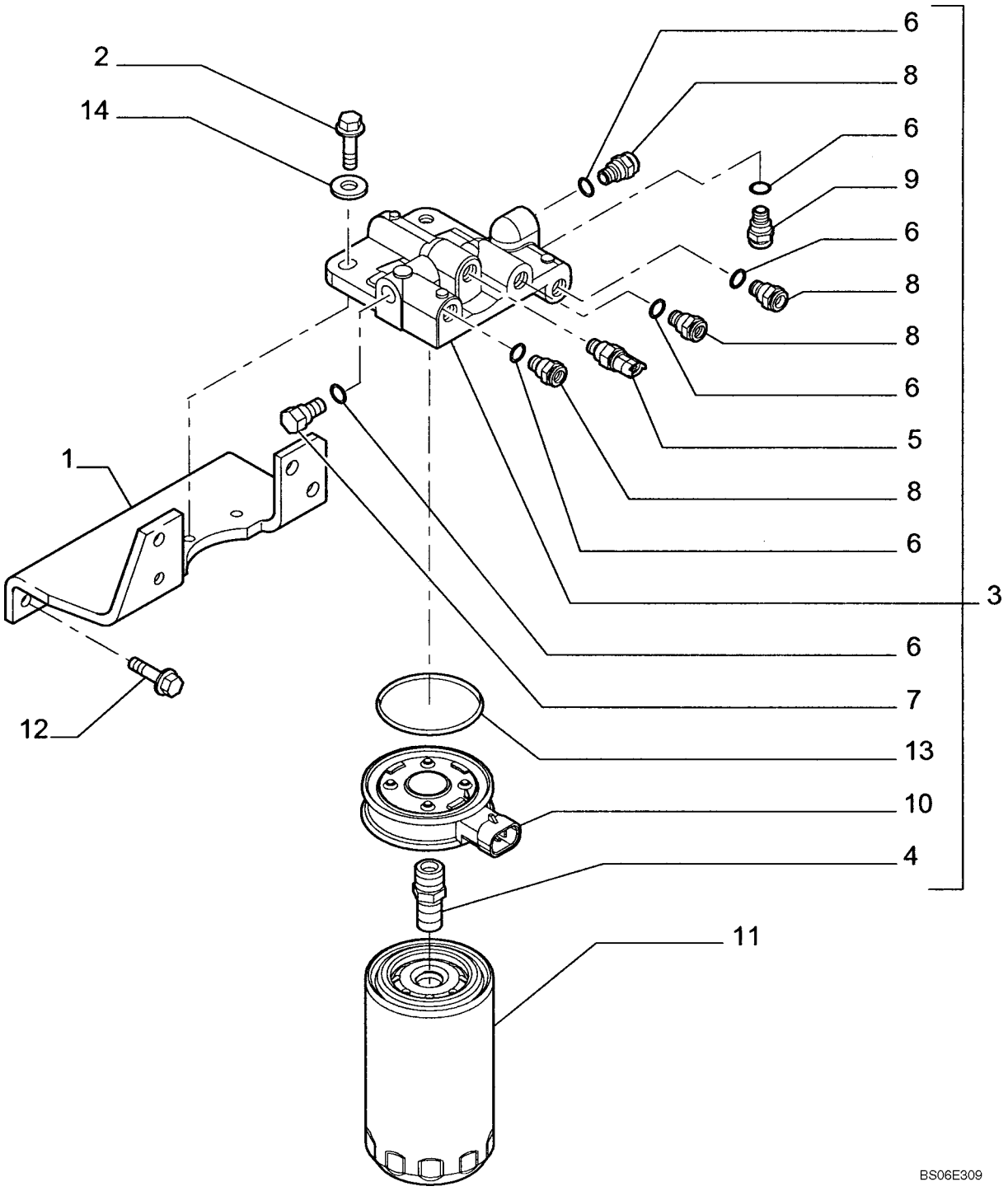

FILTRO DE COMBUSTÍVEL - FILTRO DE COMBUSTIBLE

REF	NOTA	PEÇA	QT	DESCRIÇÃO	DESCRICION	GLOS
1		2852793	1	SUPORTE	SOPORTE	300S
2		2830733	2	PARAFUSO	TORNILLO	040V
3		2852436	1	CABEÇA	CABEZA	119T
4		4898758	1	CONEXÃO	CONECTADOR	020R
5		4897224	1	SENSOR Temperatura	SENSOR Temperatura	133S
6		4894721	6	JUNTA	JUNTA PLANA	120G
7		4893464	1	BUJÃO	TAPON	050T
8		4890964	4	CONEXÃO	CONECTADOR	020R
9		4896543	1	CONEXÃO	CONECTADOR	020R
10		4897838	1	AQUECEDOR	CALORIFERO	105R
11		4897897	1	ELEMENTO FILTRANTE	FILTRO	020E
12		2852791	4	PARAFUSO	TORNILLO	040V
13		4898876	1	O'RING	ANILLO-O	158G
14		2830711	2	ARRUELA	ARANDELA	131R

ÍNDICE - INDICE

04-01 MOTOR DE PARTIDA - MOTOR DE ARRANQUE
04-02 ALTERNADOR E SUPORTES - ALTERNADOR Y SOPORTES
04-03 ALTERNADOR E SUPORTES com arcondicionado - ALTERNADOR Y SOPORTES con aire acondicionado
04-04 ALTERNADOR - ALTERNADOR
04-05 BATERIA - BATERIA
04-06 BATERIA OPCIONAL - BATERIA OPCIONAL
04-07 BATERIAS, CABOS - BATERIAS, CABLES
04-08 COMPONENTES ELÉTRICOS, CABINE E TOLDO - COMPONENTES ELECTRICOS, CABINA Y TOLDO
04-09 COMPONENTES ELÉTRICOS, CABINE E TOLDO - COMPONENTES ELECTRICOS, CABINA Y TOLDO
04-10 COMPONENTES ELÉTRICOS, CABINE E TOLDO - COMPONENTES ELECTRICOS, CABINA Y TOLDO
04-11 COMPONENTES ELÉTRICOS, CABINE E TOLDO - COMPONENTES ELECTRICOS, CABINA Y TOLDO
04-12 COMPONENTES ELÉTRICOS, CABINE E TOLDO - COMPONENTES ELECTRICOS, CABINA Y TOLDO
04-13 COMPONENTES ELÉTRICOS, CABINE E TOLDO - COMPONENTES ELECTRICOS, CABINA Y TOLDO
04-14 CABOS DO MOTOR - CABLES DEL MOTOR
04-15 CABOS GRID HEATHER - CABLES GRID HEATHER
04-16 CABOS CHASSI TRASEIRO - CABLES CHASI POSTERIOR
04-17 CABOS CHASSI FRONTAL - CABLES CHASI DELANTERO
04-18 CABOS CHASSI FRONTAL - CABLES CHASI DELANTERO
04-19 CABOS DO CAPUS E ALARME DE RÉ - CABLES DEL CAPO Y ALARMA DE MARCHA ATRAS
04-20 PAINEL E CAIXA DE INSTRUMENTOS - PANEL Y CAJA DE INSTRUMENTOS
04-21 CABO DA TRASMISSÃO - CABLE DE LA TRASMISION
04-22 CONTROLE DA TRANSMISSÃO - CONTROLE DE LA TRANSMISION
04-23 CABOS DIREÇÃO DE EMERGÊNCIA - CABLES DE LA DIRECION DE EMERGENCIA
04-24 FAROL DIANTEIRO, MONTAGEM - FAROL DELANTERO, MONTAJE
04-25 LANTERNA TRASEIRA, MONTAGEM - LAMPARA POSTERIOR, MONTAJE
04-26 FAROL COMPLETO - FAROL COMPLETO
04-27 LANTERNA COMPLETA - LAMPARA COMPLETA
04-28 LUZ ROTATIVA - LAMPARA ROTATIVA
04-29 LAVADOR DO PÁRA-BRISA - LAVADOR DEL PARABRISAS
04-30 LIMPADOR DO PÁRA-BRISA - LIMPIADOR DEL PARABRISAS
04-31 LIMPADOR DO VIDRO TRASEIRO - LIMPIADOR DEL VIDRO POSTERIOR
04-32 RÁDIO - RADIO
04-33 RÁDIO MONTAGEM 12V - RADIO MONTAJE 12V

MOTOR DE PARTIDA - MOTOR DE ARRANQUE

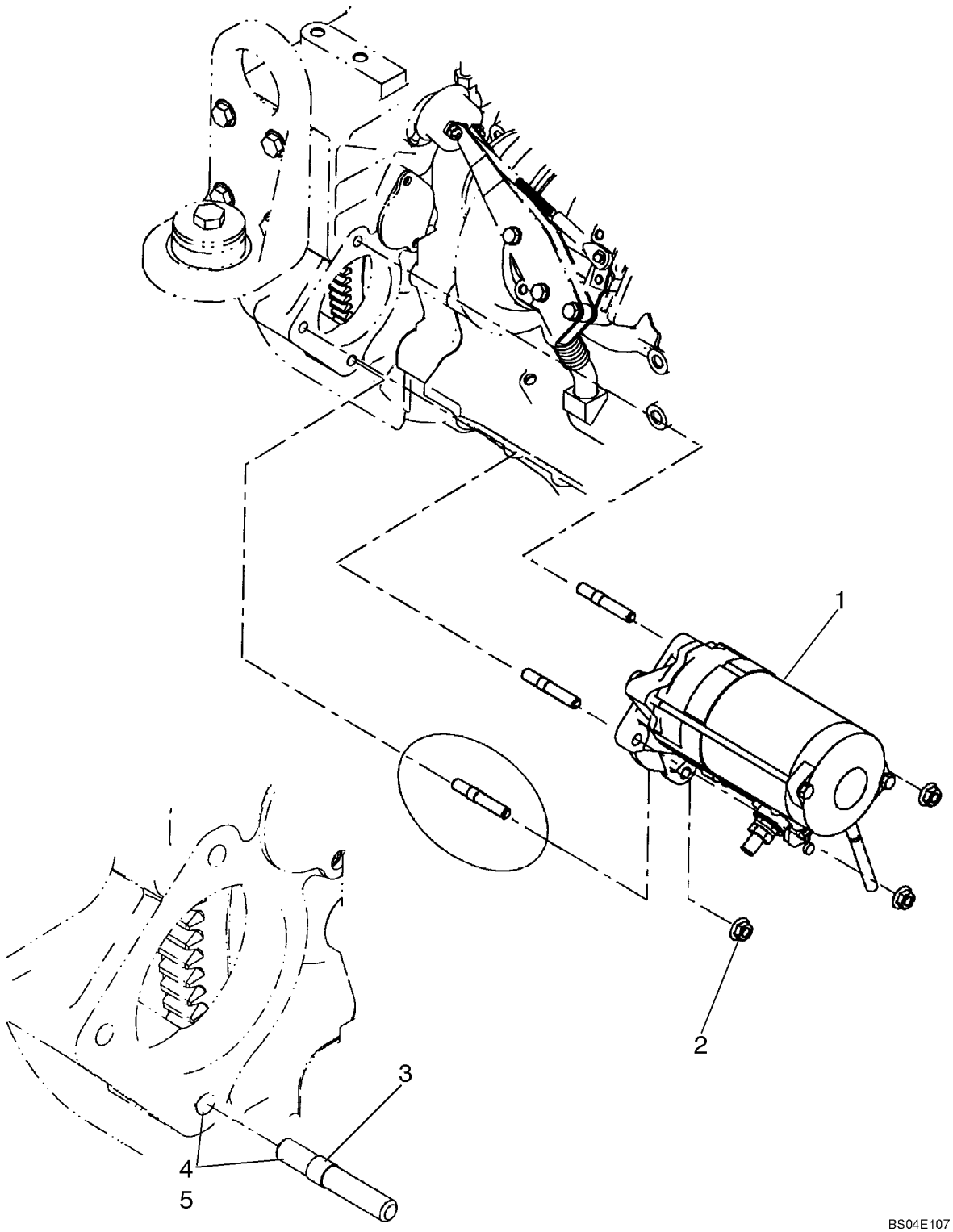

MOTOR DE PARTIDA - MOTOR DE ARRANQUE

REF	NOTA	PEÇA	QT	DESCRIÇÃO	DESCRICION	GLOS
1		8605784	1	MOTOR DE PARTIDA	MOTOR ARRANQUE	133M
2		829-2310	3	PORCA	TUERCA	010D
3		2852476	3	PRISIONEIRO	ESPARRAGO	210P

ALTERNADOR E SUPORTES - ALTERNADOR Y SOPORTES

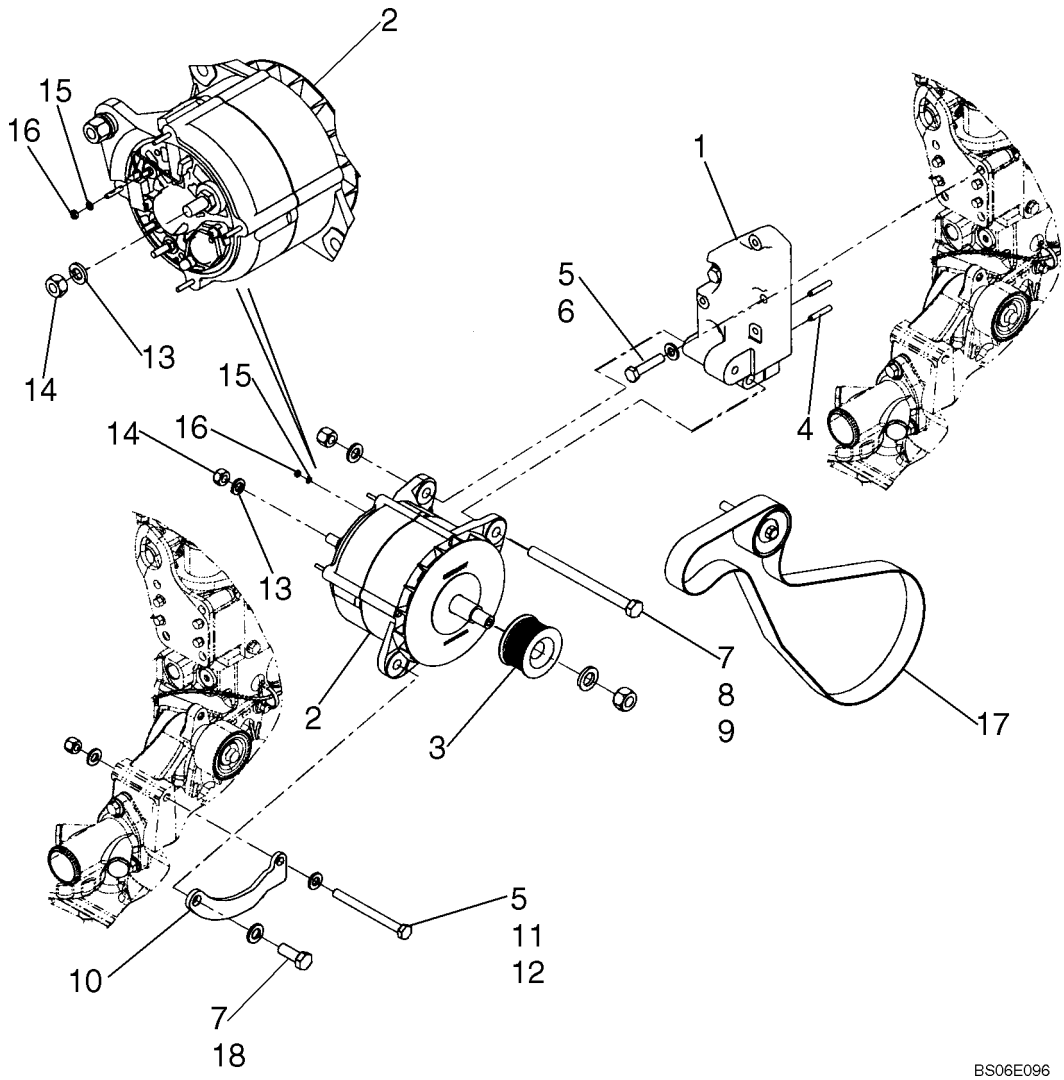

ALTERNADOR E SUPORTES - ALTERNADOR Y SOPORTES

REF	NOTA	PEÇA	QT	DESCRIÇÃO	DESCRICION	GLOS
1		87547181	1	SUPORTE alternador	SOPORTE alternador	300S
2		1964860C1	1	ALTERNADOR 24V 65A, pag 04-04	ALTERNADOR 24V 65A, pag 04-04	025A
3		A189616	1	POLIA	POLEA	230P
4		837-6035	2	PINO CENTRAGEM	TETON	090G
5		896-11010	5	ARRUELA	ARANDELA	131R
6		827-10045	3	PARAFUSO	TORNILLO	040V
7		895-11012	2	ARRUELA	ARANDELA	131R
8		426-8104	1	PARAFUSO	TORNILLO	040V
9		231-4248	1	PORCA	TUERCA	010D
10		8501098	1	CHAPA	PLACA	105P
11		832-10410	1	PORCA	TUERCA	010D
12		827-10110	1	PARAFUSO	TORNILLO	040V
13		492-11044	1	ARRUELA	ARANDELA	131R
14		425-107	1	PORCA	TUERCA	010D
15		892-11004	1	ARRUELA	ARANDELA	131R
16		824-1404	1	PORCA	TUERCA	010D
17		8602680	1	CORREIA	CORREA	173C
18		426-820	1	PARAFUSO	TORNILLO	040V

04-03		p1	07/07

ALTERNADOR E SUPORTES com arcondicionado - ALTERNADOR Y SOPORTES con aire acondicionado

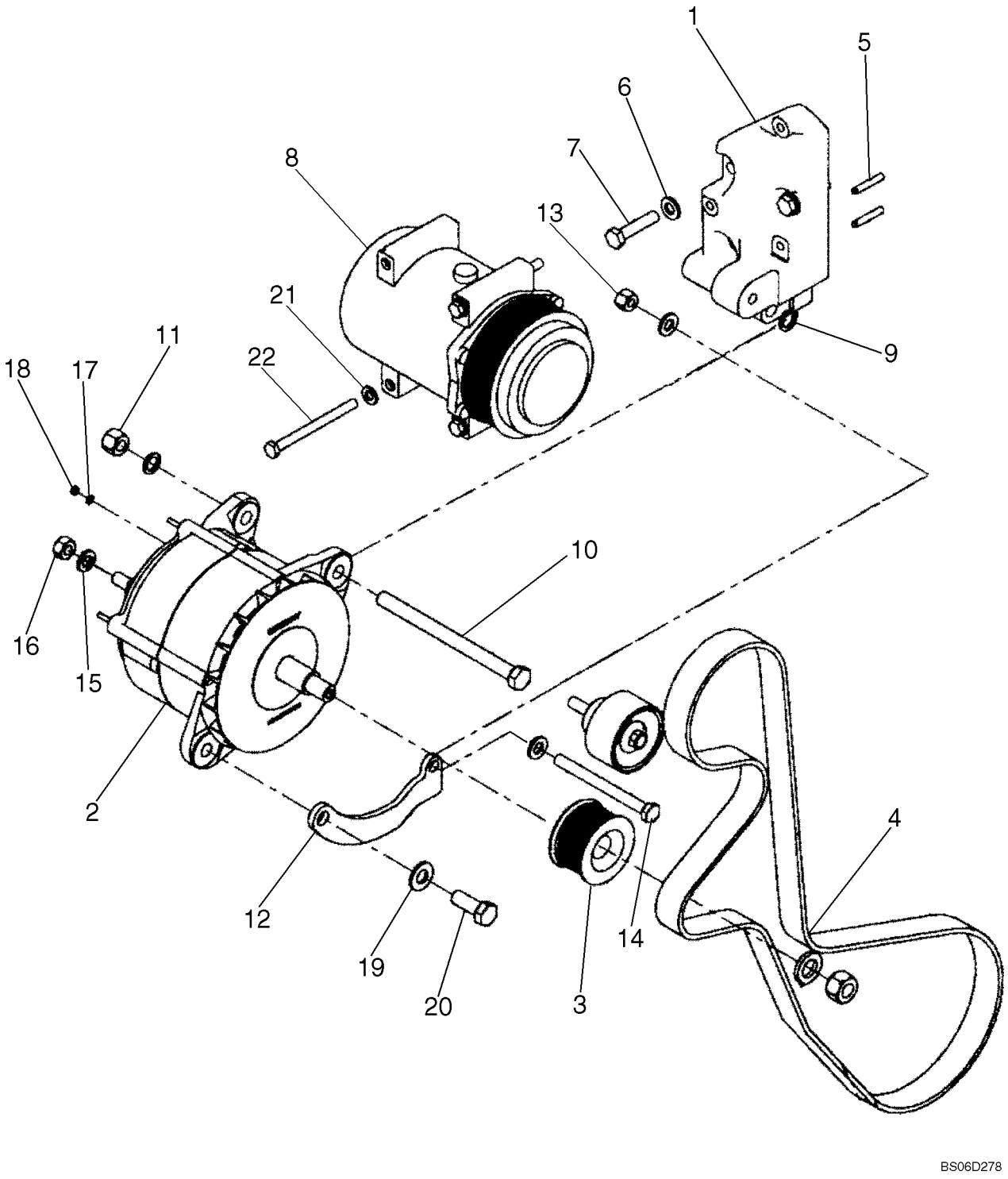

ALTERNADOR E SUPORTES com arcondicionado - ALTERNADOR Y SOPORTES con aire acondicionado

REF	NOTA	PEÇA	QT	DESCRIÇÃO	DESCRICION	GLOS
1		87547181	1	SUPORTE alternador	SOPORTE alternador	300S
2		1964860C1	1	ALTERNADOR 24V 65A, pag 04-04	ALTERNADOR 24V 65A, pag 04-04	025A
3		A189616	1	POLIA	POLEA	230P
4		87397416	1	CORREIA com A/C	CORREA con A/C	173C
5		837-6035	2	PINO CENTRAGEM	TETON	090G
6		896-11010	5	ARRUELA	ARANDELA	131R
7		827-10045	3	PARAFUSO	TORNILLO	040V
8		8500795	1	COMPRESSOR DE AR A/C	COMPRESOR DE AIRE A/C	216C
9		896-11012	1	ARRUELA	ARANDELA	131R
10		426-8104	1	PARAFUSO	TORNILLO	040V
11		231-4248	1	PORCA	TUERCA	010D
12		8501098	1	CHAPA	PLACA	105P
13		832-10410	1	PORCA	TUERCA	010D
14		827-10110	1	PARAFUSO	TORNILLO	040V
15		492-11044	1	ARRUELA	ARANDELA	131R
16		425-107	1	PORCA	TUERCA	010D
17		892-11004	1	ARRUELA	ARANDELA	131R
18		824-1404	1	PORCA	TUERCA	010D
19		896-11012	1	ARRUELA	ARANDELA	131R
20		426-820	1	PARAFUSO	TORNILLO	040V
21		896-11008	5	ARRUELA	ARANDELA	131R
22		827-8100	3	PARAFUSO	TORNILLO	040V

ALTERNADOR - ALTERNADOR

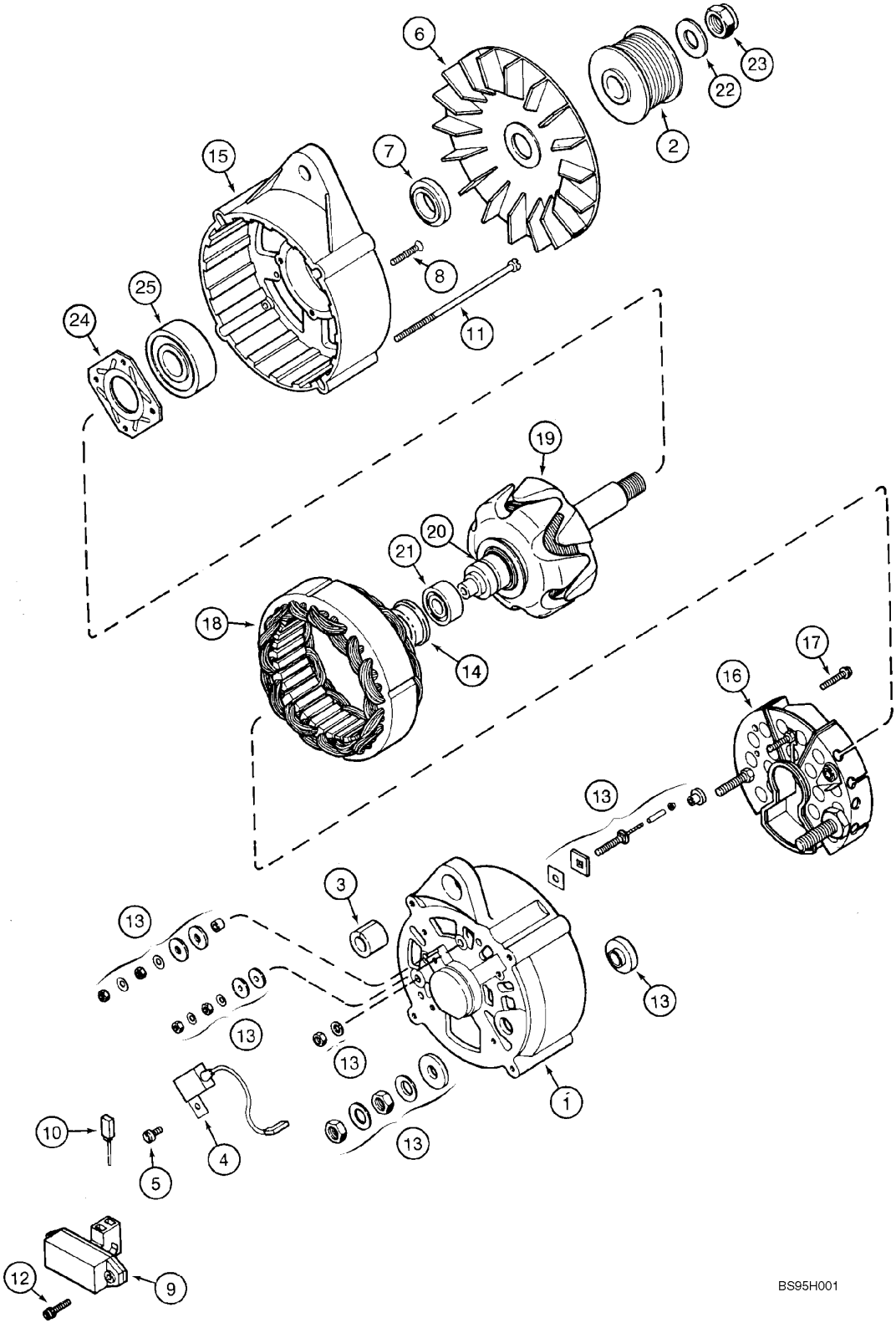

ALTERNADOR - ALTERNADOR

REF	NOTA	PEÇA	QT	DESCRIÇÃO	DESCRICION	GLOS
		1964860C1	1	ALTERNADOR 24V 65A	ALTERNADOR	025A
1		1964731C1	1	CARCAÇA	CARCAZA	035S
2		J918275	1	POLIA	POLEA	230P
3		1964737C1	1	BUCHA	BUJE	095B
4		3079389R1	1	CAPACITOR	CAPACITOR	039R
5		1964969C1	1	PARAFUSO	TORNILLO	040V
6		1964736C1	1	VENTILADOR	VENTILADOR	0176
7		1964729C1	1	ESPAÇADOR	SEPARADOR	075D
8		1964750C1	4	PARAFUSO	TORNILLO	040V
9		3079392R91	1	REGULADOR voltagem	REGULADOR voltaje	169R
10		1964968C1	1	ESCOVA	ESCOBILLA	177S
11		1964748C1	4	PARAFUSO	TORNILLO	040V
12		A186194	2	PARAFUSO	TORNILLO	040V
13		1964738C1	1	KIT	JUEGO	002K
14		1546477C1	1	LUVA	MANGUITO	030M
15		1964725C1	1	CARCAÇA	CARCAZA	035S
16		1964965C1	1	RETIFICADOR	RECTIFICADOR	032R
17		A187504	2	PARAFUSO	TORNILLO	040V
18		1964966C1	1	ESTATOR	ESTATOR	271S
19		1964964C1	1	ROTOR	ROTOR	145R
20		3079410R1	1	ANEL	ARO	045A
21		1964730C1	1	ROLAMENTO	RODAMIENTO	341C
22		495-21063	1	ARRUELA	ARANDELA	131R
23		231-46110	1	PORCA	TUERCA	010D
24		1964727C1	1	CHAPA	PLACA	105P
25		1964726C1	1	ROLAMENTO	RODAMIENTO	341C

04-05		p1	07/07

BATERIA - BATERIA

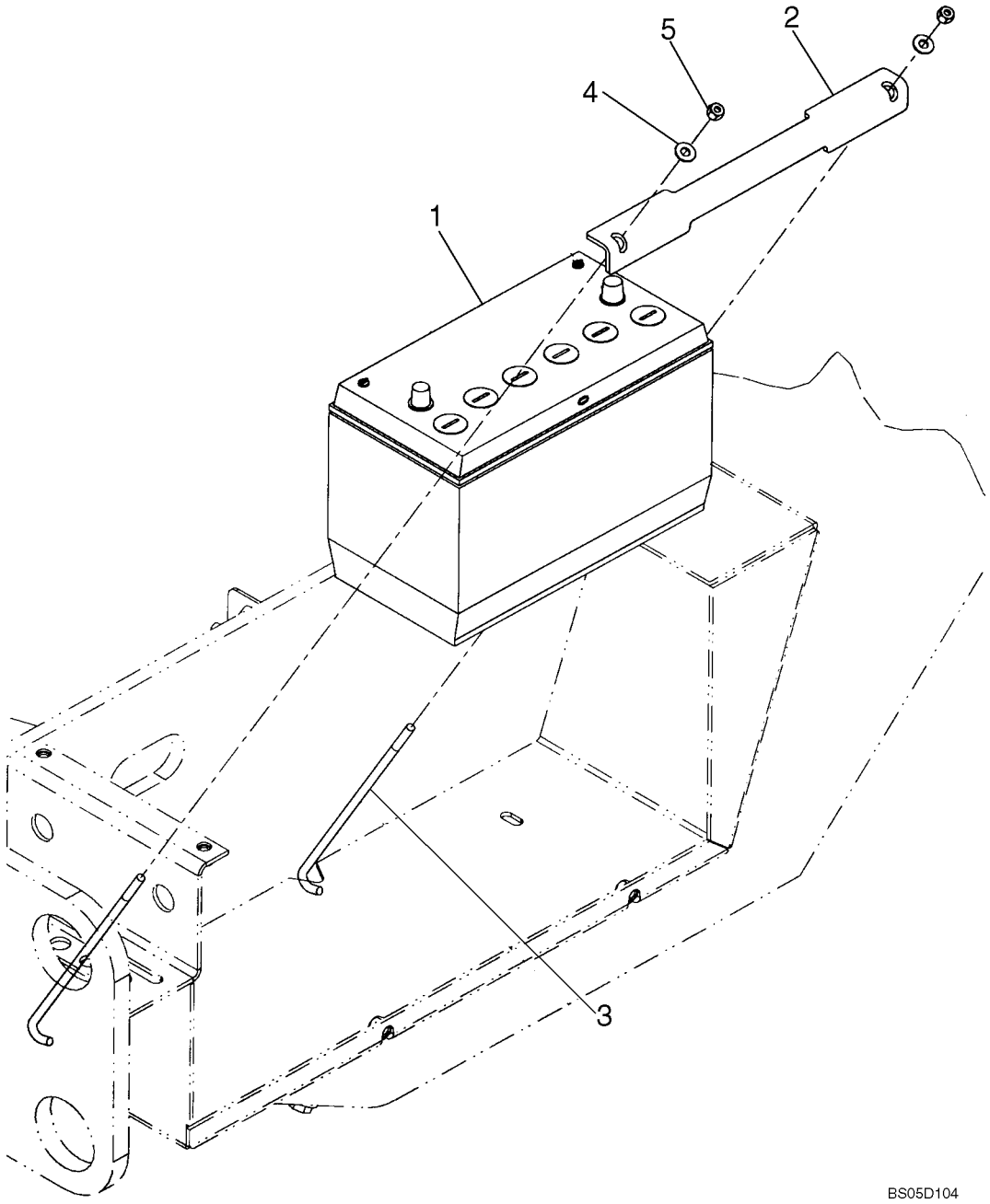

BATERIA - BATERIA

REF	NOTA	PEÇA	QT	DESCRIÇÃO	DESCRICION	GLOS
1		75327664	2	BATERIA	BATERIA	025B
2		365091A1	2	CHAPA	PLACA	105P
3		365357A1	4	HASTE	VASTAGO	274S
4		895-15008	4	ARRUELA	ARANDELA	131R
5		832-10408	4	PORCA	TUERCA	010D

BATERIAS, CABOS - BATERIAS, CABLES

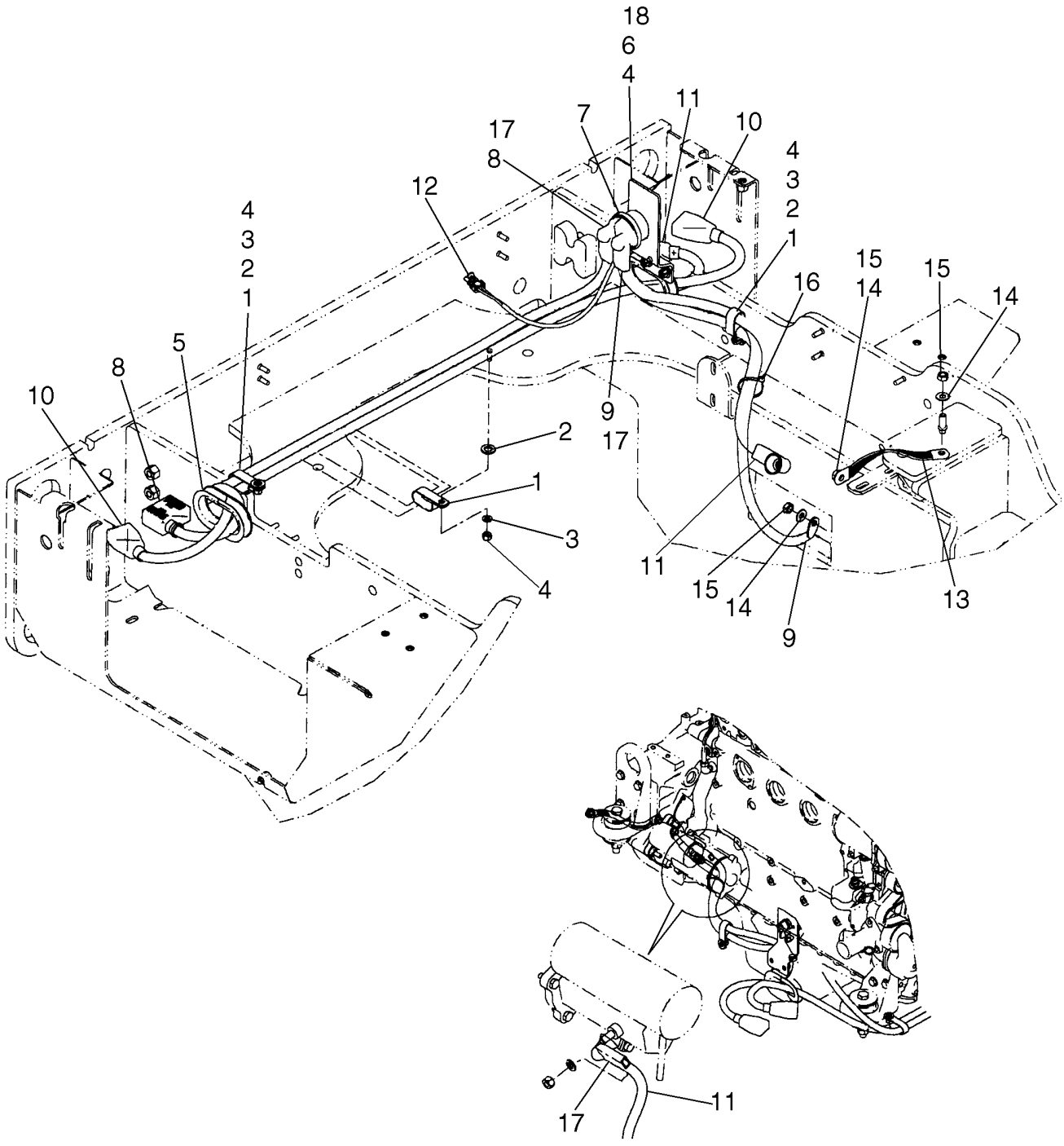

BATERIAS, CABOS - BATERIAS, CABLES

REF	NOTA	PEÇA	QT	DESCRIÇÃO	DESCRICION	GLOS
1		R54363	3	ABRAÇADEIRA	ABRAZADERA	031F
2		896-11012	3	ARRUELA	ARANDELA	131R
3		895-11008	3	ARRUELA	ARANDELA	131R
4		832-10408	5	PORCA	TUERCA	010D
5		398771A1	2	ISOLANTE	AISLANTE	085I
6		87307840	1	SUPORTE	SOPORTE	300S
7		L126256	1	CHAVE COMUTADORA	CONMUTADOR	210C
8		87343660	1	CABO ELÉTRICO negativo	CABLE negativo	111C
9		87343661	1	CABO ELÉTRICO terra	CABLE tierra	111C
10		87324722	1	CABO ELÉTRICO	CABLE	111C
11		87324979	1	CABO ELÉTRICO bateria ao motor de partida	CABLE bateria-motor de arranque	111C
12		L127676	1	CABO ELÉTRICO	CABLE	111C
13		L126051	1	CABO aterramento	CABLE de tierra	111C
14		L127554	3	ARRUELA	ARANDELA	131R
15		253347A1	3	PORCA	TUERCA	010D
16		L18331	X	ABRAÇADEIRA	ABRAZADERA	031F
17		L126713	3	COIFA PARA PÓ	CAPUCHA	334C
18		895-15008	2	ARRUELA	ARANDELA	131R

04-07		p1	07/07

COMPONENTES ELÉTRICOS, CABINE E TOLDO - COMPONENTES ELECTRICOS, CABINA Y TOLDO

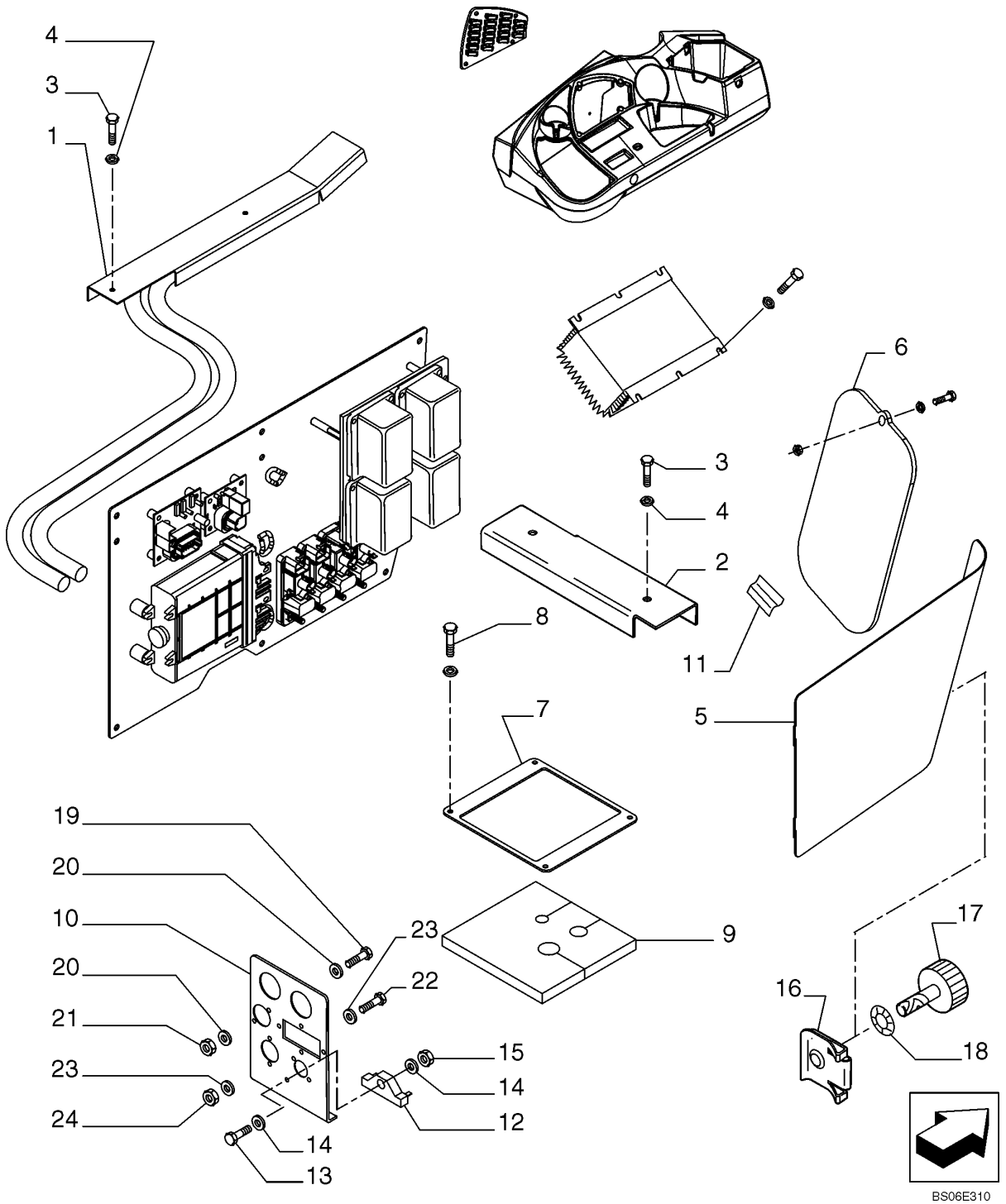

COMPONENTES ELÉTRICOS, CABINE E TOLDO - COMPONENTES ELECTRICOS, CABINA Y TOLDO

REF	NOTA	PEÇA	QT	DESCRIÇÃO	DESCRICION	GLOS
1		76303260	1	PROTEÇÃO	PROTECCION	070R
2		76303259	1	SUPORTE	SOPORTE	300S
3		13276414	4	PARAFUSO	TORNILLO	040V
4		14496431	4	ARRUELA	ARANDELA	131R
5		76303325	1	PORTA	PUERTA	205S
6		76303330	1	TAMPA	TAPA	265C
7		76303258	1	CHAPA	PLACA	105P
8		13276611	4	PARAFUSO	TORNILLO	040V
9		76303261	1	BUCHA DE BORRACHA	CASQUILLO DE GOMA	100B
10		76303208	1	CHAPA	PLACA	105P
11		76303329	1	SUPORTE	SOPORTE	300S
12		F22316	1	RESISTOR	RESISTOR	039R
13		13272911	1	PARAFUSO	TORNILLO	040V
14		14496201	2	ARRUELA	ARANDELA	131R
15		10794011	1	PORCA	TUERCA	010D
16		76303320	2	PRESILHA	ABRESADERA	045F
17		76303321	2	MANOPLA	EMPUNADURA	150P
18		76303319	2	ARRUELA	ARANDELA	131R
19		NSS	2	PARAFUSO	TORNILLO	040V
20		10571279	4	ARRUELA	ARANDELA	131R
21		16101721	2	PORCA	TUERCA	010D
22		13272911	6	PARAFUSO	TORNILLO	040V
23		14496201	12	ARRUELA	ARANDELA	131R
24		10794011	6	PORCA	TUERCA	010D

04-08		p1	07/07

COMPONENTES ELÉTRICOS, CABINE E TOLDO - COMPONENTES ELECTRICOS, CABINA Y TOLDO

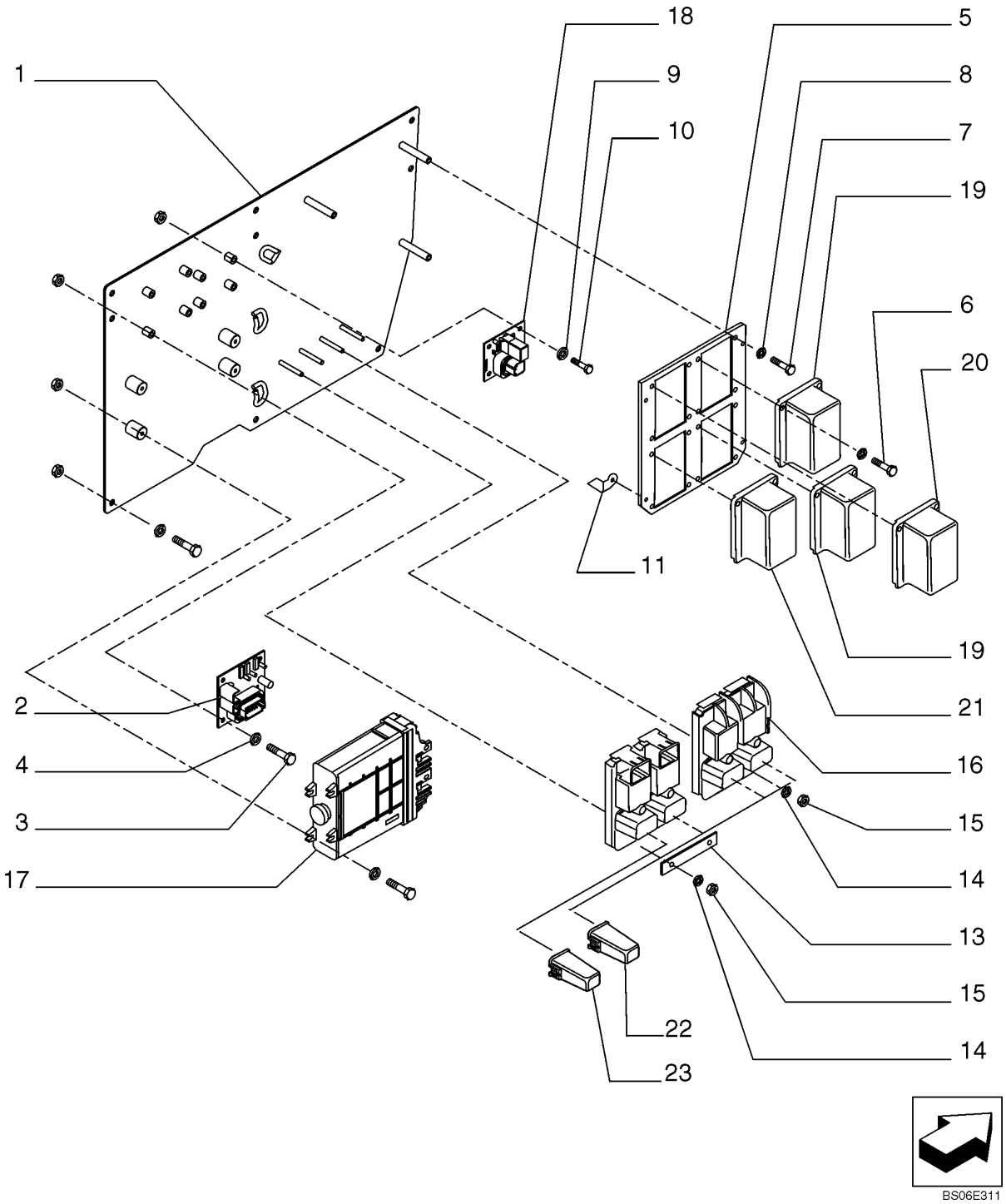

COMPONENTES ELÉTRICOS, CABINE E TOLDO - COMPONENTES ELECTRICOS, CABINA Y TOLDO

REF	NOTA	PEÇA	QT	DESCRIÇÃO	DESCRICION	GLOS
1		87372241	1	CHAPA	PLACA	105P
2		232364A1	1	CENTRALINA ELETRONICA	UNIDADE CONTROLE ELETRONICO	655C
3		13276211	4	PARAFUSO	TORNILLO	040V
4		14496401	4	ARRUELA	ARANDELA	131R
5		87341862	1	CHAPA	PLACA	105P
6		13274211	16	PARAFUSO	TORNILLO	040V
7		13276211	3	PARAFUSO	TORNILLO	040V
8		14496401	3	ARRUELA	ARANDELA	131R
9		14496401	4	ARRUELA	ARANDELA	131R
10		13276211	4	PARAFUSO	TORNILLO	040V
11		87318620	2	ALÇA DE APOIO	ASA	023M
12		87318627	2	CONECTOR	PLOT DE EMPALME	075B
14		14496431	2	ARRUELA	ARANDELA	131R
15		15896214	2	PORCA	TUERCA	010D
16		87315250	2	CENTRALINA ELETRONICA	UNIDADE CONTROLE ELETRONICO	655C
17		87371635	1	CENTRALINA ELETRONICA	UNIDADE CONTROLE ELETRONICO	655C
18		87364605	1	TIMER	TIMER	150T
19		87312843	2	CAIXA Relé e Fusível	CAJA Rele y Fusible	085T
20		87315249	1	CAIXA Relé e Fusível	CAJA Rele y Fusible	085T
21		87315248	1	CAIXA Relé e Fusível	CAJA Rele y Fusible	085T
22		87327346	3	FUSIVEL 32V 40A	FUSIBLE 32V 40A	110F
23		87327335	1	FUSIVEL 32V 20A	FUSIBLE 32V 20A	110F

COMPONENTES ELÉTRICOS, CABINE E TOLDO - COMPONENTES ELECTRICOS, CABINA Y TOLDO

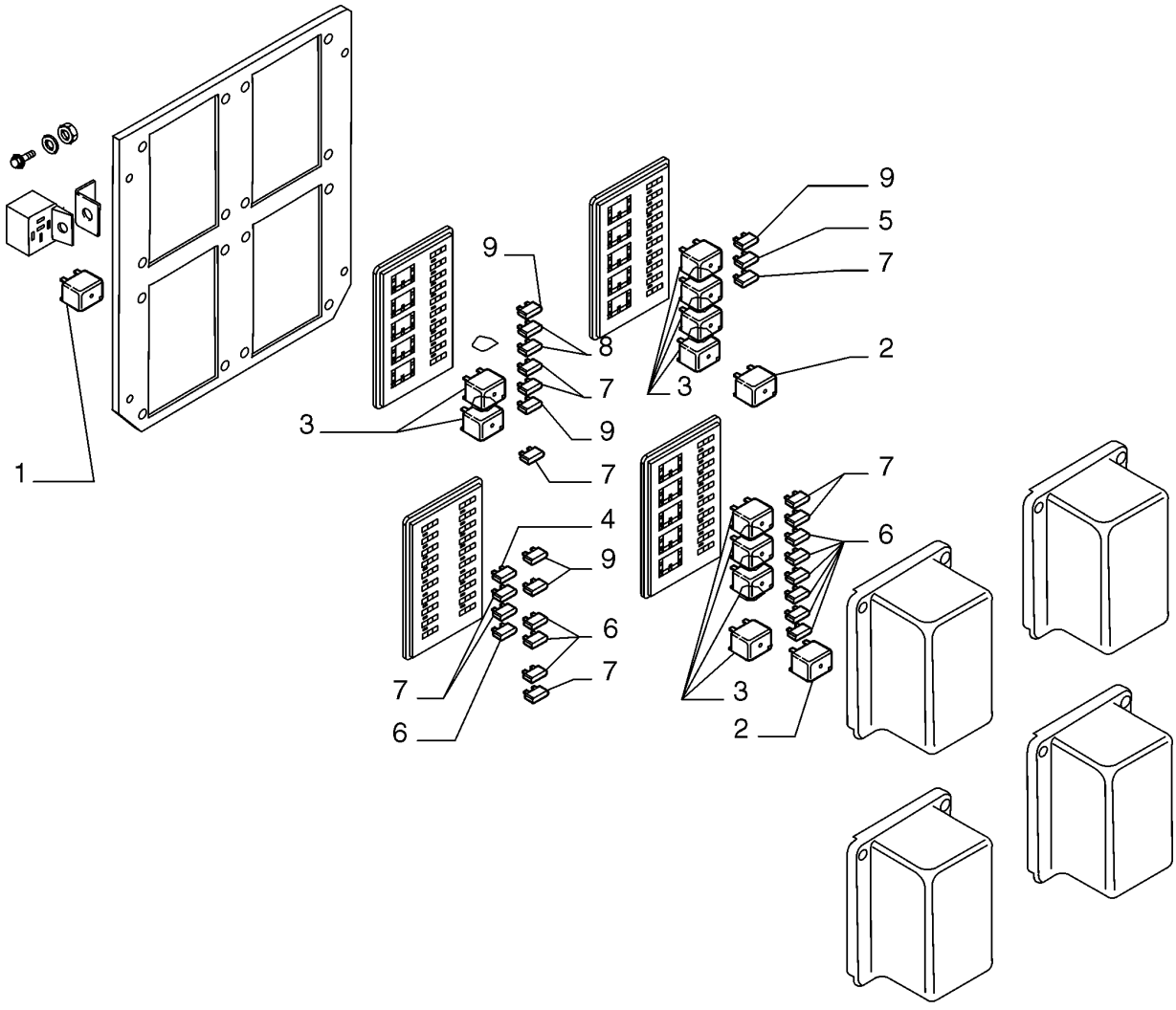

BS06E312

COMPONENTES ELÉTRICOS, CABINE E TOLDO - COMPONENTES ELECTRICOS, CABINA Y TOLDO

REF	NOTA	PEÇA	QT	DESCRIÇÃO	DESCRICION	GLOS
1		326845A1	1	RELE	TELERUPTOR	085T
2		87318986	2	RELE	TELERUPTOR	085T
3		87312626	10	RELE	TELERUPTOR	085T
4		121415A1	1	FUSIVEL 25A	FUSIBLE 25A	110F
5		121416A1	1	FUSIVEL 30A	FUSIBLE 30A	110F
6		121410A1	10	FUSIVEL 5A	FUSIBLE 5A	110F
7		121412A1	9	FUSIVEL 10A	FUSIBLE 10A	110F
8		121413A1	2	FUSIVEL 15A	FUSIBLE 15A	110F
9		121411A1	5	FUSIVEL 7,5A	FUSIBLE 7,5A	110F

COMPONENTES ELÉTRICOS, CABINE E TOLDO - COMPONENTES ELECTRICOS, CABINA Y TOLDO

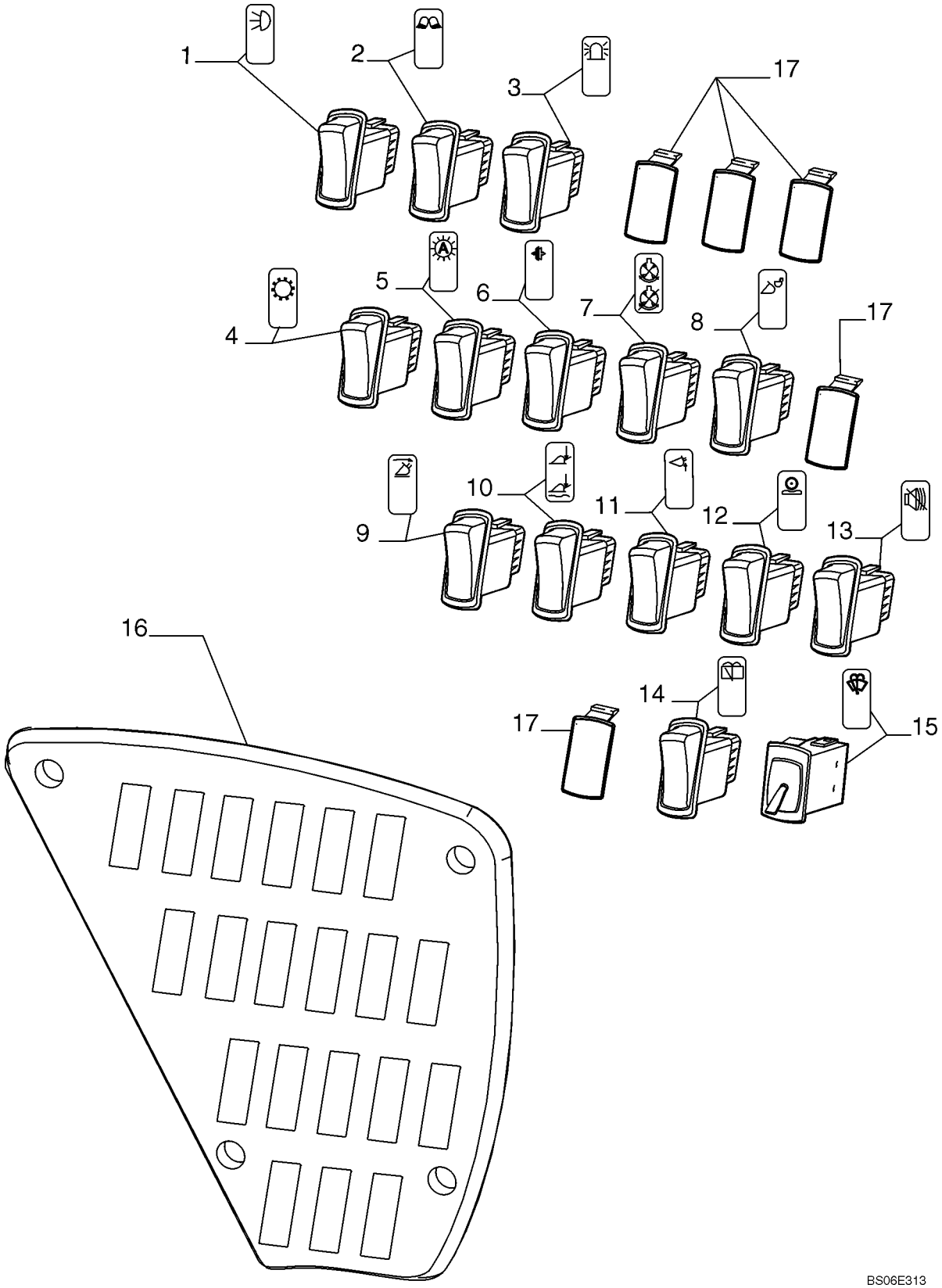

COMPONENTES ELÉTRICOS, CABINE E TOLDO - COMPONENTES ELECTRICOS, CABINA Y TOLDO

REF	NOTA	PEÇA	QT	DESCRIÇÃO	DESCRICION	GLOS
1		87350054	1	INTERRUPTOR SDR	INTERRUPTOR SDR	075I
2		87350052	1	INTERRUPTOR luzes de trabalho	INTERRUPTOR luces de trabajo	075I
3		374430A2	1	INTERRUPTOR luz rotativa	INTERRUPTOR lámpara rotativa	075I
4		87350044	1	INTERRUPTOR transmissão	INTERRUPTOR trasmisión	075I
5		374431A2	1	INTERRUPTOR automatico da trasmissão	INTERRUPTOR automático de la trasmisión	075I
6		374421A4	1	INTERRUPTOR debreagem	INTERRUPTOR dembrague	075I
7		87350049	1	INTERRUPTOR reversão da hélice	INTERRUPTOR reversión de la hélice	075I
8		364444A2	1	INTERRUPTOR engate rápido	INTERRUPTOR engache rápido	075I
9		87350045	1	INTERRUPTOR retorno para escavação	INTERRUPTOR retorno para exacavacion	075I
10		87350048	1	INTERRUPTOR flutuação	INTERRUPTOR flotación	075I
11		87350047	1	INTERRUPTOR controle de altura	INTERRUPTOR controle de la altura	075I
12		87350055	1	INTERRUPTOR ride control	INTERRUPTOR ride control	075I
13		374433A3	1	INTERRUPTOR alarme de ré desligado	INTERRUPTOR alarma desligado	075I
14		374429A2	1	INTERRUPTOR limpador traseiro	INTERRUPTOR limpiador posterior	075I
15		87350085	1	INTERRUPTOR limpador lavador dianteiro	INTERRUPTOR lavador y limpiador delantero	075I
16		76303403	1	PAINEL	TABLERO DE ABOR	325C
17		86000535	4	TAMPÃO	TAPON	050T

COMPONENTES ELÉTRICOS, CABINE E TOLDO - COMPONENTES ELECTRICOS, CABINA Y TOLDO

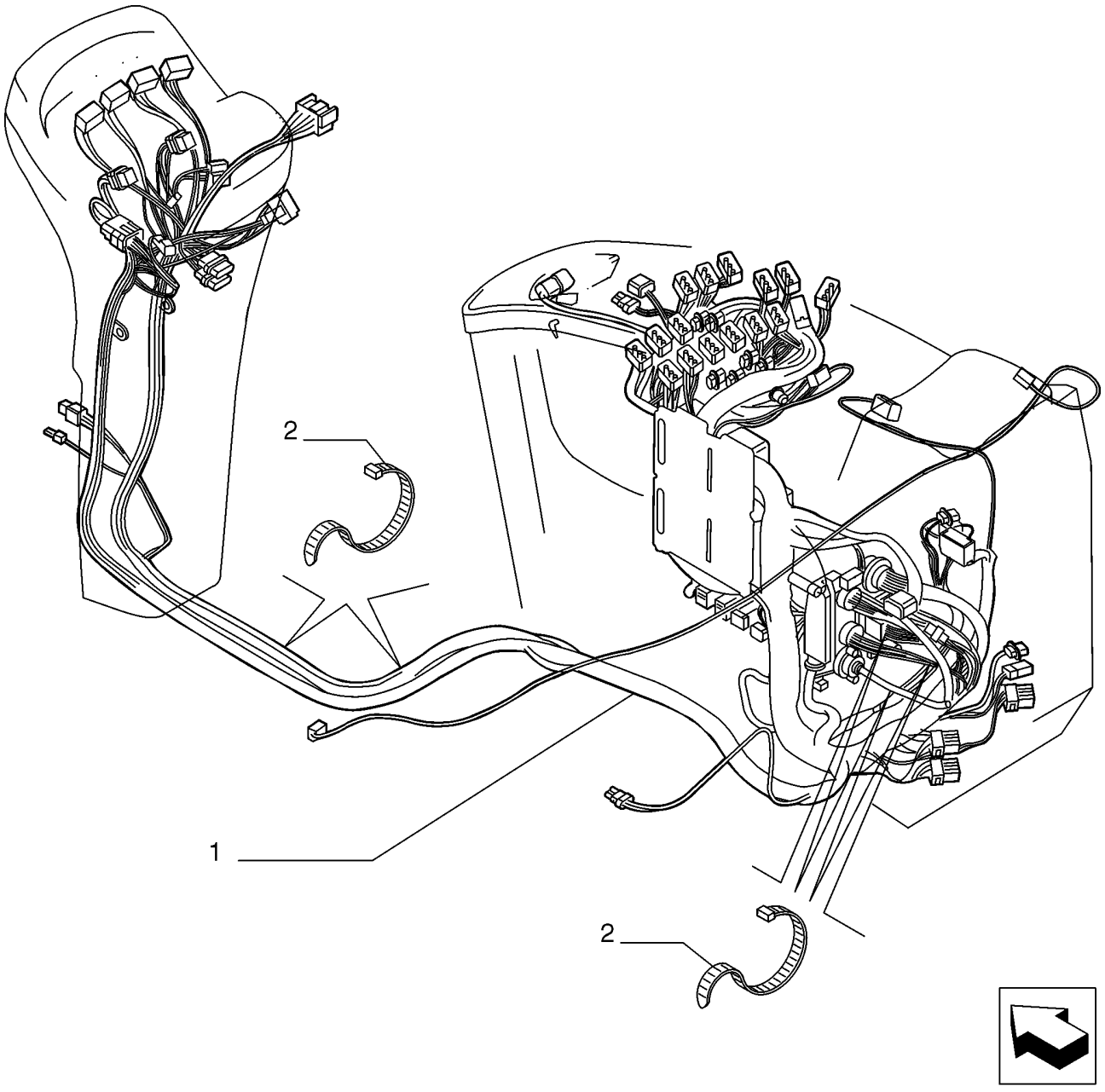

BS06E314

COMPONENTES ELÉTRICOS, CABINE E TOLDO - COMPONENTES ELECTRICOS, CABINA Y TOLDO

REF	NOTA	PEÇA	QT	DESCRIÇÃO	DESCRICION	GLOS
1		87517055	1	CABO ELÉTRICO	CABLE	111C
2		885180004	33	ABRAÇADEIRA	ABRAZADERA	031F

COMPONENTES ELÉTRICOS, CABINE E TOLDO - COMPONENTES ELECTRICOS, CABINA Y TOLDO

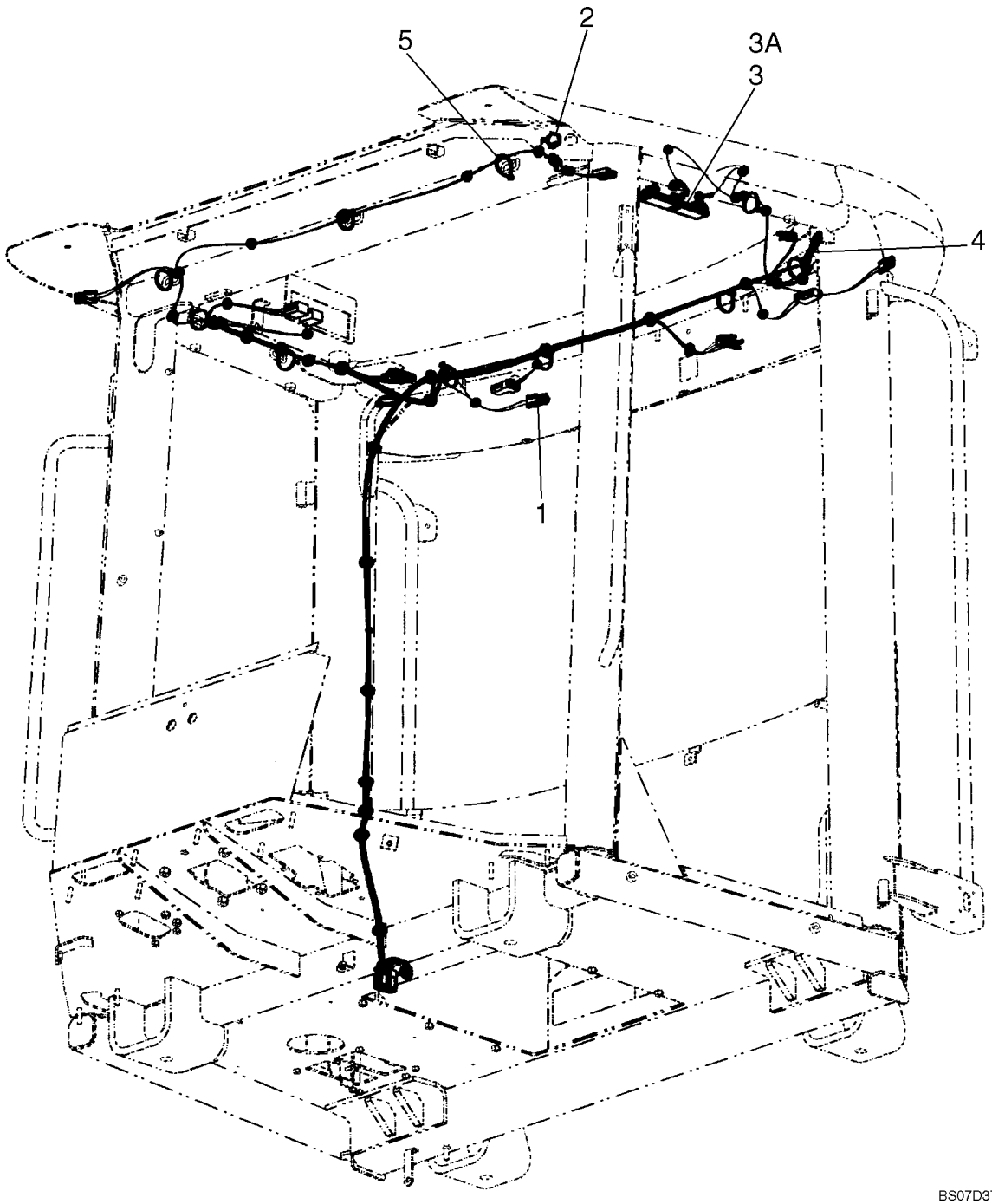

COMPONENTES ELÉTRICOS, CABINE E TOLDO - COMPONENTES ELECTRICOS, CABINA Y TOLDO

REF	NOTA	PEÇA	QT	DESCRIÇÃO	DESCRICION	GLOS
1		87517052	1	CABO ELÉTRICO	CABLE	111C
2		76053295	1	TOMADA	TONA CORRIENTE	205P
3		395185A1	1	LÂMPADA	LAMPARA	087L
3		394799A1	1	LÂMPADA DO TETO	PANTALLA	135P
4		87325760	1	INTERRUPTOR	INTERRUPTOR	075I
5		L11541	11	ABRAÇADEIRA	ABRAZADERA	031F

02-13		p1	07/07

CABOS DO MOTOR - CABLES DEL MOTOR

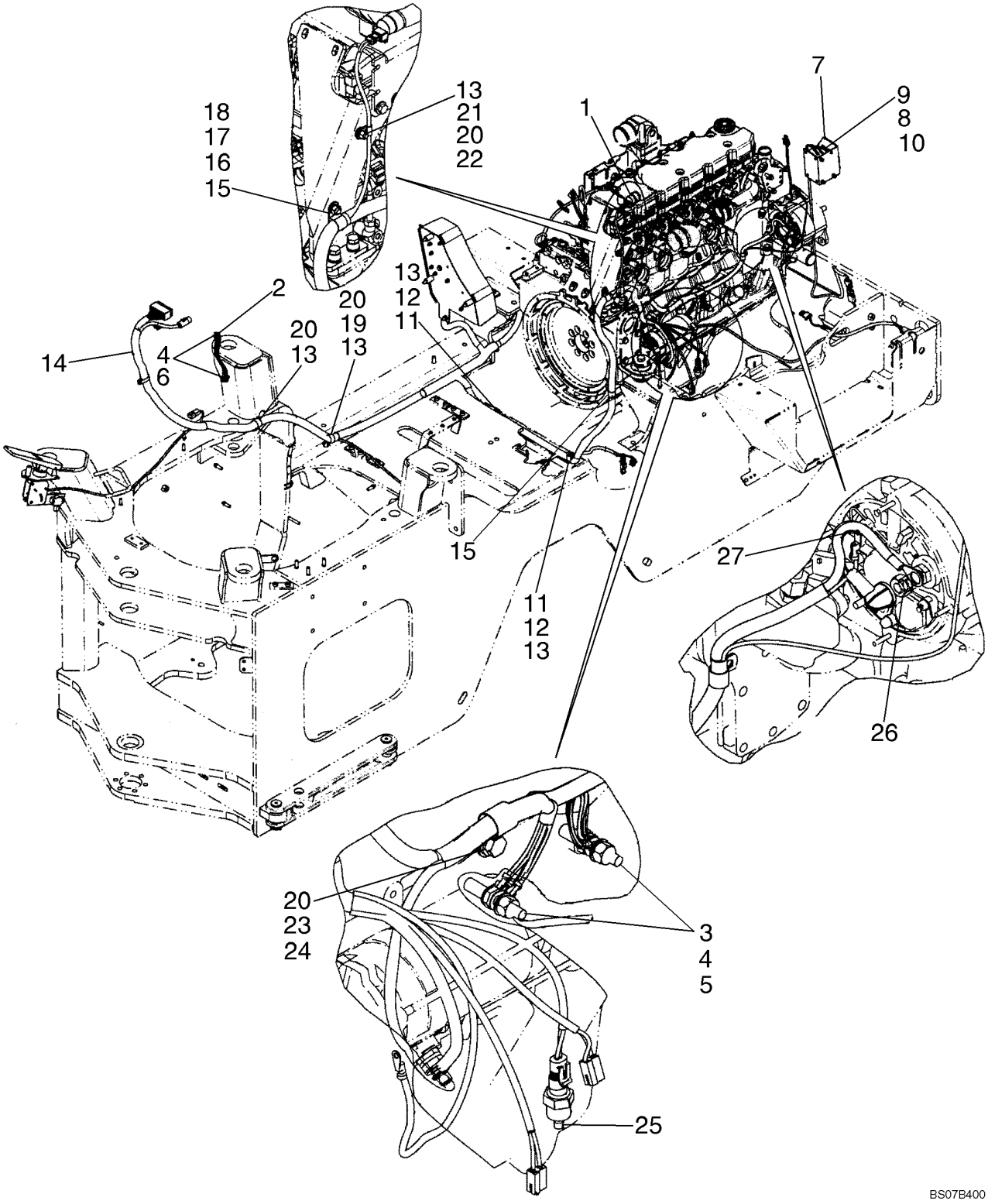

CABOS DO MOTOR - CABLES DEL MOTOR

REF	NOTA	PEÇA	QT	DESCRIÇÃO	DESCRICION	GLOS
1		279492A1	1	INDICADOR restrição de ar	INDICADOR restricción de aire	035I
2		L126051	1	CINTA aterramento	CINCHO fr tierra	014B
3		L127553	2	PRISIONEIRO	ESPARRAGO	210P
4		L127554	2	ARRUELA	ARANDELA	131R
5		L127555	2	PORCA	TUERCA	010D
6		253347A1	2	PORCA	TUERCA	010D
7		D121972	1	ALARME DE RÉ	AVISADOR ALARMA	0760
8		627-8020	1	PARAFUSO	TORNILLO	040V
9		895-11006	6	ARRUELA	ARANDELA	131R
10		832-10406	1	PORCA	TUERCA	010D
11		515-23222	2	ABRAÇADEIRA	ABRAZADERA	031F
12		895-11008	6	ARRUELA	ARANDELA	131R
13		832-10408	1	PORCA	TUERCA	010D
14		87387231	1	CABO ELÉTRICO motor	CABLE motor	111C
15		515-24238	2	ABRAÇADEIRA	ABRAZADERA	031F
16		895-18010	1	ARRUELA	ARANDELA	131R
17		627-10025	1	PARAFUSO	TORNILLO	040V
18		829-1410	4	PORCA	TUERCA	010D
19		515-23270	2	ABRAÇADEIRA	ABRAZADERA	031F
20		895-15008	1	ARRUELA	ARANDELA	131R
21		627-8025	1	PARAFUSO	TORNILLO	040V
22		515-2379	1	ABRAÇADEIRA	ABRAZADERA	031F
23		627-12025	1	PARAFUSO	TORNILLO	040V
24		896-11012	1	ARRUELA	ARANDELA	131R
25		321446A1	1	SENSOR temperatura da água	SENSOR temperatura de la água	133S
26		425-107	1	PORCA	TUERCA	010D
27		824-1404	1	PORCA	TUERCA	010D

04-14		p1	07/07

CABOS GRID HEATHER - CABLES GRID HEATHER

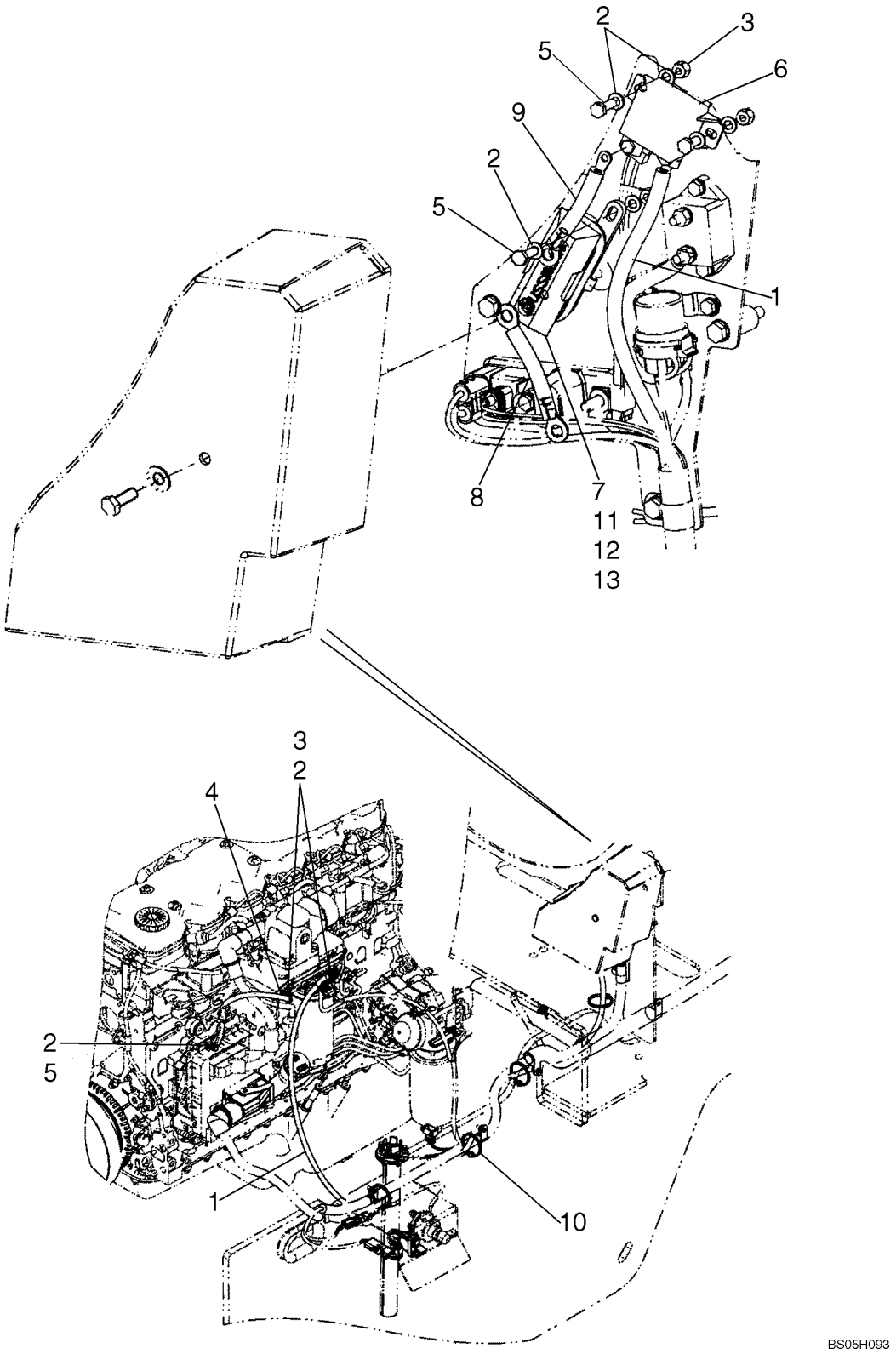

CABOS GRID HEATHER - CABLES GRID HEATHER

REF	NOTA	PEÇA	QT	DESCRIÇÃO	DESCRICION	GLOS
1		87354000	1	CABO ELÉTRICO Grid Heather	CABLE Grid Heather	111C
2		895-11006	13	ARRUELA	ARANDELA	131R
3		832-10406	7	PORCA	TUERCA	010D
4		87354001	1	CABO ELÉTRICO aterramento	CABLE de tierra	111C
5		627-6020	5	PARAFUSO	TORNILLO	040V
6		1546485C1	1	RELE Potência Grid Heather	TELERUPTOR Potencia Grid Heather	085T
7		440038A1	1	PORTA-FUSÍVEL	PORTAFUSIBLE	188P
8		87350062	1	CABO ELÉTRICO Grid Heather B+	CABLE Grid Heather B+	111C
9		87348713	1	CABO ELÉTRICO Grid Heather	CABLE Grid Heather	111C
10		L18331	4	ABRAÇADEIRA	ABRAZADERA	031F
11		8501311	1	FUSIVEL 150A	FUSIBLE 150A	110F
12		87016617	2	ARRUELA	ARANDELA	131R
13		829-1408	2	PORCA	TUERCA	010D

04-15		p1	07/07

CABOS CHASSI TRASEIRO - CABLES CHASI POSTERIOR

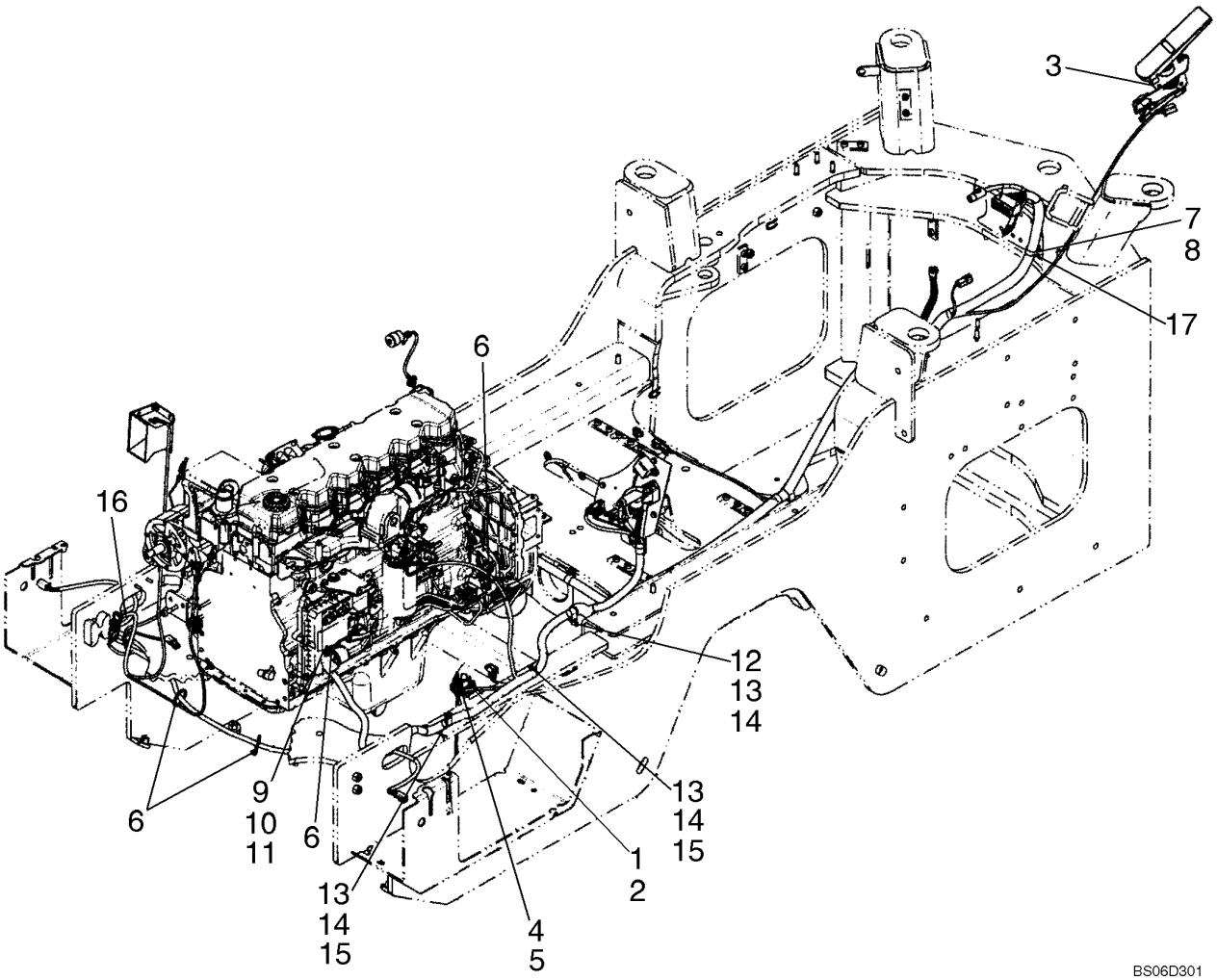

CABOS CHASSI TRASEIRO - CABLES CHASI POSTERIOR

REF	NOTA	PEÇA	QT	DESCRIÇÃO	DESCRICION	GLOS
1		87542710	1	BOIA	FLOTADOR	020G
2		355331A1	1	PORCA	TUERCA	
3		87327325	1	PEDAL acelerador	PEDAL acelerador	060P
4		895-11005	5	ARRUELA	ARANDELA	131R
5		814-5030	5	PARAFUSO	TORNILLO	040V
6		L18331	6	ABRAÇADEIRA	ABRAZADERA	031F
7		895-11006	3	ARRUELA	ARANDELA	131R
8		832-10406	1	PORCA	TUERCA	010D
9		515-22127	1	ABRAÇADEIRA	ABRAZADERA	031F
10		895-11008		ARRUELA	ARANDELA	131R
11		627-8016	1	PARAFUSO	TORNILLO	040V
12		515-23270	1	ABRAÇADEIRA	ABRAZADERA	031F
13		832-10408	6	PORCA	TUERCA	010D
14		895-15008	4	ARRUELA	ARANDELA	131R
15		515-23206	3	ABRAÇADEIRA	ABRAZADERA	031F
16		87387232	1	CABO ELÉTRICO capuz	CABLE capo	111C
17		515-21302	1	ABRAÇADEIRA	ABRAZADERA	031F

04-16		p1	07/07

CABOS CHASSI FRONTAL - CABLES CHASI DELANTERO



CABOS CHASSI FRONTAL - CABLES CHASI DELANTERO

REF	NOTA	PEÇA	QT	DESCRIÇÃO	DESCRICION	GLOS
1		87382200	1	BUZINA	BOCINA	105A
2		895-11010	6	ARRUELA	ARANDELA	131R
3		627-10030	3	PARAFUSO	TORNILLO	040V
4		832-10410	3	PORCA	TUERCA	010D
5		87549589	1	INTERRUPTOR debreagem	INTERRUPTOR dembrague	075I
6		87536817	1	CABO ELÉTRICO frontal	CABLE delantero	111C
7		L18331	24	ABRAÇADEIRA Não ilustrado	ABRAZADERA No ilustrado	031F
8		L127554	3	ARRUELA	ARANDELA	131R
9		253347A1	3	PORCA	TUERCA	010D
10		19-135	4	ABRAÇADEIRA	ABRAZADERA	031F
11		515-21159	1	ABRAÇADEIRA	ABRAZADERA	031F
12		895-11006	1	ARRUELA	ARANDELA	131R
13		832-10406	1	PORCA	TUERCA	010D

CABOS CHASSI FRONTAL - CABLES CHASI DELANTERO

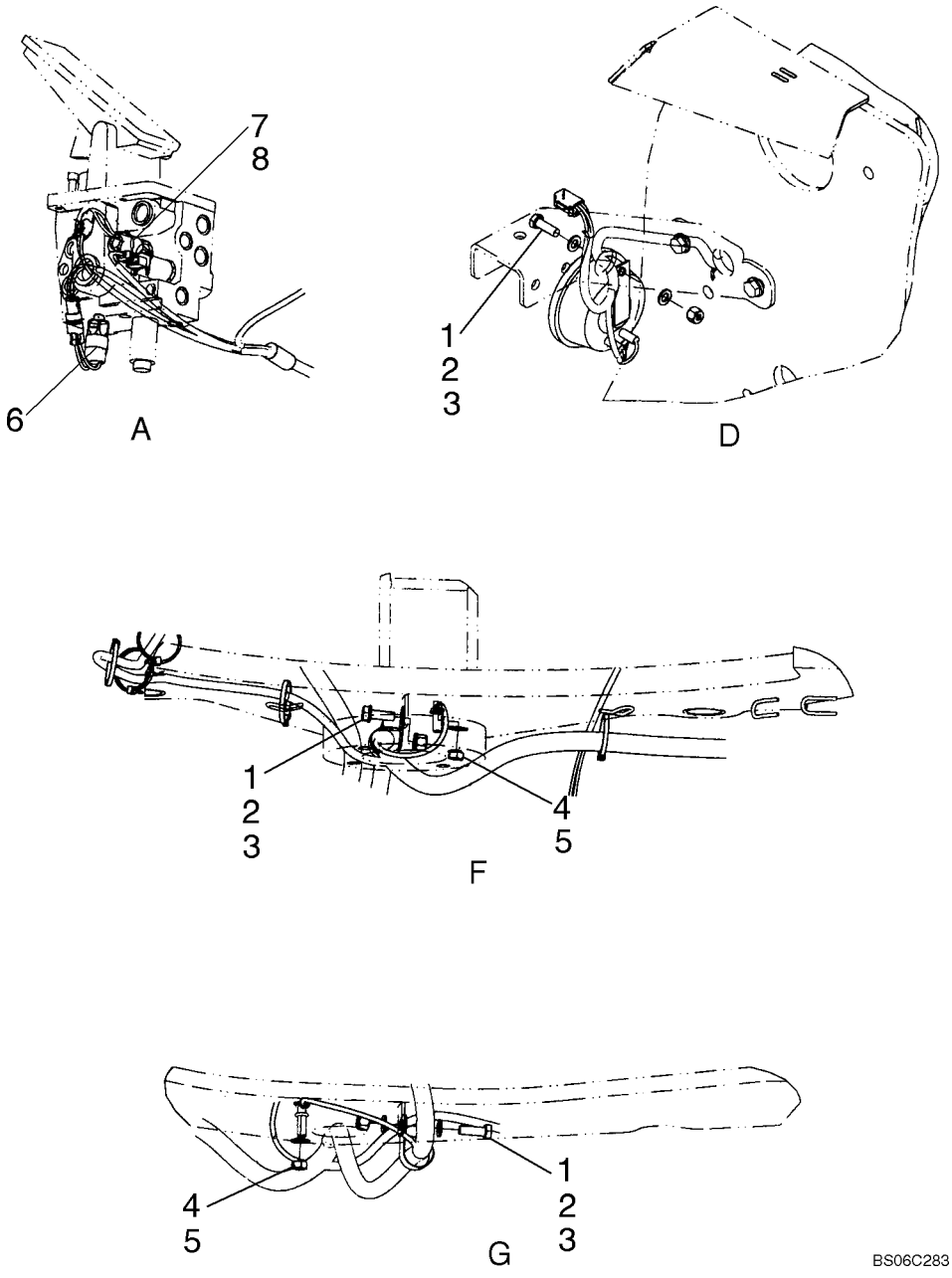

CABOS CHASSI FRONTAL - CABLES CHASI DELANTERO

REF	NOTA	PEÇA	QT	DESCRIÇÃO	DESCRICION	GLOS
1		627-8025	1	PARAFUSO	TORNILLO	040V
2		895-11008	2	ARRUELA	ARANDELA	131R
3		832-10408	1	PORCA	TUERCA	010D
4		L127554	3	ARRUELA	ARANDELA	131R
5		253347A1	3	PORCA	TUERCA	010D
6		87307240	1	INTERRUPTOR luz de freio	INTERRUPTOR lámpara de freno	075I
7		8605738	1	INTERRUPTOR pressão de freio	INTERRUPTOR presion de freno	075I
8		396471A1	1	RETENTOR	EMPAQUETADURA	123G

04-18		p1	07/07

CABOS DO CAPUS E ALARME DE RÉ - CABLES DEL CAPO Y ALARMA DE MARCHA ATRAS

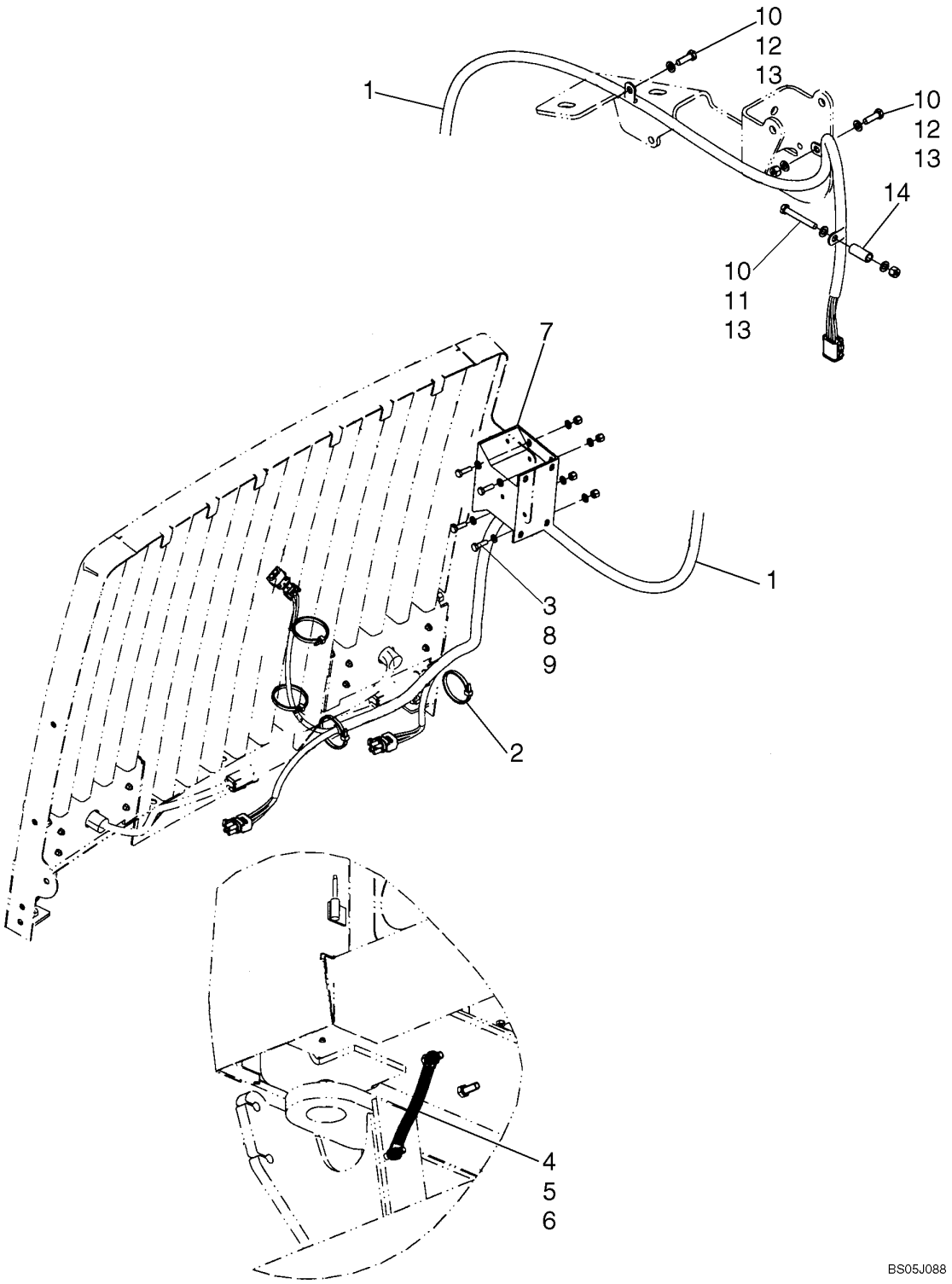

CABOS DO CAPUS E ALARME DE RÉ - CABLES DEL CAPO Y ALARMA DE MARCHA ATRAS

REF	NOTA	PEÇA	QT	DESCRIÇÃO	DESCRICION	GLOS
1		87315083	1	CABO ELÉTRICO capuz	CABLE capo	111C
2		L18331	4	ABRAÇADEIRA	ABRAZADERA	031F
3		895-11006	8	ARRUELA	ARANDELA	131R
4		L126051	1	CINTA aterramento	CINCHO de tierra	014B
5		L127554	2	ARRUELA	ARANDELA	131R
6		253347A1	2	PORCA	TUERCA	010D
7		D121972	1	ALARME DE RÉ	AVISADOR ALARMA	0760
8		627-6020	4	PARAFUSO	TORNILLO	040V
9		832-10406	4	PORCA	TUERCA	010D
10		895-11008	6	ARRUELA	ARANDELA	131R
11		827-8060	1	PARAFUSO	TORNILLO	040V
12		627-8025	2	PARAFUSO	TORNILLO	040V
13		832-10408	3	PORCA	TUERCA	010D
14		L126936	1	ESPAÇADOR	SEPARADOR	075D

04-19		p1	07/07

PAINEL E CAIXA DE INSTRUMENTOS - PANEL Y CAJA DE INSTRUMENTOS

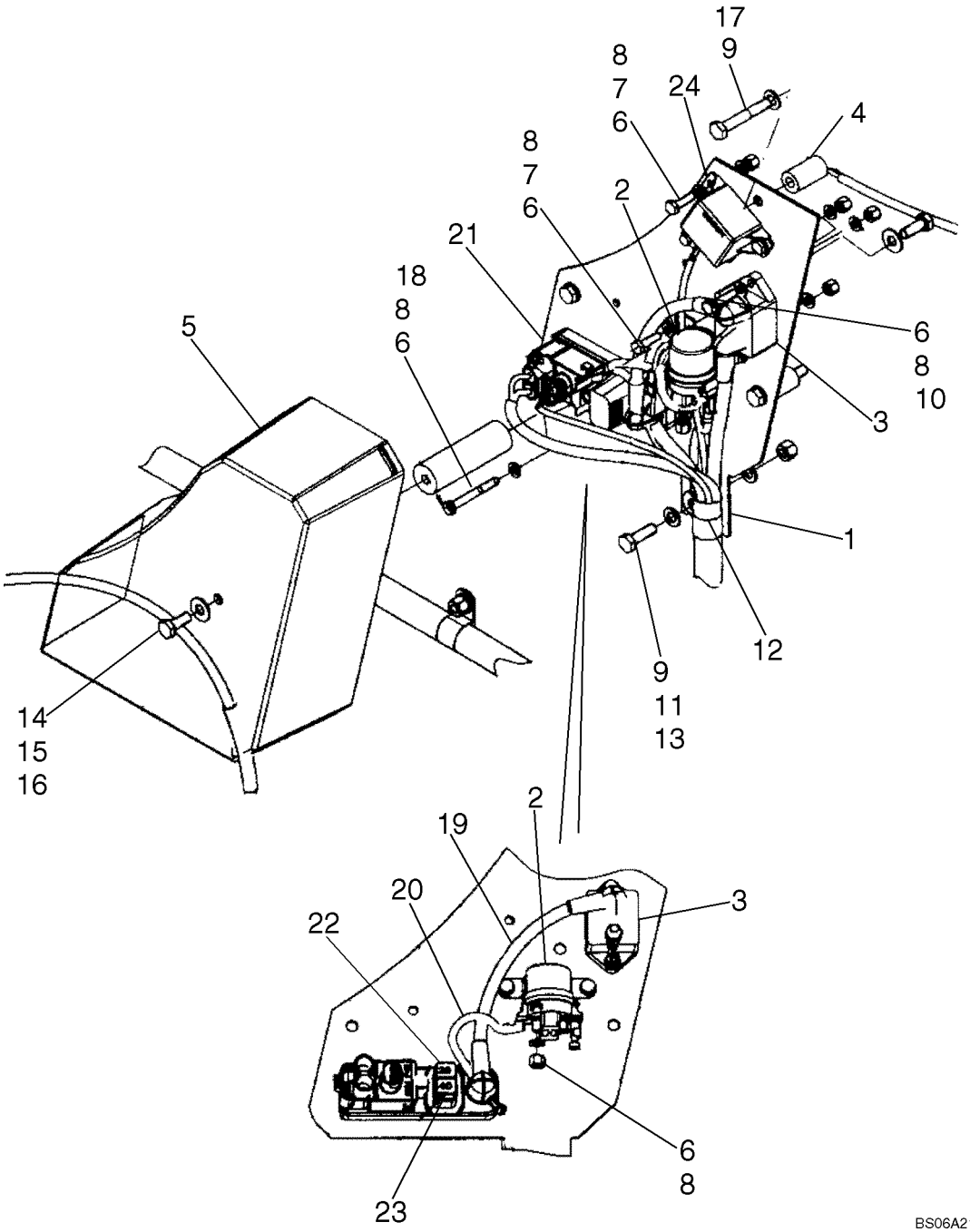

PAINEL E CAIXA DE INSTRUMENTOS - PANEL Y CAJA DE INSTRUMENTOS

REF	NOTA	PEÇA	QT	DESCRIÇÃO	DESCRICION	GLOS
1		87348711	1	CHAPA instrumentos elétricos	PLACA	105P
2		87351908	1	RELE partida	TELERUPTOR arranque	085T
3		87315269	1	BLOCO disjuntor	BLOCO disyuntor	074B
4		82024562	3	ESPAÇADOR	SEPARADOR	075D
5		87353999	1	TAMPA	TAPA	265C
6		895-11006	11	ARRUELA	ARANDELA	131R
7		627-6020	3	PARAFUSO	TORNILLO	040V
8		832-10406	6	PORCA	TUERCA	010D
9		895-11008	5	ARRUELA	ARANDELA	131R
10		627-6025	1	PARAFUSO	TORNILLO	040V
11		832-10408	1	PORCA	TUERCA	010D
12		515-23206	3	ABRAÇADEIRA	ABRAZADERA	031F
13		627-8025	2	PARAFUSO	TORNILLO	040V
14		87397231	1	ESPAÇADOR	SEPARADOR	075D
15		627-8020	2	PARAFUSO	TORNILLO	040V
16		895-15008	2	ARRUELA	ARANDELA	131R
17		827-8050	3	PARAFUSO	TORNILLO	040V
18		827-6050	1	PARAFUSO	TORNILLO	040V
19		87350064	1	CABO ELÉTRICO B+	CABLE B+	111C
20		87350066	1	CABO ELÉTRICO relé de partida	CABLE teleruptor de arranque	111C
21		87318627	1	CONEXÃO módulo de potência	CONECTADOR módulo de potencia	020R
22		87327335	1	FUSIVEL 32V 20A	FUSIBLE 32V 20A	110F
23		87327346		FUSIVEL 32V 40A	FUSIBLE 32V 40A	110F
24		1546485C1	1	RELE Grid Heather	TELERUPTOR Grid Heather	085T

04-20		p1	07/07

CABO DA TRASMISSÃO - CABLE DE LA TRASMISION

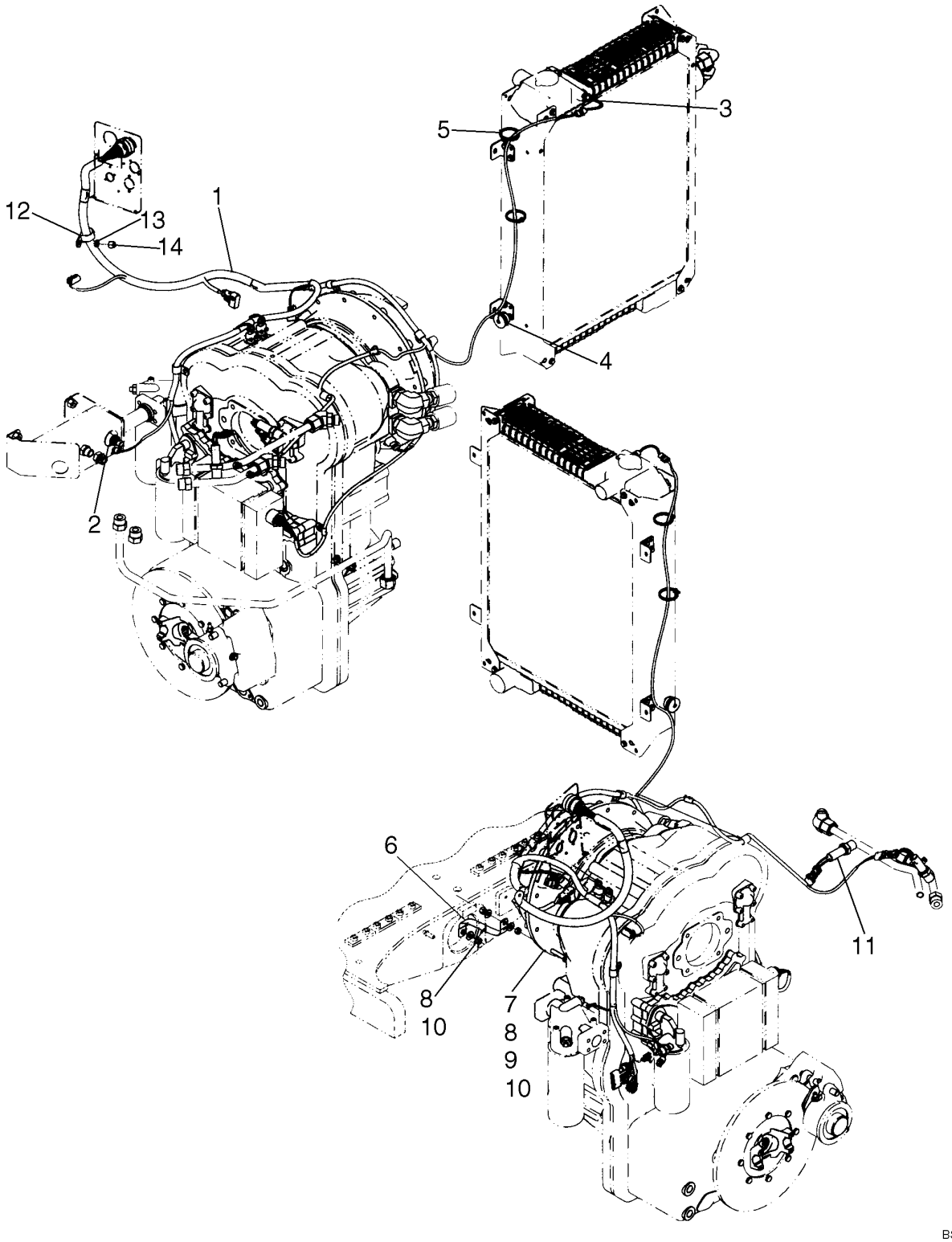

CABO DA TRASMISSÃO - CABLE DE LA TRASMISION

REF	NOTA	PEÇA	QT	DESCRIÇÃO	DESCRICION	GLOS
1		87359047	1	CABO ELÉTRICO transmissão	CABLE transmision	111C
2		321446A1	1	SENSOR temperatura	SENSOR temperatura	133S
3		445786A1	1	CABO ELÉTRICO	CABLE	111C
4		198823C1	1	ISOLANTE	AISLANTE	085I
5		L18331	2	ABRAÇADEIRA	ABRAZADERA	031F
6		79028421	1	CINTA aterramento	CINCHO de tierra	014B
7		627-10065	1	PARAFUSO	TORNILLO	040V
8		895-15010	3	ARRUELA	ARANDELA	131R
9		829-1410	1	PORCA	TUERCA	010D
10		832-10410	2	PORCA	TUERCA	010D
11		377899A1	2	INTERRUPTOR	INTERRUPTOR	075I
12		515-21190	1	ABRAÇADEIRA	ABRAZADERA	031F
13		895-11006	1	ARRUELA	ARANDELA	131R
14		832-10406	1	PORCA	TUERCA	010D

04-21		p1	07/07

CONTROLE DA TRANSMISSÃO - CONTROLE DE LA TRANSMISION

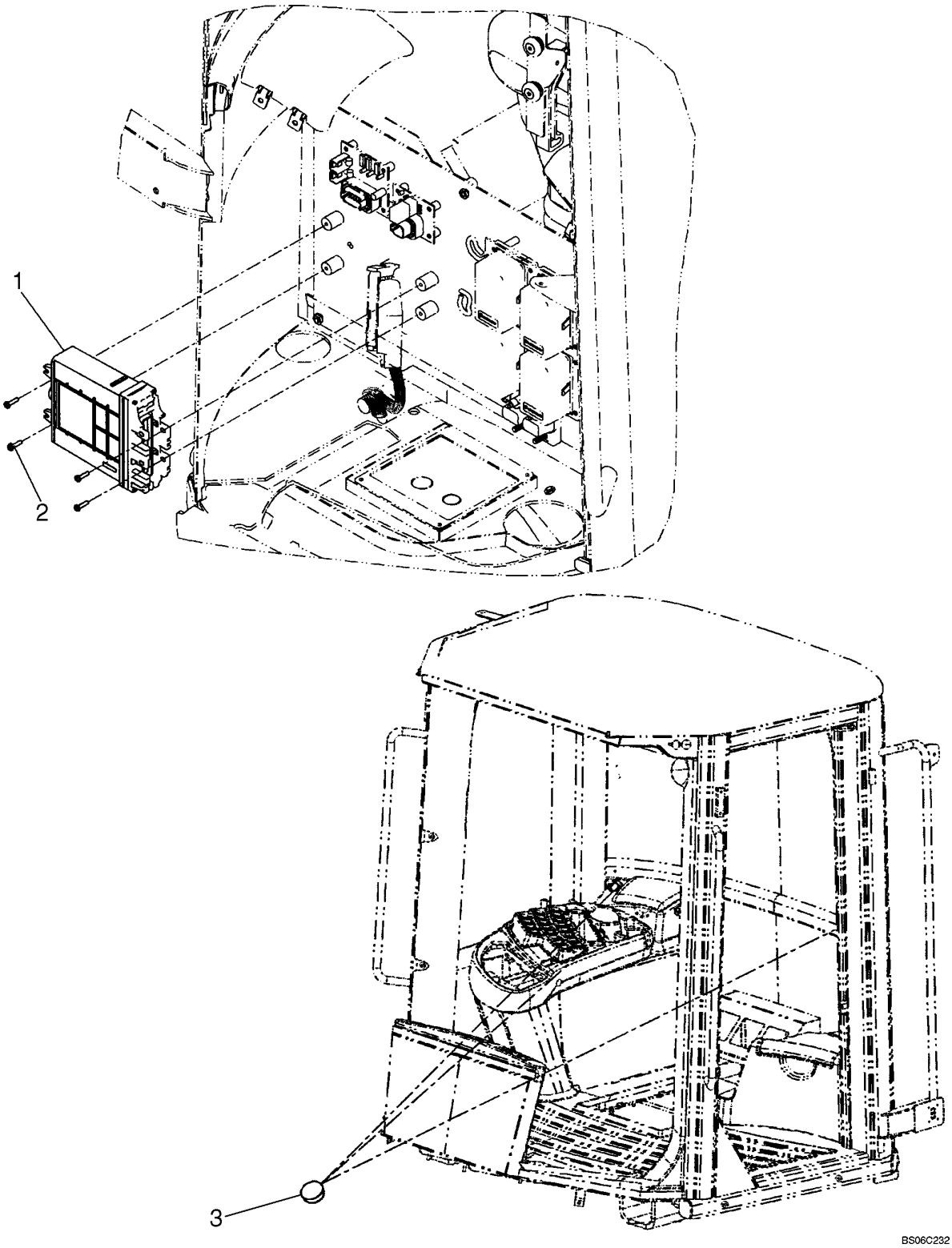

CONTROLE DA TRANSMISSÃO - CONTROLE DE LA TRANSMISION

REF	NOTA	PEÇA	QT	DESCRIÇÃO	DESCRICION	GLOS
1		87515810	1	CENTRALINA ELETRONICA	UNIDADE CONTROLE ELETRONICO	655C
2		840-1516	4	PARAFUSO	TORNILLO	040V
3		353-412	2	BUJÃO	TAPON	050T

04-22		p1	07/07

CABOS DIREÇÃO DE EMERGÊNCIA - CABLES DE LA DIRECION DE EMERGENCIA

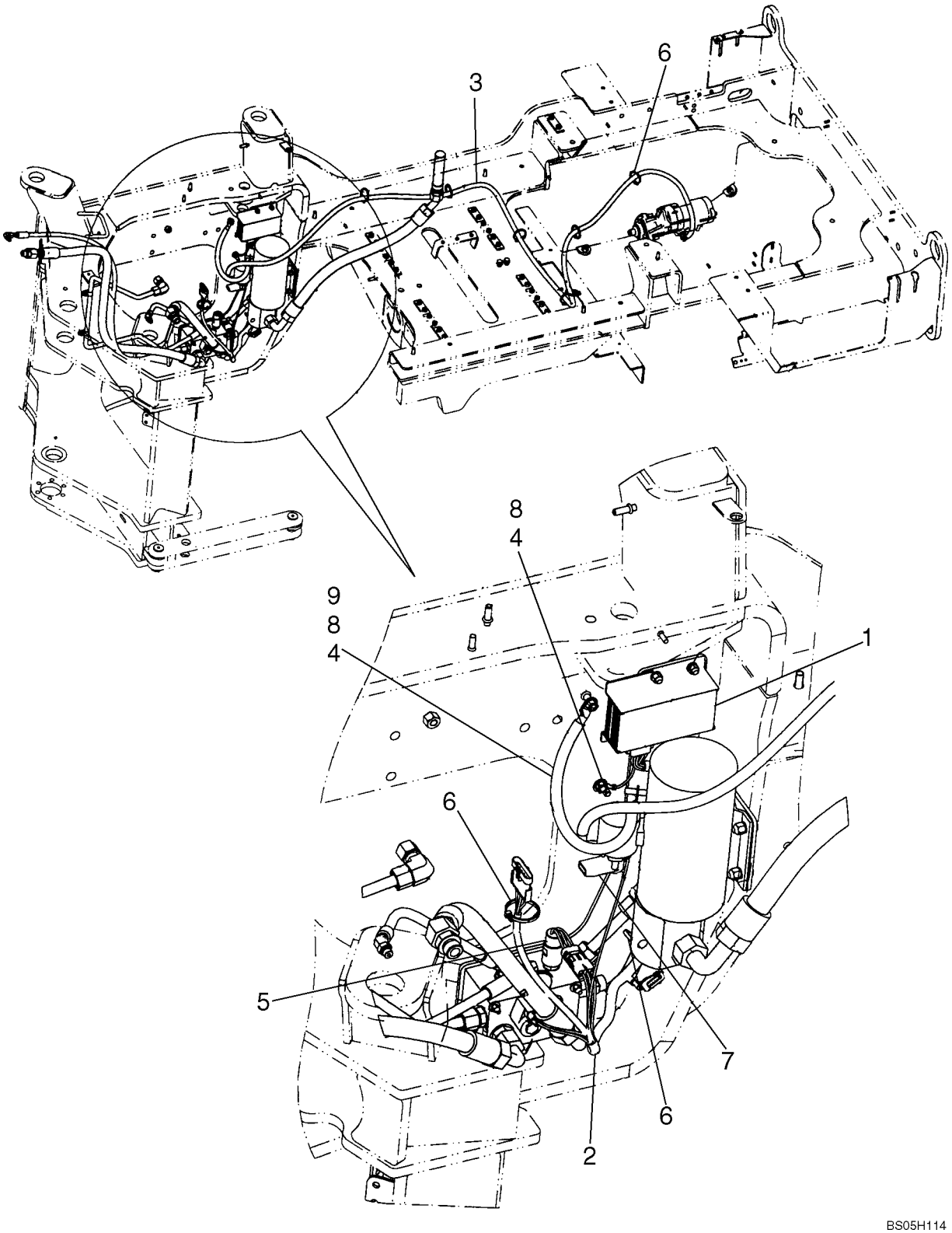

CABOS DIREÇÃO DE EMERGÊNCIA - CABLES DE LA DIRECION DE EMERGENCIA

REF	NOTA	PEÇA	QT	DESCRIÇÃO	DESCRICION	GLOS
1		8603171	1	CENTRALINA ELETRONICA direção de emergência	UNIDADE CONTR ELETRON, dirección de emergencia	655C
2		87323967	1	CABO ELÉTRICO módulo de direção	CABLE módulo de dirección	111C
3		87358691	1	CABO ELÉTRICO módulo ao motor de partida	CABLE módulo-motor de arranque	111C
4		253347A1	2	PORCA	TUERCA	010D
5		398888A1	1	INTERRUPTOR pressão	INTERRUPTOR presion	075I
6		L18331	10	ABRAÇADEIRA	ABRAZADERA	031F
7		L126713	1	COIFA PARA PÓ	CAPUCHA	334C
8		L127554	2	ARRUELA	ARANDELA	131R
9		L129707	1	CABO ELÉTRICO negativo	CABLE negativo	111C

04-23		p1	07/07

FAROL DIANTEIRO, MONTAGEM - FAROL DELANTERO, MONTAJE

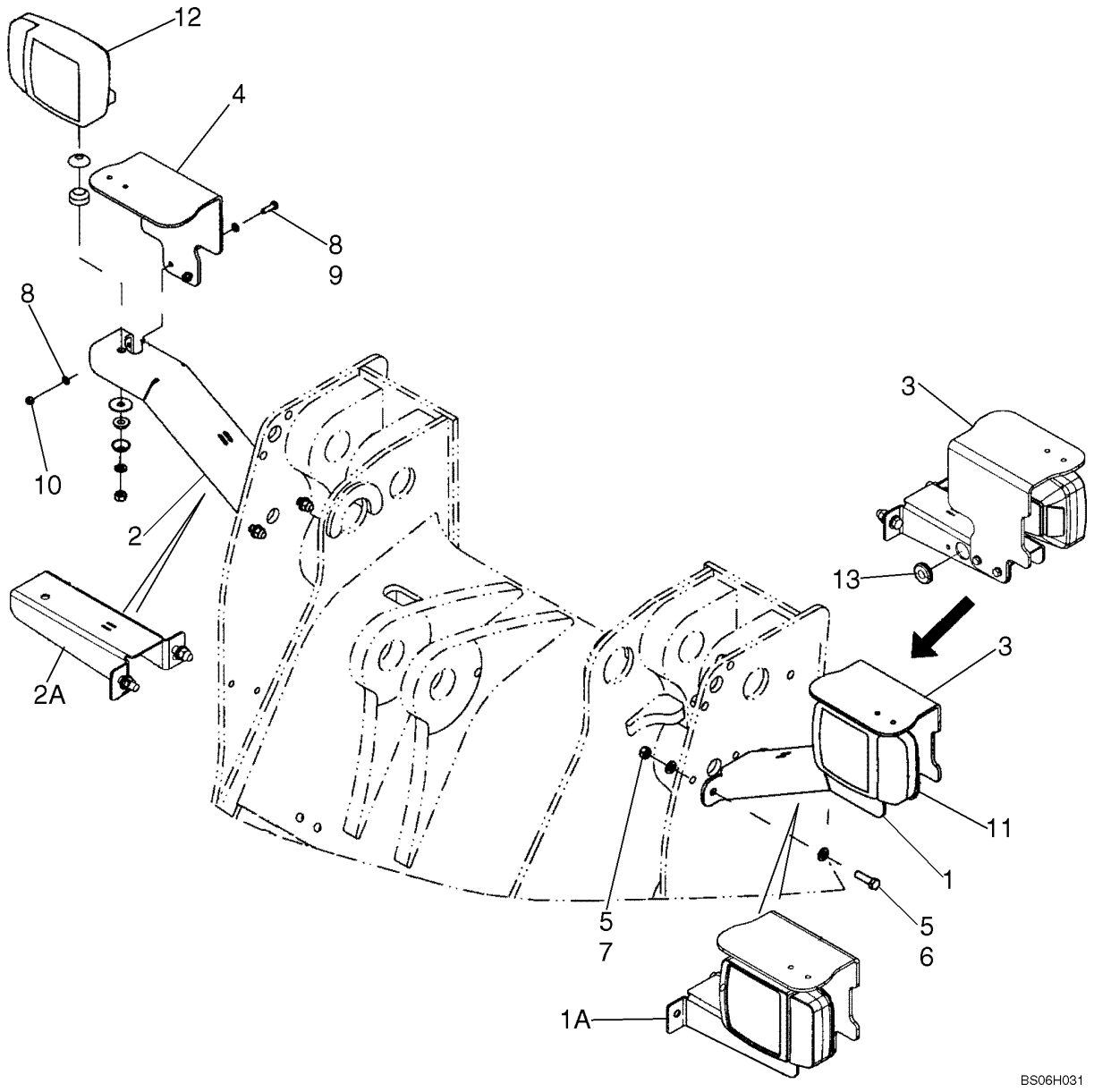

FAROL DIANTEIRO, MONTAGEM - FAROL DELANTERO, MONTAJE

REF	NOTA	PEÇA	QT	DESCRIÇÃO	DESCRICION	GLOS
1		87351711	1	SUPORTE Esquerdo	SOPORTE Izquierdo	300S
2		87351703	1	SUPORTE Direito	SOPORTE Derecho	300S
3		87351718	1	PROTEÇÃO Esquerdo	PROTECCION Izquierdo	070R
4		87384993	1	PROTEÇÃO Direito	PROTECCION Derecho	070R
5		896-11012	8	ARRUELA	ARANDELA	131R
6		627-12040	4	PARAFUSO	TORNILLO	040V
7		829-1412	4	PORCA	TUERCA	010D
8		895-11008	8	ARRUELA	ARANDELA	131R
9		614-8025	4	PARAFUSO	TORNILLO	040V
10		829-1408	4	PORCA	TUERCA	010D
11		368056A1	1	FAROL Esquerdo	PROYECTOR Izquierdo	220P
12		368055A1	1	FAROL Direito	PROYECTOR Derecho	220P
13		248-23108	2	ISOLANTE	AISLANTE	085I

04-24		p1	07/07

LANTERNA TRASEIRA, MONTAGEM - LAMPARA POSTERIOR, MONTAJE

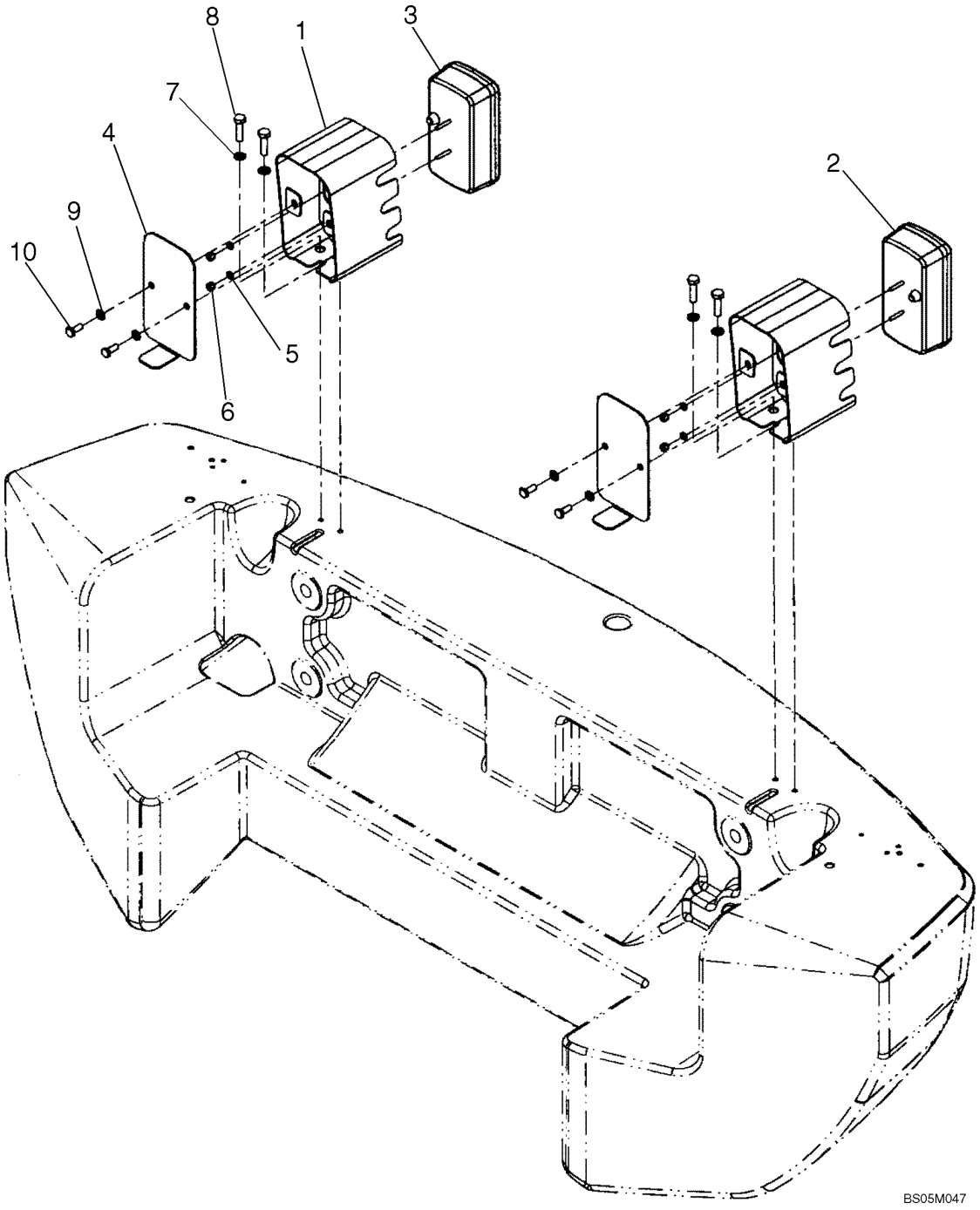

LANTERNA TRASEIRA, MONTAGEM - LAMPARA POSTERIOR, MONTAJE

REF	NOTA	PEÇA	QT	DESCRIÇÃO	DESCRICION	GLOS
1		87370849	2	SUPORTE	SOPORTE	300S
2		87364652	1	LUZ Traseira Esquerda	LUZ Trasera Izquierda	013F
3		87364651	1	LUZ Traseira Direita	LUZ Trasera Derecha	013F
4		87366429	2	CHAPA	PLACA	105P
5		895-11006	4	ARRUELA	ARANDELA	131R
6		832-10406	4	PORCA	TUERCA	010D
7		895-18010	4	ARRUELA	ARANDELA	131R
8		627-10035	2	PARAFUSO	TORNILLO	040V
9		895-11008	4	ARRUELA	ARANDELA	131R
10		627-8020	4	PARAFUSO	TORNILLO	040V

04-25		p1	07/07

FAROL COMPLETO - FAROL COMPLETO

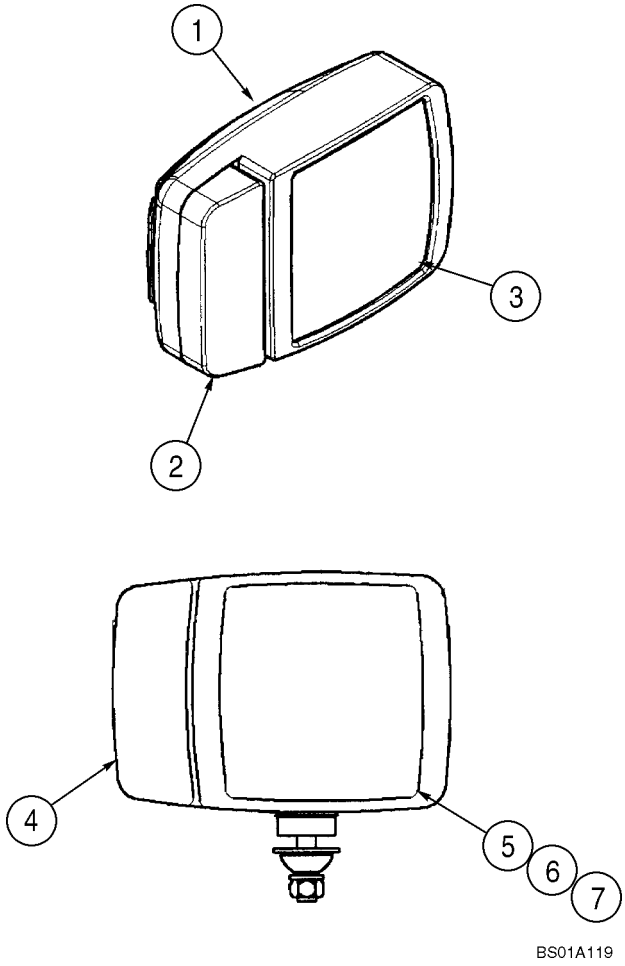

FAROL COMPLETO - FAROL COMPLETO

REF	NOTA	PEÇA	QT	DESCRIÇÃO	DESCRICION	GLOS
		368056A1	1	FAROL	PROYECTOR	220P
		79062586	1	PISCA-PISCA	LUCES DE DIREC.	0769
1		NSS	1	NÃO VENDIDO SEPARADO	NO VENDIDO EN SEPARADO	131R
2		408142A1	1	LENTE pisca-pisca	TRANSLUCIDO	170T
3		408143A1	1	LENTE lâmpada	TRANSLUCIDO lámpara	170T
4		410939A1	1	LÂMPADA 24V, pisca-pisca	LAMPARA	030L
5		410940A1	1	LÂMPADA 24V	LAMPARA 24V	030L
6		410941A1	1	LÂMPADA 24V, luz alta	LAMPARA farol alto	030L
7		410942A1	1	LÂMPADA 24v, luz baixa	LAMPARA farol bajo	030L

LANTERNA COMPLETA - LAMPARA COMPLETA

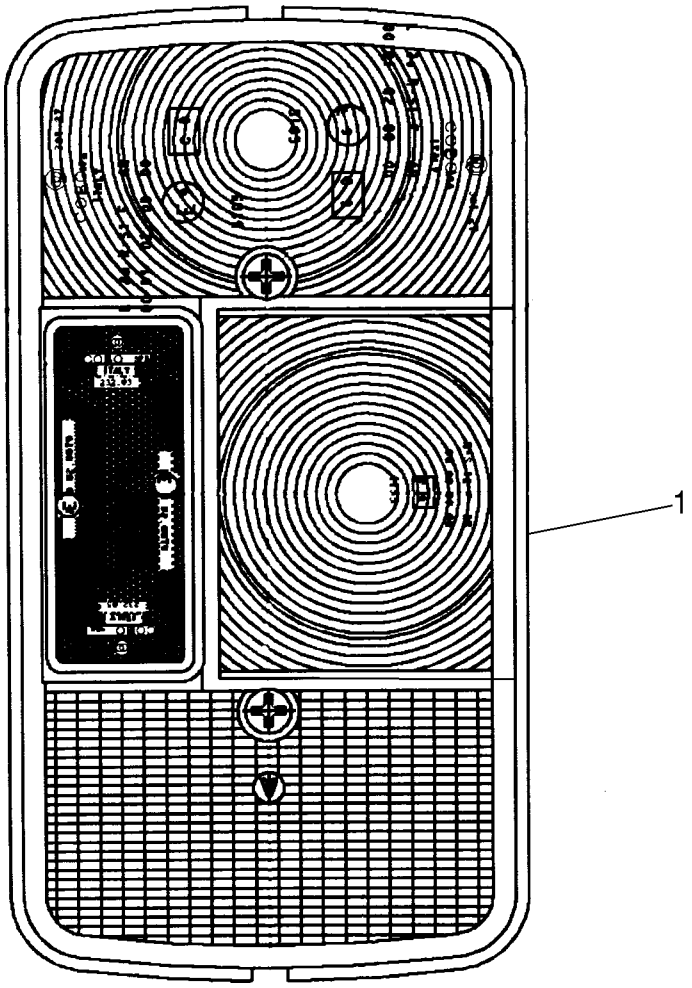

BS06A208

LANTERNA COMPLETA - LAMPARA COMPLETA

REF	NOTA	PEÇA	QT	DESCRIÇÃO	DESCRICION	GLOS
1		87370849	2	SUPORTE	SOPORTE	300S
2		87364652	1	LUZ POSTERIOR Esquerda	LUZ POSTERIOR Izquierda	013F
3		87364651	1	LUZ POSTERIOR Direita	LUZ POSTERIOR Derecha	013F
4		87366429	2	CHAPA	PLACA	105P
5		895-11006	4	ARRUELA	ARANDELA	131R
6		832-10406	4	PORCA	TUERCA	010D
7		895-18010	4	ARRUELA	ARANDELA	131R
8		627-10035	2	PARAFUSO	TORNILLO	040V
9		895-11008	4	ARRUELA	ARANDELA	131R
10		627-8020	4	PARAFUSO	TORNILLO	040V

04-27		p1	07/07

LUZ ROTATIVA - LAMPARA ROTATIVA

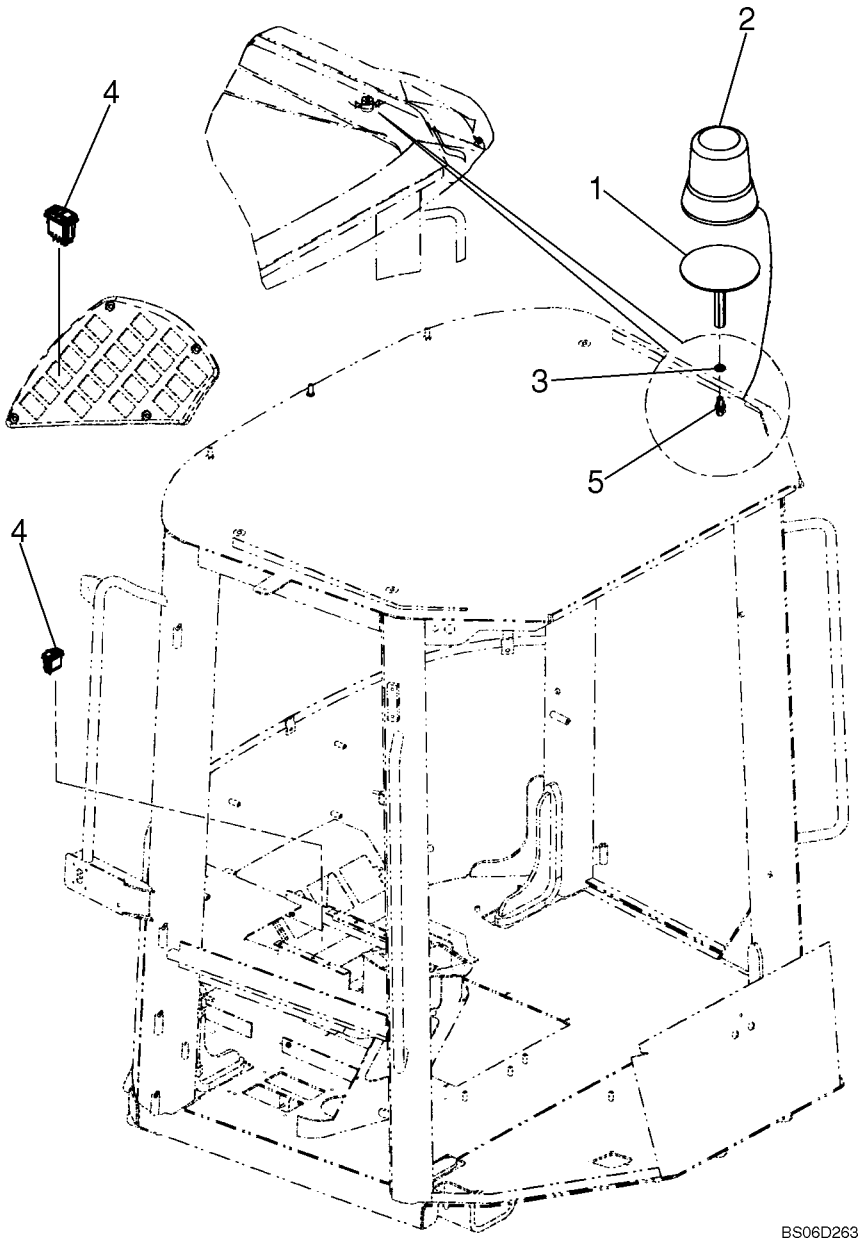

LUZ ROTATIVA - LAMPARA ROTATIVA

REF	NOTA	PEÇA	QT	DESCRIÇÃO	DESCRICION	GLOS
1		87397102	1	SUPORTE luz rotativa	SOPORTE lámpara rotativa	300S
2		76041998	1	LÂMPADA ROTATIva	LAMPARA ROTATIVA	0619
3		892-11012	1	ARRUELA	ARANDELA	131R
4		374430A2	1	INTERRUPTOR luz rotativa	INTERRUPTOR lámpara giratória	075I
5		87515619	1	PARAFUSO	TORNILLO	040V
6		60-6359T1	1	JUNTA Não ilustrado	JUNTA PLANA No mostrado	120G

LAVADOR DO PÁRA-BRISA - LAVADOR DEL PARABRISAS

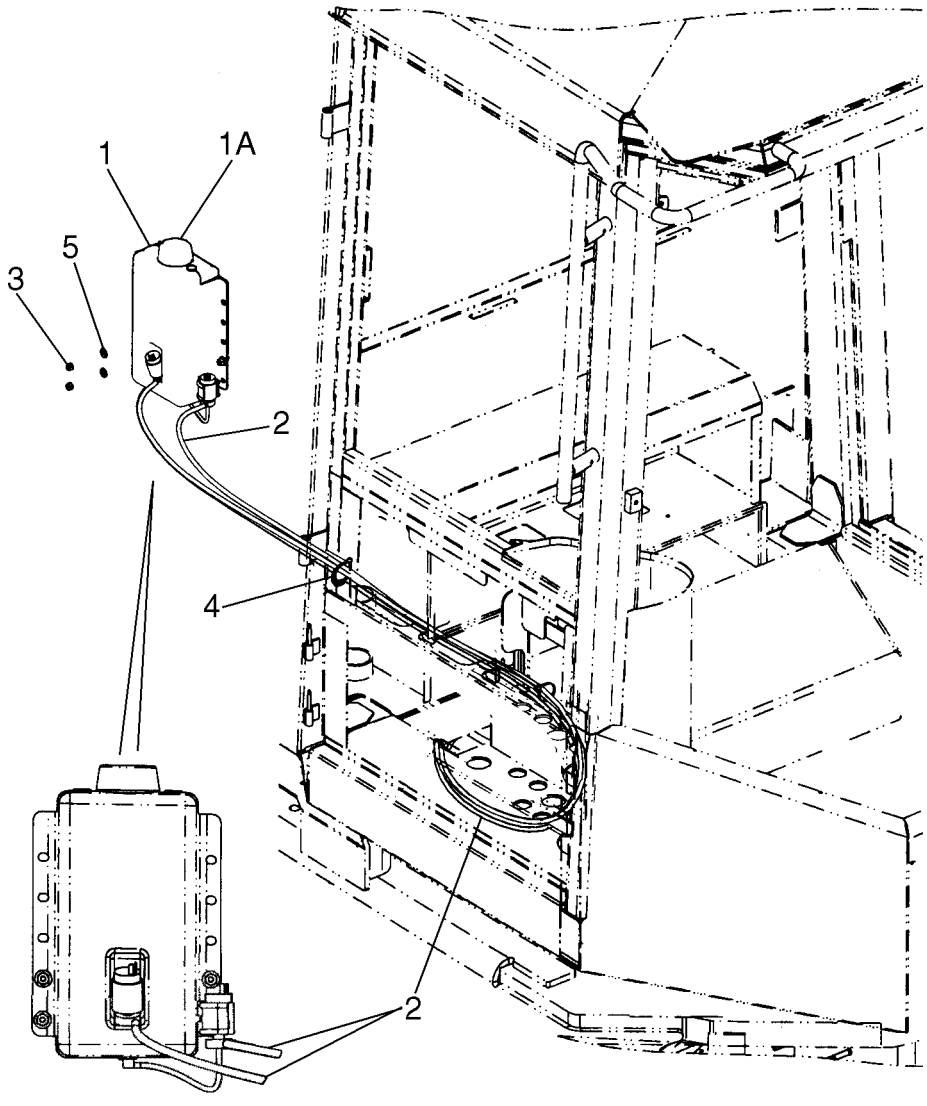

BS06C542

LAVADOR DO PÁRA-BRISA - LAVADOR DEL PARABRISAS

REF	NOTA	PEÇA	QT	DESCRIÇÃO	DESCRICION	GLOS
1		371185A1	1	RESERVATÓRIO água lavador do vidro frontal	DEPOSITO água laviador del vidro delantero	114S
1		87439461	1	TAMPA	TAPA	265C
2		8500662	2	MANGUEIRA	TUBO FLEXIBLE	285T
3		832-10408	3	PORCA	TUERCA	010D
4		L18331	2	ABRAÇADEIRA	ABRAZADERA	031F
5		895-15008	3	ARRUELA	ARANDELA	131R

04-29		p1	07/07

LIMPADOR DO PÁRA-BRISA - LIMPIADOR DEL PARABRISAS

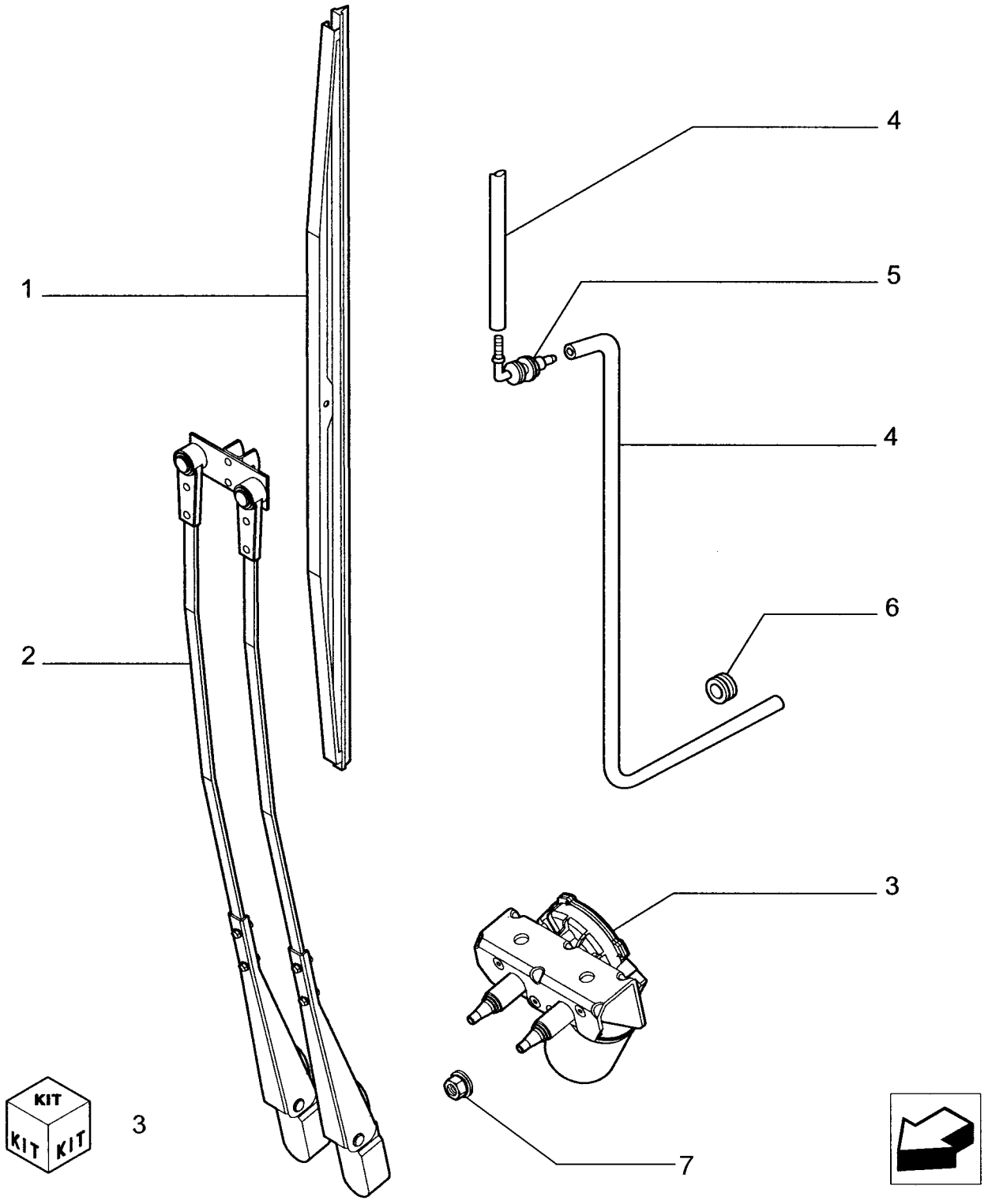

LIMPADOR DO PÁRA-BRISA - LIMPIADOR DEL PARABRISAS

REF	NOTA	PEÇA	QT	DESCRIÇÃO	DESCRICION	GLOS
1		76043977	1	PALHETA 800mm	ALABE 800mm	499P
2		76303246	1	BRAÇO 800mm	BRAZO 800mm	130B
3		87372246	1	MOTOR Elétrico	MOTOR Electrico	137M
4		76043979	3	MANGUEIRA	TUBO FLEXIBLE	285T
5		76043978	1	CONEXÃO	CONECTADOR	020R
6		71485202	1	ISOLANTE	AISLANTE	085I
7		825-5148	2	PORCA	TUERCA	010D

04-30		p1	07/07

LIMPADOR DO VIDRO TRASEIRO - LIMPIADOR DEL VIDRO POSTERIOR

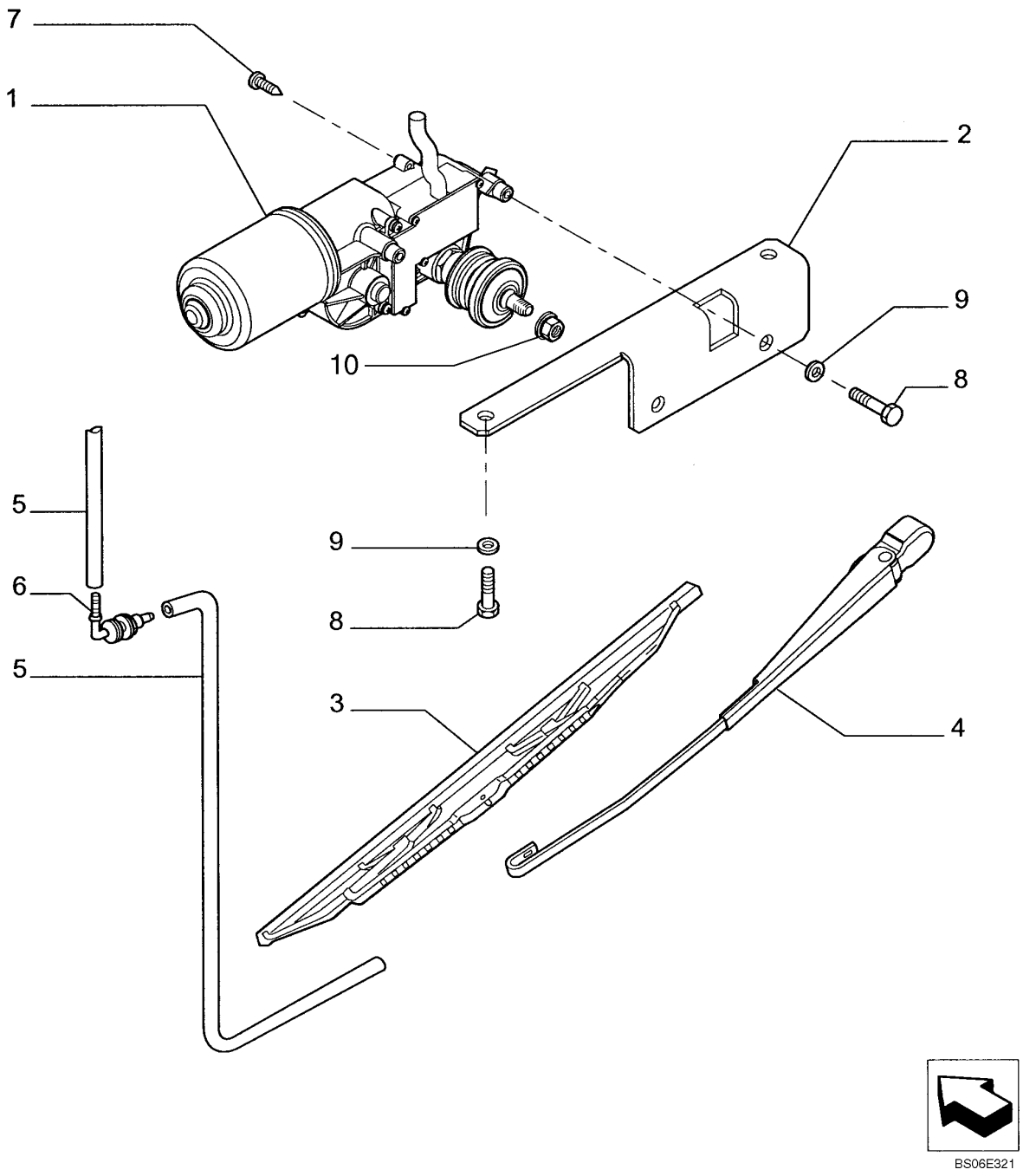

LIMPADOR DO VIDRO TRASEIRO - LIMPIADOR DEL VIDRO POSTERIOR

REF	NOTA	PEÇA	QT	DESCRIÇÃO	DESCRICION	GLOS
1		87372247	1	MOTOR ELETRICO	MOTOR ELECTRICO	137M
2		76303327	1	SUPORTE	SOPORTE	300S
3		3805103	1	PALHETA 510mm	ALABE 510mm	499P
4		76303244	1	BRAÇO 350mm	BRAZO 350mm	130B
5		76043979	1	MANGUEIRA	TUBO FLEXIBLE	285T
6		76043978	1	CONEXÃO	CONECTADOR	020R
7		13301511	2	PARAFUSO	TORNILLO	040V
8		87526424	4	PARAFUSO	TORNILLO	040V
9		14496501	4	ARRUELA	ARANDELA	131R
10		825-5148	1	PORCA	TUERCA	010D

RÁDIO - RADIO

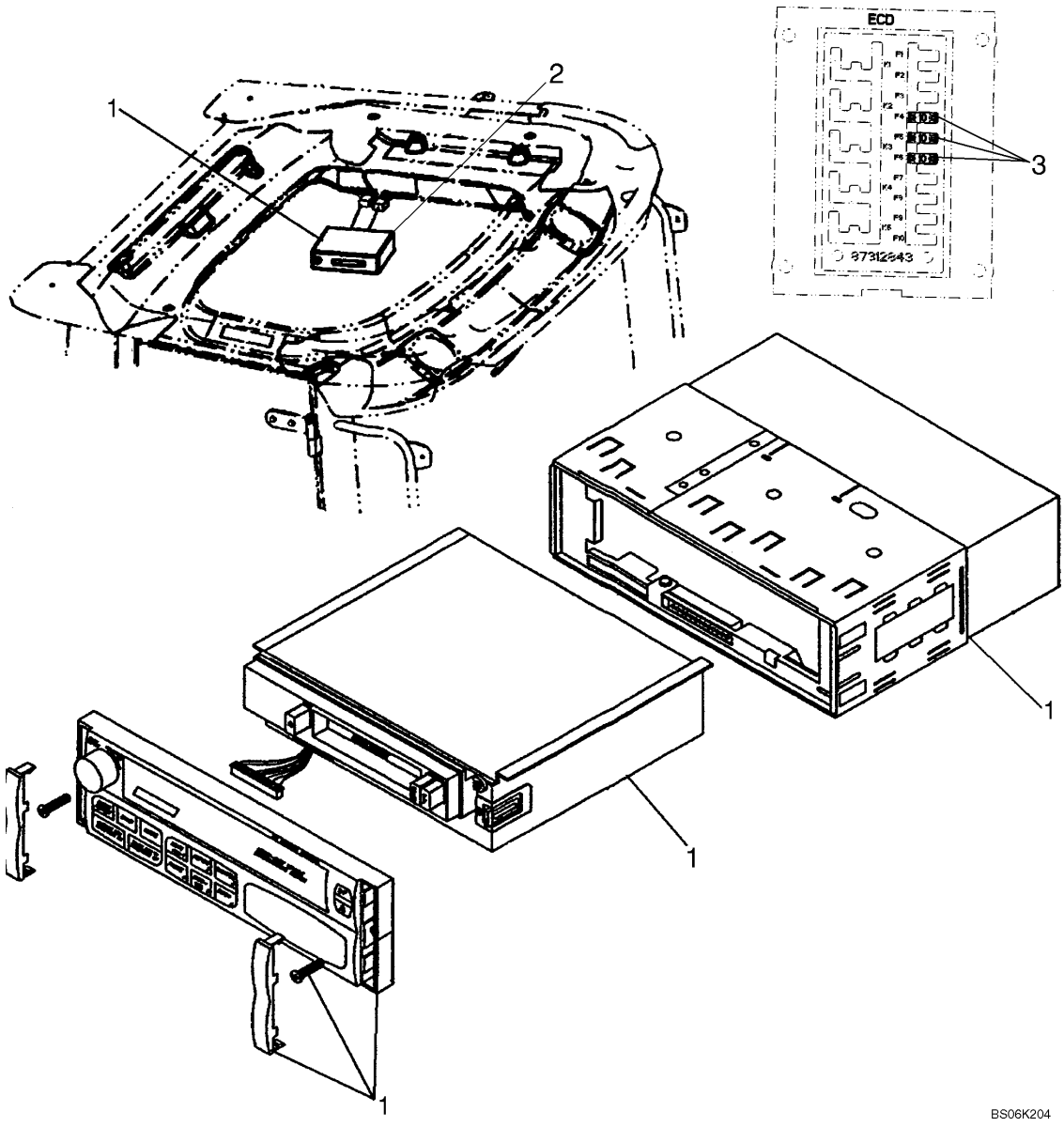

RÁDIO - RADIO

REF	NOTA	PEÇA	QT	DESCRIÇÃO	DESCRICION	GLOS
1		87580058	1	RADIO toca-fitas	RADIO cassetera	
2		87579998	1	MOLDURA	MOLDURA	295C
3		121412A1	1	FUSÍVEL 10A	FUSIBLE 10	110F

04-32		p1	07/07

RÁDIO MONTAGEM 12V - RADIO MONTAJE 12V

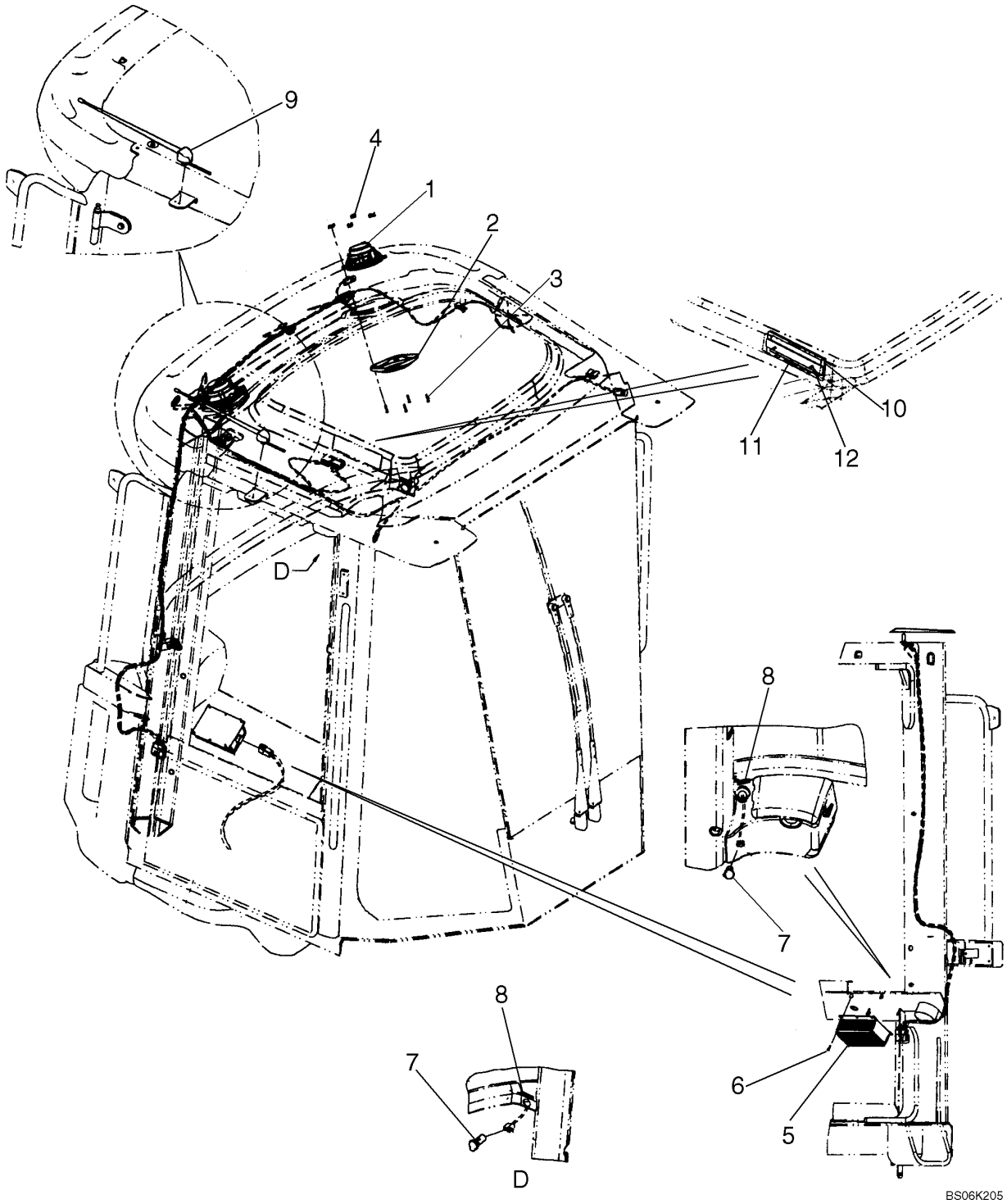

RÁDIO MONTAGEM 12V - RADIO MONTAJE 12V

REF	NOTA	PEÇA	QT	DESCRIÇÃO	DESCRICION	GLOS
5		121412A1	1	FUSÍVEL 10A	FUSIBLE 10A	110F
1		182721A2	2	ALTO FALANTE 4 OHM	ALTIFALANTI 4 OHM	039A
2		187281A1	2	TAMPA grade	TAPA	265C
3		761-17325	8	PARAFUSO	TORNILLO	040V
4		302862A1	8	PORCA	TUERCA	010D
5		87318825	1	CONVERSOR 24V/12V	CONVERTIDOR 24V/12V	169R
6		760-14113	4	PARAFUSO	TORNILLO	040V
7		388813A1	2	ACENDEDOR DE CIGARRO	ENCENDEDOR DE CIGARRILLO	005A
8		365935A2	2	DECALQUE	CALCOMANIA	012D
9		71480988	1	ANTENA	ANTENA ELECTRICA	064A

ÍNDICE - INDICE

05-01 COLUNA DE DIREÇÃO E VOLANTE - COLUMNA DE DIRECCION Y VOLANTE
05-02 COLUNA DE DIREÇÃO - COLUMNA DE DIRECCION
05-03 COLUNA DE DIREÇÃO - COLUMNA DE DIRECCION
05-04 COLUNA DE DIREÇÃO - COLUMNA DE DIRECCION
05-05 DIREÇÃO HIDRÁULICA - DIRECCION HIDRAULICA
05-06 SISTEMA HIDRÁULICO DA DIREÇÃO - SISTEMA HIDRAULICO DE LA DIRECCION
05-07 SISTEMA HIDRÁULICO DA DIREÇÃO DE EMERGÊNCIA - SISTEMA HIDRAULICO DE LA DIRECCION DE EMERGENCIA
05-08 SISTEMA HIDRÁULICO DA DIREÇÃO - SISTEMA HIDRAULICO DE LA DIRECCION
05-09 SISTEMA HIDRÁULICO DA DIREÇÃO - SISTEMA HIDRAULICO DE LA DIRECCION
05-10 CILINDROS DE DIREÇÃO - CILINDROS DE DIRECCION
05-11 BOMBA DE DIREÇÃO DE EMEGÊNCIA - BOMBA DE DRIRECCION DE EMEGENCIA
05-12 CILINDRO DE DIREÇÃO - CILINDRO DE DREICCION
05-13 VÁLVULA DA DIREÇÃO DE EMERGÊNCIA - VALVULA DE LA DIRECCION DE EMERGENCIA

05-01		p1	07/07

COLUNA DE DIREÇÃO E VOLANTE - COLUMNA DE DIRECCION Y VOLANTE

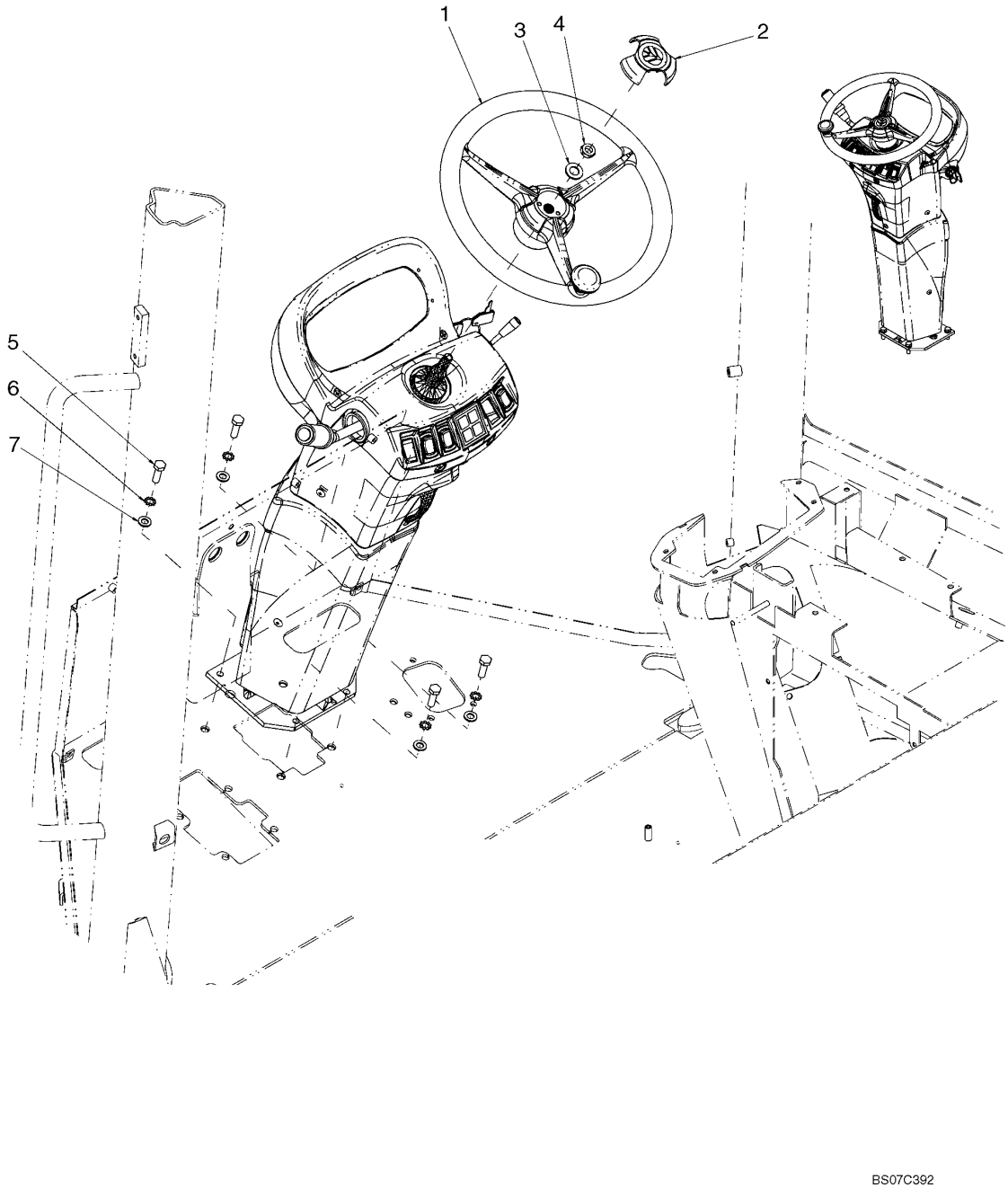

COLUNA DE DIREÇÃO E VOLANTE - COLUMNA DE DIRECCION Y VOLANTE

REF	NOTA	PEÇA	QT	DESCRIÇÃO	DESCRICION	GLOS
1		76303476	1	VOLANTE direção	VOLANTE direccion	050V
2		76300261	1	TAMPA	TAPA	265C
3		895-11014	1	ARRUELA	ARANDELA	131R
4		829-23414	1	PORCA	TUERCA	010D
5		627-10030	4	PARAFUSO	TORNILLO	040V
6		893-11010	4	ARRUELA	ARANDELA	131R
7		895-11010	4	ARRUELA	ARANDELA	131R

05-02		p1	07/07

COLUNA DE DIREÇÃO - COLUMNA DE DIRECCION

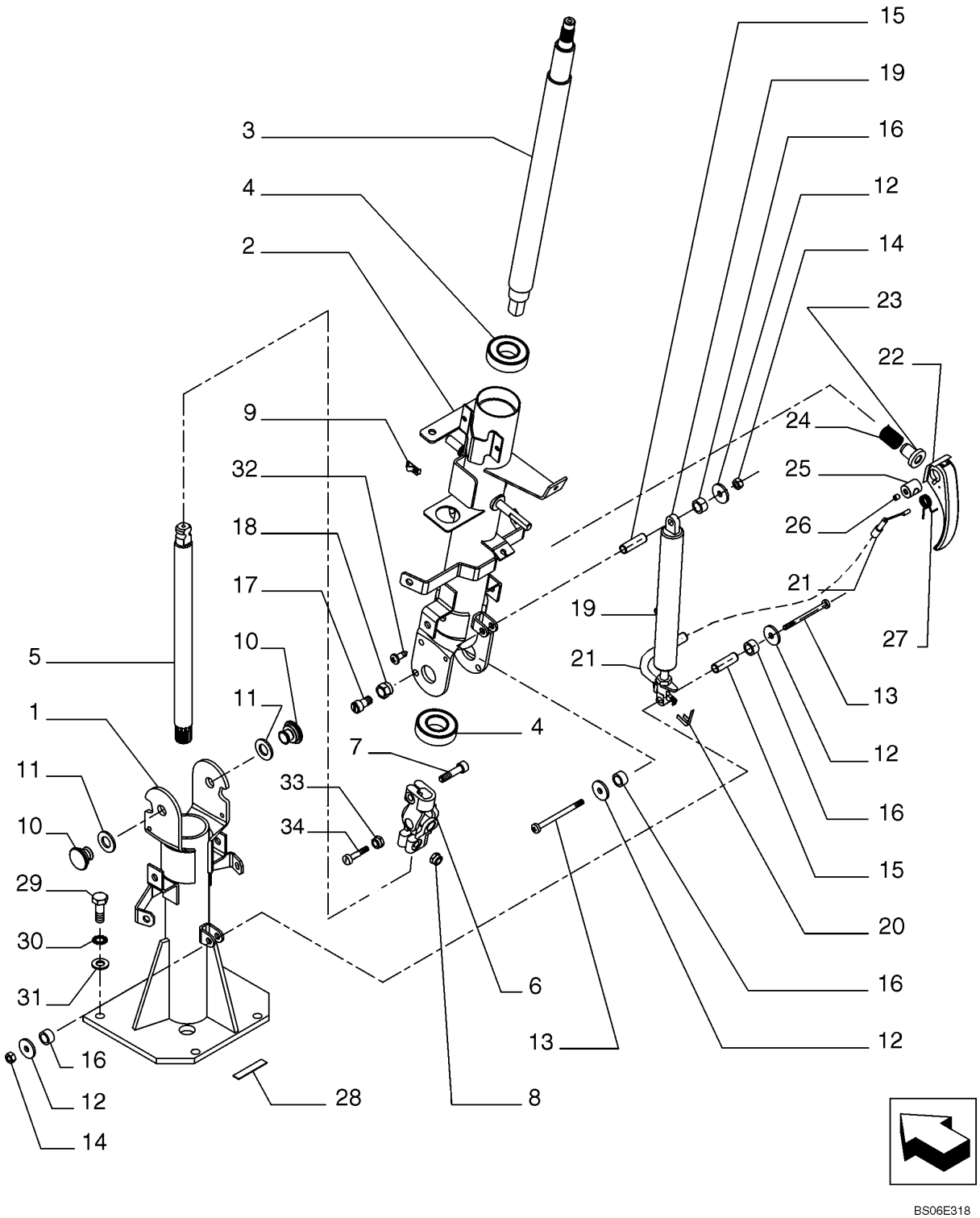

COLUNA DE DIREÇÃO - COLUMNA DE DIRECCION

REF	NOTA	PEÇA	QT	DESCRIÇÃO	DESCRICION	GLOS
		87546449		COLUNA DIREÇÃO Completa	COLUMNA DIRECCION Conjunto	103P
1		87546472	1	COLUNA DIREÇÃO	COLUMNA DIRECCION	103P
2		87546471	1	COLUNA DIREÇÃO	COLUMNA DIRECCION	103P
3		76303278	1	EIXO	EJE	016A
4		87537981	1	ANEL	ARO	045A
5		76303279	1	EIXO	EJE	016A
6		4227226	1	JUNTA ESFÉRICA	ARTICULACION ESFERICA	070G
7		14306621	2	PARAFUSO	TORNILLO	040V
8		16104411	2	PORCA	TUERCA	010D
9		71485276	1	MOLA	MUELLE	100M
10		4227225	2	PINO	BULON	080P
11		14496821	2	ARRUELA	ARANDELA	131R
12		87526283	4	ARRUELA	ARRUELA	131R
13		14496231	2	PARAFUSO	TORNILLO	040V
14		16101721	2	PORCA	TUERCA	010D
15		71480999	2	PINO	BULON	080P
16		76048394	4	ESPAÇADOR	SEPARADOR	075D
17		87525216	1	PINO	BULON	080P
18		16104111	1	PORCA	TUERCA	010D
19		76048930	1	MOLA GÁS	MUELLE GAS	100M
20		76300038	1	CHAPA	PLACA	105P
21		76048955	1	CABO	CABLE	105F
22		76048941	1	MANOPLA	EMPUNADURA	150P
23		87525218	1	GUIA Mola	GUIA Muelle	145G
24		87525220	1	MOLA	MUELLE	100M
25		87525221	1	PINO	BULON	080P
26		13797721	1	PARAFUSO	TORNILLO	040V
27		76300020	1	MOLA	MUELLE	100M
28		76303474	1	DECALQUE	CALCOMANIA	012D
29		87526294	4	PARAFUSO	TORNILLO	040V
30		86632602	4	ARRUELA	ARANDELA	131R
31		14496601	4	ARRUELA	ARANDELA	131R
32		15688001	1	PARAFUSO	TORNILLO	040V
33		1610411	1	PORCA	TUERCA	010D
34		76300013	1	PARAFUSO	TORNILLO	040V

05-03		p1	07/07

COLUNA DE DIREÇÃO - COLUMNA DE DIRECCION

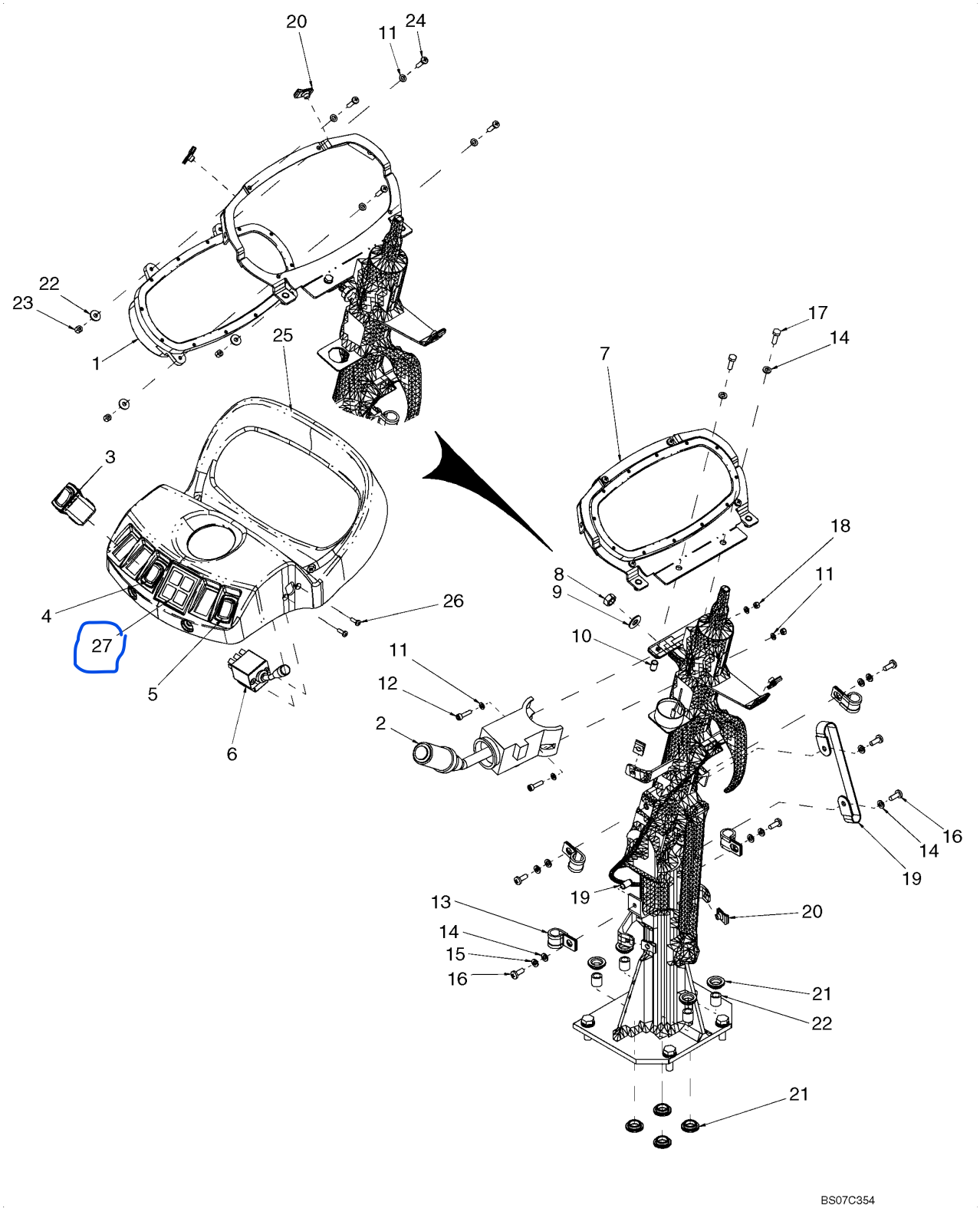

COLUNA DE DIREÇÃO - COLUMNA DE DIRECCION

REF	NOTA	PEÇA	QT	DESCRIÇÃO	DESCRICION	GLOS
1		87372816	1	PAINEL instrumentos	PANEL	025P
2		238270A1	1	ALAVANCA controle	PALANCA	045L
3		87350042	1	INTERRUPTOR bloqueio hidráulico	INTERRUPTOR bloqueo hidraulico	075I
4		87350041	1	INTERRUPTOR alerta	INTERRUPTOR alerta	075I
5		374424A2	1	INTERRUPTOR freio de estacionamento	INTERRUPTOR freno de estacionamiento	075I
6		389487A1	1	INTERRUPTOR setas, buzina, farol	INTERRUPTOR pisca, bocona, farol	075I
7		76303537	1	SUPORTE	SOPORTE	300S
8		253347A1	1	PORCA	TUERCA	010D
9		L127554	1	ARRUELA	ARANDELA	131R
10		76046110	4	ISOLANTE	AISLANTE	085I
11		895-11005	8	ARRUELA	ARANDELA	131R
12		864-5020	2	PARAFUSO	TORNILLO	040V
13		71405746	4	ABRAÇADEIRA	ABRAZADERA	031F
14		895-11006	8	ARRUELA	ARANDELA	131R
15		892-11006	4	ARRUELA PRESSÃO	ARANDEL ELASTICA	170R
16		840-1616	6	PARAFUSO	TORNILLO	040V
17		614-6020	2	PARAFUSO	TORNILLO	040V
18		824-1405	2	PORCA	TUERCA	010D
19		349372A1	1	TIRANTE	TIRANTE	142T
20		833-40306	5	PORCA	TUERCA	010D
21		71476260	8	ESPAÇADOR	SEPARADOR	075D
22		76081690	4	ESPAÇADOR	SEPARADOR	075D
23		832-10405	4	PORCA	TUERCA	010D
24		840-1520	4	PARAFUSO	TORNILLO	040V
25		76303402	1	REVESTIMENTO painel	REVESTIMIENTO panel	116R
26		840-1412	2	PARAFUSO	TORNILLO	040V
27		87372804	1	INTERRUPTOR DE MARCHAS	INTERRUPTOR	075I

05-04		p1	07/07

COLUNA DE DIREÇÃO - COLUMNA DE DIRECCION

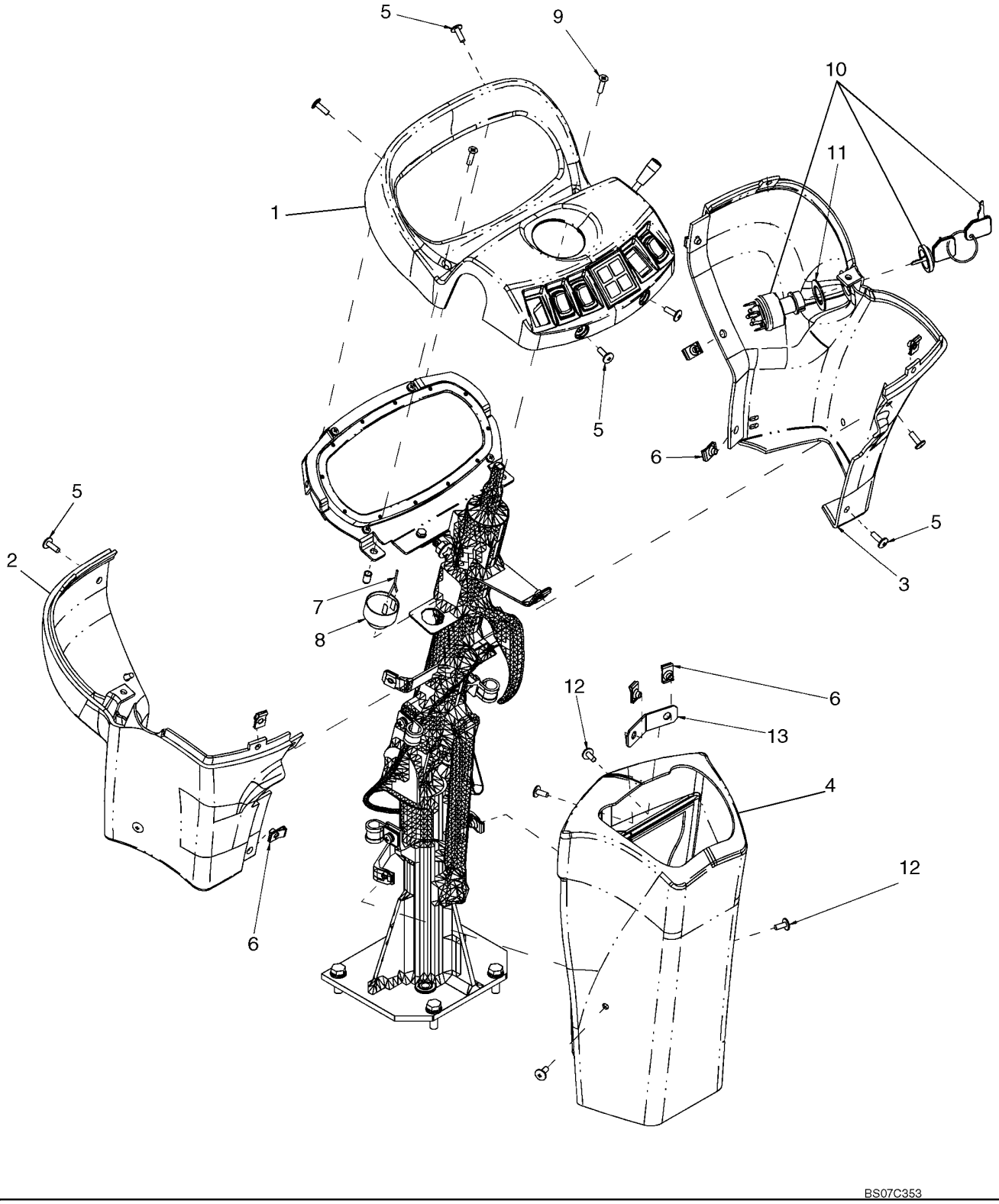

COLUNA DE DIREÇÃO - COLUMNA DE DIRECCION

REF	NOTA	PEÇA	QT	DESCRIÇÃO	DESCRICION	GLOS
1		76303402	1	REVESTIMENTO painel de controle	REVESTIMIENTO panel de controle	116R
2		76303509	1	REVESTIMENTO esquerdo	REVESTIMIENTO izquierdo	116R
3		76303508	1	REVESTIMENTO direito	REVESTIMIENTO derecho	116R
4		76303408	1	REVESTIMENTO inferior da coluna	REVESTIMIENTO inferior de la columna	116R
5		14778411	11	PARAFUSO	TORNILLO	040V
6		833-40306	8	PORCA	TUERCA	010D
7		76303450	1	CABO ELÉTRICO	CABLE ELECTRICO	111C
8		87517128	1	ALARME ACUSTICO	ALARMA SONORO	288T
9		843-2625	2	PARAFUSO	TORNILLO	040V
10		427182A1	1	*INTERRUPTOR* ignição	*INTERRUPTOR* ignición	075I
10		86502201	1	CHAVE ignição	LLAVE iginición	
11		76303478	1	ARRUELA	ARANDELA	131R
12		14778814	4	PARAFUSO	TORNILLO	040V
13		76303552	1	SUPORTE	SOPORTE	300S

DIREÇÃO HIDRÁULICA - DIRECCION HIDRAULICA

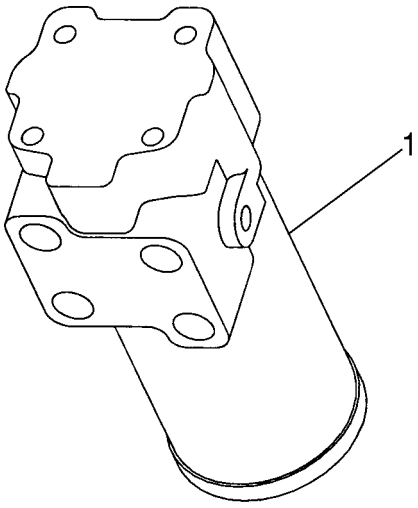

BS05H021

DIREÇÃO HIDRÁULICA - DIRECCION HIDRAULICA

REF	NOTA	PEÇA	QT	DESCRIÇÃO	DESCRICION	GLOS
1		87364170	1	DIREÇÃO HIDRÁULICA	DIRECCION HIDRAULICA	010I
		298591A1	1	PINO	BULON	080P
		8604430	1	MOLA	MUELLE	100M
		87319529	1	KIT veadação	JUEGO vedación	002K

SISTEMA HIDRÁULICO DA DIREÇÃO - SISTEMA HIDRAULICO DE LA DIRECCION

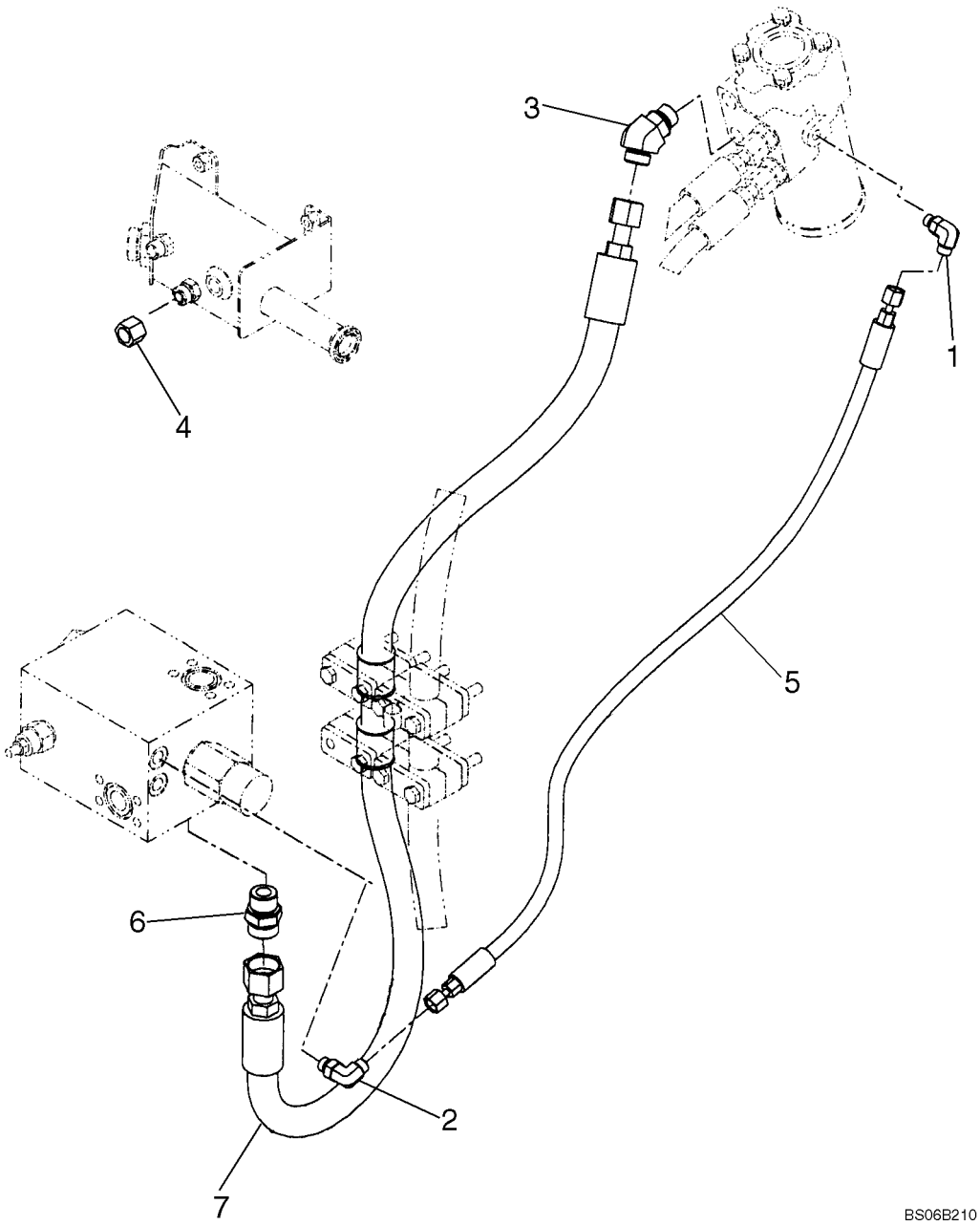

SISTEMA HIDRÁULICO DA DIREÇÃO - SISTEMA HIDRAULICO DE LA DIRECCION

REF	NOTA	PEÇA	QT	DESCRIÇÃO	DESCRICION	GLOS
1		700-303	1	*COTOVELO*	*CODO*	085G
1		238-6011	1	O'RING	ANILLO-O	158G
1		637-63093	1	O'RING	ANILLO-O	158G
2		700-378	1	*COTOVELO*	*CODO*	085G
2		238-6011	1	O'RING	ANILLO-O	158G
2		637-63113	1	O'RING	ANILLO-O	158G
3		700-316	1	*COTOVELO*	*CODO*	085G
3		238-6016	1	O'RING	ANILLO-O	158G
3		637-63193	1	O'RING	ANILLO-O	158G
4		701-906	1	*TAMPÃO*	*SOMBRERETE*	064C
4		238-6016	1	O'RING	ANILLO-O	158G
5		87519867	1	MANGUEIRA	MANGUERA	192T
6		87534063	1	*VÁLVULA*	*VALVULA*	010V
6		238-6018	1	O'RING	ANILLO-O	158G
6		637-64236	1	O'RING	ANILLO-O	158G
7		87617166	1	MANGUEIRA	MANGUERA	192T

05-07		p1	07/07

SISTEMA HIDRÁULICO DA DIREÇÃO DE EMERGÊNCIA - SISTEMA HIDRAULICO DE LA DIRECCION DE EMERGENCIA

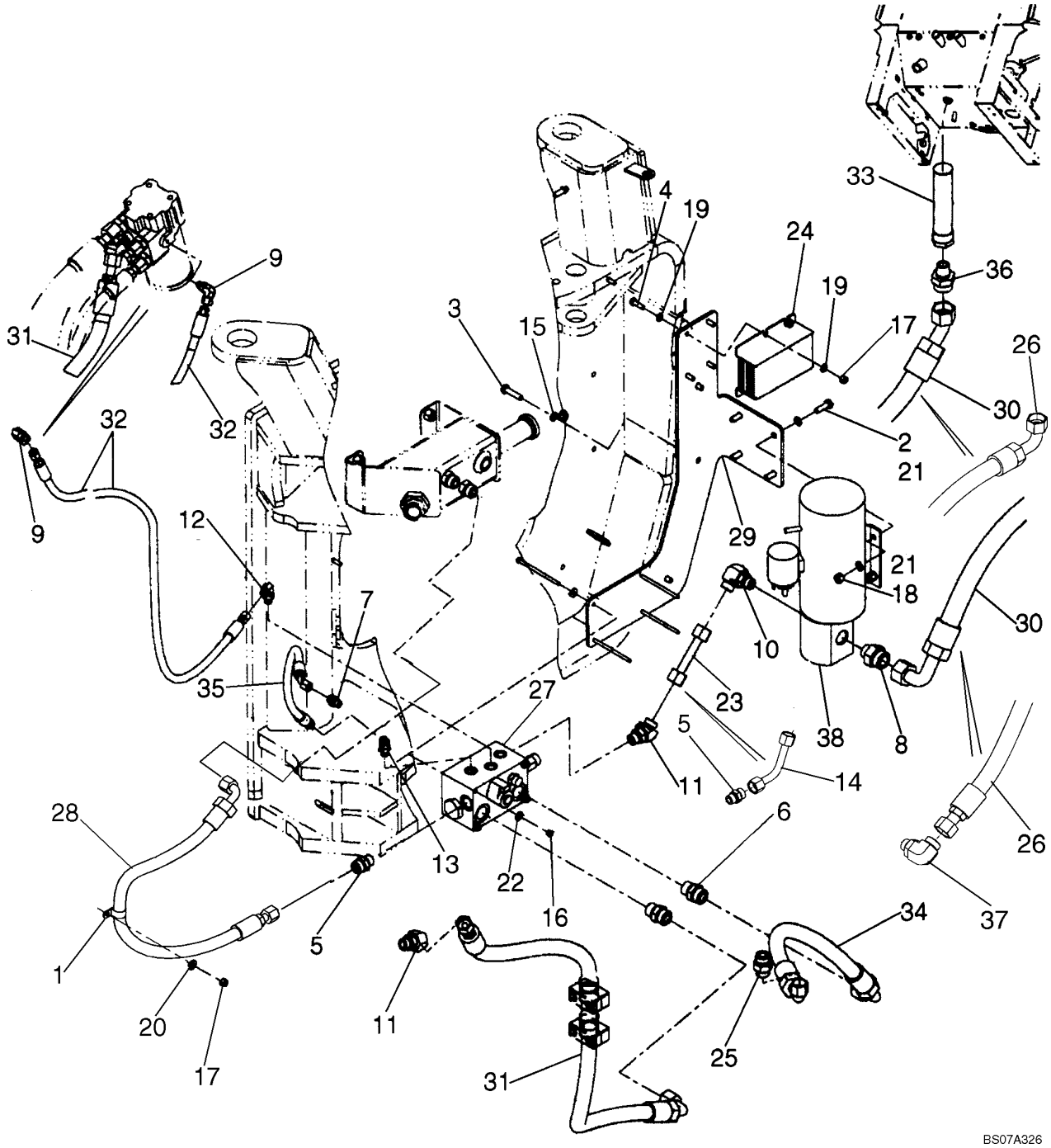

SISTEMA HIDRÁULICO DA DIREÇÃO DE EMERGÊNCIA - SISTEMA HIDRAULICO DE LA DIRECCION DE EMERGENCIA

REF	NOTA	PEÇA	QT	DESCRIÇÃO	DESCRICION	GLOS
1		515-22254	2	ABRAÇADEIRA	ABRAZADERA	031F
2		627-10030	4	PARAFUSO	TORNILLO	040V
3		627-12040	3	PARAFUSO	TORNILLO	040V
4		627-8025	4	PARAFUSO	TORNILLO	040V
5		700-103	3	*CONEXÃO*	*CONECTADOR*	020R
5		238-6016	1	O'RING	ANILLO-O	158G
5		637-63193	1	O'RING	ANILLO-O	158G
6		700-104	1	*CONEXÃO*	*CONECTADOR*	020R
6		238-6018	1	O'RING	ANILLO-O	158G
6		637-64236	1	O'RING	ANILLO-O	158G
7		700-153	1	*CONEXÃO*	*CONECTADOR*	020R
7		238-6011		O'RING	ANILLO-O	158G
7		637-63113	1	O'RING	ANILLO-O	158G
8		700-166	1	*CONEXÃO*	*CONECTADOR*	020R
8		238-6021	1	O'RING	ANILLO-O	158G
8		637-64236	1	O'RING	ANILLO-O	158G
9		700-303	1	*COTOVELO*	*CODO*	085G
9		238-6011	1	O'RING	ANILLO-O	158G
9		637-63093	1	O'RING	ANILLO-O	158G
10		700-306	1	*COTOVELO*	*CODO*	085G
10		238-6014	1	O'RING	ANILLO-O	158G
10		637-63153	1	O'RING	ANILLO-O	158G
11		700-316	2	*COTOVELO*	*CODO*	085G
11		238-6016	1	O'RING	ANILLO-O	158G
11		637-63193	1	O'RING	ANILLO-O	158G
12		700-378	1	*COTOVELO*	*CODO*	085G
12		238-6012	1	O'RING	ANILLO-O	158G
12		637-63113	1	O'RING	ANILLO-O	158G
13		700-392	1	*COTOVELO*	*CODO*	085G
13		238-6011	1	O'RING	ANILLO-O	158G
13		637-63113	1	O'RING	ANILLO-O	158G
14		87591383	1	TUBO	TUBO	193T
15		895-18012	3	ARRUELA	ARANDELA	131R
16		832-10406	4	PORCA	TUERCA	010D
17		832-10408	5	PORCA	TUERCA	010D
18		832-10410	4	PORCA	TUERCA	010D
19		895-11008	8	ARRUELA	ARANDELA	131R
20		895-15008	1	ARRUELA	ARANDELA	131R
21		895-18010	8	ARRUELA	ARANDELA	131R
22		895-25006	8	ARRUELA	ARANDELA	131R
23		8500249	1	TUBO auxiliar pressão	TUBO auxiliar presión	193T

05-07		p2	07/07

SISTEMA HIDRÁULICO DA DIREÇÃO DE EMERGÊNCIA - SISTEMA HIDRAULICO DE LA DIRECCION DE EMERGENCIA

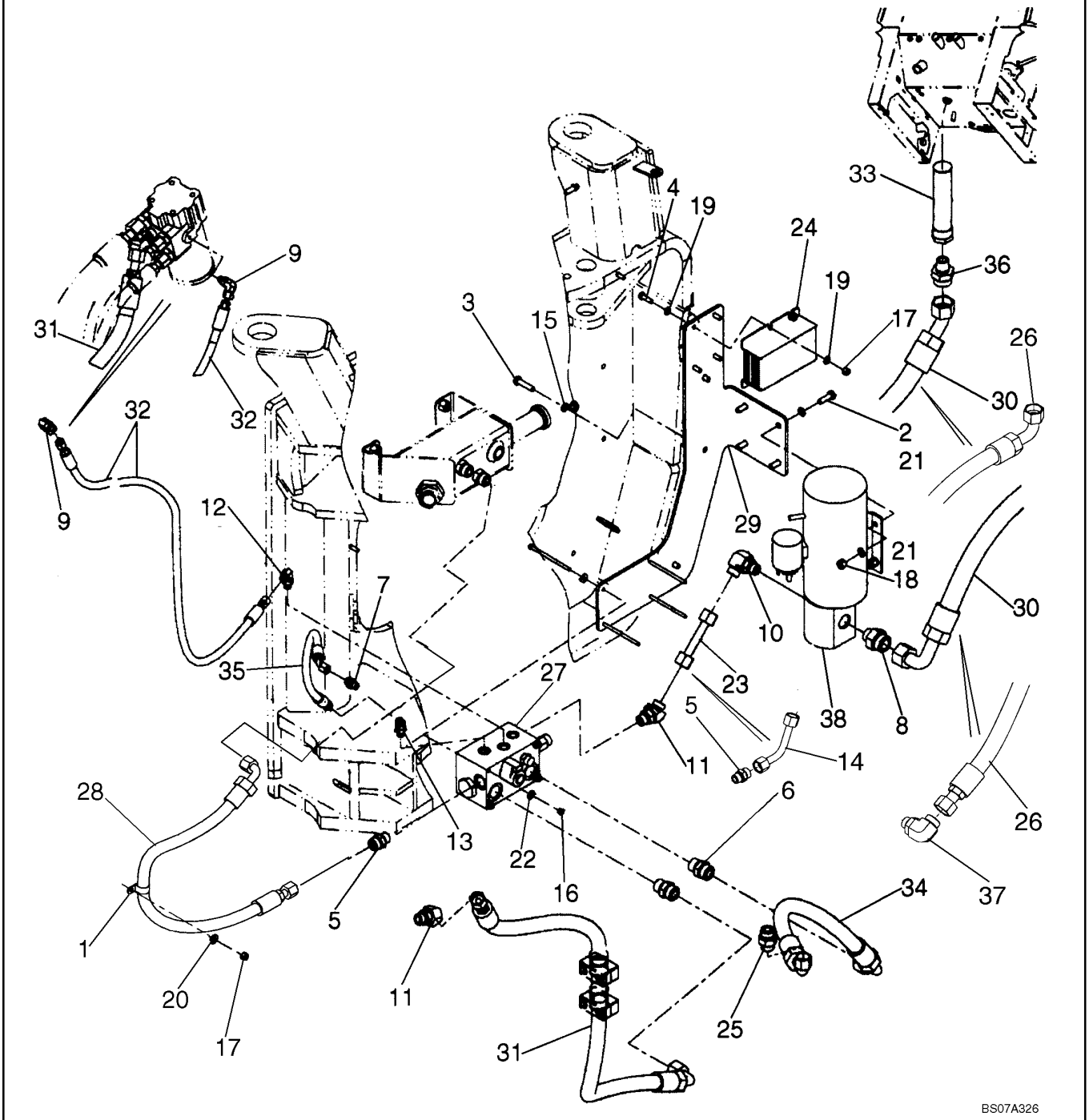

SISTEMA HIDRÁULICO DA DIREÇÃO DE EMERGÊNCIA - SISTEMA HIDRAULICO DE LA DIRECCION DE EMERGENCIA

REF	NOTA	PEÇA	QT	DESCRIÇÃO	DESCRICION	GLOS
24		8603171	1	CENTRALINA ELETRONICA direção de emergência	UNIDADE CONTROLE ELETRON. direccion de emergnecia	655C
25		86597760	1	*CONEXÃO*	*CONECTADOR*	020R
25		238-6016	1	O'RING	ANILLO-O	158G
25		637-64236	1	O'RING	ANILLO-O	158G
26		87592638	1	MANGUEIRA	MANGUERA	192T
27		87609806	1	VÁLVULA direção de emergência Ver pag. 06-13	VALVULA direccion de emergnecia Ver pag. 06-13	010V
28		87563046	1	MANGUEIRA reservatório	MANGUERA deposito	193T
29		87346069	1	SUPORTE	SOPORTE	300S
30		87346078	1	MANGUEIRA sucção, 854mm	MANGUERA presión, 854mm	192T
31		87617167	1	MANGUEIRA pressão, 1679mm	MANGUERA presión, 1679mm	192T
32		87519866	1	MANGUEIRA pressão, 1747mm	MANGUERA presión, 1747mm	192T
33		L129303	1	FILTRO reservatório	FILTRO deposito	065F
34		87379709	1	MANGUEIRA	MANGUERA	192T
35		87379711	1	MANGUEIRA	MANGUERA	192T
36		87433494	1	*CONEXÃO*	*CONECTADOR*	020R
36		238-6021	1	O'RING	ANILLO-O	158G
37		700-313	1	COTOVELO	CODO	085G
38		87581480	1	BOMBA Ver pag. 05-11	BOMBA Ver pag. 05-11	155P

05-08		p1	07/07

SISTEMA HIDRÁULICO DA DIREÇÃO - SISTEMA HIDRAULICO DE LA DIRECCION

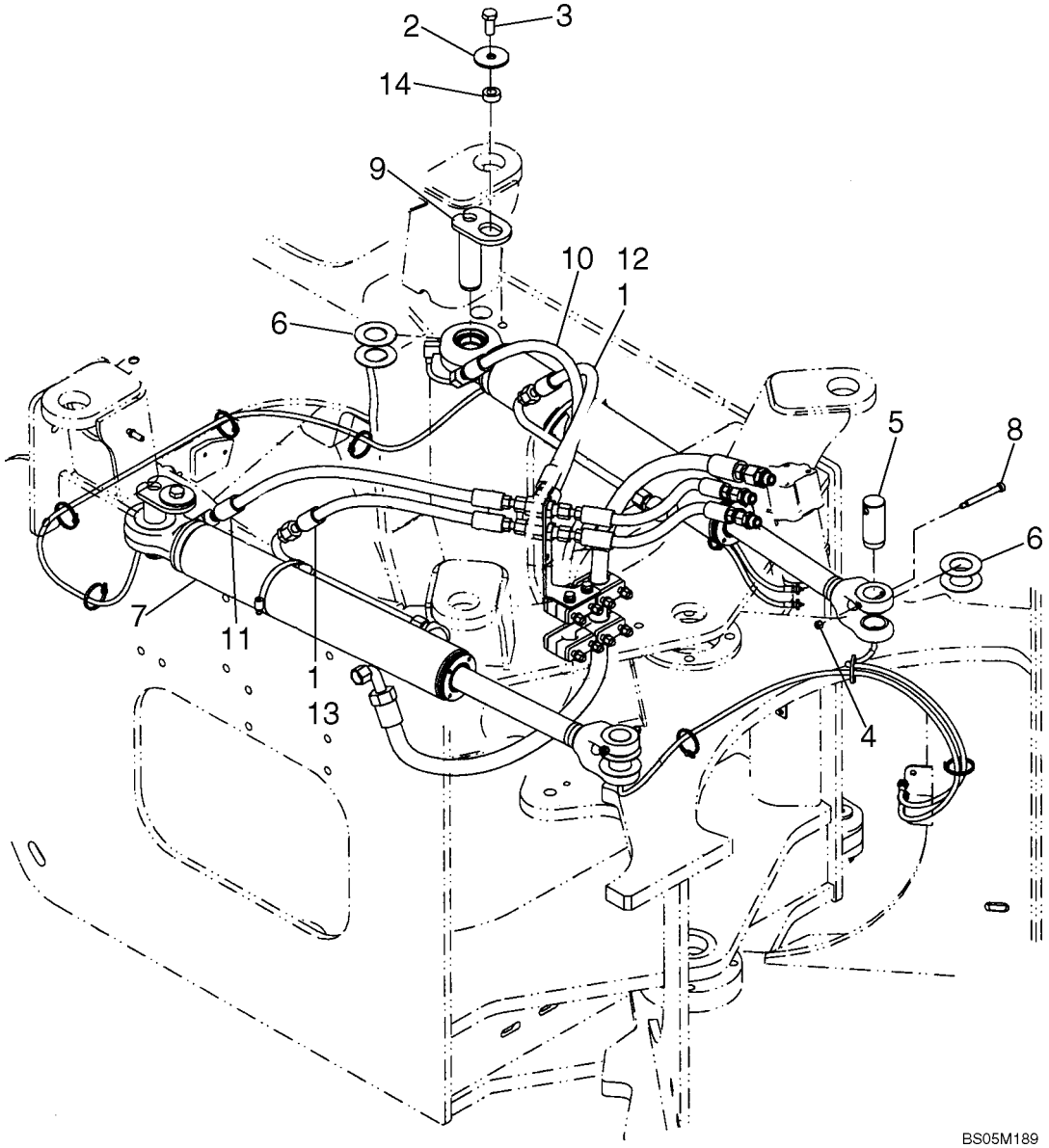

SISTEMA HIDRÁULICO DA DIREÇÃO - SISTEMA HIDRAULICO DE LA DIRECCION

REF	NOTA	PEÇA	QT	DESCRIÇÃO	DESCRICION	GLOS
1		238-6016	2	O'RING	ANILLO-O	158G
2		496-81025	2	ARRUELA	ARANDELA	131R
3		627-16035	2	PARAFUSO	TORNILLO	040V
4		832-10408	2	PORCA	TUERCA	010D
5		8500227	2	PINO	BULON	080P
6		8501088	8	ARRUELA	ARANDELA	131R
7		87307850	2	CILINDRO DIREÇÃO	CILINDRO DIRECCION	403C
8		87308835	2	PARAFUSO	TORNILLO	040V
9		87351646	2	PINO	BULON	080P
10		87338203	1	MANGUEIRA 912mm	MANGUERA 912mm	192T
11		87519865	1	MANGUEIRA 737mm	MANGUERA 737mm	192T
12		87338205	1	MANGUEIRA 745mm	MANGUERA 745mm	192T
13		87338206	1	MANGUEIRA 530mm	MANGUERA 530mm	192T
14		L125100	2	ESPAÇADOR	SEPARADOR	075D

SISTEMA HIDRÁULICO DA DIREÇÃO - SISTEMA HIDRAULICO DE LA DIRECCION

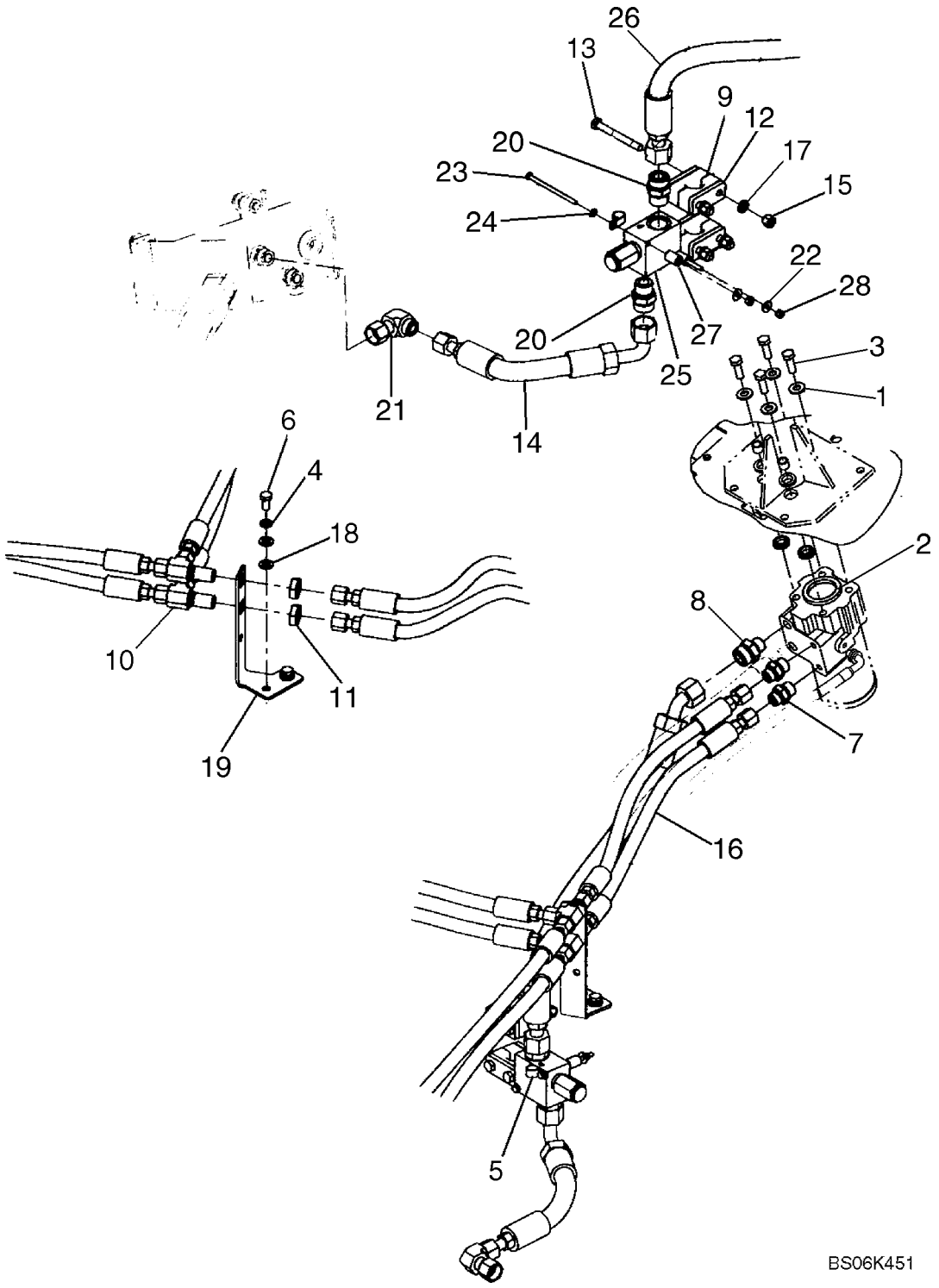

SISTEMA HIDRÁULICO DA DIREÇÃO - SISTEMA HIDRAULICO DE LA DIRECCION

REF	NOTA	PEÇA	QT	DESCRIÇÃO	DESCRICION	GLOS
1		895-15010	4	ARRUELA	ARANDELA	131R
2		76043957	1	JUNTA orbitrol	JUNTA PLANA orbitrol	120G
3		627-10030	4	PARAFUSO	TORNILLO	040V
4		892-11010	2	ARRUELA	ARANDELA	131R
5		515-21159	1	ABRAÇADEIRA	ABRAZADERA	031F
6		627-10020	2	PARAFUSO	TORNILLO	040V
7		700-162	1	*CONEXÃO*	*CONECTADOR*	020R
7		637-63193	1	O'RING	ANILLO-O	158G
7		238-6014	1	O'RING	ANILLO-O	158G
8		700-107	1	*CONEXÃO*	*CONECTADOR*	020R
8		637-63193	1	O'RING	ANILLO-O	158G
8		238-6018	1	O'RING	ANILLO-O	158G
9		372453A1	2	ABRAÇADEIRA	ABRAZADERA	031F
10		701-423	2	*CONEXÃO*	*CONECTADOR*	020R
10		238-6014	3	O'RING	ANILLO-O	158G
11		701-903	2	*PORCA*	*TUERCA*	010D
11		238-6016	1	O'RING	ANILLO-O	158G
12		367658A1	4	CHAPA abraçadeira	PLACA abrazadera	105P
13		827-10090	4	PARAFUSO	TORNILLO	040V
14		87563042	1	MANGUEIRA retorno direção	MANGUERA retorno dirección	192T
15		832-10410	4	PORCA	TUERCA	010D
16		87398127	1	MANGUEIRA 912mm	MANGUERA 912mm	192T
17		895-11010	4	ARRUELA	ARANDELA	131R
18		896-11010	4	ARRUELA	ARANDELA	131R
19		8602342	1	SUPORTE	SOPORTE	300S
20		700-104	2	*CONEXÃO*	*CONECTADOR*	020R
20		70923843	1	O'RING	ANILLO-O	158G
20		14438185	1	O'RING	ANILLO-O	158G
21		701-361	1	*COTOVELO*	*CODO*	085G
21		238-6016	1	O'RING	ANILLO-O	158G
22		895-25006	2	ARRUELA	ARANDELA	131R
23		827-6100	2	PARAFUSO	TORNILLO	040V
24		895-11006	2	ARRUELA	ARANDELA	131R
25		87427823	1	VÁLVULA alívio	VALVULA alivio	010V
26		87563041	1	MANGUEIRA retorno dirção	MANGUERA retorno dirección	192T
27		87563043	2	ESPAÇADOR	SEPARADOR	075D
28		832-10406	2	PORCA	TUERCA	010D

CILINDROS DE DIREÇÃO - CILINDROS DE DIRECCION

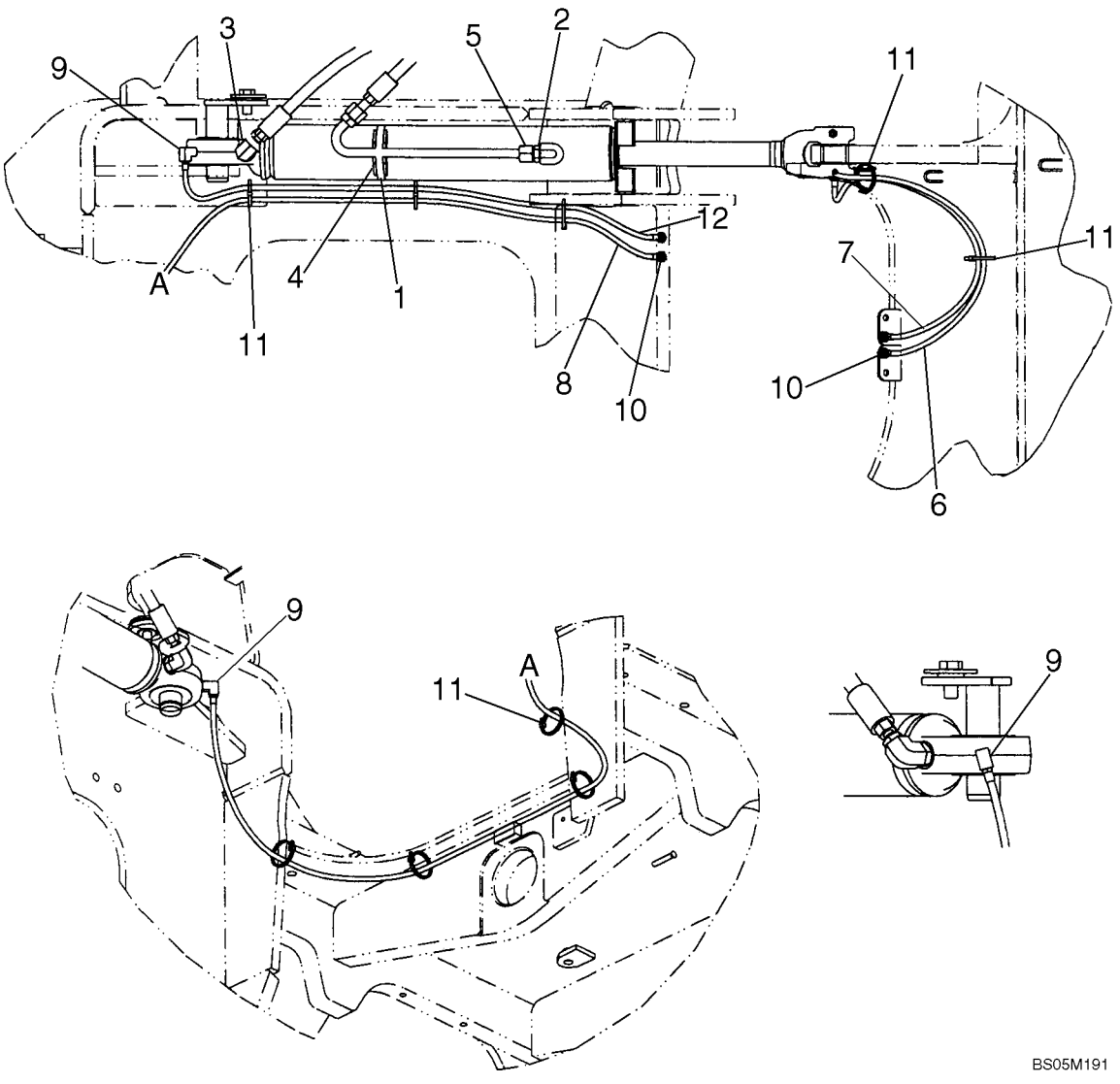

CILINDROS DE DIREÇÃO - CILINDROS DE DIRECCION

REF	NOTA	PEÇA	QT	DESCRIÇÃO	DESCRICION	GLOS
1		214-1480	2	ABRAÇADEIRA	ABRAZADERA	031F
2		700-103	2	*CONEXÃO*	*CONECTADOR*	020R
2		238-6016	1	O'RING	ANILLO-O	158G
2		637-63193	1	O'RING	ANILLO-O	158G
3		700-326	1	*COTOVELO*	*CODO*	085G
3		238-6014	1	O'RING	ANILLO-O	158G
3		637-63193	1	O'RING	ANILLO-O	158G
4		8500483	2	SUPORTE abraçadeira	SOPORTE abrazadera	300S
5		8602591	2	TUBO	TUBO	193T
6		313682A1	1	MANGUEIRA 1320mm	MANGUERA 1320mm	192T
7		313683A1	1	MANGUEIRA 855mm	MANGUERA 855mm	192T
8		318013A1	1	MANGUEIRA 2723mm	MANGUERA 2723mm	192T
9		328082A1	2	COTOVELO	CODO	085G
10		F53473	4	PORCA	TUERCA	010D
11		L18331	10	ABRAÇADEIRA	ABRAZADERA	031F
12		L54694	1	*MANGUEIRA* 1041mm	*MANGUERA* 1041mm	192T
12		219-20	1	CONEXÃO	CONECTADOR	020R
12		219-8	1	CONEXÃO	CONECTADOR	020R

05-11		p1	07/07

BOMBA DE DIREÇÃO DE EMEGÊNCIA - BOMBA DE DRIRECCION DE EMEGENCIA

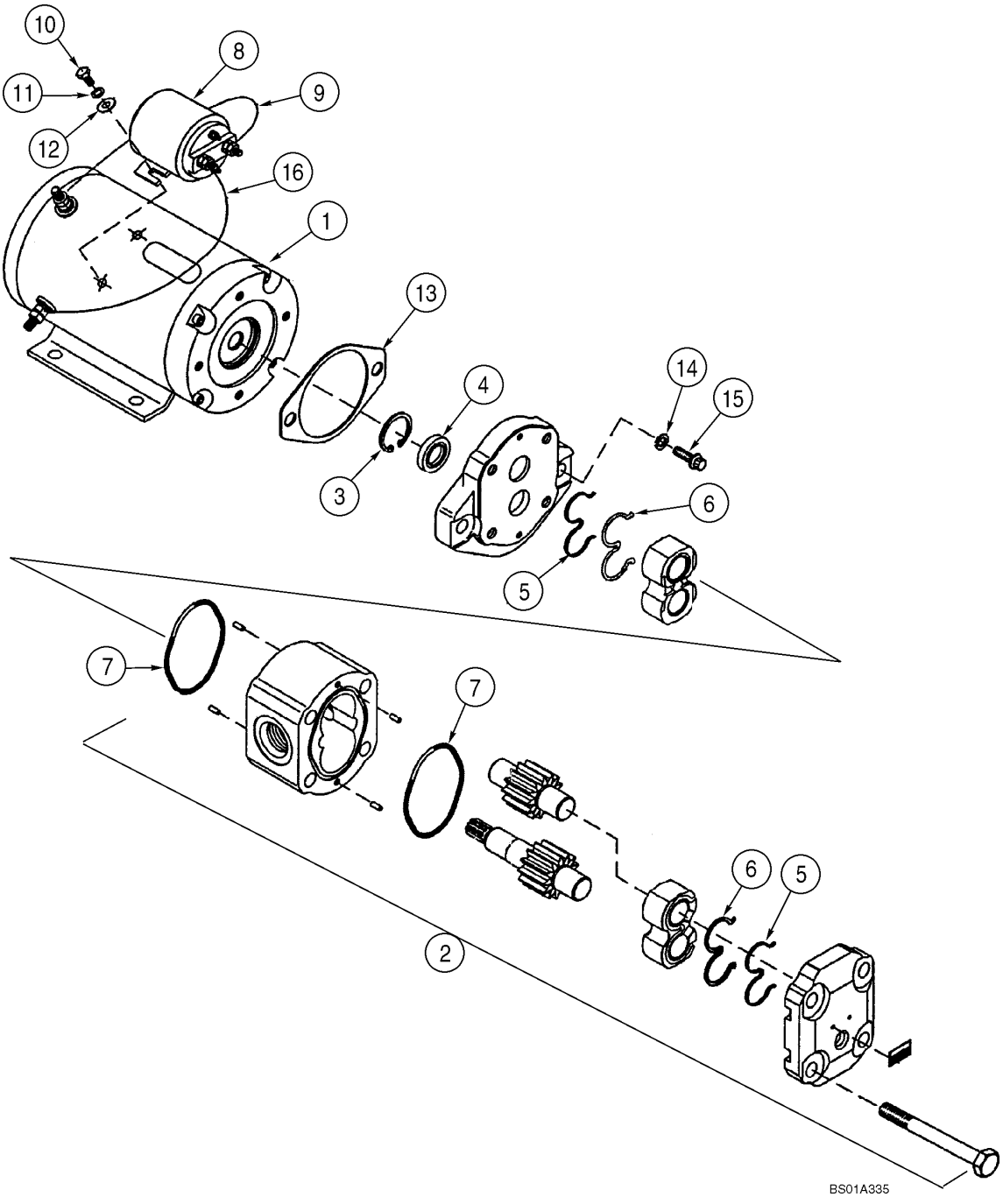

BOMBA DE DIREÇÃO DE EMEGÊNCIA - BOMBA DE DRIRECCION DE EMEGENCIA

REF	NOTA	PEÇA	QT	DESCRIÇÃO	DESCRICION	GLOS
		87581480	1	BOMBA 24V	BOMBA 24V	155P
1		87581481	1	MOTOR ELÉTRICO	MOTOR ELECTRICO	131M
2		8605158	1	BOMBA hidráulica	BOMBA hidraulica	155P
2		8605164	1	KIT vedação, Itens 3-7	JUEGO vedación, Itens 3-7	002K
3		NSS	1	NÃO VENDIDO SEPARADAMENTE	NO VENDIDO SEPARADO	NSS
4		NSS	1	NÃO VENDIDO SEPARADAMENTE	NO VENDIDO SEPARADO	NSS
5		NSS	2	NÃO VENDIDO SEPARADAMENTE	NO VENDIDO SEPARADO	NSS
6		NSS	2	NÃO VENDIDO SEPARADAMENTE	NO VENDIDO SEPARADO	NSS
		8605159	1	*KIT interruptor de partida*, Itens 8-12	*JUEGO llave de arranque*, Itens 8-12	002K
7		NSS	2	NÃO VENDIDO SEPARADAMENTE	NO VENDIDO SEPARADO	NSS
8		NSS	1	NÃO VENDIDO SEPARADAMENTE	NO VENDIDO SEPARADO	NSS
9		NSS	1	NÃO VENDIDO SEPARADAMENTE	NO VENDIDO SEPARADO	NSS
10		NSS	2	NÃO VENDIDO SEPARADAMENTE	NO VENDIDO SEPARADO	NSS
11		NSS	2	NÃO VENDIDO SEPARADAMENTE	NO VENDIDO SEPARADO	NSS
12		8605160	1	*KIT montagem*, Itens 13-16	*JUEGO montaje*, Itens 13-16	002K
12		NSS	2	NÃO VENDIDO SEPARADAMENTE	NO VENDIDO SEPARADO	NSS
13		NSS	1	NÃO VENDIDO SEPARADAMENTE	NO VENDIDO SEPARADO	NSS
14		NSS	2	NÃO VENDIDO SEPARADAMENTE	NO VENDIDO SEPARADO	NSS
15		NSS	2	NÃO VENDIDO SEPARADAMENTE	NO VENDIDO SEPARADO	NSS
16		8605161	1	ARAME DE AÇO	ALAMBRE ACERO	061F

05-12		p1	07/07

CILINDRO DE DIREÇÃO - CILINDRO DE DREICCION

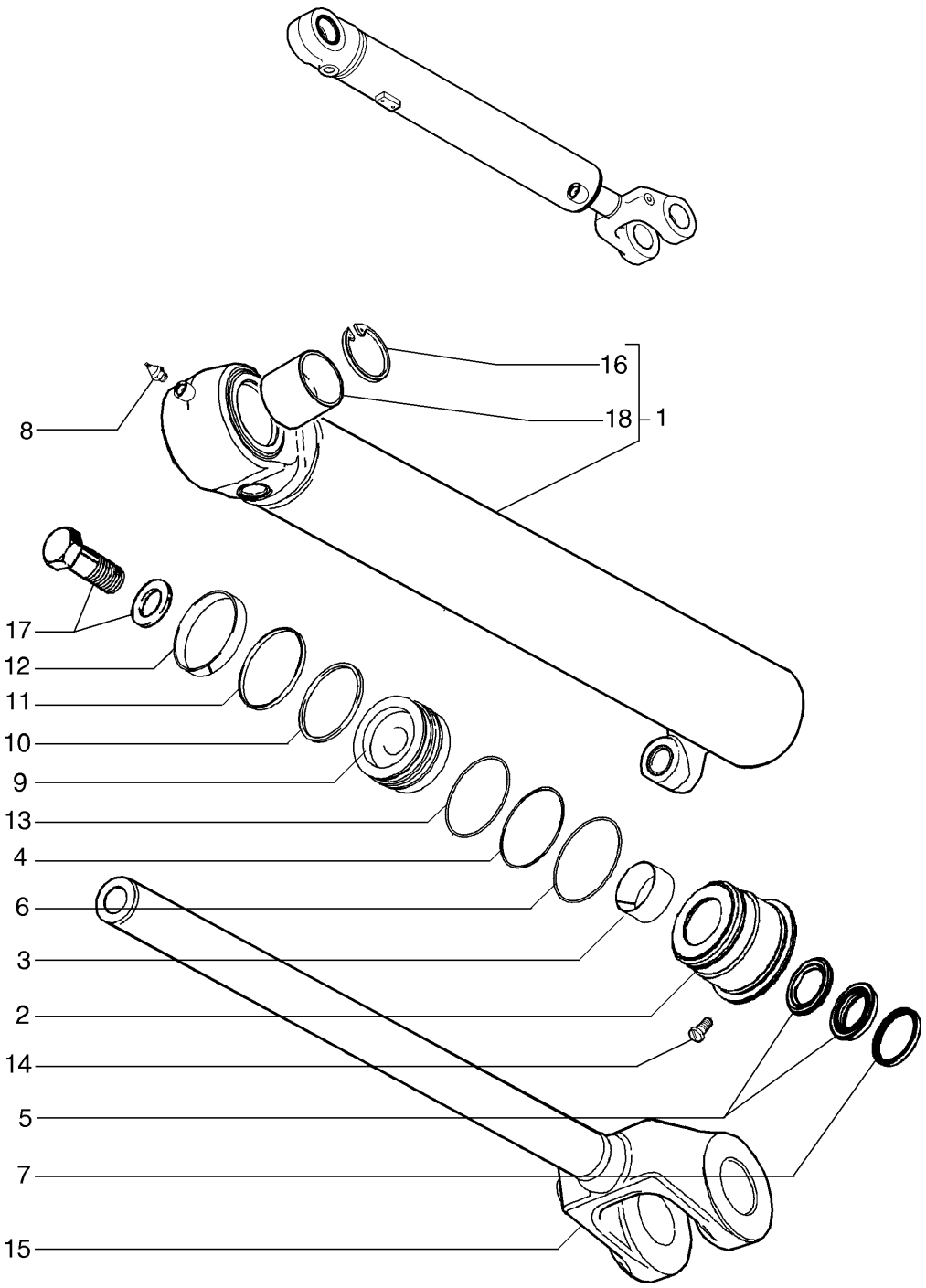

CILINDRO DE DIREÇÃO - CILINDRO DE DREICCION

REF	NOTA	PEÇA	QT	DESCRIÇÃO	DESCRICION	GLOS
		87307850	2	CILINDRO DIREÇÃO	CILINDRO DIREC.	403C
		87363451	1	KIT vedação, Itens 2-7, 10-13	JUEGO veadción, Itens 2-7, 10-13	002K
1		87307851	1	CAMISA DO CILINDRO	CAMISA DEL CILINDRO	053C
2		1542969C1	1	TAMPA cilindro, Itens 3-7	TAPA cilindro, Itens 3-7	265C
3		G102425	1	BUCHA	BUJE	095B
4		238-5233	1	O'RING	ANILLO-O	158G
5		1542875C1	1	KIT vedação	JUEGO vedación	002K
6		G32122	1	ANEL	ARO	045A
7		D95143	1	ANEL RASPADOR	ANEL RASCADOR	050A
8		219-1	1	PINO GRAXEIRO	ENGRASADOR	060I
9		87307858	1	PISTÃO, Itens 10-13	EMBOLO, Itens 10-13	130P
10		192330A1	1	RETENTOR	RETEN	122G
11		S109444	1	ANEL carga	ARO carga	045A
12		S109445	1	ANEL	ARO	045A
13		87398130	1	ANEL vedação	ARO vedación	045A
14		G109395	1	PARAFUSO	TORNILLO	040V
15		442703A1	1	HASTE	VASTAGO	274S
16		100-21244	2	ANEL ELÁSTICO	ANILLO ELASTICO	187A
17		86982439	1	PARAFUSO	TORNILLO	040V
18		442711A1	1	ROTULA ESFERICA	ROTULA	146R

VÁLVULA DA DIREÇÃO DE EMERGÊNCIA - VALVULA DE LA DIRECCION DE EMERGENCIA

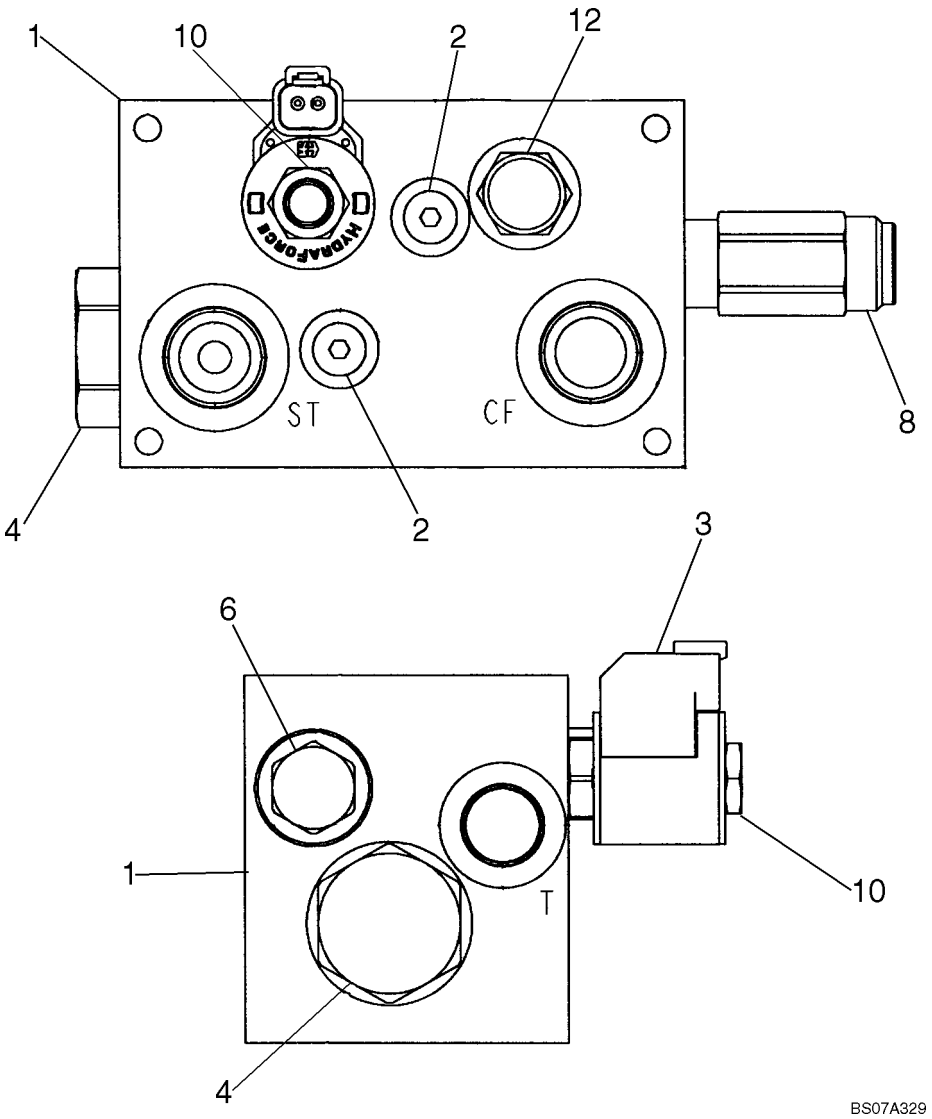

VÁLVULA DA DIREÇÃO DE EMERGÊNCIA - VALVULA DE LA DIRECCION DE EMERGENCIA

REF	NOTA	PEÇA	QT	DESCRIÇÃO	DESCRICION	GLOS
		87609806	1	VÁLVULA direção emergência	VALVULA direccion emergencia	010V
1		NSS	1	NÃO VENDIDO SEPARADAMENTE	NO VENDIDO SEPARADAMENTE	
2		87365409	1	BUJÃO	TAPON	050T
3		87365413	1	SOLENÓIDE	SOLENOIDE	030E
4		87365418	1	VÁLVULA	VALVULA	010V
5		87365420	1	KIT, Não ilustrado	JUEGO valvula, No mostrado	002K
6		87365422	1	VÁLVULA	VALVULA	010V
7		87365424	1	KIT válvula, Não ilustrado	JUEGO valvula, No mostrado	002K
8		87365425	1	VÁLVULA alívio	VALVULA alivio	010V
9		87365426	1	KIT válvula alívio, Não ilustrado	JUEGO valvula alivio, No mostrado	002K
10		87365427	1	VÁLVULA	VALVULA	010V
11		87365429	1	KIT, Não ilustrado	JUEGO, No mostrado	002K
12		87365430	1	VÁLVULA	VALVULA	010V
13		87365429	1	KIT, Não ilustrado	JUEGO, No mostrado	002K

ÍNDICE - INDICE

06-01 HIDRÁULICO DA TRANSMISSÃO - HIDRAULICO DE LA TRANSMISION
06-02 SUPORTES DA TRANSMISSÃO - SOPORTES DE LA TRANSMISION
06-03 TUBO DE ENCHIMENTO DA TRANSMISSÃO - TUBO DE RELLENO DE LA TRANSMISION
06-04 TRANSMISSÃO, CONVERSOR DE TORQUE - TRANSMISION, CONVERTIDOR DE PAR
06-05 TRANSMISSÃO, CARCAÇA - TRANSMISION, CARCASA
06-06 TRANSMISSÃO, TUBULAÇÃO DA CARCAÇA - TRANSMISION, TUBERIAS DE LA CARCASA
06-07 TRANSMISSÃO, EIXO DA 1a MARCHA - TRANSMISION, EJE DE LA 1a VELOCIDAD
06-08 TRANSMISSÃO, EIXO DA 2a MARCHA - TRANSMISION, EJE DE LA 2a VELOCIDAD
06-09 TRANSMISSÃO, EIXO DA 3a MARCHA - TRANSMISION, EJE DE LA 3a VELOCIDAD
06-10 TRANSMISSÃO, EIXO DA 4a MARCHA - TRANSMISION, EJE DE LA 4a VELOCIDAD
06-11 TRANSMISSÃO, EMBREAGENS A FRENTE - TRANSMISION, EMBREAGUES AVANTE
06-12 TRANSMISSÃO, EMBREAGENS A RÉ - TRANSMISION, EMBREAGUES DE MARCHA ATRAS
06-13 TRANSMISSÃO, EIXO DE SAÍDA - TRANSMISION, EJE DE SALIDA
06-14 TRANSMISSÃO, TOMADA DE FORÇA - TRANSMISION, TOMA DE FUERZA
06-15 TRANSMISSÃO, PLACAS DA VÁLVULA - TRANSMISION, PLACAS DE LA VALVULA
06-16 TRANSMISSÃO, VÁLVULA DE CONTROLE - TRANSMISION, VALVULA DE CONTROL
06-17 TRANSMISSÃO, BOMBA DE ÓLEO - TRANSMISION, BOMBA DE ACEITE
06-18 TRANSMISSÃO, SENSOR DE VELOCIDADE E TAMPA - TRANSMISION, SENSOR DE VELOCIDAD Y TAPA
06-19 TRANSMISSÃO, FILTRO DE ÓLEO - TRANSMISION, FILTRO DE ACEITE
06-20 EIXO DIANTEIRO E TRASEIRO - EJE DELANTERO Y TRASERO
06-21 EIXO DIANTEIRO, CARCAÇA - EJE DELANTERO, CARCAZA
06-22 EIXO DIANTEIRO, FREIO - EJE DELANTERO, FRENO
06-23 EIXO DIANTEIRO, CUBO - EJE DELANTERO, CUBO
06-24 EIXO DIANTEIRO, DIFERENCIAL - EJE DELANTERO, DIFERENCIAL
06-25 EIXO DIANTEIRO, DIFERENCIAL - EJE DELANTERO, DIFERENCIAL
06-26 EIXO TRASEIRO, CARCAÇA - EJE TRASERO, CAJA
06-27 EIXO TRASEIRO, REDUTOR - EJE TRASERO, REDUCTOR
06-28 EIXO TRASEIRO, DIFERENCIAL - EJE TRASERO, DIFERENCIAL
06-29 EIXO TRASEIRO, FREIO - EJE TRASERO, FRENO
06-30 EIXO TRASEIRO, CUBO - EJE TRASERO, CUBO
06-31 EIXOS CARDANS - ARBOL DE TRANSMISION
06-32 EIXOS CARDANS - ARBOL DE TRANSMISION
06-33 EIXO TRASEIRO, BATENTES - EJE TRASERO, BATIENTE

06-01		p1	07/07

HIDRÁULICO DA TRANSMISSÃO - HIDRAULICO DE LA TRANSMISION

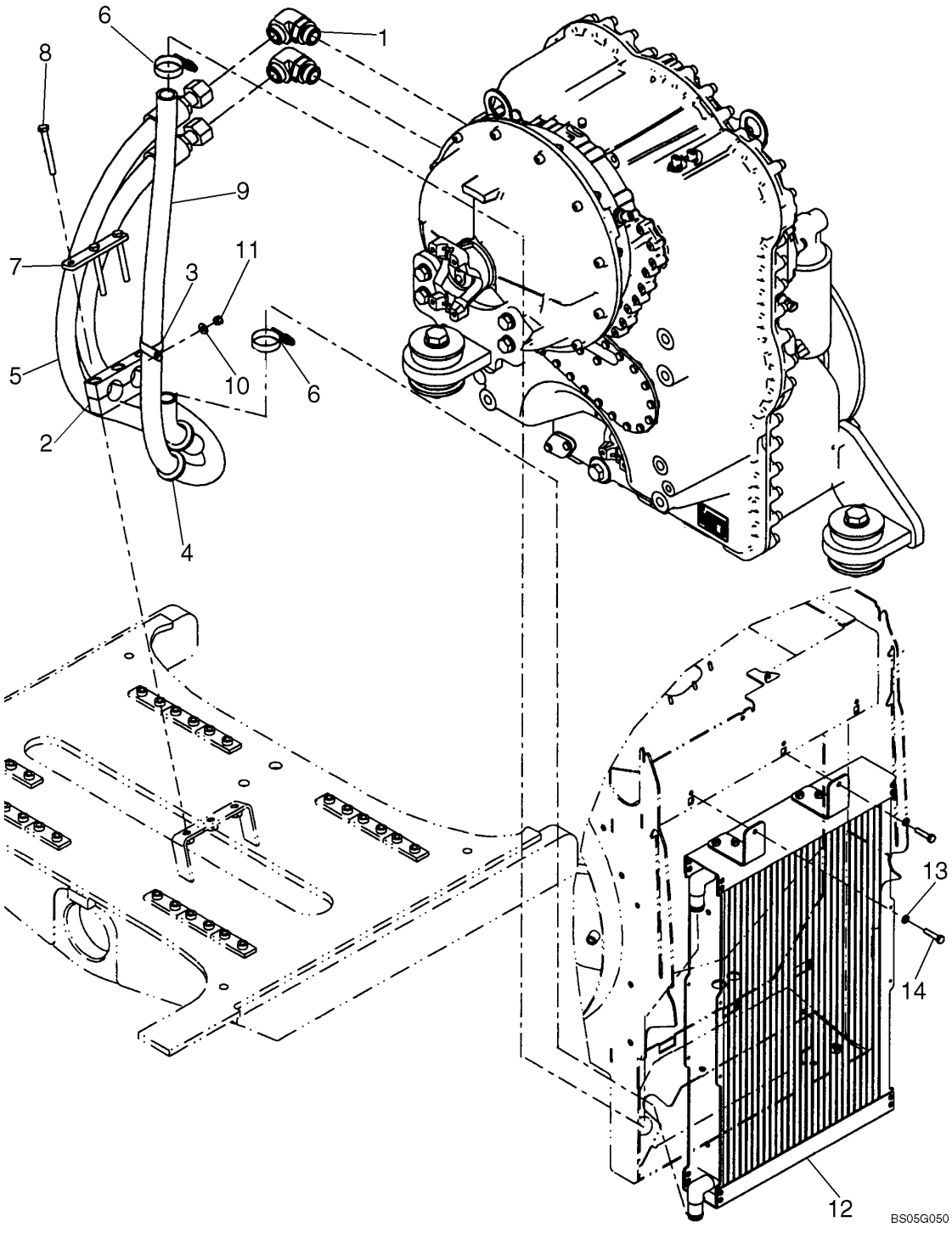

HIDRÁULICO DA TRANSMISSÃO - HIDRAULICO DE LA TRANSMISION

REF	NOTA	PEÇA	QT	DESCRIÇÃO	DESCRICION	GLOS
		87307482	1	TRANSMISSÃO 4X4	CAMBIO DE VELOCIDADES	32G4
1		201-308	2	*COTOVELO*	*CODO*	085G
1		237-6016	1	O'RING	ANILLO-O	158G
1		238-6021	1	O'RING	ANILLO-O	158G
2		8500576	1	ABRAÇADEIRA	ABRAZADERA	031F
3		515-23381	1	ABRAÇADEIRA	ABRAZADERA	031F
4		248-1185	2	ISOLANTE	AISLANTE	085I
5		8501185	1	MANGUEIRA 1375mm, cooler a transmissão	MANGUERA 1375mm, cooler-transmision	192T
6		353036A1	2	ABRAÇADEIRA	ABRAZADERA	031F
7		8500583	1	CHAPA	PLACA	105P
8		827-10090	3	PARAFUSO	TORNILLO	040V
9		8501186	1	MANGUEIRA 2100mm, transmissão ao cooler	MANGUERA 2100mm, transmision-cooler	192T
10		895-15008	1	ARRUELA	ARANDELA	131R
11		832-10408		PORCA	TUERCA	010D
12		87311847	1	RADIADOR transmissão	RADIADOR transmision	025R
13		87016617	2	ARRUELA	ARANDELA	131R
14		627-8035	2	PARAFUSO	TORNILLO	040V

06-02		p1	07/07

SUPORTES DA TRANSMISSÃO - SOPORTES DE LA TRANSMISION

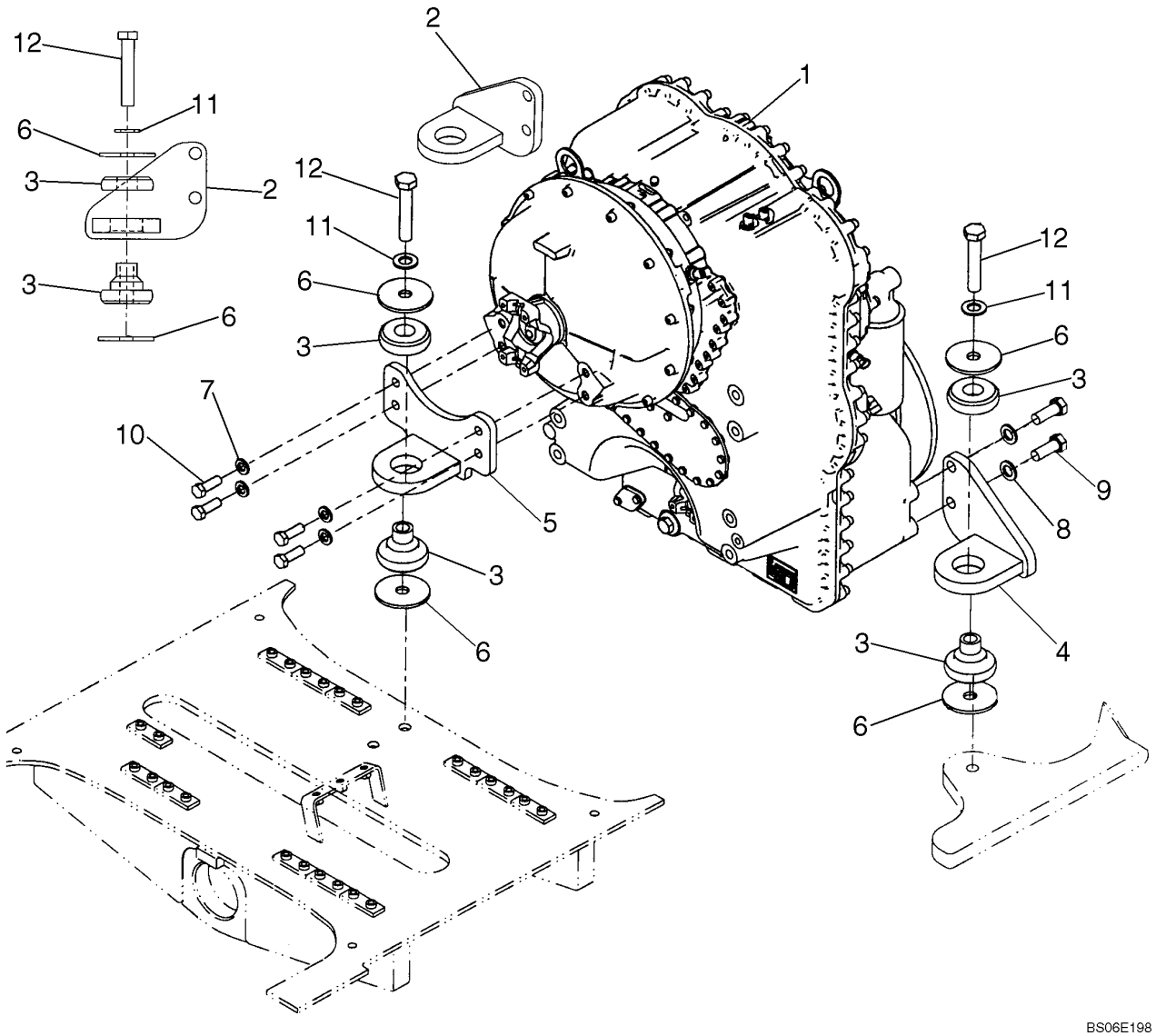

SUPORTES DA TRANSMISSÃO - SOPORTES DE LA TRANSMISION

REF	NOTA	PEÇA	QT	DESCRIÇÃO	DESCRICION	GLOS
1		87307482	1	TRANSMISSÃO 4X4 Ver pag. 04-04	CAMBIO DE VELOCIDADES Ver pag. 04-04	32G4
2		8500093	1	SUPORTE esquerdo	SOPORTE izquierdo	300S
3		361187A1	3	COXIM transmissão	COJIN transmision	345C
4		8500094	1	SUPORTE direito	SOPORTE derecho	300S
5		8500096	1	SUPORTE superior	SOPORTE cojin	300S
6		379611A1	6	ARRUELA coxim	ARANDELA	131R
7		896-11016	4	ARRUELA	ARANDELA	131R
8		896-11020	4	ARRUELA	ARANDELA	131R
9		627-20050	4	PARAFUSO	TORNILLO	040V
10		627-16045	4	PARAFUSO	TORNILLO	040V
11		896-11022	3	ARRUELA	ARANDELA	131R
12		827-22120	3	PARAFUSO	TORNILLO	040V

06-03		p1	07/07

TUBO DE ENCHIMENTO DA TRANSMISSÃO - TUBO DE RELLENO DE LA TRANSMISION

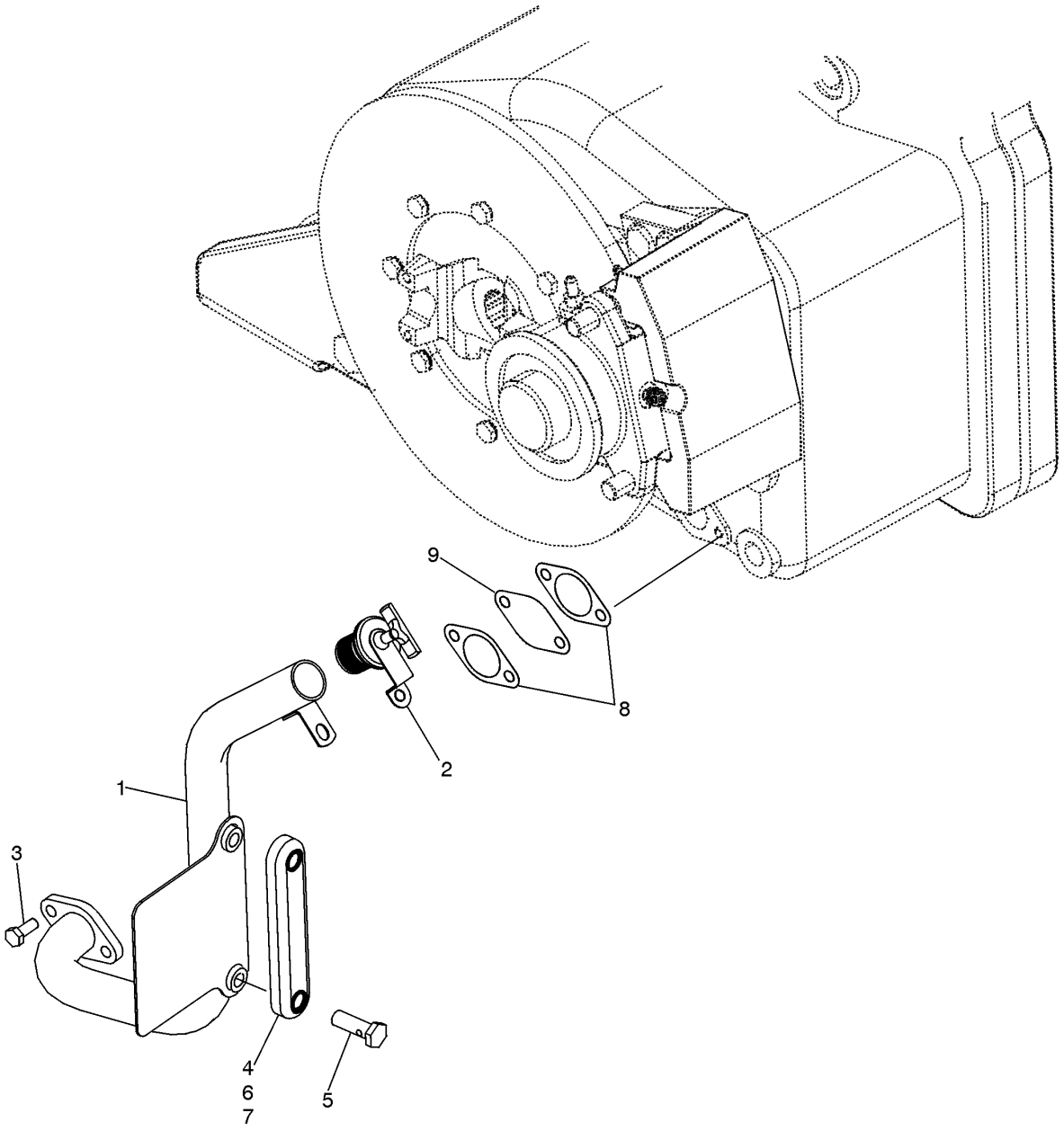

TUBO DE ENCHIMENTO DA TRANSMISSÃO - TUBO DE RELLENO DE LA TRANSMISION

REF	NOTA	PEÇA	QT	DESCRIÇÃO	DESCRICION	GLOS
1		8602216	1	TUBO enchimento	TUBO relleno	193T
2		443565A1	1	TAMPA	TAPA	265C
3		627-8020	2	PARAFUSO	TORNILLO	040V
4		86988366	1	INDICADOR NIVEL	INDICACION NIVEL	1170
5		NSS	2	NÃO VENDIDO SEPARADAMENTE	NO VENDIDO SEPARARADO	NSS
6		NSS	4	NÃO VENDIDO SEPARADAMENTE	NO VENDIDO SEPARARADO	NSS
7		NSS	2	NÃO VENDIDO SEPARADAMENTE	NO VENDIDO SEPARARADO	NSS
8		8603281	2	JUNTA	JUNTA PLANA	120G
9		E135229	1	TELA filtro	REDE filtro	680R

06-04		p1	07/07

TRANSMISSÃO, CONVERSOR DE TORQUE - TRANSMISION, CONVERTIDOR DE PAR

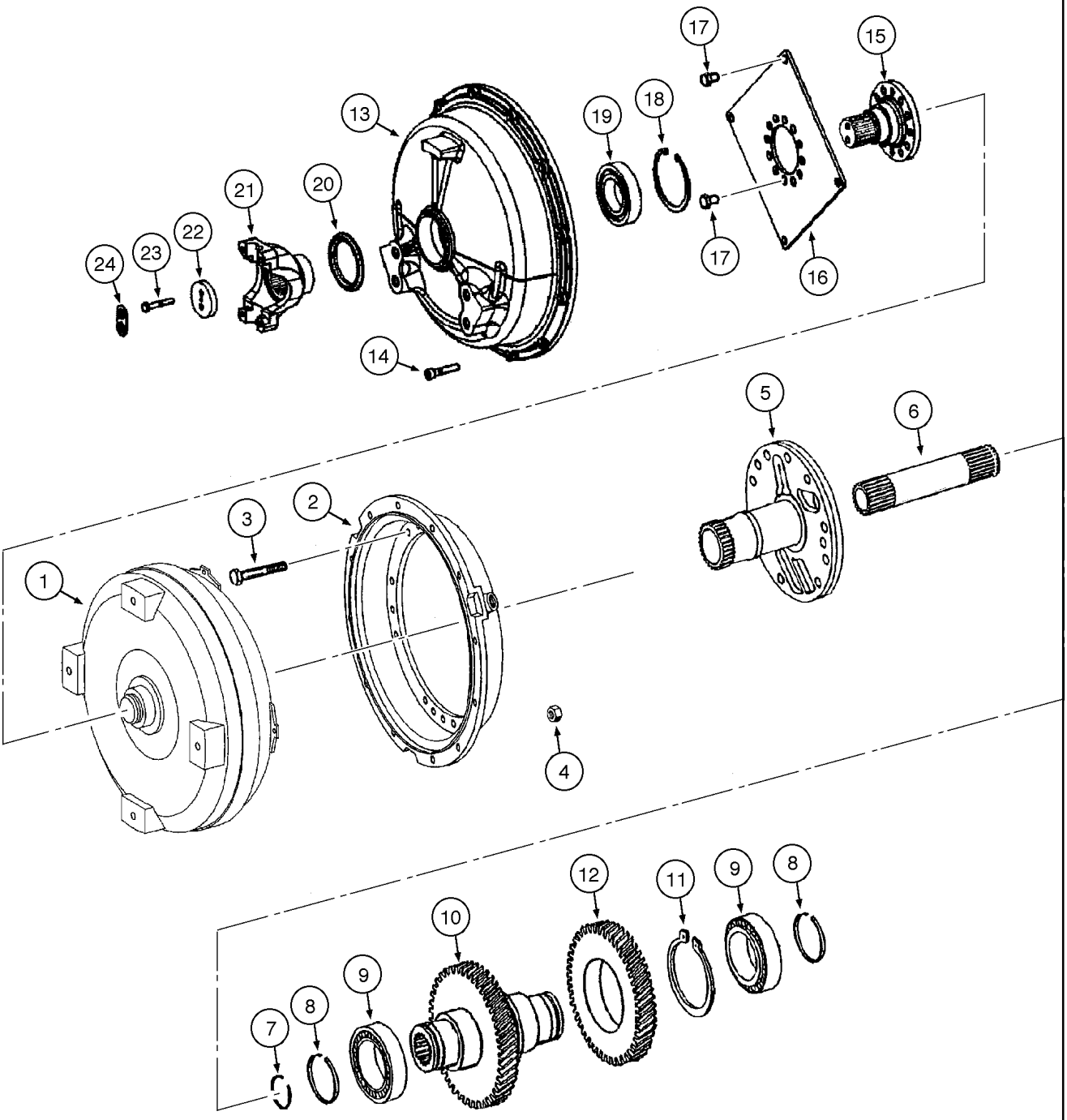

TRANSMISSÃO, CONVERSOR DE TORQUE - TRANSMISION, CONVERTIDOR DE PAR

REF	NOTA	PEÇA	QT	DESCRIÇÃO	DESCRICION	GLOS
1		87521379	1	CONVERSOR TORQUE	CONVERTIDOR PAR	259C
2		330783A1	1	CARCAÇA Conversor	CARCAZA Convertidor	035S
3		330784A1	18	PARAFUSO	TORNILLO	040V
4		8900124986	12	PORCA	TUERCA	010D
5		86993441	1	EIXO Estator	EJE Estator	016A
6		330792A1	1	EIXO	EJE	016A
7		330793A1	1	ANEL ELÁSTICO	ANILLO ELASTICO	187A
8		8603302	2	ANEL ELÁSTICO	ANILLO ELASTICO	187A
9		330796A1	2	ROLAMENTO	RODAMIENTO	341C
10		331639A1	1	EIXO Entrada	EJE Entrada	016A
11		331641A1	1	ANEL ELÁSTICO	ANILLO ELASTICO	187A
12		8604706	1	ENGRENAGEM Entrada	ENGRENAJE Entrada	050I
13		8604676	1	TAMPA Conversor	TAPA Convertidor	265C
14		8603466	12	PARAFUSO	TORNILLO	040V
15		87521378	1	EIXO	EJE	016A
16		8604228	1	CHAPA	PLACA	105P
17		330788A1		PARAFUSO	TORNILLO	040V
18		87410351	1	ANEL	ARO	045A
19		8604678	1	ROLAMENTO	RODAMIENTO	341C
20		8604229	1	ANEL	ARO	045A
21		8604614	1	FORQUILHA	HORQUILLA	085F
22		8603635	1	ARRUELA	ARANDELA	131R
23		8603405	2	PARAFUSO	TORNILLO	040V
24		8603636	1	ARRUELA	ARANDELA	131R

06-05		p1	07/07

TRANSMISSÃO, CARCAÇA - TRANSMISION, CARCASA

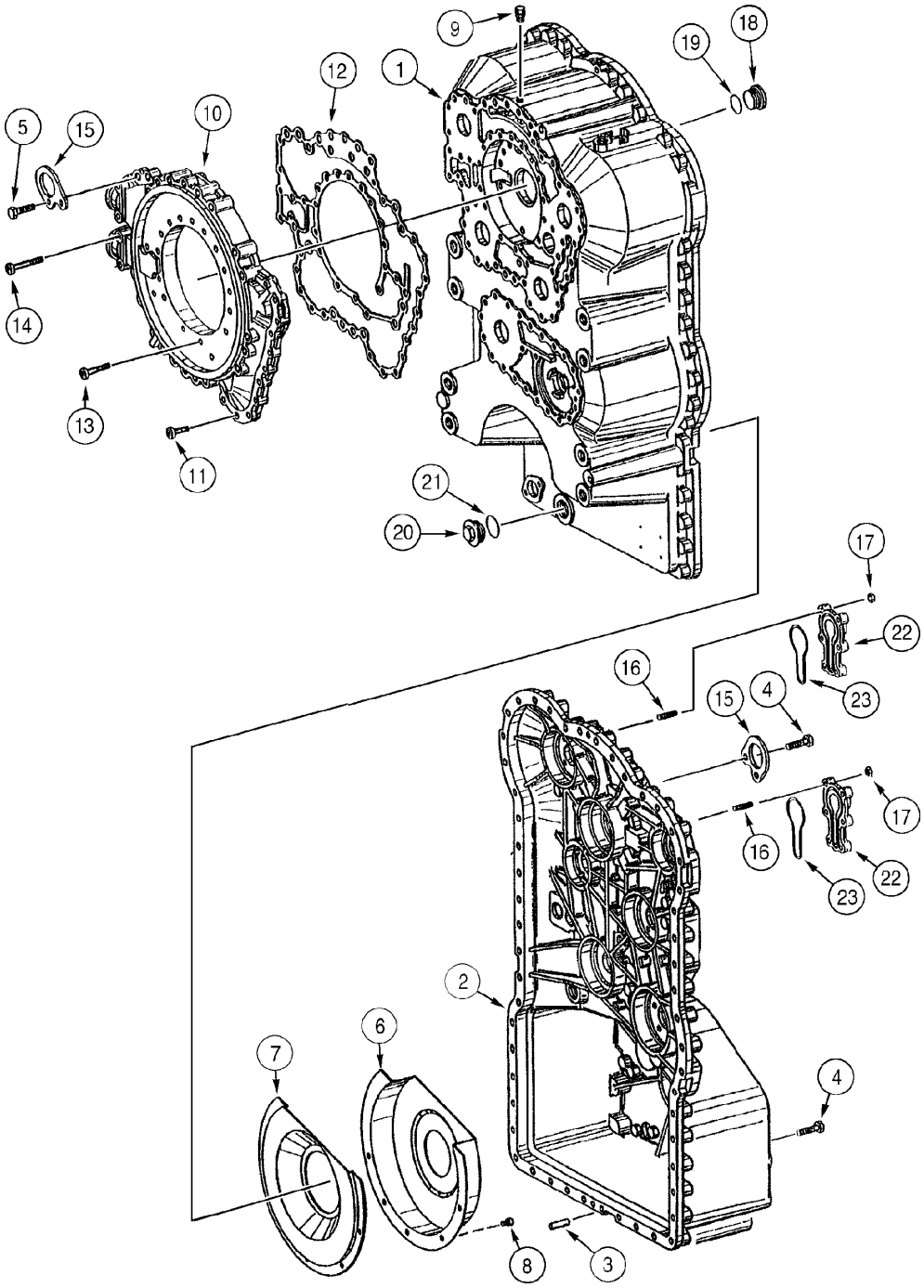

TRANSMISSÃO, CARCAÇA - TRANSMISION, CARCASA

REF	NOTA	PEÇA	QT	DESCRIÇÃO	DESCRICION	GLOS
1		8604689	1	CARCAÇA Frontal	CARCAZA Delantera	035S
2		86989648	1	CARCAÇA Traseira	CARCAZA Trasera	035S
3		8604712	2	PINO CENTRAGEM	TETON	090G
4		8603466	53	PARAFUSO	TORNILLO	040V
5		331689A1	2	PARAFUSO	TORNILLO	040V
6		331688A1	1	TAMPA	TAPA	265C
7		331687A1	1	CHAPA	PLACA	105P
8		330806A1	5	PARAFUSO	TORNILLO	040V
9		8603214	1	RESPIRO	RESPIRADERO	145S
10		330807A1	1	CARCAÇA	CARCAZA	035S
11		330808A1	15	PARAFUSO	TORNILLO	040V
12		330809A1	1	JUNTA	JUNTA PLANA	120G
13		330810A1	21	PARAFUSO	TORNILLO	040V
14		330811A1	4	PARAFUSO	TORNILLO	040V
15		330817A1	2	CHAPA	PLACA	105P
16		8604714	12	PRISIONEIRO	ESPARRAGO	210P
17		330816A1	12	PORCA	TUERCA	010D
18		330818A1	1	BUJÃO	TAPON	050T
19		330819A1	1	O'RING	ANILLO-O	158G
20		330820A1	1	BUJÃO	TAPON	050T
21		8603318	1	O'RING	ANILLO-O	158G
22		330812A1	2	TAMPA	TAPA	265C
23		330813A1	2	O'RING	ANILLO-O	158G

06-06		p1	07/07

TRANSMISSÃO, TUBULAÇÃO DA CARCAÇA - TRANSMISION, TUBERIAS DE LA CARCASA

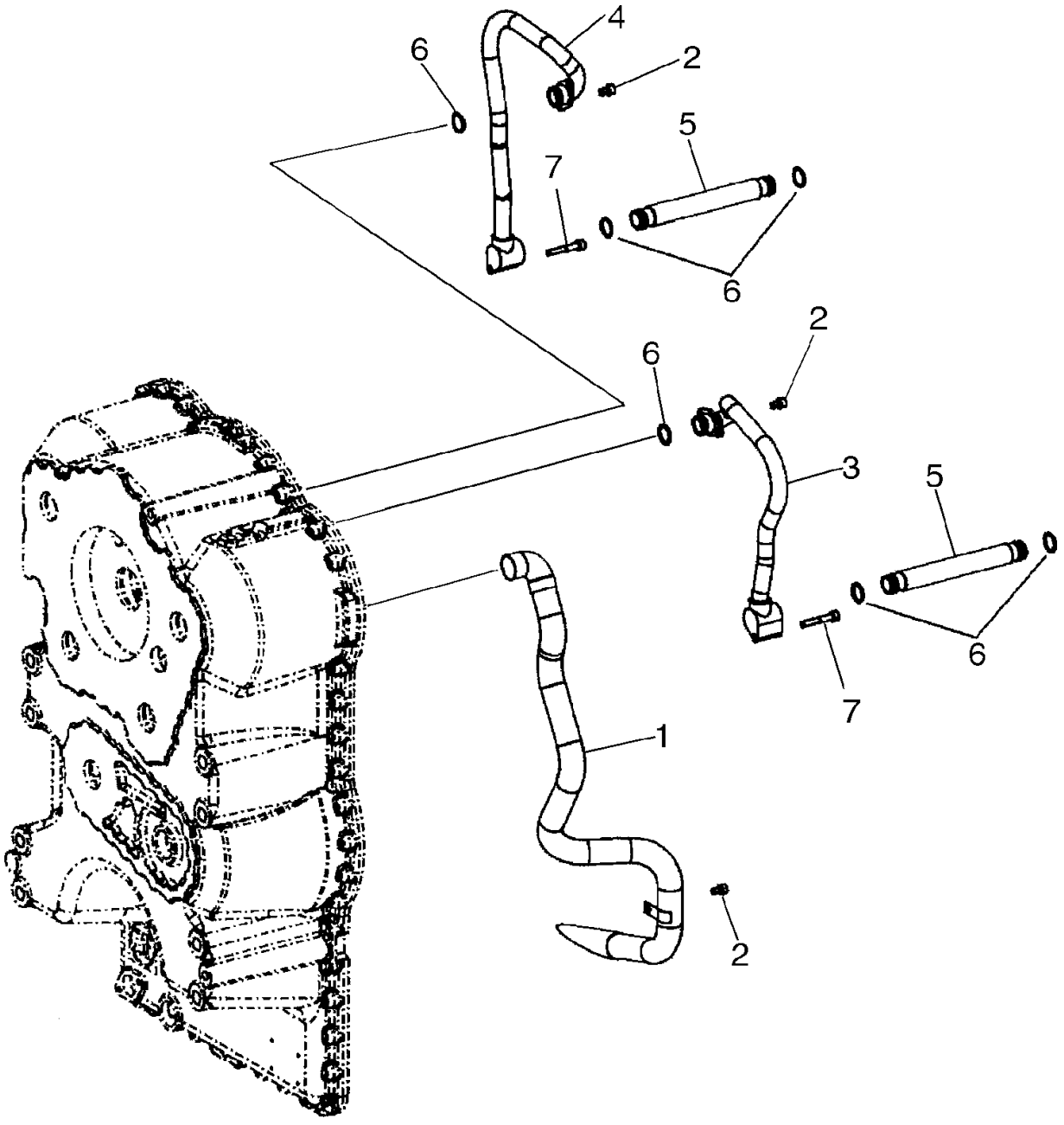

TRANSMISSÃO, TUBULAÇÃO DA CARCAÇA - TRANSMISION, TUBERIAS DE LA CARCASA

REF	NOTA	PEÇA	QT	DESCRIÇÃO	DESCRICION	GLOS
1		331691A1	1	TUBO	TUBO	193T
2		8603306	3	PARAFUSO	TORNILLO	040V
3		8604690	1	TUBO	TUBO	193T
4		8604692	1	TUBO	TUBO	193T
5		331692A1	2	TUBO	TUBO	193T
6		330827A1	6	O'RING	ANILLO-O	158G
7		8604691	2	PARAFUSO	TORNILLO	040V

TRANSMISSÃO, EIXO DA 1ª MARCHA - TRANSMISION, EJE DE LA 1ª VELOCIDAD

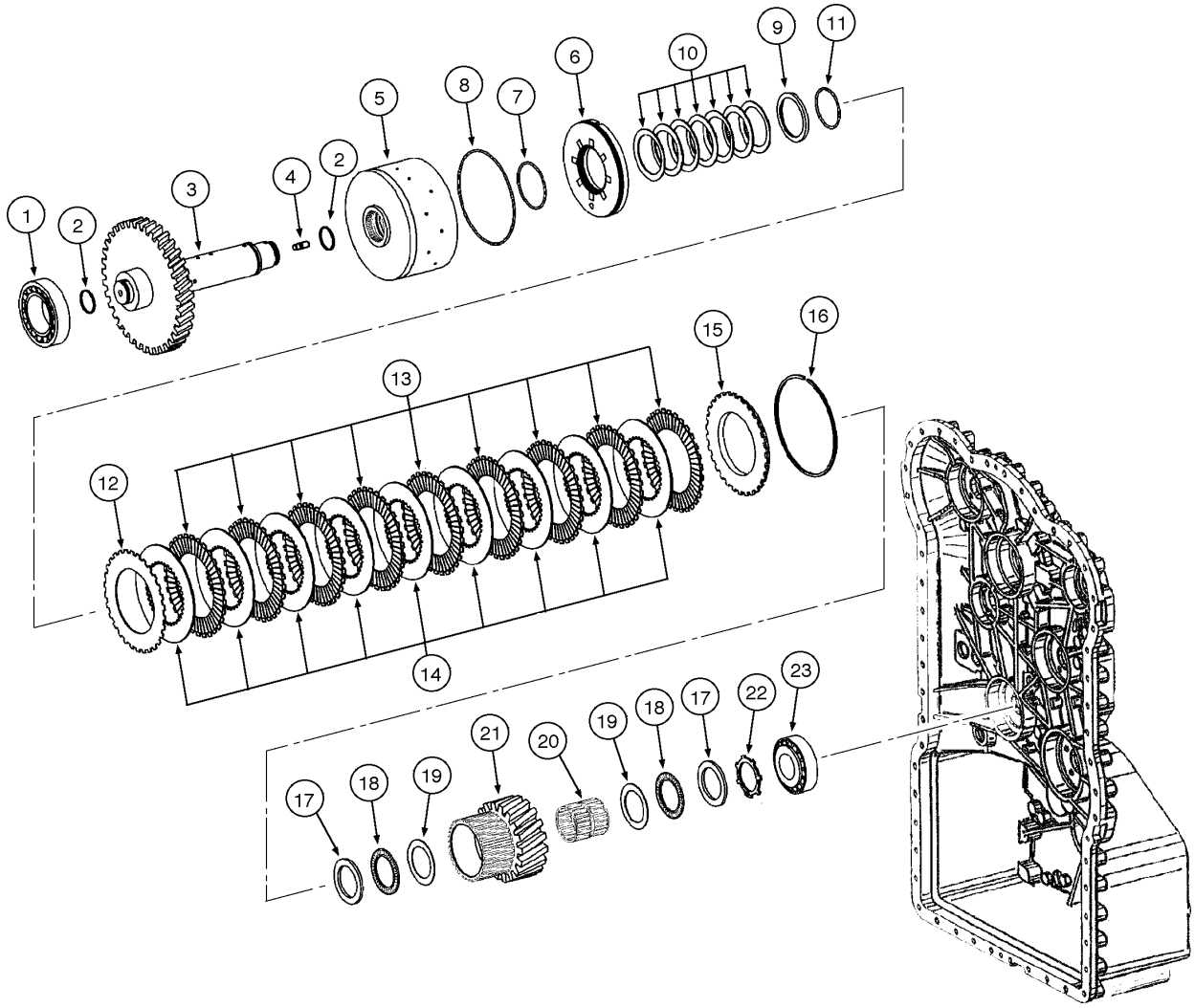

TRANSMISSÃO, EIXO DA 1ª MARCHA - TRANSMISION, EJE DE LA 1ª VELOCIDAD

REF	NOTA	PEÇA	QT	DESCRIÇÃO	DESCRICION	GLOS
1		331914A1	1	ROLAMENTO	RODAMIENTO	341C
2		331412A1	2	ANEL ELÁSTICO	ANILLO ELASTICO	187A
3		331889A1	1	EIXO	EJE	016A
4		331379A1	1	PRISIONEIRO	ESPARRAGO	210P
		87521380	1	EMBREAGEM 1ª Marcha	EMBRAGUE 1ª Velocidad	095F
5		8603481	1	TAMBOR	TAMBOR	020T
6		8604705	1	PISTÃO	EMBOLO	130P
7		8603409	1	O'RING	ANILLO-O	158G
8		8603483	1	O'RING	ANILLO-O	158G
9		8603455	1	ANEL	ARO	045A
10		8603506	7	MOLA	MUELLE	100M
11		8603456	1	ANEL ELÁSTICO	ANILLO ELASTICO	187A
12		8604701	1	DISCO	DISCO	060D
13		8604702	9	DISCO	DISCO	060D
14		8603486	9	DISCO EMBREAGEM	DISCO EMBRAGUE	065D
15		8603487	1	CALÇO Final	CALCE Final	198S
16		8603488	1	ANEL ELÁSTICO 2,1mm	ANILLO ELASTICO 2,1mm	187A
16		8603489	1	ANEL ELÁSTICO 2,25mm	ANILLO ELASTICO 2,25mm	187A
16		8603490	1	ANEL ELÁSTICO 2,25mm	ANILLO ELASTICO 2,25mm	187A
16		8603491	1	ANEL ELÁSTICO 2,55mm	ANILLO ELASTICO 2,55mm	187A
16		8603492	1	ANEL ELÁSTICO 2,7mm	ANILLO ELASTICO 2,7mm	187A
16		8603493	1	ANEL ELÁSTICO 2,85mm	ANILLO ELASTICO 2,85mm	187A
16		8603494	1	ANEL ELÁSTICO 3,0mm	ANILLO ELASTICO 3,0mm	187A
16		8603495	1	ANEL ELÁSTICO 3,15mm	ANILLO ELASTICO 3,15mm	187A
16		8603496	1	ANEL ELÁSTICO 3,3mm	ANILLO ELASTICO 3,3mm	187A
16		8603497	1	ANEL ELÁSTICO 3,45mm	ANILLO ELASTICO 3,45mm	187A
16		8603498	1	ANEL ELÁSTICO 3,6mm	ANILLO ELASTICO 3,6mm	187A
16		8900125184	1	ANEL ELÁSTICO 3,75mm	ANILLO ELASTICO 3,75mm	187A
16		8603499	1	ANEL ELÁSTICO 3,9mm	ANILLO ELASTICO 3,9mm	187A
16		8603500	1	ANEL ELÁSTICO 4,05mm	ANILLO ELASTICO 4,05mm	187A
16		8603501	1	ANEL ELÁSTICO 4,2mm	ANILLO ELASTICO 4,2mm	187A
17		331405A1	2	ANEL	ARO	045A
18		331406A1	2	ROLAMENTO	RODAMIENTO	341C
19		331407A1	2	ARRUELA	ARANDELA	131R
20		8603502	1	ROLAMENTO	RODAMIENTO	341C
21		331913A1	1	ENGRENAGEM Intermediária	ENGRENAJE Intermediaria	050I
22		331410A1	1	ANEL Trava	ANILLO Traba	045A
23		331915A1	1	ROLAMENTO	RODAMIENTO	341C

06-08		p1	07/07

TRANSMISSÃO, EIXO DA 2ª MARCHA - TRANSMISION, EJE DE LA 2ª VELOCIDAD

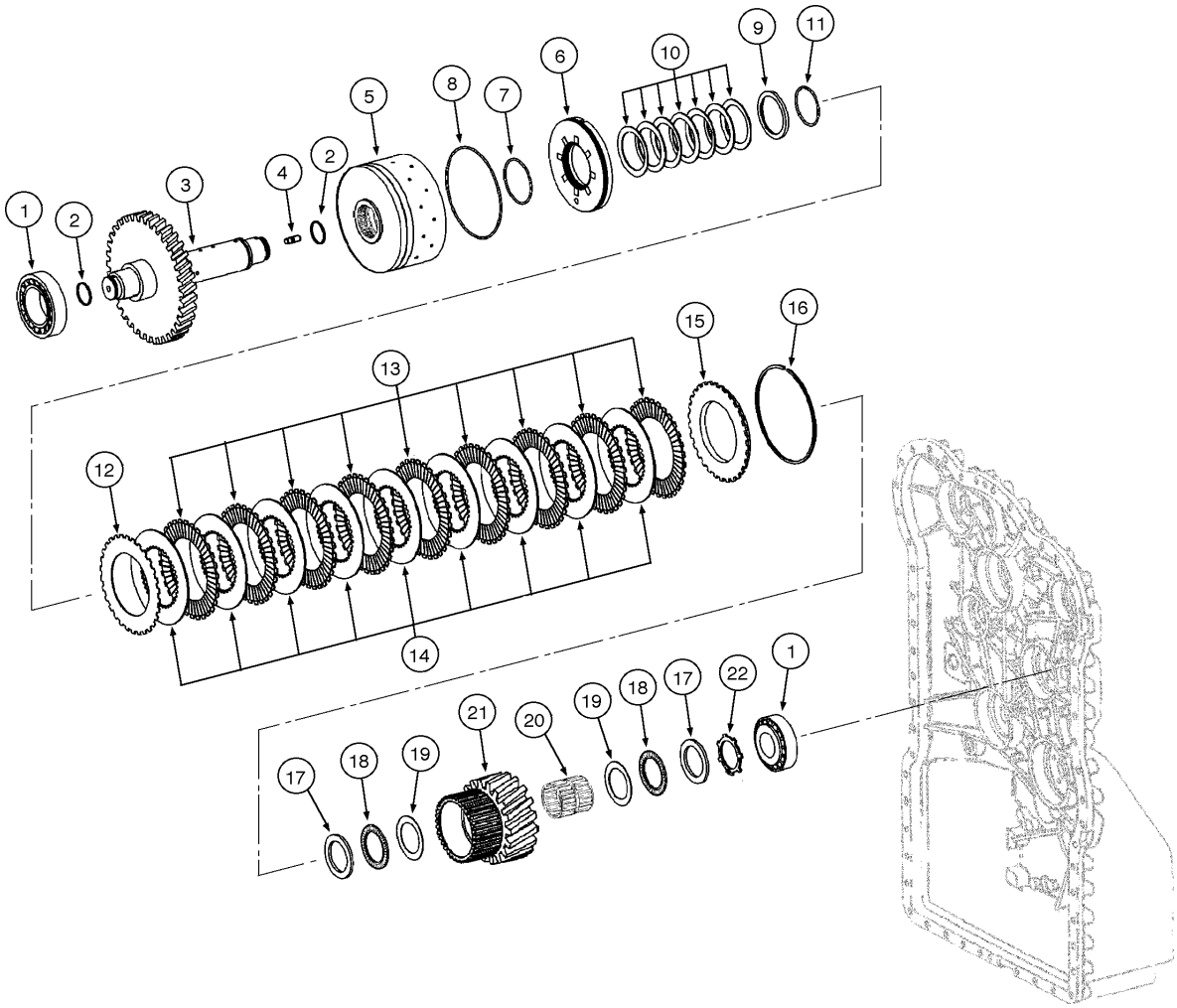

TRANSMISSÃO, EIXO DA 2ª MARCHA - TRANSMISION, EJE DE LA 2ª VELOCIDAD

REF	NOTA	PEÇA	QT	DESCRIÇÃO	DESCRICION	GLOS
1		331915A1	1	ROLAMENTO	RODAMIENTO	341C
2		331412A1	2	ANEL ELÁSTICO	ANILLO ELASTICO	187A
3		331926A1	1	EIXO	EJE	016A
4		331379A1	1	PRISIONEIRO	ESPARRAGO	210P
		87521381	1	EMBREAGEM 2ª Marcha	EMBRAGUE 2ª Velocidad	095F
5		8604705	1	TAMBOR	TAMBOR	020T
6		8603408	1	PISTÃO	EMBOLO	130P
7		8603409	1	O'RING	ANILLO-O	158G
8		8603410	1	O'RING	ANILLO-O	158G
9		8603455	1	ANEL	ARO	045A
10		8603506	7	MOLA	MUELLE	100M
11		8603456	1	ANEL ELÁSTICO	ANILLO ELASTICO	187A
12		8603411	1	DISCO	DISCO	060D
13		8603412	7	DISCO EMBREAGEM	DISCO EMBRAGUE	065D
14		8603413	7	DISCO	DISCO	060D
15		8603414	1	CALÇO	CALCE	198S
16		8603415	1	ANEL ELÁSTICO 2,1mm	ANILLO ELASTICO 2,1mm	187A
16		8603416	1	ANEL ELÁSTICO 2,25mm	ANILLO ELASTICO 2,25mm	187A
16		8603417	1	ANEL ELÁSTICO 2,25mm	ANILLO ELASTICO 2,25mm	187A
16		8603418	1	ANEL ELÁSTICO 2,55mm	ANILLO ELASTICO 2,55mm	187A
16		8603419	1	ANEL ELÁSTICO 2,7mm	ANILLO ELASTICO 2,7mm	187A
16		8603420	1	ANEL ELÁSTICO 2,85mm	ANILLO ELASTICO 2,85mm	187A
16		8603421	1	ANEL ELÁSTICO 3,0mm	ANILLO ELASTICO 3,0mm	187A
16		8603422	1	ANEL ELÁSTICO 3,15mm	ANILLO ELASTICO 3,15mm	187A
16		8603423	1	ANEL ELÁSTICO 3,3mm	ANILLO ELASTICO 3,3mm	187A
16		8603424	1	ANEL ELÁSTICO 3,45mm	ANILLO ELASTICO 3,45mm	187A
16		8603425	1	ANEL ELÁSTICO 3,6mm	ANILLO ELASTICO 3,6mm	187A
16		8603426	1	ANEL ELÁSTICO 3,75mm	ANILLO ELASTICO 3,75mm	187A
16		8603427	1	ANEL ELÁSTICO 3,9mm	ANILLO ELASTICO 3,9mm	187A
16		8603428	1	ANEL ELÁSTICO 4,05mm	ANILLO ELASTICO 4,05mm	187A
16		8603429	1	ANEL ELÁSTICO 4,2mm	ANILLO ELASTICO 4,2mm	187A
17		331405A1	2	ANEL	ARO	045A
18		331406A1	2	ROLAMENTO	RODAMIENTO	341C
19		331407A1	2	ARRUELA	ARANDELA	131R
20		404311A1	1	ROLAMENTO	RODAMIENTO	341C
21		331928A1	1	ENGRENAGEM Intermediária	ENGRENAJE Intermediaria	050I
22		331410A1	1	ANEL Trava	ANILLO Traba	045A

TRANSMISSÃO, EIXO DA 3ª MARCHA - TRANSMISION, EJE DE LA 3ª VELOCIDAD

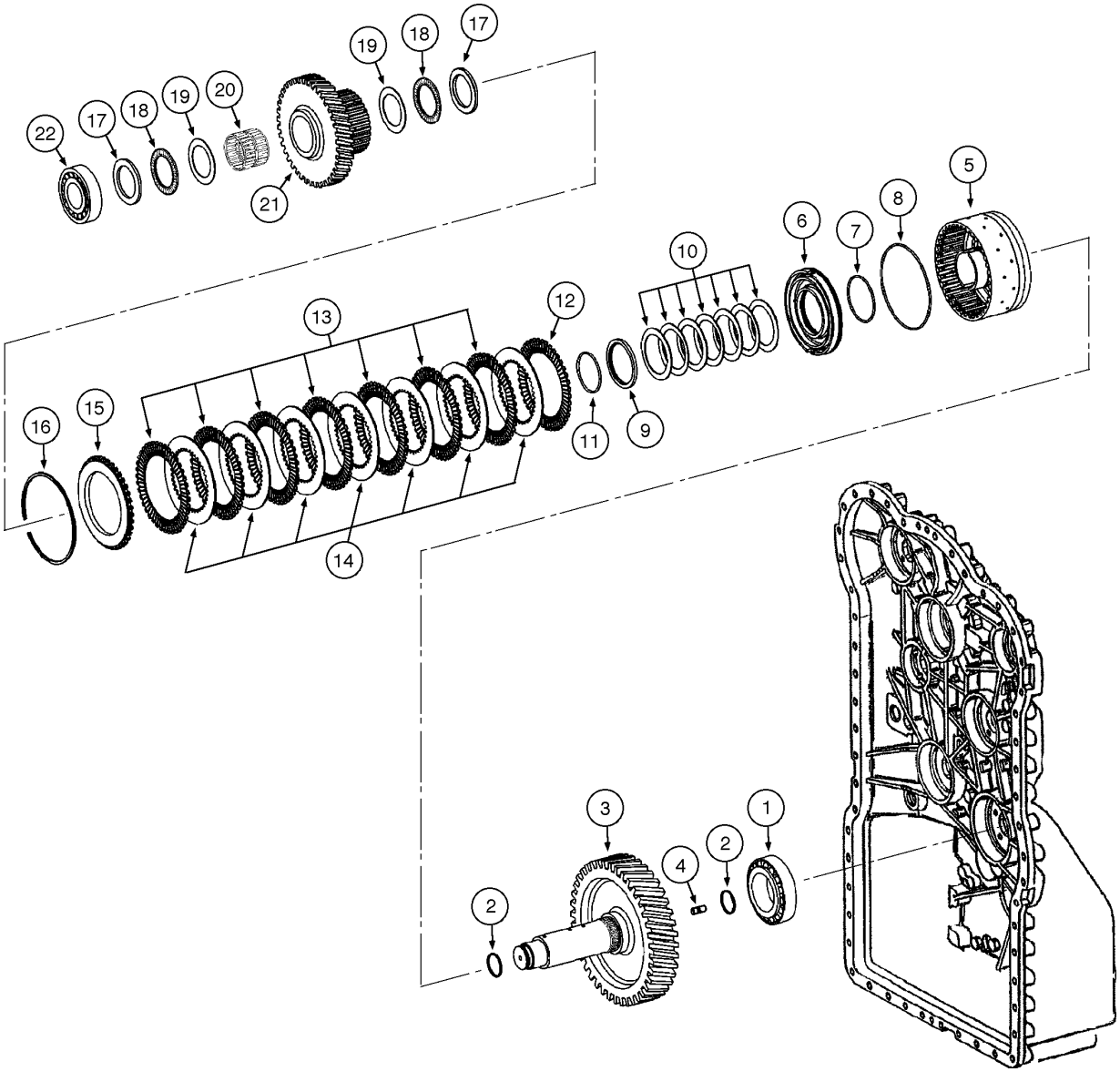

TRANSMISSÃO, EIXO DA 3ª MARCHA - TRANSMISION, EJE DE LA 3ª VELOCIDAD

REF	NOTA	PEÇA	QT	DESCRIÇÃO	DESCRICION	GLOS
1		331914A1	1	ROLAMENTO	RODAMIENTO	341C
2		331412A1	2	ANEL ELÁSTICO	ANILLO ELASTICO	187A
3		331930A1	1	EIXO	EJE	016A
4		331379A1	1	PRISIONEIRO	ESPARRAGO	210P
		87521382	1	EMBREAGEM 3ª Marcha	EMBRAGUE 3ª Velocidad	095F
5		8604705	1	TAMBOR	TAMBOR	020T
6		8603408	1	PISTÃO	EMBOLO	130P
7		8603409	1	O'RING	ANILLO-O	158G
8		8603410	1	O'RING	ANILLO-O	158G
9		8603455	1	ANEL	ARO	045A
10		8603506	7	MOLA	MUELLE	100M
11		8603456	1	ANEL ELÁSTICO	ANILLO ELASTICO	187A
12		8603411	1	DISCO	DISCO	060D
13		8603412	9	DISCO EMBREAGEM	DISCO EMBRAGUE	065D
14		8603413	9	DISCO	DISCO	060D
15		8603414	1	CALÇO	CALCE	198S
16		8603415	1	ANEL ELÁSTICO 2,1mm	ANILLO ELASTICO 2,1mm	187A
16		8603416	1	ANEL ELÁSTICO 2,25mm	ANILLO ELASTICO 2,25mm	187A
16		8603417	1	ANEL ELÁSTICO 2,25mm	ANILLO ELASTICO 2,25mm	187A
16		8603418	1	ANEL ELÁSTICO 2,55mm	ANILLO ELASTICO 2,55mm	187A
16		8603419	1	ANEL ELÁSTICO 2,7mm	ANILLO ELASTICO 2,7mm	187A
16		8603420	1	ANEL ELÁSTICO 2,85mm	ANILLO ELASTICO 2,85mm	187A
16		8603421	1	ANEL ELÁSTICO 3,0mm	ANILLO ELASTICO 3,0mm	187A
16		8603422	1	ANEL ELÁSTICO 3,15mm	ANILLO ELASTICO 3,15mm	187A
16		8603423	1	ANEL ELÁSTICO 3,3mm	ANILLO ELASTICO 3,3mm	187A
16		8603424	1	ANEL ELÁSTICO 3,45mm	ANILLO ELASTICO 3,45mm	187A
16		8603425	1	ANEL ELÁSTICO 3,6mm	ANILLO ELASTICO 3,6mm	187A
16		8603426	1	ANEL ELÁSTICO 3,75mm	ANILLO ELASTICO 3,75mm	187A
16		8603427	1	ANEL ELÁSTICO 3,9mm	ANILLO ELASTICO 3,9mm	187A
16		8603428	1	ANEL ELÁSTICO 4,05mm	ANILLO ELASTICO 4,05mm	187A
16		8603429	1	ANEL ELÁSTICO 4,2mm	ANILLO ELASTICO 4,2mm	187A
17		331405A1	2	ANEL	ARO	045A
18		331406A1	2	ROLAMENTO	RODAMIENTO	341C
19		331407A1	2	ARRUELA	ARANDELA	131R
20		404311A1	1	ROLAMENTO	RODAMIENTO	341C
21		8603512	1	ENGRENAGEM Intermediária	ENGRENAJE Intermediaria	050I
22		331915A1	1	ROLAMENTO	RODAMIENTO	341C

06-10		p1	07/07

TRANSMISSÃO, EIXO DA 4ª MARCHA - TRANSMISION, EJE DE LA 4ª VELOCIDAD

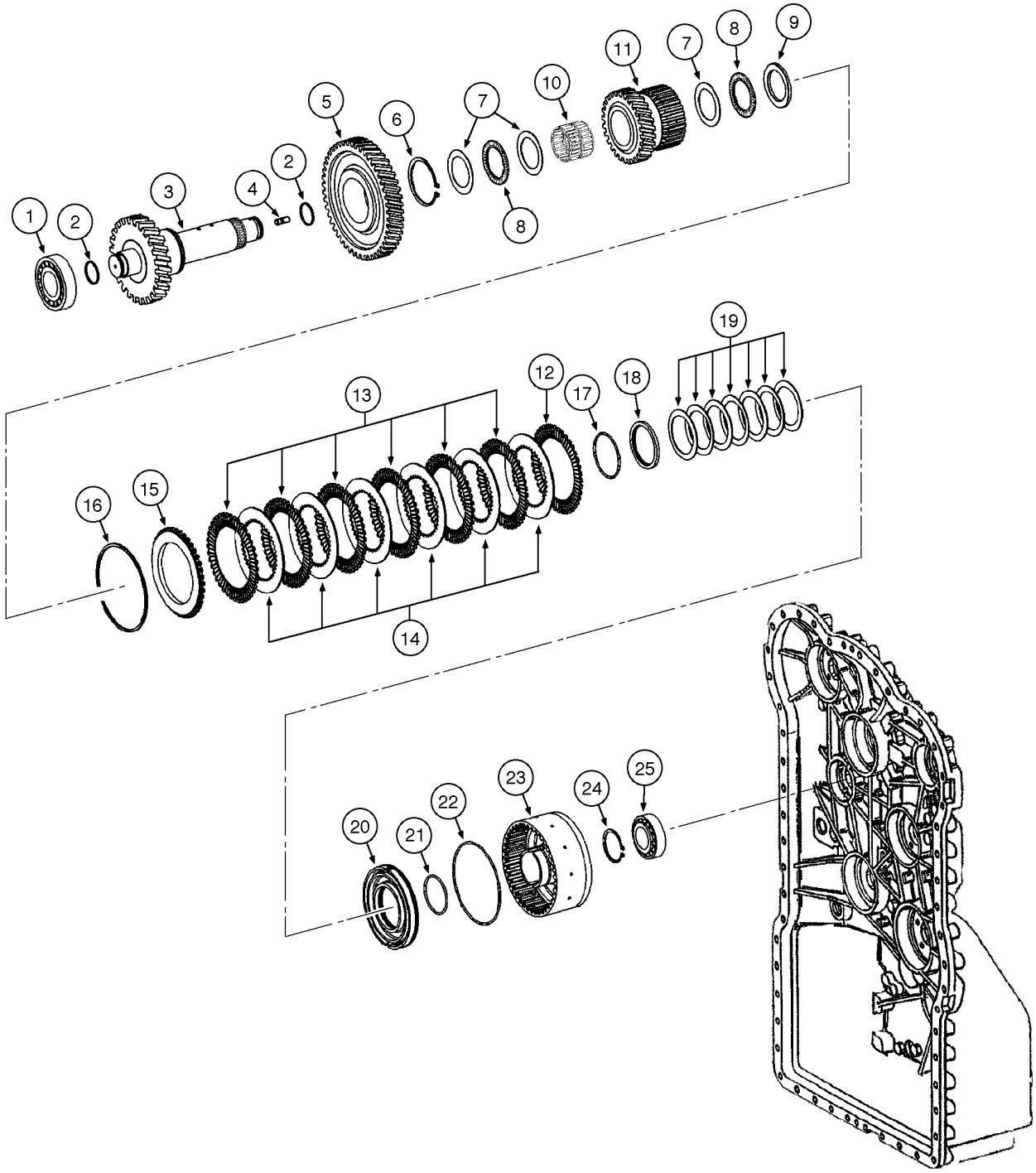

TRANSMISSÃO, EIXO DA 4ª MARCHA - TRANSMISION, EJE DE LA 4ª VELOCIDAD

REF	NOTA	PEÇA	QT	DESCRIÇÃO	DESCRICION	GLOS
1		331915A1	1	ROLAMENTO	RODAMIENTO	341C
2		331412A1	2	ANEL ELÁSTICO	ANILLO ELASTICO	187A
3		331942A1	1	EIXO	EJE	016A
4		331379A1	1	PRISIONEIRO	ESPARRAGO	210P
5		331944A1	1	ENGRENAGEM	ENGRENAJE	050I
6		8900125218	1	ANEL ELÁSTICO	ANILLO ELASTICO	187A
7		331407A1	2	ARRUELA	ARANDELA	131R
8		331406A1	2	ROLAMENTO	RODAMIENTO	341C
9		331405A1	2	ANEL	ARO	045A
10		404311A1	1	ROLAMENTO	RODAMIENTO	341C
11		8604725	1	ENGRENAGEM Intermediária	ENGRENAJE Intermediaria	050I
		87521391	1	EMBREAGEM 4ª Marcha	EMBRAGUE 4ª Velocidad	095F
12		8603411	1	DISCO	DISCO	060D
13		8603412	6	DISCO EMBREAGEM	DISCO EMBRAGUE	065D
14		8603413	6	DISCO	DISCO	060D
15		8603414	1	CALÇO	CALCE	198S
16		8603415	1	ANEL ELÁSTICO 2,1mm	ANILLO ELASTICO 2,1mm	187A
16		8603416	1	ANEL ELÁSTICO 2,25mm	ANILLO ELASTICO 2,25mm	187A
16		8603417	1	ANEL ELÁSTICO 2,25mm	ANILLO ELASTICO 2,25mm	187A
16		8603418	1	ANEL ELÁSTICO 2,55mm	ANILLO ELASTICO 2,55mm	187A
16		8603419	1	ANEL ELÁSTICO 2,7mm	ANILLO ELASTICO 2,7mm	187A
16		8603420	1	ANEL ELÁSTICO 2,85mm	ANILLO ELASTICO 2,85mm	187A
16		8603421	1	ANEL ELÁSTICO 3,0mm	ANILLO ELASTICO 3,0mm	187A
16		8603422	1	ANEL ELÁSTICO 3,15mm	ANILLO ELASTICO 3,15mm	187A
16		8603423	1	ANEL ELÁSTICO 3,3mm	ANILLO ELASTICO 3,3mm	187A
16		8603424	1	ANEL ELÁSTICO 3,45mm	ANILLO ELASTICO 3,45mm	187A
16		8603425	1	ANEL ELÁSTICO 3,6mm	ANILLO ELASTICO 3,6mm	187A
16		8603426	1	ANEL ELÁSTICO 3,75mm	ANILLO ELASTICO 3,75mm	187A
16		8603427	1	ANEL ELÁSTICO 3,9mm	ANILLO ELASTICO 3,9mm	187A
16		8603428	1	ANEL ELÁSTICO 4,05mm	ANILLO ELASTICO 4,05mm	187A
16		8603429	1	ANEL ELÁSTICO 4,2mm	ANILLO ELASTICO 4,2mm	187A
17		8603456	1	ANEL ELÁSTICO	ANILLO ELASTICO	187A
18		8603455	1	ANEL	ARO	045A
19		8603506	7	MOLA	MUELLE	100M
20		8603408	1	PISTÃO	EMBOLO	130P
21		8603409	1	O'RING	ANILLO-O	158G
22		8603410	1	O'RING	ANILLO-O	158G
23		8900125220	1	TAMBOR	TAMBOR	020T
24		331480A1	1	RETENTOR	EMPAQUETADURA	123G
25		331411A1	1	ROLAMENTO	RODAMIENTO	341C

06-11		p1	07/07

TRANSMISSÃO, EMBREAGENS A FRENTE - TRANSMISION, EMBREAGUES AVANTE

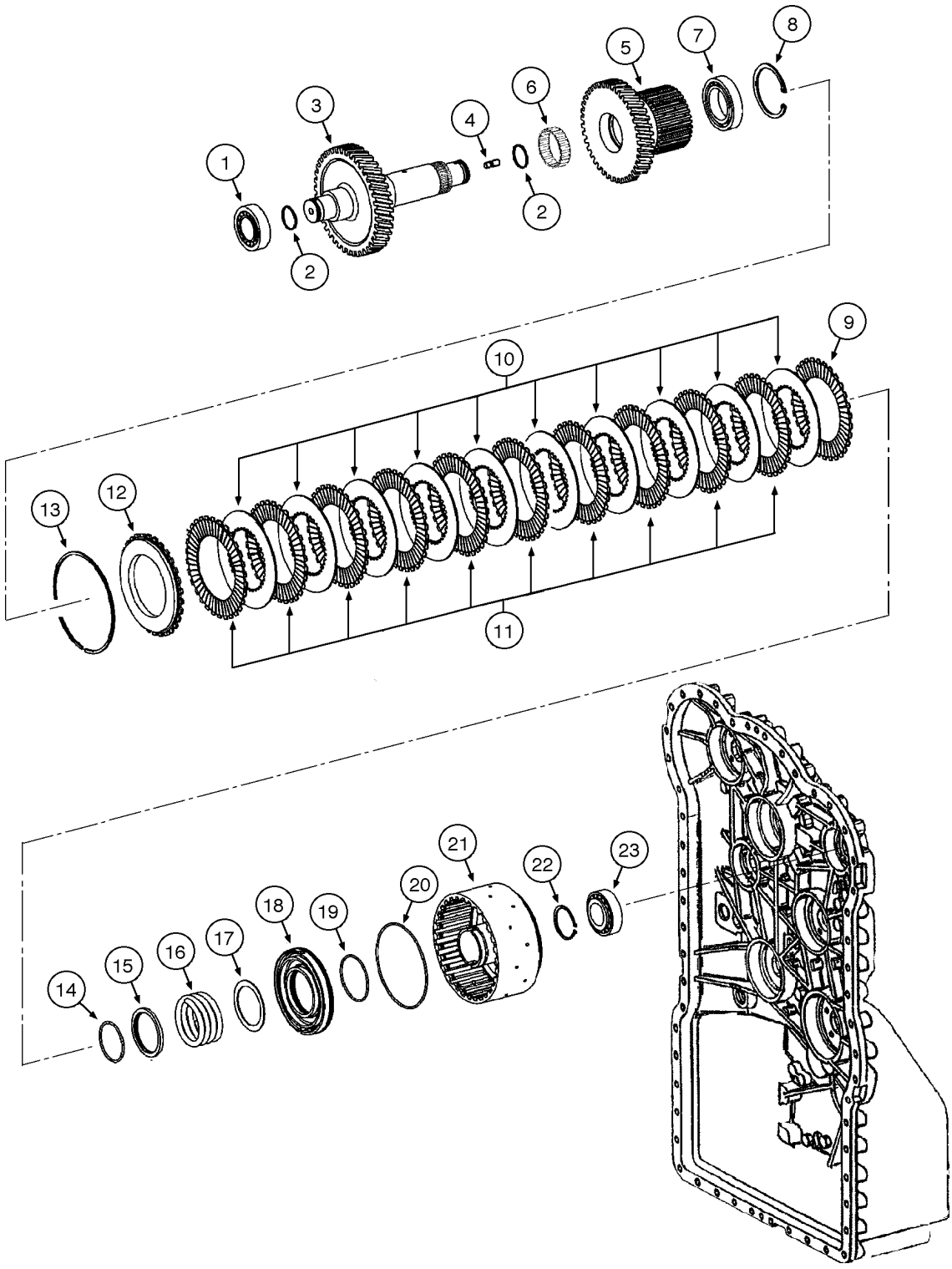

TRANSMISSÃO, EMBREAGENS A FRENTE - TRANSMISION, EMBREAGUES AVANTE

REF	NOTA	PEÇA	QT	DESCRIÇÃO	DESCRICION	GLOS
1		331411A1	2	ROLAMENTO	RODAMIENTO	341C
2		331412A1	2	ANEL ELÁSTICO	ANILLO ELASTICO	187A
3		331945A1	1	EIXO	EJE	016A
4		331379A1	1	PRISIONEIRO	ESPARRAGO	210P
5		331947A1	1	ENGRENAGEM	ENGRENAJE	050I
6		331478A1	2	ROLAMENTO	RODAMIENTO	341C
7		8604716	2	ROLAMENTO	RODAMIENTO	341C
8		800-2190	2	ANEL ELÁSTICO	ANILLO ELASTICO	187A
		87521392	1	EMBREAGEM a Frente	EMBRAGUE Avante	095F
9		8604701	1	DISCO	DISCO	060D
10		8603486	10	DISCO EMBREAGEM	DISCO EMBRAGUE	065D
11		8604702	10	DISCO	DISCO	060D
12		8603487	1	CALÇO	CALCE	198S
13		8603488	1	ANEL ELÁSTICO 2,1mm	ANILLO ELASTICO 2,1mm	187A
13		8603489	1	ANEL ELÁSTICO 2,25mm	ANILLO ELASTICO 2,25mm	187A
13		8603490	1	ANEL ELÁSTICO 2,25mm	ANILLO ELASTICO 2,25mm	187A
13		8603491	1	ANEL ELÁSTICO 2,55mm	ANILLO ELASTICO 2,55mm	187A
13		8603492	1	ANEL ELÁSTICO 2,7mm	ANILLO ELASTICO 2,7mm	187A
13		8603493	1	ANEL ELÁSTICO 2,85mm	ANILLO ELASTICO 2,85mm	187A
13		8603494	1	ANEL ELÁSTICO 3,0mm	ANILLO ELASTICO 3,0mm	187A
13		8603495	1	ANEL ELÁSTICO 3,15mm	ANILLO ELASTICO 3,15mm	187A
13		8603496	1	ANEL ELÁSTICO 3,3mm	ANILLO ELASTICO 3,3mm	187A
13		8603497	1	ANEL ELÁSTICO 3,45mm	ANILLO ELASTICO 3,45mm	187A
13		8603498	1	ANEL ELÁSTICO 3,6mm	ANILLO ELASTICO 3,6mm	187A
13		8900125184	1	ANEL ELÁSTICO 3,75mm	ANILLO ELASTICO 3,75mm	187A
13		8603499	1	ANEL ELÁSTICO 3,9mm	ANILLO ELASTICO 3,9mm	187A
13		8603500	1	ANEL ELÁSTICO 4,05mm	ANILLO ELASTICO 4,05mm	187A
13		8603501	1	ANEL ELÁSTICO 4,2mm	ANILLO ELASTICO 4,2mm	187A
14		8603456	1	ANEL ELÁSTICO	ANILLO ELASTICO	187A
15		8603455	1	ANEL	ARO	045A
16		8603454	1	MOLA	MUELLE	100M
17		8603453	7	ARRUELA	ARANDELA	131R
18		8603408	1	PISTÃO	EMBOLO	130P
19		8603409	1	O'RING	ANILLO-O	158G
20		8603410	1	O'RING	ANILLO-O	158G
21		8603517	1	TAMBOR	TAMBOR	020T
22		331480A1	1	RETENTOR	EMPAQUETADURA	123G
23		86035051	1	ROLAMENTO	RODAMIENTO	341C

06-12		p1	07/07

TRANSMISSÃO, EMBREAGENS A RÉ - TRANSMISION, EMBREAGUES DE MARCHA ATRAS

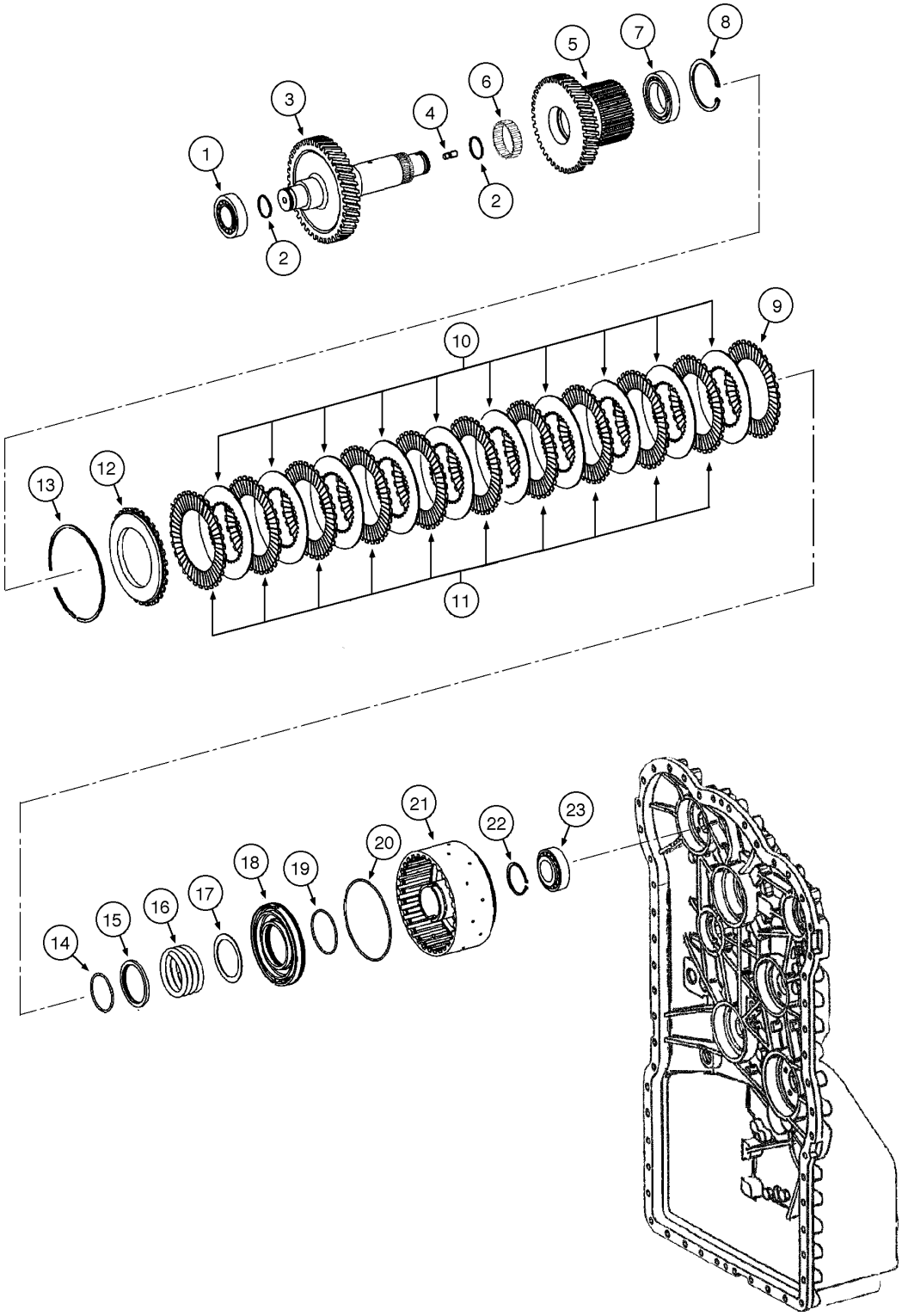

TRANSMISSÃO, EMBREAGENS A RÉ - TRANSMISION, EMBREAGUES DE MARCHA ATRAS

REF	NOTA	PEÇA	QT	DESCRIÇÃO	DESCRICION	GLOS
1		331411A1	1	ROLAMENTO	RODAMIENTO	341C
2		331412A1	2	ANEL ELÁSTICO	ANILLO ELASTICO	187A
3		331962A1	1	EIXO	EJE	016A
4		331379A1	1	PRISIONEIRO	ESPARRAGO	210P
5		331947A1	1	ENGRENAGEM Intermediária	ENGRENAJE Intermediaria	050I
6		331478A1	2	ROLAMENTO	RODAMIENTO	341C
7		8604716	2	ROLAMENTO	RODAMIENTO	341C
8		800-2190	2	ANEL ELÁSTICO	ANILLO ELASTICO	187A
		87521392	1	EMBREAGEM Marcha Ré	EMBRAGUE Marcha Atrás	095F
9		8604701	1	DISCO	DISCO	060D
10		8603486	10	DISCO EMBREAGEM	DISCO EMBRAGUE	065D
11		8604702	10	DISCO	DISCO	060D
12		8603487	1	CALÇO	CALCE	198S
13		8603488	1	ANEL ELÁSTICO 2,1mm	ANILLO ELASTICO 2,1mm	187A
13		8603489	1	ANEL ELÁSTICO 2,25mm	ANILLO ELASTICO 2,25mm	187A
13		8603490	1	ANEL ELÁSTICO 2,25mm	ANILLO ELASTICO 2,25mm	187A
13		8603491	1	ANEL ELÁSTICO 2,55mm	ANILLO ELASTICO 2,55mm	187A
13		8603492	1	ANEL ELÁSTICO 2,7mm	ANILLO ELASTICO 2,7mm	187A
13		8603493	1	ANEL ELÁSTICO 2,85mm	ANILLO ELASTICO 2,85mm	187A
13		8603494	1	ANEL ELÁSTICO 3,0mm	ANILLO ELASTICO 3,0mm	187A
13		8603495	1	ANEL ELÁSTICO 3,15mm	ANILLO ELASTICO 3,15mm	187A
13		8603496	1	ANEL ELÁSTICO 3,3mm	ANILLO ELASTICO 3,3mm	187A
13		8603497	1	ANEL ELÁSTICO 3,45mm	ANILLO ELASTICO 3,45mm	187A
13		8603498	1	ANEL ELÁSTICO 3,6mm	ANILLO ELASTICO 3,6mm	187A
13		8900125184	1	ANEL ELÁSTICO 3,75mm	ANILLO ELASTICO 3,75mm	187A
13		8603499	1	ANEL ELÁSTICO 3,9mm	ANILLO ELASTICO 3,9mm	187A
13		8603500	1	ANEL ELÁSTICO 4,05mm	ANILLO ELASTICO 4,05mm	187A
13		8603501	1	ANEL ELÁSTICO 4,2mm	ANILLO ELASTICO 4,2mm	187A
14		8603456	1	ANEL ELÁSTICO	ANILLO ELASTICO	187A
15		8603455	1	ANEL Guia	ARO Guia	045A
16		8603454	1	MOLA	MUELLE	100M
17		8603453	7	ARRUELA	ARANDELA	131R
18		8603408	1	PISTÃO	EMBOLO	130P
19		8603409	1	O'RING	ANILLO-O	158G
20		8603410	1	O'RING	ANILLO-O	158G
21		8603517	1	TAMBOR	TAMBOR	020T
22		331480A1	1	RETENTOR	EMPAQUETADURA	123G
23		331915A1	1	ROLAMENTO	RODAMIENTO	341C

06-13		p1	07/07

TRANSMISSÃO, EIXO DE SAÍDA - TRANSMISION, EJE DE SALIDA

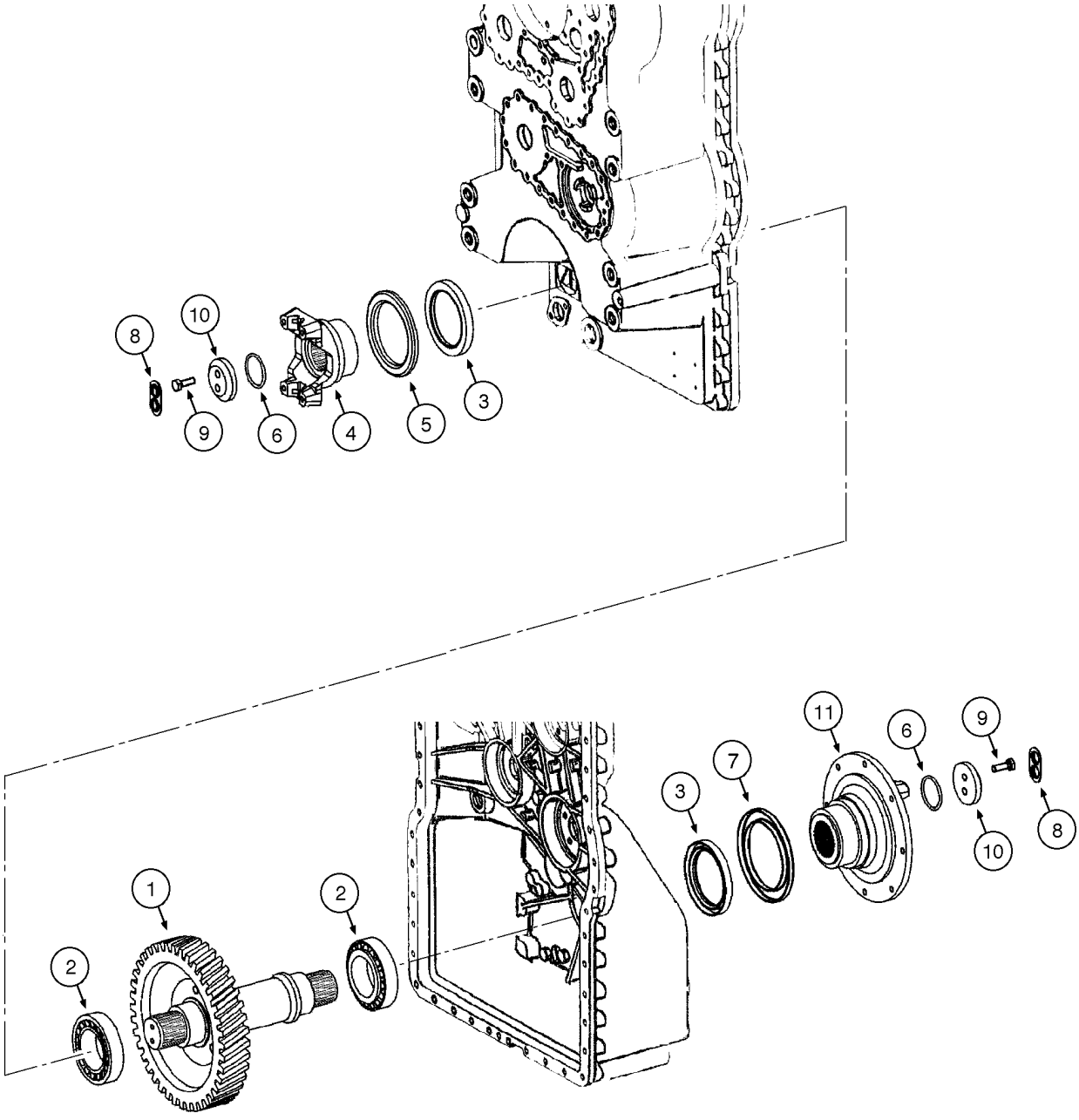

TRANSMISSÃO, EIXO DE SAÍDA - TRANSMISION, EJE DE SALIDA

REF	NOTA	PEÇA	QT	DESCRIÇÃO	DESCRICION	GLOS
1		331963A1	1	EIXO Saída	EJE Salida	016A
2		331914A1	2	ROLAMENTO	RODAMIENTO	341C
3		8603211	2	RETENTOR	EMPAQUETADURA	123G
4		444415A1	1	FORQUILHA Volante	HORQUILLA Volante	085F
5		8604719	1	RETENTOR	EMPAQUETADURA	123G
6		8603275	2	O'RING	ANILLO-O	158G
7		444416A1	1	JUNTA	JUNTA PLANA	120G
8		8603212	2	ARRUELA	ARANDELA	131R
9		331964A1	4	PARAFUSO	TORNILLO	040V
10		8604717	2	ARRUELA	ARANDELA	131R
11		86989637	1	FLANGE Freio de Estacionamento	BRIDA Freno Estacvionamiento	070F

06-14		p1	07/07

TRANSMISSÃO, TOMADA DE FORÇA - TRANSMISION, TOMA DE FUERZA

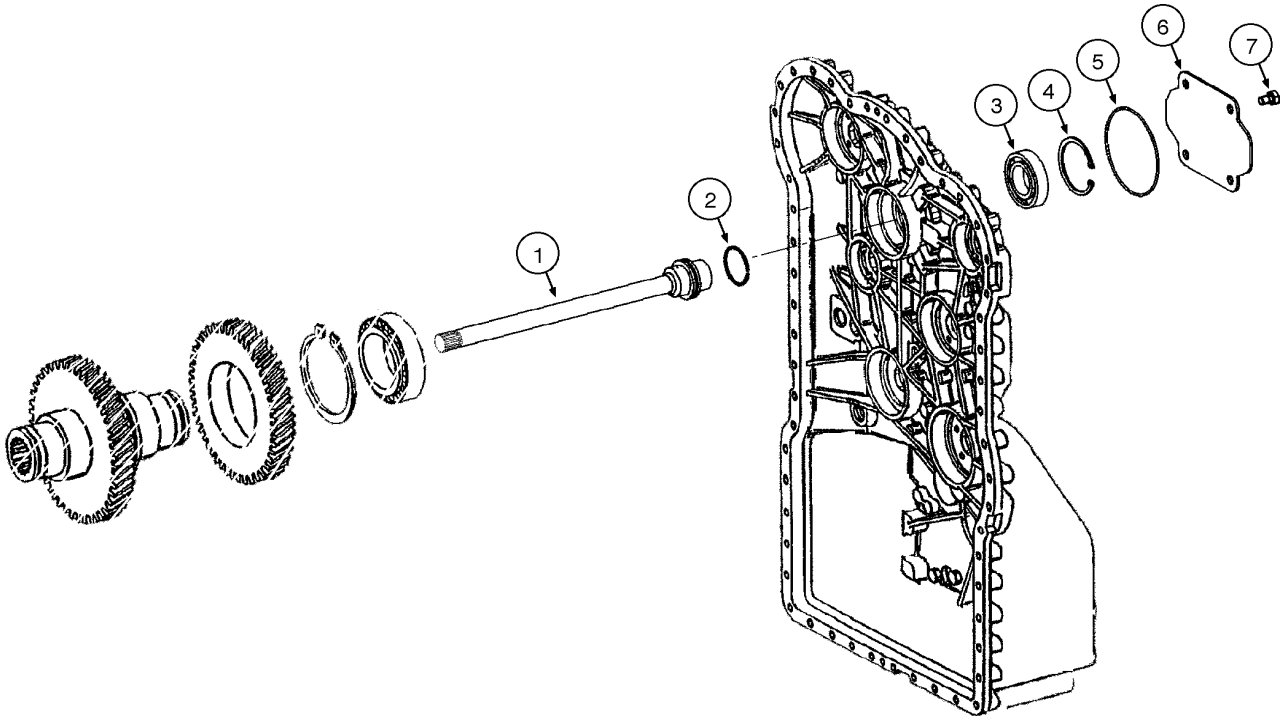

TRANSMISSÃO, TOMADA DE FORÇA - TRANSMISION, TOMA DE FUERZA

REF	NOTA	PEÇA	QT	DESCRIÇÃO	DESCRICION	GLOS
1		331980A1	1	EIXO	EJE	016A
2		8603302	1	ANEL ELÁSTICO	ANILLO ELASTICO	187A
3		330916A1	1	ROLAMENTO	RODAMIENTO	341C
4		330917A1	1	ANEL ELÁSTICO	ANILLO ELASTICO	187A
5		8603527	1	O'RING	ANILLO-O	158G
6		331981A1	1	TAMPA	TAPA	265C
7		330788A1	4	PARAFUSO	TORNILLO	040V

06-15		p1	07/07

TRANSMISSÃO, PLACAS DA VÁLVULA - TRANSMISION, PLACAS DE LA VALVULA

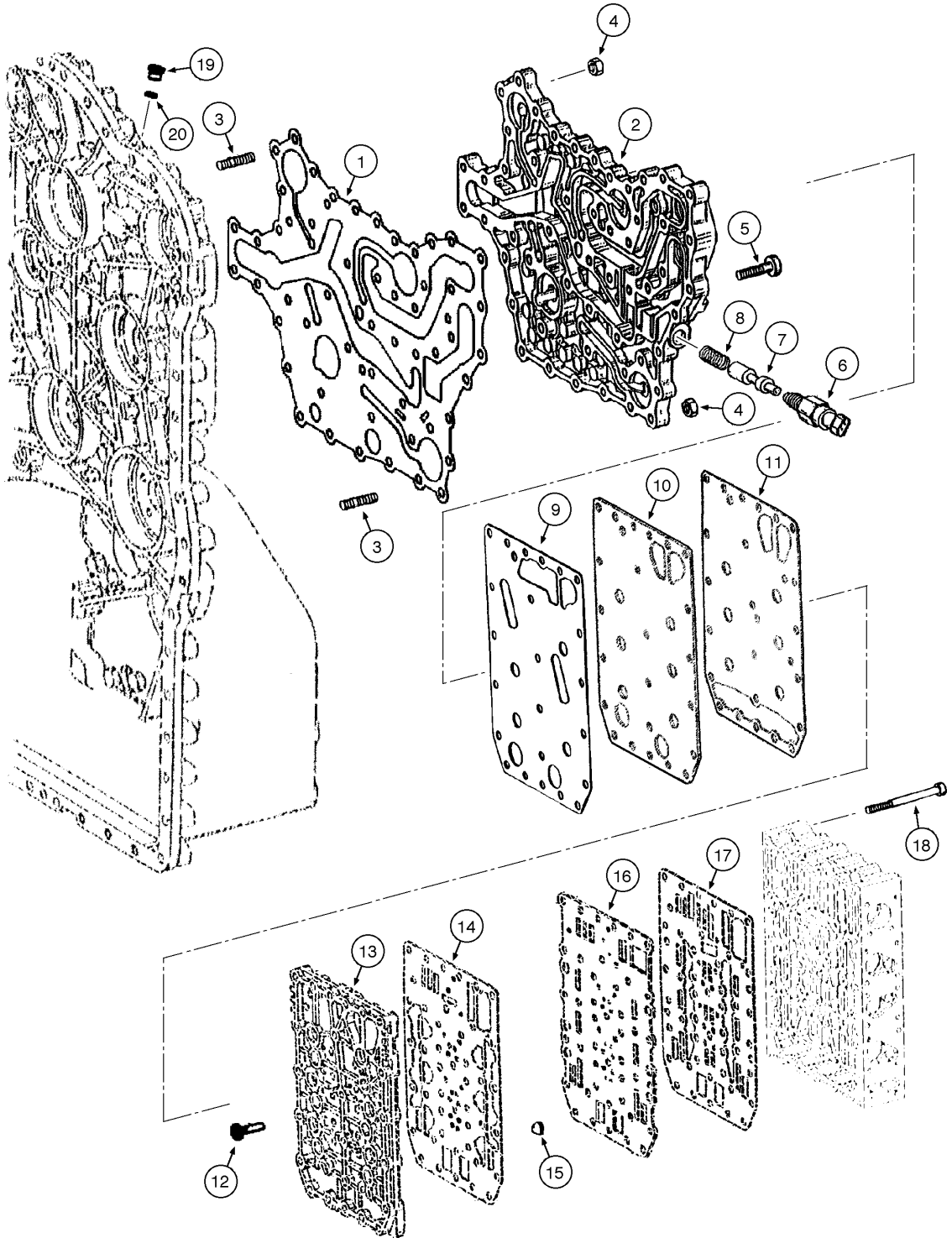

TRANSMISSÃO, PLACAS DA VÁLVULA - TRANSMISION, PLACAS DE LA VALVULA

REF	NOTA	PEÇA	QT	DESCRIÇÃO	DESCRICION	GLOS
1		8603804	1	JUNTA	JUNTA PLANA	120G
2		8603805	1	CHAPA	PLACA	105P
3		8604714	14	PRISIONEIRO	ESPARRAGO	210P
4		8603315	14	PORCA	TUERCA	010D
5		8603308	36	PARAFUSO	TORNILLO	040V
6		8603537	1	INTERRUPTOR	INTERRUPTOR	075I
7		8603533	1	PISTÃO	EMBOLO	130P
8		8603534	1	MOLA	MUELLE	100M
9		8603180	1	JUNTA	JUNTA PLANA	120G
10		8603531	1	CHAPA	PLACA	105P
11		8603532	1	JUNTA	JUNTA PLANA	120G
12		8603183	18	PARAFUSO	TORNILLO	040V
13		8603628	1	PLACA	PLACA	110P
14		8603181	1	JUNTA	JUNTA PLANA	120G
15		8603363	6	TELA	REDE	680R
16		71103385	1	PLACA	PLACA	110P
17		8603626	1	JUNTA	JUNTA PLANA	120G
18		8603182	23	PARAFUSO	TORNILLO	040V
19		8603357	1	BUJÃO	TAPON	050T
20		8603358	1	O'RING	ANILLO-O	158G

06-16		p1	07/07

TRANSMISSÃO, VÁLVULA DE CONTROLE - TRANSMISION, VALVULA DE CONTROL

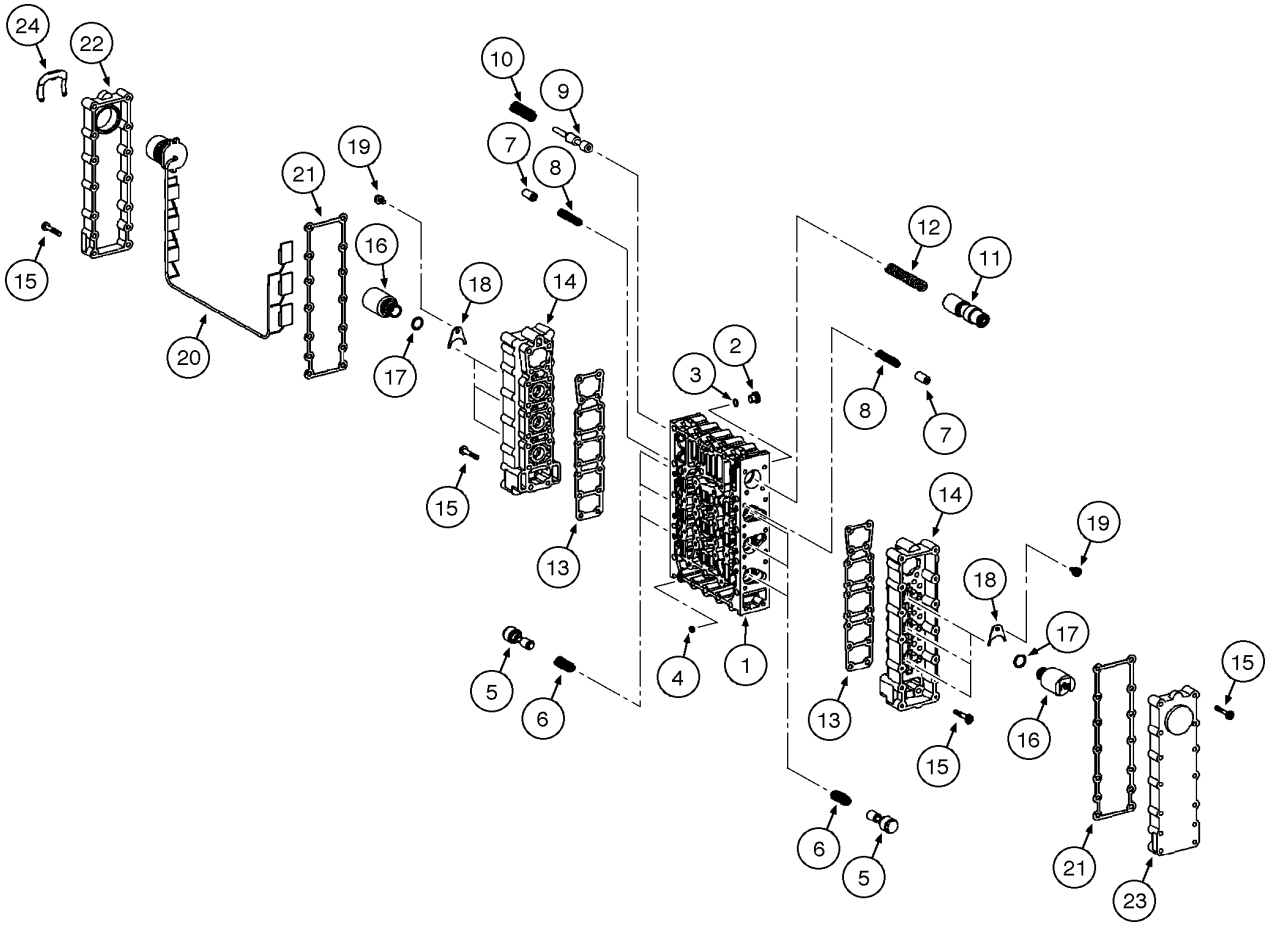

TRANSMISSÃO, VÁLVULA DE CONTROLE - TRANSMISION, VALVULA DE CONTROL

REF	NOTA	PEÇA	QT	DESCRIÇÃO	DESCRICION	GLOS
		8603179	1	VÁLVULA de Controle	VALVULA de Control	010V
1		8603365	1	CORPO Válvula	CUERPO Valvula	300C
2		8603366	8	BUJÃO	TAPON	050T
3		8603215	8	O'RING	ANILLO-O	158G
4		8603367	6	BUCHA	BUJE	095B
5		8603368	6	PISTÃO	EMBOLO	130P
6		8603369	6	MOLA	MUELLE	100M
7		8603370	6	PISTÃO	EMBOLO	130P
8		8603371	6	MOLA	MUELLE	100M
9		8603372	1	PISTÃO	EMBOLO	130P
10		8603374	1	MOLA	MUELLE	100M
11		8603623	1	PISTÃO	EMBOLO	130P
12		8603375	1	MOLA	MUELLE	100M
13		8603786	2	JUNTA	JUNTA PLANA	120G
14		8603376	2	CARCAÇA	CARCAZA	035S
15		8603377		PARAFUSO	TORNILLO	040V
16		8603624	6	REGULADOR Pressão	REGULADOR Presión	175R
17		8603538	2	O'RING	ANILLO-O	158G
18		8603218	6	PLACA	PLACA	110P
19		8603359	6	PARAFUSO	TORNILLO	040V
20		8603625	1	CABO ELÉTRICO	CABLE	111C
21		87453965	1	JUNTA	JUNTA PLANA	120G
22		8603361	1	TAMPA	TAPA	265C
23		8603360	1	TAMPA	TAPA	265C
24		8603362	1	ABRAÇADEIRA	ABRAZADERA	031F

06-17		p1	07/07

TRANSMISSÃO, BOMBA DE ÓLEO - TRANSMISION, BOMBA DE ACEITE

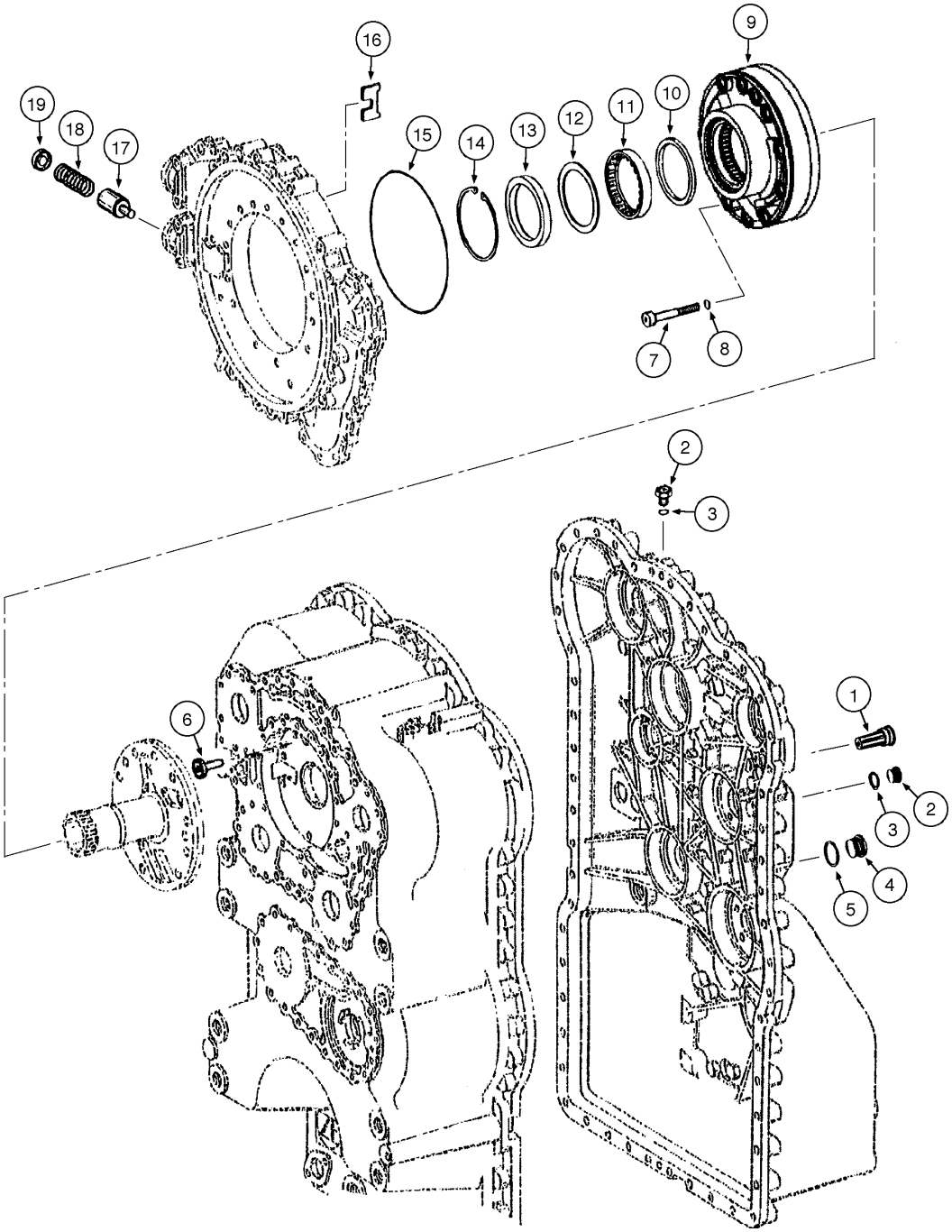

TRANSMISSÃO, BOMBA DE ÓLEO - TRANSMISION, BOMBA DE ACEITE

REF	NOTA	PEÇA	QT	DESCRIÇÃO	DESCRICION	GLOS
1		331017A1	1	VÁLVULA	VALVULA	010V
2		330928A1	2	BUJÃO	TAPON	050T
3		330929A1	2	O'RING	ANILLO-O	158G
4		331328A1	1	BUJÃO	TAPON	050T
5		331329A1	1	O'RING	ANILLO-O	158G
6		71103486	1	VÁLVULA Alívio	VALVULA Alivio	010V
7		331294A1	10	PARAFUSO	TORNILLO	040V
8		331295A1	10	O'RING	ANILLO-O	158G
9		331645A1	1	BOMBA de Óleo	BOMBA de Aceite	155P
10		331298A1	1	ANEL	ARO	045A
11		331300A1	1	ROLAMENTO	RODAMIENTO	341C
12		331299A1	1	CALÇO	CALCE	198S
13		331301A1	1	RETENTOR	EMPAQUETADURA	123G
14		331302A1	1	ANEL ELÁSTICO	ANILLO ELASTICO	187A
15		331296A1	1	O'RING	ANILLO-O	158G
16		331020A1	1	CHAPA	PLACA	105P
17		331021A1	1	PISTÃO	EMBOLO	130P
18		331022A1	1	MOLA	MUELLE	100M
19		331019A1	1	TAMPA	TAPA	265C

06-18		p1	07/07

TRANSMISSÃO, SENSOR DE VELOCIDADE E TAMPA - TRANSMISION, SENSOR DE VELOCIDAD Y TAPA

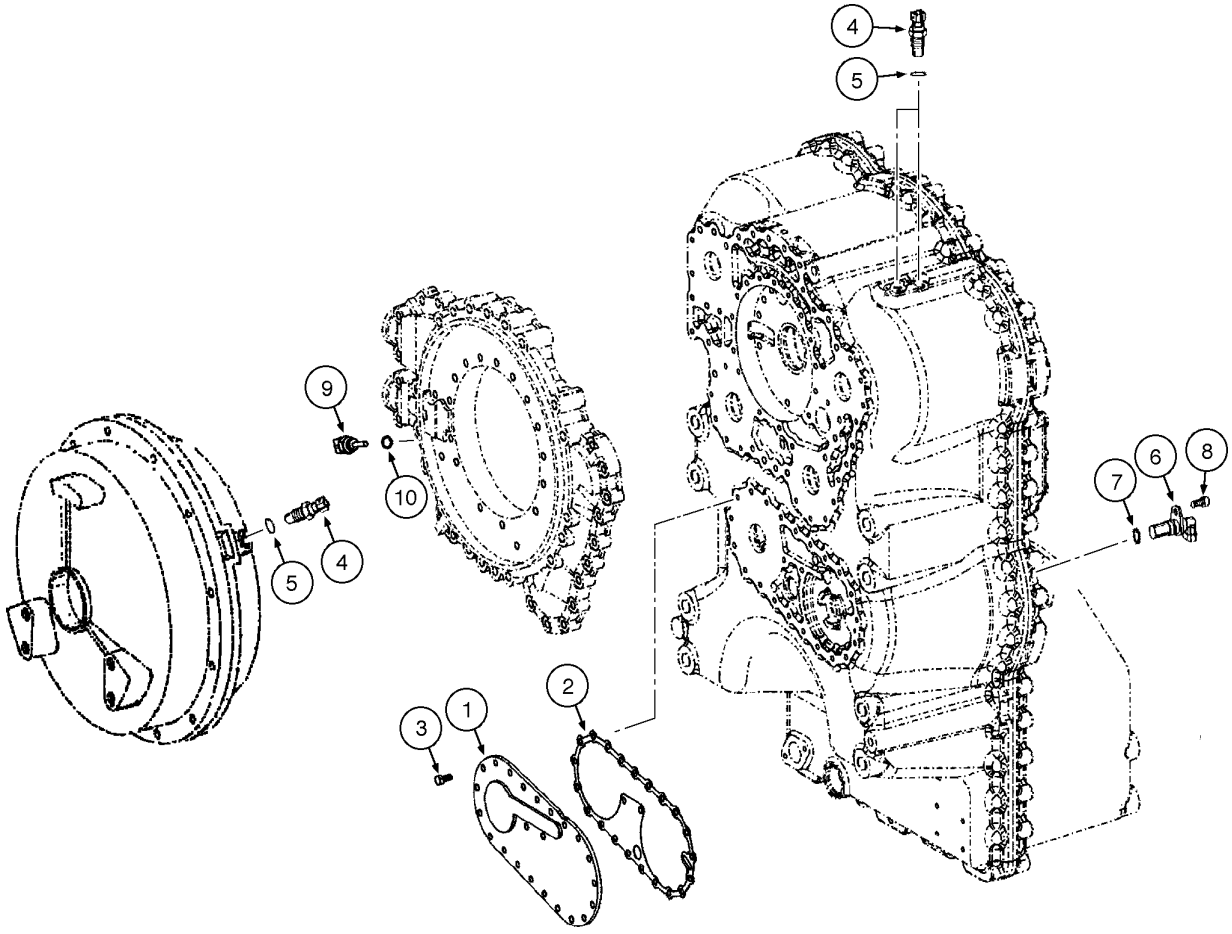

TRANSMISSÃO, SENSOR DE VELOCIDADE E TAMPA - TRANSMISION, SENSOR DE VELOCIDAD Y TAPA

REF	NOTA	PEÇA	QT	DESCRIÇÃO	DESCRICION	GLOS
1		331307A1	1	TAMPA Boma de Direção	TAPA Bomba de Dirección	265C
2		331308A1	1	JUNTA	JUNTA PLANA	120G
3		331309A1	23	PARAFUSO	TORNILLO	040V
4		331324A1	3	SENSOR Acoplamento	SENSOR Acoplamiento	133S
5		87453989	3	O'RING	ANILLO-O	158G
6		331325A1	1	SENSOR Velocidade	SENSOR Velocidad	133S
7		8603629	1	O'RING	ANILLO-O	158G
8		331326A1	1	PARAFUSO	TORNILLO	040V
9		387101A1	1	SENSOR Temperatura	SENSOR Temperatura	133S
10		331332A1	1	O'RING	ANILLO-O	158G

06-19		p1	07/07

TRANSMISSÃO, FILTRO DE ÓLEO - TRANSMISION, FILTRO DE ACEITE

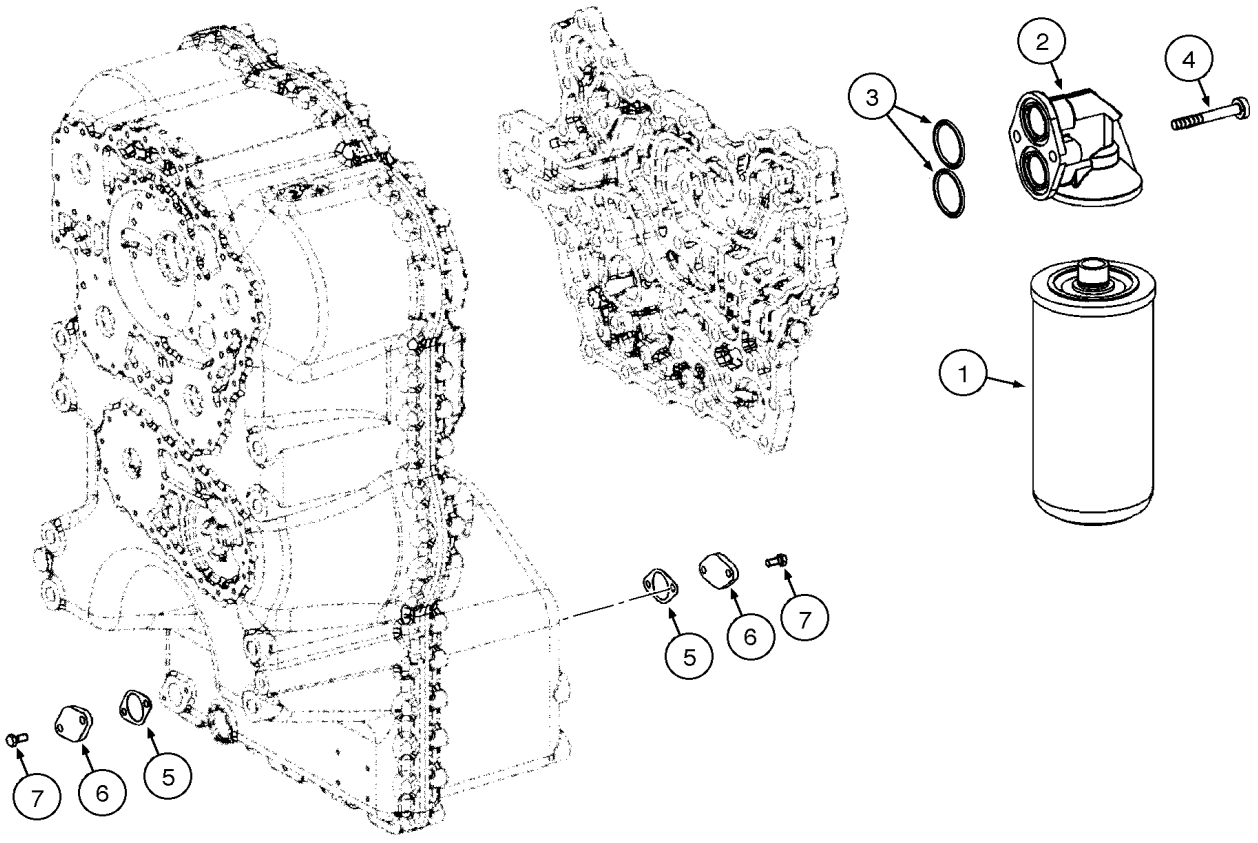

TRANSMISSÃO, FILTRO DE ÓLEO - TRANSMISION, FILTRO DE ACEITE

REF	NOTA	PEÇA	QT	DESCRIÇÃO	DESCRICION	GLOS
1		87519452	1	FILTRO de Óleo	FILTRO de Aceite	065F
2		331347A1	1	TAMPA Filtro	TAPA Filtro	265C
3		331348A1	2	O'RING	ANILLO-O	158G
4		330811A1	2	PARAFUSO	TORNILLO	040V
5		237302A1	2	JUNTA	JUNTA PLANA	120G
6		S300508	2	TAMPA	TAPA	265C
7		331309A1	4	PARAFUSO	TORNILLO	040V

EIXO DIANTEIRO E TRASEIRO - EJE DELANTERO Y TRASERO

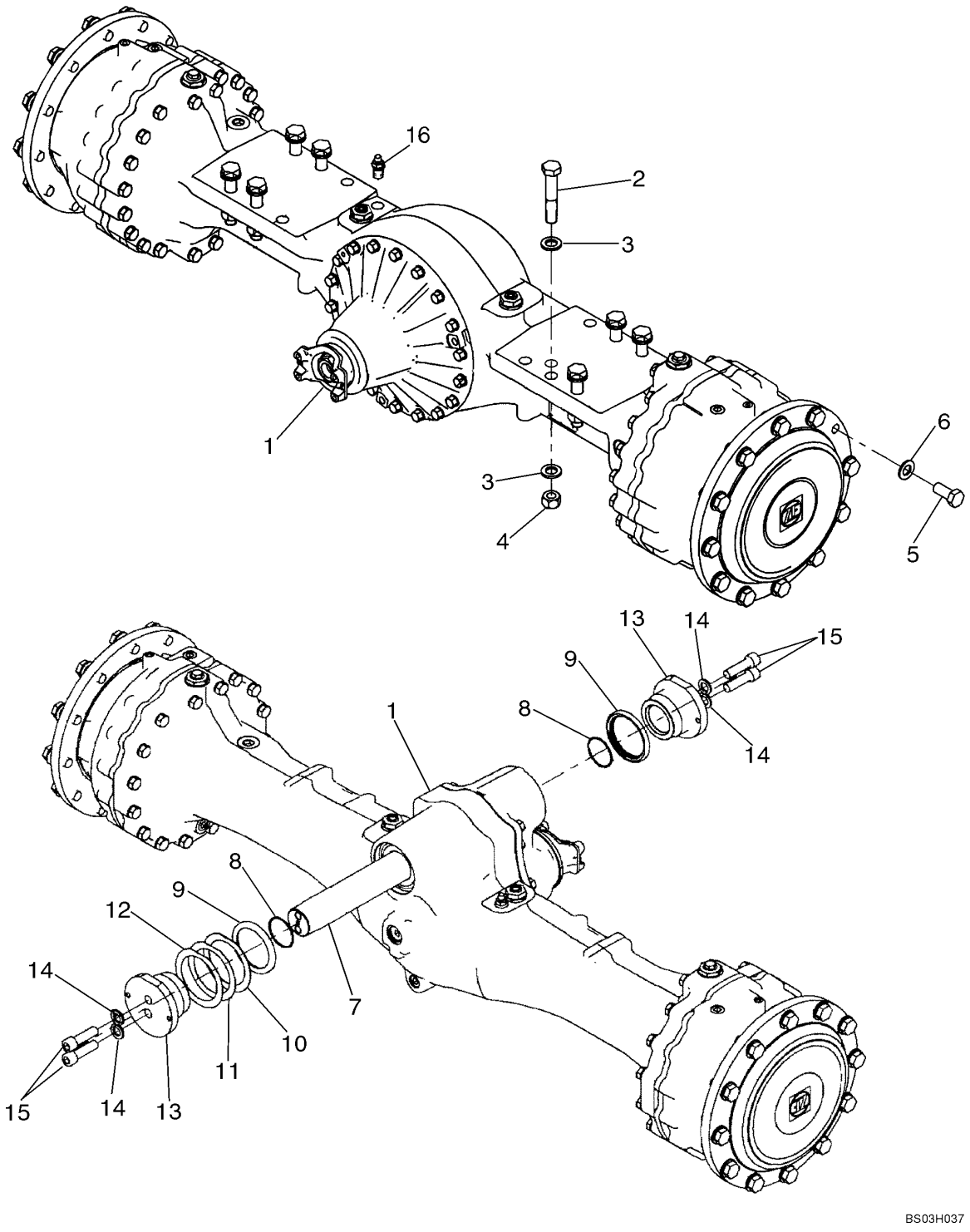

EIXO DIANTEIRO E TRASEIRO - EJE DELANTERO Y TRASERO

REF	NOTA	PEÇA	QT	DESCRIÇÃO	DESCRICION	GLOS
1		87580953	1	EIXO DIANTEIRO	EJE DELANTERO	M149
1		87580956	1	EIXO TRASEIRO	EJE TRASERO	M150
2		86541421	8	PARAFUSO	TORNILLO	040V
3		896-11030	16	ARRUELA	ARANDELA	131R
4		829-1430	8	PORCA	TUERCA	010D
5		514-1315	24	PARAFUSO	TORNILLO	040V
6		896-11022	24	ARRUELA	ARANDELA	131R
7		87318131	1	PINO	BULON	080P
8		238-5232	2	O'RING	ANILLO-O	158G
9		8500058	2	RETENTOR	EMPAQUETADURA	123G
10		8500055	X	CALÇO 1,5mm	CALCE 1,5mm	198S
11		8500054	X	CALÇO 1,0mm	CALCE 1,0mm	198S
12		8500053	X	CALÇO 0,5mm	CALCE 0,5mm	198S
13		8500056	2	TAMPA	TAPA	265C
14		896-11020	4	ARRUELA	ARANDELA	131R
15		863-20070	4	PARAFUSO	TORNILLO	040V
16		8603201	1	RESPIRO	RESPIRADERO	145S

06-21		p1	07/07

EIXO DIANTEIRO, CARCAÇA - EJE DELANTERO, CARCAZA

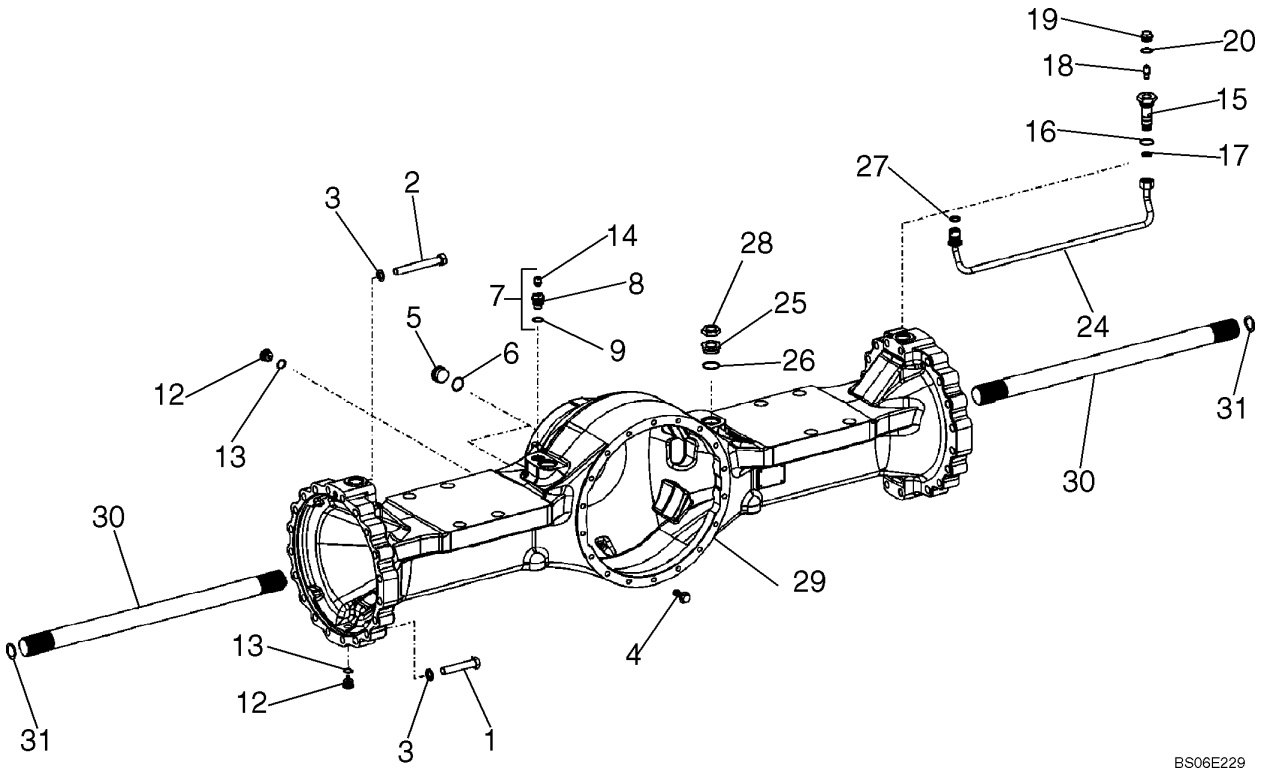

EIXO DIANTEIRO, CARCAÇA - EJE DELANTERO, CARCAZA

REF	NOTA	PEÇA	QT	DESCRIÇÃO	DESCRICION	GLOS
		87580953	1	EIXO DIANTEIRO	EJE DELANTERO	M149
1		384402A1	36	PARAFUSO	TORNILLO	040V
2		384403A1	4	PARAFUSO	TORNILLO	040V
3		8603202	40	ARRUELA	ARANDELA	131R
4		8603206	18	PARAFUSO diferencial	TORNILLO diferencial	040V
5		87521402	2	INDICADOR NIVEL	INDICADOR NIVEL	1170
6		8605636	2	O'RING	ANILLO-O	158G
7		87454906	1	BUJÃO	TAPON	050T
8		8603256	1	BUJÃO	TAPON	050T
9		8603208	2	O'RING	ANILLO-O	158G
10		100113A1	1	BUJÃO Não ilustrado	TAPON No mostrado	050T
11		A52231	1	O'RING Não ilustrado	ANILLO-O No mostrado	158G
12		384281A1	3	BUJÃO dreno de óleo	TAPON dreno de aceite	050T
13		8603208	2	O'RING	ANILLO-O	158G
14		8603201	1	RESPIRO	RESPIRADERO	145S
15		384282A1	2	CONEXÃO sangria	CONECTADOR desangria	020R
16		8603727	2	O'RING	ANILLO-O	158G
17		8603552	2	CONEXÃO	CONECTADOR	020R
18		3222214R1	2	VÁLVULA sangria	VALVULA desangria	010V
19		8603210	2	BUJÃO	TAPON	050T
20		8603799	2	O'RING	ANILLO-O	158G
21		8603671	1	COIFA PARA PÓ Não ilustrado	CAPUCHA No mostrado	334C
22		8603210	2	BUJÃO Não ilustrado	TAPON No mostrado	050T
23		8603799	2	O'RING Não ilustrado	ANILLO-O No mostrado	158G
24		87521403	2	TUBO	TUBO	193T
25		8603696	2	CONEXÃO	CONECTADOR	020R
26		8603207	2	O'RING	ANILLO-O	158G
27		8603725	2	O'RING	ANILLO-O	158G
28		8603619	2	PORCA	TUERCA	010D
29		87521404	1	CARCAÇA	CARCAZA	035S
30		87521405	2	EIXO	EJE	016A
31		8605309	X	CALÇO 0,60mm	CALCE 0,60mm	198S
31		8605310	X	CALÇO 1,00mm	CALCE 1,00mm	198S
31		8605311	X	CALÇO 1,60mm	CALCE 1,60mm	198S
31		8605312	X	CALÇO 2,00mm	CALCE 2,00mm	198S
31		8605313	X	CALÇO 2,50mm	CALCE 2,50mm	198S

06-22		p1	07/07

EIXO DIANTEIRO, FREIO - EJE DELANTERO, FRENO

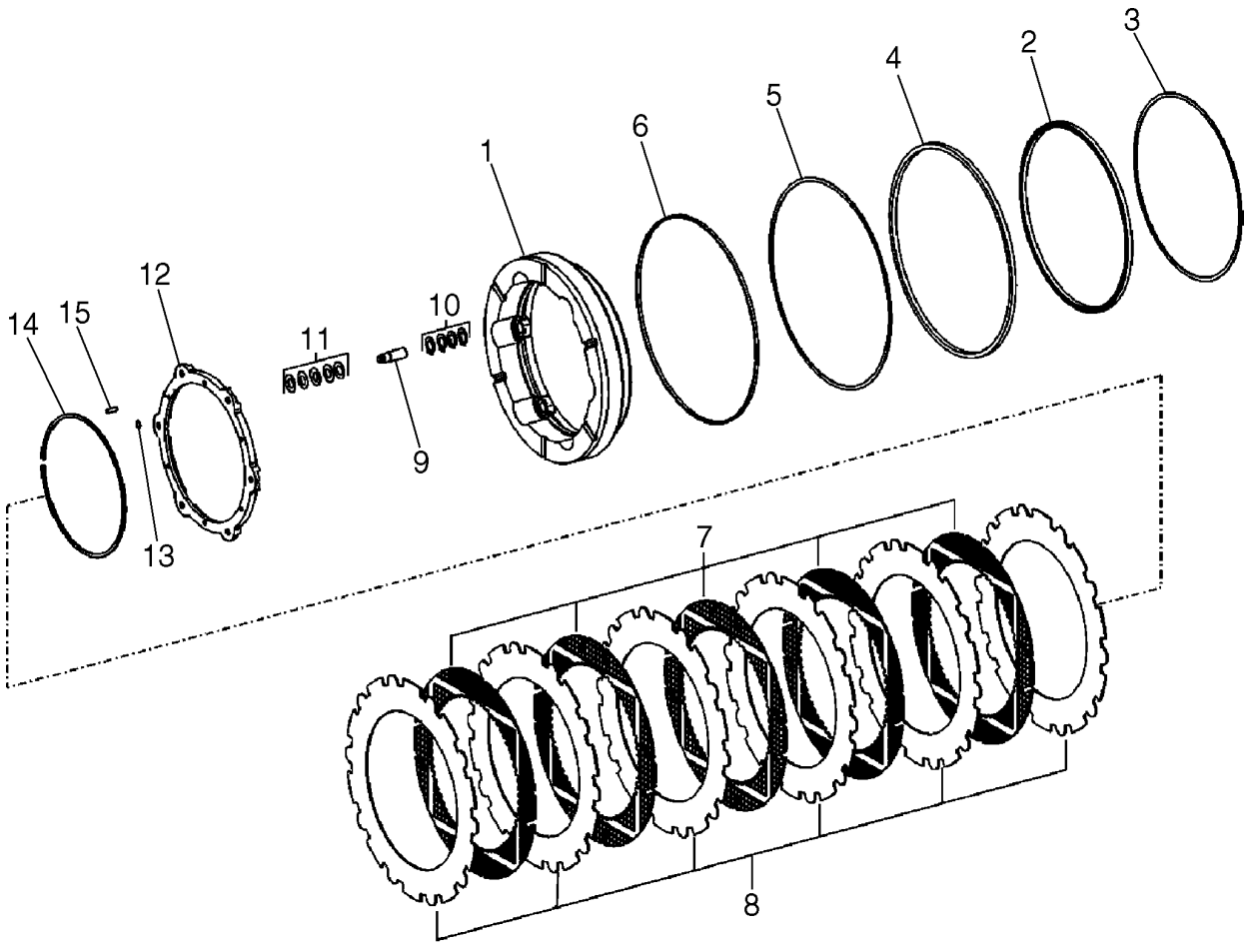

EIXO DIANTEIRO, FREIO - EJE DELANTERO, FRENO

REF	NOTA	PEÇA	QT	DESCRIÇÃO	DESCRICION	GLOS
1		8603166	1	PISTÃO freio	EMBOLO freno	130P
2		8605314	1	RETENTOR	EMPAQUETADURA	123G
3		8603577	1	ANEL pistão	ARO embolo	045A
4		8605315	1	RETENTOR	RETEN	122G
5		8603579	1	ANEL pistão	ARO embolo	045A
6		8603580	1	ANEL pistão	ARO embolo	045A
7		87521418	6	DISCO DE FREIO	DISCO DE FRENO	064D
8		87521419	7	DISCO separador 4,0mm	DISCO separador 4,0mm	060D
9		8603164	6	AJUSTADOR	AFINADOR	118A
10		8603583	24	ANEL	ARO	045A
11		8603584	42	ARRUELA	ARANDELA	131R
12		8603162	1	CALÇO	CALCE	198S
13		87408035	6	ANEL ELÁSTICO	ANILLO ELASTICO	187A
14		8603585	1	ANEL ELÁSTICO	ANILLO ELASTICO	187A
15		838-5620	6	PINO	BULON	080P
16		87441328	2	CHAPA separador 2,0mm Não ilustrado	PLACA separador 2,0mm o mostrado	105P

EIXO DIANTEIRO, CUBO - EJE DELANTERO, CUBO

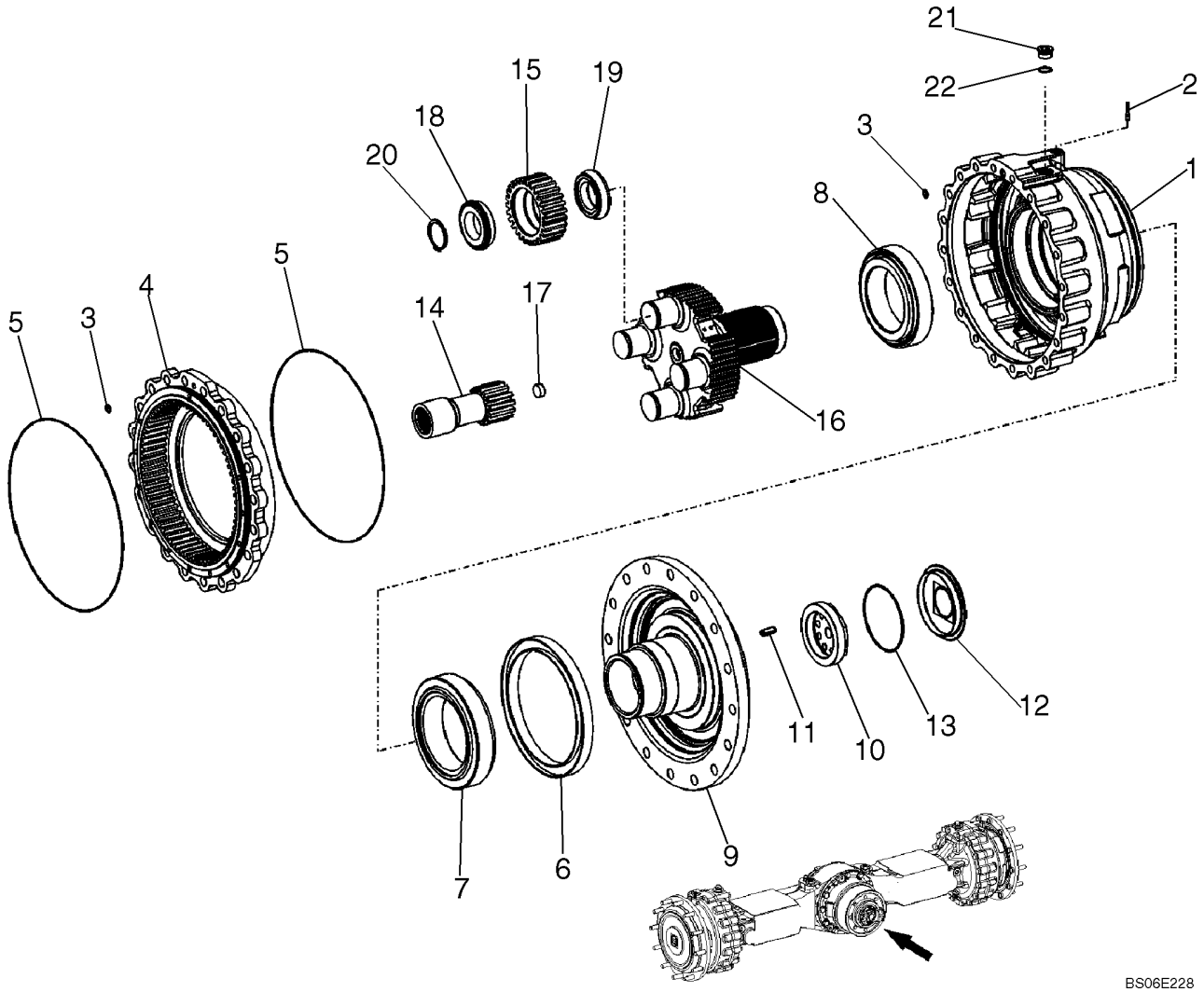

EIXO DIANTEIRO, CUBO - EJE DELANTERO, CUBO

REF	NOTA	PEÇA	QT	DESCRIÇÃO	DESCRICION	GLOS
1		87437912	1	CARCAÇA freio	CARCAZA freno	035S
2		NSS	1	NÃO VENDIDO SEPARADAMENTE	NO VENDIDO SEPARADO	NSS
3		384294A1	1	O'RING	ANILLO-O	158G
4		8603610	1	CREMALHEIRA	CREMALLERA	312C
5		8603674	2	O'RING	ANILLO-O	158G
6		8603562	1	RETENTOR	EMPAQUETADURA	123G
7		384969A1	1	ROLAMENTO	RODAMIENTO	341C
8		8603563	1	ROLAMENTO	RODAMIENTO	341C
9		87521407	1	FLANGE saída	BRIDA salida	070F
10		384540A1	1	PORCA	TUERCA	010D
11		8603566	1	PINO	BULON	080P
12		8603567	1	TAMPA	TAPA	265C
13		8603527	1	O'RING	ANILLO-O	158G
14		8603614	1	EIXO	EJE	016A
15		8603615	4	ENGRENAGEM planetário	ENGRENAJE planetario	050I
16		87437911	1	PLANETÁRIO	PINON PLANETARIO	145P
17		8603571	1	BUJÃO	TAPON	050T
18		8603617	4	ROLAMENTO	RODAMIENTO	341C
19		8603618	4	ROLAMENTO	RODAMIENTO	341C
20		8603790	4	ANEL ELÁSTICO	ANILLO ELASTICO	187A
21		8603575	1	BUJÃO	TAPON	050T
22		8603208	1	O'RING	ANILLO-O	158G

EIXO DIANTEIRO, DIFERENCIAL - EJE DELANTERO, DIFERENCIAL

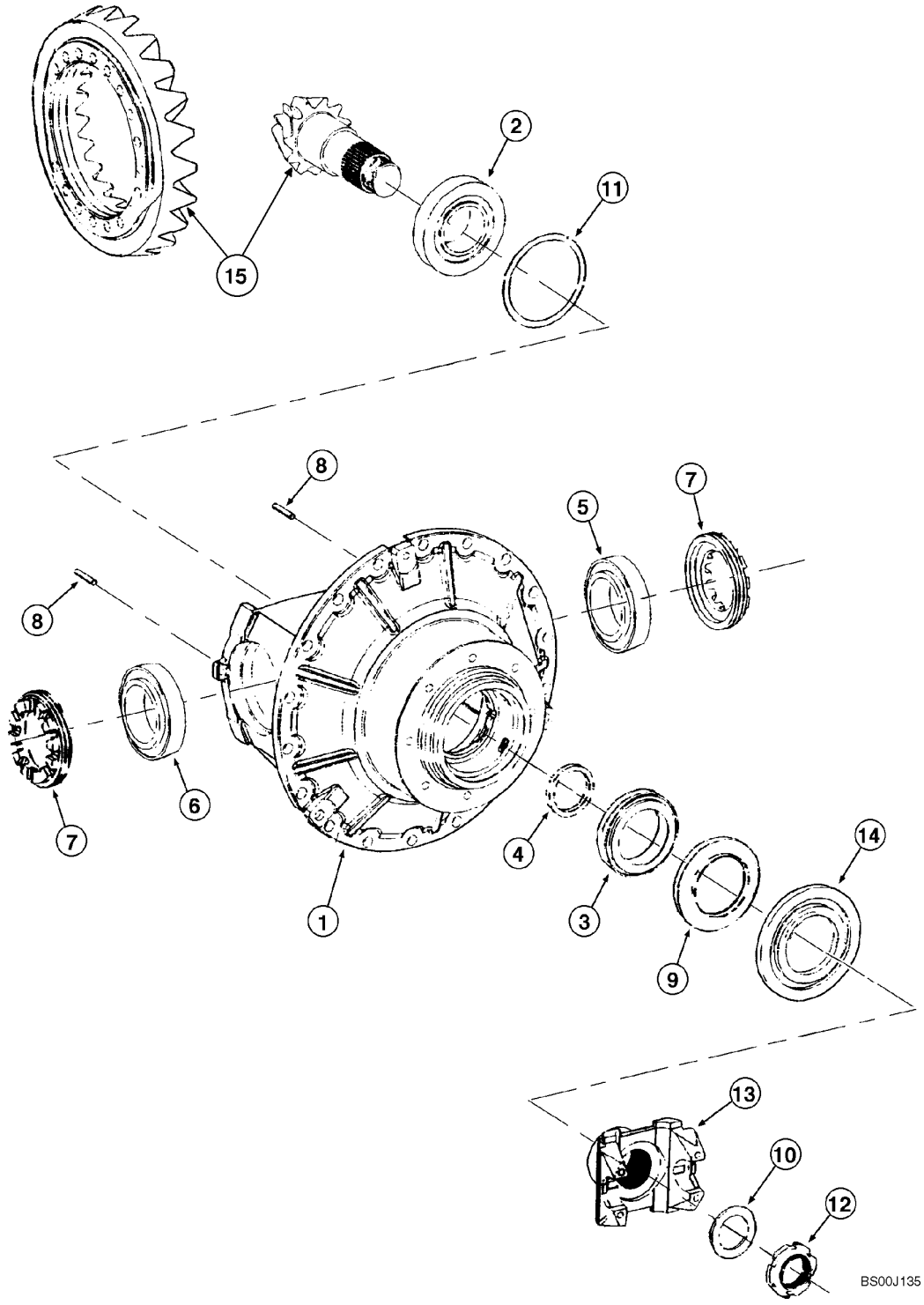

EIXO DIANTEIRO, DIFERENCIAL - EJE DELANTERO, DIFERENCIAL

REF	NOTA	PEÇA	QT	DESCRIÇÃO	DESCRICION	GLOS
1		384431A1	1	CARCAÇA	CARCAZA	035S
2		81970C1	1	ROLAMENTO frontal	RODAMIENTO frontale	341C
3		119979A1	1	ROLAMENTO traseiro	RODAMIENTO posterior	341C
4		119962A1	X	CALÇO 7,3mm	CALCE 7,3mm	198S
4		119963A1	X	CALÇO 7,4mm	CALCE 7,4mm	198S
4		119964A1	X	CALÇO 7,5mm	CALCE 7,5mm	198S
4		119965A1	X	CALÇO 7,6mm	CALCE 7,6mm	198S
4		119966A1	X	CALÇO 7,7mm	CALCE 7,7mm	198S
4		119967A1	X	CALÇO 7,9mm	CALCE 7,9mm	198S
4		119968A1	X	CALÇO 8,0mm	CALCE 8,0mm	198S
4		119969A1	X	CALÇO 8,1mm	CALCE 8,1mm	198S
4		119970A1	X	CALÇO 8,2mm	CALCE 8,2mm	198S
4		119971A1	X	CALÇO 8,3mm	CALCE 8,3mm	198S
4		119972A1	X	CALÇO 8,4mm	CALCE 8,4mm	198S
4		119973A1	X	CALÇO 8,5mm	CALCE 8,5mm	198S
4		119974A1	X	CALÇO 8,6mm	CALCE 8,6mm	198S
4		119975A1	X	CALÇO 8,7mm	CALCE 8,7mm	198S
4		119976A1	X	CALÇO 8,8mm	CALCE 8,8mm	198S
4		119977A1	X	CALÇO 8,9mm	CALCE 8,9mm	198S
4		119978A1	X	CALÇO 9,00mm	CALCE 9,00mm	198S
4		384436A1	X	ESPAÇADOR 7,8mm	SEPARADOR	075D
4		384438A1	X	ESPAÇADOR 7,82mm	SEPARADOR 7,82mm	075D
4		384439A1	X	ESPAÇADOR 7,84mm	SEPARADOR 7,84mm	075D
4		384440A1	X	ESPAÇADOR 7,86mm	SEPARADOR 7,86mm	075D
4		384441A1	X	ESPAÇADOR 7,88mm	SEPARADOR 7,88mm	075D
4		384443A1	X	ESPAÇADOR 7,92mm	SEPARADOR 7,92mm	075D
4		384444A1	X	ESPAÇADOR 7,94mm	SEPARADOR 7,94mm	075D
4		384446A1	X	ESPAÇADOR 7,96mm	SEPARADOR 7,96mm	075D
4		384447A1	X	ESPAÇADOR 7,98mm	SEPARADOR 7,98mm	075D
4		384448A1	X	ESPAÇADOR 8,02mm	SEPARADOR 8,02mm	075D
4		384449A1	X	ESPAÇADOR 8,04mm	SEPARADOR 8,04mm	075D
4		384450A1	X	ESPAÇADOR 8,06mm	SEPARADOR 8,06mm	075D
4		384451A1	X	ESPAÇADOR 8,08mm	SEPARADOR 8,08mm	075D
4		384452A1	X	ESPAÇADOR 8,12mm	SEPARADOR 8,12mm	075D
4		384454A1	X	ESPAÇADOR 8,14mm	SEPARADOR 8,14mm	075D
4		384455A1	X	ESPAÇADOR 8,16mm	SEPARADOR 8,16mm	075D
4		384457A1	X	ESPAÇADOR 8,18mm	SEPARADOR 8,18mm	075D
5		119960A1	1	ROLAMENTO direito	RODAMIENTO derecho	341C
6		119961A1	1	ROLAMENTO esquerdo	RODAMIENTO izquierdo	341C

EIXO DIANTEIRO, DIFERENCIAL - EJE DELANTERO, DIFERENCIAL

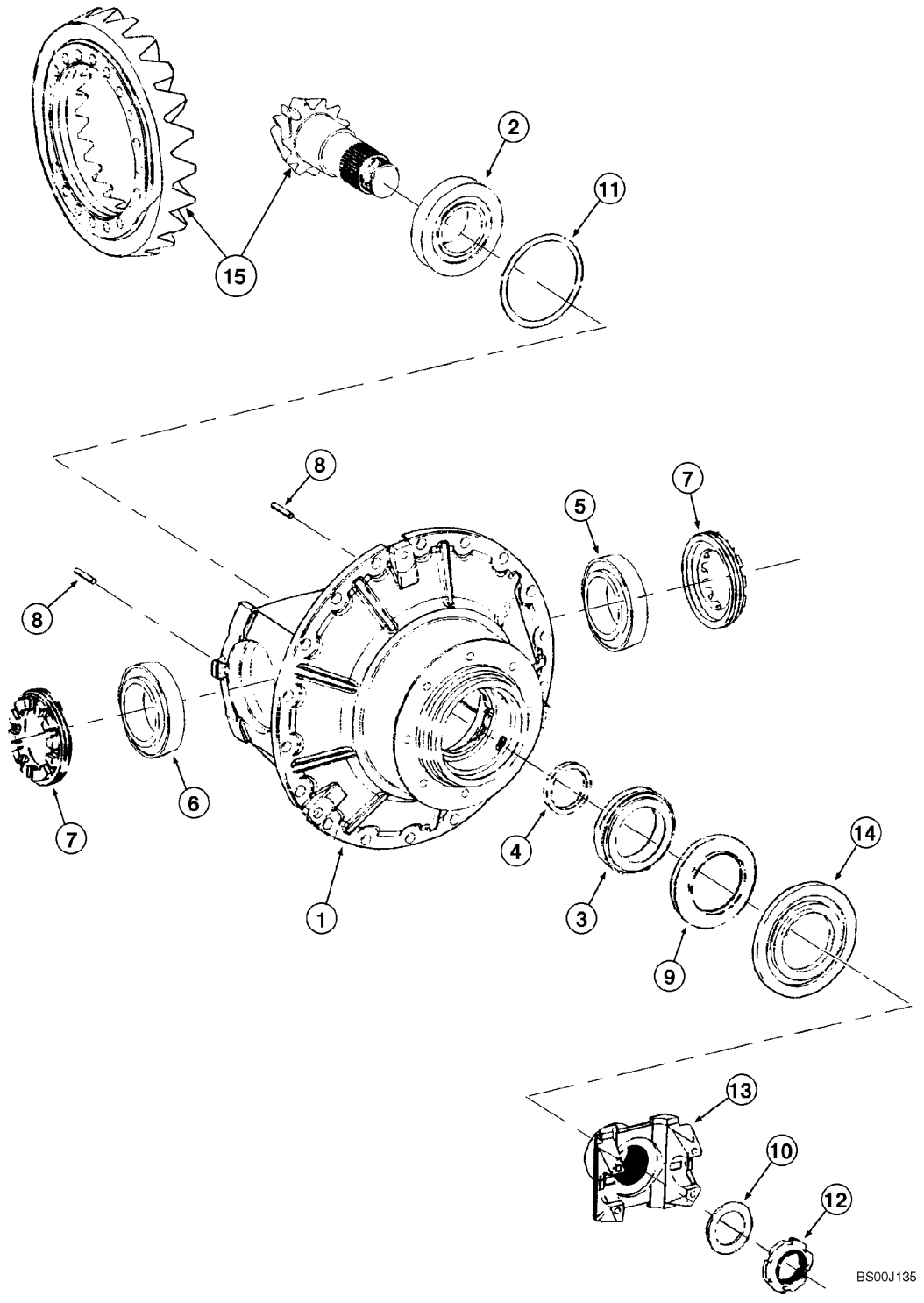

EIXO DIANTEIRO, DIFERENCIAL - EJE DELANTERO, DIFERENCIAL

REF	NOTA	PEÇA	QT	DESCRIÇÃO	DESCRICION	GLOS
7		A48725	2	PORCA	TUERCA	010D
8		838-5845	2	PINO	BULON	080P
9		373828A1	1	RETENTOR eixo	EMPAQUETADURA eje	123G
10		119981A1	1	CALÇO	CALCE	198S
11		119225A1	X	CALÇO 0,7mm	CALCE 0,7mm	198S
11		119226A1	X	CALÇO 0,8mm	CALCE 0,8mm	198S
11		119227A1	X	CALÇO 0,9mm	CALCE 0,9mm	198S
11		119228A1	X	CALÇO 1,0mm	CALCE 1,0mm	198S
11		119229A1	X	CALÇO 1,1mm	CALCE 1,1mm	198S
11		119230A1	X	CALÇO 1,2mm	CALCE 1,2mm	198S
11		119231A1	X	CALÇO 1,3mm	CALCE 1,3mm	198S
11		119233A1	X	CALÇO 1,4mm	CALCE 1,4mm	198S
11		119293A1	X	CALÇO 1,5mm	CALCE 1,5mm	198S
12		119984A1	1	PORCA	TUERCA	010D
13		373829A1	1	FORQUILHA entrada	HORQUILLA entrada	085F
14		373830A1	1	PROTEÇÃO	PROTECCION	070R
15		384472A1	1	COROA E PINHÃO	PAR CONICO	285C

EIXO DIANTEIRO, DIFERENCIAL - EJE DELANTERO, DIFERENCIAL

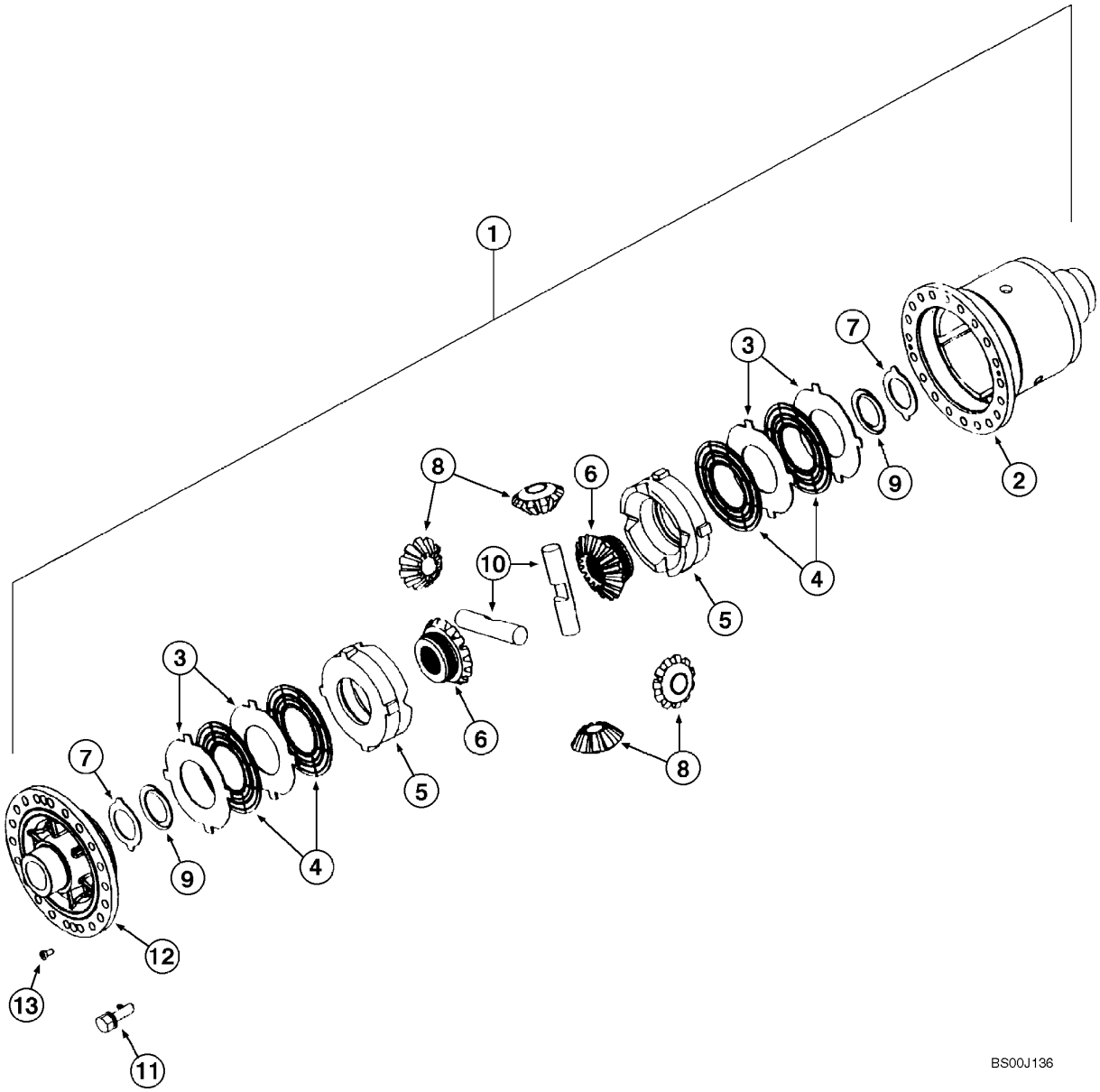

EIXO DIANTEIRO, DIFERENCIAL - EJE DELANTERO, DIFERENCIAL

REF	NOTA	PEÇA	QT	DESCRIÇÃO	DESCRICION	GLOS
1		384473A1	1	DIFERENCIAL	DEFERENCIAL	040D
2		384474A1	1	CARCAÇA diferencial	CARCAZA diferencial	035S
3		242155A1	4	DISCO EMBREAGEM 2,9mm	DISCO EMBRAGUE 2,9mm	065D
3		242157A1	4	DISCO EMBREAGEM 2,7mm	DISCO EMBRAGUE 2,7mm	065D
3		242156A1	4	DISCO EMBREAGEM 3,1mm	DISCO EMBRAGUE 3,1mm	065D
3		242158A1	4	DISCO EMBREAGEM 3,3mm	DISCO EMBRAGUE 3,3mm	065D
4		242159A1	4	DISCO intermediario	DISCO intermediario	060D
5		8605362	2	CORPO	CUERPO	300C
6		242160A1	2	ENGRENAGEM	ENGRENAJE	050I
7		120017A1	2	ARRUELA	ARANDELA	131R
8		120018A1	4	ENGRENAGEM	ENGRENAJE	050I
9		120019A1	2	ARRUELA	ARANDELA	131R
10		120020A1	2	PINO	BULON	080P
11		184716A1	20	PARAFUSO	TORNILLO	040V
12		385426A1	1	TAMPA	TAPA	265C
13		193152A1	2	PARAFUSO	TORNILLO	040V

06-26		p1	07/07

EIXO TRASEIRO, CARCAÇA - EJE TRASERO, CAJA

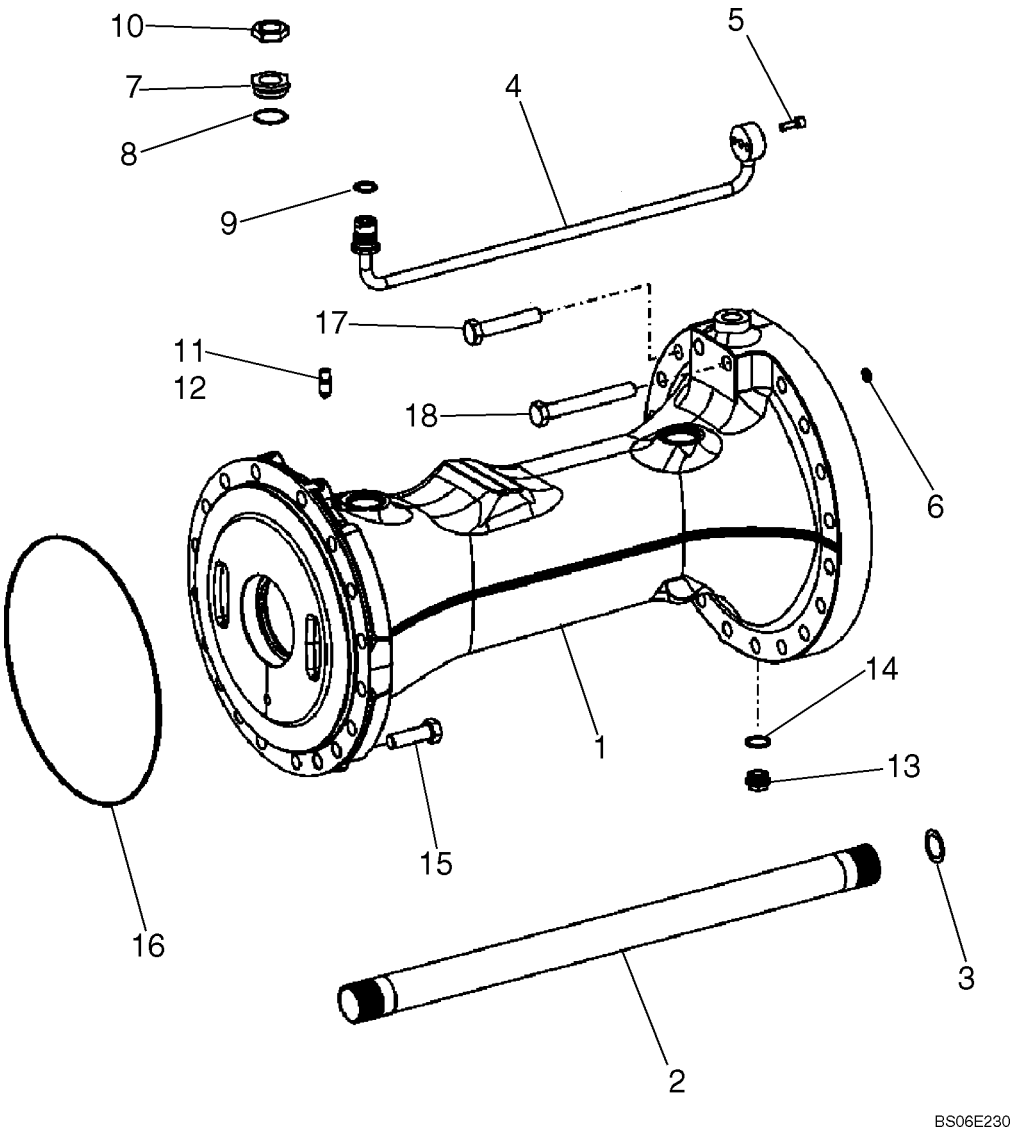

EIXO TRASEIRO, CARCAÇA - EJE TRASERO, CAJA

REF	NOTA	PEÇA	QT	DESCRIÇÃO	DESCRICION	GLOS
1		87521441	2	CARCAÇA eixo	CARCAZA eje	035S
2		87521442	2	EIXO	EJE	016A
3		8605309	X	CALÇO 0,60mm	CALCE 0,60mm	198S
3		8605310	X	CALÇO 1,00mm	CALCE 1,00mm	198S
3		8605311	X	CALÇO 1,60mm	CALCE 1,60mm	198S
3		8605312	X	CALÇO 2,00mm	CALCE 2,00mm	198S
3		8605313	X	CALÇO 2,50mm	CALCE 2,50mm	198S
4		87521443	2	TUBO	TUBO	193T
5		87023131	4	PARAFUSO	TORNILLO	040V
6		8603559	2	O'RING	ANILLO-O	158G
7		8603696	2	CONEXÃO	CONECTADOR	020R
8		8603207	2	O'RING	ANILLO-O	158G
9		8603725	2	O'RING	ANILLO-O	158G
10		8603619	2	PORCA	TUERCA	010D
11		3222214R1	2	VÁLVULA sangria	VALVULA desangria	010V
12		8603671	2	COIFA PARA PÓ	CAPUCHA	334C
13		8603210	2	BUJÃO	TAPON	050T
14		8603799	2	O'RING	ANILLO-O	158G
15		87521444	36	PARAFUSO	TORNILLO	040V
16		87521445	2	O'RING	ANILLO-O	158G
17		8603603	36	PARAFUSO	TORNILLO	040V
18		8603604	4	PARAFUSO	TORNILLO	040V

EIXO TRASEIRO, REDUTOR - EJE TRASERO, REDUCTOR

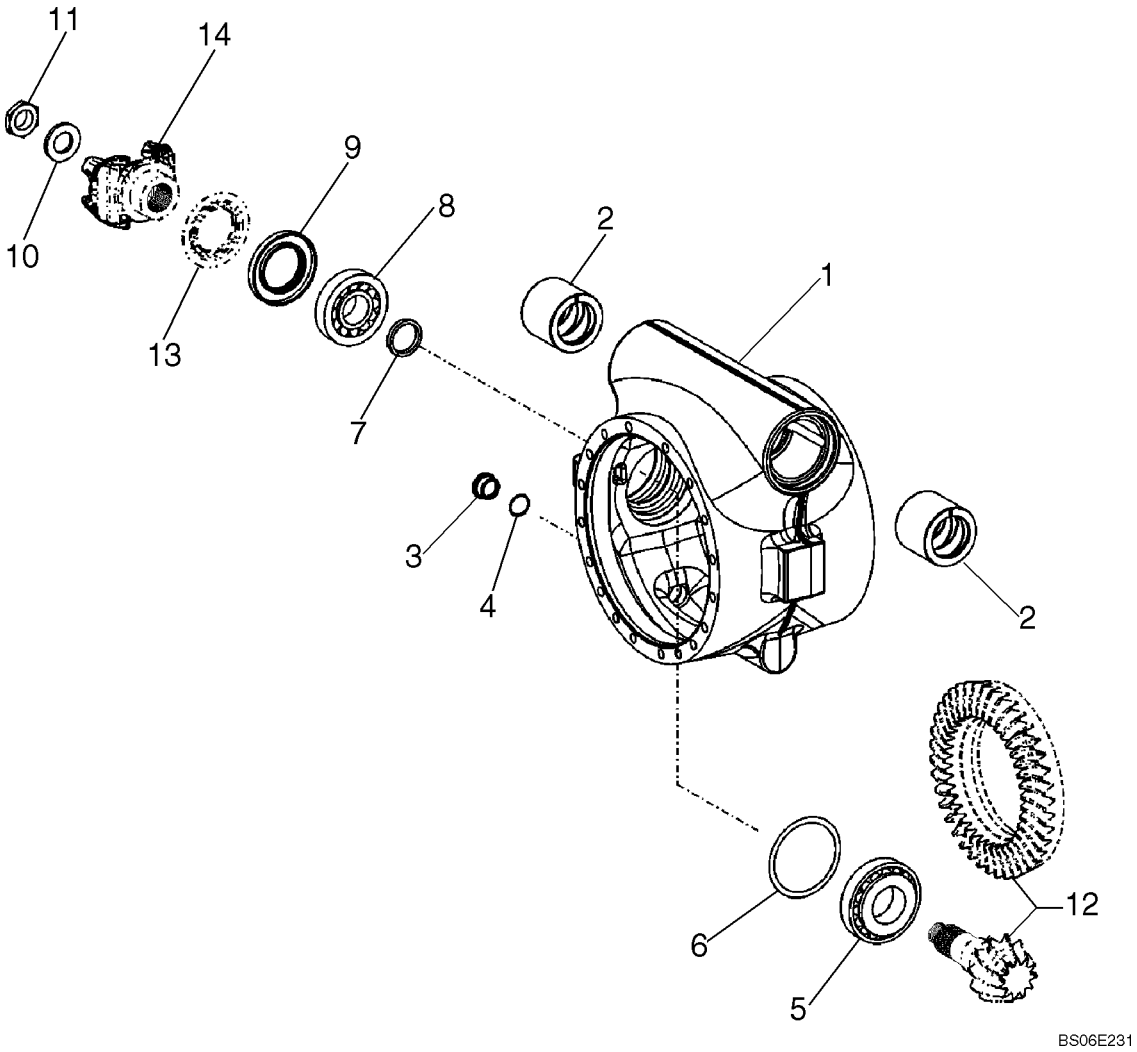

EIXO TRASEIRO, REDUTOR - EJE TRASERO, REDUCTOR

REF	NOTA	PEÇA	QT	DESCRIÇÃO	DESCRICION	GLOS
1		87521426	1	CARCAÇA	CARCAZA	035S
2		87521427	2	BUCHA	BUJE	095B
3		87521428	1	BUJÃO magnetico	TAPON magnetico	050T
4		8605636	1	O'RING	ANILLO-O	158G
5		8603227	1	ROLAMENTO frontal	RODAMIENTO frontale	341C
6		8603228	X	CALÇO 0,7mm	CALCE 0,7mm	198S
6		8603229	X	CALÇO 0,8mm	CALCE 0,8mm	198S
6		8603230	X	CALÇO 0,9mm	CALCE 0,9mm	198S
6		8603231	X	CALÇO 1,0mm	CALCE 1,0mm	198S
6		8603232	X	CALÇO 1,1mm	CALCE 1,1mm	198S
6		8603233	X	CALÇO 1,2mm	CALCE 1,2mm	198S
6		8603234	X	CALÇO 1,3mm	CALCE 1,3mm	198S
6		8603235	X	CALÇO 1,4mm	CALCE 1,4mm	198S
6		8603236	X	CALÇO 1,5mm	CALCE 1,5mm	198S
6		8603237	X	CALÇO 0,2mm	CALCE 0,2mm	198S
6		8603238	X	CALÇO 0,1mm	CALCE 0,1mm	198S
7		8603791	X	ESPAÇADOR 8,3mm	SEPARADOR 8,3mm	075D
7		8603792	X	ESPAÇADOR 8,4mm	SEPARADOR 8,4mm	075D
7		8603793	X	ESPAÇADOR 8,5mm	SEPARADOR 8,5mm	075D
7		8603794	X	ESPAÇADOR 8,6mm	SEPARADOR 8,6mm	075D
7		8603789	X	ESPAÇADOR 8,7mm	SEPARADOR 8,7mm	075D
7		8603239	X	ESPAÇADOR 8,8mm	SEPARADOR 8,8mm	075D
7		8603240	X	ESPAÇADOR 8,9mm	SEPARADOR 8,9mm	075D
7		8603241	X	ESPAÇADOR 9,1mm	SEPARADOR 9,1mm	075D
7		8603242	X	ESPAÇADOR 9,2mm	SEPARADOR 9,2mm	075D
7		8603243	X	ESPAÇADOR 9,3mm	SEPARADOR 9,3mm	075D
7		8603244	X	ESPAÇADOR 9,4mm	SEPARADOR 9,4mm	075D
8		8603245	1	ROLAMENTO esquerdo	RODAMIENTO izquierdo	341C
9		8603247	1	RETENTOR	EMPAQUETADURA	123G
10		8603248	1	ARRUELA	ARANDELA	131R
11		8605616	1	PORCA	TUERCA	010D
12		384423A1	1	COROA E PINHÃO	PAR CONICO	050I
13		8604975	1	PROTEÇÃO	PROTECCION	070R
14		119321A1	1	FORQUILHA	HORQUILLA	085F

EIXO TRASEIRO, DIFERENCIAL - EJE TRASERO, DIFERENCIAL

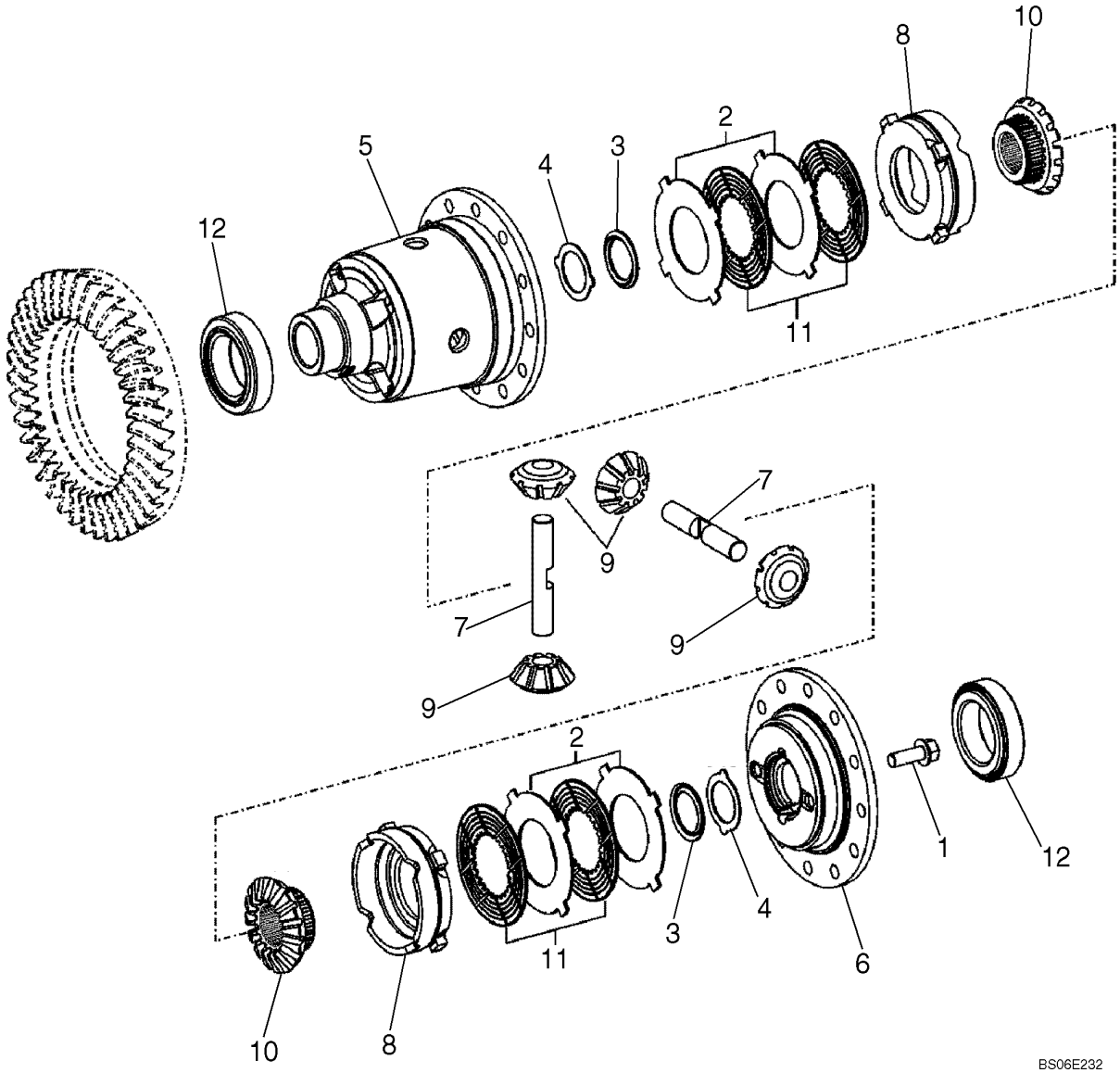

EIXO TRASEIRO, DIFERENCIAL - EJE TRASERO, DIFERENCIAL

REF	NOTA	PEÇA	QT	DESCRIÇÃO	DESCRICION	GLOS
1		8603273	12	PARAFUSO	TORNILLO	040V
2		87521431	4	DISCO EMBREAGEM 2,9mm	DISCO EMBRAGUE 2,9mm	065D
2		87521432	4	DISCO EMBREAGEM 3,0mm	DISCO EMBRAGUE 3,0mm	065D
2		87521433	4	DISCO EMBREAGEM 3,1mm	DISCO EMBRAGUE 3,1mm	065D
3		8603596	2	ANEL	ARO	045A
4		8603597	2	CALÇO	CALCE	198S
5		8605619	1	CARCAÇA diferencial	CARCAZA diferencial	035S
6		8603599	1	TAMPA diferencial	TAPA diferencial	265C
7		8603600	2	PINO	BULON	080P
8		8603601	2	CORPO	CUERPO	300C
9		87521434	4	ENGRENAGEM	ENGRENAJE	050I
10		87521435	2	ENGRENAGEM	ENGRENAJE	050I
11		8603203	4	DISCO	DISCO	060D
12		8603226	2	ROLAMENTO	RODAMIENTO	341C

06-29		p1	07/07

EIXO TRASEIRO, FREIO - EJE TRASERO, FRENO

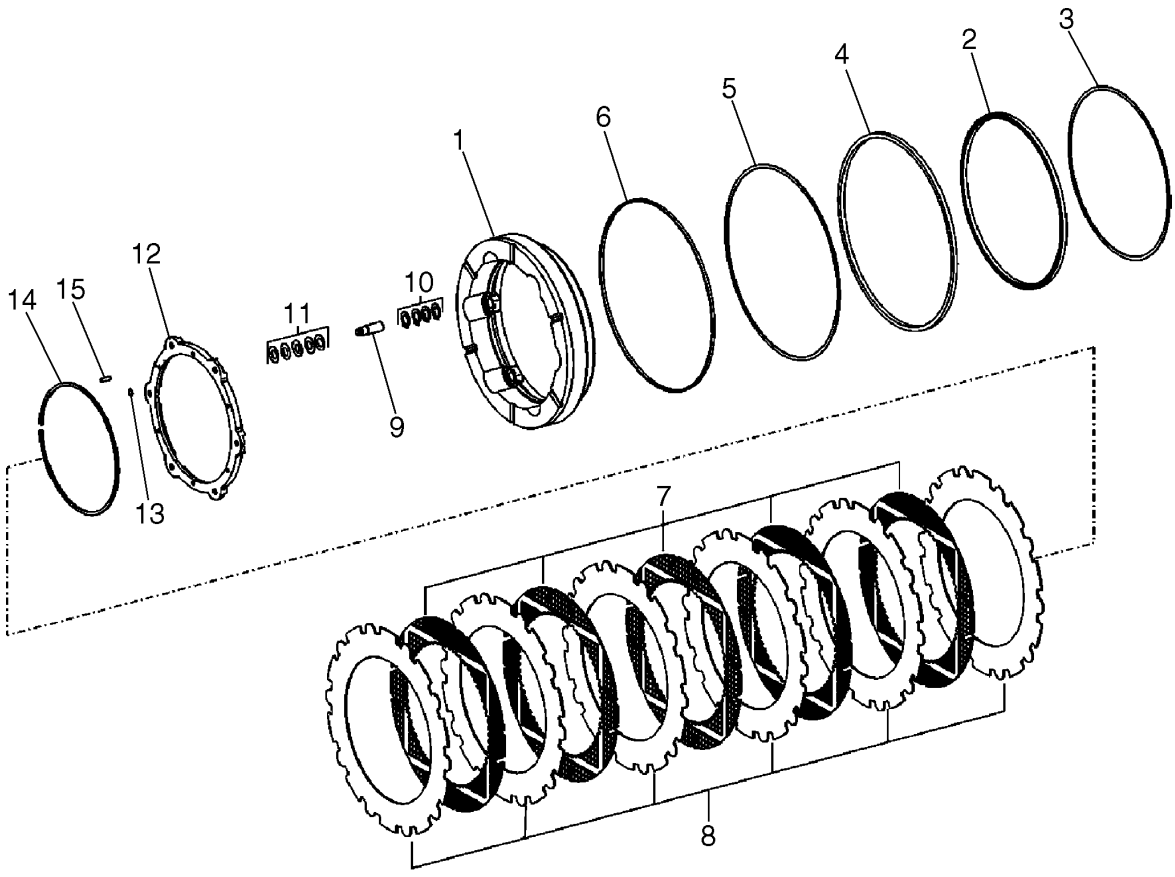

BS06E233

EIXO TRASEIRO, FREIO - EJE TRASERO, FRENO

REF	NOTA	PEÇA	QT	DESCRIÇÃO	DESCRICION	GLOS
1		8603166	1	PISTÃO freio	EMBOLO freno	130P
2		8605314	1	RETENTOR	EMPAQUETADURA	123G
3		8603577	1	ANEL pistão	ARO embolo	045A
4		8605315	1	RETENTOR	RETEN	122G
5		8603579	1	ANEL pistão	ARO embolo	045A
6		8603580	1	ANEL guia do pistão	ARO guia del embolo	045A
7		87521418	5	DISCO DE FREIO	DISCO DE FRENO	064D
8		87521419	6	DISCO 4,0mm	DISCO 4,0mm	060D
9		8603164	6	AJUSTADOR	AFINADOR	118A
10		8603583	24	ANEL	ARO	045A
11		8603584	42	ARRUELA	ARANDELA	131R
12		8603162	1	CALÇO	CALCE	198S
13		87408035	6	ANEL ELÁSTICO	ANILLO ELASTICO	187A
14		8603585	1	ANEL ELÁSTICO	ANILLO ELASTICO	187A
15		838-5620	6	PINO	BULON	080P
16		87441328		CHAPA espaçador 2,0mm Não ilustrado	PLACA distanciadora 2,0mm No mostrado	105P

EIXO TRASEIRO, CUBO - EJE TRASERO, CUBO

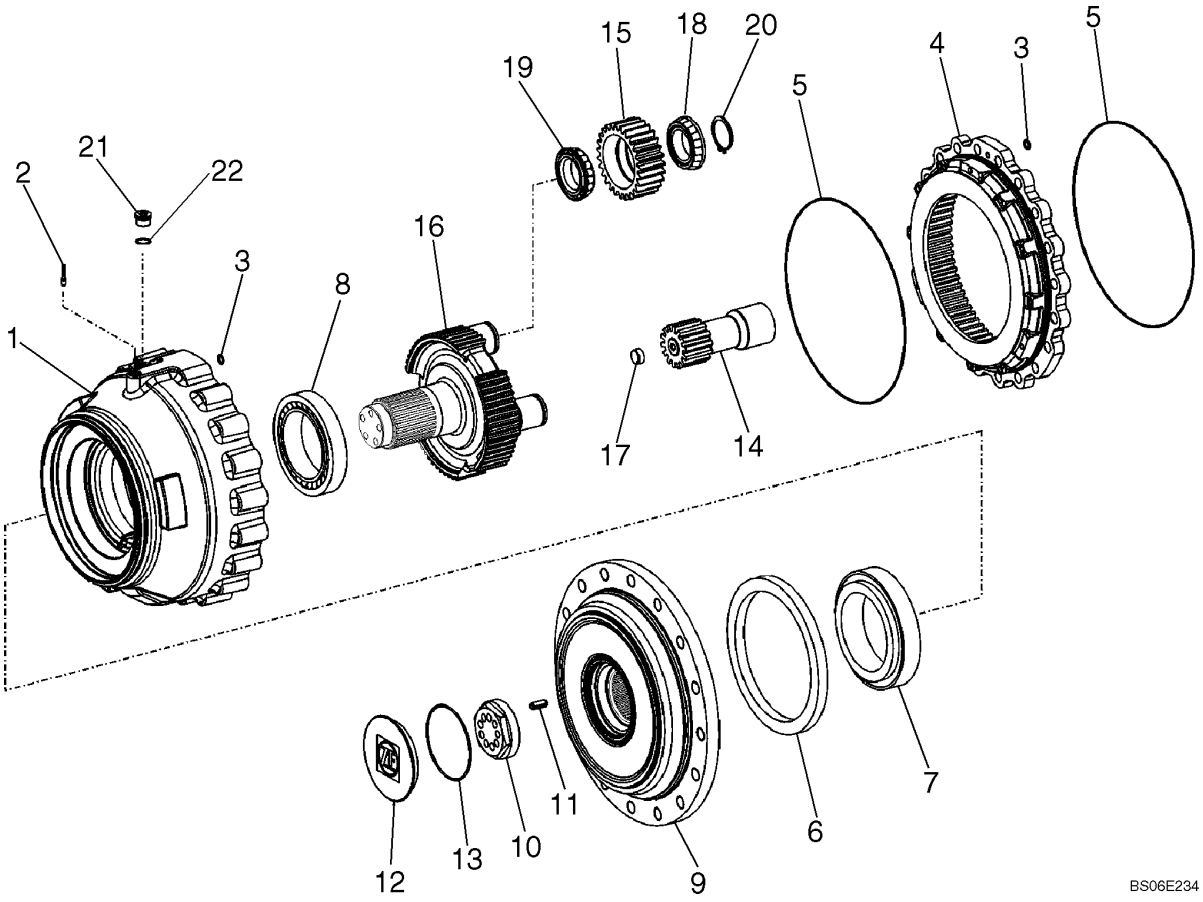

EIXO TRASEIRO, FREIO - EJE TRASERO, FRENO

REF	NOTA	PEÇA	QT	DESCRIÇÃO	DESCRICION	GLOS
1		87437915	1	CARCAÇA freio	CARCAZA freno	035S
2		NSS	1	NÃO VENDIDO SEPARADAMENTE	NO VENDIDO SEPARADO	NSS
3		384294A1	4	O'RING	ANILLO-O	158G
4		8603610	1	CREMALHEIRA	CREMALLERA	312C
5		8603674	2	O'RING	ANILLO-O	158G
6		8603562	1	RETENTOR	EMPAQUETADURA	123G
7		8603611	1	ROLAMENTO	RODAMIENTO	341C
8		8603612	1	ROLAMENTO	RODAMIENTO	341C
9		87521573	1	FLANGE saída	BRIDA salida	070F
10		8603565	1	PORCA	TUERCA	010D
11		384302A1	1	PINO	BULON	080P
12		384303A1	1	TAMPA	TAPA	265C
13		331982A1	1	O'RING	ANILLO-O	158G
14		8603614	1	EIXO	EJE	016A
15		8603615	3	ENGRENAGEM planetária	ENGRENAJE planetaria	050I
16		87437909	1	PLANETÁRIO	PINON PLANETARIO	145P
17		384309A1	1	BUJÃO	TAPON	050T
18		8603617	6	ROLAMENTO	RODAMIENTO	341C
19		8603618	6	ROLAMENTO	RODAMIENTO	341C
20		8603790	6	ANEL ELÁSTICO	ANILLO ELASTICO	187A
21		8603575	1	BUJÃO	TAPON	050T
22		8603208	1	O'RING	ANILLO-O	158G

EIXOS CARDANS - ARBOL DE TRANSMISION

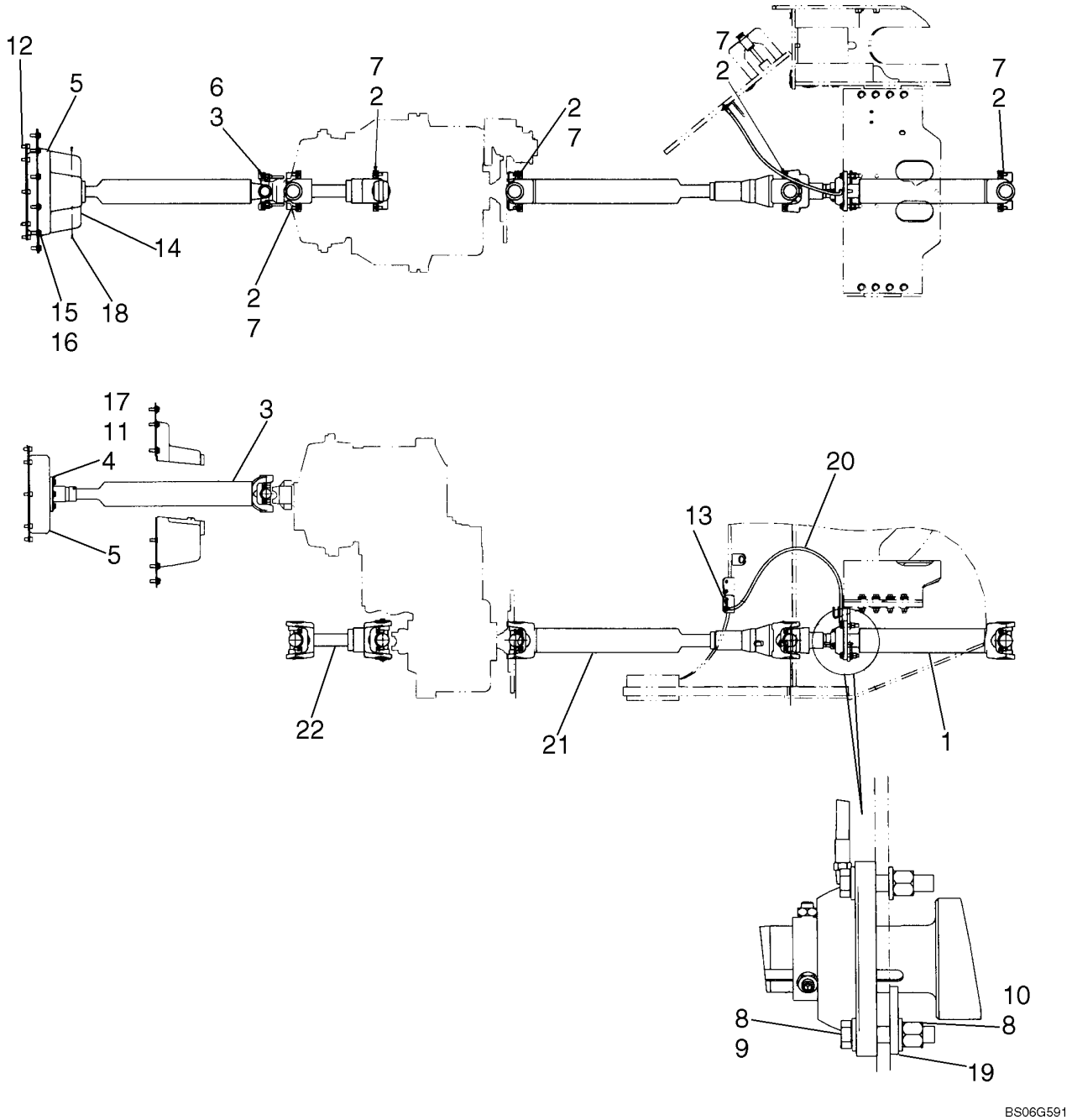

EIXOS CARDANS - ARBOL DE TRANSMISION

REF	NOTA	PEÇA	QT	DESCRIÇÃO	DESCRICION	GLOS
1		87693673	1	EIXO CARDAN frontal	ACOPLAMIENTO frontale	067G
2		87543930	1	ABRAÇADEIRA	ABRAZADERA	031F
2		87439403	1	ABRAÇADEIRA	ABRAZADERA	031F
3		87371646	1	*EIXO CARDAN* motor	*ACOPLAMIENTO* motor	067G
3		8604675	1	ROLAMENTO	RODAMIENTO	341C
4		896-11010	8	ARRUELA	ARANDELA	131R
5		8501111	1	ACOPLAMENTO	ACOPLAMIENTO	25GA
6		L116943	12	ABRAÇADEIRA	ABRAZADERA	031F
6		87539949		ABRAÇADEIRA especial	ABRAZADERA especial	031F
7		19-6247	24	PARAFUSO	TORNILLO	040V
8		896-11012	8	ARRUELA	ARANDELA	131R
9		827-12060	4	PARAFUSO	TORNILLO	040V
10		832-10412	4	PORCA	TUERCA	010D
11		627-10035	6	PARAFUSO	TORNILLO	040V
12		863-10020	8	PARAFUSO	TORNILLO	040V
13		F53473	1	PORCA	TUERCA	010D
14		87522101	1	TAMPA	TAPA	265C
15		896-15010	9	ARRUELA	ARANDELA	131R
16		806-10030	9	PARAFUSO	TORNILLO	040V
17				LOCTITE	LOCTITE	
18		760-14113	2	PARAFUSO	TORNILLO	040V
19		87567190	1	CHAPA	PLACA	105P
20		313683A1	1	*MANGUEIRA* 1041mm	*MANGUERA* 1041mm	192T
20		219-20	1	CONEXÃO	CONECTADOR	020R
20		219-8	1	CONEXÃO	CONECTADOR	020R
21		87307549	1	EIXO CARDAN central	ACOPLAMIENTO central	067G
22		87307548	1	EIXO CARDAN traseiro	ACOPLAMIENTO posterior	067G
					87693673	1

EIXOS CARDANS - ARBOL DE TRANSMISION

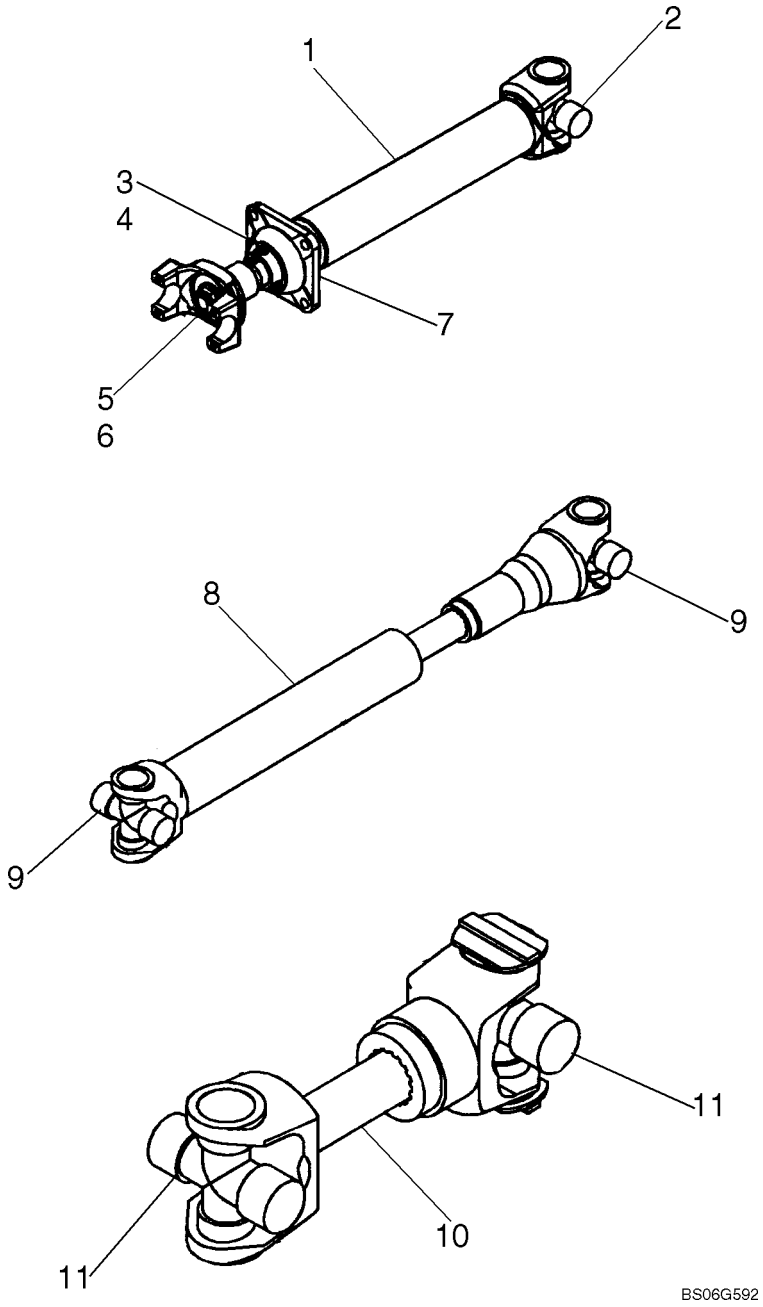

EIXOS CARDANS - ARBOL DE TRANSMISION

REF	NOTA	PEÇA	QT	DESCRIÇÃO	DESCRICION	GLOS
EIXO CARDAN frontal Itens 1 a 7				ACOPLAMIENTO frontale Itens 1-7	067G	
1		NSS	1	NÃO VENDIDO SEPARADAMENTE	NO VENDIDO SEPAR	NSS
2		87564081	1	CRUZETA	CRUCETA	320C
3		425-156	2	PORCA	TUERCA	010D
4		84-63812	2	PARAFUSO	TORNILLO	040V
5		496-21106	1	ARRUELA	ARANDELA	131R
6		8604270	1	PORCA	TUERCA	010D
7		87314314	1	ROLAMENTO	RODAMIENTO	341C
		87307549	1	EIXO CARDAN central Itens 8-9	ACOPLAMIENTO central Itens 8-9	067G
8		87307549	1	EIXO CARDAN	ACOPLAMIENTO	067G
8		NSS	1	NÃO VENDIDO SEPARADAMENTE	NO VENDIDO SEPAR	NSS
9		87564081	2	CRUZETA	CRUCETA	320C
		87307548	1	EIXO CARDAN traseiro Itens 10-11	ACOPLAMIENTO trasero Itens 10-11	067G
10		NSS	1	NÃO VENDIDO SEPARADAMENTE	NO VENDIDO SEPAR	NSS
11		87564081	2	CRUZETA	CRUCETA	320C

06-33		p1	07/07

EIXO TRASEIRO, BATENTES - EJE TRASERO, BATIENTE

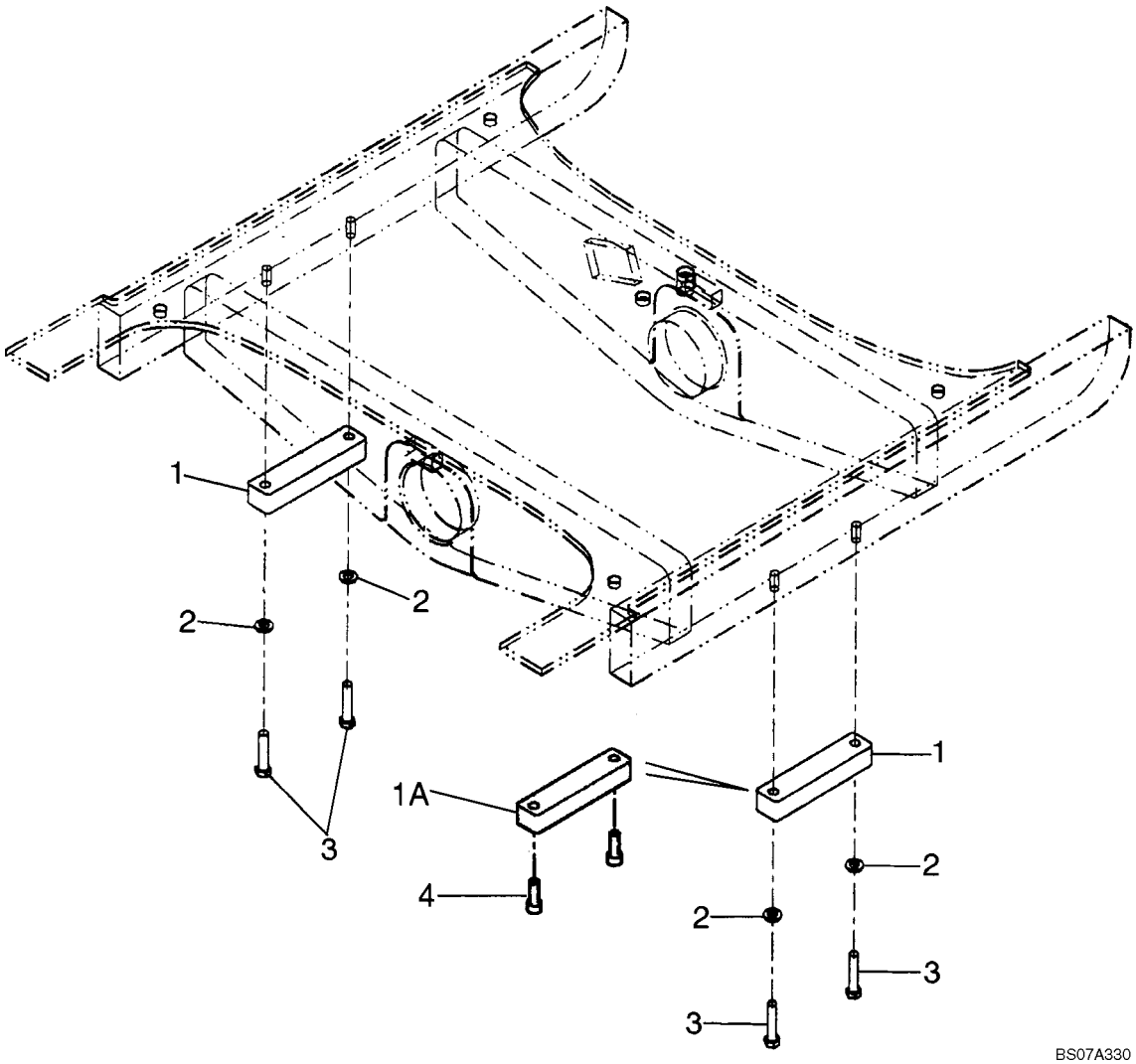

EIXO TRASEIRO, BATENTES - EJE TRASERO, BATIENTE

REF	NOTA	PEÇA	QT	DESCRIÇÃO	DESCRICION	GLOS
1		8602185	2	BLOCO	CALCE	074B
1		87610413	2	CHAPA	PLACA	105P
2		896-11012	4	ARRUELA	ARANDELA	131R
3		827-12055	4	PARAFUSO	TORNILLO	040V
4		864-12035	4	PARAFUSO	TORNILLO	040V

ÍNDICE - INDICE

07-01 FREIO DE ESTACIONAMENTO - FRENO DE APARCAMIENTO
07-02 PEDAL DE FREIO - PEDAL DE FRENO
07-03 SISTEMA HIDRÁULICO DO FREIO - SISTEMA HIDRAULICO DEL FRENO
07-04 SISTEMA HIDRÁULICO DO FREIO, BOMBA - SISTEMA HIDRAULICO DEL FRENO, BOMBA
07-05 SISTEMA HIDRÁULICO DO FREIO, VÁLVULA - SISTEMA HIDRAULICO DEL FRENO, VALVULA
07-06 SISTEMA HIDRÁULICO DO FREIO, VÁLVULA - SISTEMA HIDRAULICO DEL FRENO, VALVULA
07-07 BOMBA DO FREIO - BOMBA DEL FRENO
07-08 VÁLVULA PEDAL DE FREIO - VALVULA PEDAL DE FRENO

07-01		p1	07/07

FREIO DE ESTACIONAMENTO - FRENO DE APARCAMIENTO

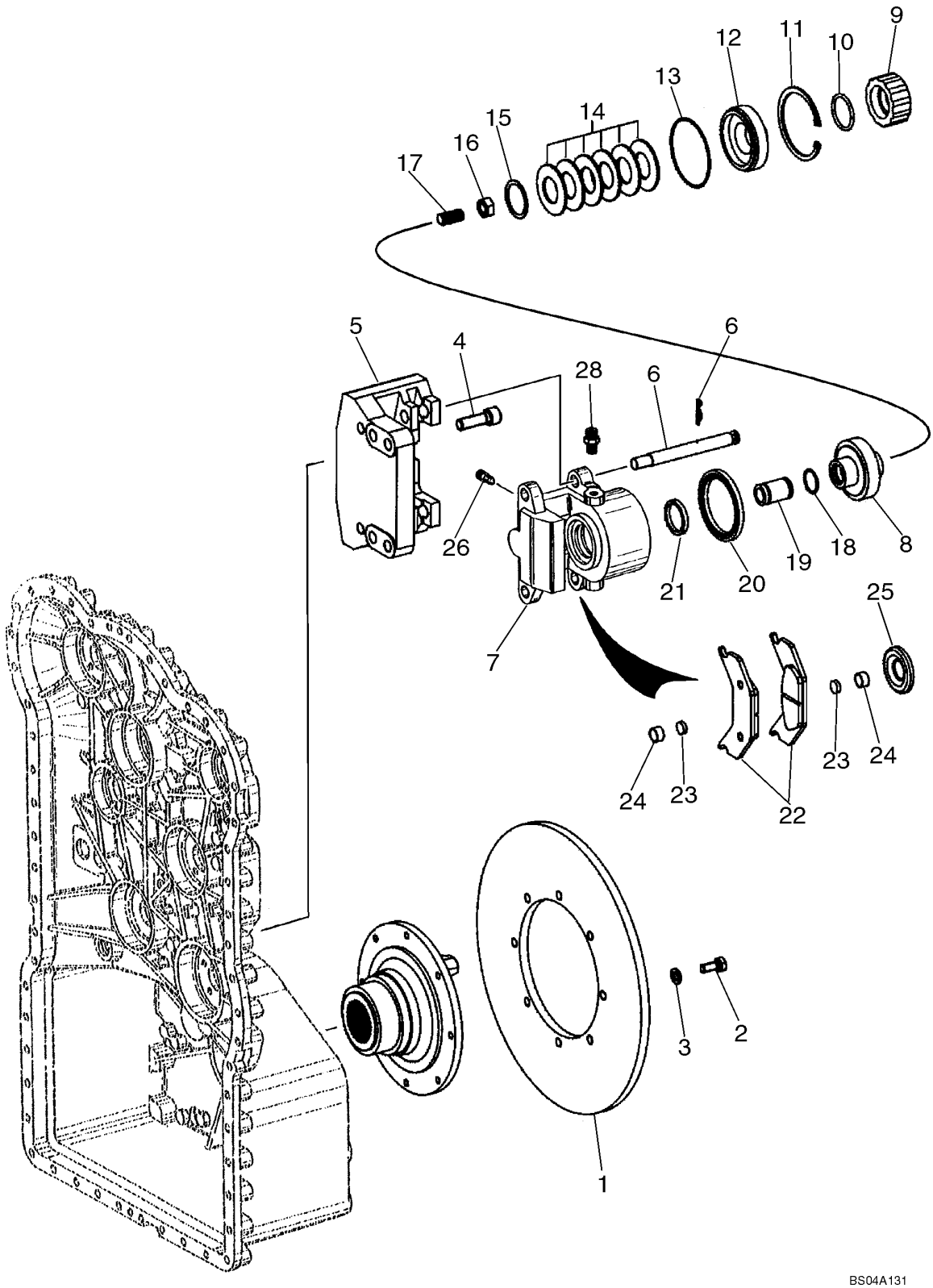

FREIO DE ESTACIONAMENTO - FRENO DE APARCAMIENTO

REF	NOTA	PEÇA	QT	DESCRIÇÃO	DESCRICION	GLOS
1		8603328	1	DISCO DE FREIO	DISCO DE FRENO	064D
2		626-10025	8	PARAFUSO	TORNILLO	040V
3		895-11010	8	ARRUELA	ARANDELA	131R
4		8603329	4	PARAFUSO	TORNILLO	040V
5		8603478	1	PINÇA DO FREIO	PINZA DE FRENO	126P
6		8603540	2	*PINO*	*BULON*	080P
6		8603541	2	PINO ELÁSTICO	PASADOR ELAST.	202S
7		8603331	1	CORPO	CUERPO	300C
8		8603332	1	PISTÃO	EMBOLO	130P
9		8603346	1	PORCA	TUERCA	010D
10		8603347	1	O'RING	ANILLO-O	158G
11		8603345	1	ANEL	ARO	045A
12		8603333	1	ANEL	ARO	045A
13		NSS	1	NÃO VENDIDO SEPARADAMENTE	NO VENDIDO SEPARADO	NSS
		87439453	1	KIT Itens 13,20,21,25	JUEGO Itens 13,20,21,25	002K
14		8603341	6	ARRUELA	ARANDELA	131R
15		8603342	1	CALÇO	CALCE	198S
16		8603350	1	PORCA	TUERCA	010D
17		8603349	1	PRISIONEIRO	ESPARRAGO	210P
18		8603343	1	O'RING	ANILLO-O	158G
19		8603334	1	PINO	BULON	080P
20		NSS	1	NÃO VENDIDO SEPARADAMENTE	NO VENDIDO SEPARADO	NSS
21		NSS	1	NÃO VENDIDO SEPARADAMENTE	NO VENDIDO SEPARADO	NSS
22		8603335	2	PASTILHA FREIO	PATILLA FRENO	042P
23		8603336	1	BLOCO	CALCE	074B
24		8603337	1	ANEL	ARO	045A
25		NSS	1	NÃO VENDIDO SEPARADAMENTE	NO VENDIDO SEPARADO	NSS
26		8603348	1	RESPIRO	RESPIRADERO	145S
27		8603351	2	PARAFUSO Não ilustrado	TORNILLO NO mostrado	040V
28		8603524	1	PARAFUSO	TORNILLO	040V

WA190B (DUAS SÉRIES)

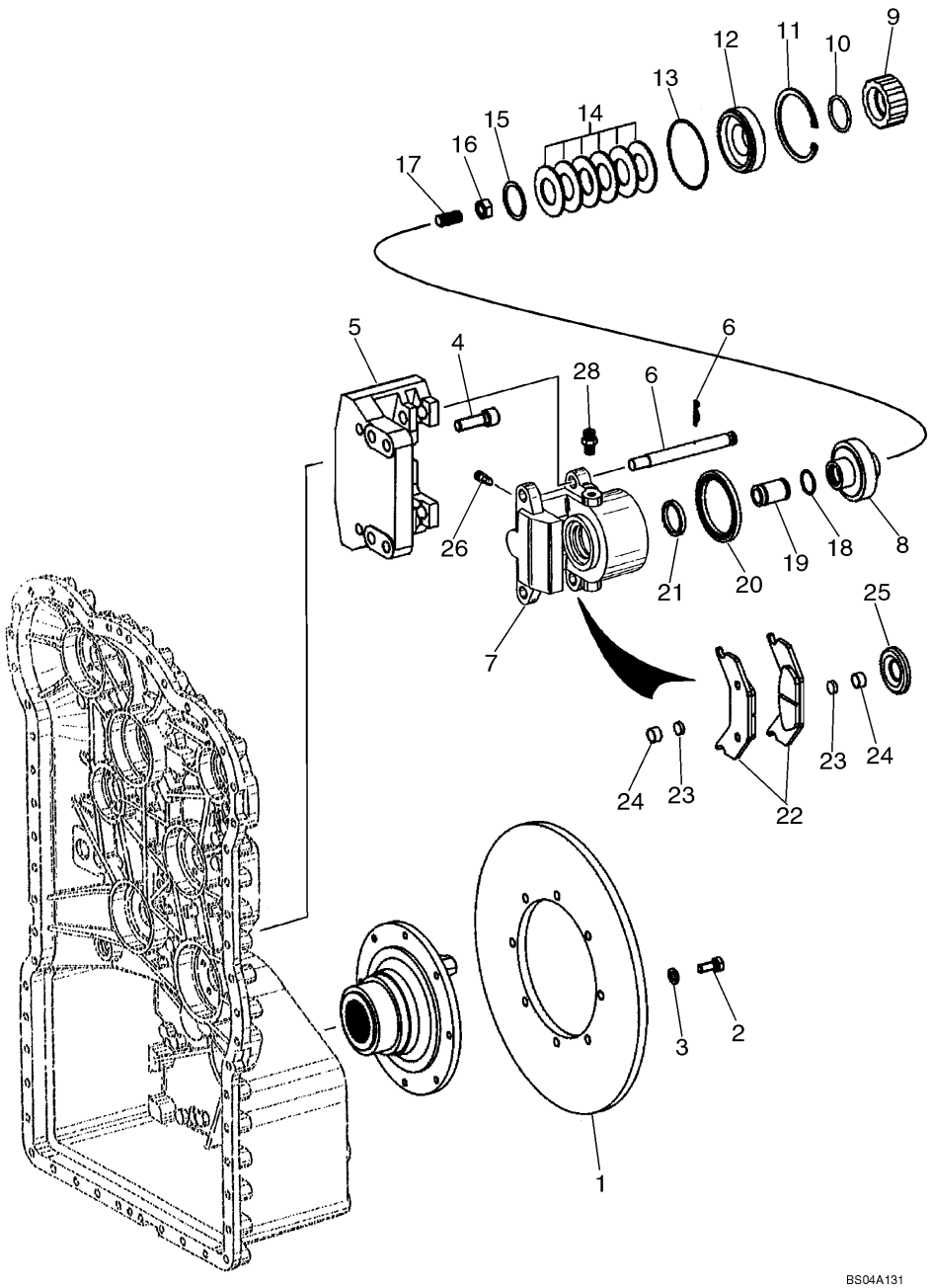

Variantes

-

Informação do modelo

W190B TIER3 ZBAR, W190B TIER 3 ZBAR, W190B TIER 3 ZBAR SUGARCANE

Intervalos de número de série

-

Datas de produção

Depois null

#	Nº de peça	Nome da peça	Descrição	Qtd
1	8603328	DISCO DE FREIO	-	1
2	626-10025	PARAFUSO Hex, M10 x 1.5 x 25mm, Cl 10.9, Full Thd	-	8
3	895-11010	ARRUELA PLANA 11mm ID x 20mm OD x 2mm Thk	-	8
4	8603329	PARAFUSO Hex, M14 x 45mm	-	4
4	8603652	PRISIONEIRO	-	4
5	8603478	CONJUNTO DE FREIO	-	1
5	8603330	PLACA	-	1
6	8603541	PINO	-	2
6	8603541	PINO	-	2
7	8603331	ALOJAMENTO	-	1
8	8603332	PISTÃO	-	1
9	8603346	TAMPA	-	1
10	8603347	O-RING	-	1

#	Nº de peça	Nome da peça	Descrição	Qtd
11	8603345	ANEL	-	1
12	8603333	ANEL DE PRESSÃO	-	1
13	NSS	NO SE VENDE SEPARADO	-	1
null	87439453	KIT DE VEDAÇÃO	Itens 13,20,21,25	1
14	8603341	ANILHA CÓNICA	-	6
15	8603342	CALÇO DE AFINAÇÃO	-	1
16	8603350	PORCA	-	1
17	8603349	PARAFUSO DE AJUSTE	-	1
18	8603343	O-RING	-	1
19	8603334	PINO	-	1
20	NSS	NO SE VENDE SEPARADO	-	1
21	NSS	NO SE VENDE SEPARADO	-	1
22	8603335	PASTILHA DE FREIO	-	2
22	84252208	PASTILHA DE FREIO	-	2
23	8603336	IMÃ	-	1
24	8603337	ANEL	-	1
25	NSS	NO SE VENDE SEPARADO	-	1
26	8603348	RESPIRO	-	1
27	8603351	CAPSCREW Hex	Não ilustrado	2
28	8603524	PARAFUSO DE SANGRIA Hex, 5/16" - 18 x 5/8", Gr 5	-	1
28	87522172	CONEXÃO	-	1

PEDAL DE FREIO - PEDAL DE FRENO

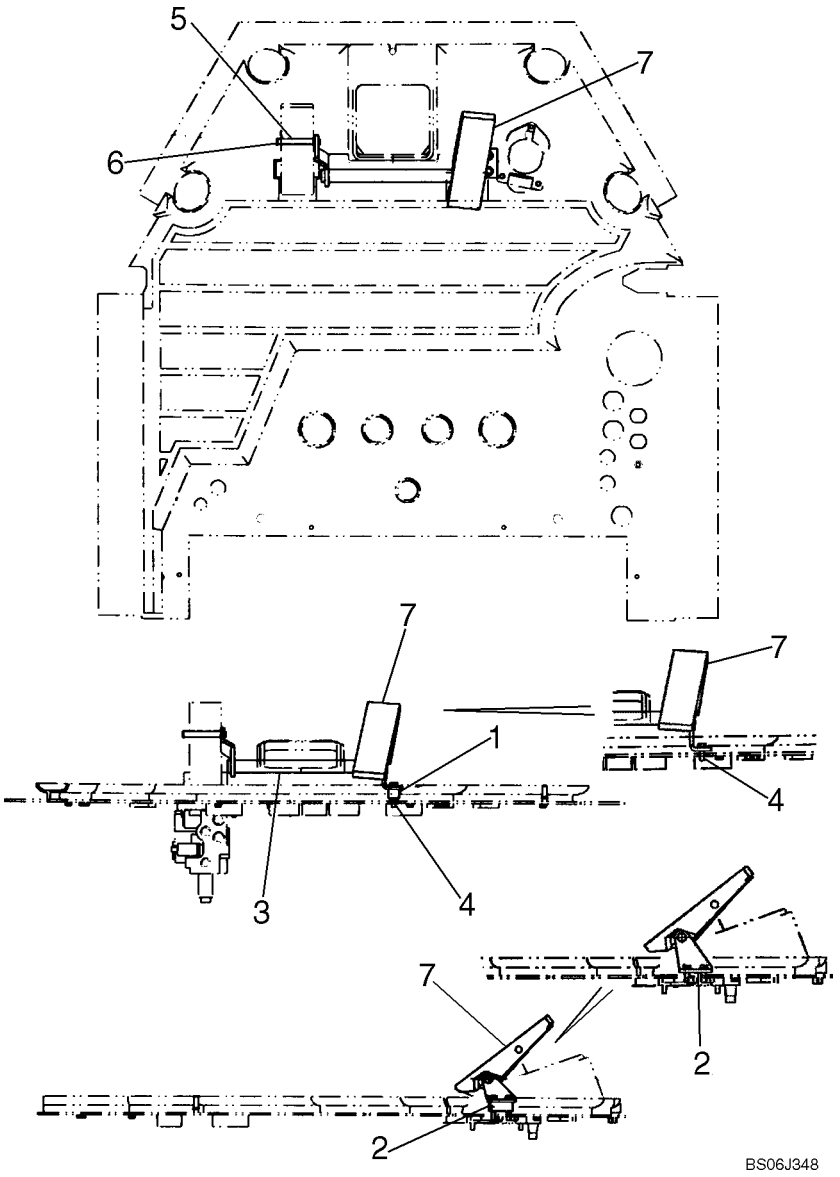

PEDAL DE FREIO - PEDAL DE FRENO

REF	NOTA	PEÇA	QT	DESCRIÇÃO	DESCRICION	GLOS
1		383873A1	1	BLOCO	CALCE	074B
2		8603085	1	SUPORTE pedal	SOPORTE pedal	300S
3		87542219	1	PEDAL	PEDAL	060P
4		844-8045	2	PARAFUSO	TORNILLO	040V
5		383868A1	1	PINO	BULON	080P
6		800-44012	2	ANEL ELÁSTICO	ANILLO ELASTICO	187A
7		383869A2	1	PROTEÇÃO borracha	PROTECCION goma	070R

07-03		p1	07/07

SISTEMA HIDRÁULICO DO FREIO - SISTEMA HIDRAULICO DEL FRENO

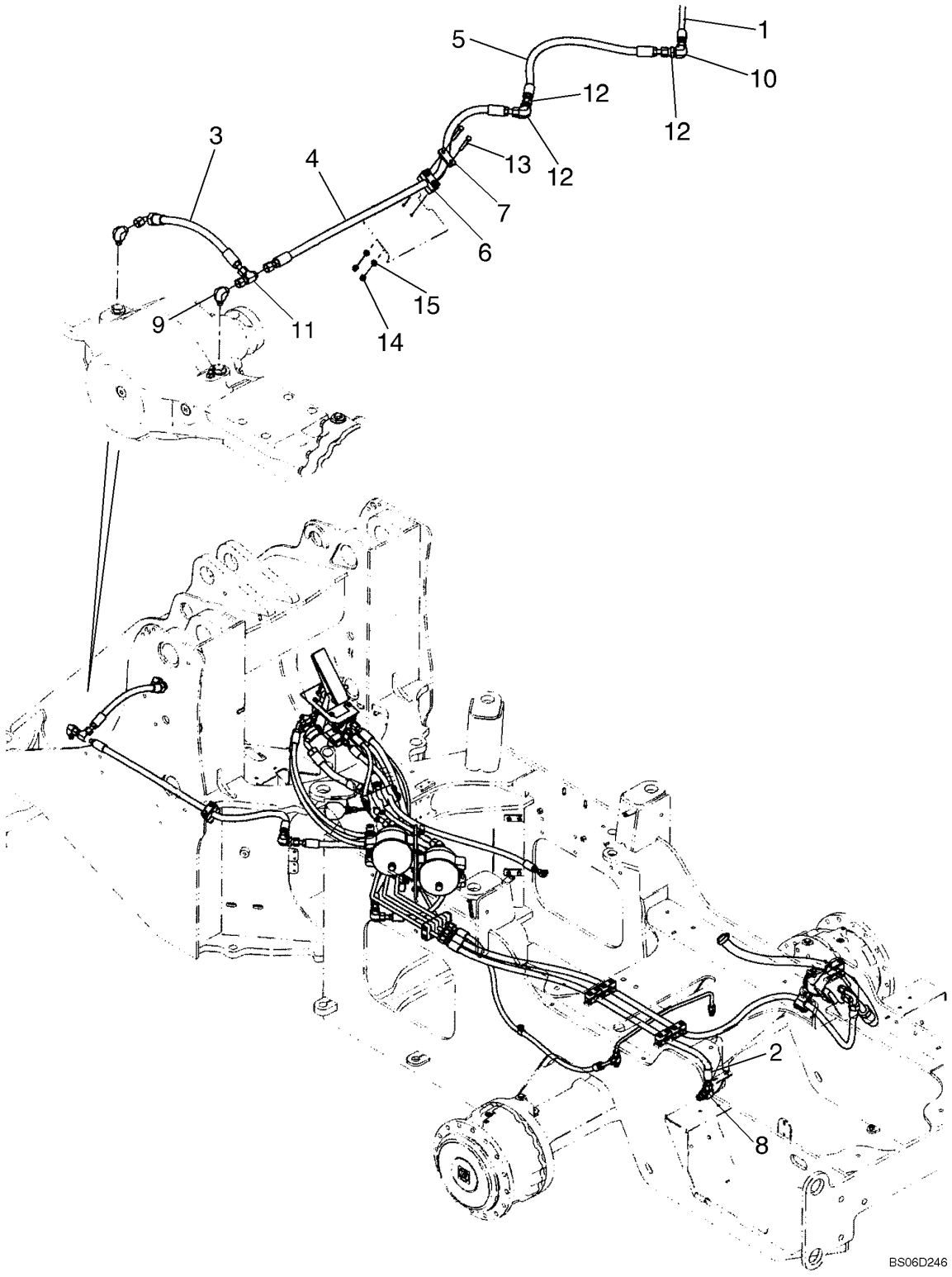

SISTEMA HIDRÁULICO DO FREIO - SISTEMA HIDRAULICO DEL FRENO

REF	NOTA	PEÇA	QT	DESCRIÇÃO	DESCRICION	GLOS
1		87325998	1	MANGUEIRA 1536mm	MANGUERA 1536mm	192T
2		87617158	1	MANGUEIRA 1512mm	MANGUERA 1512mm	192T
3		87326006	1	MANGUEIRA 512mm	MANGUERA 512mm	192T
4		87339339	1	MANGUEIRA 1305mm	MANGUERA 1305mm	192T
5		87339340	1	MANGUEIRA 808mm	MANGUERA 808mm	192T
6		367489A1	1	ABRAÇADEIRA	ABRAZADERA	031F
7		367658A1	1	CHAPA	PLACA	105P
8		700-307	2	*COTOVELO*	*CODO*	085G
8		637-64236	1	O'RING	ANILLO-O	158G
8		238-6018	1	O'RING	ANILLO-O	158G
9		700-343	1	*COTOVELO*	*CODO*	085G
9		238-6016	1	O'RING	ANILLO-O	158G
9		637-63153	1	O'RING	ANILLO-O	158G
10		701-346	1	*COTOVELO*	*CODO*	085G
10		238-6016	2	O'RING	ANILLO-O	158G
11		701-433	1	*CONEXÃO*	*CONECTADOR*	020R
11		238-6016	2	O'RING	ANILLO-O	158G
12		701-919	2	*PORCA*	*TUERCA*	010D
12		238-6016	1	O'RING	ANILLO-O	158G
13		827-10075	4	PARAFUSO	TORNILLO	040V
14		832-10410	3	PORCA	TUERCA	010D
15		895-11010	4	ARRUELA	ARANDELA	131R

07-04		p1	07/07

SISTEMA HIDRÁULICO DO FREIO, BOMBA - SISTEMA HIDRAULICO DEL FRENO, BOMBA

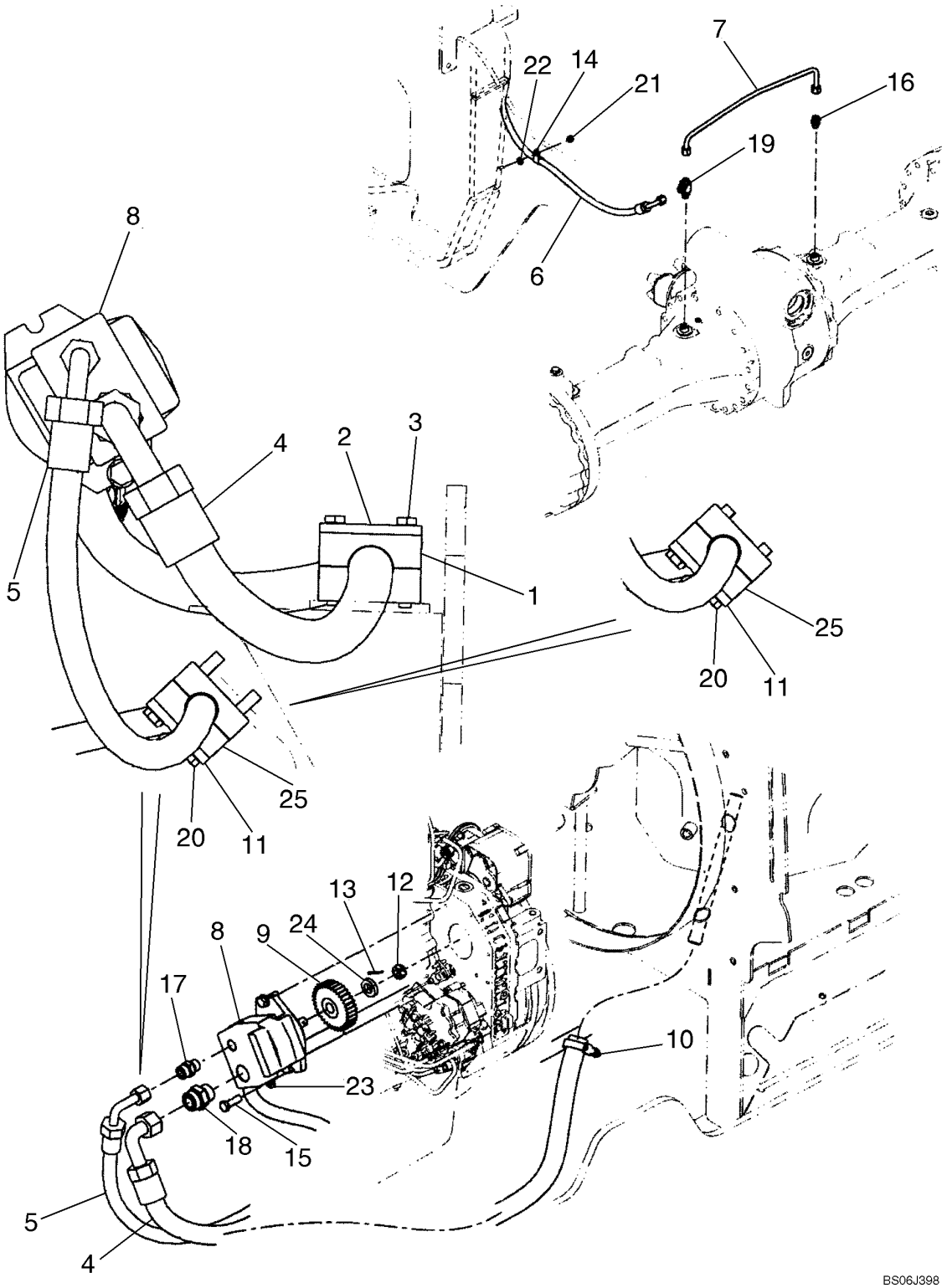

SISTEMA HIDRÁULICO DO FREIO, BOMBA - SISTEMA HIDRAULICO DEL FRENO, BOMBA

REF	NOTA	PEÇA	QT	DESCRIÇÃO	DESCRICION	GLOS
1		8500621	1	ABRAÇADEIRA	ABRAZADERA	031F
2		8500858	1	CHAPA	PLACA	105P
3		827-10070	2	PARAFUSO	TORNILLO	040V
4		87326001	1	MANGUEIRA Succçao da Bomba 1141mm	MANGUERA Succion de la Bomba 1141mm	192T
5		87534050	1	MANGUEIRA Pressão da Bomba 2508mm	MANGUERA Presion de la Bomba 2508mm	192T
6		87326004	1	MANGUEIRA Freio traseiro 1167mm	MANGUERA Freno trasero 1167mm	192T
7		87326265	1	TUBO Freio traseiro	TUBO Freno trasero	193T
8		87342166	1	BOMBA Hidráulica do Freio	BOMBA Hidraulica del Freno	155P
9		87389871	1	ENGRENAGEM	ENGRENAJE	050I
10		353036A1	1	ABRAÇADEIRA	ABRAZADERA	031F
11		367658A1	1	CHAPA	PLACA	105P
12		425-1310	1	PORCA	TUERCA	010D
13		733-3232	1	PINO ELÁSTICO	PASADOR ELAST.	202S
14		515-24238	1	ABRAÇADEIRA	ABRAZADERA	031F
15		627-12035	2	PARAFUSO	TORNILLO	040V
16		700-102	1	*CONEXÃO*	*CONECTADOR*	020R
16		637-63153	1	O'RING	ANILLO-O	158G
16		238-6014	1	O'RING	ANILLO-O	158G
17		700-103	3	*CONEXÃO*	*CONECTADOR*	020R
17		238-6016	1	O'RING	ANILLO-O	158G
17		637-63193	1	O'RING	ANILLO-O	158G
18		700-105	1	*CONEXÃO*	*CONECTADOR*	020R
18		238-6021	1	O'RING	ANILLO-O	158G
18		637-64296	1	O'RING	ANILLO-O	158G
19		700-412	1	*CONEXÃO*	*CONECTADOR*	020R
19		238-6014	2	O'RING	ANILLO-O	158G
19		637-63153	1	O'RING	ANILLO-O	158G
20		827-10075	2	PARAFUSO	TORNILLO	040V
21		832-10410	3	PORCA	TUERCA	010D
22		895-15010	1	ARRUELA	ARANDELA	131R
23		896-11012	2	ARRUELA	ARANDELA	131R
24		87373112	1	ARRUELA	ARANDELA	131R
25		8606002	1	ABRAÇADEIRA	ABRAZADERA	031F

07-05		p1	07/07

SISTEMA HIDRÁULICO DO FREIO, VÁLVULA - SISTEMA HIDRAULICO DEL FRENO, VALVULA

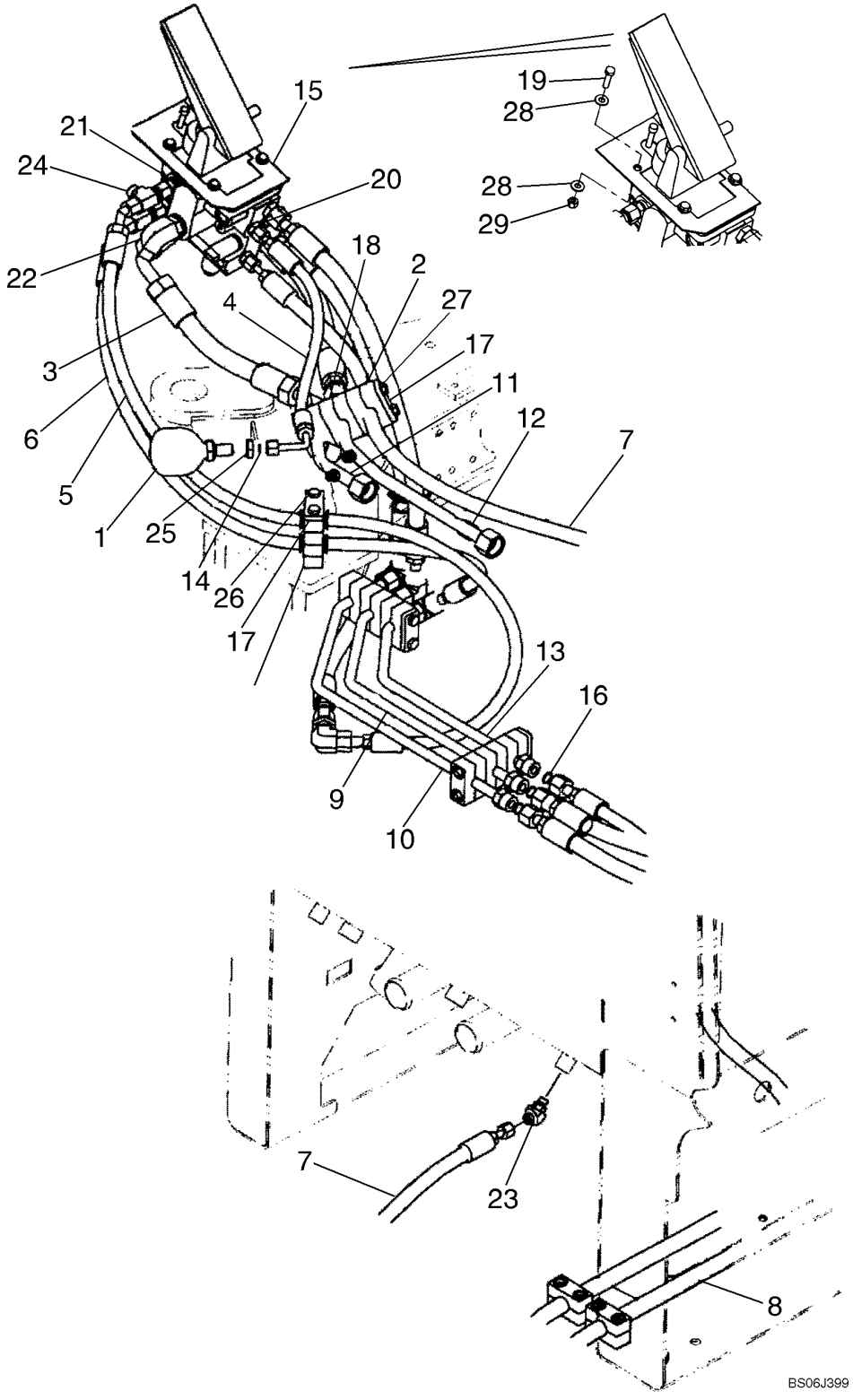

SISTEMA HIDRÁULICO DO FREIO, VÁLVULA - SISTEMA HIDRAULICO DEL FRENO, VALVULA

REF	NOTA	PEÇA	QT	DESCRIÇÃO	DESCRICION	GLOS
1		8500209	1	ACUMULADOR HIDRÁULICO	ACUMULADOR HIDRRAULICO	033A
2		8501052	1	ABRAÇADEIRA	ABRAZADERA	031F
3		87521823	1	MANGUEIRA Acumulador 402mm	MANGUERA Acumulador 402mm	192T
4		87325996	1	MANGUEIRA Freio de estacionamento 461mm	MANGUERA Freno de Parquiamiento 461mm	192T
5		87325998	1	MANGUEIRA Freio dianteiro 1536mm	MANGUERA Freno delantero 1536mm	192T
6		87325999	1	MANGUEIRA Freio traseiro 1206mm	MANGUERA Freno trasero 1206mm	192T
7		87326000	1	MANGUEIRA Retorno do filtro 1291mm	MANGUERA Retorno del filtro 1291mm	192T
8		87354482	1	MANGUEIRA Hélice 1462mm	MANGUERA Helice 1462mm	192T
9		87326262	1	TUBO Alimentação freio	TUBO Alimentacion del freno	193T
10		87326263	1	TUBO Alimentação hélice	TUBO Alimentcion de la helice	193T
11		87354290	1	TUBO Acumulador freio dianteiro	TUBO Acumulador freno delantero	193T
12		87354049	1	TUBO Acumulador freio traseiro	TUBO Acumulador freno trasero	193T
13		87326268	1	TUBO Freio traseiro	TUBO Freno trasero	193T
14		238-6012	1	O'RING	ANILLO-O	158G
15		87534048	1	CHAPA	PLACA	105P
16		238-6016	3	O'RING	ANILLO-O	158G
17		367658A1	6	CHAPA	PLACA	105P
18		379374A1	4	ABRAÇADEIRA	ABRAZADERA	031F
19		627-8030	4	PARAFUSO	TORNILLO	040V
20		700-157	3	*CONEXÃO*	*CONECTADOR*	020R
20		637-63133	1	O'RING	ANILLO-O	158G
20		238-6012	1	O'RING	ANILLO-O	158G
21		700-169	3	*CONEXÃO*	*CONECTADOR*	020R
21		238-6014	1	O'RING	ANILLO-O	158G
21		637-63133	1	O'RING	ANILLO-O	158G
22		700-307	2	*COTOVELO*	*CODO*	085G
22		637-64236	1	O'RING	ANILLO-O	158G
22		238-6018	1	O'RING	ANILLO-O	158G
23		700-315	2	*COTOVELO*	*CODO*	085G
23		637-63113	1	O'RING	ANILLO-O	158G
23		238-6012	1	O'RING	ANILLO-O	158G
24		701-416	1	*CONEXÃO*	*CONECTADOR*	020R
24		238-6014	1	O'RING	ANILLO-O	158G
25		701-909	1	*PORCA*	*TUERCA*	010D
25		238-6012	1	O'RING	ANILLO-O	158G
26		827-10110	2	PARAFUSO	TORNILLO	040V
27		827-10150	4	PARAFUSO	TORNILLO	040V
28		895-15008	8	ARRUELA	ARANDELA	131R
29		832-10408	4	PORCA	TUERCA	010D

07-06		p1	07/07

SISTEMA HIDRÁULICO DO FREIO, VÁLVULA - SISTEMA HIDRAULICO DEL FRENO, VALVULA

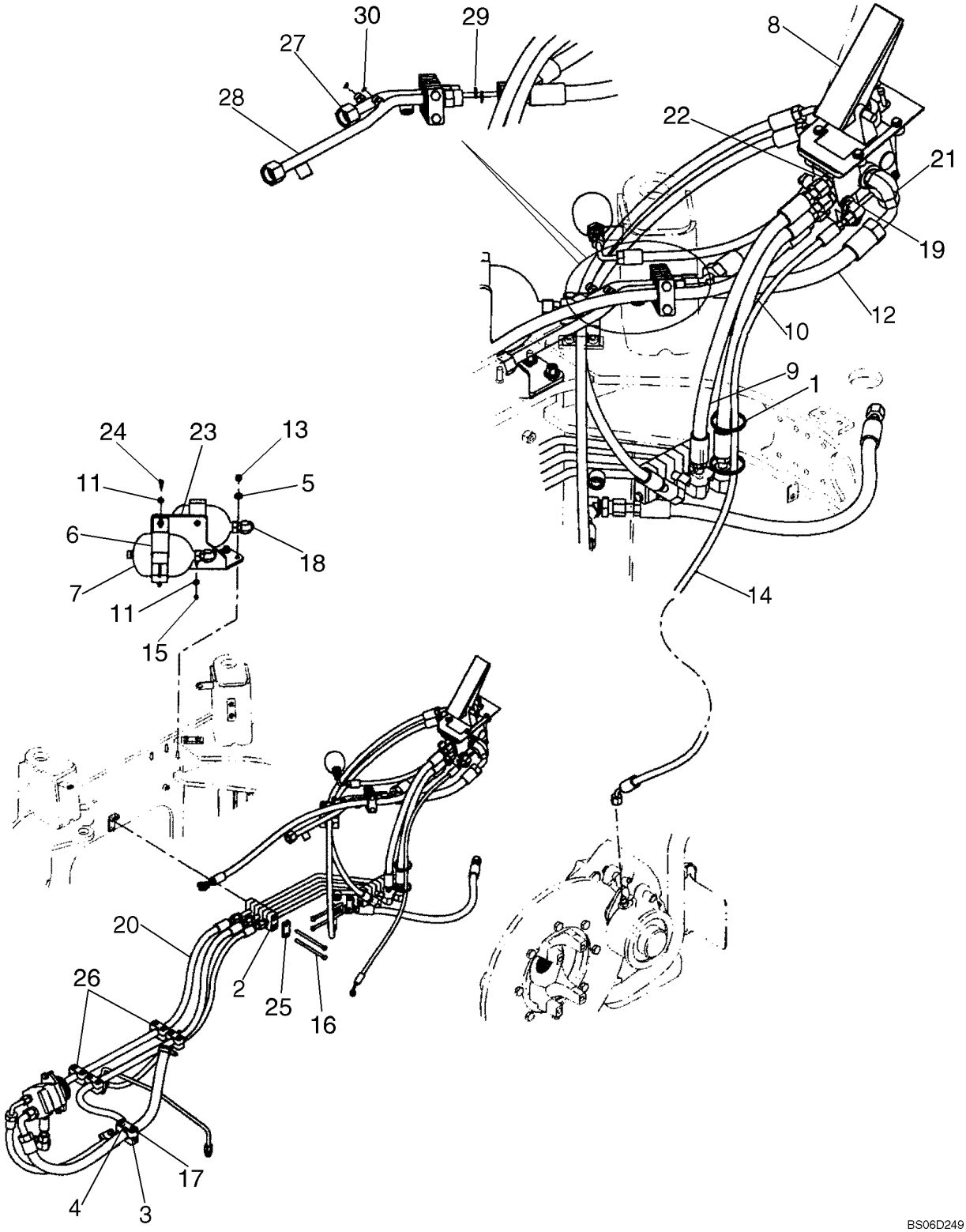

SISTEMA HIDRÁULICO DO FREIO, VÁLVULA - SISTEMA HIDRAULICO DEL FRENO, VALVULA

REF	NOTA	PEÇA	QT	DESCRIÇÃO	DESCRICION	GLOS
1		L18331	2	ABRAÇADEIRA	ABRAZADERA	031F
2		8500210	6	ABRAÇADEIRA	ABRAZADERA	031F
3		8500621	1	ABRAÇADEIRA	ABRAZADERA	031F
4		8500858	1	CHAPA	PLACA	105P
5		896-15012	3	ARRUELA	ARANDELA	131R
6		8501315	2	ABRAÇADEIRA	ABRAZADERA	031F
7		8603020	2	ACUMULADOR HIDRÁULICO	ACUMULADOR HIDRAULICO	033A
8		87360071	1	VÁLVULA Pedal de Freio Ver pag. 06-13	VALVULA Pedal de Freno Ver pag. 06-13	010V
9		87354480	1	MANGUEIRA Retono pedal 668mm	MANGUERA Retorno del pedal 668mm	192T
10		87354481	1	MANGUEIRA Retorno bomba 618mm	MANGUERA Retorno de la bomba 618mm	192T
11		895-15008	8	ARRUELA	ARANDELA	131R
12		87325995	1	MANGUEIRA Acumulador traseiro 439mm	MANGUERA Acumulador trasero 439mm	192T
13		832-10412	3	PORCA	TUERCA	010D
14		87325997	1	MANGUEIRA Freio de estacionamneto 1090mm	MANGUERA Freno de parquiamiento 1090mm	192T
15		832-10408	3	PORCA	TUERCA	010D
16		827-10150	6	PARAFUSO	TORNILLO	040V
17		827-10070	2	PARAFUSO	TORNILLO	040V
18		700-387	1	*COTOVELO*	*CODO*	085G
18		637-64236	1	O'RING	ANILLO-O	158G
18		238-6018	1	O'RING	ANILLO-O	158G
19		700-368	1	*COTOVELO*	*CODO*	085G
19		637-63133	1	O'RING	ANILLO-O	158G
19		238-6012	1	O'RING	ANILLO-O	158G
20		87354482	1	MANGUEIRA Alimentação Hélice 1462mm	MANGUERA Alimentacion Helice 1462mm	192T
21		700-307	2	*COTOVELO*	*CODO*	085G
21		637-64236	1	O'RING	ANILLO-O	158G
21		238-6018	1	O'RING	ANILLO-O	158G
22		700-115	2	*CONEXÃO*	*CONECTADOR*	020R
22		238-6016	1	O'RING	ANILLO-O	158G
22		637-63153	1	O'RING	ANILLO-O	158G
23		87326008	1	SUPORTE	SOPORTE	300S
24		627-8030	4	PARAFUSO	TORNILLO	040V
25		367658A1	4	CHAPA	PLACA	105P
26		367489A1	4	ABRAÇADEIRA	ABRAZADERA	031F
27		87354290	1	TUBO Acumulador dianteiro	TUBO Acumulador delantero	193T
28		87529279	1	TUBO Acumulador traseiro	TUBO Acumulador trasero	193T
29		238-6018	2	O'RING	ANILLO-O	158G
30		238-6011	3	O'RING	ANILLO-O	158G

BOMBA DO FREIO - BOMBA DEL FRENO

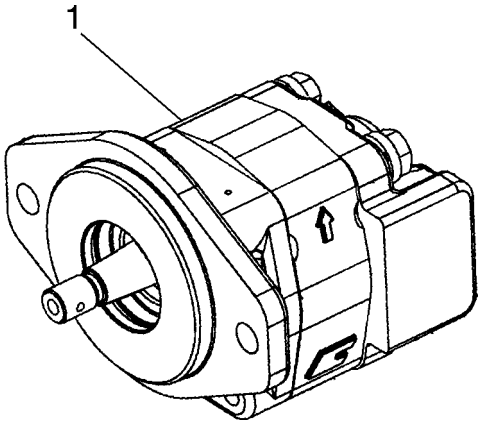

BOMBA DO FREIO - BOMBA DEL FRENO

REF	NOTA	PEÇA	QT	DESCRIÇÃO	DESCRICION	GLOS
1		87342166	1	BOMBA	BOMBA	155P
		87364063	1	KIT Vedação	JUEGO Vedación	002K

07-08		p1	07/07

VÁLVULA PEDAL DE FREIO - VALVULA PEDAL DE FRENO

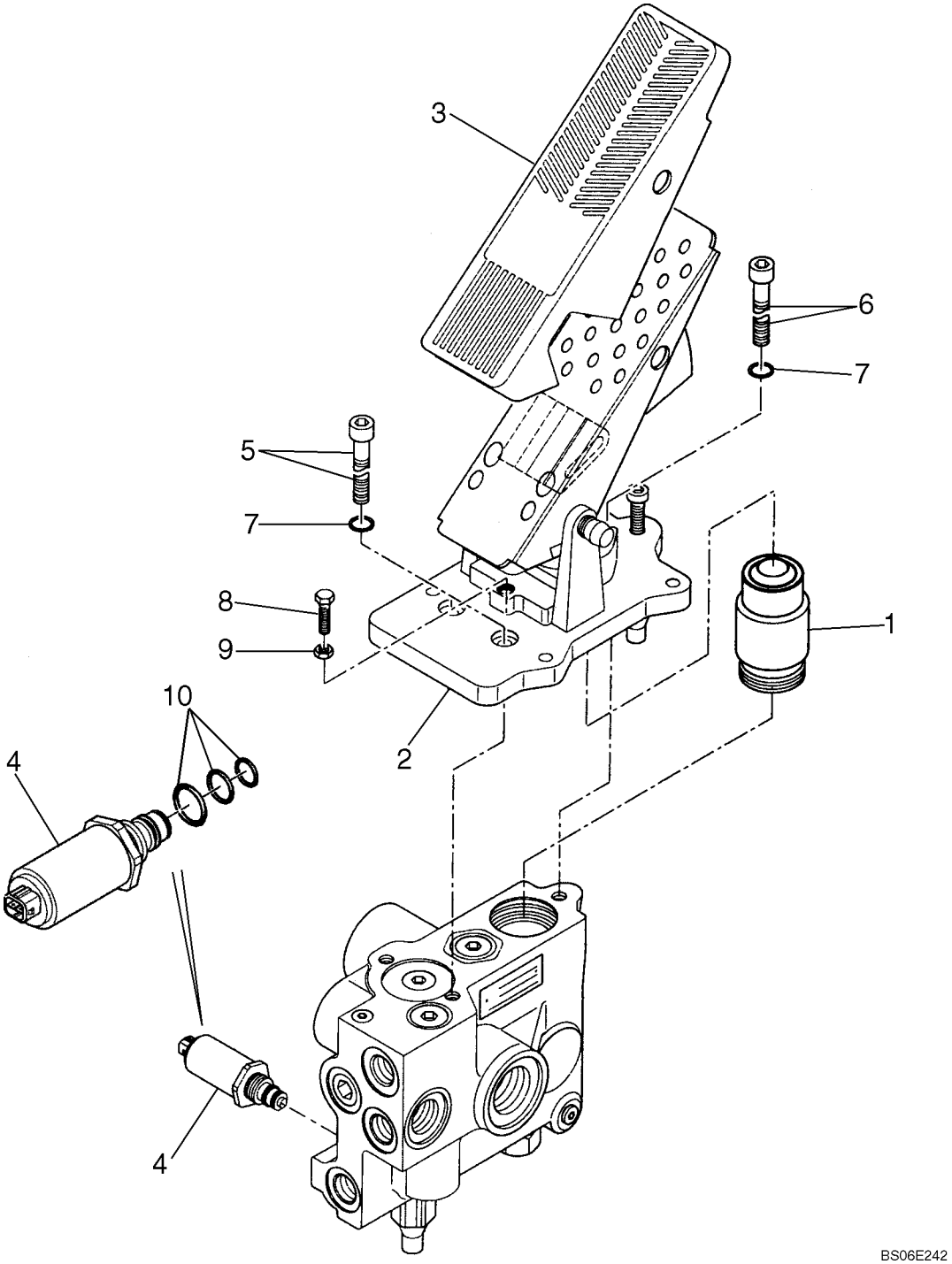

VÁLVULA PEDAL DE FREIO - VALVULA PEDAL DE FRENO

REF	NOTA	PEÇA	QT	DESCRIÇÃO	DESCRICION	GLOS
		87360071	1	VÁLVULA Pedal	VALVULA Pedal	010V
1		87398113	1	VÁLVULA Atuador	VALVULA Actuador	010V
2		87398114	1	PEDAL	PEDAL	060P
3		87398115	1	PROTEÇÃO Borracha	PROTECCION Goma	070R
4		8604506	1	VÁLVULA	VALVULA	010V
5		864-8025	2	PARAFUSO	TORNILLO	040V
6		864-8030	1	PARAFUSO	TORNILLO	040V
7		892-11008	1	ARRUELA PRESSÃO	ARANDELA ELAST.	170R
8		827-8060	1	PARAFUSO	TORNILLO	040V
9		829-1408	1	PORCA	TUERCA	010D
10		87398116	1	KIT Vedação	JUEGO Vedación	002K

ÍNDICE - INDICE

08-01 RESERVATÓRIO HIDRÁULICO - DEPOSITO DE ACEITE HIDRAULICO
08-02 RESERVATÓRIO HIDRÁULICO, FILTROS - DEPOSITO DE ACEITE HIDRAULICO, FILTROS
08-03 FILTRO HIDRÁULICO - FILTRO HIDRAULICO
08-04 SISTEMA HIDRÁULICO PRINCIPAL - SISTEMA HIDRAULICO PRINCIPAL
08-05 SISTEMA HIDRÁULICO PRINCIPAL - SISTEMA HIDRAULICO PRINCIPAL
08-06 DRENO DO RESERVATÓRIO HIDRAULICO - DRENO DEL DEPOSITO DE ACEITE
08-07 RADIADOR DE ÓLEO - RADIADOR DE ACEITE
08-08 SISTEMA HIDRÁULICO BYPASS - SISTEMA HIDRAULICO BYPASS
08-09 SISTEMA HIDRÁULICO BYPASS - SISTEMA HIDRAULICO BYPASS
08-10 SISTEMA HIDRÁULICO BYPASS - SISTEMA HIDRAULICO BYPASS
08-11 SISTEMA HIDRÁULICO CARREGADEIRA(Z-BAR) - SISTEMA HIDRAULICO CARGADORA(Z-BAR)
08-12 SISTEMA HIDRÁULICO CARREGADEIRA(Z-BAR) - SISTEMA HIDRAULICO CARGADORA(Z-BAR)
08-13 SISTEMA HIDRÁULICO CARREGADEIRA(Z-BAR) - SISTEMA HIDRAULICO CARGADORA(Z-BAR)
08-14 SISTEMA HIDRÁULICO CARREGADEIRA(Z-BAR) - SISTEMA HIDRAULICO CARGADORA(Z-BAR)
08-15 CONTROLE DA CARREGADEIRA - CONTROLE DE LA CARGADORA
08-16 CONTROLE DA CARREGADEIRA - CONTROLE DE LA CARGADORA
08-17 SISTEMA HIDRÁULICO DO ACOPLAMENTO - SISTEMA HIDRAULICO DEL ACOPLAMIENTO
08-18 SISTEMA RIDE CONTROL - SISTEMA RIDE CONTROL
08-19 SISTEMA RIDE CONTROL(Z-BAR) - SISTEMA RIDE CONTROL(Z-BAR)
08-20 SISTEMA DE ACOPLAMENTO - SISTEMA DE ACOPLAMIENTO
08-21 COMANDO DO CONTROLE DA CARREGADEIRA - MANDO DEL CONTROLE DE LA CARGADORA
08-22 COMANDO DO CONTROLE DA CARREGADEIRA - MANDO DEL CONTROLE DE LA CARGADORA
08-23 COMANDO DO CONTROLE DA CARREGADEIRA - MANDO DEL CONTROLE DE LA CARGADORA
08-24 COMANDO DO CONTROLE DA CARREGADEIRA - MANDO DEL CONTROLE DE LA CARGADORA
08-25 VÁLVULA DISTRIBUIDORA - VALVULA DISTRIBUIDORA
08-26 CILINDRO DA CAÇAMBA - CILINDRO DE LA CUCHARA
08-27 CILINDRO DE LEVANTAMENTO - CILINDRO DE ELEVACION
08-28 BOMBA HIDRÁULICA PRINCIPAL - BOMBA HIDRAULICA PRINCIPAL
08-29 BOMBA HIDRÁULICA PRINCIPAL - BOMBA HIDRAULICA PRINCIPAL
08-30 BOMBA HIDRÁULICA PRINCIPAL - BOMBA HIDRAULICA PRINCIPAL
08-31 BOMBA HIDRÁULICA PRINCIPAL - BOMBA HIDRAULICA PRINCIPAL
08-32 CONTROLE DA CARREGADEIRA, 3 ALAVANCAS - CONTROLE DE LA CARGADORA, 3 PALANCAS
08-33 VÁLVULA DISTRIBUIDORA COMPLETA - VALVULA DISTRIBUIDORA COMPLETA
08-34 VÁLVULA DISTRIBUIDORA COMPLETA - VALVULA DISTRIBUIDORA COMPLETA
08-35 VÁLVULA SOLENÓIDE REVERSÃO DA HÉLICE - VALVULA SOLENOIDE REVERSION DE LA HELICE
08-36 VÁLVULA PRIORITÁRIA - VALVULA PRIORITARIA
08-37 CONTROLE ELETROHIDRÁULICO - CONTROLE ELECTROHIDRAULICO
08-38 CONTROLE ELETROHIDRÁULICO - CONTROLE ELECTROHIDRAULICO
08-39 ALAVANCA DE CONTROLE - PALANCA DE CONTROLE

08-01		p1	07/07

RESERVATÓRIO HIDRÁULICO - DEPOSITO DE ACEITE HIDRAULICO

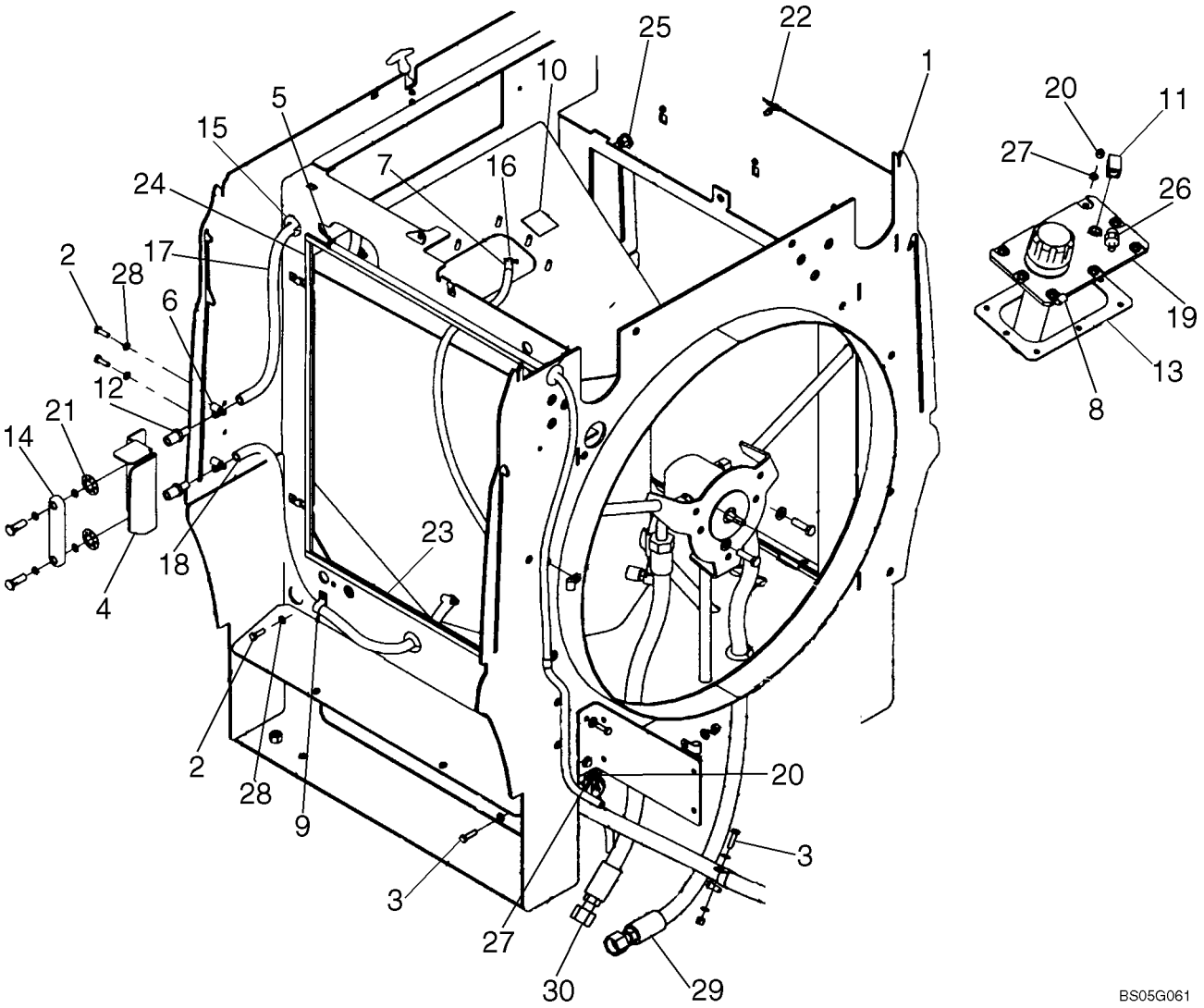

RESERVATÓRIO HIDRÁULICO - DEPOSITO DE ACEITE HIDRAULICO

REF	NOTA	PEÇA	QT	DESCRIÇÃO	DESCRICION	GLOS
1		87536083	1	RESERVATÓRIO hidráulico	DEPOSITO aceite hihraulico	115S
2		627-8025	3	PARAFUSO	TORNILLO	040V
3		627-8030	1	PARAFUSO	TORNILLO	040V
4		87536075	1	SUPORTE	SOPORTE	300S
5		A171099	1	ABRAÇADEIRA	ABRAZADERA	031F
6		214-1406	4	ABRAÇADEIRA	ABRAZADERA	031F
7		214-1704	1	ABRAÇADEIRA	ABRAZADERA	031F
8		515-23143	1	ABRAÇADEIRA	ABRAZADERA	031F
9		515-22190	1	ABRAÇADEIRA	ABRAZADERA	031F
10		395895A1	1	DECALQUE óleo hidráulico	CALCOMANIA aceite hidraulico	012D
11		86521965	1	COTOVELO	CODO	085G
12		L125836	2	CONEXÃO	CONECTADOR	020R
13		379587A2	1	JUNTA	JUNTA PLANA	120G
14		86988366	1	INDICADOR DE NIVEL óleo	INDICADOR NIVEL aceite	1170
15		198826C1	2	ISOLANTE	AISLANTE	085I
16		31-2940	1	MANGUEIRA 55mm	MANGUERA 55mm	192T
17		8500164	1	MANGUEIRA 710mm	MANGUERA 710mm	192T
18		8500165	1	MANGUEIRA 1800mm	MANGUERA 1800mm	192T
19		8606005	1	BOCAL ENCHIMENTO	BOCA DE CARGA	090B
20		832-10408	10	PORCA	TUERCA	010D
21		131-141	2	PORCA	TUERCA	010D
22		833-40408	10	PORCA	TUERCA	010D
23		87312068	2	RETENTOR	RETEN	122G
24		8500136	2	RETENTOR	RETEN	122G
25		350662A1	1	PRISIONEIRO	ESPARRAGO	210P
26		8606006	1	VÁLVULA	VALVULA	010V
27		895-11008	11	ARRUELA	ARANDELA	131R
28		87016617	3	ARRUELA	ARANDELA	131R
29		87362183	1	MANGUEIRA	MANGUERA	192T
30		87362184	1	MANGUEIRA	MANGUERA	192T

08-02		p1	07/07

RESERVATÓRIO HIDRÁULICO, FILTROS - DEPOSITO DE ACEITE HIDRAULICO, FILTROS

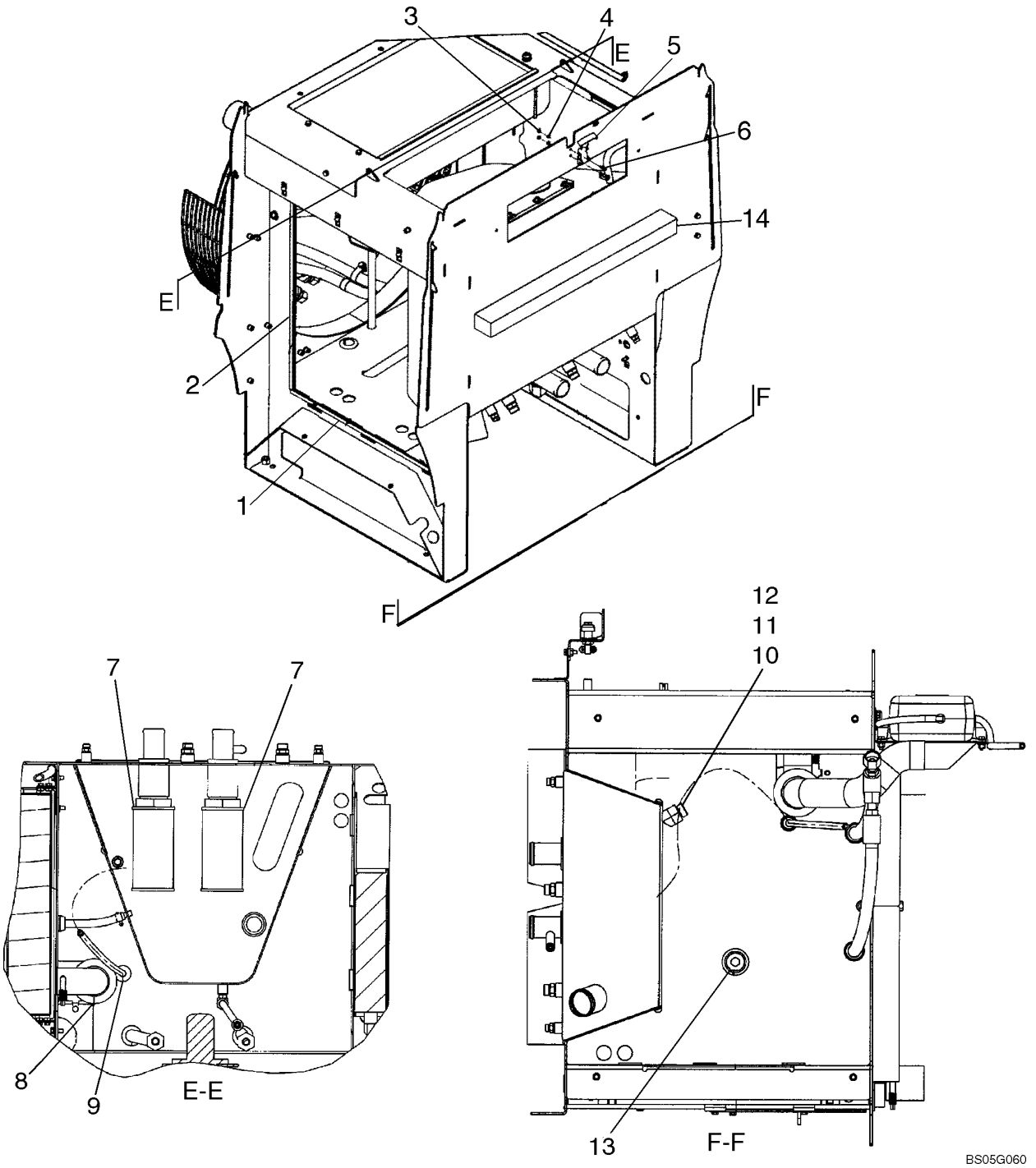

RESERVATÓRIO HIDRÁULICO, FILTROS - DEPOSITO DE ACEITE HIDRAULICO, FILTROS

REF	NOTA	PEÇA	QT	DESCRIÇÃO	DESCRICION	GLOS
1		87312068	4	RETENTOR	RETEN	122G
2		8500133	2	RETENTOR	RETEN	122G
3		824-1405	2	PORCA	TUERCA	010D
4		895-11005	2	ARRUELA	ARANDELA	131R
5		384774A1	1	TRAVA	TRASA	050N
6		864-5016	2	PARAFUSO	TORNILLO	040V
7		L128515	2	ELEMENTO FILTRANTE	FILTRO	020E
8		8500167	1	RETENTOR	RETEN	122G
9		198825C1	1	ISOLANTE	AISLANTE	085I
10		700-307	1	COTOVELO	CODO	085G
11		238-6018	1	O'RING	ANILLO-O	158G
12		637-64236	1	O'RING	ANILLO-O	158G
13		217-445	1	BUJÃO	TAPON	050T
14		8500206	1	RETENTOR	RETEN	122G

FILTRO HIDRÁULICO - FILTRO HIDRAULICO

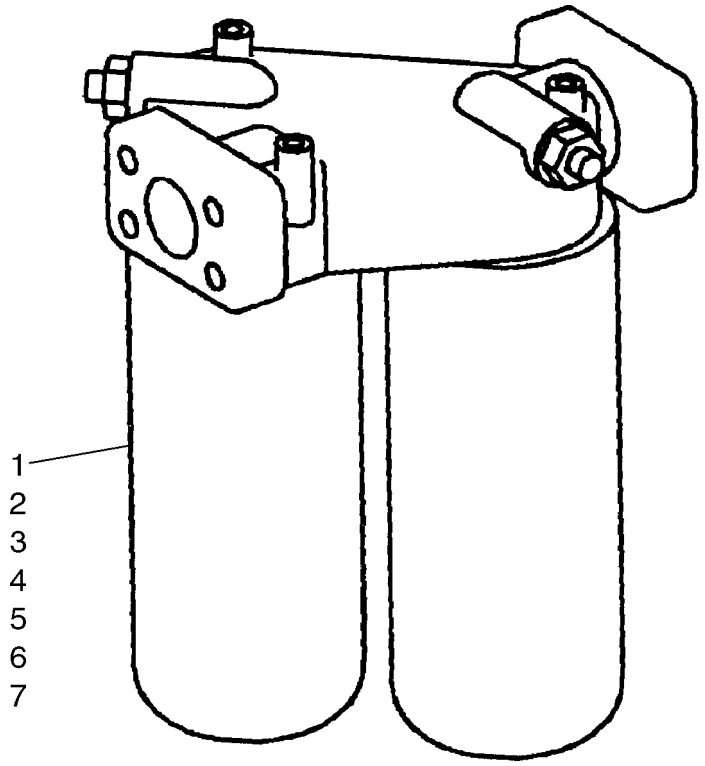

BS03A142

FILTRO HIDRÁULICO - FILTRO HIDRAULICO

REF	NOTA	PEÇA	QT	DESCRIÇÃO	DESCRICION	GLOS
		87308943	1	FILTRO DE ÓLEO	FILTRO ACEITE	067F
		8604802	1	SENSOR pressão	SENSOR presión	133S
1		NSS	1	NÃO VENDIDO SEPARADAMENTE	NO VENDIDO SEPARADO	NSS
2		NSS	1	NÃO VENDIDO SEPARADAMENTE	NO VENDIDO SEPARADO	NSS
3		129-667	2	PORCA	TUERCA	010D
4		493-21020	1	ARRUELA	ARANDELA	131R
5		237-6006	1	O'RING	ANILLO-O	158G
6		238-5011	1	O'RING	ANILLO-O	158G
7		87308948	1	FILTRO	FILTRO	065F

08-04		p1	07/07

SISTEMA HIDRÁULICO PRINCIPAL - SISTEMA HIDRAULICO PRINCIPAL

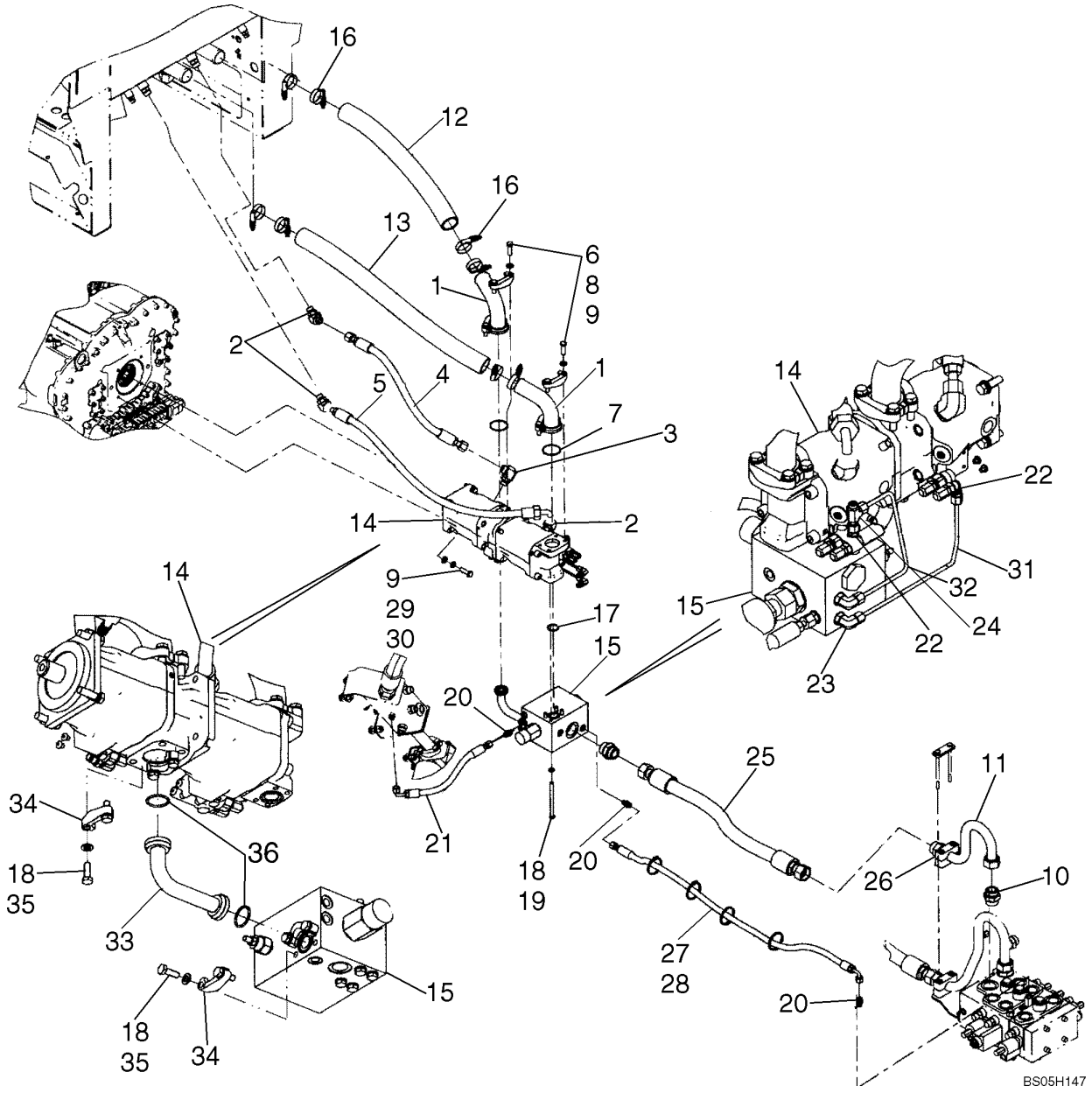

SISTEMA HIDRÁULICO PRINCIPAL - SISTEMA HIDRAULICO PRINCIPAL

REF	NOTA	PEÇA	QT	DESCRIÇÃO	DESCRICION	GLOS
1		8602646	1	TUBO Sucção da Bomba	TUBO Succión de la Bomba	193T
2		700-316	1	*COTOVELO*	*CODO*	085G
2		238-6016	1	O'RING	ANILLO-O	158G
2		637-63193	1	O'RING	ANILLO-O	158G
3		700-306	1	*COTOVELO*	*CODO*	085G
3		238-6016	1	O'RING	ANILLO-O	158G
3		637-63193	1	O'RING	ANILLO-O	158G
4		87323449	1	MANGUEIRA 598mm	MANGUERA 598mm	192T
5		87323450	1	MANGUEIRA 945mm	MANGUERA 945mm	192T
6		A14141	4	FLANGE	BRIDA	070F
7		238-6228	2	O'RING	ANILLO-O	158G
8		895-11012	8	ARRUELA	ARANDELA	131R
9		627-12040	12	PARAFUSO	TORNILLO	040V
10		700-133	1	*CONEXÃO*	*CONECTADOR*	020R
10		238-6025	1	O'RING	ANILLO-O	158G
10		637-64386	1	O'RING	ANILLO-O	158G
11		87577822	1	TUBO Pressão	TUBO Presión	193T
12		87323454	1	MANGUEIRA Sucção da Bomba, 605mm	TUBO FLEXIBLE Succión de la Bomba, 605mm	285T
13		87323455	1	MANGUEIRA Sucção da Bomba, 850mm	TUBO FLEXIBLE Succión de la Bomba, 850mm	285T
14		87311487	1	BOMBA Hidráulica Principal	BOMBA Hidraulica Principal	155P
15		87539260	1	VÁLVULA Prioritária Ver pag. 08-36	VALVULA Prioritaria Ver pag. 08-36	010V
16		254026A1	8	ABRAÇADEIRA	ABRAZADERA	031F
17		238-6219	3	O'RING	ANILLO-O	158G
18		895-11010	12	ARRUELA	ARANDELA	131R
19		827-10140	2	PARAFUSO	TORNILLO	040V
20		700-101	1	*CONEXÃO*	*CONECTADOR*	020R
20		238-6012	1	O'RING	ANILLO-O	158G
20		637-63113	1	O'RING	ANILLO-O	158G
21		87378048	1	MANGUEIRA	MANGUERA	192T
22		700-100	2	*CONEXÃO*	*CONECTADOR*	020R
22		238-6011	1	O'RING	ANILLO-O	158G
22		637-63093	1	O'RING	ANILLO-O	158G
23		700-378	1	*COTOVELO*	*CODO*	085G
23		637-63113	1	O'RING	ANILLO-O	158G
23		238-6011	1	O'RING	ANILLO-O	158G
24		701-421	1	*CONEXÃO*	*CONECTADOR*	020R
24		238-6011	2	O'RING	ANILLO-O	158G
25		87340316	1	MANGUEIRA 853mm	MANGUERA 853mm	192T
26		87452747	1	ABRAÇADEIRA	ABRAZADERA	031F
27		87519407	1	MANGUEIRA 1400mm	MANGUERA1400mm	192T
28		L18331	4	ABRAÇADEIRA	ABRAZADERA	031F

SISTEMA HIDRÁULICO PRINCIPAL - SISTEMA HIDRAULICO PRINCIPAL

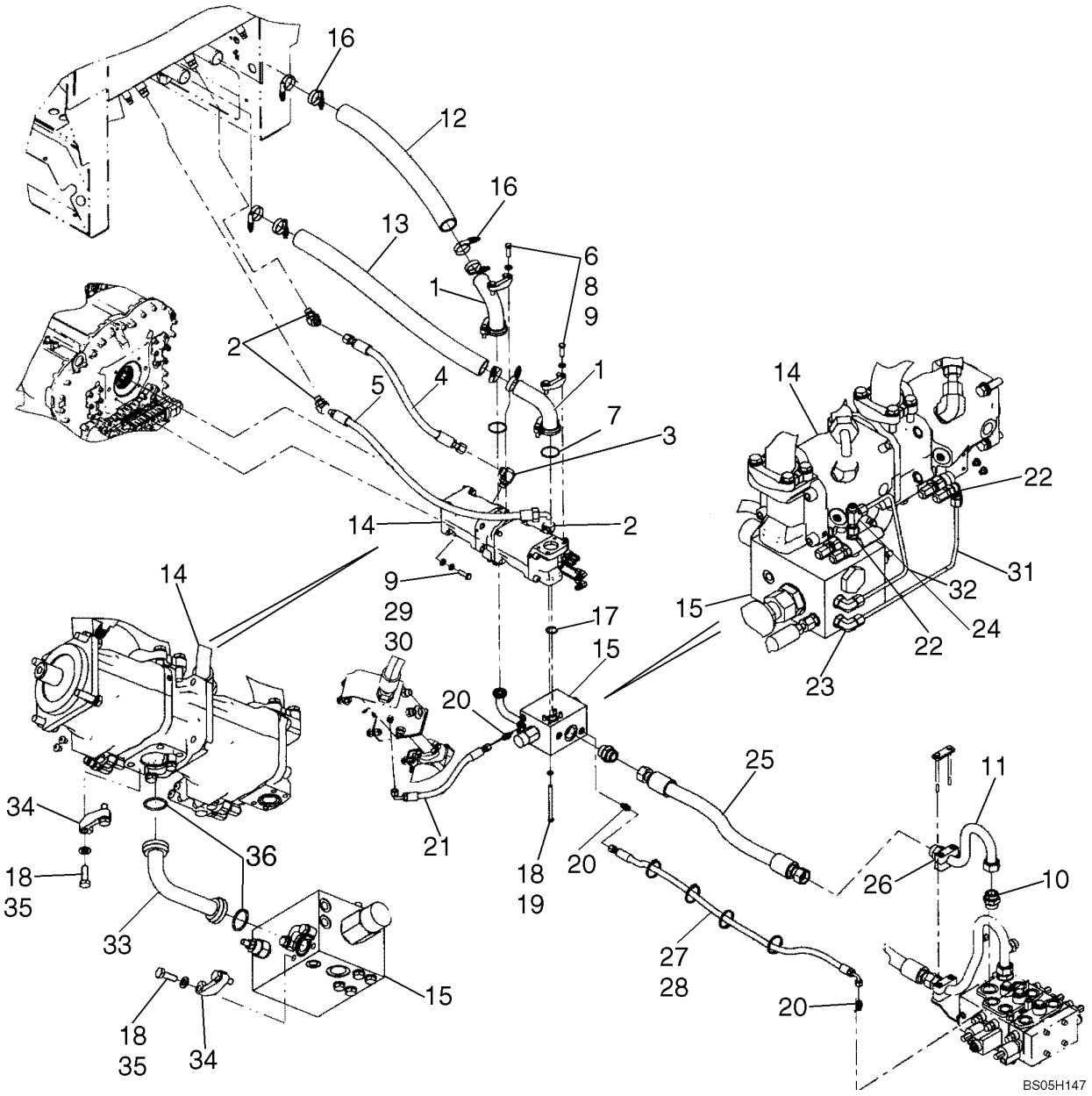

SISTEMA HIDRÁULICO PRINCIPAL - SISTEMA HIDRAULICO PRINCIPAL

REF	NOTA	PEÇA	QT	DESCRIÇÃO	DESCRICION	GLOS
29		896-11012	4	ARRUELA	ARANDELA	131R
30		892-11012	4	ARRUELA	ARANDELA	131R
31		87378050	1	TUBO	TUBO	193T
32		87398122	1	TUBO	TUBO	193T
33		87380686	1	TUBO	TUBO	193T
34		A12306	4	FLANGE	BRIDA	070F
35		627-10030	8	PARAFUSO	TORNILLO	040V
36		238-6219	2	O'RING	ANILLO-O	158G

08-05		p1	07/07

SISTEMA HIDRÁULICO PRINCIPAL - SISTEMA HIDRAULICO PRINCIPAL

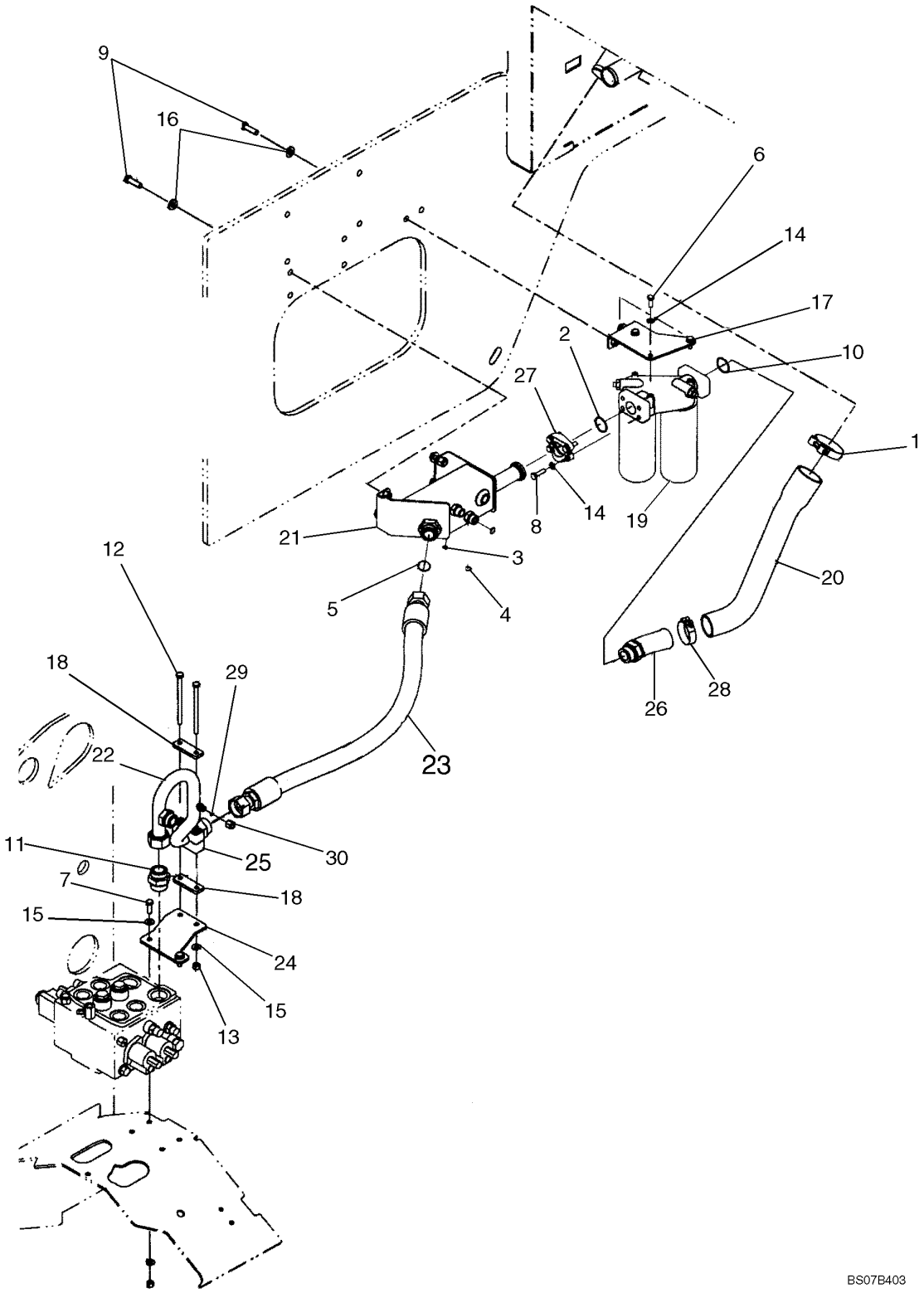

SISTEMA HIDRÁULICO PRINCIPAL - SISTEMA HIDRAULICO PRINCIPAL

REF	NOTA	PEÇA	QT	DESCRIÇÃO	DESCRICION	GLOS
1		214-2166	1	ABRAÇADEIRA	ABRAZADERA	031F
1		L115548	1	ABRAÇADEIRA Alternativa	ABRAZADERA Alternativa	031F
2		238-5222	2	O'RING	ANILLO-O	158G
3		238-6012	1	O'RING	ANILLO-O	158G
4		238-6016	3	O'RING	ANILLO-O	158G
5		238-6025	1	O'RING	ANILLO-O	158G
6		627-10025	3	PARAFUSO	TORNILLO	040V
7		627-10030	2	PARAFUSO	TORNILLO	040V
8		627-10035	4	PARAFUSO	TORNILLO	040V
9		627-12040	6	PARAFUSO	TORNILLO	040V
10		637-64386	1	O'RING	ANILLO-O	158G
11		700-133	1	*CONEXÃO*	*CONECTADOR*	020R
11		238-6025	1	O'RING	ANILLO-O	158G
11		637-64386	1	O'RING	ANILLO-O	158G
12		827-10150	2	PARAFUSO	TORNILLO	040V
13		832-10410	4	PORCA	TUERCA	010D
14		895-11010	7	ARRUELA	ARANDELA	131R
15		895-15010	6	ARRUELA	ARANDELA	131R
16		896-15012	6	ARRUELA	ARANDELA	131R
17		8500501	1	SUPORTE Filtro	SOPORTE Filtro	300S
18		8500858	2	CHAPA	PLACA	105P
19		87308943	1	FILTRO DE ÓLEO Ver pag. 08-05	FILTRO ACEITE Ver pag. 08-05	067F
20		87323687	1	MANGUEIRA	TUBO FLEXIBLE	285T
21		87369342	1	CONEXÃO	CONECTADOR	020R
22		87338332	1	TUBO	TUBO	193T
23		87338334	1	MANGUEIRA 1131mm	MANGUERA 1131mm	192T
24		87338335	1	SUPORTE Mangueira da Articulação	SOPORTE Manguera de la	300S
25		87452747	1	ABRAÇADEIRA	ABRAZADERA	031F
26		390208A2	1	CONEXÃO	CONECTADOR	020R
27		A12301	2	FLANGE	BRIDA	070F
28		L126871	1	ABRAÇADEIRA	ABRAZADERA	031F
28		254026A1	1	ABRAÇADEIRA Alternativa	ABRAZADERA Alternativa	031F
29		238-6011	1	O'RING	ANILLO-O	158G
30		701-919	1	*PORCA*	*TUERCA*	010D
30		238-6016	1	O'RING	ANILLO-O	158G

08-06		p1	07/07

DRENO DO RESERVATÓRIO HIDRAULICO - DRENO DEL DEPOSITO DE ACEITE

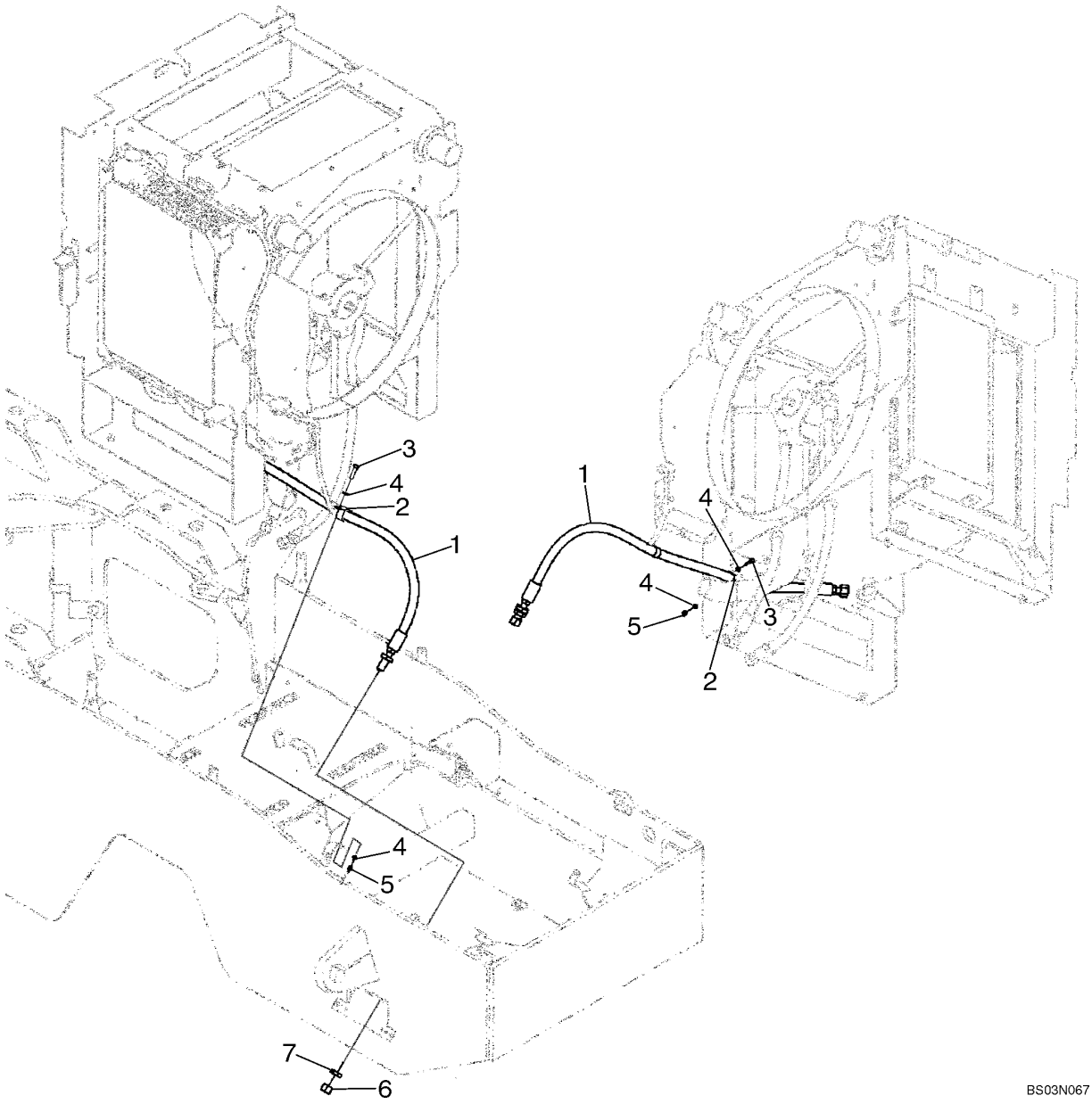

DRENO DO RESERVATÓRIO HIDRAULICO - DRENO DEL DEPOSITO DE ACEITE

REF	NOTA	PEÇA	QT	DESCRIÇÃO	DESCRICION	GLOS
1		8605303	1	MANGUEIRA 1556mm	MANGUERA 1556mm	192T
2		515-23317	2	ABRAÇADEIRA	ABRAZADERA	031F
3		627-8030	2	PARAFUSO	TORNILLO	040V
4		895-11008	4	ARRUELA	ARANDELA	131R
5		832-10408	2	PORCA	TUERCA	010D
6		218-335	1	BUJÃO	TAPON	050T
7		218-1256	1	PORCA	TUERCA	010D

08-07		p1	07/07

RADIADOR DE ÓLEO - RADIADOR DE ACEITE

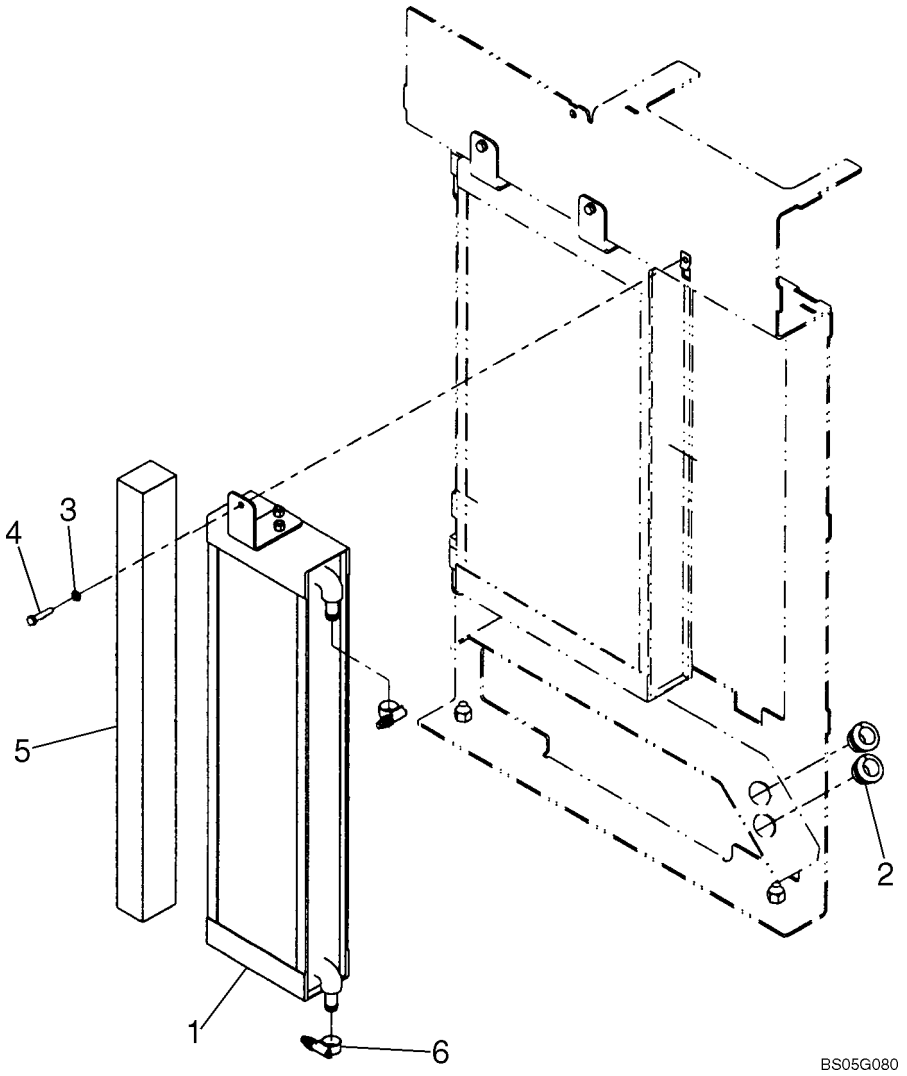

RADIADOR DE ÓLEO - RADIADOR DE ACEITE

REF	NOTA	PEÇA	QT	DESCRIÇÃO	DESCRICION	GLOS
1		8501296	1	RADIADOR Óleo Hidráulico	RADIADOR Aceite Hidraulico	025R
2		198828C1	2	ISOLANTE	AISLANTE	085I
3		87016617	1	ARRUELA	ARANDELA	131R
4		627-8035	1	PARAFUSO	TORNILLO	040V
5		8500206	1	RETENTOR	RETEN	122G
6		328186A1	2	ABRAÇADEIRA	ABRAZADERA	031F

08-08		p1	07/07

SISTEMA HIDRÁULICO BYPASS - SISTEMA HIDRAULICO BYPASS

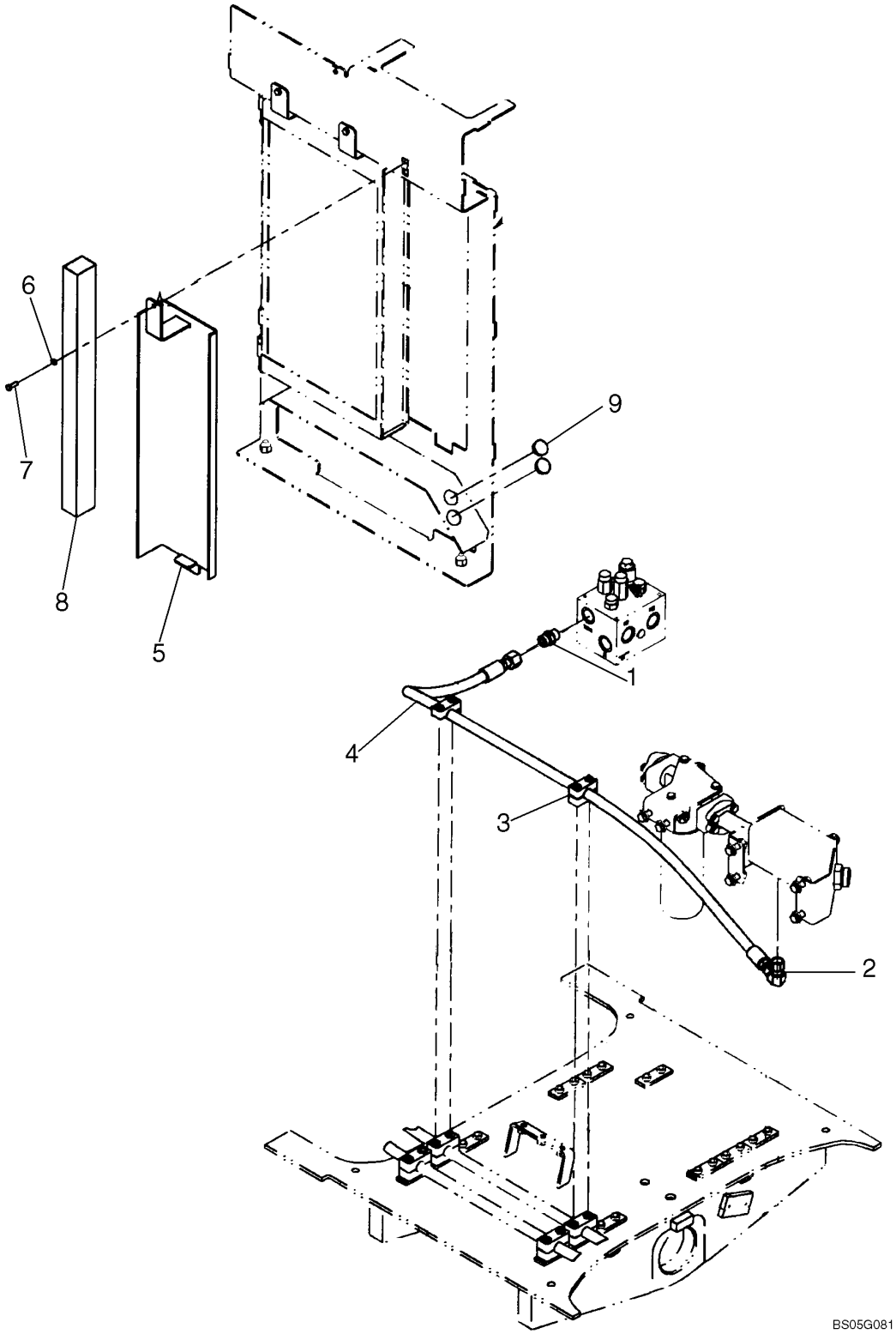

SISTEMA HIDRÁULICO BYPASS - SISTEMA HIDRAULICO BYPASS

REF	NOTA	PEÇA	QT	DESCRIÇÃO	DESCRICION	GLOS
1		700-104	1	*CONEXÃO*	*CONECTADOR*	020R
1		637-64236	1	O'RING	ANILLO-O	158G
1		238-6018	1	O'RING	ANILLO-O	158G
2		701-361	1	*COTOVELO*	*CODO*	085G
2		238-6016	2	O'RING	ANILLO-O	158G
3		367489A1	2	ABRAÇADEIRA	ABRAZADERA	031F
4		8500195	1	MANGUEIRA 1962mm	MANGUERA 1962mm	192T
5		8501329	1	CHAPA	PLACA	105P
6		87016617	1	ARRUELA	ARANDELA	131R
7		627-8025	1	PARAFUSO	TORNILLO	040V
8		8500206	1	RETENTOR	RETEN	122G
9		353-414	2	BUJÃO	TAPON	050T

08-09		p1	07/07

SISTEMA HIDRÁULICO BYPASS - SISTEMA HIDRAULICO BYPASS

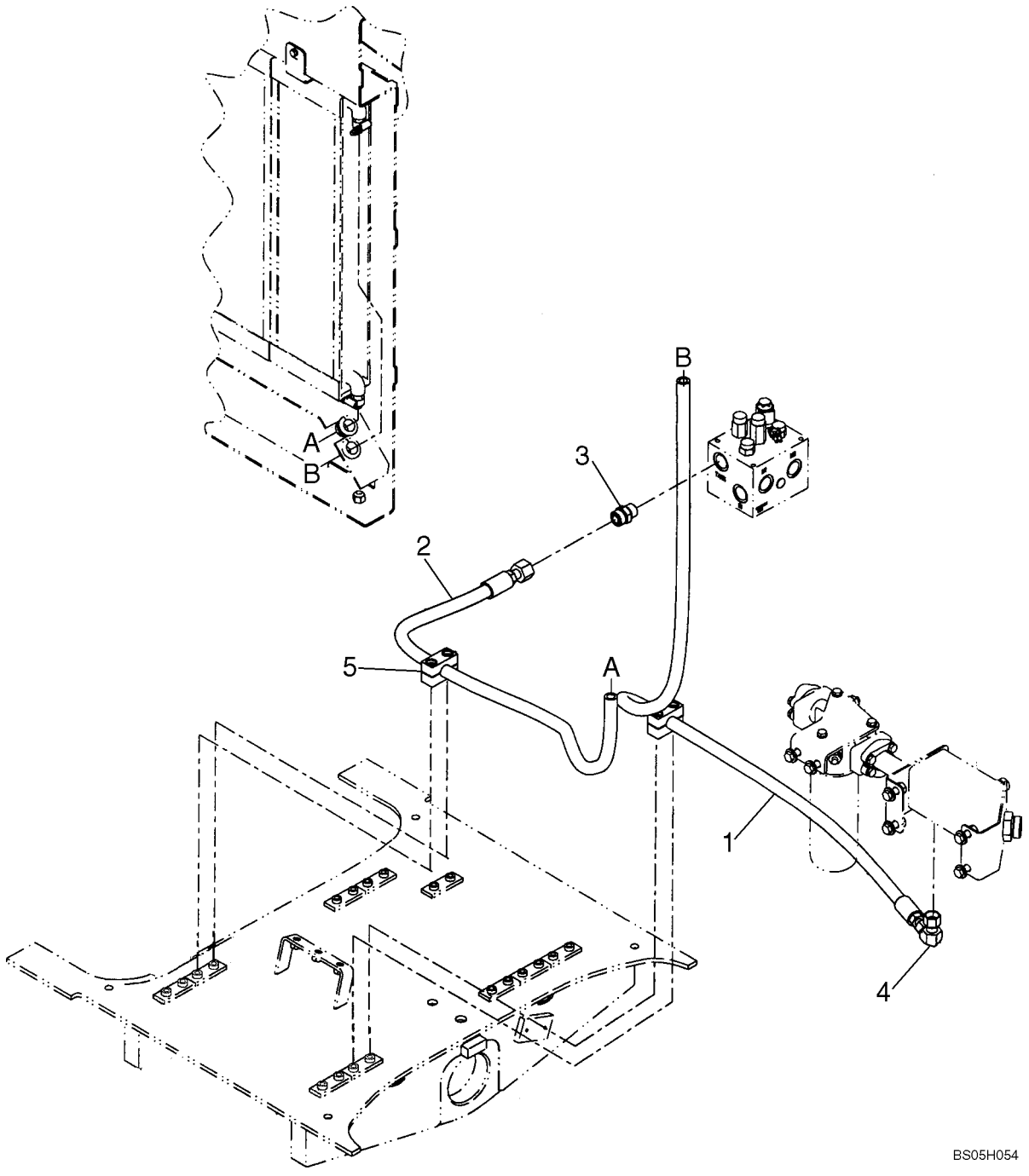

SISTEMA HIDRÁULICO BYPASS - SISTEMA HIDRAULICO BYPASS

REF	NOTA	PEÇA	QT	DESCRIÇÃO	DESCRICION	GLOS
1		87362189	1	MANGUEIRA Retrono Radiador 2088mm	MANGUERA Retorno del Radiador 2088mm	192T
2		87362190	1	MANGUEIRA Válvula da Hélice 1530mm	MANGUERA Valvula de la Helice 1530mm	192T
3		700-104	1	*CONEXÃO*	*CONECTADOR*	020R
3		238-6018	1	O'RING	ANILLO-O	158G
3		637-64236	1	O'RING	ANILLO-O	158G
4		701-361	1	*COTOVELO*	*CODO*	085G
4		238-6016	2	O'RING	ANILLO-O	158G
5		76082265	2	ABRAÇADEIRA	ABRAZADERA	031F

08-10		p1	07/07

SISTEMA HIDRÁULICO BYPASS - SISTEMA HIDRAULICO BYPASS

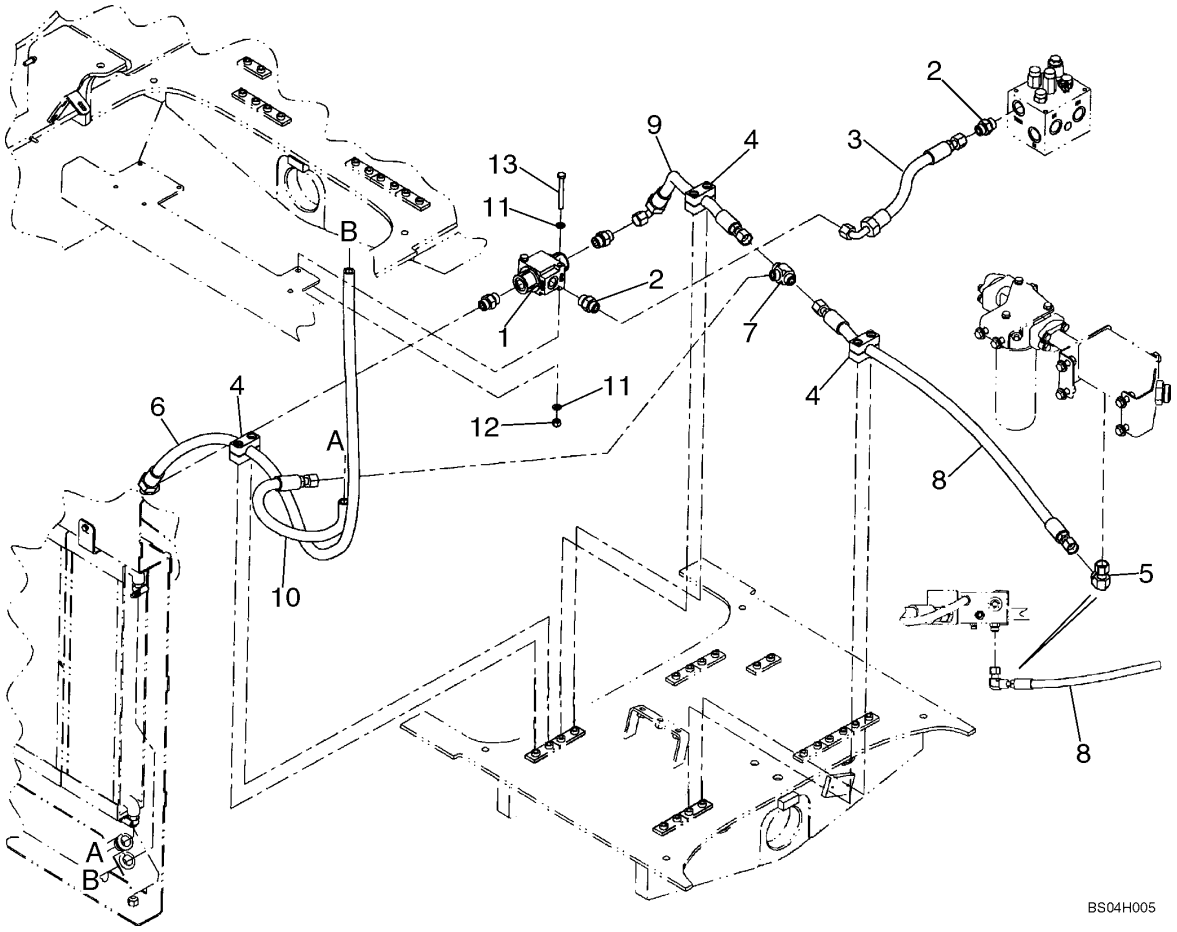

SISTEMA HIDRÁULICO BYPASS - SISTEMA HIDRAULICO BYPASS

REF	NOTA	PEÇA	QT	DESCRIÇÃO	DESCRICION	GLOS
1		87326981	1	VÁLVULA By-pass	VALVULA By-pass	010V
1		87328377	1	KIT Reparo	JUEGO Reparo	002K
2		86597760	4	*CONEXÃO*	*CONECTADOR*	020R
2		238-6016	1	O'RING	ANILLO-O	158G
2		637-64236	1	O'RING	ANILLO-O	158G
3		87617171	1	MANGUEIRA Hélice-By-pass	MANGUERA Hélice-By-pass	192T
4		76082265	3	ABRAÇADEIRA	ABRAZADERA	031F
5		701-361	1	*COTOVELO*	*CODO*	085G
5		238-6016	2	O'RING	ANILLO-O	158G
6		87362185	1	MANGUEIRA By-pass-Radiador, 1897mm	MANGUERA By-pass-Radiador, 1897mm	192T
7		701-415	1	*CONEXÃO*	*CONECTADOR*	020R
7		238-6016	3	O'RING	ANILLO-O	158G
8		87453786	1	MANGUEIRA 1025mm	MANGUERA 1025mm	192T
9		87453784	1	MANGUEIRA 580mm	MANGUERA 580mm	192T
10		87398129	1	MANGUEIRA 691mm	MANGUERA 691mm	192T
11		895-11010	4	ARRUELA	ARANDELA	131R
12		832-10410	2	PORCA	TUERCA	010D
13		827-10090	2	PARAFUSO	TORNILLO	040V

08-11		p1	07/07

SISTEMA HIDRÁULICO CARREGADEIRA - SISTEMA HIDRAULICO CARGADORA

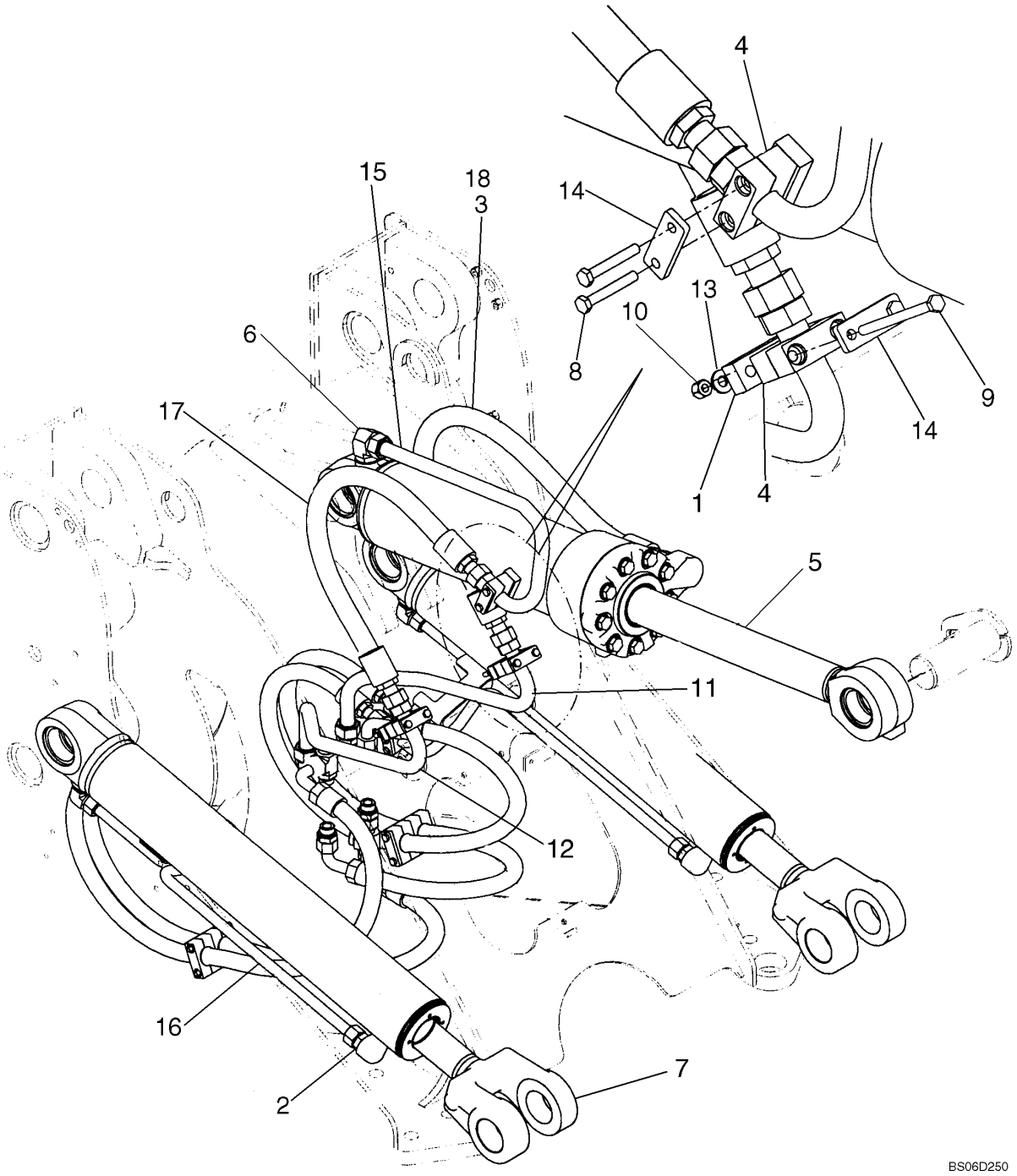

SISTEMA HIDRÁULICO CARREGADEIRA(Z-BAR) - SISTEMA HIDRAULICO CARGADORA(Z-BAR)

REF	NOTA	PEÇA	QT	DESCRIÇÃO	DESCRICION	GLOS
1		87384152	2	CHAPA	PLACA	105P
2		700-105	3	*CONEXÃO*	*CONECTADOR*	020R
2		238-6021	1	O'RING	ANILLO-O	158G
2		637-64296	1	O'RING	ANILLO-O	158G
3		700-133	1	*CONEXÃO*	*CONECTADOR*	020R
3		238-6025	1	O'RING	ANILLO-O	158G
3		637-64386	1	O'RING	ANILLO-O	158G
4		87452747	3	ABRAÇADEIRA	ABRAZADERA	031F
5		87337180	1	CILINDRO Caçamba	CILINDRO Cuchara	164C
6		700-309	1	*COTOVELO*	*CODO*	085G
6		238-6025	1	O'RING	ANILLO-O	158G
6		637-64386	1	O'RING	ANILLO-O	158G
7		87360952	2	CILINDRO Levantamento	CILINDRO Elevación	164C
8		827-10070	2	PARAFUSO	TORNILLO	040V
9		827-10130	4	PARAFUSO	TORNILLO	040V
10		832-10410	4	PORCA	TUERCA	010D
11		87331339	1	TUBO Esquerdo	TUBO Izquierdo	193T
12		87331337	1	TUBO Direito	TUBO Derecho	193T
13		896-15010	4	ARRUELA	ARANDELA	131R
14		8500858	3	CHAPA	PLACA	105P
15		87331335	1	TUBO Esquerdo	TUBO Izquierdo	193T
16		87310937	1	TUBO Direito	TUBO Derecho	193T
17		87312877	1	MANGUEIRA 1083mm	MANGUERA 1083mm	192T
18		87312891	1	MANGUEIRA 1358mm	MANGUERA 1358mm	192T

SISTEMA HIDRÁULICO CARREGADEIRA(Z-BAR) - SISTEMA HIDRAULICO CARGADORA(Z-BAR)

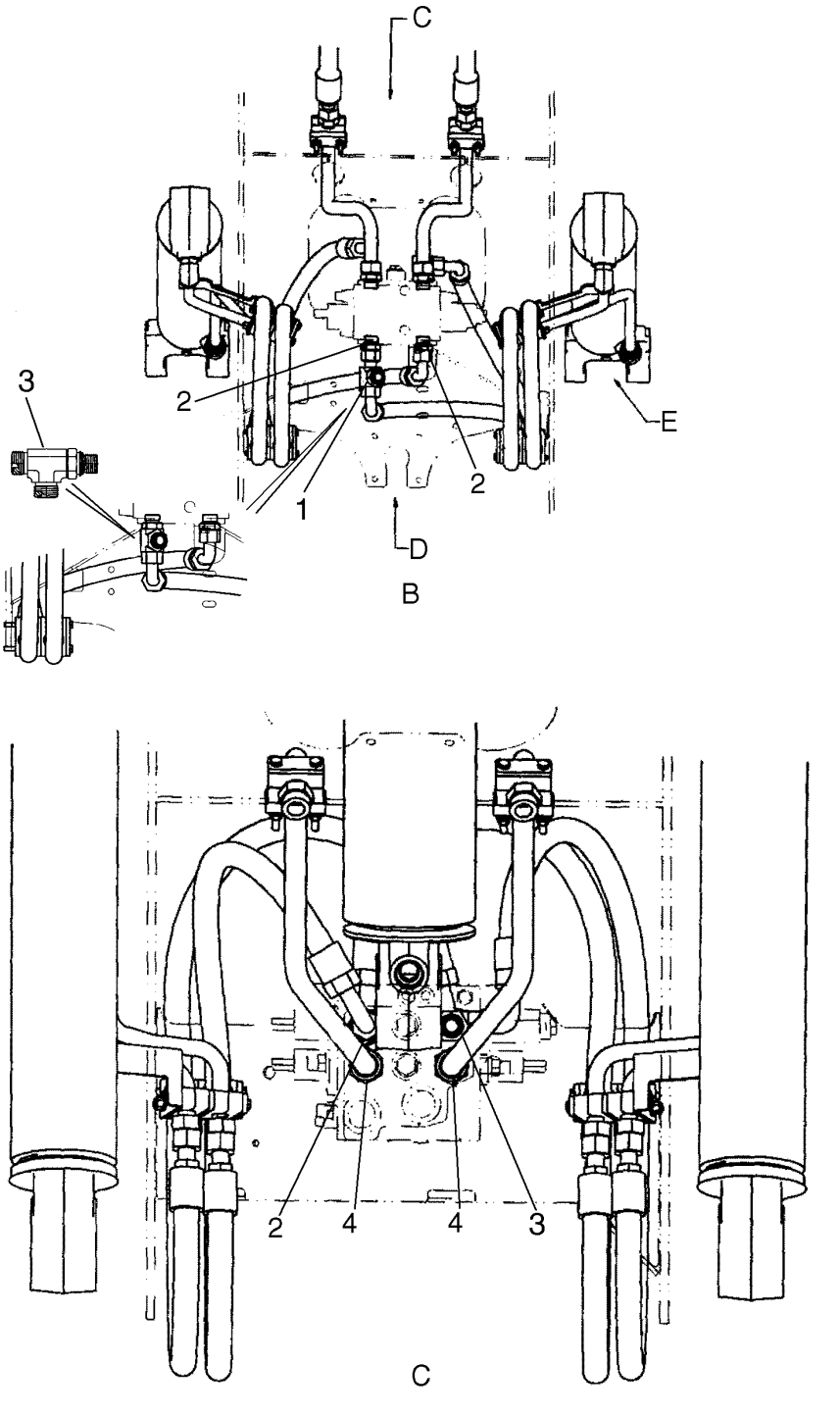

BS06J400

SISTEMA HIDRÁULICO CARREGADEIRA(Z-BAR) - SISTEMA HIDRAULICO CARGADORA(Z-BAR)

REF	NOTA	PEÇA	QT	DESCRIÇÃO	DESCRICION	GLOS
1		701-418	1	*CONEXÃO*	*CONECTADOR*	020R
1		238-6021	3	O'RING	ANILLO-O	158G
2		700-105	3	*CONEXÃO*	*CONECTADOR*	020R
2		637-64296	1	O'RING	ANILLO-O	158G
2		238-6021	1	O'RING	ANILLO-O	158G
3		701-407	1	*CONEXÃO*	*CONECTADOR*	020R
3		637-64296	1	O'RING	ANILLO-O	158G
3		238-6021	2	O'RING	ANILLO-O	158G
4		700-134	1	*CONEXÃO*	*CONECTADOR*	020R
4		637-64296	1	O'RING	ANILLO-O	158G
4		238-6025	1	O'RING	ANILLO-O	158G

SISTEMA HIDRÁULICO CARREGADEIRA(Z-BAR) - SISTEMA HIDRAULICO CARGADORA(Z-BAR)

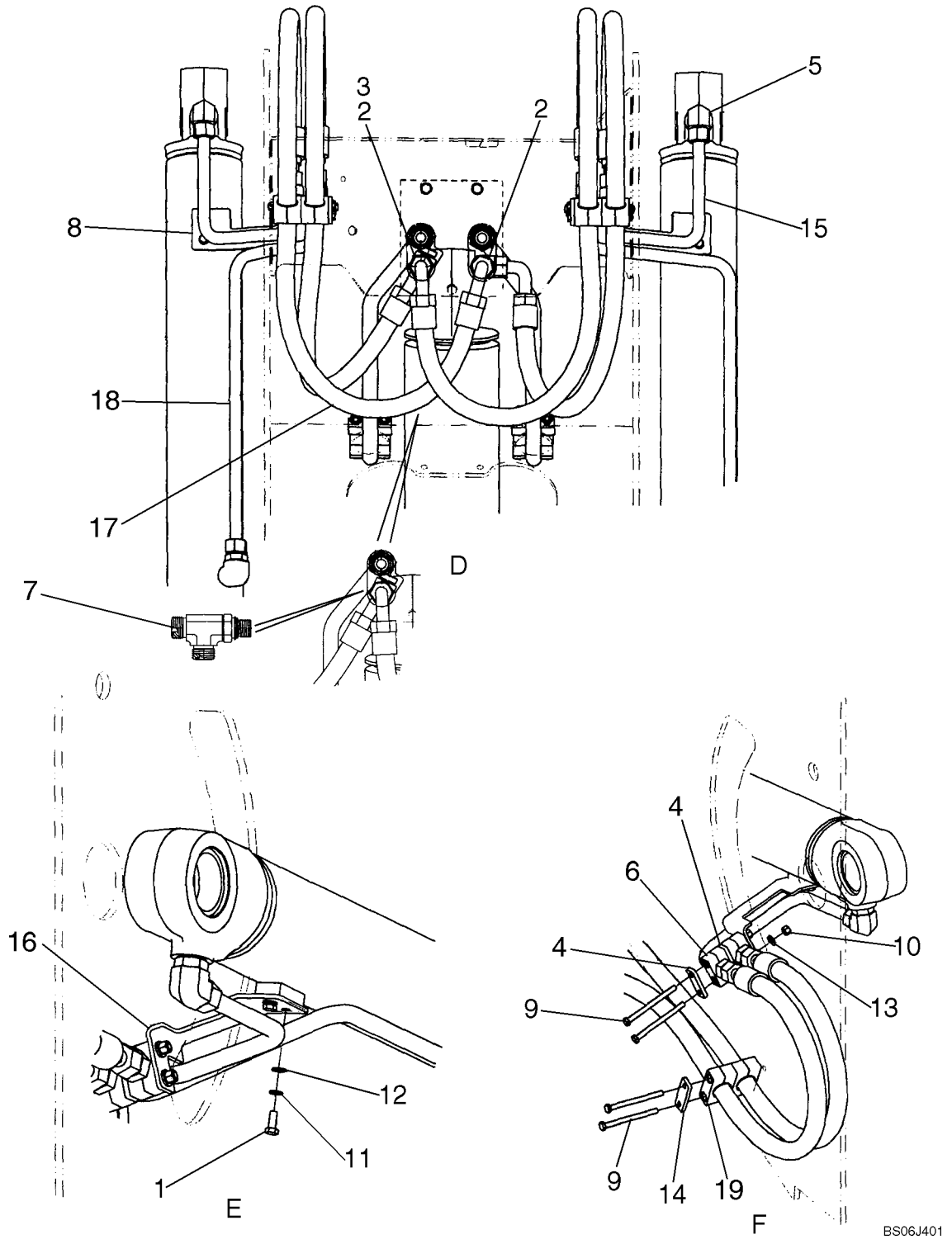

SISTEMA HIDRÁULICO CARREGADEIRA - SISTEMA HIDRAULICO CARGADORA

REF	NOTA	PEÇA	QT	DESCRIÇÃO	DESCRICION	GLOS
1		627-10025	4	PARAFUSO	TORNILLO	040V
2		700-105	1	*CONEXÃO*	*CONECTADOR*	020R
2		637-64296	1	O'RING	ANILLO-O	158G
2		238-6021	1	O'RING	ANILLO-O	158G
3		701-418	1	*CONEXÃO*	*CONECTADOR*	020R
3		238-6021	3	O'RING	ANILLO-O	158G
4		367658A1	4	CHAPA	PLACA	105P
5		700-308	3	*COTOVELO*	*CODO*	085G
5		637-64296	1	O'RING	ANILLO-O	158G
5		238-6021	1	O'RING	ANILLO-O	158G
6		367489A1	4	ABRAÇADEIRA	ABRAZADERA	031F
7		700-407	1	*CONEXÃO*	*CONECTADOR*	020R
7		238-6021	1	O'RING	ANILLO-O	158G
7		637-64296	1	O'RING	ANILLO-O	158G
8		87360954	1	SUPORTE Esquerdo	SOPORTE Izquierdo	300S
9		827-10150	4	PARAFUSO 150mm	TORNILLO 150mm	040V
9		827-10130	8	PARAFUSO 130mm	TORNILLO 130mm	040V
10		832-10410	4	PORCA	TUERCA	010D
11		892-11010	4	ARRUELA	ARANDELA	131R
12		895-11010	4	ARRUELA	ARANDELA	131R
13		895-15010	4	ARRUELA	ARANDELA	131R
14		8500858	2	CHAPA	PLACA	105P
15		87310935	1	TUBO	TUBO	193T
16		87360960	1	SUPORTE Direito	SOPORTE Derecho	300S
17		87331345	1	MANGUEIRA Levantamento, 1958mm	MANGUERA Elevación, 1958mm	192T
18		87331333	1	TUBO Levantamento Esquerdo	TUBO Elevación Izquierdo	193T
19		87444561	4	ABRAÇADEIRA	ABRAZADERA	031F

08-14		p1	07/07

SISTEMA HIDRÁULICO CARREGADEIRA - SISTEMA HIDRAULICO CARGADORA

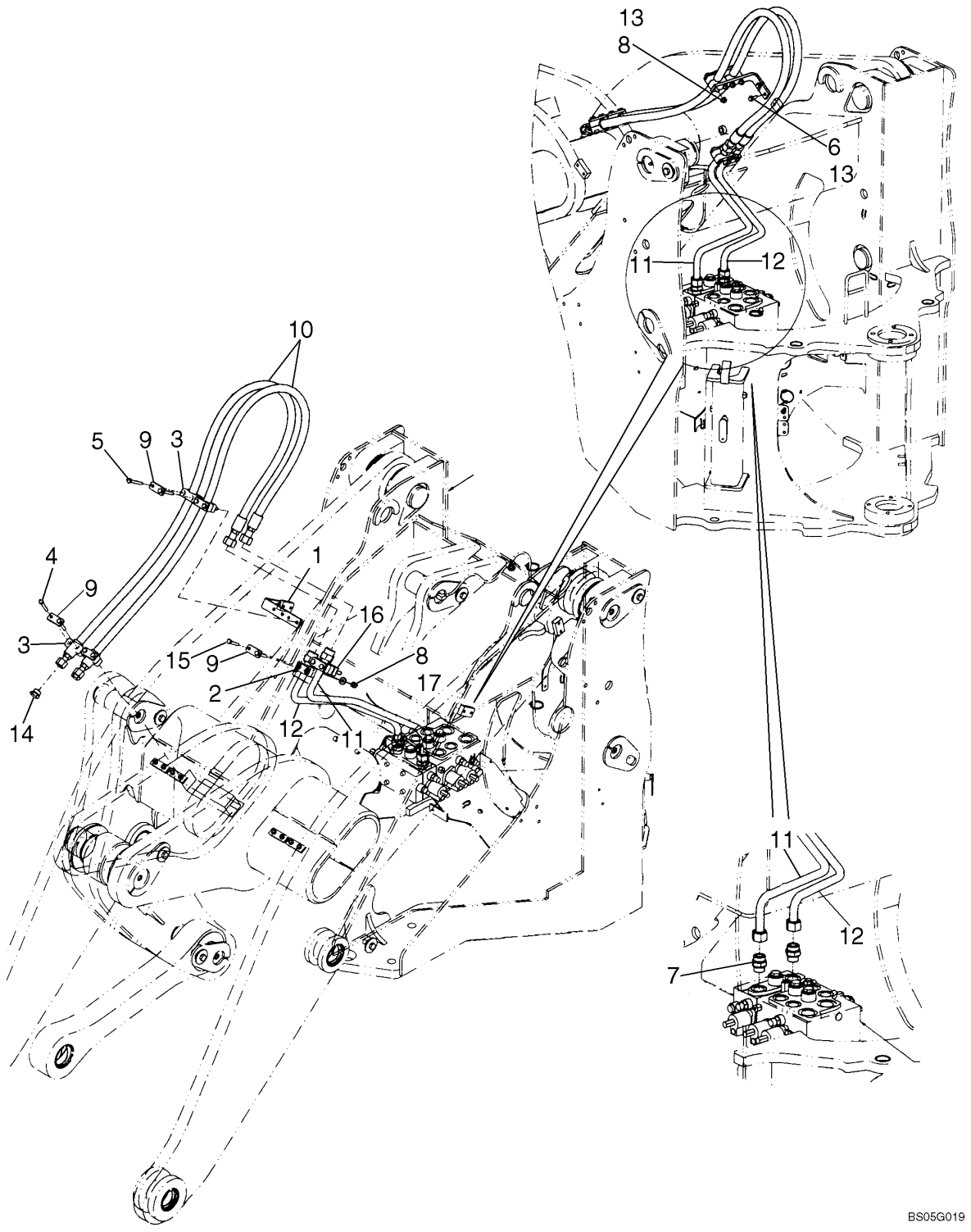

SISTEMA HIDRÁULICO CARREGADEIRA - SISTEMA HIDRAULICO CARGADORA

REF	NOTA	PEÇA	QT	DESCRIÇÃO	DESCRICION	GLOS
1		373040A2	1	SUPORTE Abraçadeira	SOPORTE Abrazadera	300S
2		367489A1	2	ABRAÇADEIRA	ABRAZADERA	031F
3		372453A1	4	ABRAÇADEIRA	ABRAZADERA	031F
4		827-10060	8	PARAFUSO	TORNILLO	040V
5		827-10080	4	PARAFUSO	TORNILLO	040V
6		627-10025	82	PARAFUSO	TORNILLO	040V
7		700-105	1	*CONEXÃO*	*CONECTADOR*	020R
7		238-6021	1	O'RING	ANILLO-O	158G
8		832-10410	4	PORCA	TUERCA	010D
9		367658A1	6	CHAPA	PLACA	105P
10		87346055	2	MANGUEIRA 2252mm	MANGUERA 2252mm	192T
11		87346050	1	TUBO Esquerdo	TUBO Izquierdo	193T
12		87346048	1	TUBO Direito	TUBO Derecho	193T
13		895-11010	4	ARRUELA	ARANDELA	131R
14		701-914	2	*BUJÃO*	*TAPON*	050T
14		238-6018	2	O'RING	ANILLO-O	158G

08-15		p1	07/07

CONTROLE DA CARREGADEIRA - CONTROLE DE LA CARGADORA

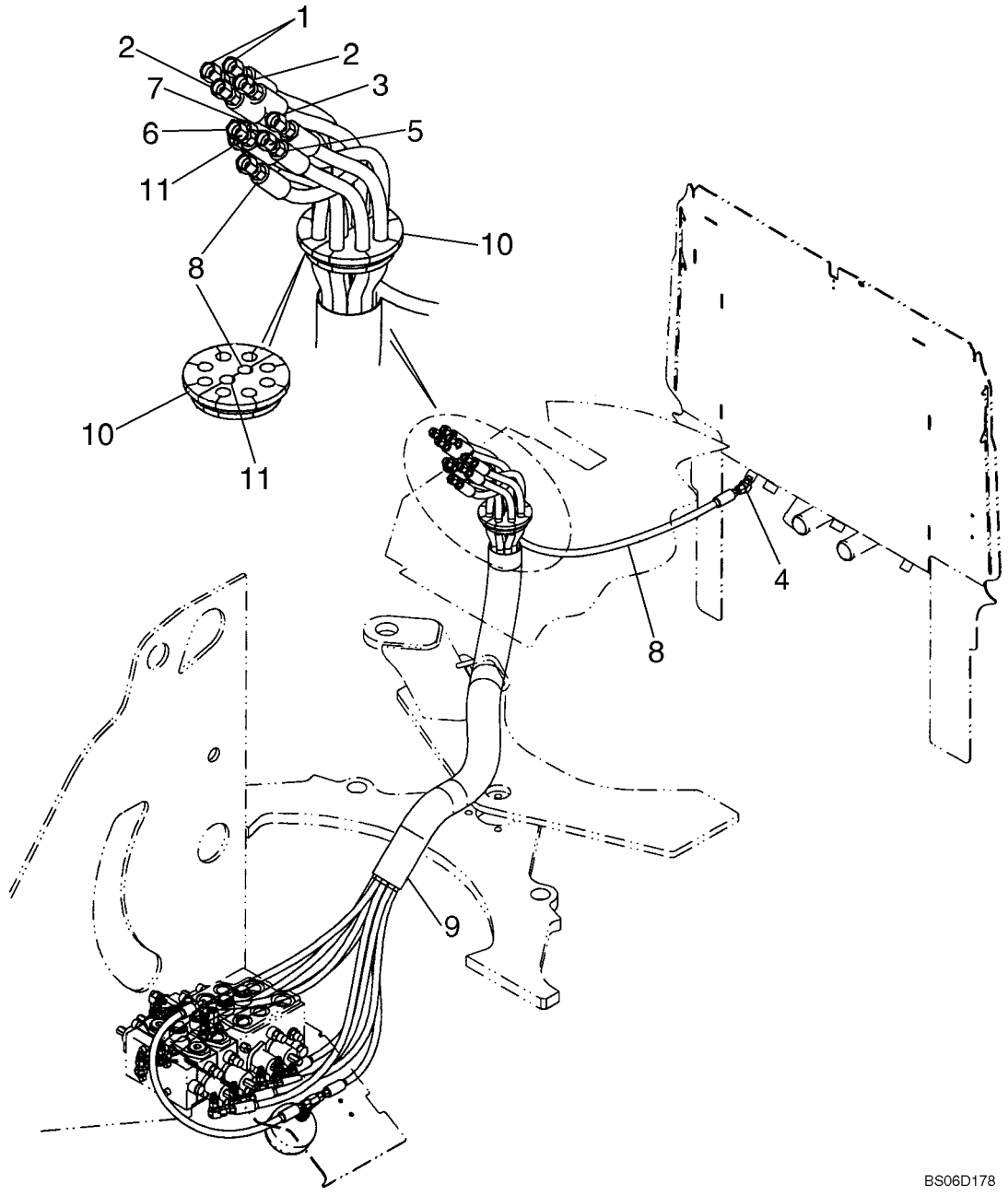

CONTROLE DA CARREGADEIRA - CONTROLE DE LA CARGADORA

REF	NOTA	PEÇA	QT	DESCRIÇÃO	DESCRICION	GLOS
1		87351225	2	MANGUEIRA 2645mm	MANGUERA 2645mm	192T
2		87351226	2	MANGUEIRA 2573mm	MANGUERA 2573mm	192T
3		87351230	1	MANGUEIRA 2490mm	MANGUERA 2490mm	192T
4		700-315	1	*COTOVELO*	*CODO*	085G
4		637-63113	1	O'RING	ANILLO-O	158G
4		238-6012	1	O'RING	ANILLO-O	158G
5		87351231	1	MANGUEIRA 2425mm	MANGUERA 2425mm	192T
6		87351232	1	MANGUEIRA 2498mm	MANGUERA 2498mm	192T
7		87351229	1	MANGUEIRA 2438mm	MANGUERA 2438mm	192T
8		87351224	1	MANGUEIRA 1230mm	MANGUERA 1230mm	192T
9		87333783	1	PROTEÇÃO das Mangueiras	PROTECCION de las Tuberias	070R
10		232388A1	2	BUCHA DE BORRACHA	CASQUILLO DE GOMA	100B
11		87351234	1	MANGUEIRA 2376mm	MANGUERA 2376mm	192T

CONTROLE DA CARREGADEIRA - CONTROLE DE LA CARGADORA

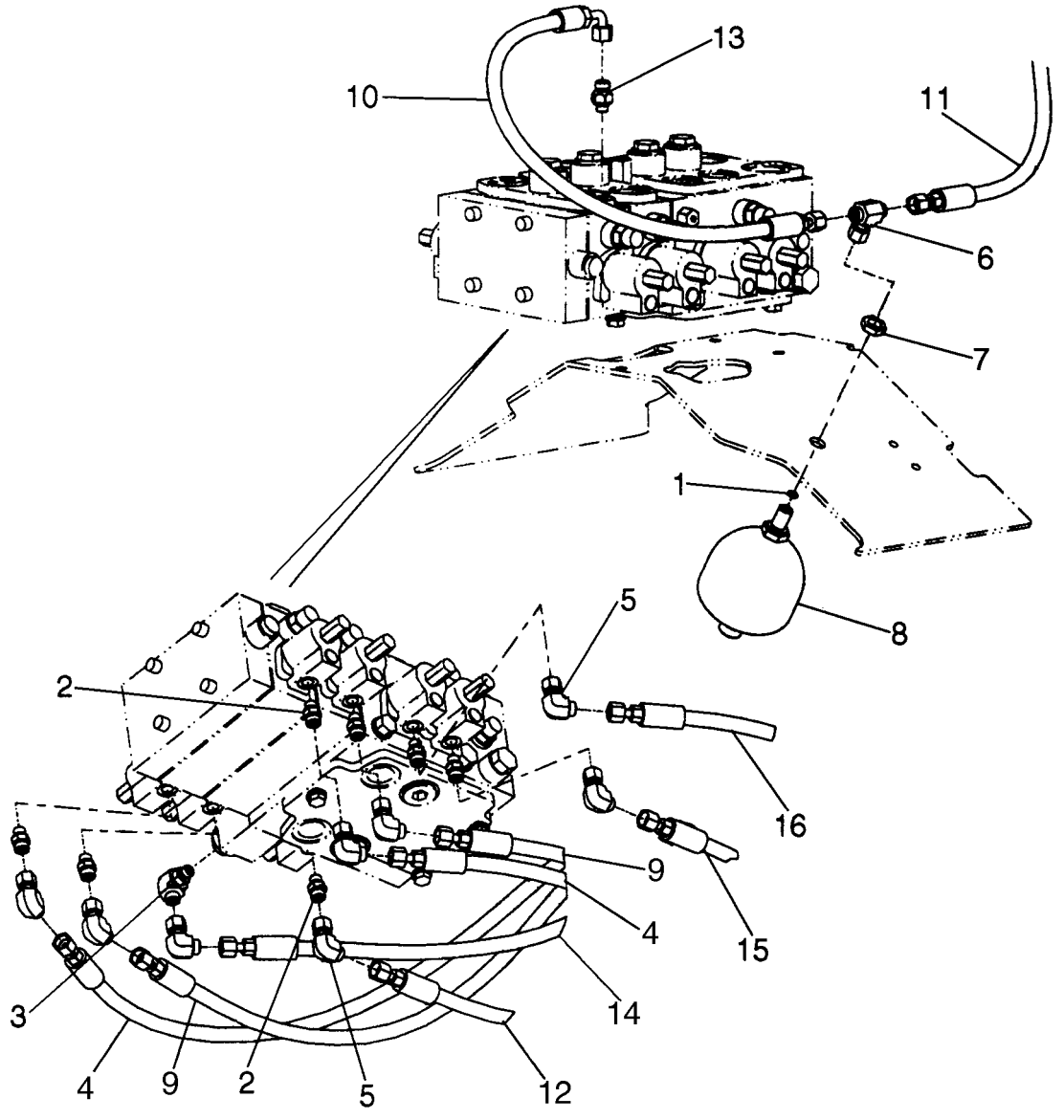

CONTROLE DA CARREGADEIRA - CONTROLE DE LA CARGADORA

REF	NOTA	PEÇA	QT	DESCRIÇÃO	DESCRICION	GLOS
1		238-6012	2	O'RING	ANILLO-O	158G
2		700-101	3	*CONEXÃO*	*CONECTADOR*	020R
2		238-6012	1	O'RING	ANILLO-O	158G
2		637-63113	1	O'RING	ANILLO-O	158G
3		700-304	1	*COTOVELO*	*CODO*	085G
3		238-6012	1	O'RING	ANILLO-O	158G
3		637-63113	1	O'RING	ANILLO-O	158G
4		87351225	2	MANGUEIRA 2645mm	MANGUERA 2645mm	192T
5		701-319	2	COTOVELO	CODO	085G
5		238-6012	1	O'RING	ANILLO-O	158G
6		701-434	1	*CONEXÃO*	*CONECTADOR*	020R
6		238-6012	1	O'RING	ANILLO-O	158G
7		701-909	1	*PORCA*	*TUERCA*	010D
7		238-6012	1	O'RING	ANILLO-O	158G
8		8501047	1	ACUMULADOR HIDRÁULICO	ACUMULADOR HIDRAULICO	033A
9		87351226	2	MANGUEIRA 2573mm	MANGUERA 2573mm	192T
10		87351223	1	MANGUEIRA 831mm	MANGUERA 831mm	192T
11		87351234	1	MANGUEIRA 2376mm	MANGUERA 2376mm	192T
12		87351231	1	MANGUEIRA 2425mm	MANGUERA 2425mm	192T
13		391859A1	1	*VÁLVULA*	*VALVULA*	010V
13		238-6012	1	O'RING	ANILLO-O	158G
13		637-63113	1	O'RING	ANILLO-O	158G
14		87351230	1	MANGUEIRA 2490mm	MANGUERA 2490mm	192T
15		87351229	1	MANGUEIRA 2438mm	MANGUERA 2438mm	192T
16		87351232	1	MANGUEIRA 2498mm	MANGUERA 2498mm	192T

SISTEMA HIDRÁULICO DO ACOPLAMENTO - SISTEMA HIDRAULICO DEL ACOPLAMIENTO

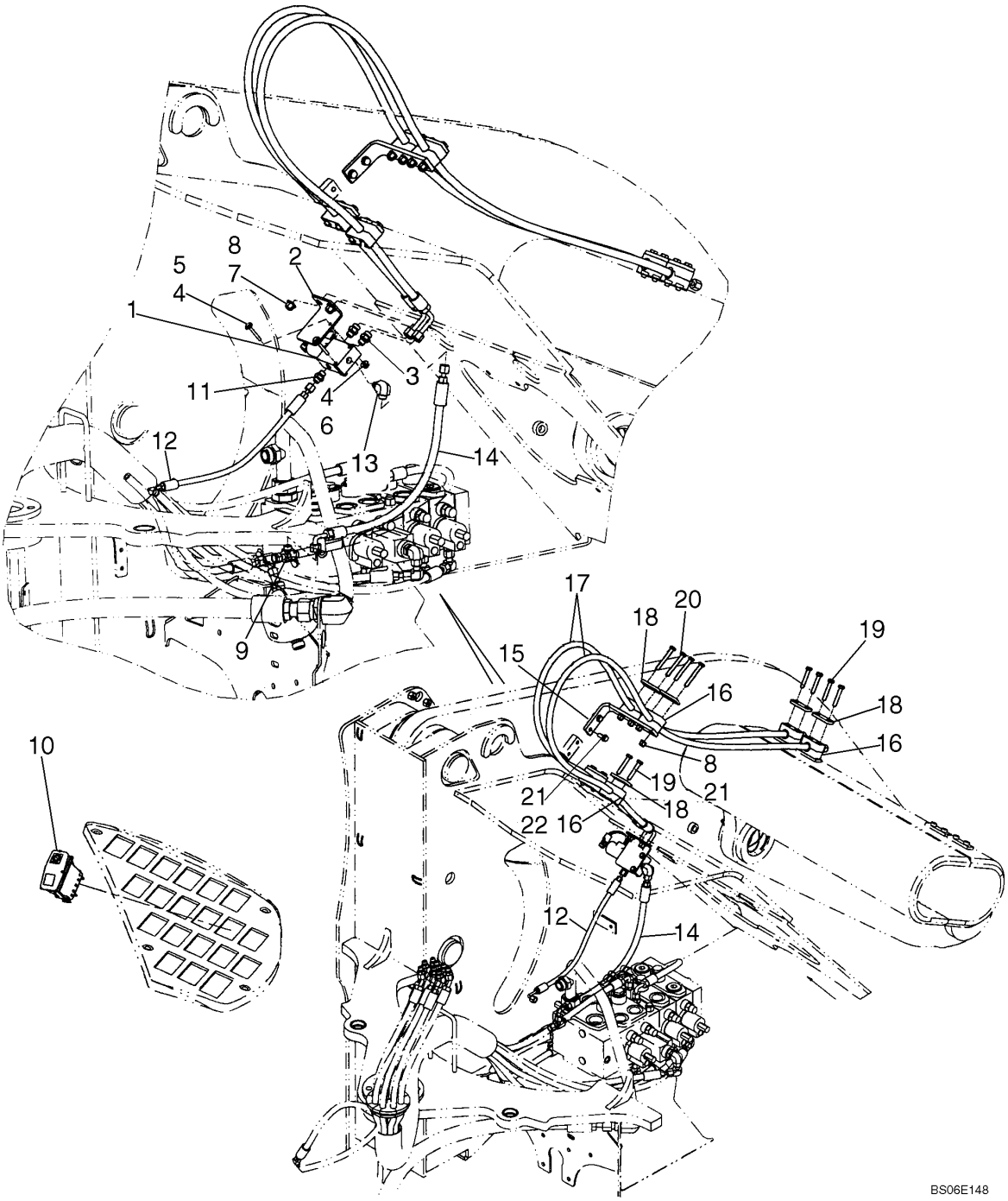

SISTEMA HIDRÁULICO DO ACOPLAMENTO - SISTEMA HIDRAULICO DEL ACOPLAMIENTO

REF	NOTA	PEÇA	QT	DESCRIÇÃO	DESCRICION	GLOS
1		379139A1	1	*VÁLVULA*	*VALVULA*	010V
1		8605153		KIT Vedação	JUEGO Vedación	002K
1		124639A1	1	KIT	JUEGO	002K
1		8605216	1	SOLENÓIDE	SOLENOIDE	030E
2		87346053	1	SUPORTE Válvula	SOPORTE Valvula	300S
3		700-101	2	*CONEXÃO*	*CONECTADOR*	020R
3		637-63113	1	O'RING	ANILLO-O	158G
3		238-6012	1	O'RING	ANILLO-O	158G
4		895-25006	4	ARRUELA	ARANDELA	131R
5		827-6050	2	PARAFUSO	TORNILLO	040V
6		832-10406	2	PORCA	TUERCA	010D
7		895-15010	2	ARRUELA	ARANDELA	131R
8		832-10410	6	PORCA	TUERCA	010D
9		701-422	1	*CONEXÃO*	*CONECTADOR*	020R
9		238-6012	3	O'RING	ANILLO-O	158G
10		364444A2	1	INTERRUPTOR	INTERRUPTOR	075I
11		700-153	2	*CONEXÃO*	*CONECTADOR*	020R
11		238-6011	1	O'RING	ANILLO-O	158G
11		637-63113	1	O'RING	ANILLO-O	158G
12		87346060	1	MANGUEIRA Retorno Acoplamento, 626mm	MANGUERA Retorno del Acoplamiento, 626mm	192T
13		700-304	2	*COTOVELO*	*CODO*	085G
13		637-63113	1	O'RING	ANILLO-O	158G
13		238-6012	1	O'RING	ANILLO-O	158G
14		87346058	1	MANGUEIRA pressão do Acoplamento, 591mm	MANGUERA Retorno del Acoplamiento, 591mm	192T
15		396918A1	1	SUPORTE Abraçadeira	SOPORTE Abrazadera	300S
16		379374A1	6	ABRAÇADEIRA	ABRAZADERA	031F
17		87346057	2	MANGUEIRA Acoplamento, 2381mm	MANGUERA Acoplamiento, 2381mm	192T
18		367658A1	6	CHAPA	PLACA	105P
19		827-10060	8	PARAFUSO	TORNILLO	040V
20		827-10080	4	PARAFUSO	TORNILLO	040V
21		895-11010	6	ARRUELA	ARANDELA	131R
22		627-10025	3	PARAFUSO	TORNILLO	040V

SISTEMA RIDE CONTROL - SISTEMA RIDE CONTROL

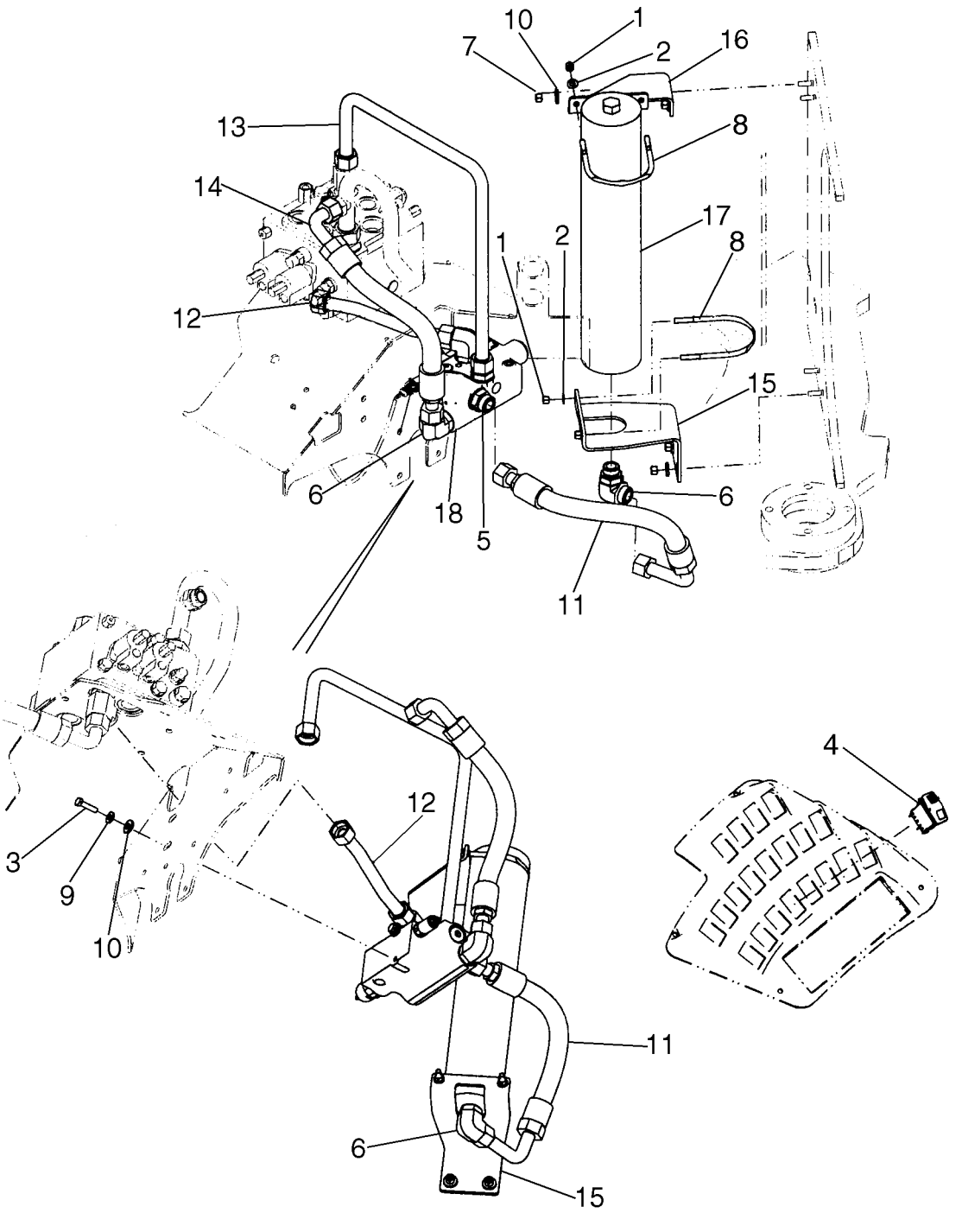

SISTEMA RIDE CONTROL - SISTEMA RIDE CONTROL

REF	NOTA	PEÇA	QT	DESCRIÇÃO	DESCRICION	GLOS
1		231-1446	4	PORCA	TUERCA	010D
2		495-11041	4	ARRUELA	ARANDELA	131R
3		627-10040	2	PARAFUSO	TORNILLO	040V
4		87350055	1	INTERRUPTOR	INTERRUPTOR	075I
5		700-105	3	*CONEXÃO*	*CONECTADOR*	020R
5		637-64296	1	O'RING	ANILLO-O	158G
5		238-6021	1	O'RING	ANILLO-O	158G
6		700-308	3	*COTOVELO*	*CODO*	085G
6		637-64296	1	O'RING	ANILLO-O	158G
6		238-6012	1	O'RING	ANILLO-O	158G
7		832-10410	4	PORCA	TUERCA	010D
8		L128472	2	GRAMPO	GRAPA	089G
9		896-15010	4	ARRUELA	ARANDELA	131R
10		896-15012	6	ARRUELA	ARANDELA	131R
11		87529288	1	MANGUEIRA 613mm	MANGUERA 613mm	192T
12		87534055	1	TUBO	TUBO	193T
13		87534057	1	TUBO	TUBO	193T
14		87339303	1	MANGUEIRA 568mm	MANGUERA 568mm	192T
15		87529281	1	SUPORTE Acumulador	SOPORTE Acumulador	300S
16		87529280	1	SUPORTE	SOPORTE	300S
17		87393434	1	ACUMULADOR HIDRÁULICO	ACUMULADOR HIDRAULICO	033A

SISTEMA RIDE CONTROL - SISTEMA RIDE CONTROL

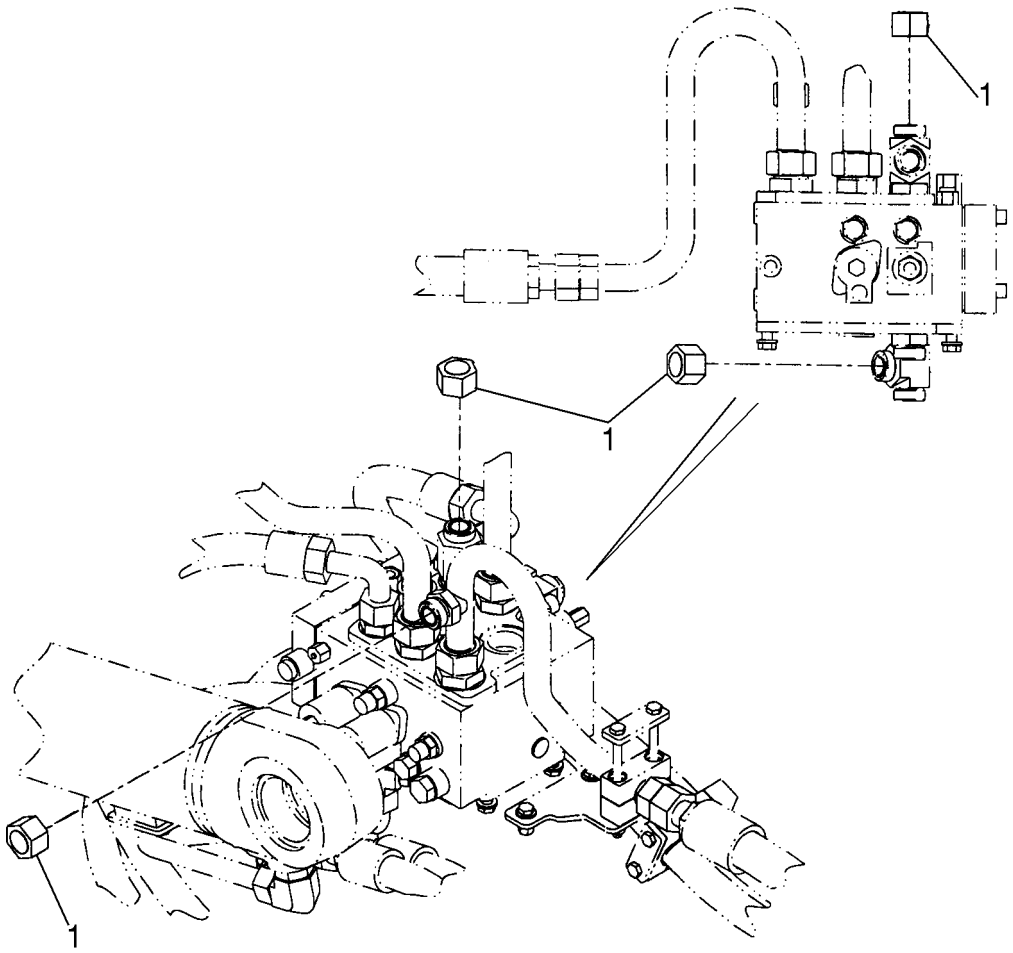

BS06C553

SISTEMA RIDE CONTROL - SISTEMA RIDE CONTROL

REF	NOTA	PEÇA	QT	DESCRIÇÃO	DESCRICION	GLOS
1		701-901	1	*BUJÃO*	*TAPON*	050T
1		238-6021	1	O'RING	ANILLO-O	158G

SISTEMA DE DIAGNÓSTICO - SISTEMA DE DIAGNOSTICO

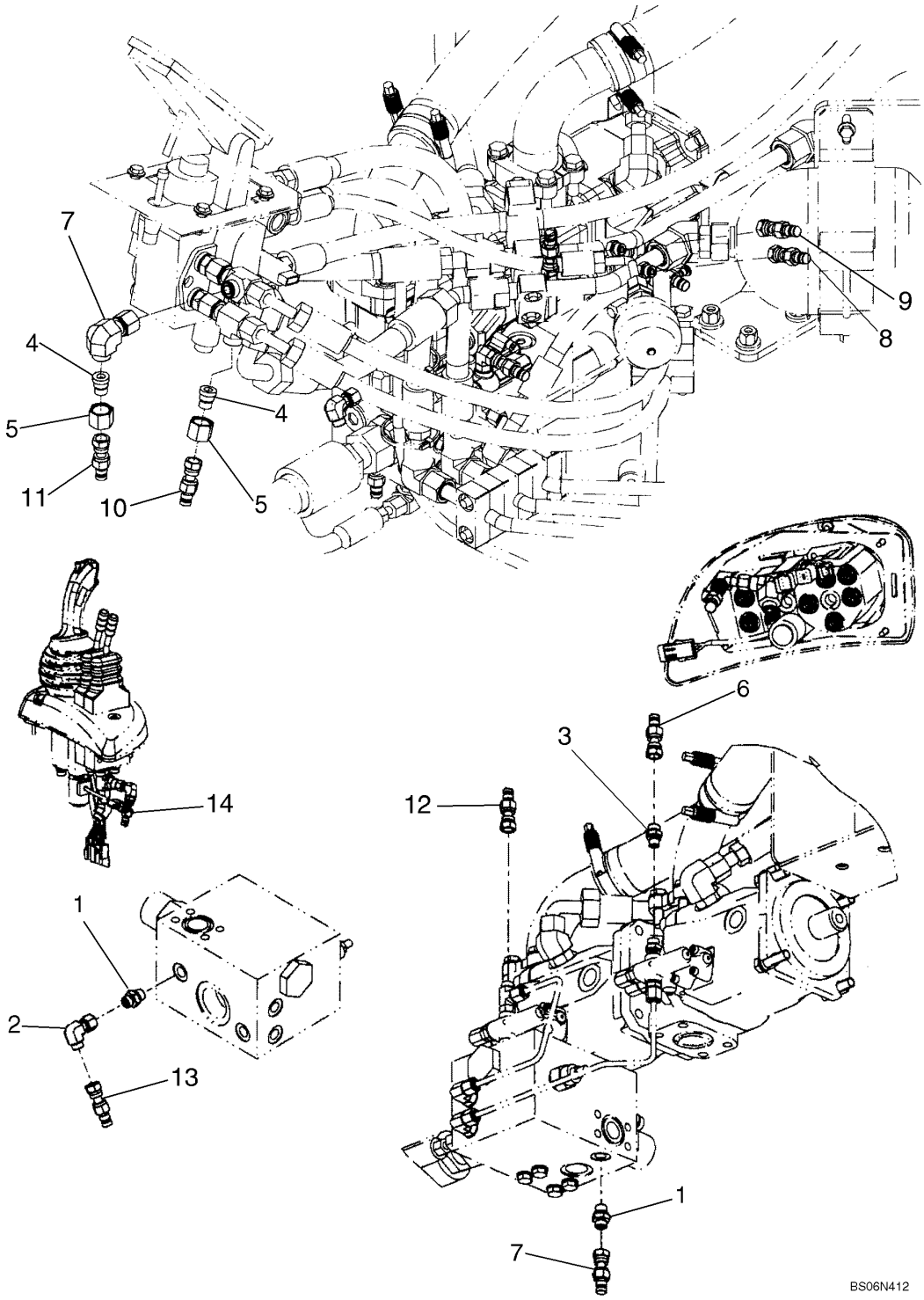

SISTEMA DE DIAGNÓSTICO - SISTEMA DE DIAGNOSTICO

REF	NOTA	PEÇA	QT	DESCRIÇÃO	DESCRICION	GLOS
1		700-153	1	*CONEXÃO*	*CONECTADOR*	020R
1		238-6011	1	O'RING	ANILLO-O	158G
1		637-63113	1	O'RING	ANILLO-O	158G
2		701-329	1	*COTOVELO*	*CODO*	085G
2		238-6011	1	O'RING	ANILLO-O	158G
3		700-100	1	*CONEXÃO*	*CONECTADOR*	020R
3		238-6011	1	O'RING	ANILLO-O	158G
3		637-63093	1	O'RING	ANILLO-O	158G
4		201-110	1	*CONEXÃO*	*CONECTADOR*	020R
4		238-6011	1	O'RING	ANILLO-O	158G
5		703-902	2	*PORCA*	*TUERCA*	010D
5		238-6014	1	O'RING	ANILLO-O	158G
6		190117A1	1	CONEXÃO Alta pressão de carga da bomba	CONECTADOR Alta presión de carga de la bomba	020R
7		190117A1	1	CONEXÃO Alta pressão de descarga da bomba	CONECTADOR Alta presión de descarga de la bomba	020R
8		190117A1	1	CONEXÃO Acumulador freio traseiro	CONECTADOR Acumulador freno trasero	020R
9		190117A1	1	CONEXÃO Acumulador freio dianteiro	CONECTADOR Acumulador freno delantero	020R
10		190117A1	1	CONEXÃO Freio do eixo traseiro	CONECTADOR Freno del eixo trasero	020R
11		190117A1	1	CONEXÃO Freio do eixo dianteiro	CONECTADOR Freno del eixo delantero	020R
12		190117A1	1	CONEXÃO Baixa pressão de carga da bomba	CONECTADOR Alta presión de carga de la bomba	020R
13		190117A1	1	CONEXÃO Baixa pressão de descarga da bomba	CONECTADOR Alta presión de descarga de la bomba	020R
14		190117A1	1	CONEXÃO Pressão	CONECTADOR Presión	020R

COMANDO DO CONTROLE DA CARREGADEIRA - MANDO DEL CONTROLE DE LA CARGADORA

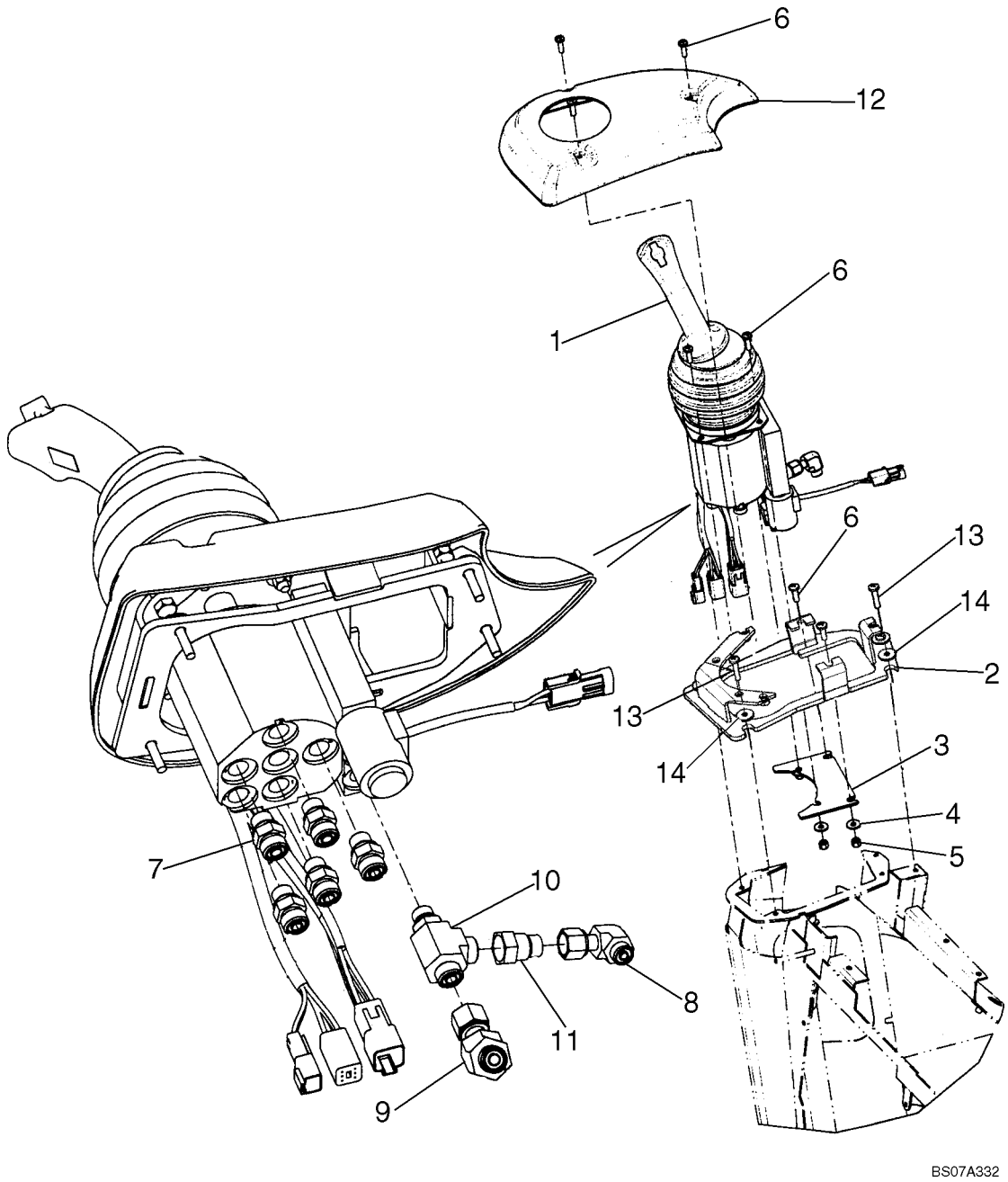

COMANDO DO CONTROLE DA CARREGADEIRA - MANDO DEL CONTROLE DE LA CARGADORA

REF	NOTA	PEÇA	QT	DESCRIÇÃO	DESCRICION	GLOS
1		87340016	1	COMANDO IMPLEMENTO Ver pag. 08-37	MANDO DEL HIDRAULICO Ver pag. 08-37	1078
2		87516506	1	SUPORTE	SOPORTE	300S
3		87349019	1	CHAPA	PLACA	105P
4		895-25006	4	ARRUELA	ARANDELA	131R
5		832-10406	4	PORCA	TUERCA	010D
6		540-719	9	PARAFUSO	TORNILLO	040V
7		700-101	6	*CONEXÃO*	*CONECTADOR*	020R
7		637-63113	1	O'RING	ANILLO-O	158G
7		238-6012	1	O'RING	ANILLO-O	158G
8		701-329	1	*COTOVELO*	*CODO*	085G
8		238-6011	1	O'RING	ANILLO-O	158G
9		87354477	1	*COTOVELO*	*CODO*	085G
9		238-6012	1	O'RING	ANILLO-O	158G
10		700-406	1	*CONEXÃO*	*CONECTADOR*	020R
10		238-6012	2	O'RING	ANILLO-O	158G
10		637-63113	1	O'RING	ANILLO-O	158G
11		201-145	1	*CONEXÃO*	*CONECTADOR*	020R
11		238-6012	1	O'RING	ANILLO-O	158G
11		238-6011	1	O'RING	ANILLO-O	158G
12		87515565	1	MOLDURA	MARCO	295C
13		840-1630	4	PARAFUSO	TORNILLO	040V

08-22		p1	07/07

CONTROLE DA CARREGADEIRA 1 ALAVANCA - CONTROLE DE LA CARGADORA 1 PALANCA

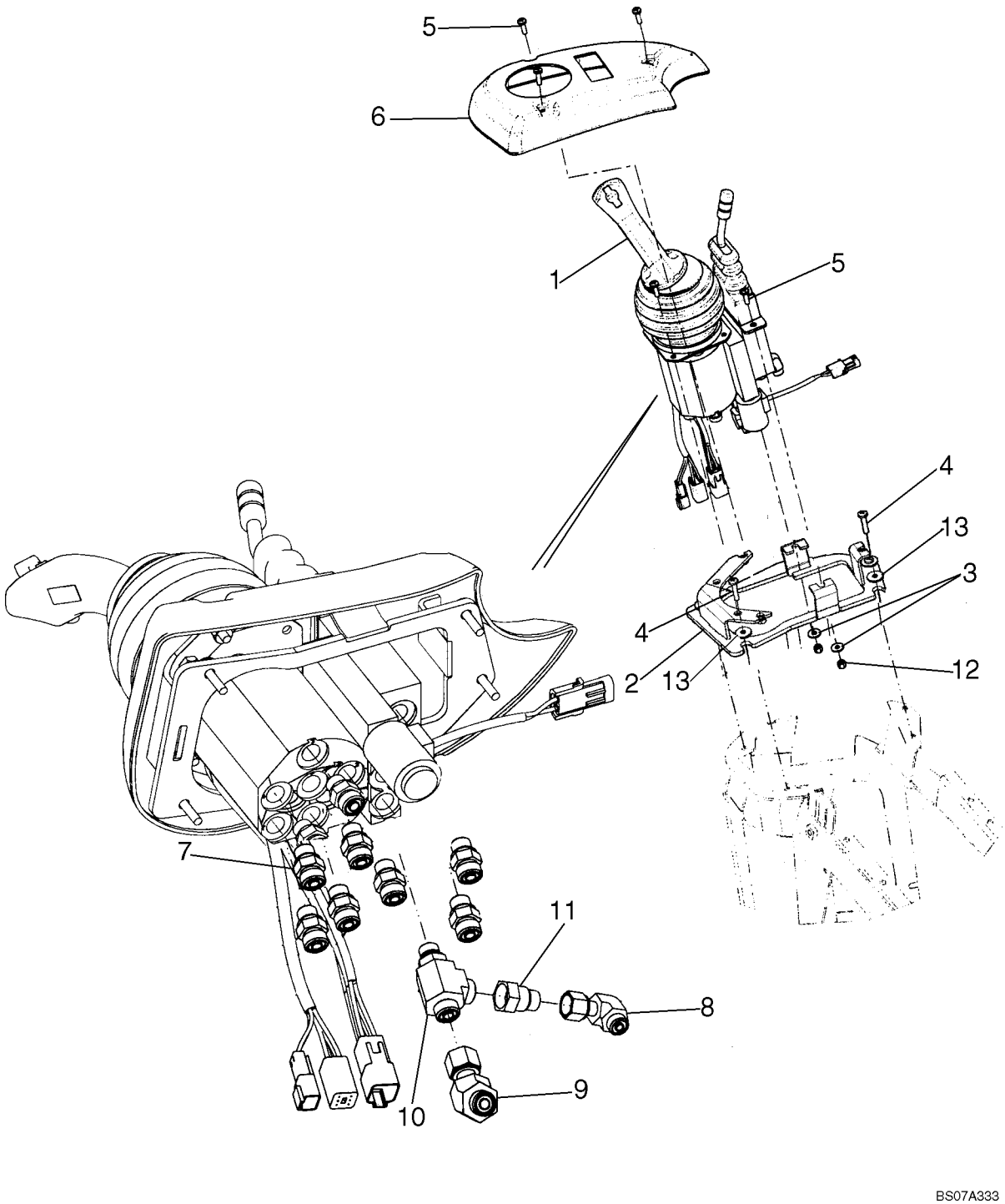

CONTROLE DA CARREGADEIRA 1 ALAVANCA - CONTROLE DE LA CARGADORA 1 PALANCA

REF	NOTA	PEÇA	QT	DESCRIÇÃO	DESCRICION	GLOS
1		87340017	1	COMANDO IMPLEMENTO 1 Alavanca Ver pag. 08-37	MANDO DEL HIDRAULICO 1 Palanca Ver pag. 08-37	1078
2		87516506	1	SUPORTE	SOPORTE	300S
3		895-25006	2	ARRUELA	ARANDELA	131R
4		840-1630	4	PARAFUSO	TORNILLO	040V
5		540-719	7	PARAFUSO	TORNILLO	040V
6		87515566	1	MOLDURA	MARCO	295C
7		700-101	7	*CONEXÃO*	*CONECTADOR*	020R
7		238-6012	1	O'RING	ANILLO-O	158G
7		637-63113	1	O'RING	ANILLO-O	158G
8		701-329	1	*COTOVELO*	*CODO*	085G
8		238-6011	1	O'RING	ANILLO-O	158G
9		87354477	1	*COTOVELO*	*CODO*	085G
9		238-6012	1	O'RING	ANILLO-O	158G
10		700-406	1	*CONEXÃO*	*CONECTADOR*	020R
10		238-6012	2	O'RING	ANILLO-O	158G
10		637-63113	1	O'RING	ANILLO-O	158G
11		201-145	1	*CONEXÃO*	*CONECTADOR*	020R
11		238-6012	1	O'RING	ANILLO-O	158G
11		637-63113	1	O'RING	ANILLO-O	158G
12		832-10406	2	PORCA	TUERCA	010D
13		140040	4	ARRUELA	ARANDELA	131R

08-23		p1	07/07

CONTROLE DA CARREGADEIRA 2 ALAVANCAS - CONTROLE DE LA CARGADORA 2 PALANCAS

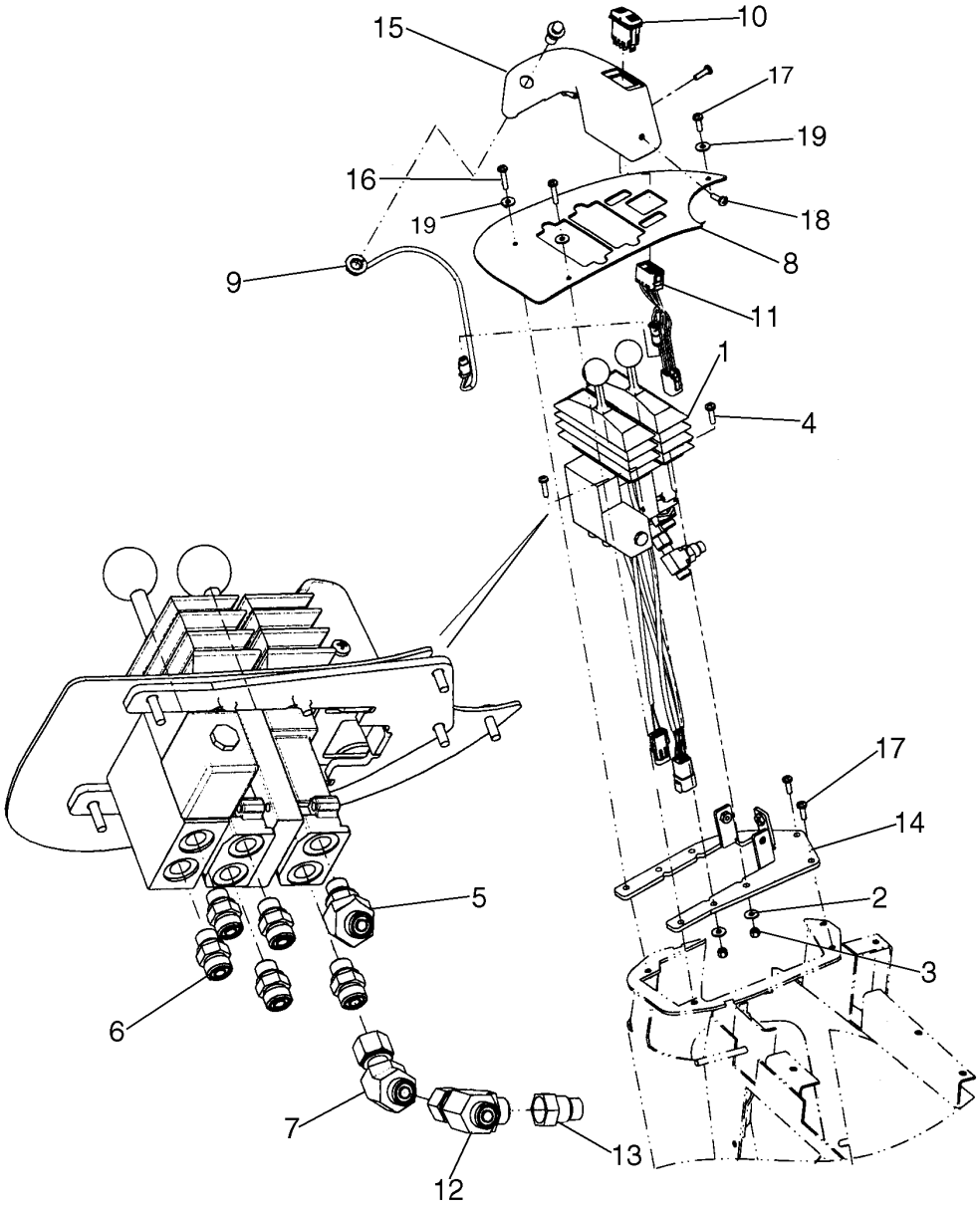

CONTROLE DA CARREGADEIRA 2 ALAVANCAS - CONTROLE DE LA CARGADORA 2 PALANCAS

REF	NOTA	PEÇA	QT	DESCRIÇÃO	DESCRICION	GLOS
1		407868A2	1	VÁLVULA 2 Seções	VALVULA 2 Seccions	010V
2		895-25006	4	ARRUELA	ARANDELA	131R
3		832-10406	4	PORCA	TUERCA	010D
4		840-1625	4	PARAFUSO	TORNILLO	040V
5		700-315	1	*COTOVELO*	*CODO*	085G
5		637-63113	1	O'RING	ANILLO-O	158G
5		238-6012	1	O'RING	ANILLO-O	158G
6		700-101	5	*CONEXÃO*	*CONECTADOR*	020R
6		238-6012	1	O'RING	ANILLO-O	158G
6		637-63113	1	O'RING	ANILLO-O	158G
7		87354477	1	*COTOVELO*	*CODO*	085G
7		238-6012	2	O'RING	ANILLO-O	158G
8		87515563	1	MOLDURA	MARCO	295C
9		402390A1	1	*INTERRUPTOR*	*INTERRUPTOR*	075I
9		NSS	1	NÃO VENDIDO SEPARADAMENTE	NO VENDIDO SEPARADO	NSS
9		NSS	1	NÃO VENDIDO SEPARADAMENTE	NO VENDIDO SEPARADO	NSS
10		400833A2	1	INTERRUPTOR	INTERRUPTOR	075I
11		87324389	1	CABO ELÉTRICO	CABLE	111C
12		701-422	1	*CONEXÃO*	*CONECTADOR*	020R
12		238-6012	1	O'RING	ANILLO-O	158G
13		201-145	1	*CONEXÃO*	*CONECTADOR*	020R
13		238-6012	1	O'RING	ANILLO-O	158G
13		238-6011	1	O'RING	ANILLO-O	158G
14		87534053	1	SUPORTE	SOPORTE	300S
15		87523729	1	TAMPA	TAPA	265C
16		540-711	2	PARAFUSO	TORNILLO	040V
17		540-719	5	PARAFUSO	TORNILLO	040V
18		87582901	1	PARAFUSO	TORNILLO	040V
19		86639315	3	ARRUELA	ARANDELA	131R

08-24		p1	07/07

CONTROLE DA CARREGADEIRA 3 ALAVANCAS - CONTROLE DE LA CARGADORA 3 PALANCAS

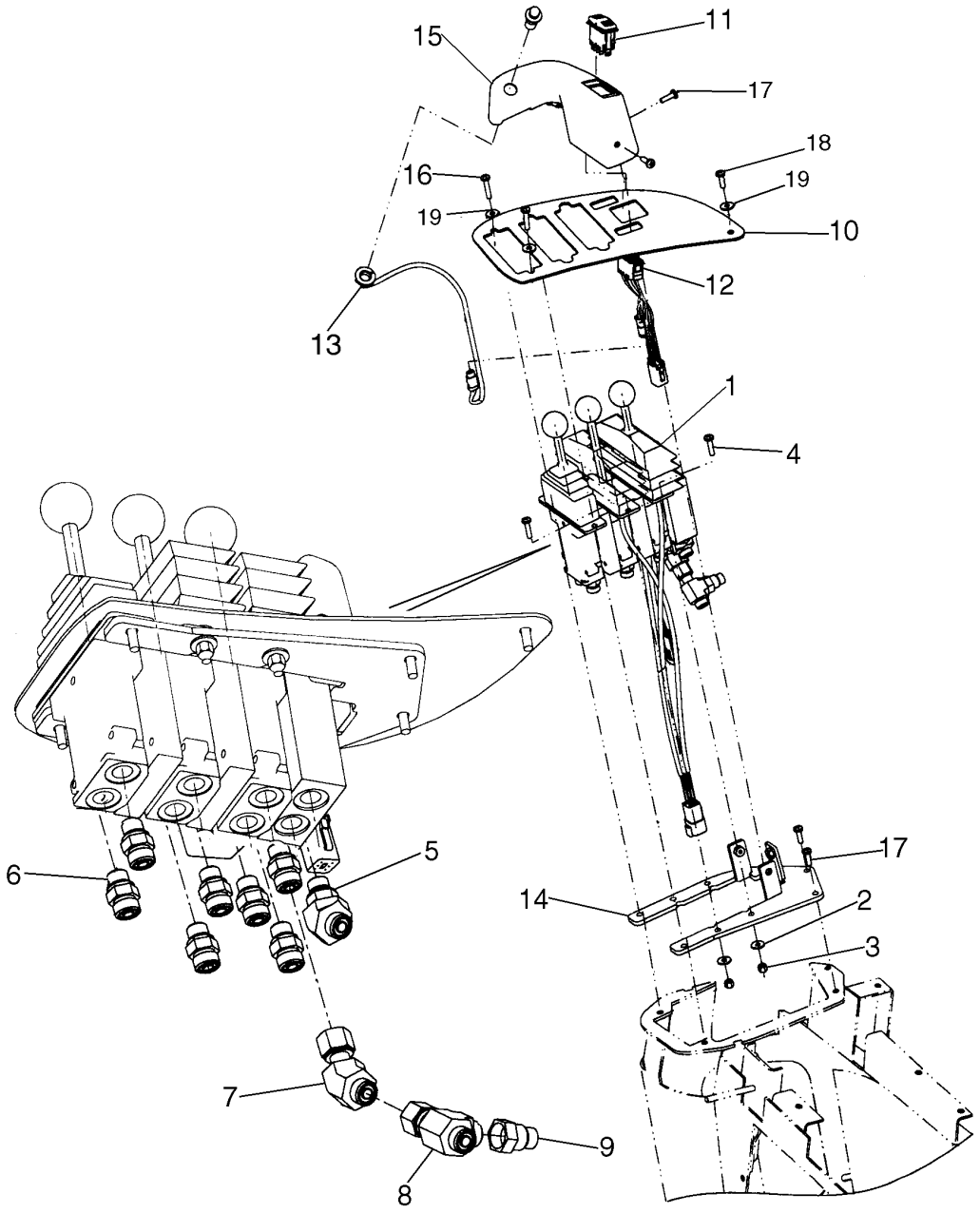

CONTROLE DA CARREGADEIRA 3 ALAVANCAS - CONTROLE DE LA CARGADORA 3 PALANCAS

REF	NOTA	PEÇA	QT	DESCRIÇÃO	DESCRICION	GLOS
1		407869A2	1	VÁLVULA 3 Alavancas Ver pag. 08-32	VALVULA 3 Palancas Ver pag. 08-32	010V
2		895-25006	4	ARRUELA	ARANDELA	131R
3		832-10406	4	PORCA	TUERCA	010D
4		840-1625	4	PARAFUSO	TORNILLO	040V
5		700-315	1	*COTOVELO*	*CODO*	085G
5		637-63113	1	O'RING	ANILLO-O	158G
5		238-6012	1	O'RING	ANILLO-O	158G
6		700-101	7	*CONEXÃO*	*CONECTADOR*	020R
6		238-6012	1	O'RING	ANILLO-O	158G
6		637-63113	1	O'RING	ANILLO-O	158G
7		87354477	1	*COTOVELO*	*CODO*	085G
7		238-6012	2	O'RING	ANILLO-O	158G
8		701-422	1	*CONEXÃO*	*CONECTADOR*	020R
8		238-6012	1	O'RING	ANILLO-O	158G
9		201-145	1	*CONEXÃO*	*CONECTADOR*	020R
9		238-6011	1	O'RING	ANILLO-O	158G
9		238-6012	1	O'RING	ANILLO-O	158G
10		87515564	1	MOLDURA	MARCO	295C
11		400833A2	1	INTERRUPTOR	INTERRUPTOR	075I
12		87324389	1	CABO ELÉTRICO	CABLE	111C
13		402390A1	1	*INTERRUPTOR*	*INTERRUPTOR*	075I
13		NSS	1	NÃO VENDIDO SEPARADAMENTE	NO VENDIDO SEPARADO	NSS
13		NSS	1	NÃO VENDIDO SEPARADAMENTE	NO VENDIDO SEPARADO	NSS
14		87534053	1	SUPORTE	SOPORTE	300S
15		87523729	1	TAMPA	TAPA	265C
16		540-711	2	PARAFUSO	TORNILLO	040V
17		540-719	5	PARAFUSO	TORNILLO	040V
18		87582901	1	PARAFUSO	TORNILLO	040V
19		86639315	3	ARRUELA	ARANDELA	131R

VÁLVULA DISTRIBUIDORA - VALVULA DISTRIBUIDORA

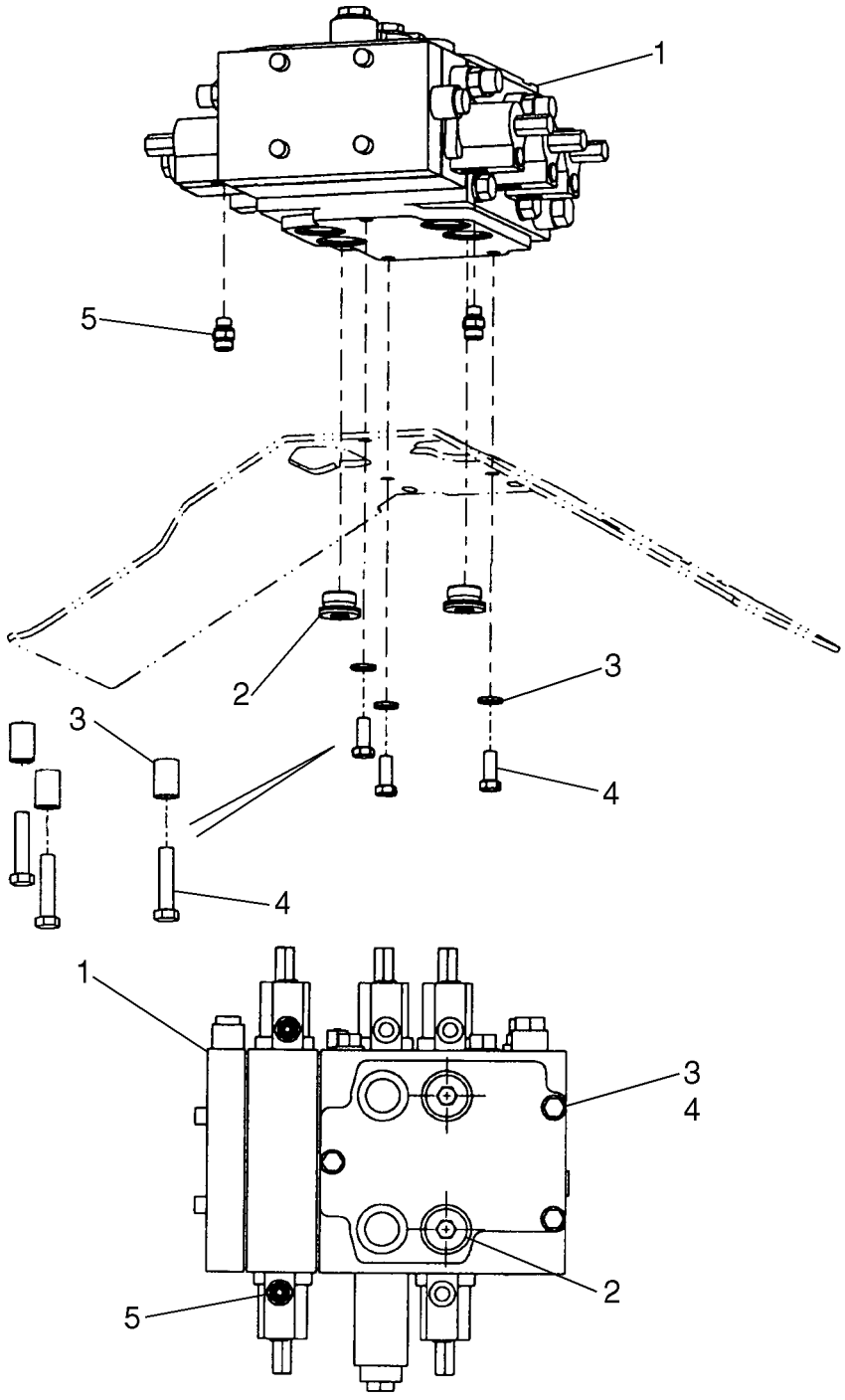

VÁLVULA DISTRIBUIDORA - VALVULA DISTRIBUIDORA

REF	NOTA	PEÇA	QT	DESCRIÇÃO	DESCRICION	GLOS
1		87539282	1	DISTRIBUIDOR 2 Seçoes Ver pag. 08-33	DISTRIBUIDOR 2 Seccions Ver pag. 08-33	083D
1		87539278	1	DISTRIBUIDOR 3 Seções Ver pag. 08-33	DISTRIBUIDOR 3 Seccions Ver pag. 08-33	083D
2		86583482	2	*BUJÃO*	*TAPON*	050T
2		86639046	1	O'RING	ANILLO-O	158G
3		896-11012	3	ARRUELA	ARANDELA	131R
4		627-12030	3	PARAFUSO	TORNILLO	040V
4		827-12055	3	PARAFUSO	TORNILLO	040V
5		700-101	3	*CONEXÃO*	*CONECTADOR*	020R
5		637-63113	1	O'RING	ANILLO-O	158G
5		238-6012	1	O'RING	ANILLO-O	158G

08-26		p1	07/07

CILINDRO DA CAÇAMBA - CILINDRO DE LA CUCHARA

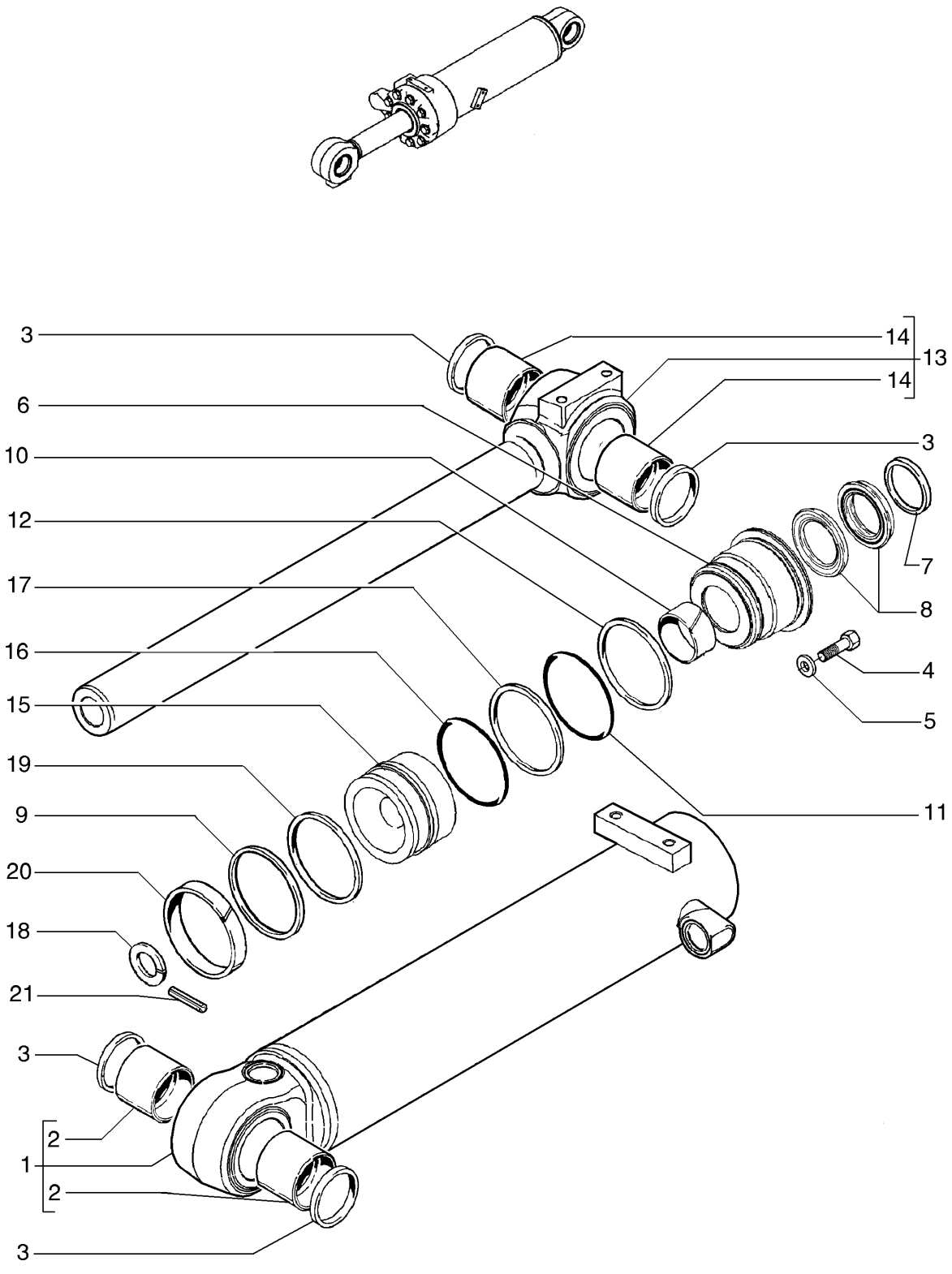

CILINDRO DA CAÇAMBA - CILINDRO DE LA CUCHARA

REF	NOTA	PEÇA	QT	DESCRIÇÃO	DESCRICION	GLOS
		87337180	1	CILINDRO da Caçamba	CILINDRO de la Cuchara	064C
		87529743		KIT Vedacão	JUEGO Vedación	002K
1		87309045	1	CAMISA CILINDRO	CAMISA CILINDRO	053C
2		446330A1	2	BUCHA	BUJE	095B
3		365523A1	4	JUNTA	JUNTA PLANA	120G
4		827-20090	9	PARAFUSO	TORNILLO	040V
5		G32317	9	ARRUELA	ARANDELA	131R
6		87309056	1	TAMPA Cilindro	TAPA Cilindro	265C
7		S92653	1	ANEL RASPADOR	ANEL RASCADOR	050A
8		1542882C1	1	RETENTOR	RETEN	122G
9		87399718	1	ANEL Carga	ARO Carga	045A
10		G110677	1	BUCHA	BUJE	095B
11		238-5360	1	O'RING	ANILLO-O	158G
12		G110421	1	ANEL RASPADOR	ANEL RASCADOR	050A
13		87309053	1	HASTE Cilindro	VARILLA Cilindro	090A
14		446330A1	2	BUCHA	BUJE	095B
15		87309996	1	PISTÃO	EMBOLO	130P
16		238-5238	1	O'RING	ANILLO-O	158G
17		G32126	2	ANEL	ARO	045A
18		1980390C1	1	ANEL ELÁSTICO	ANILLO ELASTICO	187A
19		87399594	1	ANEL DE VEDAÇÃO	JUNTA HERMETICA	055A
20		S109539	1	ANEL	ARO	045A
21		G106602	1	PINO	BULON	080P

08-27		p1	07/07

CILINDRO DE LEVANTAMENTO - CILINDRO DE ELEVACION

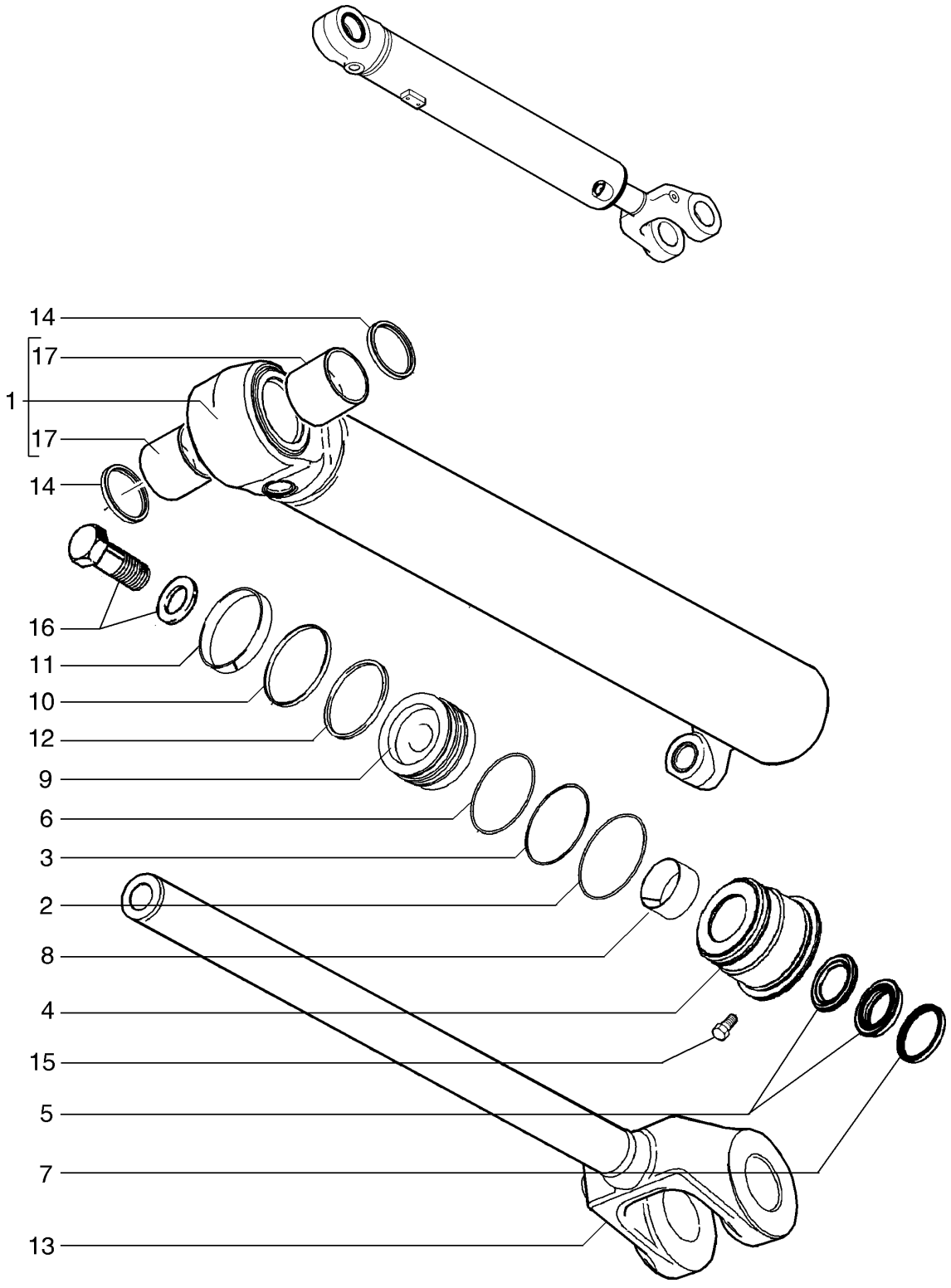

CILINDRO DE LEVANTAMENTO - CILINDRO DE ELEVACION

REF	NOTA	PEÇA	QT	DESCRIÇÃO	DESCRICION	GLOS
		87360952	2	CILINDRO Levantamento	CILINDRO Elevación	164C
		87530718		KIT Vedação	JUEGO Vedación	002K
1		87308529	1	CAMISA CILINDRO	CAMISA CILINDRO	053C
2		238-5252	1	O'RING	ANILLO-O	158G
3		380621A1	1	ANEL RASPADOR	ANEL RASCADOR	050A
4		87308539	1	TAMPA Cilindro	TAPA Cilindro	265C
5		1542881C1	1	KIT Aneis	JUEGO Anillos	002K
6		238-5250	1	O'RING	ANILLO-O	158G
7		D95148	1	ANEL RASPADOR	ANEL RASCADOR	050A
8		336042A1	1	BUCHA	BUJE	095B
9		87530711	1	PISTÃO	EMBOLO	130P
10		87530710	1	ANEL	ARO	045A
11		444640A1	1	ANEL DE VEDAÇÃO	JUNTA HERMETICA	055A
12		87530709	1	RETENTOR	RETEN	122G
13		87308533	1	HASTE	VARILLA	090A
14		365523A1	2	JUNTA	JUNTA PLANA	120G
15		G109395	1	PARAFUSO	TORNILLO	040V
16		86982444	1	PARAFUSO	TORNILLO	040V
17		446330A1	2	BUCHA	BUJE	095B

BOMBA HIDRÁULICA PRINCIPAL - BOMBA HIDRAULICA PRINCIPAL

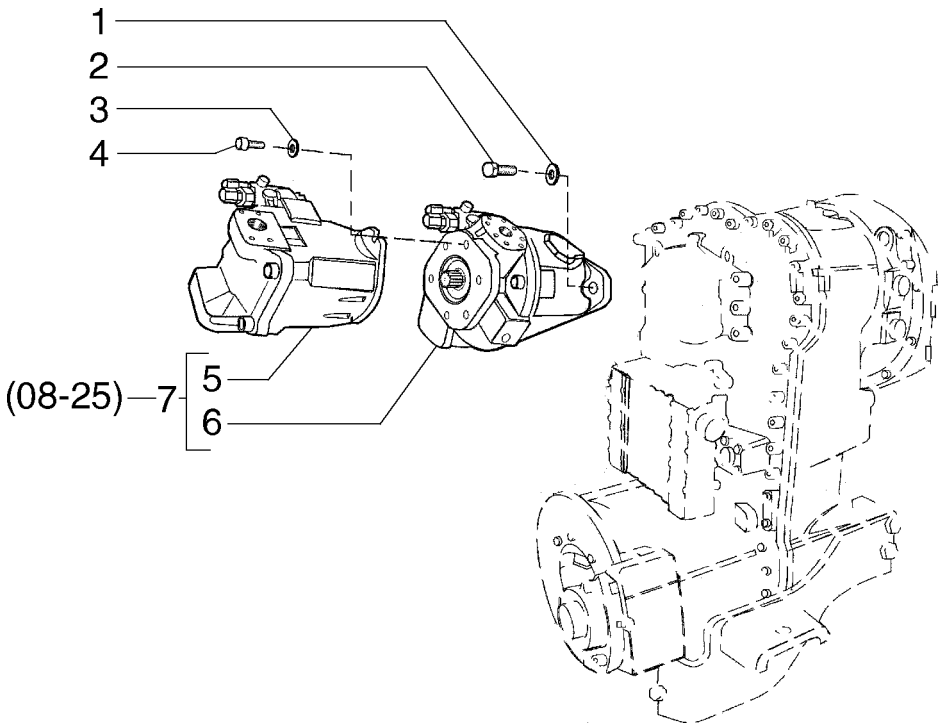

BOMBA HIDRÁULICA PRINCIPAL - BOMBA HIDRAULICA PRINCIPAL

REF	NOTA	PEÇA	QT	DESCRIÇÃO	DESCRICION	GLOS
1		896-15012	4	ARRUELA	ARANDELA	131R
2		627-12040	4	PARAFUSO	TORNILLO	040V
3		8602867	2	ARRUELA	ARANDELA	131R
4		87358552	2	PARAFUSO	TORNILLO	040V
5		87332521	1	BOMBA Secundária	BOMBA Secundaria	155P
6		87332520	1	BOMBA Primária	BOMBA Primaria	155P
7		87311487	1	BOMBA	BOMBA	155P

BOMBA HIDRÁULICA PRINCIPAL - BOMBA HIDRAULICA PRINCIPAL

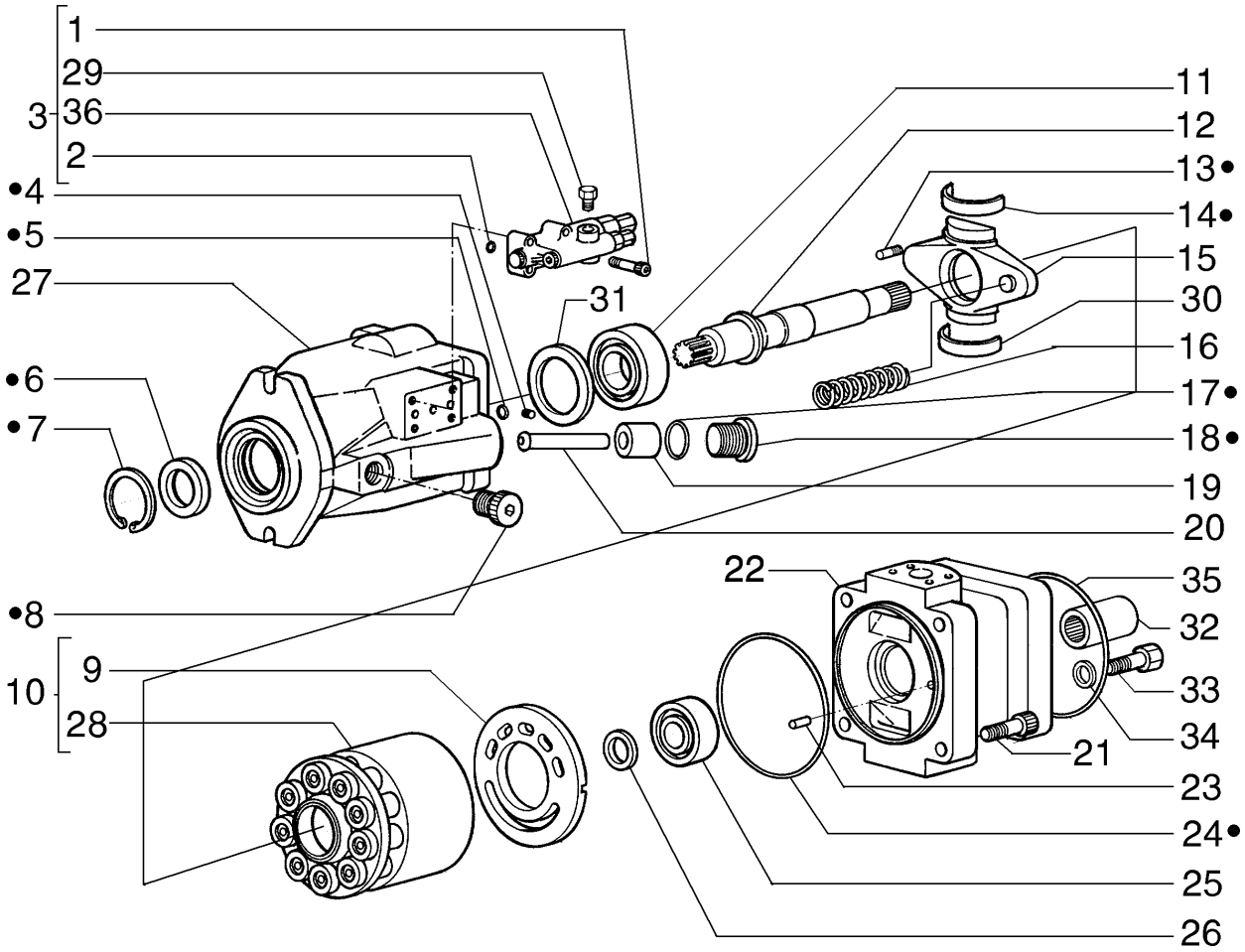

BOMBA HIDRÁULICA PRINCIPAL - BOMBA HIDRAULICA PRINCIPAL

REF	NOTA	PEÇA	QT	DESCRIÇÃO	DESCRICION	GLOS
		87332520	1	BOMBA Primária	BOMBA Primaria	155P
1		8604964	4	PARAFUSO	TORNILLO	040V
2		8604965	3	O'RING	ANILLO-O	158G
3		8604960	1	VÁLVULA Controle	VALVULA Controle	010V
4		87358512	2	BUJÃO	TAPON	050T
5		8604955	2	O'RING	ANILLO-O	158G
6		8602861	1	RETENTOR	RETEN	122G
7		8604954	1	ANEL ELÁSTICO	ANILLO ELASTICO	187A
8		87358514	1	BUJÃO	TAPON	050T
9		8602872	1	PRATO	ARANDELA	060S
10		87358498	1	TAMBOR	TAMBOR	020T
11		8604957	1	ROLAMENTO	RODAMIENTO	341C
12		8602853	1	EIXO	EJE	016A
13		8604959	2	PARAFUSO	TORNILLO	040V
14		8602859	1	SEMI-BUCHA	CASQUILLO	096S
15		87358508	1	PLACA	PLACA	110P
16		8602855	1	MOLA	MUELLE	100M
17		8604956	1	O'RING	ANILLO-O	158G
18		87358511	1	PARAFUSO	TORNILLO	040V
19		87358503	1	ÊMBOLO	EMBOLO	235S
20		8602817	1	HASTE	VASTAGO	274S
21		8602864	4	PARAFUSO	TORNILLO	040V
22		87358540	1	CORPO	CUERPO	300C
23		8602832	1	PINO CENTRAGEM	TETON	090G
24		8602862	1	O'RING	ANILLO-O	158G
25		8602858	1	ROLAMENTO	RODAMIENTO	341C
26		8602857	1	CALÇO	CALCE	198S
27		8602850	1	CARCAÇA	CARCAZA	035S
28		8602870	1	PISTÃO	EMBOLO	130P
29		8604963	1	BUJÃO	TAPON	050T
30		8602860	30	SEMI-BUCHA	CASQUILLO	096S
31		8602866	1	ANEL	ARO	045A
32		87358543	1	LUVA	MANGUITO	030M
33		87358552	2	PARAFUSO	TORNILLO	040V
34		8602867	2	ARRUELA	ARANDELA	131R
35		87358545	1	O'RING	ANILLO-O	158G
36		8602844	1	VÁLVULA	VALVULA	010V

BOMBA HIDRÁULICA PRINCIPAL - BOMBA HIDRAULICA PRINCIPAL

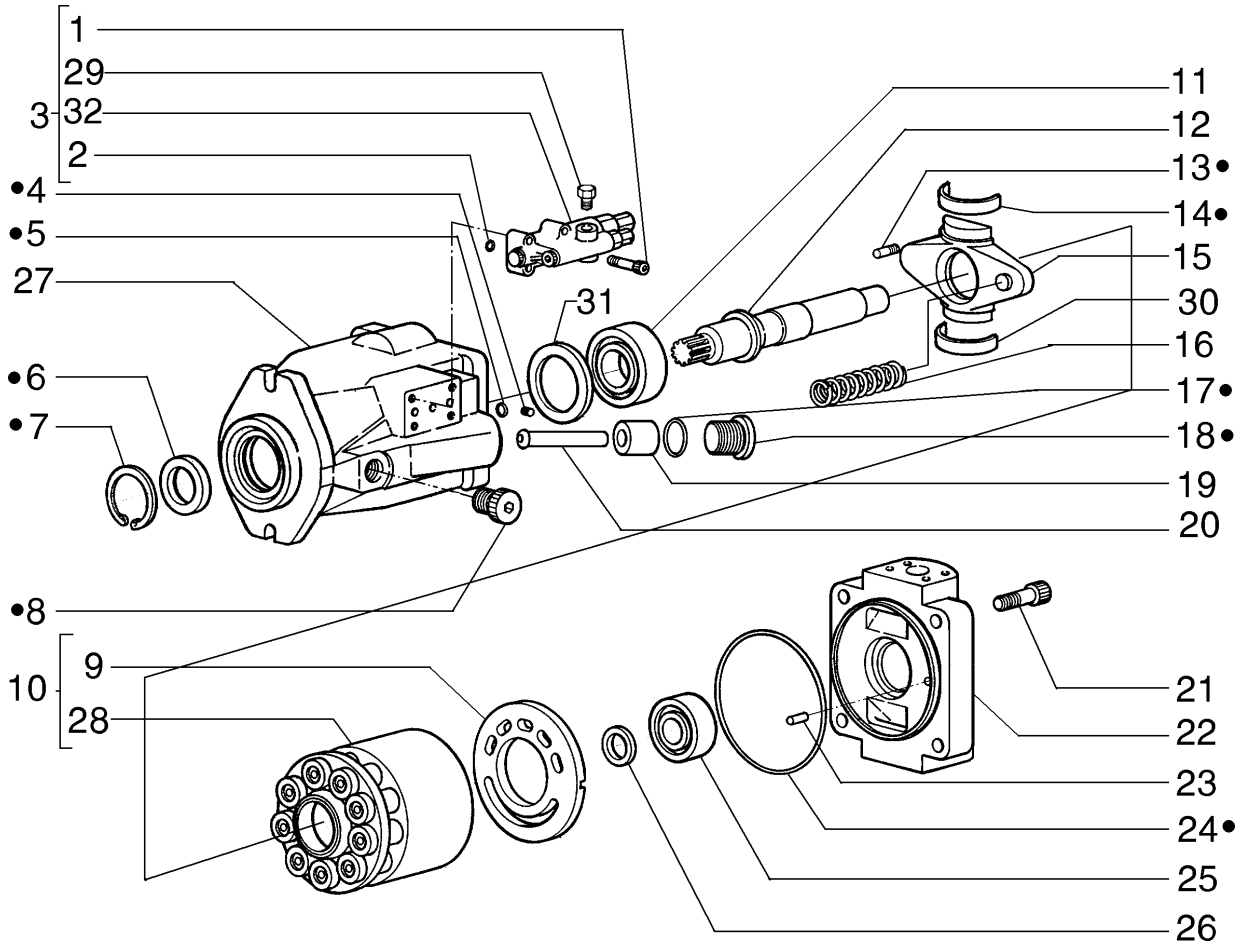

BOMBA HIDRÁULICA PRINCIPAL - BOMBA HIDRAULICA PRINCIPAL

REF	NOTA	PEÇA	QT	DESCRIÇÃO	DESCRICION	GLOS
		87332521	1	BOMBA Secundária	BOMBA Secundaria	155P
1		8604964	4	PARAFUSO	TORNILLO	040V
2		8604965	3	O'RING	ANILLO-O	158G
3		8604960	1	VÁLVULA Controle	VALVULA Controle	010V
4		87358512	1	BUJÃO	TAPON	050T
5		8604955	1	O'RING	ANILLO-O	158G
6		8602861	1	RETENTOR	RETEN	122G
7		8604954	1	ANEL ELÁSTICO	ANILLO ELASTICO	187A
8		87358514	1	BUJÃO	TAPON	050T
9		8602869	1	PLACA	PLATE	110P
10		87358498	1	TAMBOR	TAMBOR	020T
11		8604957	1	ROLAMENTO	RODAMIENTO	341C
12		87358509	1	EIXO	EJE	016A
13		8604959	2	PARAFUSO	TORNILLO	040V
14		8602859	2	SEMI-BUCHA	CASQUILLO	096S
15		87358508	1	PLACA	PLACA	110P
16		8602855	1	MOLA	MUELLE	100M
17		8604956	1	O'RING	ANILLO-O	158G
18		87358511	1	PARAFUSO	TORNILLO	040V
19		87358503	1	ÊMBOLO	EMBOLO	235S
20		8602817	1	HASTE	VASTAGO	274S
21		8602864	4	PARAFUSO	TORNILLO	040V
22		87358507	1	TAMPA	TAPA	265C
23		8602832	1	PINO CENTRAGEM	TETON	090G
24		8602862	1	O'RING	ANILLO-O	158G
25		8602858	1	ROLAMENTO	RODAMIENTO	341C
26		8602857	1	CALÇO	CALCE	198S
27		8602850	1	CARCAÇA	CARCAZA	035S
28		87358518	1	PISTÃO	EMBOLO	130P
29		8604963	1	BUJÃO	TAPON	050T
30		8602860	1	SEMI-BUCHA	CASQUILLO	096S
31		8602866	1	ANEL	ARO	045A
32		8602844	1	VÁLVULA	VALVULA	010V

BOMBA HIDRÁULICA PRINCIPAL - BOMBA HIDRAULICA PRINCIPAL

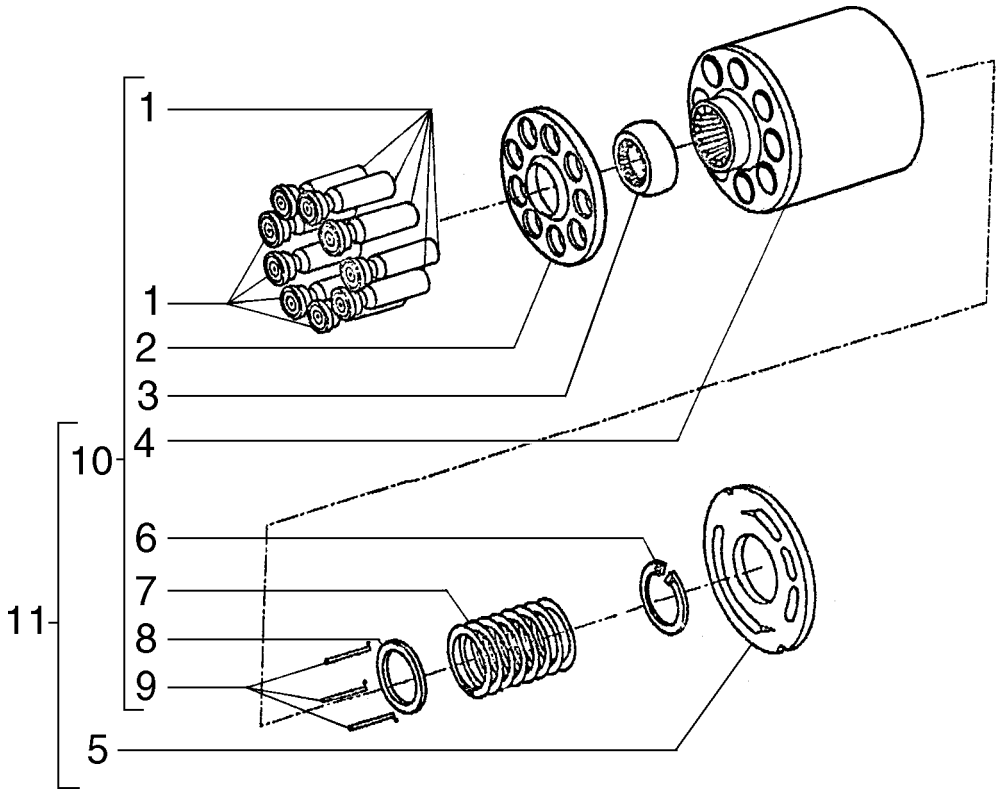

BOMBA HIDRÁULICA PRINCIPAL - BOMBA HIDRAULICA PRINCIPAL

REF	NOTA	PEÇA	QT	DESCRIÇÃO	DESCRICION	GLOS
1		8602870	9	PISTÃO	EMBOLO	130P
2		8602872	1	PRATO	ARANDELA	060S
3		87358522	1	ANEL	ARO	045A
4		87358521	1	TAMBOR	TAMBOR	020T
5		8602869	1	PRATO	PLATILLO	120P
6		8602875	1	ANEL ELÁSTICO	ANILLO ELASTICO	187A
7		8602874	1	MOLA	MUELLE	100M
8		8602876	1	PRATO	ARANDELA	060S
9		8604953	3	PINO	BULON	080P
10		87358518	1	PISTÃO	EMBOLO	130P
11		87358498	1	TAMBOR	TAMBOR	020T

CONTROLE DA CARREGADEIRA, 3 ALAVANCAS - CONTROLE DE LA CARGADORA, 3 PALANCAS

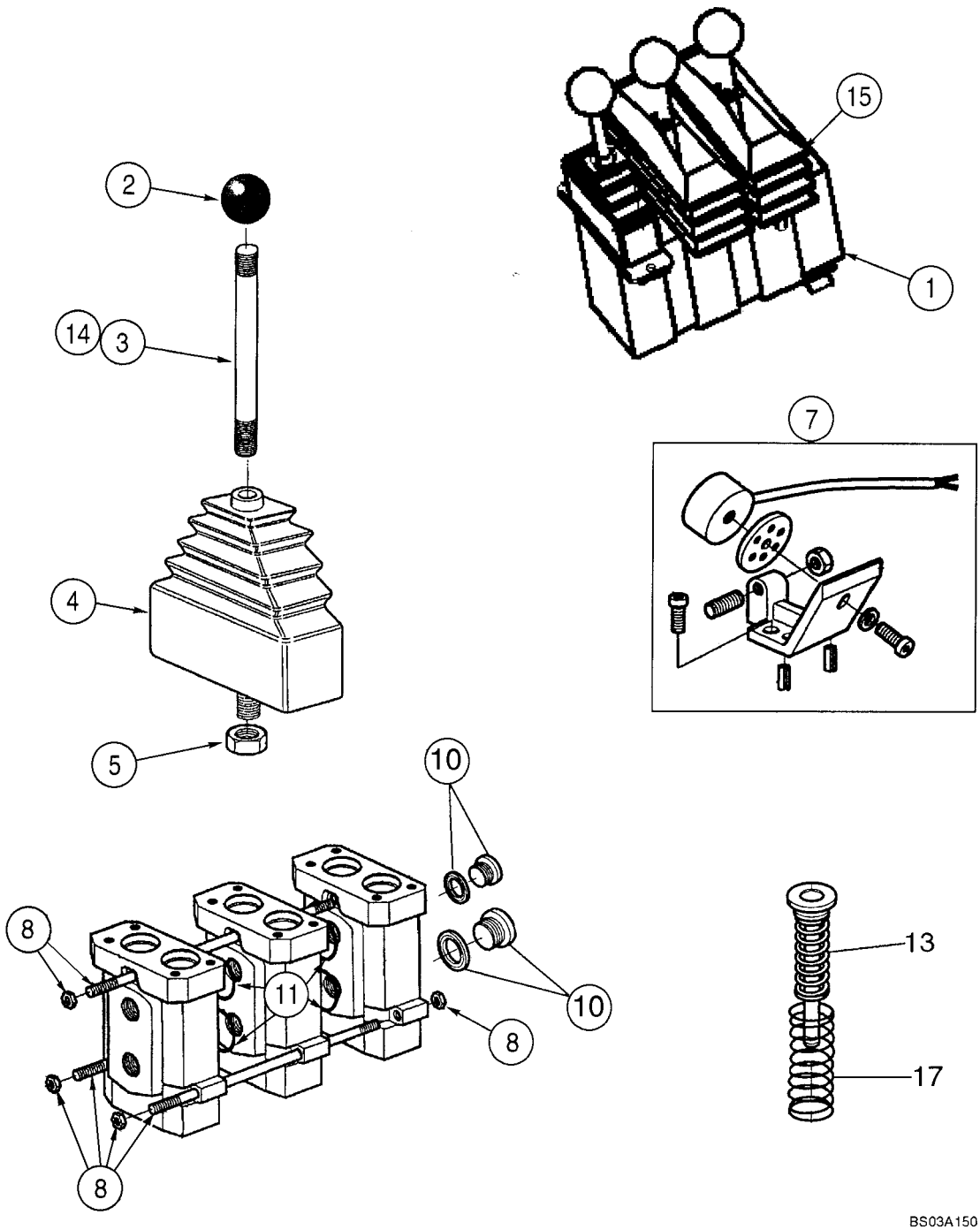

CONTROLE DA CARREGADEIRA, 3 ALAVANCAS - CONTROLE DE LA CARGADORA, 3 PALANCAS

REF	NOTA	PEÇA	QT	DESCRIÇÃO	DESCRICION	GLOS
1		407869A2	1	*VÁLVULA* Controle 3 Alavancas	*VALVULA* Controle 3 Palancas	010V
		8604594	1	KIT Alavanca Itens 2 a 5	JUEGO Palanca Itens 2-5	002K
2		NSS	1	NÃO VENDIDO SEPARADAMENTE	NO VENDIDO SEPARADAMENTE	NSS
3		NSS	1	NÃO VENDIDO SEPARADAMENTE	NO VENDIDO SEPARADAMENTE	NSS
4		NSS	1	NÃO VENDIDO SEPARADAMENTE	NO VENDIDO SEPARADAMENTE	NSS
5		NSS	1	NÃO VENDIDO SEPARADAMENTE	NO VENDIDO SEPARADAMENTE	NSS
6		8604552	2	SOLENÓIDE Regulador Não ilustrado	SOLENOIDE Regulador No mostrado	030E
7		8604553	2	KIT Reparo magnético	JUEGO Reparo magnetico	002K
		8604554	1	KIT Fixação Itens 8-10	JUEGO Itens 8-10	002K
8		NSS	1	NÃO VENDIDO SEPARADAMENTE	NO VENDIDO SEPARADAMENTE	NSS
9		8604599	1	ESPAÇADOR Não ilustrado	SEPARADOR No mostrado	075D
10		8604608	3	BUJÃO Magnético	TAPON Magnético	050T
11		8604557	10	RETENTOR	RETEN	122G
12		8604555	3	KIT de Pino Não Ilustrado	JUEGO de Bulon No Mostrado	002K
13		8604556	3	MOLA	MUELLE	100M
		8604551	2	KIT Reparo Itens 2,5,14,15	JUEGO Reparo 2,5,14,15	002K
14		NSS	1	NÃO VENDIDO SEPAR	NO VENDIDO SEPAR	NSS
15		NSS	1	NÃO VENDIDO SEPAR	NO VENDIDO SEPAR	NSS
16		8604598	1	VÁLVULA Não ilustrado	VALVULA No mostrado	010V
17		8604607	1	MOLA	MUELLE	100M

VÁLVULA DISTRIBUIDORA COMPLETA - VALVULA DISTRIBUIDORA COMPLETA

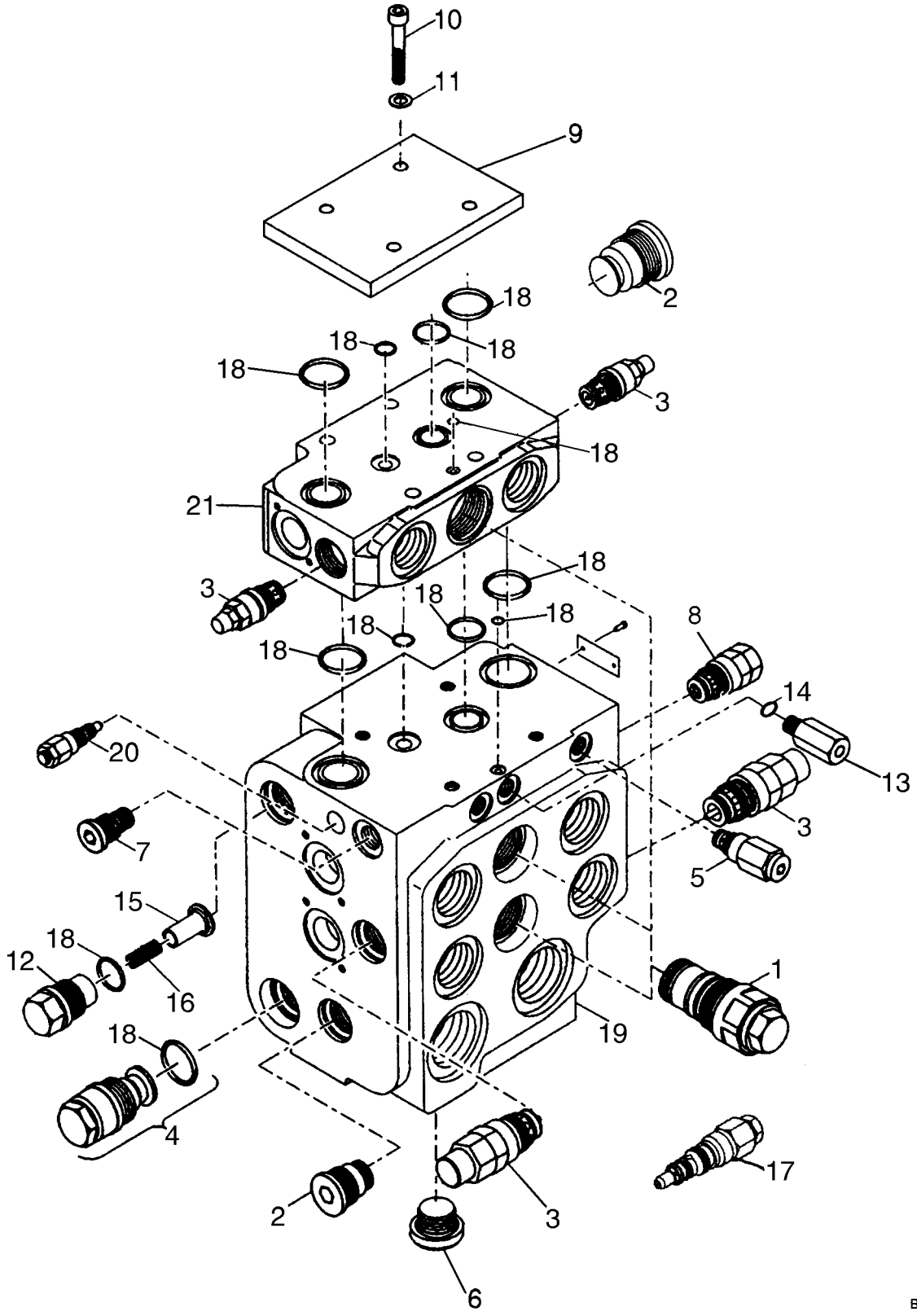

VÁLVULA DISTRIBUIDORA COMPLETA - VALVULA DISTRIBUIDORA COMPLETA

REF	NOTA	PEÇA	QT	DESCRIÇÃO	DESCRICION	GLOS
1		8602900	2	*VÁLVULA* Piloto	*VALVULA* Piloto	010V
1		8602901	1	KIT Vedação	JUEGO Vedacion	002K
2		8602902	1	*PARAFUSO*	*TORNILLO*	040V
2		8602903	1	KIT Vedação	JUEGO Vedación	002K
3		8602906	2	VÁLVULA Anti-cavitação	VALVULA Anticavitación	010V
3		8602905	1	KIT Vedação	JUEGO Vedación	002K
4		8602912	1	VÁLVULA Hidráulica	VALVULA Hidraulica	010V
5		8602913	1	*VÁLVULA* Limitação	*VALVULA* Limitacion	010V
5		8604592	1	KIT Vedação	JUEGO Vedación	002K
6		8602893	1	BUJÃO	TAPON	050T
7		8602915	1	*VÁLVULA* Limitação	*VALVULA* Limitacion	010V
7		8602916	1	KIT Vedação	JUEGO Vedación	002K
8		8602904	1	*VÁLVULA* Piloto	*VALVULA* Piloto	010V
8		8602905	1	KIT Vedação	JUEGO Vedación	002K
9		8602896	1	TAMPA	TAPA	265C
10		8602928	4	PARAFUSO para 2 Seções	TORNILLO para Secciuones	040V
10		962-10035	4	PARAFUSO para 3 Seções	TORNILLO para 3 Secciones	040V
11		895-18010	4	ARRUELA	ARANDELA	131R
12		8602919	1	PARAFUSO	TORNILLO	040V
13		8602899	1	VÁLVULA Hidráulica	VALVULA Hidraulica	010V
14		87311765	1	O'RING	ANILLO-O	158G
15		8602920	1	TUCHO	EMPUJADOR	240P
16		8602921	1	MOLA	MUELLE	100M
17		8602925	1	VÁLVULA Alivio	VALVULA Alivio de presión	010V
17		8604590	1	KIT Vedação	JUEGO Vedación	002K
18		8602927	1	KIT Vedação	JUEGO Vedación	002K
19		NSS	1	NÃO VENDIDO SEPARADAMENTE	NO VENDIDO SEPARADO	NSS
20		8602925	1	VÁLVULA Alivio	VALVULA Alivio de presión	010V

08-34		p1	07/07

VÁLVULA DISTRIBUIDORA COMPLETA - VALVULA DISTRIBUIDORA COMPLETA

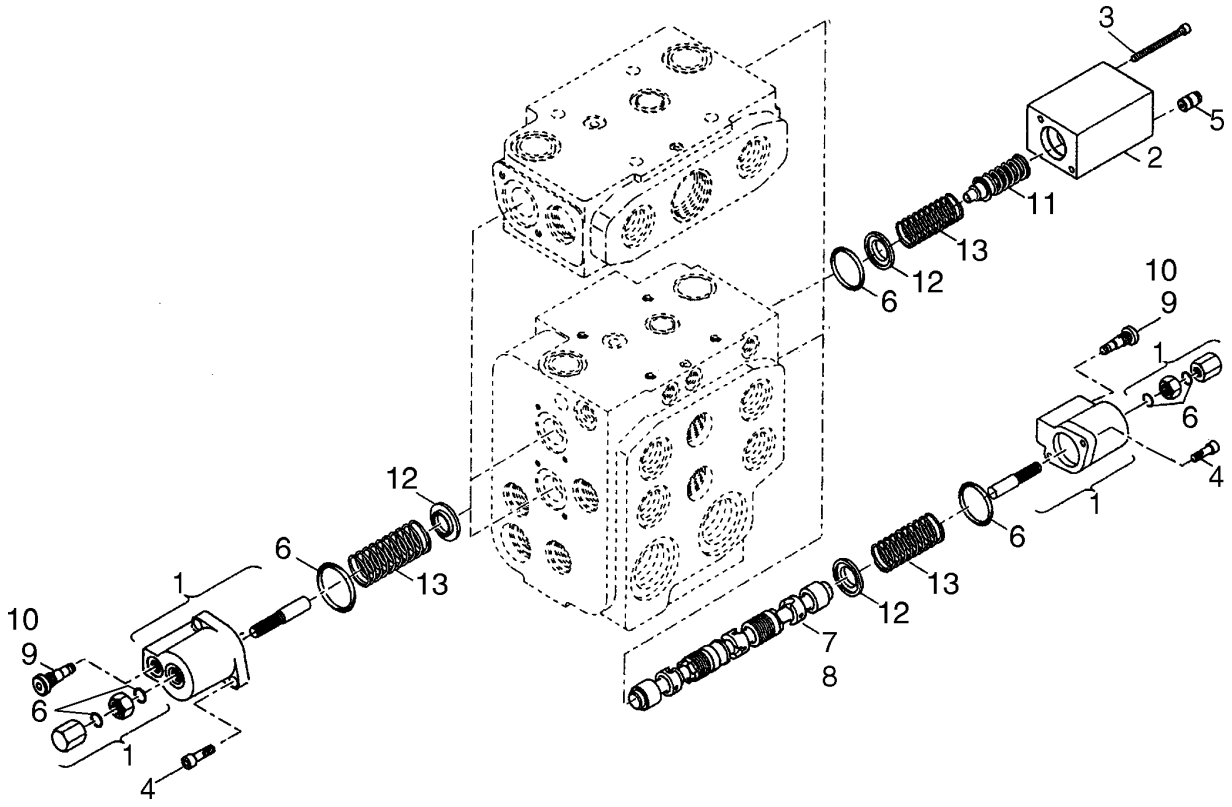

VÁLVULA DISTRIBUIDORA COMPLETA - VALVULA DISTRIBUIDORA COMPLETA

REF	NOTA	PEÇA	QT	DESCRIÇÃO	DESCRICION	GLOS
1		8602890	7	TAMPA	TAPA	265C
2		87311762	1	BLOCO	CALCE	074B
3		8602892	2	PARAFUSO	TORNILLO	040V
4		962-6016	14	PARAFUSO	TORNILLO	040V
5		8604578	1	VÁLVULA Hidráulica	VALVULA Hidraulica	010V
6		8602927	1	KIT Vedação	JUEGO Vedacion	002K
7		87347209	1	PISTÃO Levantamento	EMBOLO Elevación	130P
8		87347210	1	PISTÃO Basculamento	EMBOLO Tombamiento	130P
9		8602924	5	PISTÃO	EMBOLO	130P
10		87311766	2	TAMPÃO	TAPON	050T
11		87311768	1	MOLA	MUELLE	100M
12		8602918	8	PRATO	PLATILLO	120P
13		8602917	8	MOLA	MUELLE	100M

VÁLVULA SOLENÓIDE REVERSÃO DA HÉLICE - VALVULA SOLENOIDE REVERSION DE LA HELICE

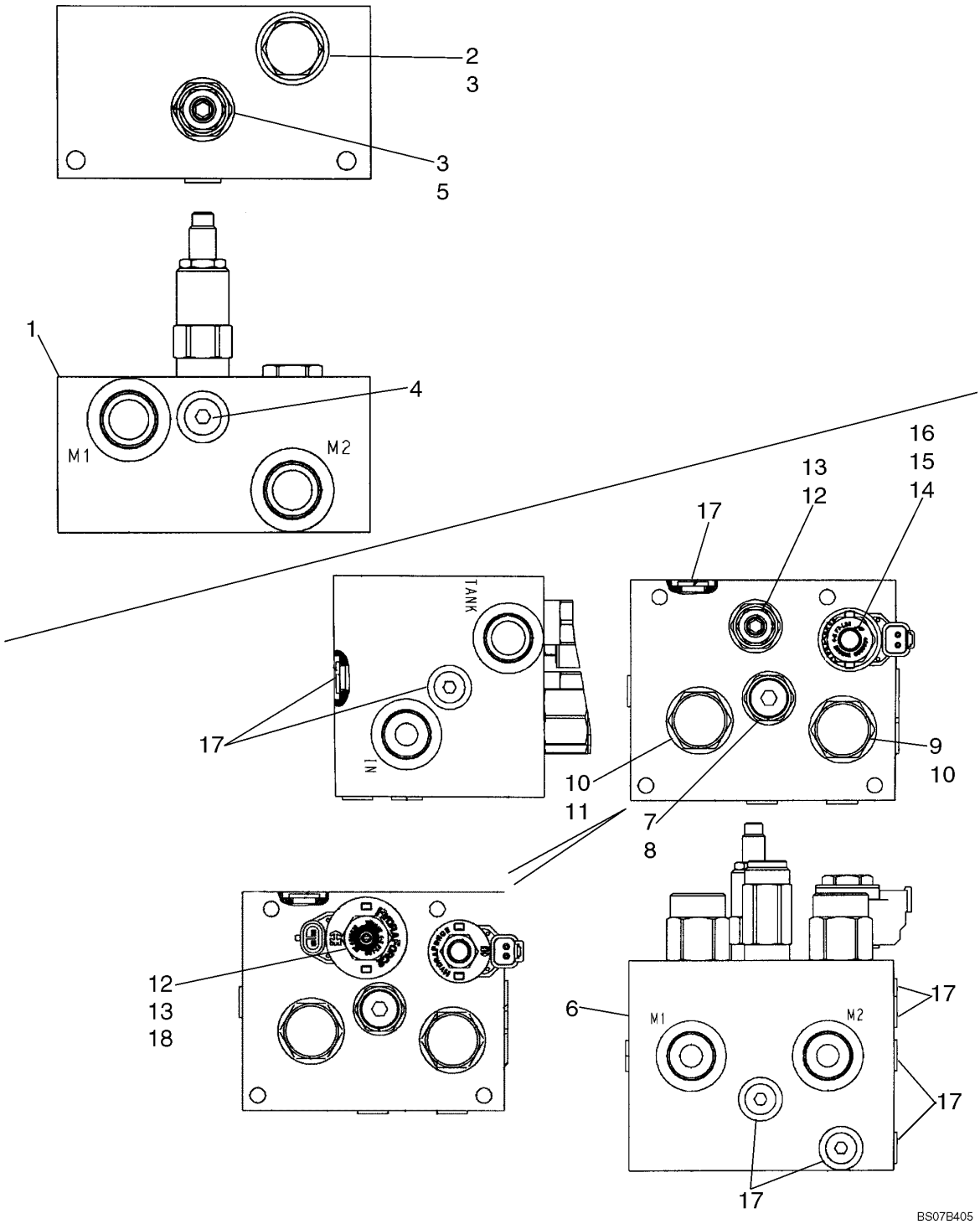

VÁLVULA SOLENÓIDE REVERSÃO DA HÉLICE - VALVULA SOLENOIDE REVERSION DE LA HELICE

REF	NOTA	PEÇA	QT	DESCRIÇÃO	DESCRICION	GLOS
		8500562	1	VÁLVULA de Alivio da Hélice	VALVULA de Alivio de la Helice	010V
1		8500562	1	VÁLVULA de Alivio da Hélice	VALVULA de Alivio de la Helice	010V
2		8605073	1	VÁLVULA Hidráulica	VALVULA Hidraulica	010V
3		1542830C2	1	KIT Vedação	JUEGO Vedación	002K
4		218-5209	1	BUJÃO	TAPON	050T
5		8605070	1	VÁLVULA Alivio	VALVULA Alivio	010V
6		8500565	1	VÁLVULA Hidráulica	VALVULA Hidraulica	010V
7		8605053	1	VÁLVULA Alivio	VALVULA Alivio	010V
8		1542833C1	1	KIT Vedação	JUEGO Vedación	002K
9		8605056	1	VÁLVULA Drecional	VALVULA Direcional	010V
10		388744A1	1	KIT Vedação	JUEGO Vedación	002K
11		8605059	1	VÁLVULA Drecional	VALVULA Direcional	010V
12		8605070	1	VÁLVULA Alivio	VALVULA Alivio	010V
13		1542830C2	1	KIT Vedação	JUEGO Vedación	002K
14		8605066	1	VÁLVULA	VALVULA	010V
15		329483A1	1	KIT Vedação	JUEGO Vedación	002K
16		8605069	1	BOBINA Solenoide	BOBINA Solenoide	030E
17		218-5209	9	BUJÃO	TAPON	050T
18		87617169	1	BOBINA'	BOBINA	083B

VÁLVULA PRIORITÁRIA - VALVULA PRIORITARIA

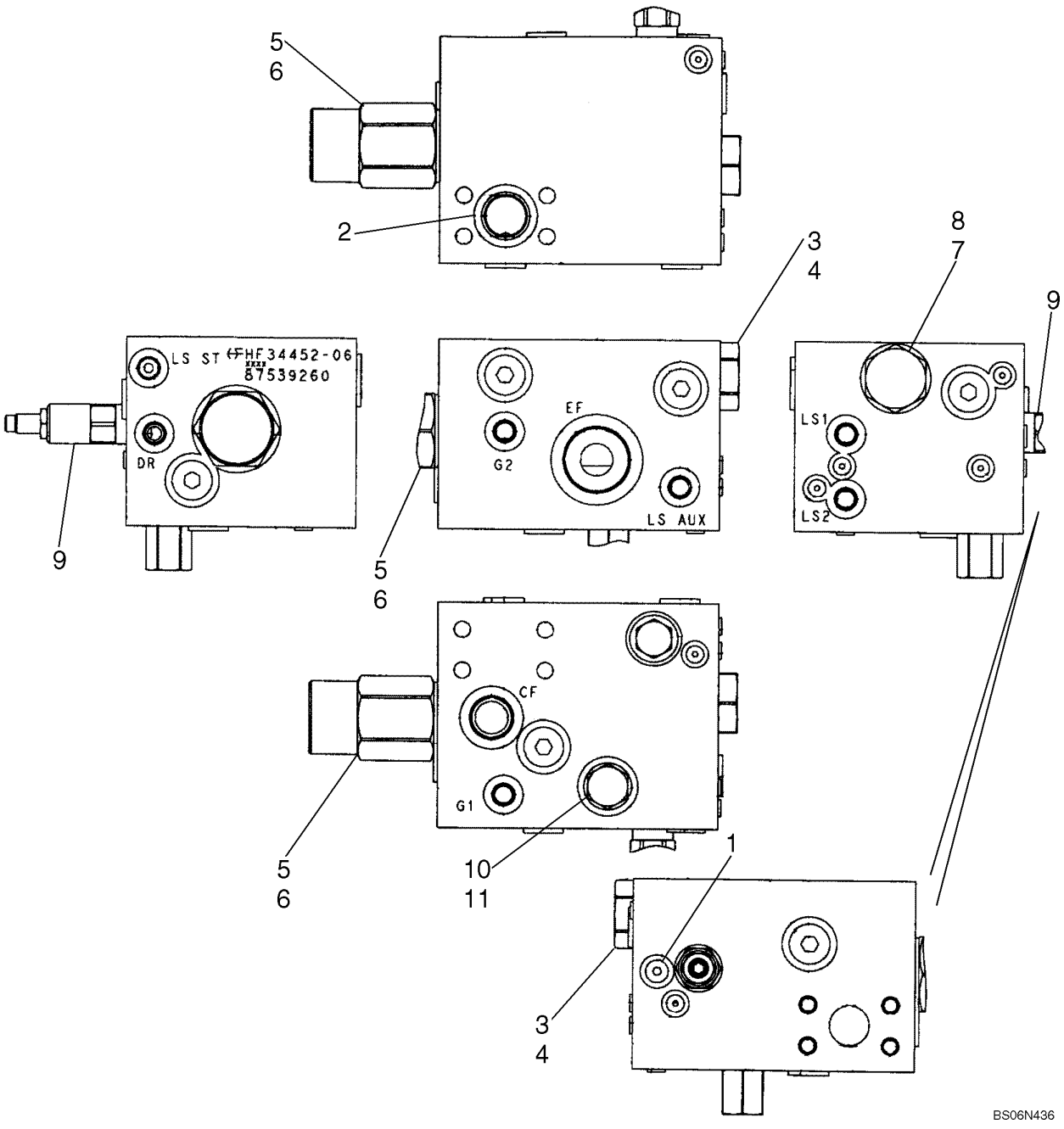

VÁLVULA PRIORITÁRIA - VALVULA PRIORITARIA

REF	NOTA	PEÇA	QT	DESCRIÇÃO	DESCRICION	GLOS
		87539260		VÁLVULA Prioritária da Direção	VALVULA Prioritarira de la dirección	010V
1		87579939	1	BUJÃO	TAPON	050T
2		238-6219	1	O'RING	ANILLO-O	158G
3		87364586	1	VÁLVULA Hidráulica	VALVULA Hidraulica	010V
4		87365420	1	KIT Vedação	JUEGO Vedación	002K
5		87364593	1	REGULADOR Pressão	REGULADOR Presión	175R
6		87364595	1	KIT Vedação	JUEGO Vedación	002K
7		87364598	1	VÁLVULA Hidráulica	VALVULA Hidraulica	010V
8		87364600	1	KIT Vedação	JUEGO Vedación	002K
9		87579942	1	VÁLVULA Alivio	VALVULA Alivio	010V
10		87579943	1	VÁLVULA Hidráulica	VALVULA Hidraulica	010V
11		87579944	1	KIT Vedação	JUEGO Vedación	002K

08-37		p1	07/07

CONTROLE ELETROHIDRÁULICO - CONTROLE ELECTROHIDRAULICO

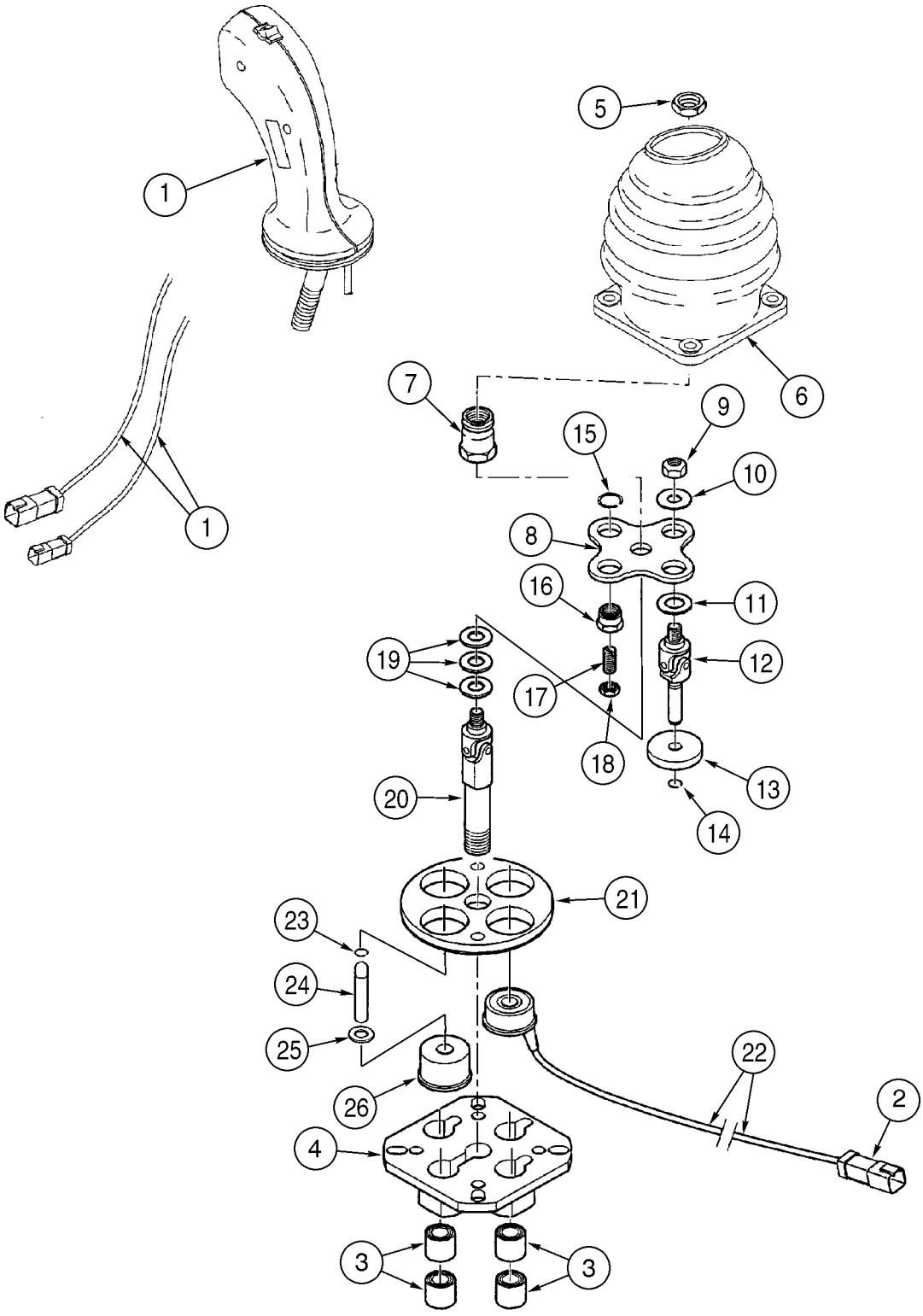

CONTROLE ELETROHIDRÁULICO - CONTROLE ELECTROHIDRAULICO

REF	NOTA	PEÇA	QT	DESCRIÇÃO	DESCRICION	GLOS
		87340016	1	COMANDO IMPLEMENTO	MANDO DEL UTIL	1078
		410108A1	1	KIT	JUEGO	002K
		410566A1	1	PORCA	TUERCA	010D
1		87372088	1	EMPUNHADURA	EMPUNADURA	025I
2		8604527	1	KIT Conector	JUEGO Conector	002K
3		8604539	1	BUCHA	BUJE	095B
4		8604538	1	SUPORTE	SOPORTE	300S
5		829-1412	1	PORCA	TUERCA	010D
6		427501A1	1	COIFA PARA PÓ	CAPUCHA	334C
7		8604528	1	PORCA	TUERCA	010D
8		8604529	1	CORPO	CUERPO	300C
		8604530	3	KIT Eixo Itens 9-14	JUEGO Eje Itens 9-14	002K
9		NSS	1	NÃO VENDIDO SEPARADAMENTE	NO VENDIDO SEPARADO	NSS
10		NSS	1	NÃO VENDIDO SEPARADAMENTE	NO VENDIDO SEPARADO	NSS
11		NSS	1	NÃO VENDIDO SEPARADAMENTE	NO VENDIDO SEPARADO	NSS
12		NSS	1	NÃO VENDIDO SEPARADAMENTE	NO VENDIDO SEPARADO	NSS
13		NSS	1	NÃO VENDIDO SEPARADAMENTE	NO VENDIDO SEPARADO	NSS
14		NSS	1	NÃO VENDIDO SEPARADAMENTE	NO VENDIDO SEPARADO	NSS
		8604531	1	KIT Pistão Itens 15-18	JUEGO Piston Itens 15-18	002K
15		NSS	1	NÃO VENDIDO SEPARADAMENTE	NO VENDIDO SEPARADO	NSS
16		NSS	1	NÃO VENDIDO SEPARADAMENTE	NO VENDIDO SEPARADO	NSS
17		NSS	1	NÃO VENDIDO SEPARADAMENTE	NO VENDIDO SEPARADO	NSS
18		NSS	1	NÃO VENDIDO SEPARADAMENTE	NO VENDIDO SEPARADO	NSS
19		8604532	1	CALÇO	CALCE	198S
20		8604533	1	EIXO	EJE	016A
21		8604534	1	FLANGE	BRIDA	070F
22		8604535	3	SOLENÓIDE 24V, Portas 1,3,4	SOLENOIDE 24V, Puertas 1,3,4	030E
		8604536	1	KIT	JUEGO	002K
23		NSS	1	NÃO VENDIDO SEPARADAMENTE	NO VENDIDO SEPARADO	NSS
24		NSS	1	NÃO VENDIDO SEPARADAMENTE	NO VENDIDO SEPARADO	NSS
25		NSS	1	NÃO VENDIDO SEPARADAMENTE	NO VENDIDO SEPARADO	NSS
26		8604537	1	GUIA	GUIA	045P

CONTROLE ELETROHIDRÁULICO - CONTROLE ELECTROHIDRAULICO

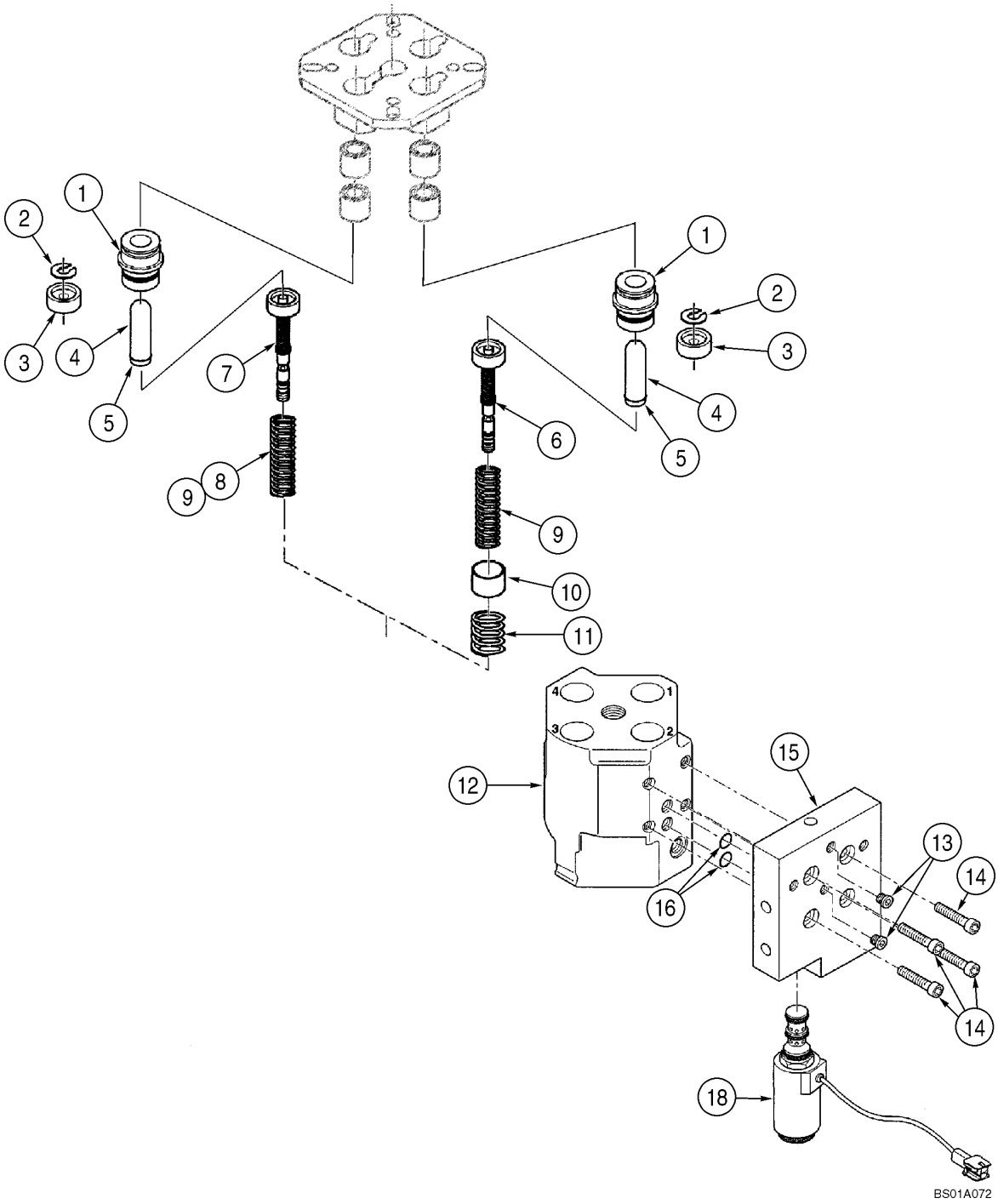

CONTROLE ELETROHIDRÁULICO - CONTROLE ELECTROHIDRAULICO

REF	NOTA	PEÇA	QT	DESCRIÇÃO	DESCRICION	GLOS
		8604521	4	KIT Pistão Itens 1-18	JUEGO Piston 1-18	002K
1		NSS	2	NÃO VENDIDO SEPARADAMENTE	NO VENDIDO SEPARADO	NSS
2		NSS	2	NÃO VENDIDO SEPARADAMENTE	NO VENDIDO SEPARADO	NSS
3		NSS	2	NÃO VENDIDO SEPARADAMENTE	NO VENDIDO SEPARADO	NSS
4		NSS	2	NÃO VENDIDO SEPARADAMENTE	NO VENDIDO SEPARADO	NSS
5		NSS	2	NÃO VENDIDO SEPARADAMENTE	NO VENDIDO SEPARADO	NSS
6		8604522	1	REGULADOR Porta 1	REGULADOR Puerta 1	175R
7		8604523	3	REGULADOR Portas 2,3,4	REGULADOR Purtas 2,3,4	175R
8		8604524	1	MOLA Portas 2,4	MUELLE Purtas 2,4	100M
9		8604525	1	MOLA Portas 1,3	MUELLE Puertas 1,3	100M
		87432563	1	KIT Vedação Portas 1,3, Não Ilustrado	JUEGO Vedación Puertas 1,3, No Mostradodo	002K
		8604526	1	KIT Sensor Itens 10-11 Porta 1	JUEGO Sensor Itens 10-11 Puerta 1	002K
10		NSS	1	NÃO VENDIDO SEPARADAMENTE	NO VENDIDO SEPARADO	NSS
11		NSS	1	NÃO VENDIDO SEPARADAMENTE	NO VENDIDO SEPARADO	NSS
12		NSS	1	NÃO VENDIDO SEPARADAMENTE	NO VENDIDO SEPARADO	NSS
13		8604550	1	KIT Reparo	JUEGO	002K
		8604540	1	KIT Reparo, Flange Itens 14-16	JUEGO Reparo, Brida Itens 14-16	002K
14		NSS	4	NÃO VENDIDO SEPARADAMENTE	NO VENDIDO SEPARADO	NSS
15		NSS	1	NÃO VENDIDO SEPARADAMENTE	NO VENDIDO SEPARADO	NSS
16		NSS	2	NÃO VENDIDO SEPARADAMENTE	NO VENDIDO SEPARADO	NSS
17		8604541	1	KIT Reparo	JUEGO Reparo	002K
18		8604542	1	VÁLVULA Solenóide 24V	VALVULA Solenoide 24V	010V

08-39		p1	07/07

ALAVANCA DE CONTROLE - PALANCA DE CONTROLE

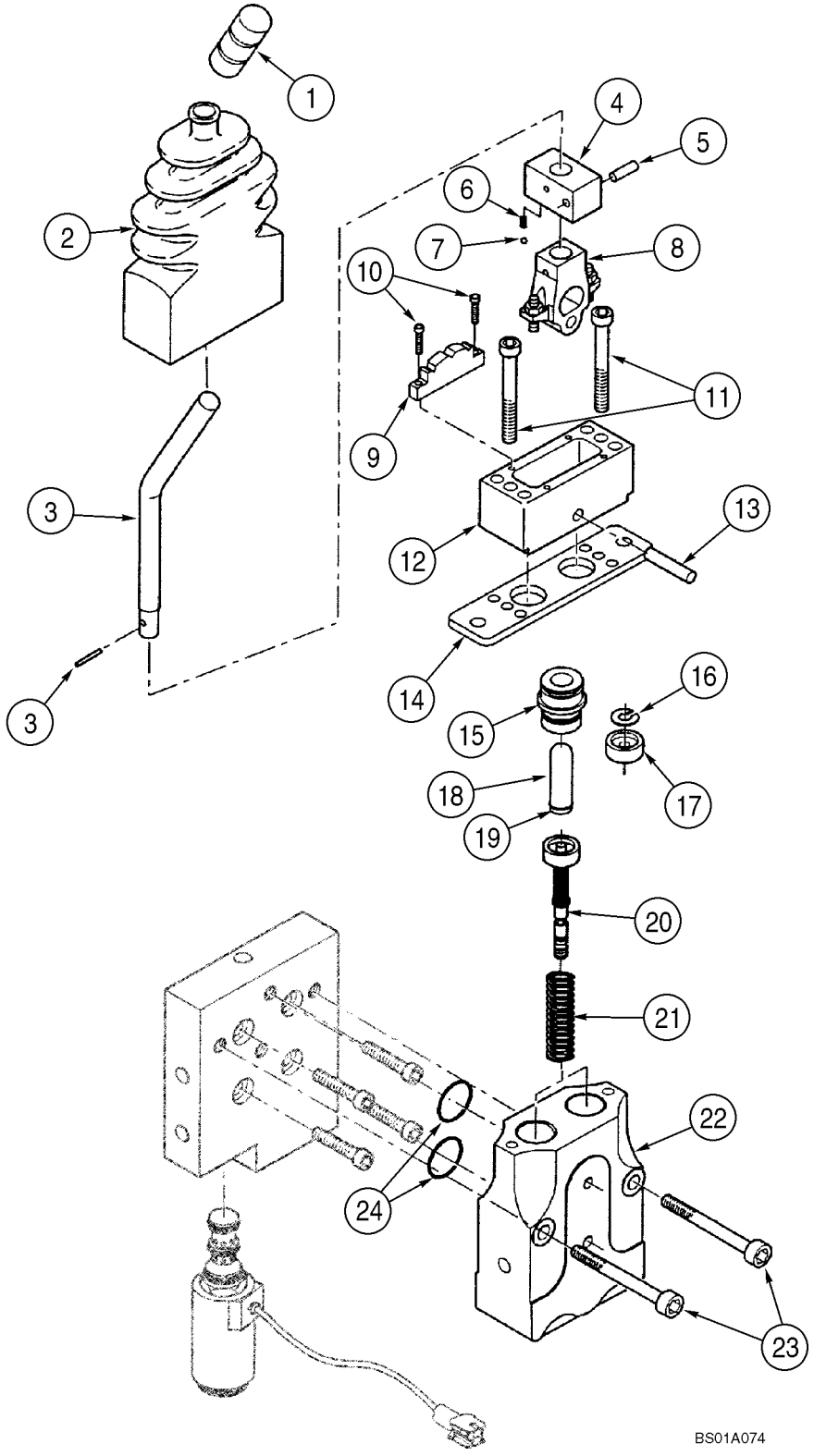

ALAVANCA DE CONTROLE - PALANCA DE CONTROLE

REF	NOTA	PEÇA	QT	DESCRIÇÃO	DESCRICION	GLOS
		87340017	1	COMANDO IMPLEMENTO	MANDO HIDRAULICO	1078
		8604593	1	ALAVANCA Comando Itens 1-21	PALANCA Mando Itens 1-21	045L
1		8604543	1	EMPUNHADURA	EMPUNADURA	025I
2		8604544	1	COIFA PARA PÓ	CAPUCHA	334C
		8604546	1	KIT Alavanca Itens 3-13	JUEGO Palanca Itens 3-13	002K
3		NSS	1	NÃO VENDIDO SEPARADAMENTE	NO VENDIDO SEPARADO	NSS
4		NSS	1	NÃO VENDIDO SEPARADAMENTE	NO VENDIDO SEPARADO	NSS
5		NSS	1	NÃO VENDIDO SEPARADAMENTE	NO VENDIDO SEPARADO	NSS
6		NSS	1	NÃO VENDIDO SEPARADAMENTE	NO VENDIDO SEPARADO	NSS
7		NSS	1	NÃO VENDIDO SEPARADAMENTE	NO VENDIDO SEPARADO	NSS
8		NSS	1	NÃO VENDIDO SEPARADAMENTE	NO VENDIDO SEPARADO	NSS
9		NSS	1	NÃO VENDIDO SEPARADAMENTE	NO VENDIDO SEPARADO	NSS
10		NSS	2	NÃO VENDIDO SEPARADAMENTE	NO VENDIDO SEPARADO	NSS
11		NSS	2	NÃO VENDIDO SEPARADAMENTE	NO VENDIDO SEPARADO	NSS
12		NSS	1	NÃO VENDIDO SEPARADAMENTE	NO VENDIDO SEPARADO	NSS
13		NSS	1	NÃO VENDIDO SEPARADAMENTE	NO VENDIDO SEPARADO	NSS
14		8604545	1	CHAPA	PLACA	105P
		8604255	2	KIT Reparo Pistão Itens 15-19	JUEGO Reparo Pistons Itens 15-19	002K
15		NSS	1	NÃO VENDIDO SEPARADAMENTE	NO VENDIDO SEPARADO	NSS
16		NSS	1	NÃO VENDIDO SEPARADAMENTE	NO VENDIDO SEPARADO	NSS
17		NSS	1	NÃO VENDIDO SEPARADAMENTE	NO VENDIDO SEPARADO	NSS
18		NSS	1	NÃO VENDIDO SEPARADAMENTE	NO VENDIDO SEPARADO	NSS
19		NSS	1	NÃO VENDIDO SEPARADAMENTE	NO VENDIDO SEPARADO	NSS
20		8604548	2	REGULADOR	REGULADOR	169R
21		8604549	1	KIT Retorno	JUEGO Retorno	002K
22		NSS	1	NÃO VENDIDO SEPARADAMENTE	NO VENDIDO SEPARADO	NSS
23		NSS	2	NÃO VENDIDO SEPARADAMENTE	NO VENDIDO SEPARADO	NSS
24		NSS	2	NÃO VENDIDO SEPARADAMENTE	NO VENDIDO SEPARADO	NSS
25		8604876	1	KIT Vedação Não ilustrado	JUEGO Vedacion No mostrado	002K

ÍNDICE - INDICE

09-01 POSICIONADOR AUTOMÁTICO DA CAÇAMBA (Z BAR) - POSICIONADOR DE LA CUCHARA (Z BAR)
09-02 BRAÇO DE LEVANTAMENTO - BRAZO DE ELEVACION
09-03 FIXAÇÃO DA CAÇAMBA (Z BAR) - FIJACION DE LA CUCHARA (Z BAR)
09-04 CAÇAMBA HD 2,7M3 - CHUCHARA HD 2,7M3
09-05 CAÇAMBA HD 2,7M3 - CHUCHARA HD 2,7M3
09-06 CAÇAMBA P/GRANITO 1,9M3 - CHUCHARA P/GRANITO 1,9M3
09-07 CHASSI DIANTEIRO - CHASI DELANTERO
09-08 CHASSI TRASEIRO - CHASI TRASERO
09-09 PIVOTAMENTO DO CHASSI - PIVOTE DEL CHASI
09-10 PIVOTAMENTO DO CHASSI - PIVOTE DEL CHASI
09-11 CHASSI TRASEIRO, TAMPAS - CHASI TRASERO, TAPAS
09-12 CONTRAPESO - CONTRAPESO
09-13 CAPUZ DO MOTOR - CAPOT DEL MOTOR
09-14 CAPUZ DO MOTOR, PAINÉIS - CAPOT DEL MOTOR, PANELS
09-15 CAIXAS DA BATERIA - CAJAS DE LA BATERIAS
09-16 PÁRA-LAMAS TRASEIROS - GUARDABARRO TRASEIRO
09-17 PÁRA-LAMAS TRASEIROS - GUARDABARRO TRASEIRO
09-18 PÁRA-LAMAS DIANTEIROS - GUARDABARRO DELANTEROS
09-19 PÁRA-LAMAS DIANTEIROS - GUARDABARRO DELANTEROS
09-20 PÁRA-LAMAS, PROTEÇÃO - GUARDABARRO, PROTECION
09-21 ESCADA ESQUERDA - ESCALERA IZQUIERDA
09-22 ESCADA DIREITA - ESCALERA DERECHA
09-23 ASSENTO DO OPERADOR - ASIENTO DEL CONDUCTOR
09-24 EXTINTOR DE INCÊNDIO - EXTINTOR DEL FUEGO
09-25 COXINS DA CABINE - COJINS DE LA CABINA
09-26 CABINE, TRAVA DA PORTA - CABINA, TRABA DE LA PUERTA
09-27 CABINE, VIDROS - CABINA, CRISTALES
09-28 CABINE, PROTEÇÕES INFERIORES - CABINA, PROTECIONES INFERIORES
09-29 CABINE, REVESTIMENTOS INTERNOS - CABINA, REVESTIMIENTOS INTERNOS
09-30 CABINE, REVESTIMENTOS INTERNOS - CABINA, REVESTIMIENTOS INTERNOS
09-31 CABINE, REVESTIMENTOS INTERNOS - CABINA, REVESTIMIENTOS INTERNOS
09-32 CABINE, JANELA - CABINA, VENTANA
09-33 CABINE, JANELA INFERIOR - CABINA, JANELA INFERIOR
09-34 CABINE, PORTA - CABINA, PUERTA
09-35 CABINE, PORTA - CABINA, PUERTA
09-36 CABINE, CINZEIRO - CABINA, CENICERO
09-37 CABINE, DUTOS DE AR - CABINA, CONDUCTOS DE AIRE
09-38 CABINE, DUTOS DE AR - CABINA, CONDUCTOS DE AIRE
09-39 CABINE, DUTOS DE AR - CABINA, CONDUCTOS DE AIRE
09-40 CABINE, AQUECEDOR - CABINA, CALEFACION
09-41 CABINE, AQUECEDOR - CABINA, CALEFACION
09-42 AQUECIMENTO, TUBULAÇÃO - CALEFACION, TUBERIAS
09-43 PROTEÇÃO DA CORREIA, SEM A/C - PROTECION DE LA CORREA, SIN A/C
09-44 PROTEÇÃO DA CORREIA, COM A/C - PROTECION DE LA CORREA, CON A/C
09-45 CONDICIONADOR MANUAL - CONDICIONADOR MANUAL
09-46 CONDICIONADOR MANUAL - CONDICIONADOR MANUAL
09-47 CONDICIONADOR AUTOMÁTICO - CONIDICIONADOR AUTOMATICO
09-48 CONDICIONADOR AUTOMÁTICO - CONIDICIONADOR AUTOMATICO
09-49 AR CONDICIONADO, TUBULAÇÃO - AIRE CONDICIONADO, TUBERIAS
09-50 AR CONDICIONADO, DRENO - AIRE CONDICIONADO, DRENO

ÍNDICE - INDICE

09-51 AR CONDICIONADO, CONDENSADOR - AIRE CONDICIONADO, CONDENSADOR
09-52 CABINE, COMPONENTES - CABINA, COMPONENTES
09-53 CABINE, COMPONENTES - CABINA, COMPONENTES
09-54 CABINE COMPLETA - CABINA COMPLETA
09-55 DECALQUES - CALCOMANIA
09-56 DECALQUES - CALCOMANIA
09-57 DECALQUES - CALCOMANIA
09-58 DECALQUES - CALCOMANIA
09-59 CAIXA DE FERRAMENTAS - CAJA DE HERRAMIENTAS

09-01		p1	07/07

POSICIONADOR AUTOMÁTICO DA CAÇAMBA (Z BAR) - POSICIONADOR DE LA CUCHARA (Z BAR)

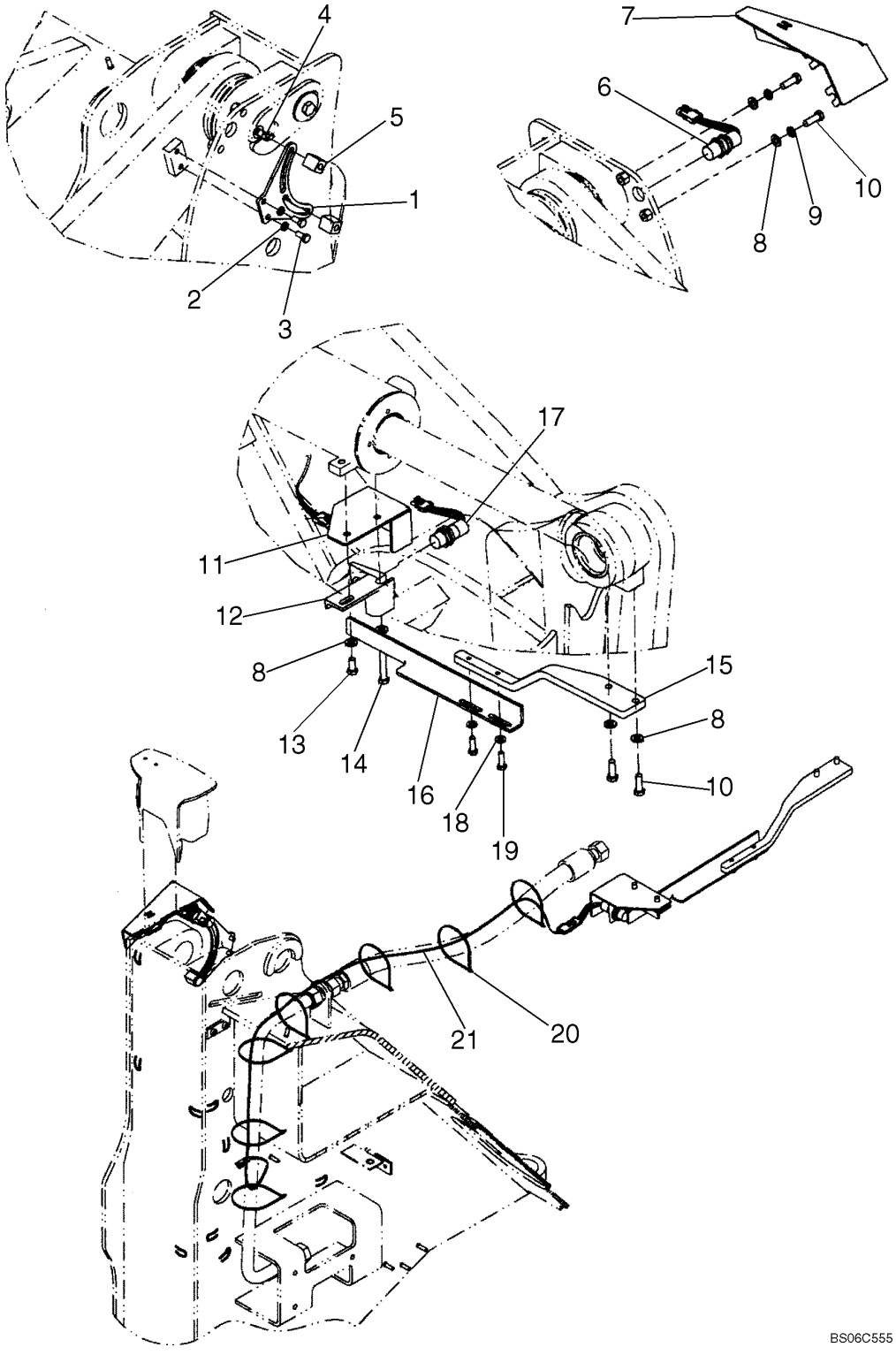

POSICIONADOR AUTOMÁTICO DA CAÇAMBA (Z BAR) - POSICIONADOR DE LA CUCHARA (Z BAR)

REF	NOTA	PEÇA	QT	DESCRIÇÃO	DESCRICION	GLOS
1		87345327	1	SUPORTE	SOPORTE	300S
2		892-11010	2	ARRUELA	ARANDELA	131R
3		627-10020	2	PARAFUSO	TORNILLO	040V
4		811-12025	2	PARAFUSO	TORNILLO	040V
5		87437102	2	BLOCO	CALCE	074B
6		1546498C1	1	INTERRUPTOR Proximidade	INTERRUPTOR Proximidad	075I
7		87430085	1	TAMPA Interruptor	TAPA Intrruptor	265C
8		896-11012	6	ARRUELA	ARANDELA	131R
9		892-11012	2	ARRUELA	ARANDELA	131R
10		627-12035	4	PARAFUSO	TORNILLO	040V
11		87403966	1	TAMPA	TAPA	265C
12		L125983	1	SUPORTE Interruptor de Proximidade	SOPORTE interruptor de proximidad	300S
13		627-12025	1	PARAFUSO	TORNILLO	040V
14		827-12090	1	PARAFUSO	TORNILLO	040V
15		87345100	1	SUPORTE	SOPORTE	300S
16		443541A1	1	SUPORTE	SOPORTE	300S
17		1546497C1	1	INTERRUPTOR de Proximidade	INTERRUPTOR de Proximidad	075I
18		896-11010	2	ARRUELA	ARANDELA	131R
19		627-10035	2	PARAFUSO	TORNILLO	040V
20		19-135	7	ABRAÇADEIRA	ABRAZADERA	031F
21		76088912	1	CABO ELÉTRICO Interruptor de Proximidade	CABLE interruptor de Proximidad	111C

09-02		p1	07/07

BRAÇO DE LEVANTAMENTO - BRAZO DE ELEVACION

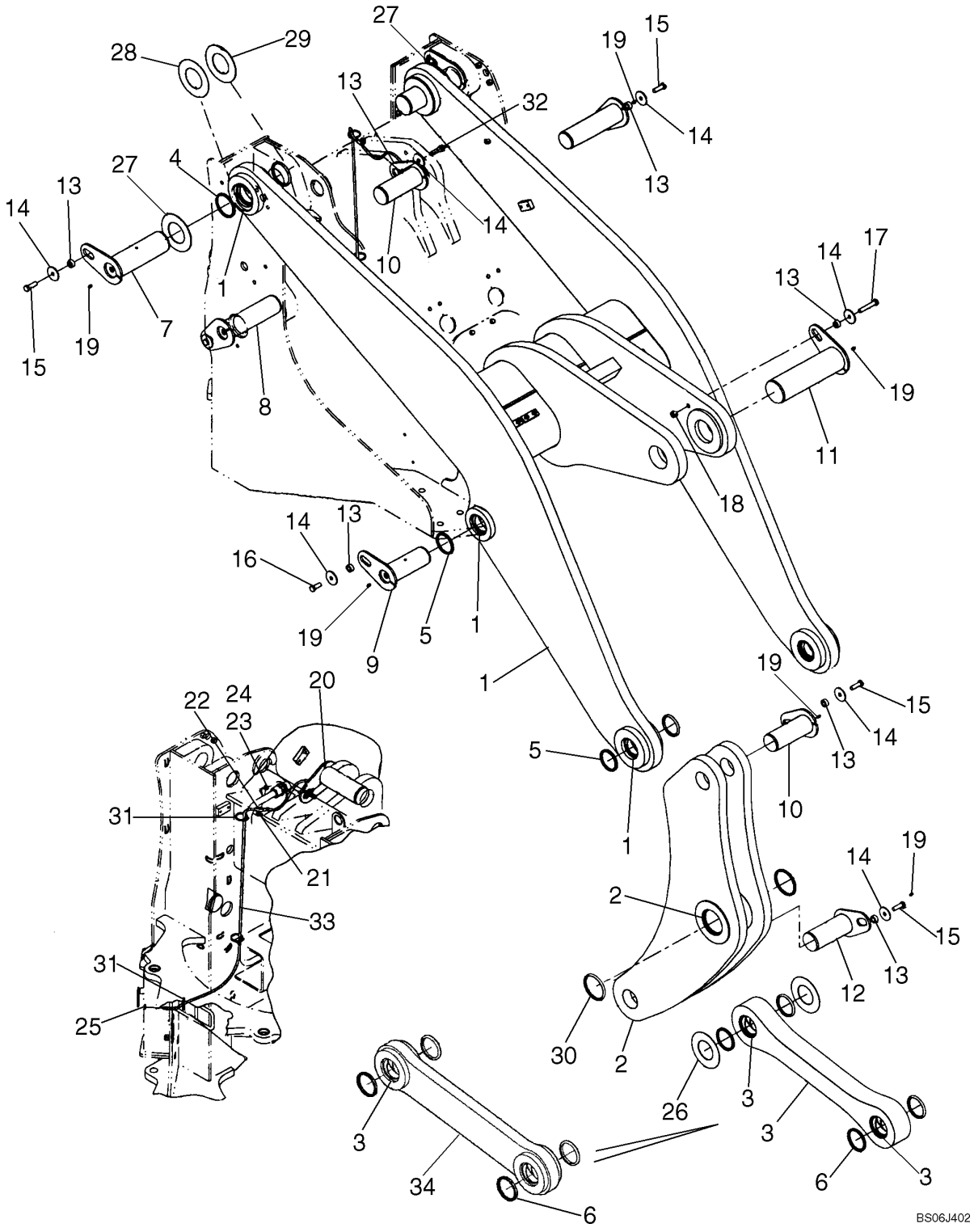

BRAÇO DE LEVANTAMENTO (Z BAR) - BRAZO DE ELEVACION (Z BAR)

REF	NOTA	PEÇA	QT	DESCRIÇÃO	DESCRICION	GLOS
1		87378057	1	*BRAÇO de Levantamento*	*BRAZO de Elevación*	130B
1		87613433	4	BUCHA lado Chassi	BUJE lado Chasi	095B
1		87613437	2	BUCHA lado Caçamba	BUJE lado Cuchara	095B
2		87329154	1	*BIELA*	*BIELA*	050B
2		87613438	2	BUCHA	BUJE	095B
3		87329155	1	*BIELA*	*BIELA*	050B
3		87613434	2	BUCHA	BUJE	095B
4		86982500	4	RETENTOR	EMPAQUETADURA	123G
5		365523A1	8	JUNTA	JUNTA PLANA	120G
6		S92653	4	ANEL RASPADOR	ANEL RASCADOR	050A
7		87308442	2	PINO do Braço	BULON del Brazo	080P
8		87308904	2	PINO do Cilindro Levantamento	BULON del Cilindro Elevación	080P
9		87308953	2	PINO do Cilindo Levantamento	BULON del Cilindo Elevación	080P
10		87308975	2	PINO do Cilindro Basculamento	BULON del Cilindro Tombamiento	080P
11		87308507	1	PINO da Biela	BULON de la Biela	080P
12		87308983	1	PINO da Biela	BULON de la Biela	080P
13		L125100	10	ESPAÇADOR	SEPARADOR	075D
14		496-81025	10	ARRUELA	ARANDELA	131R
15		627-16050	6	PARAFUSO	TORNILLO	040V
16		627-16040	2	PARAFUSO	TORNILLO	040V
17		827-16090	4	PARAFUSO	TORNILLO	040V
18		832-10416	1	PORCA	TUERCA	010D
19		219-1	9	PINO GRAXEIRO	ENGRASADOR	060I
20		328082A1	1	COTOVELO	CODO	085G
21		896-15012	1	ARRUELA	ARANDELA	131R
22		515-2495	1	ABRAÇADEIRA	ABRAZADERA	031F
23		895-11010	1	ARRUELA	ARANDELA	131R
24		832-10410	1	PORCA	TUERCA	010D
25		F53473	1	PORCA	TUERCA	010D
26		442157A1	1	ARRUELA	ARANDELA	131R
27		105917A1	*	ARRUELA	ARANDELA	131R
28		87308470	*	ARRUELA	ARANDELA	131R
29		87308469	*	ARRUELA	ARANDELA	131R
30		87308559	2	RETENTOR	RETEN	122G
31		L18331	3	ABRAÇADEIRA	ABRAZADERA	031F
32		827-16060	1	PARAFUSO	TORNILLO	040V
33		318012A1	1	MANGUEIRA 1785MM	MANGUERA 1875MM	192T

09-03		p1	07/07

FIXAÇÃO DA CAÇAMBA (Z BAR) - FIJACION DE LA CUCHARA (Z BAR)

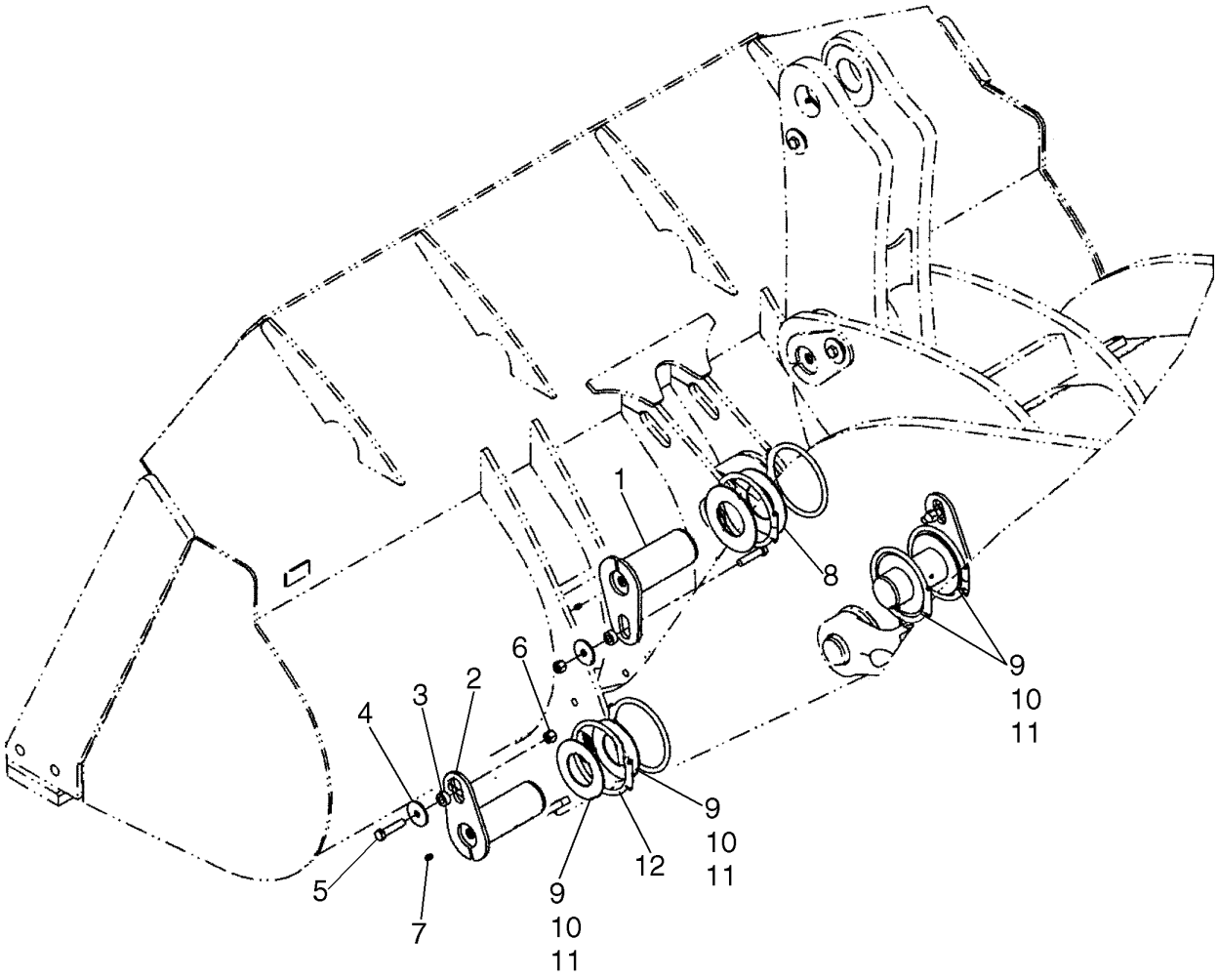

BS05N032

FIXAÇÃO DA CAÇAMBA (Z BAR) - FIJACION DE LA CUCHARA (Z BAR)

REF	NOTA	PEÇA	QT	DESCRIÇÃO	DESCRICION	GLOS
1		87308983	1	PINO	BULON	080P
1		87516019	1	PINO Opcional	BULON Opcional	080P
2		87308975	2	PINO	BULON	080P
2		87516015	2	PINO Opcional	BULON Opcional	080P
3		L125100	3	ESPAÇADOR	SEPARADOR	075D
4		496-81025	3	ARRUELA	ARANDELA	131R
5		827-16070	3	PARAFUSO	TORNILLO	040V
6		832-10416	3	PORCA	TUERCA	010D
7		219-1	3	PINO GRAXEIRO	ENGRASADOR	060I
8		87642053	X	CALÇO	CALCE	198S
9		L118834	X	ARRUELA Calço 3,5mm	ARANDELA 3,5mm	131R
10		441824A1	X	ARRUELA Calço 2,5mm	ARANDELA 2,5mm	131R
11		441823A1	X	ARRUELA Calço 1,6mm	ARANDELA 1,6mm	131R
		87309174	2	ANEL DE VEDAÇÃO	ANILLO VEDACION	158G
12		814-6080	1	PARAFUSO	TORNILLO	040V
12		832-10406	1	PORCA	TUERCA	010D
12		895-11006	1	ARRUELA	ARANDELA	131R
12		NSS	1	NÃO VENDIDO SEPAR	NO VENDIDO SEPAR	NSS

09-04		p1	07/07

CAÇAMBA HD 2,7M³ - CUCHARA HD 2,7M³

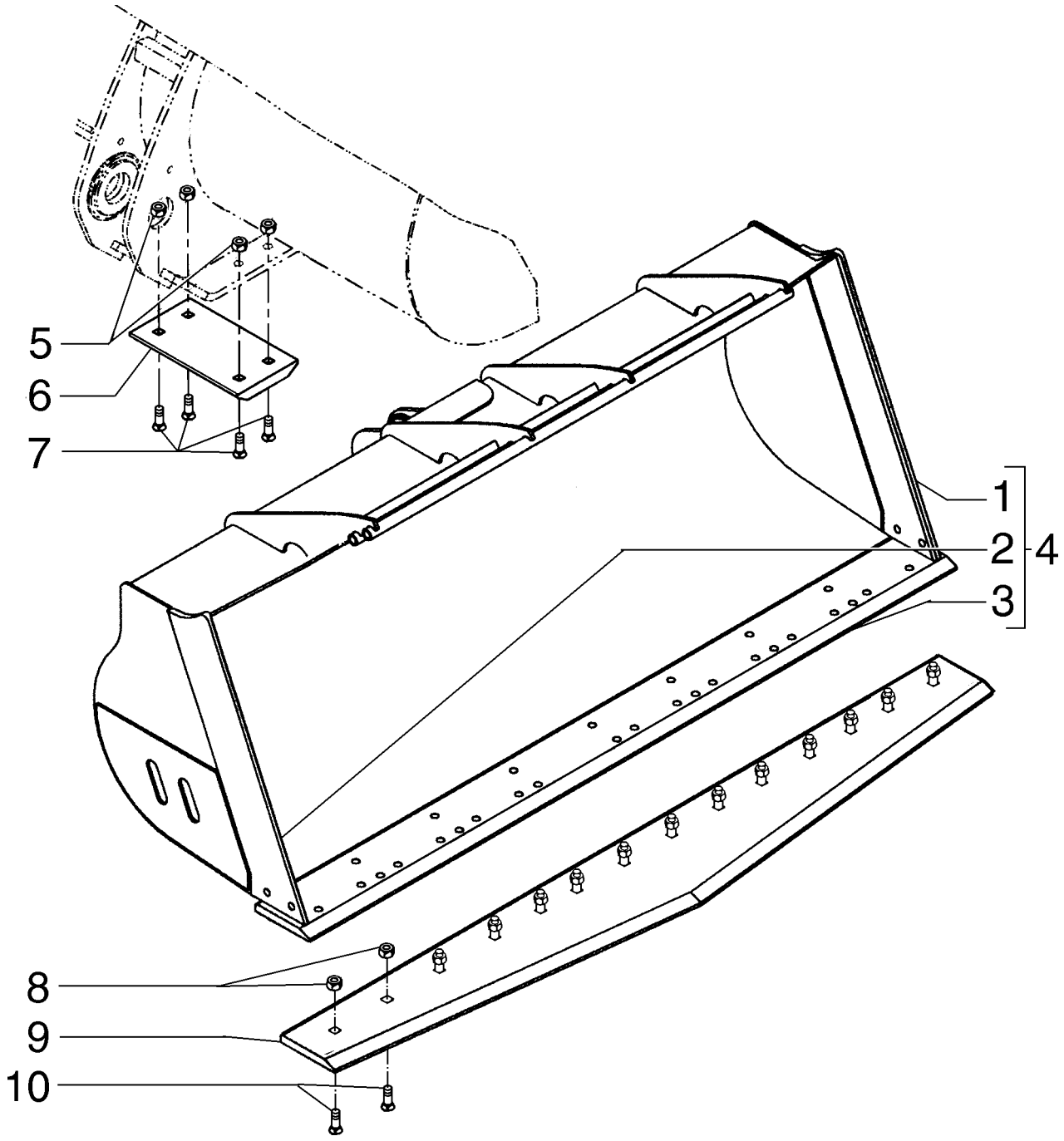

CAÇAMBA HD 2,7M³ - CUCHARA HD 2,7M³

REF	NOTA	PEÇA	QT	DESCRIÇÃO	DESCRICION	GLOS
1		87386754	1	FACA LATERAL Esquerdo	CUCHILLA LATERAL Izquierdo	019T
2		87386753	1	FACA LATERAL Direito	CUCHILLA LATERAL Direito	019T
3		87306133	1	FACA	CUCHILLA	018T
4		87572776	1	CAÇAMBA	CUCHARA	035B
5		425-1612	8	PORCA	TUERCA	010D
6		8500180	2	PLACA	PLACA	110P
7		420-21236	8	PARAFUSO	TORNILLO	040V
8		429-1016	16	PORCA	TUERCA	010D
9		87614347	1	FACA	CUCHILLA	018T
10		87607618	16	PARAFUSO	TORNILLO	040V

09-05		p1	07/07

CAÇAMBA HD 2,7M³ - CUCHARA HD 2,7M³

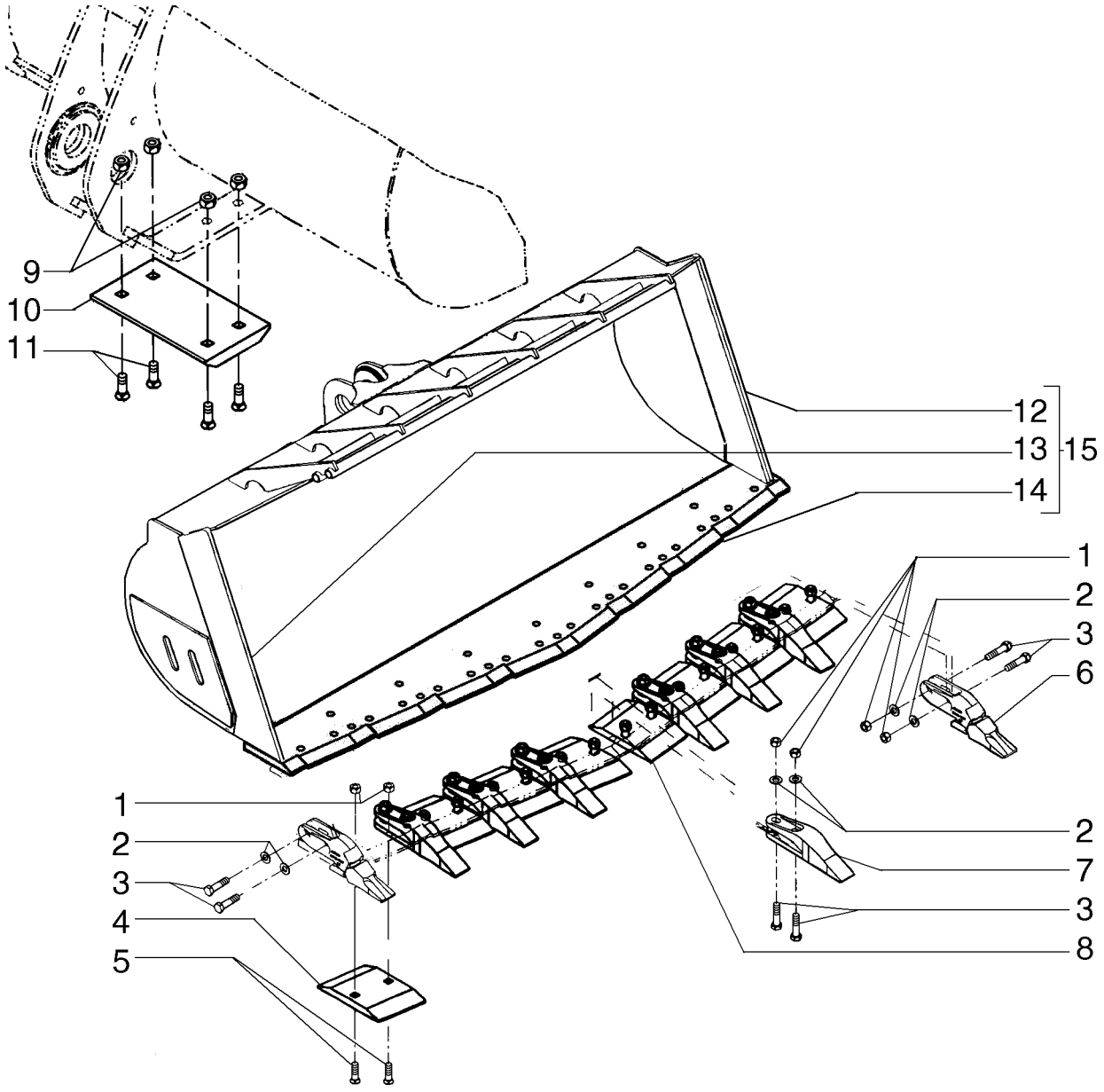

CAÇAMBA HD 2,7M³ - CUCHARA HD 2,7M³

REF	NOTA	PEÇA	QT	DESCRIÇÃO	DESCRICION	GLOS
1		429-1016	34	PORCA	TUERCA	010D
2		496-21106	18	ARRUELA	ARANDELA	131R
3		326-1656	18	PARAFUSO	TORNILLO	040V
4		87587109	4	FACA	CUCHILLA	018T
5		87607618	16	PARAFUSO	TORNILLO	040V
6		8501200	2	DENTE CAÇAMBA	DIENTE CUCHARA	089D
7		2544813A1	7	DENTE CAÇAMBA	DIENTE CUCHARA	089D
8		87587094	4	FACA	CUCHILLA	018T
9		425-1612	8	PORCA	TUERCA	010D
10		8500180	2	PLACA	PLACA	110P
11		420-21236	8	PARAFUSO	TORNILLO	040V
12		87386754	1	FACA LATERAL Esquerdo	CUCHILLA LATERAL Izquierdo	019T
13		87386753	1	FACA LATERAL Direito	CUCHILLA LATERAL Derecho	019T
14		87587151	1	FACA	CUCHILLA	018T
15		87587835	1	CAÇAMBA	CUCHARA	035B

09-06		p1	07/07

CAÇAMBA P/GRANITO 1,9M³ - CUCHARA P/GRANITO 1,9M³

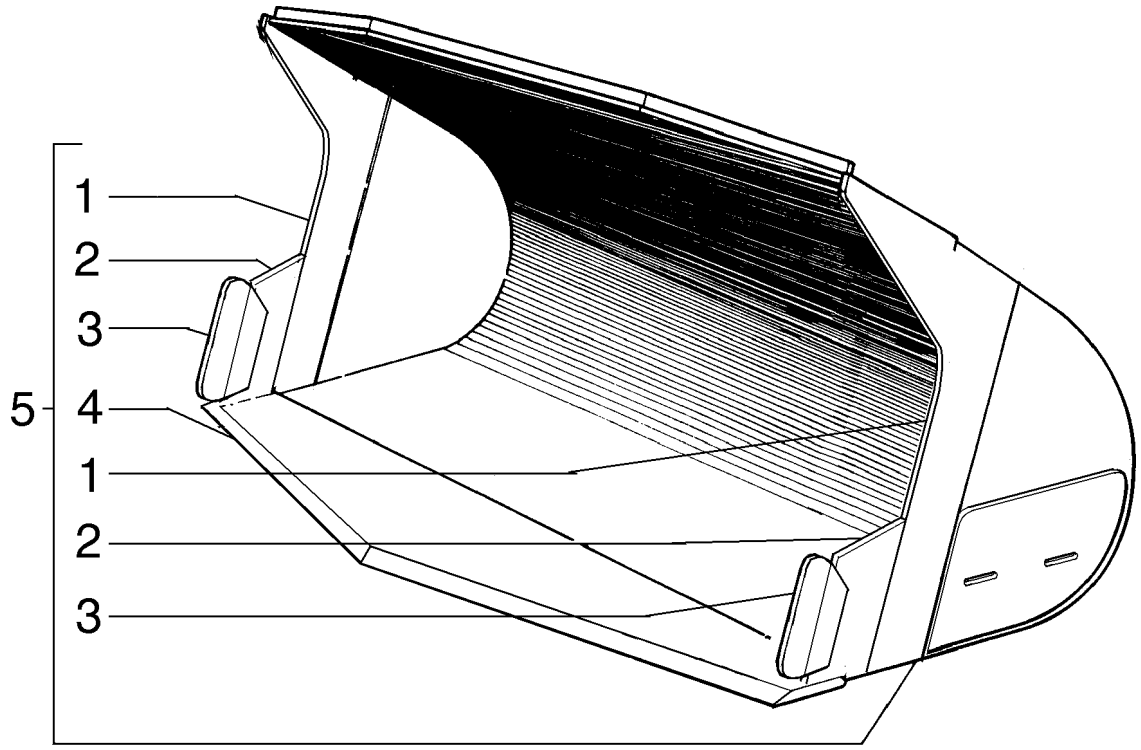

CAÇAMBA P/GRANITO 1,9M^3 - CUCHARA P/GRANITO 1,9M^3

REF	NOTA	PEÇA	QT	DESCRIÇÃO	DESCRICION	GLOS
1		75325694	2	FACA LATERAL	CUCHILLA LAT.	019T
2		75326251	2	PLACA	PLACA	110P
3		75260551	2	REFORÇO	REFUERZO	060R
4		75325691	1	FACA	CUCHILLA	018T
5		87616647	1	CAÇAMBA	CUCHARA	035B

09-07		p1	07/07

CHASSI DIANTEIRO - CHASI DELANTERO

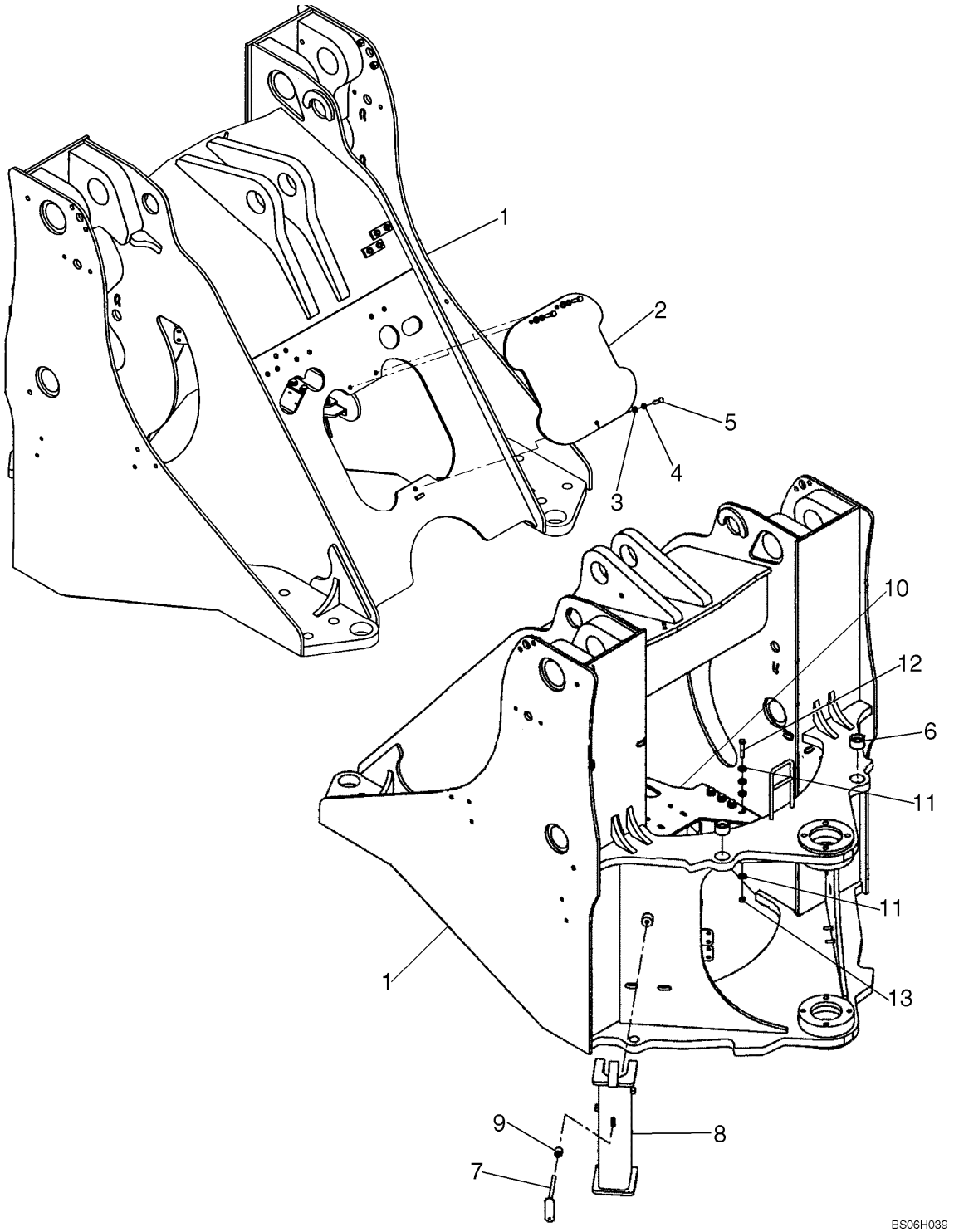

CHASSI DIANTEIRO - CHASI DELANTERO

REF	NOTA	PEÇA	QT	DESCRIÇÃO	DESCRICION	GLOS
1		87327780	1	CHASSI Dianteiro	CHASI Delantero	286T
2		8605899	1	TAMPA Distribuidor	TAPA Distribuidor	265C
3		895-11010	3	ARRUELA	ARANDELA	131R
4		140028	3	ARRUELA	ARANDELA	131R
5		827-10040	3	PARAFUSO	TORNILLO	040V
6		8500173	2	BUCHA	BUJE	095B
7		8500875	1	TRAVA	TRASA	050N
8		87435589	1	PLACA TRAVAMENTO	PLACA DE FRENO	113P
9		8500877	1	ESPAÇADOR	SEPARADOR	075D
10		87562120	1	SUPORTE Distribuidor	SOPORTE Distribuidor	
11		896-15012	16	ARRUELA	ARANDELA	131R
12		827-12060	8	PARAFUSO	TORNILLO	040V
13		829-1412	8	PORCA	TUERCA	010D

09-08		p1	07/07

CHASSI TRASEIRO - CHASI TRASERO

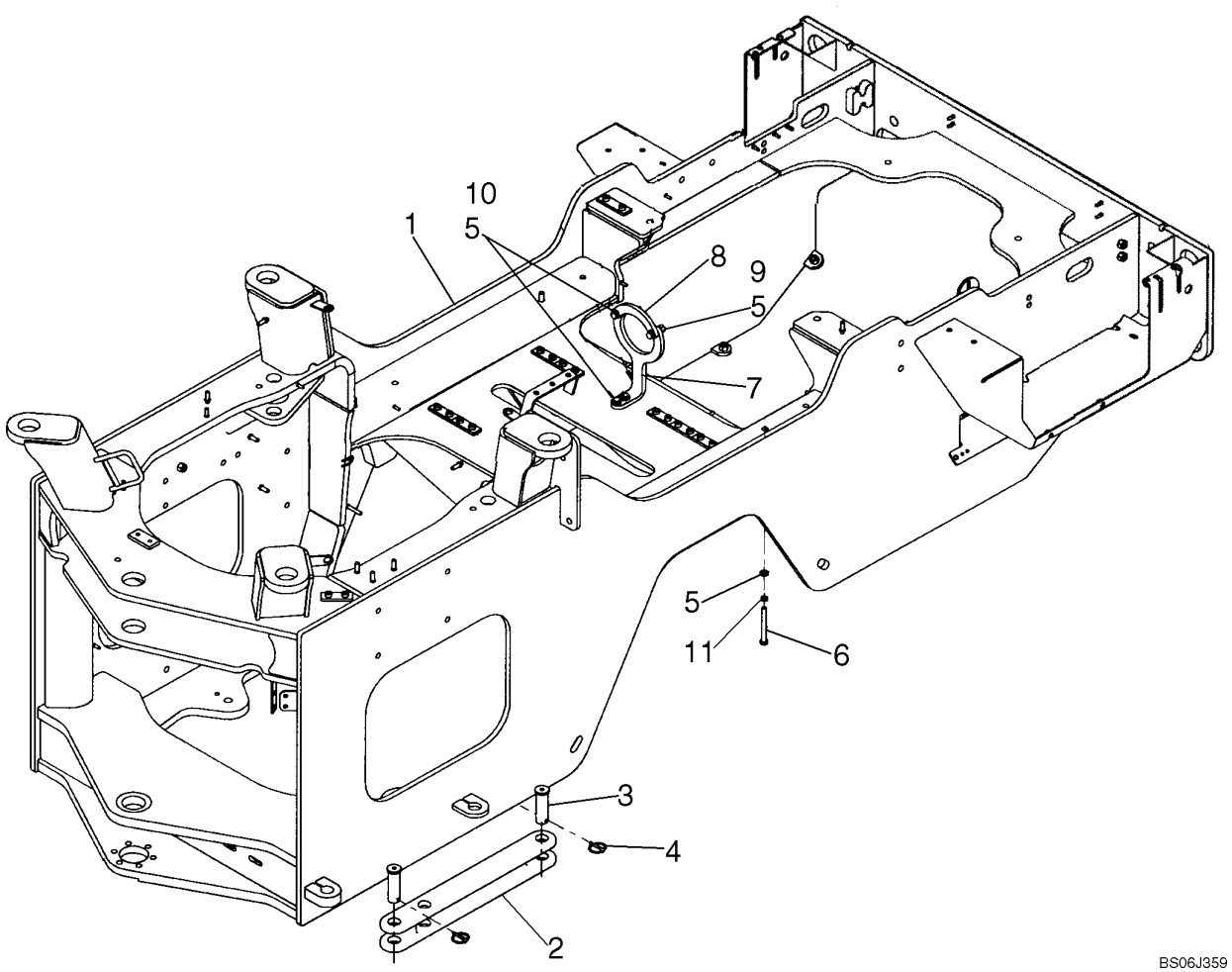

CHASSI TRASEIRO - CHASI TRASERO

REF	NOTA	PEÇA	QT	DESCRIÇÃO	DESCRICION	GLOS
1		87563037	1	CHASSI Traseiro	CHASI Trasero	072I
2		412067A1	1	TRAVA Chassi	TRASA Chasi	050N
3		126268A1	2	PINO	BULON	080P
4		A30338	2	PINO	BULON	080P
5		896-11012	10	ARRUELA	ARANDELA	131R
6		827-12110	4	PARAFUSO	TORNILLO	040V
7		87333864	1	PROTEÇÃO do Cardan	PROTECCION del Arbol Transmis.	070R
8		87333866	1	PROTEÇÃO do Cardan	PROTECCION del Arbol Transmis.	070R
9		832-10412	2	PORCA	TUERCA	010D
10		627-12045	2	PARAFUSO	TORNILLO	040V
11		892-11012	4	ARRUELA	ARANDELA	131R

09-09		p1	07/07

PIVOTAMENTO DO CHASSI - PIVOTE DEL CHASI

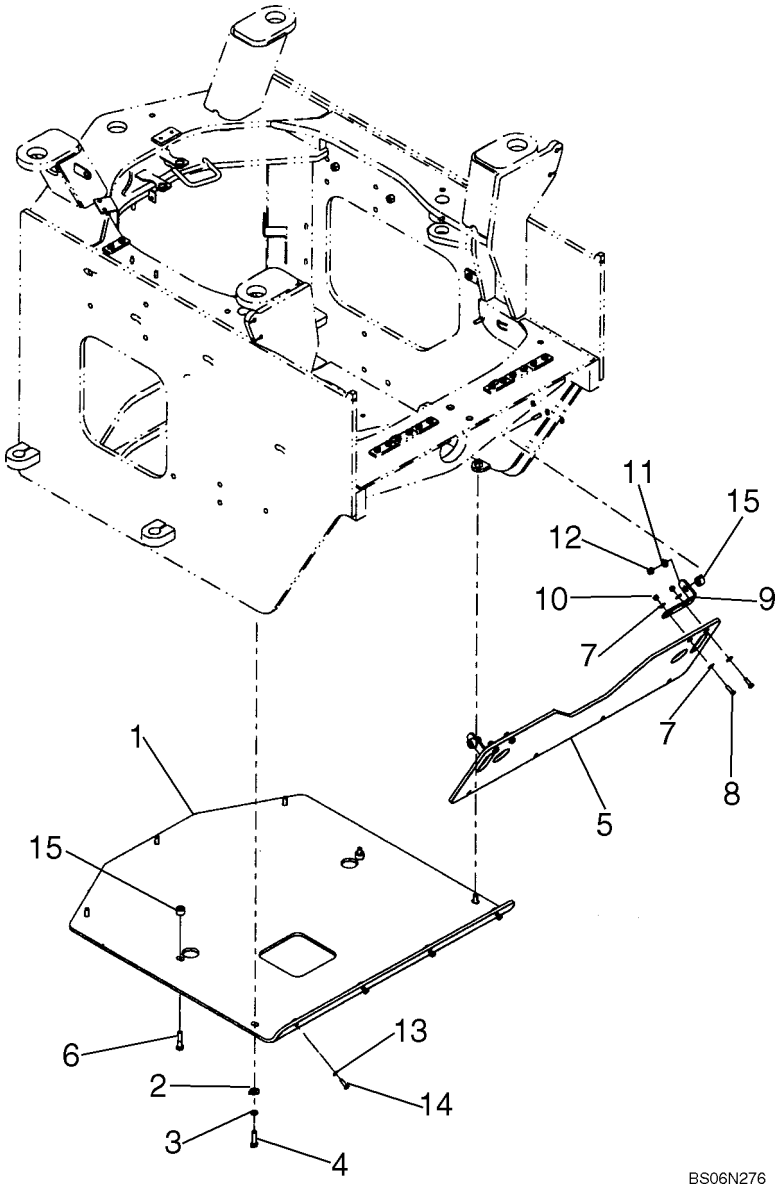

PIVOTAMENTO DO CHASSI - PIVOTE DEL CHASI

REF	NOTA	PEÇA	QT	DESCRIÇÃO	DESCRICION	GLOS
1		87593940	1	CHAPA	PLACA	105P
2		896-15012	7	ARRUELA	ARANDELA	131R
3		892-11012	7	ARRUELA	ARANDELA	131R
4		627-12040	5	PARAFUSO	TORNILLO	040V
5		87593942	1	CHAPA	PLACA	105P
6		827-12050	2	PARAFUSO	TORNILLO	040V
7		895-15008	8	ARRUELA	ARANDELA	131R
8		614-8025	4	PARAFUSO	TORNILLO	040V
9		87593947	2	SUPORTE	SOPORTE	300S
10		832-10408	4	PORCA	TUERCA	010D
11		896-15010	2	ARRUELA	ARANDELA	131R
12		832-10410	2	PORCA	TUERCA	010D
13		892-11008	4	ARRUELA PRESSÃO	ARANDELA ELAST.	170R
14		627-8025	4	PARAFUSO	TORNILLO	040V
15		372947A1	4	ESPAÇADOR	SEPARADOR	075D

09-10		p1	07/07

PIVOTAMENTO DO CHASSI - PIVOTE DEL CHASI

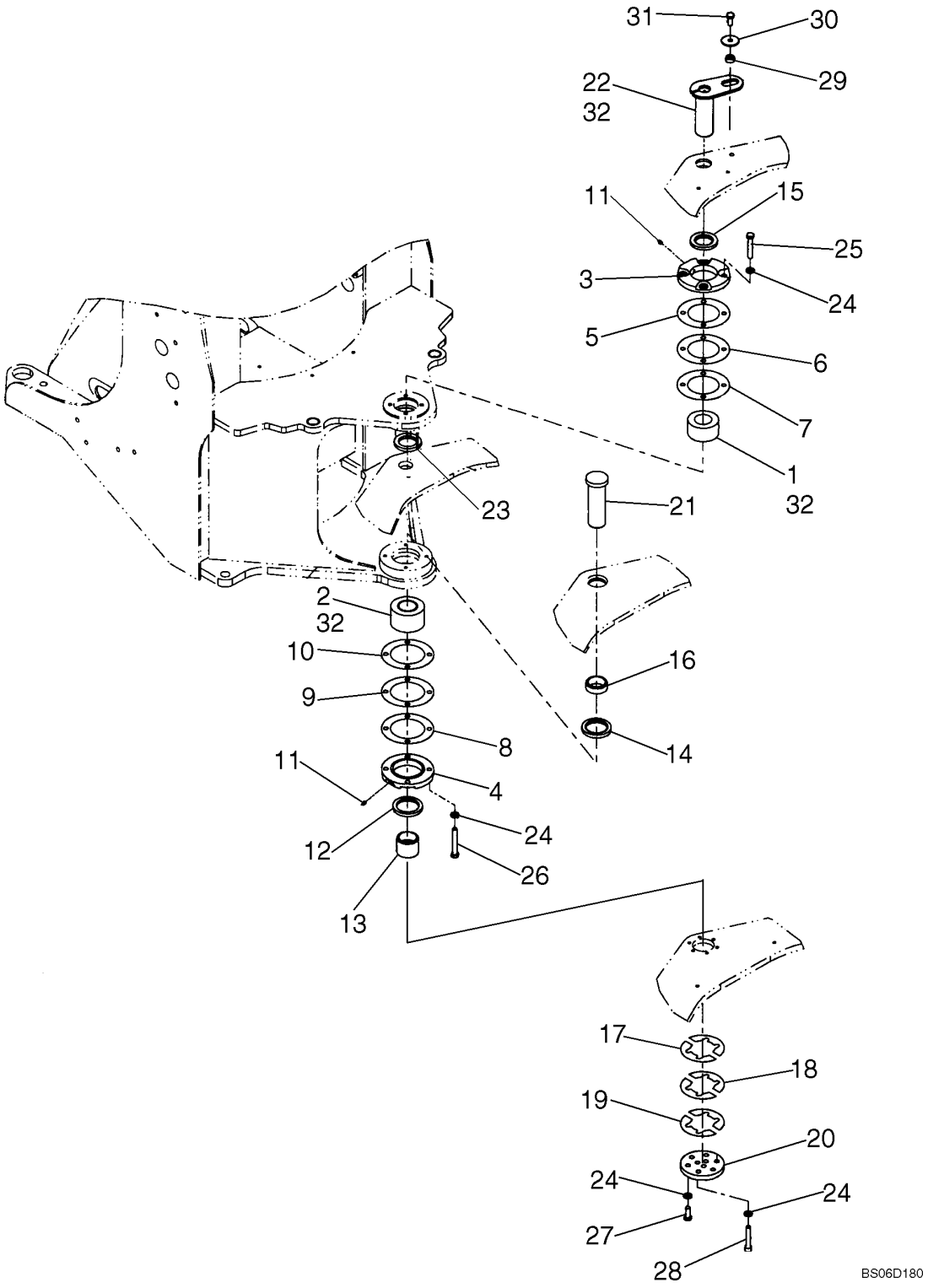

PIVOTAMENTO DO CHASSI - PIVOTE DEL CHASI

REF	NOTA	PEÇA	QT	DESCRIÇÃO	DESCRICION	GLOS
1		391359A1	1	ROLAMENTO Inferior	RODAMIENTO Inferior	341C
2		432765A1	1	ROLAMENTO Inferior	RODAMIENTO Inferior	341C
3		87310201	1	PLACA Superior	PLACA Superior	110P
4		87310380	1	PLACA Inferior	PLACA Inferior	110P
5		87312744	X	CALÇO 0,10mm Superior	CALCE 0,10mm Superior	198S
6		87312745	X	CALÇO 0,25mm Superior	CALCE 0,25mm Superior	198S
7		87312746	X	CALÇO 0,50mm Superior	CALCE 0,50mm Superior	198S
8		87312747	X	CALÇO 0,10mm Inferior	CALCE 0,10mm Inferior	198S
9		87312748	X	CALÇO 025mm Inferior	CALCE 0,25mm Inferior	198S
10		87312749	X	CALÇO 0,50mm Inferior	CALCE 0,50mm Inferior	198S
11		219-1	2	PINO GRAXEIRO	ENGRASADOR	060I
12		L126168	1	RETENTOR Inferior	EMPAQUETADURA Inferior	123G
13		87623439	1	ESPAÇADOR Inferior	SEPARADOR Inferior	075D
14		L118978	1	RETENTOR Inferior	EMPAQUETADURA Inferior	123G
15		L125008	1	RETENTOR Superior	EMPAQUETADURA Superior	123G
16		87623437	1	ESPAÇADOR	SEPARADOR	075D
17		87312750	X	CALÇO 0,10mm Chassi	CALCE 0,10mm Chasi	198S
18		87312751	X	CALÇO 0,25mm Chassi	CALCE 0,25mm Chasi	198S
19		87312752	X	CALÇO 0,50mm Chassi	CALCE 0,50mm Chasi	198S
20		87310327	1	PLACA Inferior	PLACA Inferior	110P
21		87310326	1	PINO Inferior	BULON Inferior	080P
22		87310297	1	PINO Superior	BULON Superior	080P
23		L125561	1	RETENTOR Superior	EMPAQUETADURA Superior	123G
24		896-11016	4	ARRUELA	ARANDELA	131R
25		827-16090	4	PARAFUSO	TORNILLO	040V
26		827-16110	4	PARAFUSO	TORNILLO	040V
27		627-16040	6	PARAFUSO	TORNILLO	040V
28		863-16090	3	PARAFUSO	TORNILLO	040V
29		L125100	1	ESPAÇADOR	SEPARADOR	075D
30		496-81025	1	ARRUELA	ARANDELA	131R
31		627-16035	1	PARAFUSO	TORNILLO	040V
32			*	GRAXA	GRASA	

09-11		p1	07/07

CHASSI TRASEIRO, TAMPAS - CHASI TRASERO, TAPAS

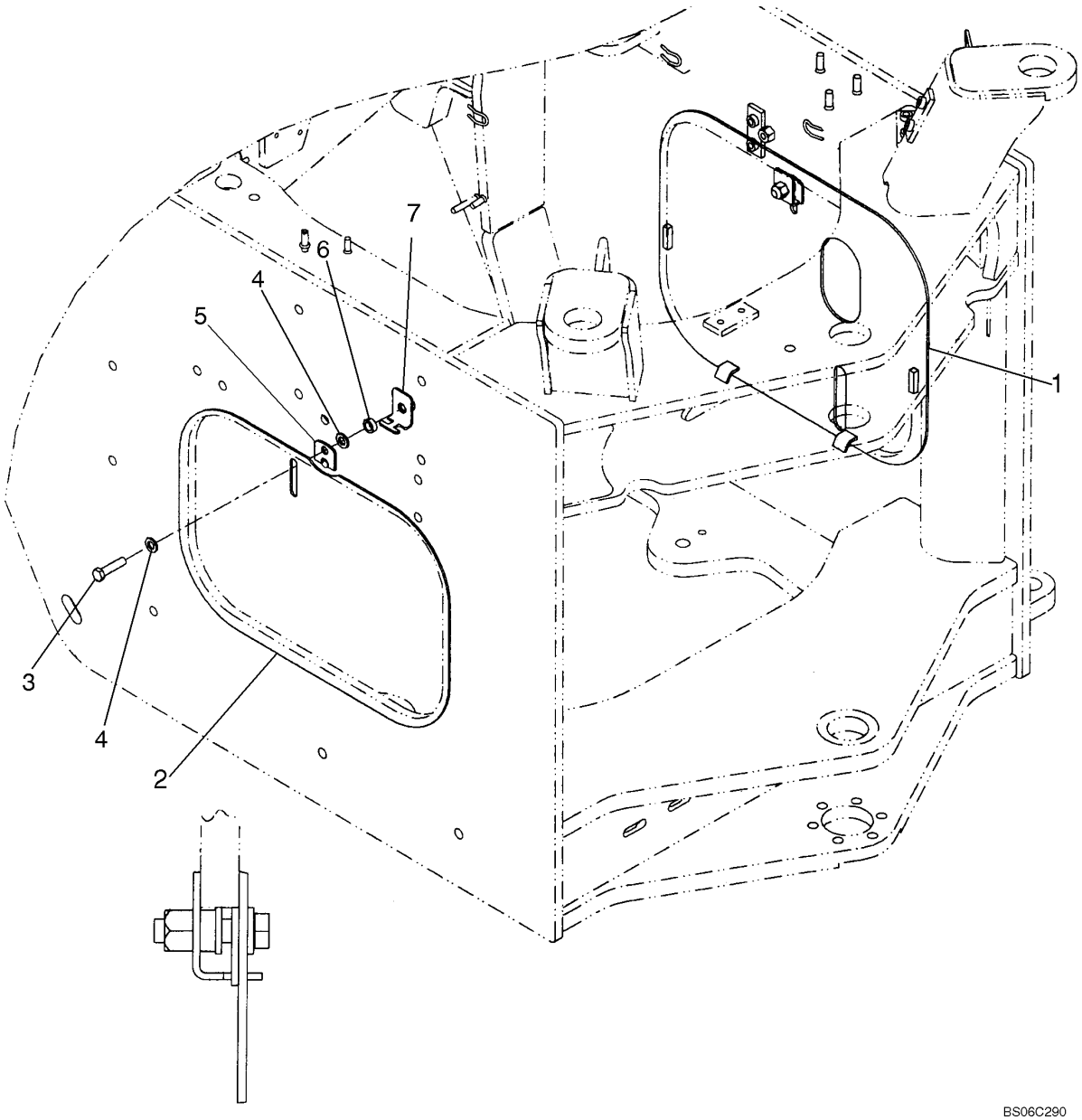

CHASSI TRASEIRO, TAMPAS - CHASI TRASERO, TAPAS

REF	NOTA	PEÇA	QT	DESCRIÇÃO	DESCRICION	GLOS
1		87522256	1	TAMPA Esquerda	TAPA Izquierda	265C
2		87522260	1	TAMPA Direita	TAPA Derecha	265C
3		827-12050	2	PARAFUSO	TORNILLO	040V
4		896-11012	4	ARRUELA	ARANDELA	131R
5		87404139	2	ESPAÇADOR	SEPARADOR	075D
6		D35859	2	ESPAÇADOR	SEPARADOR	075D
7		87404138	2	ABRAÇADEIRA	ABRAZADERA	031F

09-12		p1	07/07

CONTRAPESO - CONTRAPESO

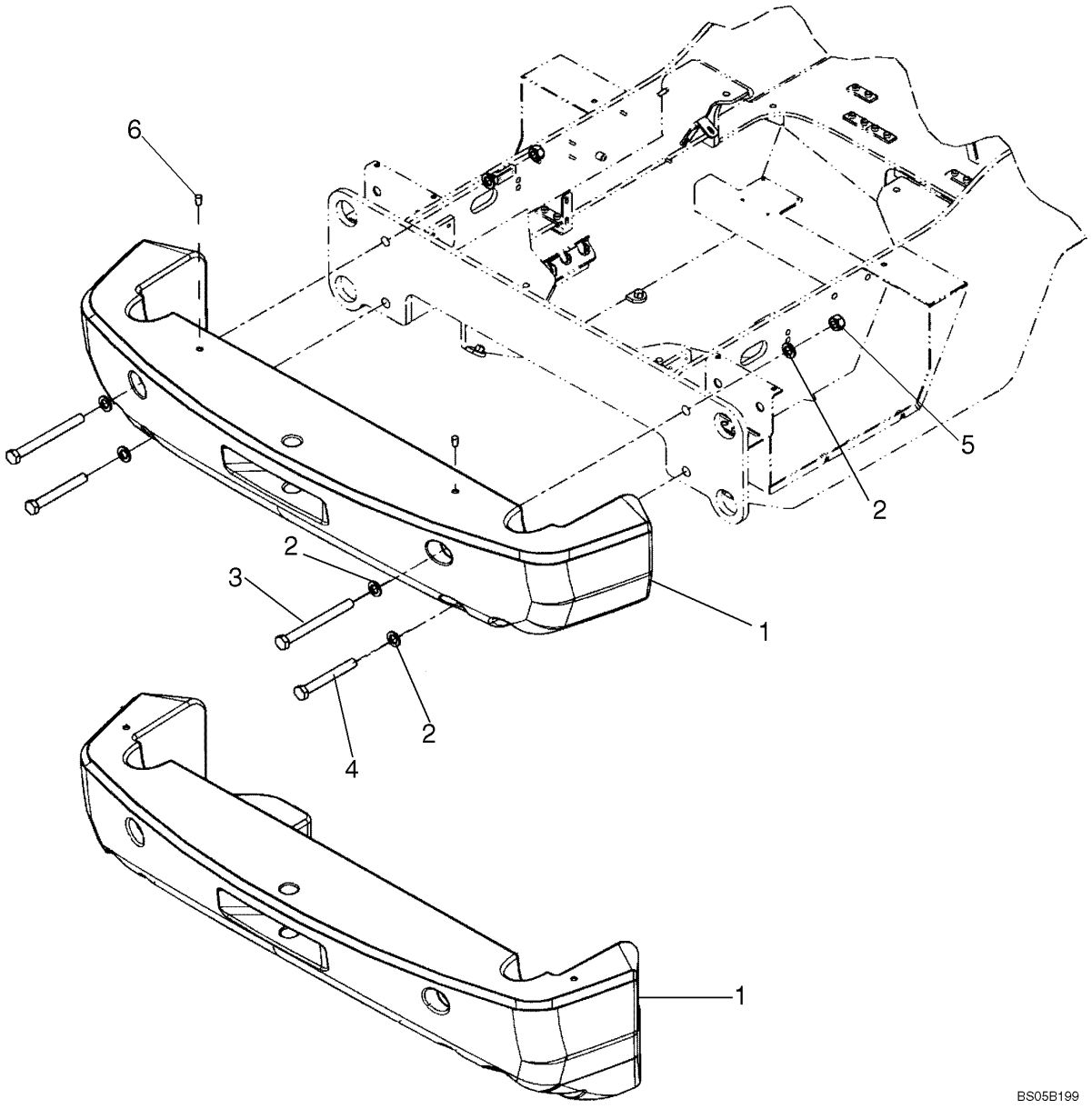

CONTRAPESO - CONTRAPESO

REF	NOTA	PEÇA	QT	DESCRIÇÃO	DESCRICION	GLOS
1		87365504	1	CONTRAPESO 1457kg	CONTRAPESO 1457kg	061C
1		87365510	1	CONTRAPESO 2260kg	CONTRAPESO 2260kg	061C
2		896-11024	6	ARRUELA	ARANDELA	131R
3		827-24250	2	PARAFUSO	TORNILLO	040V
4		827-24190	2	PARAFUSO	TORNILLO	040V
5		829-1424	2	PORCA	TUERCA	010D
6		87308200	2	BUJÃO	TAPON	050T
7		412494A1		PINO Não ilustrado	BULON No mostrado	080P
8		A30338		PINO Não ilustrado	BULON No mostrado	080P

09-13		p1	07/07

CAPUZ DO MOTOR - CAPOT DEL MOTOR

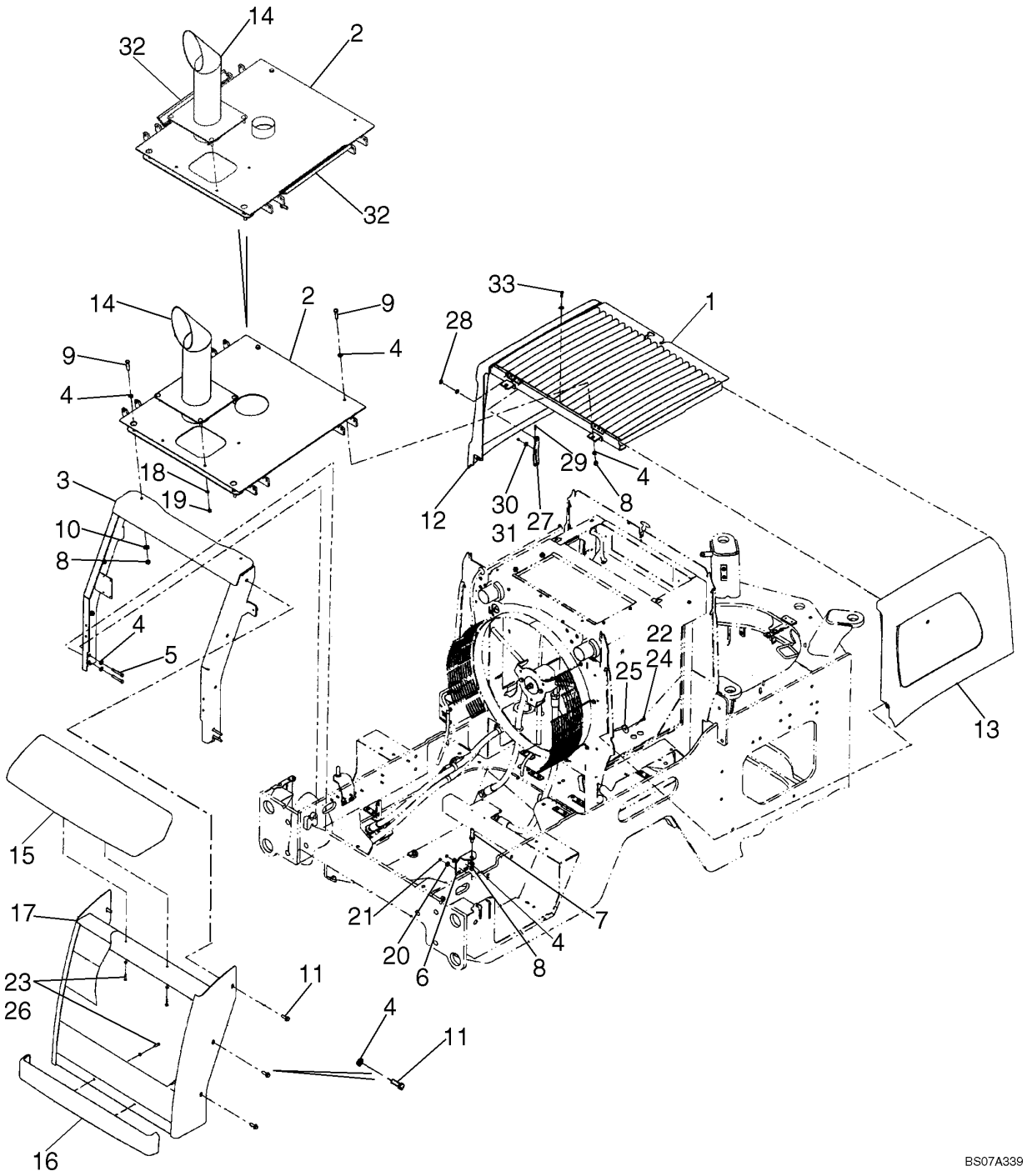

CAPUZ DO MOTOR - CAPOT DEL MOTOR

REF	NOTA	PEÇA	QT	DESCRIÇÃO	DESCRICION	GLOS
1		87308391	1	GRADE Superior	REJILLA Superior	101G
2		87340742	1	CHAPA Superior	PLACA Superior	105P
2		87610751	1	CHAPA Suporte Traseira	PLACA Soporte Trasera	105P
3		87340744	1	CHASSI	BASTIDOR	072I
4		896-11012	12	ARRUELA	ARANDELA	131R
5		827-12070	4	PARAFUSO	TORNILLO	040V
6		87369057	2	CHAPA	PLACA	105P
7		87426927	2	PARAFUSO	TORNILLO	040V
8		832-10412	6	PORCA	TUERCA	010D
9		827-12050	4	PARAFUSO	TORNILLO	040V
10		896-15012	2	ARRUELA	ARANDELA	131R
11		627-12035	6	PARAFUSO	TORNILLO	040V
11		844-12035	6	PARAFUSO	TORNILLO	040V
12		87365040	1	PAINEL Lateral Esquerdo	PANEL Lateral Izquierdo	025P
13		87365046	1	PAINEL Lateral Direiro	PANEL Lateral Derecho	025P
14		87357390	1	TUBO Escape	TUBO Escape	193T
15		87367476	1	REVESTIMENTO Traseiro Superior	REVESTIMIENTO Trasero Superior	116R
16		87367481	1	REVESTIMENTO Traseiro Inferior	REVESTIMIENTO Trasero Inferior	116R
17		87357511	1	CHASSI Traseiro	BASTIDOR Traseiro	072I
18		895-18010	4	ARRUELA	ARANDELA	131R
19		832-10410	4	PORCA	TUERCA	010D
20		895-11008	8	ARRUELA	ARANDELA	131R
21		829-1408	4	PORCA	TUERCA	010D
22		627-8030	4	PARAFUSO	TORNILLO	040V
23		87021830	6	PARAFUSO	TORNILLO	040V
24		495-81145	6	ARRUELA	ARANDELA	131R
25		8602476	1	BARRA	BARRA	151B
26		895-15010	2	ARRUELA	ARANDELA	131R
27		733-3220	1	PINO	BULON	080P
28		895-15006	1	ARRUELA	ARANDELA	131R
29		832-10406	1	PORCA	TUERCA	010D
30		896-15008	3	ARRUELA	ARANDELA	131R
31		627-8025	3	PARAFUSO	TORNILLO	040V
32		87609197	2	RETENTOR	GUARNICION	122G

09-14		p1	07/07

CAPUZ DO MOTOR, PAINÉIS - CAPOT DEL MOTOR, PANELS

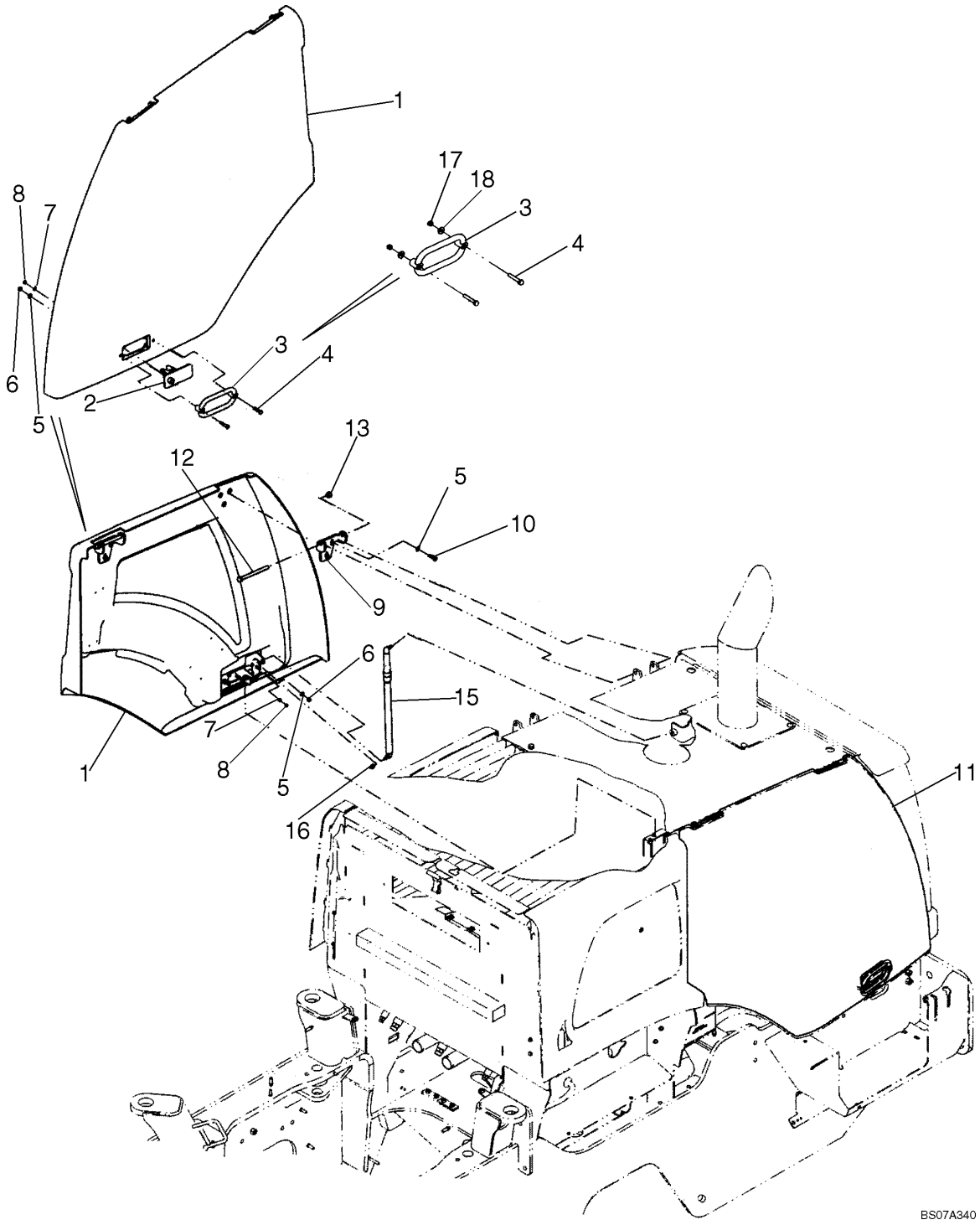

CAPUZ DO MOTOR, PAINÉIS - CAPOT DEL MOTOR, PANELS

REF	NOTA	PEÇA	QT	DESCRIÇÃO	DESCRICION	GLOS
1		87367457	1	PAINEL Lateral Direito	PANEL Lateral Derecho	025P
2		87619047	1	FECHADURA	CERRADURA	120S
3		76030114	1	ALÇA	MANIJA	020M
4		827-8040	4	PARAFUSO	TORNILLO	040V
4		827-8050	4	PARAFUSO	TORNILLO	040V
5		895-11008	16	ARRUELA	ARANDELA	131R
6		829-1408	4	PORCA	TUERCA	010D
7		895-11006	8	ARRUELA	ARANDELA	131R
8		829-1406	8	PORCA	TUERCA	010D
9		87364660	4	DOBRADIÇA	BISAGRA	140C
10		627-8030	12	PARAFUSO	TORNILLO	040V
11		87367455	1	PAINEL Lateral Esquerdo	PANEL Lateral Izquierdo	025P
12		827-12150	4	PARAFUSO	TORNILLO	040V
13		832-10412	4	PORCA	TUERCA	010D
15		87383908	2	MOLA Gás	MUELLE Gas	100M
16		832-10408	2	PORCA	TUERCA	010D

09-15		p1	07/07

CAIXAS DA BATERIA - CAJAS DE LA BATERIAS

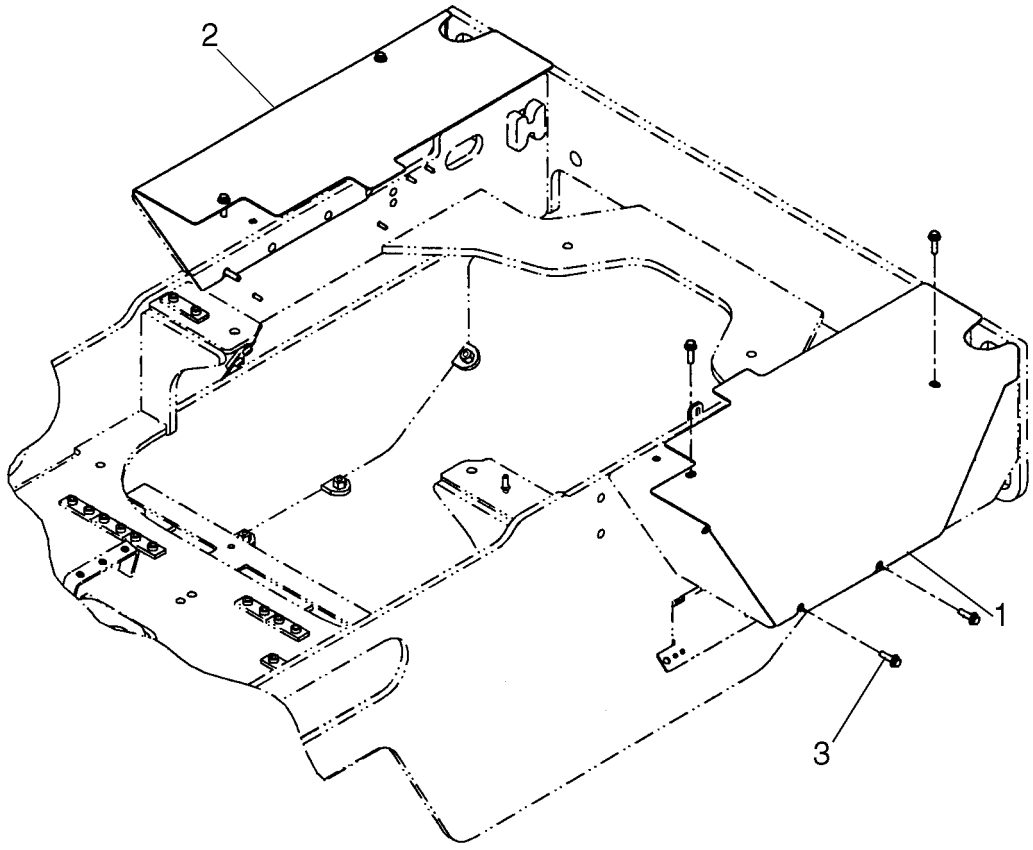

BS05M060

CAIXAS DA BATERIA - CAJAS DE LA BATERIAS

REF	NOTA	PEÇA	QT	DESCRIÇÃO	DESCRICION	GLOS
1		87585840	1	TAMPA Esquerda	TAPA Izquierda	265C
2		87585841	1	TAMPA Direita	TAPA Derecha	265C
3		844-10035	8	PARAFUSO	TORNILLO	040V

PÁRA-LAMAS TRASEIROS - GUARDABARRO TRASEIRO

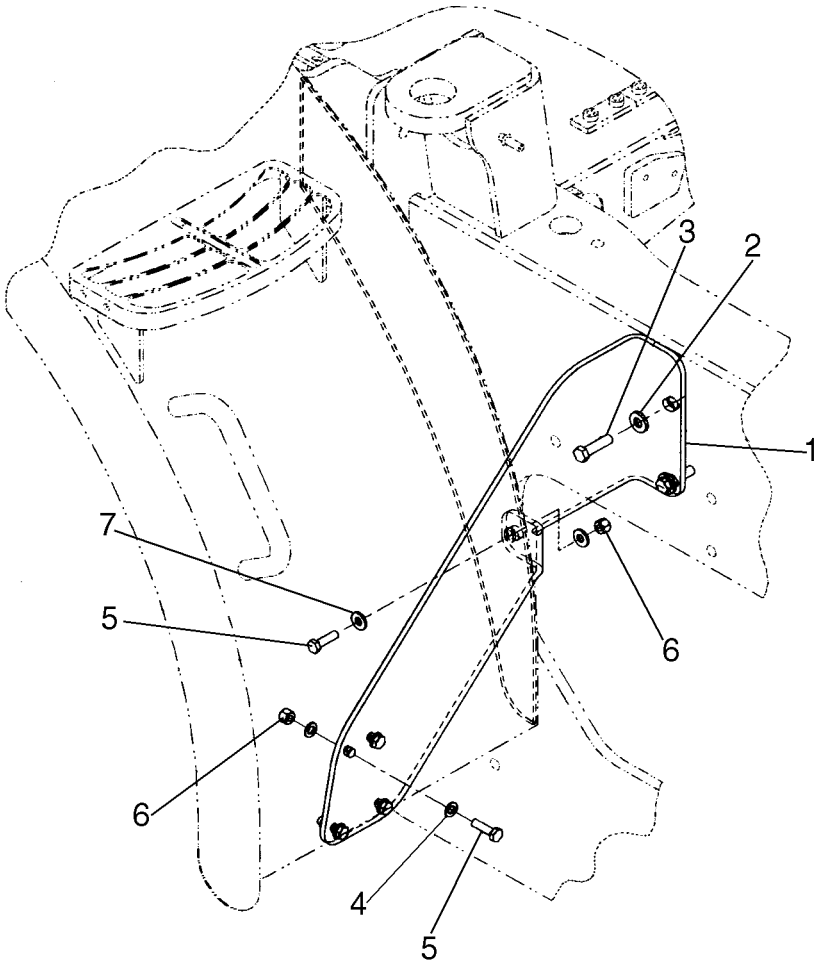

BS06J404

PÁRA-LAMAS TRASEIROS - GUARDABARRO TRASEIRO

REF	NOTA	PEÇA	QT	DESCRIÇÃO	DESCRICION	GLOS
1		87337799	1	SUPORTE Direito	SOPORTE Derecho	300S
2		896-15012	2	ARRUELA	ARANDELA	131R
3		627-12045	2	PARAFUSO	TORNILLO	040V
4		895-11010	8	ARRUELA	ARANDELA	131R
5		627-10035	5	PARAFUSO	TORNILLO	040V
6		832-10410	5	PORCA	TUERCA	010D
7		896-15010	2	ARRUELA	ARANDELA	131R

09-17		p1	07/07

PÁRA-LAMAS TRASEIROS - GUARDABARRO TRASEIRO

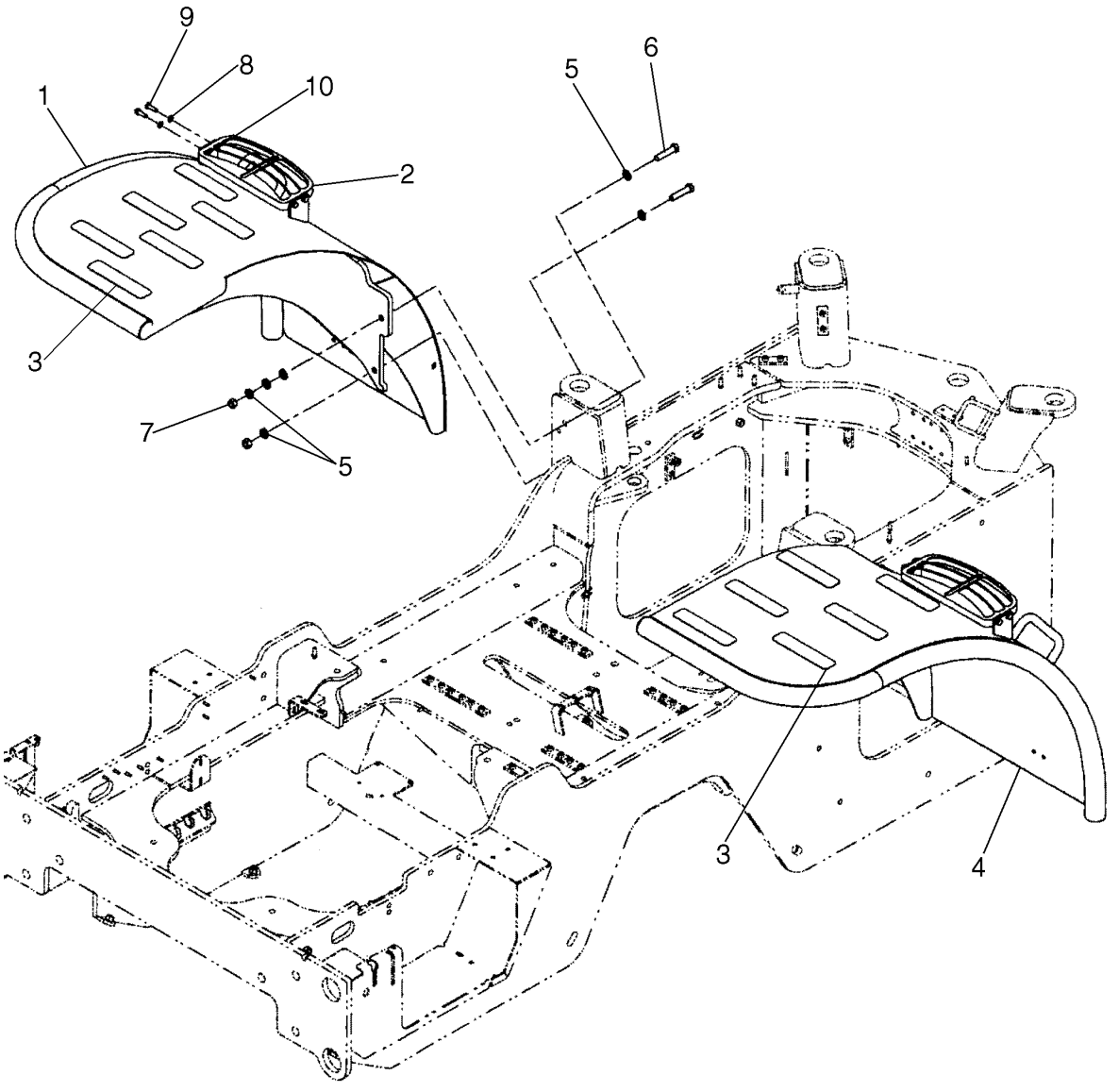

PÁRA-LAMAS TRASEIROS - GUARDABARRO TRASEIRO

REF	NOTA	PEÇA	QT	DESCRIÇÃO	DESCRICION	GLOS
1		87571825	1	SUPORTE Esquerdo	SOPORTE Izquierdo	300S
2		87434475	2	ESCADA	ESCALERILLA	022S
3		D55216	12	FAIXA ANTI-DERRAPANTE	FAJA ANTI-DESLISANTE	407S
4		87571827	1	SUPORTE Direito	SOPORTE Derecho	300S
5		896-11016	12	ARRUELA	ARANDELA	131R
6		827-16070	4	PARAFUSO	TORNILLO	040V
7		829-1416	4	PORCA	TUERCA	010D
8		895-11010	16	ARRUELA	ARANDELA	131R
9		627-10030	8	PARAFUSO	TORNILLO	040V
10		832-10410	8	PORCA	TUERCA	010D

PÁRA-LAMAS DIANTEIROS - GUARDABARRO DELANTEROS

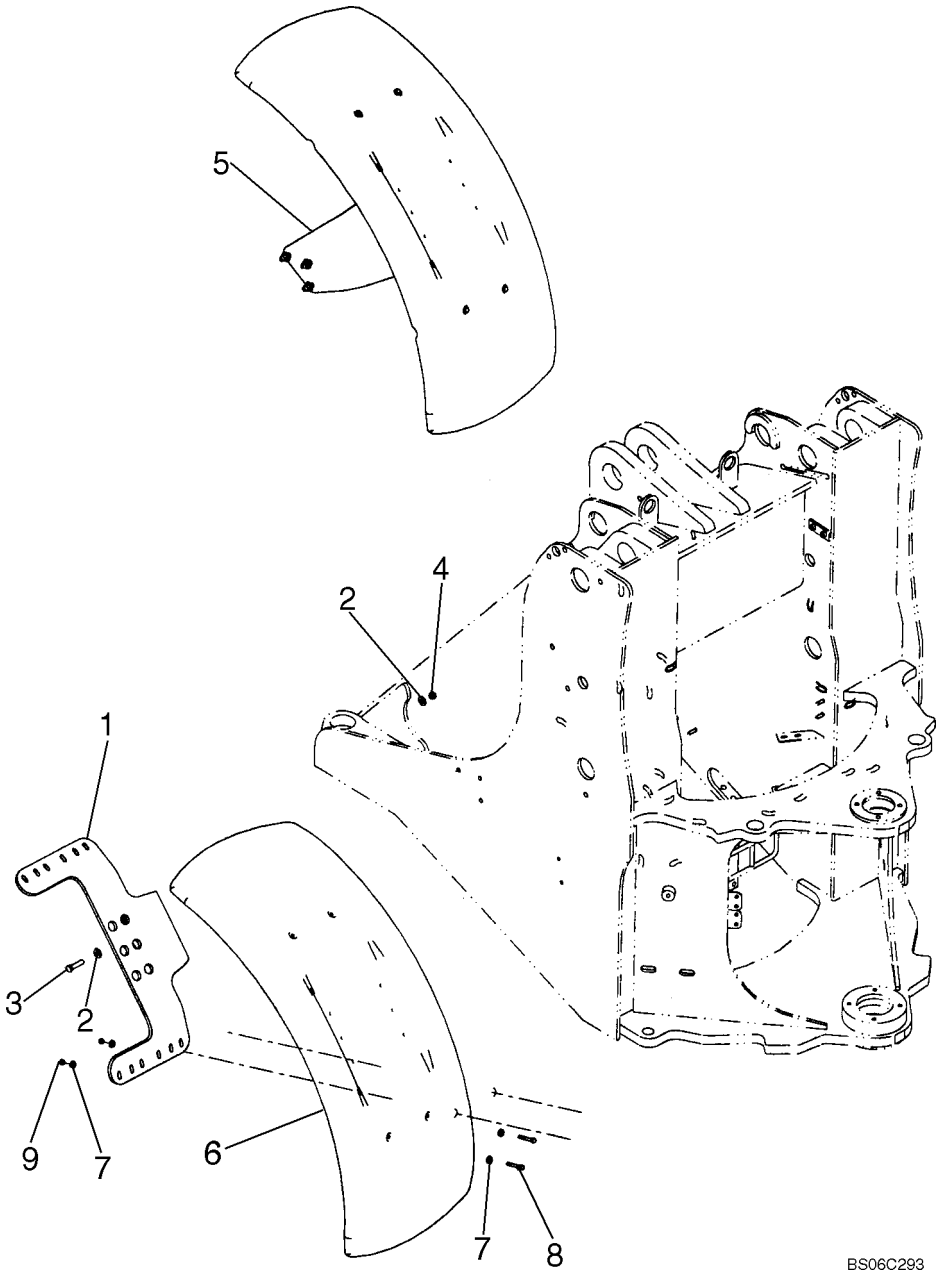

PÁRA-LAMAS DIANTEIROS - GUARDABARRO DELANTEROS

REF	NOTA	PEÇA	QT	DESCRIÇÃO	DESCRICION	GLOS
1		87385930	1	SUPORTE Esquerdo	SOPORTE Izquierdo	300S
2		896-15012	12	ARRUELA	ARANDELA	131R
3		827-12050	6	PARAFUSO	TORNILLO	040V
4		829-1412	6	PORCA	TUERCA	010D
5		87385932	1	SUPORTE Direito	SOPORTE Derecho	300S
6		87440340	2	PÁRA-LAMA	GUARDABARROS	031P
7		896-15008	16	ARRUELA	ARANDELA	131R
8		827-8060	12	PARAFUSO	TORNILLO	040V
9		832-10408	8	PORCA	TUERCA	010D

09-19		p1	07/07

PÁRA-LAMAS DIANTEIROS - GUARDABARRO DELANTEROS

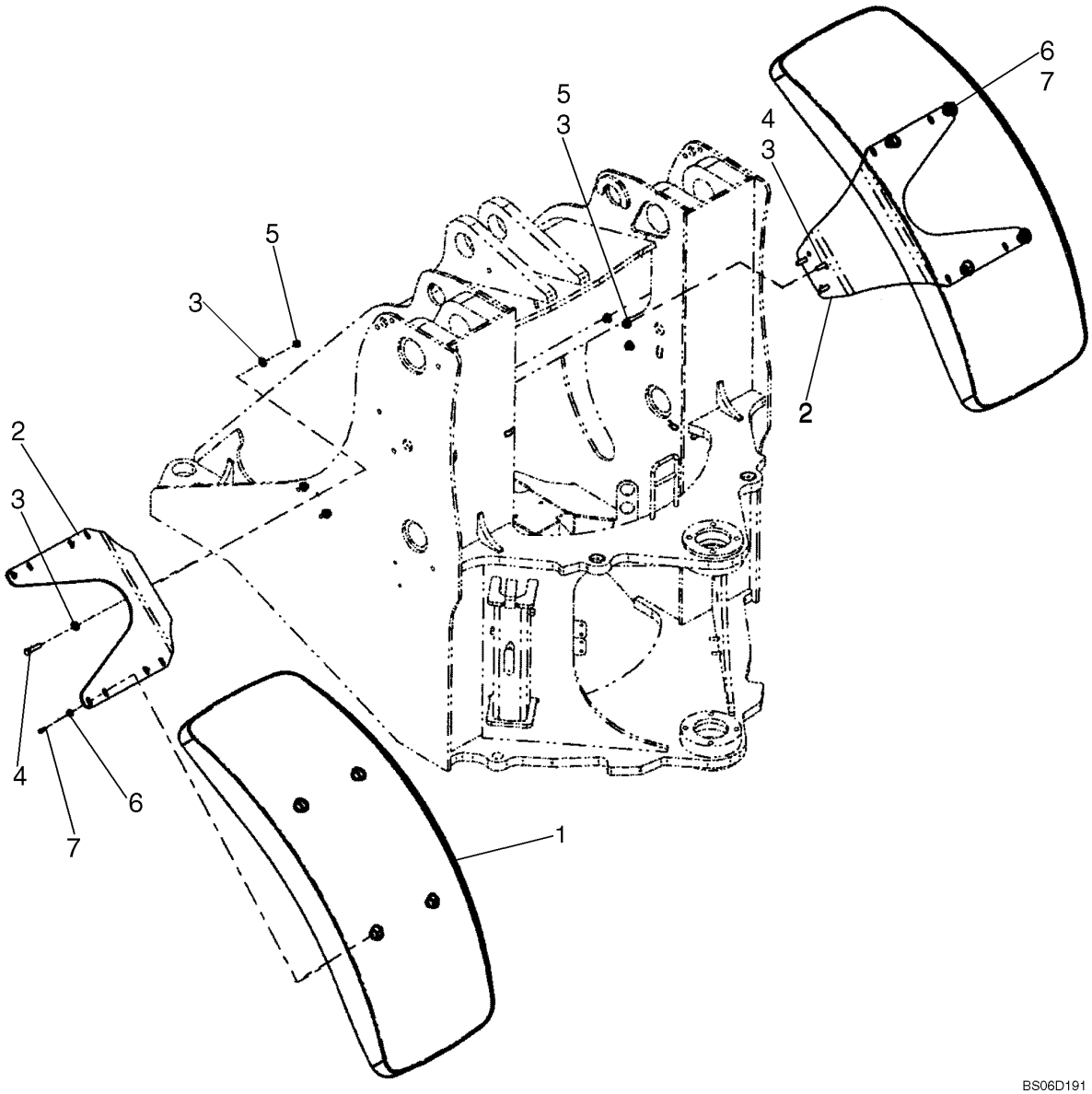

PÁRA-LAMAS DIANTEIROS - GUARDABARRO DELANTEROS

REF	NOTA	PEÇA	QT	DESCRIÇÃO	DESCRICION	GLOS
1		33376074368	2	PÁRA-LAMA Dianteiro	GUARDABARROS Delantero	031P
2		87349270	2	SUPORTE Dianteiro	SOPORTE Delantero	300S
3		896-15012	12	ARRUELA	ARANDELA	131R
4		827-12050	6	PARAFUSO	TORNILLO	040V
5		829-1412	6	PORCA	TUERCA	010D
6		896-15008	8	ARRUELA	ARANDELA	131R
7		627-8025	12	PARAFUSO	TORNILLO	040V

09-20		p1	07/07

PÁRA-LAMAS, PROTEÇÃO - GUARDABARRO, PROTECION

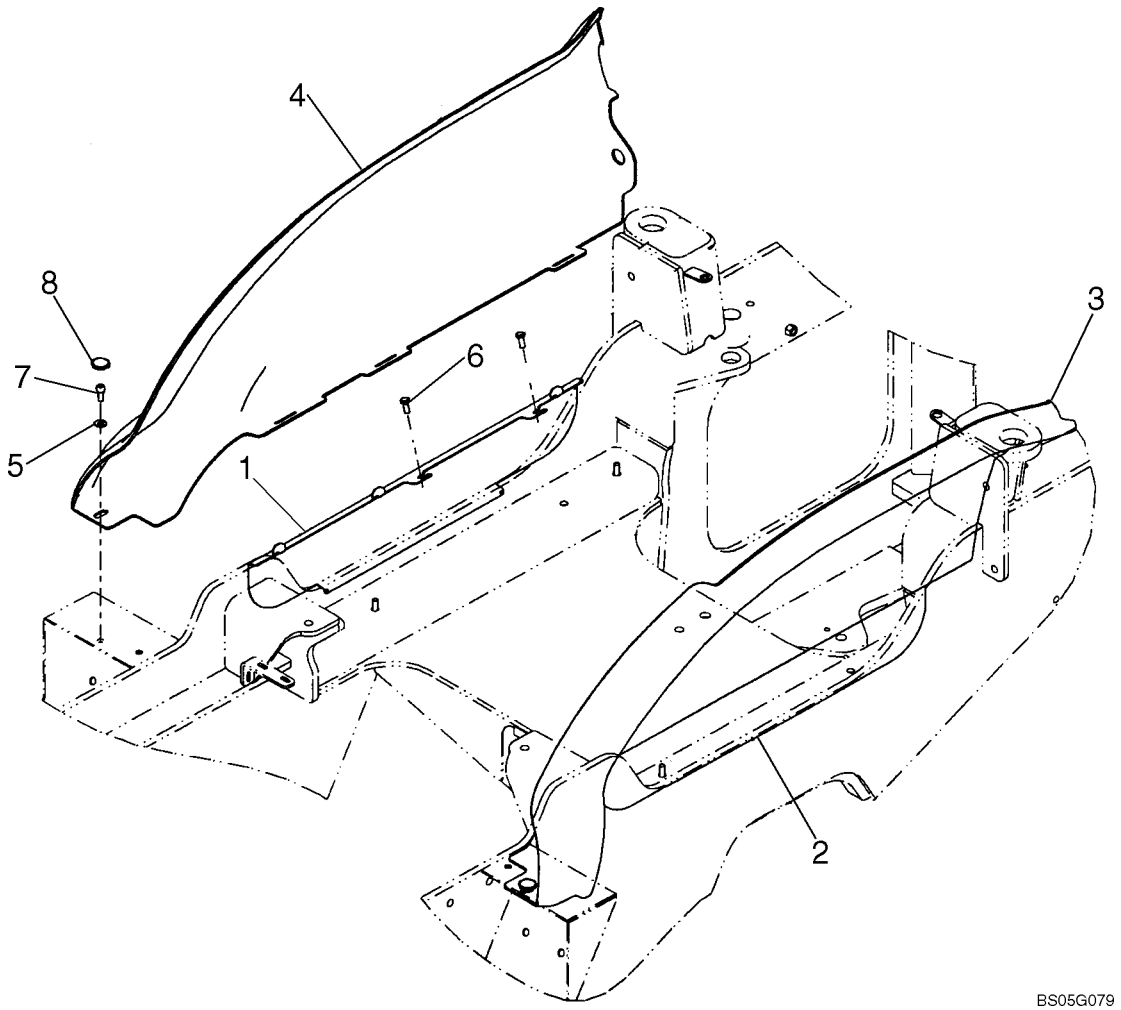

PÁRA-LAMAS, PROTEÇÃO - GUARDABARRO, PROTECION

REF	NOTA	PEÇA	QT	DESCRIÇÃO	DESCRICION	GLOS
1		87317606	1	PROTEÇÃO Esquerda	PROTECCION Izquierda	070R
2		87317602	1	PROTEÇÃO Direita	PROTECCION Derecha	070R
3		87364988	1	PÁRA-LAMA Esquerdo, Amarelo	GUARDABARROS Izquierdo	031P
3		87364999	1	PÁRA-LAMA Direito, Cinza	GUARDABARROS Derecho, Gris	031P
4		87364989	1	PÁRA-LAMA Esquerdo, Amarelo	GUARDABARROS Izquierdo, Amarillo	031P
4		87365001	1	PÁRA-LAMA Direito, Cinza	GUARDABARROS Derecho, Gris	031P
5		895-25010	2	ARRUELA	ARANDELA	131R
6		844-10025	4	PARAFUSO	TORNILLO	040V
7		864-10025	2	PARAFUSO	TORNILLO	040V
8		87323866	2	MANOPLA	EMPUNADURA	150P

09-21		p1	07/07

ESCADA ESQUERDA - ESCALERA IZQUIERDA

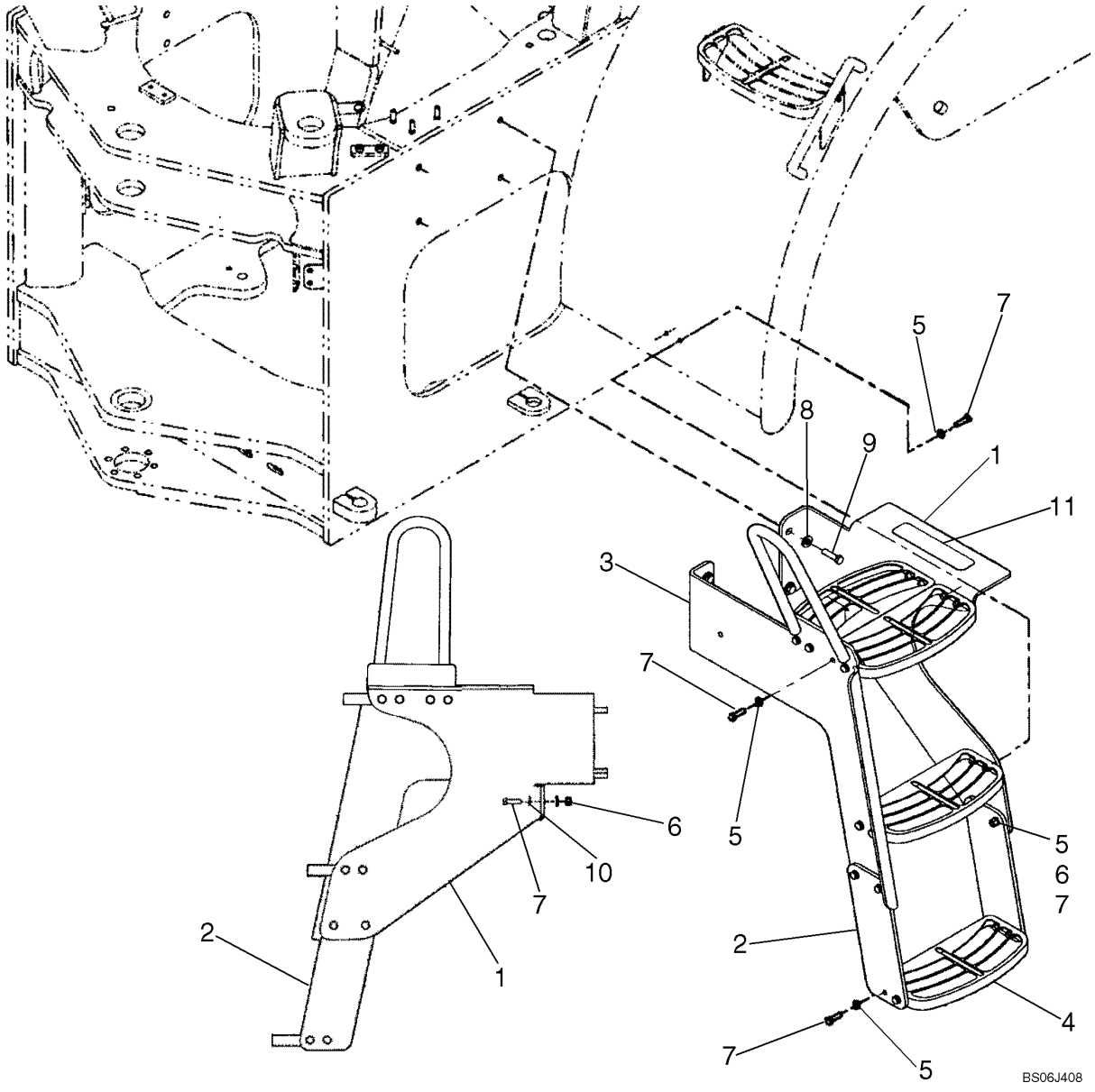

ESCADA ESQUERDA - ESCALERA IZQUIERDA

REF	NOTA	PEÇA	QT	DESCRIÇÃO	DESCRICION	GLOS
1		87337793	1	SUPORTE Esquerdo	SOPORTE Izquierdo	300S
1		87571810	1	SUPORTE Esquerdo, Se usado	SOPORTE Esquerdo, Si empleado	300S
2		87434096	2	CINTA Borracha	CINTA Goma	020N
3		87526482	1	SUPORTE Esquerdo	SOPORTE Isquierdo	300S
4		87434475	3	ESCADA	ESCALERILLA	022S
5		895-11010	40	ARRUELA	ARANDELA	131R
6		832-10410	21	PORCA	TUERCA	010D
7		627-10035	21	PARAFUSO	TORNILLO	040V
7		627-10040	2	PARAFUSO	TORNILLO	040V
8		896-15012	4	ARRUELA	ARANDELA	131R
9		627-12045	4	PARAFUSO	TORNILLO	040V
10		896-15010	2	ARRUELA	ARANDELA	131R
11		D55216	1	FAIXA ANTI-DERRAPANTE	FAJA ANTI-DESLISANTE	407S

09-22		p1	07/07

ESCADA DIREITA - ESCALERA DERECHA

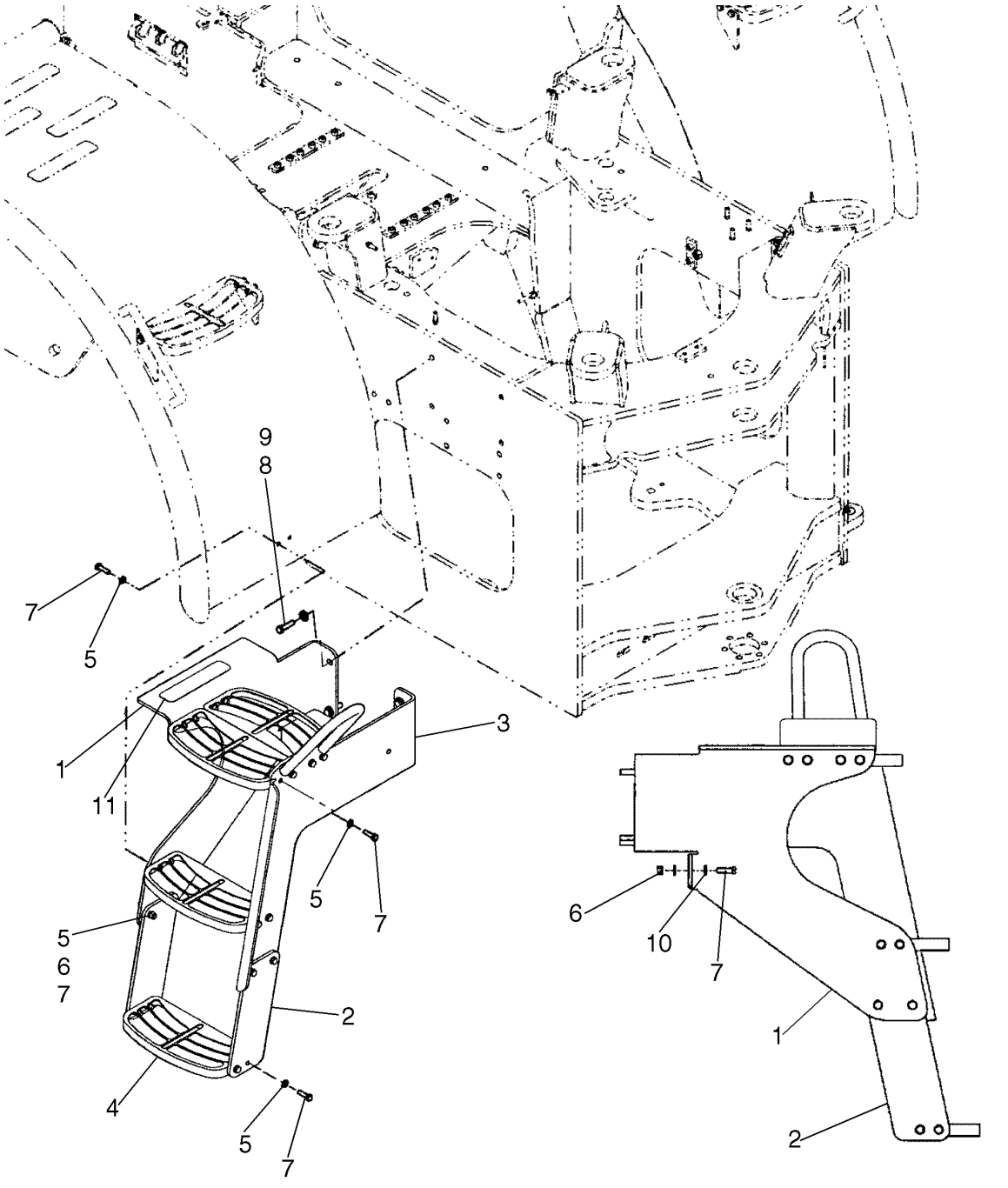

ESCADA DIREITA - ESCALERA DERECHA

REF	NOTA	PEÇA	QT	DESCRIÇÃO	DESCRICION	GLOS
1		87337794	1	SUPORTE Direito	SOPORTE Derecho	300S
1		87571813	1	SUPORTE Direto, Se usado	SOPORTE Derecho, Si empleado	300S
2		87434096	2	CINTA Borracha	CINTA Goma	020N
3		87571814	1	SUPORTE Direito	SOPORTE Derecho	300S
4		87434475	3	ESCADA	ESCALERILLA	022S
5		895-11010	40	ARRUELA	ARANDELA	131R
6		832-10410	21	PORCA	TUERCA	010D
7		627-10035	21	PARAFUSO	TORNILLO	040V
7		627-10040	2	PARAFUSO	TORNILLO	040V
8		896-15012	4	ARRUELA	ARANDELA	131R
9		627-12045	4	PARAFUSO	TORNILLO	040V
10		896-15010	2	ARRUELA	ARANDELA	131R
11		D55216	1	FAIXA ANTI-DERRAPANTE	FAJA ANTI-DESLISANTE	407S

09-23		p1	07/07

ASSENTO DO OPERADOR - ASIENTO DEL CONDUCTOR

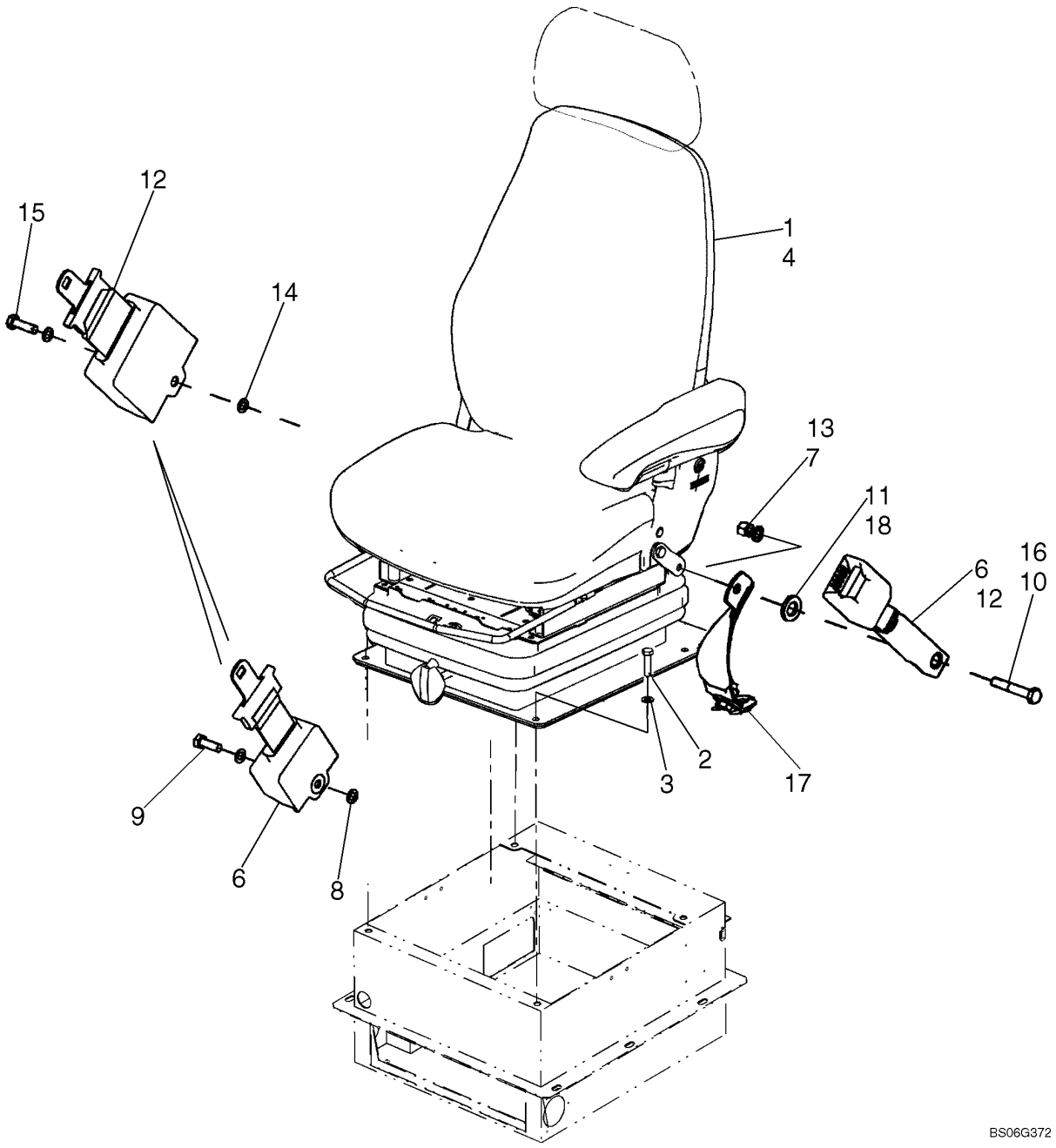

ASSENTO DO OPERADOR - ASIENTO DEL CONDUCTOR

REF	NOTA	PEÇA	QT	DESCRIÇÃO	DESCRICION	GLOS
1		87398041	1	ASSENTO Suspensão Mecânica	ASIENTO Suspencion Mecanica	080S
2		627-10040	4	PARAFUSO	TORNILLO	040V
3		895-11010	4	ARRUELA	ARANDELA	131R
4		87398042	1	ASSENTO Suspensão a Ar	ASIENTO Suspencion a Aire	080S
5		121412A1	1	FUSIVEL 10 Amp, Não ilustrado	FUSIBLE 10 Amp, No mostrado	110F
6		249116A1	1	CINTO SEGURANÇA 51mm	CINTURON SEGURIDAD 51mm	182C
7		832-10410	2	PORCA	TUERCA	010D
8		895-18010	4	ARRUELA	ARANDELA	131R
9		627-10030	1	PARAFUSO	TORNILLO	040V
10		827-10060	1	PARAFUSO	TORNILLO	040V
11		896-11016	1	ARRUELA	ARANDELA	131R
12		249117A1	1	CINTO SEGURANÇA	CINTURON SEGUR.	182C
13		832-10410	2	PORCA	TUERCA	010D
14		895-18010	4	ARRUELA	ARANDELA	131R
15		627-10035	1	PARAFUSO	TORNILLO	040V
16		827-10060	1	PARAFUSO	TORNILLO	040V
17		87545658	1	KIT	JUEGO	002K
18		896-11016	1	ARRUELA	ARANDELA	131R

09-24		p1	07/07

EXTINTOR DE INCÊNDIO - EXTINTOR DEL FUEGO

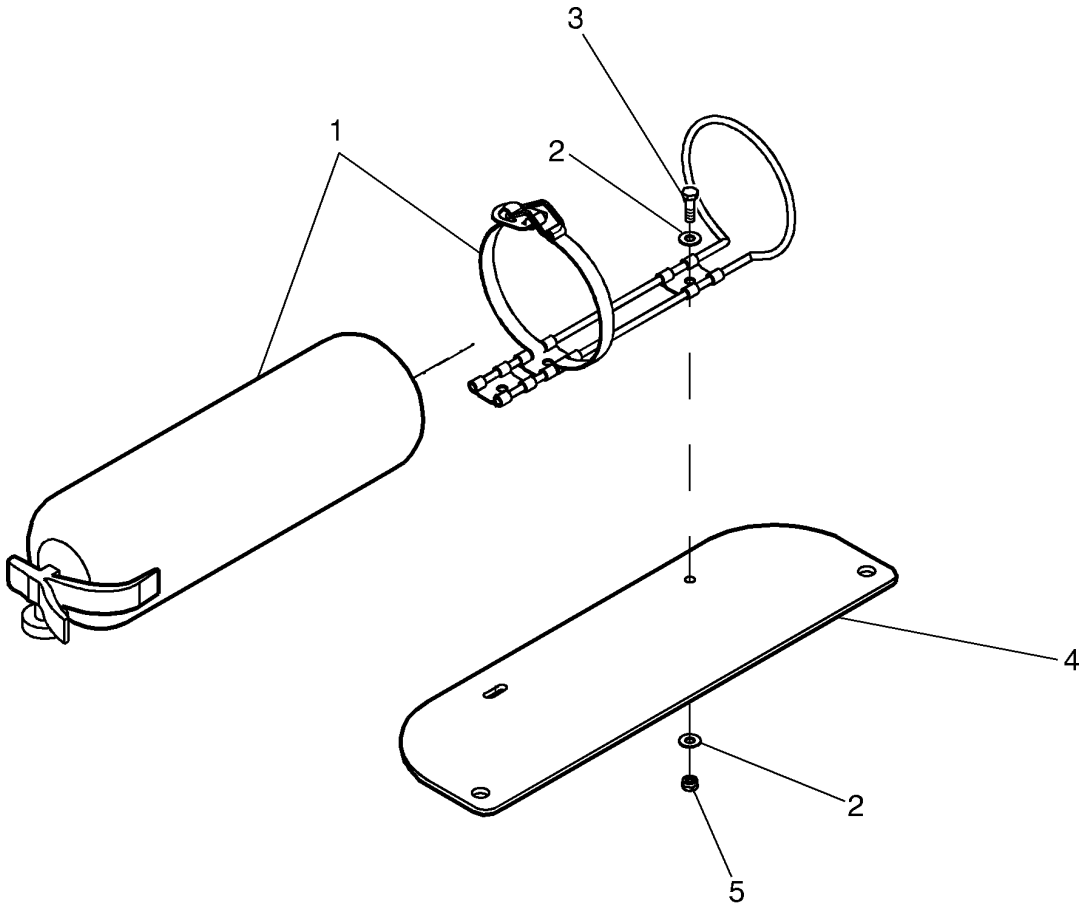

EXTINTOR DE INCÊNDIO - EXTINTOR DEL FUEGO

REF	NOTA	PEÇA	QT	DESCRIÇÃO	DESCRICION	GLOS
1		75211345	1	EXTINTOR	EXTINTOR	055E
2		12644421	4	ARRUELA	ARANDELA	131R
3		627-6020	2	PARAFUSO	TORNILLO	040V
4		87699772	1	SUPORTE	SOPORTE	300S
5		12575421	2	PORCA	TUERCA	010D

09-25		p1	07/07

COXINS DA CABINE - COJINS DE LA CABINA

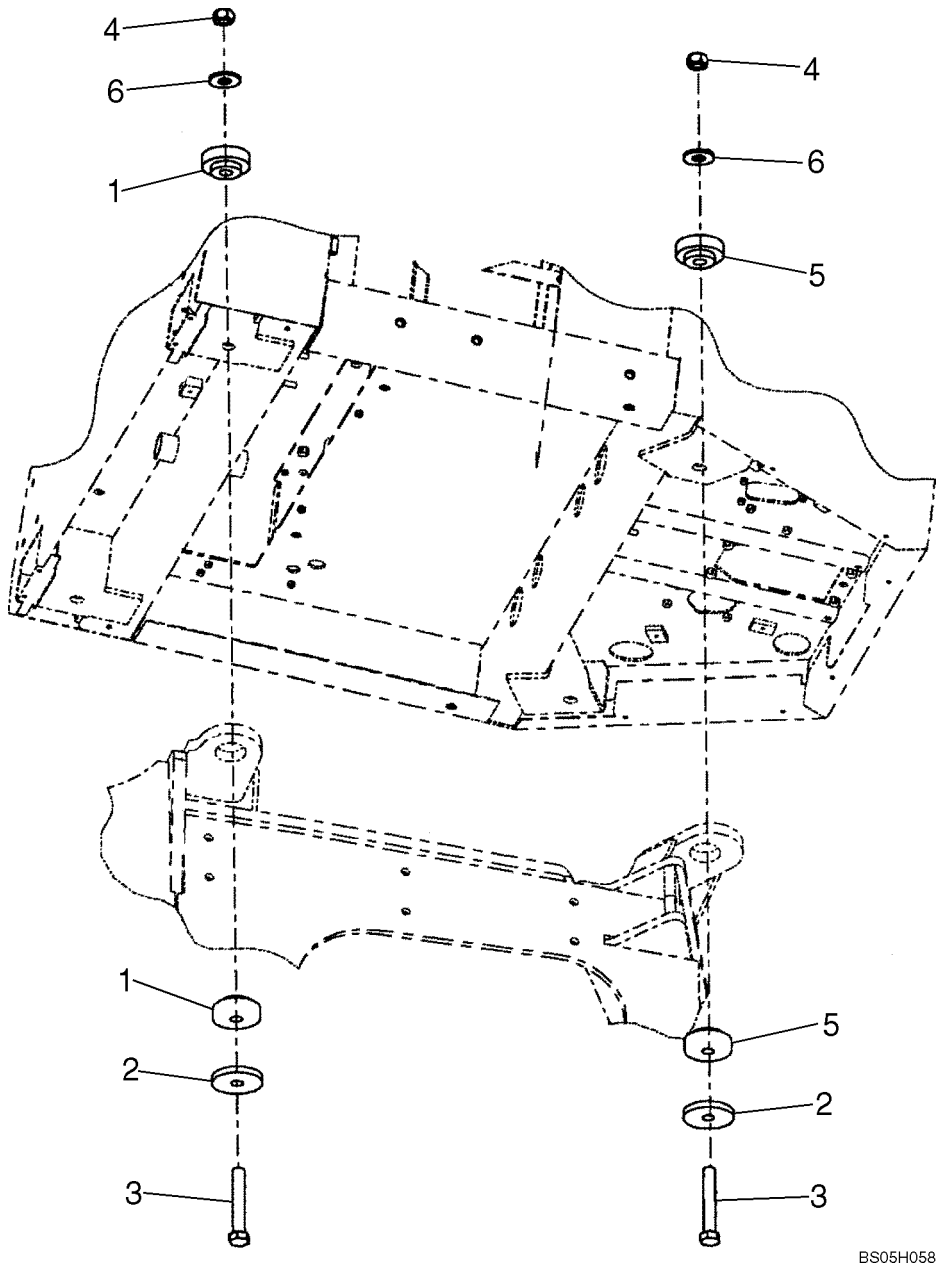

COXINS DA CABINE - COJINS DE LA CABINA

REF	NOTA	PEÇA	QT	DESCRIÇÃO	DESCRICION	GLOS
1		358981A1	4	COXIM Traseiro Cabine	COJIN Trasero Cabina	345C
2		1332154C1	4	ARRUELA	ARANDELA	131R
3		326-1488	4	PARAFUSO	TORNILLO	040V
4		329-1014	4	PORCA	TUERCA	010D
5		358982A1	4	COXIM Dianteiro Cabine	COJIN Delantero Cabina	345C
6		396-41094	4	ARRUELA	ARANDELA	131R

09-26		p1	07/07

CABINE, TRAVA DA PORTA - CABINA, TRABA DE LA PUERTA

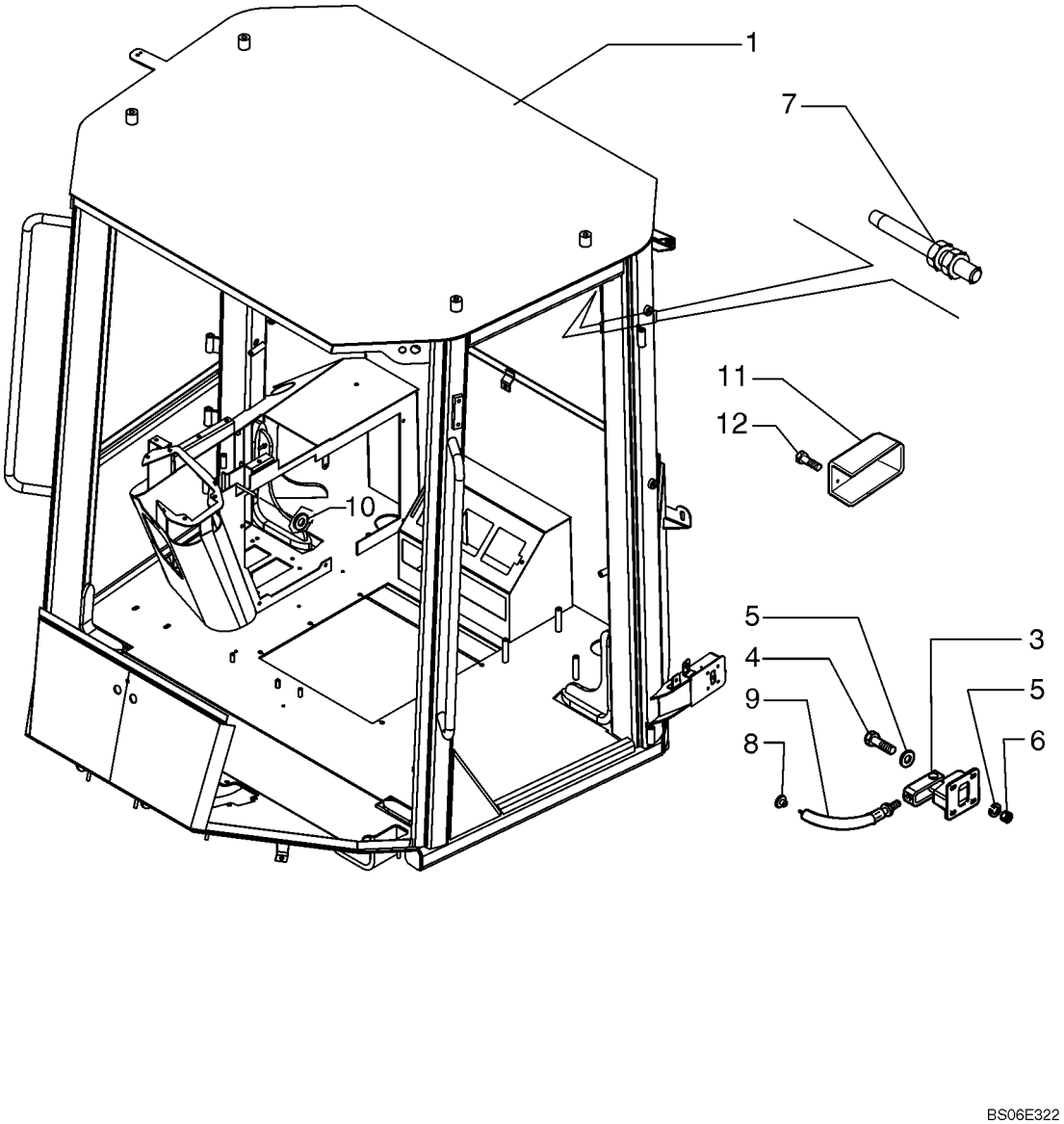

CABINE, TRAVA DA PORTA - CABINA, TRABA DE LA PUERTA

REF	NOTA	PEÇA	QT	DESCRIÇÃO	DESCRICION	GLOS
1		76303000	1	CABINE	CABINA	008C
2		87309539	1	CABINE C/CONDIC	ACONDIC. AIRE	0604
3		4227178	2	TRAVA	TRASA	050N
4		10902824	8	PARAFUSO	TORNILLO	040V
5		14496534	16	ARRUELA	ARANDELA	131R
6		15896214	8	PORCA	TUERCA	010D
7		87325760	1	INTERRUPTOR	INTERRUPTOR	075I
8		76303157	1	MANOPLA	EMPUNADURA	150P
9		76303257	1	CABO	CABLE	105F
10		76043597	2	JUNTA	JUNTA PLANA	120G
11		76303420	1	PROTEÇÃO	PROTECCION	070R
12		761-17213	3	PARAFUSO	TORNILLO	040V

09-27		p1	07/07

CABINE, VIDROS - CABINA, CRISTALES

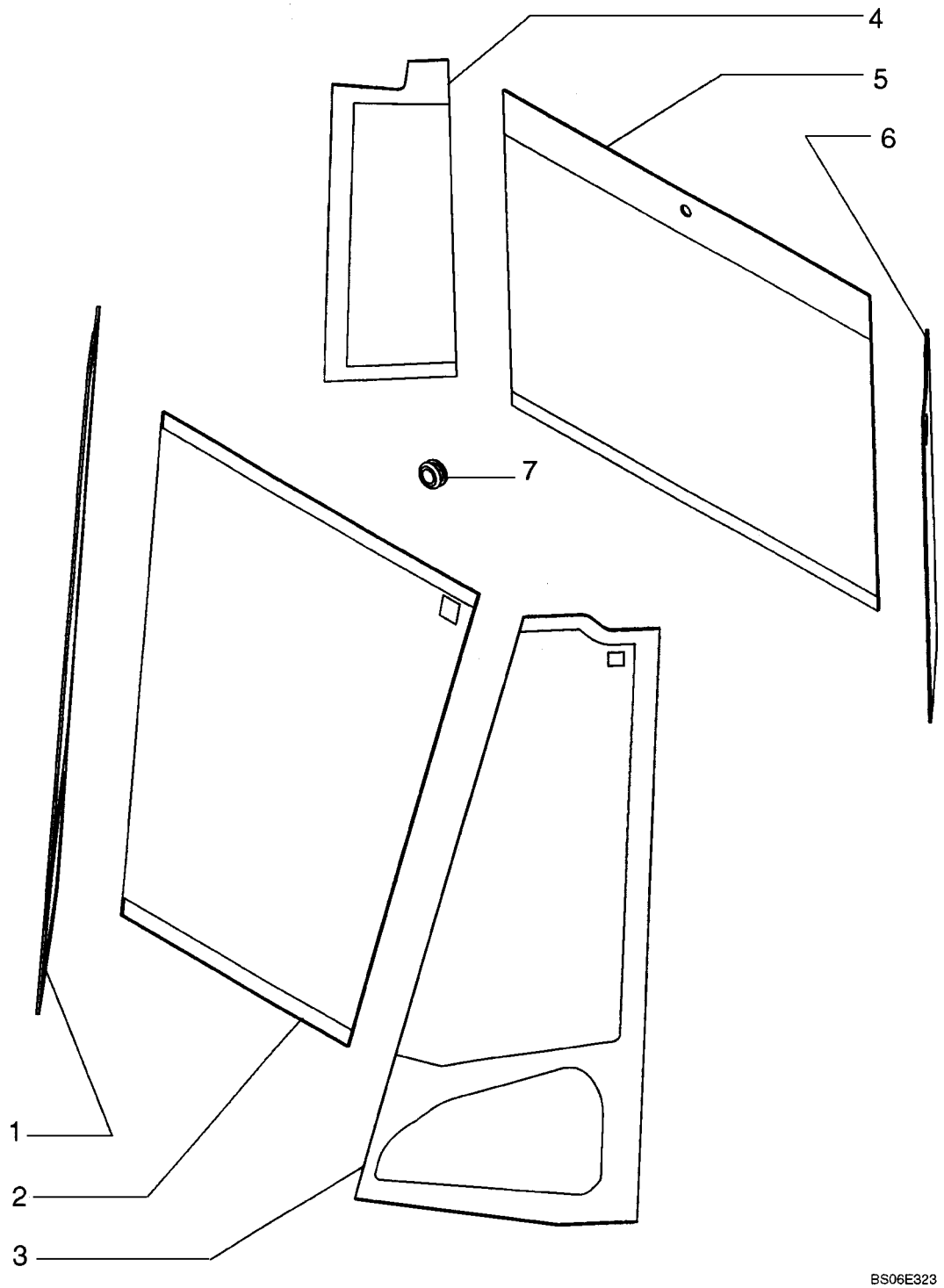

CABINE, VIDROS - CABINA, CRISTALES

REF	NOTA	PEÇA	QT	DESCRIÇÃO	DESCRICION	GLOS
1		76303470	1	VIDRO Dianteiro Direito	CRISTAL Delantero Derecho	315C
2		76303316	1	VIDRO Frontal	CRISTAL Frontal	315C
3		76303469	1	VIDRO Dianteiro Esquerdo	CRISTAL Delantero Izquierdo	315C
4		76303363	1	VIDRO Traseiro Direito	CRISTAL Trasero Derecho	315C
5		76303364	1	VIDRO Traseiro Central	CRISTAL Trasero Central	315C
6		76303362	1	VIDRO Traseiro Esquerdo	CRISTAL Trasero Izquierdo	315C
7		322197950	14	BUCHA DE BORRACHA	CASQUILLO DE GOMA	100B

09-28		p1	07/07

CABINE, PROTEÇÕES INFERIORES - CABINA, PROTECIONES INFERIORES

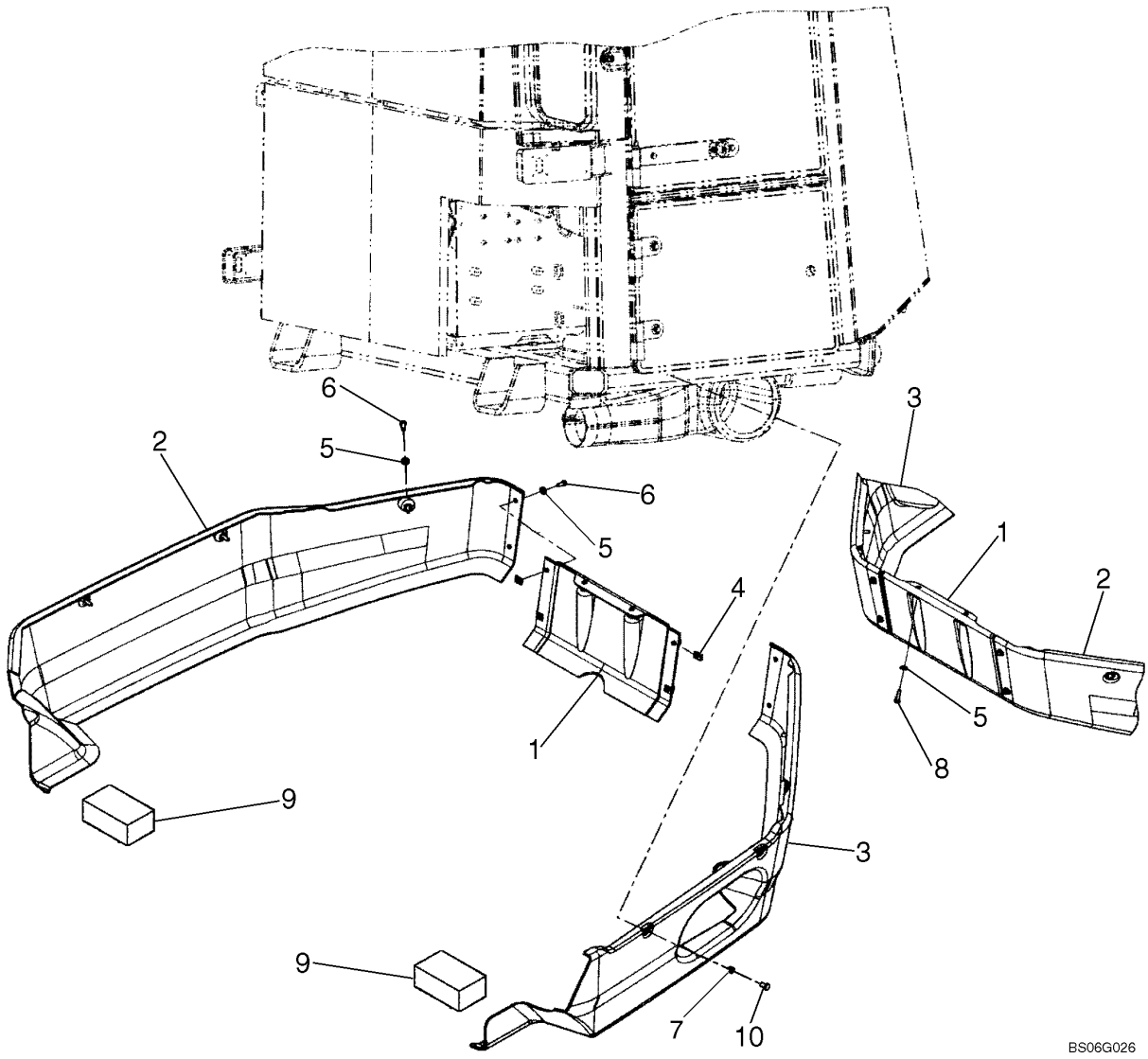

CABINE, PROTEÇÕES INFERIORES - CABINA, PROTECIONES INFERIORES

REF	NOTA	PEÇA	QT	DESCRIÇÃO	DESCRICION	GLOS
1		87392656	1	PROTEÇÃO Frontal	PROTECCION Frontal	070R
2		87392647	1	PROTEÇÃO Esquerda	PROTECCION Isquierda	070R
3		87392655	1	PROTEÇÃO Direita	PROTECCION Derecha	070R
4		833-40408	4	PORCA	TUERCA	010D
5		895-15008	12	ARRUELA	ARANDELA	131R
6		627-8025	10	PARAFUSO	TORNILLO	040V
7		432444A1	4	ESPAÇADOR	SEPARADOR	075D
8		87547661	4	PARAFUSO	TORNILLO	040V
9		87532611	2	RETENTOR	RETEN	122G
10		87547661	4	PARAFUSO	TORNILLO	040V

09-29		p1	07/07

CABINE, REVESTIMENTOS INTERNOS - CABINA, REVESTIMIENTOS INTERNOS

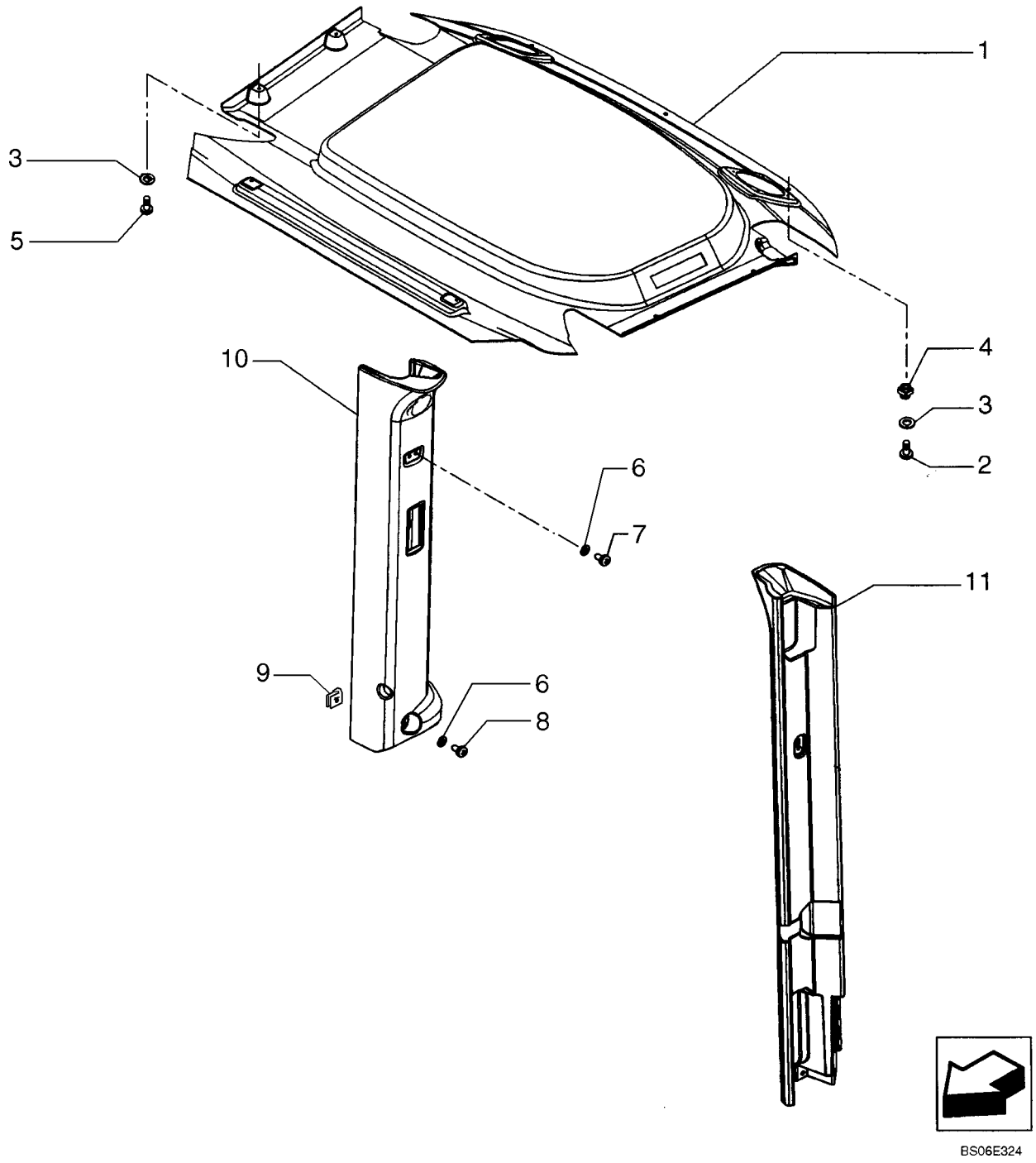

CABINE, REVESTIMENTOS INTERNOS - CABINA, REVESTIMIENTOS INTERNOS

REF	NOTA	PEÇA	QT	DESCRIÇÃO	DESCRICION	GLOS
1		76303591	1	FORRAÇÃO Teto	FORRO Techo	078F
2		79105220	3	PARAFUSO	TORNILLO	040V
3		79076208	7	ARRUELA	ARANDELA	131R
4		833-40306	3	PORCA	TUERCA	010D
5		13313017	4	PARAFUSO	TORNILLO	040V
6		895-25006	4	ARRUELA	ARANDELA	131R
7		840-1612	2	PARAFUSO	TORNILLO	040V
8		840-1630	2	PARAFUSO	TORNILLO	040V
9		76301020	1	PORCA	TUERCA	010D
10		76303400	1	REVESTIMENTO Direito	REVESTIMIENTO Derecho	116R
11		76303401	1	REVESTIMENTO Esquerdo	REVESTIMIENTO Izquierdo	116R

09-30		p1	07/07

CABINE, REVESTIMENTOS INTERNOS - CABINA, REVESTIMIENTOS INTERNOS

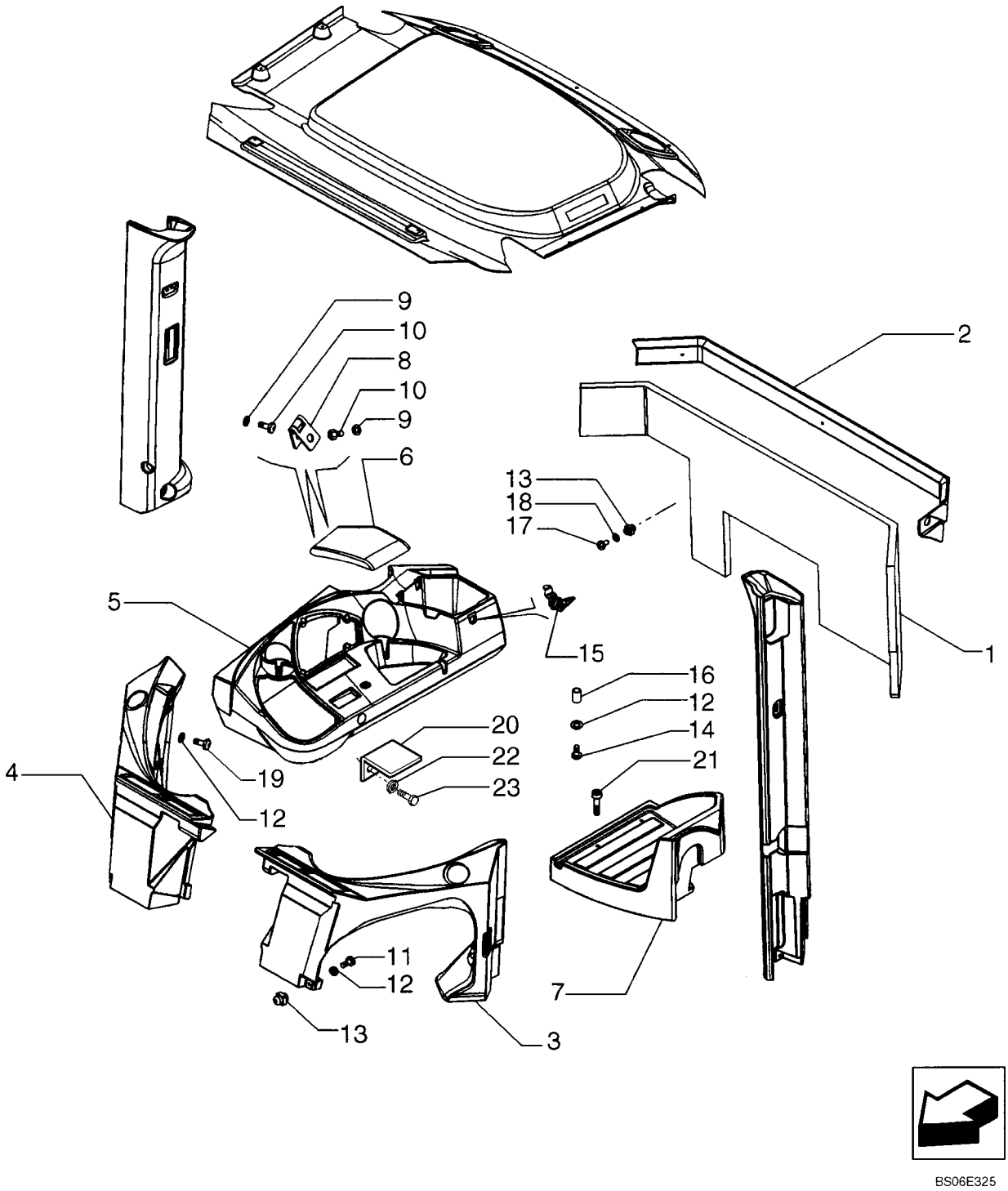

CABINE, REVESTIMENTOS INTERNOS - CABINA, REVESTIMIENTOS INTERNOS

REF	NOTA	PEÇA	QT	DESCRIÇÃO	DESCRICION	GLOS
1		76303423	1	PAINEL Traseiro	PANEL Trasero	025P
2		76303421	1	TRAVESSA	TRAVIESA	180T
3		76303405	1	REVESTIMENTO Inferior Esquerdo	REVESTIMIENTO Inferior Izquierdo	116R
4		76303404	1	REVESTIMENTO Inferior Direito	REVESTIMIENTO Inferior Derecho	116R
5		76303411	1	REVESTIMENTO do Painel Lateral	REVESTIMIENTO del Panel Lateral	116R
6		76303410	1	TAMPA do Painel	TAPA del Panel	265C
7		76303412	1	REVESTIMENTO Inferior do Piso	REVESTIMIENTO Inferior del Piso	116R
8		76303262	2	DOBRADIÇA	BISAGRA	140C
9		895-25005	4	ARRUELA	ARANDELA	131R
10		840-1512	4	PARAFUSO	TORNILLO	040V
11		13277317	2	PARAFUSO	TORNILLO	040V
12		895-25006	6	ARRUELA	ARANDELA	131R
13		833-40306	2	PORCA	TUERCA	010D
14		86503049	2	PARAFUSO	TORNILLO	040V
15		76303439	1	FECHADURA	CERRADURA	120S
16		76046110	2	ISOLANTE	AISLANTE	085I
17		840-1616	2	PARAFUSO	TORNILLO	040V
18		895-11006	3	ARRUELA	ARANDELA	131R
19		614-6012	6	PARAFUSO	TORNILLO	040V
20		76303471	1	SUPORTE	SOPORTE	300S
21		86514457	3	PARAFUSO	TORNILLO	040V
22		895-11006	4	ARRUELA	ARANDELA	131R
23		840-1620	4	PARAFUSO	TORNILLO	040V

CABINE, REVESTIMENTOS INTERNOS - CABINA, REVESTIMIENTOS INTERNOS

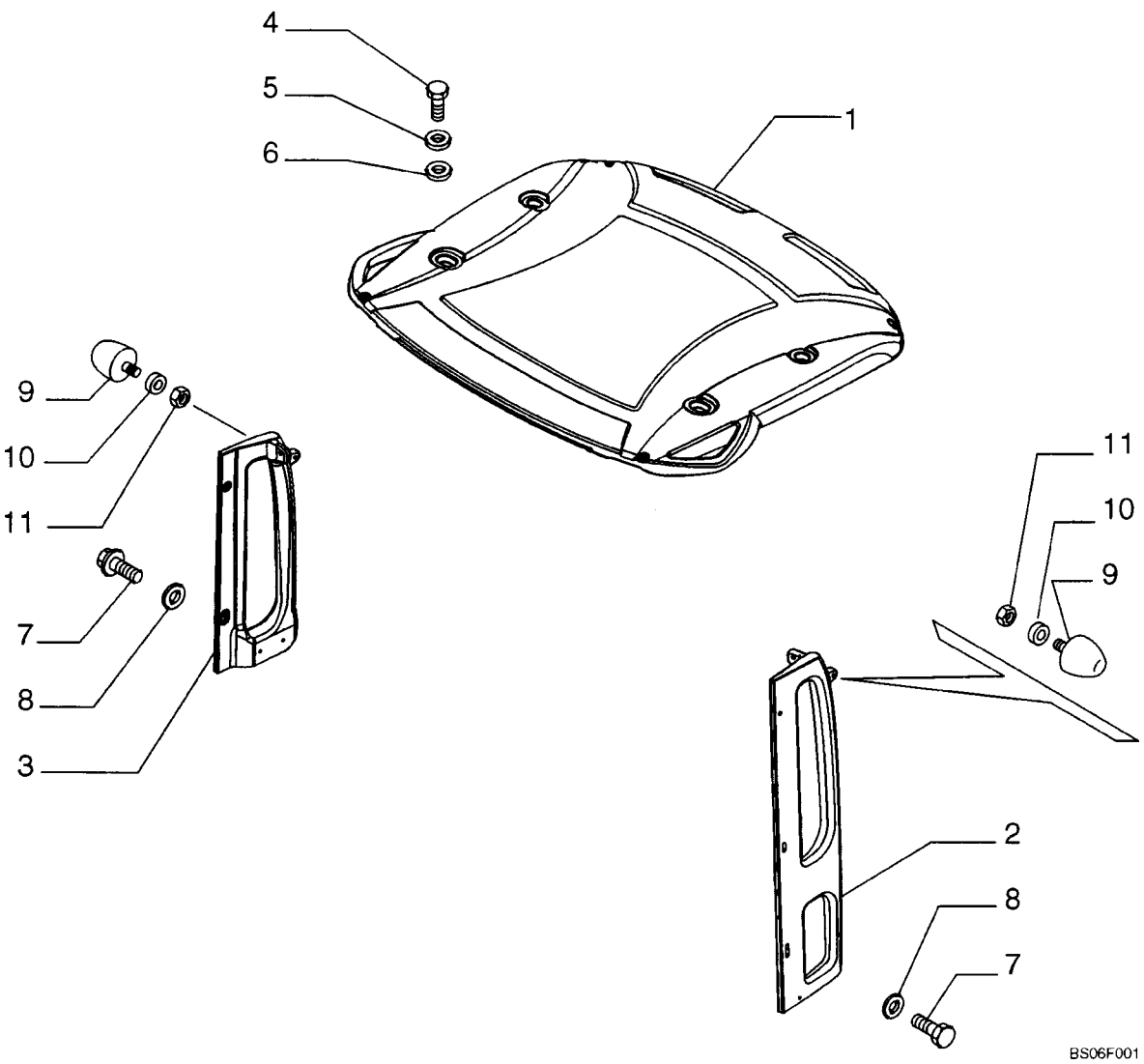

CABINE, REVESTIMENTOS INTERNOS - CABINA, REVESTIMIENTOS INTERNOS

REF	NOTA	PEÇA	QT	DESCRIÇÃO	DESCRICION	GLOS
1		76303416	1	TETO DA CABINA	TECHO	020P
2		76303604	1	ALÇA Esquerda	MANIJA Izquierda	020M
3		76303603	1	ALÇA Direita	MANIJA Derecha	020M
4		614-12025	4	PARAFUSO	TORNILLO	040V
5		76303513	4	ARRUELA	ARANDELA	131R
6		76303515	4	COXIM	COJIN	345C
7		16043624	5	PARAFUSO	TORNILLO	040V
8		76067742	5	ARRUELA	ARANDELA	131R
9		76303588	2	BATENTE	BATIENTE	080A
10		76303612	8	ARRUELA	ARANDELA	131R
11		829-4410	2	PORCA	TUERCA	010D

09-32		p1	07/07

CABINE, JANELA - CABINA, VENTANA

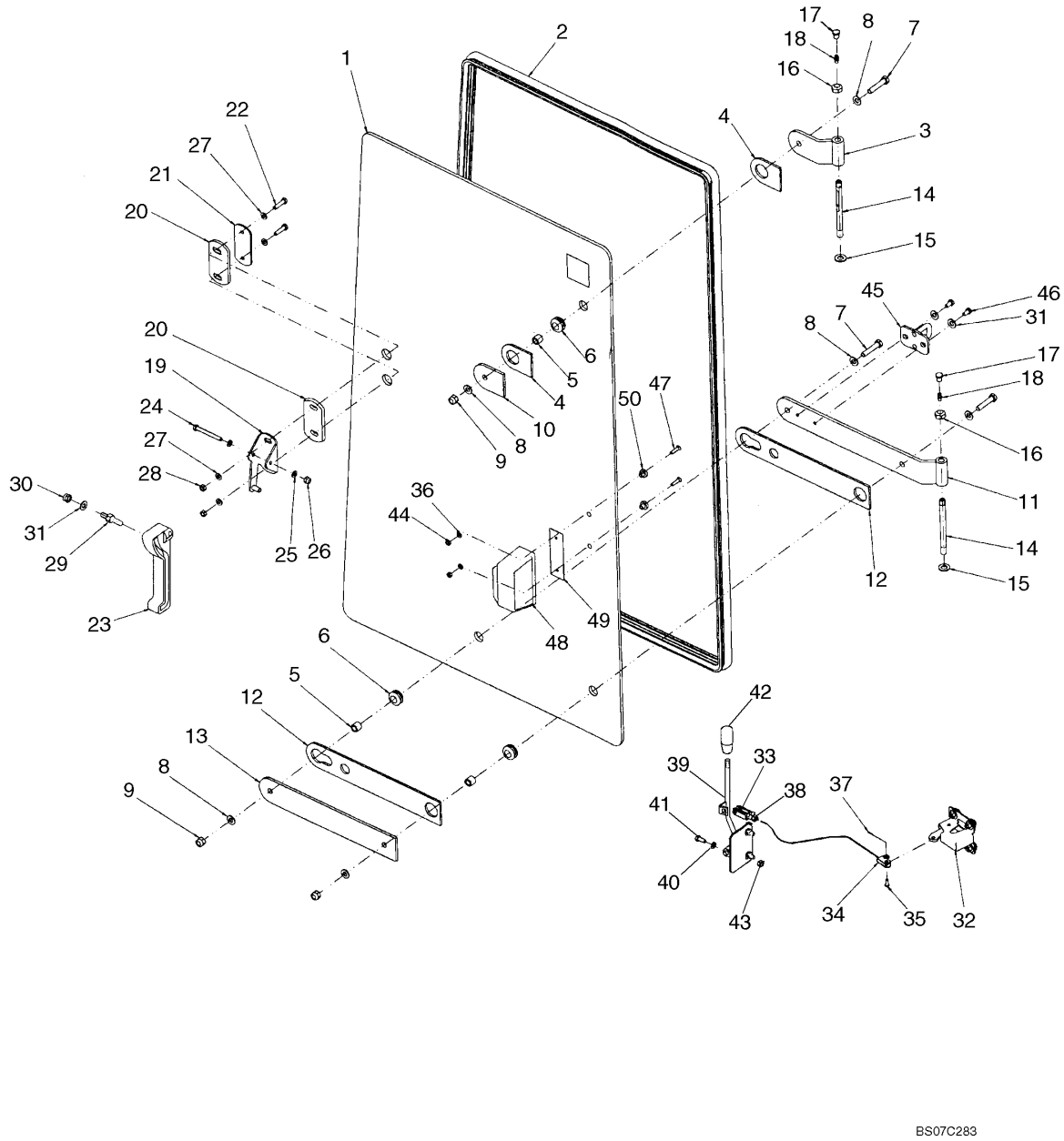

CABINE, JANELA - CABINA, VENTANA

REF	NOTA	PEÇA	QT	DESCRIÇÃO	DESCRICION	GLOS
1		76303230	1	VIDRO	CRISTAL	315C
2		76303242	1	RETENTOR	RETEN	122G
3		76303248	1	DOBRADIÇA	BISAGRA, CHARNE	140C
4		76303193	2	JUNTA	JUNTA PLANA	120G
5		816213301	3	ESPAÇADOR	SEPARADOR	075D
6		4227144	3	ANEL ISOLANTE	ANILLO AISLADOR	049A
7		814-8040	3	PARAFUSO	TORNILLO	040V
8		895-11008	4	ARRUELA	ARANDELA	131R
9		832-10408	3	PORCA	TUERCA	010D
10		76303192	1	CHAPA	PLACA	105P
11		76303231	1	DOBRADIÇA	BISAGRA, CHARNE	140C
12		76303159	2	JUNTA	JUNTA PLANA	120G
13		76303210	1	CHAPA	PLACA	105P
14		3805129	2	PINO	BULON	080P
15		F64046	2	ARRUELA	ARANDELA	131R
16		832-10410	2	PORCA	TUERCA	010D
17		87522522	2	BUJÃO	TAPON	050T
18		76043510	2	PINO GRAXEIRO	ENGRASADOR	060I
19		76303250	1	SUPORTE	SOPORTE	300S
20		87522593	2	JUNTA	JUNTA PLANA	120G
21		76303323	1	CHAPA	PLACA	105P
22		614-6025	2	PARAFUSO	TORNILLO	040V
23		76043538	1	ALÇA	MANIJA	020M
24		614-6050	1	PARAFUSO	TORNILLO	040V
25		895-11006	2	ARRUELA	ARANDELA	131R
26		832-10406	1	PORCA	TUERCA	010D
27		895-11006	4	ARRUELA	ARANDELA	131R
28		825-1406	2	PORCA	TUERCA	010D
29		3805251	1	PINO	BULON	080P
30		832-10408	1	PORCA	TUERCA	010D
31		895-11008	3	ARRUELA	ARANDELA	131R
32		4227178	1	TRAVA	TRASA	050N
33		76303596	1	FORQUILHA	HORQUILLA	085F
34		76303590	1	CABO	CABLE	105F
35		71485274	1	PINO	BULON	080P
36		895-11005	3	ARRUELA	ARANDELA	131R
37		732-1610	1	PINO	BULON	080P
38		825-1406	1	PORCA	TUERCA	010D
39		76303581	1	ALAVANCA	PALANCA	045L
40		895-25006	2	ARRUELA	ARANDELA	131R

09-32		p2	07/07

CABINE, JANELA - CABINA, VENTANA

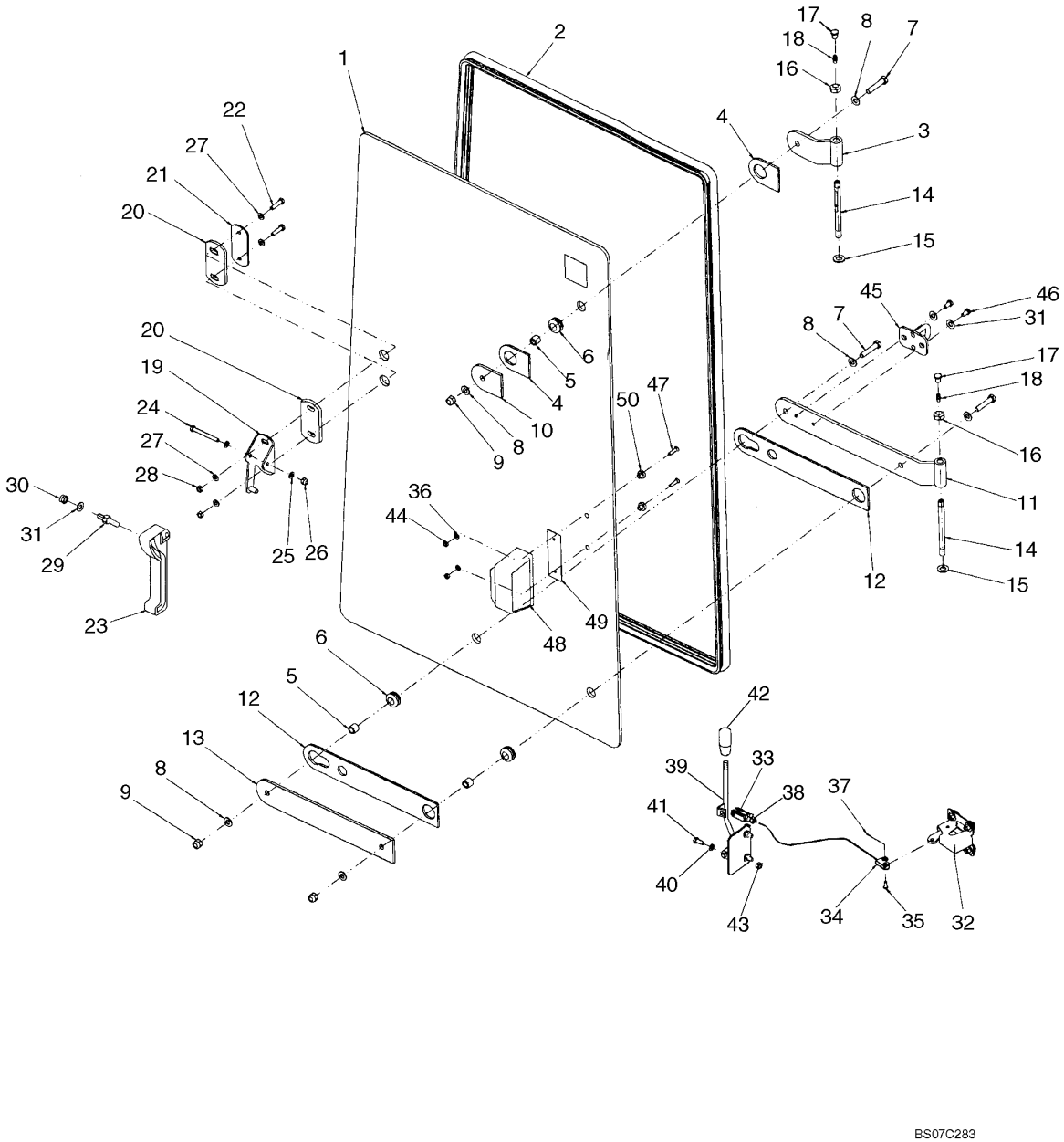

CABINE, JANELA - CABINA, VENTANA

REF	NOTA	PEÇA	QT	DESCRIÇÃO	DESCRICION	GLOS
41		840-1620	2	PARAFUSO	TORNILLO	040V
42		76048978	1	MANOPLA	EMPUNADURA	150P
43		76048924	2	BUCHA	BUJE	095B
44		825-1406	2	PORCA	TUERCA	010D
45		76303154	1	SUPORTE	SOPORTE	300S
46		614-6012	2	PARAFUSO	TORNILLO	040V
47		87629047	2	PARAFUSO	TORNILLO	040V
48		97399C1	1	MANOPLA	EMPUNADURA	150P
49		R54047	1	RETENTOR	GUARNICION	122G
50		F64198	2	BUCHA	BUJE	095G

09-33		p1	07/07

CABINE, JANELA INFERIOR - CABINA, JANELA INFERIOR

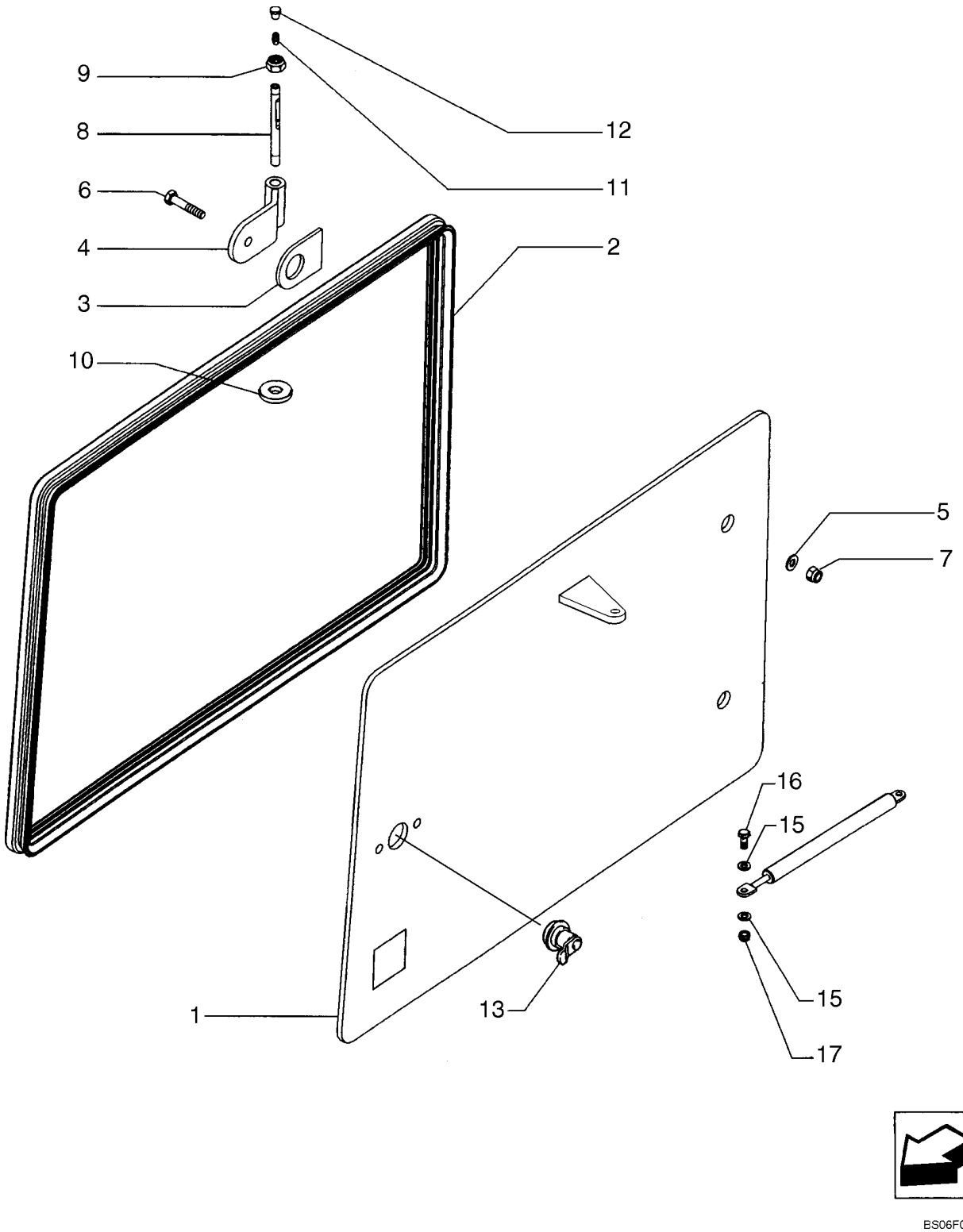

CABINE, JANELA INFERIOR - CABINA, JANELA INFERIOR

REF	NOTA	PEÇA	QT	DESCRIÇÃO	DESCRICION	GLOS
1		76303366	1	PORTA Inferior	PUERTA Inferior	205S
2		76303240	1	RETENTOR	RETEN	122G
3		76303193	2	JUNTA	JUNTA PLANA	120G
4		76303248	2	DOBRADIÇA	BISAGRA	140C
5		895-11008	4	ARRUELA	ARANDELA	131R
6		614-8030	2	PARAFUSO	TORNILLO	040V
7		832-10408	2	PORCA	TUERCA	010D
8		3805129	2	PINO	BULON	080P
9		832-10410	2	PORCA	TUERCA	010D
10		F64046	4	ARRUELA	ARANDELA	131R
11		76043510	2	PINO GRAXEIRO	ENGRASADOR	060I
12		87522522	2	BUJÃO	TAPON	050T
13		76303158	1	FECHADURA	CERRADURA	120S
14		76303455	1	MOLA	MUELLE	100M
15		895-11006	4	ARRUELA	ARANDELA	131R
16		614-6020	2	PARAFUSO	TORNILLO	040V
17		832-10406	2	PORCA	TUERCA	010D

09-34		p1	07/07

CABINE, PORTA - CABINA, PUERTA

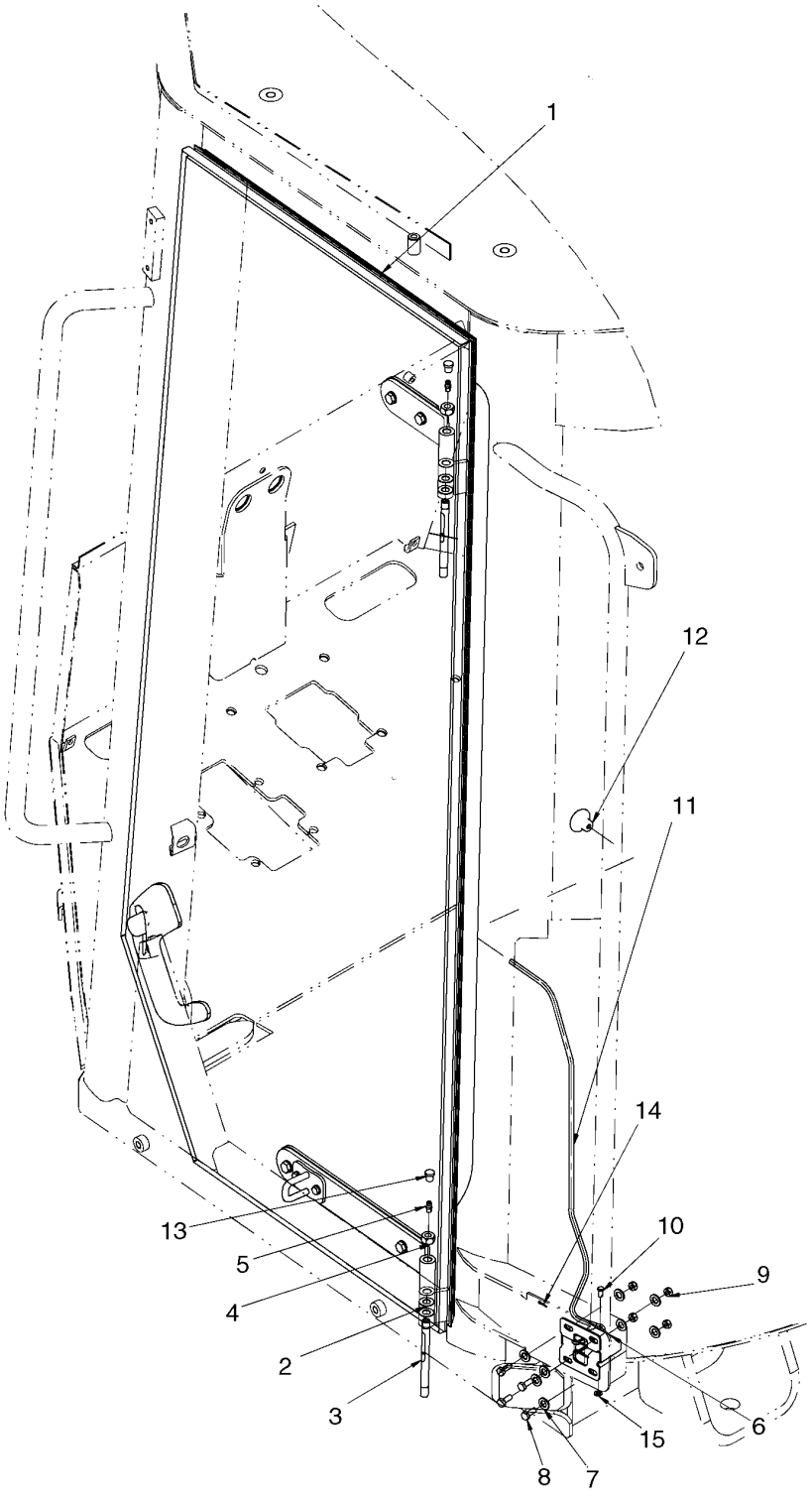

CABINE, PORTA - CABINA, PUERTA

REF	NOTA	PEÇA	QT	DESCRIÇÃO	DESCRICION	GLOS
1		87627075	1	PORTA	PUERTA	205S
2		F64046	4	ARRUELA	ARANDELA	131R
3		3805129	2	PINO	BULON	080P
4		832-46410	2	PORCA	TUERCA	010D
5		76043510	2	PINO GRAXEIRO	ENGRASADOR	060I
6		4227178	1	TRAVA	TRASA	050N
7		895-11008	8	ARRUELA	ARANDELA	131R
8		614-6016	4	PARAFUSO	TORNILLO	040V
9		825-1406	4	PORCA	TUERCA	010D
10		71485274	1	PINO	BULON	080P
11		76303589	1	CABO	CABLE	105F
12		76303157	1	MANOPLA	EMPUNADURA	150P
13		87522522	2	BUJÃO	TAPON	050T
14		732-1610	1	PINO	BULON	080P
15		895-11005	1	ARRUELA	ARANDELA	131R

09-35		p1	07/07

CABINE, PORTA - CABINA, PUERTA

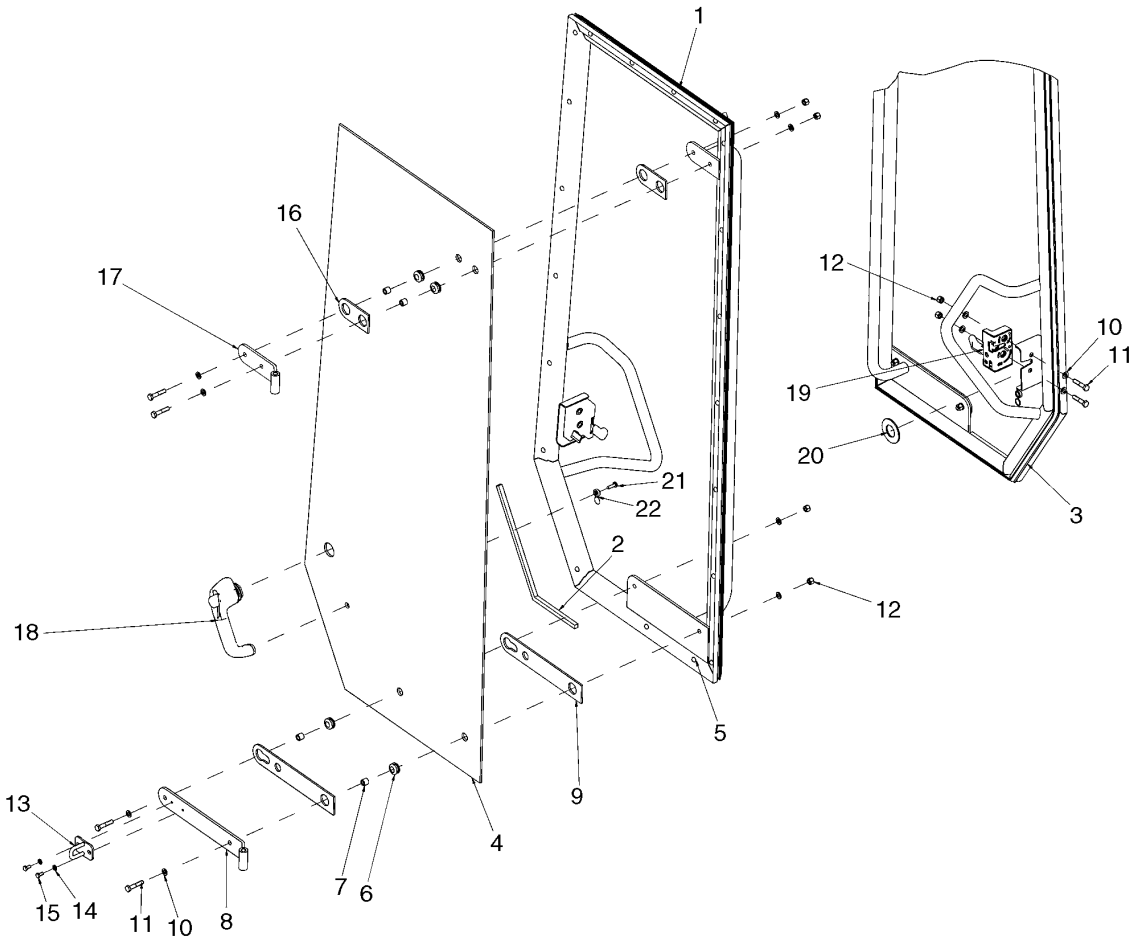

CABINE, PORTA - CABINA, PUERTA

REF	NOTA	PEÇA	QT	DESCRIÇÃO	DESCRICION	GLOS
		87627075		PORTA	PUERTA	205S
1		76303224	1	ESTRUTURA	ESTRUCTURA	0280
2		87525153	1	RETENTOR	RETEN	122G
3		76303170	1	RETENTOR	RETEN	122G
4		76303212	1	VIDRO	CRISTAL	315C
5		322197950	20	BUCHA DE BORRACHA	CASQUILLO DE GOMA	100B
6		4227144	4	ANEL ISOLANTE	ANILLO AISLADOR	049A
7		816213301	4	ESPAÇADOR	SEPARADOR	075D
8		76303211	1	DOBRADIÇA	BISAGRA, CHARNE	140C
9		76303227	2	JUNTA	JUNTA PLANA	120G
10		895-11008	12	ARRUELA	ARANDELA	131R
11		814-8040	6	PARAFUSO	TORNILLO	040V
12		832-10408	6	PORCA	TUERCA	010D
13		76303154	1	SUPORTE	SOPORTE	300S
14		895-11006	2	ARRUELA	ARANDELA	131R
15		614-6012	2	PARAFUSO	TORNILLO	040V
16		76081747	2	JUNTA	JUNTA PLANA	120G
17		76303225	1	DOBRADIÇA	BISAGRA, CHARNE	140C
18		76303253	1	ALÇA	MANIJA	020M
19		3805086	1	FECHADURA	CERRADURA	120S
20		76303605	1	JUNTA	JUNTA PLANA	120G
21		86511830	1	PARAFUSO	TORNILLO	040V
22		87528282	1	TAMPA	TAPA	265C

CABINE, CINZEIRO - CABINA, CENICERO

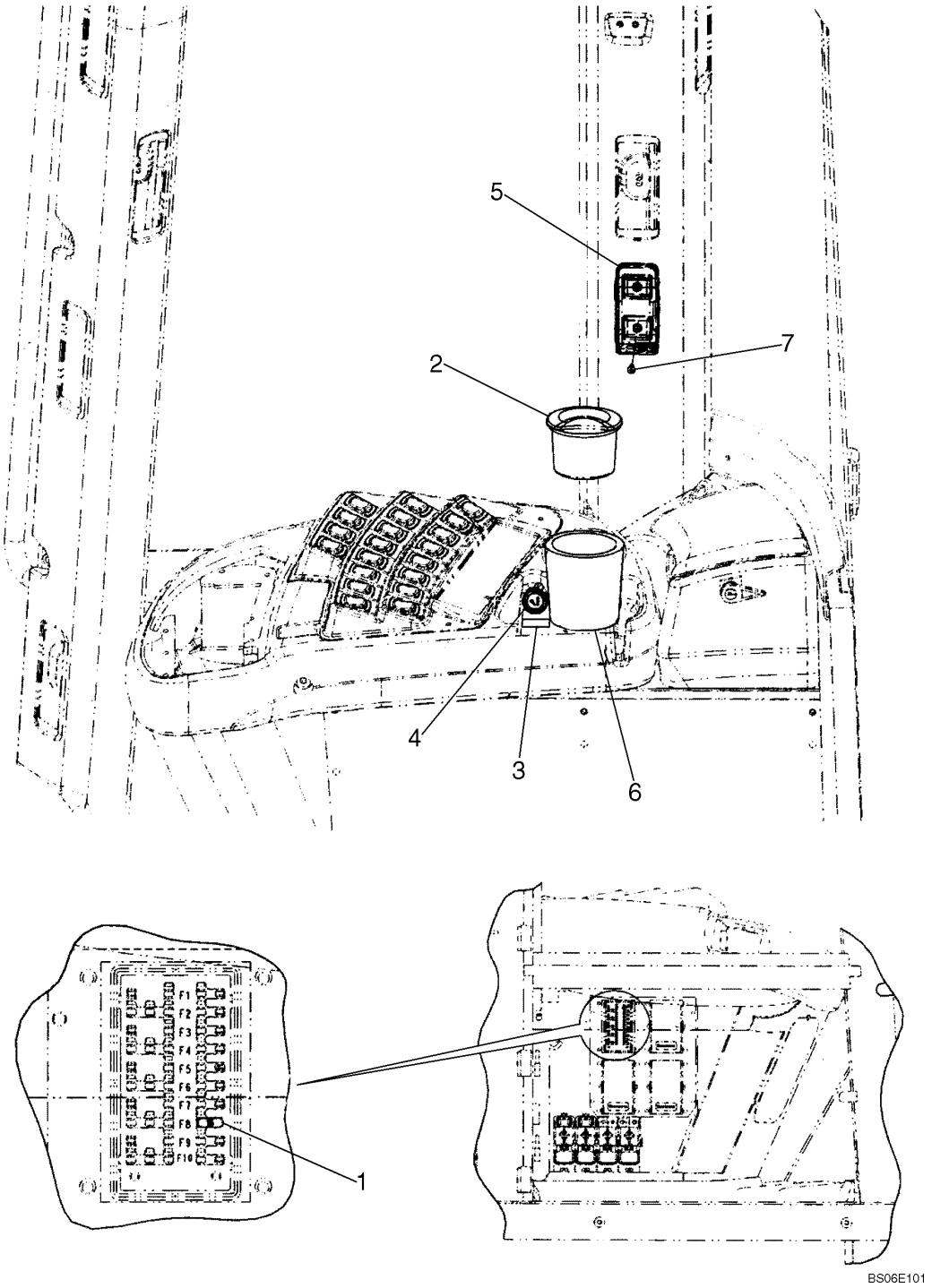

CABINE, CINZEIRO - CABINA, CENICERO

REF	NOTA	PEÇA	QT	DESCRIÇÃO	DESCRICION	GLOS
1		121413A1	1	FUSIVEL 15 Amp	FUSIBLE 15 Amp	110F
2		302456A1	1	CINZEIRO	CENICERO	183P
3		364741A1	1	ADESIVO	CALCOMANIA	065T
4		87580853	1	ACENDEDOR DE CIGARRO	ENCENDEDOR DE CIGARRILLO	005A
5		76048849	1	CARCAÇA Porta-Celular	CARCAZA Portacelular	035S
6		87524648	1	BUCHA DE BORRACHA	CASQUILLO DE GOMA	100B
7		265-14512	2	PARAFUSO	TORNILLO	040V

09-37		p1	07/07

CABINE, DUTOS DE AR - CABINA, CONDUCTOS DE AIRE

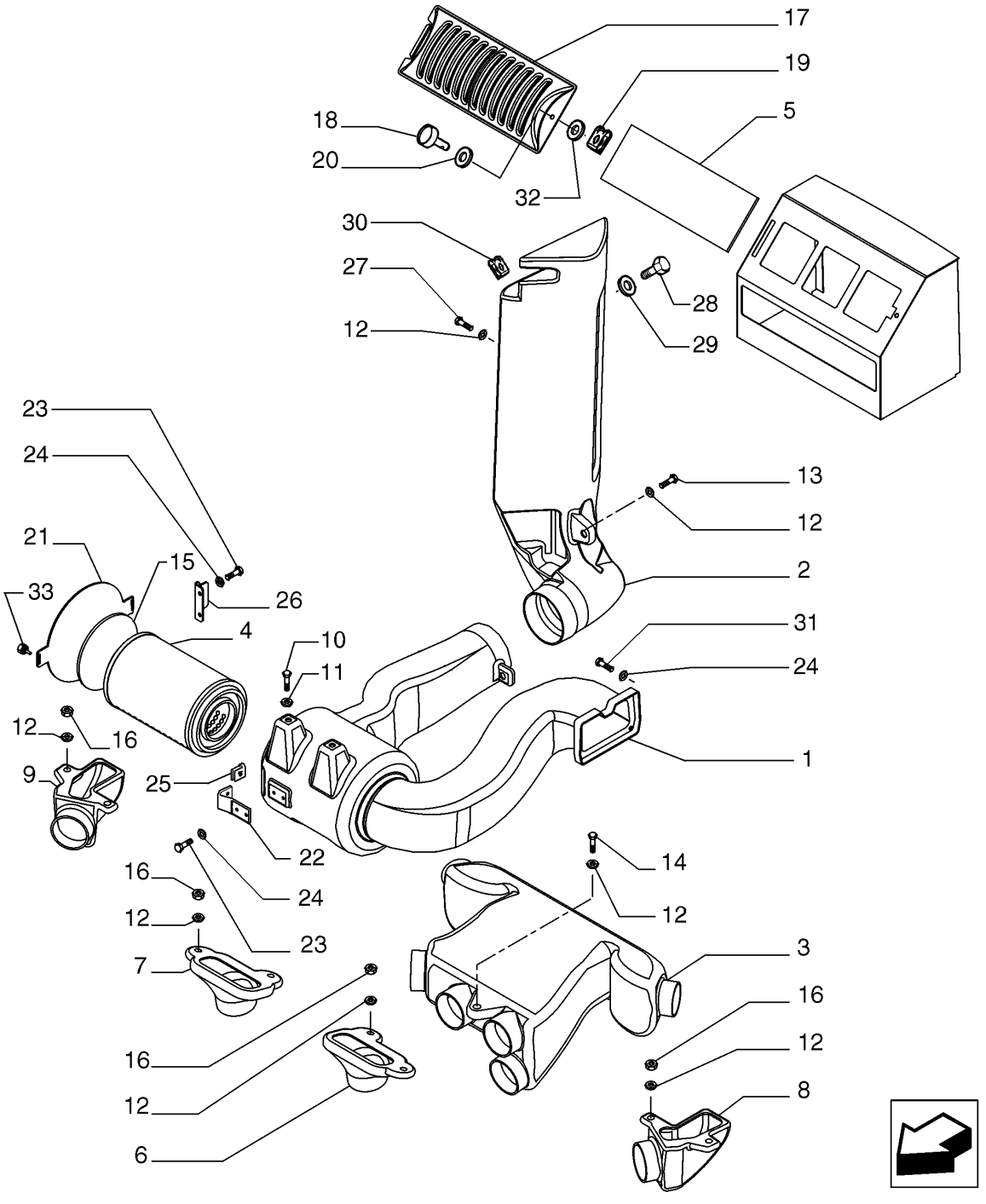

CABINE, DUTOS DE AR - CABINA, CONDUCTOS DE AIRE

REF	NOTA	PEÇA	QT	DESCRIÇÃO	DESCRICION	GLOS
1		76303614	1	DUTO DE AR	CONDUCTO DE AIR	224C
2		76303027	1	TOMADA DE AR	BOCA DE AIRE	204P
3		76303023	1	DUTO DE AR	CONDUCTO DE AIR	224C
4		76303305	1	FILTRO DE AR	FILTRO DE AIRE	071F
5		76303499	1	FILTRO	FILTRO	065F
6		87619955	1	DUTO DE AR Esquerdo	CONDUCTO DE AIR Izquierdo	224C
7		87619956	1	DUTO DE AR Direito	CONDUCTO DE AIR Derecho	224C
8		87619954	1	DUTO DE AR Esquerdo	CONDUCTO DE AIR Izquierdo	224C
9		87619957	1	DUTO DE AR Direito	CONDUCTO DE AIR Derecho	224C
10		840-1820	2	PARAFUSO	TORNILLO	040V
11		10519604	2	ARRUELA	ARANDELA	131R
12		87664049	14	ARRUELA	ARANDELA	131R
13		16043824	2	PARAFUSO	TORNILLO	040V
14		614-8035	3	PARAFUSO	TORNILLO	040V
15		76303546	1	JUNTA	JUNTA PLANA	120G
16		832-10408	9	PORCA	TUERCA	010D
17		76303331	1	TAMPA	TAPA	265C
18		76303321	1	MANOPLA	EMPUNADURA	150P
19		76303320	1	PRESILHA	ABRESADERA	045F
20		87610804	1	ARRUELA	ARANDELA	131R
21		76303615	1	TAMPA	TAPA	265C
22		76303617	1	SUPORTE	SOPORTE	300S
23		614-6016	4	PARAFUSO	TORNILLO	040V
24		895-11006	10	ARRUELA	ARANDELA	131R
25		87610851	2	PORCA	TUERCA	010D
26		76303541	1	SUPORTE	SOPORTE	300S
27		16044324	1	PARAFUSO	TORNILLO	040V
28		16043624	1	PARAFUSO	TORNILLO	040V
29		87664051	1	ARRUELA	ARANDELA	131R
30		76303594	1	PORCA	TUERCA	010D
31		614-6020	2	PARAFUSO	TORNILLO	040V
32		76303319	1	ARRUELA	ARANDELA	131R
33		422721300	2	MANOPLA	EMPUNADURA	150P

CABINE, DUTOS DE AR - CABINA, CONDUCTOS DE AIRE

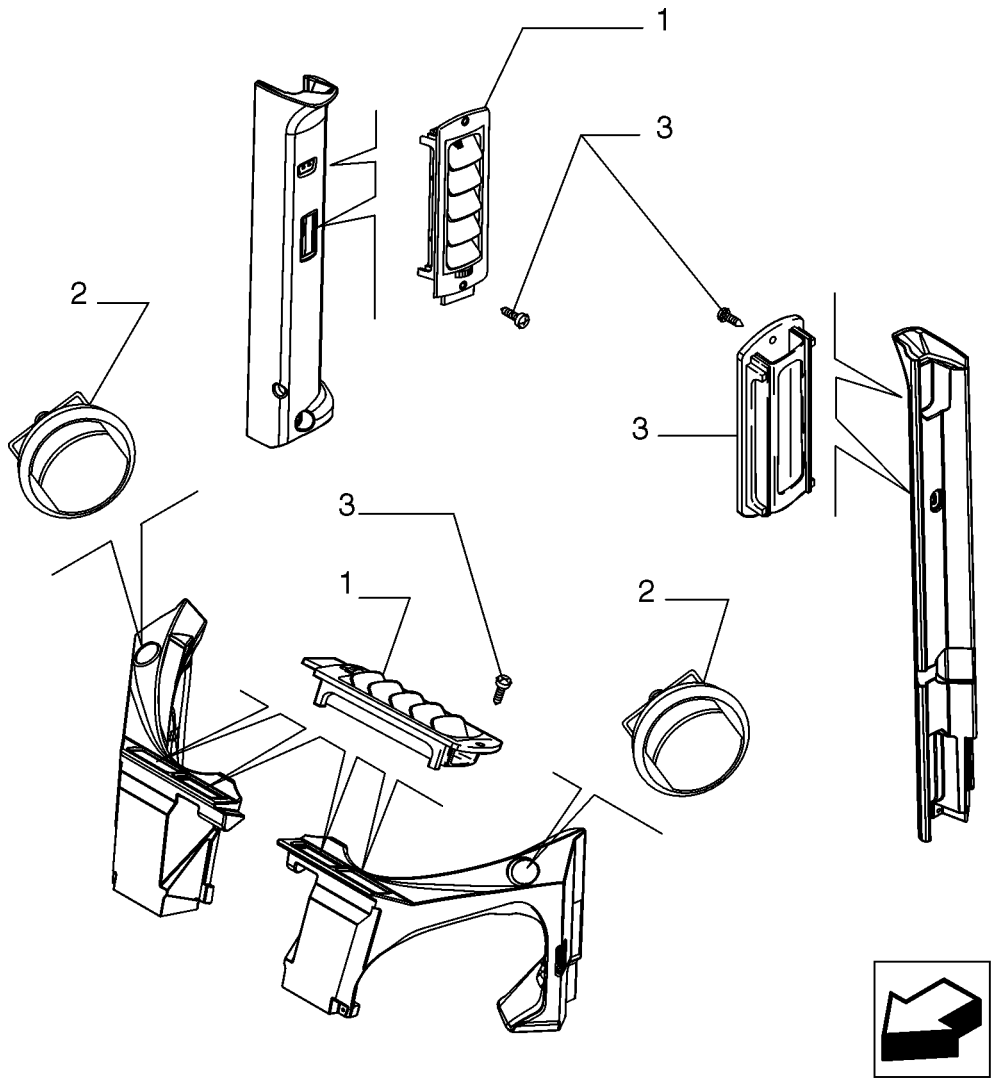

BS06F013

CABINE, DUTOS DE AR - CABINA, CONDUCTOS DE AIRE

REF	NOTA	PEÇA	QT	DESCRIÇÃO	DESCRICION	GLOS
1		76079036	12	DEFLETOR	DEFLECTOR	020D
2		76048980	4	DEFLETOR	DEFLECTOR	020D
3		15915807	24	PARAFUSO	TORNILLO	040V

CABINE, DUTOS DE AR - CABINA, CONDUCTOS DE AIRE

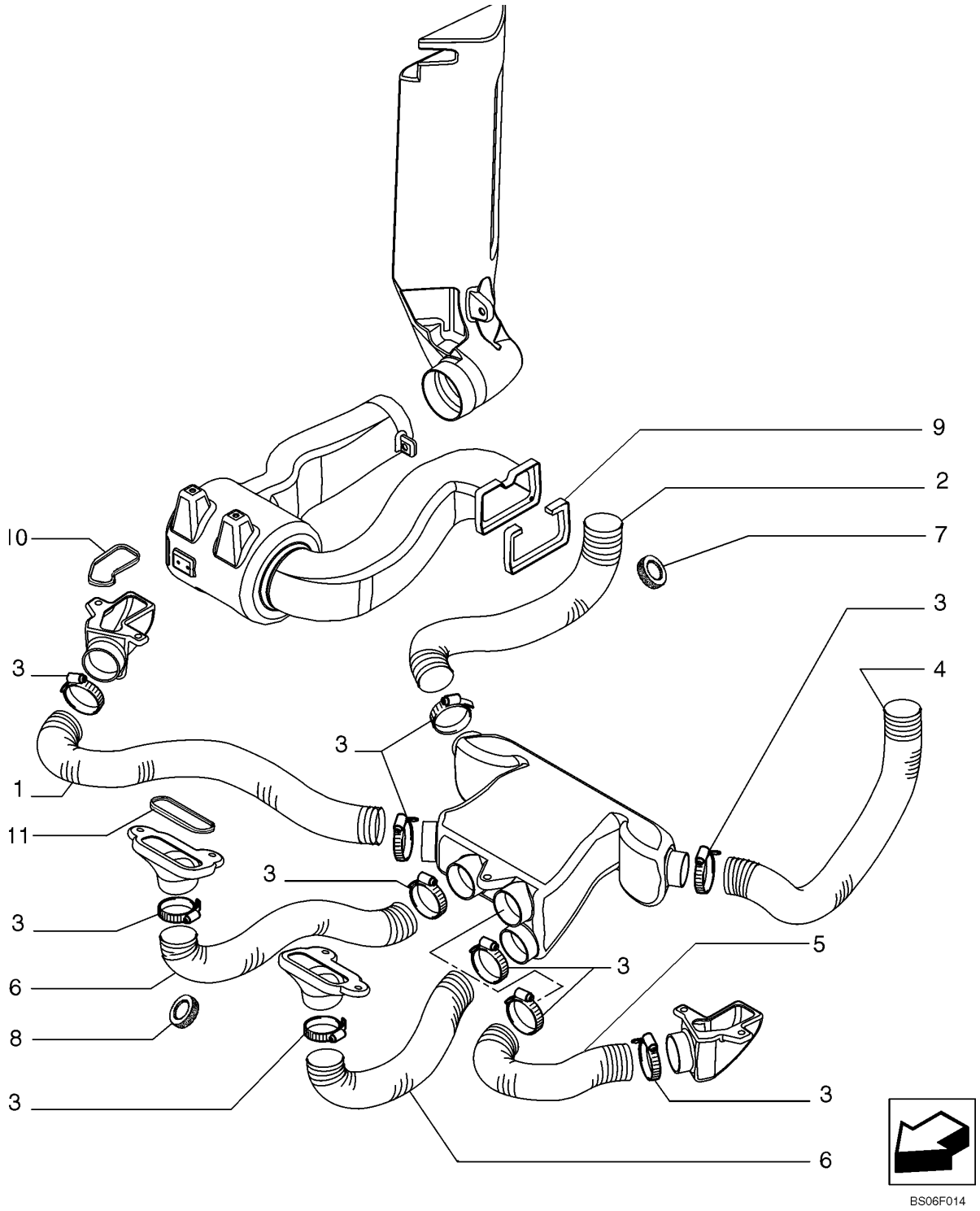

CABINE, DUTOS DE AR - CABINA, CONDUCTOS DE AIRE

REF	NOTA	PEÇA	QT	DESCRIÇÃO	DESCRICION	GLOS
1		76303502	1	MANGUEIRA	TUBO FLEXIBLE	285T
2		76303505	1	MANGUEIRA	TUBO FLEXIBLE	285T
3		214-1444	12	ABRAÇADEIRA	ABRAZADERA	031F
4		76303504	1	MANGUEIRA	TUBO FLEXIBLE	285T
5		76303501	1	MANGUEIRA	TUBO FLEXIBLE	285T
6		76303549	2	MANGUEIRA	TUBO FLEXIBLE	285T
7		76303500	2	RETENTOR	RETEN	122G
8		87610848	4	RETENTOR	RETEN	122G
9		76303547	1	RETENTOR	RETEN	122G
10		76303495	2	RETENTOR	RETEN	122G
11		76303494	2	RETENTOR	RETEN	122G

09-40		p1	07/07

CABINE, AQUECEDOR - CABINA, CALEFACION

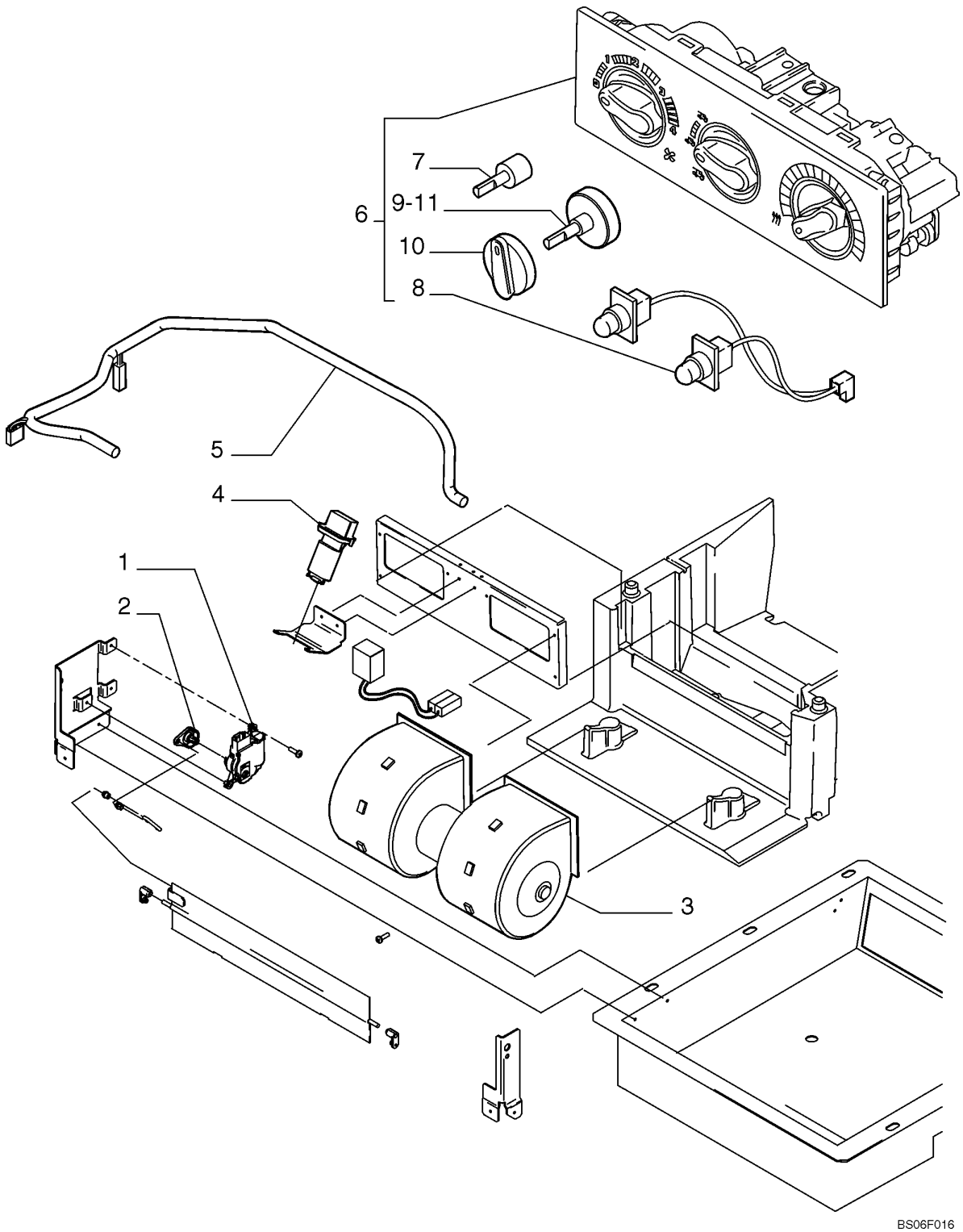

CABINE, AQUECEDOR - CABINA, CALEFACION

REF	NOTA	PEÇA	QT	DESCRIÇÃO	DESCRICION	GLOS
1		87528689	1	MOTOR ELETRICO	MOTOR ELECTRICO	137M
2		87529617	1	ALAVANCA	PALANCA	045L
3		87528687	1	VENTOINHA	VENTOINHA	036V
4		87528688	1	RESISTOR	RESISTOR	039R
5		87529485	1	CABO ELÉTRICO	CABLE	111C
6		87529536	1	PAINEL de Controle	PANEL De Controle	025P
7		87529865	1	REGULADOR de Potência	REGULADOR de Potencia	175R
8		87529474	1	LÂMPADA	LAMPARA	030L
9		87529537	1	INTERRUPTOR	INTERRUPTOR	075I
10		87529480	1	MANOPLA de Controle	EMPUNADURA de Controle	150P
11		87529482	1	INTERRUPTOR	INTERRUPTOR	075I

09-41		p1	07/07

CABINE, AQUECEDOR - CABINA, CALEFACION

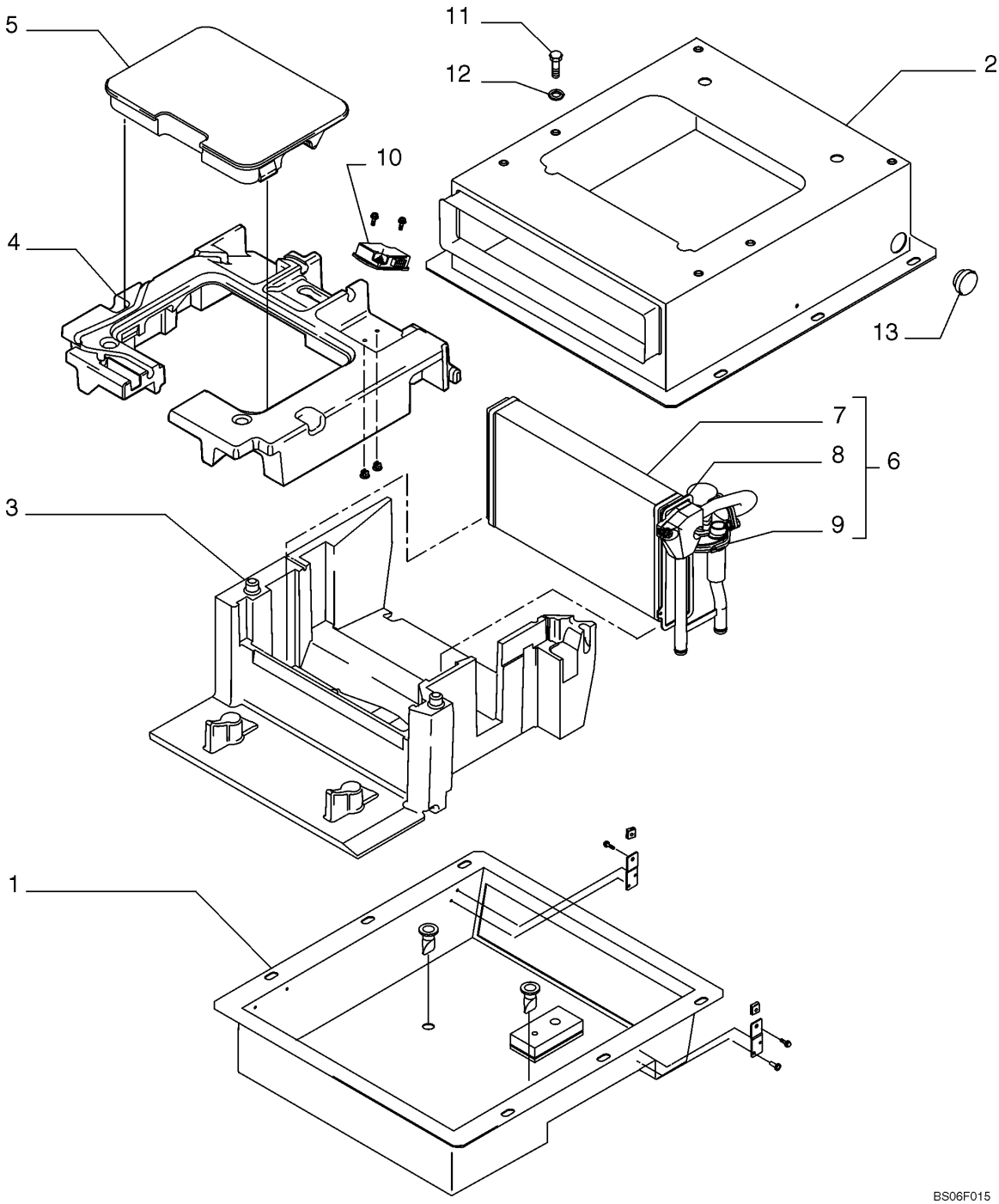

CABINE, AQUECEDOR - CABINA, CALEFACION

REF	NOTA	PEÇA	QT	DESCRIÇÃO	DESCRICION	GLOS
1		87529453	1	CARCAÇA Inferior	CARCAZA Inferior	035S
2		87529457	1	CARCAÇA Superior	CARCAZA Superior	035S
3		87529458	1	CARCAÇA Inferior	CARCAZA Inferior	035S
4		87529459	1	CARCAÇA Superior	CARCAZA Superior	035S
5		87529462	1	TAMPA	TAPA	265C
6		87529289	1	AQUECEDOR	CALORIFERO	105R
7		87529447	1	AQUECEDOR	CALORIFERO	105R
8		87529444	1	TUBO	TUBO	193T
9		87529627	1	VÁLVULA 24V	VALVULA 24V	010V
10		87529487	1	SOLENÓIDE	SOLENOIDE	030E
11		16043424	6	PARAFUSO	TORNILLO	040V
12		14496534	6	ARRUELA	ARANDELA	131R
13		76047278	1	BUJÃO	TAPON	050T

AQUECIMENTO, TUBULAÇÃO - CALEFACION, TUBERIAS

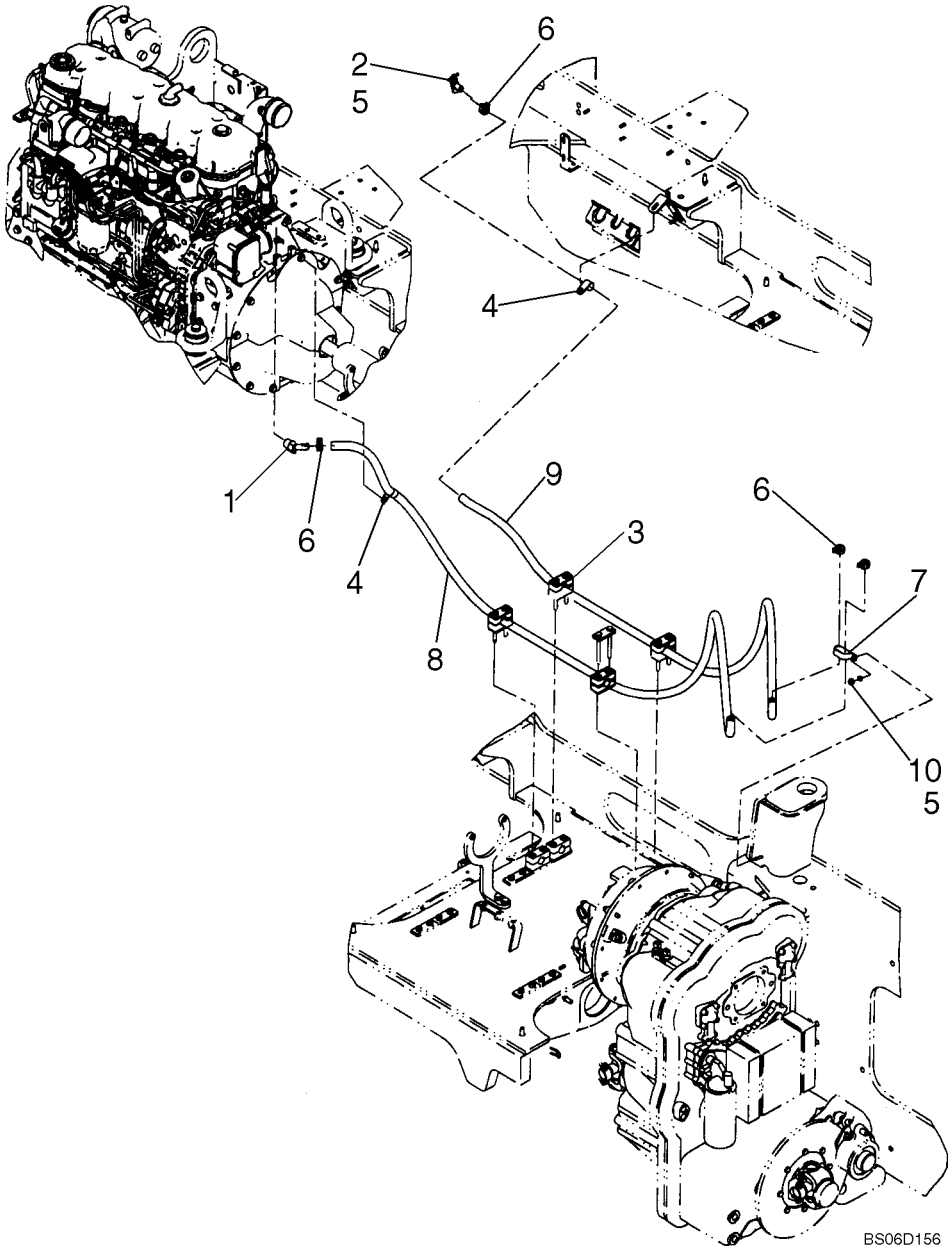

AQUECIMENTO, TUBULAÇÃO - CALEFACION, TUBERIAS

REF	NOTA	PEÇA	QT	DESCRIÇÃO	DESCRICION	GLOS
1		217-425	1	COTOVELO	CODO	085G
2		301803R1	1	VÁLVULA	VALVULA	010V
3		367489A1	4	ABRAÇADEIRA	ABRAZADERA	031F
4		515-24238	4	ABRAÇADEIRA	ABRAZADERA	031F
5		829-1410	1	PORCA	TUERCA	010D
6		1954736C1	2	ABRAÇADEIRA	ABRAZADERA	031F
7		31-1081	2	ABRAÇADEIRA	ABRAZADERA	031F
8		1975801C1	1	MANGUEIRA Alimentção Aquecedor	TUBO FLEXIBLE Alimentación Calientador	285T
9		R55242	1	MANGUEIRA Retorno Aquecedor	TUBO FLEXIBLE Retorno Calientador	285T
10		895-11008	1	ARRUELA	ARANDELA	131R

09-43		p1	07/07

PROTEÇÃO DA CORREIA, SEM A/C - PROTECION DE LA CORREA, SIN A/C

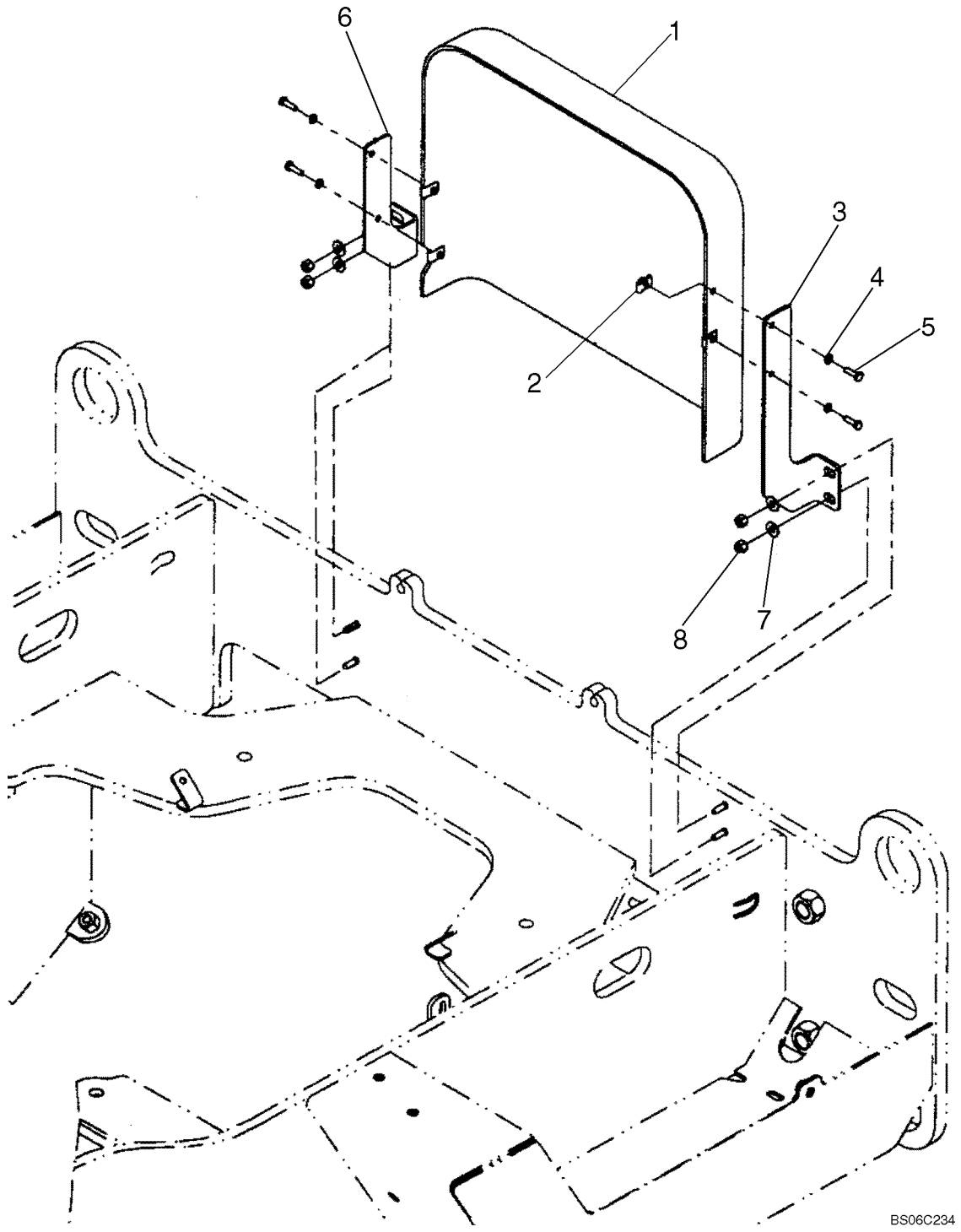

PROTEÇÃO DA CORREIA, SEM A/C - PROTECION DE LA CORREA, SIN A/C

REF	NOTA	PEÇA	QT	DESCRIÇÃO	DESCRICION	GLOS
1		8501022	1	PROTEÇÃO	PROTECCION	070R
2		833-40306	4	PORCA	TUERCA	010D
3		87528970	1	SUPORTE	SOPORTE	300S
4		892-11006	4	ARRUELA	ARANDELA	131R
5		627-6020	4	PARAFUSO	TORNILLO	040V
6		87528976	1	SUPORTE	SOPORTE	300S
7		895-15008	4	ARRUELA	ARANDELA	131R
8		832-10408	4	PORCA	TUERCA	010D

09-44		p1	07/07

PROTEÇÃO DA CORREIA, COM A/C - PROTECION DE LA CORREA, CON A/C

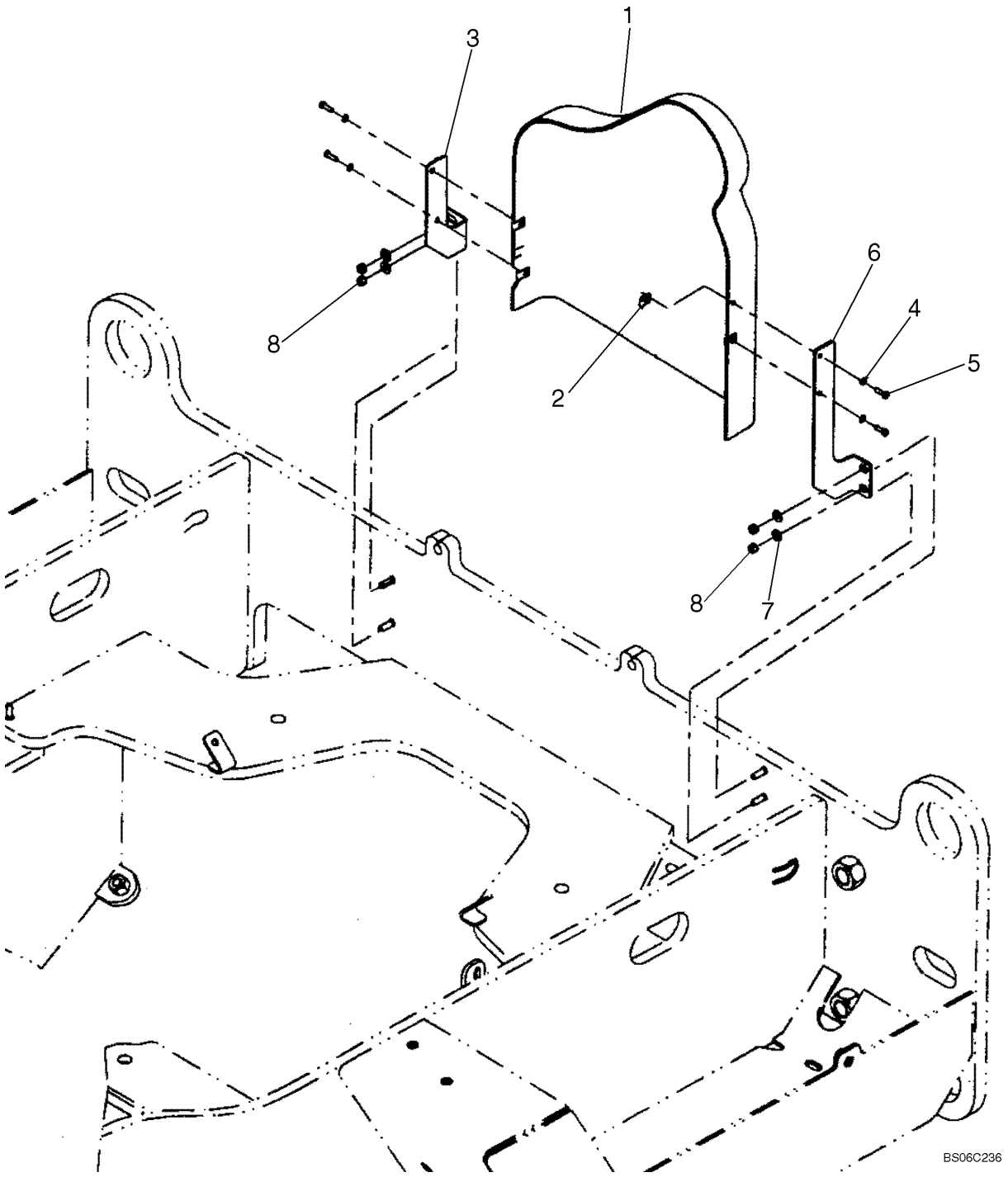

PROTEÇÃO DA CORREIA, COM A/C - PROTECION DE LA CORREA, CON A/C

REF	NOTA	PEÇA	QT	DESCRIÇÃO	DESCRICION	GLOS
1		8501022	1	PROTEÇÃO	PROTECCION	070R
2		833-40306	4	PORCA	TUERCA	010D
3		87528970	1	SUPORTE	SOPORTE	300S
4		892-11006	4	ARRUELA	ARANDELA	131R
5		627-6020	4	PARAFUSO	TORNILLO	040V
6		87528976	1	SUPORTE	SOPORTE	300S
7		895-15008	4	ARRUELA	ARANDELA	131R
8		832-10408	4	PORCA	TUERCA	010D

CONDICIONADOR MANUAL - CONDICIONADOR MANUAL

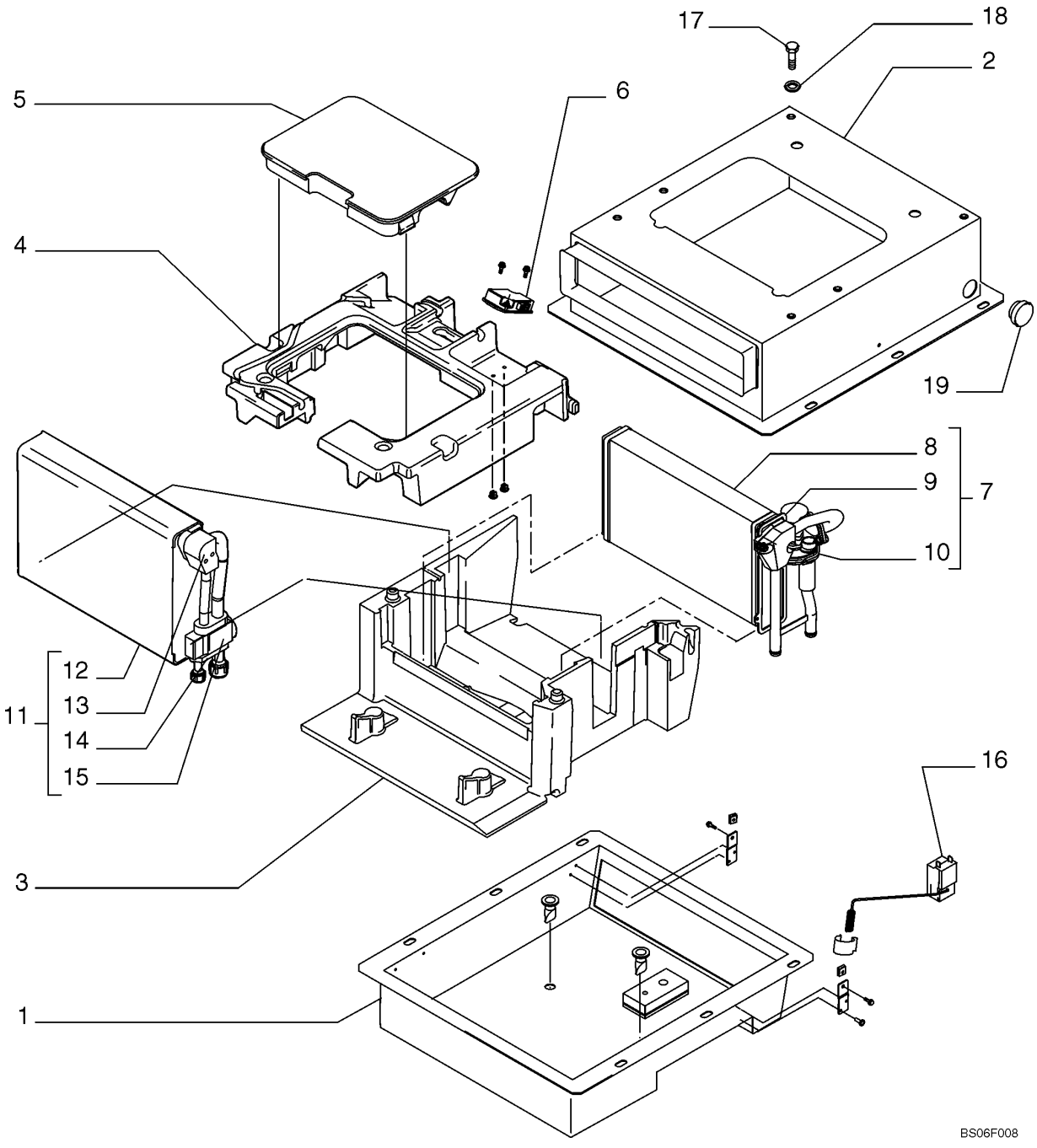

CONDICIONADOR MANUAL - CONDICIONADOR MANUAL

REF	NOTA	PEÇA	QT	DESCRIÇÃO	DESCRICION	GLOS
1		87529453	1	CARCAÇA Inferior	CARCAZA Inferior	035S
2		87529457	1	CARCAÇA Superior	CARCAZA Superior	035S
3		87529458	1	CARCAÇA Inferior	CARCAZA Inferior	035S
4		87529459	1	CARCAÇA Superior	CARCAZA Superior	035S
5		87529462	1	TAMPA	TAPA	265C
6		87529487	1	SOLENÓIDE	SOLENOIDE	030E
7		87529289	1	AQUECEDOR	CALORIFERO	105R
8		87529447	1	AQUECEDOR	CALORIFERO	105R
9		87529444	1	TUBO	TUBO	193T
10		87529627	1	VÁLVULA 24V	VALVULA 24V	010V
11		87529493	1	EVAPORADOR	EVAPORADOR	064E
12		87529498	1	EVAPORADOR	EVAPORADOR	064E
13		87529505	1	TUBO	TUBO	193T
14		87529508	1	CONEXÃO	CONECTADOR	020R
15		87529495	1	VÁLVULA Expansão	VALVULA Expansión	010V
16		87529621	1	TERMOSTATO	TERMOSTATO	096T
17		16043424	6	PARAFUSO	TORNILLO	040V
18		14496534	6	ARRUELA	ARANDELA	131R
19		76047278	1	BUJÃO	TAPON	050T

CONDICIONADOR MANUAL - CONDICIONADOR MANUAL

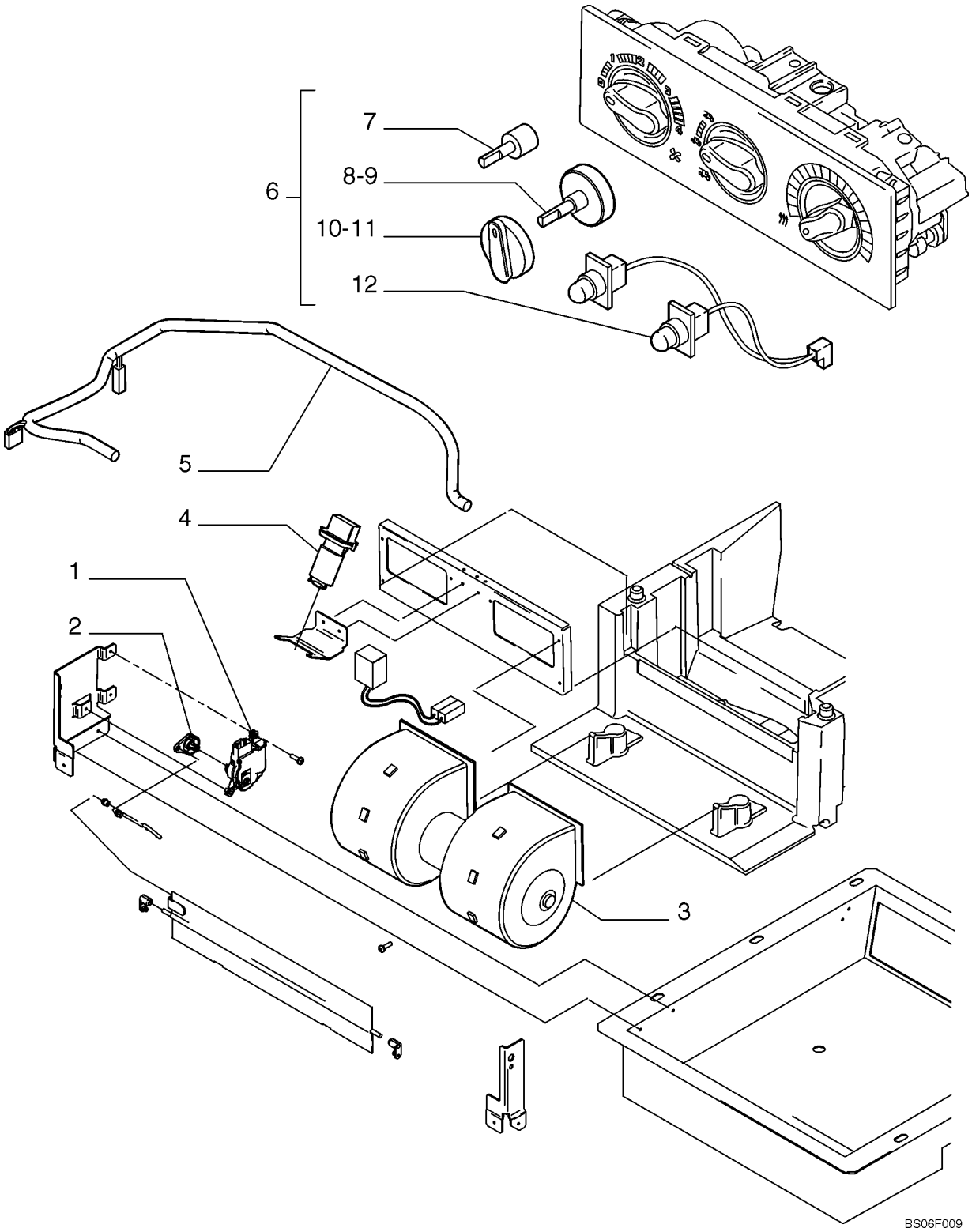

CONDICIONADOR MANUAL - CONDICIONADOR MANUAL

REF	NOTA	PEÇA	QT	DESCRIÇÃO	DESCRICION	GLOS
1		87528689	1	MOTOR ELETRICO	MOTOR ELECTRICO	137M
2		87529617	1	ALAVANCA	PALANCA	045L
3		87528687	1	VENTOINHA	VENTOINHA	036V
4		87528688	1	RESISTOR	RESISTOR	039R
5		87529485	1	CABO ELÉTRICO	CABLE	111C
6		87529463	1	PAINEL de Controle	PANEL de Controle	025P
7		87529865	1	REGULADOR de Potência	REGULADOR de Potencia	175R
8		87529488	1	INTERRUPTOR	INTERRUPTOR	075I
9		87529482	1	INTERRUPTOR	INTERRUPTOR	075I
10		87529480	1	MANOPLA	EMPUNADURA	150P
11		87529491	1	MANOPLA	EMPUNADURA	150P
12		87529474	1	LÂMPADA	LAMPARA	030L

CONDICIONADOR AUTOMÁTICO - CONIDICIONADOR AUTOMATICO

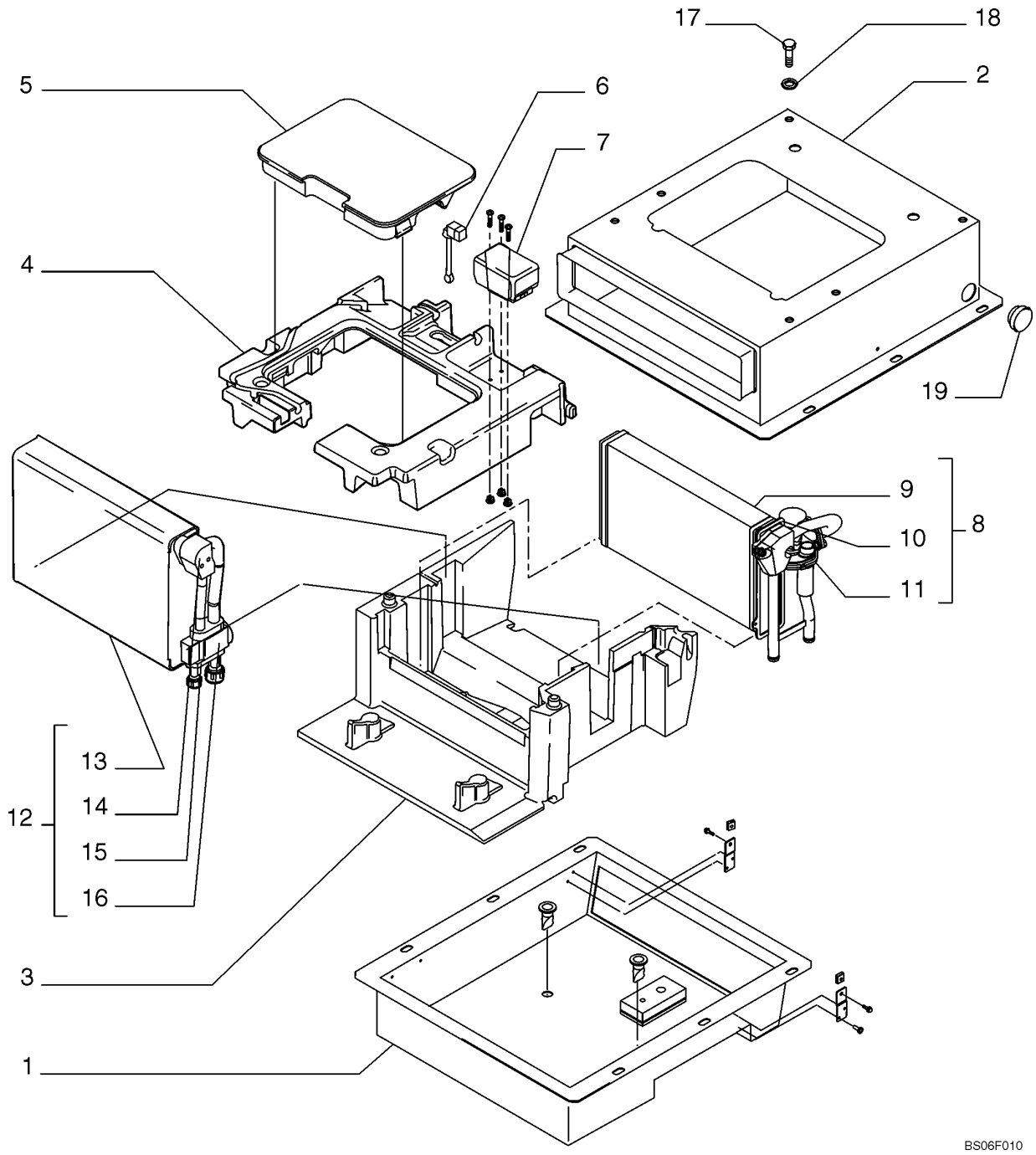

CONDICIONADOR AUTOMÁTICO - CONIDICIONADOR AUTOMATICO

REF	NOTA	PEÇA	QT	DESCRIÇÃO	DESCRICION	GLOS
1		87529453	1	CARCAÇA Inferior	CARCAZA Inferior	035S
2		87529457	1	CARCAÇA Superior	CARCAZA Superior	035S
3		87529458	1	CARCAÇA Inferior	CARCAZA Inferior	035S
4		87529459	1	CARCAÇA Superior	CARCAZA Superior	035S
5		87529462	1	TAMPA	TAPA	265C
6		87529544	1	INDICADOR	INDICADOR	035I
7		87529567	1	REGULADOR Voltagem 24/12V	REGULADOR Voltaje 24/12V	175R
8		87529545	1	AQUECEDOR	CALORIFERO	105R
9		87529447	1	AQUECEDOR	CALORIFERO	105R
10		87529444	1	TUBO	TUBO	193T
11		87529563	1	VÁLVULA 24V	VALVULA 24V	010V
12		87529493	1	EVAPORADOR	EVAPORADOR	064E
13		87529498	1	EVAPORADOR	EVAPORADOR	064E
14		87529505	1	TUBO	TUBO	193T
15		87529508	1	CONEXÃO	CONECTADOR	020R
16		87529495	1	VÁLVULA Expansão	VALVULA Expansión	010V
17		16043424	6	PARAFUSO	TORNILLO	040V
18		14496534	6	ARRUELA	ARANDELA	131R
19		76047278	1	BUJÃO	TAPON	050T

09-48		p1	07/07

CONDICIONADOR AUTOMÁTICO - CONIDICIONADOR AUTOMATICO

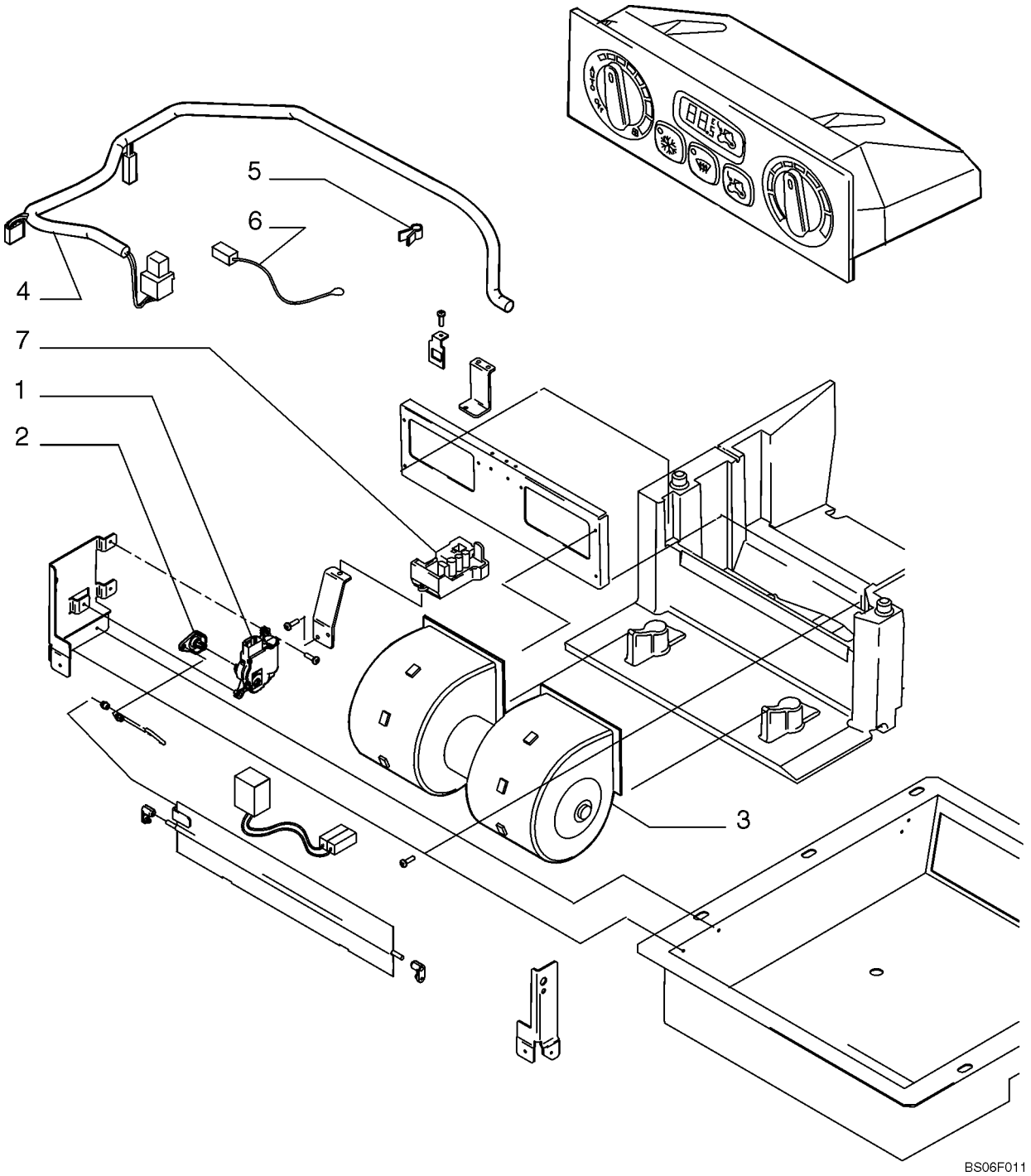

CONDICIONADOR AUTOMÁTICO - CONIDICIONADOR AUTOMATICO

REF	NOTA	PEÇA	QT	DESCRIÇÃO	DESCRICION	GLOS
1		87529539	1	MOTOR ELETRICO 12V	MOTOR ELECTRICO 12V	137M
2		87529617	1	ALAVANCA	PALANCA	045L
3		87528687	1	VENTOINHA	VENTOINHA	036V
4		87529564	1	CABO ELÉTRICO	CABLE	111C
5		87529568	1	MOLA	MUELLE	100M
6		87529541	1	INDICADOR	INDICADOR	035I
7		87529540	1	REGULADOR	REGULADOR	175R

AR CONDICIONADO, TUBULAÇÃO - AIRE CONDICIONADO, TUBERIAS

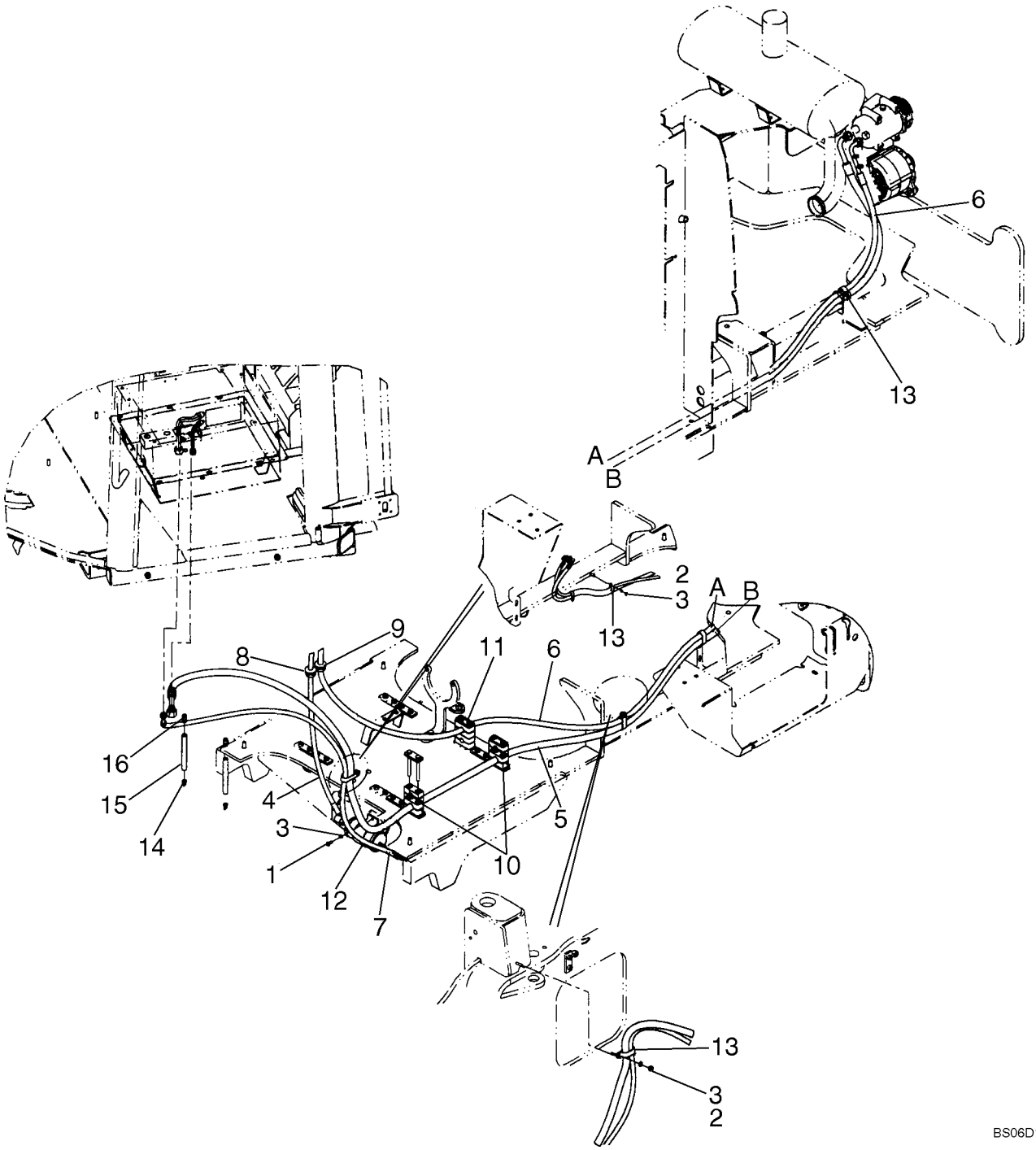

AR CONDICIONADO, TUBULAÇÃO - AIRE CONDICIONADO, TUBERIAS

REF	NOTA	PEÇA	QT	DESCRIÇÃO	DESCRICION	GLOS
1		627-8016	1	PARAFUSO	TORNILLO	040V
2		829-1410	2	PORCA	TUERCA	010D
3		895-11008	3	ARRUELA	ARANDELA	131R
4		8602469	1	MANGUEIRA 2000mm	MANGUERA 2000mm	192T
5		87440551	1	MANGUEIRA 3715mm	MANGUERA 3715mm	192T
6		87435181	1	MANGUEIRA 3725mm	MANGUERA 3725mm	192T
7		87524893	1	MANGUEIRA 1640mm	MANGUERA 1640mm	192T
8		198825C1	1	ISOLANTE	AISLANTE	085I
9		198826C1	1	ISOLANTE	AISLANTE	085I
10		367489A1	2	ABRAÇADEIRA	ABRAZADERA	031F
11		379374A1	1	ABRAÇADEIRA	ABRAZADERA	031F
12		87404588	1	FILTRO	FILTRO	065F
13		31-1081	3	ABRAÇADEIRA	ABRAZADERA	031F
14		109239C2	2	VÁLVULA Dreno	VALVULA Dreno	010V
15		1977334C1	2	MANGUEIRA 610mm	MANGUERA 610mm	192T
16		1250522C3	2	COTOVELO	CODO	085G

AR CONDICIONADO, DRENO - AIRE CONDICIONADO, DRENO

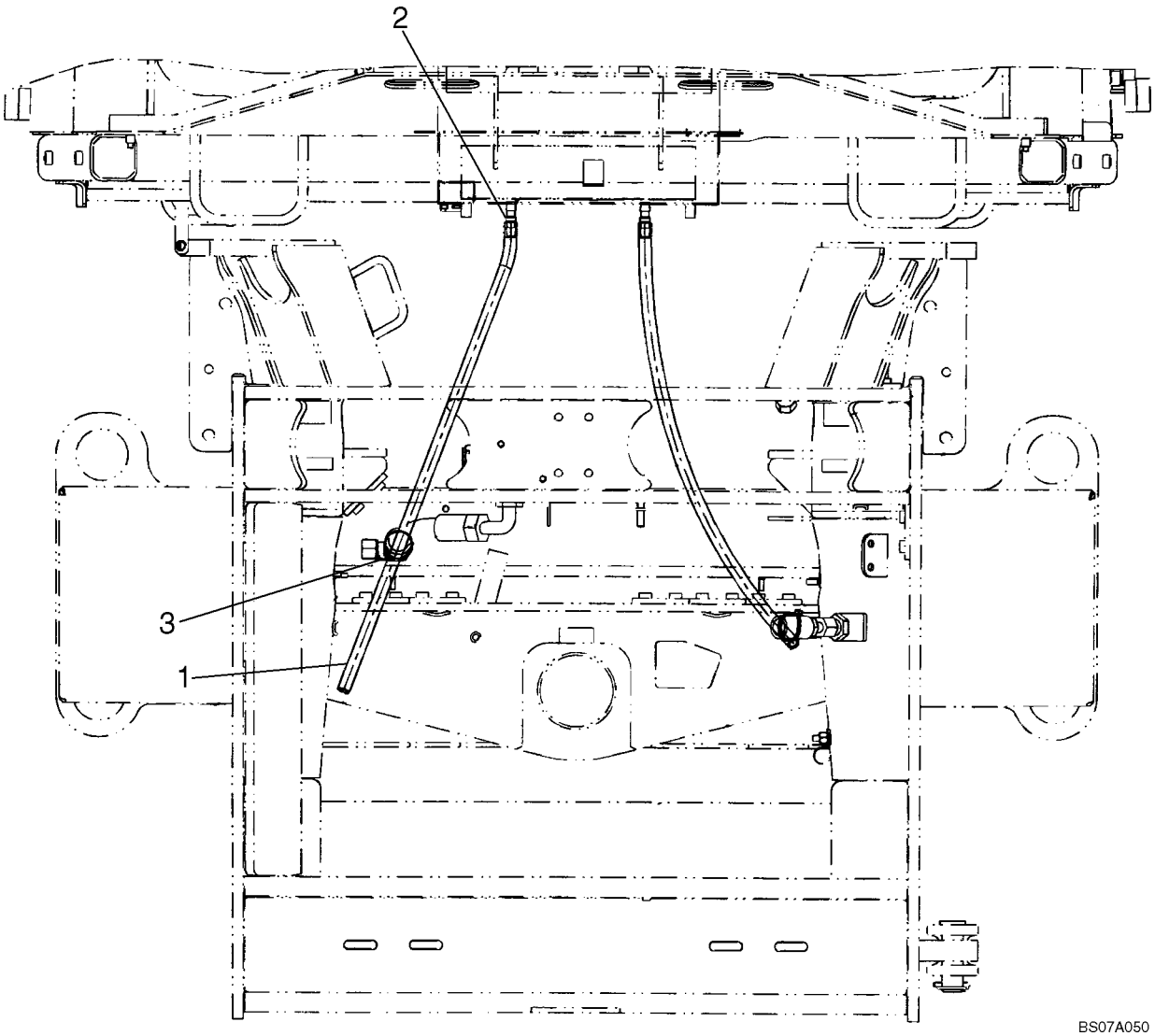

AR CONDICIONADO, DRENO - AIRE CONDICIONADO, DRENO

REF	NOTA	PEÇA	QT	DESCRIÇÃO	DESCRICION	GLOS
1		87587637	2	TUBO Plástico	TUBO Plastico	193T
2		87587636	2	CONEXÃO	CONECTADOR	020R
3		L11541	2	ABRAÇADEIRA	ABRAZADERA	031F

09-51		p1	07/07

AR CONDICIONADO, CONDENSADOR - AIRE CONDICIONADO, CONDENSADOR

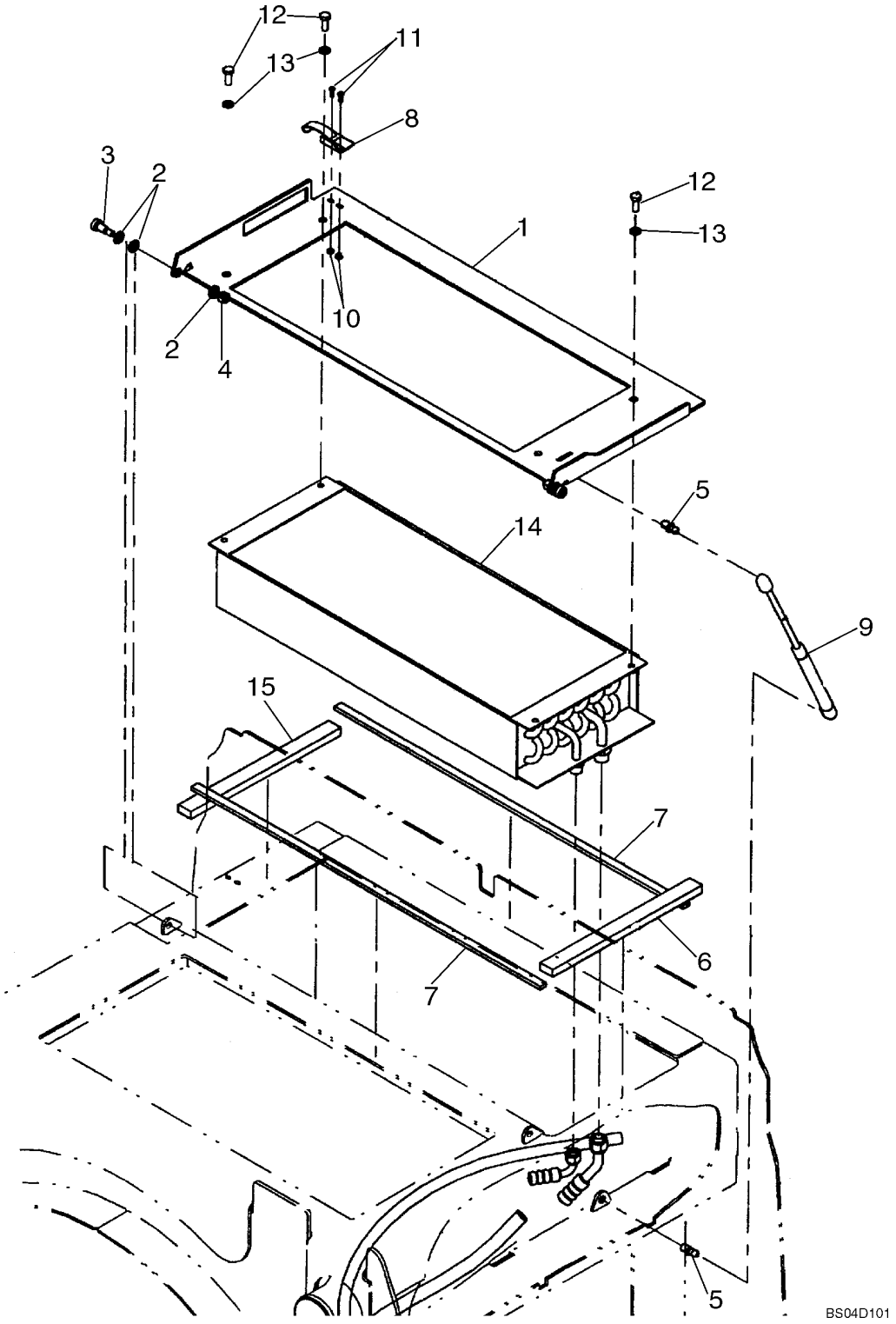

AR CONDICIONADO, CONDENSADOR - AIRE CONDICIONADO, CONDENSADOR

REF	NOTA	PEÇA	QT	DESCRIÇÃO	DESCRICION	GLOS
1		8602725	1	CHAPA	PLACA	105P
2		895-18010	6	ARRUELA	ARANDELA	131R
3		561-703	2	PARAFUSO	TORNILLO	040V
4		832-10408	2	PORCA	TUERCA	010D
5		350662A1	2	PRISIONEIRO	ESPARRAGO	210P
6		8602498	1	RETENTOR	RETEN	122G
7		8500133	2	RETENTOR	RETEN	122G
8		60-4640T1	1	TRAVA	TRASA	050N
9		252550A2	1	MOLA	MUELLE	100M
10		225-14108	2	PORCA	TUERCA	010D
11		440-1088	2	PARAFUSO	TORNILLO	040V
12		627-8020	4	PARAFUSO	TORNILLO	040V
13		87016617	4	ARRUELA	ARANDELA	131R
14		8500878	1	CONDENSADOR	CONDENSADOR	220C
15		198573C1	1	RETENTOR	RETEN	122G

09-52		p1	07/07

CABINE, COMPONENTES - CABINA, COMPONENTES

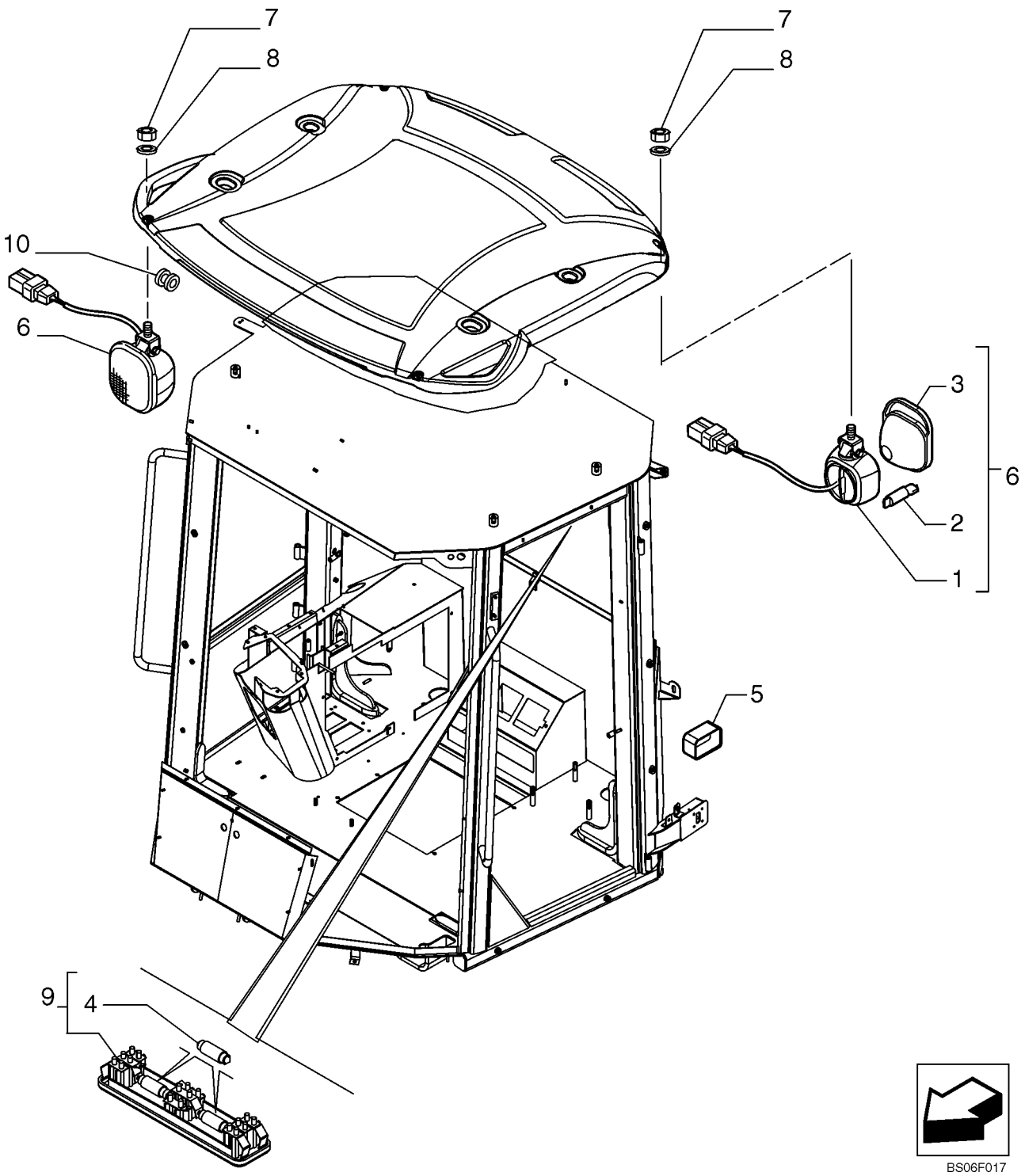

CABINE, COMPONENTES - CABINA, COMPONENTES

REF	NOTA	PEÇA	QT	DESCRIÇÃO	DESCRICION	GLOS
1		87553713	1	CABO ELÉTRICO	CABLE	111C
2		79069460	1	LÂMPADA	LAMPARA	030L
3		87553712	1	LENTE	TRANSLUCIDO	170T
4		395185A1	2	LÂMPADA	LAMPARA	087L
5		NSS	1	NÃO VENDIDO SEPARADAMENTE	NO VENDIDO SEPARADAMENTE	NSS
6		87542480	4	FAROL	PROYECTOR	220P
7		16104111	8	PORCA	TUERCA	010D
8		14496534	8	ARRUELA	ARANDELA	131R
9		394799A1	1	LÂMPADA DO TETO	PANTALLA	135P
10		87525085	4	ISOLANTE	AISLANTE	085I
11		76303236	4	PINO Não ilustrado	BULON No mostrado	080P

09-53		p1	07/07

CABINE, COMPONENTES - CABINA, COMPONENTES

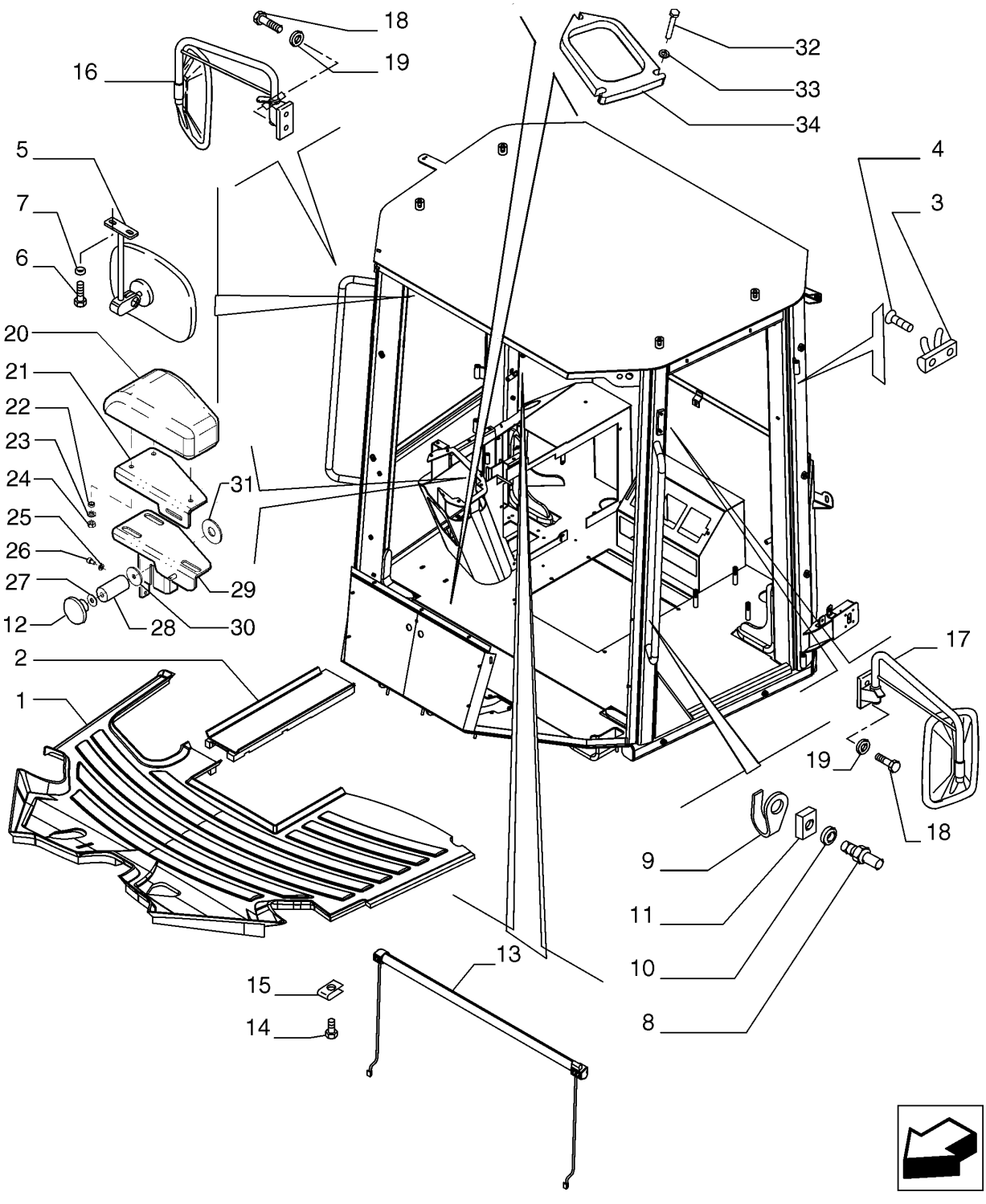

CABINE, COMPONENTES - CABINA, COMPONENTES

REF	NOTA	PEÇA	QT	DESCRIÇÃO	DESCRICION	GLOS
1		76303174	1	TAPETE	ALFOMBRA	030T
2		76303317	1	TAPETE Traseiro	ALFOMBRA Trasero	030T
3		76067422	2	GANCHO	GANCHO	030G
4		840-1516	4	PARAFUSO	TORNILLO	040V
5		76048869	1	ESPELHO RETROVISOR	ESPEJO RETROVISOR	0612
6		87526307	2	PARAFUSO	TORNILLO	040V
7		14496431	2	ARRUELA	ARANDELA	131R
8		76043511	1	PINO	BULON	080P
9		76048628	1	PROTEÇÃO	PROTECCION	070R
10		14496701	1	ARRUELA	ARANDELA	131R
11		76067753	1	PORCA	TUERCA	010D
12		76048607	2	MANOPLA	EMPUNADURA	150P
13		76303300	1	CORTINA	CORTINA	088T
14		760-17316	2	PARAFUSO	TORNILLO	040V
15		833-40306	2	PORCA	TUERCA	010D
16		76303267	1	ESPELHO RETROVISOR Direito	ESPEJO RETROVISOR Derecho	0613
17		76303266	1	ESPELHO RETROVISOR Esquerdo	ESPEJO RETROVISOR Izquierdo	0613
18		11106024	4	PARAFUSO	TORNILLO	040V
19		14496634	4	ARRUELA	ARANDELA	131R
20		76048438	1	APOIA BRAÇO	APOIABRAZO	124B
21		76303369	1	SUPORTE	SOPORTE	300S
22		76303367	3	ESPAÇADOR	SEPARADOR	075D
23		76048607	1	MANOPLA	EMPUNADURA	150P
23		895-11008	3	ARRUELA	ARANDELA	131R
24		825-1408	3	PORCA	TUERCA	010D
25		895-11006	6	ARRUELA	ARANDELA	131R
26		864-6010	1	PARAFUSO	TORNILLO	040V
27		895-25008	1	ARRUELA	ARANDELA	131R
28		76303368	1	ESPAÇADOR	SEPARADOR	075D
29		76303372	1	SUPORTE	SOPORTE	300S
30		76088319	1	ARRUELA	ARANDELA	131R
31		76043597	1	JUNTA	JUNTA PLANA	120G
32		827-6040	3	PARAFUSO	TORNILLO	040V
33		895-11006	6	ARRUELA	ARANDELA	131R
34		87516291	1	CHAPA	PLACA	105P

09-54		p1	07/07

CABINE COMPLETA - CABINA COMPLETA

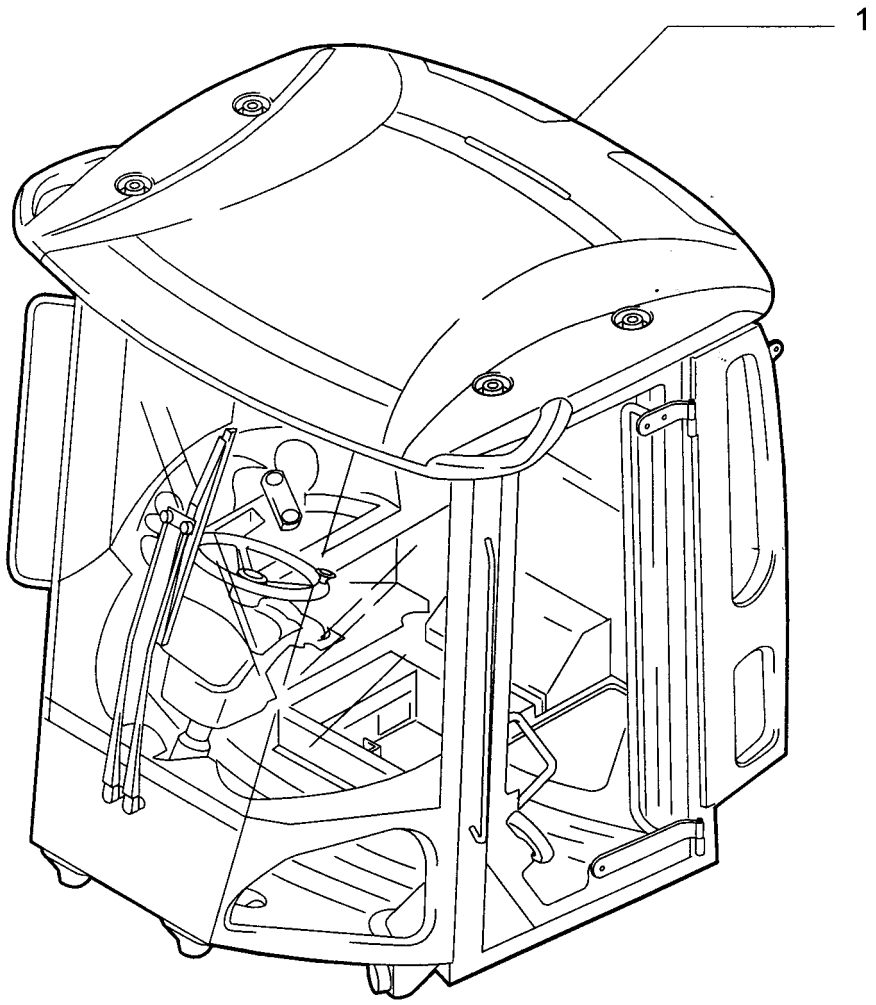

CABINE COMPLETA - CABINA COMPLETA

REF	NOTA	PEÇA	QT	DESCRIÇÃO	DESCRICION	GLOS
1		87309540	1	CABINE ROPS	CABINA SEGURIDAD	393C

DECALQUES - CALCOMANIA

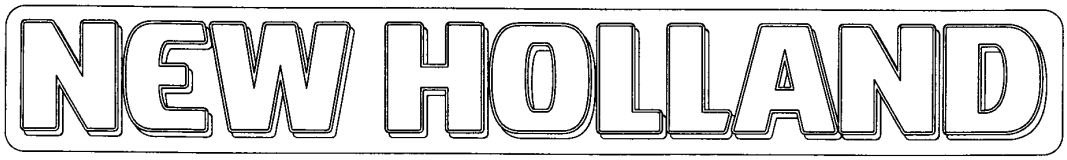

1

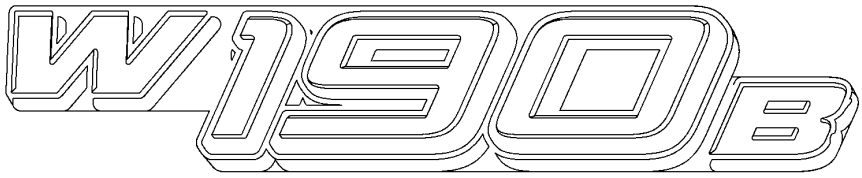

2

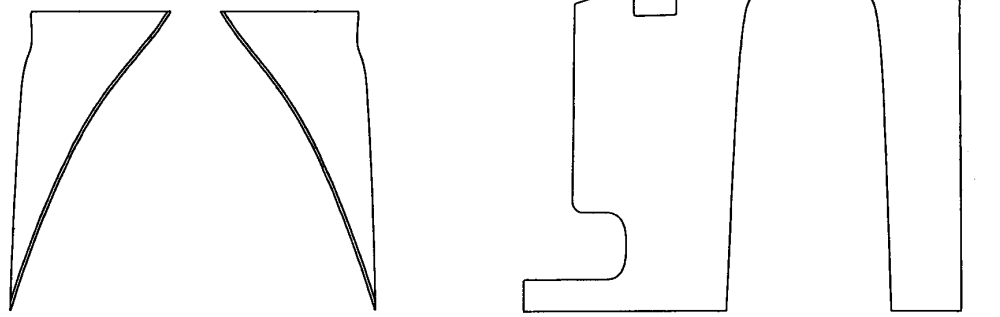

3 4 5 6

BS06K621

DECALQUES - CALCOMANIA

REF	NOTA	PEÇA	QT	DESCRIÇÃO	DESCRICION	GLOS
1		87558020	2	DECALQUE	CALCOMANIA	012D
2		87536088	2	DECALQUE	CALCOMANIA	012D
3		87519011	1	DECALQUE	CALCOMANIA	012D
4		87519013	1	DECALQUE	CALCOMANIA	012D
5		87519014	1	DECALQUE	CALCOMANIA	012D
6		87519015	1	DECALQUE	CALCOMANIA	012D

DECALQUES - CALCOMANIA

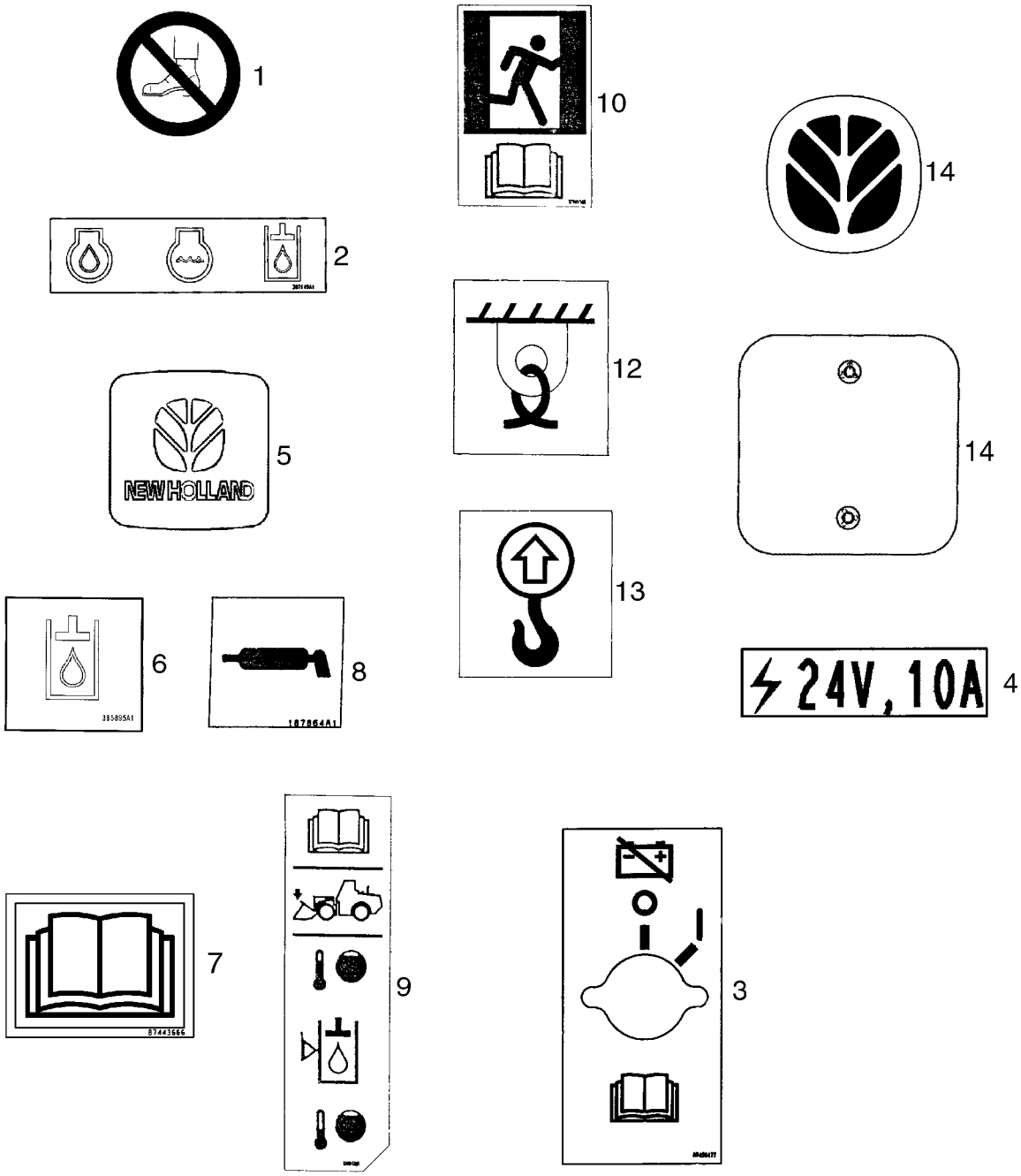

DECALQUES - CALCOMANIA

REF	NOTA	PEÇA	QT	DESCRIÇÃO	DESCRICION	GLOS
1		E134402	1	ADESIVO Não Pise	CALCOMANIA No Pise	065T
2		387149A1	1	DECALQUE Dreno	CALCOMANIA Dreno	012D
3		87450477	1	DECALQUE Chave desligada	CALCOMANIA Llave desconectada	012D
4		364741A1	1	ADESIVO 24V/10Amp	CALCOMANIA 24V/10Amp	065T
5		87415930	4	DECLAQUE Newholland	CALCOMANIA Newholland	012D
6		395895A1	1	DECALQUE Fluído Hidráulico	CALCOMANIA Aceite Hidraulico	012D
7		87443666	1	DECALQUE Manual do Operador	CALCOMANIA Manual de Operación	012D
8		187864A1	2	DECALQUE Lubrificação	CALCOMANIA lubrificación	012D
9		386741A2	1	DECALQUE Temperatura Fluído Hidráulico	CALCOMANIA Temperatura Aceite Hidraulico	012D
10		329051A1	1	DECALQUE Saída de Emergência	CALCOMANIA Salida de Emergencia	012D
11		87802964	1	DECALQUE Filtro de Ar, Não ilustrado	CALCOMANIA Filtro de Aire, No mostrado	012D
12		139728A1	4	DECALQUE Amarração	CALCOMANIA Amarración	012D
13		139729A1	4	DECALQUE Içamento	CALCOMANIA Izamiento	012D
14		86594515	1	ADESIVO Logo	CALCOMANIA Logo	065T

DECALQUES - CALCOMANIA

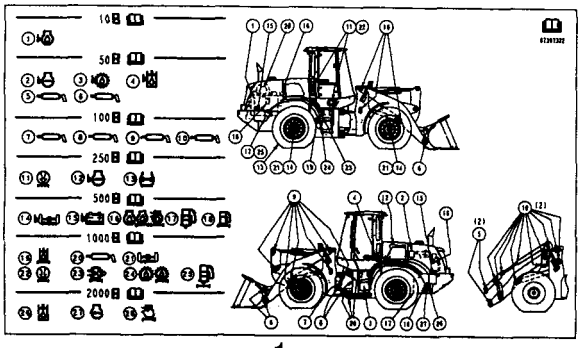

1

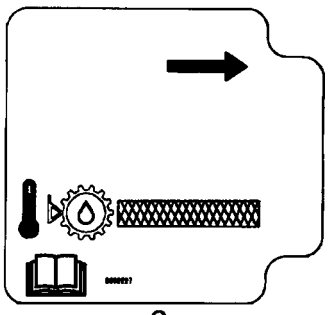

2

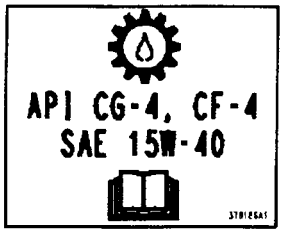

3

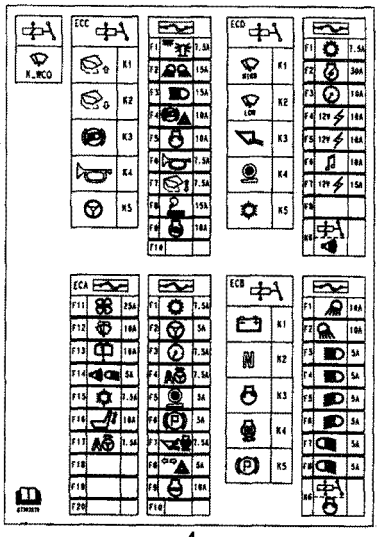

4

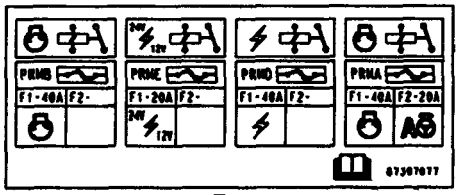

5

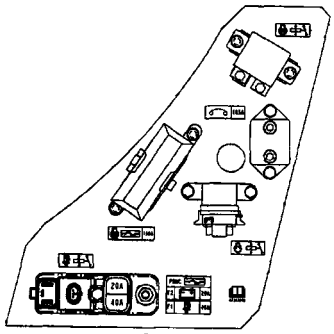

6

BS06C208

DECALQUES - CALCOMANIA

REF	NOTA	PEÇA	QT	DESCRIÇÃO	DESCRICION	GLOS
1		87688761	1	ADESIVO DE MANUTENÇÃO	CALCOMANIA DE MANUTENCION	282T
2		8602227	1	DECALQUE Nível de Óleo Transmissão	CALCOMANIA Nivel Aceite Transmision	012D
3		379186A1	1	DECALQUE SAE 15W-40	CALCOMANIA SAE 15W-40	012D
4		87397076	1	DECALQUE Fusíveis	CALCOMANIA Fusibles	012D
5		87397077	1	DECALQUE Fusíveis	CALCOMANIA Fusibles	012D
6		87397078	1	DECALQUE Fusíveis	CALCOMANIA Fusibles	012D

DECALQUES - CALCOMANIA


1


2

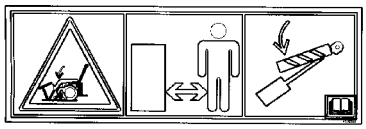
3

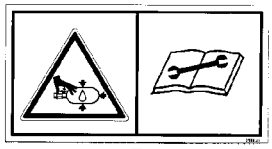
4


5

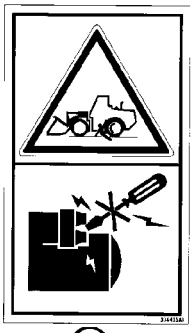
6

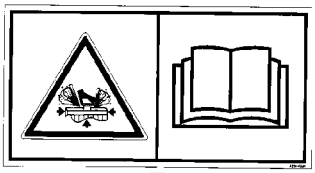
7

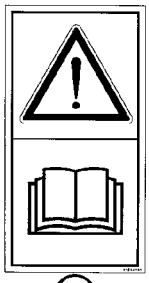
8

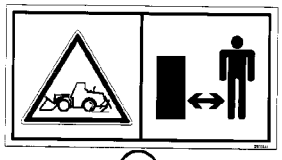
9

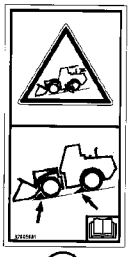
10


11


12

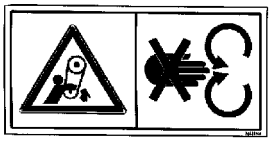
13

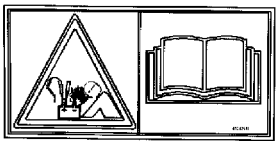
14

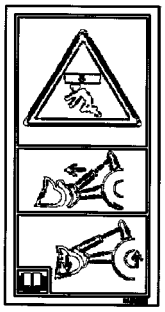
16


17

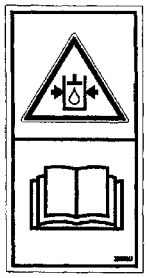
18

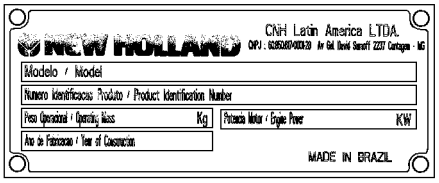

19

BS04A224

DECALQUES - CALCOMANIA

REF	NOTA	PEÇA	QT	DESCRIÇÃO	DESCRICION	GLOS
1		323695A1	2	DECALQUE Ponto de Esmagamento	CALCOMANIA Punto de Aplastamiento	012D
2		329048A1	1	DECALQUE Ponto de Esmagamento	CALCOMANIA Punto de Aplastamiento	012D
3		412426A1	1	DECALQUE Ponto de Esmagamento	CALCOMANIA Punto de Aplastamiento	012D
4		328903A1	2	DECALQUE Sistema Pressurizado	CALCOMANIA Sistema Presurizado	012D
5		332511A1	3	DECALQUE Ventilador	CALCOMANIA Ventilador	012D
6		334455A1	1	DECALQUE Partida Engrenado	CALCOMANIA Arranque Engranado	012D
7		329045A1	1	DECALQUE Líquido Quente	CALCOMANIA Liquido Caliente	012D
8		256147A1	1	DECALQUE Leia o Manual de Operação	CALCOMANIA Leer Manual de Operación	012D
9		328753A1	1	DECALQUE Atropelamento	CALCOMANIA Atropello	012D
10		329050A1	1	DECALQUE Calce as Rodas	CALCOMANIA Trabe las Ruedas	012D
11		386241A1	2	DECALQUE Não Pule da Maquina	CALCOMANIA No Saltar de la Maquina	012D
12		8603095	3	DECALQUE Explosão, Ether	CALCOMANIA Explosión, Ether	012D
13		388113A1	1	DECALQUE Correia	CALCOMANIA Correa	012D
14		412476A1	2	DECALQUE Explosão	CALCOMANIA Explosión	012D
16		364917A1	1	DECALQUE Verificar os Acoplamentos	CALCOMANIA Comprobar los Acoplamientos	012D
17		407741A1	1	DECALQUE Suporte do Braço	CALCOMANIA Soporte del Brazo	012D
18		333269A1	2	DECALQUE Sistema Pressurizado	CALCOMANIA Sistema Presurizado	012D

CAIXA DE FERRAMENTAS - CAJA DE HERRAMIENTAS

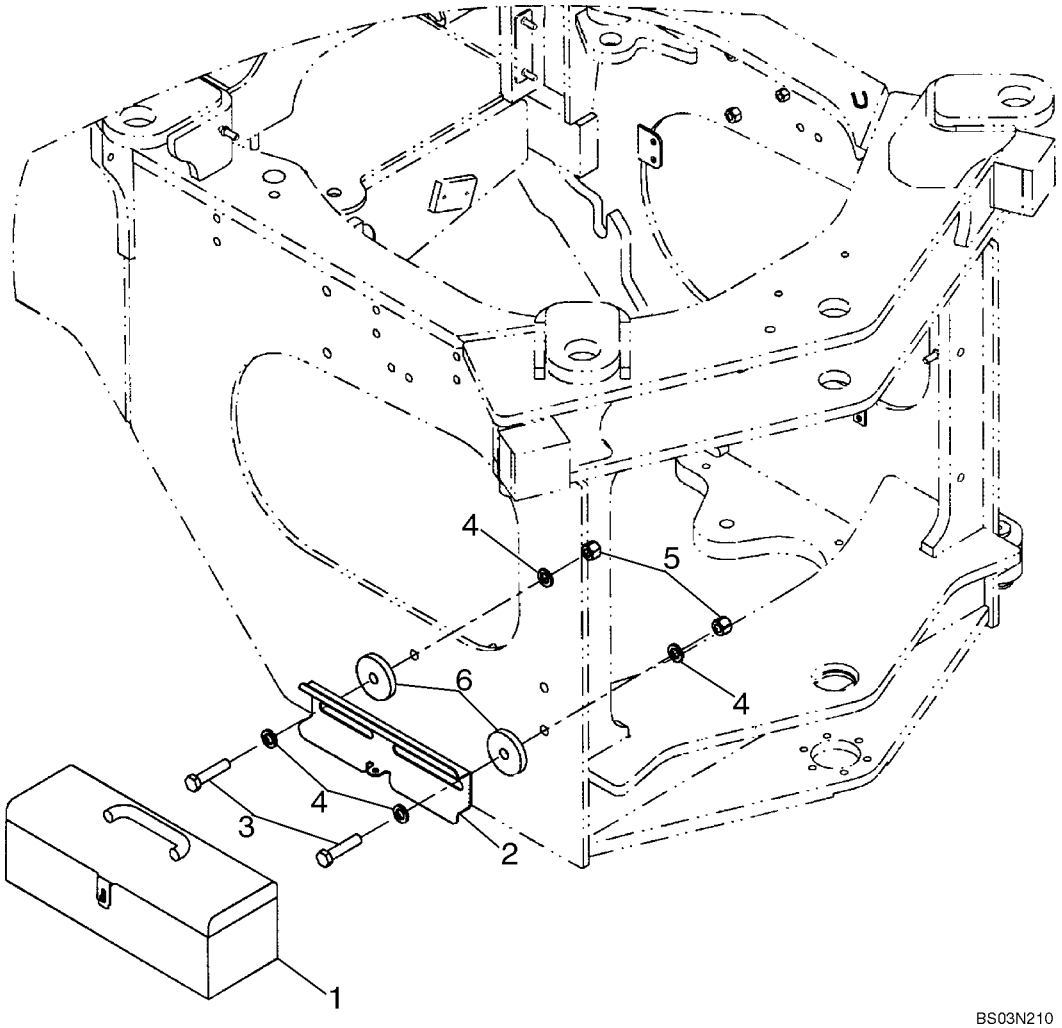

BS03N210

CAIXA DE FERRAMENTAS - CAJA DE HERRAMIENTAS

REF	NOTA	PEÇA	QT	DESCRIÇÃO	DESCRICION	GLOS
1		A181436	1	CAIXA FERRAMENTAS	CAJA HERRAMIENTAS	087C
2		A181434	1	SUPORTE Caixa	SOPORTE Caja	300S
3		827-16070	2	PARAFUSO	TORNILLO	040V
4		896-11016	4	ARRUELA	ARANDELA	131R
5		832-10416	2	PORCA	TUERCA	010D
6		87403349	2	ESPAÇADOR	SEPARADOR	075D

ÍNDICE NUMÉRICO - INDICE NUMERICO

PEÇA	PÁGINA	SEQ	PEÇA	PÁGINA	SEQ	PEÇA	PÁGINA	SEQ
100113A1	06-21	10	121412A1	09-23	5	14496634	09-53	19
100-21244	05-12	16	121413A1	04-09	8	14496701	09-53	10
10519604	09-37	11	121413A1	09-36	1	14496821	05-02	11
10571279	04-07	20	121415A1	04-09	4	14778411	05-04	5
105917A1	09-02	27	121416A1	04-09	5	14778814	05-04	12
10794011	04-07	24	124639A1	08-17	1	1542830C2	08-35	3
10794011	04-07	15	1250522C3	09-49	16	1542830C2	08-35	13
10902824	09-26	4	1251791C1	03-02	4	1542833C1	08-35	8
109239C2	09-49	14	12575421	09-24	5	1542875C1	05-12	5
11106024	09-53	18	126268A1	09-08	3	1542881C1	08-27	2
119225A1	06-24	11	12644421	09-24	2	1542882C1	08-26	8
119226A1	06-24	11	129-667	08-03	3	1542969C1	05-12	2
119227A1	06-24	11	131-141	08-01	21	1546477C1	04-04	14
119228A1	06-24	11	13272911	04-07	22	1546485C1	04-19	24
119229A1	06-24	11	13272911	04-07	13	1546485C1	04-14	6
119230A1	06-24	11	13274211	04-08	6	1546497C1	09-01	17
119231A1	06-24	11	13276211	04-08	10	1546498C1	09-01	6
119233A1	06-24	11	13276211	04-08	7	1547924C1	02-04	3
119293A1	06-24	11	13276211	04-08	3	15688001	05-02	32
119321A1	06-27	14	13276414	04-07	3	15896214	04-08	15
119960A1	06-24	5	13276611	04-07	8	15896214	09-26	6
119961A1	06-24	6	13277317	09-30	11	15915807	09-38	3
119962A1	06-24	4	13301511	04-30	7	16043424	09-47	17
119963A1	06-24	4	13313017	09-29	5	16043424	09-45	17
119964A1	06-24	4	1332154C1	09-25	2	16043424	09-41	11
119965A1	06-24	4	13797721	05-02	26	16043624	09-31	7
119966A1	06-24	4	139728A1	09-56	12	16043624	09-37	28
119967A1	06-24	4	139729A1	09-56	13	16043824	09-37	13
119968A1	06-24	4	140028	09-07	4	16044324	09-37	27
119969A1	06-24	4	140028	03-01	22	16101721	05-02	14
119970A1	06-24	4	140040	08-21	14	16101721	04-07	21
119971A1	06-24	4	140040	08-22	13	16104111	09-52	7
119972A1	06-24	4	14306621	05-02	7	16104111	05-02	18
119973A1	06-24	4	14438185	05-09	20	16104111	05-02	33
119974A1	06-24	4	14496201	04-07	14	16104411	05-02	8
119975A1	06-24	4	14496201	04-07	23	16586021	03-06	6
119976A1	06-24	4	14496231	05-02	13	17278481	03-06	10
119977A1	06-24	4	14496401	04-08	9	182721A2	04-32	1
119978A1	06-24	4	14496401	04-08	8	184716A1	06-25	11
119979A1	06-24	3	14496401	04-08	4	186814A1	03-01	1
119981A1	06-24	10	14496431	04-08	14	187281A1	04-32	2
119984A1	06-24	12	14496431	09-53	7	187864A1	09-56	8
120017A1	06-25	7	14496431	04-07	4	190117A1	08-20	9
120018A1	06-25	8	14496501	04-30	9	190117A1	08-20	14
120019A1	06-25	9	14496534	09-26	5	190117A1	08-20	13
120020A1	06-25	10	14496534	09-52	8	190117A1	08-20	16
121410A1	04-09	6	14496534	09-47	18	190117A1	08-20	12
121411A1	04-09	9	14496534	09-45	18	190117A1	08-20	11
121412A1	04-09	7	14496534	09-41	12	190117A1	08-20	8
121412A1	04-31	3	14496601	05-02	31	190117A1	08-20	10

ÍNDICE NUMÉRICO - INDICE NUMERICO

PEÇA	PÁGINA	SEQ	PEÇA	PÁGINA	SEQ	PEÇA	PÁGINA	SEQ
190117A1	08-20	15	214-1480	05-10	1	238-6011	08-20	3
19-135	04-16	10	214-1704	08-01	7	238-6011	07-06	30
19-135	09-01	20	214-1704	02-02	16	238-6011	08-04	22
192330A1	05-12	10	214-2166	08-05	1	238-6011	08-04	23
1931222	02-32	1	214-3188	02-05	15	238-6011	08-04	24
193152A1	06-25	13	217-1035	02-02	17	238-6011	08-05	29
1954736C1	09-42	6	217-1227	02-06	7	238-6011	08-17	11
19-6247	06-31	7	217-151	03-01	34	238-6011	08-20	2
196466A1	02-35	3	217-152	02-02	11	238-6011	08-20	4
1964725C1	04-04	28	217-191	02-02	13	238-6011	08-21	8
1964726C1	04-04	27	217-292	02-02	14	238-6011	05-06	1
1964727C1	04-04	26	217-372	03-01	30	238-6011	08-22	8
1964729C1	04-04	31	217-425	09-42	1	238-6011	08-23	13
1964730C1	04-04	21	217-445	08-02	13	238-6011	08-24	9
1964731C1	04-04	1	217-92	03-01	8	238-6011	05-07	13
1964736C1	04-04	32	218-1251	02-13	5	238-6011	05-07	9
1964737C1	04-04	3	218-1255	02-02	21	238-6011	05-07	7
1964738C1	04-04	13	218-1256	08-06	7	238-6011	05-06	2
1964748C1	04-04	29	218-335	08-06	6	238-6011	08-20	1
1964750C1	04-04	30	218-5209	08-35	4	238-6012	08-16	1
1964860C1	04-02	2	218-5209	08-35	17	238-6012	07-06	19
1964860C1	04-03	2	218-755	02-02	22	238-6012	08-17	13
1964860C1	04-04		218-756	02-13	6	238-6012	08-17	9
1964964C1	04-04	19	219-1	09-10	11	238-6012	08-17	3
1964965C1	04-04	16	219-1	09-02	19	238-6012	08-16	13
1964966C1	04-04	18	219-1	05-12	18	238-6012	08-16	7
1964968C1	04-04	10	219-1	09-03	7	238-6012	08-16	6
1964969C1	04-04	5	219-20	06-31	20	238-6012	08-16	5
1975801C1	09-42	8	219-20	05-10	12	238-6012	02-03	11
1977334C1	09-49	15	219-8	05-10	12	238-6012	08-16	2
1980321C3	05-12	8	219-8	06-31	20	238-6012	02-03	10
1980390C1	08-26	18	225-14108	09-51	10	238-6012	08-15	4
198573C1	09-52	15	231-1446	08-18	1	238-6012	08-05	3
198823C1	04-20	4	231-4248	04-02	9	238-6012	08-04	20
198824C1	02-04	6	231-4248	04-03	11	238-6012	05-07	12
198825C1	03-01	27	231-46110	04-04	23	238-6012	07-05	25
198825C1	08-02	9	232-2448	02-03	26	238-6012	07-05	23
198825C1	09-49	8	232364A1	04-08	2	238-6012	07-05	20
198826C1	08-01	15	232388A1	08-15	10	238-6012	07-05	14
198826C1	09-49	9	237302A1	06-19	5	238-6012	08-16	3
198826C1	03-01	26	237-6006	08-03	5	238-6012	08-23	5
198828C1	08-07	2	237-6016	06-01	1	238-6012	08-25	5
201-110	08-20	4	238270A1	05-03	2	238-6012	08-24	9
201-145	08-23	13	238-5011	08-03	6	238-6012	08-24	8
201-145	08-24	9	238-5210	03-02	7	238-6012	08-24	7
201-145	08-22	11	238-5214	03-02	8	238-6012	08-24	6
201-145	08-21	11	238-5222	08-05	2	238-6012	08-24	5
201-308	06-01	1	238-5232	06-20	8	238-6012	08-23	13
214-1406	08-01	6	238-5233	05-12	4	238-6012	08-23	12
214-1406	03-01	5	238-5238	08-26	16	238-6012	08-18	6
214-1410	02-02	23	238-5250	08-27	2	238-6012	08-23	6
214-1416	02-05	23	238-5252	08-27	2	238-6012	02-03	13
214-1436	02-02	8	238-5360	08-26	11	238-6012	08-22	11
214-1444	09-39	3	238-6011	08-21	11	238-6012	08-22	10

ÍNDICE NUMÉRICO - INDICE NUMERICO

PEÇA	PÁGINA	SEQ	PEÇA	PÁGINA	SEQ	PEÇA	PÁGINA	SEQ
238-6012	08-22	9	238-6018	05-09	8	279492A1	04-13	1
238-6012	08-22	7	238-6018	07-06	21	282709A1	03-02	6
238-6012	08-21	11	238-6018	07-05	22	2830076	02-18	1
238-6012	08-21	10	238-6018	02-03	20	2830158	02-32	4
238-6012	08-21	9	238-6018	08-09	3	2830222	02-24	7
238-6012	08-21	7	238-6021	08-14	7	2830304	02-14	15
238-6012	08-23	7	238-6021	08-11	2	2830434	02-24	15
238-6014	05-10	3	238-6021	08-13	2	2830444	02-27	3
238-6014	07-05	21	238-6021	08-13	5	2830559	02-11	10
238-6014	07-04	16	238-6021	07-04	18	2830704	02-25	15
238-6014	08-20	7	238-6021	08-18	5	2830705	02-25	15
238-6014	07-04	19	238-6021	08-13	3	2830711	03-10	14
238-6014	07-05	24	238-6021	08-12	1	2830733	03-10	2
238-6014	05-09	10	238-6021	08-12	2	2831278	02-25	3
238-6014	05-09	7	238-6021	06-01	1	2831279	02-25	3
238-6014	05-07	10	238-6021	08-19	1	2831287	02-25	7
238-6014	08-20	5	238-6021	05-07	36	2831297	02-31	3
238-6016	07-03	12	238-6021	08-13	7	2831298	02-31	1
238-6016	08-10	5	238-6021	05-07	8	2852037	02-32	4
238-6016	05-08	1	238-6021	08-12	3	2852047	02-17	5
238-6016	07-03	11	238-6025	08-11	3	2852100	03-09	6
238-6016	08-08	2	238-6025	08-11	6	2852122	02-09	1
238-6016	05-07	5	238-6025	08-12	4	2852134	02-09	7
238-6016	08-04	2	238-6025	08-04	10	2852135	02-09	8
238-6016	08-09	4	238-6025	08-05	11	2852136	02-09	9
238-6016	08-10	2	238-6025	08-05	5	2852175	02-21	6
238-6016	07-05	16	238-6219	08-04	17	2852202	02-19	10
238-6016	05-09	21	238-6219	08-36	2	2852212	02-26	7
238-6016	08-10	7	238-6228	08-04	7	2852219	02-30	4
238-6016	05-10	2	242155A1	06-25	3	2852221	02-30	5
238-6016	07-06	22	242156A1	06-25	3	2852234	03-03	13
238-6016	05-07	25	242157A1	06-25	3	2852237	02-12	11
238-6016	05-09	11	242158A1	06-25	3	2852238	02-12	12
238-6016	05-06	4	242159A1	06-25	4	2852306	02-29	1
238-6016	07-04	17	242160A1	06-25	6	2852325	02-33	1
238-6016	05-06	3	248-1185	06-01	4	2852377	02-09	6
238-6016	07-03	9	248-23108	04-23	13	2852392	02-33	3
238-6016	02-13	2	249116A1	09-23	6	2852396	02-17	2
238-6016	05-07	11	249117A1	09-23	12	2852397	02-17	3
238-6016	07-03	10	252550A2	09-51	9	2852398	02-17	1
238-6016	08-05	4	253347A1	04-16	9	2852419	02-12	4
238-6016	08-05	30	253347A1	04-17	5	2852420	02-12	6
238-6016	08-04	3	253347A1	04-18	6	2852425	02-20	6
238-6018	08-08	1	253347A1	05-03	8	2852426	02-20	2
238-6018	08-02	11	253347A1	04-13	6	2852427	02-24	14
238-6018	02-03	21	253347A1	04-22	4	2852428	02-24	10
238-6018	07-06	29	253347A1	04-06	15	2852434	03-05	12
238-6018	08-14	14	254026A1	08-05	28	2852436	03-10	3
238-6018	07-06	18	254026A1	02-02	7	2852440	03-08	1
238-6018	02-03	5	254026A1	08-04	16	2852443	03-08	3
238-6018	02-03	8	2544813A1	09-05	7	2852446	03-08	4
238-6018	07-03	8	256147A1	09-58	8	2852449	03-08	5
238-6018	05-07	6	258541A1	02-05	24	2852450	03-08	6
238-6018	05-06	6	265-14512	09-36	7	2852451	03-08	7

ÍNDICE NUMÉRICO - INDICE NUMERICO

PEÇA	PÁGINA	SEQ	PEÇA	PÁGINA	SEQ	PEÇA	PÁGINA	SEQ
2852452	03-08	8	2854595	03-06	19	329-1014	09-25	4
2852457	03-09	4	2854598	03-07	1	330783A1	06-04	2
2852458	03-09	5	2854599	03-07	4	330784A1	06-04	3
2852464	02-09	2	2854600	03-07	6	330788A1	06-04	17
2852468	02-33	5	2854603	02-32	4	330788A1	06-14	7
2852471	02-33	21	2854604	02-28	5	330792A1	06-04	6
2852473	02-33	22	2854606	03-04	2	330793A1	06-04	7
2852476	04-01	3	2854609	03-04	6	330796A1	06-04	9
2852480	02-33	17	2854700	02-26	4	330806A1	06-05	8
2852481	02-33	18	2854701	02-26	5	330807A1	06-05	10
2852484	03-07	5	2854702	02-26	6	330808A1	06-05	11
2852488	03-03	3	2854866	02-26	10	330809A1	06-05	12
2852496	02-33	10	2855124	02-16	3	330810A1	06-05	13
2852500	03-07	2	2855126	03-09	1	330811A1	06-05	14
2852602	02-24	20	2855135	03-04	5	330811A1	06-19	4
2852729	02-19	12	2855150	03-06	23	330812A1	06-05	22
2852770	02-12	7	298591A1	05-05		330813A1	06-05	23
2852772	02-14	6	2992447	02-14	13	330816A1	06-05	17
2852773	02-23	2	299456A1	02-07	6	330817A1	06-05	15
2852774	02-23	3	301803R1	09-42	2	330818A1	06-05	18
2852776	02-24	9	302456A1	09-36	2	330819A1	06-05	19
2852791	03-10	12	302862A1	04-32	4	330820A1	06-05	20
2852793	03-10	1	307149A1	02-04	8	330827A1	06-06	6
2852794	03-08	6	3079389R1	04-04	4	330916A1	06-14	3
2852801	02-34	11	3079392R91	04-04	9	330917A1	06-14	4
2852803	02-33	16	3079410R1	04-04	20	330928A1	06-17	2
2852804	03-03	10	31-1081	09-42	7	330929A1	06-17	3
2852805	03-03	11	31-1081	09-49	13	331017A1	06-17	1
2852817	03-06	3	31-2940	08-01	16	331018A1	06-17	20
2852818	03-06	6	313682A1	05-10	6	331019A1	06-17	19
2852820	03-06	10	313683A1	05-10	7	331020A1	06-17	16
2852821	03-06	15	313683A1	06-31	20	331021A1	06-17	17
2853537	03-05	3	318012A1	09-02	33	331022A1	06-17	18
2853604	02-11	9	318013A1	05-10	8	331294A1	06-17	7
2853606	02-34	7	320374A1	02-02	18	331295A1	06-17	8
2853780	02-11	2	321446A1	04-20	2	331296A1	06-17	15
2853781	02-11	3	321446A1	04-13	25	331298A1	06-17	10
2853784	02-23	6	322197950	09-35	5	331299A1	06-17	12
2853788	02-24	19	322197950	09-27	7	331300A1	06-17	11
2854030	02-32	3	3222214R1	06-26	11	331301A1	06-17	13
2854072	02-33	2	3222214R1	06-21	18	331302A1	06-17	14
2854079	03-06	20	323695A1	09-58	1	331307A1	06-18	1
2854282	03-06	5	326-1488	09-25	3	331308A2	06-18	2
2854375	02-34	9	326-1656	09-05	3	331309A1	06-19	7
2854530	02-24	18	326845A1	04-09	1	331309A1	06-18	3
2854534	02-26	1	328082A1	05-10	9	331324A1	06-18	4
2854540	03-05	1	328082A1	09-02	20	331325A1	06-18	6
2854542	03-05	5	328186A1	08-07	6	331326A1	06-18	8
2854543	03-05	4	328753A1	09-58	9	331328A1	06-17	4
2854544	03-05	9	328903A1	09-58	4	331329A1	06-17	5
2854549	03-05	8	329045A1	09-58	7	331332A1	06-18	10
2854552	03-05	10	329048A1	09-58	2	331347A1	06-19	2
2854593	03-06	26	329050A1	09-58	10	331348A1	06-19	3
2854594	03-06	18	329051A1	09-56	10	331379A1	06-08	4

PEÇA	PÁGINA	SEQ	PEÇA	PÁGINA	SEQ	PEÇA	PÁGINA	SEQ
331379A1	06-11	4	331942A1	06-10	3	367658A1	08-17	18
331379A1	06-09	4	331944A1	06-10	5	367658A1	07-05	17
331379A1	06-12	4	331945A1	06-11	3	367658A1	08-14	9
331379A1	06-07	4	331947A1	06-12	5	368055A1	04-23	12
331379A1	06-10	4	331947A1	06-11	5	368056A1	04-23	11
331405A1	06-09	17	331962A1	06-12	3	368056A1	04-25	
331405A1	06-10	9	331963A1	06-13	1	371185A1	04-28	1
331405A1	06-07	17	331964A1	06-13	9	372453A1	05-09	9
331405A1	06-08	17	331980A1	06-14	1	372453A1	08-14	3
331406A1	06-07	18	331981A1	06-14	6	372947A1	09-09	15
331406A1	06-08	18	331982A1	06-30	13	373040A2	08-14	1
331406A1	06-09	18	332511A1	09-58	5	373828A1	06-24	9
331406A1	06-10	8	333269A1	09-58	18	373829A1	06-24	13
331407A1	06-07	19	33376074368	09-19	1	373830A1	06-24	14
331407A1	06-09	19	334455A1	09-58	6	374421A4	04-10	6
331407A1	06-08	19	336042A1	08-27	2	374424A2	05-03	5
331407A1	06-10	7	345-49	06-31	17	374429A2	04-10	14
331410A1	06-07	22	347615A3	03-01	25	374430A2	04-10	3
331410A1	06-08	22	349372A1	05-03	19	374430A2	04-27	4
331411A1	06-10	25	350662A1	09-51	5	374431A2	04-10	5
331411A1	06-12	1	350662A1	08-01	25	374433A3	04-10	13
331411A1	06-11	1	353036A1	06-01	6	377899A1	04-20	11
331412A1	06-12	2	353036A1	07-04	10	379139A1	08-17	
331412A1	06-07	2	353-412	04-21	3	379186A1	09-57	3
331412A1	06-11	2	353-414	08-08	9	379374A1	08-17	16
331412A1	06-08	2	358981A1	09-25	1	379374A1	09-49	11
331412A1	06-09	2	358982A1	09-25	5	379374A1	07-05	18
331412A1	06-10	2	361187A1	06-02	3	379587A2	08-01	13
331478A1	06-12	6	361811A1	02-01	7	379611A1	06-02	6
331478A1	06-11	6	364444A2	04-10	8	3805086	09-35	19
331480A1	06-12	22	364444A2	08-17	10	3805103	04-30	3
331480A1	06-11	22	364741A1	09-36	3	3805129	09-33	8
331480A1	06-10	24	364741A1	09-56	4	3805129	09-32	14
331639A1	06-04	10	364917A1	09-58	16	3805129	09-34	3
331641A1	06-04	11	365191A1	04-05	2	3805251	09-32	29
331645A1	06-17	9	365357A1	04-05	3	380621A1	08-27	2
331687A1	06-05	7	365523A1	08-26	3	381232A1	02-02	3
331688A1	06-05	6	365523A1	09-02	5	382189A1	02-02	10
331689A1	06-05	5	365523A1	08-27	5	383868A1	07-02	5
331691A1	06-06	1	365935A2	04-32	8	383869A2	07-02	7
331692A1	06-06	5	366904A1	03-02	18	383873A1	07-02	1
331889A1	06-07	3	366905A1	03-02	17	384281A1	06-21	12
331913A1	06-07	21	367489A1	09-42	3	384282A1	06-21	15
331914A1	06-13	2	367489A1	08-08	3	384294A1	06-23	3
331914A1	06-07	1	367489A1	09-49	10	384294A1	06-30	3
331914A1	06-09	1	367489A1	07-06	26	384302A1	06-30	11
331915A1	06-10	1	367489A1	08-13	6	384303A1	06-30	12
331915A1	06-09	22	367489A1	07-03	6	384309A1	06-30	17
331915A1	06-07	23	367489A1	08-14	2	384402A1	06-21	1
331915A1	06-12	23	367658A1	08-13	4	384403A1	06-21	2
331915A1	06-08	1	367658A1	07-04	11	384423A1	06-27	12
331926A1	06-08	3	367658A1	07-06	25	384431A1	06-24	1
331928A1	06-08	21	367658A1	05-09	12	384436A1	06-24	4
331930A1	06-09	3	367658A1	07-03	7	384438A1	06-24	4

PEÇA	PÁGINA	SEQ	PEÇA	PÁGINA	SEQ	PEÇA	PÁGINA	SEQ
384439A1	06-24	4	407868A2	08-23	1	444416A1	06-13	7
384440A1	06-24	4	407869A2	08-32	1	444640A1	08-27	3
384441A1	06-24	4	407869A2	08-24	1	445786A1	04-20	3
384443A1	06-24	4	408142A1	04-25	2	446330A1	08-26	2
384444A1	06-24	4	408143A1	04-25	3	446330A1	08-26	14
384446A1	06-24	4	408196A1	02-07	13	449527A1	08-32	20
384447A1	06-24	4	410108A1	08-37		449528A1	08-33	20
384448A1	06-24	4	410566A1	08-37		449529A1	08-32	20
384449A1	06-24	4	410939A1	04-25	4	449530A1	08-32	20
384450A1	06-24	4	410940A1	04-25	5	449533A1	08-32	20
384451A1	06-24	4	410941A1	04-25	6	449555A1	08-32	20
384452A1	06-24	4	410942A1	04-25	7	4890088	03-03	6
384454A1	06-24	4	412067A1	09-08	2	4890189	03-06	8
384455A1	06-24	4	412426A1	09-58	3	4890190	03-06	9
384457A1	06-24	4	412476A1	09-58	14	4890193	03-06	11
384472A1	06-24	14	412494A1	09-12	7	4890634	03-03	7
384473A1	06-25	1	419792A2	02-02	28	4890635	03-03	14
384474A1	06-25	2	420-21236	09-05	11	4890700	03-03	4
384540A1	06-23	10	420-21236	09-04	7	4890832	02-22	4
384774A1	08-02	5	4227144	09-32	6	4890833	02-20	8
384969A1	06-23	7	4227144	09-35	6	4890929	03-04	3
385426A1	06-25	12	4227178	09-26	3	4890964	03-06	24
386040R1	02-15	12	4227178	09-34	6	4890964	03-10	8
386241A1	09-58	11	4227178	09-32	32	4891024	02-25	1
386741A2	09-56	9	422721300	09-37	33	4891025	02-25	1
387101A1	06-18	9	4227225	05-02	10	4891209	02-22	5
387149A1	09-56	2	4227226	05-02	6	4891252	02-17	4
388113A1	09-58	13	425-107	04-13	26	4891288	02-34	5
388744A1	08-35	10	425-107	04-02	14	4891353	02-18	6
388813A1	04-32	7	425-107	04-03	16	4891385	03-06	22
389487A1	05-03	6	425-1310	07-04	12	4891385	03-03	8
390208A2	08-05	26	425-156	06-32	3	4892255	03-06	14
391359A1	09-10	1	425-1612	09-05	9	4892708	02-31	2
391859A1	08-16	13	425-1612	09-04	5	4892712	02-32	2
393632A1	02-02	9	426-8104	04-02	8	4892714	02-31	4
394799A1	09-52	9	426-8104	04-03	10	4892715	02-31	4
394799A1	04-12	3	426-820	04-03	20	4892762	02-33	23
395185A1	09-52	4	426-820	04-02	18	4892867	02-30	2
395185A1	04-12	3	427182A1	05-04	10	4892871	02-14	11
395895A1	09-56	6	427501A1	08-37	6	4892893	02-30	3
395895A1	08-01	10	429-1016	09-05	1	4893036	02-25	16
396-41094	09-25	6	429-1016	09-04	8	4893234	02-14	12
396471A1	04-17	8	432444A1	09-28	7	4893386	02-29	2
396918A1	08-17	15	432765A1	09-10	2	4893389	03-03	12
398771A1	04-06	5	440038A1	04-14	7	4893391	02-11	8
398888A1	04-22	5	440-1088	09-51	11	4893464	03-10	7
400833A2	08-24	11	441823A1	09-03	11	4893487	02-24	16
400833A2	08-23	10	441824A1	09-03	10	4893739	03-04	4
402390A1	08-23	9	442157A1	09-02	26	4893936	02-23	5
402390A1	08-24	13	442703A1	05-12	15	4893962	03-03	9
404311A1	06-08	20	442711A1	05-12	1	4894095	03-08	2
404311A1	06-09	20	443541A1	09-01	16	4894095	03-09	2
404311A1	06-10	10	443565A1	06-03	2	4894100	02-35	1
407741A1	09-58	17	444415A1	06-13	4	4894139	02-12	5

PEÇA	PÁGINA	SEQ	PEÇA	PÁGINA	SEQ	PEÇA	PÁGINA	SEQ
4894218	02-19	11	4895477	03-06	12	4899003	02-34	10
4894410	02-35	2	4895483	03-04	1	4899003	03-03	1
4894641	02-30	6	4895576	02-33	4	4899009	02-19	4
4894721	03-10	6	4895584	02-12	8	4899019	02-11	1
4894816	02-24	4	4895605	02-19	2	4899019	02-12	2
4895017	02-29	4	4895610	02-12	10	4899020	03-05	2
4895031	02-24	17	4895610	02-09	5	4899020	02-12	1
4895038	02-18	4	4895623	02-33	8	4899026	02-18	2
4895039	02-18	3	4895625	02-33	9	4899026	02-20	1
4895040	02-18	7	4895817	03-06	1	4899026	02-21	1
4895045	02-11	5	4895910	02-23	1	4899031	02-17	6
4895049	02-19	8	4896153	02-19	1	4899032	02-19	9
4895051	02-25	5	4896329	03-09	3	4899035	02-11	6
4895052	02-25	6	4896380	02-28	2	4899036	02-09	3
4895065	02-24	8	4896404	02-11	4	4899037	02-21	8
4895067	02-24	11	4896409	02-11	11	4899037	02-35	3
4895068	02-24	5	4896410	02-11	7	4899039	02-26	3
4895073	02-25	8	4896542	03-06	21	4899046	02-29	3
4895074	02-25	9	4896543	03-10	9	4899057	03-06	27
4895078	02-33	24	4896650	02-27	2	4899063	02-22	3
4895078	02-33	13	4896651	02-27	1	4899068	02-28	3
4895079	02-26	10	4896773	02-30	1	4899068	02-20	7
4895079	02-33	12	4896884	03-05	11	4899072	02-19	5
4895080	02-33	14	4896897	02-21	7	4899073	02-21	3
4895082	02-33	15	4896939	02-21	4	4899076	02-20	2
4895085	02-25	11	4896952	03-03	2	4899078	03-06	25
4895089	02-34	12	4896991	02-23	4	4899078	02-21	2
4895089	02-25	12	4896996	03-08	13	4899078	02-22	2
4895107	02-34	2	4897024	02-22	1	4899079	02-35	4
4895131	02-33	20	4897224	03-10	5	4899079	02-34	1
4895132	02-16	2	4897224	03-06	13	4899079	02-28	1
4895155	02-20	3	4897248	02-24	3	4899080	02-28	6
4895157	03-06	17	4897277	03-08	9	4899081	02-25	4
4895174	02-27	6	4897330	02-12	9	4899082	03-06	2
4895198	02-24	6	4897330	02-09	4	4899085	02-27	7
4895219	02-27	5	4897457	02-28	4	4899086	02-16	1
4895228	02-18	5	4897481	02-10	1	4899089	02-24	21
4895294	02-26	7	4897499	02-20	2	4899090	02-10	2
4895336	02-27	4	4897534	02-14	1	4899092	02-14	10
4895378	02-20	4	4897536	02-14	5	4899093	02-21	3
4895379	02-20	5	4897537	02-14	4	4899103	03-08	12
4895392	02-19	6	4897546	02-14	2	4899107	02-34	3
4895392	02-33	6	4897547	02-14	3	4899108	02-34	4
4895393	02-19	7	4897817	03-08	10	4899109	02-20	2
4895393	02-33	7	4897838	03-10	10	4899110	03-06	7
4895406	02-25	13	4897897	03-10	11	4899110	02-33	19
4895407	02-25	14	4898283	02-23	8	4899115	02-19	3
4895408	02-25	11	4898301	02-12	3	4899124	03-06	16
4895408	02-25	17	4898372	02-14	14	4899219	02-14	8
4895414	02-29	5	4898439	02-14	9	4899239	02-23	7
4895424	02-26	8	4898717	02-24	2	4899242	02-14	16
4895432	02-24	1	4898758	03-10	4	4899245	02-24	12
4895432	02-26	2	4898876	03-10	13	4899257	02-24	13
4895462	03-08	11	4898921	03-03	5	4899377	02-34	8

PEÇA	PÁGINA	SEQ	PEÇA	PÁGINA	SEQ	PEÇA	PÁGINA	SEQ
4899436	02-34	6	540-719	08-22	5	627-10040	09-23	2
4899679	02-21	5	540-719	08-24	17	627-10040	08-18	3
4899803	02-28	7	540-719	08-21	6	627-10065	04-20	7
4899815	03-07	3	540-719	08-23	17	627-12025	09-01	13
4899824	02-33	11	561-703	02-15	13	627-12025	04-13	23
4899921	02-26	9	561-703	09-51	3	627-12030	02-05	22
4899926	02-14	7	60-4640T1	09-51	8	627-12030	08-25	4
492-11044	04-03	15	60-6359T1	04-27	6	627-12035	07-04	15
492-11044	04-02	13	614-12025	09-31	4	627-12035	09-01	10
493-21020	08-03	4	614-6012	09-35	15	627-12035	02-07	4
495-11041	08-04	24	614-6012	09-30	19	627-12035	03-01	38
495-11041	08-18	2	614-6012	09-32	46	627-12035	09-13	11
495-15008	09-14	18	614-6016	09-37	23	627-12040	05-07	3
495-21063	04-04	22	614-6016	09-34	8	627-12040	08-05	9
495-81144	09-13	24	614-6020	05-03	17	627-12040	08-28	2
496-21053	02-03	27	614-6020	09-33	16	627-12040	08-04	9
496-21106	09-05	2	614-6020	09-37	31	627-12040	04-23	6
496-21106	06-32	5	614-6025	09-32	22	627-12040	02-05	21
496-81025	02-01	8	614-6050	09-32	24	627-12040	03-02	14
496-81025	09-03	4	614-8025	04-23	9	627-12040	09-09	4
496-81025	09-02	14	614-8025	09-09	8	627-12040	02-03	2
496-81025	09-10	30	614-8030	09-33	6	627-12045	09-08	10
496-81025	05-08	2	614-8035	09-37	14	627-12045	09-22	9
504043102	03-06	4	626-10025	07-01	2	627-12045	09-16	3
504070042	03-06	20	627-10020	05-09	6	627-12045	02-01	6
504092132	03-06	19	627-10020	09-01	3	627-12045	09-21	9
514-1315	06-20	5	627-10025	04-13	17	627-16035	09-10	31
515-21159	05-09	5	627-10025	08-14	6	627-16035	05-08	3
515-21159	04-16	11	627-10025	08-13	1	627-16040	09-10	27
515-21190	04-20	12	627-10025	08-17	22	627-16040	09-02	16
515-21302	04-15	17	627-10025	02-05	3	627-16045	06-02	10
515-22127	04-15	9	627-10025	08-05	6	627-16050	03-01	15
515-22190	08-01	9	627-10030	02-13	8	627-16050	09-02	15
515-22190	02-02	26	627-10030	04-16	3	627-20050	06-02	9
515-22254	05-07	1	627-10030	05-01	5	627-6020	04-19	7
515-23143	02-04	5	627-10030	03-02	16	627-6020	09-44	5
515-23143	08-01	8	627-10030	08-05	7	627-6020	04-18	8
515-23206	04-15	15	627-10030	05-07	2	627-6020	04-14	5
515-23206	04-19	12	627-10030	05-09	3	627-6020	09-43	5
515-23222	04-13	11	627-10030	08-04	35	627-6020	09-24	3
515-23270	04-15	12	627-10030	09-23	9	627-6025	04-19	10
515-23270	04-13	19	627-10030	09-17	9	627-8016	09-49	1
515-23317	08-06	2	627-10035	09-16	5	627-8016	02-15	10
515-23381	06-01	3	627-10035	08-05	8	627-8016	04-15	11
515-2379	04-13	22	627-10035	09-21	7	627-8020	04-19	15
515-24238	04-13	15	627-10035	09-01	19	627-8020	02-02	27
515-24238	07-04	14	627-10035	06-31	11	627-8020	04-13	8
515-24238	09-42	4	627-10035	09-23	15	627-8020	09-51	12
515-2495	09-02	22	627-10035	04-24	8	627-8020	03-01	40
515-25127	03-01	7	627-10035	09-22	7	627-8020	04-26	10
515-25143	03-01	28	627-10035	04-26	8	627-8020	06-03	3
515-25190	03-01	31	627-10040	09-22	7	627-8020	04-24	10
540-711	08-23	16	627-10040	09-21	7	627-8020	02-35	6
540-711	08-24	16	627-10040	02-05	18	627-8025	03-01	4

PEÇA	PÁGINA	SEQ	PEÇA	PÁGINA	SEQ	PEÇA	PÁGINA	SEQ
627-8025	09-19	7	637-63133	07-05	21	700-101	08-17	3
627-8025	09-28	6	637-63133	07-05	20	700-101	08-22	7
627-8025	09-13	31	637-63133	07-06	19	700-101	08-21	7
627-8025	02-04	1	637-63153	07-04	16	700-101	08-24	6
627-8025	02-15	14	637-63153	07-06	22	700-101	08-04	20
627-8025	04-13	21	637-63153	07-04	19	700-101	08-16	2
627-8025	08-01	2	637-63153	05-07	10	700-102	07-04	16
627-8025	04-19	13	637-63153	07-03	9	700-103	05-10	2
627-8025	05-07	4	637-63193	05-10	2	700-103	07-04	17
627-8025	09-09	14	637-63193	05-09	7	700-103	05-07	5
627-8025	04-18	12	637-63193	08-04	2	700-104	08-09	3
627-8025	08-08	7	637-63193	05-07	5	700-104	05-09	20
627-8025	02-05	14	637-63193	05-06	3	700-104	05-07	6
627-8025	04-17	1	637-63193	05-09	8	700-104	08-08	1
627-8030	07-06	24	637-63193	05-10	3	700-104	02-03	8
627-8030	08-01	3	637-63193	08-04	3	700-105	08-18	5
627-8030	07-05	19	637-63193	02-13	3	700-105	08-11	2
627-8030	08-06	3	637-63193	02-03	5	700-105	08-14	7
627-8030	09-13	22	637-63193	05-07	11	700-105	08-13	2
627-8030	09-14	10	637-63193	07-04	17	700-105	08-12	2
627-8030	02-03	22	637-64236	05-07	8	700-105	07-04	18
627-8035	08-07	4	637-64236	02-03	20	700-107	02-03	5
627-8035	06-01	14	637-64236	08-02	12	700-107	05-09	8
637-63093	05-06	1	637-64236	05-06	6	700-115	07-06	22
637-63093	08-04	22	637-64236	07-06	18	700-133	08-05	11
637-63093	08-20	3	637-64236	07-03	8	700-133	08-11	3
637-63093	05-07	9	637-64236	08-08	1	700-133	08-04	10
637-63113	08-24	5	637-64236	02-03	8	700-134	08-12	4
637-63113	08-25	5	637-64236	05-07	6	700-153	05-07	7
637-63113	08-24	6	637-64236	08-09	3	700-153	08-17	11
637-63113	08-04	20	637-64236	05-07	25	700-153	08-20	1
637-63113	08-23	5	637-64236	08-10	2	700-157	07-05	20
637-63113	05-07	13	637-64236	07-06	21	700-162	05-09	7
637-63113	08-21	10	637-64236	07-05	22	700-166	05-07	8
637-63113	08-17	3	637-64296	08-13	2	700-169	07-05	21
637-63113	08-17	11	637-64296	08-18	5	700-303	05-06	1
637-63113	08-17	13	637-64296	08-13	5	700-303	05-07	9
637-63113	05-07	7	637-64296	08-12	4	700-304	08-16	3
637-63113	02-03	13	637-64296	08-13	7	700-304	08-17	13
637-63113	02-03	10	637-64296	08-18	6	700-304	02-03	13
637-63113	08-23	6	637-64296	08-12	2	700-306	05-07	10
637-63113	08-21	7	637-64296	07-04	18	700-306	08-04	3
637-63113	05-06	2	637-64296	08-12	3	700-307	07-03	8
637-63113	08-22	7	637-64296	08-11	2	700-307	02-03	20
637-63113	08-22	10	637-64386	08-05	10	700-307	08-02	10
637-63113	05-07	12	637-64386	08-11	6	700-307	07-06	21
637-63113	08-22	11	637-64386	08-11	3	700-307	07-05	22
637-63113	07-05	23	637-64386	08-05	11	700-308	08-18	6
637-63113	08-16	13	637-64386	08-04	10	700-308	08-13	5
637-63113	08-20	1	700-100	08-04	22	700-309	08-11	6
637-63113	08-16	3	700-100	08-20	3	700-313	05-07	39
637-63113	08-04	23	700-101	08-25	5	700-315	08-24	5
637-63113	08-16	2	700-101	08-23	6	700-315	07-05	23
637-63113	08-15	4	700-101	02-03	10	700-315	08-15	4

ÍNDICE NUMÉRICO - INDICE NUMERICO

PEÇA	PÁGINA	SEQ	PEÇA	PÁGINA	SEQ	PEÇA	PÁGINA	SEQ
700-315	08-23	5	71480999	05-02	15	76067753	09-53	11
700-316	08-04	2	71485202	04-29	6	76079036	09-38	1
700-316	05-06	3	71485274	09-32	35	76081690	05-03	22
700-316	05-07	11	71485274	09-34	10	76081747	09-35	16
700-326	05-10	3	71485276	05-02	9	76082265	08-09	5
700-343	07-03	9	732-1610	09-34	14	76082265	08-10	4
700-368	07-06	19	732-1610	09-32	37	76083103	02-13	4
700-378	05-07	12	733-3220	09-13	27	76088319	09-53	30
700-378	08-04	23	733-3232	07-04	13	76088912	09-01	21
700-378	05-06	2	75211345	09-24	1	761-17213	09-26	12
700-387	07-06	18	75260551	09-06	3	761-17325	04-32	3
700-392	05-07	13	75325691	09-06	4	76300013	05-02	34
700-406	08-21	10	75325694	09-06	1	76300020	05-02	27
700-406	08-22	10	75326251	09-06	2	76300038	05-02	20
700-407	08-12	3	75327664	04-05	1	76300261	05-01	2
700-407	08-13	7	760-14113	04-32	6	76301020	09-29	9
700-412	07-04	19	760-14113	06-31	18	76303000	09-26	1
701-319	02-03	11	760-17316	09-53	14	76303023	09-37	3
701-319	08-16	5	76030114	09-14	3	76303027	09-37	2
701-320	08-20	7	76041998	04-27	2	76303154	09-32	45
701-329	08-20	2	76043510	09-32	18	76303154	09-35	13
701-329	08-22	8	76043510	09-33	11	76303157	09-34	12
701-329	08-21	8	76043510	09-34	5	76303157	09-26	8
701-342	02-03	21	76043511	09-53	8	76303158	09-33	13
701-346	07-03	10	76043538	09-32	23	76303159	09-32	12
701-361	08-08	2	76043597	09-26	10	76303170	09-35	3
701-361	05-09	21	76043597	09-53	31	76303174	09-53	1
701-361	08-10	5	76043957	05-09	2	76303192	09-32	10
701-361	08-09	4	76043977	04-29	1	76303193	09-33	3
701-415	08-10	7	76043978	04-29	5	76303193	09-32	4
701-416	07-05	24	76043978	04-30	6	76303208	04-07	10
701-418	08-12	1	76043979	04-30	5	76303210	09-32	13
701-418	08-13	3	76043979	04-29	4	76303211	09-35	8
701-421	08-04	24	76046110	05-03	10	76303212	09-35	4
701-422	08-17	9	76046110	09-30	16	76303224	09-35	1
701-422	08-23	12	76047278	09-45	19	76303225	09-35	17
701-422	08-24	8	76047278	09-47	19	76303227	09-35	9
701-423	05-09	10	76047278	09-41	13	76303230	09-32	1
701-433	07-03	11	76048394	05-02	16	76303231	09-32	11
701-434	08-16	6	76048438	09-53	20	76303236	09-52	11
701-901	08-19	1	76048607	09-53	12	76303240	09-33	2
701-903	05-09	11	76048607	09-53	23	76303242	09-32	2
701-906	05-06	4	76048628	09-53	9	76303244	04-30	4
701-909	07-05	25	76048849	09-36	5	76303246	04-29	2
701-909	08-16	7	76048869	09-53	5	76303248	09-33	4
701-914	08-14	14	76048924	09-32	43	76303248	09-32	3
701-919	08-05	30	76048930	05-02	19	76303250	09-32	19
701-919	07-03	12	76048941	05-02	22	76303253	09-35	18
703-902	08-20	5	76048955	05-02	21	76303257	09-26	9
70923843	05-09	20	76048978	09-32	42	76303258	04-07	7
71103385	06-15	16	76048980	09-38	2	76303259	04-07	2
71405746	05-03	13	76053295	04-12	2	76303260	04-07	1
71476260	05-03	21	76067422	09-53	3	76303261	04-07	9
71480988	04-32	9	76067742	09-31	8	76303262	09-30	8

PEÇA	PÁGINA	SEQ	PEÇA	PÁGINA	SEQ	PEÇA	PÁGINA	SEQ
76303266	09-53	17	76303495	09-39	10	824-1404	04-02	16
76303267	09-53	16	76303499	09-37	5	824-1405	05-03	18
76303278	05-02	3	76303500	09-39	7	824-1405	08-02	3
76303279	05-02	5	76303501	09-39	5	825-1405	09-32	44
76303300	09-53	13	76303502	09-39	1	825-1406	09-34	9
76303305	09-37	4	76303504	09-39	4	825-1406	09-32	38
76303316	09-27	2	76303505	09-39	2	825-1406	09-32	28
76303317	09-53	2	76303508	05-04	3	825-1408	09-53	24
76303319	04-07	18	76303509	05-04	2	825-5148	04-29	7
76303319	09-37	32	76303513	09-31	5	827-10040	03-01	12
76303320	09-37	19	76303515	09-31	6	827-10040	09-07	5
76303320	04-07	16	76303537	05-03	7	827-10045	04-02	6
76303321	09-37	18	76303541	09-37	26	827-10045	04-03	7
76303321	04-07	17	76303546	09-37	15	827-10060	08-14	4
76303323	09-32	21	76303547	09-39	9	827-10060	09-23	10
76303325	04-07	5	76303549	09-39	6	827-10060	07-04	20
76303327	04-30	2	76303552	05-04	13	827-10060	09-23	16
76303329	04-07	11	76303581	09-32	39	827-10060	08-17	19
76303330	04-07	6	76303588	09-31	9	827-10070	07-04	3
76303331	09-37	17	76303589	09-34	11	827-10070	03-01	23
76303338	09-53	22	76303590	09-32	34	827-10070	08-11	8
76303362	09-27	6	76303591	09-29	1	827-10070	07-06	17
76303363	09-27	4	76303594	09-37	30	827-10075	07-04	20
76303364	09-27	5	76303596	09-32	33	827-10075	07-03	13
76303366	09-33	1	76303603	09-31	3	827-10080	08-17	20
76303367	09-53	22	76303604	09-31	2	827-10080	08-14	5
76303368	09-53	28	76303605	09-35	20	827-10090	08-10	13
76303369	09-53	21	76303612	09-31	10	827-10090	05-09	13
76303372	09-53	29	76303614	09-37	1	827-10090	06-01	8
76303400	09-29	10	76303615	09-37	21	827-10110	07-05	26
76303401	09-29	11	76303617	09-37	22	827-10110	04-03	14
76303402	05-04	1	79028421	04-20	6	827-10110	04-02	12
76303402	05-03	25	79062586	04-25		827-10130	08-11	9
76303403	04-10	16	79069460	09-52	2	827-10130	08-13	9
76303404	09-30	4	79076208	09-29	3	827-10140	08-04	19
76303405	09-30	3	79105220	09-29	2	827-10150	08-13	9
76303408	05-04	4	800-2190	06-11	8	827-10150	08-05	12
76303410	09-30	6	800-2190	06-12	8	827-10150	07-05	27
76303411	09-30	5	800-44012	07-02	6	827-10150	07-06	16
76303412	09-30	7	806-10030	06-31	16	827-12050	09-18	3
76303416	09-31	1	811-12025	09-01	4	827-12050	09-11	3
76303420	09-26	11	814-5030	04-15	5	827-12050	09-09	6
76303421	09-30	2	814-5030	03-02	10	827-12050	09-13	9
76303423	09-30	1	814-6080	09-03	12	827-12050	09-19	4
76303439	09-30	15	814-6110	05-07	15	827-12055	06-33	3
76303450	05-04	7	814-8040	09-35	11	827-12055	08-25	4
76303455	09-33	14	814-8040	09-32	7	827-12060	09-07	12
76303469	09-27	3	814-8140	02-03	17	827-12060	06-31	9
76303470	09-27	1	816213301	09-35	7	827-12070	09-13	5
76303471	09-30	20	816213301	09-32	5	827-12090	09-01	14
76303474	05-02	28	81970C1	06-24	2	827-12110	09-08	6
76303476	05-01	1	82024562	04-19	4	827-12150	09-14	12
76303478	05-04	11	824-1404	04-13	27	827-16060	09-02	32
76303494	09-39	11	824-1404	04-03	18	827-16070	09-17	6

PEÇA	PÁGINA	SEQ	PEÇA	PÁGINA	SEQ	PEÇA	PÁGINA	SEQ
827-16070	09-03	5	832-10406	04-13	10	832-10410	09-21	6
827-16070	09-56	3	832-10406	08-22	12	832-10410	09-23	13
827-16090	09-10	25	832-10406	08-24	3	832-10410	07-04	21
827-16090	09-02	17	832-10406	04-14	3	832-10410	04-20	10
827-16110	09-10	26	832-10406	05-09	28	832-10410	08-10	12
827-16120	02-01	9	832-10406	04-18	9	832-10410	08-11	10
827-20090	08-26	4	832-10406	08-21	5	832-10410	09-23	7
827-22120	06-02	12	832-10406	09-03	12	832-10410	04-16	4
827-24190	09-12	4	832-10406	04-15	8	832-10410	08-13	10
827-24250	09-12	3	832-10406	04-19	8	832-10410	04-03	13
827-6040	09-53	32	832-10406	09-13	29	832-10410	02-05	17
827-6050	04-19	18	832-10406	09-32	26	832-10410	05-07	18
827-6050	08-17	5	832-10406	04-24	6	832-10410	05-09	15
827-6100	05-09	23	832-10408	09-33	7	832-10410	07-03	14
827-8040	09-14	4	832-10408	06-01	11	832-10410	08-05	13
827-8050	04-19	17	832-10408	04-15	13	832-10410	09-17	10
827-8050	09-14	4	832-10408	02-04	9	832-10410	09-09	12
827-8060	04-18	11	832-10408	05-08	4	832-10410	09-16	6
827-8060	07-08	8	832-10408	09-43	8	832-10410	09-13	19
827-8060	09-18	8	832-10408	03-01	41	832-10412	09-13	8
827-8070	03-01	39	832-10408	04-28	3	832-10412	06-31	10
827-8100	02-03	16	832-10408	09-35	12	832-10412	02-03	4
827-8100	04-03	22	832-10408	02-03	19	832-10412	09-08	9
829-1406	09-14	8	832-10408	09-44	8	832-10412	07-06	13
829-1408	04-23	10	832-10408	05-07	17	832-10412	09-14	13
829-1408	09-28	8	832-10408	04-18	13	832-10416	03-01	14
829-1408	07-08	9	832-10408	09-14	16	832-10416	02-01	1
829-1408	09-13	21	832-10408	09-37	16	832-10416	09-56	5
829-1408	04-14	13	832-10408	04-05	5	832-10416	09-03	6
829-1408	09-14	6	832-10408	04-19	11	832-10416	09-02	18
829-1410	04-20	9	832-10408	08-06	5	832-46410	09-34	4
829-1410	09-42	5	832-10408	09-51	4	833-40306	05-03	20
829-1410	09-49	2	832-10408	07-05	29	833-40306	05-04	6
829-1410	04-13	18	832-10408	07-06	15	833-40306	09-43	2
829-1412	09-19	5	832-10408	09-32	9	833-40306	09-30	13
829-1412	09-07	13	832-10408	04-17	3	833-40306	09-44	2
829-1412	02-07	7	832-10408	09-09	10	833-40306	09-29	4
829-1412	04-23	7	832-10408	04-13	13	833-40306	09-53	15
829-1412	08-37	5	832-10408	09-18	9	833-40408	09-28	4
829-1412	09-18	4	832-10408	08-01	20	833-40408	08-01	22
829-1416	09-17	7	832-10408	04-06	4	837-6035	04-02	4
829-1424	09-12	5	832-10408	09-32	30	837-6035	04-03	5
829-1430	06-20	4	832-10410	02-07	10	838-5620	06-29	15
829-2310	04-01	2	832-10410	08-18	7	838-5620	06-22	15
829-23414	05-01	4	832-10410	08-17	8	838-5845	06-24	8
829-4410	09-31	11	832-10410	03-02	19	840-1412	05-03	26
832-10405	05-03	23	832-10410	03-01	11	840-1512	09-30	10
832-10406	04-20	14	832-10410	09-02	24	840-1516	09-53	4
832-10406	04-16	13	832-10410	09-22	6	840-1516	04-21	2
832-10406	04-26	6	832-10410	02-13	10	840-1520	05-03	24
832-10406	09-33	17	832-10410	04-02	11	840-1612	09-29	7
832-10406	08-23	3	832-10410	09-32	16	840-1616	05-03	16
832-10406	05-07	16	832-10410	09-33	9	840-1616	09-30	17
832-10406	08-17	6	832-10410	08-14	8	840-1620	09-30	23

PEÇA	PÁGINA	SEQ	PEÇA	PÁGINA	SEQ	PEÇA	PÁGINA	SEQ
840-1620	09-32	41	8500562	02-03	14	8602646	08-04	1
840-1625	08-24	4	8500562	08-35	1	8602680	04-02	17
840-1625	08-23	4	8500565	02-03	15	8602725	09-51	1
840-1630	09-29	8	8500565	08-35	6	8602817	08-29	20
840-1630	08-22	4	8500576	06-01	2	8602817	08-30	20
840-1630	08-21	13	8500583	06-01	7	8602832	08-29	23
840-1820	09-37	10	8500621	07-04	1	8602832	08-30	23
843-2625	05-04	9	8500621	07-06	3	8602844	08-30	32
844-10025	09-20	6	8500662	04-28	2	8602844	08-29	36
844-10035	09-15	3	8500795	04-03	8	8602850	08-29	27
844-12035	09-13	11	8500858	07-04	2	8602850	08-30	27
844-8025	07-02	4	8500858	08-11	14	8602853	08-29	12
844-8045	07-02	4	8500858	07-06	4	8602855	08-29	16
84-63812	06-32	4	8500858	08-13	14	8602855	08-30	16
8500050	07-01		8500858	08-05	18	8602857	08-29	26
8500053	06-20	12	8500875	09-07	7	8602857	08-30	26
8500054	06-20	11	8500877	09-07	9	8602858	08-30	25
8500055	06-20	10	8500878	09-51	14	8602858	08-29	25
8500056	06-20	13	8501022	09-44	1	8602859	08-29	14
8500058	06-20	9	8501022	09-43	1	8602859	08-30	14
8500083	02-02	29	8501047	08-16	8	8602860	08-29	37
8500084	02-02	1	8501052	07-05	2	8602860	08-30	36
8500093	06-02	2	8501088	05-08	6	8602861	08-29	6
8500094	06-02	4	8501098	04-03	12	8602861	08-30	6
8500096	06-02	5	8501098	04-02	10	8602862	08-30	24
8500105	02-03	1	8501111	06-31	5	8602862	08-29	24
8500133	08-02	2	8501185	06-01	5	8602864	08-29	21
8500133	09-51	7	8501186	06-01	9	8602864	08-30	21
8500136	08-01	24	8501200	09-05	6	8602866	08-29	31
8500143	02-15	8	8501205	02-05	9	8602866	08-30	31
8500144	02-15	7	8501296	08-07	1	8602867	08-28	3
8500164	08-01	17	8501311	04-14	11	8602867	08-29	34
8500165	08-01	18	8501315	07-06	6	8602869	08-31	5
8500167	08-02	8	8501329	08-08	5	8602870	08-31	1
8500167	02-15	5	86000535	04-10	17	8602870	08-29	28
8500173	09-07	6	8602004	02-35	2	8602872	08-29	9
8500180	09-05	10	8602005	02-35	1	8602872	08-31	2
8500180	09-04	6	8602185	06-33	1	8602874	08-31	7
8500183	02-03	12	8602216	06-03	1	8602875	08-31	6
8500186	02-03	7	8602227	09-57	2	8602876	08-31	8
8500195	08-08	4	8602302	02-01	2	8602890	08-34	1
8500206	08-02	14	8602303	02-01	3	8602892	08-34	3
8500206	08-07	5	8602304	02-01	4	8602893	08-33	6
8500206	08-08	8	8602342	05-09	19	8602896	08-33	9
8500209	07-05	1	8602469	09-49	4	8602899	08-33	13
8500210	07-06	2	8602473	02-05	12	8602900	08-33	1
8500227	05-08	5	8602476	09-13	25	8602901	08-33	1
8500249	05-07	23	8602478	02-05	11	8602902	08-33	2
8500375	02-07	8	8602498	09-51	6	8602903	08-33	2
8500379	02-07	11	8602537	03-01	18	8602904	08-33	8
8500382	02-07	12	8602538	03-01	19	8602905	08-33	3
8500471	02-03	23	8602539	03-01	17	8602906	08-33	3
8500483	05-10	4	8602542	03-01	16	8602912	08-33	4
8500501	08-05	17	8602591	05-10	5	8602913	08-33	5

PEÇA	PÁGINA	SEQ	PEÇA	PÁGINA	SEQ	PEÇA	PÁGINA	SEQ
8602915	08-33	7	8603232	06-27	6	8603367	06-16	4
8602916	08-33	7	8603233	06-27	6	8603368	06-16	5
8602917	08-34	13	8603234	06-27	6	8603369	06-16	6
8602918	08-34	12	8603235	06-27	6	8603370	06-16	7
8602919	08-33	12	8603236	06-27	6	8603371	06-16	8
8602920	08-33	15	8603237	06-27	6	8603372	06-16	9
8602921	08-33	16	8603238	06-27	6	8603374	06-16	10
8602924	08-34	9	8603239	06-27	7	8603375	06-16	12
8602925	08-33	20	8603240	06-27	7	8603376	06-16	14
8602925	08-33	17	8603241	06-27	7	8603377	06-16	15
8602927	08-33	18	8603242	06-27	7	8603405	06-04	23
8602927	08-34	6	8603243	06-27	7	8603408	06-11	18
8602928	08-33	10	8603244	06-27	7	8603408	06-10	20
8603020	07-06	7	8603245	06-27	8	8603408	06-09	6
8603085	07-02	2	8603247	06-27	9	8603408	06-12	18
8603095	09-58	12	8603248	06-27	10	8603408	06-08	6
8603162	06-22	12	8603256	06-21	8	8603409	06-07	7
8603162	06-29	12	8603273	06-28	1	8603409	06-11	19
8603164	06-29	9	8603275	06-13	6	8603409	06-08	7
8603164	06-22	9	8603281	06-03	8	8603409	06-10	21
8603166	06-22	1	8603302	06-14	2	8603409	06-12	19
8603166	06-29	1	8603302	06-04	8	8603409	06-09	7
8603171	05-07	24	8603306	06-06	2	8603410	06-12	20
8603171	04-22	1	8603308	06-15	5	8603410	06-08	8
8603179	06-16		8603315	06-15	4	8603410	06-11	20
8603180	06-15	9	8603318	06-05	21	8603410	06-09	8
8603181	06-15	14	8603328	07-01	1	8603410	06-10	22
8603182	06-15	18	8603329	07-01	4	8603411	06-10	12
8603183	06-15	12	8603331	07-01	7	8603411	06-08	12
8603201	06-21	14	8603332	07-01	8	8603411	06-09	12
8603201	06-20	16	8603333	07-01	12	8603412	06-08	13
8603202	06-21	3	8603334	07-01	19	8603412	06-09	13
8603203	06-28	11	8603335	07-01	22	8603412	06-10	13
8603206	06-21	4	8603336	07-01	23	8603413	06-08	14
8603207	06-21	26	8603337	07-01	24	8603413	06-10	14
8603207	06-26	8	8603341	07-01	14	8603413	06-09	14
8603208	06-30	22	8603342	07-01	15	8603414	06-08	15
8603208	06-21	13	8603343	07-01	18	8603414	06-09	15
8603208	06-21	9	8603345	07-01	11	8603414	06-10	15
8603208	06-23	22	8603346	07-01	9	8603415	06-10	16
8603210	06-21	19	8603347	07-01	10	8603415	06-08	16
8603210	06-26	13	8603348	07-01	26	8603415	06-09	16
8603210	06-21	22	8603349	07-01	17	8603416	06-08	16
8603211	06-13	3	8603350	07-01	16	8603416	06-09	16
8603212	06-13	8	8603351	07-01	27	8603416	06-10	16
8603214	06-05	9	8603357	06-15	19	8603417	06-10	16
8603215	06-16	3	8603358	06-15	20	8603417	06-08	16
8603218	06-16	18	8603359	06-16	19	8603417	06-09	16
8603226	06-28	12	8603360	06-16	23	8603418	06-10	16
8603227	06-27	5	8603361	06-16	22	8603418	06-08	16
8603228	06-27	6	8603362	06-16	24	8603418	06-09	16
8603229	06-27	6	8603363	06-15	15	8603419	06-09	16
8603230	06-27	6	8603365	06-16	1	8603419	06-10	16
8603231	06-27	6	8603366	06-16	2	8603419	06-08	16

PEÇA	PÁGINA	SEQ	PEÇA	PÁGINA	SEQ	PEÇA	PÁGINA	SEQ
8603420	06-10	16	8603487	06-12	12	8603527	06-14	5
8603420	06-09	16	8603487	06-07	15	8603527	06-23	13
8603420	06-08	16	8603487	06-11	12	8603531	06-15	10
8603421	06-10	16	8603488	06-11	13	8603532	06-15	11
8603421	06-09	16	8603488	06-12	13	8603533	06-15	7
8603421	06-08	16	8603488	06-07	16	8603534	06-15	8
8603422	06-10	16	8603489	06-07	16	8603537	06-15	6
8603422	06-09	16	8603489	06-11	13	8603538	06-16	17
8603422	06-08	16	8603489	06-12	13	8603540	07-01	6
8603423	06-08	16	8603490	06-12	13	8603541	07-01	6
8603423	06-10	16	8603490	06-11	13	8603552	06-21	17
8603423	06-09	16	8603490	06-07	16	8603559	06-26	6
8603424	06-08	16	8603491	06-07	16	8603562	06-30	6
8603424	06-09	16	8603491	06-11	13	8603562	06-23	6
8603424	06-10	16	8603491	06-12	13	8603563	06-23	8
8603425	06-10	16	8603492	06-11	13	8603565	06-30	10
8603425	06-09	16	8603492	06-12	13	8603566	06-23	11
8603425	06-08	16	8603492	06-07	16	8603567	06-23	12
8603426	06-09	16	8603493	06-12	13	8603571	06-23	17
8603426	06-10	16	8603493	06-07	16	8603575	06-23	21
8603426	06-08	16	8603493	06-11	13	8603575	06-30	21
8603427	06-10	16	8603494	06-11	13	8603577	06-29	3
8603427	06-09	16	8603494	06-12	13	8603577	06-22	3
8603427	06-08	16	8603494	06-07	16	8603579	06-22	5
8603428	06-09	16	8603495	06-07	16	8603579	06-29	5
8603428	06-10	16	8603495	06-11	13	8603580	06-22	6
8603428	06-08	16	8603495	06-12	13	8603580	06-29	6
8603429	06-08	16	8603496	06-11	13	8603583	06-29	10
8603429	06-09	16	8603496	06-12	13	8603583	06-22	10
8603429	06-10	16	8603496	06-07	16	8603584	06-29	11
8603453	06-11	17	8603497	06-11	13	8603584	06-22	11
8603453	06-12	17	8603497	06-07	16	8603585	06-29	14
8603454	06-12	16	8603497	06-12	13	8603585	06-22	14
8603454	06-11	16	8603498	06-12	13	8603596	06-28	3
8603455	06-12	15	8603498	06-11	13	8603597	06-28	4
8603455	06-08	9	8603498	06-07	16	8603599	06-28	6
8603455	06-07	9	8603499	06-12	13	8603600	06-28	7
8603455	06-09	9	8603499	06-07	16	8603601	06-28	8
8603455	06-10	18	8603499	06-11	13	8603603	06-26	17
8603455	06-11	15	8603500	06-11	13	8603604	06-26	18
8603456	06-09	11	8603500	06-12	13	8603610	06-30	4
8603456	06-08	11	8603500	06-07	16	8603610	06-23	4
8603456	06-07	11	8603501	06-11	13	8603611	06-30	7
8603456	06-10	17	8603501	06-12	13	8603612	06-30	8
8603456	06-12	14	8603501	06-07	16	8603614	06-30	14
8603456	06-11	14	8603502	06-07	20	8603614	06-23	14
8603466	06-04	14	8603506	06-07	10	8603615	06-30	15
8603466	06-05	4	8603506	06-10	19	8603615	06-23	15
8603478	07-01	5	8603506	06-09	10	8603617	06-30	18
8603481	06-07	5	8603506	06-08	10	8603617	06-23	18
8603483	06-07	8	8603512	06-09	21	8603618	06-23	19
8603486	06-07	14	8603517	06-12	21	8603618	06-30	19
8603486	06-11	10	8603517	06-11	21	8603619	06-26	10
8603486	06-12	10	8603524	07-01	28	8603619	06-21	28

PEÇA	PÁGINA	SEQ	PEÇA	PÁGINA	SEQ	PEÇA	PÁGINA	SEQ
8603623	06-16	11	8604535	08-37	22	8604717	06-13	10
8603624	06-16	16	8604536	08-37	23	8604719	06-13	5
8603625	06-16	20	8604537	08-37	26	8604725	06-10	11
8603626	06-15	17	8604538	08-37	4	8604802	08-03	
8603628	06-15	13	8604539	08-37	3	8604876	08-39	25
8603629	06-18	7	8604540	08-38	14	8604953	08-31	9
8603635	06-04	22	8604541	08-38	17	8604954	08-30	7
8603636	06-04	24	8604542	08-38	18	8604954	08-29	7
8603671	06-26	12	8604543	08-39	1	8604955	08-29	5
8603671	06-21	21	8604544	08-39	2	8604955	08-30	5
8603674	06-23	5	8604545	08-39	14	8604956	08-29	17
8603674	06-30	5	8604546	08-39		8604956	08-30	17
8603696	06-26	7	8604548	08-39	20	8604957	08-30	11
8603696	06-21	25	8604549	08-39	21	8604957	08-29	11
8603725	06-21	27	8604550	08-38	13	8604959	08-30	13
8603725	06-26	9	8604551	08-32	14	8604959	08-29	13
8603727	06-21	16	8604552	08-32	6	8604960	08-29	3
8603786	06-16	13	8604553	08-32	7	8604960	08-30	3
8603789	06-27	7	8604554	08-32	7	8604963	08-30	29
8603790	06-23	20	8604555	08-32	12	8604963	08-29	29
8603790	06-30	20	8604556	08-32	13	8604964	08-30	1
8603791	06-27	7	8604557	08-32	11	8604964	08-29	1
8603792	06-27	7	8604578	08-34	5	8604965	08-30	2
8603793	06-27	7	8604590	08-33	17	8604965	08-29	2
8603794	06-27	7	8604592	08-33	5	8604975	06-27	13
8603799	06-21	20	8604593	08-39		8605053	08-35	7
8603799	06-21	23	8604594	08-32		8605056	08-35	9
8603799	06-26	14	8604598	08-32	16	8605059	08-35	11
8603804	06-15	1	8604599	08-32	19	8605062	08-35	12
8603805	06-15	2	8604607	08-32	17	8605066	08-35	14
8604228	06-04	16	8604608	08-32	18	8605070	08-35	5
8604229	06-04	20	8604614	06-04	21	8605073	08-35	2
8604231	02-06	6	8604675	06-31	3	8605078	02-06	4
8604255	08-39	15	8604676	06-04	13	8605079	02-06	5
8604270	06-32	6	8604678	06-04	19	8605153	08-17	
8604430	05-05		8604689	06-05	1	8605158	05-11	2
8604441	03-02	1	8604690	06-06	3	8605159	05-11	7
8604442	03-02	1	8604691	06-06	7	8605160	05-11	12
8604443	03-02	2	8604692	06-06	4	8605161	05-11	16
8604506	07-08	4	8604701	06-11	9	8605164	05-11	2
8604521	08-38		8604701	06-12	9	8605216	08-17	1
8604522	08-38	6	8604701	06-07	12	8605303	08-06	1
8604523	08-38	7	8604702	06-11	11	8605309	06-26	3
8604524	08-38	8	8604702	06-07	13	8605309	06-21	31
8604525	08-38	9	8604702	06-12	11	8605310	06-21	31
8604526	08-38	10	8604705	06-07	6	8605310	06-26	3
8604527	08-37	2	8604705	06-08	5	8605311	06-26	3
8604528	08-37	7	8604705	06-09	5	8605311	06-21	31
8604529	08-37	8	8604706	06-04	12	8605312	06-26	3
8604530	08-37		8604712	06-05	3	8605312	06-21	31
8604531	08-37	15	8604714	06-15	3	8605313	06-21	31
8604532	08-37	19	8604714	06-05	16	8605313	06-26	3
8604533	08-37	20	8604716	06-11	7	8605314	06-22	2
8604534	08-37	21	8604716	06-12	7	8605314	06-29	2

PEÇA	PÁGINA	SEQ	PEÇA	PÁGINA	SEQ	PEÇA	PÁGINA	SEQ
8605315	06-29	4	87016617	02-02	25	87310201	09-10	3
8605315	06-22	4	87016617	02-15	9	87310297	09-10	22
8605362	06-25	5	87021830	09-13	23	87310326	09-10	21
8605616	06-27	11	87023131	06-26	5	87310327	09-10	20
8605619	06-28	5	87026656	04-32	12	87310380	09-10	4
8605636	06-27	4	87303605	03-02	12	87310935	08-13	15
8605636	06-21	6	87303674	03-02	1	87310937	08-11	16
8605738	04-17	7	87304060	02-15	15	87310988	02-02	24
8605784	04-01	1	87304061	02-15	16	87311487	08-28	7
8605899	09-07	2	87304062	02-02	4	87311487	08-04	14
8606002	07-04	25	87306102	08-02		87311762	08-34	2
8606005	08-01	19	87306133	09-04	3	87311765	08-33	14
8606006	08-01	26	87307240	04-17	6	87311766	08-34	10
863-10020	06-31	12	87307482	06-03		87311768	08-34	11
863-16090	09-10	28	87307482	06-01		87311847	06-01	12
863-20070	06-20	15	87307482	06-02	1	87311864	02-15	2
864-10025	09-20	7	87307548	06-32	10	87311897	02-15	1
864-12035	06-33	4	87307548	06-31	22	87312068	08-01	23
864-5016	08-02	6	87307549	06-32	8	87312068	08-02	1
864-5020	05-03	12	87307549	06-31	21	87312626	04-09	3
864-6010	09-53	26	87307825	03-01	29	87312744	09-10	5
864-8025	07-08	5	87307840	04-06	6	87312745	09-10	6
864-8030	07-08	6	87307850	05-08	7	87312746	09-10	7
86503049	09-30	14	87307850	05-12		87312747	09-10	8
86511830	09-35	21	87307851	05-12	1	87312748	09-10	9
86514457	09-30	21	87307858	05-12	9	87312749	09-10	10
86521965	08-01	11	87307859	05-12	14	87312750	09-10	17
86541421	06-20	2	87308200	09-12	6	87312751	09-10	18
86583482	08-25	2	87308391	09-13	1	87312752	09-10	19
86594515	09-56	14	87308442	09-02	7	87312843	04-08	19
86597760	05-07	25	87308469	09-02	29	87312877	08-11	17
86597760	08-10	2	87308470	09-02	28	87312891	08-11	18
86632602	05-02	30	87308507	09-02	11	87314314	06-32	7
86639046	08-25	2	87308529	08-27	1	87315083	04-18	1
86639315	08-23	19	87308533	08-27	4	87315248	04-08	21
86639315	08-24	19	87308539	08-27	2	87315249	04-08	20
8682869	08-30	9	87308559	09-02	30	87315250	04-08	16
86982439	05-12	17	87308835	05-08	8	87315269	04-19	3
86982444	08-27	7	87308904	09-02	8	87317602	09-20	2
86982500	09-02	4	87308943	08-03		87317606	09-20	1
86988366	08-01	14	87308943	08-05	19	87318131	06-20	7
86988366	06-03	4	87308948	08-03	7	87318612	04-08	13
86989637	06-13	11	87308953	09-02	9	87318620	04-08	11
86989648	06-05	2	87308975	09-02	10	87318627	04-08	12
86991399	02-13	7	87308975	09-03	2	87318627	04-19	21
86991683	02-03	0	87308983	09-02	12	87318825	04-32	5
86993441	06-04	5	87308983	09-03	1	87318986	04-09	2
87016617	06-01	13	87309045	08-26	1	87319529	05-05	
87016617	04-14	12	87309053	08-26	13	87321451	09-35	24
87016617	08-07	3	87309056	08-26	6	87323393	02-02	20
87016617	08-01	28	87309174	09-03	12	87323449	08-04	4
87016617	08-08	6	87309539	09-26	2	87323450	08-04	5
87016617	02-03	29	87309540	09-54	1	87323454	08-04	12
87016617	09-51	13	87309996	08-26	15	87323455	08-04	13

PEÇA	PÁGINA	SEQ	PEÇA	PÁGINA	SEQ	PEÇA	PÁGINA	SEQ
87323687	08-05	20	87338205	05-08	12	87350055	04-10	12
87323827	03-01	9	87338206	05-08	13	87350055	08-18	4
87323866	09-20	8	87338332	08-05	22	87350062	04-14	8
87323967	04-22	2	87338334	08-05	23	87350064	04-19	19
87324389	08-23	11	87338335	08-05	24	87350066	04-19	20
87324389	08-24	12	87339303	08-18	14	87350085	04-10	15
87324722	04-06	10	87339339	07-03	4	87351223	08-16	10
87324979	04-06	11	87339340	07-03	5	87351224	08-15	8
87325208	02-02	2	87340015	02-15	18	87351225	08-16	4
87325760	09-26	7	87340016	08-21	1	87351225	08-15	1
87325760	04-12	4	87340016	08-37		87351226	08-15	2
87325995	07-06	12	87340017	08-22	1	87351226	08-16	9
87325996	07-05	4	87340017	08-39		87351229	08-16	15
87325997	07-06	14	87340284	02-15	17	87351229	08-15	7
87325998	07-03	1	87340316	08-04	25	87351230	08-15	3
87325998	07-05	5	87340742	09-13	2	87351230	08-16	14
87325999	07-05	6	87340744	09-13	3	87351231	08-16	12
87326000	07-05	7	87341862	04-08	5	87351231	08-15	5
87326001	07-04	4	87342166	07-07		87351232	08-15	6
87326004	07-04	6	87342166	07-04	8	87351232	08-16	16
87326006	07-03	3	87342638	02-05	6	87351234	08-15	11
87326008	07-06	23	87342671	09-19	2	87351234	08-16	11
87326262	07-05	9	87343660	04-06	8	87351646	05-08	9
87326263	07-05	10	87343661	04-06	9	87351703	04-23	2
87326265	07-04	7	87345100	09-01	15	87351711	04-23	1
87326268	07-05	13	87345327	09-01	1	87351718	04-23	3
87326981	08-10	1	87346048	08-14	12	87351908	04-19	2
87327325	04-15	3	87346050	08-14	11	87353999	04-19	5
87327335	04-08	23	87346053	08-17	2	87354000	04-14	1
87327335	04-19	22	87346055	08-14	10	87354001	04-14	4
87327346	04-19	23	87346057	08-17	17	87354049	07-05	12
87327346	04-08	22	87346058	08-17	14	87354290	07-05	11
87328377	08-10		87346060	08-17	12	87354290	07-06	27
87329154	09-02	2	87346069	05-07	29	87354477	08-24	7
87329155	09-02	3	87346078	05-07	30	87354477	08-23	7
87331333	08-13	18	87346170	05-05	1	87354477	08-22	9
87331335	08-11	15	87347209	08-34	7	87354477	08-21	9
87331337	08-11	12	87347210	08-34	8	87354480	07-06	9
87331339	08-11	11	87347864	02-03	24	87354481	07-06	10
87331345	08-13	17	87347865	02-03	25	87354482	07-05	8
87332520	08-29		87348711	04-19	1	87354482	07-03	2
87332520	08-28	6	87348713	04-14	9	87354482	07-06	20
87332521	08-30		87349019	08-21	3	87357390	09-13	14
87332521	08-28	5	87349270	09-19	2	87357511	09-13	17
87333783	08-15	9	87350041	05-03	4	87358037	03-01	35
87333864	09-08	7	87350042	05-03	3	87358040	03-01	32
87333866	09-08	8	87350044	04-10	4	87358043	03-01	33
87337003	09-35	23	87350045	04-10	9	87358498	08-30	10
87337180	08-26		87350047	04-10	11	87358498	08-31	11
87337180	08-11	5	87350048	04-10	10	87358498	08-29	10
87337793	09-21	1	87350049	04-10	7	87358503	08-30	19
87337794	09-22	1	87350049	02-03	30	87358503	08-29	19
87337799	09-16	1	87350052	04-10	2	87358507	08-30	22
87338203	05-08	10	87350054	04-10	1	87358508	08-29	15

PEÇA	PÁGINA	SEQ	PEÇA	PÁGINA	SEQ	PEÇA	PÁGINA	SEQ
87358508	08-30	15	87365422	05-13	6	87393434	08-18	17
87358509	08-30	12	87365424	05-13	7	87397076	09-57	4
87358511	08-29	18	87365425	05-13	8	87397077	09-57	5
87358511	08-30	18	87365426	05-13	9	87397078	09-57	6
87358512	08-29	4	87365427	05-13	10	87397102	04-27	1
87358512	08-30	4	87365429	05-13	13	87397231	04-19	14
87358514	08-30	8	87365429	05-13	11	87397416	04-03	4
87358514	08-29	8	87365430	05-13	12	87397426	06-34	
87358518	08-31	10	87365504	09-12	1	87398009	06-34	2
87358518	08-30	28	87365510	09-12	1	87398011	06-34	7
87358521	08-31	4	87365511	06-34	6	87398041	09-23	1
87358522	08-31	3	87365513	06-34	3	87398042	09-23	4
87358540	08-29	22	87365709	02-07	2	87398113	07-08	1
87358543	08-29	32	87365731	02-07	1	87398114	07-08	2
87358545	08-29	35	87366429	04-24	4	87398115	07-08	3
87358552	08-28	4	87366429	04-26	4	87398116	07-08	10
87358552	08-29	33	87367455	09-14	11	87398122	08-04	32
87358691	04-22	3	87367457	09-14	1	87398127	05-09	16
87359047	04-20	1	87367476	09-13	15	87398129	08-10	10
87360071	07-08		87367481	09-13	16	87398130	05-12	13
87360071	07-06	8	87369057	09-13	6	87399594	08-26	19
87360952	08-11	7	87369342	08-05	21	87399718	08-26	9
87360952	08-27		87370849	04-26	1	87400460	03-01	6
87360954	08-13	8	87370849	04-24	1	87403349	09-59	6
87360960	08-13	16	87371635	04-08	17	87403966	09-01	11
87362183	02-03	6	87371646	06-31	3	87404138	09-11	7
87362184	08-01	30	87372088	08-37	1	87404139	09-11	5
87362184	02-03	9	87372241	04-08	1	87404588	09-49	12
87362185	08-10	6	87372246	04-29	3	87408035	06-22	13
87362189	08-09	1	87372247	04-30	1	87408035	06-29	13
87362190	08-09	2	87372804	05-03	27	87410351	06-04	18
87362831	08-01	29	87372816	05-03	1	87415930	09-56	5
87363451	05-12		87373112	07-04	24	87426452	02-13	1
87364063	07-07		87378048	08-04	21	87426927	09-13	7
87364586	08-36	3	87378050	08-04	31	87427823	05-09	25
87364593	08-36	5	87378057	09-02	1	87430085	09-01	7
87364595	08-36	6	87379709	05-07	34	87430511	02-06	2
87364605	04-08	18	87379711	05-07	35	87430512	02-06	3
87364651	04-24	3	87382200	04-16	1	87432563	08-38	10
87364651	04-26	3	87383908	09-14	15	87433494	05-07	36
87364652	04-26	2	87384152	08-11	1	87434096	09-22	2
87364652	04-24	2	87384993	04-23	4	87434096	09-21	2
87364660	09-14	9	87385930	09-18	1	87434475	09-21	4
87364988	09-20	3	87385932	09-18	5	87434475	09-17	2
87364989	09-20	4	87386753	09-05	13	87434475	09-22	4
87364999	09-20	3	87386753	09-04	2	87435181	09-49	6
87365001	09-20	4	87386754	09-05	12	87435224	03-02	5
87365040	09-13	12	87386754	09-04	1	87435505	03-02	3
87365046	09-13	13	87387231	04-13	14	87435522	03-01	
87365409	05-13	2	87387232	04-15	16	87435523	03-01	
87365413	05-13	3	87389871	07-04	9	87435525	03-01	
87365418	05-13	4	87392647	09-28	2	87435525	03-01	
87365420	05-13	5	87392655	09-28	3	87435589	09-07	8
87365420	08-36	4	87392656	09-28	1	87437102	09-01	5

PEÇA	PÁGINA	SEQ	PEÇA	PÁGINA	SEQ	PEÇA	PÁGINA	SEQ
87437909	06-30	16	87521379	06-04	1	87527217	08-18	18
87437911	06-23	16	87521380	06-07	5	87528282	09-35	22
87437912	06-23	1	87521381	06-08	5	87528687	09-40	3
87437915	06-30	1	87521382	06-09	5	87528687	09-48	3
87438159	03-01		87521391	06-10	12	87528687	09-46	3
87438159	03-01		87521392	06-11	9	87528688	09-40	4
87439403	06-31	2	87521392	06-12	9	87528688	09-46	4
87439453	07-01	14	87521402	06-21	5	87528689	09-46	1
87439461	04-28	1	87521403	06-21	24	87528689	09-40	1
87440340	09-18	6	87521404	06-21	29	87528970	09-44	3
87440551	09-49	5	87521405	06-21	30	87528970	09-43	3
87441328	06-29	16	87521407	06-23	9	87528976	09-44	6
87441328	06-22	16	87521418	06-29	7	87528976	09-43	6
87443666	09-56	7	87521418	06-22	7	87529279	07-06	28
87444561	08-13	19	87521419	06-22	8	87529280	08-18	16
87445404	03-01	6	87521419	06-29	8	87529281	08-18	15
87446950	02-02	6	87521426	06-27	1	87529288	08-18	11
87449605	09-18	6	87521427	06-27	2	87529289	09-41	6
87450477	09-56	3	87521428	06-27	3	87529289	09-45	7
87450850	08-34		87521431	06-28	2	87529444	09-41	8
87450851	08-34		87521432	06-28	2	87529444	09-47	10
87452649	02-08	1	87521433	06-28	2	87529444	09-45	9
87452747	08-05	25	87521434	06-28	9	87529447	09-45	8
87452747	08-11	4	87521435	06-28	10	87529447	09-47	9
87452747	08-04	26	87521441	06-26	1	87529447	09-41	7
87453784	08-10	9	87521442	06-26	2	87529453	09-45	1
87453786	08-10	8	87521443	06-26	4	87529453	09-41	1
87453965	06-16	21	87521444	06-26	15	87529453	09-47	1
87453989	06-18	5	87521445	06-26	16	87529457	09-45	2
87454906	06-21	7	87521573	06-30	9	87529457	09-41	2
87515563	08-23	8	87521823	07-05	3	87529457	09-47	2
87515564	08-24	10	87522101	06-31	14	87529458	09-45	3
87515565	08-21	12	87522256	09-11	1	87529458	09-41	3
87515566	08-22	6	87522260	09-11	2	87529458	09-47	3
87515619	04-27	5	87522522	09-33	12	87529459	09-47	4
87515810	04-21	1	87522522	09-32	17	87529459	09-41	4
87516015	09-03	2	87522522	09-34	13	87529459	09-45	4
87516019	09-03	1	87522593	09-32	20	87529462	09-41	5
87516291	09-53	34	87523729	08-23	15	87529462	09-45	5
87516506	08-22	2	87523729	08-24	15	87529462	09-47	5
87516506	08-21	2	87524648	09-36	6	87529463	09-46	6
87517052	04-12	1	87524893	09-49	7	87529474	09-46	12
87517055	04-11	1	87525085	09-52	10	87529474	09-40	8
87517128	05-04	8	87525153	09-35	2	87529480	09-40	10
87519011	09-55	3	87525216	05-02	17	87529480	09-46	10
87519013	09-55	4	87525218	05-02	23	87529482	09-46	9
87519014	09-55	5	87525220	05-02	24	87529482	09-40	11
87519015	09-55	6	87525221	05-02	25	87529485	09-40	5
87519407	08-04	27	87526283	05-02	12	87529485	09-46	5
87519452	06-19	1	87526294	05-02	29	87529487	09-45	6
87519865	05-08	11	87526307	09-53	6	87529487	09-41	10
87519866	05-07	32	87526424	04-30	8	87529488	09-46	8
87519867	05-06	5	87526482	09-21	3	87529491	09-46	11
87521378	06-04	15	87526486	09-22	3	87529493	09-45	11

PEÇA	PÁGINA	SEQ	PEÇA	PÁGINA	SEQ	PEÇA	PÁGINA	SEQ
87529493	09-47	12	87539282	08-33		87580956	06-20	1
87529495	09-47	16	87539282	08-25	1	87581480	05-11	
87529495	09-45	15	87539949	06-31	6	87581480	05-07	37
87529498	09-47	13	87541330	02-04	7	87581481	05-11	1
87529498	09-45	12	87542219	07-02	3	87582901	08-23	18
87529505	09-45	13	87542480	09-52	6	87582901	08-24	18
87529505	09-47	14	87542710	04-15	1	87585139	02-04	10
87529508	09-47	15	87542712	03-02	9	87585840	09-15	1
87529508	09-45	14	87543930	06-31	2	87585841	09-15	2
87529536	09-40	6	87545658	09-23	17	87587094	09-05	8
87529537	09-40	9	87546449	05-02		87587109	09-05	4
87529539	09-48	1	87546471	05-02	2	87587151	09-05	14
87529540	09-48	7	87546472	05-02	1	87587636	09-50	2
87529541	09-48	6	87547181	04-03	1	87587637	09-50	1
87529544	09-47	6	87547181	04-02	1	87587835	09-05	15
87529545	09-47	8	87547661	09-28	10	87590238	02-06	
87529563	09-47	11	87549589	04-16	5	87590238	02-05	4
87529564	09-48	4	87553712	09-52	3	87591383	05-07	41
87529567	09-47	7	87553713	09-52	1	87592638	05-07	40
87529568	09-48	5	87558020	09-55	1	87593940	09-09	1
87529617	09-40	2	87562114	09-07	1	87593942	09-09	5
87529617	09-46	2	87562120	09-07	10	87593947	09-09	9
87529617	09-48	2	87563037	09-08	1	87603640	08-04	33
87529621	09-45	16	87563041	05-09	26	87607618	09-05	5
87529627	09-41	9	87563042	05-09	14	87607618	09-04	10
87529627	09-45	10	87563043	05-09	27	87608759	09-14	17
87529743	08-26		87563046	05-07	28	87609197	09-13	32
87529865	09-40	7	87564081	06-32	11	87609806	05-13	1
87529865	09-46	7	87564081	06-32	2	87609806	05-07	27
87530709	08-27	3	87564081	06-32	9	87610413	06-33	1
87530710	08-27	3	87567190	06-31	19	87610751	09-13	2
87530711	08-27	3	87568400	07-02	2	87610754	02-05	5
87530718	08-27		87571813	09-22	1	87610804	09-37	20
87532611	09-28	9	87571814	09-22	3	87610848	09-39	8
87534048	07-05	15	87571825	09-17	1	87610851	09-37	25
87534050	07-04	5	87571827	09-17	4	87613433	09-02	1
87534053	08-23	14	87572375	02-15	3	87613434	09-02	3
87534053	08-24	14	87572378	02-15	4	87613437	09-02	1
87534055	08-18	12	87572776	09-04	4	87613438	09-02	2
87534057	08-18	13	87575810	09-02	34	87614347	09-04	9
87534063	05-06	6	87577822	08-04	11	87616647	09-06	5
87535471	02-05	1	87579939	08-36	1	87617083	04-15	2
87535472	02-05	16	87579940	08-36	7	87617083	03-02	9
87535473	02-05	7	87579941	08-36	8	87617166	05-06	7
87536075	08-01	4	87579942	08-36	9	87617167	05-07	31
87536083	08-01	1	87579943	08-36	10	87617168	08-35	15
87536088	09-55	2	87579944	08-36	11	87617169	08-35	18
87536091	02-02	19	87579996	04-32	10	87617170	08-35	16
87536817	04-16	6	87579997	04-32	11	87617171	08-10	3
87537981	05-02	4	87579998	04-31	2	87619047	09-14	2
87539260	08-36		87580058	04-31	1	87619954	09-37	8
87539260	08-04	15	87580853	09-36	4	87619955	09-37	6
87539278	08-33		87580953	06-21		87619956	09-37	7
87539278	08-25	1	87580953	06-20	1	87619957	09-37	9

PEÇA	PÁGINA	SEQ	PEÇA	PÁGINA	SEQ	PEÇA	PÁGINA	SEQ
87623437	09-10	16	895-11006	04-18	3	895-11012	04-02	7
87623439	09-10	13	895-11006	09-14	7	895-11012	08-04	8
87625612	08-27	1	895-11006	09-32	27	895-11014	05-01	3
87627075	09-35		895-11006	09-37	24	895-15006	09-13	28
87627075	09-34	1	895-11006	05-03	14	895-15008	04-28	5
87629047	09-32	47	895-11006	04-26	5	895-15008	02-03	28
87632741	09-13	23	895-11006	09-35	14	895-15008	09-43	7
87632741	09-13	23	895-11006	09-30	22	895-15008	04-19	16
87642053	09-03	8	895-11006	09-53	33	895-15008	06-01	10
87664049	09-37	12	895-11006	04-16	12	895-15008	09-09	7
87664051	09-37	29	895-11006	04-19	6	895-15008	07-05	28
87688761	09-57	1	895-11006	04-13	9	895-15008	04-13	20
87693673	06-32		895-11006	09-30	18	895-15008	07-06	11
87693673	06-31	1	895-11006	09-03	12	895-15008	04-06	18
87699772	09-24	4	895-11008	04-17	2	895-15008	03-01	3
87802964	09-56	11	895-11008	09-34	7	895-15008	04-15	14
87803260	02-11	12	895-11008	04-19	9	895-15008	05-07	20
885180004	04-11	2	895-11008	04-23	8	895-15008	09-28	5
8900124986	06-04	4	895-11008	04-15	10	895-15008	09-44	7
8900125184	06-12	13	895-11008	04-18	10	895-15008	04-05	4
8900125184	06-11	13	895-11008	04-26	9	895-15008	02-04	11
8900125184	06-07	16	895-11008	09-14	5	895-15008	02-03	18
8900125218	06-10	6	895-11008	09-42	10	895-15010	09-13	26
8900125220	06-10	23	895-11008	09-32	8	895-15010	08-05	15
892-11004	04-03	17	895-11008	09-13	20	895-15010	08-17	7
892-11004	04-02	15	895-11008	08-01	27	895-15010	05-09	1
892-11006	05-03	15	895-11008	09-32	31	895-15010	02-15	11
892-11006	09-43	4	895-11008	05-07	19	895-15010	08-13	13
892-11006	09-44	4	895-11008	09-35	10	895-15010	04-20	8
892-11008	07-08	7	895-11008	09-53	23	895-15010	07-04	22
892-11008	09-09	13	895-11008	04-06	3	895-15010	02-13	9
892-11010	09-01	2	895-11008	09-49	3	895-18010	04-26	7
892-11010	05-09	4	895-11008	04-24	9	895-18010	04-13	16
892-11010	08-13	11	895-11008	08-06	4	895-18010	05-07	21
892-11012	04-27	3	895-11008	04-13	12	895-18010	02-07	9
892-11012	09-09	3	895-11008	09-33	5	895-18010	09-23	14
892-11012	09-08	11	895-11010	05-01	7	895-18010	09-51	2
892-11012	09-01	9	895-11010	08-10	11	895-18010	09-23	8
892-11012	08-04	30	895-11010	09-17	8	895-18010	03-02	15
893-11010	05-01	6	895-11010	09-21	5	895-18010	08-33	11
895-11005	09-32	36	895-11010	08-17	21	895-18010	09-13	18
895-11005	03-02	11	895-11010	09-23	3	895-18010	04-24	7
895-11005	04-15	4	895-11010	09-22	5	895-18012	05-07	38
895-11005	09-34	15	895-11010	09-16	4	895-25005	09-30	9
895-11005	05-03	11	895-11010	09-02	23	895-25006	05-07	22
895-11005	08-02	4	895-11010	08-05	14	895-25006	08-21	4
895-11006	04-24	5	895-11010	07-01	3	895-25006	08-24	2
895-11006	09-32	25	895-11010	09-07	3	895-25006	08-23	2
895-11006	04-15	7	895-11010	04-16	2	895-25006	08-17	4
895-11006	09-33	15	895-11010	08-13	12	895-25006	09-29	6
895-11006	05-09	24	895-11010	08-14	13	895-25006	09-32	40
895-11006	09-53	25	895-11010	05-09	17	895-25006	05-09	22
895-11006	04-20	13	895-11010	07-03	15	895-25006	08-22	3
895-11006	04-14	2	895-11010	08-04	18	895-25006	09-30	12

PEÇA	PÁGINA	SEQ	PEÇA	PÁGINA	SEQ	PEÇA	PÁGINA	SEQ
895-25008	09-53	27	896-15010	09-22	10	F64046	09-33	10
895-25010	09-20	5	896-15010	03-01	21	F64046	09-32	15
896-11008	04-03	21	896-15012	09-09	2	F64046	09-34	2
896-11008	02-35	5	896-15012	09-07	11	F64198	09-32	50
896-11008	02-05	13	896-15012	08-05	16	G102425	05-12	3
896-11010	04-02	5	896-15012	09-22	8	G106602	08-26	21
896-11010	03-01	10	896-15012	09-13	10	G109395	05-12	19
896-11010	05-09	18	896-15012	08-18	10	G109395	08-27	6
896-11010	06-31	4	896-15012	09-18	2	G110421	08-26	12
896-11010	09-01	18	896-15012	09-02	21	G110677	08-26	10
896-11010	04-03	6	896-15012	09-16	2	G32122	05-12	6
896-11012	03-01	37	896-15012	07-06	5	G32126	08-26	17
896-11012	04-03	19	896-15012	08-28	1	G32317	08-26	5
896-11012	04-06	2	896-15012	09-19	3	J903652	02-07	5
896-11012	02-01	5	896-15012	09-21	8	J905114	02-35	4
896-11012	09-08	5	896-15012	03-02	13	J911901	02-02	12
896-11012	02-03	3	962-10035	08-33	10	J918275	04-04	34
896-11012	04-03	9	962-6016	08-34	4	L101181	03-01	24
896-11012	06-33	2	97399C1	09-32	48	L11541	04-12	5
896-11012	06-31	8	98498817	03-06	23	L11541	02-02	15
896-11012	02-07	3	A12301	08-05	27	L11541	09-50	3
896-11012	09-13	4	A12306	08-04	34	L115548	08-05	1
896-11012	02-05	19	A14141	08-04	6	L115548	02-02	5
896-11012	09-01	8	A16425	06-34		L115549	02-15	19
896-11012	04-23	5	A171099	02-04	4	L115549	02-15	6
896-11012	07-04	23	A171099	08-01	5	L116943	06-31	6
896-11012	08-25	3	A181434	09-56	2	L118834	09-03	9
896-11012	04-13	24	A181436	09-56	1	L118978	09-10	14
896-11012	09-11	4	A184395	02-04	2	L125008	09-10	15
896-11012	08-04	29	A186194	04-04	12	L125100	09-03	3
896-11016	06-02	7	A187504	04-04	17	L125100	05-08	14
896-11016	09-56	4	A189616	04-03	3	L125100	09-02	13
896-11016	02-01	10	A189616	04-02	3	L125100	09-10	29
896-11016	09-23	11	A20058	06-34		L125561	09-10	23
896-11016	09-17	5	A27328	08-25	3	L125836	08-01	12
896-11016	09-10	24	A30338	09-08	4	L125983	09-01	12
896-11016	03-01	13	A30338	09-12	8	L126051	04-06	13
896-11016	09-23	18	A48725	06-24	7	L126051	04-13	2
896-11020	06-20	14	A52231	06-21	11	L126051	04-18	4
896-11020	06-02	8	D121972	04-13	7	L126168	09-10	12
896-11022	06-02	11	D121972	04-18	7	L126256	04-06	7
896-11022	06-20	6	D35859	09-11	6	L126713	04-06	17
896-11024	09-12	2	D44696	02-05	20	L126713	04-22	7
896-11030	06-20	3	D55216	09-21	11	L126871	08-05	28
896-15008	09-13	30	D55216	09-22	11	L126936	04-18	14
896-15008	09-19	6	D55216	09-17	3	L126936	03-01	20
896-15008	09-18	7	D95143	05-12	7	L127553	04-13	3
896-15010	09-21	10	D95148	08-27	2	L127554	04-18	5
896-15010	06-31	15	E134402	09-56	1	L127554	04-17	4
896-15010	02-05	2	E135229	06-03	9	L127554	05-03	9
896-15010	08-18	9	F22316	04-07	12	L127554	04-13	4
896-15010	08-11	13	F53473	09-02	25	L127554	04-06	14
896-15010	09-09	11	F53473	06-31	13	L127554	04-22	8
896-15010	09-16	7	F53473	05-10	10	L127554	04-16	8

PEÇA	PÁGINA	SEQ
L127555	04-13	5
L127676	04-06	12
L127771	02-05	10
L128472	08-18	8
L128515	08-02	7
L129303	05-07	33
L129707	04-22	9
L18331	04-22	6
L18331	04-28	4
L18331	07-06	1
L18331	04-18	2
L18331	03-01	36
L18331	02-35	7
L18331	05-10	11
L18331	09-02	31
L18331	04-16	7
L18331	04-15	6
L18331	04-20	5
L18331	04-14	10
L18331	04-06	16
L18331	08-04	28
L54694	05-10	12
NSS	08-37	15
NSS	09-52	5
NSS	08-23	9
NSS	08-32	14
NSS	07-01	13
NSS	07-01	20
NSS	07-01	21
NSS	07-01	25
NSS	07-08	10
NSS	07-08	10
NSS	07-08	10
NSS	08-03	1
NSS	08-03	2
NSS	08-17	1
NSS	06-34	5
NSS	08-23	9
NSS	06-34	4
NSS	04-25	1
NSS	08-24	13
NSS	08-24	13
NSS	08-27	2
NSS	08-27	3
NSS	08-32	2
NSS	08-37	17
NSS	08-32	4
NSS	08-32	8
NSS	08-32	9
NSS	08-32	10
NSS	08-17	1
NSS	05-11	9
NSS	06-03	7
NSS	06-03	6
NSS	06-03	5
NSS	06-23	2
NSS	02-06	1
NSS	06-24	15
NSS	06-24	16
NSS	05-11	15
NSS	05-11	14
NSS	05-11	13
NSS	05-11	12
NSS	06-34	8
NSS	05-11	10
NSS	08-32	5
NSS	05-11	8
NSS	06-30	2
NSS	05-11	7
NSS	05-11	6
NSS	05-11	5
NSS	05-11	4
NSS	05-11	3
NSS	06-32	1
NSS	06-32	8
NSS	06-32	10
NSS	06-34	1
NSS	05-11	11
NSS	08-39	12
NSS	08-38	14
NSS	08-38	15
NSS	08-32	15
NSS	08-39	3
NSS	08-32	3
NSS	08-39	4
NSS	08-39	5
NSS	08-39	6
NSS	08-39	7
NSS	08-39	8
NSS	08-39	9
NSS	08-38	12
NSS	08-39	11
NSS	08-38	16
NSS	08-39	13
NSS	08-39	15
NSS	08-39	16
NSS	08-39	17
NSS	08-39	18
NSS	08-39	19
NSS	08-39	22
NSS	08-39	23
NSS	08-39	24
NSS	09-03	12
NSS	04-07	19
NSS	08-39	10
NSS	08-37	14
NSS	08-33	19
NSS	08-37	9
NSS	08-37	10
NSS	08-37	11
NSS	08-37	12
NSS	08-37	13
NSS	08-37	16
NSS	08-37	18
NSS	08-37	23
NSS	08-37	24
NSS	08-38	11
NSS	08-37	25
NSS	08-38	1
NSS	08-38	2
NSS	08-38	10
NSS	08-38	5
NSS	08-38	3
NSS	08-38	4
R54047	09-32	49
R54363	04-06	1
R55242	09-42	9
REF	07-02	
REF	04-32	
REF	04-31	
REF	07-02	8
REF	06-34	
REF	04-14	
REF	04-16	14
REF	04-17	
S109444	05-12	11
S109445	05-12	12
S109539	08-26	20
S300508	06-19	6
S92653	08-26	7
S92653	09-02	6
T103750	03-01	2