W20B TURBO

CASE

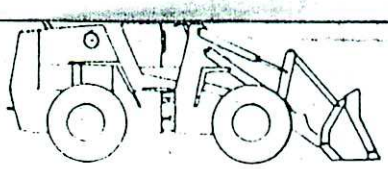

GERAL
GENERAL
GENERAL
GENERAL
1

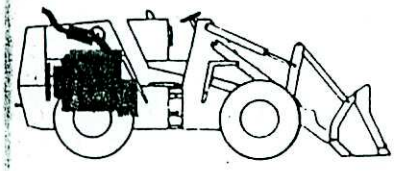

MOTOR
ENGINE
MOTOR
MOTEUR
2

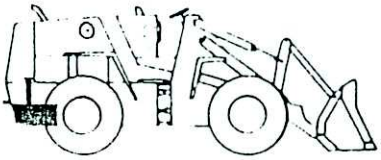

COMBUSTÍVEL
FUEL
COMBUSTIBLE
COMBUSTIBLE
3

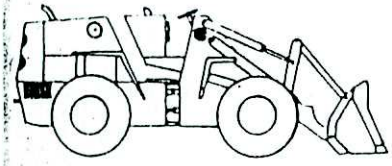

SISTEMA ELÉTRICO
ELECTRICAL SYSTEM
SISTEMA ELECTRICO
SYSTÈME ELECTRIQUE
4

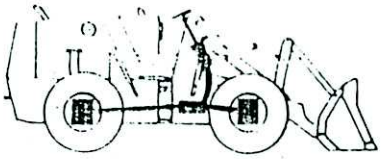

DIREÇÃO
STEERING
DIRECCION
DIRECTION
5

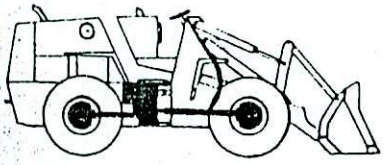

TRANSMISSÃO
POWER TRAIN
TRANSMISION
TRANSMISSION
6

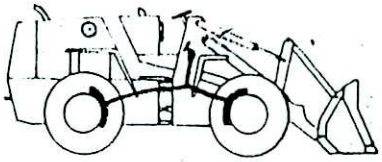

FREIO
BRAKES
FRENOS
FREINS
7

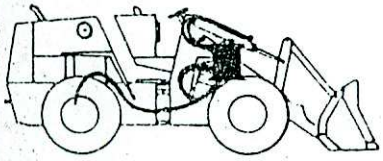

HIDRÁULICA
HYDRAULIC
HIDRAULICA
HYDRAULIQUE
8

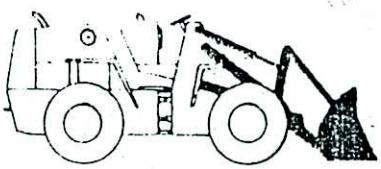

CARREGADEIRA
LOADER
CARGADORA
CHARGEUR
9

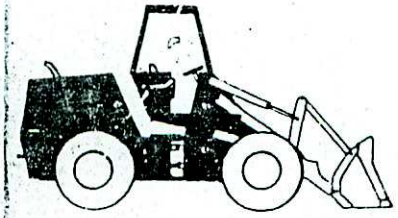

CHASSI
CHASSIS
BASTIDOR
CHASSIS
10

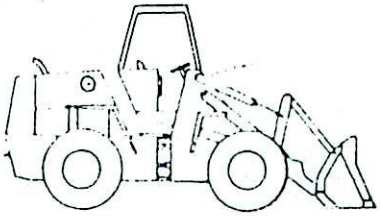

ÍNDICE NUMÉRICO
NUMERICAL INDEX
INDICE NUMERICO
INDEX NUMÉRIQUE
11

W20B
TURBO

W20B - TURBO
PÁ CARREGADEIRA ARTICULADA
Catálogo de Peças nº 3118

W20B - TURBO
CARGADORA ARTICULADA
Catalogo de Repuestos nº 3118

W20B - TURBO
ARTICULATED LOADER
Parts Catalog nº 3118

W20B - TURBO
CHARGEUSE ARTICULEE
Catalogue de Pièces nº 3118

INTRODUÇÃO INTRODUCTION INTRODUCCION INTRODUCTION

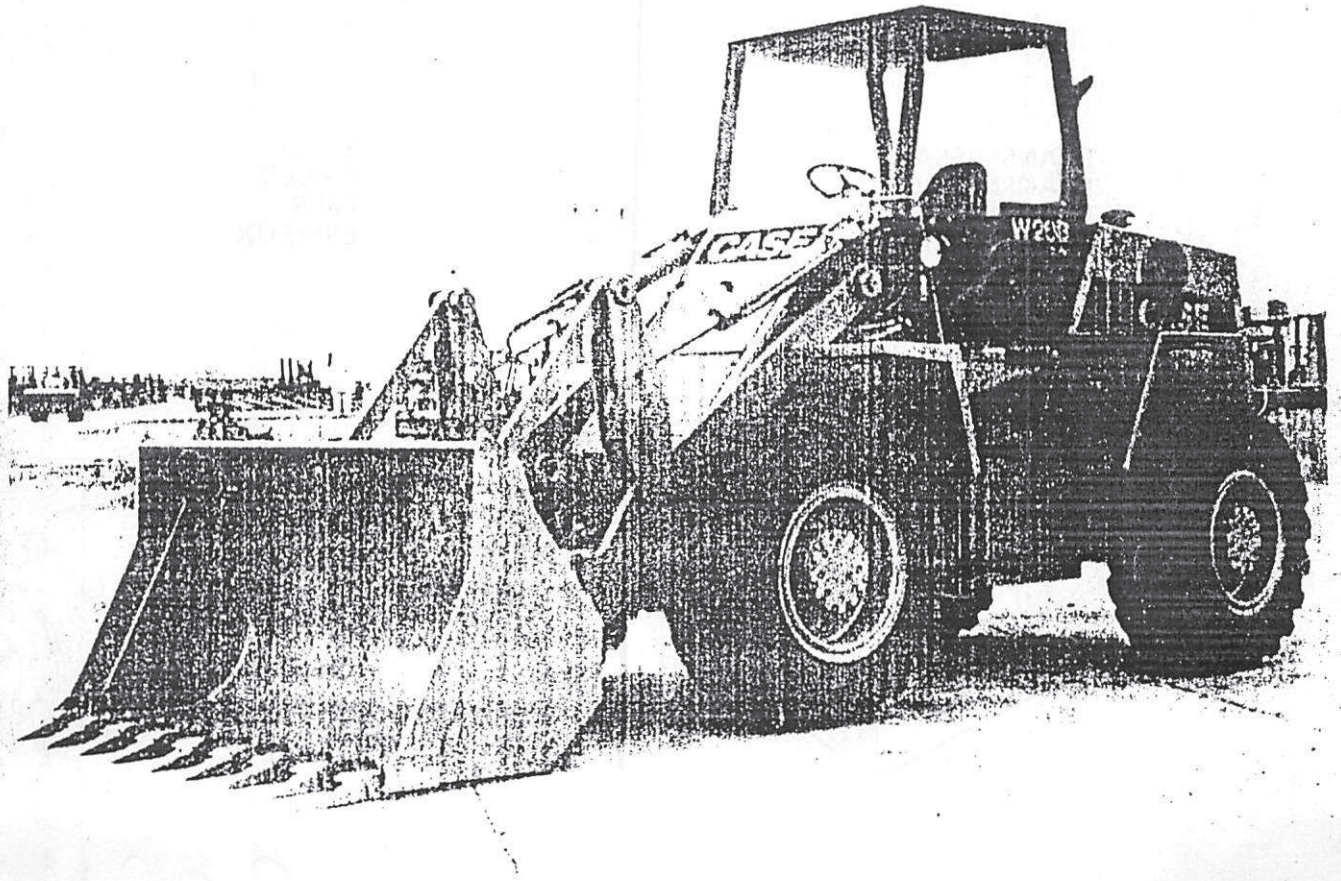

EMISSÃO, JANEIRO 1986 ISSUED, JANUARY 1986 EMISION, ENERO 1986 EMIS, JANVIER 1986

LOCALIZAÇÃO DO NÚMERO DE SÉRIE
LOCALIZATION OF SERIAL NUMBERS
LOCALIZACIÓN DEL NUMERO DE SÉRIE
LOCALISATION DU Nº DE SÉRIE

TRATOR
TRACTOR
TRACTOR
TRACTEUR

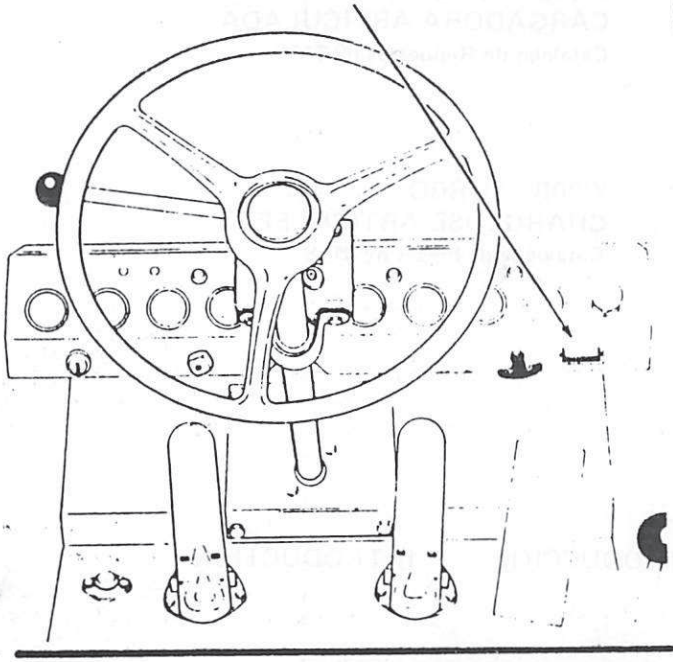

MOTOR
ENGINE
MOTOR
MOTEUR

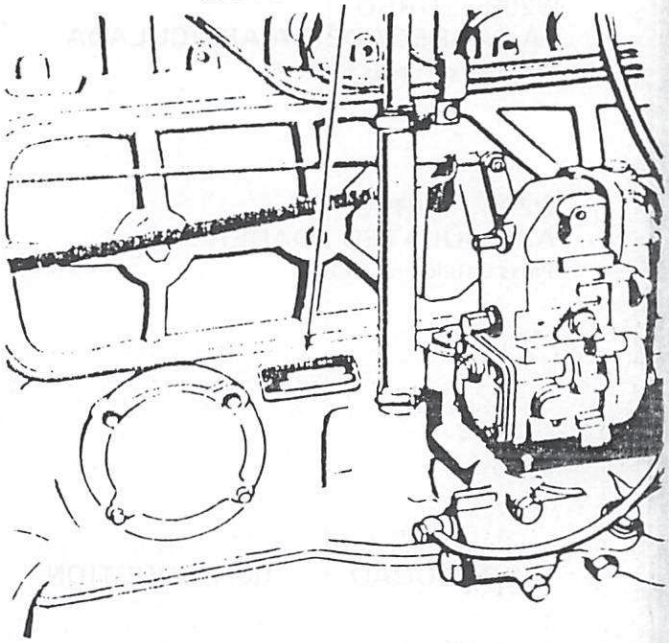

TRANSMISSÃO
TRANSMISSION
TRANSMISIÓN
TRANSMISSION

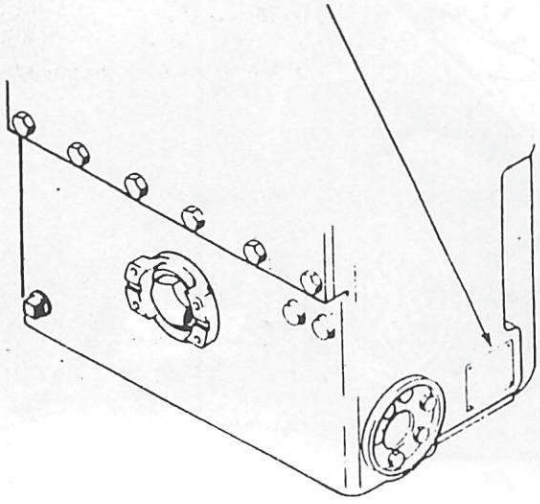

EIXOS
AXLES
EJES
ESSIEUX

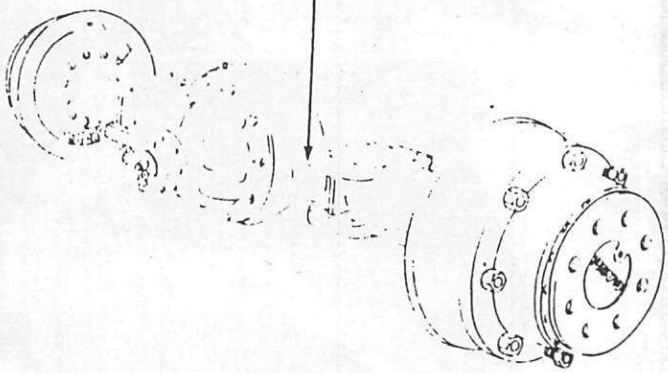

COMO USAR ESTE CATÁLOGO DE REPUESTOS

INDICE DE LAS PIEZAS

Este catálogo de Repuestos se ha compuesto de tal manera a facilitar la identificación de las piezas. El **Indice Alfabéti** que se encuentra al inicio del catálogo indica el número de página donde están localizados los principales grupos y conjunto El **Indice Numérico** que se encuentra al fin del catálogo, indica los números de las piezas, el número de sequência e la pági em la cual las mismas están descritas.

COMO PEDIR UNA PIEZA

Todos los pedidos de piezas debrán contener los datos seguientes:

- El número correcto de la pieza, como indicado em la columna "PIEZA Nº" del catálogo.
- Descripción de la pieza y la Cantidad necesaria.
- Modelo y número del motor.
- Número de Série de la máquina.
- El método de expedición y la dirección del destino final.

COMO LAS PIEZAS ESTÁN ILUSTRADAS

Todas las piezas em los grupos y conjuntos principales están ilustradas juntas con un número de referéncia, el cual es indicado en la columna "REFERÉNCIA". Las piezas se muestran en su relación as las otras piezas de la misma ilustració Los números indicados en la ilustración, envueltos por um circulo, corresponden a los números que se encuentran bajo columna "REFERÉNCIA".

MODIFICACIONES HECHAS EN EL CATÁLOGO

Cuando se han hecho modificaciones técnicas a la máquina, nuevas páginas se suministrarán para el catálogo. Estas nuev páginas se debrán inserir en el catálogo tan luego se las reciben. Mantenga su catálogo siempre al dia, a fin de eliminar posibilidad de pedidos incorrectos de piezas.

DESCRIPCIÓN Y CANTIDAD DE LAS PIEZAS

Los nombres de todas las piezas se encuentran bajo la columna "DESCRIPCIÓN". La cantidad necesaria de cada pieza es indicada bajo la columna "CANTIDAD". En el ejemplo que sigue más abajo, la descripción de algunas de las piezas es puesta más adentro del margen izquierdo de la columna. La pieza así indicada hace parte del conjunto reseñado imediat mente arriba de la misma. En el mismo ejemplo, está indicado que son usados 6 (seis) Rodillos en la máquina. Cada rodil contiene dos tuercas, dos arandelas, dos sellos, dos anillos de retención, y dos sellos completos (items de 1 hasta 5). L sellos completos se dividem más aun para indicar las piezas individuales de los mismos (items 6, 7 y 8).

NOTA: **NSS** en la columna **PIEZA Nº** significa "Pieza Non Suministrada Separadamente".

UCN en la columna **DESCRIPCION** (en paréntesis) significa que esta pieza es usada conforme necesario.

REF.	PIEZA Nº	CANT.	DESCRIPCIÓN	
	R 27948	6	RODILLO, CONJ.	
1	131- 737	2	TUERCA	
2	R 29429		ARANDELA (UCN)	
3	R 27951	2	SELLO	
4	A 7146	2	ANILLO DE RETENCION	⟶| HASTA EL Nº DE SÉRIE
5	D 35267	2	SELLO	
6	NSS	2	CUERPO	|⟶ A PARTIR DEL Nº DE SÉRIE
	D 36826	1	JUEGO	
7	NSS	2	SELLO	
8	NSS	1	RETEN	

LADOS "DERECHO" E "IZQUIERDO"

Los lados derecho e izquierdo de esta máquina son aquellos vistos por el operador, quando instalado en su asiento.

V case

MODE D'EMPLOI DU CATALOGUE DE PIÈCES DETACHEES

INDEXAGE

Le catalogue est disposé de façon à faciliter l'identification des pièces. L' **index alphabétique**, au début du catalogue, donne le numéro de page des ensembles et groupes complets. L' **index numérique**, à la fin du catalogue, signale les numéros des pièces et la page au cellesci se trouvent.

POUR COMMANDER UNE PIÈCE

Les commandes de pièces doivent préciser ce qui suit:

- Le numéro correct de la pièce, indiqué à la colonne **"PIÈCE Nº"** du catalogue.
- Description de la pièce e quantité requise.
- Modéle et numéro du moteur.
- Numéro de série de la machine.
- Forme d'expédition et adresse du destinataire.

ILLUSTRATIONS

Toutes les pièces sont illustrées et portent un numéro d'indice. La relation de chaque pièce aux autres pièces dans l'illustration est signalée. Les numéros entourés d'un cercle correspondent aux numéros en dessous de l'entete **"Nº D'INDICE"** à la page suivante.

MODIFICATIONS AU CATALOGUE

Dans le cas de modifications survenues à une machine, seront expédidées des pages révisées du présent catalogue. Celles-ci doivent être insérées dans votre catalogue dés leur réception. Un catalogue non à jour pourra entrainer la commande de pièces incorrectes.

DESCRIPTION ET QUANTITIE DE PIECES

Le nomeclature complète se trouve au dessous de l'entête **DESCRIPTION**. La quantité utilisée est indiquée sous l'entête **QUANTITE**. Dans l'exemple donné ci-aprés, la description de certaines pièces est renfoncée par rapport à la marge gauche. Une piece ainsi refoncée fait partie du groupe dont elle en retrait. L'exemple montre que l'on utilise six galets de chanille complets sur la machine. Chaque galet de chenille comporte deux écrous, deux rondelles, deux joints, deux joints toriques, et deux joints de garniture complets (item renfoncés 1 à 5). Les joints de garniture complets sont subdivisé afin de signaler les pièces séparées (items 6, 7 et 8).

NOTE: **NSS** — Dans la colonne **PIÈCE Nº** signifie **"PIÈCE NON FOURNIE SEPAREMENT"**.

SB — Dans la colonne **DESCRIPTION** (entre parenthèse) signifie que cette pièce est utilisée **SUIVANT RESOINS.**

REF.	PIÈCE Nº	QTE.	DESCRIPTION	
	R 27948	6	GALET COMPLET	
1	131- 737	2	ÉCROU	
2	R 29429		RONDELLE (SB)	
3	R 27951	2	JOINT	
4	A 7146	2	JOINT TORIQUE	⟵ JUSQU'AU Nº DE SÉRIE
5	D 35267	2	JOINT	
6	NSS	2	CORPS	⟵ A PARTIR DU Nº DE SÉRIE
	D 36826	1	TROUSSE	
7	NSS	2	JOINT	
8	NSS	1	SEGMENT D'ARRET	

CÔTÉS "DROIT" ET "GAUCHE"

Les côtés et gauche de cette machine sont établis en s'installant dans le siège de l'operateur, regardant en direction de la chargeuse.

ÍNDICE ALFABÉTICO

A

ACELERADOR E ARTICULAÇÕES 56
ASSENTO DO OPERADOR 252
- Estofamento e Estrutura 256
- Trilho e Componentes 254

ASSENTO DO OPERADOR
- Almofada 250
- Estrutura 248
- Suporte 246

B

BOMBA DE DIREÇÃO AOS CILINDROS 82
BOMBA DE DIREÇÃO E VOLANTE 80
BOMBA HIDRÁULICA 190
BOMBA MANUAL DE DIREÇÃO 84/86
BUZINA 170

C

CAÇAMBA 4-EM-1 – CIRCUITO HIDRÁULICO 184
CAÇAMBAS DA CARREGADEIRA 224
CAÇAMBA DA CARREGADEIRA 4-EM-1 226
CAIXA DE MUDANÇAS
- Carcaça 104
- Carcaça do Conversor de Torque 102
- Conversor de Torque 98/100
- Eixo de Saída 106
- Embreagens 114/116
- Filtro e Bomba 118
- Freio de Estacionamento 124
- Montagem da Válvula de Controle 120
- Peças do Eixo da Embreagem - 4ª 112
- Peças do Eixo da Embreagem - Para Frente, 2ª E 1ª 110
- Peças do Eixo da Embreagem Ré e 3ª 108
- Válvula de Controle da Transmissão 122

CÂMARA DE SEGURANÇA 158
CAPUZ DO MOTOR 236
CHASSI DIANTEIRO E PARALAMAS 240
CHASSI TRASEIRO, BALANCIM E CONTRAPESO 232
CHICOTE DIANTEIRO 68
CHICOTE TRASEIRO 70
CILINDRO DAS MANDÍBULAS – CAÇAMBA 4-EM-1 230
CILINDRO MESTRE 162
CILINDRO MESTRE AOS CILINDROS DA RODA 152
CILINDROS DE DIREÇÃO 88
CILINDROS DE FREIO 168
CILINDROS DE INCLINAÇÃO 188
CILINDROS DE LEVANTAMENTO 186
CILINDRO DE INCLINAÇÃO – CIRCUITO HIDRÁULICO 182
CILINDRO DE LEVANTAMENTO – CIRCUITO HIDRÁULICO 180
CIRCUITO HIDRÁULICO – BOMBA À VÁLVULA 174
CIRCUITO HIDR. DA DIREÇÃO – RETORNO 92
COMPARTIMENTO DO OPERADOR E ASSENTO 244
COMPRESSOR DE AR AO RESERVATÓRIO 148
CONTROLE DA CARREGADEIRA E ALAVANCAS (VÁLVULA 2 CARRETÉIS) 192
CONTROLE DA CARREGADEIRA E ALAVANCAS (VÁLVULA 3 CARRETÉIS) 194
CONTROLES DE POSICIONAMENTO
- Controle de Altura da Caçamba 198
- Retorno Automático da Caçamba 196

D

DECALQUES . . . . . 258 a 264

E

EIXO PROPULSOR CENTRAL 128
EIXO PROPULSOR DIANTEIRO 126
EIXO PROPULSOR TRASEIRO 130
EIXOS – DIANTEIRO E TRASEIRO
- Montagem 132
- Carcaça do Eixo e Planetário 138/140
- Diferencial 134/196

ESTRUTURA DE LEVANTAMENTO DA CARREGADEIRA E PEÇAS COMPONENTES 220/222

F

FARÓIS E LANTERNAS 76/78
FILTRO DE AR E COMPONENTES 16

G

GRADE E MÁSCARA 234

I

INSTRUMENTOS DO PAINEL 66

L

LINHAS DE PRESSÃO HIDR. DA DIREÇÃO 90

M

MOTOR
- Acionamento da Bomba Injetora 54
- Alternador 72
- Alternador - Montagem 60
- Arrefecimento 4

Árvore de Manivelas e Carcaça do Volante 28/30
Bomba Alimentadora 48
Bomba de Água e Arrefecimento 8
Bloco de Cilindros 20/22
Bomba de Óleo 34
Cabeçote 24
Cárter de Óleo 26
Coletor de Escapamento 10
Compressor 160
Eixo de Comando de Válvulas 32
Engrenagens da Distribuição 42
Filtro de Combustível 52
Filtro de Combustível - Tubulações 50
Filtro de Óleo 36
Juntas do Bloco - Jogo 38
Juntas do Cabeçote - Jogo 40
Lubrificação do Motor 18
Motor de Partida 74
Porta-Injetor 46
Sistema de Combustível - Injeção 44
Turbina - Montagem 14
MOTOR DE PARTIDA E BATERIA 62
MOTOR – FIXAÇÃO 6

P

PAINÉIS DE INSTRUMENTOS 64
PARALAMAS TRASEIROS E PAINÉIS LATERAIS DO MOTOR 238
PEDAL E VÁLVULA 156
PEDAL AO TANQUE HIDRÁULICO E BUZINA 154
PROTEÇÃO CONTRA CAPOTAMENTO 242

R

RADIADOR E COMPONENTES 2
RESERV. AOS PEDAIS, CILINDROS MESTRE E DESENG. DA EMBREAGEM 150
RESERVATÓRIO – FREIO 166
RESERV. HIDR. E PEÇAS COMPONENTES 178
RODAS E PNEUS 142

S

SISTEMA DE ESCAPAMENTO 12
SISTEMA HIDRÁULICO PRIMÁRIO – PÁ-CARREGADEIRA E DIREÇÃO 172

T

TANQUE DE COMBUSTÍVEL E COMPONENTES 58
TRANSMISSÃO – CONTROLES 94
TRANSMISSÃO – MONTAGEM E CIRCUITO HIDRÁULICO 96

V

VÁLVULA DE CONTROLE (2 CARRETÉIS) 200
Carretel de Basculamento 216
Carretel de Inclinação 206
Carretel de Levantamento 204
Válvula de Alívio de Circuito 214/216
Válvula de Regeneração 212
Válvula de Retenção 212
VÁLVULA DE CONTROLE (3 CARRETÉIS) 202
Carretel de Basculamento 216
Carretel de Inclinação 210
Carretel de Levantamento 208
Válvula de Alívio de Circuito 216/218
Válvula de Regeneração 212
Válvula de Retenção 212
VÁLVULA DE CONTROLE AO RESERVATÓRIO HIDRÁUICO – RETORNO 176
VÁLVULA DO FREIO DE EMERGÊNCIA À CÂMARA DE SEGURANÇA 144/146
VÁLVULA DE RETENÇÃO DUPLA E INTERRUPTOR DA LUZ DO FREIO 164

ALPHABETICAL INDEX

A

ACCELERATOR AND LINKAGE 56
AIR CLEANER AND RELATED PARTS 16
AIR COMPRESSOR TO RESERVOIR 148
AXLES – FRONT AND REAR
- Differential 134/136
- Housing and Planetary 138/140
- Mouting 132

B

BRAKE ACTUATOR 162
BRAKE SYSTEM – CALIPERS 168
BUCKET, 4-IN-1 – HYDRAULIC CIRCUIT 184

C

CENTRAL DRIVE SHAFT 128
CLAM CYLINDERS – 4-IN-1 BUCKET 230
CONTROL VALVE TO HYDRAULIC RESERVOIR – RETURN 176

D

DECALS . . . . . 258 to 264
DOUBLE CHECK VALVE AND STOP LIGHT SWITCH 164

E

EMERGENCY BRAKE VALVE TO SAFETY CHAMBER 144/146
ENGINE
- Alternator 72
- Alternator - Mounting 60
- Camshaft 32
- Compressor 160
- Cooling 4
- Crankcase 26
- Crankshaft and Flywheel Housing 28/30
- Cylinder Block 20/22
- Cylinder Block Gasket Kit 38
- Cylinder Head 24
- Cylinder Head Gasket Kit 40
- Exhaust Manifold 10
- Fuel Filter Assembly 52
- Fuel Filter - Tubing 50
- Fuel System - Injection 44
- Injection Pump Drive 54
- Lubrication 18
- Nozzle Holder 46
- Oil Filter 36
- Oil Pump 34
- Starter 74
- Timing Gears 42
- Transfer Pump 48
- Turbine - Assembly 14
- Water Pump and Cooling 8

ENGINE MOUNTING 6
EXHAUST SYSTEM 12

F

FLOOD AND TAILLIGHTS 76/78
FRONT AXLE DRIVE SHAFT 126
FRONT FRAME AND FENDERS 240
FRONT HARNESS 68
FUEL TANK AND RELATED PARTS 58

G

GRILLE AND RADIATOR GUARD 234

H

HOOD 236
HORN 170
HYDRAULIC CIRCUIT – PUMP TO VALVE 174
HYDRAULIC PUMP 190
HYDRAULIC RESERVOIR AND RELATED PARTS 178

I

INSTRUMENT CLUSTER 66
INSTRUMENT PANEL 64

L

LIFT CYLINDERS 186
LIFT CYLINDERS – HYDRAULIC CIRCUIT 180
LOADER BUCKETS 224
LOADER 4-IN-1 BUCKET 226
LOADER CONTROL AND LEVERS (VALVE 2 SPOOL) 192
LOADER CONTROL AND LEVERS (VALVE 3 SPOOL) 194
LOADER CONTROL VALVE (2 SPOOL) 200
- Check Valve 212
- Circuit Relief Valve 214/216
- Dump Spool 216
- Lift Spool 204
- Regeneration Check Valve 212
- Tilt Spool 206

LOADER CONTROL VALVE (3 SPOOL) 202
- Check Valve 212
- Circuit Relief Valve 216/218
- Dump Spool 216
- Lift Spool 208
- Regeneration Check Valve 212
- Tilt Spool 210

LOADER LIFT FRAME AND RELATED PARTS 220/222

M

MASTER CYLINDER TO WHEEL CYLINDERS 152

O

OPERATOR'S COMPARTMENT AND SEAT 244
OPERATOR'S SEAT
Cushion 250
Frame 248
Support 246
OPERATOR'S SEAT 252
Rail and Related Parts 254
Trim and Frame 256

P

POSITIONING CONTROLS
Bucket Height Control 198
Loader Bucket Return to Dig 196
PRIMARY HYDRAULICS – LOADER AND STEERING 172

R

RADIATOR AND RELATED PARTS 2
REAR DRIVE SHAFT 130
REAR FENDERS AND ENGINE SIDE PANELS 238
REAR FRAME, TRUNNION AND COUNTERWEIGHT 232
REAR HARNESS 70
RESERVOIR – BRAKE 166
RESERV. TO TREADLES, MASTER CYLINDER AND CLUTCH CUTOUT 150
ROPS CANOPY 242

S

SAFETY CHAMBER 158
STARTER AND BATTERY 62
STEERING CYLINDERS 88
STEERING HAND PUMP 84/86
STEERING HYDRAULIC – RETURN CIRCUITRY 92
STEERING PRESSURE LINE HYDRAULICS 90
STEERING PUMP AND STEERING WHEEL 80
STEERING PUMP TO CYLINDERS 82

T

TILT CYLINDERS 188
TILT CYLINDERS – HYDRAULIC CIRCUIT 182
TRANSMISSION
Clutches 114/116
Clutch, 4th - Shaft Parts 112
Control Valve 122
Control Valve Mounting 120
Filter and Pump 118
Forward 2nd and 1st Clutch Shaft Parts 110
Housing 104
Output Shaft 106
Parking Brake 124
Reverse and Third Clutch Shaft Parts 108
Torque Converter 98/100
Torque Converter Housing 102
TRANSMISSION – CONTROLS 94
TRANSMISSION MOUNTING AND HYDRAULIC CIRCUIT 96
TREADLE AND VALVE 156
TREADLE TO HYDRAULIC TANK AND HORN 154

W

WHEELS AND TIRES 142

INDICE ALFABETICO

A

ACCELERADOR E ARTICULACIONES 56
APAREJO ELECTRICO DELANTERO 68
APAREJO ELECTRICO TRASERO 70
ARMAZON DE LEVANTAMIENTO DE LA CARGADORA Y PIEZAS COMPONENTES 220/222
ASIENTO DEL OPERADOR
- Almohada 250
- Estructura 248
- Soporte 246

ASIENTO DEL OPERADOR 252
- Riel y Componentes 254
- Tapiceria y Estructura 256

B

BASTIDOR DELANTERO E GUARDABARROS 240
BASTIDOR TRASERO, BALANCIN Y CONTRAPESO 232
BOCINA 170
BOMBA DE DIRECCION A LOS CILINDROS 82
BOMBA DE LA DIRECCION Y VOLANTE 80
BOMBA HIDRÁULICA 190
BOMBA MANUAL DE DIRECCION 84/86

C

CAJA DE CAMBIO
- Carcaza 104
- Carcaza del Conversor de Torque 102
- Conversor de Torque 98/100
- Eje de Salida 106
- Embragues 114/116
- Filtro e Bomba 118
- Freno de Estacionamiento 124
- Montaje de la Valvula de Control 120
- Piezas del Eje del Embrague - 4ª 112
- Piezas del Eje del Embrague, Adelante, 2ª y 1ª 110
- Piezas del Eje del Embrague, Marcha Atras y 3ª 108
- Valvula de Controle 122

CALCOMANIAS . . . . . 258 a 264
CAMARA DE SEGURIDAD 158
CAPOT DEL MOTOR 236
CILINDRO MAESTRO A LOS CILINDROS DE LARUEDA 152
CILINDROS DE LA DIRECCION 88
CILINDROS DE INCLINACION 188
CILINDROS DE INCLINACION - CIRCUITO HIDRAULICO 182
CILINDROS DE LEVANTAMIENTO 186
CILINDROS DE LEVANTAMIENTO - CIRCUITO HIDRAULICO 180
CILINDROS DE LA ALMEJA - CUCHARA 4-EN-1 230
CILINDROS MAESTRO 162
CIRCUITO HIDRAULICO - BOMBA A LA VALVULA 174
CIRCUITO HIDRAULICO DE LA DIRECCION - RETORNO 92
COMPARTIMIENTO DEL OPERADOR Y ASIENTO 244
COMPRESSOR DE AIRE AL RESERVATORIO 148
CONTROL DE LA CARGADORA Y PALANCAS (VALVULA 2 CARRETES) 192
CONTROL DE LA CARGADORA Y PALANCAS (VALVULA 3 CARRETES) 194
CONTROLES DE POSICIONAMIENTO
- Control de Altura de la Cuchara 198
- Retorno Automatico de la Cuchara 196

CUCHARA 4-EN-1 – CIRCUITO HIDRAULICO 184
CUCHARA 4-EN-1 DE LA CARGADORA 226
CUCHARAS DE LA CARGADORA 224

E

EJE CARDAN CENTRAL 128
EJE CARDAN DELANTERO 126
EJE CARDAN TRASERO 130
EJES – DELANTERO E TRASERO
- Carcaza e Planetario 138/140
- Diferencial 134/136
- Montaje 132

F

FAROLES Y LINTERNAS TRASERAS 76/78
FILTRO DE AIRE Y COMPONENTES 16

G

GUARDABARROS TRASEROS Y PANELES LATERALES DEL MOTOR 238

I

INSTRUMENTOS DEL PANEL 66

L

LINEAS DE PRESION HIDRAULICA DE LA DIRECCION 90

M

MOTOR
- Accionamiento de la Bomba Inyectora 54
- Alternador 72
- Alternador - Montaje 60
- Arbol de Levas 32
- Bloque de Cilindros 20/22
- Bomba Alimentadora 48

XI

Bomba de Aceite 34
Bomba de Agua e Enfriamiento 8
Carter de Aceite 26
Cigueñal e Carcaza del Volante 28/30
Colector de Escape 10
Compresor 160
Culata 24
Enfriamiento 4
Engranajes de la Distribucion 42
Filtro de Aceite 36
Filtro de Combustible 52
Filtro de Combustible - Tuberia 50
Sistema de Combustible - Inyeccion 44
Juntas de Bloque - Juego 38
Juntas de la Culata - Juego 40
Lubricación 18
Motor de Arranque 74
Porta Inyector 46
Turbina - Montaje 14
MOTOR DE ARRANQUE E BATERIA 62
MOTOR - MONTAJE 6

P

PEDAL AL TANQUE HIDRAULICO Y BOCINA 154
PEDAL Y VALVULA 156
PROTECCION CONTRA VUELCO 242

R

RADIADOR Y PIEZAS COMPONENTES 2
REJA Y MASCARA 234
RESERV. A LOS PEDALES. CILINDRO MAESTRO E DESENG. DEL EMBRAGUE 150
RESERVATORIO - FRENO 166
RESERVATORIO HIDRAULICO Y PIEZAS COMPONENTES 178
RUEDAS Y NEUMATICOS 142

S

SISTEMA DE ESCAPE 12
SISTEMA DE FRENO - CILINDROS DE FRENO 168
SISTEMA HIDRAULICO PRIMÁRIO - PALA CARGADORA Y DIRECCION 172

T

TABLEROS DE INSTRUMENTOS 64
TANQUE DE COMBUSTIBLE Y COMPONENTES 58
TRANSMISSION - CONTROLES 94
TRANSMISSION - MONTAJE Y CIRCUITO HIDRAULICO 96

V

VALVULA DE CONTROLE (2 CARRETES) 200
Carrete de Inclinación 206
Carrete de Levantamiento 204
Carrete de Vaciado 216
Valvula de Alivio de Circuito 214/216
Valvula de Regeneracion 212
Valvula de Retención 212
VALVULA DE CONTROLE (3 CARRETES) 202
Carrete de Inclinación 210
Carrete de Levantamiento 208
Carrete de Vaciado 216
Valvula de Alivio de Circuito 216/218
Valvula de Regeneración 212
Valvula de Retención 212
VALVULA DE CONTROLE A EL RESERVATORIO HIDRAULICO - RETORNO 176
VALVULA DEL FRENO DE EMERGENCIA A LA CAMARA DE SEGURIDAD 144/146
VALVULA DE RETENCION DOBLE E INTERRUPTOR DE LA LUZ DEL FRENO 164

INDEX ALPHATIQUE

A

ACCELERATEUR ET ARTICULATIONS 56
AILES ARRIERES ET PANNEAUX LATERAUX DU MOTEUR 238
ARBRE A CARDAN ARRIERE 130
ARBRE A CARDAN AVANT 126
ARBRE A CARDAN CENTRAL 128
ARMATURE DE SECURITE 242
AVERTISSEUR 170

B

BOITE A VITESSES
- Axe de Sortie 106
- Carcasse 104
- Carcasse du Convertisseur de Couple 102
- Convertisseur 98/100
- Embrayages 114/116
- Filtre et Pompe 118
- Frein a Main 124
- Montage de la Vanne de Controle 120
- Pièces de L'Axe D'Embrayage - 4ème 112
- Pièces de L'Axe D'Embrayage Avant, 2ème et 1ère 110
- Pièces de L'Axe D'Embrayage Marche Arrière et 3ème 108
- Vanne de Controle 122

BRAS DE LEVAGE DU CHARGEUSE ET PIECES D'ADAPTATION 220/222

C

CAPOT DU MOTEUR 236
CHAMBRE DE SECURITE 158
CHASSIS ARRIERE, BALANCIER ET CONTREPOIDS 232
CHASSIS AVANT ET PARES-BOUE 240
CLAPET ANTI-RETOUR DOUBLE ET COMMUTATEUR DE LA LUMIERE DE FREIN 164
CIRCUIT HYDRAULIQUE DE LA DIRECTION – RENVOI 92
CIRCUIT HYDRAULIQUE, POMPE VERS DISTRIBUTEUR 174
COMPRESSEUR D'AIR JUSQ'AU RESERVOIR 148
CONTROLES DE POSITIONNEMENT
- Controle d'Hauteur de Godet 198
- Retour Automatique de Godet 196

CONTROLE DU CARGEUSE ET LEVIERS (DISTRIBUTEUR 2 TIROIRS) 192
CONTROLE DU CHARGEUSE ET LEVIERS (DISTRIBUTEUR 3 TIROIRS) 194
CYLINDRE DE LEVAGE - CIRCUIT HYDR. 180
CYLINDRE D'INCLINAISON - CIRCUIT HYDR. 182
CYLINDRE DU MANDIBULE - GODET 4-EN-1 230
CYLINDRE MAITRE 162
CYLINDRE MAITRE VERS LES CYLINDRES DE LA ROUE 153

D

DEMARREUR ET BATTERIE 62
DECALCOMANIES . . . . . 258 a 264
DISTRIBUTEUR DE CONTROLE (2 TIROIRS) 200
- Clapet Anti-Retour 212
- Clapet de Regeneration 212
- Tiroir de Basculement 216
- Tiroir de Levage 204
- Tiroir d'Inclinaison 206
- Valve Regulatrice de Circuit 214/216

DISTRIBUTEUR DE CONTROLE (3 TIROIRS) 202
- Clapet Anti-Retour 212
- Clapet de Regeneration 212
- Tiroir de Basculement 216
- Tiroir de Levage 208
- Tiroir d'Inclinaison 210
- Valve Regulatrice de Circuit 216/218

DISTRIBUTEUR DE CONTROLE VERS RESERVOIR HYDRAULIQUE – RETOUR 176

E

ESSIEUX - AVANT ET ARRIER
- Carcasse et Moyeu 138/140
- Differentiel 134/136
- Montage 132

F

FAISCEAU AVANT 68
FAISCEAU ARRIERE 70
FILTRE A AIR ET COMPOSANTS 16

G

GODET 4-EN-1 – CIRCUIT HYDRAULIQUE 184
GODET 4-EN-1 DU CHARGEUSE 226
GODETS DU CHARGEUSE 224
GRILLE ET MASQUE 234

I

INSTRUMENTS DU TABLEAU DE BORD 66

L

LIGNES DE PRESSION HYDRAULIQUES DE LA DIRECTION 90

XIII case

M

MOTEUR
- Alternateur 72
- Alternateur - Montage 60
- Arbre a Cames 32
- Bloc de Cylindres 20/22
- Carter d'Huile 26
- Collecteur d'Echappement 10
- Commande de la Pompe a Injection 54
- Compresseur 160
- Culasse 24
- Demarreur 74
- Engranages de la Distribution 42
- Filtre a Huile 36
- Filtre de Combustible 52
- Filtre de Combustible - Tubes 50
- Joints de la Culasse - Jeu 40
- Joints du Bloc - Jeu 38
- Lubrification 18
- Pompe a Eau et Refroidissement 8
- Pompe a Huile 34
- Pompe d'Alimentation 48
- Porte-Injecteur 46
- Refroidissement 4
- Systeme de Combustible - Injection 44
- Turbine - Montage 14
- Vilebrequin et Carcasse du Volant 28/30

MOTEUR - MONTAGE 6

P

PEDALE ET VANNE 156
PEDALE VERS LE RESERVOIR HYDRAULIQUE ET AVERTISSEUR 154
PHARES ET FEUX ARRIERES 154
POMPE DE LA DIRECTION ET VOLANT 80
POMPE DE DIRECTION VERS VERINS 82
POMPE HYDRAULIQUE 190
POMPE MANUELLE DE DIRECTION 84/86
POSTE DE CONDUITE ET SIEGE 244

R

RADIATEUR ET PIECES COMPOSANTS 2
RESERVOIR DE COMBUSTIBLE ET COMPOSANTS 58
RESERVOIR - FREIN 166
RESERVOIR HYDRAULIQUE ET COMPOSANTS 178
RESERV. VERS LES PEDALES, CYLINDRE MAITRE ET DEBRAYAGE 150
ROUES ET PNEUS 142

S

SIEGE DE L'OPERATEUR
- Mousse 250
- Structure 248
- Support 246

SIEGE DE L'OPERATEUR 252
- Rail et Composants 254
- Rembourrage et Structure 256

SYSTEME D'ECHAPPEMENT 12
SYSTEME DE FREIN - SABOTS DE FREINS 168
SYSTEME HYDRAULIQUE PRIMAIRE – CHARGEUSE ET DIRECTION 172

T

TABLEAUX DE BORD 64
TRANSMISSION - CONTROLES 94
TRANSMISSION - MONTAGE ET CIRCUIT HYDRAULIQUE 96

V

VANNE DU FREIN DE SECOURS A LA CHAMBRE DE SECURITE 144/146
VERINS DE DIRECTION 88
VERINS DE LEVAGE 186
VERINS D'INCLINAISON 188

ÍNDICE

DESCRIÇÃO	Página
RADIADOR E COMPONENTES	2
ARREFECIMENTO	4
FIXAÇÃO	6
BOMBA DE ÁGUA E ARREFECIMENTO	8
COLETOR DE ESCAPAMENTO	10
SISTEMA DE ESCAPAMENTO	12
TURBINA - MONTAGEM	14
FILTRO DE AR E COMPONENTES	16
LUBRIFICAÇÃO DO MOTOR	18
BLOCO DE CILINDROS	20/22
CABEÇOTE	24
CÁRTER DE ÓLEO	26
ÁRVORE DE MANIVELAS	28/30
EIXO DE COMANDO DE VÁLVULAS	32
BOMBA DE ÓLEO	34
FILTRO DE ÓLEO	36
JUNTAS DO BLOCO – JOGO	38
JUNTAS DO CABEÇOTE – JOGO	40

MOTOR
ENGINE
MOTOR
MOTEUR

2

TABLE OF CONTENTS

DESCRIPTION	Page
RADIATOR AND RELATED PARTS	2
COOLING	4
MOUNTING	6
WATER PUMP AND COOLING	8
EXHAUST MANIFOLD	10
EXHAUST SYSTEM	12
TURBINE – ASSEMBLY	14
AIR CLEANER AND RELATED PARTS	16
LUBRICATION ENGINE	18
CYLINDER BLOCK	20/22
CYLINDER HEAD	24
CRANKCASE	26
CRANKCASE AND FLYWHEEL HOUSING	28/30
CAMSHAFT	32
OIL PUMP	34
OIL FILTER	36
CYLINDER BLOCK GASKET KIT	38
CYLINDER HEAD GASKET KIT	40

14

MOTOR
ENGINE
MOTOR
MOTEUR

2

INDICE

DESCRIPCION	Pagina
RADIADOR Y PIEZAS COMPONENTES	2
ENFRIAMIENTO	4
MONTAJE	6
BOMBA DE AGUA E ENFRIAMIENTO	8
COLECTOR DE ESCAPE	10
SISTEMA DE ESCAPE	12
TURBINA – MONTAJE	14
FILTRO DE AIRE Y COMPONENTES	16
LUBRICACION DEL MOTOR	18
BLOQUE DE CILINDROS	20/22
CULATA	24
CARTER DE ACEITE	26
CIGUEÑAL Y CARCAZA DEL VOLANTE	28/30
ARBOL DE LEVAS	32
BOMBA DE ACEITE	34
FILTRO DE ACEITE	36
JUNTAS DE BLOQUE – JUEGO	38
JUNTAS DE LA CULATA – JUEGO	40

INDEX

DESCRIPTION	Page
RADIATEUR ET PIECES COMPOSANTS	2
REFROIDISSEMENT	4
MONTAJE	6
POMPE A EAU ET REFROIDISSEMENT	8
COLLECTEUR D'ECHAPPEMENT	10
SYSTEME D'ECHAPPEMENT	12
TURBINE – MONTAGE	14
FILTRE A AIRE ET COMPOSANTS	16
LUBRIFICATION DU MOTEUR	18
BLOC DE CYLINDRES	20/22
CULASSE	24
CARTER D'HUILE	26
VILEBREQUIN ET CARCASSE DU VOLANT	28/30
ARBRE A CAMES	32
POMPE A HUILE	34
FILTRE A HUILE	36
JOINTS DU BLOC – JEU	38
JOINTS DE LA CULASSE – JEU	40

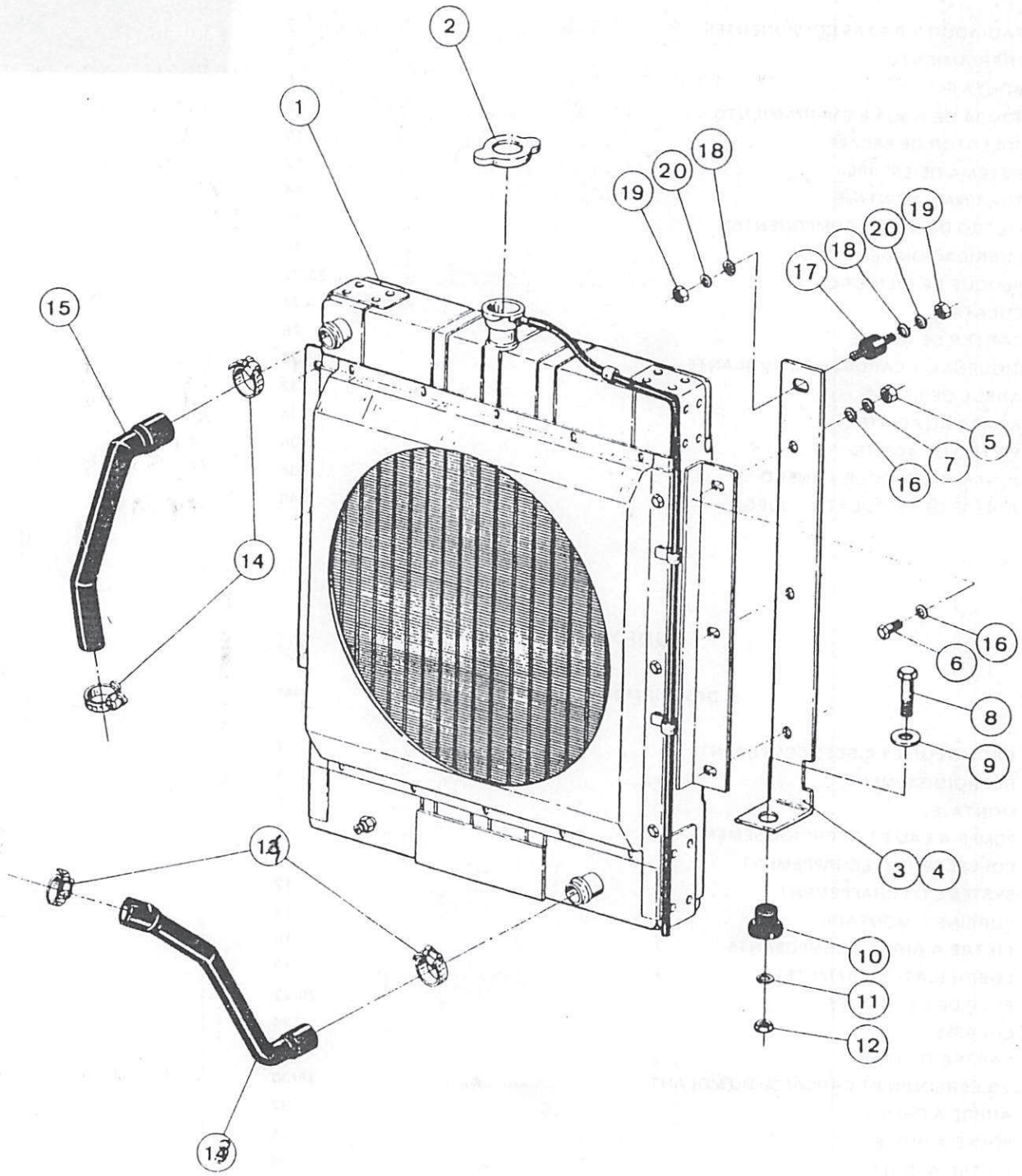
1
2
3
4
5
6
7
8
9
10
11
12
13
14
15
16
17
18
19
20

ISTEMA DE ARREFECIMENTO – RADIADOR E COMPONENTES
OLING SYSTEM – RADIATOR AND RELATED PARTS
TEMA DE ENFRIAMIENTO – RADIADOR Y PIEZAS COMPONENTES
YSTEME DE REFROIDISSEMENT – RADIATEUR ET PIECES COMPOSANTS

ITEM REF.	PEÇA Nº PART Nº PIEZA Nº PIECE Nº	QDE. QTY. CANT. QTE.	DESCRIÇÃO (Português)	DESCRIPTION (English)	DESCRIPCION (Español)	DESCRIPTION (Français)
1	E 97849	1	RADIADOR	RADIATOR	RADIADOR	RADIATEUR
2	E 60048	1	TAMPA	CAP	TAPON	BOUCHON
3	E 97840	1	SUPORTE - L.D.	BRACKET - R.H.	SOPORTE - Der.	SUPPORT - Droit
4	E 97841	1	SUPORTE - L.E.	BRACKET - L.H.	SOPORTE - Izq.	SUPPORT - Gauche
5	25- 106	6	PORCA	NUT	TUERCA	ECROU
6	13- 620	6	PARAFUSO	BOLT	TORNILLO	VIS
7	92- 6	6	ARRUELA	WASHER	ARANDELA	RONDELLE
8	13- 840	2	PARAFUSO	BOLT	TORNILLO	VIS
9	195- 2061	2	ARRUELA	WASHER	ARANDELA	RONDELLE
10	E 61866	2	COXIM	MOUNT-rubber	COJIN	CALE-ISOLANT
11	92- 8	2	ARRUELA	WASHER	ARANDELA	RONDELLE
12	25- 108	2	PORCA	NUT	TUERCA	ECROU
13	E 97786	1	MANGUEIRA-inferior	HOSE-lower	MANGUERA-inferior	TUYAU-inférieur
14	214- 258	4	BRAÇADEIRA	CLAMP	ABRAZADERA	COLLIER
15	E 97850	1	MANGUEIRA-superior	HOSE-upper	MANGUERA-superior	TUYAU-superieur
16	95- 6	12	ARRUELA	WASHER	ARANDELA	RONDELLE
17	L 11236	2	PARAFUSO-especial	BOLT-Special	TORNILLO-especial	VIS-Espécial
18	92- 5	4	ARRUELA-pressão	WASHER-lock	ARANDELA-clerre	RONDELLE-d'arrêt
19	25- 105	4	PORCA	NUT	TUERCA	ECROU
20	95- 5	4	ARRUELA	WASHER	ARANDELA	RONDELLE

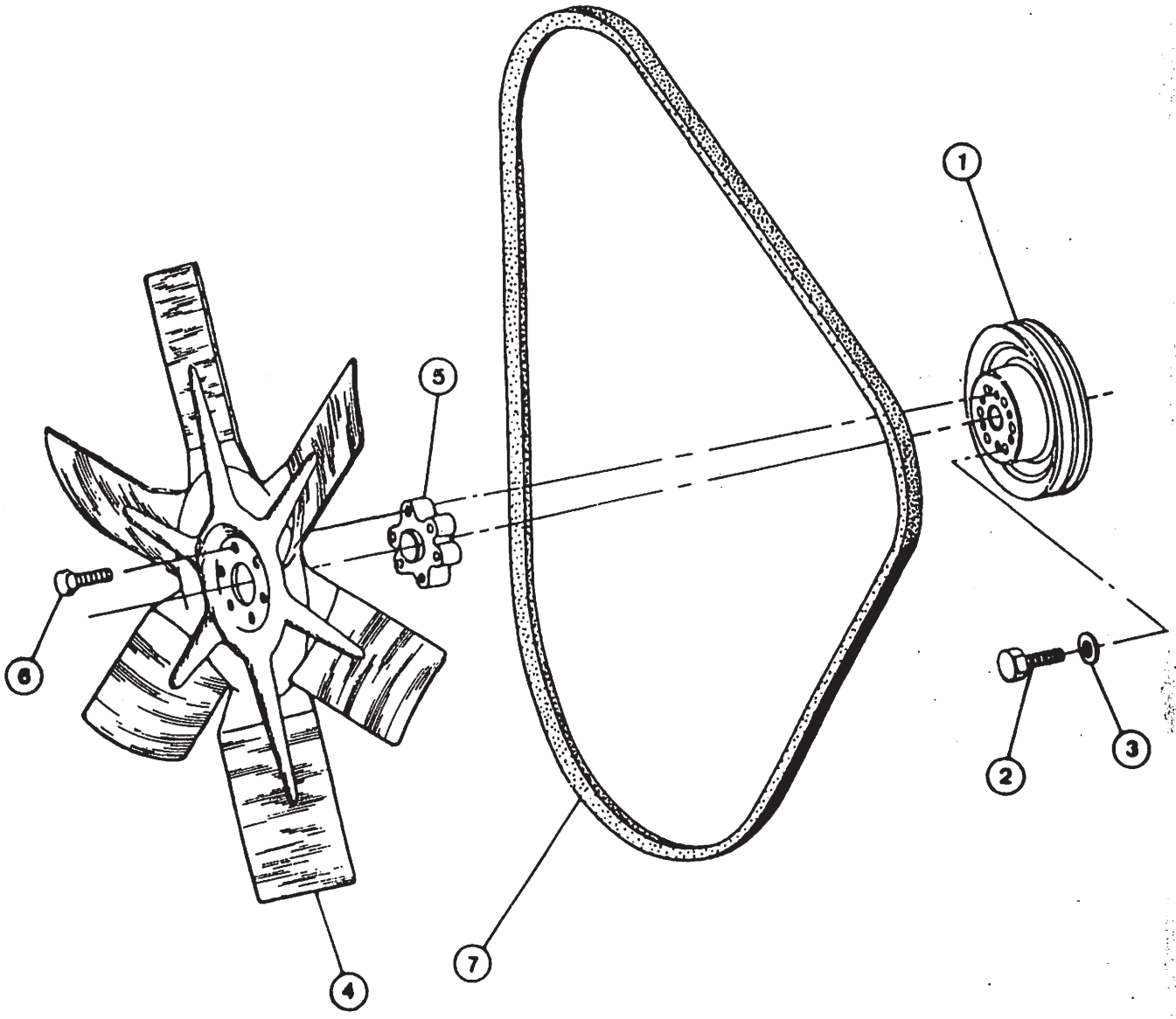
1
2
3
4
5
6
7

MOTOR – ARREFECIMENTO
NGINE – COOLING
MOTOR – ENFRIAMIENTO
MOTEUR – REFROIDISSEMENT

ITEM REF.	PEÇA Nº PART Nº PIEZA Nº PIECE Nº	QDE. QTY. CANT. QTE.	DESCRIÇÃO (Português)	DESCRIPTION (English)	DESCRIPCIÓN (Español)	DESCRIPTION (Français)
1	E 155136	1	POLIA	PULLEY	POLEA	POULIE
2	B 40171	6	PARAFUSO	BOLT	TORNILLO	VIS
3	B 40717	6	ARRUELA	WASHER	ARANDELA	RONDELLE
4	E 97155	1	VENTILADOR	FAN	VENTILADOR	VENTILATEUR
5	E 155130	1	ESPAÇADOR	SPACER	ESPACIADOR	ENTRETOISE
6	826- 8035	6	PARAFUSO	BOLT	TORNILLO	VIS
7	E 155134	2	CORREIA	BELT	CORREA	COURROIE

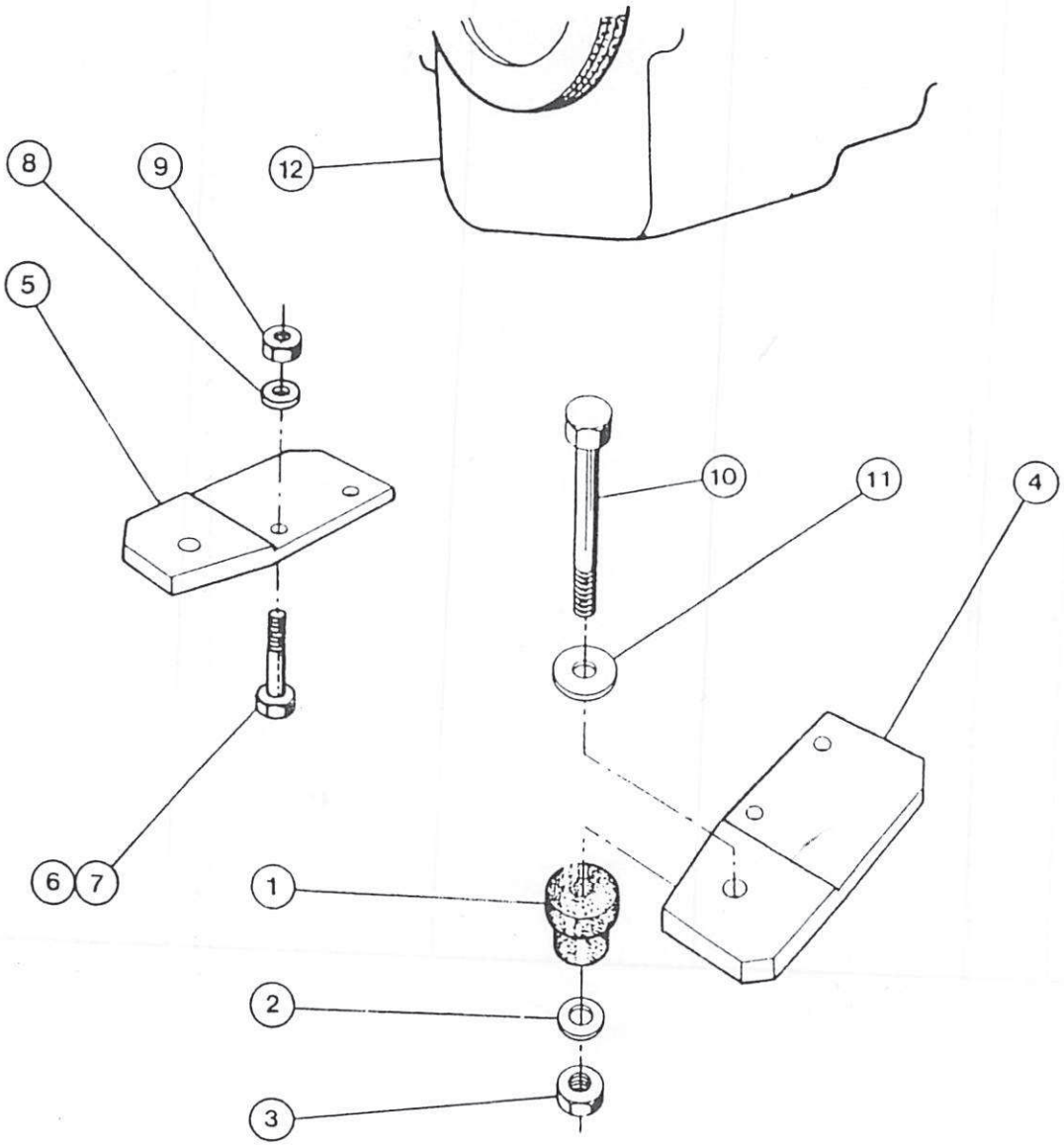
12
8
9
5
10
11
4
6
7
1
2
3

MOTOR - FIXAÇÃO
ENGINE – MOUNTING
MOTOR – MONTAJE
MOTEUR – MONTAGE

ITEM REF.	PEÇA Nº PART Nº PIEZA Nº PIECE Nº	QDE. QTY. CANT. QTE.	DESCRIÇÃO (Português)	DESCRIPTION (English)	DESCRIPCIÓN (Español)	DESCRIPTION (Français)
1	E 60120	2	COXIM	MOUNT	COJIN	SILEN-BLOC
2	95- 10	2	ARRUELA	WASHER	ARANDELA	RONDELLE
3	131- 14	2	PORCA	NUT	TUERCA	ECROU
4	E 61252	1	SUPORTE-L.D.	BRACKET-R.H.	SOPORTE-Der.	SUPPORT-Droit
5	E 61253	1	SUPORTE-L.E.	BRACKET-L.H.	SOPORTE-Izq.	SUPPORT-Gauche
6	E 155237	2	PARAFUSO-L.D.	BOLT-R.H.	TORNILLO-Der.	VIS-Droit
7	E 155238	2	PARAFUSO-L.E.	BOLT-L.H.	TORNILLO-Izq.	VIS-Gauche
8	95- 9	4	ARRUELA	WASHER	ARANDELA	RONDELLE
9	E 61719	4	PORCA	NUT	TUERCA	ECROU
10	13- 1060	2	PARAFUSO	BOLT	TORNILLO	VIS
11	A 17516	2	ARRUELA	WASHER	ARANDELA	RONDELLE
12	E 97267	1	MOTOR-Conj.	ENGINE-Assy.	MOTOR-Conj.	MOTEUR-Ens.

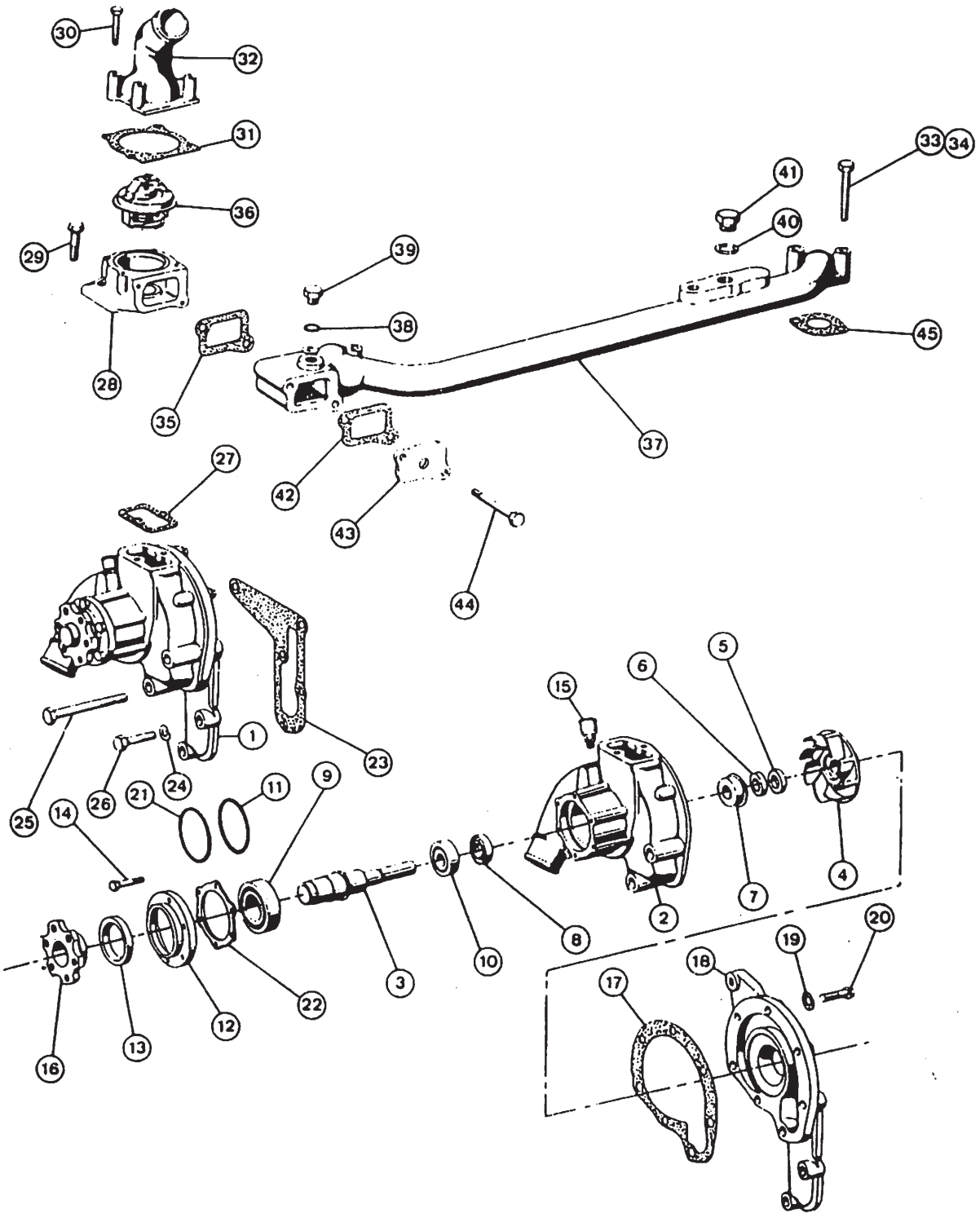
30
32
31
36
29
28
39
38
35
41
40
33
34
45
37
42
43
44
27
1
23
25
26
24
21
11
9
14
22
3
10
8
15
6
5
4
7
2
19
20
18
17
12
13
16

BOMBA DE ÁGUA E ARREFECIMENTO
WATER PUMP AND COOLING
BOMBA DE AGUA Y ENFRIAMIENTO
POMPE A EAU ET REFROIDISSEMENT

ITEM REF.	PEÇA Nº PART Nº PIEZA Nº PIECE Nº	QDE. QTY. CANT. QTE.	DESCRIÇÃO (Português)	DESCRIPTION (English)	DESCRIPCIÓN (Español)	DESCRIPTION (Français)
1	E 155810	1	BOMBA DE ÁGUA- CARCAÇA	WATER PUMP-Assy. HOUSING	BOMBA DE AGUA-Conj. CARCAZA	POMPE A EAU-Ens. CARCASSE
2	E 155805	1	EIXO	SHAFT	EJE	AXE
3	B 41418	1	ROTOR	ROTOR	ROTOR	ROTOR
4	E 155803	1	ARRUELA	WASHER	ARANDELA	RONDELLE
5 •	NSS	1	LUVA	SLEEVE	MANGUITO	MANCHON
6 •	NSS	1	VEDADOR	SEAL	SELLO	JOINT TORIQUE
7 •	NSS	1	VEDADOR	SEAL	SELLO	JOINT TORIQUE
8 •	NSS	1	ROLAMENTO	BEARING	COJINETE	ROULEMENT
9	B 40156	1	ROLAMENTO	BEARING	COJINETE	ROULEMENT
10	B 40157	1	VEDADOR	SEAL	SELLO	JOINT TORIQUE
11 •	NSS	1	SUPORTE	BRACKET	SOPORTE	SUPPORT
12	B 41425	1	VEDADOR	SEAL	SELLO	JOINT TORIQUE
13 •	NSS	1	PARAFUSO	BOLT	TORNILLO	VIS
14	826- 6030	6	TAMPÃO	PLUG	TAPON	BOUCHON
15	E 68881	1	FLANGE	FLANGE	FLANGE	BRIDE
16	B 41428	1	JUNTA	GASKET	JUNTA	JOINT
17 •	B 41009	1	TAMPA	COVER	TAPA	COUVERCLE
18	E 155804	1	ARRUELA-trava	WASHER-thrust	ARANDELA-traba	RONDELLE-arrêt
19	B 40159	4	PARAFUSO	BOLT	TORNILLO	VIS
20	B 40160	4	ANEL	RING	ANILLO	BAGUE
21 •	NSS	1	JUNTA	GASKET	JUNTA	JOINT
22 •	NSS	1	JUNTA	GASKET	JUNTA	JOINT
23 •	B 41009	1	ARRUELA	WASHER	ARANDELA	RONDELLE
24	892- 1010	2	PARAFUSO	BOLT	TORNILLO	VIS
25	827- 10080	3	PARAFUSO	BOLT	TORNILLO	VIS
26	826- 10035	2	JUNTA	GASKET	JUNTA	JOINT
27 •	B 41432	1	CARCAÇA	HOUSING	CARCAZA	CARCASSE
28	E 68884	1	PARAFUSO	BOLT	TORNILLO	VIS
29	E 155811	2	PARAFUSO	BOLT	TORNILLO	VIS
30	526- 2410	4	JUNTA	GASKET	JUNTA	JOINT
31	E 68885	1	TAMPA	COVER	TAPA	COUVERCLE
32	E 68886	1	PARAFUSO	BOLT	TORNILLO	VIS
33	813- 6016	2	PARAFUSO	BOLT	TORNILLO	VIS
34	827- 8040	2	JUNTA	GASKET	JUNTA	JOINT
35	B 41442	1	ELEMENTO- Termostato (71ºC)	ELEMENT- Thermostat (71ºC)	ELEMENTO- Termostato (71ºC)	ELEMENT- (Thermostat (71ºC)
36	E 68888	1	TUBO	TUBE	TUBO	TUBE
37	E 68889	1	VEDADOR	SEAL	SELLO	JOINT
38	B 40175	2	TAMPA	PLUG	TAPON	BOUCHON
39	B 40846	2	VEDADOR	SEAL	SELLO	JOINT TORIQUE
40	B 40418	1	TAMPÃO	PLUG	TAPON	BOUCHON
41	B 40005	1	JUNTA	GASKET	JUNTA	JOINT
42	B 41442	1	FLANGE	FLANGE	FLANGE	BRIDE
43	E 68381	1	PARAFUSO	BOLT	TORNILLO	VIS
44	E 155812	2	JUNTA	GASKET	JUNTA	JOINT
45	B 41445	2	REPARO-JOGO (Nota)	KIT-REPAIR (Note)	REPARO-JUEGO (Nota)	JEU DE RECHANGE (Note)
	E 69966	1				

NOTA: Inclui os itens assinalados com (*)
NOTE: Includes items marked with (*)
Incluye las piezas señaladas con (*)
Comprend les pièces signalées par (*)

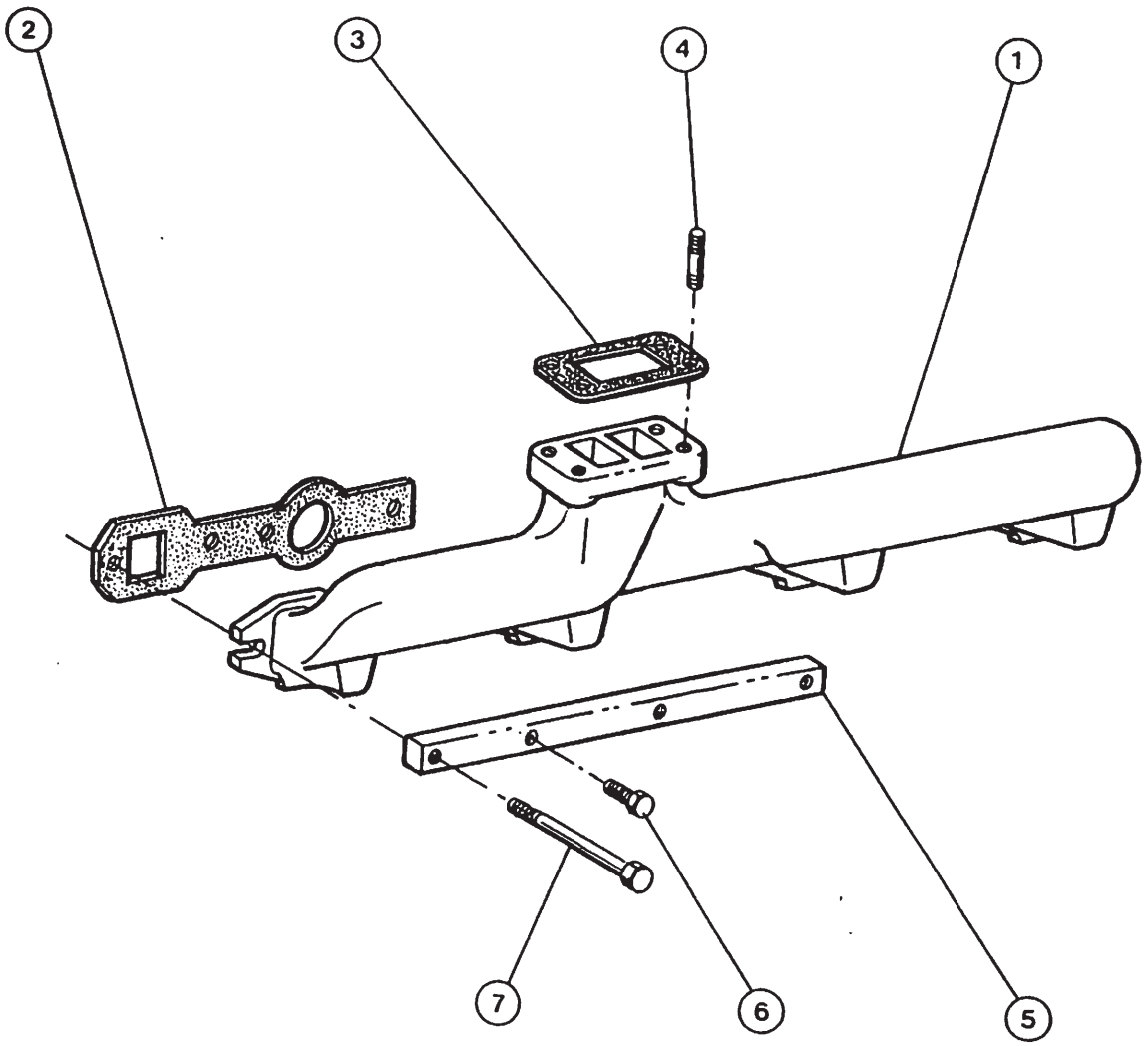
2
3
4
1
7
6
5

COLETOR DE ESCAPAMENTO
EXHAUST MANIFOLD
COLECTOR DE ESCAPE
COLLECTEUR D'ECHAPPEMENT

ITEM REF.	PEÇA Nº PART Nº PIEZA Nº PIECE Nº	QDE. QTY. CANT. QTE.	DESCRIÇÃO (Português)	DESCRIPTION (English)	DESCRIPCIÓN (Español)	DESCRIPTION (Français)
1	E 155143	1	COLETOR	MANIFOLD	COLECTOR	COLLECTEUR
2	E 68876	2	JUNTA	GASKET	JUNTA	JOINT
3	E 155761	1	JUNTA	GASKET	JUNTA	JOINT
4	E 155750	4	PRISIONEIRO	STUD	ESPARRAGO	GOUJON
5	E 155799	1	SUPORTE	BRACKET	SOPORTE	SUPPORT
6	813-10110	6	PARAFUSO	BOLT	TORNILLO	VIS
7	E 155830	2	PARAFUSO	BOLT	TORNILLO	VIS

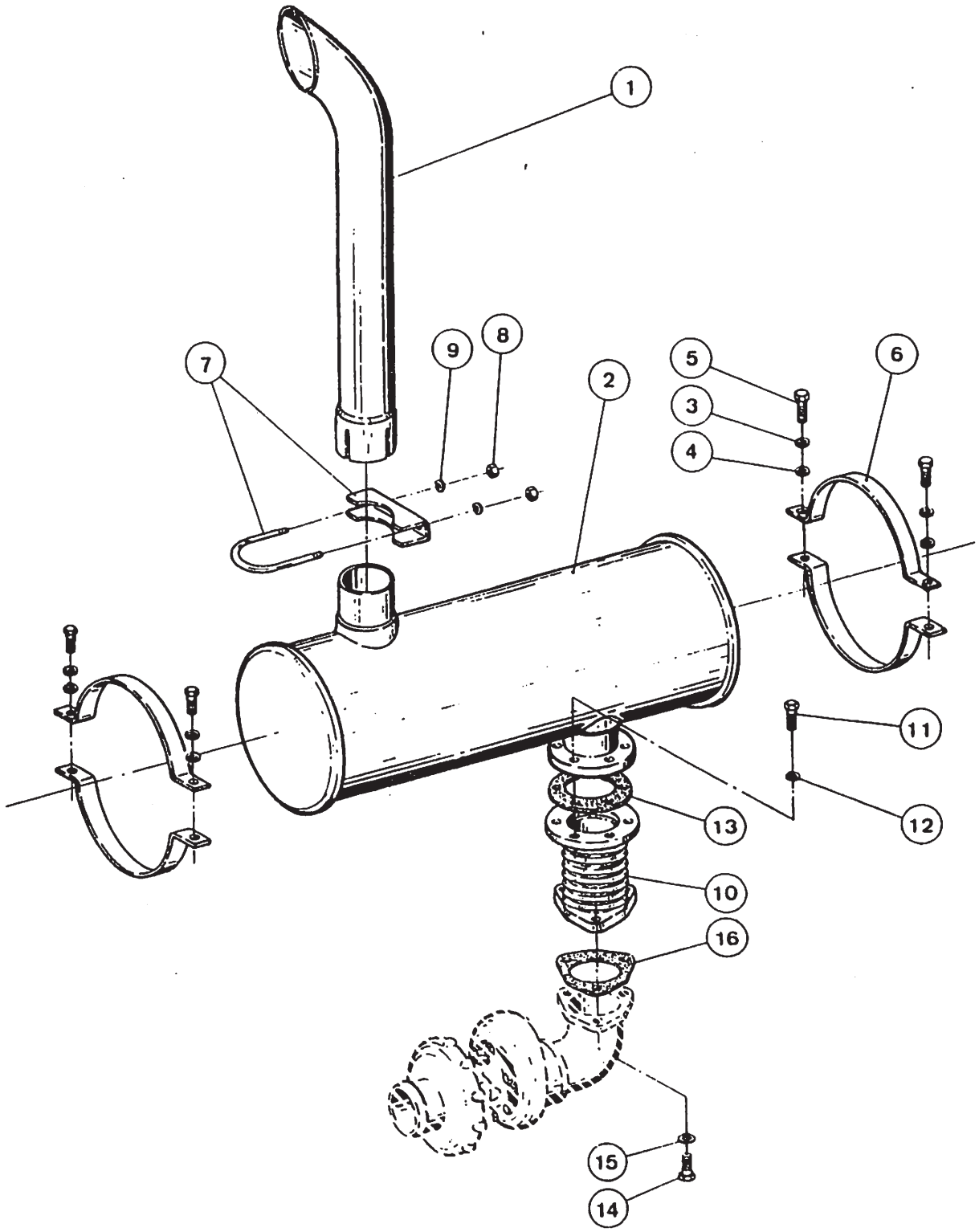
1
2
3
4
5
6
7
8
9
10
11
12
13
14
15
16

SISTEMA DE ESCAPAMENTO
EXHAUST SYSTEM
SISTEMA DE ESCAPE
SYSTEME D'ECHAPPEMENT

ITEM REF.	PEÇA Nº PART Nº PIEZA Nº PIECE Nº	QDE. QTY. CANT. QTE.	DESCRIÇÃO (Português)	DESCRIPTION (English)	DESCRIPCIÓN (Español)	DESCRIPTION (Français)
1	E 97671	1	TUBO DE SAÍDA SILENCIOSO-Conj.	STACK-EXHAUST MUFFLER-Assy.	TUBO DE SALIDA SILENCIADOR-Conj.	TUBE DE SORTIE SILENCIEUX-Ens.
2	E 97648	1	ARRUELA	WASHER	ARANDELA	RONDELLE
3	95- 6	4	ARRUELA-pressão	WASHER-lock	ARANDELA-cierre	RONDELLE-d'arrêt
4	192- 21	4	PARAFUSO	BOLT	TORNILLO	VIS
5	113- 207	4	SUPORTE	BRACKET	SOPORTE	SUPPORT
6	E 97724	4	GRAMPO "U"	U-CLAMP	GRAPA "U"	COLLIER EN "U"
7	E 67923	1	PORCA	NUT	TUERCA	ECROU
8	129- 103	2	ARRUELA-pressão	WASHER-lock	ARANDELA-presión	RONDELLE-d'arrêt
9	192- 21	2	TUBO-EXAUSTÃO	TUBE-EXHAUST	TUBO-ESCAPE	TUBE-D'ECHAPP.
10	E 97787	1	PARAFUSO	BOLT	TORNILLO	VIS
11	814- 10030	6	ARRUELA-pressão	WASHER-lock	ARANDELA-presión	RONDELLE-d'arrêt
12	892- 1110	6	JUNTA	GASKET	JUNTA	JOINT
13	E 96058	1	PARAFUSO	BOLT	TORNILLO	VIS
14	814- 12030	3	ARRUELA-pressão	WASHER-lock	ARANDELA-presión	RONDELLE-d'arrêt
15	892- 1112	3	JUNTA	GASKET	JUNTA	JOINT
16	E 155129	1				

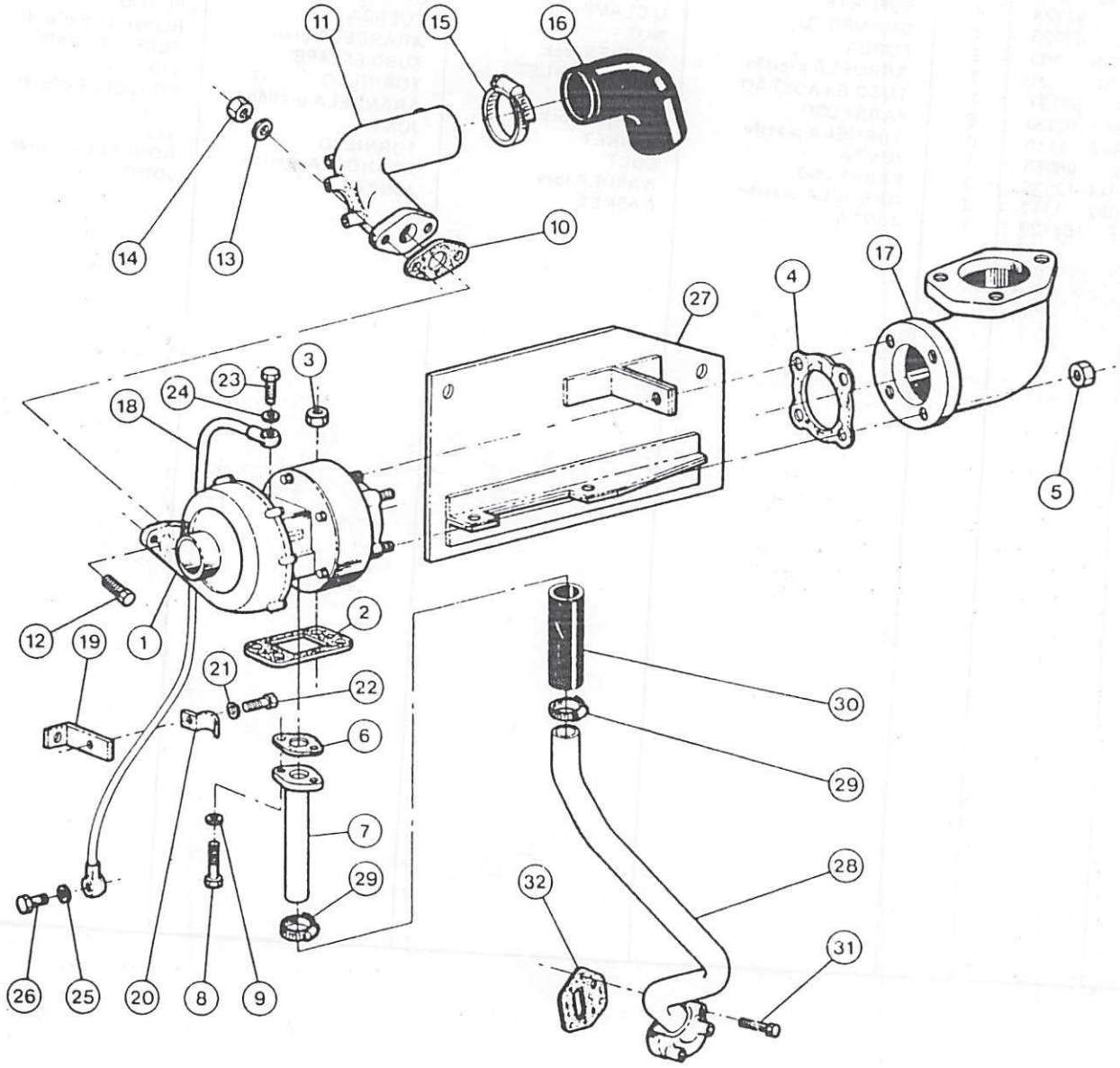
11
15
16
14
13
10
17
4
27
3
24
23
18
5
12
19
1
2
21
22
30
6
29
7
28
29
32
31
26
25
20
8
9

TURBINA – MONTAGEM
TURBINE – ASSEMBLY
TURBINA – MONTAJE
TURBINE – MONTAGE

ITEM REF.	PEÇA Nº PART Nº PIEZA Nº PIECE Nº	QDE. QTY. CANT. QTE.	DESCRIÇÃO (Português)	DESCRIPTION (English)	DESCRIPCIÓN (Español)	DESCRIPTION (Français)
1	E 155141	1	TURBINA	TURBINE	TURBINA	TURBINE
2	E 155761	1	JUNTA	GASKET	JUNTA	JOINT
3	B 40513	4	PORCA	NUT	TUERCA	ECROU
4	E 155790	1	JUNTA	GASKET	JUNTA	JOINT
5	825- 1008	4	PORCA	NUT	TUERCA	ECROU
6	E 155802	1	JUNTA	GASKET	JUNTA	JOINT
7	E 155144	1	TUBO	TUBE	TUBO	TUBE
8	B 40010	2	PARAFUSO	BOLT	TORNILLO	VIS
9	B 40717	2	ARRUELA-pressão	LOCK WASHER	ARANDELA-cierre	RONDELLE-d'arrêt
10	E 155789	1	JUNTA	GASKET	JUNTA	JOINT
11	E 155792	1	TUBO	TUBE	TUBO	TUBE
12	E 155751	2	PARAFUSO	BOLT	TORNILLO	VIS
13	B 40871	2	ARRUELA-pressão	LOCK WASHER	ARANDELA-cierre	RONDELLE-d'arrêt
14	825- 1008	2	PORCA	NUT	TUERCA	ECROU
15	214- 260	2	BRAÇADEIRA	CLAMP	ABRAZADERA	COLLIER
16	E 155808	1	MANGOTE	HOSE-SHORT	MANGUERA	TUYAU
17	E 155135	1	COLETOR	MANIFOLD	COLECTOR	COLECTEUR
18	E 155142	1	TUBO	TUBE	TUBO	TUBE
19	E 155801	1	SUPORTE	BRACKET	SOPORTE	SUPPORT
20	E 155756	1	BRAÇADEIRA	CLAMP	ABRAZADERA	COLLIER
21	892- 1006	1	ARRUELA-pressão	LOCK WASHER	ARANDELA-cierre	RONDELLE-d'arrêt
22	813- 6016	1	PARAFUSO	BOLT	TORNILLO	VIS
23	B 46063	1	PARAFUSO-OCO	BOLT-HOLLOW	TORNILLO-HUECO	VIS-CREUX
24	B 40000	1	ANEL	RING	ANILLO	BAGUE
25	B 40505	2	ANEL	RING	ANILLO	BAGUE
26	B 46574	1	PARAFUSO-OCO	BOLT-HOLLOW	TORNILLO-HUECO	VIS-CREUX
27	E 155760	1	CHAPA-PROTEÇÃO	PLATE-GUARD	CHAPA-PROTECCION	TOILE-PROTECTION
28	E 155146	1	FLANGE	FLANGE	BRIDA	BRIDE
29	214- 257	2	BRAÇADEIRA	CLAMP	ABRAZADERA	COLLIER
30	E 155809	1	MANGUEIRA	HOSE	MANGUERA	TUYAU
31	814- 8050	3	PARAFUSO	BOLT	TORNILLO	VIS
32	E 155780	1	JUNTA	GASKET	JUNTA	JOINT

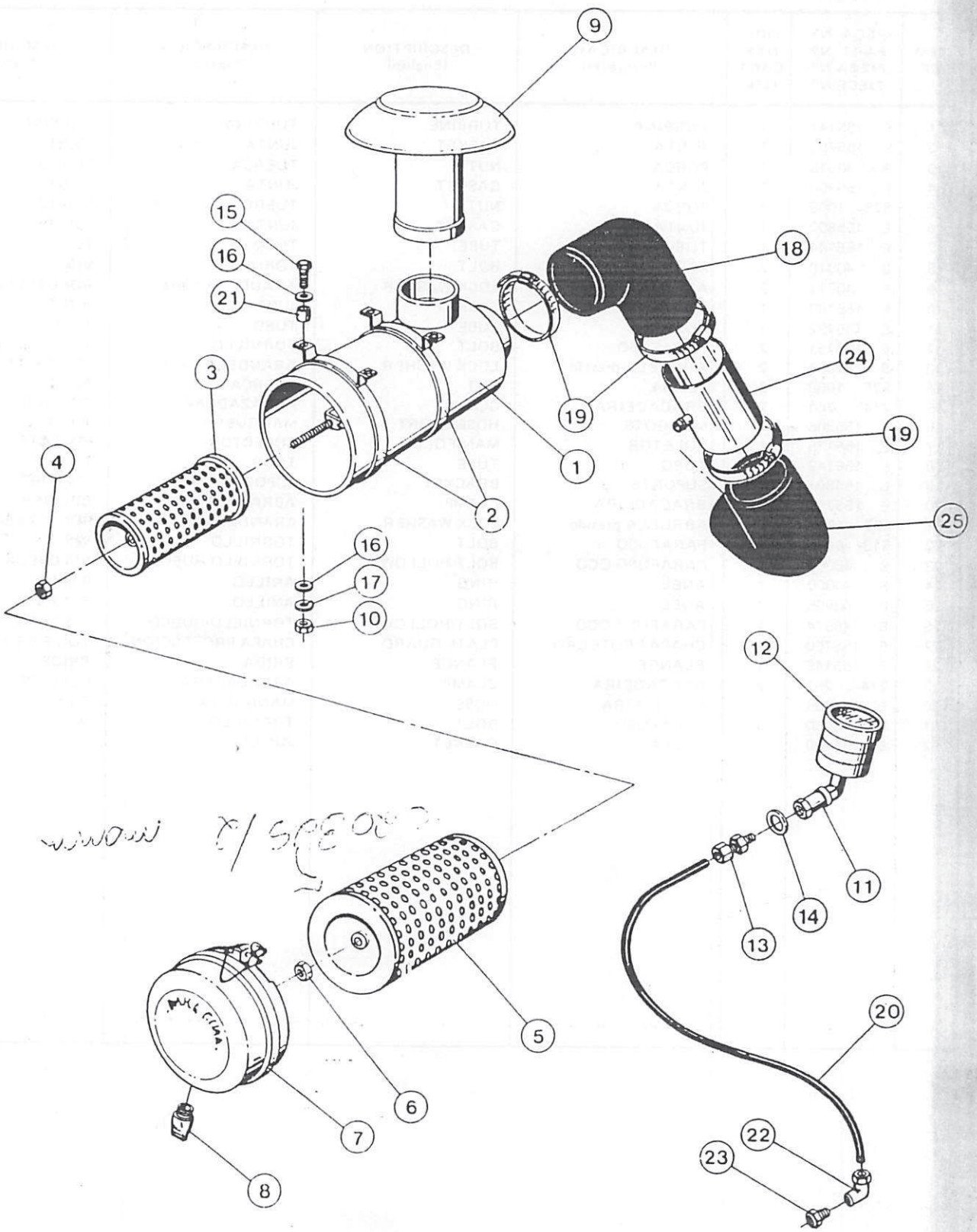
9
15
16
21
18
24
19
19
3
1
4
2
25
16
17
10
12
11
14
13
20
5
6
7
22
23
8

FILTRO DE AR E COMPONENTES
AIR CLEANER AND RELATED PARTS
FILTRO DE AIRE Y COMPONENTES
FILTRE A AIRE ET COMPOSANTS

ITEM REF.	PEÇA Nº PART Nº PIEZA Nº PIECE Nº	QDE. QTY. CANT. QTE.	DESCRIÇÃO (Português)	DESCRIPTION (English)	DESCRIPCIÓN (Español)	DESCRIPTION (Français)
	E 97698	1	FILTRO DE AR-Conj.	AIR CLEANER-Assy.	FILTRO AIRE-Conj.	FILTRE A AIR-Ens.
1	NSS	1	CORPO	BODY	CUERPO	CORPS
2	E 155522	2	BRAÇADEIRA-Conj.	CLAMP-Assy.	ABRAZADERA-Conj.	COLLIER-Ens.
3	E 155525	1	ELEMENTO	ELEMENT	ELEMENTO	ELEMENT
4	525- 5109	1	PORCA	NUT	TUERCA	ECROU
5	E 155526	1	ELEMENTO	ELEMENT	ELEMENTO	ELEMENT
6	A01345-96	1	PORCA	NUT	TUERCA	ECROU
7	E 155524	1	TAMPA-Conj.	COVER-Assy.	TAPA-Conj.	COUVERCLE-Ens.
8	E 155523	1	VÁLVULA	VALVE	VALVULA	VANNE
9	E 155521	1	CHAPÉU DE CHUVA	WEATHER CAP	GUARDA LLUVIA	CHAPEAU DE PLUIE
10	25- 106	4	PORCA	NUT	TUERCA	ECROU
11	E 155026	1	COTOVELO	ELBOW	CODO	RACCORD COUDE
12	E 155025	1	INDICADOR	INDICATOR	INDICADOR	INDICATEUR
13	222- 5104	1	ADAPTADOR	ADAPTER	ADAPTADOR	ADAPTEUR
14	95- 6	1	ARRUELA	WASHER	ARANDELA	RONDELLE
15	13- 624	4	PARAFUSO	BOLT	TORNILLO	VIS
16	95- 6	8	ARRUELA	WASHER	ARANDELA	RONDELLE
17	92- 6	4	ARRUELA	WASHER	ARANDELA	RONDELLE
18	E 97706	1	MANGUEIRA	HOSE	MANGUERA	TUYAU
19	214- 264	3	BRAÇADEIRA	CLAMP	ABRAZADERA	COLLIER
20	D 35275	1	MANGUEIRA	HOSE	MANGUERA	TUYAU
21	E 97702	4	ESPAÇADOR	SPACER	ESPACIADOR	ENTRETOISE
22	222- 5126	1	COTOVELO	ELBOW	CODO	RACCORD COUDE
23	E 96434	1	ADAPTADOR	ADAPTER	ADAPTADOR	ADAPTEUR
24	E 97709	1	TUBO	TUBE	TUBO	TUBE
25	E 97707	1	MANGUEIRA	HOSE	MANGUERA	TUYAU

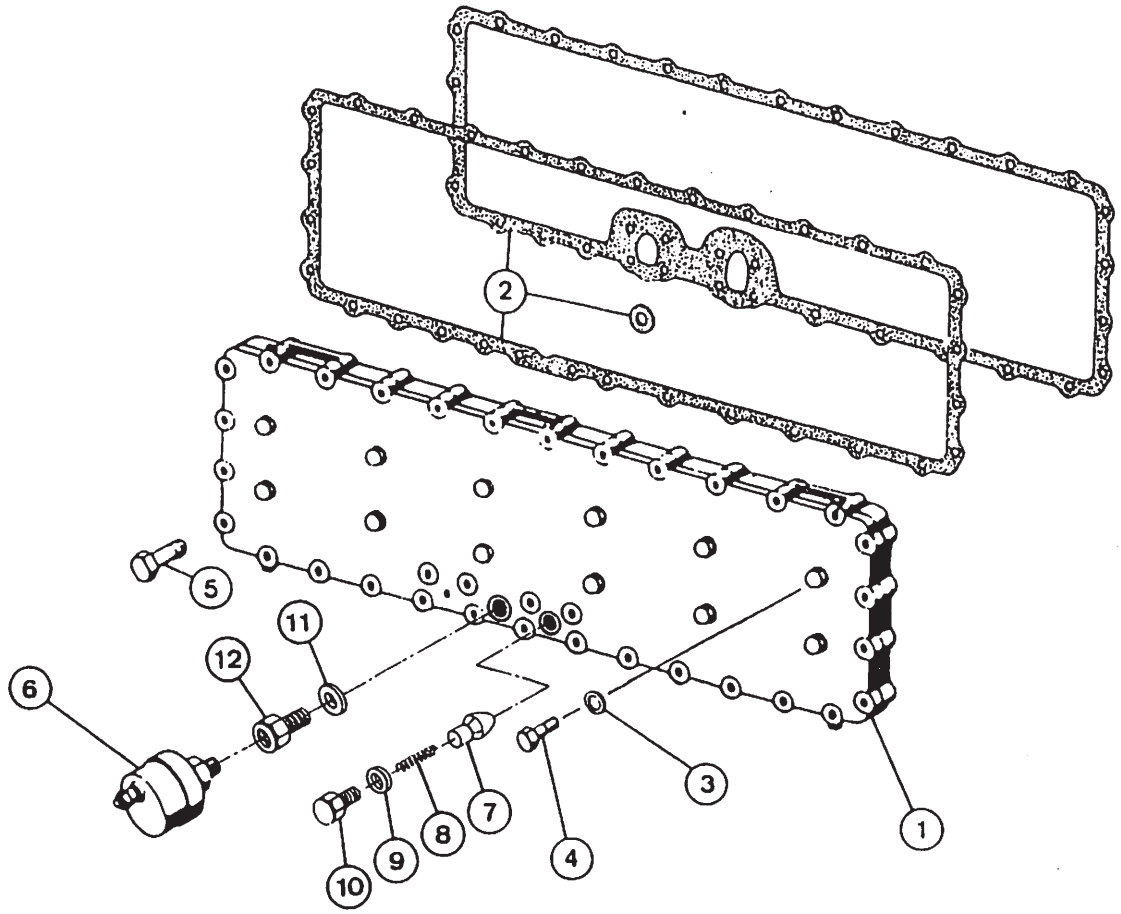
2
5
11
12
6
10
9
8
7
4
3
1

LUBRIFICAÇÃO DO MOTOR
LUBRICATION ENGINE
LUBRICACION DEL MOTOR
LUBRIFICATION DU MOTEUR

ITEM REF.	PEÇA Nº PART Nº PIEZA Nº PIECE Nº	QDE. QTY. CANT. QTE.	DESCRIÇÃO (Português)	DESCRIPTION (English)	DESCRIPCION (Español)	DESCRIPTION (Français)
1	E 68856	1	REFRIGERADOR-Conj.-ÓLEO	COOLER-Assy.-OIL	REFRIGERADOR-Conj.-ACEITE	REFRIGERATEUR-Ens.-D'HUILE
2	E 68857	1	REPARO-JOGO	KIT-REPAIR	REPARO-JOGO	JEU DE RECHANGE
3	E 68858	12	ANEL-Vedação	SEAL-"O" Ring	ANILLO-Sello	JOINT TORIQUE
4	B 40010	12	PARAFUSO	BOLT	TORNILLO	VIS
5	827- 8040	35	PARAFUSO	BOLT	TORNILLO	VIS
6	E 68563	1	BULBO-pressão óleo	BULB-oil pressure	BULBO-presión aceite	BULBE-pression d'huile
7	B 43990	1	VÁLVULA	VALVE	VALVULA	SOUPAPE
8	B 41415	1	MOLA	SPRING	RESORTE	RESSORT
9	B 40063	1	ANEL-Vedação	SEAL	ANILLO-Sello	JOINT
10	E 68859	1	BUJÃO	PLUG	TAPON	BOUCHON
11	T 42499	1	ANEL-Vedação	SEAL	ANILLO-Sello	JOINT
12	E 97968	1	CONEXÃO	CONNECTOR	CONECTOR	RACCORD

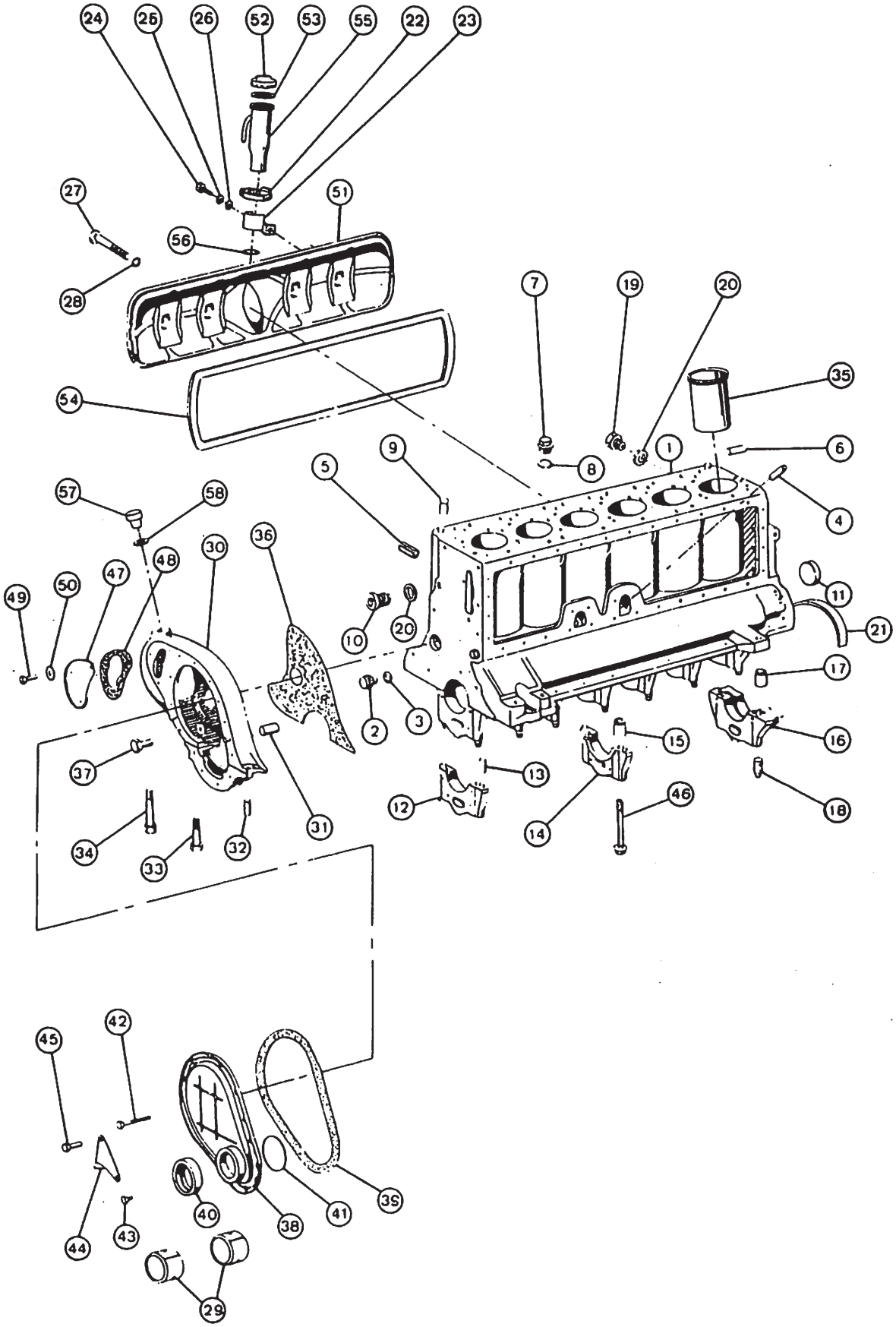
24
25
26
52
53
55
22
23
27
51
56
28
7
19
20
35
54
9
1
6
8
5
4
57
58
30
36
48
47
50
49
11
10
20
21
2
3
17
15
16
37
13
12
14
46
18
34
33
32
31
45
42
35
40
38
41
44
43
29

BLOCO DE CILINDROS
CYLINDER BLOCK
BLOQUE DE CILINDROS
BLOC DE CYLINDRES

ITEM REF.	PEÇA Nº PART Nº PIEZA Nº PIECE Nº	QDE. QTY. CANT. QTE.	DESCRIÇÃO (Português)	DESCRIPTION (English)	DESCRIPCIÓN (Español)	DESCRIPTION (Français)
1	B 47929	1	BLOCO-Conj.	BLOCK-Assy.	BLOQUE-Conj.	BLOC-Ens.
2	E 69846	2	TAMPÃO	PLUG	TAPON	BOUCHON
3	B 46218	2	ANEL-Vedação	SEAL	ANILLO-Sello	JOINT
4	B 41067	1	BUCHA	BUSHING	BUJE	DOUILLE
5	B 41068	1	LUVA	SLEEVE	MANGUITO	MANCHON
6	B 40001	2	PINO	PIN	PASADOR	CHEVILLE
7	E 69958	1	TAMPÃO	PLUG	TAPON	BOUCHON
8	B 40002	1	ANEL-Vedação	SEAL	ANILLO-Sello	JOINT TORIQUE
9	B 40007	2	PINO	PIN	PASADOR	CHEVILLE
10	B 41072	1	BUJÃO	PLUG	TAPON	BOUCHON
11	E 96792	1	TAMPA	CAP	TAPA	CHAPEAU
12	E 68816	5	MANCAL-Conj.	BEARING-Assy.	COJINETE-Conj.	PALIER-Ens.
13	B 40008	2	PINO	PIN	PASADOR	CHEVILLE
14	E 68817	1	MANCAL-Conj.	BEARING-Assy.	COJINETE-Conj.	PALIER-Ens.
15	B 40008	2	PINO	PIN	PASADOR	CHEVILLE
16	E 96793	1	MANCAL-Conj.	BEARING-Assy.	COJINETE-Conj.	PALIER-Ens.
17	B 40008	2	PINO	PIN	PASADOR	CHEVILLE
18	B 48004	2	PINO	PIN	PASADOR	CHEVILLE
19	B 40005	1	BUJÃO	PLUG	TAPON	BOUCHON
20	B 40006	2	ANEL-Vedação	SEAL	ANILLO-Sello	JOINT
21	E 96794	2	ANEL-Vedação	SEAL	ANILLO-Sello	JOINT
22	E 69938	1	BRAÇADEIRA	CLAMP	ABRAZADERA	COLLIER
23	E 69940	1	SUPORTE	BRACKET	SOPORTE	SUPPORT
24	813- 8020	1	PARAFUSO	BOLT	TORNILLO	VIS
25	B 40717	1	ARRUELA-pressão	WASHER-lock	ARANDELA-cier	RONDELLE-d'arrêt
26	E 69942	1	ARRUELA	WASHER	ARANDELA	RONDELLE
27	813- 8040	4	PARAFUSO	BOLT	TORNILLO	VIS
28	B 41087	4	ANEL-Vedação	SEAL	ANILLO-Sello	JOINT
29	E 68823	1	BUCHA-Conj.	BUSHING-Assy.	BUJE-Conj.	DOUILLE-Ens.
30	E 68824	1	CARCAÇA DA DISTRIBUIÇÃO	COVER-TIMING GEAR	CARCAZA DE LA DISTRIBUCION	CARCASSE DE DISTRIBUTION
31	B 40877	2	PINO	PIN	PASADOR	CHEVILLE
32	B 40008	2	PINO	PIN	PASADOR	CHEVILLE
33	B 40010	1	PARAFUSO	BOLT	TORNILLO	VIS
34	827- 8040	1	PARAFUSO	BOLT	TORNILLO	VIS
35	E 155775	6	CAMISA (100.00 mm)	SLEEVE (100.00 mm)	CAMISA (100.00 mm)	CHEMISE (100.00 mm)
35	E 155776	6	CAMISA (100.10 mm)	SLEEVE (100.10 mm)	CAMISA (100.10 mm)	CHEMISE (100.10 mm)
35	E 155777	6	CAMISA (100.20 mm)	SLEEVE (100.20 mm)	CAMISA (100.20 mm)	CHEMISE (100.20 mm)
36	B 43740	1	JUNTA	GASKET	JUNTA	JOINT
37	B 40011	3	PARAFUSO	BOLT	TORNILLO	VIS
38	E 155778	1	TAMPA	COVER	TAPA	COUVERCLE
39	E 155779	1	JUNTA	GASKET	JUNTA	JOINT

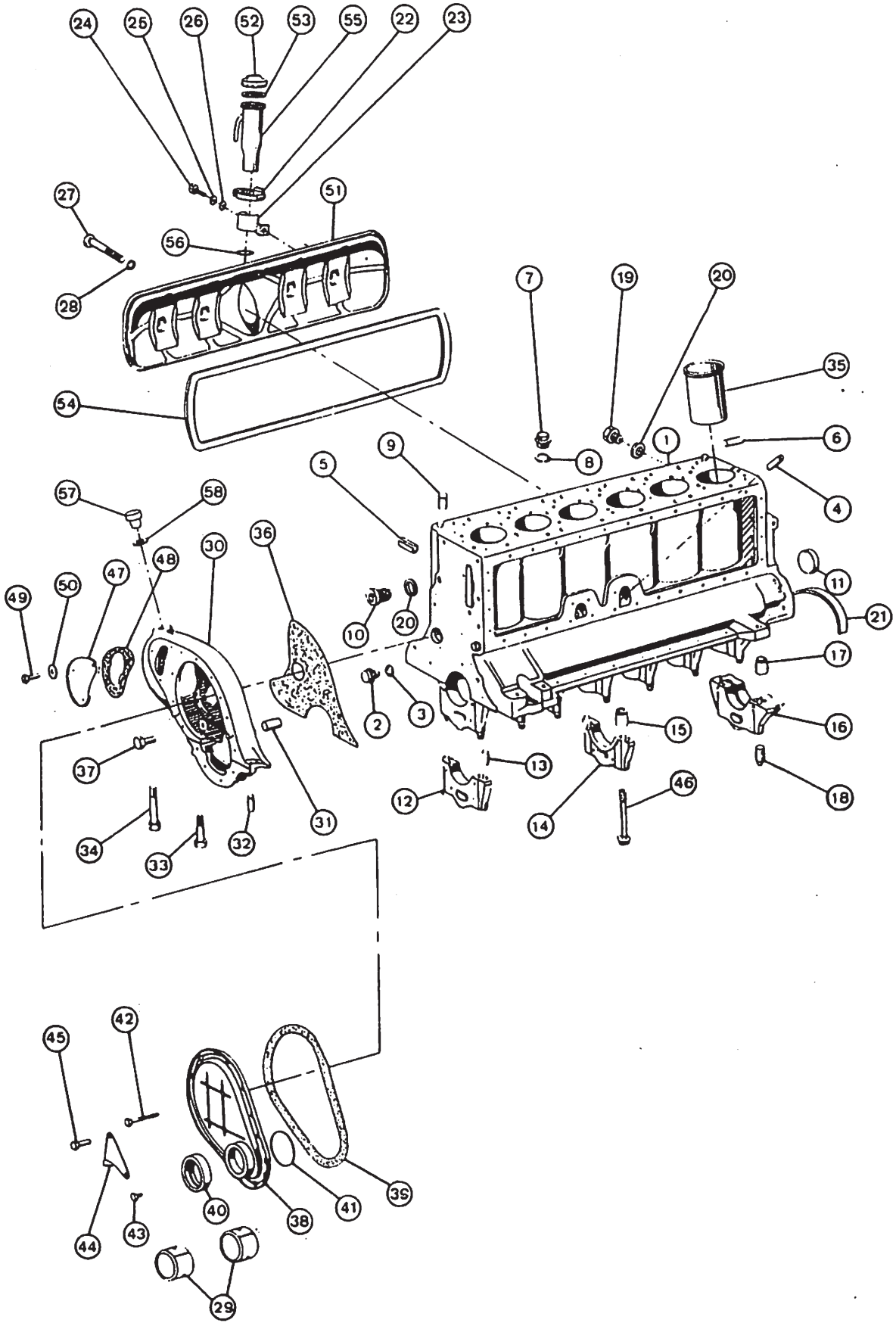
24
25
26
52
53
55
22
23
27
51
56
28
54
7
19
20
35
6
1
8
9
5
4
57
58
36
30
48
47
50
49
11
21
10
20
17
2
3
16
15
37
13
12
14
46
18
34
33
32
31
45
42
44
43
40
38
41
39
29

BLOCO DE CILINDROS
CYLINDER BLOCK
BLOQUE DE CILINDROS
BLOC DE CYLINDRES

ITEM REF.	PEÇA Nº PART Nº PIEZA Nº PIECE Nº	QDE. QTY. CANT. QTE.	DESCRIÇÃO (Português)	DESCRIPTION (English)	DESCRIPCIÓN (Español)	DESCRIPTION (Français)
40	E 97969	1	ANEL-Vedação	SEAL	ANILLO-Sello	JOINT
41	E 68825	1	ESPAÇADOR	SPACER	ESPACIADOR	ENTRETOISE
42	B 48006	3	PARAFUSO	BOLT	TORNILLO	VIS
43	E 155755	8	PARAFUSO	BOLT	TORNILLO	VIS
44	E 155785	1	PONTEIRO-Reg.	POINTER-Adj.	PUNTERO-Regulaje	AIGUILLE-de reglage
45	B 48006	2	PARAFUSO	BOLT	TORNILLO	VIS
46	B 43295	14	PARAFUSO	BOLT	TORNILLO	VIS
47	E 68826	1	TAMPA	COVER	TAPA	COUVERCLE
48	E 97970	1	JUNTA	GASKET	JUNTA	JOINT
49	B 40015	3	PARAFUSO	BOLT	TORNILLO	VIS
50	892- 1006	3	ANEL-Pressão	RING-lock	ANILLO-Traba	BAGUE-d'arrêt
51	E 68562	1	TAMPA	COVER	TAPA	COUVERCLE
52	B 48056	1	TAMPA	COVER	TAPA	COUVERCLE
53	B 48057	1	JUNTA	GASKET	JUNTA	JOINT
54	B 41086	1	JUNTA	GASKET	JUNTA	JOINT
55	E 69858	1	TUBO	TUBE	TUBO	TUBE
56	B 48010	1	ANEL	RING	ANILLO	BAGUE
57	E 155773	1	TAMPÃO	PLUG	TAPON	BOUCHON
58	B 48010	1	ANEL	RING	ANILLO	BAGUE

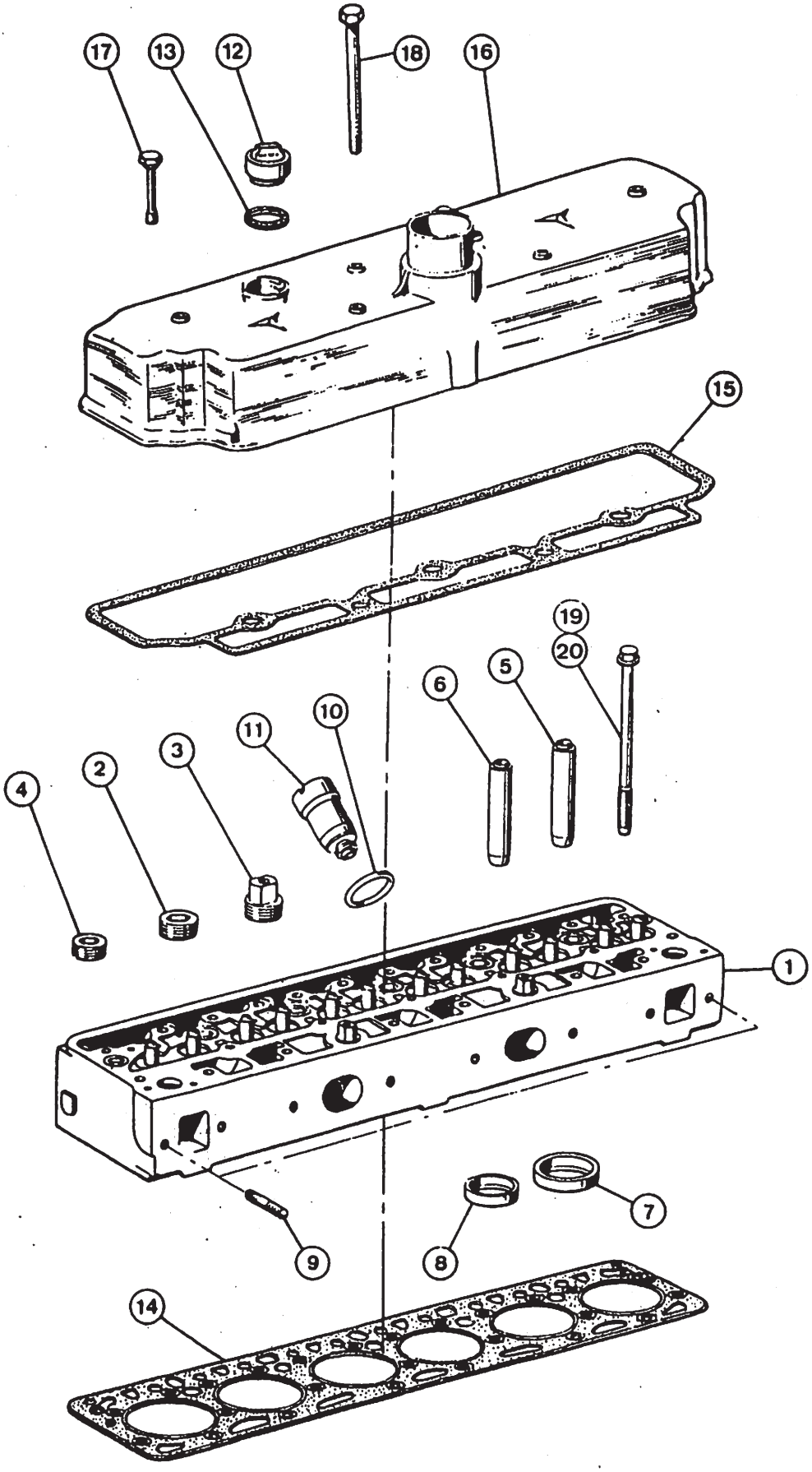
17
13
12
18
16
15
19
20
5
6
11
10
3
2
4
1
7
8
9
14

CABEÇOTE
CYLINDER HEAD
CULATA
CULASSE

ITEM REF.	PEÇA Nº PART Nº PIEZA Nº PIECE Nº	QDE. QTY. CANT. QTE.	DESCRIÇÃO (Português)	DESCRIPTION (English)	DESCRIPCION (Español)	DESCRIPTION (Français)
1	E 155774	1	CABEÇOTE-Conj.	CYL. HEAD-Assy.	CULATA-Conj.	CULASSE-Ens.
2	B 46253	5	TAMPÃO	PLUG	TAPON	BOUCHON
3	B 41098	2	BUJÃO	PLUG	TAPON	BOUCHON
4	B 41099	2	TAMPÃO	PLUG	TAPON	BOUCHON
5	B 41101	6	GUIA VÁLVULA 15.00 mm (0.590")	GUIDE VALVE 15.00 mm (0.590")	GUIA VALVULA 15.00 mm (0.590")	GUIDE SOUPAPE 15.00 mm (0.590")
5	B 41102	6	GUIA VÁLVULA 15.10 mm (0.594")	GUIDE VALVE 15.10 mm (0.594")	GUIA VALVULA 15.10 mm (0.594")	GUIDE SOUPAPE 15.10 mm (0.594")
5	B 41103	6	GUIA VÁLVULA 15.20 mm (0.598")	GUIDE VALVE 15.20 mm (0.598")	GUIA VALVULA 15.20 mm (0.598")	GUIDE SOUPAPE 15.20 mm (0.598")
5	B 41104	6	GUIA VÁLVULA 15.50 mm (0.610")	GUIDE VALVE 15.50 mm (0.610")	GUIA VALVULA 15.50 mm (0.610")	GUIDE SOUPAPE 15.50 mm (0.610")
6	B 41105	6	GUIA VÁLVULA 15.00 mm (0.590")	GUIDE VALVE 15.00 mm (0.590")	GUIA VALVULA 15.00 mm (0.590")	GUIDE SOUPAPE 15.00 mm (0.590")
6	B 41106	6	GUIA VÁLVULA 15.10 mm (0.594")	GUIDE VALVE 15.10 mm (0.594")	GUIA VALVULA 15.10 mm (0.594")	GUIDE SOUPAPE 15.10 mm (0.594")
6	B 41107	6	GUIA VÁLVULA 15.20 mm (0.598")	GUIDE VALVE 15.20 mm (0.598")	GUIA VALVULA 15.20 mm (0.598")	GUIDE SOUPAPE 15.20 mm (0.598")
6	B 41108	6	GUIA VÁLVULA 15.50 mm (0.610")	GUIDE VALVE 15.50 mm (0.610")	GUIA VALVULA 15.50 mm (0.610")	GUIDE SOUPAPE 15.50 mm (0.610")
7	E 96663	6	SEDE 45.87 mm (1.806")	SEAT 45.87 mm (1.806")	ASIENTO 45.87 mm (1.806")	SIEGE 45.87 mm (1.806")
7	E 96800	6	SEDE 46.17 mm (1.818")	SEAT 46.17 mm (1.818")	ASIENTO 46.17 mm (1.818")	SIEGE 46.17 mm (1.818")
7	E 96801	6	SEDE 46.37 mm (1.825")	SEAT 46.37 mm (1.825")	ASIENTO 46.37 mm (1.825")	SIEGE 46.37 mm (1.825")
8	E 96664	6	SEDE 37.08 mm (1.499")	SEAT 37.08 mm (1.499")	ASIENTO 37.08 mm (1.499")	SIEGE 37.08 mm (1.499")
8	E 96802	6	SEDE 38.37 mm (1.511")	SEAT 38.37 mm (1.511")	ASIENTO 38.37 mm (1.511")	SIEGE 38.37 mm (1.511")
8	E 96803	6	SEDE 38.57 mm (1.518")	SEAT 38.57 mm (1.518")	ASIENTO 38.57 mm (1.518")	SIEGE 38.57 mm (1.518")
9	B 46289	2	PRISIONEIRO	STUD	ESPARRAGO	GOUJON
10	B 41115	6	ANEL-Vedação	SEAL	ANILLO-Sello	JOINT
11	B 41116	6	TUBO	TUBE	TUBO	TUBE
12	B 40764	1	TAMPA	CAP	TAPA	CHAPEAU
13	B 46554	1	JUNTA	GASKET	JUNTA	JOINT
14	E 97054	1	JUNTA	GASKET	JUNTA	JOINT
15	B 41122	1	JUNTA	GASKET	JUNTA	JOINT
16	E 155138	1	TAMPA	COVER	TAPA	COUVERCLE
17	E 155806	4	PARAFUSO	BOLT	TORNILLO	VIS
18	E 155807	2	PARAFUSO	BOLT	TORNILLO	VIS
19	E 155854	2	PARAFUSO	BOLT	TORNILLO	VIS
20	E 97989	23	PARAFUSO	BOLT	TORNILLO	VIS

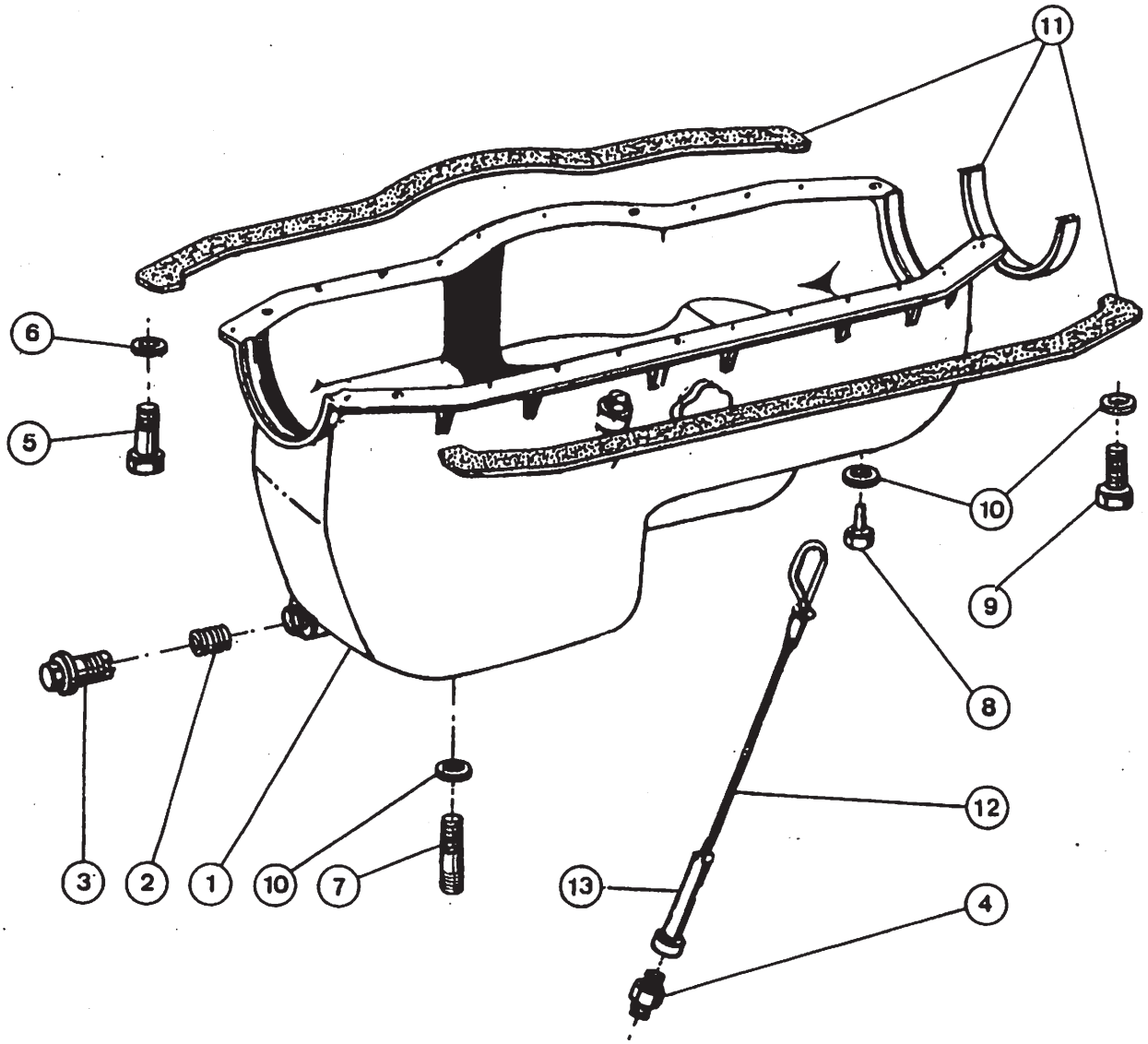
11
6
5
10
9
8
12
3
2
1
10
7
13
4

CÁRTER DE ÓLEO
CRANKCASE
CARTER DE ACEITE
CARTER D'HUILE

ITEM REF.	PEÇA Nº PART Nº PIEZA Nº PIECE Nº	QDE. QTY. CANT. QTE.	DESCRIÇÃO (Português)	DESCRIPTION (English)	DESCRIPCION (Español)	DESCRIPTION (Français)
	E 68566	1	CÁRTER-Conj.	CRANKCASE-Assy.	CARTER-Conj.	CARTER-Ens.
1	NSS	1	CÁRTER	CRANKCASE	CARTER	CARTER
2	E 68828	1	BUJÃO	PLUG	TAPON	BOUCHON
3	E 69032	1	CONEXÃO	CONNECTOR	CONECTOR	RACCORD
4	B 46514	1	BUJÃO	PLUG	TAPON	BOUCHON
5	526- 406	18	PARAFUSO	BOLT	TORNILLO	VIS
6	E 69034	18	ARRUELA	WASHER	ARANDELA	RONDELLE
7	E 97962	2	PRISIONEIRO	STUD	ESPARRAGO	GOUJON
8	813- 8025	2	PARAFUSO	BOLT	TORNILLO	VIS
9	826- 8080	2	PARAFUSO	BOLT	TORNILLO	VIS
10	B 40832	6	ARRUELA	WASHER	ARANDELA	RONDELLE
11	E 97993	1	JUNTA-JOGO	GASKET-KIT	JUNTA-JUEGO	JOINT-JEU
12	E 68822	1	VARETA-MED. ÓLEO	DIPSTICK	VARILLA MED. ACEITE	JAUGE NIVEAU D'HUILE
13	E 68820	1	TUBO-GUIA	TUBE-GUIDE	TUBO-GUIA	TUBE-GUIDE

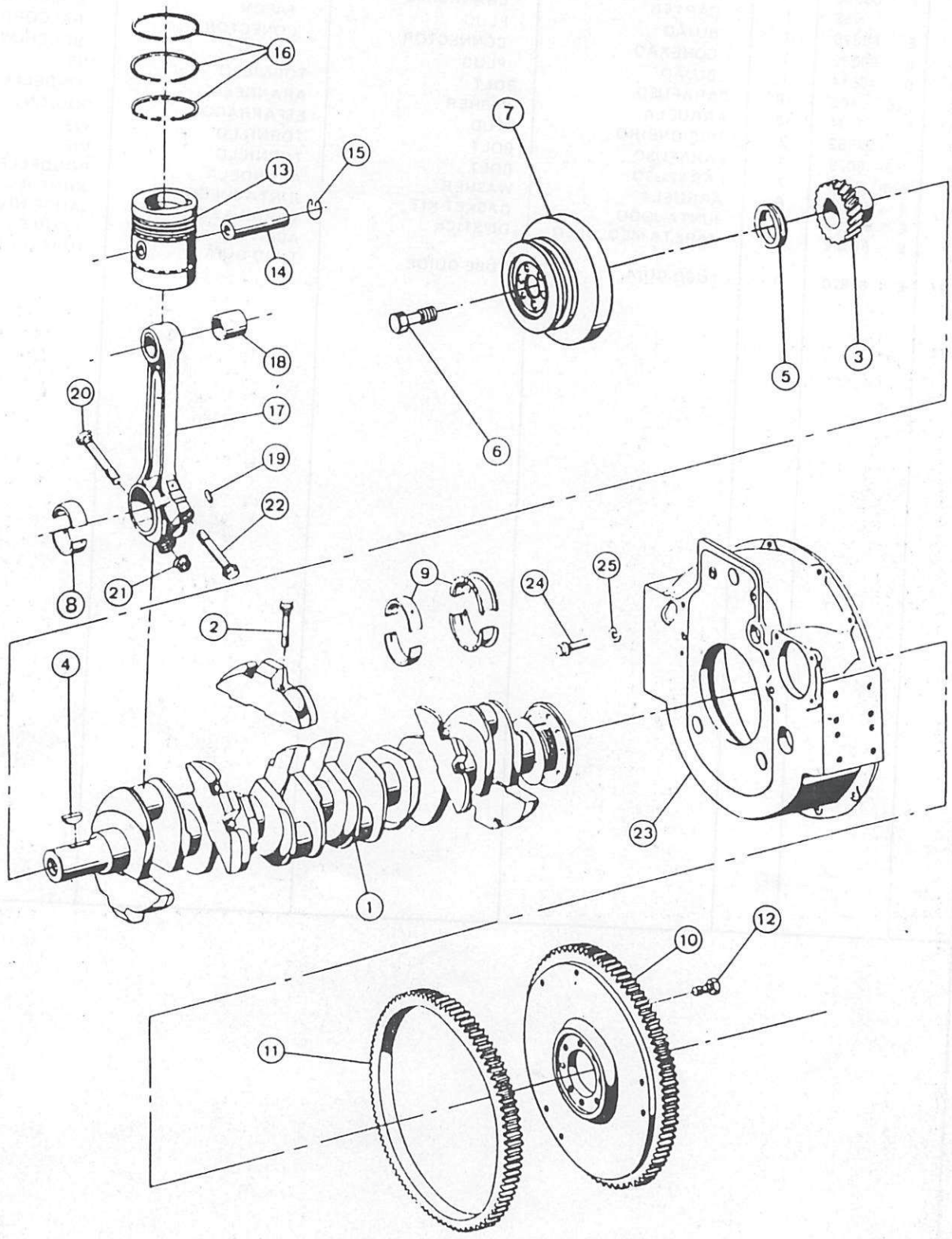
16
13
15
14
7
18
20
17
19
22
21
8
9
24
25
2
4
5
3
6
23
1
12
10
11

ÁRVORE DE MANIVELAS E CARCAÇA DO VOLANTE
CRANKSHAFT AND FLYWHEEL HOUSING
CIGUEÑAL Y CARCAZA DEL VOLANTE
VILEBREQUIN ET CARCASSE DU VOLANT

ITEM REF.	PEÇA Nº PART Nº PIEZA Nº PIECE Nº	QDE. QTY. CANT. QTE.	DESCRIÇÃO (Português)	DESCRIPTION (English)	DESCRIPCIÓN (Español)	DESCRIPTION (Français)
1..	E 155759	1	ÁRVORE DE MANIVELAS-Conj.	CRANKSHAFT-Assy.	CIGUEÑAL-Conj.	VILEBREQUIN-Ens.
2	E 97975	12	PARAFUSO	BOLT	TORNILLO	VIS
3	B 41133	1	ENGRENAGEM	GEAR	ENGRANAJE	ENGRENAGE
4	E 68861	1	CHAVETA	KEY	CHAVETA	CLAVETTE
5	B 41134	1	ESPAÇADOR	SPACER	ESPACIADOR	ENTRETOISE
6	E 68863	1	PARAFUSO	BOLT	TORNILLO	VIS
7	E 68565	1	POLIA	PULLEY	POLEA	POULIE
8	E 155767	12	REPARO-Jogo (60.00 mm - 2.36")	KIT-Repair (60.00 mm - 2.36")	REPARO-Juego (60.00 mm - 2.36")	JEU DE RECHANGE (60.00 mm - 2.36")
8	E 155768	12	REPARO-Jogo (59.9 mm - 2.358")	KIT-Repair (59.9 mm - 2.358")	REPARO-Juego (59.9 mm - 2.358")	JEU DE RECHANGE (59.9 mm - 2.358")
8	E 155769	12	REPARO-Jogo (59.75 mm - 2.352")	KIT-Repair (59.75 mm - 2.352")	REPARO-Juego (59.75 mm - 2.352")	JEU DE RECHANGE (59.75 mm - 2.352")
8	E 155770	12	REPARO-Jogo (59.50 mm - 2.342")	KIT-Repair (59.50 mm - 2.342")	REPARO-Juego (59.50 mm - 2.342")	JEU DE RECHANGE (59.50 mm - 2.342")
8	E 155771	12	REPARO-Jogo (59.25 mm - 2.332")	KIT-Repair (59.25 mm - 2.332")	REPARO-Juego (59.25 mm - 2.332")	JEU DE RECHANGE (59.25 mm - 2.332")
9	E 155765	6	CASQUILHO (88.00 mm - 3.464")	LINER (88.00 mm - 3.464")	CASQUILLO (88.00 mm - 3.464")	COQUILLE (88.00 mm - 3.464")
9	E 155766	6	CASQUILHO (87.90 mm - 3.46")	LINER (87.90 mm - 3.46")	CASQUILLO (87.90 mm - 3.46")	COQUILLE (87.90 mm - 3.46")
9	E 155762	6	CASQUILHO (87.75 mm - 3.454")	LINER (87.75 mm - 3.454")	CASQUILLO (87.75 mm - 3.454")	COQUILLE (87.75 mm - 3.454")
9	E 155763	6	CASQUILHO (87.50 mm - 3.44")	LINER (87.50 mm - 3.44")	CASQUILLO (87.50 mm - 3.44")	COQUILLE (87.50 mm - 3.44")
9	E 155764	6	CASQUILHO (87.25 mm - 3.43")	LINER (87.25 mm - 3.43")	CASQUILLO (87.25 mm - 3.43")	COQUILLE (87.25 mm - 3.43")
10	E 69431	1	VOLANTE	FLYWHEEL	VOLANTE	VOLANT
11	E 68864	1	COROA-Dentada	RING-Gear	CORONA-Dentada	COURONNE
12	E 69895	8	PARAFUSO	BOLT	TORNILLO	VIS
13	E 158782	8	ÊMBOLO (64.9 mm - 2.55")	PISTON (64.9 mm - 2.55")	EMBOLO (64.9 mm - 2.55")	PISTON (64.9 mm - 2.55")
13	E 155783	6	ÊMBOLO (64.6 mm - 2.54")	PISTON (64.6 mm - 2.54")	EMBOLO (64.6 mm - 2.54")	PISTON (64.6 mm - 2.54")
13	E 155784	6	ÊMBOLO (64.3 mm - 2.53")	PISTON (64.3 mm - 2.53")	EMBOLO (64.3 mm - 2.53")	PISTON (64.3 mm - 2.53")
14	B 41153	1	PINO	PIN	PASADOR	CHEVILLE
15	B 41154	2	ANEL-TRAVA	SNAP RING	ANILLO TRABA	BAGUE D'ARRET
16	E 155781	8	REPARO-Jogo (97.00 mm - 3.81")	KIT-Repair (97.00 mm - 3.81")	REPARO-Juego (97.00 mm - 3.81")	JEU DE RECHANGE (97.00 mm - 3.81")
16	E 155757	6	REPARO-Jogo (97.100 mm - 3.82")	KIT-Repair (97.100 mm - 3.82")	REPARO-Juego (97.100 mm - 3.82")	JEU DE RECHANGE (97.100 mm - 3.82")
16	E 155758	6	REPARO-Jogo (97.50 mm - 3.83")	KIT-Repair (97.50 mm - 3.83")	REPARO-Juego (97.50 mm - 3.83")	JEU DE RECHANGE (97.50 mm - 3.83")

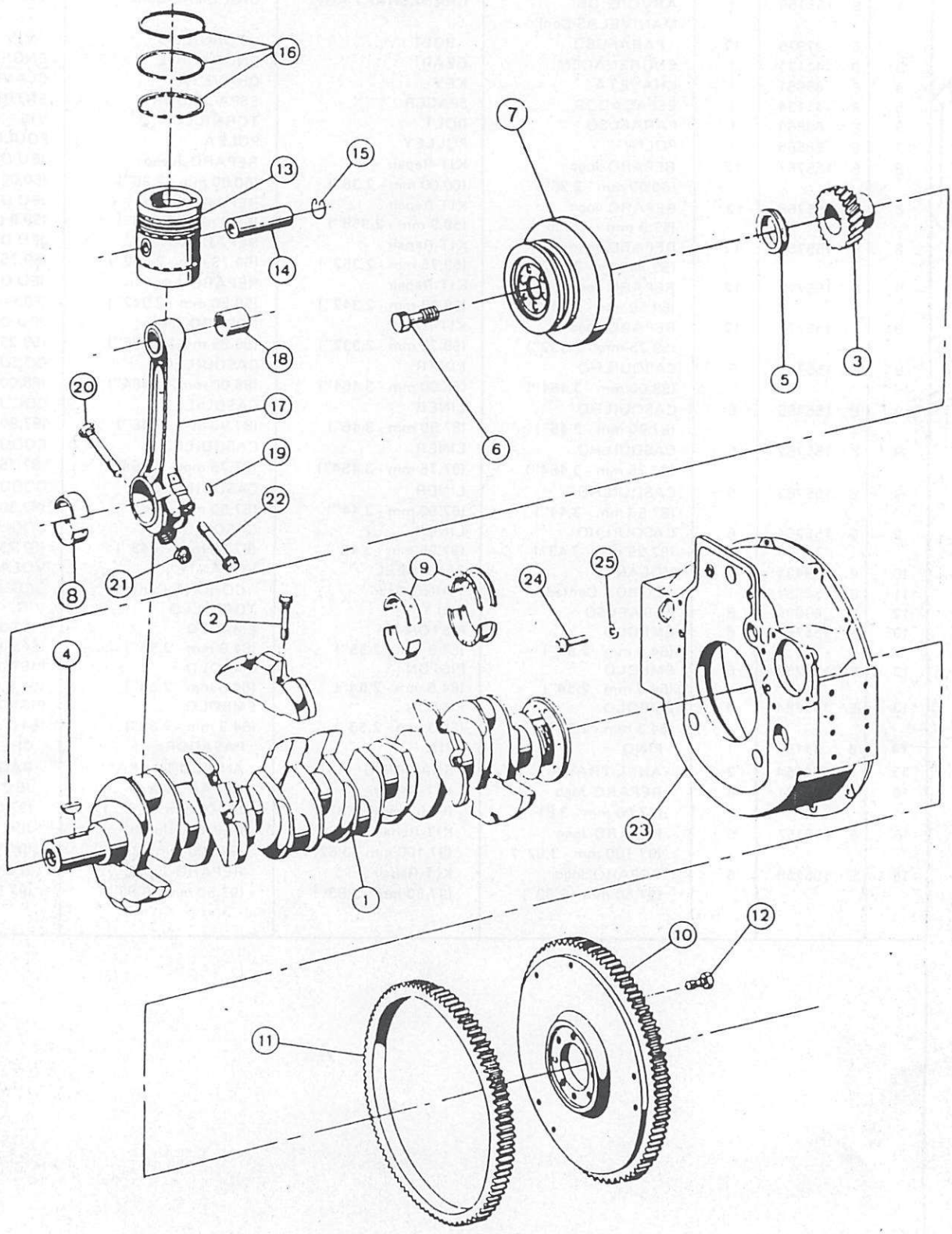
16
13
15
14
7
6
5
3
18
20
17
19
22
21
8
9
24
25
2
4
23
1
10
12
11

ÁRVORE DE MANIVELAS E CARCAÇA DO VOLANTE
CRANKSHAFT AND FLYWHEEL HOUSING
CIGUEÑAL Y CARCAZA DEL VOLANTE
VILEBREQUIN ET CARCASSE DU VOLANT

ITEM REF.	PEÇA Nº PART Nº PIEZA Nº PIECE Nº	QDE. QTY. CANT: QTE.	DESCRIÇÃO (Português)	DESCRIPTION (English)	DESCRIPCIÓN (Español)	DESCRIPTION (Français)
17	E 97974	6	BIELA-Conj.	CONNECTING ROD-Assy.	BIELA-Conj.	BIELLE-Ens.
18	E 97976	1	BUCHA (39.00 mm - 1.53")	BUSHING (39.00 mm - 1.53")	BUJE (39.00 mm - 1.53")	DOUILLE (39.00 mm - 1.53")
18	E 97977	1	BUCHA (39.20 mm - 1.54")	BUSHING (39.20 mm - 1.54")	BUJE (39.20 mm - 1.54")	DOUILLE (39.20 mm - 1.54")
18	E 97978	1	BUCHA (39.50 mm - 1.55")	BUSHING (39.50 mm - 1.55")	BUJE (39.50 mm - 1.55")	DOUILLE (39.50 mm - 1.55")
19	B 40036	2	PINO	PIN	PASADOR	CHEVILLE
20	B 41148	1	PARAFUSO	BOLT	TORNILLO	VIS
21	B 41149	1	PORCA	NUT	TUERCA	ECROU
22	B 41147	1	PARAFUSO	BOLT	TORNILLO	VIS
23	E 69544	1	CARCAÇA	HOUSING	CARCAZA	CARCASSE
24	B 46493	6	PARAFUSO	BOLT	TORNILLO	VIS
25	892- 1012	6	ARRUELA	WASHER	ARANDELA	RONDELLE

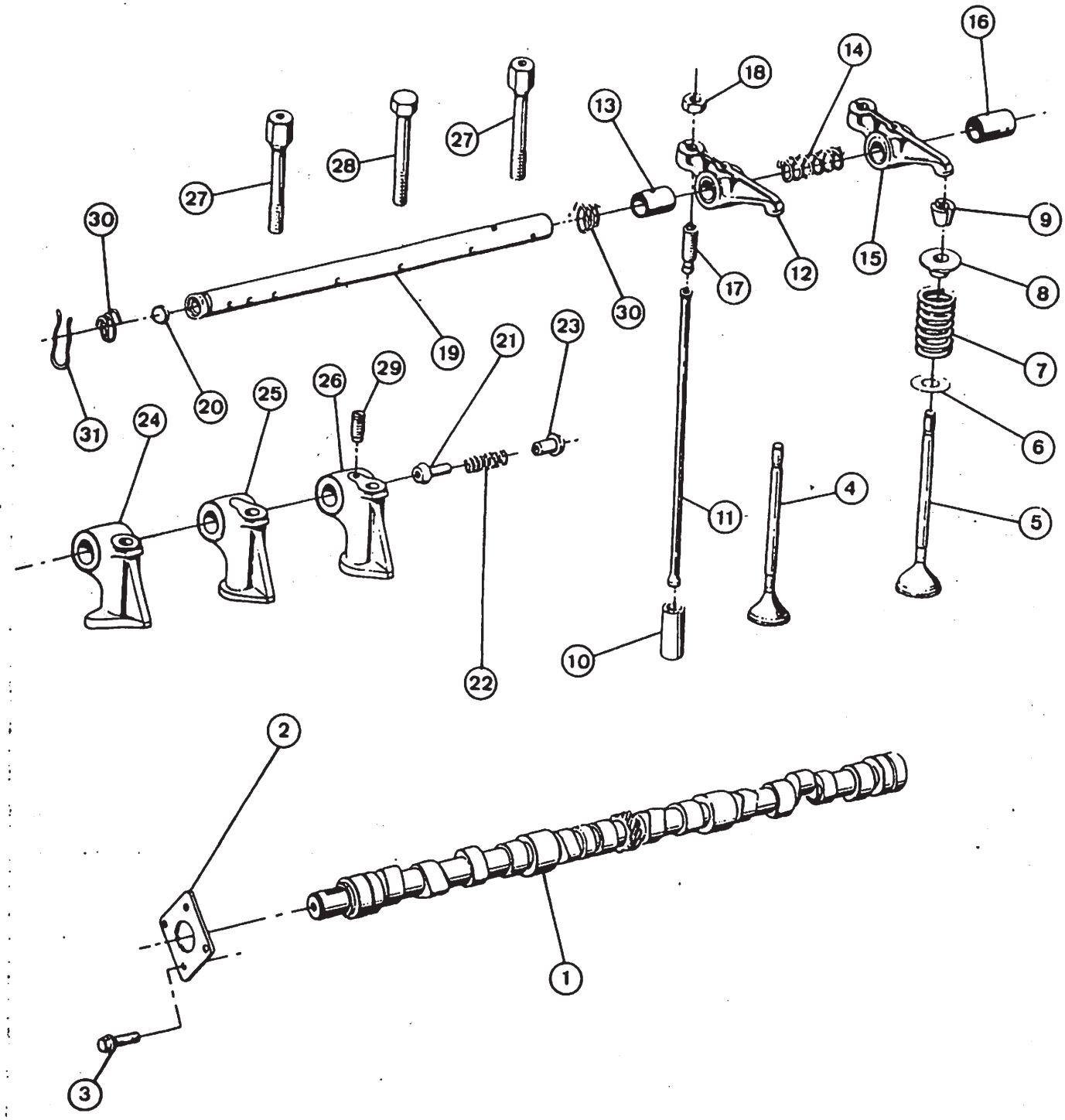
1
2
3
4
5
6
7
8
9
10
11
12
13
14
15
16
17
18
19
20
21
22
23
24
25
26
27
27
28
29
30
30
31

EIXO DE COMANDO DE VÁLVULAS
CAMSHAFT
ARBOL DE LEVAS
ARBRE A CAMES

ITEM REF.	PEÇA Nº PART Nº PIEZA Nº PIECE Nº	QDE. QTY. CANT. QTE.	DESCRIÇÃO (Português)	DESCRIPTION (English)	DESCRIPCIÓN (Español)	DESCRIPTION (Français)
1	E 155140	1	EIXO-Comando	CAMSHAFT	ARBOL DE LEVAS	ARBRE A CAMES
2	B 48019	1	ARRUELA	WASHER	ARANDELA	RONDELLE
3	E 97988	4	PARAFUSO	BOLT	TORNILLO	VIS
4	B 41198	6	VÁLVULA	VALVE	VALVULA	SOUPAPE
5	B 41197	6	VÁLVULA	VALVE	VALVULA	SOUPAPE
6	B 41199	12	ARRUELA	WASHER	ARANDELA	RONDELLE
7	B 41200	12	MOLA	SPRING	RESORTE	RESSORT
8	B 41201	12	ASSENTO	SEAT	ASIENTO	SIEGE
9	B 41202	24	CHAVETA	KEY	CHAVETA	CLAVETTE
10	E 97983	12	TUCHO 27.99 mm (1.101")	TAPPET 27.99 mm (1.101")	ALZA VALVULA 27.99 mm (1.101")	POUSSOIR 27.99 mm (1.101")
10	E 97984	12	TUCHO 28.19 mm (1.110")	TAPPET 28.19 mm (1.110")	ALZA VALVULA 28.19 mm (1.110")	POUSSOIR 28.19 mm (1.110")
10	E 97985	12	TUCHO 28.49 mm (1.121")	TAPPET 28.49 mm (1.121")	ALZA VALVULA 28.49 mm (1.121")	POUSSOIR 28.49 mm (1.121")
10	E 97986	12	TUCHO 28.74 mm (1.131")	TAPPET 28.74 mm (1.131")	ALZA VALVULA 28.74 mm (1.131")	POUSSOIR 28.74 mm (1.131")
11	E 68945	12	HASTE	ROD	VASTAGO	TIGE
12	B 41181	6	BALANCIM-Conj. BUCHA	ARM-Assy.-Rocker BUSHING	BALANCIN-Conj. BUJE	BALANCIER-Ens. DOUILLE
13	B 41183	1	MOLA	SPRING	RESORTE	RESSORT
14	B 41186	5	BALANCIM-Conj. BUCHA	ARM-Assy.-Rocker BUSHING	BALANCIN-Conj. BUJE	BALANCIER-Ens. DOUILLE
15	B 41182	6	PINO	PIN	PASADOR	CHEVILLE
16	B 41183	1	PORCA	NUT	TUERCA	ECROU
17	B 41184	12	EIXO-Conj. BUJÃO	SHAFT-Assy. PLUG	EJE-Conj. TAPON	AXE-Ens. BOUCHON
18	B 41185	12	TUBO	TUBE	TUBO	TUBE
19	B 41187	2	MOLA	SPRING	RESORTE	RESSORT
20	B 40045	2	TUBO	TUBE	TUBO	TUBE
21	B 41188	1	SUPORTE	BRACKET	SOPORTE	SUPPORT
22	B 41189	1	SUPORTE	BRACKET	SOPORTE	SUPPORT
23	B 41190	1	SUPORTE	BRACKET	SOPORTE	SUPPORT
24	E 155788	1	PARAFUSO	BOLT	TORNILLO	VIS
25	E 155787	3	PARAFUSO	BOLT	TORNILLO	VIS
26	E 155786	2	PINO	PIN	PASADOR	CHEVILLE
27	E 68872	4	MOLA	SPRING	RESORTE	RESSORT
28	826 12075	2	MOLA	SPRING	RESORTE	RESSORT
29	B 40047	2				
30	B 41195	2				
31	B 41196	2				

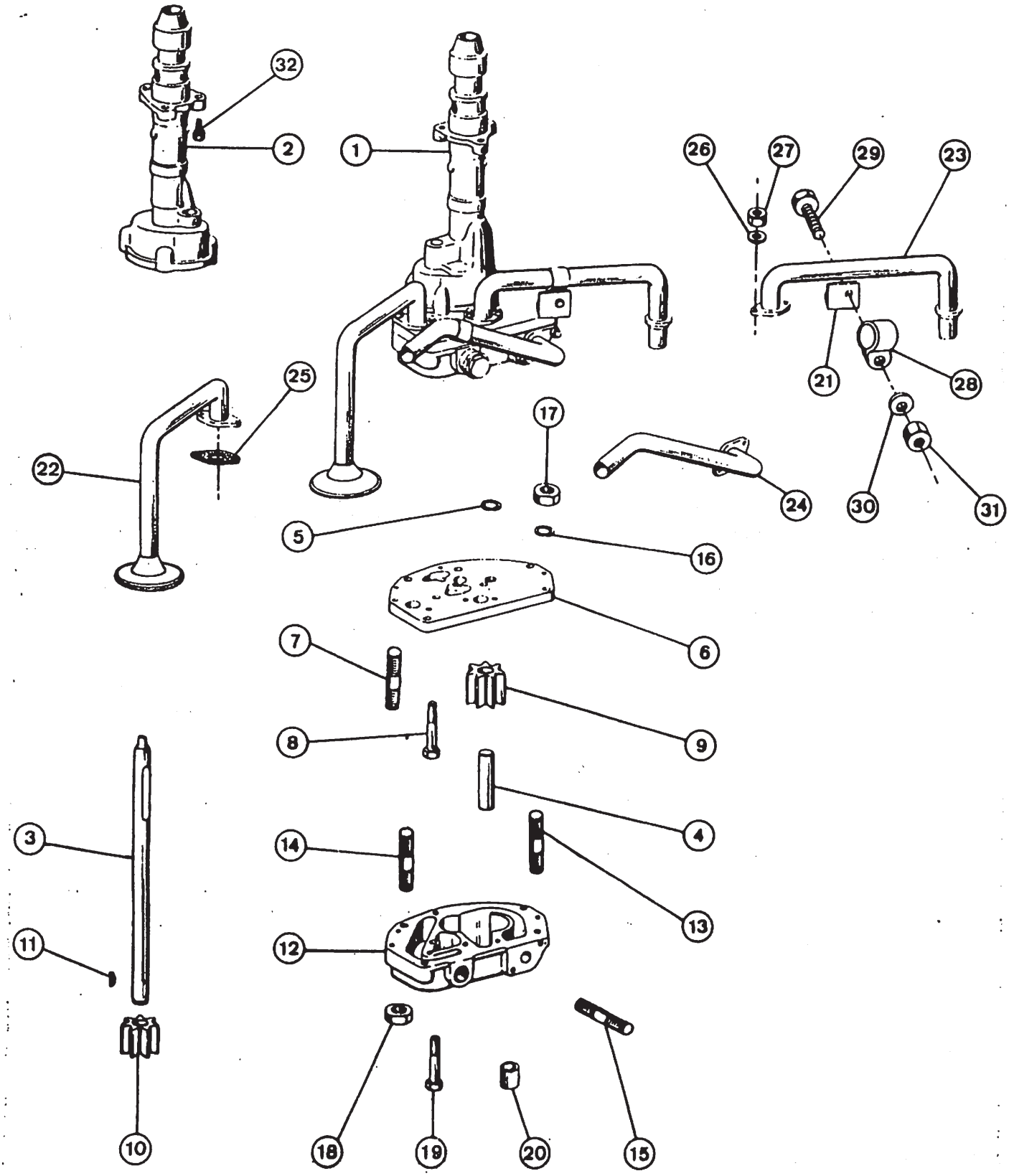
32
2
1
26
27
29
23
25
22
17
24
21
28
30
31
5
16
6
7
9
8
4
14
13
3
12
11
18
19
20
15
10

BOMBA DE ÓLEO
OIL PUMP
BOMBA DE ACEITE
POMPE A HUILE

ITEM REF.	PEÇA Nº PART Nº PIEZA Nº PIECE Nº	QDE. QTY. CANT. QTE.	DESCRIÇÃO (Português)	DESCRIPTION (English)	DESCRIPCIÓN (Español)	DESCRIPTION (Français)
1	E 68847	1	BOMBA DE ÓLEO	OIL PUMP	BOMBA DE ACEITE	POMPE A HUILE
2	NSS	1	CARCAÇA	HOUSING	CARCAZA	CARCASSE
3	E 68848	1	EIXO-Acionamento	SHAFT-Drive	EJE-Acionamiento	ARBRE-Commande
4	E 96112	1	EIXO-Bomba de óleo	SHAFT-Oil pump	EJE-Bomba de aceite	AXE-Pompe à huile
5	E 68851	1	ANEL TRAVA	SNAP RING	ANILLO TRABA	BAGUE D'ARRET
6	E 68852	1	PLACA-Intermediária	PLATE-Intermediate	PLACA-Intermediária	PLAQUE-Interm.
7	E 68853	1	PRISIONEIRO	STUD	ESPARRAGO	GOUJON
8	E 68854	2	PARAFUSO	BOLT	TORNILLO	VIS
9	B 41389	1	ENGRENAGEM	GEAR	ENGRANAJE	ENGRENAGE
10	E 68855	1	ENGRENAGEM	GEAR	ENGRANAJE	ENGRENAGE
11	B 46560	1	CHAVETA	KEY	CHAVETA	CLAVETTE
12	E 68850	1	TAMPA	COVER	TAPA	COUVERCLE
13	E 69021	3	PRISIONEIRO	STUD	ESPARRAGO	GOUJON
14	E 69022	4	PRISIONEIRO	STUD	ESPARRAGO	GOUJON
15	E 69030	2	PRISIONEIRO	STUD	ESPARRAGO	GOUJON
16	B 40717	3	ANEL-Pressão	RING-Thrust	ANILLO-Presión	BAGUE-Pression
17	825- 1008	3	PORCA	NUT	TUERCA	ECROU
18	825- 1006	1	PORCA	NUT	TUERCA	ECROU
19	513- 611	2	PARAFUSO	BOLT	TORNILLO	VIS
20	E 69023	2	PINO	PIN	PASADOR	CHEVILLE
21	E 69024	1	SUPORTE	BRACKET	SOPORTE	SUPPORT
22	E 69025	1	TUBO-Aspiração	TUBE-Intake	TUBO-Aspiración	TUBE-Admission
23	E 69026	1	TUBO-Aspiração	TUBE-Intake	TUBO-Aspiración	TUBE-Admission
24	E 69027	1	TUBULAÇÃO-Óleo	TUBING-Oil	TUBERIA-Aceite	TUYAUTERIE-Huile
25	E 69028	3	JUNTA	GASKET	JUNTA	JOINT
26	892- 1006	6	ANEL-pressão	RING-thrust	ANILLO-presión	BAGUE-pression
27	825- 1006	6	PORCA	NUT	TUERCA	ECROU
28	E 69029	1	BRAÇADEIRA	CLAMP	ABRAZADERA	COLLIER
29	813- 8012	1	PARAFUSO	BOLT	TORNILLO	VIS
30	B 40717	1	ANEL-pressão	RING-Thrust	ANILLO-presión	BAGUE-pression
31	825- 1008	1	PORCA	NUT	TUERCA	ECROU
32	B 40133	3	PARAFUSO	BOLT	TORNILLO	VIS

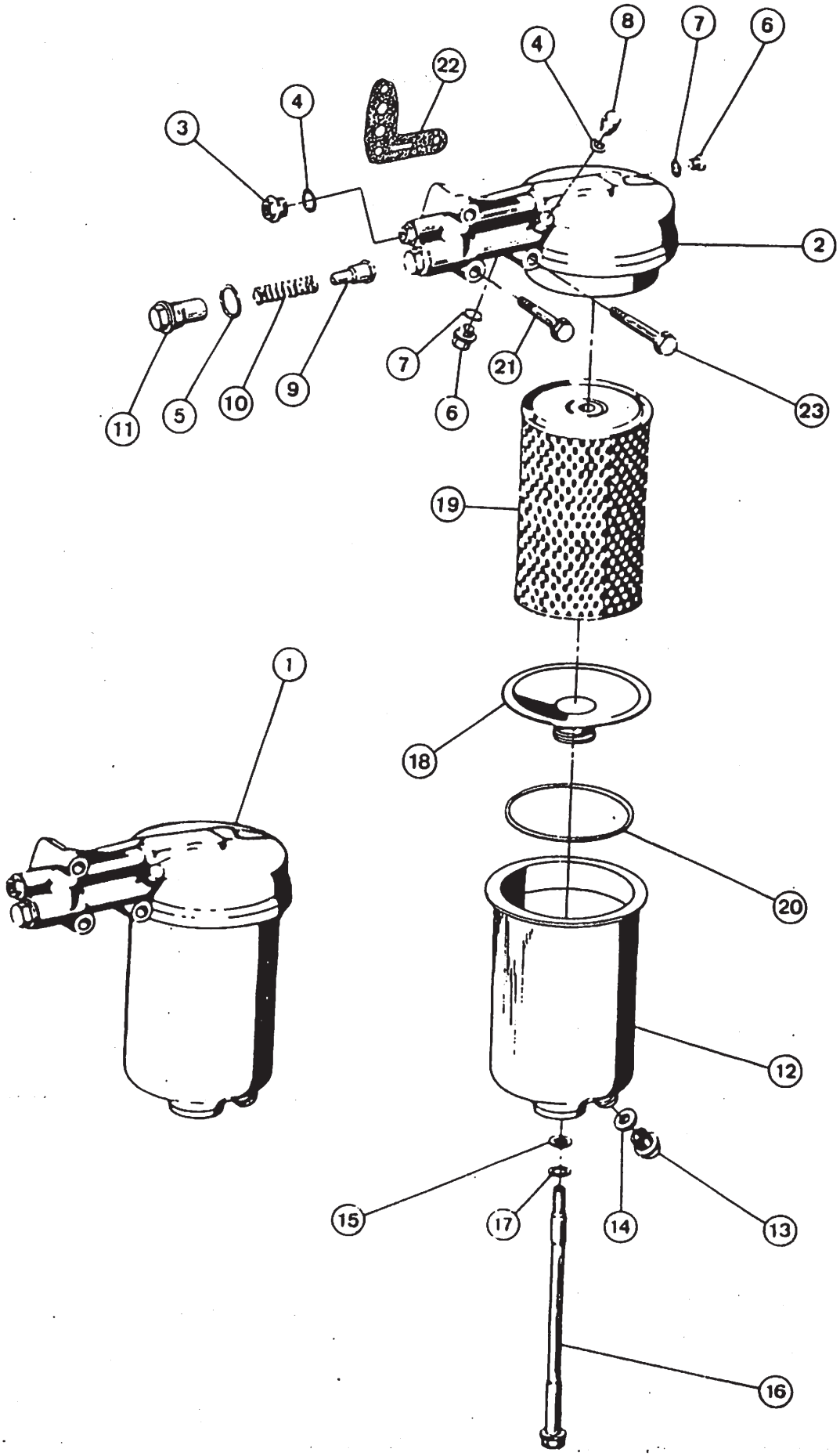
1
2
3
4
5
6
7
8
9
10
11
12
13
14
15
16
17
18
19
20
21
22
23

FILTRO DE ÓLEO
OIL FILTER
FILTRO DE ACEITE
FILTRE A HUILE

ITEM REF.	PEÇA Nº PART Nº PIEZA Nº PIECE Nº	QDE. QTY. CANT. QTE.	DESCRIÇÃO (Português)	DESCRIPTION (English)	DESCRIPCIÓN (Español)	DESCRIPTION (Français)
1	E 68923	1	FILTRO ÓLEO-Conj.	FILTER-Assy.-OIL	FILTRO ACEITE-Conj.	FILTRE A HUILE-Ens.
	E 68919	1	CABEÇOTE-Conj.	COVER-Assy.	TAPA-Conj.	COUVERCLE-Ens.
2	NSS	1	TAMPA	COVER	TAPA	COUVERCLE
3	E 68918	1	CONEXÃO	CONNECTOR	CONECTOR	RACCORD
4	B 40006	2	ARRUELA	WASHER	ARANDELA	RONDELLE
5	B 46394	1	ARRUELA	WASHER	ARANDELA	RONDELLE
6	B 46254	2	TAMPÃO	PLUG	TAPON	BOUCHON
7	B 40142	2	ARRUELA	WASHER	ARANDELA	RONDELLE
8	B 41397	1	TAMPÃO	PLUG	TAPON	BOUCHON
9	E 68917	1	VÁLVULA	VALVE	VALVULA	VANNE
10	B 47635	1	MOLA	SPRING	RESORTE	RESSORT
11	E 68920	1	BUJÃO	PLUG	TAPON	BOUCHON
	E 68916	1	CARCAÇA-Conj.	HOUSING-Assy.	CARCAZA-Conj.	CARCASSE-Ens.
12	NSS	1	CARCAÇA	HOUSING	CARCAZA	CARCASSE
13	B 41397	1	TAMPÃO	PLUG	TAPON	BOUCHON
14	B 40006	1	ARRUELA	WASHER	ARANDELA	RONDELLE
15	T 42499	1	JUNTA	GASKET	JUNTA	JOINT
16	B 41404	1	PARAFUSO	BOLT	TORNILLO	VIS
17	B 41400	1	ARRUELA	WASHER	ARANDELA	RONDELLE
18	B 41403	1	ASSENTO	SEAT	ASIENTO	SIEGE
19	E 97999	1	ELEMENTO	ELEMENT	ELEMENT	ELEMENT
20	B 41398	1	JUNTA	GASKET	JUNTA	JOINT
21	E 68925	2	PARAFUSO	BOLT	TORNILLO	VIS
22	B 41408	1	JUNTA	GASKET	JUNTA	JOINT
23	E 68924	1	PARAFUSO	BOLT	TORNILLO	VIS

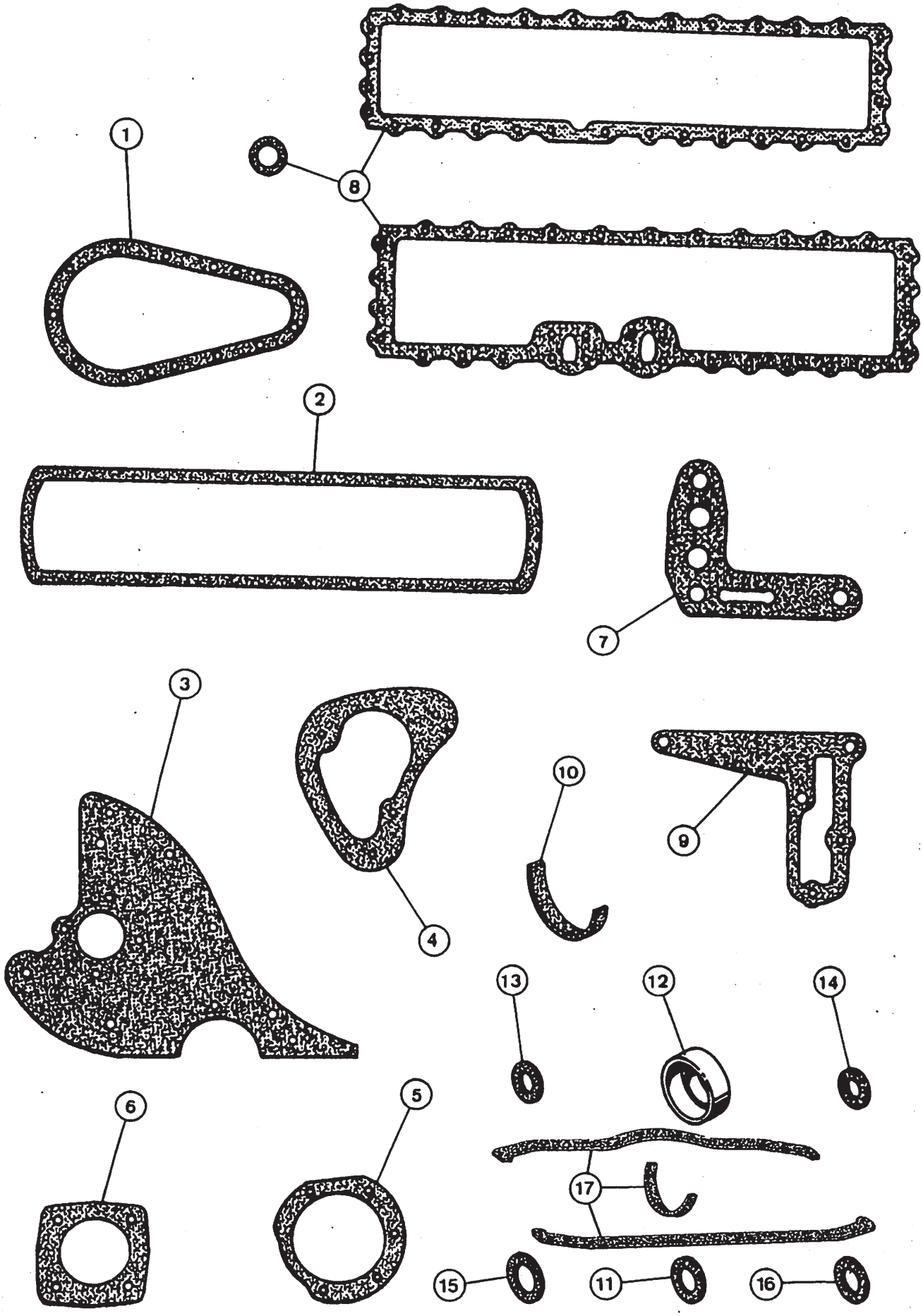
1
8
2
7
3
4
10
9
13
12
14
6
5
17
15
11
16

JUNTAS DO BLOCO – JOGO
CYLINDER BLOCK GASKET KIT
JUNTAS DE BLOQUE – JUEGO
JOINTS DU BLOC – JEU

ITEM REF.	PEÇA Nº PART Nº PIEZA Nº PIECE Nº	QDE. QTY. CANT. QTE.	DESCRIÇÃO (Português)	DESCRIPTION (English)	DESCRIPCIÓN (Español)	DESCRIPTION (Français)
	E 97995	1	JOGO DE JUNTAS	GASKET-KIT	JUEGO DE JUNTA	JEU DE JOINTS
1	B 41074	1	JUNTA	GASKET	JUNTA	JOINT
2	B 41086	1	JUNTA	GASKET	JUNTA	JOINT
3	B 43740	1	JUNTA	GASKET	JUNTA	JOINT
4	E 97970	1	JUNTA	GASKET	JUNTA	JOINT
5	E 69941	1	JUNTA	GASKET	JUNTA	JOINT
6	B 48045	1	JUNTA	GASKET	JUNTA	JOINT
7	B 41408	1	JUNTA	GASKET	JUNTA	JOINT
8	E 68857	1	JOGO DE REPARO	REPAIR KIT	JUEGO DE REPARO	JEU DE RECHANGE
9	B 41009	1	JUNTA	GASKET	JUNTA	JOINT
10	E 96794	2	ANEL VEDAÇÃO	SEAL	ANILLO-SELLO	JOINT
11	B 41087	4	ANEL VEDAÇÃO	SEAL	ANILLO-SELLO	JOINT
12	E 97969	1	ANEL VEDAÇÃO	SEAL	ANILLO-SELLO	JOINT
13	E 68858	12	ANEL VEDAÇÃO	SEAL	ANILLO-SELLO	JOINT
14	B 40142	6	ANEL VEDAÇÃO	SEAL	ANILLO-SELLO	JOINT
15	B 46218	2	ANEL VEDAÇÃO	SEAL	ANILLO-SELLO	JOINT
16	B 40006	1	ANEL VEDAÇÃO	SEAL	ANILLO-SELLO	JOINT
17	E 97993	1	JOGO JUNTAS	SEAL KIT	JUEGO SELLOS	JEU JOINTS
			CÁRTER	CRANCASE	CARTER DE ACEITE	CARTER D'HUILE

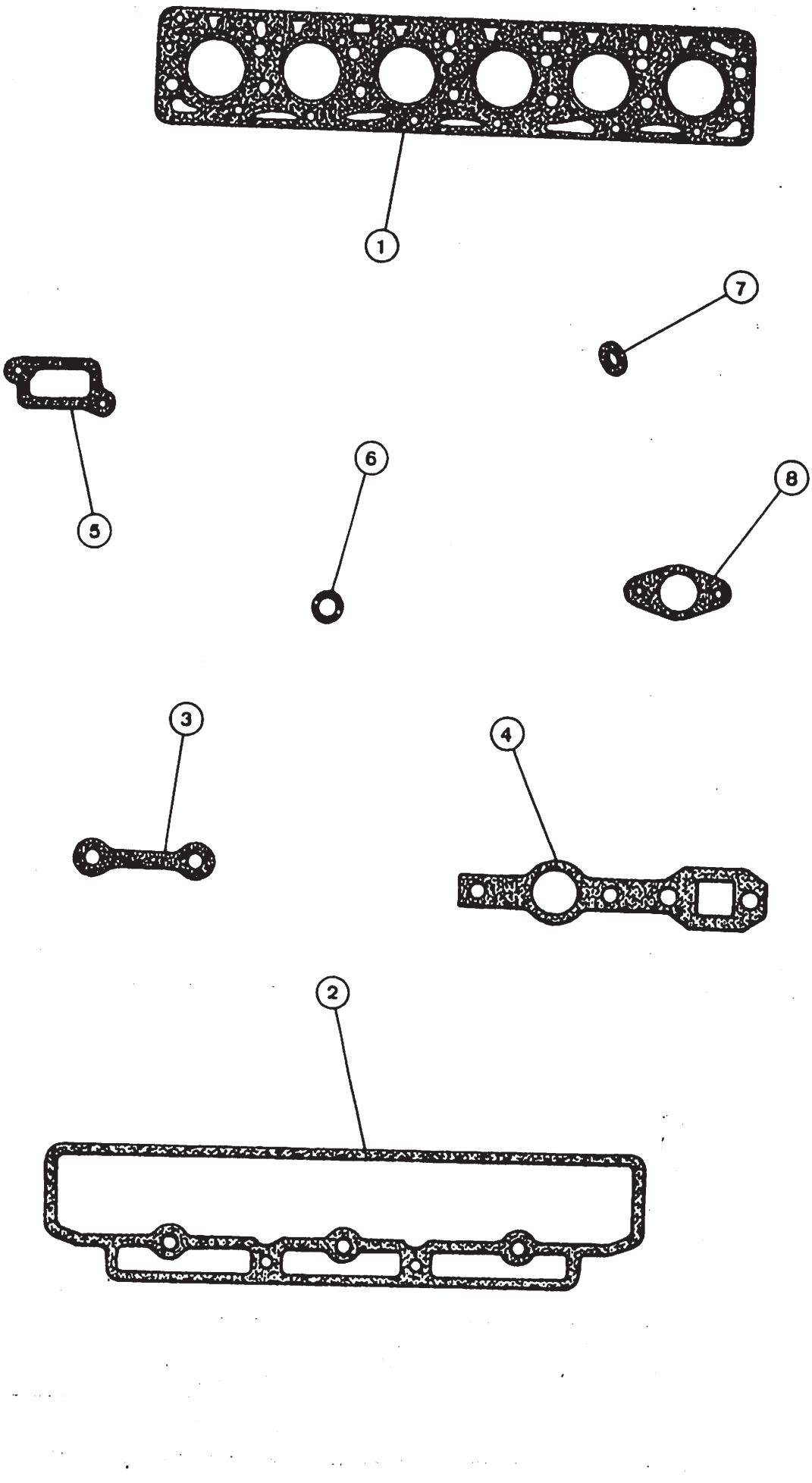
1
7
5
6
8
3
4
2

JUNTAS DO CABEÇOTE – JOGO
CYLINDER HEAD GASKET KIT
JUNTAS DE LA CULATA – JUEGO
JOINTS DE LA CULASSE – JEU

ITEM REF.	PEÇA Nº PART Nº PIEZA Nº PIECE Nº	QDE. QTY. CANT. QTE.	DESCRIÇÃO (Português)	DESCRIPTION (English)	DESCRIPCIÓN (Español)	DESCRIPTION (Français)
	E 97994	1	JOGO DE JUNTAS	GASKET-KIT	JUEGO DE JUNTA	JEU DE JOINTS
1	E 97054	1	JUNTA	GASKET	JUNTA	JOINT
2	B 41122	1	JUNTA	GASKET	JUNTA	JOINT
3	B 41277	6	JUNTA	GASKET	JUNTA	JOINT
4	E 68876	2	JUNTA	GASKET	JUNTA	JOINT
5	B 41442	2	JUNTA	SEAL	ANILLO SELLO	JOINT
6	E 69969	7	ANEL VEDAÇÃO	SEAL	ANILLO SELLO	JOINT
7	B 40028	6	ANEL VEDAÇÃO	GASKET	JUNTA	JOINT
8	B 41445	2	JUNTA			

ÍNDICE

DESCRIÇÃO	Página
ENGRENAGENS DA DISTRIBUIÇÃO	42
INJEÇÃO	44
PORTA – INJETOR	46
BOMBA ALIMENTADORA	48
FILTROS DE COMBUSTÍVEL – TUBULAÇÕES	50
FILTRO DE COMBUSTÍVEL	52
ACIONAMENTO DA BOMBA INJETORA	54
ACELERADOR E ARTICULAÇÕES	56
TANQUE DE COMBUSTÍVEL E COMPONENTES	58

COMBUSTÍVEL
FUEL
COMBUSTIBLE
COMBUSTIBLE

3

TABLE OF CONTENTS

DESCRIPTION	Page
TIMING GEARS	42
INJECTION	44
NOZZLE HOLDER	46
TRANSFER PUMP	48
FUEL FILTER – TUBING	50
FUEL FILTER ASSEMBLY	52
INJECTION PUMP DRIVE	54
ACCELERATOR AND LINKAGE	56
FUEL TANK AND RELATED PARTS	58

INDICE

DESCRIPCION	Pagina
ENGRANAJES DE LA DISTRIBUCION	42
INYECCION	44
PORTA – INYECTOR	46
BOMBA ALIMENTADORA	48
FILTRO DE COMBUSTIBLE – TUBERIA	50
FILTRO DE COMBUSTIBLE	52
ACCIONAMIENTO DE LA BOMBA INYECTORA	54
ACELERADOR Y ARTICULACIONES	56
TANQUE DE COMBUSTIBLE Y COMPONENTES	58

INDEX

DESCRIPTION	Page
ENGRENAGES DE LA DISTRIBUTION	42
INJECTION	44
PORTE – INJECTEUR	46
POMPE D'ALIMENTATION	48
FILTRE DE COMBUSTIBLE – TUBES	50
FILTRE DE COMBUSTIBLE	52
COMMANDE DE LA POMPE A INJECTION	54
ACCELERATEUR ET ARTICULATIONS	56
RESERVOIR DE COMBUSTIBLE ET COMPOSANTS	58

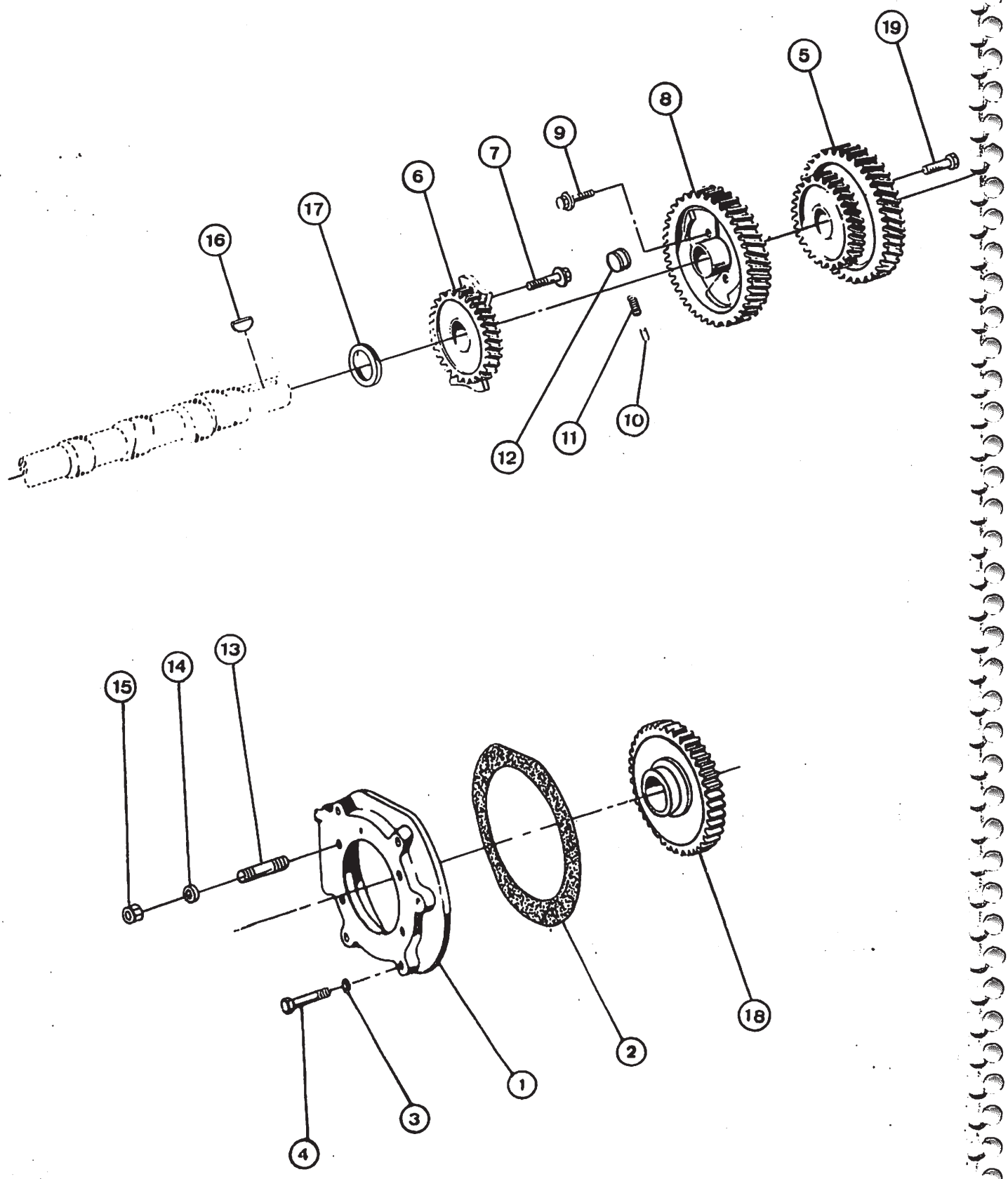
19
5
8
9
7
6
17
16
12
11
10
13
14
15
18
2
1
3
4

ENGRENAGENS DA DISTRIBUIÇÃO
TIMING GEARS
ENGRANAJES DE LA DISTRIBUCION
ENGRENAGES DE LA DISTRIBUTION

ITEM REF.	PEÇA Nº PART Nº PIEZA Nº PIECE Nº	QDE. QTY. CANT. QTE.	DESCRIÇÃO (Português)	DESCRIPTION (English)	DESCRIPCIÓN (Español)	DESCRIPTION (Français)
1	B 41229	1	SUPORTE	BRACKET	SOPORTE	SUPPORT
2	E 69941	1	JUNTA	GASKET	JUNTA	JOINT
3	B 40717	5	ANEL	RING	ANILLO	BAGUE
4	827- 8040	5	PARAFUSO	BOLT	TORNILLO	VIS
5	B 48022	1	REGULADOR-Conj.	REGULATOR-Assy.	REGULADOR-Conj.	REGULATEUR-Ens.
6	B 48023	1	ENGRENAGEM	GEAR	ENGRANAJE	ENGRENAGE
7	B 46536	4	PARAFUSO	BOLT	TORNILLO	VIS
8	B 48020	1	ENGRENAGEM	GEAR	ENGRANAJE	ENGRENAGE
9	B 46536	4	PARAFUSO	BOLT	TORNILLO	VIS
10	B 48026	2	PINO	PIN	PASADOR	CHEVILLE
11	E 97997	2	MOLA	SPRING	RESORTE	RESSORT
12	E 97996	2	PESO-REGULAGEM	WEIGHT-ADJUSTING	PESO DE REGLAJE	POIDS DE REGLAGE
13	E 97917	4	PRISIONEIRO	STUD	ESPARRAGO	GOUJON
14	95- 7	4	ARRUELA	WASHER	ARANDELA	RONDELLE
15	E 97967	4	PORCA	NUT	TUERCA	ECROU
16	B 46535	1	CHAVETA	KEY	CHAVETA	CLAVETTE
17	B 48027	1	ARRUELA	WASHER	ARANDELA	RONDELLE
18	B 48018	1	ENGRENAGEM	GEAR	ENGRANAJE	ENGRENAGE
			BOMBA INJETORA	INJECTION PUMP	BOMBA INYECTORA	POMPE A INJECTION
19	B 48028	1	PARAFUSO	BOLT	TORNILLO	VIS

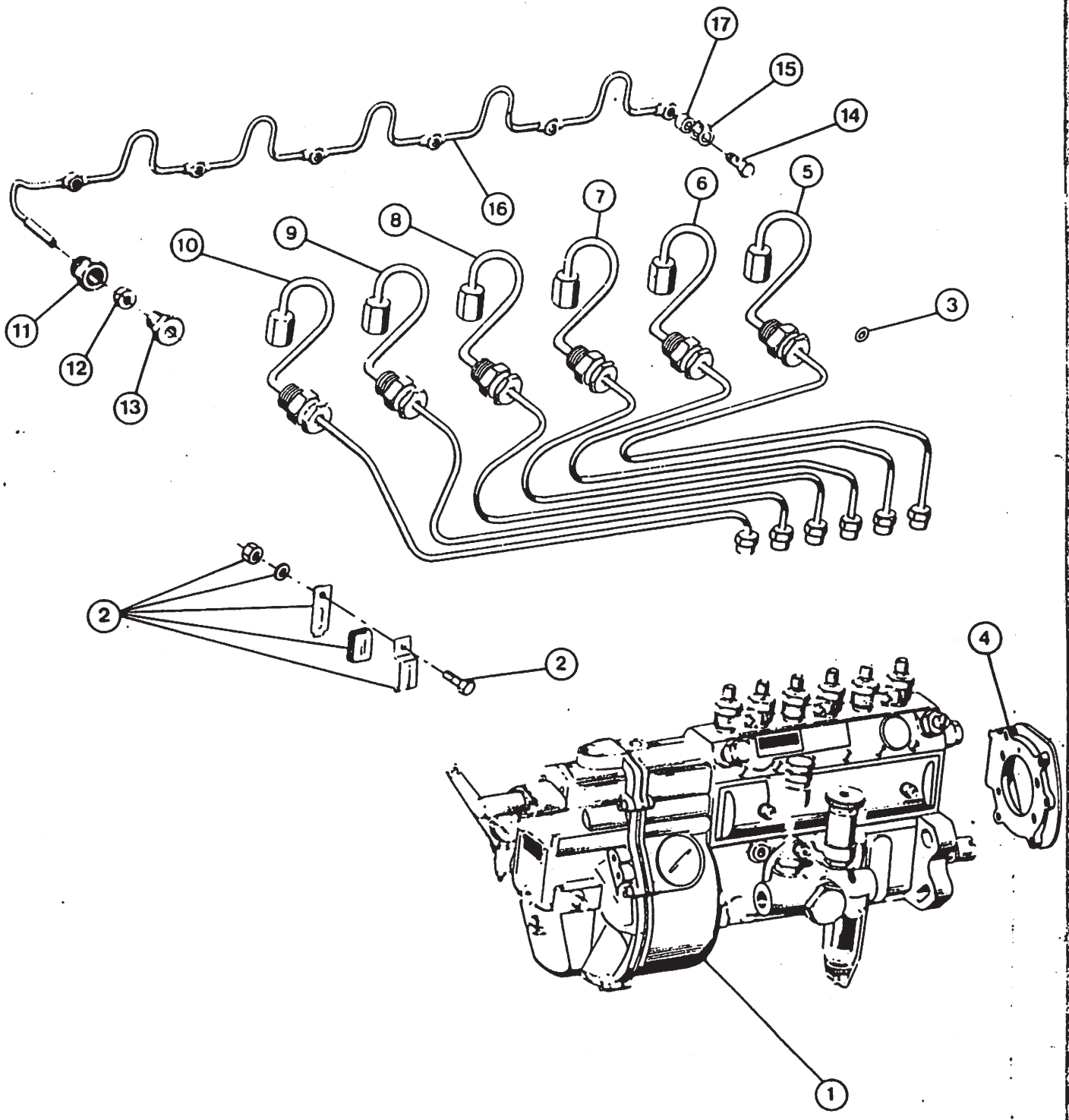
17
15
14
16
5
6
7
8
9
10
11
12
13
3
2
2
4
1

SISTEMA COMBUSTÍVEL – INJEÇÃO
FUEL SYSTEM – INJECTION
SISTEMA COMBUSTIBLE – INYECCION
SYSTEME COMBUSTIBLE – INJECTION

ITEM REF.	PEÇA Nº PART Nº PIEZA Nº PIECE Nº	QDE. QTY. CANT. QTE.	DESCRIÇÃO (Português)	DESCRIPTION (English)	DESCRIPCIÓN (Español)	DESCRIPTION (Français)
1	E 155147	1	BOMBA-INJETORA	PUMP-INJECTION	BOMBA-INYECCION	POMPE-INJECTION
2	E 155772	1	JOGO FIXAÇÃO	FIXATION-KIT	JUEGO-FIJACION	JEU-FIXATION
3	E 69969	6	ANEL-Vedação	SEAL-"O" Ring	ANILLO-Sello	JOINT TORIQUE
4	REF.	1	SUPORTE (Pág. 42)	BRACKET (Page 42)	SOPORTE (Pag. 42)	SUPPORT (Page 42)
5	E 69968	1	TUBO - 1	TUBE - 1	TUBO - 1	TUBE - 1
6	B 48077	1	TUBO - 2	TUBE - 2	TUBO - 2	TUBE - 2
7	B 48076	1	TUBO - 3	TUBE - 3	TUBO - 3	TUBE - 3
8	B 48075	1	TUBO - 4	TUBE - 4	TUBO - 4	TUBE - 4
9	B 48074	1	TUBO - 5	TUBE - 5	TUBO - 5	TUBE - 5
10	B 48073	1	TUBO - 6	TUBE - 6	TUBO - 6	TUBE - 6
11	E 69970	1	TAMPÃO	PLUG	TAPON	BOUCHON
12	E 69969	1	ANEL-Vedação	SEAL	ANILLO-Sello	JOINT
13	E 69971	1	TAMPÃO	PLUG	TAPON	BOUCHON
14	B 41278	6	PARAFUSO	BOLT	TORNILLO	VIS
15	B 41277	6	JUNTA	GASKET	JUNTA	JOINT
16	E 68913	1	TUBO	TUBE	TUBO	TUBE
17	E 68912	1	LUVA	SLEEVE	MANGUITO	MANCHON

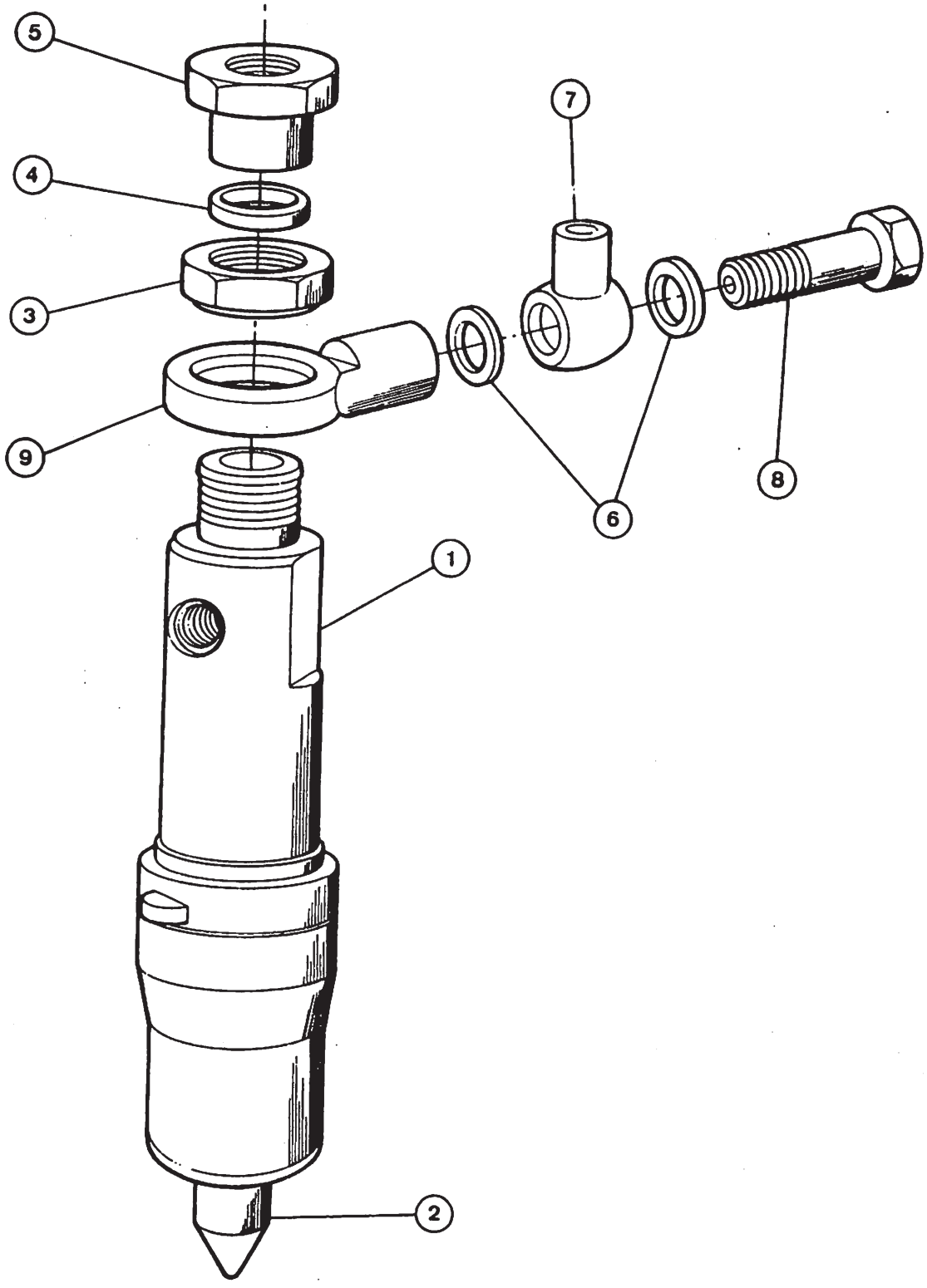
5
4
3
9
7
6
8
1
2

PORTA-INJETOR
NOZZLE-HOLDER
PORTA-INYECTOR
PORTE-INJECTEUR

ITEM REF.	PEÇA Nº PART Nº PIEZA Nº PIECE Nº	QDE. QTY. CANT. QTE.	DESCRIÇÃO (Português)	DESCRIPTION (English)	DESCRIPCIÓN (Español)	DESCRIPTION (Français)
1	E 155754	6	PORTA-INJETOR Conj.	NOZZLE-INJECTOR Assy.	PORTA-INYECTOR Conj.	PORTE-INJECTEUR Ens.
2	E 155753	1	BICO-INJETOR	NOZZLE	PICO-INYECTOR	BEC INJECTEUR
3	E 69949	6	PORCA	NUT	TUERCA	ECROU
4	E 68901	6	ARRUELA	WASHER	ARANDELA	RONDELLE
5	E 68900	6	PORCA	NUT	TUERCA	ECROU
6	E 68899	12	ANEL-Vedação	"O" RING	ANILLO-Sello	JOINT TORIQUE
7	E 68897	6	CONEXÃO	CONNECTOR	CONECTOR	RACCORD
7	E 68896	6	CONEXÃO	CONNECTOR	CONECTOR	RACCORD
8	E 68898	6	PARAFUSO	BOLT	TORNILLO	VIS
9	E 69948	6	ADAPTADOR	ADAPTER	ADAPTADOR	ADAPTEUR

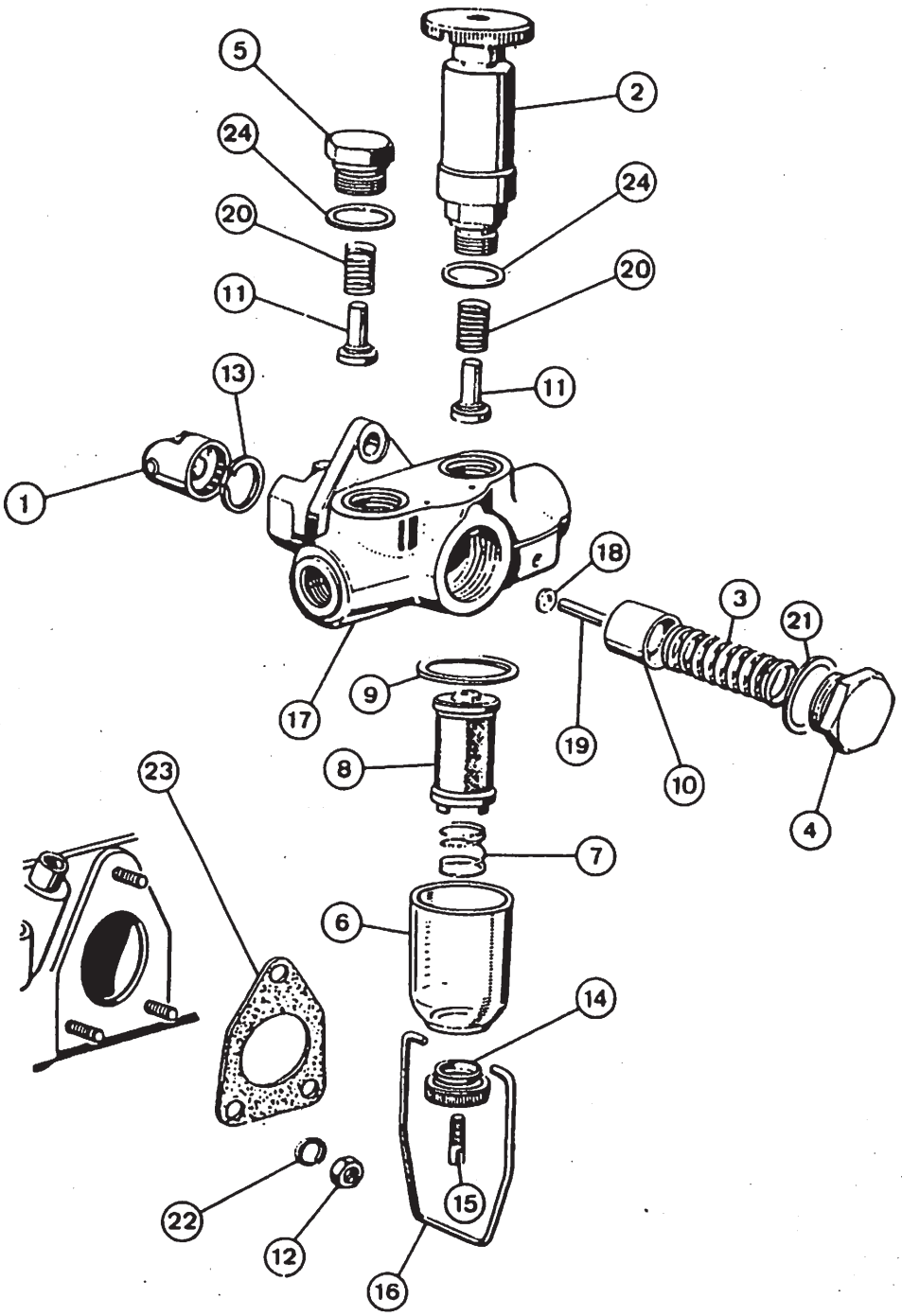
5
24
20
11
13
1
2
24
20
11
18
3
21
9
17
19
10
4
8
23
7
6
14
22
12
15
16

BOMBA ALIMENTADORA
TRANSFER PUMP
BOMBA ALIMENTADORA
POMPE D'ALIMENTATION

ITEM REF.	PEÇA Nº PART Nº PIEZA Nº PIECE Nº	QDE. QTY. CANT. QTE.	DESCRIÇÃO (Português)	DESCRIPTION (English)	DESCRIPCIÓN (Español)	DESCRIPTION (Français)
	E 67220	1	BOMBA-Conj.	PUMP-Assy.	BOMBA-Conj.	POMPE-Ens.
1	NSS	1	TUCHO-Conj.	TAPPET-Assy.	ALZA VALV.-Conj.	POUSSOIR-Ens.
2	A 43343	1	BOMBA MANUAL-Conj.	HAND PUMP-Assy.	BOMBA MANUAL-Conj.	POMPE MANUELLE-Ens.
3	NSS	1	MOLA	SPRING	RESORTE	RESSORT
4	E 67223	1	BUJÃO	PLUG	TAPON	BOUCHON
5	B 41227	1	BUJÃO	PLUG	TAPON	BOUCHON
6	A 43347	1	COPO	BOWL	COPA	GOBELET
7	A 43345	1	MOLA	SPRING	RESORTE	RESSORT
8	A 43344	1	FILTRO	FILTER	FILTRO	FILTRE
9	A 43346	1	ANEL-Vedação	SEAL	ANILLO-Sello	JOINT
10	NSS		PISTÃO (UON)	PISTON (UAR)	PISTON (UCN)	PISTON (SB)
11	NSS	2	VÁLVULA	VALVE	VALVULA	SOUPAPE
12	825- 1106	3	PORCA	NUT	TUERCA	ECROU
13	E 67239	1	ANEL-TRAVA	SNAP RING	ANILLO TRABA	BAGUE D'ARRET
14	NSS	1	PORCA	NUT	TUERCA	ECROU
15	NSS	1	PARAFUSO	SCREW	TORNILLO	VIS
16	NSS	1	ALÇA	BAIL	ALZA	BRETELLE
17	NSS	1	CARCAÇA	HOUSING	CARCAZA	CARCASSE
18	NSS	1	ANEL-Vedação	SEAL	ANILLO-Sello	JOINT
19	NSS	1	EIXO	SHAFT	EJE	AXE
20	NSS	2	MOLA	SPRING	RESORTE	RESSORT
21	NSS	1	JUNTA	GASKET	JUNTA	JOINT
22	NSS	3	ARRUELA	WASHER	ARANDELA	RONDELLE
23	NSS	1	JUNTA	GASKET	JUNTA	JOINT
24	NSS	2	JUNTA	GASKET	JUNTA	JOINT
	E 67244	1	REPARO-Jogo (Nota 1)	KIT-Repair (Note 1)	REPARO-Juego (Nota 1)	JEU DE RECHANGE (Note 1)
	E 67242	1	REPARO-Jogo (Nota 2)	KIT-Repair (Note 2)	REPARO-Juego (Nota 2)	JEU DE RECHANGE (Note 2)
	E 67269	1	REPARO-Jogo (Nota 3)	KIT-Repair (Note 3)	REPARO-Juego (Nota 3)	JEU DE RECHANGE (Note 3)
	E 67270	1	REPARO-Jogo (Nota 4)	KIT-Repair (Note 4)	REPARO-Juego (Nota 4)	JEU DE RECHANGE (Note 4)

NOTA 1: Inclui os itens 11, 18, 20, 21, 22, 23, 24
NOTE 1: Includes items 11, 18, 20, 21, 22, 23, 24
Incluye las piezas 11, 18, 20, 21, 22, 23, 24
Comprend les pièces 11, 18, 20, 21, 22, 23, 24

NOTA 2: Inclui os itens 10, 17, 18, 19
NOTE 2: Includes items 10, 17, 18, 19
Incluye las piezas 10, 17, 18, 19
Comprend les pièces 10, 17, 18, 19

NOTA 3: Inclui os itens 14, 15, 16
NOTE 3: Includes items 14, 15, 16
Incluye las piezas 14, 15, 16
Comprend les pièces 14, 15, 16

NOTA 4: Inclui os itens 6, 7, 8, 9
NOTE 4: Includes items 6, 7, 8, 9
Incluye las piezas 6, 7, 8, 9
Comprend les pièces 6, 7, 8, 9

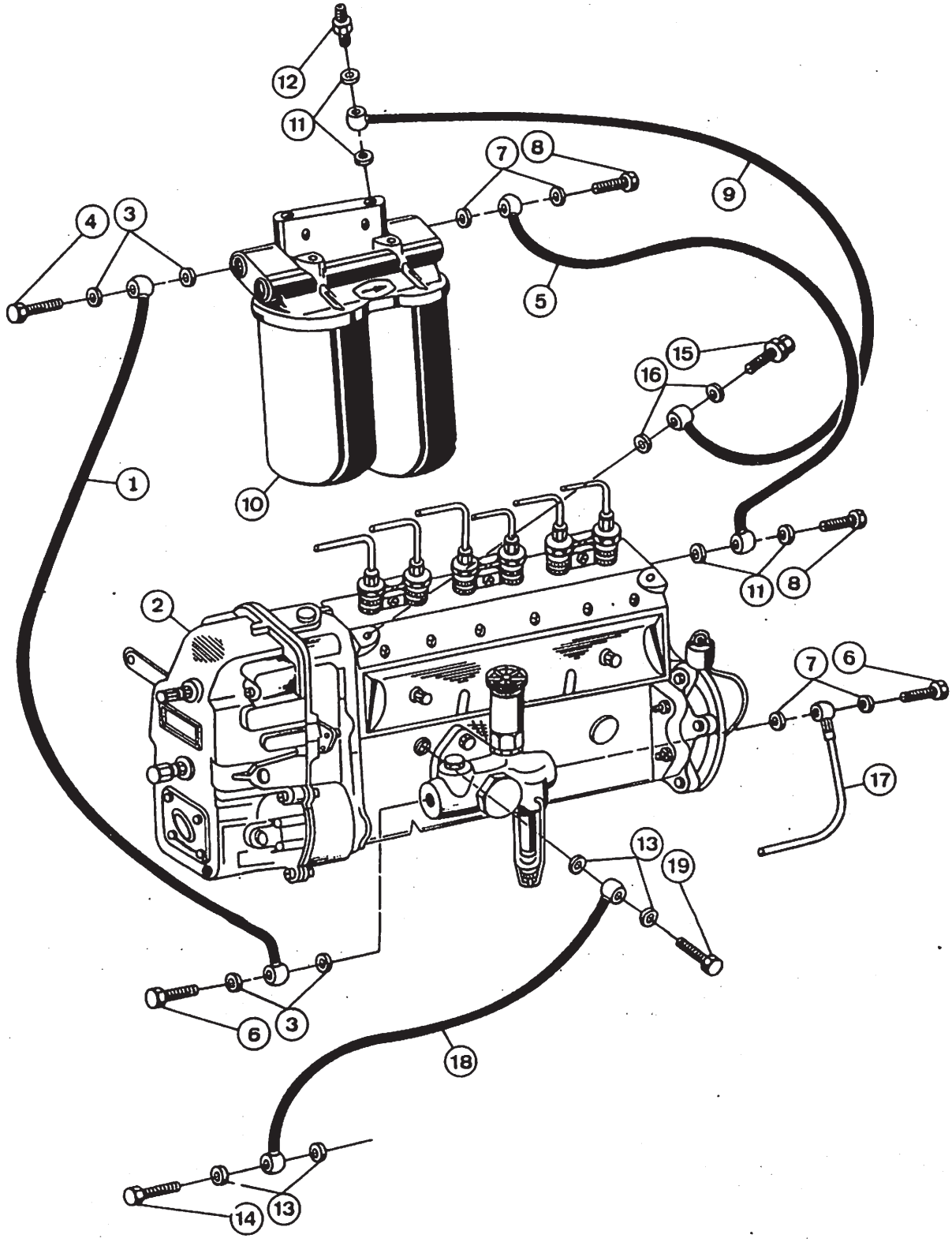
12
11
7
8
9
4
3
5
15
16
1
10
11
8
2
7
6
17
13
19
6
3
18
14
13

FILTRO DE COMBUSTÍVEL – TUBULAÇÕES
FUEL FILTER – TUBING
FILTRO DE COMBUSTIBLE – TUBERIA
FILTRE DE COMBUSTIBLE – TUBES

ITEM REF.	PEÇA Nº PART Nº PIEZA Nº PIECE Nº	QDE. QTY. CANT. QTE.	DESCRIÇÃO (Português)	DESCRIPTION (English)	DESCRIPCIÓN (Español)	DESCRIPTION (Français)
1	E 68891	1	TUBO	TUBE	TUBO	TUBE
2	E 155147	1	BOMBA INJETORA	INJECTION PUMP	BOMBA INYECTORA	POMPE-INJECTION
3	B 40063	4	ANEL-Vedação	SEAL	ANILLO-Sello	JOINT
4	E 97991	2	PARAFUSO	BOLT	TORNILLO	VIS
5	E 68893	1	TUBO	TUBE	TUBO	TUBE
6	E 67229	2	PARAFUSO	BOLT	TORNILLO	VIS
7	B 40063	4	ANEL-Vedação	SEAL	ANILLO-Sello	JOINT
8	E 97991	2	PARAFUSO	BOLT	TORNILLO	VIS
9	E 68894	1	TUBO	TUBE	TUBO	TUBE
10	REF.	1	FILTRO-Conj. (Pág. 52)	FILTER-Assy. (Page 52)	FILTRO-Conj. (Pag. 52)	FILTRE-Ens. (Page 52)
11	B 40063	4	ANEL-Vedação	SEAL	ANILLO-Sello	JOINT
12	E 68895	1	PARAFUSO	BOLT	TORNILLO	VIS
13	B 40142	4	ANEL-Vedação	SEAL	ANILLO-Sello	JOINT
14	B 40413	1	PARAFUSO	BOLT	TORNILLO	VIS
15	B 41213	1	VÁLVULA	VALVE	VALVULA	SOUPAPE
16	B 40063	2	ANEL-Vedação	SEAL	ANILLO-Sello	JOINT
17	E 68902	1	TUBO	TUBE	TUBO	TUBE
18	E 68926	1	TUBO	TUBE	TUBO	TUBE
19	E 97990	1	PARAFUSO	BOLT	TORNILLO	VIS

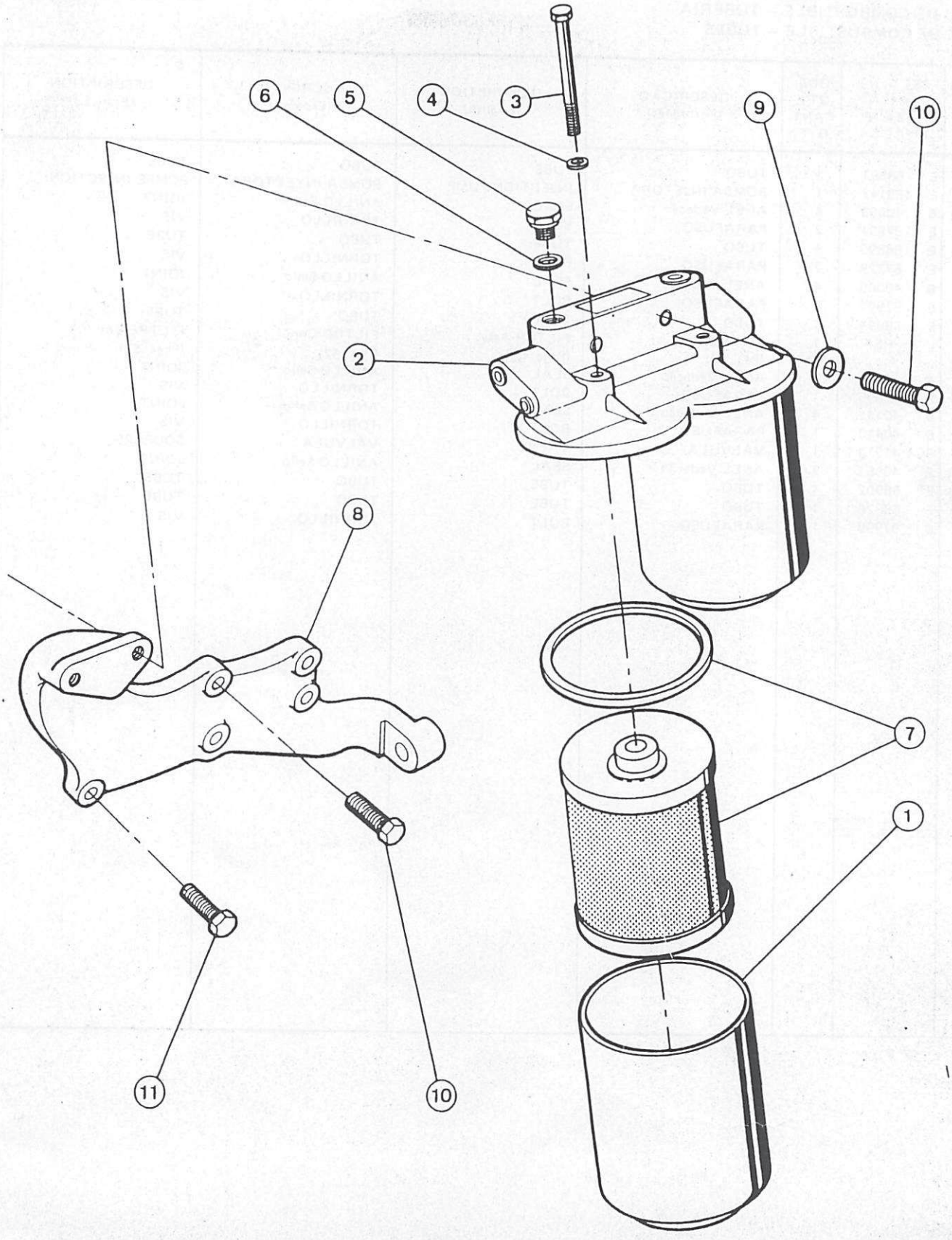
6
5
4
3
9
10
2
8
7
1
11
10

FILTRO DE COMBUSTÍVEL
FUEL FILTER ASSEMBLY
FILTRO DE COMBUSTIBLE
FILTRE DE COMBUSTIBLE

ITEM REF.	PEÇA Nº PART Nº PIEZA Nº PIECE Nº	QDE. QTY. CANT. QTE.	DESCRIÇÃO (Português)	DESCRIPTION (English)	DESCRIPCIÓN (Español)	DESCRIPTION (Français)
	E 68428	1	FILTRO-Conj.	FILTER-Assy.	FILTRO-Conj.	FILTRE-Ens.
1	E 68427	2	CARCAÇA	HOUSING	CARCAZA	CARCASSE
2	NSS	1	TAMPA	COVER	TAPA	COUVERCLE
3	813- 8090	2	PARAFUSO	BOLT	TORNILLO	VIS
4	E 68429	2	ANEL-Vedação	SEAL	ANILLO-Sello	JOINT
5	B 40846	1	BUJÃO	PLUG	TAPON	BOUCHON
6	B 40505	1	ANEL-Vedação	SEAL	ANILLO-Sello	JOINT
7	E 66015	2	ELEMENTO	ELEMENT	ELEMENTO	ELEMENT
8	E 68570	1	SUPORTE	BRACKET	SOPORTE	SUPPORT
9	95- 7	2	ARRUELA	WASHER	ARANDELA	RONDELLE
10	826- 10045	4	PARAFUSO	BOLT	TORNILLO	VIS
11	827- 8040	1	PARAFUSO	BOLT	TORNILLO	VIS

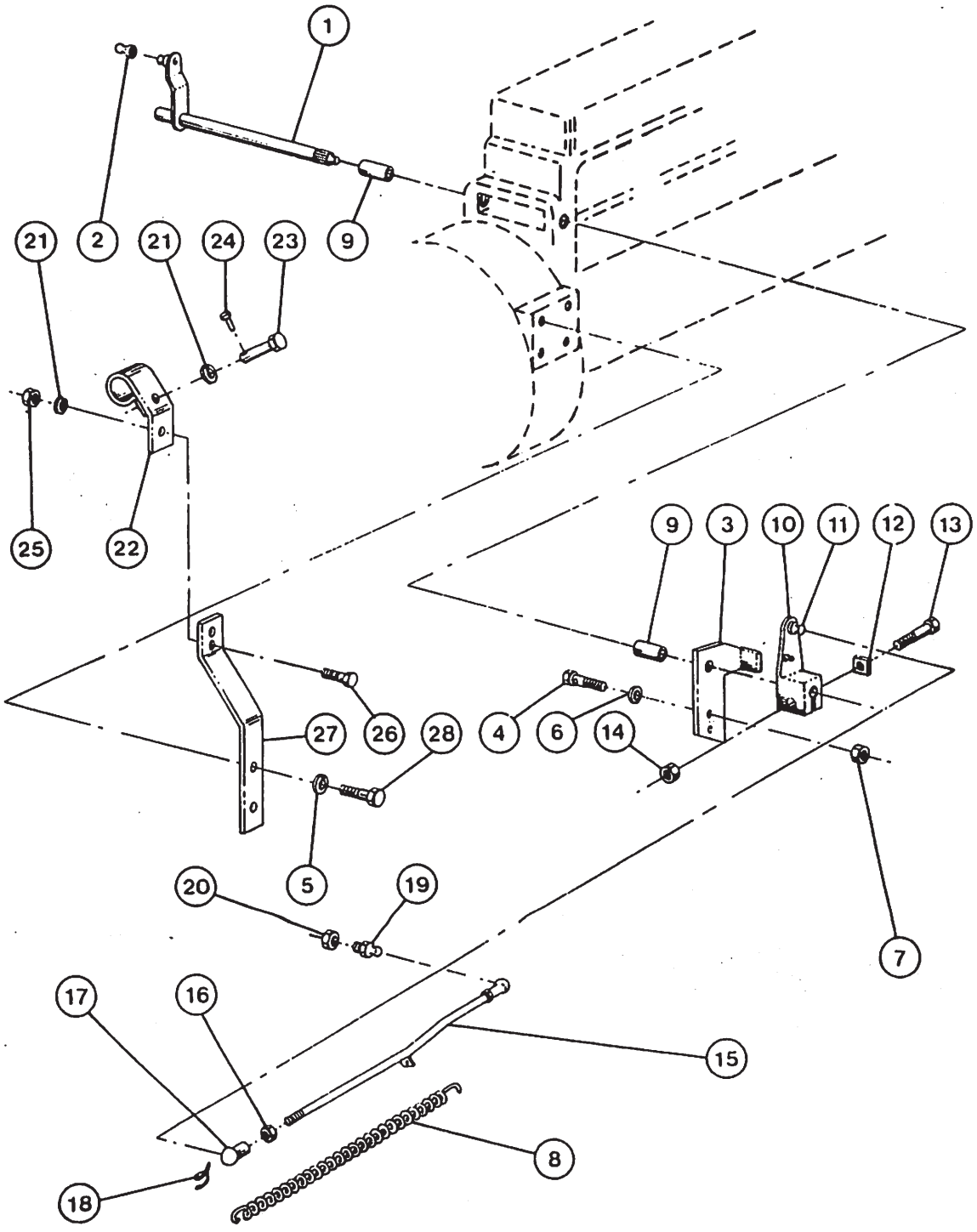
1
2
21
21
24
23
9
25
22
9
3
10
11
12
13
27
26
28
4
6
14
5
20
19
7
17
16
15
18
8

ACIONAMENTO BOMBA INJETORA
INJECTION PUMP DRIVE
ACCIONAMIENTO DE LA BOMBA INYECTORA
COMMANDE DE LA POMPE A INJECTION

ITEM REF.	PEÇA Nº PART Nº PIEZA Nº PIECE Nº	QDE. QTY. CANT. QTE.	DESCRIÇÃO (Português)	DESCRIPTION (English)	DESCRIPCIÓN (Español)	DESCRIPTION (Français)
1	E 68840	1	ÁRVORE	SHAFT	EJE	ARBRE
2	B 46454	1	PINO	PIN	PASADOR	CHEVILLE
3	E 155276	1	ARTICULAÇÃO	LINK	ARTICULACION	ARTICULATION
4	P 36842-91	1	PARAFUSO	BOLT	TORNILLO	VIS
5	92- 8	2	ARRUELA-pressão	LOCK WASHER	ARANDELA-cierre	RONDELLE-d'arrêt
6	95- 3	1	ARRUELA	WASHER	ARANDELA	RONDELLE
7	525-- 2	1	PORCA	NUT	TUERCA	ECROU
8	B 47646	1	MOLA	SPRING	RESORTE	RESSORT
9	E 68842	2	TUBO-espaçador	TUBE-spacer	TUBO-espaciador	TUBE-d'entretoise
10	E 68843	1	ALAVANCA	LEVER	PALANCA	LEVIER
11	B 46454	1	PINO	PIN	PASADOR	CHEVILLE
12	E 69037	1	BATENTE	STOP	TOPE	BUTEE
13	813- 6030	1	PARAFUSO	BOLT	TORNILLO	VIS
14	825- 1006	1	PORCA	NUT	TUERCA	ECROU
15	E 68844	1	HASTE	ROD	VASTAGO	TIGE
16	825- 1006	2	PORCA	NUT	TUERCA	ECROU
17	B 46456	2	JUNTA ESFÉRICA	BALL JOINT	JUNTA ESFÉRICA	ROTULE
18	B 40070	2	PRESILHA	CLAMP	PRESILLA	COLLIER
19	E 68846	1	PINO	PIN	PASADOR	CHEVILLE
20	825- 1006	1	PORCA	NUT	TUERCA	ECROU
21	892- 1106	2	ARRUELA-pressão	LOCK WASHER	ARANDELA-cierre	RONDELLE-d'arrêt
22	E 69038	1	BRAÇADEIRA	CLAMP	ABRAZADERA	COLLIER
23	813- 6012	1	PARAFUSO	BOLT	TORNILLO	VIS
24	E 69040	1	PINO	PIN	PASADOR	CHEVILLE
25	825- 1106	2	PORCA	NUT	TUERCA	ECROU
26	V00283-32	1	PARAFUSO	BOLT	TORNILLO	VIS
27	E 97660	1	SUPORTE	BRACKET	SOPORTE	SUPPORT
28	13- 816	2	PARAFUSO	BOLT	TORNILLO	VIS

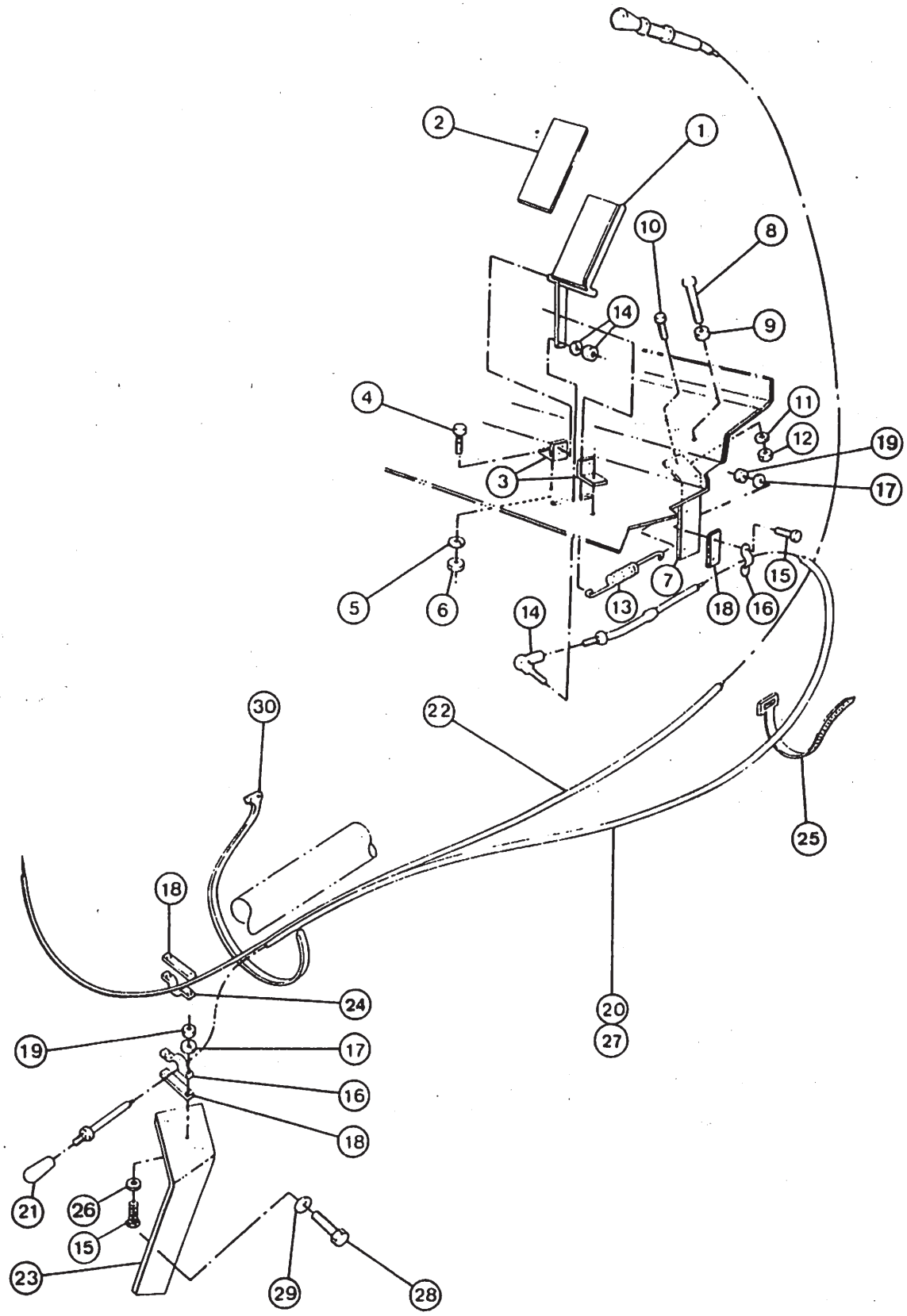
1
2
3
4
5
6
7
8
9
10
11
12
13
14
15
16
17
18
19
20
21
22
23
24
25
26
27
28
29
30

ACELERADOR E ARTICULAÇÕES
ACCELERATOR AND LINKAGE
ACELERADOR Y ARTICULACIONES
ACCELERATEUR ET ARTICULATIONS

ITEM REF.	PEÇA Nº PART Nº PIEZA Nº PIECE Nº	QDE. QTY. CANT. QTE.	DESCRIÇÃO (Português)	DESCRIPTION (English)	DESCRIPCIÓN (Español)	DESCRIPTION (Français)
1	E 65231	1	PEDAL-acelerador	PEDAL-acelerator	PEDAL-acelerador	PEDALE-d'accelerateur
2	L 71193	1	ANTI-DERRAPANTE	ANTI-SKID	ANTI-DESLIZANTE	ANTI-DERAPANT
3	L 73462	2	SUPORTE	BRACKET	SOPORTE	SUPPORT
4	13- 616	2	PARAFUSO	BOLT	TORNILLO	VIS
5	92- 6	2	ARRUELA	WASHER	ARANDELA	RONDELLE
6	25- 106	2	PORCA	NUT	TUERCA	ECROU
7	E. 65232	1	SUPORTE	BRACKET	SOPORTE	SUPPORT
8	113- 225	1	PARAFUSO	BOLT	TORNILLO	VIS
9	25- 146	1	PORCA	NUT	TUERCA	ECROU
10	13- 412	2	PARAFUSO	BOLT	TORNILLO	VIS
11	92- 4	2	ARRUELA	WASHER	ARANDELA	RONDELLE
12	25- 104	2	PORCA	NUT	TUERCA	ECROU
13	E 65236	1	MOLA	SPRING	RESORTE	RESSORT
14	E 61267	1	JUNTA ESFÉRICA	BALL JOINT	JUNTA ESFERICA	ROTULE
15	177- 100	6	PARAFUSO	SCREW	TORNILLO	VIS
16	L 12441	2	BRAÇADEIRA	CLAMP	ABRAZADERA	COLLIER
17	92- 3	6	ARRUELA	WASHER	ARANDELA	RONDELLE
18	E 61667	3	CALÇO	SHIM	CALZO	CALE
19	129- 37	6	PORCA	NUT	TUERCA	ECROU
20	L 73770	1	CABO-acelerador	CABLE-accelerator	CABLE-acelerador	CABLE-accelerateur
21	E 61268	1	ALOJAMENTO	HOUSING	ALOJAMIENTO	LOGEMENT
22	E 97666	1	CABO-afogador	CABLE-fuel shutoff	CABLE-ahogador	CABLE-etouffeur
23	E 69626	1	SUPORTE-traseiro	BRACKET-rear	SOPORTE-trasero	SUPPORT-arrière
24	L 40314	1	BRAÇADEIRA	CLAMP	ABRAZADERA	COLLIER
25	L 11541	1	CINTA	STRAP	TIRA	COLLIER
26	95- 3	2	ARRUELA	WASHER	ARANDELA	RONDELLE
27	345- 56		ANTI-ENGRIPANTE (UQN)	ANTISIEZE (UAR)	ANTI-AGARROTANTE (UCN)	ANTI-ATTACHANT (SB)
28	13- 816	2	PARAFUSO	BOLT	TORNILLO	VIS
29	92- 8	2	ARRUELA	WASHER	ARANDELA	RONDELLE
30	L 18331	2	CINTA	STRAP	TIRA	COURROIE
01	615683B	01	CABO ACELERADOR GROSSO TERMINAL A 10329			

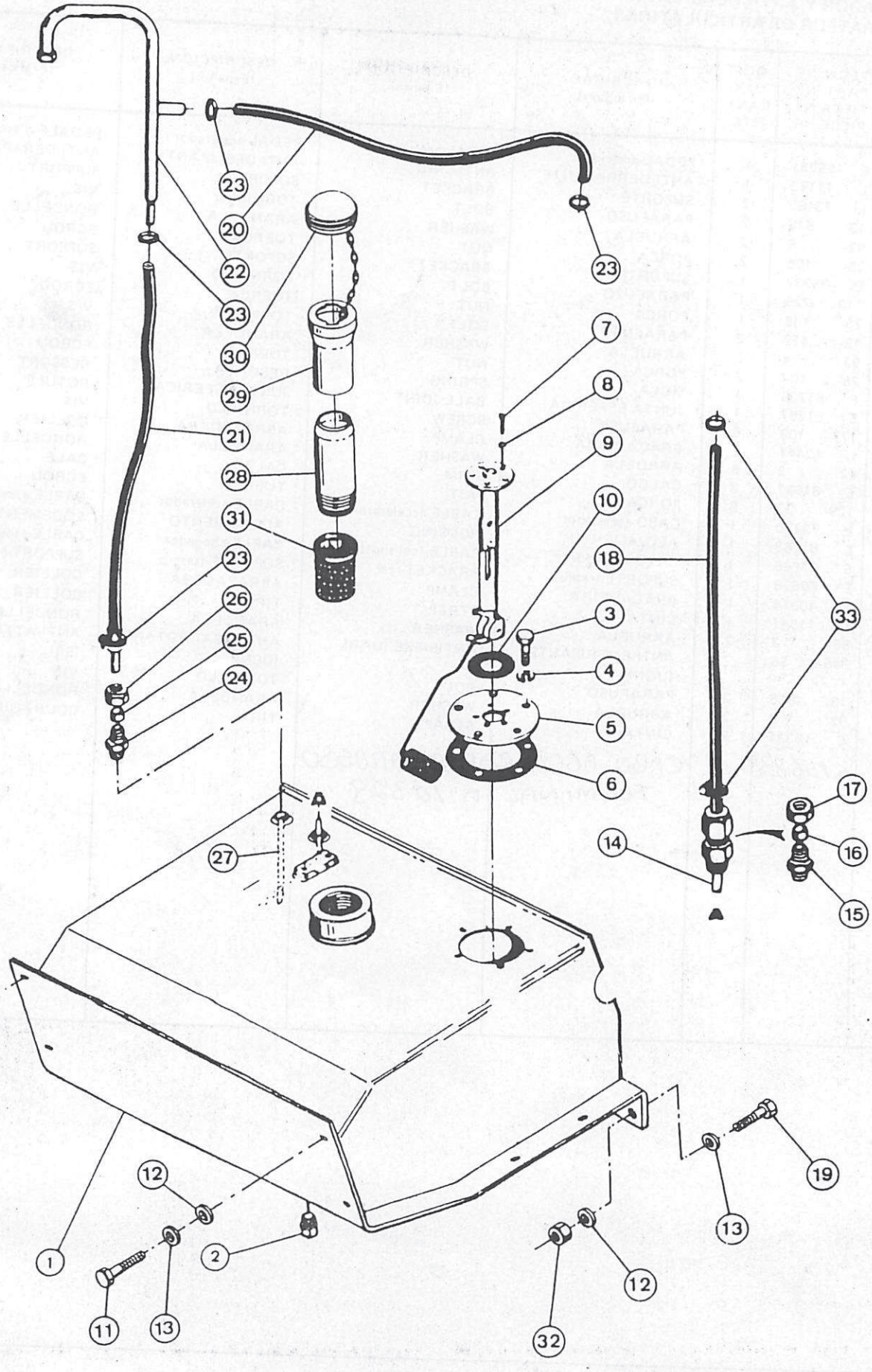
23
20
22
23
30
29
21
28
31
23
26
25
24
23
7
8
9
10
18
3
4
5
6
33
17
16
15
14
27
1
12
11
13
2
12
32
13
19

TANQUE DE COMBUSTÍVEL E COMPONENTES
FUEL TANK AND RELATED PARTS
TANQUE DE COMBUSTIBLE Y COMPONENTES
RESERVOIR DE COMBUSTIBLE ET COMPOSANTS

ITEM REF.	PEÇA Nº PART Nº PIEZA Nº PIECE Nº	QDE. QTY. CANT. QTE.	DESCRIÇÃO (Português)	DESCRIPTION (English)	DESCRIPCIÓN (Español)	DESCRIPTION (Français)
1	E 69376	1	TANQUE-Conj.	TANK-Assy.	TANQUE-Conj.	RESERVOIR-Ens.
2	221- 35	1	BUJÃO	PLUG	TAPON	BOUCHON
3	13- 414	5	PARAFUSO	BOLT	TORNILLO	VIS
4	92- 4	5	ARRUELA	WASHER	ARANDELA	RONDELLE
5	E 61417	1	TAMPA	PLATE-Cover	TAPA	COUVERCLE
6	L 79876	1	JUNTA	GASKET	JUNTA	JOINT
7	173- 237	5	PARAFUSO	BOLT	TORNILLO	VIS
8	92- 3	5	ARRUELA	WASHER	ARANDELA	RONDELLE
9	E 69435	1	BOIA	SENDING UNIT	EMISOR	EMETTEUR
10	A 11822	1	JUNTA	GASKET	JUNTA	JOINT
11	13- 824	4	PARAFUSO	BOLT	TORNILLO	VIS
12	92- 8	6	ARRUELA	WASHER	ARANDELA	RONDELLE
13	95- 8	8	ARRUELA	WASHER	ARANDELA	RONDELLE
	E 69429	1	TUBO-Conj.	TUBE-Assy.	TUBO-Conj.	TUBE-Ens.
14	E 69790	1	TUBO	TUBE	TUBO	TUBE
	222- 638	1	CONEXÃO-Conj.	FITTING-Assy.	CONECTOR-Conj.	RACCORD-Ens.
15	NSS	1	CORPO	BODY	CUERPO	CORPS
16	222- 654	1	LUVA	SLEEVE	MANGUITO	MANCHON
17	222- 664	1	PORCA	NUT	TUERCA	ECROU
18	D 80135	1	MANGUEIRA	HOSE	MANGUERA	TUYAU
19	13- 832	2	PARAFUSO	BOLT	TORNILLO	VIS
20	E 61336	1	MANGUEIRA	HOSE	MANGUERA	TUYAU
21	E 69787	1	MANGUEIRA	HOSE	MANGUERA	TUYAU
22	E 61338	1	TUBO	TUBE	TUBO	TUBE
23	214- 274	4	BRAÇADEIRA	CLAMP	ABRAZADERA	COLLIER
	222- 639	1	CONEXÃO-Conj.	FITTING-Assy.	CONECTOR-Conj.	RACCORD-Ens.
24	NSS	1	CORPO	BODY	CUERPO	CORPS
25	222- 102	1	LUVA	SLEEVE	MANGUITO	MANCHON
26	222- 112	1	PORCA	NUT	TUERCA	ECROU
27	E 69430	1	TUBO	TUBE	TUBO	TUBE
	E 61292	1	TUBO-Conj.	TUBE-Assy.	TUBO-Conj.	TUBE-Ens.
28	NSS	1	TUBO	TUBE	TUBO	TUBE
	E 68376	1	BOCAL-Conj.	FILLER-Assy.	TUBO LLENADO	BOUCHE-Ens.
29	NSS	1	BOCAL	FILLER	LLENADO	BOUCHE
30	E 68639	1	TAMPA	COVER	TAPA	COUVERCLE
31	E 66082	1	FILTRO	STRAINER	FILTRO	FILTRE
32	25- 108	2	PORCA	NUT	TUERCA	ECROU
33	214- 251	2	BRAÇADEIRA	CLAMP	ABRAZADERA	COLLIER

ÍNDICE

DESCRIÇÃO	Página
ALTERNADOR – MONTAGEM	60
MOTOR DE PARTIDA E BATERIA	62
PAINÉIS DE INSTRUMENTOS	64
INSTRUMENTOS DO PAINEL	66
CHICOTE DIANTEIRO	68
CHICOTE TRASEIRO	70
ALTERNADOR	72
MOTOR DE PARTIDA	74
FARÓIS E LANTERNAS	76/78

TABLE OF CONTENTS

DESCRIPTION	Page
ALTERNATOR – MOUNTING	60
STARTER AND BATTERY	62
INSTRUMENT PANELS	64
INSTRUMENT CLUSTER	66
FRONT HARNESS	68
REAR HARNESS	70
ALTERNATOR	72
STARTER	74
FLOOD AND TAILLIGHTS	76/78

SISTEMA ELÉTRICO
ELECTRICAL SYSTEM
SISTEMA ELECTRICO
SYSTÈME ELECTRIQUE
4

INDICE

DESCRIPCION	Pagina
ALTERNADOR – MONTAJE	60
MOTOR DE ARRANQUE Y BATERIA	62
TABLEROS DE INSTRUMENTOS	64
INSTRUMENTOS DEL PANEL	66
APAREJO ELECTRICO DELANTERO	68
APAREJO ELECTRICO TRASERO	70
ALTERNADOR	72
MOTOR DE ARRANQUE	74
FAROLES Y LINTERNAS TRASERAS	76/78

INDEX

DESCRIPTION	Page
ALTERNATEUR – MONTAGE	60
DEMARREUR ET BATTERIE	62
TABLEAUX DE BORD	64
INSTRUMENTS DU TABLEAU DE BORD	66
FAISCEAU AVANT	68
FAISCEAU ARRIERE	70
ALTERNATEUR	72
DEMARREUR	74
PHARES ET FEUX ARRIERES	76/78

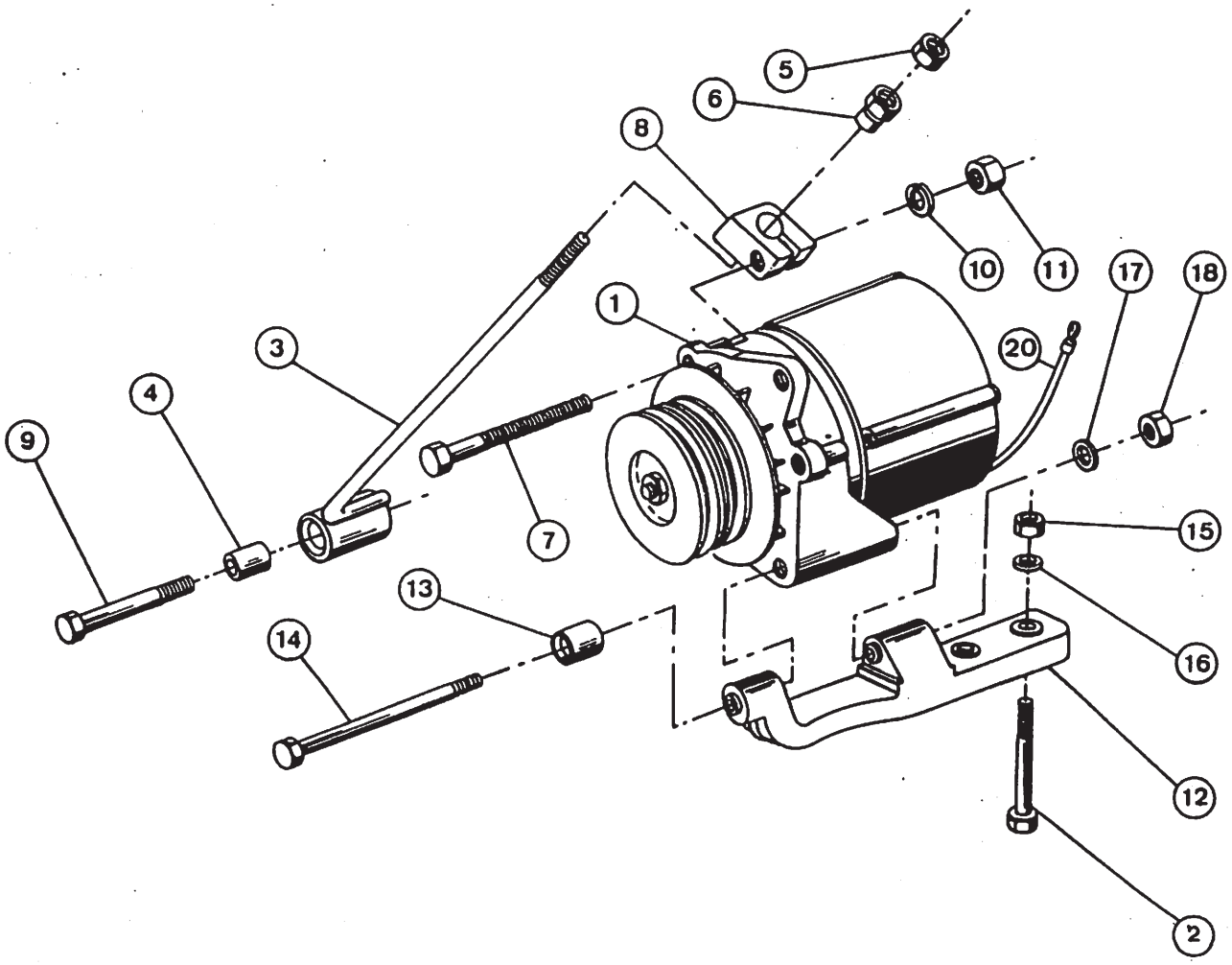
5
6
8
10
11
17
18
1
20
3
4
9
7
15
13
16
14
12
2

ALTERNADOR – MONTAGEM
ALTERNATOR – MOUNTING
ALTERNADOR – MONTAJE
ALTERNATEUR – MONTAGE

ITEM REF.	PEÇA Nº PART Nº PIEZA Nº PIECE Nº	QDE. QTY. CANT. QTE.	DESCRIÇÃO (Português)	DESCRIPTION (English)	DESCRIPCIÓN (Español)	DESCRIPTION (Français)
1	REF.	1	ALTERNADOR-Conj. (Pág. 72)	ALTERNATOR-Assy. (Page 72)	ALTERNADOR-Conj. (Pag. 72)	ALTERNATEUR-Ens. (Page 72)
2	E 69929	2	PARAFUSO	BOLT	TORNILLO	VIS
3	E 69915	1	TIRANTE	TIE ROD	TIRANTE	TIRANT
4	E 97998	1	BUCHA	BUSHING	BUJE	DOUILLE
5	B 40775	1	PORCA	NUT	TUERCA	ECROU
6	E 69917	1	PORCA	NUT	TUERCA	ECROU
7	E 69918	1	PARAFUSO	BOLT	TORNILLO	VIS
8	B 45710	1	GRAMPO	CLAMP	GRAPA	BRIDE
9	E 155800	1	PARAFUSO	BOLT	TORNILLO	VIS
10	895- 15014	1	ARRUELA	WASHER	ARANDELA	RONDELLE
11	825- 1012	1	PORCA	NUT	TUERCA	ECROU
12	E 69922	1	SUPORTE	BRACKET	SOPORTE	SUPPORT
13	E 69916	1	BUCHA	BUSHING	BUJE	DOUILLE
14	E 69924	1	PARAFUSO	BOLT	TORNILLO	VIS
15	E 69925	2	PORCA	NUT	TUERCA	ECROU
16	E 69926	2	ARRUELA	WASHER	ARANDELA	RONDELLE
17	E 69927	1	ARRUELA	WASHER	ARANDELA	RONDELLE
18	E 69928	1	PORCA	NUT	TUERCA	ECROU

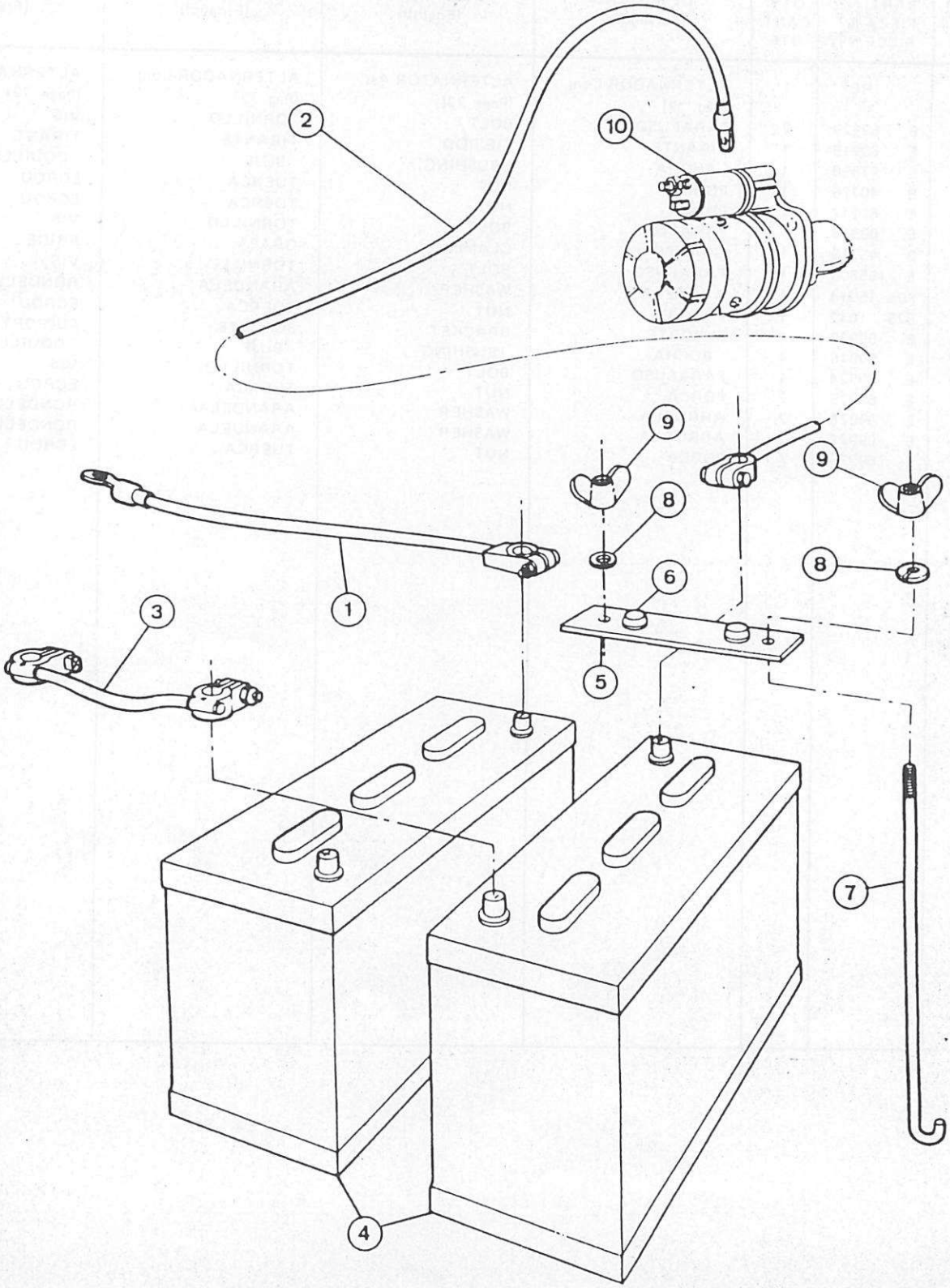
2
10
9
9
8
8
6
3
1
5
7
4

MOTOR DE PARTIDA E BATERIA
STARTER AND BATTERY
MOTOR DE ARRANQUE Y BATERIA
DEMARREUR ET BATTERIE

ITEM REF.	PEÇA Nº PART Nº PIEZA Nº PIECE Nº	QDE. QTY. CANT. QTE.	DESCRIÇÃO (Português)	DESCRIPTION (English)	DESCRIPCIÓN (Español)	DESCRIPTION (Français)
1	E 61347	1	CABO-NEGATIVO	CABLE-GROUND	CABLE-NEGATIVO	CABLE-NEG.
2	E 61346	1	CABO-POSITIVO	CABLE-POSITIVE	CABLE-POSITIVO	CABLE-POS.
3	L 71387	1	CABO	CABLE	CABLE	CABLE
4	E 62647	2	BATERIA	BATTERY	BATERIA	BATTERIE
	E 68159	2	SUPORTE-Conj.	BRACKET-Assy.	SOPORTE-Conj.	SUPPORT-Ens.
5	NSS	1	SUPORTE	BRACKET	SOPORTE	SUPPORT
6	E 67088	2	COXIM	MOUNT	COJIN	CABLE ISOLANT
7	E 61345	4	TIRANTE	TIE ROD	TIRANTE	TIRANT
8	92- 5	4	ARRUELA	WASHER	ARANDELA	RONDELLE
9	129- 405	4	PORCA BORBOLETA	WING NUT	TUERCA MARIPOSA	ECROU PAPILLON
10	REF.	1	MOTOR DE PARTIDA Conj. (Pág. 74)	STATER-Assy. (Page 74)	MOTOR ARRANQUE-Conj. (Pag. 74)	DEMARREUR-Ens. (Page 74)

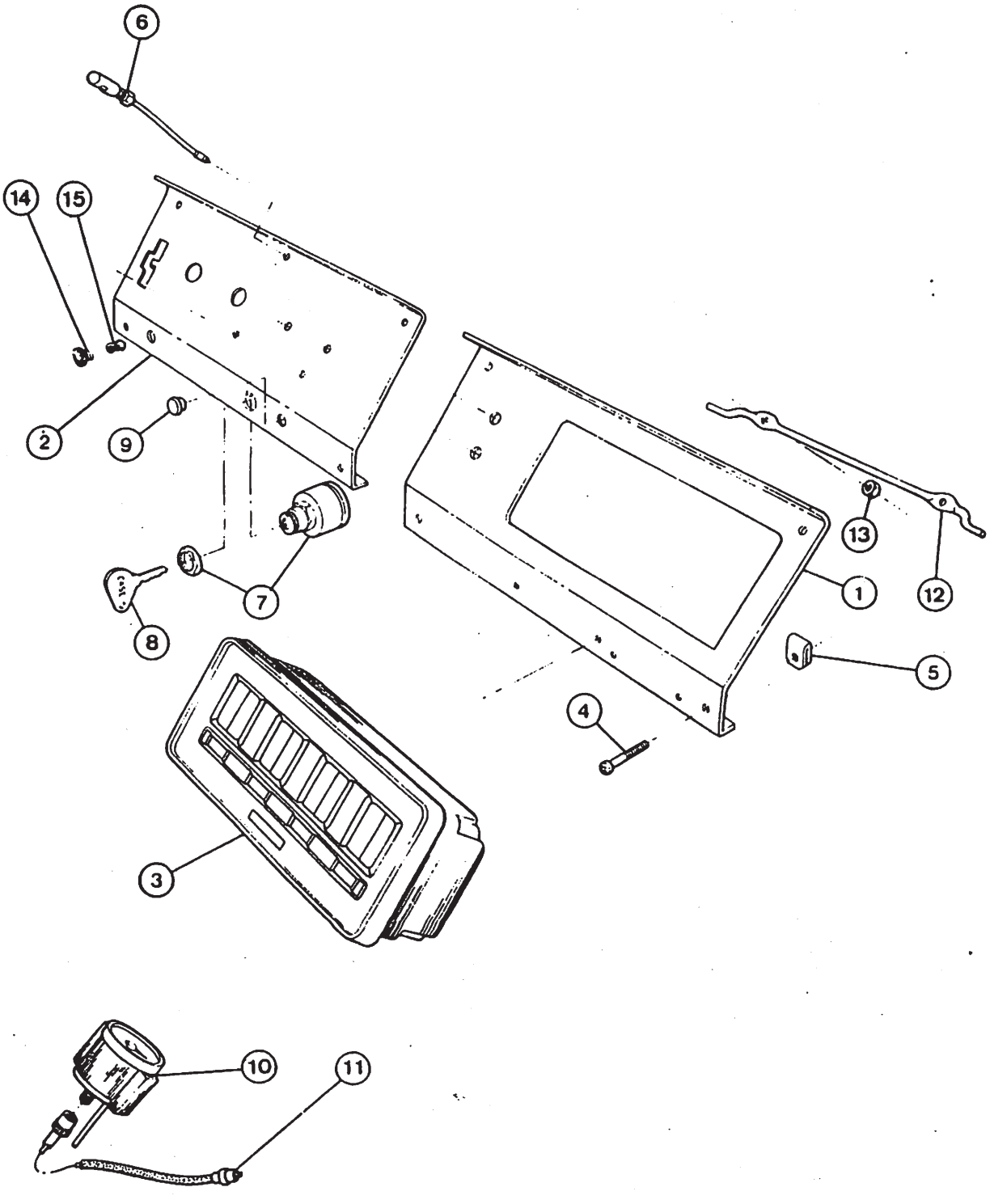
6
14
15
2
9
7
8
3
4
1
13
12
5
10
11

PAINÉIS DE INSTRUMENTOS
INSTRUMENT PANELS
TABLEROS DE INSTRUMENTOS
TABLEAUX DE BORD

ITEM REF.	PEÇA Nº PART Nº PIEZA Nº PIECE Nº	QDE. QTY. CANT. QTE.	DESCRIÇÃO (Português)	DESCRIPTION (English)	DESCRIPCIÓN (Español)	DESCRIPTION (Français)
1	E 96648	1	PAINEL-L.D.	PANEL-R.H.	TABLERO-Der.	TABLEAU-Droit
2	E 97667	1	PAINEL-L.E.	PANEL-L.H.	TABLERO-Izq.	TABLEAU-Gauche
3	REF.	1	INSTRUMENTOS-Conj. (Pág. 66)	INSTRUMENT-Assy. (Page 66)	INSTRUMENTOS-Conj. (Pag. 66)	INSTRUMENT-Ens. (Page 66)
4	77- 412	8	PARAFUSO	BOLT	TORNILLO	VIS
5	E 60389	8	PORCA	NUT	TUERCA	ECROU
6	E 95539	1	LUZ-PAINEL	LAMP-PANEL	LAMPARA-TABLERO	LUMIERE-TABLEAU
7	E 68101	1	INTERRUPTOR-Conj.	SWITCH-Assy.	INTERRUPTOR-Conj.	INTERRUPTEUR-Ens.
8	E 95273	2	CHAVE	SWITCH KEY	LLAVE	CLE
9	353- 407		BUJÃO (UQN)	PLUG (UAR)	TAPON (UCN)	BOUCHON (SB)
10	E 68333	1	TACÔMETRO	TACHOMETER	TACOMETRO	TACHYMETRE
11	E 96430	1	CABO	CABLE	CABLE	CABLE
12	L 100085	1	HASTE	ROD	VASTAGO	TIGE
13	129- 37	2	PORCA	NUT	TUERCA	ECROU
14	E 96037	1	VISOR-INDICADOR	GAUGE-SIGHT	VISOR-INDICADOR	VOYANT-INDICATEUR
15	E 64689	1	LÂMPADA	LAMP	LAMPARA	LUMIERE

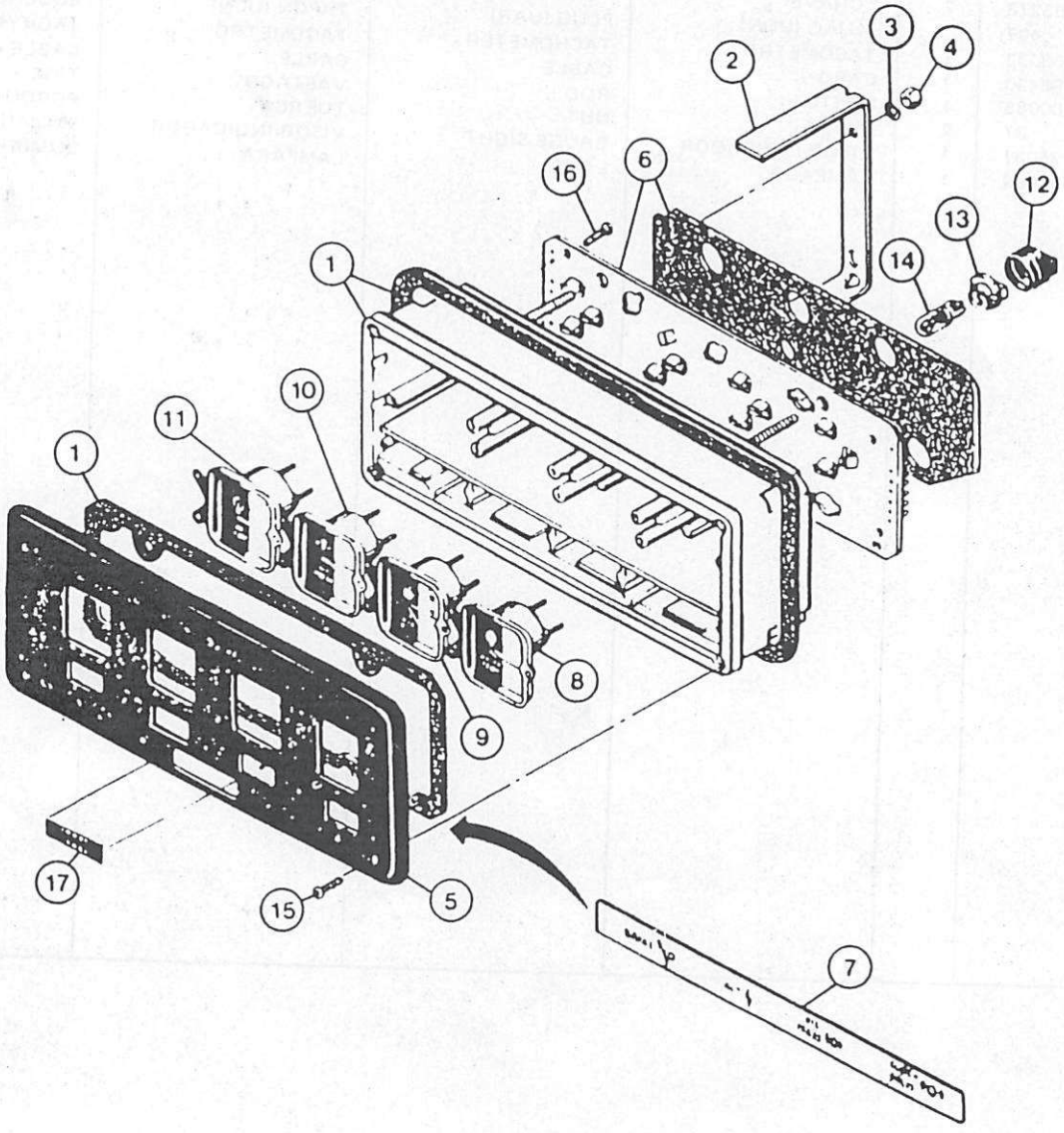
1
2
3
4
5
6
7
8
9
10
11
12
13
14
15
16
17

INSTRUMENTOS DO PAINEL
INSTRUMENT CLUSTER
INSTRUMETOS DEL PANEL
INSTRUMENTS DU TABLEAU DE BORD

ITEM REF.	PEÇA Nº PART Nº PIEZA Nº PIECE Nº	ODE. QTY. CANT. QTE.	DESCRIÇÃO (Português)	DESCRIPTION (English)	DESCRIPCIÓN (Español)	DESCRIPTION (Français)
	L 55650	1	INSTRUMENTOS Conj.	CLUSTER-Assy.	INSTRUMENTOS-Conj.	INSTRUMENTS-Ens.
1	NSS	1	CAIXA E GUARNIÇÃO	CASE AND GASKET	CAJA Y JUNTA	CAGE ET JOINT
				STRAP	TIRA	ETRIER
2	L 35954	2	CINTA	WASHER-Lock	ARANDELA-Cierre	RONDELLE-Blocage
3	192- 18	4	ARRUELA-pressão	NUT	TUERCA	ECROU
4	129- 37	4	PORCA	PANEL-R.H.	PANEL-Der.	TABLEAU DE BORD-Droit
5	L 35948	1	PAINEL-L.D.			
				CIRCUIT BOARD IDENTIFICATION PANEL	CIRCUITO IMPRESO PANEL DE IDENTIFICACION	CIRCUIT IMPRIME TABLEAU D'IDENTIFICATION
6	L 35950	1	CIRCUITO IMPRESSO PAINEL DE IDENTIFICAÇÃO	GAUGE-Water Pump	INDICADOR-Temp. Água	INDICATEUR- Temp. D'Eau
7	L 35953	1				
8	L 35946	1	INDICADOR-Temp. Água	GAUGE-Fuel	INDICADOR-Combustible	INDICATEUR-Combustible
9	L 35943	1	INDICADOR-Combustível	GAUGE-Air Pressure	INDICADOR-Presión Aire	INDICATEUR-Pression d'Air
10	L 35944	1	INDICADOR-Pressão Ar	GAUGE-Converter	INDICADOR-Conversor	INDICATEUR-Convertisseur
11	L 35945	1	INDICADOR-Conversor	BOOT	PROTECTOR	PROTECTEUR
12	L 35947	7	PROTETOR	SOCKET	SOQUETE	PRISE
13	L 35949	7	SOQUETE	BULB	LAMPARA	LAMPE
14	W 10478	7	LÂMPADA	SCREW	TORNILLO	VIS
15	164- 215	4	PARAFUSO	SCREW	TORNILLO	VIS
16	187- 976	13	PARAFUSO	DECAL	CALCOMANIA	DECALCOMANIE
17	L 57685	1	DECALQUE			

86

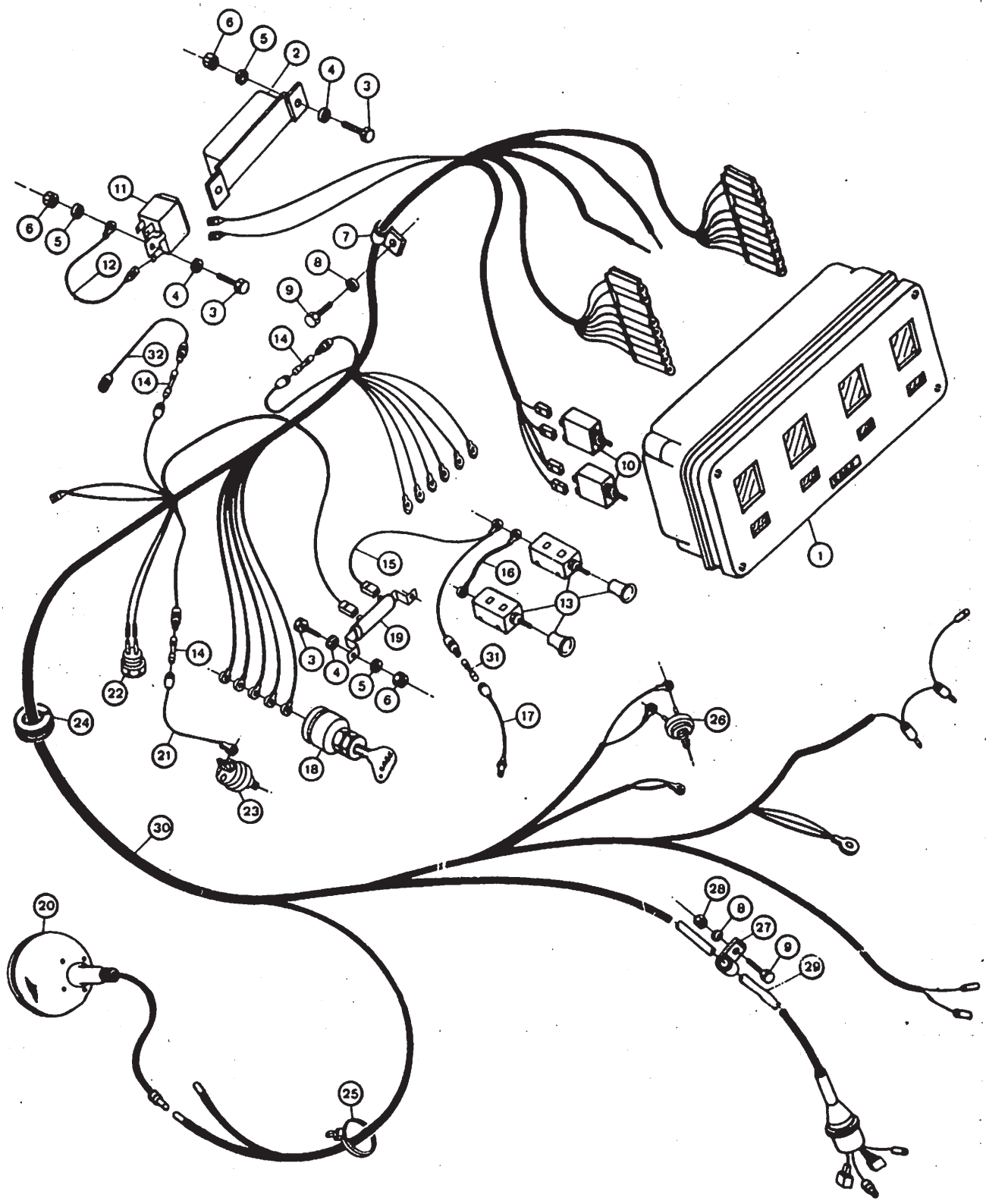
6
5
2
4
3
11
6
5
12
4
3
7
8
9
14
32
14
10
1
15
16
13
19
3
4
5
6
31
17
14
22
24
21
18
23
26
30
20
28
8
27
9
29
25

CHICOTE DIANTEIRO
FRONT HARNESS
APAREJO ELECTRICO DELANTERO
FAISCEAU AVANT

ITEM REF.	PEÇA Nº PART Nº PIEZA Nº PIECE Nº	QDE. QTY. CANT. QTE.	DESCRIÇÃO (Português)	DESCRIPTION (English)	DESCRIPCIÓN (Español)	DESCRIPTION (Français)
1	REF.	1	INSTRUMENTOS-Conj. (Pág. 66)	INSTRUMENT-Assy. (Page 66)	INSTRUMENTOS-Conj. (Pag. 66)	INSTRUMENTS-Ens. (Page 66)
2	E 65426	1	CIGARRA	BUZZER	ZUMBADOR	AVERTISSEUR
3	182- 508	5	PARAFUSO	BOLT	TORNILLO	VIS
4	195- 510	5	ARRUELA	WASHER	ARANDELA	RONDELLE
5	192- 6	5	ARRUELA-pressão	LOCK WASHER	ARANDELA-cierre	RONDELLE-d'arrêt
6	129- 6	5	PORCA	NUT	TUERCA	ECROU
7	49858	1	BRAÇACEIRA	CLAMP	ABRAZADERA	COLLIER
8	92- 6	2	ARRUELA-pressão	LOCK WASHER	ARANDELA-cierre	RONDELLE-d'arrêt
9	13- 616	2	PARAFUSO	BOLT	TORNILLO	VIS
10	L 59970	2	DISJUNTOR	CIRCUIT BREAKER	DISYUNCTOR	DISJONCTEUR
11	E 97197	1	RELÉ	RELAY	RELE	RELAIS
12	E 96647	1	CABO	CABLE	CABLE	CABLE
13	E 60061	2	INTERRUPTOR-luzes	SWITCH-light	INTERRUPTOR-luces	INTERRUP.-lumieres
14	E 66995	3	RESISTOR	RESISTOR	RESISTOR	RESISTANCE
15	E 66992	1	CHICOTE	HARNESS	APAR. ELECTRICO	FAISCEAU
16	L 52503	1	FIO	WIRE	HILO	FIL
17	E 66993		CABO	CABLE	CABLE	CABLE
18	REF.	1	INTERRUPTOR-ignição (Pág. 64)	SWITCH-ignition (Page 64)	INTERRUPTOR-ignición (Pag. 64)	INTERRUP.-Ignition (Page 64)
19	E 66991	1	RESISTOR	RESISTOR	RESISTOR	RESISTANCE
20	REF.	2	FAROL-Diant.-Conj. (Pág. 76)	HEADLIGHT-Assy. (Page 76)	FARO-Delant.-Conj. (Pag.76)	PHARE-Avant-Ens. (Page 76)
21	E 68584	1	CABO	CABLE	CABLE	CABLE
22	E 64209	1	BULBO-pressão ar	BULB-air pressure	BULBO-presión aire	BULBE-pression d'air
23	L 57937	1	INTERRUPTOR-freio	SWITCH-brake	INTERRUPTOR-freno	INTERRUPTEUR-frein
24	L 53783	1	PROTETOR	GROMMET	PROTECTOR	PROTECTEUR
25	L 11541	9	CINTA	STRAP	CINTA	BANDE
26	E 64385	1	INTERRUPTOR	SWITCH	INTERRUPTOR	INTERRUPTEUR
27	49891	1	BRAÇADEIRA	CLAMP	ABRAZADERA	COLLIER
28	25- 106	1	PORCA	NUT	TUERCA	ECROU
29	L 77375	1	MANGUEIRA	HOSE	MANGUERA	TUYAU
30	E 97169	1	CHICOTE	HARNESS	APAR. ELECTR.	FAISCEAU
31	E 66996	1	RESISTOR	RESISTOR	RESISTOR	RESISTANCE
32	E 66990	1	CABO	CABLE	CABLE	CABLE

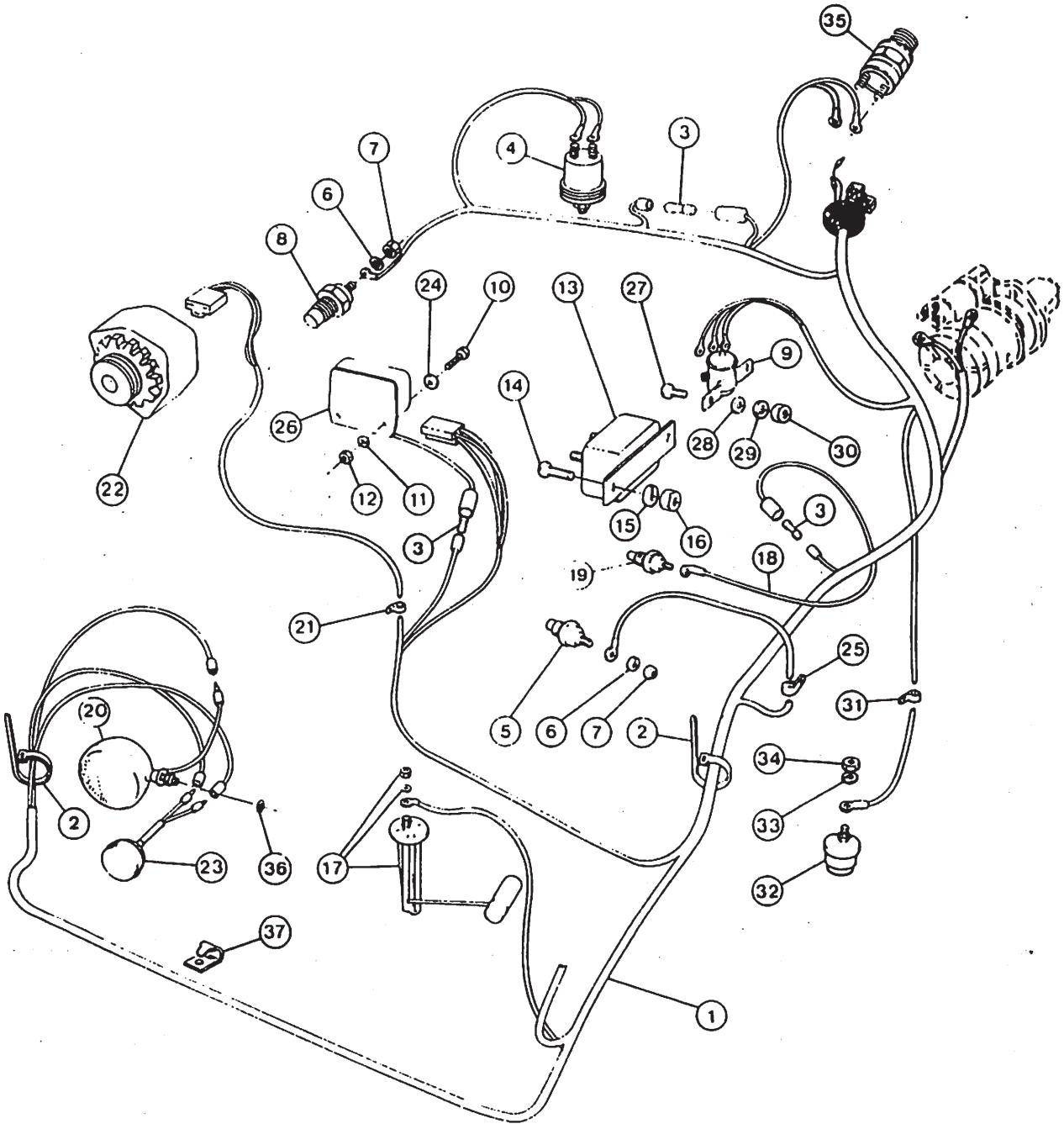
35
4
3
7
6
8
24
10
13
27
9
14
26
28
29
30
22
12
11
15
16
3
3
19
18
21
25
31
5
6
7
2
20
34
2
33
23
36
17
32
37
1

CHICOTE TRASEIRO
REAR HARNESS
APAREJO ELECTRICO TRASERO
FAISCEAU ARRIERE

ITEM REF.	PEÇA Nº PART Nº PIEZA Nº PIECE Nº	QDE. QTY. CANT. QTE.	DESCRIÇÃO (Português)	DESCRIPTION (English)	DESCRIPCIÓN (Español)	DESCRIPTION (Français)
1	E 155124	1	CHICOTE-traseiro	HARNESS-rear	APAR. ELECTR.-tras.	FAISCEAU-arrière
2	L 11541	9	TIRA	STRAP	TIRA	GARROT
3	E 66995	3	RESISTÊNCIA	RESISTOR	RESISTENCIA	RESISTANCE
4	L 108238	1	INTERRUPTOR	SWITCH	INTERRUPTOR	INTERRUPTEUR
5	L 56217	1	SENSOR	SENDING	EMISOR	SENSEUR
6	193- 26	2	ARRUELA-pressão	WASHER-lock	ARANDELA-cierre	RONDELLE-d'arrêt
7	129- 27	2	PORCA	NUT	TUERCA	ECROU
8	L 56217	1	SENSOR	SENDING UNIT	EMISOR	EMETTEUR
9	E 65248	1	SOLENÓIDE	SOLENOID	SOLENOIDE	SOLENOIDE
10	13- 410	2	PARAFUSO	BOLT	TORNILLO	VIS
11	92- 4	2	ARRUELA-pressão	LOCK WASHER	ARANDELA-cierre	RONDELLE
12	129- 101	2	PORCA	NUT	TUERCA	ECROU
13	E 62838	1	DISJUNTOR	CIRCUIT BREAKER	DISYUNTOR	DISJONCTEUR
14	182- 86	2	PARAFUSO	BOLT	TORNILLO	VIS
15	193- 25	2	ARRUELA-pressão	WASHER-lock	ARANDELA-cierre	RONDELLE-d'arrêt
16	129- 6	2	PORCA	NUT	TUERCA	ECROU
17	E 69435	1	BÓIA	SENDING UNIT	EMISOR	EMETTEUR
18	E 68584	1	CABO	CABLE	CABLE	CABLE
19	E 68563	1	INTERRUPTOR-pressão óleo	SWITCH-oil pressure	INTERRUPTOR-presión aceite	INTERRUPTEUR-pression d'huile
20	REF.	2	FAROL-trabalho (Pág. 76)	LIGHT-flood (Page 76)	FAROL-trabajo (Pag. 76)	PHARE-travail (Page 76)
21	49845	1	BRAÇADEIRA	CLAMP	ABRAZADERA	COLLIER
22	REF.	1	ALTERNADOR (Pág. 72)	ALTERNATOR (Page 72)	ALTERNADOR (Pag. 72)	ALTERNATEUR (Page 72)
23	REF.	2	LUZ-freio (pág. 78)	LIGHT-Stop (Page 78)	LUZ-freno (Pag. 78)	LUM.-Frein (Page 78)
24	95- 4	2	ARRUELA	WASHER	ARANDELA	RONDELLE
25	49851	1	GRAMPO	CLAMP	PRESILLA	COLLIER
26	L 76368	1	REGULADOR Voltagem	REGULATOR Voltage	REGULADOR Voltaje	REGULATEUR Tension
27	13- 410	2	PARAFUSO	BOLT	TORNILLO	VIS
28	95- 4	2	ARRUELA	WASHER	ARANDELA	RONDELLE
29	92- 4	2	ARRUELA	WASHER	ARANDELA	RONDELLE
30	129- 101	2	PORCA	NUT	TUERCA	ECROU
31	49891	1	BRAÇADEIRA	CLAMP	ABRAZADERA	COLLIER
32	L 109945	1	EMISSOR-pressão ar	SENDER-air pressure	EMISOR-presión aire	EMETTEUR-press. d'air
33	193- 26	1	ARRUELA	WASHER	ARANDELA	RONDELLE
34	129- 27	1	PORCA	NUT	TUERCA	ECROU
35	D 78316	1	INTERRUPTOR	SWITCH	INTERRUPTOR	INTERRUPTEUR
36	195- 25	2	ARRUELA	WASHER	ARANDELA	RONDELLE
37	E 66349	2	GRAMPO	CLAMP	PRESILLA	COLLIER

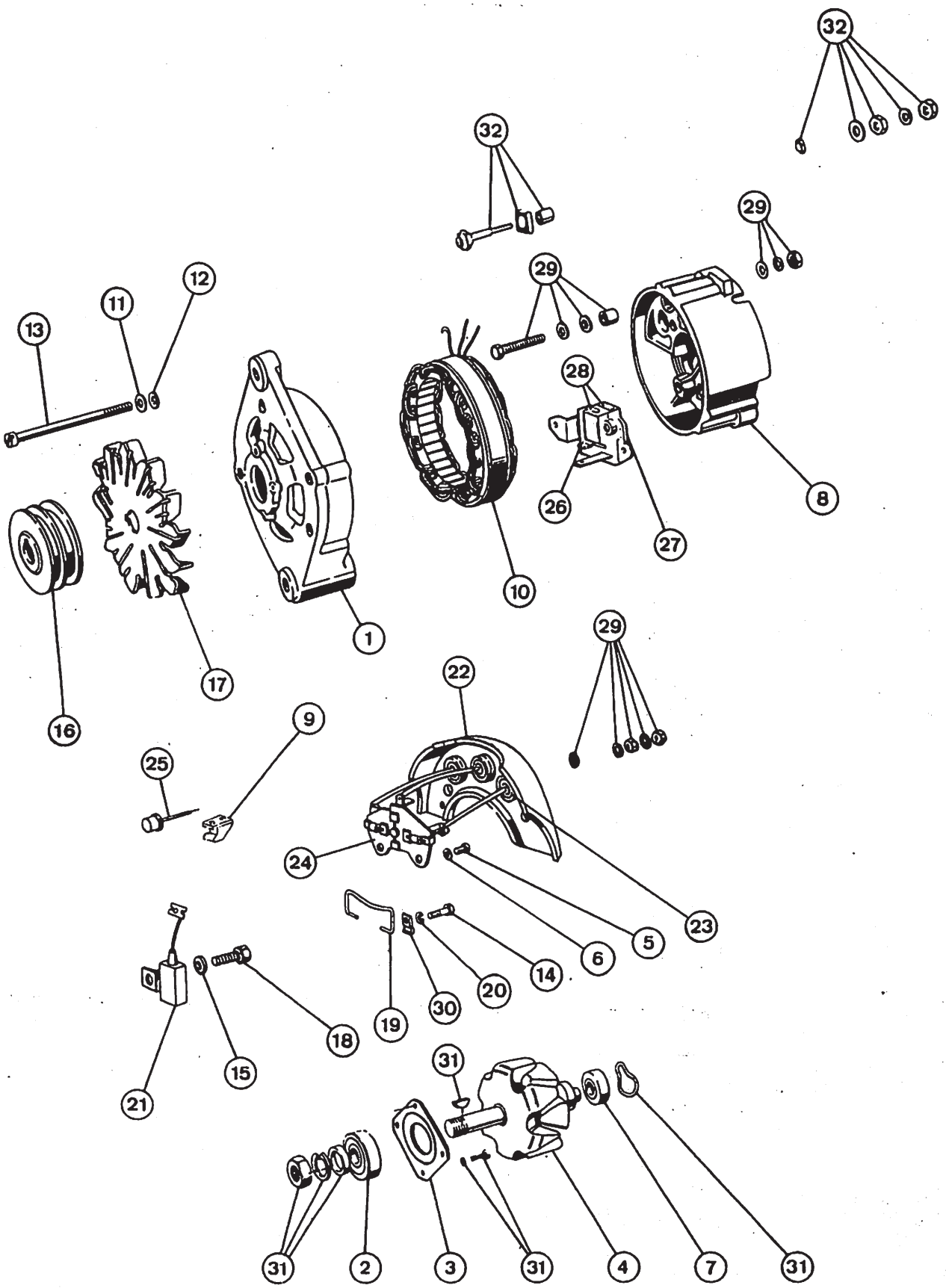
32
32
29
29
29
12
11
13
28
26
27
8
10
1
16
17
29
22
9
25
24
23
5
6
14
20
30
19
18
15
21
31
31
2
3
31
4
7
31

ALTERNADOR
ALTERNATOR
ALTERNADOR
ALTERNATEUR

ITEM REF.	PEÇA Nº PART Nº PIEZA Nº PIECE Nº	QDE. QTY. CANT. QTE.	DESCRIÇÃO (Português)	DESCRIPTION (English)	DESCRIPCIÓN (Español)	DESCRIPTION (Français)
	E 155133	1	ALTERNADOR-Conj.	ALTERNATOR-Assy.	ALTERNADOR-Conj.	ALTERNATEUR-Ens.
1	E 96315	1	MANCAL	BEARING	COJINETE	PALIER
2	E 67180	1	ROLAMENTO	BEARING	COJINETE	ROULEMENT
3	E 67161	1	PLACA	PLATE	PLACA	PLAQUE
4	E 67181	1	ROTOR	ROTOR	ROTOR	ROTOR
5	NSS	2	PARAFUSO	BOLT	TORNILLO	VIS
6	NSS	2	ARRUELA-pressão	LOCK WASHER	ARANDELA-cierre	RONDELLE-d'arrêt
7	E 96316	1	ROLAMENTO	BEARING	COJINETE	ROULEMENT
8	E 67178	1	MANCAL-Conj. (Nota)	BEARING-Assy. (Note)	COJINETE-Conj. (Nota)	PALIER-Ens. (Note)
9	E 96318	2	SUPORTE	BRACKET	SOPORTE	SUPPORT
10	E 67183	1	ESTATOR	STATOR	ESTATOR	STATOR
11	NSS	3	ARRUELA	WASHER	ARANDELA	RONDELLE
12	E 67163	3	ARRUELA	WASHER	ARANDELA	RONDELLE
13	E 96317	3	PARAFUSO	BOLT	TORNILLO	VIS
14 •	NSS	2	PARAFUSO	BOLT	TORNILLO	VIS
15	NSS	2	ARRUELA	WASHER	ARANDELA	RONDELLE
16	E 155821	1	POLIA	PULLEY	POLEA	POULIE
17	E 68412	1	VENTOINHA	BLOWER	VENTILADOR	VENTILATEUR
18	E 68413	1	PARAFUSO	BOLT	TORNILLO	VIS
19 •	E 67166	1	PRESILHA	CLIP	PRESILLA	COLLIER
20 •	NSS	2	ARRUELA-pressão	LOCK WASHER	ARANDELA-cierre	RONDELLE-d'arrêt
21	E 67168	1	CONDENSADOR	CONDENSER	CONDENSADOR	CONDENSATEUR
22	E 67176	1	RETIFICADOR-Conj.	RECTIFIER-Assy.	RECTIFICADOR-Conj.	RETIFIEUR-Ens.
23	E 67174	3	DIODO-Positivo	DIODE-Positive	DIODO-Positivo	DIODE-Positif
24	E 67175	1	PLACA	PLATE	PLACA	PLAQUE
25 •	E 67173	3	DIODO-Negativo	DIODE-Negative	DIODO-Negativo	DIODE-Negatif
26 •	E 67172	1	PORTA-Escovas	HOLDER-Brush	PORTA-Escobillas	PORTE-Brosses
27	E 67171	2	MOLA	SPRING	RESORTE	RESSORT
28	E 67160	1	JOGO-Escovas	BRUSH-Kit	JUEGO-Escobillas	JEU-Brosses
29 •	E 68354	1	JOGO-REPARO	REPAIR-KIT	JUEGO DE REPARO	JEU DE RECHANGE
			BORNE +	TERMINAL +	BORNE +	BORNE +
30 •	E 67167	2	PLACA	PLATE	PLACA	PLAQUE
31	E 67159	1	JOGO-REPARO	REPAIR-KIT	JUEGO DE REPARO	JEU DE RECHANGE
32 •	E 97576	1	JOGO-REPARO	REPAIR-KIT	JUEGO DE REPARO	JEU DE RECHANGE
			BORNE W	TERMINAL W	BORNE W	BORNE W

NOTA: Inclui os itens assinalados com (•)
NOTE: Includes items marked with (•)
Incluye las piezas señaladas con (•)
Comprend les pièces signalées avec (•)

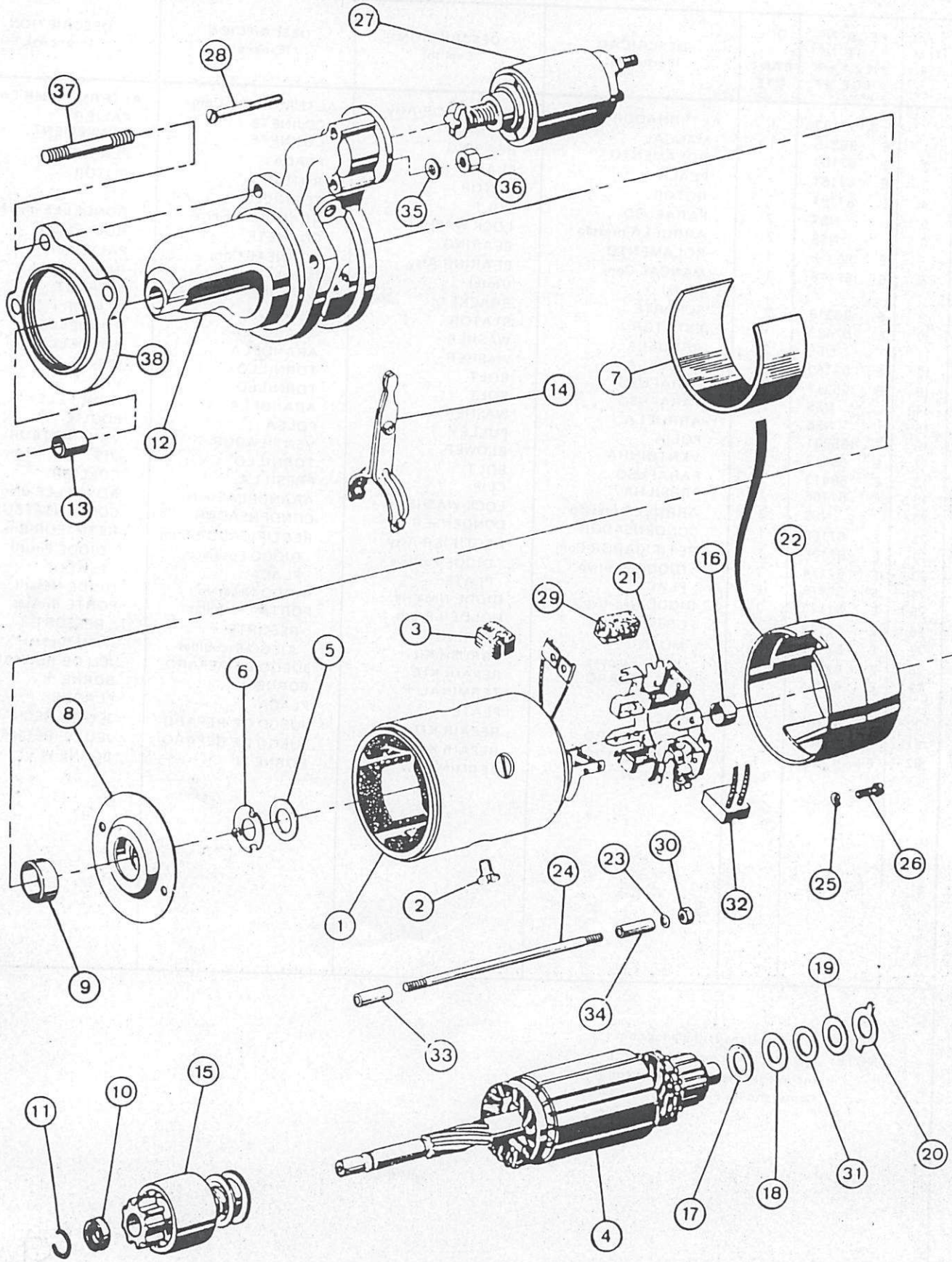
27
28
37
36
35
38
12
13
14
7
16
22
21
29
3
5
6
8
9
1
2
24
23
30
32
25
26
34
33
19
20
31
18
17
4
15
10
11

MOTOR DE PARTIDA
STARTER
MOTOR DE ARRANQUE
DEMARREUR

ITEM REF.	PEÇA Nº PART Nº PIEZA Nº PIECE Nº	QDE. QTY. CANT. QTE.	DESCRIÇÃO (Português)	DESCRIPTION (English)	DESCRIPCIÓN (Español)	DESCRIPTION (Français)
	E 155737	1	MOTOR DE PARTIDA-Conj.	STARTER-Assy.	MOTOR ARRANQUE-Conj.	DEMARREUR-Ens.
1	E 155818	1	BOBINA DE CAMPO-Jogo	FIELD COIL-Kit	BOBINA DE CAMPO-Juego	BOBINE DE RECHANGE-Jeu
2	K 965142	4	PARAFUSO	BOLT	TORNILLO	VIS
3	E 68732	1	ISOLADOR	INSULATOR	AISLADOR	ISOLATEUR
4	E 68733	1	INDUZIDO	ARMATURE	INDUCIDO	ARMATURE
5 *	NSS	1	ARRUELA	WASHER	ARANDELA	RONDELLE
6	E 155822	1	ASSENTO	SEAT	ASIENTO	SIEGE
7	E 155817	2	ISOLANTE	ISOLATOR	ISOLANTE	ISOLATEUR
8	E 155813	1	MANCAL	BEARING	COJINETE	PALIER
9	K 965129	1	BUCHA	BUSHING	BUJE	DOUILLE
10 *	NSS	1	ANEL	RING	ANILLO	BAGUE
11 *	NSS	1	ANEL-TRAVA	SNAP RING	ANILLO-TRABA	BAGUE D'ARRET
12	E 68437	1	MANCAL	BEARING	COJINETE	PALIER
13	E 68444	1	BUCHA	BUSHING	BUJE	DOUILLE
14	E 68447	1	ALAVANCA-Conj.	LEVER-Assy.	PALANCA-Conj.	LEVIER-Ens.
15	E 68436	1	PINHÃO	PINION	PIGÑON	PIGNON
16	L 30842-41	1	BUCHA	BUSHING	BUJE	DOUILLE
17 *	NSS	1	ARRUELA	WASHER	ARANDELA	RONDELLE
18 *	NSS	1	ARRUELA	WASHER	ARANDELA	RONDELLE
19 *	NSS	1	ARRUELA	WASHER	ARANDELA	RONDELLE
20 *	NSS	1	ARRUELA	WASHER	ARANDELA	RONDELLE
21	E 155819	1	PORTA-ESCOVAS	BRUSH-HOLDER	PORTA-ESCOBILLAS	PORTE-BROSSES
22	E 68440	1	MANCAL	BEARING	COJINETE	PALIER
23 *	E 67163	2	ARRUELA	WASHER	ARANDELA	RONDELLE
24	E 155823	2	PRISIONEIRO	STUD	ESPARRAGO	GOUJON
25 *	NSS	4	ARRUELA	WASHER	ARANDELA	RONDELLE
26 *	NSS	4	PARAFUSO	BOLT	TORNILLO	VIS
27	E 68735	1	CHAVE MAGNÉTICA	MAGNETIC SWITCH	LLAVE MAGNETICA	INTERRUPTEUR MAGNETIQUE
28	E 68442	3	PARAFUSO	BOLT	TORNILLO	VIS
29	E 68443	2	CALÇO	SHIM	CALZO	CALE
30 *	825- 1106	2	PORCA	NUT	TUERCA	ECROU
31 *	NSS	1	ARRUELA	WASHER	ARANDELA	RONDELLE
32	E 155820	1	REPARO-JOGO	KIT-REPAIR	REPARO-JUEGO	JEU DE RECHANGE
33	E 155815	2	TUBO-Isolante	TUBE-Isolator	TUBO-Isolante	TUBE-Isolateur
34	E 155816	2	TUBO-Isolante	TUBE-Isolator	TUBO-Isolante	TUBE-Isolateur
35	892- 1010	3	ARRUELA	WASHER	ARANDELA	RONDELLE
36	825- 1010	3	PORCA	NUT	TUERCA	ECROU
37	E 95575	3	PRISIONEIRO	STUD	ESPARRAGO	GOUJON
38	E 68915	1	FLANGE	FLANGE	FLANGE	FLASQUE
	E 68446	1	REPARO-JOGO (Nota)	KIT-REPAIR (Note)	REPARO-JUEGO (Nota)	JEU DE RECHANGE (Note)

NOTA: Inclui os itens assinalados com (*)
NOTE: Includes items marked with (*)
Incluye las piezas señaladas con (*)
Comprend les pièces signalées avec (*)

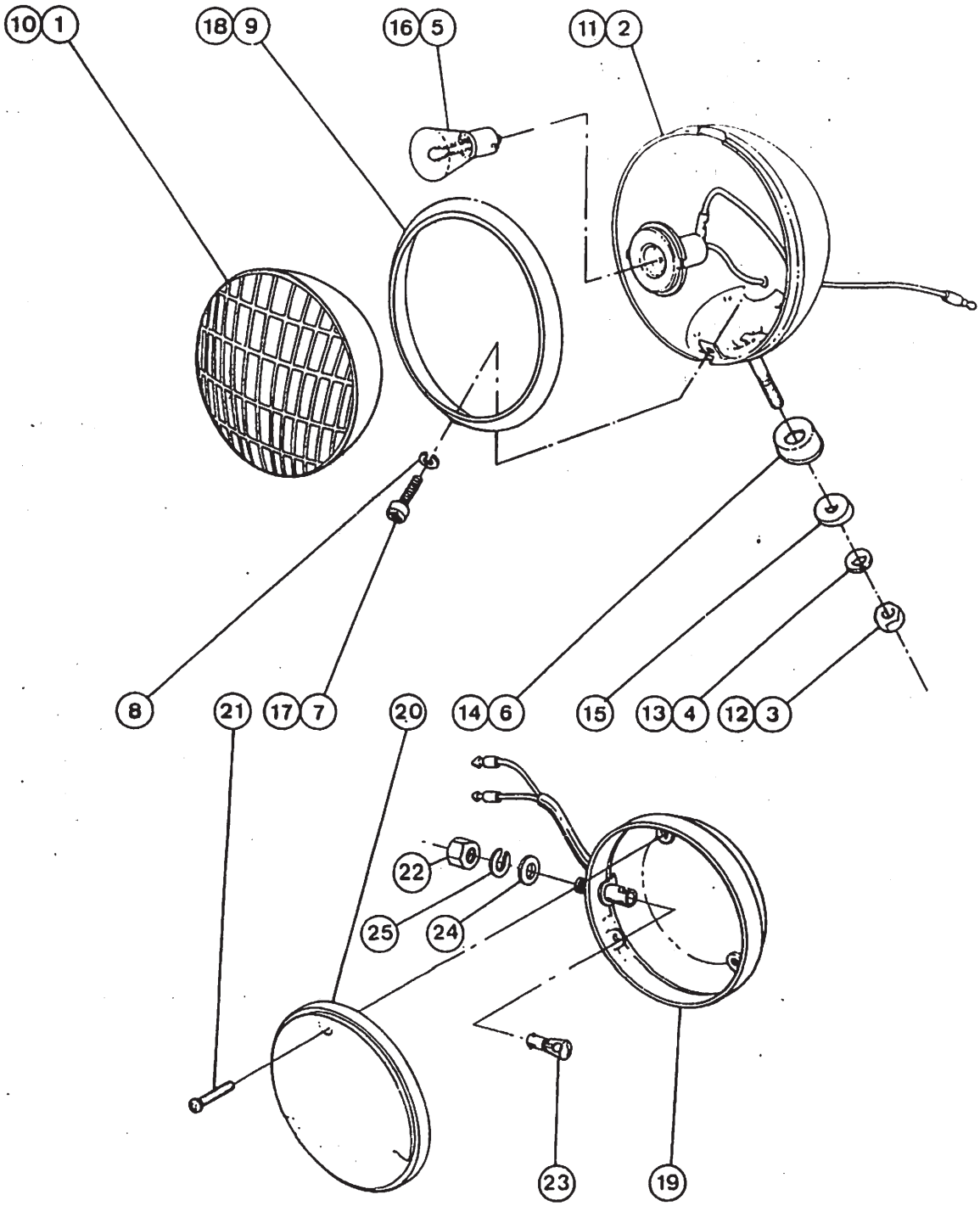
10
1
18
9
16
5
11
2
8
21
17
7
20
14
6
15
13
4
12
3
22
25
24
23
19

FARÓIS E LÂNTERNAS
FLOOD AND TAILLIGHTS
FAROLES Y LINTERNAS TRASERAS
PHARES ET FEUX ARRIERES

ITEM REF.	PEÇA Nº PART Nº PIEZA Nº PIECE Nº	QDE. QTY. CANT. QTE.	DESCRIÇÃO (Português)	DESCRIPTION (English)	DESCRIPCIÓN (Español)	DESCRIPTION (Français)
				FAROL-Dianteiro		
				FLOOD LIGHT-Front		
				FAROL-Delantero		
				PHARE-Avant		
	E 155112	2	FAROL-Conj.	FLOOD LIGHT-Assy.	FAROL-Conj.	PHARE-Ens.
	E 61592	2	FAROL-Conj.	FLOOD LIGHT-Assy.	FAROL-Conj.	PHARE-Ens.
1	E 67810	1	REFLETOR E VIDRO	REFLECTOR AND LENS	REFLECTOR Y CRISTAL	REFLECTEUR ET LENTILLE
2	NSS	1	CARCAÇA	HOUSING	CAJA	CARCASSE
3	129- 125	1	PORCA	NUT	TUERCA	ECROU
4	192- 23	1	ARRUELA	WASHER	ARANDELA	RONDELLE
5	E 67607	1	LÂMPADA	BULB	LAMPARA	LAMPE
6	E 67811	1	BASE	BASE	BASE	BASE
	E 69165	1	ARO-Conj.	RING-Assy.	ARO-Conj.	ARCEAU-Ens.
7	177- 131	1	PARAFUSO	BOLT	TORNILLO	VIS
8	192- 18	1	ARRUELA	WASHER	ARANDELA	RONDELLE
9	NSS	1	ARO	RING	ARO	ARCEAU
				FAROL-Traseiro		
				FLOOD LIGHT-Rear		
				FAROL-Trasero		
				PHARE-Arrière		
	E 155113	2	FAROL-Conj.	FLOOD LIGHT-Assy.	FAROL-Conj.	PHARE-Ens.
	E 61593	2	FAROL-Conj.	FLOOD LIGHT-Assy.	FAROL-Conj.	PHARE-Ens.
10	E 67614	1	REFLETOR E VIDRO	REFLECTOR AND LENS	REFLECTOR Y CRISTAL	REFLECTEUR ET LENTILLE
11	NSS	1	CARCAÇA	HOUSING	CARCAZA	CARCASSE
12	129- 123	1	PORCA	NUT	TUERCA	ECROU
13	192- 21	1	ARRUELA	WASHER	ARANDELA	RONDELLE
14	E 68137	1	ESPAÇADOR	SPACER	ESPACIADOR	ENTRETOISE
15	E 68138	1	BASE	BASE	BASE	BASE
16	E 67607	1	LÂMPADA	BULB	LAMPARA	LAMPE
	E 69172	1	ARO-Conj.	RING-Assy.	ARO-Conj.	ARCEAU-Ens.
17	179- 66	1	PARAFUSO	BOLT	TORNILLO	VIS
18	NSS	1	ARO	RING	ARO	ARCEAU

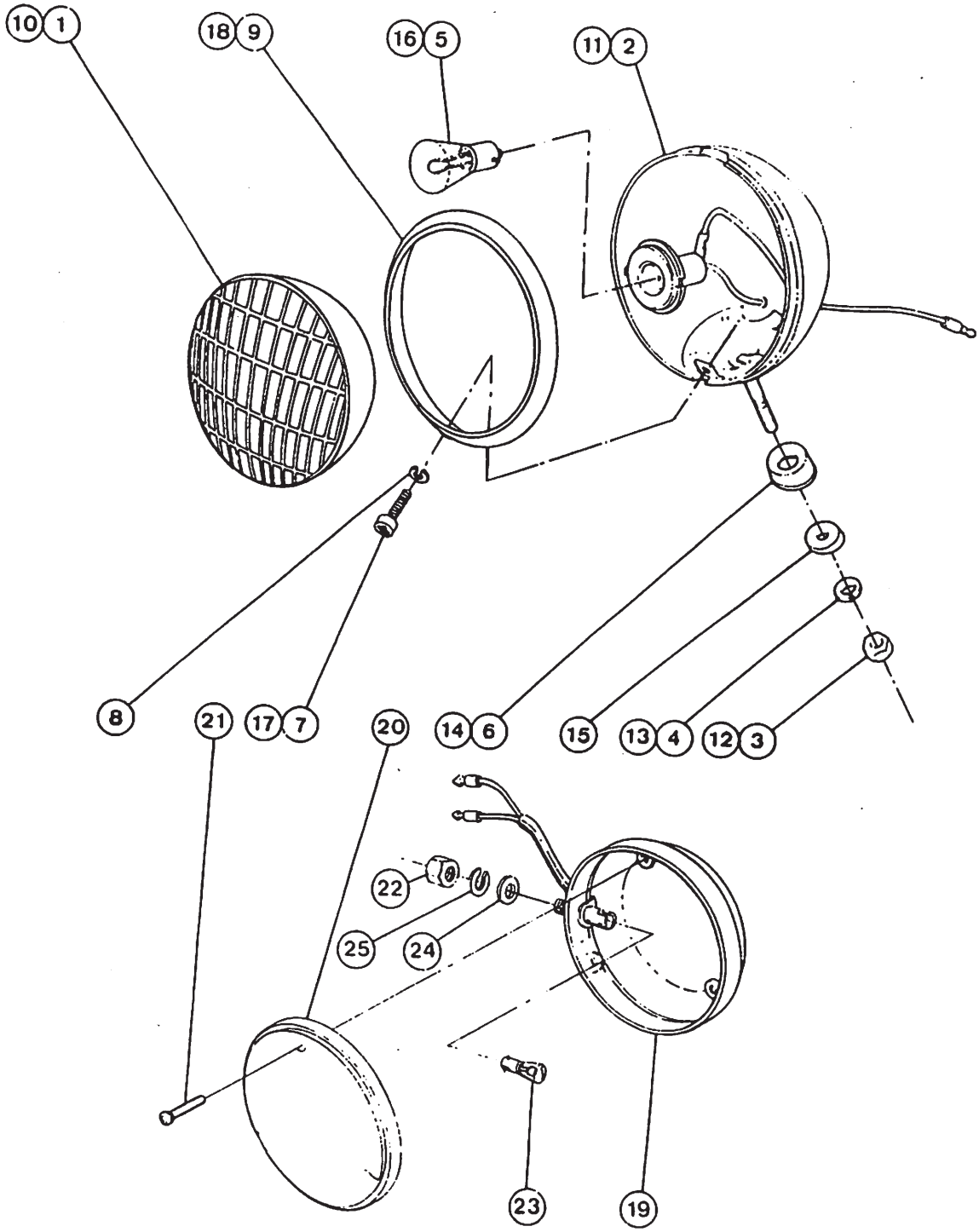
10
1
18
9
16
5
11
2
8
21
17
7
20
14
6
15
13
4
12
3
22
25
24
23
19

FARÓIS E LANTERNAS
FLOOD AND TAILLIGHTS
FAROLES Y LINTERNAS TRASERAS
PHARES ET FEUX ARRIERES

ITEM REF.	PEÇA Nº PART Nº PIEZA Nº PIECE Nº	QDE. QTY. CANT. QTE.	DESCRIÇÃO (Português)	DESCRIPTION (English)	DESCRIPCIÓN (Español)	DESCRIPTION (Français)
				LANTERNA TAILLIGHT LINTERNA LANTERNE		
	E 97861	2	LANTERNA-Conj.	TAILLIGHT-Assy.	LINTERNA-Conj.	LANTERNE-Ens.
19	NSS	1	CARCAÇA	HOUSING	CAJA	CARCASSE
20	E 67331	1	LENTE	LENS	CRISTAL	LENTILLE
21	E 155520	3	PARAFUSO	BOLT	TORNILLO	VIS
22	129- 103	2	PORCA	NUT	TUERCA	ECROU
23	E 67605	1	LÂMPADA	BULB	LAMPARA	LAMPE
24	195- 525	1	ARRUELA	WASHER	ARANDELA	RONDELLE
25	192- 21	1	ARRUELA-pressão	LOCK WASHER	ARANDELA-cierre	RONDELLE-d'arrêt

INDICE

DESCRIÇÃO	Página
BOMBA DE DIREÇÃO E VOLANTE	80
BOMBA DE DIREÇÃO AOS CILINDROS	82
BOMBA MANUAL DE DIREÇÃO	84/86
CILINDROS DE DIREÇÃO	88
LINHAS DE PRESSÃO HIDRÁULICA DA DIREÇÃO	90
CIRCUITO HIDRÁULICO DA DIREÇÃO – RETORNO	92

TABLE OF CONTENTS

DESCRIPTION	Page
STEERING PUMP AND STEERING WHEEL	80
STEERING PUMP TO CYLINDERS	82
STEERING HAND PUMP	84/86
STEERING CYLINDERS	88
STEERING PRESSURE LINE HYDRAULICS	90
STEERING HYDRAULIC – RETURN CIRCUITRY	92

DIREÇÃO
STEERING
DIRECCION
DIRECTION
5

INDICE

DESCRIPCION	Pagina
BOMBA DE LA DIRECCION Y VOLANTE	80
BOMBA DE DIRECION A LOS CILINDROS	82
BOMBA MANUAL DE DIRECCION	84/86
CILINDROS DE LA DIRECCION	88
LINEAS DE PRESION HIDRAULICA DE LA DIRECCION	90
CIRCUITO HIDRAULICO DE LA DIRECCION – RETORNO	92

INDEX

DESCRIPTION	Page
POMPE DE LA DIRECTION ET VOLANT	80
POMPE DE DIRECTION VERS VERINS	82
POMPE MANUELLE DE DIRECTION	84/86
VERIN DE DIRECTION	88
LIGNES DE PRESSION HYDRAULIQUE DE LA DIRECTION	90
CIRCUIT HYDRAULIQUE DE LA DIRECTION – RENVOI	92

300

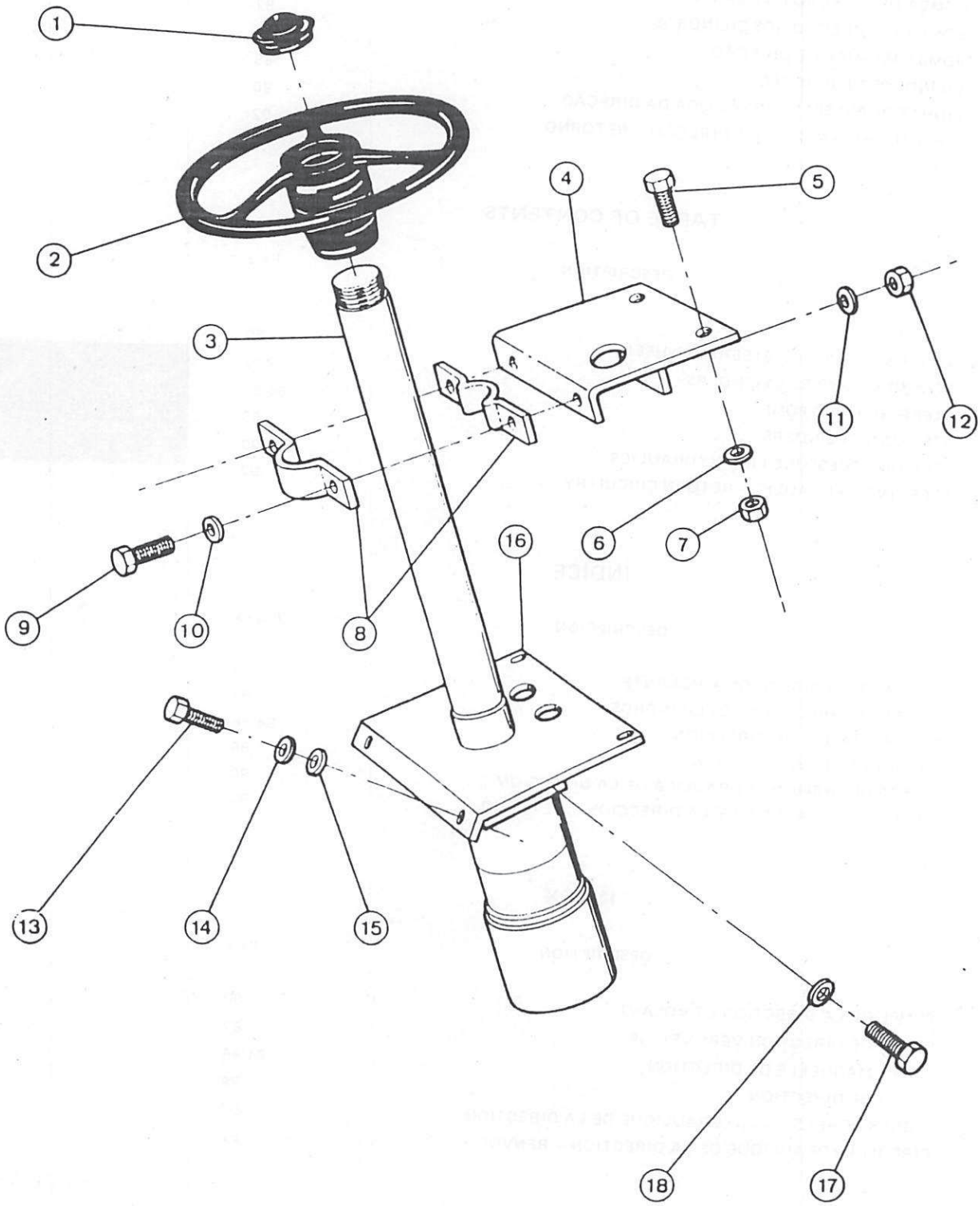
1
2
3
4
5
6
7
8
9
10
11
12
13
14
15
16
17
18

BOMBA DE DIREÇÃO E VOLANTE
STEERING PUMP AND STEERING WHEEL
BOMBA DE LA DIRECCION Y VOLANTE
POMPE DE LA DIRECTION ET VOLANT

ITEM REF.	PEÇA Nº PART Nº PIEZA Nº PIECE Nº	QDE. QTY. CANT. QTE.	DESCRIÇÃO (Português)	DESCRIPTION (English)	DESCRIPCIÓN (Español)	DESCRIPTION (Français)
1	L 114276	1	TAMPA	COVER	TAPA	COUVERCLE
2	L 74518	1	VOLANTE-Direção	WHEEL-Steering	VOLANTE-Dirección	VOLANT-Direction
3	REF.	1	BOMBA-Conj. (Pág. 84)	PUMP-Assy. (Page 84)	BOMBA-Conj. (Pag. 84)	POMPE-Ens. (Page 84)
4	E 69712	1	SUPORTE	BRACKET	SOPORTE	SUPPORT
5	13- 616	2	PARAFUSO	BOLT	TORNILLO	VIS
6	92- 6	2	ARRUELA	WASHER	ARANDELA	RONDELLE
7	25- 106	2	PORCA	NUT	TUERCA	ECROU
8	E 65902	1	MANCAL	BEARING	COJINETE	PALIER
9	13- 616	2	PARAFUSO	BOLT	TORNILLO	VIS
10	195- 25	2	ARRUELA	WASHER	ARANDELA	RONDELLE
11	92- 6	2	ARRUELA	WASHER	ARANDELA	RONDELLE
12	25- 106	2	PORCA	NUT	TUERCA	ECROU
13	13- 616	4	PARAFUSO	BOLT	TORNILLO	VIS
14	92- 6	4	ARRUELA	WASHER	ARANDELA	RONDELLE
15	95- 6	4	ARRUELA	WASHER	ARANDELA	RONDELLE
16	E 96477	1	PLACA-Conj.	PLATE-Assy.	PLACA-Conj.	PLAQUE-Ens.
17	13- 612	4	PARAFUSO	BOLT	TORNILLO	VIS
18	92- 6	4	ARRUELA	WASHER	ARANDELA	RONDELLE

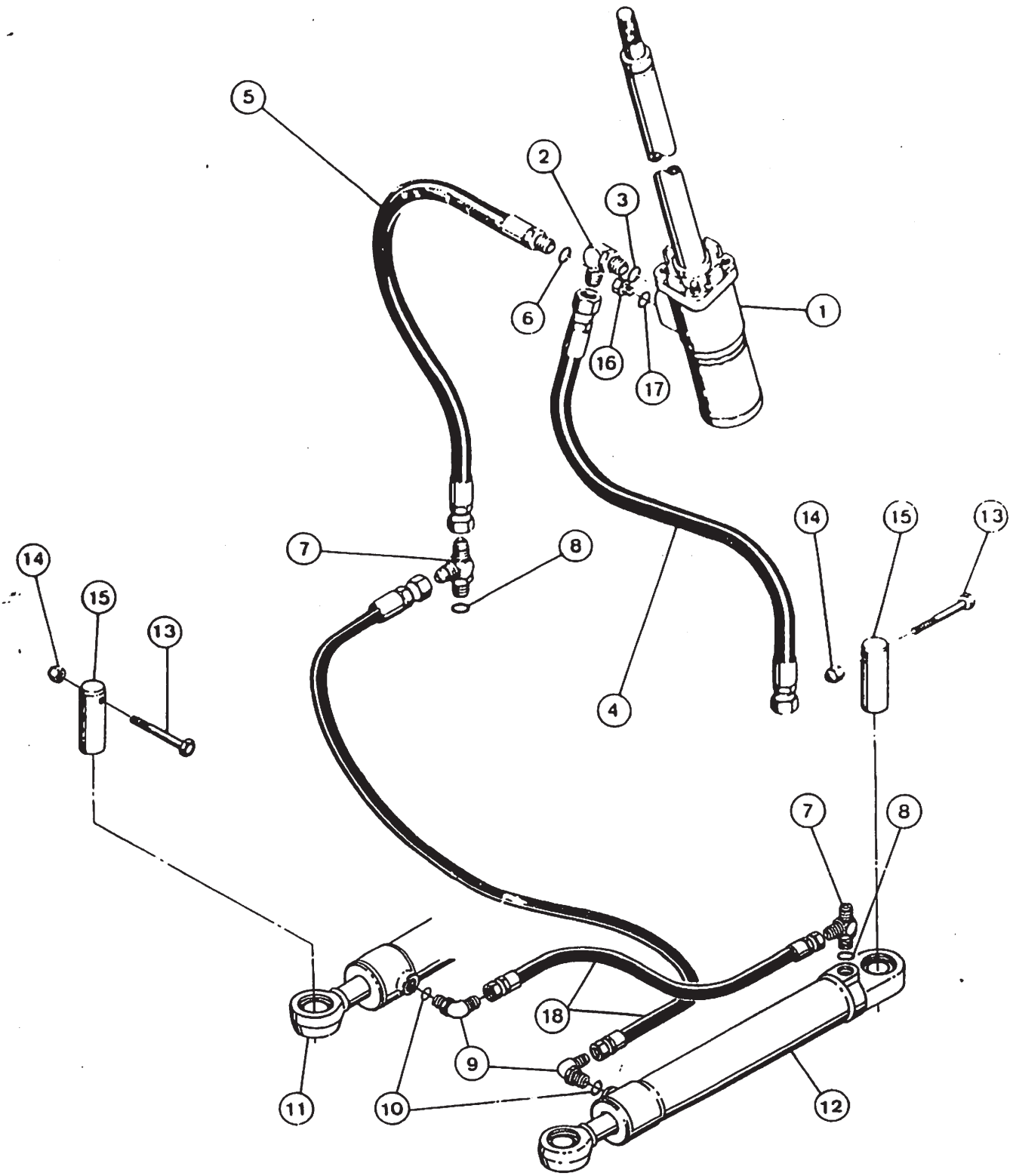
5
2
3
6
16
17
1
7
8
14
15
13
4
14
15
13
7
8
18
9
11
10
12

BOMBA DE DIREÇÃO AOS CILINDROS
STEERING PUMP TO CYLINDER
BOMBA DE DIRECCION A LOS CILINDROS
POMPE DE DIRECTION VERS VERINS

ITEM REF.	PEÇA Nº PART Nº PIEZA Nº PIECE Nº	QDE. QTY. CANT. QTE.	DESCRIÇÃO (Português)	DESCRIPTION (English)	DESCRIPCIÓN (Español)	DESCRIPTION (Français)
1	REF.	1	BOMBA (Pág. 84)	PUMP (Page 84)	BOMBA (Pag.84)	POMPE (Page 84)
2	218- 5121	1	COTOVELO	ELBOW	CODO	RACCORD COUDE
			ANEL "O"	"O" RING	ANILLO "O"	JOINT TORIQUE
3	218- 5007	1	MANGUEIRA	HOSE	MANGUERA	TUYAU
4	L 50016	1	MANGUEIRA	HOSE	MANGUERA	TUYAU
			ANEL "O"	"O" RING	ANILLO "O"	JOINT TORIQUE
5	L 50015	1	TÊ	TEE	"T"	TE
			ANEL "O"	"O" RING	ANILLO "O"	JOINT TORIQUE
6	218- 5006	1	COTOVELO	ELBOW	CODO	RACCORD COUDE
			ANEL "O"	"O" RING	ANILLO "O"	JOINT TORIQUE
7	218- 5241	2	CILINDRO-Conj.-L.E. (Pág. 88)	CYLINDER-Assy.-L.H. (Page 88)	CILINDRO-Conj.-Izq. (Pag. 88)	VERIN-Ens.-Gauche (Page 88)
8	218- 5007	1	CILINDRO-Conj.-L.D. (Pág. 88)	CYLINDER-Assy.-R.H. (Page 88)	CILINDRO-Conj.-Der. (Pag. 88)	VERIN-Ens.-Droit (Page 88)
9	218- 5107	2	PARAFUSO	BOLT	TORNILLO	VIS
10	218- 5007	1	PORCA	NUT	TUERCA	ECROU
11	REF.	1	PINO	PIN	PASADOR	CHEVILLE
12	REF.	1	CONEXÃO	CONNECTOR	CONECTOR	RACCORD
			ANEL "O"	"O" RING	ANILLO "O"	JOINT TORIQUE
13	13- 660	4	MANGUEIRA	HOSE	MANGUERA	TUYAU
14	131- 6	4				
15	L 47952	4				
16	218- 5261	1				
17	218- 5007	1				
18	37405	2				

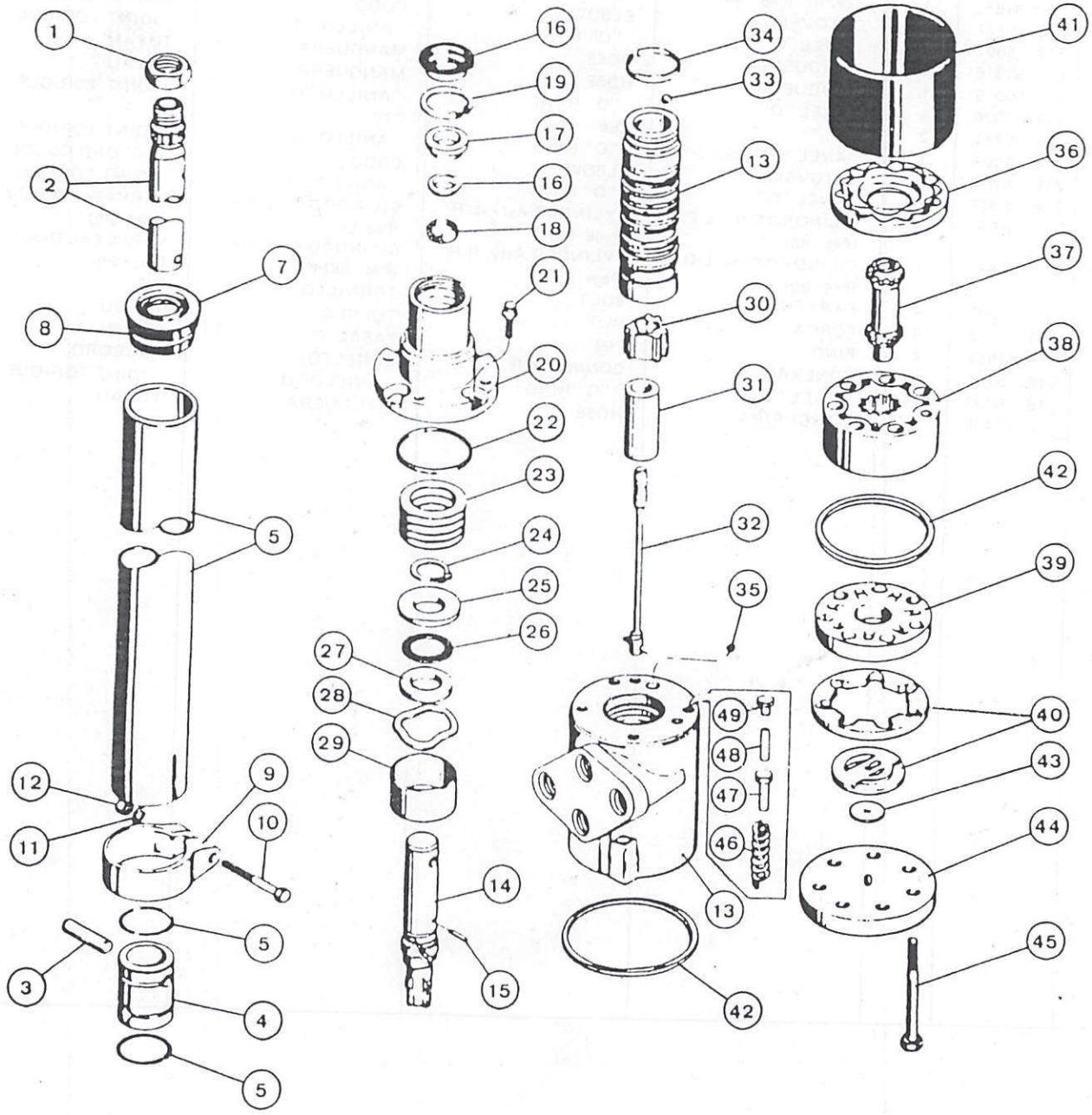
1
2
7
8
5
5
12
9
10
11
5
3
4
5
16
19
17
16
18
21
20
22
23
24
25
26
27
28
29
14
15
34
33
13
30
31
32
35
49
48
47
46
13
42
41
36
37
38
42
39
40
43
44
45

BOMBA MANUAL DE DIREÇÃO
STEERING HAND PUMP
BOMBA MANUAL DE DIRECCION
POMPE MANUELLE DE DIRECTION

ITEM REF.	PEÇA Nº PART Nº PIEZA Nº PIECE Nº	QDE. QTY. CANT. QTE.	DESCRIÇÃO (Português)	DESCRIPTION (English)	DESCRIPCIÓN (Español)	DESCRIPTION (Français)
	E 66065	1	BOMBA-Conj.	PUMP-Assy.	BOMBA-Conj.	POMPE-Ens.
1	E 67080	1	PORCA	NUT	TUERCA	ECROU
2	E 67078	1	EIXO	SHAFT	EJE	ARBRE
3	L 35654	2	PINO	PIN	PASADOR	CHEVILLE
	E 67075	1	BUCHA-Conj.	BUSHING-Assy.	BUJE-Conj.	DOUILLE-Ens.
4	NSS	1	ACOPLAMENTO	COUPLING	MANGUITO	RACCORD
5	NSS	2	MOLA	SPRING	RESORTE	RESSORT
	E 67082	1	CAMISA-Conj.	JACKET-Assy.	CAMISA-Conj.	MANCHON-Ens.
6	NSS	1	CAMISA	JACKET	CAMISA	MANCHON
	E 67079	1	BUCHA-Conj.	BUSHING-Assy.	BUJE-Conj.	DOUILLE-Ens.
7	NSS	1	BUCHA	BUSHING	BUJE	DOUILLE
8	NSS	1	BUCHA	BUSHING	BUJE	DOUILLE
	E 67083	1	BRAÇADEIRA-Conj.	CLAMP-Assy.	ABRAZADERA-Conj.	COLLIER-Ens.
9	NSS	1	BRAÇADEIRA	CLAMP	ABRAZADERA	COLLIER
10	14- 532	1	PARAFUSO	BOLT	TORNILLO	VIS
11	192- 20	1	ARRUELA	WASHER	ARANDELA	RONDELLE
12	129- 122	1	PORCA	NUT	TUERCA	ECROU
	E 67045	1	BOMBA-Conj.	PUMP-Assy.	BOMBA-Conj.	POMPE-Ens.
13	NSS	1	CARCAÇA E CARRETEL	HOUSING AND SPOOL	CARCAZA Y CARRETE	CARTER ET TIROIR
14	A 43551	1	EIXO	SHAFT	EJE	ARBRE
15	D 53297	1	PINO	PIN	PASADOR	CHEVILLE
	A 47038	1	VEDADOR-Jogo	SEAL-Kit	SELLO-Juego	JOINT-Jeu
16	D 70586	1	VEDADOR	SEAL	SELLO	JOINT
17	NSS	1	ESPAÇADOR	SPACER	ESPACIADOR	ENTRETOISE
18	NSS	1	VEDADOR	SEAL	SELLO	JOINT
19	A 21145	1	ANEL-TRAVA	SNAP RING	ARO ELASTICO	SEGMENT D'ARRET
20	D 65139	1	TAMPA	COVER	TAPA	COUVERCLE
21	166- 24	4	PARAFUSO	BOLT	TORNILLO	VIS
22	A 43566	1	VEDADOR	SEAL	SELLO	JOINT
23	E 67027	1	CALÇO-Jogo	SHIM-Set	CALZO-Juego	CALE-Jeu
24	A 43720	1	ANEL-TRAVA	SNAP RING	ARO ELASTICO	SEGMENT D'ARRET
25	A 43558	1	ARRUELA	WASHER	ARANDELA	RONDELLE
26	F 19633	1	ROLAMENTO	BEARING	COJINETE	ROULEMENT
27	F 19634	1	ARRUELA	WASHER	ARANDELA	RONDELLE
28	A 43721	1	ARRUELA	WASHER	ARANDELA	RONDELLE
29	N 6514	1	ESPAÇADOR	SPACER	ESPACIADOR	ENTRETOISE
30	E 67060	1	ANEL PILOTO	RING	ANILLO	BAGUE
31	L 35660	1	ESPAÇADOR	SPACER	ESPACIADOR	ENTRETOISE
32	L 35659	1	HASTE	ROD	VASTAGO	TIGE
33	211- 9	1	ESFERA	BALL	ESFERA	BILLE
34	E 67064	1	MOLA	SPRING	RESORTE	RESSORT
35	211- 321	1	ESFERA	BALL	ESFERA	BILLE
36	L 35667	1	PLACA	PLATE	PLACA	PLAQUE

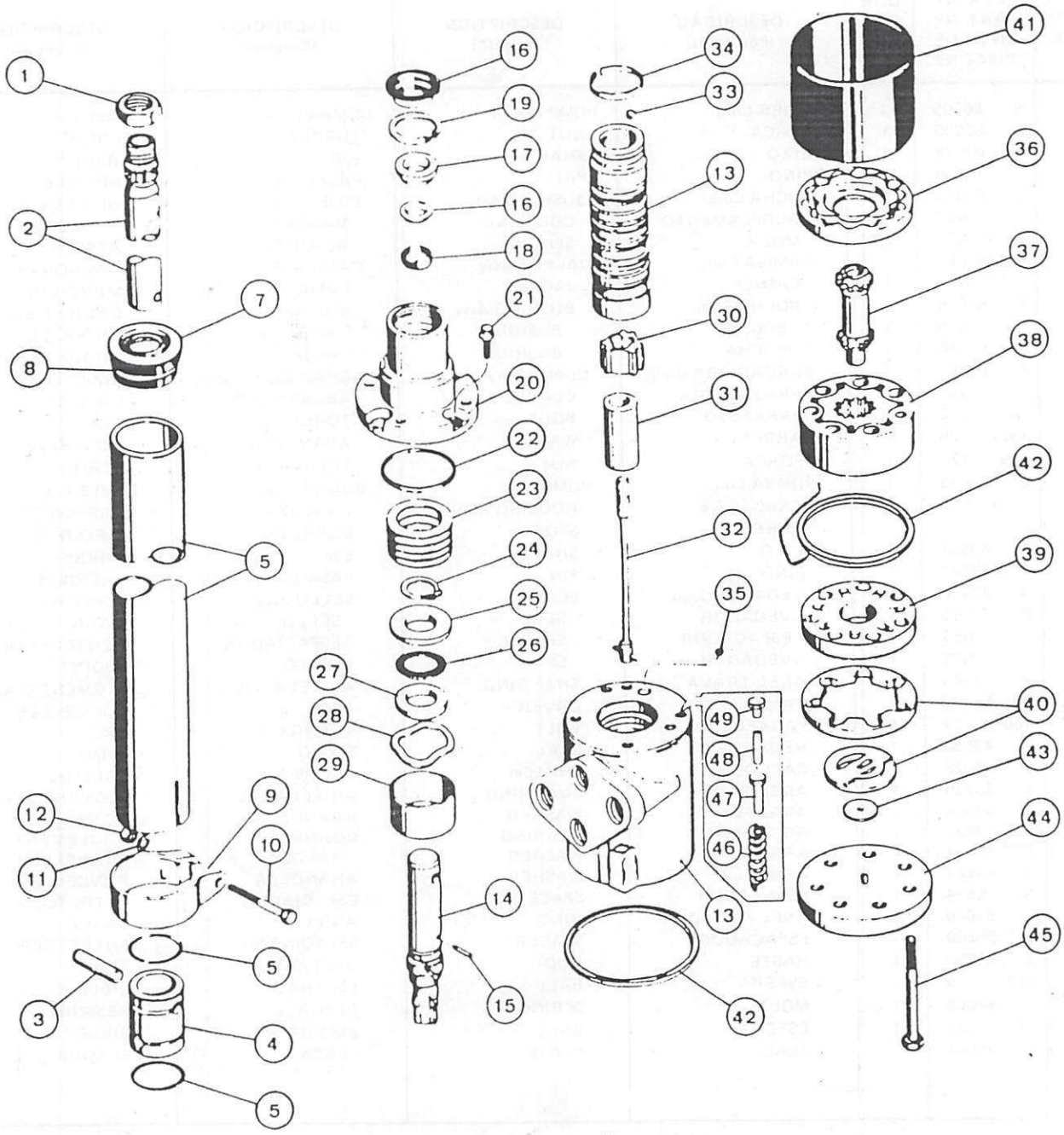
1
2
7
8
5
12
9
10
11
5
3
4
5
16
19
17
16
18
21
20
22
23
24
25
26
27
28
29
14
15
34
33
13
30
31
32
35
49
48
47
46
13
42
41
36
37
38
42
39
40
43
44
45

BOMBA MANUAL DE DIREÇÃO
STEERING HAND PUMP
BOMBA MANUAL DE DIRECCION
POMPE MANUELLE DE DIRECTION

ITEM REF.	PEÇA Nº PART Nº PIEZA Nº PIECE Nº	QDE. QTY. CANT. QTE.	DESCRIÇÃO (Português)	DESCRIPTION (English)	DESCRIPCIÓN (Español)	DESCRIPTION (Français)
37	L 35666	1	EIXO	SHAFT	EJE	ARBRE
38	E 67069	1	ROTOR-Conj.	ROTOR-Assy.	ROTOR-Conj.	ROTOR-Ens.
39	L 35669	1	COLETOR	COLLECTOR	COLECTOR	COLLECTEUR
40	L 35670	1	ANEL-Conj.	RING-Assy.	ANILLO-Conj.	ANNEAU-Ens.
41	E 67072	1	LUVA-Protetora	SLEEVE-Protection	CAMISA-Protectora	CHEMISE-Protection
42	C 18382	2	VEDADOR	SEAL	SELLO	JOINT
43	E 67067	1	ARRUELA	WASHER	ARANDELA	RONDELLE
44	E 67073	1	TAMPA	COVER	TAPA	COUVERCLE
45	C 14838	7	PARAFUSO	BOLT	TORNILLO	VIS
46	E 67056	2	MOLA	SPRING	RESORTE	RESSORT
47	E 67057	2	TIRANTE	TIE ROD	TIRANTE	TIRANT
48	E 67058	2	TIRANTE	TIE ROD	TIRANTE	TIRANT
49	E 67065	1	TAMPÃO-Conj.	PLUG-Assy.	TAPON-Conj.	BOUCHON-Ens.
	E 95306	1	JOGO DE REPARO (Nota 1)	REPAIR KIT (Note 1)	JUEGO DE REPARO (Nota 1)	JEU DE RECHANGE (Note 1)
	E 95307	1	JOGO DE REPARO (Nota 2)	REPAIR KIT (Note 2)	JUEGO DE REPARO (Nota 2)	JEU DE RECHANGE (Note 2)
	E 95308	1	JOGO DE REPARO (Nota 3)	REPAIR KIT (Note 3)	JUEGO DE REPARO (Nota 3)	JEU DE RECHANGE (Note 3)
	E 95309	1	JOGO DE REPARO (Nota 4)	REPAIR KIT (Note 4)	JUEGO DE REPARO (Nota 4)	JEU DE RECHANGE (Note 4)

NOTA 1: Inclui os itens: 16, 17, 18, 19, 22, 35, 42, 46, 47, 48, 49
NOTE 1: Includes items: 16, 17, 18, 19, 22, 35, 42, 46, 47, 48, 49
Incluye las piezas: 16, 17, 18, 19, 22, 35, 42, 46, 47, 48, 49
Comprend les pièces 16, 17, 18, 19, 22, 35, 42, 46, 47, 48, 49

NOTA 2: Inclui os itens: 14, 15, 23, 24, 25, 26, 27, 30, 31, 32, 33, 34, 37
NOTE 2: Includes items: 14, 15, 23, 24, 25, 26, 27, 30, 31, 32, 33, 34, 37
Incluye las piezas: 14, 15, 23, 24, 25, 26, 27, 30, 31, 32, 33, 34, 37
Comprend les pièces: 14, 15, 23, 24, 25, 26, 27, 30, 31, 32, 33, 34, 37

NOTA 3: Inclui os itens: 36, 38, 39, 40
NOTE 3: Includes items: 36, 38, 39, 40
Incluye las piezas 36, 38, 39, 40
Comprend les pièces 36, 38, 39, 40

NOTA 4: Inclui os itens: 20, 21, 41, 43, 44, 45
NOTE 4: Includes items: 20, 21, 41, 43, 44, 45
Incluye las piezas: 20, 32, 41, 43, 44, 45
Comprend les pièces 20, 32, 41, 43, 44, 45

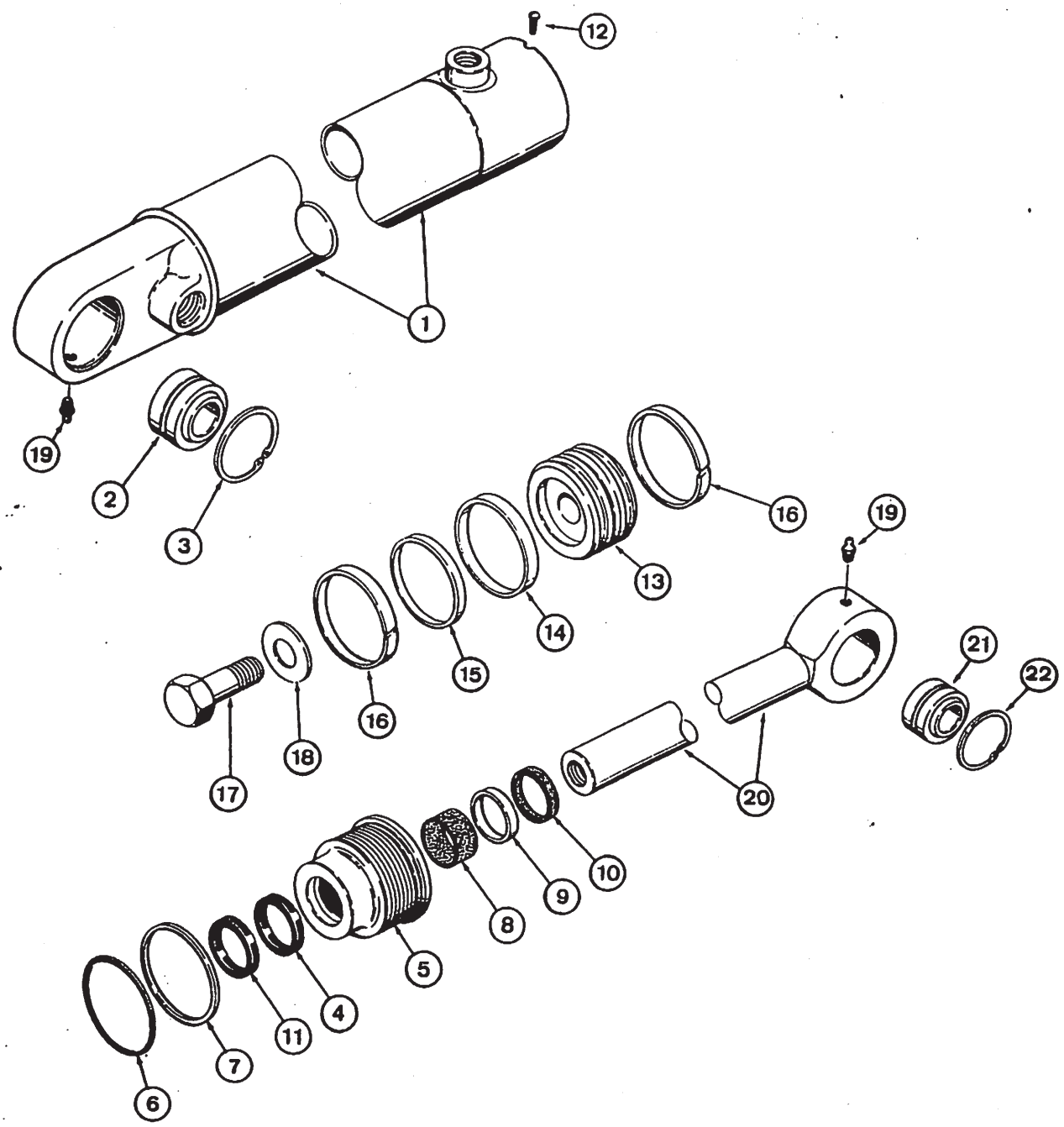
12
1
19
2
3
16
19
13
14
15
16
18
17
21
22
20
10
9
8
5
4
11
7
6

CILINDROS DE DIREÇÃO
STEERING CYLINDER
CILINDROS DE LA DIRECCION
VERINS DE DIRECTION

ITEM REF.	PEÇA Nº PART Nº PIEZA Nº PIECE Nº	QDE. QTY. CANT. QTE.	DESCRIÇÃO (Português)	DESCRIPTION (English)	DESCRIPCION (Español)	DESCRIPTION (Français)
	E 69526	1	CILINDRO-L.D.	CYLINDER-R.H.	CILINDRO-Der.	VERINDroit
	E 69527	1	CILINDRO-L.E.	CYLINDER-L.H.	CILINDRO-Izq.	VERIN-Gauche
1	G 101702	1	TUBO-L.D.	TUBE-R.H.	TUBO-Der.	TUBE-Droit
1	G 101703	1	TUBO-L.E.	TUBE-L.H.	TUBO-Izq.	TUBE-Gauche
2	L 12570	1	ROLAMENTO	BEARING	COJINETE	ROULEMENT
3	E 95303	2	ANEL-TRAVA	SNAP RING	ANILLO TRABA	BAGUE D'ARRET
3	L 12571	2	ANEL-TRAVA	SNAP RING	ANILLO TRABA	BAGUE D'ARRET
	E 69987	1	TAMPA-Conj.	GLAND-Assy.	TAPA-Conj.	TETE-Ens.
4 •	E 95109	1	GAXETA	SEAL	SELLO	JOINT
4 •	G 107921	1	GAXETA	SEAL	SELLO	JOINT
5	NSS	1	TAMPA	GLAND	TAPA	SELLO
6 •	A 30095	1	ANEL "O"	"O" RING	ANILLO "O"	JOINT TORIQUE
7 •	G 32122	1	ANEL	RING	ANILLO	BAGUE
8 •	G 102424	1	ROLAMENTO	BEARING	COJINETE	ROULEMENT
9	NSS	1	ANEL	RING	ANILLO	BAGUE
10 •	D 95142	1	RASPADOR	WIPER	RASPADOR	RACLEUR
11 •	G 109093	1	VEDADOR	SEAL	SELLO	JOINT
12	E 97210	1	PARAFUSO	SCREW	TORNILLO	VIS
13	G 100442	1	PISTÃO	PISTON	PISTON	PISTON
14 •	G 102288	1	VEDADOR	SEAL	SELLO	JOINT
15 •	G 100444	1	ANEL	RING	ANILLO	BAGUE
16 •	G 100449	2	ANEL	RING	ANILLO	BAGUE
17	28- 1240	1	PARAFUSO	BOLT	TORNILLO	VIS
18	G 32317	1	ARRUELA	WASHER	ARANDELA	RONDELLE
19	219- 1	2	GRAXEIRA	FITTING GREASE	ENGRASADOR	GRAISSEUR
20	G 33449	1	HASTE-Conj.	ROD-Assy.	VASTAGO-Conj.	TIGE-Ens.
21	L 12570	1	ROLAMENTO	BEARING	COJINETE	ROULEMENT
22	E 95303	2	ANEL TRAVA	SNAP RING	ANILLO TRABA	BAGUE D'ARRET
22	L 12571	2	ANEL TRAVA	SNAP RING	ANILLO TRABA	BAGUE D'ARRET
	E 96001	1	JOGO DE REPARO (Nota)	REPAIR-KIT (Note)	JUEGO DE REPARO (Nota)	JEU DE RECHANGE (Note)

NOTA: Inclui os itens assinalados com (•)
NOTE: Includes items marked with (•)
Incluye las piezas señaladas con (•)
Comprend les pièces marqués d'un (•)

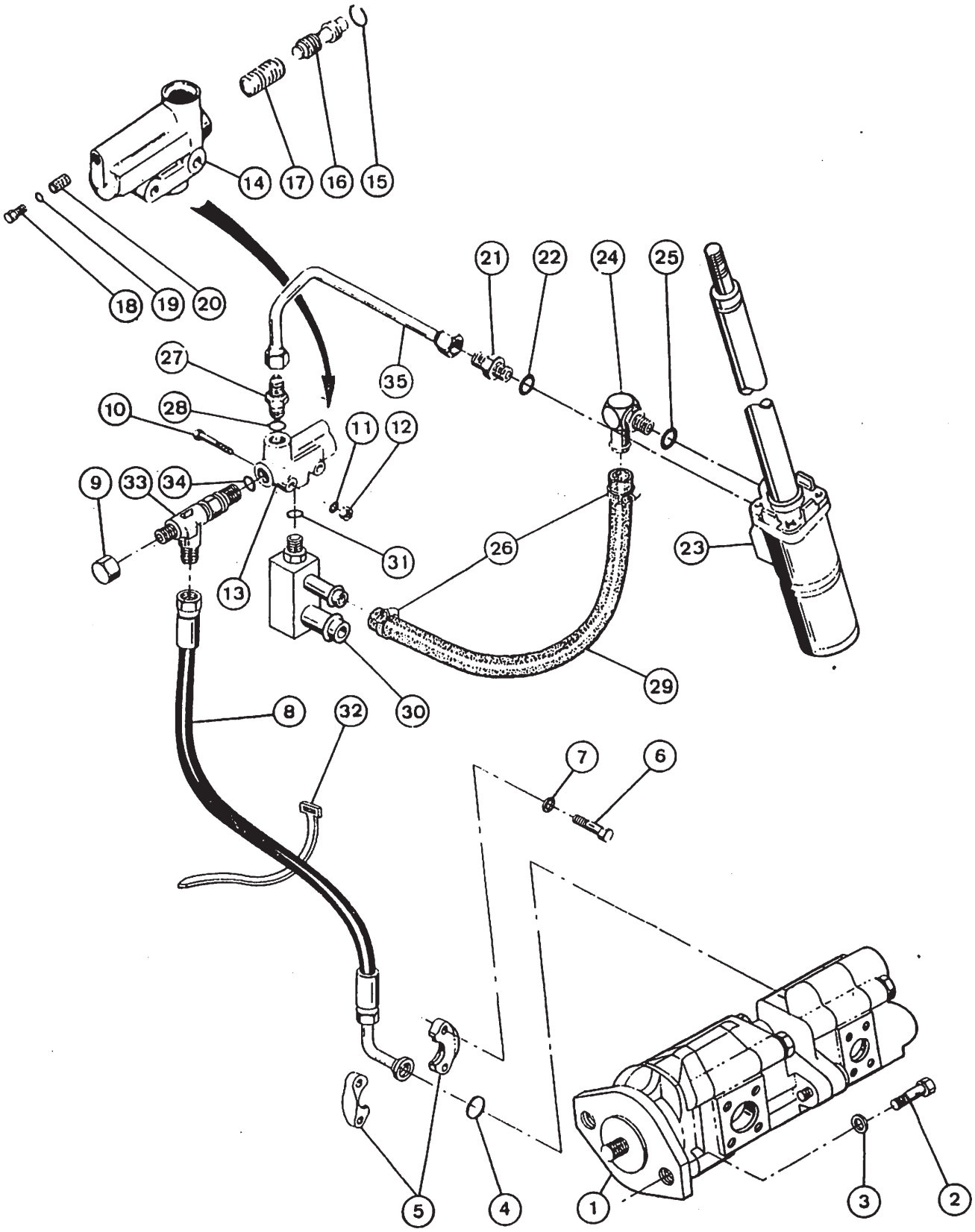
14
17
16
15
18
19
20
21
22
24
25
27
35
10
28
11
12
9
33
34
31
26
23
13
29
30
8
32
7
6
5
4
1
3
2

LINHAS DE PRESSÃO HIDRÁULICA DA DIREÇÃO
STEERING PRESSURE LINE HYDRAULICS
LINEAS DE PRESION HIDRAULICA DE LA DIRECCION
LIGNES DE PRESSION HYDRAULIQUE DE LA DIRECTION

ITEM REF.	PEÇA Nº PART Nº PIEZA Nº PIECE Nº	QDE. QTY. CANT. QTE.	DESCRIÇÃO (Português)	DESCRIPTION (English)	DESCRIPCIÓN (Español)	DESCRIPTION (Français)
1	REF.	1	BOMBA HIDR.-Conj. (Pág. 190)	PUMP Assy.-HYD. (Page 190)	BOMBA HIDR.-Conj. (Pag. 190)	POMPE HYDR.-Ens. (Page 190)
2	13- 824	2	PARAFUSO	BOLT	TORNILLO	VIS
3	92 8	2	ARRUELA	WASHER	ARANDELA	RONDELLE
4	A 7623	1	ANEL "O"	"O" RING	ANILLO "O"	JOINT TORIQUE
5	A 16961	2	BRAÇADEIRA	CLAMP	ABRAZADERA	COLLIER
6	13- 620	4	PARAFUSO	BOLT	TORNILLO	VIS
7	92- 6	4	ARRUELA	WASHER	ARANDELA	RONDELLE
8	E 69585	1	MANGUEIRA	HOSE	MANGUERA	TUYAU
9	218- 756	1	BUJÃO	PLUG	TAPON	BOUCHON
10	13- 540	1	PARAFUSO	BOLT	TORNILLO	VIS
11	92- 5	1	ARRUELA	WASHER	ARANDELA	RONDELLE
12	25- 105	1	PORCA	NUT	TUERCA	ECROU
13	L 51457	1	VÁLVULA Controle de Fluxo-Conj.	VALVE-Flow Control Assy.	VALVULA-Control de Flujo-Conj.	REGULATEUR DE DEBIT-Ens.
14	NSS	1	CORPO	BODY	CUERPO	CORPS
15	D 46214	1	ANEL "O"	"O" RING	ANILLO "O"	JOINT TORIQUE
16	L 33718	1	CARRETEL	SPOOL	CARRETE	TIROIR
17	D 46216	1	MOLA	SPRING	RESORTE	RESSORT
18	218- 5152	1	BUJÃO	PLUG	TAPON	BOUCHON
19	218- 5002	1	ANEL "O"	"O" RING	ANILLO "O"	JOINT TORIQUE
20	L 33959	1	FILTRO	SCREEN FILTER	FILTRO	FILTRE
21	218- 5063	1	CONEXÃO	CONNECTOR	CONECTOR	RACCORD
22	218- 5008	1	ANEL "O"	"O" RING	ANILLO "O"	JOINT TORIQUE
23	REF.	1	BOMBA-Conj (Pág. 84)	PUMP-Assy. (Page 84)	BOMBA-Conj. (Pag. 84)	POMPE-Ens. (Page 84)
24	217- 351	1	CONECTOR	CONNECTOR	CONECTOR	RACCORD
25	218- 5006	1	ANEL "O"	"O" RING	ANILLO "O"	JOINT TORIQUE
26	214- 255	2	BRAÇADEIRA	CLAMP	ABRAZADERA	COLLIER
27	218- 5062	1	CONEXÃO	CONNECTOR	CONECTOR	RACCORD
28	218- 5007	1	ANEL "O"	"O" RING	ANILLO "O"	JOINT TORIQUE
29	L 51061	1	MANGUEIRA	HOSE	MANGUERA	TUYAU
30	E 96355	1	CONEXÃO	CONNECTOR	CONECTOR	RACCORD
31	218 5007	1	ANEL "O"	"O" RING	ANILLO "O"	JOINT TORIQUE
32	L 18331	2	CINTA	TIE	CINTA	COURROIE
33	218- 5241	1	TE	TEE	TE	RACCORD EN "T"
34	218- 5007	1	ANEL "O"	"O" RING	ANILLO "O"	JOINT TORIQUE
35	E 66070	1	TUBO-Conj	TUBE Assy	TUBO Conj.	TUBE-Ens.

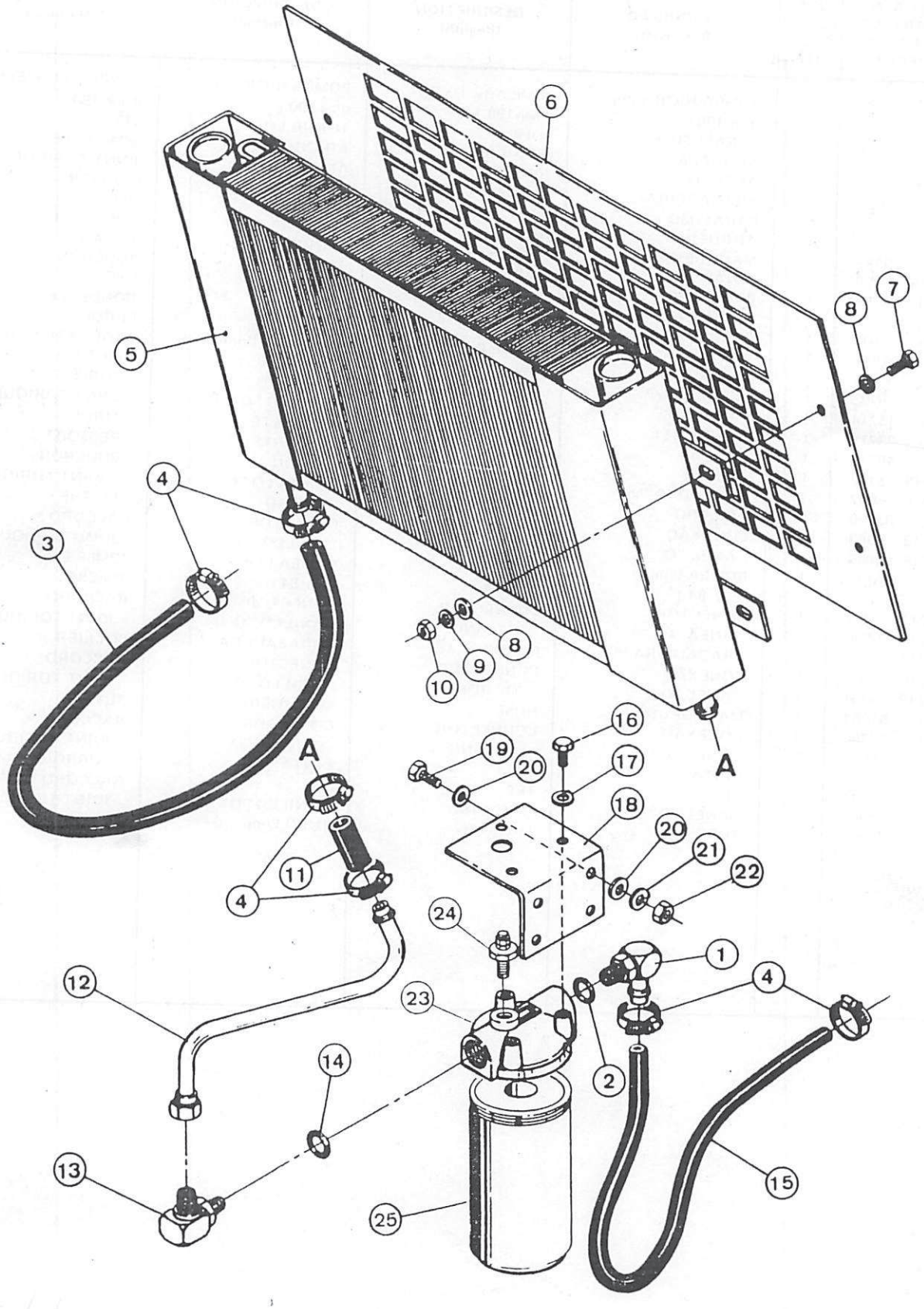
6
5
8
7
4
3
8
9
10
A
A
16
19
20
17
18
20
21
22
11
4
24
1
4
12
23
2
14
13
15
25

CIRCUITO HIDRÁULICO DA DIREÇÃO – RETORNO
STEERING HYDRAULIC – RETURN CIRCUITRY
CIRCUITO HIDRAULICO DE LA DIRECCION – RETORNO
CIRCUIT HYDRAULIQUE DE LA DIRECTION – RENVOI

ITEM REF.	PEÇA Nº PART Nº PIEZA Nº PIECE Nº	QDE. QTY. CANT. QTE.	DESCRIÇÃO (Português)	DESCRIPTION (English)	DESCRIPCIÓN (Español)	DESCRIPTION (Français)
1	217- 352	1	COTOVELO	ELBOW	CODO	RACCORD COUDE
2	218- 5010	1	ANEL "O"	"O" RING	ANILLO "O"	JOINT TORIQUE
3	L 74878	1	MANGUEIRA	HOSE	MANGUERA	TUYAU
4	214- 256	6	BRAÇADEIRA	CLAMP	ABRAZADERA	COLLIER
5	E 69605	1	RADIADOR-Óleo	COOLER-Oil	RADIADOR-Aceite	RADIATEUR-Huile
6	E 97135	1	GRADE	GRILLE	REJA	GRILLE
7	13- 620	4	PARAFUSO	BOLT	TORNILLO	VIS
8	95- 6	8	ARRUELA	WASHER	ARANDELA	RONDELLE
9	92- 6	4	ARRUELA-pressão	LOCK WASHER	ARANDELA-cierre	RONDELLE-d'arrêt
10	25- 106	4	PORCA	NUT	TUERCA	ECROU
11	E 66256	1	MANGUEIRA	HOSE	MANGUERA	TUYAU
12	E 96403	1	TUBO	TUBE	TUBO	TUBE
13	218- 5110	1	COTOVELO	ELBOW	CODO	RACCORD COUDE
14	218- 5010	1	ANEL "O"	"O" RING	ANILLO "O"	JOINT TORIQUE
15	D 32678	1	MANGUEIRA	HOSE	MANGUERA	TUYAU
16	13- 616	3	PARAFUSO	BOLT	TORNILLO	VIS
17	92- 6	3	ARRUELA-pressão	LOCK WASHER	ARANDELA-cierre	RONDELLE-d'arrêt
18	E 96367	1	SUPORTE	BRACKET	SOPORTE	SUPPORT
19	13- 616	4	PARAFUSO	BOLT	TORNILLO	VIS
20	95- 6	8	ARRUELA	WASHER	ARANDELA	RONDELLE
21	92- 6	4	ARRUELA-pressão	LOCK WASHER	ARANDELA-cierre	RONDELLE-d'arrêt
22	25- 106	4	PORCA	NUT	TUERCA	ECROU
	E 97518	1	FILTRO-Conj.	FILTER-Assy.	FILTRO-Conj.	FILTRE-Ens.
23	NSS	1	CABEÇOTE	HEAD	CULATA	CULASSE
24	E 97542	1	VÁLVULA	SWITCH	INTERRUPTOR	INTERRUPTEUR
25	E 97543	1	ELEMENTO	ELEMENT	ELEMENTO	ELEMENT

INDICE

DESCRIPCION	Pagina
CONTROLES	94
MONTAJE Y CIRCUITO HIDRAULICO	96
CAJA DE CAMBIO –	
CONVERSOR DE TORQUE	98/100
CARCAZA DEL CONVERSOR DE TORQUE	102
CARCAZA	104
EJE DE SALIDA	106
PIEZAS DEL EJE DE EMBRAGUE – MARCHA ATRÁS Y 3ª	108
PIEZAS DEL EJE EMBRAGUE – ADELANTE, 2ª Y 1ª	110
PIEZAS DEL EJE DEL EMBRAGUE – 4ª	112
EMBRAGUES	114/116
FILTRO Y BOMBA	118
MONTAJE DE LA VALVULA DE CONTROL	120
VALVULA DE CONTROL	122
FRENO DE ESTACIONAMIENTO	124
EJE CARDAN DELANTERO	126
COJINETE – EJE CARDAN DELANTERO	126
EJE CARDAN CENTRAL	128
EJE CARDAN TRASERO	130
EJE Y MONTAJE	132
DIFERENCIAL DE LOS EJES DELANTERO Y TRASERO	134/136
CARCAZA DEL EJE Y PLANETARIO	138/140
RUEDAS Y NEUMATICOS	142

TRANSMISSÃO
POWER TRAIN
TRANSMISIÓN
TRANSMISSION
6

INDEX

DESCRIPTION	Page
CONTROLES	94
MONTAGE ET CIRCUIT HYDRAULIQUE	96
BOITE A VITESSES –	
CONVERTISSEUR	98/100
CARCASSE DU CONVERTISSEUR DE COUPLE	102
CARCASSE	104
AXE DE SORTIE	106
PIECES DE L'AXE D'EMBRAYAGE – MARCHE ARRIERE ET 3ème	108
PIECES DE L'AXE D'EMBRAYAGE – 2ème ET 1ère	110
PIECES DE L'AXE D'EMBRAYAGE – 4ème	112
EMBRAYAGES	114/116
FILTRE ET POMPE	118
MONTAGE DE LA VANNE DE CONTROLE	120
VANNE DE CONTROLE	122
FREIN A MAIN	124
ARBRE A CARDAN AVANT	126
PALIER – ARBRE A CARDAN AVANT	126
ARBRE A CARDAN CENTRAL	128
ARBRE A CARDAN ARRIERE	130
ESSIEU ET MONTAGE	132
DIFFERENTIEL DES ESSIEUX AVANT ET ARRIERE	134/136
CARCASSE D'ESSIEU ET MOYEU	138/140
ROUES ET PNEUS	142

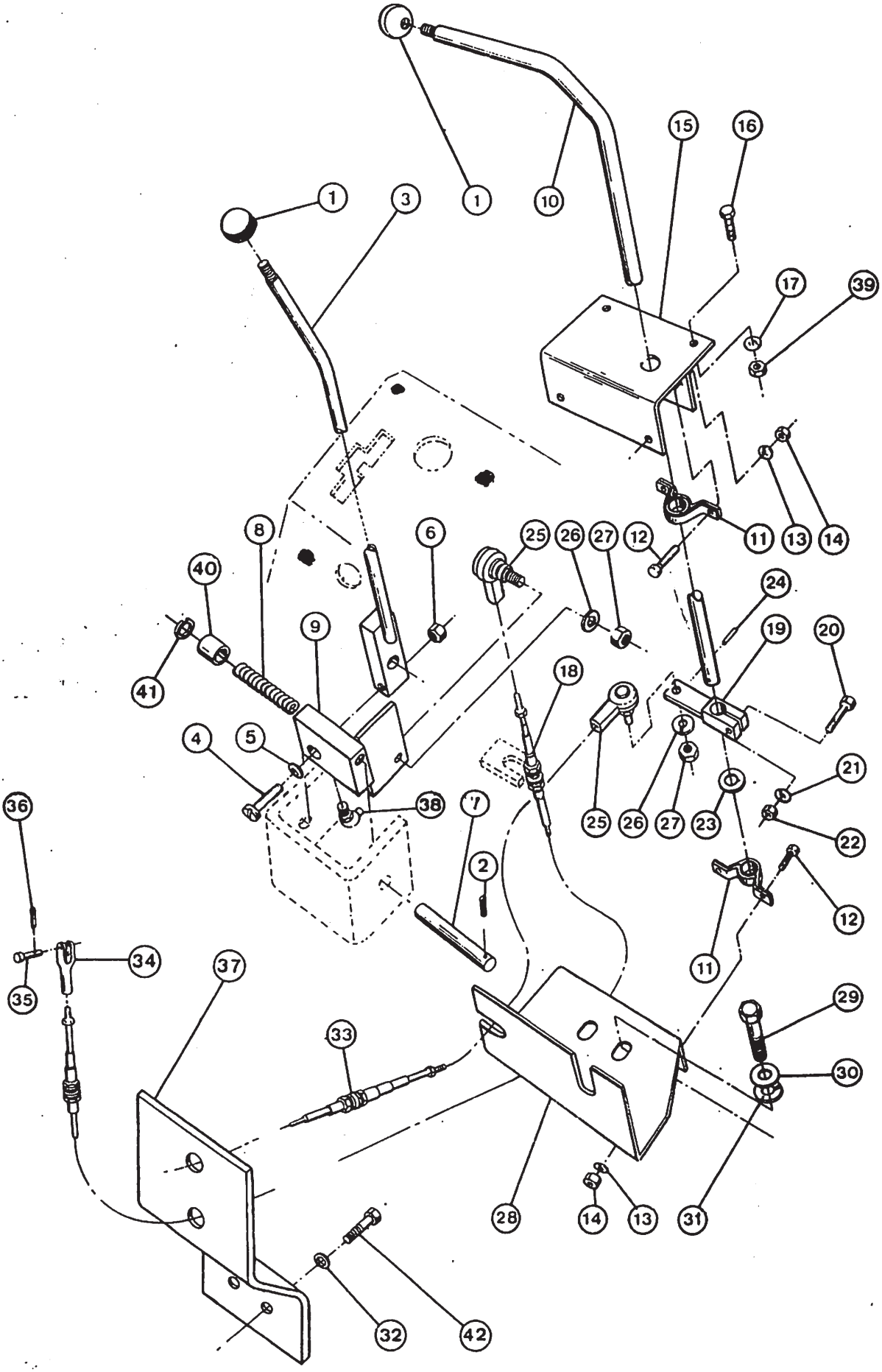
1
3
1
10
15
16
17
39
11
13
14
8
6
25
26
27
12
40
24
9
19
20
41
18
4
5
38
7
2
25
26
27
23
21
22
12
11
36
34
35
37
33
29
30
28
14
13
31
32
42

TRANSMISSÃO – CONTROLES
TRANSMISSION – CONTROLS
TRANSMISSION – CONTROLES
TRANSMISSION – CONTROLES

ITEM REF.	PEÇA Nº PART Nº PIEZA Nº PIECE Nº	QDE. QTY. CANT. QTE.	DESCRIÇÃO (Português)	DESCRIPTION (English)	DESCRIPCIÓN (Español)	DESCRIPTION (Français)
1	A 23885	2	MANOPLA	KNOB	PERILLA	POMMEAU
2	136- 159	1	CONTRA-PINO	PIN-COTTER	PASADOR ABIERTO	GOUPILLE
3	E 69644	1	ALAVANCA	LEVER	PALANCA	LEVIER
4	61- 632	1	PARAFUSO	SCREW	TORNILLO	VIS
5	95- 6	1	ARRUELA	WASHER	ARANDELA	RONDELLE
6	131- 652	1	PORCA	NUT	TUERCA	ECROU
7	E 69692	1	PINO	PIN	PASADOR	AXE
8	A 30709	1	MOLA	SPRING	RESORTE	RESSORT
9	L 77924	1	BLOCO	BLOCK	BLOQUE	BLOC
10	E 67745	1	ALAVANCA	LEVER	PALANCA	LEVIER
11	L 71373	2	ROLAMENTO-Conj.	BEARING-Assy.	COJINETE-Conj y	PALIER-Ens.
12	13- 414	4	PARAFUSO	BOLT	TORNILLO	VIS
13	92- 4	4	ARRUELA	WASHER	ARANDELA	RONDELLE
14	25- 104	4	PORCA	NUT	TUERCA	ECROU
15	E 69712	1	SUPORTE	BRACKET	SOPORTE	SUPPORT
16	13- 616	2	PARAFUSO	BOLT	TORNILLO	VIS
17	92- 6	2	ARRUELA	WASHER	ARANDELA	RONDELLE
18	E 69783	1	CABO-Conj.	CABLE-Assy.	CABLE-Conj.	CABLE-Ens.
19	L 77328	1	ALAVANCA	LEVER	PALANCA	LEVIER
20	13- 524	1	PARAFUSO	BOLT	TORNILLO	VIS
21	92- 5	1	ARRUELA	WASHER	ARANDELA	RONDELLE
22	25- 105	1	PORCA	NUT	TUERCA	ECROU
23	T 22220	2	ARRUELA	WASHER	ARANDELA	RONDELLE
24	138- 96	2	PINO	PIN	PASADOR	CHEVILLE
25	E 64262	2	JUNTA ESFÉRICA	BALL JOINT	JUNTA ESFERICA	ROTULE
26	92- 4	2	ARRUELA	WASHER	ARANDELA	RONDELLE
27	25- 114	2	PORCA	NUT	TUERCA	ECROU
28	E 68015	1	SUPORTE	BRACKET	SOPORTE	SUPPORT
29	13- 624	2	PARAFUSO	BOLT	TORNILLO	VIS
30	95- 6	2	ARRUELA	WASHER	ARANDELA	RONDELLE
31	92- 6	2	ARRUELA-pressão	WASHER-lock	ARANDELA-cierre	RONDELLE-d'arrêt
32	92- 12	2	ARRUELA-pressão	WASHER-lock	ARANDELA-cierre	RONDELLE-d'arrêt
33	E 69784	1	CABO-Conj.	CABLE-Assy	CABLE-Conj.	CABLE-Ens.
34	A 18709	2	FORQUILHA	CLEVIS	HORQUILLA	FOURCHE
35	141- 3	2	PINO	PIN	PASADOR	AXE
36	132- 26	2	CONTRAPINO	PIN-COTTER	PASADOR-ABIERTO	GOUPILLE
37	E 69483	1	SUPORTE	BRACKET	SOPORTE	SUPPORT
38	219- 38	1	GRAXEIRA	FITTING	ENGRASADOR	GRAISSEUR
39	25- 106	2	PORCA	NUT	TUERCA	ECROU
40	E 67846	1	ESPAÇADOR	SPACER	ESPACIADOR	ENTRETOISE
41	95- 6	1	ARRUELA-pressão	WASHER-lock	ARANDELA-cierre	RONDELLE-d'arrêt
42	13- 1224	2	PARAFUSO	BOLT	TORNILLO	VIS

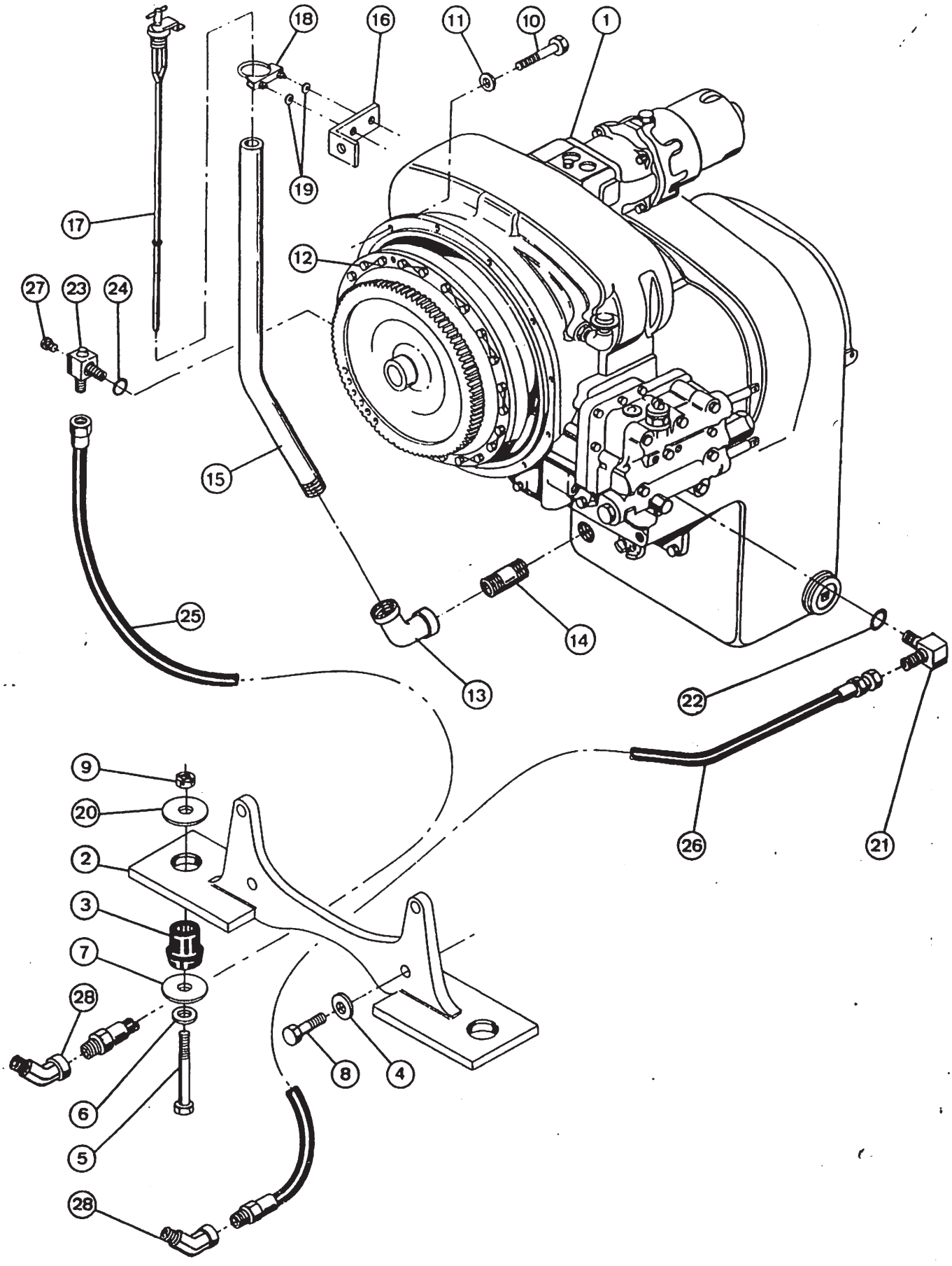
18
16
11
10
1
19
17
12
27
23
24
15
25
14
13
22
26
21
9
20
2
3
7
28
6
5
8
4
28

MONTAGEM E CIRCUITO HIDRÁULICO DA TRANSMISSÃO
TRANSMISSION MOUNTING AND HYDRAULIC CIRCUIT
MONTAJE Y CIRCUITO HIDRAULICO DE LA TRANSMISION
MONTAGE ET CIRCUIT HYDRAULIQUE DE LA TRANSMISSION

ITEM REF.	PEÇA Nº PART Nº PIEZA Nº PIECE Nº	QDE. QTY. CANT. QTE.	DESCRIÇAO (Português)	DESCRIPTION (English)	DESCRIPCION (Español)	DESCRIPTION (Français)
1	E 155214	1	CAIXA DE MUDANÇAS Conj.(pág. 98 a 124)	TRANSMISSION-Assy. (page 98 to 124)	CAJA DE CAMBIOS-Conj. (pag. 98 a 124)	BOITE DE VITESSES-Ens. (page 98 a 124)
2	E 69350	1	SUPORTE	BRACKET	SOPORTE	SUPPORT
3	A 19066	2	COXIM	CUSHION	COJIN	COUSSIN
4	L 79179	4	ARRUELA	WASHER	ARANDELA	RONDELLE
5	13- 1272	2	PARAFUSO	BOLT	TORNILLO	VIS
6	95- 12	2	ARRUELA	WASHER	ARANDELA	RONDELLE
7	A 19068	2	ARRUELA	WASHER	ARANDELA	RONDELLE
8	26- 1232	4	PARAFUSO	BOLT	TORNILLO	VIS
9	131- 657	2	PORCA	NUT	TUERCA	ECROU
10	13- 624	12	PARAFUSO	BOLT	TORNILLO	VIS
11	92- 6	12	ARRUELA-pressão	WASHER-lock	ARANDELA-cierre	RONDELLE-d'arrêt
12	391- 618	8	FIO-TRAVA	WIRE-LOCK	ALAMBRE-TRABA	FIL-SCELLE
13	221- 388	1	COTOVELO	ELBOW	CODO	RACCORD COUDE
14	221- 240	1	NIPLE	NIPPLE	NIPLE	RACCORD
15	E 68290	1	TUBO	TUBE	TUBO	TUBE
16	E 69731	1	SUPORTE	BRACKET	SOPORTE	SUPPORT
17	L 77884	1	VARETA-medição	DIPSTICK-oil level	MEDIDOR-nivel aciete	JAUGE
18	L 14262	1	BRAÇADEIRA-Conj.	CLAMP-Assy.	ABRAZADERA-Conj.	COLLIER-Ens.
19	95- 5	2	ARRUELA	WASHER	ARANDELA	RONDELLE
20	L 100884	2	ARRUELA	WASHER	ARANDELA	RONDELLE
21	218- 5108	1	COTOVELO	ELBOW	CODO	RACCORD COUDE
22	218- 5008	1	ANEL "O"	"O" RING	ANILLO "O"	JOINT TORIQUE
23	E 64231	1	CONEXÃO "T"	TEE	CONECTOR "T"	RACCORD EN "T"
24	218- 5008	1	ANEL "O"	"O" RING	ANILLO "O"	JOINT TORIQUE
25	E 95312	1	MANGUEIRA	HOSE	MANGUERA	TUYAU
26	L 47858	1	MANGUEIRA	HOSE	MANGUERA	TUYAU
27	221- 1	1	BUJÃO	PLUG	TAPON	BOUCHON
28	221- 1405	2	COTOVELO	ELBOW	CODO	RACCORD COUDE

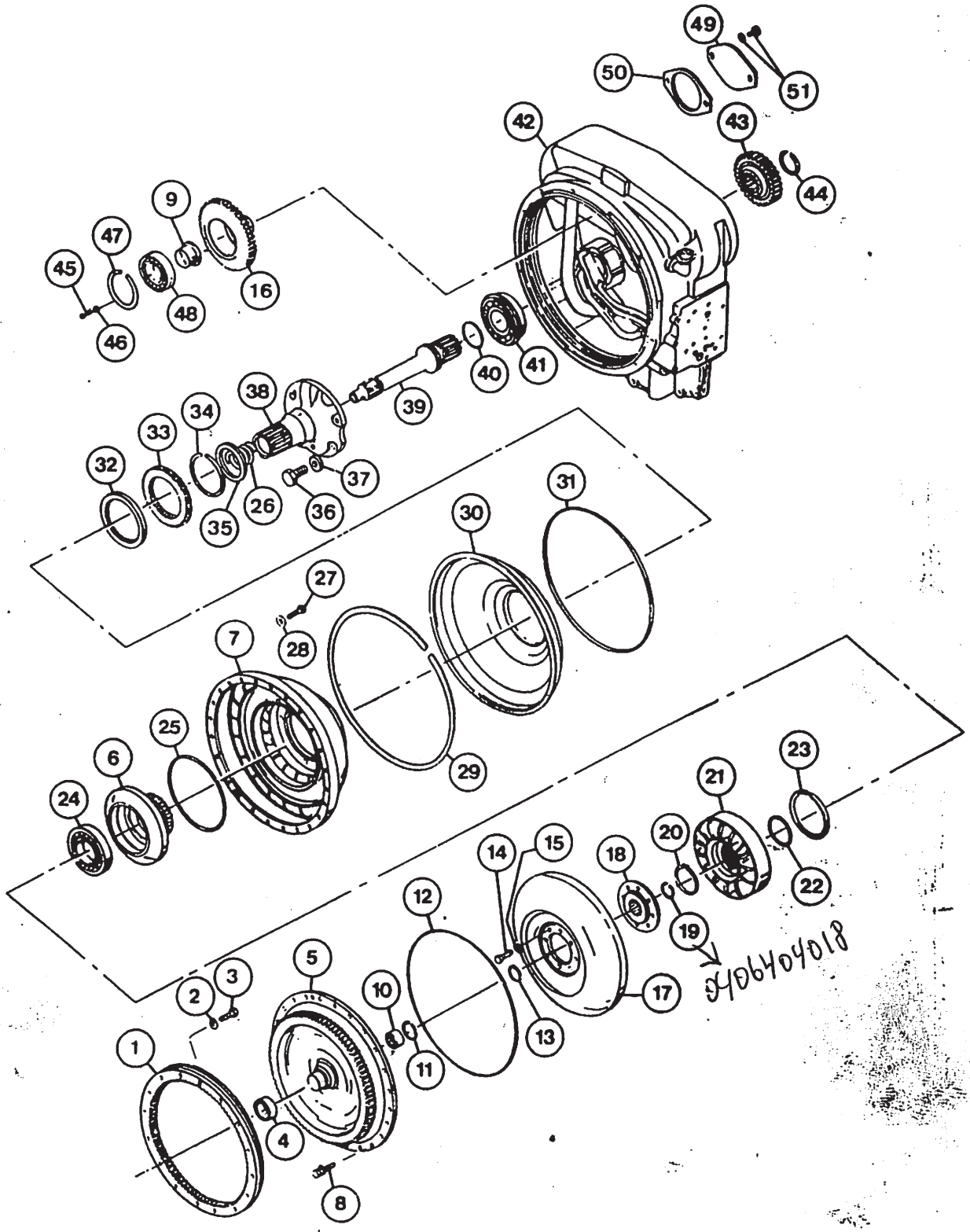
1
2
3
4
5
6
7
8
9
10
11
12
13
14
15
16
17
18
19
20
21
22
23
24
25
26
27
28
29
30
31
32
33
34
35
36
37
38
39
40
41
42
43
44
45
46
47
48
49
50
51
D406404018

CONVERSOR DE TORQUE
TORQUE CONVERTER
CONVERSOR DE TORQUE
CONVERTISSEUR

ITEM REF.	PEÇA Nº PART Nº PIEZA Nº PIECE Nº	QDE QTY. CANT. QTE.	DESCRICAO (Português)	DESCRIPTION (English)	DESCRIPCION (Español)	DESCRIPTION (Français)
1	E 155516	1	CREMALHEIRA	RING GEAR	CREMALLERA	CREMAILLERE
2	195- 525	16	ARRUELA	WASHER	ARANDELA	RONDELLE
3	E 96288	16	PARAFUSO	BOLT	TORNILLO	VIS
4	A 18036	1	LUVA	SLEEVE	CAMISA	MANCHON
5	D 61953	1	TAMPA	COVER	TAPA	COUVERCLE
6	E 105058	1	CUBO	HUB	CUBO	MOYEU
7	E 105057	1	CARCAÇA	HOUSING	CARCAZA	CARCASSE
8	S 97319	24	PARAFUSO E ARRUELA	BOLT AND WASHER	TORNILLO Y ARANDELA	VIS ET RONDELLE
9	L 33463	3	SUPORTE	BRACKET	SOPORTE	SUPPORT
10	F 40824	1	ROLAMENTO	BEARING	COJINETE	ROULEMENT
11	T 28550	1	ANEL	RING	ANILLO	BAGUE
12	T 42352	1	ANEL	RING	ANILLO	BAGUE
13	A 17903	1	ANEL	RING	ANILLO	BAGUE
14	A 18033	8	PARAFUSO	BOLT	TORNILLO	VIS
15	D 23404	8	ARRUELA	WASHER	ARANDELA	RONDELLE
16	L 33465	3	ENGR. IMPULSORA	DRIVE GEAR	ENGRANAJE IMPUL.	PIGNON
17	E 105055	1	TURBINA	TURBINE	TURBINA	TURBINE
18	A 18034	1	CUBO	HUB	CUBO	MOYEU
19	A 17903	1	ANEL	RING	ANILLO	BAGUE
20	F 35283	1	ANEL	RING	ANILLO	BAGUE
21	E 105059	1	ESTATOR	STATOR	ESTATOR	STATOR
22	L 30685	1	ESPAÇADOR	SPACER	ESPACIADOR	ENTRETOISE
23	A 17997	1	ANEL	RING	ANILLO	BAGUE
24	L 30024	1	ROLAMENTO	BEARING	COJINETE	ROULEMENT
25	D 58178	1	ANEL "O"	"O" RING	ANILLO "O"	JOINT TORIQUE
26	D 80313	1	MOLA	SPRING	RESORTE	RESSORT
27	L 30051	8	PARAFUSO	BOLT	TORNILLO	VIS
28	195- 29	8	ARRUELA	WASHER	ARANDELA	RONDELLE
29	L 33461	1	ANEL	RING	ANILLO	BAGUE
30	E 69864	1	DEFLETOR	BAFFLE	DEFLECTOR	DEFLECTEUR
31	L 33460	1	VEDADOR	SEAL	SELLO	JOINT
32	D 87224	1	VEDADOR	SEAL	SELLO	JOINT
33	L 33462	1	ENGRENAGEM	GEAR	ENGRANAJE	ENGRENAGE
34	A 18009	1	ANEL	RING	ANILLO	BAGUE
35	D 80312	1	VEDADOR	SEAL	SELLO	JOINT
36	13- 820	6	PARAFUSO	BOLT	TORNILLO	VIS
37	193- 32	6	ARRUELA	WASHER	ARANDELA	RONDELLE
38	D 80314	1	EIXO E FLANGE	SHAFT AND FLANGE	EJE Y BRIDA	AXE ET FLASQUE
39	L 33452	1	EIXO	SHAFT	EJE	AXE
40	A 18012	1	ANEL	RING	ANILLO	BAGUE
41	N 7276	1	ROLAMENTO	BEARING	COJINETE	ROULEMENT
42	REF.	1	CARCAÇA-Conj. (Pág. 102)	HOUSING-Assy. (Page 102)	CARCAZA-Conj. (Pag. 102)	CARCASSE-Ens. (Page 102)
43	N 6810	1	ENGRENAGEM	GEAR	ENGRANAJE	ENGRENAGE

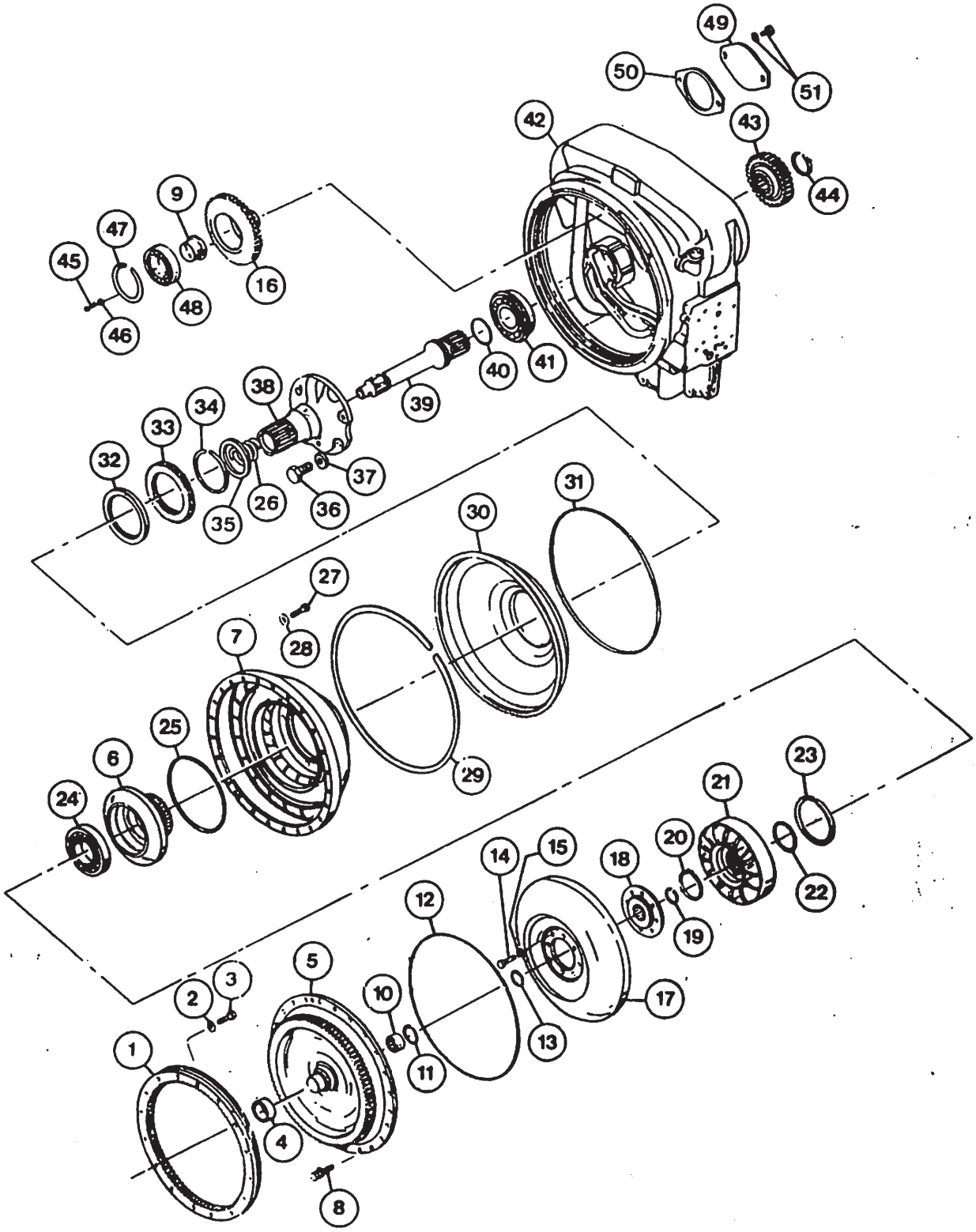
1
2
3
4
5
6
7
8
9
10
11
12
13
14
15
16
17
18
19
20
21
22
23
24
25
26
27
28
29
30
31
32
33
34
35
36
37
38
39
40
41
42
43
44
45
46
47
48
49
50
51

CONVERSOR DE TORQUE
TORQUE CONVERTER
CONVERSOR DE TORQUE
CONVERTISSEUR

ITEM REF.	PEÇA Nº PART Nº PIEZA Nº PIECE Nº	QDE QTY. CANT. QTE.	DESCRIÇÃO (Português)	DESCRIPTION (English)	DESCRIPCION (Español)	DESCRIPTION (Français)
44	A 27089	1	ANEL	RING	ANILLO	BAGUE
45	14- 720	6	PARAFUSO	BOLT	TORNILLO	VIS
46	192- 22	6	ARRUELA	WASHER	ARANDELA	RONDELLE
47	L 33464	3	ANEL	RING	ANILLO	BAGUE
48	D 83158	3	ROLAMENTO	BEARING	COJINETE	ROULEMENT
49	E 104132	1	TAMPA	COVER	TAPA	COUVERCLE
50	E 104134	1	GUARNIÇÃO	GASKET	JUNTA	JOINT
51	E 104133	2	PARAFUSO E ARRUELA	BOLT AND WASHER	TORNILLO Y ARANDELA	VIS ET RONDELLE

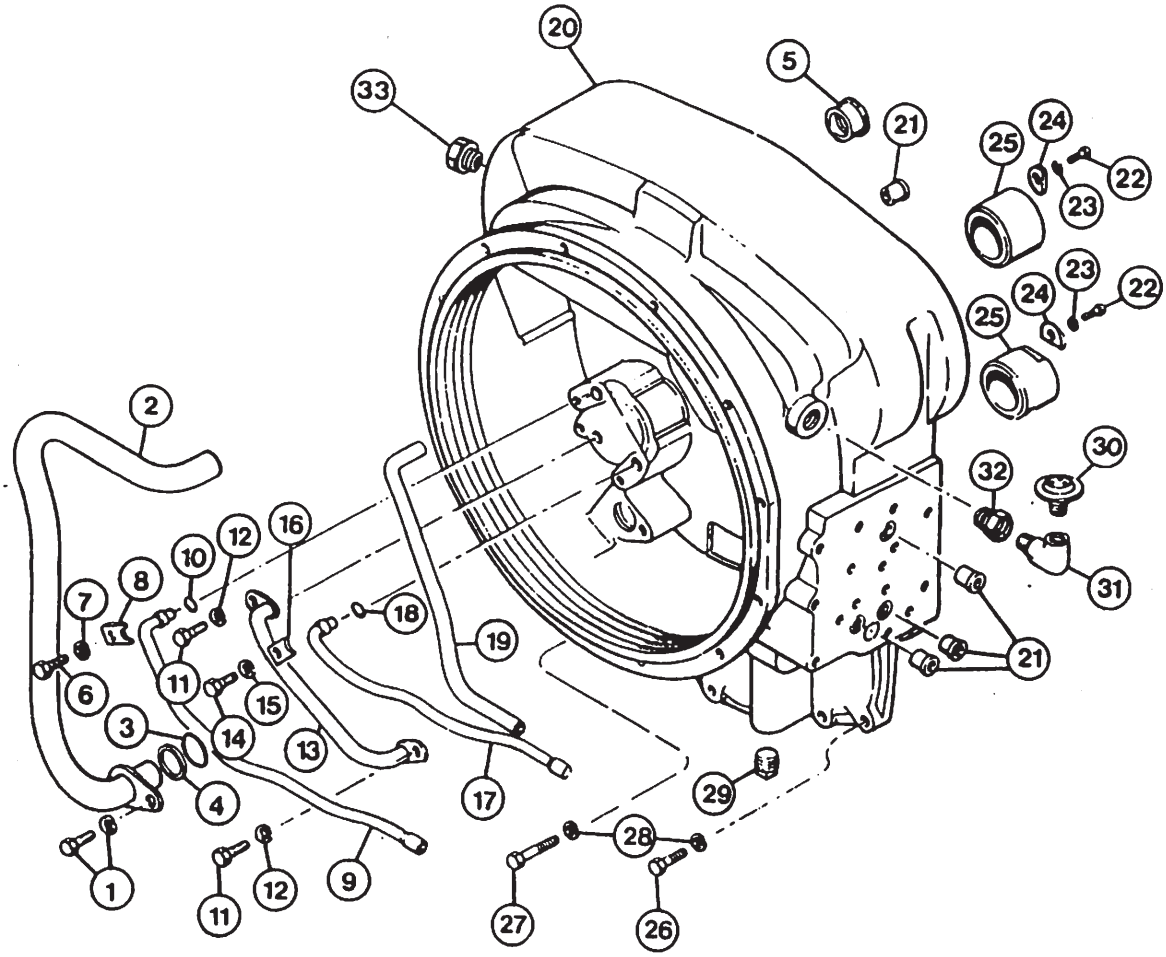
20
5
33
21
25
24
22
23
25
24
23
22
2
30
32
31
16
12
10
8
7
18
19
21
6
11
15
3
14
13
4
17
29
28
1
11
12
9
27
26

CARCAÇA DO CONVERSOR DE TORQUE
TORQUE CONVERTER HOUSING
CARCAZA DEL CONVERSOR DE TORQUE
CARCASSE DU CONVERTISSEUR DE COUPLE

ITEM REF.	PEÇA Nº PART Nº PIEZA Nº PIECE Nº	QDE QTY. CANT. QTE.	DESCRIÇÃO (Português)	DESCRIPTION (English)	DESCRIPCION (Español)	DESCRIPTION (Français)
	L 33466	1	CARCAÇA-Conj.	HOUSING-Assy.	CARCAZA-Conj.	CARCASSE-Ens.
1	11447	1	PARAFUSO-Conj.	BOLT-Assy.	TORNILLO-Conj.	VIS-Ens.
2	L 33467	1	TUBO	TUBE	TUBO	TUBE
3	D 76977	1	ANEL	RING	ANILLO	BAGUE
4	E 104229	1	ANEL "O"	"O" RING	ANILLO "O"	JOINT TORIQUE
5	L 33468	1	LUVA	SLEEVE	CAMISA	MANCHON
6	13- 510	1	PARAFUSO	BOLT	TORNILLO	VIS
7	92- 5	1	ARRUELA-pressão	LOCK WASHER	ARANDELA-cierre	RONDELLE-d'arrêt
8	L 33473	1	PRESILHA	CLAMP	PRESILLA	BRIDE
9	L 33470	1	TUBO	TUBE	TUBO	TUBE
10	A 27891	1	ANEL "O"	"O" RING	ANILLO "O"	JOINT TORIQUE
11	13- 510	2	PARAFUSO	BOLT	TORNILLO	VIS
12	92- 5	2	ARRUELA-pressão	WASHER-lock	ARANDELA-cierre	RONDELLE-d'arrêt
13	L 33469	1	TUBO	TUBE	TUBO	TUBE
14	13- 510	1	PARAFUSO	BOLT	TORNILLO	VIS
15	92- 5	1	ARRUELA-pressão	LOCK WASHER	ARANDELA-cierre	RONDELLE-d'arrêt
16	L 33473	1	PRESILHA	CLAMP	PRESILLA	BRIDE
17	L 33471	1	TUBO	TUBE	TUBO	TUBE
18	A 27891	1	ANEL "O"	"O" RING	ANILLO "O"	JOINT TORIQUE
19	L 33472	1	TUBO	TUBE	TUBO	TUBE
20	NSS	1	CARCAÇA	HOUSING	CARCAZA	CARCASSE
21	A 55734	4	LUVA	SLEEVE	CAMISA	MANCHON
22	13- 510	2	PARAFUSO	BOLT	TORNILLO	VIS
23	92- 5	2	ARRUELA-pressão	WASHER-lock	ARANDELA-cierre	RONDELLE-d'arrêt
24	L 33475	2	TRAVA	LOCK	TRABA	ARRET
25	N 6903	2	LUVA	SLEEVE	CAMISA	MANCHON
26	13- 728	4	PARAFUSO	BOLT	TORNILLO	VIS
27	13- 744	4	PARAFUSO	BOLT	TORNILLO	VIS
28	192- 22	8	ARRUELA	WASHER	ARANDELA	RONDELLE
29	218- 5156	1	BUJÃO	PLUG	TAPON	BOUCHON
30	N 7134	1	RESPIRO	BREATHER	RESPIRO	RENIFLARD
31	221- 1413	1	COTOVELO	ELBOW	CODO	RACCORD COUDE
32	221- 59	1	REDUTOR	REDUCER	REDUCTOR	REDUCTEUR
33	221- 35	1	BUJÃO	PLUG	TAPON	BOUCHON

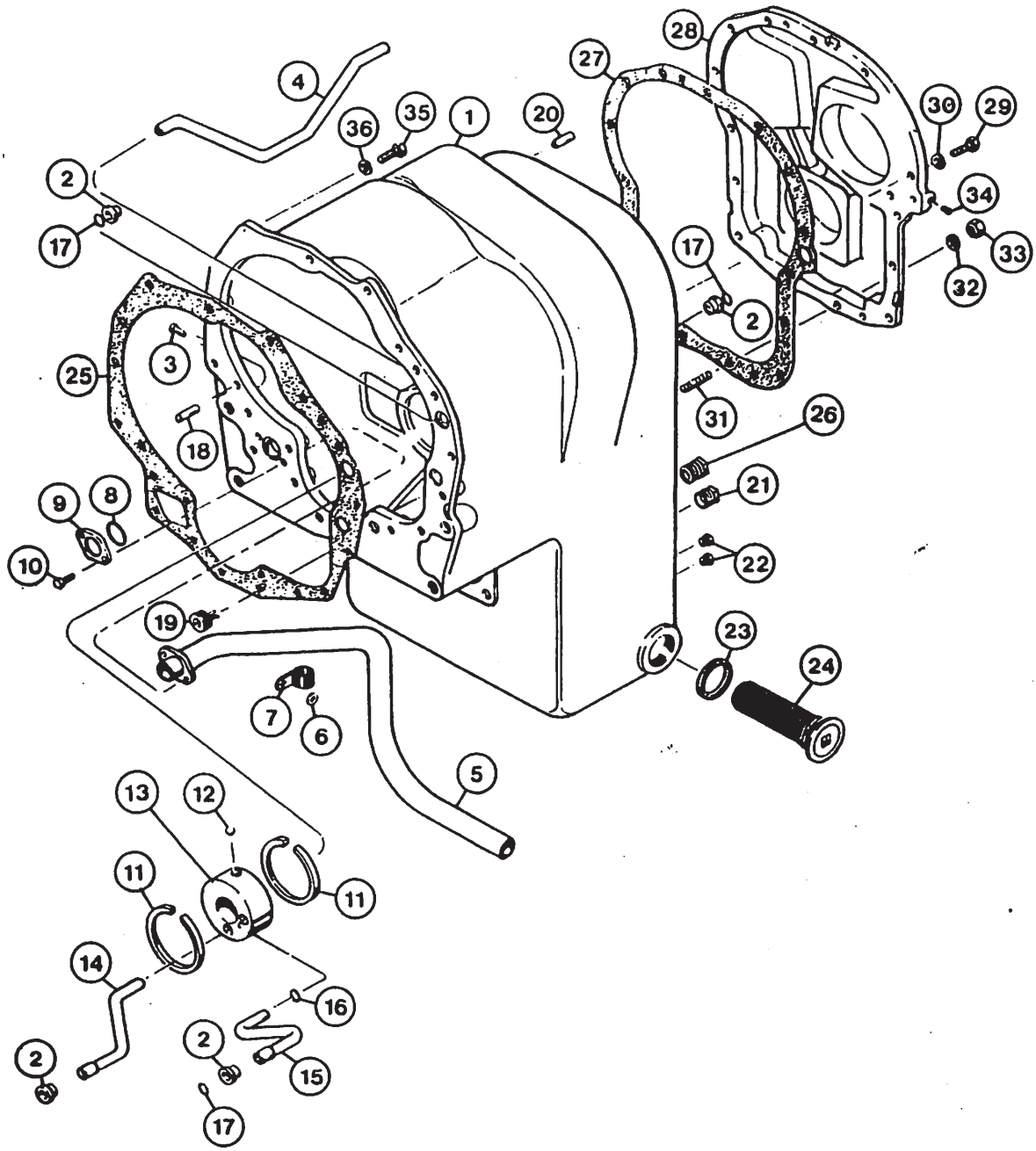
1
2
3
4
5
6
7
8
9
10
11
12
13
14
15
16
17
18
19
20
21
22
23
24
25
26
27
28
29
30
31
32
33
34
35
36

CARCAÇA DA CAIXA DE MUDANÇAS
TRANSMISSION HOUSING
CARCAZA DE LA CAJA DE CAMBIO
CARCASSE DE LA BOITE A VITESSES

ITEM REF.	PEÇA Nº PART Nº PIEZA Nº PIECE Nº	QDE QTY. CANT. QTE	DESCRIÇÃO (Português)	DESCRIPTION (English)	DESCRIPCION (Español)	DESCRIPTION (Français)
	D 77030	1	CARCAÇA-Conj.	HOUSING-Assy.	CARCAZA-Conj.	CARCASSE-Ens.
1	NSS	1	CARCAÇA	HOUSING	CARCAZA	CARCASSE
2	A 55734	4	LUVA	SLEEVE	CAMISA	MANCHON
3	S 89629	1	REBITE	RIVET	REMACHE	RIVET
4	S 89618	1	TUBO	TUBE	TUBO	TUBE
5	D 77003	1	TUBO	TUBE	TUBO	TUBE
6	195- 18	1	ARRUELA	WASHER	ARANDELA	RONDELLE
7	S 89625	1	PRESILHA	CLAMP	PRESILLA	COLLIER
8	A 29456	1	ANEL "O"	"O" RING	ANILLO "O"	JOINT TORIQUE
9	L 33481	1	PLACA	PLATE	PLACA	PLAQUE
10	114- 128	2	PARAFUSO	BOLT	TORNILLO	VIS
11	D 47486	2	ANEL	RING	ANILLO	BAGUE
12	211- 357	1	ESFERA	BALL	ESFERA	BILLE
13	E 104171	1	DISTRIBUIDOR-óleo	DISTRIBUTOR-oil	DISTRIBUIDOR-aceite	DISTRIBUTEUR-d'huile
14	D 77032	1	TUBO	TUBE	TUBO	TUBE
15	D 77031	1	TUBO	TUBE	TUBO	TUBE
16	A 30825	1	ANEL "O"	"O" RING	ANILLO "O"	JOINT TORIQUE
17	16202	3	ANEL "O"	"O" RING	ANILLO "O"	JOINT TORIQUE
18	A 17924	2	PINO-Guia	DOWEL	PASADOR-Guia	CHEVILLE
19	221- 16	2	BUJÃO	PLUG	TAPON	BOUCHON
20	S 89619	2	PINO-Guia	DOWEL	PASADOR-Guia	CHEVILLE
21	221- 668	1	BUJÃO	PLUG	TAPON	BOUCHON
22	221- 662	2	BUJÃO	PLUG	TAPON	BOUCHON
23	L 30039	1	GUARNIÇÃO	GASKET	JUNTA	JOINT
24	L 33482	1	TELA	SCREEN	JUNTA	JOINT
25	L 33476	1	GUARNIÇÃO	GASKET	JUNTA	JOOINT
26	221- 16	1	BUJÃO	PLUG	TAPON	BOUCHON
27	S 89620	1	GUARNIÇÃO	GASKET	JUNTA	JOINT
28	N 8844	1	TAMPA-traseira	REAR-cover	TAPA-trasera	COUVERCLE-arrière
29	113- 312	13	PARAFUSO	BOLT	TORNILLO	VIS
30	194- 7	13	ARRUELA-pressão	WASHER-lock	ARANDELA-cierre	RONDELLE-d'arrêt
31	D 77015	2	PRISIONEIRO	STUD	ESPARRAGO	GOUJON
32	194- 7	2	ARRUELA-pressão	WASHER-lock	ARANDELA-cierre	RONDELLE-d'arrêt
33	129- 530	2	PORCA	NUT	TUERCA	ECROU
34	S 117865	1	BUJÃO	PLUG	TAPON	BOUCHON
35	113- 362	10	PARAFUSO	BOLT	TORNILLO	VIS
36	192- 22	10	ARRUELA-pressão	WASHER-lock	ARANDELA-cierre	RONDELLE-d'arrêt

128

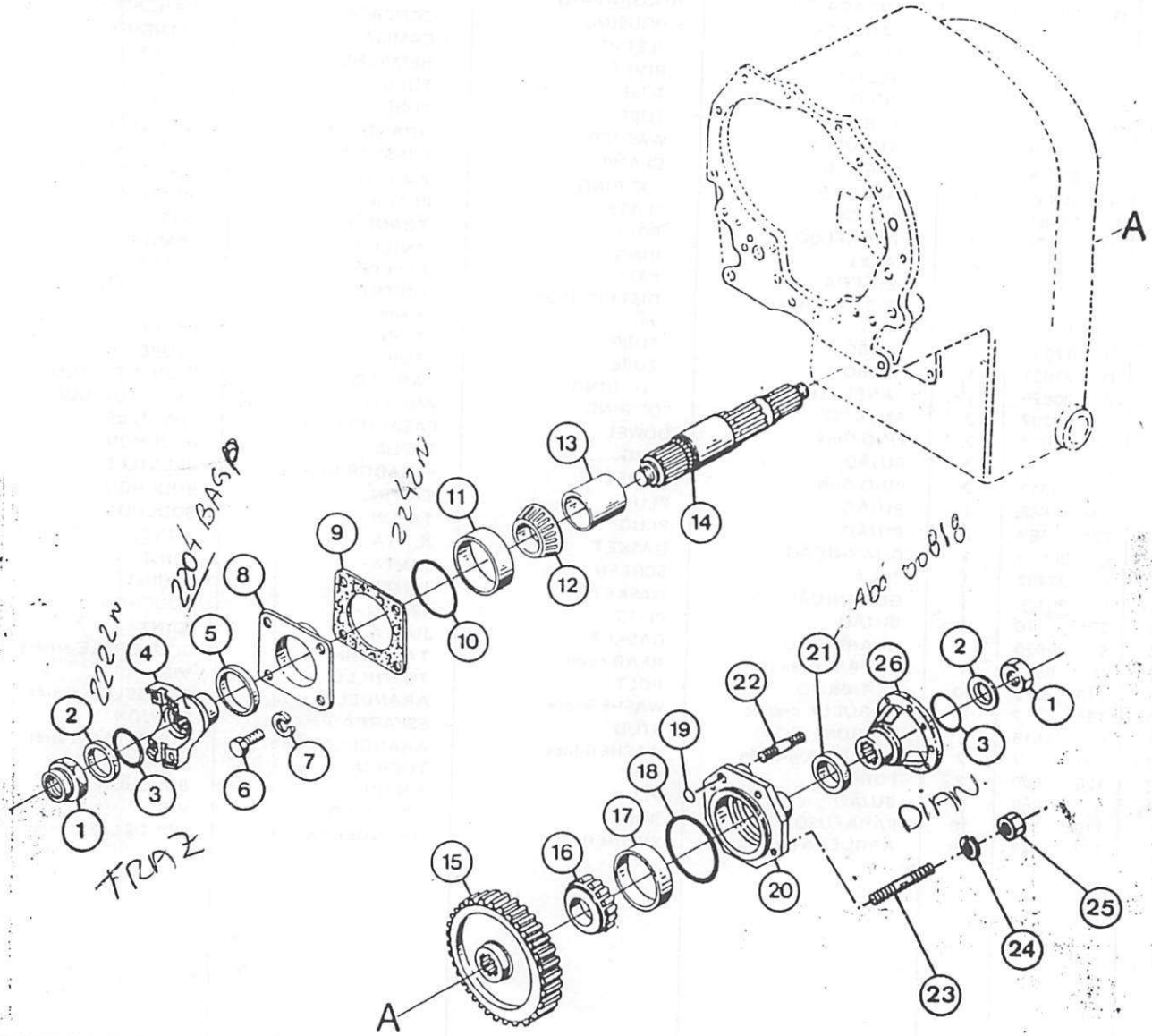
A
13
14
11
12
9
10
8
5
4
2
3
1
6
7
TRAZ
22204 BASP
22212
AB6 00818
22
21
26
2
1
3
19
18
17
16
15
20
A
DIAN.
23
24
25

EIXO DE SAÍDA DA CAIXA DE MUDANÇAS
TRANSMISSION OUTPUT SHAFT
EJE DE SALIDA DE LA CAJA DE CAMBIO
AXE DE SORTIE DE LA BOITE A VITESSES

ITEM REF.	PEÇA Nº PART Nº PIEZA Nº PIECE Nº	QDE. QTY. CANT. QTE	DESCRIÇÃO (Português)	DESCRIPTION (English)	DESCRIPCIÓN (Español)	DESCRIPTION (Français)
1	131- 487	2	PORCA	NUT	TUERCA	ECROU
2	A 55828	2	ARRUELA	WASHER	ARANDELA	RONDELLE
3	A 30916	2	ANEL "O"	"O" RING	ANILLO "O"	JOINT TORIQUE
4	E 105010	1	FORQUILHA-saída	YOKE-output	HORQUILLA-salida	CHAPE-sortie
5	D 77023	1	VEDADOR	SEAL	SELLO	JOINT
6	113- 515	4	PARAFUSO	BOLT	TORNILLO	VIS
7	92- 9	4	ARRUELA-pressão	WASHER-lock	ARANDELA-cierre	RONDELLE-d'arrêt
8	S 89700	1	SUPORTE	BRACKET	SOPORTE	SUPPORT
9	S 89702		CALÇO (UQN) 0.10 mm (0.004")	SHIM (UAR) 0.10 mm (0.004")	CALZO (UCN) 0.10 mm (0.004")	CALE (SB) 0.10 mm (0.004")
9	S 89703		CALÇO (UQN) 0.18 mm (0.007")	SHIM (UAR) 0.18 mm (0.007")	CALZO (UCN) 0.18 mm (0.007")	CALE (SB) 0.18 mm (0.007")
9	S 89704		CALÇO (UQN) 0.25 mm (0.010")	SHIM (UAR) 0.25 mm (0.010")	CALZO (UCN) 0.25 mm (0.010")	CALE (SB) 0.25 mm (0.010")
9	S 89705		CALÇO (UQN) 0.50 mm (0.020")	SHIM (UAR) 0.50 mm (0.020")	CALZO (UCN) 0.50 mm (0.020")	CALE (SB) 0.50 mm (0.020")
10	A 27507	1	ANEL "O"	"O" RING	ANILLO "O"	JOINT TORIQUE
11	N 8875	1	CAPA	CUP	CAPA	GOBELET
12	D 76994	1	CONE	CONE	CONO	CONE
13	E 68940	1	ESPAÇADOR	SPACER	ESPACIADOR	ENTRETOISE
14	E 68941	1	EIXO	SHAFT	EJE	AXE
15	E 68947	1	ENGRENAGEM	GEAR	ENGRANAJE	ENGRENAGE
16	D 76994	1	CONE	CONE	CONO	CONE
17	H 755140	1	CAPA	CUP	CAPA	GOBELET
18	S 92346	1	ANEL "O"	"O" RING	ANILLO "O"	JOINT TORIQUE
19	S 89712	1	ANEL "O"	"O" RING	ANILLO "O"	JOINT TORIQUE
20	E 69860	1	TAMPA	COVER	TAPA	COUVERCLE
21	A 55817	1	VEDADOR	SEAL	SELLO	JOINT
22	E 69856	1	PRISIONEIRO	STUD	ESPARRAGO	GOUJON
23	E 69553	3	PRISIONEIRO	STUD	ESPARRAGO	GOUJON
24	193- 9	4	ARRUELA	WASHER	ARANDELA	RONDELLE
25	129- 550	4	PORCA	NUT	TUERCA	ECROU
26	E 69857	1	FLANGE	FLANGE	FLANGE	BRIDE

130

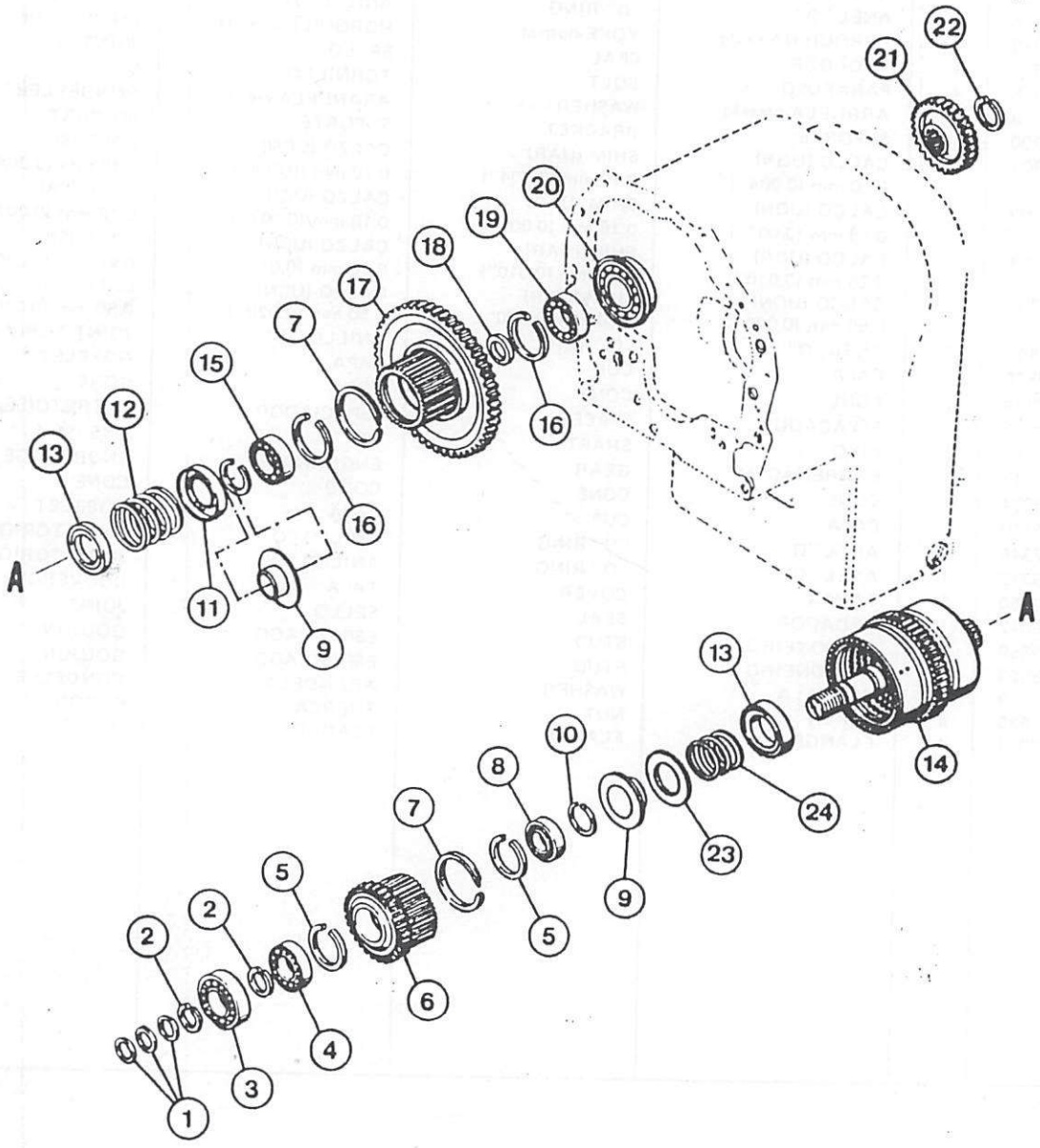
22
21
20
19
18
17
7
15
16
12
13
16
A
11
9
A
13
14
10
8
24
7
23
5
9
2
5
2
6
4
3
1

PEÇAS DO EIXO DA EMBREAGEM RÉ E 3ª
REVERSE AND THIRD CLUTCH SHAFT PARTS
PIEZAS DEL EJE DE EMBRAGUE, MARCHA ATRÁS Y 3ª
PIECES DE L'AXE D'EMBRAYAGE, MARCHE ARRIERE ET 3ème

ITEM REF.	PEÇA Nº PART Nº PIEZA Nº PIECE Nº	ODE. QTY. CANT. QTE.	DESCRIÇÃO (Português)	DESCRIPTION (English)	DESCRIPCION (Español)	DESCRIPTION (Français)
1	A 17925	3	ANEL	RING	ANILLO	BAGUE
2	L 33518	2	ANEL	RING	ANILLO	BAGUE
3	A 17912	1	ROLAMENTO 6308	BEARING	COJINETE	ROULEMENT
4	A 28236	1	ROLAMENTO	BEARING	COJINETE	ROULEMENT
5	L 33514	2	ANEL	RING	ANILLO	BAGUE
6	S 96472	1	ENGRENAGEM	GEAR	ENGRANAJE	ENGRENAGE
7	L 33512	2	ANEL	RING	ANILLO	BAGUE
8	S 89638	1	ROLAMENTO	BEARING	COJINETE	ROULEMENT
9	N 6812	2	RETENTOR	RETAINER	RETENEDOR	RETENTEUR
10	E 114328	2	ANEL	RING	ANILLO	BAGUE
11	L 33488	1	ARRUELA	WASHER	ARANDELA	RONDELLE
12	L 33487	1	MOLA	SPRING	RESORTE	RESSORT
13	S 89661	2	ARRUELA	WASHER	ARANDELA	RONDELLE
14	S 113669	1	TAMBOR E EIXO-Conj.	DRUM AND SHAFT-Assy.	TAMBOR Y EJE-Conj.	TAMBOUR ET AXE-Ens.
15	S 89646	1	ROLAMENTO	BEARING	COJINETE	ROULEMENT
16	L 33516	2	ANEL	RING	ANILLO	BAGUE
17	D 77026	1	ENGRENAGEM-3ª	GEAR-3rd	ENGRANAJE-3ª	ENGRENAGE-3ème
18	S 89649	1	ESPAÇADOR	SPACER	ESPACIADOR	ENTRETOISE
19	D 63366	1	ROLAMENTO	BEARING	COJINETE	ROULEMENT
20	D 48834	1	ROLAMENTO	BEARING	COJINETE	ROULEMENT
21	N 8417	1	ENGRENAGEM-1ª e 4ª	GEAR-1st and 4th	ENGRANAJE-1ª y 4ª	ENGRENAGE-1ère et 4ème
22	S 89666	1	ANEL	RING	ANILLO	BAGUE
23	L 33488	1	ARRUELA	WASHER	ARANDELA	RONDELLE
24	L 33487	1	MOLA	SPRING	RESORTE	RESSORT

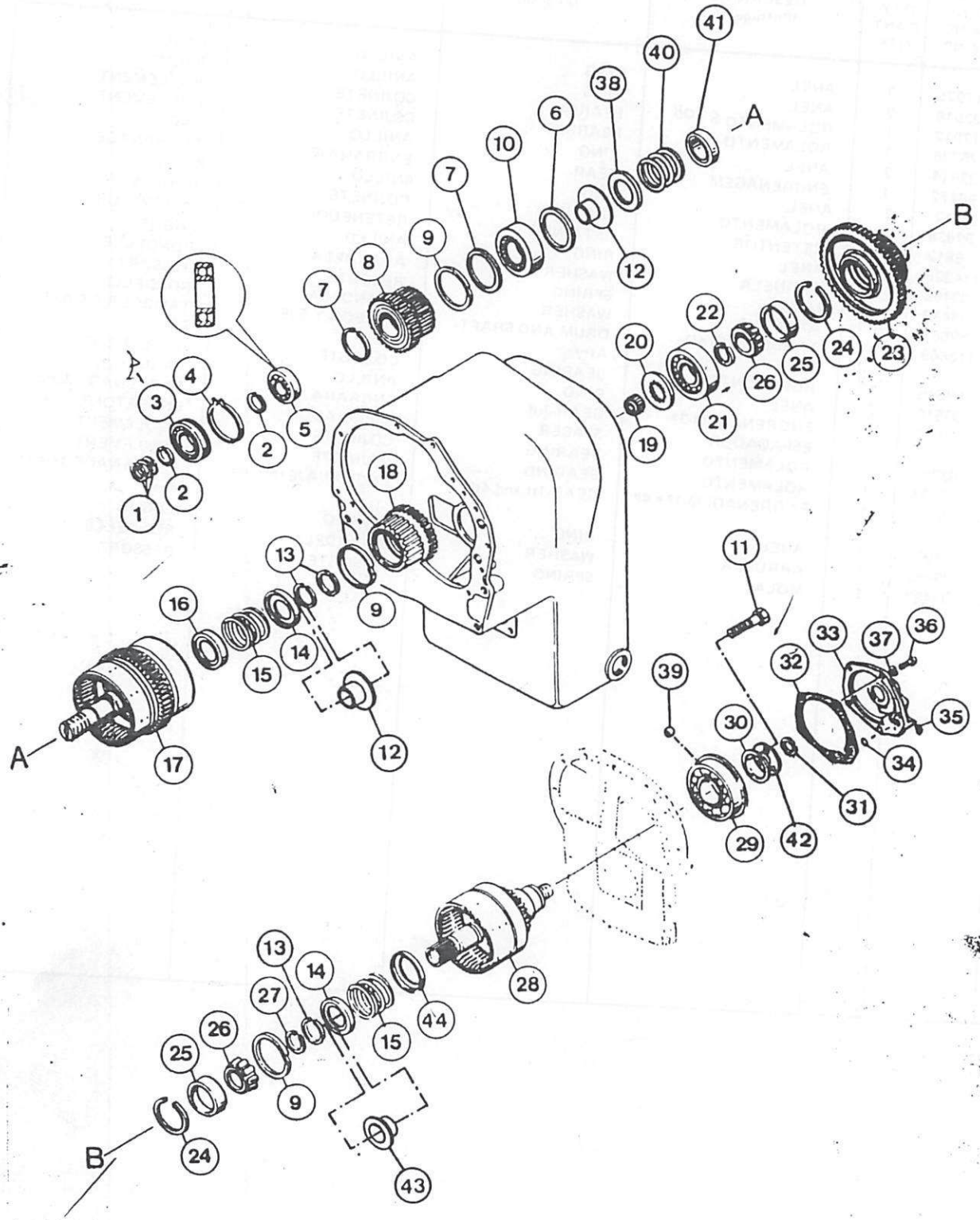
41
40
38
6
10
7
A
9
8
7
12
B
22
20
24
23
25
26
4
3
5
2
21
19
18
1
2
13
11
16
9
14
15
12
33
37
36
32
35
34
39
30
31
42
29
A
17
28
13
14
27
44
26
25
15
9
24
B
43

PEÇAS DO EIXO DA EMBREAGEM – PARA FRENTE 2ª E 1ª
FORWARD 2nd AND 1st CLUTCH SHAFT, PARTS
PIEZAS DEL EJE EMBRAGUE, ADELANTE, 2ª Y 1ª
PIECES DE L'AXE D'EMBRAYAGE AVANT – 2ème ET 1ère

ITEM REF.	PEÇA Nº PART Nº PIEZA Nº PIECE Nº	QDE. QTY. CANT. QTE.	DESCRIÇÃO (Português)	DESCRIPTION (English)	DESCRIPCIÓN (Español)	DESCRIPTION (Français)
1	A 17925	3	ANEL	RING	ANILLO	BAGUE
2	L 33518	2	ANEL	RING	ANILLO	BAGUE
3	N 7259	1	ROLAMENTO	BEARING	COJINETE	ROULEMENT
4	S 89652	1	ANEL	RING	ANILLO	BAGUE
5	A 28236	1	ROLAMENTO	BEARING	COJINETE	ROULEMENT
6	E 114328	1	ANEL	RING	ANILLO	BAGUE
7	L 33514	2	ANEL	RING	ANILLO	BAGUE
8	S 96472	1	ENGRENAGEM	GEAR	ENGRANAJE	ENGRENAGE
9	L 33512	3	ANEL	RING	ANILLO	BAGUE
10	S 89638	1	ROLAMENTO	BEARING	COJINETE	ROULEMENT
11	14- 614	3	PARAFUSO	BOLT	TORNILLO	VIS
12	N 6812	2	RETENTOR	RETAINER	RETENEDOR	RETENTEUR
13	E 114328	3	ANEL	RING	ANILLO	BAGUE
14	L 33488	1	CAPA	CAP	CAPA	GOBELET
15	L 33487	2	MOLA	SPRING	RESORTE	RESSORT
16	S 89661	1	CAPA	CAP	CAPA	GOBELET
17	E 104122	1	TAMBOR E EIXO-Conj.	DRUM AND SHAFT-Assy.	TAMBOR Y EJE-Conj.	TAMBOUR ET AXE-Ens.
18	N 8415	1	ENGRENAGEM-2ª	GEAR-2nd	ENGRANAJE-2ª	ENGRENAGE-2ème
19	S 89660	1	ROLAMENTO	BEARING	COJINETE	ROULEMENT
20	D 77036	1	PLACA	PLATE	PLACA	PLAQUE
21	D 77037	1	ROLAMENTO	BEARING	COJINETE	ROULEMENT
22	E 104161		ANEL (UQN)	RING (UAR)	ANILLO (UCN)	BAGUE (SB)
22	E 104162		ANEL (UQN)	RING (UAR)	ANILLO (UCN)	BAGUE (SB)
22	D 77040		ANEL (UQN)	RING (UAR)	ANILLO (UCN)	BAGUE (SB)
23	N 8416	1	ENGRENAGEM-1ª	GEAR-1st	ENGRANAJE-1ª	ENGRENAGE-1ère
	D 77038	1	ROLAMENTO-Conj.	BEARING-Assy.	COJINETE-Conj.	ROULEMENT-Ens.
24	NSS	2	ANEL	RING	ANILLO	BAGUE
25	NSS	2	CAPA	CUP	CAPA	GOBELET
26	NSS	2	CONE	CONE	CONO	CONE
27	D 77040	1	ANEL	RING	ANILLO	BAGUE
28	E 68932	1	TAMBOR E EIXO-Conj.	DRUM AND SHAFT-Assy.	TAMBOR Y EJE-Conj.	TAMBOUR ET AXE-Ens.
29	E 68933	1	ROLAMENTO	BEARING	COJINETE	ROULEMENT
30	N 8865	1	ANEL	RING	ANILLO	BAGUE
31	N 8864	1	ANEL	RING	ANILLO	BAGUE
32	S 89671	1	GUARNIÇÃO	GASKET	JUNTA	JOINT
33	N 8863	1	TAMPA	COVER	TAPA	COUVERCLE
34	N 8537	1	ANEL "O"	"O" RING	ANILLO "O"	JOINT TORIQUE
35	S 117865	1	BUJÃO	PLUG	TAPON	BOUCHON
36	113- 262	5	PARAFUSO	BOLT	TORNILLO	VIS
37	192- 21	5	ARRUELA-pressão	WASHER-lock	ARANDELA-cierre	RONDELLE-d'arrêt
38	L 33488	1	ARRUELA	WASHER	ARANDELA	RONDELLE
39	211- 26	1	ESFERA	BALL	ESFERA	BILLE
40	L 33487	1	MOLA	SPRING	RESORTE	RESSORT
41	S 89661	1	CAPA	CAP	CAPA	GOBELET
42	N 8862	1	DISCO	DISC	DISCO	DISQUE
43	E 155067	1	RETENTOR	RETAINER	RETENEDOR	RETENTEUR
44	E 155068	1	ARRUELA	WASHER	ARANDELA	RONDELLE

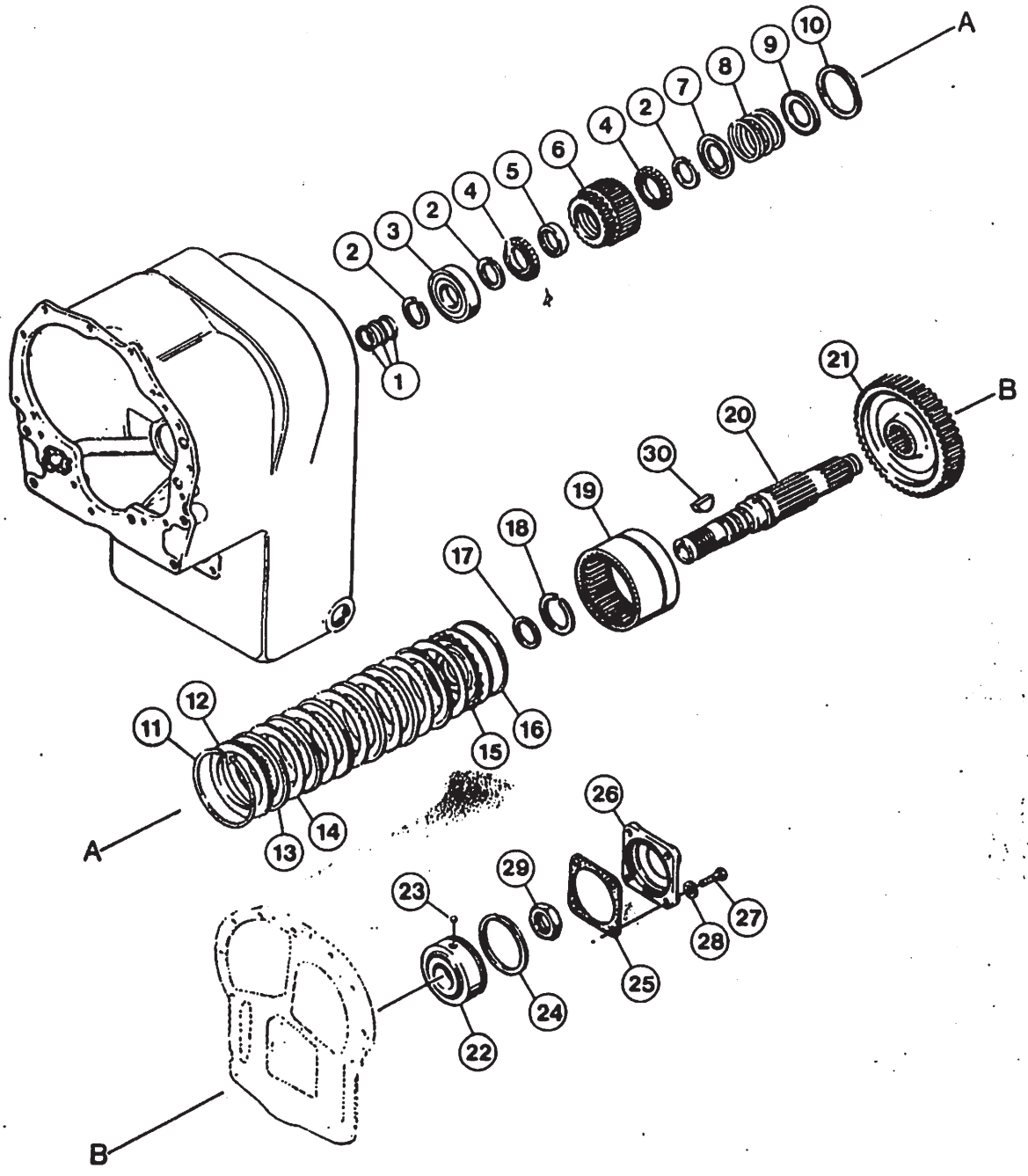
A
B
1
2
3
4
5
6
7
8
9
10
11
12
13
14
15
16
17
18
19
20
21
22
23
24
25
26
27
28
29
30

PEÇAS DO EIXO DA EMBREAGEM – 4ª
4th CLUTCH SHAFT PARTS
PIEZAS DEL EJE EMBRAGUES – 4ª
PIECES DEL L'AXE D'EMBRAYAGE – 4ème

ITEM REF.	PEÇA Nº PART Nº PIEZA Nº PIECE Nº	QDE. QTY. CANT. QTE.	DESCRIÇÃO (Português)	DESCRIPTION (English)	DESCRIPCION (Español)	DESCRIPTION (Français)
1	D 77016	3	ANEL	RING	ANILLO	BAGUE
2	S 89656	3	ANEL	RING	ANILLO	BAGUE
3	D 77018	1	ROLAMENTO	BEARING	COJINETE	ROULEMENT
4	D 77034	2	ROLAMENTO	BEARING	COJINETE	ROULEMENT
5	D 77041	1	ESPAÇADOR	SPACER	ESPACIADOR	ENTRETOISE
6	D 77043	1	ENGRENAGEM - 4ª	GEAR - 4th	ENGRANAJE - 4ª	ENGRENAGE - 4ème
7	L 33488	1	ARRUELA	WASHER	ARANDELA	RONDELLE
8	L 33487	1	MOLA	SPRING	RESORTE	RESSORT
9	S 89661	1	ARRUELA	WASHER	ARANDELA	RONDELLE
10	L 33512	1	ANEL	RING	ANILLO	BAGUE
11	A 17918	1	ANEL	RING	ANILLO	BAGUE
12	A 17919	1	PLACA	PLATE	PLACA	PLAQUE
13	D 55252	6	DISCO	DISC	DISCO	DISQUE
14	A 17921	6	DISCO	DISC	DISCO	DISQUE
15	L 33484	1	ÊMBOLO-Conj.	PISTON-Assy.	EMBOLO-Conj.	PISTON-Ens.
16	A 17908	1	ANEL	RING	ANILLO	BAGUE
17	L 33485	1	VEDADOR	SEAL	SELLO	JOINT
18	S 89681	1	ANEL	RING	ANILLO	BAGUE
19	D 77025	1	TAMBOR E CUBO-Conj.	DRUM AND HUB-Assy.	TAMBOR Y CUBO-Conj.	TAMBOUR ET MOYEU-Ens.
20	E 68948	1	EIXO	SHAFT	EJE	AXE
21	E 68950	1	ENGRENAGEM	GEAR	ENGRANAJE	ENGRENAGE
22	S 89673	1	ROLAMENTO	BEARING	COJINETE	ROULEMENT
23	211- 26	1	ESFERA	BALL	ESFERA	BILLE
24	S 89674	1	ANEL	RING	ANILLO	BAGUE
25	D 77022	1	GUARNIÇÃO	GASKET	JUNTA	JOINT
26	D 77029	1	TAMPA	COVER	TAPA	COUVERCLE
27	113- 515	4	PARAFUSO	BOLT	TORNILLO	VIS
28	92- 9	4	ARRUELA-pressão	WASHER-lock	ARANDELA-cierre	RONDELLE-d'arrêt
29	N 8838	1	PORCA	NUT	TUERCA	ECROU
30	N 8869	1	CHAVETA	KEY	CHAVETA	CLAVETTE

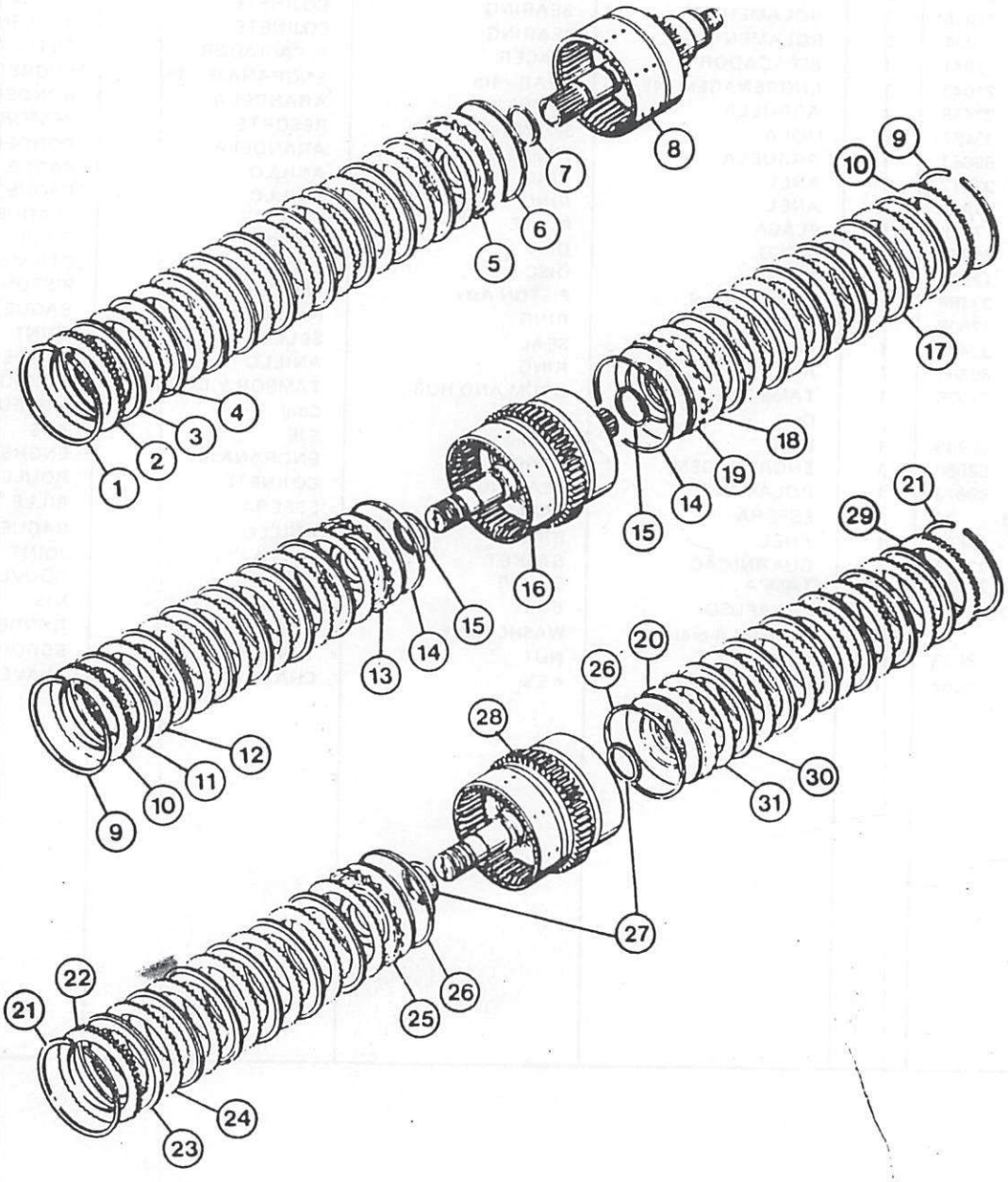
1
2
3
4
5
6
7
8
9
10
11
12
13
14
15
16
17
18
19
20
21
22
23
24
25
26
27
28
29
30
31

EMBREAGENS
CLUTCHES
EMBRAGUES
EMBRAYAGES

ITEM REF.	PEÇA Nº PART Nº PIEZA Nº PIECE Nº	QDE. QTY. CANT. QTE.	DESCRIÇÃO (Português)	DESCRIPTION (English)	DESCRIPCIÓN (Español)	DESCRIPTION (Français)
				EMBREAGEM DA 1ª FIRST CLUTCH EMBRAGUE 1ª EMBRAYAGE 1ère		
1	A 17918	1	ANEL	RING	ANILLO	BAGUE
2	A 17919	1	PLACA	PLATE	PLACA	PLAQUE
3	S 94326	9	DISCO	DISC	DISCO	DISQUE
4	A 17921	9	DISCO	DISC	DISCO	DISQUE
5	L 33484	1	ÊMBOLO	PISTON	EMBOLO	PISTON
6	A 17908	1	ANEL	RING	ANILLO	BAGUE
7	L 33485	1	VEDADOR	SEAL	SELLO	JOINT
8	E 68932	1	TAMBOR E EIXO-Conj.	DRUM AND SHAFT-Assy.	TAMBOR Y EJE-Conj.	TAMBOUR ET AXE-Ens.
				EMBREAGEM DA RÉ E 3ª REVERSE AND 3rd CLUTCH EMBRAGUE DE LA MARCHA ATRAS Y 3ª EMBRAYAGE DE MARCHE ARRIERE ET 3ème		
9	A 17918	2	ANEL	RING	ANILLO	BAGUE
10	A 17919	2	PLACA	PLATE	PLACA	PLAQUE
11	D 55252	6	DISCO	DISC	DISCO	DISQUE
12	A 17921	6	DISCO	DISC	DISCO	DISQUE
13	L 33484	1	ÊMBOLO	PISTON	EMBOLO	PISTON
14	A 17908	2	ANEL	RING	ANILLO	BAGUE
15	L 33485	2	VEDADOR	SEAL	SELLO	JOINT
16	S 113669	1	TAMBOR E EIXO-Conj.	DRUM AND SHAFT-Assy.	TAMBOR Y EJE-Conj.	TAMBOUR ET AXE-Ens.
17	D 55252	6	DISCO	DISC	DISCO	DISQUE
18	A 17921	6	DISCO	DISC	DISCO	DISQUE
19	L 33484	1	ÊMBOLO	PISTON	EMBOLO	PISTON

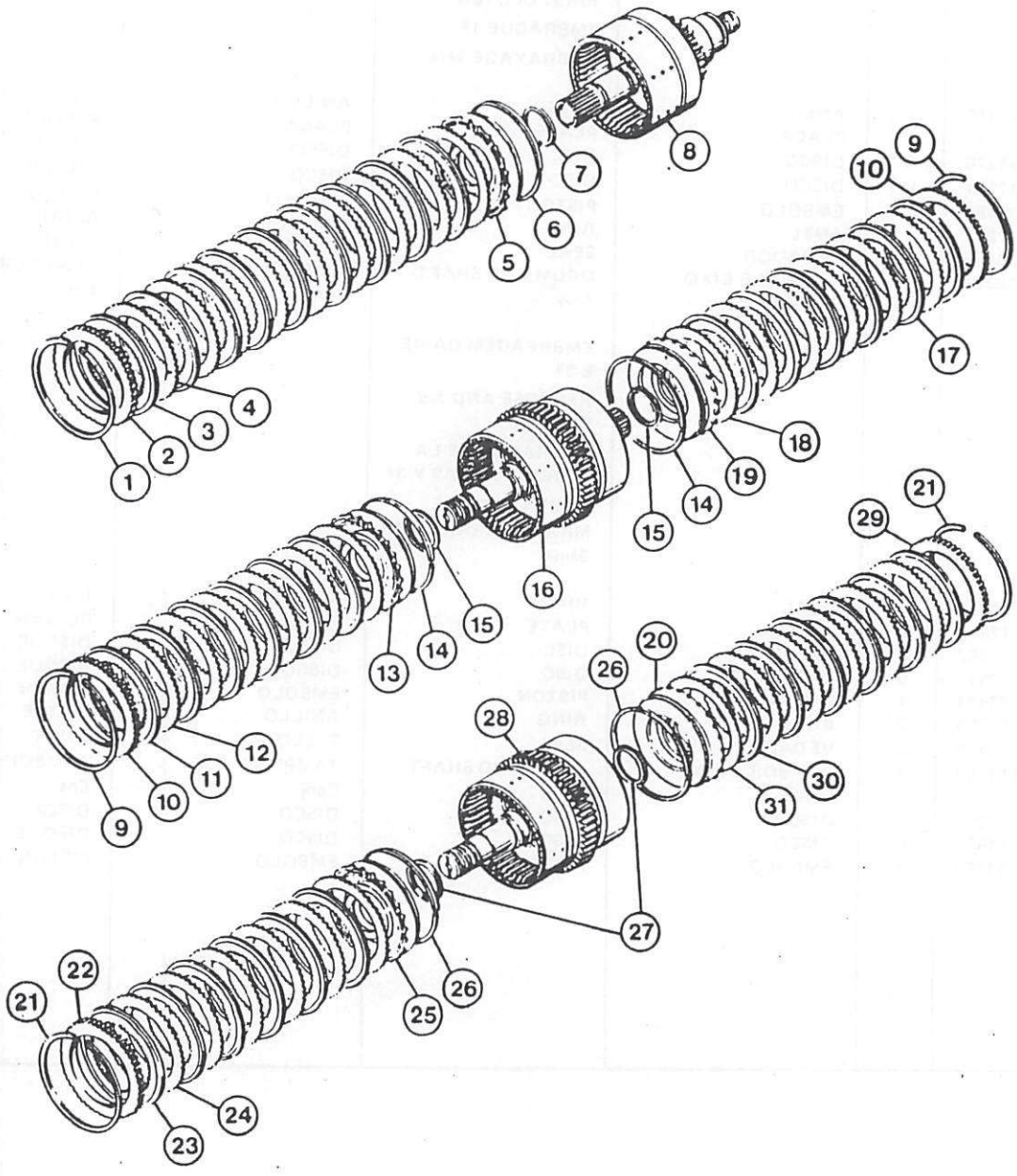
1
2
3
4
5
6
7
8
9
10
11
12
13
14
15
16
17
18
19
20
21
22
23
24
25
26
27
28
29
30
31

ITEM REF.	PEÇA Nº PART Nº PIEZA Nº PIECE Nº	QDE. QTY. CANT. QTE.	DESCRIÇÃO (Português)	DESCRIPTION (English)	DESCRIPCIÓN (Español)	DESCRIPTION (Français)
				EMBREAGEM PARA FRENTE E 2ª FORWARD AND 2nd CLUTCH EMBREAGUE ADELANTE Y 2ª EMBRAYAGE AVANT ET 3ème		
20	L 33484	1	ÊMBOLO	PISTON	EMBOLO	PISTON
21	A 17918	2	ANEL	RING	ANILLO	BAGUE
22	A 17919	1	PLACA	PLATE	PLACA	PLAQUE
23	D 55252	6	DISCO	DISC	DISCO	DISQUE
24	A 17921	6	DISCO	DISC	DISCO	DISQUE
25	L 33484	1	ÊMBOLO	PISTON	EMBOLO	PISTON
26	A 17908	2	ANEL	RING	ANILLO	BAGUE
27	L 33485	2	VEDADOR	SEAL	SELLO	JOINT
28	E 104122	1	TAMBOR E EIXO-Conj.	DRUM AND SHAFT-Assy.	TAMBOR Y EJE-Conj.	TAMBOUR ET AXE-Ens.
29	A 17919	1	PLACA	PLATE	PLACA	PLAQUE
30	D 55252	6	DISCO	DISC	DISCO	DISQUE
31	A 17921	6	DISCO	DISC	DISCO	DISQUE

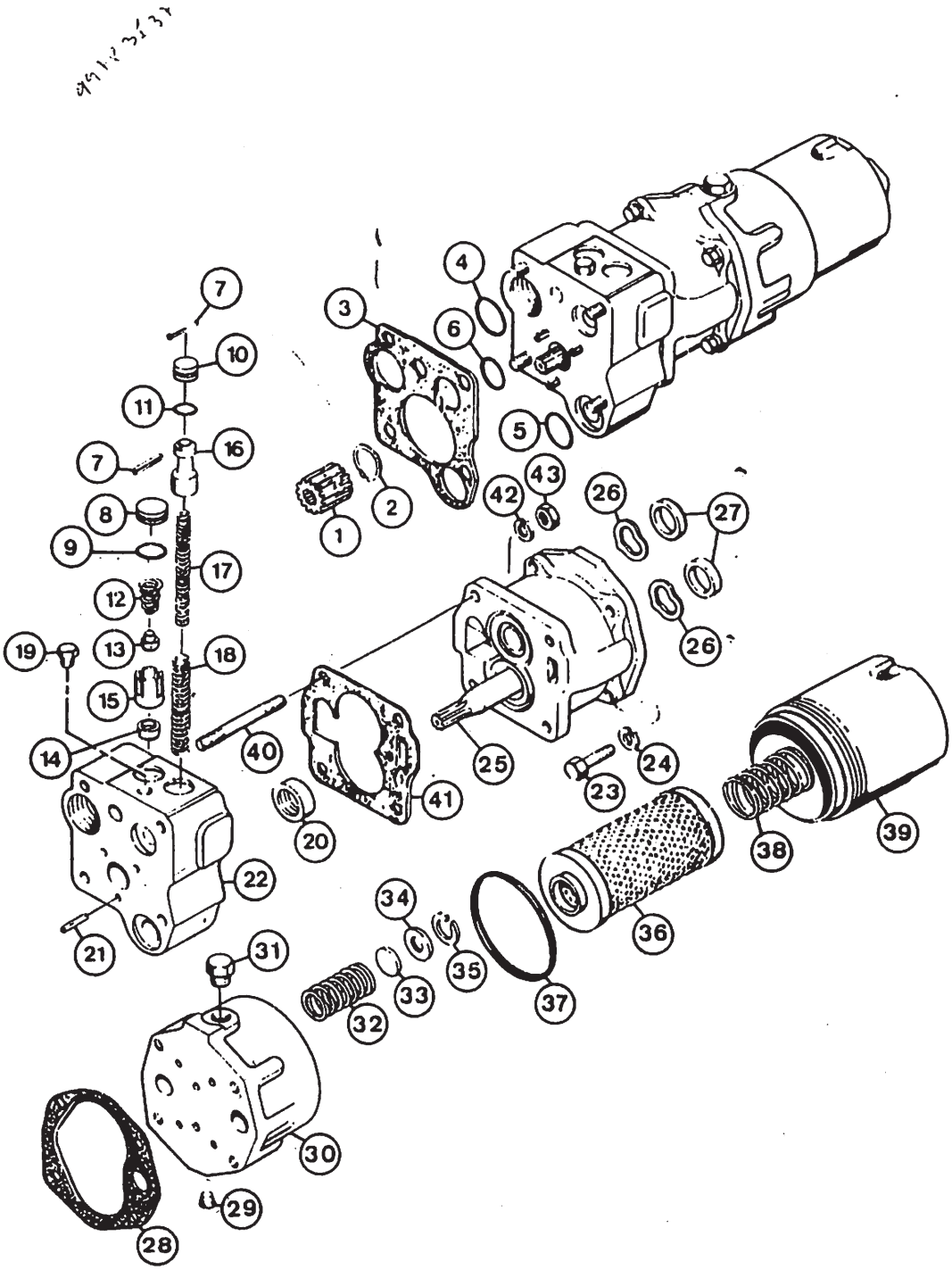
1
2
3
4
5
6
7
8
9
10
11
12
13
14
15
16
17
18
19
20
21
22
23
24
25
26
27
28
29
30
31
32
33
34
35
36
37
38
39
40
41
42
43

FILTRO E BOMBA DA CAIXA DE MUDANÇAS
TRANSMISSION FILTER AND PUMP
FILTRO Y BOMBA DE LA CAJA DE CAMBIO
FILTRE ET POMPE DE LA BOITE A VITESSES

ITEM REF.	PEÇA Nº PART Nº PIEZA Nº PIECE Nº	QDE. QTY. CANT. QTE.	DESCRIÇÃO (Português)	DESCRIPTION (English)	DESCRIPCIÓN (Español)	DESCRIPTION (Français)
1	D 78317	1	ENGRENAGEM-Conj.	GEAR-Assy.	ENGRANAJE-Conj.	ENGRENAGE-Ens.
2	A 18024	1	ANEL	RING	ANILLO	BAGUE
3	E 68953	1	GUARNIÇÃO	GASKET	JUNTA	JOINT
4	L 33541	1	ANEL "O"	"O" RING	ANILLO "O"	JOINT TORIQUE
5	L 33542	1	ANEL "O"	"O" RING	ANILLO "O"	JOINT TORIQUE
6	L 33540	1	ANEL "O"	"O" RING	ANILLO "O"	JOINT TORIQUE
	L 33537	1	VÁLVULA-Conj.	VALVE-Assy.	VALVULA-Conj.	VANNE-Ens.
7	138- 83	2	PINO	PIN	PASADOR	CHEVILLE
8	D 59677	1	LIMITADOR	STOP	LIMITADOR	BUTEE
9	F 62114	1	ANEL "O"	"O" RING	ANILLO "O"	JOINT TORIQUE
10	A 18038.	1	LIMITADOR	STOP	LIMITADOR	BUTEE
11	E 114251	1	ANEL "O"	"O" RING	ANILLO "O"	JOINT TORIQUE
12	A 18004	1	MOLA	SPRING	RESORTE	RESSORT
13	A 18003	1	ÊMBOLO	PISTON	EMBOLO	PISTON
14	D 59678	1	ASSENTO	SEAT	ASIENTO	SIEGE
15	D 59679	1	ESPAÇADOR	SPACER	ESPACIADOR	ENTRETOISE
16	L 33553	1	ÊMBOLO	PISTON	EMBOLO	PISTON
17	L 30048	1	MOLA -	SPRING	RESORTE	RESSORT
18	D 76971	1	MOLA -	SPRING	RESORTE	RESSORT
19	221- 662	1	BUJÃO	PLUG	TAPON	BOUCHON
20	L 33556	1	VEDADOR	SEAL	SELLO	JOINT
21	138- 127	3	PINO	PIN	PASADOR	CHEVILLE
22	NSS	1	CARCAÇA	BODY	CARCAZA	CARCASSE
	D 73724	1	BOMBA E FILTRO-Conj.	PUMP AND FILTER-Assy.	BOMBA Y FILTRO-Conj.	POMPE ET FILTRE Ens.
23	113- 311	4	PARAFUSO	BOLT	TORNILLO	VIS
24	192- 22	4	ARRUELA-pressão	WASHER-lock	ARANDELA-cierre	RONDELLE-d'arrêt
25	D 73725	1	BOMBA-Conj.	PUMP-Assy.	BOMBA-Conj.	POMPE-Ens.
26	D 73734	2	MOLA	SPRING	RESORTE	RESSORT
27	D 73735	2	VEDADOR	SEAL	SELLO	JOINT
28	L 33566	1	GUARNIÇÃO	GASKET	JUNTA	JOINT
29	221- 662	1	BUJÃO	PLUG	TAPON	BOUCHON
30	D 73733	1	ADAPTADOR	ADAPTER	ADAPTADOR	ADAPTEUR
31	E 104173	1	BUJÃO	PLUG	TAPON	BOUCHON
32	L 33571	1	MOLA	SPRING	RESORTE	RESSORT
33	L 33572	1	DISCO	DISC	DISCO	DISQUE
34	L 33573	1	ASSENTO	SEAT	ASIENTO	SIEGE
35	R 16289	1	ANEL	RING	ANILLO	BAGUE
	D 52932	1	ELEMENTO-Reparo	ELEMENT-Kit	ELEMENTO-Juego	ELEMENT-Jeu
36	NSS	1	ELEMENTO	ELEMENT	ELEMENTO	ELEMENT
37	D 31954	1	ANEL "O"	"O" RING	ANILLO "O"	JOINT TORIQUE
38	L 33570	1	MOLA	SPRING	RESORTE	RESSORT
39	L 33569	1	TAMPA	COVER	TAPA	COUVERCLE
40	L 33544	4	PRISIONEIRO	STUD	ESPARRAGO	GOUJON
41	L 33539	1	GUARNIÇÃO	GASKET	JUNTA	JOINT
42	192- 22	4	ARRUELA-pressão	WASHER-lock	ARANDELA-cierre	RONDELLE-d'arrêt
43	25- 117	4	PORCA	NUT	TUERCA	ECROU

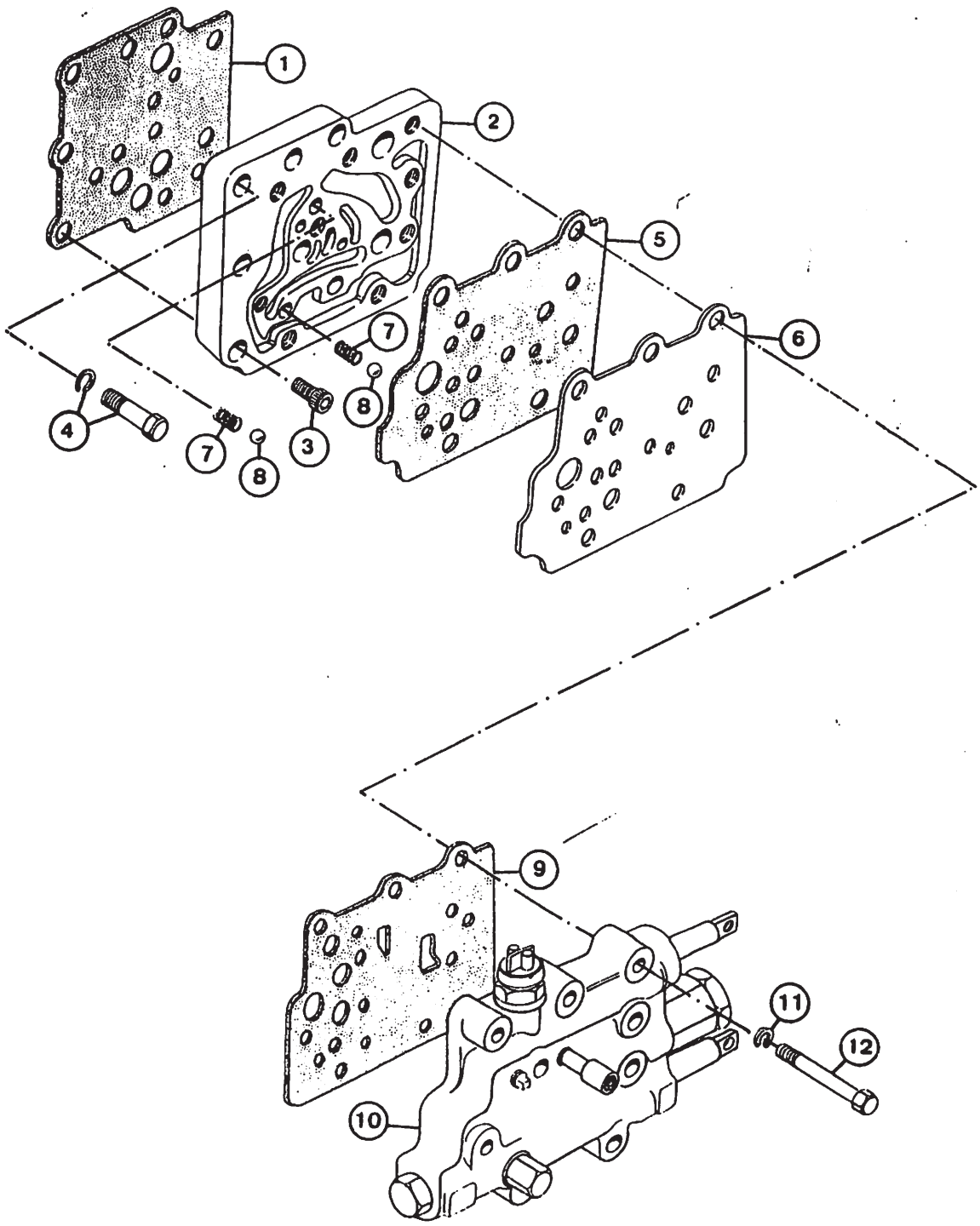
1
2
5
6
7
8
4
7
8
3
9
11
12
10

MONTAGEM VÁLVULA DE CONTROLE DA TRANSMISSÃO
TRANSMISSION CONTROL VALVE MOUNTING
MONTAJE DE LA VALVULA DE CONTROL DE LA TRANSMISION
MONTAGE DE LA VANNE DE CONTROLE DE LA TRANSMISSION

ITEM REF.	PEÇA Nº PART Nº PIEZA Nº PIECE Nº	QDE. QTY. CANT: QTE.	DESCRIÇÃO (Português)	DESCRIPTION (English)	DESCRIPCIÓN (Español)	DESCRIPTION (Français)
1	D 76997	1	GUARNIÇÃO CARCAÇA	GASKET HOUSING	JUNTA CARCAZA	JOINT CARCASSE
2	D 77377	1	PARAFUSO	BOLT	TORNILLO	VIS
3	61· 612	5	PARAFUSO E ARRUELA	BOLT AND WASHER	TORNILLO Y ARANDELA	VIS ET RONDELLE
4	23077	4	GUARNIÇÃO	GASKET	JUNTA	JOINT
5	E 97397	1	PLACA	PLATE	PLACA	PLAQUE
6	E 69859	1	MOLA	SPRING	RESORTE	RESSORT
7	11403	2	ESFERA	BALL	ESFERA	BILLE
8	211· 11	2	GUARNIÇÃO	GASKET	JUNTA	JOINT
9	E 97397	1	VÁLVULA CONTROLE	CONTROL VALVE	VALVULA CONTROL	VANNE DE CONTROLE
10	REF.	1	Conj. (Pág.	Assy. (Page	Conj. (Pag.	Ens. (Page
11	192· 21	9	ARRUELA-pressão	LOCK WASHER	ARANDELA-cierre	RONDELLE-d'arrêt
12	13· 636	9	PARAFUSO	BOLT	TORNILLO	VIS

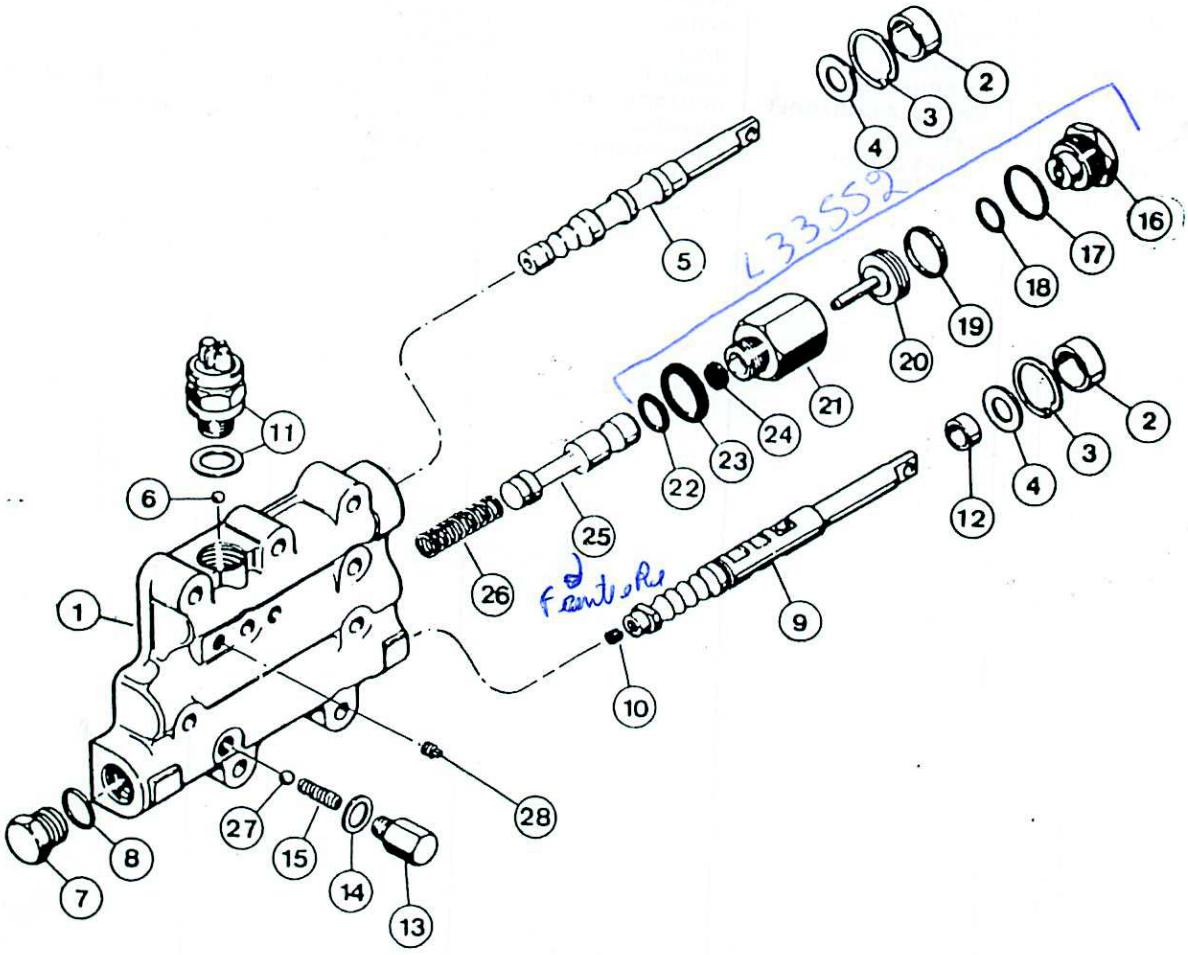
L33552
1
2
3
4
5
6
7
8
9
10
11
12
13
14
15
16
17
18
19
20
21
22
23
24
25
26
27
28

VÁLVULA DE CONTROLE DA TRANSMISSÃO
TRANSMISSION CONTROL VALVE
VALVULA DE CONTROL DE LA TRANSMISION
VANNE DE CONTROLE DE LA TRANSMISSION

ITEM REF	PECA Nº PART Nº PIEZA Nº PIECE Nº	QDE QTY CANT QTE	DESCRICAO (Português)	DESCRIPTION (English)	DESCRIPCION (Español)	DESCRIPTION (Français)
	N 9971	1	VÁLVULA-Conj.	VALVE-Assy.	VALVULA-Conj.	VANNE-Ens.
1	NSS	1	CORPO	BODY	CUERPO	CORPS
2	D 77000	2	VEDADOR	SEAL	SELLO	JOINT
3	L 33563	2	RETENTOR	RING-retaining	RETENEDOR	RETENTEUR
4	L 33562	2	ARRUELA	WASHER	ARANDELA	RONDELLE
5	L 33558	1	CARRETEL-frente e ré	SPOOL forward and reverse	CARRETE-adelante e marcha atrás	TIROIR-avant et arrière
6	211- 11	1	ESFERA	BALL	ESFERA	BILLE
7	218- 5157	1	BUJÃO	PLUG	TAPON	BOUCHON
8	218- 5007	1	ANEL "O"	"O" RING	ANILLO "O"	JOINT TORIQUE
9	N 9972	1	CARRETEL	SPOOL	CARRETE	TIROIR
10	221- 850	1	BUJÃO	PLUG	TAPON	BOUCHON
11	E 155293	1	INTERRUPTOR partida em neutro	SWITCH-neutral start	INTERRUPTOR-arranque en neutro	INTERRUPTEUR-demarrage
12	S 89735	1	VEDADOR	SEAL	SELLO	JOINT
13	D 77007	1	BUJÃO	PLUG	TAPON	BOUCHON
14	D 77008	1	ARRUELA	WASHER	ARANDELA	RONDELLE
15	11403	1	MOLA	SPRING	RESORTE	RESSORT
	L 33552	1	VÁLVULA-Conj.	VALVE-Assy.	VALVULA-Conj.	VANNE-Ens.
16	L 33574	1	BUJÃO-especial	PLUG-special	TAPON-especial	BOUCHON-spécial
17	218- 5008	1	ANEL "O"	"O" RING	ANILLO "O"	JOINT TORIQUE
18	A 7982	1	ANEL "O"	"O" RING	ANILLO "O"	JOINT TORIQUE
19	L 33575	1	ANEL-pistão	RING-piston	ANILLO-piston	BAGUE-piston
20	L 33576	1	PISTÃO	PISTON	PISTON	PISTON
21	NSS	1	CARCAÇA	HOUSING	CARCAZA	CARCASSE
22	F 62114	1	ANEL "O"	"O" RING	ANILLO "O"	JOINT TORIQUE
23	L 30394	1	VEDADOR	SEAL	SELLO	JOINT
24	D 87168	1	VEDADOR	SEAL	SELLO	JOINT
25	S 89736	1	CARRETEL	SPOOL	CARRETE	TIROIR
26	L 33550	1	MOLA	SPRING	RESORTE	RESSORT
27	211- 11	1	ESFERA	BALL	ESFERA	BILLE
28	221- 660	2	BUJÃO	PLUG	TAPON	BOUCHON

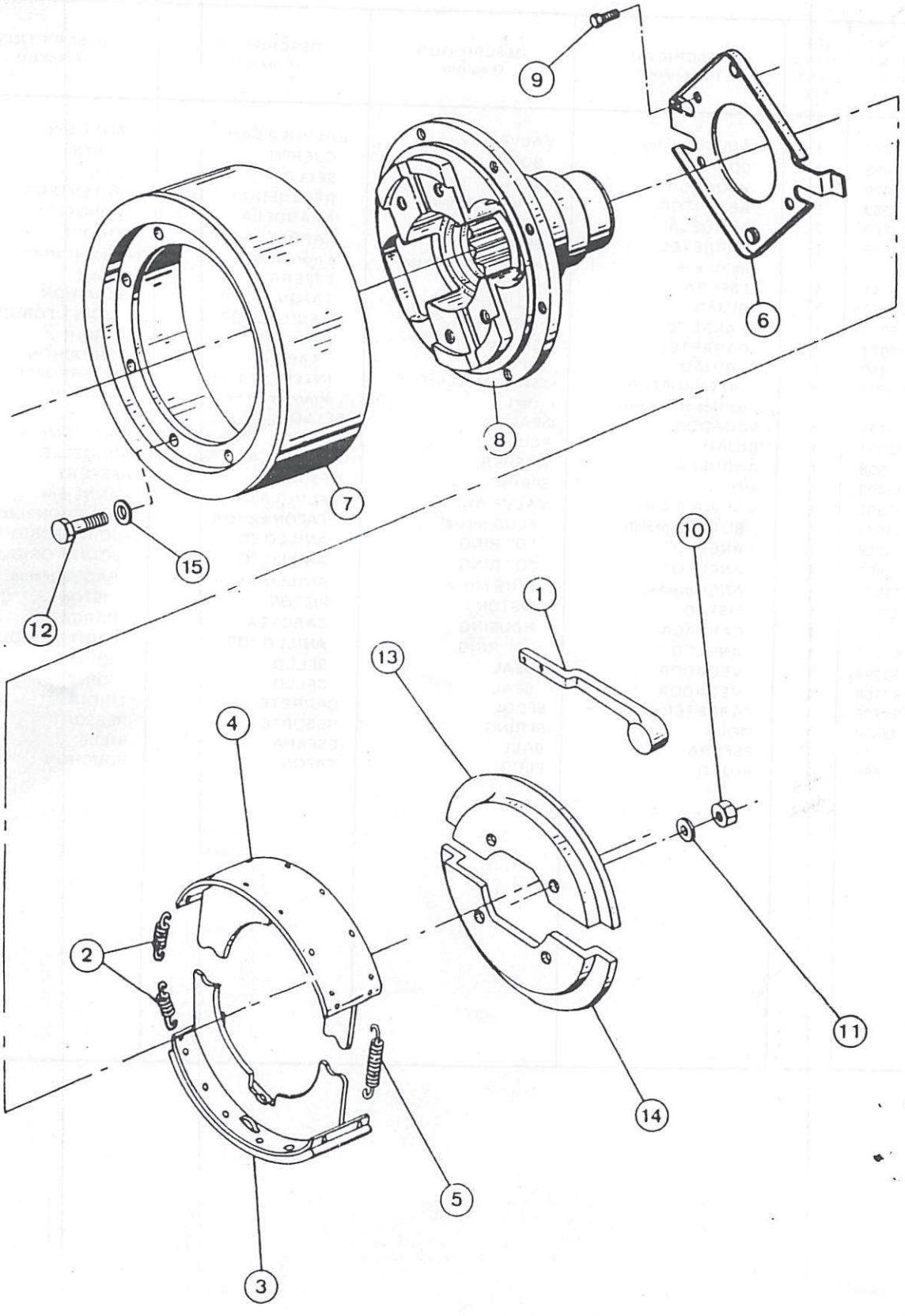
9
6
8
7
15
12
10
1
13
4
2
11
14
5
3

FREIO DE ESTACIONAMENTO – TRANSMISSÃO
TRANSMISSION PARKING BRAKE
FRENO DE ESTACIONAMIENTO – TRANSMISION
FREIN A MAIN – TRANSMISSION

ITEM REF.	PEÇA Nº PART Nº PIEZA Nº PIECE Nº	QDE. QTY. CANT. QTE.	DESCRIÇÃO (Português)	DESCRIPTION (English)	DESCRIPCIÓN (Español)	DESCRIPTION (Français)
	E 68983	1	FREIO E ALAVANCA-Conj.	BRAKE AND LEVER-Assy.	FRENO Y PALANCA-Conj.	FREIN ET LEVIER-Ens.
1	E 68984	1	ALAVANCA	LEVER	PALANCA	LEVIER
2	E 68991	2	MOLA	SPRING	RESORTE	RESSORT
	E 68990	2	SAPATA-Conj.	SHOE-Assy.	ZAPATA-Conj.	SEMELLE-Ens.
3	NSS	1	SAPATA	SHOE	ZAPATA	SEMELLE
4	E 96337	1	LONA-JOGO	LINING-KIT	LONA-JUEGO	GUARNITURE-JEU
5	E 68989	1	MOLA	SPRING	RESORTE	RESSORT
6	E 68992	1	PRATO	PLATE	PLATO	PLAQUE
7	E 68995	1	TAMBOR	DRUM	TAMBOR	TAMBOUR
8	E 69857	1	FLANGE	FLANGE	FLANGE	BRIDE
9	166- 573	4	PARAFUSO	BOLT	TORNILLO	VIS
10	129- 548	4	PORCA	NUT	TUERCA	ECROU
11	193- 8	4	ARRUELA	WASHER	ARANDELA	RONDELLE
12	114- 200	8	PARAFUSO	BOLT	TORNILLO	VIS
13	E 68988	1	PROTETOR-PÓ	GUARD-DUST	GUARDA-POLVO	PROTECTION ANTI-POUSSIERE
14	E 68987	1	PROTETOR-PÓ	GUARD-DUST	GUARDA-POLVO	PROTECTION-ANTI-POUSSIERE
15	192- 21	8	ARRUELA	WASHER	ARANDELA	RONDELLE

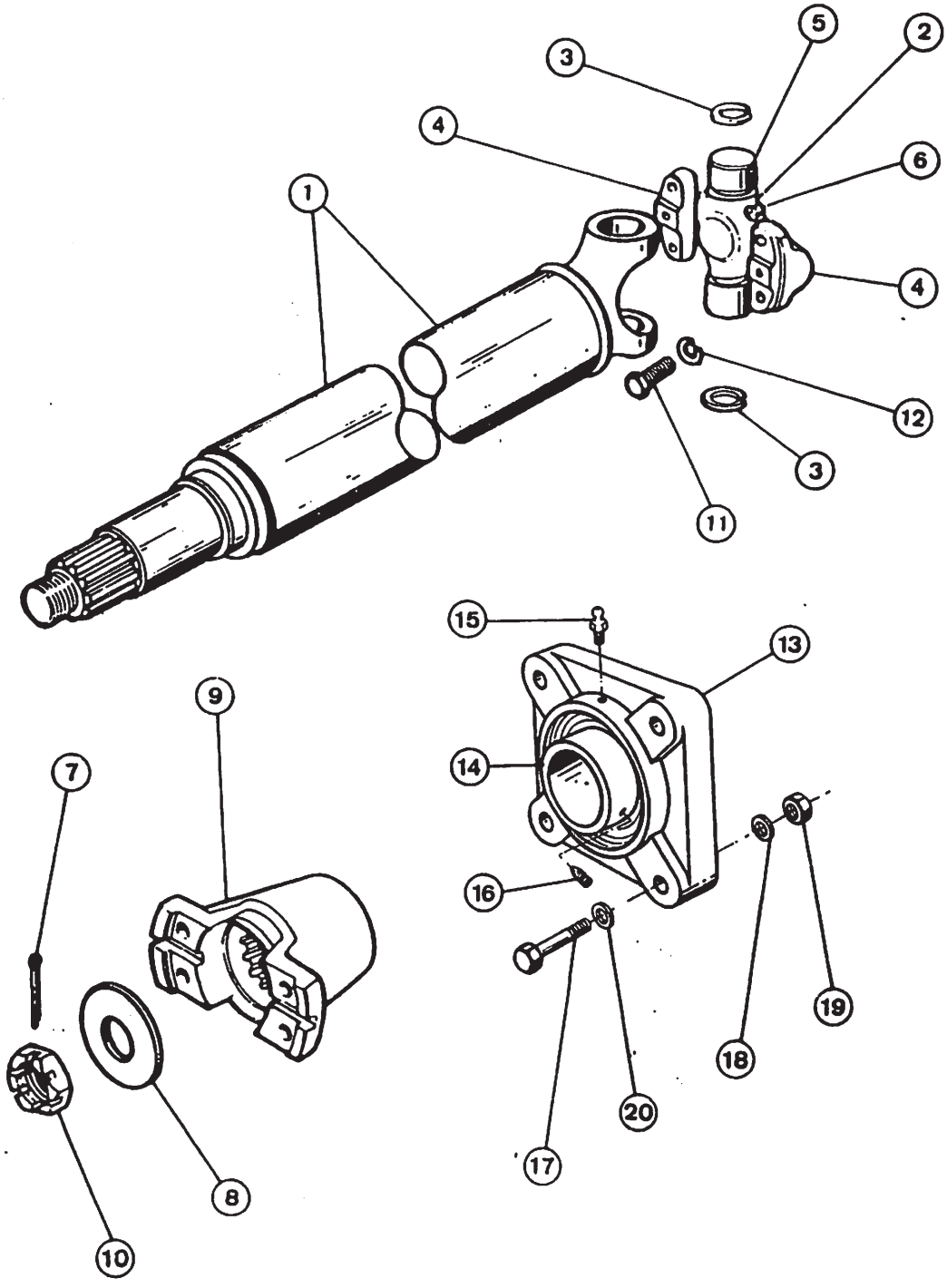
1
2
3
4
5
6
7
8
9
10
11
12
13
14
15
16
17
18
19
20

EIXO PROPULSOR DIANTEIRO
FRONT AXLE DRIVE SHAFT
EJE CARDAN DELANTERO
ARBRE A CARDAN AVANT

ITEM REF.	PEÇA Nº PART Nº PIEZA Nº PIECE Nº	QDE. QTY. CANT. QTE.	DESCRIÇÃO (Português)	DESCRIPTION (English)	DESCRIPCIÓN (Español)	DESCRIPTION (Français)
	E 67845	1	EIXO PROPULSOR DIANTEIRO-Conj.	FRONT AXLE DRIVE SHAFT Assy.	EJE CARDAN DELANTERO-Conj.	ARBRE PROP. AVANT Ens.
1	E 69391	1	SUB-Conj.-CARDAN	DRIVE SHAFT SUB-Assy.	EJE PROP.-SUB.-Conj.	CARDAN SOUS-Ens.
	E 68763	1	CRUZETA-Conj.	SPIDER-Assy.	CRUCETA-Conj.	CROSSETTE-Ens.
2	NSS	1	CRUZETA	SPIDER	CRUCETA	CROSSETTE
3	S 12065	2	ANEL TRAVA	SNAP RING	ANILLO TRABA	BAGUE D'ARRET
4	NSS	2	MANCAL	BEARING	COJINETE	PALIER
5	NSS	2	MANCAL	BEARING	COJINETE	PALIER
6	219- 10	1	GRAXEIRA	FITTING	ENGRASADOR	GRAISSEUR
7	132- 74	1	CONTRA-PINO	COTTER PIN	PASADOR-ABIERTO	GOUPILLE
8	E 68419	1	ARRUELA	WASHER	ARANDELA	RONDELLE
9	E 61748	1	TERMINAL	CLEVIS	TERMINAL	CHAPE
10	L 30731	1	PORCA	NUT	TUERCA	ECROU
11	28- 630	4	PARAFUSO	BOLT	TORNILLO	VIS
12	92- 6	4	ARRUELA	WASHER	ARANDELA	RONDELLE
				MANCAL DE APOIO-EIXO PROPULSOR		
				SUPPORT BEARING-DRIVE SHAFT		
				COJINETE DE APOYO-EJE CARDAN		
				PALIER D'APPUI-ARBRE A CARDAN		
	E 64165	1	MANCAL-Conj.	BEARING-Assy.	COJINETE-Conj.	PALIER-Ens.
	NSS	1	CARCAÇA	HOUSING	CARCAZA	CARCASSE
14	E 68802	1	ROLAMENTO	BEARING	COJINETE	ROULEMENT
15	219- 1	1	GRAXEIRA	FITTING GREASE	ENGRASADOR	GRAISSEUR
16	83- 54	2	PARAFUSO	SCREW	TORNILLO	VIS
17	13- 928	4	PARAFUSO	BOLT	TORNILLO	VIS
18	92- 9	4	ARRUELA	WASHER	ARANDELA	RONDELLE
19	25- 109	4	PORCA	NUT	TUERCA	ECROU
20	195- 37	4	ARRUELA	WASHER	ARANDELA	RONDELLE

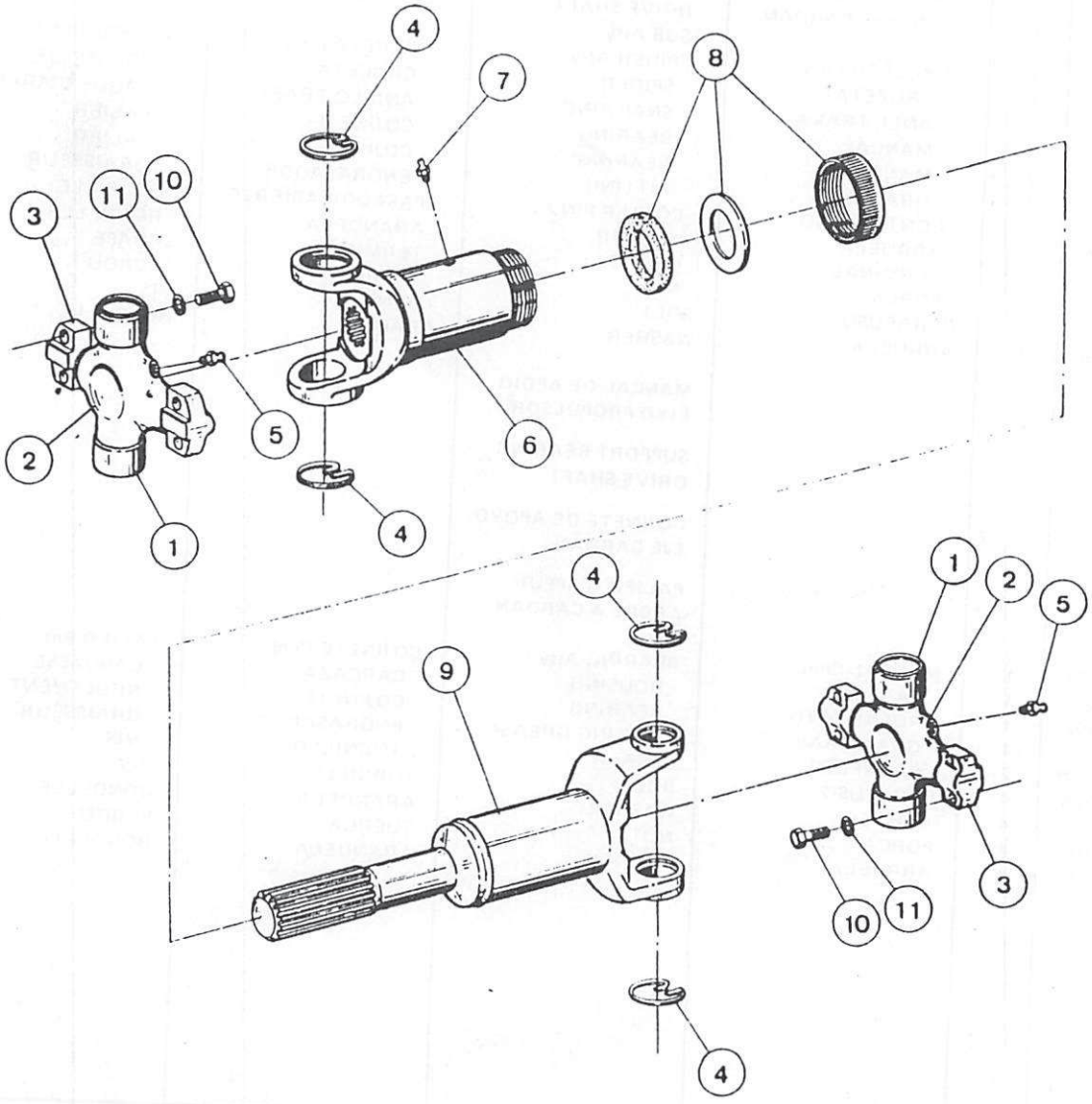
4
7
8
11
10
3
5
6
2
1
4
4
9
1
2
5
3
10
11
4

EIXO PROPULSOR CENTRAL
CENTRAL DRIVE SHAFT
EJE CARDAN CENTRAL
ARBRE A CARDAN CENTRAL

ITEM REF.	PEÇA Nº PART Nº PIEZA Nº PIECE Nº	QDE. QTY. CANT. QTE.	DESCRIÇÃO (Português)	DESCRIPTION (English)	DESCRIPCIÓN (Español)	DESCRIPTION (Français)
	E 61741	1	EIXO-Conj.	SHAFT-Assy.	EJE-Conj.	ARBRE-Ens.
	E 68763	1	CRUZETA-Conj.	SPIDER-Assy.	CRUCETA-Conj.	CROSSETTE-Ens.
1	NSS	2	MANCAL	BEARING	COJINETE	PALIER
2	NSS	1	CRUZETA	SPIDER	CRUCETA	CROSSETTE
3	NSS	2	MANCAL	BEARING	COJINETE	ROULEMENT
4	S 12065	2	ANEL TRAVA	SNAP RING	ANILLO TRABA	BAGUE D'ARRET
5	219- 10	1	GRAXEIRA	FITTING	ENGRASADOR	GRAISSEUR
	E 69392	1	LUVA-Conj.	SLIP YOKE-Assy.	MANGUITO-Conj.	MANCHON-Ens.
6	NSS	1	LUVA	SLEEVE	MANGUITO	MANCHON
7	219- 4	1	GRAXEIRA	FITTING	ENGRASADOR	GRAISSEUR
8	S 116162	1	CAPA VEDAÇÃO-Conj.	DUST CAP-Assy.	CAPA-SELLO-Conj.	CAPUCHON-Ens.
9	E 69393	1	SUB-Conj.-CARDAN	DRIVE SHAFT SUB-Assy.	EJE PROPULSOR SUB-Conj.	CARDAN SOUS-Ens.
10	28- 630	8	PARAFUSO	BOLT	TORNILLO	VIS
11	92- 6	8	ARRUELA	WASHER	ARANDELA	RONDELLE

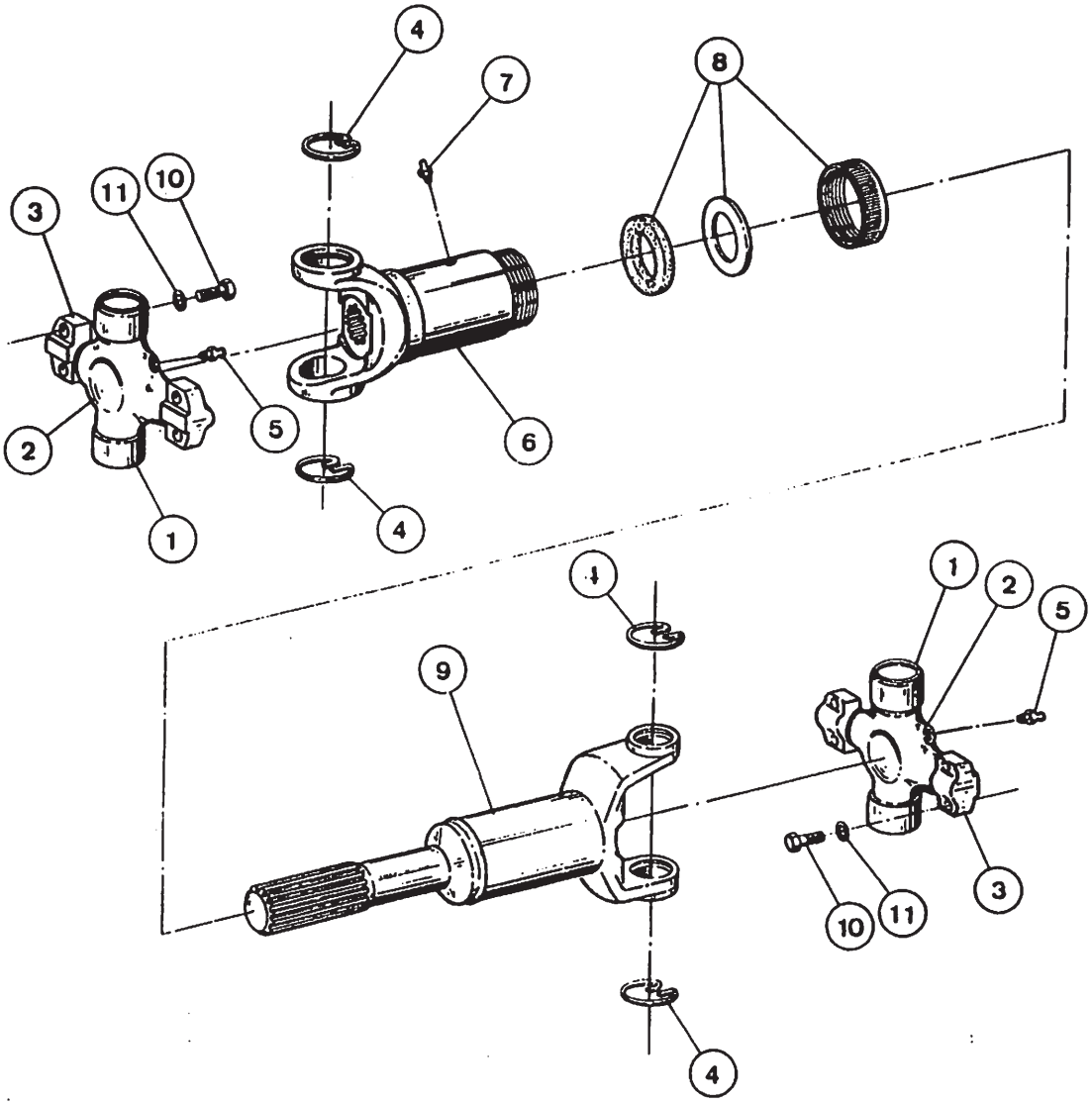
4
7
8
3
11
10
2
5
6
1
4
9
1
2
5
3
10
11
4

EIXO PROPULSOR TRASEIRO
REAR DRIVE SHAFT
EJE CARDAN TRASERO
ARBRE A CARDAN ARRIERE

ITEM REF.	PEÇA Nº PART Nº PIEZA Nº PIECE Nº	ODE. QTY. CANT. QTE.	DESCRIÇÃO (Português)	DESCRIPTION (English)	DESCRIPCIÓN (Español)	DESCRIPTION (Français)
	E 68144	1	EIXO-Conj.	SHAFT-Assy.	EJE-Conj.	ARBRE-Ens.
	E 68763	2	CRUZETA-Conj	SPIDER-Assy.	CRUCETA-Conj.	CROSSETTE-Ens.
1	NSS	2	MANCAL	BEARING	COJINETE	PALIER
2	NSS	1	CRUZETA	SPIDER	CRUCETA	CROSSETTE
3	NSS	2	MANCAL	BEARING	COJINETE	ROULEMENT
4	S 12065	2	ANEL TRAVA	SNAP RING	ANILLO TRABA	BAGUE D'ARRET
5	219- 10	1	GRAXEIRA	FITTING	ENGRASADOR	GRAISSEUR
	E 69392	1	LUVA-Conj.	SLIP YOKE-Assy.	MANGUITO-Conj.	MANCHON-Ens.
6	NSS	1	LUVA	SLEEVE	MANGUITO	MANCHON
7	219- 4	1	GRAXEIRA	FITTING	ENGRASADOR	GRAISSEUR
8	S 116162	1	CAPA VEDAÇÃO-Conj.	DUST CAP-Assy.	CAPA-SELLO-Conj.	CAPUCHON-Ens.
9	E 68241	1	SUB-Conj.-CARDAN	DRIVE SHAFT SUB-Assy.	EJE PROPULSOR SUB-Conj.	CARDAN SOUS-Ens.
10	28- 630	8	PARAFUSO	BOLT	TORNILLO	VIS
11	92- 6	8	ARRUELA	WASHER	ARANDELA	RONDELLE

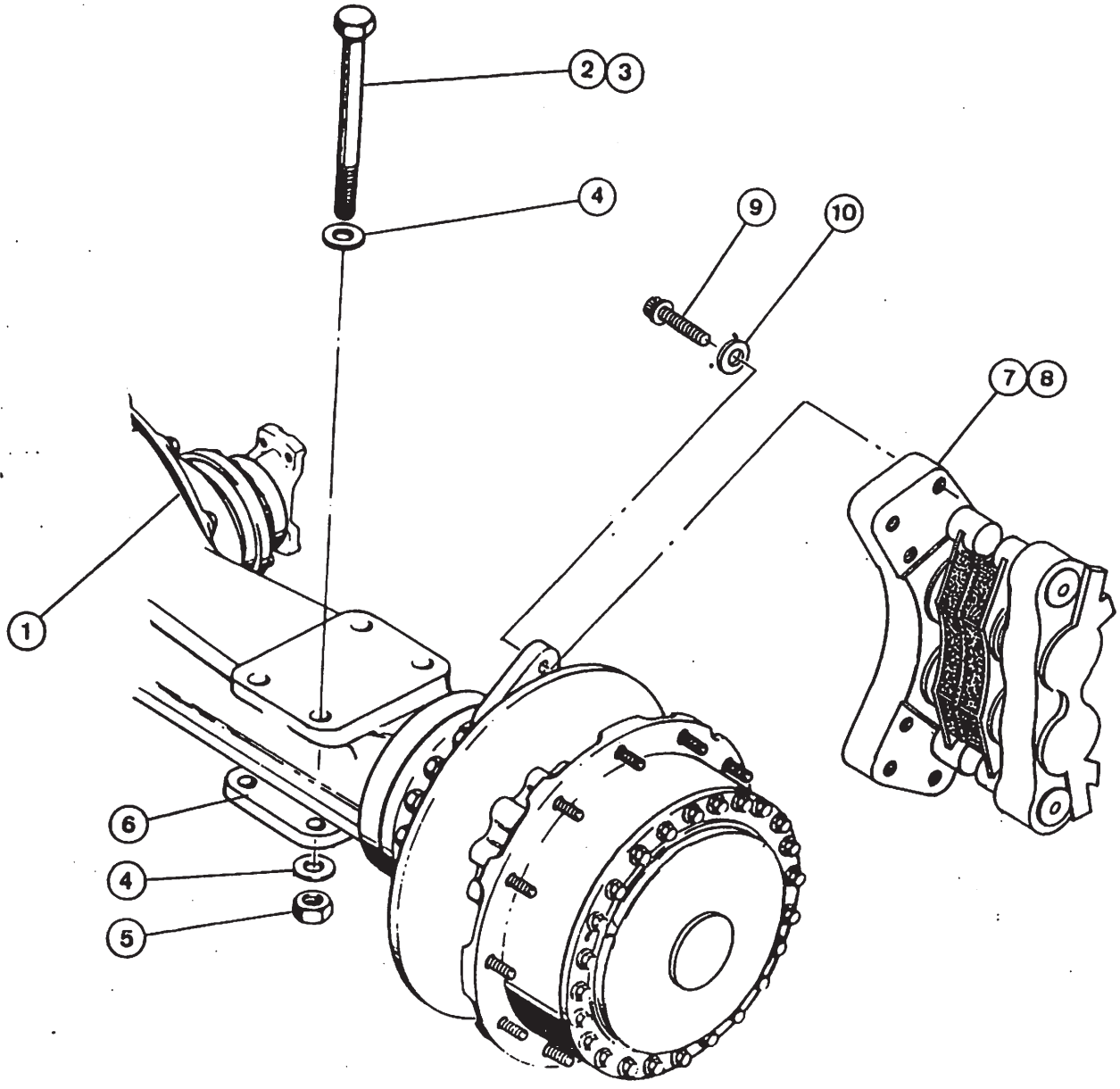
2
3
4
9
10
7
8
1
6
4
5

EIXO E MONTAGEM
AXLE AND MOUNTING
EJE Y MONTAJE
ESSIEU ET MONTAGE

ITEM REF.	PEÇA Nº PART Nº PIEZA Nº PIECE Nº	QDE. QTY. CANT. QTE.	DESCRIÇÃO (Português)	DESCRIPTION (English)	DESCRIPCIÓN (Español)	DESCRIPTION (Français)
1	E 96075	2	EIXO-Conj. (Pág. 134 a 140)	AXLE-Assy. (Page 134 to 140)	EJE-Conj. (Pag. 134 a 140)	ESSIEU-Ens. (Page 134 a 140)
2	116- 900	8	PARAFUSO-Eixo diant.	BOLT-Front axle	TORNILLO-Eje delant.	VIS-Essieu avant
3	116- 903	8	PARAFUSO-Eixo tras.	BOLT-Rear axle	TORNILLO-Eje tras.	VIS-Essieu arrière
4	D 36505	32	ARRUELA	WASHER	ARANDELA	RONDELLE
5	131- 188	16	PORCA	NUT	TUERCA	ECROU
6	L 79814	4	SAPATA	PAD	ZAPATA	SEMELLE
7	REF.	2	CILINDRO-Conj.-L.D. (Pág. 168)	CALIPER-Assy.-R.H. (Page 168)	CILINDRO-Conj.-Der. (Pag. 168)	SABOT-Ens.-droite (Page 168)
8	REF.	2	CILINDRO-Conj.-L.E. (Pág. 168)	CALIPER-Assy.-L.H. (Page 168)	CILINDRO-Conj.-Izq. (Pag. 168)	SABOT-Ens.-Gauche (Page 168)
9	26- 1240	24	PARAFUSO 3/4"x2" NC	BOLT	TORNILLO	VIS
10	L 79179	24	ARRUELA	WASHER	ARANDELA	RONDELLE

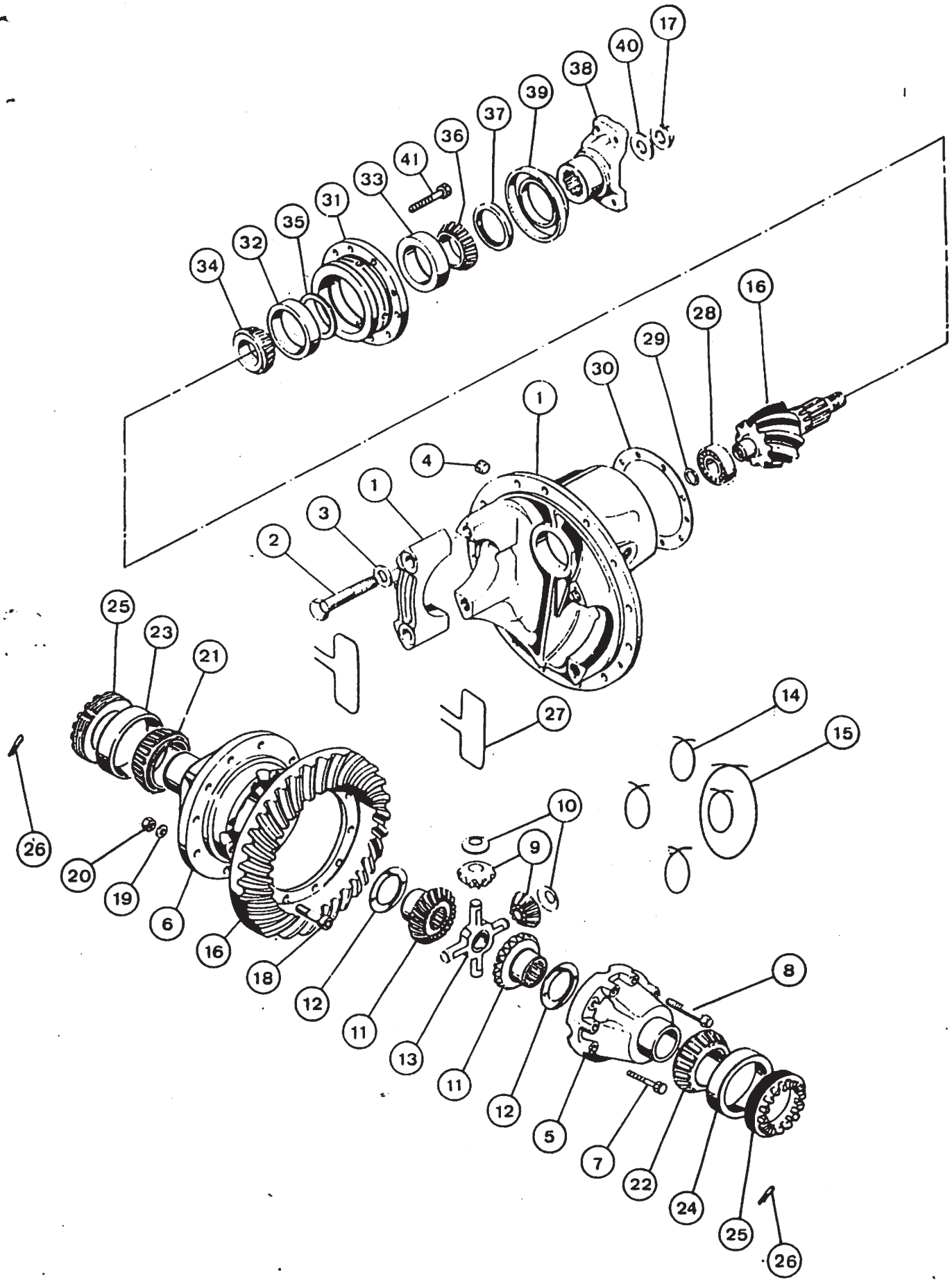
17
40
38
39
37
36
41
33
31
35
32
34
16
28
29
30
1
4
1
3
2
25
23
21
27
14
15
26
20
19
6
16
18
10
9
12
11
13
11
12
5
8
7
22
24
25
26

DIFERENCIAL DOS EIXOS DIANTEIRO E TRASEIRO
FRONT AND REAR AXLE DIFFERENTIAL
DIFERENCIAL DE LOS EJES DELANTERO Y TRASERO
DIFFERENTIEL DES ESSIEUX AVANT ET ARRIERE

ITEM REF.	PEÇA Nº PART Nº PIEZA Nº PIECE Nº	QDE. QTY. CANT. QTE.	DESCRIÇÃO (Português)	DESCRIPTION (English)	DESCRIPCIÓN (Español)	DESCRIPTION (Français)
	E 96407	1	DIFERENCIAL-Conj.	DIFFERENTIAL-Assy.	DIFERENCIAL-Conj.	DIFFERENTIEL-Ens.
1	E 95011	1	CAIXA DIF.-Conj.	CASE DIFF.-Assy.	CAJA DIF.-Conj.	CAGE-Ens.
2	A 12938	4	PARAFUSO	BOLT	TORNILLO	VIS
3	A 16783	4	ARRUELA	WASHER	ARANDELA	RONDELLE
4	221- 25	1	BUJÃO	PLUG	TAPON	BOUCHON
	E 95015	1	CAIXA SATÉLITE-Conj.	CASE-GEAR PINION Assy.	CAJA SATELITE Conj.	CAGE SATELLITE-Ens.
	E 95014	1	CAIXA-Conj.	CASE-Assy.	CAJA-Conj.	CAGE-Ens.
5	NSS	1	CAIXA	CASE	CAJA	CAGE
6	NSS	1	CAIXA	CASE	CAJA	CAGE
7	A 25144	8	PARAFUSO-curto	BOLT-short	TORNILLO-corto	VIS-courte
8	A 25145	8	PARAFUSO-longo	BOLT-long	TORNILLO-largo	VIS-longue
9	E 95048	4	SATÉLITE	GEAR PINION	SATELITE	SATELLITE
10	A 25140	4	ARRUELA	WASHER	ARANDELA	RONDELLE
11	E 95047	2	PLANETÁRIA	GEAR SIDE	PLANETARIA	PLANETAIRE
12	A 25142	2	ARRUELA	WASHER	ARANDELA	RONDELLE
13	A 25143	1	CRUZETA	SPIDER	CRUCETA	CROISILLON
14	391- 618	4	ARAME-curto	WIRE-short	ALAMBRE-corto	FIL SCELLE-court
15	391- 631	1	ARAME-longo	WIRE-long	ALAMBRE-largo	FIL SCELLE-long.
16	E 96409	1	COROA E PINHÃO	GEAR SET	CORONA Y PIÑON	COURONNE ET PIGNON
17	L 35921	1	PORCA	NUT	TUERCA	ECROU
18	E 95043	12	PARAFUSO	BOLT	TORNILLO	VIS
19	L 30737	12	ARRUELA	WASHER	ARANDELA	RONDELLE
20	E 95045	12	PORCA	NUT	TUERCA	ECROU
21	A 25224	1	ROLAMENTO-CONE	BEARING-CONE	COJINETE-CONO	ROULEMENT-CONE
22	A 50197	1	ROLAMENTO-CONE	BEARING-CONE	COJINETE-CONO	ROULEMENT-CONE
23	40399 ▲ 42620	1	ROLAMENTO CAPA	BEARING CUP	COJINETE CAPA	ROULEMENT MANCHON
24	A 25222	1	ROLAMENTO CAPA	BEARING CUP	COJINETE CAPA	ROULEMENT MANCHON
25	A 25225	2	ANEL-AJUSTE	RING-ADJUSTING	ANILLO-ADJUSTAGE	ANNEAU-AJUSTAGE
26	L 30029	2	CONTRAPINO	COTTER-PIN	PASADOR ABIERTO	GOUPILLE-de Securité
27	391- 620	2	ARAME	WIRE	ALAMBRE	FIL SCELLE
28	L 30387	1	ROLAMENTO	BEARING	COJINETE	ROULEMENT
29	A 15442	1	ANEL ELÁSTICO	SNAP RING	ANILLO TRABA	BAGUE ELASTIQUE
30	A 12956		CALÇO (UQN) 0.127 mm (.005")	SHIM (UAR) 0.127 mm (.005")	CALZO (UCN) 0.127 mm (.005")	CALE (SB) 0.127 mm (.005")
30	A 12957		CALÇO (UQN) 0.254 mm (.010")	SHIM (UAR) 0.254 mm (0.010")	CALZO (UCN) 0.254 mm (.010")	CALE (SB) 0.254 mm (.010")
30	A 12958		CALÇO (UQN) 0.076 mm (.003")	SHIM (UAR) 0.076 mm (.003")	CALZO (UCN) 0.076 mm (.003")	CALE (SB) 0.076 mm (.003")
	E 96414	1	CAIXA-PINHÃO	CASE-PINION	CAJA-PIÑON	CAGE-PIGNON
31	NSS	1	CAIXA	CASE	CAJA	CAGE

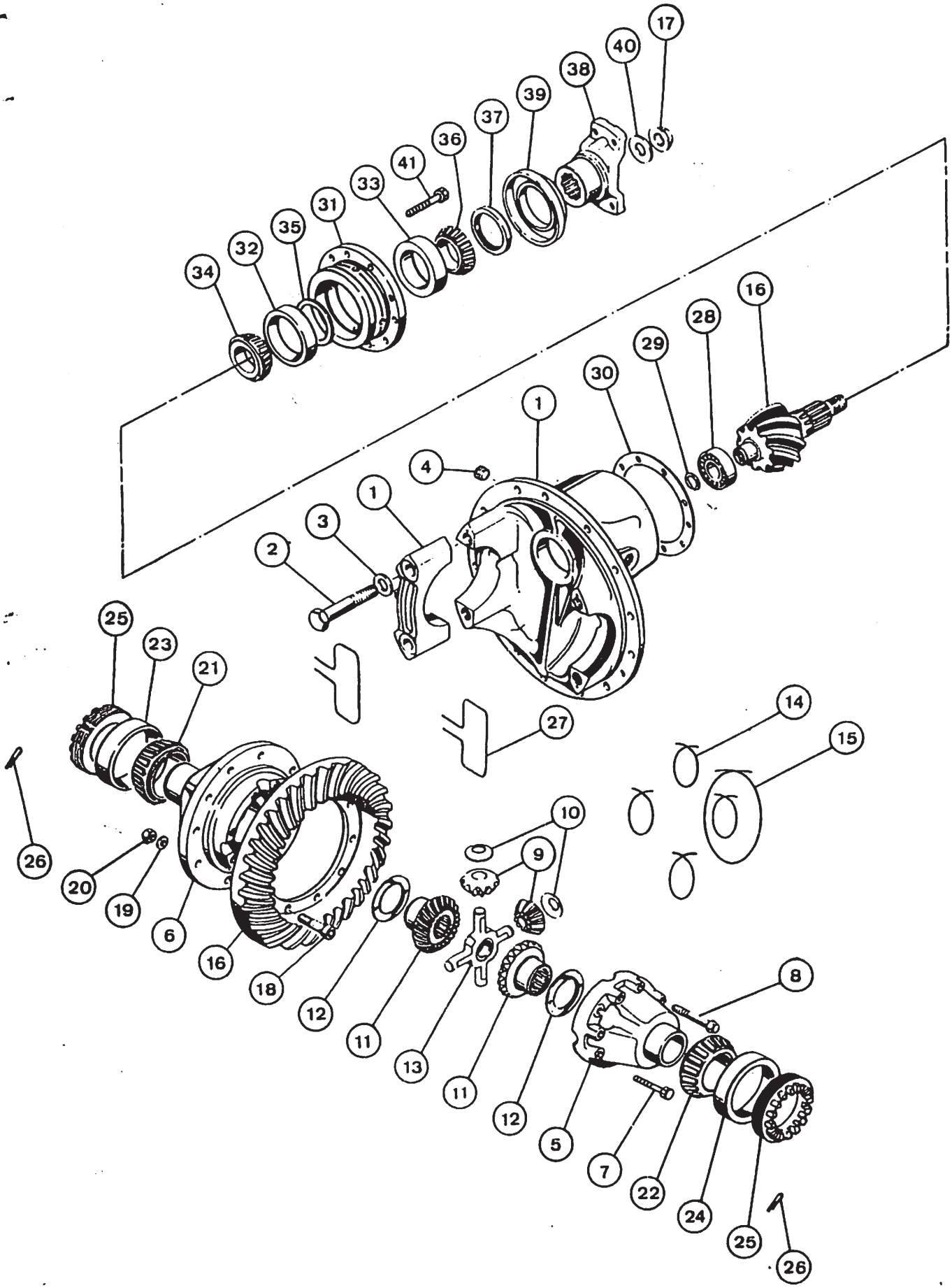
17
40
38
39
37
36
41
33
31
35
32
34
16
28
29
30
1
4
1
3
2
25
23
21
27
14
15
26
20
19
6
16
18
10
9
12
11
13
11
12
5
8
7
22
24
25
26

DIFERENCIAL DOS EIXOS DIANTEIRO E TRASEIRO
FRONT AND REAR AXLE DIFFERENTIAL
DIFERENCIAL DE LOS EJES DELANTERO Y TRASERO
DIFFERENTIEL DES ESSIEUX AVANT ET ARRIERE

ITEM REF.	PEÇA Nº PART Nº PIEZA Nº PIECE Nº	QDE. QTY. CANT. QTE.	DESCRIÇÃO (Português)	DESCRIPTION (English)	DESCRIPCIÓN (Español)	DESCRIPTION (Français)
32	A 9840	1	ROLAMENTO-Capa	BEARING-Cup	COJINETE-Capa	ROULEM.-Manchon
33	A 138433	1	ROLAMENTO-Capa	BEARING-Cup	COJINETE-Capa	ROULEM.-Manchon
34	L 30032	1	ROLAMENTO-Cone	BEARING-Cone	COJINETE-Cono	ROULEMENT-Cone
35	E 96415		ESPAÇADOR (UQN) 12.242 mm (.482")	SPACER (UAR) 12.242 mm (.482")	ESPACIADOR (UCN) 12.242 mm (.482")	ENTRETOISE (SB) 12.242 mm (.482")
35	E 96416		ESPAÇADOR (UQN) 12.268 mm (.483")	SPACER (UAR) 12.268 mm (.483")	ESPACIADOR (UCN) 12.268 mm (.483")	ENTRETOISE (SB) 12.268 mm (.483")
35	E 96417		ESPAÇADOR (UQN) 12.293 mm (.484")	SPACER (UAR) 12.293 mm (.484")	ESPACIADOR (UCN) 12.293 mm (.484")	ENTRETOISE (SB) 12.293 mm (.484")
35	E 96418		ESPAÇADOR (UQN) 12.319 mm (.485")	SPACER (UAR) 12.319 mm (.485")	ESPACIADOR (UCN) 12.319 mm (.485")	ENTRETOISE (SB) 12.319 mm (.485")
35	E 96419		ESPAÇADOR (UQN) 12.334 mm (.486")	SPACER (UAR) 12.334 mm (.486")	ESPACIADOR (UCN) 12.334 mm (.486")	ENTRETOISE (SB) 12.334 mm (.486")
35	E 96420		ESPAÇADOR (UQN) 12.369 mm (.487")	SPACER (UAR) 12.369 mm (.487")	ESPACIADOR (UCN) 12.369 mm (.487")	ENTRETOISE (SB) 12.369 mm (.487")
35	E 96421		ESPAÇADOR (UQN) 12.395 mm (.488")	SPACER (UAR) 12.395 mm (.488")	ESPACIADOR (UCN) 12.395 mm (.488")	ENTRETOISE (SB) 12.395 mm (.488")
35	E 96422		ESPAÇADOR (UQN) 12.420 mm (.489")	SPACER (UAR) 12.420 mm (.489")	ESPACIADOR (UCN) 12.420 mm (.489")	ENTRETOISE (SB) 12.420 mm (.489")
35	E 96423		ESPAÇADOR (UQN) 12.446 mm (.490")	SPACER (UAR) 12.446 mm (.490")	ESPACIADOR (UCN) 12.446 mm (.490")	ENTRETOISE (SB) 12.446 mm (.490")
35	E 96424		ESPAÇADOR (UQN) 12.471 mm (.491")	SPACER (UAR) 12.471 mm (.491")	ESPACIADOR (UCN) 12.471 mm (.491")	ENTRETOISE (SB) 12.471 mm (.491")
36	S 113921	1	ROLAMENTO-Cone	BEARING-Cone	COJINETE-Cono	ROULEMENT-Cone
37	E 96411	1	VEDADOR	SEAL	SELLO	GACHETTE
	E 96412	1	GARFO-Conj.	YOKE-Assy.	HORQUILLA-Conj.	FOURCHE-Ens.
	NSS	1	GARFO	YOKE	HORQUILLA	FOURCHE
38		1	DEFLETOR	DEFLECTOR	DEFLECTOR	DEFLECTEUR
39	E 96413	1	ARRUELA	WASHER	ARANDELA	RONDELLE
40	A 15441	1	PARAFUSO	BOLT	TORNILLO	VIS
41	26· 728	8	PORCA	NUT	TUERCA	ECROU
42	131· 1234	14	ARRUELA	WASHER	ARANDELA	RONDELLE
43	95· 8	14				

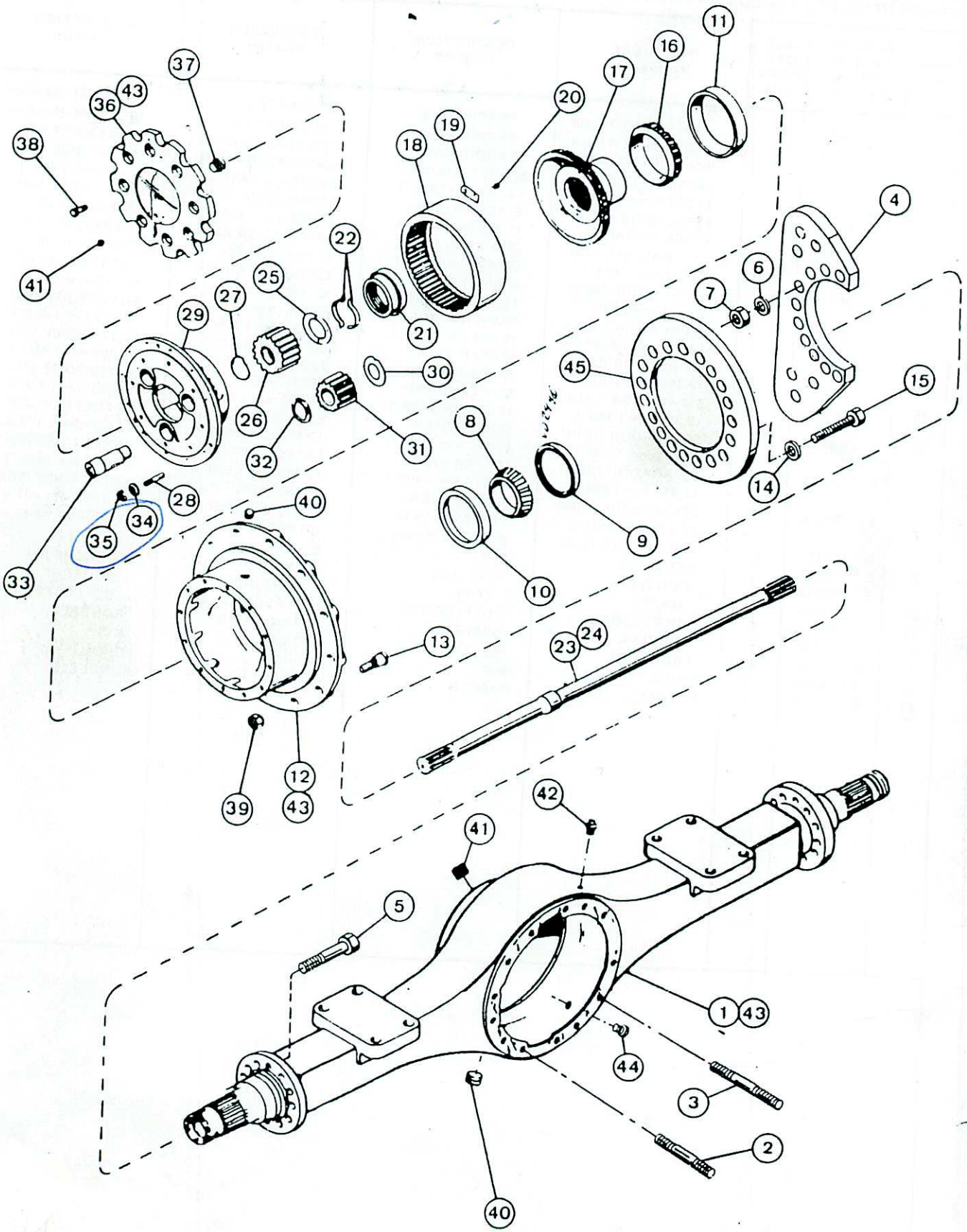
37
43
36
38
41
18
19
20
17
16
11
22
25
27
29
21
4
6
7
45
30
26
31
32
8
15
14
9
10
28
34
35
33
40
13
23
24
12
39
43
42
41
5
1
43
44
3
2
40

CARCAÇA DO EIXO E PLANETÁRIO
AXLE HOUSING AND PLANETARY
CARCAZA DEL EJE Y PLANETARIO
CARCASSE D'ESSIEU ET MOYEU

ITEM REF.	PEÇA Nº PART Nº PIEZA Nº PIECE Nº	QDE. QTY. CANT. QTE.	DESCRIÇÃO (Português)	DESCRIPTION (English)	DESCRIPCIÓN (Español)	DESCRIPTION (Français)
	REF.	1	EIXO-Conj.	AXLE-Assy.	EJE-Conj.	ESSIEU-Ens.
1	E 95016	1	CARCAÇA	HOUSING	CARCAZA	CARCASSE
2	L 30673	4	PRISIONEIRO-longo	STUD-long.	ESPARRAGO-largo	GOUJON-long.
3	A 13131	10	PRISIONEIRO-curto	STUD-short	ESPARRAGO-corto	GOUJON-court.
4	E 95033	2	ADAPTADOR	ADAPTER	ADAPTADOR	ADAPTEUR
5	28- 1040	18	PARAFUSO	BOLT	TORNILLO	VIS
6	95- 10	18	ARRUELA	WASHER	ARANDELA	RONDELLE
7	131- 1236	18	PORCA	NUT	TUERCA	ECROU
8	L 33736	2	ROLAMENTO-cone	BEARING-cone	COJINETE-cono	ROULEMENT-cone
9	L 35032	2	VEDADOR	SEAL	SELLO	JOINT
	E 95021	2	CUBO-Conj.	HUB-Assy.	CUBO-Conj.	MOYEU-Ens.
	E 95020	1	CUBO RODA-Conj.	WHEEL HUB-Assy.	CUBO RUEDA-Conj.	MOYEU ROUE-Ens.
10	L 33731	1	ROLAMENTO	BEARING	COJINETE	BAGUE-
			CAPA	CUP	CAPA	ROULEMENT
11	L 33732	1	ROLAMENTO-	BEARING-	COJINETE-	BAGUE-
			CAPA	CUP	CAPA	ROULEMENT
12	NSS	1	CUBO-RODA	HUB-WHEEL	CUBO-RUEDA	MOYEU ROUE
13	A 13112	12	PARAFUSO	BOLT	TORNILLO	VIS
14	L 36067	12	ARRUELA	WASHER	ARANDELA	RONDELLE
15	D 80623	12	PARAFUSO	BOLT	TORNILLO	VIS
16	L 33737	2	ROLAMENTO-Cone	BEARING-Cone	COJINETE-Cono	ROULEMENT-Cone
	L 33734	2	FLANGE-Conj.	FLANGE-Assy.	FLANGE-Conj.	FLASQUE-Ens.
17	L 33735	1	FLANGE	FLANGE	FLANGE	FLASQUE
18	A 12911	1	ENGRENAGEM	GEAR	ENGRANAJE	ROUE DENTEE
19	A 12914	4	TRAVA	STOP	TRABA	BUTEE
20	26- 512	8	PARAFUSO	BOLT	TORNILLO	VIS
21	A 13104	2	PORCA	NUT	TUERCA	ECROU
22	A 12953	4	TRAVA	STOP	TRAVA	ARRET
23	E 95049	1	EIXO-Longo	SHAFT-Long.	EJE-Largo	ARBRE-Long.
24	E 95050	1	EIXO-Curto	SHAFT-Short	EJE-Corto	ARBRE-Court.
25	E 95010	2	ARRUELA	WASHER	ARANDELA	RONDELLE
26	A 12905	2	ENGRENAGEM	GEAR	ENGRANAJE	ENGRENAGE
27	A 12907	2	ANEL ELÁSTICO	SNAP RING	ANILLO	BAGUE ELASTIQUE
28	E 95044	24	PRISIONEIRO	STUD	ESPARRAGO	GOUJON
	E 95013	2	CAIXA PLANETÁRIA	CASE-Assy.	CAJA PLANETARIA	CAGE PLANETAIRE
			Conj.	PLANETARY	Conj.	Ens.
29	A 12909	1	CAIXA PLANET.	CASE-PLANETARY	CAJA PLANETARIA	CAGE PLANETAIRE
30	A 40145	3	ARRUELA	WASHER	ARANDELA	RONDELLE
31	A 12901	3	ENGRENAGEM	GEAR	ENGRANAJE	ENGRENAGE
32	E 97546	3	ARRUELA	WASHER	ARANDELA	RONDELLE
33	E 97547	3	EIXO	SHAFT	EJE	AXE
34	D 47366	24	ARRUELA	WASHER	ARANDELA	RONDELLE
35	131- 1234	24	PORCA	NUT	TUERCA	ECROU
	L 33952	2	TAMPA-Conj.	COVER-Assy.	TAPA-Conj.	COUVERCLE-Ens.
36	NSS	2	TAMPA	COVER	TAPA	COUVERCLE

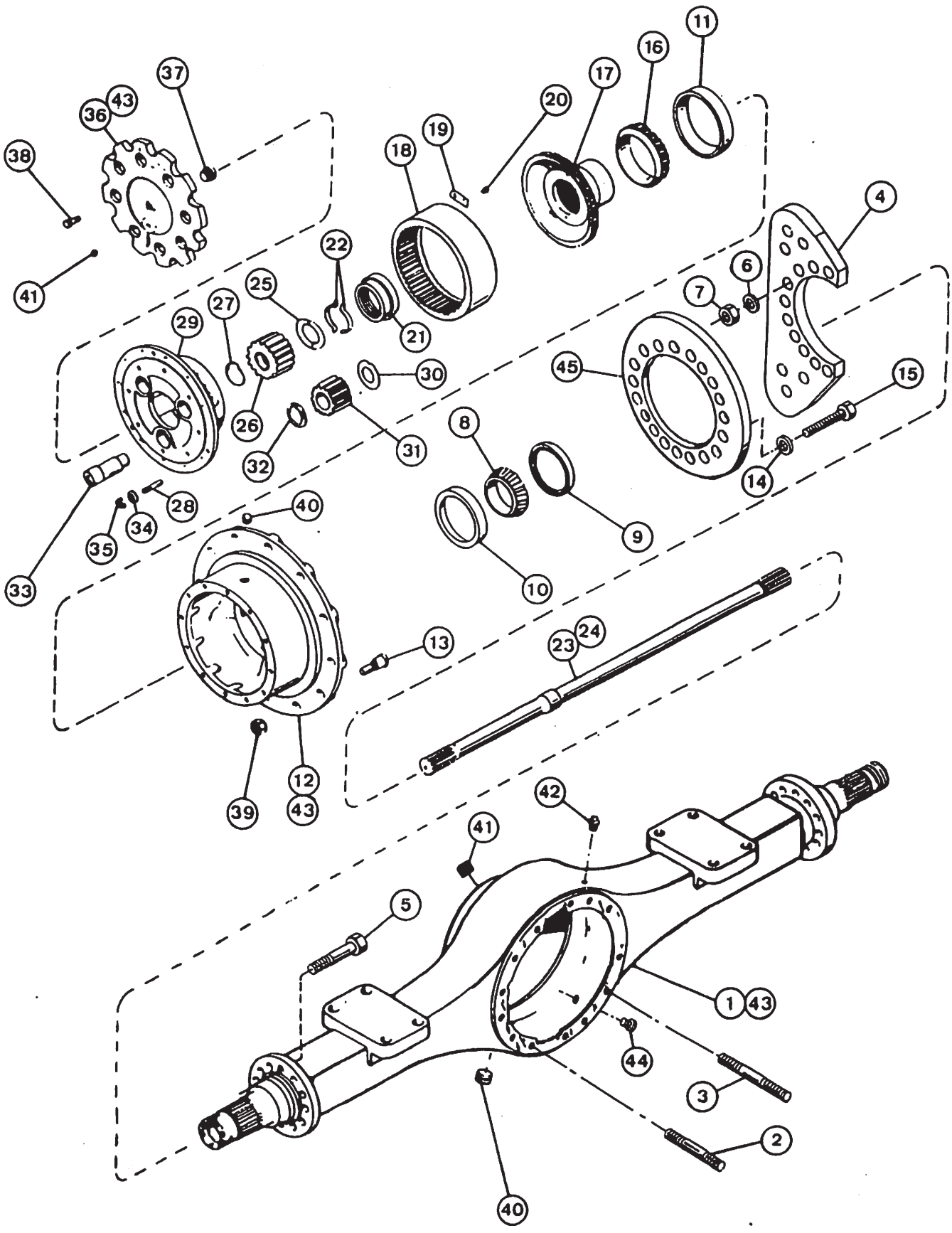
37
43
36
38
41
18
19
20
17
16
11
22
25
27
29
21
4
6
7
45
30
26
31
32
8
15
14
9
28
34
35
40
33
10
13
23
24
12
43
39
42
41
5
1
43
44
3
2
40

CARCAÇA DO EIXO E PLANETÁRIO
AXLE HOUSING AND PLANETARY
CARCAZA DEL EJE Y PLANETARIO
CARCASSE D'ESSIEU ET MOYEU

ITEM REF.	PEÇA Nº PART Nº PIEZA Nº PIECE Nº	QDE. QTY. CANT. QTE.	DESCRIÇÃO (Português)	DESCRIPTION (English)	DESCRIPCIÓN (Español)	DESCRIPTION (Français)
37	A 12980	2	BATENTE	STOP	TOPE	BUTEE
38	L 34034	16	PARAFUSO	BOLT	TORNILLO	VIS
39	A 12522	24	PORCA	NUT	TUERCA	ECROU
40	221- 678	2	BUJÃO-Óleo	PLUG-Oil	TAPON-Aceite	BOUCHON-Huile
41	221- 25	3	BUJÃO-Nível	PLUG-Level	TAPON-Nivel	BOUCHON-Niveau
42	A 12928	1	BUJÃO-Ventilador	PLUG-Breather	TAPON-Ventilación	BOUCHON-Ventilateur
43	M 20704		JUNTA (UON)	GASKET (UAR)	JUNT (UCN)	JOINT (SB)
44	E 97215	1	BUJÃO-Óleo	PLUG-Oil	TAPON-Aceite	BOUCHON-Huile
45	E 69333	2	DISCO-FREIO	DISC-BRAKE	DISCO-FRENO	DISQUE-FREIN

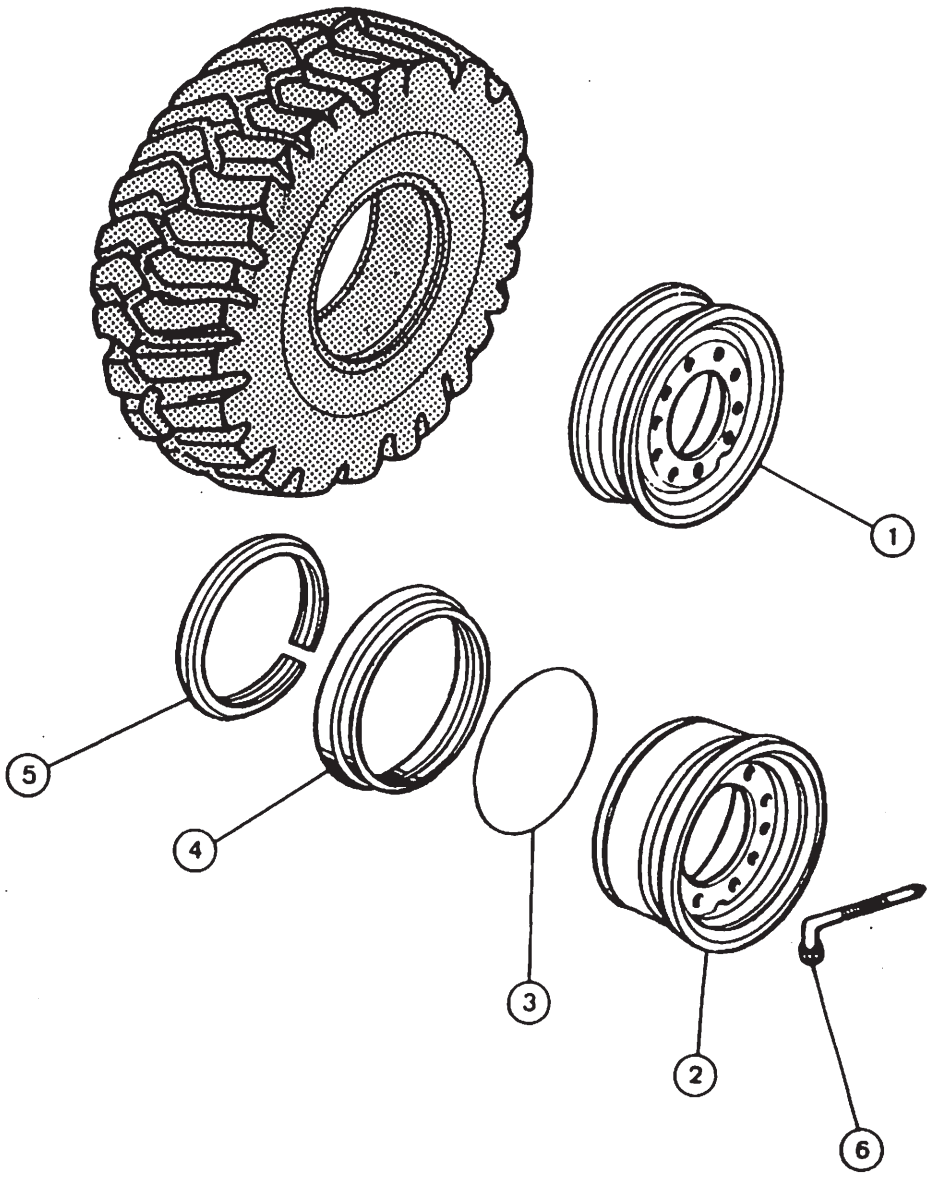
1
2
3
4
5
6

RODAS E PNEUS
WHEELS AND TIRES
RUEDAS Y NEUMATICOS
ROUES ET PNEUS

ITEM REF.	PEÇA Nº PART Nº PIEZA Nº PIECE Nº	QDE. QTY. CANT. QTE.	DESCRIÇÃO (Português)	DESCRIPTION (English)	DESCRIPCIÓN (Español)	DESCRIPTION (Français)
1	E 61371	4	RODA-Conj.	WHEEL-Assy.	RUEDA-Conj.	ROUE-Ens.
2	NSS	1	ARO	RIM	ARO	JANTE
3	A 19101	1	ANEL-Vedação	SEAL	ANILLO-Sello	JOINT
4	E 61373	1	ANEL-Lateral	RING-Side	ANILLO-Lateral	ANNEAU-Lateral
5	E 61374	1	ANEL-Segurança	RING-Lock	ANILLO-Seguridad	ANNEAU-Sécurité
6	S 80309	4	VÁLVULA	VALVE	VALVULA	VALVE
	371- 8050	4	PNEU- 17.5 x 25 - 12L-L2	TIRE- 17.5 x 25 - 12L-L2	NEUMÁTICO- 17.5 x 25 - 12L-L2	PNEU- 17.5 x 25 - 12L-L2
	371- 8250	4	PNEU- 17.5 x 25 - 12L-L3 (Nota)	TIRE- 17.5 x 25 - 12L-L3 (Note)	NEUMÁTICO- 17.5 x 25 - 12L-L3 (Nota)	PNEU- 17.5 x 25 - 12L-L3 (Note)

NOTA: PNEU OPCIONAL
NOTE: TIRE OPTIONAL
NEUMATICO OPCIONAL
PNEU OPTIONEL

ÍNDICE

DESCRIÇÃO	Página
VÁLV. DO FREIO DE EMERGÊNCIA À CÂMARA DE SEGURANÇA	144/146
COMPRESSOR DE AR AO RESERVATÓRIO	148
RESERV. AOS PEDAIS, CIL. MESTRE E DESENG. DA EMBREAGEM	150
CILINDROS MESTRE AOS CILINDROS DA RODA	152
PEDAL AO TANQUE HIDRÁULICO E BUZINA	154
PEDAL E VÁLVULA	156
CÂMARA DE SEGURANÇA	158
COMPRESSOR	160
CILINDRO MESTRE	162
VÁLVULA – INTERRUPTOR DA LUZ DO FREIO	164
RESERVATÓRIO – FREIO	166
CILINDROS DO FREIO	168
BUZINA	170

TABLE OF CONTENTS

DESCRIPTION	Page
EMERGENCY BRAKE VALVE TO SAFETY CHAMBER	144/146
AIR COMPRESSOR TO RESERVOIR	148
RESERV. TO TREADLES MASTER CYLINDER AND CLUTCH CUTOUT	150
MASTER CYLINDER TO WHEEL CYLINDERS	152
TREADLE TO HYDRAULIC TANK AND HORN	154
TREADLE AND VALVE	156
SAFETY CHAMBER	158
COMPRESSOR	160
MASTER CYLINDERS	162
DOUBLE CHECK VALVE AND STOP LIGHT SWITCH	164
RESERVOIR – BRAKE	166
CALIPERS	168
HORN	170

INDICE

DESCRIPCION	Pagina
VALVULA DEL FRENO DE EMERGENCIA A LA CAMARA DE SEGURIDAD	144/146
COMPRESOR DE AIRE AL RESERVATORIO	148
RESERV. A LOS PEDALES, CILINDRO MAESTROS Y DESENG. DEL EMBRAGUE	150
CILINDRO MAESTRO A LOS CILINDROS DE LA RUEDA	152
PEDAL AL TANQUE HIDRAULICO Y BOCINA	154
PEDAL Y VALVULA	156
CAMARA DE SEGURIDAD	158
COMPRESOR	160
CILINDROS MAESTRO	162
VALVULA – INTERRUPTOR DE LA LUZ DEL FRENO	164
RESERVATÓRIO – FRENO	166
CILINDROS DE FRENO	168
BOCINA	170

INDEX

DESCRIPTION	Page
VANNE DU FREIN DE SECOURS A LA CHAMBRE DE SECURITE	144/146
COMPRESSEUR D'AIR JUSQ'AU RESERVOIR	148
RESERV. VERS LES PEDALES, CYLINDRE MAITRE ET DEBRAYAGE	150
CYLINDRE MAITRE VERS LES CYLINDRES DE LA ROUE	152
PEDALE VERS LE RESERVOIR HYDR. ET AVERTISSEUR	154
PEDALE ET VANNE	156
CHAMBRE DE SECURITE	158
COMPRESSEUR	160
CYLINDRE MAITRE	162
CLAPET – COMMUTATEUR DE LA LUMIERE DE FREIN	164
RESERVOIR – FREIN	166
SABOTS DE FREINS	168
AVERTISSEUR	170

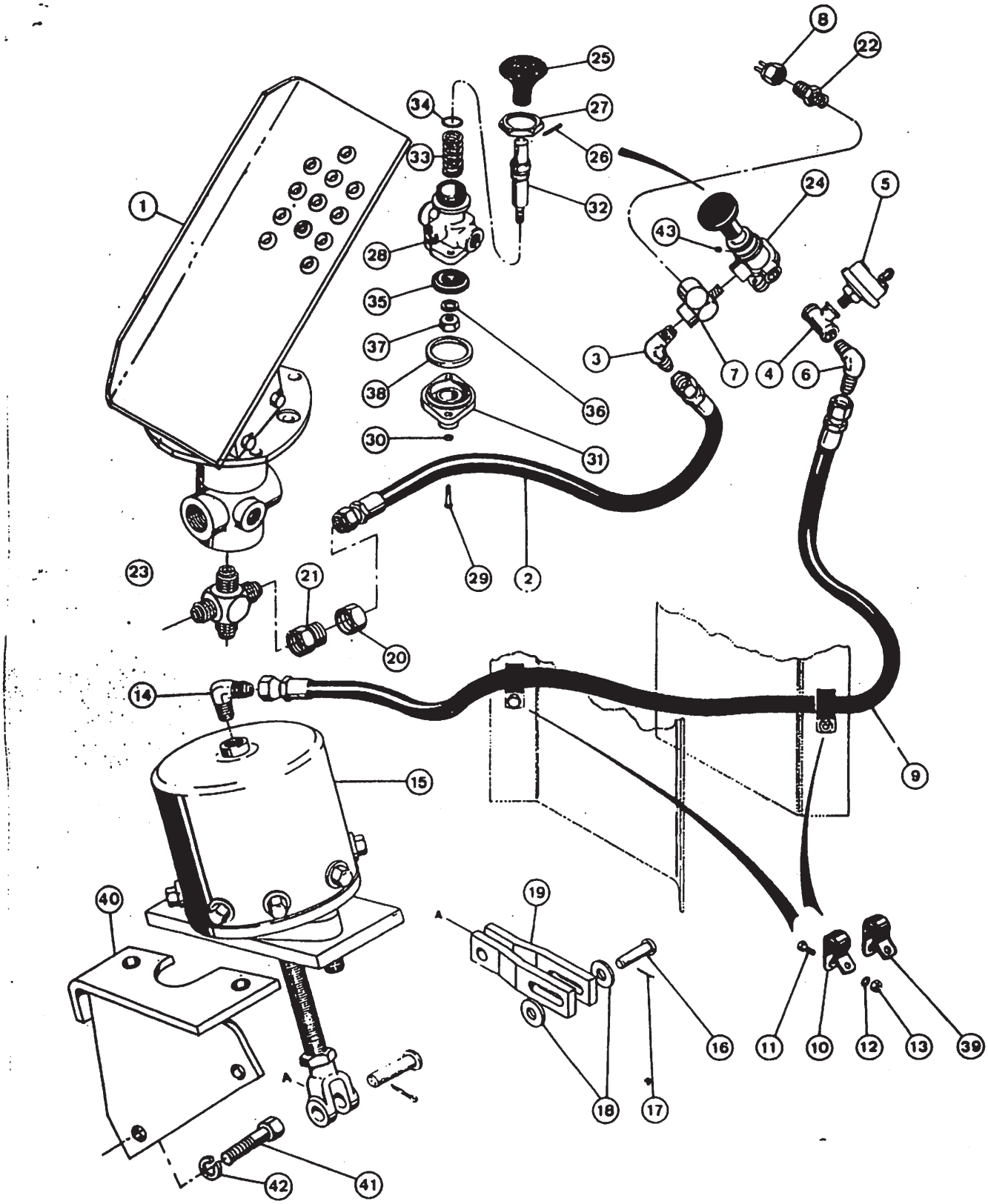
1
2
3
4
5
6
7
8
9
10
11
12
13
14
15
16
17
18
19
20
21
22
23
24
25
26
27
28
29
30
31
32
33
34
35
36
37
38
39
40
41
42
43

VÁLVULA DO FREIO DE EMERGÊNCIA À CÂMARA DE SEGURANÇA
EMERGENCY BRAKE VALVE TO SAFETY CHAMBER
VALVULA DEL FRENO DE EMERGENCIA A LA CAMARA DE SEGURIDAD
VANNE DU FREIN DE SECOURS A LA CHAMBRE DE SECURITE

ITEM REF.	PEÇA Nº PART Nº PIEZA Nº PIECE Nº	QDE. QTY. CANT. QTE.	DESCRIÇÃO (Português)	DESCRIPTION (English)	DESCRIPCIÓN (Español)	DESCRIPTION (Français)
1	REF.	1	PEDAL FREIO-Conj.-L.E. (Pág. 156)	TREADLE-Assy.-L.H. (Page 156)	PEDAL FRENO-Conj.-Izq. (Pag. 156)	PEDALE FREIN-Ens. Gauche (Page 156)
2	L 49927	1	MANGUEIRA	HOSE	MANGUERA	TUYAU
3	218- 491	1	COTOVELO-40º	FITTING-40º	CODO-40º	RACCORD COUDE-40º
4	221- 1690	1	TÉ	TEE	TE	RACCORD EN "T"
5	L 57937	1	INTERRUPTOR-Pressão Ar	SWITCH-Air Pressure	INTERRUPTOR-Presión Aire	INTERRUPTEUR-Pression d'Air
6	218- 481	1	COTOVELO-90º	FITTING-90º	CODO-90º	RACCORD COUDE-90º
7	217- 1250	1	TÉ-Especial	TEE-Special	TE-Especial	RACCORD EN "T" Special
8	E 64209	1	INTERRUPTOR	SWITCH	INTERRUPTOR	INTERRUPTEUR
9	E 69786	1	MANGUEIRA	HOSE	MANGUERA	TUYAU
10	49838	2	BRAÇADEIRA	CLAMP	ABRAZADERA	COLLIER
11	13- 616	2	PARAFUSO	BOLT	TORNILLO	VIS
12	92- 6	2	ARRUELA	WASHER	ARANDELA	RONDELLE
13	25- 106	2	PORCA	NUT	TUERCA	ECROU
14	218- 491	1	COTOVELO-90º	FITTING-90º	CODO-90º	RACCORD COUDE-90º
15	REF.	1	CÂMARA SEG.-Conj. (Pág. 158)	SAFETY CHAMBER-Assy. (Page 158)	CAMARA DE SEG.-Conj. (Pag. 158)	CHAMBRE DE SEC.-Ens. (Page 158)
16	141- 12	1	PINO	PIN	PASADOR	CHEVILLE
17	132- 26	1	CONTRA-PINO	PIN-COTTER	PASADOR ABIERTO	GOUPILLE
18	95- 6	2	ARRUELA	WASHER	ARANDELA	RONDELLE
19	L 107710	2	ARTICULAÇÃO	LINK	ARTICULACION	ARTICULATION
20	218- 345	1	PORCA	NUT	TUERCA	ECROU
21	218- 799	1	ADAPTADOR	ADAPTER	ADAPTADOR	ADAPTEUR
22	E 64037	1	CONEXÃO	CONNECTOR	CONECTOR	RACCORD
23	E 66305	1	CONEXÃO	CONNECTOR	CONECTOR	RACCORD
24	L 103834	1	VÁLVULA-Conj.	VALVE-Assy.	VALVULA-Conj.	VANNE-Ens.
25	L 33695	1	BOTÃO	BUTTON	BOTON	BOUTON
26	138- 2057	1	PINO	PIN	PASADOR	CHEVILLE
27	S 94640	1	PORCA	NUT	TUERCA	ECROU
28	NSS	1	CORPO	BODY	CUERPO	CORPS
29	113- 2	2	PARAFUSO	BOLT	TORNILLO	VIS
30	192- 109	2	ARRUELA	WASHER	ARANDELA	RONDELLE
31	L 33700	1	TAMPA	COVER	TAPA	COUVERCLE
32	N 6814	1	ÉMBOLO	PISTON	EMBOLO	PISTON
33	L 33698	1	MOLA	SPRING	RESORTE	RESSORT
	L 33701	1	JOGO REPARO VÁLVULA	KIT REPAIR VALVE	REPARO-JUEGO VALVULA	JEU DE RECHANGE-VANNE
34	NSS	1	VEDADOR	SEAL	SELLO	JOINT
35	NSS	1	VÁLVULA	VALVE	VALVULA	VANNE
36	NSS	1	ARRUELA	WASHER	ARANDELA	RONDELLE
37	NSS	1	PORCA	NUT	TUERCA	ECROU
38	NSS	1	ANEL "O"	"O" RING	ANILLO "O"	JOINT TORIQUE

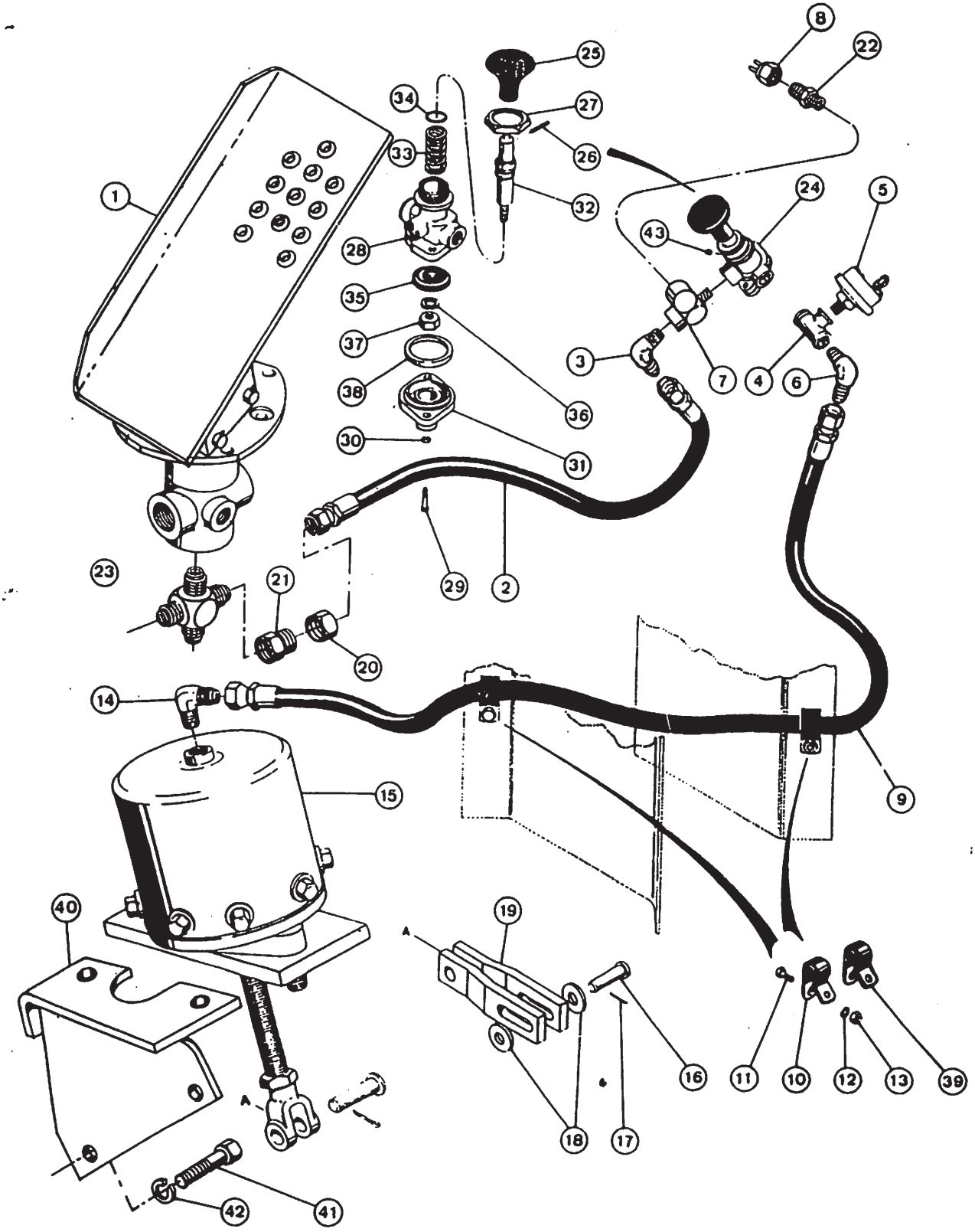
1
2
3
4
5
6
7
8
9
10
11
12
13
14
15
16
17
18
19
20
21
22
23
24
25
26
27
28
29
30
31
32
33
34
35
36
37
38
39
40
41
42
43
A
A

VÁLVULA DO FREIO DE EMERGÊNCIA À CÂMARA DE SEGURANÇA
EMERGENCY BRAKE VALVE TO SAFETY CHAMBER
VALVULA DEL FRENO DE EMERGENCIA A LA CAMARA DE SEGURIDAD
VANNE DU FREIN DE SECOURS A LA CHAMBRE DE SECURITE

ITEM REF.	PEÇA Nº PART Nº PIEZA Nº PIECE Nº	QDE. QTY. CANT. QTE.	DESCRIÇÃO (Português)	DESCRIPTION (English)	DESCRIPCIÓN (Español)	DESCRIPTION (Français)
39	49858	2	BRAÇADEIRA	CLAMP	ABRAZADERA	COLLIER
40	E 69593	1	SUPORTE	BRACKET	SOPORTE	SUPPORT
41	13- 1224	2	PARAFUSO	BOLT	TORNILLO	VIS
42	92- 12	2	ARRUELA-pressão	WASHER-lock	ARANDELA-cierre	RONDELLE-d'arrêt
43	221- 1011	1	BUJÃO	PLUG	TAPON	BOUCHON

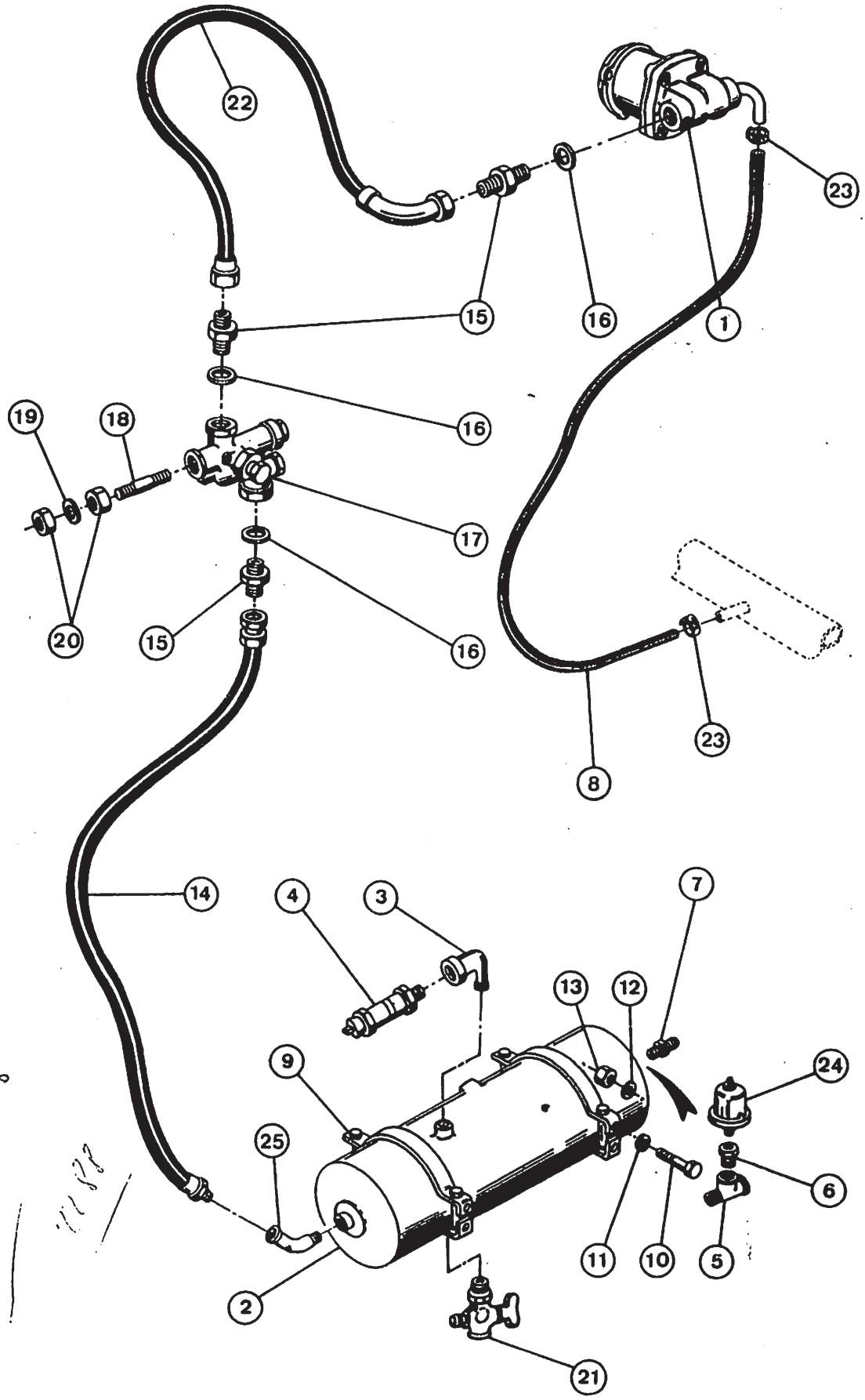
22
23
15
16
1
16
19
18
17
20
15
16
23
8
14
4
3
7
13
12
9
24
25
6
11
10
5
2
21

COMPRESSOR DE AR AO RESERVATÓRIO
AIR COMPRESSOR TO RESERVOIR
COMPRESSOR DE AIRE AL RESERVATORIO
COMPRESSOR D'AIR JUSQ'AU AU RESERVOIR

ITEM REF.	PEÇA Nº PART Nº PIEZA Nº PIECE Nº	QDE. QTY. CANT. QTE.	DESCRIÇÃO (Português)	DESCRIPTION (English)	DESCRIPCIÓN (Español)	DESCRIPTION (Français)
1	REF.	1	COMPRESSOR-Conj. (Pág. 160)	COMPRESSOR-Assy. (Page 160)	COMPRESOR-Conj. (Pag. 160)	COMPRESSEUR-Ens. (Page 160)
2	E 97678	1	RESERVATÓRIO-AR	AIR RESERVOIR	RESERVATORIO AIRE	RESERVOIR-D'AIR
3	217- 21	1	COTOVELO	ELBOW	CODO	RACCORD COUDE
4	L 10392	1	VÁLVULA	VALVE	VALVULA	VALVE
5	221- 1693	1	TE	TEE	CONECTOR "T"	RACCORD EN "T"
6	221- 54	1	REDUÇÃO	REDUCER	REDUCCION	REDUCTION
7	218- 456	1	CONECTOR	CONNECTOR	CONECTOR	RACCORD
8	D 95233	1	MANGUEIRA	HOSE	MANGUERA	TUYAU
9	L 12632	2	SUPORTE	BRACKET	SOPORTE	SUPPORT
10	13- 624	4	PARAFUSO	BOLT	TORNILLO	VIS
11	95- 6	4	ARRUELA	WASHER	ARANDELA	RONDELLE
12	92- 6	4	ARRUELA-pressão	WASHER-lock	ARANDELA-cierre	RONDELLE-d'arrêt.
13	25- 106	4	PORCA	NUT	TUERCA	ECROU
14	D 54759	1	MANGUEIRA	HOSE	MANGUERA	TUYAU
15	E 64640	3	CONECTOR	CONNECTOR	CONECTOR	RACCORD
16	E 61284	3	GUARNIÇÃO	GASKET	JUNTA	JOINT
17	E 61278	1	VÁLVULA	VALVE	VALVULA	VALVE
18	E 61279	1	PRISIONEIRO	STUD	ESPARRAGO	GOUJON
19	92- 7	1	ARRUELA-pressão	WASHER-lock	ARANDELA-cierre	RONDELLE-d'arrêt
20	E 61280	2	PORCA	NUT	TUERCA	ECROU
21	217- 101	1	DRENO	DRAIN	DRENO	DRAIN
22	E 155123	1	MANGUEIRA	HOSE	MANGUERA	TUYAU
23	214- 256	2	BRAÇADEIRA	CLAMP	ABRAZADERA	COLLIER
24	L 109945	1	EMISSOR	SENDER	EMISOR	EMETTEUR
25	221- 1404	1	COTOVELO	ELBOW	CODO	RACCORD COUDE

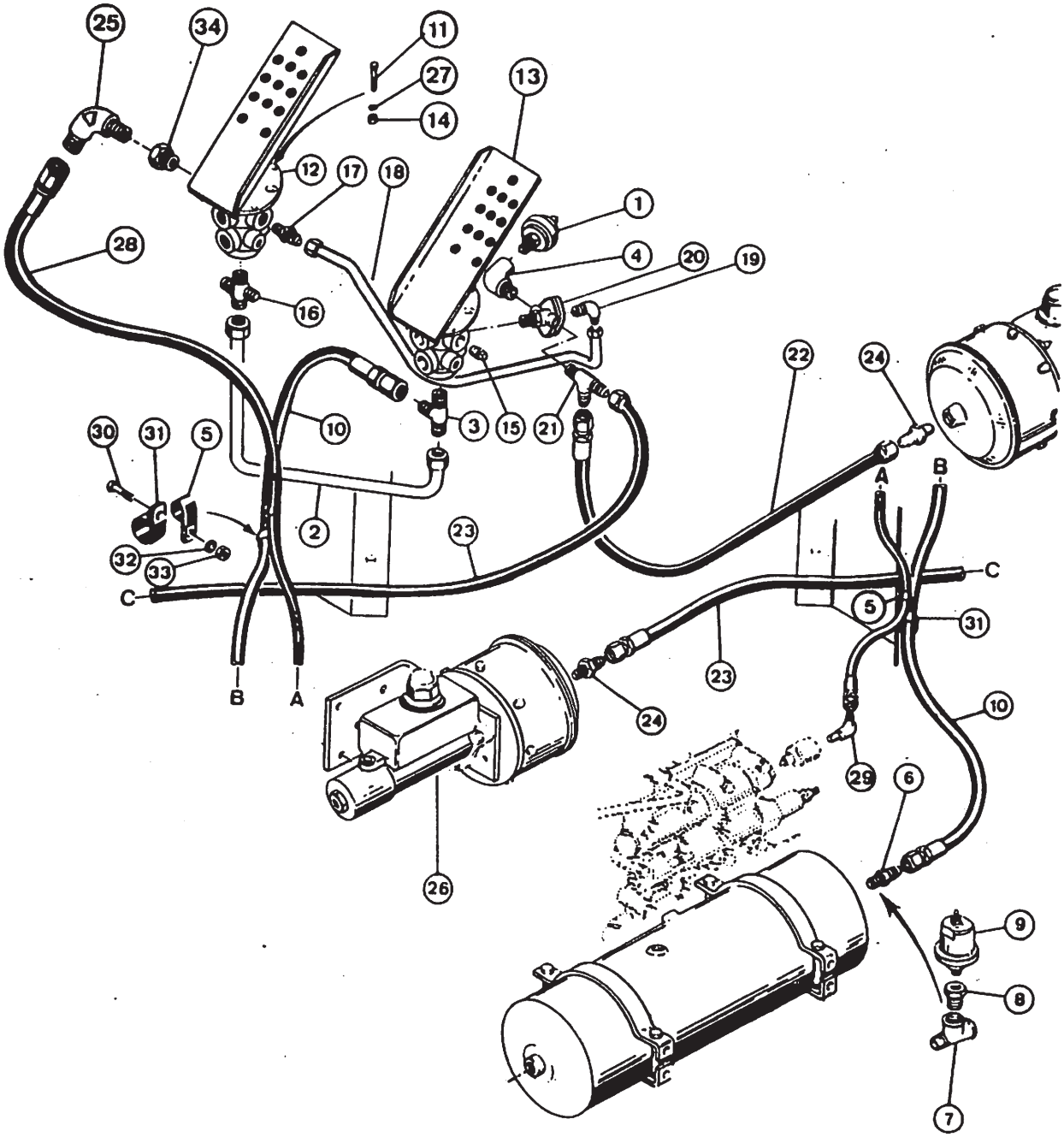
25
34
11
27
14
13
12
17
18
1
28
4
20
19
16
22
24
30
31
5
10
3
15
21
A
B
2
23
32
33
C
C
5
31
B
A
24
23
10
29
6
26
9
8
7

RESERV. AOS PEDAIS, CILINDROS-MESTRE E DESENG. DA EMBREAGEM
RESERV. TO TREADLES, MASTER CYLINDER AND CLUTCH CUTOUT
RESERV. A LOS PEDALES, CILINDROS MAESTROS Y DESENG. DEL EMBRAGUE
RESERV. VERS LES PEDALES, CYLINDRE MAITRE ET DEBRAYAGE

ITEM REF.	PEÇA Nº PART Nº PIEZA Nº PIECE Nº	QDE. QTY. CANT. QTE.	DESCRIÇÃO (Português)	DESCRIPTION (English)	DESCRIPCIÓN (Español)	DESCRIPTION (Français)
1	E 64385	1	INTERRUPTOR	SWITCH	INTERRUPTOR	INTERRUPTEUR
2	E 64389	1	TUBO	TUBE	TUBO	TUBE
3	218- 615	1	CONEXÃO	CONNECTOR	CONECTOR	RACCORD
4	217- 1027	1	COTOVELO	ELBOW	CODO	RACCORD COUDE
5	49838	2	BRAÇADEIRA	CLAMP	ABRAZADERA	COLLIER
6	218- 456	1	CONEXÃO	FITTING	CONNECTOR	RACCORD
7	221- 1693	1	TÊ	FITTING TEE	CONECTOR "T"	RACCORD EN "T"
8	221- 54	1	BUCHA	BUSHING	BUJE	DOUILLE
9	L 109945	1	EMISSOR	SENDER	EMISOR	EMETTEUR
10	E 64381	1	MANGUEIRA	HOSE	MANGUERA	TUYAU
11	13- 516	6	PARAFUSO	BOLT	TORNILLO	VIS
12	REF.	1	PEDAL FREIO-Conj. L.E. (Pág. 156)	TREADLE-Assy.-L.H. (Page 156)	PEDAL FRENO-Conj. Izq. (Pag. 156)	PEDALE FREIN-Ens. Gauche (Page 156)
13	REF.	1	PEDAL FREIO-Conj. L.D. (Pág. 156)	TREADLE-Assy.-R.H. (Page 156)	PEDAL FRENO-Conj. Der. (Pag. 156)	PEDALE FREIN-Ens. Droite (Page 156)
14	25- 105	6	PORCA	NUT	TUERCA	ECROU
15	221- 1002	2	BUJÃO	PLUG	TAPON	BOUCHON
16	E 66305	1	CONEXÃO	FITTING	CONECTOR	RACCORD
17	218- 456	1	CONEXÃO	FITTING	CONECTOR	RACCORD
18	E 64374	1	TUBO	TUBE	TUBO	TUBE
19	218- 1055	1	COTOVELO	ELBOW	CODO	RACCORD COUDE
20	REF.	1	VÁLVULA-Conj. (Pág. 164)	VALVE-Assy. (Page 164)	VALVULA-Conj. (Pag. 164)	VALVE-Ens. (Page 164)
21	218- 614	1	TÊ	FITTING TEE	CONECTOR "T"	RACCORD EN "T"
22	E 64380	1	MANGUEIRA	HOSE	MANGUERA	TUYAU
23	L 48030	1	MANGUEIRA	HOSE	MANGUERA	TUYAU
24	218- 444	2	CONEXÃO	FITTING	CONECTOR	RACCORD
25	218- 481	1	COTOVELO	ELBOW	CODO	RACCORD
26	REF.	2	CILINDRO MESTRE (Pág. 162)	CLUSTER-POWER (Page 162)	CILINDRO MAESTRO (Pag. 162)	CYLINDRE MAITRE (Page 162)
27	92- 5	6	ARRUELA-pressão	WASHER-lock	ARANDELA-cierre	RONDELLE-d'arrêt
28	L 70918	1	MANGUEIRA	HOSE	MANGUERA	TUYAU
29	218- 441	1	COTOVELO	ELBOW	CODO	RACCORD COUDE
30	13- 618	2	PARAFUSO	BOLT	TORNILLO	VIS
31	R 14668	2	BRAÇADEIRA	CLAMP	ABRAZADERA	COLLIER
32	92- 6	2	ARRUELA	WASHER	ARANDELA	RONDELLE
33	25- 106	2	PORCA	NUT	TUERCA	ECROU
34	221- 1087	1	REDUTOR	REDUCER	REDUCTOR	REDUCTEUR

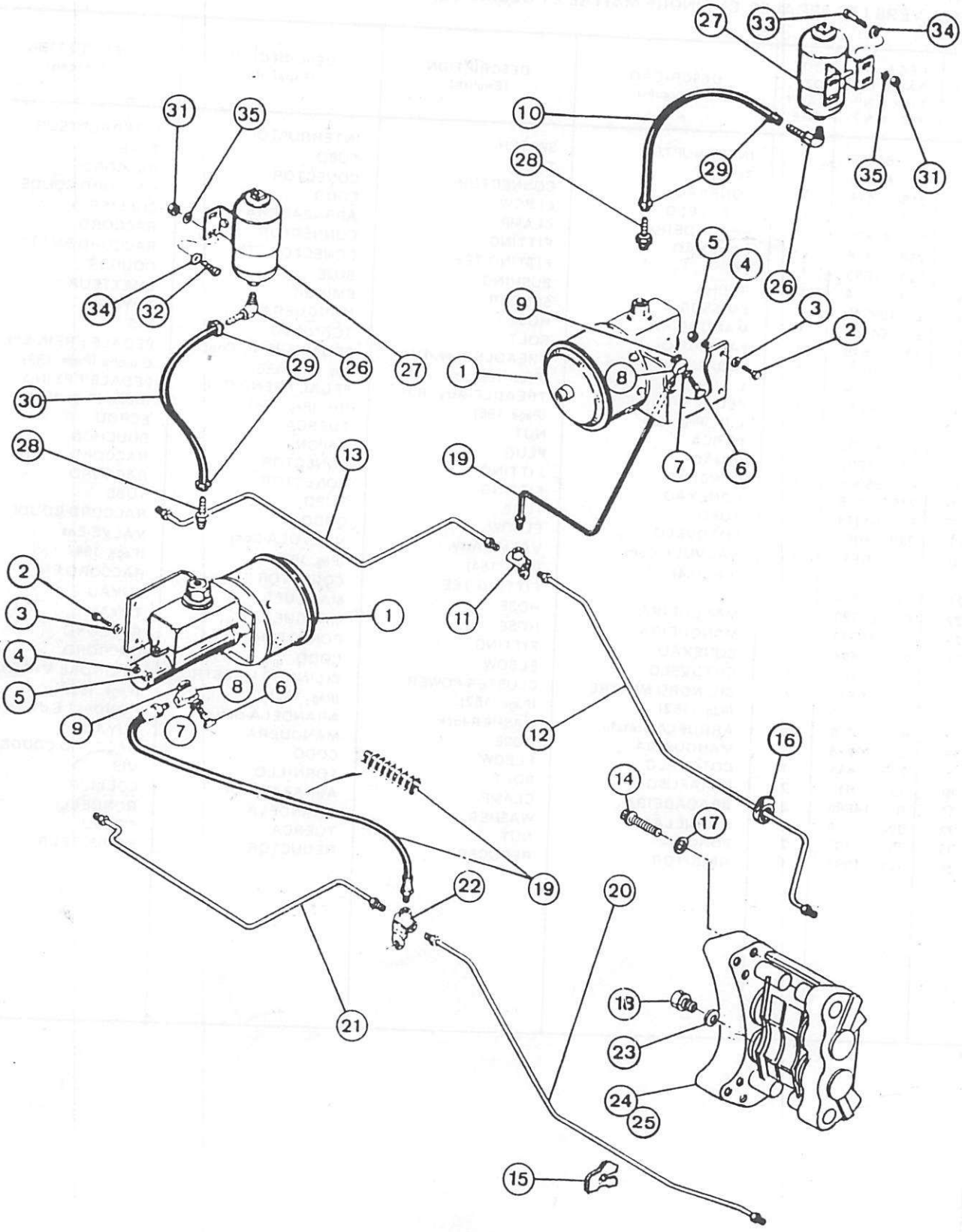
27
33
34
31
35
10
28
29
35
31
26
5
4
9
3
2
1
8
7
6
34
32
31
35
29
26
27
30
28
13
19
2
3
4
5
1
11
8
6
9
7
12
16
14
17
19
22
20
21
18
23
24
25
15

CILINDRO MESTRE AOS CILINDROS DA RODA
MASTER CYLINDER TO WHEEL CYLINDERS
CILINDRO MAESTRO A LOS CILINDROS DE LA RUEDA
CYLINDRE MAITRE VERS LES CYLINDRES DE LA ROUE

ITEM REF	PEÇA Nº PART Nº PIEZA Nº PIECE Nº	QDE QTY. CANT. QTE.	DESCRIÇAO (Português)	DESCRIPTION (English)	DESCRIPCION (Español)	DESCRIPTION (Français)
1	REF.	2	CILINDRO MESTRE (Pág. 162)	CLUSTER POWER (Page 162)	CILINDRO MAESTRO (Pag. 162)	CYLINDRE MAITRE (Page 162)
2	13- 624	4	PARAFUSO	BOLT	TORNILLO	VIS
3	95- 6	8	ARRUELA	WASHER	ARANDELA	RONDELLE
4	92- 6	4	ARRUELA-pressão	WASHER-lock	ARANDELA-cierre	RONDELLE-d'arrêt
5	25- 106	4	PORCA	NUT	TUERCA	ECROU
6	A 12864	2	PARAFUSO	BOLT	TORNILLO	VIS
7	33261	2	GUARNIÇÃO	GASKET	JUNTA	JOINT
8	A 18531	2	CONEXÃO	FITTING	CONECTOR	RACCORD
9	33260	2	GUARNIÇÃO	GASKET	JUNTA	JOINT
10	L 74992	1	MANGUEIRA	HOSE	MANGUERA	TUYAU
11	A 12452	1	TÉ	TEE	CONECTOR "T"	RACCORD EN "T"
12	E 68812	1	TUBO-L.D.-cilindro da roda (diant.)	TUBE-R.H.-wheel cylinder (front)	TUBO-Der.-cilindro rueda (del.)	TUBE-D.-cylindre de roue (avant)
13	E 68814	1	TUBO-L.E.-cilindro da roda (diant.)	TUBE-L.H.-wheel cylinder (front)	TUBO-Izq.-cilindro rueda (del.)	TUBE-G.-cylindre de roue (avant)
14	26- 1240	24	PARAFUSO	BOLT	TORNILLO	VIS
15	L 51239	4	SUPORTE	BRACKET	SOPORTE	SUPPORT
16	214- 277	4	BRAÇADEIRA	CLAMP	ABRAZADERA	COLLIER
17	L 79179	24	ARRUELA	WASHER	ARANDELA	RONDELLE
18	222- 1116	4	ADAPTADOR	ADAPTOR	ADAPTADOR	ADAPTEUR
19	L 104445	2	MANGUEIRA	HOSE	MANGUERA	TUYAU
20	E 68814	1	TUBO-L.D.-cilindro da roda (tras.)	TUBE-R.H.-wheel cylinder (rear)	TUBO-Der.-cilindro rueda (tras.)	TUBE-D.-cylindre de roue (arrière)
21	E 68812	1	TUBO-L.E.-cilindro da roda (tras.)	TUBE-L.H.-wheel cylinder (rear)	TUBO-Izq.-cilindro rueda (tras.)	TUBE-G.-cylindre de roue (arrière)
22	E 61287	1	TÉ	TEE	CONECTOR "T"	RACCORD "T"
23	33260	4	GUARNIÇÃO	GASKET	JUNTA	JOINT TORIQUE
24	REF.	2	CILINDRO DO FREIO-L.D. (Pág. 168)	CALIPER-R.H. (Page 168)	CILINDRO DE FRENO-Der. (Pag. 168)	SABOT DE FREIN-Droite (Page 168)
25	REF.	2	CILINDRO DO FREIO-L.E. (Pág. 168)	CALIPER-L.H. (Page 168)	CILINDRO DE FRENO-Izq. (Pag. 168)	SABOT DE FREIN-Gauche (Page 168)
26	217- 294	2	COTOVELO - 90º	FITTING - 90º	CODO - 90º	RACCORD COUDE-90º
27	REF.	2	RES. FREIO-Conj. (p.166)	RES.-Assy. BRAKE (p.166)	RES. FREIO-Conj.(p.166)	RES. FREIN-Ens.(p.166)
28	217- 119	2	CONEXÃO	CONNECTOR	CONECTOR	RACCORD
29	214- 274	4	BRAÇADEIRA	CLAMP	ABRAZADERA	COLLIER
30	L 71341	1	MANGUEIRA	HOSE	MANGUERA	TUYAU
31	25- 106	4	PORCA	NUT	TUERCA	ECROU
32	13- 616	2	PARAFUSO	BOLT	TORNILLO	VIS
33	13- 620	2	PARAFUSO	BOLT	TORNILLO	VIS
34	95- 6	4	ARRUELA	WASHER	ARANDELA	RONDELLE
35	92- 6	4	ARRUELA	WASHER	ARANDELA	RONDELLE

180

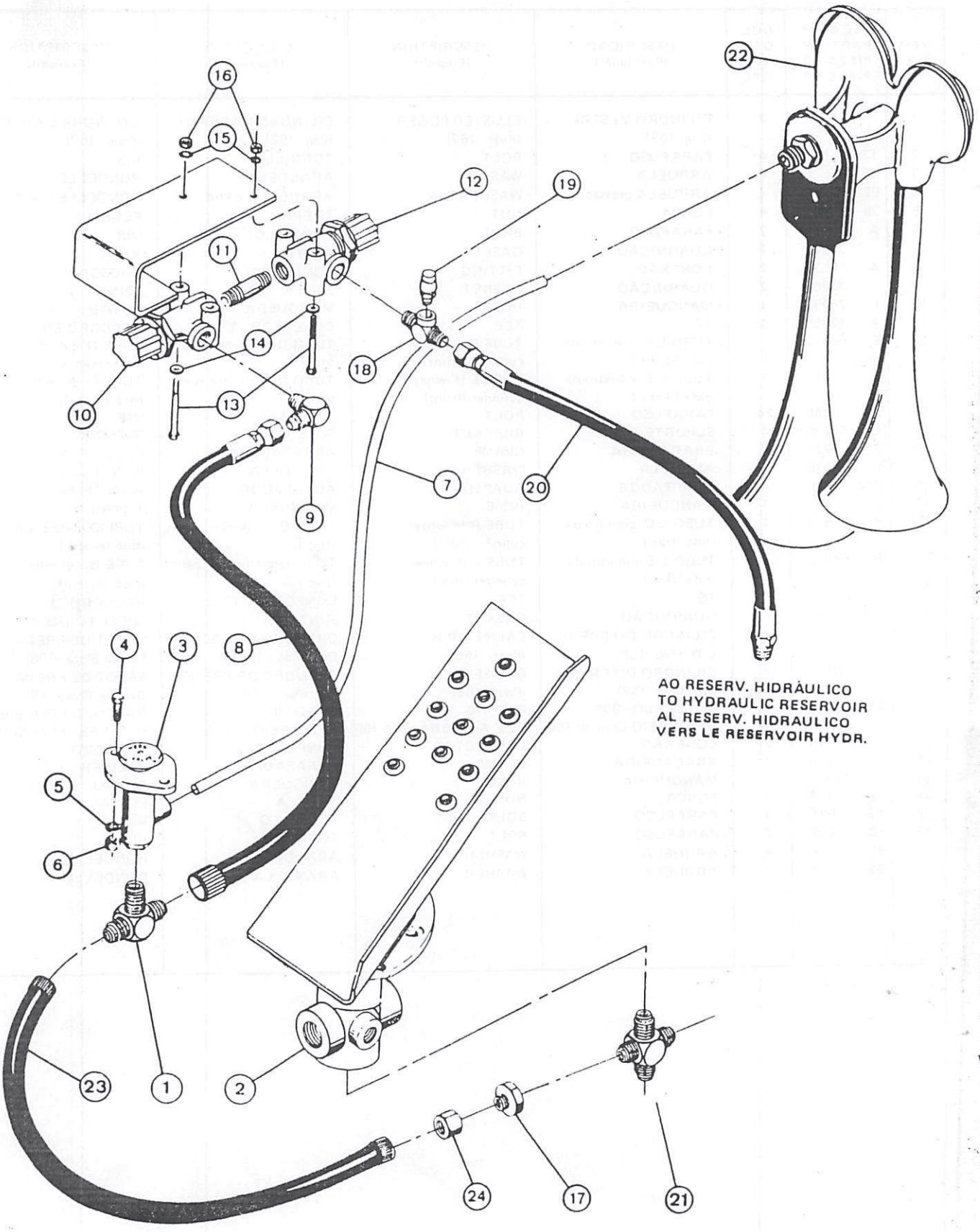
AO RESERV. HIDRÁULICO
TO HYDRAULIC RESERVOIR
AL RESERV. HIDRAULICO
VERS LE RESERVOIR HYDR.

PEDAL AO TANQUE HIDRÁULICO E BUZINA
TREADLE TO HYDRAULIC TANK AND HORN
PEDAL AL TANQUE HIDRAULICO Y BOCINA
PEDALE VERS LE RESERVOIR HYDRAULIQUE ET AVERTISSEUR

ITEM REF.	PEÇA Nº PART Nº PIEZA Nº PIECE Nº	ODE. QTY. CANT. QTE	DESCRIÇÃO (Português)	DESCRIPTION (English)	DESCRIPCIÓN (Español)	DESCRIPTION (Français)
1	218- 820	1	CONEXÃO	FITTING	CONECTOR	RACCORD
2	REF.	1	PEDAL-Conj.-Freio-L.E. (Pág. 156)	TREADLE-Assy.-L.H. (Page 156)	PEDAL-Conj.-Freno-Izq. (Pag. 156)	PEDALE-Ens.-Frein-G. (Page 156)
3	E 66292	1	VÁLVULA-Conj.-Buzina	VALVE-Assy.-Horn	VALVULA-Conj.-Bocina	VALVE-Ens.-Avertisseur
4	13- 412	2	PARAFUSO	BOLT	TORNILLO	VIS
5	92- 4	2	ARRUELA	WASHER	ARANDELA	RONDELLE
6	25- 104	2	PORCA	NUT	TUERCA	ECROU
7	E 61357	1	TUBO	TUBE	TUBO	TUBE
8	E 68224	1	MANGUEIRA	HOSE	MANGUERA	TUYAU
9	218- 491	1	COTOVELO	ELBOW	CODO	RACCORD COUDE
10	E 63731	1	VÁLVULA-Conj.	VALVE-Assy.	VALVULA-Conj.	VALVE-Ens.
11	217- 201	1	NIPLE	NIPPLE	NIPLE	RACCORD
12	E 63732	1	VÁLVULA-Conj.	VALVE-Assy.	VALVULA-Conj.	VALVE-Ens.
13	13- 432	2	PARAFUSO	BOLT	TORNILLO	VIS
14	95- 4	2	ARRUELA	WASHER	ARANDELA	RONDELLE
15	92- 4	2	ARRUELA	WASHER	ARANDELA	RONDELLE
16	25- 104	2	PORCA	NUT	TUERCA	ECROU
17	218- 799	1	ADAPTADOR	ADAPTER	ADAPTADOR	ADAPTER
18	L 48132	1	TÉ	TEE	CONNECTOR "T"	RACCORD "T"
19	D 38663	1	VÁLVULA	VALVE	VALVULA	VALVE
20	L 48026	1	MANGUEIRA	HOSE	MANGUERA	TUYAU
21	E 66305	1	CONEXÃO	CONNECTOR	CONECTOR	RACCORD
22	REF.	1	BUZINA-Conj. (Pág. 170)	HORN-Assy. (Page 170)	BOCINA-Conj. (Pag. 170)	AVERTISSEUR-Ens. (Page 170)
23	E 68226	1	MANGUEIRA	HOSE	MANGUERA	TUYAU
24	218- 345	1	PORCA	NUT	TUERCA	ECROU

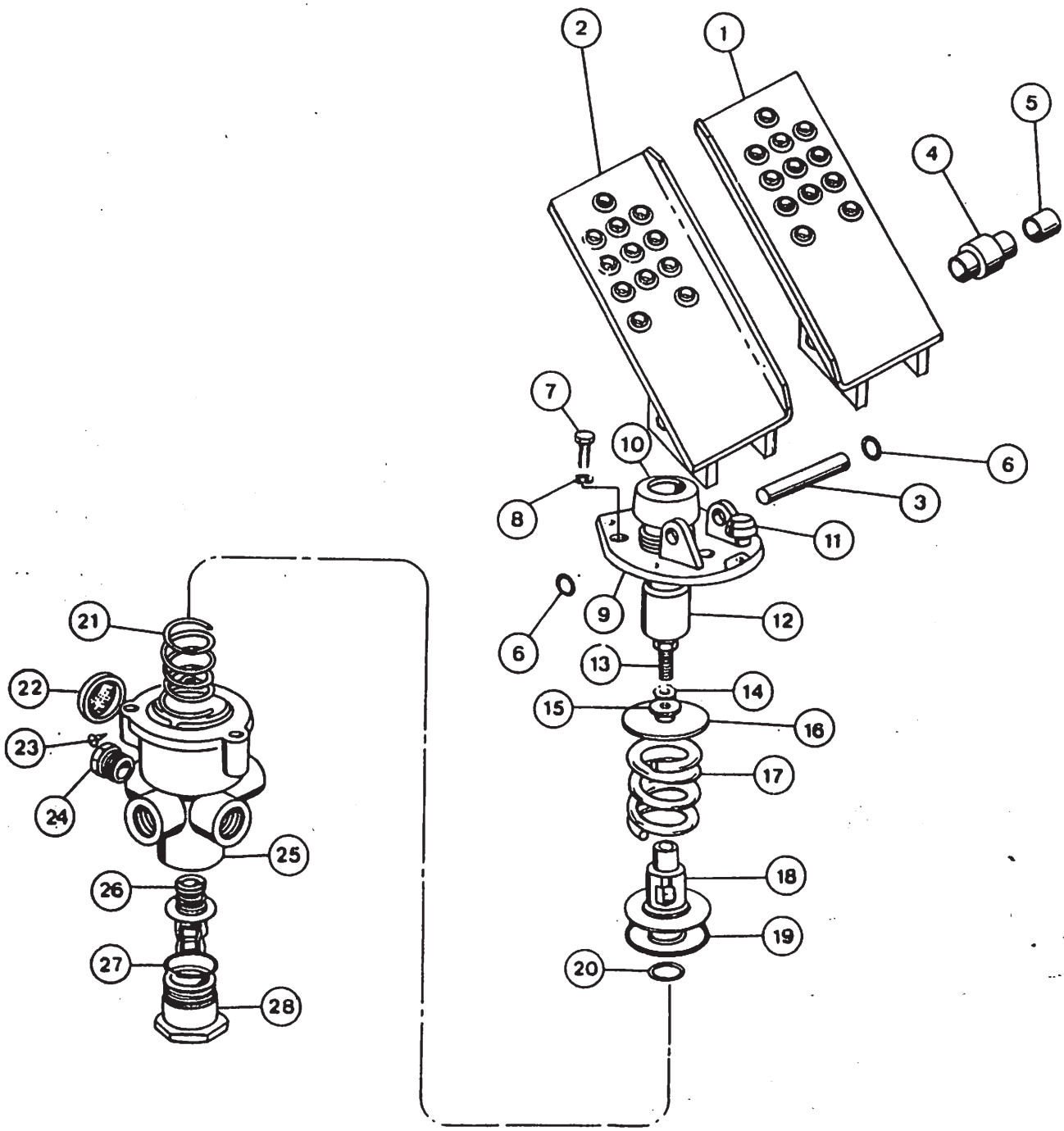
1
2
3
4
5
6
7
8
9
10
11
12
13
14
15
16
17
18
19
20
21
22
23
24
25
26
27
28

PEDAL E VÁLVULA
TREADLE AND VALVE
PEDAL Y VALVULA
PEDALE ET VANNE

ITEM REF.	PEÇA Nº PART Nº PIEZA Nº PIECE Nº	QDE. QTY. CANT. QTE.	DESCRIÇÃO (Português)	DESCRIPTION (English)	DESCRIPCIÓN (Español)	DESCRIPTION (Français)
	E 68128	1	PEDAL FREIO Conj. L.D.	TREADLE-Assy. BRAKE R.H	PEDAL FRENO-Conj. Der.	PEDALE FREIN-Ens. Droite
	E 68129	1	PEDAL FREIO-Conj. L.E.	TREADLE-Assy BRAKE L.H.	PEDAL FRENO-Conj. Izq.	PEDALE FREIN-Ens. Gauche
1	E 68130	1	PEDAL-Conj.-L.D.	TREADLE-Assy. R.H.	PEDAL-Conj.-Der.	PEDALE-Ens.-Droite
2	E 68131	1	PEDAL-Conj.-L.E.	TREADLE-Assy.-L.H.	PEDAL-Conj.-Izq.	PEDALE-Ens.-Gauche
3	E 68135	2	PINO	PIN	PASADOR	CHEVILLE
4	L 31366	1	ROLETE	ROLLER	RODILLO	ROULETTE
5	A 76093	2	ESPAÇADOR	SPACER	ESPACIADOR	ENTRETOISE
6	E 62686	4	ANEL RETENTOR	RING RETAINING	ANILLO RETEN	RETENTEUR
	E 68141	1	VÁLVULA-Conj.	VALVE-Assy	VALVULA-Conj.	VANNE-Ens.
7	113- 161	3	PARAFUSO	BOLT	TORNILLO	VIS
8	192 20	3	ARRUELA pressão	WASHER-lock	ARANDELA-cierre	RONDELLE
9	L 31361	1	PLACA	PLATE	PLACA	PLAQUE
10	NSS	1	PROTETOR DE PÓ	BOOT	GUARDAPOLVO	ANTI-POUSSIERE
11	L 31362	1	BATENTE	STOP	TOPE	BUTEE
12	L 31363	1	ÊMBOLO	PISTON	EMBOLO	PISTON
	E 67251	1	ÊMBOLO-Conj.	PISTON-Assy.	EMBOLO-Conj.	PISTON-Ens.
13	113- 2215	1	PARAFUSO	BOLT	TORNILLO	VIS
14	195- 104	1	ARRUELA	WASHER	ARANDELA	RONDELLE
15	193- 53	1	ARRUELA	WASHER	ARANDELA	RONDELLE
16	E 67252	1	ASSENTO	SEAT	ASIENTO	SIEGE
17	E 67255	1	MOLA	SPRING	RESORTE	RESSORT
18	E 67259	1	ÊMBOLO	PISTON	EMBOLO	PISTON
19	NSS	1	VEDADOR	SEAL	SELLO	JOINT
20	NSS	1	VEDADOR	SEAL	SELLO	JOINT
21	L 31379	1	MOLA	SPRING	RESORTE	RESSORT
22	NSS	1	FILTRO	FILTER	FILTRO	FILTRE
23	E 67263	2	PARAFUSO	BOLT	TORNILLO	VIS
24	221- 1664	3	BUJÃO	PLUG	TAPON	BOUCHON
25	NSS	1	CORPO	BODY	CUERPO	CORPS
26	NSS	1	VÁLVULA	VALVE	VALVULA	VANNE
27	NSS	1	VEDADOR	SEAL	SELLO	JOINT
28	E 67267	1	CONEXÃO	CONNECTOR	CONECTOR	RACCORD
	E 67249	1	JOGO REPARO-Válvula Freio, Maior (Nota 1)	REPAIR KIT-Brake Valve Large (Note 1)	JUEGO REPARO-Valvula Freno, Mayor (Nota 1)	JEU DE RECHANGE-Vanne du Frein, Grande (Note 1)
	E 68143	1	JOGO REPARO-Válvula Freio, Menor (Nota 2)	REPAIR KIT-Brake Valve, Small (Note 2)	JUEGO REPARO-Válvula Freno, Menor (Nota 2)	JEU DE RECHANGE-Vanne du Frein, Petite (Note 2)

NOTA 1: Inclui os itens 10, 14, 15, 19, 20, 22, 26 e 27
NOTE 1: Includes items 10, 14, 15, 19, 20, 22, 26 and 27
Incluye las piezas 10, 14, 15, 19, 20, 22, 26 y 27
Comprend les pièces 10, 14, 15, 19, 20, 22, 26 et 27

NOTA 2: Inclui os itens 10, 19, 20, 26 e 27
NOTE 2: Includes items 10, 19, 20, 26 and 27
Incluye las piezas 10, 19, 20, 26 y 27
Comprend les pièces 10, 19, 20, 26 et 27

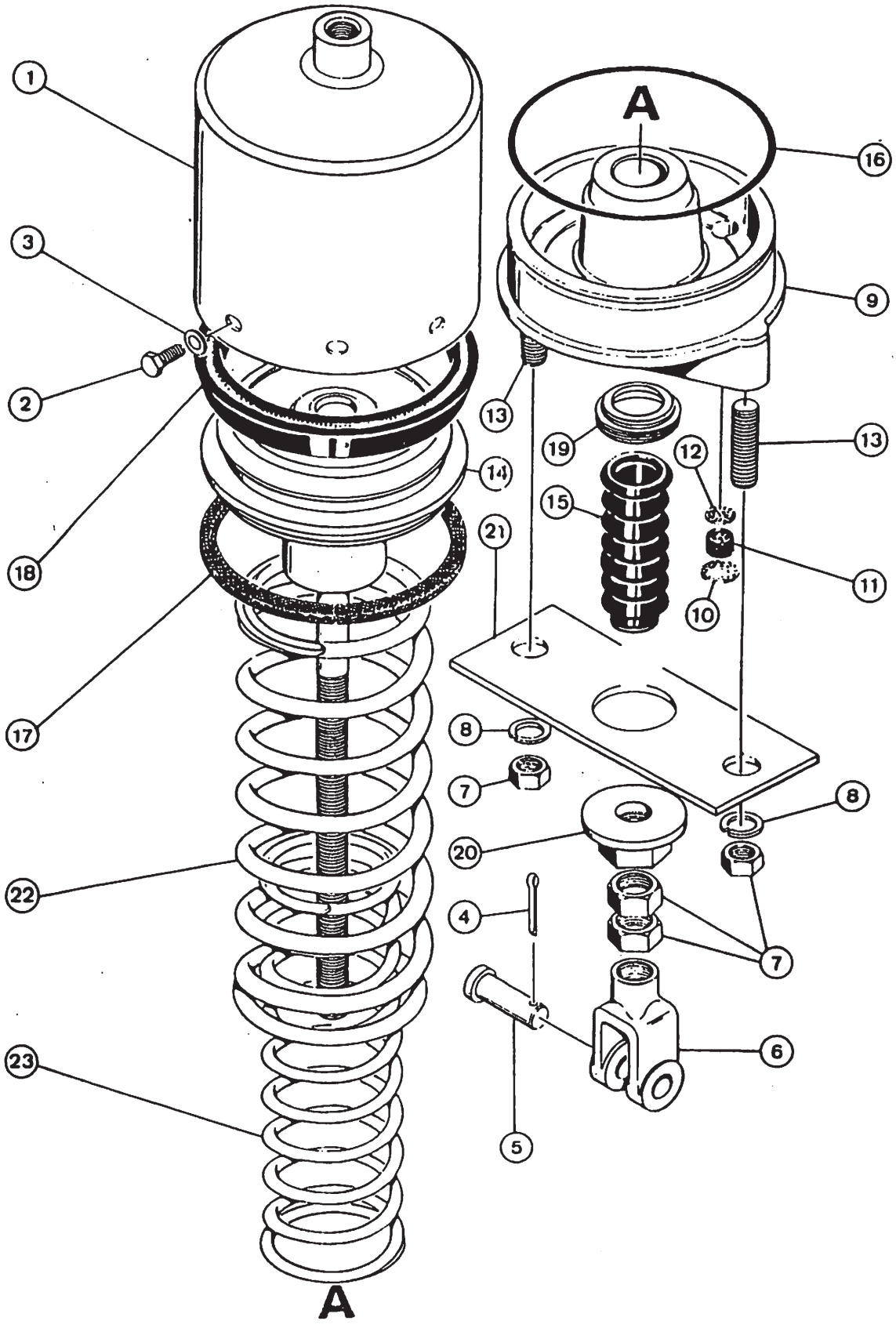
1
3
2
18
17
22
23
A
A
16
9
13
19
12
13
14
15
21
11
10
8
7
8
20
7
4
6
5

CÂMARA DE SEGURANÇA
SAFETY CHAMBER
CAMARA DE SEGURIDAD
CHAMBRE DE SECURITE

ITEM REF.	PEÇA Nº PART Nº PIEZA Nº PIECE Nº	QDE. QTY. CANT. QTE.	DESCRIÇÃO (Português)	DESCRIPTION (English)	DESCRIPCIÓN (Español)	DESCRIPTION (Français)
	E 69500	1	CÂMARA DE SEGURANÇA-Conj.	CHAMBER-Assy.	CAMARA DE SEGURIDAD-Conj.	CHAMBRE DE SECURITE-Ens.
1	E 95195	1	CILINDRO	CYLINDER	CILINDRO	CYLINDRE
2	113- 118	8	PARAFUSO	BOLT	TORNILLO	VIS
3	193- 67	8	ARRUELA	WASHER	ARANDELA	RONDELLE
4	132- 47	1	CONTRA-PINO	PIN-COTTER	PASADOR ABIERTO	GOUPILLE
5	E 95196	1	PINO	PIN	PASADOR	CHEVILLE
6	E 95197	1	TERMINAL	CLEVIS	TERMINAL	FOURCHE
7	129- 147	4	PORCA	NUT	TUERCA	ECROU
8	192- 25	2	ARRUELA	WASHER	ARANDELA	RONDELLE
9	NSS	1	CABEÇOTE	HEAD	CULATA	CULASSE
10	E 95198	1	RETENTOR	RETAINER	RETEN	RETENTEUR
11	E 95199	1	FILTRO	FILTER	FILTRO	FILTRE
12	E 95200	1	TELA	SCREEN	TELA	GRILLE
13	NSS	2	PRISIONEIRO	STUD	ESPARRAGO	GOUJON
14	NSS	1	ÊMBOLO	PISTON	PISTON	PISTON
15 •	E 95202	1	GUARDA-PÓ	BOOT	GUARDA-POLVO	ANTI-POUSSIERE
16 •	E 95203	1	ANEL-Vedação	SEAL	ANILLO-Sello	JOINT
17 •	E 95204	1	VEDADOR	SEAL	SELLO	JOINT
18 •	E 95205	1	GAXETA	PACKING	EMPAQUETADURA	RACLEUR
19	E 95206	1	ANEL-fixação	RING-fixation	ANILLO-fixación	BAGUE-fixation
20	NSS	1	PLACA E PORCA	PLATE AND NUT	PLACA Y TUERCA	PLAQUE ET ECROU
21	NSS	1	PLACA	PLATE	PLACA	PLAQUE
22	NSS	1	MOLA	SPRING	RESORTE	RESSORT
23	NSS	1	MOLA	SPRING	RESORTE	RESSORT
	E 68545	1	JOGO DE REPARO (Nota)	REPAIR KIT (Note)	JUEGO DE REPARO (Nota)	JEU DE RECHANGE (Note)

NOTA: Inclui os itens assinalados com (•)
NOTE: Includes items marked with (•)
Incluye las piezas señaladas con (•)
Comprend les pièces signalées par (•)

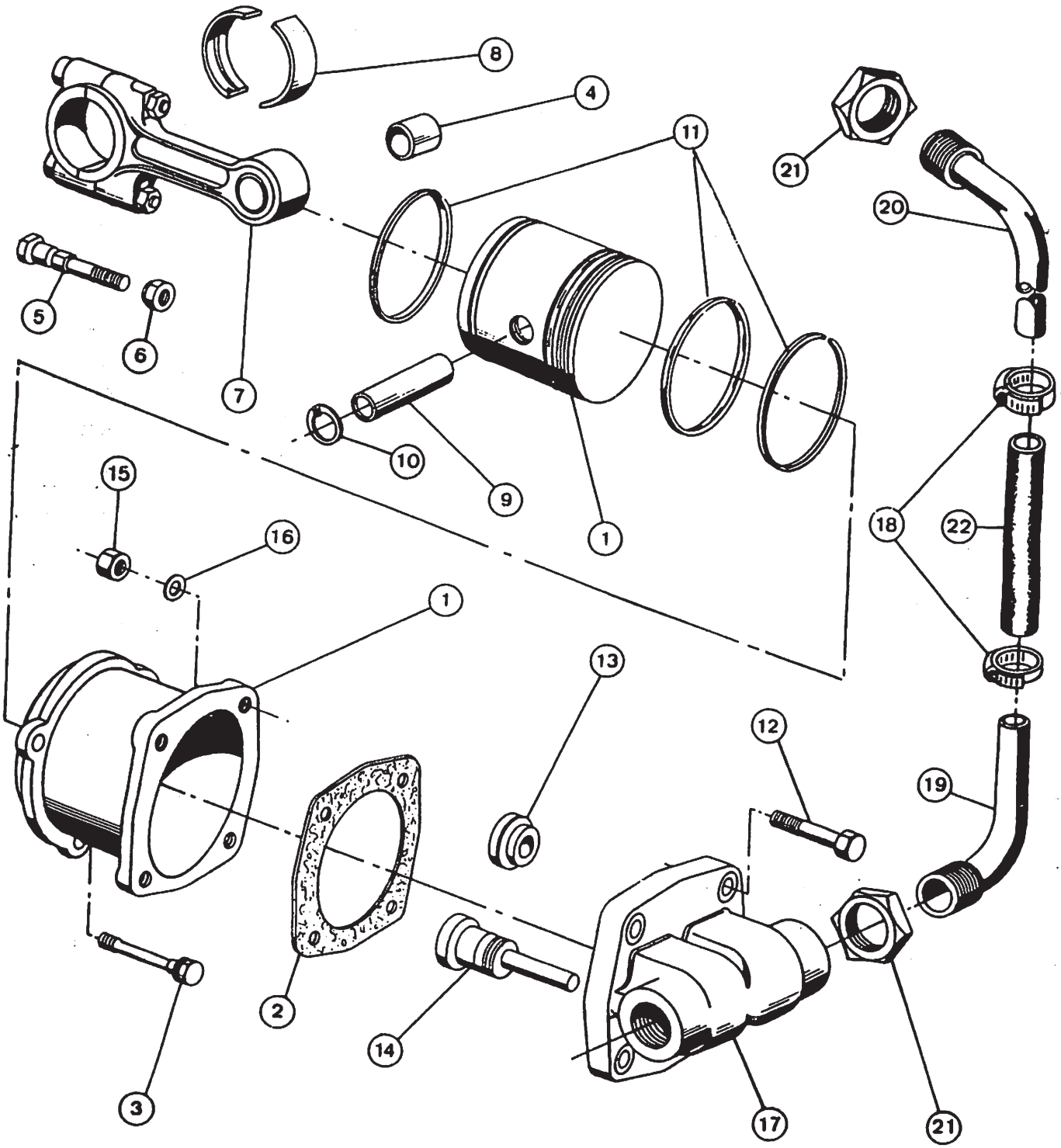
8
4
11
21
20
5
6
7
10
9
1
15
16
18
22
1
13
12
19
2
14
17
21
3

COMPRESSOR
COMPRESSOR
COMPRESOR
COMPRESSEUR

ITEM REF.	PEÇA Nº PART Nº PIEZA Nº PIECE Nº	QDE. QTY. CANT. QTE.	DESCRIÇÃO (Português)	DESCRIPTION (English)	DESCRIPCION (Español)	DESCRIPTION (Français)
	E 155131	1	COMPRESSOR-Conj.	COMPRESSOR-Assy.	COMPRESOR-Conj.	COMPRESSEUR-Ens.
1	B 48030	1	PISTÃO-Conj.	PISTON-Assy.	PISTON-Conj.	PISTON-Ens.
2	B 48045	1	JUNTA	GASKET	JUNTA	JOINT
3	B 41324	3	PARAFUSO	BOLT	TORNILLO	VIS
	E 155793	1	BIELA-Conj.	ROD-Assy.-Connec.	BIELA-Conj.	BIELLE-Ens.
4	B 48032	1	BUCHA	BUSHING	BUJE	DOUILLE
5	B 41327	2	PARAFUSO	BOLT	TORNILLO	VIS
6	B 41328	2	PORCA	NUT	TUERCA	ECROU
7	NSS	1	CORPO	BODY	CUERPO	CORPS
8	E 155794	1	JOGO CASQUILHO (32.00 mm - 1.260")	KIT-LINER (32.00 mm - 1.260")	JUEGO CASQUILLO (32.00 mm - 1.260")	JEU COQUILLE (32.00 mm - 1.260")
8	E 155795	1	JOGO CASQUILHO (31.90 mm - 1.256")	KIT-LINER (31.90 mm - 1.256")	JUEGO CASQUILLO (31.90 mm - 1.256")	JEU COQUILLE (31.90 mm - 1.256")
8	E 155796	1	JOGO CASQUILHO (31.75 mm - 1.250")	KIT-LINER (31.75 mm - 1.250")	JUEGO CASQUILLO (31.75 mm - 1.250")	JEU COQUILLE (31.75 mm - 1.250")
8	E 155797	1	JOGO-CASQUILHO (31.50 mm - 1.240")	KIT-LINER (31.50 mm - 1.240")	JUEGO CASQUILLO (31.50 mm - 1.240")	JEU COQUILLE (31.50 mm - 1.240")
8	E 155798	1	JOGO-CASQUILHO (31.25 mm - 1.230")	KIT-LINER (31.25 mm - 1.230")	JUEGO-CASQUILLO (31.25 mm - 1.230")	JEU-COQUILLE (31.25 mm - 1.230")
9	B 41340	1	PINO	PIN	PASADOR	CHEVILLE
10	B 40089	2	ANEL-TRAVA	RING-LOCK	ANILLO-TRABA	BAGUE D'ARRET
11	E 155748	1	ANEL-JOGO	RING-KIT	ANILLO-JUEGO	BAGUE-JEU
12	B 40029	4	PARAFUSO	BOLT	TORNILLO	VIS
	B 48029	1	CABEÇOTE-Conj.	HEAD-Assy.	CULATA-Conj.	CULASSE-Ens.
13	E 155749	1	VÁLVULA	VALVE	VALVULA	VANNE
14	E 69912	1	VÁLVULA	VALVE	VALVULA	VANNE
15	E 69913	1	PORCA	NUT	TUERCA	ECROU
16	E 155752	1	ANEL-Vedação	RING-Seal	ANILLO-Sello	JOINT TORIQUE
17	NSS	1	CORPO	BODY	CUERPO	CORPS
18	E 69901	2	BRAÇADEIRA	CLAMP	ABRAZADERA	COLLIER
19	E 69897	1	TUBO	TUBE	TUBO	TUBE
20	E 69898	1	TUBO	TUBE	TUBO	TUBE
21	E 69899	2	PORCA	NUT	TUERCA	ECROU
22	E 69900	1	MANGUEIRA	HOSE	MANGUERA	TUYAU

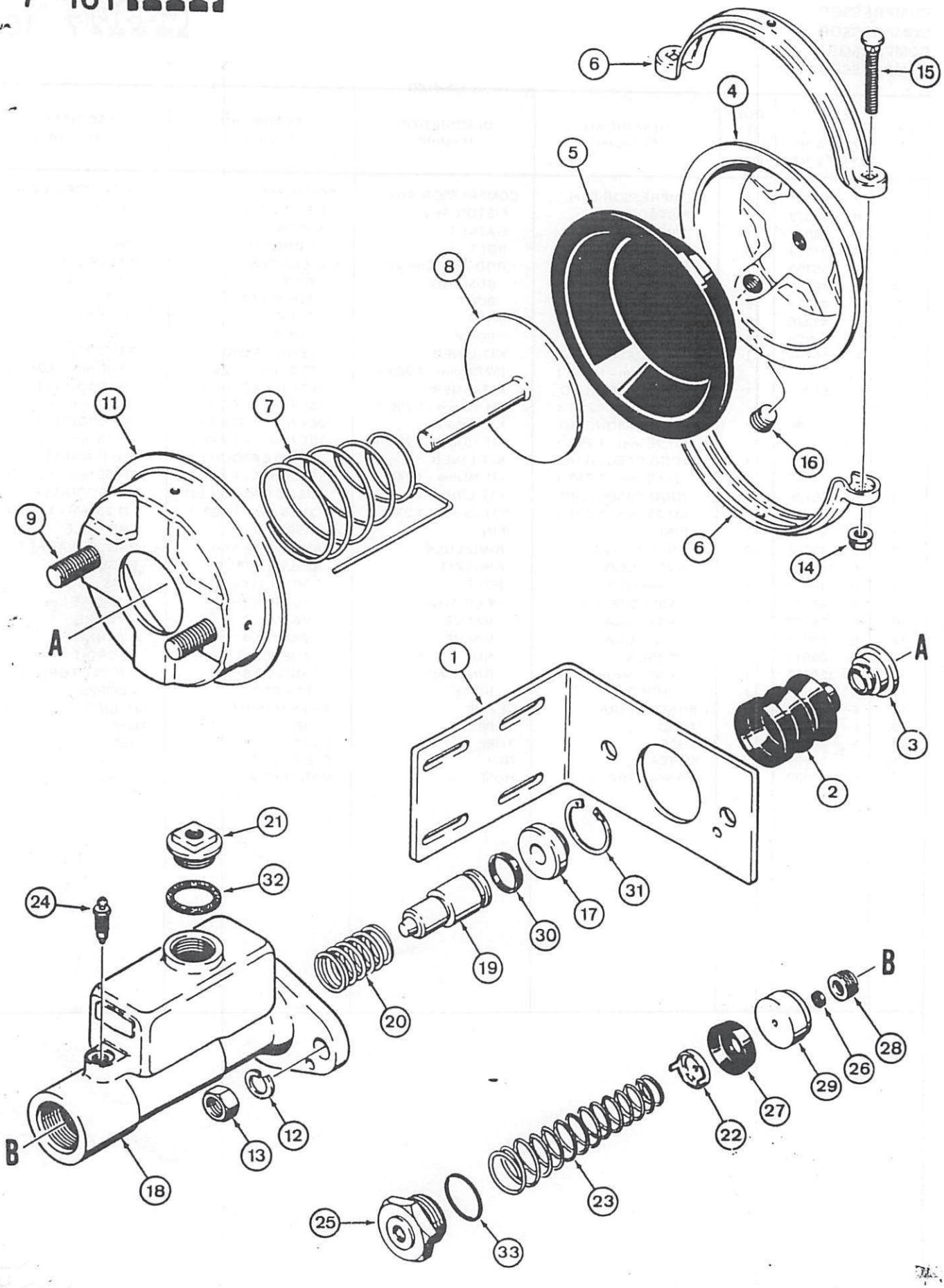
6
15
4
5
8
11
7
16
9
6
14
A
1
A
3
2
21
32
24
31
17
30
19
20
B
28
26
29
27
22
12
13
18
23
25
33

CILINDROS MESTRE
MASTER CYLINDERS
CILINDROS MAESTRO
CYLINDRES MAITRE

ITEM REF.	PEÇA Nº PART Nº PIEZA Nº PIECE Nº	ODE. QTY. CANT. QTE.	DESCRIÇÃO (Português)	DESCRIPTION (English)	DESCRIPCIÓN (Español)	DESCRIPTION (Français)
	L 113007	1	CILINDRO MESTRE Completo	BRAKE ACTUATOR Assy.	CILINDRO MAESTRO Completo	CYLINDRE MAITRE Complete
1	N 8694	1	SUPORTE	BRACKET	SOPORTE	SUPPORT
2	N 8696	1	PROTETOR	BOOT	PROTECTOR	PROTECTEUR
3	N 8697	1	GUIA	GUIDE	GUIA	GUIDE
	N 8693	1	CÂMARA Conj.	CHAMBER Assy	CAMERA Conj.	CHAMBRE Ens.
4	NSS	1	TAMPA	COVER	TAPA	COUVERCLE
5	N 8698	1	DIAFRAGMA	DIAPHRAGM	DIAFRAGMA	DIAPHRAGME
6	NSS	2	BRAÇADEIRA	CLAMP	ABRAZADERA	COLLIER
7	NSS	1	MOLA	SPRING	RESORTE	RESSORT
8	NSS	1	PISTÃO	PISTON	PISTON	PISTON
9	NSS	2	PRISIONEIRO	STUD	ESPARRAGO	GOUJON
10	NSS	2	PLACA	PLATE	PLACA	PLAQUE
11	NSS	1	CARCAÇA	HOUSING	CARCAZA	CARCASSE
12	192 25	2	ARRUELA pressão	WASHER lock	ARANDELA-cierre	RONDELLE-d'arrêt
13	129 127	2	PORCA	NUT	TUERCA	ECROU
14	129 103	2	PORCA	NUT	TUERCA	ECROU
15	NSS	2	PARAFUSO	BOLT	TORNILLO	VIS
16	221 1843	1	BUJÃO	PLUG	TAPON	BOUCHON
	N 8695	1	CILINDRO MESTRE Conj.	CYLINDER MASTER Assy	CILINDRO MAESTRO Conj.	CYLINDRE MAITRE Ens.
17	NSS	1	ROLAMENTO	BEARING	COJINETE	ROULEMENT
18	NSS	1	CARCAÇA	HOUSING	CARCAZA	CARCASSE
19	NSS	1	PISTÃO	PISTON	PISTON	PISTON
20	NSS	1	MOLA	SPRING	RESORTE	RESSORT
21	N 8701	1	BUJÃO	PLUG	TAPON	BOUCHON
22	NSS	1	RETENTOR	RETAINER	RETENEDOR	RETENTEUR
23	N 8700	1	MOLA	SPRING	RESORTE	RESSORT
24	S 107710	1	RESPIRO	SCREW-BLEEDER	RESPIRADERO	RENIFLARD
25	NSS	1	BUJÃO	PLUG	TAPON	BOUCHON
26 •	NSS	1	ASSENTO	SEAT	ASIENTO	SIEGE
27 •	NSS	1	RETENTOR	RETAINER	RETENEDOR	RETENTEUR
28 •	NSS	1	RETENTOR-assento	RETAINER-seat	RETENEDOR-asiento	RETENTEUR-siège
29 •	NSS	1	PISTÃO	PISTON	PISTON	PISTON
20 •	NSS	1	VEDADOR	SEAL	SELLO	JOINT
31 •	NSS	1	ANEL-RETENÇÃO	RING-RETAINING	ANILLO-RETENCION	BAGUE-RETENTEUR
32 •	S 114797	1	JUNTA	GASKET	JUNTA	JOINT
33 •	NSS	1	ANEL "O"	"O" RING	ANILLO "O"	JOINT TORIQUE
	N 8937	1	JOGO DE REPARO (Nota)	REPAIR KIT (Note)	JUEGO DE REPARO (Nota)	JEU DE RECHANGE (Note)

NOTA Inclui os itens assinalados com (•)
NOTE Includes items marked with (•)
Inclui as peças sinaladas com (•)
Comprend les pièces signalées par (•)

190

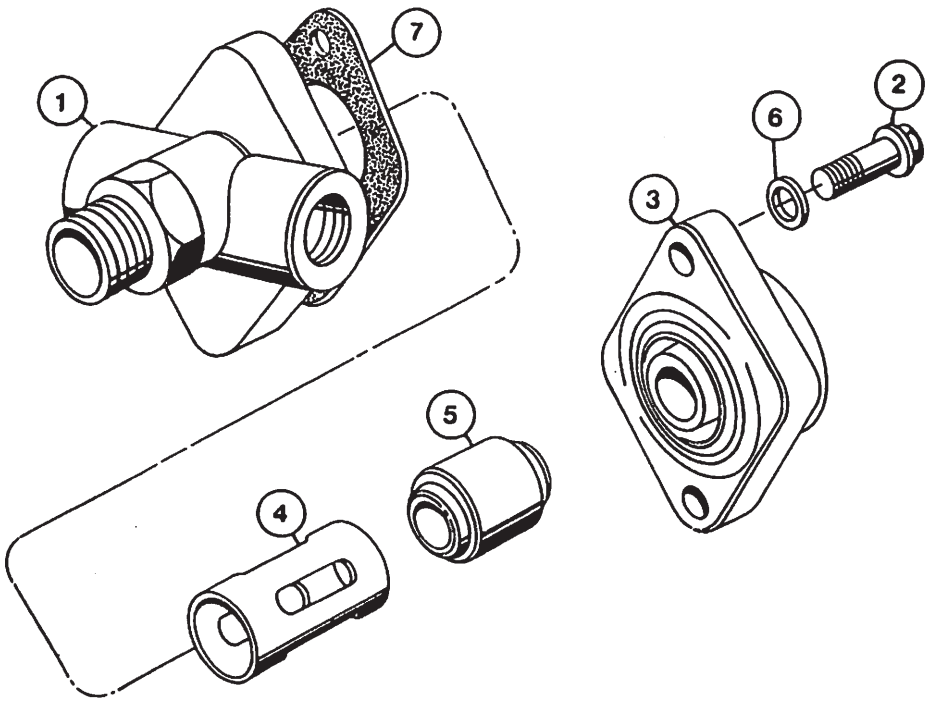
1
7
2
6
3
5
4

VÁLVULA DE RETENÇÃO DUPLA E INTERRUPTOR DA LUZ DO FREIO
DOUBLE CHECK VALVE AND STOP SWITCH
VALVULA DE RETENCION DOBLE E INTERRUPTOR DE LA LUZ DEL FRENO
CLAPET ANTI-RETOUR DOUBLE ET COMMUTATEUR DE LA LUMIERE DE FREIN

ITEM REF.	PEÇA Nº PART Nº PIEZA Nº PIECE Nº	QDE. QTY. CANT. QTE.	DESCRIÇÃO (Português)	DESCRIPTION (English)	DESCRIPCIÓN (Español)	DESCRIPTION (Français)
	E 64384	1	VÁLVULA-Conj.	VALVE-Assy.	VALVULA-Conj.	CLAPET-Ens.
1	NSS	1	CORPO	BODY	CUERPO	CORPS
2	113 3	2	PARAFUSO	BOLT	TORNILLO	VIS
3	L 33702	1	TAMPA	CAP	TAPON	BOUCHON
4 •	NSS	1	GUIA	GUIDE	GUIA	GUIDE
5 •	NSS	1	EMBOLO	SHUTTLE	EMBOLO	PISTON
6	192· 19	2	ARRUELA	WASHER	ARANDELA	RONDELLE
7 •	NSS	1	VEDADOR	SEAL	SELLO	JOINT
	E 68145	1	JOGO REPARO (Nota)	REPAIR KIT (Note)	JUEGO DE REPARO (Nota)	JEU DE RECHANGE (Note)

NOTA: Incluídos itens assinalados com (•)
NOTE: Includes items marked with (•)
Incluye las piezas señaladas con (•)
Comprend les pièces signalées par (•)

192

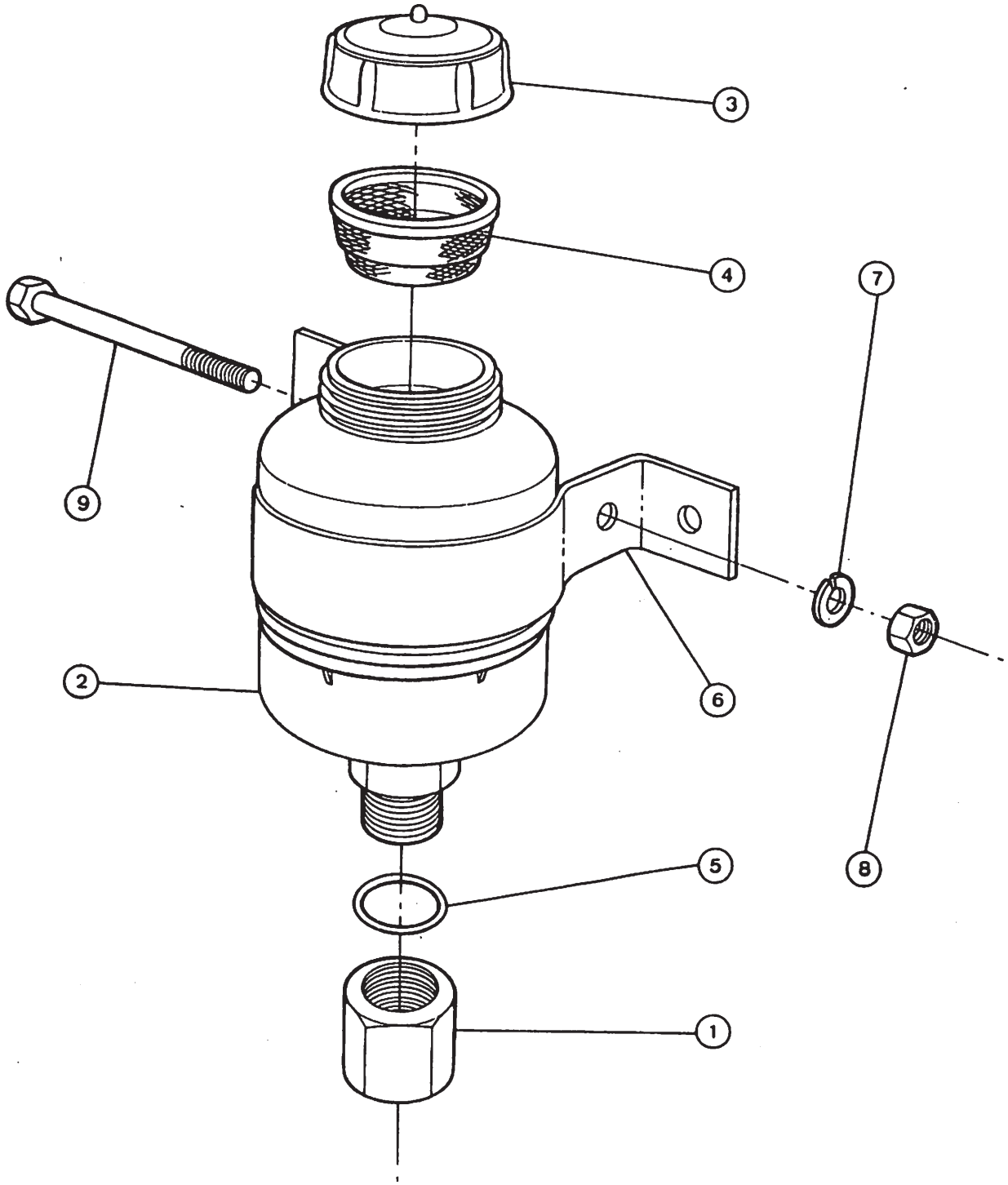
3
4
7
9
2
6
5
8
1

RESERVATÓRIO – FREIO
RESERVOIR – BRAKE
RESERVATORIO – FRENO
RESERVOIR – FREIN

ITEM REF.	PEÇA Nº PART Nº PIEZA Nº PIECE Nº	QDE. QTY. CANT. QTE.	DESCRIÇÃO (Português)	DESCRIPTION (English)	DESCRIPCIÓN (Español)	DESCRIPTION (Français)
	E 68140	2	RESERV.-FREIO Conj.	RESERVOIR-Assy. BRAKE	RESERV.-FRENO Conj.	RESERVOIR-FREIN Ens.
1	E 68139	1	CONEXÃO	CONNECTOR	CONECTOR	RACCORD
	E 65369	1	RESERV.-Conj.	RESERVOIR-Assy	RESERV.-Conj.	RESERVOIR-Ens.
2	NSS	1	RESERVATÓRIO	RESERVOIR	RESERVATORIO	RESERVOIR
3	E 68546	1	TAMPA	COVER	TAPA	COUVERCLE
4	E 68547	1	FILTRO	FILTER	FILTRO	FILTRE
5	218- 5007	1	ANEL-Vedação	"O" RING	ANILLO-Sello	JOINT TORIQUE
	E 68126	1	BRAÇADEIRA-Conj.	CLAMP-Assy.	ABRAZADERA-Conj.	COLLIER-Ens.
6	NSS	1	BRAÇADEIRA	CLAMP	ABRAZADERA	COLLIER
7	92- 4	1	ARRUELA	WASHER	ARANDELA	RONDELLE
8	25- 104	1	PORCA	NUT	TUERCA	ECROU
9	13- 432	1	PARAFUSO	BOLT	TORNILLO	VIS

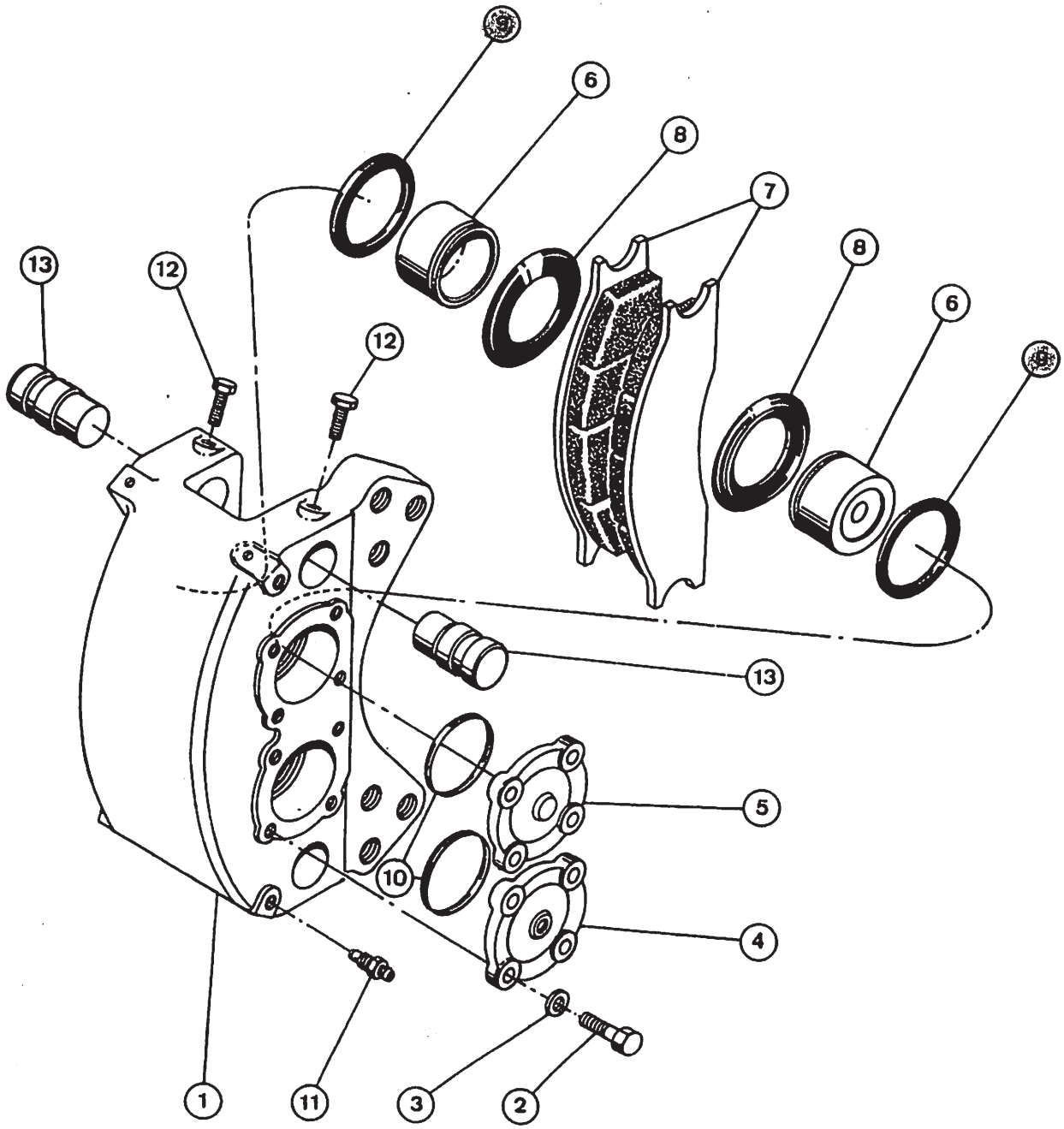
9
6
8
7
8
6
9
13
12
12
13
5
10
4
1
11
3
2

SISTEMA DE FREIO – CILINDROS DE FREIO
BRAKE SYSTEM – CALIPERS
SISTEMA DE FRENO – CILINDROS DE FRENO
SYSTEME DE FREIN – SABOTS DE FREINS

ITEM REF.	PEÇA Nº PART Nº PIEZA Nº PIECE Nº	QDE. QTY. CANT. QTE	DESCRIÇÃO (Português)	DESCRIPTION (English)	DESCRIPCION (Español)	DESCRIPTION (Français)
	E 97110	2	CILINDRO FREIO-L.D.	CALIPER-R.H.	CILINDRO FRENO-Der.	SABOT-Droite
	E 97111	2	CILINDRO FREIO-L.E.	CALIPER-L.H.	CILINDRO FRENO-Izq.	SABOT-Gauche
1	NSS	1	CORPO	BODY	CUERPO	MACHOIRE
2	13- 620	8	PARAFUSO	BOLT	TORNILLO	VIS
3	95- 6	8	ARRUELA	WASHER	ARANDELA	RONDELLE
4	D 77520	1	FLANGE	CAP-Inlet	FLANGE	FLASQUE
5	D 77521	1	FLANGE	CAP	FLANGE	FLASQUE
6	D 77523	4	PISTÃO	PISTON	PISTON	PISTON
7	D 77519	2	SAPATA E LONA	SHOE AND LINING	ZAPATA Y LONA	SEMELLE ET GARNITURE
	D 77522	1	JOGO-VEDAÇÃO	KIT-SEAL	JUEGO-SELLO	JEU-JOINTS
8	NSS	4	PROTETOR	BOOT	PROTECTOR	PROTECTEUR
9	NSS	4	GAXETA-PISTÃO	PACKING PISTON	EMPAQUETADURA PISTON	RACLEUR
10	NSS	2	GAXETA-TAMPA	PACKING-COVER	EMPAQUETADURA TAPA	RACLEUR
11	D 77517	2	VÁLVULA-Sangria	VALVE-Bleeder	VALVULA-Sangria	RENIFLARD
12	113- 217	4	PARAFUSO	BOLT	TORNILLO	VIS
13	D 77524	4	EIXO	SHAFT	EJE	AXE

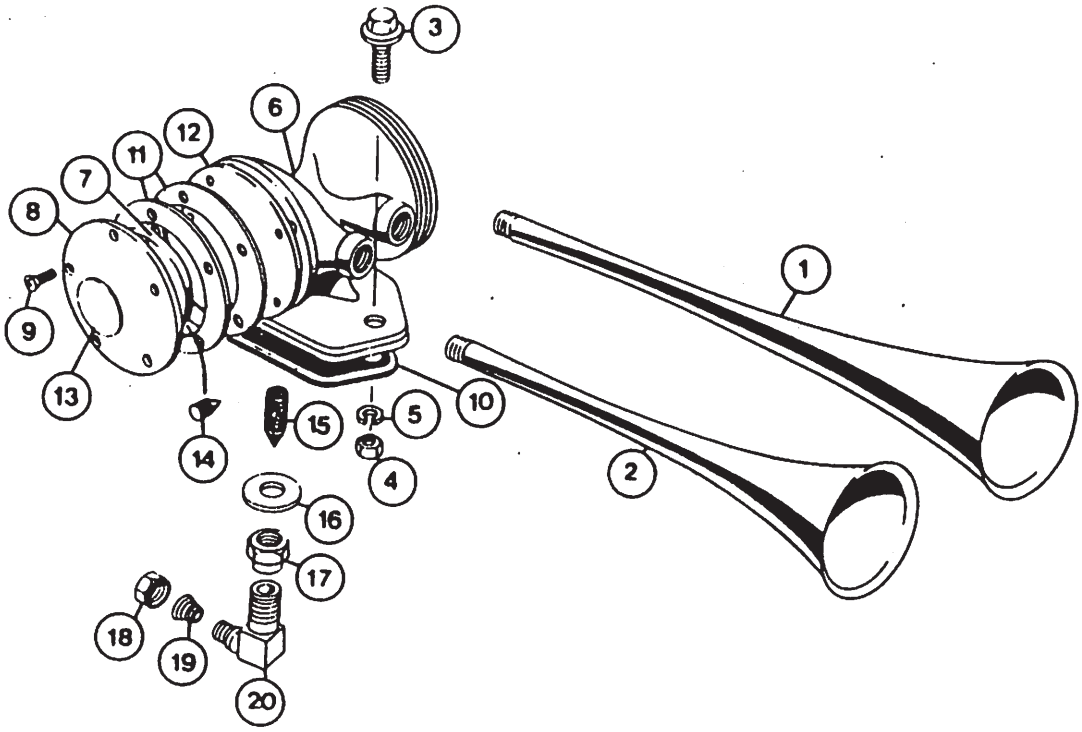
1
2
3
4
5
6
7
8
9
10
11
12
13
14
15
16
17
18
19
20

BUZINA
HORN
BOCINA
AVERTISSEUR

ITEM REF.	PEÇA Nº PART Nº PIEZA Nº PIECE Nº	QDE. QTY. CANT. QTE.	DESCRIÇÃO (Português)	DESCRIPTION (English)	DESCRIPCIÓN (Español)	DESCRIPTION (Français)
	E 64806	1	BUZINA-Conj.	HORN-Assy.	BOCINA-Conj.	AVERTISSEUR-Ens.
1	E 67622	1	CORNETA-longa	HORN-long	BOCINA-larga	AVERTISSEUR-long
2	E 67621	1	CORNETA-curta	HORN-short	BOCINA-corta	AVERTISSEUR-court
	E 67626	1	PARAFUSO-Conj.	BOLT-Assy.	TORNILLO-Conj.	VIS-Ens.
3	NSS	1	PARAFUSO	BOLT	TORNILLO	VIS
4	NSS	1	PORCA	NUT	TUERCA	ECROU
5	NSS	1	ARRUELA	WASHER	ARANDELA	RONDELLE
	E 67624	1	CORPO-Conj.	BODY-Assy.	CUERPO-Conj.	CORPS-Ens.
6	NSS	1	CORPO	BODY	CUERPO	CORPS
7	NSS	2	DISCO	DISC	DISCO	DISC
8	NSS	2	COBERTURA	COVER	TAPA	COUVERCLE
9	E 67625	10	PARAFUSO	SCREW	TORNILLO	VIS
10	E 67638	1	GUARNIÇÃO	GASKET	JUNTA	JOINT
11 •	NSS	4	GUARNIÇÃO	GASKET	JUNTA	JOINT
12	NSS	2	DIAFRAGMA	DIAPHRAGM	DIAFRAGMA	DIAPHRAGME
13 •	NSS	2	EMBLEMA	MEDALLION	MEDALLON	EMBLEME
14 •	NSS	2	PARAFUSO	SCREW	TORNILLO	VIS
15 •	NSS	1	FILTRO	FILTER	FILTRO	FILTRE
16	195- 108	1	ARRUELA	WASHER	ARANDELA	RONDELLE
17	129- 127	1	PORCA	NUT	TUERCA	ECROU
18	E 67620	1	PORCA	NUT	TUERCA	ECROU
19	E 67619	1	LUVA	SLEEVE	CAMISA	MANCHON
20	E 67618	1	COTOVELO	ELBOW	CODO	RACCORD COUDE
	E 67623	1	JOGO-REPARO (Nota)	REPAIR-KIT (Note)	REPARO-JUEGO (Nota)	JEU DE RECHANGE (Note)

NOTA: Incluir os itens assinalados com (•)
NOTE: Includes items marked with (•)
Incluye las piezas señaladas con (•)
Comprend les pièces signalées par (•)

198

ÍNDICE

DESCRIÇÃO	Página
PRIMÁRIO PÁ-CARREGADEIRA E DIREÇÃO	172
CIRCUITO HIDRÁULICO – BOMBA À VÁLVULA	174
VÁLVULA DE CONTROLE AO RESERV. HIDR. - RETORNO	176
RESERVATÓRIO HIDRÁULICO E PEÇAS COMPONENTES	178
CILINDRO DE LEVANTAMENTO CIRCUITO HIDRÁULICO	180
CILINDRO DE INCLINAÇÃO CIRCUITO HIDRÁULICO	182
CAÇAMBA 4-EM-1 CIRCUITO HIDRÁULICO	184
CILINDROS DE LEVANTAMENTO	186
CILINDROS DE INCLINAÇÃO	188
BOMBA HIDRÁULICA	190
CONTROLE DA CARREGADEIRA E ALAVANCAS - (VÁLVULA 2 CARRETÉIS)	192
CONTROLE DA CARREGADEIRA E ALAVANCAS - (VÁLVULA 3 CARRETÉIS)	194
CONTROLES DE POSICIONAMENTO	
RETORNO AUTOMÁTICO DA CAÇAMBA	196
CONTROLE DE ALTURA DA CAÇAMBA	198
VÁLVULA DE CONTROLE (2 CARRETÉIS)	200
VÁLVULA DE CONTROLE (3 CARRETÉIS)	202
CARRETEL DE LEVANTAMENTO	204/208
CARRETEL DE INCLINAÇÃO	206/210
VÁLVULA DE RETENÇÃO	212
VÁLVULA DE REGENERAÇÃO	212
VÁLVULA DE ALÍVIO DE CIRCUITO	214/216/218
CARRETEL DE BASCULAMENTO	216

TABLE OF CONTENTS

DESCRIPTION	Page
PRIMARY - LOADER AND STEERING	172
HYDRAULIC CIRCUIT – PUMP TO VALVE	174
CONTROL VALVE TO HYDRAULIC RESERVOIR RETURN	176
HYDRAULIC RESERVOIR AND RELATED PARTS	178
LIFT CYLINDER – HYDRAULIC CIRCUIT	180
TILT CYLINDER – HYDRAULIC CIRCUIT	182
4-IN-1 BUCKET – HYDRAULIC CIRCUIT	184
LIFT CYLINDERS	186
TILT CYLINDERS	188
HYDRAULIC PUMP	190
LOADER CONTROL AND LEVERS (VALVE 2 SPOOL)	192
LOADER CONTROL AND LEVERS (VALVE 3 SPOOL)	194
POSITIONING CONTROLS -	
LOADER BUCKET RETURN TO DIG	196
BUCKET HEIGHT CONTROL	198
LOADER CONTROL VALVE (2 SPOOL)	200
LOADER CONTROL VALVE (3 SPOOL)	202
LIFT SPOOL	204/208
TILT SPOOL	206/210
CHECK VALVE	212
REGENERATION CHECK VALVE	212
CIRCUIT RELIEF VALVE	214/216/218
DUMP SPOOL	216

200

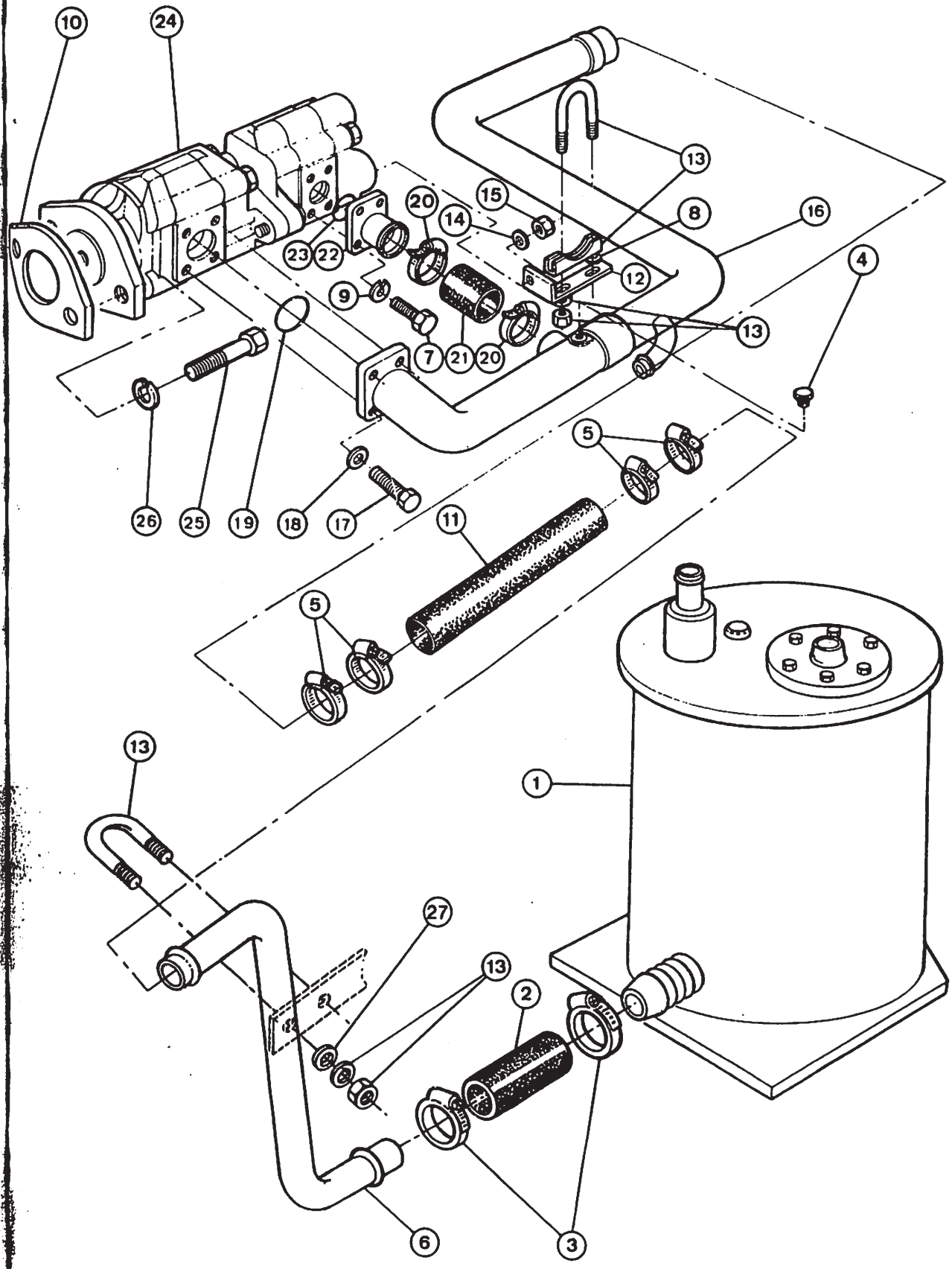
10
24
13
15
20
14
8
16
23
22
12
4
9
13
7
21
20
5
26
25
19
18
17
11
5
13
1
27
13
2
6
3

INDICE

DESCRIPCION	Pagina
PRIMARIO – PALA CARGADORA Y DIRECCION	172
CIRCUITO HIDRAULICO – BOMBA A LA VALVULA	174
VALVULA DE CONTROLE A EL RESERVATORIO HIDRAULICO – RETORNO	176
RESERVATORIO HIDRAULICO Y PIEZAS COMPONENTES	178
CILINDRO DE LEVANTAMIENTO – CIRCUITO HIDRAULICO	180
CILINDRO DE INCLINACION – CIRCUITO HIDRAULICO	182
CUCHARA 4-EN-1 – CIRCUITO HIDRAULICO	184
CILINDRO DE LEVANTAMIENTO	186
CILINDRO DE INCLINACION	188
BOMBA HIDRAULICA	190
CONTROL DE LA CARGADORA Y PALANCAS (VALVULA 2 CARRETES)	192
CONTROL DE LA CARGADORA Y PALANCAS (VALVULA 3 CARRETES)	194
CONTROLES DE POSICIONAMIENTO –	
RETORNO AUTOMATICO DE LA CUCHARA	196
CONTROL DE ALTURA DE LA CUCHARA	198
VALVULA DE CONTROL (2 CARRETES)	200
VALVULA DE CONTROL (3 CARRETES)	202
CARRETE DE LEVANTAMIENTO	204/208
CARRETE DE INCLINACION	206/210
VALVULA DE RETENCION	212
VALVULA DE REGENERACION	212
VALVULA DE ALIVIO DE CIRCUITO	214/216/218
CARRETE DE VACIADO	216

INDEX

DESCRIPTION	Page
PRIMAIRE – CHARGEUR ET DIRECTION	182
CIRCUIT HYDRAULIQUE – POMPE VERS DISTRIBUTEUR	174
DISTRIBUTEUR DE CONTROLE VERS RESERVOIR HYDRAULIQUE – RETOUR	176
RESERVOIR HYDRAULIQUE ET COMPOSANTS	178
CYLINDRE DE LEVAGE – CIRCUIT HYDRAULIQUE	180
CYLINDRE D'INCLINAISON – CIRCUIT HYDRAULIQUE	182
GODET 4-EN-1 – CIRCUIT HYDRAULIQUE	184
VERINS DE LEVAGE	186
VERINS D'INCLINAISON	188
POMPE HYDRAULIQUE	190
CONTROLE DE CHARGEUR ET LEVIERS (DISTRIBUTEUR 2 TIROIRS)	192
CONTROLE DE CHARGEUR ET LEVIERS (DISTRIBUTEUR 3 TIROIRS)	194
CONTROLES DE POSITIONNAMENT –	
RETOUR AUTOMATIQUE DE GODET	196
CONTROLE D'HAUTEUR DE GODET	198
DISTRIBUTEUR DE CONTROLE (2 TIROIRS)	200
DISTRIBUTEUR DE CONTROLE (3 TIROIRS)	202
TIROIR DE LEVAGE	204/208
TIROIR D'INCLINAISON	206/210
CLAPET ANTI-RETOUR	212
CLAPET DE REGENERATION	212
VALVE REGULATRICE DE CIRCUIT	214/216/218
TIROIR DE BASCULEMENT	216

SISTEMA HIDRÁULICO PRIMÁRIO – PÁ-CARREGADEIRA E DIREÇÃO
PRIMARY HYDRAULICS – LOADER AND STEERING
SISTEMA HIDRAULICO PRIMARIO – PALA CARGADORA Y DIRECCION
SYSTEME HYDRAULIQUE PRIMAIRE – CHARGEUR ET DIRECTION

ITEM REF	PEÇA Nº PART Nº PIEZA Nº PIECE Nº	QDE QTY CANT QTE	DESCRICAO (Português)	DESCRIPTION (English)	DESCRIPCION (Español)	DESCRIPTION (Français)
1	REF.	1	RESERV. HIDR.-Conj. (Pág. 178)	RESERVOIR-Assy. HYDR. (Page 178)	RESERV. HIDR.-Conj. (Pag. 178)	RESERVOIR HYDR.-Ens. (Page 178)
2	L 74461	1	MANGUEIRA	HOSE	MANGUERA	TUYAU
3	214- 177	2	BRAÇADEIRA	CLAMP	ABRAZADERA	COLLIER
4	221- 12	1	BUJÃO	PLUG	TAPON	BOUCHON
5	214- 354	4	BRAÇADEIRA	CLAMP	ABRAZADERA	COLLIER
6	E 96371	1	TUBO-Sucção	TUBE-Suction	TUBO-Succion	TUBE-Suction
7	61- 716	4	PARAFUSO	SCREW	TORNILLO	VIS
8	95- 5	2	ARRUELA	WASHER	ARANDELA	RONDELLE
9	92- 7	4	ARRUELA	WASHER	ARANDELA	RONDELLE
10	D 53692	1	JUNTA	GASKET	JUNTA	JOINT
11	E 69587	1	MANGUEIRA	HOSE	MANGUERA	TUYAU
12	E 95063	1	SUPORTE-Conj.	BRACKET-Assy.	SOPORTE-Conj.	SUPPORTE-Ens.
13	L 73301	2	BRAÇADEIRA-Conj.	CLAMP-Assy.	ABRAZADERA-Conj.	COLLIER-Ens.
14	92- 10	1	ARRUELA	WASHER	ARANDELA	RONDELLE
15	25- 1410	1	PORCA	NUT	TUERCA	ECROU
16	E 96394	1	TUBO	TUBE	TUBO	TUBE
17	61- 816	4	PARAFUSO	BOLT	TORNILLO	VIS
18	92- 8	4	ARRUELA	WASHER	ARANDELA	RONDELLE
19	A 14515	1	ANEL "O"	"O" RING	ANILLO "O"	JOINT TORIQUE
20	214- 258	2	BRAÇADEIRA	CLAMP	ABRAZADERA	COLLIER
21	E 68025	1	MANGUEIRA	HOSE	MANGUERA	TUYAU
22	E 68029	1	FLANGE	FLANGE	FLANGE	BRIDE
23	T 13224	1	ANEL "O"	"O" RING	ANILLO "O"	JOINT TORIQUE
24	REF.	1	BOMBA HIDR.-Conj. (Pág. 190)	PUMP-Assy.-HYDR. (Page 190)	BOMBA HIDR.-Conj. (Pag. 190)	RESERVOIR HYDR.-Ens. (Page 190)
25	13- 1024	2	PARAFUSO	BOLT	TORNILLO	VIS
26	92- 10	2	ARRUELA	WASHER	ARANDELA	RONDELLE
27	195- 2022	2	ARRUELA	WASHER	ARANDELA	RONDELLE

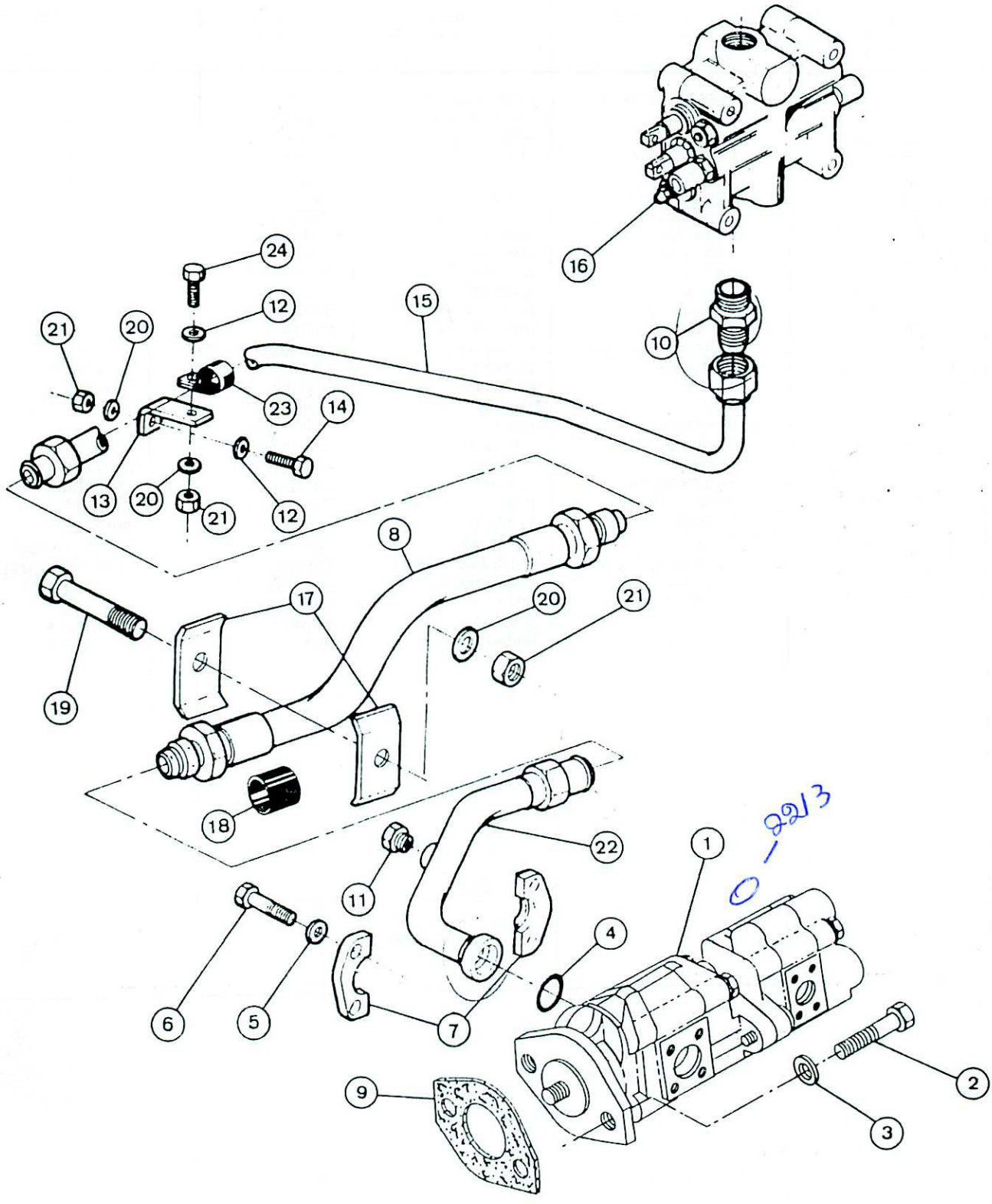
16
24
12
15
10
21
20
23
14
13
20
21
12
8
17
20
21
19
18
22
11
1
4
6
5
7
9
2
3

CIRCUITO HIDRÁULICO, BOMBA À VÁLVULA
HYDRAULIC CIRCUIT, PUMP TO VALVE
CIRCUITO HIDRAULICO, BOMBA A LA VALVULA
CIRCUIT HYDRAULIQUE, POMPE VERS DISTRIBUTEUR

ITEM REF.	PEÇA Nº PART Nº PIEZA Nº PIECE Nº	QDE. QTY. CANT. QTE.	DESCRIÇÃO (Português)	DESCRIPTION (English)	DESCRIPCIÓN (Español)	DESCRIPTION (Français)
1	REF.	1	BOMBA-Conj. (Pág. 190)	PUMP-Assy. (Page 190)	BOMBA Conj. (Pag. 190)	POMPE-Ens. (Page 190)
2	13- 1024	2	PARAFUSO	BOLT	TORNILLO	VIS
3	92- 10	2	ARRUELA-pressão	WASHER-lock	ARANDELA-cierre	RONDELLE-d'arrêt
4	T 13224	1	ANEL "O"	"O" RING	ANILLO "O"	JOINT TORIQUE
5	92- 7	4	ARRUELA-pressão	WASHER-lock	ARANDELA-cierre	RONDELLE-d'arrêt
6	13- 722	4	PARAFUSO	BOLT	TORNILLO	VIS
7	A 12301	2	FLANGE	FLANGE	FLANGE	BRIDE
8	L 78612	1	MANGUEIRA	HOSE	MANGUERA	TUYAU
9	D 53692	1	GUARNIÇÃO	GASKET	JUNTA	JOINT
10	218- 5072	1	CONECTOR	CONNECTOR	CONECTOR	CONNECTEUR
11	221- 5	1	BUJÃO	PLUG	TAPON	BOUCHON
12	95- 6	2	ARRUELA	WASHER	ARANDELA	RONDELLE
13	L 106929	1	SUPORTE	BRACKET	SOPORTE	SUPPORT
14	13- 624	1	PARAFUSO	BOLT	TORNILLO	VIS
15	L 53391	1	TUBO (Nota 1)	TUBE (Note 1)	TUBO (Nota 1)	TUBE (Note 1)
15	L 53401	1	TUBO (Nota 2)	TUBE (Note 2)	TUBO (Nota 2)	TUBE (Note 2)
16	REF.	1	VÁLVULA-Conj. (Págs. 200/202)	VALVE-Assy. (Pages 200/202)	VALVULA Conj. (Pags. 200/202)	DISTRIBUTEUR-Ens. (Pages 200/202)
17	E 95073	2	SUPORTE	BRACKET	SOPORTE	SUPPORT
18	E 95074	1	BUCHA	BUSHING	BUJE	DOUILLE
19	13- 650	1	PARAFUSO	BOLT	TORNILLO	VIS
20	92- 6	3	ARRUELA-pressão	WASHER-lock	ARANDELA-cierre	RONDELLE-d'arrêt
21	25- 106	3	PORCA	NUT	TUERCA	ECROU
22	E 95071	1	TUBO	TUBE	TUBO	TUBE
23	E 65230	1	BRAÇADEIRA	CLAMP	ABRAZADERA	COLLIER
24	13- 620	1	PARAFUSO	BOLT	TORNILLO	VIS

NOTA 1: Usado com a válvula de 2 carretéis
NOTE 1: Used with 2 spool valve
Usado con valvula de 2 carretes
Utilisé avec distributeur 2 tiroirs

NOTA 2: Usado com válvula de 3 carretéis
NOTE 2: Used with 3 spool valve
Usado con valvula de 3 carretes
Utilisé avec distributeur 3 tiroirs

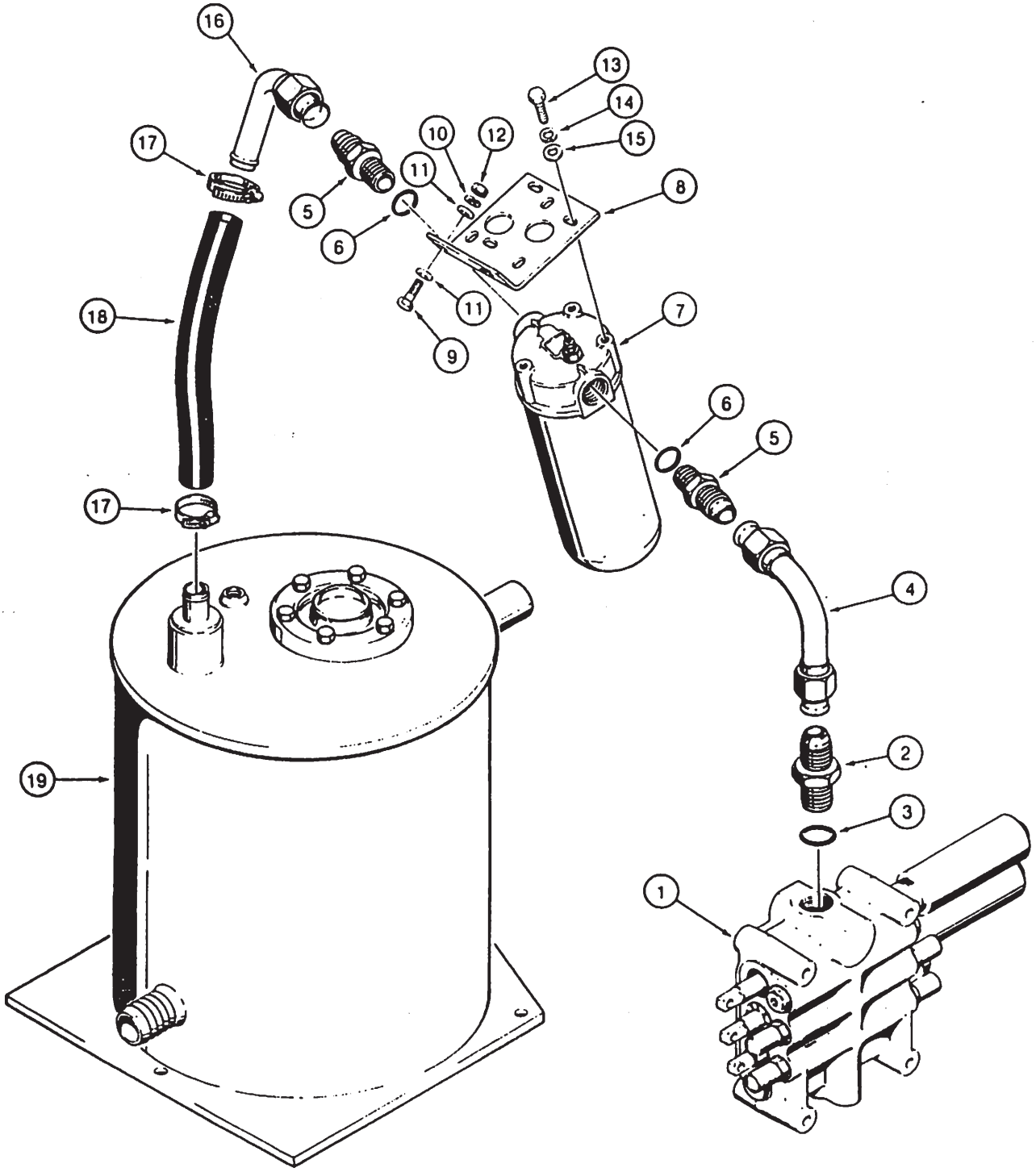
16
13
14
15
17
10
12
11
8
5
6
11
9
7
18
6
5
17
4
2
3
19
1

VÁLVULA DE CONTROLE AO RESERVATÓRIO HIDRÁULICO – RETORNO
CONTROL VALVE TO HYDRAULIC RESERVOIR – RETURN
VALVULA DE CONTROLE A EL RESERVATORIO HIDRAULICO – RETORNO
DISTRIBUTEUR DE CONTROLE VERS RESERVOIR HYDRAULIQUE – RETOUR

ITEM REF.	PEÇA Nº PART Nº PIEZA Nº PIECE Nº	QDE. QTY. CANT. QTE.	DESCRIÇÃO (Português)	DESCRIPTION (English)	DESCRIPCIÓN (Español)	DESCRIPTION (Français)
1	REF.	1	VÁLVULA-Conj (Págs. 200/202)	VALVE-Assy. (Pages 200/202)	VALVULA Conj. (Pags. 200/202)	DISTRIBUTEUR-Ens. (Pages 200/202)
2	218- 5072	1	CONEXÃO	CONNECTOR	CONECTOR	CONNECTEUR
3	218- 5011	1	ANEL "O"	"O" RING	ANILLO "O"	JOINT TORIQUE
4	L 107218	1	TUBO	TUBE	TUBO	TUBE
5	218- 5039	2	ADAPTADOR	ADAPTOR	ADAPTADOR	ADAPTEUR
6	218- 5010	1	ANEL "O"	"O" RING	ANILLO "O"	JOINT TORIQUE
7	REF	1	FILTRO Conj	FILTER Assy.	FILTRO Conj.	FILTRE-Ens.
			(Pág. 92)	(Page 92)	(Pag. 92)	(Page 92)
8	L 106697	1	SUPORTE	BRACKET	SOPORTE	SUPPORT
9	13- 620	2	PARAFUSO	BOLT	TORNILLO	VIS
10	92 6	2	ARRUELA pressão	WASHER lock	ARANDELA muelle	RONDELLE d'arrêt
11	95 6	4	ARRUELA	WASHER	ARANDELA	RONDELLE
12	25 106	2	PORCA	NUT	TUERCA	ECROU
13	13 616	3	PARAFUSO	BOLT	TORNILLO	VIS
14	92- 6	3	ARRUELA-pressão	WASHER lock	ARANDELA-muelle	RONDELLE d'arrêt
15	95 6	3	ARRUELA	WASHER	ARANDELA	RONDELLE
16	L 107308	1	TUBO	TUBE	TUBO	TUBE
17	214- 258	2	BRAÇADEIRA	CLAMP	ABRAZADERA	COLLIER
18	L 107328	1	MANGUEIRA	HOSE	MANGUERA	TUYAU
19	REF	1	TANQUE HIDR	HYDRAULIC TANK	TANQUE HIDR	RESERVOIR HYDR.
			(Pág. 178)	(Page 178)	(Pag. 178)	(Page 178)

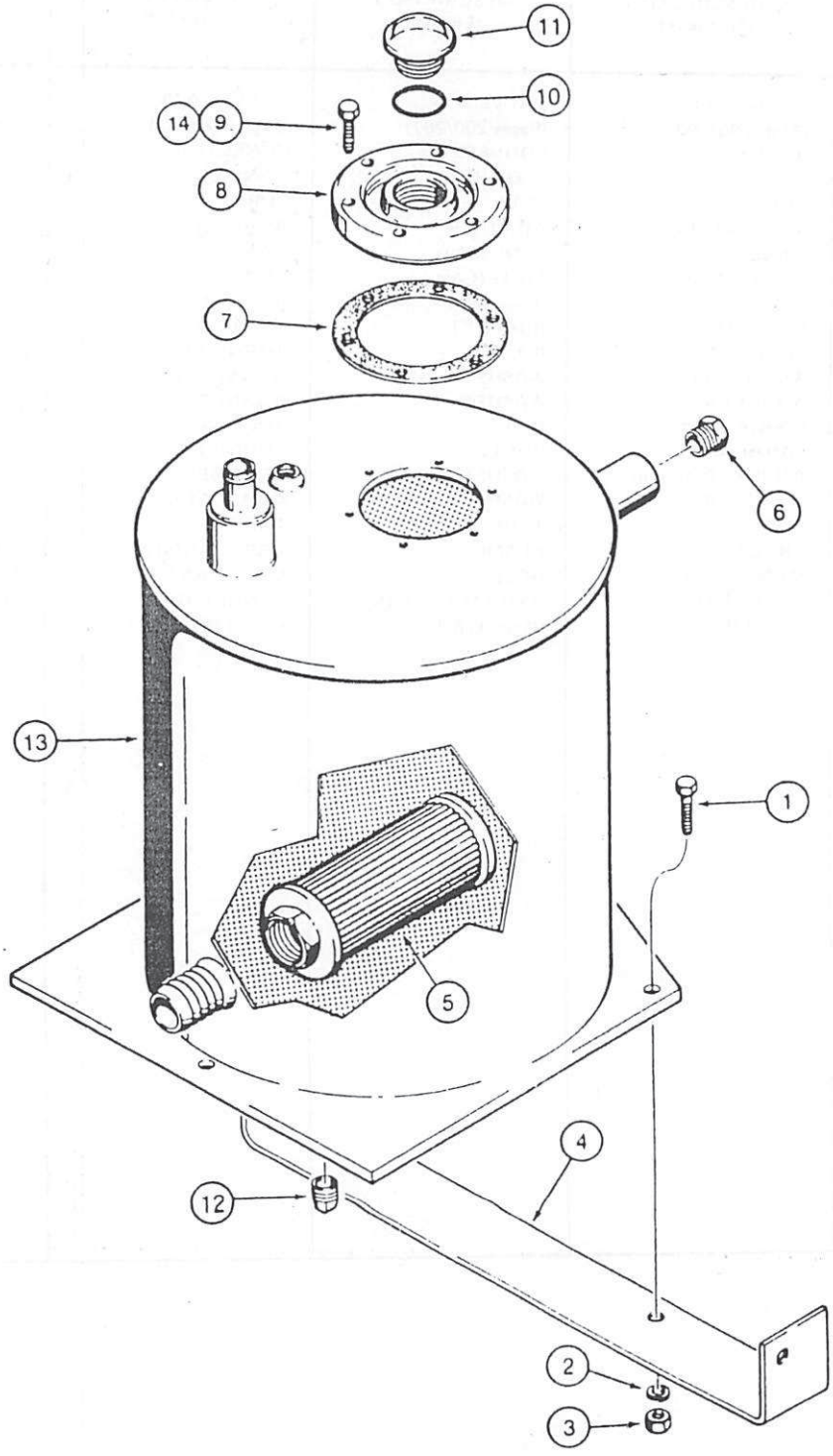
11
10
14
9
8
7
6
13
1
5
4
12
2
3

RESERVATÓRIO HIDRÁULICO E PEÇAS COMPONENTES
HYDRAULIC RESERVOIR AND RELATED PARTS
RESERVATORIO HIDRAULICO Y PIEZAS COMPONENTES
RESERVOIR HYDRAULIQUE ET COMPOSANTS

ITEM REF.	PEÇA Nº PART Nº PIEZA Nº PIECE Nº	QDE. QTY. CANT. QTE.	DESCRIÇÃO (Português)	DESCRIPTION (English)	DESCRIPCIÓN (Español)	DESCRIPTION (Français)
1	13· 1028	5	PARAFUSO	BOLT	TORNILLO	VIS
2	92· 10	5	ARRUELA	WASHER	ARANDELA	RONDELLE
3	25· 1010	5	PORCA	NUT	TUERCA	ECROU
4	L 51640	1	SUPORTE	SUPPORT	SOPORTE	SUPPORT
5	L 104990	1	FILTRO	FILTER	FILTRO	FILTRE
6	L 106452	1	VISOR-Nível	PLUG-Level	TAPON-Nivel	BOUCHON-Niveau
	L 109496	1	RESERVATÓRIO-Conj.	RESERVOIR-Assy.	RESERVATORIO-Conj.	RESERVOIR-Ens.
7	D 50547	1	JUNTA	GASKET	JUNTA	JOINT
8	D 34977	1	TAMPA	COVER	TAPA	COUVERCLE
9	113· 221	6	PARAFUSO	BOLT	TORNILLO	VIS
10	A 7552	1	ANEL "O"	"O" RING	ANILLO "O"	JOINT TORIQUE
11	L 100349	1	TAMPA	COVER	TAPA	COUVERCLE
12	221· 677	1	BUJÃO-DRENO	PLUG-DRAIN	TAPON-VACIADO	BOUCHON-VIDANGE
13	NSS	1	RESERVATÓRIO	RESERVOIR	RESERVATORIO	RESERVOIR
14	345· 87		JUNTA (UON)	SEALANT (UAR)	JUNTA (UCN)	JOINT (SB)

210

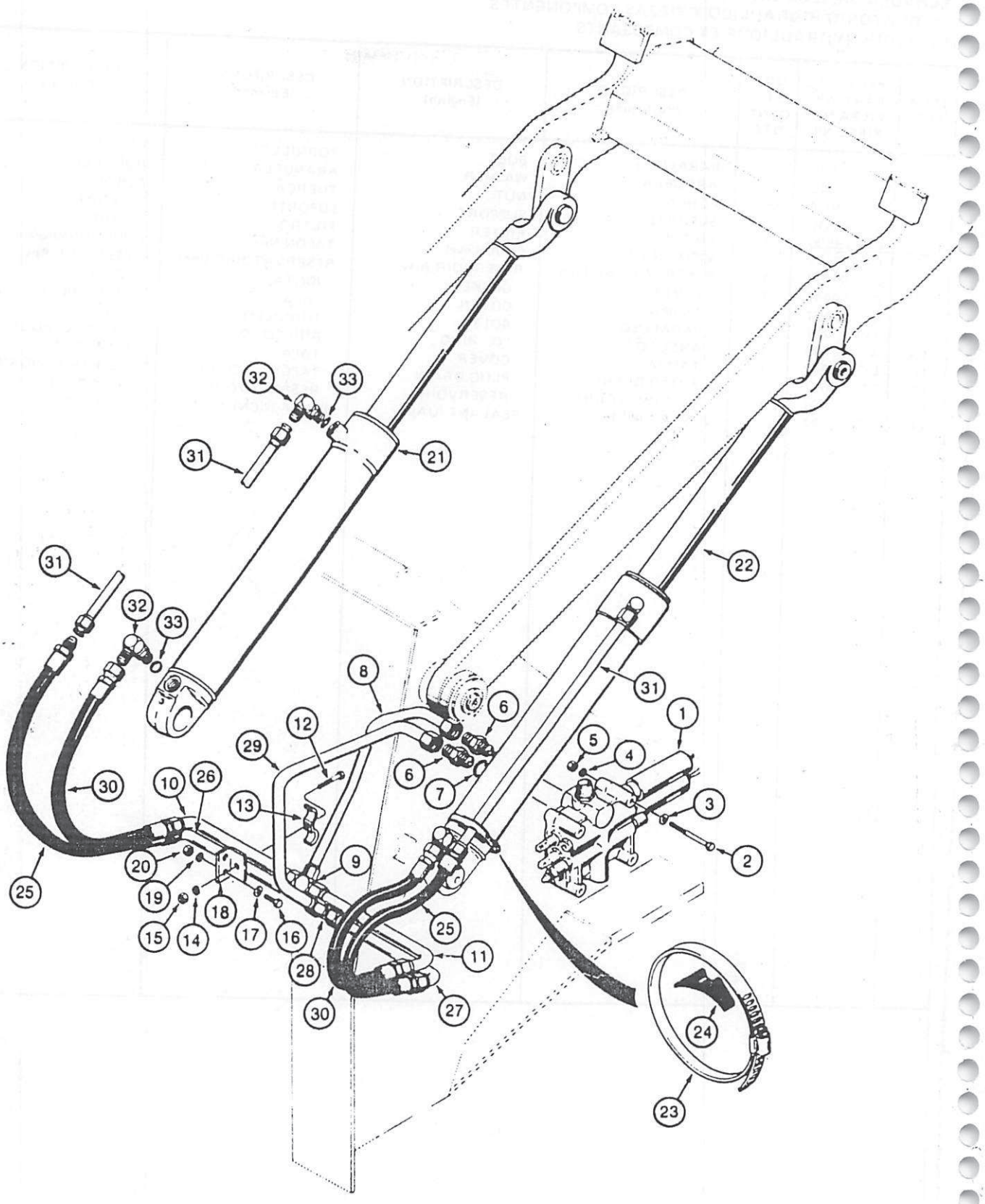
32
33
31
21
31
32
33
30
25
22
31
8
6
12
29
6
7
10
26
13
9
20
19
18
15
14
17
16
28
30
25
11
27
1
5
4
3
2
24
23

ITEM REF.	PEÇA Nº PART Nº PIEZA Nº PIECE Nº	QDE QTY. CANT. QTE	DESCRIÇÃO (Português)	DESCRIPTION (English)	DESCRIPCIÓN (Español)	DESCRIPTION (Français)
1	REF.	1	VÁLVULA-Conj. (Pág. 200/202)	VALVE-Assy. (Page 200/202)	VALVULA-Conj. (Pag. 200/202)	DISTRIBUTEUR-Ens. (Page 200/202)
2	13- 888	3	PARAFUSO	BOLT	TORNILLO	VIS
3	95- 8	3	ARRUELA	WASHER	ARANDELA	RONDELLE
4	92- 8	3	ARRUELA	WASHER	ARANDELA	RONDELLE
5	25- 108	3	PORCA	NUT	TUERCA	ECROU
6	218- 5069	2	CONEXÃO	CONNECTOR	CONECTOR	RACCORD
7	218- 5010	1	ANEL "O"	"O" RING	ANILLO "O"	JOINT TORIQUE
8	E 68184	1	TUBO	TUBE	TUBO	TUBE
9	218 598	1	TE	TEE	CONECTOR "T"	RACCORD EN "T"
10	L 47431	1	TUBO	TUBE	TUBO	TUBE
11	L 47426	1	TUBO	TUBE	TUBO	TUBE
12	13 628	2	PARAFUSO	BOLT	TORNILLO	VIS
13	R 15257	2	BRAÇADEIRA	CLAMP	ABRAZADERA	COLLIER
14	92 6	2	ARRUELA	WASHER	ARANDELA	RONDELLE
15	25- 106	2	PORCA	NUT	TUERCA	ECROU
16	13 624	4	PARAFUSO	BOLT	TORNILLO	VIS
17	95- 6	4	ARRUELA	WASHER	ARANDELA	RONDELLE
18	L 47468	2	SUPORTE	BRACKET	SOPORTE	SUPPORT
19	92- 6	4	ARRUELA	WASHER	ARANDELA	RONDELLE
20	25- 106	4	PORCA	NUT	TUERCA	ECROU
21	REF.	1	CILINDRO-Conj. L.E (Pág. 186)	CYLINDER-Assy. L.H (Page 186)	CILINDRO-Conj.-Izq (Pag. 186)	CYLINDRE-Ens.-Gauche (Page 186)
22	REF.	1	CILINDRO-Conj.-L.D (Pág. 186)	CYLINDER-Assy.-R.H (Page 186)	CILINDRO-Conj.-Der. (Pag. 186)	CYLINDRE-Ens.-Droite (Page 186)
23	214 27	4	BRAÇADEIRA	CLAMP	ABRAZADERA	COLLIER
24	L 79937	2	ASSENTO	SEAT	ASIENTO	SIEGE
25	L 111301	2	MANGUEIRA	HOSE	MANGUERA	TUYAU
26	L 47453	1	TUBO	TUBE	TUBO	TUBE
27	L 47426	1	TUBO	TUBE	TUBO	TUBE
28	218- 598	1	TÉ	TEE	CONECTOR "T"	RACCORD EN "T"
29	E 68182	1	TUBO	TUBE	TUBO	TUBE
30	L 111302	2	MANGUEIRA	HOSE	MANGUERA	TUYAU
31	L 78024	2	TUBO	TUBE	TUBO	TUBE
32	218 5108	4	COTOVELO	ELBOW	CODO	RACCORD COUDE
33	218 5008	1	ANEL "O"	"O" RING	ANILLO "O"	JOINT TORIQUE

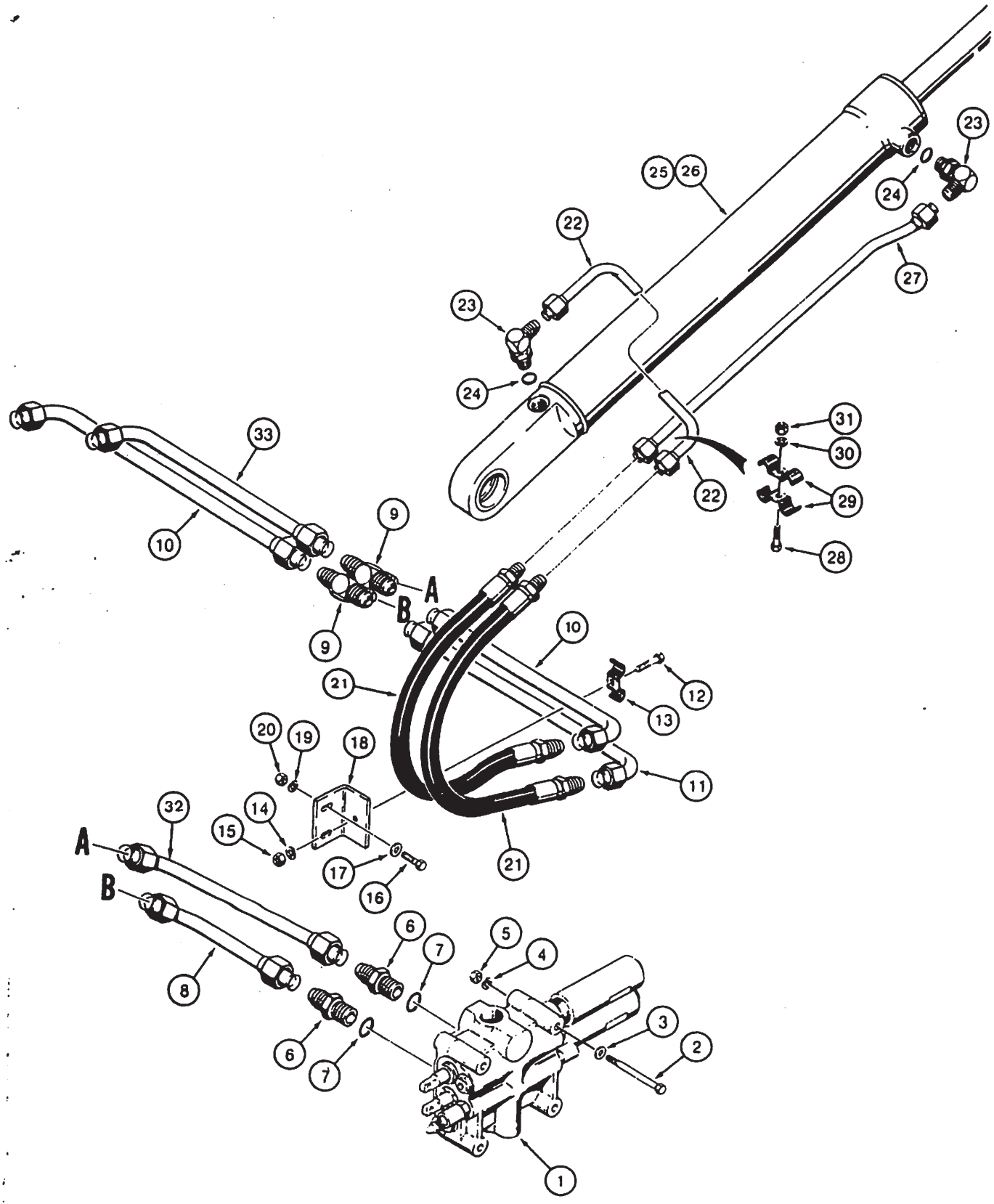
1
2
3
4
5
6
7
8
9
10
11
12
13
14
15
16
17
18
19
20
21
22
23
24
25
26
27
28
29
30
31
32
33
A
B

CILINDRO DE INCLINAÇÃO – CIRCUITO HIDRÁULICO
TILT CYLINDER – HYDRAULIC CIRCUIT
CILINDRO DE INCLINACION – CIRCUITO HIDRAULICO
CYLINDRE D'INCLINAISON – CIRCUIT HYDRAULIQUE

ITEM REF.	PEÇA Nº PART Nº PIEZA Nº PIECE Nº	QDE. QTY. CANT QTE.	DESCRIÇAO (Português)	DESCRIPTION (English)	DESCRIPCION (Espanol)	DESCRIPTION (Français)
1	REF.	1	VÁLVULA-Conj. (Pág. 200/202)	VALVE-Assy. (Page 200/202)	VALVULA-Conj. (Pag. 200/202)	DISTRIBUTEUR-Ens. (Page 200/202)
2	13- 888	3	PARAFUSO	BOLT	TORNILLO	VIS
3	95- 8	3	ARRUELA	WASHER	ARANDELA	RONDELLE
4	92- 8	3	ARRUELA	WASHER	ARANDELA	RONDELLE
5	25- 108	3	PORCA	NUT	TUERCA	ECROU
6	218- 5069	2	CONEXÃO-Conj.	CONNECTOR-Assy.	CONECTOR-Conj	RACCORD-Ens.
	ANEL "O"			"O" RING	ANILLO "O"	JOINT TORIQUE
7	L 47509	1	TUBO	TUBE	TUBO	TUBE
8	218- 598	2	TÊ	TEE	CONECTOR "T"	RACCORD "T"
9	L 47419	2	TUBO	TUBE	TUBO	TUBE
10	L 47453	1	TUBO	TUBE	TUBO	TUBE
11	13- 624	2	PARAFUSO	BOLT	TORNILLO	VIS
12	R 15257	2	BRAÇADEIRA	CLAMP	ABRAZADERA	COLLIER
13	92- 6	2	ARRUELA	WASHER	ARANDELA	RONDELLE
14	25- 106	2	PORCA	NUT	TUERCA	ECROU
15	13- 624	4	PARAFUSO	BOLT	TORNILLO	VIS
16	95- 6	4	ARRUELA	WASHER	ARANDELA	RONDELLE
17	L 47468	2	SUPORTE	BRACKET	SOPORTE	SUPPORT
18	92- 6	4	ARRUELA	WASHER	ARANDELA	RONDELLE
19	25- 106	4	PORCA	NUT	TUERCA	ECROU
20	L 111301	4	MANGUEIRA	HOSE	MANGUERA	TUYAU
21	L 47633	2	TUBO	TUBE	TUBO	TUBE
22	218- 5108	4	CONEXÃO	CONNECTOR	CONECTOR	RACCORD
23	218- 5008	1	ANEL 'O'	"O" RING	ANILLO "O"	JOINT TORIQUE
24	REF.	1	CILINDRO-Conj.-L.D. (Pág. 188)	CYLINDER-Assy.-R.H. (Page 188)	CILINDRO-Conj.-Der. (Pag. 188)	CYLINDRE-Ens.-Droite (Page 188)
25	REF.	1	CILINDRO-Conj.-L.E. (Pág. 188)	CYLINDER-Assy.-L.H. (Page 188)	CILINDRO-Conj.-Izq. (Pag. 188)	CYLINDRE-Ens.-Gauche (Page 188)
26	L 77794	2	TUBO	TUBE	TUBO	TUBE
27	13- 620	2	PARAFUSO	BOLT	TORNILLO	VIS
28	R 15257	4	BRAÇADEIRA	CLAMP	ABRAZADERA	COLLIER
29	92- 6	2	ARRUELA	WASHER	ARANDELA	RONDELLE
30	25- 106	2	PORCA	NUT	TUERCA	ECROU
31	L 47431	1	TUBO	TUBE	TUBO	TUBE
33	L 107085	1	TUBO	TUBE	TUBO	TUBE

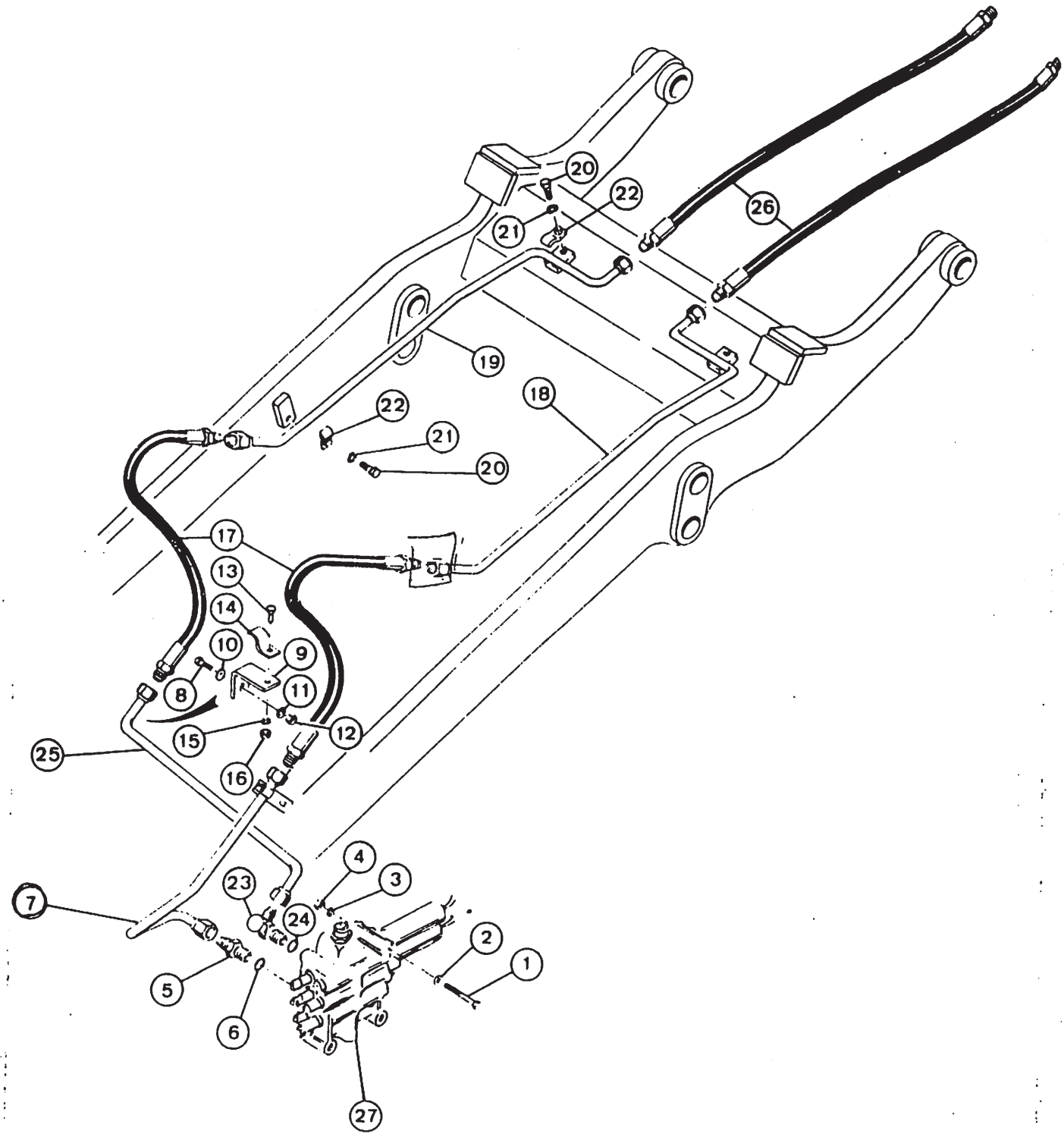
20
22
21
26
19
18
22
21
20
17
13
14
10
9
8
11
15
12
25
16
4
3
23
24
7
2
1
5
6
27

CAÇAMBA 4-EM-1 – CIRCUITO HIDRÁULICO
4-IN-1 BUCKET – HYDRAULIC CIRCUIT
CUCHARA 4-EN-1 – CIRCUITO HIDRAULICO
GODET 4-EN-1 – CIRCUIT HYDRAULIQUE

ITEM REF.	PEÇA Nº PART Nº PIEZA Nº PIECE Nº	QDE. QTY. CANT. QTE.	DESCRIÇÃO (Português)	DESCRIPTION (English)	DESCRIPCIÓN (Español)	DESCRIPTION (Français)
1	13- 888	3	PARAFUSO	BOLT	TORNILLO	VIS
2	95- 8	3	ARRUELA	WASHER	ARANDELA	RONDELLE
3	92- 8	3	ARRUELA	WASHER	ARANDELA	RONDELLE
4	25- 108	3	PORCA	NUT	TUERCA	ECROU
5	218- 5069	1	CONEXÃO	CONNECTOR	CONECTOR	RACCORD
6	218- 5010	1	ANEL "O"	"O" RING	ANILLO "O"	JOINT TORIQUE
7	L 48796	1	TUBO	TUBE	TUBO	TUBE
8	13- 624	2	PARAFUSO	BOLT	TORNILLO	VIS
9	L 106929	2	SUPORTE	BRACKET	SOPORTE	SUPPORT
10	95- 6	2	ARRUELA	WASHER	ARANDELA	RONDELLE
11	92- 6	2	ARRUELA	WASHER	ARANDELA	RONDELLE
12	25- 106	2	PORCA	NUT	TUERCA	ECROU
13	13- 616	2	PARAFUSO	BOLT	TORNILLO	VIS
14	A 12308	2	BRAÇADEIRA	CLAMP	ABRAZADERA	COLLIER
15	92- 6	2	ARRUELA	WASHER	ARANDELA	RONDELLE
16	25- 106	2	PORCA	NUT	TUERCA	ECROU
17	L 111301	2	MANGUEIRA	HOSE	MANGUERA	TUYAU
18	L 107316	1	TUBO	TUBE	TUBO	TUBE
19	L 107314	1	TUBO	TUBE	TUBO	TUBE
20	13- 612	4	PARAFUSO	BOLT	TORNILLO	VIS
21	92- 6	4	ARRUELA	WASHER	ARANDELA	RONDELLE
22	D 41165	4	BRAÇADEIRA	CLAMP	ABRAZADERA	COLLIER
23	218- 5110	1	COTOVELO	ELBOW	CODO	RACCORD COUDE
24	218- 5010	1	ANEL "O"	"O" RING	ANILLO "O"	JOINT TORIQUE
25	L 107221	1	TUBO	TUBE	TUBO	TUBE
26	L 50719	2	MANGUEIRA	HOSE	MANGUERA	TUYAU
27	REF.	1	VÁLVULA-Conj. (Pág. 202)	VALVE-Assy. (Page 202)	VALVULA-Conj. (Pag. 202)	DISTRIBUTEUR-Ens. (Page 202)

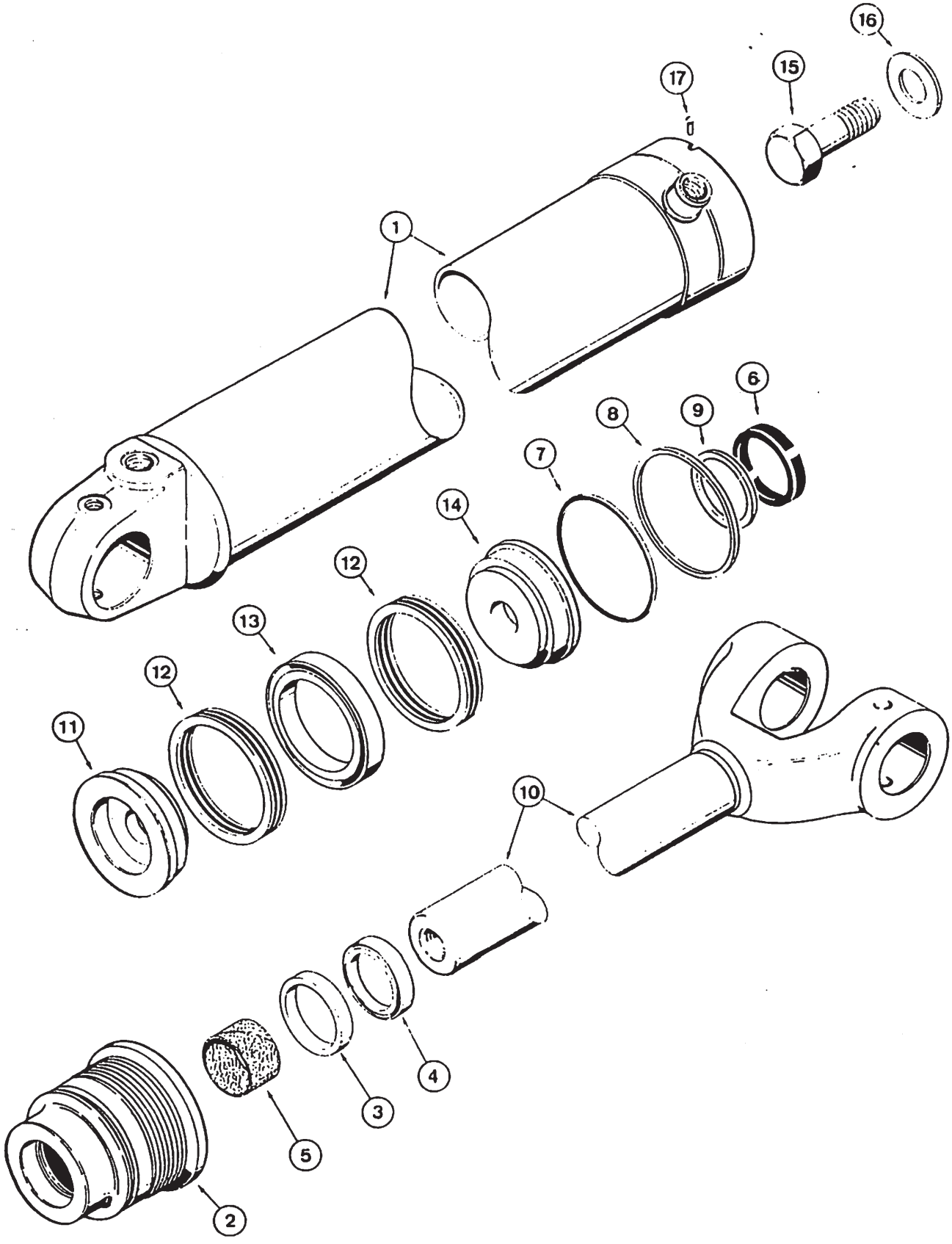
16
15
17
1
6
8
9
7
14
12
13
12
11
10
4
3
5
2

CILINDROS DE LEVANTAMENTO
LIFT CYLINDERS
CILINDROS DE LEVANTAMIENTO
VERINS DE LEVAGE

ITEM REF	PECA Nº PART Nº PIEZA Nº PIECE Nº	QDE QTY CANT QTE	DESCRICAO (Portuguese)	DESCRIPTION (English)	DESCRIPCION (Espanol)	DESCRIPTION (Français)
	E 69538	1	CILINDRO-L.D.	CYLINDER-R.H.	CILINDRO-Der.	VERIN-Droit
	E 69539	1	CILINDRO-L.E.	CYLINDER-L.H.	CILINDRO-Izq.	VERIN-Gauche
1	G 101716	1	TUBO L.D.	TUBE-R.H.	TUBO Der.	TUBE-Droit
1	G 101717	1	TUBO-L.E.	TUBE-L.H.	TUBO-Izq.	TUBE-Gauche
	E 69990	1	TAMPA Conj.	GLAND-Assy	TAPA Conj.	TETE-Ens.
2	NSS	1	TAMPA	GLAND	TAPA	TETE
3	NSS	1	ANEL	RING	ANILLO	BAGUE
4	D 95146	1	RASPADOR	WIPER	RASPADOR	RACLEUR
5 ·	G 102427	1	ROLAMENTO	BEARING	COJINETE	ROULEMENT
6 ·	E 95113	1	VEDADOR	SEAL	SELLO	JOINT
6 ·	G 109228	1	VEDADOR	SEAL	SELLO	JOINT
7 ·	49393	1	ANEL "O"	"O" RING	ANILLO "O"	JOINT TORIQUE
8 ·	G 107970	1	ANEL-Encosto	RING-Back up	ANILLO Apoyo	BAGUE-d'appui
9 ·	G 107998	1	VEDADOR	SEAL	SELLO	JOINT
10	G 100526	1	HASTE	ROD	VASTAGO	TIGE
11	D 48562	1	PISTÃO	PISTON	PISTON	PISTON
12	D 47206	2	GAXETA	SEAL	SELLO	BAGUE
13	D 47211	1	ANEL	RING	ANILLO	BAGUE
14	G 100530	1	PISTÃO	PISTON	PISTON	PISTON
15	28· 2048	1	PARAFUSO	BOLT	TORNILLO	VIS
16	G 105980	1	ARRUELA	WASHER	ARANDELA	RONDELLE
17	E 97210	1	PARAFUSO	BOLT	TORNILLO	VIS
	E 96002	1	JOGO DE REPARO (Nota)	REPAIR-KIT (Note)	JUEGO DE REPARO (Nota)	JEU DE RECHANGE (Note)

NOTA: Inclui os itens assinalados com (·)
NOTE Includes items marked with (·)
Incluye las piezas señaladas con (·)
Comprend les pièces signalées par (·)

218

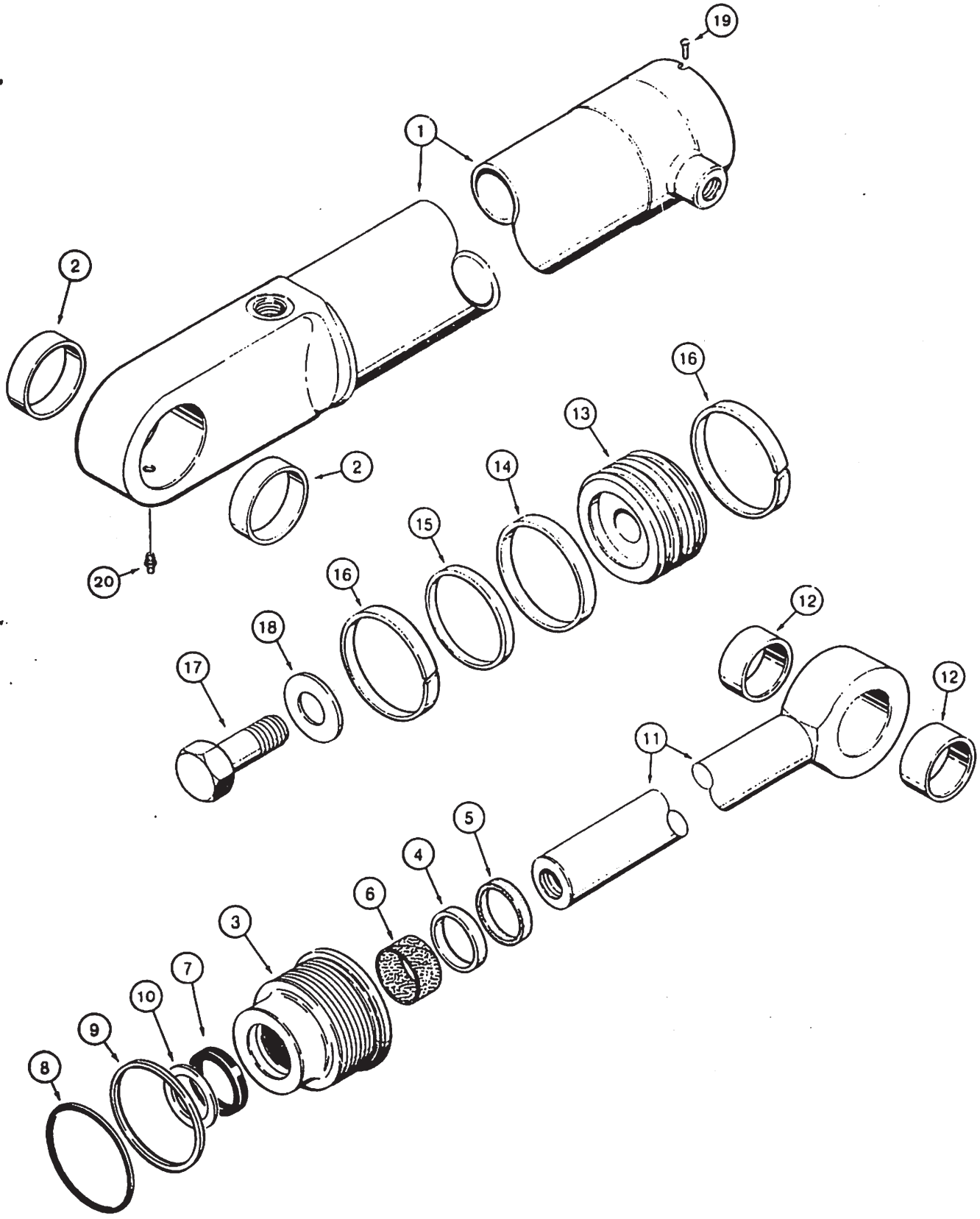
19
1
2
2
20
16
13
14
15
16
18
17
12
12
11
5
4
6
3
7
10
9
8

CILINDROS DE INCLINAÇÃO
TILT CYLINDERS
CILINDROS DE INCLINACION
VERINS D'INCLINAISON

ITEM REF	PECA Nº PART Nº PIEZA Nº PIECE Nº	QDE QTY CANT QTE	DESCRICAO (Portugues)	DESCRIPTION (English)	DESCRIPCION (Espanol)	DESCRIPTION (Français)
	E 69532	1	CILINDRO-L.D.	CYLINDER-R.H.	CILINDRO-Der.	VERIN-Droit
	E 69533	1	CILINDRO-L.E.	CYLINDER-L.H.	CILINDRO-Izq.	VERIN-Gauche
1	G 101706	1	TUBO-L.D.	TUBE-R.H.	TUBO-Der.	TUBE-Droit
1	G 101707	1	TUBO-L.E.	TUBE-L.H.	TUBO-Izq.	TUBE-Gauche
2	D 44543	2	BUCHA	BUSHING	BUJE	DOUILLE
	E 69984	1	TAMPA-Conj.	GLAND-Assy.	TAPA-Conj.	TETE-Ens.
3	NSS	1	TAMPA	GLAND	TAPA	TETE
4	NSS	1	ANEL	RING	ANILLO	BAGUE
5 •	D 95144	1	RASPADOR	WIPER	RASPADOR	RACLEUR
6 •	G 101533	1	ROLAMENTO	BEARING	COJINETE	ROULEMENT
7 •	F 95111	1	VEDADOR	SEAL	SELLO	JOINT
7 •	G 107923	1	VEDADOR	SEAL	SELLO	JOINT
8 •	A 27507	1	ANEL "O"	"O" RING	ANILLO "O"	JOINT TORIQUE
9 •	G 32176	1	ANEL-Encosto	RING-Back-up	ANILLO-Apoyo	BAGUE-d'appui
10 •	G 107097	1	VEDADOR	SEAL	SELLO	JOINT
11	G 33594	1	HASTE-Conj.	ROD-Assy.	VASTAGO Conj.	TIGE-Ens.
12	D 38943	2	BUCHA	BUSHING	BUJE	DOUILLE
13	G 100438	1	PISTÃO	PISTON	PISTON	PISTON
14 •	G 102285	1	VEDADOR	SEAL	SELLO	JOINT
15 •	G 100440	1	ANEL	RING	ANILLO	BAGUE
16 •	G 100448	2	ANEL	RING	ANILLO	BAGUE
17	28 2048	1	PARAFUSO	BOLT	TORNILLO	VIS
18	G 105180	1	ARRUELA	WASHER	ARANDELA	RONDELLE
19	E 97210	1	PARAFUSO	BOLT	TORNILLO	VIS
20	219 1	1	GRAXEIRA	FITTING GREASE	ENGRASADOR	GRAISSEUR
	E 95669	1	JOGO DE REPARO (Nota)	REPAIR-KIT (Note)	JUEGO DE REPARO (Nota)	JEU DE RECHANGE (Note)

NOTA: Incluir os itens assinalados com (•)
NOTE: Includes items marked with (•)
Incluye las piezas señaladas con (•)
Comprend les pieces signalées par (•)

220

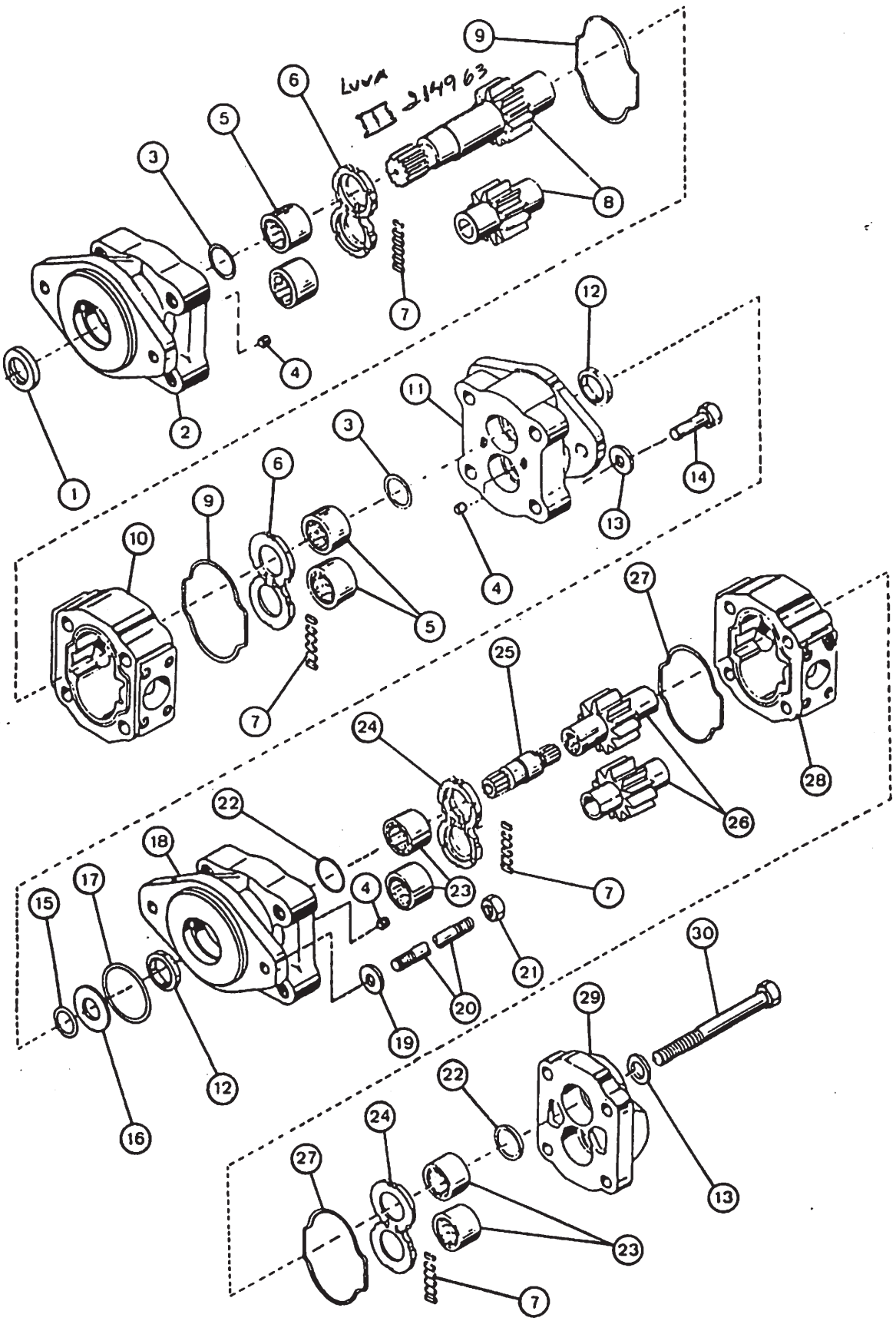
LUVA
II 2149 63

BOMBA HIDRÁULICA
HYDRAULIC PUMP
BOMBA HIDRAULICA
POMPE HYDRAULIQUE

ITEM REF.	PEÇA Nº PART Nº PIEZA Nº PIECE Nº	QDE. QTY. CANT. QTE.	DESCRIÇÃO (Português)	DESCRIPTION (English)	DESCRIPCIÓN (Español)	DESCRIPTION (Français)
	E 69484	1	BOMBA HIDRÁULICA-Conj.	HYDRAULIC PUMP-Assy.	BOMBA HIDRAULICA-Conj.	POMPE HYDRAULIQUE-Ens.
1	NSS	1	RETENTOR	RETAINER	RETENEDOR	RETENTEUR
2	W 14024	1	FLANGE	FLANGE	FLANGE	BRIDE
3	NSS	2	VEDADOR	SEAL	SELLO	JOINT TORIQUE
4	L 32320	3	BUJÃO	PLUG	TAPON	BOUCHON
5	D 31942	4	ROLAMENTO	BEARING	COJINETE	ROULEMENT
6	L 31955	2	PLACA	PLATE	PLACA	PLAQUE
7	NSS	2	VEDADOR	SEAL	SELLO	JOINT TORIQUE
8	S 114704	1	ENGRENAGEM-Jogo	GEAR-Set	ENGRANAJE-Juego	ENGRENAGE-Jeu
9	NSS	2	JUNTA	GASKET	JUNTA	JOINT
10	E 68635	1	CARCAÇA	HOUSING	CARCAZA	CARCASSE
11	S 93899	1	FLANGE	FLANGE	FLANGE	BRIDE
12	NSS	2	RETENTOR	RETAINER	RETENEDOR	RETENTEUR
13	D 31957	8	ARRUELA	WASHER	ARANDELA	RONDELLE
14	26- 1080	4	PARAFUSO	BOLT	TORNILLO	VIS
15	A 14515	1	ANEL "O"	"O" RING	ANILLO "O"	JOINT TORIQUE
16	S 93900	1	RETENTOR	RETAINER	RETENEDOR	RETENTEUR
17	NSS	1	ANEL "O"	"O" RING	ANILLO "O"	JOINT TORIQUE
18	S 93901	1	FLANGE	FLANGE	FLANGE	BRIDE
19	95- 12	2	ARRUELA	WASHER	ARANDELA	RONDELLE
20	E 68636	2	PRISIONEIRO	STUD	ESPARRAGO	GOUJON
21	25- 168	2	PORCA	NUT	TUERCA	ECROU
22	NSS	2	VEDADOR	SEAL	SELLO	JOINT TORIQUE
23	L 32097	4	ROLAMENTO	BEARING	COJINETE	ROULEMENT
24	L 32101	2	PLACA	PLATE	PLACA	PLAQUE
25	S 93903	1	EIXO	SHAFT	EJE	AXE
26	E 69865	1	ENGRENAGEM-Jogo	GEAR-Set	ENGRANAJE-	ENGRENAGE-Jeu
27	NSS	2	JUNTA	GASKET	JUNTA	JOINT
28	E 68637	1	CARCAÇA	HOUSING	CARCAZA	CARCASSE
29	L 32110	1	TAMPA	COVER	TAPA	COUVERCLE
30	26- 1072	4	PARAFUSO	BOLT	TORNILLO	VIS
	E 68638	1	REPARO-Jogo (Nota 1)	REPAIR- (Note 1)	REPARO-Juego (Nota 1)	JEU DE RECHANGE (Note 1)
	E 97242	1	REPARO-Jogo (Nota 2)	REPAIR-Kit (Note 2)	REPARO-Juego (Nota 2)	JEU DE RECHANGE (Note 2)

NOTA 1: Inclui os itens 1, 3, 7, 9, 12, 17, 22, 27
NOTE 1: Includes items 1, 3, 7, 9, 12, 17, 22, 27
Incluye las piezas 1, 3, 7, 9, 12, 17, 22, 27
Comprend les pièces 1, 3, 7, 9, 12, 17, 22, 27

NOTA 2: Inclui os itens 1, 3, 5, 6, 7, 9, 12, 17, 22, 23, 24, 27
NOTE 2: Includes items 1, 3, 5, 6, 7, 9, 12, 17, 22, 23, 24, 27
Incluye las piezas 1, 3, 5, 6, 7, 9, 12, 17, 22, 23, 24, 27
Comprend les pièces 1, 3, 5, 6, 7, 9, 12, 17, 22, 23, 24, 27

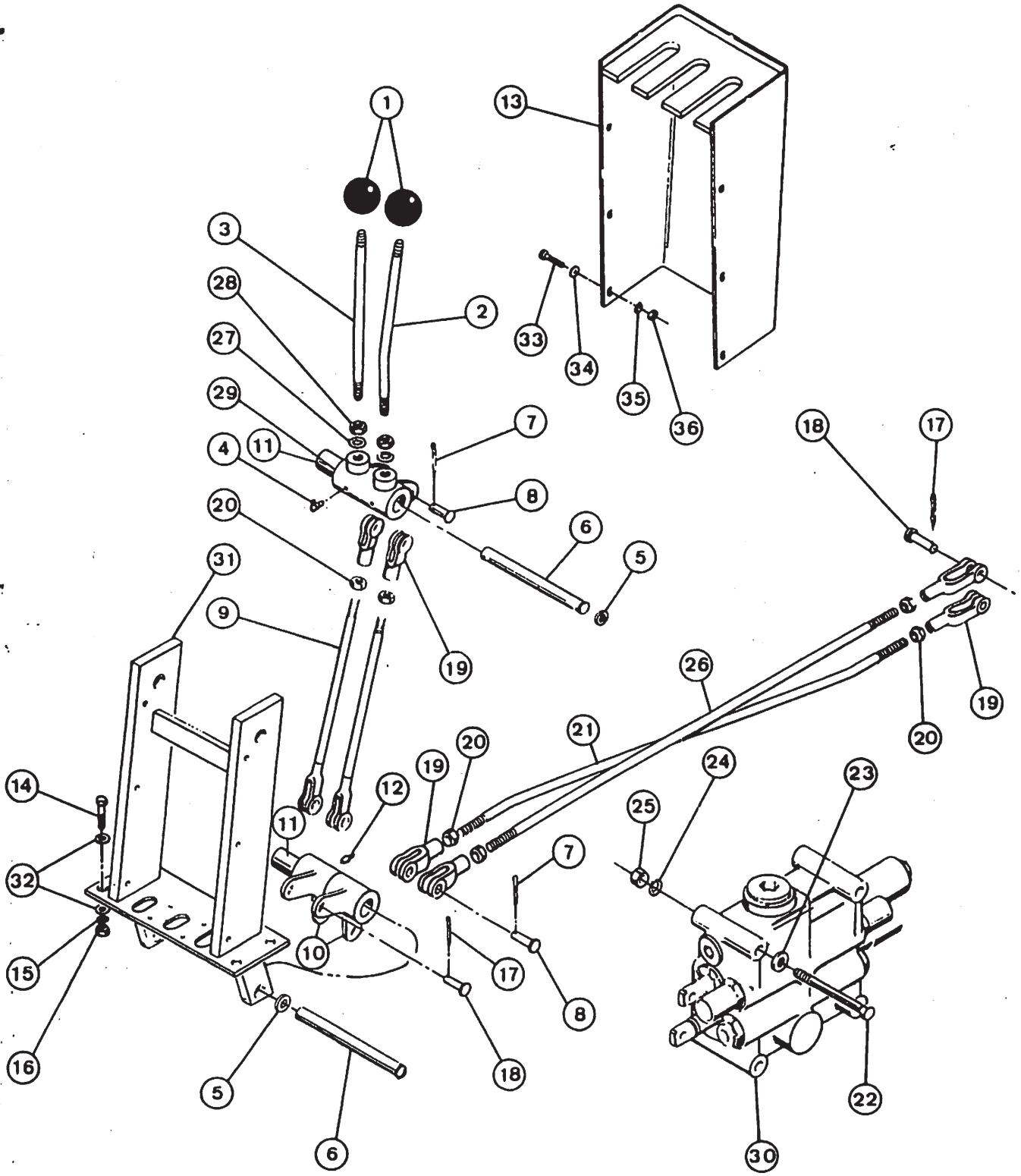
1
2
3
4
5
6
7
8
9
10
11
12
13
14
15
16
17
18
19
20
21
22
23
24
25
26
27
28
29
30
31
32
33
34
35
36

CONTROLE DA CARREGADEIRA E ALAVANCAS (VÁLVULA 2 CARRETÉIS)
LOADER CONTROL AND LEVERS (VALVE 2 SPOOL)
CONTROL DE LA CARGADORA Y PALANCAS (VALVULA 2 CARRETES)
CONTROLE DU CHARGEUR ET LEVIERS (DISTRIBUTEUR 2 TIROIRS)

ITEM REF.	PEÇA Nº PART Nº PIEZA Nº PIECE Nº	QDE. QTY. CANT. QTE	DESCRIÇÃO (Português)	DESCRIPTION (English)	DESCRIPCIÓN (Español)	DESCRIPTION (Français)
1	L 56064	2	MANOPLA	KNOB	PERILLA	POMMEAU
2	L 59087	1	ALAVANCA	LEVER	PALANCA	LEVIER
3	L 59089	1	ALAVANCA	LEVER	PALANCA	LEVIER
4	219- 55	2	GRAXEIRA	FITTING-Grease	ENGRASADOR	GRAISSEUR
5	195- 2083		ARRUELA (UON)	WASHER (UAR)	ARANDELA (UCN)	RONDELLE (SB)
6	L 102849	2	EIXO	SHAFT	EJE	ARBRE
7	132- 48	4	CONTRA-PINO	PIN-COTTER	PASADOR ABIERTO	GOUPILLE
8	141- 6	4	PINO	PIN	PASADOR	CHEVILLE
9	L 59968	2	HASTE	ROD	VASTAGO	TIGE
10	E 68054	2	CUBO	HUB	CUBO	MOYEU
11	L 55379	2	ESPAÇADOR	SPACER	ESPACIADOR	ENTRETOISE
12	219- 1	2	GRAXEIRA	FITTING-Grease	ENGRASADOR	GRAISSEUR
13	E 67101	1	COBERTURA	COVER	CUBIERTA	COUVERCLE
14	13- 620	4	PARAFUSO	BOLT	TORNILLO	VIS
15	92- 6	4	ARRUELA	WASHER	ARANDELA	RONDELLE
16	25- 106	4	PORCA	NUT	TUERCA	ECROU
17	132- 48	4	CONTRA-PINO	PIN-Cotter	PASADOR ABIERTO	GOUPILLE
18	141- 6	4	PINO	PIN	PASADOR	CHEVILLE
19	213- 6	6	TERMINAL	CLEVIS	TERMINAL	CHAPE
20	25- 158	6	PORCA	NUT	TUERCA	ECROU
21	E 68213	1	HASTE	LINK	VASTAGO	TIGE
22	13- 888	3	PARAFUSO	BOLT	TORNILLO	VIS
23	95- 8	3	ARRUELA	WASHER	ARANDELA	RONDELLE
24	92- 8	3	ARRUELA	WASHER	ARANDELA	RONDELLE
25	25- 108	3	PORCA	NUT	TUERCA	ECROU
26	E 68212	1	HASTE	LINK	VASTAGO	TIGE
27	193- 34	2	ARRUELA	WASHER	ARANDELA	RONDELLE
28	25- 1510	2	PORCA	NUT	TUERCA	ECROU
29	L 59090	2	BRAÇO	BELLCRANK	BRAZO	BRAS
30	REF.	1	VÁLVULA-2 Carretéis (Pág. 200)	VALVE-2 Spool (Page 200)	VALVULA-2 Carretes (Pag.200)	DISTRIBUTEUR-2 Tiroirs (Page 200)
31	E 68056	1	SUPORTE-Conj.	SUPPORT Assy.	SOPORTE-Conj.	SUPPORT-Ens.
32	95- 6	8	ARRUELA	WASHER	ARANDELA	RONDELLE
33	182- 130	6	PARAFUSO	BOLT	TORNILLO	VIS
34	95- 3	6	ARRUELA	WASHER	ARANDELA	RONDELLE
35	92- 3	6	ARRUELA	WASHER	ARANDELA	RONDELLE
36	129- 7	6	PORCA	NUT	TUERCA	ECROU

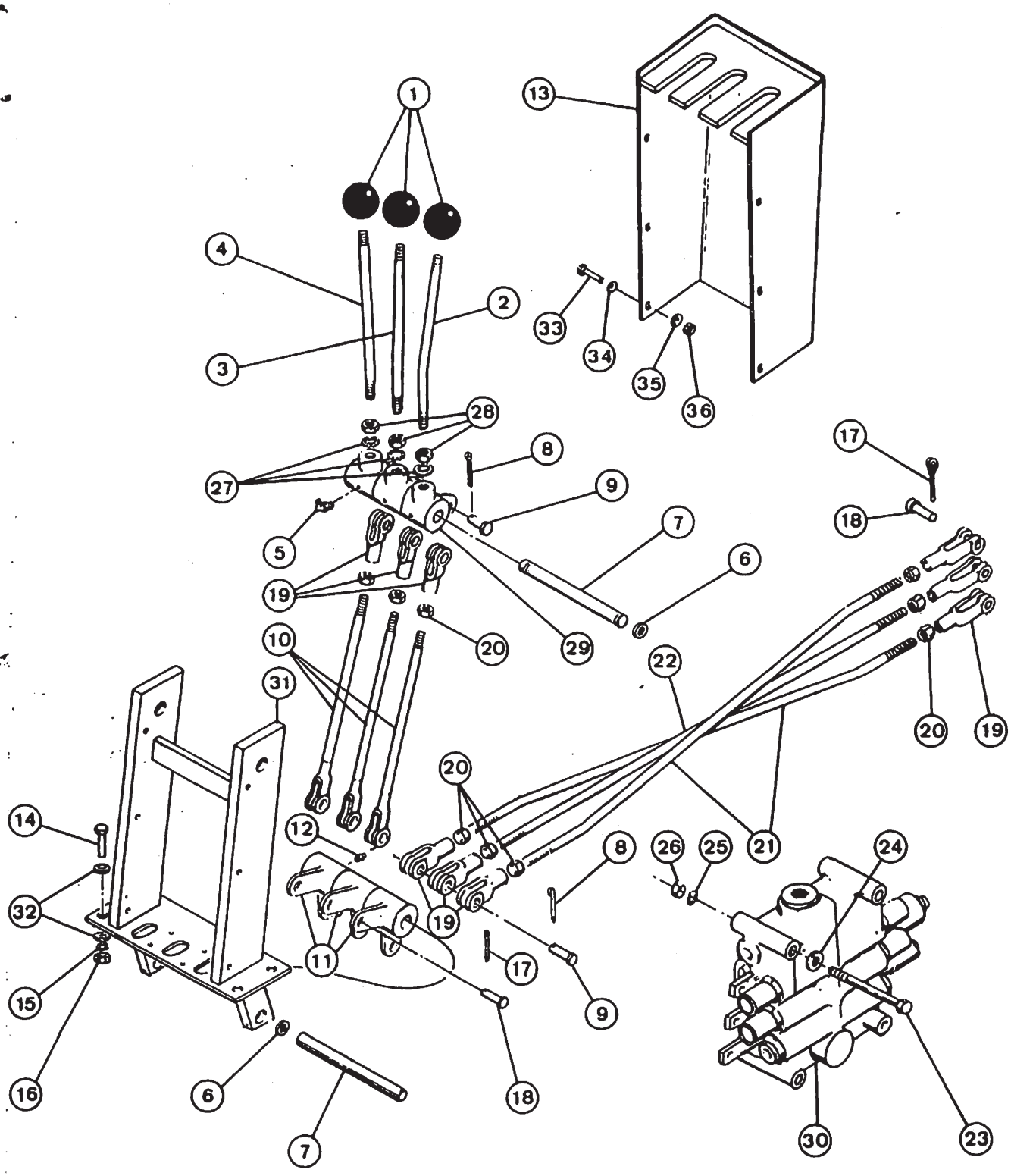
1
13
4
2
3
33
34
35
36
28
27
8
9
17
18
5
7
6
19
29
20
10
31
22
20
19
14
12
20
8
26
25
21
24
32
19
11
17
9
15
16
6
18
30
23
7

CONTROLE DA CARREGADEIRA E ALAVANCAS (VÁLVULA 3 CARRETÉIS)
LOADER CONTROL AND LEVERS (VALVE 3 SPOOL)
CONTROL DE LA CARGADORA Y PALANCAS (VALVULA 3 CARRETES)
CONTROLE DU CHARGEUR ET LEVIERS (DISTRIBUTEUR 3 TIROIRS)

ITEM REF.	PEÇA Nº PART Nº PIEZA Nº PIECE Nº	QDE. QTY. CANT. QTE.	DESCRIÇÃO (Português)	DESCRIPTION (English)	DESCRIPCIÓN (Español)	DESCRIPTION (Français)
1	L 56064	3	MANOPLA	KNOB	PERILLA	POMMEAU
2	L 59087	1	ALAVANCA	LEVER	PALANCA	LEVIER
3	L 59089	1	ALAVANCA	LEVER	PALANCA	LEVIER
4	L 59088	1	ALAVANCA	LEVER	PALANCA	LEVIER
5	219· 55	3	GRAXEIRA	FITTING-Grease	ENGRASADOR	GRAISSEUR
6	195· 2083		ARRUELA (UON)	WASHER (UAR)	ARANDELA (UCN)	RONDELLE (SB)
7	L 102849	2	EIXO	SHAFT	EJE	ARBRE
8	132· 48	6	CONTRA-PINO	PIN-COTTER	PASADOR ABIERTO	GOUPILLE
9	141· 6	6	PINO	PIN	PASADOR	CHEVILLE
10	L 59968	3	HASTE	ROD	VASTAGO	TIGE
11	E 68054	3	CUBO	HUB	CUBO	MOYEU
12	219· 1	3	GRAXEIRA	FITTING-Grease	ENGRASADOR	GRAISSEUR
13	E 67101	1	COBERTURA	COVER	CUBIERTA	COUVERCLE
14	13· 620	4	PARAFUSO	BOLT	TORNILLO	VIS
15	92· 6	4	ARRUELA	WASHER	ARANDELA	RONDELLE
16	25· 106	4	PORCA	NUT	TUERCA	ECROU
17	132· 48	6	CONTRA-PINO	PIN-Cotter	PASADOR ABIERTO	GOUPILLE
18	141· 6	6	PINO	PIN	PASADOR	CHEVILLE
19	213· 6	9	TERMINAL	CLEVIS	TERMINAL	CHAPE
20	25· 158	9	PORCA	NUT	TUERCA	ECROU
21	E 68213	2	HASTE	LINK	VASTAGO	TIGE
22	E 68212	1	HASTE	LINK	VASTAGO	TIGE
23	13· 888	3	PARAFUSO	BOLT	TORNILLO	VIS
24	95· 8	3	ARRUELA	WASHER	ARANDELA	RONDELLE
25	92· 8	3	ARRUELA	WASHER	ARANDELA	RONDELLE
26	25· 108	3	PORCA	NUT	TUERCA	ECROU
27	193· 34	3	ARRUELA	WASHER	ARANDELA	RONDELLE
28	25· 1510	3	PORCA	NUT	TUERCA	ECROU
29	L 59090	3	BRAÇO	BELLCRANK	BRAZO	BRAS
30	REF.	1	VÁLVULA-3 Carretéis (Pág. 202)	VALVE-3 Spool (Page 202)	VALVULA-3 Carretes (Pag. 202)	DISTRIBUTEUR-3 Tiroirs (Page 202)
31	E 68055	1	SUPORTE-Conj.	SUPPORT-Assy.	SOPORTE-Conj.	SUPPORT-Ens.
32	95· 6	8	ARRUELA	WASHER	ARANDELA	RONDELLE
33	182· 130	6	PARAFUSO	BOLT	TORNILLO	VIS
34	95· 3	6	ARRUELA	WASHER	ARANDELA	RONDELLE
35	92· 3	6	ARRUELA	WASHER	ARANDELA	RONDELLE
36	129· 7	6	PORCA	NUT	TUERCA	ECROU

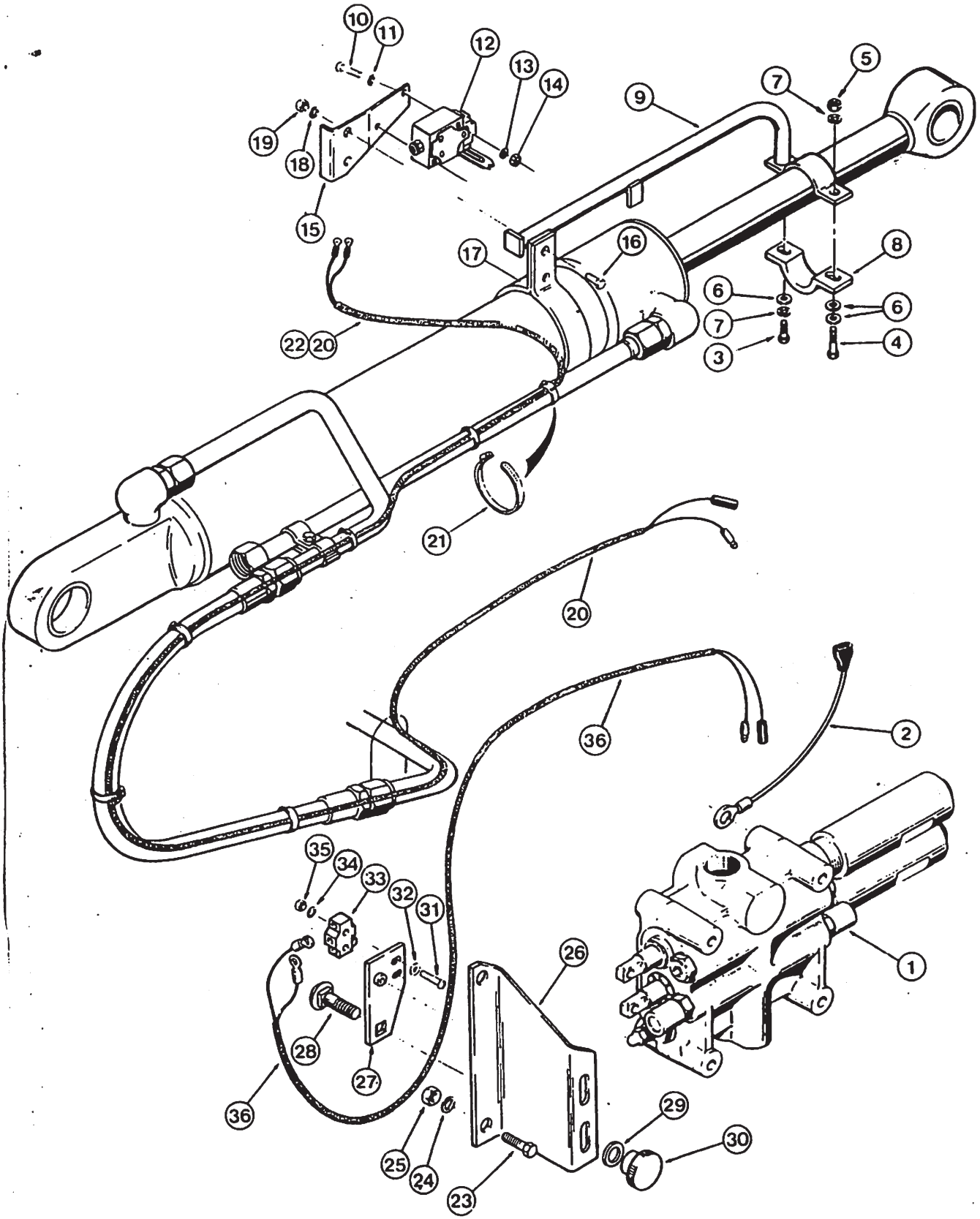
10
11
12
13
14
19
18
15
9
7
5
17
16
8
6
7
3
6
4
22
20
21
20
36
2
35
34
33
32
31
26
1
28
27
36
25
24
23
29
30

PÁ-CARREGADEIRA – CONTROLES DE POSICIONAMENTO
LOADER – POSITIONNING CONTROLS
CARGADORA – CONTROLES DE POSICIONAMIENTO
CHARGEUR – CONTROLES DE POSITIONNEMENT

ITEM REF.	PEÇA Nº PART Nº PIEZA Nº PIECE Nº	QDE. QTY. CANT. QTE.	DESCRICAO (Português)	DESCRIPTION (English)	DESCRIPCION (Espanol)	DESCRIPTION (Français)
1	REF.	1	VÁLVULA-Conj. (Págs. 200/202)	VALVE-Assy. (Pages 200/202)	VALVULA-Conj. (Pags. 200/202)	DISTRIBUTEUR-Ens. (Pages 200/202)
2	L 50380	1	FIO	WIRE RETORNO AUTOMÁTICO DA CAÇAMBA LOADER BUCKET RETURN TO DIG RETORNO AUTOMATICO DE LA CUCHARA RETOUR AUTOMATIQUE DE GODET	HILO	FIL
3	13- 612	1	PARAFUSO	BOLT	TORNILLO	VIS
4	13- 620	1	PARAFUSO	BOLT	TORNILLO	VIS
5	25- 106	1	PORCA	NUT	TUERCA	ECROU
6	195- 25	2	ARRUELA	WASHER	ARANDELA	RONDELLE
7	92- 6	2	ARRUELA	WASHER	ARANDELA	RONDELLE
8	L 55773	1	BRAÇADEIRA	CLAMP	ABRAZADERA	COLLIER
9	L 79633	1	INDICADOR	INDICATOR	INDICADOR	INDICATEUR
10	182- 530	2	PARAFUSO	BOLT	TORNILLO	VIS
11	92- 3	2	ARRUELA	WASHER	ARANDELA	RONDELLE
12	E 95585	1	INTERRUPTOR	SWITCH	INTERRUPTOR	INTERRUPTEUR
13	195- 101	2	ARRUELA	WASHER	ARANDELA	RONDELLE
14	129- 37	2	PORCA	NUT	TUERCA	ECROU
15	E 95171	1	SUPORTE	BRACKET	SOPORTE	SUPPORT
16	13- 624	3	PARAFUSO	BOLT	TORNILLO	VIS
17	L 48625	2	BRAÇADEIRA	CLAMP	ABRAZADERA	COLLIER
18	92- 6	3	ARRUELA	WASHER	ARANDELA	RONDELLE
19	25- 106	3	PORCA	NUT	TUERCA	ECROU
20	E 68415	1	CHICOTE	HARNESS	APAREJO ELECTR.	FAISCEAU
21	L 11541	6	TIRA	STRAP	TIRA	GARROT
22	345- 85		SELANT (UQN)	SEALANT (UAR)	SELANTE (UCN)	ETACHEITANT (SB)

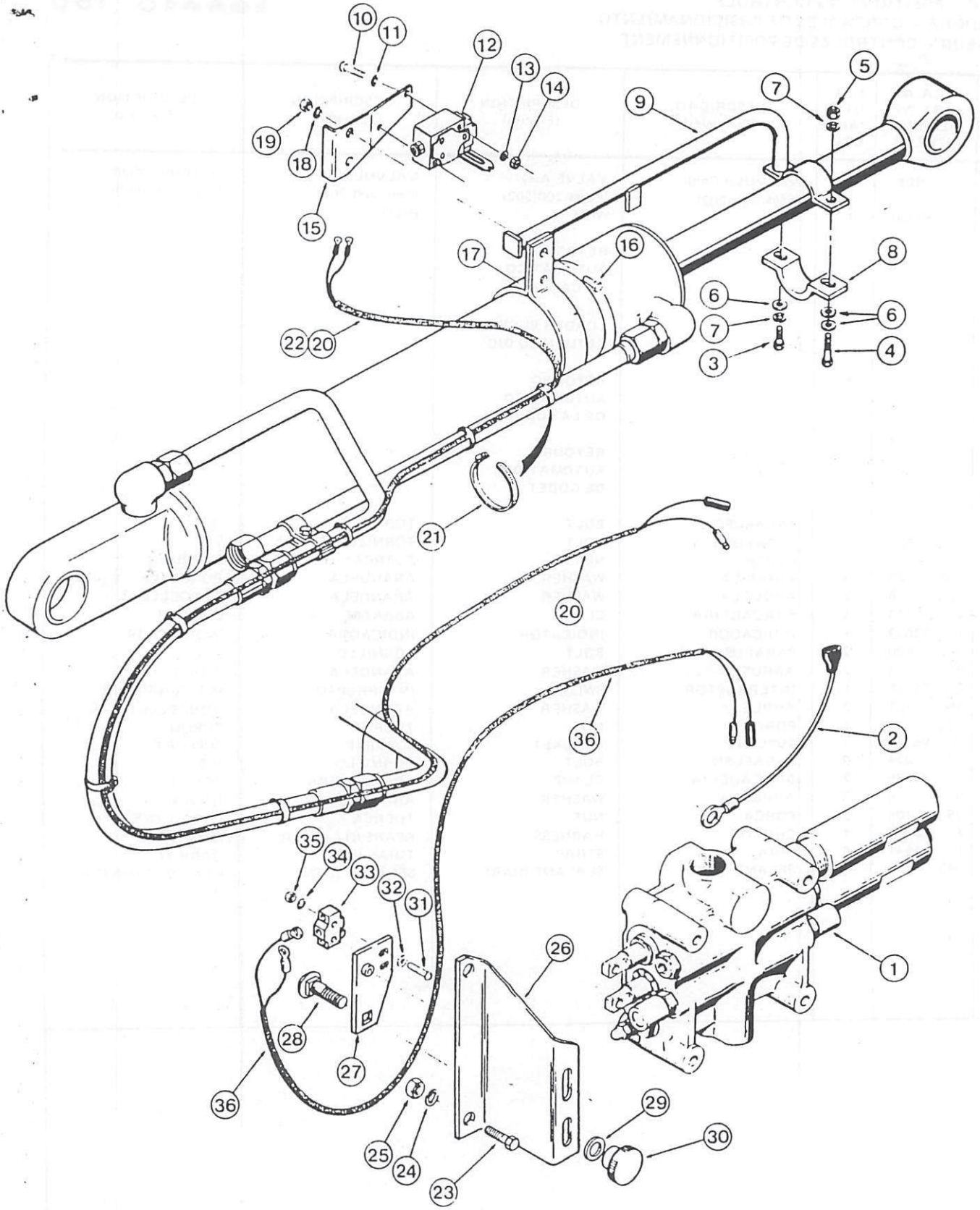
10
11
12
13
14
19
18
15
9
7
5
17
16
8
6
7
3
6
4
22
20
21
20
36
2
35
34
33
32
31
26
1
28
27
36
25
24
23
29
30

ITEM REF.	PEÇA Nº PART Nº PIEZA Nº PIECE Nº	QDE. QTY. CANT. QTE.	DESCRIÇÃO (Português)	DESCRIPTION (English)	DESCRIPCIÓN (Español)	DESCRIPTION (Français)
				CONTROLE DE ALTURA DA CAÇAMBA BUCKET HEIGHT CONTROL CONTROL DE ALTURA DE LA CUCHARA CONTROLE D'HAUTEUR DE GODET		
23	13· 624	2	PARAFUSO	BOLT	TORNILLO	VIS
24	92· 6	2	ARRUELA	WASHER	ARANDELA	RONDELLE
25	25· 106	2	PORCA	NUT	TUERCA	ECROU
26	L 47276	2	SUPORTE	SUPPORT	SOPORTE	SUPPORT
27	L 57566	1	SUPORTE	SUPPORT	SOPORTE	SUPPORT
28	11· 510	1	PARAFUSO	BOLT	TORNILLO	VIS
29	95· 5	1	ARRUELA	WASHER	ARANDELA	RONDELLE
30	E 64868	1	MANOPLA	KNOB	PERILLA	POMMEAU
31	182· 52	2	PARAFUSO	SCREW	TORNILLO	VIS
32	195· 10	2	ARRUELA	WASHER	ARANDELA	RONDELLE
33	E 66061	1	INTERRUPTOR	SWITCH	INTERRUPTOR	INTERRUPTEUR
34	193· 4	2	ARRUELA	WASHER	ARANDELA	RONDELLE
35	129· 15	2	PORCA	NUT	TUERCA	ECROU
36	E 68416	1	CHICOTE	HARNESS	APAREJO ELECTR.	FAISCEAU

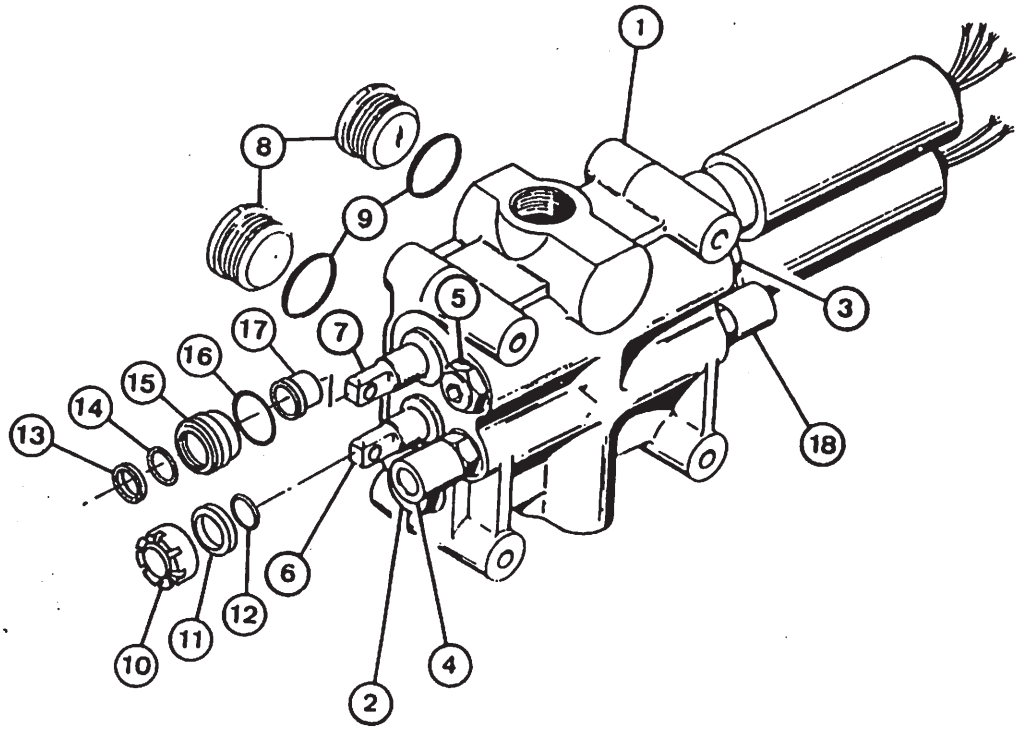
1
2
3
4
5
6
7
8
9
10
11
12
13
14
15
16
17
18

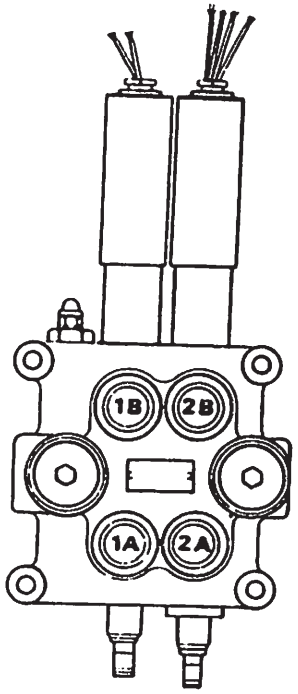
1B
2B
1A
2A

VÁLVULA DE CONTROLE (2 CARRETÉIS)
LOADER CONTROL VALVE (2 SPOOL)
VALVULA DE CONTROL (2 CARRETES)
DISTRIBUTEUR DE CONTROLE (2 TIROIRS)

ITEM REF	PECA Nº PART Nº PIEZA Nº PIECE Nº	QDE QTY CANT QTE	DESCRICAO (Português)	DESCRIPTION (English)	DESCRIPCION (Espanol)	DESCRIPTION (Français)
	E 69258	1	VÁLVULA-Conj.	VALVE-Assy	VALVULA-Conj.	DISTRIBUTEUR-Ens.
1	NSS	1	CORPO	BODY	CUERPO	CORPS
2	L 32614	1	VÁLVULA (pág. 216)	VALVE (page 216)	VALVULA (pag. 216)	VALVE (page 216)
3	L 35320	1	VÁLVULA (pág. 212)	VALVE (page 212)	VALVULA (pag. 212)	VALVE (page 212)
4	L 35386	1	VÁLVULA (1650 PSI) (pág. 214)	VALVE (1650 PSI) (page 214)	VALVULA (1650 PSI) (pag. 214)	VALVE (1650 PSI) (page 214)
5	L 35321	1	VÁLVULA (pág. 212)	VALVE (page 212)	VALVULA (pag. 212)	VALVE (page 212)
6	E 95341	1	CARRETEL (pág. 206)	SPOOL (page 206)	CARRETE (pag. 206)	TIROIR (page 206)
7	E 95340	1	CARRETEL (pág. 204)	SPOOL (page 204)	CARRETE (pag. 204)	TIROIR (page 204)
8	218- 5215	2	BUJÃO	PLUG	TAPON	BOUCHON
9	218- 5011	1	VEDADOR	SEAL	SELLO	JOINT TORIQUE
10	L 32608	1	RETENTOR	RETAINER	RETENEDOR	RETENTEUR
11	L 32604	1	RETENTOR	RETAINER	RETENEDOR	RETENTEUR
12	N 6577	1	ANEL "O"	"O" RING	ANILLO "O"	JOINT TORIQUE
13	D 59675	1	RASPADOR	WIPER	RASPADOR	RACLEUR
14	N 6577	1	ANEL "O"	"O" RING	ANILLO "O"	JOINT TORIQUE
15	L 32612	1	RETENTOR	RETAINER	RETENEDOR	RETENTEUR
16	L 31613	1	VEDADOR	SEAL	SELLO	JOINT
17	L 32611	1	LUVA	SLEEVE	MANGUITO	MANCHON
18	L 35319	1	VÁLVULA (2750 PSI) (pág. 214)	VALVE (2750 PSI) (page 214)	VALVULA (2750 PSI) (pag. 214)	VALVE (2750 PSI) (page 214)

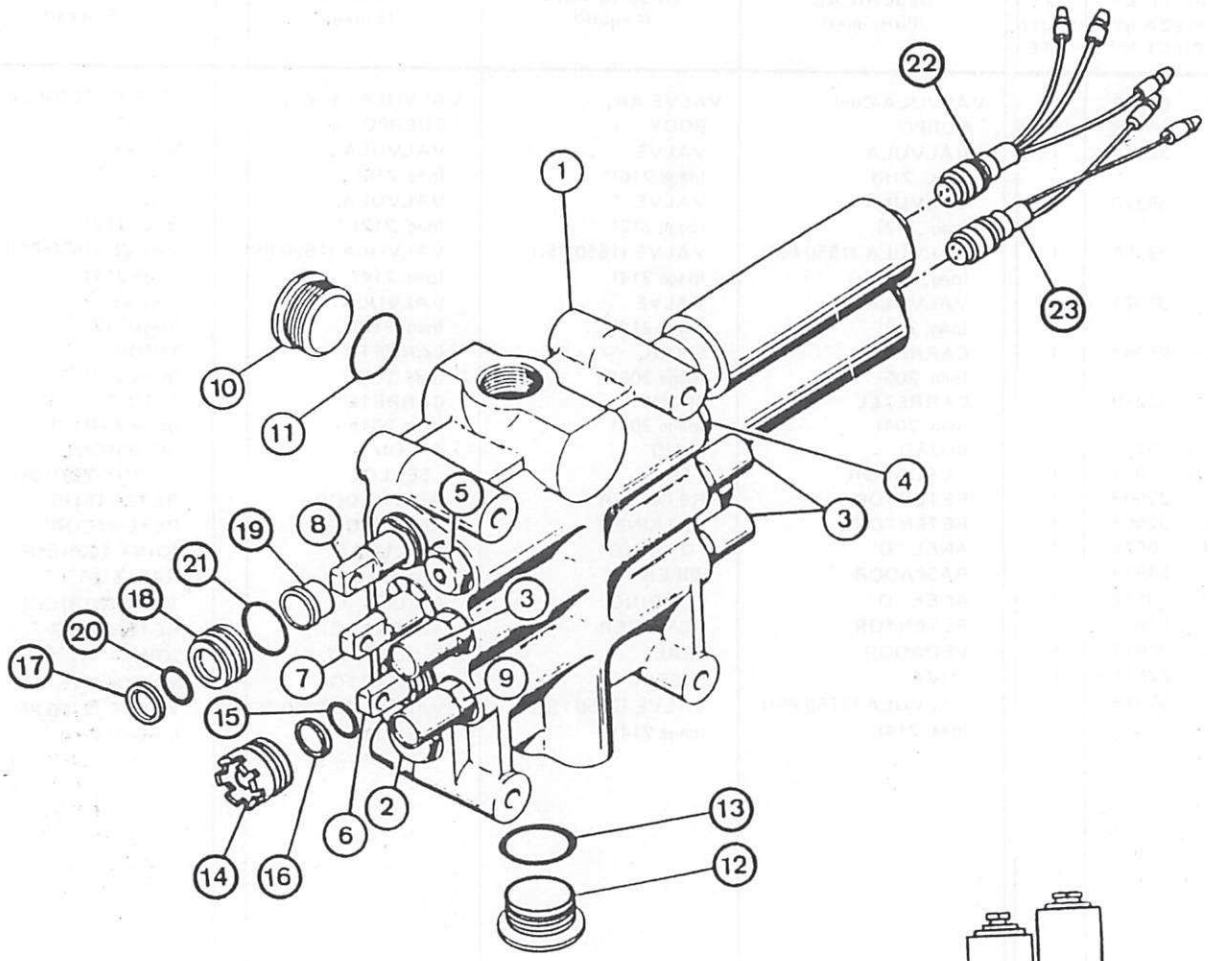
22
1
23
10
11
4
5
3
19
8
21
18
3
20
7
9
17
15
6
2
13
14
16
12

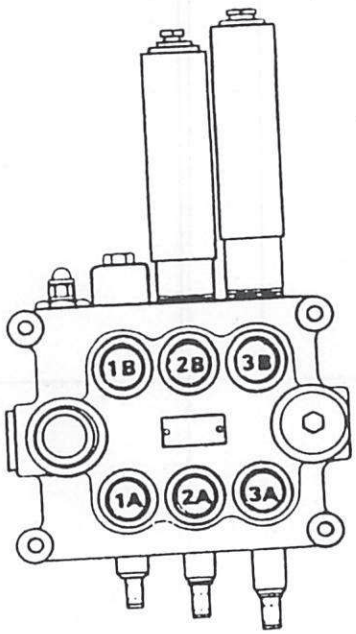
1B
2B
3B
1A
2A
3A

VÁLVULA DE CONTROLE (3 CARRETÉIS)
LOADER CONTROL VALVE (3 SPOOL)
VALVULA DE CONTROL (3 CARRETES)
DISTRIBUTEUR DE CONTROLE (3 TIROIRS)

ITEM REF.	PEÇA Nº PART Nº PIEZA Nº PIECE Nº	QDE. QTY. CANT. QTE.	DESCRIÇÃO (Português)	DESCRIPTION (English)	DESCRIPCIÓN (Español)	DESCRIPTION (Français)
	L 71422	1	VÁLVULA-Conj.	VALVE-Assy.	VALVULA-Conj.	DISTRIBUTEUR-Ens.
1	NSS	1	CARCAÇA	HOUSING	CARCAZA	CARCASSE
2	L 32614	1	VÁLVULA-Conj. (Pág. 216)	VALVE-Assy. (Page 216)	VALVULA-Conj. (Pag. 216)	VALVE-Ens. (Page 216)
3	L 33429	3	VÁLVULA-Conj. (Pág. 218)	VALVE-Assy. (Page 218)	VALVULA-Conj. (Pag. 218)	VALVE-Ens. (Page 218)
4	L 35320	1	VÁLVULA-Conj. (Pág. 212)	VALVE-Assy. (Page 212)	VALVULA-Conj. (Pag. 212)	VALVE-Ens. (Page 212)
5	L 35321	1	VÁLVULA-Conj. (Pág. 212)	VALVE-Assy. (Page 212)	VALVULA-Conj. (Pag. 212)	VALVE-Ens. (Page 212)
6	L 33751	1	CARRETEL-Conj. (Pág. 216)	SPOOL-Assy. (Page 216)	CARRETE-Conj. (Pag. 216)	TIROIR-Ens. (Page 216)
7	D 63369	1	CARRETEL-Conj. (Pág. 210)	SPOOL-Assy. (Page 210)	CARRETE-Conj. (Pag. 210)	TIROIR-Ens. (Page 210)
8	D 63370	1	CARRETEL-Conj. (Pág. 208)	SPOOL-Assy. (Page 208)	CARRETE-Conj. (Pag. 208)	TIROIR-Ens. (Page 208)
9	L 32633	1	VÁLVULA-Conj. (Pág. 218)	VALVE-Assy. (Page 218)	VALVULA-Conj. (Pag. 218)	VALVE-Ens. (Page 218)
10	218- 5215	1	BUJÃO	PLUG	TAPON	BOUCHON
11	218- 5011	1	ANEL "O"	"O" RING	ANILLO "O"	JOINT TORIQUE
12	218- 5211	1	BUJÃO	PLUG	TAPON	BOUCHON
13	218- 5007	1	ANEL "O"	"O" RING	ANILLO "O"	JOINTT TORIQUE
14	L 32608	2	RETENTOR	RETAINER	RETENEDOR	RETENTEUR
15	N 6577	2	ANEL "O"	"O" RING	ANILLO "O"	JOINT TORIQUE
16	L 32604	2	RETENTOR	RETAINER	RETENEDOR	RETENTEUR
17	A 28211	1	RASPADOR	WIPER	RASPADOR	RACLEUR
18	L 32612	1	RETENTOR	RETAINER	RETENEDOR	RETENTEUR
19	L 32611	1	LUVA	SLEEVE	MANGUITO	MANCHON
20	N 6577	1	ANEL "O"	"O" RING	ANILLO "O"	JOINT TORIQUE
21	L 32613	1	VEDADOR	SEAL	SELLO	JOINT
22	E 95330	1	CHICOTE	HARNESS	APAR. ELECTR.	FAISCEUA
23	E 95331	1	CHICOTE	HARNESS	APAR. ELECTR.	FAISCEAU

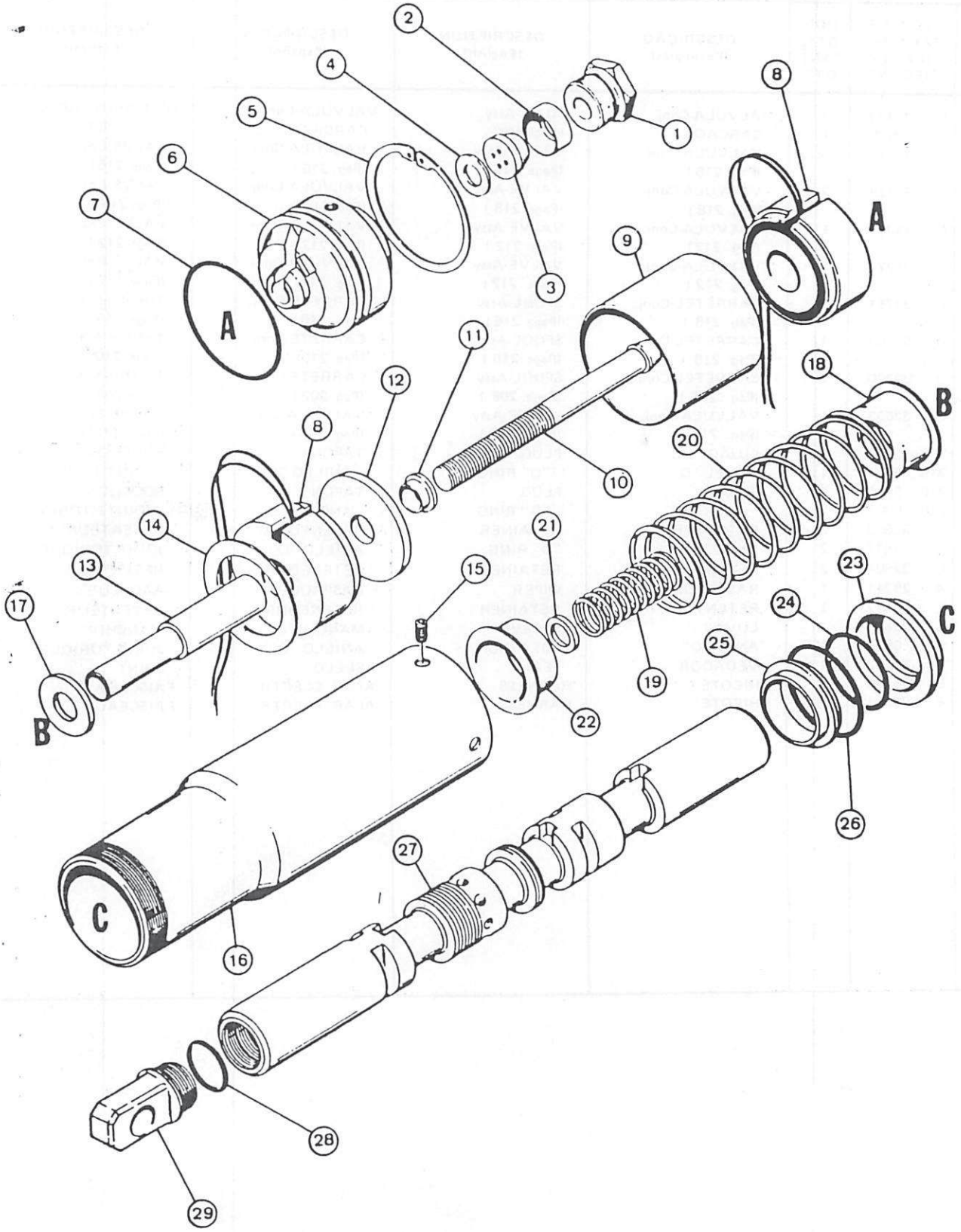
1
2
3
4
5
6
7
8
9
10
11
12
13
14
15
16
17
18
19
20
21
22
23
24
25
26
27
28
29
A
A
B
B
C
C

CARRETEL DE LEVANTAMENTO
LIFT SPOOL
CARRETE DE LEVANTAMIENTO
TIROIR DE LEVAGE

ITEM REF.	PEÇA Nº PART Nº PIEZA Nº PIECE Nº	QDE. QTY. CANT. QTE.	DESCRIÇÃO (Português)	DESCRIPTION (English)	DESCRIPCIÓN (Español)	DESCRIPTION (Français)
	E 95340	1	CARRETEL-Conj.	SPOOL-Assy.	CARRETE-Conj.	TIROIR-Ens.
1	L 33773	1	BUJÃO	PLUG	TAPON	BOUCHON
2	L 33772	1	BRAÇADEIRA	CLAMP	ABRAZADERA	COLLIER
3	L 33782	1	VEDADOR	SEAL	SELLO	JOINT TORIQUE
4	L 33770	1	ARRUELA	WASHER	ARANDELA	RONDELLE
5	E 69936	1	ANEL	RING	ANILLO	BAGUE
6	L 33768	1	BUJÃO	PLUG	TAPON	BOUCHON
7 •	A 15528	1	VEDADOR	SEAL	SELLO	JOINT TORIQUE
8	A 33762	2	BOBINA-Conj.	COIL-Assy.	BOBINA-Conj.	BOBINE-Ens.
9	L 33781	1	ESPAÇADOR	SPACER	ESPACIADOR	ENTRETOISE
10	D 56450	1	PARAFUSO	BOLT	TORNILLO	VIS
11	L 33764	1	ESPAÇADOR	SPACER	ESPACIADOR	ENTRETOISE
12	L 33763	1	ARRUELA	WASHER	ARANDELA	RONDELLE
13	D 56449	1	TUBO ESPAÇADOR	SPACER TUBE	TUBO ESPACIADOR	TUBE D'ENTRETOISE
14	L 33761	1	ARRUELA	WASHER	ARANDELA	RONDELLE
15	178- 415	1	PARAFUSO	SCREW	TORNILLO	VIS
16	L 33778	1	ALOJAMENTO	HOUSING	CARCAZA	CARCASSE
17	L 33777	1	ARRUELA	WASHER	ARANDELA	RONDELLE
18	A 16846	1	GUIA DA MOLA	SEAT	GUIA DEL RESORTE	GUIDE DU RESSORT
19	L 33775	1	MOLA	SPRING	RESORTE	RESSORT
20	L 33776	1	MOLA	SPRING	RESORTE	RESSORT
21	L 33774	1	ARRUELA	WASHER	ARANDELA	RONDELLE
22	A 13164	1	GUIA DA MOLA	SEAT	GUIA DEL RESORTE	GUIDE DU RESSORT
23	L 32640	1	RETENTOR	RETAINER	RETENEDOR	RETENTEUR
24 •	N 6577	1	VEDADOR	SEAL	SELLO	JOINT TORIQUE
25	L 32639	1	LUVA	SLEEVE	MANGUITO	MANCHON
26 •	L 32613	1	VEDADOR	SEAL	SELLO	JOINT TORIQUE
27	NSS	1	CARRETEL	SPOOL	CARRETE	TIROIR
28 •	218- 5006	1	VEDADOR	SEAL	SELLO	JOINT TORIQUE
29	L 32635	1	OLHAL	EYE	OJILLO	OEIL
	E 68773	1	JOGO DE REPARO (Nota)	REPAIR KIT (Note)	REPARO JUEGO (Nota)	JEU DE RECHANGE (Note)

NOTA: Inclui os itens assinalados com (•)
NOTE: Includes items marked with (•)
Incluye las piezas señaladas con (•)
Comprend les pièces signalées par (•)

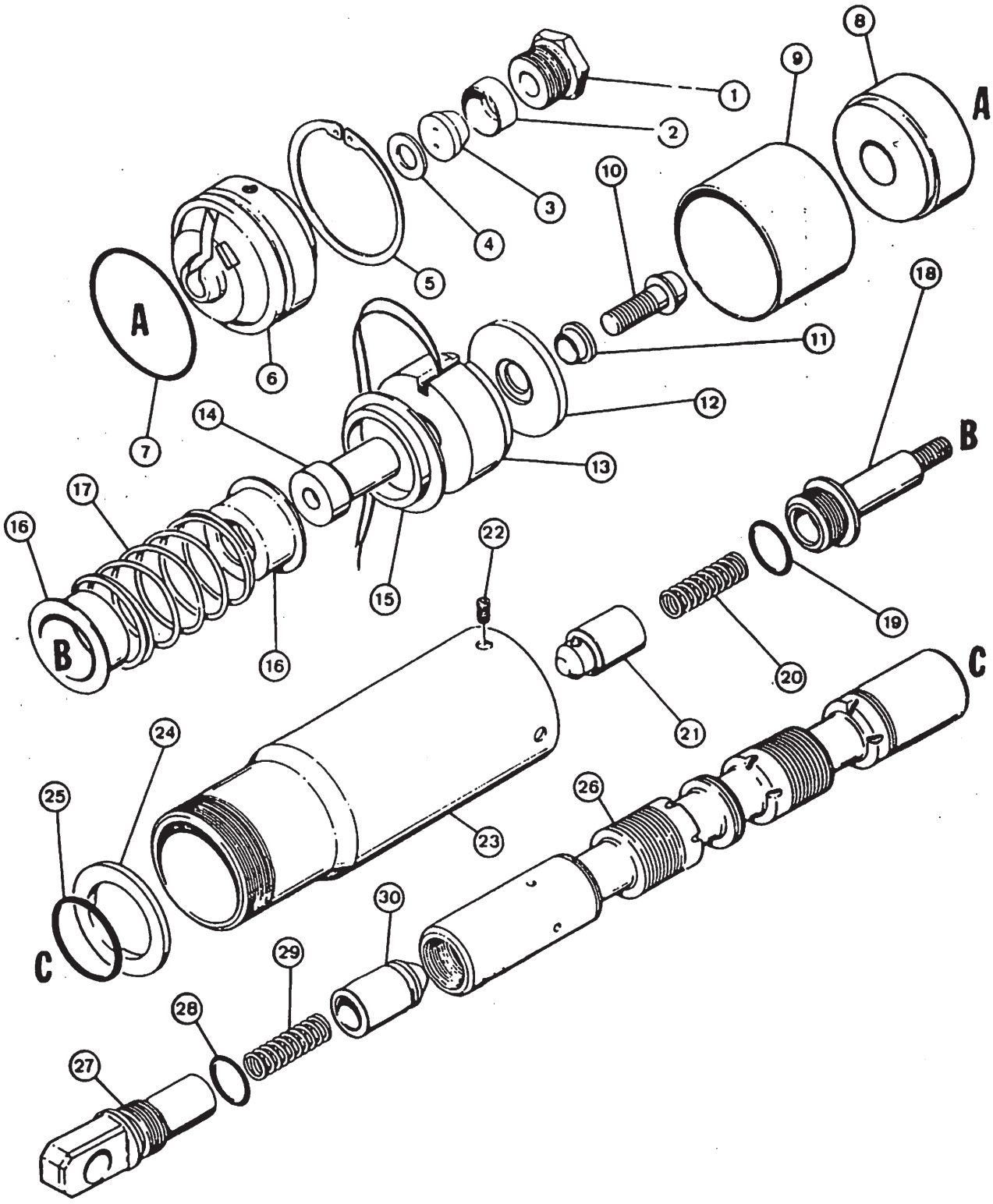
1
2
3
4
5
6
7
8
9
10
11
12
13
14
15
16
17
18
19
20
21
22
23
24
25
26
27
28
29
30
A
B
C

CARRETEL DE INCLINAÇÃO
TILT SPOOL
CARRETE DE INCLINACION
TIROIR D'INCLINAISON

ITEM REF.	PEÇA Nº PART Nº PIEZA Nº PIECE Nº	QDE. QTY. CANT. QTE.	DESCRIÇÃO (Português)	DESCRIPTION (English)	DESCRIPCIÓN (Español)	DESCRIPTION (Français)
	E 95341	1	CARRETEL-Conj.	SPOOL-Assy.	CARRETE-Conj.	TIROIR-Ens.
1	L 33773	1	BUJÃO	PLUG	TAPON	BOUCHON
2	L 33772	1	BRAÇADEIRA	CLAMP	ABRAZADERA	COLLIER
3	L 33771	1	VEDADOR	SEAL	SELLO	JOINT TORIQUE
4	L 33770	1	ARRUELA	WASHER	ARANDELA	RONDELLE
5	E 69936	1	ANEL	RING	ANILLO	BAGUE
6	L 33768	1	BUJÃO	PLUG	TAPON	BOUCHON
7 •	A 15528	1	VEDADOR	SEAL	SELLO	JOINT TORIQUE
8	A 33767	1	ESPAÇADOR	SPACER	ESPACIADOR	ENTRETOISE
9	L 33781	1	ESPAÇADOR	SPACER	ESPACIADOR	ENTRETOISE
10	D 56450	1	PARAFUSO	BOLT	TORNILLO	VIS
11	L 33764	1	ESPAÇADOR	SPACER	ESPACIADOR	ENTRETOISE
12	L 33763	1	ARRUELA	WASHER	ARANDELA	RONDELLE
13	L 33762	1	BOBINA-Conj.	COIL-Assy.	BOBINA-Conj.	BOBINE-Ens.
14	L 35388	1	TUBO ESPAÇADOR	SPACER TUBE	TUBO ESPACIADOR	TUBE D'ENTRETOISE
15	L 35389	1	ARRUELA	WASHER	ARANDELA	RONDELLE
16	A 13164	2	GUIA DA MOLA	SEAT	GUIA DEL RESORTE	GUIDE DU RESSORT
17	E 69935	1	MOLA	SPRING	RESORTE	RESSORT
18	L 35387	1	BUJÃO	PLUG	TAPON	BOUCHON
19 •	218- 5006	1	VEDADOR	SEAL	SELLO	JOINT TORIQUE
20	L 35327	1	MOLA	SPRING	RESORTE	RESSORT
21	L 35326	1	VÁLVULA	POPPET	VALVULA	SOUPAPE
22	178- 415	1	PARAFUSO	SCREW	TORNILLO	VIS
23	L 33778	1	ALOJAMENTO	HOUSING	CARCAZA	CARCASSE
24	L 32604	1	RETENTOR	RETAINER	RETENEDOR	RETENTEUR
25 •	N 6577	1	VEDADOR	SEAL	SELLO	JOINT TORIQUE
26	NSS	1	CARRETEL	SPOOL	CARRETE	TIROIR
27	L 35335	1	OLHAL	EYE	OJILLO	OEIL
28 •	218- 5006	1	VEDADOR	SEAL	SELLO	JOINT TORIQUE
29	L 35324	1	MOLA	SPRING	RESORTE	RESSORT
30	L 35325	1	VÁLVULA	POPPET	VALVULA	SOUPAPE
	E 68774	1	REPARO-JOGO (Nota)	REPAIR-KIT (Note)	REPARO-JUEGO (Nota)	JEU DE RECHANGE (Note)

NOTA: Inclui os itens assinalados com (•)
NOTE: Includes items marked with (•)
Incluye las piezas señaladas con (•)
Comprend les pièces signalées par (•)

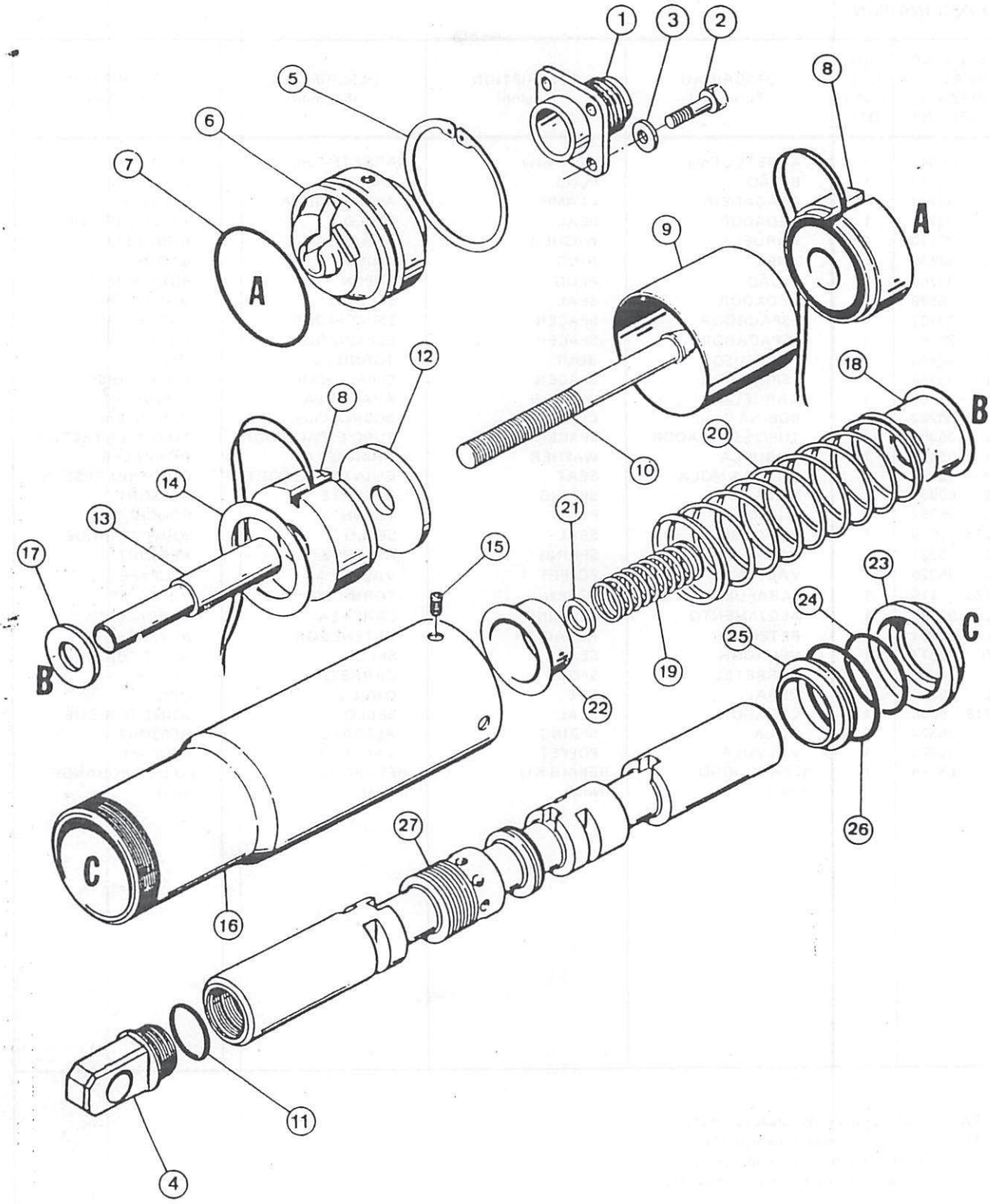
1
3
2
8
5
6
7
A
9
A
12
8
18
B
20
14
13
21
15
17
23
24
C
25
B
19
22
26
27
C
16
11
4

CARRETEL DE LEVANTAMENTO
LIFT SPOOL
CARRETE DE LEVANTAMIENTO
TIROIR DE LEVAGE

ITEM REF.	PEÇA Nº PART Nº PIEZA Nº PIECE Nº	ODE. QTY. CANT. QTE.	DESCRIÇÃO (Português)	DESCRIPTION (English)	DESCRIPCIÓN (Español)	DESCRIPTION (Français)
	D 63370	1	CARRETEL-Conj.	SPOOL-Assy.	CARRETE-Conj.	TIROIR-Ens.
1	R 33408	1	CONECTOR	CONNECTOR	CONECTOR	RACCORD
2	187- 1350	4	PARAFUSO	SCREW	TORNILLO	VIS
3	192- 53	4	ARRUELA	WASHER	ARANDELA	RONDELLE
4	L 51030	1	OLHAL	EYE	OJILLO	OEIL
5	L 33769	1	ANEL	RING	ANILLO	BAGUE
6	L 33768	1	BUJÃO	PLUG	TAPON	BOUCHON
7 *	A 15528	1	VEDADOR	SEAL	SELLO	JOINT TORIQUE
8	L 33762	2	BOBINA-Conj.	COIL-Assy.	BOBINA-Conj.	BOBINE-Ens.
9	L 33781	1	ESPAÇADOR	SPACER	ESPACIADOR	ENTRETOISE
10	N 6780	1	PARAFUSO	SCREW	TORNILLO	VIS
11 *	218- 5006	1	VEDADOR	SEAL	SELLO	JOINT
12	L 33763	1	ARRUELA	WASHER	ARANDELA	RONDELLE
13	D 56449	1	TUBO ESPAÇADOR	SPACER TUBE	TUBO ESPACIADOR	TUBE D'ENTRETOISE
14	L 33761	1	ARRUELA	WASHER	ARANDELA	RONDELLE
15	178- 415	1	PARAFUSO	SCREW	TORNILLO	VIS
16	L 33778	1	ALOJAMENTO	HOUSING	CARCAZA	CARCASSE
17	L 33777	1	ARRUELA	WASHER	ARANDELA	RONDELLE
18	A 16846	1	GUIA DA MOLA	SEAT	GUIA DEL RESORTE	GUIDE DU RESSORT
19	L 33775	1	MOLA	SPRING	RESORTE	RESSORT
20	L 33776	1	MOLA	SPRING	RESORTE	RESSORT
21	L 33774	1	ARRUELA	WASHER	ARANDELA	RONDELLE
22	A 13164	1	GUIA DA MOLA	SEAT	GUIA DEL RESORTE	GUIDE DU RESSORT
23	L 32640	1	RETENTOR	RETAINER	RETENEDOR	RETENTEUR
24 *	N 6577	2	VEDADOR	SEAL	SELLO	JOINT TORIQUE
25	L 32639	1	RETENTOR	RETAINER	RETENEDOR	RETENTEUR
26 *	L 32613	1	VEDADOR	SEAL	SELLO	JOINT TORIQUE
27	NSS	1	CARRETEL	SPOOL	CARRETE	TIROIR
	E 68773	1	JOGO DE REPARO (Nota)	REPAIR KIT (Note)	REPARO-JUEGO (Nota)	JEU DE RECHANGE (Note)

NOTA: Inclui os itens assinalados com (*)
NOTE: Includes items marked with (*)
Incluye las piezas señaladas con (*)
Comprend les pièces signalées par (*)

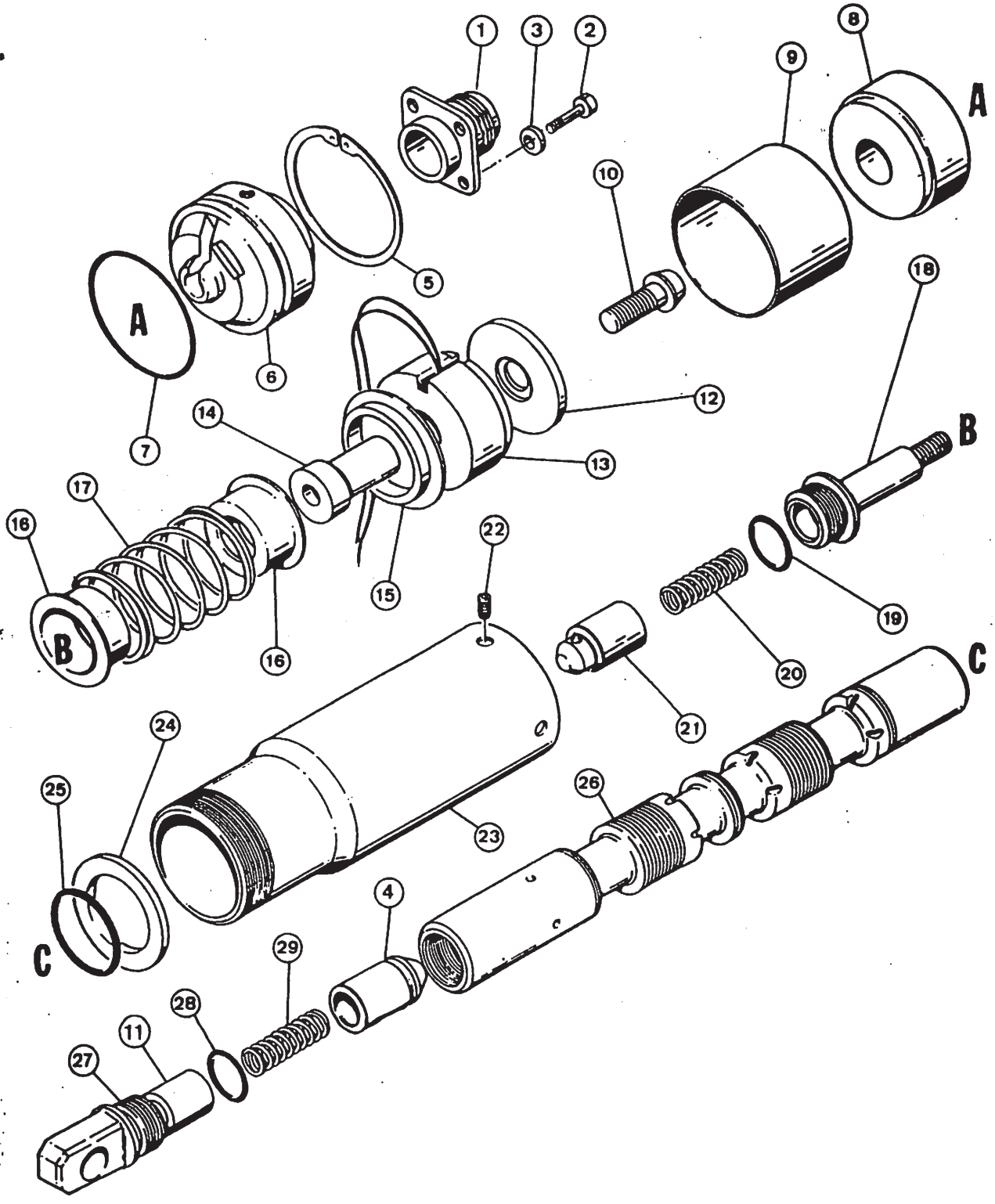
1
3
2
8
9
A
10
5
A
6
18
7
14
12
B
13
17
15
22
16
B
19
20
C
21
24
25
26
23
C
4
29
28
11
27

CARRETEL DE INCLINAÇÃO
TILT SPOOL
CARRETE DE INCLINACION
TIROIR D'INCLINAISON

ITEM REF.	PEÇA Nº PART Nº PIEZA Nº PIECE Nº	QDE. QTY. CANT. QTE.	DESCRIÇÃO (Português)	DESCRIPTION (English)	DESCRIPCIÓN (Español)	DESCRIPTION (Français)
	D 63369	1	CARRETEL-Conj.	SPOOL-Assy.	CARRETE-Conj.	TIROIR-Ens.
1	L 36043	1	CONECTOR	CONNECTOR	CONECTOR	RACCORD
2	187- 1350	4	PARAFUSO	SCREW	TORNILLO	VIS
3	192- 53	1	ARRUELA	WASHER	ARANDELA	RONDELLE
4	L 35325	1	VÁLVULA	POPPET	VALVULA	SOUPAPE
5	L 33769	1	ANEL	RING	ANILLO	BAGUE
6	L 33768	1	BUJÃO	PLUG	TAPON	BOUCHON
7 •	A 15528	1	VEDADOR	SEAL	SELLO	JOINT TORIQUE
8	L 33767	1	ESPAÇADOR	SPACER	ESPACIADOR	ENTRETOISE
9	L 33781	1	ESPAÇADOR	SPACER	ESPACIADOR	ENTRETOISE
10	N 6780	1	PARAFUSO	SCREW	TORNILLO	VIS
11	N 7487	1	ESPAÇADOR	SPACER	ESPACIADOR	ENTRETOISE
12	L 33763	1	ARRUELA	WASHER	ARANDELA	RONDELLE
13	L 33762	1	BOBINA-Conj.	COIL-Assy.	BOBINA-Conj.	BOBINE-Ens.
14	L 35388	1	TUBO-Espaçador	SPACER-Tube	TUBO-Espaciador	TUBE-d'Entretoise
15	L 35389	1	ARRUELA	WASHER	ARANDELA	RONDELLE
16	A 13164	2	GUIA DA MOLA	SEAT	GUIA DEL RESORTE	GUIDE DU RESSORT
17	L 33776	1	MOLA	SPRING	RESORTE	RESSORT
18	L 35387	1	BUJÃO	PLUG	TAPON	BOUCHON
19 •	218- 5006	1	VEDADOR	SEAL	SELLO	JOINT TORIQUE
20	L 35327	1	MOLA	SPRING	RESORTE	RESSORT
21	L 35326	1	VÁLVULA	POPPET	VALVULA	SOUPAPE
22	178- 415	1	PARAFUSO	SCREW	TORNILLO	VIS
23	L 33778	1	ALOJAMENTO	HOUSING	CARCAZA	CARCASSE
24	L 32604	1	RETENTOR	RETAINER	RETENEDOR	RETENTEUR
25 •	N 6577	2	VEDADOR	SEAL	SELLO	JOINT TORIQUE
26	NSS	1	CARRETEL	SPOOL	CARRETE	TIROIR
27	L 32635	1	OLHAL	EYE	OJILLO	OEIL
28 •	218- 5006	1	VEDADOR	SEAL	SELLO	JOINT TORIQUE
29	L 35324	1	MOLA	SPRING	RESORTE	RESSORT
	E 68774	1	REPARO-JOGO (Nota)	REPAIR-KIT (Note)	REPARO-JUEGO (Nota)	JEU DE RECHANGE (Note)

NOTA: Inclui os itens assinalados com (•)
NOTE: Includes items marked with (•)
Incluye las piezas señaladas con (•)
Comprend les pièces signalées par (•)

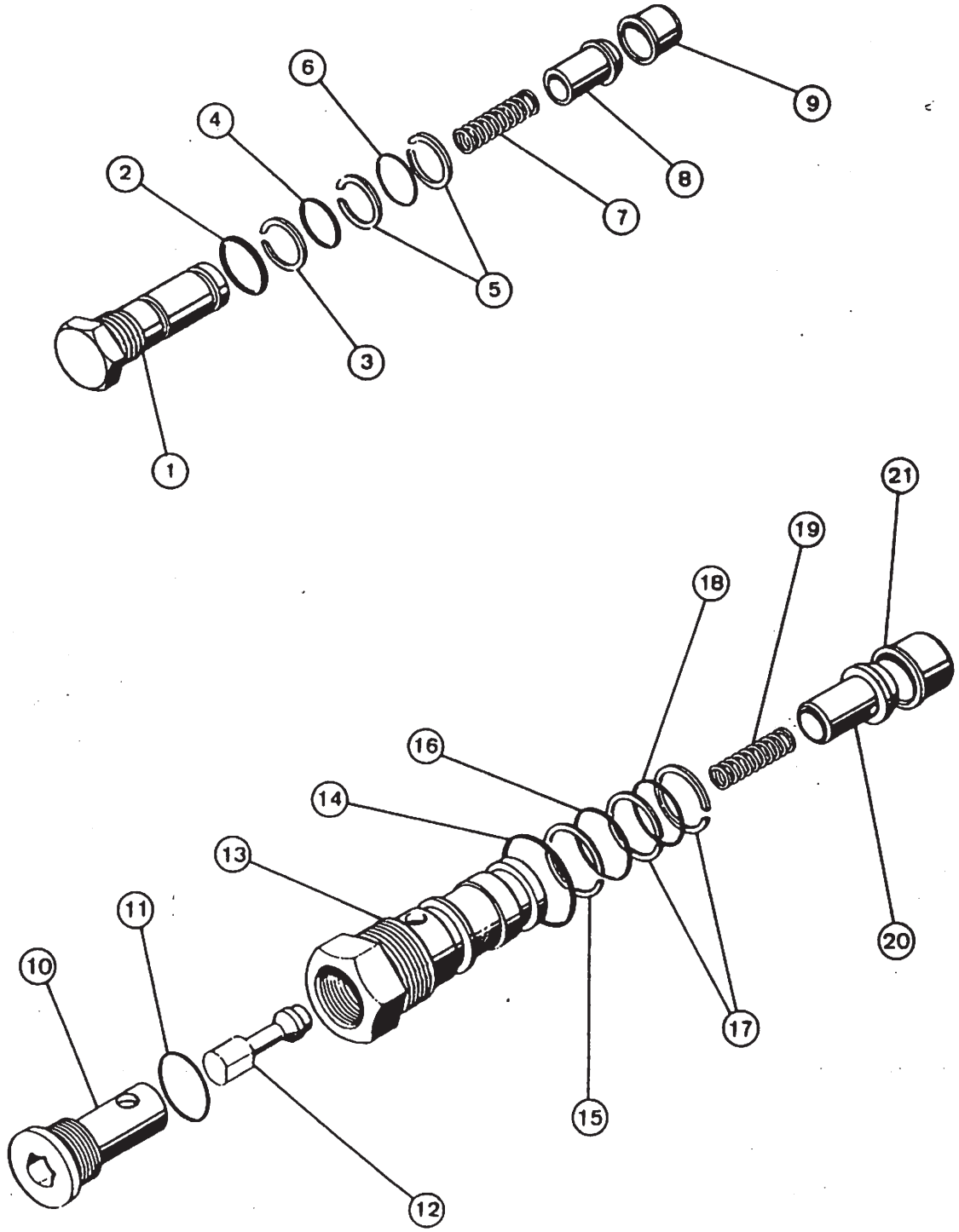
1
2
3
4
5
6
7
8
9
10
11
12
13
14
15
16
17
18
19
20
21

CHECK VALVE
VALVULA DE RETENCION
CLAPET ANTI-RETOUR

ITEM REF.	PEÇA Nº PART Nº PIEZA Nº PIECE Nº	ODE. QTY. CANT. QTE.	DESCRIÇÃO (Português)	DESCRIPTION (English)	DESCRIPCION (Español)	DESCRIPTION (Français)
	L 35320	1	VÁLVULA-Retenção	VALVE-Check	VALVULA-Retencion	CLAPET-Anti-retour
1	L 32632	1	TAMPA	CAP	TAPA	CHAPEAU
2 •	A 30843	1	VEDADOR	SEAL	SELLO	JOINT TORIQUE
3 •	A 41346	1	ANEL	RING	ANILLO	BAGUE
4 •	F 62114	1	VEDADOR	SEAL	SELLO	JOINT TORIQUE
5 •	F 13238	2	ANEL	RING	ANILLO	BAGUE
6 •	A 7982	1	VEDADOR	SEAL	SELLO	JOINT TORIQUE
7	D 48818	1	MOLA	SPRING	RESORTE	RESSORT
8	L 32622	1	VÁLVULA	POPPET	VALVULA	SOUPAPE
9	L 35334	1	SEDE	SEAT	ASIENTO	SIEGE
	E 69933	1	JOGO DE REPARO (Nota)	REPAIR KIT (Note) VÁLVULA DE REGENERAÇÃO REGENERATION CHECK VALVE VALVULA DE REGENERACION CLAPET DE REGENERATION	REPARO-JUEGO (Nota)	JEU DE RECHANGE (Note)
	L 35321	1	VÁLVULA	VALVE	VALVULA	CLAPET
10	L 32628	1	BUJÃO	PLUG	TAPON	BOUCHON
11 •	218- 5006	1	VEDADOR	SEAL	SELLO	JOINT TORIQUE
12	L 32626	1	VÁLVULA	POPPET	VALVULA	SOUPAPE
13	L 32627	1	TAMPA	CAP	TAPA	CHAPEAU
14 •	A 30843	1	VEDADOR	SEAL	SELLO	JOINT TORIQUE
15 •	A 41346	1	ANEL	RING	ANILLO	BAGUE
16 •	F 62114	1	VEDADOR	SEAL	SELLO	JOINT TORIQUE
17 •	F 13238	2	ANEL	RING	ANILLO	BAGUE
18 •	A 7982	1	VEDADOR	SEAL	SELLO	JOINT TORIQUE
19	D 48818	1	MOLA	SPRING	RESORTE	RESSORT
20	L 32622	1	VÁLVULA	POPPET	VALVULA	SOUPAPE
21	L 35334	1	SEDE	SEAT	ASIENTO	SIEGE
	E 68772	1	JOGO DE REPARO (Nota)	REPAIR-KIT (Note)	JUEGO DE REPARO (Nota)	JEU DE RECHANGE (Note)

NOTA: Inclui os itens assinalados com (•)
NOTE: Includes items marked with (•)
Incluye las piezas señaladas con (•)
Comprend les pièces signalées par (•)

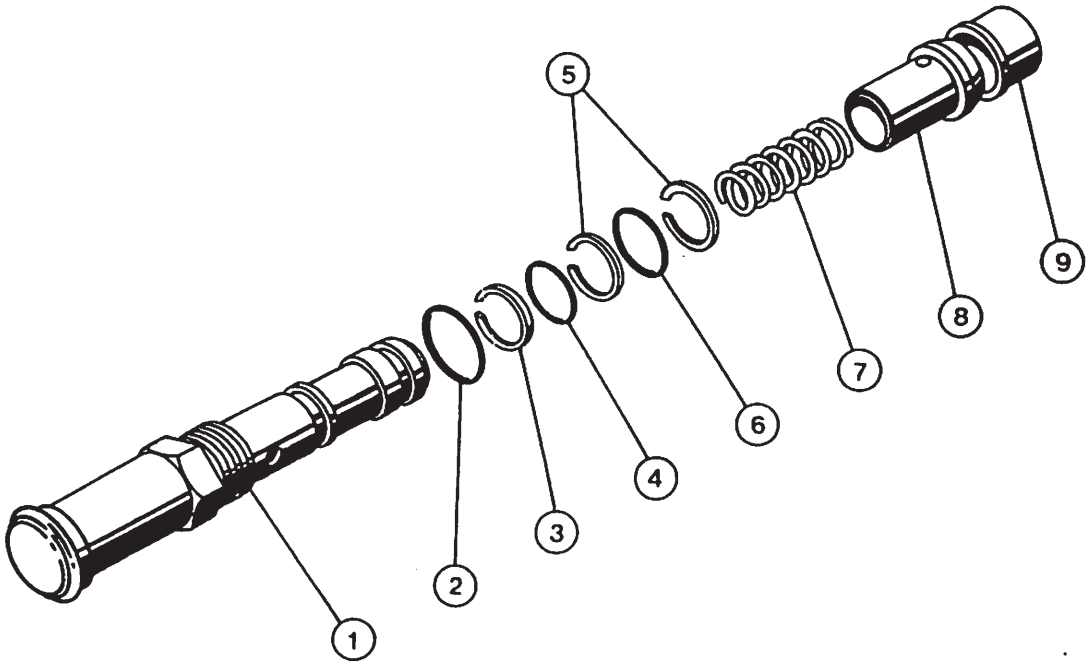
5
9
8
7
6
4
3
2
1

VÁLVULA DE ALÍVIO DE CIRCUITO
CIRCUIT RELIEF VALVE
VALVULA DE ALIVIO DE CIRCUITO
VALVE REGULATRICE DE CIRCUIT

ITEM REF.	PEÇA Nº PART Nº PIEZA Nº PIECE Nº	QDE. QTY. CANT: QTE.	DESCRIÇÃO (Português)	DESCRIPTION (English)	DESCRIPCIÓN (Español)	DESCRIPTION (Français)
	L 35386	1	VÁLVULA (1650 PSI)	VALVE (1650 PSI)	VALVULA (1650 PSI)	VALVE (1650 PSI)
	L 35319	1	VÁLVULA (2750 PSI)	VALVE (2750 PSI)	VALVULA (2750 PSI)	VALVE (2750 PSI)
1	NSS	1	VÁLVULA-Conj.	VALVE-Assy.	VALVULA-Conj.	VALVE-Ens.
2	A 30843	1	ANEL "O"	"O" RING	ANILLO "O"	JOINT TORIQUE
3	A 41346	1	ANEL-Encosto	RING-Back-up	ANILLO-Apoyo	BAGUE-Butee
4	F 62114	1	ANEL "O"	"O" RING	ANILLO "O"	JOINT TORIQUE
5	G 32626	2	ANEL-Encosto	RING-Back-up	ANILLO-Apoyo	BAGUE-Butee
6	A 7982	1	ANEL "O"	"O" RING	ANILLO "O"	JOINT TORIQUE
7	D 48818	1	MOLA	SPRING	RESORTE	RESSORT
8	L 32622	1	PISTÃO	PISTON	PISTON	PISTON
9	L 35334	1	LUVA	SLEEVE	MANGUITO	MANCHON

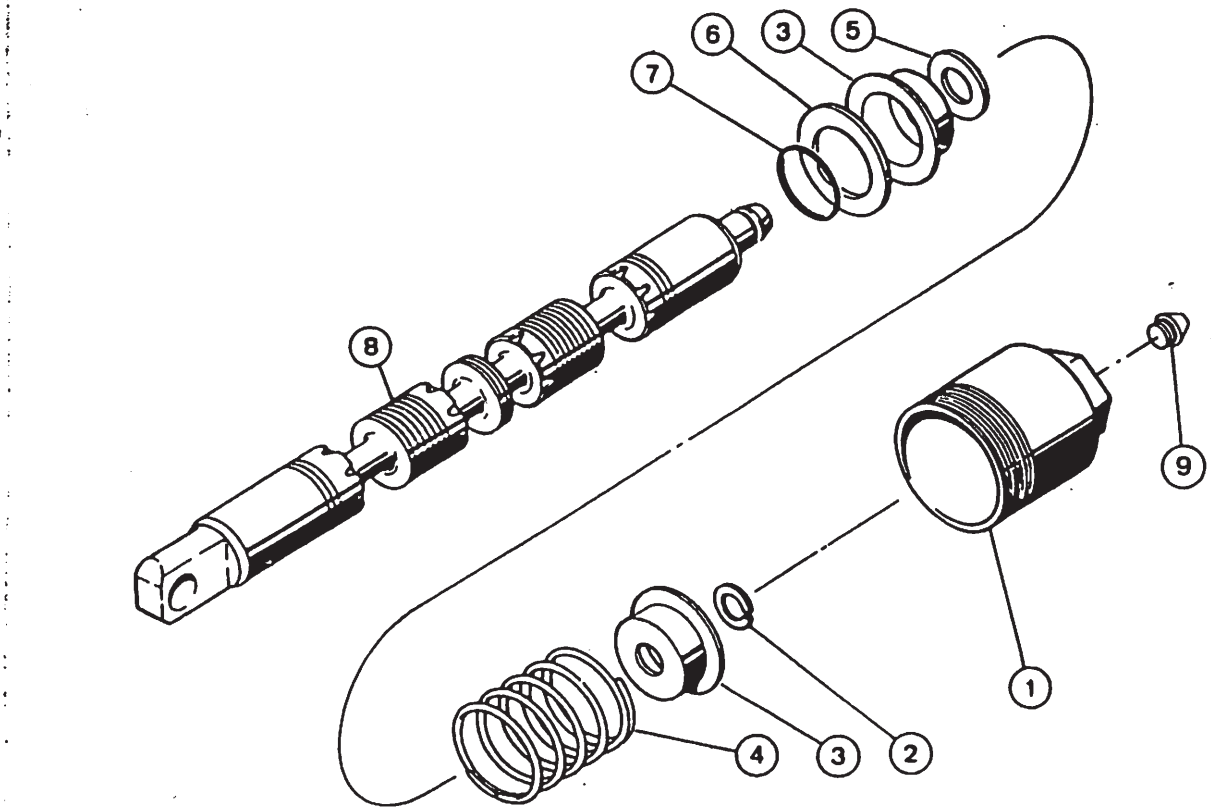
6
3
5
7
8
9
1
4
3
2

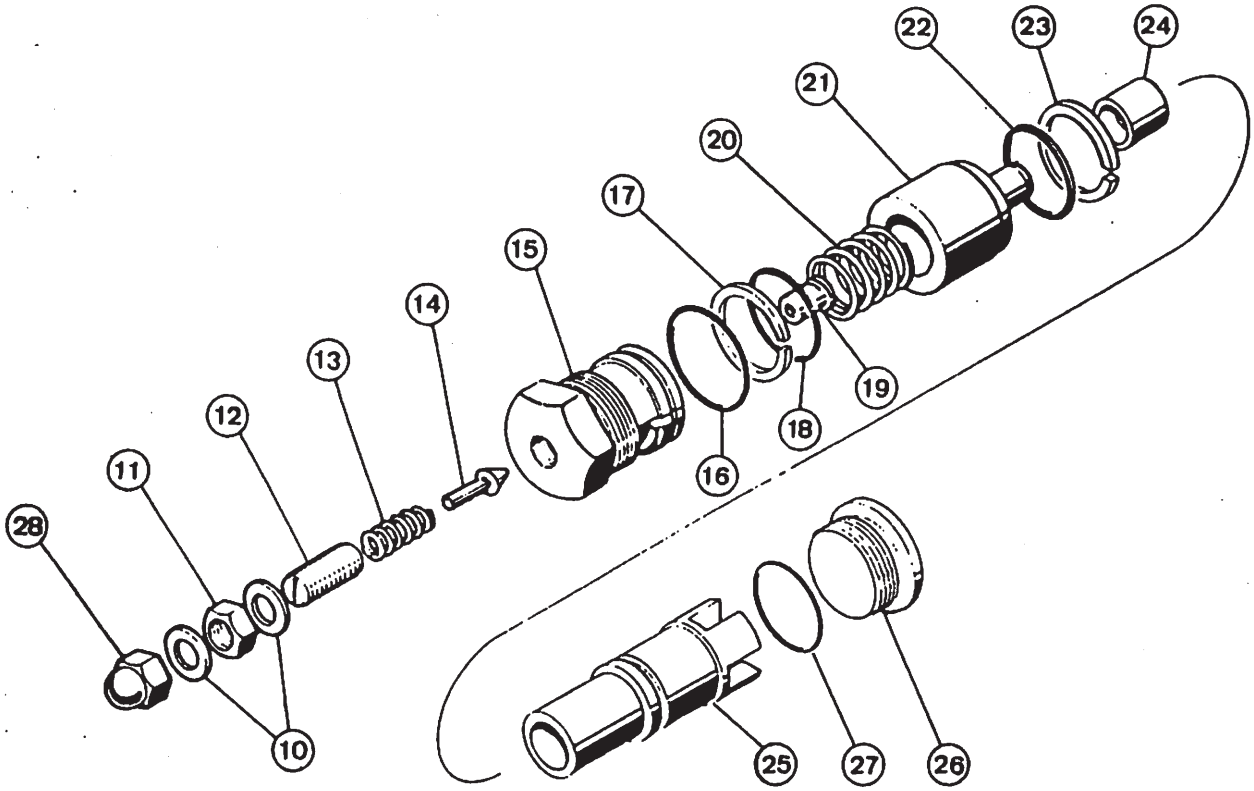
22
23
24
21
20
17
15
14
13
12
11
28
19
18
16
10
25
27
26

CARRETEL DE BASCULAMENTO
DUMP SPOOL
CARRETE DE VACIADO
TIROIR DE BASCULEMENT

ITEM REF.	PEÇA Nº PART Nº PIEZA Nº PIECE Nº	QDE. QTY. CANT. QTE.	DESCRIÇÃO (Português)	DESCRIPTION (English)	DESCRIPCIÓN (Español)	DESCRIPTION (Français)
	L 33751	1	CARRETEL-Conj.	SPOOL-Assy.	CARRETE-Conj.	TIROIR-Ens.
1	N 6775	1	TAMPA	COVER	TAPA	CHAPEAU
2	A 27020	1	ANEL	RING	ANILLO	BAGUE
3	A 13164	2	GUIA-MOLA	GUIDE-SPRING	GUIA-RESORTE	GUIDE-RESSORT
4	A 15981	1	MOLA	SPRING	RESORTE	RESSORT
5	W 12113	1	ESPAÇADOR	SPACER	ESPACIADOR	ENTRETOISE
6	L 32604	1	RETENTOR	RETAINER	RETENEDOR	RETENTEUR
7	N 6577	1	VEDADOR	SEAL	SELLO	JOINT TORIQUE
8	NSS	1	CARRETEL	SPOOL	CARRETE	TIROIR
9	N 6644	1	BUJÃO	PLUG	TAPON	BOUCHON
				VÁLVULA DE ALÍVIO DE CIRCUITO		
				CIRCUIT RELIEF VALVE		
				VALVULA DE ALIVIO DE CIRCUITO		
				VALVE REGULATRICE DE CIRCUIT		
	L 32614	1	VÁLVULA-Conj.	VALVE-Assy.	VALVULA-Conj.	VALVE-Ens.
10 •	N 6006	2	ARRUELA	WASHER	ARANDELA	RONDELLE
11	25- 155	1	PORCA	NUT	TUERCA	ECROU
12	176- 298	1	PARAFUSO	SCREW	TORNILLO	VIS
13	D 26268	1	MOLA	SPRING	RESORTE	RESSORT
14	D 26267	1	ÊMBOLO	PLUNGER	EMBOLO	PISTON
15	L 32615	1	TAMPA	CAP	TAPA	CHAPEAU
16 •	218- 5009	1	VEDADOR	SEAL	SELLO	JOINT TORIQUE
17 •	L 32619	1	ANEL	RING	ANILLO	BAGUE
18 •	A 30843	1	VEDADOR	SEAL	SELLO	JOINT TORIQUE
19	D 26266	1	SEDE-êmbolo	SEAT-plunger	ASIENTO-émbolo	SIEGE-du piston
20	L 32617	1	MOLA	SPRING	RESORTE	RESSORT
21	L 32620	1	VÁLVULA	POPPET	VALVULA	SOUPAPE
22 •	A 30843	1	VEDADOR	SEAL	SELLO	JOINT TORIQUE
23 •	L 32619	1	ANEL	RING	ANILLO	BAGUE
24	L 32616	1	SEDE	SEAT	ASIENTO	SIEGE
25	L 32618	1	LUVA	SLEEVE	MANGUITO	MANCHON
26	218- 5213	1	BUJÃO	PLUG	TAPON	BOUCHON
27 •	218- 5009	1	VEDADOR	SEAL	SELLO	JOINT TORIQUE
28	129- 514	1	PORCA	NUT	TUERCA	ECROU
	E 68771	1	REPARO-JOGO (Nota)	REPAIR-KIT (Note)	REPARO-JUEGO (Nota)	JEU DE RECHANGE (Note)

NOTA: Inclui os itens assinalados com (•)
NOTE: Includes items marked with (•)
Incluye las piezas señaladas con (•)
Comprend les pièces signalées par (•)

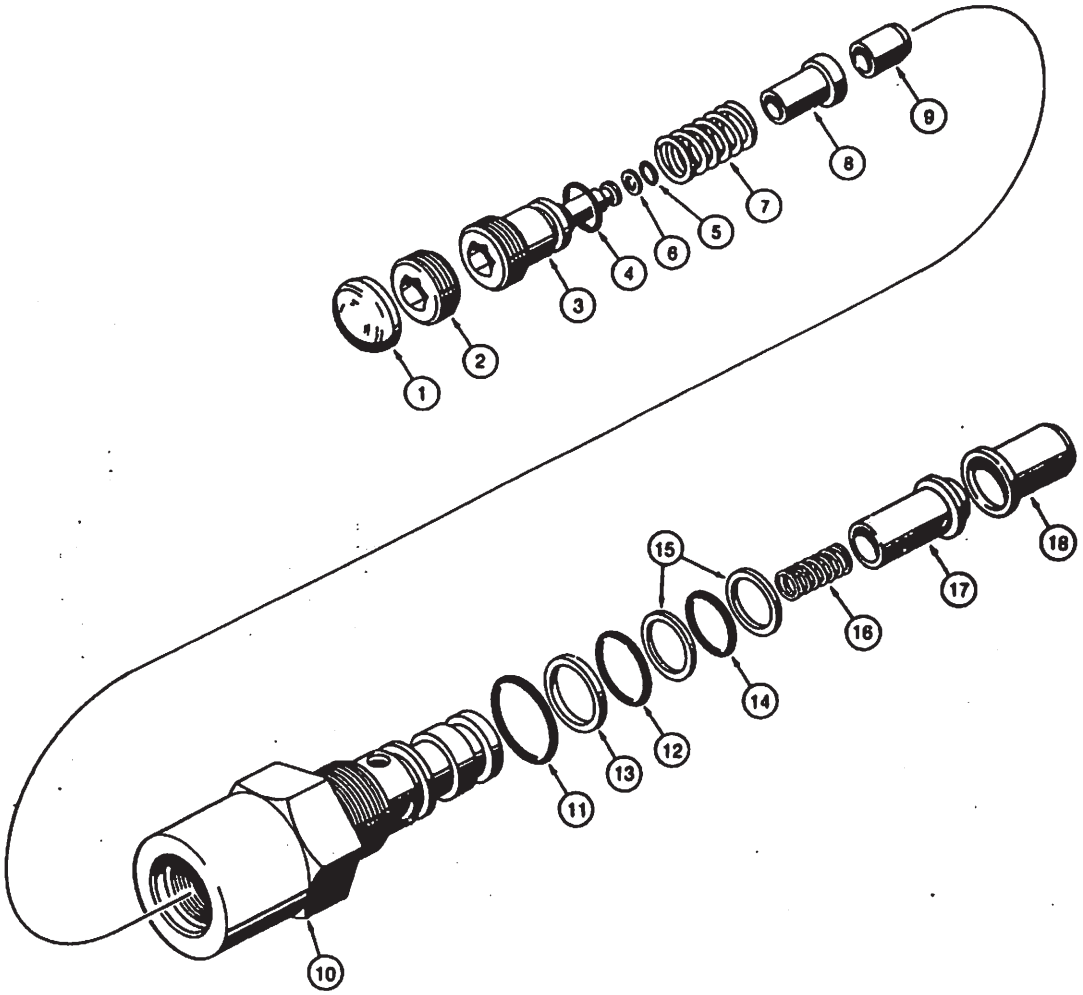
1
2
3
4
5
6
7
8
9
10
11
12
13
14
15
16
17
18

VÁLVULA DE ALÍVIO DE CIRCUITO
CIRCUIT RELIEF VALVE
VALVULA DE ALIVIO DE CIRCUITO
VALVE REGULATRICE DE CIRCUIT

ITEM REF.	PEÇA Nº PART Nº PIEZA Nº PIECE Nº	QDE. QTY. CANT. QTE.	DESCRIÇÃO (Português)	DESCRIPTION (English)	DESCRIPCIÓN (Español)	DESCRIPTION (Français)
	L 32633	1	VÁLVULA-Conj.	VALVE-Assy.	VALVULA-Conj.	VALVE-Ens.
1	41- 14	1	BUJÃO	PLUG	TAPON	BOUCHON
2	L 33449	1	BUJÃO	PLUG	TAPON	BOUCHON
3	D 65137	1	GUIA	GUIDE	GUIA	GUIDE
4	A 29197	1	ANEL "O"	"O" RING	ANILLO "O"	JOINT TORIQUE
5	A 51274	1	ANEL "O"	"O" RING	ANILLO "O"	JOINT TORIQUE
6	D 54860	1	ANEL-Encosto	RING-Back-up	ANEL-Apoyo	BAGUE-d'appui
7	D 37148	1	MOLA	SPRING	RESORTE	RESSORT
8	D 37151	1	ÊMBOLO	PLUNGER	PISTON	PISTON
9	D 37075	1	ASSENTO	SEAT	ASIENTO	SIEGE
10	NSS	1	CORPO	BODY	CUERPO	CORPS
11	A 30843	1	ANEL "O"	"O" RING	ANILLO "O"	JOINT TORIQUE
12	F 62114	1	ANEL "O"	"O" RING	ANILLO "O"	JOINT TORIQUE
13	A 41346	1	ANEL-Encosto	RING-Back-up	ANILLO-Apoyo	BAGUE-d'appui
14	A 7982	1	ANEL "O"	"O" RING	ANILLO "O"	JOINT TORIQUE
15	G 32626	2	ANEL "O"	"O" RING	ANILLO "O"	JOINT TORIQUE
16	D 48818	1	MOLA	SPRING	RESORTE	RESSORT
17	L 32622	1	VÁLVULA	POPPET	VALVULA	SOUPAPE
18	L 32631	1	ASSENTO	SEAT	ASIENTO	SIEGE
	L 33429	3	VÁLVULA-Conj.	VALVE–Assy.	VALVULA-Conj.	VALVE-Ens.
1	41- 14	1	BUJÃO	PLUG	TAPON	BOUCHON
2	L 33449	1	BUJÃO	PLUG	TAPON	BOUCHON
3	L 33450	1	GUIA	GUIDE	GUIA	GUIDE
4	A 29197	1	ANEL "O"	"O" RING	ANILLO "O"	JOINT TORIQUE
5	D 40356	1	ANEL "O"	"O" RING	ANILLO "O"	JOINT TORIQUE
6	D 40357	1	ANEL-Encosto	RING-Back-up	ANILLO-Apoyo	BAGUE-d'appui
7	D 37148	1	MOLA	SPRING	RESORTE	RESSORT
8	D 37074	1	ÊMBOLO	PLUNGER	PISTON	PISTON
9	D 37075	1	ASSENTO	SEAT	ASIENTO	SIEGE
10	NSS	1	CORPO	BODY	CUERPO	CORPS
11	A 30843	1	ANEL "O"	"O" RING	ANILLO "O"	JOINT TORIQUE
12	F 62114	1	ANEL "O"	"O" RING	ANILLO "O"	JOINT TORIQUE
13	A 41346	1	ANEL-Encosto	RING-Back-up	ANILLO-Apoyo	BAGUE-d'appui
14	A 7982	1	ANEL "O"	"O" RING	ANILLO "O"	JOINT TORIQUE
15	G 32626	2	ANEL-Encosto	RING-Back-up	ANILLO-Apoyo	BAGUE-d'sppuo
16	D 48818	1	MOLA	SPRING	RESORTE	RESSORT
17	L 32622	1	VÁLVULA	POPPET	VALVULA	SOUPAPE
18	L 32631	1	ASSENTO	SEAT	ASIENTO	SIEGE

ÍNDICE

DESCRIÇÃO	Página
ESTRUTURA DE LEVANTAMENTO DA CARREGADEIRA E PEÇAS COMPONENTES	220/222
CAÇAMBAS DA CARREGADEIRA	224
DENTES DA CAÇAMBA	224
CAÇAMBA DA CARREGADEIRA 4-EM-1	226
DENTES DA CAÇAMBA 4-EM-1	228
CILINDRO DAS MANDÍBULAS – CAÇAMBA 4-EM-1	230

TABLE OF CONTENTS

DESCRIPTION	Page
LOADER LIFT FRAME AND RELATED PARTS	220/222
LOADER BUCKETS	224
BUCKET TEETH	224
LOADER 4-IN-1 BUCKET	226
4-IN-1 BUCKET TEETH	228
CLAM CYLINDERS - 4-IN-1 BUCKET	230

INDICE

DESCRIPCION	Pagina
ARMAZON DE LEVANTAMIENTO DE LA CARGADORA Y PIEZAS COMPONENTES	220/222
CUCHARAS DE LA CARGADORA	224
DIENTES DE LA CUCHARA	224
CUCHARA DE LA CARGADORA 4-EN-1	226
DIENTES DE LA CUCHARA 4-EN-1	228
CILINDROS DE LA ALMEJA - CUCHARA 4-EN-1	230

INDEX

DESCRIPTION	Page
BRAS DE LEVAGE DU CHARGEUR ET PIECES D'ADAPTATION	220/222
GODETS DE LA CARGADORA	224
DENTS DU CHARGEUR	224
GODET DU CHARGEUR 4-EN-1	226
DENTES DE GODET 4-EN-1	228
CYLINDRE DU MANDIBULE – GODET 4-EN-1	230

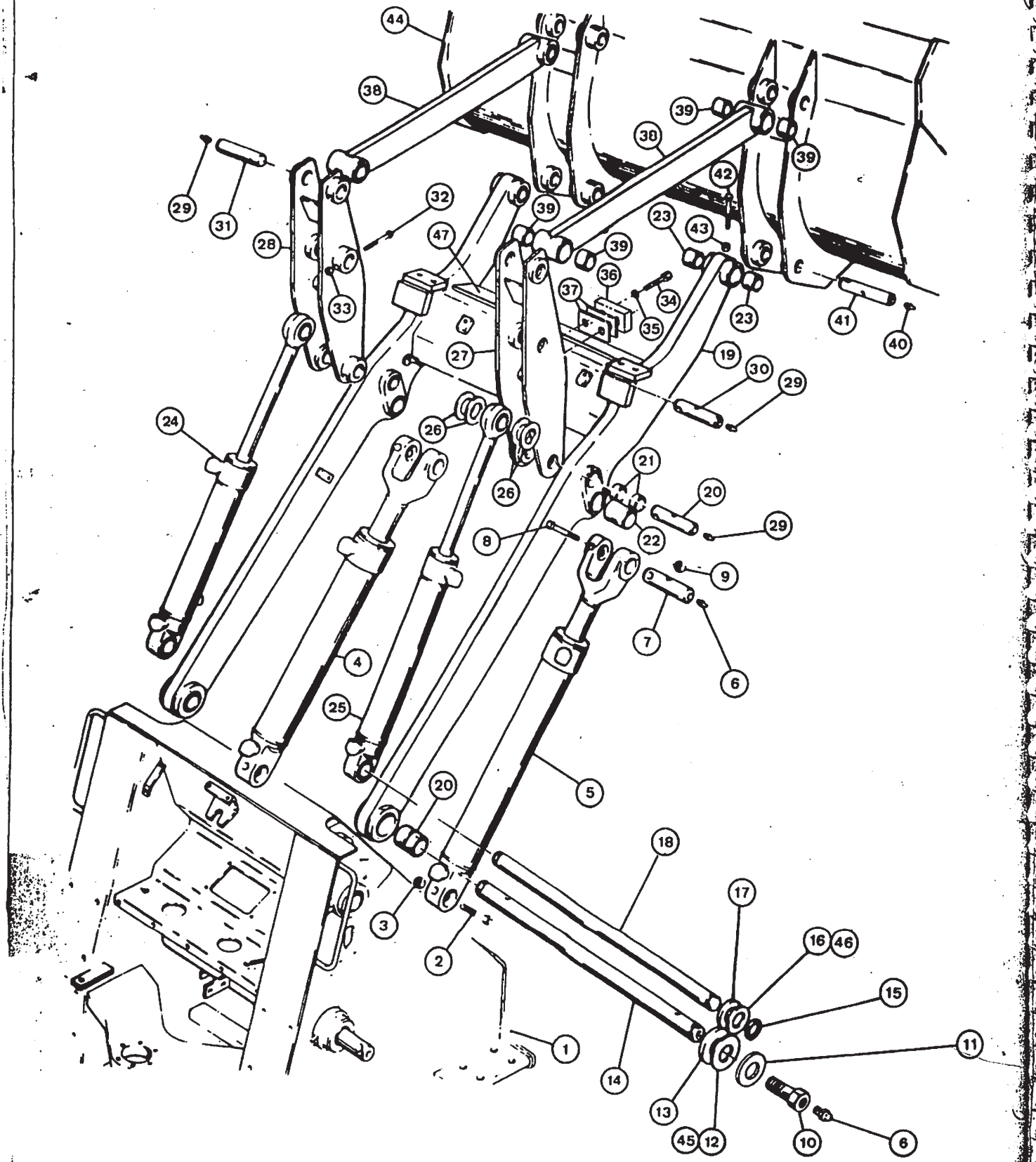
44
38
39
38
39
39
42
29
31
32
39
23
43
28
47
39
36
37
34
33
35
23
41
40
27
19
30
29
24
26
21
26
20
29
8
22
9
7
6
4
25
5
20
18
17
3
2
16
46
15
1
14
11
13
45
12
10
6

ESTRUTURA DE LEVANTAMENTO DA CARREGADEIRA E PEÇAS COMPONENTES
LOADER LIFT FRAME AND RELATED PARTS
ARMAZON DE LEVANTAMIENTO DE LA CARGADORA Y PIEZAS COMPONENTES
BRAS DE LEVAGE DU CHARGEUR ET PIECES D'ADAPTATION

case 9-220

ITEM REF.	PEÇA Nº PART Nº PIEZA Nº PIECE Nº	QDE. QTY. CANT. QTE.	DESCRIÇÃO (Português)	DESCRIPTION (English)	DESCRIPCIÓN (Español)	DESCRIPTION (Français)
1	REF.	1	ARMAÇÃO-Dianteira (Pág. 240)	FRAME-Front (Page 240)	ARMAZON-Delantera (Pag. 240)	CHASSIS-Avant (Page 240)
2	26- 1088	2	PARAFUSO	BOLT	TORNILLO	VIS
3	1310 64	2	PORCA	NUT	TUERCA	ECROU
4	REF.	1	CILINDRO-Conj.-L.E. (Pág. 186)	CYLINDER-Assy.-L.H. (Page 186)	CILINDRO-Conj.-Izq. (Pag. 186)	VERIN-Ens.-Gauche (Page 186)
5	REF.	1	CILINDRO-Conj.-L.D. (Pág. 186)	CYLINDER-Assy.-R.H. (Page 186)	CILINDRO-Conj.-Der. (Pag. 186)	VERIN-Ens.-Droit (Page 186)
6	219- 1	3	GRAXEIRA	FITTING-Grease	ENGRASADOR	GRAISSEUR
7	L 15725	2	PINO	PIN	PASADOR	CHEVILLE
8	26- 1080	2	PARAFUSO	BOLT	TORNILLO	VIS
9	131- 656	2	PORCA	NUT	TUERCA	ECROU
10	E 96391	2	PARAFUSO	BOLT	TORNILLO	VIS
11	E 96437	2	ARRUELA	WASHER	ARANDELA	RONDELLE
12	L 47559		ARRUELA (UQN) 7.92 mm (.312")	WASHER (UAR) 7.92 mm (.312")	ARANDELA (UCN) 7.92 mm (.312")	RONDELLE (SB) 7.92 mm (.312")
13	L 47699		ARRUELA (UQN) 9.52 mm (.375")	WASHER (UAR) 9.52 mm (.375")	ARANDELA (UCN) 9.52 mm (.375")	RONDELLE (SB) 9.52 mm (.375")
14	E 96436	1	EIXO	SHAFT	EJE	ARBRE
15	L 16015	2	ANEL	RING	ANILLO	ANNEAU
16	L 47700		ARRUELA (UQN) 7.92 mm (.312")	WASHER (UAR) 7.92 mm (.312")	ARANDELA (UCN) 7.92 mm (.312")	RONDELLE (SB) 7.92 mm (.312")
17	L 47701		ARRUELA (UQN) 9.52 mm (.375")	WASHER (UAR) 9.52 mm (.375")	ARANDELA (UCN) 9.52 mm (.375")	RONDELLE (SB) 9.52 mm (.375")
18	L 47565	1	EIXO	SHAFT	EJE	ARBRE
	L 58537	1	ARMAÇÃO-Conj.	FRAME-Assy.	ARMAZON-Conj.	BRAS-Ens.
19	NSS	1	ARMAÇÃO	FRAME	ARMAZON	BRAS
20	L 47560	2	BUCHA	BUSHING	BUJE	DOUILLE
21	D 33024	4	BUCHA	BUSHING	BUJE	DOUILLE
22	L 15802	2	BUCHA	BUSHING	BUJE	DOUILLE
23	D 33023	4	BUCHA	BUSHING	BUJE	DOUILLE
24	REF.	1	CILINDRO-Conj.-L.E. (Pág. 188)	CYLINDER-Assy.-L.H. (Page 188)	CILINDRO-Conj.-Izq. (Pag. 188)	VERIN-Ens.-Gauche (Page 188)
25	REF.	1	CILINDRO-Conj.-L.D. (Pág. 188)	CYLINDER-Assy.-R.H. (Page 188)	CILINDRO-Conj.-Der. (Pag. 188)	VERIN-Ens.-Droit (Page 188)
26	L 45013		ARRUELA (UQN)	WASHER (UAR)	ARANDELA (UCN)	RONDELLE (SB)
27	L 53725	1	ARTICULAÇÃO-L.D.	BELLCRANK-R.H.	ARTICULACION-Der.	ARTICULATION-D.
28	L 53726	1	ARTICULAÇÃO-L.E.	BELLCRANK-L.H.	ARTICULACION-Izq.	ARTICULATION-G.
29	219- 1	6	GRAXEIRA	FITTING-Grease	ENGRASADOR	GRAISSEUR
30	L 40421	4	PINO	PIN	PASADOR	CHEVILLE
31	L 47562	2	PINO	PIN	PASADOR	CHEVILLE
32	26- 876	6	PARAFUSO	BOLT	TORNILLO	VIS
33	131- 70	6	PORCA	NUT	TUERCA	ECROU

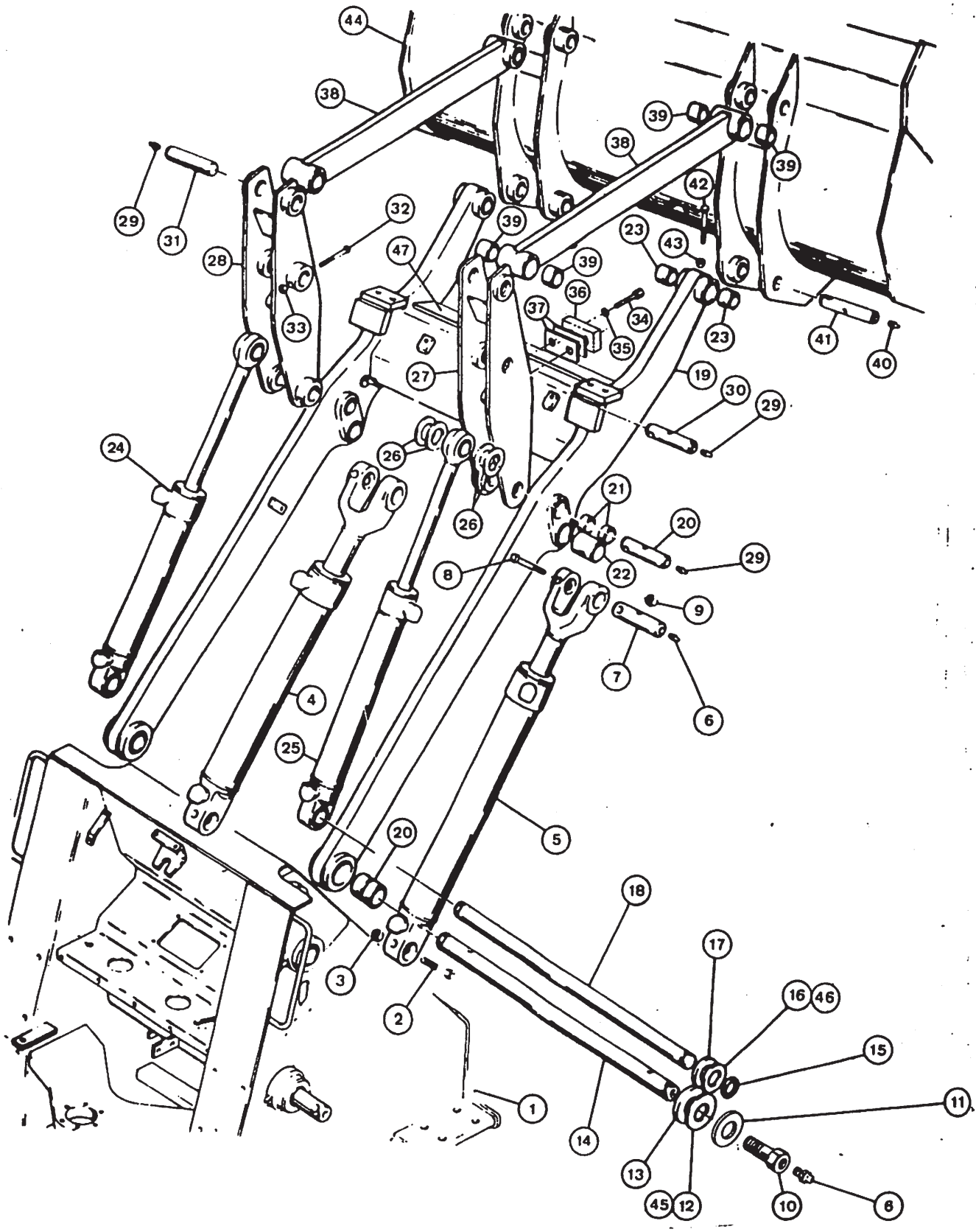
44
38
39
38
39
42
29
31
32
39
23
43
28
47
39
33
36
37
34
35
23
41
40
27
19
30
29
24
26
21
20
26
29
8
22
9
7
6
4
25
5
20
18
3
17
2
16
46
15
1
11
14
13
10
8
45
12

ESTRUTURA DE LEVANTAMENTO DA CARREGADEIRA E PEÇAS COMPONENTES
LOADER LIFT FRAME AND RELATED PARTS
ARMAZON DE LEVANTAMIENTO DE LA CARGADORA Y PIEZAS COMPONENTES
BRAS DE LEVAGE DU CHARGEUR ET PIECES D'ADAPTATION

ITEM REF.	PEÇA Nº PART Nº PIEZA Nº PIECE Nº	QDE. QTY. CANT. QTE.	DESCRIÇÃO (Português)	DESCRIPTION (English)	DESCRIPCIÓN (Español)	DESCRIPTION (Français)
34	61- 824	4	PARAFUSO	SCREW	TORNILLO	VIS
35	92- 8	4	ARRUELA	WASHER	ARANDELA	RONDELLE
36	L 41558	2	BLOCO	BLOCK	BLOQUE	BLOC
37	L 14452		ESPAÇADOR (UQN)	SHIM (UAR)	ESPACIADOR (UCN)	ENTRETOISE (SB)
38	L 47561	2	BRAÇO	LINK	BRAZO	BRAS
39	D 33024	4	BUCHA	BUSHING	BUJE	DOUILLE
40	219- 1	4	GRAXEIRA	FITTING-grease	ENGRASADOR	GRAISSEUR
41	L 15800	4	PINO	PIN	PASADOR	CHEVILLE
42	26- 1072	4	PARAFUSO	BOLT	TORNILLO	VIS
43	131- 64	4	PORCA	NUT	TUERCA	ECROU
44	REF.	1	CAÇAMBA (Pag. 224)	BUCKET (Page 224)	CUCHARA (Pag. 224)	GODET (Page 224)
45	L 103854		ARRUELA (UQN)	WASHER (UAR)	ARANDELA (UCN)	RONDELLE (SB)
46	L 103855		ARRUELA (UQN)	WASHER (UAR)	ARANDELA (UCN)	RONDELLE (SB)
	E 95176	1	JOGO DE CAMPO	FIELD KIT	JUEGO DE CAMPO	JEU DE CHAMPAGNE
47	E 95175	1	REFORÇO	REINFORCEMENT	REFUERZO	REINFORT

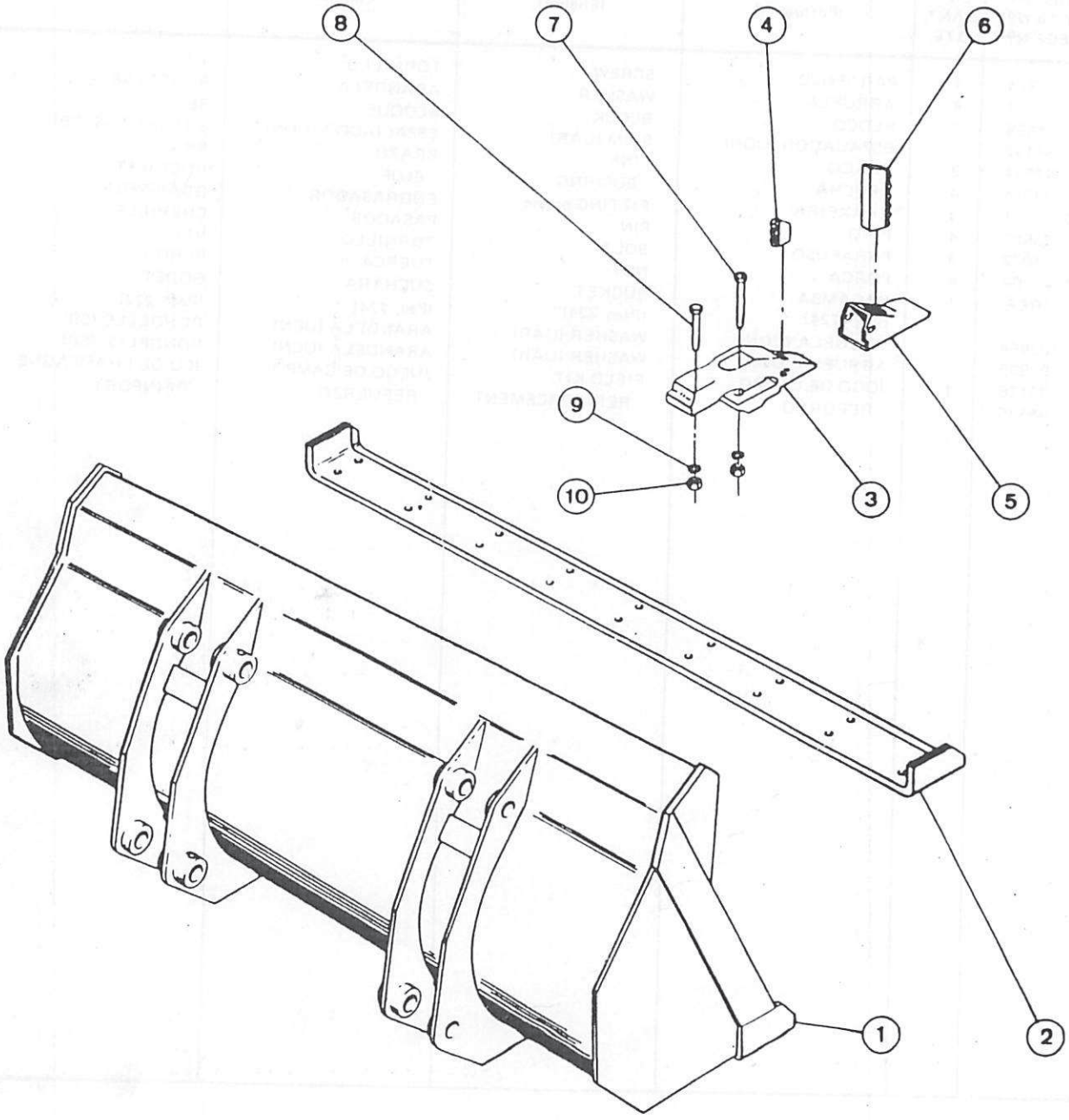
8
7
4
6
9
10
3
5
1
2

CAÇAMBAS DA CARREGADEIRA
LOADER BUCKETS
CUCHARAS DE LA CARGADORA
GODETS DU CHARGEUR

ITEM REF.	PEÇA Nº PART Nº PIEZA Nº PIECE Nº	QDE. QTY. CANT. QTE.	DESCRIÇÃO (Português)	DESCRIPTION (English)	DESCRIPCIÓN (Español)	DESCRIPTION (Français)
	L 72728	1	CAÇAMBA-Conj. (1.53 m^3 - 2 cu.yd)	BUCKET-Assy. (1.53 m^3 - 2 cu.yd)	CUCHARA-Conj. (1.5 m^3 - 2 cu.yd)	GODET-Ens. (1.53 m^3 - 2 cu.yd)
1	NSS	1	CAÇAMBA	BUCKET	CUCHARA	GODET
2	L 46613	1	LÂMINA	CUTTING EDGE	BORDE CORTANTE	LAME
2	E 96877	1	LÂMINA	CUTTING EDGE	BORDE CORTANTE	LAME
	E 68554	1	CAÇAMBA-Conj. (1.72 m^3 - 2-1/4 cu.yd)	BUCKET-Assy. (1.72 m^3 - 2-1/4 cu.yd)	CUCHARA-Conj. (1.72 m^3 - 2-1/4 cu.yd)	GODET-Ens. (1.72 m^3 - 2-1/4 cu.yd)
1	NSS	1	CAÇAMBA	BUCKET	CUCHARA	GODET
2	L 46613	1	LÂMINA	CUTTING EDGE	BORDE CORTANTE	LAME
2	E 96877	1	LÂMINA	CUTTING EDGE	BORDE CORTANTE	LAME
	L 72746	1	CAÇAMBA-Conj. (1.9 m^3 - 2-1/2 cu.yd)	BUCKET-Assy. (1.9 m^3 - 2-1/2 cu.yd)	CUCHARA-Conj. (1.9 m^3 - 2-1/2 cu.yd)	GODET-Ens. (1.9 m^3 - 2-1/2 cu.yd)
1	NSS	1	CAÇAMBA	BUCKET	CUCHARA	GODET
2	L 46613	1	LÂMINA	CUTTING EDGE	BORDE CORTANTE	LAME
2	E 96877	1	LÂMINA	CUTTING EDGE	BORDE CORTANTE	LAME
				DENTES DA CAÇAMBA		
				BUCKET TEETH		
				DIENTES DE LA CUCHARA		
				DENTS DE GODET		
	E 61652	9	DENTE-Conj.	TOOTH-Assy.	DIENTE-Conj.	DENT-Ens.
3	NSS	1	ADAPTADOR	SHANK	ADAPTADOR	PORTE DENT
4	R 31917	1	CUNHA	WEDGE	CUÑA	COIN
5	R 35707	1	PONTA	TOOTH	PUNTA	DENT
6	R 31916	1	PINO FLEXÍVEL	FLEX PIN	PASADOR FLEX	AXE FLEXIBLE
7	13- 1052	9	PARAFUSO	BOLT	TORNILLO	VIS
8	13- 1044	9	PARAFUSO	BOLT	TORNILLO	VIS
9	92- 10	18	ARRUELA-pressão	WASHER-lock	ARANDELA-cierre	RONDELLE-d'arrêt
10	25- 1010	18	PORCA	NUT	TUERCA	ECROU

958

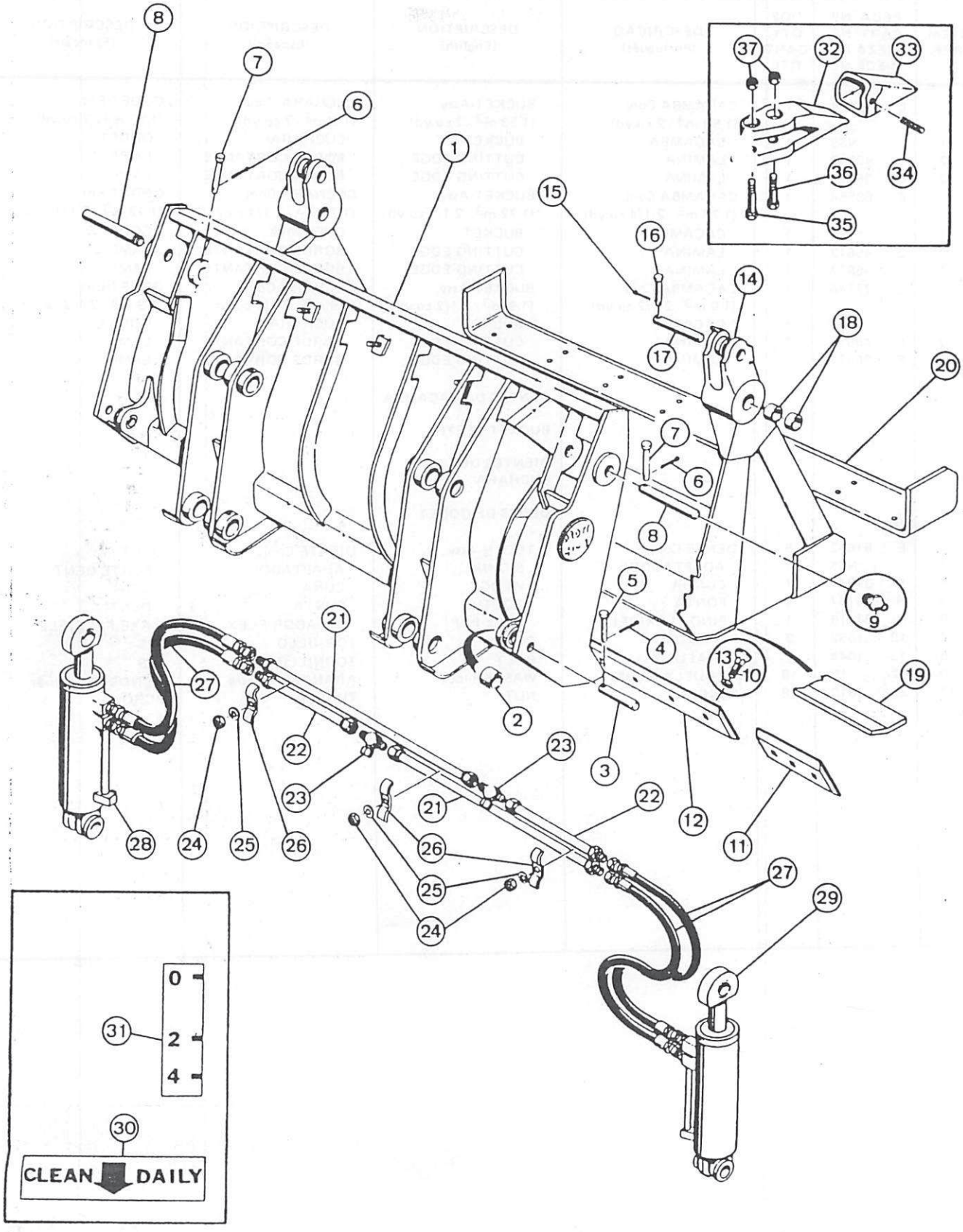
8
7
6
1
15
16
17
14
18
20
37
32
33
36
34
35
7
6
8
5
4
9
13
10
19
2
3
12
11
21
22
23
27
28
24
25
26
29
0
2
4
31
30
CLEAN
DAILY

CAÇAMBA DA CARREGADEIRA 4-EM-1
LOADER 4-IN-1 BUCKET
CUCHARA DE LA CARGADORA 4-EN-1
GODET DU CHARGEUR 4-EN-1

ITEM REF.	PEÇA Nº PART Nº PIEZA Nº PIECE Nº	QDE. QTY. CANT. QTE.	DESCRIÇÃO (Português)	DESCRIPTION (English)	DESCRIPCIÓN (Español)	DESCRIPTION (Français)
	L 50824	1	CAÇAMBA-Conj. (1,34 m³ - 1,75 cu.yd)	BUCKET-Assy. (1,34 m³ - 1,75 cu.yd)	CUCHARA-Conj. (1,34 m³ - 1,75 cu.yd)	GODET-Ens. (1,34 m³ - 1,75 cu.yd)
	S 602027	1	CAÇAMBA-Conj. (1,15 m³ - 1,5 cu.yd)	BUCKET-Assy. (1,15 m³ - 1,5 cu.yd)	CUCHARA-Conj. (1,15 m³ - 1,5 cu.yd)	GODET-Ens. (1,15 m³ - 1,5 cu.dy)
	S 602031	1	LÂMINA-Conj.	BLADE-Assy.	HOJA-Conj.	LAME-Ens.
1	NSS	1	LÂMINA	BLADE	HOJA	LAME
2	S 23796	2	BUCHA	BUSHING	BUJE	DOUILLE
3	S 46134	2	PINO	PIN	PASADOR	CHEVILLE
4	132- 48	2	CONTRA-PINO	COTTER PIN	PASADOR ABIERTO	GOUPILLE
5	S 10815	2	PINO	PIN	PASADOR	CHEVILLE
6	132- 48	2	CONTRA-PINO	COTTER PIN	PASADOR ABIERTO	GOUPILLE
7	S 10786	2	PINO	PIN	PASADOR	CHEVILLE
8	S 29582	2	PINO	PIN	PASADOR	CHEVILLE
9	219- 1	1	GRAXEIRA	FITTING-Grease	ENGRASADOR	GRAISSEUR
10	19- 1232	18	PARAFUSO	BOLT	TORNILLO	VIS
11	S 46223	2	LÂMINA-Lateral	CUTTING EDGE End	BORDE CORTANTE Lateral	LAME COUPANTE Laterale
12	A 17654	1	LÂMINA-Central	CUTTING EDGE Center	BORDE CORTANTE Central	LAME COUPANTE Centrale
13	25- 1012	18	PORCA	NUT	TUERCA	ECROU
	N 6744	1	MANDÍBULA-Conj.	CLAM-Assy.	ALMEJA-Conj.	MANDIBULE-Ens.
14	NSS	1	MANDÍBULA	CLAM	ALMEJA	MANDIBULE
15	132- 48	2	CONTRA PINO	COTTER PIN	PASADOR ABIERTO	GOUPILLE
16	141- 332	2	PINO	PIN	PASADOR	CHEVILLE
17	S 18633	2	PINO	PIN	PASADOR	CHEVILLE
18	A 18662	4	BUCHA	BUSHING	BUJE	DOUILLE
19	S 60047	1	PLACA	PLATE	PLACA	PLAQUE
20	A 17657	1	LÂMINA-Dianteira	CUTTING EDGE Front	BORDE CORTANTE Delantera	LAME COUPANTE Avant
21	S 218812	2	TUBO-Longo	TUBE-Long	TUBO-Largo	TUBE-Long
22	A 18675	2	TUBO-Curto	TUBE-Short	TUBO-Corto	TUBE-Court
23	218- 842	2	CONECTOR "T"	FITTING-Tee	CONECTOR "T"	CONNECTEUR "T"
24	25- 106	3	PORCA	NUT	TUERCA	ECROU
25	92- 6	3	ARRUELA-pressão	WASHER-lock	ARANDELA-cierre	RONDELLE-d'arrêt
26	S 78067	3	GRAMPO	CLAMP	GRAPA	COLLIER
27	S 8577	4	MANGUEIRA	HOSE	MANGUERA	TUYAU
28	REF.	1	CILINDRO-Conj. L.E. (Pág. 230)	CYLINDER-Assy. L.H. (Page 230)	CILINDRO-Conj. Izq. (Pag. 230)	CYLINDRE-Ens. G. (Page 230)
29	REF.	1	CILINDRO-Conj. L.D. (Pág. 230)	CYLINDER-Assy. R.H. (Page 230)	CILINDRO-Conj. Der. (Pag. 230)	CYLINDRE-Ens. D. (Page 230)
30	S 45226	2	DECALQUE	DECAL	CALCOMANIA	DECALCOMANIE
31	S 81109	1	DECALQUE	DECAL	CALCOMANIA	DECALCOMANIE
32	REF.	1	PROTEÇÃO (Não Ilustrado)	SPILLGUARD (Not Shown)	PROTECCION (No Ilustrado)	PROTECTION (Non-Illustré)

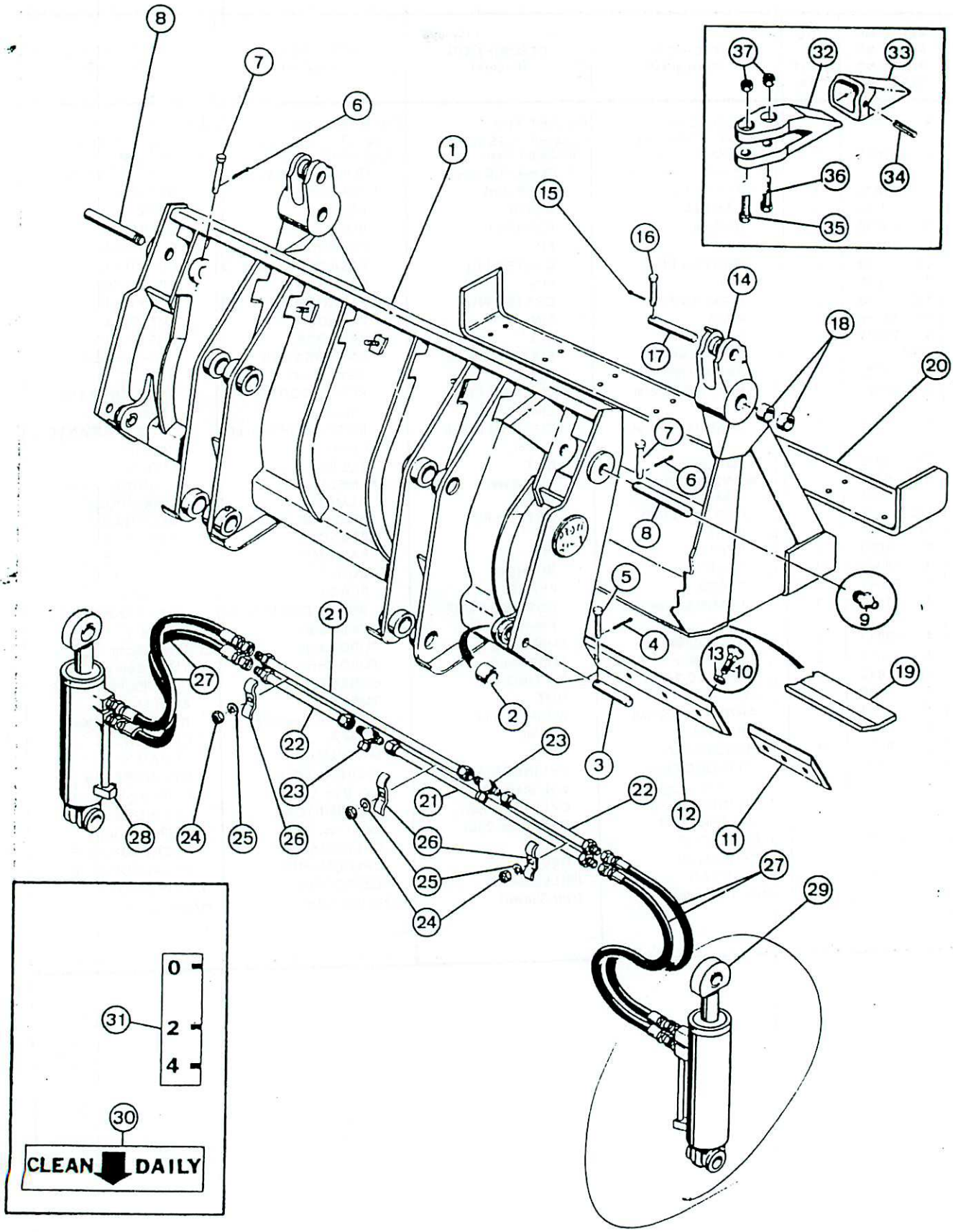
8
7
6
1
15
16
14
18
20
17
37
32
33
36
34
35
7
6
8
5
4
9
13
10
19
2
3
12
11
21
22
23
27
28
24
25
26
29
0
2
4
31
30
CLEAN
DAILY

CAÇAMBA DA CARREGADEIRA 4-EM-1
LOADER 4-IN-1 BUCKET
CUCHARA DE LA CARGADORA 4-EN-1
GODET DU CHARGEUR 4-EN-1

ITEM REF.	PEÇA Nº PART Nº PIEZA Nº PIECE Nº	QDE. QTY. CANT. QTE.	DESCRIÇÃO (Português)	DESCRIPTION (English)	DESCRIPCIÓN (Español)	DESCRIPTION (Français)
				DENTES DA CAÇAMBA BUCKET TEETH DIENTES DE LA CUCHARA DENTES DE GODET		
	A 17665	9	DENTE-Conj.	TOOTH-Assy.	DIENTE-Conj.	DENTE-Ens.
32	NSS	1	ADAPTADOR	SHANK	ADAPTADOR	PORTE DENT
33	A 17667	1	PONTA	TIP-TOOTH	PUNTA	DENT
34	138- 316	1	PINO	PIN	PASADOR	CHEVILLE
35	13- 1056	1	PARAFUSO	BOLT	TORNILLO	VIS
36	13- 1048	1	PARAFUSO	BOLT	TORNILLO	VIS
37	26- 1010	2	PORCA	NUT	TUERCA	ECROU

962

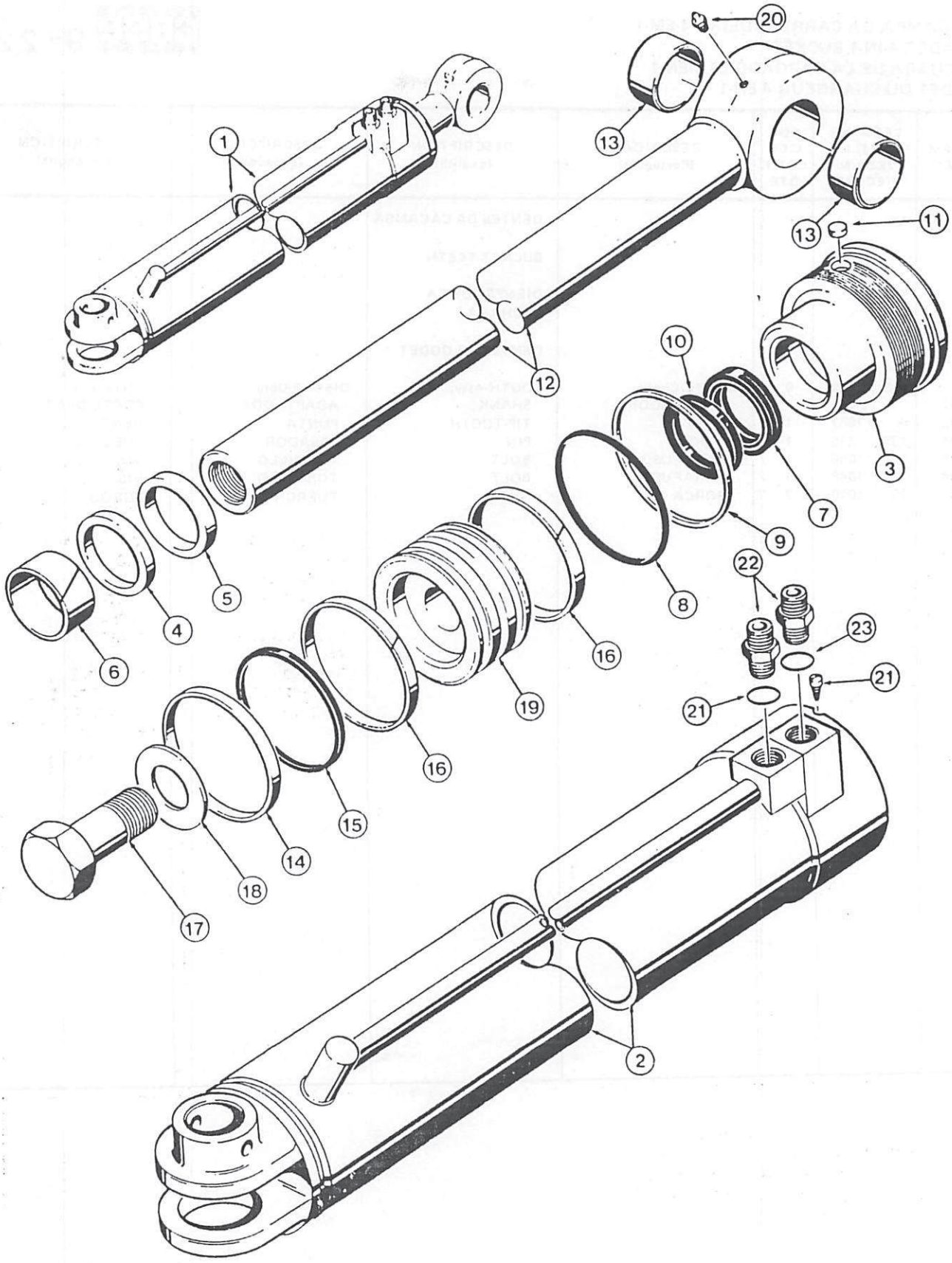
1
2
3
4
5
6
7
8
9
10
11
12
13
13
14
15
16
16
17
18
19
20
21
21
22
23

CILINDRO DAS MANDIBULAS – CAÇAMBA 4-EM-1
CLAM CYLINDERS – 4-IN-1 BUCKET
CILINDROS DE LA ALMEJA – CUCHARA 4-EN-1
CYLINDRES DU MANDIBULE – GODET 4-EN-1

ITEM REF.	PEÇA Nº PART Nº PIEZA Nº PIECE Nº	QDE. QTY. CANT. QTE.	DESCRIÇÃO (Português)	DESCRIPTION (English)	DESCRIPCIÓN (Español)	DESCRIPTION (Français)
1	G 101564	1	CILINDRO-Conj.-L.D.	CYLINDER-Assy.-R.H.	CILINDRO-Conj.-Der.	VERIN-Ens.-Droit
1	G 101565	1	CILINDRO-Conj.-L.E.	CYLINDER-Assy.-L.H.	CILINDRO-Conj.-Izq.	VERIN-Ens.-Gauche
2	G 31964	1	TUBO-L.D.	TUBE-R.H.	TUBO-Der.	TUBE-Droit
2	G 31965	1	TUBO-L.E.	TUBE-L.H.	TUBO-Izq.	TUBE-Gauche
	G 104407	1	TAMPA-Conj.	GLAND-Assy.	TAPA-Conj.	TETE-Ens.
3	NSS	1	TAMPA	GLAND	TAPA	TETE
4	NSS	1	ANEL-Retenção	RING-Retaining	ANILLO-Retención	BAGUE-Retenteur
5 *	D 95144	1	RASPADOR	WIPER	RASPADOR	RACLEUR
6 *	G 101533	1	BUCHA	BUSHING	BUJE	DOUILLE
7 *	D 36971	1	VEDADOR	SEAL	SELLO	JOINT
8 *	A 27507	1	ANEL "O"	"O" RING	ANILLO "O"	JOINT TORIQUE
9 *	G 32176	1	ANEL ENCOSTO	RING BACKUP	ANILLO APOYO	BAGUE D'APPUI
10 *	G 107997	1	VEDADOR	SEAL	SELLO	JOINT
11 *	G 102569	1	BUJÃO	PLUG	TAPON	BOUCHON
12	G 33626	1	HASTE-Conj.	ROD-Assy.	VASTAGO-Conj.	TIGE-Ens.
13	D 33127	1	BUCHA	BUSHING	BUJE	DOUILLE
14 *	G 102285	1	VEDADOR	SEAL	SELLO	JOINT
15 *	G 100440	1	ANEL ENCOSTO	RING BACKUP	ANILLO APOYO	BAGUE D'APPUI
16 *	G 100448	1	ANEL	RING	ANILLO	BAGUE
17	28- 2040	1	PARAFUSO	BOLT	TORNILLO	VIS
18	G 105980	1	ARRUELA	WASHER	ARANDELA	RONDELLE
19	G 100438	1	PISTÃO	PISTON	PISTON	PISTON
20	219- 1	1	GRAXEIRA	FITTING-GREASE	ENGRASADOR	GRAISSEUR
21	187- 1031	1	PARAFUSO	SCREW	TORNILLO	VIS
22	218- 5066	1	CONEXÃO	FITTING-STRAIGHT	CONECTOR	CONNECTEUR
23	218- 5007	1	ANEL "O"	"O" RING	ANILLO "O"	JOINT TORIQUE
	G 105545	1	JOGO DE REPARO (Nota)	KIT-SEAL (Note)	JUEGO DE REPARO (Nota)	JEU JOINTS (Note)

NOTA: Inclui os items assinalados com (*)
NOTE: Includes items marked with (*)
Incluye las piezas señaladas con (*)
Compránd les pièces signalées par (*)

964

ÍNDICE

DESCRIÇÃO	Página
CHASSI TRASEIRO, BALANCIM E CONTRAPESO	232
GRADE E MÁSCARA	234
CAPUZ DO MOTOR	236
PARALAMAS TRASEIROS E PAINÉIS DO MOTOR	238
CHASSI DIANTEIRO E PARALAMA	240
PROTEÇÃO CONTRA CAPOTAMENTO	242
COMPARTIMENTO DO OPERADOR E ASSENTO	244
ASSENTO DO OPERADOR –	
SUPORTE	246
ESTRUTURA	248
ALMOFADA	250
ASSENTO DO OPERADOR	252
TRILHO E COMPONENTES	254
ESTOFAMENTO E ESTRUTURA	256
DECALQUES	258 a 264

TABLE OF CONTENTS

DESCRIPTION	Page
REAR FRAME, TRUNNION AND COUNTERWEIGHT	232
GRILLE AND RADIATOR GUARD	234
HOOD	236
REAR FENDERS AND ENGINE SIDE PANELS	238
FRONT FRAME AND FENDERS	240
ROPS CANOPY	242
OPERATOR'S COMPARTMENT AND SEAT	244
OPERATOR'S SEAT –	
SUPPORT	246
FRAME	248
CUSHION	250
OPERATOR'S SEAT	252
RAIL AND RELATED PARTS	254
TRIM AND FRAME	256
DECALS	258 a 264

INDICE

DESCRIPCION	Pagina
BASTIDOR TRASERO, BALANCIN Y CONTRAPESO	232
REJA Y MASCARA	234
CAPOT DEL MOTOR	236
GUARDABARROS TRASEROS Y PANELES LATERALES DEL MOTOR	238
BASTIDOR DELANTERO Y GUARDABARROS	240
PROTECCION CONTRA VUELCO	242
COMPARTIMENTO DEL OPERADOR Y ASIENTO	244
ASIENTO DEL OPERADOR –	
SOPORTE	246
ESTRUCTURA	248
ALMOHADA	250
ASIENTO DEL OPERADOR	252
RIEL Y COMPONENTES	254
TAPICERIA Y ESTRUCTURA	256
CALCOMANIAS	258 a 264

INDEX

DESCRIPTION	Page
CHASSIS ARRIERE, BALANCIER ET CONTREPOIDS	232
GRILLE ET MASQUE	234
CAPOT DU MOTEUR	236
AILES ARRIERE ET PANNEAUX LATERAUX DU MOTEUR	238
CHASSIS AVANT ET PARES BOUE	240
ARMATURE DE SECURITE	242
POSTE DE CONDUITE ET SIEGE	244
SIEGE DE L'OPERATEUR	
SUPPORT	246
STRUCTURE	248
MOUSSE	250
SIEGE DE L'OPERATEUR	252
RAIL ET COMPOSANTS	254
REMBOURRAGE ET STRUCTURE	256
DECALCOMANIES	258 a 264

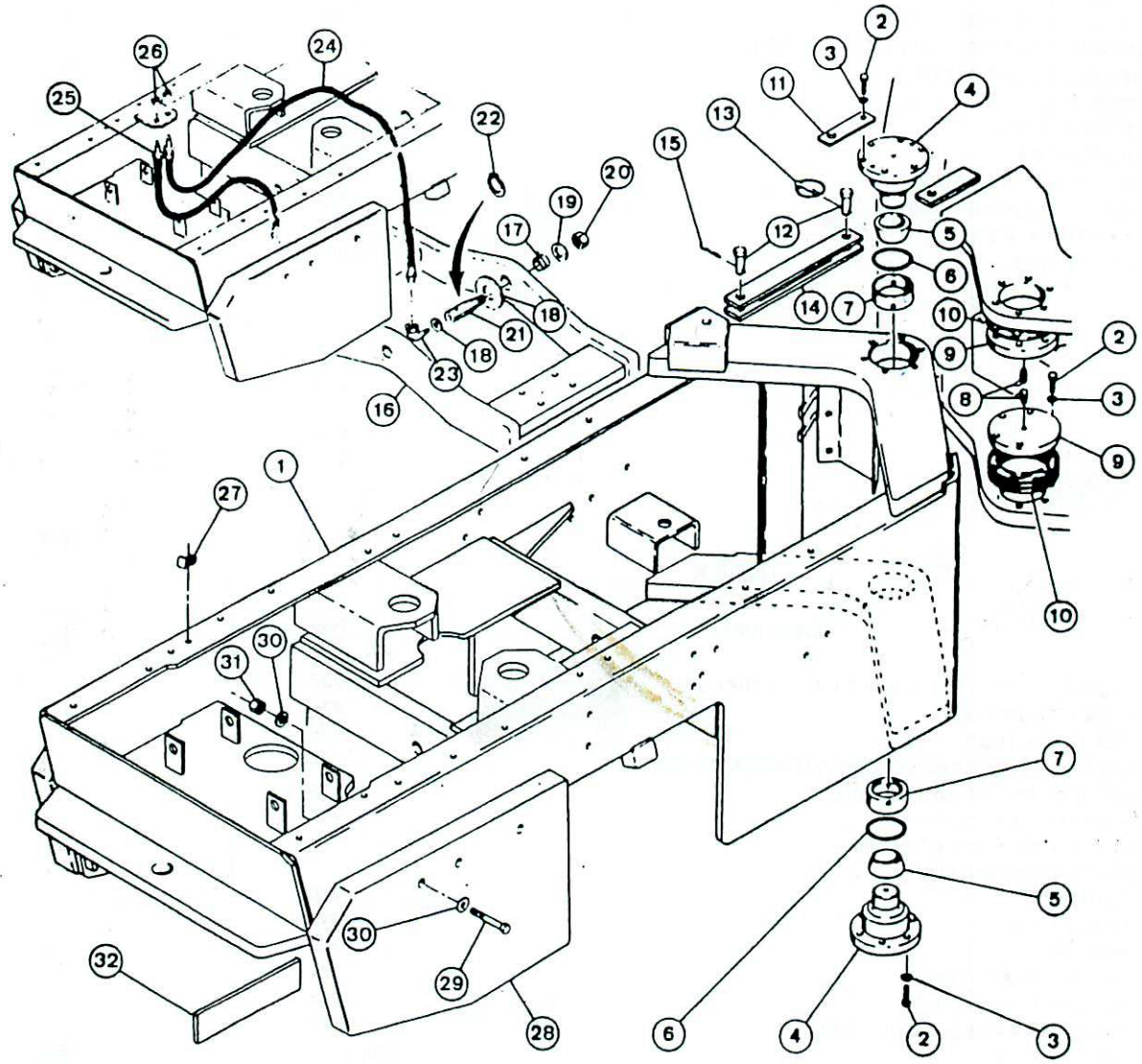
1
2
3
4
5
6
7
8
9
10
11
12
13
14
15
16
17
18
19
20
21
22
23
24
25
26
27
28
29
30
31
32

CHASSI TRASEIRO, BALANCIM E CONTRAPESO
REAR FRAME, TRUNNION AND COUNTERWEIGHT
BASTIDOR TRASERO, BALANCIN Y CONTRAPESO
CHASSIS ARRIERE, BALANCIER ET CONTREPOIDS

ITEM REF.	PEÇA Nº PART Nº PIEZA Nº PIECE Nº	QDE. QTY. CANT. QTE.	DESCRIÇÃO (Português)	DESCRIPTION (English)	DESCRIPCIÓN (Español)	DESCRIPTION (Français)
1	E 155118	1	CHASSI-Traseiro-Conj.	REAR FRAME-Assy.	BASTIDOR-Trasero-Conj.	CHASSIS-Arrière-Ens.
2	26- 1032	24	PARAFUSO	BOLT	TORNILLO	VIS
3	92- 10	24	ARRUELA	WASHER	ARANDELA	RONDELLE
	L 17468	2	PINO-Conj.	SPINDLE-Assy.	PASADOR-Conj.	CHEVILLE-Ens.
4	NSS	1	PINO	PIN	PASADOR	CHEVILLE
5	L 17462	1	ROLAMENTO	BEARING	COJINETE	ROULEMENT
6	A 30895	2	ANEL "O"	"O" RING	ANILLO "O"	JOINT TORIQUE
7	L 17463	2	ROLAMENTO	BEARING	COJINETE	ROULEMENT
8	219- 37	2	GRAXEIRA	FITTING-Grease	ENGRASADOR	GRAISSEUR
9	L 107161	2	TAMPA	CAP	TAPA	CHAPEAU
10	L 17318		CALÇO (UQN) 0.37 mm (.149")	SHIM (UAR) 0.37 mm (.149")	CALZO (UCN) 0.37 mm (.149")	ENTRETOISE (SB) 0.37 mm (.149")
10	L 17213		CALÇO (UQN) 0.91 mm (.359")	SHIM (UAR) 0.91 mm (.359")	CALZO (UCN) 0.91 mm (.359")	ENTRETOISE (SB) 0.91 mm (.359")
10	L 17212		CALÇO (UQN) 1.51 mm (.598")	SHIM (UAR) 1.51 mm (.598")	CALZO (UCN) 1.51 mm (.598")	ENTRETOISE (SB) 1.51 mm (.598")
11	L 47536	1	SUPORTE	BRACKET	SOPORTE	SUPPORT
12	L 14050	2	PINO	PIN	PASADOR	CHEVILLE
13	A 30338	1	PINO-Trava	PIN-Klik	PASADOR-Traba	CHEVILLE
14	L 47533	1	BARRA-Conj.	LINK-Assy.	BARRA-Conj.	BARRE-Ens.
15	132- 150	1	CONTRA PINO	PIN COTTER	PASADOR ABIERTO	GOUPILLE
	E 69316	1	BALANCIM-Conj.	TRUNNION-Assy.	BALANCIN-Conj.	BALANCIER-Ens.
16	NSS	1	BALANCIM	TRUNNION	BALANCIN	BALANCIER
17	L 46480	2	BUCHA	BUSHING	BUJE	DOUILLE
18	L 47423		ARRUELA (UQN) 3 mm (.118")	WASHER (UAR) 3 mm (.118")	ARANDELA (UCN) 3 mm (.118")	RONDELLE (SB) 3 mm (.118")
18	L 47422		ARRUELA (UQN) 6 mm (.236")	WASHER (UAR) 6 mm (.236")	ARANDELA (UCN) 6 mm (.236")	RONDELLE (SB) 6 mm (.236")
18	L 47424		ARRUELA (UQN) 5 mm (.197")	WASHER (UAR) 5 mm (.197")	ARANDELA (UCN) 5 mm (.197")	RONDELLE (SB) 5 mm (.197")
19	L 47224	2	ARRUELA-especial	WASHER-special	ARANDELA-especial	RONDELLE-special
20	131- 43	2	PORCA	NUT	TUERCA	ECROU
21	E 66294	2	PINO	PIN	PASADOR	CHEVILLE
22	E 62733	2	ANEL-retentor	RING-retaining	ANILLO-retenedor	BAGUE-retenteur
23	218- 5450	2	COTOVELO	ELBOW	CODO	RACCORD COUDE
24	E 61240	1	MANGUEIRA	HOSE	MANGUERA	TUYAU
25	E 61241	1	MANGUEIRA	HOSE	MANGUERA	TUYAU
26	25- 116	2	PORCA	NUT	TUERCA	ECROU
27	E 61367	8	GANCHO	HOOK	GANCHO	CROCHET
28	E 69485	2	CONTRAPESO	COUNTERWEIGHT	CONTRAPESO	CONTREPOIDS
29	13- 16152	4	PARAFUSO	BOLT	TORNILLO	VIS
30	D 36505	8	ARRUELA	WASHER	ARANDELA	RONDELLE
31	25- 1016	4	PORCA	NUT	TUERCA	ECROU
32	E 97264		CALÇO (UQN)	SHIM (UAR)	CALZO (UCN)	CALE (SB)

Rs 24.00
Cs 21.00

270

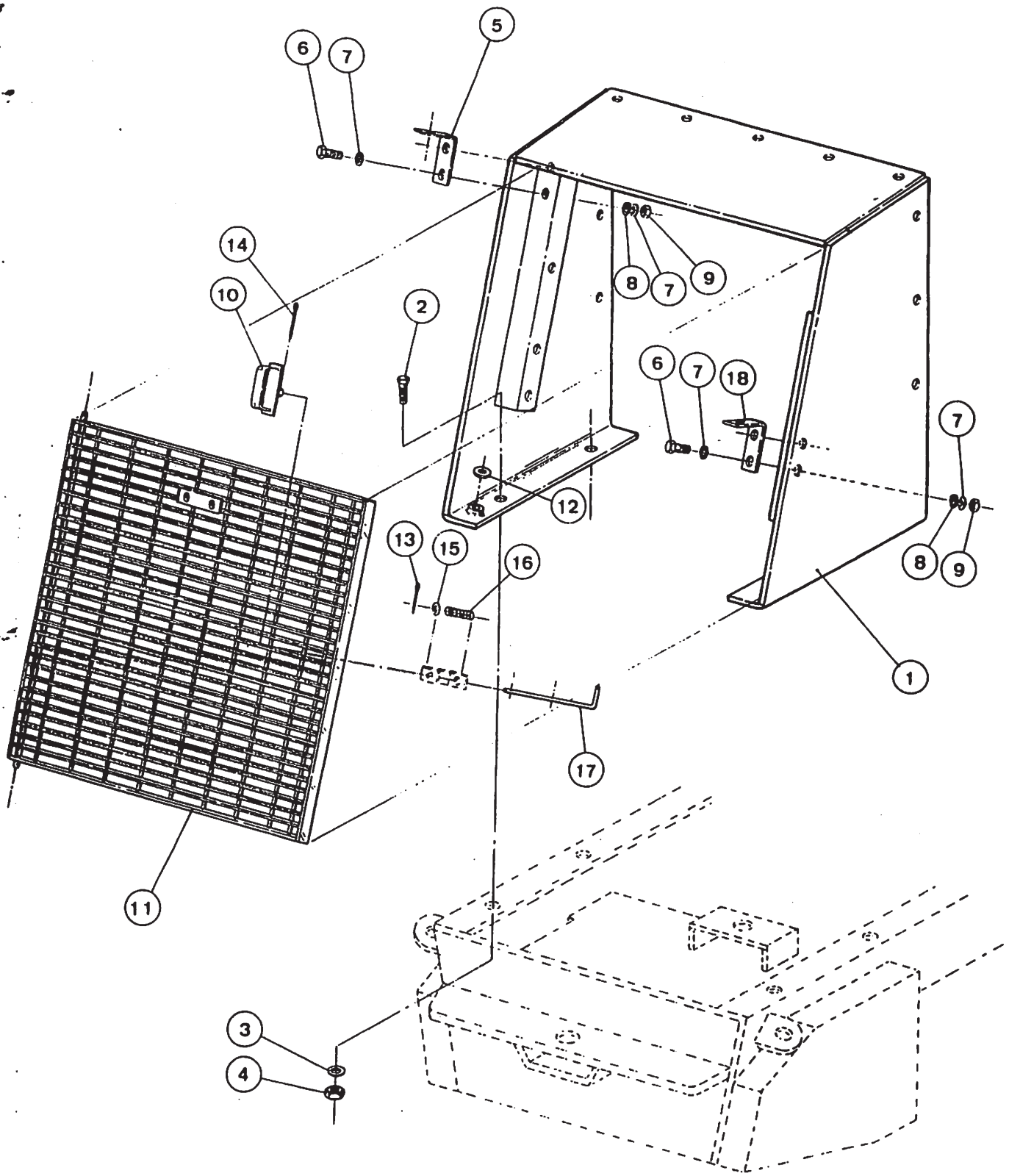
1
2
3
4
5
6
7
8
9
10
11
12
13
14
15
16
17
18

GRADE E MÁSCARA
GRILLE AND RADIATOR GUARDS
REJA Y MASCARA
GRILLE ET MASQUE

ITEM REF.	PEÇA Nº PART Nº PIEZA Nº PIECE Nº	QDE. QTY. CANT. QTE.	DESCRIÇÃO (Português)	DESCRIPTION (English)	DESCRIPCIÓN (Español)	DESCRIPTION (Français)
1	E 97839	1	MÁSCARA	RADIATOR GUARD	MASCARA	MASQUE
2	13- 1028	4	PARAFUSO	BOLT	TORNILLO	VIS
3	92- 10	4	ARRUELA-pressão	LOCK WASHER	ARANDELA-cierre	RONDELLE-d'arrêt
4	25- 1010	4	PORCA	NUT	TUERCA	ECROU
5	L 48386	1	SUPORTE	BRACKET	SOPORTE	SUPPORT
6	13- 620	4	PARAFUSO	BOLT	TORNILLO	VIS
7	95- 6	8	ARRUELA	WASHER	ARANDELA	RONDELLE
8	92- 6	4	ARRUELA-pressão	LOCK WASHER	ARANDELA-cierre	RONDELLE-d'arrêt
9	25- 106	4	PORCA	NUT	TUERCA	ECROU
10	L 73738	1	MAÇANETA	HANDLE	TIRADOR	POMMETTE
11	E 97743	1	GRADE	GRILLE	REJA	GRILLE
12	195- 33	1	ARRUELA	WASHER	ARANDELA	RONDELLE
13	138- 55	1	PINO	PIN	PASADOR	CHEVILLE
14	138- 57	1	PINO	PIN	PASADOR	CHEVILLE
15	195- 25	1	ARRUELA	WASHER	ARANDELA	RONDELLE
16	L 76665	1	MOLA	SPRING	RESORTE	RESSORT
17	L 73742	1	ALAVANCA	LEVER	PALANCA	LEVIER
18	L 71189	1	SUPORTE	BRACKET	SOPORTE	SUPPORT

272

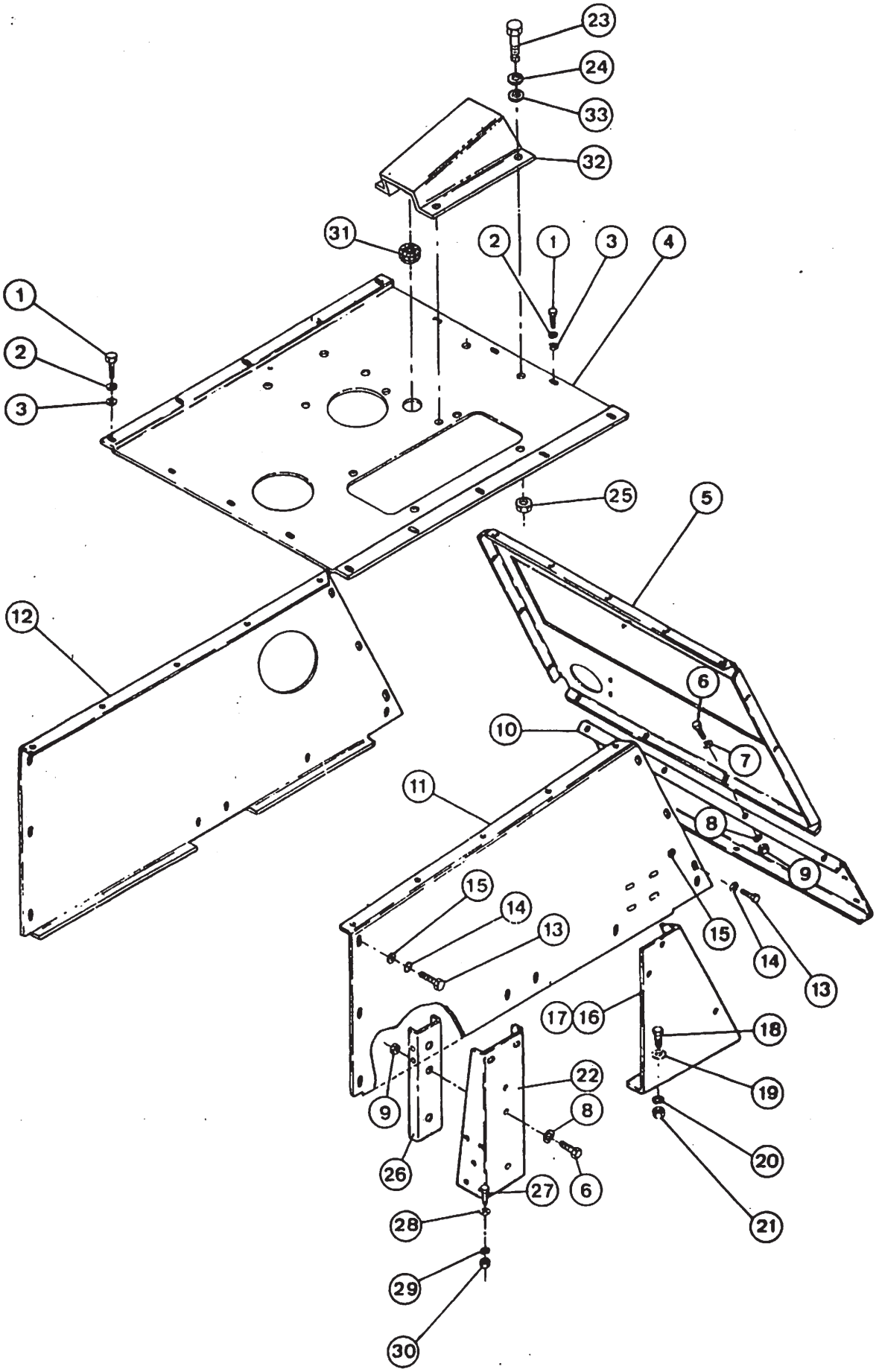
23
24
33
32
31
2
1
3
4
1
2
3
25
5
12
6
10
7
11
8
9
15
14
13
15
14
13
17
16
18
19
22
9
8
20
26
27
6
21
28
29
30

CAPUZ DO MOTOR
HOOD
CAPOT DEL MOTOR
CAPOT DU MOTEUR

ITEM REF.	PEÇA Nº PART Nº PIEZA Nº PIECE Nº	QDE. QTY. CANT. QTE.	DESCRIÇÃO (Português)	DESCRIPTION (English)	DESCRIPCIÓN (Español)	DESCRIPTION (Français)
1	13- 616	16	PARAFUSO	BOLT	TORNILLO	VIS
2	92- 6	16	ARRUELA	WASHER	ARANDELA	RONDELLE
3	95- 6	16	ARRUELA	WASHER	ARANDELA	RONDELLE
4	E 97675	1	COBERTURA-Superior	TOP-Hood	COBERTURA-Sup.	COUVERCLE-Sup.
5	E 96390	1	COBERTURA-Diant.	PANEL-Front	COBERTURA-Del.	COUVERCLE-Avant
6	13- 616	12	PARAFUSO	BOLT	TORNILLO	VIS
7	95- 6	8	ARRUELA	WASHER	ARANDELA	RONDELLE
8	92- 6	12	ARRUELA	WASHER	ARANDELA	RONDELLE
9	25- 106	12	PORCA	NUT	TUERCA	ECROU
10	E 61315	1	COBERTURA-Diant.	PANEL-Front	COBERTURA-Del.	COUVERCLE-Avant
11	E 96369	1	COBERTURA-L.D.	PANEL-L.H.	COBERTURA-Del.	COUVERCLE-Droit
12	E 97699	1	COBERTURA-L.E.	PANEL-R.H.	COBERTURA-Izq.	COUVERCLE-Gauche
13	13- 616	12	PARAFUSO	BOLT	TORNILLO	VIS
14	95- 6	12	ARRUELA	WASHER	ARANDELA	RONDELLE
15	92- 6	12	ARRUELA	WASHER	ARANDELA	RONDELLE
16	E 155230	1	APOIO-L.D.	SUPPORT-R.H.	SOPORTE-Der.	SUPPORT-Droit
17	E 155231	1	APOIO-L.E.	SUPPORT-L.H.	SOPORTE-Izq.	SUPPORT-Gauche
18	13- 824	4	PARAFUSO	BOLT	TORNILLO	VIS
19	95- 8	4	ARRUELA	WASHER	ARANDELA	RONDELLE
20	92- 8	4	ARRUELA	WASHER	ARANDELA	RONDELLE
21	25- 108	4	PORCA	NUT	TUERCA	ECROU
22	E 97693	2	APOIO-CENTRAL	POST-HOOD-CENTRAL	SOPORTE-CENTRAL	SUPPORT-CENTRAL
23	13- 412	4	PARAFUSO	BOLT	TORNILLO	VIS
24	92- 4	4	ARRUELA	WASHER	ARANDELA	RONDELLE
25	25- 104	4	PORCA	NUT	TUERCA	ECROU
26	E 97694	2	REFORÇO	GUSSET	REFUERZO	RENFORCEMENT
27	13- 622	4	PARAFUSO	BOLT	TORNILLO	VIS
28	95- 6	4	ARRUELA	WASHER	ARANDELA	RONDELLE
29	92- 6	4	ARRUELA	WASHER	ARANDELA	RONDELLE
30	25- 106	4	PORCA	NUT	TUERCA	ECROU
31	49563	1	ANEL-Borracha	GROMMET	ANILLO-goma	ANNEAU-caoutchouc
32	E 98172	1	PROTETOR-tacômetro	PROTECTOR-tachometer	PROTECTOR-tacometro	PROTECTEUR-tachymetre
33	95- 4	4	ARRUELA	WASHER	ARANDELA	RONDELLE

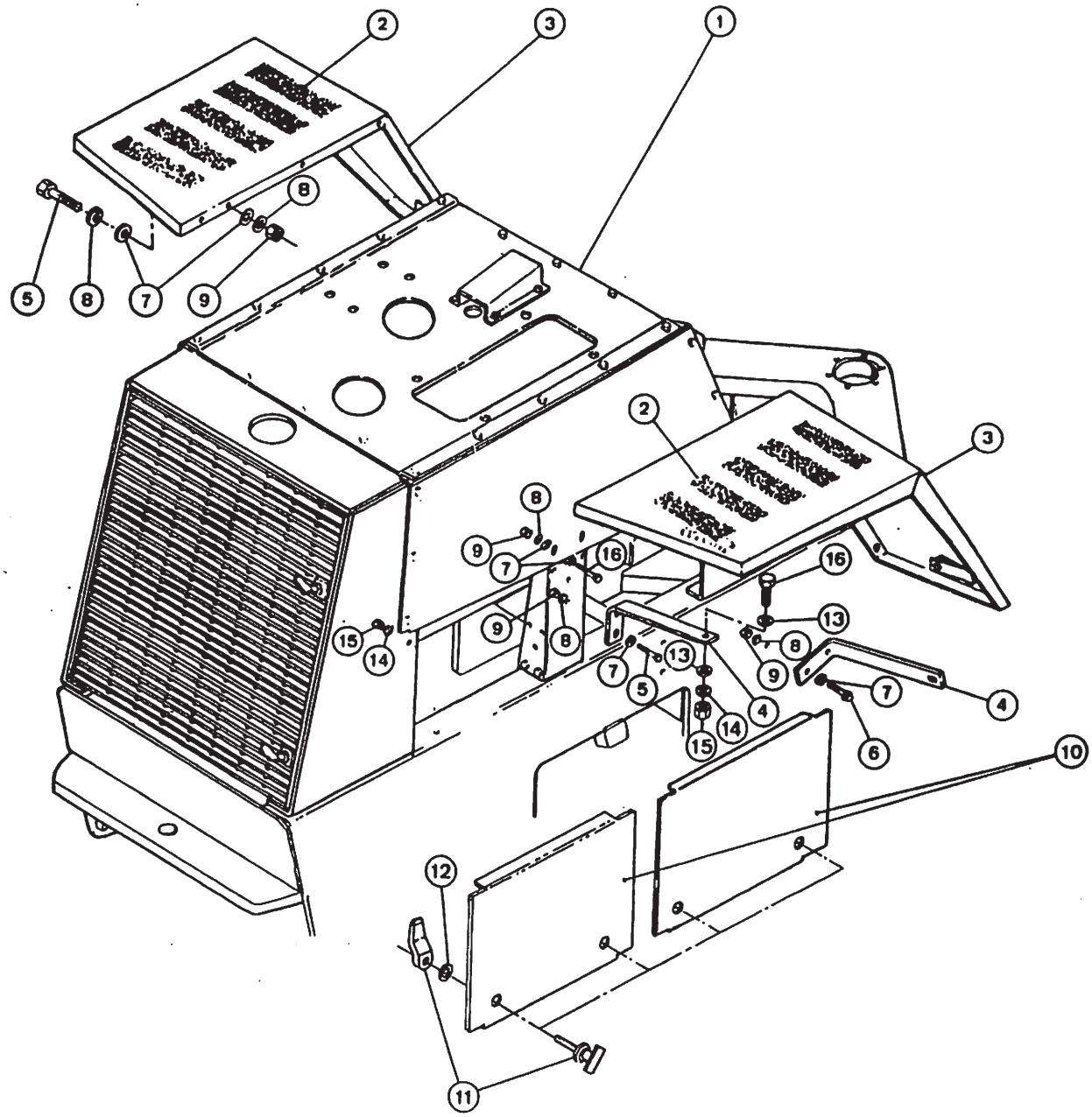
1
2
3
4
5
6
7
8
9
10
11
12
13
14
15
16

PARALAMAS TRASEIROS E PAINÉIS LATERAIS DO MOTOR
REAR FENDERS AND ENGINE SIDE PANELS
GUARDABARROS TRASEROS Y PANELES LATERALES DEL MOTOR
AILES ARRIERES ET PANNEAUX LATERAUX DU MOTEUR

ITEM REF.	PEÇA Nº PART Nº PIEZA Nº PIECE Nº	ODE. QTY. CANT. QTE.	DESCRIÇÃO (Português)	DESCRIPTION (English)	DESCRIPCIÓN (Español)	DESCRIPTION (Français)
1	REF.	1	CAPUZ (Pág. 236)	HOOD (Page 236)	CAPOT (Pag. 236)	CAPOT (Page 236)
2	D 55216	10	ANTI-DERRAPANTE	ANTI-SKID	ANTIDERRAPANTE	ANTI-DERAPANT
3	L 105705	2	PARALAMA-traseiro	FENDER-rear	GUARDABARROS-tras.	AILE-arrière
4	L 104139	4	SUPORTE	BRACKET	SOPORTE	SUPPORT
5	13- 620	18	PARAFUSO	BOLT	TORNILLO	VIS
6	13- 624	4	PARAFUSO	BOLT	TORNILLO	VIS
7	95- 6	30	ARRUELA	WASHER	ARANDELA	RONDELLE
8	92- 6	20	ARRUELA	WASHER	ARANDELA	RONDELLE
9	25- 106	20	PORCA	NUT	TUERCA	ECROU
10	E 97703	4	PAINEL-lateral	PANEL-side	PANEL-lateral	PANNEAU-lateral
11	L 48438	2	MAÇANETA	HANDLE	MANIJA	POIGNEE
12	195- 525	2	ARRUELA	WASHER	ARANDELA	RONDELLE
13	95- 6	8	ARRUELA	WASHER	ARANDELA	RONDELLE
14	92- 6	4	ARRUELA	WASHER	ARANDELA	RONDELLE
15	25- 106	4	PORCA	NUT	TUERCA	EGROU
16	13- 616	2	PARAFUSO	BOLT	TORNILLO	VIS

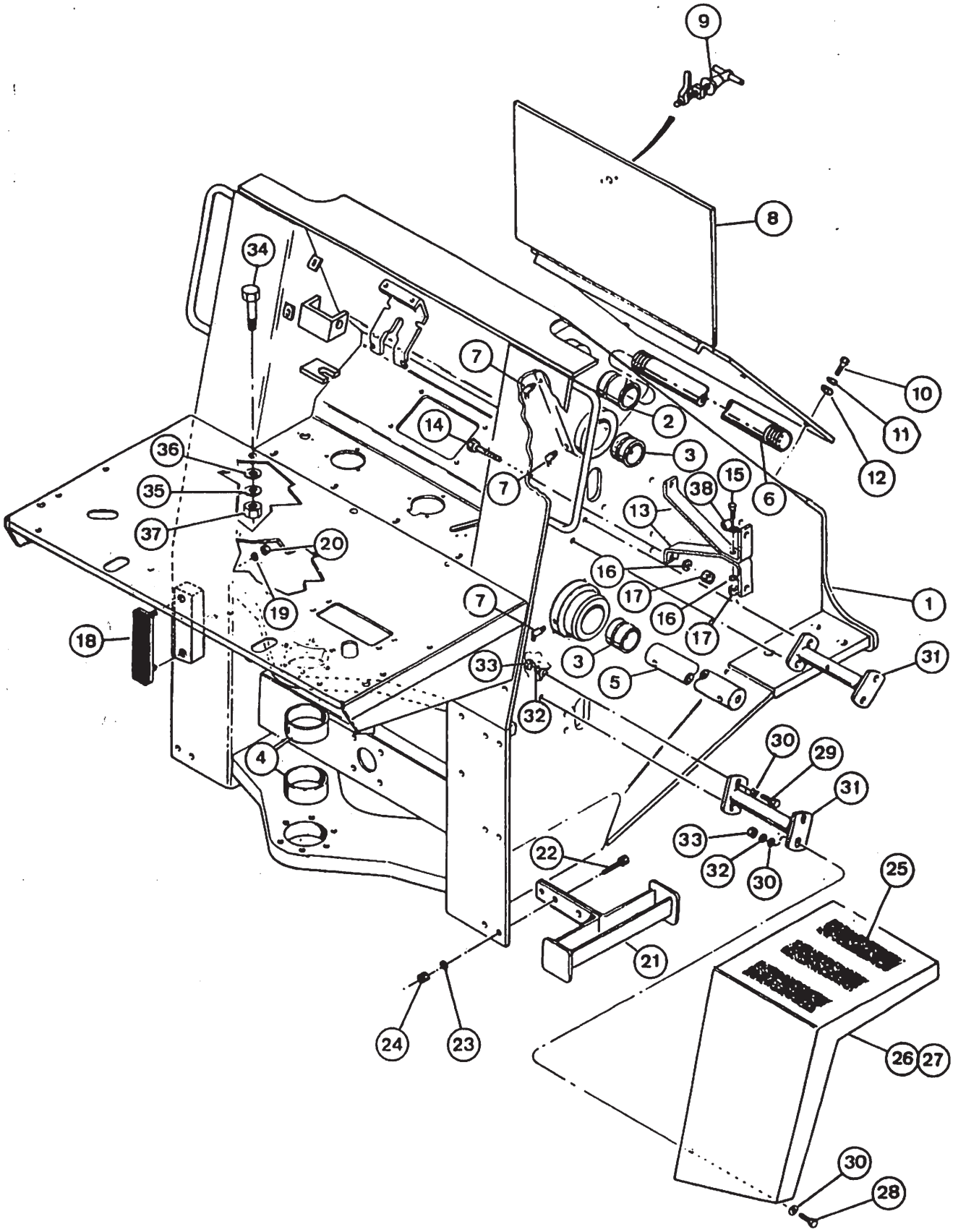
9
8
34
7
10
11
12
14
2
3
6
36
35
37
7
15
38
13
20
16
17
16
17
19
7
1
18
3
31
33
5
32
4
30
29
31
33
32
30
22
25
21
24
23
26
27
30
28

CHASSI DIANTEIRO E PARALAMAS
FRONT FRAME AND FENDERS
BASTIDOR DELANTERO Y GUARDABARROS
CHASSIS AVANT ET PARES-BOUE

case 10-240

ITEM REF.	PEÇA Nº PART Nº PIEZA Nº PIECE Nº	QDE. QTY. CANT. QTE.	DESCRIÇÃO (Português)	DESCRIPTION (English)	DESCRIPCIÓN (Español)	DESCRIPTION (Français)
	E 97237	1	CHASSI-Conj.	FRAME-Assy.	BASTIDOR-Conj.	CHASSIS-Ens.
1	NSS	1	CHASSI	FRAME	BASTIDOR	CHASSIS
2	L 47305	2	BUCHA	BUSHING	BUJE	DOUILLE
3	L 47306	4	BUCHA	BUSHING	BUJE	DOUILLE
4	L 17466	2	BUCHA	BUSHING	BUJE	DOUILLE
5	L 47564	1	EIXO	SHAFT	EJE	AXE
6	L 47565	1	EIXO	SHAFT	EJE	AXE
7	219- 36	6	GRAXEIRA	FITTING-Grease	ENGRASADOR	GRAISSEUR
8	L 108686	1	TAMPA	COVER	TAPA	COUVERCLE
9	L 48438	1	MAÇANETA	HANDLE	TIRADOR	POMMETTE
10	13- 624	4	PARAFUSO	BOLT	TORNILLO	VIS
11	92- 6	4	ARRUELA	WASHER	ARANDELA	RONDELLE
12	95- 6	4	ARRUELA	WASHER	ARANDELA	RONDELLE
13	L 47787	4	SUPORTE	BRACKET	SOPORTE	SUPPORT
14	13- 624	4	PARAFUSO	BOLT	TORNILLO	VIS
15	13- 620	2	PARAFUSO	BOLT	TORNILLO	VIS
16	92- 6	6	ARRUELA	WASHER	ARANDELA	RONDELLE
17	25- 106	6	PORCA	NUT	TUERCA	ECROU
18	L 47997	2	BATENTE	STOP	TOPE	BUTEE
19	92- 6	4	ARRUELA	WASHER	ARANDELA	RONDELLE
20	25- 106	4	PORCA	NUT	TUERCA	ECROU
21	L 73696	4	DEGRAU	STEP	ESCALON	ECHELON
22	13- 832	8	PARAFUSO	BOLT	TORNILLO	VIS
23	92- 8	8	ARRUELA	WASHER	ARANDELA	RONDELLE
24	25- 108	8	PORCA	NUT	TUERCA	ECROU
25	D 55216	6	ANTI-DERRAPANTE	PAD	ANTIDERRAPANTE	ANTI-DERRAPANT
26	L 48237	1	PARALAMA-L.D. Dianteiro	FENDER-R.H. Front	GUARDABARRO- Der.-Delantero	PARE-BOUE-Droite Avant
27	L 48238	1	PARALAMA-L.E. Dianteiro	FENDER-L.H. Front	GUARDABARRO- Izq.-Delantero	PARE-BOUE-Gauche Avant
28	13- 620	8	PARAFUSO	BOLT	TORNILLO	VIS
29	13- 624	8	PARAFUSO	BOLT	TORNILLO	VIS
30	95- 6	24	ARRUELA	WASHER	ARANDELA	RONDELLE
31	L 74731	4	SUPORTE	BRACKET	SOPORTE	SUPPORT
32	92- 6	16	ARRUELA	WASHER	ARANDELA	RONDELLE
33	25- 106	16	PORCA	NUT	TUERCA	ECROU
34	11- 616	3	PARAFUSO	BOLT	TORNILLO	VIS
35	92- 6	3	ARRUELA	WASHER	ARANDELA	RONDELLE
36	95- 6	3	ARRUELA	WASHER	ARANDELA	RONDELLE
37	25- 106	3	PORCA	NUT	TUERCA	ECROU
38	49851	2	BRAÇADEIRA	CLAMP	ABRAZADERA	COLLIER

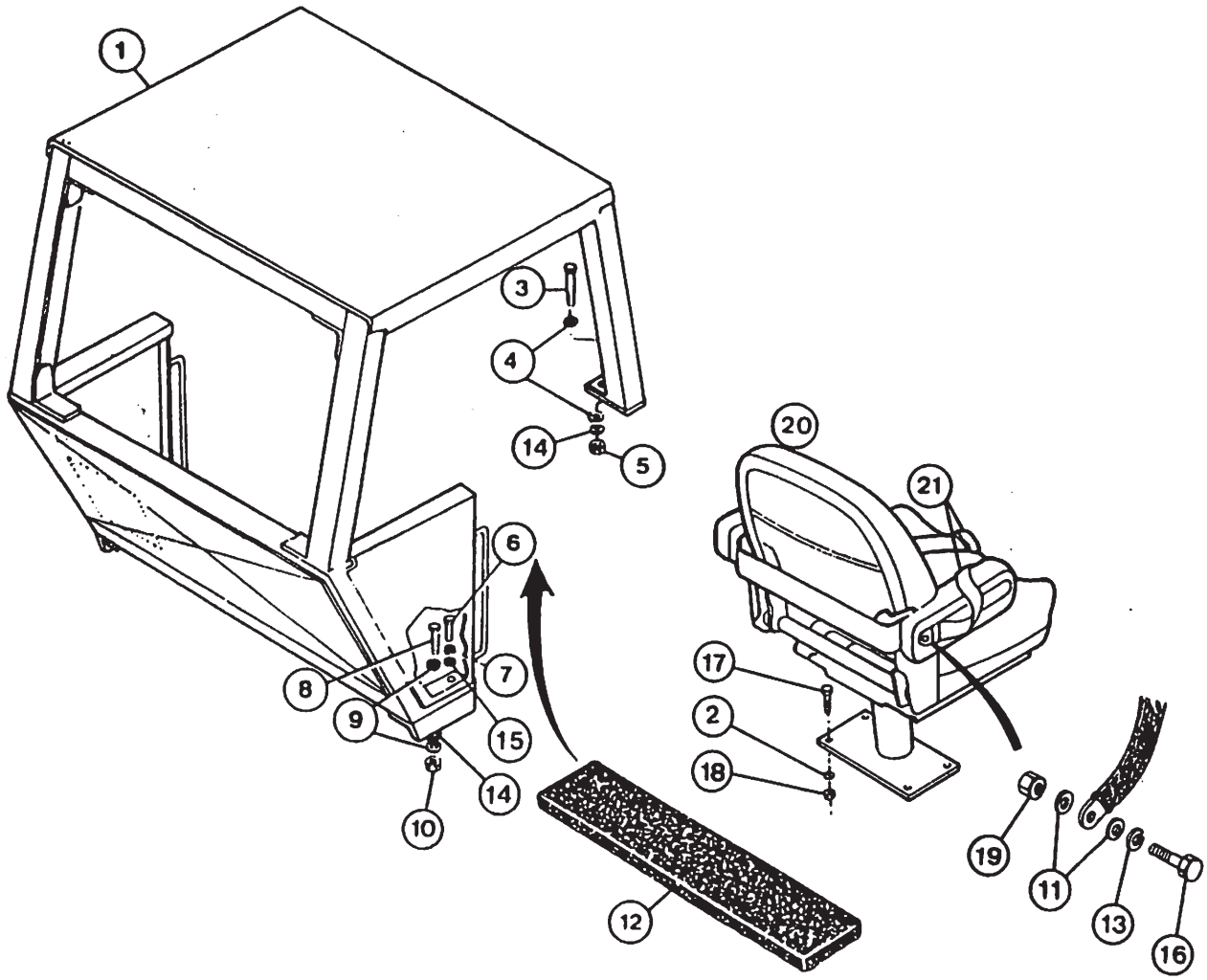
1
3
4
14
5
20
21
6
8
9
7
15
14
10
17
2
18
19
11
13
16
12

PROTEÇÃO CONTRA CAPOTAMENTO
ROPS CANOPY
PROTECCION CONTRA VUELCO
ARMATURE DE SECURITE

ITEM REF.	PEÇA Nº PART Nº PIEZA Nº PIECE Nº	QDE. QTY. CANT. QTE.	DESCRIÇÃO (Português)	DESCRIPTION (English)	DESCRIPCIÓN (Español)	DESCRIPTION (Français)
1	E 155697	1	PROTEÇÃO CONTRA CAPOTAMENTO	CANOPY ROPS	PROTECCION CONTRA VUELCO	ARMATURE DE SECURITE
2	92- 7	4	ARRUELA-pressão	WASHER-lock	ARANDELA-cierre	RONDELLE-d'arrêt
3	26- 1252	2	PARAFUSO	BOLT	TORNILLO	VIS
4	L 79179	4	ARRUELA	WASHER	ARANDELA	RONDELLE
5	129- 572	2	PORCA	NUT	TUERCA	ECROU
6	26- 828	2	PARAFUSO	BOLT	TORNILLO	VIS
7	92- 8	2	ARRUELA	WASHER	ARANDELA	RONDELLE
8	26- 1240	2	PARAFUSO	BOLT	TORNILLO	VIS
9	L 79179	4	ARRUELA	WASHER	ARANDELA	RONDELLE
10	129- 572	2	PORCA	NUT	TUERCA	ECROU
11	195- 525	4	ARRUELA	WASHER	ARANDELA	RONDELLE
12	D 55216	4	ANTI-DERRAPANTE	PAD-ANTI-SKID	ANTI-DERRAPANTE	ANTI-DERAPANT
13	192- 21	2	ARRUELA-pressão	WASHER-lock	ARANDELA-cierre	RONDELLE-d'arrêt
14	L 52734	4	ARRUELA	WASHER	ARANDELA	RONDELLE
15	95- 8	2	ARRUELA	WASHER	ARANDELA	RONDELLE
16	113- 207	2	PARAFUSO	BOLT	TORNILLO	VIS
17	13- 724	4	PARAFUSO	BOLT	TORNILLO	VIS
18	25- 107	4	PORCA	NUT	TUERCA	ECROU
19	129- 103	2	PORCA	NUT	TUERCA	ECROU
20	REF.	1	BANCO-Conj. (Pág. 246/252)	SEAT-Assy. (Page 246/252)	ASIENTO-Conj. (Pag. 246/252)	SIEGE-Ens. (Page 246/252)
21	E 68100	1	CINTO-Conj.-Segurança	BELT-Assy.-Safety	CINTO-Conj.-Seguridad	CEINTURE DE SEC.

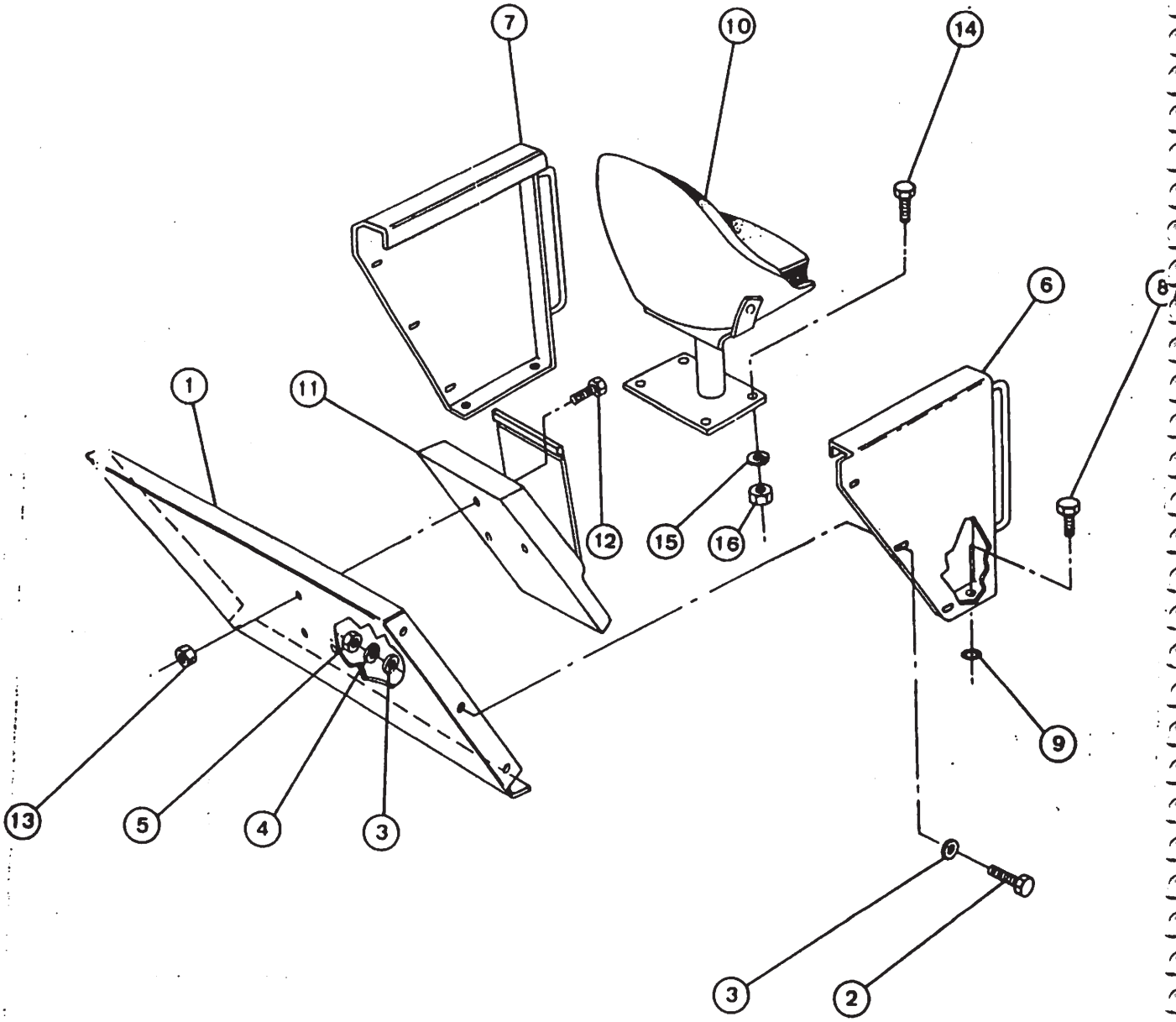
7
10
14
6
8
1
11
12
15
16
9
13
5
4
3
3
2

COMPARTIMENTO DO OPERADOR E ASSENTO
OPERATOR'S COMPARTMENT AND SEAT
COMPARTIMIENTO DEL OPERADOR Y ASIENTO
POSTE DE CONDUITE ET SIEGE

ITEM REF.	PEÇA Nº PART Nº PIEZA Nº PIECE Nº	QDE. QTY. CANT. QTE.	DESCRIÇÃO (Português)	DESCRIPTION (English)	DESCRIPCIÓN (Español)	DESCRIPTION (Français)
1	L 77024	1	COMPARTIMENTO-Traseiro	COMPARTMENT-Back	COMPARTIMIENTO-Trasero	POSTE-Arrière
2	13- 616	6	PARAFUSO	BOLT	TORNILLO	VIS
3	95- 6	12	ARRUELA	WASHER	ARANDELA	RONDELLE
4	92- 6	6	ARRUELA	WASHER	ARANDELA	RONDELLE
5	25- 106	6	PORCA	NUT	TUERCA	ECROU
6	L 101294	1	COMPARTIMENTO-L.D.	COMPARTMENT-R.H.	COMPARTIMIENTO-Der.	POSTE-Droite
7	L 101295	1	COMPARTIMENTO-L.E.	COMPARTMENT-L.H.	COMPARTIMIENTO Izq.	POSTE-Gauche
8	13- 820	4	PARAFUSO	BOLT	TORNILLO	VIS
9	92- 8	4	ARRUELA	WASHER	ARANDELA	RONDELLE
10	REF	1	ASSENTO-Conj. (Págs. 246/252)	SEAT-Assy. (Pages 246/252)	ASIENTO-Conj. (Pags. 246/252)	SIEGE-Ens. (Pages 246/252)
11	A 141933	1	CAIXA-Manuais	BOX-Manuals	CAJA-Manuales	BOITE-Manueles
12	182- 202	3	PARAFUSO	SCREW	TORNILLO	VIS
13	129- 501	3	PORCA	NUT	TUERCA	ECROU
14	13- 724	4	PARAFUSO	BOLT	TORNILLO	VIS
15	92- 7	4	ARRUELA	WASHER	ARANDELA	RONDELLE
16	25- 107	4	PORCA	NUT	TUERCA	ECROU

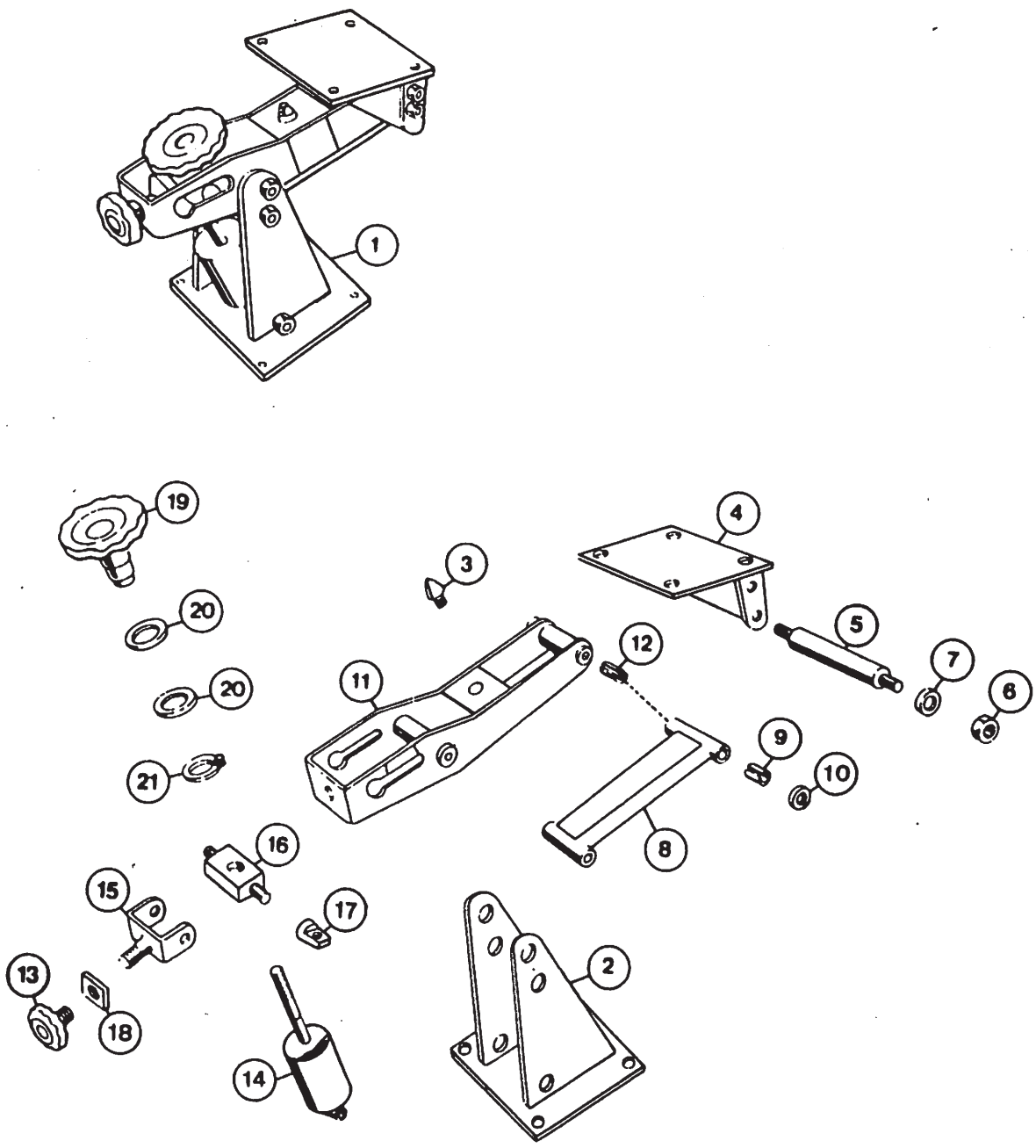
1
19
20
20
21
3
4
5
7
6
11
12
9
10
8
16
15
17
13
18
14
2

ASSENTO DO OPERADOR – SUPORTE
OPERATOR'S SEAT – SUPPORT
ASIENTO DEL OPERADOR – SOPORTE
SIEGE DE L'OPERATEUR – SUPPORT

ITEM REF.	PEÇA Nº PART Nº PIEZA Nº PIECE Nº	QDE. QTY. CANT. QTE.	DESCRIÇÃO (Português)	DESCRIPTION (English)	DESCRIPCIÓN (Español)	DESCRIPTION (Français)
	E 96256	1	ASSENTO-OPERADOR Conj.	OPERATOR'S SEAT Assy.	ASIENTO-OPERADOR Conj.	SIEGE-OPERATEUR Ens.
1	E 67310	1	SUPORTE-Conj.	SUPPORT-Assy.	SOPORTE-Conj.	SUPPORT-Ens.
2	E 68810	1	SUPORTE	SUPPORT	SOPORTE	SUPPORT
3	E 67312	1	BORRACHA	PAD	COJIN	COUSSIN
4	E 67313	1	SUPORTE	SUPPORT	SOPORTE	SUPPORT
5	E 67314	5	PRISIONEIRO	STUD	ESPARRAGO	GOUJON
6	525- 28	10	PORCA	NUT	TUERCA	ECROU
7	E 67326	10	ARRUELA	WASHER	ARANDELA	RONDELLE
8	E 67316	1	ARTICULAÇÃO	LINK	ARTICULACION	ARTICULATION
9	E 67324	1	BUCHA	BUSHING	BUJE	DOUILLE
10	E 67323	8	ARRUELA	WASHER	ARANDELA	RONDELLE
11	E 67318	1	BALANCIM-Conj.	TRUNNION-Assy.	BALANCIN-Conj.	BALANCIER-Ens.
12	E 67324	4	BUCHA	BUSHING	BUJE	DOUILLE
13	E 67321	1	MANOPLA	KNOB	PERILLA	POMMEAU
14	E 67743	1	AMORTECEDOR	SHOCK-ABSORB.	AMORTIGUADOR	AMORTISSEUR
15	NSS	1	GARFO	CLEVIS	HORQUILLA	CHAPE
16	NSS	1	EIXO	SHAFT	EJE	AXE
17	E 67317	2	BUCHA	BUSHING	BUJE	DOUILLE
18	E 67322	1	BORRACHA	PAD	COJIN	COUSSIN
	E 67319	1	MANOPLA-Jogo	KNOB-Kit	PERILLA-Juego	POMMEAU-Jeu
19	NSS	1	MANOPLA	KNOB	PERILLA	POMMEAU
20	E 67325	2	ARRUELA	WASHER	ARANDELA	RONDELLE
21	E 65344	1	ANEL	RING	ANILLO	BAGUE

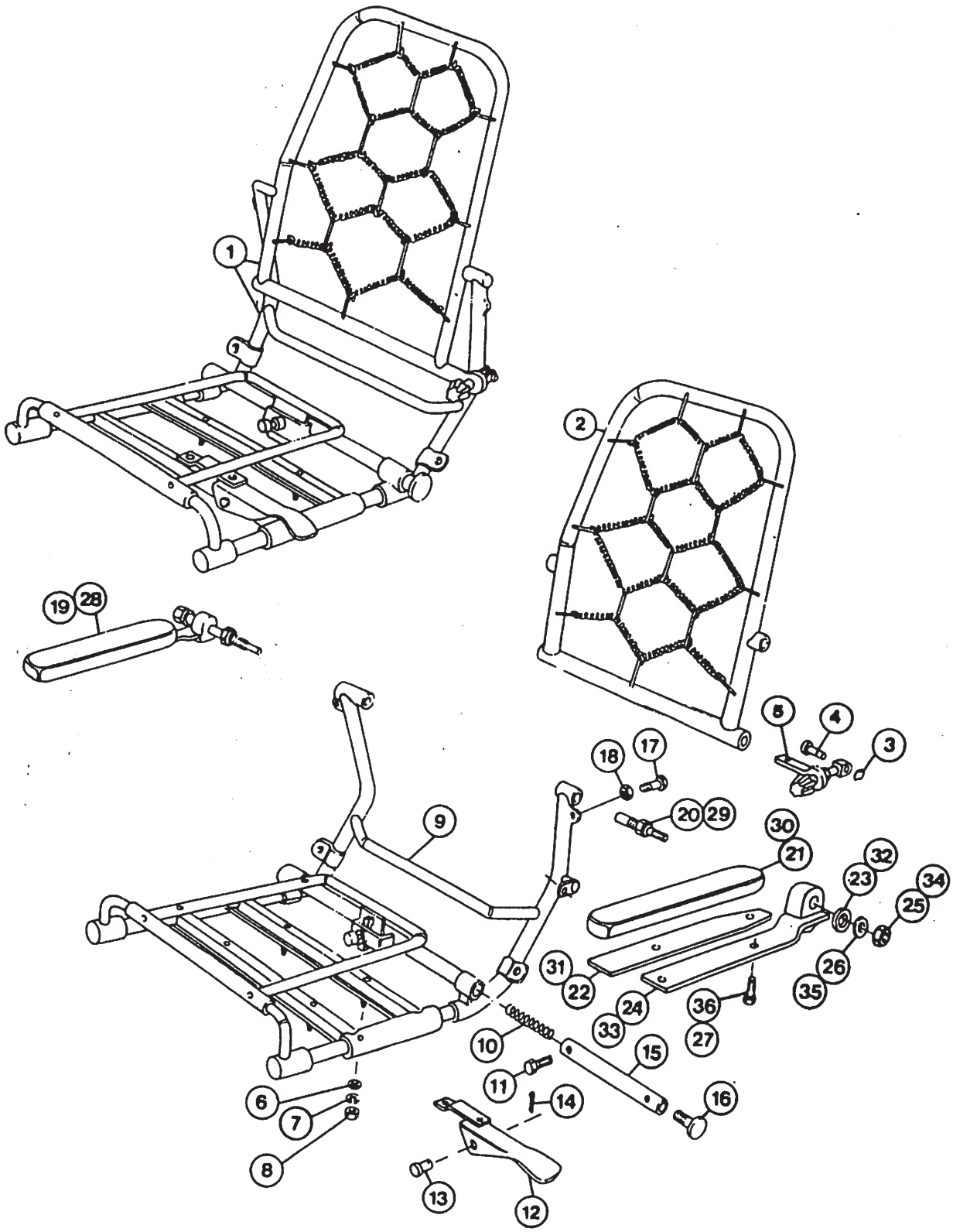
1
2
19
28
5
4
3
18
17
20
29
9
30
21
32
23
34
25
31
22
24
26
35
33
36
27
10
15
11
14
16
6
7
8
13
12

ASSENTO DO OPERADOR – ESTRUTURA
OPERATOR'S SEAT – FRAME
ASIENTO DEL OPERADOR – ESTRUCTURA
SIEGE DE L'OPERATEUR – STRUCTURE

ITEM REF.	PEÇA Nº PART Nº PIEZA Nº. PIECE Nº	QDE. QTY. CANT. QTE.	DESCRIÇÃO (Português)	DESCRIPTION (English)	DESCRIPCIÓN (Español)	DESCRIPTION (Français)
	E 96256	1	ASSENTO-OPERADOR Conj.	OPERATOR'S SEAT Assy.	ASIENTO-OPERADOR Conj.	SIEGE-OPERATEUR Ens.
			ESTRUTURA-Conj.	FRAME-Assy.	ESTRUCTURA-Conj.	STRUCTURE-Ens.
1	E 67294	1	ENCOSTO-Molejo	BRACKET-Spring	RESPALDO-Resorte	BUTEE-Mobile
2	NSS	1	ANEL	RING	ANILLO	ANNEAU
3	E 67295	1	PINO	PIN	PASADOR	CHEVILLE
4	E 67296	1	REGULADOR	REGULATOR	REGULADOR	REGULATEUR
5	E 67297	1	ARRUELA	WASHER	ARANDELA	RONDELLE
6	95- 6	4	ARRUELA	WASHER	ARANDELA	RONDELLE
7	592- 26	4	PORCA	NUT	TUERCA	ECROU
8	525- 26	4	ESTRUCTURA	FRAME	ESTRUCTURA	STRUCTURE
9	NSS	1	MOLA	SPRING	RESORTE	RESSORT
10	E 67298	1	PARAFUSO	BOLT	TORNILLO	VIS
11	E 67299	1	TRAVA	LOCK	TRABA	ARRET
12	E 67300	1	PINO	PIN	PASADOR	CHEVILLE
13	E 67301	1	CONTRA-PINO	PIN-COTTER	PASADOR	GOUPILLE
14	132- 6	1	TUBO	TUBE	TUBO	TUBE
15	E 67302	1	MANOPLA	KNOB	PERILLA	POMMEAU
16	E 67303	1	PARAFUSO	BOLT	TORNILLO	VIS
17	513- 2607	2	PORCA	NUT	TUERCA	ECROU
18	525- 26	2	BRAÇO-L.D.	ARMREST-R.H.	BRAZO-Der.	APPUI-MAIN-D.
19	E 67304	1	EIXO	SHAFT	EJE	AXE
20	E 67306	1	ALMOFADA	CUSHION	ALMOHADA	MOUSSE
21	E 67307	1	CHAPA	PLATE	PLACA	PLAQUE
22	NSS	1	ARRUELA	WASHER	ARANDELA	RONDELLE
23	E 67308	1	ESTRUTURA-L.D.	FRAME-R.H.	ESTRUCTURA-Der.	STRUCTURE-D.
24	NSS	1	PORCA	NUT	TUERCA	ECROU
25	525- 27	1	ARRUELA	WASHER	ARANDELA	RONDELLE
26	195- 104	1	PARAFUSO	BOLT	TORNILLO	VIS
27	E 67309	2	BRAÇO-L.E.	ARMREST-L.H.	BRAZO-Izq.	APPUI-MAIN-G.
28	E 67305	1	EIXO	SHAFT	EJE	AXE
29	E 67306	1	ALMOFADA	CUSHION	ALMOHADA	MOUSSE
30	E 67307	1	CHAPA	PLATE	PLACA	PLAQUE
31	NSS	1	ARRUELA	WASHER	ARANDELA	RONDELLE
32	E 67308	1	ESTRUTURA-L.E.	STRUCTURE-L.H.	ESTRUCTURA-Izq.	STRUCTURE-G.
33	NSS	1	PORCA	NUT	TUERCA	ECROU
34	525- 27	1	ARRUELA	WASHER	ARANDELA	RONDELLE
35	195- 104	1	PARAFUSO	SCREW	TORNILLO	VIS
36	E 67309	2				

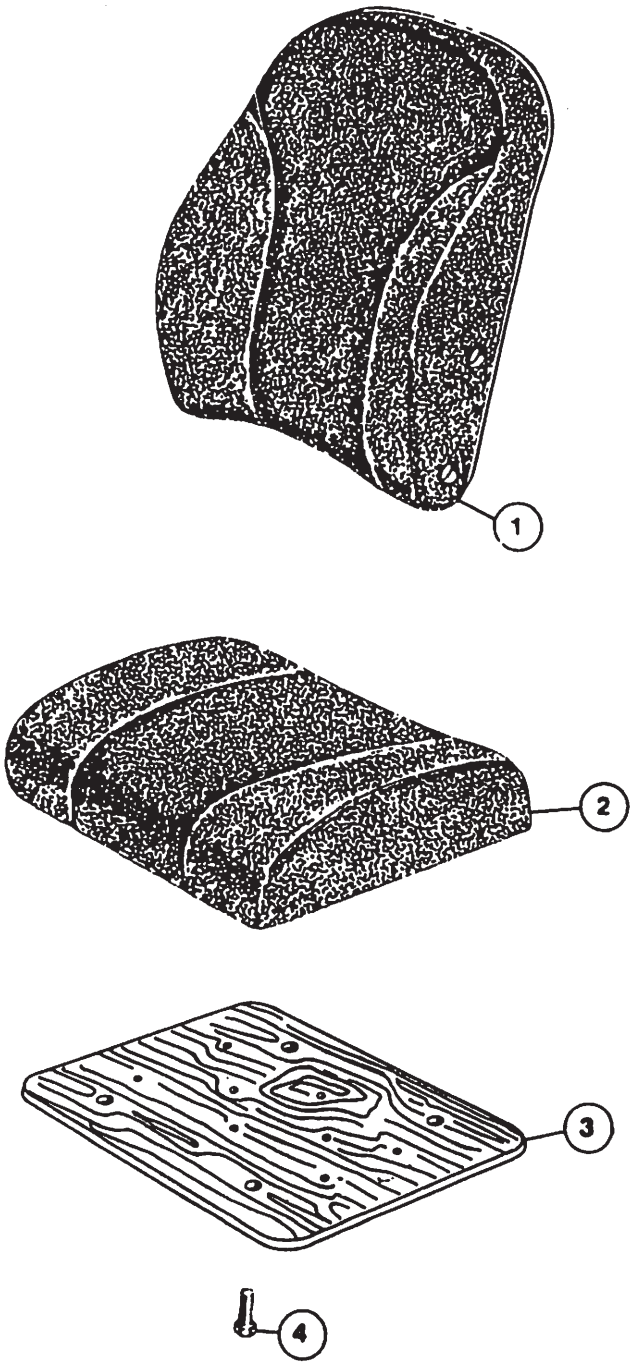
1
2
3
4

ASSENTO DO OPERADOR – ALMOFADA
OPERATOR'S SEAT – CUSHION
ASIENTO DEL OPERADOR – ALMOHADA
SIEGE DE L'OPERATEUR – MOUSSE

ITEM REF.	PEÇA Nº PART Nº PIEZA Nº PIECE Nº	QDE. QTY. CANT. QTE.	DESCRIÇÃO (Português)	DESCRIPTION (English)	DESCRIPCIÓN (Español)	DESCRIPTION (Français)
	E 96256	1	ASSENTO-OPERADOR Conj.	OPERATOR'S SEAT Assy.	ASIENTO-OPERADOR Conj.	SIEGE-OPERATEUR Ens.
	E 67290	1	ESTOFAMENTO-Conj.	CUSHION-Assy.	TAPICERIA-Conj.	MOUSSE-Ens.
1	NSS	1	ENCOSTO-completo	CUSHION-complete	RESPALDO-compl.	BUTEE-complet
2	NSS	1	ASSENTO-completo	CUSHION-complete	RESPALDO-compl.	BUTEE-complet
3	E 67293	1	TÁBUA-assento	BOARD-seat	TABLA-asiento	TABLE DE SIEGE
4	E 67742	4	PARAFUSO	BOLT	TORNILLO	VIS

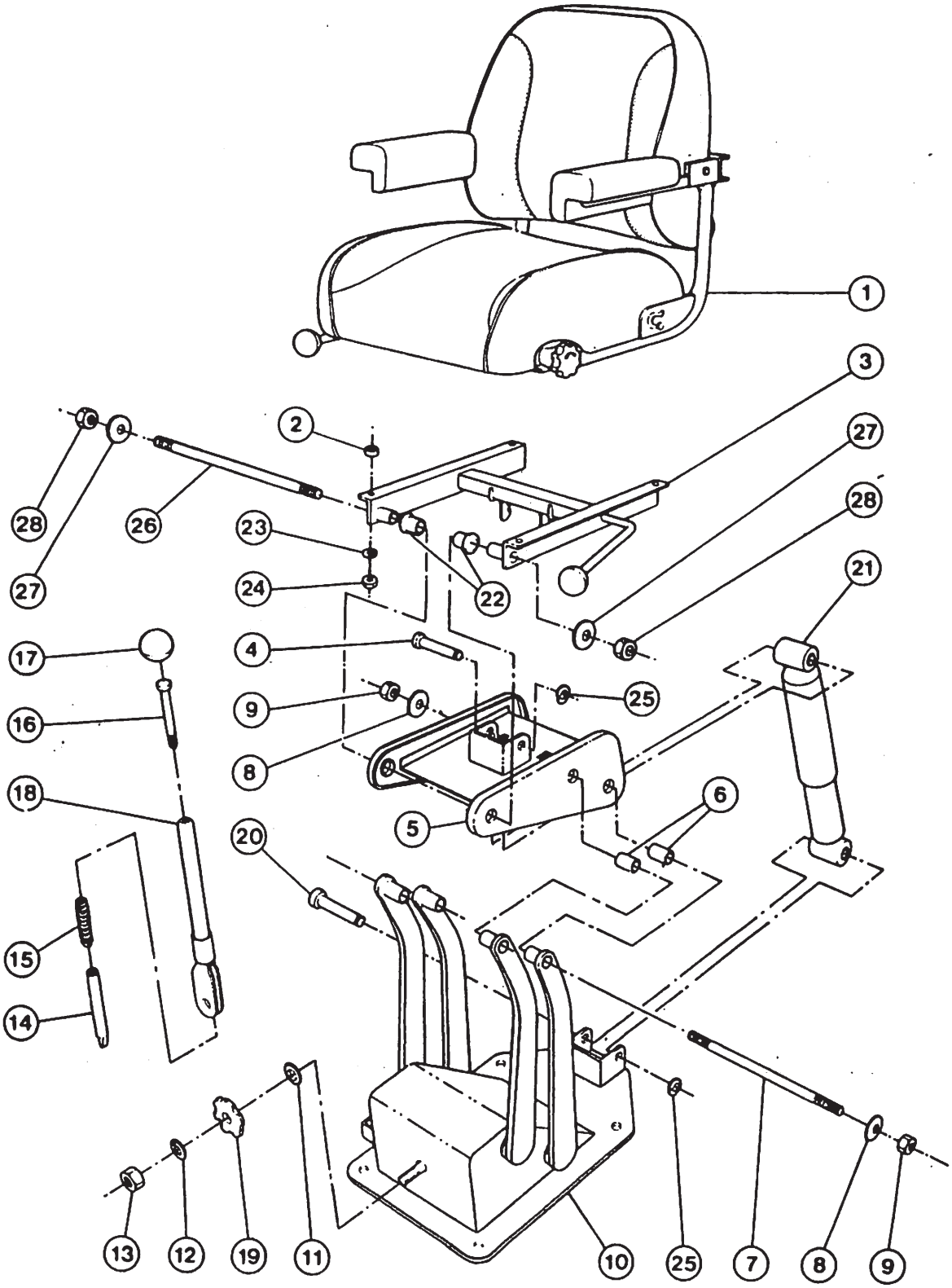
1
2
3
4
5
6
7
8
9
10
11
12
13
14
15
16
17
18
19
20
21
22
23
24
25
26
27
28
27
28
25
8
9
25

ASSENTO DO OPERADOR
OPERATOR'S SEAT
ASIENTO DEL OPERADOR
SIEGE DE L'OPERATEUR

ITEM REF.	PEÇA Nº PART Nº PIEZA Nº PIECE Nº	QDE. QTY. CANT. QTE.	DESCRIÇÃO (Português)	DESCRIPTION (English)	DESCRIPCIÓN (Español)	DESCRIPTION (Français)
	E 96260	1	ASSENTO-OPERADOR Conj.	OPERATOR'S-SEAT Assy.	ASIENTO-OPERAODR Conj.	SIEGE-OPERATEUR Ens.
1	E 67429	1	ESTOFAMENTO-Conj. (Pág. 256)	CUSHION-Assy. (Page 256)	TAPICERIA-Conj. (Pag. 256)	REMBOURRAGE-Ens. (Page 256)
2	E 67703	4	ESPAÇADOR	SPACER	ESPACIADOR	ENTRETOISE
3	E 67708	1	TRILHO-Conj (Pág. 254)	RAIL-Assy. (Page 254)	RIEL-Conj. (Pag. 254)	RAIL-Ens. (Page 254)
4	E 67433	1	PINO	PIN	PASADOR	CHEVILLE
5	E 67695	1	BASE	BASE	BASE	BASE
6	E 67431	4	BUCHA	BUSHING	BUJE	DOUILLE
7	E 67432	2	PRISIONEIRO	STUD	ESPARRAGO	GOUJON
8	195- 529	4	ARRUELA	WASHER	ARANDELA	RONDELLE
9	525- 27	4	PORCA	NUT	TUERCA	ECROU
10	E 67413	1	BASE	BASE	BASE	BASE
	E 67709	1	ALAVANCA-Conj.	LEVER-Assy.	PALANCA-Conj.	LEVIER-Ens.
11	E 67414	1	ARRUELA	WASHER	ARANDELA	RONDELLE
12	192- 23	1	ARRUELA	WASHER	ARANDELA	RONDELLE
13	129- 105	1	PORCA	NUT	TUERCA	ECROU
14	E 67705	1	PINO	PIN	PASADOR	CHEVILLE
15	E 67706	1	MOLA	SPRING	RESORTE	RESSORT
16	E 67707	1	PARAFUSO	BOLT	TORNILLO	VIS
17	E 67698	1	MANOPLA	KNOB	PERILLA	POMMEAU
18	NSS	1	GARFO	CLEVIS	HORQUILLA	CHAPE
19	E 67712	1	CATRACA	RATCHET	CREMALLERA	CRABOT
20	E 67693	1	PINO	PIN	PASADOR	CHEVILLE
21	E 67694	1	AMORTECEDOR	SHOCK-ABSORBER	AMORTIGUADOR	AMORTISSEUR
22	E 67430	2	BUCHA	BUSHING	BUJE	DOUILLE
23	192- 20	4	ARRUELA	WASHER	ARANDELA	RONDELLE
24	129- 162	4	PORCA	NUT	TUERCA	ECROU
25	E 67411	2	LIMITADOR	STOP	TOPE	BUTEE
26	E 67704	1	PRISIONEIRO	STUD	ESPARRAGO	GOUJON
27	195- 529	2	ARRUELA	WASHER	ARANDELA	RONDELLE
28	525- 27	2	PORCA	NUT	TUERCA	ECROU

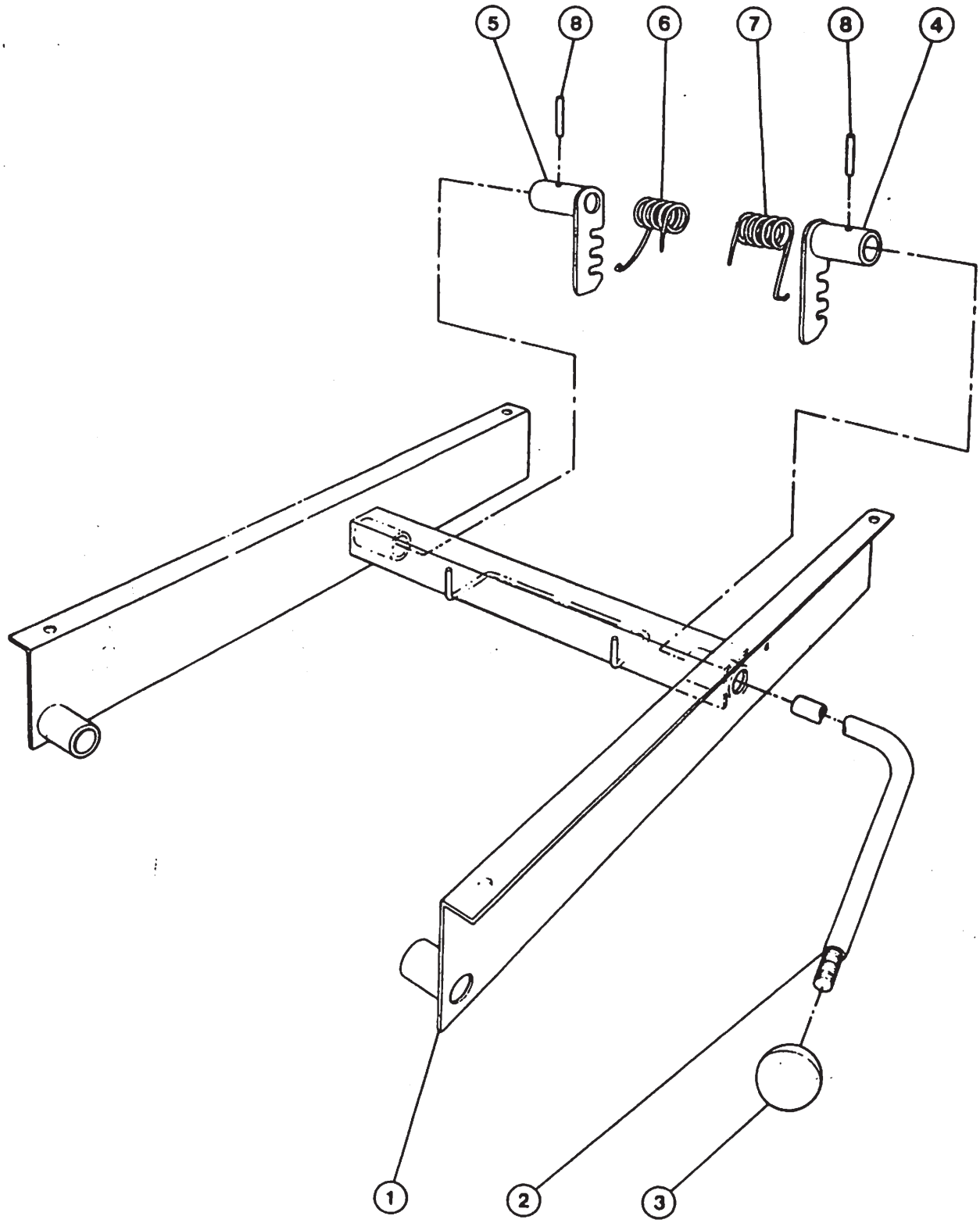
5
8
6
7
8
4
1
2
3

ASSENTO DO OPERADOR – ESTOFAMENTO E ESTRUTURA
OPERATOR'S SEAT – TRIM AND FRAME
ASIENTO DEL OPERADOR – TAPICERIA Y ESTRUCTURA
SIEGE DE L'OPERATEUR – REMBOURRAGE ET STRUCTURE

ITEM REF.	PEÇA Nº PART Nº PIEZA Nº PIECE Nº	QDE. QTY. CANT. QTE.	DESCRIÇÃO (Português)	DESCRIPTION (English)	DESCRIPCIÓN (Español)	DESCRIPTION (Français)
	E 67429	1	ASSENTO-Conj.	SEAT-Assy.	ASIENTO-Conj.	SIEGE-Ens.
	E 67417	1	ESTOFAMENTO-Conj.	CUSHION-Assy.	TAPICERIA-Conj.	REMBOURRAGE-Ens.
1	NSS	1	ESTOFAMENTO ENCOSTO	BACKREST	TAPICERIA RESPALDO	REMBOURRAGE BUTEE
2	NSS	1	ESTOFAMENTO Assento	CUSHION-Seat	TAPICERIA-Asiento	REMBOURRAGE-Siège
3	E 67416	2	APOIO-Braço	ARMREST	APOYO-Brazo	APPUIE-Main
4	E 67418	2	SUPORTE	BRACKET	SOPORTE	SUPPORT
5	113- 2	4	PARAFUSO	BOLT	TORNILLO	VIS
6	192- 19	2	ARRUELA	WASHER	ARANDELA	RONDELLE
7	E 67710	2	PARAFUSO	BOLT	TORNILLO	VIS
8	129- 101	2	PORCA	NUT	TUERCA	ECROU
9	E 67419	2	PINO	PIN	PASADOR	CHEVILLE
10	E 62686	2	ANEL	RING	ANILLO	BAGUE
11	E 67420	1	MANOPLA	KNOB	PERILLA	POMMEAU
12	E 67421	1	PINO	PIN	PASADOR	CHEVILLE
13	E 67422	1	ARMAÇÃO	STRUCTURE	ESTRUCTURA	STRUCTURE
14	E 67423	1	MANOPLA	KNOB	PERILLA	POMMEAU
	E 67426	1	TRILHO-Conj.	RAIL-Assy.	RIEL-Conj.	RAIL-Ens.
15	NSS	1	TRILHO-L.E.	RAIL-L.H.	RIEL-Izq.	RAIL-Gauche
16	E 67425	1	TIRANTE	WIRE-Latch	ALAMBRE-RIEL-Der.	TIRANT RAIL-Droite
17	NSS	1	TRILHO-L.D.	RAIL-R.H.		
18	E 67427	1	MANOPLA	KNOB	PERILLA	POMMEAU
19	E 67428	4	ESPAÇADOR	SPACER	ESPACIADOR	ENTRETOISE
20	192- 20	4	ARRUELA	WASHER	ARANDELA	RONDELLE
21	129- 162	4	PORCA	NUT	TUERCA	ECROU

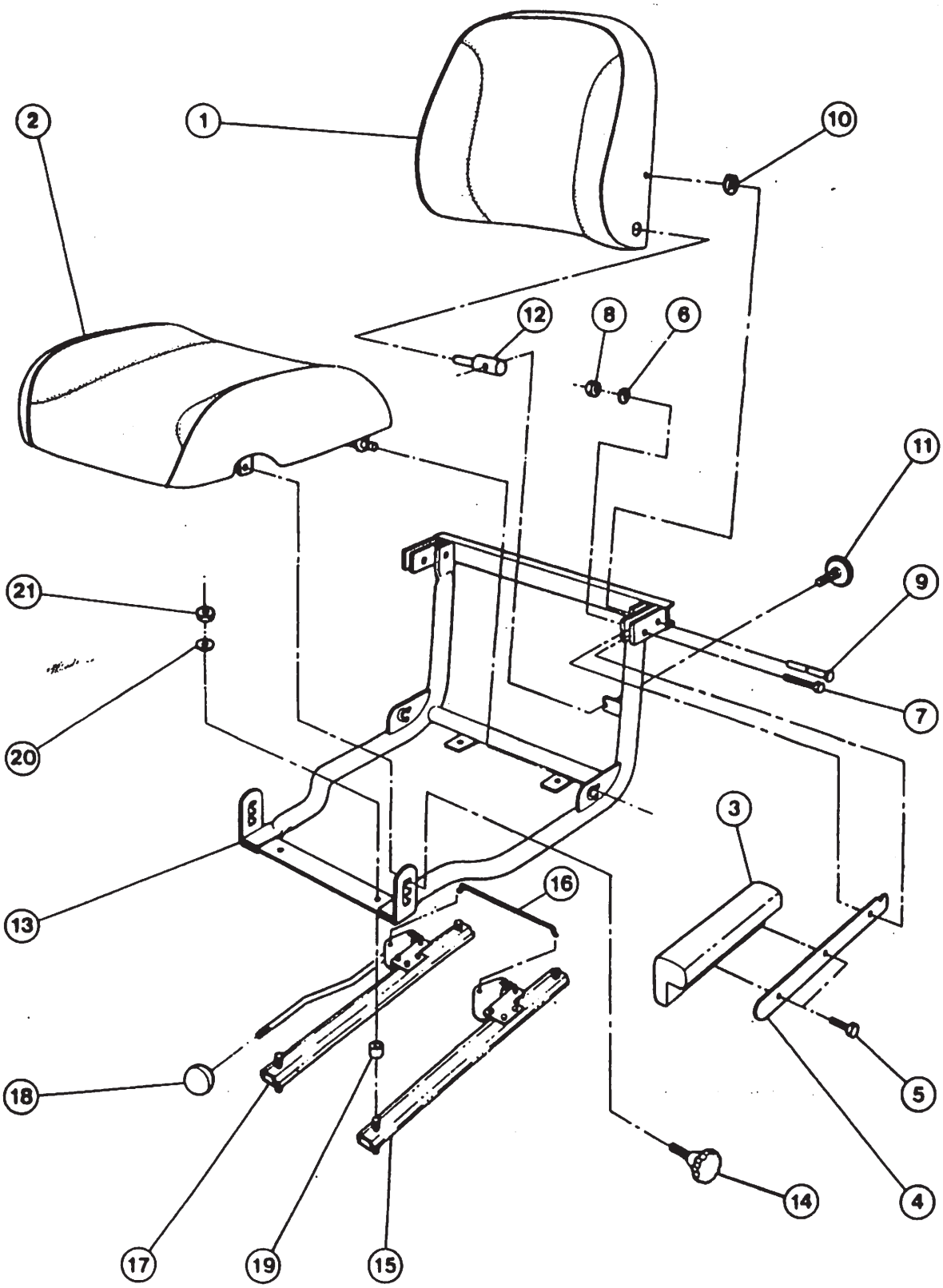
1
2
3
4
5
6
7
8
9
10
11
12
13
14
15
16
17
18
19
20
21

ASSENTO DO OPERADOR – TRILHO E COMPONENTES
OPERATOR'S SEAT – RAIL AND RELATED PARTS
ASIENTO DEL OPERADOR – RIEL Y COMPONENTES
SIEGE DE L'OPERATEUR – RAIL ET COMPOSANTS

ITEM REF.	PEÇA Nº PART Nº PIEZA Nº PIECE Nº	QDE. QTY. CANT. QTE.	DESCRIÇÃO (Português)	DESCRIPTION (English)	DESCRIPCIÓN (Español)	DESCRIPTION (Français)
	E 67708	1	SUPORTE-Conj.-Trilho	BRACKET-Assy.-Rail	SOPORTE-Conj.-Riel	SUPPORT-Ens.-Rail
1	E 67696	1	SUPORTE	BRACKET	SOPORTE	SUPPORT
2	E 67697	1	ALAVANCA	LEVER	PALANCA	LEVIER
3	E 67698	1	MANOPLA	KNOB	PERILLA	POMMEAU
4	E 67699	1	CREMALHEIRA-L.E.	RACK-L.H.	CREMALLERA-Izq.	CREMAILLERE-G.
5	E 67700	1	CREMALHEIRA-L.D.	RACK-R.H.	CREMALLERA-Der.	CREMAILLERE-D.
6	E 67701	1	MOLA-L.D.	SPRING-R.H.	RESORTE-Der.	RESSORT-Droit
7	E 67702	2	MOLA-L.E.	SPRING-L.H.	RESORTE-Izq.	RESSORT-Gauche
8	E 67412	2	PINO	PIN	PASADOR	CHEVILLE

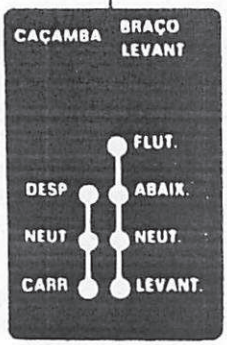
1
CAÇAMBA
BRAÇO LEVANT
FLUT.
DESP
ABAIX.
NEUT
NEUT.
CARR
LEVANT.


18
ADVERTÊNCIA
ANTES DE DAR PARTIDA NO MOTOR
LEIA COM ATENÇÃO AS PRECAUÇÕES DE SEGURANÇA NO MANUAL DO OPERADOR. LEIA TODOS AVISOS DE SEGURANÇA AFIXADOS NA MÁQUINA MANTENHA OUTRAS PESSOAS AFASTADAS DA ÁREA
APRENDA A USAR OS COMANDOS COM PRECISÃO E SURANÇA ANTES DE COLOCAR A MÁQUINA EM FUNCIONAMENTO
É SUA RESPONSABILIDADE COMPREENDER E SEGUIR AS INSTRUCÕES DO FABRICANTE SOBRE O FUNCIONAMENTO E MANUTENCÃO DA MÁQUINA BEM COMO OBSERVAR TODAS AS NORMAS E REGULAMENTOS PERMITIGOS OS MANUAIS DO OPERADOR E DE SERVIÇOS PODEM SER OBTIDOS EM SEU REVENDEDOR CASE

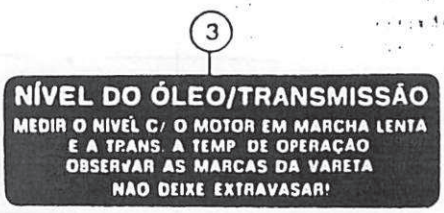
3
NÍVEL DO ÓLEO/TRANSMISSÃO
MEDIR O NIVEL C/ O MOTOR EM MARCHA LENTA E A TRANS. A TEMP DE OPERAÇAO
OBSERVAR AS MARCAS DA VARETA
NÃO DEIXE EXTRAVASAR!

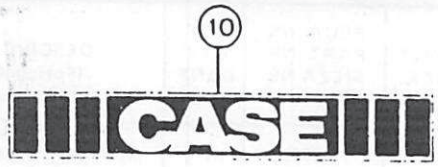
10
CASE

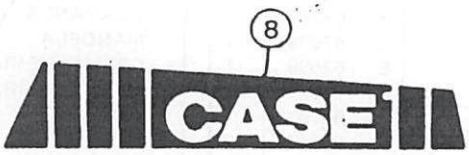
8
CASE


9
CASE


20
case


12
4
3
2
1

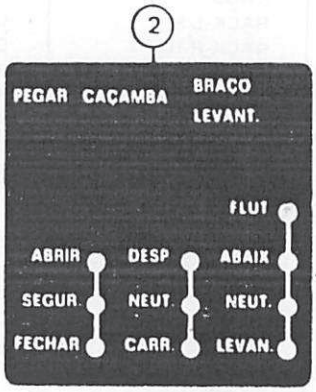
2
PEGAR CAÇAMBA
BRAÇO LEVANT.
FLUT
ABRIR
DESP
ABAIX
SEGUR.
NEUT.
NEUT.
FECHAR
CARR.
LEVAN.


FILTRO HIDRÁULICO
25

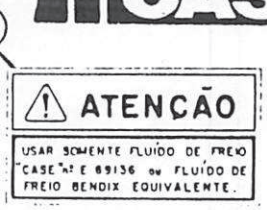
23
ATENÇÃO
USAR SOMENTE FLUIDO DE FREIO "CASE" Nº E 69136 ou FLUIDO DE FREIO BENDIX EQUIVALENTE.

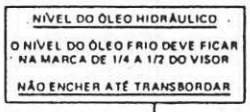
NÍVEL DO ÓLEO HIDRÁULICO
O NÍVEL DO ÓLEO FRIO DEVE FICAR NA MARCA DE 1/4 A 1/2 DO VISOR
NÃO ENCHER ATÉ TRANSBORDAR
24

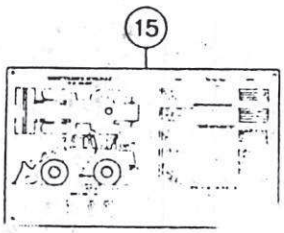
15

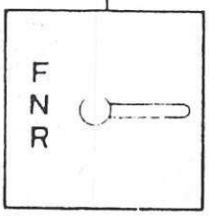
14
F
N
R

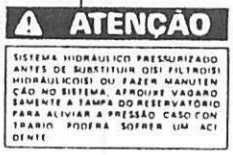
26
ATENÇÃO
SISTEMA HIDRÁULICO PRESSURIZADO ANTES DE SUBSTITUIR O(S) FILTRO(S) HIDRÁULICO(S) OU FAZER MANUTENÇÃO NO SISTEMA, AFROUXE VAGARO SAMENTE A TAMPA DO RESERVATÓRIO PARA ALIVIAR A PRESSÃO CASO CONTRÁRIO PODERÁ SOFRER UM ACIDENTE

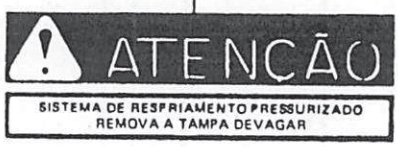
16
ATENÇÃO
SISTEMA DE RESFRIAMENTO PRESSURIZADO
REMOVA A TAMPA DEVAGAR

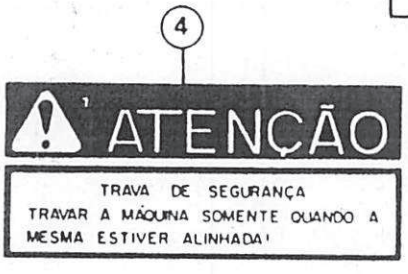
4
ATENÇÃO
TRAVA DE SEGURANÇA
TRAVAR A MÁQUINA SOMENTE QUANDO A MESMA ESTIVER ALINHADA!

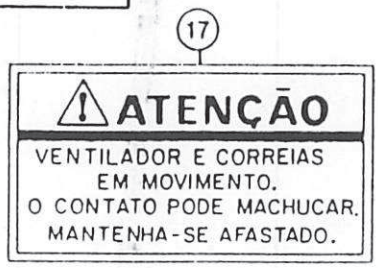
17
ATENÇÃO
VENTILADOR E CORREIAS EM MOVIMENTO.
O CONTATO PODE MACHUCAR.
MANTENHA-SE AFASTADO.

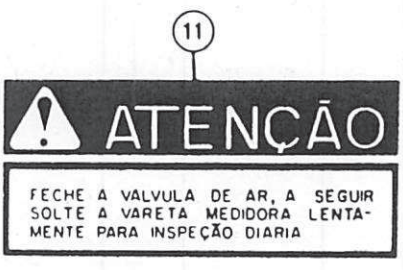
11
ATENÇÃO
FECHE A VALVULA DE AR, A SEGUIR SOLTE A VARETA MEDIDORA LENTAMENTE PARA INSPEÇÃO DIARIA


6
PERIGO
DEIXE ESTA ÁREA LIVRE QUANDO O MOTOR ESTIVER TRABALHANDO

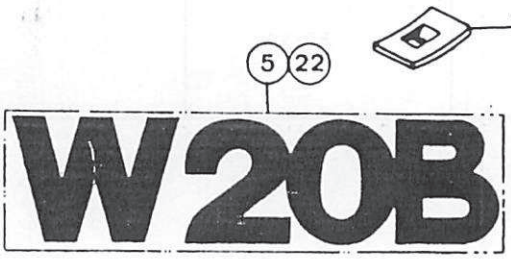
5
22
W20B

21


7
TANQUE DE AR
DRENO DIARIO


13
CASE


19
FREIO DE ESTACIONAMENTO
ESTRANGULADOR
IGNIÇÃO
LUZES

DECALQUES
DECALS
CALCOMANIAS
DECALCOMANIES

ITEM REF.	PEÇA Nº PART Nº PIEZA Nº PIECE Nº	QDE. QTY. CANT. QTE.	DESCRIÇÃO (Português)	DESCRIPTION (English)	DESCRIPCIÓN (Español)	DESCRIPTION (Français)
1	E 96594	1	DECALQUE-CONTR. CAÇAMBA (PORT.)	DECAL-BUCKET CONTROL (PORT.)	CALCOMANIA CONTROL CUCHARA (PORT.)	DECALCOMANIE COMMANDE GODET (PORT.)
1	L 111495	1	DECALQUE-CONTR. CAÇAMBA (INGL.)	DECAL-BUCKET CONTROL (ENGL.)	CALCOMANIA-CONTROL CUCHARA (INGL.)	DECALCOMANIE-COMMANDE GODET (ANGL.)
1	E 96635	1	DECALQUE-CONTR. CAÇAMBA (ESP.)	DECAL-BUCKET CONTROL (SPAN.)	CALCOMANIA CONTROL CUCHARA (ESP.)	DECALCOMANIE-COMMANDE GODET (ESP.)
2	E 96595	1	DECALQUE-CONTR. CAÇAMBA (PORT.)	DECAL BUCKET CONTROL (PORT.)	CALCOMANIA-CONTROL CUCHARA (PORT.)	DECALCOMANIE-COMMANDE GODET (PORT.)
2	L 111496	1	DECALQUE-CONTR. CAÇAMBA (INGL.)	DECAL BUCKET CONTROL (ENGL.)	CALCOMANIA-CONTROL CUCHARA (INGL.)	DECALCOMANIE-COMMANDE GODET (ANGL.)
2	E 96636	1	DECALQUE-CONTR. CAÇAMBA (ESP.)	DECAL BUCKET CONTROL (SPAN.)	CALCOMANIA-CONTROL CUCHARA (ESP.)	DECALCOMANIE-COMMANDE GODET (ESP.)
3	321- 2418	1	DECALQUE-ÓLEO TRANSMISSÃO (PORT.)	DECAL TRANSMISSION OIL (PORT.)	CALCOMANIA-ACEITE TRANSMISION (PORT.)	DECALCOMANIE-HUILE TRANSMISSION (PORT.)
3	321- 1980	1	DECALQUE-ÓLEO TRANSMISSÃO (INGL.)	DECAL TRANSMISSION OIL (ENGL.)	CALCOMANIA-ACEITE TRANSMISION (INGL.)	DECALCOMANIE-HUILE TRANSMISSION (ANGL.)
3	321- 5760	1	DECALQUE-ÓLEO TRANSMISSÃO (ESP.)	DECAL TRANSMISSION OIL (SPAN.)	CALCOMANIA ACEITE TRANSMISION (ESP.)	DECALCOMANIE-HUILE TRANSMISSION (ESP.)
4	321- 5752	1	DECALQUE TRAVA DE SEGURANÇA (PORT.)	DECAL SAFETY LINK (PORT.)	CALCOMANIA TRABA DE SEGURIDAD (PORT.)	DECALCOMANIE ARRET DE SECURITE (PORT.)
4	321- 3208	1	DECALQUE TRAVA DE SEGURANÇA (INGL.)	DECAL SAFETY LINK (ENGL.)	CALCOMANIÁ-TRABA DE SEGURIDAD (INGL.)	DECALCOMANIE ARRET DE SECURITE (ANGL.)
4	321- 4666	1	DECALQUE TRAVA DE SEGURANÇA (ESP.)	DECAL SAFETY LINK (SPAN.)	CALCOMANIA TRABA DE SEGURIDAD (ESP.)	DECALCOMANIE ARRET DE SECURITE (ESP.)
5	E 96181	3	DECALQUE-MODELO	DECAL-MODEL	CALCOMANIA-MODELO	DECALCOMANIE-MODELE
6	321- 5753	2	DECALQUE ADVERTÊNCIA (PORT.)	DECAL-WARNING (PORT.)	CALCOMANIA-ADVERTENCIA (PORT.)	DECALCOMANIE-PRECAUTION (PORT.)
6	321- 3205	2	DECALQUE ADVERTÊNCIA (INGL.)	DECAL-WARNING (ENGL.)	CALCOMANIA-ADVERT. (INGL.)	DECALCOMANIE-PRECAUTION (ANGL.)
6	321- 4664	2	DECALQUE ADVERTÊNCIA (ESP.)	DECAL-WARNING (SPAN.)	CALCOMANIA-ADVERT. (ESP.)	DECALCOMANIE-PRECAUTION (ESP.)

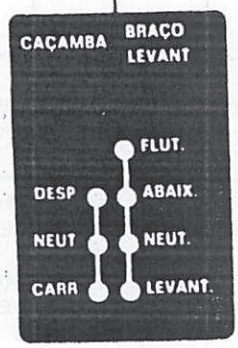
CAÇAMBA
BRAÇO LEVANT
FLUT.
DESP
ABAIX.
NEUT
NEUT.
CARR
LEVANT.


ADVERTÊNCIA
ANTES DE DAR PARTIDA NO MOTOR
LEIA COM ATENÇÃO AS PRECAUÇÕES DE SEGURANÇA NO MANUAL DO OPERADOR. LEIA TODOS AVISOS DE SEGURANÇA AFIXADOS NA MÁQUINA MANTENHA OUTRAS PESSOAS AFASTADAS DA ÁREA
APRENDA A USAR OS COMANDOS COM PRECISÃO E SURANÇA ANTES DE COLOCAR A MÁQUINA EM FUNCIONAMENTO
É SUA RESPONSABILIDADE COMPREENDER e SEGUIR AS INSTRUÇÕES DO FABRICANTE SOBRE O FUNCIONAMENTO E MANUTENÇÃO DA MÁQUINA BEM COMO OBSERVAR TODAS AS NORMAS E REGULAMENTOS PERMITIDOS OS MANUAIS DO OPERADOR E DE SERVIÇOS PODEM SER OBTIDOS EM SEU REVENDEDOR CASE

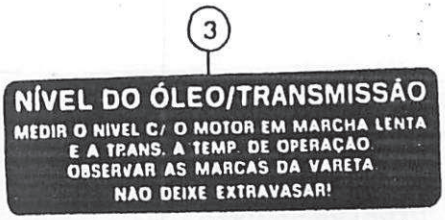
NÍVEL DO ÓLEO/TRANSMISSÃO
MEDIR O NIVEL C/ O MOTOR EM MARCHA LENTA E A TRANS. A TEMP. DE OPERAÇÃO. OBSERVAR AS MARCAS DA VARETA
NÃO DEIXE EXTRAVASAR!

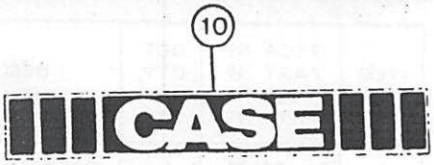
CASE

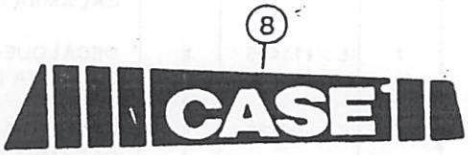
CASE


case


4
3
2
1

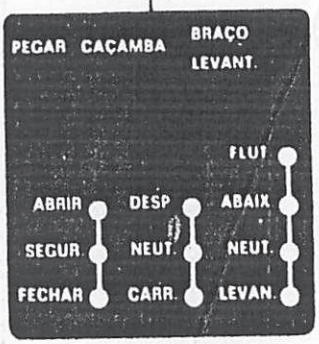
PEGAR CAÇAMBA
BRAÇO LEVANT.
FLUT
ABRIR
DESP
ABAIX
SEGUR
NEUT.
NEUT.
FECHAR
CARR.
LEVAN.

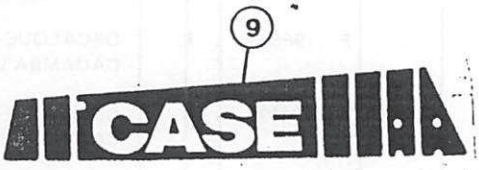
CASE


FILTRO HIDRÁULICO


ATENÇÃO
USAR SOMENTE FLUÍDO DE FREIO "CASE" nº E 69136 ou FLUÍDO DE FREIO BENDIX EQUIVALENTE.

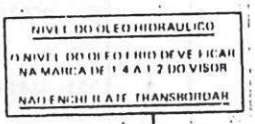
NÍVEL DO ÓLEO HIDRÁULICO
O NÍVEL DO ÓLEO DEVE FICAR NA MARCA DE 1/4 A 1/2 DO VISOR
NÃO ENCHER ATÉ TRANSBORDAR

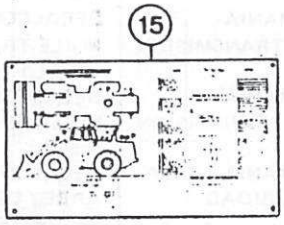

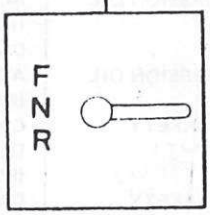
F
N
R

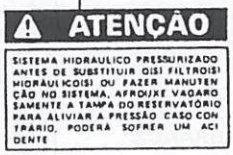
ATENÇÃO
SISTEMA HIDRAULICO PRESSURIZADO ANTES DE SUBSTITUIR OIS FILTROIS HIDRÁULICOIS) OU FAZER MANUTENÇÃO NO SISTEMA, AFROUXE VAGARO SAMENTE A TAMPA DO RESERVATÓRIO PARA ALIVIAR A PRESSÃO. CASO CONTRÁRIO, PODERÁ SOFRER UM ACIDENTE


ATENÇÃO
SISTEMA DE RESFRIAMENTO PRESSURIZADO
REMOVA A TAMPA DEVAGAR

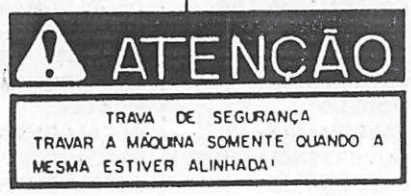
ATENÇÃO
TRAVA DE SEGURANÇA
TRAVAR A MÁQUINA SOMENTE QUANDO A MESMA ESTIVER ALINHADA!

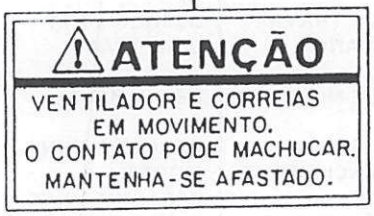
ATENÇÃO
VENTILADOR E CORREIAS EM MOVIMENTO.
O CONTATO PODE MACHUCAR.
MANTENHA-SE AFASTADO.

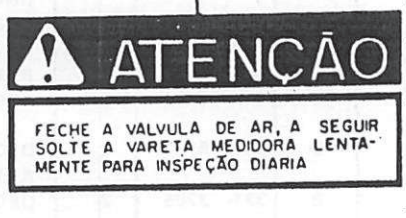
ATENÇÃO
FECHE A VALVULA DE AR, A SEGUIR SOLTE A VARETA MEDIDORA LENTAMENTE PARA INSPEÇÃO DIARIA

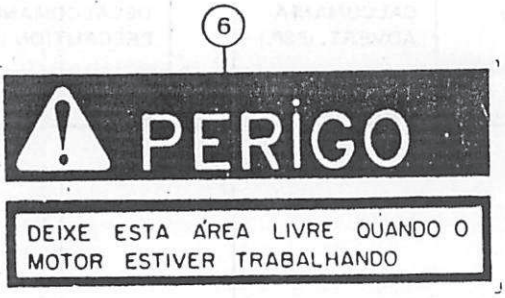
PERIGO
DEIXE ESTA ÁREA LIVRE QUANDO O MOTOR ESTIVER TRABALHANDO

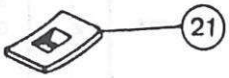


W20B


TANQUE DE AR
DRENO DIARIO


CASE


FREIO DE ESTACIONAMENTO
ESTRANGULADOR
IGNIÇÃO
LUZES

DECALQUES
DÉCALS
CALCOMANIAS
DECALCOMANIES

ITEM REF.	PEÇA Nº PART Nº PIEZA Nº PIECE Nº	QDE. QTY. CANT. QTE.	DESCRIÇÃO (Português)	DESCRIPTION (English)	DESCRIPCIÓN (Español)	DESCRIPTION (Français)
7	321- 2417	1	DECALQUE-TANQUE DE AR (PORT.)	DECAL-AIR RESERVOIR (PORT.)	CALCOMANIA-TANQUE DE AIRE (PORT.)	DECALCOMANIE-RESERVOIR D'AIR (PORT.)
7	321- 1077	1	DECALQUE-TANQUE DE AR (INGL.)	DECAL-AIR RESERVOIR (ENGL.)	CALCOMANIA-TANQUE DE AIRE (INGL.)	DECALCOMANIE-RESERVOIR D'AIR (ANGL.)
7	321- 5747	1	DECALQUE-TANQUE DE AR (ESP.)	DECAL-AIR RESERVOIR (SPAN.)	CALCOMANIA-TANQUE DE AIRE (ESP.)	DECALCOMANIE-RESERVOIR D'AIR (ESP.)
8	E 155163	1	DECALQUE "CASE" L.E.	DECAL "CASE" L.H.	CALCOMANIA "CASE" Izq.	DECALCOMANIE-"CASE" Gauche
9	E 155162	1	DECALQUE "CASE" L.D.	DECAL "CASE" R.H.	CALCOMANIA "CASE" Der.	DECALCOMANIE "CASE" Droite
10	E 96180	1	DECALQUE "CASE"	DECAL "CASE"	CALCOMANIA "CASE"	DECALCOMANIE "CASE"
11	321- 5751	1	DECALQUE-TANQUE HIDR. (PORT.)	DECAL-HYDRAULIC TANK (PORT.)	CALCOMANIA-TANQUE HIDR. (PORT.)	DECALCOMANIE-RESERV. HYDR. (PORT.)
11	321- 3207	1	DECALQUE-TANQUE HYDR. (INGL.)	DECAL-HYDRAULIC TANK (ENGL.)	CALCOMANIA-TANQUE HIDR. (INGL.)	DECALCOMANIE-RESERV. HYDR. (ANGL.)
11	321- 5748	1	DECALQUE-TANQUE HIDR. (ESP.)	DECAL-HYDRAULIC TANK (SPAN.)	CALCOMANIA-TANQUE HIDR. (ESP.)	DECALCOMANIE-RESERV. D'AIR (ESP.)
12	L 111506	1	DECALQUE-SELETOR DE MARCHAS	DECAL RANGE	CALCOMANIA-SELETOR DE CAMBIOS	DECALCOMANIE-SELECTOR DE VITESSES
13	E 96633	1	DECALQUE "CASE"	DECAL "CASE"	CALCOMANIA "CASE"	DECALCOMANIE-"CASE"
14	E 96598	1	DECALQUE-DIREÇÃO (PORT. E INGL.)	DECAL-STEERING (PORT. AND ENGL.)	CALCOMANIA-DIRECCION (PORT. Y INGL.)	DECALCOMANIE-DIRECTION (PORT. ET ANGL.)
14	E 96603	1	DECALQUE-DIREÇÃO (ESP.)	DECAL-STEERING (SPAN.)	CALCOMANIA-DIRECCION (ESP.)	DECALCOMANIE-DIRECTION (ESP.)
15	E 97181	1	DECALQUE-TABELA DE MANUTENÇÃO (PORT.)	DECAL-MAINTENANCE SCHEDULE (PORT.)	CALCOMANIA-TABLE DE MANTENIMIENTO (PORT.)	DECALCOMANIE-TABLEAU D'ENTRETIEN (PORT.)
15	E 97182	1	DECALQUE-TABELA DE MANUTENÇÃO (INGL.)	DECAL-MAINTENANCE SCHEDULE (ENGL.)	CALCOMANIA-TABLE DE MANTENIMIENTO (INGL.)	DECALCOMANIE-TABLEAU D'ENTRETIEN (ANGL.)
15	E 97183	1	DECALQUE-TABELA DE MANUTENÇÃO (ESP.)	DECAL-MAINTENANCE SCHEDULE (SPAN.)	CALCOMANIA-TABLE DE MANTENIMIENTO (ESP.)	DECALCOMANIE-TABLEAU D'ENTRETIEN (ESP.)

(1)

CAÇAMBA BRAÇO LEVANT

FLUT.

DESP ABAIX.

NEUT NEUT.

CARR LEVANT.

(18)

ADVERTÊNCIA

ANTES DE DAR PARTIDA NO MOTOR
LEIA COM ATENÇÃO AS PRECAUÇÕES DE SEGURANÇA NO MANUAL DO OPERADOR. LEIA TODOS AVISOS DE SEGURANÇA AFIXADOS NA MÁQUINA MANTENHA OUTRAS PESSOAS AFASTADAS DA ÁREA
APRENDA A USAR OS COMANDOS COM PRECISÃO E SURANÇA ANTES DE COLOCAR A MÁQUINA EM FUNCIONAMENTO
É SUA RESPONSABILIDADE COMPREENDER E SEGUIR AS INSTRUÇÕES DO FABRICANTE SOBRE O FUNCIONAMENTO E MANUTENÇÃO DA MÁQUINA BEM COMO OBSERVAR TODAS AS NORMAS E REGULAMENTOS PERMITIDOS OS MANUAIS DO OPERADOR E DE SERVIÇOS PODEM SER OBTIDOS EM SEU REVENDEDOR CASE

(3)

NÍVEL DO ÓLEO/TRANSMISSÃO
MEDIR O NIVEL C/ O MOTOR EM MARCHA LENTA E A TRANS. A TEMP. DE OPERAÇÃO
OBSERVAR AS MARCAS DA VARETA
NAO DEIXE EXTRAVASAR!

(10)

CASE

(8)

CASE

(9)

CASE

(20)

case

(12)

4
3
2
1

(2)

PEGAR CAÇAMBA BRAÇO LEVANT.

FLUT

ABRIR DESP ABAIX

SEGUR NEUT NEUT.

FECHAR CARR LEVAN

(23)

ATENÇÃO

USAR SOMENTE FLUÍDO DE FREIO CASE "nº E 89136 ou FLUÍDO DE FREIO BENDIX EQUIVALENTE.

NÍVEL DO ÓLEO HIDRÁULICO

O NÍVEL DO ÓLEO FRIO DEVE FICAR NA MARCA DE 1/4 A 1/2 DO VISOR

NÃO ENCHER ATÉ TRANSBORDAR

(24)

FILTRO HIDRÁULICO

(25)

(15)

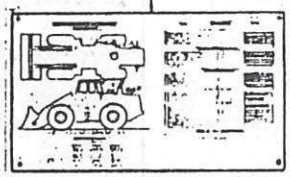

(14)

F
N
R

(26)

ATENÇÃO

SISTEMA HIDRÁULICO PRESSURIZADO ANTES DE SUBSTITUIR OIS FILTROIS HIDRAULICOISI OU FAZER MANUTENÇÃO NO SISTEMA, AFROUXE VAGARO SAMENTE A TAMPA DO RESERVATORIO PARA ALIVIAR A PRESSÃO CASO CONTRÁRIO, PODERÁ SOFRER UM ACIDENTE

(16)

ATENÇÃO

SISTEMA DE RESFRIAMENTO PRESSURIZADO
REMOVA A TAMPA DEVAGAR

(4)

ATENÇÃO

TRAVA DE SEGURANÇA
TRAVAR A MÁQUINA SOMENTE QUANDO A MESMA ESTIVER ALINHADA!

(17)

ATENÇÃO

VENTILADOR E CORREIAS EM MOVIMENTO.
O CONTATO PODE MACHUCAR.
MANTENHA-SE AFASTADO.

(11)

ATENÇÃO

FECHE A VALVULA DE AR, A SEGUIR SOLTE A VARETA MEDIDORA LENTAMENTE PARA INSPEÇÃO DIARIA

(21)

(6)

PERIGO

DEIXE ESTA ÁREA LIVRE QUANDO O MOTOR ESTIVER TRABALHANDO

(5) (22)

W20B

(7)

TANQUE DE AR
DRENO DIARIO

(13)

CASE

(19)

FREIO DE ESTACIONAMENTO ESTRANGULADOR IGNIÇÃO LUZES

DECALQUES
DECALS
CALCOMANIAS
DECALCOMANIES

ITEM REF.	PEÇA Nº PART Nº PIEZA Nº PIECE Nº	QDE. QTY. CANT. QTE.	DESCRIÇÃO (Português)	DESCRIPTION (English)	DESCRIPCIÓN (Español)	DESCRIPTION (Français)
16	321- 5754	1	DECALQUE-AVISO TAMPA (PORT.)	DECAL-WARNING COVER (PORT.)	CALCOMANIA-ADVERTENCIA TAPA (PORT.)	DECALCOMANIE-AVERTISSEMENT COUVERCLE (PORT.)
16	321- 3061	1	DECALQUE-AVISO TAMPA (INGL.)	DECAL-WARNING COVER (ENGL.)	CALCOMANIA-ADVERTENCIA TAPA (INGL.)	DECALCOMANIE-AVERTISSEMENT COUVERCLE (ANGL.)
16	321- 3460	1	DECALQUE-AVISO TAMPA (ESP.)	DECAL-WARNING COVER (SPAN.)	CALCOMANIA-ADVERTENCIA TAPA (ESP.)	DECALCOMANIE-AVERTISSEMENT COUVERCLE (ESP.)
17	321- 3916	2	DECALQUE-VENTILADOR (PORT.)	DECAL-FAN (PORT.)	CALCOMANIA-VENTILADOR (PORT.)	DECALCOMANIE-VENTILATEUR (PORT.)
17	321- 3596	2	DECALQUE-VENTILADOR (INGL.)	DECAL-FAN (ENGL.)	CALCOMANIA-VENTILADOR (INGL.)	DECALCOMANIE-VENTILATEUR (ANGL.)
17	321- 4661	2	DECALQUE VENTILADOR (ESP.)	DECAL-FAN (SPAN.)	CALCOMANIA-VENTILADOR (ESP.)	DECALCOMANIE-VENTILATEUR (ESP.)
18	321- 4135	1	DECALQUE-ATENÇÃO (PORT.)	DECAL-CAUTION (PORT.)	CALCOMANIA-ATENCION (PORT.)	DECALCOMANIE-ATTENTION (PORT.)
18	321- 3705	1	DECALQUE-ATENÇÃO (INGL.)	DECAL-CAUTION (ENGL.)	CALCOMANIA-ATENCION (INGL.)	DECALCOMANIE-ATTENTION (ANGL.)
18	321- 4058	1	DECALQUE-ATENÇÃO (ESP.)	DECAL-CAUTION (SPAN.)	CALCOMANIA-ATENCION (ESP.)	DECALCOMANIE-ATTENTION (ESP.)
19	321- 4136	1*	DECALQUE-PAINEL INSTRUMENTOS (PORT.)	DECAL-INSTRUMENT PANEL (PORT.)	CALCOMANIA-TABLERO INSTRUM. (PORT.)	DECALCOMANIE-TABLEAU DE BOARD (PORT.)
19	321- 4736	1	DECALQUE-PAINEL INSTRUMENTOS (INGL.)	DECAL-INSTRUMENT PANEL (ENGL.)	CALCOMANIA-TABLERO INSTRUM. (INGL.)	DECALCOMANIE-TABLEAU DE BOARD (ANGL.)
19	321- 5768	1	DECALQUE-PAINEL INSTRUMENTOS (ESP.)	DECAL-INSTRUMENT PANEL (SPAN.)	CALCOMANIA-TABLERO INSTRUM. (ESP.)	DECALCOMANIE-TABLEAU DE BOARD (ESP.)
20	321- 4739	1	MEDALHÃO	MEDALLION	MEDALLON	MEDAILLON
21	E 67151	2	PORCA	NUT	TUERCA	ECROU
22	E 98262	2	DECALQUE-ROPS	DECAL-ROPS	CALCOMANIA-ROPS	DECALCOMANIE-ROPS
23	321- 6293	2	DECALQUE-FLUIDO FREIO (PORT.)	DECAL-BRAKE FLUID (PORT.)	CALCOMANIA-FLUIDO DEL FRENO (PORT.)	DECALCOMANIE-FLUIDE DE FREIN (PORT.)
23	321- 6294	2	DECALQUE-FLUIDO FREIO (ESP.)	DECAL-BRAKE FLUID (SPAN.)	CALCOMANIA-FLUIDO DEL FRENO (ESP.)	DECALCOMANIE-FLUIDE DE FREIN (ESP.)

1

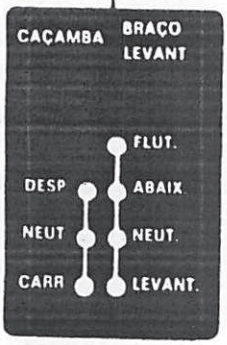

18

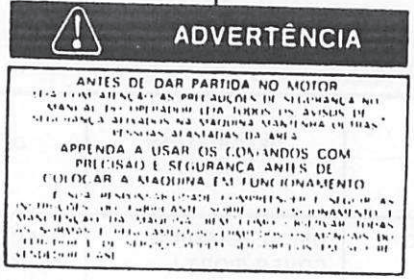

3

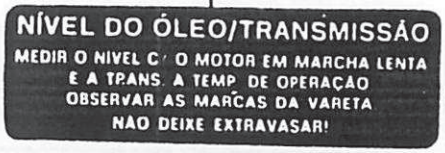

10



8

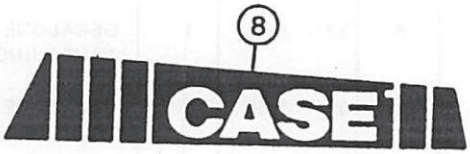

12



2

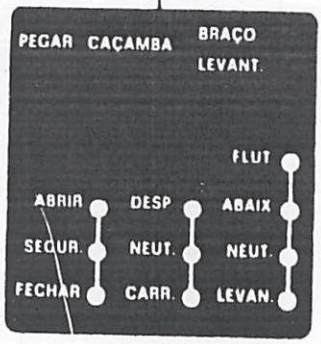

20



9



23

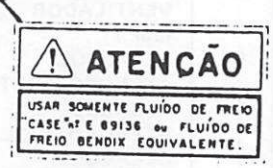

24

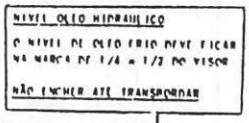

FILTRO HIDRÁULICO — 25

15

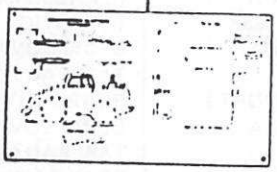

14

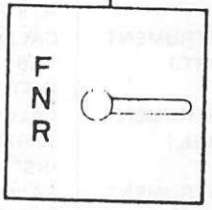

26

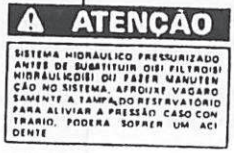

16

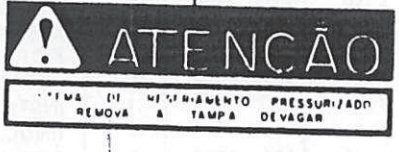

4

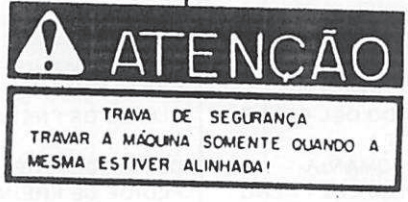

17

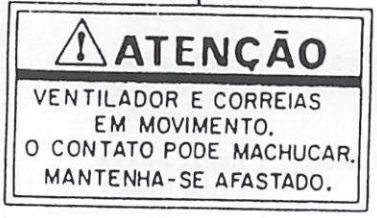

11

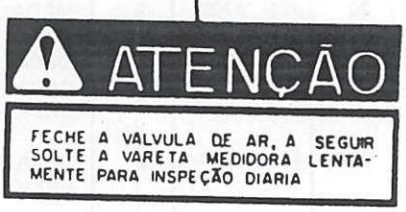

6



21



5 22

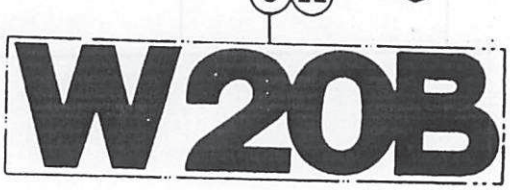

7



19



13



DECALQUES
DECALS
CALCOMANIAS
DECALCOMANIES

ITEM REF.	PEÇA Nº PART Nº PIEZA Nº PIECE Nº	QDE. QTY. CANT. QTE.	DESCRIÇÃO (Português)	DESCRIPTION (English)	DESCRIPCIÓN (Español)	DESCRIPTION (Français)
23	321- 6295	2	DECALQUE-FLUIDO FREIO (INGL.)	DECAL-BRAKE FLUID (ENGL.)	CALCOMANIA-FLUIDO DEL FRENO (INGL.)	DECALCOMANIE-FLUIDE DE FRENO (ANGL.)
24	E 155314	1	DECALQUE-NÍVEL ÓLEO HIDR. (PORT.)	DECAL-HYDR.-SIGHT GAUGE (PORT.)	CALCOMANIA-NIVEL ACEITE HIDR. (PORT.)	DECALCOMANIE-NIVEAU D'HUILE HYDR. (PORT.)
24	L 117520	1	DECALQUE-NÍVEL ÓLEO HIDR. (INGL.)	DECAL-HYDR.-SIGHT GAUGE (ENGL.)	CALCOMANIA-NIVEL ACEITE HIDR. (INGL.)	DECALCOMANIE-NIVEAU D'HUILE HYDR. (ANGL.)
24	E 155315	1	DECALQUE-NÍVEL ÓLEO HIDR. (ESP.)	DECAL-HYDR.-SIGHT GAUGE (ESP.)	CALCOMANIA-ACEITE HIDR. (ESP.)	DECALCOMANIE-NIVEAU D'HUILE HYDR. (ESP.)
25	E 97148	1	DECALQUE-FILTRO HIDR. (PORT. E ESP.)	DECAL-HYDR.- FILTER (PORT. AND SPAN.)	CALCOMANIA-FILTRO HIDR.. (PORT. Y ESP.)	DECALCOMANIE-FILTRE HYDR. (PORT. ET ESP.)
25	321- 6313	1	DECALQUE-FILTRO HIDR. (INGL.)	DECAL-HYDR. FILTER (ENGL.)	CALCOMANIA-FILTRO HIDR. (INGL.)	DECALCOMANIE-FILTRE HYDR. (ANGL.)
26	E 97146	1	DECALQUE-SIST. HIDR. (PORT.)	DECAL-HYDR. SYSTEM (PORT.)	CALCOMANIA-SIST. HIDR. (PORT.)	DECALCOMANIE-SYST. HYDR. (PORT.)
26	321- 6666	1	DECALQUE SIST. HIDR. (INGL.)	DECAL-HYDR. SYSTEM (ENGL.)	CALCOMANIA-SIST. HIDR. (INGL.)	DECALCOMANIE-SYST. HYDR. (ANGL.)
26	E 97147	1	DECALQUE-SIST. HIDR. (ESP.)	DECAL-HYDR. SYSTEM (SPAN.)	CALCOMANIA-SIST. HIDR. (ESP.)	DECALCOMANIE-SYST. HYDR. (ESP.)

INDICE NUMERICO
NUMERICAL INDEX
INDICE NUMERICO
INDEX NUMERIQUE

Peça / Part / Pieza / Pièce	Nº / Nº / Nº / Nº	Pág. / Pg. / Pag.	Item / Ref.
	11403	120	7
	11403	122	15
	11447	102	1
	16202	104	17
	23077	120	4
	33260	152	9
	33260	152	23
	33261	152	7
	37405	82	18
	40399	134	23
	49563	236	31
	49838	144	10
	49838	150	5
	49845	70	21
	49851	70	25
	49851	240	38
	49858	68	7
	49858	146	39
	49891	68	27
	49891	70	31
A	7552	178	10
A	7623	90	4
A	7982	122	18
A	7982	212	–
A	7982	212	–
A	7982	214	6
A	7982	218	14
A	7982	218	14
A	9840	136	32
A	11822	58	10
A	12301	174	7
A	12308	184	14
A	12452	152	11
A	12522	140	39
A	12864	152	6
A	12901	138	31
A	12905	138	26
A	12907	138	27
A	12909	138	29
A	12911	138	18
A	12914	138	19
A	12928	140	42
A	12938	134	2
A	12953	138	22
A	12956	134	30
A	12957	134	30
A	12958	134	30
A	12980	140	37
A	13104	138	21
A	13112	138	13
A	13131	138	3
A	13164	204	22
A	13164	206	16
A	13164	208	22
A	13164	210	16
A	13164	216	3
A	14515	172	19
A	14515	190	15
A	15441	136	40
A	15442	134	29
A	15528	204	–
A	15528	206	–
A	15528	208	–
A	15528	210	–
A	15981	216	4
A	16783	134	3
A	16846	204	18
A	16846	208	18
A	16961	90	5
A	17516	6	11
A	17654	226	12
A	17657	226	20
A	17665	228	–
A	17667	228	33
A	17903	98	13
A	17903	98	19
A	17908	112	16
A	17908	114	6
A	17908	114	14
A	17908	116	26
A	17912	108	3
A	17918	112	11
A	17918	114	1
A	17918	114	9
A	17918	116	21
A	17919	112	12
A	17919	114	2
A	17919	114	10
A	17919	116	22
A	17919	116	29
A	17921	112	14
A	17921	114	4
A	17921	114	12
A	17921	114	18
A	17921	116	24
A	17921	116	31
A	17924	104	18
A	17925	108	1
A	17925	110	1
A	17997	98	23
A	18003	118	13
A	18004	118	12
A	18009	98	34
A	18012	98	40
A	18024	118	2
A	18033	98	14
A	18034	98	18
A	18036	98	4
A	18038	118	10
A	18531	152	8
A	18662	226	18
A	18675	226	22
A	18709	94	34
A	19066	96	3
A	19068	96	7
A	19101	142	3
A	21145	84	19
A	23885	94	1
A	25140	134	10
A	25142	134	12
A	25143	134	13
A	25144	134	7
A	25145	134	8
A	25222	134	24
A	25224	134	21
A	25225	134	25
A	27030	216	2
A	27089	100	44
A	27507	106	10
A	27507	188	–
A	27507	230	–
A	27891	102	10
A	27891	102	18
A	28211	202	17
A	28236	108	4
A	28236	110	5
A	29197	218	4
A	29197	218	4
A	29456	104	8
A	30095	88	–
A	30338	232	13
A	30709	94	8
A	30825	104	16
A	30843	212	–
A	30843	214	2
A	30843	216	–
A	30843	216	–
A	30843	218	11
A	30843	218	11
A	30895	232	6
S	30916	106	3
A	33762	204	8
A	33767	206	8
A	40145	138	30
A	41346	212	–
A	41346	212	–
A	41346	214	3
A	41346	218	13
A	41346	218	13
A	43343	48	2
A	43344	48	8
A	43345	48	7
A	43346	48	9
A	43347	48	6
A	43551	84	14
A	43558	84	25
A	43566	84	22
A	43720	84	24
A	43721	84	28
A	47038	84	–
A	50197	134	22
A	51276	218	5
A	55734	102	21
A	55734	104	2
A	55817	106	21
A	55828	106	2
A	76093	156	5
A	138433	136	33
A	141933	244	11
A	01345-96	16	6
B	40000	14	24
B	40001	20	6
B	40002	20	8
B	40005	8	41
B	40005	20	19
B	40006	20	20
B	40006	36	4
B	40006	36	14
B	40006	38	16
B	40007	20	9
B	40008	20	13
B	40008	20	15
B	40008	20	17
B	40008	20	32
B	40010	14	8
B	40010	18	4
B	40010	20	33
B	40011	20	37
B	40015	22	49
B	40028	40	7
B	40029	160	12
B	40036	30	19
B	40045	32	20
B	40047	32	29
B	40063	18	9
B	40063	50	3
B	40063	50	7
B	40063	50	11
B	40063	50	16
B	40070	54	18
B	40089	160	10
B	40133	34	32
B	40142	36	7
B	40142	38	14
B	40142	50	13
B	40156	8	9
B	40157	8	10
B	40159	8	19
B	40160	8	20
B	40171	4	2
B	40175	8	38
B	40143	50	14
B	40418	8	40
B	40505	14	25
B	40505	52	6
B	40513	14	3
B	40717	4	3
B	40717	14	9
B	40717	20	25
B	40717	34	16
B	40717	34	30
B	40717	42	3
B	40764	24	12
B	40775	60	5
B	40832	26	10
B	40846	8	39
B	40846	52	5
B	40871	14	13
B	40877	20	31
B	41009	8	–
B	41009	8	–
B	41009	38	9
B	41067	20	4
B	41068	20	5
B	41072	20	10
B	41074	38	1
B	41086	22	54
B	41086	38	2
B	41087	20	28
B	41087	38	11
B	41098	24	3
B	41099	24	4

NUMERICAL INDEX
INDICE NUMERICO
INDEX NUMERIQUE

Peça / Part / Pieza / Pièce	Nº / Nº / Nº / Nº	Pág. / Pg. / Pag.	Item / Ref.
B	41101	24	5
B	41102	24	5
B	41103	24	5
B	41104	24	5
B	41105	24	6
B	41106	24	6
B	41107	24	6
B	41108	24	6
B	41115	24	10
B	41116	24	11
B	41122	24	15
B	41122	40	2
B	41133	28	3
B	41134	28	5
B	41147	30	22
B	41148	30	20
B	41149	30	21
B	41153	28	14
B	41154	28	15
B	41181	32	12
B	41182	32	15
B	41183	32	13
B	41183	32	16
B	41184	32	17
B	41185	32	18
B	41186	32	14
B	41187	32	19
B	41189	32	21
B	41189	32	22
B	41190	32	23
B	41195	32	30
B	41196	32	31
B	41197	32	5
B	41198	32	4
B	41199	32	6
B	41200	32	7
B	41201	32	8
B	41202	32	9
B	41213	50	15
B	41227	48	5
B	41229	42	1
B	41277	40	3
B	41277	44	15
B	41278	44	14
B	41324	160	3
B	41327	160	5
B	41329	160	6
B	41340	160	9
B	41389	34	9
B	41397	36	8
B	41397	36	13
B	41398	36	20
B	41400	36	17
B	41403	36	18
B	41404	36	16
B	41408	36	22
B	41408	38	7
B	41415	18	8
B	41418	8	3
B	41425	8	12
B	41428	8	16
B	41432	8	–
B	41442	8	35
B	41442	8	42
B	41442	40	5
B	41445	8	45
B	41445	40	8
B	43295	22	46
B	43740	20	36
B	43740	38	3
B	43990	18	7
B	45710	60	8
B	46063	14	23
B	46218	20	3
B	46218	38	15
B	46253	24	2
B	46254	36	6
B	46289	24	9
B	46394	36	5
B	46454	54	2
B	46454	54	11
B	46456	54	17
B	46493	30	24
B	46514	26	4
B	46535	42	16
B	46536	42	7
B	46536	42	9
B	46554	24	13
B	46560	34	11
B	46574	14	26
B	47635	36	10
B	47646	54	8
B	47929	20	1
B	48004	20	18
B	48006	22	42
B	48006	22	45
B	48010	22	56
B	48010	22	58
B	48018	42	18
B	48019	32	2
B	48020	42	8
B	48022	42	5
B	48023	42	6
B	48026	42	10
B	48027	42	17
B	48028	42	19
B	48029	160	–
B	48030	160	1
B	48032	160	4
B	48045	38	6
B	48045	160	2
B	48056	22	52
B	48057	22	53
B	48073	44	10
B	48074	44	9
B	48075	44	8
B	48076	44	7
B	48077	44	6
C	14838	86	45
C	18382	86	42
D	23404	98	15
D	26266	216	19
D	26267	216	14
D	26268	216	13
D	30843	212	–
D	31942	190	5
D	31954	118	37
D	31957	190	13
D	32678	92	15
D	33023	220	23
D	33024	220	21
D	33024	222	39
D	33127	230	13
D	34977	178	8
D	35275	16	20
D	36505	132	4
D	36505	232	30
D	36971	230	–
D	37074	218	8
D	37075	218	9
D	37075	218	9
D	37148	218	7
D	37148	218	7
D	37151	218	8
D	38663	154	19
D	38943	188	12
D	40356	218	5
D	40357	218	6
D	41165	184	22
D	44543	188	2
D	46214	90	15
D	46216	90	17
D	47366	138	34
D	47386	104	11
D	48818	212	7
D	48818	212	19
D	48818	214	7
D	48818	218	16
D	48818	218	16
D	48834	108	20
D	50547	178	7
D	52932	118	–
D	53297	84	15
D	53592	172	10
D	53692	174	9
D	54759	148	14
D	54860	218	6
D	55216	238	2
D	55216	240	25
D	55216	242	12
D	55252	112	13
D	55252	114	11
D	55252	114	17
D	55252	116	23
D	55252	116	30
D	56449	204	13
D	56449	208	13
D	56450	204	10
D	56450	206	10
D	58178	98	25
D	59675	200	13
D	59677	118	8
D	59678	118	14
D	59679	118	15
D	61953	98	5
D	63366	108	19
D	63369	202	7
D	63369	210	–
D	63370	202	8
D	63370	208	–
D	65137	218	3
D	65139	84	20
D	70586	84	16
D	73724	118	–
D	73725	118	25
D	73733	118	30
D	73734	118	26
D	73735	118	27
D	73971	118	18
D	76977	102	3
D	76994	106	12
D	76994	106	16
D	76997	120	1
D	77000	122	2
D	77003	104	5
D	77007	122	13
D	77008	122	14
D	77015	104	31
D	77016	122	1
D	77018	112	3
D	77022	112	25
D	77023	106	5
D	77025	112	19
D	77026	108	17
D	77029	112	26
D	77030	104	–
D	77031	104	15
D	77032	104	14
D	77034	112	4
D	77036	110	20
D	77037	110	21
D	77038	110	–
D	77040	110	22
D	77040	110	27
D	77041	112	5
D	77043	112	6
D	77377	120	2
D	77517	168	11
D	77519	168	7
D	77520	168	4
D	77521	168	5
D	77522	168	–
D	77523	168	6
D	77524	168	13
D	78316	70	35
D	78317	118	1
D	80135	58	18
D	80312	98	35
D	80313	98	26
D	80314	98	38
D	80623	138	15
D	83158	100	48
D	87168	122	24
D	87224	98	32
D	95142	88	–
D	95144	188	–
D	95144	230	–
D	95233	148	8
E	60048	2	2
E	60061	68	13
E	60120	6	1
E	60389	64	5

ÍNDICE NÚMERICO
NUMERICAL INDEX
INDICE NUMERICO
INDEX NUMERIQUE

Peça / Part / Pieza / Pièce	Nº	Pág. / Pg. / Pag. / Nº	Item / Ref.
E	61240	232	24
E	61241	232	25
E	61252	6	4
E	61253	6	5
E	61267	56	14
E	61268	56	21
E	61278	148	17
E	61279	148	18
E	61280	148	20
E	61284	148	16
E	61287	152	22
E	61292	58	–
E	61315	236	10
E	61336	58	20
E	61338	58	22
E	61345	62	7
E	61346	62	2
E	61347	62	1
E	61357	154	7
E	61367	232	27
E	61371	142	1
E	61373	142	4
E	61374	142	5
E	61417	58	5
E	61592	76	–
E	61593	76	–
E	61652	226	–
E	61667	56	18
E	61719	6	9
E	61741	128	–
E	61748	126	9
E	61866	2	10
E	62647	62	4
E	62686	156	6
E	62686	256	10
E	62733	232	22
E	62838	70	13
E	63731	154	10
E	63732	154	12
E	64037	144	22
E	64165	126	–
E	64209	68	22
E	64209	144	8
E	64231	96	23
E	64262	96	25
E	64374	150	18
E	64380	150	22
E	64381	150	10
E	64384	164	–
E	64385	68	26
E	64385	150	1
E	64389	150	2
E	64640	148	15
E	64689	64	15
E	64806	170	–
E	64868	198	30
E	65230	174	23
E	65231	56	1
E	65232	56	7
E	65236	56	13
E	65248	70	9
E	65344	246	21
E	65369	166	–
E	65426	68	2
E	65902	80	8
E	66015	52	7
E	66061	198	33
E	66065	84	–
E	66070	90	35
E	66082	58	31
E	66256	92	11
E	66292	154	3
E	66294	232	21
E	66305	144	23
E	66305	150	16
E	66305	154	21
E	66349	70	37
E	66990	68	32
E	66991	68	19
E	66992	68	15
E	66993	68	17
E	66995	68	14
E	66995	70	3
E	66996	68	31
E	67027	84	23
E	67045	84	–
E	67056	86	46
E	67057	86	47
E	67058	86	48
E	67060	84	30
E	67064	84	34
E	67065	86	49
E	67067	86	43
E	67069	86	38
E	67072	86	41
E	67073	86	44
E	67075	84	–
E	67078	84	2
E	67079	84	–
E	67080	84	1
E	67082	84	–
E	67083	84	–
E	67088	62	6
E	67101	192	13
E	67101	194	13
E	67151	262	21
E	67159	72	31
E	67160	72	28
E	67161	72	3
E	67163	72	12
E	67163	74	–
E	67166	72	–
E	67167	72	–
E	67168	72	21
E	67171	72	27
E	67172	72	–
E	67173	72	–
E	67174	72	23
E	67175	72	24
E	67176	72	22
E	67178	72	8
E	67180	72	2
E	67181	72	4
E	67183	72	10
E	67220	48	–
E	67223	48	4
E	67229	50	6
E	67239	48	13
E	67242	48	–
E	67244	48	–
E	67249	156	–
E	67251	156	–
E	67252	156	16
E	67255	156	17
E	67259	156	18
E	67263	156	23
E	67267	156	28
E	67269	48	–
E	67270	48	–
E	67290	250	–
E	67293	250	3
E	67294	248	1
E	67295	248	3
E	67296	248	4
E	67297	248	5
E	67298	248	10
E	67299	248	11
E	67300	248	12
E	67301	248	13
E	67302	248	15
E	67303	248	16
E	67304	248	19
E	67305	248	28
E	67306	248	20
E	67306	248	29
E	67307	248	21
E	67307	248	30
E	67308	248	23
E	67308	248	32
E	67309	248	27
E	67309	248	36
E	67310	246	1
E	67312	246	3
E	67313	246	4
E	67314	246	5
E	67316	246	8
E	67317	246	17
E	67318	246	11
E	67319	246	–
E	67321	246	13
E	67322	246	18
E	67323	246	10
E	67324	246	9
E	67324	246	12
E	67325	246	20
E	67326	246	7
E	67331	78	20
E	67411	252	25
E	67412	254	8
E	67413	252	10
E	67414	252	11
E	67416	256	3
E	67417	256	–
E	67418	256	4
E	67419	256	9
E	67420	256	11
E	67421	256	12
E	67422	256	13
E	67423	256	14
E	67425	256	16
E	67426	256	–
E	67427	256	18
E	67428	256	19
E	67429	252	1
E	67429	256	–
E	67430	252	22
E	67431	252	6
E	67432	252	7
E	67433	252	4
E	67605	78	23
E	67607	76	5
E	67607	76	16
E	67614	76	10
E	67618	170	20
E	67619	170	19
E	67620	170	18
E	67621	170	2
E	67622	170	1
E	67623	170	–
E	67624	170	–
E	67625	170	9
E	67626	170	–
E	67638	170	10
E	67693	252	20
E	67694	252	21
E	67695	252	5
E	67696	254	1
E	67697	254	2
E	67698	252	17
E	67698	254	3
E	67699	254	4
E	67700	254	5
E	67701	254	6
E	67702	254	7
E	67703	252	2
E	67704	252	26
E	67705	252	14
E	67706	252	15
E	67707	252	16
E	67708	252	3
E	67708	254	–
E	67709	252	–
E	67710	256	7
E	67712	252	19
E	67742	250	4
E	67743	246	14
E	67745	94	10
E	67810	76	1
E	67811	76	6
E	67845	126	–
E	67846	94	40
E	67923	12	7
E	68015	94	28
E	68025	172	21
E	68029	172	22
E	68054	192	10
E	68054	194	11
E	68055	192	31
E	68055	194	31
E	68100	242	21
E	68101	64	7
E	68126	166	–

ÍNDICE NÚMERICO
NUMERICAL INDEX
INDICE NUMERICO
INDEX NUMERIQUE

Peça / Part / Pieza / Pièce	Nº	Pág. Nº Pg. Pag.	Item Ref.
E	68128	156	–
E	68129	156	–
E	68130	156	1
E	68131	156	2
E	68135	156	3
E	68137	76	14
E	68138	76	15
E	68139	166	1
E	68140	166	–
E	68141	156	–
E	68143	156	–
E	68144	130	–
E	68145	164	–
E	68159	62	–
E	68182	180	29
E	68184	180	8
E	68212	192	26
E	68212	194	22
E	68213	192	21
E	68213	194	21
E	68224	154	8
E	68226	154	23
E	68241	130	9
E	68290	96	15
E	68333	64	10
E	68354	72	–
E	68376	58	–
E	68381	8	43
E	68412	72	17
E	68413	72	18
E	68415	196	20
E	68416	198	36
E	68419	126	8
E	68427	52	1
E	68428	52	–
E	68429	52	4
E	68436	74	15
E	68437	74	12
E	68440	74	22
E	68442	74	28
E	68443	74	29
E	68444	74	13
E	68446	74	–
E	68447	74	14
E	68545	158	–
E	68546	166	3
E	68547	166	4
E	68554	224	–
E	68562	22	51
E	68563	18	6
E	68563	70	19
E	68565	28	7
E	68566	26	–
E	68570	52	8
E	68584	68	21
E	68584	70	18
E	68635	190	10
E	68636	190	20
E	68637	190	28
E	68638	190	–
E	68639	58	30
E	68732	74	3
E	68733	74	4
E	68735	74	27
E	68763	126	–
E	68763	128	–
E	68763	130	–
E	68768	212	–
E	68768	212	–
E	68771	216	–
E	68772	212	–
E	68773	204	–
E	68773	208	–
E	68774	206	–
E	68774	210	–
E	68802	126	14
E	68810	246	2
E	68812	152	12
E	68812	152	21
E	68814	152	13
E	68814	152	20
E	68816	20	12
E	68817	20	14
E	68820	26	13
E	68822	26	12
E	68823	20	29
E	68824	20	30
E	68825	22	41
E	68826	22	47
E	68828	26	2
E	68840	54	1
E	68842	54	9
E	68843	54	10
E	68844	54	15
E	68846	54	19
E	68847	34	1
E	68848	34	3
E	68850	34	12
E	68851	34	5
E	68852	34	6
E	68853	34	7
E	68854	34	8
E	68855	34	10
E	68856	18	1
E	68857	18	2
E	68857	38	8
E	68858	18	3
E	68858	38	13
E	68859	18	10
E	68861	28	4
E	68863	28	6
E	68864	28	11
E	68872	32	27
E	68876	10	2
E	68876	40	4
E	68881	8	15
E	68884	8	28
E	68885	8	31
E	68886	8	32
E	68888	8	36
E	68889	8	37
E	68891	50	1
E	68893	50	5
E	68894	50	9
E	68895	50	12
E	68896	46	7
E	68897	46	7
E	68898	46	8
E	68899	46	6
E	68900	46	5
E	68901	46	4
E	68902	50	17
E	68912	44	17
E	68913	44	16
E	68915	74	38
E	68916	36	–
E	68917	36	9
E	68918	36	3
E	68919	36	–
E	68920	36	11
E	68923	36	1
E	68924	36	23
E	68925	36	21
E	68926	50	18
E	68932	110	28
E	68932	114	8
E	68933	110	29
E	68940	106	13
E	68941	106	14
E	68945	32	11
E	68947	106	15
E	68948	112	20
E	68950	112	21
E	68953	118	3
E	68983	124	–
E	68984	124	1
E	68987	124	14
E	68988	124	13
E	68989	124	5
E	68990	124	–
E	68991	124	2
E	68992	124	6
E	68995	124	7
E	69021	34	13
E	69022	34	14
E	69023	34	20
E	69024	34	21
E	69025	34	22
E	69026	34	23
E	69027	34	24
E	69028	34	25
E	69029	34	28
E	69030	34	15
E	69032	26	3
E	69034	26	6
E	69037	54	12
E	69038	54	22
E	69040	54	24
E	69165	76	–
E	69172	76	–
E	69258	200	–
E	69316	232	–
E	69333	140	45
E	69350	96	2
E	69376	58	1
E	69391	126	1
E	69392	128	–
E	69392	130	–
E	69393	128	9
E	69429	58	–
E	69430	58	27
E	69431	28	10
E	69435	58	9
E	69435	70	17
E	69483	94	37
E	69484	190	–
E	69485	232	28
E	69500	158	–
E	69526	88	–
E	69527	88	–
E	69532	188	–
E	69533	188	–
E	69544	30	23
E	69553	106	23
E	69585	90	8
E	69587	172	11
E	69593	146	40
E	69605	92	5
E	69626	56	23
E	69644	94	3
E	69692	94	7
E	69712	80	4
E	69712	94	15
E	69731	96	16
E	69783	96	18
E	69784	94	33
E	69786	144	9
E	69787	58	21
E	69790	58	14
E	69846	20	2
E	69856	106	22
E	69857	106	26
E	69857	124	8
E	69858	22	55
E	69859	120	6
E	69860	106	20
E	69864	98	30
E	69865	190	26
E	69895	28	12
E	69897	160	19
E	69898	160	20
E	69899	160	21
E	69900	160	22
E	69901	160	18
E	69912	160	14
E	69913	160	15
E	69915	60	3
E	69916	60	13
E	69917	60	6
E	69918	60	7
E	69922	60	12
E	69924	60	14
E	69925	60	15
E	69926	60	16
E	69927	60	17
E	69928	60	18
E	69929	60	2
E	69933	212	–
E	69935	206	17
E	69936	204	5
E	69936	206	5
E	69938	20	22

ÍNDICE NÚMERICO
NUMERICAL INDEX
INDICE NUMERICO
INDEX NUMERIQUE

Peça / Part / Pieza / Pièce	Nº / Nº / Nº / Nº	Pág. / Pg. / Pag.	Item / Ref.
E	69940	20	23
E	69941	38	5
E	69941	42	2
E	69942	20	26
E	69948	46	9
E	69949	46	3
E	69958	20	7
E	69966	8	–
E	69968	44	5
E	69969	40	6
E	69969	44	3
E	69969	44	12
E	69970	44	11
E	69971	44	13
E	69984	188	–
E	69987	88	–
E	95010	138	25
E	95011	134	1
E	95013	138	–
E	95014	134	–
E	95015	134	–
E	95016	138	1
E	95020	138	–
E	95021	138	–
E	95033	138	4
E	95043	134	18
E	95044	138	28
E	95045	134	20
E	95047	134	11
E	95048	134	9
E	95049	138	23
E	95050	138	24
E	95063	172	12
E	95071	174	22
E	95073	174	17
E	95074	174	18
E	95109	88	–
E	95111	188	–
E	95171	196	15
E	95175	222	47
E	95176	222	–
E	95195	158	1
E	95196	158	5
E	95197	158	6
E	95198	158	10
E	95199	158	11
E	95200	158	12
E	95202	158	–
E	95203	158	–
E	95204	158	–
E	95205	158	–
E	95206	158	19
E	95273	64	8
E	95303	88	3
E	95303	88	22
E	95306	86	–
E	95307	86	–
E	95308	86	–
E	95309	86	–
E	95312	96	25
E	95330	202	22
E	95331	202	23
E	95340	200	7
E	95340	204	–
E	95341	200	6
E	95341	206	–
E	95539	66	6
E	95575	74	37
E	95585	196	12
E	95669	188	–
E	96001	88	–
E	96037	64	14
E	96058	12	13
E	96075	132	1
E	96112	34	4
E	96172	236	32
E	96180	260	10
E	96181	258	5
E	96256	246	–
E	96256	248	–
E	96256	250	–
E	96260	252	–
E	96262	262	22
E	96288	98	3
E	96315	72	1
E	96316	72	7
E	96317	72	13
E	96318	72	9
E	96337	124	4
E	96355	90	30
E	96367	92	18
E	96369	236	11
E	96371	172	6
E	96390	236	5
E	96391	220	10
E	96394	172	16
E	96403	92	12
E	96407	134	–
E	96409	134	16
E	96411	136	37
E	96412	136	–
E	96413	136	39
E	96414	134	–
E	96415	136	35
E	96416	136	35
E	96417	136	35
E	96418	136	35
E	96419	136	35
E	96420	136	35
E	96421	136	35
E	96422	136	35
E	96423	136	35
E	96424	136	35
E	96430	64	11
E	96434	16	23
E	96436	220	14
E	96437	220	11
E	96477	80	16
E	96594	258	1
E	96595	258	2
E	96598	260	14
E	96603	260	14
E	96633	260	13
E	96635	258	1
E	96636	258	2
E	96647	68	12
E	96648	64	1
E	96663	24	7
E	96664	24	8
E	96792	20	11
E	96793	20	16
E	96794	20	21
E	96794	38	10
E	96800	24	7
E	96801	24	7
E	96802	24	8
E	96803	24	8
E	96877	224	2
E	96877	224	2
E	96877	224	2
E	97054	24	14
E	97054	40	1
E	97110	168	–
E	97111	168	–
E	97135	92	6
E	97146	264	26
E	97147	264	26
E	97148	264	25
E	97155	4	4
E	97169	68	30
E	97171	70	1
E	97181	260	15
E	97182	260	15
E	97183	260	15
E	97197	68	11
E	97210	88	12
E	97210	188	19
E	97215	140	44
E	97237	240	–
E	97242	190	–
E	97264	232	32
E	97267	6	12
E	97397	120	5
E	97397	120	9
E	97518	92	–
E	97542	92	24
E	97543	92	25
E	97546	138	32
E	97547	138	33
E	97576	72	–
E	97648	12	2
E	97660	54	27
E	97666	56	22
E	97667	64	2
E	97671	12	1
E	97675	236	4
E	97678	148	2
E	97693	236	22
E	97694	236	26
E	97698	16	–
E	97699	236	12
E	97702	16	21
E	97703	238	10
E	97706	16	18
E	97707	16	25
E	97709	16	24
E	97724	12	6
E	97743	234	11
E	97786	2	13
E	97787	12	10
E	97839	234	1
E	97840	2	3
E	97841	2	4
E	97849	2	1
E	97850	2	15
E	97861	78	–
E	97917	42	13
E	97962	26	7
E	97967	42	15
E	97968	18	12
E	97969	22	40
E	97969	38	12
E	97970	22	48
E	97970	38	4
E	97974	30	17
E	97975	28	2
E	97976	30	18
E	97977	30	18
E	97978	30	18
E	97983	32	10
E	97984	32	10
E	97985	32	10
E	97986	32	10
E	97988	32	3
E	97989	24	20
E	97990	50	19
E	97991	50	4
E	97991	50	8
E	97993	26	11
E	97993	38	17
E	97994	40	–
E	97995	38	–
E	97996	42	12
E	97997	42	11
E	97998	60	4
E	97999	36	19
E	104122	110	17
E	104122	116	28
E	104132	100	49
E	104133	100	51
E	104134	100	50
E	104161	110	22
E	104162	110	22
E	104171	104	13
E	104173	118	31
E	104229	102	4
E	105010	106	4
E	105055	98	17
E	105057	98	7
E	105058	98	6
E	105059	98	21
E	114251	118	11
E	114328	108	10
E	114328	110	6
E	114328	110	13
E	155025	16	12
E	155026	16	11
E	155067	110	43
E	155068	110	44
E	155112	76	–
E	155113	76	–
E	155118	231	1

ÍNDICE NÚMERICO
NUMERICAL INDEX
INDICE NUMERICO
INDEX NUMERIQUE

Peça Part Pieza Pièce	Nº Nº Nº Nº	Pág. Pg. Pag.	Item Ref.
E	155123	148	22
E	155129	12	16
E	155130	4	5
E	155131	160	–
E	155133	72	–
E	155134	4	7
E	155135	14	17
E	155136	4	1
E	155138	24	16
E	155140	32	1
E	155141	14	1
E	155142	14	18
E	155143	10	1
E	155144	14	7
E	155146	14	28
E	155147	44	1
E	155147	50	2
E	155162	260	9
E	155163	260	8
E	155214	96	1
E	155230	236	16
E	155231	236	17
E	155237	6	6
E	155239	6	7
E	155276	54	3
E	155293	122	11
E	155314	264	24
E	155315	264	24
E	155516	98	1
E	155520	78	21
E	155521	16	9
E	155522	16	2
E	155523	16	8
E	155524	16	7
E	155525	16	3
E	155526	16	5
E	155697	242	1
E	155737	74	–
E	155748	160	11
E	155749	160	13
E	155750	10	4
E	155751	14	12
E	155752	160	16
E	155753	46	2
E	155754	46	1
E	155755	22	43
E	155756	14	20
E	155757	28	16
E	155758	28	16
E	155759	28	1
E	155760	14	27
E	155761	19	3
E	155761	14	2
E	155762	28	9
E	155763	28	9
E	155764	28	9
E	155765	28	9
E	155766	28	9
E	155767	28	8
E	155768	28	8
E	155769	28	8
E	155770	28	8
E	155771	28	8
E	155772	44	2
E	155773	22	57
E	155774	24	1
E	155775	20	35
E	155776	20	35
E	155777	20	35
E	155778	20	38
E	155779	20	39
E	155780	14	32
E	155781	28	16
E	155782	28	13
E	155783	28	13
E	155784	28	13
E	155785	22	44
E	155786	32	26
E	155787	32	25
E	155788	32	24
E	155789	14	10
E	155790	14	4
E	155792	14	11
E	155793	160	–
E	155794	160	8
E	155795	160	8
E	155796	160	8
E	155797	160	8
E	155798	160	8
E	155799	10	5
E	155800	60	9
E	155801	14	19
E	155802	14	6
E	155803	8	4
E	155804	8	18
E	155805	8	2
E	155806	24	17
E	155807	24	18
E	155808	14	16
E	155809	14	30
E	155810	8	1
E	155811	8	29
E	155812	8	44
E	155813	74	8
E	155815	74	33
E	155816	74	34
E	155817	74	7
E	155818	74	1
E	155819	74	21
E	155820	74	32
E	155821	72	16
E	155822	74	6
E	155823	74	24
E	155830	10	7
E	155854	24	19
F	13238	212	–
F	13238	212	–
F	19633	84	26
F	19634	84	27
F	35283	98	20
F	40824	98	10
F	62114	118	9
F	62114	122	22
F	62114	214	4
F	62114	218	12
F	62114	218	12
G	31964	230	2
G	31965	230	2
G	32122	88	–
G	32176	188	–
G	32176	230	–
G	32317	88	18
G	32626	214	5
G	32626	218	15
G	32626	218	15
G	33449	88	20
G	33594	188	11
G	33626	230	12
G	100438	188	13
G	100438	230	19
G	100440	188	–
G	100440	230	–
G	100442	88	13
G	100444	88	–
G	100448	188	–
G	100448	230	–
G	100449	88	–
G	101533	188	–
G	101533	230	–
G	101564	230	1
G	101565	230	1
G	101702	88	1
G	101703	88	1
G	101706	188	1
G	101707	188	1
G	102285	188	–
G	102285	230	–
G	102288	88	–
G	102424	88	–
G	102569	230	–
G	104407	230	–
G	105545	230	–
G	105980	188	18
G	105980	230	18
G	107921	88	–
G	107923	188	–
G	107997	188	–
G	107997	230	–
G	109093	88	–
H	755140	106	17
K	965129	74	9
K	965142	74	2
L	10392	148	4
L	11236	2	17
L	11541	56	25
L	11541	68	25
L	11541	70	2
L	11541	196	21
L	12441	56	16
L	12570	88	2
L	12570	88	21
L	12571	88	3
L	12571	88	22
L	12632	148	9
L	14050	232	12
L	14262	96	18
L	14452	222	37
L	15725	220	7
L	15800	222	41
L	15802	220	22
L	16015	220	15
L	17212	232	10
L	17213	232	10
L	17318	232	10
L	17462	232	5
L	17463	232	7
L	17466	240	4
L	17468	232	–
L	18331	56	30
L	18331	90	32
L	30024	98	24
L	30029	134	26
L	30032	136	34
L	30039	104	23
L	30048	118	17
L	30051	98	27
L	30387	134	28
L	30394	122	23
L	30673	138	2
L	30685	98	22
L	30731	126	10
L	30737	134	19
L	31361	156	9
L	31362	156	11
L	31363	156	12
L	31366	156	4
L	31379	156	21
L	31955	190	6
L	32097	190	23
L	32101	190	24
L	32110	190	29
L	32320	190	4
L	32604	200	11
L	32604	202	16
L	32604	206	24
L	32604	210	24
L	32604	216	6
L	32608	200	10
L	32608	202	14
L	32611	200	17
L	32611	202	19
L	32612	200	15
L	32612	202	18
L	32613	200	16
L	32613	202	21
L	32613	204	–
L	32613	208	–
L	32614	200	2
L	32614	202	2
L	32614	216	–
L	32615	216	15
L	32616	216	24
L	32617	216	20
L	31618	216	25
L	32619	216	–
L	32619	216	–
L	32620	216	21
L	32622	212	8
L	32622	212	20
L	32622	214	8
L	32622	218	17
L	32622	218	17

INDICE NÚMERICO
NUMERICAL INDEX
INDICE NUMERICO
INDEX NUMERIQUE

Peça / Part / Pieza / Pièce	Nº / Nº / Nº / Nº	Pág. / Pg. / Pag.	Item / Ref.
L	32626	212	12
L	32627	212	13
K	32628	212	10
L	32631	218	18
L	32631	218	18
L	32632	212	1
L	32633	202	9
L	32633	218	–
L	32635	204	29
L	32635	210	27
L	32639	204	25
L	32639	208	25
L	32640	204	23
L	32640	208	23
L	33429	202	3
L	33429	218	–
L	33449	218	2
L	33449	218	2
L	33650	218	3
L	33452	98	39
L	33460	98	31
L	33461	98	29
L	33462	98	33
L	33463	98	9
L	33464	100	47
L	33465	98	16
L	33466	102	–
L	33467	102	2
L	33468	102	5
L	33469	102	13
L	33470	102	9
L	33471	102	17
L	33472	102	19
L	33473	102	8
L	33473	102	16
L	33475	102	24
L	33476	104	25
L	33481	104	9
L	33482	104	24
L	33484	112	15
L	33484	114	5
L	33484	114	13
L	33484	114	19
L	33484	116	20
L	33484	116	25
L	33485	112	17
L	33485	114	7
L	33485.	114	15
L	33485	116	27
L	33487	108	12
L	33487	108	24
L	33487	110	15
L	33487	110	40
L	33487	112	8
L	33488	108	11
L	33488	108	23
L	33488	110	14
L	33488	110	38
L	33488	112	7
L	33512	108	7
L	33512	110	9
L	33512	112	10
L	33514	108	5
L	33514	110	7
L	33516	108	16
L	33518	108	2
L	33518	110	2
L	33537	118	–
L	33539	119	41
L	33540	118	6
L	33541	118	4
L	33542	118	5
L	33544	118	40
L	33550	122	26
L	33552	122	–
L	33553	118	16
L	33556	118	20
L	33558	122	5
L	33562	122	4
L	33563	122	3
L	33566	118	28
L	33569	118	39
L	33570	118	38
L	33571	118	32
L	33572	118	33
L	33573	118	34
L	33574	122	16
L	33575	122	19
L	33576	122	20
L	33695	144	25
L	33698	144	33
L	33700	144	31
L	33701	144	–
L	33702	164	3
L	33718	90	16
L	33731	138	10
L	33732	138	11
L	33734	138	–
L	33735	138	17
L	33736	138	8
L	33737	138	16
L	33751	202	6
L	33751	216	–
L	33761	204	14
L	33761	208	14
L	33762	206	13
L	33762	298	8
L	33762	219	13
L	33763	294	12
L	33763	206	12
L	33763	208	12
L	33763	210	12
L	33764	204	11
L	33764	204	11
L	33767	210	8
L	33768	204	6
L	33768	206	6
L	33768	208	6
L	33768	210	6
L	33769	208	5
L	33769	210	5
L	33770	204	4
L	33770	206	4
L	33771	206	3
L	33772	204	2
L	33772	206	2
L	33773	204	1
L	33773	206	1
L	33774	204	21
L	33774	208	21
L	33775	204	19
L	33775	208	19
L	33776	204	20
L	33776	208	20
L	33776	210	17
L	33777	204	17
L	33777	208	17
L	33778	204	16
L	33778	206	23
L	33778	208	16
L	33778	210	23
L	33781	204	9
L	33781	206	9
L	33781	208	9
L	33781	210	9
L	33782	204	3
L	33952	138	–
L	33959	90	20
L	34034	140	38
L	35032	138	9
L	35319	200	18
L	35319	214	–
L	35320	200	3
L	35320	202	4
L	35320	212	–
L	35321	200	5
L	35321	202	5
L	35321	212	–
L	35324	206	29
L	35324	210	29
L	35325	206	30
L	35325	210	4
L	35326	206	21
L	35326	210	21
L	35327	206	20
L	35327	210	20
L	35334	212	9
L	35334	212	21
L	35334	214	9
L	35335	206	27
L	35386	200	4
L	35386	214	–
L	35387	206	18
L	35387	210	18
L	35388	206	14
L	35388	210	14
L	35389	206	15
L	35389	210	15
L	35654	84	3
L	35659	84	32
L	35660	84	31
L	35666	86	37
L	35667	84	36
L	35669	86	39
L	35670	86	40
L	35921	134	17
L	35943	66	9
L	35944	66	10
L	35945	66	11
L	35946	66	8
L	35947	66	12
L	35948	66	5
L	35949	66	13
L	35950	66	6
L	35953	66	7
L	35954	66	2
L	36043	210	1
L	36067	138	14
L	40314	56	24
L	40421	220	30
L	41558	222	36
L	45013	220	26
L	46480	232	17
L	46613	224	2
L	46613	224	2
L	46613	224	2
L	47224	232	19
L	47276	198	26
L	47305	240	2
L	47306	240	3
L	47419	182	10
L	47422	232	18
L	47423	232	18
L	47424	232	18
L	47426	180	11
L	47426	180	27
L	47431	180	10
L	47431	182	32
L	47453	180	26
L	47453	182	11
L	47488	180	18
L	47468	182	18
L	47509	182	8
L	47533	232	14
L	47536	232	11
L	47559	220	12
L	47560	220	20
L	47561	222	38
L	47562	220	31
L	47564	240	5
L	47565	220	18
L	47565	240	6
L	47633	182	22
L	47699	220	13
L	47700	220	16
L	47701	220	17
L	47787	240	13
L	47858	96	26
L	47952	82	15
L	47997	240	18
L	48026	154	20
L	48030	150	23
L	48132	154	18
L	48237	240	26
L	48238	240	27
L	48386	234	5
L	48438	238	11
L	48438	240	9
L	48625	196	17
L	48796	184	7
L	49927	144	2
L	50015	82	5

INDICE NÚMERICO
NUMERICAL INDEX
INDICE NUMERICO
INDEX NUMERIQUE

Peça Part Pieza Pièce	Nº Nº Nº Nº	Pág. Pg. Pag.	Item Ref.
L	50016	82	4
L	50380	196	2
L	50719	184	26
L	50824	226	–
L	51030	208	4
L	51061	90	29
L	51239	152	15
L	51457	90	13
L	51640	178	4
L	52503	68	16
L	52734	242	14
L	53391	174	15
L	53401	174	15
L	53725	220	27
L	53726	220	28
L	53783	68	24
L	55379	192	11
L	55650	66	–
L	55773	198	8
L	56064	192	1
L	56064	194	1
L	56217	70	5
L	56217	70	8
L	57566	198	27
L	57685	66	17
L	57937	68	23
L	57937	144	5
L	58537	220	–
L	59087	192	2
L	59087	194	2
L	59088	194	4
L	59089	192	3
L	59089	194	3
L	59090	192	29
L	59090	194	29
L	59968	192	9
L	59968	194	10
L	59970	68	10
L	70915	150	28
L	71189	234	18
L	71193	56	2
L	71341	152	30
L	71373	94	11
L	71387	62	3
L	71422	202	–
L	72728	224	–
L	72746	224	–
L	73301	172	13
L	73462	56	3
L	73698	240	21
L	73738	234	10
L	73742	234	17
L	73770	56	20
L	74461	172	2
L	74518	80	2
L	74731	240	31
L	74878	92	3
L	74992	152	10
L	76368	70	26
L	76665	234	16
L	77024	244	1
L	77328	94	19
L	77375	68	29
L	77791	182	27
L	77884	96	17
L	77924	94	9
L	78024	180	31
K	78612	174	8
L	79179	96	4
L	79179	132	10
L	79179	152	17
L	79179	242	4
L	79179	242	9
L	79633	196	9
L	79814	132	6
L	79876	58	6
L	79937	180	24
L	100085	64	12
L	100349	178	11
L	100884	96	20
L	101294	244	6
L	101295	244	7
L	102849	192	6
L	102849	194	7
L	103834	144	24
L	103854	222	45
L	103855	222	46
L	104139	238	4
L	104445	152	19
L	104990	178	5
L	105705	238	3
L	106452	178	6
L	106692	176	8
L	106929	174	13
L	106929	184	9
L	107085	182	33
L	107161	232	9
L	107218	176	4
L	107221	184	25
L	107308	176	16
L	107314	184	19
L	107316	184	18
L	107328	176	18
L	107710	144	19
L	108238	70	4
L	108686	240	8
L	109496	178	–
L	109945	70	32
L	109945	148	24
L	109945	150	9
L	111301	180	25
L	111301	182	21
L	111301	184	17
L	111302	180	30
L	111495	258	1
L	111496	258	2
L	111506	260	12
L	113007	162	
L	114276	80	1
L	117520	264	24
L	3084241	74	16
M	20704	140	43
N	6006	216	..
N	6514	84	29
N	6577	200	12
N	6577	200	14
N	6577	202	15
N	6577	202	20
N	6577	204	–
N	6577	206	–
N	6577	208	–
N	6577	210	–
N	6577	216	7
N	6644	216	9
N	6744	226	–
N	6775	216	1
N	6780	208	10
N	6780	210	10
N	6810	98	43
N	6812	108	9
N	6812	110	12
N	6814	144	32
N	6903	102	25
N	7134	102	30
N	7259	110	3
N	7276	98	41
N	7487	210	11
N	8415	110	18
N	8416	110	23
N	8417	108	21
N	8537	110	34
N	8693	162	–
N	8694	162	1
N	8695	162	–
N	8696	162	2
N	8697	162	3
N	8698	162	5
N	8700	162	23
N	9701	162	21
N	8838	112	29
N	8844	104	28
N	8862	110	42
N	8863	110	33
N	8864	110	31
N	8865	110	30
N	8869	112	30
N	8875	106	11
N	8937	162	–
N	9971	122	–
N	9972	122	9
P	36842-91	54	4
R	14668	150	31
R	15257	180	13
R	15257	182	13
R	15257	182	29
R	16289	118	35
R	31916	224	6
R	31917	224	4
R	33408	208	1
R	35707	224	5
S	8577	226	27
S	10786	226	7
S	10815	226	5
S	12065	126	3
S	12065	128	4
S	12065	130	4
S	18633	226	17
S	23796	226	2
S	29582	226	8
S	45226	226	30
S	46134	226	3
S	46223	226	11
S	60047	226	19
S	78067	226	26
S	80309	142	6
S	81109	226	31
S	89618	104	4
S	89619	104	20
S	89620	104	27
S	89625	104	7
S	89629	104	3
S	89638	108	8
S	89638	110	10
S	89646	108	15
S	89649	108	18
S	89652	110	4
S	89656	112	2
S	89660	110	19
S	89661	108	13
S	89661	110	16
S	89661	110	41
S	89661	112	9
S	89666	108	22
S	89671	110	32
S	89673	112	22
S	89674	112	24
S	89681	112	18
S	89700	106	8
S	89702	106	9
S	89703	106	9
S	89704	106	9
S	89705	106	9
S	89712	106	19
S	89735	122	12
S	89736	122	25
S	92346	106	18
S	93899	190	11
S	93900	190	16
S	93901	190	18
S	93903	190	25
S	94326	114	3
S	94640	144	27
S	96472	108	6
S	96472	110	8
S	97319	98	8
S	107710	162	24
S	113669	108	14
S	113669	114	16
S	113921	136	36
S	114704	190	8
S	114797	162	–
S	116162	128	8
S	116162	130	8
S	117865	104	34
S	117865	110	35
S	218812	226	21
S	602027	226	–
S	602031	226	–
T	13224	172	23
T	13224	174	4
T	22220	94	23
T	28550	98	11

ÍNDICE NÚMERICO
NUMERICAL INDEX
INDICE NUMERICO
INDEX NUMERIQUE

Peça / Part / Pieza / Pièce	Nº / Nº / Nº / Nº	Pág. / Pg. / Pag.	Item / Ref.
T	42352	98	12
T	42499	18	11
T	42499	36	15
V	0028332	54	26
W	10478	66	14
W	12113	216	5
W	14024	190	2
11-	510	198	28
11-	616	240	34
13-	410	70	10
13-	410	70	27
13-	412	56	10
13-	412	154	4
13-	412	236	23
13-	414	58	3
13-	414	94	12
13-	432	154	13
13-	432	166	9
13-	510	102	6
13-	510	102	11
13-	510	102	14
13-	510	102	22
13-	516	150	11
13-	524	94	20
13-	540	90	10
13-	612	80	17
13-	612	184	20
13-	612	196	3
13-	616	56	4
13-	616	68	9
13-	616	80	6
13-	616	80	9
13-	616	80	13
13-	616	92	16
13-	616	92	19
13-	616	94	16
13-	616	144	11
13-	616	150	30
13-	616	152	32
13-	616	176	13
13-	616	184	13
13-	616	236	1
13-	616	236	6
13-	616	236	13
13-	616	238	16
13-	616	244	2
13-	620	2	6
13-	620	90	6
13-	620	92	7
13-	620	152	33
13-	620	168	2
13-	620	174	24
13-	620	176	9
13-	620	182	28
13-	620	192	14
13-	620	194	14
13-	620	196	4
13-	620	234	6
13-	620	238	5
13-	620	240	15
13-	620	240	28
13-	622	236	27
13-	624	16	15
13-	624	94	29
13-	624	96	10
13-	624	148	10
13-	624	152	2
13-	624	174	14
13-	624	180	16
13-	624	182	12
13-	624	182	16
13-	624	184	8
13-	624	196	16
13-	624	198	23
13-	624	238	6
13-	624	240	10
13-	624	240	14
13-	624	240	29
13-	628	180	12
13-	636	120	12
13-	650	174	19
13-	660	82	13
13-	722	174	6
13-	724	242	17
13-	724	244	14
13-	728	102	26
13-	744	102	27
13-	816	54	28
13-	816	56	28
13-	820	98	36
13-	620	244	8
13-	824	58	11
13-	824	90	2
13-	824	236	18
13-	832	58	19
13-	832	240	22
13-	840	2	8
13-	888	180	2
13-	888	182	2
13-	888	184	1
13-	888	192	22
13-	888	194	23
13-	928	126	17
13-	1024	172	25
13-	1024	174	2
13-	1029	178	1
13-	1028	234	2
13-	1044	224	8
13-	1048	228	36
13-	1052	224	7
13-	1056	228	35
13-	1060	6	10
13-	1224	94	42
13-	1224	146	41
13-	1272	96	5
13-	16152	232	29
14-	532	84	10
14-	614	110	11
14-	720	100	45
19-	1232	226	10
25-	104	56	12
25-	104	94	14
25-	104	154	6
25-	104	154	16
25-	104	166	8
25-	104	236	25
25-	105	2	19
25-	105	90	12
25-	105	94	22
25-	105	150	14
25-	106	2	5
25-	106	16	10
25-	106	56	6
25-	106	68	28
25-	106	80	7
25-	106	80	12
25-	106	92	10
25-	106	92	22
25-	106	94	39
25-	106	144	13
25-	106	148	13
25-	106	150	33
25-	106	152	5
25-	106	152	31
25-	106	174	21
25-	106	176	12
25-	106	180	15
25-	106	180	20
25-	106	182	15
25-	106	182	20
25-	106	182	31
25-	106	184	12
25-	106	184	16
25-	106	192	16
25-	106	194	16
25-	106	196	5
25-	106	196	19
25-	106	198	25
25-	106	226	24
25-	106	234	9
25-	106	236	9
25-	106	236	30
25-	106	238	9
25-	106	238	15
25-	106	240	17
25-	106	240	20
25-	106	240	33
25-	106	240	37
25-	106	244	5
25-	107	242	18
25-	107	244	16
25-	108	2	12
25-	108	58	32
25-	108	180	5
25-	108	182	5
25-	108	184	4
25-	108	192	25
25-	108	194	26
25-	108	236	21
25-	108	240	24
25-	109	126	19
25-	114	94	27
25-	116	232	26
25-	117	118	43
25-	146	56	9
25-	155	216	11
25-	158	192	20
25-	158	194	20
25-	168	190	21
25-	1010	178	3
25-	1010	224	10
25-	1010	228	37
25-	1010	234	4
25-	1012	226	13
25-	1016	232	31
25-	1410	172	15
25-	1510	192	28
25-	1510	194	28
26-	512	138	20
26-	728	136	41
26-	828	242	6
26-	876	220	32
26-	1032	232	2
26-	1072	190	30
26-	1072	222	42
26-	1080	190	14
26-	1080	220	8
26-	1088	220	2
26-	1232	96	8
26-	1240	132	9
26-	1240	152	14
26-	1240	242	8
26-	1252	242	3
28-	630	126	11
28-	630	128	10
28-	630	130	10
28-	1040	138	5
28-	1240	88	17
28-	2040	230	17
28-	2048	188	17
41-	14	218	1
41-	14	218	1
61-	612	120	3
61-	632	94	4
61-	716	172	7
61-	816	172	17
61-	824	222	34
77-	412	64	4
83-	54	126	16
92-	3	56	17
92-	3	58	8
92-	3	192	35
92-	3	194	35
92-	3	196	11
92-	4	56	11
92-	4	58	4
92-	4	70	11
92-	4	70	29
92-	4	94	13
92-	4	94	26
92-	4	154	5
92-	4	154	15
92-	4	166	7
92-	4	236	24
92-	5	2	18
92-	5	62	8
92-	5	90	11
92-	5	94	21
92-	5	02	7
92-	5	102	12
92-	5	102	15
92-	5	102	23

ÍNDICE NÚMERICO
NUMERICAL INDEX
INDICE NUMERICO
INDEX NUMERIQUE

Peça Part Pieza Pièce	Nº Nº Nº Nº	Pág. Pg. Pag.	Item Ref.
92-	5	150	27
92-	6	2	7
92-	6	16	17
92-	6	56	5
92-	6	68	8
92-	6	80	6
92-	6	80	11
92-	6	80	14
92-	6	80	18
92-	6	90	7
92-	6	92	9
92-	6	92	17
92-	6	92	21
92-	6	94	17
92-	6	94	31
92-	6	96	11
92-	6	126	12
92-	6	128	11
92-	6	130	11
92-	6	144	12
92-	6	148	12
92-	6	150	32
92-	6	152	4
92-	6	152	35
92-	6	174	20
92-	6	176	10
92-	6	176	14
92-	6	180	14
92-	6	180	19
92-	6	182	14
92-	6	182	19
92-	6	182	30
92-	6	184	11
92-	6	184	15
92-	6	184	21
92-	6	192	15
92-	6	194	15
92-	6	196	7
92-	6	196	18
92-	6	198	24
92-	6	226	25
92-	6	234	8
92-	6	236	2
92-	6	236	8
92-	6	236	15
92-	6	236	29
92-	6	238	8
92-	6	238	14
92-	6	240	11
92-	6	240	16
92-	6	240	19
92-	6	240	32
92-	6	240	35
92-	6	244	4
92-	7	148	19
92-	7	172	9
92-	7	174	5
92-	7	242	2
92-	7	244	15
92-	8	2	11
92-	8	54	5
92-	8	56	29
92-	8	58	12
92-	8	90	3
92-	8	172	18
92-	8	180	4
92-	8	182	4
92-	8	184	3
92-	8	192	24
92-	8	194	25
92-	8	222	35
92-	8	236	20
92-	8	240	23
92-	8	242	7
92-	8	244	9
92-	9	106	7
92-	9	112	28
92-	9	126	18
92-	10	172	14
92-	10	172	26
92-	10	174	3
92-	10	178	2
92-	10	224	9
92-	10	232	3
92-	10	234	3
92-	12	94	32
92-	12	144	42
95-	3	54	6
95-	3	56	26
95-	3	192	34
95-	3	194	34
95-	4	70	24
95-	4	70	28
95-	4	154	14
95-	4	236	33
95-	4	2	20
95-	5	96	19
95-	5	172	8
95-	5	198	29
95-	6	2	16
95-	6	12	3
95-	6	16	14
95-	6	16	16
95-	6	80	15
95-	6	92	8
95-	6	92	20
95-	6	94	5
95-	6	94	30
95-	6	94	41
95-	6	144	18
95-	6	148	11
95-	6	152	3
95-	6	152	34
85-	6	168	3
95-	6	174	12
95-	6	176	11
95-	6	176	15
95-	6	180	17
95-	6	182	17
95-	6	184	10
95-	6	192	32
95-	6	194	32
95-	6	234	7
95-	6	236	3
95-	6	236	7
95-	6	236	14
95-	6	236	28
95-	6	238	7
95-	6	238	13
95-	6	240	12
95-	6	240	30
95-	6	240	36
95-	6	244	3
95-	6	248	6
95-	7	42	14
95-	7	52	9
95-	8	58	13
95-	8	136	43
95-	8	180	3
95-	8	182	3
95-	8	184	2
95-	8	192	23
95-	8	194	24
95-	8	236	19
95-	8	242	15
95-	9	6	8
95-	10	6	2
95-	10	138	6
95-	12	96	6
95-	12	190	19
113-	2	144	29
113-	2	256	5
113-	3	164	2
113-	118	158	2
113-	161	156	7
113-	207	12	5
113-	207	242	16
113-	217	168	12
113-	221	178	9
113-	225	56	8
113-	262	110	36
113-	311	118	23
113-	312	104	29
113-	362	104	35
113-	515	106	6
113-	515	112	27
113-	2215	156	13
114-	128	104	10
114-	200	124	12
116-	900	132	2
116-	903	132	3
129-	6	68	6
129-	6	70	16
129-	7	192	36
129-	7	194	36
129-	15	198	35
129-	27	70	7
129-	27	70	34
129-	37	56	19
129-	37	64	13
129-	37	66	4
129-	37	196	15
129-	101	70	12
129-	101	70	30
129-	101	256	8
129-	103	12	8
129-	103	78	22
129-	103	162	14
129-	103	242	19
129-	105	252	13
129-	122	84	12
129-	123	76	12
129-	125	76	3
129-	127	162	13
129-	127	170	17
129-	147	158	7
129-	162	252	24
129-	162	256	21
129-	405	62	9
129-	501	244	13
129-	514	216	28
129-	530	104	33
129-	548	124	10
129-	550	106	25
129-	572	242	5
129-	572	242	10
131-	6	82	14
131-	14	6	3
131-	43	232	20
131-	64	220	3
131-	64	22	43
131-	70	220	33
131-	188	132	5
131-	487	106	1
131-	652	94	6
131-	656	220	9
131-	657	96	9
131-	1234	136	42
131-	1234	138	35
131-	1236	138	7
132-	6	248	14
132-	26	94	36
132-	26	144	17
132-	47	158	4
132-	48	192	7
132-	48	192	17
132-	48	194	8
132-	48	194	17
132-	48	226	4
132-	48	226	6
132-	48	226	15
132-	74	126	7
132-	150	232	15
136-	159	94	2
138-	55	234	13
138-	57	234	14
138-	83	118	7
138-	96	94	24
138-	127	118	21
138-	316	228	34
138-	2057	144	26
141-	3	94	35
141-	6	192	8
141-	6	192	18
141-	6	194	9
141-	6	194	18
141-	12	144	16
141-	332	226	16
164-	215	66	15
166-	24	86	21
166-	573	124	9
173-	237	58	7

ÍNDICE NÚMERICO
NUMERICAL INDEX
INDICE NUMERICO
INDEX NUMERIQUE

Peça / Part / Pieza / Pièce	Nº / Nº / Nº / Nº	Pág. / Pg. / Pag.	Item / Ref.
92-	5	150	27
92-	6	2	7
92-	6	16	17
92-	6	56	5
92-	6	68	8
92-	6	80	6
92-	6	80	11
92-	6	80	14
92-	6	80	18
92-	6	90	7
92-	6	92	9
92-	6	92	17
92-	6	92	21
92-	6	94	17
92-	6	94	31
92-	6	96	11
92-	6	126	12
92-	6	128	11
92-	6	130	11
92-	6	144	12
92-	6	148	12
92-	6	150	32
92-	6	152	4
92-	6	152	35
92-	6	174	20
92-	6	176	10
92-	6	176	14
92-	6	180	14
92-	6	180	19
92-	6	182	14
92-	6	182	19
92-	6	182	30
92-	6	184	11
92-	6	184	15
92-	6	184	21
92-	6	192	15
92-	6	194	15
92-	6	196	7
92-	6	196	18
92-	6	198	24
92-	6	226	25
92-	6	234	8
92-	6	236	2
92-	6	236	8
92-	6	236	15
92-	6	236	29
92-	6	238	8
92-	6	238	14
92-	6	240	11
92-	6	240	16
92-	6	240	19
92-	6	240	32
92-	6	240	35
92-	6	244	4
92-	7	148	19
92-	7	172	9
92-	7	174	5
92-	7	242	2
92-	7	244	15
92-	8	2	11
92-	8	54	5
92-	8	56	29
92-	8	58	12
92-	8	90	3
92-	8	172	18
92-	8	180	4
92-	8	182	4
92-	8	184	3
92-	8	192	24
92-	8	194	25
92-	8	222	35
92-	8	236	20
92-	8	240	23
92-	8	242	7
92-	8	244	9
92-	9	106	7
92-	9	112	28
92-	9	126	18
92-	10	172	14
92-	10	172	26
92-	10	174	3
92-	10	178	2
92-	10	224	9
92-	10	232	3
92-	10	234	3
92-	12	94	32
92-	12	144	42
95-	3	54	6
95-	3	56	26
95-	3	192	34
95-	3	194	34
95-	4	70	24
95-	4	70	28
95-	4	154	14
95-	4	236	33
95-	4	2	20
95-	5	96	19
95-	5	172	8
95-	5	198	29
95-	6	2	16
95-	6	12	3
95-	6	16	14
95-	6	16	16
95-	6	80	15
95-	6	92	8
95-	6	92	20
95-	6	94	5
95-	6	94	30
95-	6	94	41
95-	6	144	18
95-	6	148	11
95-	6	152	3
95-	6	152	34
86-	6	168	3
95-	6	174	12
95-	6	176	11
95-	6	176	15
95-	6	180	17
95-	6	182	17
95-	6	184	10
95-	6	192	32
95-	6	194	32
95-	6	234	7
95-	6	236	3
95-	6	236	7
95-	6	236	14
95-	6	236	28
95-	6	238	7
95-	6	238	13
95-	6	240	12
95-	6	240	30
95-	6	240	36
95-	6	244	3
95-	6	248	6
95-	7	42	14
95-	7	52	9
95-	8	58	13
95-	8	136	43
95-	8	180	3
95-	8	182	3
95-	8	184	2
95-	8	192	23
95-	8	194	24
95-	8	236	19
95-	8	242	15
95-	9	6	8
95-	10	6	2
95-	10	138	6
95-	12	96	6
95-	12	190	19
113-	2	144	29
113-	2	256	5
113-	3	164	2
113-	118	158	2
113-	161	156	7
113-	207	12	5
113-	207	242	16
113-	217	168	12
113-	221	178	9
113-	225	56	8
113-	262	110	36
113-	311	118	23
113-	312	104	29
113-	362	104	35
113-	515	106	6
113-	515	112	27
113-	2215	156	13
114-	128	104	10
114-	200	124	12
116-	900	132	2
116-	903	132	3
129-	6	68	6
129-	6	70	16
129-	7	192	36
129-	7	194	36
129-	15	198	35
129-	27	70	7
129-	27	70	34
129-	37	56	19
129-	37	64	13
129-	37	66	4
129-	37	196	15
129-	101	70	12
129-	101	70	30
129-	101	256	8
129-	103	12	8
129-	103	78	22
129-	103	162	14
129-	103	242	19
129-	105	252	13
129-	122	84	12
129-	123	76	12
129-	125	76	3
129-	127	162	13
129-	127	170	17
129-	147	158	7
129-	162	252	24
129-	162	256	21
129-	405	62	9
129-	501	244	13
129-	514	216	28
129-	530	104	33
129-	548	124	10
129-	550	106	25
129-	572	242	5
129-	572	242	10
131-	6	82	14
131-	14	6	3
131-	43	232	20
131-	64	220	3
131-	64	22	43
131-	70	220	33
131-	188	132	5
131-	487	106	1
131-	652	94	6
131-	656	220	9
131-	657	96	9
131-	1234	136	42
131-	1234	138	35
131-	1236	138	7
132-	6	248	14
132-	26	94	36
132-	26	144	17
132-	47	158	4
132-	48	192	7
132-	48	192	17
132-	48	194	8
132-	48	194	17
132-	48	226	4
132-	48	226	6
132-	48	226	15
132-	74	126	7
132-	150	232	15
136-	159	94	2
138-	55	234	13
138-	57	234	14
138-	83	118	7
138-	96	94	24
138-	127	118	21
138-	316	228	34
138-	2057	144	26
141-	3	94	35
141-	6	192	8
141-	6	192	18
141-	6	194	9
141-	6	194	18
141-	12	144	16
141-	332	226	16
164-	215	66	15
166-	24	86	21
166-	573	124	9
173-	237	58	7

INDICE NÚMERICO
NUMERICAL INDEX
INDICE NUMERICO
INDEX NUMERIQUE

Peça Part Pieza Pièce	Nº Nº Nº Nº	Pág. Pg. Pag.	Item Ref.
221-	1002	150	15
221-	1011	146	43
221-	1087	150	34
221-	1404	148	25
221-	1405	96	28
221-	1413	102	31
221-	1664	156	24
221-	1680	144	4
221-	1693	148	5
221-	1693	150	7
221-	1843	162	16
222-	102	58	25
222-	112	58	26
222-	638	58	–
222-	639	58	–
222-	654	58	16
222-	664	58	17
222-	1116	152	18
222-	5104	16	13
222-	5126	16	22
321-	1077	260	7
321-	1980	258	3
321-	2417	260	7
321-	2418	258	3
321-	3061	262	16
321-	3205	258	6
321-	3206	258	4
321-	3207	260	11
321-	3450	262	16
321-	3596	262	17
321-	3705	262	18
321-	3918	262	17
321-	4058	262	18
321-	4135	262	18
321-	4136	262	19
321-	4661	262	17
321-	4664	258	6
321-	4666	258	4
321-	4736	262	19
321-	4739	262	20
321-	5747	260	7
321-	5748	260	11
321-	5751	260	11
321-	5752	258	4
321-	5753	258	6
321-	5754	262	16
321-	5760	258	3
321-	5768	262	19
321-	6293	262	23
321-	6294	262	23
321-	6295	264	23
321-	6313	264	25
321-	6666	264	26
345-	56	56	27
345-	85	196	22
345-	87	178	14
353-	407	64	9
371-	8050	142	–
371-	8250	142	–
391-	618	96	12
391-	618	134	14
391-	620	134	27
391-	631	134	15
513-	611	34	19
513-	2607	248	17
525-	2	54	7
525-	26	248	8
525-	26	248	18
525-	27	248	25
525-	27	248	34
525-	27	252	9
525-	27	252	28
525-	28	246	6
525-	5109	16	4
526-	406	26	5
526-	2410	8	30
592-	26	248	7
813-	6012	54	23
813-	6016	8	33
813-	6016	14	22
813-	6030	54	13
813-	8012	34	29
813-	8020	20	24
813-	8025	26	8
813-	8040	20	27
813-	8090	52	3
813-	10110	10	6
814-	8050	14	31
814-	10030	12	11
814-	12030	12	14
825-	1006	34	18
825-	1006	34	27
825-	1006	54	14
825-	1006	54	16
825-	1006	54	20
825-	1008	14	5
825-	1008	14	14
825-	1008	34	17
825-	1008	34	31
825-	1010	74	36
825-	1012	60	11
825-	1106	48	12
825-	1106	54	25
825-	1106	74	–
826-	6030	8	14
826-	8035	4	6
926-	8080	26	9
926-	10035	8	26
826-	10045	52	10
826-	12075	32	28
827-	8040	8	34
827-	8040	18	5
827-	8040	20	34
827-	8040	42	4
827-	8040	52	11
827-	10080	8	25
892-	1006	14	21
892-	1006	22	50
892-	1006	34	26
892-	1010	8	24
892-	1010	74	35
892-	1012	30	25
892-	1106	54	21
892-	1110	12	12
892-	1112	12	15
895-	15014	60	10

ÍNDICE NÚMERICO
NUMERICAL INDEX
INDICE NUMERICO
INDEX NUMERIQUE

Peça Part Pieza Pièce	Nº Nº Nº Nº	Pág. Pg. Pag.	Item Ref.
221-	1002	150	15
221-	1011	146	43
221-	1087	150	34
221-	1404	148	25
221-	1405	96	28
221-	1413	102	31
221-	1664	156	24
221-	1690	144	4
221-	1693	148	5
221-	1693	150	7
221-	1843	162	16
222-	102	58	25
222-	112	58	26
222-	638	58	–
222-	639	58	–
222-	654	58	16
222-	664	58	17
222-	1116	152	18
222-	5104	16	13
222-	5126	16	22
321-	1077	260	7
321-	1980	258	3
321-	2417	260	7
321-	2418	258	3
321-	3061	262	16
321-	3205	258	6
321-	3206	258	4
321-	3207	260	11
321-	3450	262	16
321-	3596	262	17
321-	3705	262	18
321-	3916	262	17
321-	4058	262	18
321-	4135	262	18
321-	4136	262	19
321-	4661	262	17
321-	4664	258	6
321-	4666	258	4
321-	4736	262	19
321-	4739	262	20
321-	5747	260	7
321-	5748	260	11
321-	5751	260	11
321-	5752	258	4
321-	5753	258	6
321-	5754	262	16
321-	5760	258	3
321-	5768	262	19
321-	6293	262	23
321-	6294	262	23
321-	6295	264	23
321-	6313	264	25
321-	6666	264	26
345-	56	56	27
345-	85	196	22
345-	87	178	14
353-	407	64	9
371-	8050	142	–
371-	8250	142	–
391-	618	96	12
391-	618	134	14
391-	620	134	27
391-	631	134	15
513-	611	34	19
513-	2607	248	17
525-	2	54	7
525-	26	248	8
525-	26	248	18
525-	27	248	25
525-	27	248	34
525-	27	252	9
525-	27	252	28
525-	28	246	6
525-	5109	16	4
526-	406	26	5
526-	2410	8	30
592-	26	248	7
813-	6012	54	23
813-	6016	8	33
813-	6016	14	22
813-	6030	54	13
813-	8012	34	29
813-	8020	20	24
813-	8025	26	8
813-	8040	20	27
813-	8090	52	3
813-	10110	10	6
814-	8050	14	31
814-	10030	12	11
814-	12030	12	14
825-	1006	34	18
825-	1006	34	27
825-	1006	54	14
825-	1006	54	16
825-	1006	54	20
825-	1008	14	5
825-	1008	14	14
825-	1008	34	17
825-	1008	34	31
825-	1010	74	36
825-	1012	60	11
825-	1106	48	12
825-	1106	54	25
825-	1106	74	–
826-	6030	8	14
826-	8035	4	6
926-	8080	26	9
926-	10035	8	26
826-	10045	52	10
826-	12075	32	28
827-	8040	8	34
827-	8040	18	5
827-	8040	20	34
827-	8040	42	4
827-	8040	52	11
827-	10080	8	25
892-	1006	14	21
892-	1006	22	50
892-	1006	34	26
892-	1010	8	24
892-	1010	74	35
892-	1012	30	25
892-	1106	54	21
892-	1110	12	12
892-	1112	12	15
895-	15014	60	10

Peça / Part / Pieza / Pièce	Nº / Nº / Nº / Nº	Pág. / Pg. / Pag.	Item / Ref.
92-	5	150	27
92-	6	2	7
92-	6	16	17
92-	6	56	5
92-	6	68	8
92-	6	80	6
92-	6	80	11
92-	6	80	14
92-	6	80	18
92-	6	90	7
92-	6	92	9
92-	6	92	17
92-	6	92	21
92-	6	94	17
92-	6	94	31
92-	6	96	11
92-	6	126	12
92-	6	128	11
92-	6	130	11
92-	6	144	12
92-	6	148	12
92-	6	150	32
92-	6	152	4
92-	6	152	35
92-	6	174	20
92-	6	176	10
92-	6	176	14
92-	6	180	14
92-	6	180	19
92-	6	182	14
92-	6	182	19
92-	6	182	30
92-	6	184	11
92-	6	184	15
92-	6	184	21
92-	6	192	15
92-	6	194	15
92-	6	196	7
92-	6	196	18
92-	6	198	24
92-	6	226	25
92-	6	234	8
92-	6	236	2
92-	6	236	8
92-	6	236	15
92-	6	236	29
92-	6	238	8
92-	6	238	14
92-	6	240	11
92-	6	240	16
92-	6	240	19
92-	6	240	32
92-	6	240	35
92-	6	244	4
92-	7	148	19
92-	7	172	9
92-	7	174	5
92-	7	242	2
92-	7	244	15
92-	8	2	11
92-	8	54	5
92-	8	56	29
92-	8	58	12
92-	8	90	3
92-	8	172	18
92-	8	180	4
92-	8	182	4
92-	8	184	3
92-	8	192	24
92-	8	194	25
92-	8	222	35
92-	8	236	20
92-	8	240	23
92-	8	242	7
92-	8	244	9
92-	9	106	7
92-	9	112	28
92-	9	126	18
92-	10	172	14
92-	10	172	26
92-	10	174	3
92-	10	178	2
92-	10	224	9
92-	10	232	3
92-	10	234	3
92-	12	94	32
92-	12	144	42
95-	3	54	6
95-	3	56	26
95-	3	192	34
95-	3	194	34
95-	4	70	24
95-	4	70	28
95-	4	154	14
95-	4	236	33
95-	4	2	20
95-	5	96	19
95-	5	172	8
95-	5	198	29
95-	6	2	16
95-	6	12	3
95-	6	16	14
95-	6	16	16
95-	6	80	15
95-	6	92	8
95-	6	92	20
95-	6	94	5
95-	6	94	30
95-	6	94	41
95-	6	144	18
95-	6	148	11
95-	6	152	3
95-	6	152	34
86-	6	168	3
95-	6	174	12
95-	6	176	11
95-	6	176	15
95-	6	180	17
95-	6	182	17
95-	6	184	10
95-	6	192	32
95-	6	194	32
95-	6	234	7
95-	6	236	3
95-	6	236	7
95-	6	236	14
95-	6	236	28
95-	6	238	7
95-	6	238	13
95-	6	240	12
95-	6	240	30
95-	6	240	36
95-	6	244	3
95-	6	248	6
95-	7	42	14
95-	7	52	9
95-	8	58	13
95-	8	136	43
95-	8	180	3
95-	8	182	3
95-	8	184	2
95-	8	192	23
95-	8	194	24
95-	8	236	19
95-	8	242	15
95-	9	6	8
95-	10	6	2
95-	10	138	6
95-	12	96	6
95-	12	190	19
113-	2	144	29
113-	2	256	5
113-	3	164	2
113-	118	158	2
113-	161	156	7
113-	207	12	5
113-	207	242	16
113-	217	168	12
113-	221	178	9
113-	225	56	8
113-	262	110	36
113-	311	118	23
113-	312	104	29
113-	362	104	35
113-	515	106	6
113-	515	112	27
113-	2215	156	13
114-	128	104	10
114-	200	124	12
116-	900	132	2
116-	903	132	3
129-	6	68	6
129-	6	70	16
129-	7	192	36
129-	7	194	36
129-	15	198	35
129-	27	70	7
129-	27	70	34
129-	37	56	19
129-	37	64	13
129-	37	66	4
129-	37	196	15
129-	101	70	12
129-	101	70	30
129-	101	256	8
129-	103	12	8
129-	103	78	22
129-	103	162	14
129-	103	242	19
129-	105	252	13
129-	122	84	12
129-	123	76	12
129-	125	76	3
129-	127	162	13
129-	127	170	17
129-	147	158	7
129-	162	252	24
129-	162	256	21
129-	405	62	9
129-	501	244	13
129-	514	216	28
129-	530	104	33
129-	548	124	10
129-	550	106	25
129-	572	242	5
129-	572	242	10
131-	6	82	14
131-	14	6	3
131-	43	232	20
131-	64	220	3
131-	64	22	43
131-	70	220	33
131-	188	132	5
131-	487	106	1
131-	652	94	6
131-	656	220	9
131-	657	96	9
131-	1234	136	42
131-	1234	138	35
131-	1236	138	7
132-	6	248	14
132-	26	94	36
132-	26	144	17
132-	47	158	4
132-	48	192	7
132-	48	192	17
132-	48	194	8
132-	48	194	17
132-	48	226	4
132-	48	226	6
132-	48	226	15
132-	74	126	7
132-	150	232	15
136-	159	94	2
138-	55	234	13
138-	57	234	14
138-	83	118	7
138-	96	94	24
138-	127	118	21
138-	316	228	34
138-	2057	144	26
141-	3	94	35
141-	6	192	8
141-	6	192	18
141-	6	194	9
141-	6	194	18
141-	12	144	16
141-	332	226	16
164-	215	66	15
166-	24	86	21
166-	573	124	9
173-	237	58	7

ÍNDICE NÚMERICO
NUMERICAL INDEX
INDICE NUMERICO
INDEX NUMERIQUE

Peça / Part / Pieza / Pièce	Nº / Nº / Nº / Nº	Pág. / Pg. / Pag.	Item / Ref.
92-	5	150	27
92-	6	2	7
92-	6	16	17
92-	6	56	5
92-	6	68	8
92-	6	80	6
92-	6	80	11
92-	6	80	14
92-	6	80	18
92-	6	90	7
92-	6	92	9
92-	6	92	17
92-	6	92	21
92-	6	94	17
92-	6	94	31
92-	6	96	11
92-	6	126	12
92-	6	128	11
92-	6	130	11
92-	6	144	12
92-	6	148	12
92-	6	150	32
92-	6	152	4
92-	6	152	35
92-	6	174	20
92-	6	176	10
92-	6	176	14
92-	6	180	14
92-	6	180	19
92-	6	182	14
92-	6	182	19
92-	6	182	30
92-	6	184	11
92-	6	184	15
92-	6	184	21
92-	6	192	15
92-	6	194	15
92-	6	196	7
92-	6	196	18
92-	6	198	24
92-	6	226	25
92-	6	234	8
92-	6	236	2
92-	6	236	8
92-	6	236	15
92-	6	236	29
92-	6	238	8
92-	6	238	14
92-	6	240	11
92-	6	240	16
92-	6	240	19
92-	6	240	32
92-	6	240	35
92-	6	244	4
92-	7	148	19
92-	7	172	9
92-	7	174	5
92-	7	242	2
92-	7	244	15
92-	8	2	11
92-	8	54	5
92-	8	56	29
92-	8	58	12
92-	8	90	3
92-	8	172	18
92-	8	180	4
92-	8	182	4
92-	8	184	3
92-	8	192	24
92-	8	194	25
92-	8	222	35
92-	8	236	20
92-	8	240	23
92-	8	242	7
92-	8	244	9
92-	9	106	7
92-	9	112	28
92-	9	126	18
92-	10	172	14
92-	10	172	26
92-	10	174	3
92-	10	178	2
92-	10	224	9
92-	10	232	3
92-	10	234	3
92-	12	94	32
92-	12	144	42
95-	3	54	6
95-	3	56	26
95-	3	192	34
95-	3	194	34
95-	4	70	24
95-	4	70	28
95-	4	154	14
95-	4	236	33
95-	4	2	20
95-	5	96	19
95-	5	172	8
95-	5	198	29
95-	6	2	16
95-	6	12	3
95-	6	16	14
95-	6	16	16
95-	6	80	15
95-	6	92	8
95-	6	92	20
95-	6	94	5
95-	6	94	30
95-	6	94	41
95-	6	144	18
95-	6	148	11
95-	6	152	3
95-	6	152	34
85-	6	168	3
95-	6	174	12
95-	6	176	11
95-	6	176	15
95-	6	180	17
95-	6	182	17
95-	6	184	10
95-	6	192	32
95-	6	194	32
95-	6	234	7
95-	6	236	3
95-	6	236	7
95-	6	236	14
95-	6	236	28
95-	6	238	7
95-	6	238	13
95-	6	240	12
95-	6	240	30
95-	6	240	36
95-	6	244	3
95-	6	248	6
95-	7	42	14
95-	7	52	9
95-	8	58	13
95-	8	136	43
95-	8	180	3
95-	8	182	3
95-	8	184	2
95-	8	192	23
95-	8	194	24
95-	8	236	19
95-	8	242	15
95-	9	6	8
95-	10	6	2
95-	10	138	6
95-	12	96	6
95-	12	190	19
113-	2	144	29
113-	2	256	5
113-	3	164	2
113-	118	158	2
113-	161	156	7
113-	207	12	5
113-	207	242	16
113-	217	168	12
113-	221	178	9
113-	225	56	8
113-	262	110	36
113-	311	118	23
113-	312	104	29
113-	362	104	35
113-	515	106	6
113-	515	112	27
113-	2215	156	13
114-	128	104	10
114-	200	124	12
116-	900	132	2
116-	903	132	3
129-	6	68	6
129-	6	70	16
129-	7	192	36
129-	7	194	36
129-	15	198	35
129-	27	70	7
129-	27	70	34
129-	37	56	19
129-	37	64	13
129-	37	66	4
129-	37	196	15
129-	101	70	12
129-	101	70	30
129-	101	256	8
129-	103	12	8
129-	103	78	22
129-	103	162	14
129-	103	242	19
129-	105	252	13
129-	122	84	12
129-	123	76	12
129-	125	76	3
129-	127	162	13
129-	127	170	17
129-	147	158	7
129-	162	252	24
129-	162	256	21
129-	405	62	9
129-	501	244	13
129-	514	216	28
129-	530	104	33
129-	548	124	10
129-	550	106	25
129-	572	242	5
129-	572	242	10
131-	6	82	14
131-	14	6	3
131-	43	232	20
131-	64	220	3
131-	64	22	43
131-	70	220	33
131-	188	132	5
131-	487	106	1
131-	652	94	6
131-	656	220	9
131-	657	96	9
131-	1234	136	42
131-	1234	138	35
131-	1236	138	7
132-	6	248	14
132-	26	94	36
132-	26	144	17
132-	47	158	4
132-	48	192	7
132-	48	192	17
132-	48	194	8
132-	48	194	17
132-	48	226	4
132-	48	226	6
132-	48	226	15
132-	74	126	7
132-	150	232	15
136-	159	94	2
138-	55	234	13
138-	57	234	14
138-	83	118	7
138-	96	94	24
138-	127	118	21
138-	316	228	34
138-	2057	144	26
141-	3	94	35
141-	6	192	8
141-	6	192	18
141-	6	194	9
141-	6	194	18
141-	12	144	16
141-	332	226	16
164-	215	66	15
166-	24	86	21
166-	573	124	9
173-	237	58	7

ÍNDICE NÚMERICO
NUMERICAL INDEX
INDICE NUMERICO
INDEX NUMERIQUE

Peça / Part / Pieza / Pièce	Nº / Nº / Nº / Nº	Pág. / Pg. / Pag.	Item / Ref.
T	42352	98	12
T	42499	18	11
T	42499	36	15
V	0028332	54	26
W	10478	66	14
W	12113	216	5
W	14024	190	2
11-	510	198	28
11-	616	240	34
13-	410	70	10
13-	410	70	27
13-	412	56	10
13-	412	154	4
13-	412	236	23
13-	414	58	3
13-	414	94	12
13-	432	154	13
13-	432	166	9
13-	510	102	6
13-	510	102	11
13-	510	102	14
13-	510	102	22
13-	516	150	11
13-	524	94	20
13-	540	90	10
13-	612	80	17
13-	612	184	20
13-	612	196	3
13-	616	56	4
13-	616	68	9
13-	616	80	5
13-	616	80	9
13-	616	80	13
13-	616	92	16
13-	616	92	19
13-	616	94	16
13-	616	144	11
13-	616	150	30
13-	616	152	32
13-	616	176	13
13-	616	184	13
13-	616	236	1
13-	616	236	6
13-	616	236	13
13-	616	238	16
13-	616	244	2
13-	620	2	6
13-	620	90	6
13-	620	92	7
13-	620	152	33
13-	620	168	2
13-	620	174	24
13-	620	176	9
13-	620	182	28
13-	620	192	14
13-	620	194	14
13-	620	196	4
13-	620	234	6
13-	620	238	5
13-	620	240	15
13-	620	240	28
13-	622	236	27
13-	624	16	15
13-	624	94	29
13-	624	96	10
13-	624	148	10
13-	624	152	2
13-	624	174	14
13-	624	180	16
13-	624	182	12
13-	624	182	16
13-	624	184	8
13-	624	196	16
13-	624	198	23
13-	624	238	6
13-	624	240	10
13-	624	240	14
13-	624	240	29
13-	628	180	12
13-	636	120	12
13-	650	174	19
13-	660	82	13
13-	722	174	6
13-	724	242	17
13-	724	244	14
13-	728	102	26
13-	744	102	27
13-	816	54	28
13-	816	56	28
13-	820	98	36
13-	620	244	8
13-	824	58	11
13-	824	90	2
13-	824	236	18
13-	832	58	19
13-	832	240	22
13-	840	2	8
13-	888	180	2
13-	888	182	2
13-	888	184	1
13-	888	192	22
13-	888	194	23
13-	928	126	17
13-	1024	172	25
13-	1024	174	2
13-	1029	178	1
13-	1028	234	2
13-	1044	224	8
13-	1048	228	36
13-	1052	224	7
13-	1056	228	35
13-	1060	6	10
13-	1224	94	42
13-	1224	146	41
13-	1272	96	5
13-	16152	232	29
14-	532	84	10
14-	614	110	11
14-	720	100	45
19-	1232	226	10
25-	104	56	12
25-	104	94	14
25-	104	154	6
25-	104	154	16
25-	104	166	8
25-	104	236	25
25-	105	2	19
25-	105	90	12
25-	105	94	22
25-	105	150	14
25-	106	2	5
25-	106	16	10
25-	106	56	6
25-	106	68	28
25-	106	80	7
25-	106	80	12
25-	106	92	10
25-	106	92	22
25-	106	94	39
25-	106	144	13
25-	106	148	13
25-	106	150	33
25-	106	152	5
25-	106	152	31
25-	106	174	21
25-	106	176	12
25-	106	180	15
25-	106	180	20
25-	106	182	15
25-	106	182	20
25-	106	182	31
25-	106	184	12
25-	106	184	16
25-	106	192	16
25-	106	194	16
25-	106	196	5
25-	106	196	19
25-	106	198	25
25-	106	226	24
25-	106	234	9
25-	106	236	9
25-	106	236	30
25-	106	238	9
25-	106	238	15
25-	106	240	17
25-	106	240	20
25-	106	240	33
25-	106	240	37
25-	106	244	5
25-	107	242	18
25-	107	244	16
25-	108	2	12
25-	108	58	32
25-	108	180	5
25-	108	182	5
25-	108	184	4
25-	108	192	25
25-	108	194	26
25-	108	236	21
25-	108	240	24
25-	109	126	19
25-	114	94	27
25-	116	232	26
25-	117	118	43
25-	146	56	9
25-	155	216	11
25-	158	192	20
25-	158	194	20
25-	168	190	21
25-	1010	178	3
25-	1010	224	10
25-	1010	228	37
25-	1010	234	4
25-	1012	226	13
25-	1016	232	31
25-	1410	172	15
25-	1510	192	28
25-	1510	194	28
26-	512	138	20
26-	728	136	41
26-	828	242	6
26-	876	220	32
26-	1032	232	2
26-	1072	190	30
26-	1072	222	42
26-	1080	190	14
26-	1080	220	8
26-	1088	220	2
26-	1232	96	8
26-	1240	132	9
26-	1240	152	14
26-	1240	242	8
26-	1252	242	3
28-	630	126	11
28-	630	128	10
28-	630	130	10
28-	1040	138	5
28-	1240	88	17
28-	2040	230	17
28-	2048	188	17
41-	14	218	1
41-	14	218	1
61-	612	120	3
61-	632	94	4
61-	716	172	7
61-	816	172	17
61-	824	222	34
77-	412	64	4
83-	54	126	16
92-	3	56	17
92-	3	58	8
92-	3	192	35
92-	3	194	35
92-	3	196	11
92-	4	56	11
92-	4	58	4
92-	4	70	11
92-	4	70	29
92-	4	94	13
92-	4	94	26
92-	4	154	5
92-	4	154	15
92-	4	166	7
92-	4	236	24
92-	5	2	18
92-	5	62	8
92-	5	90	11
92-	5	94	21
92-	5	02	7
92-	5	102	12
92-	5	102	15
92-	5	102	23

INDICE NÚMERICO
NUMERICAL INDEX
INDICE NUMERICO
INDEX NUMERIQUE

Peça / Part / Pieza / Pièce	Nº / Nº / Nº / Nº	Pág. / Pg. / Pag.	Item / Ref.
L	50016	82	4
L	50380	196	2
L	50719	184	26
L	50824	226	–
L	51030	208	4
L	51061	90	29
L	51239	152	15
L	51457	90	13
L	51640	178	4
L	52503	68	16
L	52734	242	14
L	53391	174	15
L	53401	174	15
L	53725	220	27
L	53726	220	28
L	53783	68	24
L	55379	192	11
L	55650	66	–
L	55773	196	8
L	56064	192	1
L	56064	194	1
L	56217	70	5
L	56217	70	8
L	57566	198	27
L	57685	66	17
L	57937	68	23
L	57937	144	5
L	58537	220	–
L	59087	192	2
L	59087	194	2
L	59088	194	4
L	59089	192	3
L	59089	194	3
L	59090	192	29
L	59090	194	29
L	59968	192	9
L	59968	194	10
L	59970	68	10
L	70915	150	28
L	71189	234	18
L	71193	56	2
L	71341	152	30
L	71373	94	11
L	71387	62	3
L	71422	202	–
L	72728	224	–
L	72746	224	–
L	73301	172	13
L	73462	56	3
L	73696	240	21
L	73738	234	10
L	73742	234	17
L	73770	56	20
L	74461	172	2
L	74518	80	2
L	74731	240	31
L	74878	92	3
L	74992	152	10
L	76368	70	26
L	76665	234	16
L	77024	244	1
L	77328	94	19
L	77375	68	29
L	77794	182	27
L	77884	96	17
L	77924	94	9
L	78024	180	31
K	78612	174	8
L	79179	96	4
L	79179	132	10
L	79179	152	17
L	79179	242	4
L	79179	242	9
L	79633	196	9
L	79814	132	6
L	79876	58	6
L	79937	180	24
L	100085	64	12
L	100349	178	11
L	100884	96	20
L	101294	244	6
L	101295	244	7
L	102849	192	6
L	102849	194	7
L	103834	144	24
L	103854	222	45
L	103855	222	46
L	104139	238	4
L	104445	152	19
L	104990	178	5
L	105705	238	3
L	106452	178	6
L	106692	176	8
L	106929	174	13
L	106929	184	9
L	107085	182	33
L	107161	232	9
L	107218	176	4
L	107221	184	25
L	107308	176	16
L	107314	184	19
L	107316	184	18
L	107328	176	18
L	107710	144	19
L	108238	70	4
L	108686	240	8
L	109496	178	–
L	109945	70	32
L	109945	148	24
L	109945	150	9
L	111301	180	25
L	111301	182	21
L	111301	184	17
L	111302	180	30
L	111495	258	1
L	111496	258	2
L	111506	260	12
L	113007	162	
L	114276	80	1
L	117520	264	24
L	3084241	74	16
M	20704	140	43
N	6006	216	–
N	6514	84	29
N	6577	200	12
N	6577	200	14
N	6577	202	15
N	6577	202	20
N	6577	204	–
N	6577	206	–
N	6577	208	–
N	6577	210	–
N	6577	216	7
N	6644	216	9
N	6744	226	–
N	6775	216	1
N	6780	208	10
N	6780	210	10
N	6810	98	43
N	6812	108	9
N	6812	110	12
N	6814	144	32
N	6903	102	25
N	7134	102	30
N	7259	110	3
N	7276	98	41
N	7487	210	11
N	8415	110	18
N	8416	110	23
N	8417	108	21
N	8537	110	34
N	8693	162	–
N	8694	162	1
N	8695	162	–
N	8696	162	2
N	8697	162	3
N	8698	162	5
N	8700	162	23
N	9701	162	21
N	8838	112	29
N	8844	104	28
N	8862	110	42
N	8863	110	33
N	8864	110	31
N	8865	110	30
N	8869	112	30
N	8875	106	11
N	8937	162	–
N	9971	122	–
N	9972	122	9
P	36842-91	54	4
R	14668	150	31
R	15257	180	13
R	15257	182	13
R	15257	182	29
R	16289	118	35
R	31916	224	6
R	31917	224	4
R	33408	208	1
R	35707	224	5
S	8577	226	27
S	10786	226	7
S	10815	226	5
S	12065	126	3
S	12065	128	4
S	12065	130	4
S	18633	226	17
S	23796	226	2
S	29582	226	8
S	45226	226	30
S	46134	226	3
S	46223	226	11
S	60047	226	19
S	78067	226	26
S	80309	142	6
S	81109	226	31
S	89618	104	4
S	89619	104	20
S	89620	104	27
S	89625	104	7
S	89629	104	3
S	89638	108	8
S	89638	110	10
S	89646	108	15
S	89649	108	18
S	89652	110	4
S	89656	112	2
S	89660	110	19
S	89661	108	13
S	89661	110	16
S	89661	110	41
S	89661	112	9
S	89666	108	22
S	89671	110	32
S	89673	112	22
S	89674	112	24
S	89681	112	18
S	89700	106	8
S	89702	106	9
S	89703	106	9
S	89704	106	9
S	89705	106	9
S	89712	106	19
S	89735	122	12
S	89736	122	25
S	92346	106	18
S	93899	190	11
S	93900	190	16
S	93901	190	18
S	93903	190	25
S	94326	114	3
S	94640	144	27
S	96472	108	6
S	96472	110	8
S	97319	98	8
S	107710	162	24
S	113669	108	14
S	113669	114	16
S	113921	136	36
S	114704	190	8
S	114797	162	–
S	116162	128	8
S	116162	130	8
S	117865	104	34
S	117865	110	35
S	218812	226	21
S	602027	226	–
S	602031	226	–
T	13224	172	23
T	13224	174	4
T	22220	94	23
T	28550	98	11

ÍNDICE NÚMERICO
NUMERICAL INDEX
INDICE NUMERICO
INDEX NUMERIQUE

Peça / Part / Pieza / Pièce	Nº / Nº / Nº / Nº	Pág. / Pg. / Pag.	Item / Ref.
L	32626	212	12
L	32627	212	13
K	32628	212	10
L	32631	218	18
L	32631	218	18
L	32632	212	1
L	32633	202	9
L	32633	218	–
L	32635	204	29
L	32635	210	27
L	32639	204	25
L	32639	208	25
L	32640	204	23
L	32640	208	23
L	33429	202	3
L	33429	218	–
L	33449	218	2
L	33449	218	2
L	33650	218	3
L	33452	98	39
L	33460	98	31
L	33461	98	29
L	33462	98	33
L	33463	98	9
L	33464	100	47
L	33465	98	16
L	33466	102	–
L	33467	102	2
L	33468	102	5
L	33469	102	13
L	33470	102	9
L	33471	102	17
L	33472	102	19
L	33473	102	8
L	33473	102	16
L	33475	102	24
L	33476	104	25
L	33481	104	9
L	33482	104	24
L	33484	112	15
L	33484	114	5
L	33484	114	13
L	33484	114	19
L	33484	116	20
L	33484	116	25
L	33485	112	17
L	33485	114	7
L	33485.	114	15
L	33485	116	27
L	33487	108	12
L	33487	108	24
L	33487	110	15
L	33487	110	40
L	33487	112	8
L	33488	108	11
L	33488	108	23
L	33488	110	14
L	33488	110	38
L	33488	112	7
L	33512	108	7
L	33512	110	9
L	33512	112	10
L	33514	108	5
L	33514	110	7
L	33516	108	16
L	33518	108	2
L	33518	110	2
L	33537	118	–
L	33539	119	41
L	33540	118	6
L	33541	118	4
L	33542	118	5
L	33544	118	40
L	33550	122	26
L	33552	122	–
L	33553	118	16
L	33556	118	20
L	33558	122	5
L	33562	122	4
L	33563	122	3
L	33566	118	28
L	33569	118	39
L	33570	118	38
L	33571	118	32
L	33572	118	33
L	33573	118	34
L	33574	122	16
L	33575	122	19
L	33576	122	20
L	33695	144	25
L	33698	144	33
L	33700	144	31
L	33701	144	–
L	33702	164	3
L	33718	90	16
L	33731	138	10
L	33732	138	11
L	33734	138	–
L	33735	138	17
L	33736	138	8
L	33737	138	16
L	33751	202	6
L	33751	216	–
L	33761	204	14
L	33761	208	14
L	33762	206	13
L	33762	298	8
L	33762	219	13
L	33763	294	12
L	33763	206	12
L	33763	208	12
L	33763	210	12
L	33764	204	11
L	33764	204	11
L	33767	210	8
L	33768	204	6
L	33768	206	6
L	33768	208	6
L	33768	210	6
L	33769	208	5
L	33769	210	5
L	33770	204	4
L	33770	206	4
L	33771	206	3
L	33772	204	2
L	33772	206	2
L	33773	204	1
L	33773	206	1
L	33774	204	21
L	33774	208	21
L	33775	204	19
L	33775	208	19
L	33776	204	20
L	33776	208	20
L	33776	210	17
L	33777	204	17
L	33777	208	17
L	33778	204	16
L	33778	206	23
L	33778	208	16
L	33778	210	23
L	33781	204	9
L	33781	206	9
L	33781	208	9
L	33781	210	9
L	33782	204	3
L	33952	138	–
L	33959	90	20
L	34034	140	38
L	35032	138	9
L	35319	200	18
L	35319	214	–
L	35320	200	3
L	35320	202	4
L	35320	212	–
L	35321	200	5
L	35321	202	5
L	35321	212	–
L	35324	206	29
L	35324	210	29
L	35325	206	30
L	35325	210	4
L	35326	206	21
L	35326	210	21
L	35327	206	20
L	35327	210	20
L	35334	212	9
L	35334	212	21
L	35334	214	9
L	35335	206	27
L	35386	200	4
L	35386	214	–
L	35387	206	18
L	35387	210	18
L	35388	206	14
L	35388	210	14
L	35389	206	15
L	35389	210	15
L	35654	84	3
L	35659	84	32
L	35660	84	31
L	35666	86	37
L	35667	84	36
L	35669	86	39
L	35670	86	40
L	35921	134	17
L	35943	66	9
L	35944	66	10
L	35945	66	11
L	35946	66	8
L	35947	66	12
L	35948	66	5
L	35949	66	13
L	35950	66	6
L	35953	66	7
L	35954	66	2
L	36043	210	1
L	36067	138	14
L	40314	56	24
L	40421	220	30
L	41558	222	36
L	45013	220	26
L	46480	232	17
L	46613	224	2
L	46613	224	2
L	46613	224	2
L	47224	232	19
L	47276	198	26
L	47305	240	2
L	47306	240	3
L	47419	182	10
L	47422	232	18
L	47423	232	18
L	47424	232	18
L	47426	180	11
L	47426	180	27
L	47431	180	10
L	47431	182	32
L	47453	180	26
L	47453	182	11
L	47468	180	18
L	47468	182	18
L	47509	182	8
L	47533	232	14
L	47536	232	11
L	47559	220	12
L	47560	220	20
L	47561	222	38
L	47562	220	31
L	47564	240	5
L	47565	220	18
L	47565	240	6
L	47633	182	22
L	47699	220	13
L	47700	220	16
L	47701	220	17
L	47787	240	13
L	47858	96	26
L	47952	82	15
L	47997	240	18
L	48026	154	20
L	48030	150	23
L	48132	154	18
L	48237	240	26
L	48238	240	27
L	48386	234	5
L	48438	238	11
L	48438	240	9
L	48625	196	17
L	48796	184	7
L	49927	144	2
L	50015	82	5

ÍNDICE NÚMERICO
NUMERICAL INDEX
INDICE NUMERICO
INDEX NUMERIQUE

Peça Part Pieza Pièce	Nº Nº Nº Nº	Pág. Pg. Pag.	Item Ref.
E	155123	148	22
E	155129	12	16
E	155130	4	5
E	155131	160	–
E	155133	72	–
E	155134	4	7
E	155135	14	17
E	155136	4	1
E	155138	24	16
E	155140	32	1
E	155141	14	1
E	155142	14	18
E	155143	10	1
E	155144	14	7
E	155146	14	28
E	155147	44	1
E	155147	50	2
E	155162	260	9
E	155163	260	8
E	155214	96	1
E	155230	236	16
E	155231	236	17
E	155237	6	6
E	155239	6	7
E	155276	54	3
E	155293	122	11
E	155314	264	24
E	155315	264	24
E	155516	98	1
E	155520	78	21
E	155521	16	9
E	155522	16	2
E	155523	16	8
E	155524	16	7
E	155525	16	3
E	155526	16	5
E	155697	242	1
E	155737	74	–
E	155748	160	11
E	155749	160	13
E	155750	10	4
E	155751	14	12
E	155752	160	16
E	155753	46	2
E	155754	46	1
E	155755	22	43
E	155756	14	20
E	155757	28	16
E	155758	28	16
E	155759	28	1
E	155760	14	27
E	155761	19	3
E	155761	14	2
E	155762	28	9
E	155763	28	9
E	155764	28	9
E	155765	28	9
E	155766	28	9
E	155767	28	8
E	155768	28	8
E	155769	28	8
E	155770	28	8
E	155771	28	8
E	155772	44	2
E	155773	22	57
E	155774	24	1
E	155775	20	35
E	155776	20	35
E	155777	20	35
E	155778	20	38
E	155779	20	39
E	155780	14	32
E	155781	28	16
E	155782	28	13
E	155783	28	13
E	155784	28	13
E	155785	22	44
E	155786	32	26
E	155787	32	25
E	155788	32	24
E	155789	14	10
E	155790	14	4
E	155792	14	11
E	155793	160	–
E	155794	160	8
E	155795	160	8
E	155796	160	8
E	155797	160	8
E	155798	160	8
E	155799	10	5
E	155800	60	9
E	155801	14	19
E	155802	14	6
E	155803	8	4
E	155804	8	18
E	155805	8	2
E	155806	24	17
E	155807	24	18
E	155808	14	16
E	155809	14	30
E	155810	8	1
E	155811	8	29
E	155812	8	44
E	155813	74	8
E	155815	74	33
E	155816	74	34
E	155817	74	7
E	155818	74	1
E	155819	74	21
E	155820	74	32
E	155821	72	16
E	155822	74	6
E	155823	74	24
E	155830	10	7
E	155854	24	19
F	13238	212	–
F	13238	212	–
F	19633	84	26
F	19634	84	27
F	35283	98	20
F	40824	98	10
F	62114	118	9
F	62114	122	22
F	62114	214	4
F	62114	218	12
F	62114	218	12
G	31964	230	2
G	31965	230	2
G	32122	88	–
G	32176	188	–
G	32176	230	–
G	32317	88	18
G	32626	214	5
G	32626	218	15
G	32626	218	15
G	33449	88	20
G	33594	188	11
G	33626	230	12
G	100438	188	13
G	100438	230	19
G	100440	188	–
G	100440	230	–
G	100442	88	13
G	100444	88	–
G	100448	188	–
G	100448	230	–
G	100449	88	–
G	101533	188	–
G	101533	230	–
G	101564	230	1
G	101565	230	1
G	101702	88	1
G	101703	88	1
G	101706	188	1
G	101707	188	1
G	102285	188	–
G	102285	230	–
G	102288	88	–
G	102424	88	–
G	102569	230	–
G	104407	230	–
G	105545	230	–
G	105980	188	18
G	105980	230	18
G	107921	88	–
G	107923	188	–
G	107997	188	–
G	107997	230	–
G	109093	88	–
H	755140	106	17
K	965129	74	9
K	965142	74	2
L	10392	148	4
L	11236	2	17
L	11541	56	25
L	11541	68	25
L	11541	70	2
L	11541	196	21
L	12441	56	16
L	12570	88	2
L	12570	88	21
L	12571	88	3
L	12571	88	22
L	12632	148	9
L	14050	232	12
L	14262	96	18
L	14452	222	37
L	15725	220	7
L	15800	222	41
L	15802	220	22
L	16015	220	15
L	17212	232	10
L	17213	232	10
L	17318	232	10
L	17462	232	5
L	17463	232	7
L	17466	240	4
L	17468	232	–
L	18331	56	30
L	18331	90	32
L	30024	98	24
L	30029	134	26
L	30032	136	34
L	30039	104	23
L	30048	118	17
L	30051	98	27
L	30387	134	28
L	30394	122	23
L	30673	138	2
L	30685	98	22
L	30731	126	10
L	30737	134	19
L	31361	156	9
L	31362	156	11
L	31363	156	12
L	31366	156	4
L	31379	156	21
L	31955	190	6
L	32097	190	23
L	32101	190	24
L	32110	190	29
L	32320	190	4
L	32604	200	11
L	32604	202	16
L	32604	206	24
L	32604	210	24
L	32604	216	6
L	32608	200	10
L	32608	202	14
L	32611	200	17
L	32611	202	19
L	32612	200	15
L	32612	202	18
L	32613	200	16
L	32613	202	21
L	32613	204	–
L	32613	208	–
L	32614	200	2
L	32614	202	2
L	32614	216	–
L	32615	216	15
L	32616	216	24
L	32617	216	20
L	31618	216	25
L	32619	216	–
L	32619	216	–
L	32620	216	21
L	32622	212	8
L	32622	212	20
L	32622	214	8
L	32622	218	17
L	32622	218	17

ÍNDICE NÚMERICO
NUMERICAL INDEX
INDICE NUMERICO
INDEX NUMERIQUE

Peça / Part / Pieza / Pièce	Nº / Nº / Nº / Nº	Pág. / Pg. / Pag.	Item / Ref.
E	69940	20	23
E	69941	38	5
E	69941	42	2
E	69942	20	26
E	69948	46	9
E	69949	46	3
E	69958	20	7
E	69966	8	–
E	69968	44	5
E	69969	40	6
E	69969	44	3
E	69969	44	12
E	69970	44	11
E	69971	44	13
E	69984	188	–
E	69987	88	–
E	95010	138	25
E	95011	134	1
E	95013	138	–
E	95014	134	–
E	95015	134	–
E	95016	138	1
E	95020	138	–
E	95021	138	–
E	95033	138	4
E	95043	134	18
E	95044	138	28
E	95045	134	20
E	95047	134	11
E	95048	134	9
E	95049	138	23
E	95050	138	24
E	95063	172	12
E	95071	174	22
E	95073	174	17
E	95074	174	18
E	95109	88	–
E	95111	188	–
E	95171	196	15
E	95175	222	47
E	95176	222	–
E	95195	158	1
E	95196	158	5
E	95197	158	6
E	95198	158	10
E	95199	158	11
E	95200	158	12
E	95202	158	–
E	95203	158	–
E	95204	158	–
E	95205	158	–
E	95206	158	19
E	95273	64	8
E	95303	88	3
E	95303	88	22
E	95306	86	–
E	95307	86	–
E	95308	86	–
E	95309	86	–
E	95312	96	25
E	95330	202	22
E	95331	202	23
E	95340	200	7
E	95340	204	–
E	95341	200	6
E	95341	206	–
E	95539	66	6
E	95575	74	37
E	95585	196	12
E	95669	188	–
E	96001	88	–
E	96037	64	14
E	96058	12	13
E	96075	132	1
E	96112	34	4
E	96172	236	32
E	96180	260	10
E	96181	258	5
E	96256	246	–
E	96256	248	–
E	96256	250	–
E	96260	252	–
E	96262	262	22
E	96288	98	3
E	96315	72	1
E	96316	72	7
E	96317	72	13
E	96318	72	9
E	96337	124	4
E	96355	90	30
E	96367	92	18
E	96369	236	11
E	96371	172	6
E	96390	236	5
E	96391	220	10
E	96394	172	16
E	96403	92	12
E	96407	134	–
E	96409	134	16
E	96411	136	37
E	96412	136	–
E	96413	136	39
E	96414	134	–
E	96415	136	35
E	96416	136	35
E	96417	136	35
E	96418	136	35
E	96419	136	35
E	96420	136	35
E	96421	136	35
E	96422	136	35
E	96423	136	35
E	96424	136	35
E	96430	64	11
E	96434	16	23
E	96436	220	14
E	96437	220	11
E	96477	80	16
E	96594	258	1
E	96595	258	2
E	96598	260	14
E	96603	260	14
E	96633	260	13
E	96635	258	1
E	96636	258	2
E	96647	68	12
E	96648	64	1
E	96663	24	7
E	96664	24	8
E	96792	20	11
E	96793	20	16
E	96794	20	21
E	96794	38	10
E	96800	24	7
E	96801	24	7
E	96802	24	8
E	96803	24	8
E	96877	224	2
E	96877	224	2
E	96877	224	2
E	97054	24	14
E	97054	40	1
E	97110	168	–
E	97111	168	–
E	97135	92	6
E	97146	264	26
E	97147	264	26
E	97148	264	25
E	97155	4	4
E	97169	68	30
E	97171	70	1
E	97181	260	15
E	97182	260	15
E	97183	260	15
E	97197	68	11
E	97210	88	12
E	97210	188	19
E	97215	140	44
E	97237	240	–
E	97242	190	–
E	97264	232	32
E	97267	6	12
E	97397	120	5
E	97397	120	9
E	97518	92	–
E	97542	92	24
E	97543	92	25
E	97546	138	32
E	97547	138	33
E	97576	72	–
E	97648	12	2
E	97660	54	27
E	97666	56	22
E	97667	64	2
E	97671	12	1
E	97675	236	4
E	97678	148	2
E	97693	236	22
E	97694	236	26
E	97698	16	–
E	97699	236	12
E	97702	16	21
E	97703	238	10
E	97706	16	18
E	97707	16	25
E	97709	16	24
E	97724	12	6
E	97743	234	11
E	97786	2	13
E	97787	12	10
E	97839	234	1
E	97840	2	3
E	97841	2	4
E	97849	2	1
E	97850	2	15
E	97861	78	–
E	97917	42	13
E	97962	26	7
E	97967	42	15
E	97968	18	12
E	97969	22	40
E	97969	38	12
E	97970	22	48
E	97970	38	4
E	97974	30	17
E	97975	28	2
E	97976	30	18
E	97977	30	18
E	97978	30	18
E	97983	32	10
E	97984	32	10
E	97985	32	10
E	97986	32	10
E	97988	32	3
E	97989	24	20
E	97990	50	19
E	97991	50	4
E	97991	50	8
E	97993	26	11
E	97993	38	17
E	97994	40	–
E	97995	38	–
E	97996	42	12
E	97997	42	11
E	97998	60	4
E	97999	36	19
E	104122	110	17
E	104122	116	28
E	104132	100	49
E	104133	100	51
E	104134	100	50
E	104161	110	22
E	104162	110	22
E	104171	104	13
E	104173	118	31
E	104229	102	4
E	105010	106	4
E	105055	98	17
E	105057	98	7
E	105058	98	6
E	105059	98	21
E	114251	118	11
E	114328	108	10
E	114328	110	6
E	114328	110	13
E	155025	16	12
E	155026	16	11
E	155067	110	43
E	155068	110	44
E	155112	76	–
E	155113	76	–
E	155118	231	1

ÍNDICE NÚMERICO
NUMERICAL INDEX
INDICE NUMERICO
INDEX NUMERIQUE

Peça Part Pieza Pièce	Nº Nº Nº Nº	Pág. Pg. Pag.	Item Ref.
E	68128	156	–
E	68129	156	–
E	68130	156	1
E	68131	156	2
E	68135	156	3
E	68137	76	14
E	68138	76	15
E	68139	166	1
E	68140	166	–
E	68141	156	–
E	68143	156	–
E	68144	130	–
E	68145	164	–
E	68159	62	–
E	68182	180	29
E	68184	180	8
E	68212	192	26
E	68212	194	22
E	68213	192	21
E	68213	194	21
E	68224	154	8
E	68226	154	23
E	68241	130	9
E	68290	96	15
E	68333	64	10
E	68354	72	–
E	68376	58	–
E	68381	8	43
E	68412	72	17
E	68413	72	18
E	68415	196	20
E	68416	198	36
E	68419	126	8
E	68427	52	1
E	68428	52	–
E	68429	52	4
E	68436	74	15
E	68437	74	12
E	68440	74	22
E	68442	74	28
E	68443	74	29
E	68444	74	13
E	68446	74	–
E	68447	74	14
E	68545	158	–
E	68546	166	3
E	68547	166	4
E	68554	224	–
E	68562	22	51
E	68563	18	6
E	68563	70	19
E	68565	28	7
E	68566	26	–
E	68570	52	8
E	68584	68	21
E	68584	70	18
E	68635	190	10
E	68636	190	20
E	68637	190	28
E	68638	190	–
E	68639	58	30
E	68732	74	3
E	68733	74	4
E	68735	74	27
E	68763	126	–
E	68763	128	–
E	68763	130	–
E	68768	212	–
E	68768	212	–
E	68771	216	–
E	68772	212	–
E	68773	204	–
E	68773	208	–
E	68774	206	–
E	68774	210	–
E	68802	126	14
E	68810	246	2
E	68812	152	12
E	68812	152	21
E	68814	152	13
E	68814	152	20
E	68816	20	12
E	68817	20	14
E	68820	26	13
E	68822	26	12
E	68823	20	29
E	68824	20	30
E	68825	22	41
E	68826	22	47
E	68828	26	2
E	68840	54	1
E	68842	54	9
E	68843	54	10
E	68844	54	15
E	68846	54	19
E	68847	34	1
E	68848	34	3
E	68850	34	12
E	68851	34	5
E	68852	34	6
E	68853	34	7
E	68854	34	8
E	68855	34	10
E	68856	18	1
E	68857	18	2
E	68857	38	8
E	68858	18	3
E	68858	38	13
E	68859	18	10
E	68861	28	4
E	68863	28	6
E	68864	28	11
E	68872	32	27
E	68876	10	2
E	68876	40	4
E	68881	8	15
E	68884	8	28
E	68885	8	31
E	68886	8	32
E	68888	8	36
E	68889	8	37
E	68891	50	1
E	68893	50	5
E	68894	50	9
E	68895	50	12
E	68896	46	7
E	68897	46	7
E	68898	46	8
E	68899	46	6
E	68900	46	5
E	68901	46	4
E	68902	50	17
E	68912	44	17
E	68913	44	16
E	68915	74	38
E	68916	36	–
E	68917	36	9
E	68918	36	3
E	68919	36	–
E	68920	36	11
E	68923	36	1
E	68924	36	23
E	68925	36	21
E	68926	50	18
E	68932	110	28
E	68932	114	8
E	68933	110	29
E	68940	106	13
E	68941	106	14
E	68945	32	11
E	68947	106	15
E	68948	112	20
E	68950	112	21
E	68953	118	3
E	68983	124	–
E	68984	124	1
E	68987	124	14
E	68988	124	13
E	68989	124	5
E	68990	124	–
E	68991	124	2
E	68992	124	6
E	68995	124	7
E	69021	34	13
E	69022	34	14
E	69023	34	20
E	69024	34	21
E	69025	34	22
E	69026	34	23
E	69027	34	24
E	69028	34	25
E	69029	34	28
E	69030	34	15
E	69032	26	3
E	69034	26	6
E	69037	54	12
E	69038	54	22
E	69040	54	24
E	69165	76	–
E	69172	76	–
E	69258	200	–
E	69316	232	–
E	69333	140	45
E	69350	96	2
E	69376	58	1
E	69391	126	1
E	69392	128	–
E	69392	130	–
E	69393	128	9
E	69429	58	–
E	69430	58	27
E	69431	28	10
E	69435	58	9
E	69435	70	17
E	69483	94	37
E	69484	190	–
E	69485	232	28
E	69500	158	–
E	69526	88	–
E	69527	88	–
E	69532	188	–
E	69533	188	–
E	69544	30	23
E	69553	106	23
E	69585	90	8
E	69587	172	11
E	69593	146	40
E	69605	92	5
E	69626	56	23
E	69644	94	3
E	69692	94	7
E	69712	80	4
E	69712	94	15
E	69731	96	16
E	69783	96	18
E	69784	94	33
E	69786	144	9
E	69787	58	21
E	69790	58	14
E	69846	20	2
E	69856	106	22
E	69857	106	26
E	69857	124	8
E	69858	22	55
E	69859	120	6
E	69860	106	20
E	69864	98	30
E	69865	190	26
E	69895	28	12
E	69897	160	19
E	69898	160	20
E	69899	160	21
E	69900	160	22
E	69901	160	18
E	69912	160	14
E	69913	160	15
E	69915	60	3
E	69916	60	13
E	69917	60	6
E	69918	60	7
E	69922	60	12
E	69924	60	14
E	69925	60	15
E	69926	60	16
E	69927	60	17
E	69928	60	18
E	69929	60	2
E	69933	212	–
E	69935	206	17
E	69936	204	5
E	69936	206	5
E	69938	20	22

ÍNDICE NÚMERICO
NUMERICAL INDEX
INDICE NUMERICO
INDEX NUMERIQUE

Peça / Part / Pieza / Pièce	Nº / Nº / Nº / Nº	Pág. / Pg. / Pag.	Item / Ref.
E	61240	232	24
E	61241	232	25
E	61252	6	4
E	61253	6	5
E	61267	56	14
E	61268	56	21
E	61278	148	17
E	61279	148	18
E	61280	148	20
E	61284	148	16
E	61287	152	22
E	61292	58	–
E	61315	236	10
E	61336	58	20
E	61338	58	22
E	61345	62	7
E	61346	62	2
E	61347	62	1
E	61357	154	7
E	61367	232	27
E	61371	142	1
E	61373	142	4
E	61374	142	5
E	61417	58	5
E	61592	76	–
E	61593	76	–
E	61652	226	–
E	61667	56	18
E	61719	6	9
E	61741	128	–
E	61748	126	9
E	61866	2	10
E	62647	62	4
E	62686	156	6
E	62686	256	10
E	62733	232	22
E	62838	70	13
E	63731	154	10
E	63732	154	12
E	64037	144	22
E	64165	126	–
E	64209	68	22
E	64209	144	8
E	64231	96	23
E	64262	96	25
E	64374	150	18
E	64380	150	22
E	64381	150	10
E	64384	164	–
E	64385	68	26
E	64385	150	1
E	64389	150	2
E	64640	148	15
E	64689	64	15
E	64806	170	–
E	64868	198	30
E	65230	174	23
E	65231	56	1
E	65232	56	7
E	65236	56	13
E	65248	70	9
E	65344	246	21
E	65369	166	–
E	65426	68	2
E	65902	80	8
E	66015	52	7
E	66061	198	33
E	66065	84	–
E	66070	90	35
E	66082	58	31
E	66256	92	11
E	66292	154	3
E	66294	232	21
E	66305	144	23
E	66305	150	16
E	66305	154	21
E	66349	70	37
E	66990	68	32
E	66991	68	19
E	66992	68	15
E	66993	68	17
E	66995	68	14
E	66995	70	3
E	66996	68	31
E	67027	84	23
E	67045	84	–
E	67056	86	46
E	67057	86	47
E	67058	86	48
E	67060	84	30
E	67064	84	34
E	67065	86	49
E	67067	86	43
E	67069	86	38
E	67072	86	41
E	67073	86	44
E	67075	84	–
E	67078	84	2
E	67079	84	–
E	67080	84	1
E	67082	84	–
E	67083	84	–
E	67088	62	6
E	67101	192	13
E	67101	194	13
E	67151	262	21
E	67159	72	31
E	67160	72	28
E	67161	72	3
E	67163	72	12
E	67163	74	–
E	67166	72	–
E	67167	72	–
E	67168	72	21
E	67171	72	27
E	67172	72	–
E	67173	72	–
E	67174	72	23
E	67175	72	24
E	67176	72	22
E	67178	72	8
E	67180	72	2
E	67181	72	4
E	67183	72	10
E	67220	48	–
E	67223	48	–
E	67229	50	6
E	67239	48	13
E	67242	48	–
E	67244	48	–
E	67249	156	–
E	67251	156	–
E	67252	156	16
E	67255	156	17
E	67259	156	18
E	67263	156	23
E	67267	156	28
E	67269	48	–
E	67270	48	–
E	67290	250	–
E	67293	250	3
E	67294	248	1
E	67295	248	3
E	67296	248	4
E	67297	248	5
E	67298	248	10
E	67299	248	11
E	67300	248	12
E	67301	248	13
E	67302	248	15
E	67303	248	16
E	67304	248	19
E	67305	248	28
E	67306	248	20
E	67306	248	29
E	67307	248	21
E	67307	248	30
E	67308	248	23
E	67308	248	32
E	67309	248	27
E	67309	248	36
E	67310	246	1
E	67312	246	3
E	67313	246	4
E	67314	246	5
E	67316	246	8
E	67317	246	17
E	67318	246	11
E	67319	246	–
E	67321	246	13
E	67322	246	18
E	67323	246	10
E	67324	246	9
E	67324	246	12
E	67325	246	20
E	67326	246	7
E	67331	78	20
E	67411	252	25
E	67412	254	8
E	67413	252	10
E	67414	252	11
E	67416	256	3
E	67417	256	–
E	67418	256	4
E	67419	256	9
E	67420	256	11
E	67421	256	12
E	67422	256	13
E	67423	256	14
E	67425	256	16
E	67426	256	–
E	67427	256	18
E	67428	256	19
E	67429	252	1
E	67429	256	–
E	67430	252	22
E	67431	252	6
E	67432	252	7
E	67433	252	4
E	67605	78	23
E	67607	76	5
E	67607	76	16
E	67614	76	10
E	67618	170	20
E	67619	170	19
E	67620	170	18
E	67621	170	2
E	67622	170	1
E	67623	170	–
E	67624	170	–
E	67625	170	9
E	67626	170	–
E	67638	170	10
E	67693	252	20
E	67694	252	21
E	67695	252	5
E	67696	254	1
E	67697	254	2
E	67698	252	17
E	67698	254	3
E	67699	254	4
E	67700	254	5
E	67701	254	6
E	67702	254	7
E	67703	252	2
E	67704	252	26
E	67705	252	14
E	67706	252	15
E	67707	252	16
E	67708	252	3
E	67708	254	–
E	67709	252	–
E	67710	256	7
E	67712	252	19
E	67742	250	4
E	67743	246	14
E	67745	94	10
E	67810	76	1
E	67811	76	6
E	67845	126	–
E	67846	94	40
E	67923	12	7
E	68015	94	28
E	68025	172	21
E	68029	172	22
E	68054	192	10
E	68054	194	11
E	68055	192	31
E	68055	194	31
E	68100	242	21
E	68101	64	7
E	68126	166	–

NUMERICAL INDEX
INDICE NUMERICO
INDEX NUMERIQUE

Peça Part Pieza Pièce	Nº Nº Nº Nº	Pág. Pg. Pag.	Item Ref.
B	41101	24	5
B	41102	24	5
B	41103	24	5
B	41104	24	5
B	41105	24	6
B	41106	24	6
B	41107	24	6
B	41108	24	6
B	41115	24	10
B	41116	24	11
B	41122	24	15
B	41122	40	2
B	41133	28	3
B	41134	28	5
B	41147	30	22
B	41148	30	20
B	41149	30	21
B	41153	28	14
B	41154	28	15
B	41181	32	12
B	41182	32	15
B	41183	32	13
B	41183	32	16
B	41184	32	17
B	41185	32	18
B	41186	32	14
B	41187	32	19
B	41189	32	21
B	41189	32	22
B	41190	32	23
B	41195	32	30
B	41196	32	31
B	41197	32	5
B	41198	32	4
B	41199	32	6
B	41200	32	7
B	41201	32	8
B	41202	32	9
B	41213	50	15
B	41227	48	5
B	41229	42	1
B	41277	40	3
B	41277	44	15
B	41278	44	14
B	41324	160	3
B	41327	160	5
B	41329	160	6
B	41340	160	9
B	41389	34	9
B	41397	36	8
B	41397	36	13
B	41398	36	20
B	41400	36	17
B	41403	36	18
B	41404	36	16
B	41408	36	22
B	41408	38	7
B	41415	18	8
B	41418	8	3
B	41425	8	12
B	41428	8	16
B	41432	8	–
B	41442	8	35
B	41442	8	42
B	41442	40	5
B	41445	8	45
B	41445	40	8
B	43295	22	46
B	43740	20	36
B	43740	38	3
B	43990	18	7
B	45710	60	8
B	46063	14	23
B	46218	20	3
B	46218	38	15
B	46253	24	2
B	46254	36	6
B	46239	24	9
B	46394	36	5
B	46454	54	2
B	46454	54	11
B	46456	54	17
B	46493	30	24
B	46514	26	4
B	46535	42	16
B	46536	42	7
B	46536	42	9
B	46554	24	13
B	46560	34	11
B	46574	14	26
B	47635	36	10
B	47646	54	8
B	47929	20	1
B	48004	20	18
B	48006	22	42
B	48006	22	45
B	48010	22	56
B	48010	22	58
B	48018	42	18
B	48019	32	2
B	48020	42	8
B	48022	42	5
B	48023	42	6
B	48026	42	10
B	48027	42	17
B	48028	42	19
B	48029	160	–
B	48030	160	1
B	48032	160	4
B	48045	38	6
B	48045	160	2
B	48056	22	52
B	48057	22	53
B	48073	44	10
B	48074	44	9
B	48075	44	8
B	48076	44	7
B	48077	44	6
C	14838	86	45
C	18382	86	42
D	23404	98	15
D	26266	216	19
D	26267	216	14
D	26268	216	13
D	30843	212	–
D	31942	190	5
D	31954	118	37
D	31957	190	13
D	32678	92	15
D	33023	220	23
D	33024	220	21
D	33024	222	39
D	33127	230	13
D	34977	178	8
D	35275	16	20
D	36505	132	4
D	36505	232	30
D	36971	230	–
D	37074	218	8
D	37075	218	9
D	37075	218	9
D	37148	218	7
D	37148	218	7
D	37151	218	8
D	38663	154	19
D	38943	188	12
D	40356	218	5
D	40357	218	6
D	41165	184	22
D	44543	188	2
D	46214	90	15
D	46216	90	17
D	47366	138	34
D	47386	104	11
D	48818	212	7
D	48818	212	19
D	48818	214	7
D	48818	218	16
D	48818	218	16
D	48834	108	20
D	50547	178	7
D	52932	118	–
D	53297	84	15
D	53592	172	10
D	53692	174	9
D	54759	148	14
D	54860	218	6
D	55216	238	2
D	55216	240	25
D	55216	242	12
D	55252	112	13
D	55252	114	11
D	55252	114	17
D	55252	116	23
D	55252	116	30
D	56449	204	13
D	56449	208	13
D	56450	204	10
D	56450	206	10
D	58178	98	25
D	59675	200	13
D	59677	118	8
D	59678	118	14
D	59679	118	15
D	61953	98	5
D	63366	108	19
D	63369	202	7
D	63369	210	–
D	63370	202	8
D	63370	208	–
D	65137	218	3
D	65139	84	20
D	70586	84	16
D	73724	118	–
D	73725	118	25
D	73733	118	30
D	73734	118	26
D	73735	118	27
D	73971	118	18
D	76977	102	3
D	76994	106	12
D	76994	106	16
D	76997	120	1
D	77000	122	2
D	77003	104	5
D	77007	122	13
D	77008	122	14
D	77015	104	31
D	77016	122	1
D	77018	112	3
D	77022	112	25
D	77023	106	5
D	77025	112	19
D	77026	108	17
D	77029	112	26
D	77030	104	–
D	77031	104	15
D	77032	104	14
D	77034	112	4
D	77036	110	20
D	77037	110	21
D	77038	110	–
D	77040	110	22
D	77040	110	27
D	77041	112	5
D	77043	112	6
D	77377	120	2
D	77517	168	11
D	77519	168	7
D	77520	168	4
D	77521	168	5
D	77522	168	–
D	77523	168	6
D	77524	168	13
D	78316	70	35
D	78317	118	1
D	80135	58	18
D	80312	98	35
D	80313	98	26
D	80314	98	38
D	80623	138	15
D	83158	100	48
D	87168	122	24
D	87224	98	32
D	95142	88	–
D	95144	188	–
D	95144	230	–
D	95233	148	8
E	60048	2	2
E	60061	68	13
E	60120	6	1
E	60389	64	5

INDICE NÚMERICO
NUMERICAL INDEX
INDICE NUMERICO
INDEX NUMERIQUE

Peça Part Pieza Pièce	Nº Nº Nº Nº	Pág. Pg. Pag.	Item Ref.
	11403	120	7
	11403	122	15
	11447	102	1
	16202	104	17
	23077	120	4
	33260	152	9
	33260	152	23
	33261	152	7
	37405	82	18
	40399	134	23
	49563	236	31
	49838	144	10
	49838	150	5
	49845	70	21
	49851	70	25
	49851	240	38
	49858	68	7
	49858	146	39
	49891	68	27
	49891	70	31
A	7552	178	10
A	7623	90	4
A	7982	122	18
A	7982	212	–
A	7982	212	–
A	7982	214	6
A	7982	218	14
A	7982	218	14
A	9840	136	32
A	11822	58	10
A	12301	174	7
A	12308	184	14
A	12452	152	11
A	12522	140	39
A	12864	152	6
A	12901	138	31
A	12905	138	26
A	12907	138	27
A	12909	138	29
A	12911	138	18
A	12914	138	19
A	12928	140	42
A	12938	134	2
A	12953	138	22
A	12956	134	30
A	12957	134	30
A	12958	134	30
A	12980	140	37
A	13104	138	21
A	13112	138	13
A	13131	138	3
A	13164	204	22
A	13164	206	16
A	13164	208	22
A	13164	210	16
A	13164	216	3
A	14515	172	19
A	14515	190	15
A	15441	136	40
A	15442	134	29
A	15528	204	–
A	15528	206	–
A	15528	208	–
A	15528	210	–
A	15981	216	4
A	16783	134	3
A	16846	204	18
A	16846	208	18
A	16961	90	5
A	17516	6	11
A	17654	226	12
A	17657	226	20
A	17665	228	–
A	17667	228	33
A	17903	98	13
A	17903	98	19
A	17908	112	16
A	17908	114	6
A	17908	114	14
A	17908	116	26
A	17912	108	3
A	17918	112	11
A	17918	114	1
A	17918	114	9
A	17918	116	21
A	17919	112	12
A	17919	114	2
A	17919	114	10
A	17919	116	22
A	17919	116	29
A	17921	112	14
A	17921	114	4
A	17921	114	12
A	17921	114	18
A	17921	116	24
A	17921	116	31
A	17924	104	18
A	17925	108	1
A	17925	110	1
A	17997	98	23
A	18003	118	13
A	18004	118	12
A	18009	98	34
A	18012	98	40
A	18024	118	2
A	18033	98	14
A	18034	98	18
A	18036	98	4
A	18038	118	10
A	18531	152	8
A	18662	226	18
A	18675	226	22
A	18709	94	34
A	19066	96	3
A	19068	96	7
A	19101	142	3
A	21145	84	19
A	23885	94	1
A	25140	134	10
A	25142	134	12
A	25143	134	13
A	25144	134	7
A	25145	134	8
A	25222	134	24
A	25224	134	21
A	25225	134	25
A	27030	216	2
A	27089	100	44
A	27507	106	10
A	27507	188	–
A	27507	230	–
A	27891	102	10
A	27891	102	18
A	28211	202	17
A	28236	108	4
A	28236	110	5
A	29197	218	4
A	29197	218	4
A	29456	104	8
A	30095	88	–
A	30338	232	13
A	30709	94	8
A	30825	104	16
A	30843	212	–
A	30843	214	2
A	30843	216	–
A	30843	216	–
A	30843	218	11
A	30843	218	11
A	30895	232	6
S	30916	106	3
A	33762	204	8
A	33767	206	8
A	40145	138	30
A	41346	212	–
A	41346	212	–
A	41346	214	3
A	41346	218	13
A	41346	218	13
A	43343	48	2
A	43344	48	8
A	43345	48	7
A	43346	48	9
A	43347	48	6
A	43551	84	14
A	43558	84	25
A	43566	84	22
A	43720	84	24
A	43721	84	28
A	47038	84	–
A	50197	134	22
A	51276	218	5
A	55734	102	21
A	55734	104	2
A	55817	106	21
A	55828	106	2
A	76093	156	5
A	138433	136	33
A	141933	244	11
A	01345-96	16	6
B	40000	14	24
B	40001	20	6
B	40002	20	8
B	40005	8	41
B	40005	20	19
B	40006	20	20
B	40006	36	4
B	40006	36	14
B	40006	38	16
B	40007	20	9
B	40008	20	13
B	40008	20	15
B	40008	20	17
B	40008	20	32
B	40010	14	8
B	40010	18	4
B	40010	20	33
B	40011	20	37
B	40015	22	49
B	40028	40	7
B	40029	160	12
B	40036	30	19
B	40045	32	20
B	40047	32	29
B	40063	18	9
B	40063	50	3
B	40063	50	7
B	40063	50	11
B	40063	50	16
B	40070	54	18
B	40089	160	10
B	40133	34	32
B	40142	36	7
B	40142	38	14
B	40142	50	13
B	40156	8	9
B	40157	8	10
B	40159	8	19
B	40160	8	20
B	40171	4	2
B	40175	8	38
B	40143	60	14
B	40418	8	40
B	40505	14	25
B	40505	52	6
B	40513	14	3
B	40717	4	3
B	40717	14	9
B	40717	20	25
B	40717	34	16
B	40717	34	30
B	40717	42	3
B	40764	24	12
B	40775	60	5
B	40832	26	10
B	40846	8	39
B	40846	52	5
B	40871	14	13
B	40877	20	31
B	41009	8	–
B	41009	8	–
B	41009	38	9
B	41067	20	4
B	41068	20	5
B	41072	20	10
B	41074	38	1
B	41086	22	54
B	41086	38	2
B	41087	20	28
B	41087	38	11
B	41098	24	3
B	41099	24	4