W20E
PÁ-CARREGADEIRA ARTICULADA
Catálogo de Peças nº I3118 Rev. F

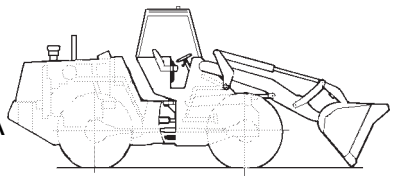

CASE

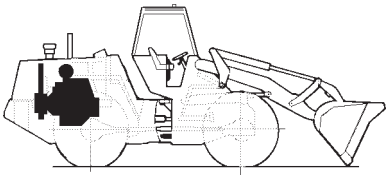

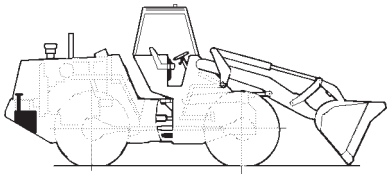

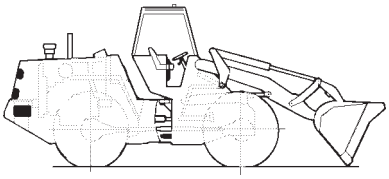

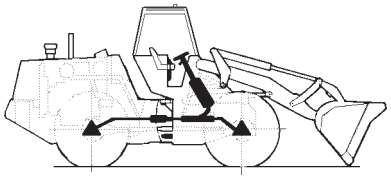

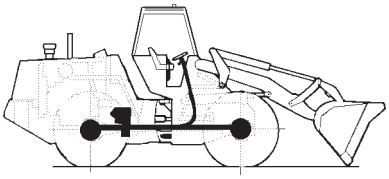

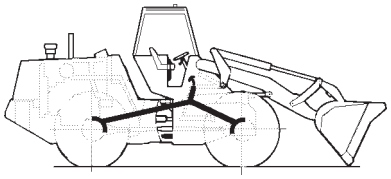

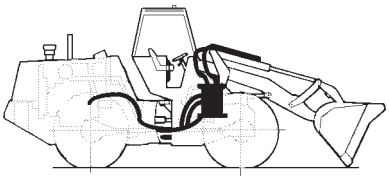



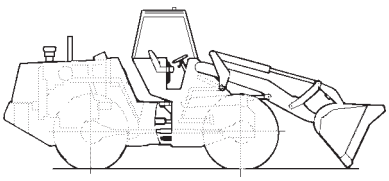

GERAL
GENERAL
GENERAL
GENERAL
1

MOTOR
ENGINE
MOTOR
MOTEUR
2

COMBUSTÍVEL
FUEL
COMBUSTIBLE
CARBURANT
3

SISTEMA ELÉTRICO
ELECTRICAL SYSTEM
SISTEMA ELECTRICO
SYSTEME ELECTRIQUE
4

DIREÇÃO
STEERING
DIRECCION
DIRECTION
5

TRANSMISSÃO
TRANSMISSION
TRANSMISION
TRANSMISSION
6

FREIO
BRAKES
FRENOS
FREINS
7

SISTEMA HIDRÁULICO
HYDRAULIC SYSTEM
SISTEMA HIDRAULICO
SYSTEME HIDRAULIQUE
8

CHASSI
CHASSIS
BASTIDOR
CHASSIS
9

ÍNDICE NUMÉRICO
NUMERICAL INDEX
INDICE NUMERICO
INDEX NUMERIQUE
10

REDE DISTRIBUIDORES CASE - POCLAIN BRASIL

DISTRIBUIDOR	ENDEREÇO	CIDADE	TELEFONE
BRASIF S.A	AV. VEREADOR JOSÉ MONTEIRO, 2206	GOIANIA	(62) 2611497
BRASIF S.A	SIA TRECHO, 06 LOTES 10/20	BRASILIA	(61) 2331000
BRASIF S.A	R. MARGARIDA DE ASSIS FONSECA, 171	B. HORIZONTE	(31) 3277655
BRASIF S.A	ROD. PRESIDENTE DUTRA, 570-J.AMÉRICA	RIO DE JANEIRO	(21) 8608662
BRASIF S.A	AV. JOÃO PALACIO, 280-B.SALES	SERRA	(27) 3283340
BRASIF S.A	BR-050, 5413 - BAIRRO TIBERY	UBERLÂNDIA	(34) 2125000
BRASIF S.A	AV. PRINCESA DO SUL, 917 - B.R. FORESTI	VARGINHA	(35) 2141131
EXTRA	AV. FERNANDO CORREIA DOS SANTOS, 5700	CUIABA	(65) 6274000
EXTRA	ROD. BR 364 KM 3.5	PORTO VELHO	(69) 2221560
EXTRA	RUA RAUL AZEVEDO. 93	MANAUS	(92) 6517619
FORN. MÁQUINAS	AV. FREI CIRILO, 2524 - BR116	FORTALEZA	(85) 2741222
FORN. MÁQUINAS	AV. BARÃO DE GURGUEIA, 2715-B.VERMELHA	TEREZINA	(86) 2292255
FORN. MÁQUINAS	R. VICENTE FERNANDES, 53	MOSSORÓ	(84) 3161720
FORN. MÁQUINAS	AV. SENADOR SALGADO FILHO, 4408, SL101	NATAL	(84) 2178988
J. MALUCELLI	ROD. DO CAFÉ, 201 KM 05 - PQ. BARIGUI	CURITIBA	(41) 3731100
J. MALUCELLI	AV. COLOMBO 3077	MARINGA	(44) 2252299
J. MALUCELLI	AV. VOLUNTÁRIOS DA PÁTRIA, 4455	PORTO ALEGRE	(51) 3744488
LARK S.A	AV. GUARAPIRANGA, 881 - SOCORRO	SÃO PAULO	(11) 5419211
LARK S.A	R. JOSÉ FEL. ALAITE, 145 - J. STA. CANDIDA	CAMPINAS	(19) 2560688
LARK S.A	AV. PRESIDENTE CASTELO BRANCO, 1900	RIBEIRÃO PRETO	(16) 6293434
LARK S.A	AV. NOSSA SENHORA DA PAZ, 255	S. J. R. PRETO	(17) 2246722
LARK S.A	R. ARAGUAIA, 70 - VILA S. BENTO	S. J. CAMPOS	(12) 3229211
MOTORMAC	ROD. BR 101 - KM 212	SÃO JOSÉ	(48) 2571212
MOVIBRÁS	AV. RECIFE, 4983	RECIFE	(81) 4714131
PROTEC	ROD. BR 316 - KM 03	ANANINDEUA	(91) 2450233
TECHNICO C. EQ.	R. ANTONIO DE ANDRADE, 489	SALVADOR	(71) 2462400
TORK C. M. PEÇAS	ROD. BR 163 - KM 01	CAMPO GRANDE	(67) 7871143

W20E
PÁ-CARREGADEIRA ARTICULADA
Catálogo de Peças nº I3118 Rev. F

W20E
CARGADORA ARTICULADA
Catálogo de Repuestos nº I3118 Rev. F

W20E
ARTICULATED LOADER
Parts Catalog nº I3118 Rev. F

W20E
CHARGEUSE ARTICULEÉ
Catalogue de Pièces nº I3118 Rev. F



Emissão 01/2000 Issued 01/2000 Emision 01/2000 Emission 01/2000

COMO UTILIZAR ESTE CATÁLOGO DE PEÇAS

ÍNDICE DE PEÇAS

Este Catálogo encontra-se elaborado de modo a permitir a fácil identificação das peças. O Índice Alfabético que se encontra no início do Catálogo indica o número da página na qual encontram-se localizados os principais grupos e conjuntos. O Índice Numérico, localizado no fim do Catálogo, indica os números das peças, ítem e a página na qual estas estão descritas.

COMO ENCOMENDAR UMA PEÇA

Todos os pedidos de peças deverão conter os seguintes dados:

- Número correto da peça, conforme indicado na Coluna "**PEÇA Nº**" do catálogo.
- Descrição das peças e quantidade necessária.
- Modelo e número do motor.
- Número de série da máquina.
- Método de embarque e endereço para remessa.

ILUSTRAÇÃO DAS PEÇAS

Todas as peças dos principais grupos e conjuntos encontram-se ilustradas juntamente com o número do ítem correspondente, que aparece na coluna "**ÍTEM**". As peças são mostradas em sua relação com as demais peças de ilustração. Os números indicados na ilustração, envolvidos por um círculo, correspondem aos números que se encontram sob a coluna "**ÍTEM**".

MODIFICAÇÕES DO CATÁLOGO

Sempre que forem introduzidas modificações de engenharia na máquina, serão emitidas novas páginas para este Catálogo. Essas novas páginas deverão ser inseridas no Catálogo, tão logo sejam recebidas. Mantenha o Catálogo sempre atualizado, evitando, assim, a emissão errada de pedidos de peças.

DESCRIÇÃO DA PEÇA E QUANTIDADE

Todas as peças encontram-se descritas sob a coluna "**DESCRIÇÃO**". A quantidade encontra-se indicada sob a coluna "**QUANTIDADE**". No exemplo abaixo, a descrição de algumas peças fica afastada para dentro, a partir da margem esquerda da coluna. A peça assim descrita faz parte do conjunto descrito imediatamente acima da mesma. No mesmo exemplo, está indicado que são utilizados 6 (seis) roletes na máquina. Cada rolete contém duas porcas, arruelas, dois vedadores, dois anéis "O" e dois jogos de gaxetas (ítens 1 a 5). Os jogos de gaxetas são ainda subdivididos de modo a indicar as peças individuais, ou isoladas, que os compõe (ítens 6, 7 e 8).

NOTA: **NSS** na coluna **PEÇA Nº** significa "**NÃO FORNECIDA SEPARADAMENTE**".
UQN na coluna **DESCRIÇÃO** (entre parêntesis) significa "**USADA CONFORME NECESSÁRIO**".

REF.	PEÇA Nº	QDE.	DESCRIÇÃO
	D 1284215	6	ROLETE-Conj.
1	M 5112486	2	PORCA
2	Z 5184232		ARRUELA (UQN)
3	G 1655166	2	VEDADOR
4	A 1922411	2	ANEL "O"
5	L 2254122	2	GAXETA
6	NSS	2	CORPO
	Q 1258125	1	JOGO
7	NSS	2	GAXETA
8	NSS	1	RETENTOR

→| ATÉ O Nº DE SÉRIE

|→ A PARTIR DO Nº DE SÉRIE

TERMOS "LADO DIREITO" E "LADO ESQUERDO" - Veja definição no Manual do Operador.

HOW TO USE THIS PARTS CATALOG

HOW THE PARTS ARE INDEXED

This Parts Catalog is arranged for easy identification of the parts. The Alphabetical Index found at the front of the catalog shows the page number for the major component group and assemblies. The Numerical Index found at the back of the catalog list part numbers and the page on which they are found.

HOW TO ORDER A PART

All orders for parts must show clearly the following information:

- Correct part number, from list heading **PART NUMBER**.
- Description and quantity required.
- Engine model and number.
- Machine serial number.
- Method of shipment and shipping address.

PARTS ILLUSTRATIONS

All parts in the major component groups and assemblies are illustrated together with a reference number. The parts are shown in their relationship to each other in the illustration. The circled numbers correspond to the numbers found under the heading **REFERENCE**.

CHANGES TO THE CATALOG

When engineering changes are made to the machine, new pages for this catalog will be issued. These new pages must be inserted into your catalog as soon as they are received. Keep your catalog up to date to avoid wrong orders.

PARTS DESCRIPTION AND QUANTITY

The names of all parts are listed under the heading **DESCRIPTION**. The quantity used is listed under the heading **QUANTITY**. In the example shown below, the description of some of the parts is indented or moved in from the left margin. The indented item is part of the complete assembly under which it is indented. The example below shows that 6 (six) track rollers are used on the machine. Each track roller contains two nuts, washers, two seals, two "O" rings and two seal assemblies (indented items 1 thru 5). The seal assemblies are further divided to show individual parts (items 6, 7 and 8).

NOTE: **NSS** in the **PART Nº** column signifies "**NOT SERVICED SEPARATELY**".
UAR in the **DESCRIPTION** column (in parenthesis) signifies "**USE AS REQUIRED**".

ITEM	PART Nº	QTY.	DESCRIPTION
	D 1284215	6	ROLLER-Assy.
1	M 5112486	2	NUT
2	Z 5184232		WASHER (UAR)
3	G 1655166	2	SEAL
4	A 1922411	2	"O" RING
5	L 2254122	2	SEAL
6	NSS	2	BODY
	Q 1258125	1	KIT
7	NSS	2	SEAL
8	NSS	1	RETAINER

→| UP TO SERIAL Nº

|→ STARTING WITH SERIAL Nº

"RIGHT HAND" AND "LEFT HAND" SIDES - See definition in Operators Manual.

COMO USAR ESTE CATÁLOGO DE REPUESTOS

ÍNDICE DE LAS PIEZAS

Este catálogo de repuestos se ha compuesto de tal manera a facilitar la identificación de las piezas. El Índice Alfabético que se encuentra al início del catálogo indica el número de página donde están localizados los principales grupos y conjuntos. El Índice Numérico que se encuentra al fin del catálogo indica los números de las piezas, el número de secuencia e la página en la cual las mismas están descritas.

COMO PEDIR UNA PIEZA

Todos los pedidos de piezas debrán conter los datos seguientes:

- El número correcto de la pieza, como indicado en la columna "**PIEZA Nº**" del catálogo.
- Descripción de la pieza y la cantidad necessaria.
- Modelo y número del motor.
- Número de serie de la máquina.
- El método de expedición y la dirección del destino final.

COMO LAS PIEZAS ESTÁN ILUSTRADAS

Todas las piezas en los grupos y conjuntos principales están ilustradas juntas con un número de referencia, el cual está indicado en la columna "**REFERENCIA**". Las piezas se muestran en su relación as las otras de la misma ilustración. Los números indicados en la ilustración, envueltos por un círculo, corresponden a los números que se encuentram bajo la columna "**REFERENCIA**".

MODIFICACIONES HECHAS EN EL CATÁLOGO

Cuando se han hecho modificaciones técnicas a la máquina, nuevas páginas se suministrarán para el catálogo. Estas nuevas páginas se debrán inserir el el catálogo tan luego se las reciben. Mantenga su catálogo siempre al dia, a fin de eliminar la posibilidad de pedidos incorrectos de piezas.

DESCRIPCIÓN Y CANTIDAD DE LAS PIEZAS

Los nombres de todas las piezas se encuentram bajo la columna "**DESCRIPCIÓN**". La cantidad necessaria de cada pieza está indicada bajo la columna "**CANTIDAD**". En el ejemplo que sigue más abajo, la descripción de algunas de las piezas está puesta más adentro del margen izquerdo de la columna. La pieza así indicada hace parte del conjunto reseñado imediatamente arriba de la misma. En el mismo ejemplo, está indicado que son usados 6 (seis) rodillos en la máquina. Cada rodillo contiene dos tuercas, arandelas, dos sellos, dos anillos de retención y dos sellos completos (items 1 hasta 5). Los sellos completos se dividen más aun para indicar las piezas individuales de los mismos (items 6, 7 y 8).

NOTA: **NSS** en la coluna **PIEZA Nº** significa "**PIEZA NON SUMINISTRADA SEPARADAMENTE**".
UCN en la coluna **DESCRIPCIÓN** (en paréntesis) significa "**USADA CONFORME NECESSARIO**".

REF.	PIEZA Nº	CANT.	DESCRIPCIÓN
	D 1284215	6	RODILLO-Conj.
1	M 5112486	2	TUERCA
2	Z 5184232		ARANDELA
(UCN)			
3	G 1655166	2	SELLO
4	A 1922411	2	ANILLO "O"
5	L 2254122	2	SELLO
6	NSS	2	CUERPO
	Q 1258125	1	JUEGO
7	NSS	2	SELLO
8	NSS	1	RETÉN

→| HASTA EL Nº DE SERIE

├→ A PARTIR DE EL Nº DE SERIE

LADOS "DERECHO" E "IZQUIERDO" - Vea definición en el Manual de Operador.

MODE D'EMPLOI DU CATALOGUE DE PIÈCES DETACHES

INDEXAGE

Le catalogue est disposé de façon a faciliter l'identification des pièces. L'Index Alphabétique, au début du catalog, donne le numéro de page des ensembles et groupes complets. L'Index Numérique, à la fin du catalogue, signale les numéros des pièces et la page où celles-ci se trouvent.

POUR COMMANDES UNE PIÈCE

Les commandes de pièces doivent préciser ce qui suit:

- Le numéro correct de la pièce, indiqué à la colonne "**PIÈCE Nº**" du catalogue.
- Description de la pièce e quantité requise.
- Modéle et numéro du moteur.
- Numéro de série de la machine.
- Forme d'expédition et adresse du destinataire.

ILLUSTRATIONS

Tout les pièces sont illustrées et portent un numéro d'indice. La relation de chaque pièce aux autres pièces dans l'illustration est signalées. Les numéros entourés d'un cercle correspondent aux numéros en dessous de l'entête "**RÉFÉRENCE"** à la page suivante.

MODIFICATIONS AU CATALOGUE

Dans les cas de modifications survenues à une machine, seront expédidées des pages révisées du présent catalogue. Celles-ci doivent être insérées dans votre catalogue dès leur réception. Un catalogue non a jour pourra entrainer la commande de pièces incorrectes.

DESCRIPTION E QUANTITÉ DE PIÈCES

Le nomenclature complète se trouve au dessous de l'entête **DESCRIPTION**. La quantité utilisée est indiquée sous l'entête **QUANTITÉ**. Dan l'exemple donné ci-aprés, las descriptiones de certaines pièces est renforcée par rapport à la marge gauche. Une pièce ansi refoncée fait partie du groupe dont elle retrait. L'exemple montre que l'on utilise 6 (six) galets de chanille complets sur la machine. Chaque galet de chenille comporte deux écrous, deux rondelles, deux joints, deux joints toriques, et deux joints de garnitures complets (items renfoncés 1 a 5). Les joints de garniture complets sont subdivisé afin de signaler les pièces séparés (items 6, 7 et 8).

NOTE: **NSS** dans la colonne **PIÈCE Nº** signifie "**PIÈCE NON FOURNIE SEPAREMENT**".
SB dans la colonne **DESCRIPTION** (entre parenthèse) signifie "**UTILISÉES SUIVANT RESOINS**".

REF.	PIÈCE Nº	QTE.	DESCRIPTION
	D 1284215	6	GALET-Ens.
1	M 5112486	2	ÉCROU
2	Z 5184232		RONDELLE (SB)
3	G 1655166	2	JOINT
4	A 1922411	2	JOINT TORIQUE
5	L 2254122	2	JOINT
6	NSS	2	CORPS
	Q 1258125	1	TROUSSE
7	NSS	2	JOINT
8	NSS	1	SEGMENT D'ARRÊT

→| JUSQ'AU Nº DE SÉRIE

├→ A PARTIR DU Nº DE SÉRIE

CÔTÉS "DROIT" ET "GAUCHE" - Voir définition dans le Manuel de L'Operateur.

ÍNDICE

Descrição	Página
MOTOR-FIXAÇÃO	2-2
VENTILADOR	2-4
RADIADOR E COMPONENTES	2-6
FILTRO DE AR E COMPONENTES	2-8
SILENCIOSO - MONTAGEM	2-10
BOMBA D'ÁGUA - CONJUNTO	2-12
TAMPA DE DISTRIBUIÇÃO	2-14
TURBOCOMPRESSOR E COLETORES DE ADMISSÃO & ESCAPE	2-16
TURBOCOMPRESSOR - MONTAGEM	2-18
FILTRO E RADIADOR DE ÓLEO	2-20
BOMBA E CÁRTER DE ÓLEO	2-22
TAMPA DO CABEÇOTE, JUNTAS E TERMOSTATO	2-24
CABEÇOTE E VÁLVULAS	2-26
EIXO COMANDO DE VÁLVULAS	2-28
BLOCO DE CILINDROS (MOTOR CASE CORPORATION)	2-30
BLOCO DE CILINDROS (MOTOR CASE BRASIL)	2-30B
ÁRVORE DE MANIVELAS (MOTOR CASE CORPORATION)	2-32
ÁRVORE DE MANIVELAS (MOTOR CASE BRASIL)	2-32B
VOLANTE E CARCAÇA (MOTOR CASE CORPORATION)	2-34
VOLANTE E CARCAÇA (MOTOR CASE BRASIL)	2-34B
PISTÕES E BIELAS	2-36
COMPRESSOR DE AR - MONTAGEM	2-38
JOGOS DE JUNTAS	2-40

TABLE OF CONTENTS

Description	Page
ENGINE-MOUNTING	2-2
ENGINE FAN	2-4
RADIATOR AND RELATED PARTS	2-6
AIR CLEANER AND RELATED PARTS	2-8
MUFFLER - ASSEMBLY	2-10
WATER PUMP - ASSEMBLY	2-12
FRONT GEAR COVER	2-14
TURBOCHARGER SYSTEM AND INTAKE & EXHAUST MANIFOLDS	2-16
TURBOCHARGER - ASSEMBLY	2-18
OIL FILTER AND COOLER	2-20
OIL PUMP AND PAN	2-22
CYLINDER HEAD COVERS, GASKETS, AND THERMOSTAT	2-24
CYLINDER HEAD AND VALVES	2-26
CAMSHAFT	2-28
CYLINDER BLOCK (ENGINE CASE CORPORATION)	2-30
CYLINDER BLOCK (ENGINE CASE BRASIL)	2-30B
CRANKSHAFT (ENGINE CASE CORPORATION)	2-32
CRANKSHAFT (ENGINE CASE BRASIL)	2-32B
FLYWHEEL AND HOUSING (ENGINE CASE CORPORATION)	2-34
FLYWHEEL AND HOUSING (ENGINE CASE BRASIL)	2-34B
PISTONS AND CONNECTING RODS	2-36
AIR COMPRESSOR - ASSEMBLY	2-38
GASKET KITS	2-40

ÍNDICE

Descripción	Página
MOTOR-MONTAJE	2-2
VENTILADOR	2-4
RADIADOR Y PIEZAS COMPONENTES	2-6
FILTRO DE AIRE Y COMPONENTES	2-8
SILENCIADOR - MONTAJE	2-10
BOMBA DE AGUA - CONJUNTO	2-12
TAPA DE DISTRIBUCIÓN	2-14
TURBOCOMPRESOR Y MULTIPLES DE ADMISIÓN & ESCAPE	2-16
TURBOCOMPRESOR - MONTAJE	2-18
FILTRO Y RADIADOR DE ACEITE	2-20
BOMBA Y CARTER DE ACEITE	2-22
TAPA DE LA CULATRA, JUNTAS Y TERMOSTATO	2-24
CULATA Y VALVULAS	2-26
ÁRBOL DE LEVAS	2-28
BLOQUE DE CILINDROS (MOTOR CASE CORPORATION)	2-30
BLOQUE DE CILINDROS (MOTOR CASE BRASIL)	2-30B
CIGUEÑAL (MOTOR CASE CORPORATION)	2-32
CIGUEÑAL (MOTOR CASE BRASIL)	2-32B
VOLANTE Y CARCASA (MOTOR CASE CORPORATION)	2-34
VOLANTE Y CARCASA (MOTOR CASE BRASIL)	2-34B
EMBOLOS Y BIELAS	2-36
COMPRESOR DE AIRE - MONTAJE	2-38
JUEGOS DE JUNTAS	2-40

INDEX

Description	Page
MOTEUR-MONTAGE	2-2
VENTILATEUR	2-4
RADIATEUR ET PIECES COMPOSANTS	2-6
FILTRE A AIR ET COMPOSANTS	2-8
SILENCIEUX - ENSEMBLE	2-10
POMPE A EAU - ENSEMBLE	2-12
COUVERCLE D'DISTRIBUTION	2-14
TURBOCOMPRESSEUR ET COLLECTEURS D'ADMISION & ECHAPPEMENT	2-16
TURBOCOMPRESSEUR - ENSEMBLE	2-18
FILTRE ET RADIATEUR D'HUILE	2-20
POMPE ET CARTER D'HUILE	2-22
CUVERCLE DE LA CULLASSE, JOINTS ET THERMOSTAT	2-24
CULASSE ET VALVES	2-26
ARBRE A CAMES	2-28
BLOC CYLINDRES (MOTEUR CASE CORPORATION)	2-30
BLOC CYLINDRES (MOTEUR CASE BRASIL)	2-30B
VILEBREQUIN (MOTEUR CASE CORPORATION)	2-32
VILEBREQUIN (MOTEUR CASE BRASIL)	2-32B
VOLANT ET CARCASSE (MOTEUR CASE CORPORATION)	2-34
VOLANT ET CARCASSE (MOTEUR CASE BRASIL)	2-34B
PISTONS ET BIELLES	2-36
COMPRESSEUR D'AIRE - MONTAGE	2-38
JEU DE JOINTS	2-40

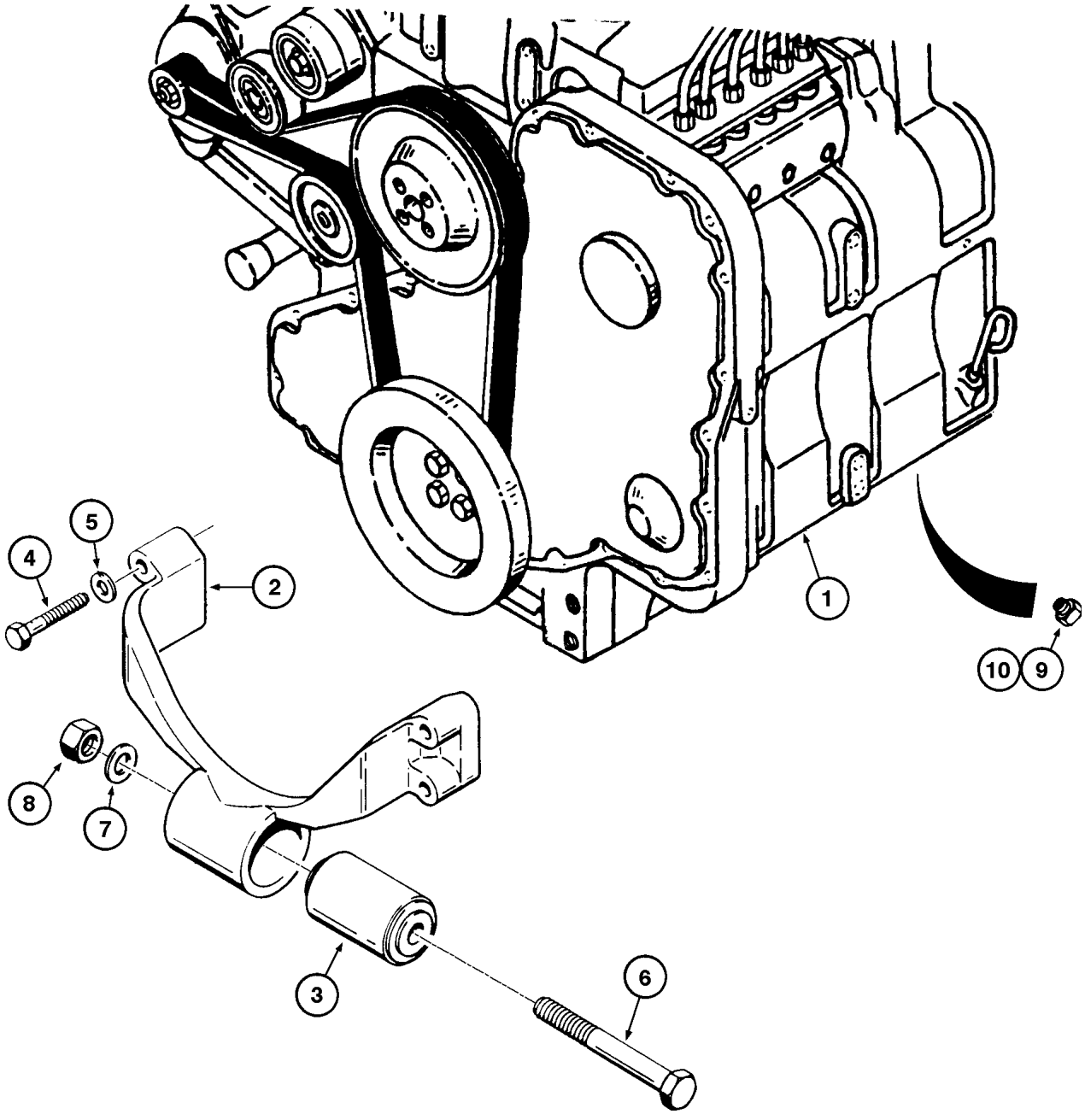
1
2
3
4
5
6
7
8
9
10

ITEM REF.	PEÇA Nº PART Nº PIEZA Nº PIÈCE Nº	QDE. QTY. CANT. QTE.	DESCRIÇÃO (Português)	DESCRIPTION (English)	DESCRIPCION (Español)	DESCRIPTION (Français)
1	238209A1	1	MOTOR - Conj. (Nota)	ENGINE - Assy. (Note)	MOTOR - Conj. (Nota)	MOTEUR - Ens. (Note)
1	238209A2	1	MOTOR - Conj. (Nota 1)	ENGINE - Assy. (Note 1)	MOTOR - Conj. (Nota 1)	MOTEUR - Ens. (Note 1)
1	148533A1	1	MOTOR - Conj. (Nota 2)	ENGINE - Assy. (Note 2)	MOTOR - Conj. (Nota 2)	MOTEUR - Ens. (Note 2)
	L127411	1	SUPORTE - Conj.	BRACKET - Assy.	SOPORTE - Conj.	SUPPORT - Ens.
2	J916664	1	SUPORTE	BRACKET	SOPORTE	SUPPORT
3	L124020	1	ESPAÇADOR	SPACER	ESPACIADOR	ENTRETOISE
4	814-12070	4	PARAFUSO	BOLT	TORNILLO	VIS
5	496-21053	4	ARRUELA	WASHER	ARANDELA	RONDELLE
6	426-1296	1	PARAFUSO	BOLT	TORNILLO	VIS
7	496-81000	1	ARRUELA	WASHER	ARANDELA	RONDELLE
8	231-14412	1	PORCA	NUT	TUERCA	ECROU
9	L125989	1	BUJÃO	PLUG	TAPON	BOUCHOUN
10	218-755	1	CAPA	CAP	CAPA	GOBELET

NOTA: Nº de série JHF0020512 —> JHF0030129 Motor Case Corporation
NOTE: Serial nº JHF0020512 —> JHF0030129 Engine/Moteur Case Corporation

NOTA 1: Motor Case Corporation
NOTE 1: Engine/Moteur Case Corporation

NOTA 2: Motor Case Brasil
NOTE 2: Engine/Moteur Case Brasil

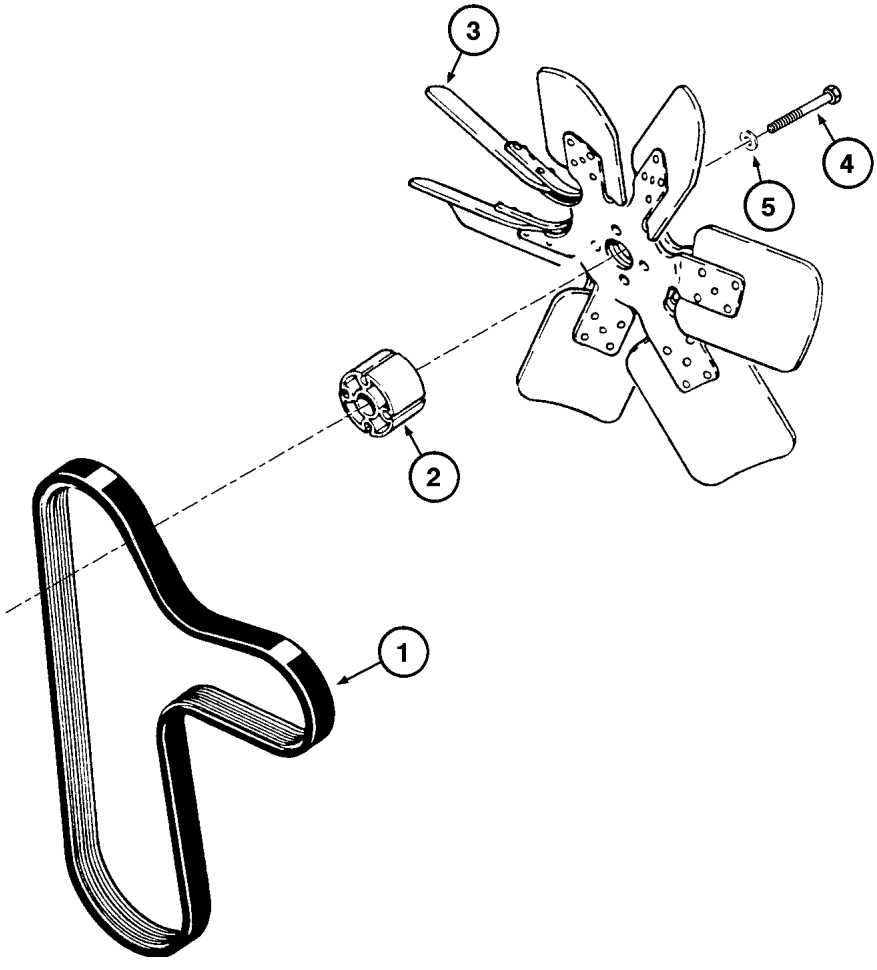
3
4
5
2
1

ITEM REF.	PEÇA Nº PART Nº PIEZA Nº PIÈCE Nº	QDE. QTY. CANT. QTE.	DESCRIÇÃO (Português)	DESCRIPTION (English)	DESCRIPCION (Español)	DESCRIPTION (Français)
1	J911566	1	CORREIA	BELT	CORREA	COURROIE
2	A190656	1	ESPAÇADOR	SPACER	ESPACIADOR	ENTRETOISE
3	A189402	1	HÉLICE	PROPELLER	HÉLICE	HÉLICE
4	814-10050	4	PARAFUSO	BOLT	TORNILLO	VIS
5	496-21041	4	ARRUELA	WASHER	ARANDELA	RONDELLE

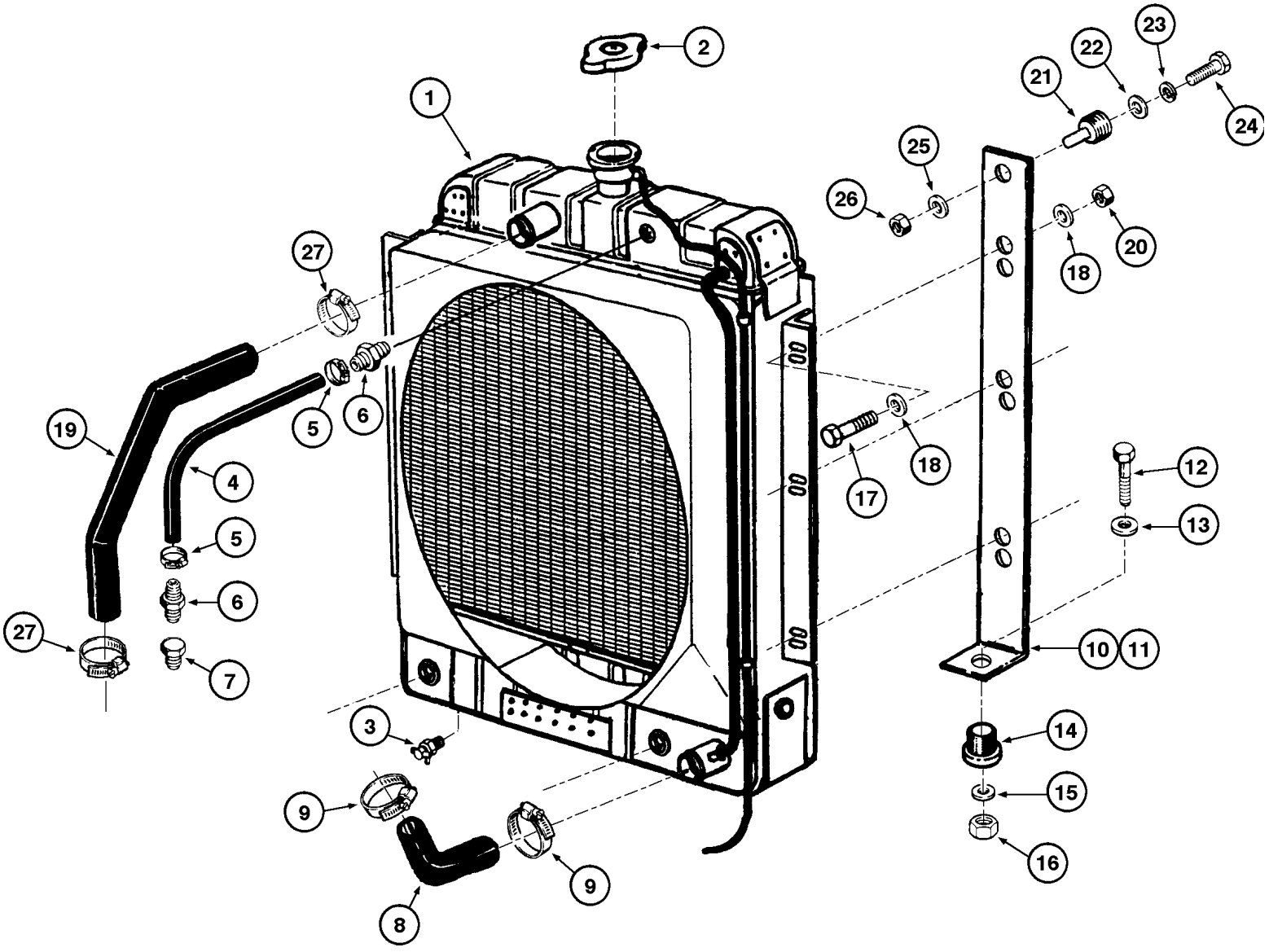
1
2
3
4
5
6
7
8
9
10
11
12
13
14
15
16
17
18
19
20
21
22
23
24
25
26
27

ITEM REF.	PEÇA Nº PART Nº PIEZA Nº PIÈCE Nº	QDE. QTY. CANT. QTE.	DESCRIÇÃO (Português)	DESCRIPTION (English)	DESCRIPCION (Español)	DESCRIPTION (Français)
1	147356A1	1	RADIADOR-água (STD)	RADIATOR-water (STD)	RADIADOR-agua (STD)	RADIATEUR-eau (STD)
1	148103A1	1	RADIADOR-água (Nota 1)	RADIATOR-water (Note 1)	RADIADOR-agua (Nota 1)	RADIATEUR-eau (Note 1)
1	148104A1	1	RADIADOR-água (Nota 2)	RADIATOR-water (Note 2)	RADIADOR-agua (Nota 2)	RADIATEUR-eau (Note 2)
2	E60048	1	TAMPA	COVER	TAPA	COUVERCLE
3	217-103	2	DRENO	DRAIN	DRENO	DRAIN
4	E159292	1	MANGUEIRA	HOSE	MANGUERA	TUYAU
5	214-1704	2	BRAÇADEIRA	CLAMP	ABRAZADERA	COLLIER
6	217-150	2	CONECTOR	CONNECTOR	CONECTOR	CONNECTEUR
7	221-1087	1	REDUÇÃO	REDUCTION	REDUCTOR	REDUCTEUR
8	147272A1	1	MANGUEIRA-inferior	HOSE-Lower	MANGUERA-Inferior	TUYAU-Inférieur
9	214-1436	2	BRAÇADEIRA	CLAMP	ABRAZADERA	COLLIER
10	147354A1	1	SUPORTE-radiador LD	BRACKET-radiator RH	SOPORTE-radiador der.	SUPPORT-radiateur Droit
11	147355A1	1	SUPORTE-radiador LE	BRACKET-radiator LH	SOPORTE-radiador izq.	SUPPORT-radiateur Gauche
12	413-840	4	PARAFUSO	BOLT	TORNILLO	VIS
13	495-31056	4	ARRUELA	WASHER	ARANDELA	RONDELLE
14	L46821	2	COXIM-inferior	CUSHION-lower	COJIN-inferior	COUSSIN-inférieur
15	495-11053	4	ARRUELA	WASHER	ARANDELA	RONDELLE
16	231-1448	2	PORCA	NUT	TUERCA	ECROU
17	413-620	6	PARAFUSO	BOLT	TORNILLO	VIS
18	495-21044	12	ARRUELA	WASHER	ARANDELA	RONDELLE
19	147271A1	1	MANGUEIRA-superior	HOSE-upper	MANGUERA-superior	TUYAU-superieur
20	231-1446	6	PORCA	NUT	TUERCA	ECROU
21	E159690	2	COXIM-superior	CUSHION-upper	COJIN-superior	COUSSIN-superieur
22	495-31056	2	ARRUELA	WASHER	ARANDELA	RONDELLE
23	495-11053	2	ARRUELA	WASHER	ARANDELA	RONDELLE
24	413-840	2	PARAFUSO	BOLT	TORNILLO	VIS
25	495-31056	2	ARRUELA	WASHER	ARANDELA	RONDELLE
26	231-1448	2	PORCA	NUT	TUERCA	ECROU
27	214-1428	2	BRAÇADEIRA	CLAMP	ABRAZADERA	COLLIER

NOTA 1: OPCIONAL para ambiente abrasivo / OPCIONAL para ambiente abrasivo
NOTE 1: OPTIONAL for abrasive ambient / OPTIONEL pour abrasif

NOTA 2: OPCIONAL para "bagacinho" / OPCIONAL para "bagacinho"
NOTE 2: OPTIONAL for "bagacinho" / OPTIONEL pour "bagacinho"

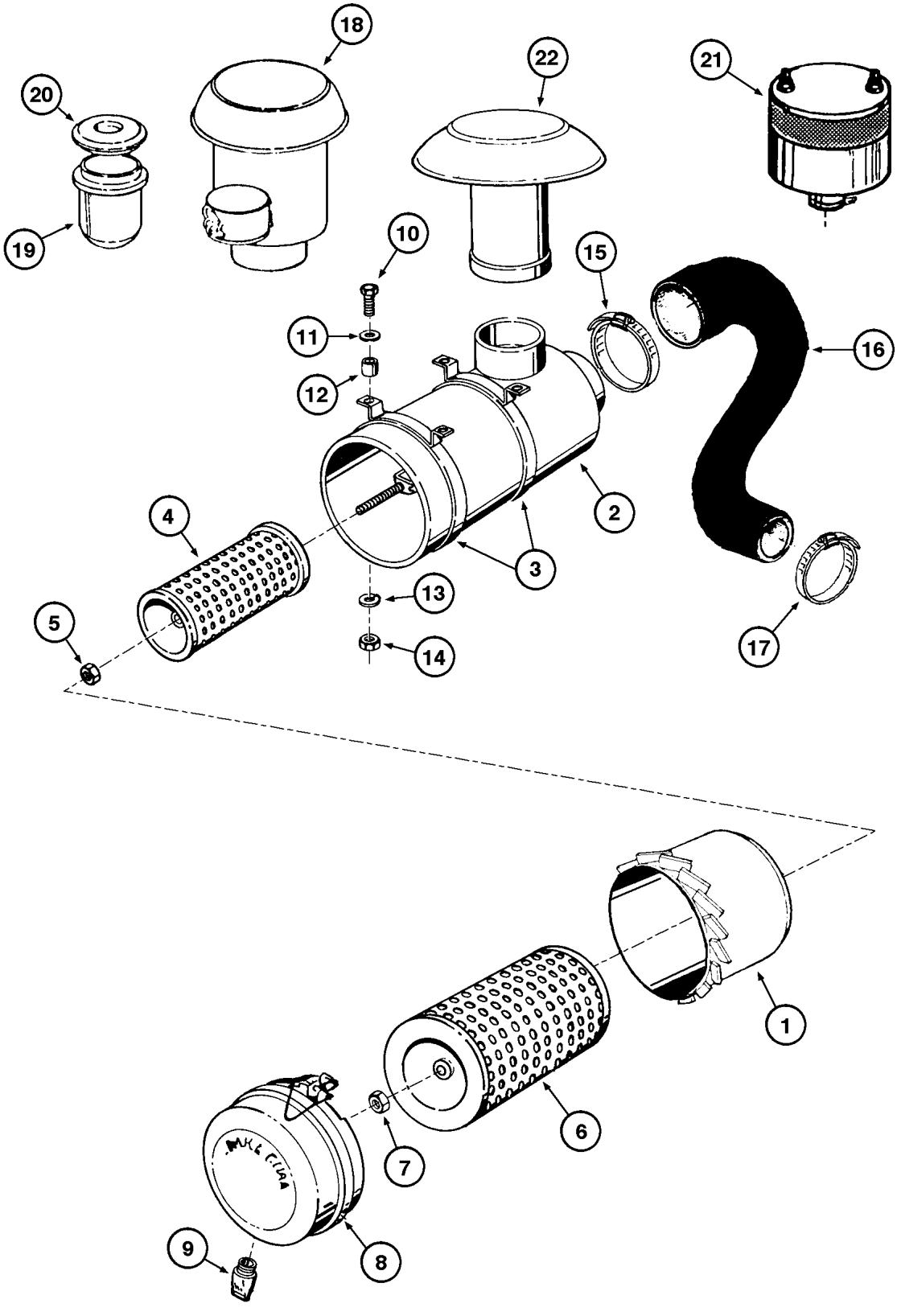
18
22
21
20
19
10
15
11
16
12
2
4
3
13
5
14
17
1
6
7
9
8

ITEM REF.	PEÇA Nº PART Nº PIEZA Nº PIÈCE Nº	QDE. QTY. CANT. QTE.	DESCRIÇÃO (Português)	DESCRIPTION (English)	DESCRIPCION (Español)	DESCRIPTION (Français)
	E159061	1	FILTRO DE AR - Conj. (Nota)	AIR CLEANER - Assy. (Note)	FILTRO DE ARIE - Conj. (Nota)	FILTRE A AIR - Ens. (Note)
1	E158627	1	CARCAÇA	HOUSING	CARCASA	CARCASSE
2	NSS	1	CORPO	BODY	CUERPO	CORPS
3	E155522	2	BRAÇADEIRA	CLAMP	ABRAZADERA	COLLIER
4	145216A1	1	ELEMENTO	ELEMENT	ELEMENTO	ELEMENT
5	525-5109	1	PORCA	NUT	TUERCA	ECROU
6	145215A1	1	ELEMENTO	ELEMENT	ELEMENTO	ELEMENT
7	A01345-96	1	PORCA	NUT	TUERCA	ECROU
8	E155524	1	TAMPA - Conj.	GLAND - Assy.	TAPA - Conj.	COUVERCLE - Ens.
9	E155523	1	VÁLVULA	VALVE	VALVULA	VALVE
10	413-628	4	PARAFUSO (Nota)	BOLT (Note)	TORNILLO (Nota)	VIS (Note)
11	495-21044	4	ARRUELA (Nota)	WASHER (Note)	ARANDELA (Nota)	RONDELLE (Note)
12	E97702	4	ESPAÇADOR (Nota)	SPACER (Note)	ESPACIADOR (Nota)	ENTRETOISE (Note)
13	495-21044	4	ARRUELA (Nota)	WASHER (Note)	ARANDELA (Nota)	RONDELLE (Note)
14	231-1446	4	PORCA (Nota)	NUT (Note)	TUERCA (Nota)	ECROU (Note)
15	214-21108	1	BRAÇADEIRA	CLAMP	ABRAZADERA	COLLIER
16	147274A1	1	MANGUEIRA (Nota)	HOSE (Note)	MANGUERA (Nota)	TUYAU (Note)
17	214-2176	1	BRAÇADEIRA	CLAMP	ABRAZADERA	COLLIER
18	E157507	1	PRÉ-FILTRO - Conj. (Nota)	PRE-FILTER - Assy. (Note)	PRE-FILTRO (Nota)	PRE-FILTRE (Note)
19	E61617	1	COPO (Nota)	BOWEL (Note)	CUBA (Nota)	CUVETTE (Note)
20	E61616	1	FILTRO (Nota)	SCREEN FILTER (Note)	FILTRO (Nota)	FILTRE (Note)
21	E158773	1	PRÉ-FILTRO HD (Nota)	PRE-FILTER HD (Note)	PRE-FILTRO HD (Nota)	PRE-FILTRE HD (Note)
22	E155521	1	CHAPÉU DE CHUVA (Nota)	WEATHER CAP (Note)	GUARDA LLUVIA (Nota)	CHAPEU DE PLUIE (Note)

Até o nº de série —> JHF0042120
Up to serial nº —> JHF0042120
Hasta el nº de série —> JHF0042120
Jusq'au nº de série —> JHF0042120

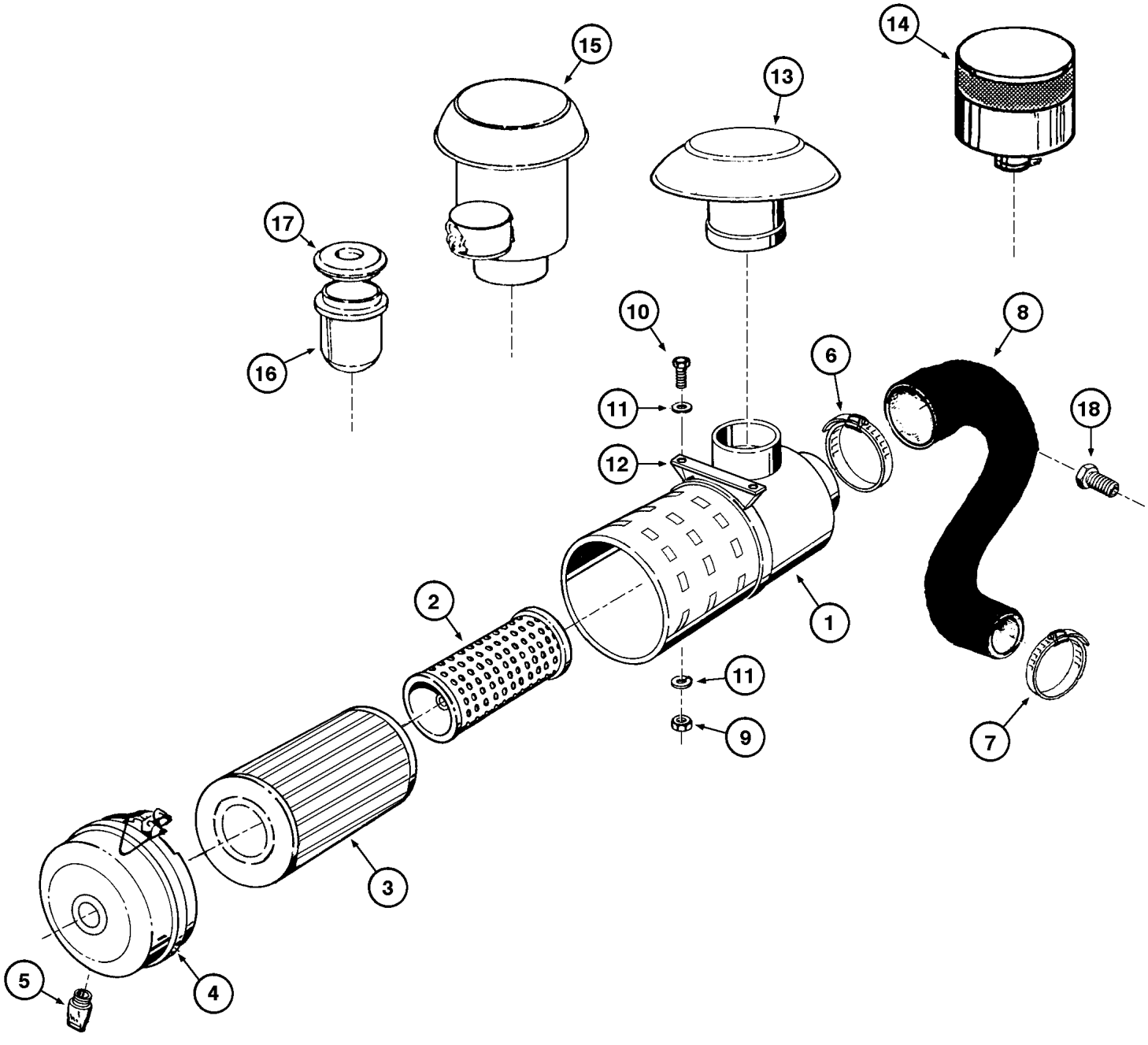
14
15
13
17
10
8
16
6
11
18
12
2
1
11
9
7
3
5
4

ITEM REF.	PEÇA Nº PART Nº PIEZA Nº PIÈCE Nº	QDE. QTY. CANT. QTE.	DESCRIÇÃO (Português)	DESCRIPTION (English)	DESCRIPCION (Español)	DESCRIPTION (Français)
	149056A1	1	FILTRO DE AR - Conj. (Nota)	AIR CLEANER - Assy. (Note)	FILTRO DE ARIE - Conj. (Nota)	FILTRE A AIR - Ens. (Note)
1	NSS	1	CORPO	BODY	CUERPO	CORPS
2	149166A1	1	ELEMENTO	ELEMENT	ELEMENTO	ELEMENT
3	149167A1	1	ELEMENTO	ELEMENT	ELEMENTO	ELEMENT
4	149169A1	1	TAMPA	GLAND	TAPA	COUVERCLE
5	149168A1	1	VÁLVULA	VALVE	VALVULA	VALVE
6	214-21108	1	BRAÇADEIRA	CLAMP	ABRAZADERA	COLLIER
7	214-2176	1	BRAÇADEIRA	CLAMP	ABRAZADERA	COLLIER
8	149062A1	1	MANGUEIRA (Nota)	HOSE (Note)	MANGUERA (Nota)	TUYAU (Note)
9	829-1408	2	PORCA (Nota)	NUT (Note)	TUERCA (Nota)	ECROU (Note)
10	814-8035	2	PARAFUSO (Nota)	BOLT (Note)	TORNILLO (Nota)	VIS (Note)
11	895-15008	4	ARRUELA (Nota)	WASHER (Note)	ARANDELA (Nota)	RONDELLE (Note)
12	149141A1	1	SUPORTE DO FILTRO (Nota)	FILTER BRACKET (Note)	SOPORTE DEL FILTRO (Nota)	SUPPORT DU FILTRE (Note)
13	149085A1	1	CHAPÉU DE CHUVA (Nota)	WEATHER CAP (Note)	GUARDA LLUVIA (Nota)	CHAPEU DE PLUIE (Note)
14	149087A1	1	PRÉ-FILTRO “Heavy Duty” (Nota)	PRE-FILTER “Heavy Duty” (Note)	PRE-FILTRO “Heavy Duty” (Nota)	PRE-FILTRE “Heavy Duty” (Note)
15	149086A1	1	PRÉ-FILTRO - Conj. (Nota)	PRE-FILTER - Assy. (Note)	PRE-FILTRO - Conj. (Nota)	PRE-FILTRE - Ens. (Note)
16	149171A1	1	COPO (Nota)	BOWEL (Note)	CUBA (Nota)	CUVETTE (Note)
17	149172A1	1	FILTRO (Nota)	SCREEN FILTER (Note)	FILTRO (Nota)	FILTRE (Note)
18	149154A1	1	ADAPTADOR-sensor de restrição do filtro de ar	ADAPTER-air filter restriction sender	ADAPTADOR-sensor del restricción del filtro de aire	ADAPTEUR-senseur de restriction du filtre d'air

A partir do nº de série JHF0042121 —>
Starting with serial nº JHF0042121 —>
A partir del nº de série JHF0042121 —>
A partir du nº de série JHF0042121 —>

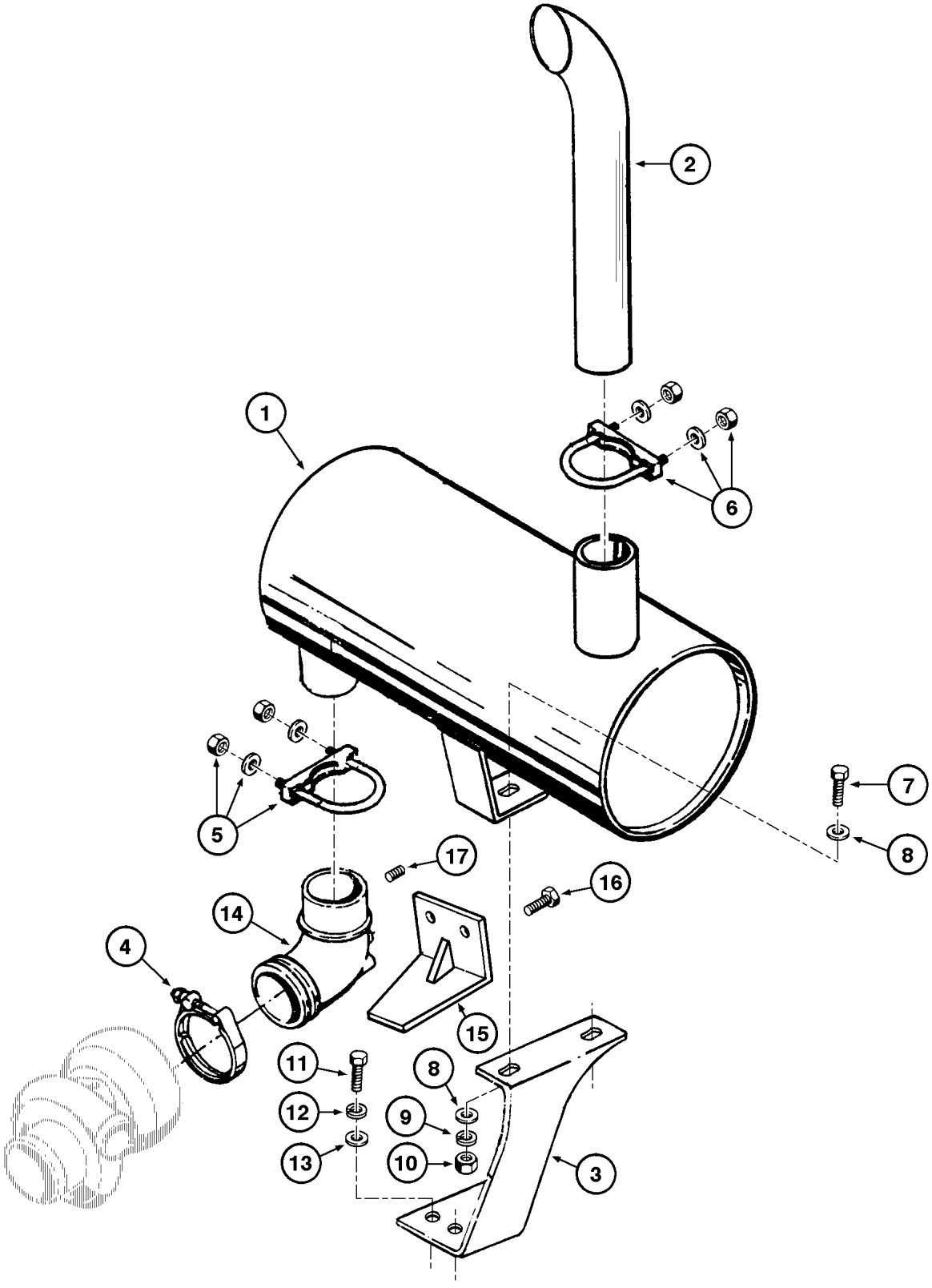
1
2
3
4
5
6
7
8
9
10
11
12
13
14
15
16
17

ITEM REF.	PEÇA Nº PART Nº PIEZA Nº PIÈCE Nº	QDE. QTY. CANT. QTE.	DESCRIÇÃO (Português)	DESCRIPTION (English)	DESCRIPCION (Español)	DESCRIPTION (Français)
1	147273A1	1	SILENCIOSO	MUFFLER	SILENCIADOR	SILENCIEUX
2	E97671	1	TUBO-Escape	TUBE-Manifold	TUBO-Escape	TUBE-Echappg
3	147269A1	1	SUPORTE (Nota 1)	BRACKET (Note 1)	SOPORTE (Nota 1)	SUPPORT (Note 1)
3	148547A1	1	SUPORTE (Nota 2)	BRACKET (Note 2)	SOPORTE (Nota 2)	SUPPORT (Note 2)
4	A170467	1	BRAÇADEIRA (Nota 1)	CLAMP (Note 1)	ABRAZADERA (Nota 1)	COLLIER (Note 1)
4	J902460	1	BRAÇADEIRA (Nota 2)	CLAMP (Note 2)	ABRAZADERA (Nota 2)	COLLIER (Note 2)
5	E157331	1	BRAÇADEIRA	CLAMP	ABRAZADERA	COLLIER
6	E67923	1	BRAÇADEIRA	CLAMP	ABRAZADERA	COLLIER
7	413-620	2	PARAFUSO	BOLT	TORNILLO	VIS
8	495-21044	4	ARRUELA	WASHER	ARANDELA	RONDELLE
9	492-11038	2	ARRUELA-pressão	WASHER-lock	ARANDELA-cierre	RONDELLE W
10	425-106	2	PORCA	NUT	TUERCA	ECROU
11	614-1030	3	PARAFUSO	BOLT	TORNILLO	VIS
12	892-11010	3	ARRUELA-pressão	WASHER-lock	ARANDELA-cierre	RONDELLE W
13	895-11010	3	ARRUELA	WASHER	ARANDELA	RONDELLE
14	J910991	1	COTOVELO	ELBOW	CODO	RACCORD
15	J903761	1	SUPORTE	BRACKET	SOPORTE	SUPPORT
16	844-10025	4	PARAFUSO	BOLT	TORNILLO	VIS
17	217-405	1	BUJÃO	PLUG	TAPÓN	BOUCHON

NOTA 1: Motor Case Corporation
NOTE 1: Engine/Moteur Case Corporation

NOTA 2: Motor Case Brasil
NOTE 2: Engine/Moteur Case Brasil

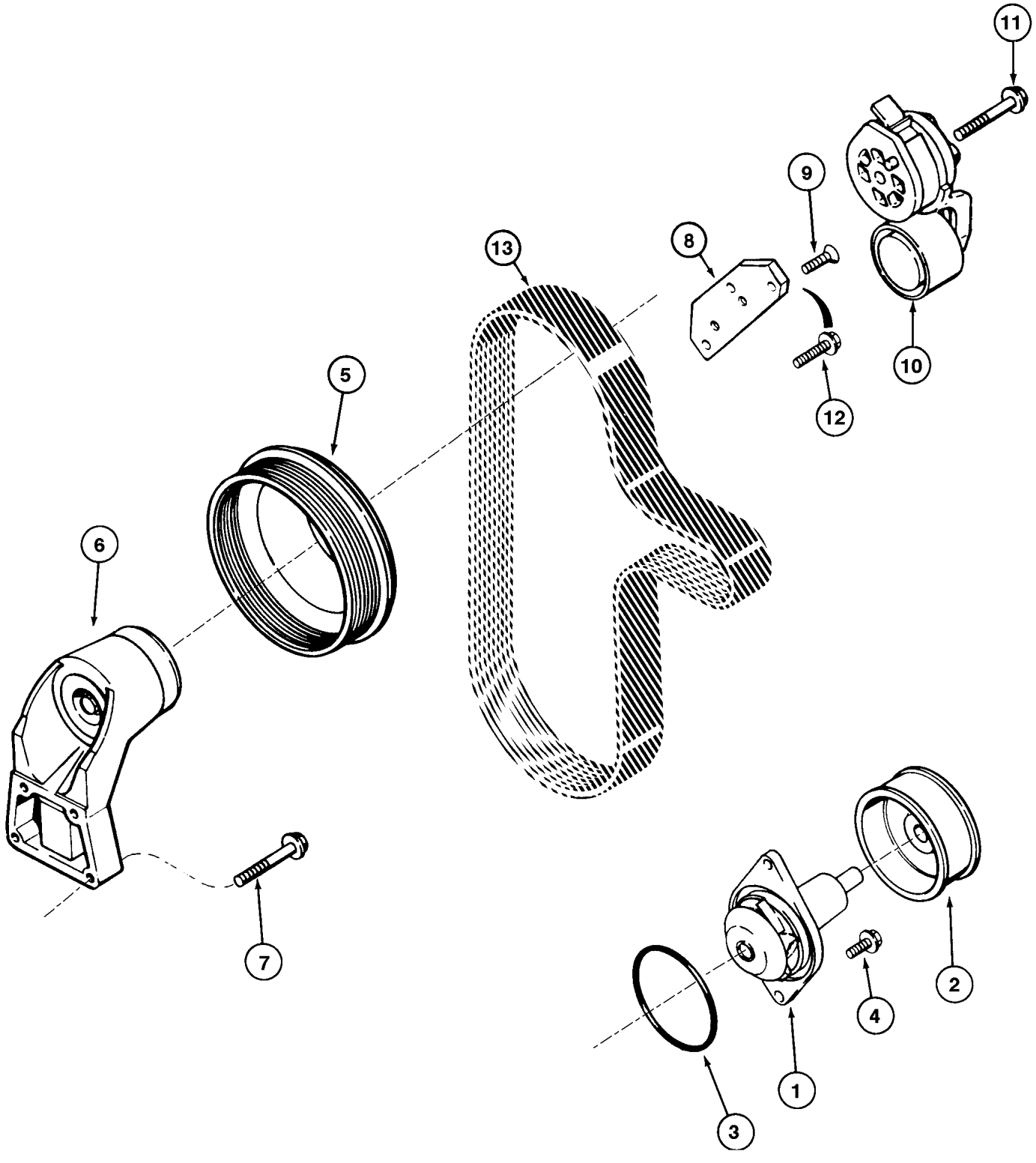
11
9
8
13
10
12
5
6
7
2
4
1
3

ITEM REF.	PEÇA Nº PART Nº PIEZA Nº PIÈCE Nº	QDE. QTY. CANT. QTE.	DESCRIÇÃO (Português)	DESCRIPTION (English)	DESCRIPCION (Español)	DESCRIPTION (Français)
	A77703	1	BOMBA D'ÁGUA - Conj. (Nota 1)	WATER PUMP - Assy. (Note 1)	BOMBA D'AGUA - Conj. (Nota 1)	POMPE A EAU - Ens. (Note 1)
	148598A1	1	BOMBA D'ÁGUA - Conj. (Nota 2)	WATER PUMP - Assy. (Note 2)	BOMBA D'AGUA - Conj. (Nota 2)	POMPE A EAU - Ens. (Note 2)
1	NSS	1	BOMBA	PUMP	BOMBA	POMPE
2	NSS	1	POLIA	PULLEY	POLEA	POULIE
3	238-5341	1	ANEL O	O RING	ANILLO O	JOINT TORIQUE
4	J900227	2	PARAFUSO	BOLT	TORNILLO	VIS
5	J914462	1	POLIA	PULLEY	POLEA	POULIE
6	J911922	1	SUPORTE ventilador	BRACKET fan	SOPORTE	SUPPORT
6A	J911923	1	SUPORTE (Nota 3)	BRACKET (Note 3)	SOPORTE (Nota 3)	SUPPORT (Note 3)
6B	J910739	1	ROLAMENTO (Nota 3)	BEARING (Note 3)	COJINETE (Nota 3)	ROULEMENT (Note 3)
6C	J911924	1	CUBO (Nota 3)	HUB (Note 3)	CUBO (Nota 3)	HUB (Note 3)
6D	J923044	1	RETENTOR (Nota 3)	RETAINER (Note 3)	RETENEDOR (Nota 3)	RETENTEUR (Note 3)
6E	148570A1	2	ANEL (Nota 3)	RING (Note 3)	ANILLO (Nota 3)	JOINT (Note 3)
6F	J907769	1	PARAFUSO (Nota 3)	BOLT (Note 3)	TORNILLO (Nota 3)	VIS (Note 3)
7	845-8040	4	PARAFUSO	BOLT	TORNILLO	VIS
8	J925207	1	SUPORTE	BRACKET	SOPORTE	SUPPORT
9	J925186	1	PARAFUSO	BOLT	TORNILLO	VIS
10	J918944	1	ESTICADOR - Conj.	TENSIONER - Assy.	TENSOR - Conj.	TENSEUR - Ens.
11	844-10070	1	PARAFUSO	BOLT	TORNILLO	VIS
12	845-8025	1	PARAFUSO	BOLT	TORNILLO	VIS
13	J911566	1	CORREIA	BELT	CORREA	COURROIE

NOTA 1: Motor Case Corporation
NOTE 1: Engine/Moteur Case Corporation

NOTA 2: Motor Case Brasil
NOTE 2: Engine/Moteur Case Brasil

NOTA 3: Não ilustrado / No ilustrado
NOTE 3: Not shown / Non ilustré

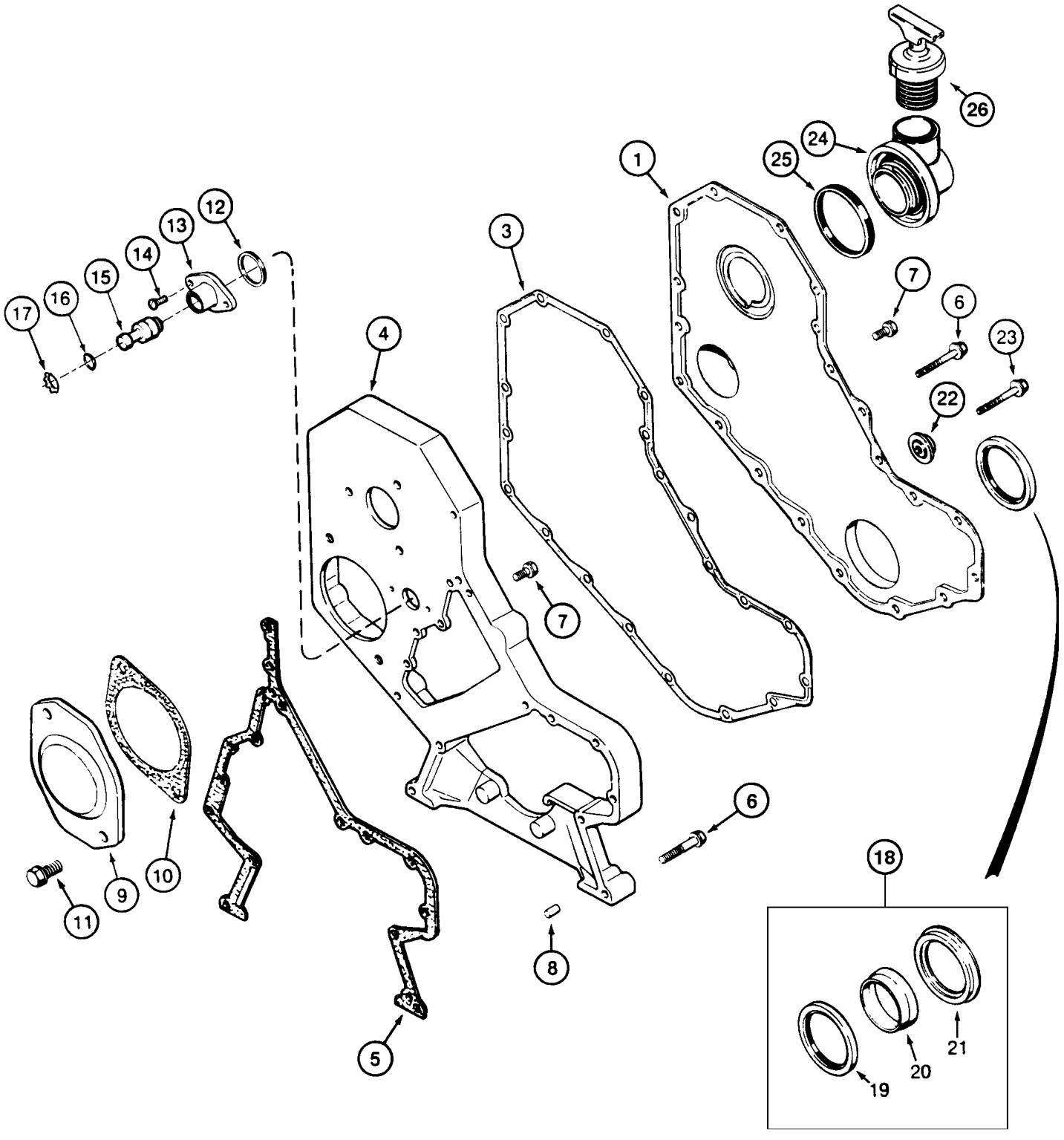
1
2
3
4
5
6
7
8
9
10
11
12
13
14
15
16
17
18
19
20
21
22
23
24
25
26

ITEM REF.	PEÇA Nº PART Nº PIEZA Nº PIÈCE Nº	QDE. QTY. CANT. QTE.	DESCRIÇÃO (Português)	DESCRIPTION (English)	DESCRIPCION (Español)	DESCRIPTION (Français)
1	J903663	1	TAMPA (Nota 1)	COVER (Note 1)	TAPA (Nota 1)	COUVERCLE (Note 1)
1	J918674	1	TAMPA (Nota 2)	COVER (Note 2)	TAPA (Nota 2)	COUVERCLE (Note 2)
3	J914385	1	JUNTA (Nota 1)	GASKET (Note 1)	JUNTA (Nota 1)	JOINT (Note 1)
3	J918673	1	JUNTA (Nota 2)	GASKET (Note 2)	JUNTA (Nota 2)	JOINT (Note 2)
4	J920758	1	CARCAÇA (Nota 1)	HOUSING (Note 1)	CARCASA (Nota 1)	CARCASSE (Note 1)
4	J932120	1	CARCAÇA (Nota 2)	HOUSING (Note 2)	CARCASA (Nota 2)	CARCASSE (Note 2)
5	J916131	1	JUNTA	GASKET	JUNTA	JOINT
6	845-8050	10	PARAFUSO	BOLT	TORNILLO	VIS
7	845-8016	16	PARAFUSO	BOLT	TORNILLO	VIS
8	J900257	2	PINO	PIN	PASADOR	AXE
9	J914868	1	PLACA	PLATE	PLACA	PLAQUE
10	J919601	1	JUNTA	GASKET	JUNTA	JOINT
11	854-12025	2	PARAFUSO	BOLT	TORNILLO	VIS
12	J915772	1	ANEL	RING	ANILLO	BAGUE
13	J913995	1	CARCAÇA COM PINO	HOUSING WITH PIN	CARCASA CON PASADOR	CARCASSE AVEC AXE
14	J907998	2	PARAFUSO	BOLT	TORNILLO	VIS
15	J903924	1	PINO	PIN	PASADOR	AXE
16	J913994	1	ANEL O	O RING	ANILLO O	JOINT TORIQUE
17	J904849	1	ANEL	RING	ANILLO	BAGUE
18	J904353	1	JOGO VEDADOR (Nota 1)	KIT SEAL (Note 1)	JUEGO SELLO (Nota 1)	JEU BAGUE (Note1)
18	J935959	1	JOGO VEDADOR (Nota 2)	KIT SEAL (Note 2)	JUEGO SELLO (Note 2)	JEU BAGUE (Note 2)
19	NSS	1	VEDADOR	SEAL	SELLO	JOINT
20	NSS	1	INSTALADOR	TOOL	HERRAMIENTA	OUTIL
21	NSS	1	INSTALADOR	TOOL	HERRAMIENTA	OUTIL
22	J912772	1	RETENTOR	RETAINER	RETENEDOR	RETENTEUR
23	845-8060	1	PARAFUSO	BOLT	TORNILLO	VIS
24	J924595	1	CONEXÃO	CONNECTOR	CONECTOR	RACCORD
25	J903475	1	VEDADOR	SEAL	SELLO	JOINT
26	147490A1	1	TAMPA	COVER	TAPA	COUVERCLE

NOTA 1: Motor Case Corporation
NOTE 1: Engine/Moteur Case Corporation

NOTA 2: Motor Case Brasil
NOTE 2: Engine/Moteur Case Brasil

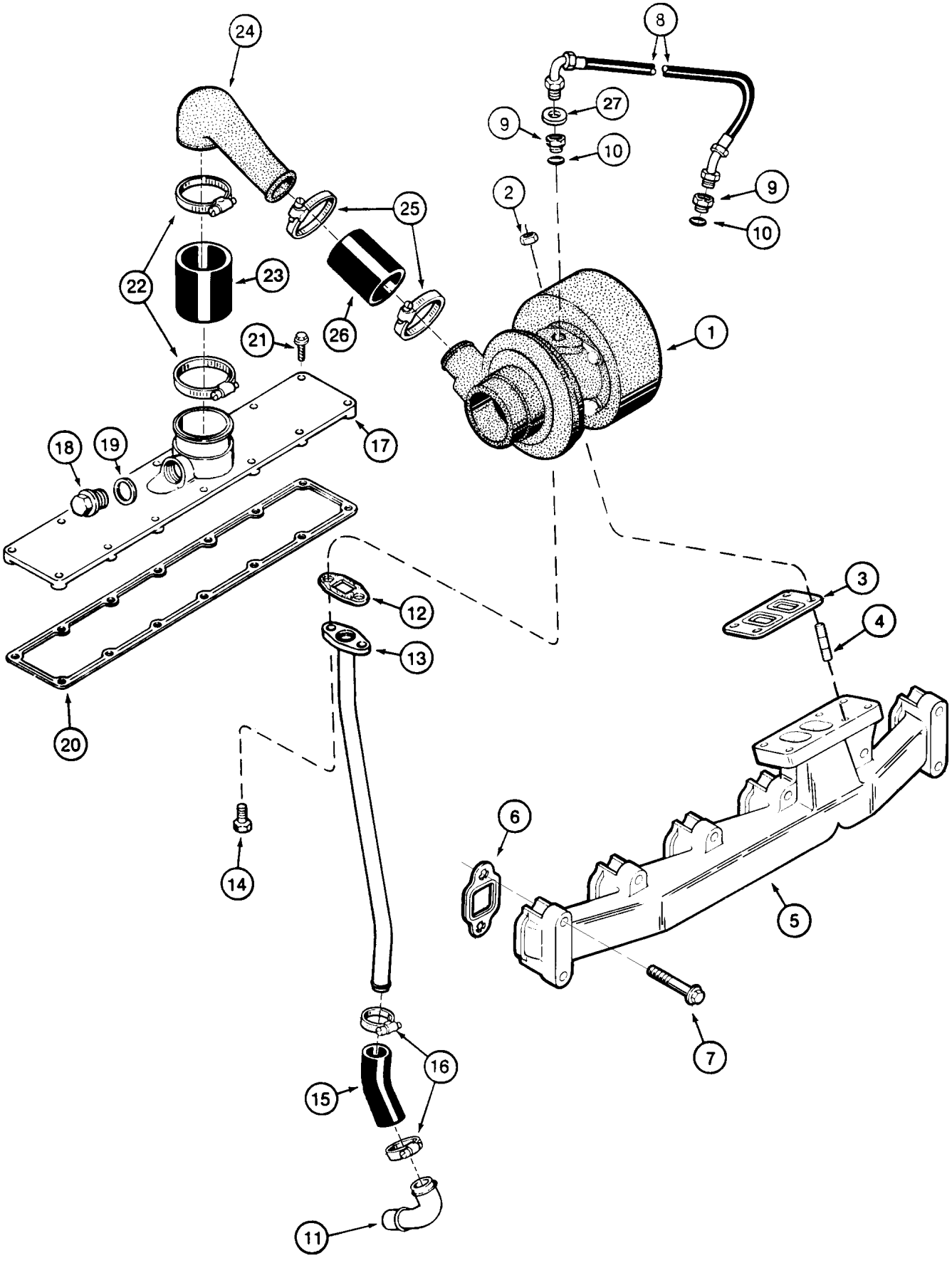
24
8
27
9
10
9
10
2
25
22
23
26
21
1
17
18
19
20
12
13
3
4
14
6
5
7
16
15
11

ITEM REF.	PEÇA Nº PART Nº PIEZA Nº PIÈCE Nº	QDE. QTY. CANT. QTE.	DESCRIÇÃO (Português)	DESCRIPTION (English)	DESCRIPCION (Español)	DESCRIPTION (Français)
1	J919113	1	TURBOCOMPRESSOR - Conj. (P.2-18) (Nota 1)	TURBOCHARGER - Assy. (P.2-18) (Note 1)	TURBO ALIMENTADOR - Conj. (P.2-18) (Nota 1)	TURBO - Ens (P.2-18) (Note 1)
1	148571A1	1	TURBOCOMPRESSOR - Conj. (P.2-18) (Nota 2)	TURBOCHARGER - Assy. (P.2-18) (Note 2)	TURBO ALIMENTADOR - Conj. (P.2-18) (Nota 2)	TURBO - Ens (P.2-18) (Note 2)
2	J818824	4	PORCA	NUT	TUERCA	ECROU
3	J901356	1	JUNTA	GASKET	JUNTA	JOINT
4	J905417	4	PRISIONEIRO (Nota 1)	STUD (Note 1)	ESPARRAGO (Nota 1)	GOUJON (Note 1)
4	J818823	4	PRISIONEIRO (Nota 2)	STUD (Note 2)	ESPARRAGO (Nota 2)	GOUJON (Note 2)
5	J901683	1	COLETOR (Nota)	MANIFOLD (Note)	MULTIPLE (Nota)	COLLECTEUR (Note)
5	J931747	1	COLETOR (Nota 1)	MANIFOLD (Note 1)	MULTIPLE (Nota 1)	COLLECTEUR (Note 1)
5	J901683	1	COLETOR (Nota 2)	MANIFOLD (Note 2)	MULTIPLE (Nota 2)	COLLECTEUR (Note 2)
6	J927154	6	JUNTA	GASKET	JUNTA	JOINT
7	854-10065	12	PARAFUSO (Nota 1)	BOLT (Note 1)	TORNILLO (Nota 1)	VIS (Note 1)
7	J930249	12	PARAFUSO (Nota 2)	BOLT (Note 2)	TORNILLO (Nota 2)	VIS (Note 2)
8	J918562	1	MANGUEIRA	HOSE	MANGUERA	TUYAU
9	J919687	2	ADAPTADOR	ADAPTER	ADAPTADOR	ADAPTEUR
10	238-5013	2	ANEL O	O RING	ANILLO O	JOINT TORIQUE
11	J903744	1	TUBO	TUBE	TUBO	TUBE
12	J928919	1	JUNTA (Nota 1)	GASKET (Note 1)	JUNTA (Nota 1)	JOINT (Note 1)
12	J914388	1	JUNTA (Nota 2)	GASKET (Note 2)	JUNTA (Nota 2)	JOINT (Note 2)
13	J918579	1	TUBO	TUBE	TUBO	TUBE
14	845-8020	2	PARAFUSO	BOLT	TORNILLO	VIS
15	J903745	1	MANGUEIRA (Nota 1)	HOSE (Note 1)	MANGUERA (Nota 1)	TUYAU (Note 1)
15	J912183	1	MANGUEIRA (Nota 2)	HOSE (Note 2)	MANGUERA (Nota 2)	TUYAU (Note 2)
16	214-1416	2	GRAMPO	CLAMP	GRAPA	BRIDE
	A77418	1	COLETOR - Conj. (Nota 1)	MANIFOLD - Assy. (Note 1)	MULTIPLE - Conj. (Nota 1)	COLLECTEUR - Ens. (Note 1)
	J908086	1	COLETOR - Conj. (Nota 2)	MANIFOLD - Assy. (Note 2)	MULTIPLE - Conj. (Nota 2)	COLLECTEUR - Ens. (Note 2)
17	NSS	1	TAMPA	COVER	TAPA	COUVERCLE
18	J907185	1	BUJÃO	PLUG	TAPÓN	BOUCHON
19	J906773	1	ARRUELA	WASHER	ARANDELA	RONDELLE
20	J914029	1	JUNTA (Nota 1)	GASKET (Note 1)	JUNTA (Nota 1)	JOINT (Note 1)
20	J931347	1	JUNTA (Nota 2)	GASKET (Note 2)	JUNTA (Nota 2)	JOINT (Note 2)
21	J918109	16	PARAFUSO	BOLT	TORNILLO	VIS
22	214-3240	2	GRAMPO	CLAMP	GRAPA	BRIDE
23	J916165	1	MANGUEIRA (Nota 1)	HOSE (Note 1)	MANGUERA (Nota 1)	TUYAU (Note 1)
23	J916166	1	MANGUEIRA (Nota 2)	HOSE (Note 2)	MANGUERA (Nota 2)	TUYAU (Note 2)
24	J906973	1	TUBO	TUBE	TUBO	TUBE
25	214-1540	2	GRAMPO	CLAMP	GRAPA	BRIDE
26	J916166	1	MANGUEIRA (Nota 1)	HOSE (Note 1)	MANGUERA (Nota 1)	TUYAU (Note 1)
26	J916165	1	MANGUEIRA (Nota 2)	HOSE (Note 2)	MANGUERA (Nota 2)	TUYAU (Note 2)
27	222-993	2	JUNTA (Nota 1)	GASKET (Note 1)	JUNTA (Nota 1	JOINT (Note 1)
27	J924389	2	JUNTA (Nota 2)	GASKET (Note 2)	JUNTA (Nota 2)	JOINT (Note 2)

NOTA: Nº de série JHF0020512 —> JHF0030129 Motor Case Corporation
NOTE: Serial nº JHF0020512 —> JHF0030129 Engine/Moteur Case Corporation

NOTA 1: Motor Case Corporation
NOTE 1: Engine/Moteur Case Corporation

NOTA 2: Motor Case Brasil
NOTE 2: Engine/Moteur Case Brasil

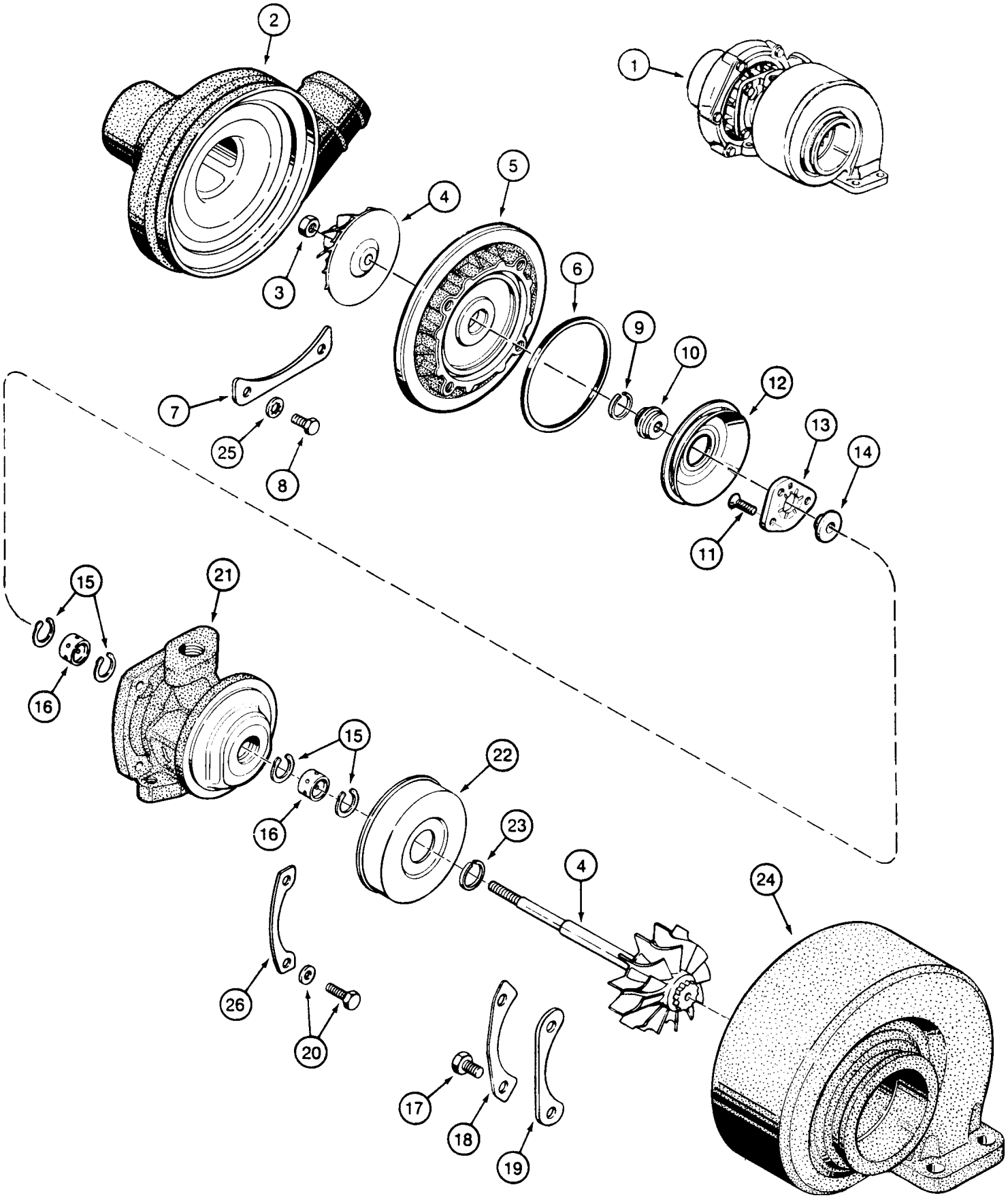
1
2
3
4
5
6
7
8
9
10
11
12
13
14
15
16
15
21
22
23
4
24
25
26
20
17
18
19

ITEM REF.	PEÇA Nº PART Nº PIEZA Nº PIÈCE Nº	QDE. QTY. CANT. QTE.	DESCRIÇÃO (Português)	DESCRIPTION (English)	DESCRIPCION (Español)	DESCRIPTION (Français)
1	J919113	1	TURBOCOMPRESSOR - Conj. (Nota 1)	TURBOCHARGER - Assy. (Note 1)	TURBO ALIMENTADOR - Conj. (Nota 1)	TURBO COMPRESSEUR-Ens (Note 1)
1	148571A1	1	TURBOCOMPRESSOR - Conj. (Nota 2)	TURBOCHARGER - Assy. (Note 2)	TURBO ALIMENTADOR - Conj. (Nota 2)	TURBO COMPRESSEUR-Ens (Note 2)
2	NSS	1	CARCAÇA	HOUSING	CARCASA	CARCASSE
3	NSS	1	PORCA	NUT	TUERCA	ECROU
4	NSS	1	ROTOR - Conj.	ROTOR - Assy.	ROTOR - Conj.	ROTOR - Ens.
5	NSS	1	DIFUSOR	DIFFUSER	DIFUSOR	DIFFUSEUR
6	NSS	1	VEDADOR	SEAL	SELLO	JOINT
7	NSS	3	PLACA	PLATE	PLACA	PLAQUE
8	NSS	6	PARAFUSO	BOLT	TORNILLO	VIS
9	NSS	1	VEDADOR	SEAL	SELLO	JOINT
10	NSS	1	DEFLETOR	BAFFLE	DEFLECTOR	DEFLECTEUR
11	NSS	3	PARAFUSO	BOLT	TORNILLO	VIS
12	NSS	1	DEFLETOR	BAFFLE	DEFLECTOR	DEFLECTEUR
13	NSS	1	ROLAMENTO	BEARING	RODAMIENTO	ROULEMENT
14	NSS	1	COLAR	COLLAR	COLAR	COLLAR
15	NSS	4	ANEL	RING	ANILLO	BAGUE
16	NSS	2	ROLAMENTO	BEARING	RODAMIENTO	ROULEMENT
17	NSS	4	PARAFUSO	BOLT	TORNILLO	VIS
18	NSS	2	PLACA	PLATE	PLACA	PLAQUE
19	NSS	2	PLACA	PLATE	PLACA	PLAQUE
20	NSS	1	PARAFUSO - Conj.	BOLT - Assy.	PERNO - Conj.	VIS - Ens.
21	NSS	1	CARCAÇA	HOUSING	CARCASA	CARCASSE
22	NSS	1	TAMPA	COVER	TAPA	COUVERCLE
23	NSS	1	VEDADOR	SEAL	SELLO	JOINT
24	NSS	1	CARCAÇA	HOUSING	CARCASA	CARCASSE
25	NSS	6	ARRUELA	WASHER	ARANDELA	RONDELLE
26	NSS	2	PLACA	PLATE	PLACA	PLAQUE
	J545652	1	JOGO REPARO (Nota)	REPAIR KIT (Note)	JUEGO DE REPARO (Nota)	JEU DE RECHANGE (Note)

NOTA: Inclui / Incluye 6, 8, 9, 11, 13, 15, 16, 17, 18, 20, 23, 25
NOTE: Includes / Comprend 6, 8, 9, 11, 13, 15, 16, 17, 18, 20, 23, 25

NOTA 1: Motor Case Corporation
NOTE 1: Engine/Moteur Case Corporation

NOTA 2: Motor Case Brasil
NOTE 2: Engine/Moteur Case Brasil

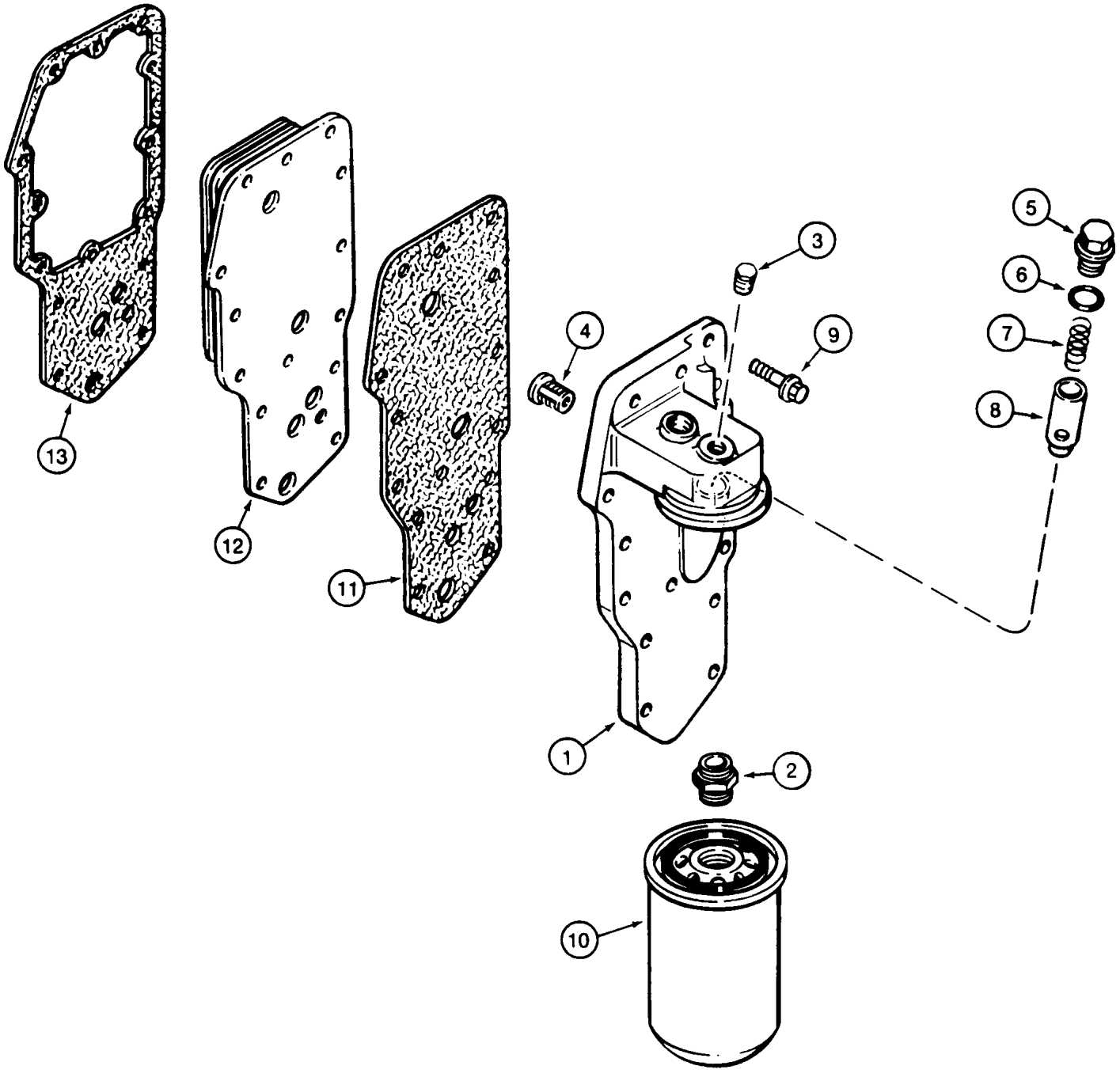
13
12
11
3
4
9
5
6
7
8
1
2
10

ITEM REF.	PEÇA Nº PART Nº PIEZA Nº PIÈCE Nº	QDE. QTY. CANT. QTE.	DESCRIÇÃO (Português)	DESCRIPTION (English)	DESCRIPCION (Español)	DESCRIPTION (Français)
	J918954	1	CABEÇOTE - Conj.	HEAD - Assy.	CULATA - Conj.	CULASSE - Ens.
1	NSS	1	CABEÇOTE	HEAD	CULATA	CULASSE
2	J909355	1	ADAPTADOR	ADAPTER	ADAPTADOR	ADAPTEUR
3	J906619	1	BUJÃO	PLUG	TAPÓN	BOUCHON
4	J927622	1	VÁLVULA (Nota 1)	VALVE (Note 1)	VÁLVULA (Nota 1)	VALVE (Note 1)
4	J933615	1	VÁLVULA (Nota 2)	VALVE (Note 2)	VÁLVULA (Nota 2)	VALVE (Note 2)
5	J915787	1	BUJÃO	PLUG	TAPÓN	BOUCHON
6	J929457	1	ANEL O	O RING	ANILLO O	JOINT TORIQUE
7	J925009	1	MOLA	SPRING	RESORTE	RESSORT
8	J918428	1	ÊMBOLO	PLUNGER	EMBOLO	PISTON
9	845-8035	14	PARAFUSO	BOLT	TORNILLO	VIS
10	J908615	1	FILTRO (Nota 1)	FILTER (Note 1)	FILTRO (Nota 1)	FILTRE (Note 1)
10	J932217	1	FILTRO (Nota 2)	FILTER (Note 2)	FILTRO (Nota 2)	FILTRE (Note 2)
11	J929792	1	JUNTA (Nota 1)	GASKET (Note 1)	JUNTA (Nota 1)	JOINT (Note 1)
11	J942915	1	JUNTA (Nota 2)	GASKET (Note 2)	JUNTA (Nota 2)	JOINT (Note 2)
12	J921558	1	RADIADOR-óleo	COOLER-oil	RADIADOR-aceite	RADIATEUR
13	J929791	1	JUNTA (Nota 1)	GASKET (Note 1)	JUNTA (Nota 1)	JOINT (Note 1)
13	J942914	1	JUNTA (Nota 2)	GASKET (Note 2)	JUNTA (Nota 2)	JOINT (Note 2)

NOTA 1: Motor Case Corporation
NOTE 1: Engine/Moteur Case Corporation

NOTA 2: Motor Case Brasil
NOTE 2: Engine/Moteur Case Brasil

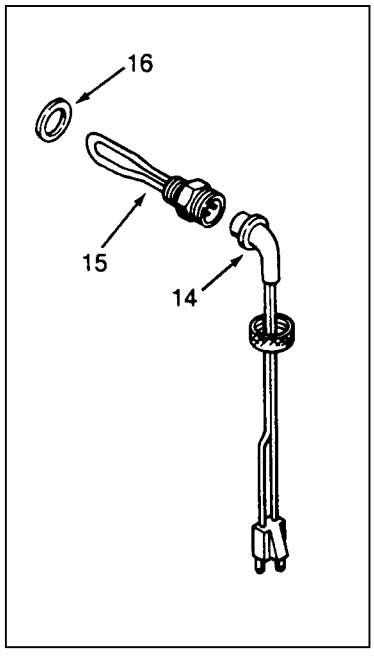
16
15
14

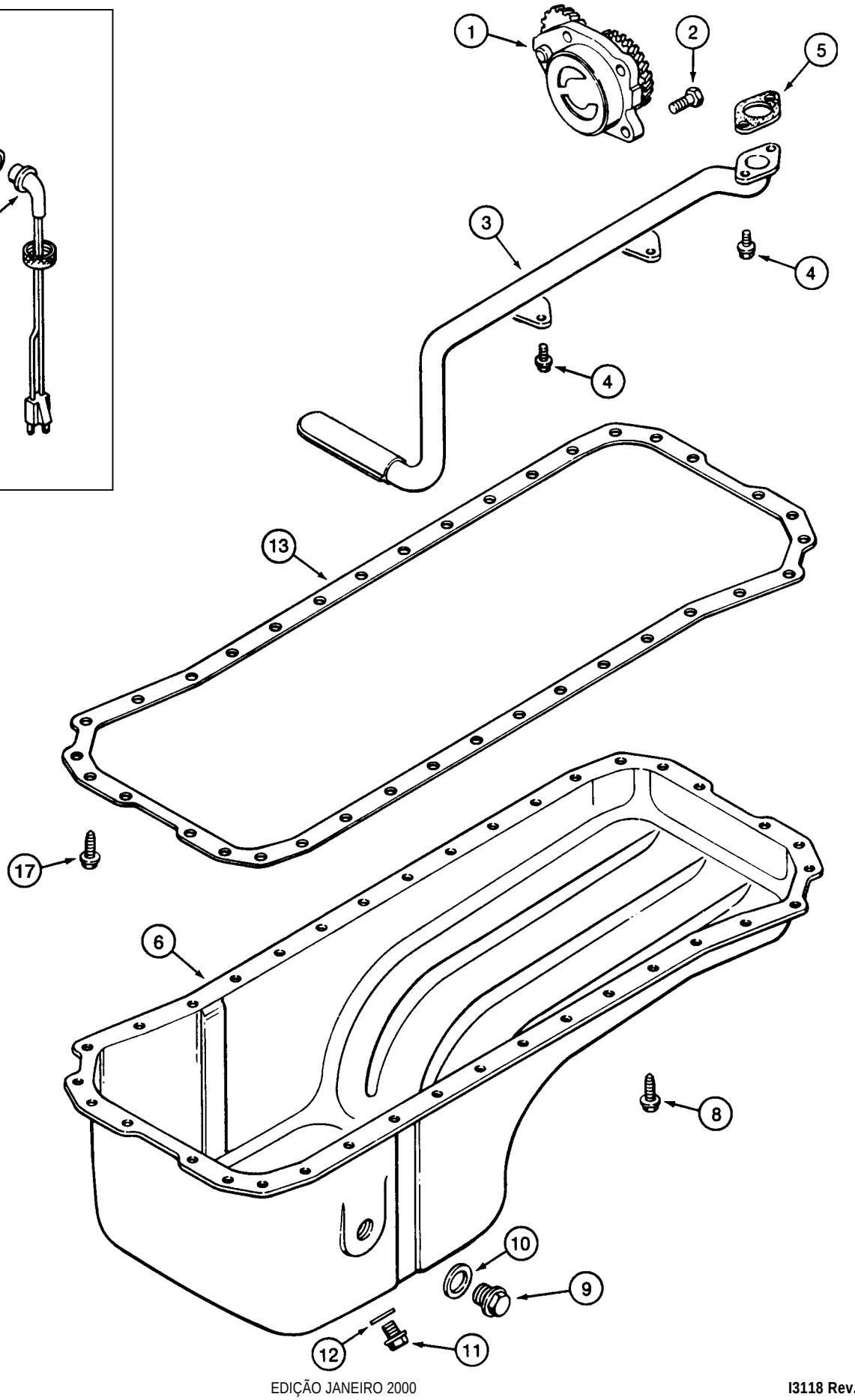
1
2
5
3
4
4
13
17
6
8
10
9
12
11

ITEM REF.	PEÇA Nº PART Nº PIEZA Nº PIÈCE Nº	QDE. QTY. CANT. QTE.	DESCRIÇÃO (Português)	DESCRIPTION (English)	DESCRIPCION (Español)	DESCRIPTION (Français)
1	J930337	1	BOMBA DE ÓLEO Conj. (Nota 1)	OIL PUMP Assy. (Note 1)	BOMBA DE ACEITE Conj. (Nota 1)	POMPE A HUILE Ens. (Note 1)
1	J941742	1	BOMBA DE ÓLEO Conj. (Nota 2)	OIL PUMP Assy. (Note 2)	BOMBA DE ACEITE Conj. (Nota 2)	POMPE A HUILE Ens. (Note 2)
2	613-8030	4	PARAFUSO (Nota 1)	BOLT (Note 1)	TORNILLO (Nota 1)	VIS (Note 1)
2	J900677	4	PARAFUSO (Nota 2)	BOLT (Note 2)	TORNILLO (Nota 2)	VIS (Note 2)
3	J921992	1	TUBO	TUBE	TUBO	TUBE
4	J907860	4	PARAFUSO	BOLT	TORNILLO	VIS
5	J914383	1	JUNTA (Nota 1)	GASKET (Note 1)	JUNTA (Nota 1)	JOINT (Note 1)
5	J931349	1	JUNTA (Nota 2)	GASKET (Note 2)	JUNTA (Nota 2)	JOINT (Note 2)
6	J915703	1	CÁRTER - Conj.	OIL PAN - Assy.	CARTER - Conj.	CARTER D'HUILE - Ens.
8	J920400	36	PARAFUSO	BOLT	TORNILLO	VIS
9	J924148	1	BUJÃO	PLUG	TAPÓN	BOUCHON
10	J902425	1	ARRUELA	WASHER	ARANDELA	RONDELLE
11	J924147	1	BUJÃO DRENO	PLUG, DRAIN	TAPÓN DRENAJE	BOUCHON DRENAGE
12	J920773	1	ARRUELA	WASHER	ARANDELA	RONDELLE
13	NSS	1	JUNTA (Nota 1)	GASKET (Note 1)	JUNTA (Nota 1)	JOINT (Note 1)
13	J931346	1	JUNTA (Nota 2)	GASKET (Note 2)	JUNTA (Nota 2)	JOINT (Note 2)
	A77676	1	JOGO DE JUNTAS (Nota)	GASKET KIT (Note)	JUEGO JUNTAS (Nota)	JEU JOINT (Note)
			AQUECEDOR ÓLEO	OIL HEATER	CALENTADOR	CHAUFFAGE D'HUILE
	A77490	1	AQUECEDOR - Conj. (Nota 1)	HEATER - Assy. (Note 1)	CALENTADOR - Conj. (Nota 1)	CHAUFFAGE - Ens. (Note 1)
14	J905113	1	CABO (Nota 1)	CABLE (Note 1)	CABLE (Nota 1)	CABLE (Note 1)
15	NSS	1	ELEMENTO (Nota 1)	ELEMENT (Note 1)	ELEMENTO (Nota 1)	ELEMENT (Note 1)
16	J902425	1	ARRUELA (Nota 1)	WASHER (Note 1)	ARANDELA (Nota 1)	RONDELLE (Note 1)
17	J900630	2	PARAFUSO (Nota 2)	BOLT (Note 2)	TORNILLO (Nota 2)	VIS (Note 2)

NOTA: Inclui / Incluye 5, 12, 13
NOTE: Includes / Comprend 5, 12, 13

NOTA 1: Motor Case Corporation
NOTE 1: Engine/Moteur Case Corporation

NOTA 2: Motor Case Brasil
NOTE 2: Engine/Moteur Case Brasil

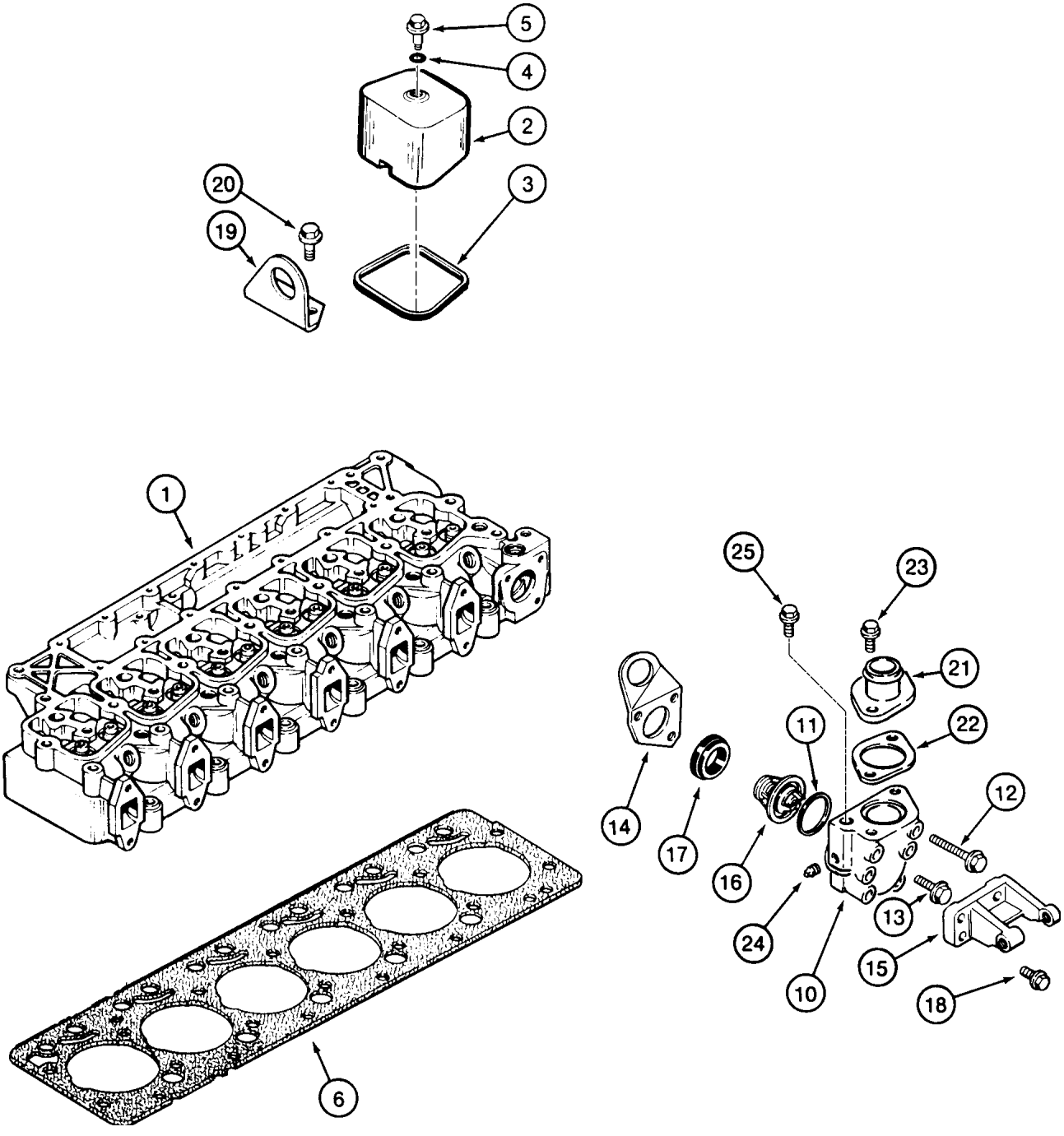
5
4
2
3
20
19
1
25
23
21
22
11
12
14
17
16
24
13
15
10
18
6

ITEM REF.	PEÇA Nº PART Nº PIEZA Nº PIÈCE Nº	QDE. QTY. CANT. QTE.	DESCRIÇÃO (Português)	DESCRIPTION (English)	DESCRIPCION (Español)	DESCRIPTION (Français)
1	REF.	1	CABEÇOTE (P.2-26)	HEAD (P.2-26)	CULATA (P.2-26)	CULASSE (P.2-26)
2	J928404	6	TAMPA	COVER	TAPA	COUVERCLE
3	J930906	6	VEDADOR	SEAL	SELLO	JOINT
4	J928406	6	ANEL O	O RING	ANILLO O	JOINT TORIQUE
5	J907049	6	PARAFUSO	BOLT	TORNILLO	VIS
6	J282805	1	JUNTA (STD) (Nota 1)	GASKET (STD) (Note 1)	JUNTA (STD) (Nota 1)	JOINT (STD) (Note 1)
6	148599A1	1	JUNTA (STD) (Nota 2)	GASKET (STD) (Note 2)	JUNTA (STD) (Nota 2)	JOINT (STD) (Note 2)
6	J283000	1	JUNTA (.25mm) (Nota 1)	GASKET (.25mm) (Note 1)	JUNTA (.25mm) (Nota 1)	JOINT (.25mm) (Note 1)
6	148601A1	1	JUNTA (.25mm) (Nota 2)	GASKET (.25mm) (Note 2)	JUNTA (.25mm) (Nota 2)	JOINT (.25mm) (Note 2)
6	J283002	1	JUNTA (.50mm) (Nota 1)	GASKET (.50mm) (Note 1)	JUNTA (.50mm) (Nota 1)	JOINT (.50mm) (Note 1)
6	148602A1	1	JUNTA (.50mm) (Nota 2)	GASKET (.50mm) (Note 2)	JUNTA (.50mm) (Nota 2)	JOINT (.50mm) (Note 2)
10	J924473	1	CARCAÇA DO TERMOSTATO	HOUSING, THERMOSTAT	CARCASA DEL TERMOSTATO	CARCASSE DU THERMOSTAT
11	J906697	1	VEDADOR	SEAL	SELLO	JOINT
12	845-8090	2	PARAFUSO	BOLT	TORNILLO	VIS
13	845-8040	1	PARAFUSO	BOLT	TORNILLO	VIS
14	J903757	1	SUPORTE	BRACKET	SOPORTE	SUPPORT
15	J910923	1	SUPORTE	SUPPORT	SOPORTE	SUPPORT
	J917324	1	TERMOSTATO - Conj. (Nota 1)	THERMOSTAT - Assy. (Note 1)	TERMOSTATO - Conj. (Nota 1)	THERMOSTAT - Ens. (Note 1)
	148600A1	1	TERMOSTATO - Conj. (Nota 2)	THERMOSTAT - Assy. (Note 2)	TERMOSTATO - Conj. (Nota 2)	THERMOSTAT - Ens. (Note 2)
16	NSS	1	TERMOSTATO	THERMOSTAT	TERMOSTATO	THERMOSTAT
17	J923331	1	GUARNIÇÃO	GASKET	JUNTA	JOINT
18	845-8025	3	PARAFUSO	BOLT	TORNILLO	VIS
19	J908118	1	SUPORTE	BRACKET	SOPORTE	SUPPORT
20	844-12030	2	PARAFUSO	BOLT	TORNILLO	VIS
21	J920123	1	CONEXÃO	CONNECTOR	CONECTOR	RACCORD
22	J912558	1	JUNTA	GASKET	JUNTA	JOINT
23	845-8020	2	PARAFUSO	BOLT	TORNILLO	VIS
24	221-446	1	BUJÃO	PLUG	TAPÓN	BOUCHON
25	J900956	1	BUJÃO	PLUG	TAPÓN	BOUCHON

NOTA 1: Motor Case Corporation
NOTE 1: Engine/Moteur Case Corporation

NOTA 2: Motor Case Brasil
NOTE 2: Engine/Moteur Case Brasil

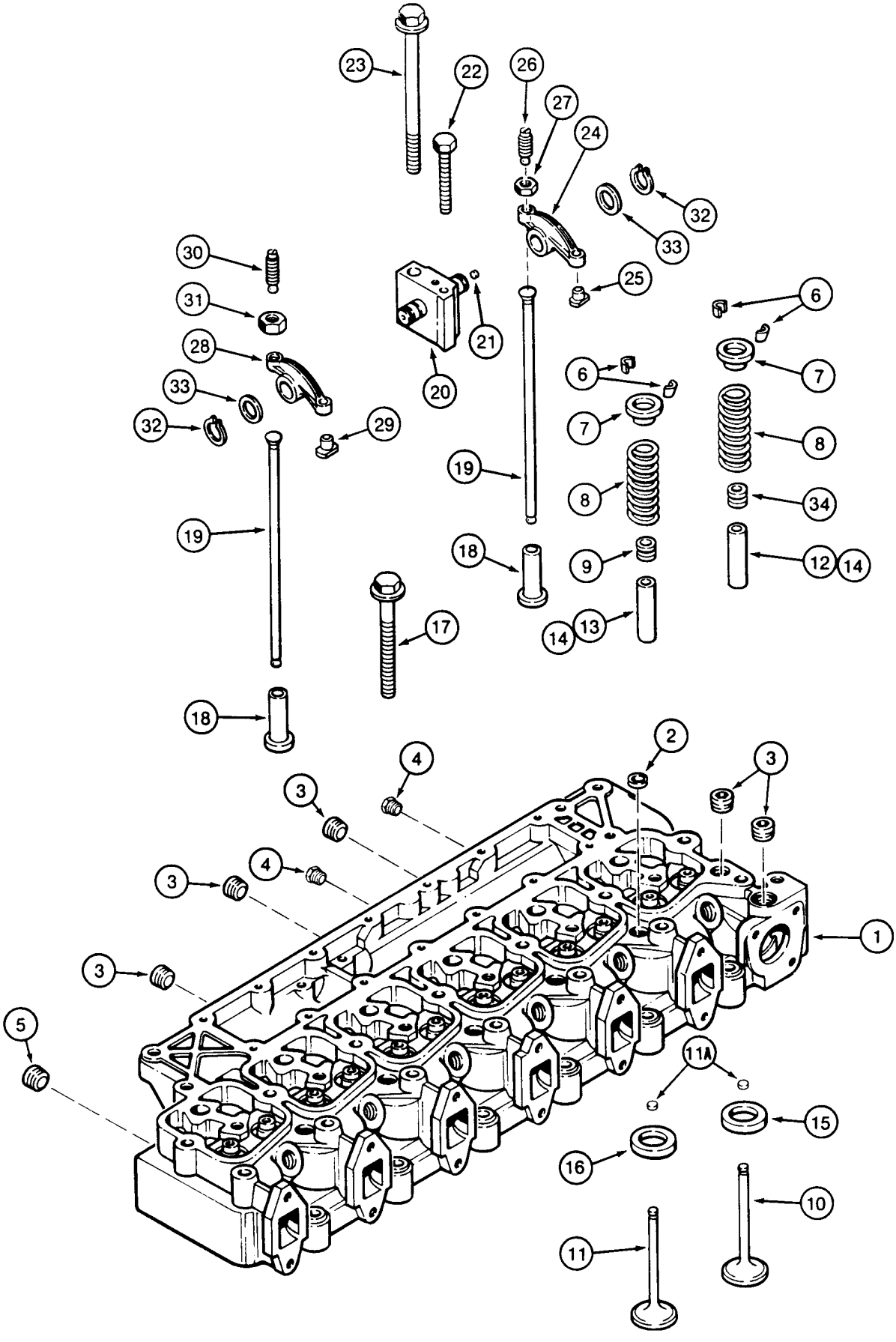
23
22
26
27
24
32
33
25
30
31
28
33
32
29
21
20
6
7
8
34
12
14
19
18
9
14
13
17
18
2
3
4
3
4
3
3
5
1
11A
15
16
10
11

ITEM REF.	PEÇA Nº PART Nº PIEZA Nº PIÈCE Nº	QDE. QTY. CANT. QTE.	DESCRIÇÃO (Português)	DESCRIPTION (English)	DESCRIPCION (Español)	DESCRIPTION (Français)
	J927293	1	CABEÇOTE - Conj.	HEAD - Assy.	CULATA - Conj.	CULASSE - Ens.
1	J929735	1	CABEÇOTE COM VÁLVULAS	HEAD WITH VALVES	CULATA CON VÁLVULAS	CULASSE AVEC SOUPPAPE
2	A77783	5	BUJÃO	PLUG	TAPÓN	BOUCHON
3	A77429	5	BUJÃO	PLUG	TAPÓN	BOUCHON
4	J906619	2	BUJÃO	PLUG	TAPÓN	BOUCHON
5	A77505	1	BUJÃO	PLUG	TAPÓN	BOUCHON
6	J900250	24	TRAVA	KEEPER	TRABA	RETENTEUR
7	J900299	12	RETENTOR	RETAINER	RETENEDOR	RETENTEUR
8	J926700	12	MOLA	SPRING	RESORTE	RESSORT
9	J901097	6	RETENTOR admissão	RETAINER intake	RETENEDOR admisión	RETENTEUR admission
10	J920867	6	VÁLVULA admissão	VALVE intake	VÁLVULA admisión	VALVE admission
11	J920868	6	VÁLVULA escape	VALVE exhaust	VÁLVULA escape	VALVE échappement
11A	J280911	12	BORRACHA	PAD	COJIN	COUSSIN
12	J904408	6	GUIA-adm Ø14 (Nota)	GUIDE-int Ø14 (Note)	GUIA Ø14 (Nota)	GUIDE Ø14 (Note)
13	J904409	6	GUIA-esc Ø14 (Nota)	GUIDE-exh Ø14 (Note)	GUIA Ø14 (Nota)	GUIDE Ø14 (Note)
14	J906206	12	GUIA-adm/esc Ø11 (Nota)	GUIDE-int/exh Ø11 (Note)	GUIA Ø11 (Nota)	GUIDE Ø11 (Note)
15	J906854	6	ASSENTO admissão	SEAT intake	ASIENTO admisión	SIEGE admission
16	J904105	6	ASSENTO escape	SEAT exhaust	ASIENTO escape	SIEGE échappement
17	J920779	6	PARAFUSO cab. 70mm	BOLT-cyl. head 70mm	TORNILLO 70mm	VIS 70mm
17	J920780	14	PARAFUSO cab. 120mm	BOLT-cyl. head 120mm	TORNILLO 120mm	VIS 120mm
18	J931623	12	TUCHO-válvula	TAPPET-valve	BOTADOR	PLONGEUR
19	J923262	12	HASTE-balancim	ROD-rocker arm	TIRANTE	ROD
20	J910815	6	SUPORTE E EIXO - Conj.	SUPPORT AND SHAFT-Assy	SOPORTE Y EJE - Conj.	SUPPORT ET AXE - Ens.
21	J907555	1	BUJÃO	PLUG	TAPÓN	BOUCHON
22	813-8075	6	PARAFUSO	BOLT	TORNILLO	VIS
23	J920781	6	PARAFUSO	BOLT	TORNILLO	VIS
24	J910811	6	BALANCIM admissão - Conj.	ROCKER ARM intake - Assy.	BALANCIN admisión - Conj.	BRAS admission - Ens.
25	NSS	1	INSERTO	INSERT	INSERTO	INSERT
26	J900706	1	PARAFUSO	BOLT	TORNILLO	VIS
27	425-116	1	PORCA	NUT	TUERCA	ECROU
28	J910810	6	BALANCIM escape - Conj.	ROCKER ARM exhaust - Assy.	BALANCIN escape - Conj.	BRAS échappement - Ens.
29	NSS	1	INSERTO	INSERT	INSERTO	INSERT
30	J900706	1	PARAFUSO	BOLT	TORNILLO	VIS
31	425-116	1	PORCA	NUT	TUERCA	ECROU
32	J900242	12	ANEL	RING	ANILLO	BAGUE
33	J900245	12	ARRUELA	WASHER	ARANDELA	RONDELLE
34	J921640	6	RETENTOR escape	SEAL exhaust	SELLO escape	JOINT échappement

NOTA: Somente para serviço
NOTE: Only for service
NOTA: Somente para servicio
NOTE: Seulement pour service

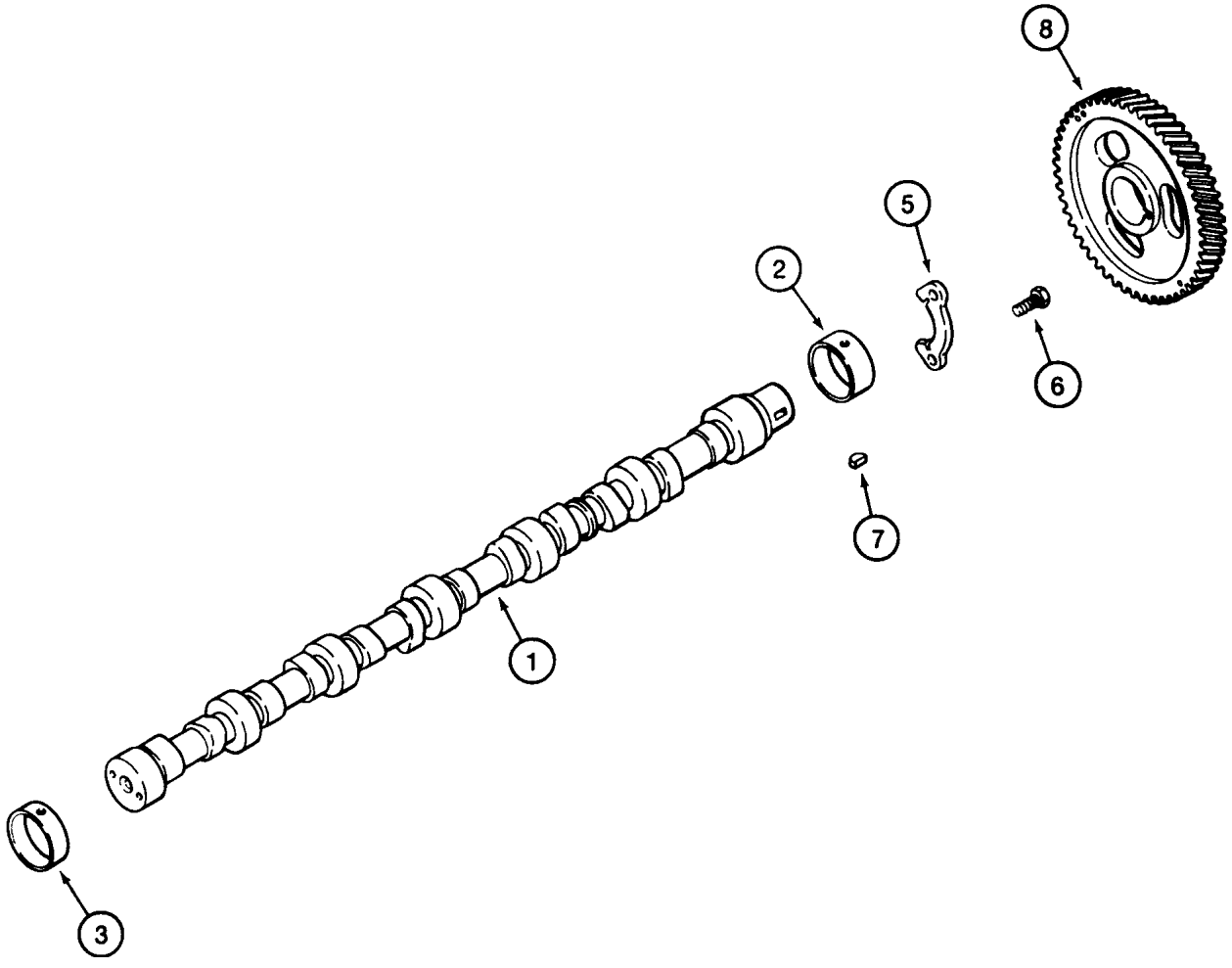
8
5
2
6
7
1
3

ITEM REF.	PEÇA Nº PART Nº PIEZA Nº PIÈCE Nº	QDE. QTY. CANT. QTE.	DESCRIÇÃO (Português)	DESCRIPTION (English)	DESCRIPCION (Español)	DESCRIPTION (Français)
1	J929042	1	COMANDO-válvulas	CAMSHAFT	ÁRBOL DE LEVAS	ARBRE A CAMES
2	J901306	1	BUCHA (STD) (Nota 1)	BUSHING (STD) (Note 1)	BUJE (STD) (Nota 1)	DOUILLE (STD) (Note 1)
2	J940059	1	BUCHA (STD) (Nota 2)	BUSHING (STD) (Note 2)	BUJE (STD) (Nota 2)	DOUILLE (STD) (Note 2)
2	J904369	1	BUCHA (Ø58mm)	BUSHING (Ø58mm)	BUJE (Ø58mm)	DOUILLE (Ø58mm)
3	J903242	6	BUCHA (Nota)	BUSHING (Note)	BUJE (Nota)	DOUILLE (Note)
5	J927155	1	SUPORTE	SUPPORT	SOPORTE	SUPPORT
6	J900227	2	PARAFUSO	BOLT	TORNILLO	VIS
7	J902332	1	CHAVETA	KEY	CHAVETA	CLAVETTE
8	J929030	1	ENGRENAGEM (Nota 1)	GEAR (Note 1)	ENGRENAJE (Nota 1)	ENGRENAGE (Note 1)
8	J929028	1	ENGRENAGEM (Nota 2)	GEAR (Note 2)	ENGRENAJE (Nota 2)	ENGRENAGE (Note 2)

NOTA: Somente para serviço
NOTE: Only for service
NOTA: Somente para servicio
NOTE: Seulement pour service

NOTA 1: Motor Case Corporation
NOTE 1: Engine/Moteur Case Corporation

NOTA 2: Motor Case Brasil
NOTE 2: Engine/Moteur Case Brasil

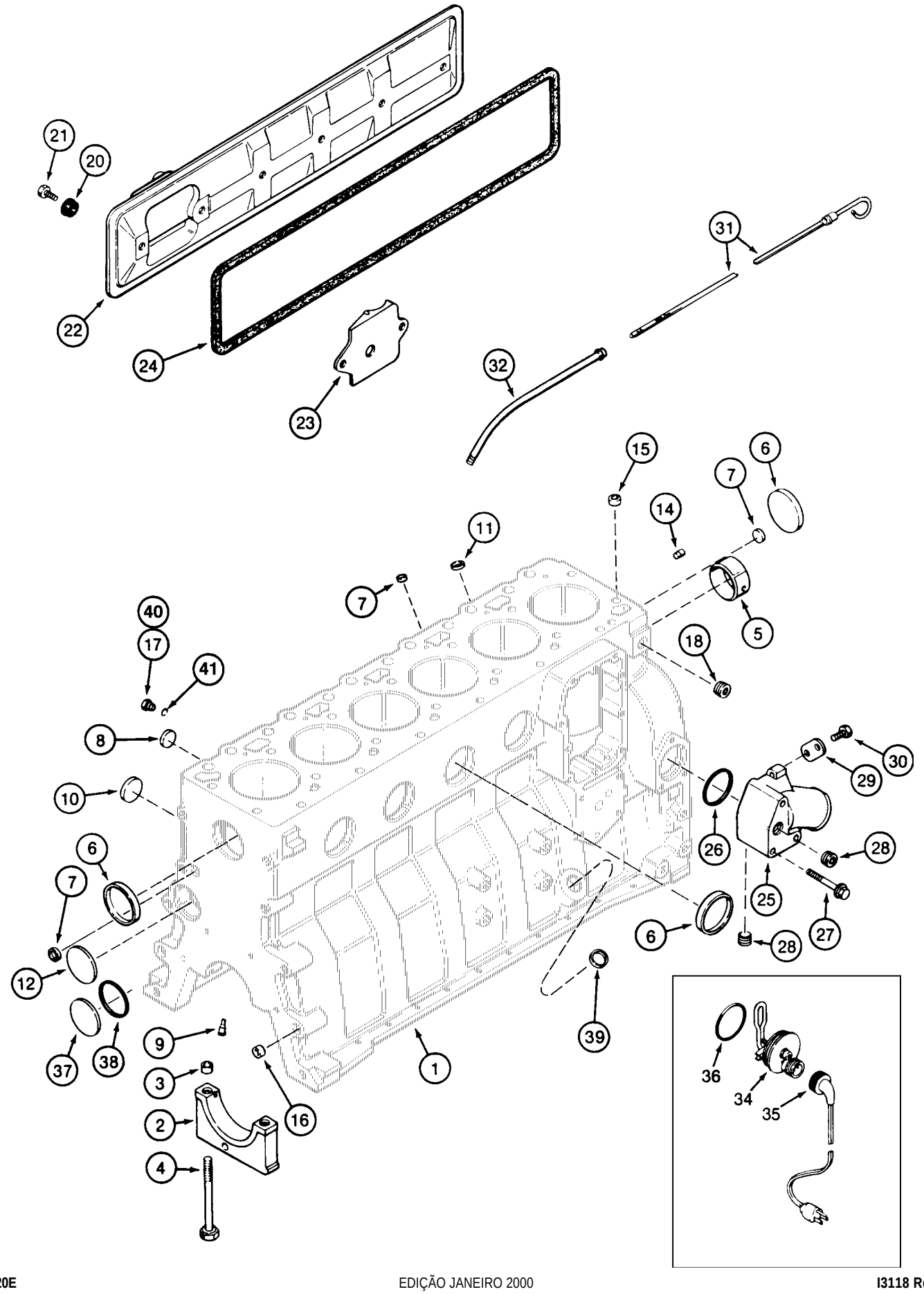
21
20
22
24
23
31
32
15
6
7
14
11
7
5
18
40
17
41
8
10
6
7
12
37
38
9
3
2
4
16
1
39
26
29
30
28
25
27
6
28
36
34
35

ITEM REF.	PEÇA Nº PART Nº PIEZA Nº PIÈCE Nº	QDE. QTY. CANT. QTE.	DESCRIÇÃO (Português)	DESCRIPTION (English)	DESCRIPCION (Español)	DESCRIPTION (Français)
1	J928797	1	BLOCO - Conj. (Nota)	BLOCK - Assy. (Note)	BLOQUE - Conj. (Nota)	BLOC - Ens. (Note)
1	J933610	1	BLOCO - Conj. (Nota 1)	BLOCK - Assy. (Note 1)	BLOQUE - Conj. (Nota 1)	BLOC - Ens. (Note 1)
2	J929021	7	TAMPA (Nota)	COVER (Note)	TAPA (Nota)	COUVERCLE (Note)
2	J900967	7	TAMPA (Nota 1)	COVER (Note 1)	TAPA (Nota 1)	COUVERCLE (Note 1)
3	J900068	14	ANEL	RING	ANILLO	BAGUE
4	J904217	14	PARAFUSO (Nota)	BOLT (Note)	TORNILLO (Nota)	VIS (Note)
4	J927948	14	PARAFUSO (Nota 1)	BOLT (Note 1)	TORNILLO (Nota 1)	VIS (Note 1)
5	REF.	1	BUCHA (P.2-28)	BUSHING (P.2-28)	BUJE (P.2-28)	DOUILLE (P.2-28)
6	A77782	6	BUJÃO Ø58mm	PLUG Ø58mm	TAPÓN Ø58mm	BOUCHON Ø58mm
6A	A77505	1	BUJÃO Ø3/4 (Nota 1)	PLUG Ø3/4 (Note 1)	TAPÓN Ø3/4 (Nota 1)	BOUCHON Ø3/4 (Note 1)
7	J900956	3	BUJÃO Ø18mm	PLUG Ø18mm	TAPÓN Ø18mm	BOUCHON Ø18mm
8	A77539	4	BUJÃO Ø26mm (Nota)	PLUG Ø26mm (Note)	TAPÓN Ø26mm (Nota)	BOUCHON Ø26mm (Note)
8	41-1616	4	BUJÃO Ø1 (Nota 1)	PLUG Ø1 (Note 1)	TAPÓN Ø1 (Nota 1)	BOUCHON Ø1 (Note 1)
9	J930139	6	BICO-refrigeração	NOZZLE	SURTIDOR	GICLEUR
10	J900958	1	BUJÃO Ø32mm	PLUG Ø32mm	TAPÓN Ø32mm	BOUCHON Ø32mm
11	J900955	2	BUJÃO Ø10mm	PLUG Ø10mm	TAPÓN Ø10mm	BOUCHON Ø10mm
12	J900687	1	BUJÃO Ø60mm	PLUG Ø60mm	TAPÓN Ø60mm	BOUCHON Ø60mm
14	J900257	2	PINO	PIN	PASADOR	CHEVILLE
15	J902343	2	ANEL Ø16mm	RING Ø16mm	ANILLO Ø16mm	BAGUE Ø16mm
16	J900068	2	ANEL Ø18mm	RING Ø18mm	ANILLO Ø18mm	BAGUE Ø18mm
17	J906619	2	BUJÃO	PLUG	TAPÓN	BOUCHON
18	A77429	1	BUJÃO	PLUG	TAPÓN	BOUCHON
20	J900267	6	VEDADOR	SEAL	SELLO	JOINT
21	845-8020	6	PARAFUSO	BOLT	TORNILLO	VIS
22	J911822	1	TAMPA	COVER	TAPA	COUVERCLE
23	J907586	1	DEFLETOR	BAFFLE	DEFLECTOR	DEFLECTEUR
24	J907617	1	GUARNIÇÃO	GASKET	JUNTA	JOINT
25	J903103	1	CONEXÃO	CONNECTOR	CONECTOR	RACCORD
26	J906697	1	ANEL O	O RING	ANILLO O	JOINT TORIQUE
27	854-10075	3	PARAFUSO	BOLT	TORNILLO	VIS
28	A77429	2	BUJÃO	PLUG	TAPÓN	BOUCHON
29	J910924	1	BRAÇO ALTERNADOR	ARM, ALTERNATOR	BRAZO ALTERNADOR	BRAS DU ALTERNADOR
30	845-8025	1	PARAFUSO	BOLT	TORNILLO	VIS
31	J907714	1	VARETA nível	DIPSTICK Level	MEDIDOR nivel	JAUGE
32	J905127	1	TUBO	TUBE	TUBO	TUBE
	A77634	1	AQUECEDOR - Conj.	HEATER ENGINE-Assy	CALENTADOR - Conj.	CHAUFFAGE - Ens.
34	NSS	1	ELEMENTO	ELEMENT	ELEMENTO	ELEMENT
35	J905113	1	CABO	CABLE	CABLE	CABLE
36	J910517	1	ANEL O	O RING	ANILLO O	JOINT TORIQUE
37	172-599	1	BUJÃO Ø60mm	PLUG Ø60mm	TAPÓN Ø60mm	BOUCHON Ø60mm
38	J926047	1	ANEL O	O RING	ANILLO O	JOINT TORIQUE
39	J920706	1	BUJÃO Ø22mm	PLUG Ø22mm	TAPÓN Ø22mm	BOUCHON Ø22mm
40	J678923	2	BUJÃO Ø10mm	PLUG Ø10mm	TAPÓN Ø10mm	BOUCHON Ø10mm
41	637-72081	1	ANEL O	O RING	ANILLO O	JOINT TORIQUE
	A44861	1	JOGO DE JUNTA	GASKET KIT	JUEGO DE JUNTAS	JEU DE JOINT
	J933220	1	JOGO pç bloco (Nota 1 e 2)	BLOCK kit (Note 1 and 2)	JUEGO bloque (Nota 1 y 2)	JEU bloc (Note 1 et 2)

NOTA: Nº de série JHF0020512 —> JHF0030129 (Motor Case Corporation)
NOTE: Serial nº JHF0020512 —> JHF0030129 (Engine/Moteur Case Corporation)

NOTA 1: Nº de série JHF0030130 —> (Motor Case Corporation)
NOTE 1: Serial nº JHF0030130 —> (Engine/Moteur Case Corporation)

NOTA 2: Inclui / Incluye 9, 10, 11, 14, 15, 16, 37, 38, 39, 40, 41
NOTE 2: Includes / Comprend 9, 10, 11, 14, 15, 16, 37, 38, 39, 40, 41

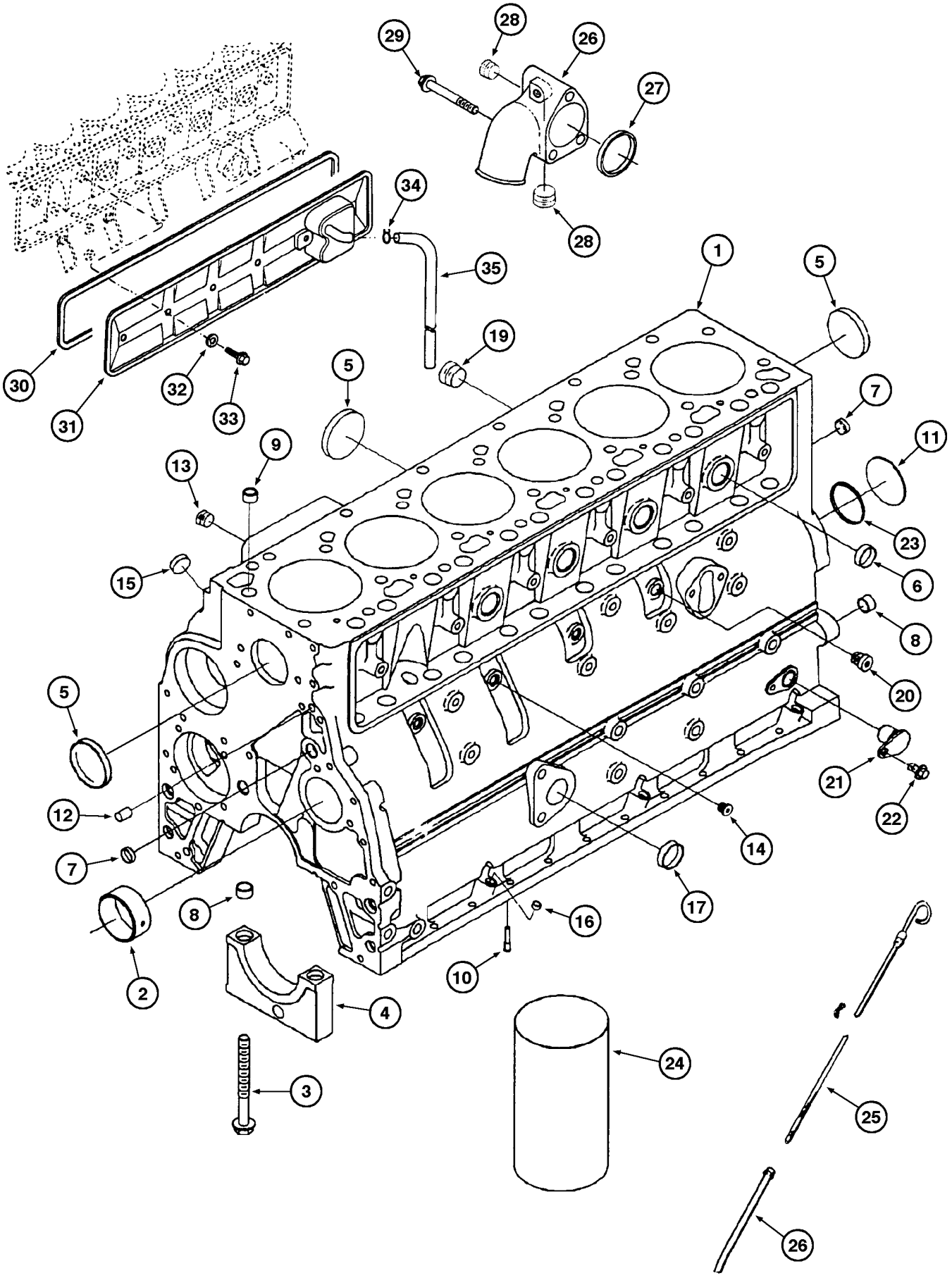
1
2
3
4
5
6
7
8
9
10
11
12
13
14
15
16
17
19
20
21
22
23
24
25
26
26
27
28
28
29
30
31
32
33
34
35

ITEM REF.	PEÇA Nº PART Nº PIEZA Nº PIÈCE Nº	QDE. QTY. CANT. QTE.	DESCRIÇÃO (Português)	DESCRIPTION (English)	DESCRIPCION (Español)	DESCRIPTION (Français)
	148597A1	1	BLOCO - Conj.	BLOCK - Assy.	BLOQUE - Conj.	BLOC - Ens.
1	J942162	1	BLOCO-cilindro	BLOCK cylinder	BLOCO	BLOQUE
2	J940059	1	BUCHA	BUSHING	BUJE	DOUILLE
3	J927948	16	PARAFUSO	BOLT	TORNILLO	VIS
4	J903492	7	MANCAL	BEARING	COJINETE	PALIER
5	J900965	5	BUJÃO expansão	PLUG	TAPÓN	BOUCHON
6	J914035	4	BUJÃO expansão	PLUG	TAPÓN	BOUCHON
7	J900956	3	BUJÃO expansão	PLUG	TAPÓN	BOUCHON
8	J900068	14	ANEL	RING	ANILLO	BAGUE
	J933220	1	KIT-peças bloco	KIT parts	JUEGO partes	JEU parts
9	J902343	1	ANEL	RING	ANILLO	BAGUE
10	J930139	6	PISTÃO	PISTON	PISTON	PISTON
11	J900687	1	BUJÃO	PLUG	TAPÓN	BOUCHON
12	J900257	2	PINO	PIN	PASADOR	CHEVILLE
13	E156611	1	BUJÃO 1/2 NPT	PLUG 1/2 NPT	TAPÓN 1/2 NPT	BOUCHON 1/2 NPT
14	148572A1	2	BUJÃO M10x1	PLUG M10x1	TAPÓN M10x1	BOUCHON M10x1
15	J920706	1	BUJÃO	PLUG	TAPÓN	BOUCHON
16	J900955	3	BUJÃO	PLUG	TAPÓN	BOUCHON
17	J906732	1	BUJÃO 32mm	PLUG 32mm	TAPÓN 32mm	BOUCHON 32mm
19	148573A1	1	BUJÃO 3/4 NPT	PLUG 3/4 NPT	TAPÓN 3/4 NPT	BOUCHON 3/4 NPT
20	148574A1	1	BUJÃO M14x1.5	PLUG M14x1.5	TAPÓN M14x1.5	BOUCHON M14x1.5
21	J932296	1	BUJÃO	PLUG	TAPÓN	BOUCHON
22	J900629	1	PARAFUSO M8	BOLT	TORNILLO	VIS
23	J926047	1	ANEL O	O RING	ANILLO O	JOINT TORIQUE
24	J904166		CAMISA	LINER	CAMISA	CHEMISE
25	J907714	1	VARETA nível	DIPSTICK Level	MEDIDOR nivel	JAUGE
25	J905127	1	TUBO	TUBE	TUBO	TUBE
26	J903103	1	COLETOR água	MANIFOLD water	MULTIPLE	COLLECTEUR
27	J906697	1	ANEL vedação	RING seal	ANILLO	BAGUE
28	A77429	2	BUJÃO	PLUG	TAPÓN	BOUCHON
29	J901757	3	PARAFUSO	BOLT	TORNILLO	VIS
30	J928832	1	JUNTA	GASKET	JUNTA	JOINT
31	J927913	1	TAMPA	COVER	TAPA	COUVERCLE
32	J928759	4	ANEL	RING	ANILLO	BAGUE
33	J900629	4	PARAFUSO	BOLT	TORNILLO	VIS
34	J904230	1	BRAÇADEIRA	CLAMP	ABRAZADERA	COLIER
35	J918614	1	MANGUEIRA	HOSE	MANGUERA	TUYAU

NOTA: Motor Case Brasil
NOTE: Engine/Moteur Case Brasil

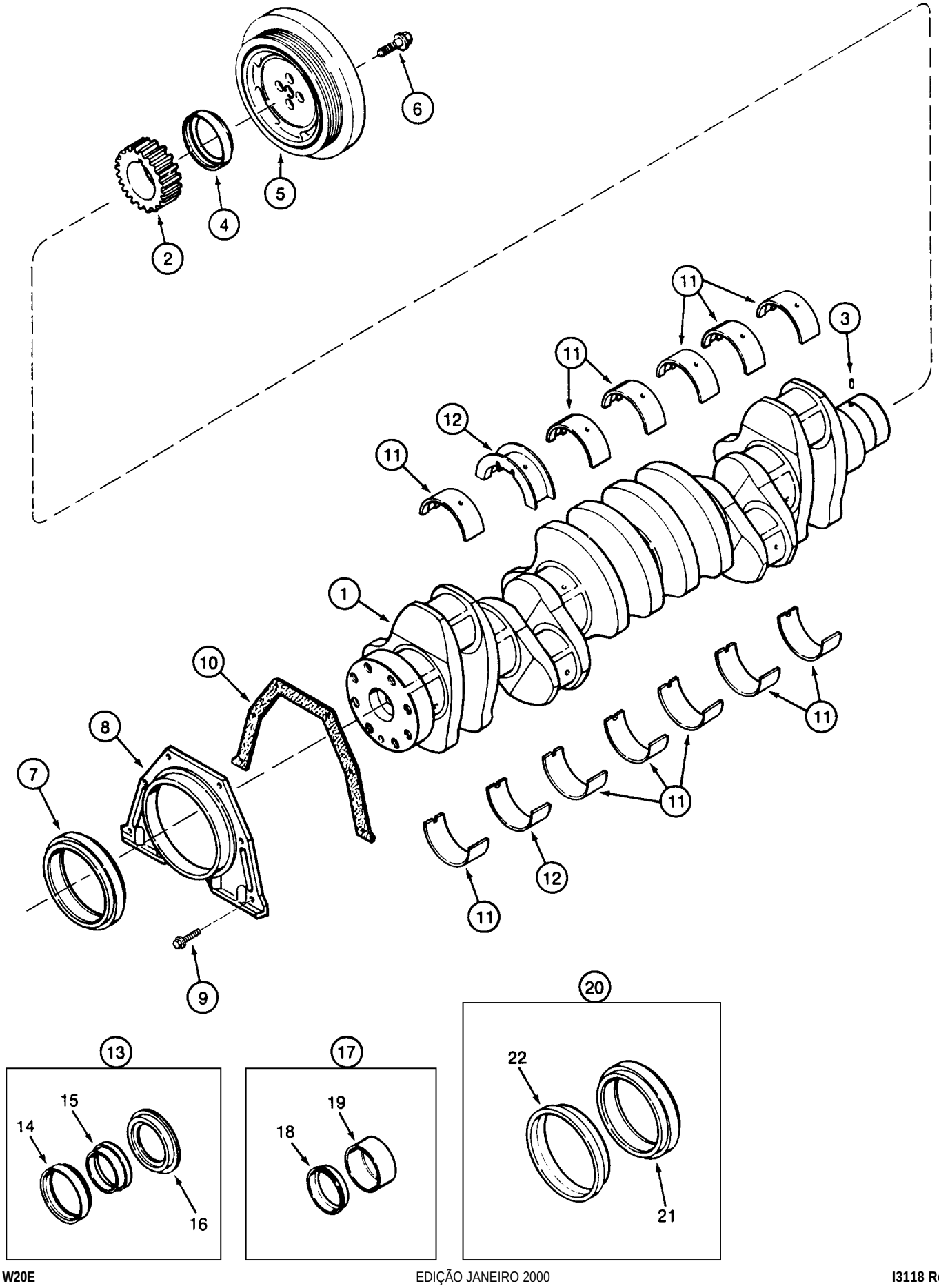
6
5
4
2
11
3
12
1
10
8
7
9
13
15
14
16
17
19
18
20
22
21

ITEM REF.	PEÇA Nº PART Nº PIEZA Nº PIÈCE Nº	QDE. QTY. CANT. QTE.	DESCRIÇÃO (Português)	DESCRIPTION (English)	DESCRIPCION (Español)	DESCRIPTION (Français)
1	J918324	1	VIRABREQUIM - Conj.	CRANKSHAFT - Assy.	CINGUEÑAL - Conj.	VILEBREQUIN - Ens.
2	J929027	1	ENGRENAGEM	GEAR	ENGRANAJE	ENGRENAGE
3	J904483	1	PINO	PIN	PASADOR	CHEVILLE
4	NSS	1	VEDADOR	SEAL	SELLO	JOINT
5	J914454	1	POLIA	PULLEY	POLEA	POULIE
6	J903857	4	PARAFUSO	BOLT	TORNILLO	VIS
7	NSS	1	VEDADOR	SEAL	SELLO	JOINT
8	J910619	1	RETENTOR	RETAINER	RETENEDOR	RETENTEUR
9	845-6015	6	PARAFUSO	BOLT	TORNILLO	VIS
10	J914386	1	JUNTA	GASKET	JUNTA	JOINT
11	A77405	6	CASQUILHO STD	BEARING STD	COJINETE STD	COUSSINET STD
11	A77472	6	CASQUILHO 0.25mm	BEARING 0.25mm	COJINETE 0.25mm	COUSSINET 0.25mm
11	A77474	6	CASQUILHO 0.50mm	BEARING 0.50mm	COJINETE 0.50mm	COUSSINET 0.50mm
11	A77476	6	CASQUILHO 0.75mm	BEARING 0.75mm	COJINETE 0.75mm	COUSSINET 0.75mm
11	A77478	6	CASQUILHO 1.00mm	BEARING 1.00mm	COJINETE 1.00mm	COUSSINET 1.00mm
12	A77406	1	CASQUILHO-encosto STD	BEARING-thrust STD	COJINETE-encosto STD	COUSSINET-Poussoir STD
12	A77473	1	CASQUILHO-encosto 0.25mm	BEARING-thrust 0.25mm	COJINETE-encosto 0.25mm	COUSSINET-Poussoir 0.25mm
12	A77475	1	CASQUILHO-encosto 0.50mm	BEARING-thrust 0.50mm	COJINETE-encosto 0.50mm	COUSSINET-Poussoir 0.50mm
12	A77477	1	CASQUILHO-encosto 0.75mm	BEARING-thrust 0.75mm	COJINETE-encosto 0.75mm	COUSSINET-Poussoir 0.75mm
12	A77479	1	CASQUILHO-encosto 1.00mm	BEARING-thrust 1.00mm	COJINETE-encosto 1.00mm	COUSSINET-Poussoir 1.00mm
13	J904353	1	JOGO vedação dianteiro	KIT SEAL front	JUEGO SELLO	JEU BAGUE
14	NSS	1	VEDADOR	SEAL	SELLO	JOINT
15	NSS	1	FERRAMENTA	TOOL	HERRAMIENTA	OUTIL
16	NSS	1	FERRAMENTA	TOOL	HERRAMIENTA	OUTIL
17	J906080	1	JOGO LUVA dianteiro	KIT SLEEVE front	JUEGO MANGUITO	JEU MANCHON
18	NSS	1	LUVA	SLEEVE	MANGUITO	MANCHON
19	NSS	1	FERRAMENTA	TOOL	HERRAMIENTA	OUTIL
20	J929106	1	JOGO vedação traseiro	KIT SEAL rear	JUEGO SELLO	JEU BAGUE
21	NSS	1	VEDADOR	SEAL	SELLO	JOINT

NOTA: Motor Case Corporation
NOTE: Engine/Moteur Case Corporation

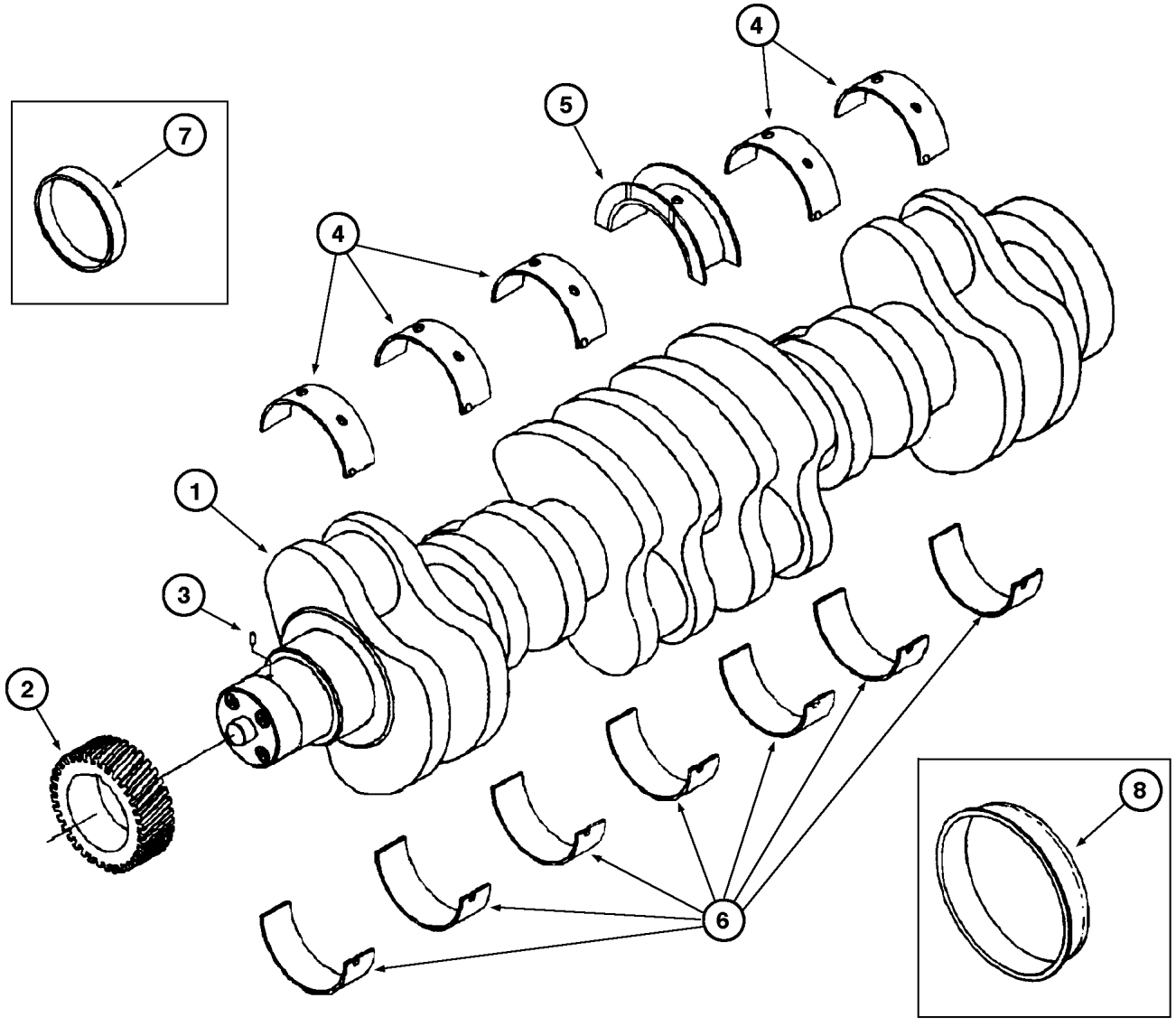
1
2
3
4
4
4
5
6
7
8

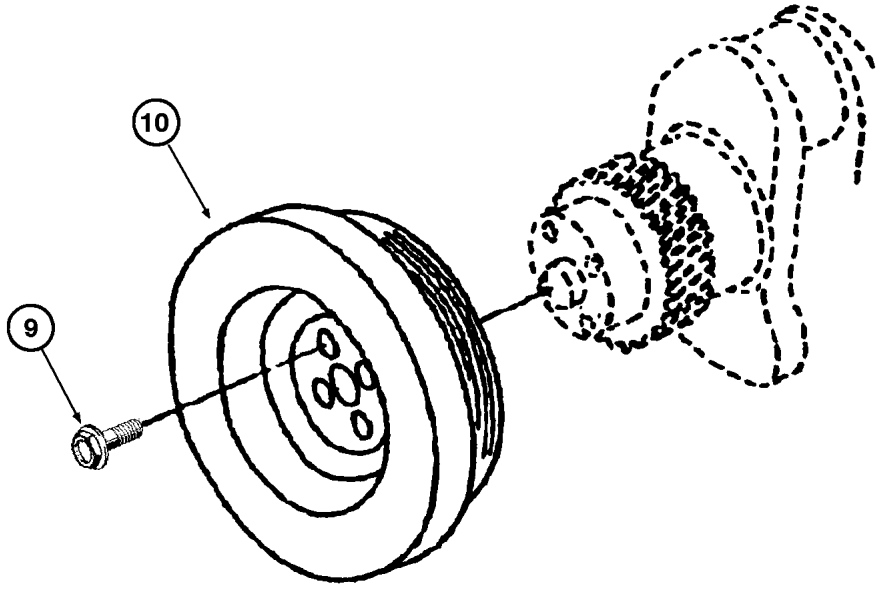
9
10

ITEM REF.	PEÇA Nº PART Nº PIEZA Nº PIÈCE Nº	QDE. QTY. CANT. QTE.	DESCRIÇÃO (Português)	DESCRIPTION (English)	DESCRIPCION (Español)	DESCRIPTION (Français)
1	J908032	1	VIRABREQUIM - Conj.	CRANKSHAFT - Assy.	CINGUEÑAL - Conj.	VILEBREQUIN - Ens.
2	J929027	1	ENGRENAGEM	GEAR	ENGRANAJE	PIGNON
3	J904483	1	PINO	PIN	PASADOR	CHEVILLE
	148575A1	1	JOGO casquilho STD	KIT bearing STD	JUEGO STD	JEU STD
4	J929016	6	CASQUILHO	BEARING	COJINETE	COUSSINET
5	J927772	1	CASQUILHO	BEARING	COJINETE	COUSSINET
6	J929021	7	CASQUILHO	BEARING	COJINETE	COUSSINET
	148576A1	1	JOGO casquilho 0.25mm	KIT bearing 0.25mm	JUEGO 0.25mm	JEU 0.25mm
4	J929017	6	CASQUILHO	BEARING	COJINETE	COUSSINET
5	J927773	1	CASQUILHO	BEARING	COJINETE	COUSSINET
6	J929022	7	CASQUILHO	BEARING	COJINETE	COUSSINET
	148577A1	1	JOGO casquilho 0.50mm	KIT bearing 0.50mm	JUEGO 0.50mm	JEU 0.50mm
4	J929018	6	CASQUILHO	BEARING	COJINETE	COUSSINET
5	J927774	1	CASQUILHO	BEARING	COJINETE	COUSSINET
6	J929023	7	CASQUILHO	BEARING	COJINETE	COUSSINET
	148578A1	1	JOGO casquilho 0.75mm	KIT bearing 0.75mm	JUEGO 0.75mm	JEU 0.75mm
4	J929019	6	CASQUILHO	BEARING	COJINETE	COUSSINET
5	J927775	1	CASQUILHO	BEARING	COJINETE	COUSSINET
6	J929024	7	CASQUILHO	BEARING	COJINETE	COUSSINET
	148579A1	1	JOGO casquilho 1.00mm	KIT bearing 1.00mm	JUEGO 1.00mm	JEU 1.00mm
4	J929020	6	CASQUILHO	BEARING	COJINETE	COUSSINET
5	J927776	1	CASQUILHO	BEARING	COJINETE	COUSSINET
6	J929025	7	CASQUILHO	BEARING	COJINETE	COUSSINET
7	148580A1	1	KIT-anéis frontal (Nota 1)	KIT rings (Note 1)	JUEGO anillos (Nota 1)	JEU parts (Note 1)
8	J926126	1	KIT-anéis traseiro (Nota 1)	KIT rings (Note 1)	JUEGO anillos (Nota 1)	JEU parts (Note 1)
9	J903857	4	PARAFUSO	BOLT	TORNILLO	VIS
10	J914454	1	AMORTECEDOR vibrações	DAMPER	AMORTIGUADOR	AMORTISSATEUR

NOTA: Motor Case Brasil
NOTE: Engine/Moteur Case Brasil

NOTA 1: Peças de serviço
NOTE 1: Service Parts
NOTA 1: Piezas de servicio
NOTE 1: Pièces de service

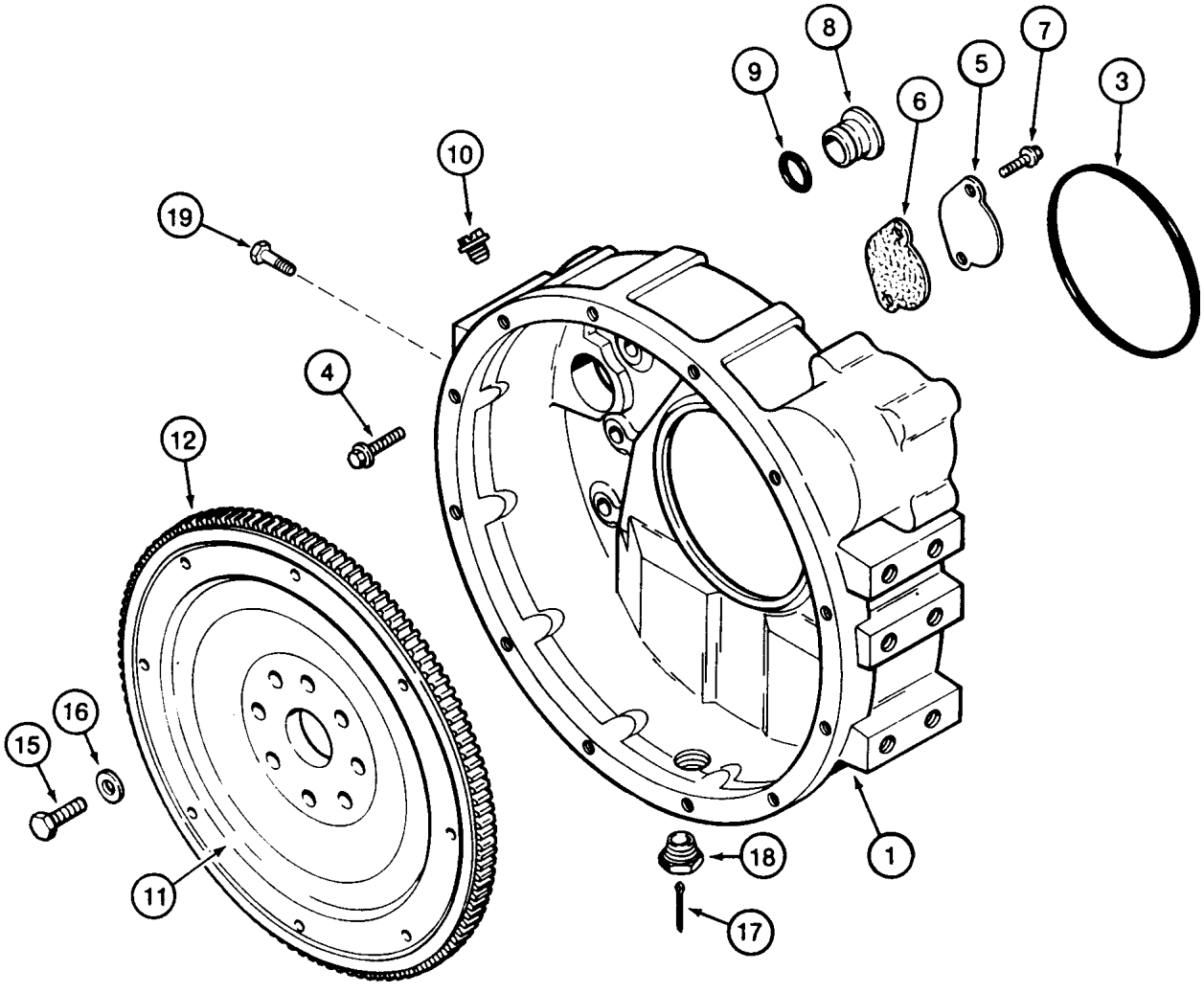
1
3
4
5
6
7
8
9
10
11
12
15
16
17
18
19

ITEM REF.	PEÇA Nº PART Nº PIEZA Nº PIÈCE Nº	QDE. QTY. CANT. QTE.	DESCRIÇÃO (Português)	DESCRIPTION (English)	DESCRIPCION (Español)	DESCRIPTION (Français)
1	J903282	1	CARCAÇA	HOUSING	CARCASA	CARCASSE
3	J912473	1	ANEL O	O RING	ANILLO O	JOINT TORIQUE
4	854-12040	8	PARAFUSO	BOLT	TORNILLO	VIS
5	J925234	1	PLACA	PLATE	PLACA	PLAQUE
6	J928493	1	JUNTA	GASKET	JUNTA	JOINT
7	J912072	2	PARAFUSO	BOLT	TORNILLO	VIS
8	J910248	1	BUJÃO	PLUG	TAPÓN	BOUCHON
9	238-5212	1	ANEL O	O RING	ANILLO O	JOINT TORIQUE
10	353-225	1	BUJÃO	PLUG	TAPÓN	BOUCHON
11	J910284	1	VOLANTE - Conj.	FLYWHEEL - Assy.	VOLANTE - Conj.	VOLANT - Ens.
12	J901774	1	ENGRENAGEM	GEAR	ENGRANAJE	PIGNON
15	J901395	8	PARAFUSO	BOLT	TORNILLO	VIS
16	J900269	8	ARRUELA	WASHER	ARANDELA	RONDELLE
17	32-1416	1	PINO	PIN	PASADOR	AXE
18	L113178	1	BUCHA	BUSHING	BUJE	DOUILLE
19	814-12016	1	PARAFUSO	BOLT	TORNILLO	VIS

NOTA: Motor Case Corporation
NOTE: Engine/Moteur Case Corporation

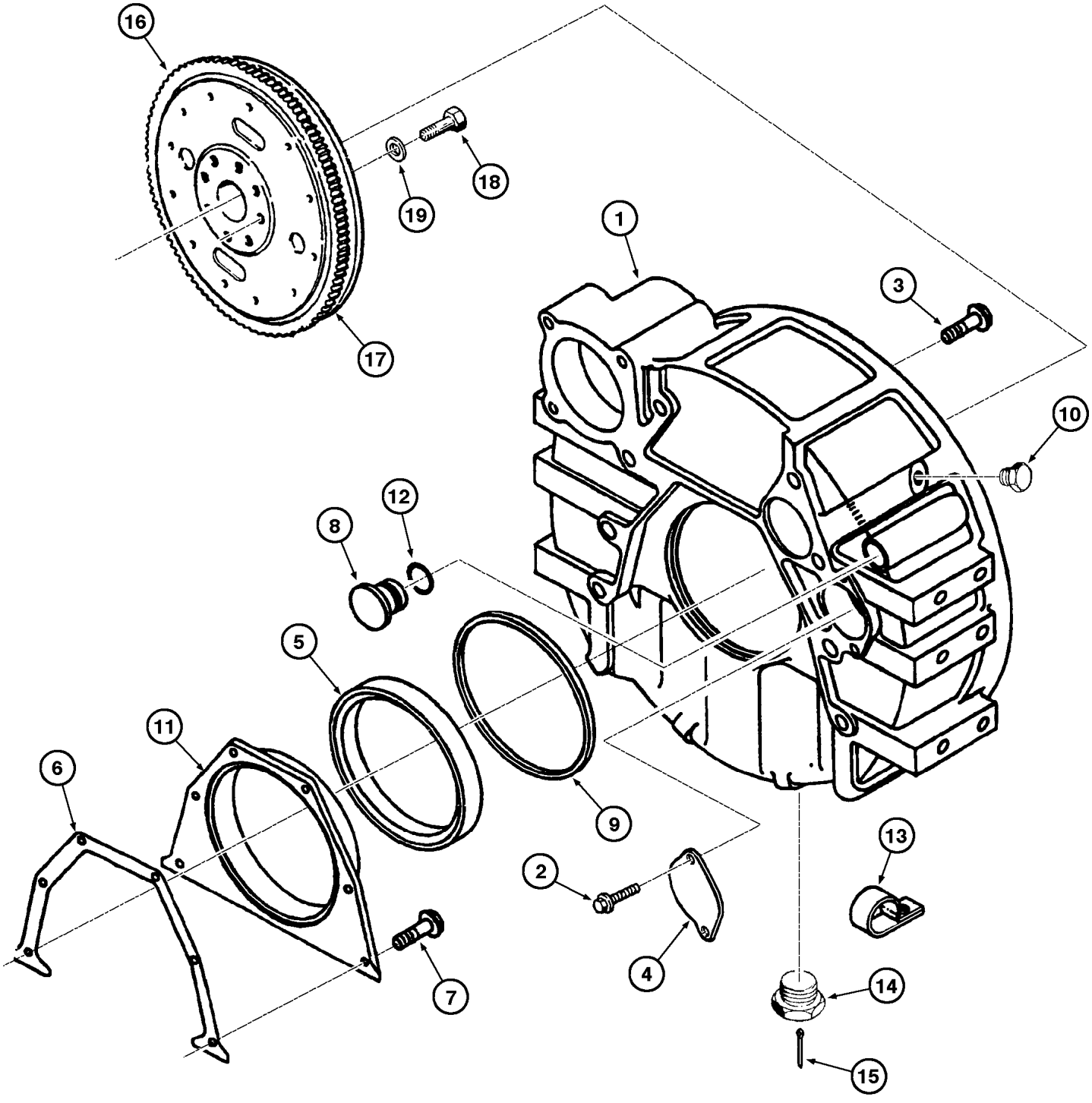
16
18
19
17
1
3
10
12
8
5
11
6
9
2
13
4
14
7
15

ITEM REF.	PEÇA Nº PART Nº PIEZA Nº PIÈCE Nº	QDE. QTY. CANT. QTE.	DESCRIÇÃO (Português)	DESCRIPTION (English)	DESCRIPCION (Español)	DESCRIPTION (Français)
1	J931627	1	CARCAÇA volante	HOUSING flywheel	CARCASA	CARCASSE
2	J912072	2	PARAFUSO	BOLT	TORNILLO	VIS
3	J920447	8	PARAFUSO	BOLT	TORNILLO	VIS
4	J925234	1	TAMPA	COVER	TAPA	COUVERCLE
5	J925529	1	VEDADOR	SEAL	SELLO	JOINT
6	J928493	1	JUNTA	GASKET	JUNTA	JOINT
7	J913638	6	PARAFUSO	BOLT	TORNILLO	VIS
8	J910248	1	BUJÃO	PLUG	TAPÓN	BOUCHON
9	J912473	1	ANEL vedação	RING seal	ANILLO	BAGUE
10	J904181	1	BUJÃO 3/4	PLUG	TAPÓN	BOUCHON
11	J921043	1	TAMPA	COVER	TAPA	COUVERCLE
12	J910260	1	ANEL O	O RING	ANILLO O	JOINT TORIQUE
13	J928989	1	BRAÇADEIRA	CLAMP	ABRAZADERA	COLLIER
14	L113178	1	BUJÃO	PLUG	TAPÓN	BOUCHON
15	32-1416	1	PINO	PIN	PASADOR	AXE
	J910284	1	VOLANTE-flex plate Conj.	FLYWHEEL - Assy.	VOLANTE - Conj.	VOLANT - Ens.
16	NSS	1	PLACA	PLATE	PLACA	PLAQUE
17	J901774	1	ENGRENAGEM	GEAR	ENGRANAJE	PIGNON
18	J901395	8	PARAFUSO	BOLT	TORNILLO	VIS
19	J900269	8	ARRUELA	WASHER	ARANDELA	RONDELLE

NOTA: Motor Case Brasil
NOTE: Engine/Moteur Case Brasil

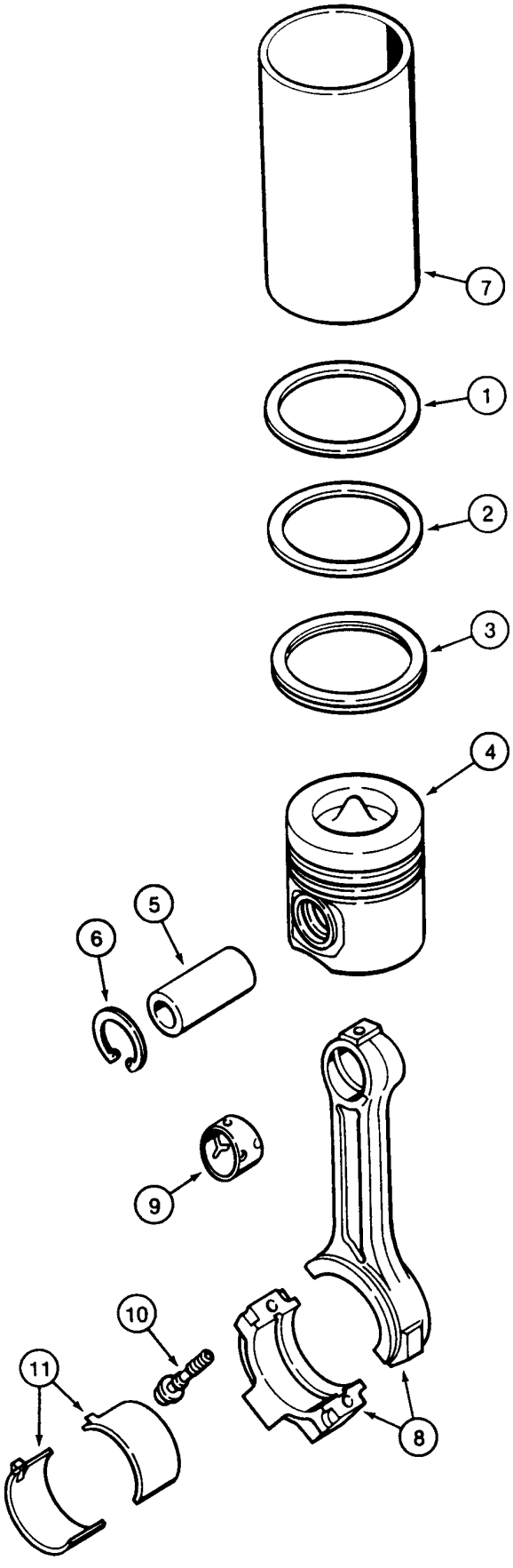
7
1
2
3
4
5
6
9
10
11
8

ITEM REF.	PEÇA Nº PART Nº PIEZA Nº PIÈCE Nº	QDE. QTY. CANT. QTE.	DESCRIÇÃO (Português)	DESCRIPTION (English)	DESCRIPCION (Español)	DESCRIPTION (Français)
	A77730	6	ÊMBOLO - Conj. (STD)	PISTON - Assy. (STD)	EMBOLO - Conj. (STD)	PISTON - Ens. (STD)
	A77727	1	JOGO ANÉIS	RING KIT	JUEGO ANILLO	JEU BAGUE
1	NSS	1	ANEL	RING	ANILLO	BAGUE
2	NSS	1	ANEL	RING	ANILLO	BAGUE
3	NSS	1	ANEL	RING	ANILLO	BAGUE
4	NSS	1	ÊMBOLO (cód 7163)	PISTON (cód 7163)	EMBOLO (cód 7163)	PISTON (cód 7163)
5	J901793	1	PINO	PIN	PASADOR	CHEVILLE
6	J901706	2	ANEL	RING	ANILLO	BAGUE
	A77731	6	ÊMBOLO - Conj. (0.5mm)	PISTON - Assy. (0.5mm)	EMBOLO - Conj. (0.5mm)	PISTON - Ens. (0.5mm)
	A77728	1	JOGO ANÉIS	RING KIT	JUEGO ANILLO	JEU BAGUE
1	NSS	1	ANEL	RING	ANILLO	BAGUE
2	NSS	1	ANEL	RING	ANILLO	BAGUE
3	NSS	1	ANEL	RING	ANILLO	BAGUE
4	NSS	1	ÊMBOLO (cód 8815)	PISTON (cód 8815)	EMBOLO (cód 8815)	PISTON (cód 8815)
5	J901793	1	PINO	PIN	PASADOR	CHEVILLE
6	J901706	2	ANEL	RING	ANILLO	BAGUE
	A77732	6	ÊMBOLO - Conj. (1.0mm)	PISTON - Assy. (1.0mm)	EMBOLO - Conj. (1.0mm)	PISTON - Ens. (1.0mm)
	A77729	1	JOGO ANÉIS	RING KIT	JUEGO ANILLO	JEU BAGUE
1	NSS	1	ANEL	RING	ANILLO	BAGUE
2	NSS	1	ANEL	RING	ANILLO	BAGUE
3	NSS	1	ANEL	RING	ANILLO	BAGUE
4	NSS	1	ÊMBOLO (cód 8816)	PISTON (cód 8816)	EMBOLO (cód 8816)	PISTON (cód 8816)
5	J901793	1	PINO	PIN	PASADOR	CHEVILLE
6	J901706	2	ANEL	RING	ANILLO	BAGUE
7	J904166	UAR	CAMISA-cilindro	LINER	CAMISA	CHEMISE
	J925232	6	BIELA - Conj.	CONN. ROD - Assy.	BIELA - Conj.	BIELLE - Ens.
8	NSS	1	BIELA	CONN. ROD	BIELA	BIELLE
9	J901085	1	BUCHA	BUSHING	BUJE	DOUILLE
10	J900919	2	PARAFUSO	BOLT	TORNILLO	VIS
11	A77465	6	CASQUILHO (STD)	BEARING (STD)	COJINETE (STD)	COUSSINET (STD)
11	A77466	6	CASQUILHO (0.25mm)	BEARING (0.25mm)	COJINETE (0.25mm)	COUSSINET (0.25mm)
11	A77467	6	CASQUILHO (0.50mm)	BEARING (0.50mm)	COJINETE (0.50mm)	COUSSINET (0.50mm)
11	A77468	6	CASQUILHO (0.75mm)	BEARING (0.75mm)	COJINETE (0.75mm)	COUSSINET (0.75mm)
11	A77469	6	CASQUILHO (1.00mm)	BEARING (1.00mm)	COJINETE (1.00mm)	COUSSINET (1.00mm)

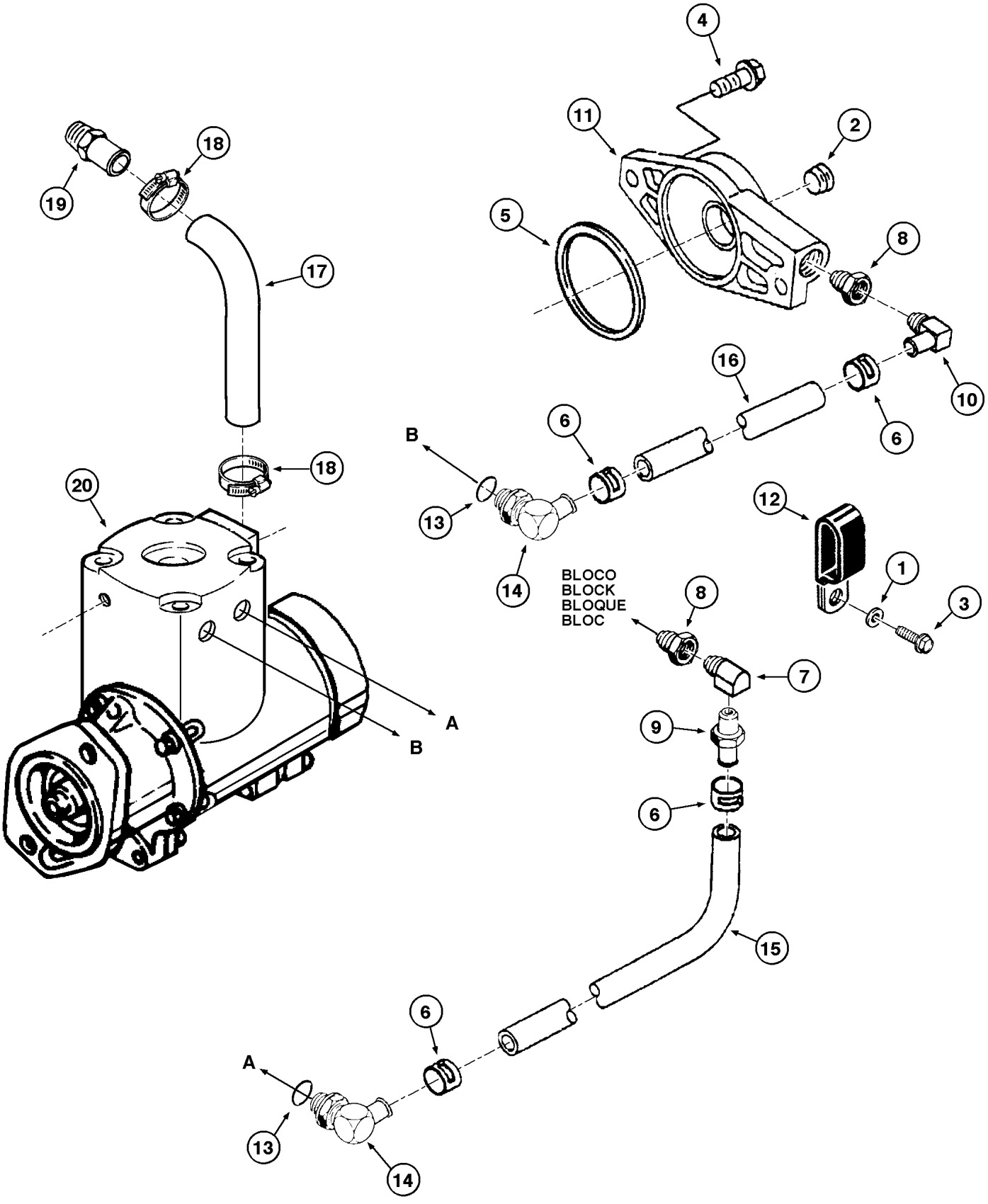
4
11
2
5
8
10
16
6
6
B
13
14
6
12
1
3
BLOCO
BLOCK
BLOQUE
BLOC
8
7
9
6
15
6
A
13
14
18
19
18
17
20
A
B

ITEM REF.	PEÇA Nº PART Nº PIEZA Nº PIÈCE Nº	QDE. QTY. CANT. QTE.	DESCRIÇÃO (Português)	DESCRIPTION (English)	DESCRIPCION (Español)	DESCRIPTION (Français)
1	495-11041	1	ARRUELA-lisa	WASHER-plain	ARANDELA-llana	RONDELLE
2	217-466	1	BUJÃO	PLUG	TAPÓN	BOUCHON
3	845-8025	1	PARAFUSO	BOLT	TORNILLO	VIS
4	844-12030	2	PARAFUSO	BOLT	TORNILLO	VIS
5	J910530	1	ANEL-retangular	RING-rectang.	ANILLO-rectang.	BAGUE-rectang.
6	J923369	4	BRAÇADEIRA	CLAMP	ABRAZADERA	COLIER
7	217-22	1	CONEXÃO (Nota 1)	CONNECTOR (Note 1)	CONEXION (Nota 1)	RACCORD (Note 1)
7	J923548		CONEXÃO (Nota 2)	CONNECTOR (Note 2)	CONEXION (Nota 2)	RACCORD (Note 2)
8	217-1035	2	REDUÇÃO (Nota 1)	REDUCTION (Note 1)	REDUCIÓN (Nota 1)	REDUCTEUR (Note 1)
8	J924146		REDUÇÃO (Nota 2)	REDUCTION (Note 2)	REDUCIÓN (Nota 2)	REDUCTEUR (Note 2)
9	217-152	1	ACOPLAMENTO (Nota 1)	COUPLING (Note 1)	ACOPLAMIENTO (Nota 1)	ACCOUPLEMENT (Note 1)
9	J924632		ACOPLAMENTO (Nota 2)	COUPLING (Note 2)	ACOPLAMIENTO (Nota 2)	ACCOUPLEMENT (Note 2)
10	217-133	1	ACOPLAMENTO (Nota 1)	COUPLING (Note 1)	ACOPLAMIENTO (Nota 1)	ACCOUPLEMENT (Note 1)
10	J924633		ACOPLAMENTO (Nota 2)	COUPLING (Note 2)	ACOPLAMIENTO (Nota 2)	ACCOUPLEMENT (Note 2)
11	J925226	1	CONEXÃO	CONNECTOR	CONEXION	RACCORD
12	L101181	2	PRESILHA (Nota 1)	CLAMP (Note 1)	BRIDA (Nota 1)	COLLIER (Note 1)
12	J925720		PRESILHA (Nota 2)	CLAMP (Note 2)	BRIDA (Nota 2)	COLLIER (Note 2)
	217-348	2	COTOVELO Conj.	ELBOW Assy.	CODO Conj.	RACCORD COUDE Ens.
13	NSS	2	ANEL-O	O-RING	ANILLO-O	JOINT TORIQUE
14	NSS	2	COTOVELO	ELBOW	CODO	RACCORD COUDE
15	J927327	1	MANGUEIRA	HOSE	MANGUERA	TUYAU
16	J927328	1	MANGUEIRA	HOSE	MANGUERA	TUYAU
17	J929724	1	MANGUEIRA	HOSE	MANGUERA	TUYAU
18	214-1416	2	BRAÇADEIRA	CLAMP	ABRAZADERA	COLIER
19	J928846	1	ACOPLAMENTO (Nota 1)	COUPLING (Note 1)	ACOPLAMIENTO (Nota 1)	ACCOUPLEMENT (Note 1)
19	J931053		ACOPLAMENTO (Nota 2)	COUPLING (Note 2)	ACOPLAMIENTO (Nota 2)	ACCOUPLEMENT (Note 2)
20	REF.	1	COMPRESSOR Conj. (P.7-2, 7-18)	COMPRESSOR Assy. (P.7-2, 7-18)	COMPRESOR Conj. (P.7-2, 7-18)	COMPRESSEUR Ens. (P.7-2, 7-18)

NOTA 1: Motor Case Corporation
NOTE 1: Engine/Moteur Case Corporation

NOTA 2: Motor Case Brasil
NOTE 2: Engine/Moteur Case Brasil

(1)

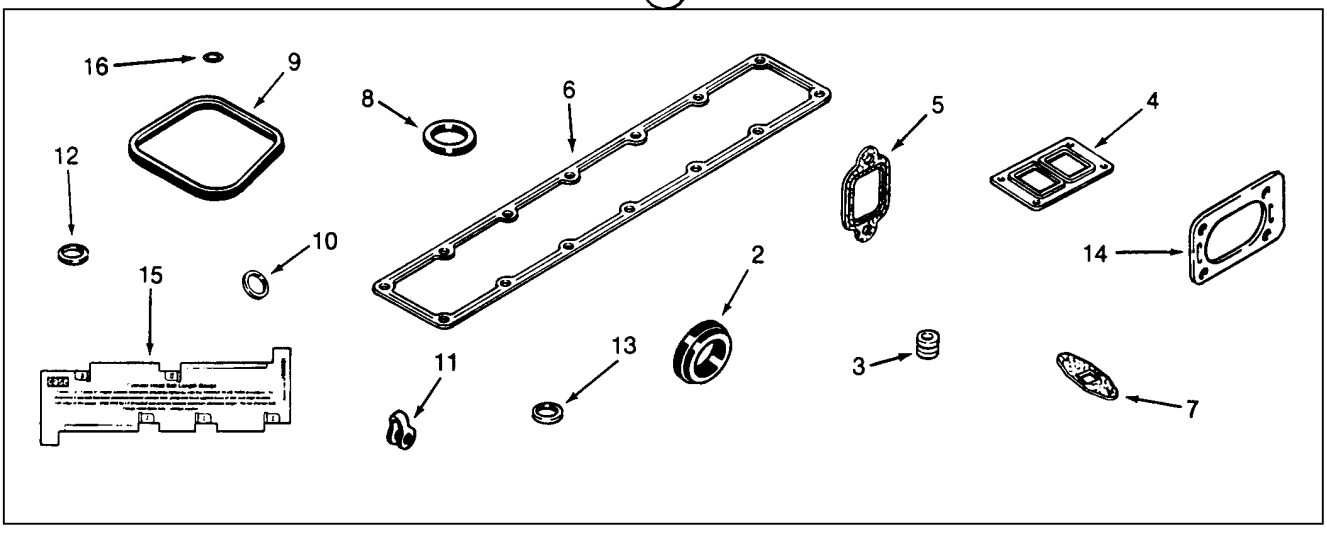
16
9
8
6
5
4
12
10
2
14
15
13
11
3
7

(17)

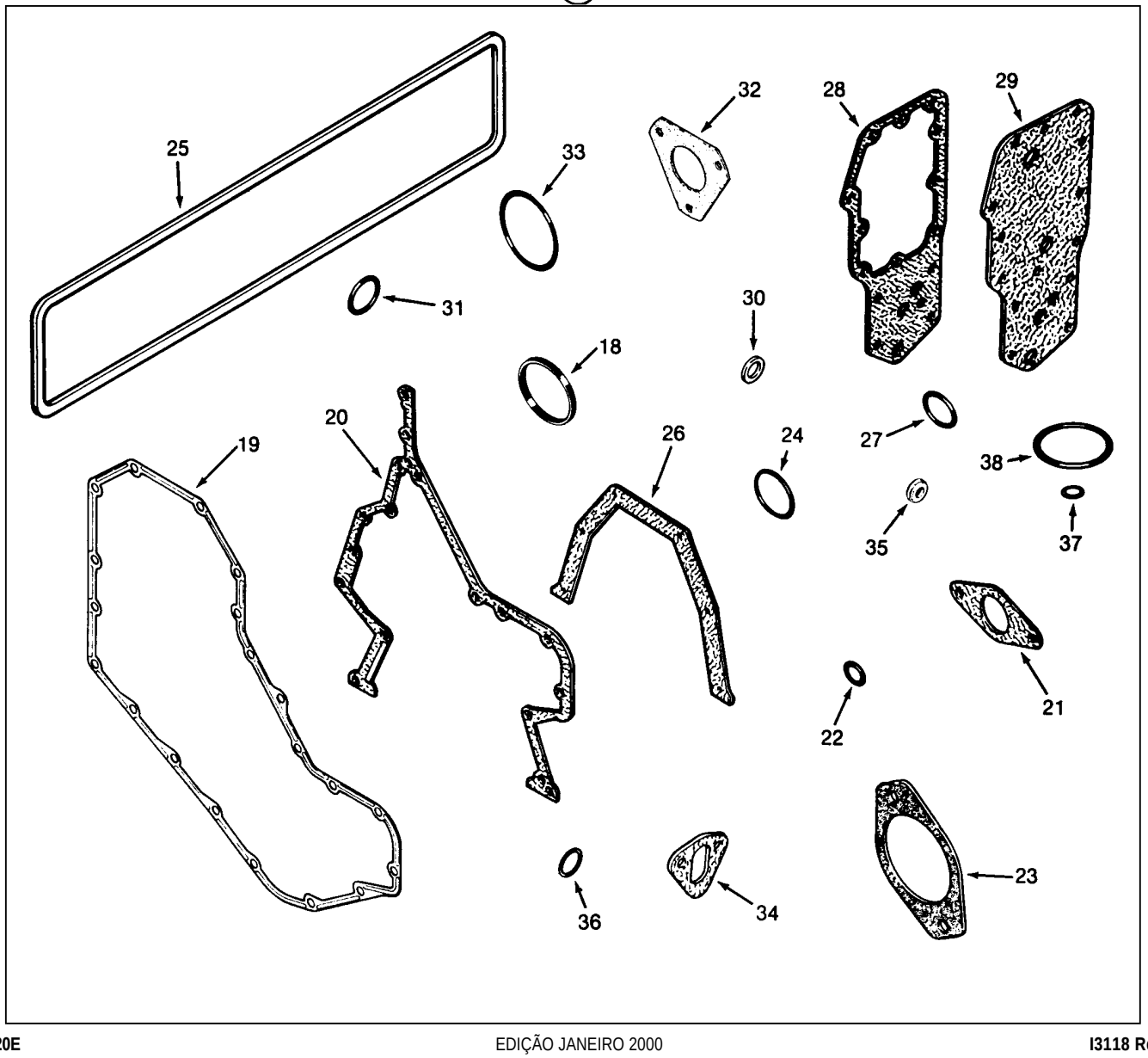
25
32
28
29
33
31
30
18
20
26
24
27
38
19
35
37
21
22
36
34
23

ITEM REF.	PEÇA Nº PART Nº PIEZA Nº PIÈCE Nº	QDE. QTY. CANT. QTE.	DESCRIÇÃO (Português)	DESCRIPTION (English)	DESCRIPCION (Español)	DESCRIPTION (Français)
1	A77793	1	JOGO DE JUNTAS (Nota 1)	GASKET KIT (Note 1)	JUEGO JUNTAS (Nota 1)	JEU JOINT (Note 1)
2	J923331	1	GUARNIÇÃO termostato	GASKET	JUNTA	JOINT
3	J901097	12	VEDADOR válv. adm/esc	SEAL	SELLO	JOINT
4	J901356	1	GUARNIÇÃO turbo	GASKET	JUNTA	JOINT
5	J927154	6	GUARNIÇÃO coletor esc	GASKET	JUNTA	JOINT
6	J914029	1	GUARNIÇÃO coletor adm	GASKET	JUNTA	JOINT
7	J928919	1	GUARNIÇÃO tubo óleo	GASKET	JUNTA	JOINT
8	J902363	1	VEDADOR enchimento	SEAL	SELLO	JOINT
9	J929795	6	VEDADOR tpa balancins	SEAL	SELLO	JOINT
11	J903380	6	VEDADOR combustível	SEAL	SELLO	JOINT
12	J906659	6	VEDADOR 7mm, injetor	SEAL	SELLO	JOINT
13	J909356	6	VEDADOR corpo injetor	SEAL	SELLO	JOINT
15	J823921	1	INDICADOR paraf. cab.	GAUGE	INDICADOR	INDICATEUR
16	J928406	6	ANEL O paraf. bal.	O RING	ANILLO O	JOINT TORIQUE
17	A77861	1	JOGO JUNTAS - bloco (Nota 1)	GASKET KIT - block (Note 1)	JUEGO JUNTAS - bloco (Nota 1)	JEU JOINT - bloc (Note 1)
18	J903475	1	VEDADOR conector óleo	SEAL	SELLO	JOINT
19	J914385	1	GUARNIÇÃO tpa. engren.	GASKET	JUNTA	JOINT
20	J916131	1	GUARNIÇÃO carcaça	GASKET	JUNTA	JOINT
22	J913994	1	ANEL O pino distribuição	O RING	ANILLO O	JOINT TORIQUE
23	J919601	1	GUARNIÇÃO PTO	GASKET	JUNTA	JOINT
24	238-5341	1	ANEL O bomba d'água	O RING	ANILLO O	JOINT TORIQUE
25	J907617	1	GUARNIÇÃO tpa tuchos	GASKET	JUNTA	JOINT
26	J914386	1	GUARNIÇÃO tpa. árvore	GASKET	JUNTA	JOINT
27	J906697	1	ANEL O ent. água	O RING	ANILLO O	JOINT TORIQUE
28	J929791	1	GUARNIÇÃO rad. óleo	GASKET	JUNTA	JOINT
29	J929792	1	GUARNIÇÃO filtro	GASKET	JUNTA	JOINT
30	J902425	1	ARRUELA cárter	WASHER	ARANDELA	RONDELLE
32	J914389	1	GUARNIÇÃO bba. inj.	GASKET	JUNTA	JOINT
33	J912473	1	ANEL O carc. volante	O RING	ANILLO O	JOINT TORIQUE
34	J923054	1	GUARNIÇÃO bba. comb.	GASKET	JUNTA	JOINT
35	J900267	6	VEDADOR	SEAL	SELLO	JOINT
37	J906695	1	ANEL O filtro comb.	O RING	ANILLO O	JOINT TORIQUE
38	J906694	1	ANEL O filtro comb.	O RING	ANILLO O	JOINT TORIQUE
39	148608A1	1	JOGO JUNTAS sup STD (Nota 2)	GASKET KIT upper STD (Note 2)	JUEGO JUNTAS STD (Nota 2)	JEU JOINT STD (Note 2)
40	148605A1	1	JOGO JUNTAS sup 0.25 (Nota 2)	GASKET KIT upper 0.25 (Note 2)	JUEGO JUNTAS 0.25 (Nota 2)	JEU JOINT 0.25 (Note 2)
41	148606A1	1	JOGO JUNTAS sup 0.50 (Nota 2)	GASKET KIT upper 0.50 (Note 2)	JUEGO JUNTAS 0.50 (Nota 2)	JEU JOINT 0.50 (Note 2)
42	148607A1	1	JOGO JUNTAS inf (Nota 2)	GASKET KIT lower STD (Note 2)	JUEGO JUNTAS STD (Nota 2)	JEU JOINT STD (Note 2)

NOTA 1: Motor Case Corporation
NOTE 1: Engine/Moteur Case Corporation

NOTA 2: Motor Case Brasil
NOTE 2: Engine/Moteur Case Brasil

ÍNDICE

Descrição	Página
ACELERADOR E ARTICULAÇÕES (MOTOR CASE CORPORATION)	3-2
ACELERADOR E ARTICULAÇÕES (MOTOR CASE BRASIL)	3-2B
TANQUE DE COMBUSTÍVEL E COMPONENTES	3-4
SISTEMA DE INJEÇÃO DE COMBUSTÍVEL (MOTOR CASE CORPORATION)	3-6
SISTEMA DE INJEÇÃO DE COMBUSTÍVEL (MOTOR CASE BRASIL)	3-6B
FILTRO DE COMBUSTÍVEL E BOMBA ALIMENTADORA (MOTOR CASE CORPORATION)	3-8
BOMBA ALIMENTADORA (MOTOR CASE BRASIL)	3-8B
FILTRO DE COMBUSTÍVEL (MOTOR CASE BRASIL)	3-8D
BOMBA INJETORA (MOTOR CASE CORPORATION)	3-10
BOMBA INJETORA (MOTOR CASE BRASIL)	3-10B
SOLENÓIDE DE CORTE DE COMBUSTÍVEL (MOTOR CASE BRASIL)	3-10D
BICO INJETOR (MOTOR CASE CORPORATION)	3-12
BICO INJETOR (MOTOR CASE BRASIL)	3-12B

TABLE OF CONTENTS

Description	Page
ACCELERATOR AND LINKAGE (ENGINE CASE CORPORATION)	3-2
ACCELERATOR AND LINKAGE (ENGINE CASE BRASIL)	3-2B
FUEL TANK AND RELATED PARTS	3-4
FUEL INJECTION SYSTEM (ENGINE CASE CORPORATION)	3-6
FUEL INJECTION SYSTEM (ENGINE CASE BRASIL)	3-6B
FUEL FILTER AND LIFT PUMP (ENGINE CASE CORPORATION)	3-8
LIFT PUMP (ENGINE CASE BRASIL)	3-8B
FUEL FILTER AND (ENGINE CASE BRASIL)	3-8D
INJECTION PUMP (ENGINE CASE CORPORATION)	3-10
INJECTION PUMP (ENGINE CASE BRASIL)	3-10B
FUEL SHUT OFF SOLENOID (ENGINE CASE BRASIL)	3-10D
INJECTOR NOZZLE (ENGINE CASE CORPORATION)	3-12
INJECTOR NOZZLE (ENGINE CASE BRASIL)	3-12B

ÍNDICE

Descripción	Página
ACELERADOR Y ARTICULACIONES (MOTOR CASE CORPORATION)	3-2
ACELERADOR Y ARTICULACIONES (MOTOR CASE BRASIL)	3-2B
TANQUE DE COMBUSTIBLE Y COMPONENTES	3-4
SISTEMA DE ALIMENTACIÓN DE COMBUSTIBLE (MOTOR CASE CORPORATION)	3-6
SISTEMA DE ALIMENTACIÓN DE COMBUSTIBLE (MOTOR CASE BRASIL)	3-6B
FILTRO DE COMBUSTÍBLE Y BOMBA DE ALIMENTACIÓN (MOTOR CASE CORPORATION)	3-8
BOMBA DE ALIMENTACIÓN (MOTOR CASE BRASIL)	3-8B
FILTRO DE COMBUSTÍBLE (MOTOR CASE BRASIL)	3-8D
BOMBA INYECTORA (MOTOR CASE CORPORATION)	3-10
BOMBA INYECTORA (MOTOR CASE BRASIL)	3-10B
SOLENÓIDE DE CORTE DE COMBUSTIBLE (MOTOR CASE BRASIL)	3-10D
BICO INYECTOR (MOTOR CASE CORPORATION)	3-12
BICO INYECTOR (MOTOR CASE BRASIL)	3-12B

INDEX

Description	Page
ACCELERATEUR ET ARTICULATIONS (MOTEUR CASE CORPORATION)	3-2
ACCELERATEUR ET ARTICULATIONS (MOTEUR CASE BRASIL)	3-2B
RESERVOIR DE CARBURANT ET COMPOSANTS	3-4
SYSTEME D'INJECTION DU CARBURANT (MOTEUR CASE CORPORATION)	3-6
SYSTEME D'INJECTION DU CARBURANT (MOTEUR CASE BRASIL)	3-6B
FILTRE A CARBURANT ET POMPE (MOTEUR CASE CORPORATION)	3-8
POMPE (MOTEUR CASE BRASIL)	3-8B
FILTRE A CARBURANT (MOTEUR CASE BRASIL)	3-8D
POMPE D'INJECTION (MOTEUR CASE CORPORATION)	3-10
POMPE D'INJECTION (MOTEUR CASE BRASIL)	3-10B
VALVE SOLENOID (MOTEUR CASE BRASIL)	3-10D
INJECTEUR (MOTEUR CASE CORPORATION)	3-12
INJECTEUR (MOTEUR CASE BRASIL)	3-12B

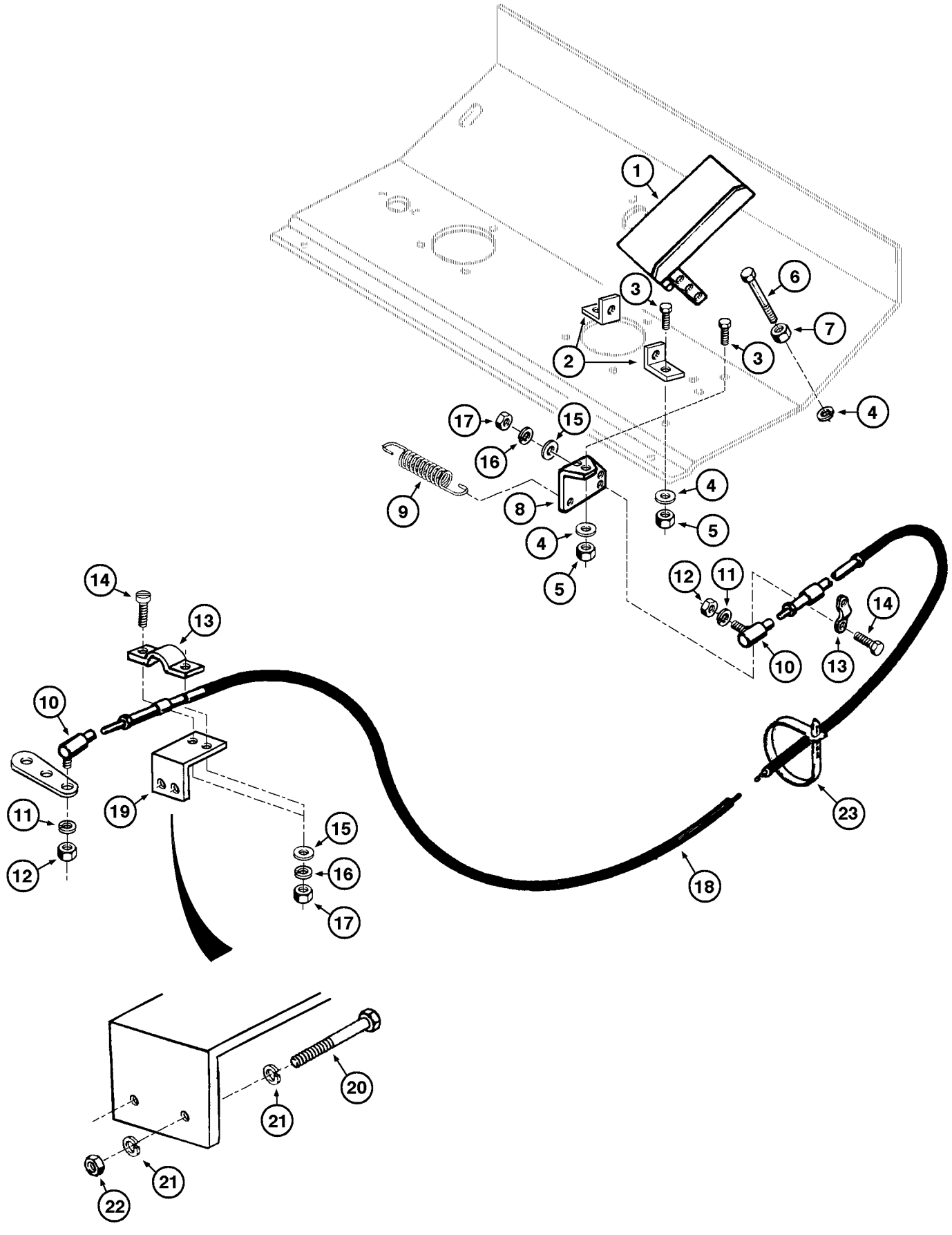
1
2
3
3
6
7
4
17
15
16
9
8
4
5
4
5
12
11
14
13
10
13
14
10
19
11
12
15
16
17
18
23
20
21
21
22

ITEM REF.	PEÇA Nº PART Nº PIEZA Nº PIÈCE Nº	QDE. QTY. CANT. QTE.	DESCRIÇÃO (Português)	DESCRIPTION (English)	DESCRIPCION (Español)	DESCRIPTION (Français)
1	E156872	1	PEDAL-acelerador	PEDAL-accelerator	PEDAL-acelerador	PEDALE-d´accelerateur
2	L73462	2	BASE-acelerador	BASE-accelerator	BASE-acelerador	BASEd´accelerateur
3	413-620	3	PARAFUSO	BOLT	TORNILLO	VIS
4	495-21044	4	ARRUELA	WASHER	ARANDELA	RONDELLE
5	231-1446	3	PORCA	NUT	TUERCA	ECROU
6	413-628	1	PARAFUSO	BOLT	TORNILLO	VIS
7	425-106	1	PORCA	NUT	TUERCA	ECROU
8	147344A1	1	SUPORTE-cabo acelerador	BRACKET-acc. cable	SOPORTE-cable	SUPPORT-cable
9	E65236	1	MOLA	SPRING	RESORTE	RESSORT
10	A76747	2	JUNTA-cabo	GASKET-cable	JUNTA-cable	JOINT-cable
11	492-11025	2	ARRUELA-pressão	WASHER-lock	ARANDELA-cierre	RONDELLE W
12	425-114	2	PORCA	NUT	TUERCA	ECROU
13	L12441	2	BRAÇADEIRA	CLAMP	ABRAZADERA	COLLIER
14	459-11012	4	PARAFUSO	BOLT	TORNILLO	VIS
15	495-31022	4	ARRUELA	WASHER	ARANDELA	RONDELLE
16	492-11010	4	ARRUELA-pressão	WASHER-lock	ARANDELA-cierre	RONDELLE W
17	225-14210	4	PARAFUSO	BOLT	TORNILLO	VIS
18	E155965	1	CABO-acelerador	CABLE-accelerator	CABLE-acelerador	CABLE-accelerateur
19	147345A1	1	SUPORTE-cabo acelerador	BRACKET-acc. cable	SOPORTE-cable acelerador	SUPPORT-cable
20	413-416	2	PARAFUSO	BOLT	TORNILLO	VIS
21	495-11028	4	ARRUELA-pressão	WASHER-lock	ARANDELA-cierre	RONDELLE W
22	231-1444	2	PORCA	NUT	TUERCA	ECROU
23	L18331	2	BRAÇADEIRA	CLAMP	ABRAZADERA	COLLIER

NOTA: Motor Case Corporation
NOTE: Engine/Moteur Case Corporation

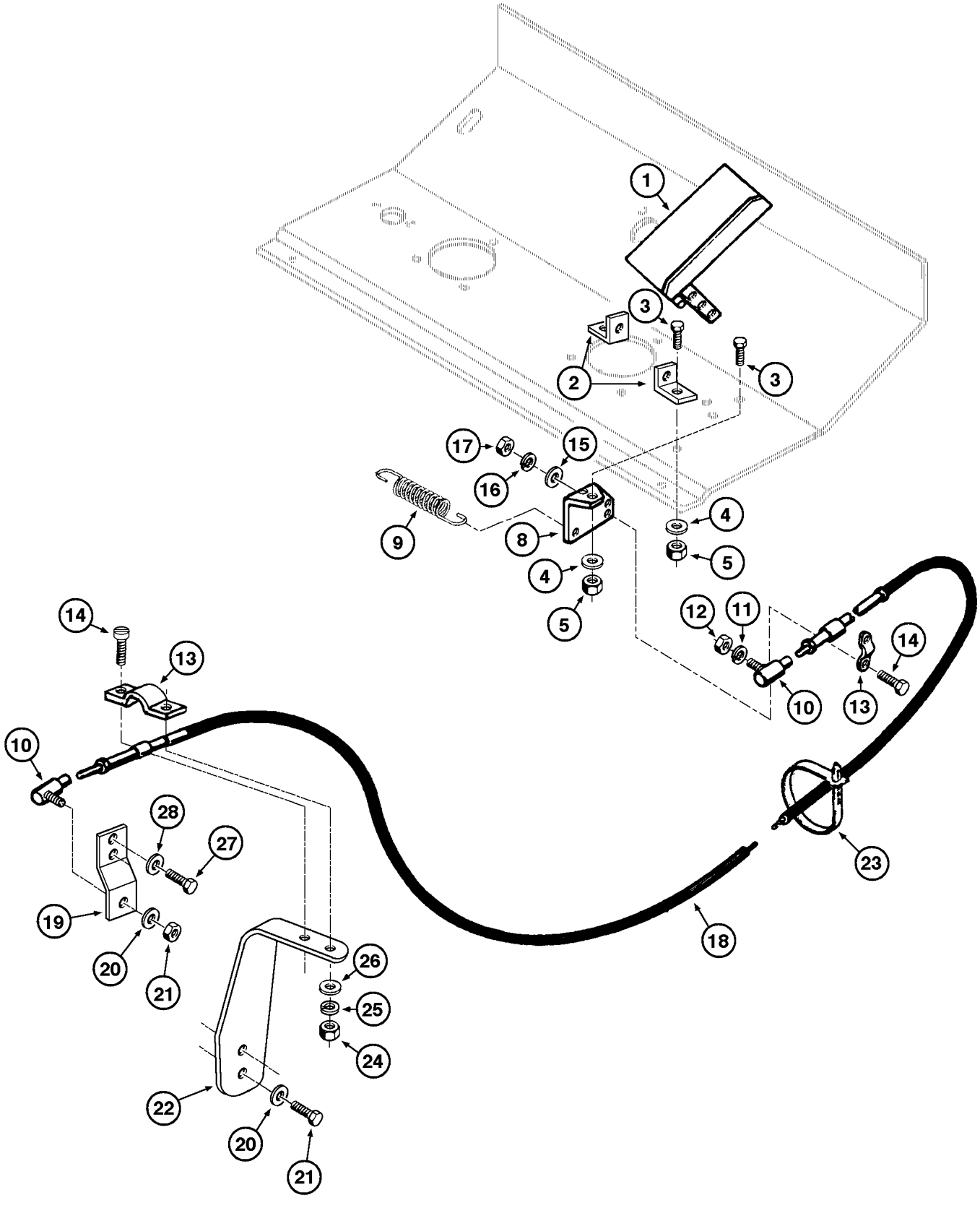
1
2
3
3
4
5
4
5
8
9
15
16
17
10
11
12
13
14
10
13
14
23
18
10
27
28
19
20
21
22
20
21
24
25
26

ITEM REF.	PEÇA Nº PART Nº PIEZA Nº PIÈCE Nº	QDE. QTY. CANT. QTE.	DESCRIÇÃO (Português)	DESCRIPTION (English)	DESCRIPCION (Español)	DESCRIPTION (Français)
1	E156872	1	PEDAL acelerador	PEDAL accelerator	PEDAL acelerador	PEDALE d´accelerateur
2	L73462	2	BASE acelerador	BASE accelerator	BASE acelerador	BASEd´accelerateur
3	413-620	3	PARAFUSO	BOLT	TORNILLO	VIS
4	495-21044	4	ARRUELA	WASHER	ARANDELA	RONDELLE
5	231-1446	3	PORCA	NUT	TUERCA	ECROU
6	614-12025	2	PARAFUSO	BOLT	TORNILLO	VIS
7	895-11012	2	ARRUELA	WASHER	ARANDELA	RONDELLE
8	147344A1	1	SUPORTE cabo acelerador	BRACKET acc. cable	SOPORTE cable	SUPPORT cable
9	E65236	1	MOLA	SPRING	RESORTE	RESSORT
10	A76747	2	JUNTA cabo	GASKET cable	JUNTA cable	JOINT cable
11	492-11025	2	ARRUELA pressão	WASHER lock	ARANDELA cierre	RONDELLE W
12	425-114	2	PORCA	NUT	TUERCA	ECROU
13	L12441	2	BRAÇADEIRA	CLAMP	ABRAZADERA	COLLIER
14	459-11012	4	PARAFUSO	BOLT	TORNILLO	VIS
15	495-31022	2	ARRUELA	WASHER	ARANDELA	RONDELLE
16	492-11010	2	ARRUELA pressão	WASHER lock	ARANDELA cierre	RONDELLE W
17	225-14210	2	PARAFUSO	BOLT	TORNILLO	VIS
18	E155965	1	CABO acelerador	CABLE accelerator	CABLE acelerador	CABLE accelerateur
19	E158436	1	ALAVANCA acelerador	LEVER accelerator	PALANCA acelerador	LEVIER accelerateur
20	492-11025	2	ARRUELA	WASHER	ARANDELA	RONDELLE
21	425-114	2	PORCA	NUT	TUERCA	ECROU
22	148534A1	1	SUPORTE-cabo acelerador	BRACKET-acc. cable	SOPORTE-cable acelerador	SUPPORT-cable accelerat.
23	L18331	2	BRAÇADEIRA	CLAMP	ABRAZADERA	COLLIER
24	225-14210	2	PORCA	NUT	TUERCA	ECROU
25	492-11010	2	ARRUELA pressão	WASHER lock	ARANDELA cierre	RONDELLE W
26	495-31022	2	ARRUELA	WASHER	ARANDELA	RONDELLE
27	614-6012	2	PARAFUSO	BOLT	TORNILLO	VIS
28	892-11006	2	ARRUELA	WASHER	ARANDELA	RONDELLE

NOTA: Motor Case Brasil
NOTE: Engine/Moteur Case Brasil

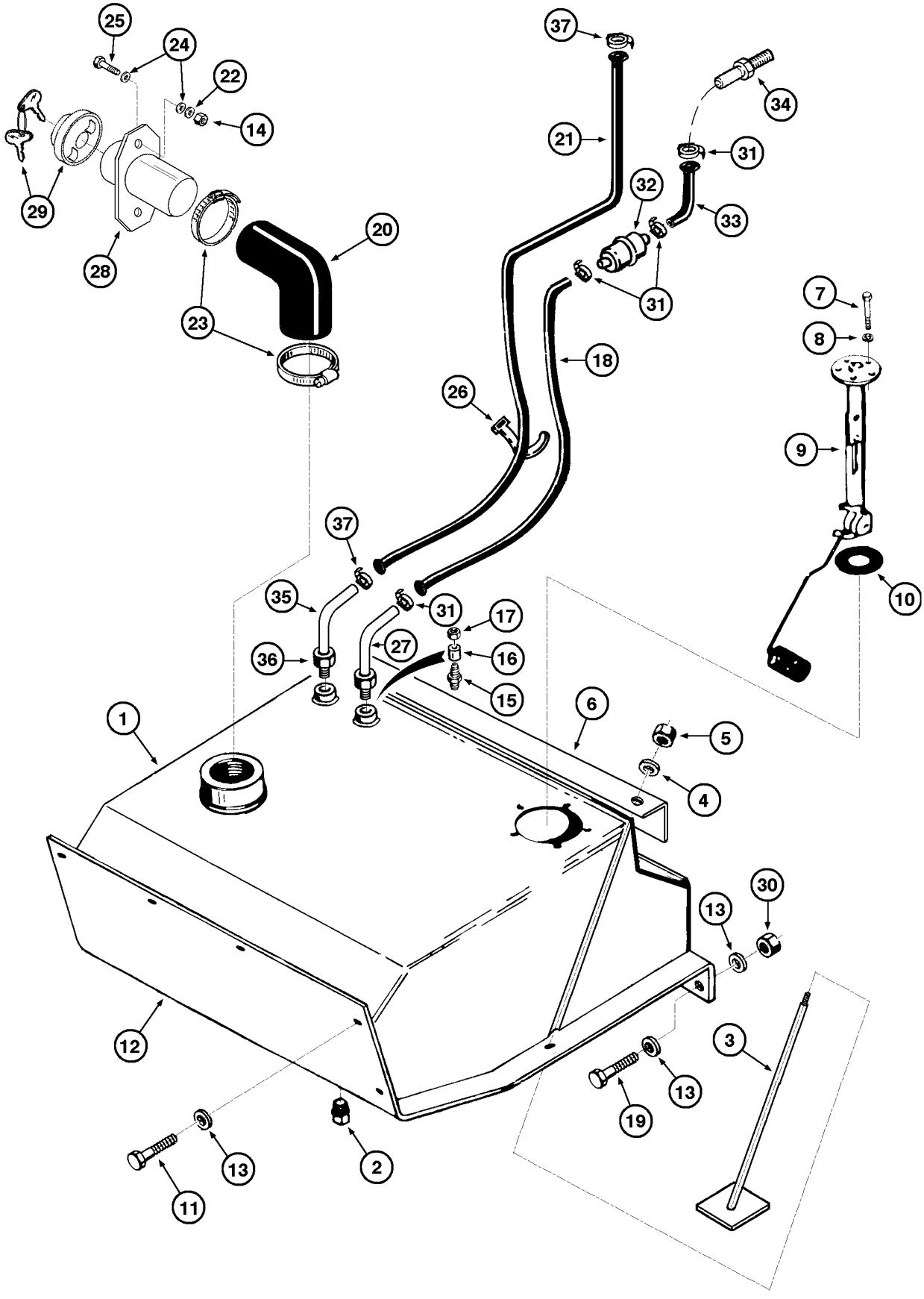
25
24
22
14
29
28
23
20
37
21
34
31
32
33
31
7
8
18
26
9
10
37
35
31
17
27
16
36
15
6
5
4
1
30
13
12
3
13
19
13
2
11

ITEM REF.	PEÇA Nº PART Nº PIEZA Nº PIÈCE Nº	QDE. QTY. CANT. QTE.	DESCRIÇÃO (Português)	DESCRIPTION (English)	DESCRIPCION (Español)	DESCRIPTION (Français)
1	145921A1	1	TANQUE - Conj.	TANK - Assy.	TANQUE - Conj.	TANK - Ens.
2	221-45	1	BUJÃO	PLUG	TAPÓN	BOUCHON
3	146240A1	2	TIRANTE	ROD	TIRANTE	ROD
4	495-11034	2	ARRUELA	WASHER	ARANDELA	RONDELLE
5	231-1445	2	PORCA	NUT	TUERCA	ECROU
6	146223A1	1	PLACA-fixação	PLATE-fixation	PLACA-fijación	PLAQUE-fixation
7	462-11010	5	PARAFUSO (Nota 1)	BOLT (Note 1)	TORNILLO (Nota 1)	VIS (Note 1)
7	463-11010	5	PARAFUSO (Nota 2)	BOLT (Note 2)	TORNILLO (Nota 2)	VIS (Note 2)
8	492-11010	5	ARRUELA-pressão	WASHER-lock	ARANDELA-cierre	RONDELLE W
9	148080A1	1	BÓIA	SENDING UNIT	EMISOR	EMITTEUR
10	A11822	1	JUNTA	GASKET	JUNTA	JOINT
11	413-824	4	PARAFUSO	BOLT	TORNILLO	VIS
12	146246A1	1	PLACA-tanque	PLATE-tank	PLACA-tanque	PLAQUE-reservoir
13	495-21056	8	ARRUELA	WASHER	ARANDELA	RONDELLE
14	425-106	2	PORCA	NUT	TUERCA	ECROU
15	222-638	2	CONEXÃO - Conj.	CONNECTOR - Assy.	CONECTOR - Conj.	RACCORD - Ens.
16	222-654	1	LUVA	SLEEVE	MANGUITO	MANCHON
17	222-664	1	PORCA	NUT	TUERCA	ECROU
18	E61295	1	MANGUEIRA (Nota 1)	HOSE (Note 1)	MANGUERA (Nota 1)	TUYAU (Note 1)
18	148538A1	1	MANGUEIRA (Nota 2)	HOSE (Note 2)	MANGUERA (Nota 2)	TUYAU (Note 2)
19	413-832	2	PARAFUSO	BOLT	TORNILLO	VIS
20	146241A1	1	MANGUEIRA	HOSE	MANGUERA	TUYAU
21	147410A1	1	MANGUEIRA (Nota 1)	HOSE (Note 1)	MANGUERA (Nota 1)	TUYAU (Note 1)
21	148538A1	1	MANGUEIRA (Nota 2)	HOSE (Note 2)	MANGUERA (Nota 2)	TUYAU (Note 2)
22	492-11038	2	ARRUELA	WASHER	ARANDELA	RONDELLE
23	214-1464	2	BRAÇADEIRA	CLAMP	ABRAZADERA	COLLIER
24	495-11041	4	ARRUELA	WASHER	ARANDELA	RONDELLE
25	413-620	2	PARAFUSO	BOLT	TORNILLO	VIS
26	L18331	4	CINTA	STRAP	TIRA	BANDE
27	L71206	1	TUBO	TUBE	TUBO	TUBE
28	E158526	1	BOCAL - Conj.	FILLING NECK - Assy.	BOCA - Conj.	NECK - Ens.
29	A65842-33	1	TAMPA	COVER	TAPA	COUVERCLE
30	425-108	2	PORCA	NUT	TUERCA	ECROU
31	214-1706	4	BRAÇADEIRA	CLAMP	ABRAZADERA	COLLIER
32	D139225	1	FILTRO-combustível	FILTER-fuel	FILTRO-combustible	FILTRE-carburant
33	E158274	1	MANGUEIRA	HOSE	MANGUERA	TUYAU
34	217-151	1	CONECTOR	CONNECTOR	CONECTOR	CONNECTEUR
35	L119110	1	TUBO (Nota 1)	TUBE (Note 1)	TUBO (Nota 1)	TUBE (Note 1)
35	L71206	1	TUBO (Nota 2)	TUBE (Note 2)	TUBO (Nota 2)	TUBE (Note 2)
36	145244A1	1	CONEXÃO (Nota 1)	CONNECTOR (Note 1)	CONECTOR (Nota 1)	RACCORD (Note 1)
37	214-1704	2	BRAÇADEIRA (Nota 1)	CLAMP (Note 1)	ABRAZADERA (Nota 1)	COLLIER (Note 1)
37	214-1706	2	BRAÇADEIRA (Nota 2)	CLAMP (Note 2)	ABRAZADERA (Nota 2)	COLLIER (Note 2)

NOTA 1: Motor Case Corporation
NOTE 1: Engine/Moteur Case Corporation

NOTA 2: Motor Case Brasil
NOTE 2: Engine/Moteur Case Brasil

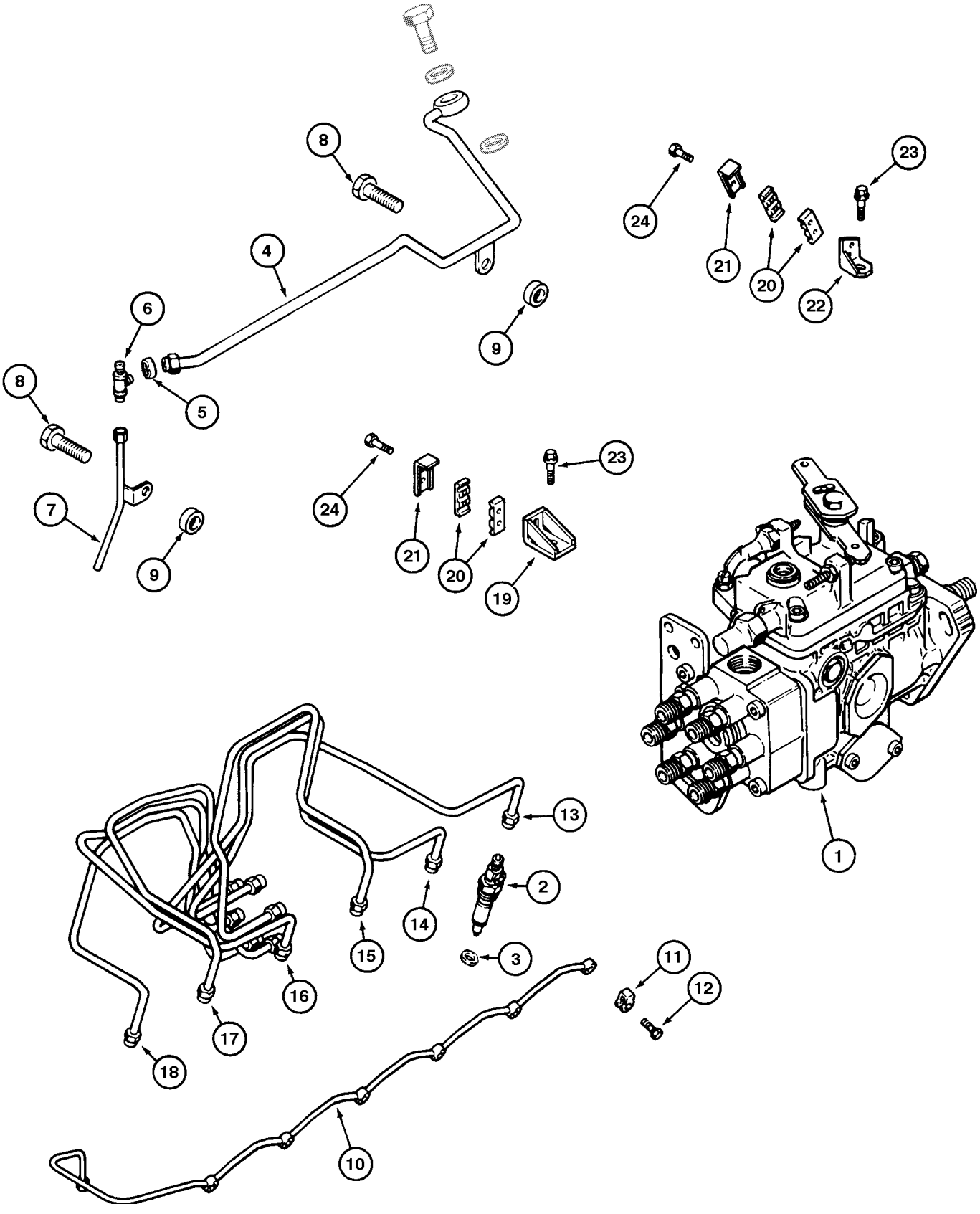
1
2
3
4
5
6
7
8
9
10
11
12
13
14
15
16
17
18
19
20
21
22
23
24

ITEM REF.	PEÇA Nº PART Nº PIEZA Nº PIÈCE Nº	QDE. QTY. CANT. QTE.	DESCRIÇÃO (Português)	DESCRIPTION (English)	DESCRIPCION (Español)	DESCRIPTION (Français)
1	REF.	1	BOMBA INJETORA - Conj. (P.3-10)	INJ. PUMP - Assy. (P.3-10)	BOMBA - Conj. (P.3-10)	POMPE - Ens. (P.3-10)
2	REF.	6	INJETOR - Conj. (P.3-12)	NOZZLE - Assy. (P.3-12)	INYECTOR - Conj. (P.3-12)	INJECTEUR - Ens. (P.3-12)
3	J906659	6	VEDADOR injetor	SEAL nozzle	SELLO inyector	JOINT injecteur
4	J905705	1	TUBO	TUBE	TUBO	TUBE
5	222-101	1	LUVA	SLEEVE	MANGUITO	MANCHON
6	222-121	1	CONECTOR TÊ	TEE	CONECTOR T	RACCORD EN T
7	J905692	1	TUBO	TUBE	TUBO	TUBE
8	845-8016	2	PARAFUSO	BOLT	TORNILLO	VIS
9	J900267	2	VEDADOR	SEAL	SELLO	JOINT
10	J909696	1	TUBO	TUBE	TUBO	TUBE
11	J903380	6	VEDADOR	SEAL	SELLO	JOINT
12	J905307	6	PARAFUSO	BOLT	TORNILLO	VIS
13	J909438	1	TUBO cil. nº1	TUBE cyl. nº1	TUBO cil. nº 1	TUBE cyl. nº1
14	J903486	1	TUBO cil. nº2	TUBE cyl. nº2	TUBO cil. nº 2	TUBE cyl. nº2
15	J903487	1	TUBO cil. nº3	TUBE cyl. nº3	TUBO cil. nº 3	TUBE cyl. nº3
16	J903488	1	TUBO cil. nº4	TUBE cyl. nº4	TUBO cil. nº 4	TUBE cyl. nº4
17	J903489	1	TUBO cil. nº5	TUBE cyl. nº5	TUBO cil. nº 5	TUBE cyl. nº5
18	J903490	1	TUBO cil. nº6	TUBE cyl. nº6	TUBO cil. nº 6	TUBE cyl. nº6
19	J917777	2	SUPORTE	BRACKET	SOPORTE	SUPPORT
20	J917747	6	GRAMPO	CLAMP	GRAPA	BRIDE
21	J904519	3	PLACA	PLATE	PLACA	PLAQUE
22	J917778	1	SUPORTE	BRACKET	SOPORTE	SUPPORT
23	J918109	3	PARAFUSO	BOLT	TORNILLO	VIS
24	J920854	2	PARAFUSO	BOLT	TORNILLO	VIS

NOTA: Motor Case Corporation
NOTE: Engine/Moteur Case Corporation

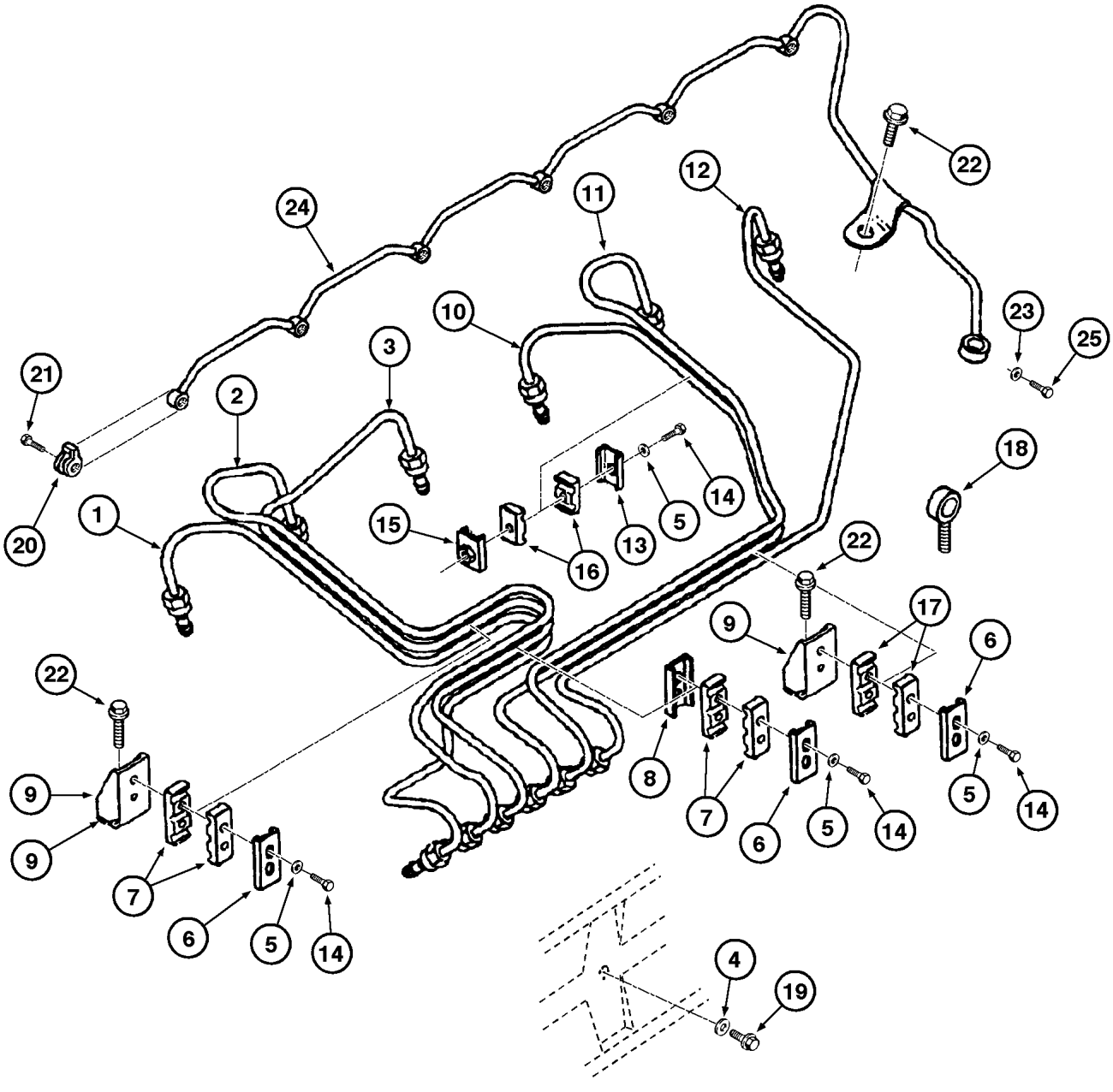
24
11
12
22
10
23
25
3
21
2
18
1
15
16
13
5
14
20
22
17
9
6
22
8
7
6
5
14
5
14
9
9
7
6
5
14
4
19

ITEM REF.	PEÇA Nº PART Nº PIEZA Nº PIÈCE Nº	QDE. QTY. CANT. QTE.	DESCRIÇÃO (Português)	DESCRIPTION (English)	DESCRIPCION (Español)	DESCRIPTION (Français)
1	148581A1	1	TUBO	TUBE	TUBO	TUBE
2	148582A1	1	TUBO	TUBE	TUBO	TUBE
3	148583A1	1	TUBO	TUBE	TUBO	TUBE
4	J928759	4	ANEL vedação	RING seal	ANILLO	BAGUE
5	J903723	7	ARRUELA	WASHER	ARANDELA	RONDELLE
6	J904519	3	BRAÇO	ARM	BRAZO	BRAS
7	J917747	4	ISOLADOR vibração	INSULATOR	AISLADOR	INSULATEUR
8	J917716	1	BRAÇO	ARM	BRAZO	BRAS
9	148584A1	2	BRAÇO	ARM	BRAZO	BRAS
10	148585A1	1	TUBO	TUBE	TUBO	TUBE
11	148586A1	1	TUBO	TUBE	TUBO	TUBE
12	148587A1	1	TUBO	TUBE	TUBO	TUBE
13	J904711	1	BRAÇO	ARM	BRAZO	BRAS
14	J917712	7	PARAFUSO	BOLT	TORNILLO	VIS
15	J917717	1	BRAÇO	ARM	BRAZO	BRAS
16	J917746	2	ISOLADOR vibração	INSULATOR	AISLADOR	INSULATEUR
17	J917747	2	ISOLADOR vibração	INSULATOR	AISLADOR	INSULATEUR
18	148588A1	1	CONECTOR banjo	CONNECTOR	CONECTOR	CONNECTEUR
19	J900629	2	PARAFUSO	BOLT	TORNILLO	VIS
20	J903380	6	SELO banjo	SEAL	ANILLO	JOINT
21	J905307	6	PARAFUSO banjo	BOLT banjo	TORNILLO	VIS
22	J918109	3	PARAFUSO	BOLT	TORNILLO	VIS
23	J918188	2	ARRUELA vedação	WASHER lock	ARANDELA cierre	RONDELLE W
24	J926103	1	COLETOR combustível	MANIFOLD fuel	MULTIPLE	COLLECTEUR
25	J924726	1	VÁLVULA controle	CONTROL VALVE	VALVULA CONTROL	VALVE DE CONTROLE

NOTA: Motor Case Brasil
NOTE: Engine/Moteur Case Brasil

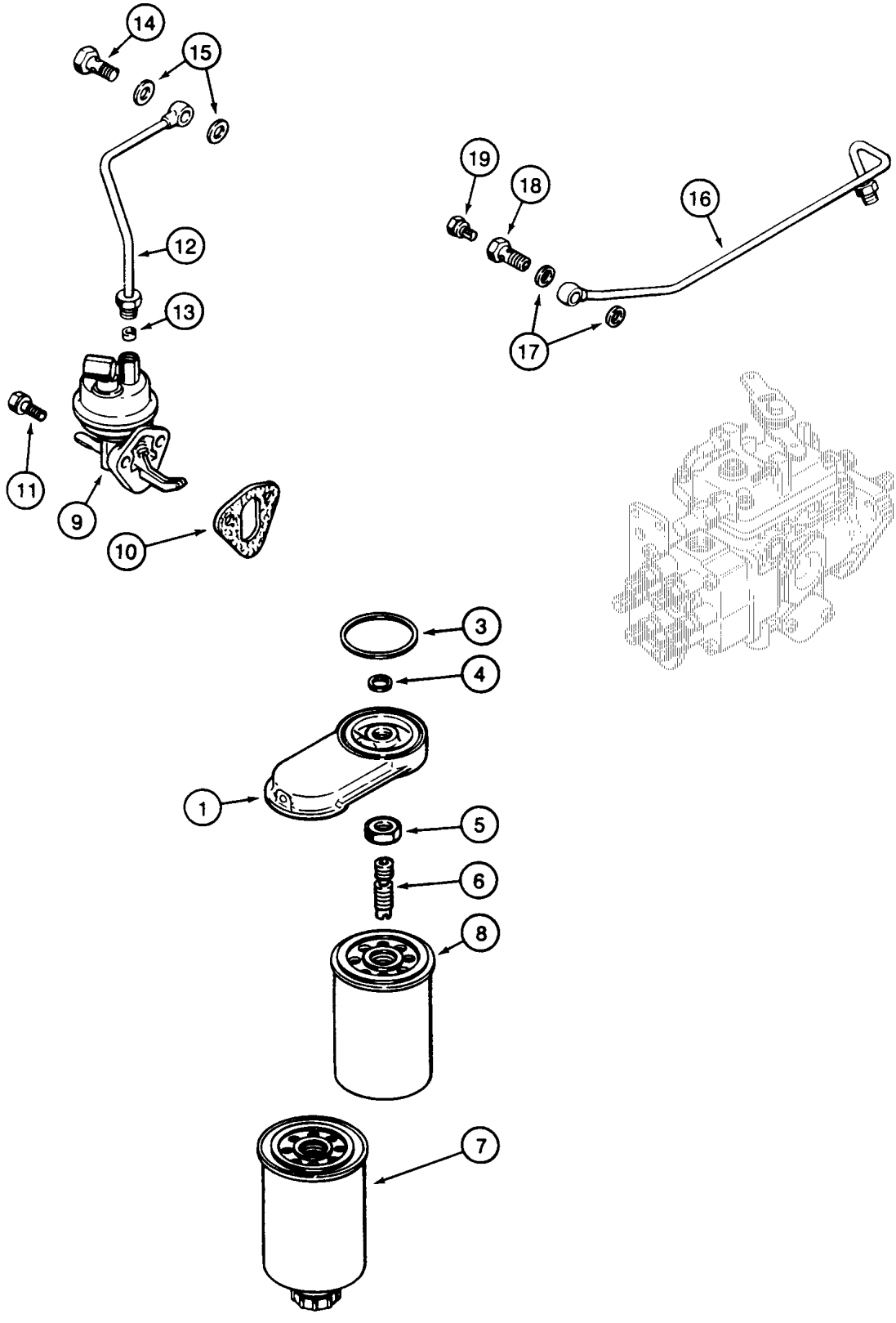
14
15
12
13
11
9
10
19
18
16
17
3
4
1
5
6
8
7

ITEM REF.	PEÇA Nº PART Nº PIEZA Nº PIÈCE Nº	QDE. QTY. CANT. QTE.	DESCRIÇÃO (Português)	DESCRIPTION (English)	DESCRIPCION (Español)	DESCRIPTION (Français)
1	J897331	1	CABEÇOTE - Conj.	HEAD - Assy.	CULATA - Conj.	CULASSE - Ens.
3	J906694	1	ANEL O	O RING	ANILLO O	JOINT TORIQUE
4	J906695	1	ANEL O	O RING	ANILLO O	JOINT TORIQUE
5	J903293	1	PORCA	NUT	TUERCA	ECROU
6	J925955	1	ADAPTADOR	ADAPTER	ADAPTADOR	ADAPTEUR
7	J925274	1	FILTRO-primário	FILTER-primary	FILTRO-primero	FILTRE-premier
8	J903640	1	FILTRO-secundário	FILTER-secondary	FILTRO-segundo	FILTRE-seconde
9	J928143	1	BOMBA alimentação	PUMP	BOMBA	POMPE
10	J923054	1	JUNTA	GASKET	JUNTA	JOINT
11	845-8020	2	PARAFUSO	BOLT	TORNILLO	VIS
12	J907582	1	TUBO - Conj.	TUBE - Assy.	TUBO - Conj.	TUBE - Ens.
13	222-101	1	LUVA	SLEEVE	MANGUITO	MANCHON
14	J903035	1	PARAFUSO	BOLT	TORNILLO	VIS
15	J918191	2	ARRUELA	WASHER	ARANDELA	RONDELLE
16	J918640	1	TUBO	TUBE	TUBO	TUBE
17	J918191	2	ARRUELA	WASHER	ARANDELA	RONDELLE
	J905860	1	PARAFUSO - Conj.	BOLT - Assy.	PERNO - Conj.	VIS - Ens.
18	NSS	1	PARAFUSO	BOLT	TORNILLO	VIS
19	NSS	1	PARAFUSO	BOLT	TORNILLO	VIS

NOTA: Motor Case Corporation
NOTE: Engine/Moteur Case Corporation

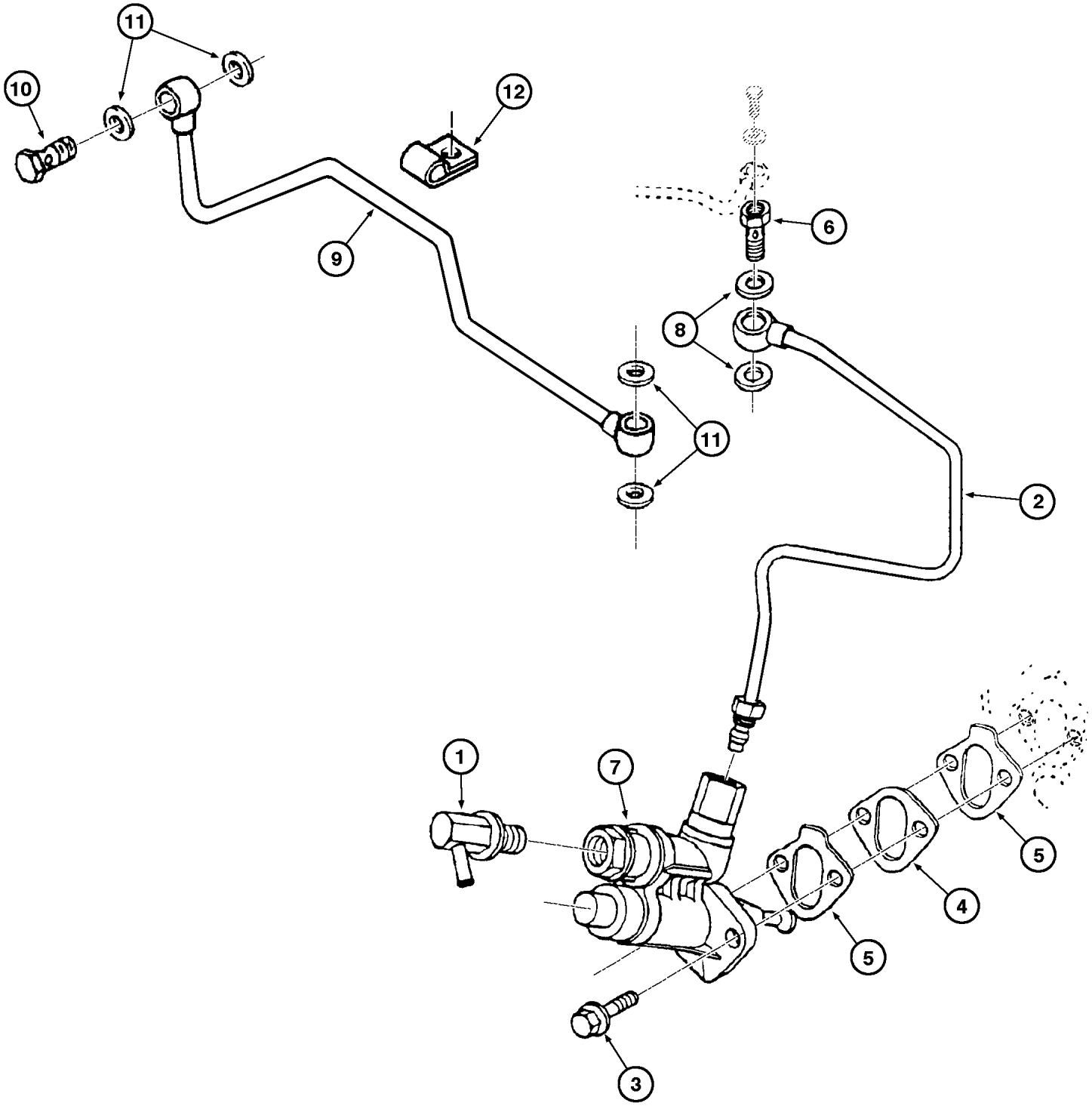
11
10
12
9
6
8
11
2
1
7
5
4
5
3

ITEM REF.	PEÇA Nº PART Nº PIEZA Nº PIÈCE Nº	QDE. QTY. CANT. QTE.	DESCRIÇÃO (Português)	DESCRIPTION (English)	DESCRIPCION (Español)	DESCRIPTION (Français)
1	E156409	1	COTOVELO 90°	ELBOW 90°	CODO	RACCORD COUDE
2	148591A1	1	TUBO	TUBE	TUBO	TUBE
3	J900631	2	PARAFUSO	BOLT	TORNILLO	VIS
4	J914284	1	ESPAÇADOR montagem	SPACER	ESPACIADOR	ENTRETOISE
5	J931348	2	JUNTA placa tampa	GASKET	JUNTA	JOINT
6	J916361	1	PARAFUSO banjo	BOLT banjo	TORNILLO	VIS
7	J933255	1	BOMBA combustível	PUMP fuel	BOMBA	POMPE
8	J918191	2	ARRUELA vedação	WASHER lock	ARANDELA cierre	RONDELLE W
9	148592A1	1	TUBO	TUBE	TUBO	TUBE
10	J924725	1	PARAFUSO banjo	BOLT banjo	TORNILLO	VIS
11	J918192	4	ARRUELA vedação	WASHER lock	ARANDELA cierre	RONDELLE W
12	E156389	1	BRAÇADEIRA	CLAMP	ABRAZADERA	COLLIER

NOTA: Motor Case Brasil
NOTE: Engine/Moteur Case Brasil

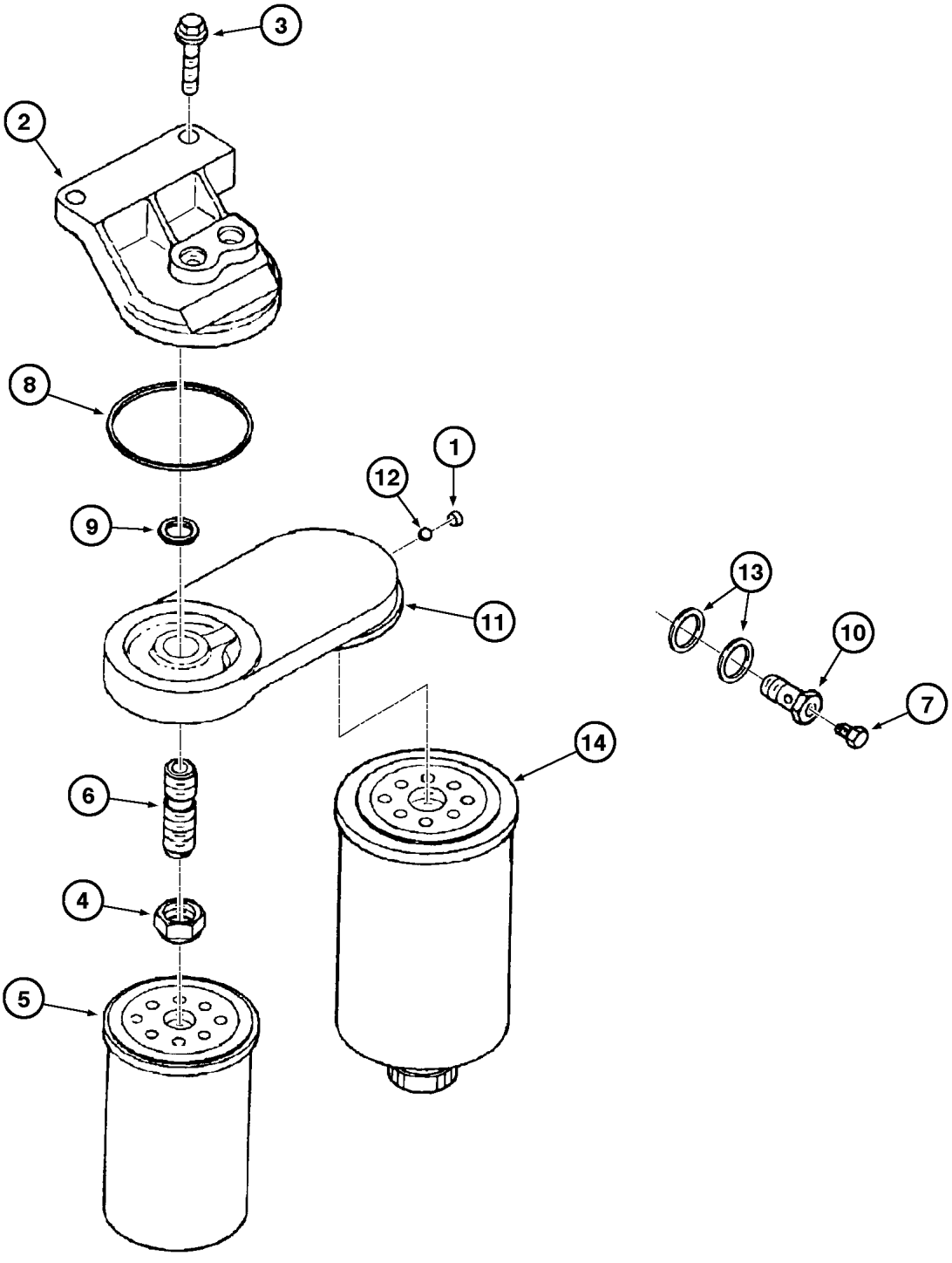
3
2
8
1
12
9
13
11
10
7
14
6
4
5

ITEM REF.	PEÇA Nº PART Nº PIEZA Nº PIÈCE Nº	QDE. QTY. CANT. QTE.	DESCRIÇÃO (Português)	DESCRIPTION (English)	DESCRIPCION (Español)	DESCRIPTION (Français)
1	E156603	1	BUJÃO expansão	PLUG	TAPÓN	BOUCHON
2	148593A1	1	CABEÇOTE do filtro	HEAD filter	CULATA	CULASSE
3	J900632	1	PARAFUSO	BOLT	TORNILLO	VIS
4	J903293	1	PORCA	NUT	TUERCA	ECROU
5	J931063	1	FILTRO-combustível	FILTER-fuel	FILTRO-combustible	FILTRE-carburant
6	J925955	1	ADAPTADOR	ADAPTER	ADAPTADOR	ADAPTEUR
7	J905403	1	PARAFUSO	BOLT	TORNILLO	VIS
8	J906694	1	ANEL vedação	RING seal	ANILLO	BAGUE
9	J906695	1	ANEL vedação	RING seal	ANILLO	BAGUE
10	J911446	1	PARAFUSO banjo	BOLT banjo	TORNILLO	VIS
11	148594A1	1	CABEÇOTE	HEAD	CULATA	CULASSE
12	J915242	1	ESFERA	BALL	ESFERA	BILLE
13	J918191	1	ARRUELA	WASHER	ARANDELA	RONDELLE
14	J930942	1	FILTRO-combustível	FILTER-fuel	FILTRO-combustible	FILTRE-carburant

NOTA: Motor Case Brasil
NOTE: Engine/Moteur Case Brasil

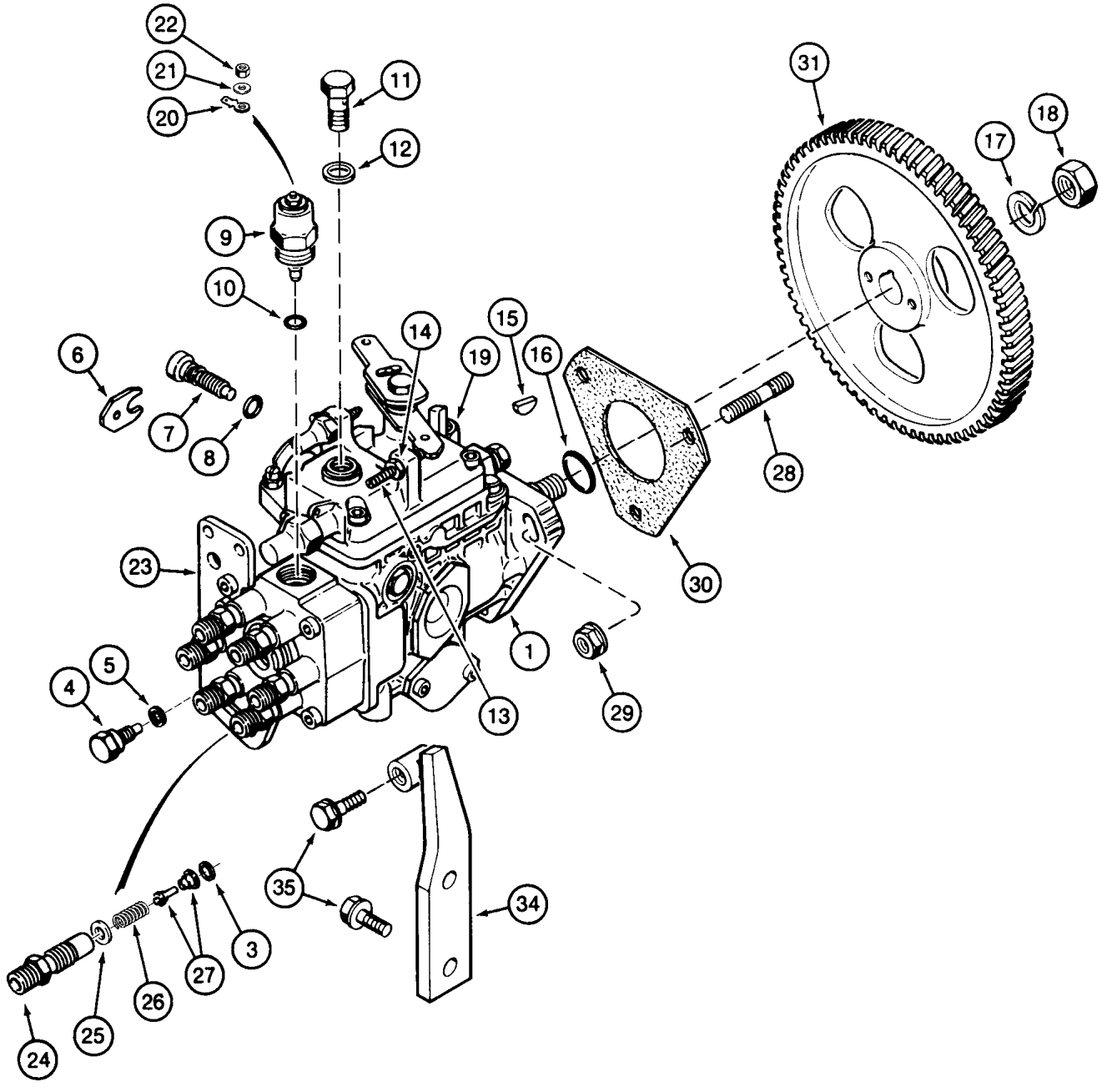
22
21
20
11
12
9
10
6
7
8
14
19
15
16
31
17
18
28
30
23
1
29
13
4
5
35
34
3
27
26
25
24

ITEM REF.	PEÇA Nº PART Nº PIEZA Nº PIÈCE Nº	QDE. QTY. CANT. QTE.	DESCRIÇÃO (Português)	DESCRIPTION (English)	DESCRIPCION (Español)	DESCRIPTION (Français)
1	J916948	1	BOMBA INJETORA - Conj.	PUMP - Assy.	BOMBA - Conj.	POMPE - Ens.
3	J903570	1	GUARNIÇÃO	GASKET	JUNTA	JOINT
4	J903572	6	PARAFUSO	BOLT	TORNILLO	VIS
5	3053133R1	1	GUARNIÇÃO	GASKET	JUNTA	JOINT
6	J904786	1	PRATO	PLATE	PLATO	PLAQUE
7	J904784	1	PARAFUSO	BOLT	TORNILLO	VIS
8	J904785	1	ANEL O	O RING	ANILLO O	JOINT TORIQUE
9	A77797	1	SOLENÓIDE	SOLENOID	SOLENOIDE	SOLENOID
10	J903577	1	ANEL O	O RING	ANILLO O	JOINT TORIQUE
11	J905465	1	PARAFUSO	BOLT	TORNILLO	VIS
12	NSS	1	ARRUELA	WASHER	ARANDELA	RONDELLE
13	J904782	1	PARAFUSO	BOLT	TORNILLO	VIS
14	J904783	1	PORCA	NUT	TUERCA	ECROU
15	J902332	1	CHAVE	KEY	LLAVE	CLE
16	J920393	1	VEDADOR	SEAL	SELLO	JOINT
17	892-11014	1	ARRUELA	WASHER	ARANDELA	RONDELLE
18	J903738	1	PORCA	NUT	TUERCA	ECROU
19	J903382	1	ADAPTADOR	ADAPTER	ADAPTADOR	ADAPTEUR
20	A187990	1	TERMINAL	TERMINAL	TERMINAL	TERMINAL
21	J907481	1	ARRUELA	WASHER	ARANDELA	RONDELLE
22	J907480	1	PORCA	NUT	TUERCA	ECROU
23	J905697	1	SUPORTE	BRACKET	SOPORTE	SUPPORT
24	J910794	6	VÁLVULA	VALVE	VÁLVULA	VALVE
25	3059066R1	6	ARRUELA	WASHER	ARANDELA	RONDELLE
26	J910796	6	MOLA	SPRING	RESORTE	RESSORT
27	J910795	6	VÁLVULA	VALVE	VÁLVULA	VALVE
28	J902501	3	PRISIONEIRO	STUD	ESPARRAGO	GOUJON
29	J900589	3	PORCA	NUT	TUERCA	ECROU
30	J914389	1	JUNTA	GASKET	JUNTA	JOINT
31	J929032	1	ENGRENAGEM	GEAR	ENGRANAJE	ENGRENAGE
34	J905313	1	BRAÇO	ARM	BRAZO	BRAS
35	J900630	3	PARAFUSO	BOLT	TORNILLO	VIS

NOTA: Motor Case Corporation
NOTE: Engine/Moteur Case Corporation

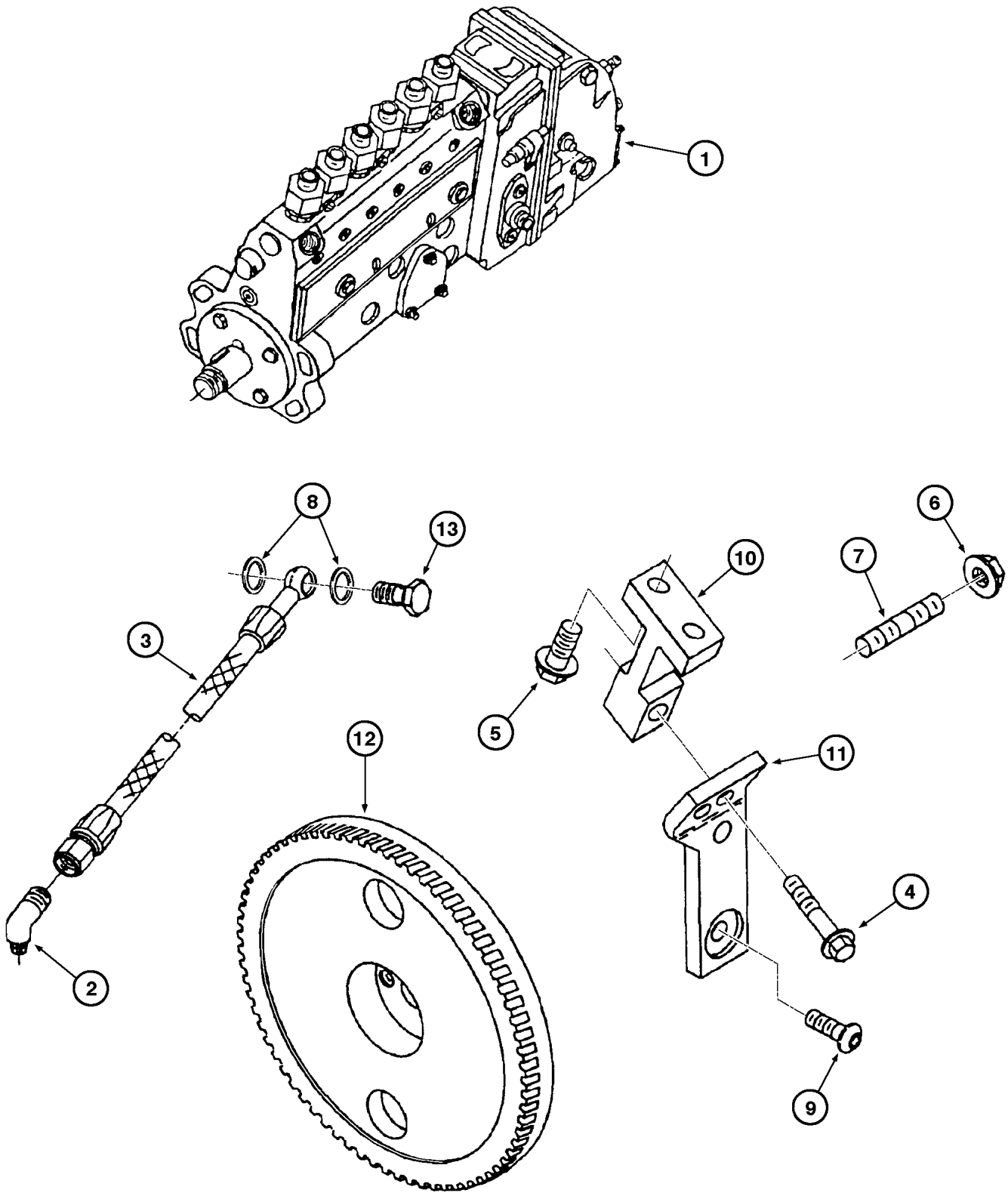
1
8
13
3
2
12
10
5
6
7
11
4
9

ITEM REF.	PEÇA Nº PART Nº PIEZA Nº PIÈCE Nº	QDE. QTY. CANT. QTE.	DESCRIÇÃO (Português)	DESCRIPTION (English)	DESCRIPCION (Español)	DESCRIPTION (Français)
1	148590A1	1	BOMBA injetora	INJECTION PUMP	BOMBA inyectora	POMPE
2	E159220	1	COTOVELO	ELBOW	CODO	RACCORD COUDE
3	148595A1	1	MANGUEIRA	HOSE	MANGUERA	TUYAU
4	J900632	1	PARAFUSO	BOLT	TORNILLO	VIS
5	J902460	2	PARAFUSO	BOLT	TORNILLO	VIS
6	J902662	4	PORCA	NUT	TUERCA	ECROU
7	J907978	4	PRISIONEIRO	STUD	ESPARRAGO	GOUJON
8	J918190	2	ARRUELA	WASHER	ARANDELA	RONDELLE
9	J928231	2	PARAFUSO	BOLT	TORNILLO	VIS
10	J928407	1	SUPORTE da bomba	SUPPORT	SOPORTE	SUPPORT
11	J928408	1	SUPORTE da bomba	SUPPORT	SOPORTE	SUPPORT
12	J934636	1	ENGRENAGEM	GEAR	ENGRENAJE	ENGRENAGE
13	148596A1	1	PARAFUSO	BOLT	TORNILLO	VIS

NOTA: Motor Case Brasil
NOTE: Engine/Moteur Case Brasil

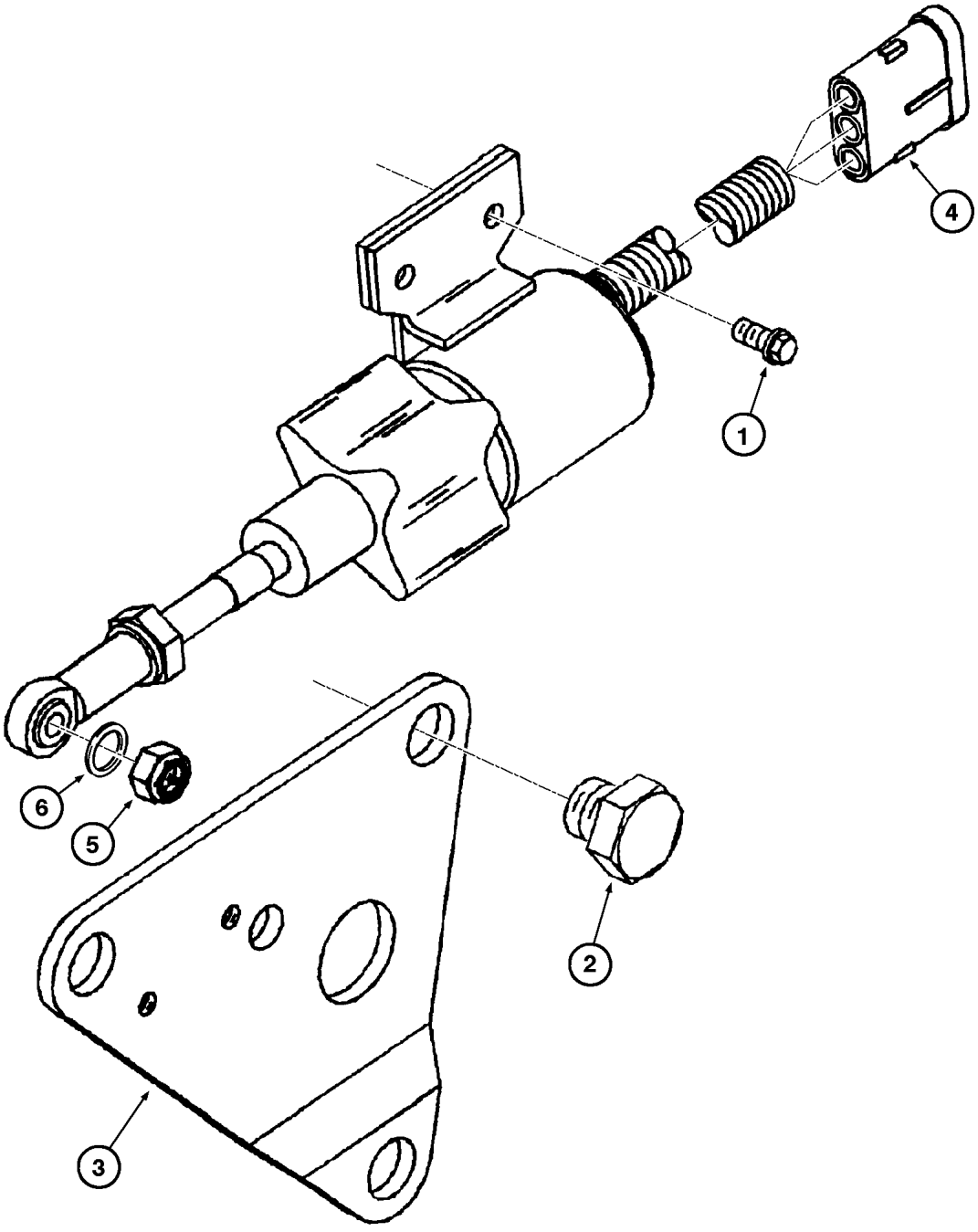
1
2
3
4
5
6

ITEM REF.	PEÇA Nº PART Nº PIEZA Nº PIÈCE Nº	QDE. QTY. CANT. QTE.	DESCRIÇÃO (Português)	DESCRIPTION (English)	DESCRIPCION (Español)	DESCRIPTION (Français)
1	J900626	2	PARAFUSO	BOLT	TORNILLO	VIS
2	J929456	3	PARAFUSO	BOLT	TORNILLO	VIS
3	J930589	1	SUPORTE	SUPPORT	SOPORTE	SUPPORT
4	J932530	1	SOLENÓIDE 24V	SOLENOID 24V	SOLENÓIDE 24V	SOLENOID 24V
5	J934021	1	PORCA	NUT	TUERCA	ECROU
6	J934022	1	ARRUELA	WASHER	ARANDELA	RONDELLE

NOTA: Motor Case Brasil
NOTE: Engine/Moteur Case Brasil

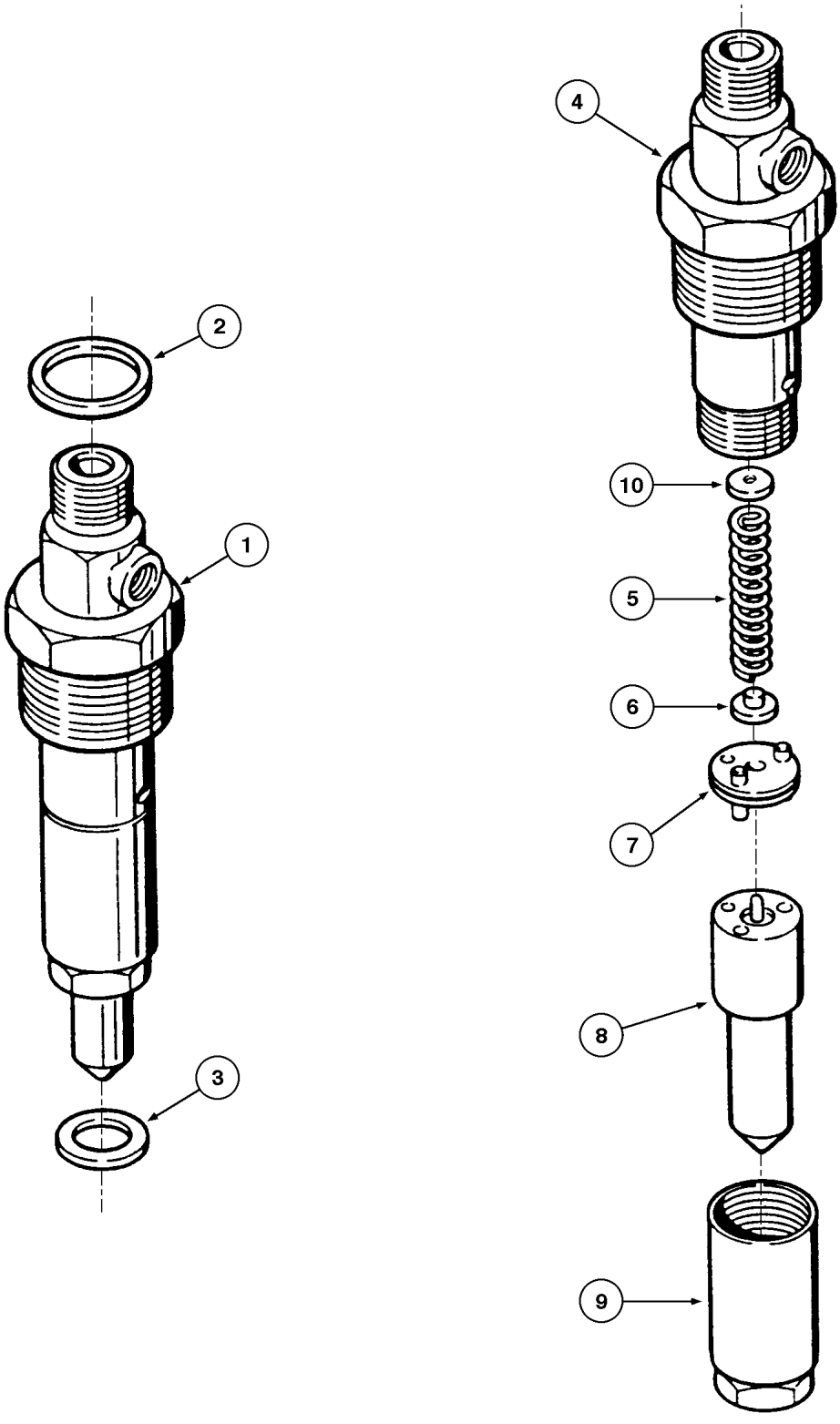
2
1
3
4
10
5
6
7
8
9

ITEM REF.	PEÇA Nº PART Nº PIEZA Nº PIÈCE Nº	QDE. QTY. CANT. QTE.	DESCRIÇÃO (Português)	DESCRIPTION (English)	DESCRIPCION (Español)	DESCRIPTION (Français)
1	J919343	6	INJETOR Conj.	INJECTOR Assy.	INYECTOR Conj.	INJECTEUR Ens.
2	J909356	1	ANEL O	O RING	ANILLO O	JOINT TORIQUE
3	J906659	1	VEDADOR	SEAL	SELLO	JOINT
4	NSS	1	CORPO	BODY	CUERPO	CORPS
5	J905152	1	MOLA	SPRING	RESORTE	RESSORT
6	J905153	1	SEDE	SEAT	ASIENTO	SIÈGE
7	J905154	1	BATENTE DA VÁLVULA	STOP, VALVE	TOPE VÁLVULA	BUTEÉ VALVE
8	NSS	1	BICO	TIP	BOQUILLA	GICLEUR
9	A48201	1	PORCA	NUT	TUERCA	ECROU
10	1806233C1	5	CALÇO 1,00mm	SHIM 1,00mm	CALZO 1,00mm	CALE 1,00mm
10	1806234C1	5	CALÇO 1,04mm	SHIM 1,04mm	CALZO 1,04mm	CALE 1,04mm
10	1806235C1	5	CALÇO 1,08mm	SHIM 1,08mm	CALZO 1,08mm	CALE 1,08mm
10	1806236C1	5	CALÇO 1,10mm	SHIM 1,10mm	CALZO 1,10mm	CALE 1,10mm
10	1806237C1	5	CALÇO 1,14mm	SHIM 1,14mm	CALZO 1,14mm	CALE 1,14mm
10	1806238C1	5	CALÇO 1,18mm	SHIM 1,18mm	CALZO 1,18mm	CALE 1,18mm
10	1806239C1	5	CALÇO 1,20mm	SHIM 1,20mm	CALZO 1,20mm	CALE 1,20mm
10	1806240C1	5	CALÇO 1,24mm	SHIM 1,24mm	CALZO 1,24mm	CALE 1,24mm
10	1806241C1	5	CALÇO 1,28mm	SHIM 1,28mm	CALZO 1,28mm	CALE 1,28mm
10	1806242C1	5	CALÇO 1,30mm	SHIM 1,30mm	CALZO 1,30mm	CALE 1,30mm
10	1806243C1	5	CALÇO 1,34mm	SHIM 1,34mm	CALZO 1,34mm	CALE 1,34mm
10	1806244C1	5	CALÇO 1,38mm	SHIM 1,38mm	CALZO 1,38mm	CALE 1,38mm
10	1806245C1	5	CALÇO 1,40mm	SHIM 1,40mm	CALZO 1,40mm	CALE 1,40mm
10	1806246C1	5	CALÇO 1,44mm	SHIM 1,44mm	CALZO 1,44mm	CALE 1,44mm
10	1806247C1	5	CALÇO 1,48mm	SHIM 1,48mm	CALZO 1,48mm	CALE 1,48mm
10	1806248C1	5	CALÇO 1,50mm	SHIM 1,50mm	CALZO 1,50mm	CALE 1,50mm
10	1806249C1	5	CALÇO 1,54mm	SHIM 1,54mm	CALZO 1,54mm	CALE 1,54mm
10	1806250C1	5	CALÇO 1,58mm	SHIM 1,58mm	CALZO 1,58mm	CALE 1,58mm
10	1806251C1	5	CALÇO 1,60mm	SHIM 1,60mm	CALZO 1,60mm	CALE 1,60mm
10	1806252C1	5	CALÇO 1,64mm	SHIM 1,64mm	CALZO 1,64mm	CALE 1,64mm
10	1806253C1	5	CALÇO 1,68mm	SHIM 1,68mm	CALZO 1,68mm	CALE 1,68mm
10	1806254C1	5	CALÇO 1,70mm	SHIM 1,70mm	CALZO 1,70mm	CALE 1,70mm
10	1806255C1	5	CALÇO 1,74mm	SHIM 1,74mm	CALZO 1,74mm	CALE 1,74mm
10	1806256C1	5	CALÇO 1,78mm	SHIM 1,78mm	CALZO 1,78mm	CALE 1,78mm
10	1806257C1	5	CALÇO 1,80mm	SHIM 1,80mm	CALZO 1,80mm	CALE 1,80mm
10	1806258C1	5	CALÇO 1,84mm	SHIM 1,84mm	CALZO 1,84mm	CALE 1,84mm
10	1806259C1	5	CALÇO 1,88mm	SHIM 1,88mm	CALZO 1,88mm	CALE 1,88mm
10	1806260C1	5	CALÇO 1,90mm	SHIM 1,90mm	CALZO 1,90mm	CALE 1,90mm
10	1806261C1	5	CALÇO 1,94mm	SHIM 1,94mm	CALZO 1,94mm	CALE 1,94mm
10	1806262C1	5	CALÇO 1,98mm	SHIM 1,98mm	CALZO 1,98mm	CALE 1,98mm

NOTA: Motor Case Corporation
NOTE: Engine/Moteur Case Corporation

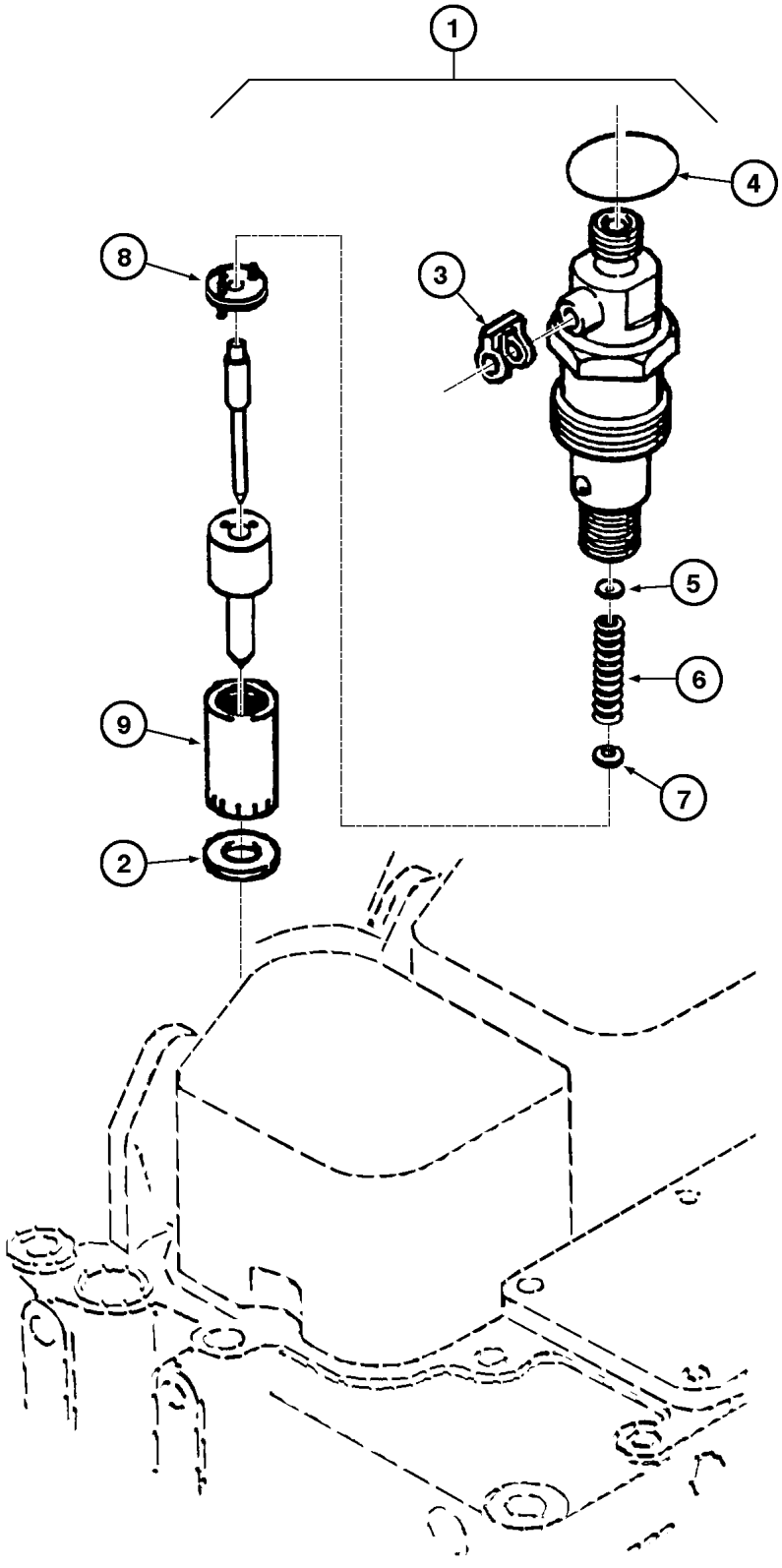
1
4
8
3
5
6
9
7
2

ITEM REF.	PEÇA Nº PART Nº PIEZA Nº PIÈCE Nº	QDE. QTY. CANT. QTE.	DESCRIÇÃO (Português)	DESCRIPTION (English)	DESCRIPCION (Español)	DESCRIPTION (Français)
1	J922409	6	INJETOR - Conj.	INJECTOR Assy.	INYECTOR Conj.	INJECTEUR Ens.
2	J900808	1	VEDADOR injetor	SEAL nozzle	SELLO inyector	JOINT injecteur
3	J903380	1	SELO banjo	SEAL	ANILLO	JOINT
4	J909356	1	ANEL vedação	RING	ANILLO	BAGUE
5	J905156	C/N	CALÇO 1,00mm	SHIM 1,00mm	CALZO 1,00mm	CALE 1,00mm
5	J905157	C/N	CALÇO 1,04mm	SHIM 1,04mm	CALZO 1,04mm	CALE 1,04mm
5	J905158	C/N	CALÇO 1,08mm	SHIM 1,08mm	CALZO 1,08mm	CALE 1,08mm
5	J905159	C/N	CALÇO 1,10mm	SHIM 1,10mm	CALZO 1,10mm	CALE 1,10mm
5	J905160	C/N	CALÇO 1,14mm	SHIM 1,14mm	CALZO 1,14mm	CALE 1,14mm
5	J905161	C/N	CALÇO 1,18mm	SHIM 1,18mm	CALZO 1,18mm	CALE 1,18mm
5	J905162	C/N	CALÇO 1,20mm	SHIM 1,20mm	CALZO 1,20mm	CALE 1,20mm
5	J905163	C/N	CALÇO 1,24mm	SHIM 1,24mm	CALZO 1,24mm	CALE 1,24mm
5	J905164	C/N	CALÇO 1,28mm	SHIM 1,28mm	CALZO 1,28mm	CALE 1,28mm
5	J905165	C/N	CALÇO 1,30mm	SHIM 1,30mm	CALZO 1,30mm	CALE 1,30mm
5	J905166	C/N	CALÇO 1,34mm	SHIM 1,34mm	CALZO 1,34mm	CALE 1,34mm
5	J905167	C/N	CALÇO 1,38mm	SHIM 1,38mm	CALZO 1,38mm	CALE 1,38mm
5	J905168	C/N	CALÇO 1,40mm	SHIM 1,40mm	CALZO 1,40mm	CALE 1,40mm
5	J905169	C/N	CALÇO 1,44mm	SHIM 1,44mm	CALZO 1,44mm	CALE 1,44mm
5	J905170	C/N	CALÇO 1,48mm	SHIM 1,48mm	CALZO 1,48mm	CALE 1,48mm
5	J905171	C/N	CALÇO 1,50mm	SHIM 1,50mm	CALZO 1,50mm	CALE 1,50mm
5	J905172	C/N	CALÇO 1,54mm	SHIM 1,54mm	CALZO 1,54mm	CALE 1,54mm
5	J905173	C/N	CALÇO 1,58mm	SHIM 1,58mm	CALZO 1,58mm	CALE 1,58mm
5	J905174	C/N	CALÇO 1,60mm	SHIM 1,60mm	CALZO 1,60mm	CALE 1,60mm
5	J905175	C/N	CALÇO 1,64mm	SHIM 1,64mm	CALZO 1,64mm	CALE 1,64mm
5	J905185	C/N	CALÇO 1,94mm	SHIM 1,94mm	CALZO 1,94mm	CALE 1,94mm
5	J905176	C/N	CALÇO 1,68mm	SHIM 1,68mm	CALZO 1,68mm	CALE 1,68mm
5	J905177	C/N	CALÇO 1,70mm	SHIM 1,70mm	CALZO 1,70mm	CALE 1,70mm
5	J905178	C/N	CALÇO 1,74mm	SHIM 1,74mm	CALZO 1,74mm	CALE 1,74mm
5	J905179	C/N	CALÇO 1,76mm	SHIM 1,76mm	CALZO 1,76mm	CALE 1,76mm
5	J905180	C/N	CALÇO 1,78mm	SHIM 1,78mm	CALZO 1,78mm	CALE 1,78mm
5	J905181	C/N	CALÇO 1,80mm	SHIM 1,80mm	CALZO 1,80mm	CALE 1,80mm
5	J905182	C/N	CALÇO 1,84mm	SHIM 1,84mm	CALZO 1,84mm	CALE 1,84mm
5	J905183	C/N	CALÇO 1,88mm	SHIM 1,88mm	CALZO 1,88mm	CALE 1,88mm
5	J905184	C/N	CALÇO 1,90mm	SHIM 1,90mm	CALZO 1,90mm	CALE 1,90mm
5	J905186	C/N	CALÇO 1,98mm	SHIM 1,98mm	CALZO 1,98mm	CALE 1,98mm
6	J905152	6	MOLA compressão	SPRING	RESORTE	RESSORT
7	J905153	6	ARRUELA	WASHER	ARANDELA	RONDELLE
8	J905154	6	DISCO intermediário	DISC	DISCO	DISQUE
9	J905155	6	RETENTOR injetor	RETAINER	RETENEDOR	RETENTEUR

NOTA: Motor Case Brasil
NOTE: Engine/Moteur Case Brasil

ÍNDICE

Descrição	Página
ALTERNADOR 65A - MONTAGEM (STANDARD)	4-2
ALTERNADOR 65A - CONJUNTO (STANDARD)	4-4
ALTERNADOR 45A - MONTAGEM (OPCIONAL)	4-6
ALTERNADOR 45A - CONJUNTO (OPCIONAL)	4-8
PAINEL DE INSTRUMENTOS	4-10
PAINEL DE INSTRUMENTOS	4-12
PAINEL DE INSTRUMENTOS	4-12B
PAINEL DE INSTRUMENTOS	4-12D
SISTEMA ELÉTRICO - DIANTEIRO	4-14
SISTEMA ELÉTRICO - DIANTEIRO	4-14B
SISTEMA ELÉTRICO - MOTOR	4-16
SISTEMA ELÉTRICO - MOTOR	4-16B
SISTEMA ELÉTRICO - ALARME RÉ	4-18
INDICADOR DE DIREÇÃO E ALERTA	4-20
INDICADOR DE DIREÇÃO (OPCIONAL)	4-20B
MOTOR DE PARTIDA E BATERIA	4-22
MOTOR DE PARTIDA - CONJUNTO	4-24
FARÓIS E LANTERNAS - CONJUNTO	4-26
LANTERNA TRASEIRA (STANDARD E OPCIONAL)	4-26B
LANTERNA DE DIREÇÃO	4-28
LANTERNA DE DIREÇÃO (OPCIONAL)	4-28B
FAROL - ROPS (OPCIONAL)	4-30
FAROL DIANTEIRO E TRASEIRO	4-32

TABLE OF CONTENTS

Description	Page
ALTERNATOR 65A - MOUNTING (STANDARD)	4-2
ALTERNATOR 65A - ASSEMBLY (STANDARD)	4-4
ALTERNATOR 45A - MOUNTING (OPTIONAL)	4-6
ALTERNATOR 45A - ASSEMBLY (OPTIONAL)	4-8
INSTRUMENT PANEL	4-10
INSTRUMENT PANEL	4-12
INSTRUMENT PANEL	4-12B
INSTRUMENT PANEL	4-12D
ELECTRICAL SYSTEM - FRONT	4-14
ELECTRICAL SYSTEM - FRONT	4-14B
ELECTRICAL SYSTEM - ENGINE	4-16
ELECTRICAL SYSTEM - ENGINE	4-16B
ELECTRICAL SYSTEM - ALARM BACK UP	4-18
TURN SIGNAL AND FLASHER	4-20
TURN SIGNAL (OPTIONAL)	4-20B
STARTER AND BATTERY	4-22
STARTER - ASSEMBLY	4-24
FLOOD AND TAIL LIGHTS - ASSEMBLY	4-26
TAIL LIGHT (STANDARD AND OPTIONAL)	4-26B
TURN SIGNAL	4-28
TURN SIGNAL (OPTIONAL)	4-28B
HEADLIGHT - ROPS (OPTIONAL)	4-30
HEADLIGHT - FRONT AND REAR	4-32

ÍNDICE

Descripción	Página
ALTERNADOR 65A - MONTAJE (STANDARD)	4-2
ALTERNADOR 65A - CONJUNTO (STANDARD)	4-4
ALTERNADOR - MONTAJE (OPCIONAL)	4-6
ALTERNADOR 45A - CONJUNTO (OPCIONAL)	4-8
PANEL DE INSTRUMENTOS	4-10
PANEL DE INSTRUMENTOS	4-12
PANEL DE INSTRUMENTOS	4-12B
PANEL DE INSTRUMENTOS	4-12D
SISTEMA ELECTRICO - DELANTERO	4-14
SISTEMA ELECTRICO - DELANTERO	4-14B
SISTEMA ELECTRICO - MOTOR	4-16
SISTEMA ELECTRICO - MOTOR	4-16B
SISTEMA ELÉCTRICO - ALARMA ATRAS	4-18
SEÑAL DIRECCIONAL Y ALERTA	4-20
SEÑAL DIRECCIONAL (OPCIONAL)	4-20B
MOTOR DE ARRANQUE Y BATERIA	4-22
MOTOR DE ARRANQUE - CONJUNTO	4-24
FAROLES Y LINTERNAS - CONJUNTO	4-26
LINTERNA TRASERA (STANDARD Y OPCIONAL)	4-26B
LINTERNA DE DIRECCION	4-28
LINTERNA DE DIRECCION (OPCIONAL)	4-28B
FARO - ROPS	4-30
FARO - DELANTERO Y TRASERO	4-32

INDEX

Description	Page
ALTERNATEUR 65A - MONTAGE (STANDARD)	4-2
ALTERNATEUR 65A - ENSEMBLE (STANDARD)	4-4
ALTERNATEUR - MONTAGE (OPTIONNEL)	4-6
ALTERNATEUR 45A - ENSEMBLE (OPTIONNEL)	4-8
TABLEAU DE BORD	4-10
TABLEAU DE BORD	4-12
TABLEAU DE BORD	4-12B
TABLEAU DE BORD	4-12D
SYSTEME ELECTRIQUE - AVANT	4-14
SYSTEME ELECTRIQUE - AVANT	4-14B
ASSISTANCE ELECTRIQUE - MOTEUR	4-16
ASSISTANCE ELECTRIQUE - MOTEUR	4-16B
SYSTEME ELECTRIQUE - ALARME ARRIÈRE	4-18
FLECHE ET CLIGNOTEUR	4-20
FLECHE ET CLIGNOTEUR (OPTIONNEL)	4-20B
DEMARREUR ET BATERIE	4-22
DEMARREUR - ENSEMBLE	4-24
PHARES ET LANTERNES - ENSEMBLE	4-26
LANTERNE ARRIERE (STANDARD ET OPTIONNEL)	4-26B
LANTERNE DE DIRECTION	4-28
LANTERNE DE DIRECTION (OPTIONNEL)	4-28B
PHARE - ROPS	4-30
PHARE - AVANT ET ARRIERE	4-32

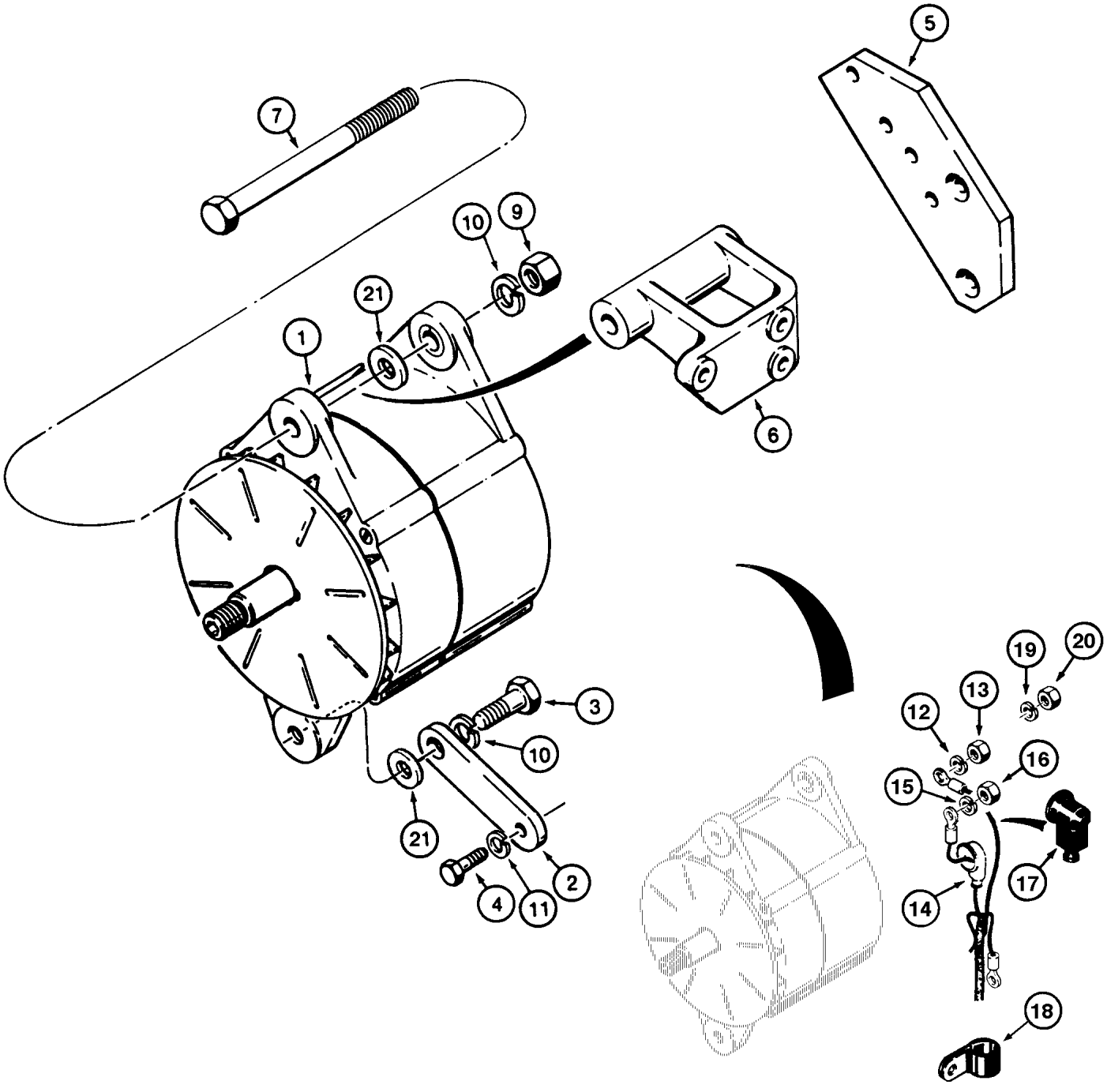
5
7
10
9
21
1
6
3
10
21
2
4
11
19
20
12
13
16
15
17
14
18

ITEM REF.	PEÇA Nº PART Nº PIEZA Nº PIÈCE Nº	QDE. QTY. CANT. QTE.	DESCRIÇÃO (Português)	DESCRIPTION (English)	DESCRIPCION (Español)	DESCRIPTION (Français)
1	REF.	1	ALTERNADOR - Conj. (P.4-4)	ALTERNATOR - Assy. (P.4-4)	ALTERNADOR - Conj. (P.4-4)	ALTERNATEUR - Ens. (P.4-4)
2	J910924	1	TIRA	STRAP	TIRA	COLLIER
3	426-820	1	PARAFUSO	BOLT	TORNILLO	VIS
4	614-8025	1	PARAFUSO	BOLT	TORNILLO	VIS
5	J919736	1	SUPORTE	BRACKET	SOPORTE	SUPPORT
6	J910923	1	SUPORTE	BRACKET	SOPORTE	SUPPORT
7	426-896	1	PARAFUSO	BOLT	TORNILLO	VIS
9	231-4248	1	PORCA	NUT	TUERCA	ECROU
10	492-11050	2	ARRUELA	WASHER	ARANDELA	RONDELLE
11	892-11008	1	ARRUELA	WASHER	ARANDELA	RONDELLE
12	492-11044	1	ARRUELA	WASHER	ARANDELA	RONDELLE
13	425-107	1	PORCA	NUT	TUERCA	ECROU
14	S64612	1	PROTEÇÃO	SPILLGUARD	PROTECCIÓN	PROTECTION
15	892-11004	1	ARRUELA	WASHER	ARANDELA	RONDELLE
16	825-1404	1	PORCA	NUT	TUERCA	ECROU
17	L126713	1	PROTETOR	BOOT	PROTECTOR	PROTECTEUR
18	515-23190	1	BRAÇADEIRA	CLAMP	ABRAZADERA	COLLIER
19	892-11005	1	ARRUELA	WASHER	ARANDELA	RONDELLE
20	825-1405	1	PORCA	NUT	TUERCA	ECROU
21	495-51053	UQN	ARRUELA 13.5x25.4x1.6 (Nota)	WASHER 13.5x25.4x1.6 (Note)	ARANDELA 13.5x25.4x1.6 (Nota)	RONDELLE 13.5x25.4x1.6 (Note)
21	495-11053	UQN	ARRUELA 13.5x25.4x2.4 (Nota)	WASHER 13.5x25.4x2.4 (Note)	ARANDELA 13.5x25.4x2.4 (Nota)	RONDELLE 13.5x25.4x2.4 (Note)
21	495-11012	UQN	ARRUELA 13.5x25.4x2.5 (Nota)	WASHER 13.5x25.4x2.5 (Note)	ARANDELA 13.5x25.4x2.5 (Nota)	RONDELLE 13.5x25.4x2.5 (Note)

NOTA: A partir do nº de série JHF0030462 —>
NOTE: Starting with serial nº JHF0030462 —>
NOTA: A partir del nº de série JHF0030462 —>
NOTE: A partir du nº de série JHF0030462 —>

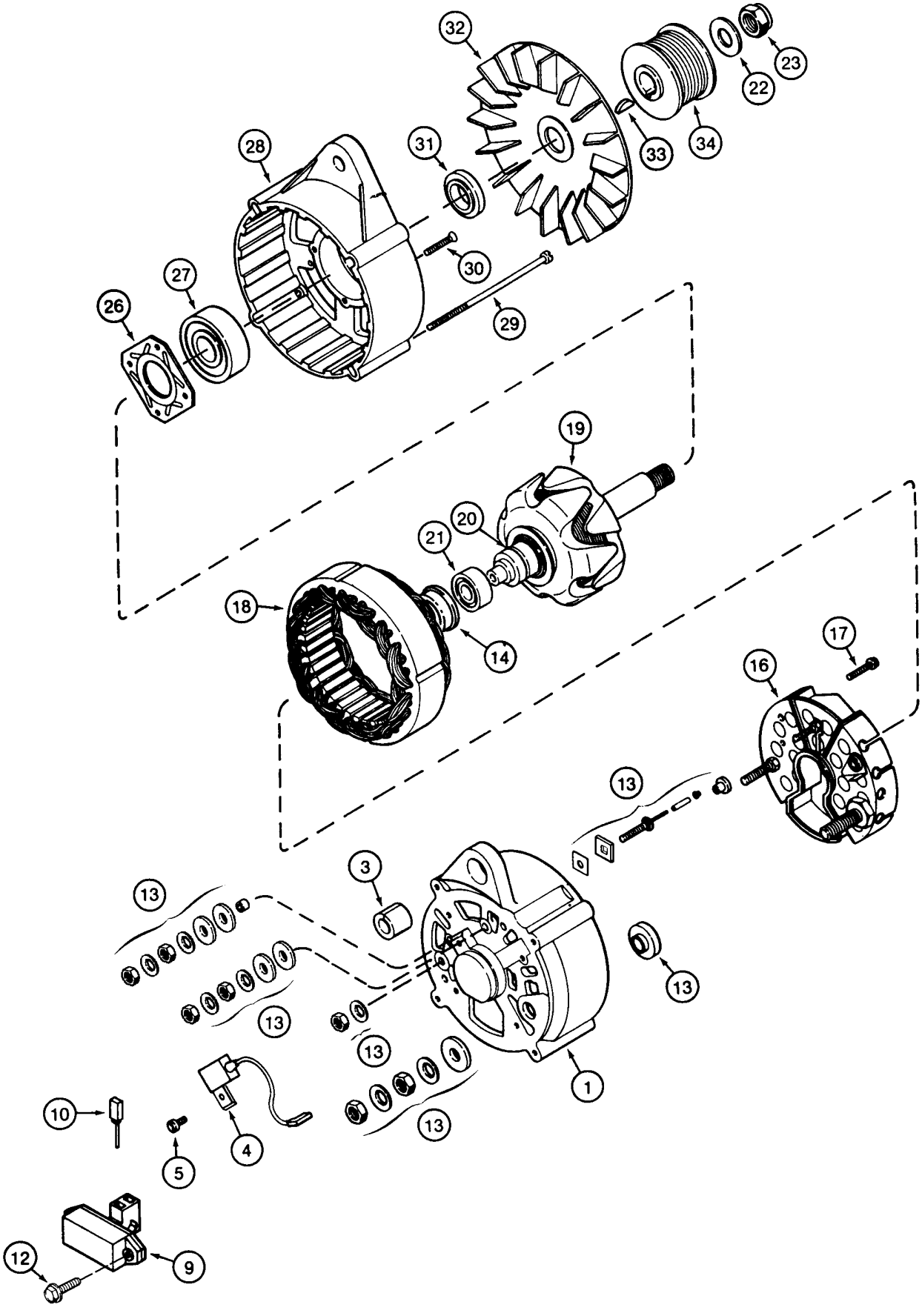
32
23
22
33
34
31
28
30
27
29
26
19
21
20
18
14
17
16
13
3
13
13
13
13
1
10
5
4
12
9

ITEM REF.	PEÇA Nº PART Nº PIEZA Nº PIÈCE Nº	QDE. QTY. CANT. QTE.	DESCRIÇÃO (Português)	DESCRIPTION (English)	DESCRIPCION (Español)	DESCRIPTION (Français)
	1964860C1	1	ALTERNADOR 65A - Conj.	ALTERNATOR 65A - Assy.	ALTERNADOR - Conj.	ALTERNATEUR - Ens.
1	1964737C1	1	CARCAÇA	HOUSING	CARCASA	CARCASSE
3	1964737C1	1	BUCHA	BUSHING	BUJE	DOUILLE
4	3079389R1	1	CAPACITOR	CAPACITOR	CAPACITOR	CAPACITOR
5	1964969C1	1	PARAFUSO	BOLT	TORNILLO	VIS
9	1964967C1	1	REGULADOR - Conj.	REGULATOR - Assy.	REGULADOR - Conj.	REGULATEUR - Ens.
10	1964968C1	1	JOGO ESCOVAS	BRUSH KIT	JUEGO ESCOVILLA	BROSSES JEU
12	A186194	2	PARAFUSO - Conj.	BOLT - Assy.	TORNILLO - Conj.	VIS - Ens.
13	1964738C1	1	JOGO	KIT	JUEGO	JEU
14	1546477C1	1	ANEL	RING	ANILLO	BAGUE
16	1964965C1	1	PONTE	BRIDGE	PUENTE	PONT
17	A187504	2	PARAFUSO	BOLT	TORNILLO	VIS
18	1964966C1	1	ESTATOR	STATOR	ESTATOR	STATOR
19	1964964C1	1	ROTOR	ROTOR	ROTOR	ROTOR
20	3079410R1	1	ANEL	RING	ANILLO	BAGUE
21	1964730C1	1	ROLAMENTO	BEARING	RODAMIENTO	ROULEMENT
22	195-107	1	ARRUELA	WASHER	ARANDELA	RONDELLE
23	131-676	1	PORCA	NUT	TUERCA	ECROU
26	1964727C1	1	PRATO	PLATE	PLATO	PLAQUE
27	1964726C1	1	ROLAMENTO	BEARING	RODAMIENTO	ROULEMENT
28	1964725C1	1	CARCAÇA	HOUSING	CARCASA	CARCASSE
29	1964748C1	4	PARAFUSO	BOLT	TORNILLO	VIS
30	1964750C1	4	PARAFUSO	BOLT	TORNILLO	VIS
31	1964729C1	1	ESPAÇADOR	SPACER	ESPACIADOR	ENTRETOISE
32	1964736C1	1	VENTILADOR	FAN	VENTILADOR	VENTILATEUR
33	NSS	1	CHAVE	KEY	LLAVE	CLE
34	A189616	1	POLIA	PULLEY	POLEA	POULIE

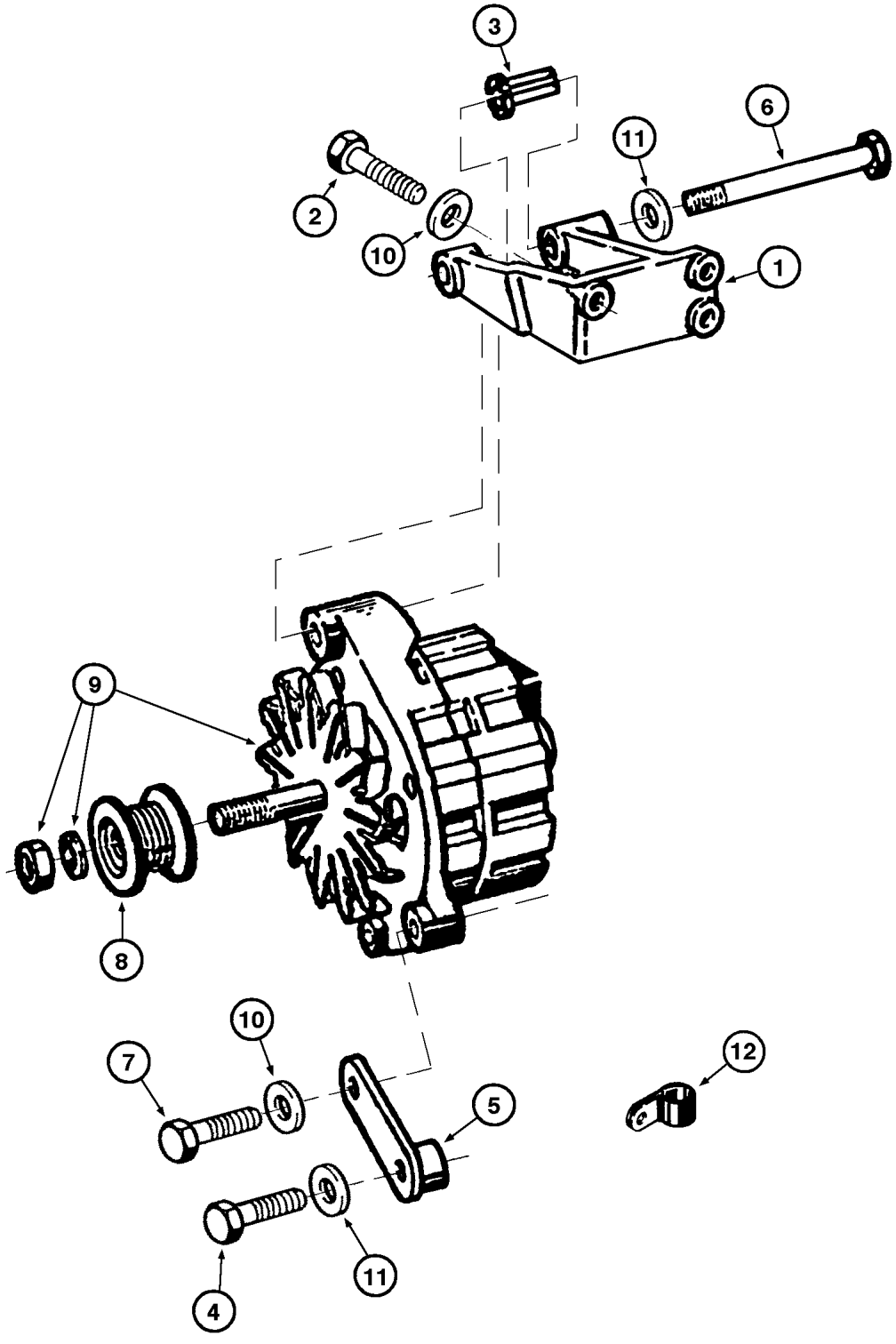
3
6
11
2
10
1
9
8
10
7
5
12
11
4

ITEM REF.	PEÇA Nº PART Nº PIEZA Nº PIÈCE Nº	QDE. QTY. CANT. QTE.	DESCRIÇÃO (Português)	DESCRIPTION (English)	DESCRIPCION (Español)	DESCRIPTION (Français)
1	147426A1	1	SUPORTE	BRACKET	SOPORTE	SUPPORT
2	614-8045	3	PARAFUSO	BOLT	TORNILLO	VIS
3	J902469	1	BUCHA	BUSHING	BUJE	DOUILLE
4	614-10030	1	PARAFUSO	BOLT	TORNILLO	VIS
5	G58842-11	1	TIRANTE	ROD	TIRANTE	ROD
6	L09338-79	1	PARAFUSO	BOLT	TORNILLO	VIS
7	614-8030	1	PARAFUSO	BOLT	TORNILLO	VIS
8	147452A1	1	POLIA	PULLEY	POLEA	POULIE
9	REF.	1	ALTERNADOR - Conj. (P.4-8) (Nota)	ALTERNATOR - Assy. (P.4-8) (Note)	ALTERNADOR - Conj. (P.4-8) (Nota)	ALTERNATEUR - Ens. (P.4-8) (Note)
10	892-11008	4	ARRUELA	WASHER	ARANDELA	RONDELLE
11	892-11010	2	ARRUELA	WASHER	ARANDELA	RONDELLE
12	515-23190	1	BRAÇADEIRA	CLAMP	ABRAZADERA	COLLIER

NOTA: OPCIONAL
NOTE: OPTIONAL
NOTA: OPCIONAL
NOTE: OPTIONEL

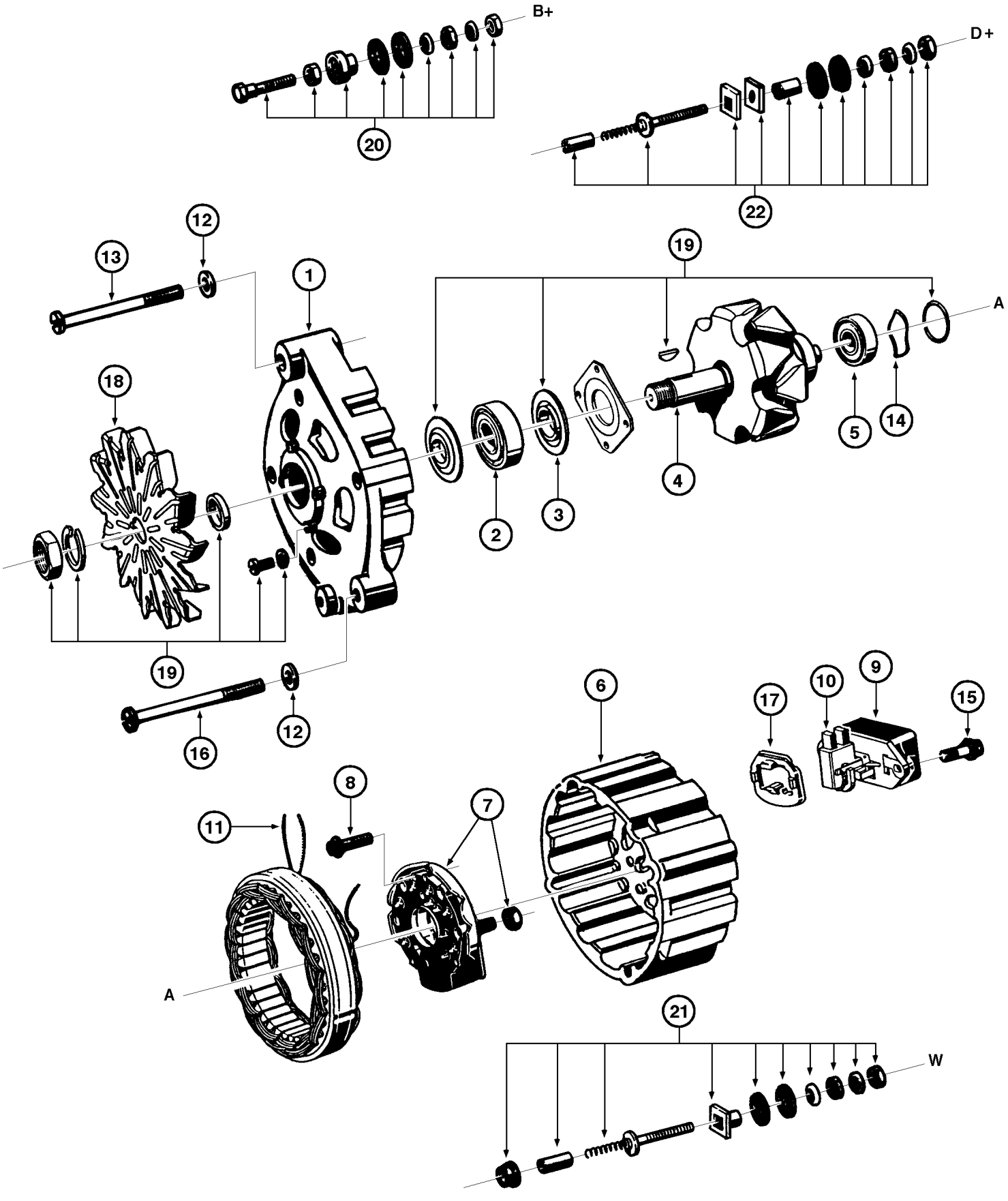
B+
D+
20
22
12
13
1
19
A
18
5
14
4
2
3
19
16
12
6
17
10
9
15
8
11
7
A
21
W

ITEM REF.	PEÇA Nº PART Nº PIEZA Nº PIÈCE Nº	QDE. QTY. CANT. QTE.	DESCRIÇÃO (Português)	DESCRIPTION (English)	DESCRIPCION (Español)	DESCRIPTION (Français)
	E156163	1	ALTERNADOR 45A - Conj. (Nota)	ALTERNATOR 45A - Assy. (Note)	ALTERNADOR 45A - Conj. (Nota)	ALTERNATEUR 45A - Ens. (Note)
1	E156756	1	MANCAL	BEARING	COJINETE	PALIER
2	E68337	1	ROLAMENTO	BEARING	RODAMIENTO	ROULEMENT
3	E68338	1	PLACA	PLATE	PLACA	PLAQUE
4	E156755	1	ROTOR	ROTOR	ROTOR	ROTOR
5	E156741	1	ROLAMENTO	BEARING	RODAMIENTO	ROULEMENT
6	E156757	1	MANCAL	BEARING	COJINETE	PALIER
7	E156740	1	RETIFICADOR - Conj.	RECTIFIER - Ass'y	RECTICADOR - conj.	RECTIFIEUR - ens.
8	E156747	3	PARAFUSO	BOLT	TORNILLO	VIS
9	E156758	1	REGULADOR de tensão	REGULATOR-voltage	REGULADOR de tensión	REGULATEUR de voltage
10	E156753	1	JOGOde escovas	KIT brushes	JUEGO escovilla	JEU brosses
11	E156739	1	ESTATOR	STATOR	ESTATOR	STATOR
12	E68347	4	ARRUELA	WASHER	ARANDELA	RONDELLE
13	E156704	3	PARAFUSO	BOLT	TORNILLO	VIS
14	NSS	1	ANEL-trava	SNAP ring	ANILLO seguro	SEGMENT d'arret
15	E156746	2	PARAFUSO	BOLT	TORNILLO	VIS
16	E156738	1	PARAFUSO	BOLT	TORNILLO	VIS
17	E156737	1	JUNTA	GASKET	JUNTA	JOINT
18	E97535	1	VENTILADOR	FAN	VENTILADOR	VENTILATEUR
19	E156754	1	JOGO DE PEÇAS - rotor	REPAIR KIT - rotor	JUEGO REPARO - rotor	JEU RECHANGE - rotor
20	E156750	1	JOGO DE PEÇAS - B+	REPAIR KIT - B+	JUEGO REPARO - B+	JEU DE RECHANGE - B+
21	E156752	1	JOGO DE PEÇAS - W	REPAIR KIT - W	JUEGO REPARO - W	JEU DE RECHANGE - W
22	E156751	1	JOGO DE PEÇAS - D+	REPAIR KIT - D+	JUEGO REPARO - D+	JEU DE RECHANGE - D+

NOTA: OPCIONAL
NOTE: OPTIONAL
NOTA: OPCIONAL
NOTE: OPTIONEL

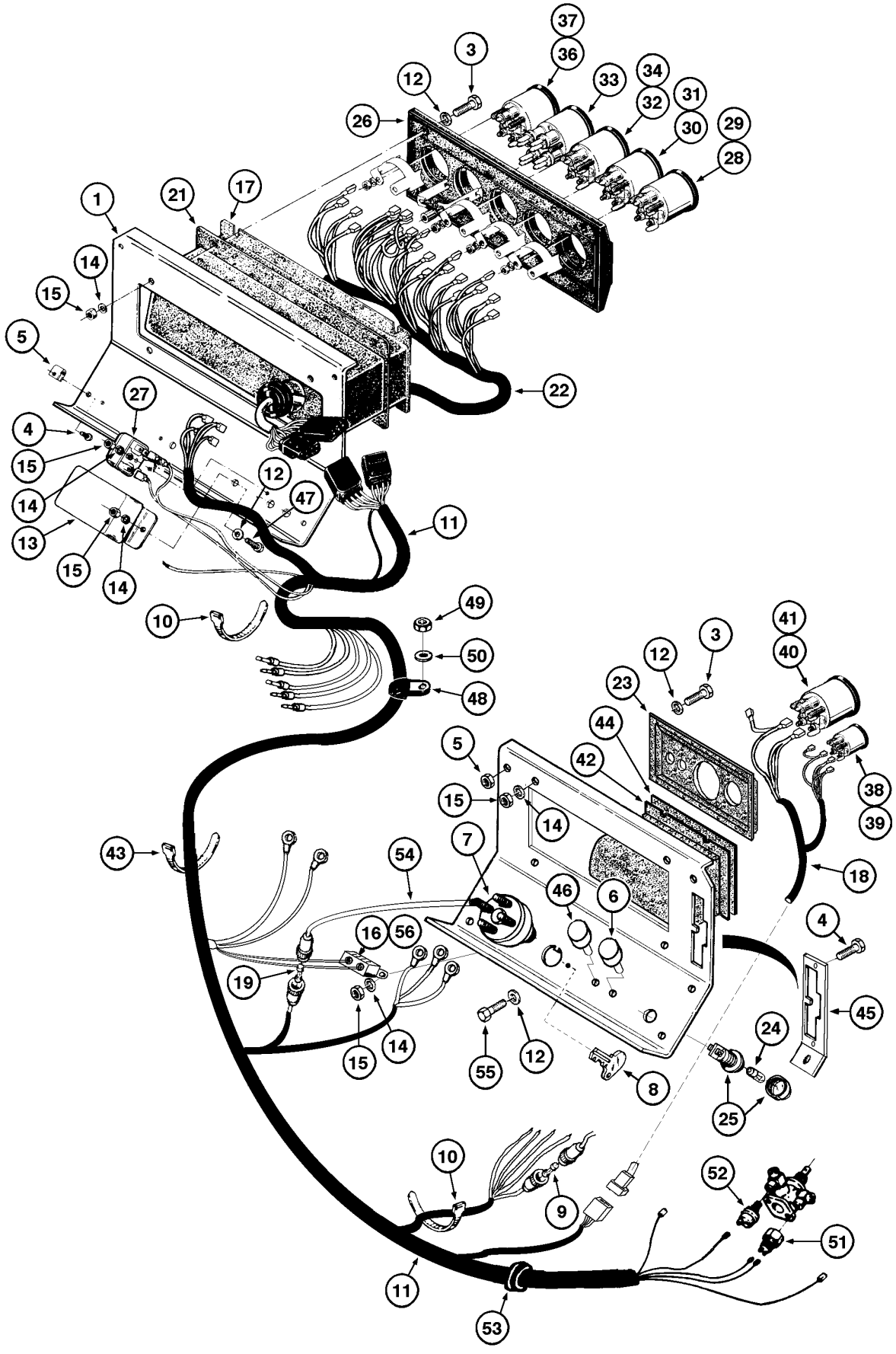
37
36
3
12
33
34
32
31
26
30
29
28
1
21
17
14
15
5
22
27
4
15
12
47
14
13
11
15
14
10
49
50
48
41
40
3
12
23
44
42
5
15
14
38
39
43
7
54
18
46
6
4
16
56
19
45
15
14
55
12
24
8
25
10
9
52
51
11
53

ITEM REF.	PEÇA Nº PART Nº PIEZA Nº PIÈCE Nº	QDE. QTY. CANT. QTE.	DESCRIÇÃO (Português)	DESCRIPTION (English)	DESCRIPCION (Español)	DESCRIPTION (Français)
1	146993A1	1	PAINEL LD	PANEL RH	PANEL-Der.	TABLEAU-Gauche
2	145013A1	1	PAINEL LE	PANEL LH	PANEL-Izq.	TABLEAU-Gauche
3	470-10812	10	PARAFUSO	BOLT	TORNILLO	VIS
4	440-12512	17	PARAFUSO	BOLT	TORNILLO	VIS
5	E60389	8	PRESILHA	STRAP	CINTA	BANDE
6	146724A1	1	INTERRUPTOR - luzes	SWITCH - lights	INTERRUPTOR - luces	INTERRUPTEUR
7	146722A1	1	INTERRUPTOR - ignição - Conj.	SWITCH - ignition - Assy.	INTERRUPTOR - ignición - Conj.	INTERRUPTEUR - ignition Ens.
8	E95273	2	CHAVE	KEY	LLAVE	CLE
9	E198993	1	FUSIVEL	FUSE	FUSIBLE	FUSIBLE
10	L11541	11	CINTA	STRAP	TIRA	BANDE
11	147352A1	1	CHICOTE-principal	HARNESS-main	AP.ELÉTR.-principal	FAISCEAU-principal
12	495-21019	18	ARRUELA	WASHER	ARANDELA	RONDELLE
13	E65426	1	CIGARRA	BUZZER	ZUMBADOR	AVERTISSEUR
14	492-11008	18	ARRUELA-pressão	WASHER-lock	ARANDELA-cierre	RONDELLE W
15	225-14108	18	PORCA	NUT	TUERCA	ECROU
16	E62838	1	DISJUNTOR (25A)	CIRCUIT BREAKER (25A)	DISYUNCTOR (25A)	DISJONCTEUR (25A)
17	E97952	1	COBERTURA	COVER	COBIERTA	COUVERCLE
18	146925A1	1	CHICOTE-Painel LE	HARNESS-Panel LH	HAZ. ELÉCTRICO-Panel	FAISCEAU-Tableau Gauche
19	E158994	1	FUSIVEL	FUSE	FUSIBLE	FUSIBLE
20	L11760	5	DIODO	DIODE	DIODO	DIODE
21	E97953	1	JUNTA	GASKET	JUNTA	JOINT
22	146926A1	1	CHICOTE	HARNESS	APAR.ELECTR.	FAISCEAU
23	147386A1	1	PAINEL INSTRUM. LE	PANNEL LH	PANEL-Izq.	TABLEAU-Gauche
24	146916A1	2	LÂMPADA 24V 4W	BULB 24V 4W	LAMPARA 24V 4W	LAMPE 24V 4W
25	E96037	2	INDICADOR	GAUGE	INDICADOR	INDICATEUR
26	E97954	1	PAINEL INSTRUM. LD	PANNEL RH	PANEL-Der.	TABLEAU-Droit
27	146927A1	4	RELÊ (24V)	RELAY (24V)	RELÊ (24V)	RELAIS (24V)
28	146919A1	1	IND.TEMP.TRANSM.	TRANSM. OIL TEMP. INDIC.	INDICADOR TEMP. ACEITE TRANSM.	INDICATEUR-TEMP. HUILLE TRANSM.
29	147291A1	1	LÂMPADA	BULB	LAMPARA	LAMPE
30	146920A1	1	IND.COMBUSTÍVEL	FUEL INDICATOR	INDICADOR-COMBUST.	INDICATEUR-COMBUST.
31	147291A1	1	LÂMPADA	BULB	LAMPARA	LAMPE
32	147362A1	1	IND.TEMPERATURA	TEMP. INDIC.	INDICADOR TEMP.	INDICATEUR-TEMP.
33	146922A1	1	INDICADOR	INDICATOR	INDICADOR	INDICATEUR
34	147291A1	3	LÂMPADA	BULB	LAMPARA	LAMPE
35	147292A1	1	LÂMPADA	BULB	LAMPARA	LAMPE
36	146923A1	1	IND.PRESSÃO AR	INDICATOR-air pressure	INDICADOR-presion aire	INDICATEUR-pression
37	147291A1	1	LÂMPADA	BULB	LAMPARA	LAMPE
38	146917A1	1	HORÍMETRO	HOURMETER	HORIMETRO	HEUREMETRE
39	147292A1	1	LÂMPADA	BULB	LAMPARA	LAMPE
40	147451A1	1	TACÔMETRO	TACHOMETER	TACOMETRO	TACHYMETRE
41	147292A1	2	LÂMPADA	BULB	LAMPARA	LAMPE
42	E158644	1	COBERTURA-LE	PANEL-RH	COBERTURA-Izq.	COUVERCLE-Gauche
43	H66842-21	1	FIXADOR-cabos	FIXER-cables	FIXADOR-cables	FIXER-cables
44	E158645	1	JUNTA	GASKET	JUNTA	JOINT
45	E158893	1	PROTETOR	BOOT	PROTECTOR	PROTECTEUR
46	146725A1	1	INTERRUPTOR - luzes	SWITCH - lights	INTERRUPTOR - luces	INTERRUPTEUR
47	440-1088	6	PARAFUSO	BOLT	TORNILLO	VIS
48	515-23254	4	BRAÇADEIRA	CLAMP	ABRAZADERA	COLLIER

Até o nº de série —> JHF0020946
Up to serial nº —> JHF0020946
Hasta el nº de série —> JHF0020946
Jusq'au nº de série —> JHF0020946

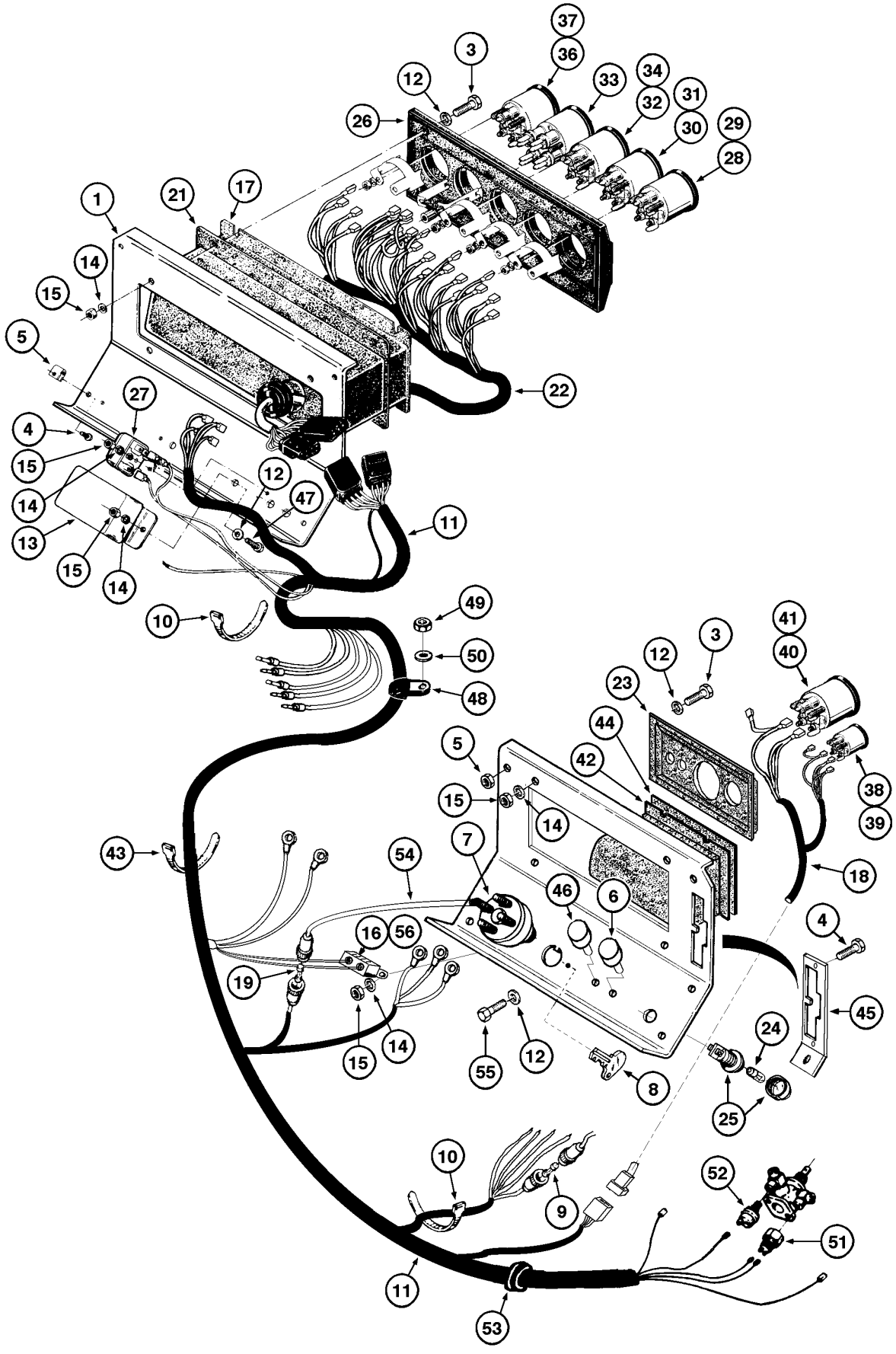
37
36
3
12
33
34
32
31
30
29
28
26
1
21
17
14
15
5
22
27
4
15
12
47
14
13
11
15
14
10
49
50
48
41
40
3
12
23
44
42
5
15
14
38
39
43
54
7
18
46
6
4
16
56
19
45
15
14
24
55
12
8
25
10
9
52
51
11
53

ITEM REF.	PEÇA Nº PART Nº PIEZA Nº PIÈCE Nº	QDE. QTY. CANT. QTE.	DESCRIÇÃO (Português)	DESCRIPTION (English)	DESCRIPCION (Español)	DESCRIPTION (Français)
49	425-106	5	PORCA	NUT	TUERCA	ECROU
50	495-11041	5	ARRUELA	WASHER	ARANDELA	RONDELLE
51	E64209	1	SENSOR-pressão do ar	SENDER-air pressure	SENSOR-presion de aire	SENSEUR-press. aire
52	L57937	1	INTERRUPTOR - freio	SWITCH - brakes	INTERRUPTOR - freno	INTERRUPTEUR - frein
53	K00414-78	1	PROTETOR	BOOT	PROTECTOR	PROTECTEUR
54	E68584	1	CABO RESISTOR	CABLE RESISTOR	CABO RESISTOR	CABLE RESISTANCE
55	440-1086	2	PARAFUSO	BOLT	TORNILLO	VIS
56	147398A1	1	DIJUNTOR 30A (Nota)	CIRCUIT BREAKER 30A (Note)	DISYUNCTOR 30A (Nota)	DISJONCTEUR 30A (Note)

Até o nº de série —> JHF0020946
Up to serial nº —> JHF0020946
Hasta el nº de série —> JHF0020946
Jusq'au nº de série —> JHF0020946

NOTA: OPCIONAL - para montagem do farol do ROPS (P. 4-30) / OPCIONAL - para montaje del faro del ROPS (P. 4-30)
NOTE: OPTIONAL - for ROPS headlight assembly (P. 4-30) / OPTIONEL - avec montaje du phare ROPS (P. 4-30)

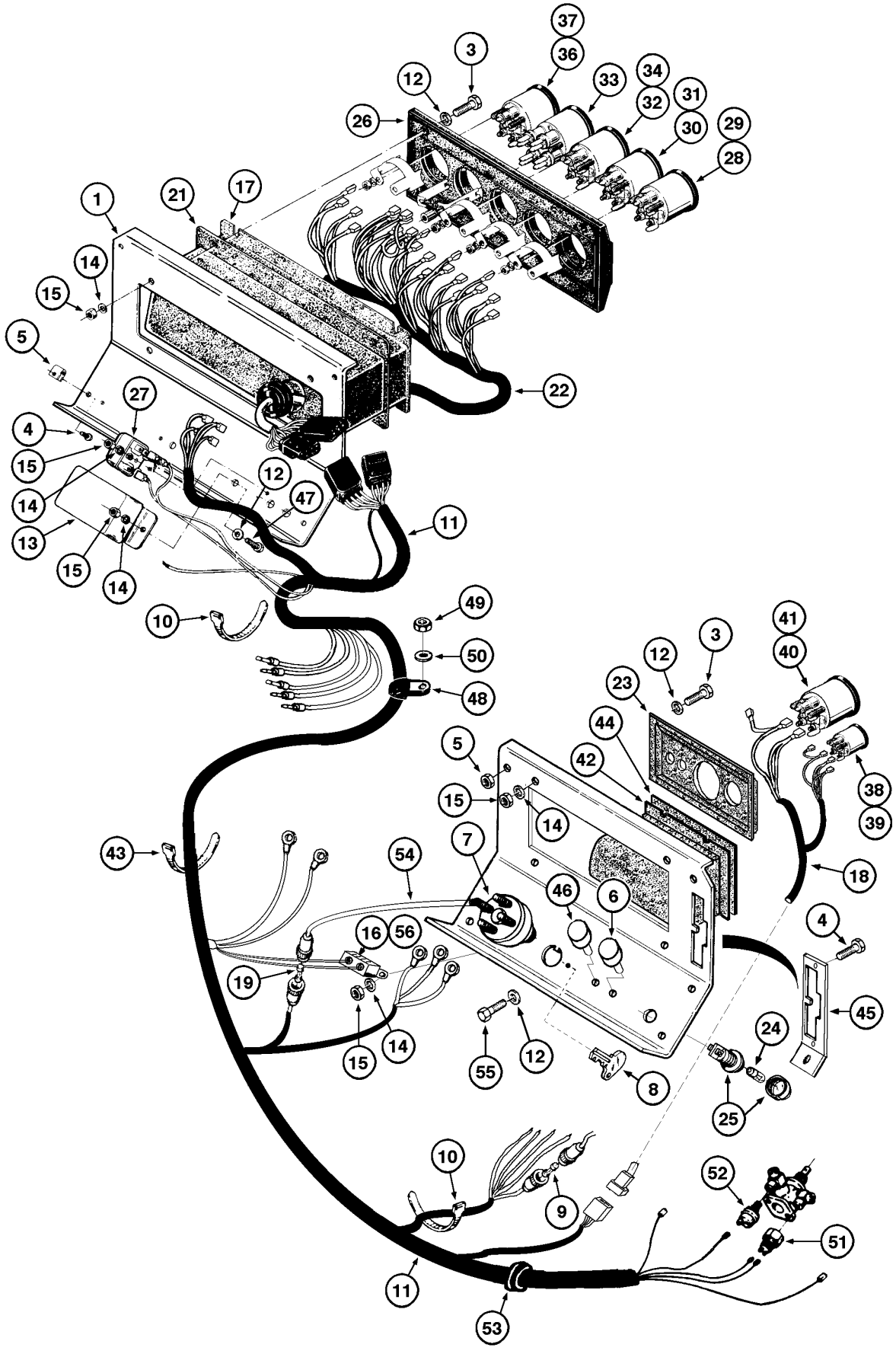
1
3
4
5
6
7
8
9
10
11
12
13
14
15
16
17
18
19
21
22
23
24
25
26
27
28
29
30
31
32
33
34
36
37
38
39
40
41
42
43
44
45
46
47
48
49
50
51
52
53
54
55
56

ITEM REF.	PEÇA Nº PART Nº PIEZA Nº PIÈCE Nº	QDE. QTY. CANT. QTE.	DESCRIÇÃO (Português)	DESCRIPTION (English)	DESCRIPCION (Español)	DESCRIPTION (Français)
1	146993A1	1	PAINEL LD	PANEL RH	PANEL-Der.	TABLEAU-Gauche
2	145013A1	1	PAINEL LE	PANEL LH	PANEL-Izq.	TABLEAU-Gauche
3	470-10812	10	PARAFUSO	BOLT	TORNILLO	VIS
4	440-12512	17	PARAFUSO	BOLT	TORNILLO	VIS
5	E60389	8	PRESILHA	STRAP	CINTA	BANDE
6	146724A1	1	INTERRUPTOR - luzes	SWITCH - lights	INTERRUPTOR - luces	INTERRUPTEUR
7	146722A1	1	INTERRUPTOR - ignição - Conj.	SWITCH - ignition - Assy.	INTERRUPTOR - ignición - Conj.	INTERRUPTEUR - ignition Ens.
8	E95273	2	CHAVE	KEY	LLAVE	CLE
9	E158993	1	FUSIVEL	FUSE	FUSIBLE	FUSIBLE
10	L11541	11	CINTA	STRAP	TIRA	BANDE
11	147621A1	1	CHICOTE-principal	HARNESS-main	AP.ELÉTR.-principal	FAISCEAU-principal
12	495-21019	18	ARRUELA	WASHER	ARANDELA	RONDELLE
13	E65426	1	CIGARRA	BUZZER	ZUMBADOR	AVERTISSEUR
14	492-11008	18	ARRUELA-pressão	WASHER-lock	ARANDELA-cierre	RONDELLE W
15	225-14108	18	PORCA	NUT	TUERCA	ECROU
16	E62838	1	DISJUNTOR (25A)	CIRCUIT BREAKER (25A)	DISYUNCTOR (25A)	DISJONCTEUR (25A)
17	E97952	1	COBERTURA	COVER	COBIERTA	COUVERCLE
18	148057A1	1	CHICOTE-Painel LE	HARNESS-Panel LH	HAZ. ELÉCTRICO-Panel	FAISCEAU-Tableau Gauche
19	E158994	1	FUSIVEL	FUSE	FUSIBLE	FUSIBLE
20	L11760	5	DIODO	DIODE	DIODO	DIODE
21	E97953	1	JUNTA	GASKET	JUNTA	JOINT
22	148058A1	1	CHICOTE	HARNESS	APAR.ELECTR.	FAISCEAU
23	147386A1	1	PAINEL INSTRUM. LE	PANNEL LH	PANEL-Izq.	TABLEAU-Gauche
24	146916A1	2	LÂMPADA 24V 4W	BULB 24V 4W	LAMPARA 24V 4W	LAMPE 24V 4W
25	E96037	2	INDICADOR	GAUGE	INDICADOR	INDICATEUR
26	E97954	1	PAINEL INSTRUM. LD	PANNEL RH	PANEL-Der.	TABLEAU-Droit
27	146927A1	4	RELÊ (24V)	RELAY (24V)	RELÊ (24V)	RELAIS (24V)
28	149041A1	1	IND.TEMP.TRANSM.	TRANSM. OIL TEMP. INDIC.	INDICADOR TEMP. ACEITE TRANSM.	INDICATEUR-TEMP. HUILLE TRANSM.
29	147291A1	1	LÂMPADA	BULB	LAMPARA	LAMPE
30	149042A1	1	IND.COMBUSTÍVEL	FUEL INDICATOR	INDICADOR-COMBUST.	INDICATEUR-COMBUST.
31	147291A1	1	LÂMPADA	BULB	LAMPARA	LAMPE
32	148075A1	1	IND.TEMPERATURA	TEMP. INDIC.	INDICADOR TEMP.	INDICATEUR-TEMP.
33	148076A1	1	INDICADOR	INDICATOR	INDICADOR	INDICATEUR
34	147291A1	1	LÂMPADA	BULB	LAMPARA	LAMPE
36	149043A1	1	IND.PRESSÃO AR	INDICATOR-air pressure	INDICADOR-presion aire	INDICATEUR-pression
37	147291A1	1	LÂMPADA	BULB	LAMPARA	LAMPE
38	148677A1	1	HORÍMETRO	HOURMETER	HORIMETRO	HEUREMETRE
39	147292A1	1	LÂMPADA	BULB	LAMPARA	LAMPE
40	148072A1	1	TACÔMETRO	TACHOMETER	TACOMETRO	TACHYMETRE
41	147291A1	1	LÂMPADA	BULB	LAMPARA	LAMPE
42	E158644	1	COBERTURA-LE	PANEL-RH	COBERTURA-Izq.	COUVERCLE-Gauche
43	H66842-21	1	FIXADOR-cabos	FIXER-cables	FIXADOR-cables	FIXER-cables
44	E158645	1	JUNTA	GASKET	JUNTA	JOINT
45	E158893	1	PROTETOR	BOOT	PROTECTOR	PROTECTEUR
46	146725A1	1	INTERRUPTOR - luzes	SWITCH - lights	INTERRUPTOR - luces	INTERRUPTEUR
47	440-1088	6	PARAFUSO	BOLT	TORNILLO	VIS
48	515-23254	4	BRAÇADEIRA	CLAMP	ABRAZADERA	COLLIER

A partir do nº de série JHF0020947 —>
Starting with serial nº JHF0020947 —>
A partir del nº de série JHF0020947 —>
A partir du nº de série JHF0020947 —>

NOTA: OPCIONAL - para montagem do farol do ROPS (P. 4-30) / OPCIONAL - para montaje del faro del ROPS (P. 4-30)
NOTE: OPTIONAL - for ROPS headlight assembly (P. 4-30) / OPTIONEL - avec montaje du phare ROPS (P. 4-30)

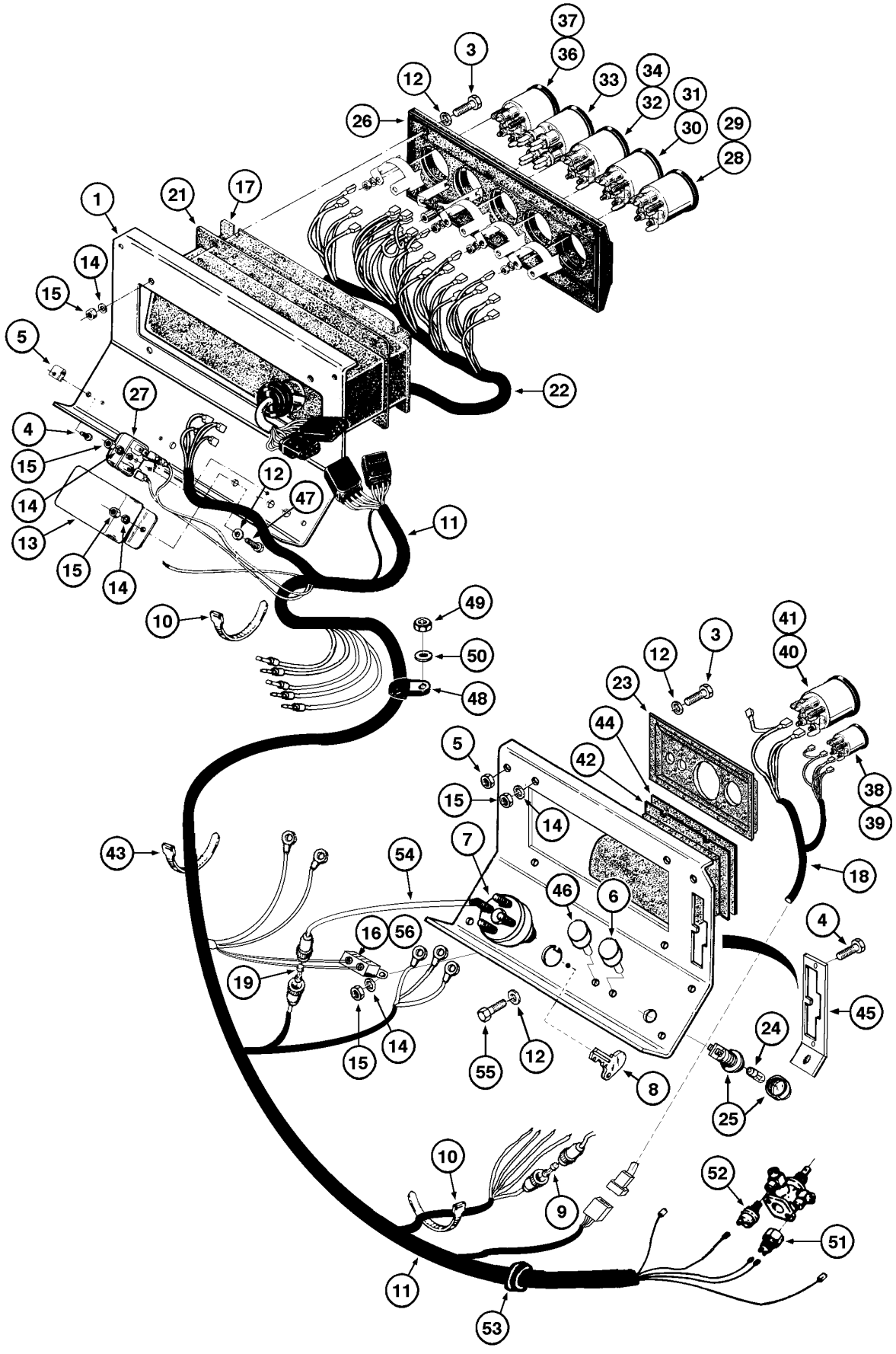
1
3
4
5
6
7
8
9
10
11
12
13
14
15
16
17
18
19
21
22
23
24
25
26
27
28
29
30
31
32
33
34
36
37
38
39
40
41
42
43
44
45
46
47
48
49
50
51
52
53
54
55
56

ITEM REF.	PEÇA Nº PART Nº PIEZA Nº PIÈCE Nº	QDE. QTY. CANT. QTE.	DESCRIÇÃO (Português)	DESCRIPTION (English)	DESCRIPCION (Español)	DESCRIPTION (Français)
49	425-106	5	PORCA	NUT	TUERCA	ECROU
50	495-11041	5	ARRUELA	WASHER	ARANDELA	RONDELLE
51	E64209	1	SENSOR-pressão do ar	SENDER-air pressure	SENSOR-presion de aire	SENSEUR-press. aire
52	L57937	1	INTERRUPTOR - freio	SWITCH - brakes	INTERRUPTOR - freno	INTERRUPTEUR - frein
53	K00414-78	1	PROTETOR	BOOT	PROTECTOR	PROTECTEUR
54	E68584	1	CABO RESISTOR	CABLE RESISTOR	CABO RESISTOR	CABLE RESISTANCE
55	440-1086	2	PARAFUSO	BOLT	TORNILLO	VIS
56	147398A1	1	DIJUNTOR 30A (Nota)	CIRCUIT BREAKER 30A (Note)	DISYUNCTOR 30A (Nota)	DISJONCTEUR 30A (Note)

A partir do nº de série JHF0020947 —>
Starting with serial nº JHF0020947 —>
A partir del nº de série JHF0020947 —>
A partir du nº de série JHF0020947 —>

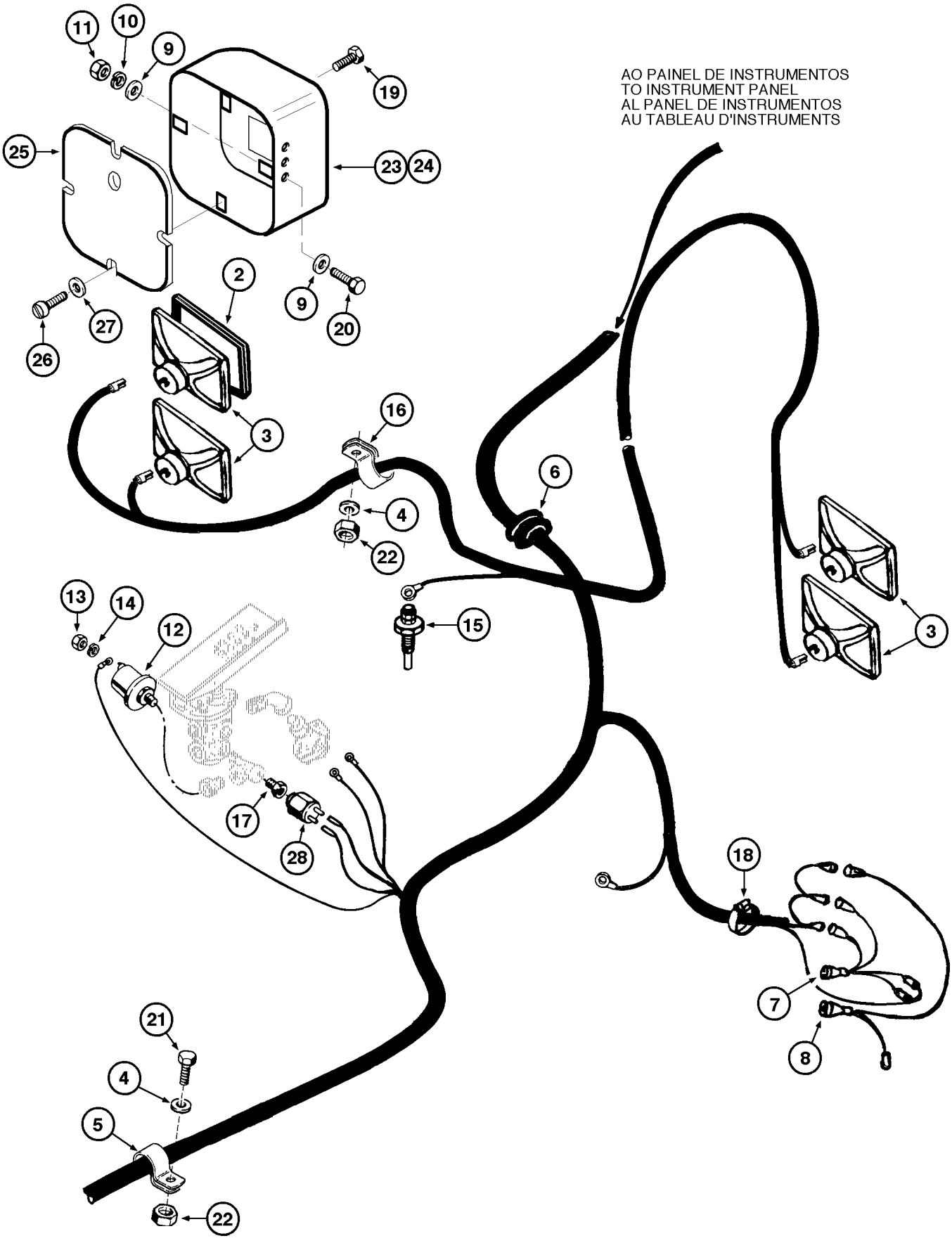
AO PAINEL DE INSTRUMENTOS
TO INSTRUMENT PANEL
AL PANEL DE INSTRUMENTOS
AU TABLEAU D'INSTRUMENTS
11
10
9
19
25
23
24
2
9
20
27
26
3
16
6
4
22
13
14
12
15
3
17
28
18
7
8
21
4
5
22

ITEM REF.	PEÇA Nº PART Nº PIEZA Nº PIÈCE Nº	QDE. QTY. CANT. QTE.	DESCRIÇÃO (Português)	DESCRIPTION (English)	DESCRIPCION (Español)	DESCRIPTION (Français)
1	147352A1	1	CHICOTE-principal	HARNESS-main	AP.ELÉTR.-principal	FAISCEAU-principal
2	145074A1	4	GUARNIÇÃO	GASKET	JUNTA	JOINT
3	REF.	4	FAROL (P. 4-26)	HEADLIGHT (P. 4-26)	FARO (P. 4-26)	PHARE (P. 4-26)
4	495-11041	4	ARRUELA	WASHER	ARANDELA	RONDELLE
5	515-23254	2	BRAÇADEIRA	CLAMP	ABRAZADERA	COLLIER
6	K00414-78	1	PROTETOR	BOOT	PROTECTOR	PROTECTEUR
7	E157005	1	CHICOTE-altura caçamba	HARNESS-bucket height	HAZ. ELÉCTRICO-altura de la cuchara	FAISCEAU-hauteur du godet
8	E157006	1	CHICOTE-retorno à escavação	HARNESS-return to dig	HAZ. ELÉCTRICO-retorno de la cuchara	FAISCEAU-retour du godet
9	495-21056	8	ARRUELA	WASHER	ARANDELA	RONDELLE
10	492-11050	4	ARRUELA-pressão	WASHER-lock	ARANDELA-cierre	RONDELLE W
11	425-108	4	PORCA	NUT	TUERCA	ECROU
12	L109945	1	SENSOR-pressão do ar	SENDER-Air Pressure	SENSOR-Presion de Aire	SENSEUR-Press. aire
13	225-14210	1	PORCA	NUT	TUERCA	ECROU
14	492-11010	1	ARRUELA-pressão	WASHER-lock	ARANDELA-cierre	RONDELLE W
15	N7782	1	INTERRUPTOR - filtro hidráulico	SWITCH-hydr. filter	INTERRUPTOR-filtro hidr.	INTERRUPTEUR-hydr. filtre
16	515-23190	2	BRAÇADEIRA	CLAMP	ABRAZADERA	COLLIER
17	E64037	1	CONEXÃO	CONNECTOR	CONECTOR	RACCORD
18	L18331	1	TIRA	STRAP	TIRA	COLLIER
19	W00325-42	12	PARAFUSO	BOLT	TORNILLO	VIS
20	413-824	4	PARAFUSO	BOLT	TORNILLO	VIS
21	413-616	1	PARAFUSO	BOLT	TORNILLO	VIS
22	425-106	4	PORCA	NUT	TUERCA	ECROU
23	E159259	1	SUPORTE LE	BRACKET LH	SOPORTE Izq.	SUPPORT Gauche
24	E159260	1	SUPORTE LD	BRACKET RH	SOPORTE Der.	SUPPORT Droit
25	E159261	1	PLACA-fechamento	PLATE	PLACA	PLAQUE
26	440-12512	8	PARAFUSO	BOLT	TORNILLO	VIS
27	495-11028	8	ARRUELA	WASHER	ARANDELA	RONDELLE
28	E64209	1	SENSOR-pressão	SENSOR-pressure	SENSOR	SENSEUR

Até o nº de série —> JHF0020946
Up to serial nº —> JHF0020946
Hasta el nº de série —> JHF0020946
Jusq'au nº de série —> JHF0020946

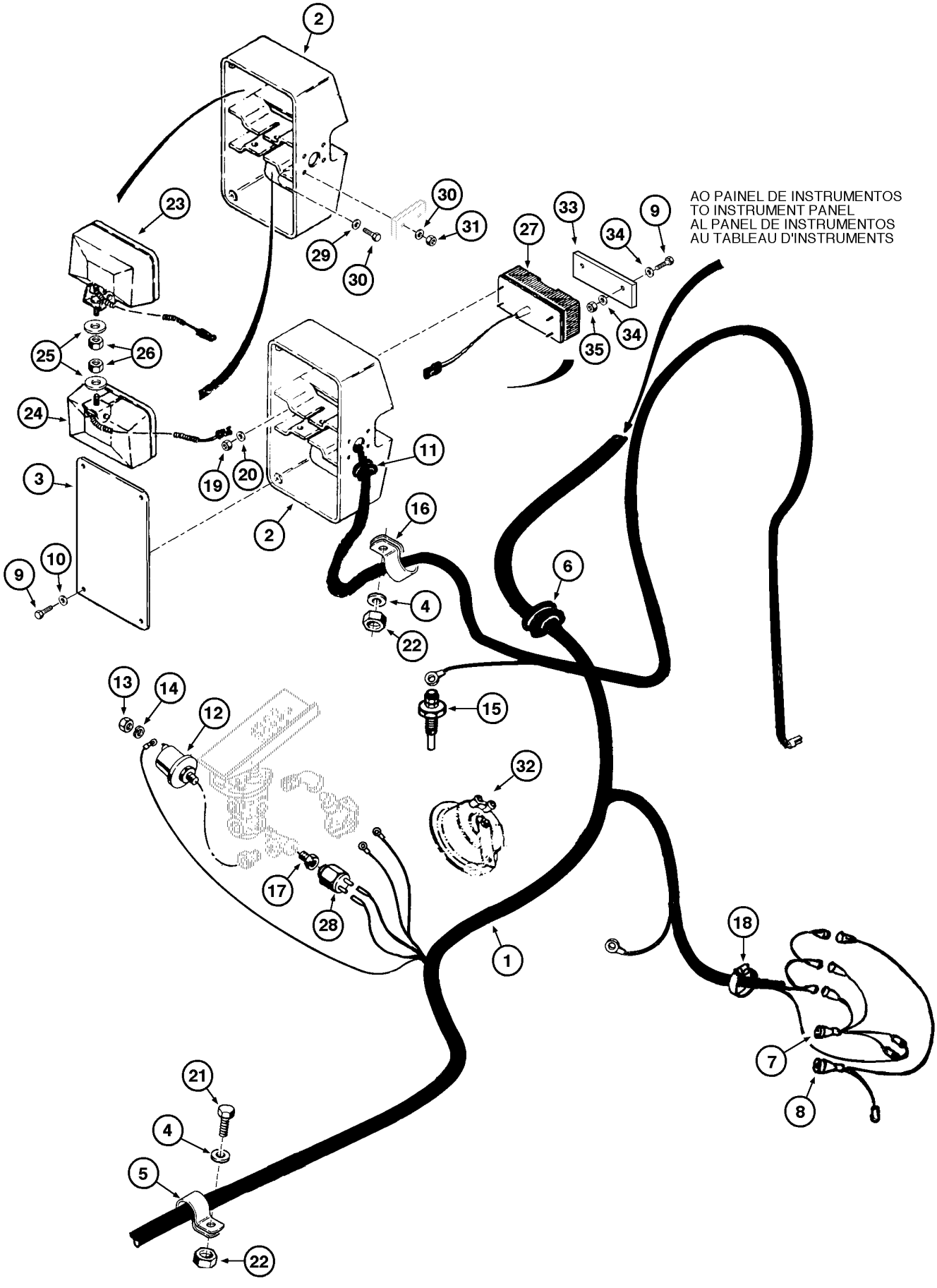
AO PAINEL DE INSTRUMENTOS
TO INSTRUMENT PANEL
AL PANEL DE INSTRUMENTOS
AU TABLEAU D'INSTRUMENTS

ITEM REF.	PEÇA Nº PART Nº PIEZA Nº PIÈCE Nº	QDE. QTY. CANT. QTE.	DESCRIÇÃO (Português)	DESCRIPTION (English)	DESCRIPCION (Español)	DESCRIPTION (Français)
1	147621A1	1	CHICOTE-principal	HARNESS-main	AP.ELÉTR.-principal	FAISCEAU-principal
2	L126951	2	CARCAÇA FAROL	HOUSING headlight	CARCASA faro	CARCASSE phare
3	L126959	2	TAMPA	COVER	TAPA	COUVERCLE
4	495-11041	4	ARRUELA	WASHER	ARANDELA	RONDELLE
5	515-23286	2	BRAÇADEIRA	CLAMP	ABRAZADERA	COLLIER
6	K00414-78	1	PROTETOR	BOOT	PROTECTOR	PROTECTEUR
7	E157005	1	CHICOTE-altura caçamba	HARNESS-bucket height	HAZ. ELÉCTRICO-altura de la cuchara	FAISCEAU-hauteur du godet
8	E157006	1	CHICOTE-retorno à escavação	HARNESS-return to dig	HAZ. ELÉCTRICO-retorno de la cuchara	FAISCEAU-retour du godet
9	413-412	12	PARAFUSO	BOLT	TORNILLO	VIS
10	492-11025	8	ARRUELA-pressão	WASHER-lock	ARANDELA-cierre	RONDELLE W
11	L124504	2	PROTETOR	BOOT	PROTECTOR	PROTECTEUR
12	L109945	1	SENSOR-pressão	SENSOR-pressure	SENSOR	SENSEUR
13	225-14210	1	PORCA	NUT	TUERCA	ECROU
14	492-11010	1	ARRUELA-pressão	WASHER-lock	ARANDELA-cierre	RONDELLE W
15	N7782	1	INTERRUPTOR - filtro hidráulico	SWITCH-hydr. filter	INTERRUPTOR-filtro hidr.	INTERRUPTEUR-hydr. filtre
16	515-23254	3	BRAÇADEIRA	CLAMP	ABRAZADERA	COLLIER
17	E64037	1	CONEXÃO	CONNECTOR	CONECTOR	RACCORD
18	L18331	1	TIRA	STRAP	TIRA	COLLIER
19	825-1405	8	PORCA	NUT	TUERCA	ECROU
20	892-11005	8	ARRUELA	WASHER	ARANDELA	RONDELLE
21	413-616	1	PARAFUSO	BOLT	TORNILLO	VIS
22	425-106	4	PORCA	NUT	TUERCA	ECROU
23	A187519	2	FAROL-superior (P.4-32)	HEADLIGHT upper (P.4-32)	FARO superior (P.4-32)	PHARE (P.4-32)
24	A187520	2	FAROL-inferior (P.4-32)	HEADLIGHT lower (P.4-32)	FARO inferior (P.4-32)	PHARE (P.4-32)
25	495-21056	6	ARRUELA	WASHER	ARANDELA	RONDELLE
26	131-1402	4	PORCA	NUT	TUERCA	ECROU
27	REF.	1	LANTERNA LE/LD (OPC) (P.4-28B)	LIGHT LH/RH (OPT) (P.4-28B)	LINTERNA Izq./Der. (OPC) (P.4-28B)	LANTERNE (OPT) (P.4-28B)
28	E64209	1	SENSOR-pressão	SENSOR-pressure	SENSOR	SENSEUR
29	413-520	8	PARAFUSO	BOLT	TORNILLO	VIS
30	495-21038	16	ARRUELA	WASHER	ARANDELA	RONDELLE
31	231-1445	8	PORCA	NUT	TUERCA	ECROU
32	251444A1	1	BUZINA	HORN	BOCINA	AVERTISSEMENT
33	147642A1	1	TAMPA	COVER	TAPA	COUVERCLE
34	495-11028	8	ARRUELA	WASHER	ARANDELA	RONDELLE
35	425-104	4	PORCA	NUT	TUERCA	ECROU

A partir do nº de série JHF0020947 —>
Starting with serial nº JHF0020947 —>
A partir del nº de série JHF0020947 —>
A partir du nº de série JHF0020947 —>

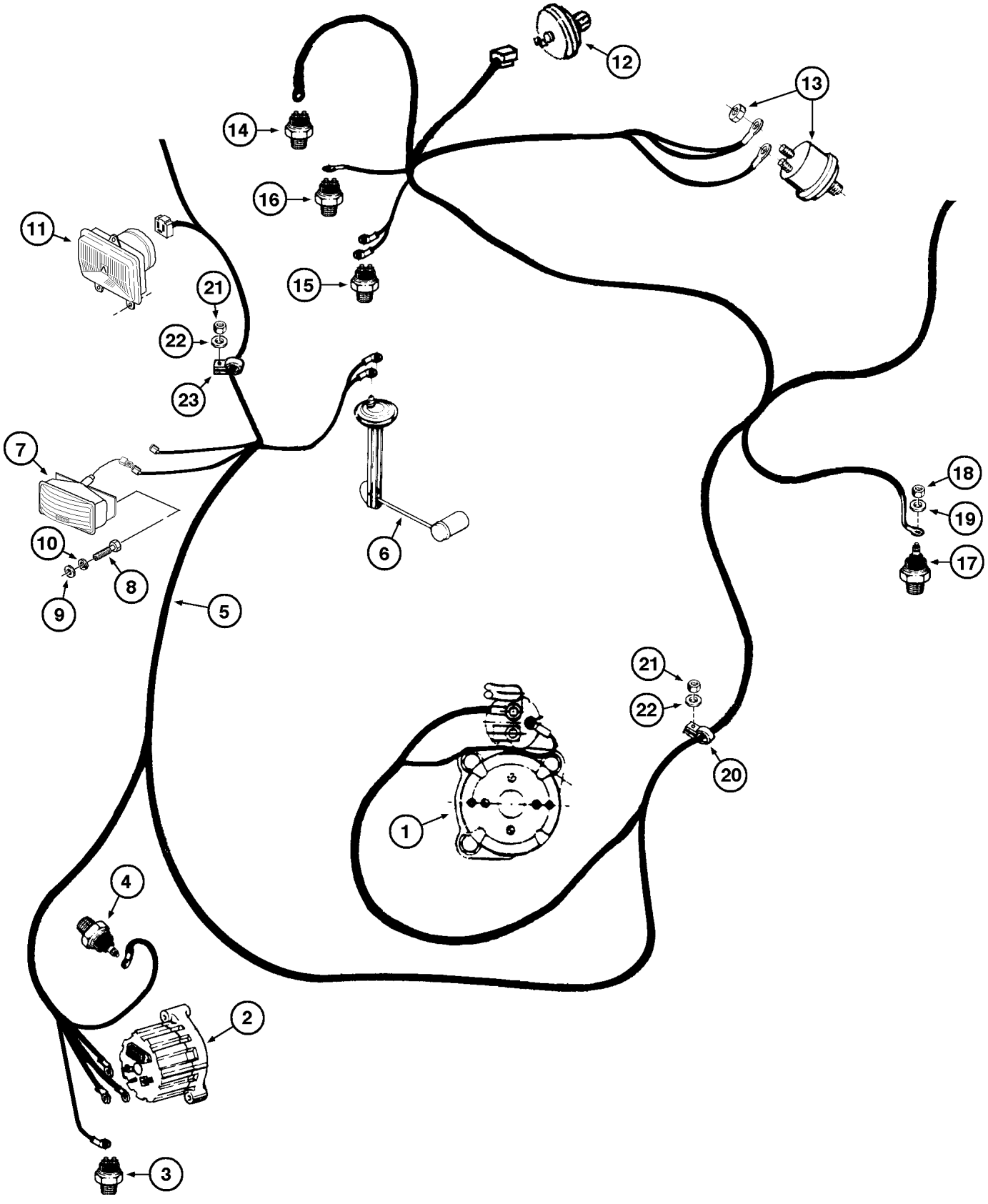
1
2
3
4
5
6
7
8
9
10
11
12
13
14
15
16
17
18
19
20
21
22
23
21
22

ITEM REF.	PEÇA Nº PART Nº PIEZA Nº PIÈCE Nº	QDE. QTY. CANT. QTE.	DESCRIÇÃO (Português)	DESCRIPTION (English)	DESCRIPCION (Español)	DESCRIPTION (Français)
1	REF.	1	MOTOR de partida (P.4-22)	STARTER (P.4-22)	MOTOR arranque (P.4-22)	DEMARREUR (P.4-22)
2	REF.	1	ALTERNADOR (P. 4-2/6)	ALTERNATOR (P.4-2/6)	ALTERNADOR (P.4-2/6)	ALTERNATEUR (P.4-2/6)
3	1983238C1	1	SENSOR - temperatura	SENSOR - temperatura	TRANSMISOR temp.	TRANSMITEUR temp.
4	E62038	1	SENSOR - óleo motor	SENSOR - engine oil	SENSOR	SENSEUR
5	147352A1	1	CHICOTE - principal	HARNESS - main	AP.ELÉTR. - principal	FAISCEAU - principal
6	REF.	1	BÓIA (P.3-4)	SENDING UNIT (P.3-4)	EMISOR (P.3-4)	EMITTEUR (P.3-4)
7	REF.	2	LANTERNA (P.4-26)	TAIL LIGHTS (P.4-26)	LINTERNA (P.4-26)	LANTERNE (P.4-26)
8	413-412	4	PARAFUSO	BOLT	TORNILLO	VIS
9	495-11028	4	ARRUELA	WASHER	ARANDELA	RONDELLE
10	495-11025	4	ARRUELA-pressão	WASHER-lock	ARANDELA-cierre	RONDELLE W
11	REF.	2	FAROL (P. 4-26)	FLOOD (P. 4-26)	FAROL (P. 4-26)	PHARE (P. 4-26)
12	E157575	1	SENSOR-restrição filtro ar	SENDER	SENSOR	SENSEUR
13	L108238	1	SENSOR - pressão do óleo	SENDER - oil pressure	SENSOR - presion aceite	SENSEUR - press. huile
14	REF.	1	INTERRUPTOR - filtro hidraulico (P. 5-14)	SWITCH - hydraulic filter (P. 5-14)	INTERRUPTOR - filtro hidraulico (P. 5-14)	INTERRUPTEUR - hydr. filtre (P. 5-14)
15	REF.	1	INTERRUPTOR (P.6-30)	SWITCH (P.6-30)	INTERRUPTOR (P.6-30)	INTERRUPTEUR (P.6-30)
16	E157492	1	SENSOR - temp. água	SENDER - temperature	SENSOR - temperatura	SENSEUR - temp.
17	E157491	1	SENSOR - temperatura	SENSOR - temperatura	TRANSMISOR temp.	TRANSMITEUR temp.
18	225-14210	1	PORCA	NUT	TUERCA	ECROU
19	492-11010	1	ARRUELA	WASHER	ARANDELA	RONDELLE
20	515-23254	4	BRAÇADEIRA	CLAMP	ABRAZADERA	COLLIER
21	425-106	11	PORCA	NUT	TUERCA	ECROU
22	495-11041	11	ARRUELA	WASHER	ARANDELA	RONDELLE
23	515-23127	9	BRAÇADEIRA	CLAMP	ABRAZADERA	COLLIER

Até o nº de série —> JHF0020946
Up to serial nº —> JHF0020946
Hasta el nº de série —> JHF0020946
Jusq'au nº de série —> JHF0020946

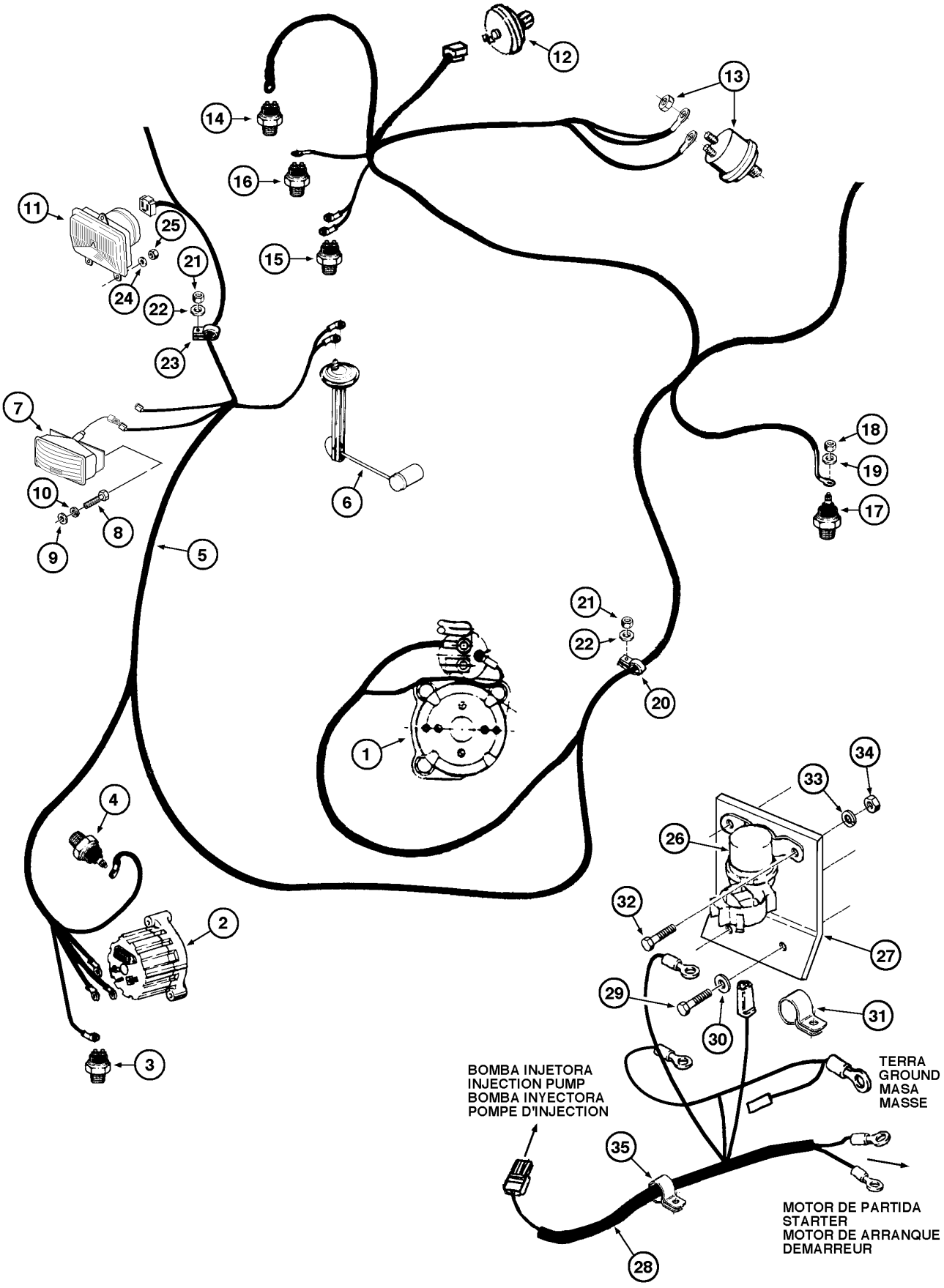
BOMBA INJETORA
INJECTION PUMP
BOMBA INYECTORA
POMPE D'INJECTION
TERRA
GROUND
MASA
MASSE
MOTOR DE PARTIDA
STARTER
MOTOR DE ARRANQUE
DEMARREUR

ITEM REF.	PEÇA Nº PART Nº PIEZA Nº PIÈCE Nº	QDE. QTY. CANT. QTE.	DESCRIÇÃO (Português)	DESCRIPTION (English)	DESCRIPCION (Español)	DESCRIPTION (Français)
1	REF.	1	MOTOR de partida (P.4-22)	STARTER (P.4-22)	MOTOR arranque (P.4-22)	DEMARREUR (P.4-22)
2	REF.	1	ALTERNADOR (P.4-2/6)	ALTERNATOR (P.4-2/6)	ALTERNADOR (P.4-2/6)	ALTERNATEUR (P.4-2/6)
3	1983238C1	1	SENSOR - temperatura	SENSOR - temperatura	TRANSMISOR temp.	TRANSMITEUR temp.
4	E68563	1	SENSOR - óleo motor	SENSOR-engine oil	SENSOR	SENSEUR
5	147621A1	1	CHICOTE - principal	HARNESS - main	AP.ELÉTR. - principal	FAISCEAU - principal
6	REF.	1	BÓIA (P.3-4)	SENDING UNIT (P.3-4)	EMISOR (P.3-4)	EMITTEUR (P.3-4)
7	REF.	2	LANTERNA (P.4-26A)	TAIL LIGHTS (P.4-26A)	LINTERNA (P. 4-26A)	LANTERNE (P.4-26A)
8	413-412	4	PARAFUSO	BOLT	TORNILLO	VIS
9	495-11028	4	ARRUELA	WASHER	ARANDELA	RONDELLE
10	495-11025	4	ARRUELA-pressão	WASHER-lock	ARANDELA-cierre	RONDELLE W
11	A187520	2	FAROL (P.4-32)	FLOOD (P.4-32)	FAROL (P.4-32)	PHARE (P.4-32)
12	E157575	1	SENSOR-restrição filtro ar	SENDER	SENSOR	SENSEUR
13	L108238	1	SENSOR - pressão do óleo	SENDER - oil pressure	SENSOR - presion aceite	SENSEUR - press. huile
14	REF.	1	INTERRUPTOR - filtro hidraulico (P.5-14)	SWITCH - hydraulic filter (P.5-14)	INTERRUPTOR - filtro hidraulico (P.5-14)	INTERRUPTEUR - hydr. filtre (P.5-14)
15	REF.	1	INTERRUPTOR (P.6-30)	SWITCH (P.6-30)	INTERRUPTOR (P.6-30)	INTERRUPTEUR (P.6-30)
16	148079A1	1	SENSOR - temp. água	SENDER - temperature	SENSOR - temperatura	SENSEUR - temp.
17	148078A1	1	SENSOR - temperatura	SENSOR - temperatura	TRANSMISOR temp.	TRANSMITEUR temp.
18	225-14210	1	PORCA	NUT	TUERCA	ECROU
19	492-11010	1	ARRUELA	WASHER	ARANDELA	RONDELLE
20	515-23286	4	BRAÇADEIRA	CLAMP	ABRAZADERA	COLLIER
21	425-106	11	PORCA	NUT	TUERCA	ECROU
22	495-11041	11	ARRUELA	WASHER	ARANDELA	RONDELLE
23	515-23127	9	BRAÇADEIRA	CLAMP	ABRAZADERA	COLLIER
24	131-1402	2	PORCA	NUT	TUERCA	ECROU
25	495-21056	2	ARRUELA	WASHER	ARANDELA	RONDELLE
26	120398A1	1	RELÊ bomba (Nota 1)	RELAY pump (Note 1)	RELÊ (Nota 1)	RELAIS (Note 1)
27	148537A1	1	SUPORTE (Nota 1)	BRACKET (Note 1)	SOPORTE (Nota 1)	SUPPORT (Note 1)
28	148536A1	1	CHICOTE (Nota 1)	HARNESS (Note 1)	APAR.ELECTR. (Nota 1)	FAISCEAU (Note 1)
29	614-12025	2	PARAFUSO (Nota 1)	BOLT (Note 1)	TORNILLO (Nota 1)	VIS (Note 1)
30	896-11012	2	ARRUELA (Nota 1)	WASHER (Note 1)	ARANDELA (Nota 1)	RONDELLE (Note 1)
31	515-25127	1	BRAÇADEIRA (Nota 1)	CLAMP (Note 1)	ABRAZADERA (Nota 1)	COLLIER (Note 1)
32	426-412	2	PARAFUSO (Nota 1)	BOLT (Note 1)	TORNILLO (Nota 1)	VIS (Note 1)
33	492-11025	2	ARRUELA (Nota 1)	WASHER (Note 1)	ARANDELA (Nota 1)	RONDELLE (Note 1)
34	425-104	2	PORCA (Nota 1)	NUT (Note 1)	TUERCA (Nota 1)	ECROU (Note 1)
35	515-23286	1	BRAÇADEIRA (Nota 1)	CLAMP (Note 1)	ABRAZADERA (Nota 1)	COLLIER (Note 1)

A partir do nº de série JHF0020947 —>
Starting with serial nº JHF0020947 —>
A partir del nº de série JHF0020947 —>
A partir du nº de série JHF0020947 —>

NOTA 1: Motor Case Brasil
NOTE 1: Engine/Moteur Case Brasil

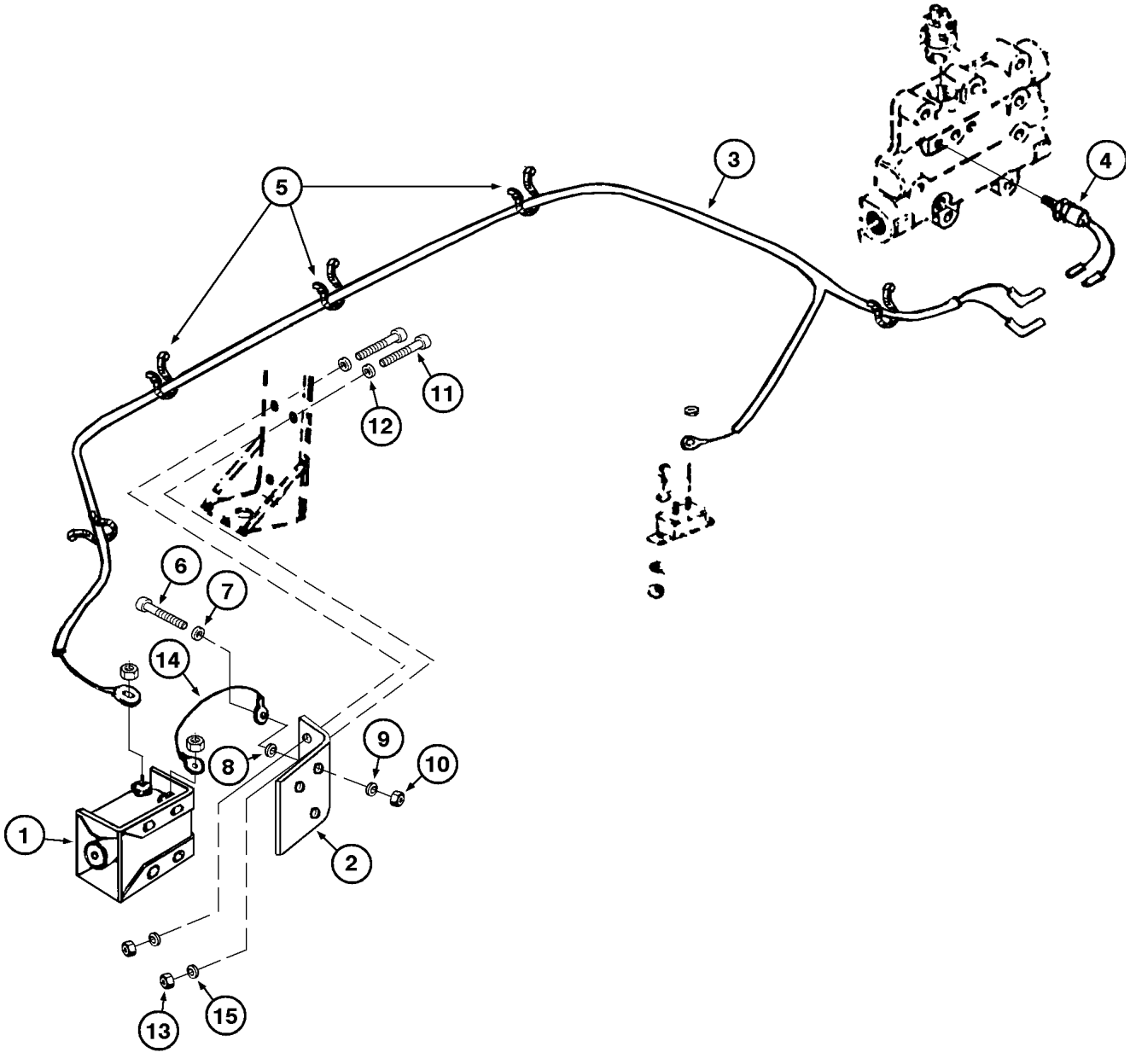
1
2
3
4
5
6
7
8
9
10
11
12
13
14
15

ITEM REF.	PEÇA Nº PART Nº PIEZA Nº PIÈCE Nº	QDE. QTY. CANT. QTE.	DESCRIÇÃO (Português)	DESCRIPTION (English)	DESCRIPCION (Español)	DESCRIPTION (Français)
1	L109087	1	ALARME-RÉ	ALARM BACK UP	ALARMA ATRAS	ALARME ARRIERE
2	E158722	1	SUPORTE	BRACKET	SOPORTE	SUPPORT
3	E158721	1	CHICOTE	HARNESS	APAR.ELECTR.	FAISCEAU
4	L112588	1	INTERRUPTOR-RÉ	SWITCH-BACK UP	INTERRUPTOR-ATRAS	INTERRUP.-ARRIERE
5	L11541	5	TIRA	STRAP	TIRA	COLLIER
6	413-516	3	PARAFUSO	BOLT	TORNILLO	VIS
7	495-11034	3	ARRUELA	WASHER	ARANDELA	RONDELLE
8	493-21033	1	ARRUELA	WASHER	ARANDELA	RONDELLE
9	492-11031	3	ARRUELA-pressão	WASHER-lock	ARANDELA-cierre	RONDELLE W
10	425-105	3	PORCA	NUT	TUERCA	ECROU
11	413-624	2	PARAFUSO	BOLT	TORNILLO	VIS
12	495-21044	2	ARRUELA	WASHER	ARANDELA	RONDELLE
13	425-106	2	PORCA	NUT	TUERCA	ECROU
14	D70125	1	FIO-TERRA	WIRE-GROUND	ALAMBRE-MASA	FIL DE MASSE
15	492-11038	2	ARRUELA-pressão	WASHER-lock	ARANDELA-cierre	RONDELLE W

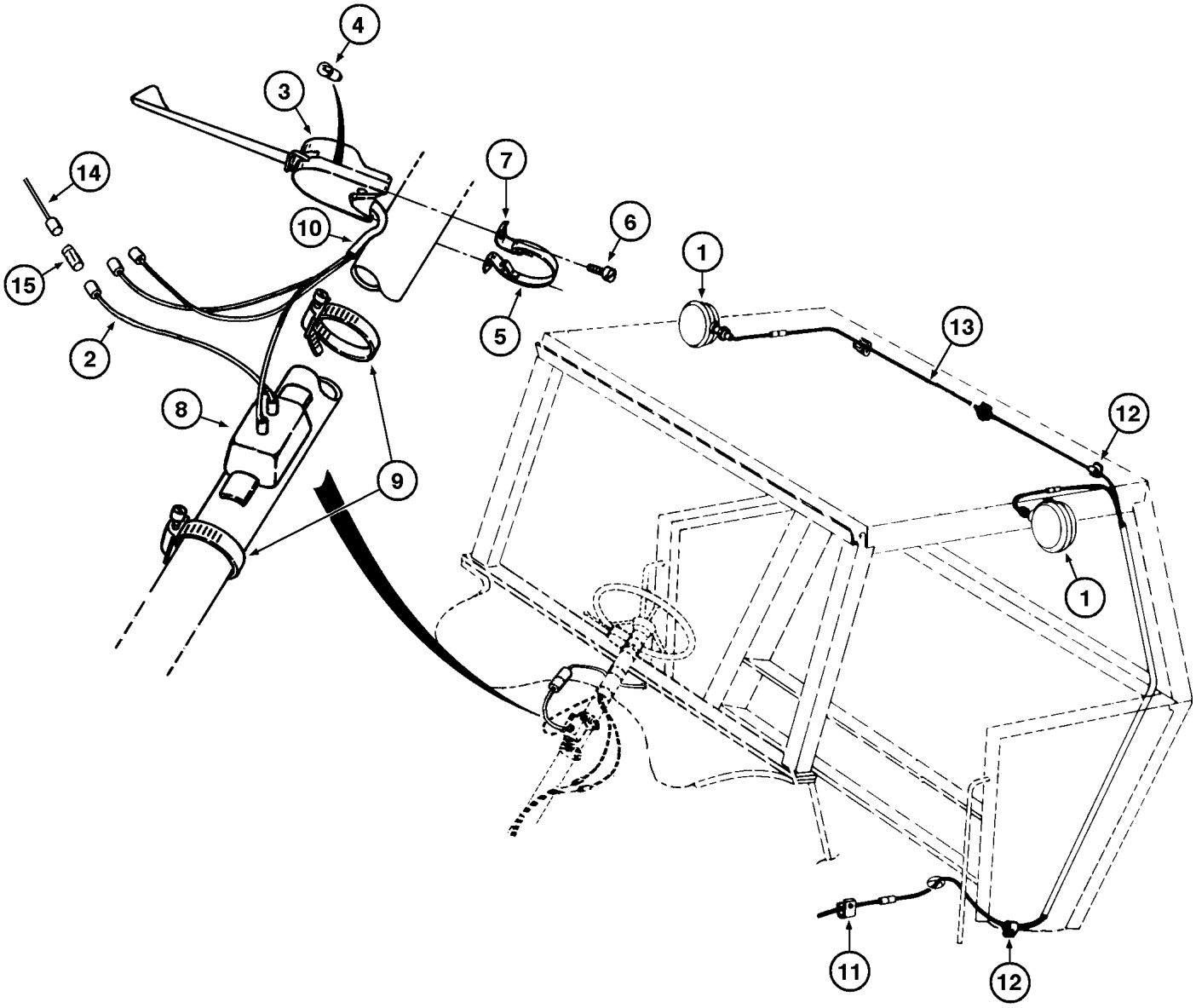
4
3
14
7
6
10
15
1
5
13
2
12
8
9
1
11
12

ITEM REF.	PEÇA Nº PART Nº PIEZA Nº PIÈCE Nº	QDE. QTY. CANT. QTE.	DESCRIÇÃO (Português)	DESCRIPTION (English)	DESCRIPCION (Español)	DESCRIPTION (Français)
1	REF.	2	LANTERNA - Conj.(P.4-28)	TURN SIGNAL - Assy. (P.4-28)	LINTERNA - Conj. (P.4-28)	LANTERNE - Ens. (P.4-28)
2	E66990	1	CABO	CABLE	CABLE	CABLE
	L106071	1	IND.DE DIREÇÃO E ALERTA	TURN SIGNAL AND FLASHER	SEÑAL DIRECC. Y ALERTA	FLECHEET ET CLIGNOTEUR
3	NSS	1	INTERRUPTOR	SWITCH	INTERRUPTOR	INTERRUPTEUR
4	A14928	1	LÂMPADA	BULB	LAMPARA	LAMPE
5	L32658	1	TIRA	STRAP	TIRA	BANDE
	L32659	1	FERRAGEM	HARDWARE	HERAJE	PIECE METALIQUE
6	169-148	2	PARAFUSO	BOLT	TORNILLO	VIS
7	NSS	2	GRAMPO	CLAMP	GRAPA	BRIDE
8	L59781	1	ALERTA - Conj.	FLASHER - Assy.	ALERTA - Conj.	CLIGNOTEUR - Ens.
9	214-1428	2	BRAÇADEIRA	CLAMP	ABRAZADERA	COLLIER
10	223-111	3	ISOLANTE	TAPE	AISLADOR	ISOLANT
11	E67097	3	GRAMPO	CLAMP	GRAPA	BRIDE
12	E66349	8	GRAMPO	CLAMP	GRAPA	BRIDE
13	E157461	1	CHICOTE	HARNESS	APAR.ELECTR.	FAISCEAU
14	E158974	1	CABO-resistor	CABLE-resistor	CABO-resistor	CABLE-resistance
15	E158994	1	FUSÍVEL (5A)	FUSE (5A)	FUSIBLE (5A)	FUSIBLE (5A)

Até o nº de série —> JHF0020946
Up to serial nº —> JHF0020946
Hasta el nº de série —> JHF0020946
Jusq'au nº de série —> JHF0020946

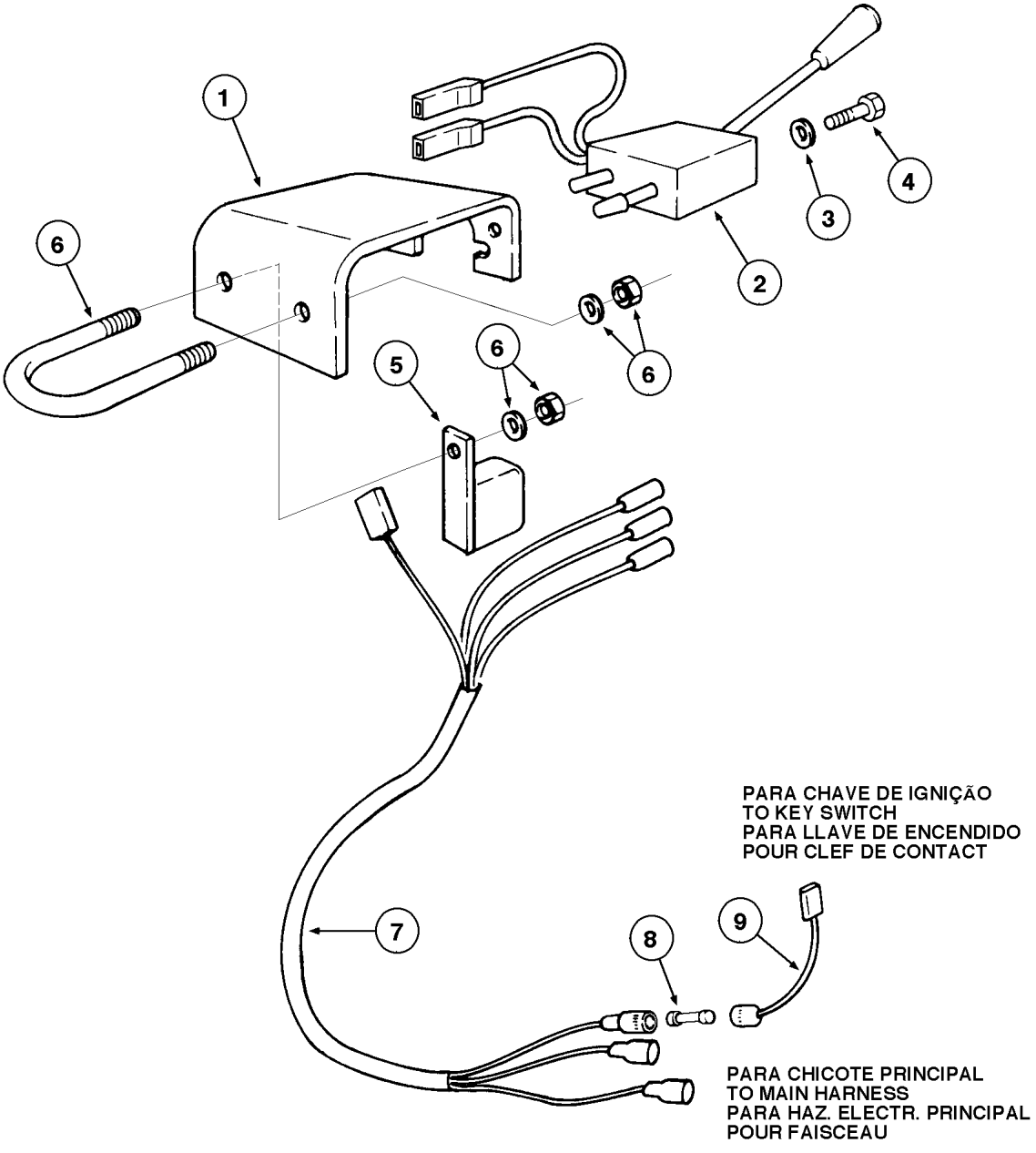
1
2
3
4
5
6
6
6
7
8
9
PARA CHAVE DE IGNIÇÃO
TO KEY SWITCH
PARA LLAVE DE ENCENDIDO
POUR CLEF DE CONTACT
PARA CHICOTE PRINCIPAL
TO MAIN HARNESS
PARA HAZ. ELECTR. PRINCIPAL
POUR FAISCEAU

ITEM REF.	PEÇA Nº PART Nº PIEZA Nº PIÈCE Nº	QDE. QTY. CANT. QTE.	DESCRIÇÃO (Português)	DESCRIPTION (English)	DESCRIPCION (Español)	DESCRIPTION (Français)
1	147719A1	1	SUPORTE	BRACKET	SOPORTE	SUPPORT
2	1987555C1	1	INDICADOR DE DIREÇÃO	TURN SIGNAL LEVER	SEÑAL DIRECCIONAL	FLECHEET
3	892-11004	2	ARRUELA	WASHER	ARANDELA	RONDELLE
4	614-4012	2	PARAFUSO	BOLT	TORNILLO	VIS
5	147722A1	1	RELÉ (24V)	RELAY (24V)	RELÊ (24V)	RELAIS (24V)
6	147720A1	1	GRAMPO	CLAMP	GRAPA	BRIDE
7	147723A1	1	CHICOTE	HARNESS	APAR.ELECTR.	FAISCEAU
8	E158994	1	FUSÍVEL (5A)	FUSE (5A)	FUSIBLE (5A)	FUSIBLE (5A)
9	E158974	1	CABO-resistor	CABLE-resistor	CABO-resistor	CABLE-resistance

A partir do nº de série JHF0020947 —>
Starting with serial nº JHF0020947 —>
A partir del nº de série JHF0020947 —>
A partir du nº de série JHF0020947 —>

NOTA: OPCIONAL
NOTE: OPTIONAL
NOTA: OPCIONAL
NOTE: OPTIONEL

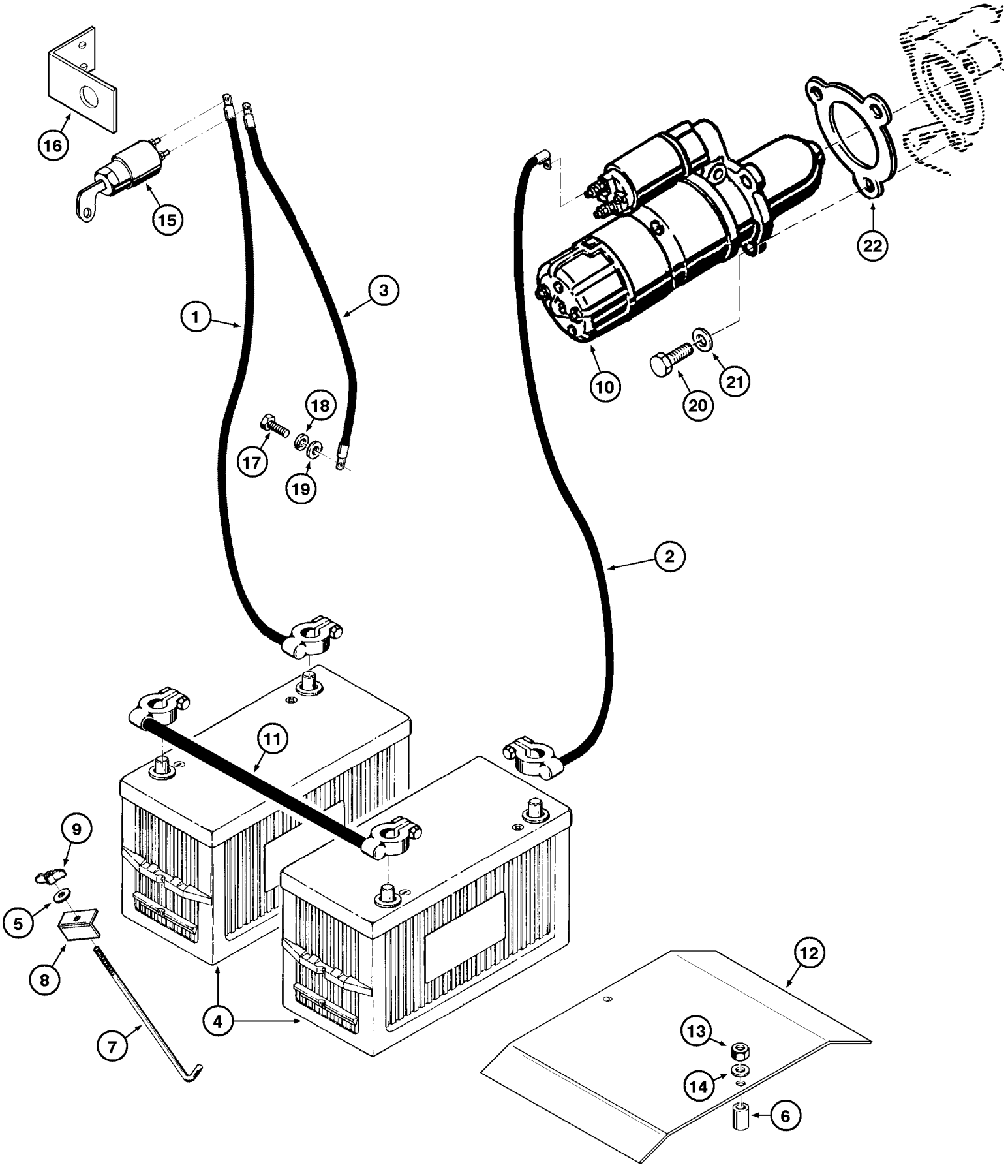
16
15
1
3
18
17
19
2
22
10
20
21
11
9
5
8
7
4
12
13
14
6

ITEM REF.	PEÇA Nº PART Nº PIEZA Nº PIÈCE Nº	QDE. QTY. CANT. QTE.	DESCRIÇÃO (Português)	DESCRIPTION (English)	DESCRIPCION (Español)	DESCRIPTION (Français)
1	E157471	1	CABO-negativo à chave	CABLE-ground to ignition key	CABLE-negativo a llave	CABLE-negatif a clê d'ignition
2	145426A1	1	CABO-positivo	CABLE-positive	CABLE-positivo	CABLE-positif
3	147387A1	1	CABO-negativo ao motor	CABLE-ground to engine	CABLE-negativo ao motor	CABLE-negatif au moteur
4	147731A1	2	BATERIA 12V-65A (STD)	BATTERY 12V-65A (STD)	BATERIA 12V-65A (STD)	BATTERIE 12V-65A (STD)
5	E159646	1	SUPORTE	BRACKET	SOPORTE	SUPPORT
6	E97702	2	ESPAÇADOR	SPACER	ESPACIADOR	ENTRETOISE
7	T31481	1	TIRANTE	ROD	TIRANTE	ROD
8	495-11034	1	ARRUELA-pressão	WASHER-lock	ARANDELA-cierre	RONDELLE W
9	129-405	1	PORCA-borboleta	WING nut	TUERCA de orejas	ECROU papillon
10	REF.	1	MOTOR de partida - Conj. (P. 4-24)	STARTER - Assy. (P. 4-24)	MOTOR arranque - Conj. (P. 4-24)	DEMARREUR - Ens. (P. 4-24)
11	E159692	1	CABO-positivo ao negativo	CABLE-positive to negative	CABLE-positivo ao negativo	CABLE-positif au negatif
12	147267A1	1	TAMPA-bateria	COVER-battery	TAPA-bateria	COUVERCLE-baterie
13	425-106	2	PORCA	NUT	TUERCA	ECROU
14	495-11041	2	ARRUELA	WASHER	ARANDELA	RONDELLE
15	L07842-41	1	CHAVE GERAL	MAIN SWITCH	LLAVE GENERAL	CONTACTEUR GENERAL
16	E159647	1	SUPORTE	BRACKET	SOPORTE	SUPPORT
17	614-12025	1	PARAFUSO	BOLT	TORNILLO	VIS
18	893-11012	1	ARRUELA-pressão	WASHER-lock	ARANDELA-cierre	RONDELLE W
19	495-11053	1	ARRUELA	WASHER	ARANDELA	RONDELLE
20	614-10035	3	PARAFUSO	BOLT	TORNILLO	VIS
21	892-11010	3	ARRUELA	WASHER	ARANDELA	RONDELLE
22	L112209	1	JUNTA (Nota)	GASKET	JUNTA	JOINT

NOTA: Motor Case Corporation
NOTE: Engine/Moteur Case Corporation

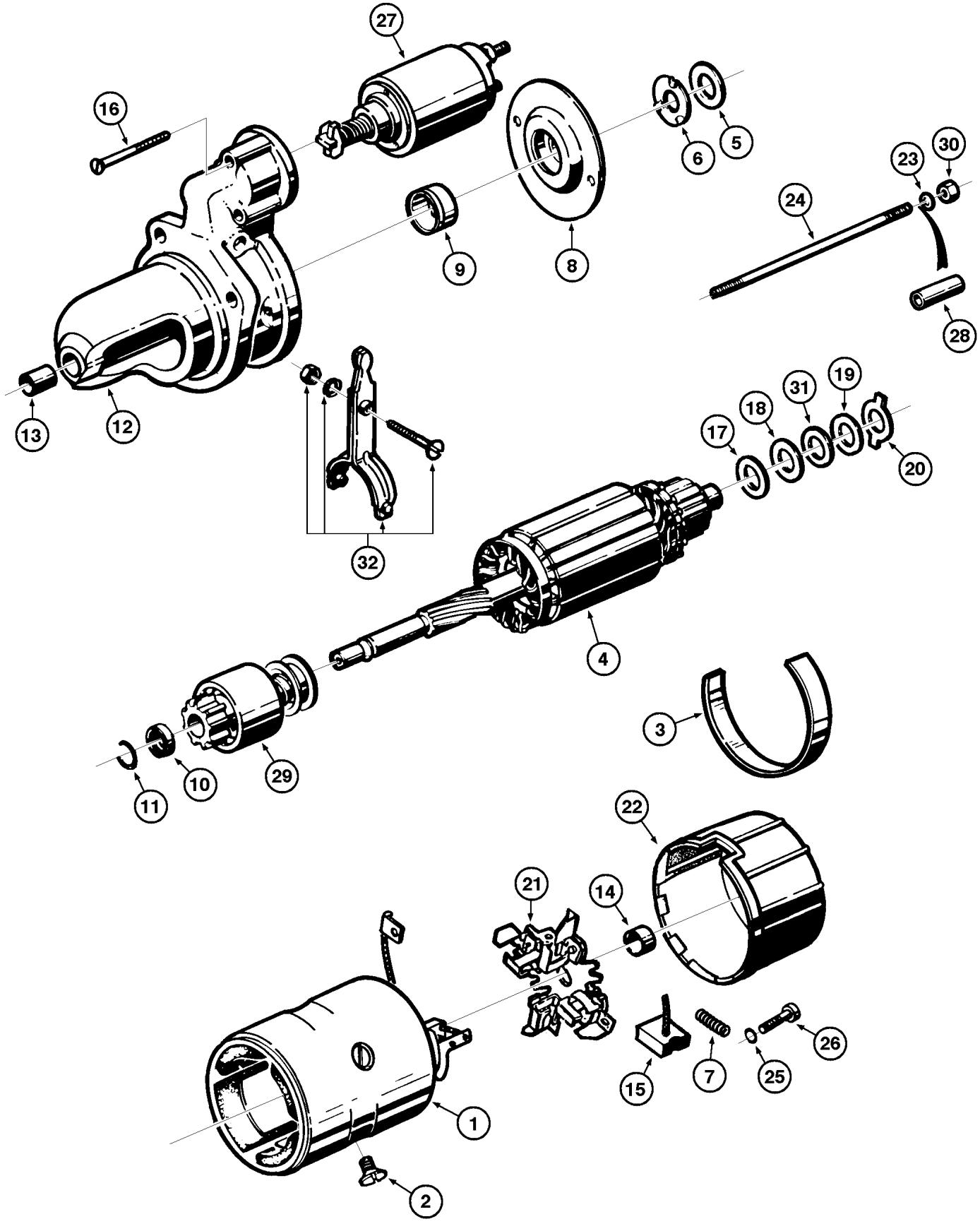
27
16
6
5
23
30
24
9
8
28
13
12
31
19
18
17
20
32
4
3
29
10
11
22
21
14
26
15
7
25
1
2

ITEM REF.	PEÇA Nº PART Nº PIEZA Nº PIÈCE Nº	QDE. QTY. CANT. QTE.	DESCRIÇÃO (Português)	DESCRIPTION (English)	DESCRIPCION (Español)	DESCRIPTION (Français)
	J5884213	1	MOTOR DE PARTIDA - Conj.	STARTER - Assy.	MOTOR DE ARRANQUE - Conj.	DEMARREUR - Ens.
1	E155818	1	BOBINA DE CAMPO - Jogo	FIELD WINDING - Kit	DEVANADO DE CAMPO - Juego	BOBINE - Jeu
2	K965142	4	PARAFUSO	BOLT	TORNILLO	VIS
3	E158744	1	ISOLADOR	INSULATOR	AISLADOR	ISOLATEUR
4	E68733	1	INDUZIDO	ARMATURE	INDUCIDO	ARMATURE
5	NSS	1	ARRUELA	WASHER	ARANDELA	RONDELLE
6	E155822	2	ARRUELA	WASHER	ARANDELA	RONDELLE
7	E155814	1	MOLA	SPRING	RESORTE	RESSORT
8	E155813	1	MANCAL	BEARING	COJINETE	PALIER
9	K965129	1	BUCHA	BUSHING	BUJE	DOUILLE
10	NSS	1	ANEL-encosto	RING-back up	ANILLO-apoyo	BAGUE d'appui
11	NSS	1	ANEL-trava	SNAP ring	ANILLO seguro	SEGMENT d'arret
12	E158742	1	MANCAL	BEARING	COJINETE	PALIER
13	E68444	1	BUCHA	BUSHING	BUJE	DOUILLE
14	L30842-41	1	BUCHA	BUSHING	BUJE	DOUILLE
15	E155820	1	JOGO DE ESCOVAS	CARBON BRUSH SET	JUEGO DE ESCOBILLA	JEU DE BROSSES
16	E68442	3	PARAFUSO	BOLT	TORNILLO	VIS
17	NSS	1	ARRUELA	WASHER	ARANDELA	RONDELLE
18	NSS	1	ARRUELA	WASHER	ARANDELA	RONDELLE
19	NSS	1	ARRUELA	WASHER	ARANDELA	RONDELLE
20	NSS	1	ARRUELA	WASHER	ARANDELA	RONDELLE
21	E155819	1	PORTA-ESCOVAS	BRUSH HOLDER	PUERTA-ESCOBILLAS	PORTE-BROSSES
22	E68440	1	MANCAL	BEARING	COJINETE	PALIER
23	E67163	2	ARRUELA	WASHER	ARANDELA	RONDELLE
24	E155823	2	TIRANTE	TIE ROD	TIRANTE	TIGE
25	NSS	4	ARRUELA	WASHER	ARANDELA	RONDELLE
26	NSS	4	PARAFUSO	BOLT	TORNILLO	VIS
27	E68735	1	CHAVE MAGNÉTICA	MAGNETIC SWITCH	RELE DE ENGRANE	RELAIS MAGNETIQUE
28	E158743	2	TUBO-ISOLANTE	INSULATOR TUBE	TUBO-AISLADOR	TUBE-ISOLATEUR
29	E158741	1	IMPULSOR	IMPELLER	IMPULSOR	IMPULSSEUR
30	825-1106	2	PORCA	NUT	TUERCA	ECROU
31	NSS	1	ARRUELA	WASHER	ARANDELA	RONDELLE
32	E68447	1	ALAVANCA jogo	FORK LEVER-Kit	HORQUILLA-Juego	FOURCHE -Jeu
	E68446	1	JOGO DE REPARO (Nota)	REPAIR KIT (Note)	JUEGO DE REPARO (Nota)	JEU DE RECHANGE (Note)

NOTA: Inclui / Incluye 5,10,11,17,18,19,20,23,25,26,30,31
NOTE: Includes / Comprend 5,10,11,17,18,19,20,23,25,26,30,31

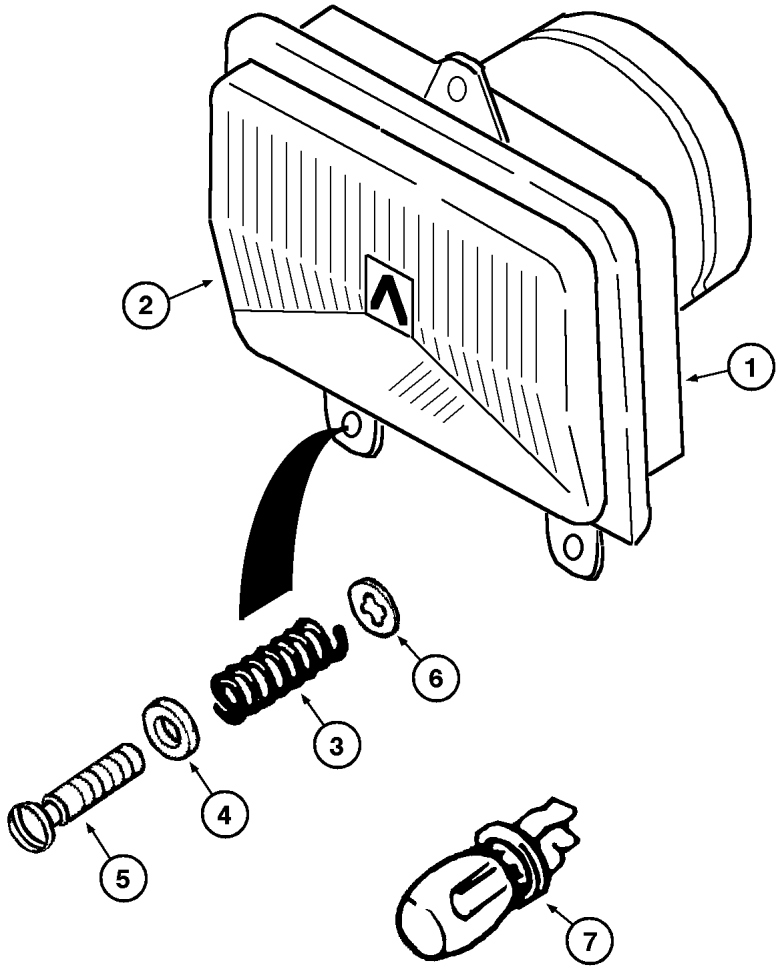
2
1
6
3
4
5
7

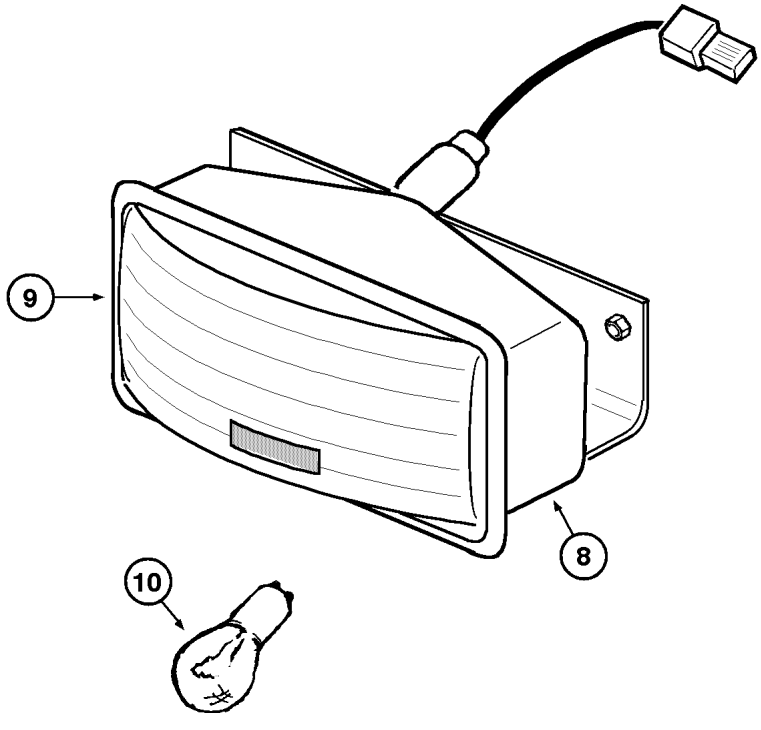
9
8
10

ITEM REF.	PEÇA Nº PART Nº PIEZA Nº PIÈCE Nº	QDE. QTY. CANT. QTE.	DESCRIÇÃO (Português)	DESCRIPTION (English)	DESCRIPCION (Español)	DESCRIPTION (Français)
	P66842-27	4	FAROL - Conj. (Nota)	HEADLIGHT - Assy. (Note)	FARO - Conj. (Nota)	PHARE - Ens. (Note)
1	NSS	1	CARCAÇA	HOUSING	CARCASA	CARCASSE
2	X57842-68	1	LENTE	LENS	LENTE	LENTILLE
3	W57842-67	1	MOLA	SPRING	RESORTE	RESSORT
4	895-11005	12	ARRUELA	WASHER	ARANDELA	RONDELLE
5	W00325-42	12	PARAFUSO	BOLT	TORNILLO	VIS
6	F00267-08	12	ARRUELA-pressão	WASHER-lock	ARANDELA-cierre	RONDELLE W
7	E157134	2	LÂMPADA	BULB	LAMPARA	LAMPE
	E157576	2	LANTERNA (Nota)	TAIL LIGHTS (Note)	LINTERNA (Nota)	LANTERNE (Nota)
8	NSS	1	CARCAÇA	HOUSING	CARCASA	CARCASSE
9	E157065	1	LENTE	LENS	LENTE	LENTILLE
10	E67605	1	LÂMPADA	BULB	LAMPARA	LAMPE

NOTA: Até o nº de série —> JHF0020946
NOTE: Up to serial nº —> JHF0020946
NOTA: Hasta el nº de série —> JHF0020946
NOTE: Jusq'au nº de série —> JHF0020946

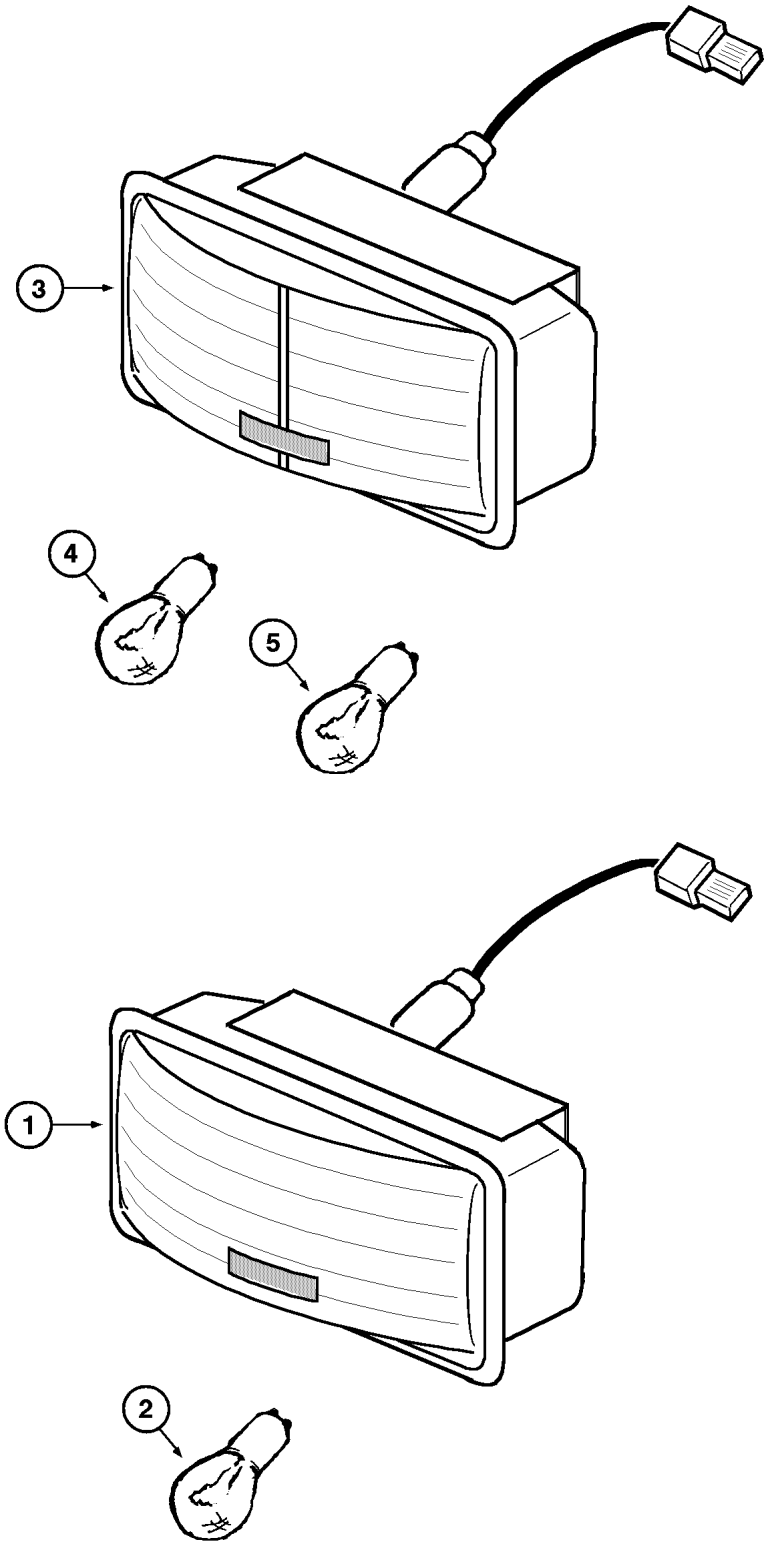
3
4
5
1
2

ITEM REF.	PEÇA Nº PART Nº PIEZA Nº PIÈCE Nº	QDE. QTY. CANT. QTE.	DESCRIÇÃO (Português)	DESCRIPTION (English)	DESCRIPCION (Español)	DESCRIPTION (Français)
	147724A1	2	LANTERNA traseira (STD)	TAIL LIGHTS (STD)	LINTERNA trasera (STD)	LANTERNE arriere (STD)
1	NSS	1	CARCAÇA	HOUSING	CARCASA	CARCASSE
2	E67605	1	LÂMPADA 21/5W	BULB 21/5W	LAMPARA 21/5W	LAMPE 21/5W
	147733A1	1	LANTERNA traseira LE (OPC)	TAIL LIGHTS LH (OPT)	LINTERNA trasera Izq. (OPC)	LANTERNE arriere gouche (OPT)
	147734A1	1	LANTERNA traseira LD (OPC)	TAIL LIGHTS RH (OPT)	LINTERNA trasera Der. (OPC)	LANTERNE arriere droit (OPT)
3	NSS	1	CARCAÇA	HOUSING	CARCASA	CARCASSE
4	E67605	1	LÂMPADA 21/5W Rubi	BULB 21/5W Rubi	LAMPARA 21/5W Rubi	LAMPE 21/5W Rubi
5	148102A1	1	LÂMPADA 21W Ambar	BULB 21W Ambar	LAMPARA 21W Ambar	LAMPE 21W Ambar

A partir do nº de série JHF0020947 —>
Starting with serial nº JHF0020947 —>
A partir del nº de série JHF0020947 —>
A partir du nº de série JHF0020947 —>

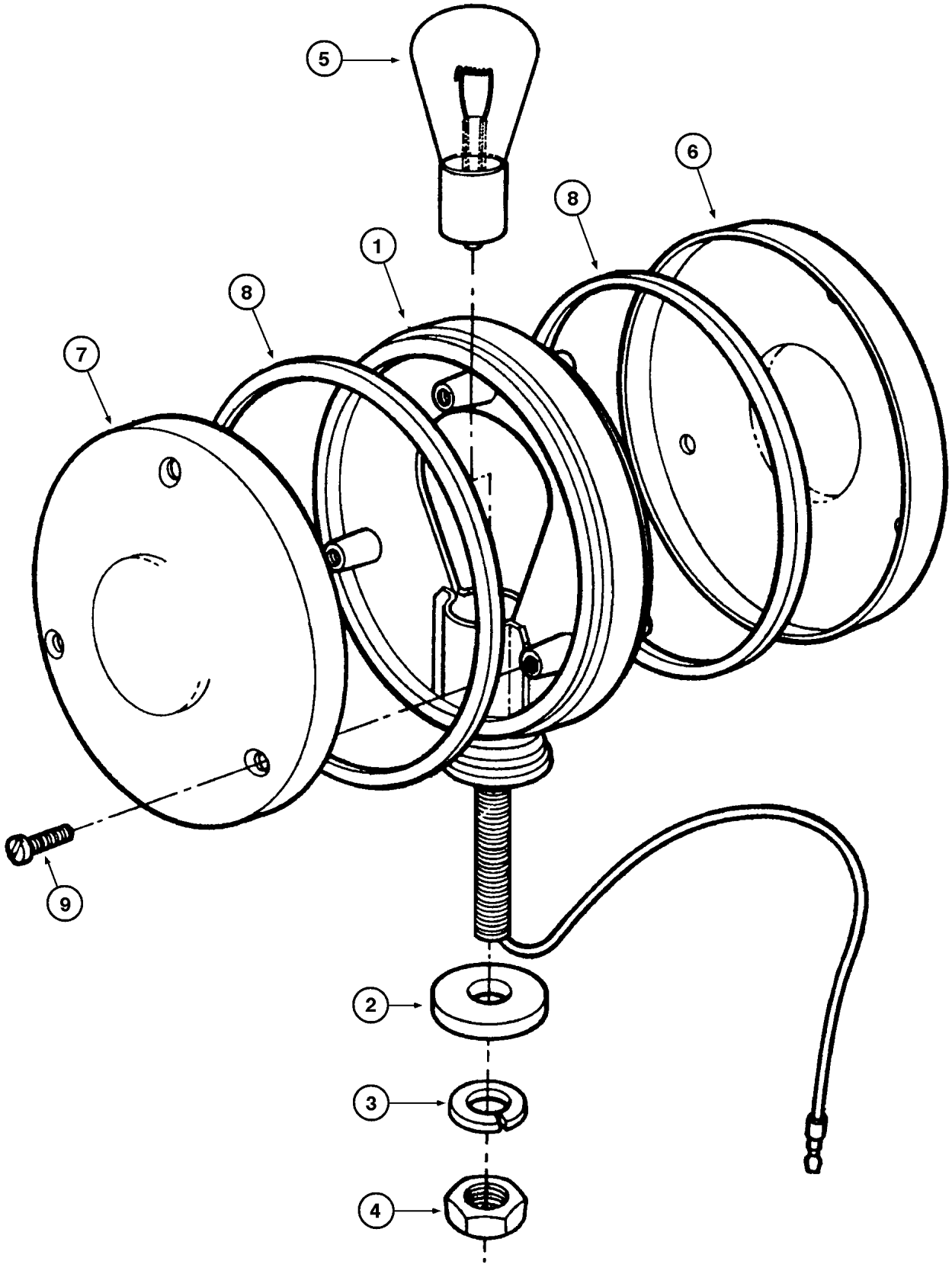
5
6
8
1
8
7
9
2
3
4

ITEM REF.	PEÇA Nº PART Nº PIEZA Nº PIÈCE Nº	QDE. QTY. CANT. QTE.	DESCRIÇÃO (Português)	DESCRIPTION (English)	DESCRIPCION (Español)	DESCRIPTION (Français)
	E65015	4	LANTERNA - Conj. (Nota)	TURN SIGNAL - Assy. (Note)	LINTERNA - Conj. (Nota)	LANTERNE - Ens. (Note)
1	NSS	1	CARCAÇA	HOUSING	CARCASA	CARCASSE
2	E67358	1	BASE	BASE	BASE	BASE
3	192-23	1	ARRUELA-pressão	WASHER-lock	ARANDELA-cierre	RONDELLE-W
4	129-125	1	PORCA	NUT	TUERCA	ECROU
5	E67606	1	LÂMPADA	BULB	LAMPARA	LAMPE
	E67959	1	JOGO-lentes	SET-lenses	JUEGO-lentes	JEU-de lentilles
6	NSS	1	LENTE	LENS	LENTE	LENTILLE
7	NSS	1	LENTE	LENS	LENTE	LENTILLE
8	E67960	2	GUARNIÇÃO	GASKET	JUNTA	JOINT
9	182-4	6	PARAFUSO	BOLT	TORNILLO	VIS

NOTA: Até o nº de série —> JHF0020946
NOTE: Up to serial nº —> JHF0020946
NOTA: Hasta el nº de série —> JHF0020946
NOTE: Jusq'au nº de série —> JHF0020946

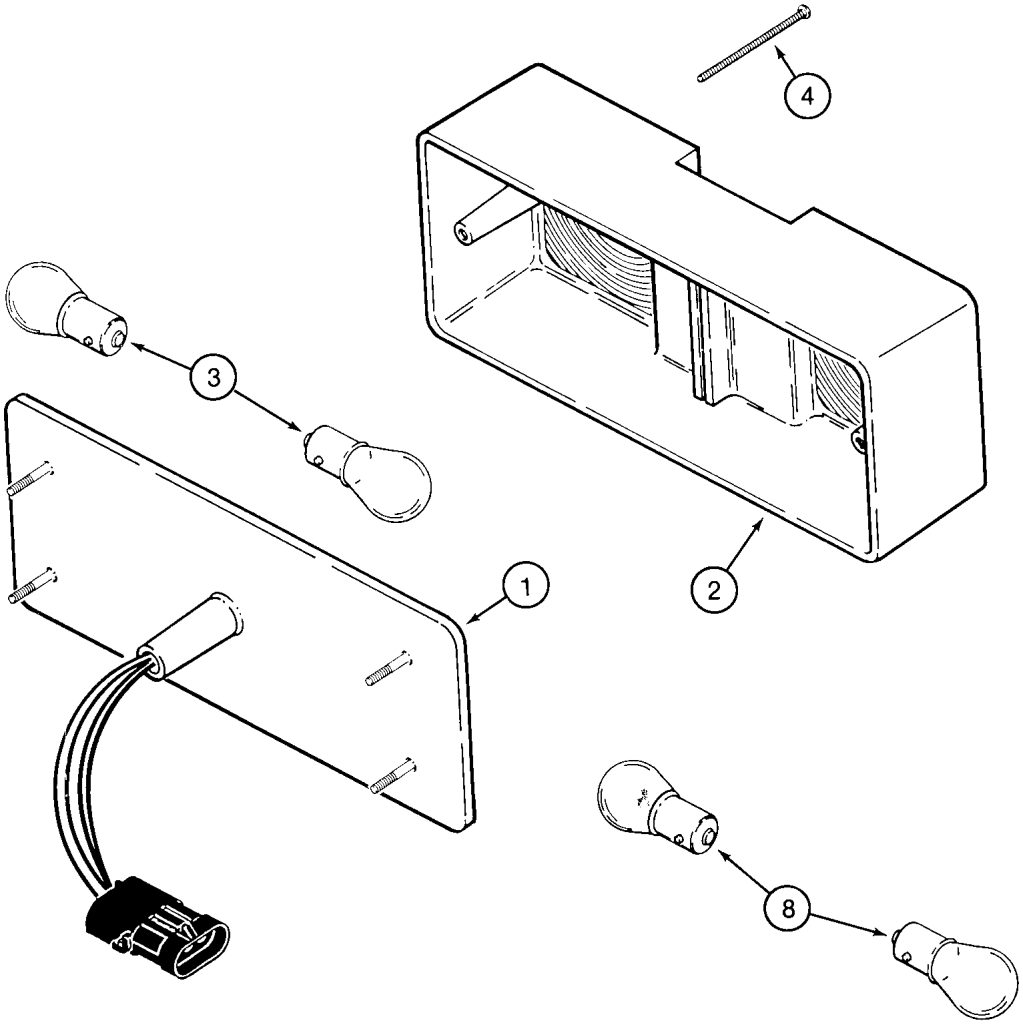
4
3
1
2
8

ITEM REF.	PEÇA Nº PART Nº PIEZA Nº PIÈCE Nº	QDE. QTY. CANT. QTE.	DESCRIÇÃO (Português)	DESCRIPTION (English)	DESCRIPCION (Español)	DESCRIPTION (Français)
	A187992	1	LANTERNA LD - Conj.	TAIL LIGHT RH - Assy.	LINTERNA Der. - Conj.	LANTERNE Droit - Ens.
	A187993	1	LANTERNA LE - Conj.	TAIL LIGHT LH - Assy.	LINTERNA Izq. - Conj.	LANTERNE Gouche - Ens.
1	NSS	1	CORPO	BODY	CUERPO	CORPS
2	A186293	1	LENTE	LENS	LENTE	LENTILLE
3	A15084	2	LÂMPADA	BULB	LAMPARA	LAMPE
4	226668A1	2	PARAFUSO	BOLT	TORNILLO	VIS

A partir do nº de série JHF0020947 —>
Starting with serial nº JHF0020947 —>
A partir del nº de série JHF0020947 —>
A partir du nº de série JHF0020947 —>

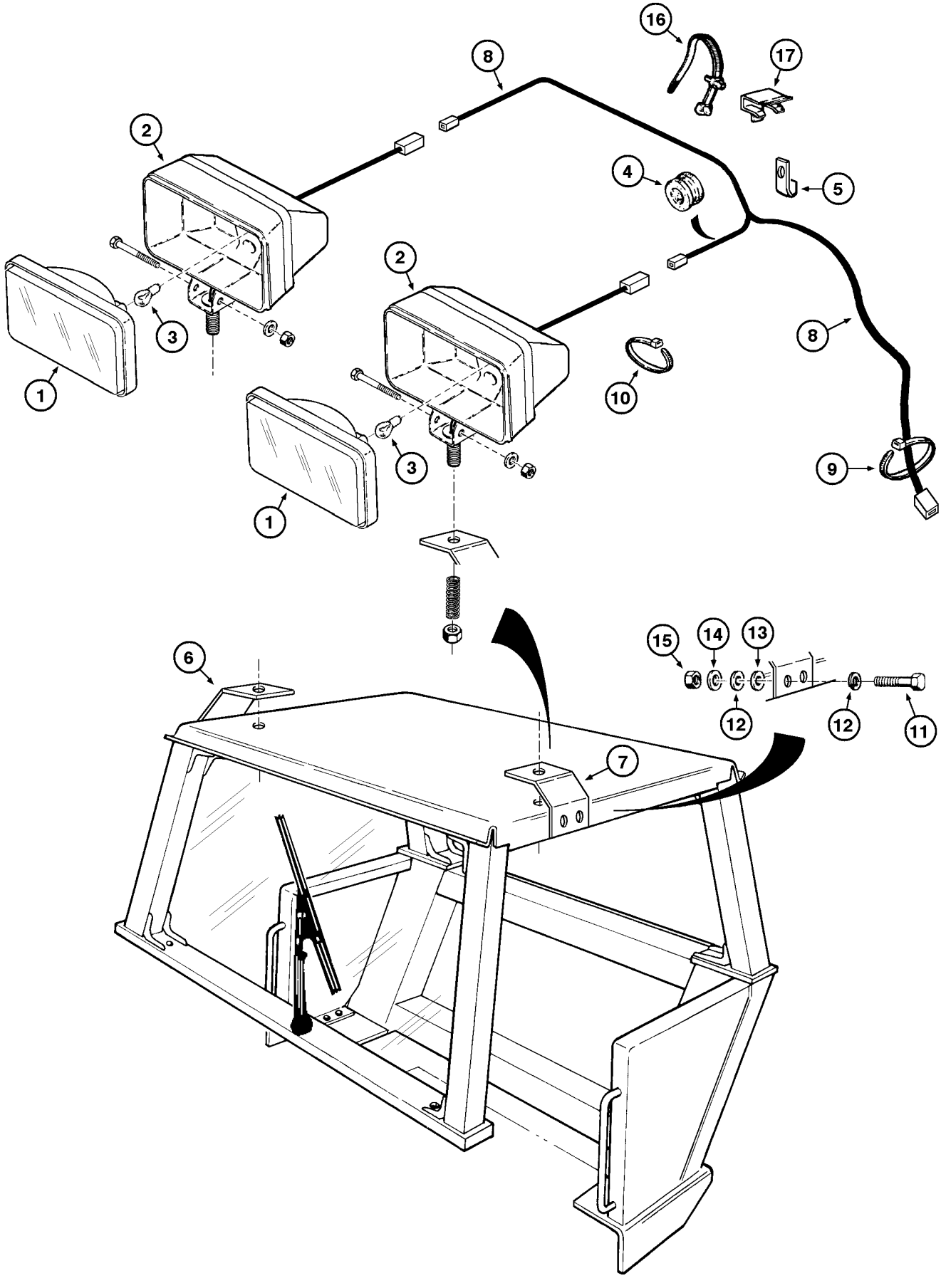
16
17
8
2
4
5
2
8
3
10
1
3
9
1
15
14
13
6
12
12
11
7

ITEM REF.	PEÇA Nº PART Nº PIEZA Nº PIÈCE Nº	QDE. QTY. CANT. QTE.	DESCRIÇÃO (Português)	DESCRIPTION (English)	DESCRIPCION (Español)	DESCRIPTION (Français)
	G6984278	2	FAROL - Conj.	FLOOD - Assy.	FAROL - Conj.	PHARE - Ens.
1	J6984280	1	BLOCO ÓTICO	LENS BLOCK	CRISTAL	GLACE
2	NSS	1	CORPO	BODY	CUERPO	CORPS
3	K69842-81	1	LÂMPADA	BULB	LAMPARA	LAMPE
4	N27414-05	2	PASSA FIO	GUIDE	PASACABLE	PASSE FIL
5	E66349	4	GRAMPO	CLAMP	GRAPA	BRIDE
6	147382A1	1	SUPORTE-farol LD	BRACKET-headlight RH	SOPORTE-faro LD	SUPPORT-phare Droit
7	147381A1	1	SUPORTE-farol LE	BRACKET-headlight LH	SOPORTE-faro LI	SUPPORT-phare Gauche
8	147385A1	1	CHICOTE-ROPS	HARNESS-ROPS	HAZ. ELÉCTRICO-ROPS	FAISCEAU-ROPS
9	L18331	2	PRESILHA	STRAP	CINTA	BANDE
10	L11541	2	PRESILHA	STRAP	CINTA	BANDE
11	413-616	4	PARAFUSO	BOLT	TORNILLO	VIS
12	495-11041	8	ARRUELA	WASHER	ARANDELA	RONDELLE
13	493-41039	4	ARRUELA 3/8	WASHER 3/8	ARANDELA 3/8	RONDELLE 3/8
14	492-11038	4	ARRUELA	WASHER	ARANDELA	RONDELLE
15	425-106	4	PORCA	NUT	TUERCA	ECROU
16	Z20369-02	4	PRESILHA	STRAP	CINTA	BANDE
17	H6684221	4	FIXADOR-cabos	FIXER-cables	FIXADOR-cables	FIXER-cables

NOTA: OPCIONAL - ver P. 4-12
NOTE: OPTIONAL - see P. 4-12
NOTA: OPCIONAL - ver P. 4-12
NOTE: OPTIONEL - voire P. 4-12

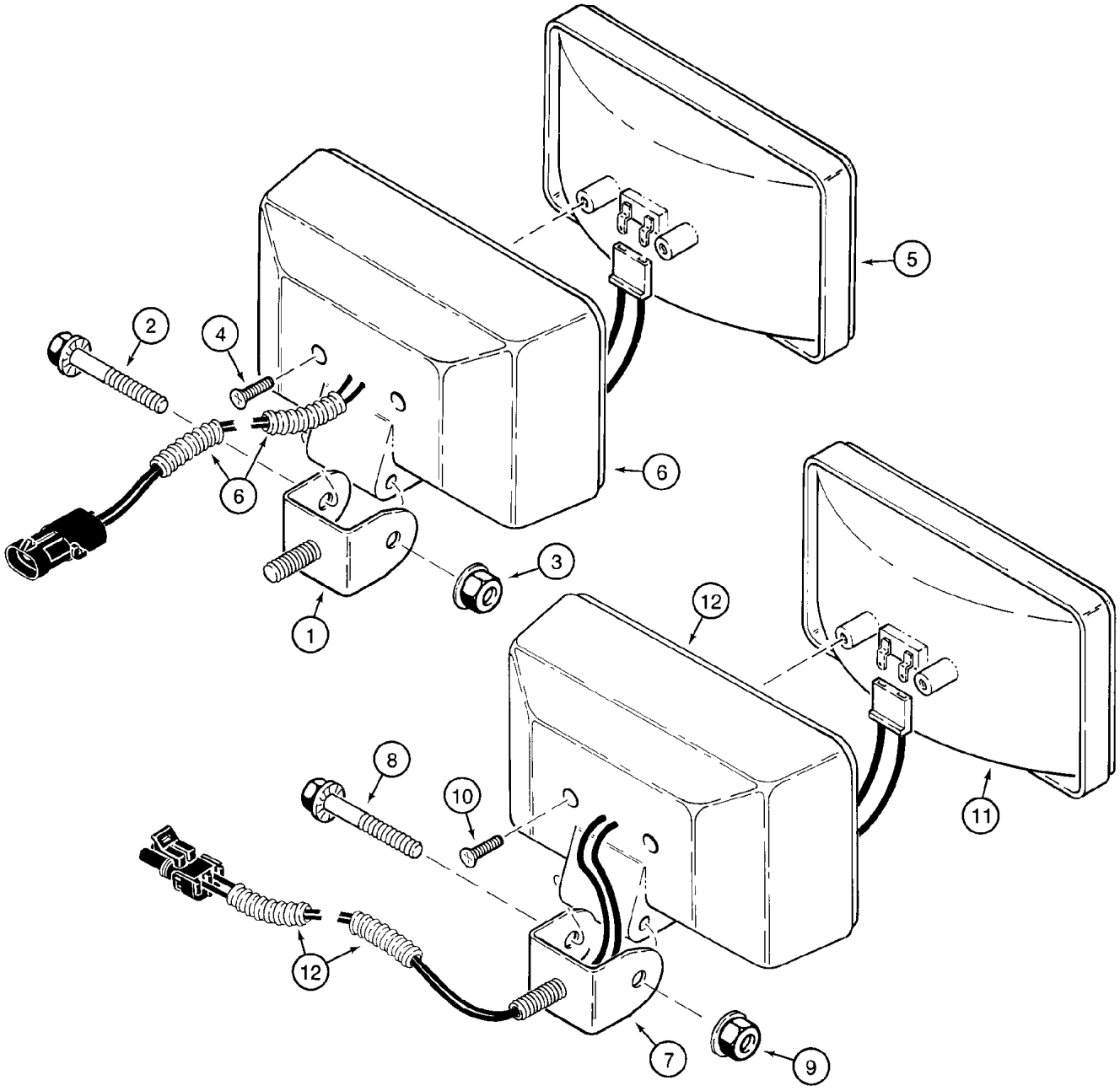
1
2
3
4
5
6
6
7
8
9
10
11
12
12

ITEM REF.	PEÇA Nº PART Nº PIEZA Nº PIÈCE Nº	QDE. QTY. CANT. QTE.	DESCRIÇÃO (Português)	DESCRIPTION (English)	DESCRIPCION (Español)	DESCRIPTION (Français)
	A187519	2	FAROL dianteiro superior	FLOOD upper front	FAROL delantero superior	PHARE avant
1	A187913	1	SUPORTE	BRACKET	SOPORTE	SUPPORT
2	121-232	1	PARAFUSO	BOLT	TORNILLO	VIS
3	231-5145	1	PORCA	NUT	TUERCA	ECROU
4	273-5048	2	PARAFUSO	BOLT	TORNILLO	VIS
5	103654A1	1	BULBO/LÂMPADA	BULB	BULBO	BULBE
6	NSS	1	CARCAÇA	HOUSING	CARCASA	CARCASSE
	A187520	4	FAROL dianteiro inferior e traseiro	FLOOD lower front and rear	FAROL delantero inferior y trasero	PHARE avant et arriere
7	A187913	1	SUPORTE	BRACKET	SOPORTE	SUPPORT
8	121-232	1	PARAFUSO	BOLT	TORNILLO	VIS
9	231-5145	1	PORCA	NUT	TUERCA	ECROU
10	273-5048	2	PARAFUSO	BOLT	TORNILLO	VIS
11	103653A1	1	BULBO/LÂMPADA	BULB	BULBO	BULBE
12	NSS	1	CARCAÇA	HOUSING	CARCASA	CARCASSE

A partir do nº de série JHF0020947 —>
Starting with serial nº JHF0020947 —>
A partir del nº de série JHF0020947 —>
A partir du nº de série JHF0020947 —>

ÍNDICE

Descrição **Página**

BOMBA DE DIREÇÃO E VOLANTE 5-2
BOMBA DE DIREÇÃO E VOLANTE 5-2B
BOMBA DE DIREÇÃO AOS CILINDROS 5-4
BOMBA DE DIREÇÃO AOS CILINDROS 5-4B
BOMBA MANUAL DE DIREÇÃO 5-6
BOMBA MANUAL DE DIREÇÃO 5-8
UNIDADE HIDROSTÁTICA DA DIREÇÃO 5-8B
CILINDROS DE DIREÇÃO 5-10
LINHAS DE PRESSÃO HIDRÁULICA DA DIREÇÃO 5-12
LINHAS DE PRESSÃO HIDRÁULICA DA DIREÇÃO 5-12B
CIRCUITO HIDRÁULICO DA DIREÇÃO - RETORNO 5-14

TABLE OF CONTENTS

Description **Page**

STEERING PUMP AND STEERING WHEEL 5-2
STEERING PUMP AND STEERING WHEEL 5-2B
STEERING PUMP TO CYLINDERS 5-4
STEERING PUMP TO CYLINDERS 5-4B
STEERING HAND PUMP 5-6
STEERING HAND PUMP 5-8
STEERING HYDROSTATIC UNIT 5-8B
STEERING CYLINDERS 5-10
STEERING PRESSURE LINE HYDRAULICS 5-12
STEERING PRESSURE LINE HYDRAULICS 5-12B
STEERING HYDRAULICS - RETURN CIRCUITRY 5-14

ÍNDICE

Descripción **Página**

BOMBA DE LA DIRECION Y VOLANTE 5-2
BOMBA DE LA DIRECION Y VOLANTE 5-2B
BOMBA DE DIRECCIÓN A LOS GATOS 5-4
BOMBA DE DIRECCIÓN A LOS GATOS 5-4B
BOMBA MANUAL DE DIRECCIÓN 5-6
BOMBA MANUAL DE DIRECCIÓN 5-8
UNIDAD HIDROSTATICA DE LA DIRECCIÓN 5-8B
GATOS DE LA DIRECCION 5-10
LINEAS DE PRESION HIDRAULICA DE LA DIRECCION 5-12
LINEAS DE PRESION HIDRAULICA DE LA DIRECCION 5-12B
CIRCUITO HIDRAULICO DE LA DIRECCION - RETURNO 5-14

INDEX

Description **Page**

POMPE DE LA DIRECTION ET VOLANT 5-2
POMPE DE LA DIRECTION ET VOLANT 5-2B
POMPE DE DIRECTION VERS VERINS 5-4
POMPE DE DIRECTION VERS VERINS 5-4B
POMPE MANUELLE DE DIRECTION 5-6
POMPE MANUELLE DE DIRECTION 5-86
POMPE MANUELLE DE DIRECTION 5-8B
VERINS DE DIRECTION 5-10
LIGNES DE PRESSION HYDRAULIQUE DE LA DIRECTION 5-12
LIGNES DE PRESSION HYDRAULIQUE DE LA DIRECTION 5-12B
CIRCUITO HYDRAULIQUE DE LA DIRECTION - RETURN 5-14

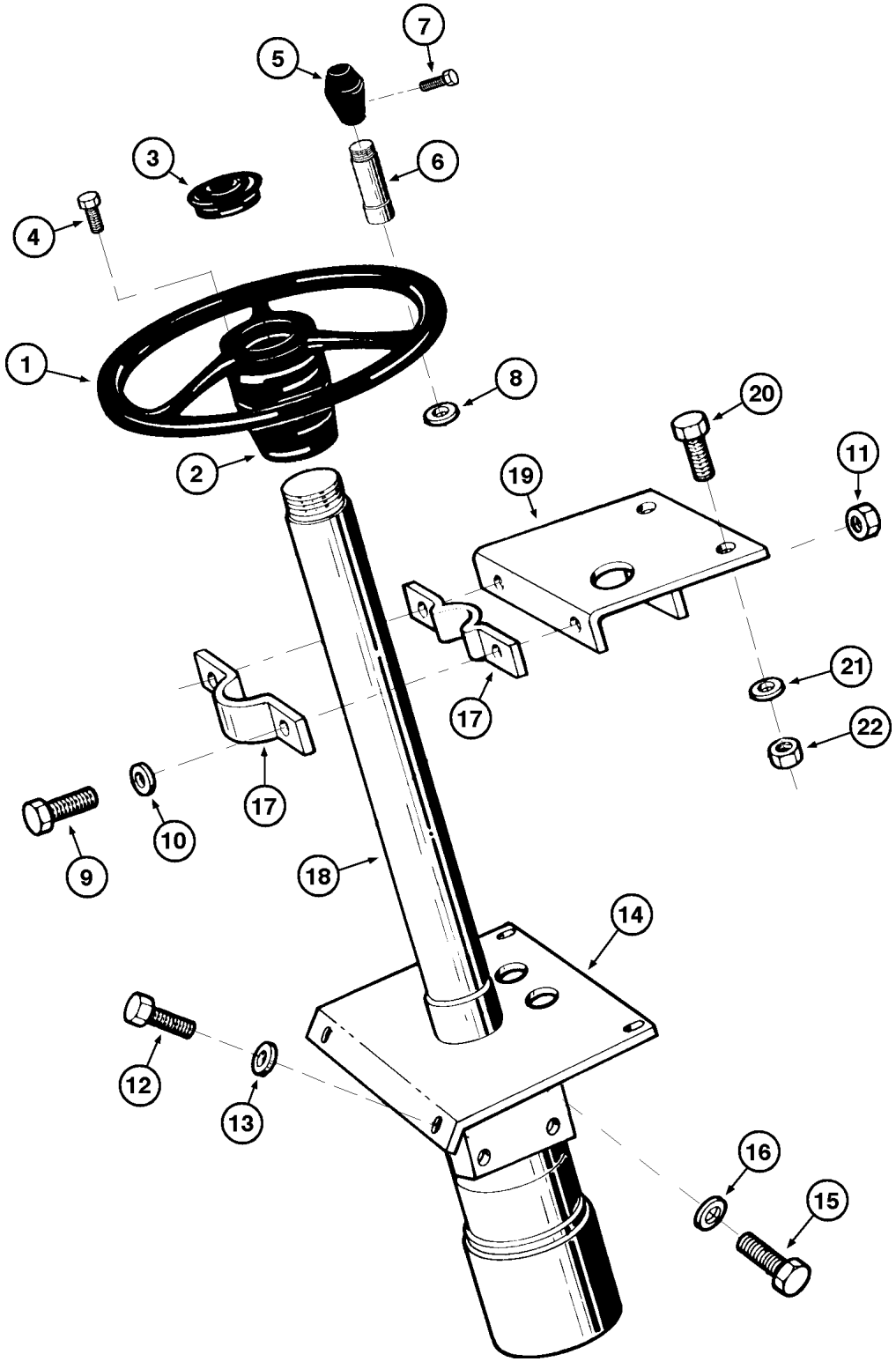
1
2
3
4
5
6
7
8
9
10
11
12
13
14
15
16
17
17
18
19
20
21
22

ITEM REF.	PEÇA Nº PART Nº PIEZA Nº PIÈCE Nº	QDE. QTY. CANT. QTE.	DESCRIÇÃO (Português)	DESCRIPTION (English)	DESCRIPCION (Español)	DESCRIPTION (Français)
	145321A1	1	VOLANTE DIREÇÃO-Conj	STEERING WHEEL - Assy.	VOLANTE - Conj.	VOLANT - Ens.
1	146310A1	1	VOLANTE DIREÇÃO	STEERING WHEEL	VOLANTE	VOLANT
2	146308A1	1	CUBO	HUB	CUBO	MOYEU
3	146307A1	1	TAMPA	COVER	TAPA	COUVERCLE
4	413-512	6	PARAFUSO	BOLT	TORNILLO	VIS
5	146309A1	1	MANOPLA - Conj.	KNOB - Assy.	PERILLA - Conj.	BOULE - Ens.
6	NSS	1	PINO	PIN	PASADOR	CHEVILLE
7	62-7106	1	PARAFUSO	BOLT	TORNILLO	VIS
8	146369A1	2	ANEL TRAVA	SNAP RING	ANILLO TRABA	SEGMENT D'ARRET
9	413-616	2	PARAFUSO	BOLT	TORNILLO	VIS
10	495-11041	4	ARRUELA	WASHER	ARANDELA	RONDELLE
11	425-106	2	PORCA	NUT	TUERCA	ECROU
12	413-616	4	PARAFUSO	BOLT	TORNILLO	VIS
13	495-21044	4	ARRUELA	WASHER	ARANDELA	RONDELLE
14	E96477	1	PLACA - Conj.	PLATE - Assy.	PLACA - Conj.	PLAQUE - Ens.
15	413-612	4	PARAFUSO	BOLT	TORNILLO	VIS
16	492-11038	4	ARRUELA-pressão	WASHER-lock	ARANDELA-cierre	RONDELLE W
17	E65902	1	MANCAL	BEARING	COJINETE	PALIER
18	REF.	1	BOMBA - Conj. (P.5-6)	PUMP - Assy. (P.5-6)	BOMBA - Conj. (P.5-6)	POMPE - Ens. (P.5-6)
19	E69712	1	SUPORTE	BRACKET	SOPORTE	SUPPORT
20	413-616	2	PARAFUSO	BOLT	TORNILLO	VIS
21	492-11038	2	ARRUELA	WASHER	ARANDELA	RONDELLE
22	425-106	2	PORCA	NUT	TUERCA	ECROU

Até o nº de série —> JHF0020946
Up to serial nº —> JHF0020946
Hasta el nº de série —> JHF0020946
Jusq'au nº de série —> JHF0020946

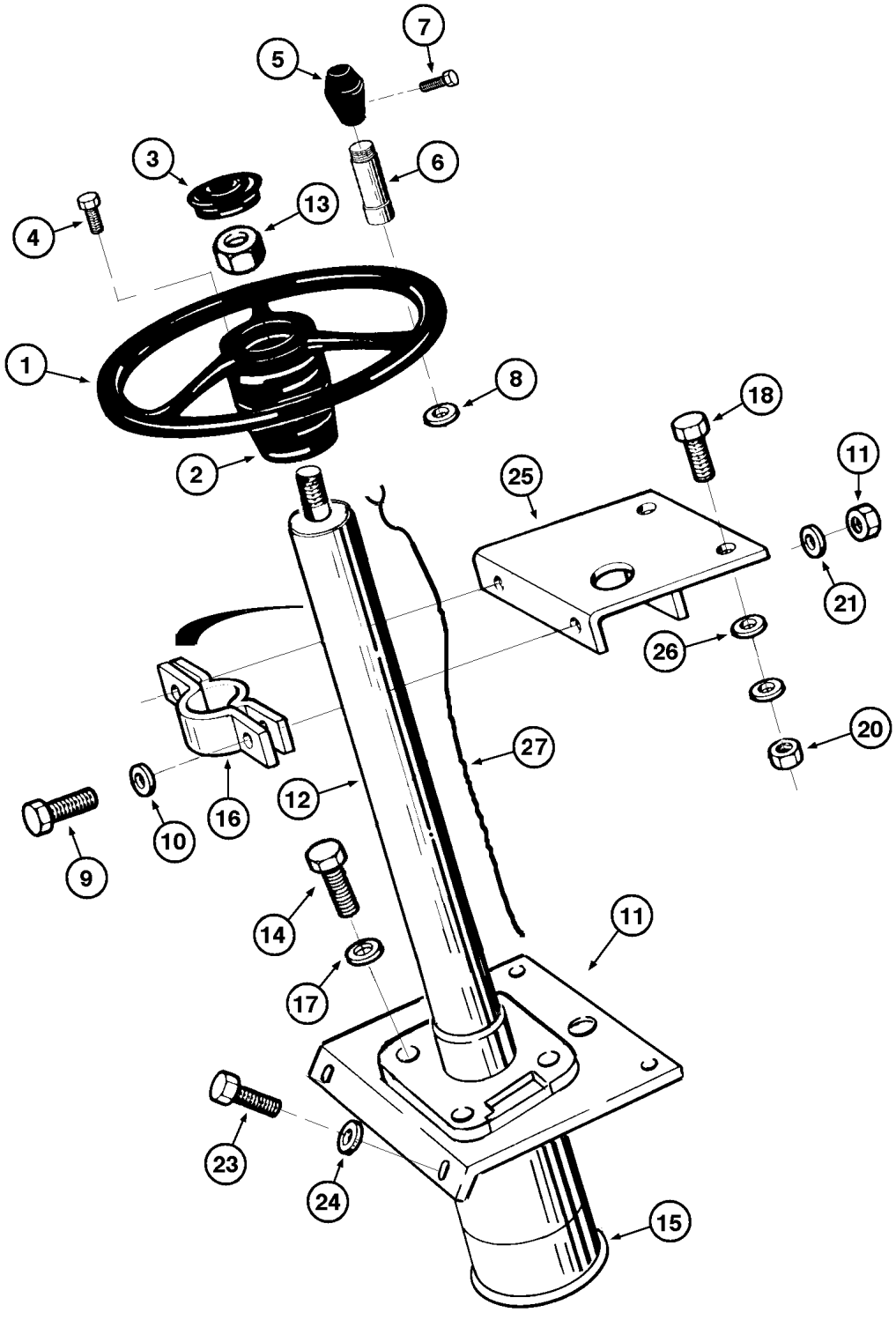
1
2
3
4
5
6
7
8
9
10
11
12
13
14
15
16
17
18
20
21
23
24
25
26
27

ITEM REF.	PEÇA Nº PART Nº PIEZA Nº PIÈCE Nº	QDE. QTY. CANT. QTE.	DESCRIÇÃO (Português)	DESCRIPTION (English)	DESCRIPCION (Español)	DESCRIPTION (Français)
1	147725A1	1	VOLANTE DIREÇÃO-Conj	STEERING WHEEL - Assy.	VOLANTE DE DIRECCIÓN Conj.	VOLANT - Ens.
2	NSS	1	CUBO com buzina	HUB with horn	CUBO con bocina	MOYEU
3	NSS	1	TAMPA com buzina	COVER with horn	TAPA con bocina	COUVERCLE
4	413-512	1	PARAFUSO	BOLT	TORNILLO	VIS
5	146309A1	1	MANOPLA	KNOB	PERILLA	BOULE
6	NSS	1	PINO	PIN	PASADOR	CHEVILLE
7	62-7106	1	PARAFUSO	BOLT	TORNILLO	VIS
8	146369A1	2	ANEL TRAVA	SNAP RING	ANILLO TRABA	SEGMENT D'ARRET
9	413-616	2	PARAFUSO	BOLT	TORNILLO	VIS
10	492-11038	2	ARRUELA	WASHER	ARANDELA	RONDELLE
11	147718A1	1	PLACA	PLATE	PLACA	PLAQUE
12	147727A1	1	COLUNA DE DIREÇÃO - Conj.	STEERING column - Assy.	COLUMNA de dirección - Conj.	COLUMN direction - Ens.
13	146928A1	1	PORCA	NUT	TUERCA	ECROU
14	413-612	4	PARAFUSO	BOLT	TORNILLO	VIS
15	147726A1	1	UNIDADE hidrostática - Conj. (P.5-8B)	UNIT hydrostatic - Assy. (P.5-8B)	UNIDAD hidrostatic - Conj. (P.5-8B)	POMP - Ens. (P.5-8B)
16	147730A1	1	MANCAL	BEARING	COJINETE	PALIER
17	492-11038	4	ARRUELA	WASHER	ARANDELA	RONDELLE
18	413-616	2	PARAFUSO	BOLT	TORNILLO	VIS
19	492-11038	2	ARRUELA-pressão	WASHER-lock	ARANDELA-cierre	RONDELLE W
20	425-106	2	PORCA	NUT	TUERCA	ECROU
21	425-11041	4	ARRUELA	WASHER	ARANDELA	RONDELLE
22	425-106	2	PORCA	NUT	TUERCA	ECROU
23	413-616	4	PARAFUSO	BOLT	TORNILLO	VIS
24	495-21044	4	ARRUELA	WASHER	ARANDELA	RONDELLE
25	E69712	1	SUPORTE	BRACKET	SOPORTE	SUPPORT
26	495-21044	2	ARRUELA	WASHER	ARANDELA	RONDELLE
27	148191A1	1	CABO buzina	CABLE horn	CABO	CABLE

A partir do nº de série JHF0020947 —>
Starting with serial nº JHF0020947 —>
A partir del nº de série JHF0020947 —>
A partir du nº de série JHF0020947 —>

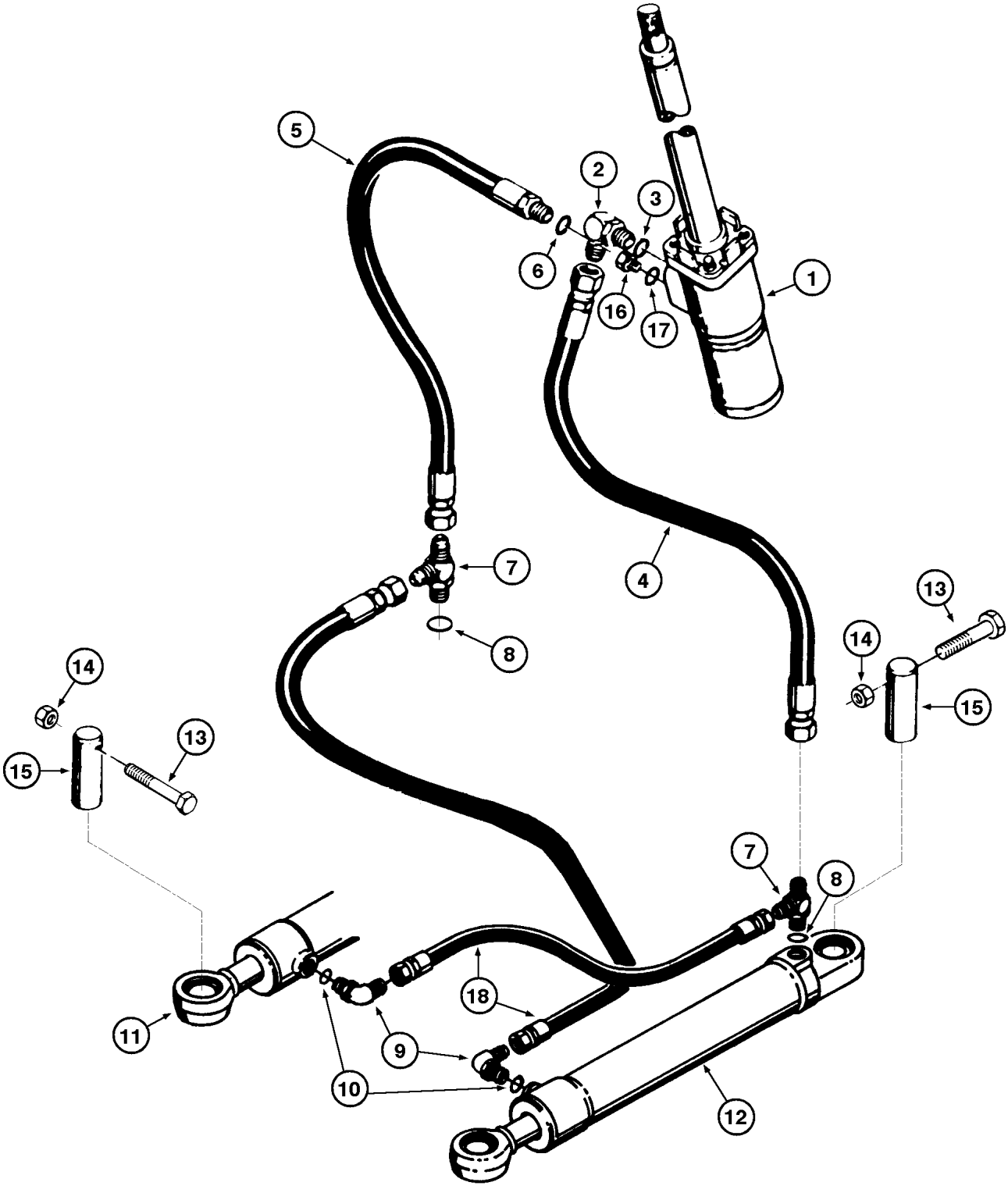
5
2
3
6
16
17
1
7
4
8
13
14
15
14
13
15
7
8
18
11
9
10
12

ITEM REF.	PEÇA Nº PART Nº PIEZA Nº PIÈCE Nº	QDE. QTY. CANT. QTE.	DESCRIÇÃO (Português)	DESCRIPTION (English)	DESCRIPCION (Español)	DESCRIPTION (Français)
1	REF.	1	BOMBA - Conj. (P. 5-6)	PUMP - Assy. (P. 5-6)	BOMBA - Conj. (P. 5-6)	POMPE - Ens. (P. 5-6)
2	218-5121	1	COTOVELO	ELBOW	CODO	RACCORD COUDE
3	218-5007	1	ANEL O	O RING	ANILLO O	JOINT TORIQUE
4	L50016	1	MANGUEIRA	HOSE	MANGUERA	TUYAU
5	D67731	1	MANGUEIRA	HOSE	MANGUERA	TUYAU
6	218-5006	1	ANEL O	O RING	ANILLO O	JOINT TORIQUE
7	218-5241	2	CONECTOR TÊ	TEE	CONECTOR T	RACCORD EN T
8	218-5007	1	ANEL O	O RING	ANILLO O	JOINT TORIQUE
9	218-5107	2	COTOVELO	ELBOW	CODO	RACCORD COUDE
10	218-5007	1	ANEL O	O RING	ANILLO O	JOINT TORIQUE
11	REF.	1	CILINDRO LE - Conj. (P.5-10)	CYLINDER LH -Assy. (P.5-10)	GATO Izq. - Conj. (P. 5-10)	VERIN Gauche - Ens. (P.5-10)
12	REF.	1	CILINDRO LD - Conj. (P.5-10)	CYLINDER RH -Assy. (P.5-10)	GATO Der. - Conj. (P. 5-10)	VERIN Droit - Ens. (P.5-10)
13	413-660	4	PARAFUSO	BOLT	TORNILLO	VIS
14	E64794	4	PORCA	NUT	TUERCA	ECROU
15	E159033	4	PINO	PIN	PASADOR	AXE
16	218-5261	1	CONEXÃO	CONNECTOR	CONECTOR	RACCORD
17	218-5007	1	ANEL O	O RING	ANILLO O	JOINT TORIQUE
18	37405	2	MANGUEIRA	HOSE	MANGUERA	TUYAU

Até o nº de série —> JHF0020946
Up to serial nº —> JHF0020946
Hasta el nº de série —> JHF0020946
Jusq'au nº de série —> JHF0020946

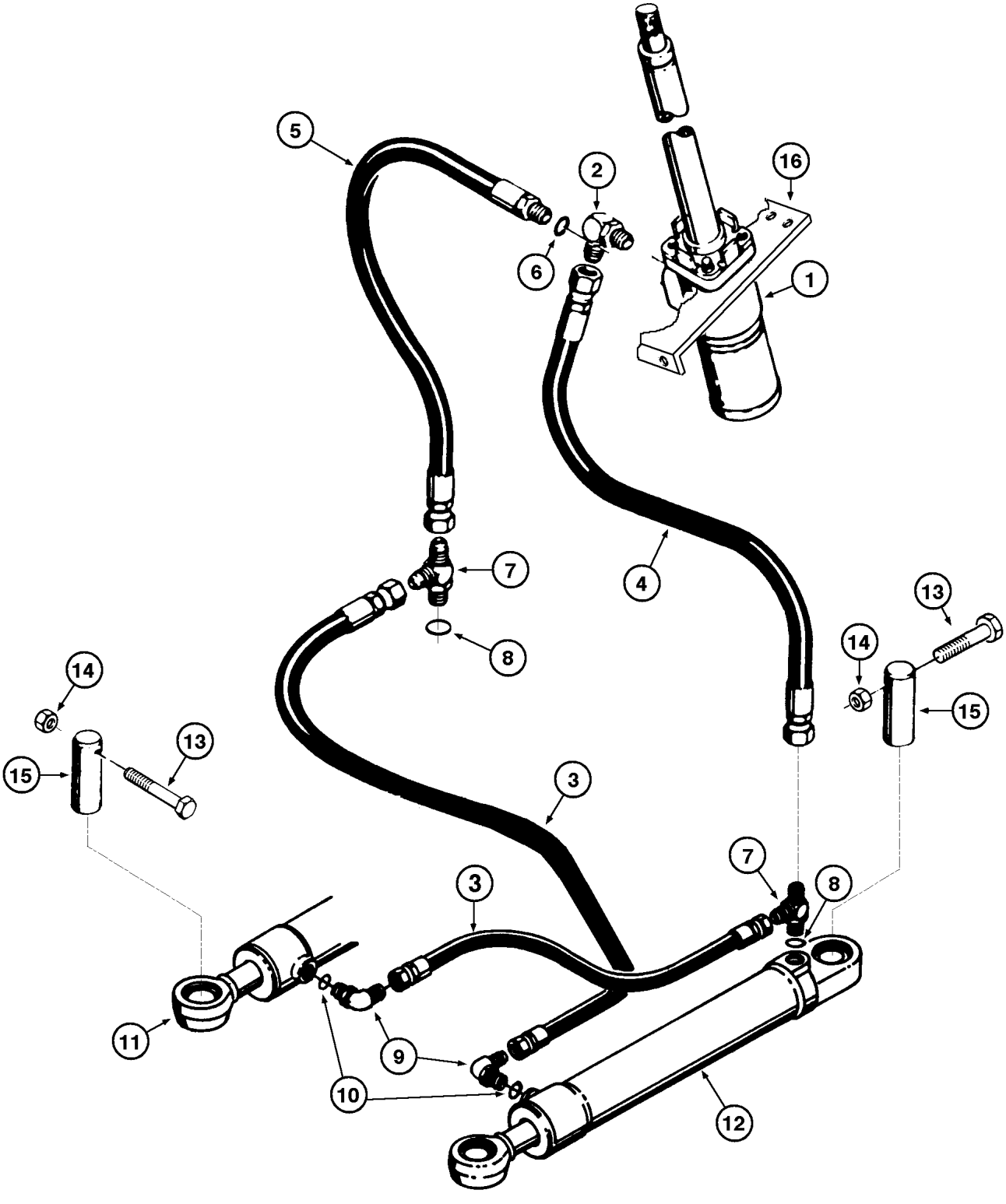
5
2
16
6
1
7
4
13
8
14
14
13
15
15
3
3
7
8
11
9
10
12

ITEM REF.	PEÇA Nº PART Nº PIEZA Nº PIÈCE Nº	QDE. QTY. CANT. QTE.	DESCRIÇÃO (Português)	DESCRIPTION (English)	DESCRIPCION (Español)	DESCRIPTION (Français)
1	147726A1	1	UNIDADE hidrostática - Conj. (P.5-8B)	UNIT hydrostatic - Assy. (P.5-8B)	UNIDAD hidrostatic - Conj. (P.5-8B)	POMP - Ens. (P.5-8B)
2	218-5136	1	CONEXÃO 45°	CONNECTOR 45°	CONECTOR 45°	RACCORD 45°
3	37405	2	MANGUEIRA	HOSE	MANGUERA	TUYAU
4	148081A1	1	MANGUEIRA LD	HOSE RH	MANGUERA der.	TUYAU droit
5	L50015	1	MANGUEIRA LE	HOSE LH	MANGUERA izq.	TUYAU gouche
6	218-5006	1	ANEL O	O RING	ANILLO O	JOINT TORIQUE
7	218-5241	2	CONECTOR TÊ	TEE	CONECTOR T	RACCORD EN T
8	218-5007	1	ANEL O	O RING	ANILLO O	JOINT TORIQUE
9	218-5107	2	COTOVELO	ELBOW	CODO	RACCORD COUDE
10	218-5007	1	ANEL O	O RING	ANILLO O	JOINT TORIQUE
11	E69527	1	CILINDRO LE - Conj. (P.5-10)	CYLINDER LH -Assy. (P.5-10)	GATO Izq. - Conj. (P. 5-10)	VERIN Gauche - Ens. (P.5-10)
12	E69526	1	CILINDRO LD - Conj. (P.5-10)	CYLINDER RH -Assy. (P.5-10)	GATO Der. - Conj. (P. 5-10)	VERIN Droit - Ens. (P.5-10)
13	413-660	4	PARAFUSO	BOLT	TORNILLO	VIS
14	231-1446	4	PORCA	NUT	TUERCA	ECROU
15	E159033	4	PINO	PIN	PASADOR	AXE
16	147718A1	1	PLACA	PLATE	PLACA	PLAQUE

A partir do nº de série JHF0020947 —>
Starting with serial nº JHF0020947 —>
A partir del nº de série JHF0020947 —>
A partir du nº de série JHF0020947 —>

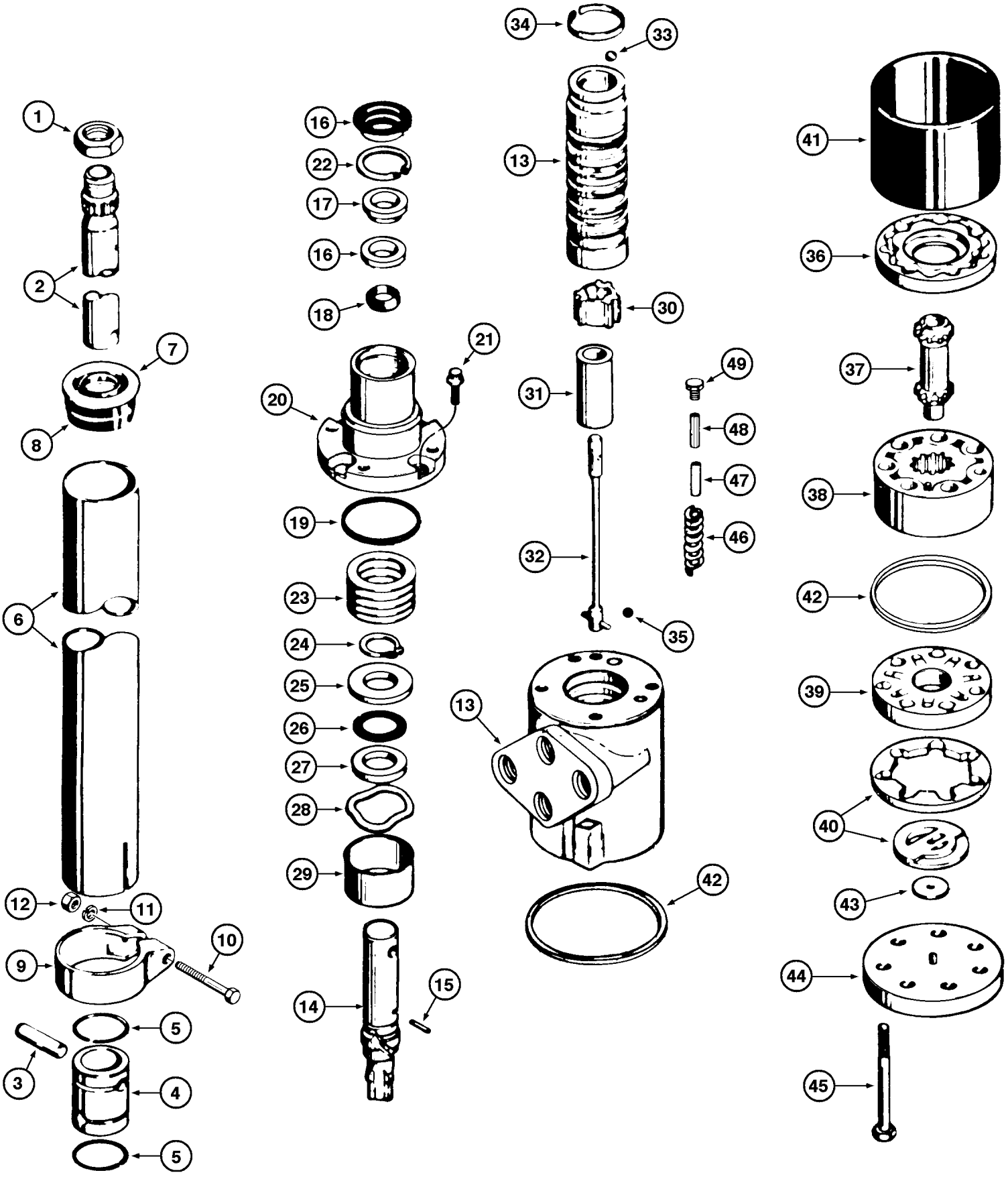
1
2
7
8
6
12
11
10
9
5
3
4
5
16
22
17
16
18
21
20
19
23
24
25
26
27
28
29
14
15
34
33
13
30
31
49
48
47
46
32
35
13
42
41
36
37
38
42
39
40
43
44
45

ITEM REF.	PEÇA Nº PART Nº PIEZA Nº PIÈCE Nº	QDE. QTY. CANT. QTE.	DESCRIÇÃO (Português)	DESCRIPTION (English)	DESCRIPCION (Español)	DESCRIPTION (Français)
	E66065	1	BOMBA - Conj.	PUMP-Assy	BOMBA - Conj.	POMPE - Ens.
1	E67080	1	PORCA	NUT	TUERCA	ECROU
2	E67078	1	EIXO	SHAFT	EJE	ARBRE
3	L35654	2	PINO	PIN	PASADOR	CHEVILLE
	E67075	1	BUCHA - Conj.	BUSHING-Assy	BUJE-Conj,.	DOUILLE - Ens.
4	NSS	1	ACOPLAMENTO	COUPLING	ACOPLAMENTO	ACCOUPLEMENT
5	NSS	2	MOLA	SPRING	RESORTE	RESSORT
	E67082	1	CAMISA - Conj.	JACKET - Assy.	CAMISA - Conj.	MANCHON - Ens.
6	E156334	1	CAMISA	JACKET	CAMISA	MANCHON
	E67079	1	BUCHA - Conj.	BUSHING-Assy	BUJE-Conj,.	DOUILLE - Ens.
7	NSS	1	BUCHA	BUSHING	BUJE	DOUILLE
8	NSS	1	BUCHA	BUSHING	BUJE	DOUILLE
	E67083	1	BRAÇADEIRA - Conj.	CLAMP - Assy.	ABRAZADERA - Conj.	COLLIER - Ens.
9	NSS	1	BRAÇADEIRA	CLAMP	ABRAZADERA	COLLIER
10	14-532	1	PARAFUSO	BOLT	TORNILLO	VIS
11	192-20	1	ARRUELA-pressão	WASHER-lock	ARANDELA-cierre	RONDELLE W
12	129-122	1	PORCA	NUT	TUERCA	ECROU
	E67045	1	BOMBA - Conj.	PUNP - Assy.	BOMBA - Conj.	POMPE - Ens.
13	NSS	1	CARCAÇA & CARRETEL	HOUSING & SPOOL	CARCASA & CARRETE	CARTER & TIROIR
14	A43551	1	EIXO	SHAFT	EJE	ARBRE
15	D53297	1	PINO	PIN	PASADOR	CHEVILLE
	E67076	1	VEDADOR-Jogo	SEAL-Kit	SELLO-JUego	JOINT-jeu
16	D70586	1	VEDADOR	SEAL	SELLO	JOINT
17	NSS	1	ESPAÇADOR	SPACER	ESPACIADOR	ENTRETOISE
18	NSS	1	VEDADOR	SEAL	SELLO	JOINT
19	A43566	1	VEDADOR	SEAL	SELLO	VIS
20	D65139	1	TAMPA	COVER	TAPA	COUVERCLE
21	166-24	4	PARAFUSO	BOLT	TORNILLO	VIS
22	A21145	1	ANEL-trava	SNAP ring	ANILLO seguro	SEGMENT d'arret
23	E67027	1	CALÇO - Jogo	SHIM - Kit	CALZO - Conj.	CALE - Jeu
24	A43720	1	ANEL-trava	SNAP ring	ANILLO seguro	SEGMENT d'arret
25	A43558	1	ARRUELA	WASHER	ARANDELA	RONDELLE
26	F19633	1	ROLAMENTO	BEARING	RODAMIENTO	ROULEMENT
27	F19634	1	ARRUELA	WASHER	ARANDELA	RONDELLE
28	A43721	1	ARRUELA	WASHER	ARANDELA	RONDELLE
29	N6514	1	ESPAÇADOR	SPACER	ESPACIADOR	ENTRETOISE
30	E67060	1	ANEL PILOTO	RING	ANILLO	SEGMENT
31	L35660	1	ESPAÇADOR	SPACER	ESPACIADOR	ENTRETOISE
32	L35659	1	HASTE	ROD	VASTAGO	TIGE
33	211-9	1	ESFERA	BALL	ESFERA	BILLE
34	E67064	1	MOLA	SPRING	RESORTE	RESSORT
35	211-321	1	ESFERA	BALL	ESFERA	BILLE
36	L35667	1	PLACA	PLATE	PLACA	PLAQUE
37	L35666	1	EIXO	SHAFT	EJE	ARBRE
38	E67069	1	ROTOR - Conj.	TOROT - Assy.	ROTOR - Conj.	ROTOR - Ens.
39	L35669	1	COLETOR	COLLECTOR	COLLECTOR	COLLECTEUR
40	L35670	1	ANEL - Conj.	RING - Assy.	ANILLO - Conj.	ANNEAU - Ens.

Até o nº de série —> JHF0020946
Up to serial nº —> JHF0020946
Hasta el nº de série —> JHF0020946
Jusq'au nº de série —> JHF0020946

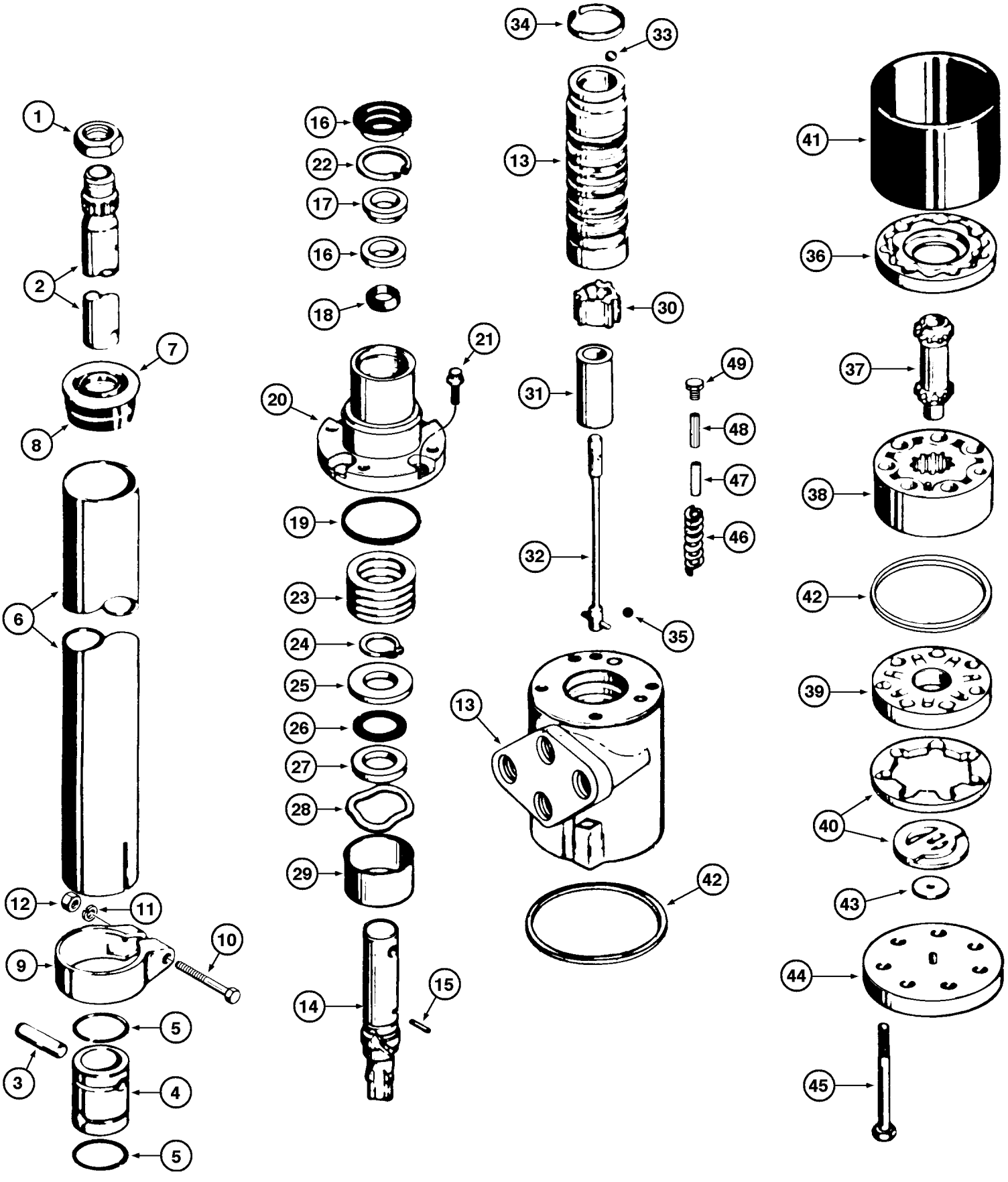
1
2
7
8
6
12
11
10
9
5
3
4
5
16
22
17
16
18
21
20
19
23
24
25
26
27
28
29
14
15
34
33
13
30
31
49
48
47
46
32
35
13
42
41
36
37
38
42
39
40
43
44
45

ITEM REF.	PEÇA Nº PART Nº PIEZA Nº PIÈCE Nº	QDE. QTY. CANT. QTE.	DESCRIÇÃO (Português)	DESCRIPTION (English)	DESCRIPCION (Español)	DESCRIPTION (Français)
41	E67072	1	LUVA-Protetora	SLEEVE-Protection	CAMISA-Protectora	CHEMISE-protection
42	C18382	2	VEDADOR	SEAL	SELLO	JOINT
43	E67067	1	ARRUELA	WASHER	ARANDELA	RONDELLE
44	E67073	1	TAMPA	COVER	TAPA	COUVERCLE
45	C14838	7	PARAFUSO	BOLT	TORNILLO	VIS
46	E67056	2	MOLA	SPRING	RESORTE	RESSORT
47	E67057	2	TIRANTE	TIE ROD	TIRANTE	TIRANT
48	E67058	2	TIRANTE	TIE ROD	TIRANTE	TIRANT
49	E67065	1	TAMPÃO - Conj.	PLUG - Assy.	TAPON - Conj.	BOUCHON - Ens.
	E95306	1	JOGO reparo (Nota 1)	REPAIR KIT (Note 1)	JUEGO reparo (Nota 1)	JEU rechange (Note 1)
	E95307	1	JOGO reparo (Nota 2)	REPAIR KIT (Note 2)	JUEGO reparo (Nota 2)	JEU rechange (Note 2)
	E95308	1	JOGO reparo (Nota 3)	REPAIR KIT (Note 3)	JUEGO reparo (Nota 3)	JEU rechange (Note 3)
	E95309	1	JOGO reparo (Nota 4)	REPAIR KIT (Note 4)	JUEGO reparo (Nota 4)	JEU rechange (Note 4)

Até o nº de série —> JHF0020946
Up to serial nº —> JHF0020946
Hasta el nº de série —> JHF0020946
Jusq'au nº de série —> JHF0020946

NOTA 1: Inclui / Includes / Incluye / Comprend 16,17,18,19,22,35,42,46,47,48,49
NOTA 2: Inclui / Includes / Incluye / Comprend 14,15,23,24,25,26,27,30,31,32,33,34,37
NOTA 3: Inclui / Includes / Incluye / Comprend 36,38,39,40
NOTA 4: Inclui / Includes / Incluye / Comprend 20,21,41,43,44,45

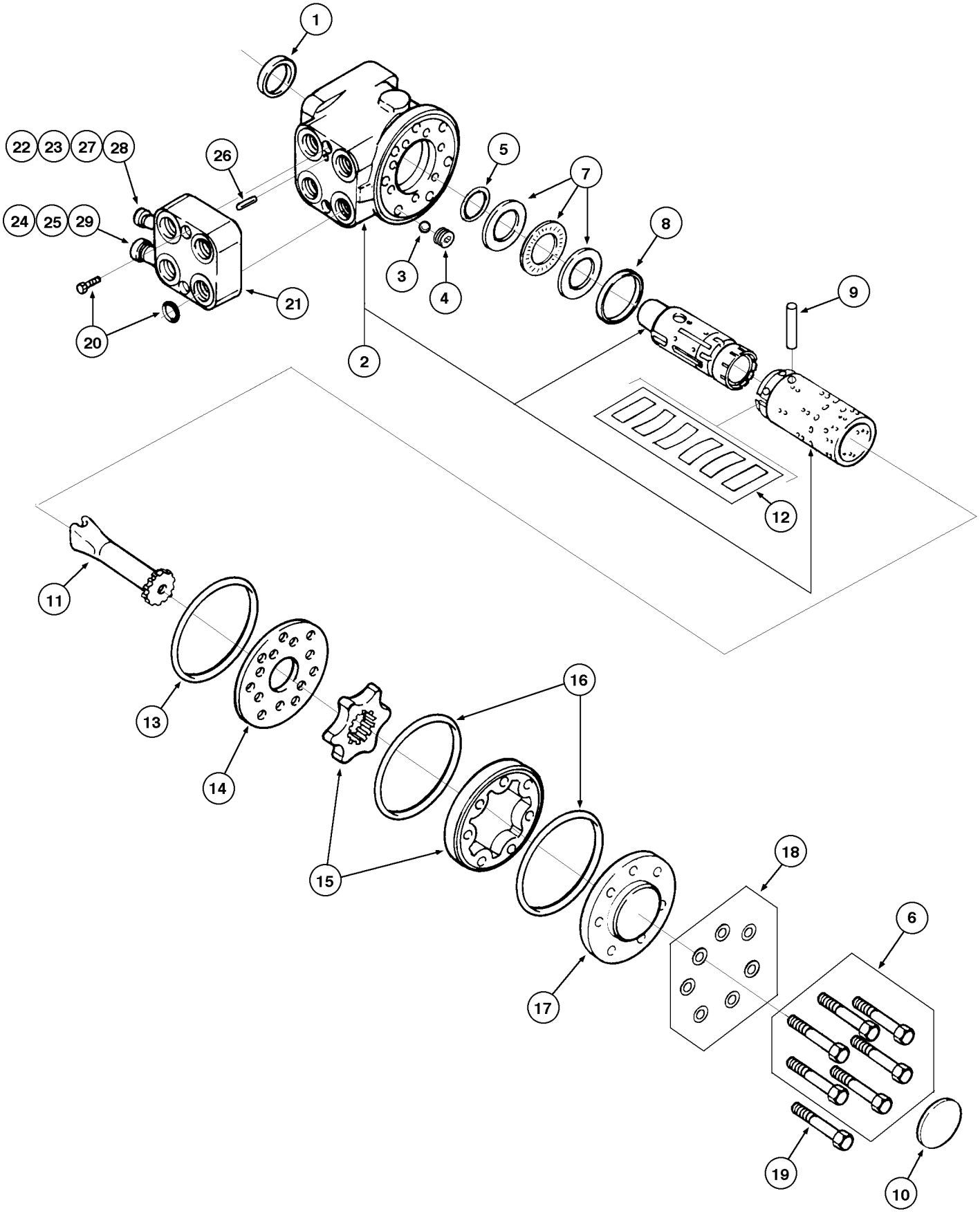
1
22
23
27
28
26
5
7
24
25
29
8
3
4
9
21
20
2
12
11
13
16
14
15
18
6
17
19
10

ITEM REF.	PEÇA Nº PART Nº PIEZA Nº PIÈCE Nº	QDE. QTY. CANT. QTE.	DESCRIÇÃO (Português)	DESCRIPTION (English)	DESCRIPCION (Español)	DESCRIPTION (Français)
	147726A1	1	UNIDADE hidrostática - Conj.	UNIT hydrostatic - Assy.	UNIDAD hidrostatic - Conj.	POMP - Ens.
	148114A1	1	UNIDADE - Conj.	UNIT - Assy.	UNIDAD - Conj.	POMP - Ens.
1	F1545306	1	VEDADOR	SEAL	SELLO	JOINT
2	NSS	1	CARCAÇA	HOUSING	CARCASA	CARTER
3	146894A1	1	ESFERA	BALL	ESFERA	BILLE
4	3112272R1	1	BUCHA	BUSHING	BUJE	DOUILLE
5	148105A1	1	VEDADOR	SEAL	SELLO	JOINT
6	E104292	6	PARAFUSO	BOLT	TORNILLO	VIS
7	146896A1	1	ROLAMENTO	BEARING	RODAMIENTO	ROULEMENT
8	146897A1	1	ANEL	RING	ANILLO	ANNEAU
9	3112269R1	1	PINO	PIN	PASADOR	AXE
10	148106A1	1	PLACA	PLATE	PLACA	PLAQUE
11	146900A1	1	EIXO	SHAFT	EJE	ARBRE
12	148107A1	1	MOLA	SPRING	RESORTE	RESSORT
13	E1630405	1	ANEL O	O'RING	ANILLO O	JOINT
14	146902A1	1	PLACA	PLATE	PLACA	PLAQUE
15	148108A1	1	ENGRENAGEM	GEAR	ENGRANAJE	ENGRENAGE
16	3141536R1	2	ANEL O	O'RING	ANILLO O	JOINT
17	146904A1	1	TAMPA	COVER	TAPA	COUVERCLE
18	146905A1	7	ARRUELA	WASHER	ARANDELA	RONDELLE
19	E104291	1	PARAFUSO	BOLT	TORNILLO	VIS
	148109A1	1	JOGO reparo (Nota 1)	REPAIR KIT (Note 1)	JUEGO reparo (Nota 1)	JEU rechange (Note 1)
	148110A1	2	BLOCO - Conj.	BLOCK - Assy.	BLOCO - Conj.	BLOQUE - Ens.
20	148111A1	1	PARAFUSO	BOLT	TORNILLO	VIS
21	NSS	1	BLOCO	BLOCK	BLOCO	BLOQUE
22	148112A1	1	VÁLVULA dupla	VALVE double	VÁLVULA	VALVE
23	Z13381-62	1	MOLA	SPRING	RESORTE	RESSORT
24	148113A1	1	VÁLVULA alívio	VALVE relief	VÁLVULA	VALVE
25	146911A1	1	MOLA	SPRING	RESORTE	RESSORT
26	A06360-88	1	PINO	PIN	PASADOR	AXE
	V39233	1	JOGO vedação	SEAL KIT	JUEGO vedación	JEU rechange
27	NSS	1	ANEL O	O'RING	ANILLO	JOINT
28	NSS	1	ANEL O	O'RING	ANILLO	JOINT
29	NSS	1	ANEL O	O'RING	ANILLO	JOINT

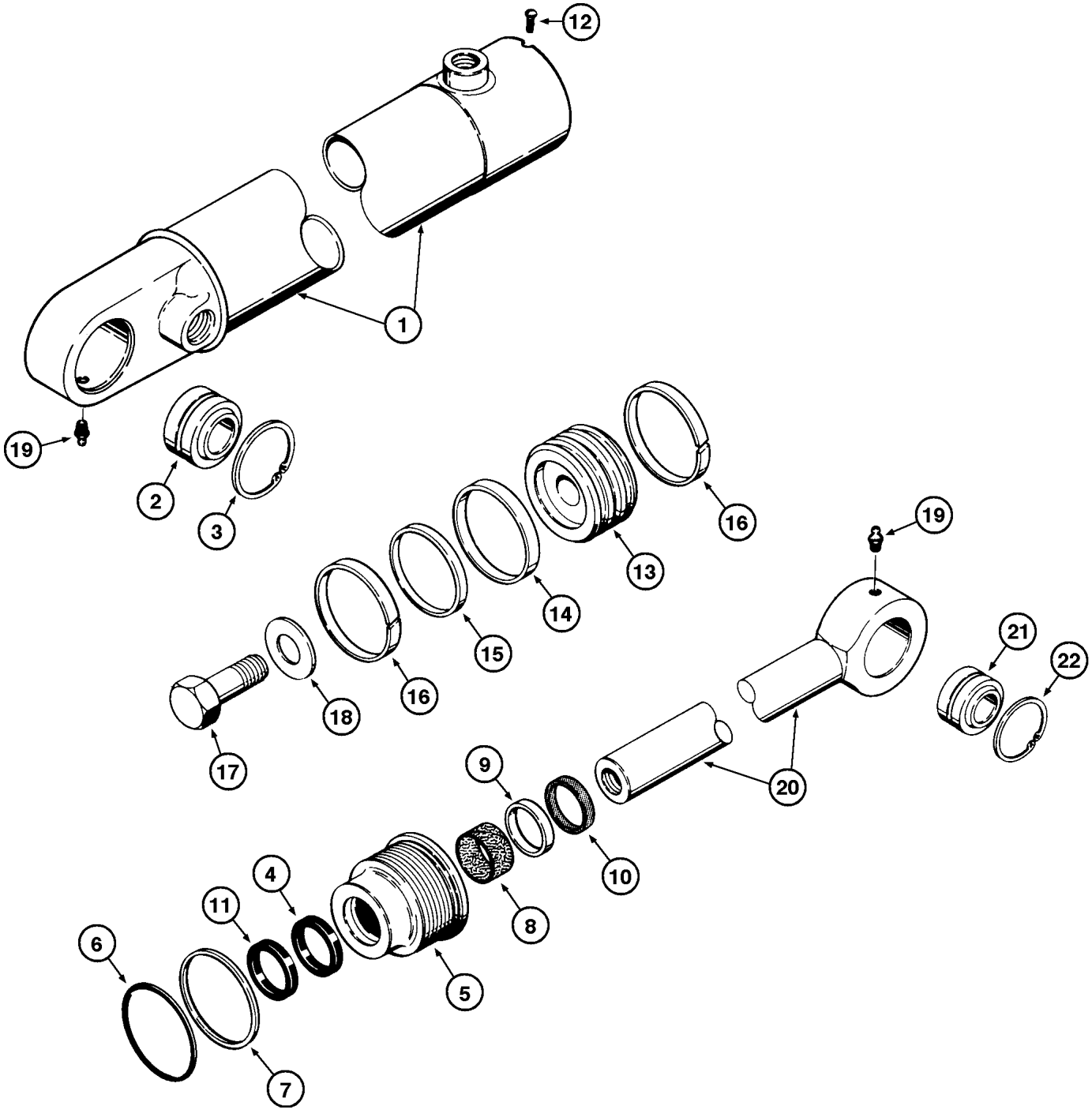
12
1
19
2
3
16
13
14
15
16
18
17
19
21
22
20
9
10
4
11
8
6
5
7

ITEM REF.	PEÇA Nº PART Nº PIEZA Nº PIÈCE Nº	QDE. QTY. CANT. QTE.	DESCRIÇÃO (Português)	DESCRIPTION (English)	DESCRIPCION (Español)	DESCRIPTION (Français)
	E69527	1	CILINDRO-L.E.	CYLINDER-L.H.	GATO-Izq.	VERIN-Gauche
1	G101703	1	TUBO-LE	TUBE-LH	TUBO-Izq	TUBE-Gauche
1	G101702	1	TUBO-LD	TUBE-RH	TUBO-Der	TUBE-Droit
2	L12570	4	ROLAMENTO	BEARING	RODAMIENTO	ROULEMENT
3	E95303	2	ANEL TRAVA	SNAP RING	ANILLO TRABA	SEGMENT D'ARRET
3	L12571	2	ANEL TRAVA	SNAP RING	ANILLO TRABA	SEGMENT D'ARRET
	E69987	1	TAMPA - Conj.	GLAND - Assy.	TAPA - Conj.	COUVERCLE - Ens.
4	G107921	1	GAXETA	SEAL	SELLO	JOINT
5	NSS	1	TAMPA	COVER	TAPA	COUVERCLE
6	A30095	1	ANEL O	O RING	ANILLO O	JOINT TORIQUE
7	G32122	1	ANEL	RING	ANILLO	BAGUE
8	G102424	1	ROLAMENTO	BEARING	RODAMIENTO	ROULEMENT
9	NSS	1	ANEL	RING	ANILLO	BAGUE
10	D95142	1	RASPADOR	WIPER	RASPADOR	RACLEUR
11	G109093	1	VEDADOR	SEAL	SELLO	JOINT
12	E97210	1	PARAFUSO	BOLT	TORNILLO	VIS
	E69526	1	CILINDRO-L.D.	CYLINDER-R.H.	GATO-Der.	VERIN-Droit
13	G100442	1	PISTÃO	PISTON	PISTÓN	PISTON
14	G102288	1	VEDADOR	SEAL	SELLO	JOINT
15	G100444	1	ANEL	RING	ANILLO	BAGUE
16	G100449	2	ANEL	RING	ANILLO	BAGUE
17	28-1240	1	PARAFUSO	BOLT	TORNILLO	VIS
18	D34666	1	ARRUELA	WASHER	ARANDELA	RONDELLE
19	219-1	2	GRAXEIRA	FITTING grease	ENGRASADOR	GRAISSEUR
20	G33449	1	HASTE - Conj.	ROD - Assy.	VASTAGO - Conj.	TIGE - Ens.
21	L12570	1	ROLAMENTO	BEARING	RODAMIENTO	ROULEMENT
22	E95303	2	ANEL TRAVA	SNAP RING	ANILLO TRABA	SEGMENT D'ARRET
22	L12571	2	ANEL TRAVA	SNAP RING	ANILLO TRABA	SEGMENT D'ARRET
	G109452	1	JOGO DE REPARO (Nota)	REPAIR KIT (Note)	JUEGO DE REPARO (Nota)	JEU DE RECHANGE (Note)

NOTA: Inclui / Incluye 4,6,7,8,10,11,14,15,16
NOTE: Includes / Comprend 4,6,7,8,10,11,14,15,16

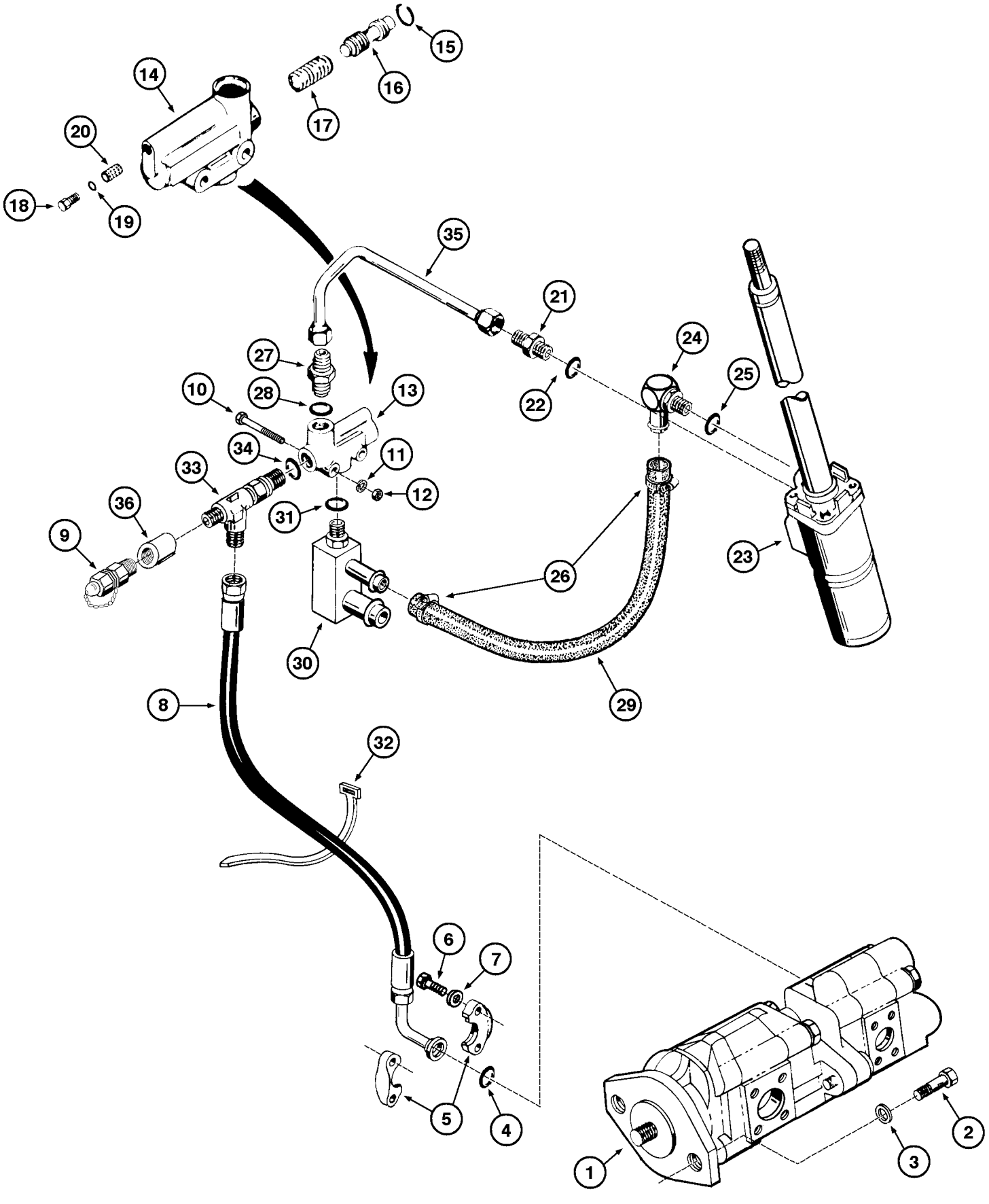
1
2
3
4
5
6
7
8
9
10
11
12
13
14
15
16
17
18
19
20
21
22
23
24
25
26
27
28
29
30
31
32
33
34
35
36

ITEM REF.	PEÇA Nº PART Nº PIEZA Nº PIÈCE Nº	QDE. QTY. CANT. QTE.	DESCRIÇÃO (Português)	DESCRIPTION (English)	DESCRIPCION (Español)	DESCRIPTION (Français)
1	REF.	1	BOMBA HIDRÁULICA Conj. (P.8-20)	PUMP - Assy.-HYDR (P.8-20)	BOMBA HIDRAULICA Conj. (P.8-20)	POMPE HYDR. Ens. (P.8-20)
2	413-824	2	PARAFUSO	BOLT	TORNILLO	VIS
3	492-11010	2	ARRUELA-pressão	WASHER-lock	ARANDELA-cierre	RONDELLE W
4	A7623	1	ANEL O	O RING	ANILLO O	JOINT TORIQUE
5	A16961	2	BRAÇADEIRA	CLAMP	ABRAZADERA	COLLIER
6	413-620	4	PARAFUSO	BOLT	TORNILLO	VIS
7	492-11038	4	ARRUELA-pressão	WASHER-lock	ARANDELA-cierre	RONDELLE W
8	E69585	1	MANGUEIRA	HOSE	MANGUERA	TUYAU
9	E158723	1	TOMADA DE PRESSÃO	PRESSURE TAKE-OFF	TOMA DE PRESSION	PRISE DE PRESSION
10	413-540	1	PARAFUSO	BOLT	TORNILLO	VIS
11	492-11031	1	ARRUELA-pressão	WASHER-lock	ARANDELA-cierre	RONDELLE W
12	425-105	1	PORCA	NUT	TUERCA	ECROU
13	L51457	1	VÁLVULA - controle de fluxo - Conj.	VALVE - Flow control Assy.	VALVULA - control de flujo - Conj.	REGULATEUR de débit - Ens.
14	NSS	1	CORPO	BODY	CUERPO	CORPS
15	D46214	1	ANEL O	O RING	ANILLO O	JOINT TORIQUE
16	L33718	1	CARRETEL	SPOOL	CARRETE	TIROIR
17	D46216	1	MOLA	SPRING	RESORTE	RESSORT
18	218-5152	1	BUJÃO	PLUG	TAPÓN	BOUCHON
19	218-5002	1	ANEL O	O RING	ANILLO O	JOINT TORIQUE
20	L33959	1	FILTRO	SCREEN FILTER	FILTRO	FILTRE
21	218-5063	1	CONEXÃO	CONNECTOR	CONECTOR	RACCORD
22	218-5008	1	ANEL O	O RING	ANILLO O	JOINT TORIQUE
23	REF.	1	BOMBA - Conj. (P.5-6)	PUMP - Assy. (P. 5-6)	BOMBA - Conj. (P. 5-6)	POMPE - Ens. (P. 5-6)
24	217-351	1	CONECTOR	CONNECTOR	CONECTOR	CONNECTEUR
25	218-5006	1	ANEL O	O RING	ANILLO O	JOINT TORIQUE
26	214-1416	2	BRAÇADEIRA	CLAMP	ABRAZADERA	COLLIER
27	218-5062	1	CONEXÃO	CONNECTOR	CONECTOR	RACCORD
28	218-5007	1	ANEL O	O RING	ANILLO O	JOINT TORIQUE
29	L51061	1	MANGUEIRA	HOSE	MANGUERA	TUYAU
30	E96355	1	CONEXÃO	CONNECTOR	CONECTOR	RACCORD
31	218-5007	1	ANEL O	O RING	ANILLO O	JOINT TORIQUE
32	L18331	2	CINTA	STRAP	TIRA	BANDE
33	218-5241	1	CONECTOR TÊ	TEE	CONECTOR T	RACCORD EN T
34	218-5007	1	ANEL O	O RING	ANILLO O	JOINT TORIQUE
35	E66070	1	TUBO - Conj.	TUBE - Assy.	TUBO - Conj.	TUBE - Ens.
36	E158881	1	ADAPTADOR	ADAPTER	ADAPTADOR	ADAPTEUR

Até o nº de série —> JHF0020946
Up to serial nº —> JHF0020946
Hasta el nº de série —> JHF0020946
Jusq'au nº de série —> JHF0020946

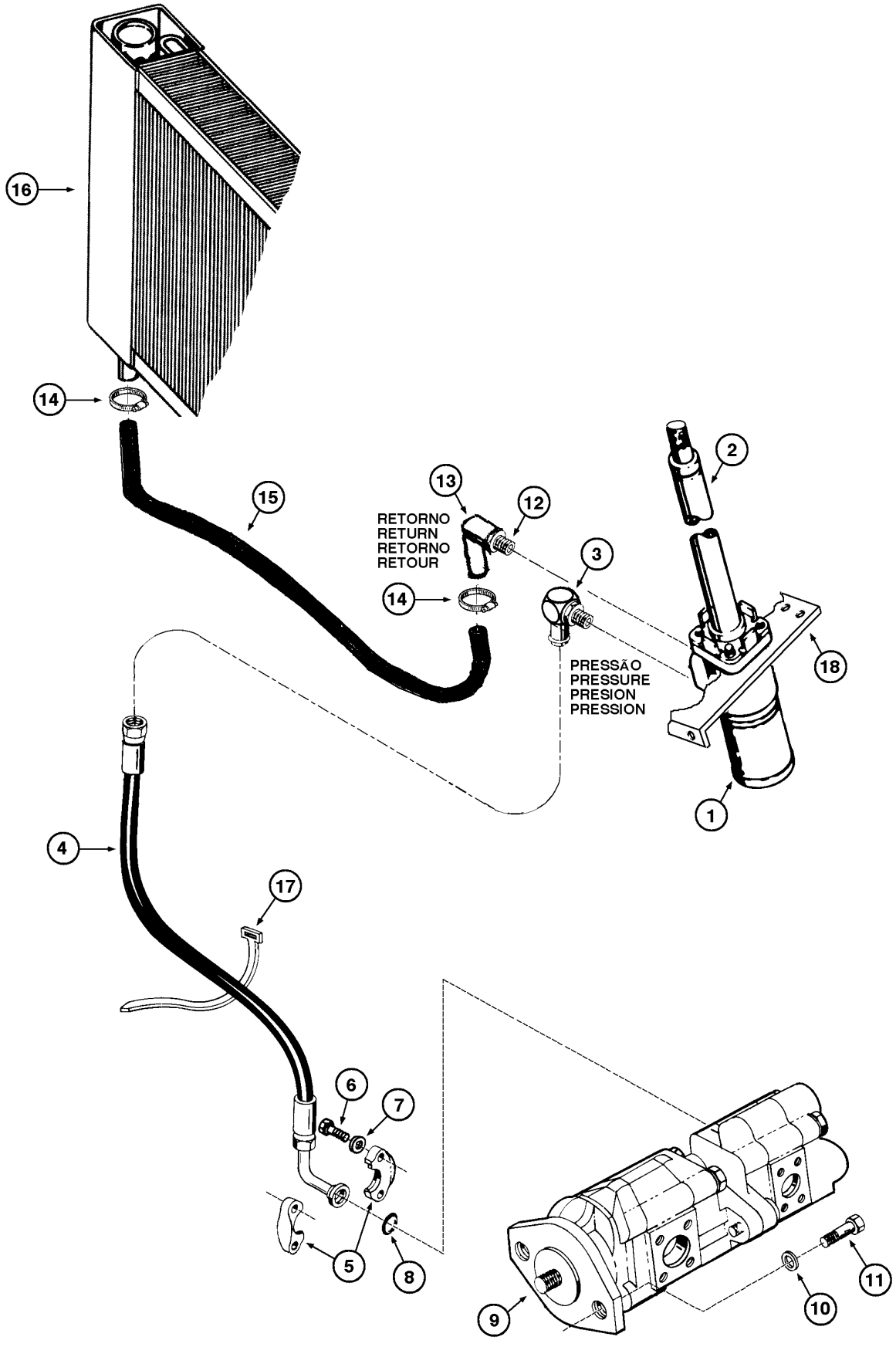
16
14
15
13
12
RETORNO
RETURN
RETORNO
RETOUR
14
3
2
PRESSÃO
PRESSURE
PRESION
PRESSION
18
1
4
17
6
7
5
8
9
10
11

ITEM REF.	PEÇA Nº PART Nº PIEZA Nº PIÈCE Nº	QDE. QTY. CANT. QTE.	DESCRIÇÃO (Português)	DESCRIPTION (English)	DESCRIPCION (Español)	DESCRIPTION (Français)
1	147726A1	1	UNIDADE hidrostática - Conj. (P.5-8B)	UNIT hydrostatic - Assy. (P.5-8B)	UNIDAD hidrostatic - Conj. (P.5-8B)	POMP - Ens. (P.5-8B)
2	147727A1	1	COLUNA direção	STEERING column	COLUMNA dirección	COLUMN direction
3	218-5117	1	COTOVELO	ELBOW	CODO	RACCORD COUDE
4	E69585	1	MANGUEIRA pressão	HOSE	MANGUERA	TUYAU
5	A16961	2	BRAÇADEIRA	CLAMP	ABRAZADERA	COLLIER
6	413-620	4	PARAFUSO	BOLT	TORNILLO	VIS
7	492-11038	4	ARRUELA-pressão	WASHER-lock	ARANDELA-cierre	RONDELLE W
8	A7623	1	ANEL O	O RING	ANILLO O	JOINT TORIQUE
9	REF.	1	BOMBA HIDRÁULICA Conj. (P.8-20)	PUMP - Assy.-HYDR (P.8-20)	BOMBA HIDRAULICA Conj. (P.8-20)	POMPE HYDR. Ens. (P.8-20)
10	413-824	2	PARAFUSO	BOLT	TORNILLO	VIS
11	492-11010	2	ARRUELA-pressão	WASHER-lock	ARANDELA-cierre	RONDELLE W
12	147728A1	1	CONEXÃO	CONNECTOR	CONECTOR	RACCORD
13	147735A1	1	TUBO	TUBE	TUBO	TUBE
14	214-1420	2	BRAÇADEIRA	CLAMP	ABRAZADERA	COLLIER
15	L74878	1	MANGUEIRA retorno	HOSE	MANGUERA	TUYAU
16	E69605	1	RADIADOR óleo	RADIATOR oil	RADIADOR aceite	RADIATEUR
17	L18331	2	CINTA	STRAP	TIRA	BANDE
18	REF.	1	PLACA	PLATE	PLACA	PLAQUE

A partir do nº de série JHF0020947 —>
Starting with serial nº JHF0020947 —>
A partir del nº de série JHF0020947 —>
A partir du nº de série JHF0020947 —>

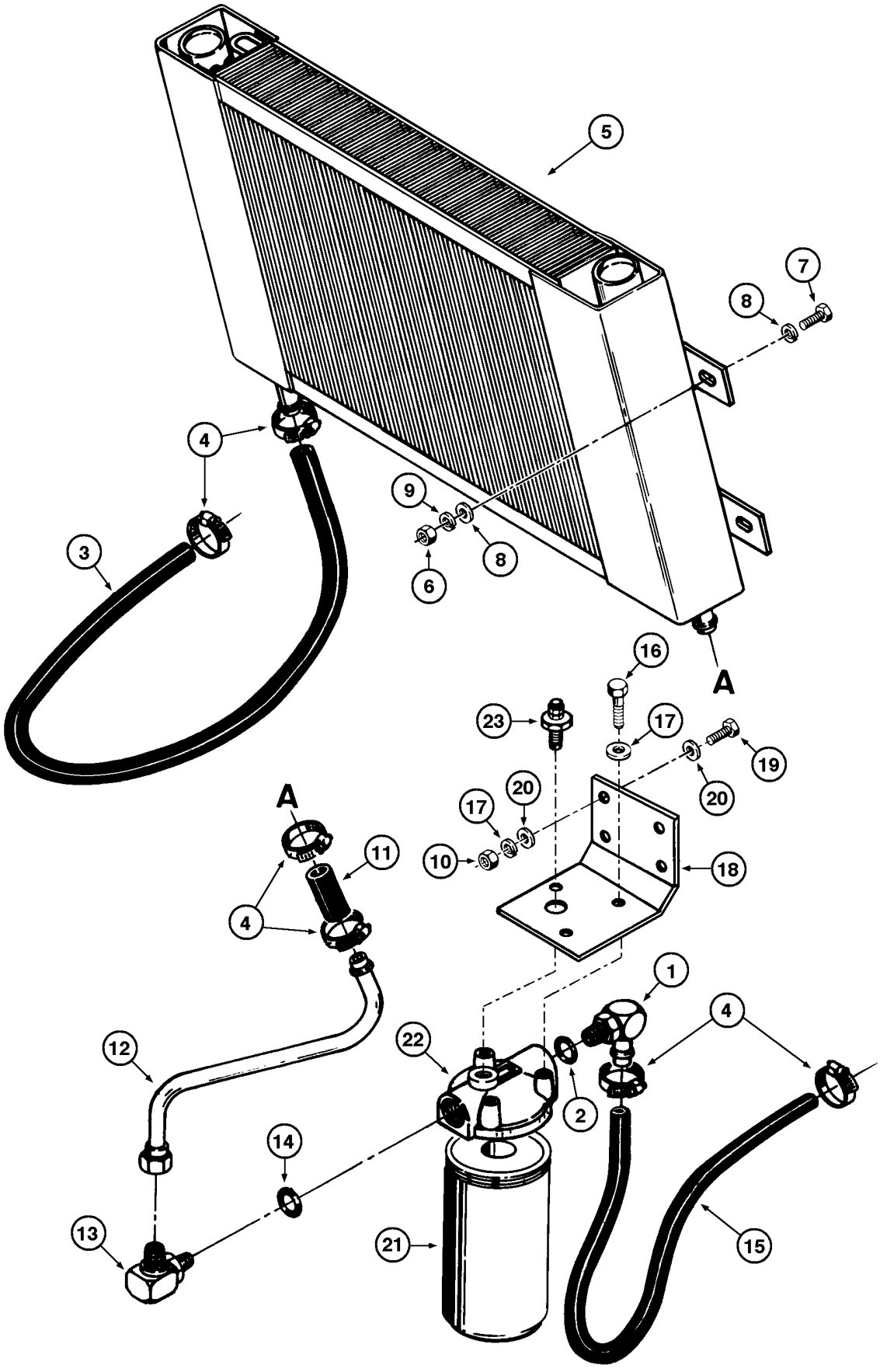
5
7
8
4
9
3
8
6
16
A
23
17
19
20
20
17
A
10
18
11
4
1
4
12
22
2
14
13
21
15

ITEM REF.	PEÇA Nº PART Nº PIEZA Nº PIÈCE Nº	QDE. QTY. CANT. QTE.	DESCRIÇÃO (Português)	DESCRIPTION (English)	DESCRIPCION (Español)	DESCRIPTION (Français)
1	217-352	1	COTOVELO	ELBOW	CODO	RACCORD COUDE
2	218-5010	1	ANEL O	O RING	ANILLO O	JOINT TORIQUE
3	L74878	1	MANGUEIRA	HOSE	MANGUERA	TUYAU
4	214-1420	6	BRAÇADEIRA	CLAMP	ABRAZADERA	COLLIER
5	E69605	1	RADIADOR-óleo	RADIATOR-oil	RADIADOR-aceite	RADIATEUR-huile
6	425-106	4	PORCA	NUT	TUERCA	ECROU
7	413-620	4	PARAFUSO	BOLT	TORNILLO	VIS
8	495-21044	8	ARRUELA	WASHER	ARANDELA	RONDELLE
9	492-11038	4	ARRUELA-pressão	WASHER-lock	ARANDELA-cierre	RONDELLE W
10	425-106	4	PORCA	NUT	TUERCA	ECROU
11	E66256	1	MANGUEIRA	HOSE	MANGUERA	TUYAU
12	E159285	1	TUBO	TUBE	TUBO	TUBE
13	218-5110	1	COTOVELO	ELBOW	CODO	RACCORD COUDE
14	218-5010	1	ANEL O	O RING	ANILLO O	JOINT TORIQUE
15	D32678	1	MANGUEIRA	HOSE	MANGUERA	TUYAU
16	413-616	3	PARAFUSO	BOLT	TORNILLO	VIS
17	492-11038	7	ARRUELA-pressão	WASHER-lock	ARANDELA-cierre	RONDELLE W
18	E159059	1	SUPORTE	BRACKET	SOPORTE	SUPPORT
19	413-616	4	PARAFUSO	BOLT	TORNILLO	VIS
20	495-21044	8	ARRUELA	WASHER	ARANDELA	RONDELLE
	L114122	1	FILTRO - Conj.	FILTER - Assy.	FILTRO - Conj.	FILTRE - Ens.
21	A45625	1	ELEMENTO - Conj.	ELEMENT - Assy.	ELEMENTO - Conj.	ELEMENT - Ens.
22	NSS	1	CABEÇOTE	HEAD	CULATA	CULASSE
23	N7782	1	INTERRUPTOR	SWITCH	INTERRUPTOR	INTERRUPTEUR

ÍNDICE

Descrição	Página
TRANSMISSÃO - CONTROLES	6-2
MONTAGEM E CIRCUITO HIDRÁULICO DA TRANSMISSÃO	6-4
CONVERSOR DE TORQUE	6-6
CARCAÇA DO CONVERSOR DE TORQUE	6-10
CARCAÇA DA CAIXA DE MUDANÇAS	6-12
EIXO DE SAÍDA DA TRANSMISSÃO	6-14
PEÇAS DO EIXO DA EMBREAGEM RÉ E 3ª	6-16
PEÇAS DO EIXO DA EMBREAGEM - PARA FRENTE 2ª E 1ª	6-18
PEÇAS DO EIXO DA EMBREAGEM - 4ª	6-20
EMBREAGENS	6-22
EMBREAGENS	6-24
FILTRO E BOMBA DA TRANSMISSÃO	6-26
FILTRO E BOMBA DA TRANSMISSÃO	6-26B
MONTAGEM DA VÁLVULA DE CONTROLE DA TRANSMISSÃO	6-28
VÁLVULA DE CONTROLE DA TRANSMISSÃO	6-30
FREIO DE ESTACIONAMENTO - TRANSMISSÃO	6-32
FREIO DE ESTACIONAMENTO - TRANSMISSÃO	6-32B
EIXO PROPULSOR DIANTEIRO	6-34
EIXO PROPULSOR DIANTEIRO	6-34B
EIXO PROPULSOR CENTRAL (STANDARD)	6-36
EIXO PROPULSOR CENTRAL (OPCIONAL)	6-36B
EIXO PROPULSOR CENTRAL (OPCIONAL)	6-36D
EIXO PROPULSOR CENTRAL (OPCIONAL)	6-36F
EIXO PROPULSOR TRASEIRO	6-38
EIXO PROPULSOR TRASEIRO	6-38B
EIXOS DIANTEIRO E TRASEIRO (BRASEIXOS) - MONTAGEM	6-40
EIXOS DIANTEIRO E TRASEIRO (DANA) - MONTAGEM	6-40B
EIXOS DIANTEIRO E TRASEIRO (BRASEIXOS) - DIFERENCIAL	6-42
EIXOS DIANTEIRO E TRASEIRO (BRASEIXOS) - DIFERENCIAL	6-44
SEMI-EIXO - PLANETÁRIAS E FREIOS (BRASEIXOS)	6-46
SEMI-EIXO - PLANETÁRIAS E FREIOS (BRASEIXOS)	6-48
SEMI-EIXO - PLANETÁRIAS E FREIOS (BRASEIXOS)	6-50
SEMI-EIXO - PLANETÁRIAS E FREIOS (BRASEIXOS)	6-52
EIXO DIANTEIRO (DANA) - CONJUNTO	6-54
EIXO DIANTEIRO (DANA) - CARCAÇAS	6-56
EIXO DIANTEIRO (DANA) - PRISIONEIROS DAS CARCAÇAS	6-58
EIXO DIANTEIRO (DANA) - DIFERENCIAL	6-60
EIXO DIANTEIRO (DANA) - CUBO DE RODA	6-62
EIXO DIANTEIRO (DANA) - FREIO	6-64
EIXO TRASEIRO (DANA) - CONJUNTO	6-66
EIXO TRASEIRO (DANA) - CARCAÇAS	6-68
EIXO TRASEIRO (DANA) - PRISIONEIROS DAS CARCAÇAS	6-70
EIXO TRASEIRO (DANA) - DIFERENCIAL	6-72
EIXO TRASEIRO (DANA) - CUBO DE RODA	6-74
EIXO TRASEIRO (DANA) - FREIO	6-76
RODAS E PNEUS	6-78
RODAS E PNEUS	6-80

TABLE OF CONTENTS

Description	Page
TRASMISSION - CONTROLS	6-2
TRANSMISSION MOUNTING AND HYDRAULIC CIRCUIT	6-4
TORQUE CONVERTER	6-6
TORQUE CONVERTER HOUSING	6-10
TRANSMISSION HOUSING	6-12
TRANSMISSION OUTPUT SHAFT	6-14
REVERSE AND THIRD CLUTCH SHAFT PARTS	6-16
FORWARD 2nd AND 1st CLUTCH SHAFT PARTS	6-18
4th CLUTCH SHAFT PARTS	6-20
CLUTCHES	6-22
CLUTCHES	6-24
TRANSMISSION FILTER AND PUMP	6-26
TRANSMISSION FILTER AND PUMP	6-26B
TRANSMISSION CONTROL VALVE MOUNTING	6-28
TRANSMISSION CONTROL VALVE	6-30
TRANSMISSION PARKING BRAKE	6-32
TRANSMISSION PARKING BRAKE	6-32B
FRONT DRIVE SHAFT	6-34
FRONT DRIVE SHAFT	6-34B
CENTRAL DRIVE SHAFT (STANDARD)	6-36
CENTRAL DRIVE SHAFT (OPTIONAL)	6-36B
CENTRAL DRIVE SHAFT (OPTIONAL)	6-36D
CENTRAL DRIVE SHAFT (OPTIONAL)	6-36F
REAR DRIVE SHAFT	6-38
REAR DRIVE SHAFT	6-38B
FRONT AND REAR AXLES (BRASEIXOS) - MOUNTING	6-40
FRONT AND REAR AXLES (DANA) - MOUNTING	6-40B
FRONT AND REAR AXLES (BRASEIXOS) - DIFFERENTIAL	6-42
FRONT AND REAR AXLES (BRASEIXOS) - DIFFERENTIAL	6-44
AXLE-SHAFT - PLANETARIES AND BRAKES (BRASEIXOS)	6-46
AXLE-SHAFT - PLANETARIES AND BRAKES (BRASEIXOS)	6-48
AXLE-SHAFT - PLANETARIES AND BRAKES (BRASEIXOS)	6-50
AXLE-SHAFT - PLANETARIES AND BRAKES (BRASEIXOS)	6-52
FRONT AXLE (DANA) - ASSEMBLY	6-54
FRONT AXLE (DANA) - HOUSING	6-56
FRONT AXLE (DANA) - HOUSING STUDS	6-58
FRONT AXLE (DANA) - DIFFERENTIAL	6-60
FRONT AXLE (DANA) - WHEEL HUB	6-62
FRONT AXLE (DANA) - BRAKES	6-64
REAR AXLE (DANA) - ASSEMBLY	6-66
REAR AXLE (DANA) - HOUSING	6-68
REAR AXLE (DANA) - HOUSING STUDS	6-70
REAR AXLE (DANA) - DIFFERENTIAL	6-72
REAR AXLE (DANA) - WHEEL HUB	6-74
REAR AXLE (DANA) - BRAKES	6-76
WHEELS AND TIRES	6-78
WHEELS AND TIRES	6-80

ÍNDICE

Descripción	Página
TRANSMISION - CONTROLES	6-2
MONTAJE Y CIRCUITO HIDRAULICO DE LA TRANSMISION	6-4
CONVERSOR DE TORQUE	6-6
CARCASA DEL CONVERSOR DE TORQUE	6-10
CARCASA DE LA CAJA DE CAMBIO	6-12
EJE DE SALIDA DE LA TRANSMISION	6-14
PIEZAS DEL EJE DE EMBRAGUE, MARCHA ATRÁS Y 3ª	6-16
PIEZAS DEL EJE DE EMBRAGUE, ADELANTE, 2ª Y 1ª	6-18
PIEZAS DEL EJE EMBRAGUE - 4ª	6-20
EMBRAGUES	6-22
EMBRAGUES	6-24
FILTRO Y BOMBA DE LA TRANSMISSION	6-26
FILTRO Y BOMBA DE LA TRANSMISSION	6-26B
MONTAJE DE LA VALVULA DE CONTROL DE LA TRANSMISION	6-28
VALVULA DE CONTROL DE LA TRANSMISION	6-30
FRENO DE ESTACIONAMIENTO - TRANSMISION	6-32
FRENO DE ESTACIONAMIENTO - TRANSMISION	6-32B
EJE CARDAN DELANTERO	6-34
EJE CARDAN DELANTERO	6-34B
EJE CARDAN CENTRAL (STANDARD)	6-36
EJE CARDAN CENTRAL (OPCIONAL)	6-36B
EJE CARDAN CENTRAL (OPCIONAL)	6-36D
EJE CARDAN CENTRAL (OPCIONAL)	6-36F
EJE CARDAN TRASERO	6-38
EJE CARDAN TRASERO	6-38B
EJES DELANTERO Y TRASERO (BRASEIXOS) - MONTAJE	6-40
EJES DELANTERO Y TRASERO (DANA) - MONTAJE	6-40B
EJES DELANTERO Y TRASERO (BRASEIXOS) - DIFERENCIAL	6-42
EJES DELANTERO Y TRASERO (BRASEIXOS) - DIFERENCIAL	6-44
SEMI-EJE - PLANETARIAS Y FRENOS (BRASEIXOS)	6-46
SEMI-EJE - PLANETARIAS Y FRENOS (BRASEIXOS)	6-48
SEMI-EJE - PLANETARIAS Y FRENOS (BRASEIXOS)	6-50
SEMI-EJE - PLANETARIAS Y FRENOS (BRASEIXOS)	6-52
FRONT AXLE (DANA) - ASSEMBLY	6-54
EJE DELANTERO (DANA) - CARCASAS	6-56
EJE DELANTERO (DANA) - ESPARRAGOS DE LAS CARCASAS	6-58
EJE DELANTERO (DANA) - DIFERENCIAL	6-60
EJE DELANTERO (DANA) - CUBO DE RUEDA	6-62
EJE DELANTERO (DANA) - FRENOS	6-64
EJE TRASERO (DANA) - CONJUNTO	6-66
EJE TRASERO (DANA) - CARCASAS	6-68
EJE TRASERO (DANA) - ESPARRAGOS DE LAS CARCASAS	6-70
EJE TRASERO (DANA) - DIFERENCIAL	6-72
EJE TRASERO (DANA) - CUBO DE RUEDA	6-74
REAR AXLE (DANA) - BRAKES	6-76
RUEDAS Y NEUMÁTICOS	6-78
RUEDAS Y NEUMATICOS	6-80

INDEX

Description	Page
TRANSMISSION - CONTROLES	6-2
MONTAGE ET CIRCUIT HYDRAULIQUE DE LA TRANSMISSION	6-4
CONVERTISSEUR	6-6
CARCASSE DU CONVERTISSEUR DE COUPLE	6-10
CARCASSE DE LA BOITE A VITESSES	6-12
ARBRE DE SORTIE DE LA TRANSMISSION	6-14
PIECES DE L'ARBRE EMBRAYAGE , MARCHE ARRIÈRE ET 3 ème	6-16
PIECES DE L'ARBRE D'EMBRAYAGE AVANT - 2ème ET 1ère	6-18
PIECES DE L'ARBRE D'EMBRAYAGE - 4ème	6-20
EMBRAYAGES	6-22
EMBRAYAGES	6-24
FILTRE ET POMPE DE LA TRANSMISSION	6-26
FILTRE ET POMPE DE LA TRANSMISSION	6-26B
MONTAGE DE LA VALVE DE CONTROLE DE LA TRANSMISSION	6-28
VALVE DE CONTROLE DE LA TRANSMISSION	6-30
FREIN A MAIN - TRANSMISSION	6-32
FREIN A MAIN - TRANSMISSION	6-32B
ARBRE A CARDAN AVANT	6-34
ARBRE A CARDAN AVANT	6-34B
ARBRE A CARDAN CENTRAL (STANDARD)	6-36
ARBRE A CARDAN CENTRAL (OPTIONNEL)	6-36B
ARBRE A CARDAN CENTRAL (OPTIONNEL)	6-36D
ARBRE A CARDAN CENTRAL (OPTIONNEL)	6-36F
ARBRE A CARDAN ARRIERE	6-38
ARBRE A CARDAN ARRIERE	6-38B
ESSIEU AVANT ET ARRIÈRE (BRASEIXOS) - MONTAGE	6-40
ESSIEU AVANT ET ARRIÈRE (DANA) - MONTAGE	6-40B
ESSIEU AVANT ET ARRIÈRE (BRASEIXOS) - DIFFERENTIEL	6-42
ESSIEU AVANT ET ARRIÈRE (BRASEIXOS) - DIFFERENTIEL	6-44
SEUS-ESSIEUS - PLANETAIRES ET FREINS (BRASEIXOS)	6-46
SEUS-ESSIEUS - PLANETAIRES ET FREINS (BRASEIXOS)	6-48
SEUS-ESSIEUS - PLANETAIRES ET FREINS (BRASEIXOS)	6-50
SEUS-ESSIEUS - PLANETAIRES ET FREINS (BRASEIXOS)	6-52
ESSIEU AVANT (DANA) - ENSEMBLE	6-54
ESSIEU AVANT (DANA) - CARCASSES	6-56
ESSIEU AVANT (DANA) - GOUJONS DE LES CARCASSES	6-58
ESSIEU AVANT (DANA) - DIFFERENTIEL	6-60
ESSIEU AVANT (DANA) - MOYEU DE ROUE	6-62
ESSIEU AVANT (DANA) - FREINS	6-64
ESSIEU ARRIÈRE (DANA) - ENSEMBLE	6-66
ESSIEU ARRIÈRE (DANA) - CARCASSES	6-68
ESSIEU ARRIÈRE (DANA) - GOUJONS DE LES CARCASSES	6-70
ESSIEU ARRIÈRE (DANA) - DIFFERENTIEL	6-72
ESSIEU ARRIÈRE (DANA) - MOYEU DE ROUE	6-74
ESSIEU ARRIÈRE (DANA) - FREINS	6-76
RUES ET PNEUS	6-78
RUES ET PNEUS	6-80

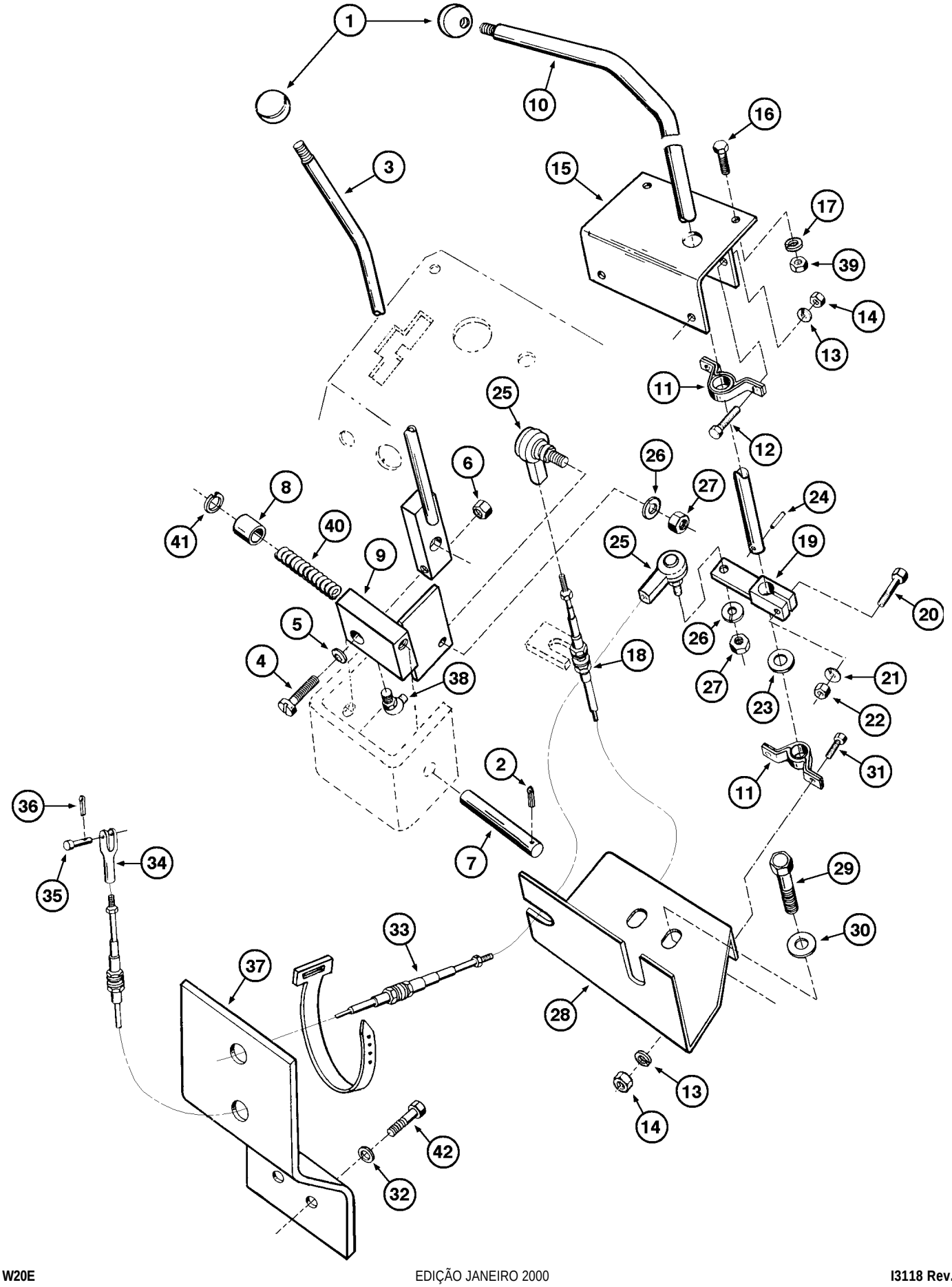
1
10
16
3
15
17
39
14
13
11
12
25
26
27
24
6
8
41
40
9
25
19
20
5
4
38
18
26
27
23
21
22
2
11
31
36
34
35
7
29
30
33
37
28
13
14
42
32

ITEM REF.	PEÇA Nº PART Nº PIEZA Nº PIÈCE Nº	QDE. QTY. CANT. QTE.	DESCRIÇÃO (Português)	DESCRIPTION (English)	DESCRIPCION (Español)	DESCRIPTION (Français)
1	A23885	2	MANOPLA	KNOB	PERILLA	POMMEAU
2	136-159	1	CONTRAPINO	COTTER PIN	PASADOR	GOUPILLE
3	E69644	1	ALAVANCA	LEVER	PALANCA	LEVIER
4	61-632	1	PARAFUSO	BOLT	TORNILLO	VIS
5	495-11041	1	ARRUELA	WASHER	ARANDELA	RONDELLE
6	231-1446	1	PORCA	NUT	TUERCA	ECROU
7	E69692	1	PINO	PIN	PASADOR	AXE
8	A30709	1	MOLA	SPRING	RESORTE	RESSORT
9	L77924	1	BLOCO	BLOCK	BLOQUE	BLOC
10	E67745	1	ALAVANCA	LEVER	PALANCA	LEVIER
11	L71373	2	ROLAMENTO - Conj.	BEARING - Assy.	RODAMIENTO - Conj.	ROULEMENT - Ens.
12	413-412	2	PARAFUSO	BOLT	TORNILLO	VIS
13	492-11025	4	ARRUELA-pressão	WASHER-lock	ARANDELA-cierre	RONDELLE W
14	425-104	4	PORCA	NUT	TUERCA	ECROU
15	E69712	1	SUPORTE	BRACKET	SOPORTE	SUPPORT
16	413-616	2	PARAFUSO	BOLT	TORNILLO	VIS
17	495-21044	2	ARRUELA-pressão	WASHER-lock	ARANDELA-cierre	RONDELLE W
18	E158833	1	CABO - Conj.	CABLE - Assy.	CABLE - Conj.	CABLE - Ens.
19	L77328	1	ALAVANCA	LEVER	PALANCA	LEVIER
20	413-524	1	PARAFUSO	BOLT	TORNILLO	VIS
21	492-11031	1	ARRUELA-pressão	WASHER-lock	ARANDELA-cierre	RONDELLE W
22	425-105	1	PORCA	NUT	TUERCA	ECROU
23	T22220	2	ARRUELA	WASHER	ARANDELA	RONDELLE
24	438-11216	2	PINO	PIN	PASADOR	AXE
25	A10529	2	JUNTA ESFÉRICA	BALL JOINT	JUNTA ESFERICA	ROTULE
26	492-11025	2	ARRUELA-pressão	WASHER-lock	ARANDELA-cierre	RONDELLE W
27	425-114	2	PORCA	NUT	TUERCA	ECROU
28	E68015	1	SUPORTE	BRACKET	SOPORTE	SUPPORT
29	413-624	2	PARAFUSO	BOLT	TORNILLO	VIS
30	495-21044	2	ARRUELA	WASHER	ARANDELA	RONDELLE
31	413-416	2	PARAFUSO	BOLT	TORNILLO	VIS
32	492-11075	2	ARRUELA-pressão	WASHER-lock	ARANDELA-cierre	RONDELLE W
33	E158832	1	CABO - Conj.	CABLE - Assy.	CABLE - Conj.	CABLE - Ens.
34	A18709	2	FORQUILHA	CLEVIS	HORQUILLA	CHAPE
35	427-5094	2	PINO	PIN	PASADOR	AXE
36	432-612	2	CONTRAPINO	COTTER PIN	PASADOR	GOUPILLE
37	E69483	1	SUPORTE	BRACKET	SOPORTE	SUPPORT
38	215-38	1	GRAXEIRA	FITTING grease	ENGRASADOR	GRAISSEUR
39	425-106	2	PORCA	NUT	TUERCA	ECROU
40	E67846	1	ESPAÇADOR	SPACER	ESPACIADOR	ENTRETOISE
41	495-21044	1	ARRUELA-pressão	WASHER-lock	ARANDELA-cierre	RONDELLE W
42	413-1224	2	PARAFUSO	BOLT	TORNILLO	VIS

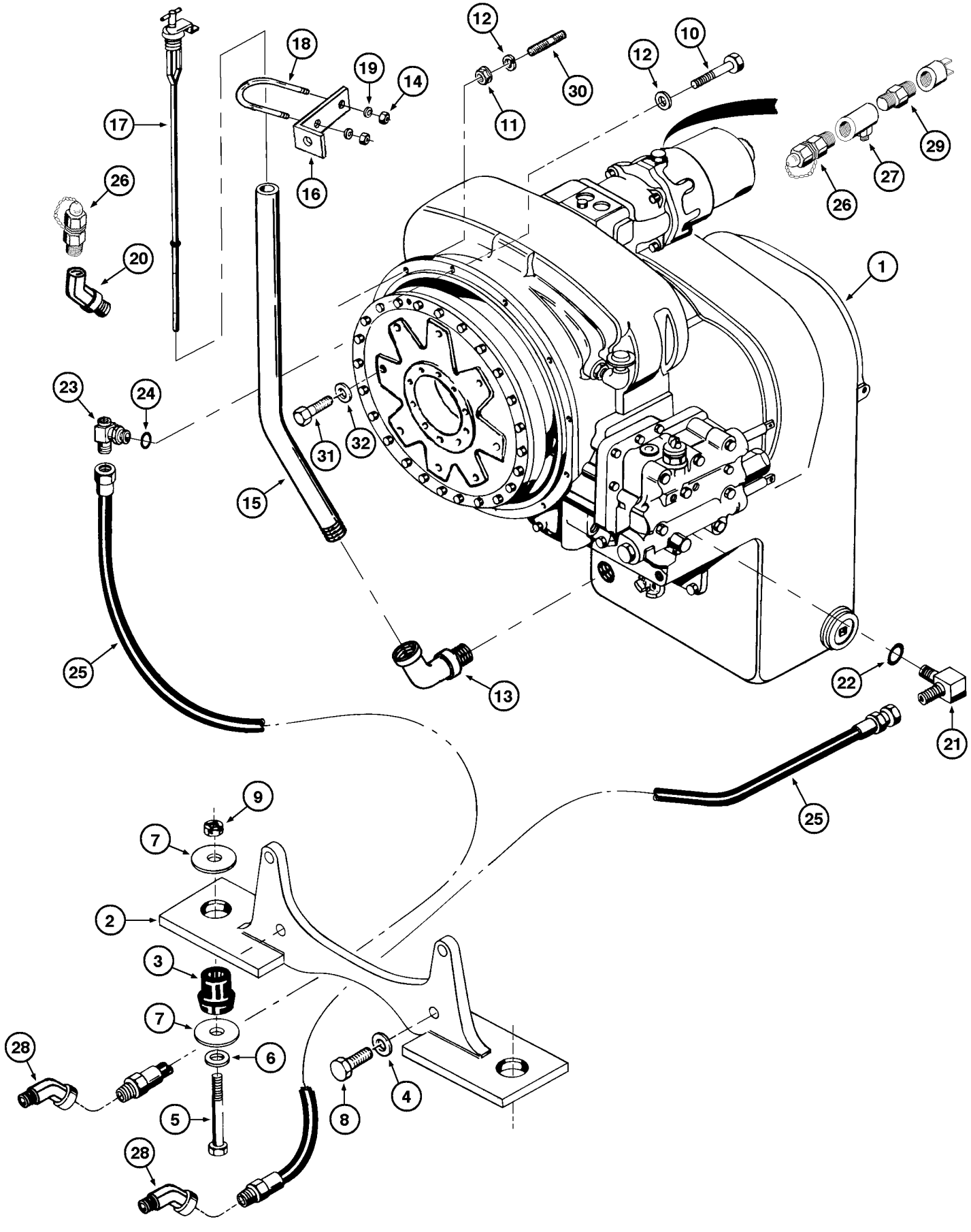
1
2
3
4
5
6
7
8
9
10
11
12
13
14
15
16
17
18
19
20
21
22
23
24
25
26
27
28
29
30
31
32

ITEM REF.	PEÇA Nº PART Nº PIEZA Nº PIÈCE Nº	QDE. QTY. CANT. QTE.	DESCRIÇÃO (Português)	DESCRIPTION (English)	DESCRIPCION (Español)	DESCRIPTION (Français)
1	147343A1	1	TRANSMISSÃO - Conj. (P.6-4/32) (Nota)	TRANSMISSION - Assy. (P. 6-4/32) (Note)	TRANSMISIÓN - Conj. (P.6-4/32) (Nota)	TRANSMISSION- (P.6-4/32) (Note)
1	148376A1	1	TRANSMISSÃO - Conj. (P.6-4/32A) (Nota 1)	TRANSMISSION - Assy. (P. 6-4/32A) (Note 1)	TRANSMISIÓN - Conj. (P.6-4/32A) (Nota 1)	TRANSMISSION- (P.6-4/32A) (Note 1)
2	E69350	1	SUPORTE	BRACKET	SOPORTE	SUPPORT
3	A19066	2	COXIM	CUSHION	COJIN	COUSSIN
4	496-21081	4	ARRUELA	WASHER	ARANDELA	RONDELLE
5	413-1272	2	PARAFUSO	BOLT	TORNILLO	VIS
6	495-21081	2	ARRUELA	WASHER	ARANDELA	RONDELLE
7	A19068	4	ARRUELA	WASHER	ARANDELA	RONDELLE
8	426-1232	4	PARAFUSO	BOLT	TORNILLO	VIS
9	231-14412	2	PORCA	NUT	TUERCA	ECROU
10	814-10060	8	PARAFUSO	BOLT	TORNILLO	VIS
11	825-1410	4	PORCA	NUT	TUERCA	ECROU
12	892-11010	12	ARRUELA	WASHER	ARANDELA	RONDELLE
13	E158900	1	COTOVELO	ELBOW	CODO	RACCORD COUDE
14	231-1445	2	PORCA	NUT	TUERCA	ECROU
15	E158899	1	TUBO	TUBE	TUBO	TUBE
16	E158840	1	SUPORTE	BRACKET	SOPORTE	SUPPORT
17	L77884	1	VARETA nível	DIPSTICK Level	MEDIDOR nivel	JAUGE
18	L58066	1	BRAÇADEIRA - Conj.	CLAMP - Assy.	ABRAZADERA - Conj.	COLLIER - Ens.
19	495-21038	2	ARRUELA	WASHER	ARANDELA	RONDELLE
20	217-1028	1	COTOVELO	ELBOW	CODO	RACCORD COUDE
21	218-5124	1	COTOVELO	ELBOW	CODO	RACCORD COUDE
22	218-5008	1	ANEL O	O RING	ANILLO O	JOINT TORIQUE
23	L73442	1	CONEXÃO T	TEE	CONECTOR T	RACCORD EN T
24	218-5008	1	ANEL O	O RING	ANILLO O	JOINT TORIQUE
25	E158709	2	MANGUEIRA	HOSE	MANGUERA	TUYAU
26	E158723	2	TOMADA DE PRESSÃO	PRESSURE TAKE-OFF	TOMA DE PRESSION	PRISE DE PRESSION
27	217-1141	1	CONEXÃO T	TEE	CONECTOR T	RACCORD EN T
28	218-5147	2	COTOVELO	ELBOW	CODO	RACCORD COUDE
29	221-1084	1	CONEXÃO	CONNECTOR	CONECTOR	RACCORD
30	E156007	4	PRISIONEIRO	STUD	ESPARRAGO	GOUJON
31	414-624	8	PARAFUSO	BOLT	TORNILLO	VIS
32	492-11038	8	ARRUELA	WASHER	ARANDELA	RONDELLE

NOTA: A partir do nº de série JHF0020512 —> JHF0030594 , exceto séries da nota 1
NOTE: Starting with serial nº JHF0020512 —> JHF0030594 , except note 1 series
NOTA: A partir del nº de série JHF0020512 —> JHF0030594 , excepto series de la nota 1
NOTE: A partir du nº de série JHF0020512 —> JHF0030594 , except series de note 1

NOTA 1: Séries JHF0030405 / 30539 / 30540 / 30541 / 30542 / 30543 / 30548 / 30549 / 30593 e JHF0030595 —>
NOTE 1: Series JHF0030405 / 30539 / 30540 / 30541 / 30542 / 30543 / 30548 / 30549 / 30593 and JHF0030595 —>
NOTA 1: Séries JHF0030405 / 30539 / 30540 / 30541 / 30542 / 30543 / 30548 / 30549 / 30593 y JHF0030595 —>
NOTE 1: Series JHF0030405 / 30539 / 30540 / 30541 / 30542 / 30543 / 30548 / 30549 / 30593 et JHF0030595 —>

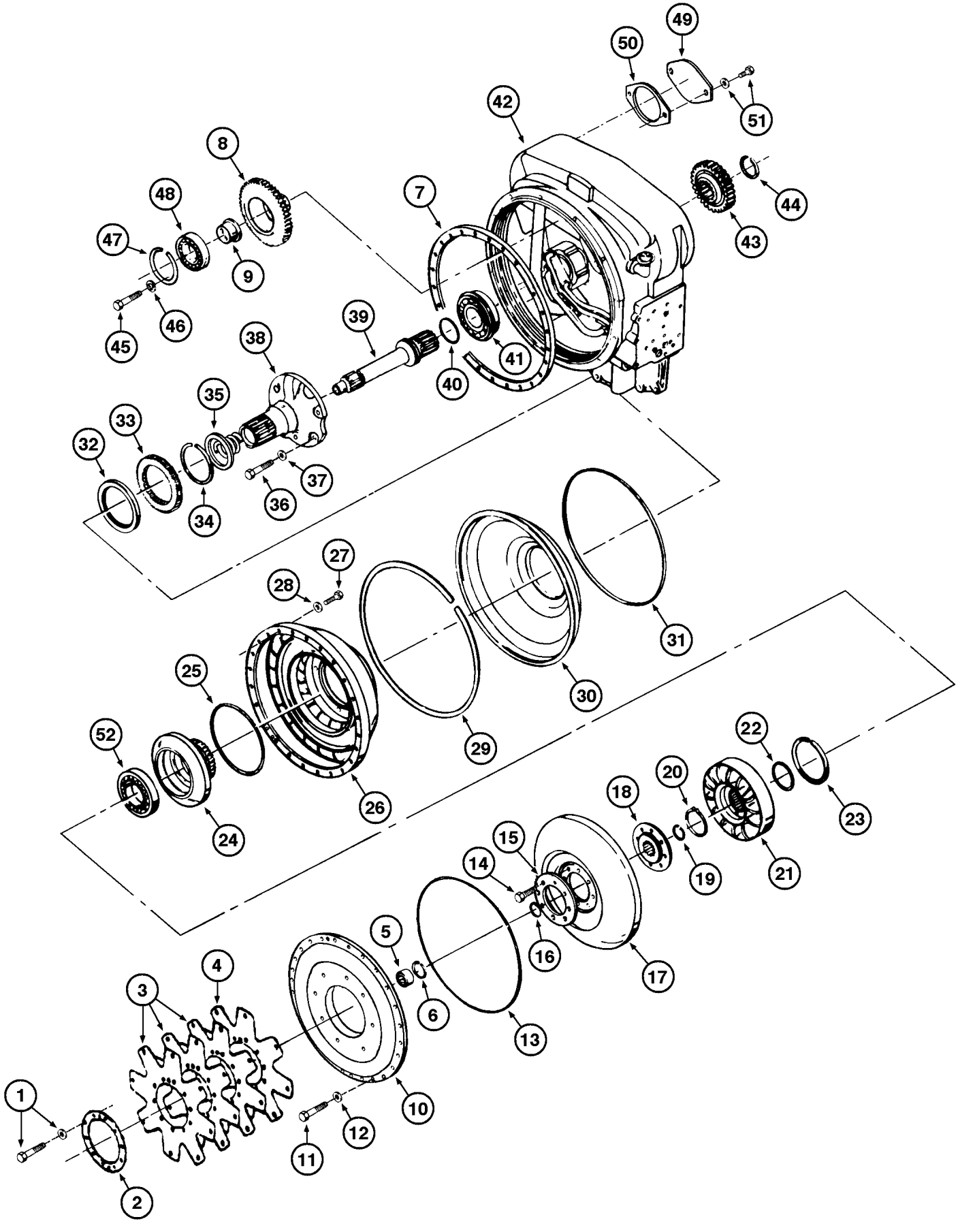
1
2
3
4
5
6
7
8
9
10
11
12
13
14
15
16
17
18
19
20
21
22
23
24
25
26
27
28
29
30
31
32
33
34
35
36
37
38
39
40
41
42
43
44
45
46
47
48
49
50
51
52

ITEM REF.	PEÇA Nº PART Nº PIEZA Nº PIÈCE Nº	QDE. QTY. CANT. QTE.	DESCRIÇÃO (Português)	DESCRIPTION (English)	DESCRIPCION (Español)	DESCRIPTION (Français)
1	S97319	10	PARAFUSO & arruela	BOLT & washer	PERNO & arandela	VIS & rondelle
2	E158746	1	DISCO-encosto	PLATE-thrust	DISCO-apoyo	DISQUE-appui
3	147145A1	4	PLACA MOTRIZ	PLATE-drive	PLACA-impulsora	PLAQUE-morice
4	147144A1	1	PLACA MOTRIZ - Conj.	PLATE-drive-assy	PLACA-impulsora - Conj.	PLAQUE-motrice - Ens.
5	A17986	1	ROLAMENTO	BEARING	RODAMIENTO	ROULEMENT
6	147469A1	1	ANEL	RING	ANILLO	BAGUE
7	N9083	1	ANEL adaptador	RING-adapter	ANILLO-adaptador	BAGUE-adapteur
8	L33465	3	ENGRENAGEM	DRIVE GEAR	ENGRANAJE	PIGNON
9	L33463	3	SUPORTE	BRACKET	SOPORTE	SUPPORT
10	147444A1	1	TAMPA	COVER	TAPA	COUVERCLE
11	113-262	24	PARAFUSO	BOLT	TORNILLO	VIS
12	192-21	24	ARRUELA	WASHER	ARANDELA	RONDELLE
13	T42352	1	ANEL	RING	ANILLO	BAGUE
14	D142272	8	PARAFUSO	BOLT	TORNILLO	VIS
15	S300031	1	ANEL	RING	ANILLO	BAGUE
16	A17903	1	ANEL	RING	ANILLO	BAGUE
17	E105055	1	TURBINA	TURBINE	TURBINA	TURBINE
18	A18034	1	CUBO	HUB	CUBO	MOYEU
19	A17903	1	ANEL	RING	ANILLO	BAGUE
20	E158464	1	ANEL	RING	ANILLO	BAGUE
21	E105059	1	ESTATOR	STATOR	ESTATOR	STATOR
22	L30685	1	ESPAÇADOR	SPACER	ESPACIADOR	ENTRETOISE
23	A17997	1	ANEL-retentor	RING-retainer	ANILLO-retén	BAGUE-retenue
24	E105058	1	CUBO	HUB	CUBO	MOYEU
25	D58178	1	ANEL O	O RING	ANILLO O	JOINT TORIQUE
26	E105057	1	CARCAÇA	HOUSING	CARCASA	CARCASSE
27	L30051	8	PARAFUSO	BOLT	TORNILLO	VIS
28	195-29	8	ARRUELA	WASHER	ARANDELA	RONDELLE
29	E158262	1	ANEL	RING	ANILLO	BAGUE
30	E69864	1	DEFLETOR (Nota)	BAFFLE (Note)	DEFLECTOR (Nota)	DEFLECTEUR (Nota)
30	L33459	1	DEFLETOR (Nota 1)	BAFFLE (Note 1)	DEFLECTOR (Nota 1)	DEFLECTEUR (Nota 1)
31	L33460	1	VEDADOR	SEAL	SELLO	JOINT
32	D87224	1	VEDADOR	SEAL	SELLO	JOINT
33	L33462	1	ENGRENAGEM	GEAR	ENGRENAJE	NEGRENAGE
34	A18009	1	ANEL (Nota)	RING (Note)	ANILLO (Nota)	BAGUE (Note)
34	304052A1	1	ANEL (Nota 1)	RING (Note 1)	ANILLO (Nota 1)	BAGUE (Note 1)
35	D80312	1	VEDADOR	SEAL	SELLO	JOINT
36	13-820	6	PARAFUSO	BOLT	TORNILLO	VIS
37	193-32	6	ARRUELA	WASHER	ARANDELA	RONDELLE
38	D80314	1	EIXO FLANGE	SHAFT-flange	EJE-brida	ARBRE-flasque
39	L33452	1	EIXO	SHAFT	EJE	ARBRE
40	A18012	1	ANEL	RING	ANILLO	BAGUE
41	N7276	1	ROLAMENTO	BEARING	RODAMIENTO	ROULEMENT
42	L33466	1	CARCAÇA	HOUSING	CARCASA	CARCASSE
43	147447A1	1	ENGRENAGEM	GEAR	ENGRENAJE	NEGRENAGE
44	A27089	1	ANEL	RING	ANILLO	BAGUE
45	14-720	6	PARAFUSO	BOLT	TORNILLO	VIS
46	192-22	6	ARRUELA-pressão	WASHER-lock	ARANDELA-cierre	RONDELLE W
47	L33464	3	ANEL	RING	ANILLO	BAGUE

NOTA: A partir do nº de série JHF0020512 —> JHF0030594 , exceto séries da nota 1
NOTE: Starting with serial nº JHF0020512 —> JHF0030594 , except note 1 series
NOTA: A partir del nº de série JHF0020512 —> JHF0030594 , excepto series de la nota 1
NOTE: A partir du nº de série JHF0020512 —> JHF0030594 , except series de note 1

NOTA 1: Séries JHF0030405 / 30539 / 30540 / 30541 / 30542 / 30543 / 30548 / 30549 / 30593 e JHF0030595 —>
NOTE 1: Series JHF0030405 / 30539 / 30540 / 30541 / 30542 / 30543 / 30548 / 30549 / 30593 and JHF0030595 —>
NOTA 1: Séries JHF0030405 / 30539 / 30540 / 30541 / 30542 / 30543 / 30548 / 30549 / 30593 y JHF0030595 —>
NOTE 1: Series JHF0030405 / 30539 / 30540 / 30541 / 30542 / 30543 / 30548 / 30549 / 30593 et JHF0030595 —>

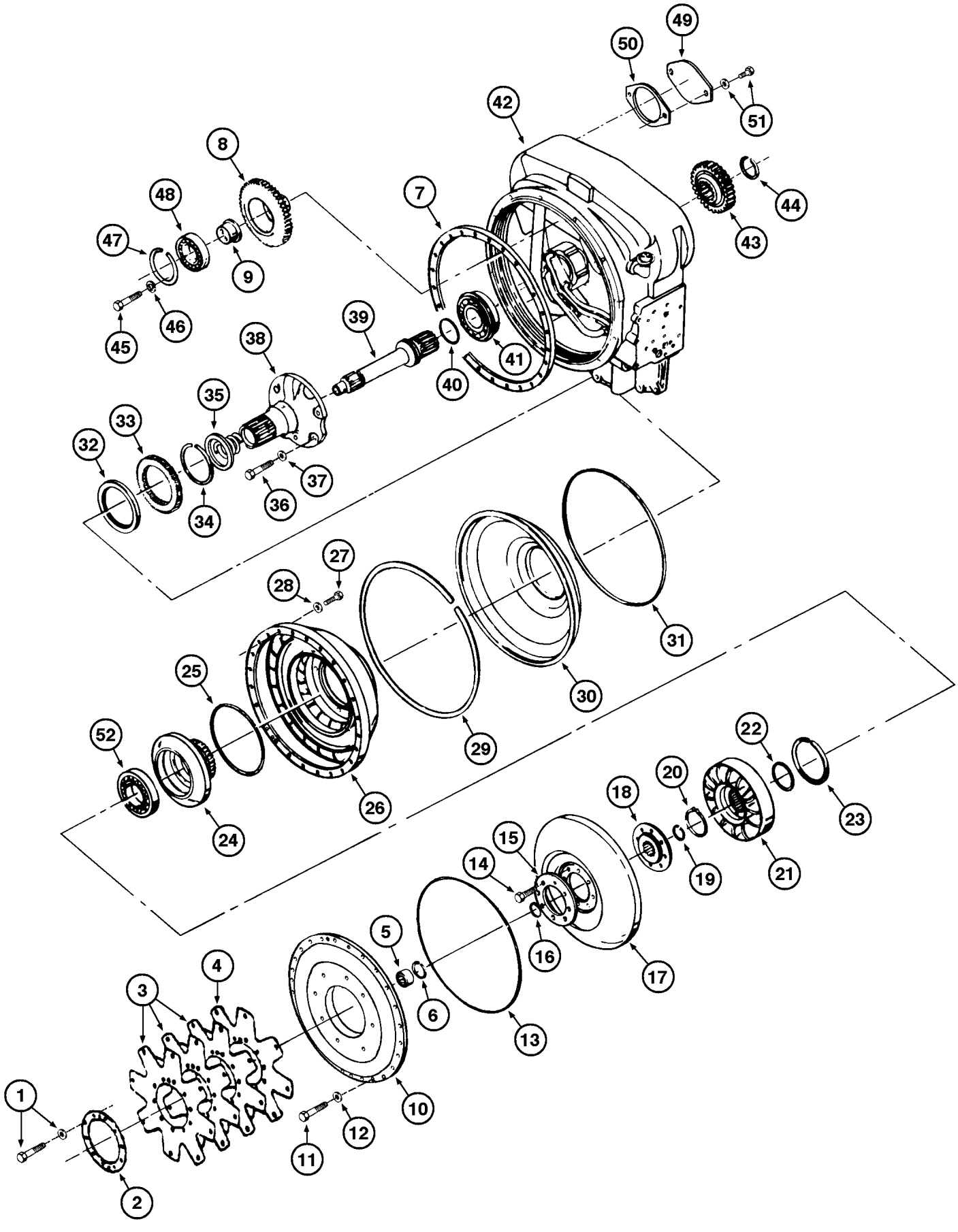
1
2
3
4
5
6
7
8
9
10
11
12
13
14
15
16
17
18
19
20
21
22
23
24
25
26
27
28
29
30
31
32
33
34
35
36
37
38
39
40
41
42
43
44
45
46
47
48
49
50
51
52

ITEM REF.	PEÇA Nº PART Nº PIEZA Nº PIÈCE Nº	QDE. QTY. CANT. QTE.	DESCRIÇÃO (Português)	DESCRIPTION (English)	DESCRIPCION (Español)	DESCRIPTION (Français)
48	E157336	3	ROLAMENTO	BEARING	RODAMIENTO	ROULEMENT
49	E104132	1	TAMPA	COVER	TAPA	COUVERCLE
50	E104134	1	GUARNIÇÃO	GASKET	JUNTA	JOINT
51	E104133	2	PARAFUSO E ARRUELA	BOLT AND WASHER	PERNO Y ARANDELA	VIS ET RONDELLE
52	147445A1	1	ROLAMENTO	BEARING	RODAMIENTO	ROULEMENT

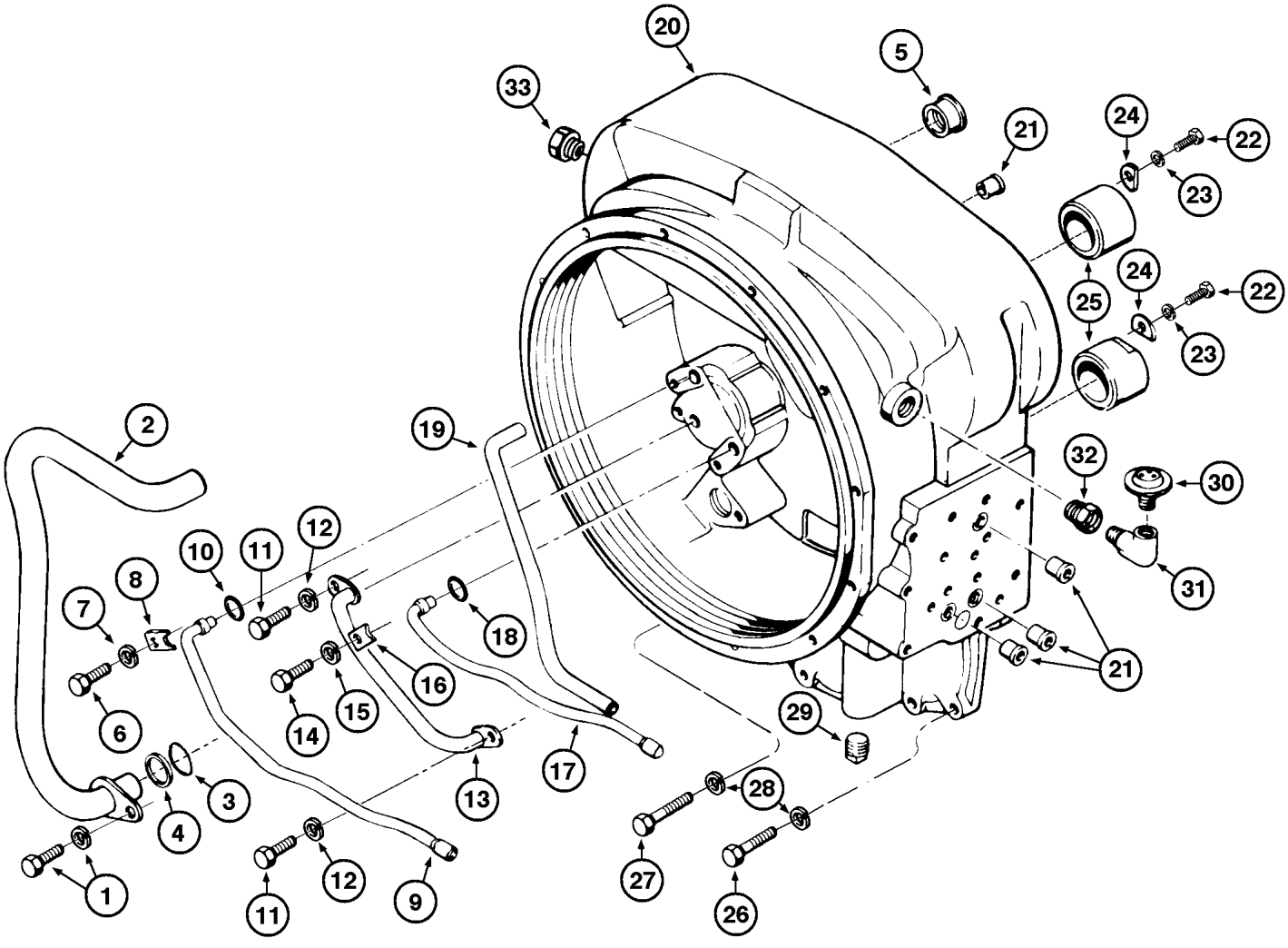
20
5
33
21
24
22
23
24
22
25
23
2
19
32
30
31
10
11
12
8
7
18
16
21
6
14
15
29
17
13
28
3
4
27
1
12
9
26
11

ITEM REF.	PEÇA Nº PART Nº PIEZA Nº PIÈCE Nº	QDE. QTY. CANT. QTE.	DESCRIÇÃO (Português)	DESCRIPTION (English)	DESCRIPCION (Español)	DESCRIPTION (Français)
	L33466	1	CARCAÇA - Conj.	HOUSING - Assy.	CARCASA - Conj.	CARCASSE - Ens.
1	11447	1	PARAFUSO - Conj.	BOLT - Assy.	PERNO - Conj.	VIS
2	L33467	1	TUBO	TUBE	TUBO	TUBE
3	D76977	1	ANEL	RING	ANILLO	BAGUE
4	E104229	1	ANEL O	O RING	ANILLO O	JOINT TORIQUE
5	L33468	1	LUVA	SLEEVE	MANGUITO	MANCHON
6	413-510	1	PARAFUSO	BOLT	TORNILLO	VIS
7	492-11031	1	ARRUELA-pressão	WASHER-lock	ARANDELA-cierre	RONDELLE-W
8	L33473	1	PRESILHA	CLAMP	PRESILLA	BRIDE
9	L33470	1	TUBO	TUBE	TUBO	TUBE
10	A27891	1	ANEL O	O RING	ANILLO O	JOINT TORIQUE
11	413-510	2	PARAFUSO	BOLT	TORNILLO	VIS
12	492-11031	2	ARRUELA-pressão	WASHER-lock	ARANDELA-cierre	RONDELLE-W
13	L33469	1	TUBO	TUBE	TUBO	TUBE
14	413-510	1	PARAFUSO	BOLT	TORNILLO	VIS
15	492-11031	1	ARRUELA-pressão	WASHER-lock	ARANDELA-cierre	RONDELLE-W
16	L33473	1	PRESILHA	CLAMP	PRESILLA	BRIDE
17	L33471	1	TUBO	TUBE	TUBO	TUBE
18	A27891	1	ANEL O	O RING	ANILLO O	JOINT TORIQUE
19	L33472	1	TUBO	TUBE	TUBO	TUBE
20	REF.	1	CARCAÇA	HOUSING	CARCASA	CARCASSE
21	A55734	4	LUVA	SLEEVE	MANGUITO	MANCHON
22	413-510	2	PARAFUSO	BOLT	TORNILLO	VIS
23	492-11031	2	ARRUELA-pressão	WASHER-lock	ARANDELA-cierre	RONDELLE-W
24	L33475	2	TRAVA	LOCK	TRABA	ARRET
25	N6903	2	LUVA	SLEEVE	MANGUITO	MANCHON
26	413-728	4	PARAFUSO	BOLT	TORNILLO	VIS
27	413-744	4	PARAFUSO	BOLT	TORNILLO	VIS
28	192-22	8	ARRUELA-pressão	WASHER-lock	ARANDELA-cierre	RONDELLE W
29	218-5156	1	BUJÃO	PLUG	TAPON	BOUCHON
30	N7134	1	RESPIRO	BREATHER	RESPIRO	RENIFLARD
31	221-1413	1	COTOVELO	ELBOW	CODO	RACCORD COUDE
32	221-59	1	REDUTOR	REDUCER	REDUCTOR	REDUCTEUR
33	221-35	1	BUJÃO	PLUG	TAPÓN	BOUCHON

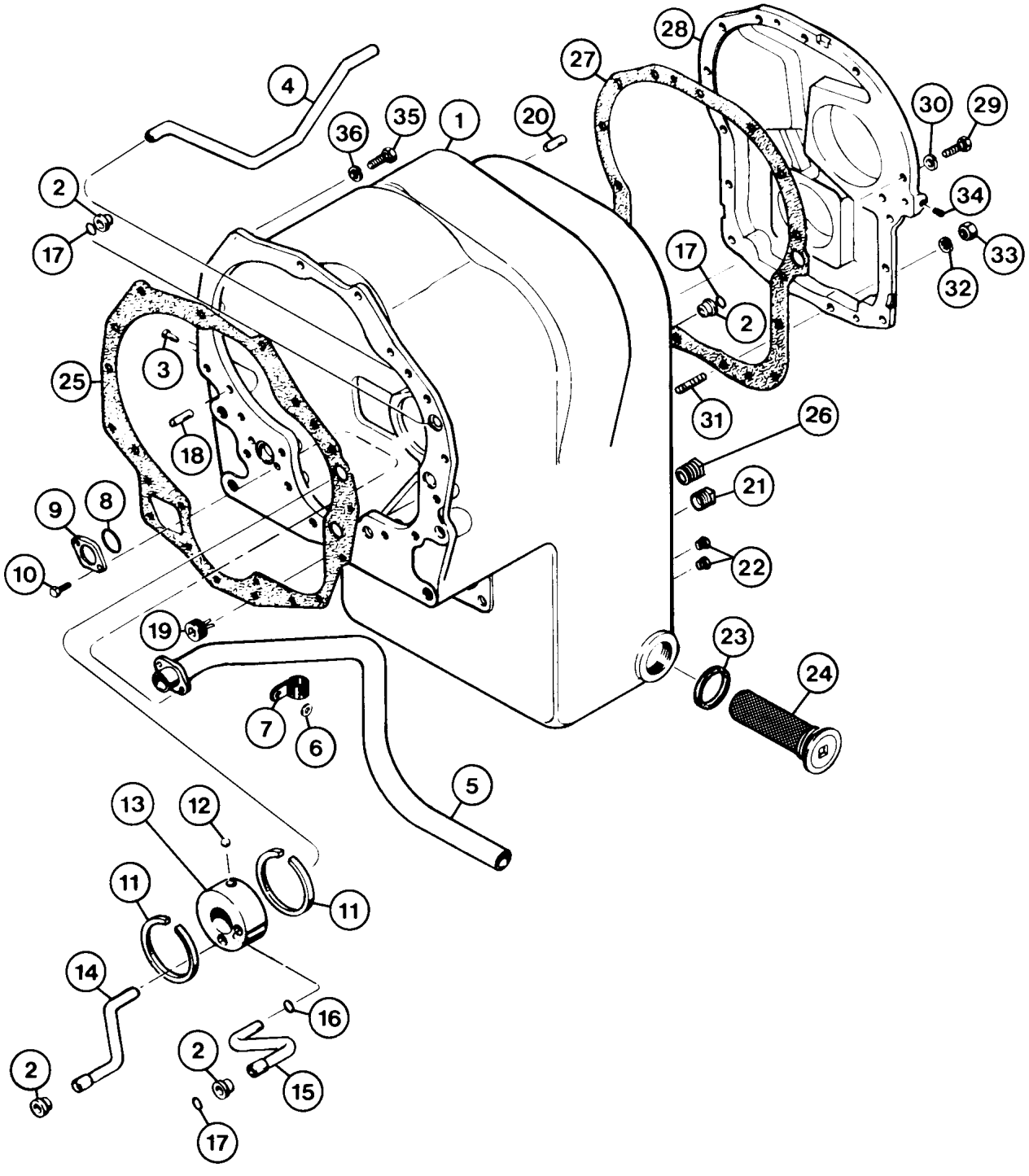
28
27
4
30
29
36
35
1
20
2
34
17
33
17
32
2
3
25
31
26
18
21
9
8
22
10
19
23
24
7
6
5
13
12
11
11
14
16
2
15
2
17

ITEM REF.	PEÇA Nº PART Nº PIEZA Nº PIÈCE Nº	QDE. QTY. CANT. QTE.	DESCRIÇÃO (Português)	DESCRIPTION (English)	DESCRIPCION (Español)	DESCRIPTION (Français)
	D77030	1	CARCAÇA - Conj.	HOUSING - Assy.	CARCASA - Conj.	CARCASSE - Ens.
1	NSS	1	CARCAÇA	HOUSING	CARCASA	CARCASSE
2	A55734	4	LUVA	SLEEVE	MANGUITO	MANCHON
3	S89629	1	REBITE	RIVET	REMACHE	RIVET
4	S89618	1	TUBO	TUBE	TUBO	TUBE
5	D77003	1	TUBO	TUBE	TUBO	TUBE
6	195-18	1	ARRUELA	WASHER	ARANDELA	RONDELLE
7	S89625	1	PRESILHA	CLAMP	PRESILLA	BRIDE
8	A29456	1	ANEL O	O RING	ANILLO O	JOINT TORIQUE
9	L33481	1	PLACA	PLATE	PLACA	PLAQUE
10	114-128	2	PARAFUSO	BOLT	TORNILLO	VIS
11	D47486	2	ANEL	RING	ANILLO	BAGUE
12	211-357	1	ESFERA	BALL	ESFERA	BILLE
13	E104171	1	DISTRIBUIDOR - Óleo	DISTRIBUTOR - Oil	DISTRIBUIDOR - Aceite	DISTRIBUTEUR -d´Huile
14	D77032	1	TUBO	TUBE	TUBO	TUBE
15	D77031	1	TUBO	TUBE	TUBO	TUBE
16	A30825	1	ANEL O	O RING	ANILLO O	JOINT TORIQUE
17	L33542	3	ANEL O	O RING	ANILLO O	JOINT TORIQUE
18	A17924	2	PINO-Guia	DOWEL	ESPIGA	PION
19	221-16	2	BUJÃO	PLUG	TAPÓN	BOUCHON
20	S89619	2	PINO-Guia	DOWEL	ESPIGA	PION
21	221-668	1	BUJÃO (Nota)	PLUG (Note)	TAPÓN (Nota)	BOUCHON (Nota)
21	221-659	1	BUJÃO (Nota 1)	PLUG (Note 1)	TAPÓN (Nota 1)	BOUCHON (Nota 1)
22	221-662	2	BUJÃO (Nota)	PLUG (Note)	TAPÓN (Nota)	BOUCHON (Note)
22	221-841	2	BUJÃO (Nota 1)	PLUG (Note 1)	TAPÓN (Nota 1)	BOUCHON (Note 1)
23	L30039	1	GUARNIÇÃO	GASKET	JUNTA	JOINT
24	L33482	1	TELA	SCREEN	JUNTA	JOINT
25	L33476	1	GUARNIÇÃO	GASKET	JUNTA	JOINT
26	221-16	1	BUJÃO (Nota)	PLUG (Note)	TAPÓN (Nota)	BOUCHON (Note)
27	S89620	1	GUARNIÇÃO	GASKET	JUNTA	JOINT
28	N8844	1	TAMPA-traseira	COVER-rear	TAPA-trasera	COUVERCLE-arrière
29	113-312	21	PARAFUSO	BOLT	TORNILLO	VIS
30	194-7	21	ARRUELA-pressão	WASHER-lock	ARANDELA-cierre	RONDELLE W
31	D77015	2	PRISIONEIRO	STUD	ESPARRAGO	GOUJON
32	194-7	2	ARRUELA-pressão	WASHER-lock	ARANDELA-cierre	RONDELLE W
33	129-530	2	PORCA	NUT	TUERCA	ECROU
34	S117865	1	BUJÃO	PLUG	TAPÓN	BOUCHON
35	113-362	10	PARAFUSO	BOLT	TORNILLO	VIS
36	192-22	10	ARRUELA-pressão	WASHER-lock	ARANDELA-cierre	RONDELLE W

NOTA: A partir do nº de série JHF0020512 —> JHF0030594 , exceto séries da nota 1
NOTE: Starting with serial nº JHF0020512 —> JHF0030594 , except note 1 series
NOTA: A partir del nº de série JHF0020512 —> JHF0030594 , excepto series de la nota 1
NOTE: A partir du nº de série JHF0020512 —> JHF0030594 , except series de note 1

NOTA 1: Séries JHF0030405 / 30539 / 30540 / 30541 / 30542 / 30543 / 30548 / 30549 / 30593 e JHF0030595 —>
NOTE 1: Series JHF0030405 / 30539 / 30540 / 30541 / 30542 / 30543 / 30548 / 30549 / 30593 and JHF0030595 —>
NOTA 1: Séries JHF0030405 / 30539 / 30540 / 30541 / 30542 / 30543 / 30548 / 30549 / 30593 y JHF0030595 —>
NOTE 1: Series JHF0030405 / 30539 / 30540 / 30541 / 30542 / 30543 / 30548 / 30549 / 30593 et JHF0030595 —>

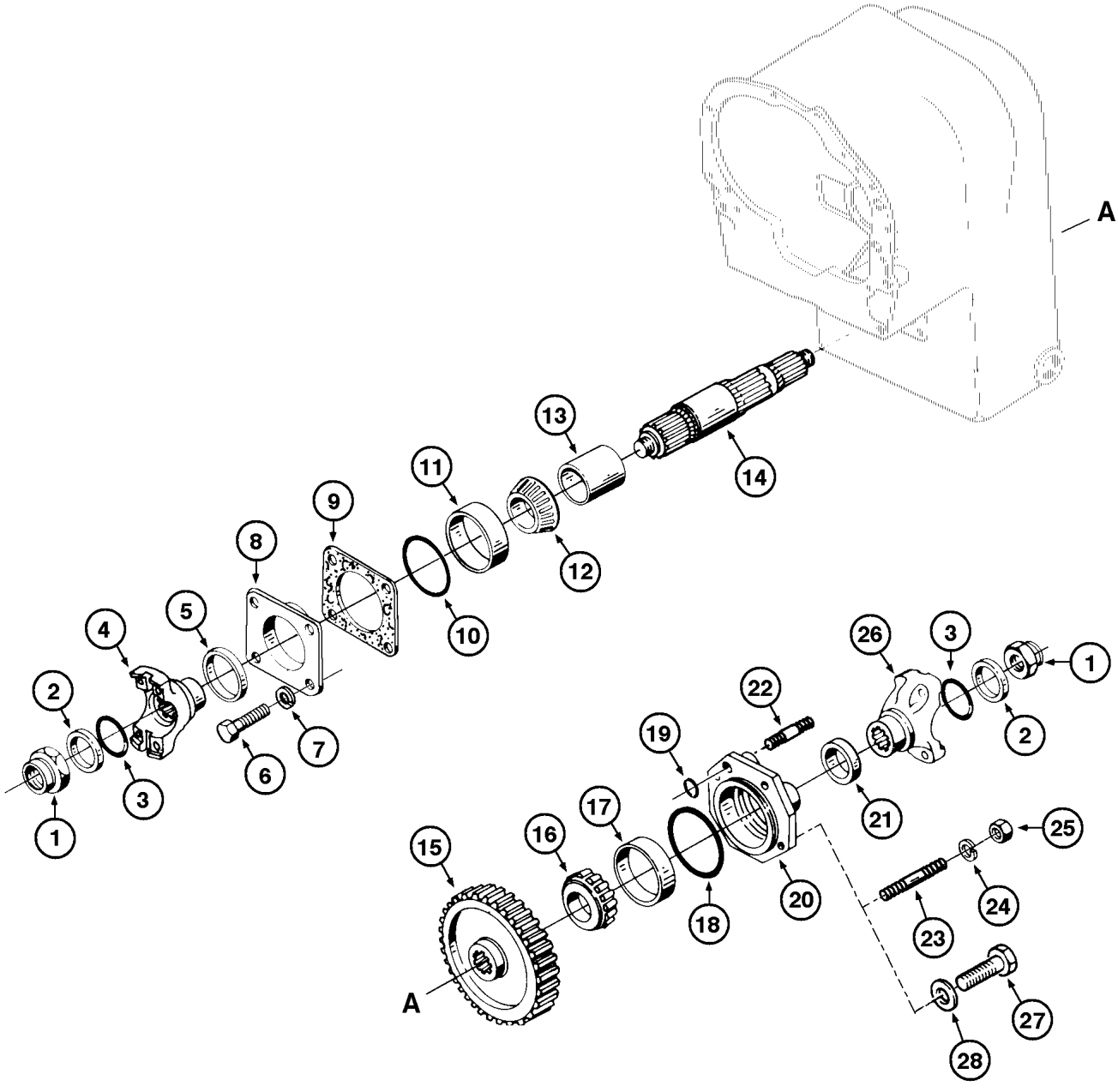
A
1
2
3
4
5
6
7
8
9
10
11
12
13
14
15
16
17
18
19
20
21
22
23
24
25
26
27
28
A

ITEM REF.	PEÇA Nº PART Nº PIEZA Nº PIÈCE Nº	QDE. QTY. CANT. QTE.	DESCRIÇÃO (Português)	DESCRIPTION (English)	DESCRIPCION (Español)	DESCRIPTION (Français)
1	131-487	2	PORCA	NUT	TUERCA	ECROU
2	A55828	2	ARRUELA	WASHER	ARANDELA	RONDELLE
3	A30916	2	ANEL O	O RING	ANILLO O	JOINT TORIQUE
4	E105010	1	FORQUILHA-saída	YOKE-output	HORQUILLA-salida	CHAPE
5	D77023	1	VEDADOR	SEAL	SELLO	JOINT
6	113-515	4	PARAFUSO	BOLT	TORNILLO	VIS
7	492-11010	4	ARRUELA-pressão	WASHER-lock	ARANDELA-cierre	RONDELLE W
8	S89700	1	SUPORTE	BRACKET	SOPORTE	SUPPORT
9	S89702		CALÇO (UQN) 0.10mm (0.004)	SHIM (UAR) 0.10mm (0.004)	CALZO (UCN) 0.10mm (0.004)	CALE (SB) 0.10mm (0.004)
9	S89703		CALÇO (UQN) 0.18mm (0.007)	SHIM (UAR) 0.18mm (0.007)	CALZO (UCN) 0.18mm (0.007)	CALE (SB) 0.18mm (0.007)
9	S89704		CALÇO (UQN) 0.25mm (0.010)	SHIM (UAR) 0.25mm (0.010)	CALZO (UCN) 0.25mm (0.010)	CALE (SB) 0.25mm (0.010)
9	S89705		CALÇO (UQN) 0.50mm (0.20)	SHIM (UAR) 0.50mm (0.20)	CALZO (UCN) 0.50mm (0.20)	CALE (SB) 0.50mm (0.20)
10	A27507	1	ANEL O	O RING	ANILLO O	JOINT TORIQUE
11	E157729	1	CAPA	CAP	CAPA	GOBELET
12	D76994	1	CONE	CONE	CONO	CONE
13	E68940	1	ESPAÇADOR	SPACER	ESPACIADOR	ENTRETOISE
14	E68941	1	EIXO	SHAFT	EJE	ARBRE
15	E68947	1	ENGRENAGEM	GEAR	ENGRENAJE	NEGRENAGE
16	D76994	1	CONE	CONE	CONO	CONE
17	E157730	1	CAPA	CAP	CAPA	GOBELET
18	S92346	1	ANEL O	O RING	ANILLO O	JOINT TORIQUE
19	S89712	1	ANEL O	O RING	ANILLO O	JOINT TORIQUE
20	E69860	1	TAMPA	COVER	TAPA	COUVERCLE
21	A55817	1	VEDADOR	SEAL	SELLO	JOINT
22	E69856	1	PRISIONEIRO	STUD	ESPARRAGO	GOUJON
23	E69553	3	PRISIONEIRO	STUD	ESPARRAGO	GOUJON
24	193-9	4	ARRUELA	WASHER	ARANDELA	RONDELLE
25	129-550	4	PORCA	NUT	TUERCA	ECROU
26	REF.	1	FLANGE (P.6-32/32A)	FLANGE (P.6-32/32A)	FLANGE (P.6-32/32A)	BRIDE (P.6-32/32A)
27	13-928	4	PARAFUSO	BOLT	TORNILLO	VIS
28	92-9	4	ARRUELA	WASHER	ARANDELA	RONDELLE

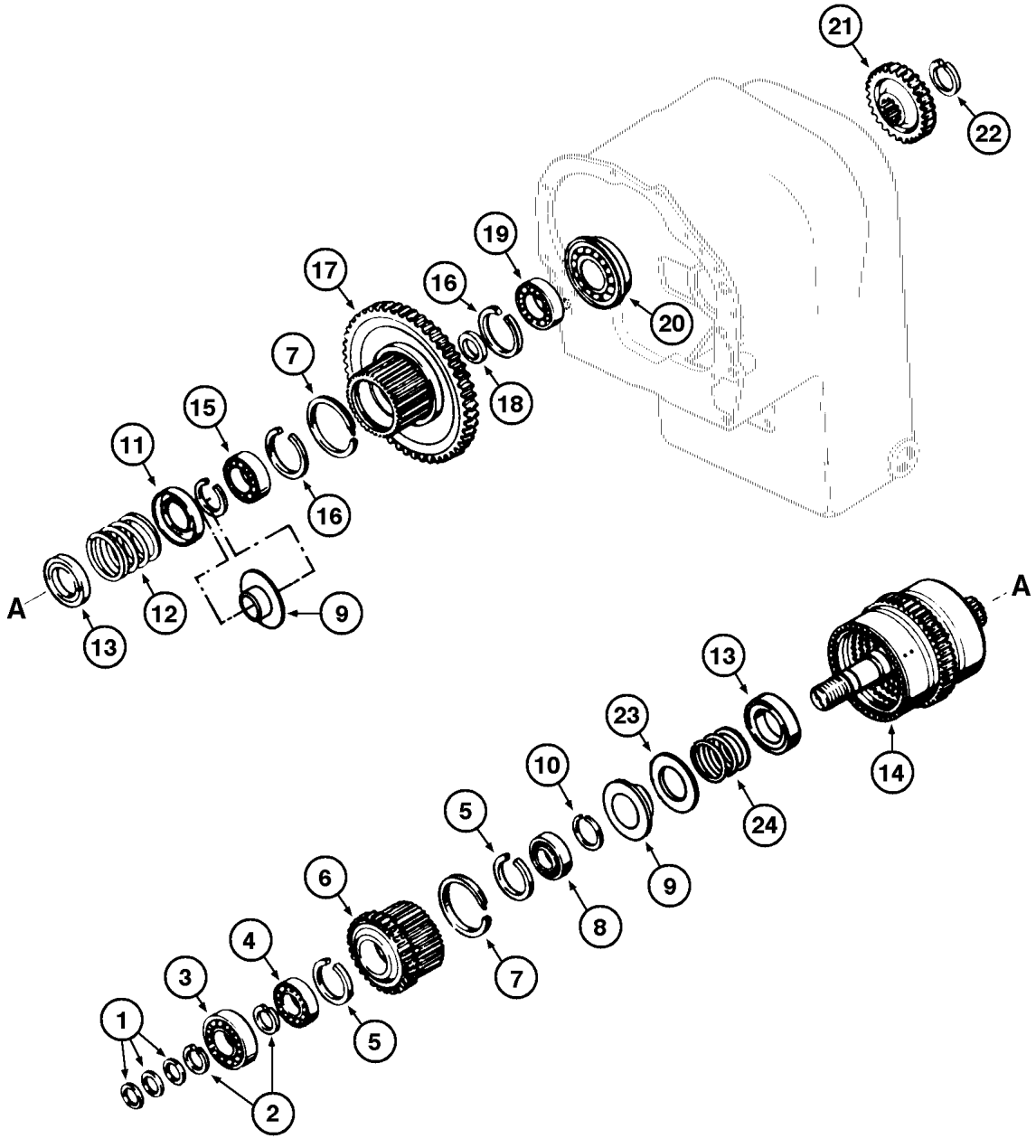
21
22
19
17
16
20
7
18
15
11
16
A
12
9
13
A
13
23
10
14
5
24
9
6
8
4
7
3
5
1
2

ITEM REF.	PEÇA Nº PART Nº PIEZA Nº PIÈCE Nº	QDE. QTY. CANT. QTE.	DESCRIÇÃO (Português)	DESCRIPTION (English)	DESCRIPCION (Español)	DESCRIPTION (Français)
1	A17925	3	ANEL	RING	ANILLO	BAGUE
2	L33518	2	ANEL	RING	ANILLO	BAGUE
3	A17912	1	ROLAMENTO	BEARING	RODAMIENTO	ROULEMENT
4	A28236	1	ROLAMENTO	BEARING	RODAMIENTO	ROULEMENT
5	L33514	2	ANEL	RING	ANILLO	BAGUE
6	147446A1	1	ENGRENAGEM	GEAR	ENGRENAJE	ENGRENAGE
7	S300741	2	ANEL	RING	ANILLO	BAGUE
8	S89638	1	ROLAMENTO	BEARING	RODAMIENTO	ROULEMENT
9	N6812	2	RETENTOR	RETAINER	RETENEDOR	RETENTEUR
10	E114328	2	ANEL	RING	ANILLO	BAGUE
11	L33488	1	ARRUELA	WASHER	ARANDELA	RONDELLE
12	L33487	1	MOLA	SPRING	RESORTE	RESSORT
13	S89661	2	ARRUELA	WASHER	ARANDELA	RONDELLE
14	S113669	1	TAMBOR E EIXO - Conj.	DRUM AND SHAFT - Assy	TAMBOR Y EJE - Conj.	TAMBOUR ET - Ens.
15	S89646	1	ROLAMENTO	BEARING	RODAMIENTO	ROULEMENT
16	L33516	2	ANEL	RING	ANILLO	BAGUE
17	D77026	1	ENGRENAGEM - 3ª	GEAR - 3rd	ENGRENAJE - 3ª	ENGRENAGE - 3 ème
18	S89649	1	ESPAÇADOR	SPACER	ESPACIADOR	ENTRETOISE
19	D63366	1	ROLAMENTO	BEARING	RODAMIENTO	ROULEMENT
20	E157051	1	ROLAMENTO	BEARING	RODAMIENTO	ROULEMENT
21	N8417	1	ENGRENAGEM - 1ª e 4ª	GEAR - 1st and 4th	ENGRENAJE - 1ª y 4ª	ENGRENAGE - 1 et 4
22	S89666	1	ANEL	RING	ANILLO	BAGUE
23	L33488	1	ARRUELA	WASHER	ARANDELA	RONDELLE
24	L33487	1	MOLA	SPRING	RESORTE	RESSORT

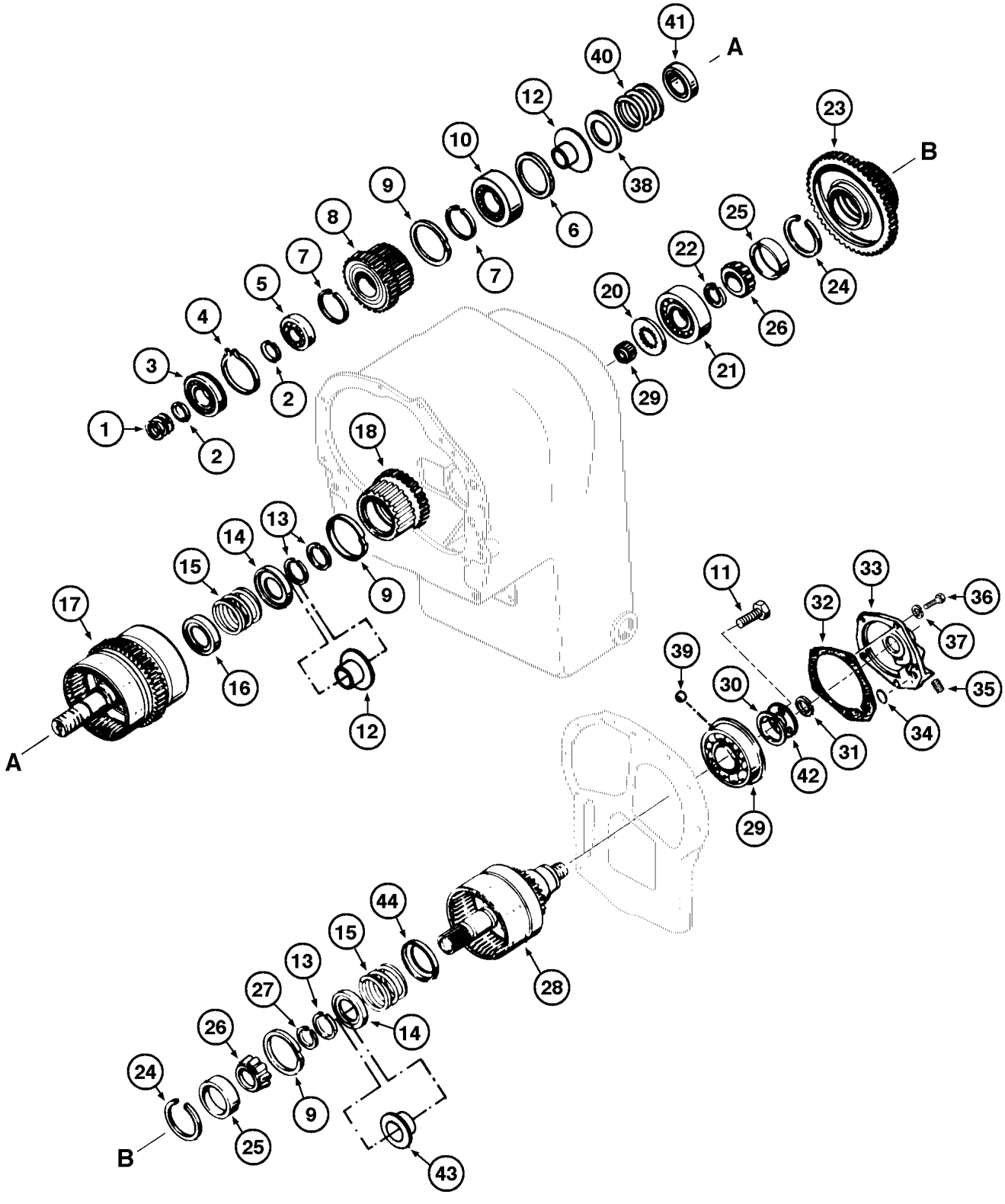
41
A
40
12
10
38
6
23
B
9
8
7
25
22
24
5
7
20
26
4
21
3
29
2
1
2
18
13
14
15
9
17
16
12
A
11
33
36
32
37
39
30
35
34
31
42
29
44
15
28
13
27
14
26
9
24
25
B
43

ITEM REF.	PEÇA Nº PART Nº PIEZA Nº PIÈCE Nº	QDE. QTY. CANT. QTE.	DESCRIÇÃO (Português)	DESCRIPTION (English)	DESCRIPCION (Español)	DESCRIPTION (Français)
1	A17925	3	ANEL	RING	ANILLO	BAGUE
2	L33518	2	ANEL	RING	ANILLO	BAGUE
3	N7259	1	ROLAMENTO	BEARING	RODAMIENTO	ROULEMENT
4	S89652	1	ANEL	RING	ANILLO	BAGUE
5	A28236	1	ROLAMENTO	BEARING	RODAMIENTO	ROULEMENT
6	E114328	1	ANEL	RING	ANILLO	BAGUE
7	L33514	2	ANEL	RING	ANILLO	BAGUE
8	147446A1	1	ENGRENAGEM	GEAR	ENGRENAJE	ENGRENAGE
9	S300741	3	ANEL	RING	ANILLO	BAGUE
10	S89638	1	ROLAMENTO	BEARING	RODAMIENTO	ROULEMENT
11	14-614	3	PARAFUSO	BOLT	TORNILLO	VIS
12	N6812	2	RETENTOR	RETAINER	RETENEDOR	RETENTEUR
13	E114328	3	ANEL	RING	ANILLO	BAGUE
14	L33488	1	CAPA	CAP	CAPA	GOBELET
15	L33487	2	MOLA	SPRING	RESORTE	RESSORT
16	S89661	1	CAPA	CAP	CAPA	GOBELET
17	E104122	1	TAMBOR E EIXO - Conj.	DRUM AND SHAFT - Assy.	TAMBOR Y EJE - Conj.	TAMBOUR / ARBRE - Ens.
18	N8415	1	ENGRENAGEM-2ª	GEAR-2nd	ENGRENAJE-2ª	ENGRENAGE-2 ème
19	S89660	1	ROLAMENTO	BEARING	RODAMIENTO	ROULEMENT
20	D77036	1	PLACA	PLATE	PLACA	PLAQUE
21	D77037	1	ROLAMENTO	BEARING	RODAMIENTO	ROULEMENT
22	E104161		ANEL (UQN)	RING (UAR)	ANILLO (UCN)	BAGUE (SB)
22	E104162		ANEL (UQN)	RING (UAR)	ANILLO (UCN)	BAGUE (SB)
23	N8416	1	ENGRENAGEM-1ª	GEAR-1st	ENGRENAJE-1ª	ENGRENAGE-1 ère
	D77038	1	ROLAMENTO - Conj.	BEARING - Assy.	RODAMIENTO - Conj.	ROULEMENT - Ens.
24	NSS	2	ANEL	RING	ANILLO	BAGUE
25	NSS	2	CAPA	CUP	CAPA	GOBELET
26	NSS	2	CONE	CONE	CONO	CONE
27	D77040	1	ANEL	RING	ANILLO	BAGUE
28	S300037	1	TAMBOR E EIXO - Conj.	DRUM AND SHAFT - Assy.	TAMBOR Y EJE - Conj.	TAMBOUR / ARBRE - Ens.
29	S300039	1	ROLAMENTO	BEARING	RODAMIENTO	ROULEMENT
30	N8865	1	ANEL	RING	ANILLO	BAGUE
31	N8864	1	ANEL	RING	ANILLO	BAGUE
32	S89671	1	GUARNIÇÃO	GASKET	JUNTA	JOINT
33	N8863	1	TAMPA	COVER	TAPA	COUVERCLE
34	N8537	1	ANEL O	O RING	ANILLO O	JOINT TORIQUE
35	S117865	1	BUJÃO	PLUG	TAPÓN	BOUCHON
36	113-262	5	PARAFUSO	BOLT	TORNILLO	VIS
37	192-21	5	ARRUELA-pressão	WASHER-lock	ARANDELA-cierre	RONDELLE W
38	L33488	1	ARRUELA	WASHER	ARANDELA	RONDELLE
39	211-26	1	ESFERA	BALL	ESFERA	BILLE
40	L33487	1	MOLA	SPRING	RESORTE	RESSORT
41	S89661	1	CAPA	CAP	CAPA	GOBELET
42	N8862	1	DISCO	DISC	DISCO	DISQUE
43	E155067	1	RETENTOR	RETAINER	RETENEDOR	RETENTEUR
44	E155068	1	ARRUELA	WASHER	ARANDELA	RONDELLE

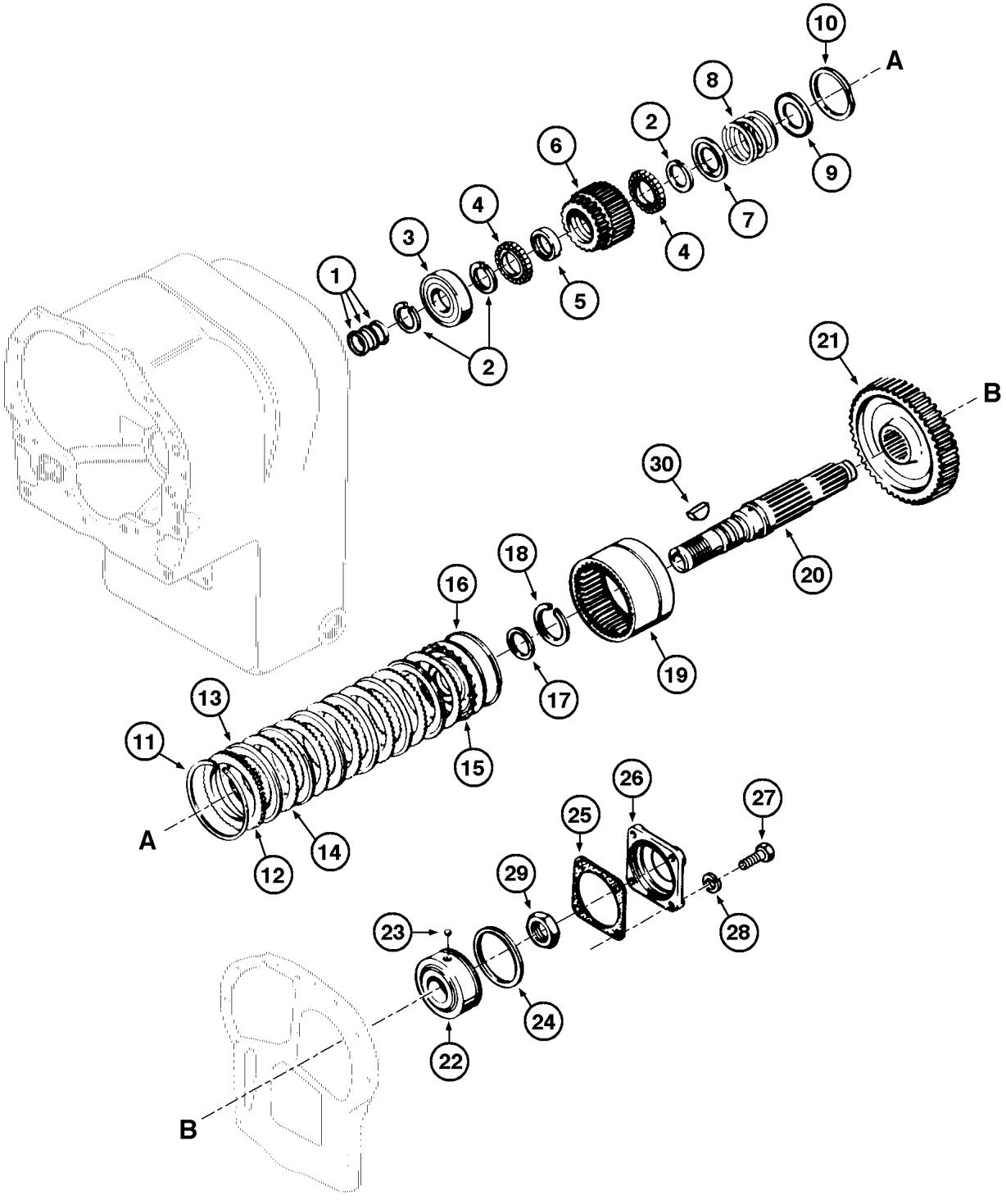
10
A
8
2
6
9
7
4
4
3
5
1
2
21
B
30
18
20
16
19
17
13
11
15
A
26
27
25
12
14
29
28
23
24
22
B

ITEM REF.	PEÇA Nº PART Nº PIEZA Nº PIÈCE Nº	QDE. QTY. CANT. QTE.	DESCRIÇÃO (Português)	DESCRIPTION (English)	DESCRIPCION (Español)	DESCRIPTION (Français)
1	D77016	3	ANEL	RING	ANILLO	BAGUE
2	S89656	3	ANEL	RING	ANILLO	BAGUE
3	D77018	1	ROLAMENTO	BEARING	RODAMIENTO	ROULEMENT
4	D77034	2	ROLAMENTO	BEARING	RODAMIENTO	ROULEMENT
5	D77041	1	ESPAÇADOR	SPACER	ESPACIADOR	ENTRETOISE
6	D77043	1	ENGRENAGEM-4ª	GEAR-4th	ENGRANAJE-4ª	ENGRENAGE-4 éme
7	L33488	1	ARRUELA	WASHER	ARANDELA	RONDELLE
8	L33487	1	MOLA	SPRING	RESORTE	RESSORT
9	S89661	1	ARRUELA	WASHER	ARANDELA	RONDELLE
10	S300741	1	ANEL	RING	ANILLO	BAGUE
11	A17918	1	ANEL	RING	ANILLO	BAGUE
12	A17919	1	PLACA	PLATE	PLACA	PLAQUE
13	D55252	6	DISCO	DISC	DISCO	DISQUE
14	A17921	6	DISCO	DISC	DISCO	DISQUE
15	E158960	1	ÊMBOLO - Conj.	PISTON - Assy.	EMBOLO - Conj.	PISTON - Ens.
16	A17908	1	ANEL-vedação	RING-seal	ANILLO-sello	BAGUE-d´etancheite
17	L33485	1	VEDADOR	SEAL	SELLO	JOINT
18	S89681	1	ANEL	RING	ANILLO	BAGUE
19	D77025	1	TAMBOR E CUBO - Conj.	DRUM AND HUB - Assy.	TAMBOR Y CUBO - Conj.	TAMBOUR ET - Ens.
20	E68948	1	EIXO	SHAFT	EJE	ARBRE
21	E68950	1	ENGRENAGEM	GEAR	ENGRENAJE	ENGRENAGE
22	S89673	1	ROLAMENTO	BEARING	RODAMIENTO	ROULEMENT
23	211-26	1	ESFERA	BALL	ESFERA	BILLE
24	S89674	1	ANEL	RING	ANILLO	BAGUE
25	D77022	1	GUARNIÇÃO	GASKET	JUNTA	JOINT
26	D77029	1	TAMPA	COVER	TAPA	COUVERCLE
27	113-515	4	PARAFUSO	BOLT	TORNILLO	VIS
28	492-11010	4	ARRUELA-pressão	WASHER-lock	ARANDELA-cierre	RONDELLE W
29	N8838	1	PORCA	NUT	TUERCA	ECROU
30	N8869	1	CHAVETA	KEY	CHAVETA	CLAVETTE

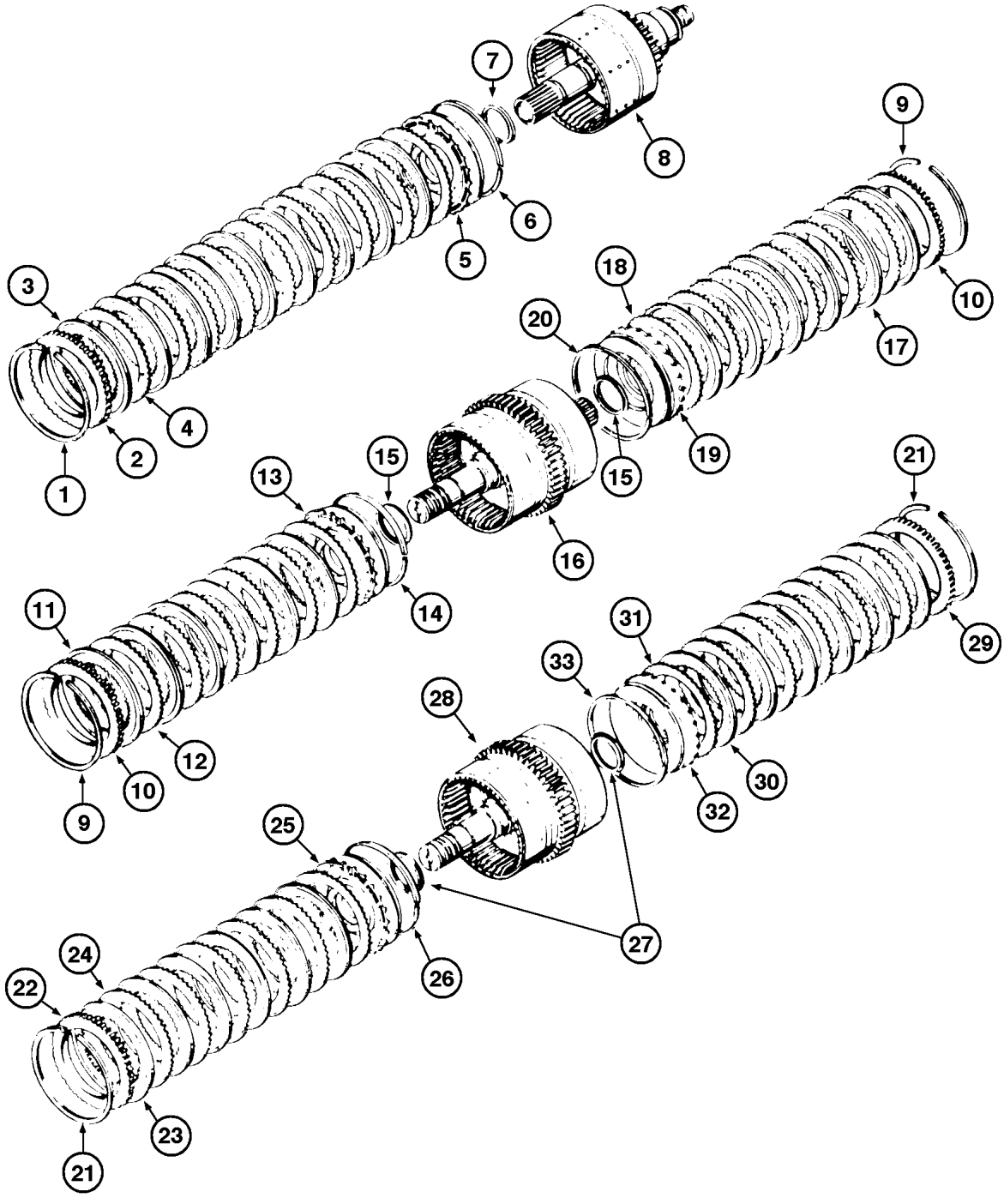
7
8
9
6
5
3
18
10
20
17
4
2
19
15
15
1
13
21
16
11
14
31
29
33
28
12
10
30
9
32
25
27
24
26
22
23
21

ITEM REF.	PEÇA Nº PART Nº PIEZA Nº PIÈCE Nº	QDE. QTY. CANT. QTE.	DESCRIÇÃO (Português)	DESCRIPTION (English)	DESCRIPCION (Español)	DESCRIPTION (Français)
			EMBREAGEM DA 1ª	FIRST CLUTCH	EMBRAGUE 1ª	EMBRAYAGE DE 1 ème
1	A17918	1	ANEL	RING	ANILLO	BAGUE
2	A17919	1	PLACA	PLATE	PLACA	PLAQUE
3	S94326	9	DISCO	DISC	DISCO	DISQUE
4	A17921	9	DISCO	DISC	DISCO	DISQUE
5	E158960	1	ÊMBOLO	PISTON	EMBOLO	PISTON
6	A17908	1	ANEL-vedação	RING-seal	ANILLO-sello	BAGUE-d´etancheite
7	L33485	1	VEDADOR	SEAL	SELLO	JOINT
8	S300037	1	TAMBOR E EIXO - Conj.	DRUM AND SHAFT - Assy.	TAMBOR Y EJE - Conj.	TAMBOUR ET ARBRE - Ens.
			EMBREAGEM DA RÉ E 3ª	REVERSE AND 3rd CLUTCH	EMBRAGUE DE LA MARCHA ATRAS Y 3ª	EMBRAYAGE DE MARCHE ARRIERE ET 3 ème
9	A17918	2	ANEL	RING	ANILLO	BAGUE
10	A17919	2	PLACA	PLATE	PLACA	PLAQUE
11	D55252	6	DISCO	DISC	DISCO	DISQUE
12	A17921	6	DISCO	DISC	DISCO	DISQUE
13	E158960	1	ÊMBOLO	PISTON	EMBOLO	PISTON
14	A17908	1	ANEL-vedação	RING-seal	ANILLO-sello	BAGUE-d´etancheite
15	L33485	2	VEDADOR	SEAL	SELLO	JOINT
16	S113669	1	TAMBOR E EIXO - Conj.	DRUM AND SHAFT - Assy	TAMBOR Y EJE - Conj.	TAMBOUR ET ARBRE - Ens.
17	D55252	6	DISCO	DISC	DISCO	DISQUE
18	A17921	6	DISCO	DISC	DISCO	DISQUE
19	E158960	1	ÊMBOLO	PISTON	EMBOLO	PISTON
20	A17908	1	ANEL-vedação	RING-seal	ANILLO-sello	BAGUE-d´etancheite

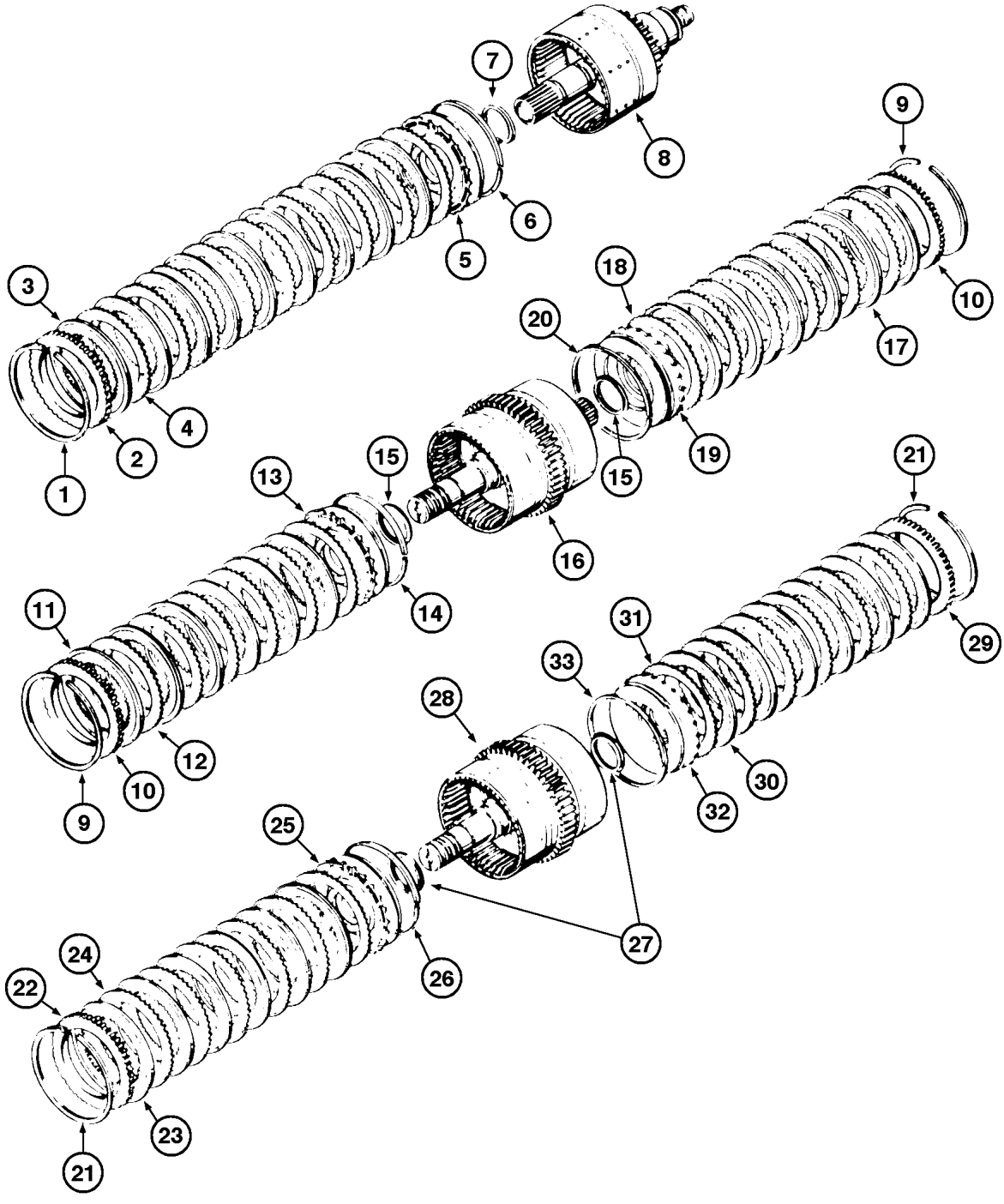
7
8
9
6
5
3
18
20
10
17
4
2
1
19
15
15
13
21
16
11
14
31
29
33
12
10
28
30
9
32
25
27
24
26
22
23
21

ITEM REF.	PEÇA Nº PART Nº PIEZA Nº PIÈCE Nº	QDE. QTY. CANT. QTE.	DESCRIÇÃO (Português)	DESCRIPTION (English)	DESCRIPCION (Español)	DESCRIPTION (Français)
			EMBREAGEM PARA FRENTE E 2ª	FORWARD AND 2nd CLUTCH	EMBREAGUE ADELANTE Y 2ª	EMBRAYAGE AVANT ET 2ème
21	A17918	2	ANEL	RING	ANILLO	BAGUE
22	A17919	1	PLACA	PLATE	PLACA	PLAQUE
23	D55252	6	DISCO	DISC	DISCO	DISQUE
24	A17921	6	DISCO	DISC	DISCO	DISQUE
25	E158960	1	ÊMBOLO	PISTON	EMBOLO	PISTON
26	A17908	1	ANEL-vedação	RING-seal	ANILLO-sello	BAGUE-d´etancheite
27	L33485	1	VEDADOR	SEAL	SELLO	JOINT
28	E104122	1	EIXO E TAMBOR - Conj.	DRUM AND SHAFT - Assy.	TAMBOR Y EJE - Conj.	TAMBOUR ET ARBRE - Ens.
29	A17919	1	PLACA	PLATE	PLACA	PLAQUE
30	D55252	6	DISCO	DISC	DISCO	DISQUE
31	A17921	6	DISCO	DISC	DISCO	DISQUE
32	E158960	1	ÊMBOLO	PISTON	EMBOLO	PISTON
33	A17908	1	ANEL-vedação	RING-seal	ANILLO-sello	BAGUE-d´etancheite

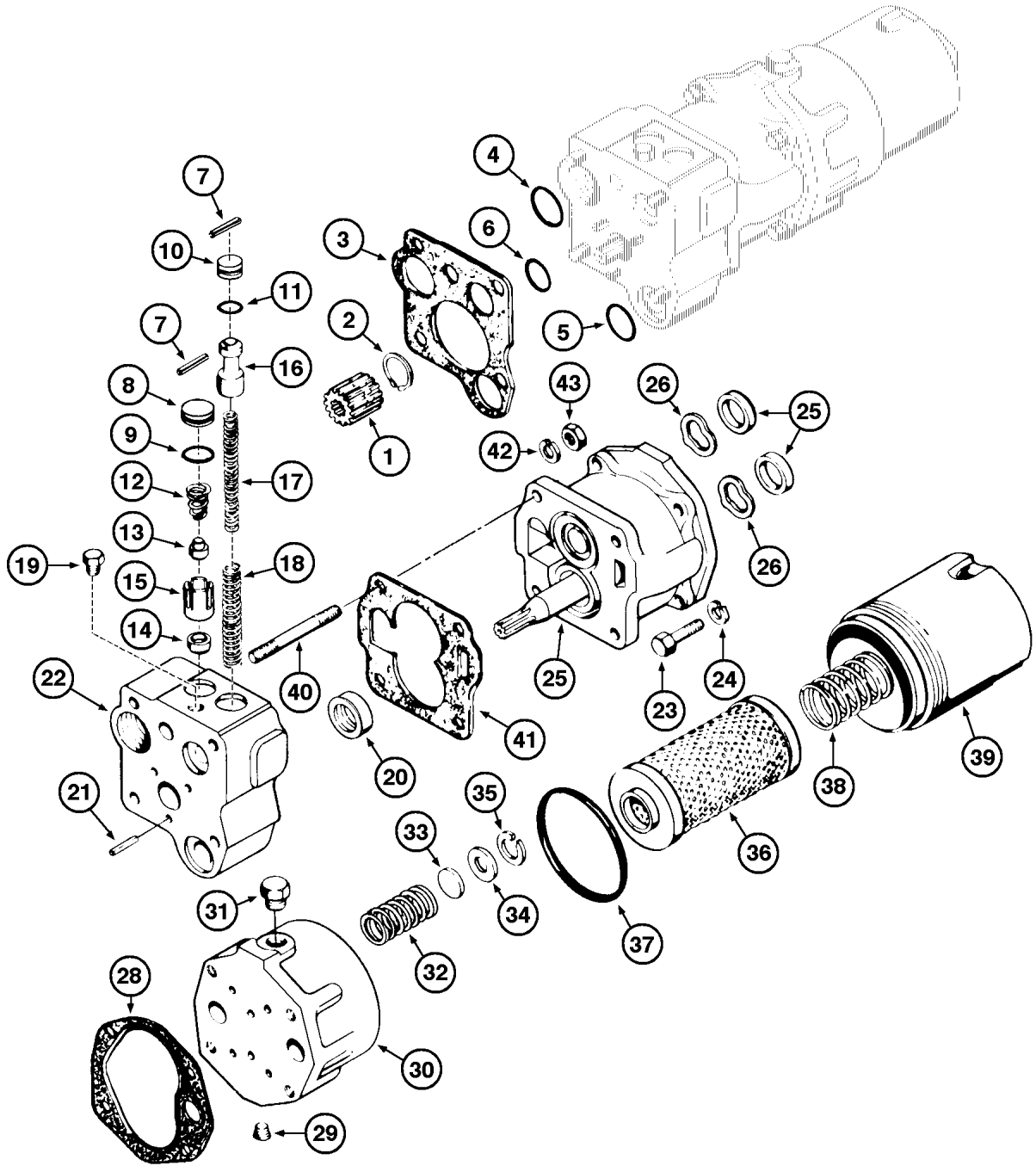
1
2
3
4
5
6
7
7
8
9
10
11
12
13
14
15
16
17
18
19
20
21
22
23
24
25
25
26
26
27
28
29
30
31
32
33
34
35
36
37
38
39
40
41
42
43

ITEM REF.	PEÇA Nº PART Nº PIEZA Nº PIÈCE Nº	QDE. QTY. CANT. QTE.	DESCRIÇÃO (Português)	DESCRIPTION (English)	DESCRIPCION (Español)	DESCRIPTION (Français)
1	D78317	1	ENGRENAGEM - Conj.	GEAR - Assy.	ENGRANAJE - Conj.	ENGRENAGE - Ens.
2	A18024	1	ANEL	RING	ANILLO	BAGUE
3	N6271	1	GUARNIÇÃO	GASKET	JUNTA	JOINT
4	L33541	1	ANEL O	O RING	ANILLO O	JOINT TORIQUE
5	L33542	1	ANEL O	O RING	ANILLO O	JOINT TORIQUE
6	L33540	1	ANEL O	O RING	ANILLO O	JOINT TORIQUE
	L33537	1	VALVULA - Conj.	VALVE - Assy.	VALVULA - Conj.	VALVE - Ens.
7	138-83	2	PINO	PIN	PASADOR	CHEVILLE
8	D59677	1	LIMITADOR	STOP	LIMITADOR	BUTEE
9	F62114	1	ANEL O	O RING	ANILLO O	JOINT TORIQUE
10	A18038	1	LIMITADOR	STOP	LIMITADOR	BUTEE
11	E114251	1	ANEL O	O RING	ANILLO O	JOINT TORIQUE
12	A18004	1	MOLA	SPRING	RESORTE	RESSORT
13	A18003	1	ÊMBOLO	PISTON	EMBOLO	PISTON
14	D59678	1	ASSENTO	SEAT	ASIENTO	SIEGE
15	D59679	1	ESPAÇADOR	SPACER	ESPACIADOR	ENTRETOISE
16	L33553	1	ÊMBOLO	PISTON	EMBOLO	PISTON
17	L30048	1	MOLA	SPRING	RESORTE	RESSORT
18	D76971	1	MOLA	SPRING	RESORTE	RESSORT
19	221-662	1	BUJÃO	PLUG	TAPON	BOUCHON
20	L33556	1	VEDADOR	SEAL	SELLO	JOINT
21	138-127	3	PINO	PIN	PASADOR	CHEVILLE
22	NSS	1	CARCAÇA	HOUSING	CARCASA	CARCASSE
	D73724	1	BOMBA E FILTRO - Conj.	PUMP AND FILTER - Assy.	BOMBA Y FILTRO - Conj.	POMPE ET FILTRE - Ens.
23	113-311	4	PARAFUSO	BOLT	TORNILLO	VIS
24	192-22	4	ARRUELA-pressão	WASHER-lock	ARANDELA-cierre	RONDELLE-W
25	D73725	1	BOMBA - Conj.	PUMP - Assy.	BOMBA - Conj.	POMPE - Ens.
26	D73734	2	MOLA	SPRING	RESORTE	RESSORT
27	D73735	2	VEDADOR	SEAL	SELLO	JOINT
28	L33566	1	GUARNIÇÃO	GASKET	JUNTA	JOINT
29	221-662	1	BUJÃO	PLUG	TAPON	BOUCHON
30	D73733	1	ADAPTADOR	ADAPTER	ADAPTADOR	ADAPTEUR
31	E104173	1	BUJÃO	PLUG	TAPON	BOUCHON
32	L33571	1	MOLA	SPRING	RESORTE	RESSORT
33	L33572	1	DISCO	DISC	DISCO	DISQUE
34	L33573	1	ASSENTO	SEAT	ASIENTO	SIEGE
35	R16289	1	ANEL	RING	ANILLO	BAGUE
	D52932	1	ELEMENTO - reparo	ELEMENT - kit	ELEMENTO - juego	ELEMENT - jeu
36	NSS	1	ELEMENTO	ELEMENT	ELEMENTO	ELEMENT
37	D31954	1	ANEL O	O RING	ANILLO O	JOINT TORIQUE
38	L33570	1	MOLA	SPRING	RESORTE	RESSORT
39	L33569	1	TAMPA	COVER	TAPA	COUVERCLE
40	L33544	4	PRISIONEIRO	STUD	ESPARRAGO	GOUJON
41	L33539	1	GUARNIÇÃO	GASKET	JUNTA	JOINT
42	192-22	4	ARRUELA	WASHER	ARANDELA	RONDELLE
43	425-117	4	PORCA	NUT	TUERCA	ECROU

NOTA: A partir do nº de série JHF0020512 —> JHF0030594 , exceto séries da nota 1
NOTE: Starting with serial nº JHF0020512 —> JHF0030594 , except note 1 series
NOTA: A partir del nº de série JHF0020512 —> JHF0030594 , excepto series de la nota 1
NOTE: A partir du nº de série JHF0020512 —> JHF0030594 , except series de note 1

NOTA 1: Séries JHF0030405 / 30539 / 30540 / 30541 / 30542 / 30543 / 30548 / 30549 / 30593 e JHF0030595 —>
NOTE 1: Series JHF0030405 / 30539 / 30540 / 30541 / 30542 / 30543 / 30548 / 30549 / 30593 and JHF0030595 —>
NOTA 1: Séries JHF0030405 / 30539 / 30540 / 30541 / 30542 / 30543 / 30548 / 30549 / 30593 y JHF0030595 —>
NOTE 1: Series JHF0030405 / 30539 / 30540 / 30541 / 30542 / 30543 / 30548 / 30549 / 30593 et JHF0030595 —>

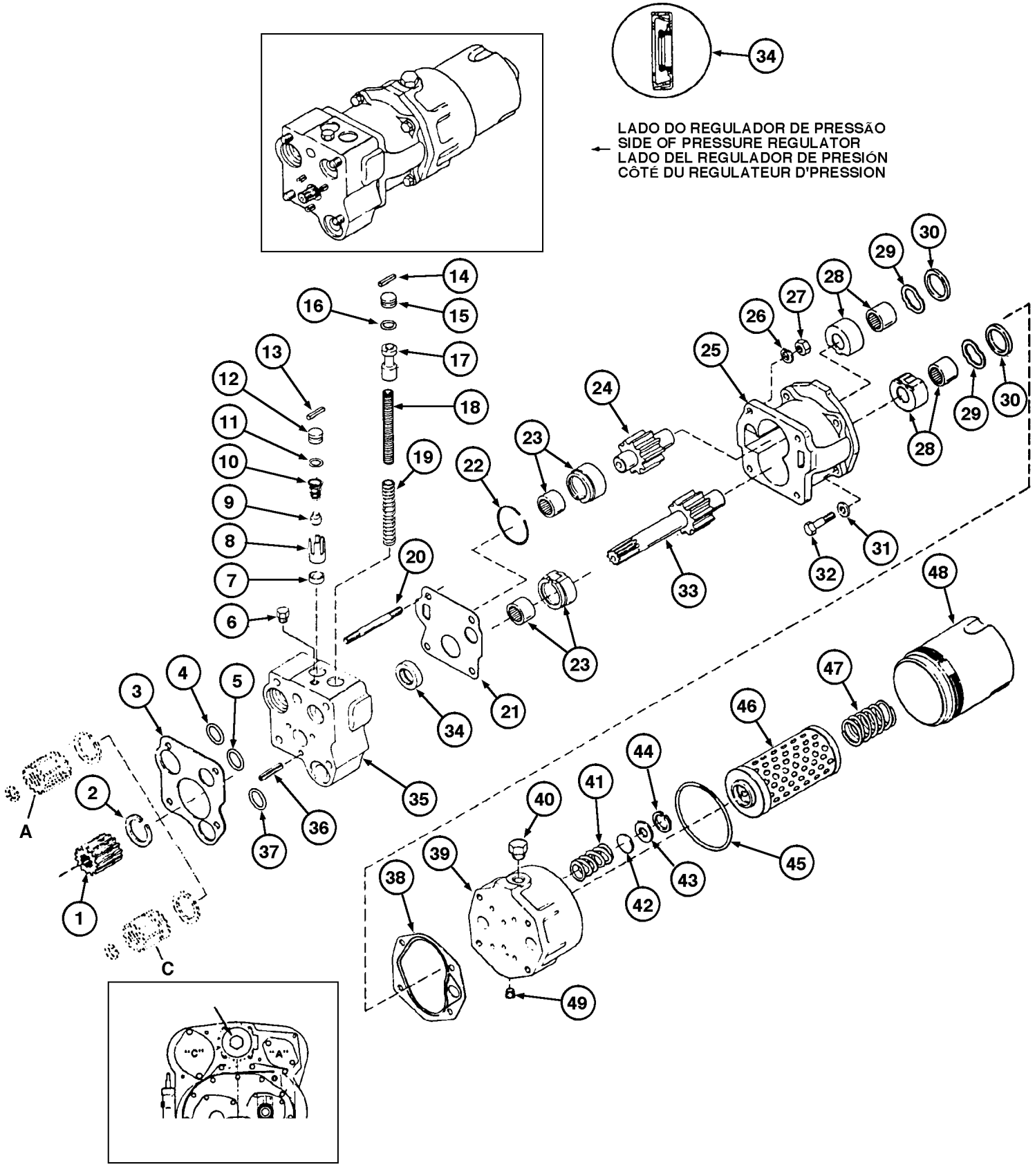
LADO DO REGULADOR DE PRESSÃO
SIDE OF PRESSURE REGULATOR
LADO DEL REGULADOR DE PRESIÓN
CÔTÉ DU REGULATEUR D'PRESSION
"C"
"A"

ITEM REF.	PEÇA Nº PART Nº PIEZA Nº PIÈCE Nº	QDE. QTY. CANT. QTE.	DESCRIÇÃO (Português)	DESCRIPTION (English)	DESCRIPCION (Español)	DESCRIPTION (Français)
1	D78317	1	ENGRENAGEM - Conj.	GEAR - Assy.	ENGRANAJE - Conj.	ENGRENAGE - Ens.
2	A18024	1	ANEL	RING	ANILLO	BAGUE
3	N6271	1	JUNTA	GASKET	JUNTA	JOINT
4	L33541	1	ANEL O	O RING	ANILLO O	JOINT TORIQUE
5	L33542	1	ANEL O	O RING	ANILLO O	JOINT TORIQUE
6	221-841	1	BUJÃO	PLUG	TAPÓN	BOUCHON
7	D59678	1	ASSENTO	SEAT	ASIENTO	SIEGE
8	D59679	1	ESPAÇADOR	SPACER	ESPACIADOR	ENTRETOISE
9	A18003	1	ÊMBOLO	PLUNGER	EMBOLO	PISTON
10	A18004	1	MOLA	SPRING	RESORTE	RESSORT
11	F62114	1	ANEL O	O RING	ANILLO O	JOINT TORIQUE
12	D59677	1	BATENTE	STOP	TOPE	BUTEE
13	138-139	1	PINO	PIN	PASADOR	AXE
14	138-139	1	PINO	PIN	PASADOR	AXE
15	A18033	1	BATENTE	STOP	TOPE	BUTEE
16	E114251	1	ANEL O	O RING	ANILLO O	JOINT TORIQUE
17	L33553	1	PISTÃO	PISTON	PISTON	PISTON
18	L30048	1	MOLA	SPRING	RESORTE	RESSORT
19	D76971	1	MOLA	SPRING	RESORTE	RESSORT
20	L33544	4	TIRANTE	ROD	TIRANTE	ROD
21	L33539	1	JUNTA	GASKET	JUNTA	JOINT
	D77005	1	BOMBA-Conj. (Nota 1)	PUMP-Assy. (Note 1)	BOMBA-Conj. (Nota 1)	POMPE-Ens. (Nota 1)
22	S300135	1	ANEL TRAVA	SNAP RING	ANILLO TRABA	SEGMENT
23	S300130	2	ROLAMENTO	BEARING	RODAMIENTO	ROULEMENT
24	S300131	1	EIXO - Conj.	SHAFT - Assy.	EJE - Conj.	AXE - Ens.
25	NSS	1	CARCAÇA	HOUSING	CARCASA	CARCASSE
26	92-7	4	ARRUELA	WASHER	ARANDELA	RONDELLE
27	129-330	4	PORCA	NUT	TUERCA	ECROU
28	S300132	2	ROLAMENTO - Conj.	BEARING - Assy.	RODAMIENTO - Conj.	ROULEMENT - Ens.
29	D73734	2	MOLA	SPRING	RESORTE	RESSORT
30	D73735	2	ANEL	RING	ANILLO	BAGUE
31	192-22	4	ARRUELA	WASHER	ARANDELA	RONDELLE
32	480-1724	4	PARAFUSO	BOLT	TORNILLO	VIS
33	S300133	1	EIXO-Conj.	SHAFT - Assy.	EJE - Conj.	ARBRE - Ens.
34	L33556	1	VEDADOR	SEAL	SELLO	JOINT
35	L33537	1	VÁLVULA-Conj. (Nota 2)	VALVE-Assy. (Note 2)	VALVULA-Conj. (Nota 2)	VALVE-Ens. (Note 2)
36	138-127	1	PINO	PIN	PASADOR	CHEVILLE
37	L33540	1	ANEL O	O RING	ANILLO O	JOINT TORIQUE
38	L33566	1	JUNTA	GASKET	JUNTA	JOINT
39	D73733	1	ADAPTADOR	ADAPTER	ADAPTADOR	ADAPTEUR
40	221-841	1	BUJÃO	PLUG	TAPÓN	BOUCHON
41	L33571	1	MOLA	SPRING	RESORTE	RESSORT
42	L33572	1	DISCO	DISC	DISCO	DISQUE
43	L33573	1	ASSENTO	SEAT	ASIENTO	SIEGE
44	R16289	1	ANEL-trava	RING-snap	ANILLO-traba	SEGMENT D´ARRET
45	D31954	1	ANEL O	O RING	ANILLO O	JOINT TORIQUE
46	S300744	1	ELEMENTO	ELEMENT	ELEMENTO	ELEMENT
47	L33570	1	MOLA	SPRING	RESORTE	RESSORT
48	L33569	1	TAMPA	COVER	TAPA	COUVERCLE
49	221-850	1	BUJÃO	PLUG	TAPÓN	BOUCHON
50	S30047	1	BOMBA & FILTRO (Nota 3)	PUMP & FILTER (Note 3)	BOMBA-Conj. (Nota 3)	POMPE-Ens. (Nota 3)

NOTA: Séries JHF0030405 / 30539 / 30540 / 30541 / 30542 / 30543 / 30548 / 30549 / 30593 e JHF0030595 —>
NOTE: Series JHF0030405 / 30539 / 30540 / 30541 / 30542 / 30543 / 30548 / 30549 / 30593 and JHF0030595 —>
NOTA: Séries JHF0030405 / 30539 / 30540 / 30541 / 30542 / 30543 / 30548 / 30549 / 30593 y JHF0030595 —>
NOTE: Series JHF0030405 / 30539 / 30540 / 30541 / 30542 / 30543 / 30548 / 30549 / 30593 et JHF0030595 —>

NOTA 1: Inclui / Includes / Incluye / Comprend 28, 29, 30, 33

NOTA 2: Inclui / Includes / Incluye / Comprend 6 a 19, 34, 36

NOTA 3: Inclui / Includes / Incluye / Comprend 22 a 25, 28 a 33, 38 a 49

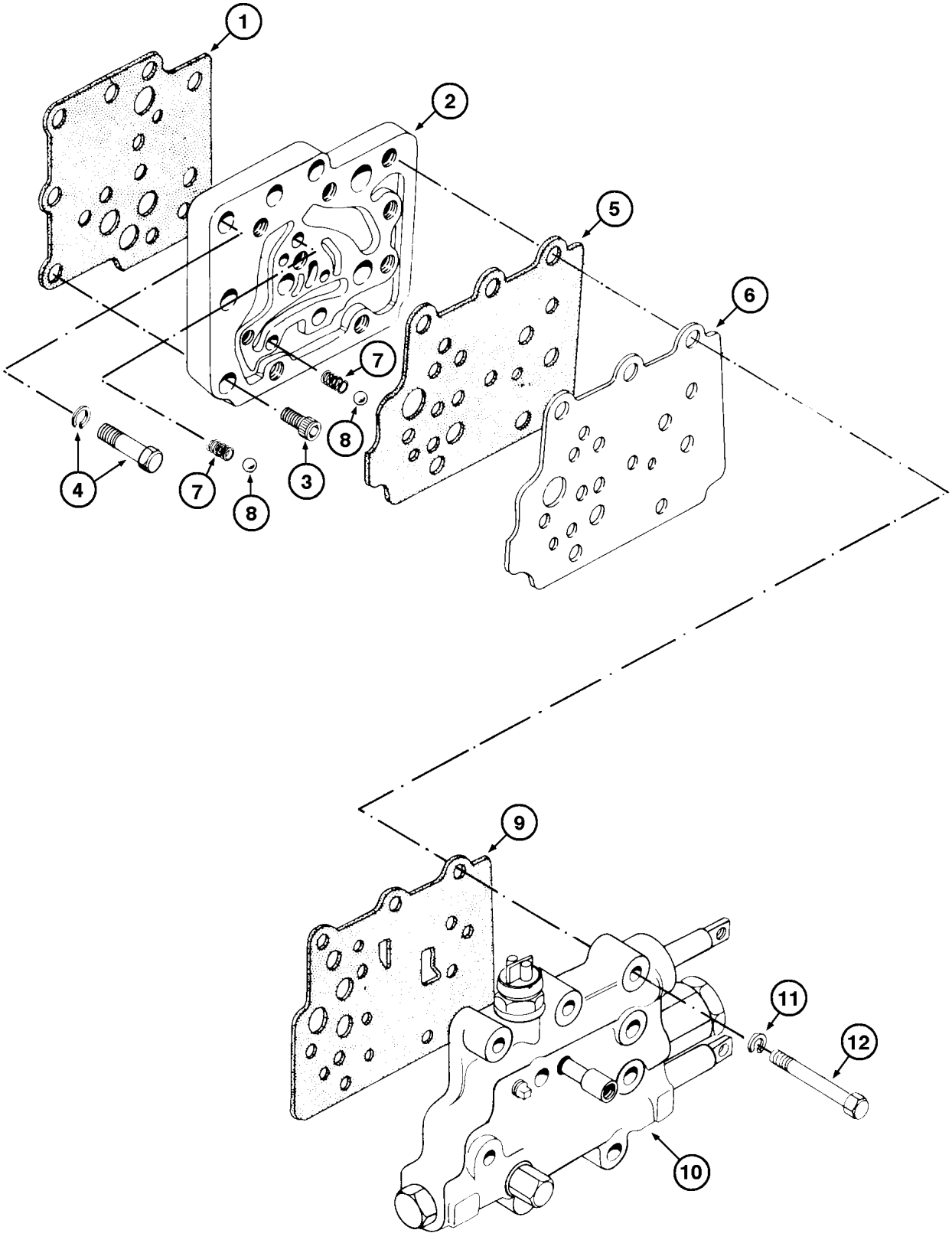
1
2
5
6
7
8
4
7
8
3
9
11
12
10

ITEM REF.	PEÇA Nº PART Nº PIEZA Nº PIÈCE Nº	QDE. QTY. CANT. QTE.	DESCRIÇÃO (Português)	DESCRIPTION (English)	DESCRIPCION (Español)	DESCRIPTION (Français)
1	D76997	1	GUARNIÇÃO	GASKET	JUNTA	JOINT
2	D77377	1	CARCAÇA	HOUSING	CARCASA	CARCASSE
3	61-612	5	PARAFUSO	BOLT	TORNILLO	VIS
4	23077	4	PARAFUSO E ARRUELA	BOLT AND WASHER	PERNO Y ARANDELA	VIS ET RONDELLE
5	E97397	1	GUARNIÇÃO	GASKET	JUNTA	JOINT
6	E69859	1	PLACA	PLATE	PLACA	PLAQUE
7	11403	2	MOLA	SPRING	RESORTE	RESSORT
8	211-11	2	ESFERA	BALL	ESFERA	BILLE
9	E97397	1	GUARNIÇÃO	GASKET	JUNTA	JOINT
10	REF.	1	VÁLVULA controle Conj. (P.6-30)	CONTROL VALVE Assy. (P.6-30)	VALVULA CONTROL Conj. (P.6-30)	VALVE DE CONTROLE Ens. (P.6-30)
11	S300068	9	ARRUELA-pressão	WASHER-lock	ARANDELA-cierre	RONDELLE W
12	413-636	9	PARAFUSO	BOLT	TORNILLO	VIS

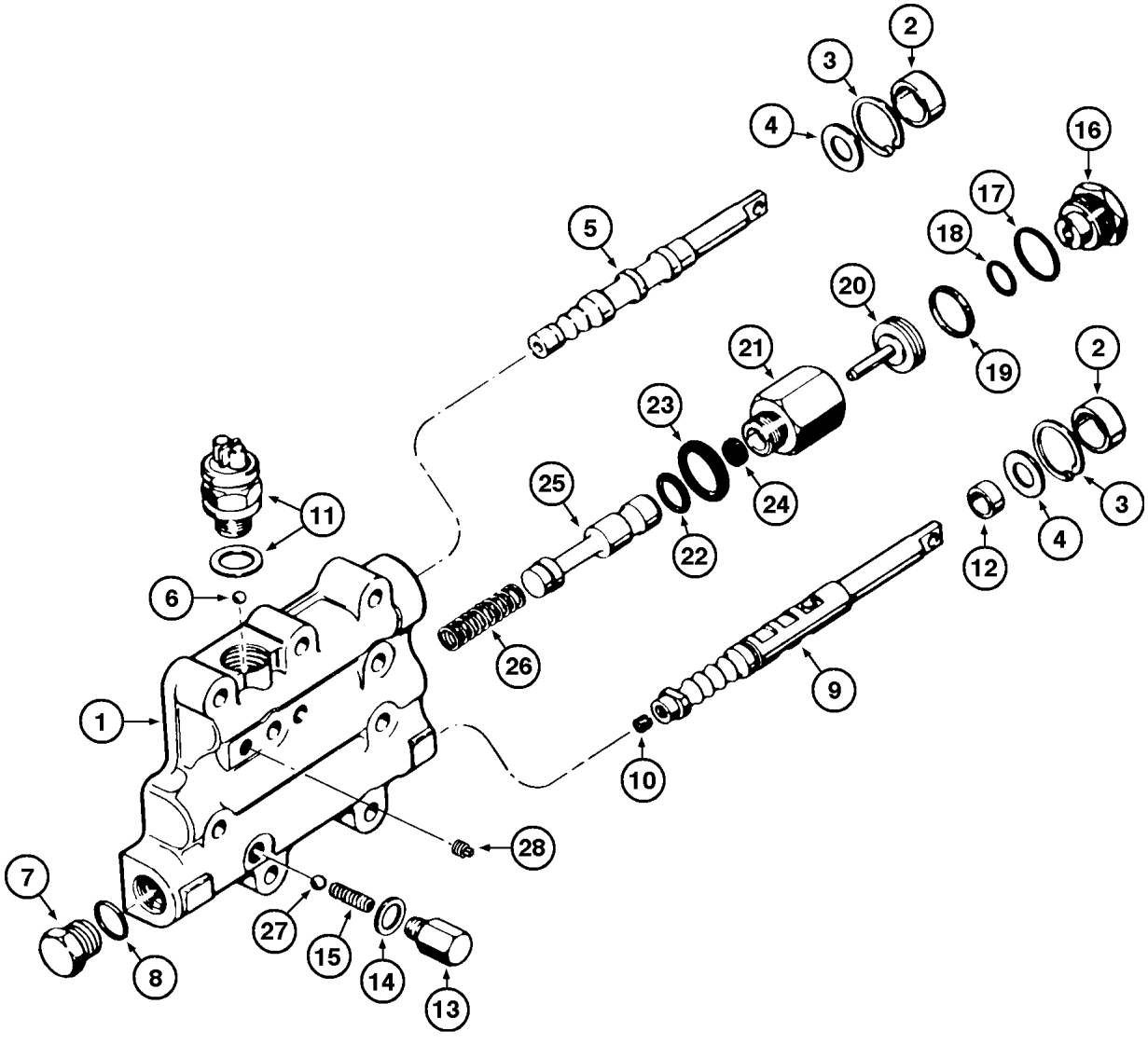
1
2
3
4
5
6
7
8
9
10
11
12
13
14
15
16
17
18
19
20
21
22
23
24
25
26
27
28

ITEM REF.	PEÇA Nº PART Nº PIEZA Nº PIÈCE Nº	QDE. QTY. CANT. QTE.	DESCRIÇÃO (Português)	DESCRIPTION (English)	DESCRIPCION (Español)	DESCRIPTION (Français)
1	N9971	1	VALVULA - Conj.	VALVE - Assy.	VALVULA - Conj.	VALVE - Ens.
1	NSS	1	CORPO	BODY	CUERPO	CORPS
2	D77000	2	VEDADOR	SEAL	SELLO	JOINT
3	L33563	2	RETENTOR	RETAINER	RETENETOR	RETENTEUR
4	L33562	2	ARRUELA	WASHER	ARANDELA	RONDELLE
5	L33558	1	CARRETEL-	SPOOL	CARRETE-Adelante	TITOIR
			Frente e Ré	Forward and Reverse	e Marcha Atrás	Avant et Arriere
6	211-11	1	ESFERA	BALL	ESFERA	BILLE
7	218-5157	1	BUJÃO	PLUG	TAPON	BOUCHON
8	218-5007	1	ANEL O	O RING	ANILLO O	JOINT TORIQUE
9	N9972	1	CARRETEL	SPOOL	CARRETE	TIROIR
10	221-850	1	BUJÃO	PLUG	TAPON	BOUCHON
11	E155293	1	INTERRUPTOR	SWITCH	INTERRUPTOR	INTERRUPTEUR
			Partida em Neutro	Start	Arranque en Neutro	Demarrage
12	S89735	1	VEDADOR	SEAL	SELLO	JOINT
13	D77007	1	BUJÃO	PLUG	TAPÓN	BOUCHON
14	D77008	1	ARRUELA	WASHER	ARANDELA	RONDELLE
15	11403	1	MOLA	SPRING	RESORTE	RESSORT
	L33552	1	VALVULA - Conj.	VALVE - Assy.	VALVULA - Conj.	VALVE - Ens.
16	L33574	1	BUJÃO	PLUG	TAPÓN	BOUCHON
17	218-5008	1	ANEL O	O RING	ANILLO O	JOINT TORIQUE
18	A7982	1	ANEL O	O RING	ANILLO O	JOINT TORIQUE
19	L33575	1	ANEL-pistão	RING-piston	ANILLO-piston	BAGUE-piston
20	L33576	1	PISTÃO	PISTON	PISTON	PISTON
21	NSS	1	CARCAÇA	HOUSING	CARCASA	CARCASSE
22	F62114	1	ANEL O	O RING	ANILLO O	JOINT TORIQUE
23	L30394	1	VEDADOR	SEAL	SELLO	JOINT
24	D87168	1	VEDADOR	SEAL	SELLO	JOINT
25	S89736	1	CARRETEL	SPOOL	CARRETE	TIROIR
26	L33550	1	MOLA	SPRING	RESORTE	RESSORT
27	211-11	1	ESFERA	BALL	ESFERA	BILLE
28	221-660	2	BUJÃO	PLUG	TAPÓN	BOUCHON

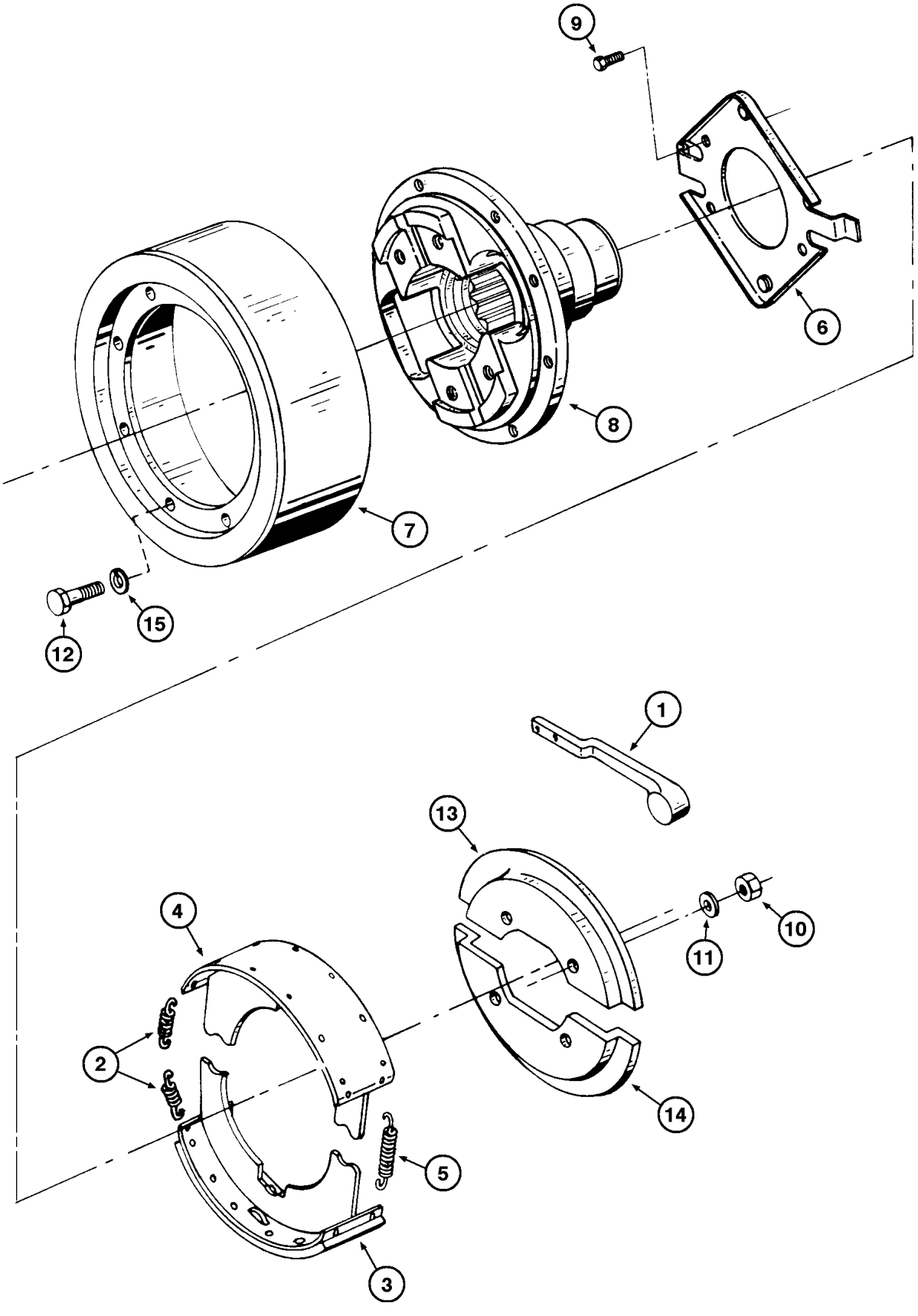
9
6
8
7
15
12
1
13
4
2
11
10
14
5
3

ITEM REF.	PEÇA Nº PART Nº PIEZA Nº PIÈCE Nº	QDE. QTY. CANT. QTE.	DESCRIÇÃO (Português)	DESCRIPTION (English)	DESCRIPCION (Español)	DESCRIPTION (Français)
	E68983	1	FREIO E ALAVANCA Conj.	BRAKE AND LEVER Assy.	FRENO Y PALANCA Conj.	FREIN ET LEVIER Ens.
1	E68984	1	ALAVANCA	LEVER	PALANCA	LEVIER
2	E68991	2	MOLA	SPRING	RESORTE	RESSORT
	E68990	2	SAPATA - Conj.	SHOE - Assy.	ZAPATA - Conj.	SEMELLE - Ens.
3	NSS	1	SAPATA	SHOE	ZAPATA	SEMELLE
4	E96337	1	LONA JOGO	LINING KIT	LONA JUEGO	GARNITURE JEU
5	E68989	1	MOLA	SPRING	RESORTE	RESSORT
6	E68992	1	PRATO	PLATE	PLATO	PLAQUE
7	E68995	1	TAMBOR	DRUM	TAMBOR	TAMBOUR
8	E69857	1	FLANGE	FLANGE	FLANGE	BRIDE
9	166-573	4	PARAFUSO	BOLT	TORNILLO	VIS
10	129-548	4	PORCA	NUT	TUERCA	ECROU
11	193-8	4	ARRUELA	WASHER	ARANDELA	RONDELLE
12	114-200	8	PARAFUSO	BOLT	TORNILLO	VIS
13	E68988	1	PROTETOR PÓ	GUARD DUST	GUARDA POLVO	ANTI-POUSSIÈRE
14	E68987	1	PROTETOR PÓ	GUARD DUST	GUARDA POLVO	ANTI-POUSSIÈRE
15	192-21	8	ARRUELA-pressão	WASHER-lock	ARANDELA-cierre	RONDELLE W

NOTA: A partir do nº de série JHF0020512 —> JHF0030594 , exceto séries da nota 1
NOTE: Starting with serial nº JHF0020512 —> JHF0030594 , except note 1 series
NOTA: A partir del nº de série JHF0020512 —> JHF0030594 , excepto series de la nota 1
NOTE: A partir du nº de série JHF0020512 —> JHF0030594 , except series de note 1

NOTA 1: Séries JHF0030405 / 30539 / 30540 / 30541 / 30542 / 30543 / 30548 / 30549 / 30593 e JHF0030595 —>
NOTE 1: Series JHF0030405 / 30539 / 30540 / 30541 / 30542 / 30543 / 30548 / 30549 / 30593 and JHF0030595 —>
NOTA 1: Séries JHF0030405 / 30539 / 30540 / 30541 / 30542 / 30543 / 30548 / 30549 / 30593 y JHF0030595 —>
NOTE 1: Series JHF0030405 / 30539 / 30540 / 30541 / 30542 / 30543 / 30548 / 30549 / 30593 et JHF0030595 —>

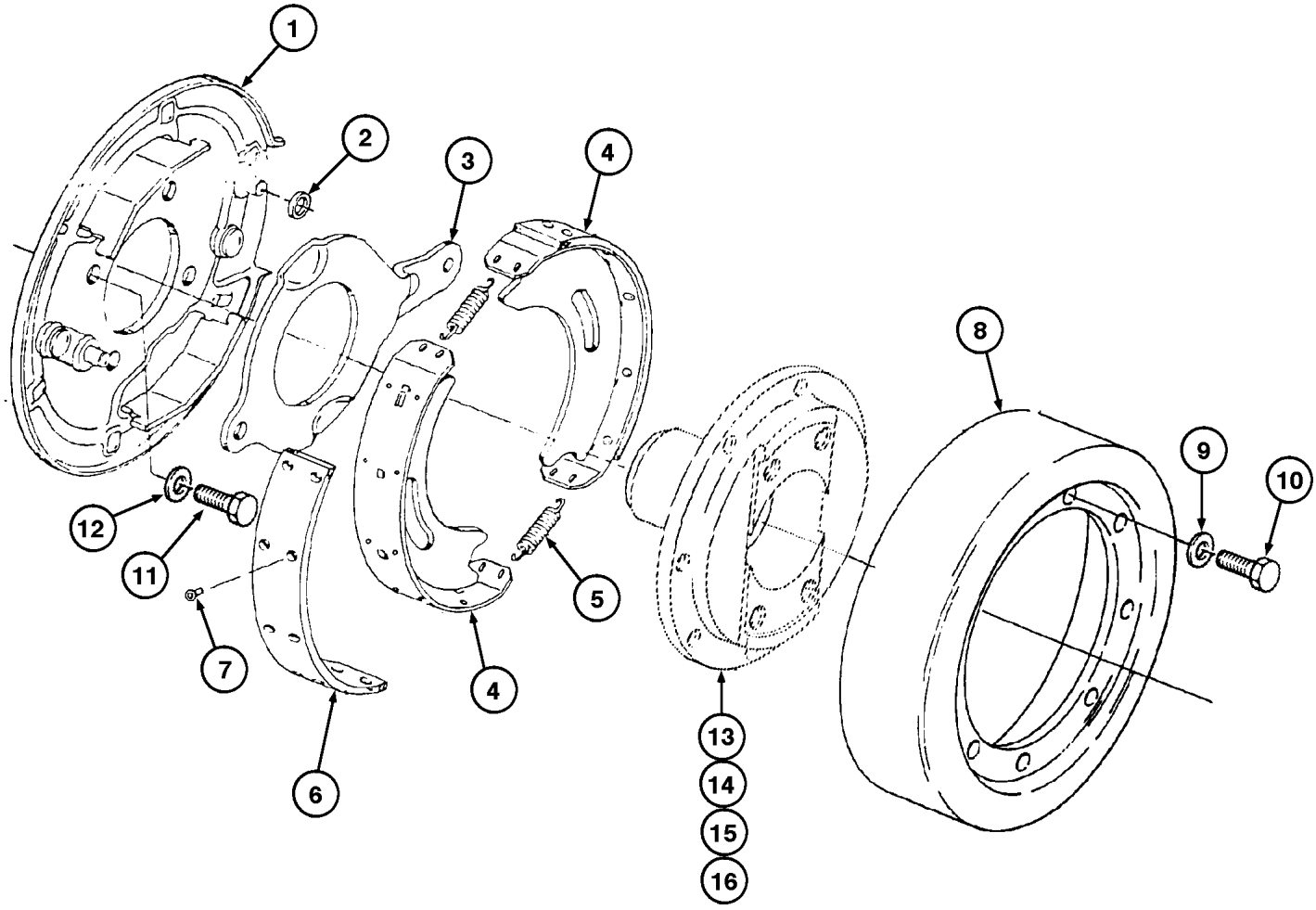
1
2
3
4
5
6
7
8
9
10
11
12
13
14
15
16

ITEM REF.	PEÇA Nº PART Nº PIEZA Nº PIÈCE Nº	QDE. QTY. CANT. QTE.	DESCRIÇÃO (Português)	DESCRIPTION (English)	DESCRIPCION (Español)	DESCRIPTION (Français)
	D150537	1	FREIO estacionamento	BRAKE parking	FRENO	FREIN
1	148487A1	1	PLACA	PLATE	PLACA	PLAQUE
2	L33579	1	ROLETE	ROLLER	RODILLO	ROLEAU
3	D60994	1	ALAVANCA	LEVER	PALANCA	LEVIER
4	D47524	1	SAPATA e LONA	SHOE and LINING	ZAPATA	SEMELLE
5	A18134	2	MOLA retorno	SPRING return	RESORTE	RESSORT
6	D150535	1	KIT lona e rebite	KIT lining and rivet	JUEGO zapata	JEU semelle
7	148496A1	20	REBITE	RIVET	REMACHE	RIVET
8	A17982	1	TAMBOR freio	DRUM	TAMBOR	TAMBOUR
9	492-11038	6	ARRUELA	WASHER	ARANDELA	RONDELLE
10	414-612	6	PARAFUSO	BOLT	TORNILLO	VIS
11	26967R1	4	PARAFUSO	BOLT	TORNILLO	VIS
12	114756	4	ARRUELA	WASHER	ARANDELA	RONDELLE
13	186671A1	1	FLANGE de saída	FLANGE outlet	FLANGE	BRIDE
14	131-487	1	PORCA (Nota 1)	NUT (Note 1)	TUERCA (Nota 1)	ECROU (Note 1)
15	A55828	1	ARRUELA (Nota 1)	WASHER (Note 1)	ARANDELA (Nota 1)	RONDELLE (Note 1)
16	A30916	1	ANEL O (Nota 1)	O RING (Note 1)	ANILLO O (Nota 1)	JOINT TORIQUE (Note 1)

NOTA: Séries JHF0030405 / 30539 / 30540 / 30541 / 30542 / 30543 / 30548 / 30549 / 30593 e JHF0030595 —>
NOTE: Series JHF0030405 / 30539 / 30540 / 30541 / 30542 / 30543 / 30548 / 30549 / 30593 and JHF0030595 —>
NOTA: Séries JHF0030405 / 30539 / 30540 / 30541 / 30542 / 30543 / 30548 / 30549 / 30593 y JHF0030595 —>
NOTE: Series JHF0030405 / 30539 / 30540 / 30541 / 30542 / 30543 / 30548 / 30549 / 30593 et JHF0030595 —>

NOTA 1: Não ilustrado / No ilustrado
NOTE 1: Not shown / Non ilustré

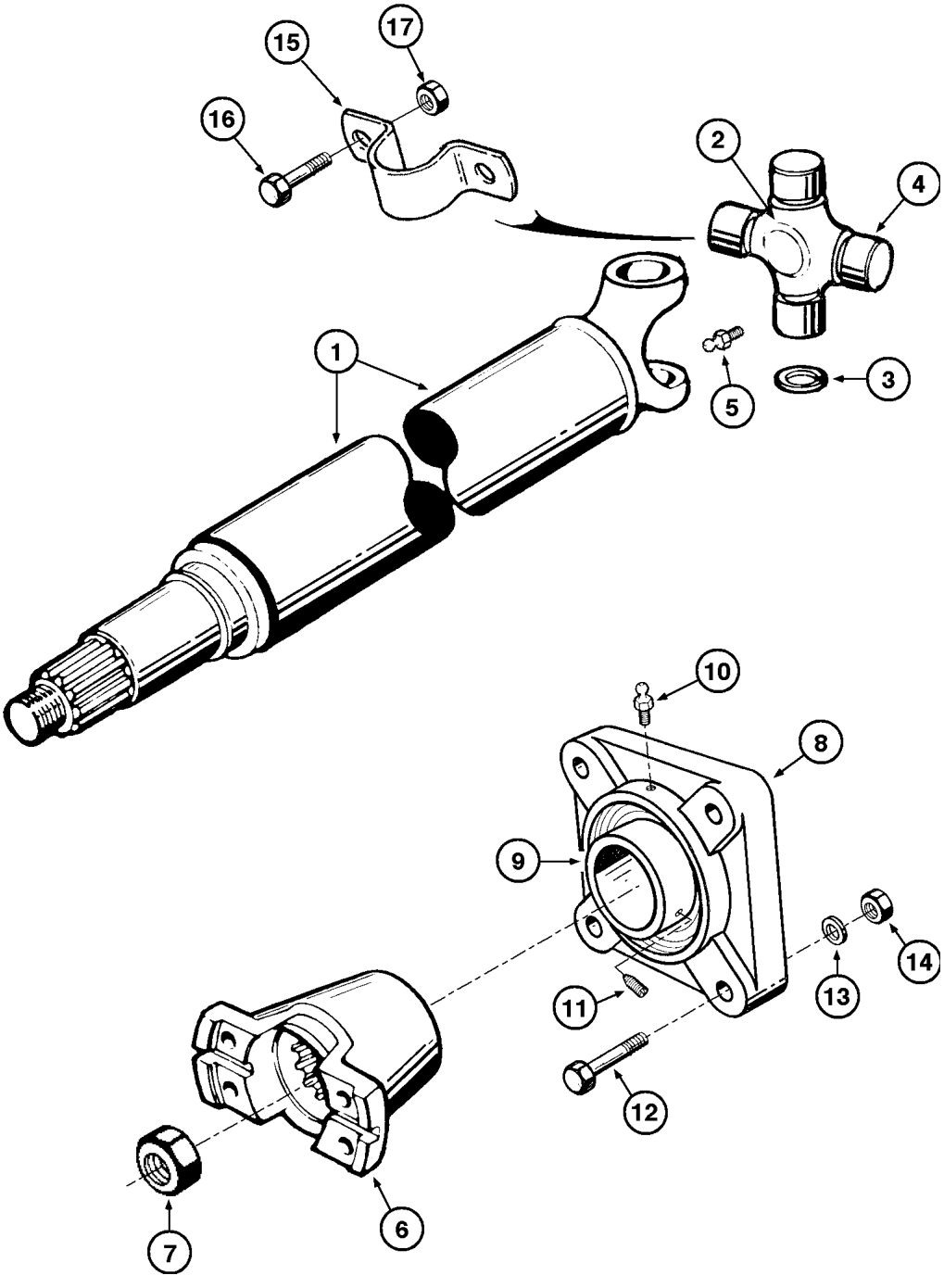
15
17
16
2
4
1
5
3
10
8
9
14
13
11
12
7
6

ITEM REF.	PEÇA Nº PART Nº PIEZA Nº PIÈCE Nº	QDE. QTY. CANT. QTE.	DESCRIÇÃO (Português)	DESCRIPTION (English)	DESCRIPCION (Español)	DESCRIPTION (Français)
	145866A1	1	EIXO PROPULSOR	DRIVE SHAFT	EJE CARDAN	ARBRE A CARDAN
			DIANT. - Conj. (Nota)	FRONT - Assy. (Note)	DELANT. - Conj. (Nota)	FRONT - Ens. (Note)
1	146410A1	1	Sub Conj.	Sub Assy.	Sub Conj.	Sous Ens.
	V29842-46	1	CRUZETA - Conj.	SPIDER - Assy.	CRUCETA - Conj.	CROSSETTE - Ens.
2	NSS	1	CRUZETA	SPIDER	CRUCETA	CROSSETTE
3	S12065	4	ANEL	RING	ANILLO	BAGUE
4	NSS	4	MANCAL	BEARING	COJINETE	PALIER
5	219-10	1	GRAXEIRA	FITTING-Grease	ENGRASADOR	GRAISSEUR
6	E61748	1	TERMINAL	TERMINAL	TERMINAL	TERMINAL
7	E157824	1	PORCA	NUT	TUERCA	ECROU
			MANCAL APOIO	BEARING	COJINETE	PALIER
	E64165	1	MANCAL - Conj.	BEARING - Assy.	COJINETE - Conj.	PALIER - Ens.
8	NSS	1	CARCAÇA	HOUSING	CARCASA	CARCASSE
9	E68802	1	ROLAMENTO	BEARING	RODAMIENTO	ROULEMENT
10	219-1	1	GRAXEIRA	FITTING grease	ENGRASADOR	GRAISSEUR
11	83-54	2	PARAFUSO	BOLT	TORNILLO	VIS
12	413-1028	4	PARAFUSO	BOLT	TORNILLO	VIS
13	492-11062	4	ARRUELA-pressão	WASHER-lock	ARANDELA-cierre	RONDELLE W
14	425-1010	4	PORCA	NUT	TUERCA	ECROU
15	L116943	2	TRAVA	LOCK	TRABA	ECROU
16	146614A1	4	PARAFUSO	BOLT	TORNILLO	VIS
17	232-4616	4	PORCA	NUT	TUERCA	ECROU

NOTA: Até o nº de série —> JHF0042037, a partir do nº de série JHF0042038 —> ver P.6-34B
NOTE: Up to serial nº —> JHF0042037, starting with serial nº JHF0042038 —> see P.6-34B
NOTA: Hasta el nº de série —> JHF0042037, a partir del nº de série JHF0042038 —> vea P.6-34B
NOTE: Jusq'au nº de série —> JHF0042037, a partir du nº de série JHF0042038 —> voir P.6-34B

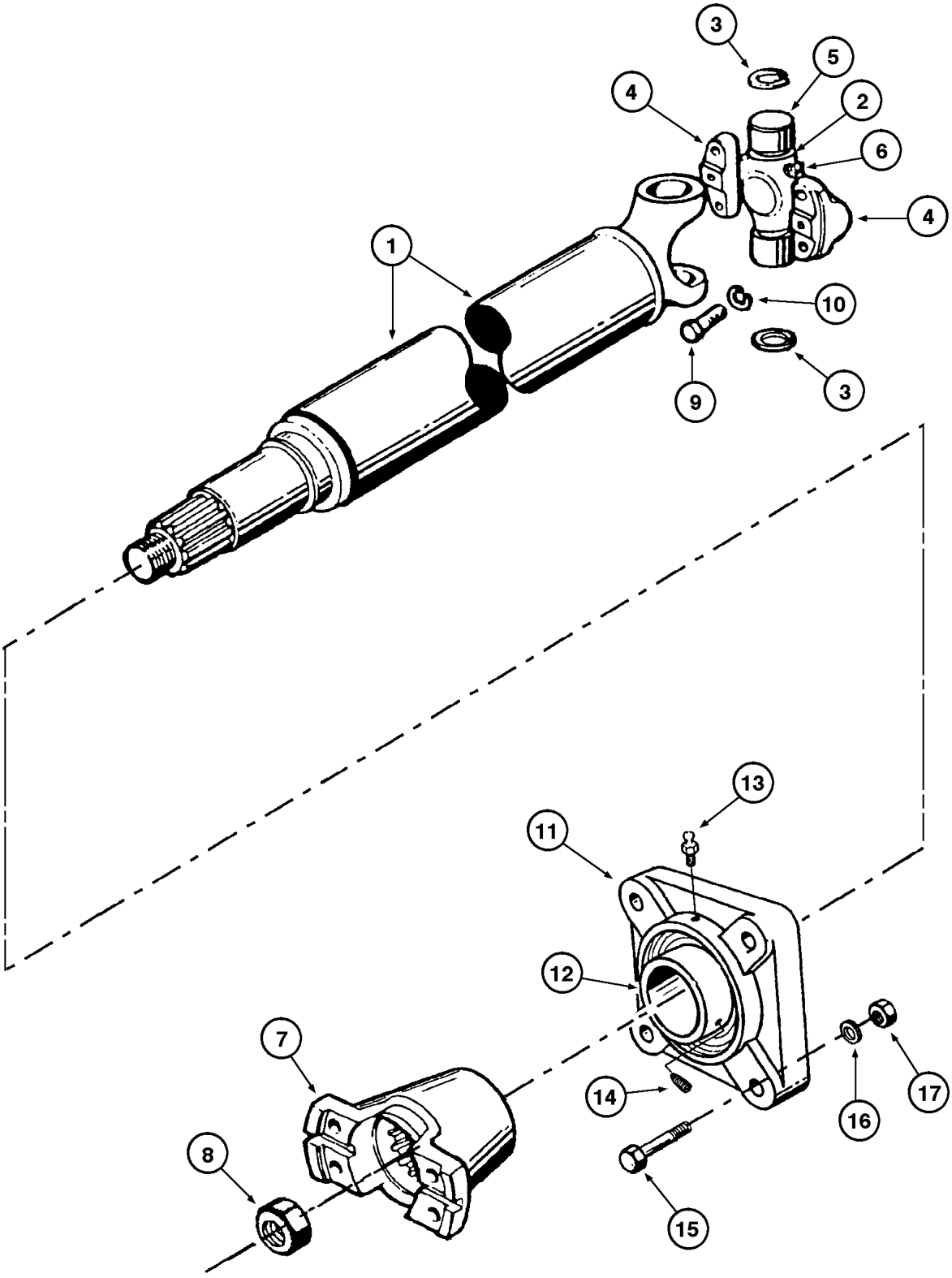
3
5
4
2
6
4
1
10
9
3
13
11
12
7
14
16
17
8
15

ITEM REF.	PEÇA Nº PART Nº PIEZA Nº PIÈCE Nº	QDE. QTY. CANT. QTE.	DESCRIÇÃO (Português)	DESCRIPTION (English)	DESCRIPCION (Español)	DESCRIPTION (Français)
	E67845	1	EIXO PROPULSOR DIANT. - Conj. (Nota)	DRIVE SHAFT FRONT - Assy. (Note)	EJE CARDAN DELANT. - Conj. (Nota)	ARBRE A CARDAN FRONT - Ens. (Note)
1	E69391	1	SUB CONJ.	SUB ASSY.	SUB CONJ.	SOUS ENS.
	E68763	1	CRUZETA - conj.	SPIDER-Assy.	CRUCETA-Conj.	CROSSETTE-Ens.
2	NSS	1	CRUZETA	SPIDER	CRUCETA	CROSSETTE
3	S12065	4	ANEL	RING	ANILLO	BAGUE
4	NSS	4	MANCAL	BEARING	COJINETE	PALIER
5	NSS	4	MANCAL	BEARING	COJINETE	PALIER
6	219-10	1	GRAXEIRA	FITTING-Grease	ENGRASADOR	GRAISSEUR
7	E61748	1	TERMINAL	TERMINAL	TERMINAL	TERMINAL
8	E157824	1	PORCA	NUT	TUERCA	ECROU
9	328-632	4	PARAFUSO	BOLT	PERNO	VIS
10	492-11038	4	ARRUELA-Pressão	WASHER-Lock	ARANDELA-Cierre	RONDELLE W
			MANCAL DE APOIO	SUPPORT BEARING	COJINETE DE APOYO	PALIER D'APPUI
	E64165	1	MANCAL - Conj	BEARING - ASSY.	COJINETE - CONJ.	PALIER - ENS.
11	NSS	1	CARCAÇA	HOUSING	CARCAZA	CARCASSE
12	E68802	1	ROLAMENTO	BEARING	RODAMIENTO	ROULEMENT
13	219-1	1	GRAXEIRA	FITTING-GREASE	ENGRASADOR	GRAISSEUR
14	83-54	2	PARAFUSO	BOLT	PERNO	VIS
15	413-1028	4	PARAFUSO	BOLT	PERNO	VIS
16	492-11062	4	ARRUELA-Pressão	WASHER-Lock	ARANDELA-Cierre	RONDELLE W
17	425-1010	4	PORCA	NUT	TUERCA	ECROU

NOTA: A partir do nº de série JHF0042038 —>
NOTE: Starting with serial nº JHF0042038 —>
NOTA: A partir del nº de série JHF0042038 —>
NOTE: A partir du nº de série JHF0042038 —>

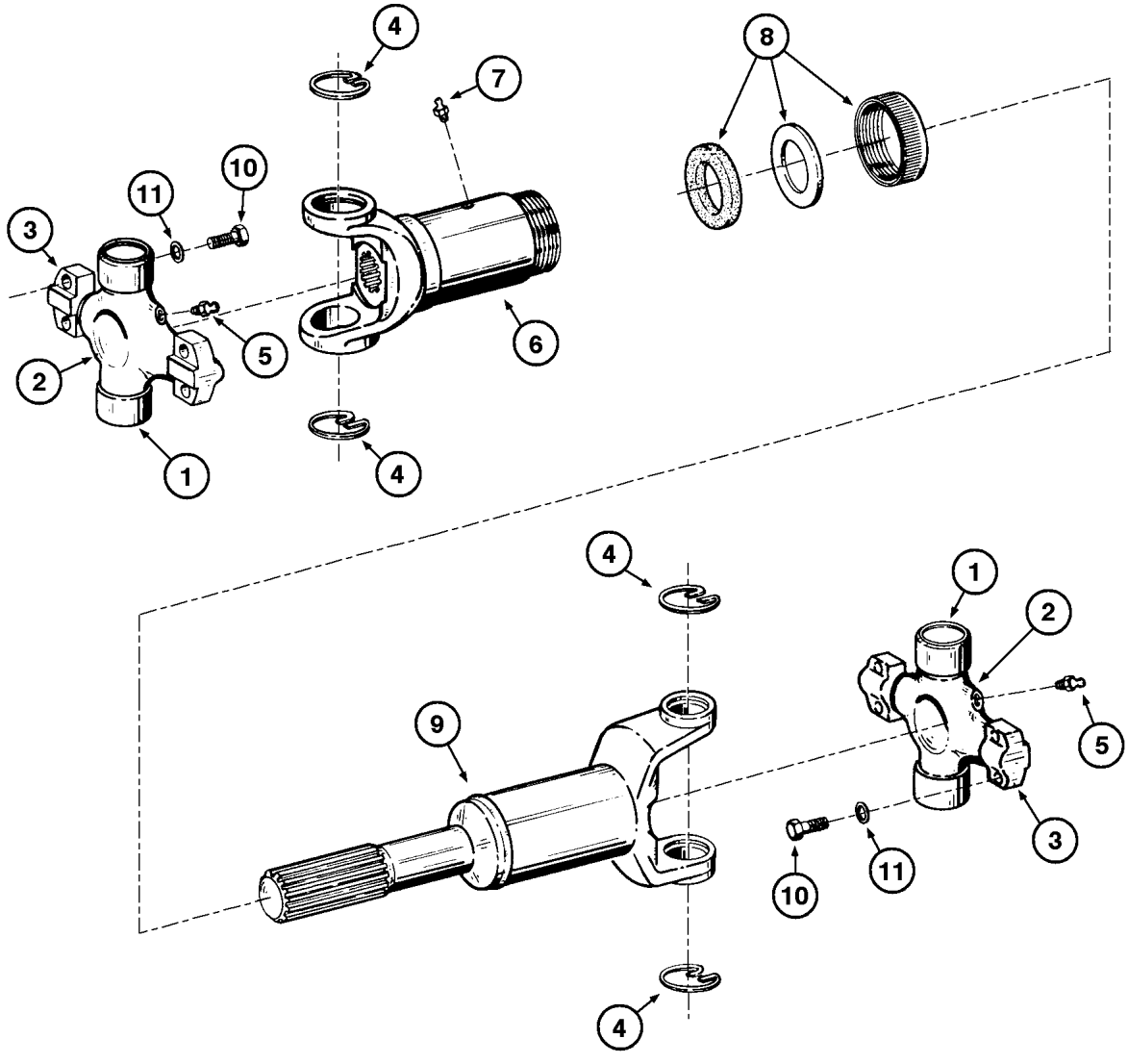
4
7
8
10
11
3
5
6
2
1
4
4
1
2
9
5
3
10
11
4

ITEM REF.	PEÇA Nº PART Nº PIEZA Nº PIÈCE Nº	QDE. QTY. CANT. QTE.	DESCRIÇÃO (Português)	DESCRIPTION (English)	DESCRIPCION (Español)	DESCRIPTION (Français)
	E61741	1	EIXO PROPULSOR - Conj. (Nota)	DRIVE SHAFT - Assy. (Note)	EJE CARDAN - Conj. (Nota)	ARBRE A CARDAN - Ens. (Note)
	E68763	2	CRUZETA - Conj.	SPIDER - Assy.	CRUCETA - Conj.	CROSSETTE - Ens.
1	NSS	2	MANCAL	BEARING	COJINETE	PALIER
2	NSS	1	CRUZETA	SPIDER	CRUCETA	CROSSETTE
3	NSS	2	MANCAL	BEARING	COJINETE	PALIER
4	S12065	2	ANEL TRAVA	SNAP RING	ANILLO TRABA	SEGMENT D'ARRET
5	219-10	1	GRAXEIRA	FITTING-Grease	ENGRASADOR	GRAISSEUR
	E69392	1	LUVA - Conj.	SLIP YOKE - Assy.	MANGUITO - Conj.	MANCHON - Ens.
6	NSS	1	LUVA	SLIP YOKE	MANGUITO	MANCHON
7	219-4	1	GRAXEIRA	FITTING-Grease	ENGRASADOR	GRAISSEUR
8	E156183	1	CAPA ved. - Conj.	DUST CAP - Assy.	CAPA SELLO - Conj.	CAPUCHON - Ens.
9	E69393	1	CARDAN - Sub Conj.	DRIVE SHAFT - Sub Assy	EJE PROP - Sub Conj.	CARDAN SOUS - Ens.
10	328-632	8	PARAFUSO	BOLT	TORNILLO	VIS
11	492-11038	8	ARRUELA-pressão	WASHER-lock	ARANDELA-cierre	RONDELLE W

Nota: Até o nº de série —> JHF0020263
Note: Up to serial nº —> JHF0020263
Nota: Hasta el nº de série —> JHF0020263
Note: Jusq'au nº de série —> JHF0020263

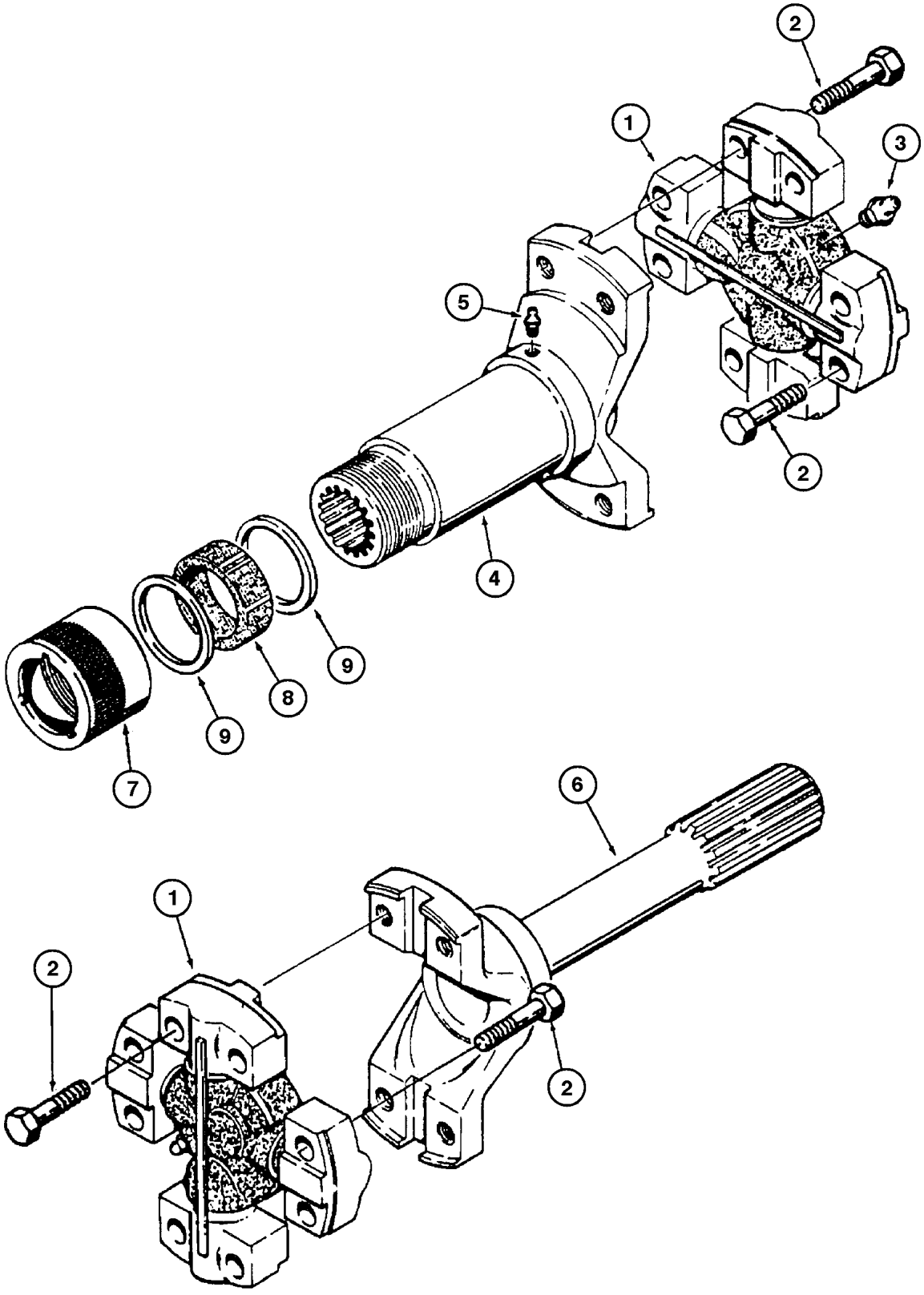
2
1
3
5
2
4
9
8
9
7
6
1
2
2

ITEM REF.	PEÇA Nº PART Nº PIEZA Nº PIÈCE Nº	QDE. QTY. CANT. QTE.	DESCRIÇÃO (Português)	DESCRIPTION (English)	DESCRIPCION (Español)	DESCRIPTION (Français)
	147650A1	1	EIXO PROPULSOR - Conj. (Nota)	DRIVE SHAFT - Assy. (Note)	EJE CARDAN - Conj. (Nota)	ARBRE A CARDAN - Ens. (Note)
	L36151	2	CRUZETA - Conj.	SPIDER - Assy.	CRUCETA - Conj.	CROSSETTE - Ens.
1	NSS	1	CRUZETA	SPIDER	CRUCETA	CROSSETTE
2	328-628	8	PARAFUSO	BOLT	TORNILLO	VIS
3	219-8	2	GRAXEIRA 1/4	FITTING-Grease	ENGRASADOR	GRAISSEUR
4	NSS	1	LUVA	SLIP YOKE	MANGUITO	MANCHON
5	219-1	1	GRAXEIRA 1/8	FITTING-Grease	ENGRASADOR	GRAISSEUR
6	NSS	1	EIXO	SHAFT	EJE	ARBRE
7	A19923	1	PORCA	NUT	TUERCA	ECROU
8	D73711	1	VEDADOR	SEAL	SELLO	JOINT
9	D73712	2	ARRUELA	WASHER	ARANDELA	RONDELLE

NOTA: A partir do nº de série JHF0020264—> JHF0030594 , exceto séries da nota 1
NOTE: Starting with serial nº JHF0020264 —> JHF0030594 , except note 1 series
NOTA: A partir del nº de série JHF0020264 —> JHF0030594 , excepto series de la nota 1
NOTE: A partir du nº de série JHF0020264 —> JHF0030594 , except series de note 1

NOTA 1: Séries JHF0030405 / 30539 / 30540 / 30541 / 30542 / 30543 / 30548 / 30549 / 30593 e JHF0030595 —> JHF0042037
NOTE 1: Series JHF0030405 / 30539 / 30540 / 30541 / 30542 / 30543 / 30548 / 30549 / 30593 and JHF0030595 —> JHF0042037
NOTA 1: Séries JHF0030405 / 30539 / 30540 / 30541 / 30542 / 30543 / 30548 / 30549 / 30593 y JHF0030595 —> JHF0042037
NOTE 1: Series JHF0030405 / 30539 / 30540 / 30541 / 30542 / 30543 / 30548 / 30549 / 30593 et JHF0030595 —> JHF0042037

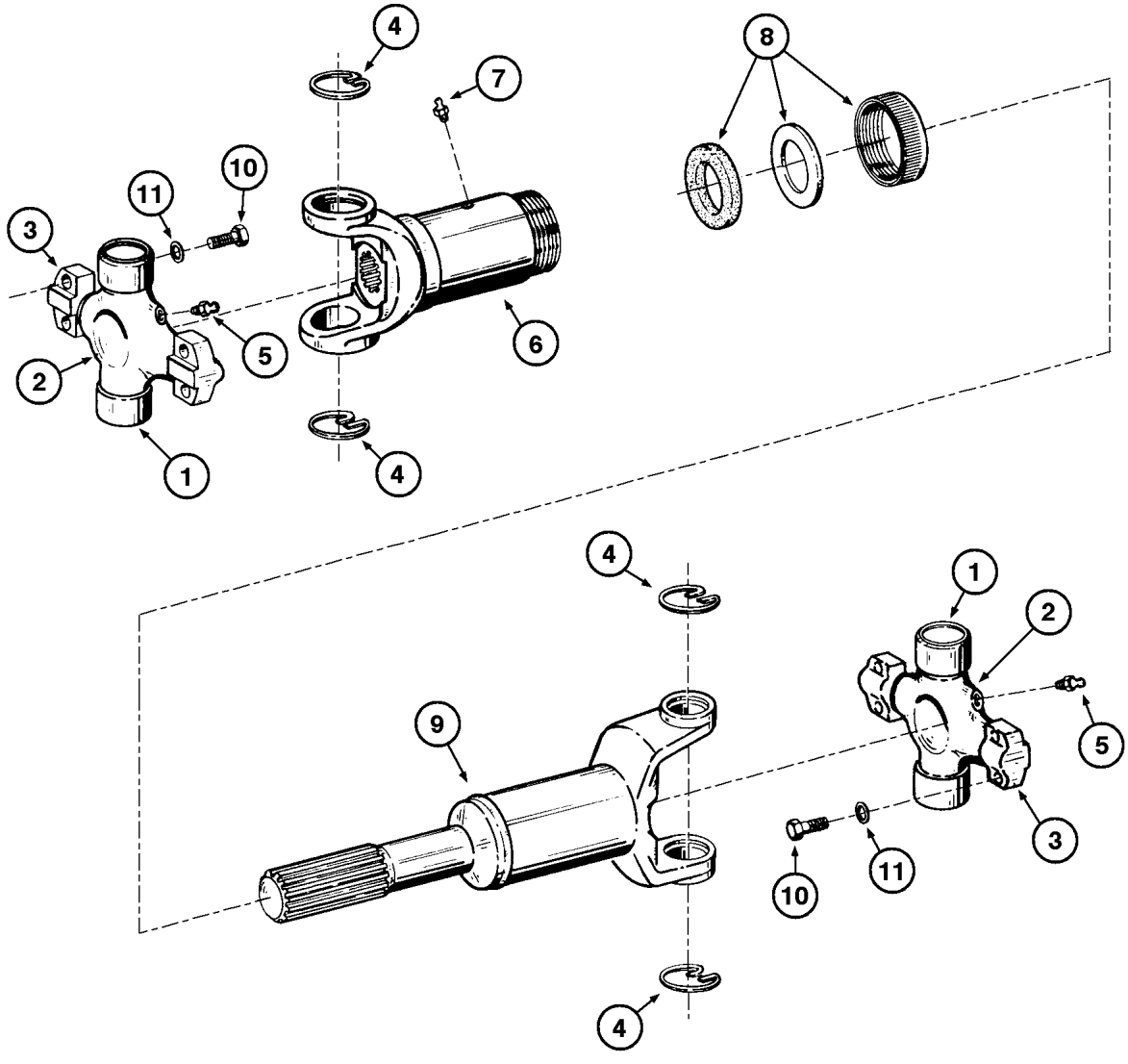
4
7
8
10
11
3
5
6
2
1
4
4
1
2
9
5
3
10
11
4

ITEM REF.	PEÇA Nº PART Nº PIEZA Nº PIÈCE Nº	QDE. QTY. CANT. QTE.	DESCRIÇÃO (Português)	DESCRIPTION (English)	DESCRIPCION (Español)	DESCRIPTION (Français)
	148390A1	1	EIXO PROPULSOR Central - Conj. (Nota)	DRIVE SHAFT center - Assy. (Note)	EJE CARDAN - Conj. (Nota)	ARBRE A CARDAN - Ens. (Note)
	E68763	2	CRUZETA - Conj.	SPIDER - Assy.	CRUCETA - Conj.	CROSSETTE - Ens.
1	NSS	2	MANCAL	BEARING	COJINETE	PALIER
2	NSS	1	CRUZETA	SPIDER	CRUCETA	CROSSETTE
3	NSS	2	MANCAL	BEARING	COJINETE	PALIER
4	S12065	2	ANEL TRAVA	SNAP RING	ANILLO TRABA	SEGMENT D'ARRET
5	219-10	1	GRAXEIRA	FITTING-Grease	ENGRASADOR	GRAISSEUR
	E69392	1	LUVA - Conj.	SLIP YOKE - Assy.	MANGUITO - Conj.	MANCHON - Ens.
6	NSS	1	LUVA	SLIP YOKE	MANGUITO	MANCHON
7	219-4	1	GRAXEIRA	FITTING-Grease	ENGRASADOR	GRAISSEUR
8	E156183	1	CAPA ved. - Conj.	DUST CAP - Assy.	CAPA SELLO - Conj.	CAPUCHON - Ens.
9	NSS	1	CARDAN - Sub Conj.	DRIVE SHAFT - SubAssy	EJE PROP - Sub Conj.	CARDAN SOUS - Ens.
10	328-632	4	PARAFUSO	BOLT	TORNILLO	VIS
11	492-11038	4	ARRUELA-pressão	WASHER-lock	ARANDELA-cierre	RONDELLE W

NOTA: Séries JHF0030405 / 30539 / 30540 / 30541 / 30542 / 30543 / 30548 / 30549 / 30593 e JHF0030595 —> JHF0042037
NOTE: Series JHF0030405 / 30539 / 30540 / 30541 / 30542 / 30543 / 30548 / 30549 / 30593 and JHF0030595 —> JHF0042037
NOTA: Séries JHF0030405 / 30539 / 30540 / 30541 / 30542 / 30543 / 30548 / 30549 / 30593 y JHF0030595 —> JHF0042037
NOTE: Series JHF0030405 / 30539 / 30540 / 30541 / 30542 / 30543 / 30548 / 30549 / 30593 et JHF0030595 —> JHF0042037

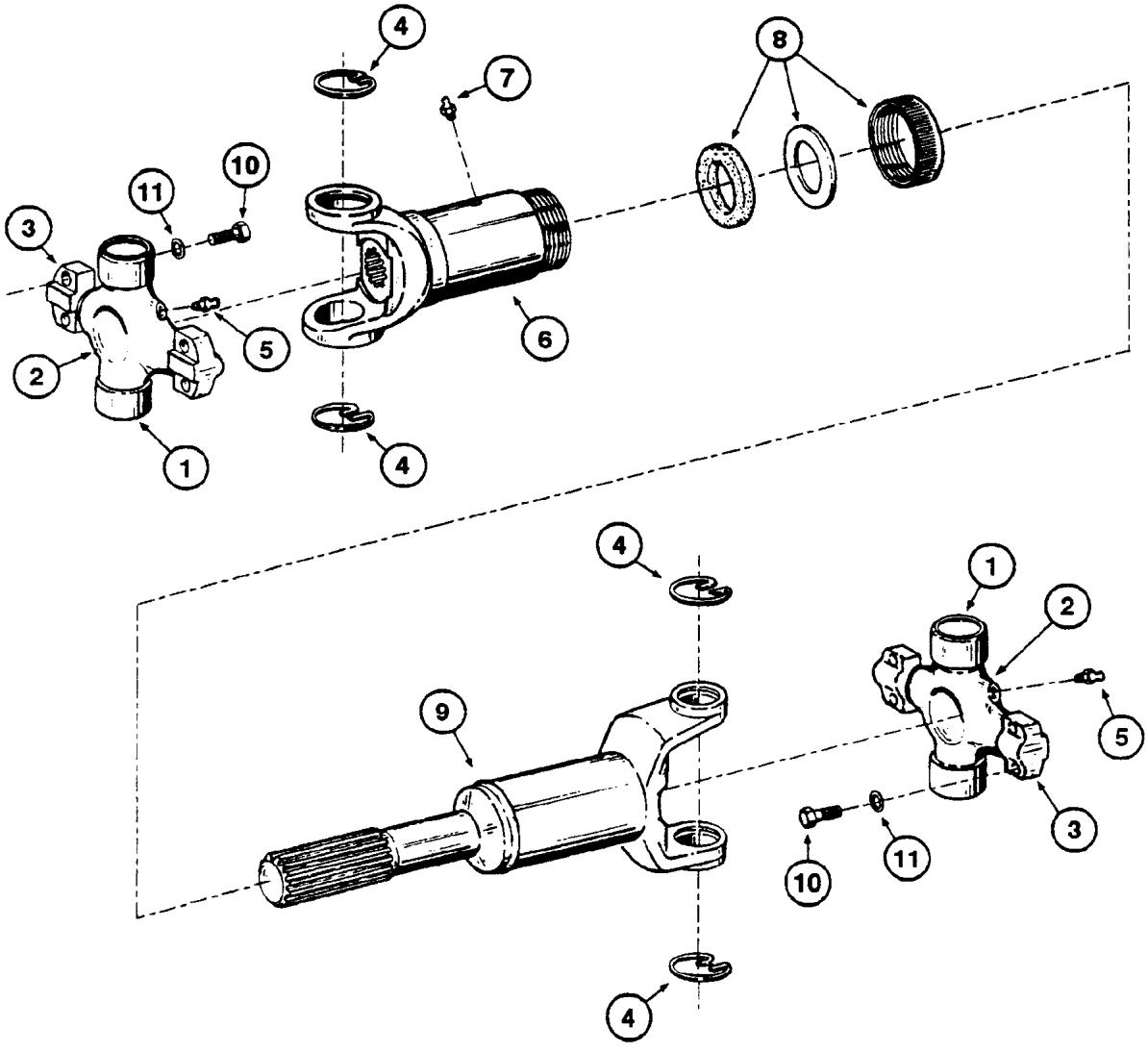
4
7
8
10
11
3
5
6
2
1
4
4
1
2
9
5
3
10
11
4

ITEM REF.	PEÇA Nº PART Nº PIEZA Nº PIÈCE Nº	QDE. QTY. CANT. QTE.	DESCRIÇÃO (Português)	DESCRIPTION (English)	DESCRIPCION (Español)	DESCRIPTION (Français)
	E61741	1	EIXO PROPULSOR - Conj. (Nota)	DRIVE SHAFT - Assy. (Note)	EJE CARDAN - Conj. (Nota)	ARBRE A CARDAN - Ens. (Note)
	E68763	2	CRUZETA - Conj.	SPIDER - Assy.	CRUCETA - Conj.	CROSSETTE - Ens.
1	NSS	2	MANCAL	BEARING	COJINETE	PALIER
2	NSS	1	CRUZETA	SPIDER	CRUCETA	CROSSETTE
3	NSS	2	MANCAL	BEARING	COJINETE	PALIER
4	S12065	2	ANEL TRAVA	SNAP RING	ANILLO TRABA	SEGMENT D'ARRET
5	219–10	1	GRAXEIRA	FITTING-Grease	ENGRASADOR	GRAISSEUR
	E69392	1	LUVA - Conj.	SLIP YOKE - Assy.	MANGUITO - Conj.	MANCHON - Ens.
6	NSS	1	LUVA	SLIP YOKE	MANGUITO	MANCHON
7	219–4	1	GRAXEIRA	FITTING-Grease	ENGRASADOR	GRAISSEUR
8	E156183	1	CAPA ved. - Conj.	DUST CAP - Assy.	CAPA SELLO - Conj.	CAPUCHON - Ens.
9	E69393	1	CARDAN - Sub Conj.	DRIVE SHAFT - Sub Assy	EJE PROP - Sub Conj.	CARDAN SOUS - Ens.
10	328–632	8	PARAFUSO	BOLT	TORNILLO	VIS
11	492–11038	8	ARRUELA-pressão	WASHER-lock	ARANDELA-cierre	RONDELLE W

NOTA: A partir do nº de série JHF0042038 —>
NOTE: Starting with serial nº JHF0042038 —>
NOTA: A partir del nº de série JHF0042038 —>
NOTE: A partir du nº de série JHF0042038 —>

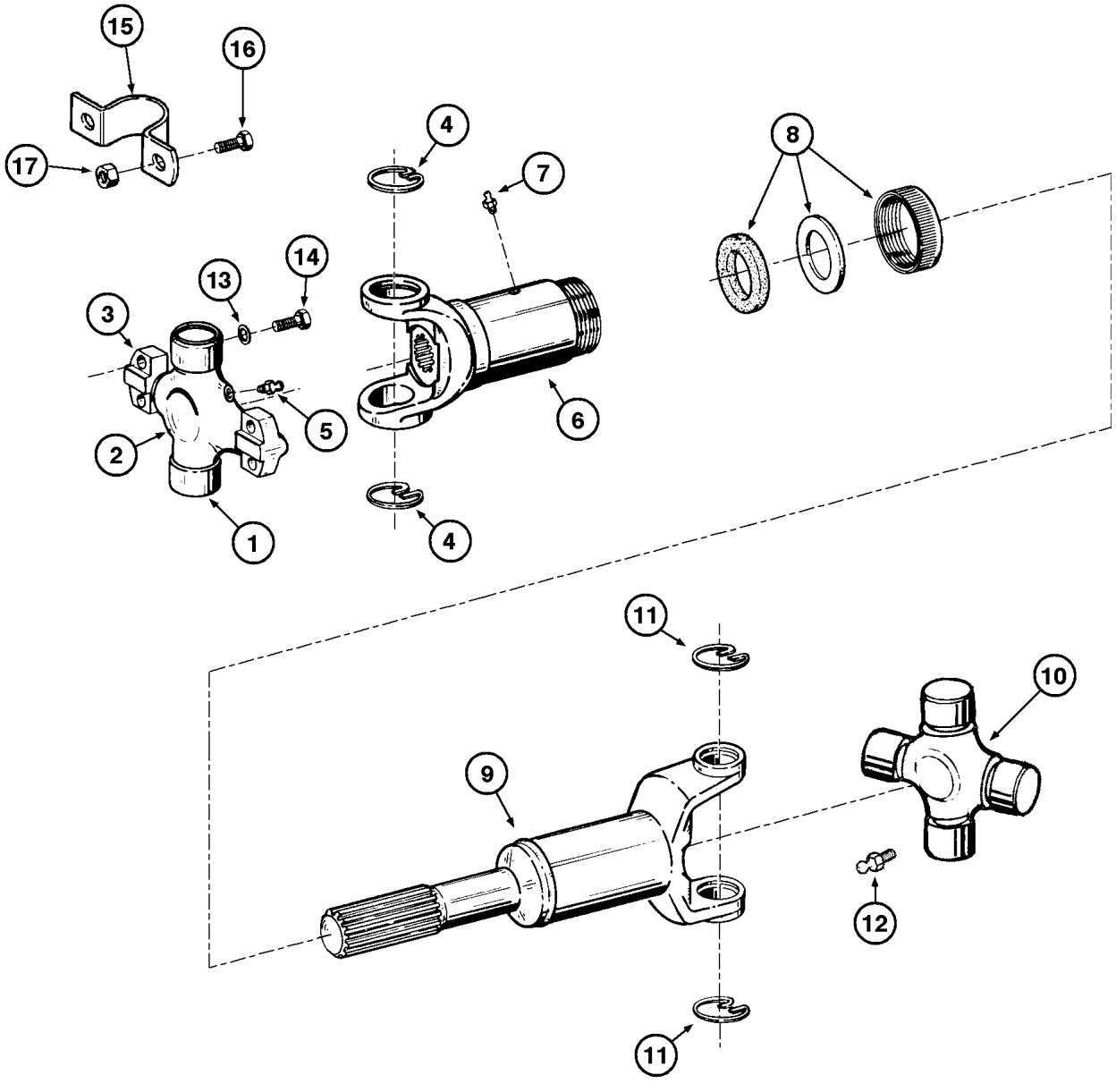
15
16
17
4
7
8
13
14
3
5
2
6
1
4
11
10
9
12
11

ITEM REF.	PEÇA Nº PART Nº PIEZA Nº PIÈCE Nº	QDE. QTY. CANT. QTE.	DESCRIÇÃO (Português)	DESCRIPTION (English)	DESCRIPCION (Español)	DESCRIPTION (Français)
	145865A1	1	EIXO PROPULSOR TRAS. - Conj. (Nota)	DRIVE SHAFT REAR - Assy. (Note)	EJE CARDAN TRASERO - Conj. (Nota)	ARBRE A CARDAN ARRIERE - Ens. (Note)
	E68763	2	CRUZETA - Conj.	SPIDER - Assy.	CRUCETA - Conj.	CROSSETTE - Ens.
1	NSS	2	MANCAL	BEARING	COJINETE	PALIER
2	NSS	1	CRUZETA	SPIDER	CRUCETA	CROSSETTE
3	NSS	2	MANCAL	BEARING	COJINETE	PALIER
4	S12065	2	ANEL-TRAVA	SNAP RING	ANILLO TRABA	SEGMENT D'ARRET
5	219-10	1	GRAXEIRA	FITTING-Grease	ENGRASADOR	GRAISSEUR
	E69392	1	LUVA - Conj.	SLIP YOKE - Assy.	MANGUITO - Conj.	MANCHON - Ens.
6	NSS	1	LUVA	SLIP YOKE	MANGUITO	MANCHON
7	219-4	1	GRAXEIRA	FITTING-Grease	ENGRASADOR	GRAISSEUR
8	E156183	1	CAPA ved. - Conj.	DUST CAP - Assy.	CAPA SELLO - Conj.	CAPUCHON - Ens.
9	146339A1	1	CARDAN - Sub Conj.	DRIVE SHAFT - Sub Assy	EJE PROP - Sub Conj.	CARDAN SOUS - Ens.
	V29842-46	1	CRUZETA - Conj.	SPIDER - Assy.	CRUCETA - Conj.	CROSSETTE - Ens.
10	NSS	1	CRUZETA	SPIDER	CRUCETA	CROSSETTE
11	S12065	4	ANEL TRAVA	SNAP RING	ANILLO TRABA	SEGMENT D'ARRET
12	219-10	1	GRAXEIRA	FITTING-Grease	ENGRASADOR	GRAISSEUR
13	492-11038	4	ARRUELA-pressão	WASHER-lock	ARANDELA-cierre	RONDELLE W
14	328-632	4	PARAFUSO	BOLT	TORNILLO	VIS
15	L116943	2	TRAVA	LOCK	TRABA	ECROU
16	146614A1	4	PARAFUSO	BOLT	TORNILLO	VIS
17	232-4616	4	PORCA	NUT	TUERCA	ECROU

NOTA: Até o nº de série —> JHF0042037, a partir do nº de série JHF0042038 —> ver P.6-38B
NOTE: Up to serial nº —> JHF0042037, starting with serial nº JHF0042038 —> see P.6-38B
NOTA: Hasta el nº de série —> JHF0042037, a partir del nº de série JHF0042038 —> vea P.6-38B
NOTE: Jusq'au nº de série —> JHF0042037, a partir du nº de série JHF0042038 —> voir P.6-38B

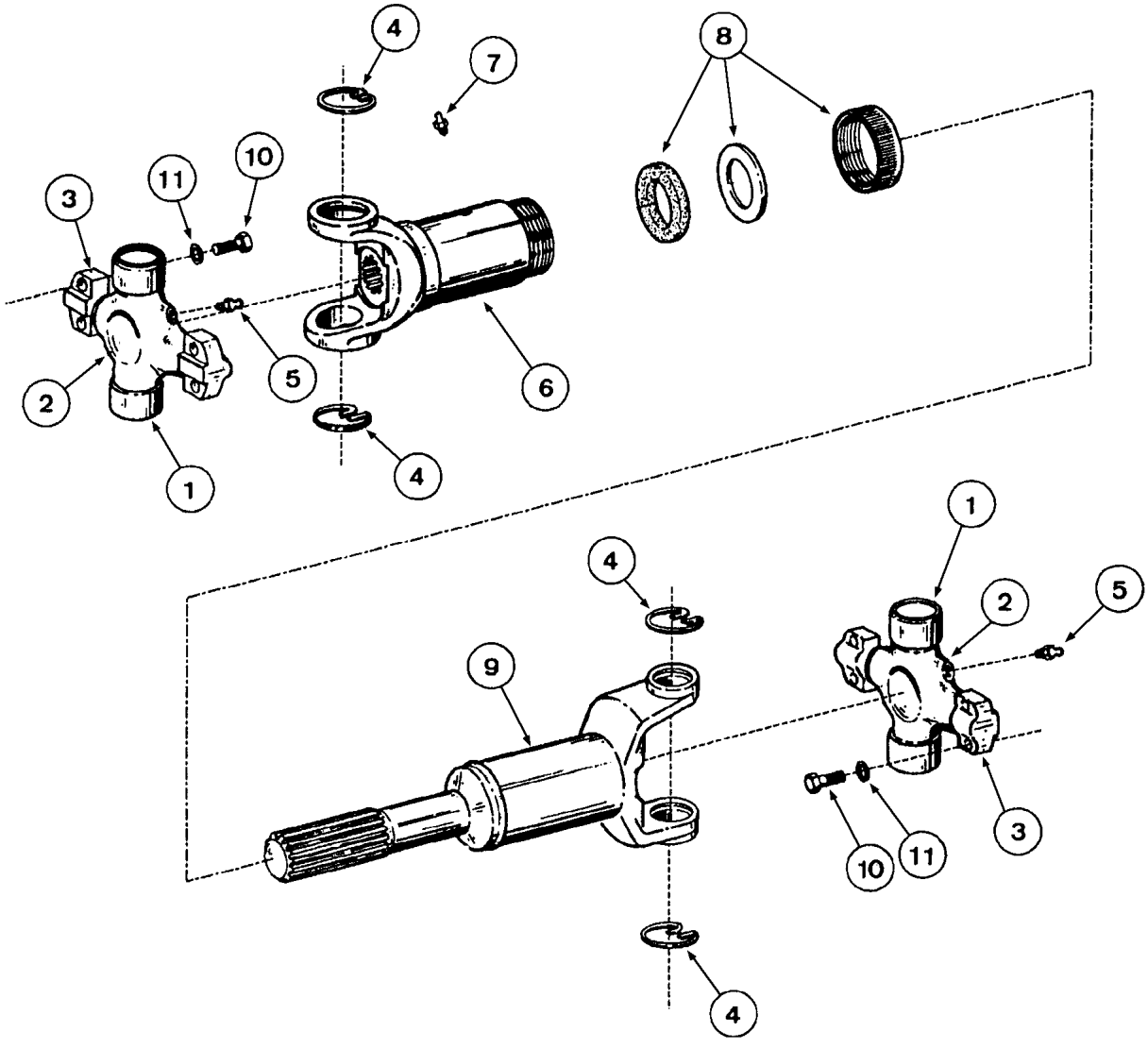
4
7
8
10
11
3
5
6
2
1
4
1
4
2
5
9
10
11
3
4

ITEM REF.	PEÇA Nº PART Nº PIEZA Nº PIÈCE Nº	QDE. QTY. CANT. QTE.	DESCRIÇÃO (Português)	DESCRIPTION (English)	DESCRIPCION (Español)	DESCRIPTION (Français)
	E68144	1	EIXO PROPULSOR - Conj. (Nota)	DRIVE SHAFT - Assy. (Note)	EJE CARDAN - Conj. (Nota)	ARBRE A CARDAN - Ens. (Note)
	E68763	2	CRUZETA-Conj.	SPIDER-Assy.	CRUCETA-Conj.	CROSSETTE-Ens.
1	NSS	2	MANCAL	BEARING	COJINETE	PALIER
2	NSS	1	CRUZETA	SPIDER	CRUCETA	CROSSETTE
3	NSS	2	MANCAL	BEARING	COJINETE	PALIER
4	S12065	2	ANEL TRAVA	SNAP RING	ANILLO TRABA	SEGMENT D'ARRET
5	219-10	1	GRAXEIRA	FITTING-Grease	ENGRASADOR	GRAISSEUR
	E69392	1	LUVA-Conj.	SLIP YOKE-Assy.	MANGUITO-Conj.	MANCHON-Ens.
6	NSS	1	LUVA	SLIP YOKE	MANGUITO	MANCHON
7	219-4	1	GRAXEIRA	FITTING-Grease	ENGRASADOR	GRAISSEUR
8	E156183	1	CAPA-Ved.-Conj.	DUST CAP-Assy.	CAPA SELLO -Conj.	CAPUCHON-Ens.
9	E68241	1	CARDAN - SUB Conj.	DRIVE SHAFT-SubAssy	EJE PROP.-SUB-Cj.	CARDAN SOUS-Ens.
10	328-632	8	PARAFUSO	BOLT	PERNO	VIS
11	492-11038	8	ARRUELA-pressão	WASHER-lock	ARANDELA-cierre	RONDELLE W

NOTA: A partir do nº de série JHF0042038 —>
NOTE: Starting with serial nº JHF0042038 —>
NOTA: A partir del nº de série JHF0042038 —>
NOTE: A partir du nº de série JHF0042038 —>

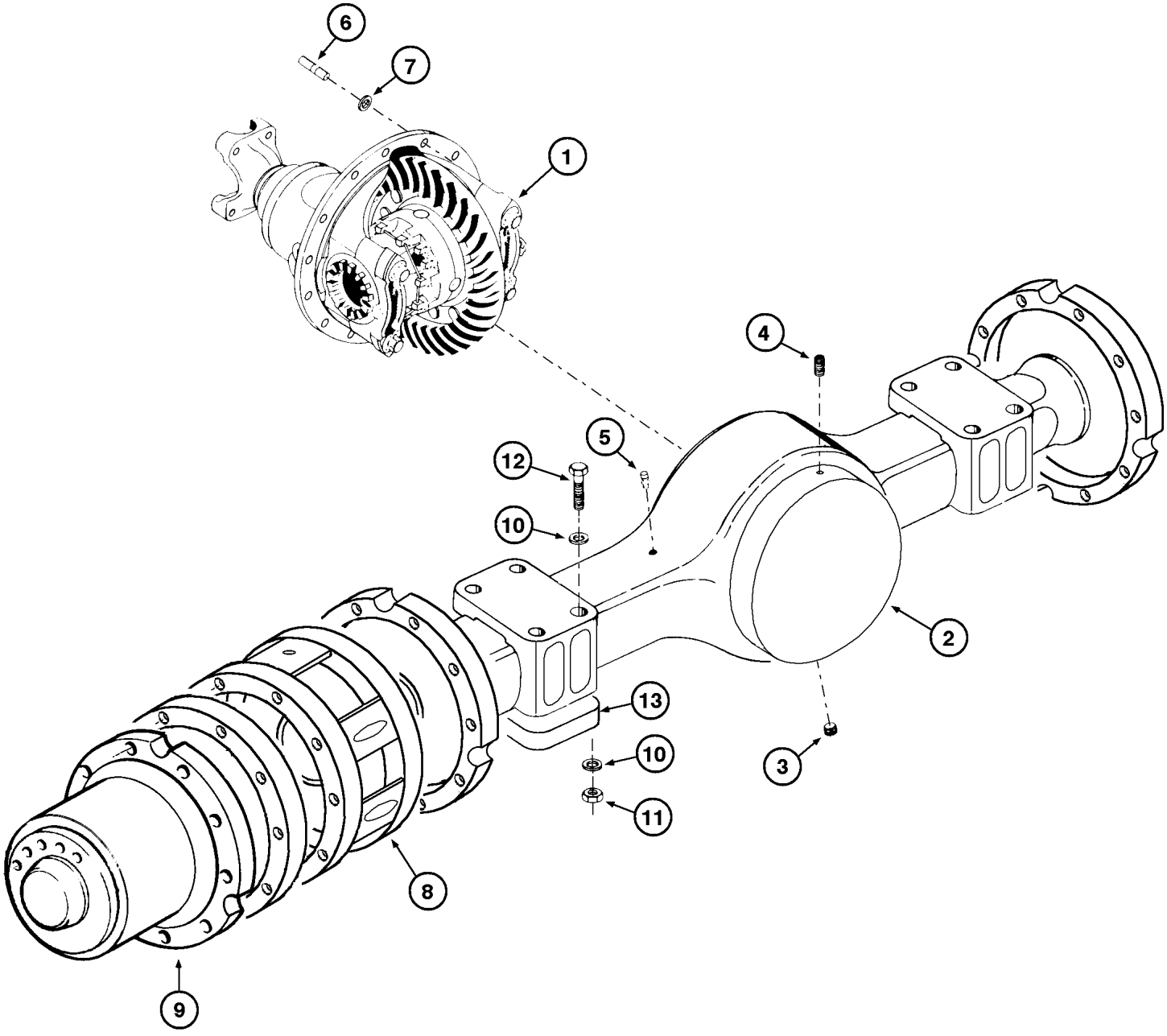
6
7
1
4
5
12
10
2
13
10
3
11
8
9

ITEM REF.	PEÇA Nº PART Nº PIEZA Nº PIÈCE Nº	QDE. QTY. CANT. QTE.	DESCRIÇÃO (Português)	DESCRIPTION (English)	DESCRIPCION (Español)	DESCRIPTION (Français)
	146996A1	1	EIXO TRASEIRO - Conj. (Nota 1)	REAR AXLE - Assy. (Note 1)	EJE TRASERO - Conj. (Nota 1)	ESSIEU arriere - Ens. (Note 1)
	147394A1	1	EIXO TRASEIRO - Conj. (Nota 2)	REAR AXLE - Assy. (Note 2)	EJE TRASERO - Conj. (Nota 2)	ESSIEU arriere - Ens. (Note 2)
	146996A1	1	EIXO DIANTEIRO - Conj. (Nota 1)	FRONT AXLE - Assy. (Note 1)	EJE DELANTERO - Conj. (Nota 1)	ESSIEU avant-Ens. (Note 1)
	147394A1	1	EIXO DIANTEIRO - Conj. (Nota 2)	FRONT AXLE - Assy. (Note 2)	EJE DELANTERO - Conj. (Nota 2)	ESSIEU avant-Ens. (Note 2)
1	REF.	1	DIFERENCIAL (P.6-42/44)	DIFFERENTIAL (P.6-42/44)	DIFERENCIAL (P.6-42/44)	DIFFERENTIAL (P.6-42/44)
2	146019A1	1	CARCAÇA (Nota 1)	HOUSING (Note 1)	CARCASA (Nota 1)	CARCASSE (Note 1)
2	147439A1	1	CARCAÇA (Nota 2)	HOUSING (Note 2)	CARCASA (Nota 2)	CARCASSE (Note 2)
3	146022A1	1	DRENO	DRAIN	DRENO	DRAIN
4	145996A1	1	BUJÃO-nível	PLUG-level	TAPÓN-nivel	BOUCHON
5	146020A1	1	BUJÃO	PLUG	TAPON	BOUCHON
6	145999A1	4	PARAFUSO	BOLT	TORNILLO	VIS
6	145990A1	8	PARAFUSO	BOLT	TORNILLO	VIS
7	145991A1	12	ARRUELA	WASHER	ARANDELA	RONDELLE
8	REF.	1	CAIXA FREIO - Conj. (P.6-46/52)	HOUSING BRAKE - Assy. (P.6-46/52)	CAJA FRENO - Conj. (P.6-46/52)	BOITE FREIN - Ens. (P.6-46/52)
9	REF.	1	FLANGE-roda - Conj. (P.6-46/52)	FLANGE-whell-Assy. (P.6-46/52)	FLANGE rueda (P.6-46/52)	FLANGE (P.6-46/52)
10	D36505	32	ARRUELA	WASHER	ARANDELA	RONDELLE
11	232-24016	16	PORCA	NUT	TUERCA	ECROU
12	E158694	8	PARAFUSO Eixo dianteiro (Nota 3)	BOLT Front axle (Note 3)	TORNILLO Eje delantero (Nota 3)	VIS Essieu avant (Note 3)
12	E158695	8	PARAFUSO Eixo traseiro	BOLT Rear axle	TORNILLO Eje trasero	VIS Essieu arrière
12	147393A1	8	PARAFUSO Eixo dianteiro	BOLT Front axle	TORNILLO Eje delantero	VIS Essieu avant
12	E158694	8	PARAFUSO Eixo traseiro	BOLT Rear axle	TORNILLO Eje trasero	VIS Essieu arrière
13	145878A1	4	PLACA (Nota 3)	PLATE (Note 3)	PLACA (Nota 3)	PLAQUE (Note 3)

NOTA 1: nº de série / nº de série JHF0020297 —> JHF0020556
NOTE 1: serial nº / nº de série JHF0020297 —> JHF0020556

NOTA 2: A partir do nº de série JH0020557 —> JHF0042037, a partir do nº de série JHF0042038 —> ver P.6-40B
NOTE 2: Starting with serial nº JHF0020557 —> JHF0042037, starting with serial nº JHF0042038 —> see P.6-40B
NOTA 2: A partir del nº de série JHF0020557 —> JHF0042037, a partir del nº de série JHF0042038 —> vea P.6-40B
NOTE 2: A partir du nº de série JHF0020557 —> JHF0042037, a partir du nº de série JHF0042038 —> voir P.6-40B

NOTA 3: Para máquinas com placas 145878A1 (item 13), usar parafusos E158694 (dianteira) e E158695 (traseira)
NOTE 3: For machines using plate 145878A1 (item 13), use bolts E158694 (front) and E158695 (rear)
NOTA 3: Para las máquinas con placas 145878A1 (item 13), usar tornillos E158694 (delantera) y E158695 (trasera)
NOTE 3: Pour les machines avec plaques 145878A1 (item 13), utilizer vis E158694 (avant) et E158695 (arrière)

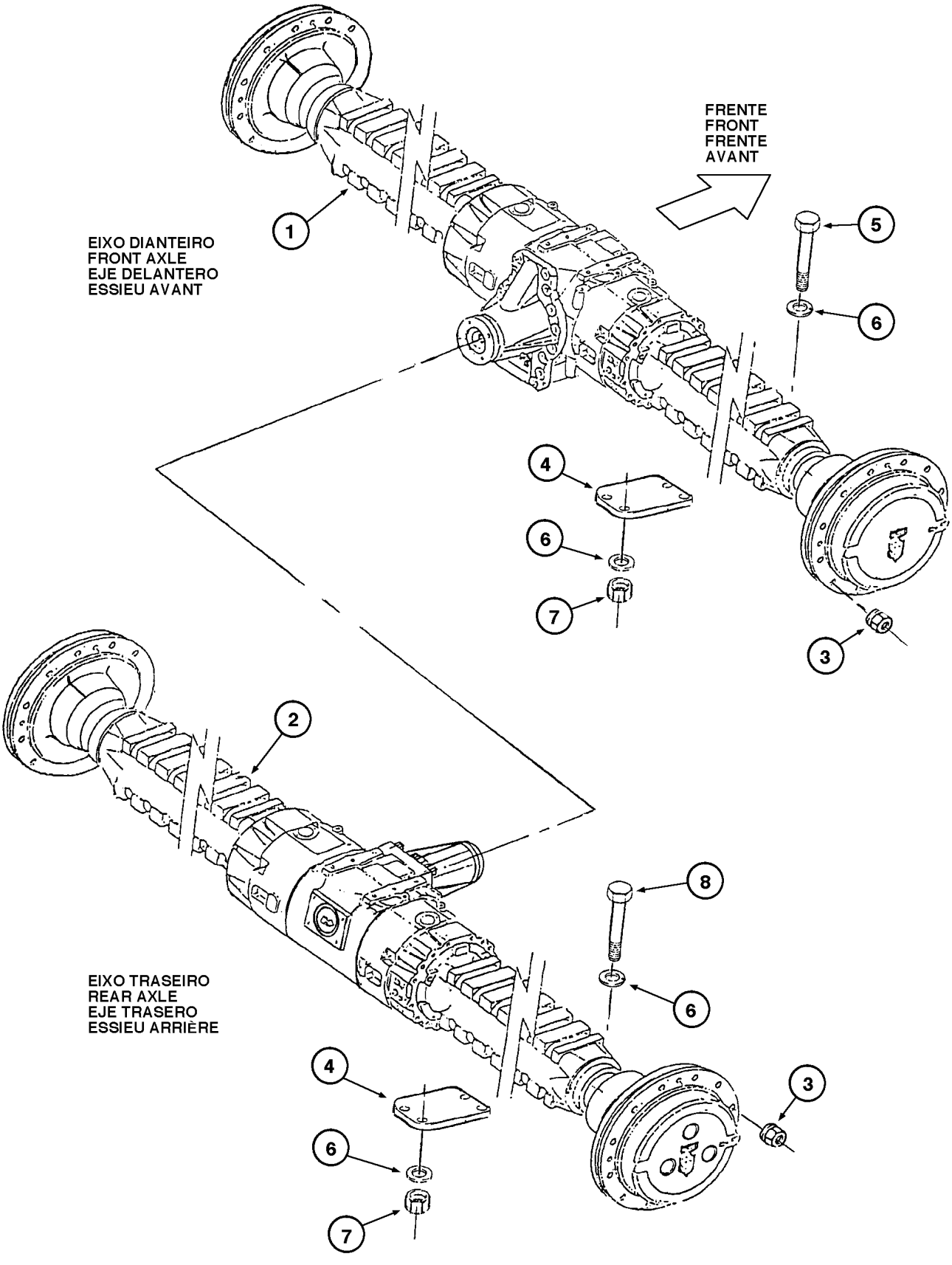
FRENTE
FRONT
FRENTE
AVANT
EIXO DIANTEIRO
FRONT AXLE
EJE DELANTERO
ESSIEU AVANT
EIXO TRASEIRO
REAR AXLE
EJE TRASERO
ESSIEU ARRIÈRE
1
2
3
4
5
6
7
8

ITEM REF.	PEÇA Nº PART Nº PIEZA Nº PIÈCE Nº	QDE. QTY. CANT. QTE.	DESCRIÇÃO (Português)	DESCRIPTION (English)	DESCRIPCION (Español)	DESCRIPTION (Français)
1	148216A1	1	EIXO DIANTEIRO - Conj. (P.6-54 a 64)	FRONT AXLE - Assy. (P.6-54 a 64)	EJE DELANTERO - Conj. (P.6-54 a 64)	ESSIEU AVANT - Ens. (P.6-54 a 64)
2	148217A1	1	EIXO TRASEIRO - Conj. (P.6-66 a 76)	REAR AXLE - Assy. (P.6-66 a 76)	EJE TRASERO - Conj. (P.6-66 a 76)	ESSIEU ARRIÈRE - Ens. (P.6-66 a 76)
3	147496A1	24	PORCA	NUT	TUERCA	ÉCROU
4	148220A1	4	PLACA	PLATE	PLACA	PLAQUE
5	148223A1	8	PARAFUSO	BOLT	TORNILLO	VIS
6	D36505	32	ARRUELA	WASHER	ARANDELA	RONDELLE
7	232-24016	16	PORCA	NUT	TUERCA	ÉCROU
8	E158695	8	PARAFUSO	BOLT	TORNILLO	VIS

NOTA: A partir do nº de série JHF0042038 —>
NOTE: Starting with serial nº JHF0042038 —>
NOTA: A partir del nº de série JHF0042038 —>
NOTE: A partir du nº de série JHF0042038 —>

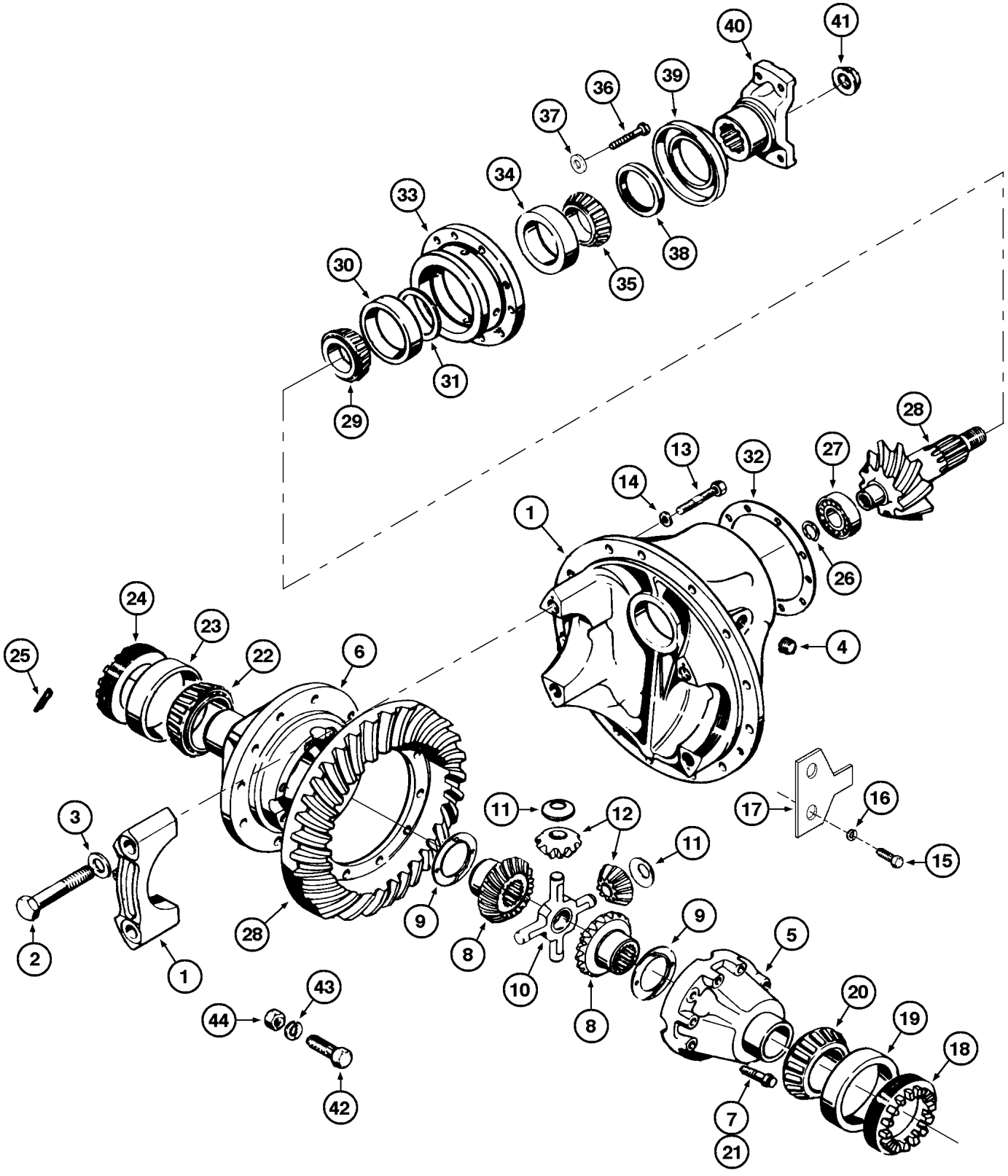
40
41
36
39
37
34
33
38
35
30
31
29
28
13
32
27
14
1
26
24
23
22
6
4
25
3
11
12
17
16
15
2
28
9
8
10
11
9
5
20
19
18
43
44
42
7
21

ITEM REF.	PEÇA Nº PART Nº PIEZA Nº PIÈCE Nº	QDE. QTY. CANT. QTE.	DESCRIÇÃO (Português)	DESCRIPTION (English)	DESCRIPCION (Español)	DESCRIPTION (Français)
	146021A1	1	DIFERENCIAL - Conj.	DIFFERENTIAL - Assy.	DIFERENCIAL conj.	DIFFERENTIEL - Ens.
1	145997A1	1	CARCAÇA	HOUSING	CARCASA	CARCASSE
2	146002A1	4	PARAFUSO	BOLT	TORNILLO	VIS
3	146001A1	4	ARRUELA	WASHER	ARANDELA	RONDELLE
4	145996A1	1	BUJÃO	PLUG	TAPÓN	BOUCHON
5	146010A1	1	CAIXA - Conj.	HOUSING - Assy.	CAJA - Conj.	BOITE - Ens.
6	NSS	1	CAIXA	HOUSING	CAJA	BOITE
7	147440A1	12	PARAFUSO	BOLT	TORNILLO	VIS
8	146012A1	2	PLANETÁRIO	PLANET GEAR	ENGRANAJE	ENGRENAGE
9	146011A1	2	ANEL-encosto	RING-back up	ANILLO-apoyo	BAGUE d'appui
10	146014A1	1	CRUZETA	SPIDER	CRUCETA	CROSSETTE
11	146013A1	4	SATÉLITE	GEAR	ENGRANAJE	ENGRENAGE
12	E96708	4	ANEL-encosto	RING-back up	ANILLO-apoyo	BAGUE d'appui
13	145999A1	4	PARAFUSO LONGO	BOLT LONG	PERNO	VIS
13	146000A1	8	PARAFUSO CURTO	BOLT SHORT	PERNO	VIS
14	147441A1	12	ARRUELA	WASHER	ARANDELA	RONDELLE
15	146006A1	2	PARAFUSO	BOLT	TORNILLO	VIS
16	146005A1	2	ARRUELA	WASHER	ARANDELA	RONDELLE
17	146004A1	1	TRAVA	LOCK	TRABA	ARRET
18	146003A1	1	ANEL LD	RING RH	ANILLO DERECHO	BAGUE DROIT
19	146007A1	1	ROLAMENTO-CAPA	BEARING CAP	RODAMIENTO	ROULEMENT
20	146008A1	1	ROLAMENTO-CONE	BEARING CONE	RODAMIENTO	ROULEMENT
21	D47366	12	ARRUELA	WASHER	ARANDELA	RONDELLE
22	A18173	1	ROLAMENTO-CONE	BEARING CONE	RODAMIENTO	ROULEMENT
23	E96715	1	ROLAMENTO-CAPA	BEARING CAP	RODAMIENTO	ROULEMENT
24	146017A1	1	ANEL LE	RING LH	ANILLO IZQ	BAGUE GOUCHE
25	A18196	1	CONTRA PINO	COTTER PIN	PASADOR	GOUPILLE
26	A18199	1	ANEL-trava	SNAP ring	ANILLO seguro	SEGMENT d'arret
27	D82783	1	ROLAMENTO-ROLOS	BEARING ROLLERS	RODAMIENTO	ROULEMENT
28	145984A1	1	CORÔA & PINHÃO - Conj.	GEAR & PINION - Assy.	ENGRANAJE - Conj.	PIGNION & ENG. - Ens.
29	L30032	1	ROLAMENTO-CONE	BEARING CONE	RODAMIENTO	ROULEMENT
30	A9840	1	ROLAMENTO-CAPA	BEARING CAP	RODAMIENTO	ROULEMENT
31	E96415		ESPAÇADOR (UQN) (12,24mm)	SPACER (UAR) (12,24mm)	ESPACIADOR (UCN) (12,24mm)	ENTRETOISE (SB) (12,24mm)
31	E96416		ESPAÇADOR (UQN) (12,27mm)	SPACER (UAR) (12,27mm)	ESPACIADOR (UCN) (12,27mm)	ENTRETOISE (SB) (12,27mm)
31	E96417		ESPAÇADOR (UQN) (12,30mm)	SPACER (UAR) (12,30mm)	ESPACIADOR (UCN) (12,30mm)	ENTRETOISE (SB) (12,30mm)
31	E96418		ESPAÇADOR (UQN) (12,32mm)	SPACER (UAR) (12,32mm)	ESPACIADOR (UCN) (12,32mm)	ENTRETOISE (SB) (12,32mm)
31	E96419		ESPAÇADOR (UQN) (12,34mm)	SPACER (UAR) (12,34mm)	ESPACIADOR (UCN) (12,34mm)	ENTRETOISE (SB) (12,34mm)
31	E96420		ESPAÇADOR (UQN) (12,37mm)	SPACER (UAR) (12,37mm)	ESPACIADOR (UCN) (12,37mm)	ENTRETOISE (SB) (12,37mm)
31	E96421		ESPAÇADOR (UQN) (12,40mm)	SPACER (UAR) (12,40mm)	ESPACIADOR (UCN) (12,40mm)	ENTRETOISE (SB) (12,40mm)

NOTA : A partir do nº de série / A partir del nº de série JHF0018417 —> JHF0042037
NOTE : Starting with serial nº / A partir du nº de série JHF0018417 —> JHF0042037

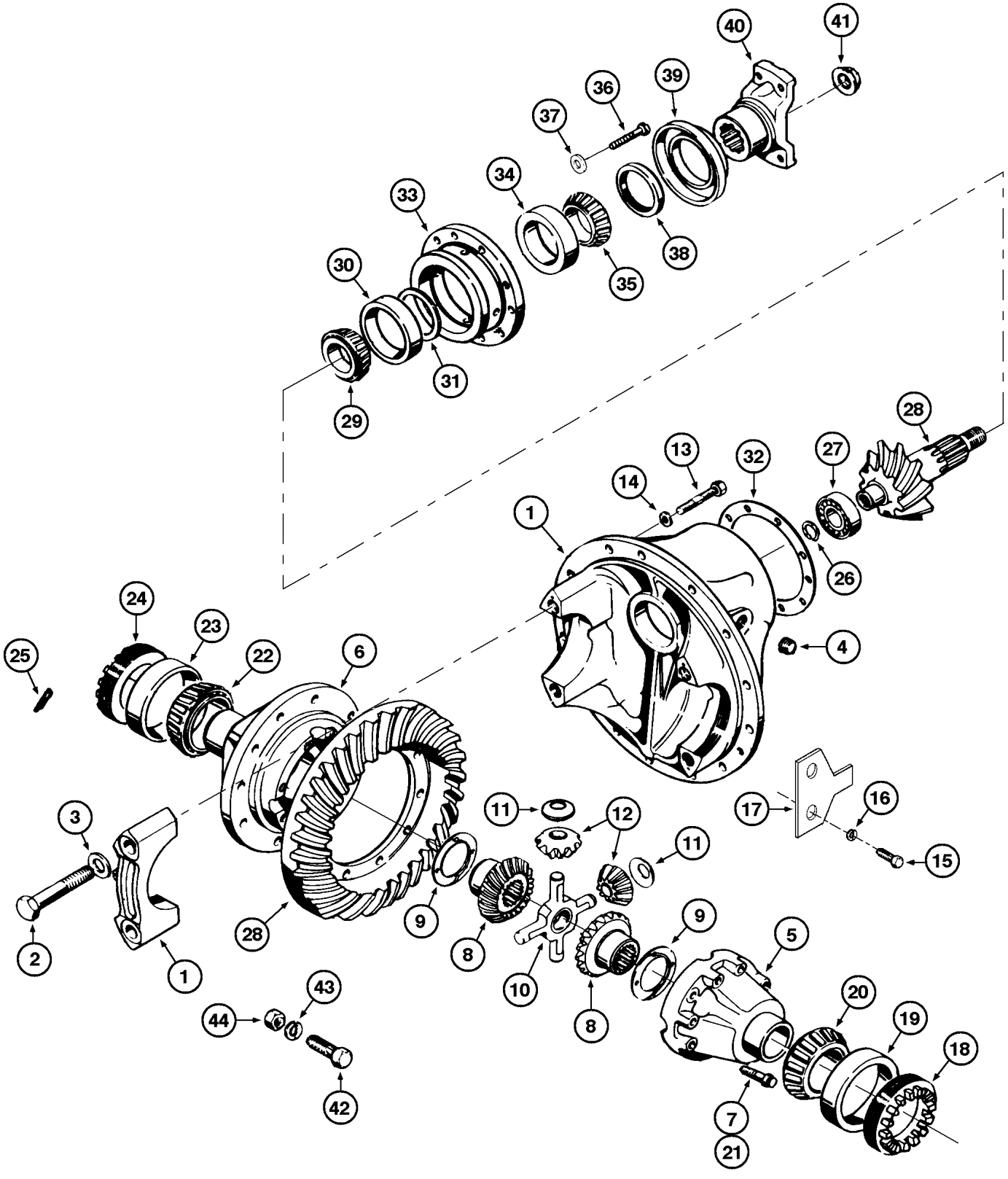
40
41
36
39
37
34
33
38
35
30
31
29
28
13
32
27
14
1
26
24
23
22
6
4
25
3
11
12
17
16
11
15
2
28
9
8
10
9
5
20
19
18
8
44
43
42
7
21

ITEM REF.	PEÇA Nº PART Nº PIEZA Nº PIÈCE Nº	QDE. QTY. CANT. QTE.	DESCRIÇÃO (Português)	DESCRIPTION (English)	DESCRIPCION (Español)	DESCRIPTION (Français)
31	E96422		ESPAÇADOR (UQN) (12,42mm)	SPACER (UAR) (12,42mm)	ESPACIADOR (UCN) (12,42mm)	ENTRETOISE (SB) (12,42mm)
31	E96423		ESPAÇADOR (UQN) (12,45mm)	SPACER (UAR) (12,45mm)	ESPACIADOR (UCN) (12,45mm)	ENTRETOISE (SB) (12,45mm)
31	E96424		ESPAÇADOR (UQN) (12,47mm)	SPACER (UAR) (12,47mm)	ESPACIADOR (UCN) (12,47mm)	ENTRETOISE (SB) (12,47mm)
32	145985A1		CALÇO (UQN) (0,05m)	SHIM (UAR) (0,05m)	CALZO (UCN) (0,05m)	CALE (SB) (0,05m)
32	145986A1		CALÇO (UQN) (0,125m)	SHIM (UAR) (0,125m)	CALZO (UCN) (0,125m)	CALE (SB) (0,125m)
32	145987A1		CALÇO (UQN) (0,20m)	SHIM (UAR) (0,20m)	CALZO (UCN) (0,20m)	CALE (SB) (0,20m)
32	145988A1		CALÇO (UQN) (0,50m)	SHIM (UAR) (0,50m)	CALZO (UCN) (0,50m)	CALE (SB) (0,50m)
33	145989A1	1	CAIXA PINHÃO - Conj.	GEAR HOUSING - Assy.	CAJA PINION - Conj.	BOITE - Ens.
34	A138433	1	ROLAMENTO	BEARING	RODAMIENTO	ROULEMENT
35	S11921	1	ROLAMENTO	BEARING	RODAMIENTO	ROULEMENT
36	145990A1	8	PARAFUSO	BOLT	TORNILLO	VIS
37	147442A1	8	ARRUELA	WASHER	ARANDELA	RONDELLE
38	145992A1	1	VEDADOR	SEAL	SELLO	JOINT
39	145993A1	1	DEFLETOR	BAFFLE	DEFLECTOR	DEFLECTEUR
40	145994A1	1	GARFO	YOKE	GARFO	CARDAN
41	145995A1	1	PORCA-PINHÃO	NUT-PINION	TUERCA PINION	ECROU
42	146015A1	12	PARAFUSO	BOLT	TORNILLO	VIS
43	D74366	12	ARRUELA	WASHER	ARANDELA	RONDELLE
44	146016A1	12	PORCA	NUT	TUERCA	ECROU

NOTA : A partir do nº de série / A partir del nº de série JHF0018417 —> JHF0042037
NOTE : Starting with serial nº / A partir du nº de série JHF0018417 —> JHF0042037

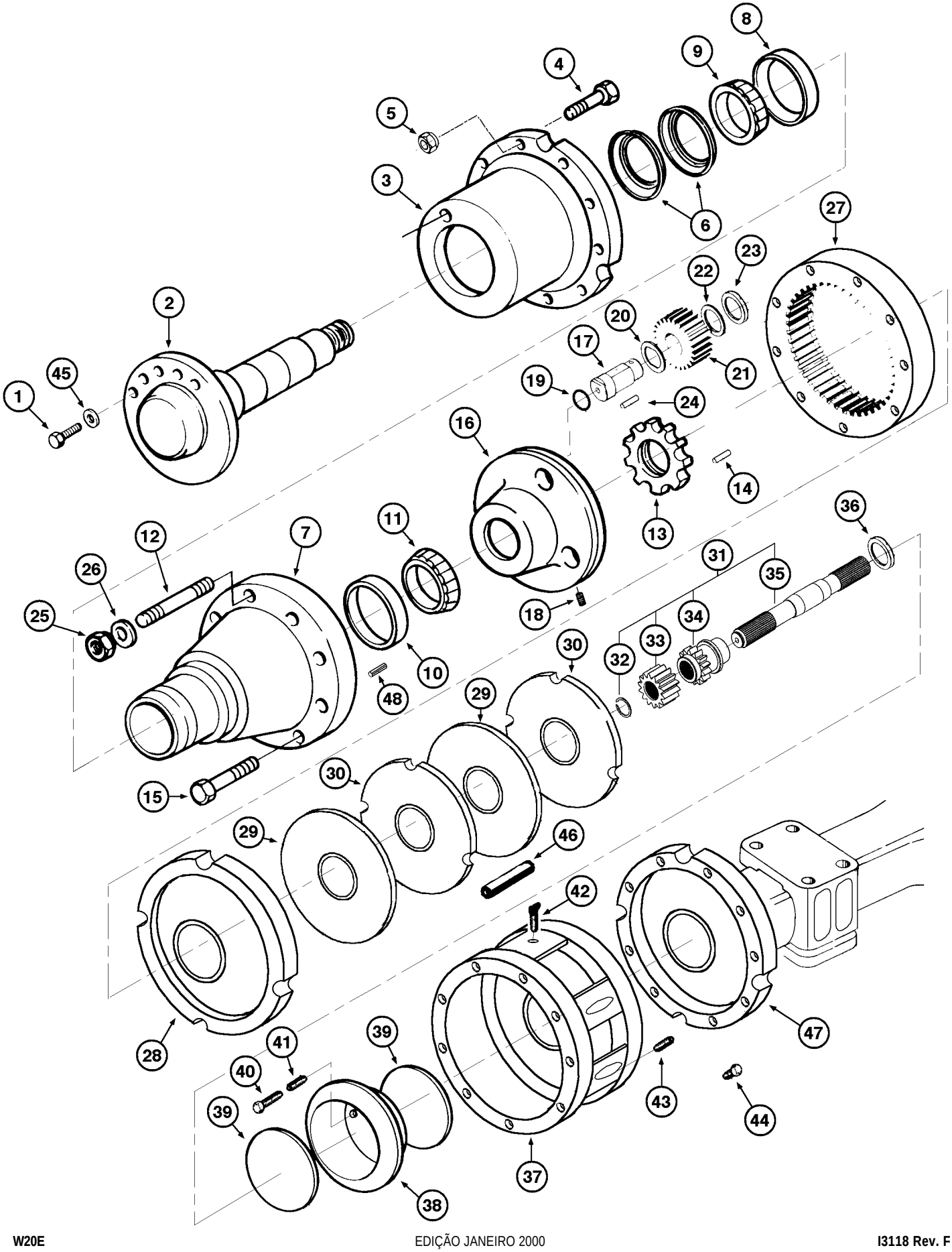
1
2
3
4
5
6
7
8
9
10
11
12
13
14
15
16
17
18
19
20
21
22
23
24
25
26
27
28
29
30
31
32
33
34
35
36
37
38
39
40
41
42
43
44
45
46
47
48

ITEM REF.	PEÇA Nº PART Nº PIEZA Nº PIÈCE Nº	QDE. QTY. CANT. QTE.	DESCRIÇÃO (Português)	DESCRIPTION (English)	DESCRIPCION (Español)	DESCRIPTION (Français)
1	147100A1	24	PARAFUSO	BOLT	TORNILLO	VIS
2	147101A1	1	EIXO SAÍDA	SHAFT OUTPUT	EJE SALIDA	ARBRE
3	147102A1	1	FLANGE RODA - Conj.	FLANGE-Assy	BRIDA - Conj.	BRIDE-ens
4	A13112	12	PARAFUSO	BOLT	TORNILLO	VIS
5	A12522	12	PORCA	NUT	TUERCA	ECROU
6	146028A1	2	VEDADOR	SEAL	SELLO	JOINT
7	147103A1	1	CAIXA rolamento - Conj.	HOUSING-bearing - Assy.	CAJA-rodamiento - Conj.	BOITE-roulement - Ens.
8	L33732	1	ROLAMENTO capa	BEARING cap	RODAMIENTO	ROULEMENT
9	L33737	1	ROLAMENTO cone	BEARING cone	RODAMIENTO	ROULEMENT
10	L33732	1	ROLAMENTO capa	BEARING cap	RODAMIENTO	ROULEMENT
11	L33737	1	ROLAMENTO cone	BEARING cone	RODAMIENTO	ROULEMENT
12	146043A1	4	PRISIONEIRO	STUD	ESPARRAGO	GOUJON
13	147104A1	1	PORCA-ajuste	NUT-adjust	TUERCA-ajuste	ECROU-ajuster
14	147105A1	1	PARAFUSO-trava	BOLT-lock	PERNO-cierre	VIS-d'arrêt
15	146044A1	8	PARAFUSO	BOLT	TORNILLO	VIS
16	147106A1	1	FLANGE ENG. - Conj.	FLANGE-gear-Assy	FLANGE-engranaje - Conj.	BRIDE-pignion - Ens.
17	146049A1	3	EIXO	SHAFT	EJE	ARBRE
18	146060A1	3	PARAFUSO	BOLT	TORNILLO	VIS
19	146048A1	3	ESPAÇADOR-roletes	SPACER-rollers	ESPACIADOR	ENTRETOISE
20	146051A1	3	ARRUELA	WASHER	ARANDELA	RONDELLE
21	146050A1	3	ENGRENAGEM planetária	GEAR planet	ENGRENAJE	NEGRENAGE
22	146052A1	3	ARRUELA-encosto	WHASHER-thrust	ARANDELA	RONDELLE
23	146053A1	3	ANEL-trava	RING-snap	ANILLO-traba	SEGMENT D´ARRET
24	146061A1	246	ROLETE	ROLLER	ROLETE	ROLLER
25	146042A1	4	PORCA	NUT	TUERCA	ECROU
26	L36067	12	ARRUELA	WASHER	ARANDELA	RONDELLE
27	146046A1	1	ENGRENAGEM coroa	GEAR ring	ENGRENAJE	NEGRENAGE
28	146054A1	1	PLACA-freio	PLATE-brake	PLACA-freno	PLAQUE-frein
29	146055A1	2	DISCO-fricção	DISC-friction	DISCO-fricción	DISQUE-friction
30	146057A1	2	DISCO-estacionário	DISC-float	DISCO-flotador	DISQUE-flotteur
31	146778A1	1	SEMI EIXO LD - Conj.	SHAFT RH - Assy.	EJE Der. - Conj.	ARBRE Droit - Ens.
31	146779A1	1	SEMI EIXO LE - Conj.	SHAFT LH - Assy.	EJE Izq. - Conj.	ARBRE Gauche - Ens.
32	A18142	1	ANEL-elástico	RING-spring	ANILLO-elástico	BAGUE-élastique
33	146781A1	1	ENGRENAGEM	GEAR	ENGRANAJE	PIGNON
34	146780A1	1	LUVA	SLEEVE	MANGUITO	MANCHON
35	146782A1	1	SEMI EIXO LD	SHAFT RH	EJE derecho	ARBRE Droit
35	146783A1	1	SEMI EIXO LE	SHAFT LH	EJE isquierdo	ARBRE Gauche
36	146062A1	1	ARRUELA	WASHER	ARANDELA	RONDELLE
	146075A1	1	CAIXA FREIO LD - Conj.	BRAKE HSG RH - Assy.	CAJA FRENO Der. - Conj.	BOITE FREIN Dr.- Ens.
	146076A1	1	CAIXA FREIO LE - Conj.	BRAKE HSG LH - Assy.	CAJA FRENO Izq.-Conj.	BOITE FREIN Go.- Ens.
37	146067A1	1	CAIXA LD	HOUSING RH	CAJA Der.	BOITE Droit
37	146068A1	1	CAIXA LE	HOUSING LH	CAJA Izq.	BOITE Gauche
38	146066A1	1	PISTÃO-freio - Conj.	PISTON-brake - Assy.	EMBOLO-freno - Conj.	PISTON-frein - Ens.
39	146065A1	2	VEDADOR	SEAL	SELLO	JOINT
40	146063A1	6	PARAFUSO	BOLT	TORNILLO	VIS
41	146064A1	6	MOLA	SPRING	RESORTE	RESSORT
42	146069A1	1	VÁLVULA-sangria	VALVE bleeding	VÁLVULA	VALVE
43	146022A1	1	DRENO	DRAIN	DRENO	DRAIN

NOTA: nº de série / nº de série JHF0020297 —> JHF0020556
NOTE: serial nº / nº de série JHF0020297 —> JHF0020556

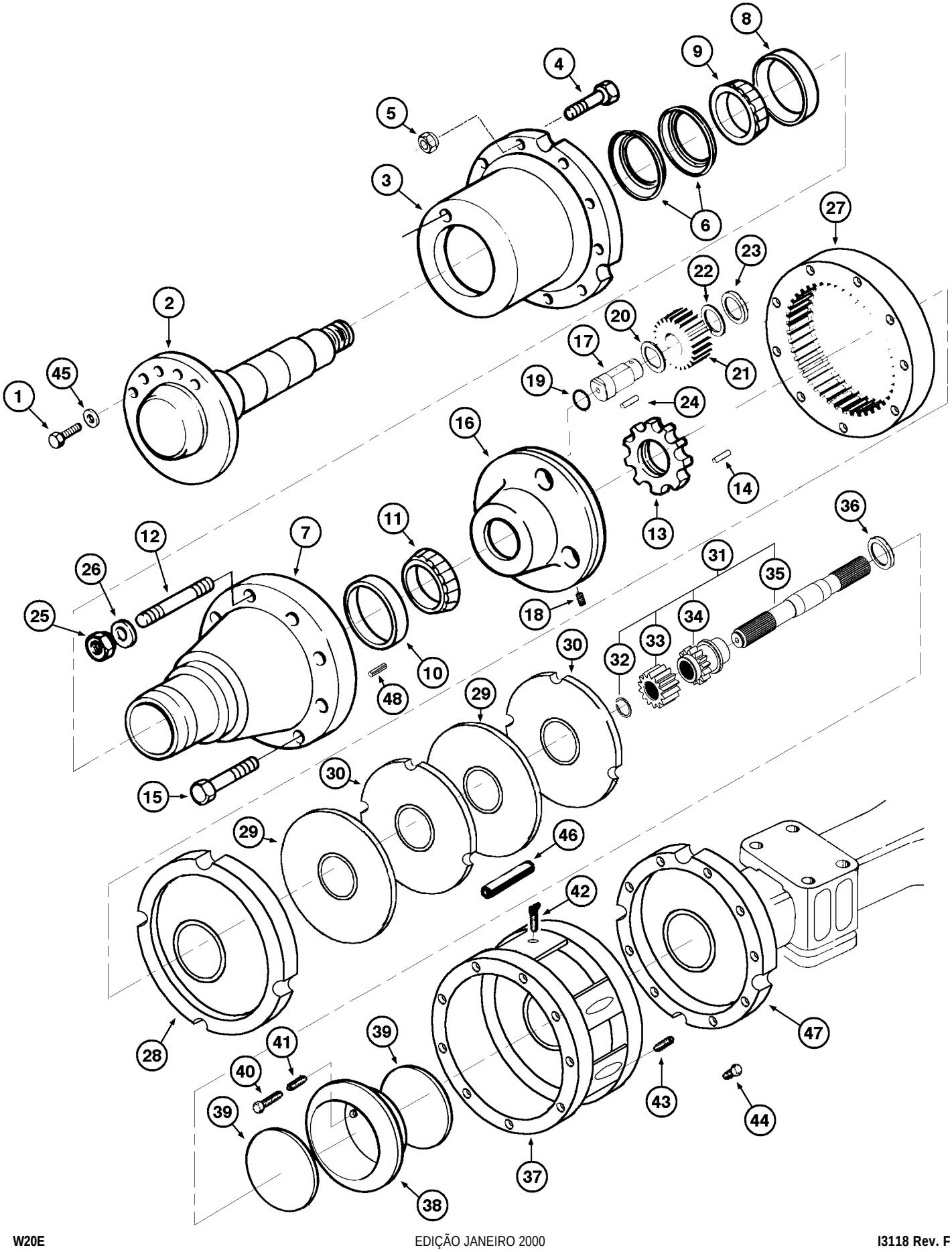
1
2
3
4
5
6
7
8
9
10
11
12
13
14
15
16
17
18
19
20
21
22
23
24
25
26
27
28
29
30
31
32
33
34
35
36
37
38
39
40
41
42
43
44
45
46
47
48

ITEM REF.	PEÇA Nº PART Nº PIEZA Nº PIÈCE Nº	QDE. QTY. CANT. QTE.	DESCRIÇÃO (Português)	DESCRIPTION (English)	DESCRIPCION (Español)	DESCRIPTION (Français)
44	145996A1	1	BUJÃO-nível	PLUG level	TAPÓN nível	BOUCHON
45	147107A1	24	ARRUELA	WASHER	ARANDELA	RONDELLE
46	146056A1	3	PINO-trava	PIN-lock	PASADOR-traba	GOUPILLE
47	147439A1	1	CARCAÇA-eixo	HOUSING-shaft	CARCASA-eje	CARCASSE-axe
48	147432A1	2	PINO-trava	PIN-lock	PASADOR-traba	GOUPILLE

NOTA: nº de série / nº de série JHF0020297 —> JHF0020556
NOTE: serial nº / nº de série JHF0020297 —> JHF0020556

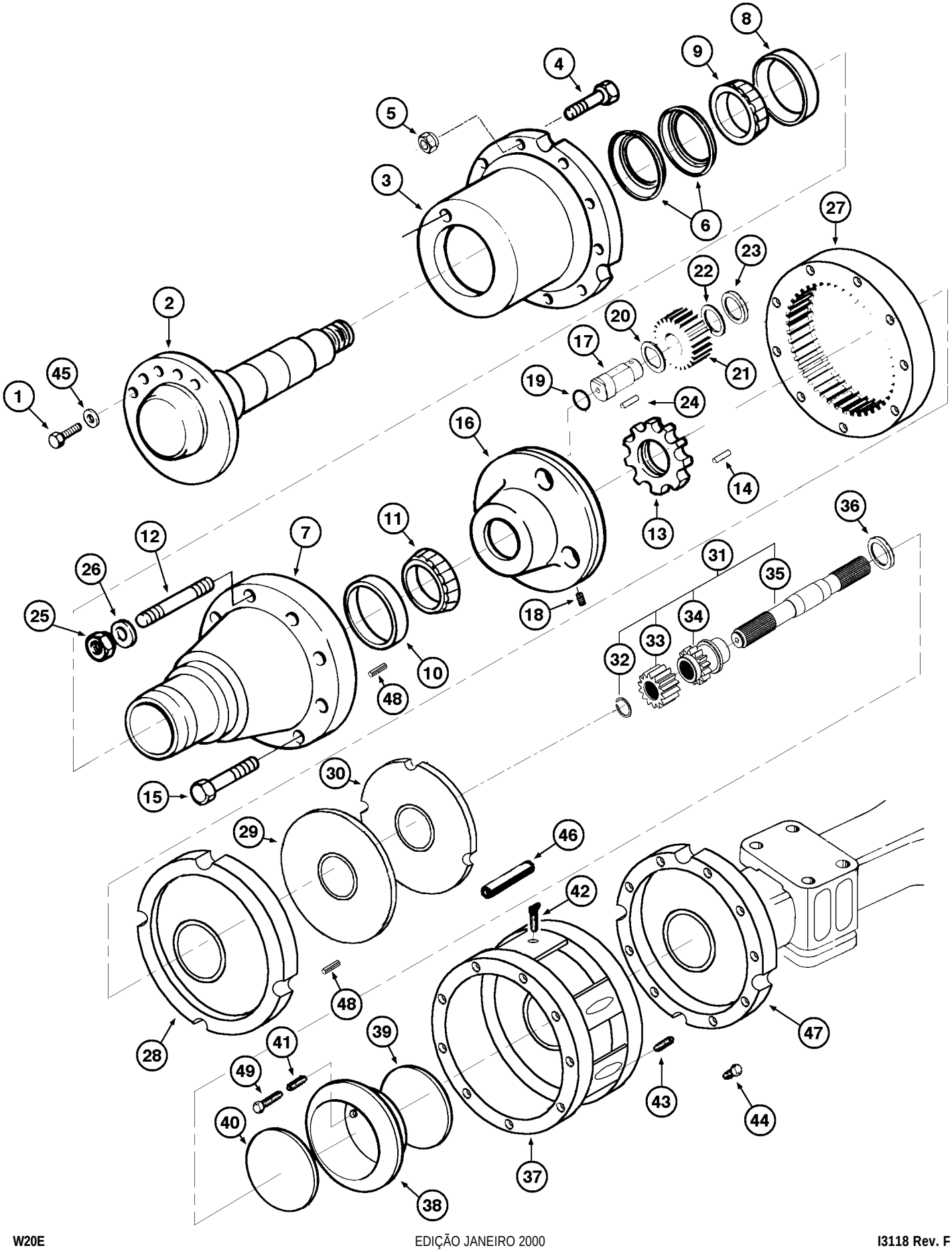
1
2
3
4
5
6
7
8
9
10
11
12
13
14
15
16
17
18
19
20
21
22
23
24
25
26
27
28
29
30
31
32
33
34
35
36
37
38
39
40
41
42
43
44
45
46
47
48
49

ITEM REF.	PEÇA Nº PART Nº PIEZA Nº PIÈCE Nº	QDE. QTY. CANT. QTE.	DESCRIÇÃO (Português)	DESCRIPTION (English)	DESCRIPCION (Español)	DESCRIPTION (Français)
1	147100A1	24	PARAFUSO	BOLT	TORNILLO	VIS
2	147101A1	1	EIXO SAÍDA	SHAFT OUTPUT	EJE SALIDA	ESSIEU
3	147427A1	1	FLANGE RODA - Conj.	FLANGE-assy	BRIDA - Conj.	BRIDE-Ens
4	A13112	12	PARAFUSO	BOLT	TORNILLO	VIS
5	A12522	12	PORCA (Nota 4)	NUT (Note 4)	TUERCA (Nota 4)	ECROU (Note 4)
5	148296A1	12	PORCA (Nota 5)	NUT (Note 5)	TUERCA (Nota 5)	ECROU (Note 5)
6	146028A1	1	VEDADOR	SEAL	SELLO	JOINT
7	147428A1	1	CAIXA rol. - Conj. (Nota 1)	HOUSING - Assy. (Note 1)	CAJA - Conj. (Nota 1)	BOITE- Ens. (Note 1)
8	L33732	1	ROLAMENTO capa	BEARING cap	RODAMIENTO	ROULEMENT
9	L33737	1	ROLAMENTO cone	BEARING cone	RODAMIENTO	ROULEMENT
10	L33732	1	ROLAMENTO capa	BEARING cap	RODAMIENTO	ROULEMENT
11	L33737	1	ROLAMENTO cone	BEARING cone	RODAMIENTO	ROULEMENT
12	146043A1	4	PRISIONEIRO	STUD	ESPARRAGO	GOUJON
13	147104A1	1	PORCA-ajuste	NUT-adjust	TUERCA-ajuste	ECROU-ajuster
14	147105A1	1	PARAFUSO-trava	BOLT-lock	PERNO-cierre	VIS-d'arrêt
15	146044A1	8	PARAFUSO	BOLT	TORNILLO	VIS
16	147106A1	1	FLANGE ENG. - Conj.	FLANGE-gear-assy	FLANGE-engranaje - Conj.	BRIDE-pignion - Ens.
17	146049A1	3	EIXO	SHAFT	EJE	ARBRE
18	146060A1	3	PARAFUSO	BOLT	TORNILLO	VIS
19	146048A1	3	ESPAÇADOR-roletes	SPACER-rollers	ESPACIADOR	ENTRETOISE
20	146051A1	3	ARRUELA	WASHER	ARANDELA	RONDELLE
21	146050A1	3	ENGRENAGEM planetária	GEAR planet	ENGRENAJE	NEGRENAGE
22	147429A1	3	ARRUELA-encosto	WHASHER-thrust	ARANDELA	RONDELLE
23	147430A1	3	ANEL-trava	RING-snap	ANILLO-traba	SEGMENT D´ARRET
24	146061A1	246	ROLETE	ROLLER	ROLETE	ROLLER
25	146042A1	4	PORCA	NUT	TUERCA	ECROU
26	L36067	12	ARRUELA	WASHER	ARANDELA	RONDELLE
27	146046A1	1	ENGRENAGEM coroa	GEAR ring	ENGRENAJE	NEGRENAGE
28	147613A1	1	PLACA-freio (Nota 2)	PLATE-brake (Note 2)	PLACA-freno (Nota 2)	PLAQUE-frein (Note 2)
29	146055A1	1	DISCO-fricção	DISC-friction	DISCO-fricción	DISQUE-friction
30	146057A1	1	DISCO-estacionário	DISC-float	DISCO-flotador	DISQUE-flotteur
31	147433A1	1	SEMI EIXO LD - Conj.	SHAFT RH - Assy.	EJE Der. - Conj.	ARBRE Droit - Ens.
31	147434A1	1	SEMI EIXO LE - Conj.	SHAFT LH - Assy.	EJE Izq. - Conj.	ARBRE Gauche - Ens.
32	A18142	1	ANEL-elástico	RING-spring	ANILLO-elástico	BAGUE-élastique
33	146781A1	1	ENGRENAGEM	GEAR	ENGRANAJE	PIGNON
34	147435A1	1	LUVA	SLEEVE	MANGUITO	MANCHON
35	147436A1	1	SEMI EIXO LD	SHAFT RH	EJE derecho	ARBRE Droit
35	147437A1	1	SEMI EIXO LE	SHAFT LH	EJE isquierdo	ARBRE Gauche
36	147450A1	1	ARRUELA	WASHER	ARANDELA	RONDELLE
	147619A1	1	CAIXA FREIO LD - Conj. (Nota 3)	BRAKE HSG RH - Assy. (Note 3)	CAJA FRENO Der. - Conj. (Nota 3)	BOITE FREIN Dr.- Ens. (Note 3)
	147620A1	1	CAIXA FREIO LE - Conj. (Nota 3)	BRAKE HSG LH - Assy. (Note 3)	CAJA FRENO Izq.-Conj. (Nota 3)	BOITE FREIN Go.- Ens. (Note 3)
37	147615A1	1	CAIXA LD	HOUSING RH	CAJA Der.	BOITE Droit
37	147616A1	1	CAIXA LE	HOUSING LH	CAJA Izq.	BOITE Gauche
38	147617A1	1	PISTÃO-freio - Conj.	PISTON-brake - Assy.	EMBOLO-freno - Conj.	PISTON-frein - Ens.
39	146065A1	1	VEDADOR	SEAL	SELLO	JOINT
40	147618A1	1	VEDADOR	SEAL	SELLO	JOINT
41	147438A1	6	MOLA	SPRING	RESORTE	RESSORT
42	146069A1	1	VÁLVULA-sangria	VALVE bleeding	VÁLVULA	VALVE
43	146022A1	1	DRENO	DRAIN	DRENO	DRAIN

NOTA: A partir do nº de série / A partir del nº de série JHF0020557 —> JHF0042037
NOTE: Starting with serial nº / A partir du nº de série JHF0020557 —> JHF0042037

NOTA 1: Inclui / Includes / Incluye / Comprend 8, 10
NOTA 2: Inclui / Includes / Incluye / Comprend 48
NOTA 3: Inclui / Includes /Incluye / Comprend 37, 38, 39, 40, 41, 49

NOTA 4: Até o nº de série / Hasta el nº de série —> JHF0030600
NOTE 4: Up to serial nº / Jusq'au nº de série —> JHF0030600

NOTA 5: A partir do nº de série / A partir del nº de série JHF0030601 —> JHF0042037
NOTE 5: Starting with serial nº / A partir du nº de série JHF0030601 —> JHF0042037

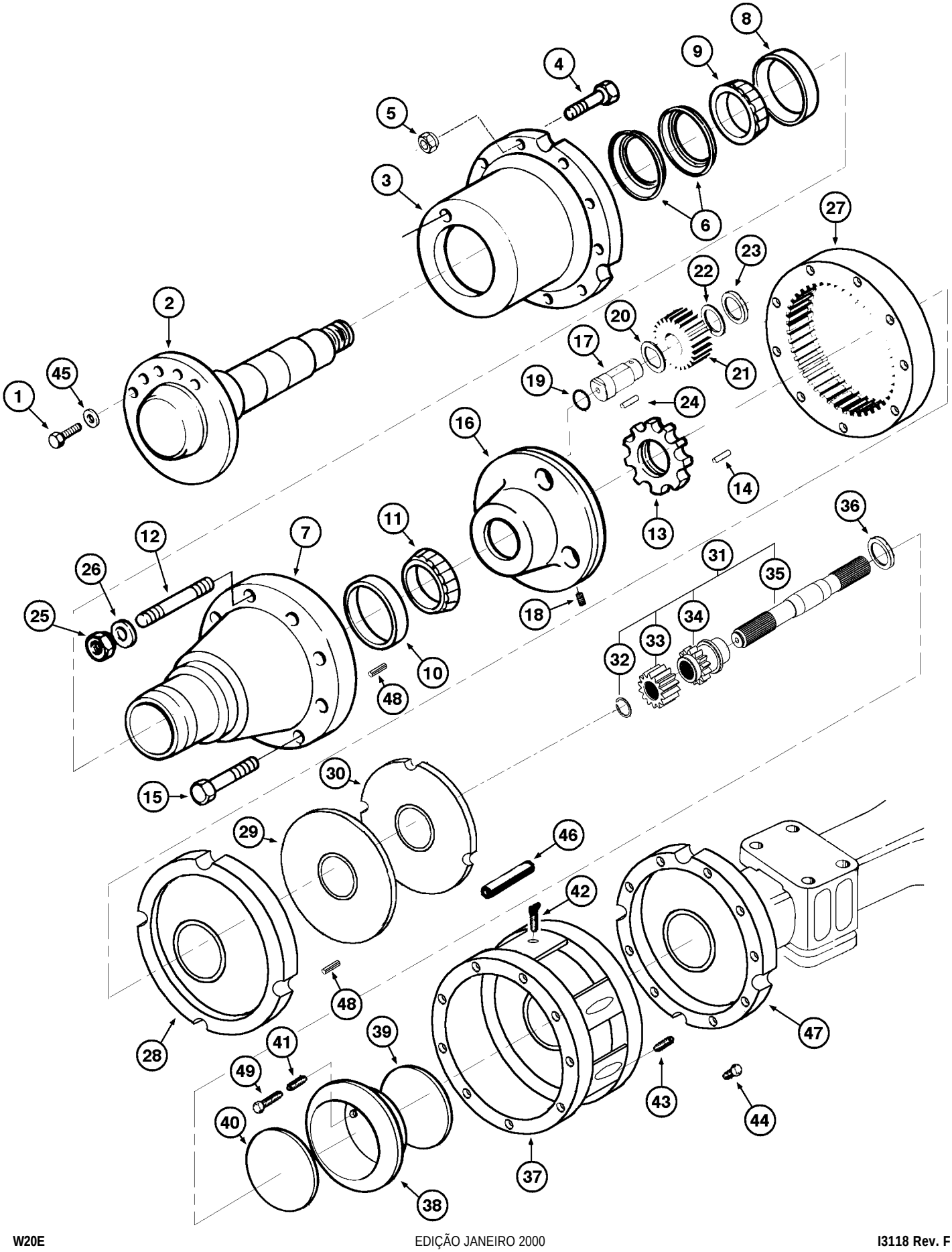
1
2
3
4
5
6
7
8
9
10
11
12
13
14
15
16
17
18
19
20
21
22
23
24
25
26
27
28
29
30
31
32
33
34
35
36
37
38
39
40
41
42
43
44
45
46
47
48
49

ITEM REF.	PEÇA Nº PART Nº PIEZA Nº PIÈCE Nº	QDE. QTY. CANT. QTE.	DESCRIÇÃO (Português)	DESCRIPTION (English)	DESCRIPCION (Español)	DESCRIPTION (Français)
44	145996A1	1	BUJÃO-nível	PLUG level	TAPÓN nível	BOUCHON
45	L30737	24	ARRUELA	WASHER	ARANDELA	RONDELLE
46	146056A1	3	PINO-trava	PIN-lock	PASADOR-traba	GOUPILLE
47	147439A1	1	CARCAÇA-eixo	HOUSING-shaft	CARCASA-eje	CARCASSE-axe
48	147614A1	3	PINO-trava	PIN-lock	PASADOR-traba	GOUPILLE
49	146063A1	6	PARAFUSO	BOLT	TORNILLO	VIS
49	146063A1	6	PARAFUSO	BOLT	TORNILLO	VIS

NOTA: A partir do nº de série / A partir del nº de série JHF0020557 —> JHF0042037
NOTE: Starting with serial nº / A partir du nº de série JHF0020557 —> JHF0042037

NOTA 1: Inclui / Includes / Incluye / Comprend 8, 10
NOTA 2: Inclui / Includes / Incluye / Comprend 48
NOTA 3: Inclui / Includes /Incluye / Comprend 37, 38, 39, 40, 41, 49

NOTA 4: Até o nº de série / Hasta el nº de série —> JHF0030600
NOTE 4: Up to serial nº / Jusq'au nº de série —> JHF0030600

NOTA 5: A partir do nº de série / A partir del nº de série JHF0030601 —> JHF0042037
NOTE 5: Starting with serial nº / A partir du nº de série JHF0030601 —> JHF0042037

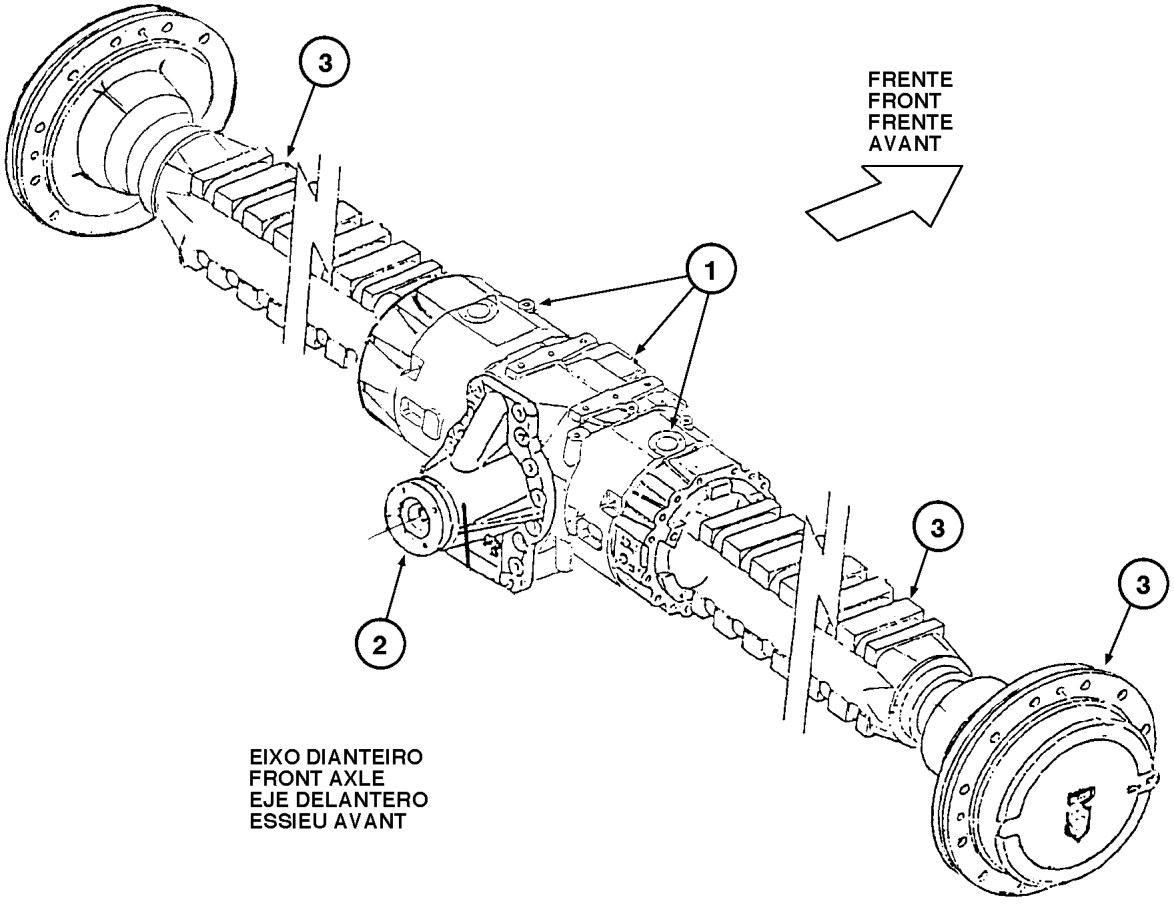

EIXO DIANTEIRO
FRONT AXLE
EJE DELANTERO
ESSIEU AVANT

ITEM REF.	PEÇA Nº PART Nº PIEZA Nº PIÈCE Nº	QDE. QTY. CANT. QTE.	DESCRIÇÃO (Português)	DESCRIPTION (English)	DESCRIPCION (Español)	DESCRIPTION (Français)
	148216A1	1	EIXO DIANTEIRO - Conj. (P.6-56/64) (Nota)	FRONT AXLE - Assy. (P.6-56/64) (Note)	EJE DELANTERO - Conj. (P.6-56/64) (Nota)	ESSIEU AVANT - Ens. (P.6-56/64) (Note)
1	REF.	1	CARCAÇA (P.6-56)	HOUSING (P.6-56)	CARCASA (P.6-56)	CARCASSE (P.6-56)
2	REF.	1	DIFERENCIAL (P.6-60)	DIFFERENTIAL (P.6-60)	DIFERENCIAL (P.6-60)	DIFFERENTIEL (P.6-60)
3	REF.	1	CUBOS, RODAS E FREIOS (P.6-62/64)	HUBS, WHEELS & BRAKES (P.6-62/64)	CUBOS, RUEDAS Y FRENOS (P.6-62/64)	MOYEU, ROUES ET FREINS (P.6-62/64)

NOTA: A partir do nº de série JHF0042038 —>
NOTE: Starting with serial nº JHF0042038 —>
NOTA: A partir del nº de série JHF0042038 —>
NOTE: A partir du nº de série JHF0042038 —>

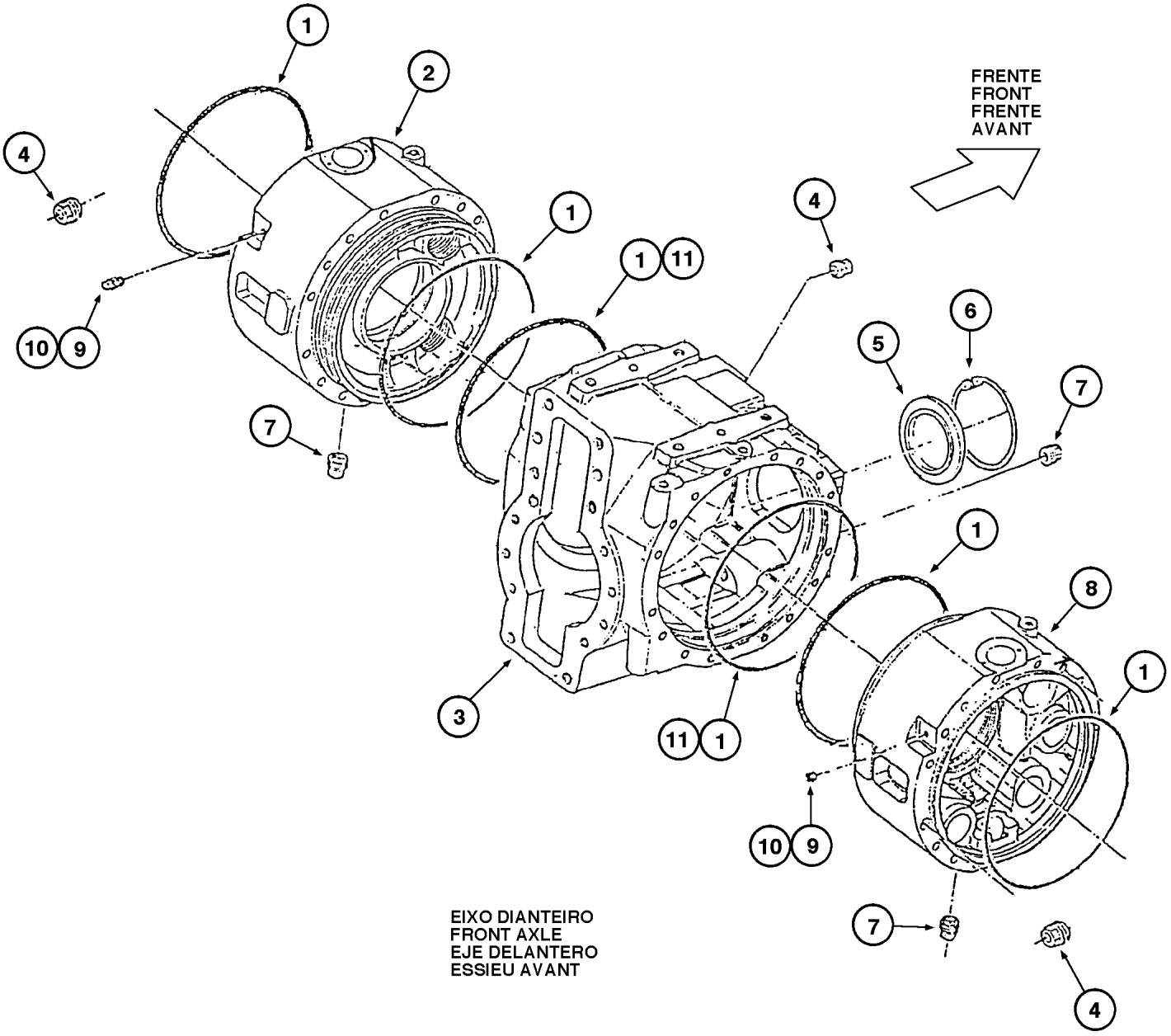
FRENTE
FRONT
FRENTE
AVANT
EIXO DIANTEIRO
FRONT AXLE
EJE DELANTERO
ESSIEU AVANT

ITEM REF.	PEÇA Nº PART Nº PIEZA Nº PIÈCE Nº	QDE. QTY. CANT. QTE.	DESCRIÇÃO (Português)	DESCRIPTION (English)	DESCRIPCION (Español)	DESCRIPTION (Français)
	148216A1	1	EIXO DIANTEIRO - Conj. (Nota)	FRONT AXLE - Assy. (Note)	EJE DELANTERO - Conj. (Nota)	ESSIEU AVANT - Ens. (Note)
1	148880A1	4	ANEL-O (OPC)	O-RING (OPC)	ANILLO-O (OPC)	JOINT TORIQUE (OPC)
2	148881A1	1	CARCAÇA INTERM. LE	HOUSING MIDDLE LH	CARCASA INTERM. Izq.	CARCASSE INTERMÉD. Gauche
3	148882A1	1	CARCAÇA	HOUSING	CARCASA	CARCASSE
4	148883A1	4	BUJÃO	PLUG	TAPÓN	BOUCHON
5	148884A1	1	TAMPÃO	COVER	TAPÓN	BOUCHON
6	148885A1	1	ANEL-trava	SNAP-ring	ANILLO-retención	SEGMENT-d'arret
7	292414A1	3	BUJÃO MAGNÉTICO	PLUG, MAGNETIC	TAPÓN MAGNÉTICO	BOUCHON MAGNETIQUE
8	148886A1	1	CARCAÇA INTERM. LD	HOUSING MIDDLE RH	CARCASA INTERM. Der.	CARCASSE INTERMÉD. Droit
9	148887A1	1	BUJÃO LD	PLUG RH	TAPÓN Der.	BOUCHON Droit
10	148888A1	1	RESPIRO LE	BREATHER LH	RESPIRADERO Izq.	RENIFLARD Gauche
11	148889A1	2	ANEL-O (STD)	O-RING (STD)	ANILLO-O (STD)	JOINT TORIQUE (STD)

NOTA: A partir do nº de série JHF0042038 —>
NOTE: Starting with serial nº JHF0042038 —>
NOTA: A partir del nº de série JHF0042038 —>
NOTE: A partir du nº de série JHF0042038 —>

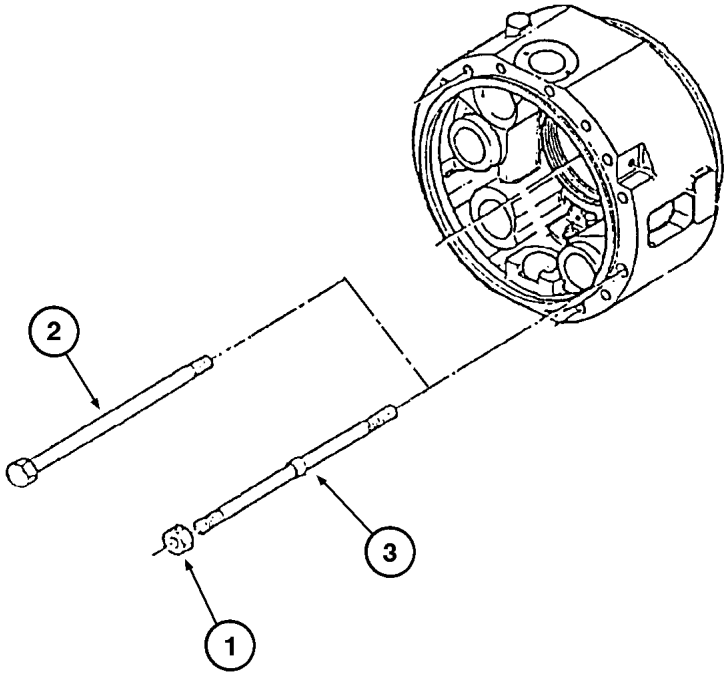
2
3
1

ITEM REF.	PEÇA Nº PART Nº PIEZA Nº PIÈCE Nº	QDE. QTY. CANT. QTE.	DESCRIÇÃO (Português)	DESCRIPTION (English)	DESCRIPCION (Español)	DESCRIPTION (Français)
	148216A1	1	EIXO DIANTEIRO - Conj. (Nota)	FRONT AXLE - Assy. (Note)	EJE DELANTERO - Conj. (Nota)	ESSIEU AVANT - Ens. (Note)
1	148890A1	4	PORCA	NUT	TUERCA	ÉCROU
2	148891A1	28	PARAFUSO	BOLT	TORNILLO	VIS
3	148892A1	4	PRISIONEIRO	STUD	ESPARRAGO	GOUJON

NOTA: A partir do nº de série JHF0042038 —>
NOTE: Starting with serial nº JHF0042038 —>
NOTA: A partir del nº de série JHF0042038 —>
NOTE: A partir du nº de série JHF0042038 —>

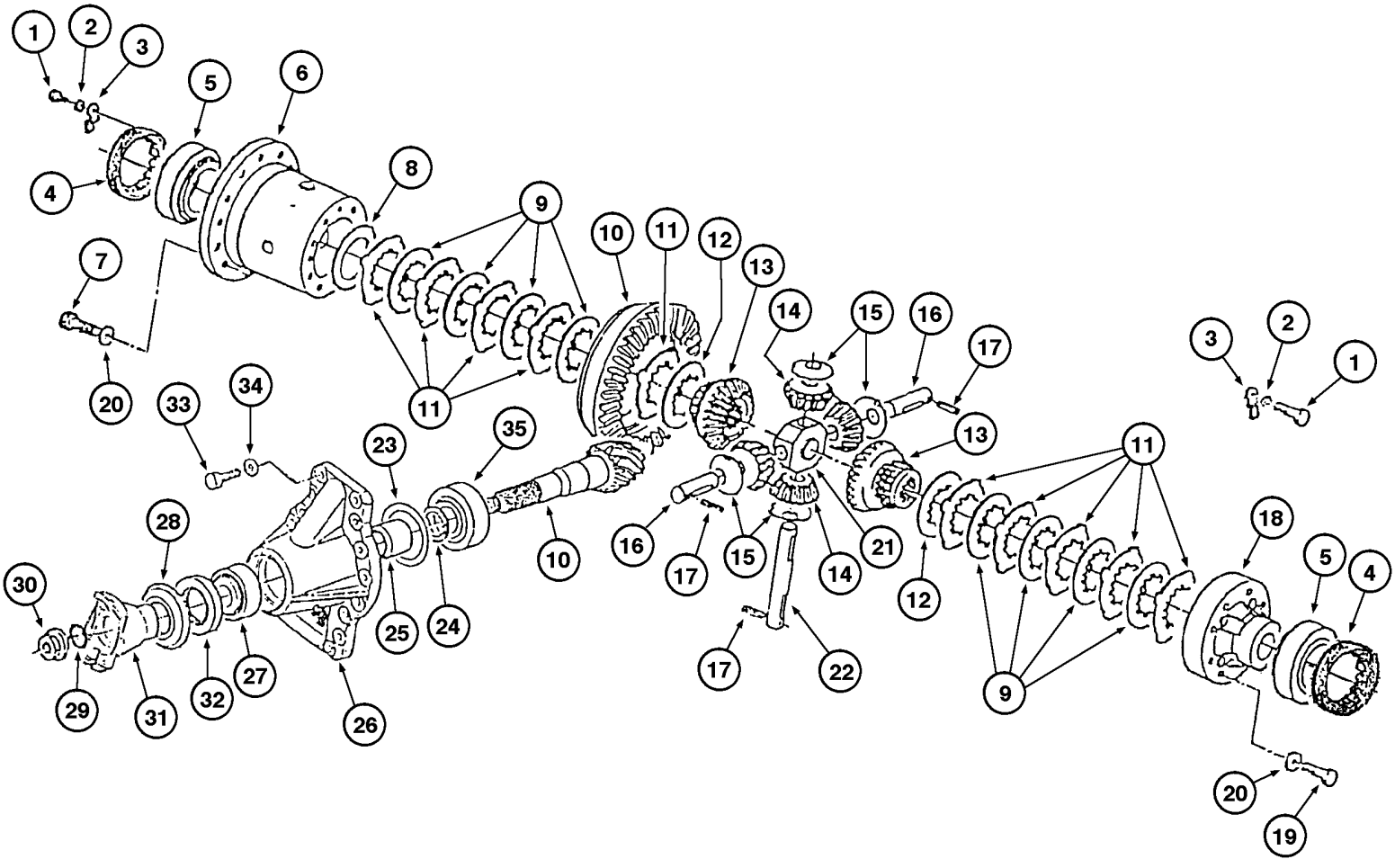
1
2
3
5
6
4
8
9
10
11
12
13
14
15
16
17
7
20
33
34
11
23
35
28
30
10
16
17
15
14
21
12
11
18
5
4
25
24
29
31
32
27
26
17
22
9
20
19

ITEM REF.	PEÇA Nº PART Nº PIEZA Nº PIÈCE Nº	QDE. QTY. CANT. QTE.	DESCRIÇÃO (Português)	DESCRIPTION (English)	DESCRIPCION (Español)	DESCRIPTION (Français)
	148216A1	1	EIXO DIANTEIRO - Conj. (Nota)	FRONT AXLE - Assy. (Note)	EJE DELANTERO - Conj. (Nota)	ESSIEU AVANT - Ens. (Note)
1	148893A1	2	PARAFUSO (Nota 1)	BOLT (Note 1)	TORNILLO (Nota 1)	VIS (Note 1)
2	148894A1	2	ARRUELA-trava	WASHER-lock	ARANDELA-cierre	RONDELLE-W
3	148895A1	2	PLACA - trava	PLATE - lock	PLACA - traba	PLAQUE - arrêt
4	148896A1	2	PORCA (Nota1)	NUT (Note1)	TUERCA (Nota1)	ÉCROU (Note1)
5	148897A1	2	ROLAMENTO	BEARING	RODAMIENTO	ROULEMENT
6	148898A1	1	CARCAÇA DIFERENCIAL	HOUSING DIFFERENTIAL	CARCASA DIFERENCIAL	CARCASSE DIFFERENTIEL
7	148899A1	16	PARAFUSO HEX. (Nota 2)	BOLT, HEX. (Note 2)	TORNILLO HEX. (Nota 2)	VIS HEX. (Note 2)
8	148900A1	1	CALÇO	SHIM	CALZO	CALE
8	148901A1	1	CALÇO	SHIM	CALZO	CALE
8	148902A1	1	CALÇO	SHIM	CALZO	CALE
9	148903A1	8	DISCO	DISC	DISCO	DISQUE
10	148904A1	1	COROA E PINHÃO	RING GEAR AND PINION	CORONA Y PIÑÓN	CORONNE ET PIGNON
11	148905A1	10	DISCO	DISC	DISCO	DISQUE
12	148906A1	2	DISCO	DISC	DISCO	DISQUE
13	148907A1	2	ENGRENAGEM PLANETÁRIA	SIDE GEAR	ENGRANAJE PLANETARIA	ENGRENAGE PLANÉTAIRE
14	148908A1	4	ENGRENAGEM SATÉLITE	GEAR SATELITE	ENGRANAJE SATÉLITE	ENGRENAGE SATELITE
15	148909A1	4	ARRUELA - fricção	WASHER - friction	ARANDELA - fricción	RONDELLE - friction
16	148910A1	2	EIXO	SHAFT	EJE	ARBRE
17	148911A1	3	PINO	PIN	PASADOR	CHEVILLE
18	148912A1	1	TAMPA	COVER	TAPA	COUVERCLE
19	148913A1	8	PARAFUSO	BOLT	TORNILLO	VIS
20	148914A1	24	ARRUELA-mola	WASHER-spring	ARANDELA-resorte	RONDELLE-ressort
21	148915A1	1	EIXO - suporte	SHAFT - support	EJE - soporte	ARBRE - support
22	148916A1	1	EIXO	SHAFT	EJE	ARBRE
23	148917A1	1	CALÇO	SHIM	CALZO	CALE
23	148918A1	1	CALÇO	SHIM	CALZO	CALE
23	148919A1	1	CALÇO	SHIM	CALZO	CALE
23	148920A1	1	CALÇO	SHIM	CALZO	CALE
24	148921A1	5	CALÇO	SHIM	CALZO	CALE
24	148922A1	3	CALÇO	SHIM	CALZO	CALE
24	148923A1	1	CALÇO	SHIM	CALZO	CALE
24	148924A1	1	CALÇO	SHIM	CALZO	CALE
24	148925A1	1	CALÇO	SHIM	CALZO	CALE
25	148926A1	1	ESPAÇADOR	SPACER	ESPACIADOR	ENTRETOISE
26	148927A1	1	TAMPA	COVER	TAPA	COUVERCLE
27	148928A1	1	ROLAMENTO	BEARING	RODAMIENTO	ROULEMENT
28	148929A1	1	PLACA - proteção	PLATE - protection	PLACA - protección	PLAQUE - protection
29	148930A1	1	ANEL-O	O-RING	ANILLO-O	JOINT TORIQUE
30	148931A1	1	PORCA (Nota 2)	NUT (Note 2)	TUERCA (Nota 2)	ÉCROU (Note 2)
31	148932A1	1	GARFO	YOKE	HORQUILLA	FOURCHETTE
32	148933A1	1	VEDADOR	SEAL	SELLO	BAGUE d´etancheite
33	148934A1	16	PARAFUSO HEX. (Nota 2)	BOLT, HEX. (Note 2)	TORNILLO HEX. (Nota 2)	VIS HEX. (Note 2)
34	148935A1	16	ARRUELA	WASHER	ARANDELA	RONDELLE
35	148936A1	1	ROLAMENTO	BEARING	RODAMIENTO	ROULEMENT

NOTA : A partir do nº de série / A partir del nº de série JHF0042038 —>
NOTE : Starting with serial nº / A partir du nº de série JHF0042038 —>

NOTA 1: Utilizar Loctite 222
NOTE 1: Utilize Loctite 222
NOTA 1: Utilizar Loctite 222
NOTE 1: Utiliser Loctite 222

NOTA 2: Utilizar Loctite 270
NOTE 2: Utilize Loctite 270
NOTA 2: Utilizar Loctite 270
NOTE 2: Utiliser Loctite 270

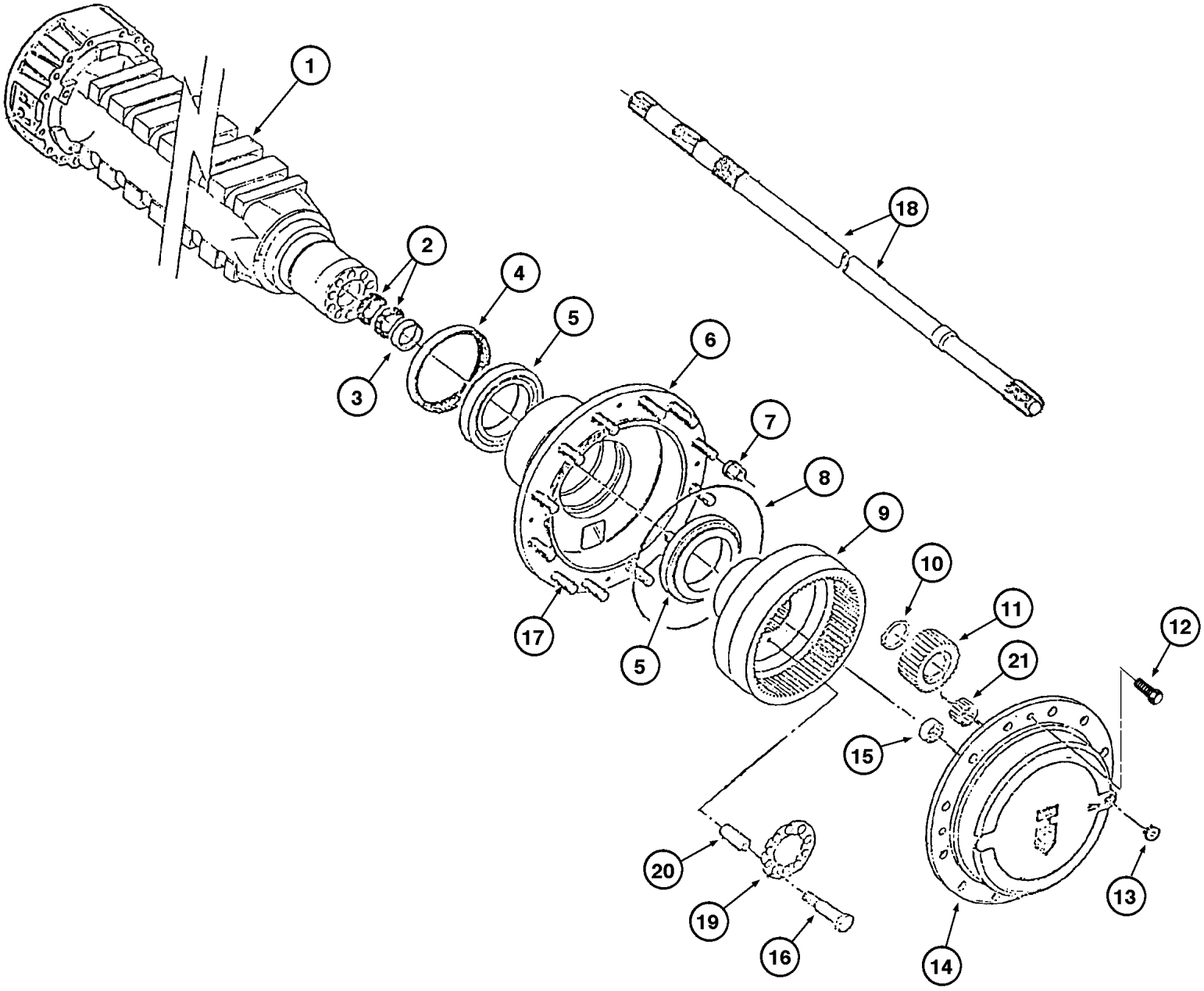
1
2
3
4
5
6
7
8
9
10
11
12
13
14
15
16
17
18
19
20
21
5

ITEM REF.	PEÇA Nº PART Nº PIEZA Nº PIÈCE Nº	QDE. QTY. CANT. QTE.	DESCRIÇÃO (Português)	DESCRIPTION (English)	DESCRIPCION (Español)	DESCRIPTION (Français)
	148216A1	1	EIXO DIANTEIRO - Conj. (Nota)	FRONT AXLE - Assy. (Note)	EJE DELANTERO - Conj. (Nota)	ESSIEU AVANT - Ens. (Note)
1	148937A1	2	CARCAÇA DO EIXO	CASE, AXLE	CARCASA DEL EJE	COUVERCLE DU ESSIEU
2	148938A1	2	VEDADOR	SEAL	SELLO	BAGUE d´etancheite
3	148939A1	2	ANEL	RING	ANILLO	SEGMENT
4	148940A1	2	VEDADOR	SEAL	SELLO	BAGUE d´etancheite
5	148941A1	4	ROLAMENTO	BEARING	RODAMIENTO	ROULEMENT
6	148942A1	2	CUBO DE RODA	WHEEL HUB	CUBO DE LA RUEDA	MOYEU DE ROUE
7	REF.	24	PORCA (P.6-40B e 80)	NUT (P.6-40B and 80)	TUERCA (P.6-40B y 80)	ÉCROU (P.6-40B et 80)
8	148944A1	2	ANEL-O	O-RING	ANILLO-O	JOINT TORIQUE
9	148945A1	2	ENGRENAGEM - anel	GEAR - ring	ENGRANAJE - anillo	ENGRENAGE - anneau
10	148946A1	6	ANEL-segurança	RING-Safety	ANILLO-seguridad	SEGMENT-sécurité
11	148947A1	6	ENGRENAGEM SATÉLITE	GEAR SATELITE	ENGRANAJE SATÉLITE	ENGRENAGE SATELITE
12	148948A1	4	PARAFUSO	BOLT	TORNILLO	VIS
13	148949A1	2	BUJÃO	PLUG	TAPÓN	BOUCHON
14	148950A1	2	SUPORTE DOS SATÉLITES	CASE, SATELITES	SOPORTE DE LOS SATÉLITES	SUPPORT DU SATELITES
15	148951A1	2	ARRUELA - fricção	WASHER - friction	ARANDELA - fricción	RONDELLE - friction
16	148952A1	20	PARAFUSO	BOLT	TORNILLO	VIS
17	148953A1	24	PRISIONEIRO	STUD	ESPARRAGO	GOUJON
18	148954A1	2	SEMI-EIXO	AXLE	EJE	ARBRE
19	148955A1	2	PLACA	PLATE	PLACA	PLAQUE
20	148956A1	20	BUCHA - redução	SLEEVE - reducer	BUJE - reducción	DOUILLE - reducteur
21	148957A1	6	ROLAMENTO	BEARING	RODAMIENTO	ROULEMENT

NOTA: A partir do nº de série JHF0042038 —>
NOTE: Starting with serial nº JHF0042038 —>
NOTA: A partir del nº de série JHF0042038 —>
NOTE: A partir du nº de série JHF0042038 —>

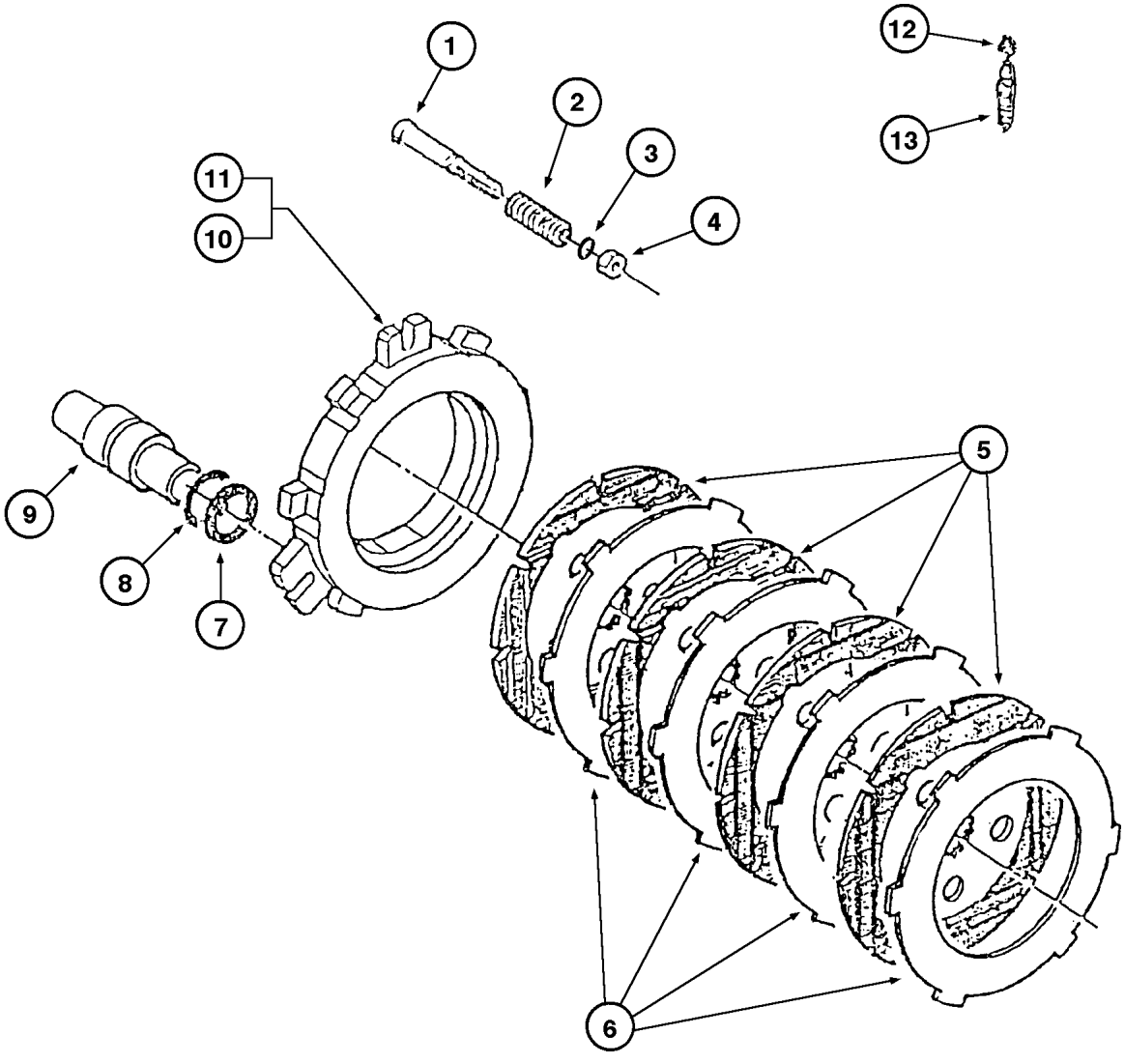
1
2
3
4
5
6
7
8
9
10
11
12
13

ITEM REF.	PEÇA Nº PART Nº PIEZA Nº PIÈCE Nº	QDE. QTY. CANT. QTE.	DESCRIÇÃO (Português)	DESCRIPTION (English)	DESCRIPCION (Español)	DESCRIPTION (Français)
	148216A1	1	EIXO DIANTEIRO - Conj. (Nota)	FRONT AXLE - Assy. (Note)	EJE DELANTERO - Conj. (Nota)	ESSIEU AVANT - Ens. (Note)
1	148958A1	6	PARAFUSO DE AJUSTE	SCREW, ADJUST	TORNILLO DE AJUSTE	VIS DE REGLAGE
2	148959A1	6	MOLA	SPRING	RESORTE	RESSORT
3	148960A1	6	ANEL-O	O-RING	ANILLO-O	JOINT TORIQUE
4	148961A1	6	PORCA	NUT	TUERCA	ÉCROU
5	148962A1	8	DISCO DE FREIO	DISC, BRAKE	DISCO FRENO	DISQUE DE FREIN
6	148963A1	8	DISCO DE FREIO	DISC, BRAKE	DISCO FRENO	DISQUE DE FREIN
7	148964A1	6	ANEL-O	O-RING	ANILLO-O	JOINT TORIQUE
8	148965A1	6	ANEL	RING	ANILLO	SEGMENT
9	148966A1	6	PISTÃO	PISTON	PISTÓN	PISTON
10	148967A1	1	DISCO LD	DISC RH	DISCO Der.	DISQUE Droit
11	148968A1	1	DISCO LE	DISC LH	DISCO Izq.	DISQUE Gauche
12	148969A1	2	BUJÃO	PLUG	TAPÓN	BOUCHON
13	148970A1	2	RESPIRO	BREATHER	RESPIRADERO	RENIFLARD

NOTA: A partir do nº de série JHF0042038 —>
NOTE: Starting with serial nº JHF0042038 —>
NOTA: A partir del nº de série JHF0042038 —>
NOTE: A partir du nº de série JHF0042038 —>

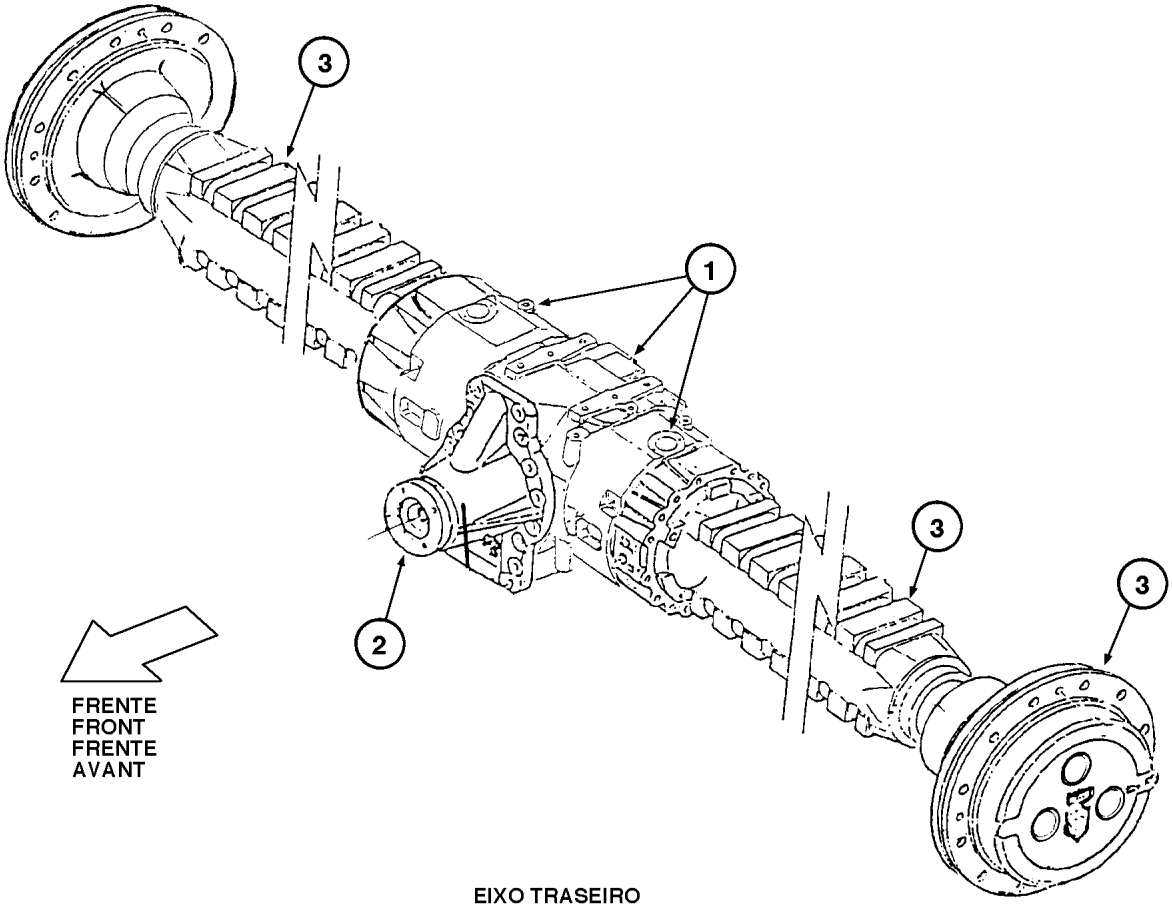

EIXO TRASEIRO
REAR AXLE
EJE TRASERO
ESSIEU ARRIÈRE

ITEM REF.	PEÇA Nº PART Nº PIEZA Nº PIÈCE Nº	QDE. QTY. CANT. QTE.	DESCRIÇÃO (Português)	DESCRIPTION (English)	DESCRIPCION (Español)	DESCRIPTION (Français)
	148217A1	1	EIXO TRASEIRO - Conj. (P.6-68/76) (Nota)	REAR AXLE - Assy. (P.6-68/76) (Note)	EJE TRASERO - Conj. (P.6-68/76) (Nota)	ESSIEU ARRIÈRE - Ens. (P.6-68/76) (Note)
1	REF	1	CARCAÇA INTERM. (P.6-68/70)	HOUSING MIDDLE (P.6-68/70)	CARCASA INTERM. (P.6-68/70)	CARCASSE INTERMÉD. (P.6-68/70)
2	REF	1	DIFERENCIAL - Conj. (P.6-72)	DIFFERENTIAL - Assy. (P.6-72)	DIFERENCIAL conj. (P.6-72)	DIFFERENTIEL - Ens. (P.6-72)
3	REF	1	CUBOS, RODAS E FREIOS (P.6-74/76)	HUBS, WHEELS & BRAKES (P.6-74/76)	CUBOS, RUEDAS Y FRENOS (P.6-74/76)	MOYEU, ROUES ET FREINS (P.6-74/76)

NOTA: A partir do nº de série JHF0042038 —>
NOTE: Starting with serial nº JHF0042038 —>
NOTA: A partir del nº de série JHF0042038 —>
NOTE: A partir du nº de série JHF0042038 —>

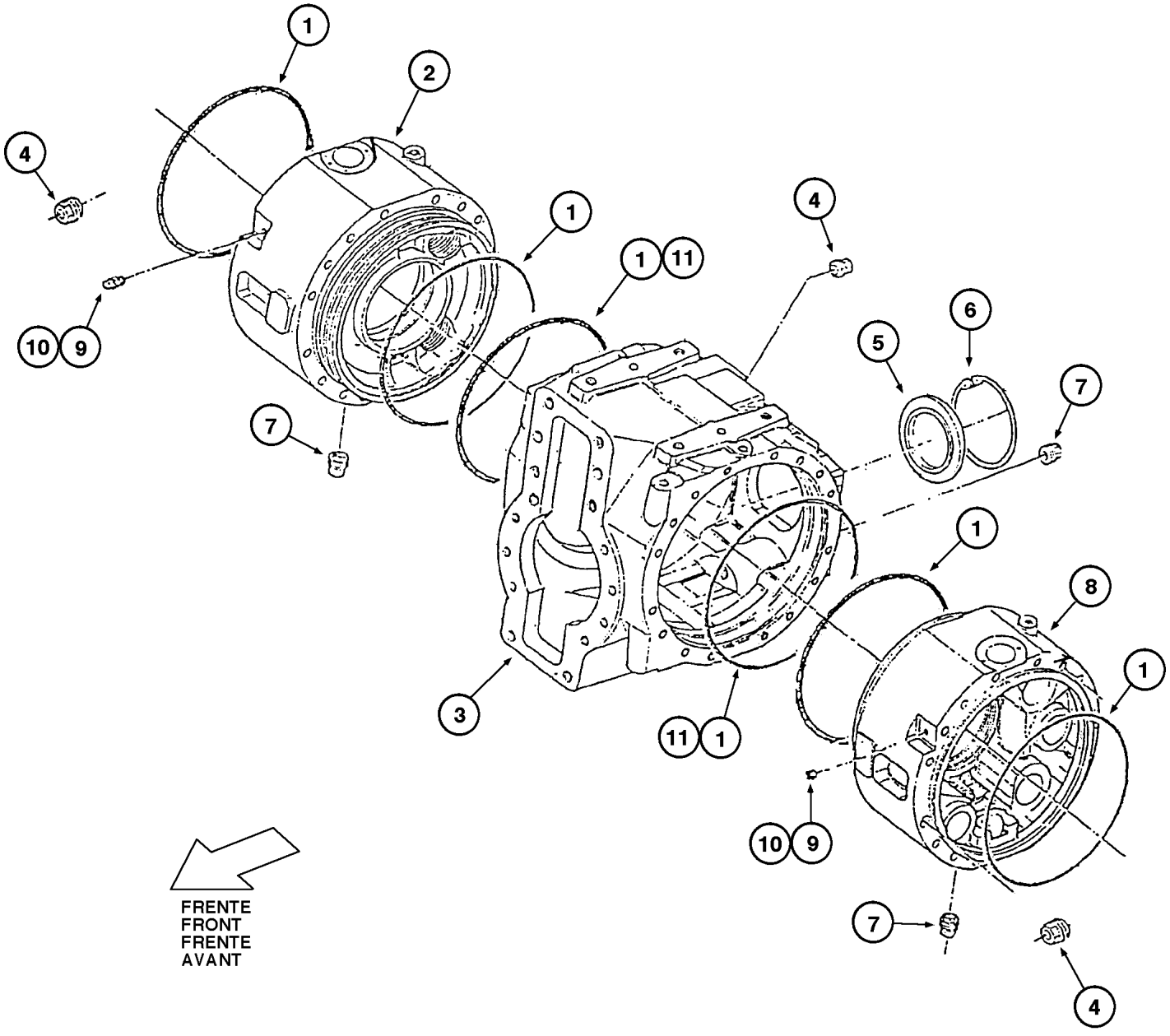

EIXO TRASEIRO
REAR AXLE
EJE TRASERO
ESSIEU ARRIÈRE

ITEM REF.	PEÇA Nº PART Nº PIEZA Nº PIÈCE Nº	QDE. QTY. CANT. QTE.	DESCRIÇÃO (Português)	DESCRIPTION (English)	DESCRIPCION (Español)	DESCRIPTION (Français)
	148217A1	1	EIXO TRASEIRO - Conj. (Nota)	REAR AXLE - Assy. (Note)	EJE TRASERO - Conj. (Nota)	ESSIEU ARRIÈRE - Ens. (Note)
1	148880A1	4	ANEL-O (OPC)	O-RING (OPC)	ANILLO-O (OPC)	JOINT TORIQUE (OPC)
2	148881A1	1	CARCAÇA INTERM. LD	HOUSING MIDDLE RH	CARCASA INTERM. Der.	CARCASSE INTERMÉD. Droit
3	148971A1	1	CARCAÇA	HOUSING	CARCASA	CARCASSE
4	148883A1	4	BUJÃO	PLUG	TAPÓN	BOUCHON
5	148884A1	1	TAMPÃO	COVER	TAPÓN	BOUCHON
6	148885A1	1	ANEL-trava	SNAP-ring	ANILLO-retención	SEGMENT-d'arret
7	292414A1	3	BUJÃO MAGNÉTICO	PLUG, MAGNETIC	TAPÓN MAGNÉTICO	BOUCHON MAGNETIQUE
8	148886A1	1	CARCAÇA INTERM. LE	HOUSING MIDDLE LH	CARCASA INTERM. Izq.	CARCASSE INTERMÉD. Gauche
9	148887A1	1	BUJÃO LE	PLUG LH	TAPÓN Izq.	BOUCHON Gauche
10	148888A1	1	RESPIRO LD	BREATHER RH	RESPIRADERO Der.	RENIFLARD Droit
11	148889A1	2	ANEL-O (STD)	O-RING (STD)	ANILLO-O (STD)	JOINT TORIQUE (STD)

NOTA: A partir do nº de série JHF0042038 —>
NOTE: Starting with serial nº JHF0042038 —>
NOTA: A partir del nº de série JHF0042038 —>
NOTE: A partir du nº de série JHF0042038 —>

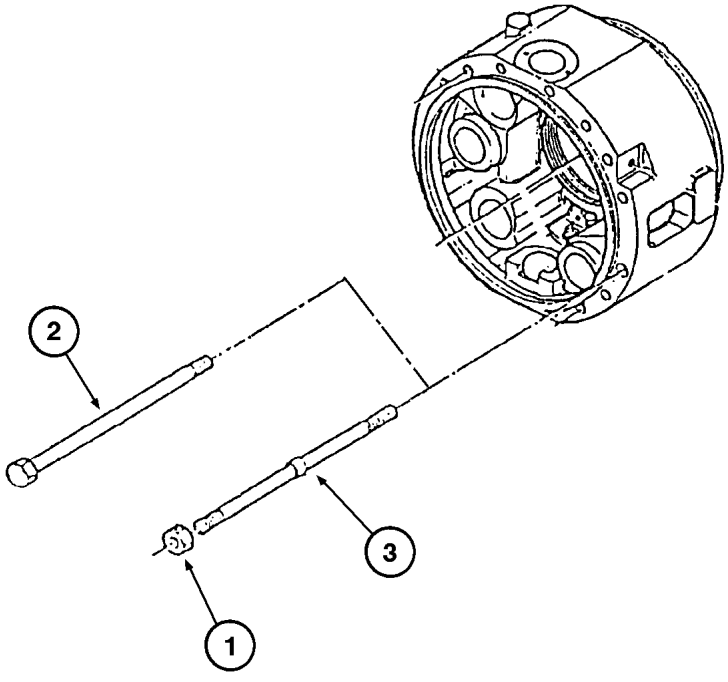
2
3
1

ITEM REF.	PEÇA Nº PART Nº PIEZA Nº PIÈCE Nº	QDE. QTY. CANT. QTE.	DESCRIÇÃO (Português)	DESCRIPTION (English)	DESCRIPCION (Español)	DESCRIPTION (Français)
	148217A1	1	EIXO TRASEIRO - Conj. (Nota)	REAR AXLE - Assy. (Note)	EJE TRASERO - Conj. (Nota)	ESSIEU ARRIÈRE - Ens. (Note)
1	148890A1	4	PORCA	NUT	TUERCA	ÉCROU
2	148891A1	28	PARAFUSO	BOLT	TORNILLO	VIS
3	148892A1	4	PRISIONEIRO	STUD	ESPARRAGO	GOUJON

NOTA: A partir do nº de série JHF0042038 —>
NOTE: Starting with serial nº JHF0042038 —>
NOTA: A partir del nº de série JHF0042038 —>
NOTE: A partir du nº de série JHF0042038 —>

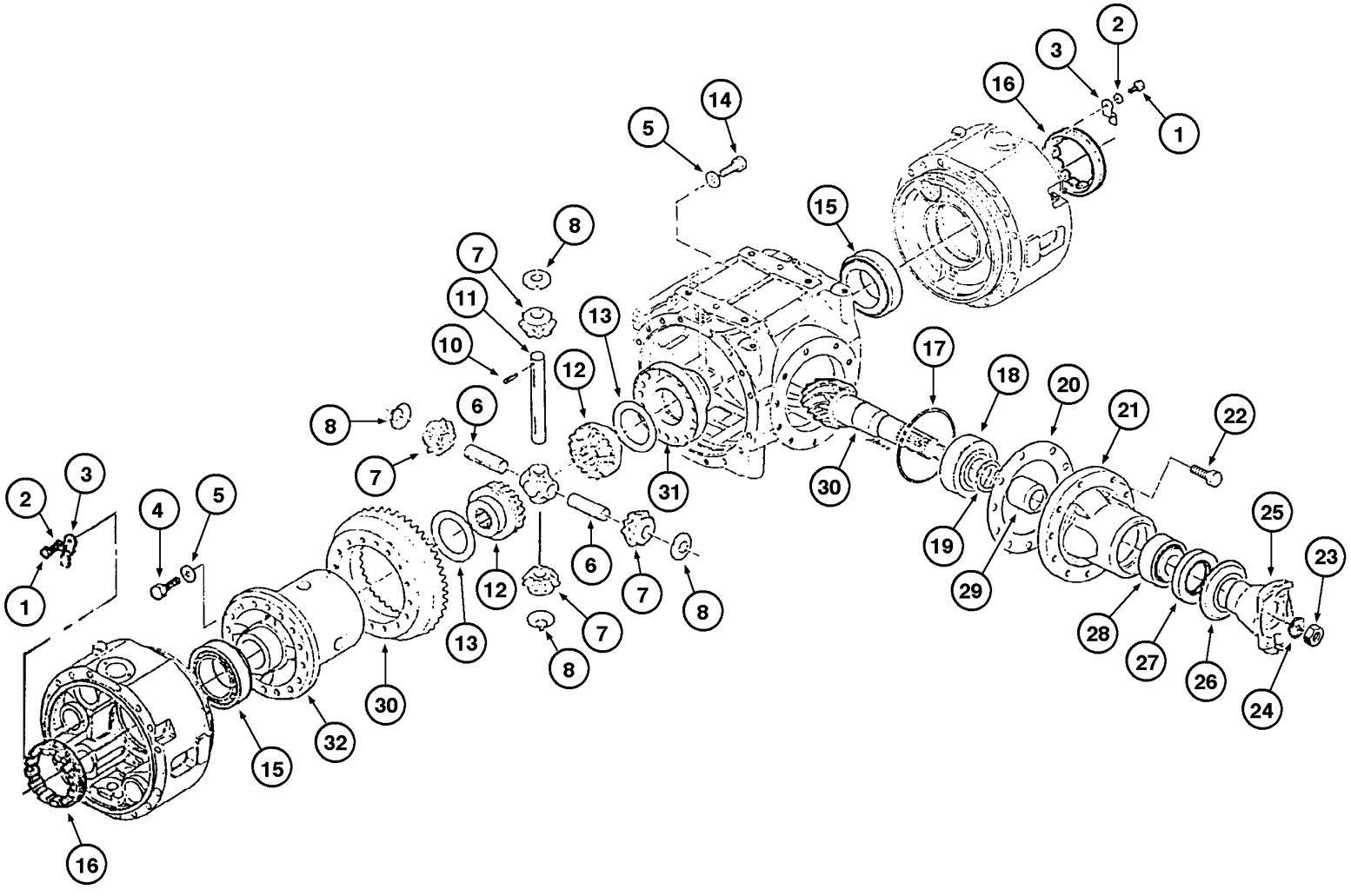
1
2
3
4
5
6
7
8
10
11
12
13
14
15
16
17
18
19
20
21
22
23
24
25
26
27
28
29
30
31
32

ITEM REF.	PEÇA Nº PART Nº PIEZA Nº PIÈCE Nº	QDE. QTY. CANT. QTE.	DESCRIÇÃO (Português)	DESCRIPTION (English)	DESCRIPCION (Español)	DESCRIPTION (Français)
	148217A1	1	EIXO TRASEIRO - Conj. (Nota)	REAR AXLE - Assy. (Note)	EJE TRASERO - Conj. (Nota)	ESSIEU ARRIÈRE - Ens. (Note)
1	148893A1	2	PARAFUSO (Nota 1)	BOLT (Note 1)	TORNILLO (Nota 1)	VIS (Note 1)
2	148894A1	2	ARRUELA-trava	WASHER-lock	ARANDELA-cierre	RONDELLE-W
3	148895A1	2	PLACA - trava	PLATE - lock	PLACA - traba	PLAQUE - arrêt
4	148899A1	16	PARAFUSO HEX. (Nota 2)	BOLT, HEX. (Note 2)	TORNILLO HEX. (Nota 2)	VIS HEX. (Note 2)
5	148914A1	24	ARRUELA	WASHER	ARANDELA	RONDELLE
6	148910A1	2	EIXO	SHAFT	EJE	ARBRE
7	148908A1	4	ENGRENAGEM SATÉLITE	GEAR SATELITE	ENGRANAJE SATÉLITE	ENGRENAGE SATELITE
8	148909A1	4	ARRUELA - fricção	WASHER - friction	ARANDELA - fricción	RONDELLE - friction
9	148915A1	1	MANCAL EIXOS DAS SATÉLITES	SUPPORT, SATELITES AXLES	SOPORTE EJES DE LAS SATÉLITES	SUPPORT ESSIEU DU SATELITES
10	148911A1	3	PINO	PIN	PASADOR	CHEVILLE
11	148916A1	1	PINO	PIN	PASADOR	CHEVILLE
12	148972A1	2	ENGRENAGEM PLANETÁRIA	SIDE GEAR	ENGRANAJE PLANETARIA	ENGRENAGE PLANÉTAIRE
13	148973A1	2	ARRUELA - fricção	WASHER - friction	ARANDELA - fricción	RONDELLE - friction
14	148974A1	8	PARAFUSO HEX. (Nota 2)	BOLT, HEX. (Note 2)	TORNILLO HEX. (Nota 2)	VIS HEX. (Note 2)
15	148897A1	2	ROLAMENTO	BEARING	RODAMIENTO	ROULEMENT
16	148896A1	2	PORCA (Nota 1)	NUT (Note 1)	TUERCA (Nota 1)	ÉCROU (Note 1)
17	148975A1	1	ANEL-O	O-RING	ANILLO-O	JOINT TORIQUE
18	148928A1	1	ROLAMENTO	BEARING	RODAMIENTO	ROULEMENT
19	148921A1	5	CALÇO	SHIM	CALZO	CALE
19	148922A1	3	CALÇO	SHIM	CALZO	CALE
19	148923A1	1	CALÇO	SHIM	CALZO	CALE
19	148924A1	1	CALÇO	SHIM	CALZO	CALE
19	148925A1	1	CALÇO	SHIM	CALZO	CALE
20	148976A1	1	CALÇO	SHIM	CALZO	CALE
20	148977A1	1	CALÇO	SHIM	CALZO	CALE
20	148978A1	1	CALÇO	SHIM	CALZO	CALE
20	148979A1	1	CALÇO	SHIM	CALZO	CALE
21	148980A1	1	CARCAÇA	HOUSING	CARCASA	CARCASSE
22	148981A1	10	PARAFUSO HEX. (Nota 2)	BOLT, HEX. (Note 2)	TORNILLO HEX. (Nota 2)	VIS HEX. (Note 2)
23	148931A1	1	PORCA (Nota 2)	NUT (Note 2)	TUERCA (Nota 2)	ÉCROU (Note 2)
24	148930A1	1	ANEL-O	O-RING	ANILLO-O	JOINT TORIQUE
25	148932A1	1	FLANGE	FLANGE	FLANGE	BRIDE
26	148929A1	1	PLACA - proteção	PLATE - protection	PLACA - protección	PLAQUE - protection
27	148933A1	1	VEDADOR	SEAL	SELLO	BAGUE d´etancheite
28	148936A1	1	ROLAMENTO	BEARING	RODAMIENTO	ROULEMENT
29	148926A1	1	ESPAÇADOR	SPACER	ESPACIADOR	ENTRETOISE
30	148982A1	1	COROA E PINHÃO - Conj.	RING GEAR AND PINION - Assy.	CORONA Y PIÑÓN - Conj.	CORONNE ET PIGNON Ens.
31	148983A1	1	TAMPA	COVER	TAPA	COUVERCLE
32	148984A1	1	CARCAÇA DIFERENCIAL	HOUSING DIFFERENTIAL	CARCASA DIFERENCIAL	CARCASSE DIFFERENTIEL

NOTA : A partir do nº de série / A partir del nº de série JHF0042038 —>
NOTE : Starting with serial nº / A partir du nº de série JHF0042038 —>

NOTA 1: Utilizar Loctite 222
NOTE 1: Utilize Loctite 222
NOTA 1: Utilizar Loctite 222
NOTE 1: Utiliser Loctite 222

NOTA 2: Utilizar Loctite 270
NOTE 2: Utilize Loctite 270
NOTA 2: Utilizar Loctite 270
NOTE 2: Utiliser Loctite 270

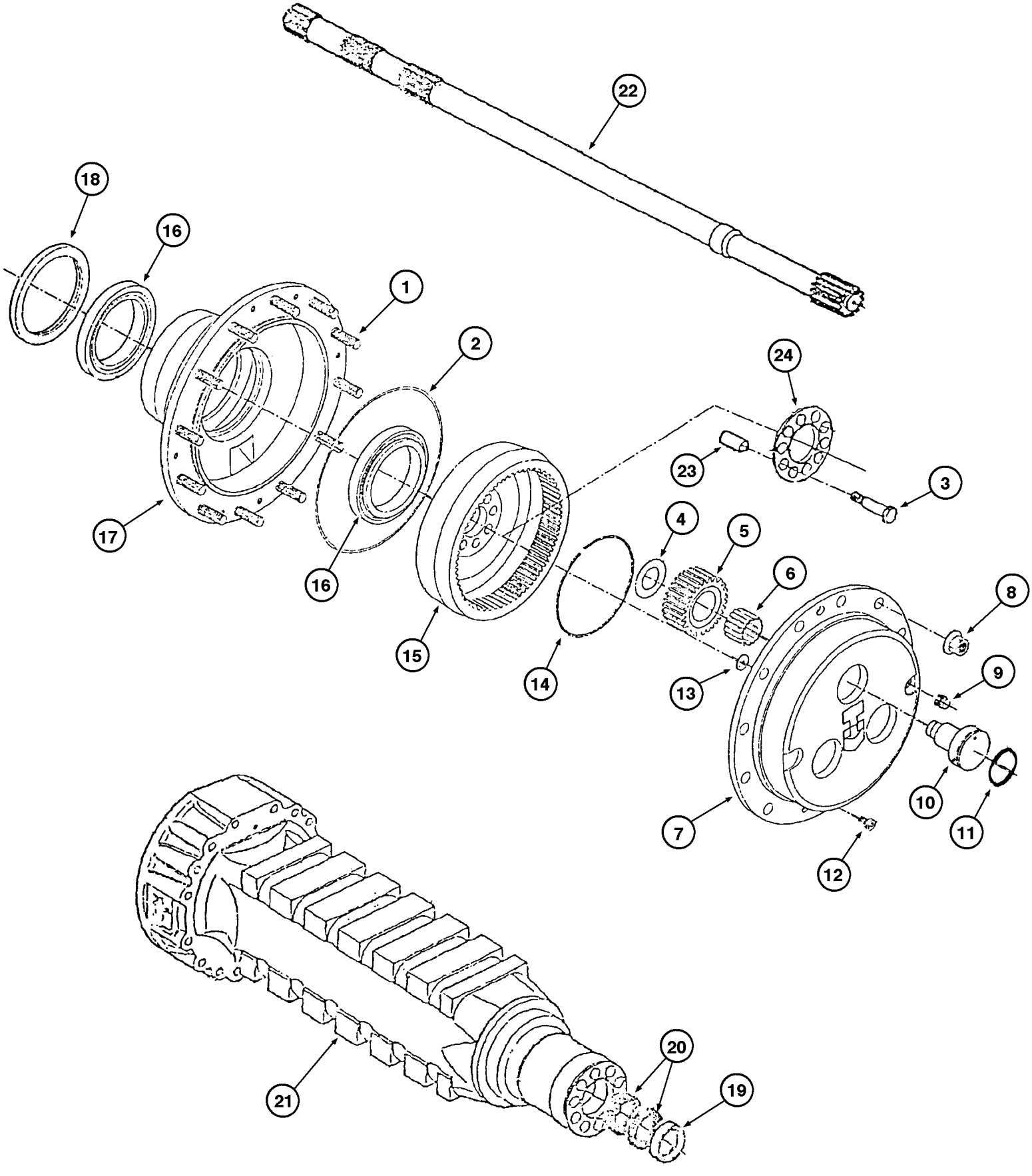
22
18
16
1
2
24
23
3
17
16
4
5
6
8
15
14
13
9
10
11
7
12
21
20
19

ITEM REF.	PEÇA Nº PART Nº PIEZA Nº PIÈCE Nº	QDE. QTY. CANT. QTE.	DESCRIÇÃO (Português)	DESCRIPTION (English)	DESCRIPCION (Español)	DESCRIPTION (Français)
	148217A1	1	EIXO TRASEIRO - Conj. (Nota)	REAR AXLE - Assy. (Note)	EJE TRASERO - Conj. (Nota)	ESSIEU ARRIÈRE - Ens. (Note)
1	148985A1	24	PRISIONEIRO	STUD	ESPARRAGO	GOUJON
2	148986A1	2	ANEL-O	O-RING	ANILLO-O	JOINT TORIQUE
3	148952A1	20	PARAFUSO	BOLT	TORNILLO	VIS
4	148987A1	6	ARRUELA - fricção	WASHER - friction	ARANDELA - fricción	RONDELLE - friction
5	148988A1	6	ENGRENAGEM SATÉLITE	GEAR, SATELITE	ENGRANAJE SATÉLITE	ENGRENAGE SATELITE
6	148989A1	6	ROLAMENTO	BEARING	RODAMIENTO	ROULEMENT
7	148990A1	2	SUPORTE DOS SATÉLITES	CASE, SATELITES	SOPORTE DE LOS SATÉLITES	SUPPORT DU SATELITES
8	REF.	24	PORCA (P.6-40B e 80)	NUT (P.6-40B e 80)	TUERCA (P.6-40B e 80)	ÉCROU (P.6-40B e 80)
9	292414A1	2	BUJÃO MAGNÉTICO	PLUG, MAGNETIC	TAPÓN MAGNÉTICO	BOUCHON MAGNETIQUE
10	148991A1	6	PINO - eixo	PIN - shaft	PINO - eje	CHEVILLE
11	148992A1	6	ANEL-O	O-RING	ANILLO-O	JOINT TORIQUE
12	148948A1	4	PARAFUSO	BOLT	TORNILLO	VIS
13	148993A1	2	ARRUELA	WASHER	ARANDELA	RONDELLE
14	148994A1	2	ANEL-retenção	RING-retaining	ANILLO-retenedor	BAGUE-retenteur
15	148995A1	2	ENGRENAGEM - anel	GEAR - ring	ENGRANAJE - anillo	ENGRENAGE - anneau
16	148941A1	4	ROLAMENTO	BEARING	RODAMIENTO	ROULEMENT
17	148996A1	2	CUBO DA RODA	WHEEL HUB	CUBO DE LA RUEDA	MOYEU DE ROUE
18	148940A1	2	VEDADOR	SEAL	SELLO	BAGUE d´etancheite
19	148939A1	2	ANEL	RING	ANILLO	SEGMENT
20	148938A1	2	VEDADOR	SEAL	SELLO	BAGUE d´etancheite
21	148937A1	2	CARCAÇA DO EIXO	CASE, AXLE	CARCASA DEL EJE	COUVERCLE DU ESSIEU
22	148997A1	2	SEMI-EIXO	AXLE	EJE	ARBRE
23	148956A1	20	BUCHA - redução	SLEEVE - reducer	BUJE - reducción	DOUILLE - reducteur
24	148955A1	2	PLACA	PLATE	PLACA	PLAQUE

NOTA: A partir do nº de série JHF0042038 —>
NOTE: Starting with serial nº JHF0042038 —>
NOTA: A partir del nº de série JHF0042038 —>
NOTE: A partir du nº de série JHF0042038 —>

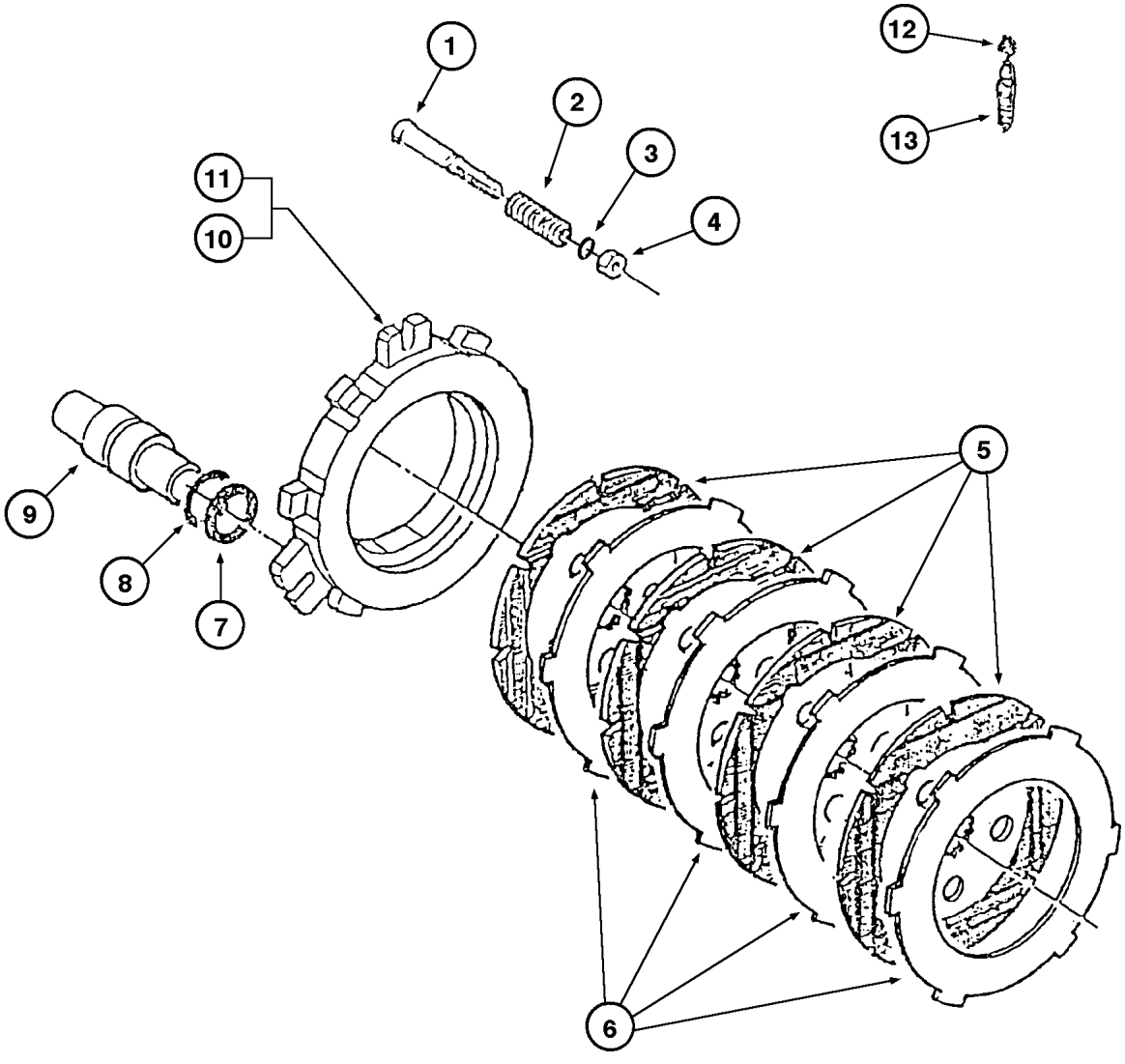
1
2
3
4
5
6
7
8
9
10
11
12
13

ITEM REF.	PEÇA Nº PART Nº PIEZA Nº PIÈCE Nº	QDE. QTY. CANT. QTE.	DESCRIÇÃO (Português)	DESCRIPTION (English)	DESCRIPCION (Español)	DESCRIPTION (Français)
	148217A1	1	EIXO TRASEIRO - Conj. (Nota)	REAR AXLE - Assy. (Note)	EJE TRASERO - Conj. (Nota)	ESSIEU ARRIÈRE - Ens. (Note)
1	148958A1	6	PARAFUSO DE AJUSTE	SCREW, ADJUST	TORNILLO DE AJUSTE	VIS DE REGLAGE
2	148959A1	6	MOLA	SPRING	RESORTE	RESSORT
3	148960A1	6	ANEL-O	O-RING	ANILLO-O	JOINT TORIQUE
4	148961A1	6	PORCA	NUT	TUERCA	ÉCROU
5	148962A1	8	DISCO DE FREIO	DISC, BRAKE	DISCO FRENO	DISQUE DE FREIN
6	148963A1	8	DISCO DE FREIO	DISC, BRAKE	DISCO FRENO	DISQUE DE FREIN
7	148964A1	6	ANEL-O	O-RING	ANILLO-O	JOINT TORIQUE
8	148965A1	6	ANEL	RING	ANILLO	SEGMENT
9	148966A1	6	PISTÃO	PISTON	PISTÓN	PISTON
10	148967A1	1	DISCO LE	DISC LH	DISCO Izq.	DISQUE Gauche
11	148968A1	1	DISCO LD	DISC RH	DISCO Der.	DISQUE Droit
12	148969A1	2	BUJÃO	PLUG	TAPÓN	BOUCHON
13	148970A1	2	RESPIRO	BREATHER	RESPIRADERO	RENIFLARD

NOTA: A partir do nº de série JHF0042038 —>
NOTE: Starting with serial nº JHF0042038 —>
NOTA: A partir del nº de série JHF0042038 —>
NOTE: A partir du nº de série JHF0042038 —>

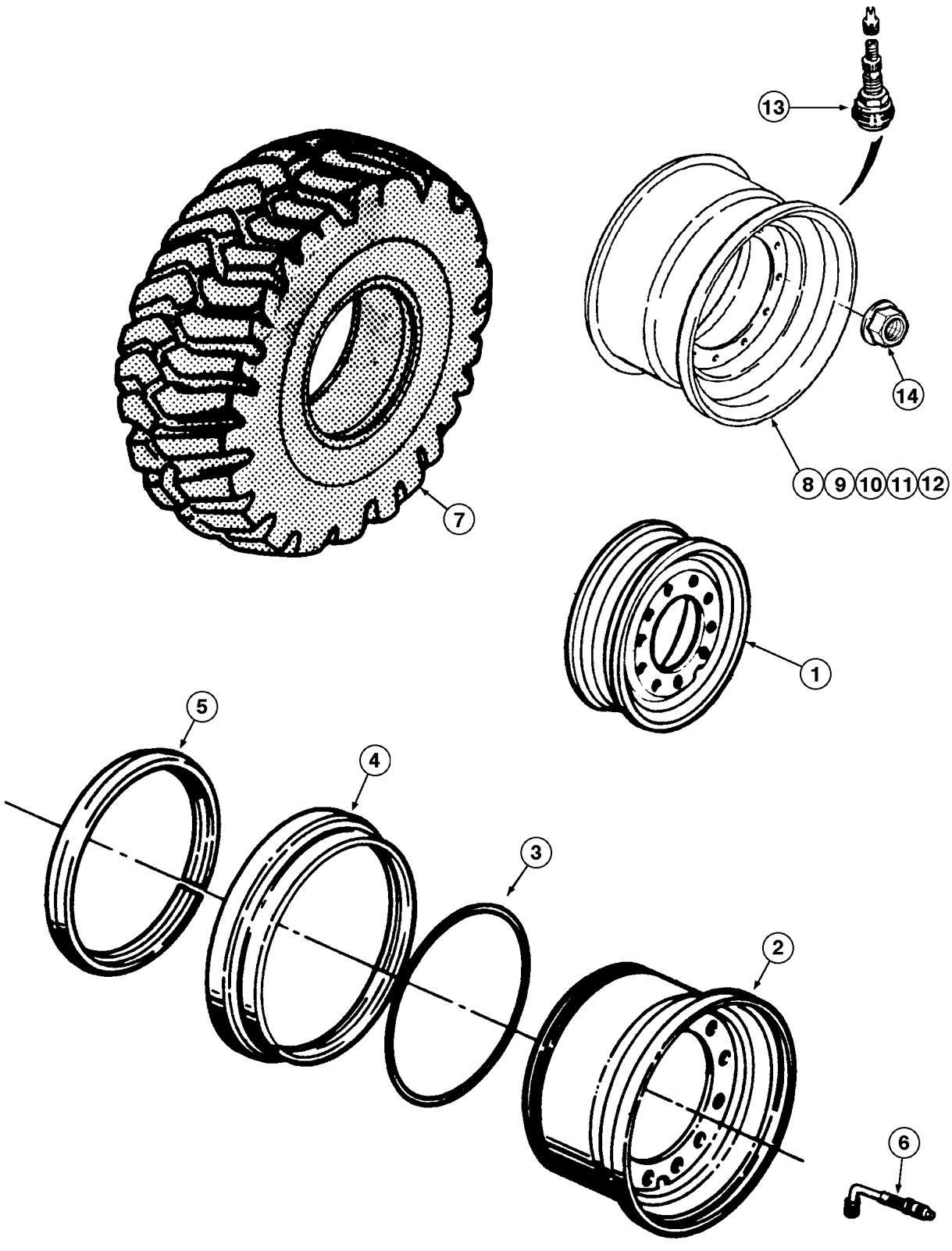
13
14
8
9
10
11
12
7
1
5
4
3
2
6

ITEM REF.	PEÇA Nº PART Nº PIEZA Nº PIÈCE Nº	QDE. QTY. CANT. QTE.	DESCRIÇÃO (Português)	DESCRIPTION (English)	DESCRIPCION (Español)	DESCRIPTION (Français)
	E156196	4	RODA 14.00-25 (Nota 1)	WHEEL 14.00-25 (Note 1)	RUEDA 14.00-25 (Nota 1)	ROUE 14.00-25 (Note 1)
1	E61371	4	RODA 14.00-25 (Nota 1)	WHEEL 14.00-25 (Note 1)	RUEDA 14.00-25 (Nota 1)	ROUE 14.00-25 (Note 1)
2	NSS	1	ARO	RIM	ARO	JANTE
3	A19101	1	ANEL-vedação (Nota 1)	RING-seal (Note 1)	ANILLO-sello (Nota 1)	BAGUE-d´etancheite (Note 1)
4	E61373	1	ANEL-lateral (Nota 1)	RING-side (Note 1)	ANILLO-lateral (Nota 1)	ANNEAU-lateral (Note 1)
5	E61374	1	ANEL-segurança (Nota 1)	RING-lock (Note 1)	ANILLO-seguridad (Nota 1)	ANNEAU-sécurité (Note 1)
6	S80309	4	VÁLVULA (Nota 1)	VALVE (Note 1)	VÁLVULA (Nota 1)	VALVE (Note 1)
7	371-8251	4	PNEU (Goodyear) 17.5x25 - 12PR - L3	TIRE (Goodyear) 17.5x25 - 12PR - L3	NEUMÁTICO (Goodyear) 17.5x25 - 12PR - L3	PNEU (Goodyear) 17.5x25 - 12PR - L3
7	371-8252	4	PNEU (Firestone) 17.5x25 - 12PR - L3	TIRE (Firestone) 17.5x25 - 12PR - L3	NEUMÁTICO (Firestone) 17.5x25 - 12PR - L3	PNEU (Firestone) 17.5x25 - 12PR - L3
7	147660A1	4	PNEU (Pirelli) 17.5x25 - 12PR - L3	TIRE (Pirelli) 17.5x25 - 12PR - L3	NEUMÁTICO (Pirelli) 17.5x25 - 12PR - L3	PNEU (Pirelli) 17.5x25 - 12PR - L3
7	371-8261	4	PNEU (Goodyear) 17.5x25 - 16PR - L3	TIRE (Goodyear) 17.5x25 - 16PR - L3	NEUMÁTICO (Goodyear) 17.5x25 - 16PR - L3	PNEU (Goodyear) 17.5x25 - 16PR - L3
7	371-8262	4	PNEU (Firestone) 17.5x25 - 16PR - L3	TIRE (Firestone) 17.5x25 - 16PR - L3	NEUMÁTICO (Firestone) 17.5x25 - 16PR - L3	PNEU (Firestone) 17.5x25 - 16PR - L3
7	371-8051	4	PNEU (Goodyear) 17.5x25 - 12PR - L2	TIRE (Goodyear) 17.5x25 - 12PR - L2	NEUMÁTICO (Goodyear) 17.5x25 - 12PR - L2	PNEU (Goodyear) 17.5x25 - 12PR - L2
7	371-8052	4	PNEU (Firestone) 17.5x25 - 12PR - L2	TIRE (Firestone) 17.5x25 - 12PR - L2	NEUMÁTICO (Firestone) 17.5x25 - 12PR - L2	PNEU (Firestone) 17.5x25 - 12PR - L2
8	148292A1	4	JOGO RODA - Conj. 14.00-25 (Nota 2)	KIT WHEEL - Assy. 14.00-25 (Note 2)	JUEGO RUEDA - Conj. 14.00-25 (Nota 2)	JEU ROUE - Ens. 14.00-25 (Note 2)
9	148210A1	1	RODA - Conj. (Nota 2)	WHEEL - Assy. (Note 2)	RODA - Conj. (Nota 2)	ROUE - Ens. (Note 2)
10	148681A1	1	ANEL-lateral (Nota 2)	RING-side (Note 2)	ANILLO-lateral (Nota 2)	ANNEAU-lateral (Note 2)
11	148682A1	1	ANEL-segurança (Nota 2)	RING-locK (Note 2)	ANILLO-seguridad (Nota 2)	ANNEAU-sécurité (Note 2)
12	A19101	1	ANEL-O (Nota 2)	O-RING (Note 2)	ANILLO-O (Nota 2)	JOINT Torique (Note 2)
13	A20058	1	VÁLVULA (Nota 2)	VALVE (Note 2)	VÁLVULA (Nota 2)	VALVE (Note 2)
14	148296A1	12	PORCA (Nota 2)	NUT (Note 2)	TUERCA (Nota 2)	ECROU (Note 2)

NOTA : A partir do nº de série JHF0042038 —> ver P.6-80
NOTE : Starting with serial nº JHF0042038 —> see P.6-80
NOTA : A partir del nº de série JHF0042038 —> vea P.6-80
NOTE : A partir du nº de série JHF0042038 —> voir P.6-80

NOTA 1: Até o nº de série / Hasta el nº de série —> JHF0030600
NOTE 1: Up to serial nº / Jusq'au nº de série —> JHF0030600

NOTA 2: Nº de série JHF0030601 —> JHF0042037
NOTE 2: Serial nº / Nº de série JHF0030601 —> JHF0042037

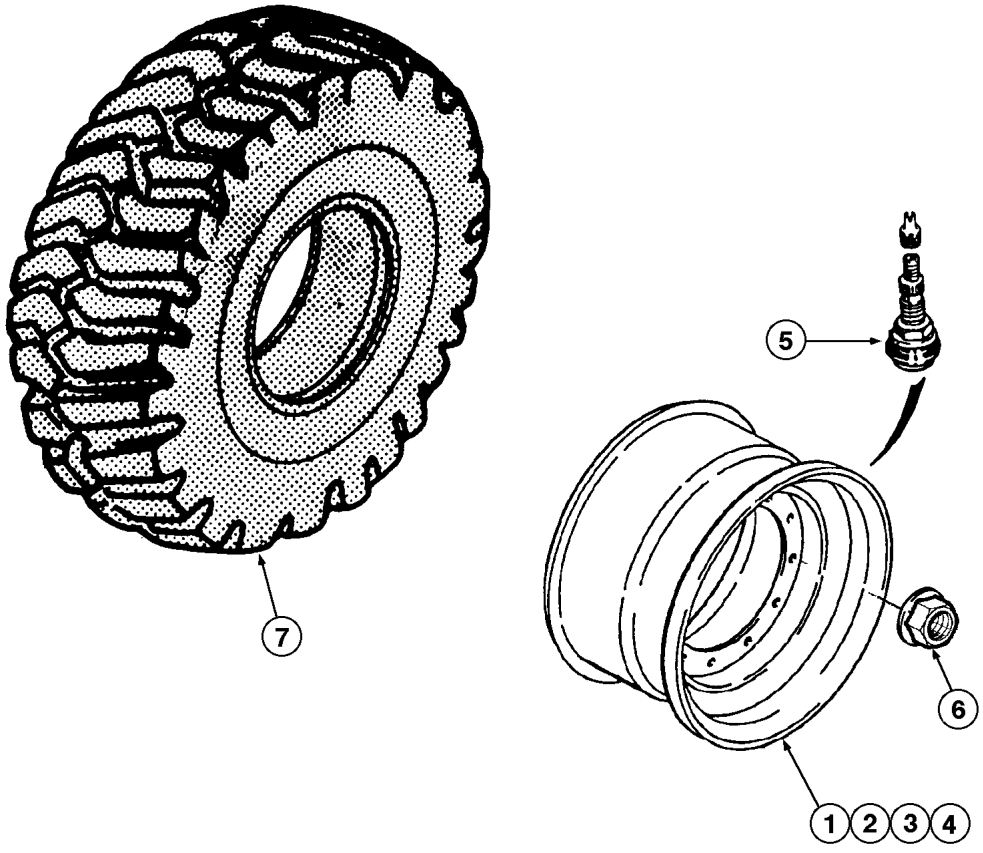
5
7
6
1
2
3
4

ITEM REF.	PEÇA Nº PART Nº PIEZA Nº PIÈCE Nº	QDE. QTY. CANT. QTE.	DESCRIÇÃO (Português)	DESCRIPTION (English)	DESCRIPCION (Español)	DESCRIPTION (Français)
	148375A1	4	RODA (14x25) (Nota 1)	WHEEL (14x25) (Note 1)	RUEDA (14x25) (Nota 1)	ROUE (14x25) (Note 1)
1	148374A1	1	RODA (14x25) - Conj. (Nota 1)	WHEEL (14x25) - Assy. (Note 1)	RUEDA (14x25) - Conj. (Nota 1)	ROUE (14x25) - Ens. (Note 1)
2	148681A1	1	ANEL LATERAL	RING, SIDE	ANILLO LATERAL	SEGMENT LATÉRAL
3	148682A1	1	ANEL-segurança	RING-safety	ANILLO-seguridad	SEGMENT-sécurité
4	A19101	1	ANEL-O	O-RING	ANILLO-O	JOINT TORIQUE
5	A20058	1	VÁLVULA	VALVE	VÁLVULA	VALVE
6	147496A1	12	PORCA - flange (Nota 1)	NUT, FLANGE (Nota 1)	TUERCA BRIDA (Nota 1)	ÉCROU A FLASQUE (Nota 1)
7	371-8251	4	PNEU 17,5x25 12PR L3 (Goodyear)	TYRE 17,5x25 12PR L3 (Goodyear)	NEUMATICO 17,5x25 12PR L3 (Goodyear)	PNEU 17,5x25 12PR L3 (Goodyear)
7	371-8252	4	PNEU 17,5x25 12PR L3 (Firestone)	TYRE 17,5x25 12PR L3 (Firestone)	NEUMATICO 17,5x25 12PR L3 (Firestone)	PNEU 17,5x25 12PR L3 (Firestone)
7	147660A1	4	PNEU 17,5x25 12PR L3 (Pirelli)	TYRE 17,5x25 12PR L3 (Pirelli)	NEUMATICO 17,5x25 12PR L3 (Pirelli)	PNEU 17,5x25 12PR L3 (Pirelli)
7	371-8261	4	PNEU 17,5x25 16PR L3 (Goodyear)	TYRE 17,5x25 16PR L3 (Goodyear)	NEUMATICO 17,5x25 16PR L3 (Goodyear)	PNEU 17,5x25 16PR L3 (Goodyear)
7	371-8262	4	PNEU 17,5x25 16PR L3 (Firestone)	TYRE 17,5x25 16PR L3 (Firestone)	NEUMATICO 17,5x25 16PR L3 (Firestone)	PNEU 17,5x25 16PR L3 (Firestone)
7	371-8051	4	PNEU 17,5x25 12PR L2 (Goodyear)	TYRE 17,5x25 12PR L2 (Goodyear)	NEUMATICO 17,5x25 12PR L2 (Goodyear)	PNEU 17,5x25 12PR L2 (Goodyear)
7	371-8052	4	PNEU 17,5x25 12PR L2 (Firestone)	TYRE 17,5x25 12PR L2 (Firestone)	NEUMATICO 17,5x25 12PR L2 (Firestone)	PNEU 17,5x25 12PR L2 (Firestone)

NOTA 1: A partir do nº de série / A partir del nº de série JHF0042038 —>
NOTE 1: Starting with serial nº / A partir du nº de série JHF0042038 —>

ÍNDICE

Descrição	Página
COMPRESSOR DE AR AO RESERVATÓRIO (MOTOR CASE CORPORATION)	7-2
COMPRESSOR DE AR AO RESERVATÓRIO (MOTOR CASE CORPORATION)	7-2B
COMPRESSOR DE AR AO RESERVATÓRIO (MOTOR CASE BRASIL)	7-2D
RESERVATÓRIO DE AR AO PEDAL DE FREIO	7-4
VÁLVULA DO FREIO DE EMERGÊNCIA À CÂMARA DE SEGURANÇA	7-6
PEDAIS AOS CILINDROS MESTRE E DESENG. DA EMBREAGEM	7-8
CILINDRO MESTRE AO FREIO DAS RODAS	7-10
PEDAL AO TANQUE HIDRÁULICO E BUZINA	7-12
PEDAL E VÁLVULA DO FREIO	7-14
PEDAL E VÁLVULA DO FREIO	7-14B
CÂMARA DE SEGURANÇA - CONJUNTO	7-16
COMPRESSOR - CONJUNTO	7-18
COMPRESSOR - CONJUNTO	7-18B
CILINDRO MESTRE	7-20
VÁLVULA DE RETENÇÃO DUPLA E INTERRUPTOR DA LUZ DO FREIO	7-22
BUZINA - CONJUNTO	7-24
REGULADOR - CONJUNTO	7-26

TABLE OF CONTENTS

Description	Page
AIR COMPRESSOR TO RESERVOIR (ENGINE CASE CORPORATION)	7-2
AIR COMPRESSOR TO RESERVOIR (ENGINE CASE CORPORATION)	7-2B
AIR COMPRESSOR TO RESERVOIR (ENGINE CASE BRASIL)	7-2D
AIR RESERVOIR TO TREADLE	7-4
EMERGENCY BRAKE VALVE TO SAFETY CHAMBER	7-6
TREADLES TO MASTER CYLINDERS AND CLUTCH CUT OUT	7-8
MASTER CYLINDER TO WHEELS BRAKE SYSTEM	7-10
TREADLE TO HYDRAULIC TANK AND HORN	7-12
TREADLE AND BRAKE VALVE	7-14
TREADLE AND BRAKE VALVE	7-14B
SAFETY CHAMBER - ASSEMBLY	7-16
COMPRESOR - ASSEMBLY	7-18
COMPRESOR - ASSEMBLY	7-18B
MASTER CYLINDER	7-20
DOUBLE CHECK VALVE AND STOP LIGHT SWITCH	7-22
HORN - ASSEMBLY	7-24
REGULATOR - ASSEMBLY	7-26

ÍNDICE

Descripción	Página
COMPRESOR DE AIRE A EL RESERVATÓRIO (MOTOR CASE CORPORATION)	7-2
COMPRESOR DE AIRE A EL RESERVATÓRIO (MOTOR CASE CORPORATION)	7-2B
COMPRESOR DE AIRE A EL RESERVATÓRIO (MOTOR CASE BRASIL)	7-2D
RESERVATORIO AIRE AL PEDAL DE FRENO	7-4
VALVULA DEL FRENO DE EMERGENCIA A LA CAMARA DE SEGURIDAD	7-6
PEDALES A LOS CILINDROS MAESTROS Y DESENG. DEL EMBRAGUE	7-8
CILINDRO MAESTRO AL FRENO DE LAS RODAS	7-10
PEDAL AL TANQUE HIDRAULICO Y BOCINA	7-12
PEDAL Y VALVULA DEL FRENO	7-14
PEDAL Y VALVULA DEL FRENO	7-14B
CAMARA DE SEGURIDAD - CONJUNTO	7-16
COMPRESOR - CONJUNTO	7-18
COMPRESOR - CONJUNTO	7-18B
CILINDRO MAESTRO	7-20
VALVULA DE RETENCIÓN DOUBLE Y INTERRUPTOR DE LA LUZ DEL FRENO	7-22
BOCINA - CONJUNTO	7-24
REGULADOR - CONJUNTO	7-26

INDEX

Description	Page
COMPRESSEUR JUSQ'AU RESERVOIR (MOTEUR CASE CORPORATION)	7-2
COMPRESSEUR JUSQ'AU RESERVOIR (MOTEUR CASE CORPORATION)	7-2B
COMPRESSEUR JUSQ'AU RESERVOIR (MOTEUR CASE BRASIL)	7-2D
RESERVOIR-D´AIR JUSQ'AU PEDALE DU FREIN	7-4
VALVE DU FREIN DE SECOURS VERS CHAMBRE DE SECURITE	7-6
PEDALES A LES CYLINDRES MAITRE ET DEBRAYAGE	7-8
CYLINDRE MAITRE VERS LE FREIN DE LA ROUE	7-10
PEDALE VERS RESERVOIR HYDRAULIQUE ET AVERTISSEUR	7-12
PEDALE ET VALVE DU FREIN	7-14
PEDALE ET VALVE DU FREIN	7-14B
CHAMBRE DE SECURITE - ENSEMBLE	7-16
COMPRESSEUR - ENSEMBLE	7-18
COMPRESSEUR - ENSEMBLE	7-18B
CYLINDRE MAITRE	7-20
CLAPET ANTI-RETOUR DOUBLE ET COMMUTATEUR DE LA LUMIÈRE DE FREIN	7-22
AVERTISSEUR - ENSEMBLE	7-24
REGULATEUR - ENSEMBLE	7-26

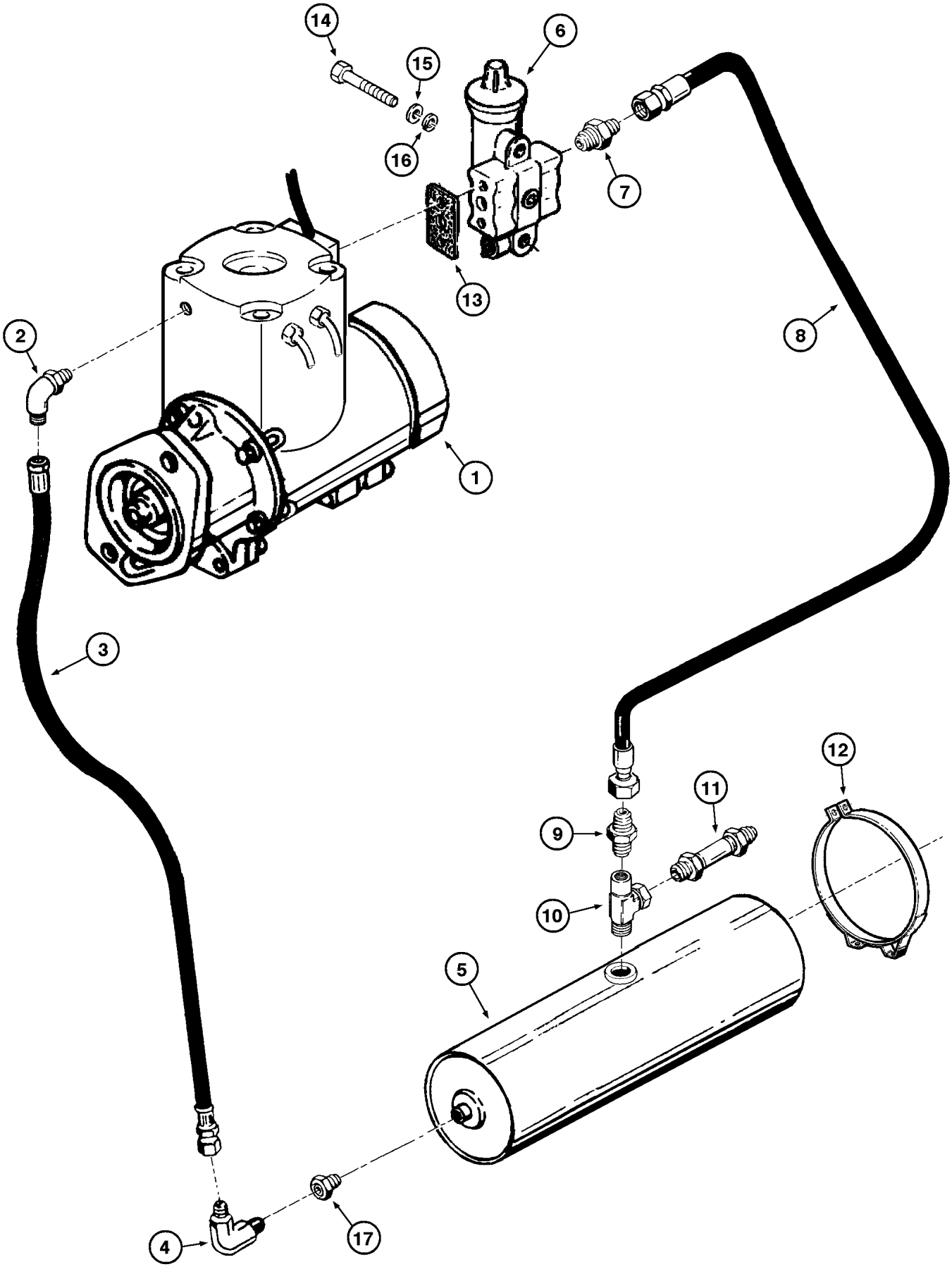
14
15
16
6
7
13
2
1
8
3
12
11
9
10
5
4
17

ITEM REF.	PEÇA Nº PART Nº PIEZA Nº PIÈCE Nº	QDE. QTY. CANT. QTE.	DESCRIÇÃO (Português)	DESCRIPTION (English)	DESCRIPCION (Español)	DESCRIPTION (Français)
1	REF.	1	COMPRESSOR AR - Conj. (P.2-38, 7-18)	COMPRESSOR - Assy. (P.2-38, 7-18)	COMPRESOR - Conj. (P.2-38, 7-18)	COMPRESSEUR - Ens. (P.2-38, 7-18)
2	218-1098	1	COTOVELO	ELBOW	CODO	RACCORD COUDE
3	147480A1	1	MANGUEIRA	HOSE	MANGUERA	TUYAU
4	218-1098	1	COTOVELO	ELBOW	CODO	RACCORD COUDE
5	E97678	1	RESERVATÓRIO DE AR	AIR RESERVOIR	RESERVATORIO AIRE	RESERVOIR-D´AIR
6	D72831	1	REGULADOR pressão - Conj. (P.7-26)	REGULATOR pressure - Assy. (P.7-26)	REGULADOR presión - Conj. (P.7-26)	REGULATEUR pression - Ens. (P.7-26)
7	218-531	1	CONEXÃO	CONNECTOR	CONECTOR	RACCORD
8	E156118	1	MANGUEIRA	HOSE	MANGUERA	TUYAU
9	218-491	1	CONEXÃO	CONNECTOR	CONECTOR	RACCORD
10	221-1691	1	CONECTOR TÊ	TEE	CONECTOR T	RACCORD EN T
11	L10392	1	VÁLVULA-Segurança	VALVE	VÁLVULA	VALVE
12	214-14116	2	BRAÇADEIRA	CLAMP	ABRAZADERA	COLLIER
13	147411A1	1	JUNTA governador	GASKET	JUNTA	JOINT
14	413-548	2	PARAFUSO	BOLT	TORNILLO	VIS
15	492-11031	2	ARRUELA	WASHER	ARANDELA	RONDELLE
16	495-11034	2	ARRUELA	WASHER	ARANDELA	RONDELLE
17	G45437	1	VÁLVULA	VALVE	VÁLVULA	VALVE

NOTA : Até o nº de série / Hasta el nº de série —> JHF0020653
NOTE : Up to serial nº / Jusq'au nº de série —> JHF0020653

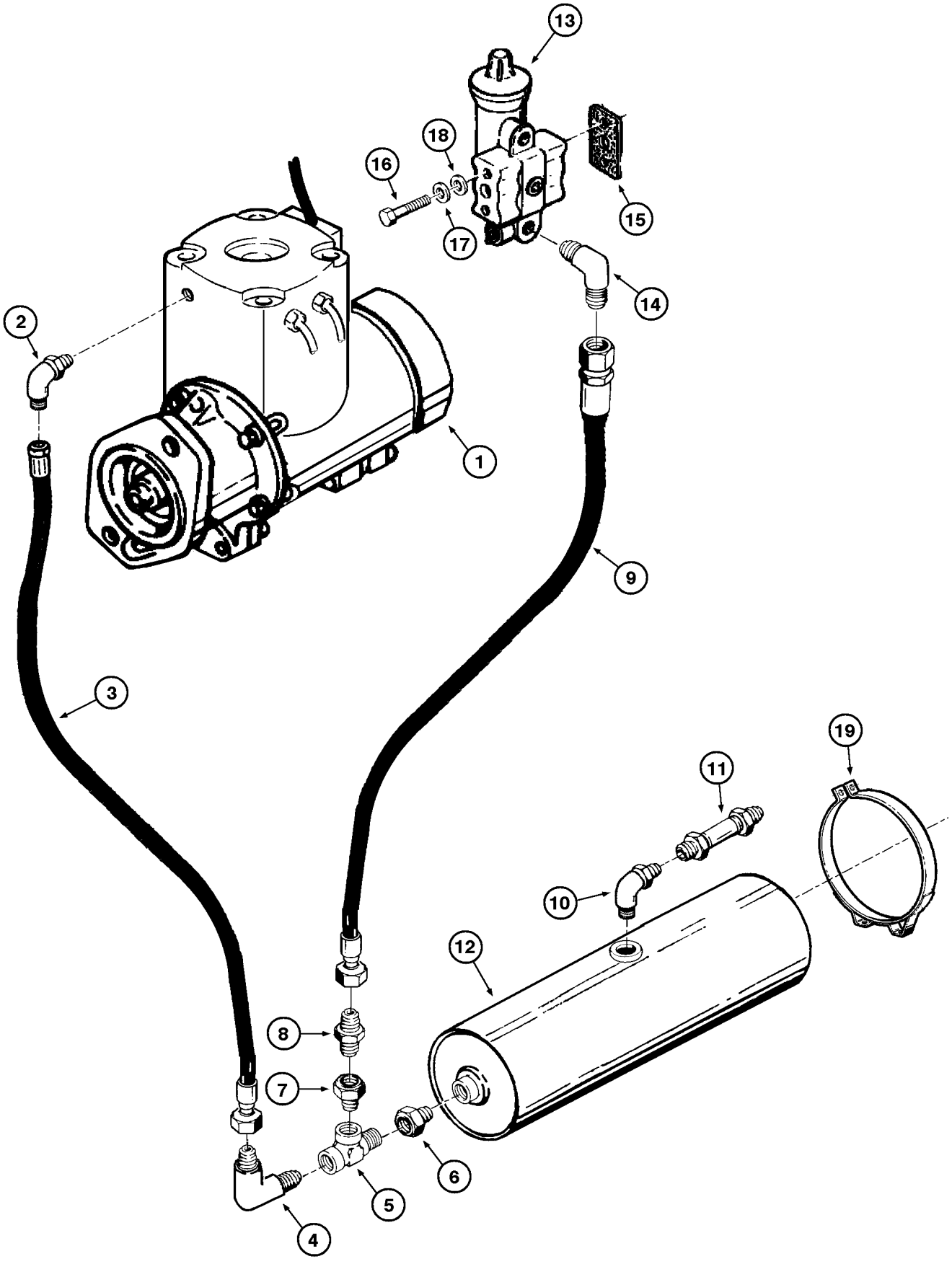
13
18
16
17
15
14
2
1
9
3
19
11
10
12
8
7
6
5
4

ITEM REF.	PEÇA Nº PART Nº PIEZA Nº PIÈCE Nº	QDE. QTY. CANT. QTE.	DESCRIÇÃO (Português)	DESCRIPTION (English)	DESCRIPCION (Español)	DESCRIPTION (Français)
1	REF.	1	COMPRESSOR AR - Conj. (P.2-38, 7-18)	COMPRESSOR - Assy. (P.2-38, 7-18)	COMPRESOR - Conj. (P.2-38, 7-18)	COMPRESSEUR - Ens. (P.2-38, 7-18)
2	218-1098	1	COTOVELO	ELBOW	CODO	RACCORD COUDE
3	147480A1	1	MANGUEIRA	HOSE	MANGUERA	TUYAU
4	218-1098	1	COTOVELO	ELBOW	CODO	RACCORD COUDE
5	221-1693	1	CONECTOR TÊ	TEE	CONECTOR T	RACCORD EN T
6	G45437	1	VÁLVULA	VALVE	VÁLVULA	VALVE
7	221-1087	1	REDUÇÃO	REDUCTION	REDUCTOR	REDUCTEUR
8	218-531	1	CONEXÃO	CONNECTOR	CONECTOR	RACCORD
9	E156118	1	MANGUEIRA	HOSE	MANGUERA	TUYAU
10	217-21	1	COTOVELO	ELBOW	CODO	RACCORD COUDE
11	L10392	1	VÁLVULA-Segurança	VALVE-Safety	VÁLVULA-Seguridad	VALVE-Sécurité
12	E97678	1	RESERVATÓRIO DE AR	AIR RESERVOIR	RESERVATORIO AIRE	RESERVOIR-D´AIR
13	D72831	1	REGULADOR pressão - Conj. (P.7-26)	REGULATOR pressure - Assy. (P.7-26)	REGULADOR presión - Conj. (P.7-26)	REGULATEUR pression - Ens. (P.7-26)
14	218-481	1	COTOVELO	ELBOW	CODO	RACCORD COUDE
15	147411A1	1	JUNTA governador	GASKET	JUNTA	JOINT
16	413-548	2	PARAFUSO	BOLT	TORNILLO	VIS
17	492-11031	2	ARRUELA	WASHER	ARANDELA	RONDELLE
18	495-11034	2	ARRUELA	WASHER	ARANDELA	RONDELLE
19	214-14116	2	BRAÇADEIRA	CLAMP	ABRAZADERA	COLLIER

NOTA : Motor Case Corporation, a partir do nº de série / A partir del nº de série JHF0020654 —>
Motor Case Brasil ver/vea P.7-2D
NOTE : Engine/Moteur Case Corporation, starting with serial nº / A partir du nº de série JHF0020654 —>
Engine/Moteur Case Brasil see/voir P.7-2D

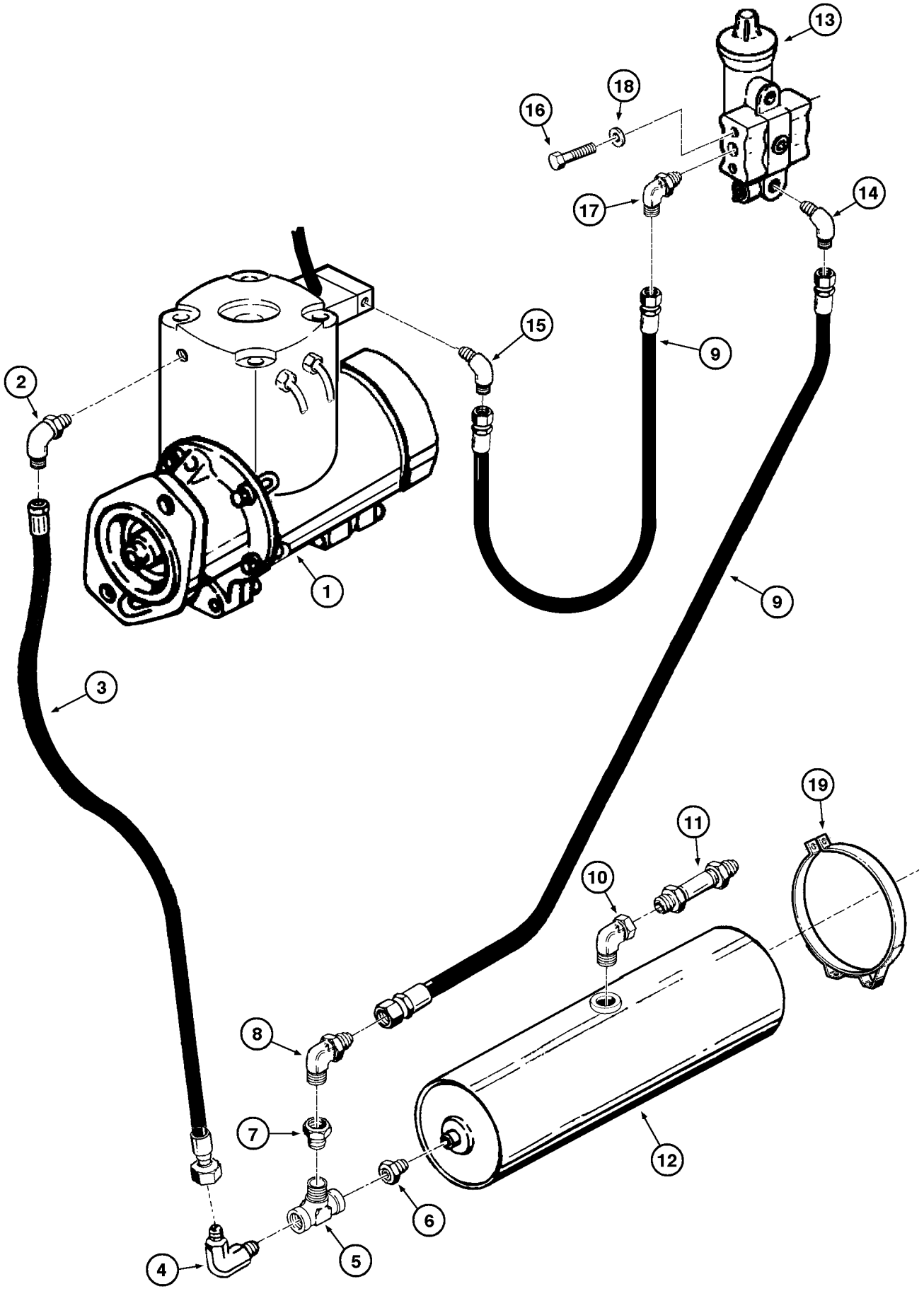
13
18
16
17
14
15
9
2
1
9
3
19
11
10
8
7
12
6
5
4

ITEM REF.	PEÇA Nº PART Nº PIEZA Nº PIÈCE Nº	QDE. QTY. CANT. QTE.	DESCRIÇÃO (Português)	DESCRIPTION (English)	DESCRIPCION (Español)	DESCRIPTION (Français)
1	REF.	1	COMPRESSOR AR - Conj. (P.2-38, 7-18)	COMPRESSOR - Assy. (P.2-38, 7-18)	COMPRESOR - Conj. (P.2-38, 7-18)	COMPRESSEUR - Ens. (P.2-38, 7-18)
2	218-1098	1	COTOVELO	ELBOW	CODO	RACCORD COUDE
3	147480A1	1	MANGUEIRA	HOSE	MANGUERA	TUYAU
4	218-1098	1	COTOVELO	ELBOW	CODO	RACCORD COUDE
5	221-1693	1	CONECTOR TÊ	TEE	CONECTOR T	RACCORD EN T
6	G45437	1	VÁLVULA	VALVE	VÁLVULA	VALVE
7	221-1087	1	REDUÇÃO	REDUCTION	REDUCTOR	REDUCTEUR
8	218-531	1	CONEXÃO 45°	CONNECTOR 45°	CONECTOR	RACCORD
9	E156118	2	MANGUEIRA	HOSE	MANGUERA	TUYAU
10	217-21	1	COTOVELO	ELBOW	CODO	RACCORD COUDE
11	L10392	1	VÁLVULA-Segurança	VALVE-Safety	VÁLVULA-Seguridad	VALVE-Sécurité
12	E97678	1	RESERVATÓRIO DE AR	AIR RESERVOIR	RESERVATORIO AIRE	RESERVOIR-D´AIR
13	D72831	1	REGULADOR pressão - Conj. (P.7-26)	REGULATOR pressure - Assy. (P.7-26)	REGULADOR presión - Conj. (P.7-26)	REGULATEUR pression - Ens. (P.7-26)
14	218-481	1	COTOVELO 90°	ELBOW 90°	CODO	RACCORD COUDE
15	218-481	1	COTOVELO 90°	ELBOW 90°	CODO	RACCORD COUDE
16	413-548	1	PARAFUSO	BOLT	TORNILLO	VIS
17	218-531	1	COTOVELO 45°	ELBOW 45°	CODO	RACCORD COUDE
18	495-11034	4	ARRUELA	WASHER	ARANDELA	RONDELLE
19	214-14116	2	BRAÇADEIRA	CLAMP	ABRAZADERA	COLLIER

NOTA: Motor Case Brasil
NOTE: Engine/Moteur Case Brasil

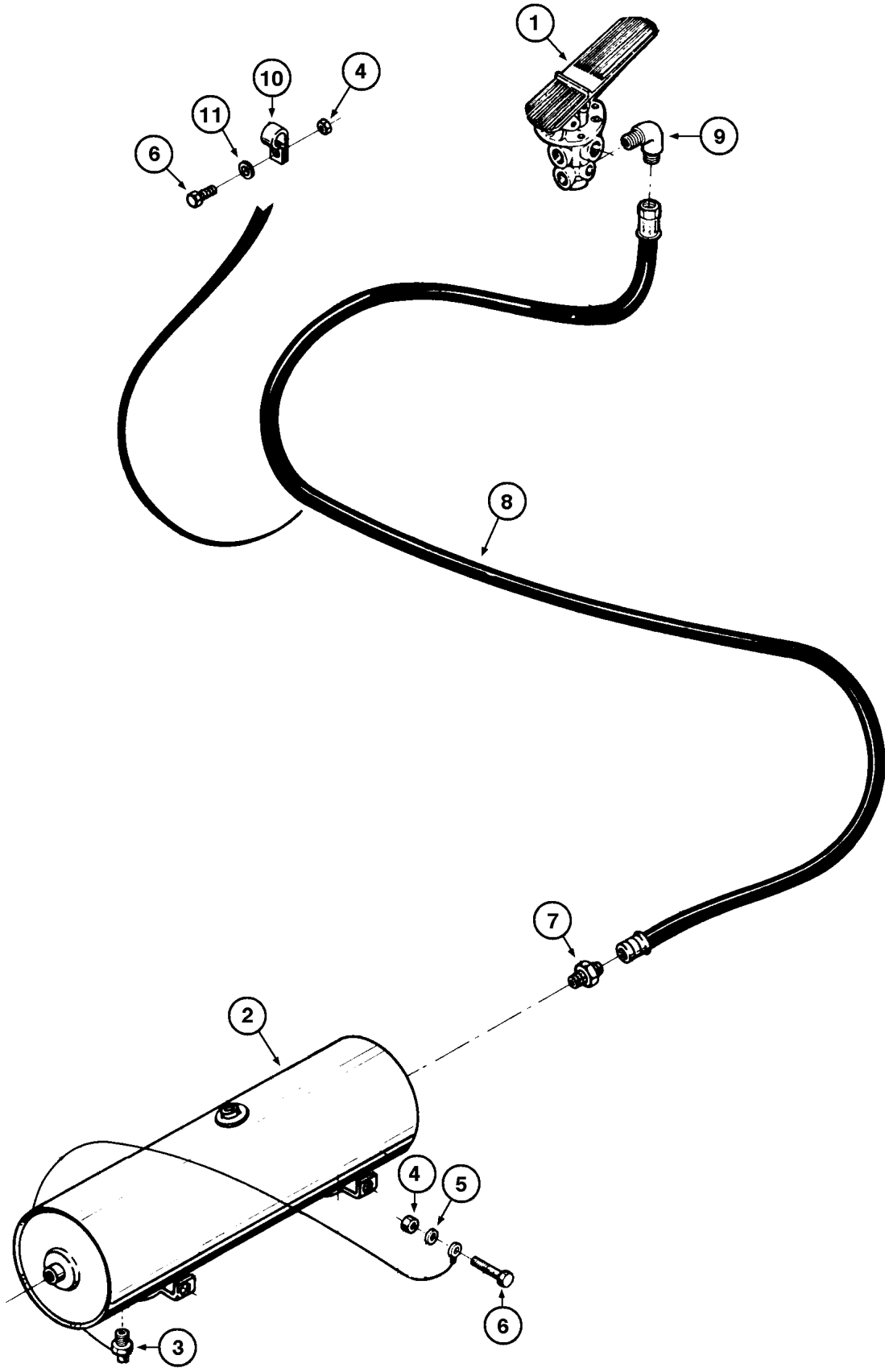
1
10
4
11
6
9
8
7
2
4
5
6
3

ITEM REF.	PEÇA Nº PART Nº PIEZA Nº PIÈCE Nº	QDE. QTY. CANT. QTE.	DESCRIÇÃO (Português)	DESCRIPTION (English)	DESCRIPCION (Español)	DESCRIPTION (Français)
1	REF.	1	PEDAL LE - Conj. (P.7-14)	PEDAL LH-assy (P.7-14)	PEDAL izq.-conj (P.7-14)	PEDALE Gauche - Ens. (P.7-14)
2	E97678	1	RESERVATÓRIO DE AR	AIR RESERVOIR	RESERVATORIO AIRE	RESERVOIR-D´AIR
3	E156363	1	DRENO	DRAIN	DRENO	DRAIN
4	425-106	2	PORCA	NUT	TUERCA	ECROU
5	495-21044	1	ARRUELA	WASHER	ARANDELA	RONDELLE
6	413-616	3	PARAFUSO	BOLT	TORNILLO	VIS
7	218-456	1	CONECTOR	CONNECTOR	CONECTOR	CONNECTEUR
8	L48030	1	MANGUEIRA	HOSE	MANGUERA	TUYAU
9	218-493	1	COTOVELO	ELBOW	CODO	RACCORD COUDE
10	515-23254	2	BRAÇADEIRA	CLAMP	ABRAZADERA	COLLIER
11	492-11038	2	ARRUELA	WASHER	ARANDELA	RONDELLE

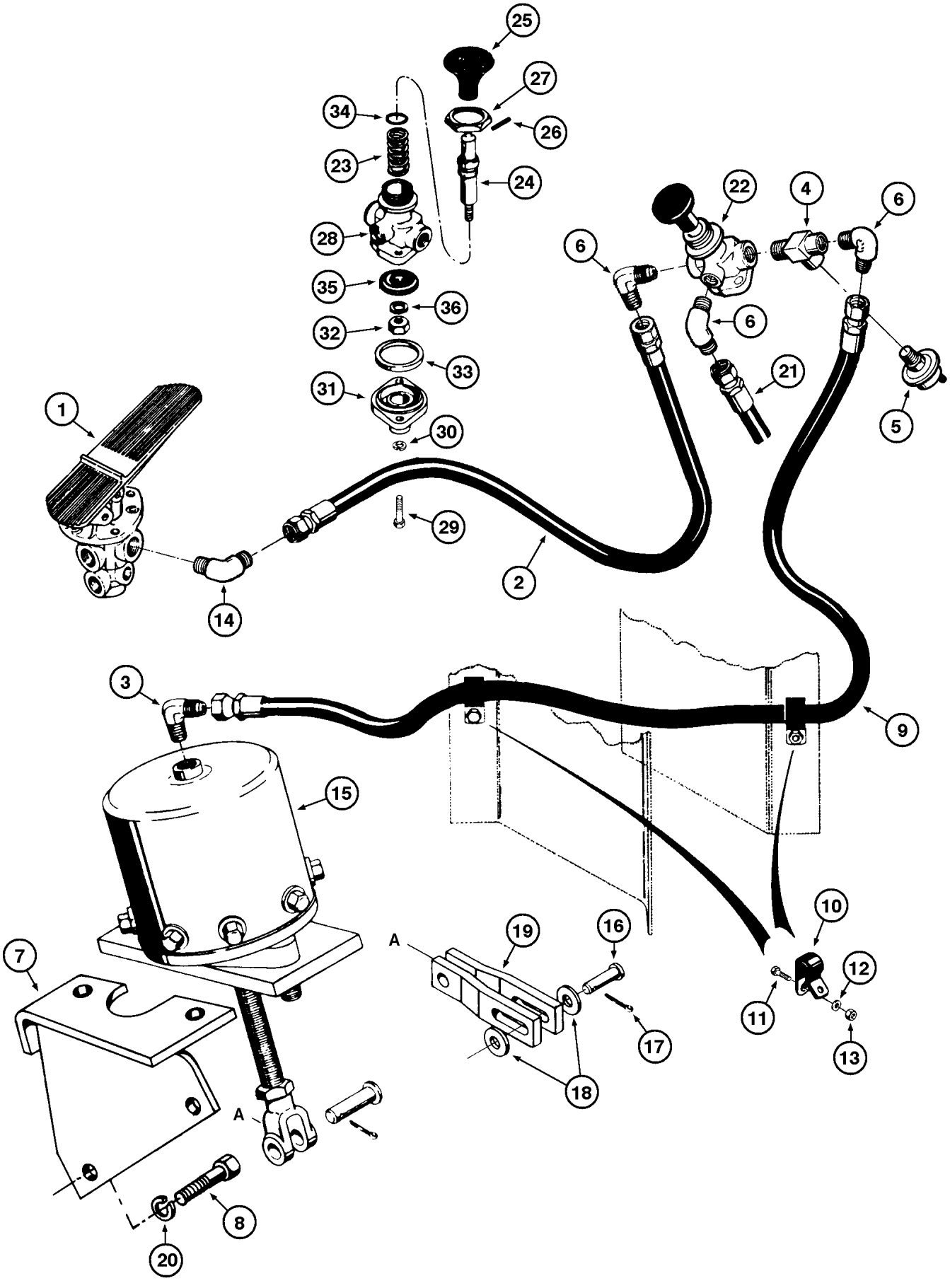
25
27
34
26
23
24
28
22
4
6
6
35
36
6
32
33
21
31
5
1
30
29
2
14
3
9
15
10
19
16
A
12
7
11
17
13
18
A
8
20

ITEM REF.	PEÇA Nº PART Nº PIEZA Nº PIÈCE Nº	QDE. QTY. CANT. QTE.	DESCRIÇÃO (Português)	DESCRIPTION (English)	DESCRIPCION (Español)	DESCRIPTION (Français)
1	REF.	1	PEDAL LE - Conj. (P.7-14)	PEDAL LH-assy (P.7-14)	PEDAL izq.-conj (P.7-14)	PEDALE Gauche - Ens. (P.7-14)
2	L49927	1	MANGUEIRA	HOSE	MANGUERA	TUYAU
3	218-491	1	COTOVELO	ELBOW	CODO	RACCORD COUDE
4	221-1690	1	CONECTOR TÊ	TEE	CONECTOR T	RACCORD EN T
5	L57937	1	INTERRUPTOR-Pressão Ar	SWITCH-Air Pressure	INTERRUPTOR-Presión Aire	INTERRUPTEUR-Pression d'Air
6	218-481	3	COTOVELO	ELBOW	CODO	RACCORD COUDE
7	E69593	1	SUPORTE	BRACKET	SOPORTE	SUPPORT
8	413-1224	2	PARAFUSO	BOLT	TORNILLO	VIS
9	E69786	1	MANGUEIRA	HOSE	MANGUERA	TUYAU
10	515-23159	2	BRAÇADEIRA	CLAMP	ABRAZADERA	COLLIER
11	413-616	2	PARAFUSO	BOLT	TORNILLO	VIS
12	492-11038	2	ARRUELA	WASHER	ARANDELA	RONDELLE
13	425-106	2	PORCA	NUT	TUERCA	ECROU
14	218-491	1	COTOVELO	ELBOW	CODO	RACCORD COUDE
15	REF.	1	CÂMARA SEG. Conj. (P.7-16)	SAFETY CHAMBER Assy. (P.7-16)	CAMARA SEG. Conj.(P.7-16)	CHAMBRE SEC. Ens.(P.7-16)
16	427-6134	1	PINO	PIN	PASADOR	AXE
17	432-612	1	CONTRAPINO	COTTER PIN	PASADOR	GOUPILLE
18	495-21044	2	ARRUELA	WASHER	ARANDELA	RONDELLE
19	L107710	2	ARTICULAÇÃO (Nota)	LINK (Note)	ARTICULACIÓN (Nota)	ARTICULATION (Note)
19	148417A1	2	ARTICULAÇÃO (Nota 1)	LINK (Note 1)	ARTICULACIÓN (Nota 1)	ARTICULATION (Note 1)
20	492-11075	2	ARRUELA-pressão	WASHER-lock	ARANDELA-cierre	RONDELLE W
21	REF.	1	MANGUEIRA (P. 7-12)	HOSE (P. 7-12)	MANGUERA (P. 7-12)	TUYAU (P. 7-12)
22	L103834	1	VALVULA - Conj.	VALVE - Assy.	VALVULA - Conj.	VALVE - Ens.
23	L33698	1	MOLA	SPRING	RESORTE	RESSORT
24	N6814	1	ÊMBOLO	PISTON	EMBOLO	PISTON
25	L33695	1	BOTÃO	BUTTON	BOTON	BOUTON
26	138-2057	1	PINO	PIN	PASADOR	CHEVILLE
27	S94640	1	PORCA	NUT	TUERCA	ECROU
28	NSS	1	CORPO	BODY	CUERPO	CORPS
29	113-2	2	PARAFUSO	BOLT	TORNILLO	VIS
30	192-109	2	ARRUELA-pressão	WASHER-lock	ARANDELA-cierre	RONDELLE-W
31	L33700	1	TAMPA	COVER	TAPA	COUVERCLE
	L33701	1	JOGO REPARO	KIT REPAIR	JUEGO REPARO	JEU DE RECHANGE
32	NSS	1	PORCA	NUT	TUERCA	ECROU
33	NSS	1	ANEL O	O RING	ANILLO O	JOINT TORIQUE
34	NSS	1	VEDADOR	SEAL	SELLO	JOINT
35	NSS	1	VÁLVULA	VALVE	VALVULA	VALVE
36	NSS	1	ARRUELA	WASHER	ARANDELA	RONDELLE

NOTA: A partir do nº de série JHF0020512 —> JHF0030594 , exceto séries da nota 1
NOTE: Starting with serial nº JHF0020512 —> JHF0030594 , except note 1 series
NOTA: A partir del nº de série JHF0020512 —> JHF0030594 , excepto series de la nota 1
NOTE: A partir du nº de série JHF0020512 —> JHF0030594 , except series de note 1

NOTA 1: Séries JHF0030405 / 30539 / 30540 / 30541 / 30542 / 30543 / 30548 / 30549 / 30593 e JHF0030595 —>
NOTE 1: Series JHF0030405 / 30539 / 30540 / 30541 / 30542 / 30543 / 30548 / 30549 / 30593 and JHF0030595 —>
NOTA 1: Séries JHF0030405 / 30539 / 30540 / 30541 / 30542 / 30543 / 30548 / 30549 / 30593 y JHF0030595 —>
NOTE 1: Series JHF0030405 / 30539 / 30540 / 30541 / 30542 / 30543 / 30548 / 30549 / 30593 et JHF0030595 —>

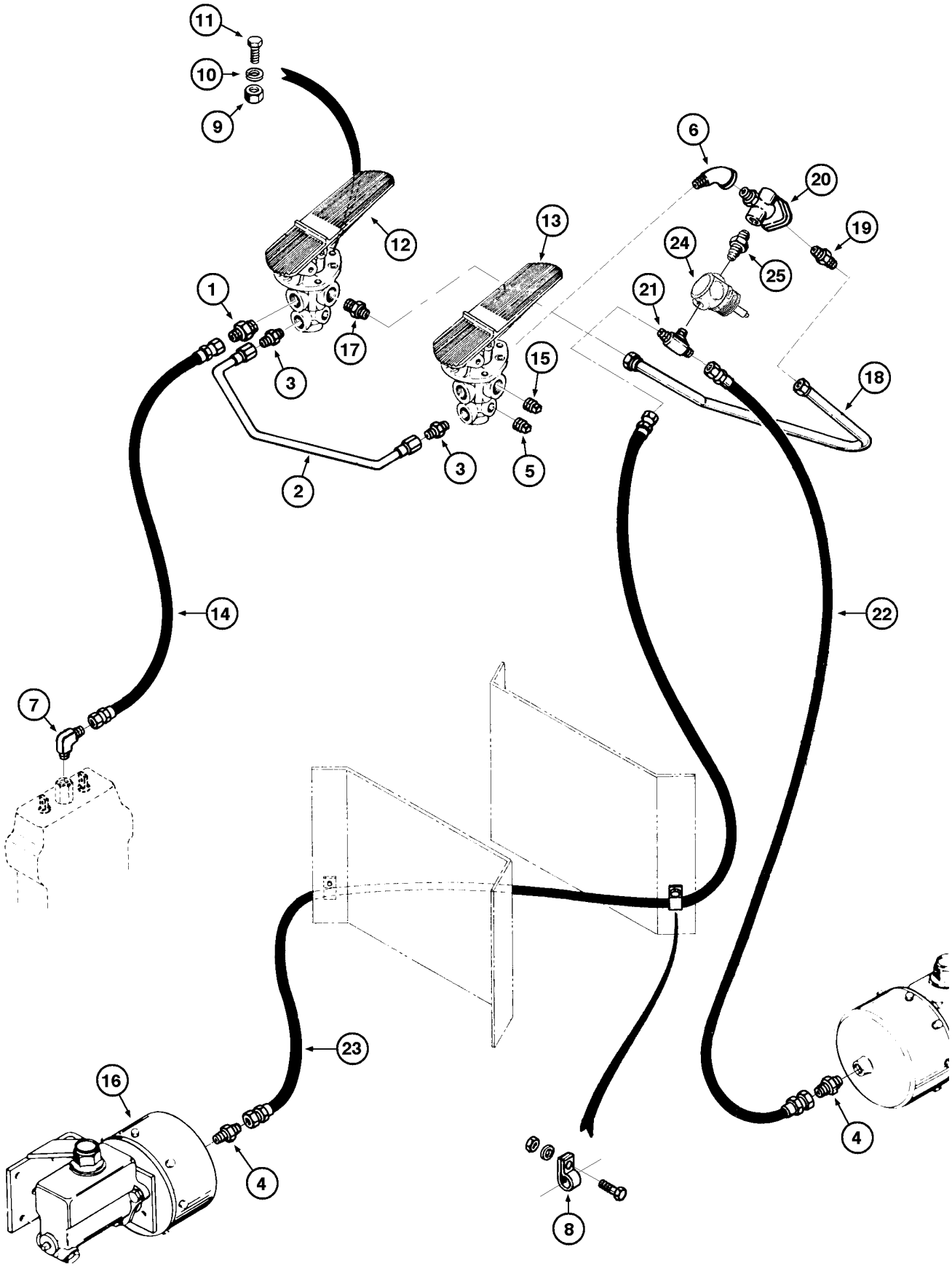
11
10
9
12
13
6
20
19
24
25
1
17
21
3
15
18
2
3
5
14
22
7
23
16
4
4
8

ITEM REF.	PEÇA Nº PART Nº PIEZA Nº PIÈCE Nº	QDE. QTY. CANT. QTE.	DESCRIÇÃO (Português)	DESCRIPTION (English)	DESCRIPCION (Español)	DESCRIPTION (Français)
1	218-454	1	REDUTOR	REDUCER	REDUCTOR	REDUCTEUR
2	E155302	1	TUBO	TUBE	TUBO	TUBE
3	218-445	2	CONEXÃO	CONNECTOR	CONECTOR	RACCORD
4	218-444	2	CONEXÃO	CONNECTOR	CONECTOR	RACCORD
5	217-405	2	BUJÃO	PLUG	TAPÓN	BOUCHON
6	221-1404	1	COTOVELO	ELBOW	CODO	RACCORD COUDE
7	218-1094	1	COTOVELO	ELBOW	CODO	RACCORD COUDE
8	515-23254	2	BRAÇADEIRA	CLAMP	ABRAZADERA	COLLIER
9	425-105	6	PORCA	NUT	TUERCA	ECROU
10	492-11031	6	ARRUELA-pressão	WASHER-lock	ARANDELA-cierre	RONDELLE W
11	413-516	6	PARAFUSO	BOLT	TORNILLO	VIS
12	REF.	1	PEDAL FREIO - Conj. LE (P.7-14)	TREADLE - Assy.-L.H. (P.7-14)	PEDAL FRENO - Conj. Izq. (P.7-14)	PEDALE FREIN - Ens. Gauche (P.7-14)
13	REF.	1	PEDAL FREIO - Conj. LD (P.7-14)	TREADLE - Assy.-R.H. (P.7-14)	PEDAL FRENO - Conj. Der. (P.7-14)	PEDALE FREIN - Ens. Droite (P.7-14)
14	L48061	1	MANGUEIRA	HOSE	MANGUERA	TUYAU
15	217-410	6	BUJÃO	PLUG	TAPÓN	BOUCHON
16	REF.	2	CILINDRO MESTRE (P.7-20)	CLUSTER-POWER (P.7-20)	CILINDRO MAESTRO (P.7-20)	CYLINDRE MAITRE (P.7-20)
17	218-456	1	CONEXÃO	CONNECTOR	CONECTOR	RACCORD
18	L48187	1	TUBO	TUBE	TUBO	TUBE
19	218-455	1	CONEXÃO	CONNECTOR	CONECTOR	RACCORD
20	REF.	1	VALVULA - Conj. (P.7-22)	VALVE - Assy. (P.7-22)	VALVULA - Conj. (P.7-22)	VALVE - Ens. (P.7-22)
21	149023A1	1	CONECTOR TÊ	TEE	CONECTOR T	RACCORD EN T
22	E64380	1	MANGUEIRA	HOSE	MANGUERA	TUYAU
23	L48030	1	MANGUEIRA	HOSE	MANGUERA	TUYAU
24	148647A1	1	VÁLVULA-redutora	VALVE-pressure	VÁLVULA-reductora	CLAPET-reducteur
25	217-1083	1	CONEXÃO	CONNECTOR	CONECTOR	RACCORD

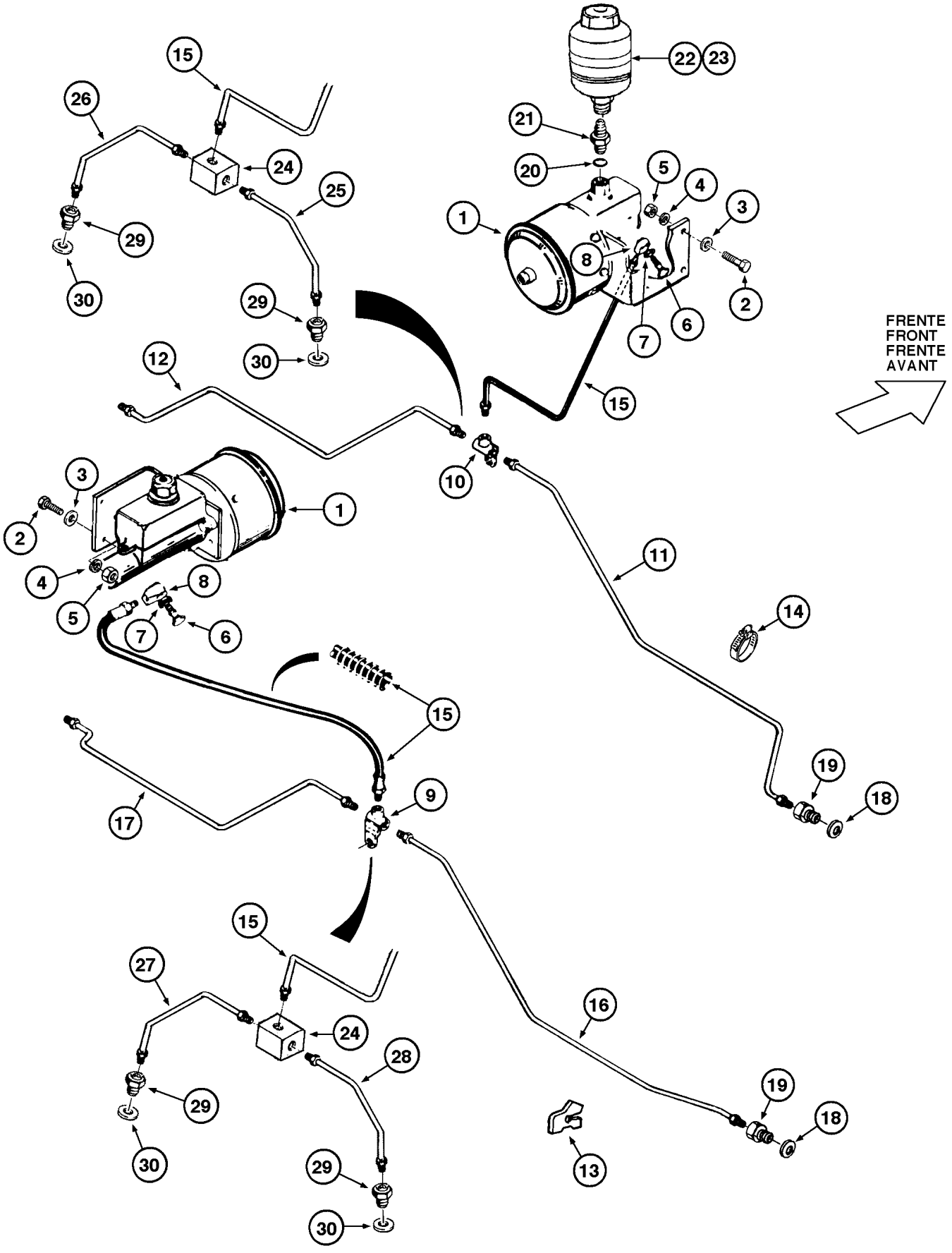
FRENTE
FRONT
FRENTE
AVANT

ITEM REF.	PEÇA Nº PART Nº PIEZA Nº PIÈCE Nº	QDE. QTY. CANT. QTE.	DESCRIÇÃO (Português)	DESCRIPTION (English)	DESCRIPCION (Español)	DESCRIPTION (Français)
1	REF.	2	CILINDRO MESTRE (P.7-20)	MASTER CYLINDER (P.7-20)	GATO FRENO (P.7-20)	VERIN FREIN (P.7-20)
2	413–624	4	PARAFUSO	BOLT	TORNILLO	VIS
3	495–21044	8	ARRUELA	WASHER	ARANDELA	RONDELLE
4	492–11038	4	ARRUELA-pressão	WASHER-lock	ARANDELA-cierre	RONDELLE W
5	425–106	6	PORCA	NUT	TUERCA	ECROU
6	A12864	2	PARAFUSO	BOLT	TORNILLO	VIS
7	33261	2	GUARNIÇÃO	GASKET	JUNTA	JOINT
7A	33260	2	GUARNIÇÃO	GASKET	JUNTA	JOINT
8	A18531	2	CONEXÃO	CONNECTOR	CONECTOR	RACCORD
9	E61287	1	CONEXÃO T (Nota 3)	TEE (Note 3)	CONECTOR T (Nota 3)	RACCORD EN T (Note 3)
10	A12452	1	CONEXÃO T (Nota 3)	TEE (Note 3)	CONECTOR T (Nota 3)	RACCORD EN T (Note 3)
11	145806A1	1	TUBO LD dianteiro (Nota 1)	TUBE RH front (Note 1)	TUBO Der. Del (Nota 1)	TUBE droit avant (Note1)
11	147389A1	1	TUBO LD dianteiro (Nota 2)	TUBE RH front (Note 2)	TUBO Der. Del (Nota 2)	TUBE droit avant (Note 2)
12	145807A1	1	TUBO LE dianteiro (Nota 1)	TUBE LH front (Note 1)	TUBO Izq. Del (Nota 1)	TUBE gauche avant (Note 1)
12	147388A1	1	TUBO LE dianteiro (Nota 2)	TUBE LH front (Note 2)	TUBO Izq. Del (Nota 2)	TUBE gauche avant (Note 2)
13	L51239	4	SUPORTE (Nota 1)	BRACKET (Note 1)	SOPORTE (Nota 1)	SUPPORT (Note 1)
14	214-14100	4	BRAÇADEIRA (Nota 1)	CLAMP (Note 1)	ABRAZADERA (Nota 1)	COLLIER (Note 1)
15	L104445	2	MANGUEIRA	HOSE	MANGUERA	TUYAU
16	145807A1	1	TUBO LD traseiro (Nota 1)	TUBE RH rear (Note 1)	TUBO Der. Tras. (Nota 1)	TUBE droit arrière (Note 1)
16	147388A1	1	TUBO LD traseiro (Nota 2)	TUBE RH rear (Note 2)	TUBO Der. Tras. (Nota 2)	TUBE droit arrière (Note 2)
17	145806A1	1	TUBO LE traseiro (Nota 1)	TUBE LH rear (Nota 1)	TUBO Izq. Tras. (Nota 1)	TUBE gauche arrière (Note 1)
17	147389A1	1	TUBO LE traseiro (Nota 2)	TUBE LH rear (Nota 2)	TUBO Izq. Tras. (Nota 2)	TUBE gauche arrière (Note 2)
18	146497A1	4	ANEL-vedação (Nota 3)	RING-seal (Note 3)	ANILLO-sello (Nota 3)	SEGMENT d'etancheite (Note 3)
19	145717A1	4	ADAPTADOR (Nota 3)	ADAPTER (Note 3)	ADAPTADOR (Nota 3)	ADAPTEUR (Note 3)
20	218-5007	4	ANEL-vedação	RING-seal	ANILLO-sello	SEGMENT d'etancheite
21	146627A1	2	CONEXÃO	CONNECTOR	CONECTOR	RACCORD
22	E65369	1	RESERVATÓRIO - fluido freio	RESERVOIR - brake fluid	DEPOSITO - fluido freno	RESERVOIR - fluide frein
23	146606A1	4	ANEL	RING	ANILLO	SEGMENT
24	148229A1	2	CONEXÃO T (Nota 4)	TEE (Note 4)	CONECTOR T (Nota 4)	RACCORD EN T (Note 4)
25	148225A1	1	TUBO LD dianteiro (Nota 4)	TUBE RH front (Note 4)	TUBO Der. Del (Nota 4)	TUBE droit avant (Note 4)
26	148224A1	1	TUBO LE dianteiro (Nota 4)	TUBE LH front (Note 4)	TUBO Izq. Del (Nota 4)	TUBE gauche avant (Note 4)
27	148225A1	1	TUBO LE traseiro (Nota 4)	TUBE LH rear (Nota 4)	TUBO Izq. Tras. (Nota 4)	TUBE gauche arrière (Note 4)
28	148224A1	1	TUBO LD traseiro (Nota 4)	TUBE RH rear (Note 4)	TUBO Der. Tras. (Nota 4)	TUBE droit arrière (Note 4)
29	148227A1	4	CONEXÃO (Nota 4)	CONNECTOR (Note 4)	CONECTOR (Nota 4)	RACCORD (Note 4)
30	148228A1	4	ANEL-vedação (Nota 4)	RING-seal (Note 4)	ANILLO-sello (Nota 4)	SEGMENT d'etancheite (Note 4)

NOTA 1: Até o nº de série / Hasta el nº de série —> JHF0020556
NOTE 1: Up to serial nº / Jusq'au nº de série —> JHF0020556

NOTA 2: Nº de série JHF0020557 —> JHF0042037
NOTE 2: Serial nº / Nº de série JHF0020557 —> JHF0042037

NOTA 3: Até o nº de série / Hasta el nº de série —> JHF0042037
NOTE 3: Up to serial nº / Jusq'au nº de série —> JHF0042037

NOTA 4: A partir do nº de série / A partir del nº de série JHF0042038 —>
NOTE 4: Starting with serial nº / A partir du nº de série JHF0042038 —>

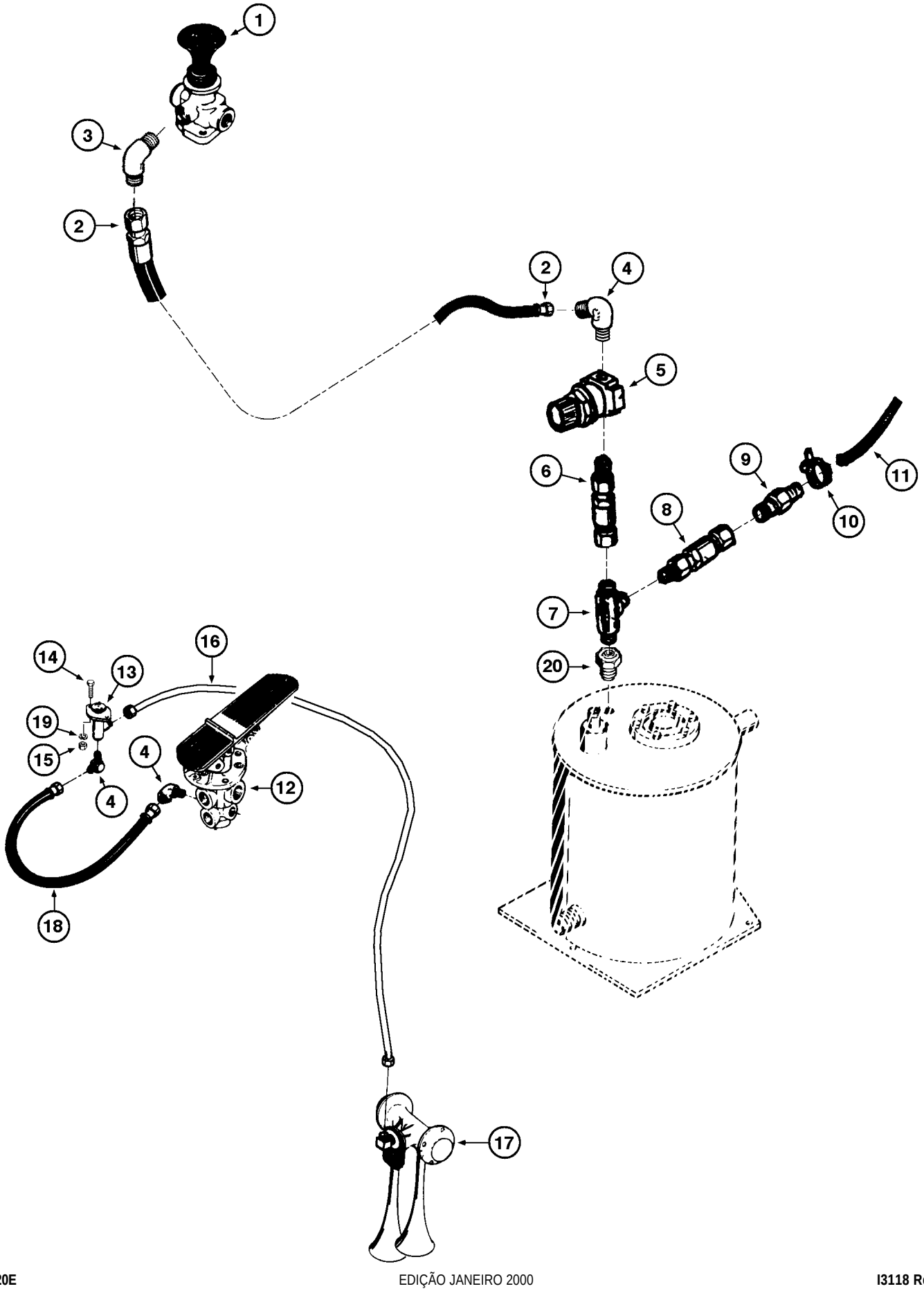
1
3
2
2
4
5
6
9
11
8
10
7
20
16
14
13
19
15
4
4
12
18
17

ITEM REF.	PEÇA Nº PART Nº PIEZA Nº PIÈCE Nº	QDE. QTY. CANT. QTE.	DESCRIÇÃO (Português)	DESCRIPTION (English)	DESCRIPCION (Español)	DESCRIPTION (Français)
1	REF.	1	VÁLVULA (P.7-6)	VALVE (P.7-6)	VÁLVULA (P.7-6)	VALVE (P.7-6)
2	L49927	1	MANGUEIRA	HOSE	MANGUERA	TUYAU
3	218-481	1	COTOVELO	ELBOW	CODO	COUDE
4	218-491	3	COTOVELO (Nota)	ELBOW (Note)	CODO (Nota)	COUDE (Note)
5	146721A1	1	VÁLVULA	VALVE	VÁLVULA	VALVE
6	146885A1	1	VÁLVULA	VALVE	VÁLVULA	VALVE
7	221-1691	1	CONECTOR TÊ	TEE	CONECTOR T	RACCORD EN T
8	L76420	1	VÁLVULA	VALVE	VÁLVULA	VALVE
9	217-119	1	CONEXÃO	CONNECTOR	CONECTOR	RACCORD
10	214-1706	1	BRAÇADEIRA	CLAMP	ABRAZADERA	COLLIER
11	E159653	1	MANGUEIRA	HOSE	MANGUERA	TUYAU
12	REF.	1	PEDAL LE - Conj. (P.7-14)	PEDAL LH-assy (P.7-14)	PEDAL izq.-conj (P.7-14)	PEDALE Gauche - Ens. (P.7-14)
13	E66292	1	VÁLVULA-buzina (Nota)	VALVE-horn (Note)	VÁLVULA-bocina (Nota)	VALVE-avertisseur (Note)
14	413-412	2	PARAFUSO (Nota)	BOLT (Note)	TORNILLO (Nota)	VIS (Note)
15	425-104	2	PORCA (Nota)	NUT (Note)	TUERCA (Nota)	ECROU (Note)
16	E61357	1	TUBO (Nota)	TUBE (Note)	TUBO (Nota)	TUBE (Note)
17	REF.	1	BUZINA - Conj. (P.7-24) (Nota)	HORN - Assy. (P.7-24) (Note)	BOCINA - Conj. (P.7-24) (Nota)	AVERTISSEUR - Ens. (P.7-24) (Note)
18	E68226	1	MANGUEIRA (Nota)	HOSE (Note)	MANGUERA (Nota)	TUYAU (Note)
19	492-11025	2	ARRUELA-pressão (Nota)	WASHER-lock (Note)	ARANDELA-cierre (Nota)	RONDELLE W (Note)
20	231-1131	1	CONEXÃO	CONNECTOR	CONECTOR	RACCORD

NOTA: Buzina a ar usada até o nº de série —> JHF0020946 (Nova buzina ver P.4-14A)
NOTE: Air horn used up to serial nº —> JHF0020946 (New horn see P.4-14A)
NOTA: Bocina usada hasta el nº de série —> JHF0020946 (Nuova bocina vea P.4-14A)
NOTE: Avertisseur jusq'au nº de série —> JHF0020946 (Neuf avertisseur voir P.4-14A)

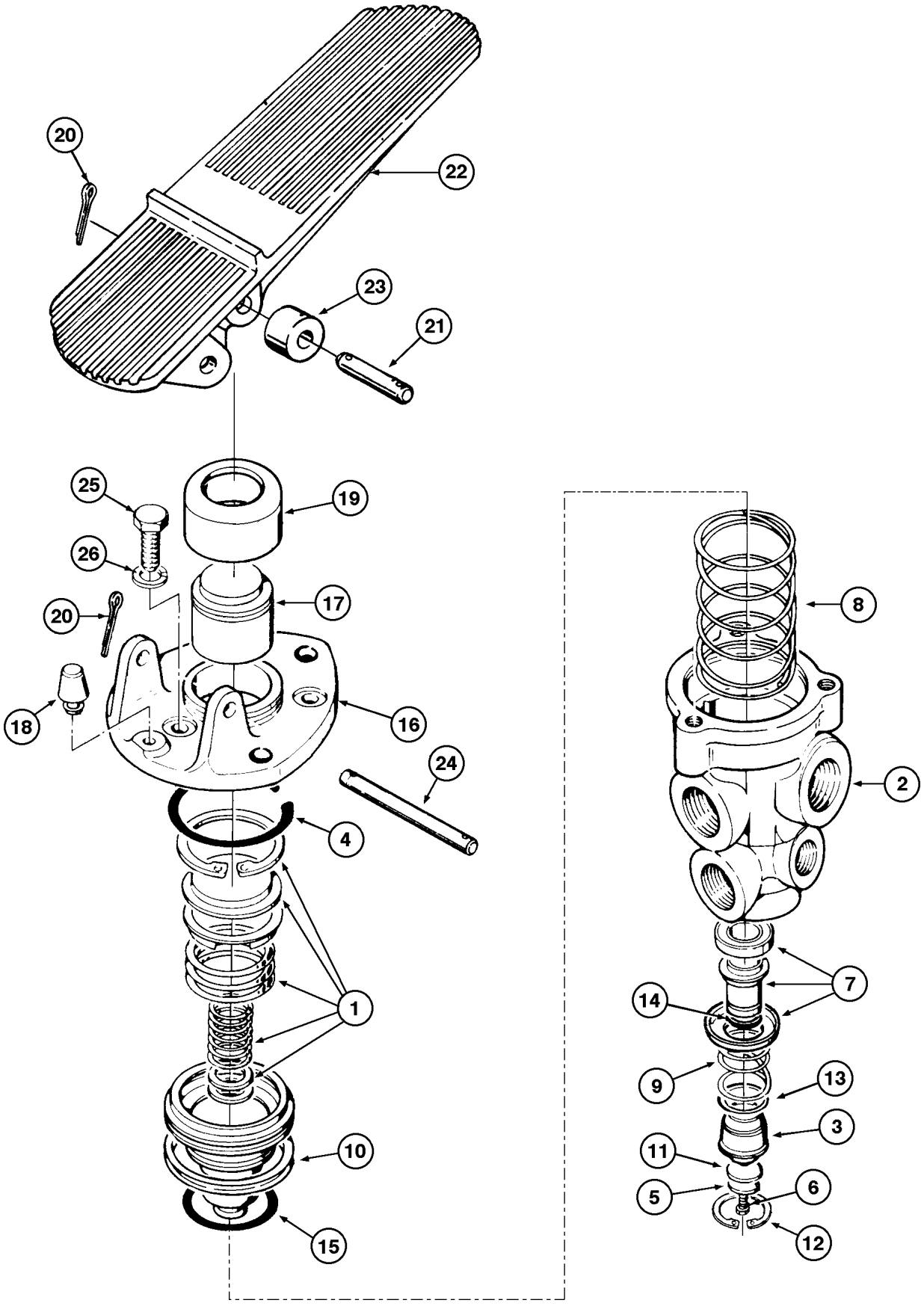
20
22
23
21
25
19
26
17
20
18
16
24
4
1
10
15
8
2
7
14
9
13
3
11
5
6
12

ITEM REF.	PEÇA Nº PART Nº PIEZA Nº PIÈCE Nº	QDE. QTY. CANT. QTE.	DESCRIÇÃO (Português)	DESCRIPTION (English)	DESCRIPCION (Español)	DESCRIPTION (Français)
	E155272	1	PEDAL DO FREIO Conj.	TREADLE Assy.	PEDAL DEL FRENO Conj.	PEDALE DU FREIN Ens.
	E156035	1	VÁLVULA - Conj.	VALVE - Assy.	VALVULA - Conj.	VALVE - Ens.
1	E156036	1	ÊMBOLO - Conj.	PISTON - Assy.	EMBOLO - Conj.	PISTON - Ens.
2	NSS	1	CARCAÇA	HOUSING	CARCASA	CARCASSE
3	E157662	1	VÁLVULA-guia	VALVE-guide	VALVULA-guia	VALVE-guide
4	E157655	1	ANEL TRAVA	SNAP RING	ANILLO TRABA	SEGMENT D'ARRET
5	NSS	1	ARRUELA	WASHER	ARANDELA	RONDELLE
6	NSS	1	PARAFUSO	BOLT	TORNILLO	VIS
7	NSS	1	VÁLVULA-escape	VALVE-relief	VALVULA-alivio	CLAPET-régul.
8	NSS	1	MOLA	SPRING	RESORTE	RESSORT
9	NSS	1	MOLA	SPRING	RESORTE	RESSORT
10	NSS	1	GAXETA	PACKING	JUNTA	JOINT
11	NSS	1	DIAFRAGMA	DIAPHRAGM	DIAFRAGMA	DIAPHRAGME
12	NSS	1	ARRUELA	WASHER	ARANDELA	RONDELLE
13	NSS	1	ANEL-vedação	SEALING-ring	ANILLO-sello	BAGUE-d'etanch.
14	NSS	1	ANEL-vedação	SEALING-ring	ANILLO-sello	BAGUE-d'etanch.
15	NSS	1	ANEL-vedação	SEALING-ring	ANILLO-sello	BAGUE-d'etanch.
	E156037	1	JOGO DE PEÇAS	PARTS KIT	JUEGO DE PIEZAS	JEU DE PIÉCES
16	NSS	1	BASE	BASE	BASE	BASE
17	NSS	1	ÊMBOLO	PISTON	EMBOLO	PISTON
18	E156033	1	ENCOSTO - pedal	BUMPER	TOPE	BUTEE
19	E156034	1	COIFA	BOOT	GUARDA-polvo	ANTI-poussière
20	NSS	4	CONTRA PINO	COTTER PIN	PASADOR	GOUPILLE
21	NSS	1	PINO	PIN	PASADOR	CHEVILLE
22	NSS	1	PEDAL	PEDAL	PEDAL	PEDALE
23	NSS	1	ROLETE	ROLLER	RODILLO	ROLEAU
24	NSS	1	PINO	PIN	PASADOR	CHEVILLE
25	113-102	3	PARAFUSO	BOLT	TORNILLO	VIS
26	495-11031	3	ARRUELA-pressão	WASHER-lock	ARANDELA-cierre	RONDELLE-W
	E156031	1	JOGO DE REPARO Compl.(Nota 1)	REPAIR KIT Compl. (Note 1)	JUEGO DE REPARO Compl. (Nota 1)	JEU DE RECHANGE Compl. (Note 1)
	E156032	1	JOGO DE REPARO Parcial (Nota 2)	REPAIR KIT Partial (Note 2)	JUEGO DE REPARO Parcial (Nota 2)	JEU DE RECHANGE Partiel (Note 2)

Até o nº de série —> JHF0020777 / Up to serial nº —> JHF0020777
Hasta el nº de série —> JHF0020777 / Jusq'au nº de série —> JHF0020777

NOTA 1: Inclui / Incluye 7 a 15
NOTE 1: Includes / Comprend 7 a 15

NOTA 2: Inclui / Incluye 7,11,12,13,14,15
NOTE 2: Includes / Comprend 7,11,12,13,14,15

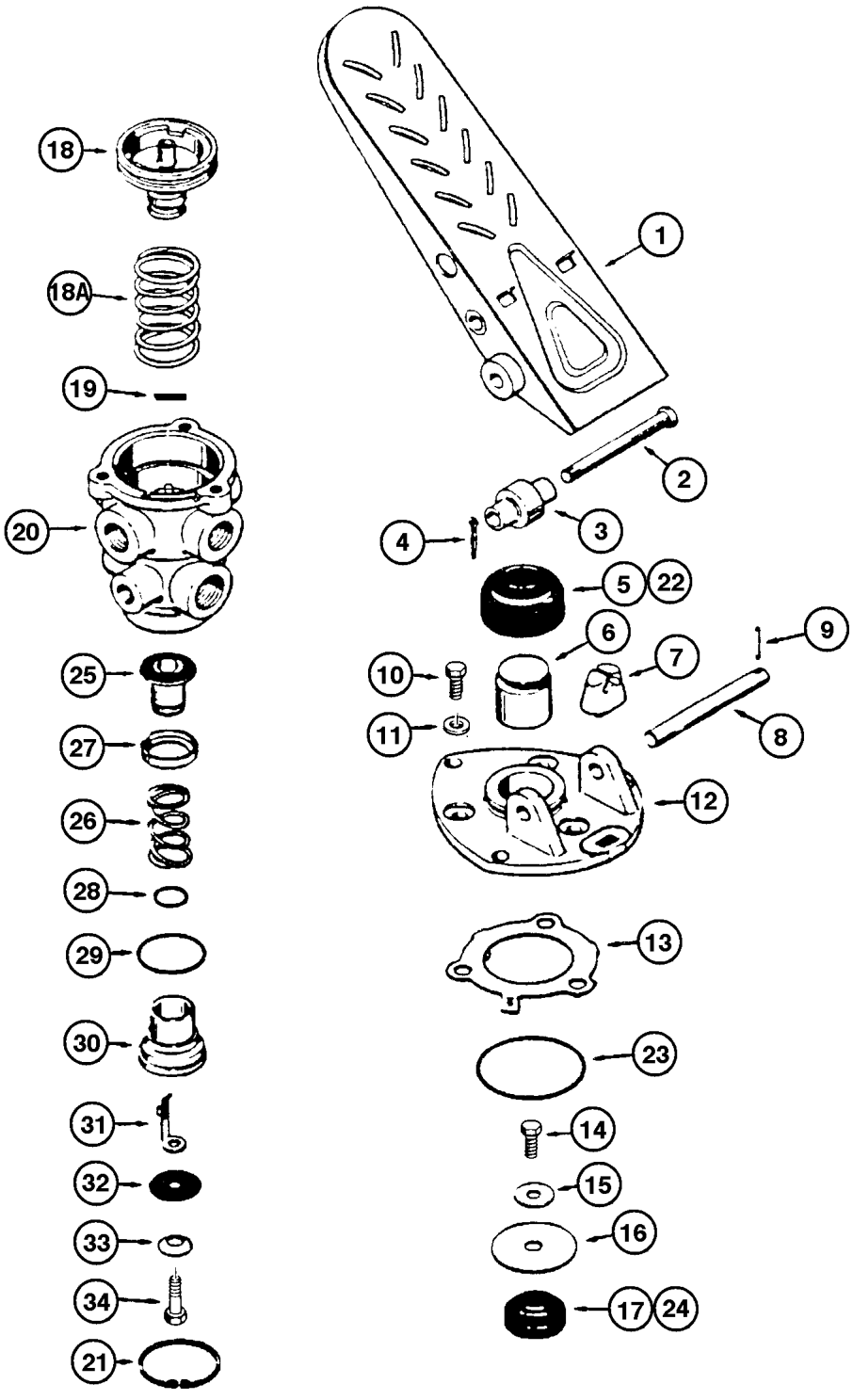
18
18A
19
20
25
27
26
28
29
30
31
32
33
34
21
1
2
3
4
5
22
6
7
9
10
11
8
12
13
23
14
15
16
17
24

ITEM REF.	PEÇA Nº PART Nº PIEZA Nº PIÈCE Nº	QDE. QTY. CANT. QTE.	DESCRIÇÃO (Português)	DESCRIPTION (English)	DESCRIPCION (Español)	DESCRIPTION (Français)
	L73042	2	PEDAL DO FREIO - Conj.	TREADLE - Assy.	PEDAL DEL FRENO - Conj.	PEDALE DU FREIN - Ens.
	D73634	1	PEDAL - Conj.	PEDAL - Assy.	PEDAL - Conj.	PEDALE - Ens.
1	D73635	1	PEDAL	PEDAL	PEDAL	PEDALE
2	L31367	1	PINO	PIN	PASADOR	CHEVILLE
3	L32676	1	ROLETE	ROLLER	RODILLO	ROLEAU
4	132-26	1	CONTRA PINO	COTTER PIN	PASADOR	GOUPILLE
5	L31364	1	COIFA	BOOT	GUARDA-polvo	ANTI-poussière
6	L32925	1	ÊMBOLO	PISTON	EMBOLO	PISTON
7	L31362	1	ENCOSTO - pedal	BUMPER	TOPE	BUTEE
8	L31465	1	PINO	PIN	PASADOR	CHEVILLE
9	138-59	1	CONTRA PINO	COTTER PIN	PASADOR	GOUPILLE
10	113-102	3	PARAFUSO	BOLT	TORNILLO	VIS
11	192-20	3	ARRUELA-pressão	WASHER-lock	ARANDELA-cierre	RONDELLE-W
12	L32924	1	BASE	BASE	BASE	BASE
	L15782	1	VÁLVULA - Conj.	VALVE - Assy.	VALVULA - Conj.	VALVE - Ens.
13	NSS	1	ANEL TRAVA	SNAP RING	ANILLO TRABA	SEGMENT
	NSS	1	ÊMBOLO - Conj.	PISTON - Assy.	EMBOLO - Conj.	PISTON - Ens.
14	NSS	1	PARAFUSO	BOLT	TORNILLO	VIS
15	NSS	1	ARRUELA	WASHER	ARANDELA	RONDELLE
16	NSS	1	ASSENTO	SEAT	ASIENTO	SIEGE
17	NSS	1	MOLA	SPRING	RESORTE	RESSORT
18	NSS	1	ÊMBOLO	PISTON	EMBOLO	PISTON
18A	NSS	1	MOLA	SPRING	RESORTE	RESSORT
19	NSS	1	PINO	PIN	PASADOR	CHEVILLE
20	NSS	1	CARCAÇA	HOUSING	CARCASA	CARCASSE
21	D27833	1	ANEL TRAVA	SNAP RING	ANILLO TRABA	SEGMENT D'ARRET
	L31806	1	JOGO de reparo	REPAIR KIT	JUEGO reparo	JEU rechange
22	L31364	1	COIFA	BOOT	GUARDA-polvo	ANTI-poussière
23	NSS	1	ANEL'O	O'RING	ANILLO	BAGUE
24	NSS	1	MOLA	SPRING	RESORTE	RESSORT
	NSS	1	VÁLVULA - Conj.	VALVE - Assy.	VALVULA - Conj.	VALVE - Ens.
25	NSS	1	VÁLVULA	VALVE	VALVULA	VALVE
26	NSS	1	MOLA	SPRING	RESORTE	RESSORT
27	NSS	1	TRAVA	LOCK	TRABA	SEGMENT
28	NSS	1	ANEL'O	O'RING	ANILLO	BAGUE
29	NSS	1	ANEL'O	O'RING	ANILLO	BAGUE
30	NSS	1	ASSENTO	SEAT	ASIENTO	SIEGE
31	NSS	1	MOLA	SPRING	RESORTE	RESSORT
32	NSS	1	DIAFRAGMA	DIAFRAGM	DIAFRAGMA	DIAFRAGM
33	NSS	1	ARRUELA	WASHER	ARANDELA	RONDELLE
34	182-84	1	PARAFUSO	BOLT	TORNILLO	VIS

NOTA: A partir do nº de série JHF0020778 —>
NOTE: Starting with serial nº JHF0020778 —>
NOTA: A partir del nº de série JHF0020778 —>
NOTE: A partir du nº de série JHF0020778 —>

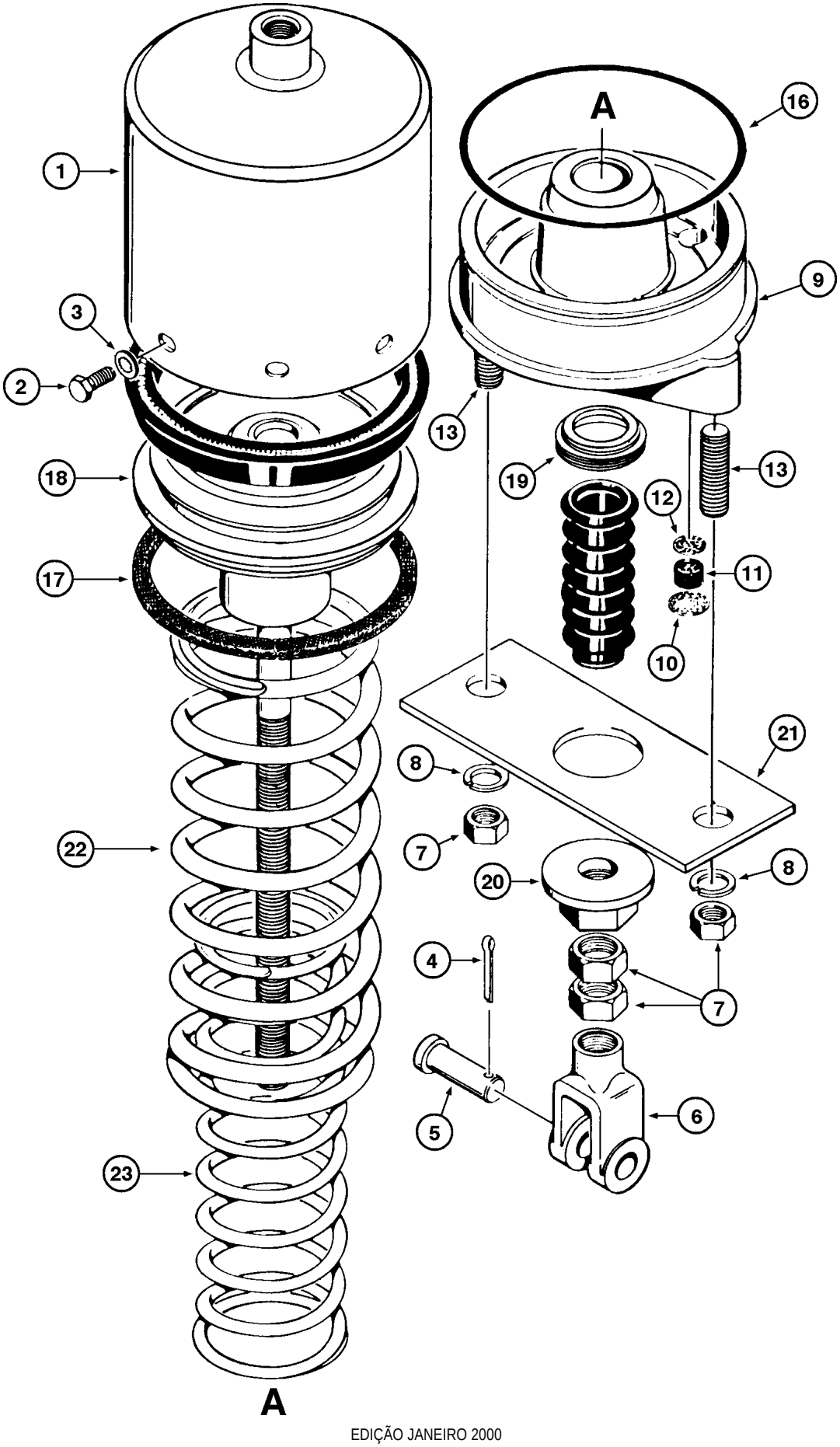
A
16
1
9
3
2
13
19
13
18
12
17
11
10
21
8
7
22
20
8
4
7
5
6
23
A

ITEM REF.	PEÇA Nº PART Nº PIEZA Nº PIÈCE Nº	QDE. QTY. CANT. QTE.	DESCRIÇÃO (Português)	DESCRIPTION (English)	DESCRIPCION (Español)	DESCRIPTION (Français)
	E69500	1	CÂMARA DE SEGURANÇA - Conj.	CHAMBER - Assy.	CAMERA DE SEGURIDAD - Conj.	CHAMBRE DE SECURITE - Ens.
1	E95195	1	CILINDRO	CYLINDER	CILINDRO	CYLINDRE
2	113-118	8	PARAFUSO	BOLT	TORNILLO	VIS
3	193-67	8	ARRUELA	WASHER	ARANDELA	RONDELLE
4	132-47	1	CONTRA PINO	COTTER PIN	PASADOR	GOUPILLE
5	E95196	1	PINO	PIN	PASADOR	CHEVILLE
6	E95197	1	TERMINAL	TERMINAL	TERMINAL	TERMINAL
7	129-147	4	PORCA	NUT	TUERCA	ECROU
8	192-25	2	ARRUELA-pressão	WASHER-lock	ARANDELA-cierre	RONDELLE-W
9	NSS	1	CABEÇOTE	HEAD	CULATA	CULASSE
	E156769	1	JOGO DE PEÇAS	PARTS KIT	JUEGO DE PIEZAS	JEU DE PIÉCES
10	NSS	1	RETENTOR	RETAINER	RETEN	RETENTEUR
11	NSS	1	FILTRO	FILTER	FILTRO	FILTRE
12	NSS	1	TELA	SCREEN	TELA	GRILLE
13	NSS	2	PRISIONEIRO	STUD	ESPARRAGO	GOUJON
14	NSS	1	ÊMBOLO	PISTON	EMBOLO	PISTON
15	E95202	1	GUARDA-PÓ	DUST boot	GUARDA polvo	ANTI-PUOSSIERE
16	E95203	1	ANEL O	O RING	ANILLO O	JOINT TORIQUE
17	E95204	1	VEDADOR	SEAL	SELLO	JOINT
18	E95205	1	GAXETA	SEAL	SELLO	BAGUE
19	E95206	1	ANEL-fixação	RING-Fixation	ANILLO-Fixación	BAGUE-Fixation
20	NSS	1	PLACA E PORCA	PLATE AND NUT	PLACA Y TUERCA	PLAQUE ET ECROU
21	NSS	1	PLACA	PLATE	PLACA	PLAQUE
22	NSS	1	MOLA	SPRING	RESORTE	RESSORT
23	NSS	1	MOLA	SPRING	RESORTE	RESSORT
	E68545	1	JOGO DE REPARO (Nota)	REPAIR KIT (Note)	JUEGO DE REPARO (Nota)	JEU DE RECHANGE (Note)

NOTA: Inclui / Incluye 15,16,17,18
NOTE: Includes / Comprend 15,16,17,18

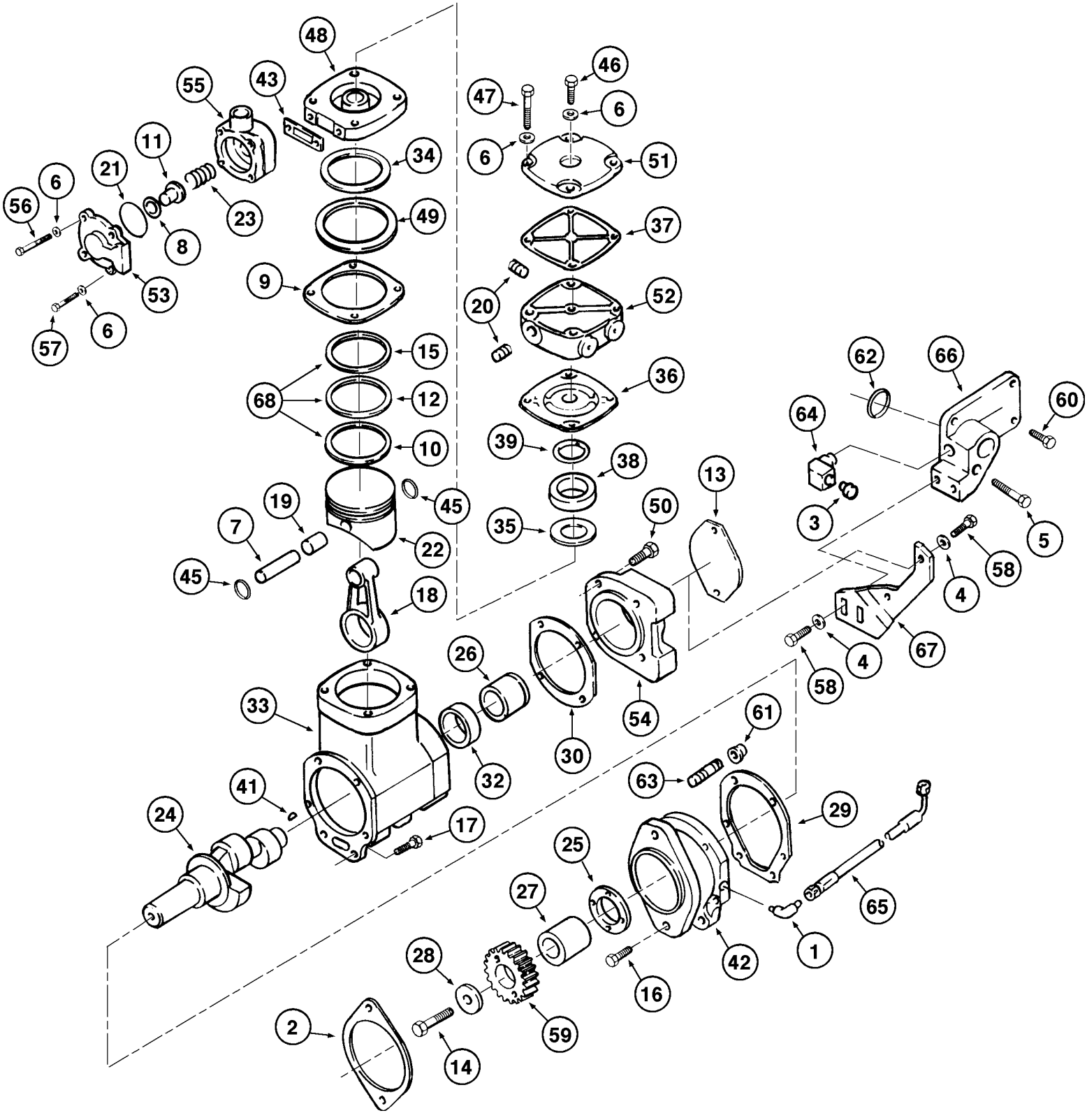
48
43
55
11
21
56
6
23
34
49
8
53
9
57
6
15
68
12
10
19
7
45
22
45
18
26
33
32
30
41
24
17
54
50
13
35
39
38
36
20
52
37
51
46
47
6
6
62
66
64
60
3
5
58
4
4
67
58
61
63
29
25
27
65
1
42
16
28
59
2
14

ITEM REF.	PEÇA Nº PART Nº PIEZA Nº PIÈCE Nº	QDE. QTY. CANT. QTE.	DESCRIÇÃO (Português)	DESCRIPTION (English)	DESCRIPCION (Español)	DESCRIPTION (Français)
	J558049	1	COMPRESSOR DE AR - Conj.	AIR COMPRESSOR - Assy.	COMPRESOR DE AIRE - Conj.	COMPRESSEUR AIRE - Ens.
1	E156386	1	COTOVELO	ELBOW	CODO	RACCORD COUDE
2	J929751	1	JUNTA	GASKET	JUNTA	JOINT
3	E156595	1	BUJÃO	PLUG	TAPÓN	BOUCHON
4	895-11010	4	ARRUELA	WASHER	ARANDELA	RONDELLE
5	844-12070	1	PARAFUSO	BOLT	TORNILLO	VIS
6	S300632	9	ARRUELA	WASHER	ARANDELA	RONDELLE
7	S300624	1	PINO	PIN	PASADOR	CHEVILLE
8	147515A1	1	ANEL VEDAÇÃO	SEAL RING	ANILLO VEDACIÓN	BAGUE d'etancheite
9	S300622	1	JUNTA	GASKET	JUNTA	JOINT
10	NSS	1	ANEL	RING	ANILLO	SEGMENT
11	147517A1	1	TAMPA DA VÁLVULA	VALVE COVER	TAPA DE VÁLVULA	COUVERCLE DU SOUPPAPE
12	NSS	1	ANEL-compressão	RING-compression	ANILLO-compresión	BAGUE-compression
13	S300616	1	PLACA TAMPA	COVER PLATE	PLACA TAPA	PLAQUE COUVERCLE
14	147519A1	1	PARAFUSO	BOLT	TORNILLO	VIS
15	NSS	1	ANEL	RING	ANILLO	SEGMENT
16	147521A1	4	PARAFUSO	BOLT	TORNILLO	VIS
17	13-624	2	PARAFUSO	BOLT	TORNILLO	VIS
18	147522A1	1	BIELA	CONNECTING ROD	BIELA	BIELLE
19	147523A1	1	BUCHA	BUSHING	BUJE	DOUILLE
20	147524A1	2	BUJÃO	PLUG	TAPÓN	BOUCHON
21	147525A1	1	ANEL-O	O-RING	ANILLO-O	JOINT TORIQUE
22	E156727	1	PISTÃO	PISTON	PISTON	PISTON
23	147526A1	1	MOLA	SPRING	RESORTE	RESSORT
24	E156729	1	VIRABREQUIM	CRANKSHAFT	CIQUEÑAL	VILEBREQUIN
25	S300628	1	ARRUELA-encosto	WASHER-thrust	ARANDELA-encosto	RONDELLE
26	S300635	1	ADAPTADOR	ADAPTER	ADAPTADOR	ADAPTEUR
27	S300627	1	ESPAÇADOR	SPACER	ESPACIADOR	ENTRETOISE
28	S300640	1	ARRUELA	WASHER	ARANDELA	RONDELLE
29	147527A1	1	JUNTA	GASKET	JUNTA	JOINT
30	147528A1	1	JUNTA	GASKET	JUNTA	JOINT
32	147529A1	1	BUCHA	BUSHING	BUJE	DOUILLE
33	147530A1	1	CARCAÇA	HOUSING	CARCASA	CARCASSE
34	147531A1	1	VÁLVULA DE ADMISSÃO	INTAKE VALVE	VÁLVULA DE ADMISIÓN	SOUPAPE ADMIS.
35	147532A1	1	VÁLVULA DE ESCAPE	EXHAUST VALVE	VÁLVULA DE ESCAPAMIENTO	SOUPAPE ECHAP.
36	147533A1	1	JUNTA	GASKET	JUNTA	JOINT
37	147534A1	1	JUNTA	GASKET	JUNTA	JOINT

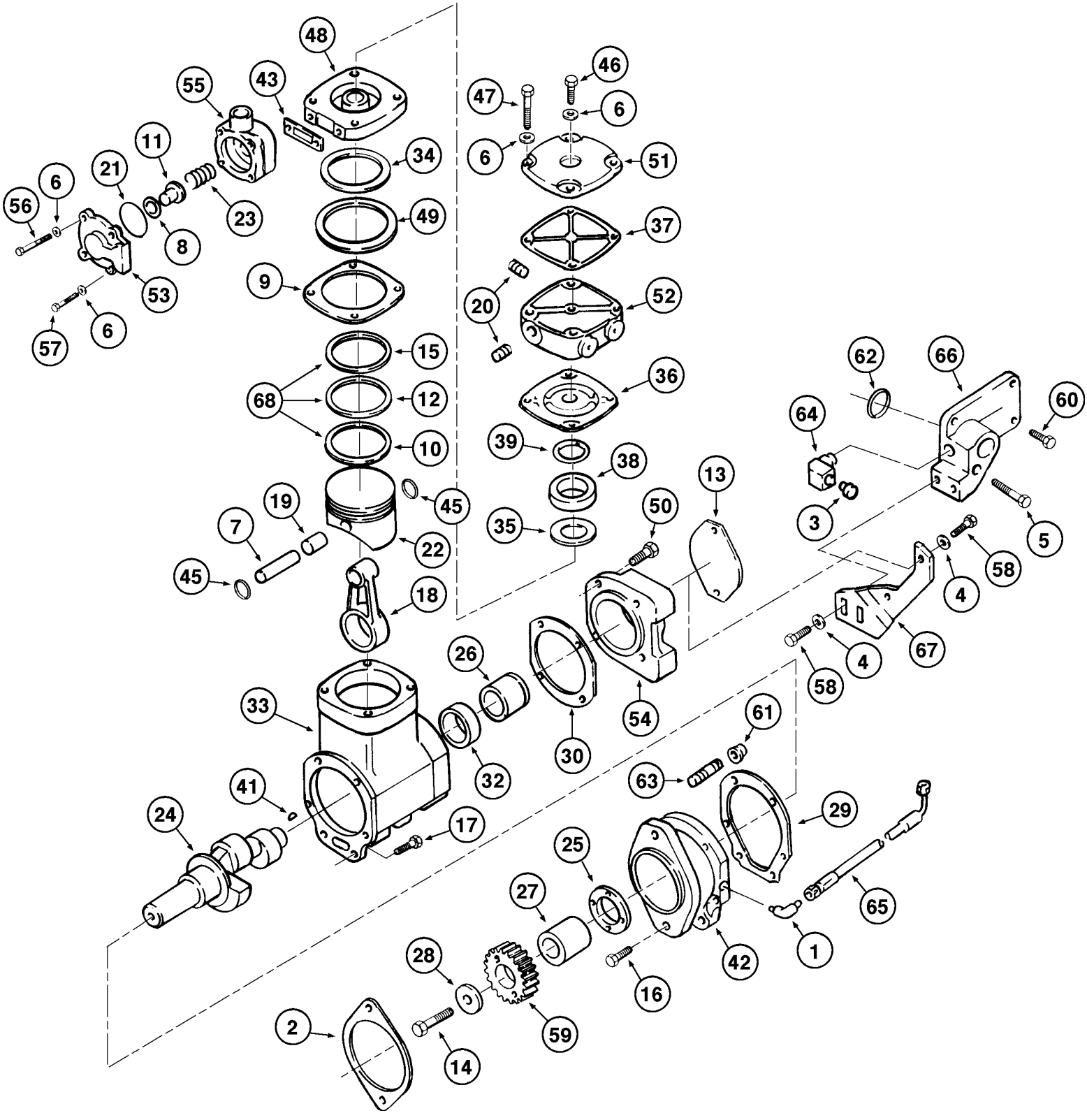
48
55
43
46
47
6
11
21
34
51
56
6
23
49
37
8
53
9
20
52
57
6
15
62
66
68
12
36
64
60
10
39
38
13
19
45
50
3
5
7
35
58
22
4
45
18
67
26
4
58
33
54
61
30
32
63
41
29
24
17
25
65
27
42
1
28
16
59
2
14

ITEM REF.	PEÇA Nº PART Nº PIEZA Nº PIÈCE Nº	QDE. QTY. CANT. QTE.	DESCRIÇÃO (Português)	DESCRIPTION (English)	DESCRIPCION (Español)	DESCRIPTION (Français)
38	147535A1	1	RETENTOR	RETAINER	RETENEDOR	RETENTUER
39	147536A1	2	ARRUELA-mola	WASHER-spring	ARANDELA-resorte	RONDELLE-ressort
41	147537A1	1	BUJÃO	PLUG	TAPÓN	BOUCHON
42	147538A1	1	SUPORTE	BRACKET	SOPORTE	SUPPORT
43	147539A1	1	JUNTA	GASKET	JUNTA	JOINT
45	147540A1	2	ANEL-retenção	RING-stop	ANILLO-retención	BAGUE-retenue
46	147541A1	1	PARAFUSO	BOLT	TORNILLO	VIS
47	147542A1	1	PARAFUSO	BOLT	TORNILLO	VIS
48	147543A1	1	TAMPA	COVER	TAPA	COUVERCLE
49	147544A1	1	ANEL-retenção	RING-stop	ANILLO-retención	BAGUE-retenue
50	147545A1	4	PARAFUSO	BOLT	TORNILLO	VIS
51	147546A1	1	PLACA TAMPA	COVER PLATE	PLACA TAPA	PLAQUE COUVERCLE
52	147547A1	1	CABEÇOTE	HEAD	CULATA	CULASSE
53	147548A1	1	CORPO DA VÁLVULA	VALVE BODY	CUERPO DE LA VÁLVULA	CORPS VALVE
54	147549A1	1	ADAPTADOR	ADAPTER	ADAPTADOR	ADAPTEUR
55	147550A1	1	CONECTOR	CONECTOR	CONEXIÓN	CONECTEUR
56	147551A1	2	PARAFUSO	BOLT	TORNILLO	VIS
57	147552A1	2	PARAFUSO	BOLT	TORNILLO	VIS
58	844-10030	2	PARAFUSO	BOLT	TORNILLO	VIS
59	J910891	1	ENGRENAGEM	GEAR	ENGRANAJE	PIGNON
60	844-12035	1	PARAFUSO	BOLT	TORNILLO	VIS
61	825-2412	2	PARAFUSO	BOLT	TORNILLO	VIS
62	J906696	1	ANEL-retangular	RING-rectang.	ANILLO-rectang.	BAGUE-rectang.
63	J913370	2	PRISIONEIRO	STUD	ESPÁRRAGO	GOUJON
64	217-1019	1	COTOVELO	ELBOW	CODO	RACCORD COUDE
65	J918536	1	MANGUEIRA	HOSE	MANGUERA	TUYAU
66	J924869	1	CONECTOR DO ÓLEO	OIL CONECTOR	CONECTOR DEL ACEITE	CONECTEUR D'HUILE
67	J926229	1	BRAÇO	ARM	BRAZO	BRAS
68	E156709	1	JOGO DE ANÉIS (STD) (Nota 1)	KIT RING (STD) (Note 1)	JUEGO DE ANILLOS (STD) (Nota 1)	JEU SEGMENTS (STD) (Note 1)
68	E156710	1	JOGO DE ANÉIS (.10)	KIT RING (.10)	JUEGO DE ANILLOS (.10)	JEU SEGMENTS (.10)
68	E156711	1	JOGO DE ANÉIS (.20)	KIT RING (.20)	JUEGO DE ANILLOS (.20)	JEU SEGMENTS (.20)
68	E156712	1	JOGO DE ANÉIS (.30)	KIT RING (.30)	JUEGO DE ANILLOS (.30)	JEU SEGMENTS (.30)
	147553A1	1	JOGO DE REPARO (Nota 2)	REPAIR KIT (Note 2)	JUEGO DE REPARO (Nota 2)	JEU (Note 2)

NOTA 1: Inclui / Incluye 10, 12, 15
NOTE 1: Includes / Comprend 10, 12, 15

NOTA 2: Inclui / Incluye 8, 11, 21, 23, 29, 34, 35, 36, 37, 39, 43
NOTE 2: Includes / Comprend 8, 11, 21, 23, 29, 34, 35, 36, 37, 39, 43

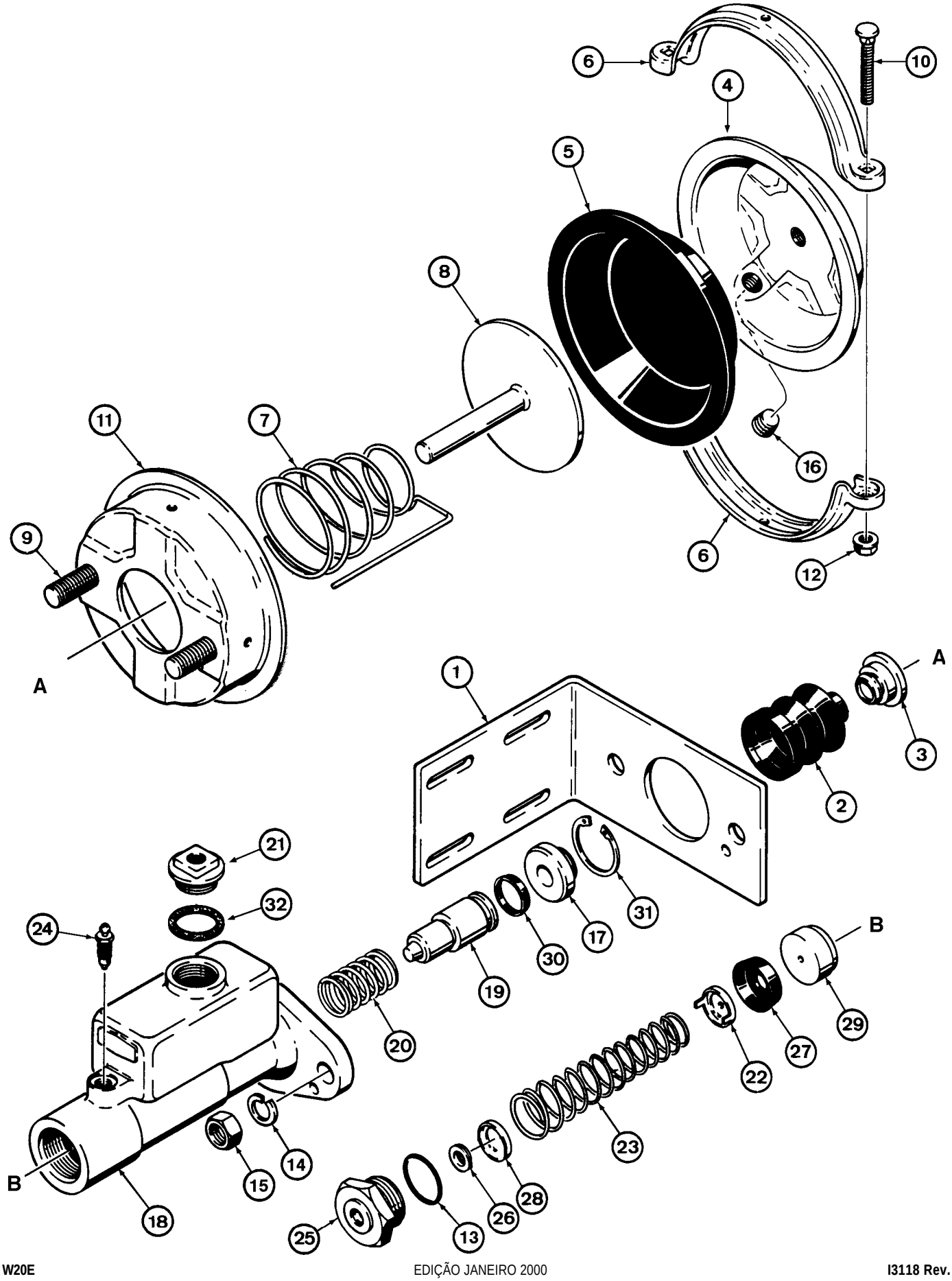
6
10
4
5
8
11
7
16
9
6
12
A
1
A
3
2
21
32
24
31
17
30
19
B
20
29
27
22
23
15
14
18
B
25
13
26
28

ITEM REF.	PEÇA Nº PART Nº PIEZA Nº PIÈCE Nº	QDE. QTY. CANT. QTE.	DESCRIÇÃO (Português)	DESCRIPTION (English)	DESCRIPCION (Español)	DESCRIPTION (Français)
	145482A1	2	CILINDRO MESTRE Conj. Completo	MASTER CYLINDER Assy.	GATO FRENO Conj.	VERIN FREIN Ens.
1	N8694	1	SUPORTE	BRACKET	SOPORTE	SUPPORT
2	N8696	1	PROTETOR PÓ	GUARD DUST	GUARDA POLVO	PROTECTION
3	146454A1	1	GUIA	GUIDE	GUIA	GUIDE
	N8693	1	CARCAÇA - Conj.	HOUSING - Assy.	CARCASA - Conj.	CARCASSE - Ens.
4	NSS	1	TAMPA	COVER	TAPA	COUVERCLE
5	N8698	1	DIAFRAGMA	DIAPHRAGM	DIAFRAGMA	DIAPHRAGM
6	NSS	2	BRAÇADEIRA	CLAMP	ABRAZADERA	COLLIER
7	NSS	1	MOLA	SPRING	RESORTE	RESSORT
8	NSS	1	PISTÃO	PISTON	PISTON	PISTON
9	NSS	2	PRISIONEIRO	STUD	ESPARRAGO	GOUJON
10	NSS	2	PARAFUSO	BOLT	TORNILLO	VIS
11	NSS	1	CARCAÇA	HOUSING	CARCASA	CARCASSE
12	129-103	2	PORCA	NUT	TUERCA	ECROU
	146453A1	1	CILINDRO - Conj.	CYLINDER - Assy.	GATO - Conj.	VERIN - Ens.
13	NSS	1	ANEL O	O RING	ANILLO O	JOINT TORIQUE
14	192-25	2	ARRUELA	WASHER	ARANDELA	RONDELLE
15	129-127	2	PORCA	NUT	TUERCA	ECROU
16	221-1843	1	BUJÃO	PLUG	TAPÓN	BOUCHON
17	NSS	1	ROLAMENTO	BEARING	RODAMIENTO	ROULEMENT
18	NSS	1	CARCAÇA	HOUSING	CARCASA	CARCASSE
19	NSS	1	PISTÃO	PISTON	PISTON	PISTON
20	NSS	1	MOLA	SPRING	RESORTE	RESSORT
21	146455A1	1	BUJÃO	PLUG	TAPÓN	BOUCHON
22	NSS	1	RETENTOR	RETAINER	RETENEDOR	RETENTEUR
23	NSS	1	MOLA	SPRING	RESORTE	RESSORT
24	S107710	1	RESPIRO	BREATHER	RESPIRO	RENIFLARD
25	NSS	1	BUJÃO	PLUG	TAPÓN	BOUCHON
26	NSS	1	ASSENTO	SEAT	ASIENTO	SIEGE
27	NSS	1	RETENTOR	RETAINER	RETENEDOR	RETENTEUR
28	NSS	1	VÁLVULA	VALVE	VALVULA	VALVE
29	NSS	1	PISTÃO	PISTON	PISTON	PISTON
30	NSS	1	VEDADOR	SEAL	SELLO	JOINT
31	NSS	1	ANEL TRAVA	SNAP RING	ANILLO TRABA	SEGMENT D'ARRET
32	S114797	1	JUNTA	GASKET	JUNTA	JOINT
	145939A1	1	JOGO DE REPARO (Nota)	REPAIR KIT (Note)	JUEGO DE REPARO (Nota)	JEU DE RECHANGE (Note)

NOTA: Inclui / Incluye 13,26,27,28,29,30,31,32
NOTE: Includes / Comprend 13,26,27,28,29,30,31,32

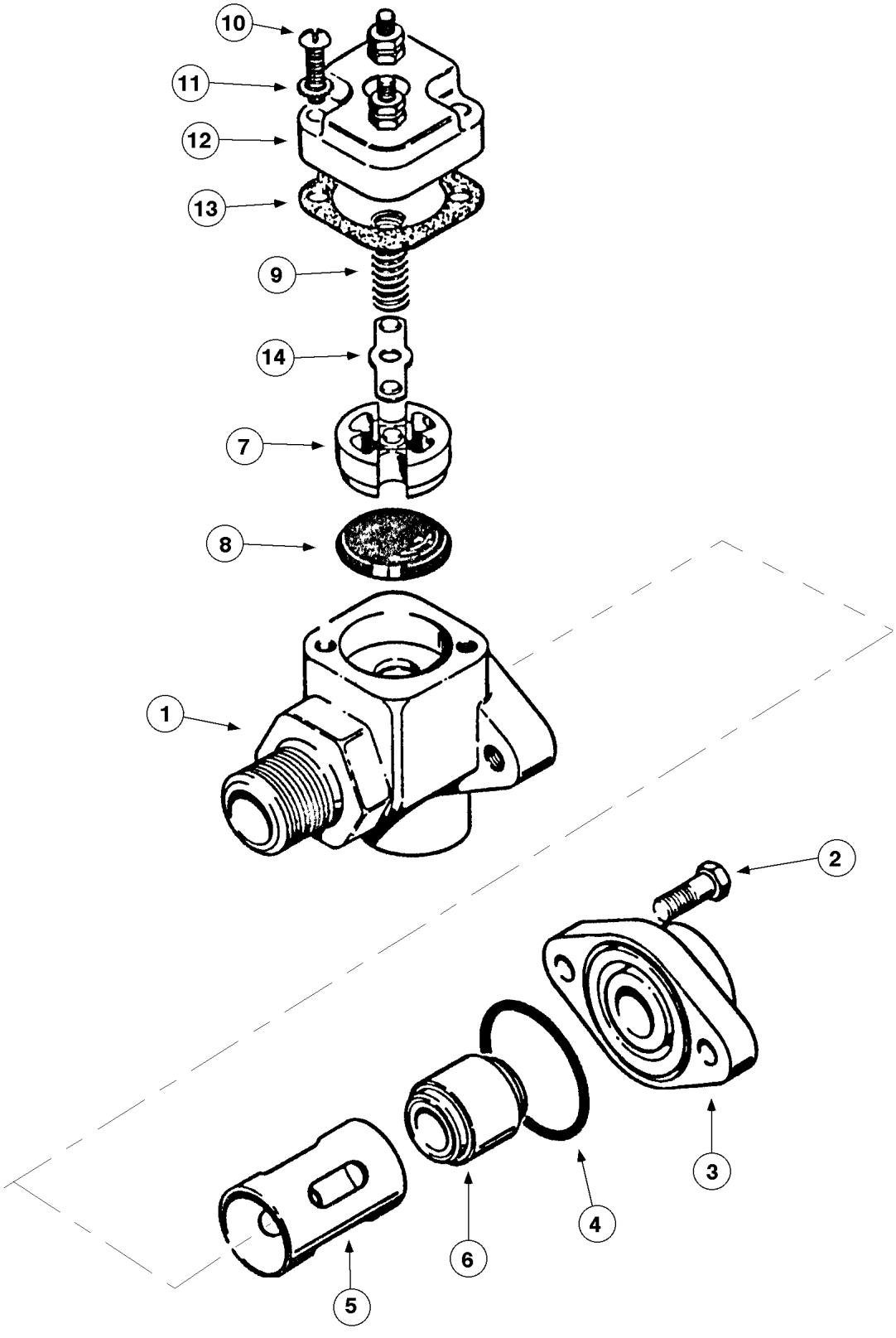
10
11
12
13
9
14
7
8
1
2
3
4
6
5

ITEM REF.	PEÇA Nº PART Nº PIEZA Nº PIÈCE Nº	QDE. QTY. CANT. QTE.	DESCRIÇÃO (Português)	DESCRIPTION (English)	DESCRIPCION (Español)	DESCRIPTION (Français)
	L48128	1	VALVULA - Conj.	VALVE - Assy.	VALVULA - Conj.	VALVE - Ens.
1	NSS	1	CORPO	BODY	CUERPO	CORPS
2	113-3	2	PARAFUSO	BOLT	TORNILLO	VIS
3	L33702	1	TAMPA	COVER	TAPA	COUVERCLE
4	L31499	1	ANEL O	O RING	ANILLO O	JOINT TORIQUE
5	L31497	1	GUIA	GUIDE	GUIA	GUIDE
6	L31498	1	ÊMBOLO	PISTON	EMBOLO	PISTON
7	L33202	1	PISTÃO	PISTON	PISTÓN	PISTON
8	L33201	1	DIAFRAGMA	DIAPHRAGM	DIAFRAGMA	DIAPHRAGME
9	L33204	1	MOLA	SPRING	RESORTE	RESSORT
10	182-121	2	PARAFUSO	BOLT	TORNILLO	VIS
11	193-6	2	ARRUELA	WASHER	ARANDELA	RONDELLE
12	L33206	1	TAMPA	COVER	TAPA	COUVERCLE
13	L33205	1	GUARNIÇÃO	GASKET	JUNTA	JOINT
14	L33203	1	BARRA	STRIP	BARRA	BARRE

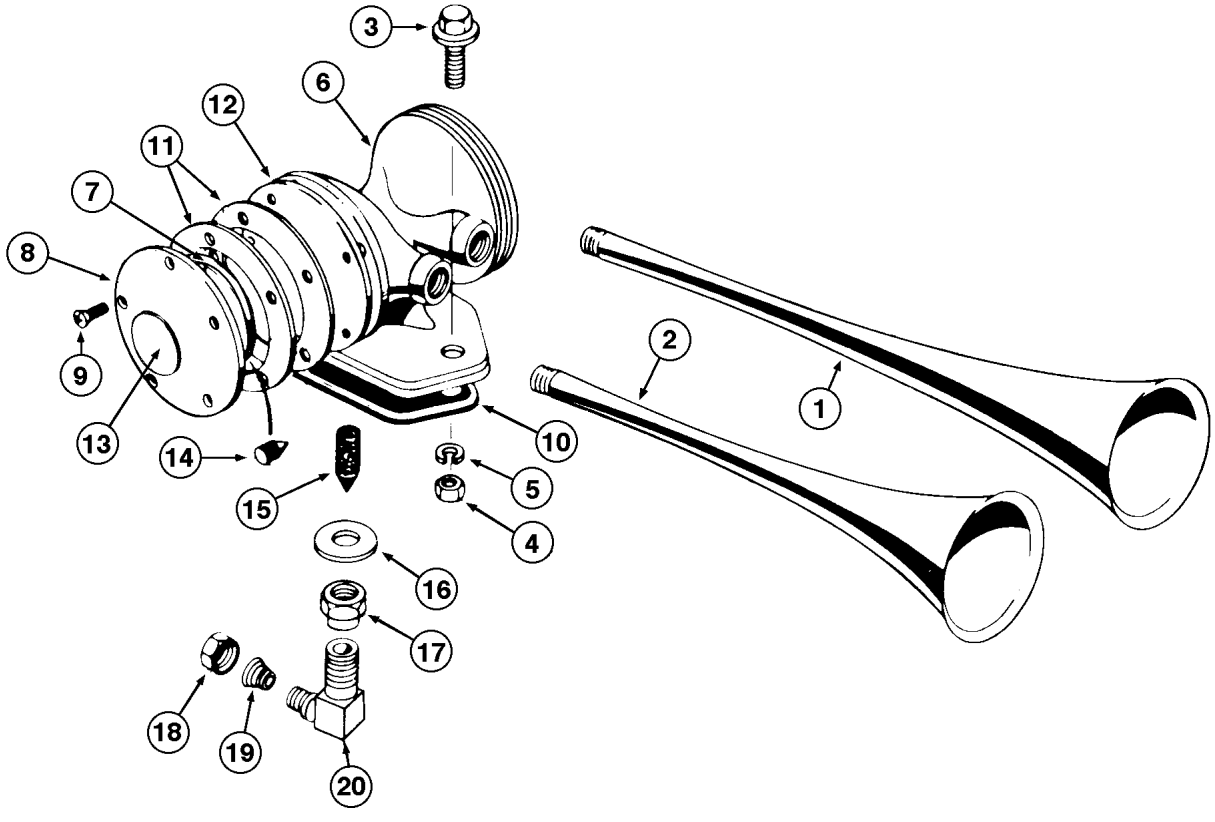
3
6
12
11
7
8
9
13
14
15
10
5
4
2
1
16
17
18
19
20

ITEM REF.	PEÇA Nº PART Nº PIEZA Nº PIÈCE Nº	QDE. QTY. CANT. QTE.	DESCRIÇÃO (Português)	DESCRIPTION (English)	DESCRIPCION (Español)	DESCRIPTION (Français)
	E64806	1	BUZINA - Conj.	HORN - Assy.	BOCINA - Conj.	AVERTISSEUR - Ens.
1	E67622	1	CORNETA-longa	HORN-long	BOCINA-larga	AVERTISSEUR-long
2	E67621	1	CORNETA-curta	HORN-short	BOCINA-corta	AVERTISSEUR-court
	E67626	1	PARAFUSO - Conj.	BOLT - Assy.	TORNILLO - Conj.	VIS - Ens.
3	NSS	1	PARAFUSO	BOLT	TORNILLO	VIS
4	NSS	1	PORCA	NUT	TUERCA	ECROU
5	NSS	1	ARRUELA-pressão	WASHER-lock	ARANDELA-cierre	RONDELLE W
	E67624	1	CORPO - Conj.	BODY - Assy.	CUERPO - Conj.	CORPS - Ens.
6	NSS	1	CORPO	BODY	CUERPO	CORPS
7	NSS	2	DISCO	DISC	DISCO	DISQUE
8	NSS	2	COBERTURA	COVER	TAPA	COUVERCLE
9	E67625	10	PARAFUSO	BOLT	TORNILLO	VIS
10	E67638	1	GUARNIÇÃO	GASKET	JUNTA	JOINT
11	NSS	4	GUARNIÇÃO	GASKET	JUNTA	JOINT
12	NSS	2	DIAFRAGMA	DIAPHRAGM	DIAFRAGMA	DIAPHRAGME
13	NSS	2	EMBLEMA	MEDALLION	EMBLEMA	EMBLEME
14	NSS	2	PARAFUSO	BOLT	TORNILLO	VIS
15	NSS	1	FILTRO	FILTER	FILTRO	FILTRE
16	195-108	1	ARRUELA	WASHER	ARANDELA	RONDELLE
17	129-127	1	PORCA	NUT	TUERCA	ECROU
18	E67620	1	PORCA	NUT	TUERCA	ECROU
19	E67619	1	LUVA	SLEEVE	MANGUITO	MANCHON
20	E67618	1	COTOVELO	ELBOW	CODO	RACCORD COUDE
	E67623	1	JOGO DE REPARO (Nota)	REPAIR KIT (note)	JUEGO DE REPARO (Nota)	JEU DE RECHANGE (Note)

Até o nº de série —> JHF0020946
Up to serial nº —> JHF0020946
Hasta el nº de série —> JHF0020946
Jusq'au nº de série —> JHF0020946

NOTA: Inclui / Incluye 11,13,14
NOTE: Includes / Comprend 11,13,14

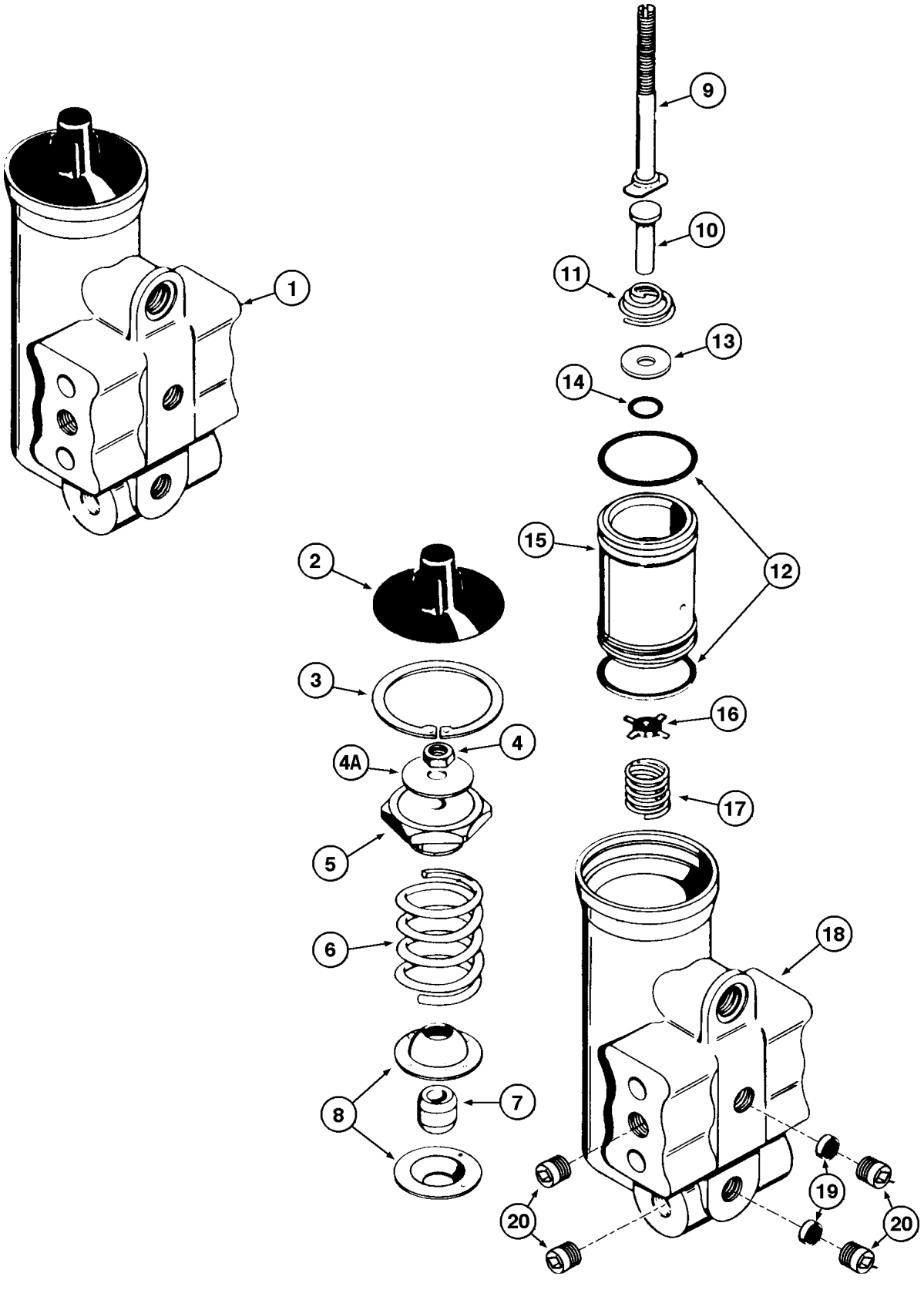
1
2
3
4
4A
5
6
7
8
9
10
11
12
13
14
15
16
17
18
19
20
20

ITEM REF.	PEÇA Nº PART Nº PIEZA Nº PIÈCE Nº	QDE. QTY. CANT. QTE.	DESCRIÇÃO (Português)	DESCRIPTION (English)	DESCRIPCION (Español)	DESCRIPTION (Français)
1	D72831	1	GOVERNADOR Conj.	GOVERNOR Assy.	GOVERNADOR Conj.	GOUVERNEUR Ens.
2	NSS	1	TAMPA	COVER	TAPA	COUVERCLE
3	T28550	1	ANEL-trava	SNAP-ring	ANILLO-traba	SEGMENT-d'ARRÊT
	L31533	1	REGULADOR Conj.	REGULATOR Assy.	REGULADOR Conj.	RÉGULATEUR
4	25-104	1	PORCA	NUT	TUERCA	ECROU
4A	NSS	1	ARRUELA	WASHER	ARANDELA	RONDELLE
5	NSS	1	ASSENTO MOLA	SPRING SEAT	ASIENTO RESORTE	SIÈGE RESSORT
6	NSS	1	MOLA-tensão	SPRING-tension	RESORTE-tensión	RESSORT-tension
7	NSS	1	GUIA	GUIDE	GUIA	GUIDE
8	NSS	1	ASSENTO inferior	SEAT-lower	ASIENTO-inferior	SIÈGE-inferieur
9	NSS	1	PARAFUSO-ajuste	BOLT-adjust	TORNILLO-regulaje	VIS-reglage
10	L31532	1	HASTE	ROD	VARILLA	TIGE
11	L31531	1	MOLA	SPRING	RESORTE	RESSORT
12	L31499	2	ANEL-O	O-RING	ANILLO-O	JOINT TORIQUE
	N13939	1	PISTÃO Conj.	PISTON Conj.	PISTÓN Conj.	PISTON
13	L31541	1	ARRUELA	WASHER	ARANDELA	RONDELLE
14	L31540	1	ANEL-O	O-RING	ANILLO-O	JOINT TORIQUE
15	NSS	1	PISTÃO	PISTON	PISTON	PISTON
16	L31529	1	VÁLVULA	VALVE	VÁLVULA	VALVE
17	L31530	1	MOLA	SPRING	RESORTE	RESSORT
18	L31527	1	CORPO Conj.	BODY Assy.	CUERPO Conj.	CORPS Ens.
19	NSS	2	FILTRO	FILTER	FILTRO	FILTRE
20	221-1849	4	BUJÃO	PLUG	TAPÓN	BOUCHON
	L31808	1	JOGO DE REPARO (Nota)	KIT REPAIR (Note)	JUEGO DE REPARACIÓN (Nota)	JEU DE RECHANGE (Note)

NOTA: Inclui / Incluye 2, 12, 14, 16, 17, 19
NOTE: Includes / Comprend 2, 12, 14, 16, 17, 19

ÍNDICE

Descrição	Página
SISTEMA HIDRÁULICO PRIMÁRIO - PÁ CARREGADEIRA E DIREÇÃO	8-2
CIRCUITO HIDRÁULICO - BOMBA À VÁLVULA	8-4
VÁLVULA DE CONTROLE AO RESERVATÓRIO HIDRÁULICO - RETORNO	8-6
RESERVATÓRIO HIDRÁULICO E PEÇAS COMPONENTES	8-8
PÁ CARREGADEIRA - CIRCUITO HIDRÁULICO DE LEVANTAMENTO	8-10
PÁ CARREGADEIRA - CIRCUITO HIDRÁULICO DE BASCULAMENTO	8-12
PÁ CARREGADEIRA - CIRCUITO HIDRÁULICO SEÇÃO OPCIONAL	8-14
CILINDROS DE LEVANTAMENTO	8-16
CILINDROS DE INCLINAÇÃO	8-18
BOMBA HIDRÁULICA - CONJUNTO	8-20
CONTROLE DA CARREGADEIRA (2 CARRETÉIS & 1 ALAVANCA)	8-22
CONTROLE DA CARREGADEIRA (2 CARRETÉIS & 2 ALAVANCAS)	8-22B
CONTROLE DA CARREGADEIRA (2 CARRETÉIS & 2 ALAVANCAS)	8-22D
CONTROLE DA CARREGADEIRA (3 CARRETÉIS & 2 ALAVANCAS)	8-24
CONTROLE DA CARREGADEIRA (3 CARRETÉIS & 2 ALAVANCAS)	8-26
CONTROLE DA CARREGADEIRA (3 CARRETÉIS & 3 ALAVANCAS)	8-26B
CONTROLE DA CARREGADEIRA (3 CARRETÉIS & 3 ALAVANCAS)	8-26D
CONTROLES DE POSICIONAMENTO - RETORNO DA CAÇAMBA	8-28
CONTROLE DE ALTURA DA CAÇAMBA	8-30
VÁLVULA DE CONTROLE (2 CARRETÉIS)	8-32
VÁLVULA DE CONTROLE (3 CARRETÉIS)	8-34
CARRETEL DE LEVANTAMENTO (VÁLVULA 2 CARRETÉIS)	8-36
CARRETEL DE INCLINAÇÃO (VÁLVULA 2 CARRETÉIS)	8-38
CARRETEL DE LEVANTAMENTO (VÁLVULA 3 CARRETÉIS)	8-40
CARRETEL DE INCLINAÇÃO (VÁLVULA 3 CARRETÉIS)	8-42
CARRETEL DE BASCULAMENTO	8-44
VÁLVULA DE RETENÇÃO	8-46
VÁLVULA DE RETENÇÃO	8-48
VÁLVULAS DE ALÍVIO DE CIRCUITO	8-50
VÁLVULAS DE ALÍVIO DE CIRCUITO	8-52

TABLE OF CONTENTS

Description	Page
PRIMARY HYDRAULIC CIRCUIT - LOADER AND STEERING	8-2
HYDRAULIC CIRCUIT - PUMP TO VALVE	8-4
CONTROL VALVE TO HYDRAULIC RESERVOIR - RETURN	8-6
HYDRAULIC RESERVOIR AND RELATED PARTS	8-8
LOADER - LIFT HYDRAULIC CIRCUIT	8-10
LOADER - TILT HYDRAULIC CIRCUIT	8-12
LOADER - HYDRAULIC CIRCUIT OPTIONAL SECTION	8-14
LIFT CYLINDERS	8-16
TILT CYLINDERS	8-18
HYDRAULIC PUMP - ASSEMBLY	8-20
LOADER CONTROL (2 SPOOL & 1 LEVER)	8-22
LOADER CONTROL (2 SPOOL & 2 LEVERS)	8-22B
LOADER CONTROL (2 SPOOL & 2 LEVERS)	8-22D
LOADER CONTROL (3 SPOOL & 2 LEVERS)	8-24
LOADER CONTROL (3 SPOOL & 2 LEVERS)	8-26
LOADER CONTROL (3 SPOOL & 3 LEVERS)	8-26B
LOADER CONTROL (3 SPOOL & 3 LEVERS)	8-26D
POSITIONNING CONTROLS - RETURN TO DIG	8-28
LOADER BUCKET HEIGHT CONTROL	8-30
LOADER CONTROL VALVE (2 SPOOL)	8-32
LOADER CONTROL VALVE (3 SPOOL)	8-34
LIFT SPOOL (2 SPOOL VALVE)	8-36
LIFT SPOOL (2 SPOOL VALVE)	8-36
LIFT SPOOL (3 SPOOL VALVE)	8-40
TILT SPOOL (3 SPOOL VALVE	8-42
DUMP SPOOL	8-44
CHECK VALVE	8-46
CHECK VALVE	8-48
CIRCUIT RELIEF VALVES	8-50
CIRCUIT RELIEF VALVES	8-52

ÍNDICE

Descripción	Página
SISTEMA HIDRAULICO PRIMARIO - PALA CARGADORA Y DIRECCIÓN	8-2
CIRCUITO HIDRAULICO - BOMBA A LA VALVULA	8-4
VALVULA DE CONTROL A EL RESERVATORIO HIDRAULICO - RETORNO	8-6
RESERVATORIO HIDRAULICO Y PIEZAS COMPONENTES	8-8
CARGADORA - CIRCUITO HIDRAULICO DE ELEVACIÓN	8-10
CARGADORA - CIRCUITO HIDRAULICO DE VACIADO	8-12
CARGADORA - CIRCUITO HIDRAULICO DE LA SECIÓN FACULTATIVA	8-14
GATOS DE ELEVACIÓN	8-16
GATOS DE INCLINACIÓN	8-18
BOMBA HIDRAULICA - CONJUNTO	8-20
CONTROL DE LA CARGADORA (2 CARRETES & 1 PALANCA)	8-22
CONTROL DE LA CARGADORA (2 CARRETES & 2 PALANCAS)	8-22B
CONTROL DE LA CARGADORA (2 CARRETES & 2 PALANCAS)	8-22D
CONTROL DE LA CARGADORA (3 CARRETES & 2 PALANCAS)	8-24
CONTROL DE LA CARGADORA (3 CARRETES & 2 PALANCAS)	8-26
CONTROL DE LA CARGADORA (3 CARRETES & 3 PALANCAS)	8-26B
CONTROL DE LA CARGADORA (3 CARRETES & 3 PALANCAS)	8-26D
CONTROLES DE POSICIONAMENTO - RETORNO DE LA CUCHARA	8-28
CONTROL DE ALTURA DE LA CUCHARA	8-30
VALVULA DE CONTROL (2 CARRETES)	8-32
VALVULA DE CONTROL (3 CARRETES)	8-34
CARRETE DE ELEVACIÓN (VALVULA 2 CARRETES)	8-36
CARRETE DE INCLINACIÓN (VALVULA 2 CARRETES)	8-38
CARRETE DE ELEVACIÓN (VALVULA 3 CARRETES)	8-40
CARRETE DE INCLINACIÓN (VALVULA 3 CARRETES)	8-42
CARRETE DE VACIADO	8-44
VALVULA DE RETENCIÓN	8-46
VALVULA DE RETENCIÓN	8-48
VALVULAS DE ALIVIO DE CIRCUITO	8-50
VALVULAS DE ALIVIO DE CIRCUITO	8-52

INDEX

Description	Page
SYSTEME HYDRAULIQUE PRIMAIRE - CHARGEUR ET DIRECTION	8-2
CIRCUIT HYDRAULIQUE - POMPE VERS DISTRIBUTEUR	8-4
DISTRIBUTEUR DE CONTROLE VERS RESERVOIR HYDRAULIQUE - RETOUR	8-6
RESERVOIR HYDRAULIQUE ET COMPOSANTS	8-8
CHARGEUR - CIRCUIT HYDRAULIQUE DE LEVAGE	8-10
CHARGEUR - CIRCUIT HYDRAULIQUE DE BASCULEMENT	8-12
CHARGEUR - CIRCUIT HYDRAULIQUE DE LASECTION OPTATIF	8-14
VÉRINS DE LEVAGE	8-16
CYLINDRE D'INCLINAISON	8-18
POMPE HYDRAULIQUE - ENSEMBLE	8-20
CONTROL DU CHARGEUR (2 TIROIS & 1 LEVIER)	8-22
CONTROL DU CHARGEUR (2 TIROIS & 2 LEVIERS)	8-22B
CONTROL DU CHARGEUR (2 TIROIS & 2 LEVIERS)	8-22D
CONTROL DU CHARGEUR (3 TIROIS & 2 LEVIERS)	8-24
CONTROL DU CHARGEUR (3 TIROIS & 2 LEVIERS)	8-26
CONTROL DU CHARGEUR (3 TIROIS & 3 LEVIERS)	8-26B
CONTROL DU CHARGEUR (3 TIROIS & 3 LEVIERS)	8-26D
CONTROLES DE POSITIONNEMENT - RETOUR DU GODET	8-28
CONTROLE DE HAUTEUR DU GODET	8-30
DISTRIBUTEUR DE CONTROLE (2 TIROIRS)	8-32
DISTRIBUTEUR DE CONTROLE (3 TIROIRS)	8-34
TIROIR DE LEVAGE (DISTRIBUTEUR 2 TIROIRS)	8-36
TIROIR D'INCLINAISON (DISTRIBUTEUR 2 TIROIRS)	8-38
TIROIR DE LEVAGE (DISTRIBUTEUR 3 TIROIRS)	8-40
TIROIR D'INCLINAISON (DISTRIBUTEUR 3 TIROIRS)	8-42
TIROIR DE BASCULEMENT	8-44
CLAPET ANTI-RETOUR	8-46
CLAPET ANTI-RETOUR	8-48
VALVES REGULATRICE DE CIRCUIT	8-50
VALVES REGULATRICE DE CIRCUIT	8-52

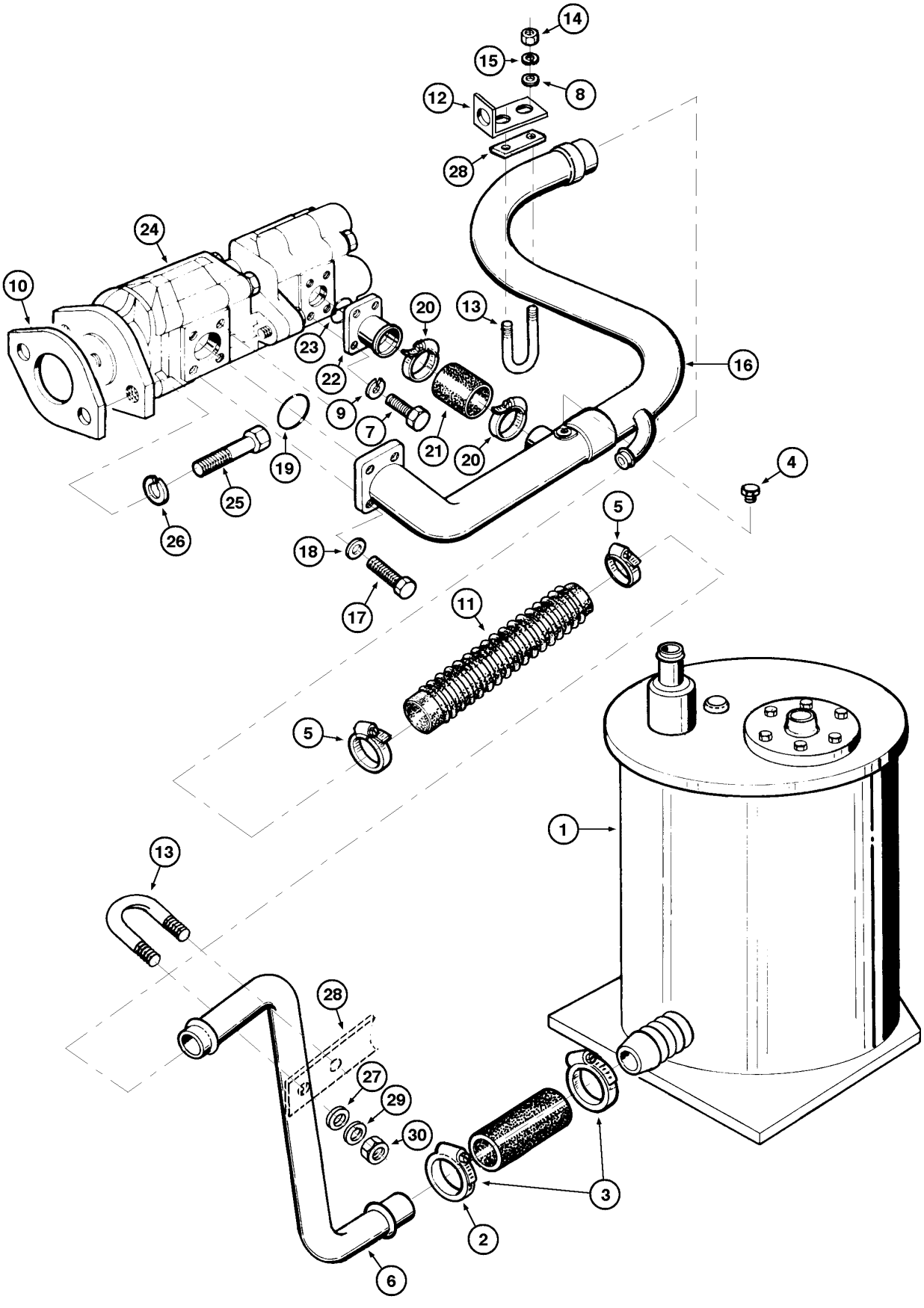
14
15
8
12
28
24
10
23
22
20
13
16
9
7
21
20
19
25
26
4
5
18
17
11
5
1
13
28
27
29
30
3
2
6

ITEM REF.	PEÇA Nº PART Nº PIEZA Nº PIÈCE Nº	QDE. QTY. CANT. QTE.	DESCRIÇÃO (Português)	DESCRIPTION (English)	DESCRIPCION (Español)	DESCRIPTION (Français)
1	REF.	1	RESERV. HIDR. - Conj. (P.8-8)	RESERVOIR - Assy. (P.8-8)	RESERV. HIDR. - Conj. (P.8-8)	RESERVOIR HYDR.- (P.8-8)
2	L74461	1	MANGUEIRA	HOSE	MANGUERA	TUYAU
3	214-3148	2	BRAÇADEIRA	CLAMP	ABRAZADERA	COLLIER
4	217-405	1	BUJÃO	PLUG	TAPÓN	BOUCHON
5	214-2144	2	BRAÇADEIRA	CLAMP	ABRAZADERA	COLLIER
6	E96371	1	TUBO-Sucção	TUBE-Suction	TUBO-Succión	TUBE-Suction
7	61-716	4	PARAFUSO	BOLT	TORNILLO	VIS
8	495-21038	2	ARRUELA	WASHER	ARANDELA	RONDELLE
9	492-11044	4	ARRUELA-pressão	WASHER-lock	ARANDELA-cierre	RONDELLE W
10	D53692	1	JUNTA	GASKET	JUNTA	JOINT
11	146266A1	1	MANGUEIRA	HOSE	MANGUERA	TUYAU
12	E95063	1	SUPORTE	BRACKET	SOPORTE	SUPPORT
13	E155913	2	BRAÇADEIRA	CLAMP	ABRAZADERA	COLLIER
14	492-11031	4	ARRUELA-pressão	WASHER-lock	ARANDELA-cierre	RONDELLE W
15	425-105	4	PORCA	NUT	TUERCA	ECROU
16	E96394	1	TUBO	TUBE	TUBO	TUBE
17	61-816	4	PARAFUSO	BOLT	TORNILLO	VIS
18	492-11050	4	ARRUELA-pressão	WASHER-lock	ARANDELA-cierre	RONDELLE W
19	238-5225	1	ANEL O	O RING	ANILLO O	JOINT TORIQUE
20	214-1428	2	BRAÇADEIRA	CLAMP	ABRAZADERA	COLLIER
21	E68025	1	MANGUEIRA	HOSE	MANGUERA	TUYAU
22	E68029	1	FLANGE	FLANGE	FLANGE	BRIDE
23	238-5222	1	ANEL O	O RING	ANILLO O	JOINT TORIQUE
24	REF.	1	BOMBA HIDR. - Conj. (P.8-20)	PUMP - Assy.-HYDR. (P.8-20)	BOMBA HIDR. - Conj. (P.8-20)	POMPE HYDR. - Ens. (P.8-20)
25	413-1024	2	PARAFUSO	BOLT	TORNILLO	VIS
26	492-11062	2	ARRUELA-pressão	WASHER-lock	ARANDELA-cierre	RONDELLE W
27	495-21038	2	ARRUELA	WASHER	ARANDELA	RONDELLE
28	E155914	2	CALÇO	SHIM	CALZO	CALE

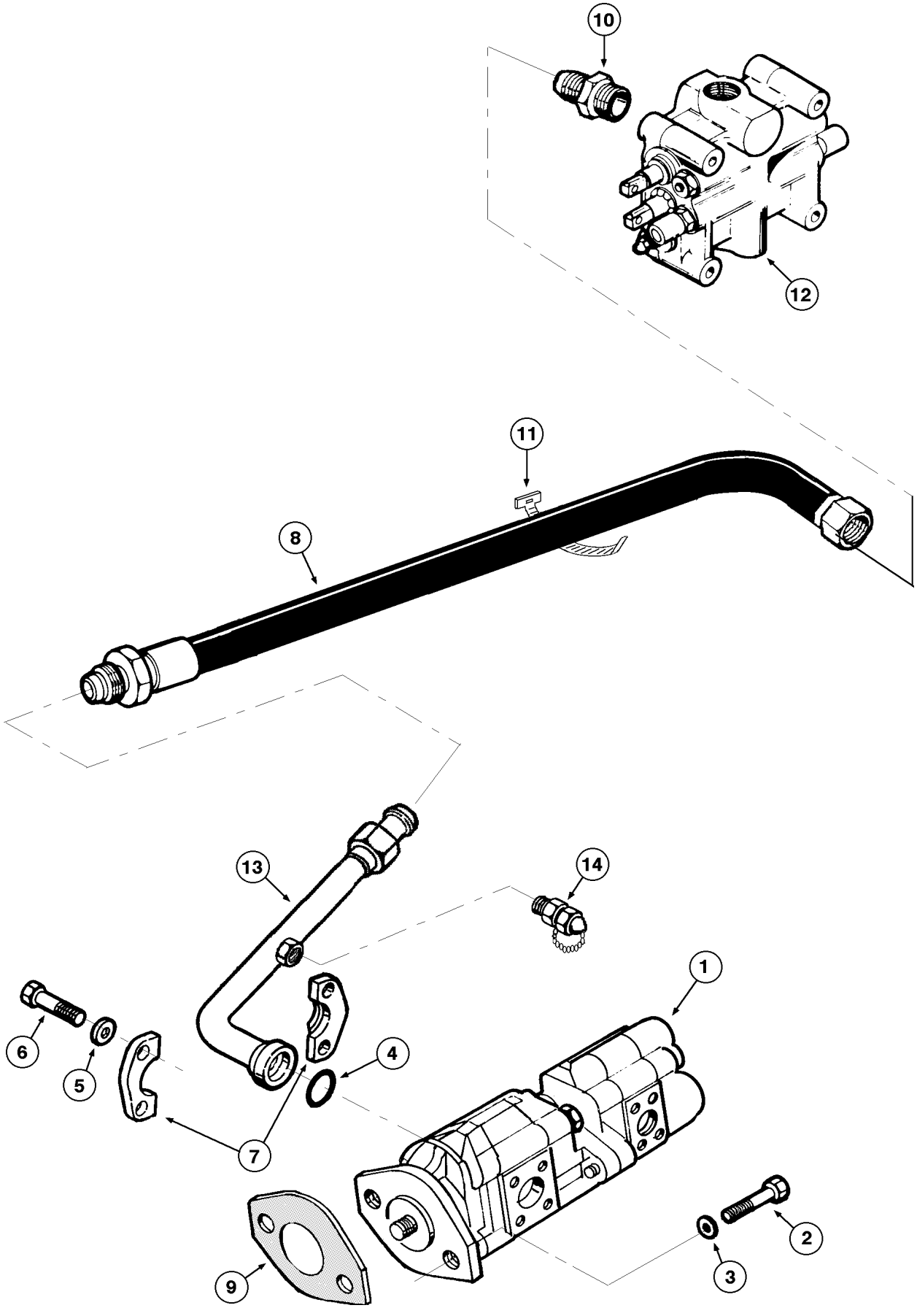
10
12
11
8
13
14
1
6
5
4
7
9
2
3

ITEM REF.	PEÇA Nº PART Nº PIEZA Nº PIÈCE Nº	QDE. QTY. CANT. QTE.	DESCRIÇÃO (Português)	DESCRIPTION (English)	DESCRIPCION (Español)	DESCRIPTION (Français)
1	REF.	1	BOMBA - Conj. (P.8-20)	PUMP - Assy. (P.8-20)	BOMBA - Conj. (P.8-20)	POMPE - Ens. (P.8-20)
2	413-1024	2	PARAFUSO	BOLT	TORNILLO	VIS
3	492-11062	2	ARRUELA-pressão	WASHER-lock	ARANDELA-cierre	RONDELLE W
4	238-5222	1	ANEL O	O RING	ANILLO O	JOINT TORIQUE
5	492-11044	4	ARRUELA-pressão	WASHER-lock	ARANDELA-cierre	RONDELLE W
6	413-724	4	PARAFUSO	BOLT	TORNILLO	VIS
7	A12301	2	FLANGE	FLANGE	BRIDA	BRIDE
8	E155261	1	MANGUEIRA	HOSE	MANGUERA	TUYAU
9	D53692	1	GUARNIÇÃO	GASKET	JUNTA	JOINT
10	218-5086	1	CONECTOR	CONNECTOR	CONECTOR	CONNECTEUR
11	L18331		CINTA	STRAP	TIRA	BANDE
12	REF.	1	VALVULA - Conj. (P.8-32/34)	VALVE - Assy. (P.8-32/34)	VALVULA - Conj. (P.8-32/34)	VALVE - Ens. (P.8-32/34)
13	E157846	1	TUBO	TUBE	TUBO	TUBE
14	E158723	1	TOMADA DE PRESSÃO	PRESSURE TAKE-OFF	TOMA DE PRESIÓN	PRISE DE PRESSION

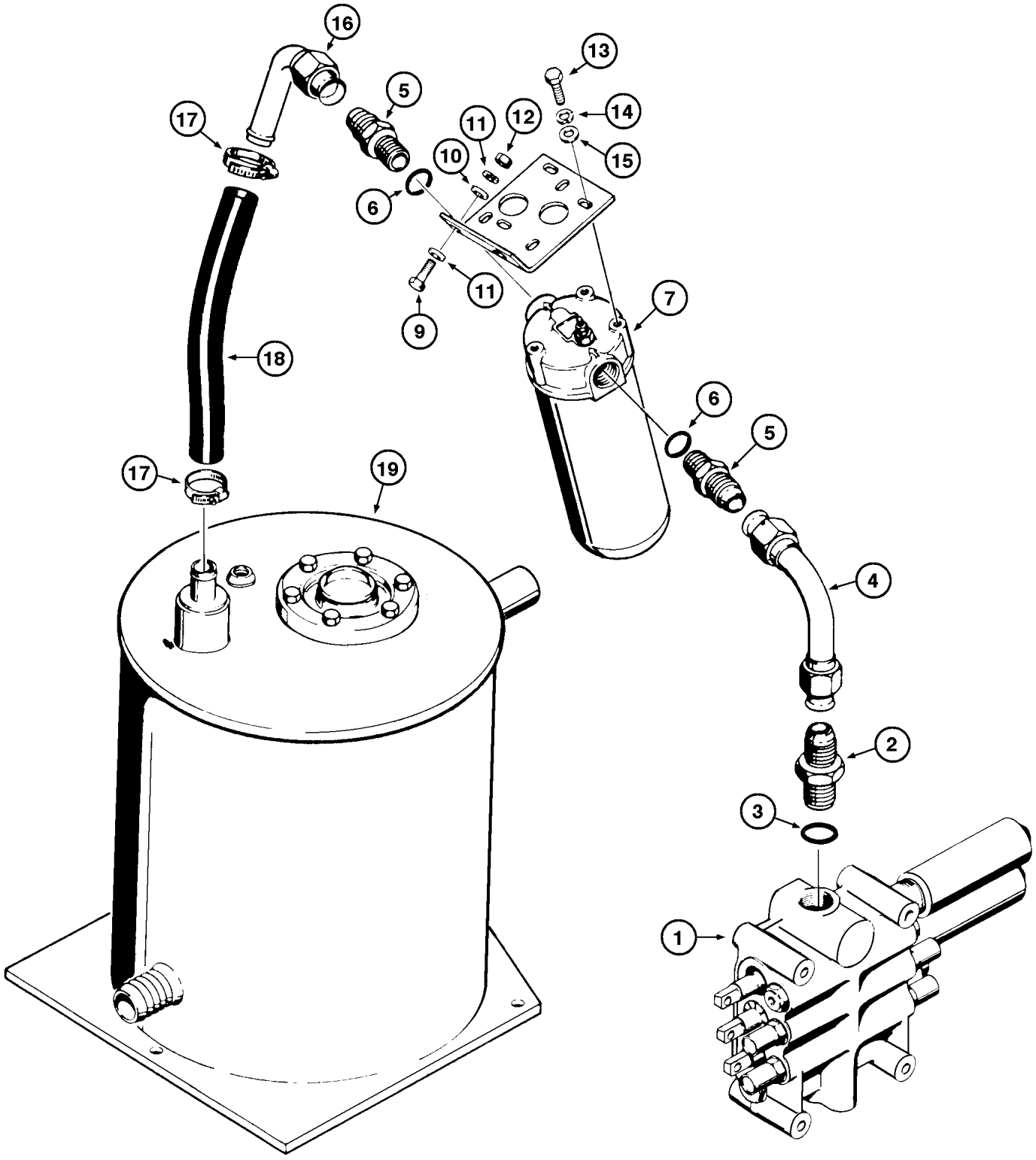
16
13
5
14
17
11
12
15
10
6
11
9
7
18
6
5
17
19
4
2
3
1

ITEM REF.	PEÇA Nº PART Nº PIEZA Nº PIÈCE Nº	QDE. QTY. CANT. QTE.	DESCRIÇÃO (Português)	DESCRIPTION (English)	DESCRIPCION (Español)	DESCRIPTION (Français)
1	REF.	1	VALVULA - Conj. (P.8-32/34)	VALVE - Assy. (P.8-32/34)	VALVULA - Conj. (P.8-32/34)	VALVE - Ens. (P.8-32/34)
2	218-5072	1	CONEXÃO	CONNECTOR	CONECTOR	RACCORD
3	218-5011	1	ANEL O	O RING	ANILLO O	JOINT TORIQUE
4	L107218	1	TUBO	TUBE	TUBO	TUBE
5	218-5039	2	ADAPTADOR	ADAPTER	ADAPTADOR	ADAPTEUR
6	218-5010	1	ANEL O	O RING	ANILLO O	JOINT TORIQUE
7	REF.	1	FILTRO - Conj. (P.5-14)	FILTER - Assy. (P.5-14)	FILTRO - Conj. (P.5-14)	FILTRE - Ens. (P.5-14)
8	L106692	1	SUPORTE	BRACKET	SOPORTE	SUPPORT
9	413-620	2	PARAFUSO	BOLT	TORNILLO	VIS
10	492-11038	2	ARRUELA-pressão	WASHER-lock	ARANDELA-cierre	RONDELLE W
11	495-21044	4	ARRUELA	WASHER	ARANDELA	RONDELLE
12	425-106	2	PORCA	NUT	TUERCA	ECROU
13	413-616	3	PARAFUSO	BOLT	TORNILLO	VIS
14	492-11038	3	ARRUELA-pressão	WASHER-lock	ARANDELA-cierre	RONDELLE W
15	495-21044	3	ARRUELA	WASHER	ARANDELA	RONDELLE
16	L107308	1	TUBO	TUBE	TUBO	TUBE
17	214-1428	2	BRAÇADEIRA	CLAMP	ABRAZADERA	COLLIER
18	L107328	1	MANGUEIRA	HOSE	MANGUERA	TUYAU
19	REF.	1	RESERVATÓRIO HIDRÁULICO (P.8-8)	HYDRAULIC RESERVOIR (P.8-8)	RESERVATORIO HIDRAULICO (P.8-8)	RESERVOIR HYDRAULIQUE (P.8-8)

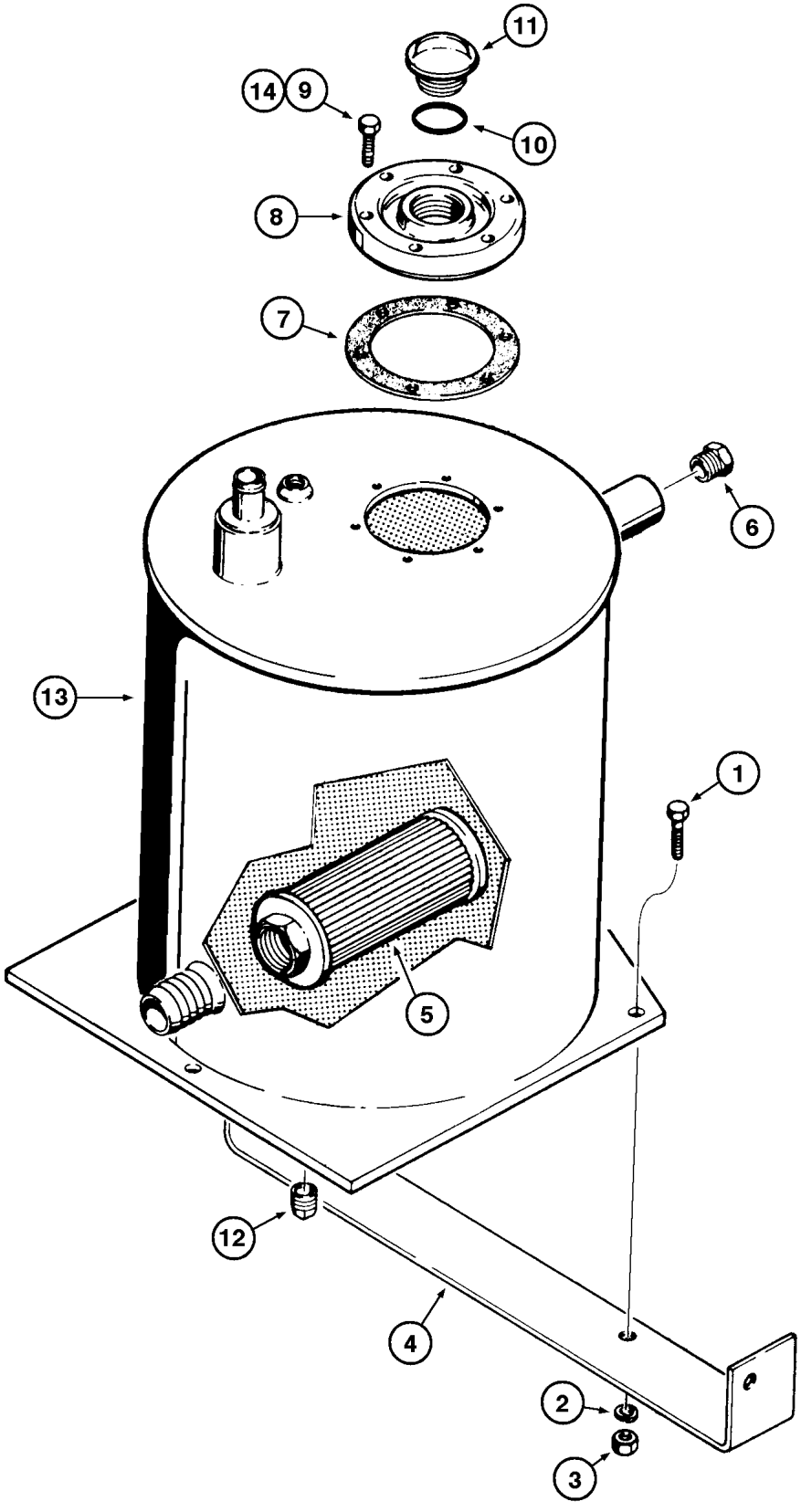
11
14
9
10
8
7
6
13
1
5
12
4
2
3

ITEM REF.	PEÇA Nº PART Nº PIEZA Nº PIÈCE Nº	QDE. QTY. CANT. QTE.	DESCRIÇÃO (Português)	DESCRIPTION (English)	DESCRIPCION (Español)	DESCRIPTION (Français)
1	413-1028	5	PARAFUSO	BOLT	TORNILLO	VIS
2	492-11062	5	ARRUELA-pressão	WASHER-lock	ARANDELA-cierre	RONDELLE W
3	425-1010	5	PORCA	NUT	TUERCA	ECROU
4	L51640	1	SUPORTE	BRACKET	SOPORTE	SUPPORT
5	L104990	1	FILTRO	FILTER	FILTRO	FILTRE
6	E157313	1	VISOR-NÍVEL	SIGHT GAUGE	VISOR NIVEL	VOYANT-NIVEAU
	L109496	1	RESERVATÓRIO - Conj.	RESERVOIR - Assy.	RESERVATORIO - Conj.	RESERVOIR - Ens.
7	D50547	1	JUNTA	GASKET	JUNTA	JOINT
8	D34977	1	TAMPA	COVER	TAPA	COUVERCLE
9	413-614	6	PARAFUSO	BOLT	TORNILLO	VIS
10	A7552	1	ANEL O	O RING	ANILLO O	JOINT TORIQUE
11	L100349	1	TAMPA	COVER	TAPA	COUVERCLE
12	221-677	1	BUJÃO	PLUG	TAPÓN	BOUCHON
13	NSS	1	RESERVATÓRIO	RESERVOIR	RESERVATORIO	RESERVOIR
14	345-87		JUNTA (UQN)	SEALANT (UAR)	JUNTA (UCN)	JOINT (SB)

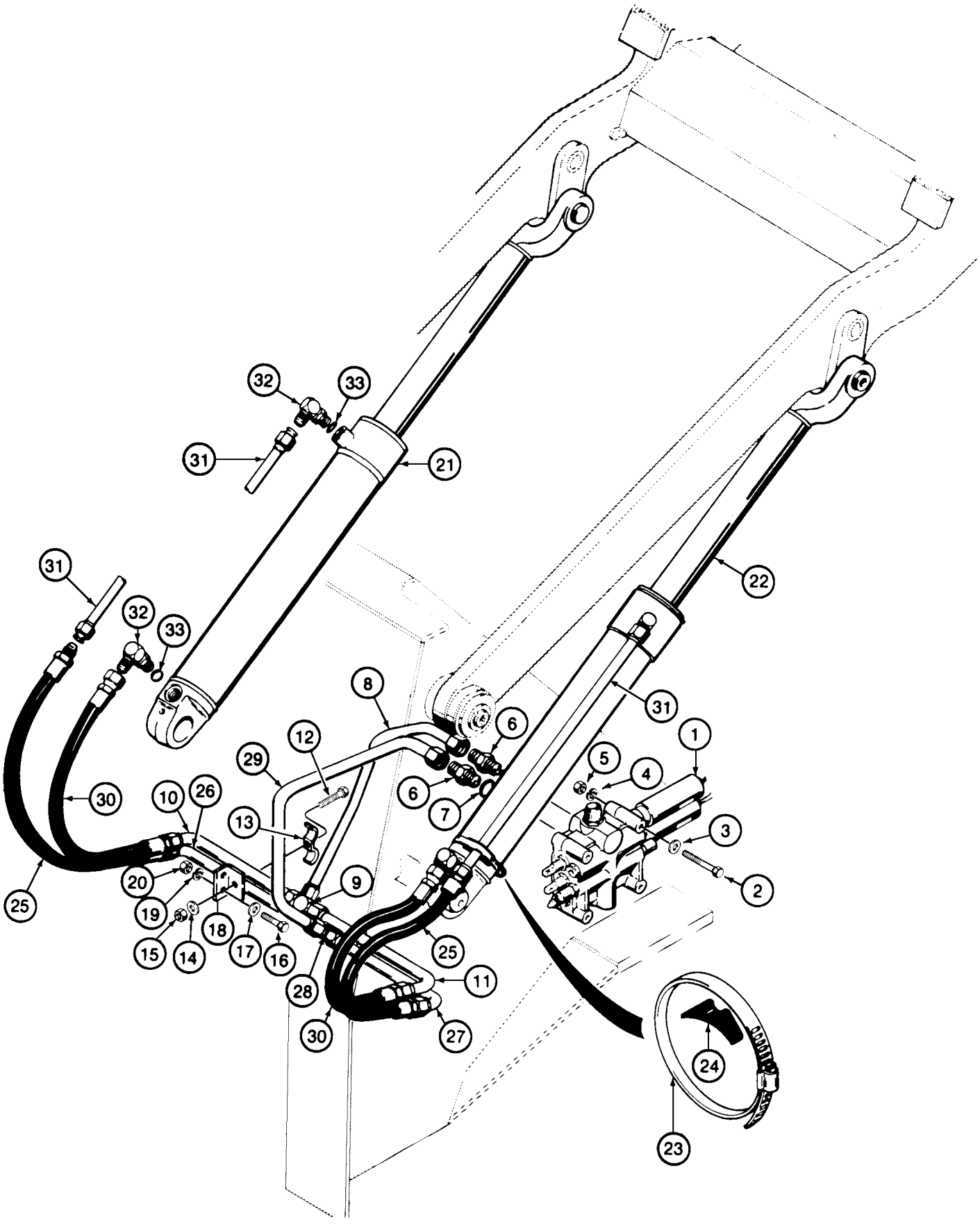
32
33
31
21
31
32
33
30
25
8
12
29
6
6
7
10
26
13
20
19
15
14
18
17
16
9
28
30
25
11
27
31
22
1
5
4
3
2
24
23

ITEM REF.	PEÇA Nº PART Nº PIEZA Nº PIÈCE Nº	QDE. QTY. CANT. QTE.	DESCRIÇÃO (Português)	DESCRIPTION (English)	DESCRIPCION (Español)	DESCRIPTION (Français)
1	REF.	1	VALVULA - Conj. (P.8-32/34)	VALVE - Assy. (P.8-32/34)	VALVULA - Conj. (P.8-32/34)	VALVE - Ens. (P.8-32/34)
2	413-888	3	PARAFUSO	BOLT	TORNILLO	VIS
3	495-21056	3	ARRUELA	WASHER	ARANDELA	RONDELLE
4	492-11010	3	ARRUELA-pressão	WASHER-lock	ARANDELA-cierre	RONDELLE W
5	425-108	3	PORCA	NUT	TUERCA	ECROU
6	218-5069	2	CONEXÃO	CONNECTOR	CONECTOR	RACCORD
7	218-5010	1	ANEL O	O RING	ANILLO O	JOINT TORIQUE
8	E68184	1	TUBO	TUBE	TUBO	TUBE
9	218-598	1	CONECTOR TÊ	TEE	CONECTOR T	RACCORD EN T
10	L47431	1	TUBO	TUBE	TUBO	TUBE
11	L47426	1	TUBO	TUBE	TUBO	TUBE
12	413-628	2	PARAFUSO	BOLT	TORNILLO	VIS
13	R15257	2	BRAÇADEIRA	CLAMP	ABRAZADERA	COLLIER
14	492-11038	2	ARRUELA-pressão	WASHER-lock	ARANDELA-cierre	RONDELLE W
15	425-106	2	PORCA	NUT	TUERCA	ECROU
16	413-624	4	PARAFUSO	BOLT	TORNILLO	VIS
17	495-21044	4	ARRUELA	WASHER	ARANDELA	RONDELLE
18	L47468	2	SUPORTE	BRACKET	SOPORTE	SUPPORT
19	492-11038	4	ARRUELA-pressão	WASHER-lock	ARANDELA-cierre	RONDELLE W
20	425-106	4	PORCA	NUT	TUERCA	ECROU
21	REF.	1	CILINDRO - Conj. LE (P.8-16)	CYLINDER - Assy. LH (P.8-16)	GATO - Conj. Izq. (P.8-16)	VERIN - Ens.-Gauche (P.8-16)
22	REF.	1	CILINDRO - Conj. LD (P.8-16)	CYLINDER - Assy. RH (P.8-16)	GATO - Conj. Der. (P.8-16)	VERIN - Ens.-Droit (P.8-16)
23	214-14100	2	BRAÇADEIRA	CLAMP	ABRAZADERA	COLLIER
24	L79937	2	ASSENTO	SEAT	ASIENTO	SIEGE
25	L111301	2	MANGUEIRA	HOSE	MANGUERA	TUYAU
26	L47453	1	TUBO	TUBE	TUBO	TUBE
27	L47426	1	TUBO	TUBE	TUBO	TUBE
28	218-598	1	CONECTOR TÊ	TEE	CONECTOR T	RACCORD EN T
29	E68182	1	TUBO	TUBE	TUBO	TUBE
30	L111302	2	MANGUEIRA	HOSE	MANGUERA	TUYAU
31	L78024	2	TUBO	TUBE	TUBO	TUBE
32	218-5108	4	COTOVELO	ELBOW	CODO	RACCORD COUDE
33	218-5008	1	ANEL O	O RING	ANILLO O	JOINT TORIQUE

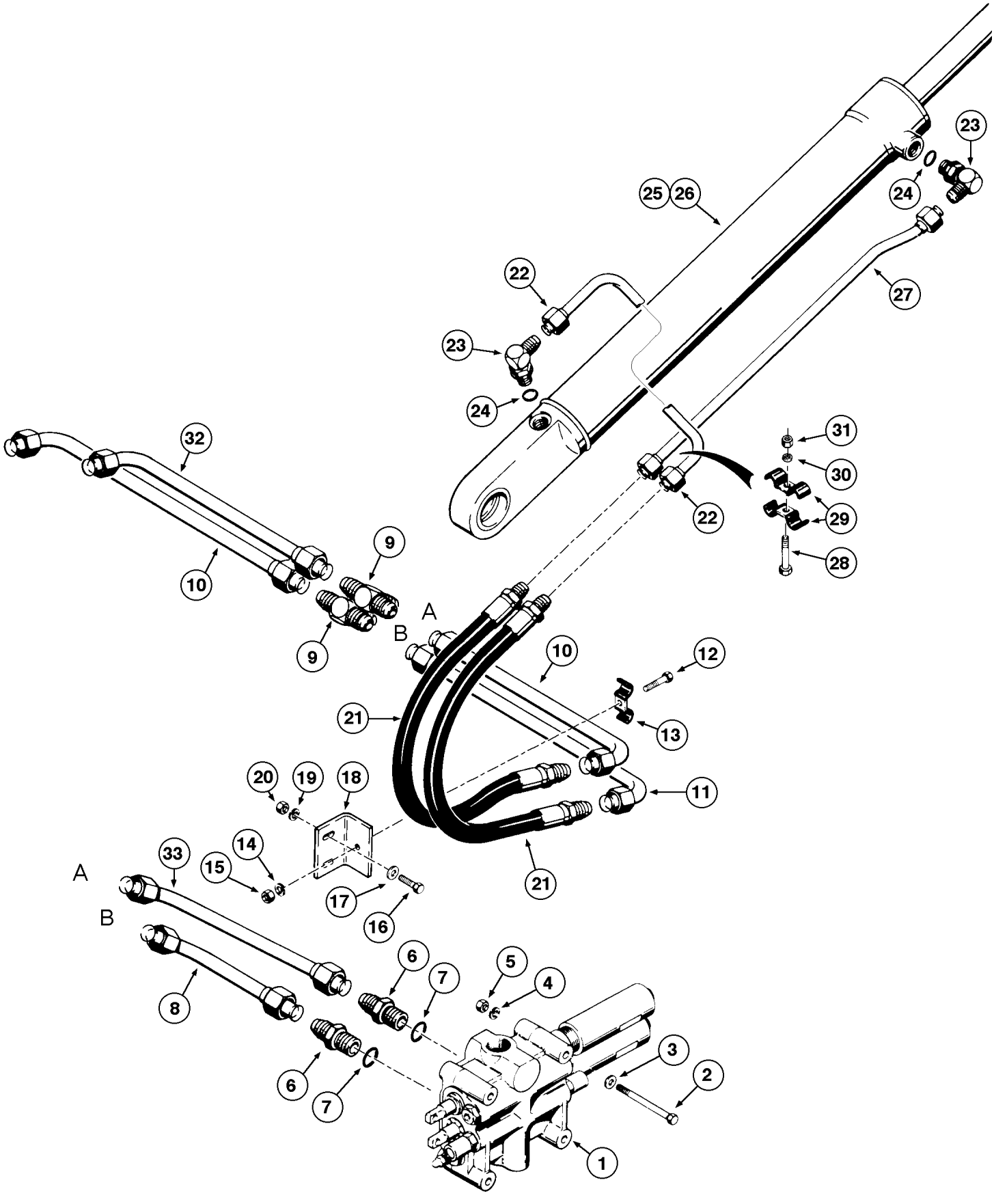
1
2
3
4
5
6
7
8
9
10
11
12
13
14
15
16
17
18
19
20
21
22
23
24
25
26
27
28
29
30
31
32
33
A
B

ITEM REF.	PEÇA Nº PART Nº PIEZA Nº PIÈCE Nº	QDE. QTY. CANT. QTE.	DESCRIÇÃO (Português)	DESCRIPTION (English)	DESCRIPCION (Español)	DESCRIPTION (Français)
1	REF.	1	VALVULA - Conj. (P.8-32/34)	VALVE - Assy. (P.8-32/34)	VALVULA - Conj. (P.8-32/34)	VALVE - Ens. (P.8-32/34)
2	413-888	3	PARAFUSO	BOLT	TORNILLO	VIS
3	495-21056	3	ARRUELA	WASHER	ARANDELA	RONDELLE
4	492-11010	3	ARRUELA-pressão	WASHER-lock	ARANDELA-cierre	RONDELLE W
5	425-108	3	PORCA	NUT	TUERCA	ECROU
6	218-5069	2	CONEXÃO - Conj.	CONNECTOR - Assy.	CONECTOR - Conj.	RACCORD - Ens.
7	218-5010	1	ANEL O	O RING	ANILLO O	JOINT TORIQUE
8	L47509	1	TUBO	TUBE	TUBO	TUBE
9	218-598	2	CONECTOR TÊ	TEE	CONECTOR T	RACCORD EN T
10	L47419	2	TUBO	TUBE	TUBO	TUBE
11	L47453	1	TUBO	TUBE	TUBO	TUBE
12	413-624	2	PARAFUSO	BOLT	TORNILLO	VIS
13	R15257	2	BRAÇADEIRA	CLAMP	ABRAZADERA	COLLIER
14	492-11038	2	ARRUELA-pressão	WASHER-lock	ARANDELA-cierre	RONDELLE W
15	425-106	2	PORCA	NUT	TUERCA	ECROU
16	413-624	4	PARAFUSO	BOLT	TORNILLO	VIS
17	495-21044	4	ARRUELA	WASHER	ARANDELA	RONDELLE
18	L47468	2	SUPORTE	BRACKET	SOPORTE	SUPPORT
19	492-11038	4	ARRUELA-pressão	WASHER-lock	ARANDELA-cierre	RONDELLE W
20	425-106	4	PORCA	NUT	TUERCA	ECROU
21	L111301	4	MANGUEIRA	HOSE	MANGUERA	TUYAU
22	L47633	2	TUBO	TUBE	TUBO	TUBE
23	218-5108	4	CONEXÃO	CONNECTOR	CONECTOR	RACCORD
24	218-5008	1	ANEL O	O RING	ANILLO O	JOINT TORIQUE
25	REF.	1	CILINDRO - Conj.-L.D (P.8-18)	CYLINDER - Assy.-R.H (P.8-18)	GATO - Conj.-Der. (P.8-18)	VERIN - Ens.-Droit (P.8-18)
26	REF.	1	CILINDRO - Conj.-L.E (P.8-18)	CYLINDER - Assy.-L.H (P.8-18)	GATO - Conj.-Izq. (P.8-18)	VERIN - Ens.-Gauche (P.8-18)
27	L77794	2	TUBO	TUBE	TUBO	TUBE
28	413-620	2	PARAFUSO	BOLT	TORNILLO	VIS
29	R15257	4	BRAÇADEIRA	CLAMP	ABRAZADERA	COLLIER
30	492-11038	2	ARRUELA-pressão	WASHER-lock	ARANDELA-cierre	RONDELLE W
31	425-106	2	PORCA	NUT	TUERCA	ECROU
32	L47431	1	TUBO	TUBE	TUBO	TUBE
33	L107085	1	TUBO	TUBE	TUBO	TUBE

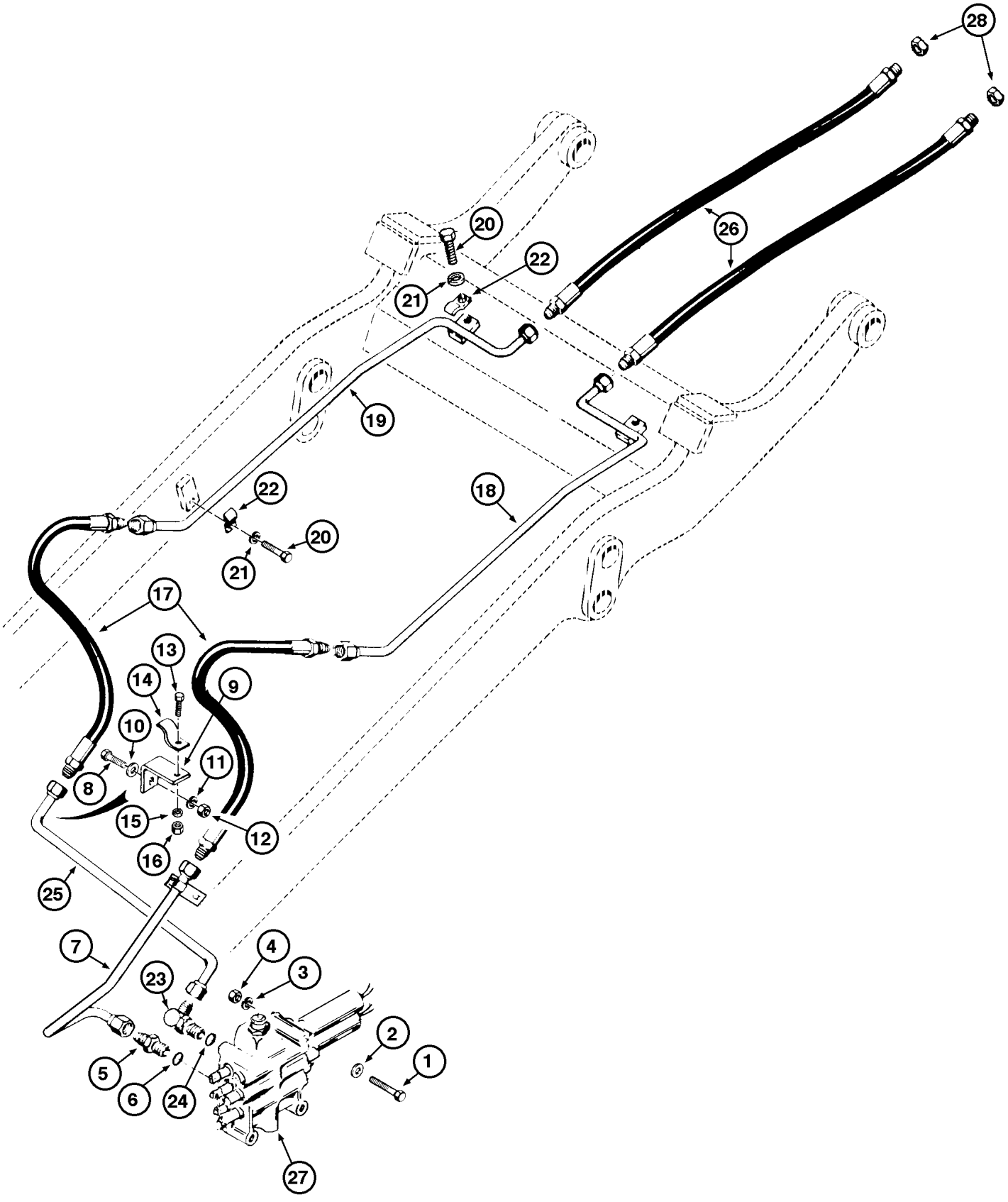
28
20
26
22
21
19
22
18
20
21
17
13
14
9
10
11
8
15
12
16
25
7
4
3
23
2
1
5
6
24
27

ITEM REF.	PEÇA Nº PART Nº PIEZA Nº PIÈCE Nº	QDE. QTY. CANT. QTE.	DESCRIÇÃO (Português)	DESCRIPTION (English)	DESCRIPCION (Español)	DESCRIPTION (Français)
1	413-888	3	PARAFUSO	BOLT	TORNILLO	VIS
2	495-21056	3	ARRUELA	WASHER	ARANDELA	RONDELLE
3	492-11010	3	ARRUELA-pressão	WASHER-lock	ARANDELA-cierre	RONDELLE W
4	425-108	3	PORCA	NUT	TUERCA	ECROU
5	218-5069	1	CONEXÃO	CONNECTOR	CONECTOR	RACCORD
6	218-5010	1	ANEL O	O RING	ANILLO O	JOINT TORIQUE
7	L48796	1	TUBO	TUBE	TUBO	TUBE
8	413-624	2	PARAFUSO	BOLT	TORNILLO	VIS
9	L106929	2	SUPORTE	BRACKET	SOPORTE	SUPPORT
10	495-21044	2	ARRUELA	WASHER	ARANDELA	RONDELLE
11	492-11038	2	ARRUELA-pressão	WASHER-lock	ARANDELA-cierre	RONDELLE W
12	425-106	2	PORCA	NUT	TUERCA	ECROU
13	413-616	2	PARAFUSO	BOLT	TORNILLO	VIS
14	A12308	2	BRAÇADEIRA	CLAMP	ABRAZADERA	COLLIER
15	492-11038	2	ARRUELA-pressão	WASHER-lock	ARANDELA-cierre	RONDELLE W
16	425-106	2	PORCA	NUT	TUERCA	ECROU
17	L111301	2	MANGUEIRA	HOSE	MANGUERA	TUYAU
18	L107316	1	TUBO	TUBE	TUBO	TUBE
19	L107314	1	TUBO	TUBE	TUBO	TUBE
20	413-612	4	PARAFUSO	BOLT	TORNILLO	VIS
21	492-11038	4	ARRUELA-pressão	WASHER-lock	ARANDELA-cierre	RONDELLE W
22	D41165	4	BRAÇADEIRA	CLAMP	ABRAZADERA	COLLIER
23	218-5110	1	COTOVELO	ELBOW	CODO	RACCORD COUDE
24	218-5010	1	ANEL O	O RING	ANILLO O	JOINT TORIQUE
25	L107221	1	TUBO	TUBE	TUBO	TUBE
26	L50719	2	MANGUEIRA	HOSE	MANGUERA	TUYAU
27	REF.	1	VALVULA - Conj. (P.8-32/34)	VALVE - Assy. (P.8-32/34)	VALVULA - Conj. (P.8-32/34)	VALVE - Ens. (P.8-32/34)
28	218-756	2	BUJÃO	PLUG	TAPÓN	BOUCHON

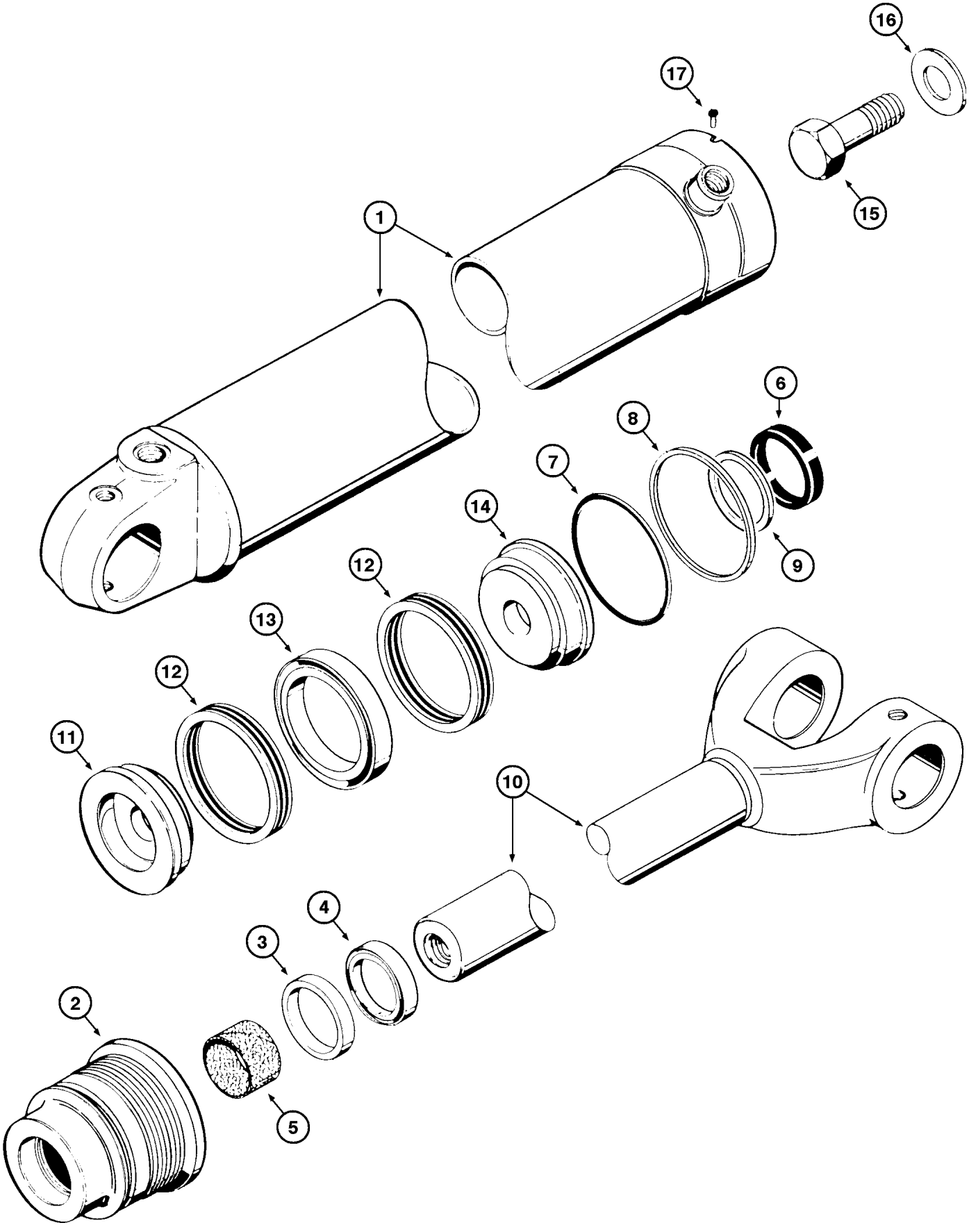
16
17
15
1
6
8
7
14
9
12
13
12
11
10
4
3
2
5

ITEM REF.	PEÇA Nº PART Nº PIEZA Nº PIÈCE Nº	QDE. QTY. CANT. QTE.	DESCRIÇÃO (Português)	DESCRIPTION (English)	DESCRIPCION (Español)	DESCRIPTION (Français)
	E69538	1	CILINDRO-LD	CYLINDER-RH	GATO-Der.	VERIN-Droit
	E69539	1	CILINDRO-LE	CYLINDER-LH	GATO-Izq.	VERIN-Gauche
1	G101716	1	TUBO-LD	TUBE-RH	TUBO-Der	TUBE-Droit
1	G101717	1	TUBO-LE	TUBE-LH	TUBO-Izq	TUBE-Gauche
	E69990	1	TAMPA - Conj.	GLAND - Assy.	TAPA - Conj.	COUVERCLE - Ens.
2	NSS	1	TAMPA	COVER	TAPA	COUVERCLE
3	NSS	1	ANEL	RING	ANILLO	BAGUE
4	D95146	1	RASPADOR	WIPER	RASPADOR	RACLEUR
5	G102427	1	ROLAMENTO	BEARING	RODAMIENTO	ROULEMENT
6	G109228	1	VEDADOR	SEAL	SELLO	JOINT
7	39738	1	ANEL O	O RING	ANILLO O	JOINT TORIQUE
8	S92639	1	ANEL-encosto	RING-back-up	ANILLO-apoyo	BAGUE-d'appui
9	G107998	1	VEDADOR	SEAL	SELLO	BAGUE
10	G100526	1	HASTE	ROD	VASTAGO	TIGE
11	D48562	1	PISTÃO	PISTON	PISTON	PISTON
12	D47206	2	GAXETA	SEAL	SELLO	BAGUE
13	D47211	1	ANEL	RING	ANILLO	BAGUE
14	G100530	1	PISTÃO	PISTON	PISTON	PISTON
15	28-1048	1	PARAFUSO	BOLT	TORNILLO	VIS
16	G104989	1	ARRUELA	WASHER	ARANDELA	RONDELLE
17	E97210	1	PARAFUSO	BOLT	TORNILLO	VIS
	E96002	1	JOGO DE REPARO	REPAIR KIT	JUEGO DE REPARO	JEU DE RECHANGE

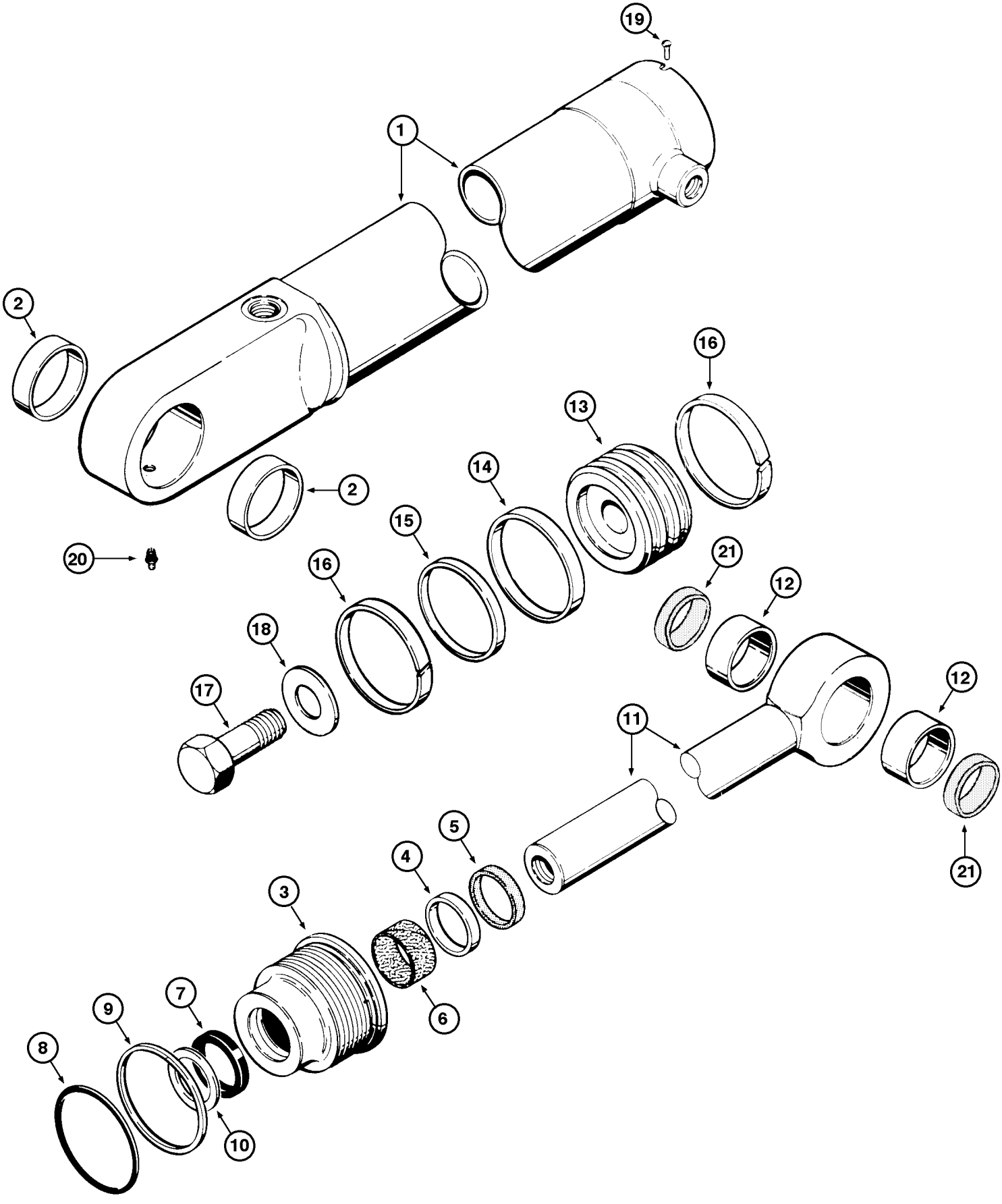
19
1
2
2
16
13
14
15
20
16
21
12
18
17
12
11
5
4
21
3
7
9
6
8
10

ITEM REF.	PEÇA Nº PART Nº PIEZA Nº PIÈCE Nº	QDE. QTY. CANT. QTE.	DESCRIÇÃO (Português)	DESCRIPTION (English)	DESCRIPCION (Español)	DESCRIPTION (Français)
	146990A1	1	CILINDRO LD	CYLINDER RH	GATO-Der.	VERIN-Droit
	E158817	1	CILINDRO LE	CYLINDER LH	GATO-Izq.	VERIN-Gauche
1	146991A1	1	TUBO-LD	TUBE-RH	TUBO-Der	TUBE-Droit
1	G101707	1	TUBO-LE	TUBE-LH	TUBO-Izq	TUBE-Gauche
2	D44543	2	BUCHA	BUSHING	BUJE	DOUILLE
	E69984	1	TAMPA - Conj.	GLAND - Assy.	TAPA - Conj.	COUVERCLE - Ens.
3	NSS	1	TAMPA	GLAND	TAPA	TETE
4	NSS	1	ANEL	RING	ANILLO	BAGUE
5	D95144	1	RASPADOR	WIPER	RASPADOR	RACLEUR
6	G101533	1	ROLAMENTO	BEARING	RODAMIENTO	ROULEMENT
7	G107923	1	VEDADOR	SEAL	SELLO	JOINT
8	A27507	1	ANEL O	O Ring	ANILLO O	JOINT TORIQUE
9	G32176	1	ANEL-encosto	RING-back up	ANILLO-apoyo	BAGUE-d´appui
10	G107997	1	VEDADOR	SEAL	SELLO	JOINT
11	E158805	1	HASTE - Conj.	ROD - Assy.	VASTAGO - Conj.	TIGE - Ens.
12	E158752	2	BUCHA	BUSHING	BUJE	DOUILLE
13	G100438	1	PISTÃO	PISTON	PISTON	PISTON
14	G102285	1	VEDADOR	SEAL	SELLO	JOINT
15	G100440	1	ANEL	RING	ANILLO	BAGUE
16	G100448	2	ANEL	RING	ANILLO	BAGUE
17	28-2048	1	PARAFUSO	BOLT	TORNILLO	VIS
18	G104989	1	ARRUELA	WASHER	ARANDELA	RONDELLE
19	E97210	1	PARAFUSO	BOLT	TORNILLO	VIS
20	219-1	1	GRAXEIRA	FITTING grease	ENGRASADOR	GRAISSEUR
21	D95144	2	RASPADOR	WIPER	RASPADOR	RACLEUR
	G109423	1	JOGO DE REPARO (Nota)	REPAIR KIT (Note)	JUEGO DE REPARO (Nota)	JEU DE RECHANGE (Note)

NOTA: Inclui / Incluye 5,6,7,8,9,10,14,15,16
NOTE: Includes / Comprend 5,6,7,8,9,10,14,15,16

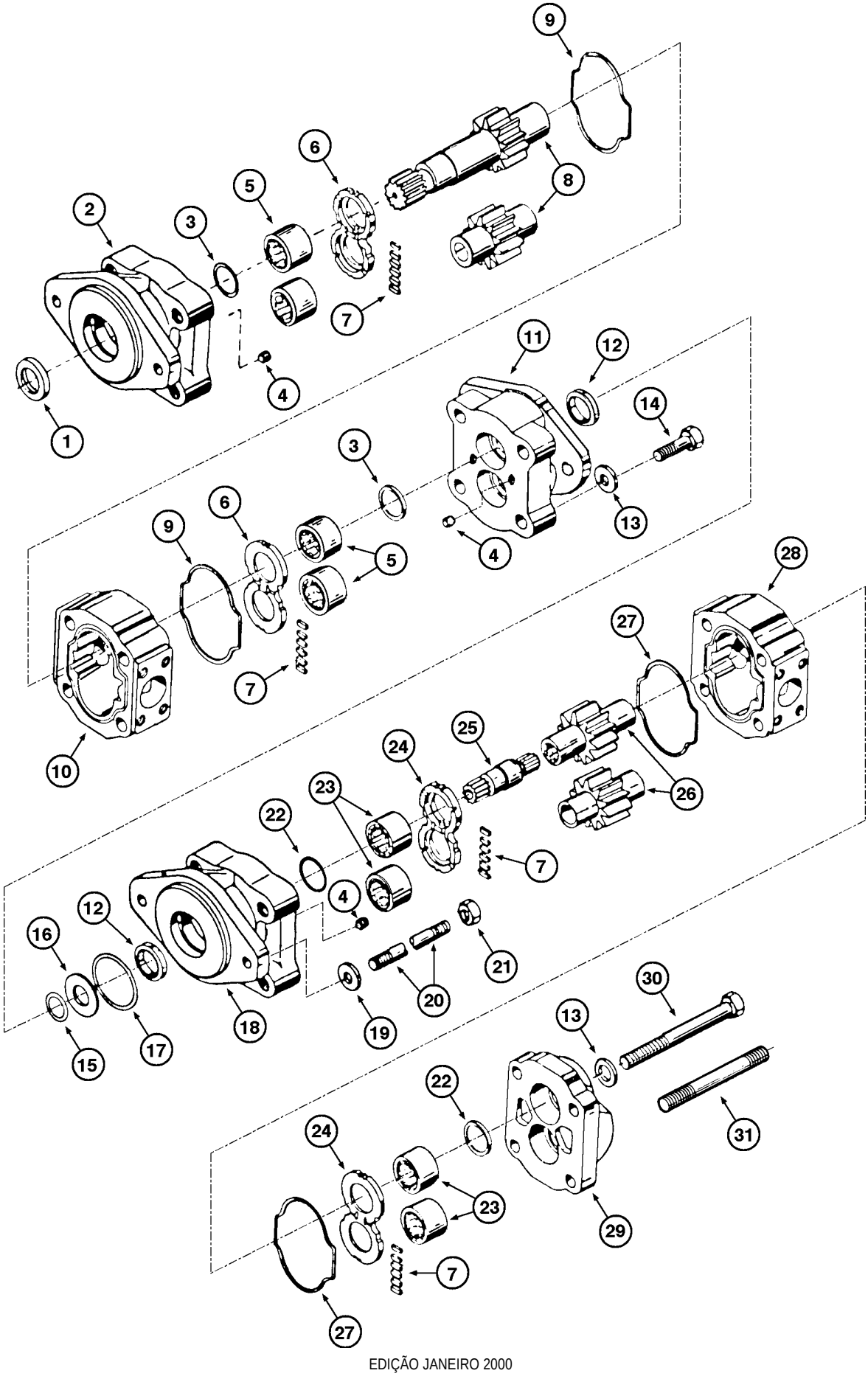
1
2
3
4
5
6
7
8
9
10
11
12
13
14
15
16
17
18
19
20
21
22
23
24
25
26
27
28
29
30
31

ITEM REF.	PEÇA Nº PART Nº PIEZA Nº PIÈCE Nº	QDE. QTY. CANT. QTE.	DESCRIÇÃO (Português)	DESCRIPTION (English)	DESCRIPCION (Español)	DESCRIPTION (Français)
	E69484	1	BOMBA HIDRÁULICA-Conj.	HYDRAULIC PUMP-Assy.	BOMBA HIDRALICA-Conj.	POMPE HYDRAULIQUE-Ens.
1	L32318	1	RETENTOR	RETAINER	RETENEDOR	RETENTEUR
2	W14024	1	FLANGE	FLANGE	FLANGE	BRIDE
3	NSS	2	VEDADOR	SEAL	SELLO	JOINT
4	L32320	3	BUJÃO	PLUG	TAPÓN	BOUCHON
5	NSS	4	ROLAMENTO	BEARING	RODAMIENTO	ROULEMENT
6	NSS	2	PLACA	PLATE	PLACA	PLAQUE
7	NSS	2	VEDADOR	SEAL	SELLO	JOINT
8	S114704	1	ENGRENAGEM - Jogo	GEAR - Set	ENGRANAJE - Juego	ENGRENAGE - Jeu
9	NSS	2	JUNTA	GASKET	JUNTA	JOINT
10	E68635	1	CARCAÇA	HOUSING	CARCASA	CARCASSE
11	S93899	1	FLANGE	FLANGE	FLANGE	BRIDE
12	L32418	2	RETENTOR	RETAINER	RETENEDOR	RETENTEUR
13	D31957	6	ARRUELA	WASHER	ARANDELA	RONDELLE
14	426-1080	4	PARAFUSO	BOLT	TORNILLO	VIS
15	A14515	1	ANEL O	O RING	ANILLO O	JOINT TORIQUE
16	S93900	1	RETENTOR	RETAINER	RETENEDOR	RETENTEUR
17	A14506	1	ANEL O	O RING	ANILLO O	JOINT TORIQUE
18	S93901	1	FLANGE	FLANGE	FLANGE	BRIDE
19	95-12	2	ARRUELA	WASHER	ARANDELA	RONDELLE
20	E68636	2	PRISIONEIRO	STUD	ESPARRAGO	GOUJON
21	425-168	2	PORCA	NUT	TUERCA	ECROU
22	NSS	2	VEDADOR	SEAL	SELLO	JOINT
23	NSS	4	ROLAMENTO	BEARING	RODAMIENTO	ROULEMENT
24	NSS	2	PLACA	PLATE	PLACA	PLAQUE
25	S93903	1	EIXO	SHAFT	EJE	ARBRE
26	E69865	1	ENGRENAGEM - Jogo	GEAR - Set	ENGRANAJE - Juego	ENGRENAGE - Jeu
27	NSS	2	JUNTA	GASKET	JUNTA	JOINT
28	E68637	1	CARCAÇA	HOUSING	CARCASA	CARCASSE
29	L32110	1	TAMPA	COVER	TAPA	COUVERCLE
30	426-1072	2	PARAFUSO	BOLT	TORNILLO	VIS
31	E69843	2	PRISIONEIRO	STUD	ESPARRAGO	GOUJON
	E68638	1	JOGO DE REPARO (Nota 1)	REPAIR KIT (Note 1)	JUEGO REPARO (Nota 1)	JEU RECHANGE (Note 1)
	E97242	1	JOGO DE REPARO (Nota 2)	REPAIR KIT (Note 2)	JUEGO REPARO (Nota 2)	JEU RECHANGE (Note 2)

NOTA 1: Inclui / Incluye 1,3,7,9,12,17,22,27
NOTE 1: Includes / Comprend 1,3,7,9,12,17,22,27

NOTA 2: Inclui / Incluye 1,3,5,6,7,9,12,17,22,23,24,27
NOTE 2: Includes / Comprend 1,3,5,6,7,9,12,17,22,23,24,27

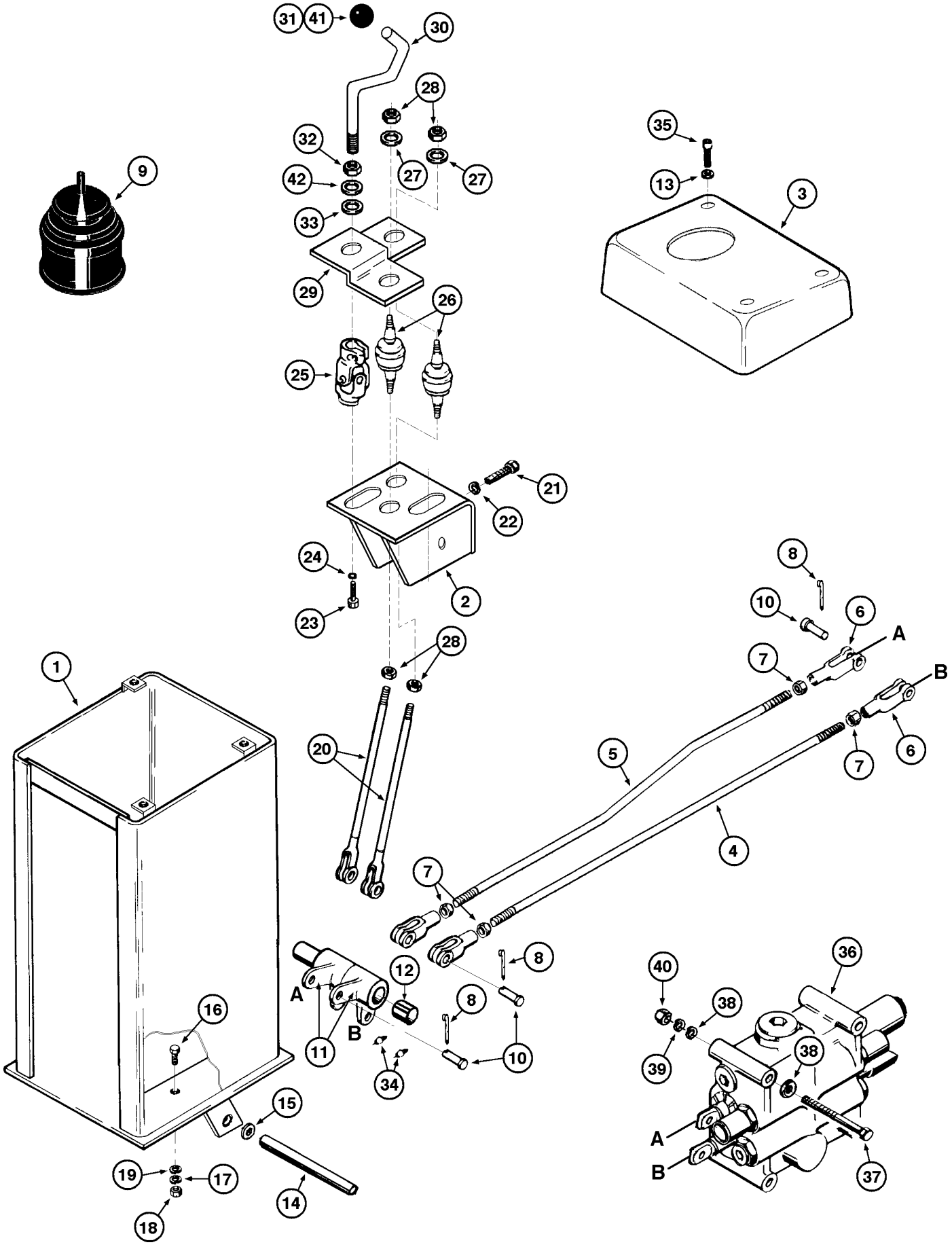
31
41
30
28
28
27
27
32
42
33
29
26
25
9
35
13
3
21
22
24
23
2
8
10
6
A
7
B
6
7
1
28
20
5
4
7
8
12
A
B
11
8
10
34
16
15
19
17
18
14
40
36
38
39
38
A
B
37

ITEM REF.	PEÇA Nº PART Nº PIEZA Nº PIÈCE Nº	QDE. QTY. CANT. QTE.	DESCRIÇÃO (Português)	DESCRIPTION (English)	DESCRIPCION (Español)	DESCRIPTION (Français)
1	147414A1	1	TORRE - Conj. (Nota 1)	TURRET - Assy. (Note 1)	TORRE - Conj. (Nota 1)	TURRET - Ens. (Note 1)
1	147417A1	1	TORRE - Conj. (Nota 2)	TURRET - Assy. (Note 2)	TORRE - Conj. (Nota 2)	TURRET - Ens. (Note 2)
2	147418A1	1	SUPORTE (Nota 1)	BRACKET (Note 1)	SOPORTE (Nota 1)	SUPPORT (Note 1)
2	147419A1	1	SUPORTE (Nota 2)	BRACKET (Note 2)	SOPORTE (Nota 2)	SUPPORT (Note 2)
3	146426A1	1	COBERTURA	COVER	COBIERTA	COUVERCLE
4	146425A1	1	HASTE comando	ROD CONTROL	VASTAGO CONTROL	TIGE
5	146424A1	1	HASTE comando	ROD CONTROL	VASTAGO CONTROL	TIGE
6	213-128	4	FORQUILHA	CLEVIS	HORQUILLA	CHAPE
7	425-158	4	PORCA	NUT	TUERCA	ECROU
8	432-816	6	CONTRAPINO	COTTER PIN	PASADOR	GOUPILLE
9	146427A1	1	COIFA	GUARD DUST	GUARDA POLVO	PROTECTION
10	427-8136	6	PINO	PIN	PASADOR	AXE
11	E68054	2	CUBO (Nota 1)	HUB (Note 1)	CUBO (Nota 1)	MOYEU (Note 1)
11	147415A1	2	CUBO (Nota 2)	HUB (Note 2)	CUBO (Nota 2)	MOYEU (Note 2)
12	L55379	1	ESPAÇADOR	SPACER	ESPACIADOR	ENTRETOISE
13	495-31022	3	ARRUELA	WASHER	ARANDELA	RONDELLE
14	L102849	1	EIXO	SHAFT	EJE	ARBRE
15	195-2083	2	ARRUELA	WASHER	ARANDELA	RONDELLE
16	413-620	4	PARAFUSO	BOLT	TORNILLO	VIS
17	492-11038	4	ARRUELA-pressão	WASHER-lock	ARANDELA-cierre	RONDELLE W
18	425-106	4	PORCA	NUT	TUERCA	ECROU
19	495-11041	4	ARRUELA	WASHER	ARANDELA	RONDELLE
20	147421A1	2	ALAVANCA (Nota 1)	LEVER (Note 1)	PALANCA (Nota 1)	LEVIER (Note 1)
20	147422A1	2	ALAVANCA (Nota 2)	LEVER (Note 2)	PALANCA (Nota 2)	LEVIER (Note 2)
21	413-416	4	PARAFUSO	BOLT	TORNILLO	VIS
22	495-11028	4	ARRUELA	WASHER	ARANDELA	RONDELLE
23	413-88	1	PARAFUSO	BOLT	TORNILLO	VIS
24	495-21056	1	ARRUELA	WASHER	ARANDELA	RONDELLE
25	146413A1	1	JUNTA UNIVERSAL (Nota 1)	UNIVERSAL JOINT (Note 1)	JUNTA (Nota 1)	ROTULE (Note 1)
25	147416A1	1	JUNTA UNIVERSAL (Nota 2)	UNIVERSAL JOINT (Note 2)	JUNTA (Nota 2)	ROTULE (Note 2)
26	140483A1	2	TERMINAL ESFÉRICO	BALL JOINT	JUNTA ESFÉRICA	ROTULE
27	495-11034	2	ARRUELA	WASHER	ARANDELA	RONDELLE
28	E34113	4	PORCA	NUT	TUERCA	ECROU
29	146412A1	1	BASE-ALAVANCA	BASE LEVER	BASE PALANCA	BASE LEVIER
30	147039A1	1	HASTE comando	ROD CONTROL	VASTAGO CONTROL	TIGE
31	L56064	1	MANOPLA	KNOB	PERILLA	POMMEAU
32	425-1510	1	PORCA	NUT	TUERCA	ECROU
33	495-11066	1	ARRUELA	WASHER	ARANDELA	RONDELLE
34	219-1	2	GRAXEIRA	FITTING grease	ENGRASADOR	GRAISSEUR
35	459-11012	3	PARAFUSO	BOLT	TORNILLO	VIS
36	REF.	1	VÁLVULA - Conj. (P. 8-32)	VALVE - Assy (P. 8-32)	VÁLVULA - Conj (P. 8-32)	VALVE - Ens. (P. 8-32)
37	413-888	3	PARAFUSO	BOLT	TORNILLO	VIS
38	495-21056	6	ARRUELA	WASHER	ARANDELA	RONDELLE
39	492-11050	3	ARRUELA-pressão	WASHER-lock	ARANDELA-cierre	RONDELLE W
40	425-108	3	PORCA	NUT	TUERCA	ECROU
41	345-49	UQN	LOCTITE	LOCTITE	LOCTITE	LOCTITE
42	493-21065	1	ARRUELA	WASHER	ARANDELA	RONDELLE

NOTA 1: Até o nº de série / Hasta el nº de série —> JHF0020491
NOTE 1: Up to serial nº / Jusq'au nº de série —> JHF0020491

NOTA 2: A partir do nº de série / A partir del nº de série JHF0020492 —>JHF0020653
NOTE 2: Starting with serial nº / A partir du nº de série JHF0020492 —>JHF0020653

NOTA3: OPCIONAL - A partir do nº de série / A partir del nº de série JHF0020654 —>
NOTA3: OPTIONAL / OPTIONNEL - Starting with serial nº / A partir du nº de série JHF0020654 —>

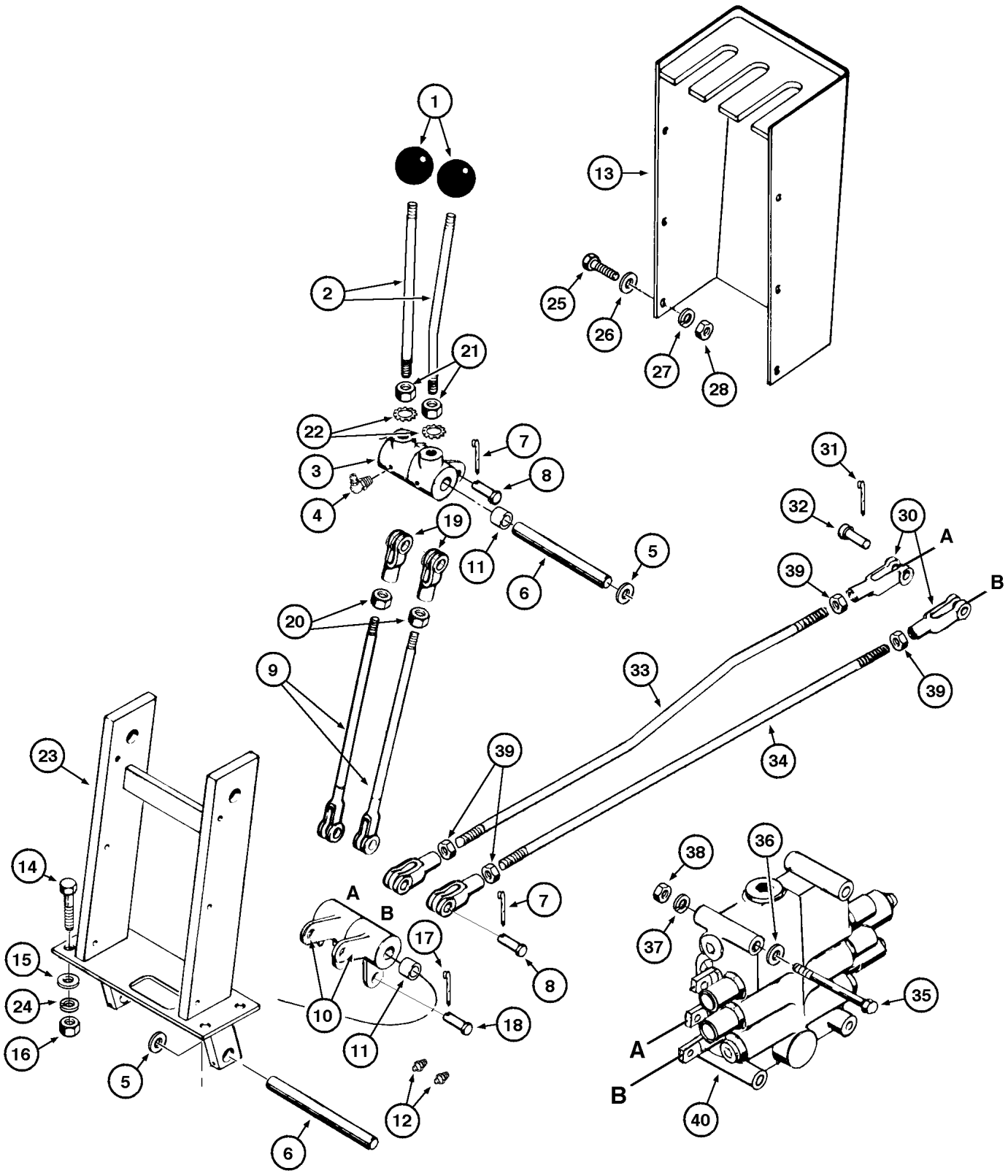
1
2
3
4
5
6
7
8
9
10
11
12
13
14
15
16
17
18
19
20
21
22
23
24
25
26
27
28
30
31
32
33
34
35
36
37
38
39
40
A
B

ITEM REF.	PEÇA Nº PART Nº PIEZA Nº PIÈCE Nº	QDE. QTY. CANT. QTE.	DESCRIÇÃO (Português)	DESCRIPTION (English)	DESCRIPCION (Español)	DESCRIPTION (Français)
1	L 56064	2	MANOPLA	KNOB	PERILLA	POMMEAU
2	L 59087	2	ALAVANCA	LEVER	PALANCA	LEVIER
3	L 59090	2	BRAÇO	BELLCRANK	BRAZO	BRAS
4	219-55	2	GRAXEIRA	FITTING GREASE	ENGRASADOR	GRAISSEUR
5	195-2083		ARRUELA (UQN)	WASHER (UAR)	ARANDELA (UCN)	RONDELLE (SB)
6	L102849	2	EIXO	SHAFT	EJE	ARBRE
7	432-816	2	CONTRA-PINO	PIN-COTTER	PASADOR HENDIDO	GOUPILLE V
8	427-8136	2	PINO	PIN	PASADOR	AXE
9	L 59968	2	HASTE	ROD	VASTAGO	TIGE
10	147415A1	2	CUBO	HUB	CUBO	MOYEU
11	L 55379	2	ESPAÇADOR	SPACER	ESPACIADOR	ENTRETOISE
12	219-1	2	GRAXEIRA	FITTING GREASE	ENGRASADOR	GRAISSEUR
13	E 67101	1	COBERTURA	COVER	CUBIERTA	COUVERCLE
14	413-620	4	PARAFUSO	BOLT	PERNO	VIS
15	495-11041	4	ARRUELA	WASHER	ARANDELA	RONDELLE
16	425-106	4	PORCA	NUT	TUERCA	ECROU
17	432-816	4	CONTRA-PINO	PIN-COTTER	PASADOR HENDIDO	GOUPILLE V
18	427-8136	4	PINO	PIN	PASADOR	AXE
19	213-128	2	TERMINAL	CLEVIS	TERMINAL	CHAPE
20	425-158	2	PORCA	NUT	TUERCA	ECROU
21	425-1510	2	PORCA	NUT	TUERCA	ECROU
22	493-21065	2	ARRUELA	WASHER	ARANDELA	RONDELLE
23	147580A1	1	SUPORTE-Conj.	SUPPORT-Assy.	SOPORTE-Conj.	SUPPORT-Ens.
24	492-11038	4	ARRUELA-Pressão	WASHER-Lock	ARANDELA-Cierre	RONDELLE W
25	182-130	6	PARAFUSO	BOLT	PERNO	VIS
26	495-31022	6	ARRUELA	WASHER	ARANDELA	RONDELLE
27	492-11010	6	ARRUELA-Pressão	WASHER-Lock	ARANDELA-Cierre	RONDELLE W
28	225-14110	6	PORCA	NUT	TUERCA	ECROU
29	147639A1	1	DECALQUE 2 alavancas (P.9-54)	DECAL 2 spool (P.9-54)	DECALCO 2 palancas (P.9-54)	CALQUE 2 leviers (P.9-54)
30	213-128	4	TERMINAL	CLEVIS	TERMINAL	CHAPE
31	432-816	2	CONTRA-PINO	PIN-COTTER	PASADOR-HENDIDO	GOUPILLE V
32	427-8136	2	PINO	PIN	PASADOR	AXE
33	146424A1	1	HASTE	ROD	VASTAGO	TIGE
34	146425A1	1	HASTE	ROD	VASTAGO	TIGE
35	413-888	3	PARAFUSO	BOLT	PERNO	VIS
36	495-21056	6	ARRUELA	WASHER	ARANDELA	RONDELLE
37	492-11050	3	ARRUELA-Pressão	WASHER-Lock	ARANDELA-Cierre	RONDELLE W
38	425-108	3	PORCA	NUT	TUERCA	ECROU
39	425-158	4	PORCA	NUT	TUERCA	ECROU
40	REF.	1	VÁLVULA-2 Carretéis (P.8-32)	VALVE-2 Spool (P.8-32)	VALVULA-2 Carretes (P.8-32)	DISTRIBUTEUR-2 TIROIR (P.8-32)

NOTA: A partir do nº de série / A partir del nº de série JHF0020654 —> JHF0030040
NOTE: Starting with serial nº / A partir du nº de série JHF0020654 —> JHF0030040

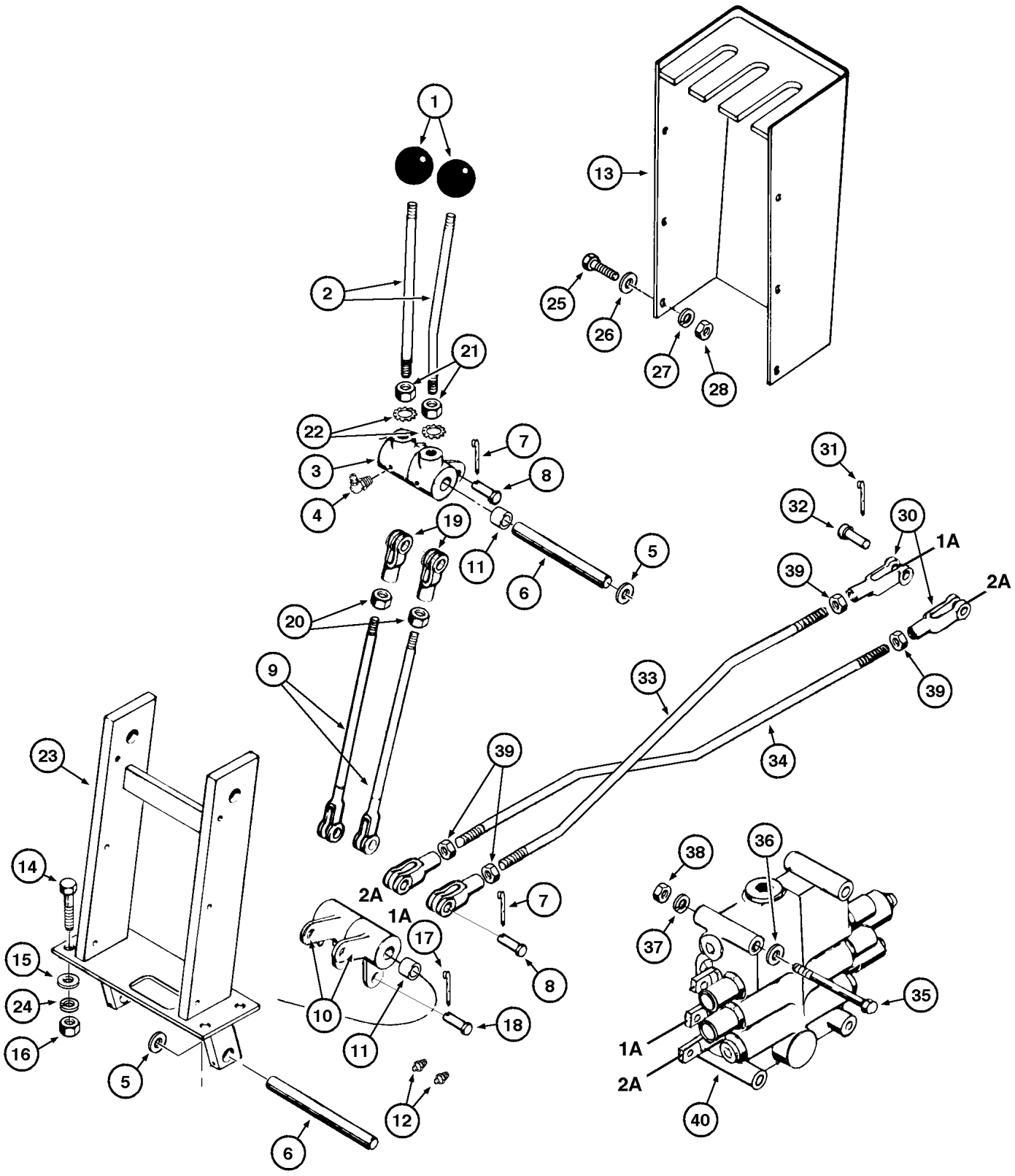
1
2
3
4
5
6
7
8
9
10
11
12
13
14
15
16
17
18
19
20
21
22
23
24
25
26
27
28
30
31
32
33
34
35
36
37
38
39
1A
2A

ITEM REF.	PEÇA Nº PART Nº PIEZA Nº PIÈCE Nº	QDE. QTY. CANT. QTE.	DESCRIÇÃO (Português)	DESCRIPTION (English)	DESCRIPCION (Español)	DESCRIPTION (Français)
1	L 56064	2	MANOPLA	KNOB	PERILLA	POMMEAU
2	L 59087	2	ALAVANCA	LEVER	PALANCA	LEVIER
3	L 59090	2	BRAÇO	BELLCRANK	BRAZO	BRAS
4	219-1	2	GRAXEIRA	FITTING GREASE	ENGRASADOR	GRAISSEUR
5	195-2083		ARRUELA (UQN)	WASHER (UAR)	ARANDELA (UCN)	RONDELLE (SB)
6	L102849	2	EIXO	SHAFT	EJE	ARBRE
7	432-816	2	CONTRA-PINO	PIN-COTTER	PASADOR HENDIDO	GOUPILLE V
8	427-8136	2	PINO	PIN	PASADOR	AXE
9	L 59968	2	HASTE	ROD	VASTAGO	TIGE
10	147415A1	2	CUBO	HUB	CUBO	MOYEU
11	L 55379	2	ESPAÇADOR	SPACER	ESPACIADOR	ENTRETOISE
12	219-1	2	GRAXEIRA	FITTING GREASE	ENGRASADOR	GRAISSEUR
13	E 67101	1	COBERTURA	COVER	CUBIERTA	COUVERCLE
14	413-620	4	PARAFUSO	BOLT	PERNO	VIS
15	495-11041	4	ARRUELA	WASHER	ARANDELA	RONDELLE
16	425-106	4	PORCA	NUT	TUERCA	ECROU
17	432-816	4	CONTRA-PINO	PIN-COTTER	PASADOR HENDIDO	GOUPILLE V
18	427-8136	4	PINO	PIN	PASADOR	AXE
19	213-128	2	TERMINAL	CLEVIS	TERMINAL	CHAPE
20	425-158	2	PORCA	NUT	TUERCA	ECROU
21	425-1510	2	PORCA	NUT	TUERCA	ECROU
22	493-21065	2	ARRUELA	WASHER	ARANDELA	RONDELLE
23	147580A1	1	SUPORTE-Conj.	SUPPORT-Assy.	SOPORTE-Conj.	SUPPORT-Ens.
24	492-11038	4	ARRUELA-Pressão	WASHER-Lock	ARANDELA-Cierre	RONDELLE W
25	182-130	6	PARAFUSO	BOLT	PERNO	VIS
26	495-31022	6	ARRUELA	WASHER	ARANDELA	RONDELLE
27	492-11010	6	ARRUELA-Pressão	WASHER-Lock	ARANDELA-Cierre	RONDELLE W
28	225-14110	6	PORCA	NUT	TUERCA	ECROU
29	148007A1	1	DECALQUE 2 alavancas (P.9-54)	DECAL 2 spool (P.9-54)	DECALCO 2 palancas (P.9-54)	CALQUE 2 leviers (P.9-54)
30	213-128	4	TERMINAL	CLEVIS	TERMINAL	CHAPE
31	432-816	2	CONTRA-PINO	PIN-COTTER	PASADOR-HENDIDO	GOUPILLE V
32	427-8136	2	PINO	PIN	PASADOR	AXE
33	146425A1	1	HASTE	ROD	VASTAGO	TIGE
34	146424A1	1	HASTE	ROD	VASTAGO	TIGE
35	413-888	3	PARAFUSO	BOLT	PERNO	VIS
36	495-21056	6	ARRUELA	WASHER	ARANDELA	RONDELLE
37	492-11050	3	ARRUELA-Pressão	WASHER-Lock	ARANDELA-Cierre	RONDELLE W
38	425-108	3	PORCA	NUT	TUERCA	ECROU
39	425-158	4	PORCA	NUT	TUERCA	ECROU
40	REF.	1	VÁLVULA-2 Carretéis (P.8-32)	VALVE-2 Spool (P.8-32)	VALVULA-2 Carretes (P.8-32)	DISTRIBUTEUR-2 TIROIR (P.8-32)

A partir do nº de série JHF0030041 —>
Starting with serial nº JHF0030041 —>
A partir del nº de série JHF0030041 —>
A partir du nº de série JHF0030041 —>

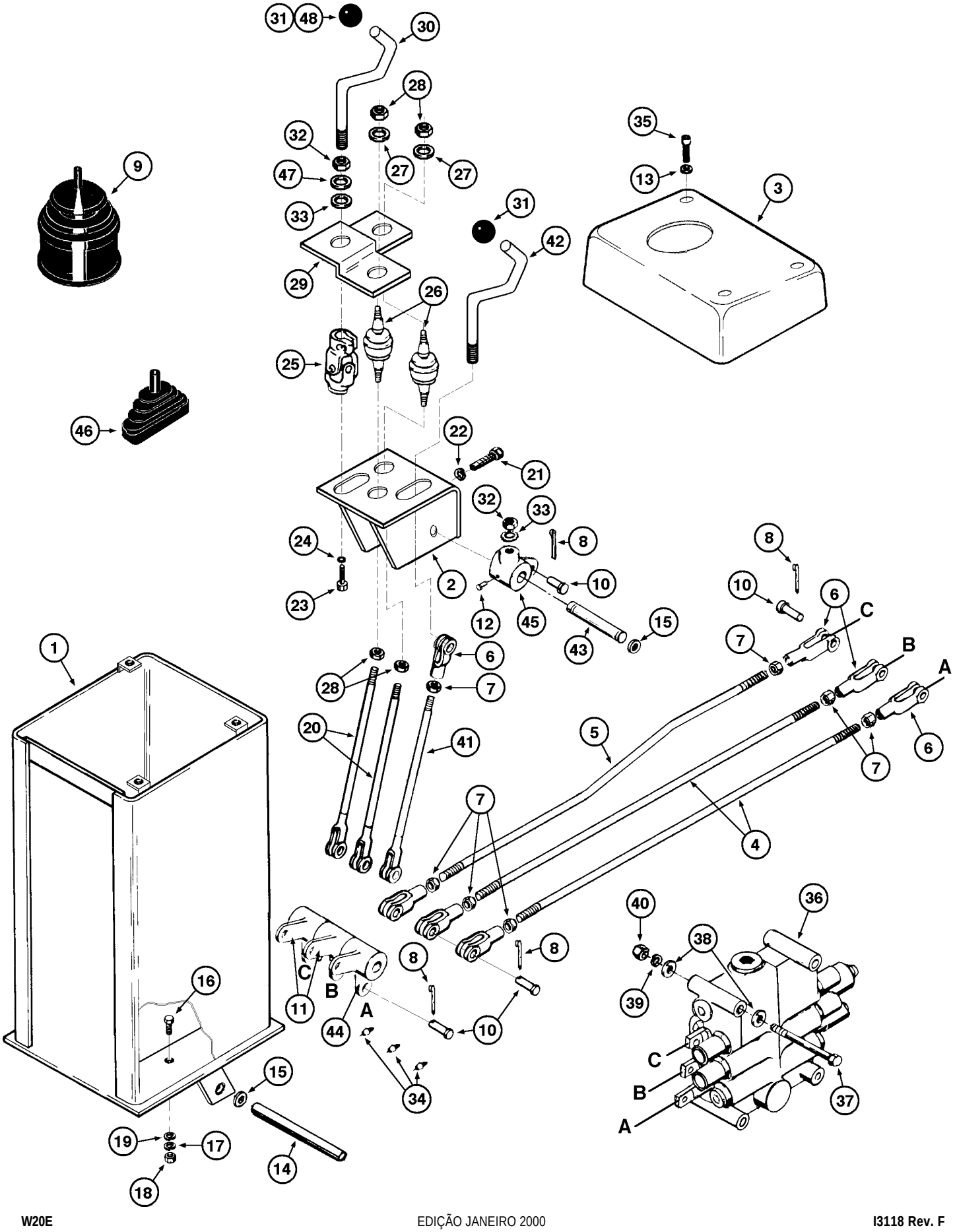
1
2
3
4
5
6
7
8
9
10
11
12
13
14
15
16
17
18
19
20
21
22
23
24
25
26
27
28
29
30
31
32
33
34
35
36
37
38
39
40
41
42
43
44
45
46
47
48
A
B
C

ITEM REF.	PEÇA Nº PART Nº PIEZA Nº PIÈCE Nº	QDE. QTY. CANT. QTE.	DESCRIÇÃO (Português)	DESCRIPTION (English)	DESCRIPCION (Español)	DESCRIPTION (Français)
1	147414A1	1	TORRE - Conj. (Nota 1)	TURRET - Assy. (Note 1)	TORRE - Conj. (Nota 1)	TURRET - Ens. (Note 1)
1	147417A1	1	TORRE - Conj. (Nota 2)	TURRET - Assy. (Note 2)	TORRE - Conj. (Nota 2)	TURRET - Ens. (Note 2)
2	147418A1	1	SUPORTE (Nota 1)	BRACKET (Note 1)	SOPORTE (Nota 1)	SUPPORT (Note 1)
2	147419A1	1	SUPORTE (Nota 2)	BRACKET (Note 2)	SOPORTE (Nota 2)	SUPPORT (Note 2)
3	146426A1	1	COBERTURA	COVER	COBIERTA	COUVERCLE
4	146425A1	2	HASTE comando	ROD CONTROL	VASTAGO CONTROL	TIGE
5	146424A1	1	HASTE comando	ROD CONTROL	VASTAGO CONTROL	TIGE
6	213-128	7	FORQUILHA	CLEVIS	HORQUILLA	CHAPE
7	425-158	7	PORCA	NUT	TUERCA	ECROU
8	432-816	10	CONTRAPINO	COTTER PIN	PASADOR	GOUPILLE
9	146427A1	1	COIFA	GUARD DUST	GUARDA POLVO	PROTECTION
10	427-8136	10	PINO	PIN	PASADOR	AXE
11	E68054	2	CUBO (Nota 1)	HUB (Note 1)	CUBO (Nota 1)	MOYEU (Note 1)
11	147415A1	2	CUBO (Nota 2)	HUB (Note 2)	CUBO (Nota 2)	MOYEU (Note 2)
12	219-55	1	GRAXEIRA	FITTING grease	ENGRASADOR	GRAISSEUR
13	495-31022	3	ARRUELA	WASHER	ARANDELA	RONDELLE
14	L102849	1	EIXO	SHAFT	EJE	ARBRE
15	195-2083	4	ARRUELA	WASHER	ARANDELA	RONDELLE
16	413-620	4	PARAFUSO	BOLT	TORNILLO	VIS
17	492-11038	4	ARRUELA-pressão	WASHER-lock	ARANDELA-cierre	RONDELLE W
18	425-106	4	PORCA	NUT	TUERCA	ECROU
19	495-11041	4	ARRUELA	WASHER	ARANDELA	RONDELLE
20	147421A1	2	ALAVANCA (Nota 1)	LEVER (Note 1)	PALANCA (Nota 1)	LEVIER (Note 1)
20	147422A1	2	ALAVANCA (Nota 2)	LEVER (Note 2)	PALANCA (Nota 2)	LEVIER (Note 2)
21	413-416	4	PARAFUSO	BOLT	TORNILLO	VIS
22	495-11028	4	ARRUELA	WASHER	ARANDELA	RONDELLE
23	413-88	1	PARAFUSO	BOLT	TORNILLO	VIS
24	495-21056	1	ARRUELA	WASHER	ARANDELA	RONDELLE
25	146413A1	1	JUNTA UNIVERSAL (Nota 1)	UNIVERSAL JOINT (Note 1)	JUNTA (Nota 1)	ROTULE (Note 1)
25	147416A1	1	JUNTA UNIVERSAL (Nota 2)	UNIVERSAL JOINT (Note 2)	JUNTA (Nota 2)	ROTULE (Note 2)
26	146483A1	2	TERMINAL ESFÉRICO	BALL JOINT	JUNTA ESFÉRICA	ROTULE
27	495-11034	2	ARRUELA	WASHER	ARANDELA	RONDELLE
28	E34113	4	PORCA	NUT	TUERCA	ECROU
29	146412A1	1	BASE-ALAVANCA	BASE LEVER	BASE PALANCA	BASE LEVIER
30	147039A1	1	HASTE comando	ROD CONTROL	VASTAGO CONTROL	TIGE
31	L56064	2	MANOPLA	KNOB	PERILLA	POMMEAU
32	425-1510	2	PORCA	NUT	TUERCA	ECROU
33	493-21065	2	ARRUELA	WASHER	ARANDELA	RONDELLE
34	219-1	3	GRAXEIRA	FITTING grease	ENGRASADOR	GRAISSEUR
35	459-11012	3	PARAFUSO	BOLT	TORNILLO	VIS
36	REF.	1	VÁLVULA - Conj. (P. 8-34)	VALVE - Assy. (P. 8-34)	VÁLVULA - Conj. (P. 8-34)	VALVE - Ens. (P. 8-34)
37	413-888	3	PARAFUSO	BOLT	TORNILLO	VIS
38	495-21056	6	ARRUELA	WASHER	ARANDELA	RONDELLE
39	492-11050	3	ARRUELA-pressão	WASHER-lock	ARANDELA-cierre	RONDELLE W
40	425-108	3	PORCA	NUT	TUERCA	ECROU

NOTA 1: Até o nº de série / Hasta el nº de série —> JHF0020491
NOTE 1: Up to serial nº / Jusq'au nº de série —> JHF0020491

NOTA 2: A partir do nº de série / A partir del nº de série JHF0020492 —>JHF0020653
NOTE 2: Starting with serial nº / A partir du nº de série JHF0020492 —>JHF0020653

NOTA3: OPCIONAL - A partir do nº de série / A partir del nº de série JHF0020654 —>
NOTA3: OPTIONAL / OPTIONNEL - Starting with serial nº / A partir du nº de série JHF0020654 —>

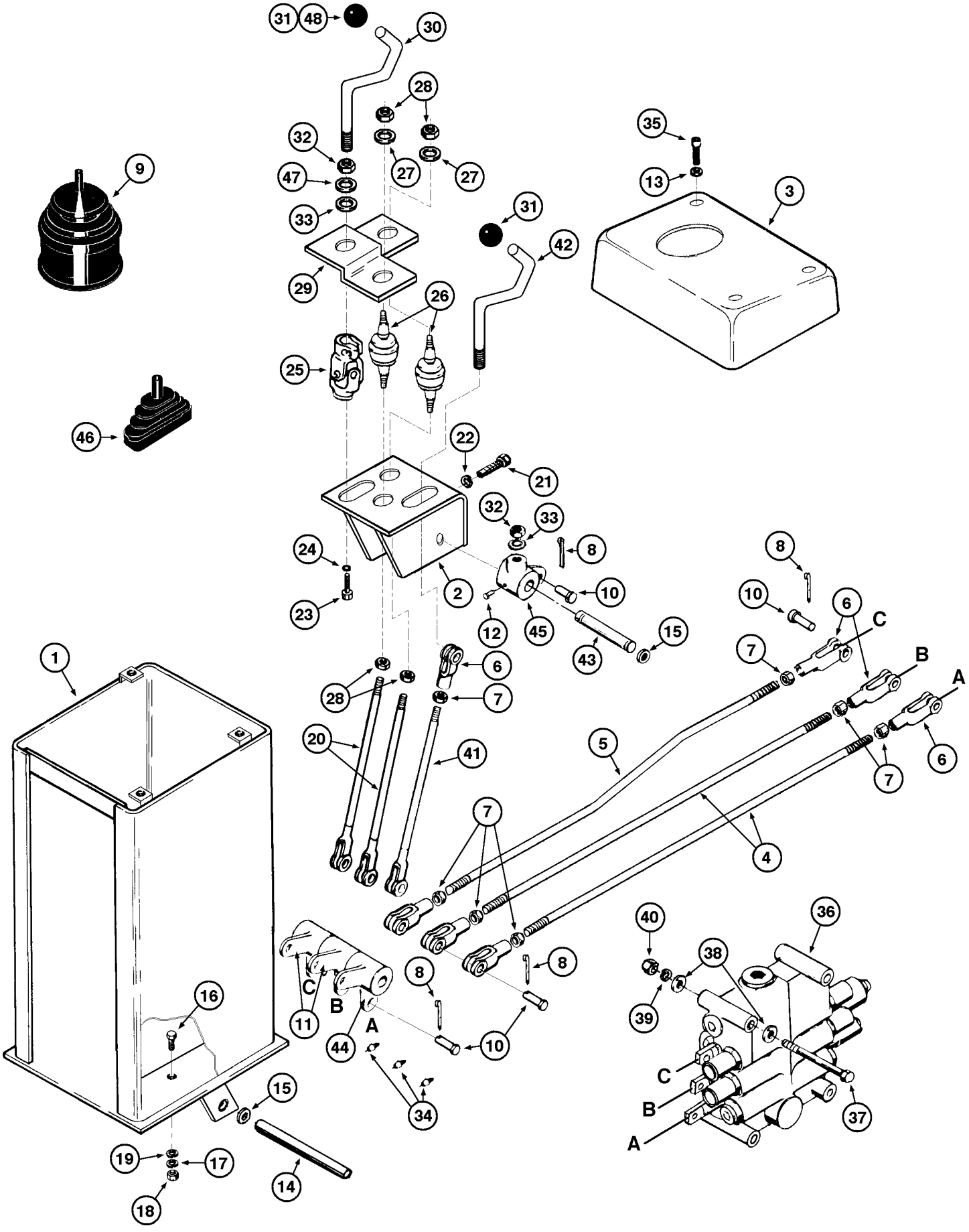
31
48
30
28
27
27
32
47
33
9
29
31
42
35
13
3
26
25
46
22
21
32
33
8
24
23
2
10
12
45
43
15
8
10
6
C
7
B
A
6
7
1
28
6
7
20
41
5
4
7
8
8
10
C
B
A
11
44
34
16
15
19
17
18
14
40
38
36
39
C
B
A
37

ITEM REF.	PEÇA Nº PART Nº PIEZA Nº PIÈCE Nº	QDE. QTY. CANT. QTE.	DESCRIÇÃO (Português)	DESCRIPTION (English)	DESCRIPCION (Español)	DESCRIPTION (Français)
41	146451A1	1	ALAVANCA-comando	LEVER	PALANCA	LEVIER
41	147424A1	1	ALAVANCA-comando	LEVER	PALANCA	LEVIER
42	147040A1	1	ALAVANCA-auxiliar	LEVER	PALANCA	LEVIER
43	146450A1	1	EIXO	SHAFT	EJE	ARBRE
44	146740A1	1	CUBO	HUB	CUBO	MOYEU
45	L59090	1	CUBO	HUB	CUBO	MOYEU
46	146439A1	1	COIFA	GUARD DUST	GUARDA POLVO	PROTECTION
47	495-11066	1	ARRUELA	WASHER	ARANDELA	RONDELLE
48	345-49	UQN	LOCTITE	LOCTITE	LOCTITE	LOCTITE

NOTA 1: Até o nº de série / Hasta el nº de série —> JHF0020491
NOTE 1: Up to serial nº / Jusq'au nº de série —> JHF0020491

NOTA 2: A partir do nº de série / A partir del nº de série JHF0020492 —>JHF0020653
NOTE 2: Starting with serial nº / A partir du nº de série JHF0020492 —>JHF0020653

NOTA3: OPCIONAL - A partir do nº de série / A partir del nº de série JHF0020654 —>
NOTA3: OPTIONAL / OPTIONNEL - Starting with serial nº / A partir du nº de série JHF0020654 —>

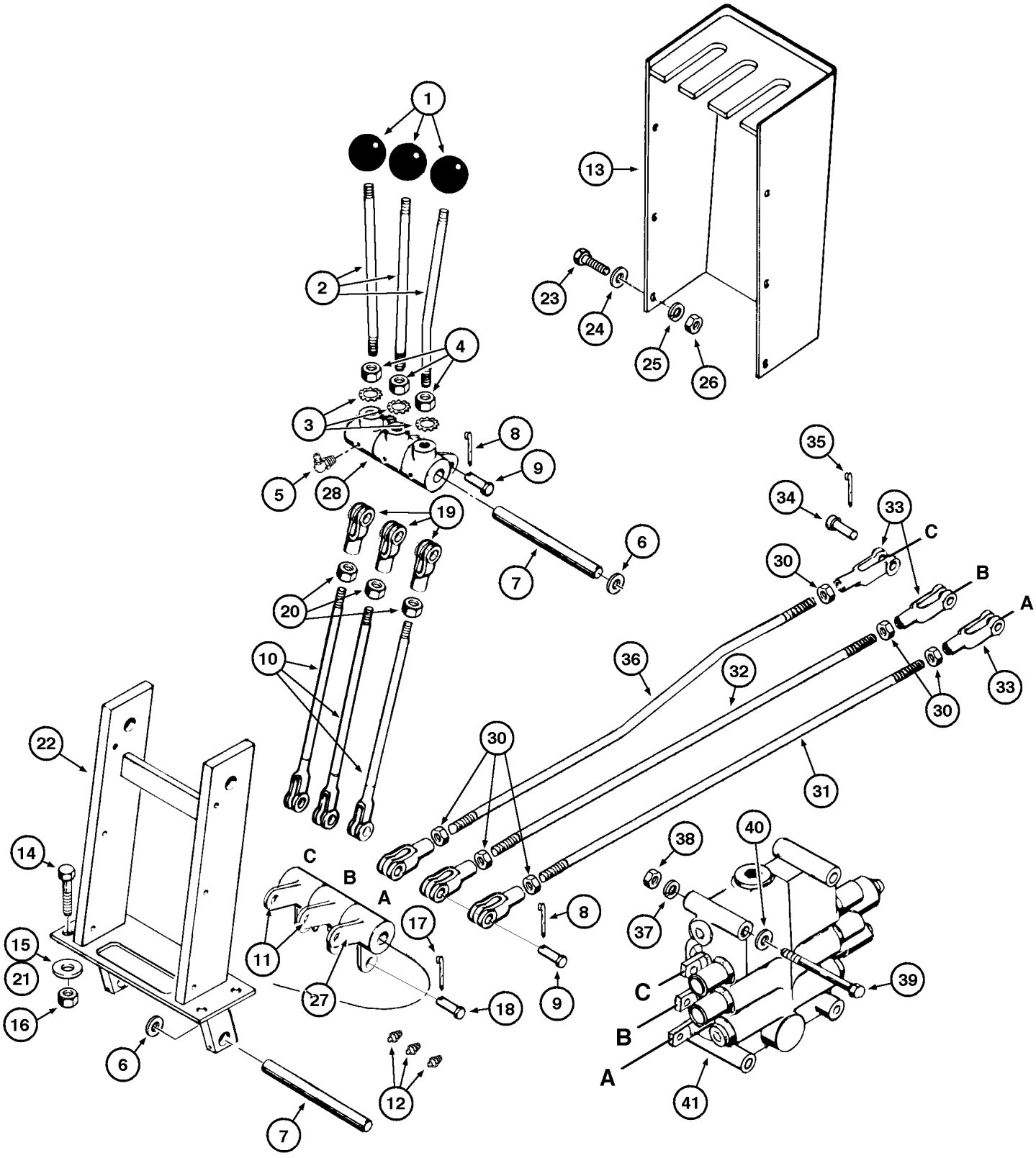
1
2
3
4
5
6
7
8
9
10
11
12
13
14
15
16
17
18
19
20
21
22
23
24
25
26
27
28
30
31
32
33
34
35
36
37
38
39
40
41
A
B
C

ITEM REF.	PEÇA Nº PART Nº PIEZA Nº PIÈCE Nº	QDE. QTY. CANT. QTE.	DESCRIÇÃO (Português)	DESCRIPTION (English)	DESCRIPCION (Español)	DESCRIPTION (Français)
1	L 56064	3	MANOPLA	KNOB	PERILLA	POMMEAU
2	L 59087	3	ALAVANCA	LEVER	PALANCA	LEVIER
3	493-21065	3	ARRUELA	WASHER	ARANDELA	RONDELLE
4	425-1510	3	PORCA	NUT	TUERCA	ECROU
5	219-1	3	GRAXEIRA	FITTING-GREASE	ENGRASADOR	GRAISSEUR
6	195-2083		ARRUELA (UQN)	WASHER (UAR)	ARANDELA (UCN)	RONDELLE (SB)
7	L102849	2	EIXO	SHAFT	EJE	ARBRE
8	432-816	6	CONTRA-PINO	PIN-COTTER	PASADOR-HENDIDO	GOUPILLE V
9	427-8136	6	PINO	PIN	PASADOR	AXE
10	L 59968	3	HASTE	ROD	VASTAGO	TIGE
11	147415A1	2	CUBO	HUB	CUBO	MOYEU
12	219-1	3	GRAXEIRA	FITTING-GREASE	ENGRASADOR	GRAISSEUR
13	E 67101	1	COBERTURA	COVER	CUBIERTURA	COUVERCLE
14	413-620	4	PARAFUSO	BOLT	PERNO	VIS
15	495-11041	8	ARRUELA	WASHER	ARANDELA	RONDELLE
16	425-106	4	PORCA	NUT	TUERCA	ECROU
17	432-816	3	CONTRA-PINO	PIN-COTTER	PASADOR-HENDIDO	GOUPILLE V
18	427-8136	3	PINO	PIN	PASADOR	AXE
19	213-128	3	TERMINAL	CLEVIS	TERMINAL	CHAPE
20	425-158	3	PORCA	NUT	TUERCA	ECROU
21	492-11038	4	ARRUELA-Pressão	WASHER-Lock	ARANDELA-Cierre	RONDELLE W
22	147580A1	1	SUPORTE-Conj.	SUPPORT-Assy.	SOPORTE-Conj.	SUPPORT-Ens.
23	182-130	6	PARAFUSO	BOLT	PERNO	VIS
24	495-31022	6	ARRUELA	WASHER	ARANDELA	RONDELLE
25	492-11010	6	ARRUELA-Pressão	WASHER-Lock	ARANDELA-Cierre	RONDELLE W
26	225-14110	6	PORCA	NUT	TUERCA	ECROU
27	146740A1	1	CUBO	HUB	CUBO	MOYEU
28	L 59090	3	BRAÇO	BELLCRANK	BRAZO	BRAS
29	147640A1	1	DECALQUE 3 alavancas (P.9-54)	DECAL 3 spool (P.9-54)	DECALCO 3 palancas (P.9-54)	CALQUE 3 leviers (P.9-54)
30	425-158	6	PORCA	NUT	TUERCA	ECROU
31	146425A1	1	HASTE	ROD	VASTAGO	TIGE
32	146425A1	1	HASTE	ROD	VASTAGO	TIGE
33	213-128	6	TERMINAL	CLEVIS	TERMINAL	CHAPE
34	427-8136	3	PINO	PIN	PASADOR	AXE
35	432-816	3	CONTRA-PINO	PIN-COTTER	PASADOR-HENDIDO	GOUPILLE V
36	146424A1	1	HASTE	ROD	VASTAGO	TIGE
37	492-11050	3	ARRUELA-Pressão	WASHER-Lock	ARANDELA-Cierre	RONDELLE W
38	425-108	3	PORCA	NUT	TUERCA	ECROU
39	413-888	3	PARAFUSO	BOLT	PERNO	VIS
40	495-21056	6	ARRUELA	WASHER	ARANDELA	RONDELLE
41	REF.	1	VÁLVULA-3 Carretéis (P.8-34)	VALVE-3 Spoo (P.8-34)	VALVULA-3 Carretes (P.8-34)	DISTRIBUTEUR-3 Tiroirs (P.8-34)

NOTA: A partir do nº de série / A partir del nº de série JHF0020654 —> JHF0030040
NOTE: Starting with serial nº / A partir du nº de série JHF0020654 —> JHF0030040

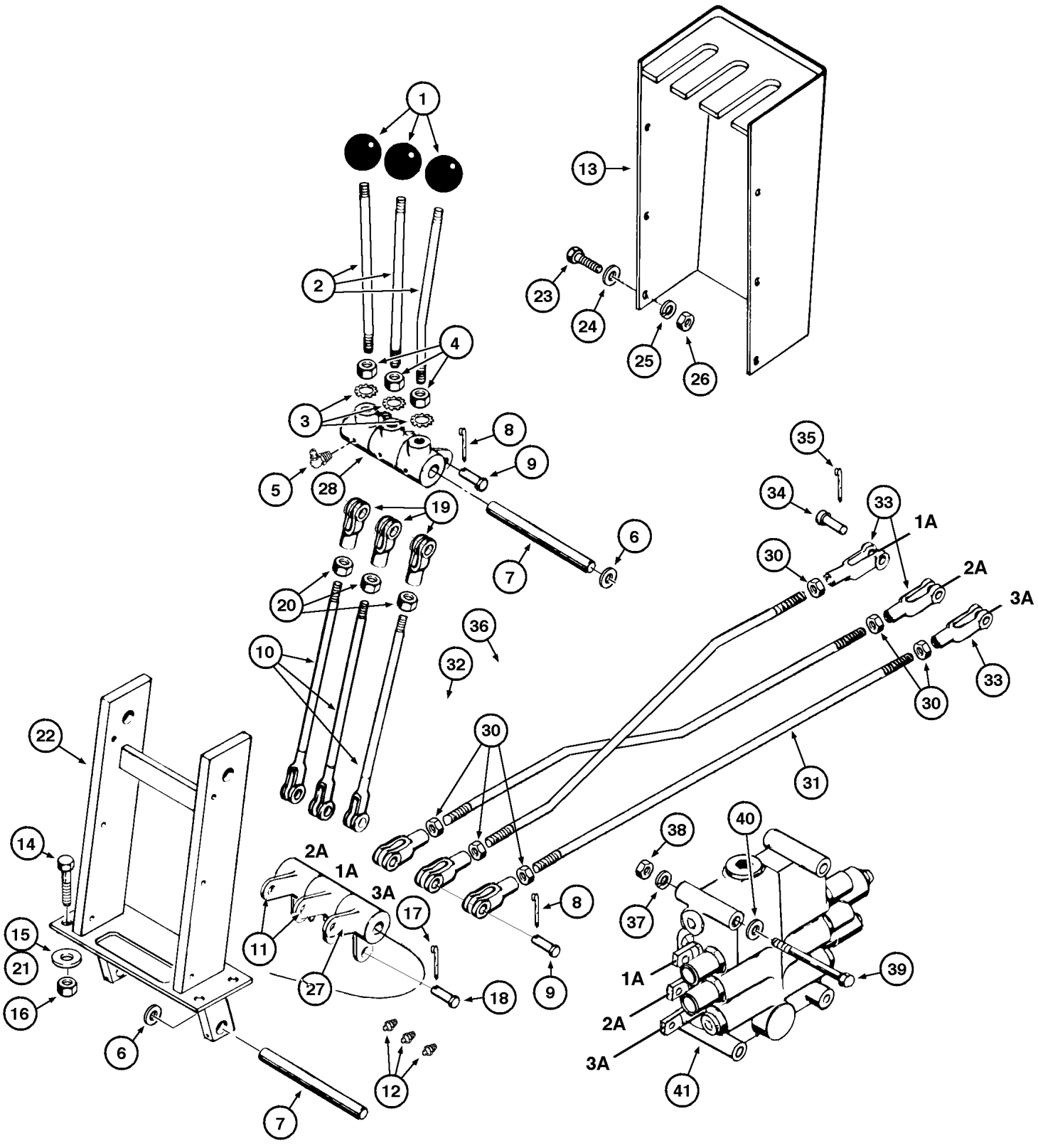
1
2
3
4
5
6
7
8
9
10
11
12
13
14
15
16
17
18
19
20
21
22
23
24
25
26
27
28
30
31
32
33
34
35
36
37
38
39
40
41
1A
2A
3A

ITEM REF.	PEÇA Nº PART Nº PIEZA Nº PIÈCE Nº	QDE. QTY. CANT. QTE.	DESCRIÇÃO (Português)	DESCRIPTION (English)	DESCRIPCION (Español)	DESCRIPTION (Français)
1	L 56064	3	MANOPLA	KNOB	PERILLA	POMMEAU
2	L 59087	3	ALAVANCA	LEVER	PALANCA	LEVIER
3	493-21065	3	ARRUELA	WASHER	ARANDELA	RONDELLE
4	425-1510	3	PORCA	NUT	TUERCA	ECROU
5	219-55	3	GRAXEIRA	FITTING-GREASE	ENGRASADOR	GRAISSEUR
6	195-2083		ARRUELA (UQN)	WASHER (UAR)	ARANDELA (UCN)	RONDELLE (SB)
7	L102849	2	EIXO	SHAFT	EJE	ARBRE
8	432-816	6	CONTRA-PINO	PIN-COTTER	PASADOR-HENDIDO	GOUPILLE V
9	427-8136	6	PINO	PIN	PASADOR	AXE
10	L 59968	3	HASTE	ROD	VASTAGO	TIGE
11	147415A1	2	CUBO	HUB	CUBO	MOYEU
12	219-1	3	GRAXEIRA	FITTING-GREASE	ENGRASADOR	GRAISSEUR
13	E 67101	1	COBERTURA	COVER	CUBIERTURA	COUVERCLE
14	413-620	4	PARAFUSO	BOLT	PERNO	VIS
15	495-11041	8	ARRUELA	WASHER	ARANDELA	RONDELLE
16	425-106	4	PORCA	NUT	TUERCA	ECROU
17	432-816	3	CONTRA-PINO	PIN-COTTER	PASADOR-HENDIDO	GOUPILLE V
18	427-8136	3	PINO	PIN	PASADOR	AXE
19	213-128	3	TERMINAL	CLEVIS	TERMINAL	CHAPE
20	425-158	3	PORCA	NUT	TUERCA	ECROU
21	492-11038	4	ARRUELA-Pressão	WASHER-Lock	ARANDELA-Cierre	RONDELLE W
22	147580A1	1	SUPORTE-Conj.	SUPPORT-Assy.	SOPORTE-Conj.	SUPPORT-Ens.
23	182-130	6	PARAFUSO	BOLT	PERNO	VIS
24	495-31022	6	ARRUELA	WASHER	ARANDELA	RONDELLE
25	492-11010	6	ARRUELA-Pressão	WASHER-Lock	ARANDELA-Cierre	RONDELLE W
26	225-14110	6	PORCA	NUT	TUERCA	ECROU
27	146740A1	1	CUBO	HUB	CUBO	MOYEU
28	L 59090	3	BRAÇO	BELLCRANK	BRAZO	BRAS
29	148008A1	1	DECALQUE 3 alavancas (P.9-54)	DECAL 3 spool (P.9-54)	DECALCO 3 palancas (P.9-54)	CALQUE 3 leviers (P.9-54)
30	425-158	6	PORCA	NUT	TUERCA	ECROU
31	146425A1	1	HASTE	ROD	VASTAGO	TIGE
32	146424A1	1	HASTE	ROD	VASTAGO	TIGE
33	213-128	6	TERMINAL	CLEVIS	TERMINAL	CHAPE
34	427-8136	3	PINO	PIN	PASADOR	AXE
35	432-816	3	CONTRA-PINO	PIN-COTTER	PASADOR-HENDIDO	GOUPILLE V
36	146425A1	1	HASTE	ROD	VASTAGO	TIGE
37	492-11050	3	ARRUELA-Pressão	WASHER-Lock	ARANDELA-Cierre	RONDELLE W
38	425-108	3	PORCA	NUT	TUERCA	ECROU
39	413-888	3	PARAFUSO	BOLT	PERNO	VIS
40	495-21056	6	ARRUELA	WASHER	ARANDELA	RONDELLE
41	REF.	1	VÁLVULA-3 Carretéis (P.8-34)	VALVE-3 Spool (P.8-34)	VALVULA-3 Carretes (P.8-34)	DISTRIBUTEUR-3 Tiroirs (P.8-34)

A partir do nº de série JHF0030041 —>
Starting with serial nº JHF0030041 —>
A partir del nº de série JHF0030041 —>
A partir du nº de série JHF0030041 —>

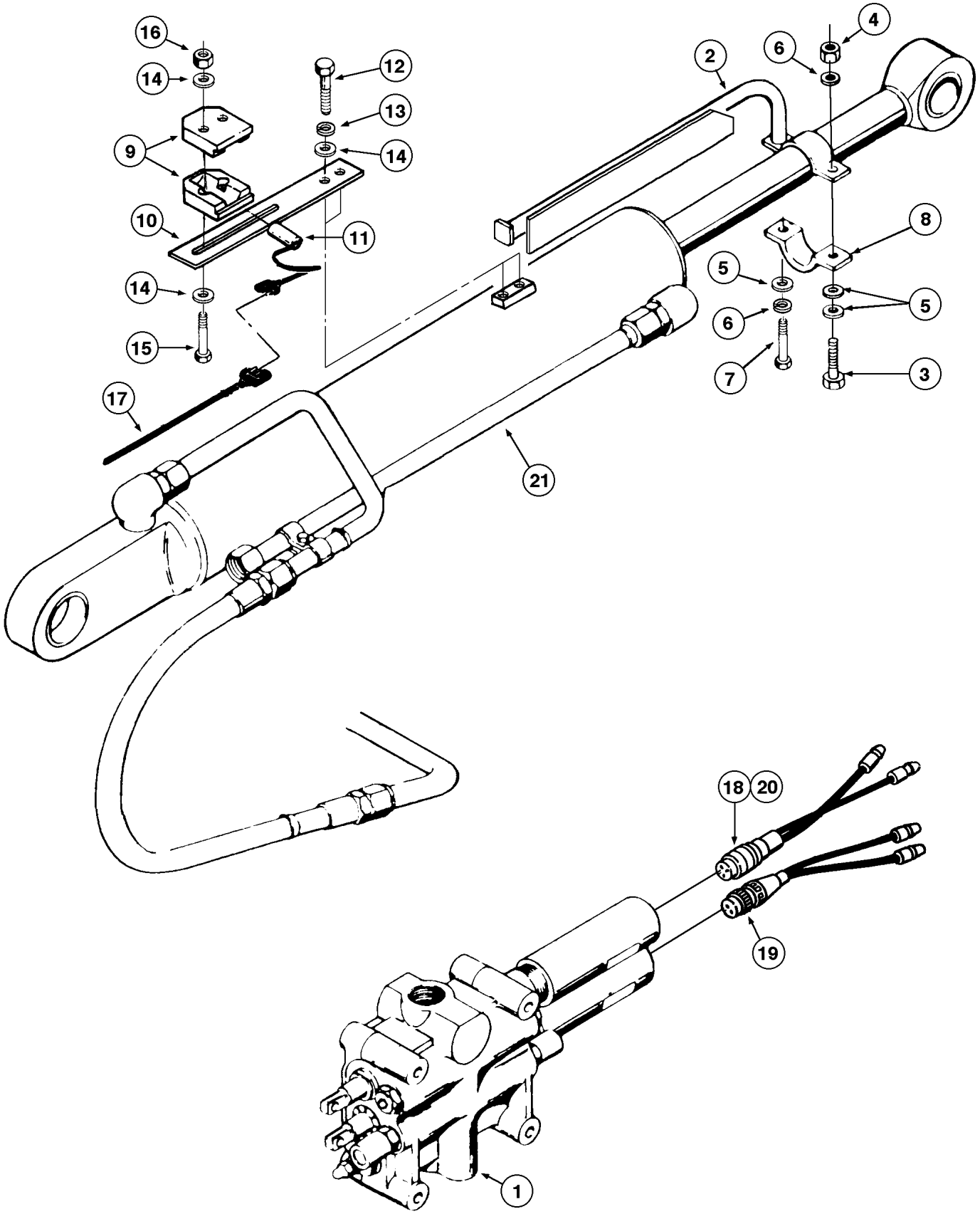
16
14
12
13
14
9
10
11
14
15
17
21
4
6
2
8
5
6
5
7
3
18
20
19
1

ITEM REF.	PEÇA Nº PART Nº PIEZA Nº PIÈCE Nº	QDE. QTY. CANT. QTE.	DESCRIÇÃO (Português)	DESCRIPTION (English)	DESCRIPCION (Español)	DESCRIPTION (Français)
1	REF.	1	VÁLVULA-Conj. (P.8-32/34)	VALVE - Assy. (P.8-32/34)	VÁLVULA-Conj. (P.8-32/34)	VALVE - Ens. (P.8-32/34)
2	L79633	1	INDICADOR	GAUGE	INDICADOR	INDICATEUR
3	413-620	1	PARAFUSO	BOLT	TORNILLO	VIS
4	425-106	1	PORCA	NUT	TUERCA	ECROU
5	495-11041	3	ARRUELA	WASHER	ARANDELA	RONDELLE
6	492-11038	2	ARRUELA-pressão	WASHER-lock	ARANDELA-cierre	RONDELLE W
7	413-612	1	PARAFUSO	BOLT	TORNILLO	VIS
8	L55773	1	BRAÇADEIRA	CLAMP	ABRAZADERA	COLLIER
9	L117005	2	BRAÇADEIRA	CLAMP	ABRAZADERA	COLLIER
10	146874A1	1	SUPORTE	BRACKET	SOPORTE	SUPPORT
11	R47120	1	SENSOR-proximidade	SENDER	SENSOR	SENSEUR
12	413-412	2	PARAFUSO	BOLT	TORNILLO	VIS
13	492-11025	2	ARRUELA-pressão	WASHER-lock	ARANDELA-cierre	RONDELLE W
14	495-21031	6	ARRUELA	WASHER	ARANDELA	RONDELLE
15	413-436	2	PARAFUSO	BOLT	TORNILLO	VIS
16	231-1444	2	PORCA	NUT	TUERCA	ECROU
17	REF.	1	CHICOTE-principal	HARNESS-main	AP.ELÉTR.-principal	FAISCEAU-principal
18	E95331	1	CHICOTE - válvula 3 carretéis	HARNESS - valve 3 spool	HAZ. ELÉCTRICO - válvula 3 carrete	FAISCEAU - valve 3 tiroir
19	E157006	1	CHICOTE - válvula 2 carretéis	HARNESS - valve 2 spool	HAZ. ELÉCTRICO - válvula 2 carrete	FAISCEAU - valve 2 tiroir
20	E157005	1	CHICOTE - altura da caçamba	HARNESS - bucket height	HAZ. ELÉCTRICO - altura de la cuchara	FAISCEAU - hauteur de godet
21	REF.	1	CILINDRO (P.8-18)	CYLINDER (P.8-18)	CILINDRO (P.8-18)	CYLINDRE (P.8-18)

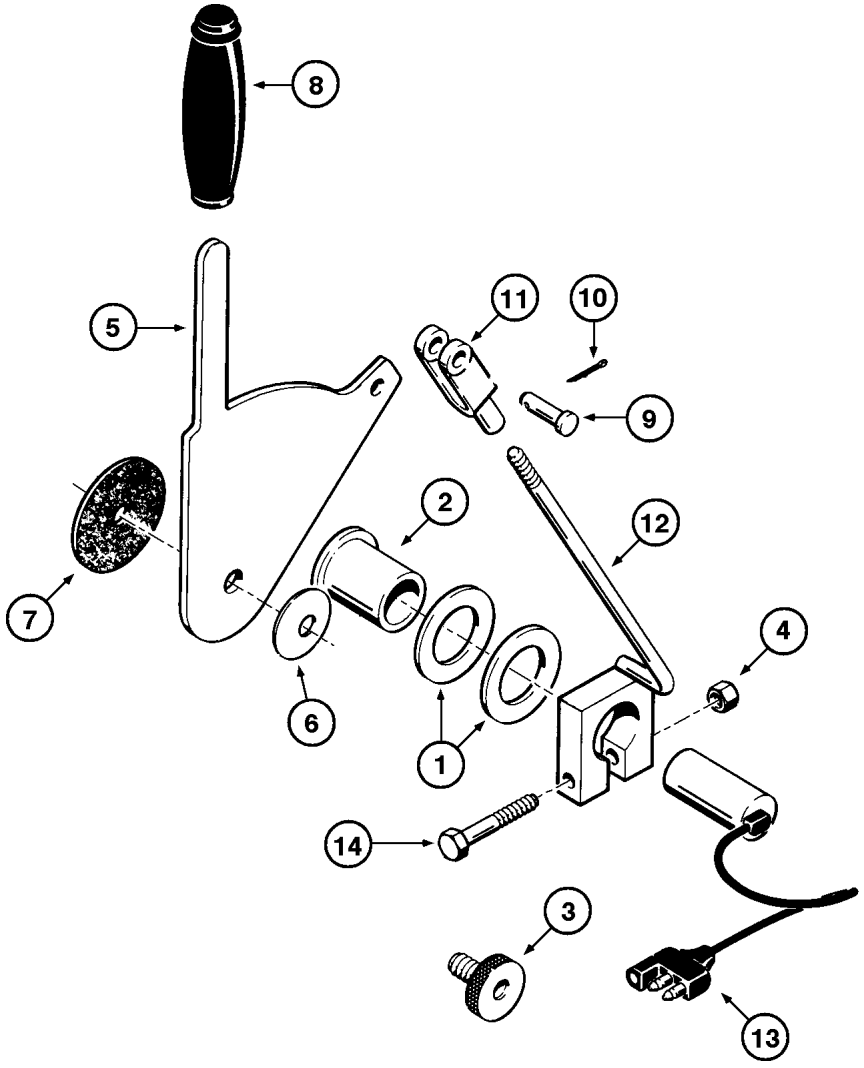
8
5
11
10
9
2
12
7
4
6
1
14
3
13

ITEM REF.	PEÇA Nº PART Nº PIEZA Nº PIÈCE Nº	QDE. QTY. CANT. QTE.	DESCRIÇÃO (Português)	DESCRIPTION (English)	DESCRIPCION (Español)	DESCRIPTION (Français)
1	L115161	2	ARRUELA	WASHER	ARANDELA	RONDELLE
2	L115321	1	BUCHA	BUSHING	BUJE	DOUILLE
3	L115576	1	PARAFUSO-ativador	SENSOR	TORNILLO-regulador	VIS-d'accord
4	231-1444	1	PORCA	NUT	TUERCA	ECROU
5	L112439	1	ALAVANCA	LEVER	PALANCA	LEVIER
6	R14771	1	ARRUELA	WASHER	ARANDELA	RONDELLE
7	R15071	1	DISCO-fricção	DISC-friction	DISCO-fricción	DISQUE-friction
8	L52477	1	MANOPLA	KNOB	PERILLA	BOULE
9	427-6106	1	PINO	PIN	PASADOR	AXE
10	432-616	1	CONTRAPINO	COTTER PIN	PASADOR	GOUPILLE
11	213-126	1	FORQUILHA	CLEVIS	HORQUILLA	CHAPE
12	E159912	1	HASTE	ROD	VASTAGO	TIGE
13	R47120	1	INTERRUPTOR-controle de altura	SWITCH-height control	INTERRUPTOR-control de altura	INTERRUPTEUR-controle de hauteur
14	413-436	1	PARAFUSO	BOLT	TORNILLO	VIS

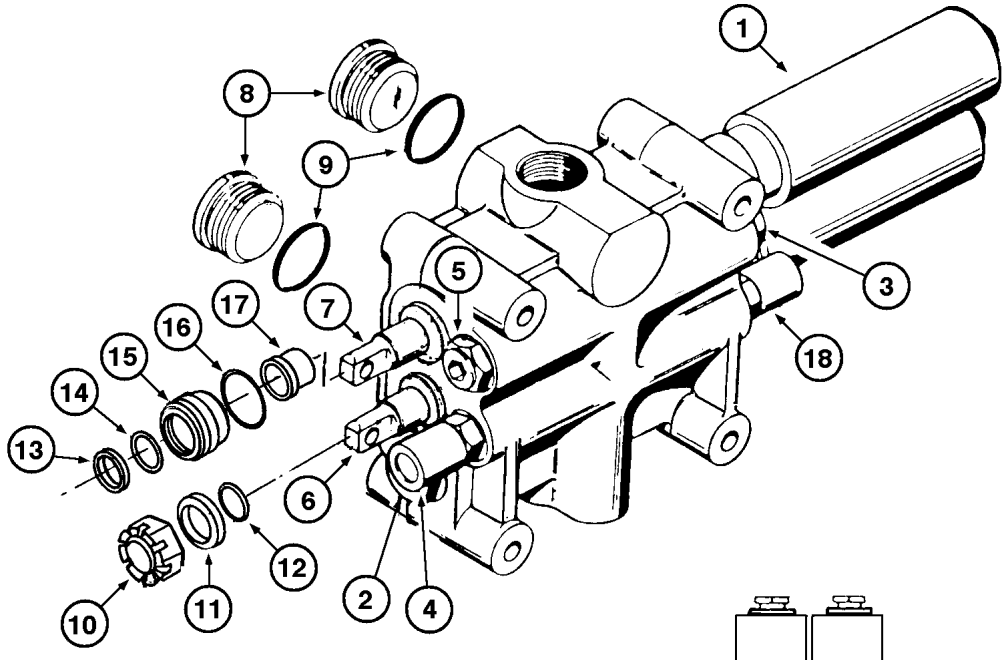
1
8
9
5
7
3
17
16
15
18
14
13
6
12
10
11
2
4

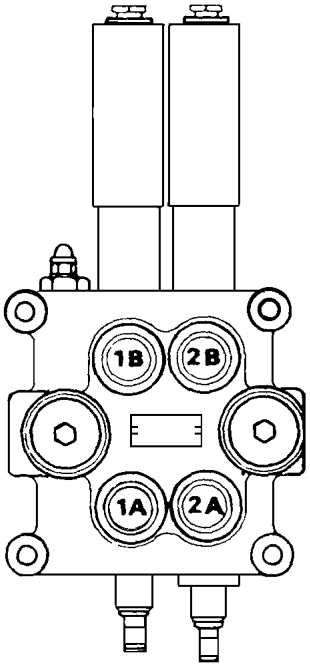
1B
2B
1A
2A

ITEM REF.	PEÇA Nº PART Nº PIEZA Nº PIÈCE Nº	QDE. QTY. CANT. QTE.	DESCRIÇÃO (Português)	DESCRIPTION (English)	DESCRIPCION (Español)	DESCRIPTION (Français)
	147488A1	1	VALVULA - Conj.	VALVE - Assy.	VALVULA - Conj.	VALVE - Ens.
1	NSS	1	CARCAÇA	HOUSING	CARCASA	CARCASSE
2	L32614	1	VÁLVULA - Conj. (P.8-50)	VALVE - Assy. (P.8-50)	VALVULA - Conj. (P.8-50)	VALVE - Ens. (P.8-50)
3	L35320	1	VÁLVULA - Conj. (P.8-46)	VALVE - Assy. (P.8-46)	VALVULA - Conj. (P.8-46)	VALVE - Ens. (P.8-46)
4	L35386	1	VÁLVULA (1650 psi) (P.8-50)	VALVE (1650 psi) (P.8-50)	VÁLVULA (1650 psi) (P.8-50)	VALVE (1650 psi) (P.8-50)
5	L35321	1	VÁLVULA - Conj. (P.8-46)	VALVE - Assy. (P.8-46)	VALVULA - Conj. (P.8-46)	VALVE - Ens. (P.8-46)
6	146498A1	1	VÁLVULA - Conj. (P.8-38)	VALVE - Assy. (P.8-38)	VALVULA - Conj. (P.8-38)	VALVE - Ens. (P.8-38)
7	147508A1	1	VÁLVULA - Conj. (P.8-36)	VALVE - Assy. (P.8-36)	VALVULA - Conj. (P.8-36)	VALVE - Ens. (P.8-36)
8	218-5215	1	BUJÃO	PLUG	TAPÓN	BOUCHON
9	218-5011	1	ANEL O	O RING	ANILLO O	JOINT TORIQUE
10	L32608	1	RETENTOR	RETAINER	RETENETOR	RETENTEUR
11	L32604	1	RETENTOR	RETAINER	RETENETOR	RETENTEUR
12	E157084	1	ANEL O	O RING	ANILLO O	JOINT TORIQUE
13	A28211	1	RASPADOR	WIPER	RASPADOR	RACLEUR
14	E157084	1	ANEL O	O RING	ANILLO O	JOINT TORIQUE
15	L32612	1	RETENTOR	RETAINER	RETENETOR	RETENTEUR
16	E157085	1	ANEL O	O RING	ANILLO O	JOINT TORIQUE
17	L32611	1	LUVA	SLEEVE	MANGUITO	MANCHON
18	L35319	1	VÁLVULA (2750 psi) (P.8-50)	VALVE (2750 psi) (P.8-50)	VÁLVULA (2750 psi) (P.8-50)	VALVE (2750 psi) (P.8-50)

NOTA: A partir do nº de série / A partir del nº de série JHF0020512 —>
NOTE: Starting with serial nº / A partir du nº de série JHF0020512 —>

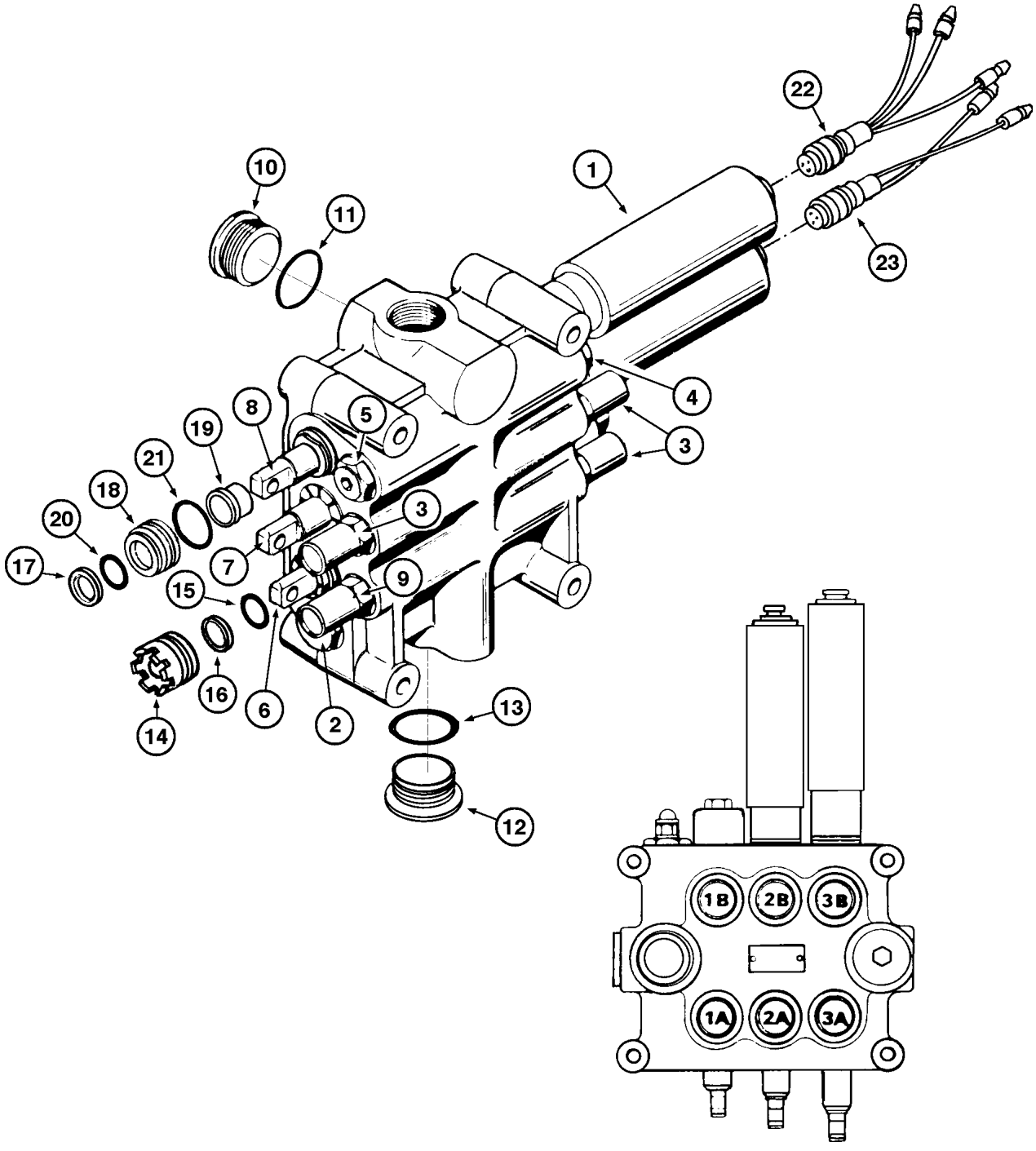
22
10
1
11
23
4
8
5
19
3
21
18
3
20
17
7
9
15
16
6
2
13
14
12
1B
2B
3B
1A
2A
3A

ITEM REF.	PEÇA Nº PART Nº PIEZA Nº PIÈCE Nº	QDE. QTY. CANT. QTE.	DESCRIÇÃO (Português)	DESCRIPTION (English)	DESCRIPCION (Español)	DESCRIPTION (Français)
	L127095	1	VALVULA - Conj.	VALVE - Assy.	VALVULA - Conj.	VALVE - Ens.
1	NSS	1	CARCAÇA	HOUSING	CARCASA	CARCASSE
2	S300834	1	VÁLVULA - Conj. (P.8-50)	VALVE - Assy. (P.8-50)	VALVULA - Conj. (P.8-50)	VALVE - Ens. (P.8-50)
3	D146629	2	VÁLVULA - Conj. (P.8-52)	VALVE - Assy. (P.8-52)	VALVULA - Conj. (P.8-52)	VALVE - Ens. (P.8-52)
4	D146628	1	VÁLVULA - Conj. (P.8-48)	VALVE - Assy. (P.8-48)	VALVULA - Conj. (P.8-48)	VALVE - Ens. (P.8-48)
5	L35321	1	VÁLVULA - Conj. (P.8-46)	VALVE - Assy. (P.8-46)	VALVULA - Conj. (P.8-46)	VALVE - Ens. (P.8-46)
6	S300833	1	VÁLVULA - Conj. (P.8-44)	VALVE - Assy. (P.8-44)	VALVULA - Conj. (P.8-44)	VALVE - Ens. (P.8-44)
7	S300835	1	VÁLVULA - Conj. (P.8-42)	VALVE - Assy. (P.8-42)	VALVULA - Conj. (P.8-42)	VALVE - Ens. (P.8-42)
8	S300836	1	VÁLVULA - Conj. (P.8-40)	VALVE - Assy. (P.8-40)	VALVULA - Conj. (P.8-40)	VALVE - Ens. (P.8-40)
9	S300837	1	VÁLVULA - Conj. (P.8-48)	VALVE - Assy. (P.8-48)	VALVULA - Conj. (P.8-48)	VALVE - Ens. (P.8-48)
10	218-5215	1	BUJÃO	PLUG	TAPÓN	BOUCHON
11	218-5011	1	ANEL O	O RING	ANILLO O	JOINT TORIQUE
12	218-5211	1	BUJÃO	PLUG	TAPÓN	BOUCHON
13	218-5007	1	ANEL O	O RING	ANILLO O	JOINT TORIQUE
14	L32608	2	RETENTOR	RETAINER	RETENETOR	RETENTEUR
15	N6577	2	ANEL O	O RING	ANILLO O	JOINT TORIQUE
16	L32604	2	RETENTOR	RETAINER	RETENETOR	RETENTEUR
17	A28211	1	RASPADOR	WIPER	RASPADOR	RACLEUR
18	L32612	1	RETENTOR	RETAINER	RETENETOR	RETENTEUR
19	L32611	1	LUVA	SLEEVE	MANGUITO	MANCHON
20	N6577	1	ANEL O	O RING	ANILLO O	JOINT TORIQUE
21	L32613	1	VEDADOR	SEAL	SELLO	JOINT
22	E95330	1	CHICOTE	HARNESS	APAR.ELECTR.	FAISCEAU
23	E95331	1	CHICOTE	HARNESS	APAR.ELECTR.	FAISCEAU

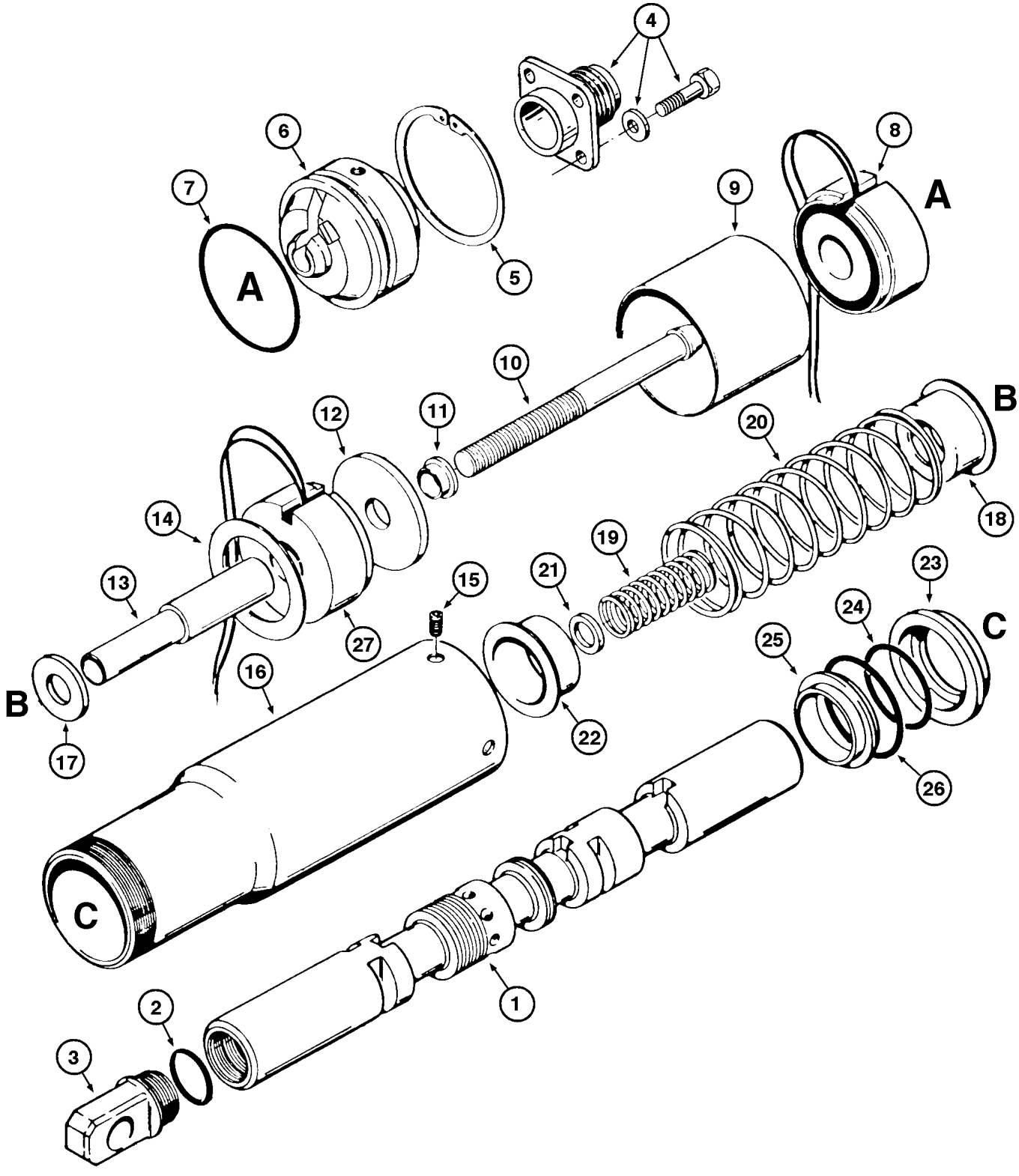
4
6
8
7
A
5
9
A
10
12
11
B
20
14
18
19
13
15
21
23
24
C
27
16
25
B
17
22
26
C
2
1
3

ITEM REF.	PEÇA Nº PART Nº PIEZA Nº PIÈCE Nº	QDE. QTY. CANT. QTE.	DESCRIÇÃO (Português)	DESCRIPTION (English)	DESCRIPCION (Español)	DESCRIPTION (Français)
	147508A1	1	CARRETEL - Conj.	SPOOL - Assy.	CARRETE - Conj.	TIROIR - Ens.
1	NSS	1	CARRETEL	SPOOL	CARRETE	TIROIR
2	218-5006	1	ANEL O	O RING	ANILLO O	JOINT TORIQUE
3	L32635	1	OLHAL	EYE	OJILLO	OEIL
4	E157660	1	CONECTOR - Conj.	CONNECTOR - Assy.	CONECTOR - Conj.	RACCORD - Ens.
5	E69936	1	ANEL-trava	SNAP ring	ANILLO seguro	SEGMENT d'arret
6	E157368	1	BUJÃO	PLUG	TAPÓN	BOUCHON
7	A15528	1	ANEL O	O RING	ANILLO O	JOINT TORIQUE
8	E157375	1	BOBINA - Conj.	COIL - Assy.	BOBINA - Conj.	BOBINE - Ens.
9	L33781	1	ESPAÇADOR	SPACER	ESPACIADOR	ENTRETOISE
10	N6780	1	PARAFUSO	BOLT	TORNILLO	VIS
11	L33764	1	ESPAÇADOR	SPACER	ESPACIADOR	ENTRETOISE
12	L33763	1	ARRUELA	WASHER	ARANDELA	RONDELLE
13	D56449	1	TUBO ESPAÇADOR	SPACER TUBE	TUBO ESPACIADOR	TUBE D´ENTRETOISE
14	L33761	1	ARRUELA	WASHER	ARANDELA	RONDELLE
15	178-415	1	PARAFUSO	BOLT	TORNILLO	VIS
16	E157367	1	ALOJAMENTO	HOUSING	CARCASA	CARCASSE
17	L33777	1	ARRUELA	WASHER	ARANDELA	RONDELLE
18	A16846	1	GUIA da mola	GUIDE spring	GUIA DEL RESORTE	GUIDE DU RESSORT
19	L33775	1	MOLA	SPRING	RESORTE	RESSORT
20	147509A1	1	MOLA	SPRING	RESORTE	RESSORT
21	L33774	1	ARRUELA	WASHER	ARANDELA	RONDELLE
22	A13164	1	GUIA da mola	GUIDE spring	GUIA DEL RESORTE	GUIDE DU RESSORT
23	L32640	1	RETENTOR	RETAINER	RETENETOR	RETENTEUR
24	E157084	1	ANEL O	O RING	ANILLO O	JOINT TORIQUE
25	L32639	1	LUVA	SLEEVE	MANGUITO	MANCHON
26	E157085	1	ANEL O	O RING	ANILLO O	JOINT TORIQUE
27	E157376	1	BOBINA - Conj.	COIL - Assy.	BOBINA - Conj.	BOBINE - Ens.
	E95493	1	JOGO DE REPARO (Nota 2)	REPAIR KIT (Note 2)	REPARO JUEGO (Nota 2)	JEU DE RECHANGE (Note 2)

NOTA 1: A partir do nº de série / A partir del nº de série JHF0020512 —>
NOTE 1: Starting with serial nº / A partir du nº de série JHF0020512 —>

NOTA 2: Inclui / Incluye 7,24,26
NOTE 2: Includes / Comprend 7,24,26

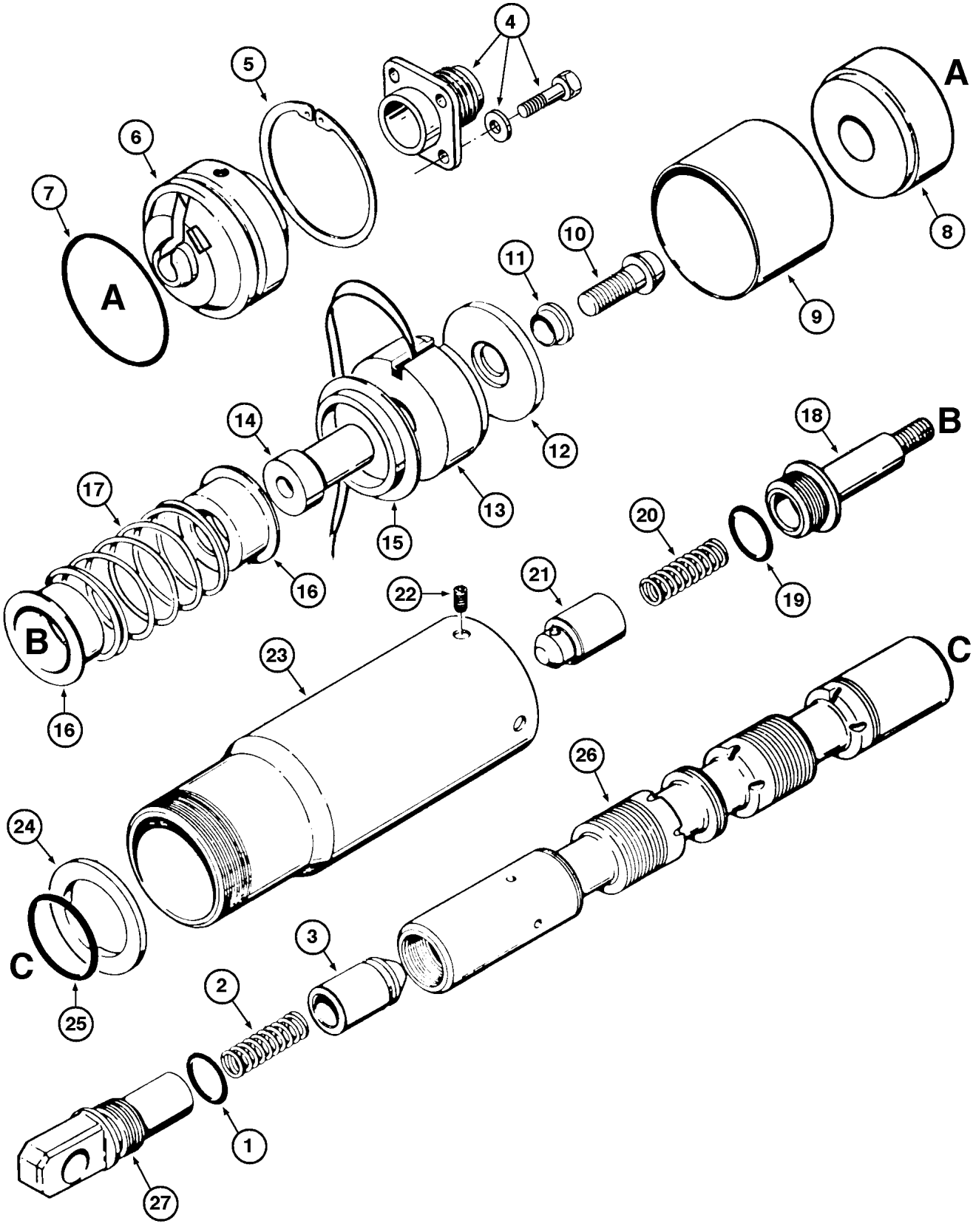
4
5
6
7
A
A
8
9
10
11
12
13
14
15
16
17
B
B
16
18
19
20
21
22
23
24
C
25
C
26
3
2
1
27

ITEM REF.	PEÇA Nº PART Nº PIEZA Nº PIÈCE Nº	QDE. QTY. CANT. QTE.	DESCRIÇÃO (Português)	DESCRIPTION (English)	DESCRIPCION (Español)	DESCRIPTION (Français)
	146498A1	1	CARRETEL - Conj.	SPOOL - Assy.	CARRETE - Conj.	TIROIR - Ens.
1	E157086	1	ANEL O	O RING	ANILLO O	JOINT TORIQUE
2	L35324	1	MOLA	SPRING	RESORTE	RESSORT
3	L35325	1	VÁLVULA	VALVE	VÁLVULA	VALVE
4	E157660	1	CONECTOR - Conj.	CONNECTOR - Assy.	CONECTOR - Conj.	RACCORD - Ens.
5	E69936	1	ANEL-trava	SNAP ring	ANILLO seguro	SEGMENT d'arret
6	E157368	1	BUJÃO	PLUG	TAPÓN	BOUCHON
7	A15528	1	ANEL O	O RING	ANILLO O	JOINT TORIQUE
8	A33767	1	ESPAÇADOR	SPACER	ESPACIADOR	ENTRETOISE
9	L33781	1	ESPAÇADOR	SPACER	ESPACIADOR	ENTRETOISE
10	N6780	1	PARAFUSO	BOLT	TORNILLO	VIS
11	L33764	1	ESPAÇADOR	SPACER	ESPACIADOR	ENTRETOISE
12	L33763	1	ARRUELA	WASHER	ARANDELA	RONDELLE
13	E157376	1	BOBINA - Conj.	COIL - Assy.	BOBINA - Conj.	BOBINE - Ens.
14	L35388	1	TUBO ESPAÇADOR	SPACER TUBE	TUBO ESPACIADOR	TUBE D´ENTRETOISE
15	L35389	1	ARRUELA	WASHER	ARANDELA	RONDELLE
16	A13164	1	GUIA da mola	GUIDE spring	GUIA DEL RESORTE	GUIDE DU RESSORT
17	146501A1	1	MOLA	SPRING	RESORTE	RESSORT
18	L35387	1	BUJÃO	PLUG	TAPÓN	BOUCHON
19	E157086	1	ANEL O	O RING	ANILLO O	JOINT TORIQUE
20	L35327	1	MOLA	SPRING	RESORTE	RESSORT
21	L35326	1	VÁLVULA	VALVE	VÁLVULA	VALVE
22	178-415	1	PARAFUSO	BOLT	TORNILLO	VIS
23	E157367	1	ALOJAMENTO	HOUSING	CARCASA	CARCASSE
24	L32604	1	RETENTOR	RETAINER	RETENEDOR	RETENTEUR
25	E157084	1	ANEL O	O RING	ANILLO O	JOINT TORIQUE
26	NSS	1	CARRETEL	SPOOL	CARRETE	TIROIR
27	L35335	1	OLHAL	EYE	OJILLO	OEIL
	E95494	1	JOGO DE REPARO (Nota)	REPAIR KIT (Note)	JUEGO REPARO (Nota)	JEU RECHANGE (Note)

NOTA: Inclui / Incluye 7,19,25
NOTE: Includes / Comprend 7,19,25

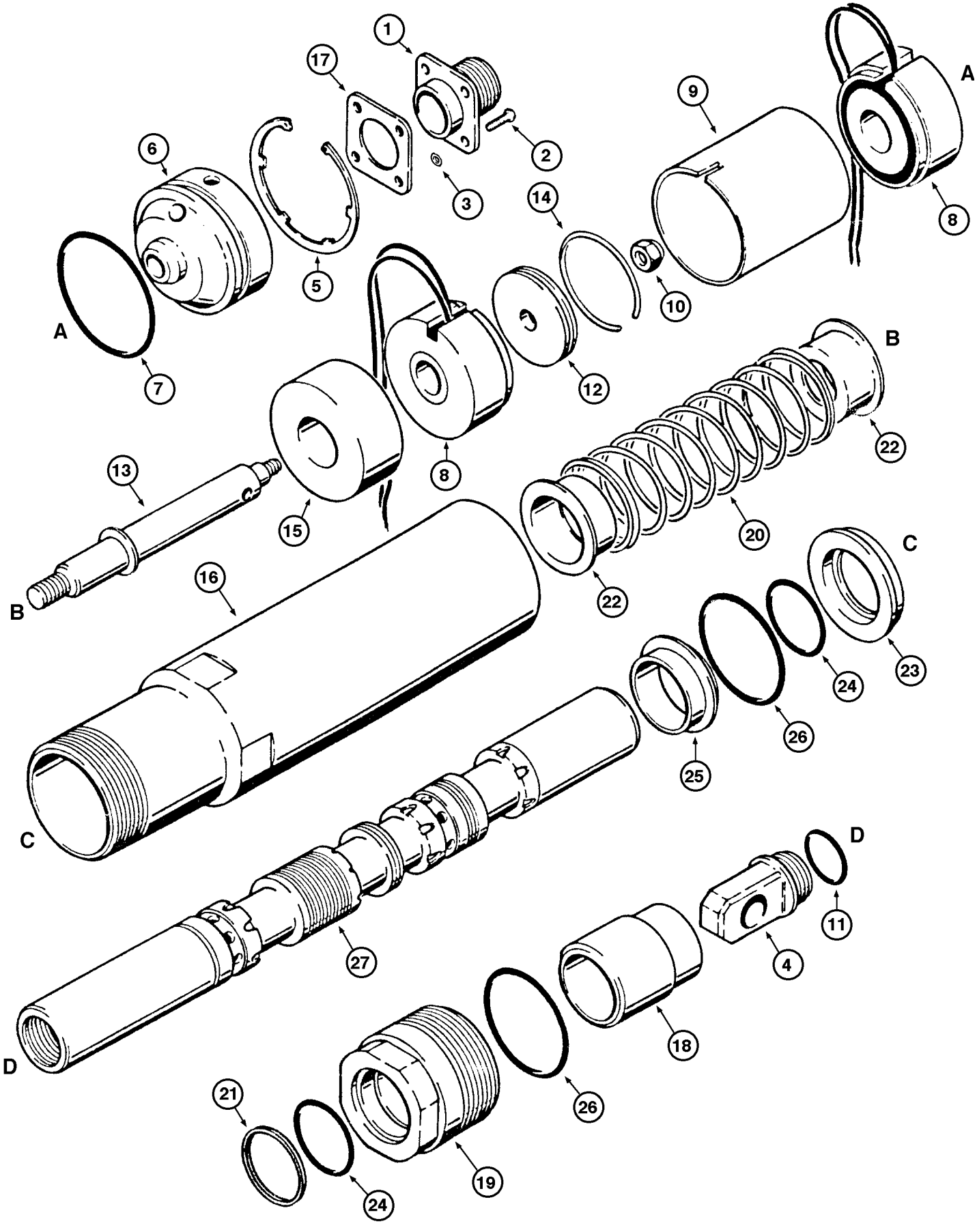
1
17
2
3
6
5
14
9
A
8
A
7
10
12
B
8
22
13
15
20
16
22
B
C
23
24
26
25
C
D
11
4
27
D
18
21
26
24
19

ITEM REF.	PEÇA Nº PART Nº PIEZA Nº PIÈCE Nº	QDE. QTY. CANT. QTE.	DESCRIÇÃO (Português)	DESCRIPTION (English)	DESCRIPCION (Español)	DESCRIPTION (Français)
	S300836	1	CARRETEL - Conj.	SPOOL - Assy.	CARRETE - Conj.	TIROIR - Ens.
1	R33408	1	CONECTOR	CONNECTOR	CONECTOR	RACCORD
2	S300856	4	PARAFUSO	BOLT	TORNILLO	VIS
3	192-53	4	ARRUELA-pressão	WASHER-lock	ARANDELA-cierre	RONDELLE-W
4	S300859	1	OLHAL	EYE	OJILLO	OEIL
5	S300855	1	ANEL-trava	SNAP ring	ANILLO seguro	SEGMENT d'arret
6	S300854	1	BUJÃO	PLUG	TAPÓN	BOUCHON
7	A15528	1	ANEL O	O RING	ANILLO O	JOINT TORIQUE
8	S300847	2	BOBINA - Conj.	COIL - Assy.	BOBINA - Conj.	BOBINE - Ens.
9	S300861	1	ESPAÇADOR	SPACER	ESPACIADOR	ENTRETOISE
10	S300865	1	PORCA	NUT	TUERCA	ECROU
11	237-6008	1	ANEL O	O RING	ANILLO O	JOINT TORIQUE
12	S300853	1	ARRUELA	WASHER	ARANDELA	RONDELLE
13	S300860	1	TUBO ESPAÇADOR	SPACER TUBE	TUBO ESPACIADOR	TUBE D´ENTRETOISE
14	S300851	1	RETENTOR	RETAINER	RETENETOR	RETENTEUR
15	S300862	1	RETENTOR	RETAINER	RETENETOR	RETENTEUR
16	S300857	1	ALOJAMENTO	HOUSING	CARCASA	CARCASSE
17	D80410	1	JUNTA	GASKET	JUNTA	JOINT
18	D59673	1	VEDADOR	SEAL	SELLO	JOINT
19	D59674	1	RETENTOR	RETAINER	RETENEDOR	RETNETUER
20	S300858	1	MOLA	SPRING	RESORTE	RESSORT
21	D59675	1	RASPADOR	WIPER	RASPADOR	RACLEUR
	A13164	1	GUIA da mola	GUIDE spring	GUIA DEL RESORTE	GUIDE DU RESSORT
23	L32640	1	RETENTOR	RETAINER	RETENETOR	RETENTEUR
24	A13184	2	ANEL O	O RING	ANILLO O	JOINT TORIQUE
25	L32639	1	RETENTOR	RETAINER	RETENETOR	RETENTEUR
26	L32613	1	ANEL O	O RING	ANILLO O	JOINT TORIQUE
27	NSS	1	CARRETEL	SPOOL	CARRETE	TIROIR

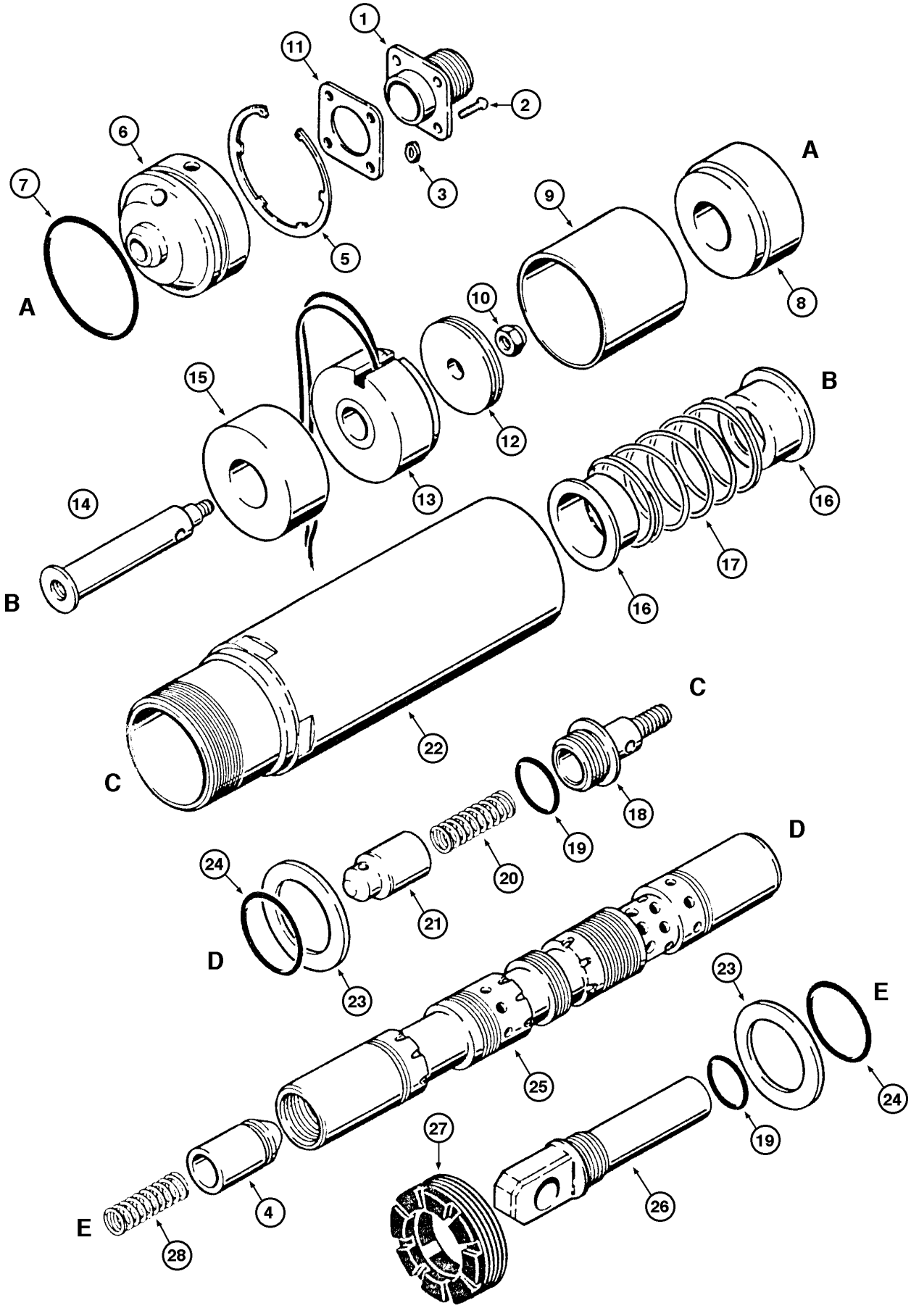
1
11
2
6
3
A
7
9
5
8
A
10
15
12
B
13
14
16
B
16
17
22
C
C
18
19
D
24
20
21
D
23
23
E
25
24
19
27
4
26
E
28

ITEM REF.	PEÇA Nº PART Nº PIEZA Nº PIÈCE Nº	QDE. QTY. CANT. QTE.	DESCRIÇÃO (Português)	DESCRIPTION (English)	DESCRIPCION (Español)	DESCRIPTION (Français)
	S300839	1	CARRETEL - Conj.	SPOOL - Assy.	CARRETE - Conj.	TIROIR - Ens.
1	L36043	1	CONECTOR	CONNECTOR	CONECTOR	RACCORD
2	S300856	1	PARAFUSO	BOLT	TORNILLO	VIS
3	192-53	1	ARRUELA-pressão	WASHER-lock	ARANDELA-cierre	RONDELLE-W
4	S300845	1	VÁLVULA	VALVE	VÁLVULA	VALVE
5	S300855	1	ANEL-trava	SNAP ring	ANILLO seguro	SEGMENT d'arret
6	S300854	1	BUJÃO	PLUG	TAPÓN	BOUCHON
7	A15528	1	ANEL O	O RING	ANILLO O	JOINT TORIQUE
8	S300848	1	ESPAÇADOR	SPACER	ESPACIADOR	ENTRETOISE
9	S300852	1	ESPAÇADOR	SPACER	ESPACIADOR	ENTRETOISE
10	S300865	1	PORCA	NUT	TUERCA	ECROU
11	D87410	1	JUNTA	GASKET	JUNTA	JOINT
12	S300853	1	ARRUELA	WASHER	ARANDELA	RONDELLE
13	S300847	1	BOBINA - Conj.	COIL - Assy.	BOBINA - Conj.	BOBINE - Ens.
14	S300850	1	TUBO ESPAÇADOR	SPACER TUBE	TUBO ESPACIADOR	TUBE D´ENTRETOISE
15	S300851	1	ARRUELA	WASHER	ARANDELA	RONDELLE
16	A13164	2	GUIA da mola	GUIDE spring	GUIA DEL RESORTE	GUIDE DU RESSORT
17	A15981	1	MOLA	SPRING	RESORTE	RESSORT
18	S300842	1	BUJÃO	PLUG	TAPÓN	BOUCHON
19	237-6008	1	ANEL O	O RING	ANILLO O	JOINT TORIQUE
20	S300843	1	MOLA	SPRING	RESORTE	RESSORT
21	S300844	1	VÁLVULA	VALVE	VÁLVULA	VALVE
22	S300841	1	ALOJAMENTO	HOUSING	CARCASA	CARCASSE
23	L32604	1	RETENTOR	RETAINER	RETENEDOR	RETNETEUR
24	A13184	2	ANEL O	O RING	ANILLO O	JOINT TORIQUE
25	NSS	1	CARRETEL	SPOOL	CARRETE	TIROIR
26	S300849	1	OLHAL	EYE	OJILLO	OEIL
27	L32608	1	RETENTOR	RETAINER	RETENEDOR	RETNETEUR
28	S300846	1	MOLA	SPRING	RESORTE	RESSORT

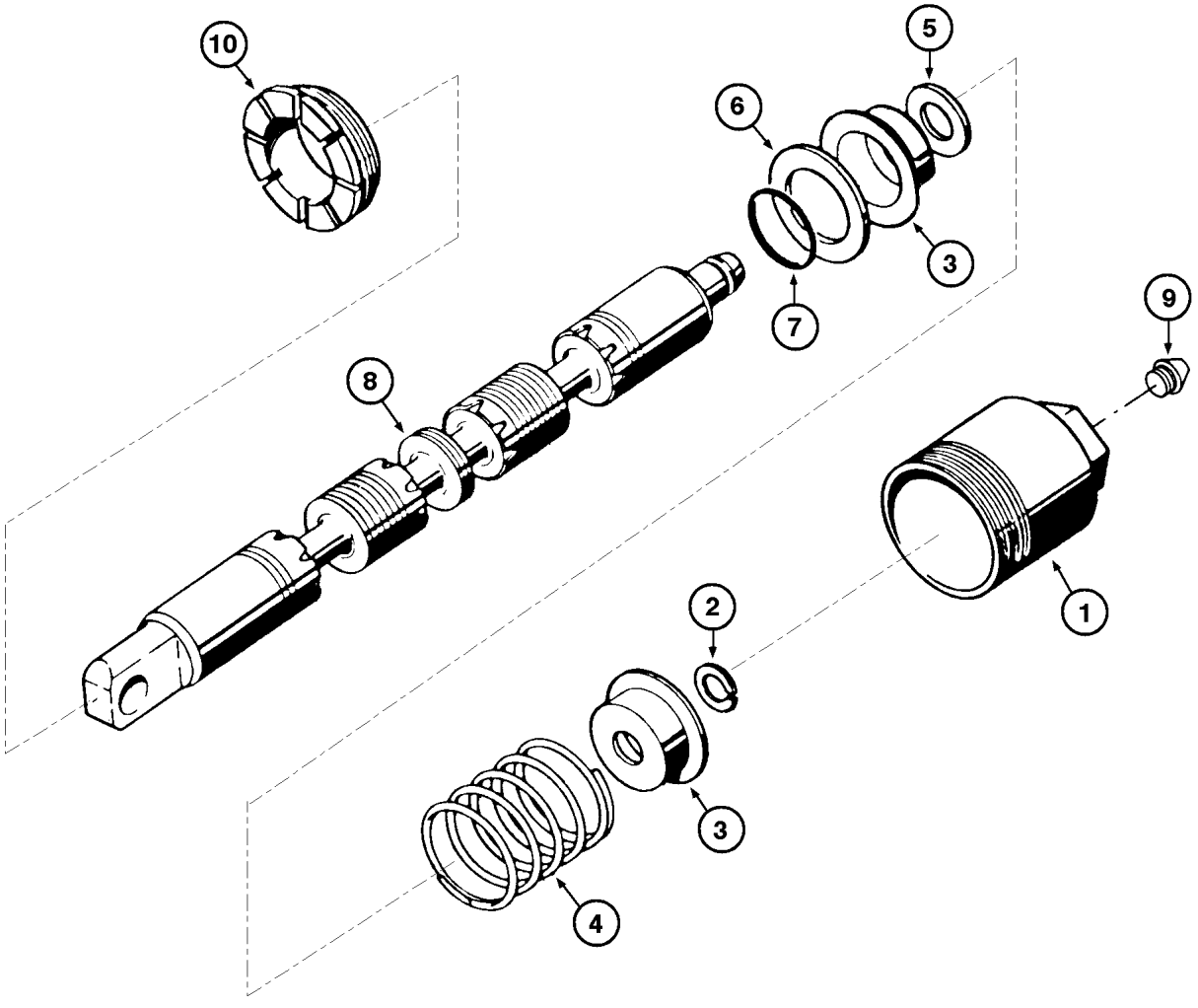
10
5
6
3
7
9
8
1
2
3
4

ITEM REF.	PEÇA Nº PART Nº PIEZA Nº PIÈCE Nº	QDE. QTY. CANT. QTE.	DESCRIÇÃO (Português)	DESCRIPTION (English)	DESCRIPCION (Español)	DESCRIPTION (Français)
	S300833	1	CARRETEL - Conj.	SPOOL - Assy.	CARRETE - Conj.	TIROIR - Ens.
1	N6775	1	TAMPA	COVER	TAPA	COUVERCLE
2	A27020	1	ANEL-trava	SNAP ring	ANILLO seguro	SEGMENT d'arret
3	A13164	2	GUIA da mola	GUIDE spring	GUIA DEL RESORTE	GUIDE DU RESSORT
4	A15981	1	MOLA	SPRING	RESORTE	RESSORT
5	A25286	1	ESPAÇADOR	SPACER	ESPACIADOR	ENTRETOISE
6	L32604	1	RETENTOR	RETAINER	RETENEDOR	RETENTEUR
7	A13184	1	ANEL O	O RING	ANILLO O	JOINT TORIQUE
8	NSS	1	CARRETEL	SPOOL	CARRETE	TIROIR
9	N6644	1	BUJÃO	PLUG	TAPÓN	BOUCHON
10	E159010	1	PORCA	NUT	TUERCA	ECROU

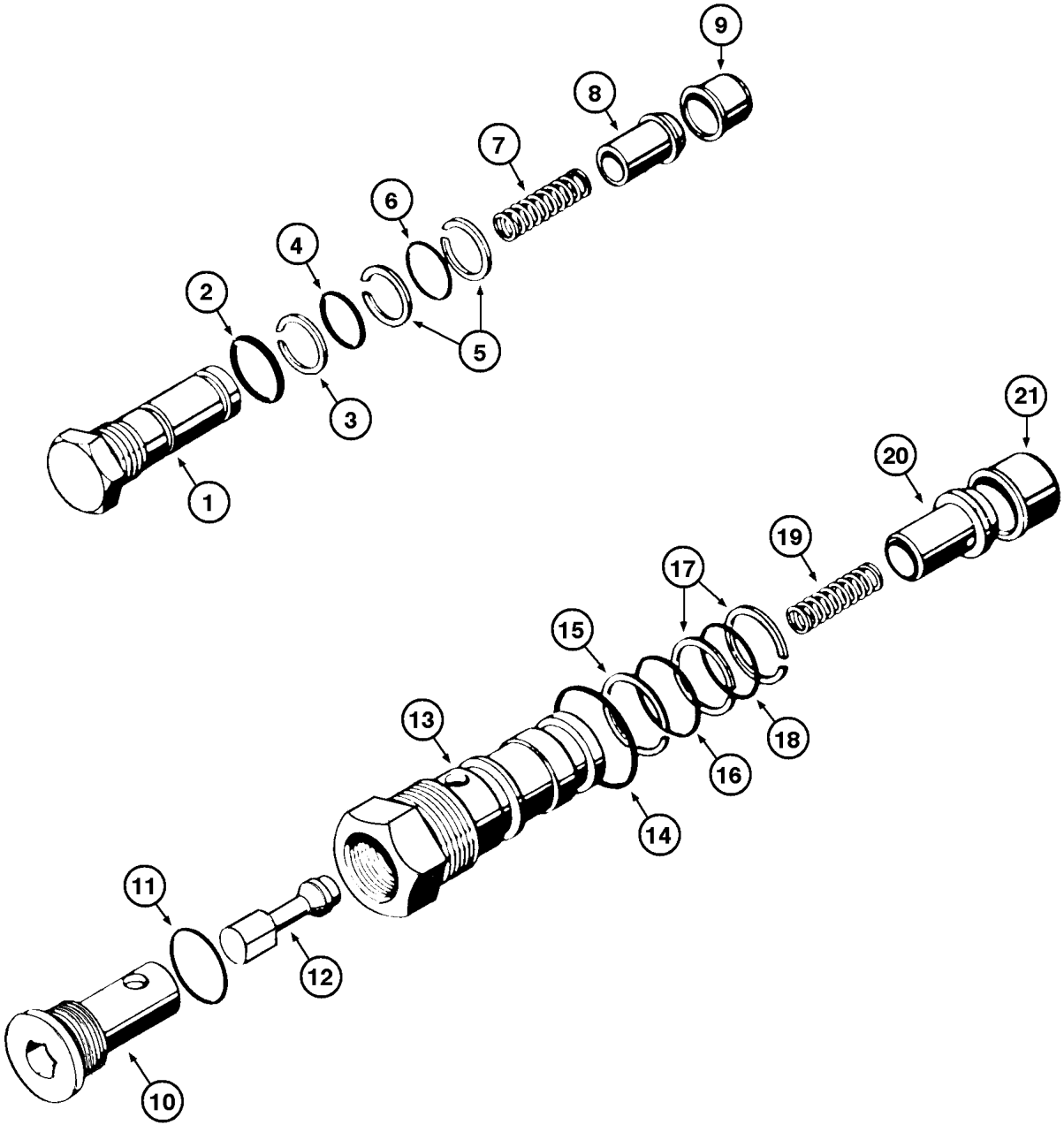
9
8
7
6
4
2
5
3
1
21
20
19
17
15
13
18
16
14
11
12
10

ITEM REF.	PEÇA Nº PART Nº PIEZA Nº PIÈCE Nº	QDE. QTY. CANT. QTE.	DESCRIÇÃO (Português)	DESCRIPTION (English)	DESCRIPCION (Español)	DESCRIPTION (Français)
	L35320	1	VALVULA - Conj.	VALVE - Assy.	VALVULA - Conj.	VALVE - Ens.
1	L32632	1	TAMPA	COVER	TAPA	COUVERCLE
2	A30843	1	ANEL O	O RING	ANILLO O	JOINT TORIQUE
3	A41346	1	ANEL-encosto	RING-back up	ANILLO-apoyo	BAGUE d'appui
4	F62114	1	ANEL O	O RING	ANILLO O	JOINT TORIQUE
5	G32626	2	ANEL-encosto	RING-back up	ANILLO-apoyo	BAGUE d'appui
6	A7982	1	ANEL O	O RING	ANILLO O	JOINT TORIQUE
7	D48818	1	MOLA	SPRING	RESORTE	RESSORT
8	L32622	1	VÁLVULA	VALVE	VÁLVULA	VALVE
9	L35334	1	SEDE	SEAT	ASIENTO	SIEGE
	E69933	1	JOGO DE REPARO (Nota)	REPAIR KIT (Note)	JUEGO DE REPARO (Nota)	JEU DE RECHANGE (Note)
			VÁLVULA DE REGENERAÇÃO	REGENERATION CHECK VALVE	VALVULA DE REGENERACIÓN	CLAPET DE REGENERATION
	L35321	1	VALVULA - Conj.	VALVE - Assy.	VALVULA - Conj.	VALVE - Ens.
10	L32628	1	BUJÃO	PLUG	TAPÓN	BOUCHON
11	218-5006	1	ANEL O	O RING	ANILLO O	JOINT TORIQUE
12	L32626	1	VÁLVULA	VALVE	VÁLVULA	VALVE
13	L32627	1	TAMPA	COVER	TAPA	COUVERCLE
14	A30843	1	ANEL O	O RING	ANILLO O	JOINT TORIQUE
15	A41346	1	ANEL-encosto	RING-back up	ANILLO-apoyo	BAGUE d'appui
16	F62114	1	ANEL O	O RING	ANILLO O	JOINT TORIQUE
17	G32626	2	ANEL-encosto	RING-back up	ANILLO-apoyo	BAGUE d'appui
18	A7982	1	ANEL O	O RING	ANILLO O	JOINT TORIQUE
19	D48818	1	MOLA	SPRING	RESORTE	RESSORT
20	L32622	1	VÁLVULA	VALVE	VÁLVULA	VALVE
21	L35334	1	SEDE	SEAT	ASIENTO	SIEGE
	E68772	1	JOGO DE REPARO (Nota 1)	REPAIR KIT (Note 1)	JUEGO DE REPARO (Nota 1)	JEU DE RECHANGE (Note 1)

NOTA 1: Inclui / Incluye 2,3,4,5,6
NOTE 1: Includes / Comprend 2,3,4,5,6

NOTA 2: Inclui / Includes 11,14,15,16,17,18
NOTE 2: Includes / Comprend 11,14,15,16,17,18

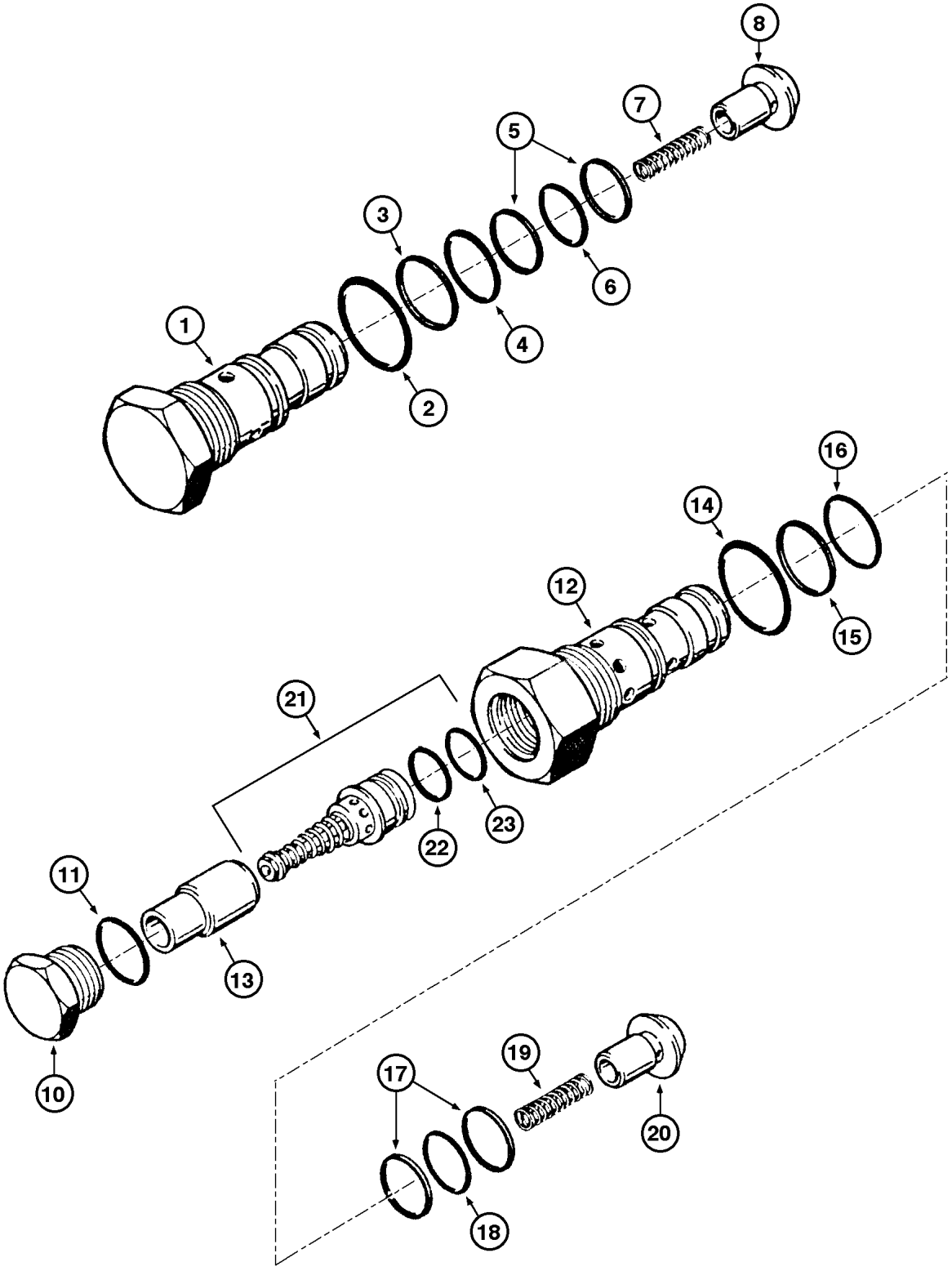
8
7
5
3
6
4
1
2
16
14
12
15
21
23
22
11
13
10
19
17
20
18

ITEM REF.	PEÇA Nº PART Nº PIEZA Nº PIÈCE Nº	QDE. QTY. CANT. QTE.	DESCRIÇÃO (Português)	DESCRIPTION (English)	DESCRIPCION (Español)	DESCRIPTION (Français)
	D146628	1	VALVULA - Conj.	VALVE - Assy.	VALVULA - Conj.	VALVE - Ens.
1	L32632	1	TAMPA	COVER	TAPA	COUVERCLE
2	A30843	1	ANEL O	O RING	ANILLO O	JOINT TORIQUE
3	A41346	1	ANEL-encosto	RING-back up	ANILLO-apoyo	BAGUE d'appui
4	F62114	1	ANEL O	O RING	ANILLO O	JOINT TORIQUE
5	G32626	2	ANEL-encosto	RING-back up	ANILLO-apoyo	BAGUE d'appui
6	A7982	1	ANEL O	O RING	ANILLO O	JOINT TORIQUE
7	D48818	1	MOLA	SPRING	RESORTE	RESSORT
8	L32622	1	VÁLVULA	VALVE	VÁLVULA	VALVE
			VÁLVULA DE REGENERAÇÃO	REGENERATION CHECK VALVE	VALVULA DE REGENERACIÓN	CLAPET DE REGENERATION
	S300837	1	VALVULA - Conj.	VALVE - Assy.	VALVULA - Conj.	VALVE - Ens.
10	S300866	1	BUJÃO	PLUG	TAPÓN	BOUCHON
11	218-5006	1	ANEL O	O RING	ANILLO O	JOINT TORIQUE
12	S300867	1	VÁLVULA	VALVE	VÁLVULA	VALVE
13	S300868	1	RETENTOR	RETAINER	RETENETOR	RETENTEUR
14	A30845	1	ANEL O	O RING	ANILLO O	JOINT TORIQUE
15	A41346	1	ANEL-encosto	RING-back up	ANILLO-apoyo	BAGUE d'appui
16	F62114	1	ANEL O	O RING	ANILLO O	JOINT TORIQUE
17	G32626	2	ANEL-encosto	RING-back up	ANILLO-apoyo	BAGUE d'appui
18	A7982	1	ANEL O	O RING	ANILLO O	JOINT TORIQUE
19	S96675	1	MOLA	SPRING	RESORTE	RESSORT
20	L32622	1	VÁLVULA	VALVE	VÁLVULA	VALVE
21	S301653	1	VÁLVULA - Conj.	VALVE - Assy.	VALVULA - Conj.	VALVE - Ens.
22	D37070	1	ANEL	RING	ANILLO	BAGUE
23	A18414	1	ANEL O	O RING	ANILLO O	JOINT TORIQUE

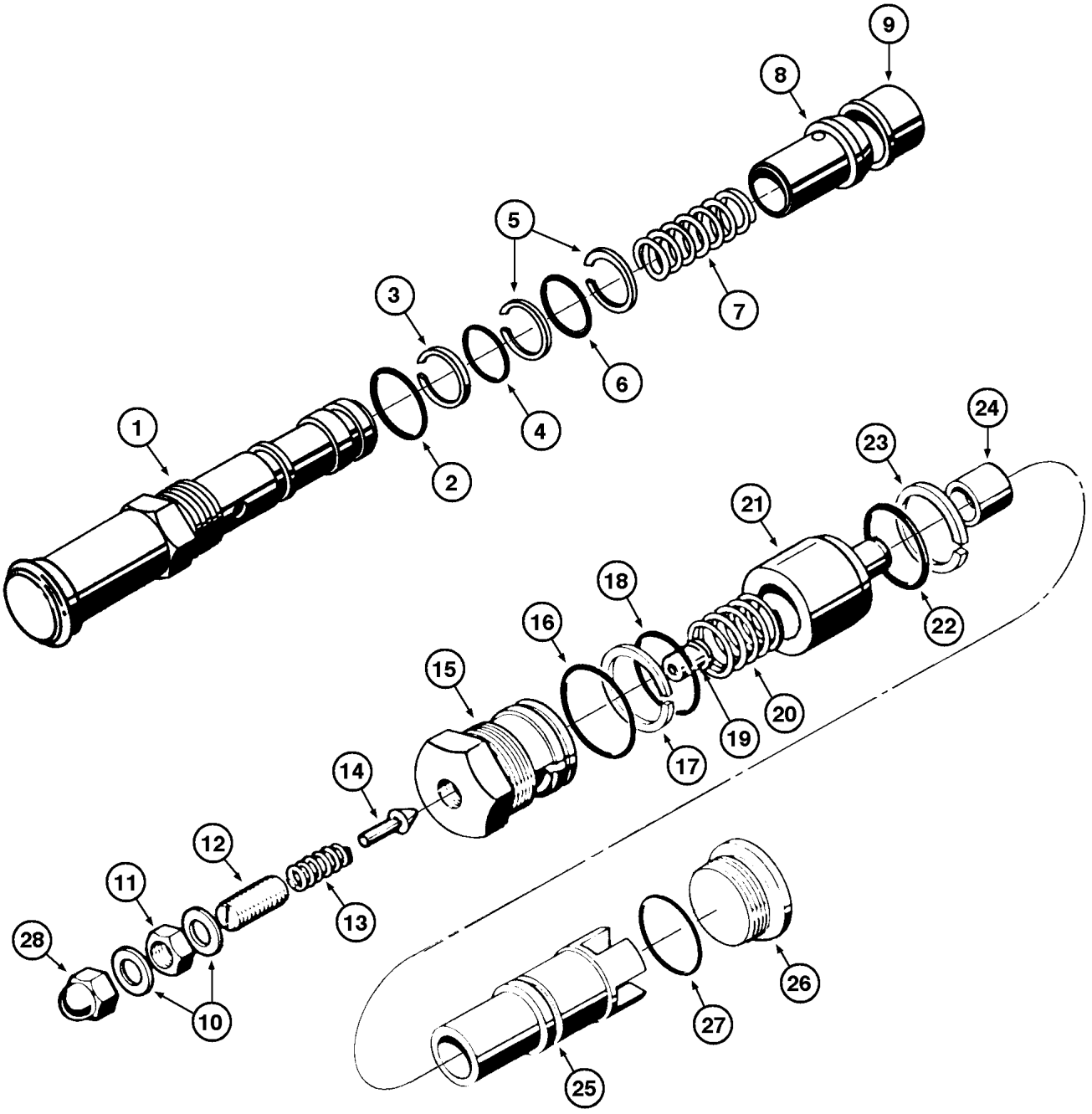
1
2
3
4
5
6
7
8
9
10
11
12
13
14
15
16
17
18
19
20
21
22
23
24
25
26
27
28

ITEM REF.	PEÇA Nº PART Nº PIEZA Nº PIÈCE Nº	QDE. QTY. CANT. QTE.	DESCRIÇÃO (Português)	DESCRIPTION (English)	DESCRIPCION (Español)	DESCRIPTION (Français)
	L35386	1	VÁLVULA (1650 PSI)	VALVE (1650 PSI)	VÁLVULA (1650 PSI)	VALVE (1650 PSI)
	L35319	1	VÁLVULA (2750 PSI)	VALVE (2750 PSI)	VÁLVULA (2750 PSI)	VALVE (2750 PSI)
1	NSS	1	VÁLVULA - Conj.	VALVE - Assy.	VALVULA - Conj.	VALVE - Ens.
2	A30843	1	ANEL O	O RING	ANILLO O	JOINT TORIQUE
3	A41346	1	ANEL-encosto	RING-back up	ANILLO-apoyo	BAGUE d´appui
4	F62114	1	ANEL O	O RING	ANILLO O	JOINT TORIQUE
5	G32626	2	ANEL-encosto	RING-back up	ANILLO-apoyo	BAGUE d´appui
6	A7982	1	ANEL O	O RING	ANILLO O	JOINT TORIQUE
7	D48818	1	MOLA	SPRING	RESORTE	RESSORT
8	L32622	1	PISTÃO	PISTON	PISTÓN	PISTON
9	L35334	1	LUVA	SLEEVE	MANGUITO	MANCHON
	L32614	1	VALVULA - Conj.	VALVE - Assy.	VALVULA - Conj.	VALVE - Ens.
	S300834	1	VALVULA - Conj.	VALVE - Assy.	VALVULA - Conj.	VALVE - Ens.
10	N6006	2	ARRUELA (Nota 1)	WASHER (Note 1)	ARANDELA (Nota 1)	RONDELLE (Note 1)
10	D26270	2	ARRUELA (Nota 2)	WASHER (Note 2)	ARANDELA (Nota 2)	RONDELLE (Note 2)
11	25-155	1	PORCA	NUT	TUERCA	ECROU
12	176-298	1	PARAFUSO	BOLT	TORNILLO	VIS
13	D26268	1	MOLA	SPRING	RESORTE	RESSORT
14	D26267	1	ÊMBOLO	PISTON	EMBOLO	PISTON
15	L32615	1	TAMPA (Nota 1)	CAP (Note 1)	TAPA (Nota 1)	COUVERCLE (Note 1)
15	S300838	1	TAMPA (Nota 2)	CAP (Note 2)	TAPA (Nota 2)	COUVERCLE (Note 2)
16	218-5009	1	ANEL O	O RING	ANILLO O	JOINT TORIQUE
17	L32619	1	ANEL-encosto	RING-back up	ANILLO-apoyo	BAGUE d'appui
18	A30843	1	VEDADOR	SEAL	SELLO	JOINT
19	D26266	1	SEDE-êmbolo	SEAT-plunger	ASIENTO-embolo	SIEGE-du piston
20	L32617	1	MOLA	SPRING	RESORTE	RESSORT
21	L32620	1	VÁLVULA	VALVE	VÁLVULA	VALVE
22	A30843	1	ANEL O	O RING	ANILLO O	JOINT TORIQUE
23	L32619	1	ANEL-encosto	RING-back up	ANILLO-apoyo	BAGUE d'appui
24	L32616	1	SEDE	SEAT	ASIENTO	SIEGE
25	L32618	1	LUVA	SLEEVE	MANGUITO	MANCHON
26	218-5213	1	BUJÃO	PLUG	TAPÓN	BOUCHON
27	218-5009	1	ANEL O	O RING	ANILLO O	JOINT TORIQUE
28	129-514	1	PORCA (Nota 1)	NUT (Note 1)	TUERCA (Nota 1)	ECROU (Note 1)
28	S300839	1	LUVA (Nota 2)	SLEEVE (Note 2)	MANGUITO (Nota 2)	MANCHON (Nota 2)
	E68771	1	JOGO DE REPARO (Nota)	REPAIR KIT (Note)	JUEGO REPARO (Nota)	JEU RECHANGE (Note)

NOTA: Inclui / Incluye 10,16,17,22,23
NOTE: Includes / Comprend 10,16,17,22,23

NOTA 1: Usado com L32614 / Used with L32614
NOTE 1: Utilizado con L32614 / Utilisé avec L32614

NOTA 2: Usado com S300834 / Used with S300834
NOTE 2: Utilizado con S300834 / Utilisé avec S300834

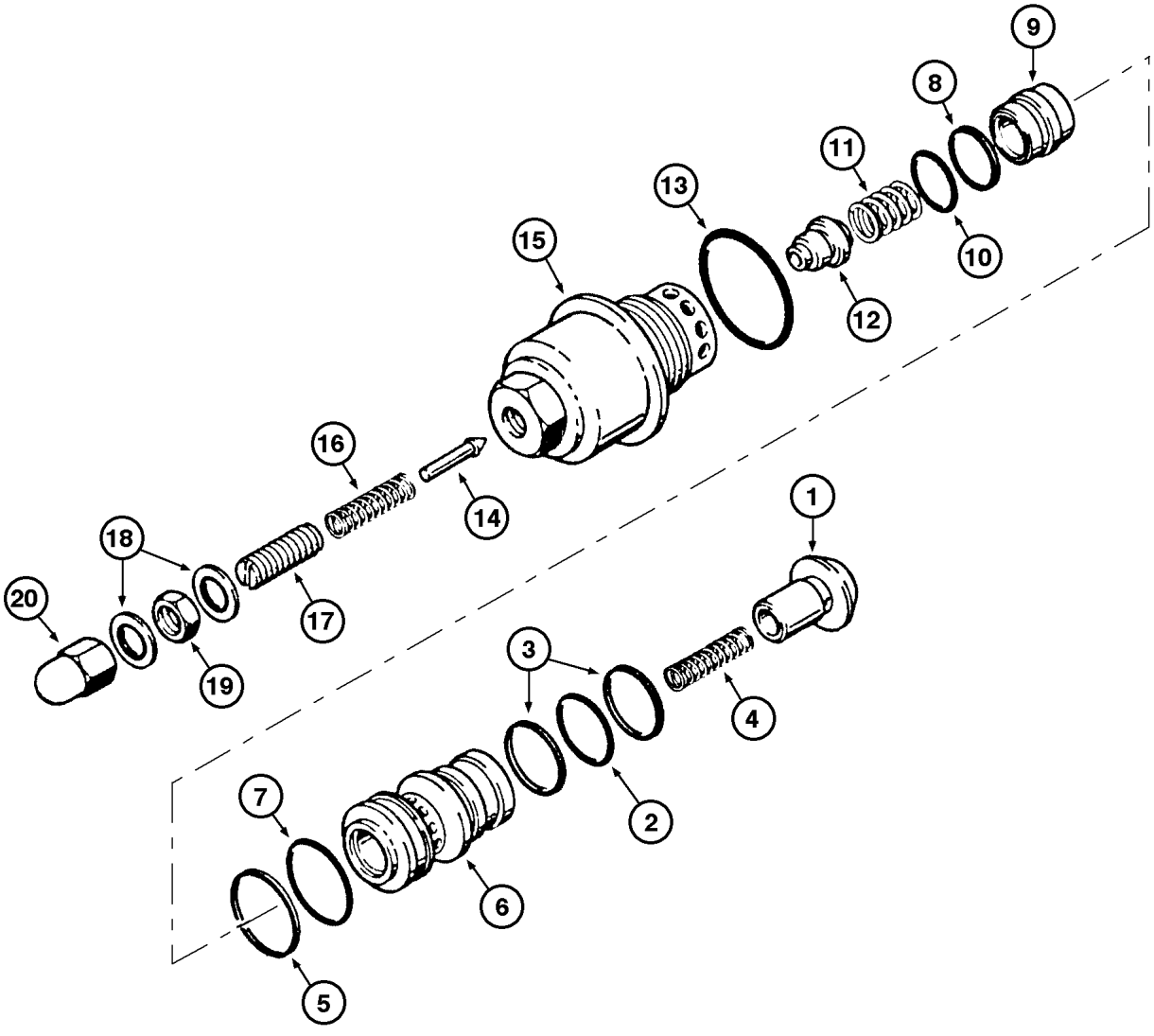
9
8
11
13
15
10
12
16
14
1
18
20
17
19
3
4
7
2
6
5

ITEM REF.	PEÇA Nº PART Nº PIEZA Nº PIÈCE Nº	QDE. QTY. CANT. QTE.	DESCRIÇÃO (Português)	DESCRIPTION (English)	DESCRIPCION (Español)	DESCRIPTION (Français)
	D146629	2	VALVULA - Conj.	VALVE - Assy.	VALVULA - Conj.	VALVE - Ens.
1	L32622	1	VÁLVULA	VALVE	VÁLVULA	VALVE
2	G32626	2	ANEL-encosto	RING-back up	ANILLO-apoyo	BAGUE d'appui
3	A7982	1	ANEL O	O RING	ANILLO O	JOINT TORIQUE
4	D48818	1	MOLA	SPRING	RESORTE	RESSORT
5	A41346	1	ANEL-encosto	RING-back up	ANILLO-apoyo	BAGUE d'appui
6	D147002	1	SEDE	SEAT	ASIENTO	SIEGE
7	F62114	1	ANEL O	O RING	ANILLO O	JOINT TORIQUE
8	L30443	1	ANEL	RING	ANILLO	BAGUE
9	D147001	1	VÁLVULA	VALVE	VÁLVULA	VALVE
10	L30444	1	ANEL O	O RING	ANILLO O	JOINT TORIQUE
11	D147003	1	MOLA	SPRING	RESORTE	RESSORT
12	D147000	1	SEDE	SEAT	ASIENTO	SIEGE
13	A7464	1	ANEL O	O RING	ANILLO O	JOINT TORIQUE
14	D26267	1	ÊMBOLO	PISTON	EMBOLO	PISTON
15	D146999	1	TAMPA	COVER	TAPA	COUVERCLE
16	D26268	1	MOLA	SPRING	RESORTE	RESSORT
17	176-299	1	PARAFUSO	BOLT	TORNILLO	VIS
18	D26270	2	VEDADOR	SEAL	SELLO	JOINT
19	425-155	1	PORCA	NUT	TUERCA	ECROU
20	129-514	1	PORCA	NUT	TUERCA	ECROU

ÍNDICE

Descrição	Página
ESTRUTURA DE LEVANTAMENTO DA CARREGADEIRA E COMPONENTES	9-2
ESTRUTURA DE LEVANTAMENTO DA CARREGADEIRA E COMPONENTES	9-4
CAÇAMBAS DA CARREGADEIRA	9-6
CAÇAMBAS DA CARREGADEIRA 4 EM 1	9-8
CAÇAMBAS DA CARREGADEIRA 4 EM 1	9-10
CILINDROS DAS MADÍBULAS - CAÇAMBA 4 EM 1	9-12
CHASSI TRASEIRO, BALANCIM E CONTRAPESO	9-14
GRADE E MÁSCARA	9-16
CAPUZ DO MOTOR	9-18
PARALAMAS	9-20
CHASSI DIANTEIRO	9-22
COMPARTIMENTO DO OPERADOR	9-24
PROTEÇÃO CONTRA CAPOTAMENTO - ROPS	9-26
ROPS - CONJUNTO COM VIDROS (STANDARD)	9-28
CABINA COMPLETA - FIXAÇÃO (OPCIONAL)	9-30
CABINE COMPLETA - COM AR FORÇADO - OPCIONAL	9-32
CABINE COMPLETA - COM AR FORÇADO - OPCIONAL	9-34
CONJUNTO DO AR FORÇADO	9-36
LIMPADOR PÁRA-BRISA - CONJUNTO	9-38
BANCO DO OPERADOR - CONJUNTO	9-40
BANCO DO OPERADOR - CONJUNTO	9-42
BANCO DO OPERADOR - CONJUNTO	9-44
DECALQUES	9-46
DECALQUES	9-48
DECALQUES	9-50
DECALQUES	9-52
DECALQUES	9-54

TABLE OF CONTENTS

Description	Page
LOADER LIFT FRAME AND RELATED PARTS	9-2
LOADER LIFT FRAME AND RELATED PARTS	9-4
LOADER BUCKETS	9-6
LOADER 4 IN 1 BUCKETS	9-8
LOADER 4 IN 1 BUCKETS	9-10
CLAM CYLINDERS - 4 IN 1 BUCKETS	9-12
REAR FRAME, TRUNNION AND COUNTERWEIGHT	9-14
GRILLE AND SHROULD	9-16
HOOD	9-18
FENDERS	9-20
FRONT FRAME	9-22
OPERATOR'S COMPARTMENT	9-24
ROPS CANOPY	9-26
ROPS - ASSEMBLY WITH WINDOWS (STANDARD)	9-28
CAB COMPLETE - MOUNTING (OPTIONAL)	9-30
CAB COMPLETE - WITH FORCED AIR (OPTIONAL)	9-32
CAB COMPLETE - WITH FORCED AIR (OPTIONAL)	9-34
FORCED AIR ASSEMBLY	9-36
WINDSHIELD WIPER - ASSEMBLY	9-38
OPERATOR'S SEAT - ASSEMBLY	9-40
OPERATOR'S SEAT - ASSEMBLY	9-42
OPERATOR'S SEAT - ASSEMBLY	9-44
DECALS	9-46
DECALS	9-48
DECALS	9-50
DECALS	9-52
DECALS	9-54

ÍNDICE

Descripción	Página
ESTRUTURA DE ELEVACIÓN DE LA CARGADORA Y COMPONENTES	9-2
ESTRUTURA DE ELEVACIÓN DE LA CARGADORA Y COMPONENTES	9-4
CUCHARAS DE LA CARGADORA	9-6
CUCHARAS DE LA CARGADORA 4 EN 1	9-8
CUCHARAS DE LA CARGADORA 4 EN 1	9-10
GATOS DE LA ALMEJA - CUCHARA 4 EN 1	9-12
BASTIDOR TRASERO, BALANCIM Y CONTRAPESO	9-14
PARILLA Y CUBIERTA	9-16
CAPOT DEL MOTOR	9-18
GUARDABARROS	9-20
BASTIDOR DELANTERO	9-22
COMPARTIMENTO DEL OPERADOR	9-24
PROTECCIÓN CONTRA VUELCO - ROPS	9-26
ROPS - CONJUNTO CON VIDRIOS (STANDARD)	9-28
CABINA COMPLETA - SUJECIÓN (OPCIONAL)	9-30
CABINA COMPLETA - CON AIRE FORZADO (OPCIONAL)	9-32
CABINA COMPLETA - CON AIRE FORZADO (OPCIONAL)	9-34
CONJUNTO DEL AIRE FORZADO	9-36
LIMPIADOR DEL PARABRISA - CONJUNTO	9-38
ASIENTO DEL OPERADOR - CONJUNTO	9-40
ASIENTO DEL OPERADOR - CONJUNTO	9-42
ASIENTO DEL OPERADOR - CONJUNTO	9-44
CALCOMANIAS	9-46
CALCOMANIAS	9-48
CALCOMANIAS	9-50
CALCOMANIAS	9-52
CALCOMANIAS	9-54

INDEX

Description	Page
STRUCTURE DE LEVAGE DU CHARGEUR ET COMPOSANTS	9-2
STRUCTURE DE LEVAGE DU CHARGEUR ET COMPOSANTS	9-4
GODETS DU CHARGEUR	9-6
GODETS DU CHARGEUR 4 EN 1	9-8
GODETS DU CHARGEUR 4 EN 1	9-10
VÉRINS DU MANDIBULE - GODET 4 EN 1	9-12
CHASSIS ARRIÈRE, BALANCIER ET CONTREPOIDS	9-14
GRILLE ET COUVERCLE	9-16
CAPOT DU MOTEUR	9-18
PARES-BOUE	9-20
CHASSIS AVANT	9-22
COMPARTMENT DE L'OPERATEUR	9-24
ARMATURE DE SÉCURITÉ - ROPS	9-26
ROPS - ENSEMBLE AVEC VITRES (STANDARD)	9-28
CABINE COMPLETE - MONTAGE	9-30
CABINE COMPLETE - AVEC AIRE FOURCHÉ (OPTIONNEL)	9-32
CABINE COMPLETE - AVEC AIRE FOURCHÉ (OPTIONNEL)	9-34
AIRE FOURCHÉ ENSEMBLE	9-36
ESSUI-GLACE DU PARE-BRISE - ENSEMBLE	9-38
SIÈGE DE L'OPERATEUR - ENSEMBLE	9-40
SIÈGE DE L'OPERATEUR - ENSEMBLE	9-42
SIÈGE DE L'OPERATEUR - ENSEMBLE	9-44
DECALCOMANIAS	9-46
DECALCOMANIAS	9-48
DECALCOMANIAS	9-50
DECALCOMANIAS	9-52
DECALCOMANIAS	9-54

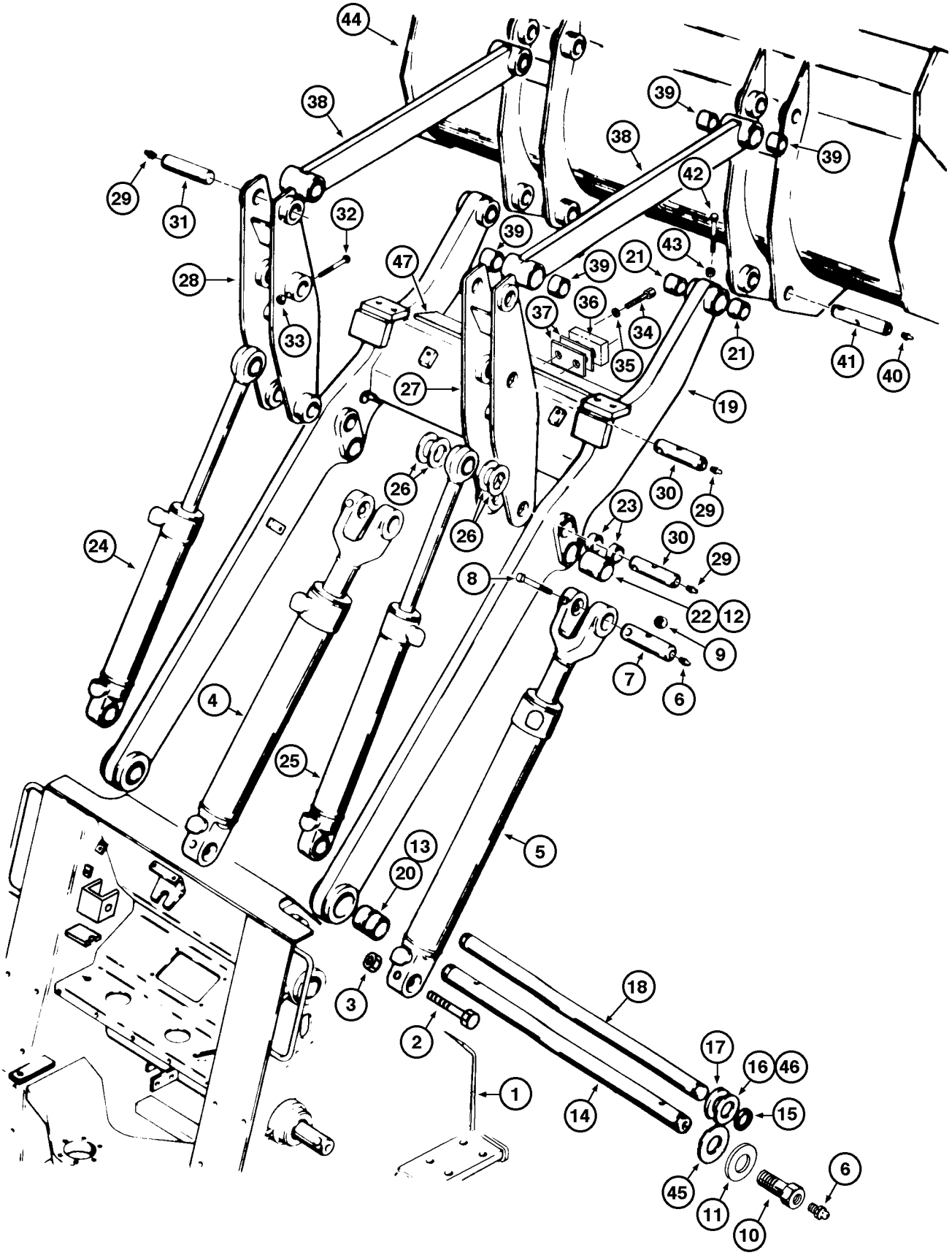
44
38
39
38
39
42
29
31
32
39
43
28
47
39
21
39
36
37
34
33
35
21
41
40
27
19
26
30
29
26
23
24
30
29
8
22
12
9
7
6
4
25
5
13
20
3
18
2
17
16
46
1
14
15
45
11
10
6

ITEM REF.	PEÇA Nº PART Nº PIEZA Nº PIÈCE Nº	QDE. QTY. CANT. QTE.	DESCRIÇÃO (Português)	DESCRIPTION (English)	DESCRIPCION (Español)	DESCRIPTION (Français)
1	REF.	1	CHASSI - Diant. (P.9-22)	FRAME-Front (P. 9-22)	BASTIDOR-Del. (P. 9-22)	CHASSIS-Ant. (P. 9-22)
2	426-1088	2	PARAFUSO	BOLT	TORNILLO	VIS
3	231-14410	2	PORCA	NUT	TUERCA	ECROU
4	REF.	1	CILINDRO - Conj.-L.E. (P.8-16)	CYLINDER - Assy.-L.H. (P.8-16)	GATO - Conj.-Izq. (P.8-16)	VERIN - Ens.-Gauche (P.8-16)
5	REF.	1	CILINDRO - Conj.-L.D. (P.8-16)	CYLINDER - Assy.-R.H. (P.8-16)	GATO - Conj.-Der. (P.8-16)	VERIN - Ens.-Droit (P.8-16)
6	219-1	3	GRAXEIRA	FITTING grease	ENGRASADOR	GRAISSEUR
7	E159036	2	PINO	PIN	PASADOR	AXE
8	426-1088	2	PARAFUSO	BOLT	TORNILLO	VIS
9	231-14410	2	PORCA	NUT	TUERCA	ECROU
10	E96391	2	PARAFUSO	BOLT	TORNILLO	VIS
11	E96437	2	ARRUELA	WASHER	ARANDELA	RONDELLE
12	D95146	4	RASPADOR	WIPER	RASPADOR	RACLEUR
13	D95148	4	RASPADOR	WIPER	RASPADOR	RACLEUR
14	E96436	1	EIXO	SHAFT	EJE	ARBRE
15	L16015	2	ANEL	RING	ANILLO	BAGUE
16	L47700		ARRUELA (UQN) 7.92mm (.312)	WASHER (UAR) 7.92mm (.312)	ARANDELA (UCN) 7.92mm (.312)	RONDELLE (SB) 7.92mm (.312)
17	L47701		ARRUELA (UQN) 9.52mm (.375)	WASHER (UAR) 9.52mm (.375)	ARANDELA (UCN) 9.52mm (.375)	RONDELLE (SB) 9.52mm (.375)
18	L47565	1	EIXO	SHAFT	EJE	ARBRE
	E158754	1	ARMAÇÃO - Conj.	FRAME - Assy.	ESTRUCTURA - Conj.	STRUCTURE - Ens.
19	NSS	1	ARMAÇÃO	FRAME	ESTRUCTURA	STRUCTURE
20	E158734	2	BUCHA	BUSHING	BUJE	DOUILLE
21	L72998	8	BUCHA	BUSHING	BUJE	DOUILLE
22	L105214	2	BUCHA	BUSHING	BUJE	DOUILLE
23	D95144	16	RASPADOR	WIPER	RASPADOR	RACLEUR
24	REF.	1	CILINDRO - Conj.-L.E. (P.8-18)	CYLINDER - Assy.-L.H. (P.8-18)	GATO - Conj.-Izq. (P.8-18)	VERIN - Ens.-Gauche (P.8-18)
25	REF.	1	CILINDRO - Conj.-L.D. (P.8-18)	CYLINDER - Assy.-R.H. (P.8-18)	GATO - Conj.-Der. (P.8-18)	VERIN - Ens.-Droit (P.8-18)
26	L45013		ARRUELA (UQN) 1.892mm (0.0745)	WASHER (UAR) 1.892mm (0.0745)	ARANDELA (UCN) 1.892mm (0.0745)	RONDELLE (SB) 1.892mm (0.0745)
26	L47423		CALÇO (UQN) 3.175mm (0.125)	SHIM (UAR) 3.175mm (0.125)	CALZO (UCN) 3.175mm (0.125)	CALE (SB) 3.175mm (0.125)
26	L47424		CALÇO (UQN) 4.762mm (0.187)	SHIM (UAR) 4.762mm (0.187)	CALZO (UCN) 4.762mm (0.187)	CALE (SB) 4.762mm (0.187)
27	L53725	1	ARTICULAÇÃO LD	BELLCRANK RH	ARTICULACIÓN-Der.	ARTICULATION-Droit
28	L53726	1	ARTICULAÇÃO LE	BELLCRANK LH	ARTICULACIÓN-Izq.	ARTICULATION-Gauche
29	219-1	6	GRAXEIRA	FITTING grease	ENGRASADOR	GRAISSEUR
30	E159038	4	PINO	PIN	PASADOR	AXE
31	E159035	2	PINO	PIN	PASADOR	AXE
32	426-876	6	PARAFUSO	BOLT	TORNILLO	VIS
33	231-1448	6	PORCA	NUT	TUERCA	ECROU

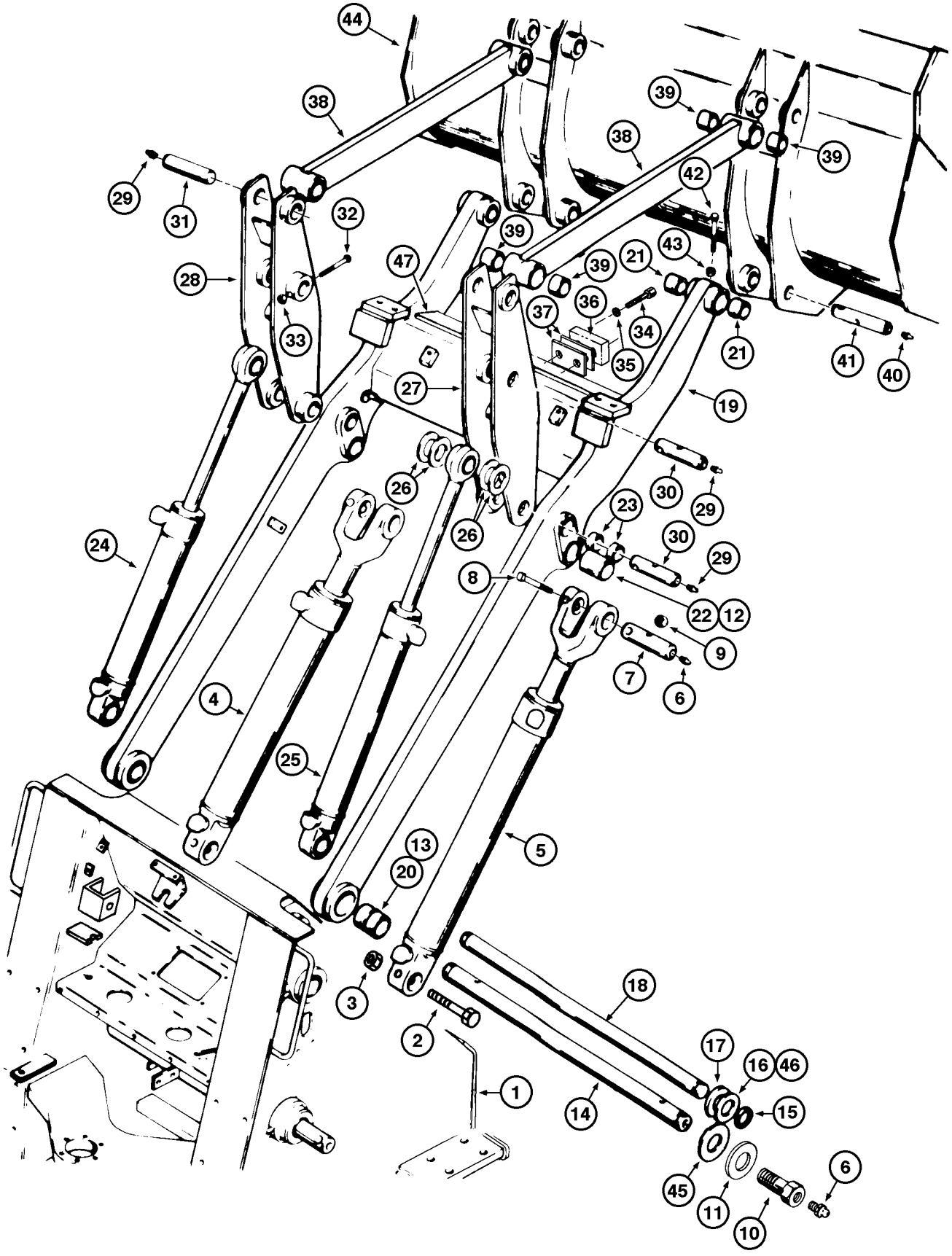
44
38
39
38
39
29
31
32
42
39
28
47
39
43
21
39
36
37
34
21
33
35
41
40
27
19
30
29
26
23
26
30
24
29
8
22
12
9
7
6
4
25
5
13
20
3
18
2
17
16
46
1
14
15
45
11
10
6

ITEM REF.	PEÇA Nº PART Nº PIEZA Nº PIÈCE Nº	QDE. QTY. CANT. QTE.	DESCRIÇÃO (Português)	DESCRIPTION (English)	DESCRIPCION (Español)	DESCRIPTION (Français)
34	61-824	4	PARAFUSO	BOLT	TORNILLO	VIS
35	492-11050	4	ARRUELA-pressão	WASHER-lock	ARANDELA-cierre	RONDELLE W
36	L41558	2	BLOCO	BLOCK	BLOQUE	BLOC
37	L14452		ESPAÇADOR (UQN)	SHIM (UAR)	ESPACIADOR (UCN)	ENTRETOISE (SB)
38	E158771	2	BRAÇO	ARM	BRAZO	BRAS
39	L72998	4	BUCHA	BUSHING	BUJE	DOUILLE
40	219-1	4	GRAXEIRA	FITTING grease	ENGRASADOR	GRAISSEUR
41	E159037	4	PINO	PIN	PASADOR	AXE
42	426-1072	4	PARAFUSO	BOLT	TORNILLO	VIS
43	231-14410	4	PORCA	NUT	TUERCA	ECROU
44	REF.	1	CAÇAMBA (P.9-6/10)	BUCKET (P.9-6/10)	CUCHARA (P.9-6/10)	GODET (P.9-6/10)
45	146651A1		ARRUELA (UQN)	WASHER (UAR)	ARANDELA (UCN)	RONDELLE (SB)
46	L103855		ARRUELA (UQN)	WASHER (UAR)	ARANDELA (UCN)	RONDELLE (SB)
	E95176	1	JOGO DE REPARO	REPAIR KIT	JUEGO DE REPARO	JEU DE RECHANGE
47	E95175	1	REFORÇO	REINFORCEMENT	REFUERZO	REINFORT
48	146651A1	2	ARRUELA	WASHER	ARANDELA	RONDELLE

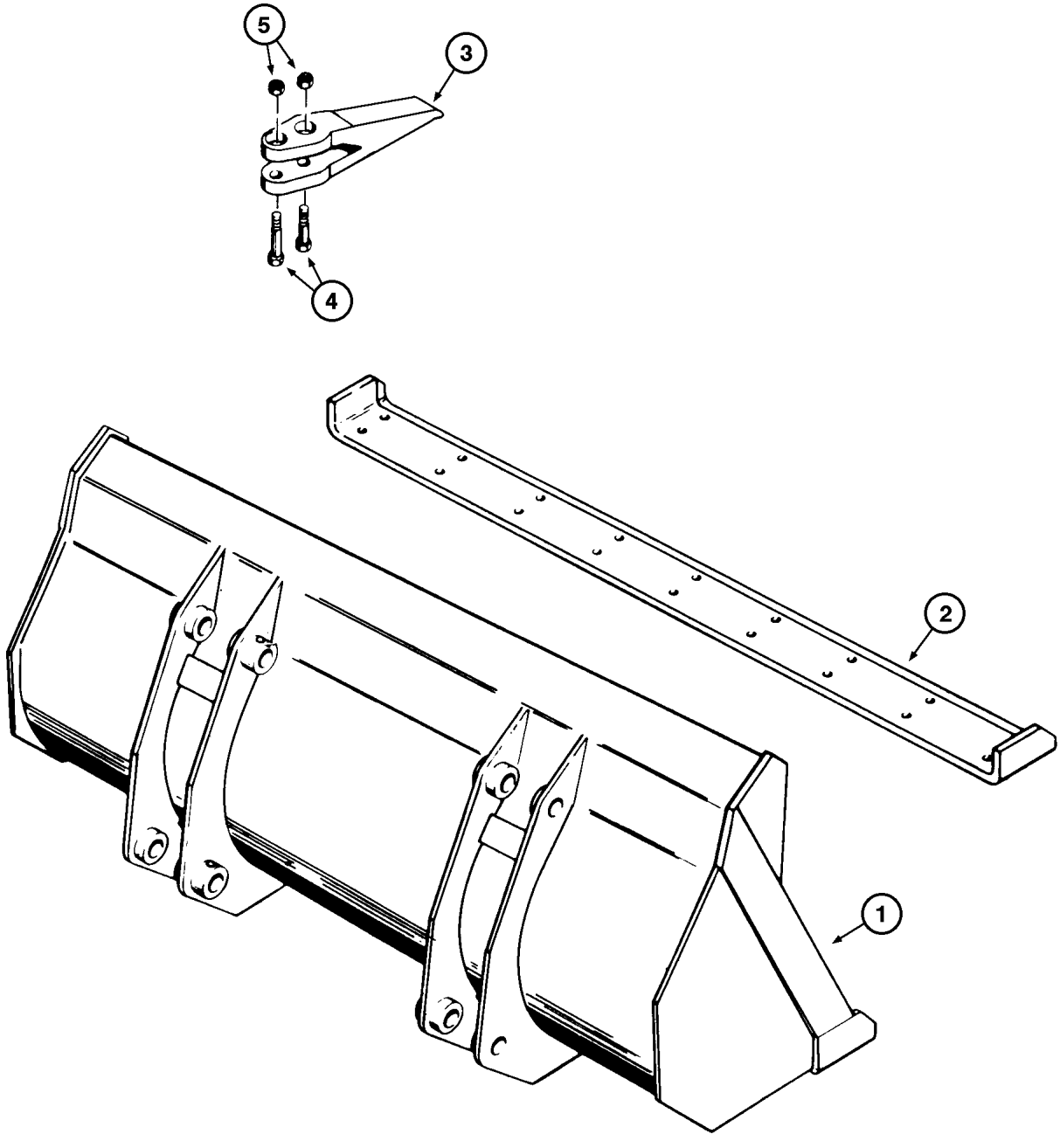
5
3
4
2
1

ITEM REF.	PEÇA Nº PART Nº PIEZA Nº PIÈCE Nº	QDE. QTY. CANT. QTE.	DESCRIÇÃO (Português)	DESCRIPTION (English)	DESCRIPCION (Español)	DESCRIPTION (Français)
	E157969	1	CAÇAMBA - Conj. (1.53 m3 - 2 cu.yd)	BUCKET - Assy. (1.53 m3 - 2 cu.yd)	CUCHARA - Conj. (1.53 m3 - 2 cu.yd)	GODET - Ens. (1.53 m3 - 2 cu.yd)
1	NSS	1	CAÇAMBA	BUCKET	CUCHARA	GODET
2	E157649	1	LÂMINA	CUTTING EDGE	BORDE CORTANTE	LAME
	E157971	1	CAÇAMBA - Conj. (1.72 m3 - 2-1/4 cu.yd)	BUCKET - Assy. (1.72 m3 - 2-1/4 cu.yd)	CUCHARA - Conj. (1.72 m3 - 2-1/4 cu.yd)	GODET - Ens. (1.72 m3 - 2-1/4 cu.yd)
1	NSS	1	CAÇAMBA	BUCKET	CUCHARA	GODET
2	E157649	1	LÂMINA	CUTTING EDGE	BORDE CORTANTE	LAME
	E157972	1	CAÇAMBA - Conj. (1.9 m3 - 2-1/2 cu.yd)	BUCKET - Assy. (1.9 m3 - 2-1/2 cu.yd)	CUCHARA - Conj. (1.9 m3 - 2-1/2 cu.yd)	GODET - Ens. (1.9 m3 - 2-1/2 cu.yd)
1	NSS	1	CAÇAMBA	BUCKET	CUCHARA	GODET
2	E157649	1	LÂMINA	CUTTING EDGE	BORDE CORTANTE	LAME
			DENTES DA CAÇAMBA	BUCKET TEETH	DIENTES DE LA CUCHARA	DENTS DE GODET
3	E157559	9	DENTE - Conj.	Tooth - Assy.	DIENTE - Conj.	DENT - Ens.
4	E158385	18	PARAFUSO	BOLT	TORNILLO	VIS
5	E157656	18	PORCA	NUT	TUERCA	ECROU

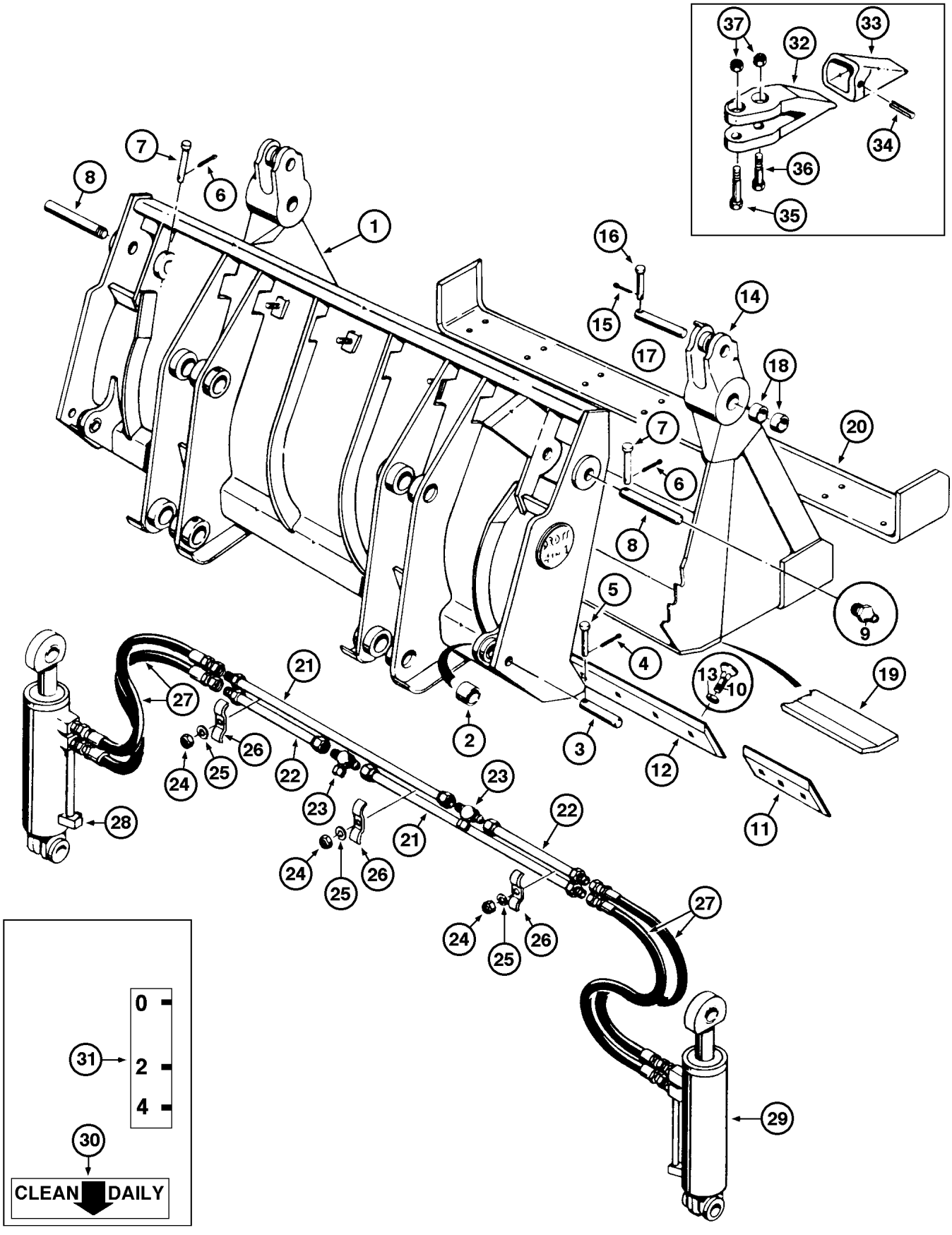
37
33
32
34
36
35
7
8
6
1
16
15
14
17
18
20
7
6
8
5
9
4
13
10
19
2
3
12
11
21
27
26
24
25
22
23
28
23
22
21
24
25
26
27
24
25
26
29
0
31
2
4
30
CLEAN
DAILY

ITEM REF.	PEÇA Nº PART Nº PIEZA Nº PIÈCE Nº	QDE. QTY. CANT. QTE.	DESCRIÇÃO (Português)	DESCRIPTION (English)	DESCRIPCION (Español)	DESCRIPTION (Français)
	L50824	1	CAÇAMBA - Conj. (1.34m3-1.75cu.yd)	BUCKET - Assy. (1.34m3-1.75cu.yd)	CUCHARA - Conj. (1.34m3-1.75cu.yd)	GODET - Ens. (1.34m3-1.75cu.yd)
	S602027	1	CAÇAMBA - Conj. (1.15m3-1.5cu.yd)	BUCKET-Assy (1.15m3-1.5cu.yd)	CUCHARA - Conj. (1.15m3-1.5cu.yd)	GODET - Ens. (1.15m3-1.5cu.yd)
	S602031	1	LÂMINA - Conj.	BLADE - Assy.	HOJA - Conj.	LAME - Ens.
1	NSS	1	LÂMINA	CUTTING EDGE	HOJA	LAME COUPANTE
2	S23796	2	BUCHA	BUSHING	BUJE	DOUILLE
3	S46134	2	PINO	PIN	PASADOR	AXE
4	132-48	2	CONTRA-PINO	COTTER PIN	PASADOR Hendido	GOUPILLE V
5	S10815	2	PINO	PIN	PASADOR	AXE
6	132-48	2	CONTRA-PINO	COTTER PIN	PASADOR Hendido	GOUPILLE V
7	S10786	2	PINO	PIN	PASADOR	AXE
8	S29582	2	PINO	PIN	PASADOR	AXE
9	219-1	1	GRAXEIRA	FITTING-Grease	ENGRASADOR	GRAISSEUR
10	19-1232	18	PARAFUSO	SCREW	TORNILLO	VIS
11	S46223	2	LÂMINA - Lateral	CUTTING EDGE - Side	HOJA - Lateral	LAME COUPANTE - Côté
12	A17654	1	LÂMINA - Central	CUTTING EDGE - Center	HOJA - Central	LAME COUPANTE - Centre
13	425-1012	18	PORCA	NUT	TUERCA	CROU
	N6744	1	MANDÍBULA - Conj.	CLAM - Assy.	ALMEJA - Conj.	MANDIBULE - Ens.
14	NSS	1	MANDÍBULA	CLAM	ALMEJA	MANDIBULE
15	132-48	2	CONTRA PINO	COTTER PIN	PASADOR	GOUPILLE
16	141-332	2	PINO	PIN	PASADOR	AXE
17	S18633	2	PINO	PIN	PASADOR	AXE
18	A18662	4	BUCHA	BUSHING	BUJE	DOUILLE
19	S60047	1	PLACA	PLATE	PLACA	PLAQUE
20	A17657	1	LÂMINA - Dianteira	CUTTING EDGE - Front	HOJA - Delantera	LAME COUPANTE - Avant
21	S218812	2	TUBO-longo	TUBE-long	TUBO-largo	TUBE-lonh
22	A18675	2	TUBO-curto	TUBE-short	TUBO-corto	TUBE-court
23	218-842	2	CONEXÃO T	TEE	CONECTOR T	CONNECTEUR T
24	425-106	3	PORCA	NUT	TUERCA	ECROU
25	92-6	3	ARRUELA-pressão	WASHER-lock	ARANDELA-cierre	RONDELLE W
26	S78067	3	GRAMPO	CLAMP	GRAPA	BRIDE
27	S8577	4	MANGUEIRA	HOSE	MANGUERA	TUYAU
28	REF.	1	CILINDRO - Conj. LE (P.9-12)	CYLINDER - Assy. LH (P.9-12)	GATO - Conj. Izq (P.9-12)	VERIN - Ens. Gauche (P.9-12)
29	REF.	1	CILINDRO - Conj. LD (P.9-12)	CYLINDER - Assy. RH (P.9-12)	GATO - Conj. Der (P.9-12)	VERIN - Ens. Droit (P.9-12)
30	S45226	2	DECALQUE	DECAL	CALCOMANIA	DECALCOMANIE
31	S81109	1	DECALQUE	DECAL	CALCOMANIA	DECALCOMANIE

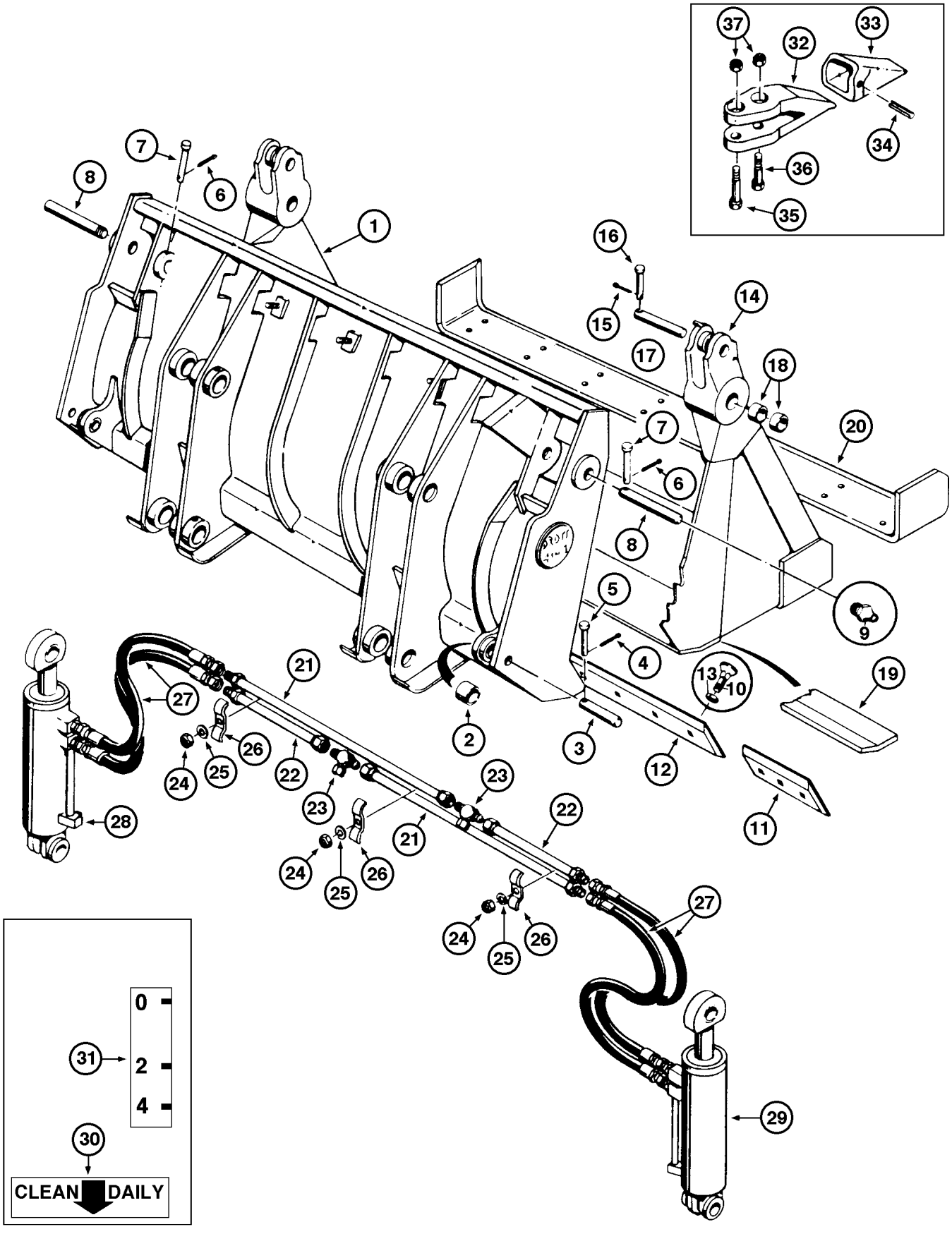
37
33
32
34
36
35
7
8
6
1
16
15
14
17
18
20
7
6
8
5
9
4
13
10
19
2
3
12
11
21
27
26
24
25
22
23
28
23
22
21
24
25
26
27
24
25
26
29
0
31
2
4
30
CLEAN
DAILY

ITEM REF.	PEÇA Nº PART Nº PIEZA Nº PIÈCE Nº	QDE. QTY. CANT. QTE.	DESCRIÇÃO (Português)	DESCRIPTION (English)	DESCRIPCION (Español)	DESCRIPTION (Français)
			DENTES DA CAÇAMBA	BUCKET TEETH	DIENTES DE LA CUCHARA	DENTES DU GODET
	A17665	9	DENTE - Conj.	TOOTH - Assy.	DIENTE - Conj.	Dente - Ens.
32	NSS	1	ADAPTADOR	SHANK	ADAPTADOR	PORTE DENT
33	A17667	1	PONTA	TIP-TOOTH	PUNTA	DENT
34	138-316	1	PINO	PIN	PASADOR	CHEVILLE
35	413-1056	1	PARAFUSO	BOLT	TORNILLO	VIS
36	413-1048	1	PARAFUSO	BOLT	TORNILLO	VIS
37	425-1010	2	PORCA	NUT	TUERCA	ECROU

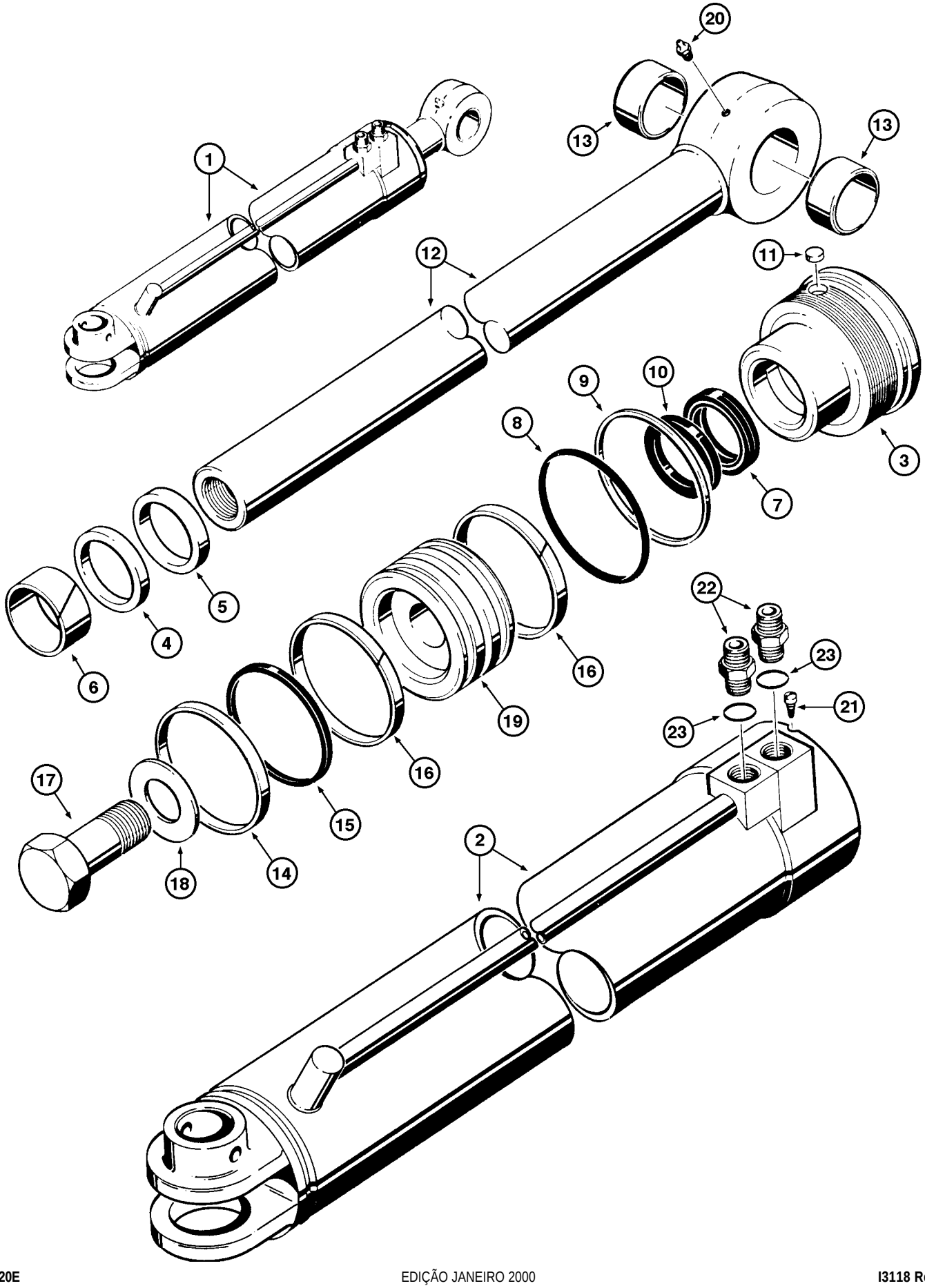
20
13
13
1
12
11
9
10
8
3
7
5
4
6
16
22
23
19
23
21
16
17
15
2
18
14

ITEM REF.	PEÇA Nº PART Nº PIEZA Nº PIÈCE Nº	QDE. QTY. CANT. QTE.	DESCRIÇÃO (Português)	DESCRIPTION (English)	DESCRIPCION (Español)	DESCRIPTION (Français)
1	G101564	1	CILINDRO - Conj. L.D.	CYLINDER - Assy. R.H.	GATO - Conj. Der.	VERIN - Ens. Droit
1	G101565	1	CILINDRO - Conj. L.E.	CYLINDER - Assy. L.H.	GATO - Conj. Izq.	VERIN - Ens. Gauche
2	G31964	1	TUBO - LD	TUBE - RH	TUBO - Der	TUBE - Droit
2	G31965	1	TUBO - LE	TUBE - LH	TUBO -I zq	TUBE - Gauche
	G104407	1	TAMPA - Conj.	GLAND - Assy.	TAPA - Conj.	COUVERCLE - Ens.
3	NSS	1	TAMPA	COVER	TAPA	COUVERCLE
4	NSS	1	ANEL-TRAVA	SNAP RING	ANILLO TRABA	SEGMENT D'ARRET
5	D95144	1	RASPADOR	WIPER	RASPADOR	RACLEUR
6	G101533	1	BUCHA	BUSHING	BUJE	DOUILLE
7	D36971	1	VEDADOR	SEAL	SELLO	JOINT
8	A27507	1	ANEL O	O RING	ANILLO O	JOINT TORIQUE
9	G32176	1	ANEL-encosto	RING-back-up	ANILLO-apoyo	BAGUE-d'appui
10	G107997	1	VEDADOR	SEAL	SELLO	BAGUE
11	G102569	1	BUJÃO	PLUG	TAPÓN	BOUCHON
12	G33626	1	HASTE - Conj.	ROD - Assy.	VASTAGO - Conj.	TIGE - Ens.
13	D33127	1	BUCHA	BUSHING	BUJE	DOUILLE
14	G102285	1	VEDADOR	SEAL	SELLO	JOINT
15	G100440	1	ANEL-encosto	RING-back up	ANILLO-apoyo	BAGUE d'appui
16	G100448	1	ANEL	RING	ANILLO	BAGUE
17	28-2040	1	PARAFUSO	BOLT	TORNILLO	VIS
18	G105980	1	ARRUELA	WASHER	ARANDELA	RONDELLE
19	G100438	1	PISTÃO	PISTON	PISTON	PISTON
20	219-1	1	GRAXEIRA	FITTING grease	ENGRASADOR	GRAISSEUR
21	187-1031	1	PARAFUSO	BOLT	TORNILLO	VIS
22	218-5066	1	CONEXÃO	CONNECTOR	CONECTOR	RACCORD
23	218-5007	1	ANEL O	O RING	ANILLO O	JOINT TORIQUE
	G105545	1	JOGO DE REPARO (Nota)	REPAIR KIT (Note)	JUEGO DE REPARO (Nota)	JEU DE RECHANGE (Note)

NOTA: Inclui / Includes 5,6,7,8,9,10,11,14,15,16
NOTE: Incluye / Comprend 5,6,7,8,9,10,11,14,15,16

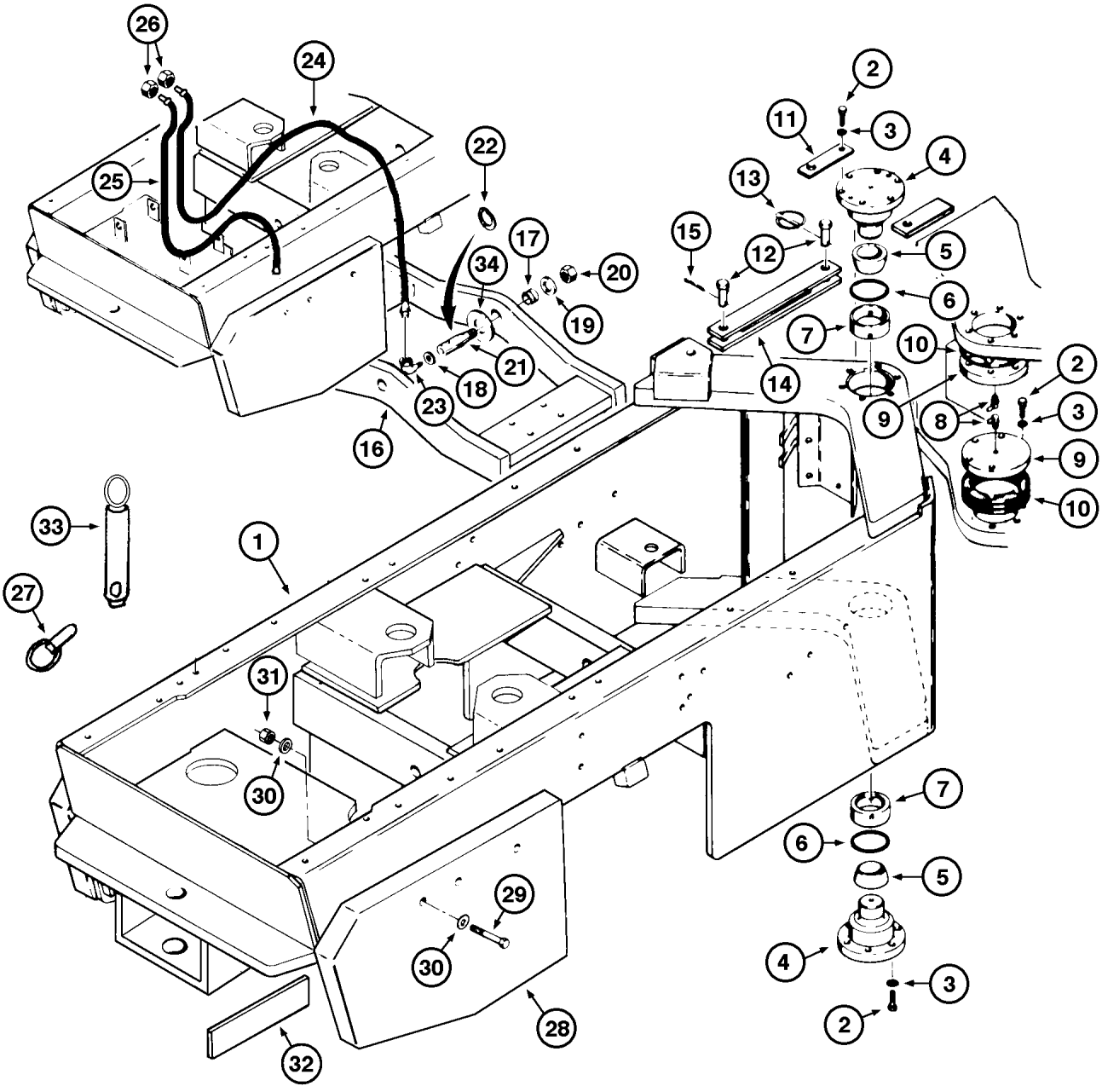
26
24
25
22
17
34
20
19
21
18
23
16
2
11
3
4
13
15
12
5
6
7
10
14
9
8
2
3
9
10
33
1
27
31
30
7
6
5
29
30
4
3
2
28
32

ITEM REF.	PEÇA Nº PART Nº PIEZA Nº PIÈCE Nº	QDE. QTY. CANT. QTE.	DESCRIÇÃO (Português)	DESCRIPTION (English)	DESCRIPCION (Español)	DESCRIPTION (Français)
1	147265A1	1	CHASSI - Tras. - Conj.	REAR FRAME - Assy.	BASTIDOR-Tras. - Conj.	CHASSIS - Arr. - Ens.
2	426-1032	24	PARAFUSO	BOLT	TORNILLO	VIS
3	492-11062	24	ARRUELA-pressão	WASHER-lock	ARANDELA-cierre	RONDELLE W
	L17468	2	PINO - Conj.	SPINDLE - Assy.	BULÓN - Conj.	AXE - Ens.
4	NSS	1	PINO	PIN	PASADOR	CHEVILLE
5	L17462	1	ROLAMENTO	BEARING	RODAMIENTO	ROULEMENT
6	A30895	2	ANEL O	O RING	ANILLO O	JOINT TORIQUE
7	L17463	2	CAPA	CAP	CAPA	GOBELET
8	219-37	2	GRAXEIRA	FITTING grease	ENGRASADOR	GRAISSEUR
9	L107161	2	TAMPA	COVER	TAPA	COUVERCLE
10	L17318		CALÇO (UQN) (0.37mm-0.014)	SHIM (UAR) (0.37mm-0.014)	CALZO (UCN) (0.37mm-0.014)	CALE (SB) (0.37mm-0.014)
10	L17213		CALÇO (UQN) (0.91mm-0.0359)	SHIM (UAR) (0.91mm-0.0359)	CALZO (UCN) (0.91mm-0.0359)	CALE (SB) (0.91mm-0.0359)
10	L17212		CALÇO (UQN) (1.51mm-0.0598)	SHIM (UAR) (1.51mm-0.0598)	CALZO (UCN) (1.51mm-0.0598)	CALE (SB) (1.51mm-0.0598)
11	L47536	1	SUPORTE	BRACKET	SOPORTE	SUPPORT
12	L14050	2	PINO	PIN	PASADOR	AXE
13	A30338	1	PINO-trava	PIN-lock	PASADOR-traba	GOUPILLE
14	L47533	1	BARRA - Conj.	LINK - Assy.	BARRA - Conj.	BARRE - Ens.
15	432-1624	1	CONTRAPINO	COTTER PIN	PASADOR	GOUPILLE
	E69312	1	BALANCIM-Conj. (Nota 1)	TRUNNION-Assy. (Note 1)	BALANCIN-Conj. (Nota 1)	BALANCIER-Ens. (Note 1)
	147392A1	1	BALANCIM-Conj. (Nota 2)	TRUNNION-Assy. (Note 2)	BALANCIN-Conj. (Nota 2)	BALANCIER-Ens. (Note 2)
	148222A1	1	BALANCIM-Conj. (Nota 3)	TRUNNION-Assy. (Note 3)	BALANCIN-Conj. (Nota 3)	BALANCIER-Ens. (Note 3)
16	NSS	1	BALANCIM	TRUNNION	BALANCIN	BALANCIER
17	L46480	2	BUCHA	BUSHING	BUJE	DOUILLE
18	L47423		ARRUELA (UQN) (3mm-0.118)	WASHER (UAR) (3mm-0.118)	ARANDELA (UCN) (3mm-0.118)	RONDELLE (SB) (3mm-0.118)
19	L47224	2	ARRUELA-especial	WASHER-special	ARANDELA-especial	RONDELLE-spécial
20	131-43	2	PORCA	NUT	TUERCA	ECROU
21	E66294	2	PINO	PIN	PASADOR	AXE
22	E62733	2	ANEL-retenção	RING-retaining	ANILLO-retén	BAGUE-retenue
23	218-5450	2	COTOVELO	ELBOW	CODO	RACCORD COUDE
24	E156845	1	MANGUEIRA	HOSE	MANGUERA	TUYAU
25	E61241	1	MANGUEIRA	HOSE	MANGUERA	TUYAU
26	425-116	2	PORCA	NUT	TUERCA	ECROU
27	D33805	1	PINO-trava	PIN-lock	PASADOR-traba	GOUPILLE
28	E69485	2	CONTRAPESO	COUNTERWEIGHT	CONTRAPESO	CONTREPOIDS
29	13-16152	4	PARAFUSO	BOLT	TORNILLO	VIS
30	D36505	8	ARRUELA	WASHER	ARANDELA	RONDELLE
31	425-1016	4	PORCA	NUT	TUERCA	ECROU
32	E97264		CALÇO (UQN)	SHIM (UAR)	CALZO (UCN)	CALE (SB)
33	147658A1	1	PINO BARRA TRAÇÃO	TRACTION BAR PIN	PASADOR BARRA TRAC.	AXE
34	L47424		ARRUELA (UQN) (5mm-0.197)	WASHER (UAR) (5mm-0.197)	ARANDELA (UCN) (5mm-0.197)	RONDELLE (SB) (5mm-0.197)

NOTA 1: Até o nº de série / Hasta el nº de série —> JHF0020652
NOTE 1: Up to serial nº / Jusq'au nº de série —> JHF0020652

NOTA 2: Nº de série JHF0020653 —> JHF0042037
NOTE 2: Serial nº / Nº de série JHF0020653 —> JHF0042037

NOTA 3: A partir do nº de série / A partir del nº de série JHF0042038 —>
NOTE 3: Starting with serial nº / A partir du nº de série JHF0042038 —>

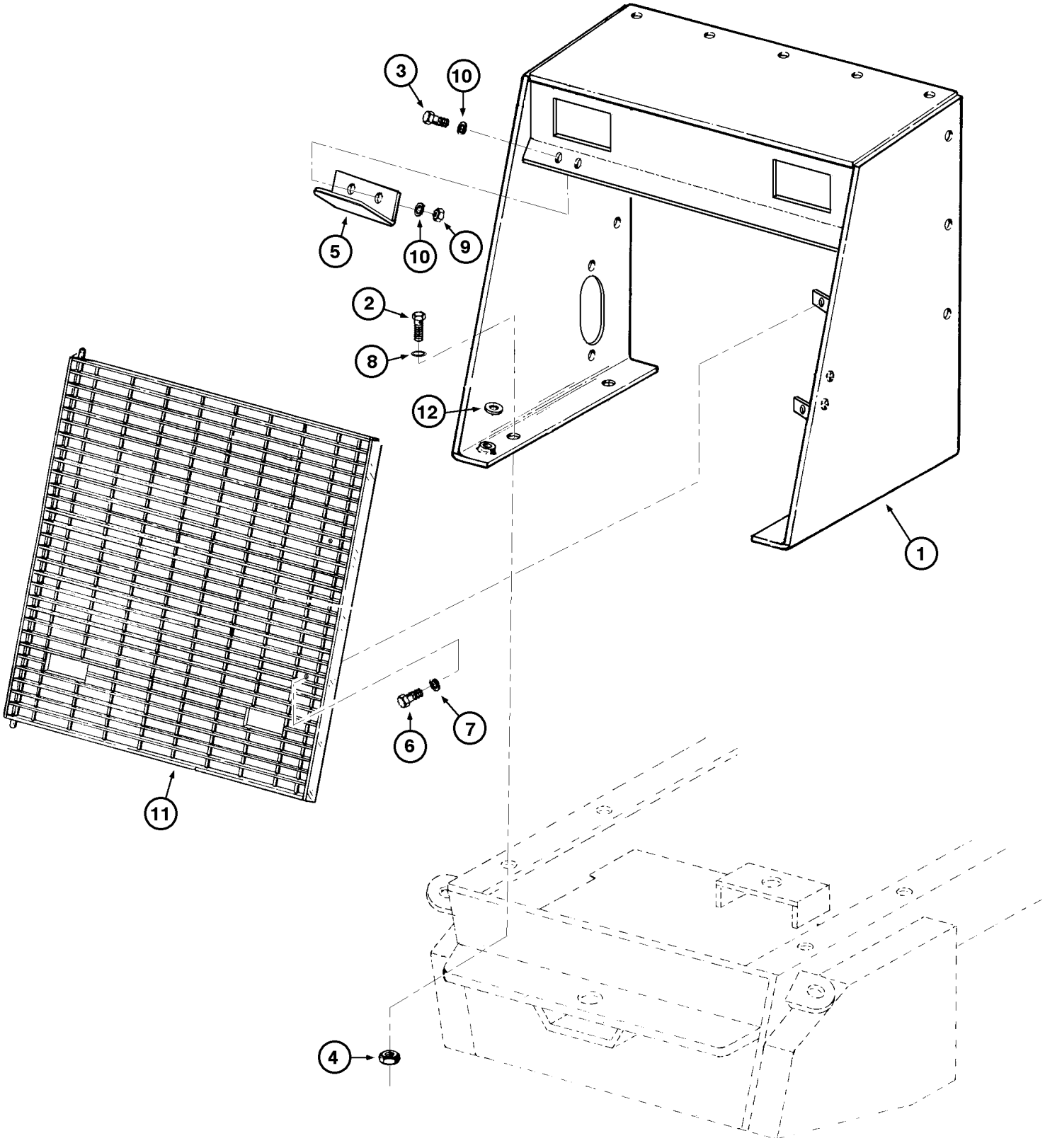
3
10
5
10
9
2
8
12
1
11
6
7
4

ITEM REF.	PEÇA Nº PART Nº PIEZA Nº PIÈCE Nº	QDE. QTY. CANT. QTE.	DESCRIÇÃO (Português)	DESCRIPTION (English)	DESCRIPCION (Español)	DESCRIPTION (Français)
1	147288A1	1	MÁSCARA (Nota 1)	SHROULD (Note 1)	CUBIERTA (Nota 1)	COUVERCLE (Note 1)
1	147635A1	1	MÁSCARA (Nota 2)	SHROULD (Note 2)	CUBIERTA (Nota 2)	COUVERCLE (Note 2)
2	413-1028	4	PARAFUSO	BOLT	TORNILLO	VIS
3	413-516	2	PARAFUSO	BOLT	TORNILLO	VIS
4	425-1010	4	PORCA	NUT	TUERCA	ECROU
5	E159504	1	SUPORTE	BRACKET	SOPORTE	SUPPORT
6	413-628	2	PARAFUSO	BOLT	TORNILLO	VIS
7	495-21044	2	ARRUELA	WASHER	ARANDELA	RONDELLE
8	496-21066	4	ARRUELA-pressão	WASHER-lock	ARANDELA-cierre	RONDELLE W
9	231-1445	2	PORCA	NUT	TUERCA	ECROU
10	495-21038	4	ARRUELA	WASHER	ARANDELA	RONDELLE
11	E159685	1	GRADE (Nota 1)	GRILLE (Note 1)	PARILLA (Nota 1)	GRILLE (Note 1)
11	147693A1	1	GRADE (Nota 2)	GRILLE (Note 2)	PARILLA (Nota 2)	GRILLE (Note 2)
12	495-11053	5	ARRUELA	WASHER	ARANDELA	RONDELLE

NOTA 1: Até o nº de série / Hasta el nº de série —> JHF0020946
NOTE 1: Up to serial nº / Jusq'au nº de série —> JHF0020946

NOTA 2: A partir do nº de série / A partir del nº de série JHF0020947
NOTE 2: Starting with serial nº / A partir du nº de série JHF0020947

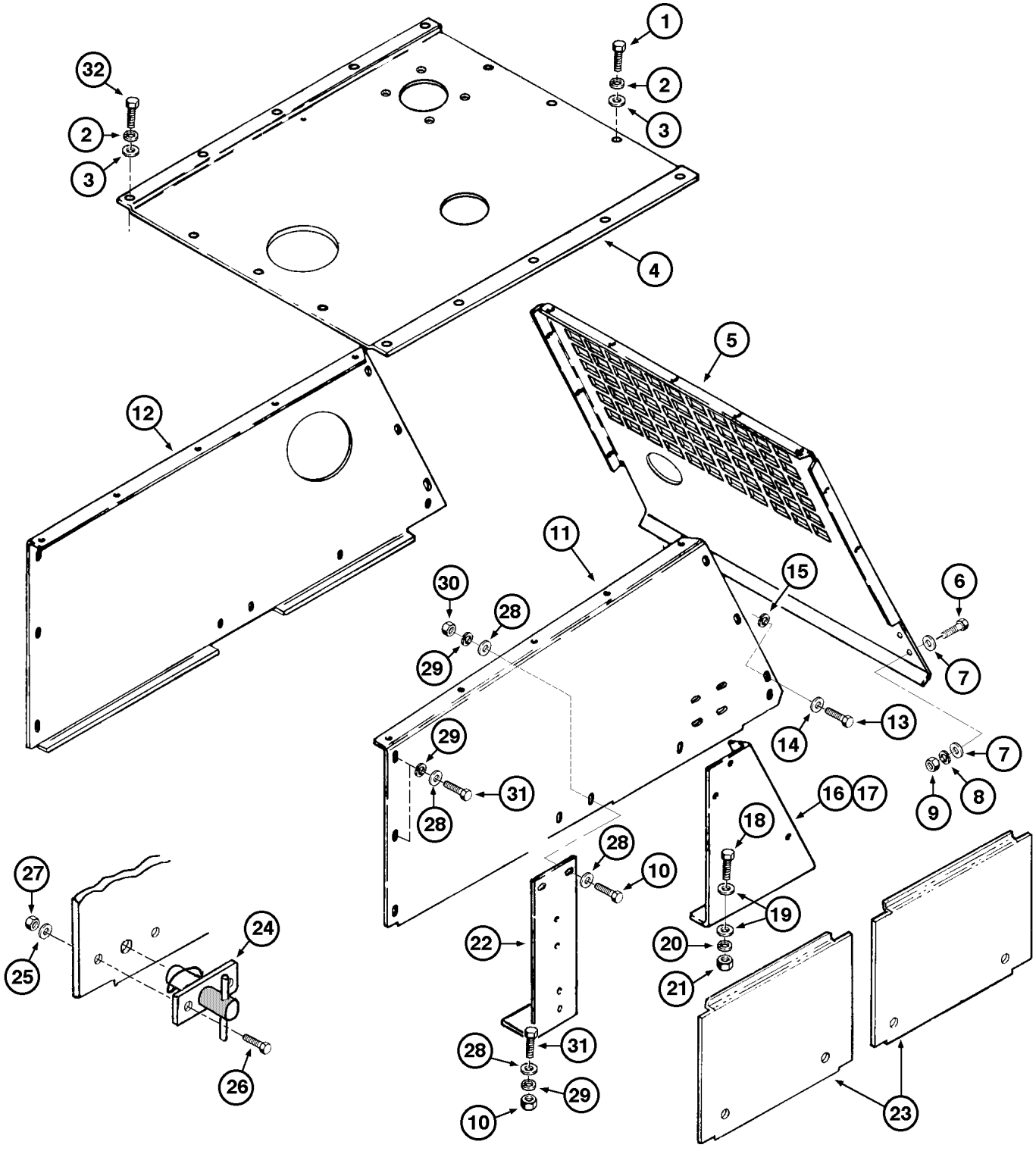
1
2
3
4
5
6
7
8
9
10
11
12
13
14
15
16
17
18
19
20
21
22
23
24
25
26
27
28
29
30
31
32

ITEM REF.	PEÇA Nº PART Nº PIEZA Nº PIÈCE Nº	QDE. QTY. CANT. QTE.	DESCRIÇÃO (Português)	DESCRIPTION (English)	DESCRIPCION (Español)	DESCRIPTION (Français)
1	413-616	21	PARAFUSO	BOLT	TORNILLO	VIS
2	492-11038	16	ARRUELA-pressão	WASHER-lock	ARANDELA-cierre	RONDELLE W
3	495-21044	16	ARRUELA	WASHER	ARANDELA	RONDELLE
4	147266A1	1	COBERTURA-Superior (Nota 3)	PANEL-Upper (Note 3)	COBERTURA-Sup. (Nota 3)	COUVERCLE-Sup. (Note 3)
4	149061A1	1	COBERTURA-Superior (Nota 4)	PANEL-Upper (Note 4)	COBERTURA-Sup. (Nota 4)	COUVERCLE-Sup. (Note 4)
5	E158561	1	COBERTURA-Dianteira	PANEL-Front	COBERTURA-Del.	COUVERCLE-Avant
6	413-620	4	PARAFUSO	BOLT	TORNILLO	VIS
7	495-21044	8	ARRUELA	WASHER	ARANDELA	RONDELLE
8	492-11038	4	ARRUELA-pressão	WASHER-lock	ARANDELA-cierre	RONDELLE W
9	231-1446	12	PORCA	NUT	TUERCA	ECROU
10	413-620	4	PARAFUSO	BOLT	TORNILLO	VIS
11	E61312	1	COBERTURA-LD	PANEL-LH	COBERTURA-Der.	COUVERCLE-Droit
12	E61313	1	COBERTURA-LE (Nota 3)	PANEL-RH (Note 3)	COBERTURA-Izq. (Nota 3)	COUVERCLE-Gauche (Note 3)
12	149059A1	1	COBERTURA-LE (Nota 4)	PANEL-RH (Note 4)	COBERTURA-Izq. (Nota 4)	COUVERCLE-Gauche (Note 4)
13	413-616	14	PARAFUSO	BOLT	TORNILLO	VIS
14	495-21044	14	ARRUELA	WASHER	ARANDELA	RONDELLE
15	492-11038	14	ARRUELA-pressão	WASHER-lock	ARANDELA-cierre	RONDELLE W
16	E155230	1	APOIO-LD	SUPPORT-R.H.	SOPORTE-Der.	SUPPORT-Droit
17	E155231	1	APOIO-LE	SUPPORT-L.H.	SOPORTE-Izq.	SUPPORT-Gauche
18	413-828	4	PARAFUSO	BOLT	TORNILLO	VIS
19	495-21056	8	ARRUELA	WASHER	ARANDELA	RONDELLE
20	492-11050	4	ARRUELA-pressão	WASHER-lock	ARANDELA-cierre	RONDELLE W
21	231-1448	4	PORCA	NUT	TUERCA	ECROU
22	E97693	2	APOIO central (Nota 1)	POST central (Note 1)	SOPORTE (Nota 1)	SUPPORT (Note 1)
22	148542A1	2	APOIO central (Nota 2)	POST central (Note 2)	SOPORTE (Nota 2)	SUPPORT (Note 2)
23	E158767	4	PAINEL-Lateral	SIDE COMPARTMENT	PANEL-Lateral	PANNEAU-Lateral
24	L102515	2	MAÇANETA	HANDLE	MANEZUELA	POIGNEE
25	492-11044	4	ARRUELA	WASHER	ARANDELA	RONDELLE
26	463-11010	4	PARAFUSO	BOLT	TORNILLO	VIS
27	131-67	4	PORCA	NUT	TUERCA	ECROU
28	495-21044	16	ARRUELA	WASHER	ARANDELA	RONDELLE
29	492-11038	12	ARRUELA-pressão	WASHER-lock	ARANDELA-cierre	RONDELLE W
30	425-106	6	PORCA	NUT	TUERCA	ECROU
31	413-624	8	PARAFUSO	BOLT	TORNILLO	VIS
32	413-620	2	PARAFUSO	BOLT	TORNILLO	VIS

NOTA 1: Motor Case Corporation
NOTE 1: Engine/Moteur Case Corporation

NOTA 2: Motor Case Brasil
NOTE 2: Engine/Moteur Case Brasil

NOTA 3: Até o nº de série / Hasta el nº de série —> JHF0042120
NOTE 3: Up to serial nº / Jusq'au nº de série —> JHF0042120

NOTA 4: A partir do nº de série / A partir del nº de série JHF0042121 —>
NOTE 4: Starting with serial nº / A partir du nº de série JHF0042121 —>

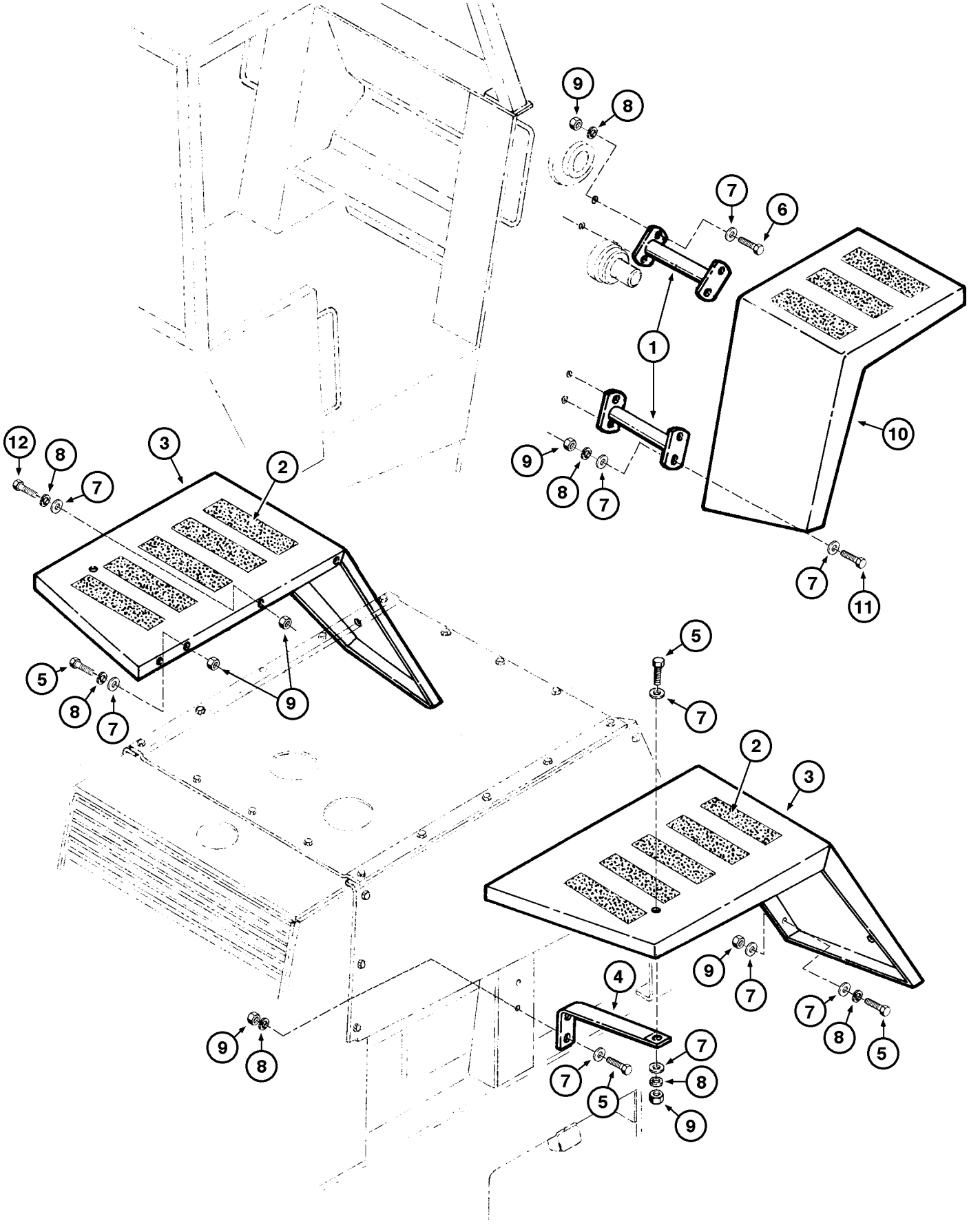
9
8
7
6
1
10
12
8
7
3
2
9
8
7
7
11
5
8
7
9
5
7
2
3
9
7
7
8
5
4
9
8
7
5
7
8
9

ITEM REF.	PEÇA Nº PART Nº PIEZA Nº PIÈCE Nº	QDE. QTY. CANT. QTE.	DESCRIÇÃO (Português)	DESCRIPTION (English)	DESCRIPCION (Español)	DESCRIPTION (Français)
1	E157073	4	SUPORTE	BRACKET	SOPORTE	SUPPORT
2	D55216	16	ANTI-DERRAPANTE	ANTI-SKID	ANTI-DERRAPANTE	ANTI-DERAPANT
3	L105705	2	PÁRA-LAMA-Traseiro	FENDER-Rear	GUARDABARROS-Tras.	PARE-BOUE-Arrière
4	L104139	2	SUPORTE	BRACKET	SOPORTE	SUPPORT
5	413-620	12	PARAFUSO	BOLT	TORNILLO	VIS
6	413-628	8	PARAFUSO	BOLT	TORNILLO	VIS
7	495-21044	62	ARRUELA	WASHER	ARANDELA	RONDELLE
8	492-11038	38	ARRUELA-pressão	WASHER-lock	ARANDELA-cierre	RONDELLE W
9	425-106	38	PORCA	NUT	TUERCA	ECROU
10	E157807	2	PÁRA-LAMA-Dianteiro	FENDER-Front	GUARDABARROS-Del.	PARE-BOUE-Avant
11	413-624	8	PARAFUSO	BOLT	TORNILLO	VIS
12	413-620	2	PARAFUSO	BOLT	TORNILLO	VIS

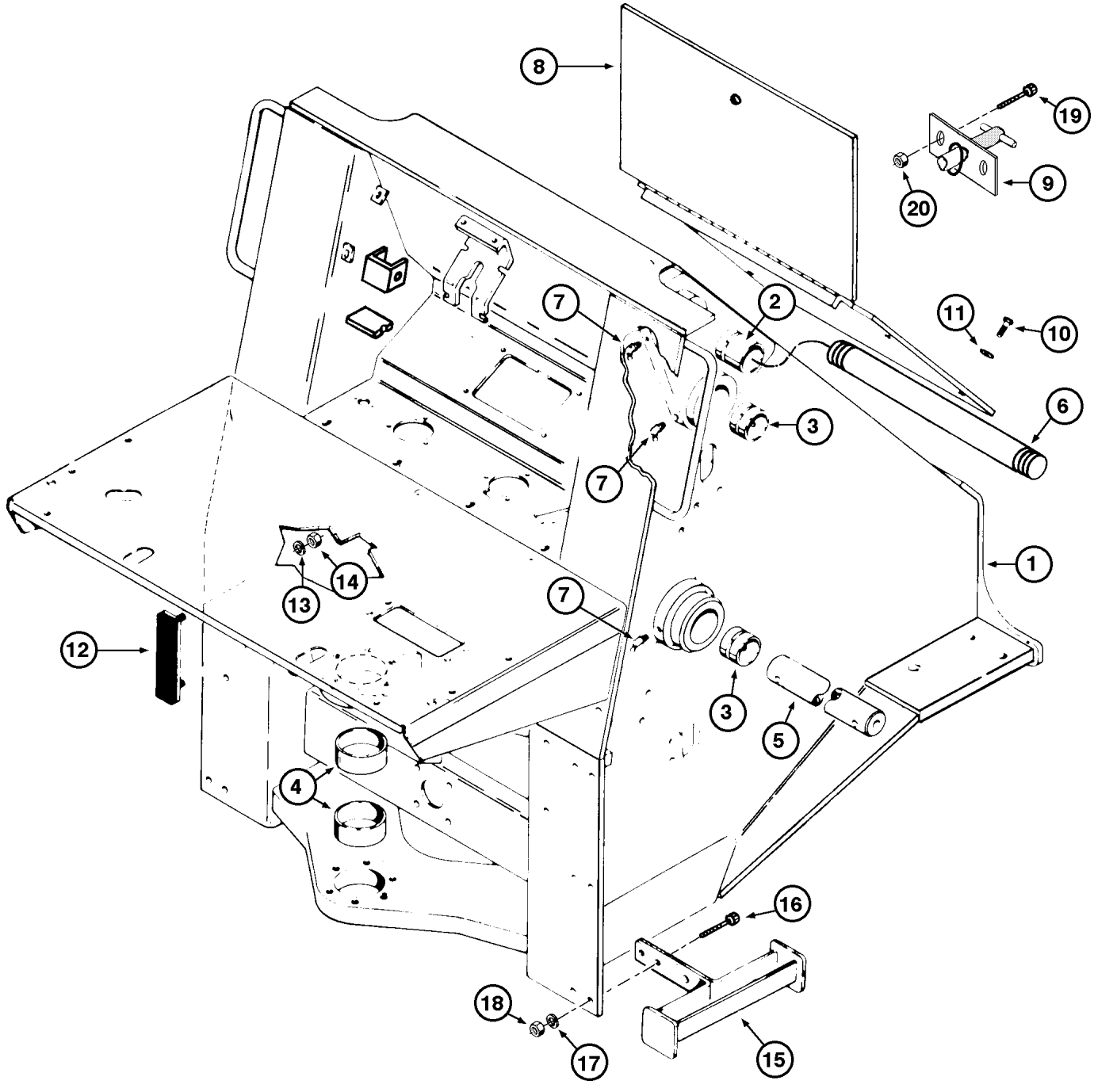
8
19
9
20
7
2
11
10
6
3
7
1
13
14
7
12
3
5
4
16
18
17
15

ITEM REF.	PEÇA Nº PART Nº PIEZA Nº PIÈCE Nº	QDE. QTY. CANT. QTE.	DESCRIÇÃO (Português)	DESCRIPTION (English)	DESCRIPCION (Español)	DESCRIPTION (Français)
	146479A1	1	CHASSI - Conj. (Nota 1)	FRAME - Assy. (Note 1)	BASTIDOR - Conj. (Nota 1)	CHASSIS - Ens. (Note 1)
	147696A1	1	CHASSI - Conj. (Nota 2)	FRAME - Assy. (Note 2)	BASTIDOR - Conj. (Nota 2)	CHASSIS - Ens. (Note 2)
	149015A1	1	CHASSI - Conj. (Nota 3)	FRAME - Assy. (Note 3)	BASTIDOR - Conj. (Nota 3)	CHASSIS - Ens. (Note 3)
1	NSS	1	CHASSI	FRAME	BASTIDOR	CHASSIS
2	L117466	2	BUCHA	BUSHING	BUJE	DOUILLE
3	L117465	4	BUCHA	BUSHING	BUJE	DOUILLE
4	L17466	2	BUCHA	BUSHING	BUJE	DOUILLE
5	L47564	1	EIXO	SHAFT	EJE	ARBRE
6	L47565	1	EIXO	SHAFT	EJE	ARBRE
7	219-36	6	GRAXEIRA	FITTING grease	ENGRASADOR	GRAISSEUR
8	E158769	1	TAMPA (Nota 4)	COVER (Note 4)	TAPA (Nota 4)	COUVERCLE (Note 4)
8	148813A1	1	TAMPA (Nota 3)	COVER (Note 3)	TAPA (Nota 3)	COUVERCLE (Note 3)
9	L102515	3	MAÇANETA - Conj.	HANDLE - Assy.	MANEZUELA - Conj.	POIGNEE - Ens.
10	413-624	4	PARAFUSO (Nota 4)	BOLT (Note 4)	TORNILLO (Nota 4)	VIS (Note 4)
11	495-21044	4	ARRUELA (Nota 4)	WASHER (Note 4)	ARANDELA (Nota 4)	RONDELLE (Note 4)
12	L47997	2	BATENTE	STOP	TOPE	BUTEE
13	495-21044	4	ARRUELA-pressão	WASHER-lock	ARANDELA-cierre	RONDELLE W
14	425-106	4	PORCA	NUT	TUERCA	ECROU
15	E158946	4	DEGRAU	STEP	ESCALON	ECHELON
16	413-832	8	PARAFUSO	BOLT	TORNILLO	VIS
17	495-21056	8	ARRUELA-pressão	WASHER-lock	ARANDELA-cierre	RONDELLE W
18	425-108	8	PORCA	NUT	TUERCA	ECROU
19	463-11010	4	PARAFUSO	BOLT	TORNILLO	VIS
20	231-14409	4	PORCA	NUT	TUERCA	ECROU

NOTA 1: Até o nº de série / Hasta el nº de série —> JHF0020946
NOTE 1: Up to serial nº / Jusq'au nº de série —> JHF0020946

NOTA 2: A partir do nº de série / A partir del nº de série JHF0020947 —> JHF0042037
NOTE 2: Starting with serial nº / A partir du nº de série JHF0020947 —> JHF0042037

NOTA 3: A partir do nº de série / A partir del nº de série JHF0042038 —>
NOTE 3: Starting with serial nº / A partir du nº de série JHF0042038 —>

NOTA 4: Até o nº de série / Hasta el nº de série —> JHF0042037
NOTE 4: Up to serial nº / Jusq'au nº de série —> JHF0042037

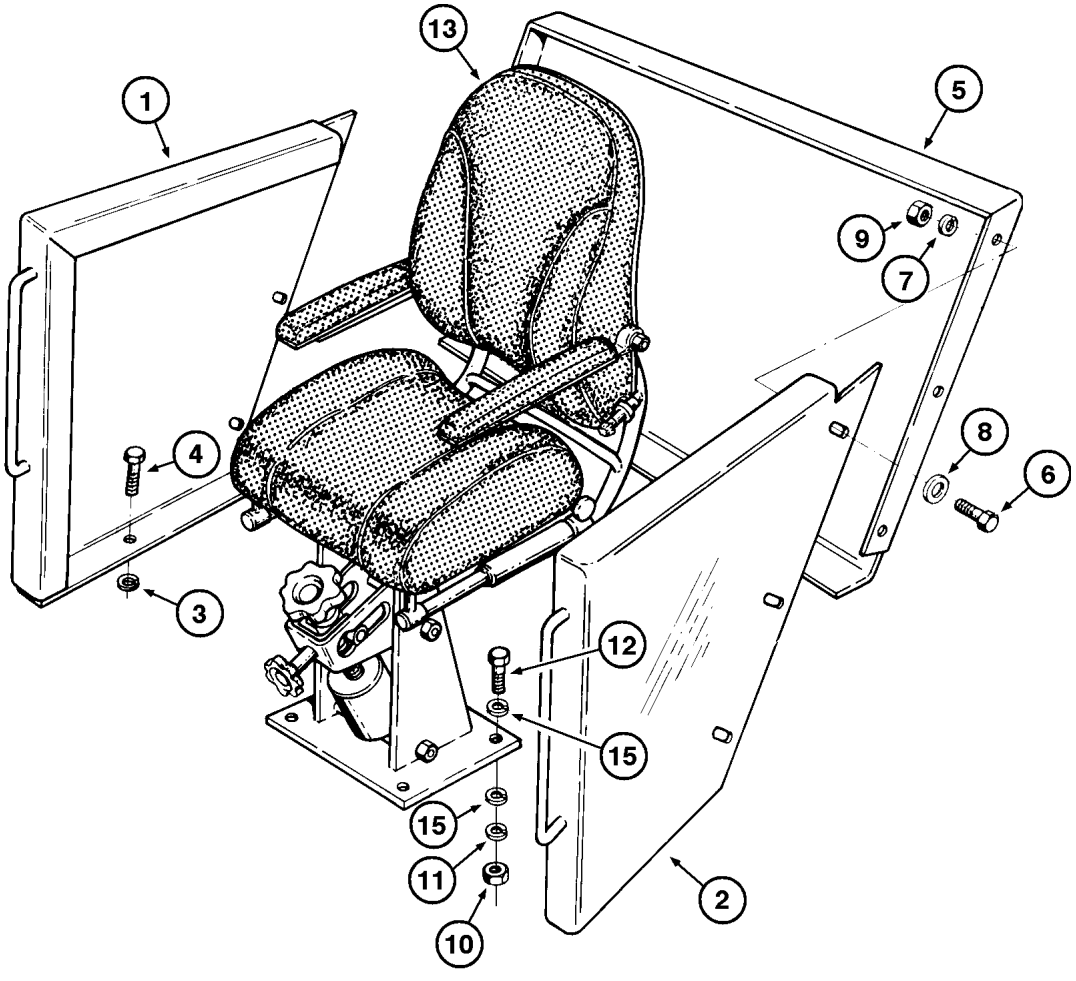
13
1
5
9
7
4
8
6
3
12
15
15
11
10
2

ITEM REF.	PEÇA Nº PART Nº PIEZA Nº PIÈCE Nº	QDE. QTY. CANT. QTE.	DESCRIÇÃO (Português)	DESCRIPTION (English)	DESCRIPCION (Español)	DESCRIPTION (Français)
1	L101294	1	LATERAL - Conj. LD	SIDE-COMPARTMENT Assy. - RH	LATERAL - Conj. - Der.	PANNEAU LATERAL - Ens. - Droit
2	L101295	1	LATERAL - Conj. LE	SIDE - COMPARTMENT Assy. - LH	LATERAL - Conj. - Izq.	PANNEAU LATERAL - Ens. - Gauche
3	492-11050	4	ARRUELA-pressão	WASHER-lock	ARANDELA-cierre	RONDELLE W
4	413-820	4	PARAFUSO	BOLT	TORNILLO	VIS
5	L77024	1	CHAPA-traseira	PLATE-rear	PLACA-trasera	PLAQUE-arrière
6	413-616	6	PARAFUSO	BOLT	TORNILLO	VIS
7	492-11038	6	ARRUELA-pressão	WASHER-lock	ARANDELA-cierre	RONDELLE W
8	495-21044	6	ARRUELA	WASHER	ARANDELA	RONDELLE
9	425-106	6	PORCA	NUT	TUERCA	ECROU
10	425-106	4	PORCA	NUT	TUERCA	ECROU
11	492-11038	4	ARRUELA-pressão	WASHER-lock	ARANDELA-cierre	RONDELLE W
12	413-624	4	PARAFUSO	BOLT	TORNILLO	VIS
13	REF.	1	ASSENTO - Conj. (P.9-40/42)	SEAT - Assy. (P.9-40/42)	ASIENTO - Conj. (P.9-40/42)	SIEGE - Ens. (P.9-40/42)
14	E158829	1	CAPA PROTETORA (Não ilustrado)	PROTECTIVE COVER (Not shown)	CAPA PROTECTORA (No ilustrado)	CHAPEAU (Non illustre)
15	495-21044	8	ARRUELA	WASHER	ARANDELA	RONDELLE

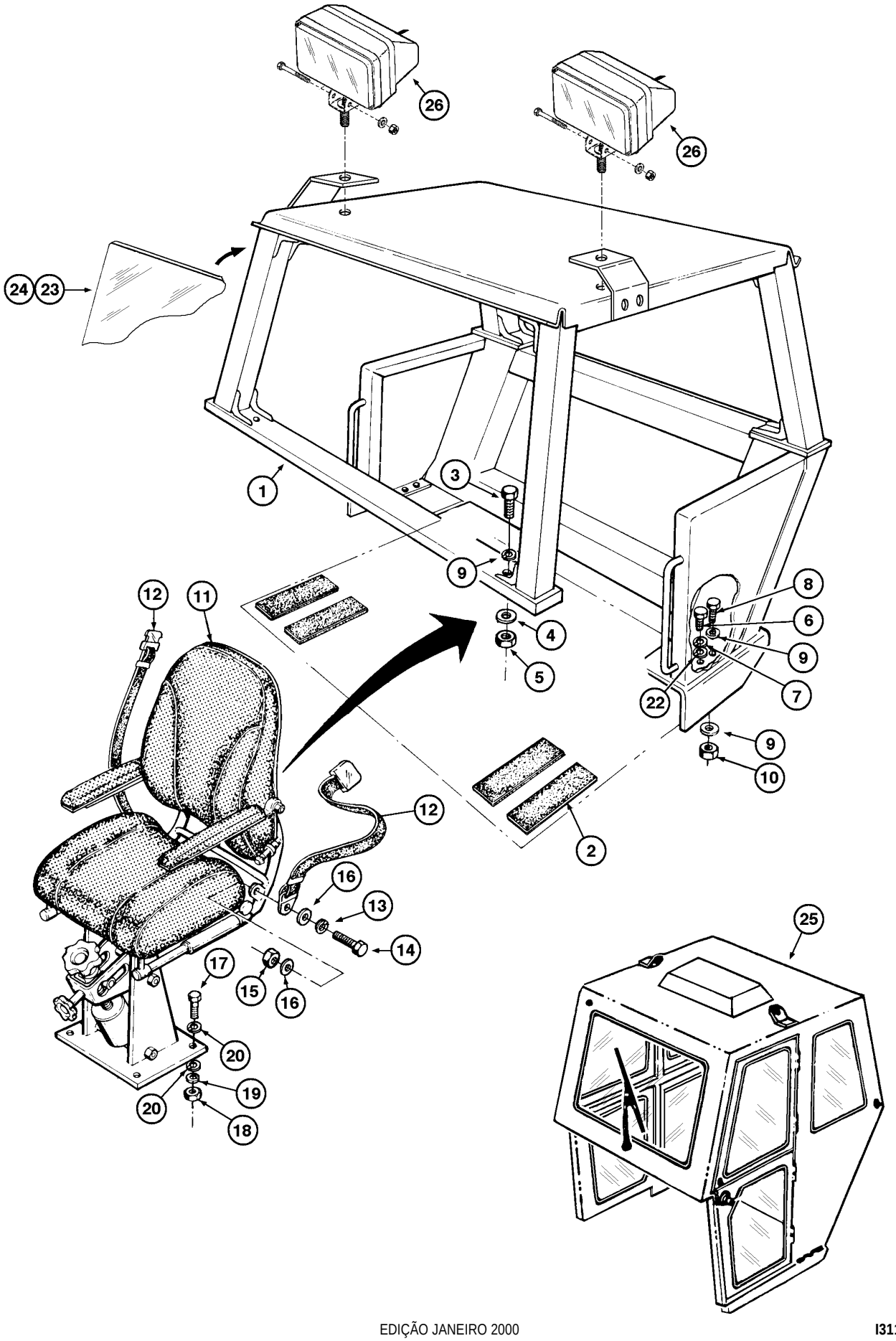
26
26
24
23
1
3
9
12
11
8
6
4
9
5
7
22
9
10
12
2
16
13
14
17
15
16
20
19
20
18
25

ITEM REF.	PEÇA Nº PART Nº PIEZA Nº PIÈCE Nº	QDE. QTY. CANT. QTE.	DESCRIÇÃO (Português)	DESCRIPTION (English)	DESCRIPCION (Español)	DESCRIPTION (Français)
1	146221A1	1	PROTEÇÃO CONTRA CAPOTAMENTO (P. 9-28)	CANOPY ROPS (P. 9-28)	PROTECCION CONTRA VUELCO (P. 9-28)	PROTECTION ANTI RENVERS.(P. 9-28)
1	E155697	1	PROTEÇÃO CONTRA CAPOTAMENTO (Nota)	CANOPY ROPS (Note)	PROTECCION CONTRA VUELCO (Nota)	PROTECTION ANTI RENVERSEMENT (Note)
2	D55216	4	ANTI-DERRAPANTE	PAN-NON SLIP	ANTI-DESLIZANTE	ANTI-DERRAPANT
3	426-1252	2	PARAFUSO	BOLT	TORNILLO	VIS
4	496-21081	2	ARRUELA	WASHER	ARANDELA	RONDELLE
5	232-14412	2	PORCA	NUT	TUERCA	ECROU
6	413-828	2	PARAFUSO	BOLT	TORNILLO	VIS
7	492-11050	2	ARRUELA-pressão	WASHER-lock	ARANDELA-cierre	RONDELLE W
8	426-1240	2	PARAFUSO	BOLT	TORNILLO	VIS
9	K43287-47	4	ARRUELA	WASHER	ARANDELA	RONDELLE
10	232-14412	2	PORCA	NUT	TUERCA	ECROU
11	REF.	1	ASSENTO - Conj. (P.9-40)	SEAT - Assy. (P.9-40)	ASIENTO - Conj. (P.9-40)	SIEGE - Ens. (P.9-40)
12	REF.	1	CINTO - Conj. (P.9-42)	BELT - Assy. (P. 9-42)	CINTURON-Conj. (P.9-42)	CEINTURE - Ens. (P. 9-42)
13	192-21	2	ARRUELA-pressão	WASHER-lock	ARANDELA-cierre	RONDELLE-W
14	113-207	2	PARAFUSO	BOLT	TORNILLO	VIS
15	129-103	2	PORCA	NUT	TUERCA	ECROU
16	195-525	4	ARRUELA	WASHER	ARANDELA	RONDELLE
17	413-624	4	PARAFUSO	BOLT	TORNILLO	VIS
18	425-106	4	PORCA	NUT	TUERCA	ECROU
19	492-11038	4	ARRUELA-pressão	WASHER-lock	ARANDELA-cierre	RONDELLE W
20	495-21044	8	ARRUELA	WASHER	ARANDELA	RONDELLE
21	E158819	1	CAPA PROTETORA (Não ilustrado)	PROTECTIVE COVER (Not shown)	CAPA PROTECTORA (No ilustrado)	CHAPEAU (Non illustre)
22	495-21056	2	ARRUELA	WASHER	ARANDELA	RONDELLE
23	REF.	1	PÁRABRISA - Conj. (P.9-28)	WINDSHIELD - Assy. (P.9-28)	PARABRISA - Conj. (P.9-28)	PARE-BRISE - Ens. (P.9-28)
24	REF.	1	VIDRO (P.9-28)	GLASS (P.9-28)	VIDRIO (P.9-28)	VITRE (P.9-28)
25	REF.	1	CABINA - Conj. (Nota) (P.9-30)	CAB - Assy. (Note) (P.9-30)	CABINA - Conj. (Nota) (P.9-30)	CABINE - Ens. (Note) (P.9-30)
26	REF.	2	FAROL - Conj. (Nota) (P.4-30)	HEADLIGHT-Assy. (Note) (P.4-30)	FARO - Conj. (Nota) (P.4-30)	PHARE - Ens. (Note) (P.4-30)

NOTA: OPCIONAL
NOTE: OPTIONAL
NOTA: OPCIONAL
NOTE: OPTIONEL

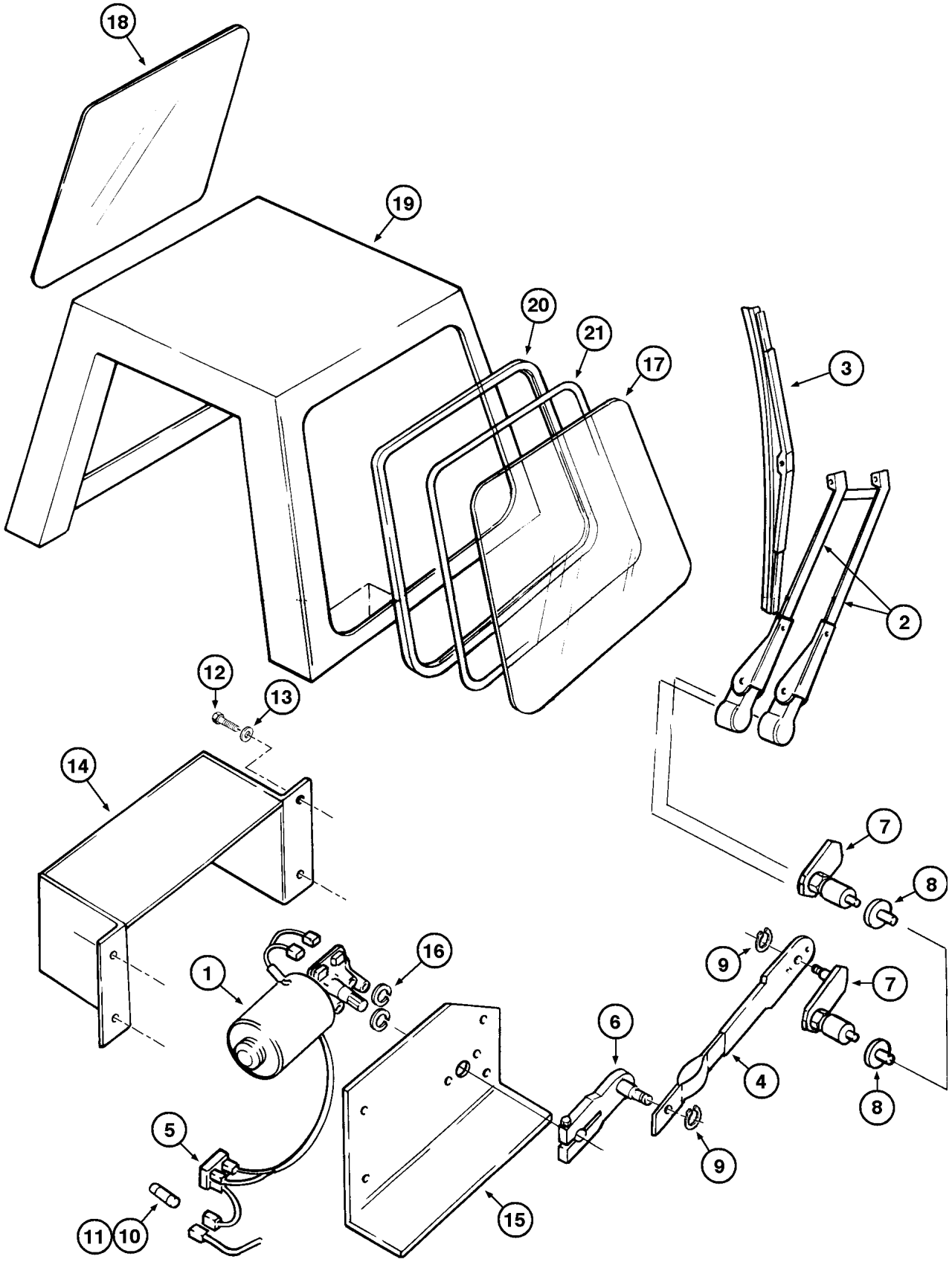
18
19
20
21
17
3
2
12
13
14
7
8
16
1
9
7
6
4
8
5
9
11
10
15

ITEM REF.	PEÇA Nº PART Nº PIEZA Nº PIÈCE Nº	QDE. QTY. CANT. QTE.	DESCRIÇÃO (Português)	DESCRIPTION (English)	DESCRIPCION (Español)	DESCRIPTION (Français)
	146221A1	1	ROPS - Conj.	ROPS - Assy.	ROPS - Conj.	ROPS - Ens.
1	146672A1	1	MOTOR	MOTOR	MOTOR	MOTOR
2	146673A1	1	BRAÇO	LINK	BRAZO	BRAS
3	146674A1	1	PALHETA	WIPER BLADE	PALHETA	BLADE
4	146675A1	1	TIRANTE	TIE ROD	TIRANTE	TIGE
5	146676A1	1	CHAVE	KEY	LLAVE	CLÊ
6	146677A1	1	MECANISMO	MECANISM	MECANISMO	MECANISM
7	146678A1	2	LIAME	TIE ROD	TIRANTE	TIGE
8	146679A1	2	CALÇO	SHIM	CALZO	CALE
9	146680A1	2	ANEL-trava	SNAP ring	ANILLO seguro	SEGMENT d'arret
10	146681A1	1	FUSÍVEL	FUSE	FUSIBLE	FUSE
11	146682A1	1	CAIXA FUSÍVEL	HOUSING-fuse	CAJA-fusible	BOITE-fuse
12	146683A1	7	ARRUELA	WASHER	ARANDELA	RONDELLE
13	146684A1	7	PARAFUSO	BOLT	TORNILLO	VIS
14	146685A1	1	CAIXA-proteção	HOUSING-protection	CAJA-protección	BOITE-protection
15	NSS	1	SUPORTE	BRACKET	SOPORTE	SUPPORT
16	146686A1	7	ARRUELA-pressão	WASHER-lock	ARANDELA-cierre	RONDELLE-W
17	146233A1	1	VIDRO-dianteiro	GLASS-front	VIDRIO-delantero	VITRE-avant
18	146232A1	1	VIDRO-traseiro	GLASS-rear	VIDRIO-trasero	VITRE-arrière
19	146226A1	1	ROPS-soldado	ROPS-welded	ROPS-soldado	ROPS
20	146819A1	2	GUARNIÇÃO (3.8m)	GASKET (3.8m)	JUNTA (3.8m)	JOINT (3.8m)
21	146828A1	2	BORRACHA (3.8m)	PAD (3.8m)	COJIN (3.8m)	COUSSIN (3.8m)

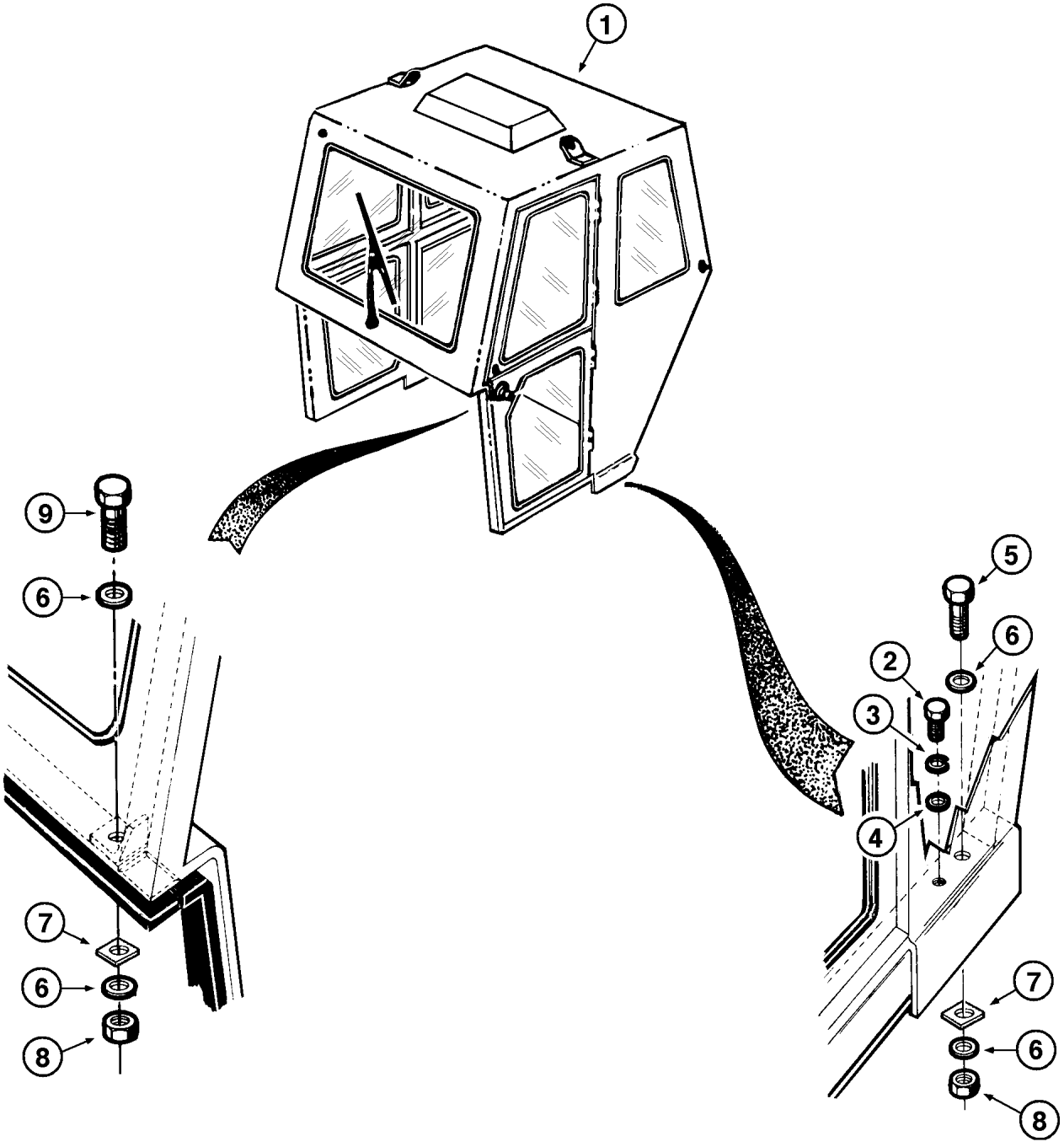
1
9
6
7
6
8
5
6
2
3
4
7
6
8

ITEM REF.	PEÇA Nº PART Nº PIEZA Nº PIÈCE Nº	QDE. QTY. CANT. QTE.	DESCRIÇÃO (Português)	DESCRIPTION (English)	DESCRIPCION (Español)	DESCRIPTION (Français)
1	REF.	1	CABINA - Conj. (P.9-32) (Nota)	CAB - Assy. (P.9-32) (Note)	CABINA - Conj. (P.9-32) (Nota)	CABINE - Ens. (P.9-32) (Note)
2	413-828	2	PARAFUSO	BOLT	TORNILLO	VIS
3	492-11050	2	ARRUELA-pressão	WASHER-lock	ARANDELA-cierre	RONDELLE W
4	495-21056	2	ARRUELA	WASHER	ARANDELA	RONDELLE
5	426-1240	2	PARAFUSO	BOLT	TORNILLO	VIS
6	496-21081	8	ARRUELA	WASHER	ARANDELA	RONDELLE
7	452-734	4	ARRUELA	WASHER	ARANDELA	RONDELLE
8	232-14412	4	PORCA	NUT	TUERCA	ECROU
9	426-1252	2	PARAFUSO	BOLT	TORNILLO	VIS

NOTA: OPCIONAL
NOTE: OPTIONAL
NOTA: OPCIONAL
NOTE: OPTIONEL

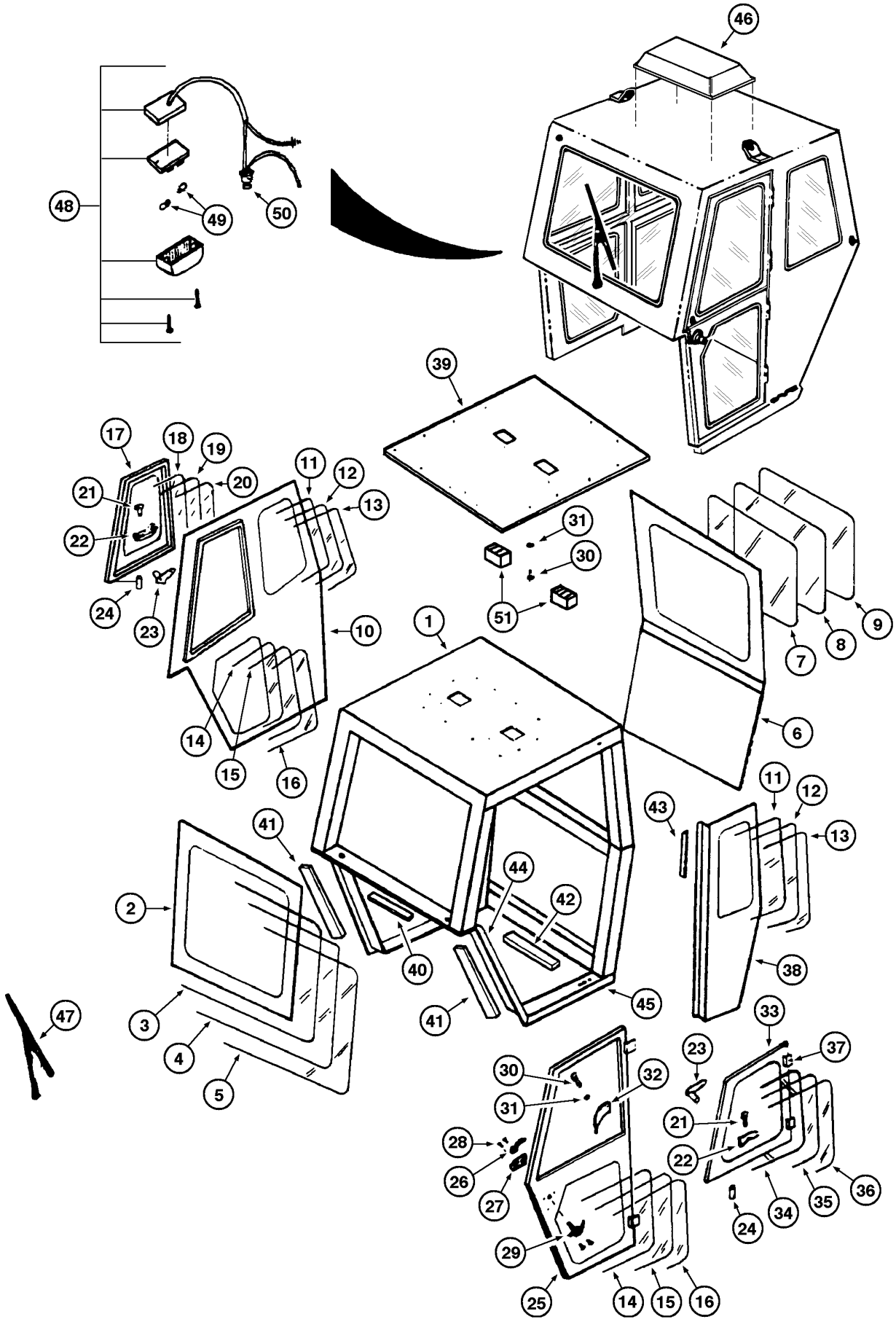
46
48
49
50
39
17
18
19
20
21
22
24
23
11
12
13
10
31
30
51
1
9
8
7
6
14
15
16
41
2
3
4
5
47
44
42
40
41
45
43
11
12
13
38
33
37
23
30
32
31
21
22
28
26
27
29
25
14
15
16
24
34
35
36

ITEM REF.	PEÇA Nº PART Nº PIEZA Nº PIÈCE Nº	QDE. QTY. CANT. QTE.	DESCRIÇÃO (Português)	DESCRIPTION (English)	DESCRIPCION (Español)	DESCRIPTION (Français)
	147041A1	1	CABINA - Conj. (P.9-32/38) (Nota)	CAB - Assy. (P.9-32/38) (Note)	CABINA - Conj. (P.9-32/38) (Nota)	CABINE - Ens. (P.9-32/38) (Note)
1	NSS	1	ESTRUTURA	FRAME	ESTRUCTURA	STRUCTURE
2	NSS	1	QUADRO	FRAME	QUADRO	FRAME
3	146233A1	1	VIDRO-dianteiro	GLASS-front	VIDRIO-delantero	VITRE-avant
4	146819A1	1	GUARNIÇÃO (3.8m)	GASKET (3.8m)	JUNTA (3.8m)	JOINT (3.8m)
5	146828A1	2	BORRACHA (3.8m)	PAD (3.8m)	COJIN (3.8m)	COUSSIN (3.8m)
6	NSS	1	TRASEIRA	REAR	TRASERA	ARRIERE
7	146232A1	1	VIDRO-Traseiro	GLASS-rear	VIDRIO-trasero	VITRE-arrière
8	146819A1	1	GUARNIÇÃO (3.8m)	GASKET (3.8m)	JUNTA (3.8m)	JOINT (3.8m)
9	146824A1	1	BORRACHA (3.8m)	PAD (3.8m)	COJIN (3.8m)	COUSSIN (3.8m)
10	NSS	1	LATERAL LD	SIDE-COMPART. RH	LATERAL-der.	PANNEAU-Droit
11	146815A1	2	VIDRO-lateral tras. LD/LE	GLASS-rear side RH/LH	VIDRIO-lateral tras. LD/LI	VITRE-panneau arriere
12	146822A1	2	GUARNIÇÃO (2.0m)	GASKET (2.0m)	JUNTA (2.0m)	JOINT (2.0m)
13	146825A1	2	BORRACHA (2.0m)	PAD (2.0m)	COJIN (2.0m)	COUSSIN (2.0m)
14	146813A1	2	VIDRO-Inferior (porta LD)	GLASS-lower (door RH)	VIDRIO-bajo (puerta LD)	VITRE-bas (porte Droit)
15	146820A1	2	GUARNIÇÃO (1.9m)	GASKET (1.9m)	JUNTA (1.9m)	JOINT (1.9m)
16	146826A1	2	BORRACHA (1.9m)	PAD (1.9m)	COJIN (1.9m)	COUSSIN (1.9m)
17	146810A1	1	JANELA LD	WINDOW RH	VENTANA LD	FENÊTRE-Droit
18	146817A1	1	VIDRO-Janela LD	GLASS-window RH	VIDRIO-ventana LD	VITRE-fenêtre Droit
19	146818A1	1	GUARNIÇÃO (2.2m)	GASKET (2.2m)	JUNTA (2.2m)	JOINT (2.2m)
20	146827A1	1	BORRACHA (2.2m)	PAD (2.2m)	COJIN (2.2m)	COUSSIN (2.2m)
21	146804A1	2	MANÍPULO	KNOB	PERILLA	BOULE
22	146805A1	2	ARTICULAÇÃO	LINK	ARTICULACIÓN	ARTICULATION
23	146803A1	2	TRAVA-Janela	LOCK-window	TRABA-ventana	ARRET-fenêtre
24	146806A1	2	BUCHA	BUSHING	BUJE	DOUILLE
25	146801A1	1	PORTA	DOOR	PUERTA	PORTE
26	E158005	1	MAÇANETA-interna	HANDLE-inner	MANEZUELA-intérieur	POIGNEE
27	E158034	1	TRINCO	LATCH	ALDABA	VERROU
28	182-516	7	PARAFUSO	BOLT	TORNILLO	VIS
29	E158004	1	MAÇANETA-externa	HANDLE-outer	MANEZUELA-extérieur	POIGNEE
30	E158018	18	PARAFUSO	BOLT	TORNILLO	VIS
31	195-518	18	ARRUELA	WASHER	ARANDELA	RONDELLE
32	146831A1	1	LONA-porta	LINING-door	LONA-puerta	GARNITURE-porte
33	146830A1	1	JANELA-porta	WINDOW-door	VIDRIO-puerta	FENETRE-porte
34	146814A1	1	VIDRO - janela da porta	GLASS - door window	VIDRIO - ventana puerta	VITRE - fenêtre du porte
35	146820A1	1	GUARNIÇÃO (1.9m)	GASKET (1.9m)	JUNTA (1.9m)	JOINT (1.9m)
36	146826A1	1	BORRACHA (1.9m)	PAD (1.9m)	COJIN (1.9m)	COUSSIN (1.9m)
37	146802A1	6	DOBRADIÇA	HINGE	BISAGRA	CHARNIERE
38	NSS	1	LATERAL LE traseira	SIDE-COMPART. LH	LATERAL-trasera LI	PANNEAU-Gauche
39	146808A1	1	FORRAÇÃO	ROOF LINING	ACABADO	LINER
40	146797A1	1	BORRACHA (1.26m)	PAD (1.26m)	COJIN (1.26m)	COUSSIN (1.26m)
41	146798A1	1	BORRACHA (0.7m)	PAD (0.7m)	COJIN (0.7m)	COUSSIN (0.7m)
42	146799A1	1	BORRACHA (1.15m)	PAD (1.15m)	COJIN (1.15m)	COUSSIN (1.15m)
43	146800A1	1	BORRACHA (4.0m)	PAD (4.0m)	COJIN (4.0m)	COUSSIN (4.0m)
44	146832A1	1	APOIO-frontal	POST-HOOD-front	SOPORTE-frente	SUPPORT-avant

NOTA: OPCIONAL
NOTE: OPTIONAL
NOTA: OPCIONAL
NOTE: OPTIONEL

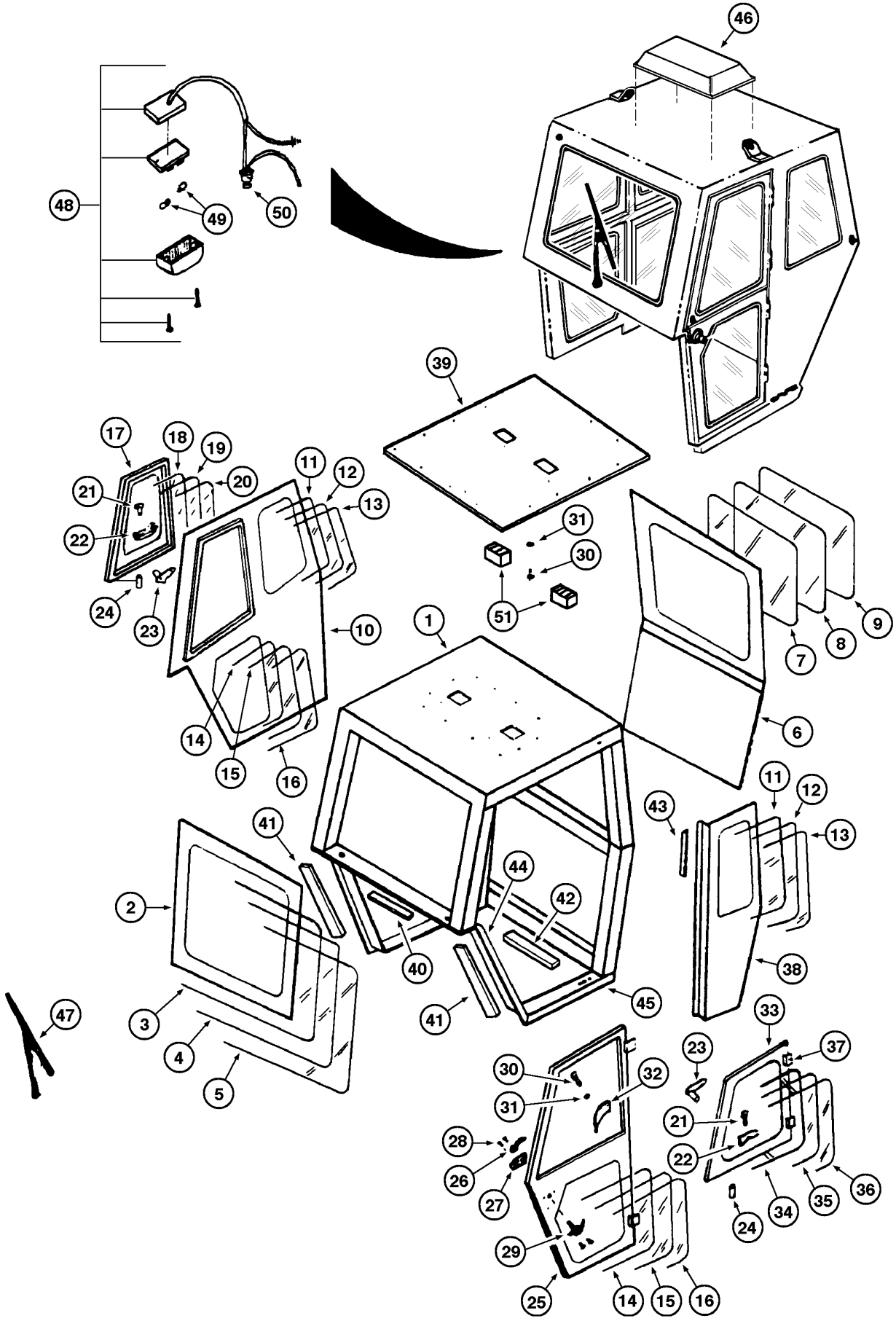
46
48
49
50
39
17
18
19
20
21
22
24
23
11
12
13
10
31
30
51
1
9
8
7
6
14
15
16
41
2
3
4
5
47
44
42
40
41
45
43
11
12
13
38
33
37
23
30
31
32
21
22
28
26
27
29
25
14
15
16
24
34
35
36

ITEM REF.	PEÇA Nº PART Nº PIEZA Nº PIÈCE Nº	QDE. QTY. CANT. QTE.	DESCRIÇÃO (Português)	DESCRIPTION (English)	DESCRIPCION (Español)	DESCRIPTION (Français)
45	146833A1	1	APOIO-inferior	POST-HOOD-lower	SOPORTE-bajo	SUPPORT-bas
46	REF.	1	ENTRADA DE AR - Conj. (P.9-36)	AIR INLET - Assy. (P.9-36)	ENTRADA DE AIRE - Conj. (P.9-36)	ENTREÉ d'aire - Ens. (P.9-36)
47	REF.	1	MOTOR limpador - Conj. (P.9-38)	MOTOR wiper - Assy (P.9-38)	MOTOR limpiador - Conj. (P.9-38)	MOTOR clignotant - Ens. (P.9-38)
48	146852A1	1	LANTERNA	LIGHT	LINTERNA	LANTERNE
49	E158000	2	LÂMPADA	BULB	LAMPARA	LAMPE
50	E158040	1	CHAVE-luz	KEY-light	LLAVE	CLE
51	E158020	2	DIRECIONADOR DE AR	AIR OULET	DIRECIONADOR DE AIRE	DEFLECTEUR AIRE

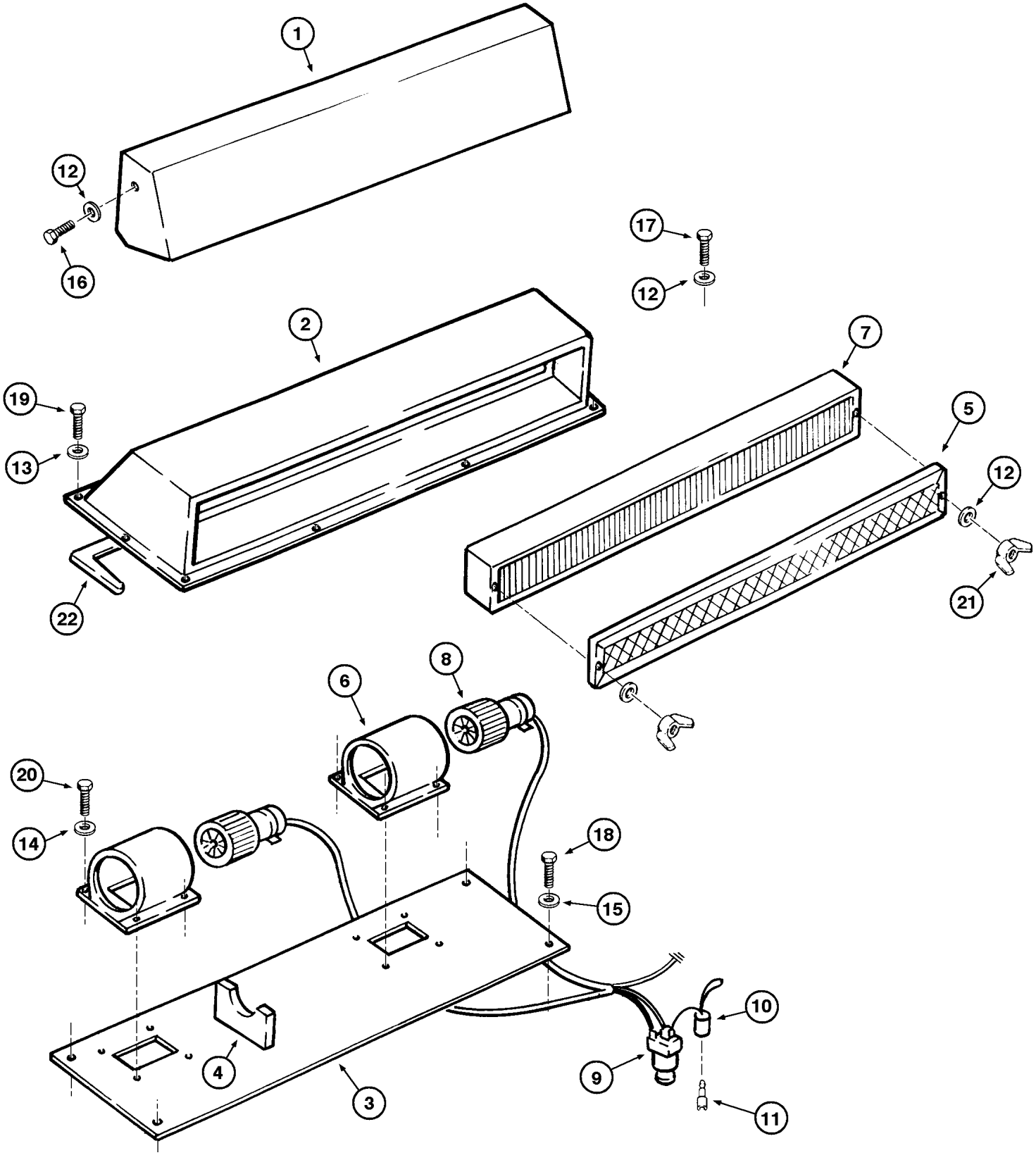
1
12
16
17
12
2
19
13
22
7
5
12
21
6
8
20
14
18
15
10
9
11
4
3

ITEM REF.	PEÇA Nº PART Nº PIEZA Nº PIÈCE Nº	QDE. QTY. CANT. QTE.	DESCRIÇÃO (Português)	DESCRIPTION (English)	DESCRIPCION (Español)	DESCRIPTION (Français)
1	146834A1	1	TAMPA-proteção	COVER	TAPA	COUVERCLE
2	146835A1	1	CAIXA-ar forçado	HOUSING-air	CAJA-aire	BOITE
3	146836A1	1	CHAPA-carcaça	PLATE-housing	PLACA-carcaza	PLAQUE
4	146837A1	2	SUPORTE-motor	BRACKET-fan motor	SOPORTE-motor	SUPPORT-moteur
5	E158015	1	TELA do filtro	SCREEN	JUNTA	JOINT
6	146838A1	2	CARCAÇA-ventilador	HOUSING-fan	CARCASA	CARCASSE
7	E157998	1	FILTRO DE AR	AIR CLEANER FILTER	FILTRO DE AIRE	FILTRE D'AIR
8	146839A1	2	MOTOR-ventilador	MOTOR-fan	MOTOR-ventilador	MOTOR-ventilateur
9	146840A1	1	CHAVE-ar	KEY-air	LLAVE-aire	CLÊ-air
10	146841A1	1	CAIXA-fusível	HOUSING-fuses	CAJA-fusible	BOITE-fusible
11	146842A1	1	FUSÍVEL	FUSE	FUSIBLE	FUSIBLE
12	195-518	8	ARRUELA	WASHER	ARANDELA	RONDELLE
13	146843A1	12	ARRUELA	WASHER	ARANDELA	RONDELLE
14	146811A1	8	ARRUELA	WASHER	ARANDELA	RONDELLE
15	146845A1	4	ARRUELA	WASHER	ARANDELA	RONDELLE
16	146846A1	2	PARAFUSO	BOLT	TORNILLO	VIS
17	185-527	4	PARAFUSO	BOLT	TORNILLO	VIS
18	146847A1	4	PARAFUSO	BOLT	TORNILLO	VIS
19	146848A1	2	PARAFUSO	BOLT	TORNILLO	VIS
20	182-516	8	PARAFUSO	BOLT	TORNILLO	VIS
21	129-409	2	PORCA borboleta	WING nut	TUERCA de orejas	ECROU papillon
22	146849A1	1	BORRACHA (2.1m)	RUBBER (2.1m)	COJIN (2.1m)	COUSSIN (2.1m)

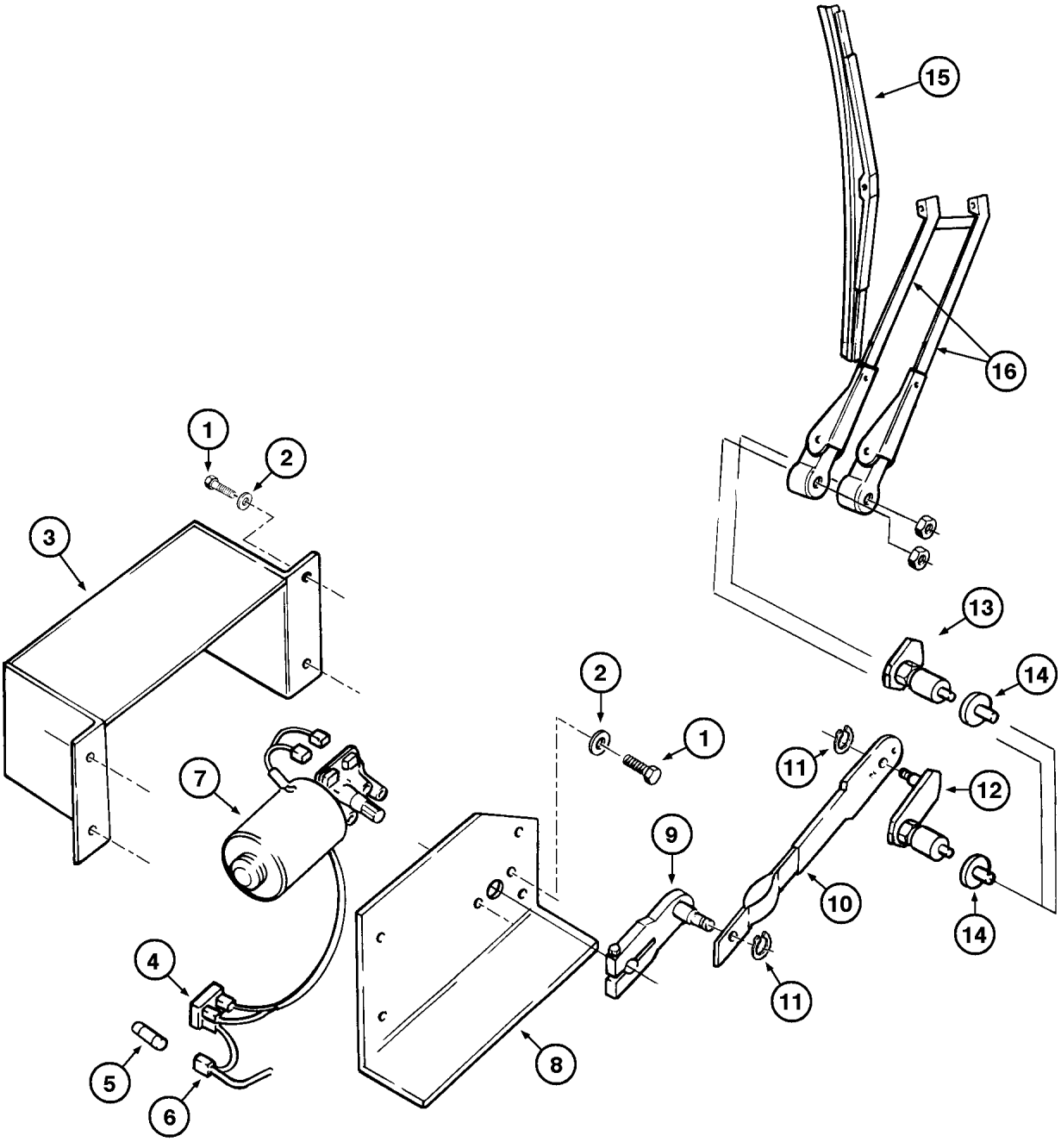
15
16
1
2
3
13
14
2
1
11
12
7
9
10
14
4
11
5
8
6

ITEM REF.	PEÇA Nº PART Nº PIEZA Nº PIÈCE Nº	QDE. QTY. CANT. QTE.	DESCRIÇÃO (Português)	DESCRIPTION (English)	DESCRIPCION (Español)	DESCRIPTION (Français)
1	146850A1	1	PARAFUSO	BOLT	TORNILLO	VIS
2	146851A1	1	ARRUELA	WASHER	ARANDELA	RONDELLE
3	146685A1	1	CAIXA-proteção do motor	HOUSING-engine protection	CAJA-protección del motor	BOITE-protection de moteur
4	146676A1	1	CHAVE-luz	KEY-light	LLAVE-luces	CLÊ
5	146681A1	1	FUSÍVEL	FUSE	FUSIBLE	FUSIBLE
6	146682A1	1	PORTA FUSÍVEL	FUSE HOLDER	PUERTA FUSIBLE	PORTE FUSE
7	146672A1	1	MOTOR-limpador (24V)	MOTOR-wiper (24V)	MOTOR-limpiador (24V)	MOTOR-clignotant (24V)
8	146853A1	1	SUPORTE-motor	BRACKET-motor	SOPORTE-motor	SUPPORT-motor
9	E158072	1	MANIVELA	HANDLE	MANIVELA	HANDLE
10	146675A1	1	TIRANTE	ROD	TIRANTE	ROD
11	146680A1	2	ANEL-retenção	RING-retaining	ANILLO-retén	BAGUE-retenue
12	146678A1	1	LIAME	ROD	VASTAGO	TIGE
13	E158068	1	LIAME	ROD	VASTAGO	TIGE
14	146679A1	2	CALÇO	SHIM	CALZO	CALE
15	146674A1	1	PALHETA	WIPER BLADE	PALHETA	BLADE
16	146673A1	1	BRAÇO	ARM	BRAZO	BRAS

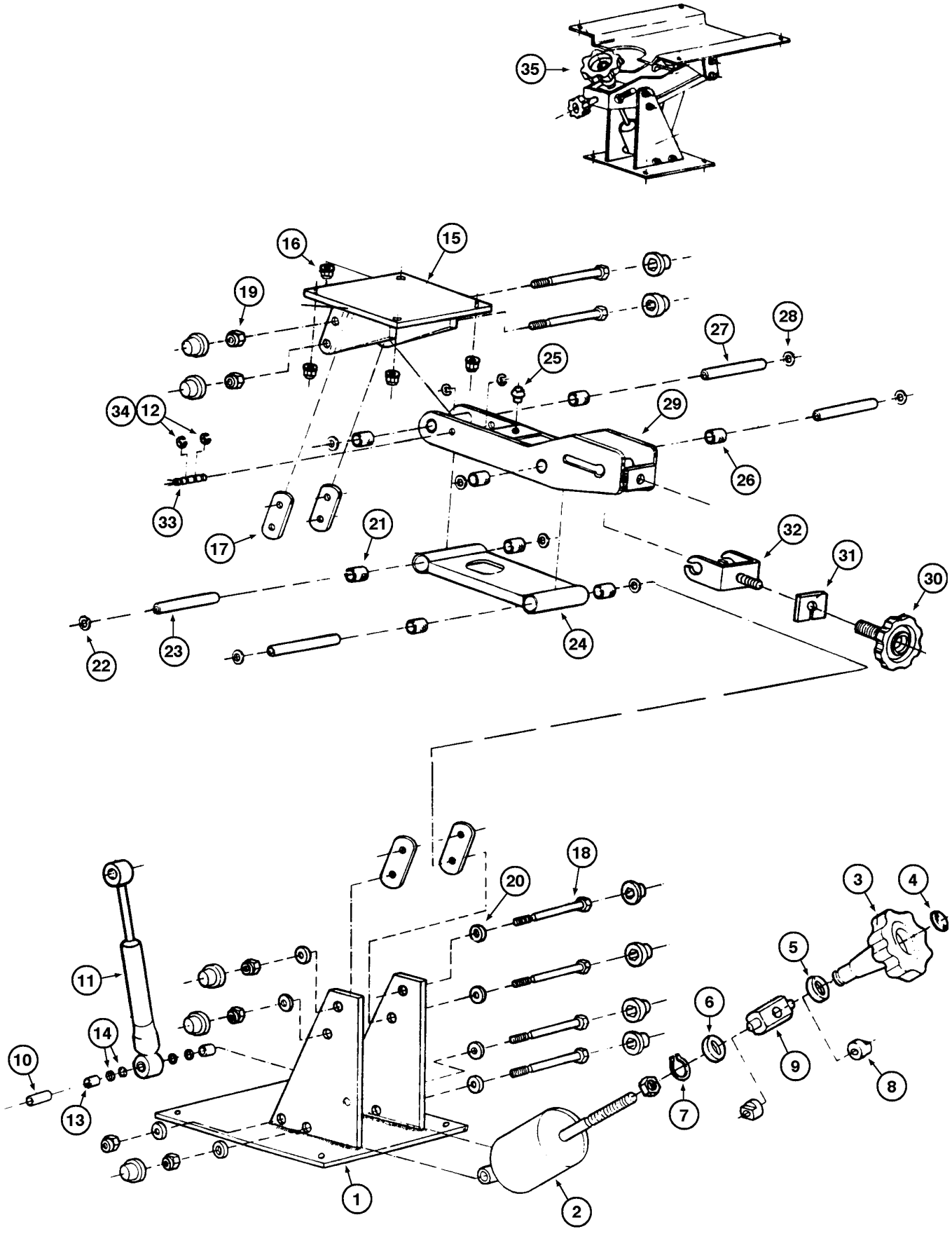
35
16
15
19
27
28
25
34
12
29
26
33
17
21
32
31
30
22
23
24
18
20
3
4
5
11
6
14
10
9
8
13
7
1
2

ITEM REF.	PEÇA Nº PART Nº PIEZA Nº PIÈCE Nº	QDE. QTY. CANT. QTE.	DESCRIÇÃO (Português)	DESCRIPTION (English)	DESCRIPCION (Español)	DESCRIPTION (Français)
	146694A1	1	BANCO do operador - Conj. (Nota) (P.9-40/44)	OPERATOR´S seat - Assy. (Note) (P.9-40/44)	ASIENTO del operador - Conj. (Nota) (P.9-40/44)	SIEGE operateur - Ens. (Note) (P.9-40/44)
1	147080A1	1	PEDESTAL	SILL	PEDESTAL	SILLE
2	147067A1	1	CAIXA-mola	HOUSING-spring	CAJA-resort	BOITE-ressorte
	147082A1	1	MANOPLA - Conj.	KNOB - Assy.	PERILLA - Conj.	BOULE - Ens.
3	NSS	1	MANOPLA	KNOB	PERILLA	BOULE
4	147083A1	1	TAMPA	COVER	TAPA	COUVERCLE
5	NSS	1	ARRUELA	WASHER	ARANDELA	RONDELLE
6	NSS	1	ARRUELA	WASHER	ARANDELA	RONDELLE
7	NSS	1	ANEL TRAVA	SNAP RING	ANILLO TRABA	SEGMENT D'ARRET
	147081A1	1	EIXO - Conj.	SHAFT -Assy.	EJE - Conj.	AXE - Ens.
8	147069A1	2	BUCHA	BUSHING	BUJE	DOUILLE
9	NSS	1	EIXO-retangular	SHAFT	EJE	ARBRE
	147099A1	1	AMORTECEDOR - Conj.	SHOCK absorver - Assy	AMORTIGUADOR - Conj.	AMORTISSEUR - Ens.
10	NSS	2	ESPAÇADOR	SPACER	ESPACIADOR	ENTRETOISE
11	NSS	1	AMORTECEDOR	SHOCK-ABSORB.	AMORTIGUADOR	AMORTISSEUR
12	NSS	4	ANEL TRAVA	SNAP RING	ANILLO TRABA	SEGMENT D'ARRET
13	NSS	2	BUCHA	BUSHING	BUJE	DOUILLE
14	NSS	4	ARRUELA	WASHER	ARANDELA	RONDELLE
	147085A1	1	BASE-trilhos	BASE-rail	BASE	BASE
15	NSS	1	BASE	BASE	BASE	BASE
16	NSS	4	PORCA	NUT	TUERCA	ECROU
	147086A1	1	REPARO - Conj.	REPAIR - Assy.	REPARO - Conj.	RECHANGE - Ens.
17	NSS	4	CHAPA-apoio	PLATE-support	PLACA-soporte	PLAQUE-support
18	NSS	5	PARAFUSO	BOLT	TORNILLO	VIS
19	NSS	5	PORCA	NUT	TUERCA	ECROU
20	NSS	8	ARRUELA	WASHER	ARANDELA	RONDELLE
	147084A1	1	SUPORTE - Conj.	BRACKET - Assy.	SOPORTE - Conj.	SUPPORT - Ens.
21	NSS	4	BUCHA	BUSHING	BUJE	DOUILLE
22	NSS	4	ARRUELA	WASHER	ARANDELA	RONDELLE
23	NSS	2	DISTANCIADOR	SPACER	ESPACIADOR	ENTRETOISE
24	NSS	1	SUPORTE-iterm.	BRACKET	SOPORTE	SUPPORT
	147088A1	1	BALANCIM - Conj.	TRUNNION-assy	BALANCIN - Conj.	BALANCIER - Ens.
25	NSS	1	BORRACHA	PAD	COJIN	COUSSIN
26	NSS	4	BUCHA	BUSHING	BUJE	DOUILLE
27	NSS	2	DISTANCIADOR	SPACER	ESPACIADOR	ENTRETOISE
28	NSS	4	ARRUELA	WASHER	ARANDELA	RONDELLE
29	NSS	1	BALANCIM	TRUNNION	BALANCIN	BALANCIER
	147068A1		REGULADOR - Conj.	WEIGHT REGUL. - Assy.	REGULADOR - Conj.	REGULATEUR - Ens.
30	NSS	1	BOTÃO	BUTTON	BOTON	BOUTON
31	NSS	1	BORRACHA	PAD	COJIN	COUSSIN
32	147089A1	1	GARFO-regulagem	FORK-adjusting	GARFO-ajuste	CARDAN-ajuster
	147087A1	1	EIXO-amortecedor - Conj.	SHAFT shock absorver	EJE-amortiguador	AXE-amortisseur
33	NSS	1	EIXO	SHAFT	EJE	ARBRE
34	NSS	4	ANEL TRAVA	SNAP RING	ANILLO TRABA	SEGMENT D'ARRET
35	147164A1	1	PEDESTAL - Conj. Compl.	SILL - Assy.	PEDESTAL - Conj.	SILLE - Ens.

NOTA: A partir do nº de série JHF0020190 —>
NOTE: Starting with serial nº JHF0020190 —>
NOTA: A partir del nº de série JHF0020190 —>
NOTE: A partir du nº de série JHF0020190 —>

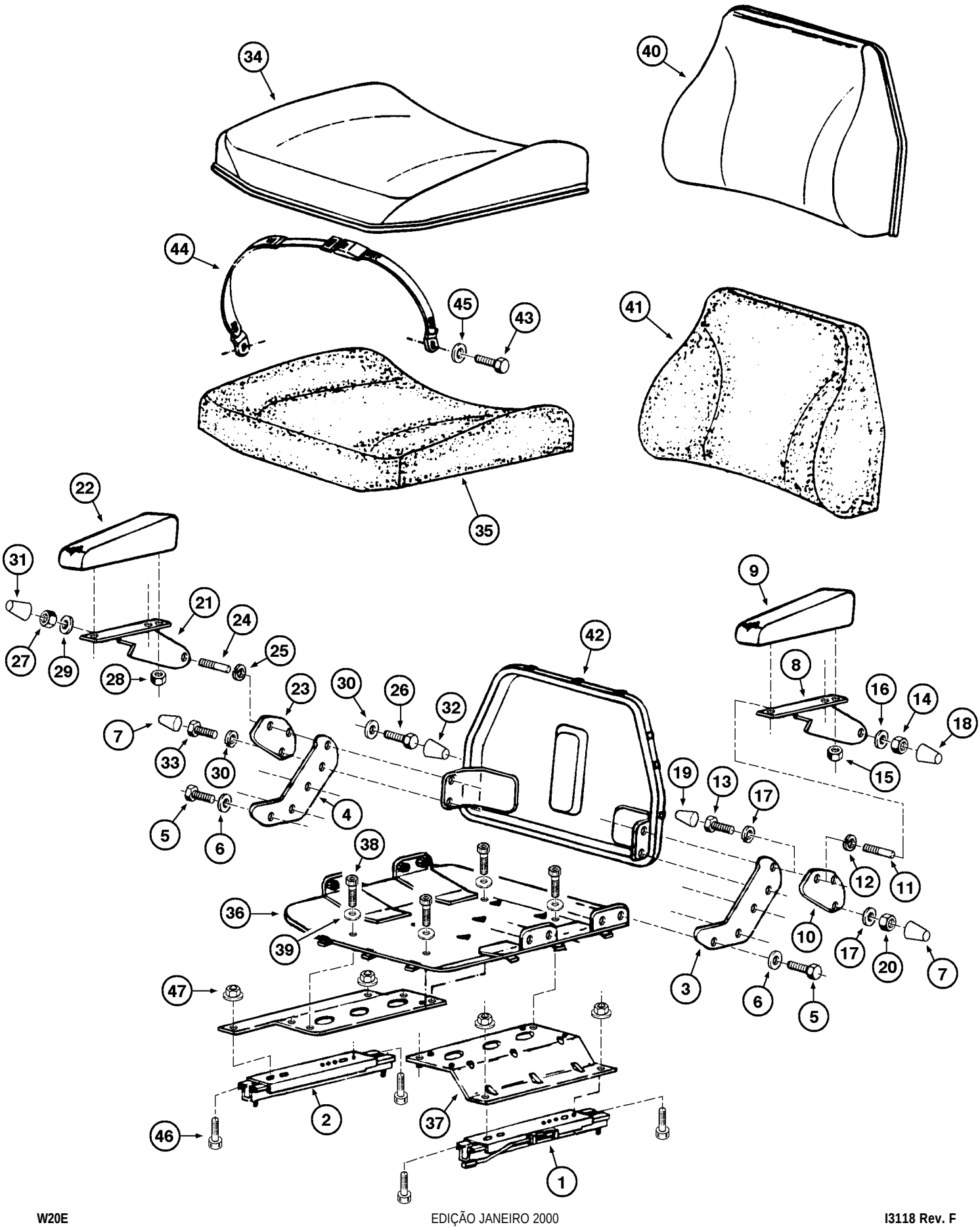
34
40
44
45
43
41
35
22
31
21
24
25
27
29
28
23
30
26
32
42
9
8
16
14
18
15
7
33
30
19
13
17
5
6
4
38
12
11
36
39
10
17
20
7
3
6
5
47
2
37
46
1

ITEM REF.	PEÇA Nº PART Nº PIEZA Nº PIÈCE Nº	QDE. QTY. CANT. QTE.	DESCRIÇÃO (Português)	DESCRIPTION (English)	DESCRIPCION (Español)	DESCRIPTION (Français)
	146694A1	1	BANCO do operador - Conj. (Nota)	OPERATOR´S seat - Assy. (Note)	ASIENTO del operador - Conj. (Nota)	SIEGE operateur - Ens. (Note)
1	147029A1	1	TRILHO-com comando	RAIL	TRILHO	RAIL
2	147028A1	1	TRILHO-sem comando	RAIL	TRILHO	RAIL
	147090A1	1	SUPORTE - Conj.	BRACKET - Assy.	SOPORTE - Conj.	SUPPORT - Ens.
3	NSS	1	SUPORTE de união LE	BRACKET LH	SOPORTE Izq.	SUPPORT
4	NSS	1	SUPORTE de união LD	BRACKET RH	SOPORTE Der.	SUPPORT
5	NSS	8	PARAFUSO	BOLT	TORNILLO	VIS
6	NSS	8	ARRUELA	WASHER	ARANDELA	RONDELLE
7	NSS	8	TAMPA	COVER	TAPA	COUVERCLE
	147091A1	1	APOIO-braço LD - Conj.	ARMREST RH - Assy.	SOPORTE brazo - Conj.	APPUI-main - Ens.
8	NSS	1	SUPORTE LD	BRACKET RH	SOPORTE Der.	SUPPORT
9	NSS	1	ESPUMA-apoio	FOAM-armrest	ESPUMA-soporte	MOUSSE-appui
10	NSS	1	SUPORTE de giro	BRACKET swing	SOPORTE	SUPPORT
11	NSS	1	ESPAÇADOR	SPACER	ESPACIADOR	ENTRETOISE
12	NSS	1	ARRUELA	WASHER	ARANDELA	RONDELLE
13	NSS	1	PARAFUSO	BOLT	TORNILLO	VIS
14	NSS	1	PORCA	NUT	TUERCA	ECROU
15	NSS	2	PORCA	NUT	TUERCA	ECROU
16	NSS	1	ARRUELA	WASHER	ARANDELA	RONDELLE
17	NSS	2	ARRUELA-pressão	WASHER-lock	ARANDELA-cierre	RONDELLE-W
18	NSS	1	TAMPA com flange	COVER with flange	TAPA con flange	COUVERCLE
19	NSS	1	TAMPA sem flange	COVER without flange	TAPA sin flange	COUVERCLE
20	NSS	2	PARAFUSO	BOLT	TORNILLO	VIS
	147092A1	1	APOIO-braço LE - Conj.	ARMREST LH - Assy.	SOPORTE brazo - Conj.	APPUI-main - Ens.
21	NSS	1	SUPORTE LE	BRACKET LH	SOPORTE Izq.	SUPPORT Gouche
22	NSS	1	ESPUMA-apoio	FOAM-armrest	ESPUMA-soporte	MOUSSE-appui
23	NSS	1	SUPORTE de giro	BRACKET swing	SOPORTE	SUPPORT
24	NSS	1	ESPAÇADOR	SPACER	ESPACIADOR	ENTRETOISE
25	NSS	1	ARRUELA	WASHER	ARANDELA	RONDELLE
26	NSS	1	PARAFUSO	BOLT	TORNILLO	VIS
27	NSS	1	PORCA	NUT	TUERCA	ECROU
28	NSS	2	PORCA	NUT	TUERCA	ECROU
29	NSS	1	ARRUELA	WASHER	ARANDELA	RONDELLE
30	NSS	1	ARRUELA-pressão	WASHER-lock	ARANDELA-cierre	RONDELLE-W
31	NSS	1	TAMPA com flange	COVER with flange	TAPA	COUVERCLE
32	NSS	1	TAMPA sem flange	COVER without flange	TAPA	COUVERCLE
33	NSS	2	PARAFUSO	BOLT	TORNILLO	VIS
	147093A1	1	ASSENTO - Conj.	SEAT - Assy.	ASIENTO - Conj.	SIEGE - Ens.
	147094A1	1	REVESTIMENTO E ESPUMA - Conj.	CUSHION AND FOAM - Assy	TAPICERIA Y ESPUMA - Conj.	BOUTÉE ET MOUSSE - Ens.
34	147095A1	1	REVESTIMENTO	CUSHION	TAPICERIA	BOUTÉE
35	NSS	1	ESPUMA	FOAM	ESPUMA	MOUSSE
36	NSS	1	CHAPA-assento	PLATE-seat	PLACA-asiento	PLAQUE-siege
37	NSS	1	BASE-trilhos	BASE-rail	BASE	BASE
38	NSS	4	PARAFUSO	BOLT	TORNILLO	VIS
39	NSS	4	ARRUELA-pressão	WASHER-lock	ARANDELA-cierre	RONDELLE-W
	147096A1	1	ENCOSTO - Conj.	CUSHION - Assy.	RESPALDO - Conj.	BUTEE - Ens.

NOTA: A partir do nº de série JHF0020190 —>
NOTE: Starting with serial nº JHF0020190 —>
NOTA: A partir del nº de série JHF0020190 —>
NOTE: A partir du nº de série JHF0020190 —>

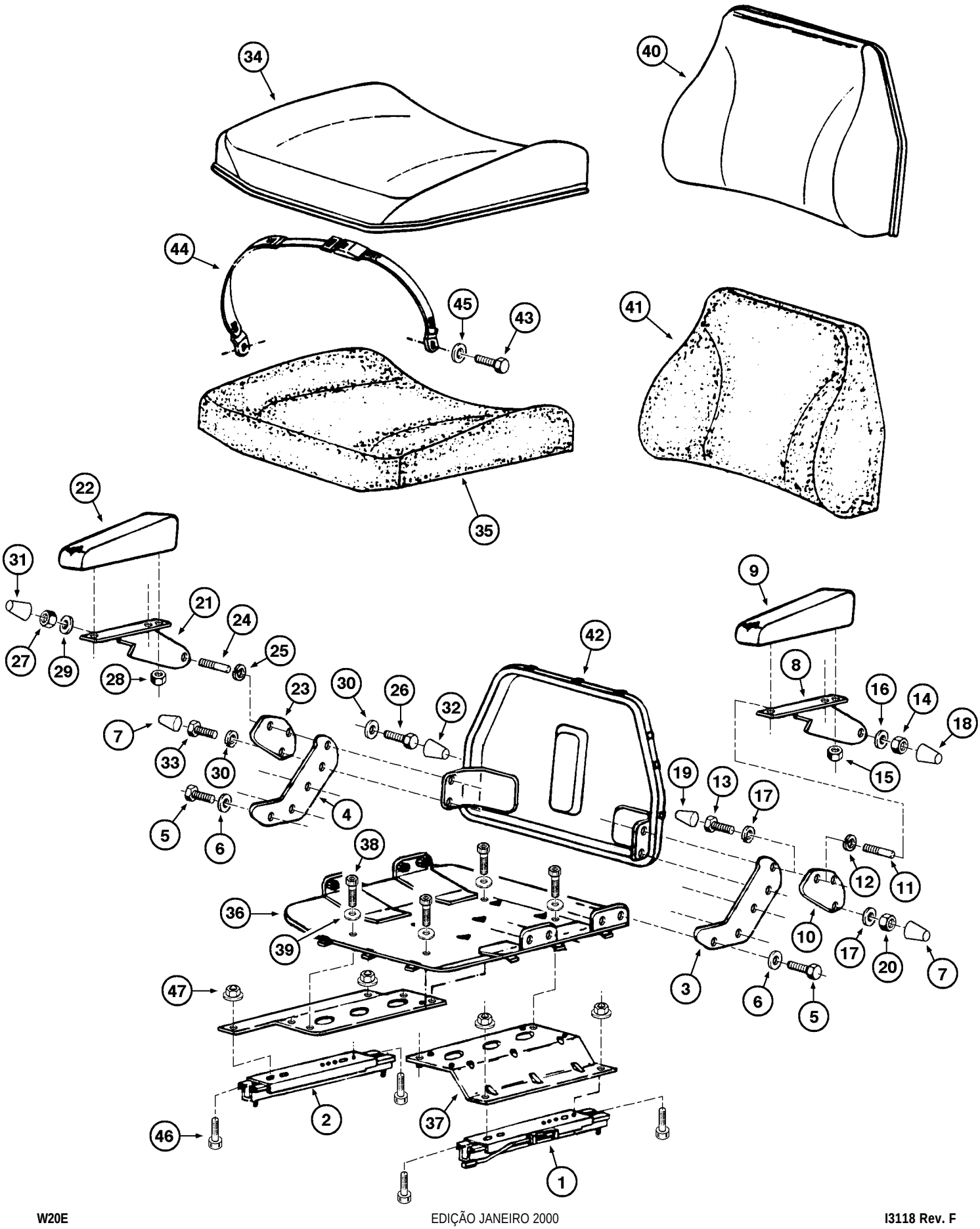
34
40
44
45
43
41
35
22
31
21
24
25
27
29
28
23
30
26
32
42
9
8
16
14
18
15
7
33
30
19
13
17
5
6
4
38
12
11
36
39
10
17
20
7
3
6
5
47
2
37
46
1

ITEM REF.	PEÇA Nº PART Nº PIEZA Nº PIÈCE Nº	QDE. QTY. CANT. QTE.	DESCRIÇÃO (Português)	DESCRIPTION (English)	DESCRIPCION (Español)	DESCRIPTION (Français)
	147097A1	1	REVESTIMENTO E ESPUMA - Conj.	CUSHION AND FOAM - Assy	TAPICERIA Y ESPUMA - Conj.	BOUTÉE ET MOUSSE - Ens.
40	147098A1	1	REVESTIMENTO	CUSHION	TAPICERIA	BOUTÉE
41	NSS	1	ESPUMA	FOAM	ESPUMA	MOUSSE
42	NSS		CHAPA-encosto	PLATE-cushion	PLACA-respaldo	PLAQUE-butee
	147035A1	1	CINTO segurança - Conj.	SEAT BELT - Assy.	CINTURON - Conj.	CEINTURE - Ens.
43	NSS	2	PARAFUSO	BOLT	TORNILLO	VIS
44	NSS	1	CINTO de segurança	SEAT BELT	CINTURON	CEINTURE
45	NSS	4	ARRUELA	WASHER	ARANDELA	RONDELLE
	147030A1	1	FIXAÇÃO-trilhos - Conj.	RAIL fixing	SUJECIÓN	FIXER
46	NSS	4	PARAFUSO	BOLT	TORNILLO	VIS
47	NSS	4	PORCA	NUT	TUERCA	ECROU

ATENÇÃO

SISTEMA DE FREIO
USAR SOMENTE ÓLEO HIDRÁULICO CASE 331-50 OU EQUIVALENTE

26

12

4
3
2
1

TANQUE DE AR DRENO DIÁRIO

7

10

ATENÇÃO

USE CINTO DE SEGURANÇA
COBERTURA A PROVA DE TOMBAMENTO

ADVERTÊNCIA

ANTES DE DAR PARTIDA NO MOTOR
LEIA COM ATENÇÃO AS PRCAUÇÕES DE SEGURANÇA NO MANUAL DO OPERADOR. LEIA TODOS AVISOS DE SEGURANCA AFIXADOS NA MÁQUINA. MANTENHA OUTRAS PESSOAS AFASTADAS DA ÁREA.
APRENDA A USAR OS COMANDOS COM PRECISÃO E SEGURANÇA ANTES DE COLOCAR A MAQUINA EM FUNCIONAMENTO
É SUA RESPONSABILIDADE COMPREENDER E SEGUIR AS INSTRUÇÕES DO FABRICANTE SOBRE O FUNCIONAMENTO E MANUTENÇÃO DA MÁQUINA BEM COMO OBSERVAR TODAS AS NORMAS E REGULAMENTOS PERMITIDOS. OS MANUAIS DO OPERADOR E DE SERVIÇOS PODEM SER OBTIDOS EM SEU REVENDEDOR CASE.

18

W20E *turbo*

25

20

CASE

NÍVEL DO ÓLEO/TRANSMISSÃO
MEDIR O NÍVEL C/ O MOTOR EM MARCHA LENTA E A TRANS. A TEMP DE OPERAÇÃO.
OBSERVAR AS MARCAS DA VARETA
NÃO DEIXE EXTRAVASAR

3

W20E *turbo*

9

8

W20E *turbo*

IMPORTANTE

PARA MELHOR REFRIGERAÇAO DO MOTOR E PROTEÇAO DO RADIADOR NÃO TRABALHE SEM AS TAMPAS LATERAIS

21



15

14

F
N
R

17

ATENÇÃO

VENTILADOR E CORREIAS EM MOVIMENTO
O CONTATO PODE MACHUCAR
MANTENHA-SE AFASTADO

24

NÍVEL DO OLEO HIDRAULICO

O NIVEL DO OLEO FRIO DEVE FICAR NA MARCA DE 1/4 A 1/2 DO VISOR

NÃO ENCHER ATE TRANSBORDAR

ATENÇÃO

TRAVA DE SEGURANÇA
TRAVAR A MÁQUINA SOMENTE QUANDO A MESMA ESTIVER ALINHADA

6

4

PERIGO

DEIXE ESTA AREA LIVRE QUANDO O MOTOR ESTIVER TRABALHANDO

22 23

CASE

13

FILTRO HIDRÁULICO | LUZES | LUZES | CHAVE IGNIÇÃO | FILTRO DE AR

ATENÇÃO

SISTEMA HIDRÁULICO PRESSURIZADO
ANTES DE SUBSTITUIR OS FILTROS HIDRAULICOS OU FAZER MANUTEN
ÇAO NO SISTEMA, AFROUXE VAGARO SAMENTE A TAMPA DO RESERVATORIO
PARA ALIVIAR A PRESSAO, CASO CON TRARIO PODERA SOFRER UM ACI DENTE

5

19

FREIO DE ESTACIONAMENTO (!)

16

ATENÇÃO

SISTEMA DE RESFRIAMENTO PRESSURIZADO
REMOVA A TAMPA DEVAGAR

11

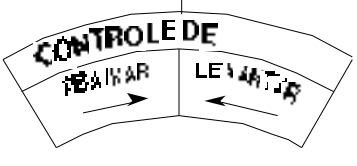

1

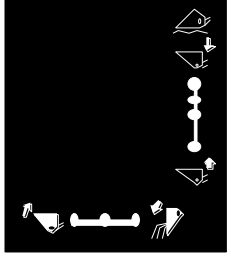

2

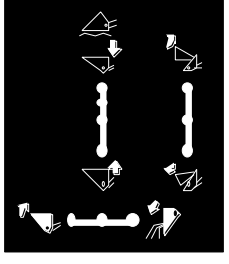

ITEM REF.	PEÇA Nº PART Nº PIEZA Nº PIÈCE Nº	QDE. QTY. CANT. QTE.	DESCRIÇÃO (Português)	DESCRIPTION (English)	DESCRIPCION (Español)	DESCRIPTION (Français)
1	E156333	1	DECALQUE-CONTR. CAÇAMBA (2 carretéis, 1 alavanca)	DECAL-BUCKET CONTROL (2 spool, 1 lever)	CALCOMANIA CONTROL CUCHARA (2 carretes, 1 palanca)	DECALCOMANIE COMMAND GODET (2 tiroirs, 1 levier)
2	E156375	1	DECALQUE-CONTR. CAÇAMBA (3 carretéis, 2 alavancas)	DECAL-BUCKET CONTROL (3 spool, 2 levers)	CALCOMANIA CONTROL CUCHARA (3 carretes, 2 palancas)	DECALCOMANIE COMMAND GODET (3 tiroirs, 2 leviers)
3	321-2418	1	DECALQUE-ÓLEO TRANSMISSÃO (PORT.)	DECAL TRANSMISSION OIL (PORT.)	CALCOMANIA-ACEITE TRANSMISIÓN (PORT.)	DECALCOMANIE-HUILE TRANSMISSION (PORT.)
3	321-1980	1	DECALQUE-ÓLEO TRANSMISSÃO (INGL.)	DECAL TRANSMISSION OIL (ENGL.)	CALCOMANIA-ACEITE TRANSMISIÓN (INGL.)	DECALCOMANIE-HUILE TRANSMISSION (ANGL.)
3	321-5760	1	DECALQUE-ÓLEO TRANSMISSÃO (ESP.)	DECAL TRANSMISSION OIL (SPAN.)	CALCOMANIA-ACEITE TRANSMISIÓN (ESP.)	DECALCOMANIE-HUILE TRANSMISSION (ESP.)
4	321-5752	1	DECALQUE-TRAVA DE SEGURANÇA (PORT.)	DECAL-SAFETY LINK (PORT.)	CALCOMANIA-TRABA DE SEGURIDAD (PORT.)	DECALCOMANIE-ARRET DE SECURITE (PORT.)
4	321-3206	1	DECALQUE-TRAVA DE SEGURANÇA (INGL.)	DECAL-SAFETY LINK (ENGL.)	CALCOMANIA-TRABA DE SEGURIDAD (INGL.)	DECALCOMANIE-ARRET DE SECURITE (ANGL.)
4	321-4666	1	DECALQUE-TRAVA DE SEGURANÇA (ESP.)	DECAL-SAFETY LINK (SPAN.)	CALCOMANIA-TRABA DE SEGURIDAD (ESP.)	DECALCOMANIE-ARRET DE SECURITE (ESP.)
5	E97146	1	DECALQUE-SISTEMA HIDR. (PORT.)	DECAL-HYDR. SYSTEM (PORT.)	CALCOMANIA-SIST. HIDR. (PORT.)	DECALCOMANIE-SYST. HYDR. (PORT.)
5	321-6666	1	DECALQUE-SISTEMA HIDR. (INGL.)	DECAL-HYDR. SYSTEM (ENGL.)	CALCOMANIA-SIST. HIDR. (INGL.)	DECALCOMANIE-SYST. HYDR. (ANGL.)
5	E97147	1	DECALQUE-SISTEMA HIDR. (ESP.)	DECAL-HYDR. SYSTEM (SPAN.)	CALCOMANIA-SIST. HIDR. (ESP.)	DECALCOMANIE-SYST. HYDR. (ESP.)
6	321-5753	2	DECALQUE-ADVERTÊNCIA (PORT.)	DECAL-WARNING (PORT.)	CALCOMANIA ADVERTENCIA (PORT.)	DECALCOMANIE-PRECAUTION (PORT.)
6	321-3205	2	DECALQUE-ADVERTÊNCIA (INGL.)	DECAL-WARNING (ENGL.)	CALCOMANIA ADVERTENCIA (INGL.)	DECALCOMANIE-PRECAUTION (ANGL.)
6	321-4664	2	DECALQUE-ADVERTÊNCIA (ESP.)	DECAL-WARNING (SPAN.)	CALCOMANIA ADVERTENCIA (ESP.)	DECALCOMANIE-PRECAUTION (ESP.)
7	E156342	1	DECALQUE-TANQUE DE AR (PORT.)	DECAL-AIR RESERVOIR (PORT.)	CALCOMANIA-TANQUE DE AIRE (PORT.)	DECALCOMANIE-RESERVOIR DÁIR (PORT.)
7	321-1077	1	DECALQUE-TANQUE DE AR (INGL.)	DECAL-AIR RESERVOIR (ENGL.)	CALCOMANIA-TANQUE DE AIRE (INGL.)	DECALCOMANIE-RESERVOIR DÁIR (ANGL.)

ATENÇÃO

SISTEMA DE FREIO
USAR SOMENTE ÓLEO HIDRÁULICO CASE 331-50 OU EQUIVALENTE

26

ADVERTÊNCIA

ANTES DE DAR PARTIDA NO MOTOR
LEIA COM ATENÇÃO AS PRCAUÇÕES DE SEGURANÇA NO MANUAL DO OPERADOR. LEIA TODOS AVISOS DE SEGURANCA AFIXADOS NA MÁQUINA. MANTENHA OUTRAS PESSOAS AFASTADAS DA ÁREA.
APRENDA A USAR OS COMANDOS COM PRECISÃO E SEGURANÇA ANTES DE COLOCAR A MAQUINA EM FUNCIONAMENTO
É SUA RESPONSABILIDADE COMPREENDER E SEGUIR AS INSTRUÇÕES DO FABRICANTE SOBRE O FUNCIONAMENTO E MANUTENÇÃO DA MÁQUINA BEM COMO OBSERVAR TODAS AS NORMAS E REGULAMENTOS PERMITIDOS. OS MANUAIS DO OPERADOR E DE SERVIÇOS PODEM SER OBTIDOS EM SEU REVENDEDOR CASE.

18

NÍVEL DO ÓLEO/TRANSMISSÃO
MEDIR O NÍVEL C/ O MOTOR EM MARCHA LENTA E A TRANS. A TEMP DE OPERAÇÃO.
OBSERVAR AS MARCAS DA VARETA
NÃO DEIXE EXTRAVASAR

3

12

4
3
2
1

TANQUE DE AR DRENO DIÁRIO

7

10

W20E *turbo*

25

W20E *turbo*

9

8

W20E *turbo*

20

CASE

ATENÇÃO

USE CINTO DE SEGURANÇA COBERTURA A PROVA DE TOMBAMENTO

IMPORTANTE

PARA MELHOR REFRIGERAÇAO DO MOTOR E PROTEÇAO DO RADIADOR NÃO TRABALHE SEM AS TAMPAS LATERAIS

21



15

14

F
N
R

17

ATENÇÃO

VENTILADOR E CORREIAS EM MOVIMENTO
O CONTATO PODE MACHUCAR
MANTENHA-SE AFASTADO

24

NÍVEL DO OLEO HIDRAULICO

O NIVEL DO OLEO FRIO DEVE FICAR NA MARCA DE 1/4 A 1/2 DO VISOR

NÃO ENCHER ATE TRANSBORDAR

ATENÇÃO

TRAVA DE SEGURANÇA
TRAVAR A MÁQUINA SOMENTE QUANDO A MESMA ESTIVER ALINHADA

6

4

13

FILTRO HIDRÁULICO | LUZES | LUZES | CHAVE IGNIÇÃO | FILTRO DE AR

ATENÇÃO

SISTEMA HIDRÁULICO PRESSURIZADO
ANTES DE SUBSTITUIR OS FILTROS HIDRAULICOS OU FAZER MANUTEN
ÇAO NO SISTEMA, AFROUXE VAGARO SAMENTE A TAMPA DO RESERVATORIO
PARA ALIVIAR A PRESSAO, CASO CON TRARIO PODERA SOFRER UM ACI DENTE

5

19

FREIO DE ESTACIONAMENTO

16

ATENÇÃO

SISTEMA DE RESFRIAMENTO PRESSURIZADO
REMOVA A TAMPA DEVAGAR

PERIGO

DEIXE ESTA AREA LIVRE QUANDO O MOTOR ESTIVER TRABALHANDO

22 23

CASE

11

CONTROLE DE
ABAIXAR | LEVANTAR

1

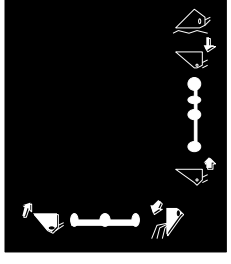

2

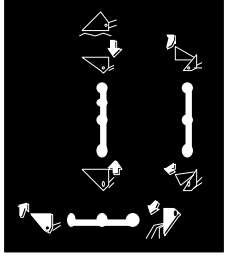

ITEM REF.	PEÇA Nº PART Nº PIEZA Nº PIÈCE Nº	QDE. QTY. CANT. QTE.	DESCRIÇÃO (Português)	DESCRIPTION (English)	DESCRIPCION (Español)	DESCRIPTION (Français)
7	E156346	1	DECALQUE-TANQUE DE AR (ESP.)	DECAL-AIR RESERVOIR (SPAN.)	CALCOMANIA-TANQUE DE AIRE (ESP.)	DECALCOMANIE-RESERVOIR DÁIR (ESP.)
8	146109A1	1	DECALQUE-W20E (L.E.) (Nota)	DECAL-W20E (L.H.) (Note)	CALCOMANIA-W20E (IZQ.) (Nota)	DECALCOMANIE-W20E (GAUCHE) (Note)
8	148275A1	1	DECALQUE-W20E (L.E.) (Nota)	DECAL-W20E (L.H.) (Note)	CALCOMANIA-W20E (IZQ.) (Nota)	DECALCOMANIE-W20E (GAUCHE) (Note)
9	146108A1	1	DECALQUE-W20E (L.D.) (Nota)	DECAL-W20E (R.H.) (Note)	CALCOMANIA-W20E (DER.) (Nota)	DECALCOMANIE-W20E (DROIT) (Note)
9	148274A1	1	DECALQUE-W20E (L.D.) (Nota)	DECAL-W20E (R.H.) (Note)	CALCOMANIA-W20E (DER.) (Nota)	DECALCOMANIE-W20E (DROIT) (Note)
10	E155741	1	DECALQUE-AVISO ROPS (PORT.)	DECAL-NOTE ROPS (PORT.)	CALCOMANIA ROPS (PORT.)	DECALCOMANIE-AVIS ROPS (PORT.)
10	321-3060	1	DECALQUE-AVISO ROPS (INGL.)	DECAL-NOTE ROPS (ENGL.)	CALCOMANIA ROPS (INGL.)	DECALCOMANIE-AVIS ROPS (ANGL.)
10	E155742	1	DECAL-AVISO ROPS (ESP.)	DECAL-NOTE ROPS (SPAN.)	CALCOMANIA AVISO ROPS (ESP.)	DECALCOMANIE-AVIS ROPS (ESP.)
11	E156341	1	DECALQUE-CONTR. ALT. (PORT.)	DECAL-HEIGHT CONTROL (PORT.)	CALCOMANIA-ALTURA CUCHARA (PORT.)	DECAL-HAUTEUR GODET(PORT.)
11	L112444	1	DECALQUE-CONTR. ALT. (INGL.)	DECAL-HEIGHT CONTROL (ENGL.)	CALCOMANIA-ALTURA CUCHARA (INGL.)	DECAL-HAUTEUR GODET (ANGL.)
11	E156345	1	DECALQUE-CONTR. ALT. (ESP.)	DECAL-HEIGHT CONTROL (SPAN.)	CALCOMANIA-ALTURA CUCHARA (ESP.)	DECAL-HAUTEUR GODET (ESP.)
12	E111506	1	DECALQUE-SELETOR DE MARCHAS	DECAL-RANGE SELECTOR	CALCOMANIA-SELETOR DE CAMBIOS	DECALCOMANIE-SELECT. DE VITESSES
13	E158968	1	DECALQUE-PAINEL INSTRUMENTOS L.E. (PORT.)	DECAL-INSTRUMENT PANEL L.H.(PORT.)	CALCOMANIA-TABLERO INSTRUM. IZQ. (PORT.)	DECALCOMANIE-TABLEAU DE BOARD Gauche (PORT.)
13	E158969	1	DECALQUE-PAINEL INSTRUMENTOS L.E. (INGL.)	DECAL-INSTRUMENT PANEL L.H.(PORT.)	CALCOMANIA-TABLERO INSTRUM. IZQ. (INGL.)	DECALCOMANIE-TABLEAU DE BOARD Gauche (ANGL.)
13	E158970	1	DECALQUE-PAINEL INSTRUMENTOS L.E. (ESP.)	DECAL-INSTRUMENT PANEL L.H.(PORT.)	CALCOMANIA-TABLERO INSTRUM. IZQ. (ESP.)	DECALCOMANIE-TABLEAU DE BOARD Gauche (ESP.)
14	E96598	1	DECALQUE-DIREÇÃO (PORT. E INGL.)	DECAL-STEERING (PORT. AND ENGL.)	CALCOMANIA-DIRECCIÓN(PORT. Y INGL.)	DECALCOMANIE-DIRECTION(PORT. ET ANGL.)
14	E96603	1	DECALQUE-DIREÇÃO (ESP.)	DECAL-STEERING (SPAN.)	CALCOMANIA-DIRECCIÓN (ESP.)	DECALCOMANIE-DIRECTION (ESP.)
15	147455A1	1	DECALQUE-TABELA MANUTENÇÃO (PORT.)	DECAL-MAINTENANCE SCHEDULE (PORT.)	CALCOMANIA-TABLE MANTENIMIENTO (PORT.)	DECALCOMANIE-TABLEAU DÉNTRETIEN-(PORT.)
15	147456A1	1	DECALQUE-TABELA MANUTENÇÃO (INGL.)	DECAL-MAINTENANCE SCHEDULE (ENGL.)	CALCOMANIA-TABLE MANTENIMIENTO (INGL.)	DECALCOMANIE-TABLEAU DÉNTRETIEN-(ANGL.)

NOTA: 148274A1 (cinza), substitui 146108A1 (marrom); 148275A1 (cinza), substitui 146109A1 (marrom)
NOTE: 148274A1 (gray), replaces 146108A1 (brown); 148275A1 (gray), replaces 146109A1 (brown)
NOTA: 148274A1 (gris), substitui 146108A1 (marrom); 148275A1 (gris), substitui 146109A1 (marrom)
NOTE: 148274A1 (gris), remplace 146108A1 (marrom); 148275A1 (gris), remplace 146109A1 (marrom)

ATENÇÃO

SISTEMA DE FREIO
USAR SOMENTE ÓLEO HIDRÁULICO CASE 331-50 OU EQUIVALENTE

26

12

4
3
2
1

ADVERTÊNCIA

ANTES DE DAR PARTIDA NO MOTOR
LEIA COM ATENÇÃO AS PRCAUÇÕES DE SEGURANÇA NO MANUAL DO OPERADOR. LEIA TODOS AVISOS DE SEGURANCA AFIXADOS NA MÁQUINA. MANTENHA OUTRAS PESSOAS AFASTADAS DA ÁREA.
APRENDA A USAR OS COMANDOS COM PRECISÃO E SEGURANÇA ANTES DE COLOCAR A MAQUINA EM FUNCIONAMENTO
É SUA RESPONSABILIDADE COMPREENDER E SEGUIR AS INSTRUÇÕES DO FABRICANTE SOBRE O FUNCIONAMENTO E MANUTENÇÃO DA MÁQUINA BEM COMO OBSERVAR TODAS AS NORMAS E REGULAMENTOS PERMITIDOS. OS MANUAIS DO OPERADOR E DE SERVIÇOS PODEM SER OBTIDOS EM SEU REVENDEDOR CASE.

18

3

NÍVEL DO ÓLEO/TRANSMISSÃO
MEDIR O NÍVEL C/ O MOTOR EM MARCHA LENTA E A TRANS. A TEMP DE OPERAÇÃO.
OBSERVAR AS MARCAS DA VARETA
NÃO DEIXE EXTRAVASAR

W20E *turbo*

9

8

W20E *turbo*

TANQUE DE AR DRENO DIÁRIO

7

10

ATENÇÃO

USE CINTO DE SEGURANÇA COBERTURA A PROVA DE TOMBAMENTO

W20E *turbo*

25

20

CASE

IMPORTANTE

PARA MELHOR REFRIGERAÇAO DO MOTOR E PROTEÇAO DO RADIADOR NÃO TRABALHE SEM AS TAMPAS LATERAIS

21



15

14

F
N
R

17

ATENÇÃO

VENTILADOR E CORREIAS EM MOVIMENTO
O CONTATO PODE MACHUCAR
MANTENHA-SE AFASTADO

24

NÍVEL DO OLEO HIDRAULICO

O NIVEL DO OLEO FRIO DEVE FICAR NA MARCA DE 1/4 A 1/2 DO VISOR

NÃO ENCHER ATE TRANSBORDAR

ATENÇÃO

TRAVA DE SEGURANÇA
TRAVAR A MÁQUINA SOMENTE QUANDO A MESMA ESTIVER ALINHADA

6

4

13

FILTRO HIDRÁULICO | LUZES | LUZES | CHAVE IGNIÇÃO | FILTRO DE AR

ATENÇÃO

SISTEMA HIDRÁULICO PRESSURIZADO
ANTES DE SUBSTITUIR OS FILTROS HIDRAULICOS OU FAZER MANUTEN
ÇAO NO SISTEMA, AFROUXE VAGARO SAMENTE A TAMPA DO RESERVATORIO
PARA ALIVIAR A PRESSAO, CASO CON TRARIO PODERA SOFRER UM ACI DENTE

5

19

FREIO DE ESTACIONAMENTO

16

ATENÇÃO

SISTEMA DE RESFRIAMENTO PRESSURIZADO
REMOVA A TAMPA DEVAGAR

PERIGO

DEIXE ESTA AREA LIVRE QUANDO O MOTOR ESTIVER TRABALHANDO

22 23

CASE

11

CONTROLE DE
ABAIXAR | LEVANTAR

1

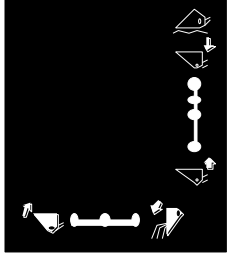

2

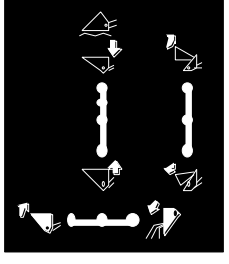

ITEM REF.	PEÇA Nº PART Nº PIEZA Nº PIÈCE Nº	QDE. QTY. CANT. QTE.	DESCRIÇÃO (Português)	DESCRIPTION (English)	DESCRIPCION (Español)	DESCRIPTION (Français)
15	147457A1	1	DECALQUE-TABELA MANUTENÇÃO (ESP.)	DECAL-MAINTENANCE SCHEDULE (SPAN.)	CALCOMANIA-TABLE MANTENIMIENTO (ESP.)	DECALCOMANIE-TABLEAU DÉNTRETIEN-(ESP.)
16	321-5754	1	DECALQUE-AVISO TAMPA (PORT.)	DECAL-WARNING COVER (PORT.)	CALCOMANIA-ADVERTENCIA TAPA (PORT.)	DECALCOMANIE-AVERTISSEMENT COUVERCLE (PORT.)
16	321-3061	1	DECALQUE-AVISO TAMPA (INGL.)	DECAL-WARNING COVER (ENGL.)	CALCOMANIA-ADVERTENCIA TAPA (INGL.)	DECALCOMANIE-AVERTISSEMENT COUVERCLE (ANGL.)
16	321-3450	1	DECALQUE-AVISO TAMPA (ESP.)	DECAL-WARNING COVER (SPAN.)	CALCOMANIA-ADVERTENCIA TAPA (ESP.)	DECALCOMANIE-AVERTISSEMENT COUVERCLE (ESP.)
17	321-3916	2	DECALQUE-VENTILADOR (PORT.)	DECAL-FAN (PORT.)	CALCOMANIA-VENTILADOR (PORT.)	DECALCOMANIE-VENTILATEUR (PORT.)
17	321-3596	2	DECALQUE-VENTILADOR (INGL.)	DECAL-FAN (ENGL.)	CALCOMANIA-VENTILADOR (INGL.)	DECALCOMANIE-VENTILATEUR (ANGL.)
17	321-4661	2	DECALQUE-VENTILADOR (ESP.)	DECAL-FAN (SPAN.)	CALCOMANIA-VENTILADOR (ESP.)	DECALCOMANIE-VENTILATEUR (ESP.)
18	321-4135	1	DECALQUE-ATENÇÃO (PORT.)	DECAL-CAUTION (PORT.)	CALCOMANIA-ATENCIÓN (PORT.)	DECALCOMANIE-ATTENTION(PORT.)
18	321-3705	1	DECALQUE-ATENÇÃO (INGL.)	DECAL-CAUTION (ENGL.)	CALCOMANIA-ATENCIÓN (INGL.)	DECALCOMANIE-ATTENTION (ANGL.)
18	321-4058	1	DECALQUE-ATENÇÃO (ESP.)	DECAL-CAUTION (SPAN.)	CALCOMANIA-ATENCIÓN (ESP.)	DECALCOMANIE-ATTENTION (ESP.)
19	147458A1	1	DECALQUE-PAINEL INSTRUMENTOS (PORT.)	DECAL-INSTRUMENT PANEL (PORT.)	CALCOMANIA-TABLERO INSTRUM. (PORT.)	DECALCOMANIE-TABLEAU DE BOARD (PORT.)
19	147459A1	1	DECALQUE-PAINEL INSTRUMENTOS (INGL.)	DECAL-INSTRUMENT PANEL (ENGL.)	CALCOMANIA-TABLERO INSTRUM. (INGL.)	DECALCOMANIE-TABLEAU DE BOARD (ANGL.)
19	147460A1	1	DECALQUE-PAINEL INSTRUMENTOS (ESP.)	DECAL-INSTRUMENT PANEL (SPAN.)	CALCOMANIA-TABLERO INSTRUM. (ESP.)	DECALCOMANIE-TABLEAU DE BOARD (ESP.)
19	E158973	1	DECALQUE-PAINEL INSTRUMENTOS (ESP.)	DECAL-INSTRUMENT PANEL (SPAN.)	CALCOMANIA-TABLERO INSTRUM. (ESP.)	DECALCOMANIE-TABLEAU DE BOARD (ESP.)
20	146101A1	1	DECALQUE CASE TRASEIRO (Nota)	DECAL CASE REAR (Note)	CALCOMANIA CASE TRASERO (Nota)	DECALCOMANIE CASE ARRIERE (Note)
20	148272A1	1	DECALQUE CASE TRASEIRO (Nota)	DECAL CASE REAR (Note)	CALCOMANIA CASE TRASERO (Nota)	DECALCOMANIE CASE ARRIERE (Note)
21	E155743	2	DECALQUE-AVISO (PORT.)	DECAL-NOTE (PORT.)	CALCOMANIA-AVISO PORT.)	DECALCOMANIE-AVIS (PORT.)
21	E155744	2	DECALQUE-AVISO (ESP.)	DECAL-NOTE (SPAN.)	CALCOMANIA-AVISO (ESP.)	DECALCOMANIE-AVIS (ESP.)
21	E158366	2	DECALQUE-AVISO (INGL.)	DECAL-NOTE (ENGL.)	CALCOMANIA-AVISO (INGL.)	DECALCOMANIE-AVIS (ANGL.)

NOTA: 148272A1 (cinza), substitui 146101A1 (marrom)
NOTE: 148272A1 (gray), replaces 146101A1 (brown)
NOTA: 148272A1 (gris), substitui 146101A1 (marrom)
NOTE: 148272A1 (gris), remplace 146101A1 (marrom)

ATENÇÃO

SISTEMA DE FREIO
USAR SOMENTE ÓLEO HIDRÁULICO CASE 331-50 OU EQUIVALENTE

26

ADVERTÊNCIA

ANTES DE DAR PARTIDA NO MOTOR
LEIA COM ATENÇÃO AS PRCAUÇÕES DE SEGURANÇA NO MANUAL DO OPERADOR. LEIA TODOS AVISOS DE SEGURANCA AFIXADOS NA MÁQUINA. MANTENHA OUTRAS PESSOAS AFASTADAS DA ÁREA.
APRENDA A USAR OS COMANDOS COM PRECISÃO E SEGURANÇA ANTES DE COLOCAR A MAQUINA EM FUNCIONAMENTO
É SUA RESPONSABILIDADE COMPREENDER E SEGUIR AS INSTRUÇÕES DO FABRICANTE SOBRE O FUNCIONAMENTO E MANUTENÇÃO DA MÁQUINA BEM COMO OBSERVAR TODAS AS NORMAS E REGULAMENTOS PERMITIDOS. OS MANUAIS DO OPERADOR E DE SERVIÇOS PODEM SER OBTIDOS EM SEU REVENDEDOR CASE.

18

NÍVEL DO ÓLEO/TRANSMISSÃO
MEDIR O NÍVEL C/ O MOTOR EM MARCHA LENTA E A TRANS. A TEMP DE OPERAÇÃO.
OBSERVAR AS MARCAS DA VARETA
NÃO DEIXE EXTRAVASAR

3

12

4
3
2
1

TANQUE DE AR DRENO DIÁRIO

7

10

ATENÇÃO

USE CINTO DE SEGURANÇA COBERTURA A PROVA DE TOMBAMENTO

W20E *turbo*

25

W20E *turbo*

9

8

W20E *turbo*

20

CASE

IMPORTANTE

PARA MELHOR REFRIGERAÇAO DO MOTOR E PROTEÇAO DO RADIADOR NÃO TRABALHE SEM AS TAMPAS LATERAIS

21



15

14

F
N
R

17

ATENÇÃO

VENTILADOR E CORREIAS EM MOVIMENTO
O CONTATO PODE MACHUCAR
MANTENHA-SE AFASTADO

24

NÍVEL DO OLEO HIDRAULICO

O NIVEL DO OLEO FRIO DEVE FICAR NA MARCA DE 1/4 A 1/2 DO VISOR

NÃO ENCHER ATE TRANSBORDAR

ATENÇÃO

TRAVA DE SEGURANÇA
TRAVAR A MÁQUINA SOMENTE QUANDO A MESMA ESTIVER ALINHADA

6

4

13

FILTRO HIDRÁULICO | LUZES | LUZES | CHAVE IGNIÇÃO | FILTRO DE AR

ATENÇÃO

SISTEMA HIDRÁULICO PRESSURIZADO
ANTES DE SUBSTITUIR OS FILTROS HIDRAULICOS OU FAZER MANUTEN
ÇAO NO SISTEMA, AFROUXE VAGARO SAMENTE A TAMPA DO RESERVATORIO
PARA ALIVIAR A PRESSAO, CASO CON TRARIO PODERA SOFRER UM ACI DENTE

5

19

FREIO DE ESTACIONAMENTO

16

ATENÇÃO

SISTEMA DE RESFRIAMENTO PRESSURIZADO
REMOVA A TAMPA DEVAGAR

PERIGO

DEIXE ESTA AREA LIVRE QUANDO O MOTOR ESTIVER TRABALHANDO

22 23

CASE

11

CONTROLE DE
ABAIXAR | LEVANTAR

1

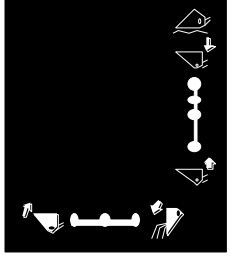

2

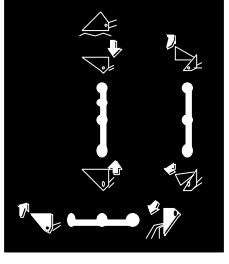

ITEM REF.	PEÇA Nº PART Nº PIEZA Nº PIÈCE Nº	QDE. QTY. CANT. QTE.	DESCRIÇÃO (Português)	DESCRIPTION (English)	DESCRIPCION (Español)	DESCRIPTION (Français)
22	146114A1	1	DECALQUE-ROPS (L.D.)	DECAL.-ROPS (R.H.)	CALCOMANIA-ROPS (DER.)	DECALCOMANIE-ROPS (DROIT)
23	146115A1	1	DECALQUE-ROPS (L.E.)	DECAL.-ROPS (L.H.)	CALCOMANIA-ROPS (IZQ.)	DECALCOMANIE-ROPS (GAUCHE)
24	E155314	1	DECALQUE-NÍVEL ÓLEO HIDR. (PORT.)	DECAL-HYDR. OIL LEVEL (PORT.)	CALCOMANIA-NIVEL ACEITE HIDR. (PORT.)	DECALCOMANIE-NIVEAU D´HUILE HYDR. (PORT.)
24	L117520	1	DECALQUE-NÍVEL ÓLEO HIDR. (INGL.)	DECAL-HYDR. OIL LEVEL (ENGL.)	CALCOMANIA-NIVEL ACEITE HIDR. (INGL.)	DECALCOMANIE-NIVEAU D´HUILE HYDR. (ANGL.)
24	E155315	1	DECALQUE-NÍVEL ÓLEO HIDR. (ESP.)	DECAL-HYDR. OIL LEVEL (SPAN.)	CALCOMANIA-NIVEL ACEITE HIDR. (ESP.)	DECALCOMANIE-NIVEAU D´HUILE HYDR. (ESP.)
25	146103A1	1	DECALQUE-W20E (DIANTEIRO) (Nota)	DECAL-W20E (FRONT) (Note)	CALCOMANIA-W20E (DELANTERO) (Nota)	DECALCOMANIE-(AVANT) (Note)
25	148273A1	1	DECALQUE-W20E (DIANTEIRO) (Nota)	DECAL-W20E (FRONT) (Note)	CALCOMANIA-W20E (DELANTERO) (Nota)	DECALCOMANIE-(AVANT) (Note)
26	146326A1	1	DECALQUE-FREIOS (PORT.)	DECAL-BRAKES (PORT.)	CALCOMANIA-FRENOS (PORT.)	DECALCOMANIE-FREINS (PORT.)
26	146354A1	1	DECALQUE-FREIOS (ESP.)	DECAL-BRAKES (SPAN.)	CALCOMANIA-FRENOS (ESP.)	DECALCOMANIE-FREINS (ESP.)
26	146353A1	1	DECALQUE-FREIOS (INGL.)	DECAL-BRAKES (ENGL.)	CALCOMANIA-FRENOS (INGL.)	DECALCOMANIE-FREINS (ANGL.)

NOTA: 148273A1 (cinza), substitui 146103A1 (marrom)
NOTE: 148273A1 (gray), replaces 146103A1 (brown)
NOTA: 148273A1 (gris), substitui 146103A1 (marrom)
NOTE: 148273A1 (gris), remplace 146103A1 (marrom)

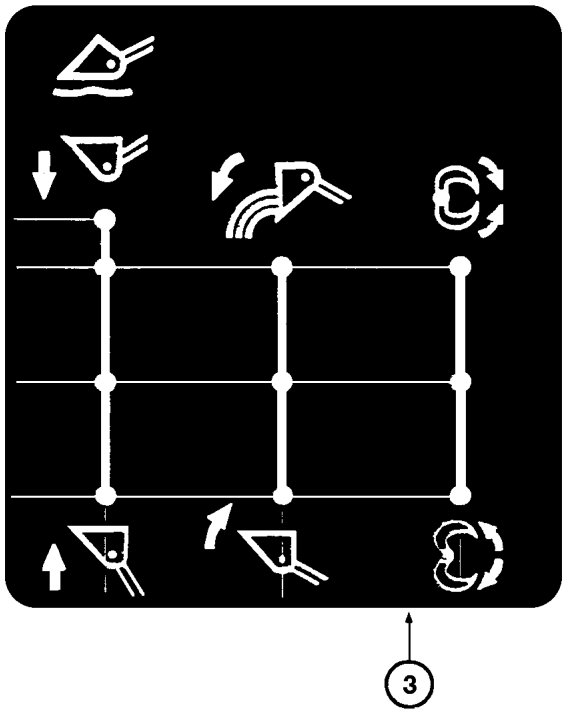
3

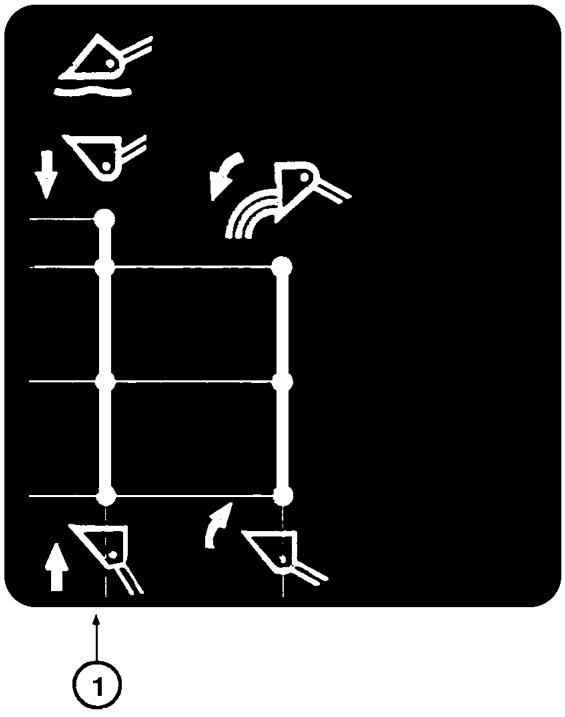
1

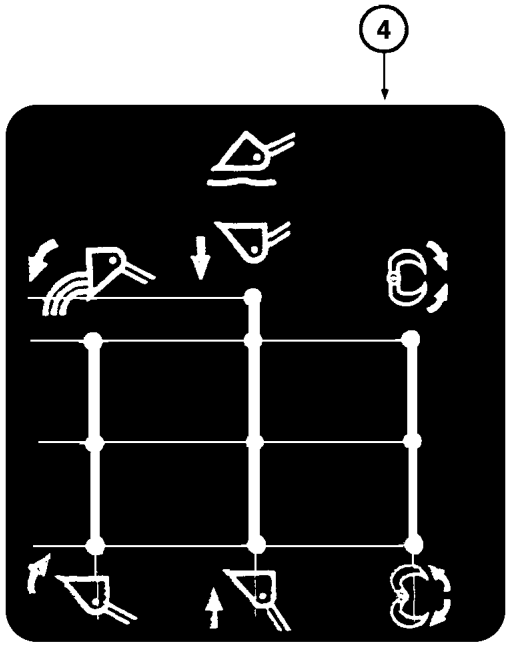
4

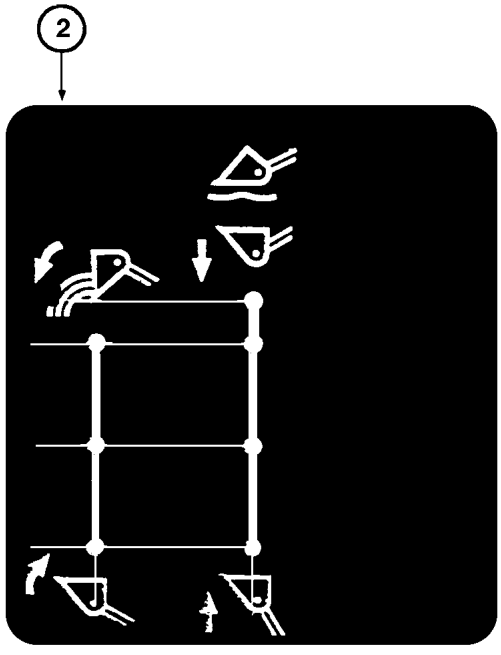
2

ITEM REF.	PEÇA Nº PART Nº PIEZA Nº PIÈCE Nº	QDE. QTY. CANT. QTE.	DESCRIÇÃO (Português)	DESCRIPTION (English)	DESCRIPCION (Español)	DESCRIPTION (Français)
1	147639A1	1	DECALQUE (2 alavancas) (STD) (Nota 1)	DECAL (2 levers) (STD) (Note 1)	CALCOMANIA (2 palancas) (STD) (Nota 1)	DECAL (2 leviers) (STD) (Note 1)
2	148007A1	1	DECALQUE (2 alavancas) (STD) (Nota 2)	DECAL (2 levers) (STD) (Note 2)	CALCOMANIA (2 palancas) (STD) (Nota 2)	DECAL (2 leviers) (STD) (Note 2)
3	147640A1	1	DECALQUE (3 alavancas) (OPC) (Nota 1)	DECAL (3 levers) (OPC) (Note 1)	CALCOMANIA (3 palancas) (OPC) (Nota 1)	DECAL (3 leviers) (OPC) (Note 1)
4	148008A1	1	DECALQUE (3 alavancas) (OPC) (Nota 2)	DECAL (3 levers) (OPC) (Note 2)	CALCOMANIA (3 palancas) (OPC) (Nota 2)	DECAL (3 leviers) (OPC) (Note 2)

NOTA 1: A partir do nº de série / A partir del nº de série JHF0020654 —> JHF0030040
NOTE 1: Starting with serial nº / A partir du nº de série JHF0020654 —> JHF0030040

NOTA 2: A partir do nº de série / A partir del nº de série JHF0030041 —>
NOTE 2: Starting with serial nº / A partir du nº de série JHF0030041 —>

ÍNDICE NUMÉRICO
NUMERICAL INDEX
INDICE NUMERICO
INDEX NUMERIQUE

10

PEÇA Nº PART Nº PIEZA Nº PIECE Nº	PÁG. PG. PAG.	ITEM REF.
103653A1	4-32	11
103654A1	4-32	5
113-102	7-14	25
113-102	7-14B	10
113-118	7-16	2
113-2	7-6	29
113-207	9-26	14
113-262	6-6	11
113-262	6-18	36
113-3	7-22	2
113-311	6-26	23
113-312	6-12	29
113-362	6-12	35
113-515	6-14	6
113-515	6-20	27
114-128	6-12	10
114-200	6-32	12
11403	6-28	7
11403	6-30	15
11447	6-10	1
114756	6-32B	12
120398A1	4-16B	26
121-232	4-32	2
121-232	4-32	8
129-103	7-20	12
129-103	9-26	15
129-122	5-6	12
129-125	4-28	4
129-127	7-20	15
129-127	7-24	17
129-147	7-16	7
129-330	6-26B	27
129-405	4-22	9
129-409	9-36	21
129-514	8-50	28
129-514	8-52	20
129-530	6-12	33
129-548	6-32	10
129-550	6-14	25
13-16152	9-14	29
13-624	7-18	17
13-820	6-6	36
13-928	6-14	27
131-1402	4-14B	26
131-1402	4-16B	24
131-43	9-14	20
131-487	6-14	1
131-487	6-32B	14
131-67	9-18	27
131-676	4-4	23
132-26	7-14B	4
132-47	7-16	4
132-48	9-8	4
132-48	9-8	6
132-48	9-8	15
136-159	6-2	2
138-127	6-26	21
138-127	6-26B	36
138-139	6-26B	13
138-139	6-26B	14
138-2057	7-6	26
138-316	9-10	34
138-59	7-14B	9
138-83	6-26	7
14-532	5-6	10
14-614	6-18	11
14-720	6-6	45
140483A1	8-22	26
141-332	9-8	16
145013A1	4-10	2
145013A1	4-12B	2
145074A1	4-14	2
145215A1	2-8	6
145216A1	2-8	4
145244A1	3-4	36
145321A1	5-2	
145426A1	4-22	2
145482A1	7-20	
145717A1	7-10	19
145806A1	7-10	11
145806A1	7-10	17
145807A1	7-10	12
145807A1	7-10	16
145865A1	6-38	
145866A1	6-34	
145878A1	6-40	13
145921A1	3-4	1
145939A1	7-20	
145984A1	6-42	28
145985A1	6-44	32
145986A1	6-44	32
145987A1	6-44	32
145988A1	6-44	32
145989A1	6-44	33
145990A1	6-40	6
145990A1	6-44	36
145991A1	6-40	7
145992A1	6-44	38
145993A1	6-44	39
145994A1	6-44	40
145995A1	6-44	41
145996A1	6-40	4
145996A1	6-42	4
145996A1	6-48	44
145996A1	6-52	44
145997A1	6-42	1
145999A1	6-40	6
145999A1	6-42	13
146000A1	6-42	13
146001A1	6-42	3
146002A1	6-42	2
146003A1	6-42	18
146004A1	6-42	17
146005A1	6-42	16
146006A1	6-42	15
146007A1	6-42	19
146008A1	6-42	20
146010A1	6-42	5
146011A1	6-42	9
146012A1	6-42	8
146013A1	6-42	11
146014A1	6-42	10
146015A1	6-44	42
146016A1	6-44	44
146017A1	6-42	24
146019A1	6-40	2
146020A1	6-40	5
146021A1	6-42	
146022A1	6-40	3
146022A1	6-46	43
146022A1	6-50	43
146028A1	6-46	6
146028A1	6-50	6
146042A1	6-46	25
146042A1	6-50	25
146043A1	6-46	12
146043A1	6-50	12
146044A1	6-46	15
146044A1	6-50	15
146046A1	6-46	27
146046A1	6-50	27
146048A1	6-46	19
146048A1	6-50	19
146049A1	6-46	17
146049A1	6-50	17
146050A1	6-46	21
146050A1	6-50	21
146051A1	6-46	20
146051A1	6-50	20
146052A1	6-46	22
146053A1	6-46	23
146054A1	6-46	28
146055A1	6-46	29
146055A1	6-50	29
146056A1	6-48	46
146056A1	6-52	46
146057A1	6-46	30
146057A1	6-50	30
146060A1	6-46	18
146060A1	6-50	18
146061A1	6-46	24
146061A1	6-50	24
146062A1	6-46	36
146063A1	6-46	40
146063A1	6-52	49
146063A1	6-52	49
146064A1	6-46	41
146065A1	6-46	39
146065A1	6-50	39
146066A1	6-46	38
146067A1	6-46	37
146068A1	6-46	37
146069A1	6-46	42
146069A1	6-50	42
146075A1	6-46	
146076A1	6-46	
146101A1	9-50	20
146103A1	9-52	25
146108A1	9-48	9
146109A1	9-48	8
146114A1	9-52	22
146115A1	9-52	23
146221A1	9-26	1
146221A1	9-28	
146223A1	3-4	6
146226A1	9-28	19
146232A1	9-28	18
146232A1	9-32	7
146233A1	9-28	17
146233A1	9-32	3
146240A1	3-4	3
146241A1	3-4	20
146246A1	3-4	12
146266A1	8-2	11
146307A1	5-2	3
146308A1	5-2	2
146309A1	5-2	5
146309A1	5-2B	5
146310A1	5-2	1
146326A1	9-52	26
146339A1	6-38	9
146353A1	9-52	26
146354A1	9-52	26
146369A1	5-2	8
146369A1	5-2B	8
146410A1	6-34	1
146412A1	8-22	29
146412A1	8-24	29
146413A1	8-22	25
146413A1	8-24	25
146424A1	8-22	5
146424A1	8-22B	33
146424A1	8-22D	34
146424A1	8-24	5
146424A1	8-26B	36
146424A1	8-26D	32
146425A1	8-22	4
146425A1	8-22B	34
146425A1	8-22D	33
146425A1	8-24	4
146425A1	8-26B	31
146425A1	8-26B	32
146425A1	8-26D	31
146425A1	8-26D	36
146426A1	8-22	3
146426A1	8-24	3
146427A1	8-22	9
146427A1	8-24	9
146439A1	8-26	46
146450A1	8-26	43
146451A1	8-26	41
146453A1	7-20	
146454A1	7-20	3
146455A1	7-20	21
146479A1	9-22	
146483A1	8-24	26
146497A1	7-10	18
146498A1	8-32	6
146498A1	8-38	
146501A1	8-38	17
146606A1	7-10	23
146614A1	6-34	16
146614A1	6-38	16
146627A1	7-10	21
146651A1	9-4	45
146651A1	9-4	48
146672A1	9-28	1
146672A1	9-38	7

PEÇA Nº PART Nº PIEZA Nº PIECE Nº	PÁG. PG. PAG.	ITEM REF.
146673A1	9-28	2
146673A1	9-38	16
146674A1	9-28	3
146674A1	9-38	15
146675A1	9-28	4
146675A1	9-38	10
146676A1	9-28	5
146676A1	9-38	4
146677A1	9-28	6
146678A1	9-28	7
146678A1	9-38	12
146679A1	9-28	8
146679A1	9-38	14
146680A1	9-28	9
146680A1	9-38	11
146681A1	9-28	10
146681A1	9-38	5
146682A1	9-28	11
146682A1	9-38	6
146683A1	9-28	12
146684A1	9-28	13
146685A1	9-28	14
146685A1	9-38	3
146686A1	9-28	16
146694A1	9-40	
146694A1	9-42	
146721A1	7-12	5
146722A1	4-10	7
146722A1	4-12B	7
146724A1	4-10	6
146724A1	4-12B	6
146725A1	4-10	46
146725A1	4-12B	46
146740A1	8-26	44
146740A1	8-26B	27
146740A1	8-26D	27
146778A1	6-46	31
146779A1	6-46	31
146780A1	6-46	34
146781A1	6-46	33
146781A1	6-50	33
146782A1	6-46	35
146783A1	6-46	35
146797A1	9-32	40
146798A1	9-32	41
146799A1	9-32	42
146800A1	9-32	43
146801A1	9-32	25
146802A1	9-32	37
146803A1	9-32	23
146804A1	9-32	21
146805A1	9-32	22
146806A1	9-32	24
146808A1	9-32	39
146810A1	9-32	17
146811A1	9-36	14
146813A1	9-32	14
146814A1	9-32	34
146815A1	9-32	11
146817A1	9-32	18
146818A1	9-32	19
146819A1	9-28	20
146819A1	9-32	4
146819A1	9-32	8
146820A1	9-32	15
146820A1	9-32	35
146822A1	9-32	12
146824A1	9-32	9
146825A1	9-32	13
146826A1	9-32	16
146826A1	9-32	36
146827A1	9-32	20
146828A1	9-28	21
146828A1	9-32	5
146830A1	9-32	33
146831A1	9-32	32
146832A1	9-32	44
146833A1	9-34	45
146834A1	9-36	1
146835A1	9-36	2
146836A1	9-36	3
146837A1	9-36	4
146838A1	9-36	6
146839A1	9-36	8
146840A1	9-36	9
146841A1	9-36	10
146842A1	9-36	11
146843A1	9-36	13
146845A1	9-36	15
146846A1	9-36	16
146847A1	9-36	18
146848A1	9-36	19
146849A1	9-36	22
146850A1	9-38	1
146851A1	9-38	2
146852A1	9-34	48
146853A1	9-38	8
146874A1	8-28	10
146885A1	7-12	6
146894A1	5-8B	3
146896A1	5-8B	7
146897A1	5-8B	8
146900A1	5-8B	11
146902A1	5-8B	14
146904A1	5-8B	17
146905A1	5-8B	18
146911A1	5-8B	25
146916A1	4-10	24
146916A1	4-12B	24
146917A1	4-10	38
146919A1	4-10	28
146920A1	4-10	30
146922A1	4-10	33
146923A1	4-10	36
146925A1	4-10	18
146926A1	4-10	22
146927A1	4-10	27
146927A1	4-12B	27
146928A1	5-2B	13
146990A1	8-18	
146991A1	8-18	1
146993A1	4-10	1
146993A1	4-12B	1
146996A1	6-40	
146996A1	6-40	
147028A1	9-42	2
147029A1	9-42	1
147030A1	9-44	
147035A1	9-44	
147039A1	8-22	30
147039A1	8-24	30
147040A1	8-26	42
147041A1	9-32	
147067A1	9-40	2
147068A1	9-40	
147069A1	9-40	8
147080A1	9-40	1
147081A1	9-40	
147082A1	9-40	
147083A1	9-40	4
147084A1	9-40	
147085A1	9-40	
147086A1	9-40	
147087A1	9-40	
147088A1	9-40	
147089A1	9-40	32
147090A1	9-42	
147091A1	9-42	
147092A1	9-42	
147093A1	9-42	
147094A1	9-42	
147095A1	9-42	34
147096A1	9-42	
147097A1	9-44	
147098A1	9-44	40
147099A1	9-40	
147100A1	6-46	1
147100A1	6-50	1
147101A1	6-46	2
147101A1	6-50	2
147102A1	6-46	3
147103A1	6-46	7
147104A1	6-46	13
147104A1	6-50	13
147105A1	6-46	14
147105A1	6-50	14
147106A1	6-46	16
147106A1	6-50	16
147107A1	6-48	45
147144A1	6-6	4
147145A1	6-6	3
147164A1	9-40	35
147265A1	9-14	1
147266A1	9-18	4
147267A1	4-22	12
147269A1	2-10	3
147271A1	2-6	19
147272A1	2-6	8
147273A1	2-10	1
147274A1	2-8	16
147288A1	9-16	1
147291A1	4-10	29
147291A1	4-10	31
147291A1	4-10	34
147291A1	4-10	37
147291A1	4-12B	29
147291A1	4-12B	31
147291A1	4-12B	34
147291A1	4-12B	37
147291A1	4-12B	41
147292A1	4-10	35
147292A1	4-10	39
147292A1	4-10	41
147292A1	4-12B	39
147343A1	6-4	1
147344A1	3-2	8
147344A1	3-2B	8
147345A1	3-2	19
147352A1	4-10	11
147352A1	4-14	1
147352A1	4-16	5
147354A1	2-6	10
147355A1	2-6	11
147356A1	2-6	1
147362A1	4-10	32
147381A1	4-30	7
147382A1	4-30	6
147385A1	4-30	8
147386A1	4-10	23
147386A1	4-12B	23
147387A1	4-22	3
147388A1	7-10	12
147388A1	7-10	16
147389A1	7-10	11
147389A1	7-10	17
147392A1	9-14	
147393A1	6-40	12
147394A1	6-40	
147394A1	6-40	
147398A1	4-12	56
147398A1	4-12D	56
147410A1	3-4	21
147411A1	7-2	13
147411A1	7-2B	15
147414A1	8-22	1
147414A1	8-24	1
147415A1	8-22	11
147415A1	8-22B	10
147415A1	8-22D	10
147415A1	8-24	11
147415A1	8-26B	11
147415A1	8-26D	11
147416A1	8-22	25
147416A1	8-24	25
147417A1	8-22	1
147417A1	8-24	1
147418A1	8-22	2
147418A1	8-24	2
147419A1	8-22	2
147419A1	8-24	2
147421A1	8-22	20
147421A1	8-24	20
147422A1	8-22	20
147422A1	8-24	20
147424A1	8-26	41
147426A1	4-6	1
147427A1	6-50	3
147428A1	6-50	7

PEÇA Nº PART Nº PIEZA Nº PIECE Nº	PÁG. PG. PAG.	ITEM REF.	PEÇA Nº PART Nº PIEZA Nº PIECE Nº	PÁG. PG. PAG.	ITEM REF.	PEÇA Nº PART Nº PIEZA Nº PIECE Nº	PÁG. PG. PAG.	ITEM REF.	PEÇA Nº PART Nº PIEZA Nº PIECE Nº	PÁG. PG. PAG.	ITEM REF.
147429A1	6-50	22	147540A1	7-18B	45	148007A1	9-54	2	148376A1	6-4	1
147430A1	6-50	23	147541A1	7-18B	46	148008A1	8-26D	29	148390A1	6-36D	
147432A1	6-48	48	147542A1	7-18B	47	148008A1	9-54	4	148417A1	7-6	19
147433A1	6-50	31	147543A1	7-18B	48	148057A1	4-12B	18	148487A1	6-32B	1
147434A1	6-50	31	147544A1	7-18B	49	148058A1	4-12B	22	148496A1	6-32B	7
147435A1	6-50	34	147545A1	7-18B	50	148072A1	4-12B	40	148533A1	2-2	1
147436A1	6-50	35	147546A1	7-18B	51	148074A1	4-12B	30	148534A1	3-2B	22
147437A1	6-50	35	147547A1	7-18B	52	148075A1	4-12B	32	148536A1	4-16B	28
147438A1	6-50	41	147548A1	7-18B	53	148076A1	4-12B	33	148537A1	4-16B	27
147439A1	6-40	2	147549A1	7-18B	54	148077A1	4-12B	36	148538A1	3-4	18
147439A1	6-48	47	147550A1	7-18B	55	148078A1	4-16B	17	148538A1	3-4	21
147439A1	6-52	47	147551A1	7-18B	56	148079A1	4-16B	16	148542A1	9-18	22
147440A1	6-42	7	147552A1	7-18B	57	148080A1	3-4	9	148547A1	2-10	3
147441A1	6-42	14	147553A1	7-18B		148081A1	5-4B	4	148570A1	2-12	6E
147442A1	6-44	37	147580A1	8-22B	23	148102A1	4-26B	5	148571A1	2-16	1
147444A1	6-6	10	147580A1	8-22D	23	148103A1	2-6	1	148571A1	2-18	1
147445A1	6-8	52	147580A1	8-26B	22	148104A1	2-6	1	148572A1	2-30B	14
147446A1	6-16	6	147580A1	8-26D	22	148105A1	5-8B	5	148573A1	2-30B	19
147446A1	6-18	8	147613A1	6-50	28	148106A1	5-8B	10	148574A1	2-30B	20
147447A1	6-6	43	147614A1	6-52	48	148107A1	5-8B	12	148575A1	2-32B	
147450A1	6-50	36	147615A1	6-50	37	148108A1	5-8B	15	148576A1	2-32B	
147451A1	4-10	40	147616A1	6-50	37	148109A1	5-8B		148577A1	2-32B	
147452A1	4-6	8	147617A1	6-50	38	148110A1	5-8B		148578A1	2-32B	
147455A1	9-48	15	147618A1	6-50	40	148111A1	5-8B	20	148579A1	2-32B	
147456A1	9-48	15	147619A1	6-50		148112A1	5-8B	22	148580A1	2-32B	7
147457A1	9-50	15	147620A1	6-50		148113A1	5-8B	24	148581A1	3-6B	1
147458A1	9-50	19	147621A1	4-12B	11	148114A1	5-8B		148582A1	3-6B	2
147459A1	9-50	19	147621A1	4-14B	1	148191A1	5-2B	27	148583A1	3-6B	3
147460A1	9-50	19	147621A1	4-16B	5	148210A1	6-78	9	148584A1	3-6B	9
147469A1	6-6	6	147635A1	9-16	1	148216A1	6-54		148585A1	3-6B	10
147480A1	7-2	3	147639A1	8-22B	29	148216A1	6-56		148586A1	3-6B	11
147480A1	7-2B	3	147639A1	9-54	1	148216A1	6-58		148587A1	3-6B	12
147480A1	7-2D	3	147640A1	8-26B	29	148216A1	6-60		148588A1	3-6B	18
147488A1	8-32		147640A1	9-54	3	148216A1	6-62		148590A1	3-10B	1
147490A1	2-14	26	147642A1	4-14B	33	148216A1	6-64		148591A1	3-8B	2
147496A1	6-80	6	147650A1	6-36B		148216A1	6-40B	1	148592A1	3-8B	9
147496A1	6-40B	3	147658A1	9-14	33	148217A1	6-66		148593A1	3-8D	2
147508A1	8-32	7	147660A1	6-78	7	148217A1	6-68		148594A1	3-8D	11
147508A1	8-36		147660A1	6-80	7	148217A1	6-70		148595A1	3-10B	3
147509A1	8-36	20	147693A1	9-16	11	148217A1	6-72		148596A1	3-10B	13
147515A1	7-18	8	147696A1	9-22		148217A1	6-74		148597A1	2-30B	
147517A1	7-18	11	147718A1	5-2B	11	148217A1	6-76		148598A1	2-12	
147519A1	7-18	14	147718A1	5-4B	16	148217A1	6-40B	2	148599A1	2-24	6
147521A1	7-18	16	147719A1	4-20B	1	148220A1	6-40B	4	148600A1	2-24	
147522A1	7-18	18	147720A1	4-20B	6	148222A1	9-14		148601A1	2-24	6
147523A1	7-18	19	147722A1	4-20B	5	148223A1	6-40B	5	148602A1	2-24	6
147524A1	7-18	20	147723A1	4-20B	7	148224A1	7-10	26	148605A1	2-40	40
147525A1	7-18	21	147724A1	4-26B		148224A1	7-10	28	148606A1	2-40	41
147526A1	7-18	23	147725A1	5-2B	1	148225A1	7-10	25	148607A1	2-40	42
147527A1	7-18	29	147726A1	5-2B	15	148225A1	7-10	27	148608A1	2-40	39
147528A1	7-18	30	147726A1	5-4B	1	148227A1	7-10	29	148647A1	7-8	24
147529A1	7-18	32	147726A1	5-8B		148228A1	7-10	30	148677A1	4-12B	38
147530A1	7-18	33	147726A1	5-12B	1	148229A1	7-10	24	148681A1	6-78	10
147531A1	7-18	34	147727A1	5-2B	12	148272A1	9-50	20	148681A1	6-80	2
147532A1	7-18	35	147727A1	5-12B	2	148273A1	9-52	25	148682A1	6-78	11
147533A1	7-18	36	147728A1	5-12B	12	148274A1	9-48	9	148682A1	6-80	3
147534A1	7-18	37	147730A1	5-2B	16	148275A1	9-48	8	148792A1	4-12B	28
147535A1	7-18B	38	147731A1	4-22	4	148292A1	6-78	8	148813A1	9-21	8
147536A1	7-18B	39	147733A1	4-26B		148296A1	6-50	5	148813A1	9-22	8
147537A1	7-18B	41	147734A1	4-26B		148296A1	6-78	14	148880A1	6-56	1
147538A1	7-18B	42	147735A1	5-12B	13	148374A1	6-80	1	148880A1	6-68	1
147539A1	7-18B	43	148007A1	8-22D	29	148375A1	6-80		148881A1	6-56	2

PEÇA Nº PART Nº PIEZA Nº PIECE Nº	PÁG. PG. PAG.	ITEM REF.	PEÇA Nº PART Nº PIEZA Nº PIECE Nº	PÁG. PG. PAG.	ITEM REF.	PEÇA Nº PART Nº PIEZA Nº PIECE Nº	PÁG. PG. PAG.	ITEM REF.	PEÇA Nº PART Nº PIEZA Nº PIECE Nº	PÁG. PG. PAG.	ITEM REF.
148881A1	6-68	2	148919A1	6-60	23	148959A1	6-64	2	1806233C1	3-12	10
148882A1	6-56	3	148920A1	6-60	23	148959A1	6-76	2	1806234C1	3-12	10
148883A1	6-56	4	148921A1	6-60	24	148960A1	6-64	3	1806235C1	3-12	10
148883A1	6-68	4	148921A1	6-72	19	148960A1	6-76	3	1806236C1	3-12	10
148883A1	6-72	31	148922A1	6-60	24	148961A1	6-64	4	1806237C1	3-12	10
148884A1	6-56	5	148922A1	6-72	19	148961A1	6-76	4	1806238C1	3-12	10
148884A1	6-68	5	148923A1	6-60	24	148962A1	6-64	5	1806239C1	3-12	10
148885A1	6-56	6	148923A1	6-72	19	148962A1	6-76	5	1806240C1	3-12	10
148885A1	6-68	6	148924A1	6-60	24	148963A1	6-64	6	1806241C1	3-12	10
148886A1	6-56	8	148924A1	6-72	19	148963A1	6-76	6	1806242C1	3-12	10
148886A1	6-68	8	148925A1	6-60	24	148964A1	6-64	7	1806243C1	3-12	10
148887A1	6-56	9	148925A1	6-72	19	148964A1	6-76	7	1806244C1	3-12	10
148887A1	6-68	9	148926A1	6-60	25	148965A1	6-64	8	1806245C1	3-12	10
148888A1	6-56	10	148926A1	6-72	29	148965A1	6-76	8	1806246C1	3-12	10
148888A1	6-68	10	148927A1	6-60	26	148966A1	6-64	9	1806247C1	3-12	10
148889A1	6-56	11	148928A1	6-60	27	148966A1	6-76	9	1806248C1	3-12	10
148889A1	6-68	11	148928A1	6-72	18	148967A1	6-64	10	1806249C1	3-12	10
148890A1	6-58	1	148929A1	6-60	28	148967A1	6-76	10	1806250C1	3-12	10
148890A1	6-70	1	148929A1	6-72	26	148968A1	6-64	11	1806251C1	3-12	10
148891A1	6-58	2	148930A1	6-60	29	148968A1	6-76	11	1806252C1	3-12	10
148891A1	6-70	2	148930A1	6-72	24	148969A1	6-64	12	1806253C1	3-12	10
148892A1	6-58	3	148931A1	6-60	30	148969A1	6-76	12	1806254C1	3-12	10
148892A1	6-70	3	148931A1	6-72	23	148970A1	6-64	13	1806255C1	3-12	10
148893A1	6-60	1	148932A1	6-60	31	148970A1	6-76	13	1806256C1	3-12	10
148893A1	6-72	1	148932A1	6-72	25	148971A1	6-68	3	1806257C1	3-12	10
148894A1	6-60	2	148933A1	6-60	32	148972A1	6-72	12	1806258C1	3-12	10
148894A1	6-72	2	148933A1	6-72	27	148973A1	6-72	13	1806259C1	3-12	10
148895A1	6-60	3	148934A1	6-60	33	148974A1	6-72	14	1806260C1	3-12	10
148895A1	6-72	3	148935A1	6-60	34	148975A1	6-72	17	1806261C1	3-12	10
148896A1	6-60	4	148936A1	6-60	35	148976A1	6-72	20	1806262C1	3-12	10
148896A1	6-72	16	148936A1	6-72	28	148977A1	6-72	20	182-121	7-22	10
148897A1	6-60	5	148937A1	6-62	1	148978A1	6-72	20	182-130	8-22B	25
148897A1	6-72	15	148937A1	6-74	21	148979A1	6-72	20	182-130	8-22D	25
148898A1	6-60	6	148938A1	6-62	2	148980A1	6-72	21	182-130	8-26B	23
148899A1	6-60	7	148938A1	6-74	20	148981A1	6-72	22	182-130	8-26D	23
148899A1	6-72	4	148939A1	6-62	3	148982A1	6-72	30	182-4	4-28	9
148900A1	6-60	8	148939A1	6-74	19	148984A1	6-72	32	182-516	9-32	28
148901A1	6-60	8	148940A1	6-62	4	148985A1	6-74	1	182-516	9-36	20
148902A1	6-60	8	148940A1	6-74	18	148986A1	6-74	2	182-84	7-14B	34
148903A1	6-60	9	148941A1	6-62	5	148987A1	6-74	4	185-527	9-36	17
148904A1	6-60	10	148941A1	6-74	16	148988A1	6-74	5	186671A1	6-32B	13
148905A1	6-60	11	148942A1	6-62	6	148989A1	6-74	6	187-1031	9-12	21
148906A1	6-60	12	148944A1	6-62	8	148990A1	6-74	7	19-1232	9-8	10
148907A1	6-60	13	148945A1	6-62	9	148991A1	6-74	10	192-109	7-6	30
148908A1	6-60	14	148946A1	6-62	10	148992A1	6-74	11	192-20	5-6	11
148908A1	6-72	7	148947A1	6-62	11	148993A1	6-74	13	192-20	7-14B	11
148909A1	6-60	15	148948A1	6-62	12	148994A1	6-74	14	192-21	6-6	12
148909A1	6-72	8	148948A1	6-74	12	148995A1	6-74	15	192-21	6-18	37
148910A1	6-60	16	148949A1	6-62	13	148996A1	6-74	17	192-21	6-32	15
148910A1	6-72	6	148950A1	6-62	14	148997A1	6-74	22	192-21	9-26	13
148911A1	6-60	17	148951A1	6-62	15	149015A1	9-22		192-22	6-6	46
148911A1	6-72	10	148952A1	6-62	16	149023A1	7-8	21	192-22	6-10	28
148912A1	6-60	18	148952A1	6-74	3	1546477C1	4-4	14	192-22	6-12	36
148913A1	6-60	19	148953A1	6-62	17	166-24	5-6	21	192-22	6-26	24
148914A1	6-60	20	148954A1	6-62	18	166-573	6-32	9	192-22	6-26	42
148914A1	6-72	5	148955A1	6-62	19	169-148	4-20	6	192-22	6-26B	31
148915A1	6-60	21	148955A1	6-74	24	169-97	9-18	26	192-23	4-28	3
148915A1	6-72	9	148956A1	6-62	20	172-599	2-30	37	192-25	7-16	8
148916A1	6-60	22	148956A1	6-74	23	176-298	8-50	12	192-25	7-20	14
148916A1	6-72	11	148957A1	6-62	21	176-299	8-52	17	192-53	8-40	3
148917A1	6-60	23	148958A1	6-64	1	178-415	8-36	15	192-53	8-42	3
148918A1	6-60	23	148958A1	6-76	1	178-415	8-38	22	193-32	6-6	37

PEÇA Nº PART Nº PIEZA Nº PIECE Nº	PÁG. PG. PAG.	ITEM REF.
193-6	7-22	11
193-67	7-16	3
193-8	6-32	11
193-9	6-14	24
194-7	6-12	30
194-7	6-12	32
195-107	4-4	22
195-108	7-24	16
195-18	6-12	6
195-2083	8-22	15
195-2083	8-22B	5
195-2083	8-22D	5
195-2083	8-24	15
195-2083	8-26B	6
195-2083	8-26D	6
195-29	6-6	28
195-518	9-32	31
195-518	9-36	12
195-525	9-26	16
1964725C1	4-4	28
1964726C1	4-4	27
1964727C1	4-4	26
1964729C1	4-4	31
1964730C1	4-4	21
1964736C1	4-4	32
1964737C1	4-4	1
1964737C1	4-4	3
1964738C1	4-4	13
1964748C1	4-4	29
1964750C1	4-4	30
1964860C1	4-4	
1964964C1	4-4	19
1964965C1	4-4	16
1964966C1	4-4	18
1964967C1	4-4	9
1964968C1	4-4	10
1964969C1	4-4	5
1983238C1	4-16	3
1983238C1	4-16B	3
1987555C1	4-20B	2
211-11	6-28	8
211-11	6-30	6
211-11	6-30	27
211-26	6-18	39
211-26	6-20	23
211-321	5-6	35
211-357	6-12	12
211-9	5-6	33
213-126	8-30	11
213-128	8-22	6
213-128	8-22B	19
213-128	8-22B	30
213-128	8-22D	19
213-128	8-22D	30
213-128	8-24	6
213-128	8-26B	19
213-128	8-26B	33
213-128	8-26D	19
213-128	8-26D	33
214-14100	8-10	23
214-14100	7-10	14
214-14116	7-2	12
214-14116	7-2B	19
214-14116	7-2D	19
214-1416	2-16	16
214-1416	2-38	18
214-1416	5-12	26
214-1420	5-12B	14
214-1420	5-14	4
214-1428	2-6	27
214-1428	4-20	9
214-1428	8-2	20
214-1428	8-6	17
214-1436	2-6	9
214-1464	3-4	23
214-1540	2-16	25
214-1704	2-6	5
214-1704	3-4	37
214-1706	3-4	31
214-1706	3-4	37
214-1706	7-12	10
214-21108	2-8	15
214-2144	8-2	5
214-2176	2-8	17
214-3148	8-2	3
214-3240	2-16	22
215-38	6-2	38
217-1019	7-18B	64
217-1028	6-4	20
217-103	2-6	3
217-1035	2-38	8
217-1083	7-8	25
217-1141	6-4	27
217-119	7-12	9
217-133	2-38	10
217-150	2-6	6
217-151	3-4	34
217-152	2-38	9
217-21	7-2B	10
217-21	7-2D	10
217-22	2-38	7
217-348	2-38	
217-351	5-12	24
217-352	5-14	1
217-405	2-10	17
217-405	7-8	5
217-405	8-2	4
217-410	7-8	15
217-466	2-38	2
218-1094	7-8	7
218-1098	7-2	2
218-1098	7-2	4
218-1098	7-2B	2
218-1098	7-2B	4
218-1098	7-2D	2
218-1098	7-2D	4
218-444	7-8	4
218-445	7-8	3
218-454	7-8	1
218-455	7-8	19
218-456	7-4	7
218-456	7-8	17
218-481	7-2B	14
218-481	7-2D	14
218-481	7-2D	15
218-481	7-6	6
218-481	7-12	3
218-491	7-2	9
218-491	7-6	3
218-491	7-6	14
218-491	7-12	4
218-493	7-4	9
218-5002	5-12	19
218-5006	5-4	6
218-5006	5-4B	6
218-5006	5-12	25
218-5006	8-36	2
218-5006	8-46	11
218-5006	8-48	11
218-5007	5-4	3
218-5007	5-4	8
218-5007	5-4	10
218-5007	5-4	17
218-5007	5-4B	8
218-5007	5-4B	10
218-5007	5-12	28
218-5007	5-12	31
218-5007	5-12	34
218-5007	6-30	8
218-5007	8-34	13
218-5007	9-12	23
218-5007	7-10	20
218-5008	5-12	22
218-5008	6-4	22
218-5008	6-4	24
218-5008	6-30	17
218-5008	8-10	33
218-5008	8-12	24
218-5009	8-50	16
218-5009	8-50	27
218-5010	5-14	2
218-5010	5-14	14
218-5010	8-6	6
218-5010	8-10	7
218-5010	8-12	7
218-5010	8-14	6
218-5010	8-14	24
218-5011	8-6	3
218-5011	8-32	9
218-5011	8-34	11
218-5039	8-6	5
218-5062	5-12	27
218-5063	5-12	21
218-5066	9-12	22
218-5069	8-10	6
218-5069	8-12	6
218-5069	8-14	5
218-5072	8-6	2
218-5086	8-4	10
218-5107	5-4	9
218-5107	5-4B	9
218-5108	8-10	32
218-5108	8-12	23
218-5110	5-14	13
218-5110	8-14	23
218-5117	5-12B	3
218-5121	5-4	2
218-5124	6-4	21
218-5136	5-4B	2
218-5147	6-4	28
218-5152	5-12	18
218-5156	6-10	29
218-5157	6-30	7
218-5211	8-34	12
218-5213	8-50	26
218-5215	8-32	8
218-5215	8-34	10
218-5241	5-4	7
218-5241	5-4B	7
218-5241	5-12	33
218-5261	5-4	16
218-531	7-2	7
218-531	7-2B	8
218-531	7-2D	8
218-531	7-2D	17
218-5450	9-14	23
218-598	8-10	9
218-598	8-10	28
218-598	8-12	9
218-755	2-2	10
218-756	8-14	28
218-842	9-8	23
219-1	5-10	19
219-1	6-34	10
219-1	6-36B	5
219-1	8-18	20
219-1	8-22	34
219-1	8-22B	12
219-1	8-22D	4
219-1	8-22D	12
219-1	8-24	34
219-1	8-26B	5
219-1	8-26B	12
219-1	8-26D	12
219-1	9-2	6
219-1	9-2	29
219-1	9-4	40
219-1	9-8	9
219-1	9-12	20
219-1	6-34B	13
219-10	6-34	5
219-10	6-36	5
219-10	6-36D	5
219-10	6-38	5
219-10	6-38	12
219-10	6-34B	6
219-10	6-38B	5
219-36	9-22	7
219-37	9-14	8
219-4	6-36	7
219-4	6-36D	7
219-4	6-38	7
219-4	6-38B	7
219-55	8-22B	4
219-55	8-24	12
219-55	8-26D	5
219-8	6-36B	3
219–10	6-36F	5

PEÇA Nº PART Nº PIEZA Nº PIECE Nº	PÁG. PG. PAG.	ITEM REF.
219–4	6-36F	7
221-1084	6-4	29
221-1087	2-6	7
221-1087	7-2B	7
221-1087	7-2D	7
221-1404	7-8	6
221-1413	6-10	31
221-16	6-12	19
221-16	6-12	26
221-1690	7-6	4
221-1691	7-2	10
221-1691	7-12	7
221-1693	7-2B	5
221-1693	7-2D	5
221-1843	7-20	16
221-1849	7-26	20
221-35	6-10	33
221-446	2-24	24
221-45	3-4	2
221-59	6-10	32
221-659	6-12	21
221-660	6-30	28
221-662	6-12	22
221-662	6-26	19
221-662	6-26	29
221-668	6-12	21
221-677	8-8	12
221-841	6-12	22
221-841	6-26B	6
221-841	6-26B	40
221-850	6-26B	49
221-850	6-30	10
222-101	3-6	5
222-101	3-8	13
222-121	3-6	6
222-638	3-4	15
222-654	3-4	16
222-664	3-4	17
222-993	2-16	27
223-111	4-20	10
225-14108	4-10	15
225-14108	4-12B	15
225-14110	8-22B	28
225-14110	8-22D	28
225-14110	8-26B	26
225-14110	8-26D	26
225-14210	3-2	17
225-14210	3-2B	17
225-14210	3-2B	24
225-14210	4-14	13
225-14210	4-14B	13
225-14210	4-16	18
225-14210	4-16B	18
226668A1	4-28B	4
23077	6-28	4
231-1131	7-12	20
231-14409	9-22	20
231-14410	9-2	3
231-14410	9-2	9
231-14410	9-4	43
231-14412	2-2	8
231-14412	6-4	9
231-1444	3-2	22
231-1444	8-28	16
231-1444	8-30	4
231-1445	3-4	5
231-1445	4-14B	31
231-1445	6-4	14
231-1445	9-16	9
231-1446	2-6	20
231-1446	2-8	14
231-1446	3-2	5
231-1446	3-2B	5
231-1446	5-4B	14
231-1446	6-2	6
231-1446	9-18	9
231-1448	2-6	16
231-1448	2-6	26
231-1448	9-2	33
231-1448	9-18	21
231-4248	4-2	9
231-5145	4-32	3
231-5145	4-32	9
232-14412	9-26	5
232-14412	9-26	10
232-14412	9-30	8
232-24016	6-40	11
232-24016	6-40B	7
232-4616	6-34	17
232-4616	6-38	17
237-6008	8-40	11
237-6008	8-42	19
238-5013	2-16	10
238-5212	2-34	9
238-5222	8-2	23
238-5222	8-4	4
238-5225	8-2	19
238-5341	2-12	3
238-5341	2-40	24
238209A1	2-2	1
238209A2	2-2	1
25-104	7-26	4
25-155	8-50	11
251444A1	4-14B	32
26967R1	6-32B	11
273-5048	4-32	4
273-5048	4-32	10
28-1048	8-16	15
28-1240	5-10	17
28-2040	9-12	17
28-2048	8-18	17
292414A1	6-56	7
292414A1	6-68	7
292414A1	6-74	9
304052A1	6-6	34
3053133R1	3-10	5
3059066R1	3-10	25
3079389R1	4-4	4
3079410R1	4-4	20
3112269R1	5-8B	9
3112272R1	5-8B	4
3141536R1	5-8B	16
32-1416	2-34	17
32-1416	2-34B	15
321-1077	9-46	7
321-1980	9-46	3
321-2418	9-46	3
321-3060	9-48	10
321-3061	9-50	16
321-3205	9-46	6
321-3206	9-46	4
321-3450	9-50	16
321-3596	9-50	17
321-3705	9-50	18
321-3916	9-50	17
321-4058	9-50	18
321-4135	9-50	18
321-4661	9-50	17
321-4664	9-46	6
321-4666	9-46	4
321-5752	9-46	4
321-5753	9-46	6
321-5754	9-50	16
321-5760	9-46	3
321-6666	9-46	5
328-628	6-36B	2
328-632	6-36	10
328-632	6-36D	10
328-632	6-38	14
328-632	6-34B	9
328-632	6-38B	10
328–632	6-36F	10
33260	7-10	7A
33261	7-10	7
345-49	8-22	41
345-49	8-26	48
345-87	8-8	14
353-225	2-34	10
371-8051	6-78	7
371-8051	6-80	7
371-8052	6-78	7
371-8052	6-80	7
371-8251	6-78	7
371-8251	6-80	7
371-8252	6-78	7
371-8252	6-80	7
371-8261	6-78	7
371-8261	6-80	7
371-8262	6-78	7
371-8262	6-80	7
37405	5-4	18
37405	5-4B	3
39738	8-16	7
41-1616	2-30	8
413-1024	8-2	25
413-1024	8-4	2
413-1028	6-34	12
413-1028	8-8	1
413-1028	9-16	2
413-1028	6-34B	15
413-1048	9-10	36
413-1056	9-10	35
413-1224	6-2	42
413-1224	7-6	8
413-1272	6-4	5
413-412	4-14B	9
413-412	4-16	8
413-412	4-16B	8
413-412	6-2	12
413-412	7-12	14
413-412	8-28	12
413-416	3-2	20
413-416	6-2	31
413-416	8-22	21
413-416	8-24	21
413-436	8-28	15
413-436	8-30	14
413-510	6-10	6
413-510	6-10	11
413-510	6-10	14
413-510	6-10	22
413-512	5-2	4
413-512	5-2B	4
413-516	4-18	6
413-516	7-8	11
413-516	9-16	3
413-520	4-14B	29
413-524	6-2	20
413-540	5-12	10
413-548	7-2	14
413-548	7-2B	16
413-548	7-2D	16
413-612	5-2	15
413-612	5-2B	14
413-612	8-14	20
413-612	8-28	7
413-614	8-8	9
413-616	4-14	21
413-616	4-14B	21
413-616	4-30	11
413-616	5-2	9
413-616	5-2	12
413-616	5-2	20
413-616	5-2B	9
413-616	5-2B	18
413-616	5-2B	23
413-616	5-14	16
413-616	5-14	19
413-616	6-2	16
413-616	7-4	6
413-616	7-6	11
413-616	8-6	13
413-616	8-14	13
413-616	9-18	1
413-616	9-18	13
413-616	9-24	6
413-620	2-6	17
413-620	2-10	7
413-620	3-2	3
413-620	3-2B	3
413-620	3-4	25
413-620	5-12	6
413-620	5-12B	6
413-620	5-14	7
413-620	8-6	9
413-620	8-12	28
413-620	8-22	16
413-620	8-22B	14

PEÇA Nº PART Nº PIEZA Nº PIECE Nº	PÁG. PG. PAG.	ITEM REF.
413-620	8-22D	14
413-620	8-24	16
413-620	8-26B	14
413-620	8-26D	14
413-620	8-28	3
413-620	9-18	6
413-620	9-18	10
413-620	9-18	32
413-620	9-20	5
413-620	9-20	12
413-624	4-18	11
413-624	6-2	29
413-624	8-10	16
413-624	8-12	12
413-624	8-12	16
413-624	8-14	8
413-624	9-18	31
413-624	9-20	11
413-624	9-24	12
413-624	9-26	17
413-624	9-22	10
413-628	2-8	10
413-628	3-2	6
413-628	8-10	12
413-628	9-16	6
413-628	9-20	6
413-636	6-28	12
413-660	5-4	13
413-660	5-4B	13
413-724	8-4	6
413-728	6-10	26
413-744	6-10	27
413-820	9-24	4
413-824	3-4	11
413-824	4-14	20
413-824	5-12	2
413-824	5-12B	10
413-828	9-18	18
413-828	9-26	6
413-828	9-30	2
413-832	3-4	19
413-832	9-22	16
413-840	2-6	12
413-840	2-6	24
413-88	8-22	23
413-88	8-24	23
413-888	8-10	2
413-888	8-12	2
413-888	8-14	1
413-888	8-22	37
413-888	8-22B	35
413-888	8-22D	35
413-888	8-24	37
413-888	8-26B	39
413-888	8-26D	39
413–624	7-10	2
414-612	6-32B	10
414-624	6-4	31
425-1010	6-34	14
425-1010	8-8	3
425-1010	9-10	37
425-1010	9-16	4
425-1010	6-34B	17
425-1012	9-8	13
425-1016	9-14	31
425-104	4-14B	35
425-104	4-16B	34
425-104	6-2	14
425-104	7-12	15
425-105	4-18	10
425-105	5-12	12
425-105	6-2	22
425-105	7-8	9
425-105	8-2	15
425-106	2-10	10
425-106	3-2	7
425-106	3-4	14
425-106	4-12	49
425-106	4-12D	49
425-106	4-14	22
425-106	4-14B	22
425-106	4-16	21
425-106	4-16B	21
425-106	4-18	13
425-106	4-22	13
425-106	4-30	15
425-106	5-2	11
425-106	5-2	22
425-106	5-2B	20
425-106	5-2B	22
425-106	5-14	6
425-106	5-14	10
425-106	6-2	39
425-106	7-4	4
425-106	7-6	13
425-106	8-6	12
425-106	8-10	15
425-106	8-10	20
425-106	8-12	15
425-106	8-12	20
425-106	8-12	31
425-106	8-14	12
425-106	8-14	16
425-106	8-22	18
425-106	8-22B	16
425-106	8-22D	16
425-106	8-24	18
425-106	8-26B	16
425-106	8-26D	16
425-106	8-28	4
425-106	9-8	24
425-106	9-18	30
425-106	9-20	9
425-106	9-24	9
425-106	9-24	10
425-106	9-26	18
425-106	9-22	14
425-107	4-2	13
425-108	3-4	30
425-108	4-14	11
425-108	8-10	5
425-108	8-12	5
425-108	8-14	4
425-108	8-22	40
425-108	8-22B	38
425-108	8-22D	38
425-108	8-24	40
425-108	8-26B	38
425-108	8-26D	38
425-108	9-22	18
425-11041	5-2B	21
425-114	3-2	12
425-114	3-2B	12
425-114	3-2B	21
425-114	6-2	27
425-116	2-26	27
425-116	2-26	31
425-116	9-14	26
425-117	6-26	43
425-1510	8-22	32
425-1510	8-22B	21
425-1510	8-22D	21
425-1510	8-24	32
425-1510	8-26B	4
425-1510	8-26D	4
425-155	8-52	19
425-158	8-22	7
425-158	8-22B	20
425-158	8-22B	39
425-158	8-22D	20
425-158	8-22D	39
425-158	8-24	7
425-158	8-26B	20
425-158	8-26B	30
425-158	8-26D	20
425-158	8-26D	30
425-168	8-20	21
425–106	7-10	5
426-1032	9-14	2
426-1072	8-20	30
426-1072	9-4	42
426-1080	8-20	14
426-1088	9-2	2
426-1088	9-2	8
426-1232	6-4	8
426-1240	9-26	8
426-1240	9-30	5
426-1252	9-26	3
426-1252	9-30	9
426-1296	2-2	6
426-412	4-16B	32
426-820	4-2	3
426-876	9-2	32
426-896	4-2	7
427-5094	6-2	35
427-6106	8-30	9
427-6134	7-6	16
427-8136	8-22	10
427-8136	8-22B	8
427-8136	8-22B	18
427-8136	8-22B	32
427-8136	8-22D	8
427-8136	8-22D	18
427-8136	8-22D	32
427-8136	8-24	10
427-8136	8-26B	9
427-8136	8-26B	18
427-8136	8-26B	34
427-8136	8-26D	9
427-8136	8-26D	18
427-8136	8-26D	34
432-1624	9-14	15
432-612	6-2	36
432-612	7-6	17
432-616	8-30	10
432-816	8-22	8
432-816	8-22B	7
432-816	8-22B	17
432-816	8-22B	31
432-816	8-22D	7
432-816	8-22D	17
432-816	8-22D	31
432-816	8-24	8
432-816	8-26B	8
432-816	8-26B	17
432-816	8-26B	35
432-816	8-26D	8
432-816	8-26D	17
432-816	8-26D	35
438-11216	6-2	24
440-1086	4-12	55
440-1086	4-12D	55
440-1088	4-10	47
440-1088	4-12B	47
440-12512	4-10	4
440-12512	4-12B	4
440-12512	4-14	26
452-734	9-30	7
459-11012	3-2	14
459-11012	3-2B	14
459-11012	8-22	35
459-11012	8-24	35
462-11010	3-4	7
463-11010	3-4	7
463-11010	9-22	19
470-10812	4-10	3
470-10812	4-12B	3
480-1724	6-26B	32
492-11008	4-10	14
492-11008	4-12B	14
492-11010	3-2	16
492-11010	3-2B	16
492-11010	3-2B	25
492-11010	3-4	8
492-11010	4-14	14
492-11010	4-14B	14
492-11010	4-16	19
492-11010	4-16B	19
492-11010	5-12	3
492-11010	5-12B	11
492-11010	6-14	7
492-11010	6-20	28
492-11010	8-10	4
492-11010	8-12	4
492-11010	8-14	3
492-11010	8-22B	27
492-11010	8-22D	27
492-11010	8-26B	25

PEÇA Nº PART Nº PIEZA Nº PIECE Nº	PÁG. PG. PAG.	ITEM REF.	PEÇA Nº PART Nº PIEZA Nº PIECE Nº	PÁG. PG. PAG.	ITEM REF.	PEÇA Nº PART Nº PIEZA Nº PIECE Nº	PÁG. PG. PAG.	ITEM REF.	PEÇA Nº PART Nº PIEZA Nº PIECE Nº	PÁG. PG. PAG.	ITEM REF.
492-11010	8-26D	25	492-11038	9-20	8	495-11041	3-4	24	495-21044	9-24	15
492-11025	3-2	11	492-11038	9-24	7	495-11041	4-12	50	495-21044	9-26	20
492-11025	3-2B	11	492-11038	9-24	11	495-11041	4-12D	50	495-21044	9-22	11
492-11025	3-2B	20	492-11038	9-26	19	495-11041	4-14	4	495-21044	9-22	13
492-11025	4-14B	10	492-11038	6-34B	10	495-11041	4-14B	4	495-21056	3-4	13
492-11025	4-16B	33	492-11038	6-38B	11	495-11041	4-16	22	495-21056	4-14	9
492-11025	6-2	13	492-11044	4-2	12	495-11041	4-16B	22	495-21056	4-14B	25
492-11025	6-2	26	492-11044	8-2	9	495-11041	4-22	14	495-21056	4-16B	25
492-11025	7-12	19	492-11044	8-4	5	495-11041	4-30	12	495-21056	8-10	3
492-11025	8-28	13	492-11044	9-18	25	495-11041	5-2	10	495-21056	8-12	3
492-11031	4-18	9	492-11050	4-2	10	495-11041	6-2	5	495-21056	8-14	2
492-11031	5-12	11	492-11050	4-14	10	495-11041	8-22	19	495-21056	8-22	24
492-11031	6-2	21	492-11050	8-2	18	495-11041	8-22B	15	495-21056	8-22	38
492-11031	6-10	7	492-11050	8-22	39	495-11041	8-22D	15	495-21056	8-22B	36
492-11031	6-10	12	492-11050	8-22B	37	495-11041	8-24	19	495-21056	8-22D	36
492-11031	6-10	15	492-11050	8-22D	37	495-11041	8-26B	15	495-21056	8-24	24
492-11031	6-10	23	492-11050	8-24	39	495-11041	8-26D	15	495-21056	8-24	38
492-11031	7-2	15	492-11050	8-26B	37	495-11041	8-28	5	495-21056	8-26B	40
492-11031	7-2B	17	492-11050	8-26D	37	495-11053	2-6	15	495-21056	8-26D	40
492-11031	7-8	10	492-11050	9-4	35	495-11053	2-6	23	495-21056	9-18	19
492-11031	8-2	14	492-11050	9-18	20	495-11053	4-2	21	495-21056	9-26	22
492-11038	2-10	9	492-11050	9-24	3	495-11053	4-22	19	495-21056	9-30	4
492-11038	3-4	22	492-11050	9-26	7	495-11053	9-16	12	495-21056	9-22	17
492-11038	4-18	15	492-11050	9-30	3	495-11066	8-22	33	495-21081	6-4	6
492-11038	4-30	14	492-11062	6-34	13	495-11066	8-26	47	495-31022	3-2	15
492-11038	5-2	16	492-11062	8-2	26	495-21019	4-10	12	495-31022	3-2B	15
492-11038	5-2	21	492-11062	8-4	3	495-21019	4-12B	12	495-31022	3-2B	26
492-11038	5-2B	10	492-11062	8-8	2	495-21031	8-28	14	495-31022	8-22	13
492-11038	5-2B	17	492-11062	9-14	3	495-21038	4-14B	30	495-31022	8-22B	26
492-11038	5-2B	19	492-11062	6-34B	16	495-21038	6-4	19	495-31022	8-22D	26
492-11038	5-12	7	492-11075	6-2	32	495-21038	8-2	8	495-31022	8-24	13
492-11038	5-12B	7	492-11075	7-6	20	495-21038	8-2	27	495-31022	8-26B	24
492-11038	5-14	9	492–11038	6-36F	11	495-21038	9-16	10	495-31022	8-26D	24
492-11038	5-14	17	492–11038	7-10	4	495-21044	2-6	18	495-31056	2-6	13
492-11038	6-4	32	493-21033	4-18	8	495-21044	2-8	11	495-31056	2-6	22
492-11038	6-32B	9	493-21065	8-22	42	495-21044	2-8	13	495-31056	2-6	25
492-11038	6-36	11	493-21065	8-22B	22	495-21044	2-10	8	495-51053	4-2	21
492-11038	6-36D	11	493-21065	8-22D	22	495-21044	3-2	4	495–21044	7-10	3
492-11038	6-38	13	493-21065	8-24	33	495-21044	3-2B	4	496-21041	2-4	5
492-11038	7-4	11	493-21065	8-26B	3	495-21044	4-18	12	496-21053	2-2	5
492-11038	7-6	12	493-21065	8-26D	3	495-21044	5-2	13	496-21066	9-16	8
492-11038	8-6	10	493-41039	4-30	13	495-21044	5-2B	24	496-21081	6-4	4
492-11038	8-6	14	495-11012	4-2	21	495-21044	5-2B	26	496-21081	9-26	4
492-11038	8-10	14	495-11025	4-16	10	495-21044	5-14	8	496-21081	9-30	6
492-11038	8-10	19	495-11025	4-16B	10	495-21044	5-14	20	496-81000	2-2	7
492-11038	8-12	14	495-11028	3-2	21	495-21044	6-2	17	515-23127	4-16	23
492-11038	8-12	19	495-11028	4-14	27	495-21044	6-2	30	515-23127	4-16B	23
492-11038	8-12	30	495-11028	4-14B	34	495-21044	6-2	41	515-23159	7-6	10
492-11038	8-14	11	495-11028	4-16	9	495-21044	7-4	5	515-23190	4-2	18
492-11038	8-14	15	495-11028	4-16B	9	495-21044	7-6	18	515-23190	4-6	12
492-11038	8-14	21	495-11028	8-22	22	495-21044	8-6	11	515-23190	4-14	16
492-11038	8-22	17	495-11028	8-24	22	495-21044	8-6	15	515-23254	4-10	48
492-11038	8-22B	24	495-11031	7-14	26	495-21044	8-10	17	515-23254	4-12B	48
492-11038	8-22D	24	495-11034	3-4	4	495-21044	8-12	17	515-23254	4-14	5
492-11038	8-24	17	495-11034	4-18	7	495-21044	8-14	10	515-23254	4-14B	16
492-11038	8-26B	21	495-11034	4-22	8	495-21044	9-16	7	515-23254	4-16	20
492-11038	8-26D	21	495-11034	7-2	16	495-21044	9-18	3	515-23254	7-4	10
492-11038	8-28	6	495-11034	7-2B	18	495-21044	9-18	7	515-23254	7-8	8
492-11038	9-18	2	495-11034	7-2D	18	495-21044	9-18	14	515-23286	4-14B	5
492-11038	9-18	8	495-11034	8-22	27	495-21044	9-18	28	515-23286	4-16B	20
492-11038	9-18	15	495-11034	8-24	27	495-21044	9-20	7	515-23286	4-16B	35
492-11038	9-18	29	495-11041	2-38	1	495-21044	9-24	8	515-25127	4-16B	31

PEÇA Nº PART Nº PIEZA Nº PIECE Nº	PÁG. PG. PAG.	ITEM REF.
525-5109	2-8	5
61-612	6-28	3
61-632	6-2	4
61-716	8-2	7
61-816	8-2	17
61-824	9-4	34
613-8030	2-22	2
614-10030	4-6	4
614-10035	4-22	20
614-1030	2-10	11
614-12025	3-2B	6
614-12025	4-16B	29
614-12025	4-22	17
614-4012	4-20B	4
614-6012	3-2B	27
614-8025	4-2	4
614-8030	4-6	7
614-8045	4-6	2
62-7106	5-2	7
62-7106	5-2B	7
637-72081	2-30	41
813-8075	2-26	22
814-10050	2-4	4
814-10060	6-4	10
814-12016	2-34	19
814-12070	2-2	4
825-1106	4-24	30
825-1404	4-2	16
825-1405	4-2	20
825-1405	4-14B	19
825-1410	6-4	11
825-2412	7-18B	61
83-54	6-34	11
83-54	6-34B	14
844-10025	2-10	16
844-10030	7-18B	58
844-10070	2-12	11
844-12030	2-24	20
844-12030	2-38	4
844-12035	7-18B	60
844-12070	7-18	5
845-6015	2-32	9
845-8016	2-14	7
845-8016	3-6	8
845-8020	2-16	14
845-8020	2-24	23
845-8020	2-30	21
845-8020	3-8	11
845-8025	2-12	12
845-8025	2-24	18
845-8025	2-30	30
845-8025	2-38	3
845-8035	2-20	9
845-8040	2-12	7
845-8040	2-24	13
845-8050	2-14	6
845-8060	2-14	23
845-8090	2-24	12
854-10065	2-16	7
854-10075	2-30	27
854-12025	2-14	11
854-12040	2-34	4
892-11004	4-2	15
892-11004	4-20B	3
892-11005	4-2	19
892-11005	4-14B	20
892-11006	3-2B	28
892-11008	4-2	11
892-11008	4-6	10
892-11010	2-10	12
892-11010	4-6	11
892-11010	4-22	21
892-11010	6-4	12
892-11014	3-10	17
893-11012	4-22	18
895-11005	4-26	4
895-11010	2-10	13
895-11010	7-18	4
895-11012	3-2B	7
896-11012	4-16B	30
92-6	9-8	25
92-7	6-26B	26
92-9	6-14	28
95-12	8-20	19
A01345-96	2-8	7
A06360-88	5-8B	26
A10529	6-2	25
A11822	3-4	10
A12301	8-4	7
A12308	8-14	14
A12452	7-10	10
A12522	6-46	5
A12522	6-50	5
A12864	7-10	6
A13112	6-46	4
A13112	6-50	4
A13164	8-36	22
A13164	8-38	16
A13164	8-40	
A13164	8-42	16
A13164	8-44	3
A13184	8-40	24
A13184	8-42	24
A13184	8-44	7
A138433	6-44	34
A14506	8-20	17
A14515	8-20	15
A14928	4-20	4
A15084	4-28B	3
A15528	8-36	7
A15528	8-38	7
A15528	8-40	7
A15528	8-42	7
A15981	8-42	17
A15981	8-44	4
A16846	8-36	18
A16961	5-12	5
A16961	5-12B	5
A170467	2-10	4
A17654	9-8	12
A17657	9-8	20
A17665	9-10	
A17667	9-10	33
A17903	6-6	16
A17903	6-6	19
A17908	6-20	16
A17908	6-22	6
A17908	6-22	14
A17908	6-22	20
A17908	6-24	26
A17908	6-24	33
A17912	6-16	3
A17918	6-20	11
A17918	6-22	1
A17918	6-22	9
A17918	6-24	21
A17919	6-20	12
A17919	6-22	2
A17919	6-22	10
A17919	6-24	22
A17919	6-24	29
A17921	6-20	14
A17921	6-22	4
A17921	6-22	12
A17921	6-22	18
A17921	6-24	24
A17921	6-24	31
A17924	6-12	18
A17925	6-16	1
A17925	6-18	1
A17982	6-32B	8
A17986	6-6	5
A17997	6-6	23
A18003	6-26	13
A18003	6-26B	9
A18004	6-26	12
A18004	6-26B	10
A18009	6-6	34
A18012	6-6	40
A18024	6-26	2
A18024	6-26B	2
A18033	6-26B	15
A18034	6-6	18
A18038	6-26	10
A18134	6-32B	5
A18142	6-46	32
A18142	6-50	32
A18173	6-42	22
A18196	6-42	25
A18199	6-42	26
A18414	8-48	23
A18531	7-10	8
A186194	4-4	12
A186293	4-28B	2
A18662	9-8	18
A18675	9-8	22
A18709	6-2	34
A187504	4-4	17
A187519	4-14B	23
A187519	4-32	
A187520	4-14B	24
A187520	4-16B	11
A187520	4-32	
A187913	4-32	1
A187913	4-32	7
A187990	3-10	20
A187992	4-28B	
A187993	4-28B	
A189402	2-4	3
A189616	4-4	34
A190656	2-4	2
A19066	6-4	3
A19068	6-4	7
A19101	6-78	3
A19101	6-78	12
A19101	6-80	4
A19923	6-36B	7
A20058	6-78	13
A20058	6-80	5
A21145	5-6	22
A23885	6-2	1
A25286	8-44	5
A27020	8-44	2
A27089	6-6	44
A27507	6-14	10
A27507	8-18	8
A27507	9-12	8
A27891	6-10	10
A27891	6-10	18
A28211	8-32	13
A28211	8-34	17
A28236	6-16	4
A28236	6-18	5
A29456	6-12	8
A30095	5-10	6
A30338	9-14	13
A30709	6-2	8
A30825	6-12	16
A30843	8-46	2
A30843	8-46	14
A30843	8-48	2
A30843	8-50	2
A30843	8-50	18
A30843	8-50	22
A30845	8-48	14
A30895	9-14	6
A30916	6-14	3
A30916	6-32B	16
A33767	8-38	8
A41346	8-46	3
A41346	8-46	15
A41346	8-48	3
A41346	8-48	15
A41346	8-50	3
A41346	8-52	5
A43551	5-6	14
A43558	5-6	25
A43566	5-6	19
A43720	5-6	24
A43721	5-6	28
A44861	2-30	
A45625	5-14	21
A48201	3-12	9
A55734	6-10	21
A55734	6-12	2
A55817	6-14	21
A55828	6-14	2
A55828	6-32B	15

PEÇA Nº PART Nº PIEZA Nº PIECE Nº	PÁG. PG. PAG.	ITEM REF.
A65842-33	3-4	29
A7464	8-52	13
A7552	8-8	10
A7623	5-12	4
A7623	5-12B	8
A76747	3-2	10
A76747	3-2B	10
A77405	2-32	11
A77406	2-32	12
A77418	2-16	
A77429	2-26	3
A77429	2-30	18
A77429	2-30	28
A77429	2-30B	28
A77465	2-36	11
A77466	2-36	11
A77467	2-36	11
A77468	2-36	11
A77469	2-36	11
A77472	2-32	11
A77473	2-32	12
A77474	2-32	11
A77475	2-32	12
A77476	2-32	11
A77477	2-32	12
A77478	2-32	11
A77479	2-32	12
A77490	2-22	
A77505	2-26	5
A77505	2-30	6A
A77539	2-30	8
A77634	2-30	
A77676	2-22	
A77703	2-12	
A77727	2-36	
A77728	2-36	
A77729	2-36	
A77730	2-36	
A77731	2-36	
A77732	2-36	
A77782	2-30	6
A77783	2-26	2
A77793	2-40	1
A77797	3-10	9
A77861	2-40	17
A7982	6-30	18
A7982	8-46	6
A7982	8-46	18
A7982	8-48	6
A7982	8-48	18
A7982	8-50	6
A7982	8-52	3
A9840	6-42	30
C14838	5-8	45
C18382	5-8	42
D139225	3-4	32
D142272	6-6	14
D146628	8-34	4
D146628	8-48	
D146629	8-34	3
D146629	8-52	
D146999	8-52	15
D147000	8-52	12
D147001	8-52	9
D147002	8-52	6
D147003	8-52	11
D150535	6-32B	6
D150537	6-32B	
D26266	8-50	19
D26267	8-50	14
D26267	8-52	14
D26268	8-50	13
D26268	8-52	16
D26270	8-50	10
D26270	8-52	18
D27833	7-14B	21
D31954	6-26	37
D31954	6-26B	45
D31957	8-20	13
D32678	5-14	15
D33127	9-12	13
D33805	9-14	27
D34666	5-10	18
D34977	8-8	8
D36505	6-40	10
D36505	9-14	30
D36505	6-40B	6
D36971	9-12	7
D37070	8-48	22
D41165	8-14	22
D44543	8-18	2
D46214	5-12	15
D46216	5-12	17
D47206	8-16	12
D47211	8-16	13
D47366	6-42	21
D47486	6-12	11
D47524	6-32B	4
D48562	8-16	11
D48818	8-46	7
D48818	8-46	19
D48818	8-48	7
D48818	8-50	7
D48818	8-52	4
D50547	8-8	7
D52932	6-26	
D53297	5-6	15
D53692	8-2	10
D53692	8-4	9
D55216	9-20	2
D55216	9-26	2
D55252	6-20	13
D55252	6-22	11
D55252	6-22	17
D55252	6-24	23
D55252	6-24	30
D56449	8-36	13
D58178	6-6	25
D59673	8-40	18
D59674	8-40	19
D59675	8-40	21
D59677	6-26	8
D59677	6-26B	12
D59678	6-26	14
D59678	6-26B	7
D59679	6-26	15
D59679	6-26B	8
D60994	6-32B	3
D63366	6-16	19
D65139	5-6	20
D67731	5-4	5
D70125	4-18	14
D70586	5-6	16
D72831	7-2	6
D72831	7-2B	13
D72831	7-2D	13
D72831	7-26	1
D73634	7-14B	
D73635	7-14B	1
D73711	6-36B	8
D73712	6-36B	9
D73724	6-26	
D73725	6-26	25
D73733	6-26	30
D73733	6-26B	39
D73734	6-26	26
D73734	6-26B	29
D73735	6-26	27
D73735	6-26B	30
D74366	6-44	43
D76971	6-26	18
D76971	6-26B	19
D76977	6-10	3
D76994	6-14	12
D76994	6-14	16
D76997	6-28	1
D77000	6-30	2
D77003	6-12	5
D77005	6-26B	
D77007	6-30	13
D77008	6-30	14
D77015	6-12	31
D77016	6-20	1
D77018	6-20	3
D77022	6-20	25
D77023	6-14	5
D77025	6-20	19
D77026	6-16	17
D77029	6-20	26
D77030	6-12	
D77031	6-12	15
D77032	6-12	14
D77034	6-20	4
D77036	6-18	20
D77037	6-18	21
D77038	6-18	
D77040	6-18	27
D77041	6-20	5
D77043	6-20	6
D77377	6-28	2
D78317	6-26	1
D78317	6-26B	1
D80312	6-6	35
D80314	6-6	38
D80410	8-40	17
D82783	6-42	27
D87168	6-30	24
D87224	6-6	32
D87410	8-42	11
D95142	5-10	10
D95144	8-18	5
D95144	8-18	21
D95144	9-2	23
D95144	9-12	5
D95146	8-16	4
D95146	9-2	12
D95148	9-2	13
E 67101	8-22B	13
E 67101	8-22D	13
E 67101	8-26B	13
E 67101	8-26D	13
E104122	6-18	17
E104122	6-24	28
E104132	6-8	49
E104133	6-8	51
E104134	6-8	50
E104161	6-18	22
E104162	6-18	22
E104171	6-12	13
E104173	6-26	31
E104229	6-10	4
E104291	5-8B	19
E104292	5-8B	6
E105010	6-14	4
E105055	6-6	17
E105057	6-6	26
E105058	6-6	24
E105059	6-6	21
E111506	9-48	12
E114251	6-26	11
E114251	6-26B	16
E114328	6-16	10
E114328	6-18	6
E114328	6-18	13
E155067	6-18	43
E155068	6-18	44
E155230	9-18	16
E155231	9-18	17
E155261	8-4	8
E155272	7-14	
E155293	6-30	11
E155302	7-8	2
E155314	9-52	24
E155315	9-52	24
E155521	2-8	22
E155522	2-8	3
E155523	2-8	9
E155524	2-8	8
E155697	9-26	1
E155741	9-48	10
E155742	9-48	10
E155743	9-50	21
E155744	9-50	21
E155813	4-24	8
E155814	4-24	7
E155818	4-24	1
E155819	4-24	21
E155820	4-24	15

PEÇA Nº PART Nº PIEZA Nº PIECE Nº	PÁG. PG. PAG.	ITEM REF.
E155822	4-24	6
E155823	4-24	24
E155913	8-2	13
E155914	8-2	28
E155965	3-2	18
E155965	3-2B	18
E156007	6-4	30
E156031	7-14	
E156032	7-14	
E156033	7-14	18
E156034	7-14	19
E156035	7-14	
E156036	7-14	1
E156037	7-14	
E156118	7-2	8
E156118	7-2B	9
E156118	7-2D	9
E156163	4-8	
E156183	6-36	8
E156183	6-36D	8
E156183	6-38	8
E156183	6-36F	8
E156183	6-38B	8
E156196	6-78	
E156333	9-46	1
E156334	5-6	6
E156341	9-48	11
E156342	9-46	7
E156345	9-48	11
E156346	9-48	7
E156363	7-4	3
E156375	9-46	2
E156386	7-18	1
E156389	3-8B	12
E156409	3-8B	1
E156595	7-18	3
E156603	3-8D	1
E156611	2-30B	13
E156704	4-8	13
E156709	7-18B	68
E156710	7-18B	68
E156711	7-18B	68
E156712	7-18B	68
E156727	7-18	22
E156729	7-18	24
E156737	4-8	17
E156738	4-8	16
E156739	4-8	11
E156740	4-8	7
E156741	4-8	5
E156746	4-8	15
E156747	4-8	8
E156750	4-8	20
E156751	4-8	22
E156752	4-8	21
E156753	4-8	10
E156754	4-8	19
E156755	4-8	4
E156756	4-8	1
E156757	4-8	6
E156758	4-8	9
E156769	7-16	
E156845	9-14	24
E156872	3-2	1
E156872	3-2B	1
E157005	4-14	7
E157005	4-14B	7
E157005	8-28	20
E157006	4-14	8
E157006	4-14B	8
E157006	8-28	19
E157051	6-16	20
E157065	4-26	9
E157073	9-20	1
E157084	8-32	12
E157084	8-32	14
E157084	8-36	24
E157084	8-38	25
E157085	8-32	16
E157085	8-36	26
E157086	8-38	1
E157086	8-38	19
E157134	4-26	7
E157313	8-8	6
E157331	2-10	5
E157336	6-8	48
E157367	8-36	16
E157367	8-38	23
E157368	8-36	6
E157368	8-38	6
E157375	8-36	8
E157376	8-36	27
E157376	8-38	13
E157461	4-20	13
E157471	4-22	1
E157491	4-16	17
E157492	4-16	16
E157507	2-8	18
E157559	9-6	3
E157575	4-16	12
E157575	4-16B	12
E157576	4-26	
E157649	9-6	2
E157649	9-6	2
E157649	9-6	2
E157655	7-14	4
E157656	9-6	5
E157660	8-36	4
E157660	8-38	4
E157662	7-14	3
E157729	6-14	11
E157730	6-14	17
E157807	9-20	10
E157824	6-34	7
E157824	6-34B	8
E157846	8-4	13
E157969	9-6	
E157971	9-6	
E157972	9-6	
E157998	9-36	7
E158000	9-34	49
E158004	9-32	29
E158005	9-32	26
E158015	9-36	5
E158018	9-32	30
E158020	9-34	51
E158034	9-32	27
E158040	9-34	50
E158068	9-38	13
E158072	9-38	9
E158262	6-6	29
E158274	3-4	33
E158366	9-50	21
E158385	9-6	4
E158436	3-2B	19
E158464	6-6	20
E158526	3-4	28
E158561	9-18	5
E158627	2-8	1
E158644	4-10	42
E158644	4-12B	42
E158645	4-10	44
E158645	4-12B	44
E158694	6-40	12
E158694	6-40	12
E158695	6-40	12
E158695	6-40B	8
E158709	6-4	25
E158721	4-18	3
E158722	4-18	2
E158723	5-12	9
E158723	6-4	26
E158723	8-4	14
E158734	9-2	20
E158741	4-24	29
E158742	4-24	12
E158743	4-24	28
E158744	4-24	3
E158746	6-6	2
E158752	8-18	12
E158754	9-2	
E158767	9-18	23
E158769	9-22	8
E158771	9-4	38
E158773	2-8	21
E158805	8-18	11
E158817	8-18	
E158819	9-26	21
E158829	9-24	14
E158832	6-2	33
E158833	6-2	18
E158840	6-4	16
E158881	5-12	36
E158893	4-10	45
E158893	4-12B	45
E158899	6-4	15
E158900	6-4	13
E158946	9-22	15
E158960	6-20	15
E158960	6-22	5
E158960	6-22	13
E158960	6-22	19
E158960	6-24	25
E158960	6-24	32
E158968	9-48	13
E158969	9-48	13
E158970	9-48	13
E158973	9-50	19
E158974	4-20	14
E158974	4-20B	9
E158993	4-12B	9
E158994	4-10	19
E158994	4-12B	19
E158994	4-20	15
E158994	4-20B	8
E159010	8-44	10
E159033	5-4	15
E159033	5-4B	15
E159035	9-2	31
E159036	9-2	7
E159037	9-4	41
E159038	9-2	30
E159059	5-14	18
E159061	2-8	
E159220	3-10B	2
E159259	4-14	23
E159260	4-14	24
E159261	4-14	25
E159285	5-14	12
E159292	2-6	4
E159504	9-16	5
E159646	4-22	5
E159647	4-22	16
E159653	7-12	11
E159685	9-16	11
E159690	2-6	21
E159692	4-22	11
E159912	8-30	12
E1630405	5-8B	13
E198993	4-10	9
E34113	8-22	28
E34113	8-24	28
E60048	2-6	2
E60389	4-10	5
E60389	4-12B	5
E61241	9-14	25
E61287	7-10	9
E61295	3-4	18
E61312	9-18	11
E61313	9-18	12
E61357	7-12	16
E61371	6-78	1
E61373	6-78	4
E61374	6-78	5
E61616	2-8	20
E61617	2-8	19
E61741	6-36	
E61741	6-36F	
E61748	6-34	6
E61748	6-34B	7
E62038	4-16	4
E62733	9-14	22
E62838	4-10	16
E62838	4-12B	16
E64037	4-14	17
E64037	4-14B	17
E64165	6-34	
E64165	6-34B	

PEÇA Nº PART Nº PIEZA Nº PIECE Nº	PÁG. PG. PAG.	ITEM REF.
E64209	4-12	51
E64209	4-12D	51
E64209	4-14	28
E64209	4-14B	28
E64380	7-8	22
E64794	5-4	14
E64806	7-24	
E65015	4-28	
E65236	3-2	9
E65236	3-2B	9
E65369	7-10	22
E65426	4-10	13
E65426	4-12B	13
E65902	5-2	17
E66065	5-6	
E66070	5-12	35
E66256	5-14	11
E66292	7-12	13
E66294	9-14	21
E66349	4-20	12
E66349	4-30	5
E66990	4-20	2
E67027	5-6	23
E67045	5-6	
E67056	5-8	46
E67057	5-8	47
E67058	5-8	48
E67060	5-6	30
E67064	5-6	34
E67065	5-8	49
E67067	5-8	43
E67069	5-6	38
E67072	5-8	41
E67073	5-8	44
E67075	5-6	
E67076	5-6	
E67078	5-6	2
E67079	5-6	
E67080	5-6	1
E67082	5-6	
E67083	5-6	
E67097	4-20	11
E67163	4-24	23
E67358	4-28	2
E67605	4-26	10
E67605	4-26B	2
E67605	4-26B	4
E67606	4-28	5
E67618	7-24	20
E67619	7-24	19
E67620	7-24	18
E67621	7-24	2
E67622	7-24	1
E67623	7-24	
E67624	7-24	
E67625	7-24	9
E67626	7-24	
E67638	7-24	10
E67745	6-2	10
E67845	6-34B	
E67846	6-2	40
E67923	2-10	6
E67959	4-28	
E67960	4-28	8
E68015	6-2	28
E68025	8-2	21
E68029	8-2	22
E68054	8-22	11
E68054	8-24	11
E68144	6-38B	
E68182	8-10	29
E68184	8-10	8
E68226	7-12	18
E68241	6-38B	9
E68337	4-8	2
E68338	4-8	3
E68347	4-8	12
E68440	4-24	22
E68442	4-24	16
E68444	4-24	13
E68446	4-24	
E68447	4-24	32
E68545	7-16	
E68563	4-16B	4
E68584	4-12	54
E68584	4-12D	54
E68635	8-20	10
E68636	8-20	20
E68637	8-20	28
E68638	8-20	
E68733	4-24	4
E68735	4-24	27
E68763	6-36	
E68763	6-36D	
E68763	6-38	
E68763	6-34B	
E68763	6-36F	
E68763	6-38B	
E68771	8-50	
E68772	8-46	
E68802	6-34	9
E68802	6-34B	12
E68940	6-14	13
E68941	6-14	14
E68947	6-14	15
E68948	6-20	20
E68950	6-20	21
E68983	6-32	
E68984	6-32	1
E68987	6-32	14
E68988	6-32	13
E68989	6-32	5
E68990	6-32	
E68991	6-32	2
E68992	6-32	6
E68995	6-32	7
E69312	9-14	
E69350	6-4	2
E69391	6-34B	1
E69392	6-36	
E69392	6-36D	
E69392	6-38	
E69392	6-36F	
E69392	6-38B	
E69393	6-36	9
E69393	6-36F	9
E69483	6-2	37
E69484	8-20	
E69485	9-14	28
E69500	7-16	
E69526	5-4B	12
E69526	5-10	
E69527	5-4B	11
E69527	5-10	
E69538	8-16	
E69539	8-16	
E69553	6-14	23
E69585	5-12	8
E69585	5-12B	4
E69593	7-6	7
E69605	5-12B	16
E69605	5-14	5
E69644	6-2	3
E69692	6-2	7
E69712	5-2	19
E69712	5-2B	25
E69712	6-2	15
E69786	7-6	9
E69843	8-20	31
E69856	6-14	22
E69857	6-32	8
E69859	6-28	6
E69860	6-14	20
E69864	6-6	30
E69865	8-20	26
E69933	8-46	
E69936	8-36	5
E69936	8-38	5
E69984	8-18	
E69987	5-10	
E69990	8-16	
E95063	8-2	12
E95175	9-4	47
E95176	9-4	
E95195	7-16	1
E95196	7-16	5
E95197	7-16	6
E95202	7-16	15
E95203	7-16	16
E95204	7-16	17
E95205	7-16	18
E95206	7-16	19
E95273	4-10	8
E95273	4-12B	8
E95303	5-10	3
E95303	5-10	22
E95306	5-8	
E95307	5-8	
E95308	5-8	
E95309	5-8	
E95330	8-34	22
E95331	8-28	18
E95331	8-34	23
E95493	8-36	
E95494	8-38	
E96002	8-16	
E96037	4-10	25
E96037	4-12B	25
E96337	6-32	4
E96355	5-12	30
E96371	8-2	6
E96391	9-2	10
E96394	8-2	16
E96415	6-42	31
E96416	6-42	31
E96417	6-42	31
E96418	6-42	31
E96419	6-42	31
E96420	6-42	31
E96421	6-42	31
E96422	6-44	31
E96423	6-44	31
E96424	6-44	31
E96436	9-2	14
E96437	9-2	11
E96477	5-2	14
E96598	9-48	14
E96603	9-48	14
E96708	6-42	12
E96715	6-42	23
E97146	9-46	5
E97147	9-46	5
E97210	5-10	12
E97210	8-16	17
E97210	8-18	19
E97242	8-20	
E97264	9-14	32
E97397	6-28	5
E97397	6-28	9
E97535	4-8	18
E97671	2-10	2
E97678	7-2	5
E97678	7-2B	12
E97678	7-2D	12
E97678	7-4	2
E97693	9-18	22
E97702	2-8	12
E97702	4-22	6
E97952	4-10	17
E97952	4-12B	17
E97953	4-10	21
E97953	4-12B	21
E97954	4-10	26
E97954	4-12B	26
F00267-08	4-26	6
F1545306	5-8B	1
F19633	5-6	26
F19634	5-6	27
F62114	6-26	9
F62114	6-26B	11
F62114	6-30	22
F62114	8-46	4
F62114	8-46	16
F62114	8-48	4
F62114	8-48	16
F62114	8-50	4
F62114	8-52	7
G100438	8-18	13

PEÇA Nº PART Nº PIEZA Nº PIECE Nº	PÁG. PG. PAG.	ITEM REF.	PEÇA Nº PART Nº PIEZA Nº PIECE Nº	PÁG. PG. PAG.	ITEM REF.	PEÇA Nº PART Nº PIEZA Nº PIECE Nº	PÁG. PG. PAG.	ITEM REF.	PEÇA Nº PART Nº PIEZA Nº PIECE Nº	PÁG. PG. PAG.	ITEM REF.
G100438	9-12	19	J283000	2-24	6	J901683	2-16	5	J904230	2-30B	34
G100440	8-18	15	J283002	2-24	6	J901706	2-36	6	J904353	2-14	18
G100440	9-12	15	J545652	2-18		J901706	2-36	6	J904353	2-32	13
G100442	5-10	13	J558049	7-18		J901706	2-36	6	J904369	2-28	2
G100444	5-10	15	J5884213	4-24		J901757	2-30B	29	J904408	2-26	12
G100448	8-18	16	J678923	2-30	40	J901774	2-34	12	J904409	2-26	13
G100448	9-12	16	J6984280	4-30	1	J901774	2-34B	17	J904483	2-32	3
G100449	5-10	16	J818823	2-16	4	J901793	2-36	5	J904483	2-32B	3
G100526	8-16	10	J818824	2-16	2	J901793	2-36	5	J904519	3-6	21
G100530	8-16	14	J823921	2-40	15	J901793	2-36	5	J904519	3-6B	6
G101533	8-18	6	J897331	3-8	1	J902332	2-28	7	J904711	3-6B	13
G101533	9-12	6	J900068	2-30	3	J902332	3-10	15	J904782	3-10	13
G101564	9-12	1	J900068	2-30	16	J902343	2-30	15	J904783	3-10	14
G101565	9-12	1	J900068	2-30B	8	J902343	2-30B	9	J904784	3-10	7
G101702	5-10	1	J900227	2-12	4	J902363	2-40	8	J904785	3-10	8
G101703	5-10	1	J900227	2-28	6	J902425	2-22	10	J904786	3-10	6
G101707	8-18	1	J900242	2-26	32	J902425	2-22	16	J904849	2-14	17
G101716	8-16	1	J900245	2-26	33	J902425	2-40	30	J905113	2-22	14
G101717	8-16	1	J900250	2-26	6	J902460	2-10	4	J905113	2-30	35
G102285	8-18	14	J900257	2-14	8	J902460	3-10B	5	J905127	2-30	32
G102285	9-12	14	J900257	2-30	14	J902469	4-6	3	J905127	2-30B	25
G102288	5-10	14	J900257	2-30B	12	J902501	3-10	28	J905152	3-12	5
G102424	5-10	8	J900267	2-30	20	J902662	3-10B	6	J905152	3-12B	6
G102427	8-16	5	J900267	2-40	35	J903035	3-8	14	J905153	3-12	6
G102569	9-12	11	J900267	3-6	9	J903103	2-30	25	J905153	3-12B	7
G104407	9-12		J900269	2-34	16	J903103	2-30B	26	J905154	3-12	7
G104989	8-16	16	J900269	2-34B	19	J903242	2-28	3	J905154	3-12B	8
G104989	8-18	18	J900299	2-26	7	J903282	2-34	1	J905155	3-12B	9
G105545	9-12		J900589	3-10	29	J903293	3-8	5	J905156	3-12B	5
G105980	9-12	18	J900626	3-10D	1	J903293	3-8D	4	J905157	3-12B	5
G107921	5-10	4	J900629	2-30B	22	J903380	2-40	11	J905158	3-12B	5
G107923	8-18	7	J900629	2-30B	33	J903380	3-6	11	J905159	3-12B	5
G107997	8-18	10	J900629	3-6B	19	J903380	3-6B	20	J905160	3-12B	5
G107997	9-12	10	J900630	2-22	17	J903380	3-12B	3	J905161	3-12B	5
G107998	8-16	9	J900630	3-10	35	J903382	3-10	19	J905162	3-12B	5
G109093	5-10	11	J900631	3-8B	3	J903475	2-14	25	J905163	3-12B	5
G109228	8-16	6	J900632	3-8D	3	J903475	2-40	18	J905164	3-12B	5
G109423	8-18		J900632	3-10B	4	J903486	3-6	14	J905165	3-12B	5
G109452	5-10		J900677	2-22	2	J903487	3-6	15	J905166	3-12B	5
G31964	9-12	2	J900687	2-30	12	J903488	3-6	16	J905167	3-12B	5
G31965	9-12	2	J900687	2-30B	11	J903489	3-6	17	J905168	3-12B	5
G32122	5-10	7	J900706	2-26	26	J903490	3-6	18	J905169	3-12B	5
G32176	8-18	9	J900706	2-26	30	J903492	2-30B	4	J905170	3-12B	5
G32176	9-12	9	J900808	3-12B	2	J903570	3-10	3	J905171	3-12B	5
G32626	8-46	5	J900919	2-36	10	J903572	3-10	4	J905172	3-12B	5
G32626	8-46	17	J900955	2-30	11	J903577	3-10	10	J905173	3-12B	5
G32626	8-48	5	J900955	2-30B	16	J903640	3-8	8	J905174	3-12B	5
G32626	8-48	17	J900956	2-24	25	J903663	2-14	1	J905175	3-12B	5
G32626	8-50	5	J900956	2-30	7	J903723	3-6B	5	J905176	3-12B	5
G32626	8-52	2	J900956	2-30B	7	J903738	3-10	18	J905177	3-12B	5
G33449	5-10	20	J900958	2-30	10	J903744	2-16	11	J905178	3-12B	5
G33626	9-12	12	J900965	2-30B	5	J903745	2-16	15	J905179	3-12B	5
G45437	7-2	17	J900967	2-30	2	J903757	2-24	14	J905180	3-12B	5
G45437	7-2B	6	J901085	2-36	9	J903761	2-10	15	J905181	3-12B	5
G45437	7-2D	6	J901097	2-40	3	J903857	2-32	6	J905182	3-12B	5
G58842-11	4-6	5	J901097	2-26	9	J903857	2-32B	9	J905183	3-12B	5
G6984278	4-30		J901306	2-28	2	J903924	2-14	15	J905184	3-12B	5
H66842-21	4-10	43	J901356	2-16	3	J904105	2-26	16	J905185	3-12B	5
H66842-21	4-12B	43	J901356	2-40	4	J904166	2-30B	24	J905186	3-12B	5
H6684221	4-30	17	J901395	2-34	15	J904166	2-36	7	J905307	3-6	12
J280911	2-26	11A	J901395	2-34B	18	J904181	2-34B	10	J905307	3-6B	21
J282805	2-24	6	J901683	2-16	5	J904217	2-30	4	J905313	3-10	34

PEÇA Nº PART Nº PIEZA Nº PIECE Nº	PÁG. PG. PAG.	ITEM REF.	PEÇA Nº PART Nº PIEZA Nº PIECE Nº	PÁG. PG. PAG.	ITEM REF.	PEÇA Nº PART Nº PIEZA Nº PIECE Nº	PÁG. PG. PAG.	ITEM REF.	PEÇA Nº PART Nº PIEZA Nº PIECE Nº	PÁG. PG. PAG.	ITEM REF.
J905403	3-8D	7	J910619	2-32	8	J916948	3-10	1	J923331	2-24	17
J905417	2-16	4	J910739	2-12	6B	J917324	2-24		J923331	2-40	2
J905465	3-10	11	J910794	3-10	24	J917712	3-6B	14	J923369	2-38	6
J905692	3-6	7	J910795	3-10	27	J917716	3-6B	8	J923548	2-38	7
J905697	3-10	23	J910796	3-10	26	J917717	3-6B	15	J924146	2-38	8
J905705	3-6	4	J910810	2-26	28	J917746	3-6B	16	J924147	2-22	11
J905860	3-8		J910811	2-26	24	J917747	3-6	20	J924148	2-22	9
J906080	2-32	17	J910815	2-26	20	J917747	3-6B	7	J924389	2-16	27
J906206	2-26	14	J910891	7-18B	59	J917747	3-6B	17	J924473	2-24	10
J906619	2-20	3	J910923	2-24	15	J917777	3-6	19	J924595	2-14	24
J906619	2-26	4	J910923	4-2	6	J917778	3-6	22	J924632	2-38	9
J906619	2-30	17	J910924	2-30	29	J918109	2-16	21	J924633	2-38	10
J906659	2-40	12	J910924	4-2	2	J918109	3-6	23	J924725	3-8B	10
J906659	3-6	3	J910991	2-10	14	J918109	3-6B	22	J924726	3-6B	25
J906659	3-12	3	J911446	3-8D	10	J918188	3-6B	23	J924869	7-18B	66
J906694	2-40	38	J911566	2-4	1	J918190	3-10B	8	J925009	2-20	7
J906694	3-8	3	J911566	2-12	13	J918191	3-8	15	J925186	2-12	9
J906694	3-8D	8	J911822	2-30	22	J918191	3-8	17	J925207	2-12	8
J906695	2-40	37	J911922	2-12	6	J918191	3-8B	8	J925226	2-38	11
J906695	3-8	4	J911923	2-12	6A	J918191	3-8D	13	J925232	2-36	
J906695	3-8D	9	J911924	2-12	6C	J918192	3-8B	11	J925234	2-34	5
J906696	7-18B	62	J912072	2-34	7	J918324	2-32	1	J925234	2-34B	4
J906697	2-24	11	J912072	2-34B	2	J918428	2-20	8	J925274	3-8	7
J906697	2-30	26	J912183	2-16	15	J918536	7-18B	65	J925529	2-34B	5
J906697	2-30B	27	J912473	2-34	3	J918562	2-16	8	J925720	2-38	12
J906697	2-40	27	J912473	2-34B	9	J918579	2-16	13	J925955	3-8	6
J906732	2-30B	17	J912473	2-40	33	J918614	2-30B	35	J925955	3-8D	6
J906773	2-16	19	J912558	2-24	22	J918640	3-8	16	J926047	2-30	38
J906854	2-26	15	J912772	2-14	22	J918673	2-14	3	J926047	2-30B	23
J906973	2-16	24	J913370	7-18B	63	J918674	2-14	1	J926103	3-6B	24
J907049	2-24	5	J913638	2-34B	7	J918944	2-12	10	J926126	2-32B	8
J907185	2-16	18	J913994	2-14	16	J918954	2-20		J926229	7-18B	67
J907480	3-10	22	J913994	2-40	22	J919113	2-16	1	J926700	2-26	8
J907481	3-10	21	J913995	2-14	13	J919113	2-18	1	J927154	2-16	6
J907555	2-26	21	J914029	2-16	20	J919343	3-12	1	J927154	2-40	5
J907582	3-8	12	J914029	2-40	6	J919601	2-14	10	J927155	2-28	5
J907586	2-30	23	J914035	2-30B	6	J919601	2-40	23	J927293	2-26	
J907617	2-30	24	J914284	3-8B	4	J919687	2-16	9	J927327	2-38	15
J907617	2-40	25	J914383	2-22	5	J919736	4-2	5	J927328	2-38	16
J907714	2-30	31	J914385	2-14	3	J920123	2-24	21	J927622	2-20	4
J907714	2-30B	25	J914385	2-40	19	J920393	3-10	16	J927772	2-32B	5
J907769	2-12	6F	J914386	2-32	10	J920400	2-22	8	J927773	2-32B	5
J907860	2-22	4	J914386	2-40	26	J920447	2-34B	3	J927774	2-32B	5
J907978	3-10B	7	J914388	2-16	12	J920706	2-30	39	J927775	2-32B	5
J907998	2-14	14	J914389	2-40	32	J920706	2-30B	15	J927776	2-32B	5
J908032	2-32B	1	J914389	3-10	30	J920758	2-14	4	J927913	2-30B	31
J908086	2-16		J914454	2-32	5	J920773	2-22	12	J927948	2-30	4
J908118	2-24	19	J914454	2-32B	10	J920779	2-26	17	J927948	2-30B	3
J908615	2-20	10	J914462	2-12	5	J920780	2-26	17	J928143	3-8	9
J909355	2-20	2	J914868	2-14	9	J920781	2-26	23	J928231	3-10B	9
J909356	2-40	13	J915242	3-8D	12	J920854	3-6	24	J928404	2-24	2
J909356	3-12	2	J915703	2-22	6	J920867	2-26	10	J928406	2-24	4
J909356	3-12B	4	J915772	2-14	12	J920868	2-26	11	J928406	2-40	16
J909438	3-6	13	J915787	2-20	5	J921043	2-34B	11	J928407	3-10B	10
J909696	3-6	10	J916131	2-14	5	J921558	2-20	12	J928408	3-10B	11
J910248	2-34	8	J916131	2-40	20	J921640	2-26	34	J928493	2-34	6
J910248	2-34B	8	J916165	2-16	23	J921992	2-22	3	J928493	2-34B	6
J910260	2-34B	12	J916165	2-16	26	J922409	3-12B	1	J928759	2-30B	32
J910284	2-34	11	J916166	2-16	23	J923044	2-12	6D	J928759	3-6B	4
J910284	2-34B		J916166	2-16	26	J923054	2-40	34	J928797	2-30	1
J910517	2-30	36	J916361	3-8B	6	J923054	3-8	10	J928832	2-30B	30
J910530	2-38	5	J916664	2-2	2	J923262	2-26	19	J928846	2-38	19

PEÇA Nº PART Nº PIEZA Nº PIECE Nº	PÁG. PG. PAG.	ITEM REF.
J928919	2-16	12
J928919	2-40	7
J928989	2-34B	13
J929016	2-32B	4
J929017	2-32B	4
J929018	2-32B	4
J929019	2-32B	4
J929020	2-32B	4
J929021	2-30	2
J929021	2-32B	6
J929022	2-32B	6
J929023	2-32B	6
J929024	2-32B	6
J929025	2-32B	6
J929027	2-32	2
J929027	2-32B	2
J929028	2-28	8
J929030	2-28	8
J929032	3-10	31
J929042	2-28	1
J929106	2-32	20
J929456	3-10D	2
J929457	2-20	6
J929724	2-38	17
J929735	2-26	1
J929751	7-18	2
J929791	2-20	13
J929791	2-40	28
J929792	2-20	11
J929792	2-40	29
J929795	2-40	9
J930139	2-30	9
J930139	2-30B	10
J930249	2-16	7
J930337	2-22	1
J930589	3-10D	3
J930906	2-24	3
J930942	3-8D	14
J931053	2-38	19
J931063	3-8D	5
J931346	2-22	13
J931347	2-16	20
J931348	3-8B	5
J931349	2-22	5
J931623	2-26	18
J931627	2-34B	1
J931747	2-16	5
J932120	2-14	4
J932217	2-20	10
J932296	2-30B	21
J932530	3-10D	4
J933220	2-30	
J933220	2-30B	
J933255	3-8B	7
J933610	2-30	1
J933615	2-20	4
J934021	3-10D	5
J934022	3-10D	6
J934636	3-10B	12
J935959	2-14	18
J940059	2-28	2
J940059	2-30B	2
J941742	2-22	1
J942162	2-30B	1
J942914	2-20	13
J942915	2-20	11
K00414-78	4-12	53
K00414-78	4-12D	53
K00414-78	4-14	6
K00414-78	4-14B	6
K43287-47	9-26	9
K69842-81	4-30	3
K965129	4-24	9
K965142	4-24	2
L 55379	8-22B	11
L 55379	8-22D	11
L 56064	8-22B	1
L 56064	8-22D	1
L 56064	8-26B	1
L 56064	8-26D	1
L 59087	8-22B	2
L 59087	8-22D	2
L 59087	8-26B	2
L 59087	8-26D	2
L 59090	8-22B	3
L 59090	8-22D	3
L 59090	8-26B	28
L 59090	8-26D	28
L 59968	8-22B	9
L 59968	8-22D	9
L 59968	8-26B	10
L 59968	8-26D	10
L07842-41	4-22	15
L09338-79	4-6	6
L100349	8-8	11
L101181	2-38	12
L101294	9-24	1
L101295	9-24	2
L102515	9-18	24
L102515	9-22	9
L102849	8-22	14
L102849	8-22B	6
L102849	8-22D	6
L102849	8-24	14
L102849	8-26B	7
L102849	8-26D	7
L103834	7-6	22
L103855	9-4	46
L10392	7-2	11
L10392	7-2B	11
L10392	7-2D	11
L104139	9-20	4
L104445	7-10	15
L104990	8-8	5
L105214	9-2	22
L105705	9-20	3
L106071	4-20	
L106692	8-6	8
L106929	8-14	9
L107085	8-12	33
L107161	9-14	9
L107218	8-6	4
L107221	8-14	25
L107308	8-6	16
L107314	8-14	19
L107316	8-14	18
L107328	8-6	18
L107710	7-6	19
L108238	4-16	13
L108238	4-16B	13
L109087	4-18	1
L109496	8-8	
L109945	4-14	12
L109945	4-14B	12
L111301	8-10	25
L111301	8-12	21
L111301	8-14	17
L111302	8-10	30
L112209	4-22	22
L112439	8-30	5
L112444	9-48	11
L112588	4-18	4
L113178	2-34	18
L113178	2-34B	14
L114122	5-14	
L115161	8-30	1
L115321	8-30	2
L11541	4-10	10
L11541	4-12B	10
L11541	4-18	5
L11541	4-30	10
L115576	8-30	3
L116943	6-34	15
L116943	6-38	15
L117005	8-28	9
L117465	9-22	3
L117466	9-22	2
L117520	9-52	24
L11760	4-10	20
L11760	4-12B	20
L119110	3-4	35
L124020	2-2	3
L12441	3-2	13
L12441	3-2B	13
L124504	4-14B	11
L12570	5-10	2
L12570	5-10	21
L12571	5-10	3
L12571	5-10	22
L125989	2-2	9
L126713	4-2	17
L126951	4-14B	2
L126959	4-14B	3
L127095	8-34	
L127411	2-2	
L14050	9-14	12
L14452	9-4	37
L15782	7-14B	
L16015	9-2	15
L17212	9-14	10
L17213	9-14	10
L17318	9-14	10
L17462	9-14	5
L17463	9-14	7
L17466	9-22	4
L17468	9-14	
L18331	3-2	23
L18331	3-2B	23
L18331	3-4	26
L18331	4-14	18
L18331	4-14B	18
L18331	4-30	9
L18331	5-12	32
L18331	5-12B	17
L18331	8-4	11
L30032	6-42	29
L30039	6-12	23
L30048	6-26	17
L30048	6-26B	18
L30051	6-6	27
L30394	6-30	23
L30443	8-52	8
L30444	8-52	10
L30685	6-6	22
L30737	6-52	45
L30842-41	4-24	14
L31362	7-14B	7
L31364	7-14B	5
L31364	7-14B	22
L31367	7-14B	2
L31465	7-14B	8
L31497	7-22	5
L31498	7-22	6
L31499	7-22	4
L31499	7-26	12
L31527	7-26	18
L31529	7-26	16
L31530	7-26	17
L31531	7-26	11
L31532	7-26	10
L31533	7-26	
L31540	7-26	14
L31541	7-26	13
L31806	7-14B	
L31808	7-26	
L32110	8-20	29
L32318	8-20	1
L32320	8-20	4
L32418	8-20	12
L32604	8-32	11
L32604	8-34	16
L32604	8-38	24
L32604	8-42	23
L32604	8-44	6
L32608	8-32	10
L32608	8-34	14
L32608	8-42	27
L32611	8-32	17
L32611	8-34	19
L32612	8-32	15
L32612	8-34	18
L32613	8-34	21
L32613	8-40	26
L32614	8-32	2
L32614	8-50	
L32615	8-50	15
L32616	8-50	24
L32617	8-50	20

PEÇA Nº PART Nº PIEZA Nº PIECE Nº	PÁG. PG. PAG.	ITEM REF.
L32618	8-50	25
L32619	8-50	17
L32619	8-50	23
L32620	8-50	21
L32622	8-46	8
L32622	8-46	20
L32622	8-48	8
L32622	8-48	20
L32622	8-50	8
L32622	8-52	1
L32626	8-46	12
L32627	8-46	13
L32628	8-46	10
L32632	8-46	1
L32632	8-48	1
L32635	8-36	3
L32639	8-36	25
L32639	8-40	25
L32640	8-36	23
L32640	8-40	23
L32658	4-20	5
L32659	4-20	
L32676	7-14B	3
L32924	7-14B	12
L32925	7-14B	6
L33201	7-22	8
L33202	7-22	7
L33203	7-22	14
L33204	7-22	9
L33205	7-22	13
L33206	7-22	12
L33452	6-6	39
L33459	6-6	30
L33460	6-6	31
L33462	6-6	33
L33463	6-6	9
L33464	6-6	47
L33465	6-6	8
L33466	6-6	42
L33466	6-10	
L33467	6-10	2
L33468	6-10	5
L33469	6-10	13
L33470	6-10	9
L33471	6-10	17
L33472	6-10	19
L33473	6-10	8
L33473	6-10	16
L33475	6-10	24
L33476	6-12	25
L33481	6-12	9
L33482	6-12	24
L33485	6-20	17
L33485	6-22	7
L33485	6-22	15
L33485	6-24	27
L33487	6-16	12
L33487	6-16	24
L33487	6-18	15
L33487	6-18	40
L33487	6-20	8
L33488	6-16	11
L33488	6-16	23
L33488	6-18	14
L33488	6-18	38
L33488	6-20	7
L33514	6-16	5
L33514	6-18	7
L33516	6-16	16
L33518	6-16	2
L33518	6-18	2
L33537	6-26	
L33537	6-26B	35
L33539	6-26	41
L33539	6-26B	21
L33540	6-26	6
L33540	6-26B	37
L33541	6-26	4
L33541	6-26B	4
L33542	6-12	17
L33542	6-26	5
L33542	6-26B	5
L33544	6-26	40
L33544	6-26B	20
L33550	6-30	26
L33552	6-30	
L33553	6-26	16
L33553	6-26B	17
L33556	6-26	20
L33556	6-26B	34
L33558	6-30	5
L33562	6-30	4
L33563	6-30	3
L33566	6-26	28
L33566	6-26B	38
L33569	6-26	39
L33569	6-26B	48
L33570	6-26	38
L33570	6-26B	47
L33571	6-26	32
L33571	6-26B	41
L33572	6-26	33
L33572	6-26B	42
L33573	6-26	34
L33573	6-26B	43
L33574	6-30	16
L33575	6-30	19
L33576	6-30	20
L33579	6-32B	2
L33695	7-6	25
L33698	7-6	23
L33700	7-6	31
L33701	7-6	
L33702	7-22	3
L33718	5-12	16
L33732	6-46	8
L33732	6-46	10
L33732	6-50	8
L33732	6-50	10
L33737	6-46	9
L33737	6-46	11
L33737	6-50	9
L33737	6-50	11
L33761	8-36	14
L33763	8-36	12
L33763	8-38	12
L33764	8-36	11
L33764	8-38	11
L33774	8-36	21
L33775	8-36	19
L33777	8-36	17
L33781	8-36	9
L33781	8-38	9
L33959	5-12	20
L35319	8-32	18
L35319	8-50	
L35320	8-32	3
L35320	8-46	
L35321	8-32	5
L35321	8-34	5
L35321	8-46	
L35324	8-38	2
L35325	8-38	3
L35326	8-38	21
L35327	8-38	20
L35334	8-46	9
L35334	8-46	21
L35334	8-50	9
L35335	8-38	27
L35386	8-32	4
L35386	8-50	
L35387	8-38	18
L35388	8-38	14
L35389	8-38	15
L35654	5-6	3
L35659	5-6	32
L35660	5-6	31
L35666	5-6	37
L35667	5-6	36
L35669	5-6	39
L35670	5-6	40
L36043	8-42	1
L36067	6-46	26
L36067	6-50	26
L36151	6-36B	
L41558	9-4	36
L45013	9-2	26
L46480	9-14	17
L46821	2-6	14
L47224	9-14	19
L47419	8-12	10
L47423	9-2	26
L47423	9-14	18
L47424	9-2	26
L47424	9-14	34
L47426	8-10	11
L47426	8-10	27
L47431	8-10	10
L47431	8-12	32
L47453	8-10	26
L47453	8-12	11
L47468	8-10	18
L47468	8-12	18
L47509	8-12	8
L47533	9-14	14
L47536	9-14	11
L47564	9-22	5
L47565	9-2	18
L47565	9-22	6
L47633	8-12	22
L47700	9-2	16
L47701	9-2	17
L47997	9-22	12
L48030	7-4	8
L48030	7-8	23
L48061	7-8	14
L48128	7-22	
L48187	7-8	18
L48796	8-14	7
L49927	7-6	2
L49927	7-12	2
L50015	5-4B	5
L50016	5-4	4
L50719	8-14	26
L50824	9-8	
L51061	5-12	29
L51239	7-10	13
L51457	5-12	13
L51640	8-8	4
L52477	8-30	8
L53725	9-2	27
L53726	9-2	28
L55379	8-22	12
L55773	8-28	8
L56064	8-22	31
L56064	8-24	31
L57937	4-12	52
L57937	4-12D	52
L57937	7-6	5
L58066	6-4	18
L59090	8-26	45
L59781	4-20	8
L71206	3-4	27
L71206	3-4	35
L71373	6-2	11
L72998	9-2	21
L72998	9-4	39
L73042	7-14B	
L73442	6-4	23
L73462	3-2	2
L73462	3-2B	2
L74461	8-2	2
L74878	5-12B	15
L74878	5-14	3
L76420	7-12	8
L77024	9-24	5
L77328	6-2	19
L77794	8-12	27
L77884	6-4	17
L77924	6-2	9
L78024	8-10	31
L79633	8-28	2
L79937	8-10	24
N13939	7-26	
N27414-05	4-30	4
N6006	8-50	10
N6271	6-26	3
N6271	6-26B	3

PEÇA Nº PART Nº PIEZA Nº PIECE Nº	PÁG. PG. PAG.	ITEM REF.
N6514	5-6	29
N6577	8-34	15
N6577	8-34	20
N6644	8-44	9
N6744	9-8	
N6775	8-44	1
N6780	8-36	10
N6780	8-38	10
N6812	6-16	9
N6812	6-18	12
N6814	7-6	24
N6903	6-10	25
N7134	6-10	30
N7259	6-18	3
N7276	6-6	41
N7782	4-14	15
N7782	4-14B	15
N7782	5-14	23
N8415	6-18	18
N8416	6-18	23
N8417	6-16	21
N8537	6-18	34
N8693	7-20	
N8694	7-20	1
N8696	7-20	2
N8698	7-20	5
N8838	6-20	29
N8844	6-12	28
N8862	6-18	42
N8863	6-18	33
N8864	6-18	31
N8865	6-18	30
N8869	6-20	30
N9083	6-6	7
N9971	6-30	1
N9972	6-30	9
P66842-27	4-26	
R14771	8-30	6
R15071	8-30	7
R15257	8-10	13
R15257	8-12	13
R15257	8-12	29
R16289	6-26	35
R16289	6-26B	44
R33408	8-40	1
R47120	8-28	11
R47120	8-30	13
S107710	7-20	24
S10786	9-8	7
S10815	9-8	5
S113669	6-16	14
S113669	6-22	16
S114704	8-20	8
S114797	7-20	32
S117865	6-12	34
S117865	6-18	35
S11921	6-44	35
S12065	6-34	3
S12065	6-36	4
S12065	6-36D	4
S12065	6-38	4
S12065	6-38	11
S12065	6-34B	3
S12065	6-36F	4
S12065	6-38B	4
S18633	9-8	17
S218812	9-8	21
S23796	9-8	2
S29582	9-8	8
S300031	6-6	15
S300037	6-18	28
S300037	6-22	8
S300039	6-18	29
S300068	6-28	11
S300130	6-26B	23
S300131	6-26B	24
S300132	6-26B	28
S300133	6-26B	33
S300135	6-26B	22
S30047	6-26B	50
S300616	7-18	13
S300622	7-18	9
S300624	7-18	7
S300627	7-18	27
S300628	7-18	25
S300632	7-18	6
S300635	7-18	26
S300640	7-18	28
S300741	6-16	7
S300741	6-18	9
S300741	6-20	10
S300744	6-26B	46
S300833	8-34	6
S300833	8-44	
S300834	8-34	2
S300834	8-50	
S300835	8-34	7
S300836	8-34	8
S300836	8-40	
S300837	8-34	9
S300837	8-48	
S300838	8-50	15
S300839	8-42	
S300839	8-50	28
S300841	8-42	22
S300842	8-42	18
S300843	8-42	20
S300844	8-42	21
S300845	8-42	4
S300846	8-42	28
S300847	8-40	8
S300847	8-42	13
S300848	8-42	8
S300849	8-42	26
S300850	8-42	14
S300851	8-40	14
S300851	8-42	15
S300852	8-42	9
S300853	8-40	12
S300853	8-42	12
S300854	8-40	6
S300854	8-42	6
S300855	8-40	5
S300855	8-42	5
S300856	8-40	2
S300856	8-42	2
S300857	8-40	16
S300858	8-40	20
S300859	8-40	4
S300860	8-40	13
S300861	8-40	9
S300862	8-40	15
S300865	8-40	10
S300865	8-42	10
S300866	8-48	10
S300867	8-48	12
S300868	8-48	13
S301653	8-48	21
S45226	9-8	30
S46134	9-8	3
S46223	9-8	11
S60047	9-8	19
S602027	9-8	
S602031	9-8	
S64612	4-2	14
S78067	9-8	26
S80309	6-78	6
S81109	9-8	31
S8577	9-8	27
S89618	6-12	4
S89619	6-12	20
S89620	6-12	27
S89625	6-12	7
S89629	6-12	3
S89638	6-16	8
S89638	6-18	10
S89646	6-16	15
S89649	6-16	18
S89652	6-18	4
S89656	6-20	2
S89660	6-18	19
S89661	6-16	13
S89661	6-18	16
S89661	6-18	41
S89661	6-20	9
S89666	6-16	22
S89671	6-18	32
S89673	6-20	22
S89674	6-20	24
S89681	6-20	18
S89700	6-14	8
S89702	6-14	9
S89703	6-14	9
S89704	6-14	9
S89705	6-14	9
S89712	6-14	19
S89735	6-30	12
S89736	6-30	25
S92346	6-14	18
S92639	8-16	8
S93899	8-20	11
S93900	8-20	16
S93901	8-20	18
S93903	8-20	25
S94326	6-22	3
S94640	7-6	27
S96675	8-48	19
S97319	6-6	1
T22220	6-2	23
T28550	7-26	3
T31481	4-22	7
T42352	6-6	13
V29842-46	6-34	
V29842-46	6-38	
V39233	5-8B	
W00325-42	4-14	19
W00325-42	4-26	5
W14024	8-20	2
W57842-67	4-26	3
X57842-68	4-26	2
Z13381-62	5-8B	23
Z20369-02	4-30	16