RUTHZIL TRATOR COMERCIAL DE PEÇAS LTDA 11 97083-6812 ROLANDO CITRANGULO

KPPB002202

WA180-1B KOMATSU

KOMATSU

CATÁLOGO DE PEÇAS
PARTS BOOK
CATÁLOGO DE PIEZAS

WA180-1B

CARREGADEIRA DE RODAS
WHEEL LOADER
CARGADOR DE RUEDAS

WA180-1B

NÚMEROS DE SÉRIE:
SERIAL NUMBERS:
NUMEROS DE SÉRIE:

WA180-1B: B1001 ~

KOMATSU

RUTHZIL TRATOR COMERCIAL DE PEÇAS LTDA 11 97083-6812 ROLANDO CITRANGULO

Ao solicitar uma peça, informe o número, nome e quantidade da peça necessária, bem como o número da carroçaria, número do motor, e leitura do medidor de serviço.

Esta lista de peças não somente especifica os acessórios padrões mas também as peças opcionais e aditamentos. Para pedir uma peça, entre em contato com o revendedor Komatsu mais próximo.

Este livro de peças consiste nos seguintes itens.

Figura e lista	Ao abrir este livro de peças, você encontrará na página esquerda (a página com número par), uma ilustração das peças componentes do conjunto. Cada peça individual no conjunto tem um número de índice. Na página direita (a página com número ímpar), as peças componentes do conjunto são relacionadas na ordem dos números de índice mostrados na página esquerda. Cada peça é designada com um número, nome, e número de série aplicável.
FIG. NO. (Número da figura)	O número da figura é o número da figura mostrada em tal página. Ele não é um número para fornecimento da peça. Do mesmo modo, os números das figuras nem sempre são contínuos.
INDEX (Número de índice)	Este número é igual ao número de índice na figura. As peças são relacionadas na ordem dos números de índice.
PART NO. (Número de peça)	O número designado na coluna "Número da peça" é o número para a peça mostrada. Ele é o código usado para o pedido da peça. É importante que não haja equívoco com respeito a este número ao pedir uma peça.
DESCRIP-TION (Descrição)	Este item descreve o nome da peça que tem o número de peça relacionado. É colocado um "." na frente do nome de um componente de conjunto e o item é introduzido após o conjunto. Se uma peça marcada com "." é um conjunto, seus componentes são marcados com "..". Exemplo: ELEMENT ASSEMBLY, AIR CLEANER .ELEMENT ASSEMBLY, OUTER ..ELEMENT, OUTER ..NUT, WING ..WASHER
Q'ty (Quantidade)	Este item especifica o número de peças usadas para 1 máquina. No entanto, para o conjunto ou componentes de um grupo de peças, o número de peças por conjunto é especificado.
SERIAL NO. (Número de série)	No livro de peças do motor, esse número indica o número de série do motor no qual a peça é usada. No livro de peças da máquina, esse número indica o número de série da máquina na qual a peça é usada.
Códigos	Os códigos e número de peça especificados nas colunas "N.º de peça" e "Descrição" representam o seguinte: □ A peça especificada na linha acima pode ser usada no lugar desta peça.

⊙	Esta peça pode ser usada no lugar da peça especificada na linha imediatamente acima.
◆	Esta peça e a peça especificada na linha imediatamente acima são intercambiáveis.
■	A peça especificada na coluna "Descrição" pode ser usada no lugar desta peça se ela for usada como um jogo.
☒	Esta peça não é mais fornecida. A peça especificada na linha acima é fornecida em seu lugar.
▼	Esta peça não é mais fornecida. A peça especificada na coluna "Descrição" é fornecida em seu lugar como um jogo.
☆	Esta peça não pode ser fornecida como uma peça individual. Ela é fornecida como um conjunto.
★	Esta peça não pode ser fornecida como uma peça individual. Ela é fornecida como um conjunto. No entanto, ela é fornecida como uma peça individual somente por revendedores específicos.
⊙	Isso indica um grupo de peças. Esta peça não é considerada uma peça de fornecimento.
====	As peças envolvidas por esta linha são componentes do grupo de peças especificado acima.
G-1, G-2	Isso indica a categoria do grupo de peças.
KIT	Isso indica componentes de um kit. Para os componentes de um kit, refira-se à tabela de kits de serviço.
Δ	Isso indica uma peça fornecida como produto semi-acabado. Ela deve ser reformada antes do uso.
PAINT(1)	Isso indica peças embarcadas pintadas com uma primeira mão de fundo.
PAINT(2)	Isso indica peças embarcadas com cores diferentes.
(A)	Isso indica peças especiais para especificação (A) de tempo frio (-30°C).
(B)	Isso indica peças especiais para especificação (B) de tempo frio (-50°C).

When ordering a spare part, specify the part number, part name, and quantity required, and also specify your machine model code, machine serial number, engine serial number and the service meter reading.

This Parts Book describes not only standard items but also optional equipment and attachments. To order a part, please contact your nearest Komatsu distributor.

This Parts Book contains the information and special symbols as follows:

Figure and list

When you open this Parts Book, you will find an illustration on the left page (even-numbered page) for the spare parts group. Each individual part in the group is given an index number.
On the right page, the component parts of the group are listed in the order of the index numbers shown on the illustration page. The part number, part name, and applicable machine serial number are given for each part.

FIG. No.

The FIG. No. is the number of the illustration shown on the page. It is not the spare part number. The numbers are not always continuous.

INDEX

This is the same as the index number in the illustration. The parts are listed in index number order.

PART No.

The number given in the PART No. column is the part number for the part shown. It is the code used when ordering that part. It is important that there be no mistake in this code number when ordering.

DESCRIPTION

This gives the name of part that has the part number listed. The mark "." is put in front of the part name of an assembly part and the item is entered following the assembly. If a part marked with "." is a sub assembly, its components are marked with "..".

Example:
```
ELEMENT ASSEMBLY, AIR CLEANER
.ELEMENT ASSEMBLY, OUTER
..ELEMENT, OUTER
..NUT, WING
..WASHER
```

Q'TY (Quantity)

This specifies the number of pieces used for one machine. However, if a part is included in the assembly and/or component, the quantity per such assembly and/or component is specified.

SERIAL No.

Applicable engine serial number is indicated for the engine volume. In the chassis volume, this indicates the machine serial number in which the part is used.

Symbols and codes

Symbols and codes are used in the PART No. and DESCRIPTION columns, and represent the following:

□	The part specified in the line above can be used instead of this part.

Symbols and codes (Cont'd)

⊡	This part can be used instead of the part specified in the line immediately above.
◆	This part and the part specified in the line immediately above are interchangeable.
■	The part specified in the DESCRIPTION column can be used instead of this part if it is used as a set.
☒	This shows discontinued part. The part specified in the above line is supplied instead.
▼	This shows a discontinued part. The part specified in the DESCRIPTION column is supplied instead as a set.
☆	This part cannot be supplied as an individual part. It is supplied as an assembly.
★	This part cannot be supplied as an individual part. It is supplied as an assembly. However, it is supplied as an individual part by authorized distributors only.
⊙	This indicates a part group. The part marked with this symbol is not considered a supply part.
====	The parts surrounded by this line are components of the part group specified in the above line.
G-1,G-2	These indicate categories of part groups.
KIT	This indicates kit parts. For kit parts, refer to the service kit tables provided in this Parts Book.
△	This indicates a part supplied as semi-finished. It requires additional work before installation.
PAINT(1)	This indicates parts shipped painted with undercoat.
PAINT(2)	This indicates parts supplied with different colors from the original color of your machine.
(A)	This code indicates special parts for cold weather "A" specification (-30°C) machines.
(B)	This indicates special parts for cold weather "B" specification (-50°C) machines.

Cuando tenga que efectuar un pedido de repuestos, se ruega especificar el número, el nombre y la cantidad de piezas requeridas, indicando asimismo el número de modelo, el número de serie del motor y la lectura del contador de servicio.

Esta lista de piezas especifica no solamente accesorios estándar sino también piezas y accesorios opcionales. Para realizar un pedido, sírvase ponerse en contacto con su distribuidor Komatsu más cercano.

La lista de repuestos se compone de los elementos siguientes.

Figura y lista	Al abrir esta lista de repuestos, encontrará en la página izquierda (página de número impar) una ilustración de los componentes del conjunto. La figura de cada componente individual va provista de un número de índice. En la página derecha (página de número par), los componentes del conjunto están listados siguiendo el orden de los números de índice de la página izquierda.
FIG. NO. (Número de figura)	El número de figura es el número indicado en cada una de las respectivas figuras, y no es el número de la pieza. Los números de figura no son siempre continuos.
INDEX (Número de índice)	Coincide con el número de índice de cada figura, y aparecen en la lista en orden numérico.
PART NO. (Número de pieza)	El número indicado en la columna de "Número de piezas" es el número de pieza que aparece en la figura. Es sumamente importante debido a que se utiliza como código al efectuar el pedido de piezas.
DESCRIP-TION (Nombre de las piezas)	Indica la descripción correspondiente a cada número de pieza. Los componentes de un conjunto llevan la marca "." antes del nombre. Por otra parte, cuando se tratan de piezas armadas, llevan la marca ".." antes del nombre Ejemplo: ELEMENT ASSEMBLY, AIR CLEANER .ELEMENT ASSEMBLY, OUTER ..ELEMENT, OUTER ..NUT, WING ..WASHER
Q'ty (Cantidad)	Especifica el número de piezas utilizadas en cada máquina. Sin embargo, para un conjunto o componentes de un grupo de piezas, se especifica el número de piezas por conjunto.
SERIAL NO. (Número de serie)	En el manual de piezas del motor, indica el número de serie del motor en que se utiliza la pieza. En el manual de piezas de la máquina, indica el número de serie del vehículo en que se utiliza esa pieza.

Códigos

Los códigos y números de piezas especificados en las columnas "N°. de pieza" y "Nombre de la pieza" representan lo siguiente:

□	En lugar de esta pieza es posible utilizar la pieza indicada en el renglón de arriba.
⊡	Es posible utilizar esta pieza en lugar de la indicada en el renglón inmediatamente anterior.
◆	Esta pieza y la indicada en el renglón inmediatamente anterior son intercambiables.
■	Es posible utilizar la pieza especificada en la columna "Nombre de las piezas" si se utiliza como un conjunto.
⊠	Esta pieza se ha dejado de suministrar. En su lugar, se suministra la pieza indicada en el renglón anterior.
▼	Esta pieza se ha dejado de suministrar. En su lugar, se suministra la pieza especificada en la columna "Nombre de las piezas" como un conjunto.
☆	Esta pieza no se suministra como pieza individual. Se suministra como un conjunto.
★	Esta pieza no se suministra como pieza individual. Se suministra como un conjunto. Sin embargo, es suministrada como pieza individual por ciertos distribuidores.
⊙	Indica grupo de piezas. Las piezas que llevan este código no son suministrables.
====	Las piezas rodeadas por esta línea son componentes del grupo de piezas especificado arriba.
G-1, G-2	Indica la clasificación del grupo de piezas.
KIT	Indica componentes de un juego. Para los componentes de un juego, refiérase a la tabla de los juegos de servicio.
Δ	Indica pieza suministrada como semiterminada. Debe ser reelaborada antes del uso.
PAINT(1)	Indica piezas despachadas con una primera mano de pintura.
PAINT(2)	Indica piezas despachadas con colores diferentes.
(A)	Indica piezas especiales (A) especificadas para climas fríos (-30°C).
(B)	Indica piezas especiales (B) especificadas para climas fríos (-50°C)

CONTEÚDO

Contents

Contenido

MOTOR & CHASSIS
Engine & Chassis
Motor & Chasis

WA180-1B Nº B1001–
(S6D102-1 Nº E30713885)

CONTEÚDO
Contents
Contenido

	FIG.Nº	PAG.Nº
00. MOTOR **Engine** **Motor**		
01. CABEÇOTE DO MOTOR **Cylinder head** **Culata de cilindros**		
CABEÇOTE DO MOTOR Cylinder head Culata de cilindros	0102	1-2
GANCHO Hanger Gancho	0104	1-4
SUPORTE DO MOTOR Mount bracket Soporte del motor	0106	1-6
TAMPA DO CABEÇOTE Head cover Cubierta de la culata	0115	1-8
ADMISSÃO DE AR, COLETOR DE ESCAPE E TURBOCOMPRESSOR Air intake, exhaust manifold and turbocharger Admisión de aire, tubo de escape y turbocompressor	0132	1-10
CARCAÇA DO TERMOSTATO Termostat housing Carcaza del termostato	0173	1-12
02. BLOCO DO MOTOR **Cylinder block** **Bloque de cilindros**		
BLOCO DO MOTOR Cylinder block Bloque de cilindros	0201	2-2
TAMPA FRONTAL Front cover Tapa delantera	0204	2-4
TAMPA DO SEGUIDOR DE CAME Cam follower cover Tapa de la rodilla de leva	0206	2-6
BOCAL DE ABASTECIMENTO Oil filler Boca de llenado	0207	2-8
CÁRTER DO ÓLEO Oil pan Colector de aceite	0211	2-10
VARETA MEDIDORA Oil level gauge Calibre de nível	0215	2-12
CARCAÇA DO VOLANTE Flywheel housing Carcaza del volante	0221	2-14
VIRABREQUIM Crankshaft Cigueñal	0231	2-16
ANTIVIBRADOR Damper Amortiguador	0233	2-18

FIG.Nº PAG.Nº

PISTÃO 0235 2-20
Piston
Pistón

BALANCIM 0241 2-22
Rocker arm
Balancín

EIXO COMANDO E TUCHO 0243 2-24
Camshaft and tappet
Árbol de lavas y taqué

03. SISTEMA DE LUBRIFICAÇÃO
Lubricating oil system
Sistema de lubricación

BOMBA DE ÓLEO 0301 3-2
Oil pump
Bomba de aceite

FILTRO DE ÓLEO E RESFRIADOR DE ÓLEO 0311 3-4
Oil filter and oil cooler
Filtro de aceite y enfriador de aceite

04. SISTEMA DE COMBUSTÍVEL
Fuel system
Sistema de combustible

FIXAÇÃO DA BOMBA INJETORA 0401 4-2
Fuel injection pump mounting
Fijación de la bomba inyectora

TUBULAÇÃO DO COMBUSTÍVEL 0407 4-4
Fuel piping
Tubería del combustible

FILTRO DE COMBUSTÍVEL 0411 4-6
Fuel filter
Filtro de combustible

BOMBA DE TRANSFERÊNCIA DE COMBUSTÍVEL 0417 4-8
Fuel transfer pump
Bomba de transferência de combustible

PRÉ-FILTRO DE COMBUSTÍVEL 0419 4-10
Fuel precleaner
Prefiltro de combustible

FIG.Nº PAG.Nº

BICO INJETOR 0421 4-12
Injection nozzle
Porta inyector

VÁLVULA DE FECHAMENTO DE COMBUSTÍVEL 0451 4-14
Fuel shut off valve
Válvula de cierre de combustible

05. SISTEMA DE ARREFECIMENTO
Cooling system
Sistema de enfriamento

CONEXÃO DE ENTRADA DE ÁGUA 0502 5-2
Water inlet connection
Conexión de entrada de água

BOMBA D'ÁGUA 0501 5-4
Water pump
Bomba de água

ACIONAMENTO DO VENTILADOR E TENSIONADOR 0506 5-6
Fan drive and tensioner
Accionamiento del ventilador y tensionador

CONEXÃO (PARA RADIADOR) 0511 5-8
Connection (to radiator)
Conexión (para radiador)

06. SISTEMA ELÉTRICO
Electrical system
Sistema eléctrico

FIXAÇÃO DO ALTERNADOR (45A) 0601 6-2
Alternator mounting (45A)
Fijación del alternador (45A)

FIXAÇÃO DO MOTOR DE PARTIDA (4,5kw) 0621 6-4
Starting motor mounting (4,5kw)
Fijación del motor del arranque (4,5kw)

1. PEÇAS RELACIONADAS COM O MOTOR SISTEMA ELÉTRICO
Engine related parts and electrical system
Piezas relacionadas con el motor y systema eléctrico

SUPORTE DO MOTOR 1001 1-2
Engine attaching parts
Piezas de fijación del motor

	FIG.Nº	PAG.Nº
VENTILADOR Engine fan Ventilador	1005	1-4
MOTOR DE PARTIDA Starting motor Motor de arranque	1007	1-6
ALTERNADOR Alternator Alternador	1009	1-8
SISTEMA DE DRENAGEM DO ÓLEO DO MOTOR Engine oil drain Sistema de drenaje del aceite del motor	1011	1-10
CONEXÃO DO PURIFICADOR DE AR Air cleaner connection Conneción del purificador de aire	1011A	1-12
PURIFICADOR DE AR Air cleaner Purificador de aire	1011B	1-14
SILENCIADOR Muffler Silenciador	1021	1-16
TUBO DE ESCAPAMENTO Exhaust pipe Tubo de escape	1023	1-18
ARTICULAÇÕES DO PEDAL ACELERADOR Accelerator pedal linkage Articulaciones del pedal acelerador	1101	1-20
PEDAL ACELERADOR Accelerator pedal Pedal acelerador	1101A	1-22
RADIADOR Radiator Radiador	1201	1-24
PEÇAS DE FIXAÇÃO DO RADIADOR Radiator mounting parts Piezas de fijación del radiador	1202	1-26

	FIG.Nº	PAG.Nº
TUBULAÇÃO DO RADIADOR Radiator piping Tubería del radiador	1251	1-28
RESERVATÓRIO DE COMBUSTÍVEL E TUBULAÇÃO Fuel tank and piping Depósito de combustible y tubería	1301	1-30
BATERIA E CAIXA DE BATERIA Battery and battery box Batería y caja de la batería	1401	1-32
PAINEL DE INSTRUMENTOS Instrument panel Tablero de instrumentos	1411	1-34
SISTEMA ELÉTRICO (LUZES DIANTEIRAS) Electrical system (front lamp) Sistema eléctrico (luzes delanteras)	1501	1-36/38
SISTEMA ELÉTRICO DA CABINA (1/2) Cab electrical system (1/2) Sistema eléctrico de la cabina (1/2)	1503A	1-40
SISTEMA ELÉTRICO DA CABINA (2/2) Cab electrical system (2/2) Sistema eléctrico de la cabina (2/2)	1503B	1-42
SISTEMA ELÉTRICO DO MOTOR Engine electrical system Sistema eléctrico del motor	1504	1-44/46
SISTEMA ELÉTRICO (LÂMPADAS TRASEIRAS) Electrical system (rear lamp) Sistema eléctrico (luzes traseras)	1506	1-48
KIT DE ALARME SONORO DE MARCHA RÉ Back up alarm Kit Kit de alarma sonoro de marcha atrás (OPCIONAL / Optional / Opcional)	1507	1-50

2. CONVERSOR DE TORQUE E TRANSMISSÃO
Torque converter and transmission
Convertidor de torque y transmisión

CONVERSOR DE TORQUE Torque converter Convertidor de torque	2211	2-2

	FIG.Nº	PAG.Nº
TRANSMISSÃO Transmission Transmisión	2215	2-4
CARCAÇA DO CONVERSOR DE TORQUE Torque converter case Carcaza del convertidor de torque	2221	2-6
CARCAÇA TRASEIRA DA TRANSMISSÃO Transmission rear case Carcaza trasera de la transmisión	2222	2-8
EMBREAGEM DE MARCHA AVANTE Forward clutch Embrague de marcha adelante	2231	2-10
EMBREAGEM DE MARCHA AVANTE Forward clutch Embrague de marcha adelante	2232	2-12
3o EMBREAGEM 3rd Clutch 3o Embrague	2233	2-14
1o EMBREAGEM 1st Clutch 1o Embrague	2234	2-16
2o EMBREAGEM 2nd Clutch 2o Embrague	2236	2-18
ÁRVORE DE SAÍDA Output shaft Árbol de salida	2237	2-20
VÁLVULA DE CONTROLE DA TRANSMISSÃO (CONJ. SUPERIOR) Transmission control valve (upper assembly) Válvula de control de la transmisión (conj. superior)	2241	2-22/24
VÁLVULA SOLENÓIDE DA TRANSMISSÃO Transmission solenoid valve Válvula solenoide de la transmisión	2243	2-26
BOMBA DA TRANSMISSÃO Transmission pump Bomba de la transmisión	2251	2-28

	FIG.Nº	PAG.Nº
TUBULAÇÃO HIDRÁULICA DA TRANSMISSÃO Transmission hydraulic piping Tubería hidráulica de la transmisión	2261	2-30
FILTRO DE ÓLEO DA TRANSMISSÃO Transmission oil filter Filtro de aceite de la transmisión	2271	2-32
TUBULAÇÃO DO TROCADOR DE CALOR DA TRANSMISSÃO Transmission oil cooler piping Tubería del intercambiador de calor de la	2601	2-34
ALAVANCAS DE CONTROLE DA TRANSMISSÃO Transmission control levers Palancas de control de la transmisión	2607	2-36/38
ARTICULAÇÕES DO CONTROLE DA TRANSMISSÃO Transmission control linkage Articulaciones del control de la transmisión	2611	2-40
KIT DE SERVIÇO DA TRANSMISSÃO Transmission service kit Kit de servicio de la transmisión	2615	2-42/44

3. ÁRVORE DE TRANSMISSÃO, DIFERENCIAL E RODAS
Drive shaft, differential and wheels
Árbol de transmisión, diferencial y ruedas

ÁRVORE DE TRANSMISSÃO CENTRAL Center drive shaft Árbol de transmisión	3001	3-2
ÁRVORE DE TRANSMISSÃO DIANTEIRA Front drive shaft Árbol de transmisión delantera	3003	3-4
JUNTA UNIVERSAL TRASEIRA Rear universal joint Junta universal trasera	3005	3-6
CAIXA DO EIXO DIANTEIRO Front axle housing Caja del eje delantero	3101	3-8
DIFERENCIAL DIANTEIRO Front differential Diferencial delantero	3111	3-10/12

FIG.Nº PAG.Nº

CAIXA DO EIXO TRASEIRO 3201 3-14
Rear axle housing
Caja del eje trasero

DIFERENCIAL TRASEIRO ..... 3211 ..... 3-16/18
Rear differential
Diferencial trasero

COMANDO FINAL TRASEIRO E FREIO DE SERVIÇO 3221 3-20
Rear final drive and wheel brake
Mando final trasero y freno de servicio

PEÇAS DE FIXAÇÃO DO FREIO DE ESTACIONAMENTO 3301 3-22
Parking brake mounting parts
Piezas de fijación del freno de estacionamiento

FREIO DE ESTACIONAMENTO 3311 3-24
Parking brake
Freno de estacionamiento

CONTROLE FREIO DE ESTACIONAMENTO 3331 3-26
Parking brake control
Control del freno de estacionamiento

RODA E PNEU (17,5 x 25) 3411A 3-28
Wheel and tire (17,5 x 25)
Rueda y llanta (17,5 x 25)

RODA E PNEU - OPCIONAL (17,5 x 25) 3412 3-30
Wheel and tire - Optional (17,5 x 25)
Rueda y llanta - Opcional (17,5 x 25)

PEDAL DE FREIO E ARTICULAÇÕES ..... 3601A 3-32/34
Brake pedal and linkage
Pedalo del freno y articulaciones

PEDAL DE FREIO E ARTICULAÇÕES ..... 3601B 3-36/38
Brake pedal and linkage
Pedalo del freno y articulaciones

TUBULAÇÃO DE ÓLEO DE FREIO (CILINDRO MESTRE AO RESERVATÓRIO DO FREIO) 3611B 3-40
Brake oil piping (master cylinder to brake reservoir)
Tubería de aceite del freno (cilindro maestro al depósito del freno)

TUBULAÇÃO DE ÓLEO DE FREIO (VÁLVULA AO EIXO DIANTEIRO) 3612A 3-42
Brake oil piping (valve to front axle)
Tubería de aceite del freno (válvula al eje

FIG.Nº PAG.Nº

TUBULAÇÃO DE ÓLEO DE FREIO (VÁLVULA AO EIXO TRASEIRO) 3613A 3-44
Brake oil piping (valve to rear axle)
Tubería de aceite del freno (válvula al eje trasero)

CILINDRO MESTRE DO FREIO E REFORÇADOR 3642 3-46
Booster and master brake cylinder
Cilindro maestro del freno y reforzador

4. DIREÇÃO E SISTEMA DE CONTROLE
Steering and control system
Dirección y sistema de control

VÁLVULA DE DIREÇÃO 4105 4-2
Steering valve
Válvula de la dirección

CILINDRO HIDRÁULICO DA DIREÇÃO (L.E.) 4203 4-4
Steering cylinder (L.H.)
Cilindro Hidráulico de la direción (L.I.) (B1001~B1356)

CILINDRO HIDRÁULICO DA DIREÇÃO (L.E.) 4204 4-6
Steering cylinder (R.H.)
Cilindro Hidráulico de la direción (L.I.) (B1357~B1676)

CILINDRO HIDRÁULICO DA DIREÇÃO (L.E.) 4204A 4-8
Steering cylinder (R.H.)
Cilindro Hidráulico de la direción (L.I.) (B1677~)

CILINDRO HIDRÁULICO DA DIREÇÃO (L.D.) 4205 4-10
Steering cylinder (L.H.)
Cilindro Hidráulico de la direción (L.D.) (B1001~B1356)

CILINDRO HIDRÁULICO DA DIREÇÃO (L.D.) 4206 4-12
Steering cylinder (L.H.)
Cilindro Hidráulico de la direción (L.D.) (B1357~B1676)

CILINDRO HIDRÁULICO DA DIREÇÃO (L.D.) 4206A 4-14
Steering cylinder (L.H.)
Cilindro Hidráulico de la direción (L.D.) (B1677~)

TUBULAÇÃO HIDRÁULICA DA DIREÇÃO (VÁLV. DIREC. AOS CILINDROS DE DIREÇÃO) 4306 4-16
Steering oil piping (Steering valve to steering cylinders)
Tubería hidráulica de la dirección (Válv. direc. a los cilindros de la dirección)

	FIG.Nº	PAG.Nº
VOLANTE DA DIREÇÃO Steering wheel Volante de la dirección	4440	4-18
COLUNA DA DIREÇÃO Steering column Columna de la dirección	4451	4-20

5. ARMAÇÃO E PROTEÇÕES
Frame and guard
Bastidor y protecciones

ARMAÇÃO DIANTEIRA Front frame Bastidor delantero	5001A	5-2/4
ARMAÇÃO TRASEIRA Rear frame Bastidor trasero	5005A	5-6/8
LUBRIFICADOR (SUPORTE DO EIXO) Lubricator (axle support) Lubricador (suporte del eje)	5005C	5-10
ARMAÇÃO DO PAINEL Dashboard Armazón del tablero	5102B	5-12
ARMAÇÃO DO PISO Floor frame Armazón del piso	5102C	5-14/16
PÁRA-LAMAS E ESCADAS Fender and ladder Guardabarros y escaleras	5105A	5-18
PROTETOR DO RADIADOR E CAPÔ DO MOTOR Radiator guard and engine hood Protectores del radiador y capó del motor	5201A	5-20/22
BANCO DO OPERADOR (TIPO RÍGIDO) Operator's seat (Rigid type) Banco del radiador (Tipo rígido) (B1001~B1066)	5301	5-24
BANCO DO OPERADOR (TIPO SUSPENSÃO) Operator's seat (Suspension type) Banco del radiador (Tipo suspención) (B1067~)	5301A	5-26

	FIG.Nº	PAG.Nº
CABINA (FIXAÇÃO) Cab (Mounting) Cabina (Fijación)	5461B	5-28
VIDROS DA CABINA Cab windows Vidrios de la cabina	5462	5-30
ESPELHO Mirror, rear view Espejo	5465A	5-32
LIMPADOR DO PÁRA-BRISA Windshield wipper Limpiaparabrisa	5470	5-34
LAVADOR DO PÁRA-BRISA Windshield washer Lavador del parabrisa (B1001~B1100)	5471	5-36
LAVADOR DO PÁRA-BRISA Windshield washer Lavador del parabrisa (B1101~)	5471A	5-38
FORRAÇÃO DO TETO DA CABINA Roof trim Forro del techo de la cabina	5475	5-40

6. SISTEMA DE CONTROLE DO EQUIPAMENTO DE TRABALHO
Work equipment control system
Sistema de control del equipo de trabajo

BOMBA HIDRÁULICA Hydraulic pump Bomba hidráulica	6015	6-2
RESERVATÓRIO HIDRÁULICO Hydraulic tank Depósito hidráulico	6101	6-4
VÁLVULA DE CONTROLE Control valve Válvula de control (B1001~B1123)	6201	6-6
VÁLVULA DE ALÍVIO Relief valve Válvula de alívio (B1001~B1123)	6203	6-8

	FIG.Nº	PAG.Nº
VÁLVULA DE ALÍVIO Relief valve Válvula de alívio (B1001~B1123)	6204	6-10
DETENTOR Detent Detentor (B1001~B1123)	6205	6-12
VÁLVULA ANTICAVITAÇÃO Anticavitation valve Válvula anticavitación (B1001~B1123)	6206	6-14
DETENTOR Detent Detentor (B1001~B1123)	6207	6-16
VÁLVULA ANTICAVITAÇÃO Anticavitation valve Válvula anticavitación (B1001~B1123)	6208	6-18
VÁLVULA DE RETENÇÃO Check valve Válvula de retención (B1001~B1123)	6209	6-20
VÁLVULA DE RETENÇÃO Check valve Válvula de retención	6210	6-22
VÁLVULA DE PRIORIDADE (EATON) Priority valve (Eaton) Válvula de prioridad (EATON)	6211	6-24
VÁLVULA DE CONTROLE - 2 carretéis Control valve - 2 spool Control de válvula - 2 carretes (B1124~)	6212	6-26
VÁLVULA DE CONTROLE - 3 carretéis Control valve - 3 spool Control de válvula - 3 carretes (B1124~)	6213	6-28/30
VÁLVULA DE ALÍVIO - 2 carretéis Relief valve - 2 spool Válvula de alívio - 2 carretes (B1124~)	6214	6-32
VÁLVULA DE ALÍVIO - 3 carretéis Relief valve - 3 spool Válvula de alívio - 3 carretes (B1124~)	6215	6-34

	FIG.Nº	PAG.Nº
VÁLVULA DE SUCÇÃO E DE SEGURANÇA - 2 carretéis Sucction and safety valve - 2 spool Válvula de succión y seguridad - 2 carretes (B1124~)	6216	6-36
VÁLVULA DE SUCÇÃO E DE SEGURANÇA - 2 carretéis Sucction and safety valve - 2 spool Válvula de succión y seguridad - 2 carretes (B1124~)	6217	6-38
VÁLVULA DE SUCÇÃO E DE SEGURANÇA - 3 carretéis Sucction and safety valve - 3 spool Válvula de succión y seguridad - 3 carretes (B1124~)	6218	6-40
VÁLVULA DE SUCÇÃO E DE SEGURANÇA - 3 carretéis Sucction and safety valve - 3 spool Válvula de succión y seguridad - 3 carretes (B1124~)	6219	6-42
VÁLVULA DE SUCÇÃO - 2 ou 3 carretéis Sucction valve - 2 or 3 spool Válvula de succión - 2 o 3 carretes (B1124~)	6220	6-44
VÁLVULA DE RETENÇÃO Check valve Válvula de retención (B1124~)	6221	6-46
CILINDRO DE ELEVAÇÃO Lift cylinder Cilindro de elevación (B1001~B1356)	6301A	6-48
CILINDRO DE ELEVAÇÃO Lift cylinder Cilindro de elevación (B1357~B1676)	6301B	6-50
CILINDRO DE ELEVAÇÃO Lift cylinder Cilindro de elevación (B1677~)	6301C	6-52
CILINDRO DA CAÇAMBA Dump cylinder Cilindro del cucharón (B1001~B1356)	6311A	6-54
CILINDRO DA CAÇAMBA Dump cylinder Cilindro del cucharón (B1357~B1676)	6311B	6-56
CILINDRO DA CAÇAMBA Dump cylinder Cilindro del cucharón (B1677~)	6311C	6-58

	FIG.Nº	PAG.Nº
TUBULAÇÃO HIDRÁULICA (RESERVATÓRIO/BOMBA/VÁLVULA DE PRIORIDADE) Hydraulic piping (tank/pump/priority valve) Tubería hidráulica	6402	6-60/62
TUBULAÇÃO HIDRÁULICA (RESERVATÓRIO Á VÁLVULAS) Hydraulic piping (valve to tank) Tubería hidráulica (Depósito a la válvulas) (B1001~B1448)	6402A	6-64/66
TUBULAÇÃO HIDRÁULICA (RESERVATÓRIO Á VÁLVULAS) Hydraulic piping (valve to tank) Tubería hidráulica (Depósito a la válvulas) (B1449~)	6402B	6-68/70
TUBULAÇÃO HIDRÁULICA (VÁLVULA DE CONTROLE AOS CILINDROS DE ELEVAÇÃO) Hydraulic piping (control valve to lift cilinders) Tubería hidráulica (Válvula de control a los cilindros de elevación)	6404A	6-72/74
TUBULAÇÃO HIDRÁULICA (VÁLVULA DE CONTROLE AOS CILINDROS DA CAÇAMBA) Hydraulic piping (control valve to dump cilinders) Tubería hidráulica (Válvula de control ao cilindro del cucharón)	6405A	6-76/78
TUBULAÇÃO HIDRÁULICA (EQUIPAMENTO FRONTAL - VÁLVULA DE CONTROLE AO CHASSIS) Hydraulic piping (front attachment - control valve to frame) Tubería hidráulica (Equipo frontal - válvula de control para chasis) (OPCIONAL / Optional / Opcional)	6501	6-80
TUBULAÇÃO HIDRÁULICA (EQUIPAMENTO FRONTAL - CHASSI A BRAÇO DE ELEVAÇÃO) Hydraulic piping (front attachment - frame to boom arms) Tubería hidráulica (chasi para brazo de elevación) (OPCIONAL / Optional / Opcional)	6502	6-82
ALAVANCAS DE CONTROLE DO EQUIPAMENTO DE TRABALHO Work equipment control levers Palancas de control del equipo de trabajo	6601A	6-84
ARTICULAÇÕES DO CONTROLE DO EQUIPAMENTO DE TRABALHO Work equipment control linkage Articulaciones de control del equipo de trabajo	6601B	6-86/88
ALAVANCA E ARTICULAÇÕES DO EQUIPAMENTO FRONTAL Front attachment control and linkage Palanca y articulaciones del equipo frontal (OPCIONAL / Optional / Opcional)	6611	6-90

	FIG.Nº	PAG.Nº
POSICIONADOR AUTOMÁTICO DA CAÇAMBA E DA ELEVAÇÃO Boom-kick out and bucket positioner Posicionador automático del cucharón y elevación	6651A	6-92
7. EQUIPAMENTO DE TRABALHO **Work equipment** **Equipo de trabajo**		
BRAÇO DE ELEVAÇÃO Lift arm Brazo de elevación	7001	7-2
ARTICULAÇÃO EM "Z" DA CAÇAMBA Lift arm Brazo de elevación	7002	7-4
CAÇAMBA (2,25 m3) Bucket (2,25 m3) Cucharón (2,25 m3	7011	7-6
DENTES DE CAÇAMBA Bucket teeth Dientes del cucharón	7401	7-8
8. ACESSÓRIO **Acessory** **Acessório**		
CONDICIONADOR DE AR E TUBULAÇÕES Air conditioner and piping Condicionador de aire y tubulación (OPCIONAL / Optional / Opcional) (B1340~B1434)	8001	8-2/4
CONDICIONADOR DE AR E TUBULAÇÕES Air conditioner and piping Condicionador de aire y tubulación (OPCIONAL / Optional / Opcional) (B1435~B1485)	8001A	8-6/8
CONDICIONADOR DE AR E TUBULAÇÕES Air conditioner and piping Condicionador de aire y tubulación (OPCIONAL / Optional / Opcional) (B1486~B1721)	8001B	8-10/12
CONDICIONADOR DE AR E TUBULAÇÕES Air conditioner and piping Condicionador de aire y tubulación (OPCIONAL / Optional / Opcional) (B1722~)	8001C	8-14/16

FIG.Nº PAG.Nº

RADIADOR DO CONDICIONADOR DE AR E TUBULAÇÕES ..... 8002 ..... 8-18/20
Air conditioner radiator and piping
Radiador del condicionador de aire y tubulación

RADIADOR DO CONDICIONADOR DE AR E TUBULAÇÕES ..... 8002A 8-22/24
Air conditioner radiator and piping
Radiador del condicionador de aire y tubulación

PEÇAS RELACIONADAS COM O CONDICIONADOR DE AR 8003 8-26
Air conditioner radiator and piping
Radiador del condicionador de aire y tubulación

PEÇAS RELACIONADAS COM O CONDICIONADOR DE AR (DETALHES) .. 8003A 8-28
Air conditioner radiator and piping (details)
Radiador del condicionador de aire y tubulación

VEDAÇÃO ANTI-RUÍDO (CABINE FECHADA) 8004 8-30
Noise supression seal (closed cab)
Sello anti-ruído (OPCIONAL / Optional / Opcional)

9. PLACAS DE IDENTIFICAÇÃO
Mark plates
Placas de identificación

PLACAS DE IDENTIFICAÇÃO 9902 9-2
Mark plates
Placas de identificación

PLACAS DE IDENTIFICAÇÃO 9903 9-4
Mark plates
Placas de identificación

ZZ. ÍNDICE NUMERICO
Numerical index
Indice numérico

ÍNDICE NUMERICO ZZ-2
Numerical index
Indice numérico

CABEÇOTE DO MOTOR

Cylinder head

Culata de cilindros

FIG. 0102 CABEÇOTE DO MOTOR
Cylinder head
Culata de cilindros

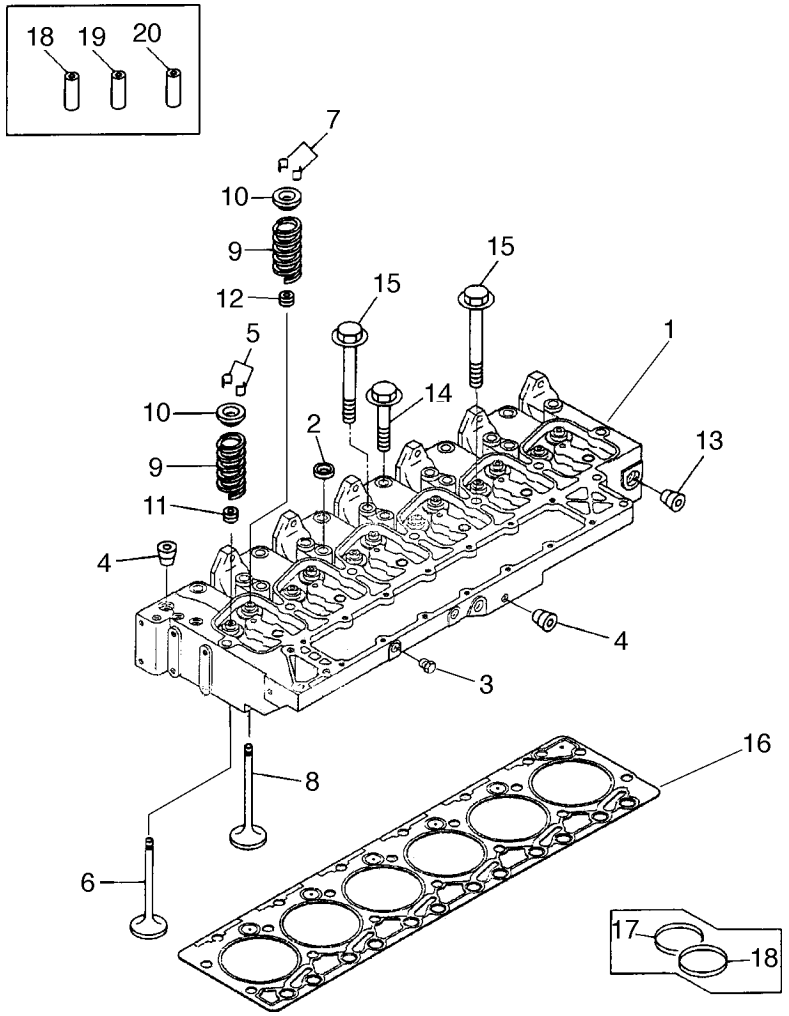

FIG. Nº 0102

ITEM INDEX ITEM	PEÇA Nº PART Nº PIEZA Nº	DESCRIÇÃO DESCRIPTION DESCRIPCIÓN	QUANT. Q'TY CANT	SÉRIE Nº SERIAL Nº SERIE Nº	SÉRIE Nº SERIAL Nº SERIE Nº
	6736-11-1110	HEAD, CYLINDER ASS'Y	1	E30713885	
1	☆	. HEAD, CYLINDER	1	E30713885	
2	6736-11-1150	. PLUG	5	E30713885	
3	6732-11-1930	. PLUG	2	E30713885	
4	6732-11-1910	. PLUG	5	E30713885	
	6736-41-4110	. VALVE INTAKE KIT	6	E30713885	
5	6732-41-4520	. . COLLET VALVE	12	E30713885	
6	6732-41-4110	. . VALVE, INTAKE	6	E30713885	
	6736-41-4210	. VALVE EXHAUST KIT	6	E30713885	
7	6732-41-4520	. . COLLET VALVE	12	E30713885	
8	6732-41-4210	. . VALVE, EXHAUST	6	E30713885	
9	6732-41-4410	. SPRING	12	E30713885	
10	6732-41-4510	. RETAINER	12	E30713885	
11	6732-41-4530	. RING, SEAL	6	E30713885	
12	6732-41-4540	. RING, SEAL	6	E30713885	
13	6732-11-1920	. PLUG	1	E30713885	
14	6732-11-1610	BOLT	6	E30713885	
15	6732-11-1620	BOLT	14	E30713885	
16	6735-11-1810	GASKET (STD)	1	E30713885	
16	6735-19-1810	GASKET (0,15MM) (OVERSIZE)	AR	E30713885	
16	6735-18-1810	GASKET (0,50MM) (OVERSIZE)	AR	E30713885	
17	6736-19-1440	SEAT, EXHAUST	6	E30713885	
18	6736-19-1430	SEAT, INTAKE	E	E30713885	
19	6736-19-1310	GUIDE, INTAKE (60.50MM)	6	E30713885	
20	6736-19-1410	GUIDE, EXHAUST (51.75MM)	6	E30713885	
21	6736-18-1310	GUIDE, INTAKE AND EXHAUST	6	E30713885	

FIG. 0104 GANCHO
Hanger
Gancho

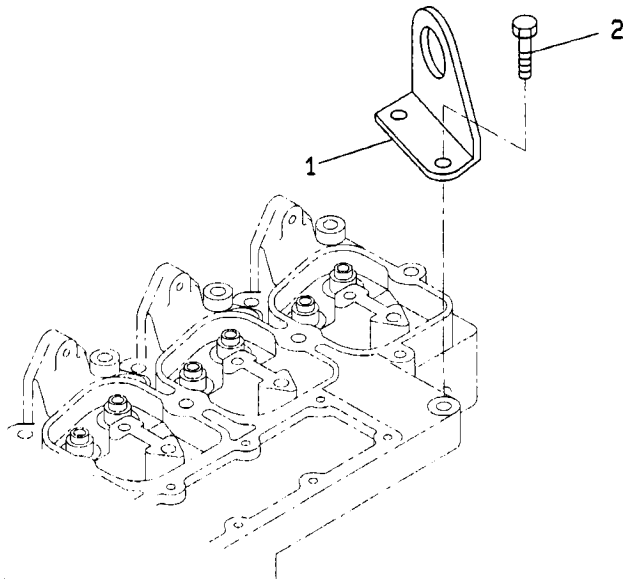

FIG. Nº 0104

ITEM INDEX ITEM	PEÇA Nº PART Nº PIEZA Nº	DESCRIÇÃO DESCRIPTION DESCRIPCIÓN	QUANT. Q'TY CANT	SÉRIE Nº SERIAL Nº SERIE Nº	SÉRIE Nº SERIAL Nº SERIE Nº
1	6736-11-1910	BRACKET	1	E30713885	
2	6732-11-1720	BOLT	2	E30713885	

FIG. 0106 SUPORTE DO MOTOR
Mount bracket
Soporte del motor

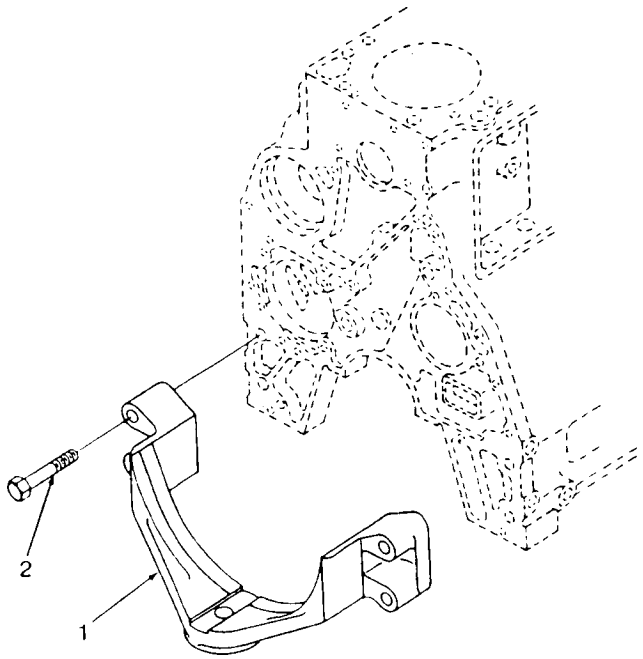

FIG. Nº 0106

ITEM INDEX ITEM	PEÇA Nº PART Nº PIEZA Nº	DESCRIÇÃO DESCRIPTION DESCRIPCIÓN	QUANT. Q'TY CANT	SÉRIE Nº SERIAL Nº SERIE Nº	SÉRIE Nº SERIAL Nº SERIE Nº
1	1278061H1	SUPPORT	1	E30713885	
2	6735-21-4720	BOLT	4	E30713885	

FIG. 0115 TAMPA DO CABEÇOTE
Head cover
Cubierta de la culata

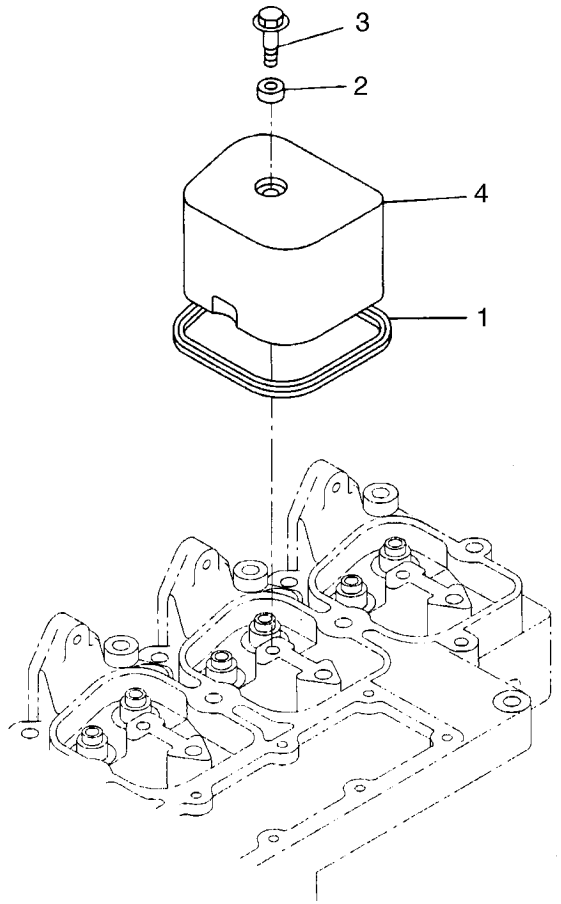

FIG. Nº 0115

ITEM INDEX ITEM	PEÇA Nº PART Nº PIEZA Nº	DESCRIÇÃO DESCRIPTION DESCRIPCIÓN	QUANT. Q'TY CANT	SÉRIE Nº SERIAL Nº SERIE Nº	SÉRIE Nº SERIAL Nº SERIE Nº
1	6732-11-8810	GASKET	6	E30713885	
2	6735-11-8810	O-RING	6	E30713885	
3	6732-11-8130	BOLT	6	E30713885	
4	6735-11-8120	COVER	6	E30713885	

FIG. 0132 ADMISSÃO DE AR, COLETOR DE ESCAPE E TURBOCOMPRESSOR

Air intake, exhaust manifold and turbocharger

Admisión de aire, tubo de escape y turbocompressor

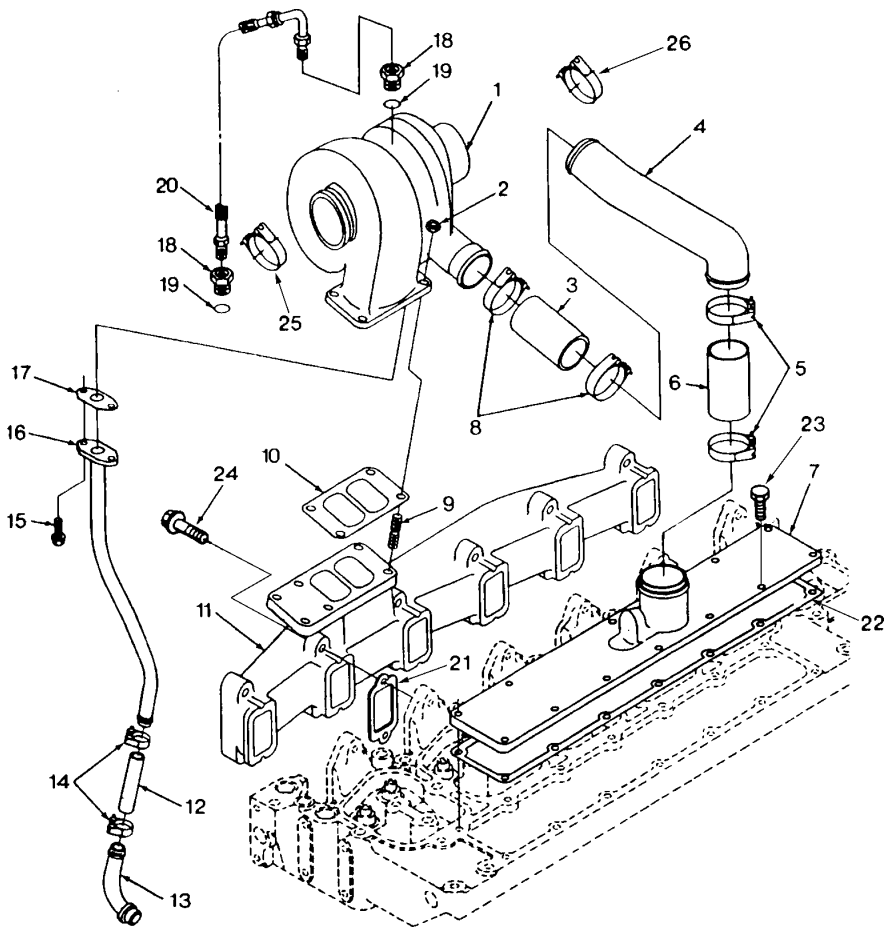

FIG. Nº 0132

ITEM INDEX ITEM	PEÇA Nº PART Nº PIEZA Nº	DESCRIÇÃO DESCRIPTION DESCRIPCIÓN	QUANT. Q'TY CANT	SÉRIE Nº SERIAL Nº SERIE Nº	SÉRIE Nº SERIAL Nº SERIE Nº
1	6735-81-8150	TURBOCHARGER ASS'Y	1	E30713885	
2	6732-81-8820	NUT	4	E30713885	
3	6735-11-4330	HOSE	1	E30713885	
4	6735-11-4440	TUBE	1	E30713885	
5	6732-11-5510	CLAMP	2	E30713885	
6	6735-11-4320	HOSE	1	E30713885	
7	6735-11-4160	COVER	1	E30713885	
8	6736-81-1810	CLAMP	2	E30713885	
9	6732-81-8810	STUD	4	E30713885	
10	6732-81-8830	GASKET	1	E30713885	
11	6735-11-5210	MANIFOLD, EXHAUST	1	E30713885	
12	6732-51-8140	HOSE	1	E30713885	
13	6732-51-8110	TUBE	1	E30713885	
14	6735-51-8150	CLAMP	2	E30713885	
15	6732-71-3220	BOLT	2	E30713885	
16	6735-51-8170	TUBE	1	E30713885	
17	6732-51-8150	GASKET	1	E30713885	
18	6736-51-8140	CONNECTOR	2	E30713885	
19	6736-51-8730	O-RING	1	E30713885	
20	6735-51-8130	HOSE	1	E30713885	
21	6732-11-5810	GASKET	1	E30713885	
22	6735-11-4810	GASKET	1	E30713885	
23	6732-11-4160	BOLT	12	E30713885	
24	6732-11-5530	BOLT	12	E30713885	
25	6732-81-8220	CLAMP	1	E30713885	
26	1278529H1	CLAMP	1	E30713885	

FIG. 0173 CARCAÇA DO TERMOSTATO
Termostat housing
Carcaza del termostato

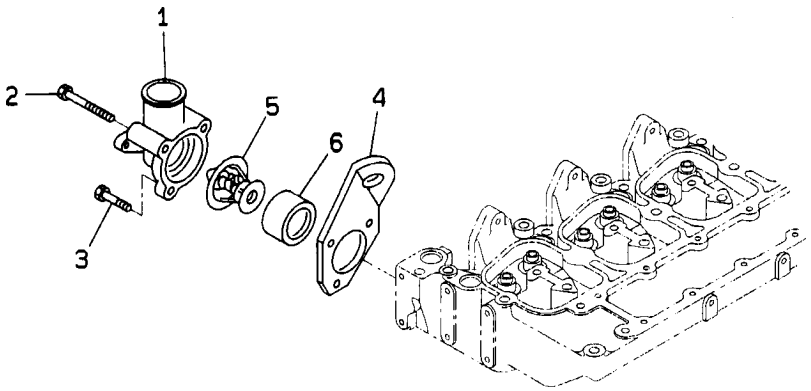

FIG. Nº 0173

ITEM INDEX ITEM	PEÇA Nº PART Nº PIEZA Nº	DESCRIÇÃO DESCRIPTION DESCRIPCIÓN	QUANT. Q'TY CANT	SÉRIE Nº SERIAL Nº SERIE Nº	SÉRIE Nº SERIAL Nº SERIE Nº
1	6732-61-6410	HOUSING, THERMOSTAT	1	E30713885	
2	6732-61-6150	BOLT	2	E30713885	
3	6732-61-6140	BOLT	1	E30713885	
4	6735-11-1910	BRACKET	1	E30713885	
	6735-81-3120	THERMOSTAT KIT	1	E30713885	
5	6732-61-1610	THERMOSTAT	1	E30713885	
6	6732-61-6420	GASKET	1	E30713885	

BLOCO DO MOTOR

Cylinder block

Bloque de cilindros

FIG. 0201 BLOCO DO MOTOR
Cylinder block
Bloque de cilindros

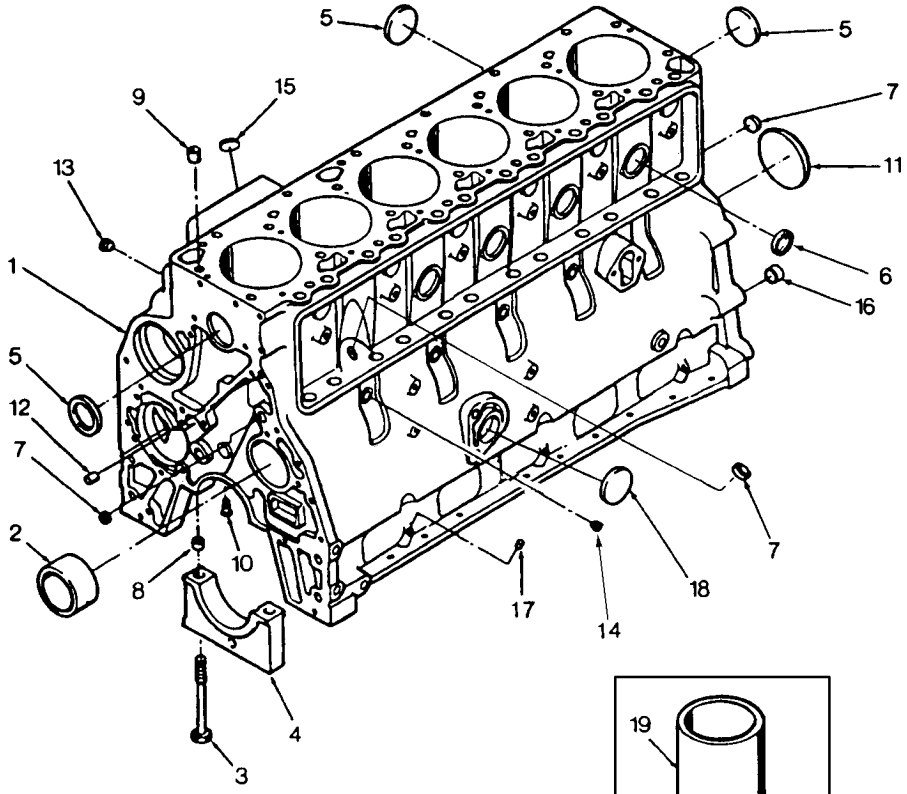

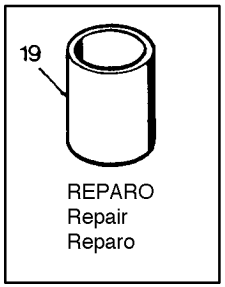

FIG. Nº 0201

ITEM INDEX ITEM	PEÇA Nº PART Nº PIEZA Nº	DESCRIÇÃO DESCRIPTION DESCRIPCIÓN	QUANT. Q'TY CANT	SÉRIE Nº SERIAL Nº SERIE Nº	SÉRIE Nº SERIAL Nº SERIE Nº
	6736-21-1100	CLOCK ASS'Y CYLINDER	1	E30713885	
1	☆	. BLOCK CYLINDER	1	E30713885	
2	6732-21-1410	. BUSHING (STD)	1	E30713885	
	6736-29-1410	. BUSHING N.1 (OVERSIZE)	AR	E30713885	
	6736-29-1420	. BUSHING N.2 AND 5 (OVERSIZE)	AR	E30713885	
3	6732-21-1610	. BOLT	14	E30713885	
4	6732-21-1210	. CAP	7	E30713885	
5	6732-21-1830	. PLUG	6	E30713885	
6	6736-21-1820	. PLUG	4	E30713885	
7	6732-21-1810	. PLUG	3	E30713885	
8	6732-21-1910	. RING	14	E30713885	
	6736-21-1010	. KIT, CYLINDER BLOCK	1	E30713885	
9	6732-21-6140	. . PIN	2	E30713885	
10	6732-21-1190	. . NOZZLE, PISTON COOLING	6	E30713885	
11	6732-21-6130	. . PLUG	1	E30713885	
12	6732-21-6120	. . PIN	2	E30713885	
13	6732-11-1910	. . PLUG	1	E30713885	
14	6732-11-1930	. . PLUG	2	E30713885	
15	6735-21-5530	. . PLUG	2	E30713885	
16	6732-21-1910	. . RING	2	E30713885	
17	6732-21-5530	. . PLUG	1	E30713885	
18	6732-21-6160	. . PLUG	1	E30713885	
19	6736-29-2110	. SLEEVE	6	E30713885	

FIG. 0204 TAMPA FRONTAL
Front cover
Tapa delantera

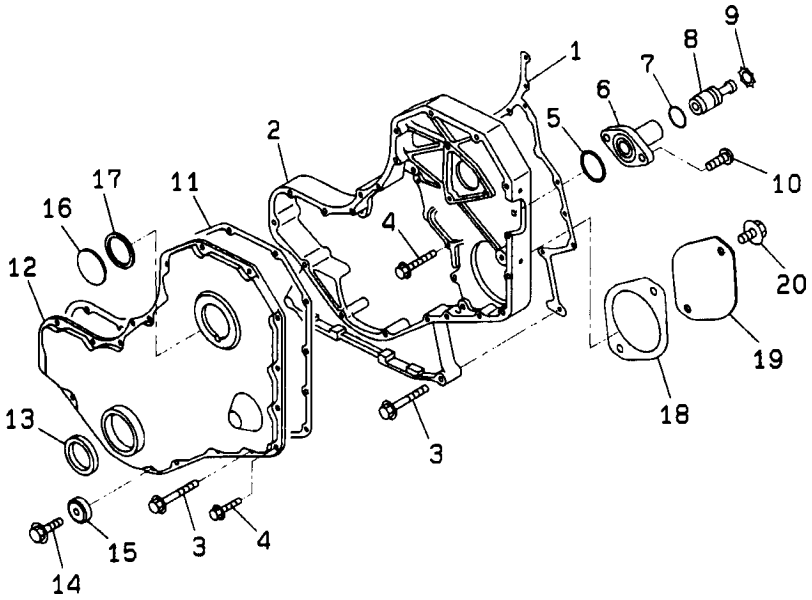

FIG. Nº 0204

ITEM INDEX ITEM	PEÇA Nº PART Nº PIEZA Nº	DESCRIÇÃO DESCRIPTION DESCRIPCIÓN	QUANT. Q'TY CANT	SÉRIE Nº SERIAL Nº SERIE Nº	SÉRIE Nº SERIAL Nº SERIE Nº
1	6732-21-3810	GASKET	1	E30713885	
2	6738-21-3110	CASE	1	E30713885	
3	6736-21-3210	BOLT	10	E30713885	
4	6732-21-3120	BOLT	16	E30713885	
5	6732-21-3880	RING, SEAL	1	E30713885	
6	6732-21-3180	CASE	1	E30713885	
7	6732-21-3870	RING, SEAL	1	E30713885	
8	6732-21-3140	PIN	1	E30713885	
9	6732-21-3150	RING, SEAL	1	E30713885	
10	6732-21-3160	BOLT	2	E30713885	
11	6732-21-3170	GASKET	1	E30713885	
12	6732-21-3210	COVER	1	E30713885	
13	6735-21-3510	RING, SEAL	1	E30713885	
14	6736-21-3230	BOLT	1	E30713885	
15	6736-21-3810	RING, SEAL	1	E30713885	
16	6732-21-3190	COVER	1	E30713885	
17	6732-21-3220	RING	1	E30713885	
18	6732-21-9320	GASKET	1	E30713885	
19	6732-21-9310	PLATE	1	E30713885	
20	6732-51-5130	BOLT	2	E30713885	

FIG. 0206 TAMPA DO SEGUIDOR DE CAME
Cam follower cover
Tapa de la rodilla de leva

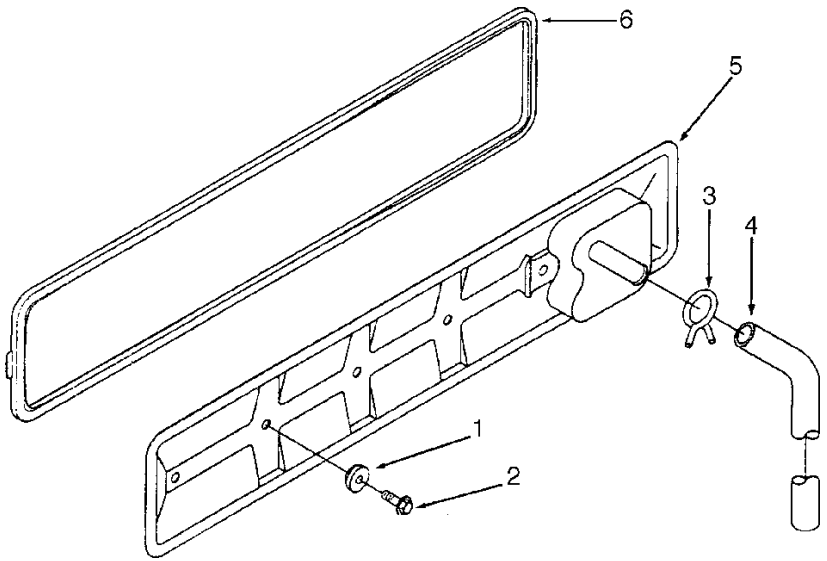

FIG. Nº 0206

ITEM INDEX ITEM	PEÇA Nº PART Nº PIEZA Nº	DESCRIÇÃO DESCRIPTION DESCRIPCIÓN	QUANT. Q'TY CANT	SÉRIE Nº SERIAL Nº SERIE Nº	SÉRIE Nº SERIAL Nº SERIE Nº
1	6732-21-6280	SEAL, GROMMET	4	E30713885	
2	6732-21-3120	BOLT	4	E30713885	
3	6735-21-6130	NIPPLE	1	E30713885	
4	1240385H2	HOSE	1	E30713885	
5	6735-21-6160	COVER	1	E30713885	
6	6735-21-6260	GASKET	1	E30713885	

FIG. 0207 BOCAL DE ABASTECIMENTO
Oil filler
Boca de llenado

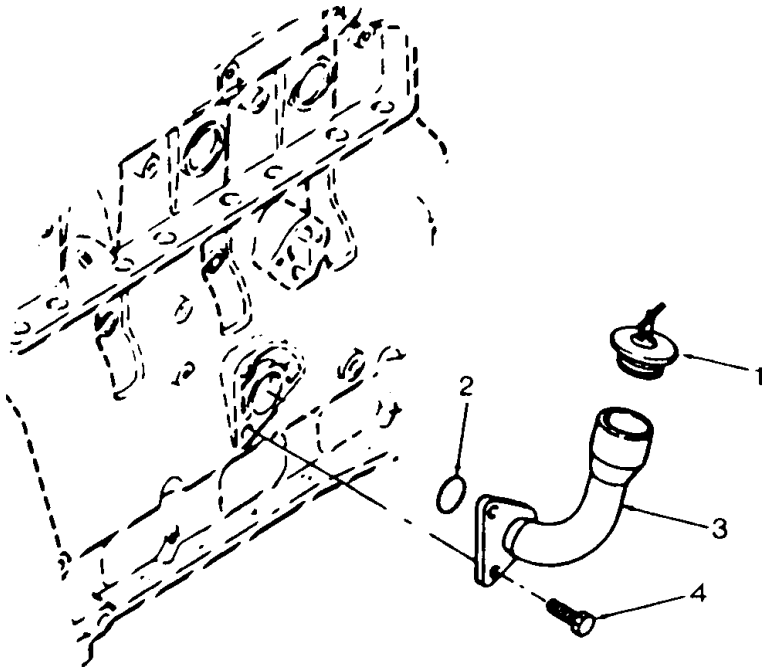

FIG. Nº 0207

ITEM INDEX ITEM	PEÇA Nº PART Nº PIEZA Nº	DESCRIÇÃO DESCRIPTION DESCRIPCIÓN	QUANT. Q'TY CANT	SÉRIE Nº SERIAL Nº SERIE Nº	SÉRIE Nº SERIAL Nº SERIE Nº
1	6735-21-7130	CAP, FILLER	1	E30713885	
2	6736-21-3360	RING, SEAL	1	E30713885	
3	6735-21-7110	TUBE	1	E30713885	
4	6732-51-5130	BOLT	2	E30713885	

FIG. 0211 CÁRTER DO ÓLEO
Oil pan
Colector de aceite

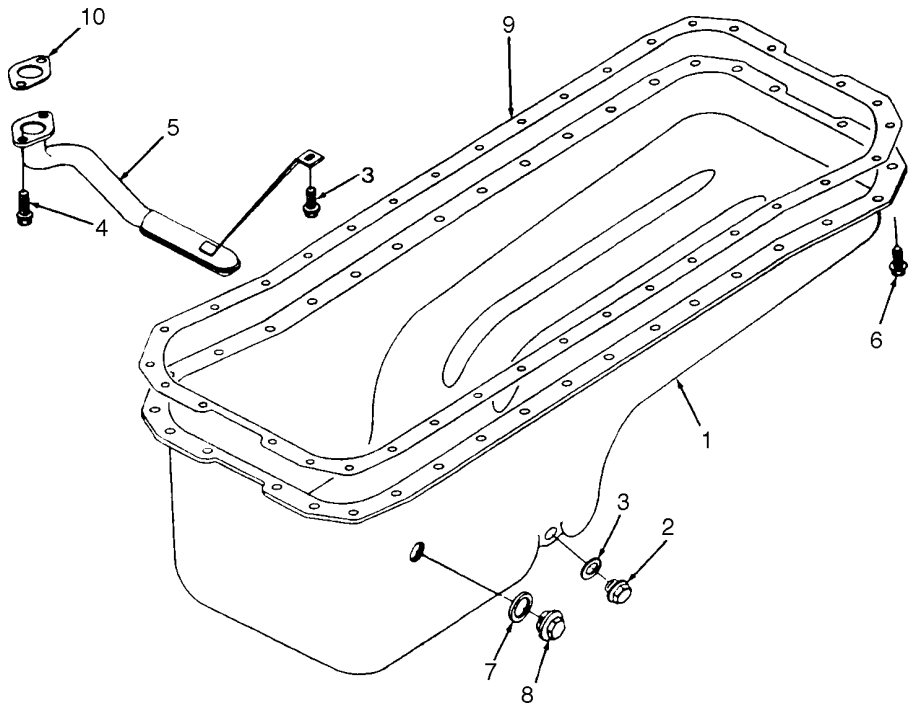

FIG. Nº 0211

ITEM INDEX ITEM	PEÇA Nº PART Nº PIEZA Nº	DESCRIÇÃO DESCRIPTION DESCRIPCIÓN	QUANT. Q'TY CANT	SÉRIE Nº SERIAL Nº SERIE Nº	SÉRIE Nº SERIAL Nº SERIE Nº
1	6735-21-5130	PAN, OIL	1	E30713885	
2	6732-21-5210	PLUG	1	E30713885	
3	6732-21-5190	EASHER	1	E30713885	
4	6736-21-5310	BOLT	3	E30713885	
5	6735-21-5520	TUBE	1	E30713885	
6	6735-21-5540	BOLT	36	E30713885	
7	6732-21-5170	WASHER	1	E30713885	
8	6736-21-5320	PLUG	1	E30713885	
9	6735-21-5210	GASKET	1	E30713885	
10	6732-21-5510	GASKET	1	E30713885	

FIG. 0215 VARETA MEDIDORA
Oil level gauge
Calibre de nível

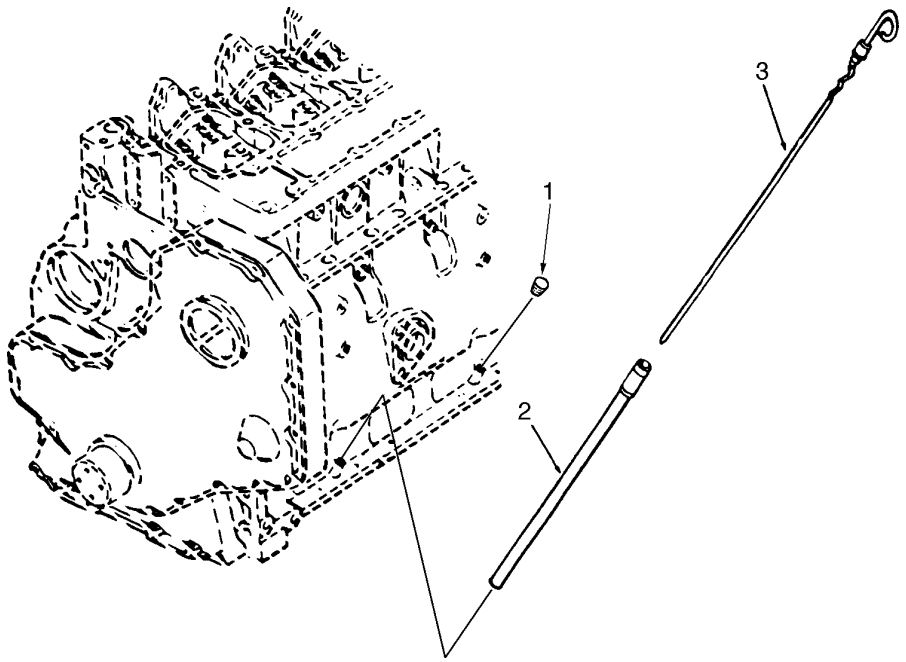

FIG. Nº 0215

ITEM INDEX ITEM	PEÇA Nº PART Nº PIEZA Nº	DESCRIÇÃO DESCRIPTION DESCRIPCIÓN	QUANT. Q'TY CANT	SÉRIE Nº SERIAL Nº SERIE Nº	SÉRIE Nº SERIAL Nº SERIE Nº
1	6732-21-5530	PLUG	2	E30713885	
2	6735-21-5350	TUBE	1	E30713885	
3	6735-21-5360	DIPSTICK	1	E30713885	

FIG. 0221 CARCAÇA DO VOLANTE
Flywheel housing
Carcaza del volante

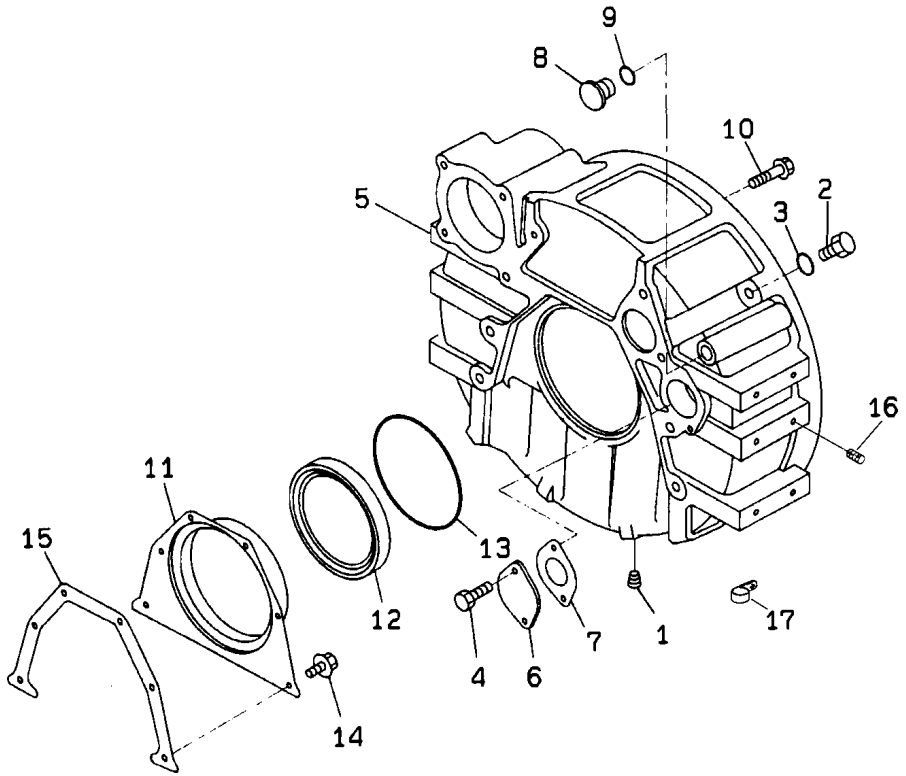

FIG. Nº 0221

ITEM INDEX ITEM	PEÇA Nº PART Nº PIEZA Nº	DESCRIÇÃO DESCRIPTION DESCRIPCIÓN	QUANT. Q'TY CANT	SÉRIE Nº SERIAL Nº SERIE Nº	SÉRIE Nº SERIAL Nº SERIE Nº
1	6732-11-1920	PLUG	1	E30713885	
2	6732-21-4150	PLUG	1	E30713885	
	6735-21-4170	. PLUG	1	E30713885	
3	6735-21-4160	. RING, SEAL	1	E30713885	
4	6735-21-4120	BOLT	2	E30713885	
5	6735-21-4110	HOUSING, FLYWHEEL	1	E30713885	
6	6732-21-4250	PLATE	1	E30713885	
7	6732-21-4140	GASKET	1	E30713885	
8	6732-21-4150	PLUG	1	E30713885	
9	6732-21-4160	O-RING	1	E30713885	
10	6732-21-4220	BOLT	8	E30713885	
11	6732-21-4210	COVER	1	E30713885	
	6736-21-4220	RING, SEAL	1	E30713885	
12	6732-21-1310	. RING, SEAL	1	E30713885	
13	6732-21-4170	RING, SEAL	1	E30713885	
14	6732-21-4180	BOLT	6	E30713885	
15	6735-21-4190	GASKET	1	E30713885	
16	6735-21-4230	BOLT	1	E30713885	
17	6735-21-4240	CLIP	1	E30713885	

FIG. 0231 VIRABREQUIM
Crankshaft
Cigueñal

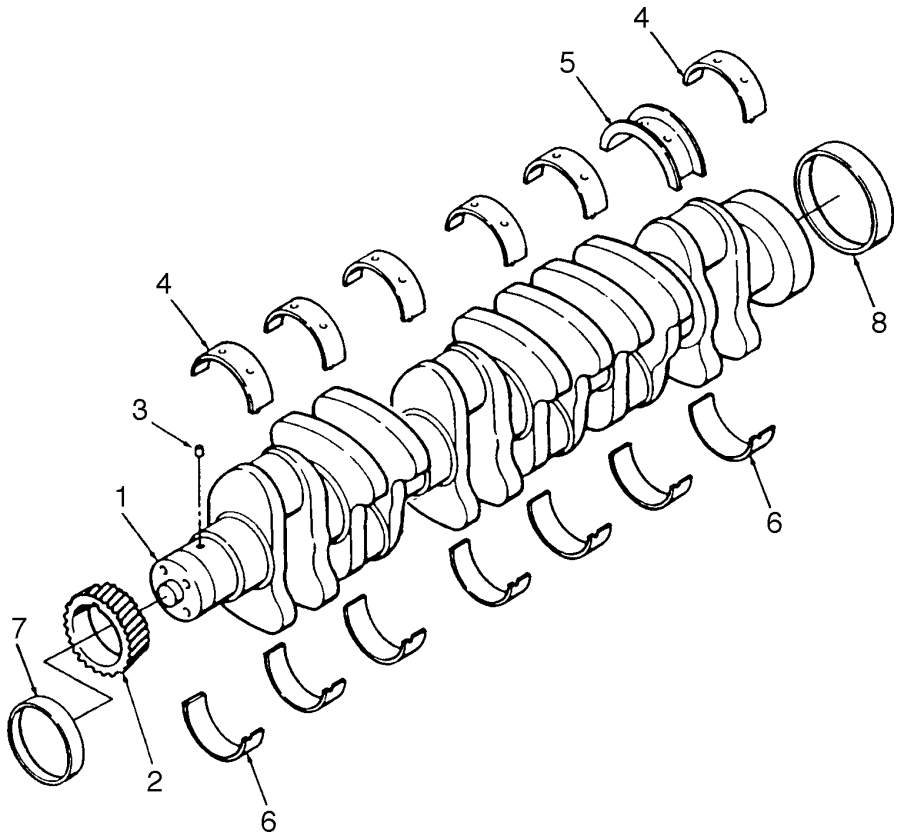

FIG. Nº 0231

ITEM INDEX ITEM	PEÇA Nº PART Nº PIEZA Nº	DESCRIÇÃO DESCRIPTION DESCRIPCIÓN	QUANT. Q'TY CANT	SÉRIE Nº SERIAL Nº SERIE Nº	SÉRIE Nº SERIAL Nº SERIE Nº
1	6736-31-1100	CRANKSHAFT ASS'Y	1	E30713885	
2	6736-31-1210	. GEAR	1	E30713885	
	☆	. CRANKSHAFT	1	E30713885	
3	6732-21-6150	. PIN	1	E30713885	
		STANDARD			
	6735-21-8100	MAIN METAL ASS'Y	1	E30713885	
4	☆	. METAL (UPPER)	6	E30713885	
5	☆	. METAL	1	E30713885	
6	☆	. METAL (LOWER)	7	E30713885	
		OVERSIZE (0.25MM)			
	6736-29-8100	MAIN METAL ASS'Y	1	E30713885	
4	☆	. METAL (UPPER)	6	E30713885	
5	☆	. METAL	1	E30713885	
6	☆	. METAL (LOWER)	7	E30713885	
		OVERSIZE (0.50MM)			
	6736-28-8100	MAIN METAL ASS'Y	1	E30713885	
4	☆	.METAL (UPPER)	6	E30713885	
5	☆	. METAL	1	E30713885	
6	☆	. METAL	1	E30713885	
		OVERSIZE (0.75MM)			
	6736-27-8100	MAIN METAL ASS'Y	1	E30713885	
4	☆	. METAL (UPPER)	6	E30713885	
5	☆	. METAL	1	E30713885	
6	☆	. METAL (LOWER)	7	E30713885	
		OVERSIZE (1.00MM)			
	6736-26-8100	MAIN METAL ASS'Y	1	E30713885	
4	☆	. METAL (UPPER)	6	E30713885	
5	☆	. METAL	1	E30713885	
6	☆	. METAL (LOWER)	7	E30713885	
		OVERSIZE (0.50MM)			
	6736-29-8700	MAIN METAL ASS'Y THRUST	1	E30713885	
5	☆	. METAL	1	E30713885	
6	☆	. METAL (LOWER)	1	E30713885	
		OVERSIZE (1.00MM)			
	6736-28-8700	MAIN METAL ASS'Y THRUST	1	E30713885	
5	☆	. METAL (UPPER)	1	E30713885	
6	☆	. METAL (LOWER)	1	E30713885	
7	6736-39-1220	SLEEVE (FRONT)	1	E30713885	
8	6736-39-1120	SLEEVE (REAR)	1	E30713885	

FIG. 0233 ANTIVIBRADOR
Damper
Amortiguador

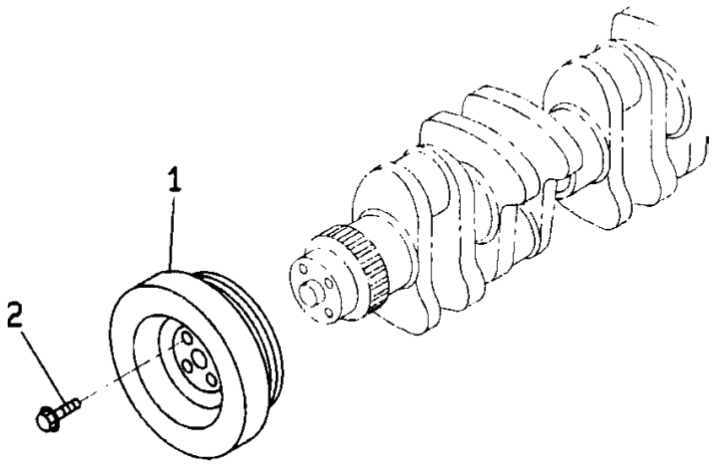

FIG. Nº 0233

ITEM INDEX ITEM	PEÇA Nº PART Nº PIEZA Nº	DESCRIÇÃO DESCRIPTION DESCRIPCIÓN	QUANT. Q'TY CANT	SÉRIE Nº SERIAL Nº SERIE Nº	SÉRIE Nº SERIAL Nº SERIE Nº
1	6735-31-8110	DAMPER	1	E30713885	
2	6732-31-8120	BOLT	4	E30713885	

FIG. 0235 PISTÃO
Piston
Pistón

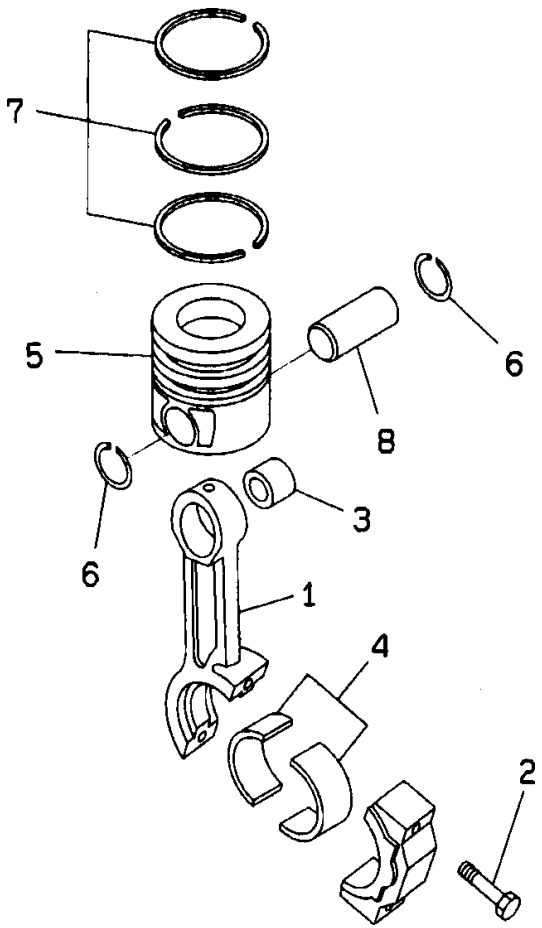

FIG. Nº 0235

ITEM INDEX ITEM	PEÇA Nº PART Nº PIEZA Nº	DESCRIÇÃO DESCRIPTION DESCRIPCIÓN	QUANT. Q'TY CANT	SÉRIE Nº SERIAL Nº SERIE Nº	SÉRIE Nº SERIAL Nº SERIE Nº
1	6732-31-3100	CONNECTING ROD ASS'Y	6	E30713885	
1	6732-31-3110	. ROD	1	E30713885	
2	6732-31-3310	. BOLT	2	E30713885	
3	6732-31-3130	. BUSHING	1	E30713885	
4	6732-31-3410	BEARING (STD)	12	E30713885	
	6736-39-3400	BEARING (0.25MM) (OVERSIZE)	AR	E30713885	
	6736-38-3400	BEARING (0.50MM) (OVERSIZE)	AR	E30713885	
	6736-37-3400	BEARING (0.75MM) (OVERSIZE)	AR	E30713885	
	6736-36-3400	BEARING (1.00MM) (OVERSIZE)	AR	E30713885	
		STANDARD			
	6735-01-3110	PISTON KIT	6	E30713885	
5	6735-31-2170	. PISTON	1	E30713885	
6	6736-31-2510	. RING, SNAP	2	E30713885	
7	6736-31-2030	. PISTON RING ASS'Y	1	E30713885	
		OVERSIZE (0.50MM)			
	6735-39-2010	PISTON KIT	6	E30713885	
5	6735-31-2180	. PISTON	1	E30713885	
6	6736-31-2510	. RING, SNAP	2	E30713885	
7	6736-31-2040	. PISTON RING ASS'Y	1	E30713885	
		OVERSIZE (1.50MM)			
	1294356H91	PISTON KIT	6	E30713885	
5	6735-31-2190	. PISTON	1	E30713885	
6	6736-31-2510	. RING, SNAP	2	E30713885	
7	6736-31-2050	. PISTON RING ASS'Y	1	E30713885	
8	6736-31-2420	PIN	6	E30713885	

FIG. 0241 BALANCIM
Rocker arm
Balancín

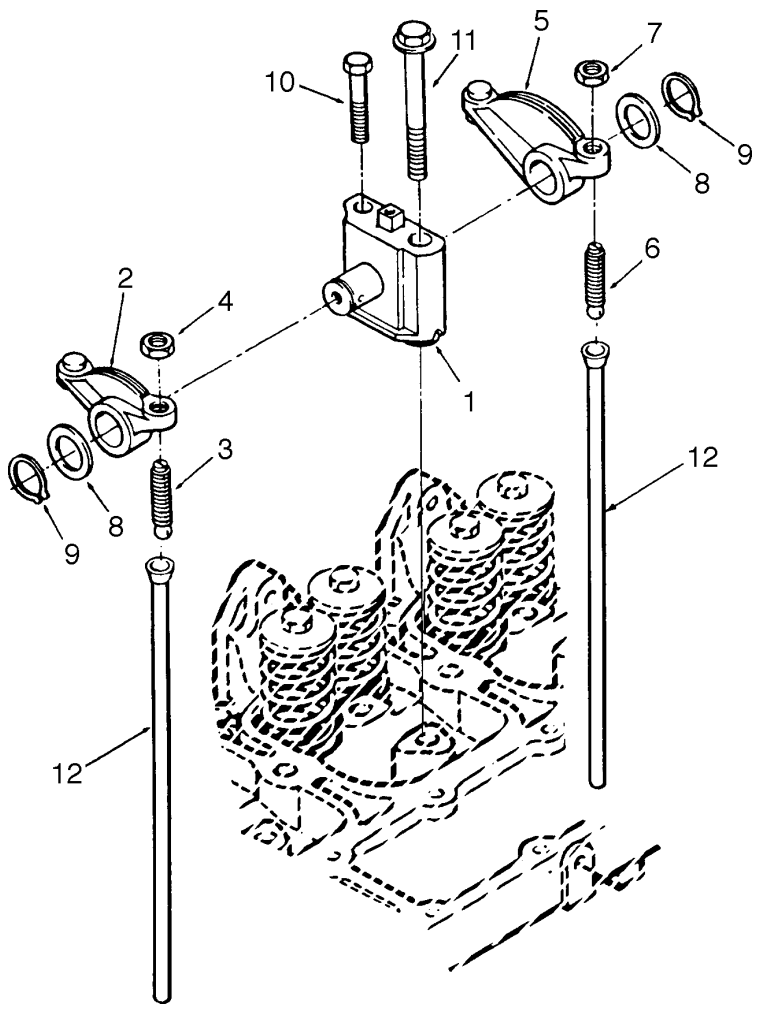

FIG. Nº 0241

ITEM INDEX ITEM	PEÇA Nº PART Nº PIEZA Nº	DESCRIÇÃO DESCRIPTION DESCRIPCIÓN	QUANT. Q'TY CANT	SÉRIE Nº SERIAL Nº SERIE Nº	SÉRIE Nº SERIAL Nº SERIE Nº
1	6736-41-5110	SUPPORT	6	E30713885	
	6732-41-5200	ARMY ASS'Y (INTAKE)	6	E30713885	
2	☆	. ARM	1	E30713885	
3	6732-41-5420	. BOLT	1	E30713885	
4	6732-41-5430	. NUT	1	E30713885	
	☆	. INSERT	1	E30713885	
	6732-41-5400	ARMY ASS'Y (EXHAUST)	6	E30713885	
5	☆	. ARM	1	E30713885	
6	6732-41-5420	. BOLT	1	E30713885	
7	6732-41-5430	. NUT	1	E30713885	
	☆	. INSERT	1	E30713885	
8	6732-41-5160	WASHER	12	E30713885	
9	6732-41-5170	RING	12	E30713885	
10	6732-41-5180	BOLT	6	E30713885	
11	6732-11-1640	BOLT	6	E30713885	
12	6732-41-3110	ROD	12	E30713885	

FIG. 0243 EIXO COMANDO E TUCHO
Camshaft and tappet
Árbol de lavas y taqué

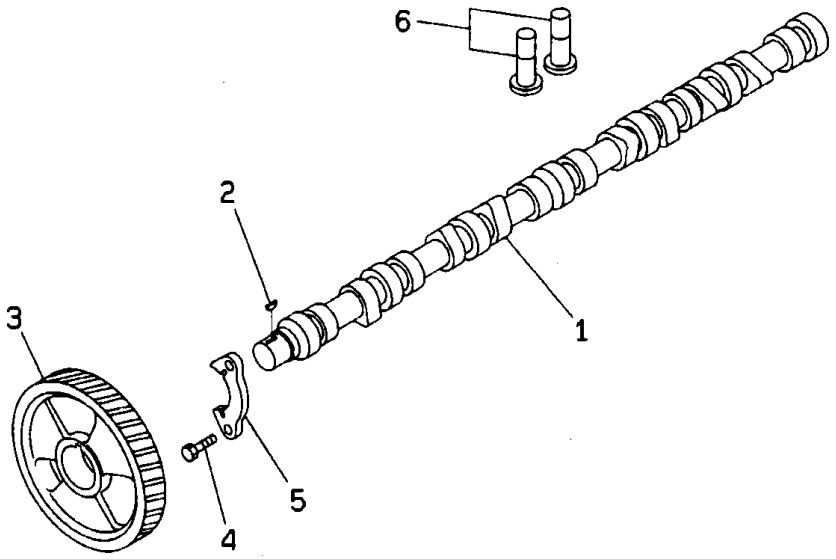

FIG. Nº 0243

ITEM INDEX ITEM	PEÇA Nº PART Nº PIEZA Nº	DESCRIÇÃO DESCRIPTION DESCRIPCIÓN	QUANT. Q'TY CANT	SÉRIE Nº SERIAL Nº SERIE Nº	SÉRIE Nº SERIAL Nº SERIE Nº
	6736-41-1110	CAMSHAFT ASS'Y	1	E30713885	
1	6734-41-1110	. CAMSHAFT	1	E30713885	
2	6732-41-1280	KEY	1	E30713885	
3	6736-41-1120	GEAR	1	E30713885	
4	6732-41-1260	BOLT	2	E30713885	
5	6732-41-1220	BRACKET	1	E30713885	
6	6732-41-2110	TAPPET	12	E30713885	

SISTEMA DE LUBRIFICAÇÃO

Lubricating oil system

Sistema de lubricación

FIG. 0301 BOMBA DE ÓLEO
Oil pump
Bomba de aceite

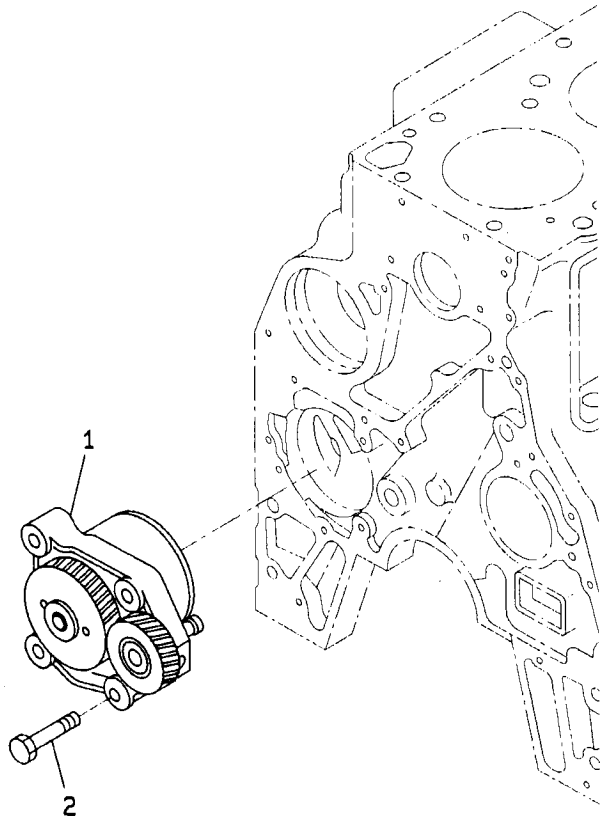

FIG. Nº 0301

ITEM INDEX ITEM	PEÇA Nº PART Nº PIEZA Nº	DESCRIÇÃO DESCRIPTION DESCRIPCIÓN	QUANT. Q'TY CANT	SÉRIE Nº SERIAL Nº SERIE Nº	SÉRIE Nº SERIAL Nº SERIE Nº
1	6735-51-1111	OIL PUMP	1	E30713885	
2	6735-51-1120	BOLT	4	E30713885	

FIG. 0311 FILTRO DE ÓLEO E RESFRIADOR DE ÓLEO
Oil filter and oil cooler
Filtro de aceite y enfriador de aceite

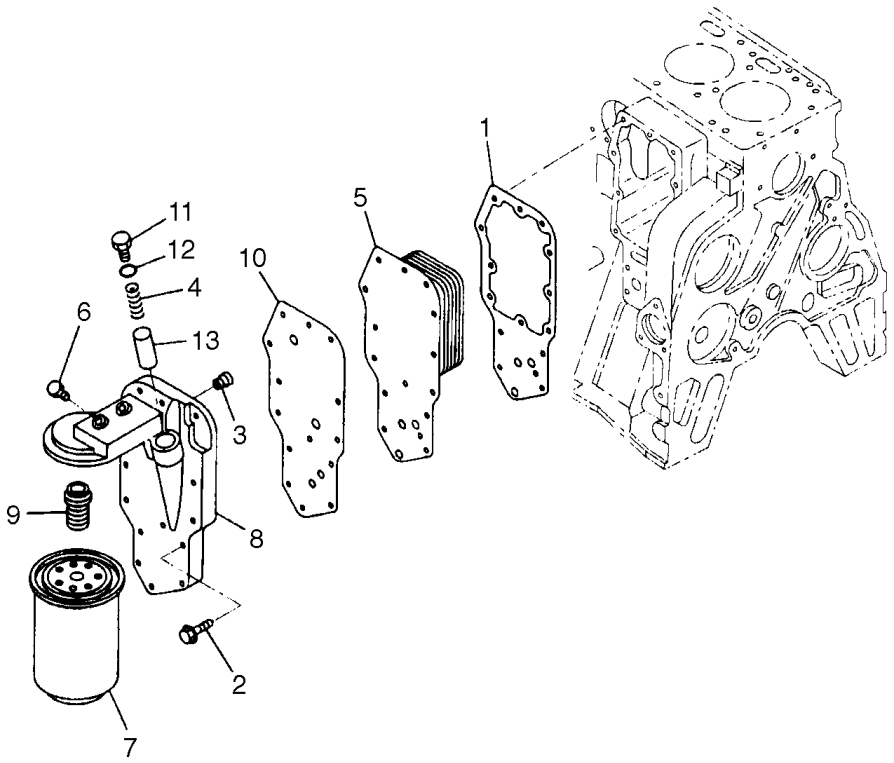

FIG. Nº 0311

ITEM INDEX ITEM	PEÇA Nº PART Nº PIEZA Nº	DESCRIÇÃO DESCRIPTION DESCRIPCIÓN	QUANT. Q'TY CANT	SÉRIE Nº SERIAL Nº SERIE Nº	SÉRIE Nº SERIAL Nº SERIE Nº
1	6735-61-2210	GASKET	1	E30713885	
2	6732-61-6140	BOLT	14	E30713885	
3	6736-61-2510	VALVE	1	E30713885	
4	6735-61-2190	SPRING	1	E30713885	
5	6735-61-2110	CORE, COOLER	1	E30713885	
6	6732-11-1930	PLUG	1	E30713885	
7	6735-51-5140	FILTER, OIL	1	E30713885	
	6736-61-5170	HEAD ASS'Y	1	E30713885	
8	☆	. HEAD	1	E30713885	
9	6736-61-5180	. ADPATER	1	E30713885	
10	6735-61-2150	GASKET	1	E30713885	
11	6735-61-2140	PLUG	1	E30713885	
12	6735-61-2130	O-RING	1	E30713885	
13	6735-61-2160	PLUNGER	1	E30713885	

SISTEMA DE COMBUSTÍVEL

Fuel system

Sistema de combustible

FIG. 0401 FIXAÇÃO DA BOMBA INJETORA
Fuel injection pump mounting
Fijación de la bomba inyectora

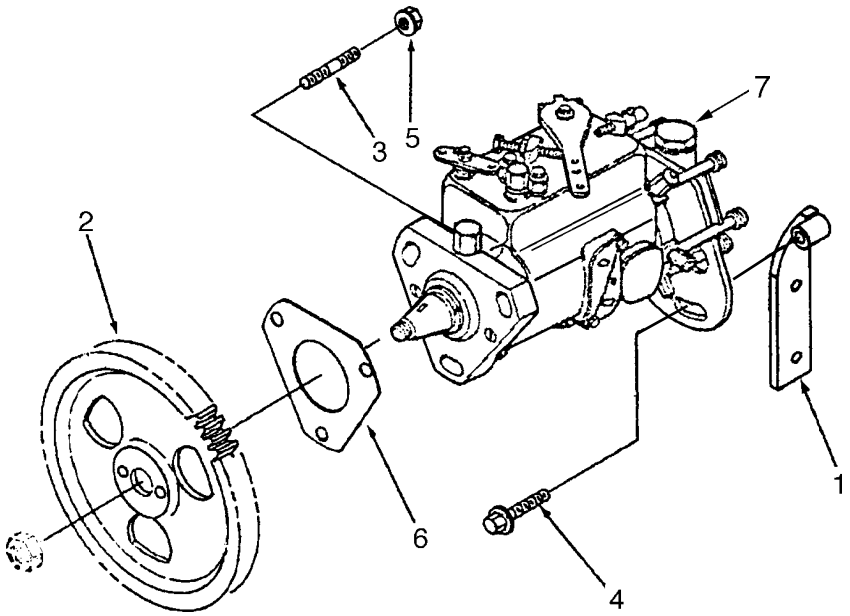

FIG. Nº 0401

ITEM INDEX ITEM	PEÇA Nº PART Nº PIEZA Nº	DESCRIÇÃO DESCRIPTION DESCRIPCIÓN	QUANT. Q'TY CANT	SÉRIE Nº SERIAL Nº SERIE Nº	SÉRIE Nº SERIAL Nº SERIE Nº
1	6735-71-1810	BRACKET	1	E30713885	
2	6736-71-3720	GEAR	1	E30713885	
3	6732-71-3230	STUD	3	E30713885	
4	6732-71-3220	BOLT	3	E30713885	
5	6732-71-3210	NUT	3	E30713885	
6	6732-71-3240	GASKET	1	E30713885	
7	6735-72-1210	PUMP, FUEL INJECTION	1	30761724	
	6735-71-1230	PUMP, FUEL INJECTION	1	E30713885-30761723	

FIG. 0407 TUBULAÇÃO DO COMBUSTÍVEL
Fuel piping
Tubería del combustible

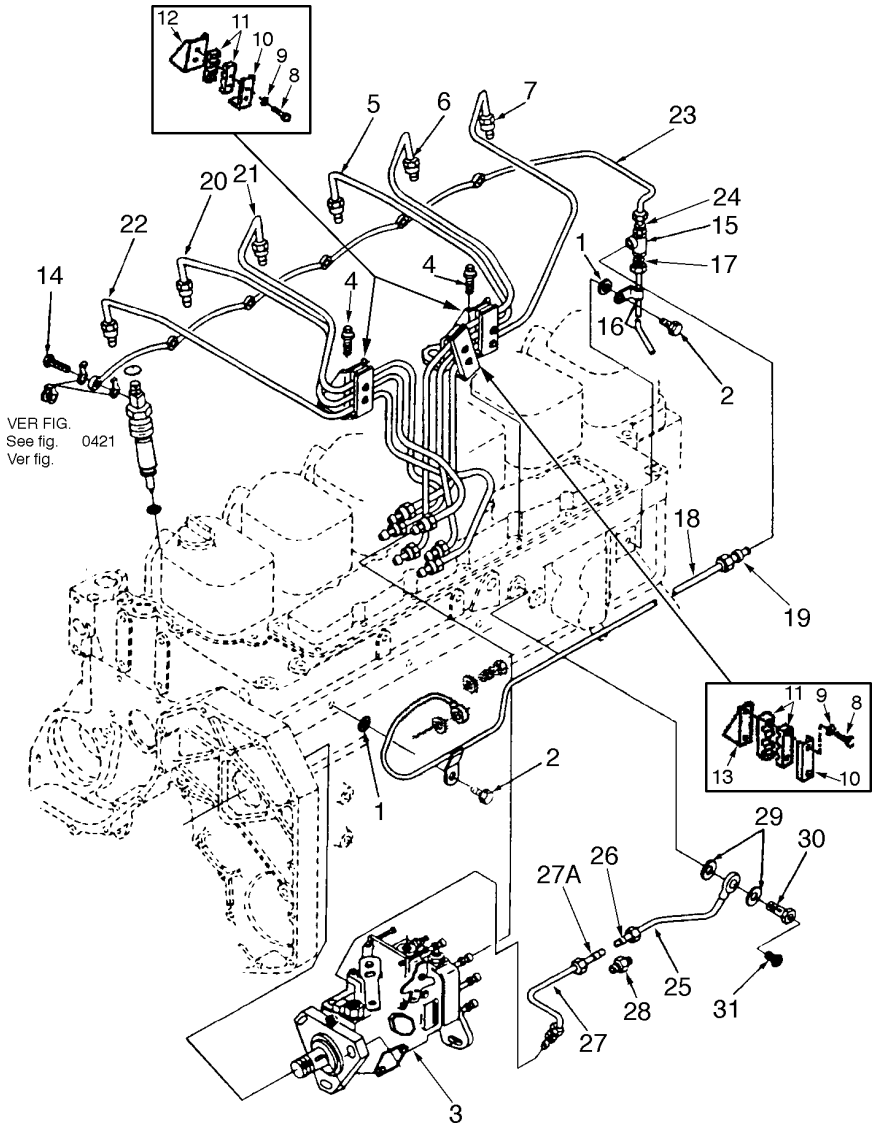

FIG. Nº 0407

ITEM INDEX ITEM	PEÇA Nº PART Nº PIEZA Nº	DESCRIÇÃO DESCRIPTION DESCRIPCIÓN	QUANT. Q'TY CANT	SÉRIE Nº SERIAL Nº SERIE Nº	SÉRIE Nº SERIAL Nº SERIE Nº
1	6732-71-6190	SEAL, GROMMET	2	E30713885	
2	6732-71-3220	BOLT	2	E30713885	
3		FUEL PUMP (SEE FIG. 0401)	1	E30713885	
4	6732-11-4160	BOLT	2	E30713885	
5	6734-71-5110	TUBE	1	E30713885	
6	6734-71-5120	TUBE	1	E30713885	
7	6734-71-5130	TUBE	1	E30713885	
8	6735-71-5570	BOLT	6	E30713885	
9	6734-71-5530	WASHER	6	E30713885	
10	6734-71-5710	BRACE	3	E30713885	
11	6734-71-5720	SHIM	6	E30713885	
12	6734-71-5730	BRACE	2	E30713885	
13	6734-71-5740	BRACE	1	E30713885	
14	6732-71-6240	BOLT	6	E30713885	
15	6734-71-5750	TEE.	1	E30713885	
16	6735-71-5580	TUBE	1	E30713885	
17	6736-81-8720	. SEAL, GROMMET	1	E30713885	
18	6734-71-5320	TUBE	1	E30713885	
19	6736-81-8720	. SEAL, GROMMET	1	E30713885	
20	6734-71-5140	TUBE	1	E30713885	
21	6734-71-5150	TUBE	1	E30713885	
22	6734-71-5160	TUBE	1	E30713885	
23	6735-71-5140	TUBE	1	E30713885	
24	6736-81-8720	. SEAL, GROMMET	1	E30713885	
25	6735-71-5560	TUBE	1	E30713885	
26	6735-71-6220	. RING, SEAL	1	E30713885	
27	6734-71-5450	TUBE	1	E30713885	
27A	6735-71-6220	. RING, SEAL	1	E30713885	
28	6734-71-5510	UNION	1	E30713885	
29	07005-01212	WASHER	2	E30713885	
30	6735-71-6530	BOLT	1	E30713885	
31	6735-71-6540	BOLT	1	E30713885	

FIG. 0411 FILTRO DE COMBUSTÍVEL
Fuel filter
Filtro de combustible

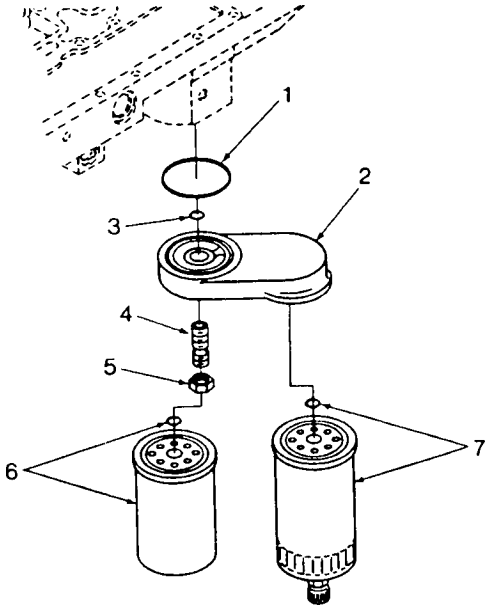

FIG. Nº 0411

ITEM INDEX ITEM	PEÇA Nº PART Nº PIEZA Nº	DESCRIÇÃO DESCRIPTION DESCRIPCIÓN	QUANT. Q'TY CANT	SÉRIE Nº SERIAL Nº SERIE Nº	SÉRIE Nº SERIAL Nº SERIE Nº
1	1240773H1	RING, SEAL	1	E30713885	
2	6732-71-6250	FILTER HEAD	1	E30713885	
3	6736-71-6230	RING, SEAL	1	E30713885	
4	6735-71-6150	ADAPTER	1	E30713885	
5	6732-71-6130	NUT	1	E30713885	
6	6732-71-6120	FILTER, FUEL	1	E30713885	
7	6732-71-6110	FILTER, FUEL	1	E30713885	

FIG. 0417 BOMBA DE TRANSFERÊNCIA DE COMBUSTÍVEL
Fuel transfer pump
Bomba de transferência de combustible

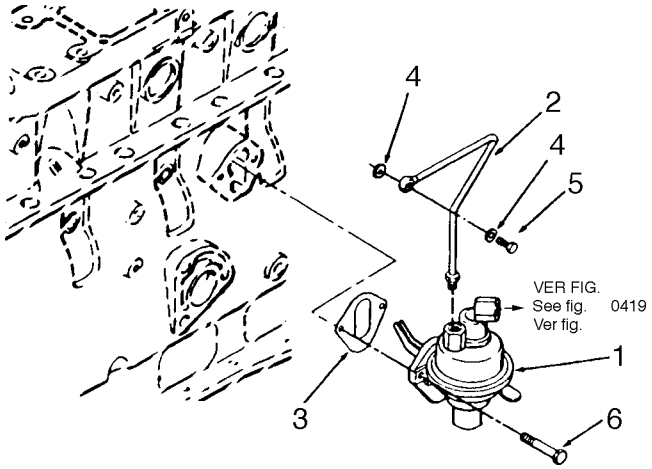

FIG. Nº 0417

ITEM INDEX ITEM	PEÇA Nº PART Nº PIEZA Nº	DESCRIÇÃO DESCRIPTION DESCRIPCIÓN	QUANT. Q'TY CANT	SÉRIE Nº SERIAL Nº SERIE Nº	SÉRIE Nº SERIAL Nº SERIE Nº
1	6736-71-6550	PUMP	1	E30713885	
2	1240379H91	TUBE	1	E30713885	
3	6732-71-6530	GASKET	1	E30713885	
4	1294334H1	WASHER	2	E30713885	
5	6732-71-6510	BOLT	1	E30713885	
6	6732-21-5160	BOLT	2	E30713885	

FIG. 0419 PRÉ-FILTRO DE COMBUSTÍVEL
Fuel precleaner
Prefiltro de combustible

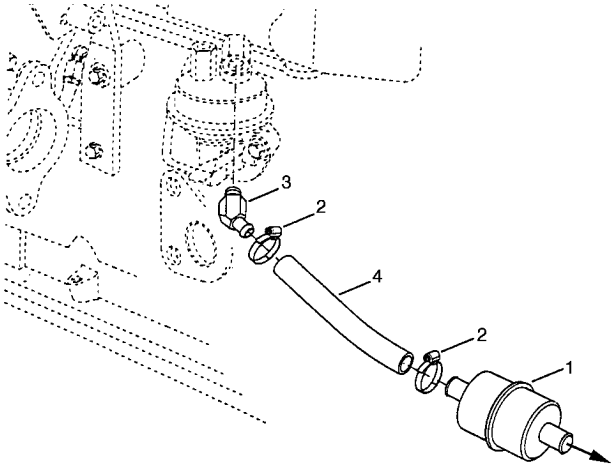

PARA RESERVATÓRIO DE COMBUSTÍVEL
To fuel tank
para depósito de combustible

FIG. Nº 0419

ITEM INDEX ITEM	PEÇA Nº PART Nº PIEZA Nº	DESCRIÇÃO DESCRIPTION DESCRIPCIÓN	QUANT. Q'TY CANT	SÉRIE Nº SERIAL Nº SERIE Nº	SÉRIE Nº SERIAL Nº SERIE Nº
1	1243000H1	STRAINER, FUEL	1	E30713885	
2	07281-00197	CLAMP	2	E30713885	
3	1237610H1	ELBOW	1	E30713885	
4	1128007C1	HOSE	1	E30713885	

FIG. 0421 BICO INJETOR
Injection nozzle
Porta inyector

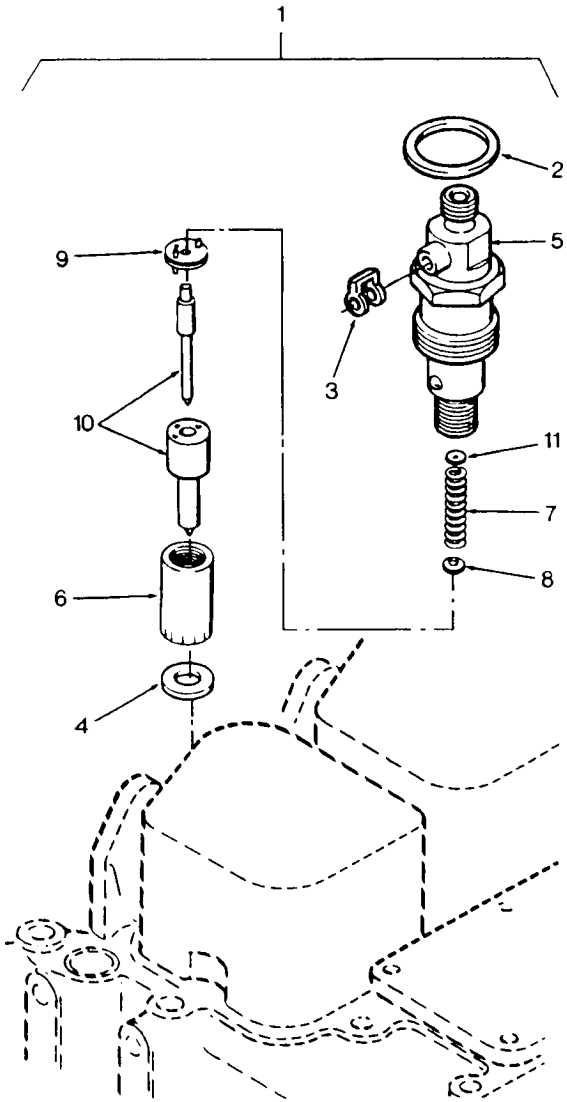

FIG. Nº 0421

ITEM INDEX ITEM	PEÇA Nº PART Nº PIEZA Nº	DESCRIÇÃO DESCRIPTION DESCRIPCIÓN	QUANT. Q'TY CANT	SÉRIE Nº SERIAL Nº SERIE Nº	SÉRIE Nº SERIAL Nº SERIE Nº
1	6736-11-3100	INJECTOR KIT	6	E30713885	
2	6732-11-3850	. O-RING	1	E30713885	
3	6732-71-6230	. RING, SEAL	1	E30713885	
4	6736-11-3430	. RING, SEAL	1	E30713885	
	6736-11-3410	. SLEEVE	1	E30713885	
5	☆	. NOZZLE, INJECTOR	1	E30713885	
6	1240302H1	. RETAINER	1	E30713885	
7	1240299H1	. SPRING	1	E30713885	
8	1240300H1	. SPINDLE	1	E30713885	
9	1240301H1	. DISCO	1	E30713885	
10	1240625H1	. NOZZLE, INJECTOR	1	E30713885	
11	1240303H1	SHIM (1.00MM)	AR	E30713885	
	1240304H1	SHIM (1.04MM)	AR	E30713885	
	1240305H1	SHIM (1.08MM)	AR	E30713885	
	1240306H1	SHIM (1.10MM)	AR	E30713885	
	1240307H1	SHIM (1.14MM)	AR	E30713885	
	1240308H1	SHIM (1.18MM)	AR	E30713885	
	1240309H1	SHIM (1.20MM)	AR	E30713885	
	1240310H1	SHIM (1.24MM)	AR	E30713885	
	1240311H1	SHIM (1.28MM)	AR	E30713885	
	1240312H1	SHIM (1.30MM)	AR	E30713885	
	1240313H1	SHIM (1.34MM)	AR	E30713885	
	1240314H1	SHIM (1.38MM)	AR	E30713885	
	1240315H1	SHIM (1.40MM)	AR	E30713885	
	1240316H1	SHIM (1.44MM)	AR	E30713885	
	1240317H1	SHIM (1.48MM)	AR	E30713885	
	1240318H1	SHIM (1.50MM)	AR	E30713885	
	1240319H1	SHIM (1.54MM)	AR	E30713885	
	1240320H1	SHIM (1.58MM)	AR	E30713885	
	1240321H1	SHIM (1.60MM)	AR	E30713885	
	1240322H1	SHIM (1.64MM)	AR	E30713885	
	1240323H1	SHIM (1.68MM)	AR	E30713885	
	1240324H1	SHIM (1.70MM)	AR	E30713885	
	1240325H1	SHIM (1.74MM)	AR	E30713885	
	1240326H1	SHIM (1.76MM)	AR	E30713885	
	1240327H1	SHIM (1.78MM)	AR	E30713885	
	1240328H1	SHIM (1.80MM)	AR	E30713885	
	1240329H1	SHIM (1.84MM)	AR	E30713885	
	1240330H1	SHIM (1.88MM)	AR	E30713885	
	1240331H1	SHIM (1.90MM)	AR	E30713885	
	1240332H1	SHIM (1.94MM)	AR	E30713885	
	1240333H1	SHIM (1.98MM)	AR	E30713885	

FIG. 0451 VÁLVULA DE FECHAMENTO DE COMBUSTÍVEL
Fuel shut off valve
Válvula de cierre de combustible

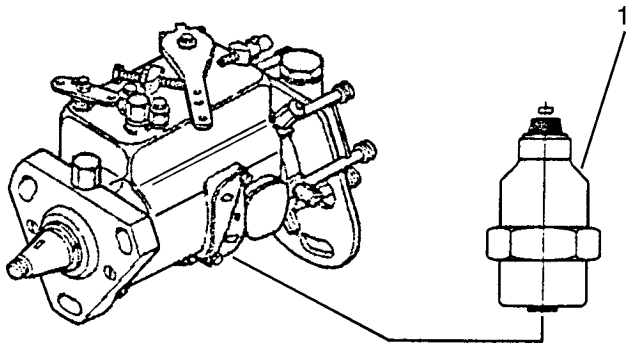

FIG. Nº 0451

ITEM INDEX ITEM	PEÇA Nº PART Nº PIEZA Nº	DESCRIÇÃO DESCRIPTION DESCRIPCIÓN	QUANT. Q'TY CANT	SÉRIE Nº SERIAL Nº SERIE Nº	SÉRIE Nº SERIAL Nº SERIE Nº
1	6736-81-9110	SOLENOID	1	E30713885	

SISTEMA DE ARREFECIMENTO

Cooling system

Sistema de enfriamento

FIG. 0501 BOMBA D'ÁGUA
Water pump
Bomba de água

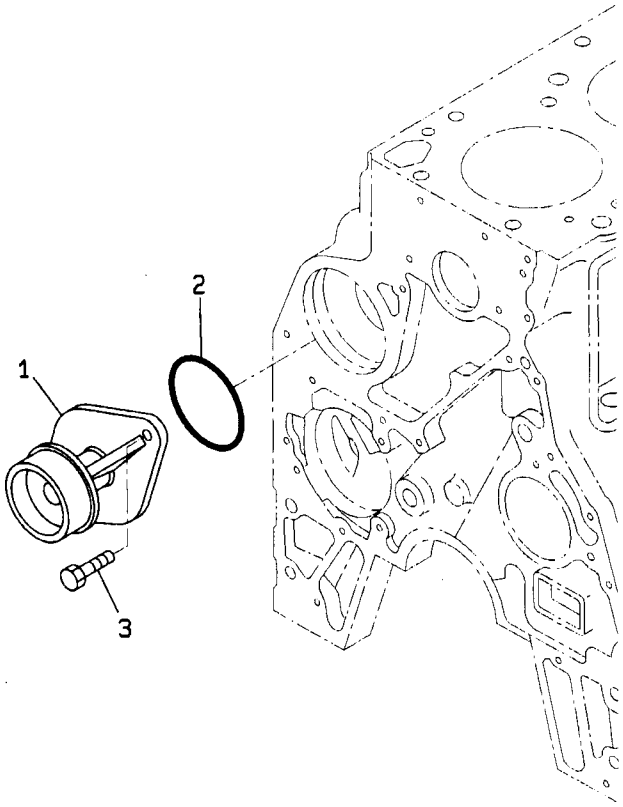

FIG. Nº 0501

ITEM INDEX ITEM	PEÇA Nº PART Nº PIEZA Nº	DESCRIÇÃO DESCRIPTION DESCRIPCIÓN	QUANT. Q'TY CANT	SÉRIE Nº SERIAL Nº SERIE Nº	SÉRIE Nº SERIAL Nº SERIE Nº
1	6732-61-1100	WATER PUMP ASS'Y	1	E30713885	
2	6736-61-1520	RING, SEAL	1	E30713885	
3	6732-41-1260	BOLT	2	E30713885	

FIG. 0502 CONEXÃO DE ENTRADA DE ÁGUA
Water inlet connection
Conexión de entrada de água

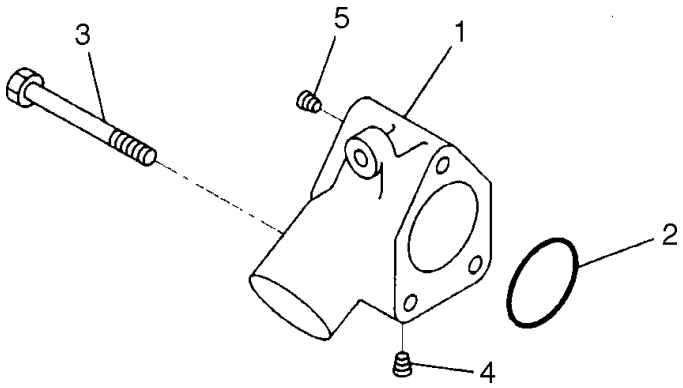

FIG. Nº 0502

ITEM INDEX ITEM	PEÇA Nº PART Nº PIEZA Nº	DESCRIÇÃO DESCRIPTION DESCRIPCIÓN	QUANT. Q'TY CANT	SÉRIE Nº SERIAL Nº SERIE Nº	SÉRIE Nº SERIAL Nº SERIE Nº
1	6735-61-6110	CONNECTOR	1	E30713885	
2	6732-61-6130	RING, SEAL	3	E30713885	
3	6732-61-6120	BOLT	3	E30713885	
4	6732-11-1910	PLUG	1	E30713885	
5	6732-11-1920	PLUG	1	E30713885	

FIG. 0506 ACIONAMENTO DO VENTILADOR E TENSIONADOR

Fan drive and tensioner

Accionamiento del ventilador y tensionador

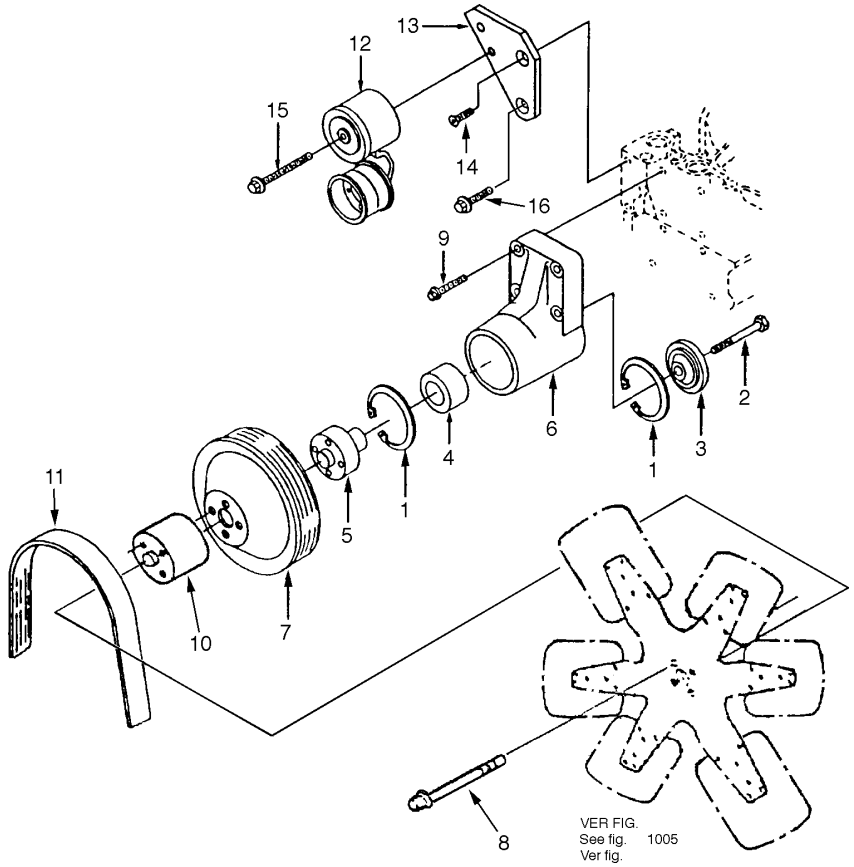

FIG. Nº 0506

ITEM INDEX ITEM	PEÇA Nº PART Nº PIEZA Nº	DESCRIÇÃO DESCRIPTION DESCRIPCIÓN	QUANT. Q'TY CANT	SÉRIE Nº SERIAL Nº SERIE Nº	SÉRIE Nº SERIAL Nº SERIE Nº
	6732-61-3120	SUPPORT ASS'Y	1	E30713885	
1	6732-61-3450	. RETAINER	2	E30713885	
2	6732-61-3440	. BOLT	1	E30713885	
3	6736-61-3430	. RETAINER	1	E30713885	
4	6732-61-3420	. BEARING	1	E30713885	
5	6732-61-3410	. HUB	1	E30713885	
6	6732-61-3340	. SUPPORT	1	E30713885	
7	6732-61-3750	PULLEY	1	E30713885	
8	6732-61-3140	BOLT	4	E30713885	
9	6732-61-3110	BOLT	4	E30713885	
10	6742-01-3800	SPACER	1	E30713885	
11	6732-81-3440	BELT	1	E30713885	
12	6732-61-4110	TENSIONER	1	E30713885	
13	6736-81-6220	BRACKET	1	E30713885	
14	6732-61-4220	BOLT	1	E30713885	
15	6732-61-4120	BOLT	1	E30713885	
16	6732-21-5160	BOLT	1	E30713885	

FIG. 0511 CONEXÃO (PARA RADIADOR)
Connection (to radiator)
Conexión (para radiador)

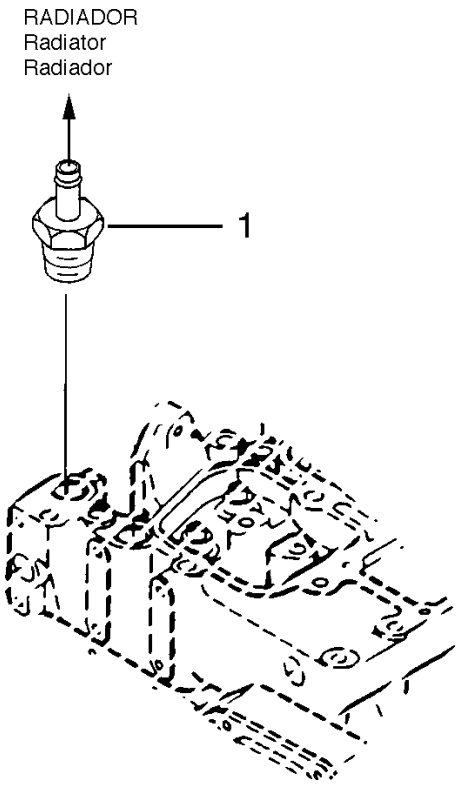

FIG. Nº 0511

ITEM INDEX ITEM	PEÇA Nº PART Nº PIEZA Nº	DESCRIÇÃO DESCRIPTION DESCRIPCIÓN	QUANT. Q'TY CANT	SÉRIE Nº SERIAL Nº SERIE Nº	SÉRIE Nº SERIAL Nº SERIE Nº
1	6734-11-6910	CONNECTOR	1	E30713885	

SISTEMA ELÉTRICO

Electrical system

Sistema eléctrico

FIG. 0601 FIXAÇÃO DO ALTERNADOR (45A)
Alternator mounting (45A)
Fijación del alternador (45A)

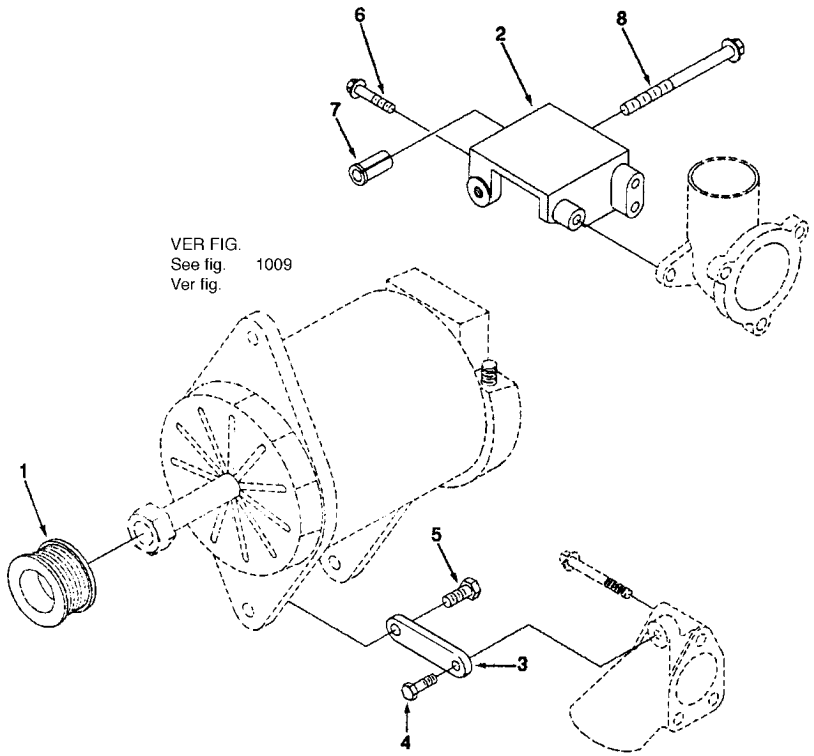

FIG. Nº 0601

ITEM INDEX ITEM	PEÇA Nº PART Nº PIEZA Nº	DESCRIÇÃO DESCRIPTION DESCRIPCIÓN	QUANT. Q'TY CANT	SÉRIE Nº SERIAL Nº SERIE Nº	SÉRIE Nº SERIAL Nº SERIE Nº
1	6732-81-6480	PULLEY	1	E30713885	
2	6732-81-6430	SUPPORT	1	E30713885	
3	6736-81-6120	BRACE	1	E30713885	
4	6732-81-6460	BOLT	1	E30713885	
5	6732-81-6470	BOLT	1	E30713885	
6	6732-61-3170	BOLT	3	E30713885	
7	6736-81-6150	SPACER	1	E30713885	
8	6732-81-6440	BOLT	1	E30713885	

FIG. 0621 FIXAÇÃO DO MOTOR DE PARTIDA (4,5kw)
Starting motor mounting (4,5kw)
Fijación del motor del arranque (4,5kw)

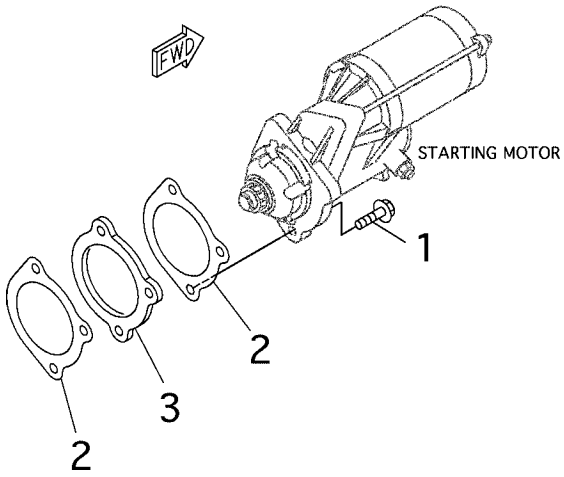

FIG. Nº 0621

ITEM INDEX ITEM	PEÇA Nº PART Nº PIEZA Nº	DESCRIÇÃO DESCRIPTION DESCRIPCIÓN	QUANT. Q'TY CANT	SÉRIE Nº SERIAL Nº SERIE Nº	SÉRIE Nº SERIAL Nº SERIE Nº
1	6736-81-4820	BOLT	3	B1591-	
	6732-81-6820	BOLT	3	B1001-B1590	
2	6735-81-6180	GASKET	2	B1591-	
	6732-81-6810	GASKET	2	B1001-B1590	
3	6735-81-6830	SPACER	2	B1001-	

PEÇAS RELACIONADAS COM O MOTOR SISTEMA ELÉTRICO

Engine related parts and electrical system

Piezas relacionadas con el motor y systema eléctrico

FIG. 1001 SUPORTE DO MOTOR
Engine attaching parts
Piezas de fijación del motor

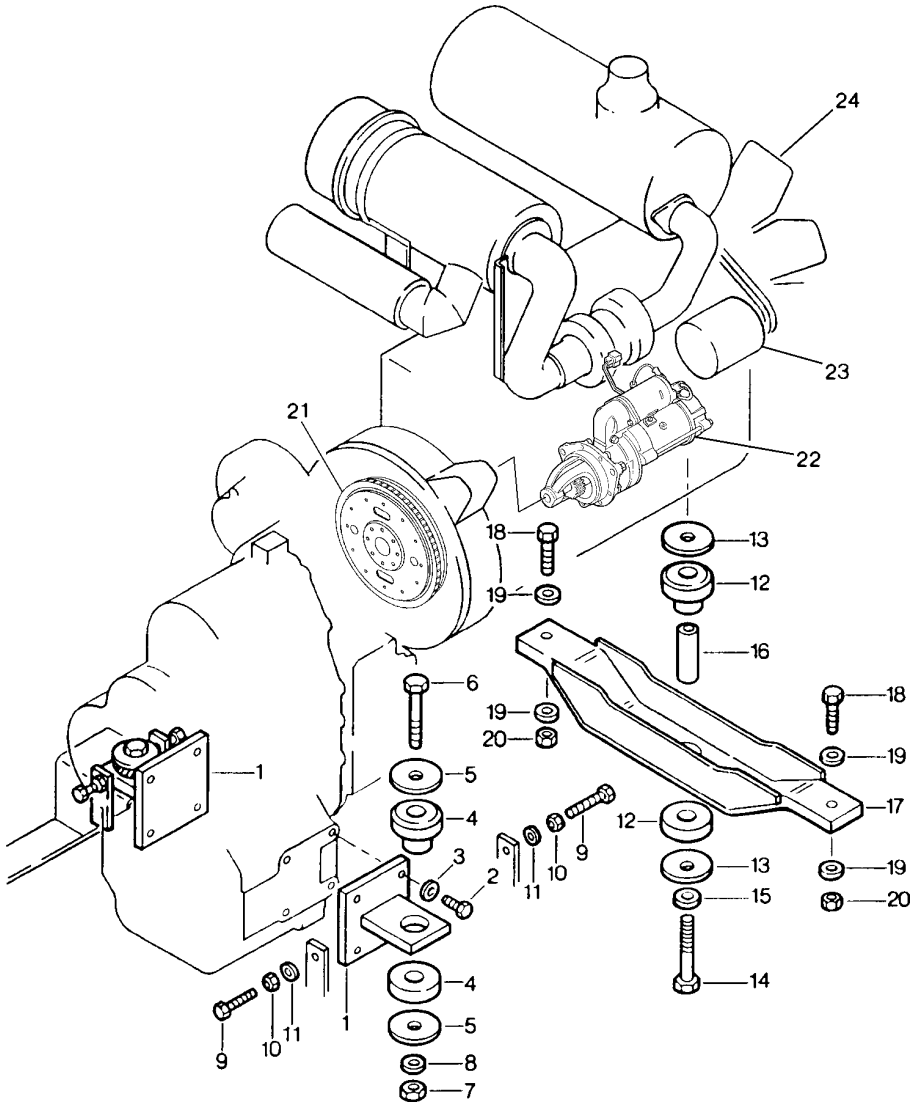

FIG. Nº 1001

ITEM INDEX ITEM	PEÇA Nº PART Nº PIEZA Nº	DESCRIÇÃO DESCRIPTION DESCRIPCIÓN	QUANT. Q'TY CANT	SÉRIE Nº SERIAL Nº SERIE Nº	SÉRIE Nº SERIAL Nº SERIE Nº
1	417-14-11110	BRACKET	2	B1001-	
2	01010-51650	BOLT	8	B1001-	
3	01643-31645	WASHER	8	B1001-	
4	417-01-11130	CUSHION ASS'Y	2	B1001-	
5	419-01-11162	WASHER	4	B1001-	
6	01011-52230	BOLT	2	B1001-	
7	417-01-11120	NUT	2	B1730-	
	01596-02218	NUT	2	B1001-B1729	
8	01643-32260	WASHER	2	B1001-	
9	01016-51270	BOLT	4	B1001-	
10	01580-11210	NUT	4	B1001-	
11	01643-31232	WASHER	4	B1001-	
12	417-01-11130	CUSHION ASS'Y	1	B1001-	
13	417-01-B1140	WASHER	2	B1001-	
14	01011-51610	BOLT	1	B1001-	
15	01643-31645	WASHER	1	B1001-	
16	417-01-B1180	SPACER	1	B1001-	
17	417-01-B1190	SUPPORT	1	B1001-	
18	01010-51660	BOLT	2	B1001-	
19	01643-31645	WASHER	4	B1001-	
20	01580-11613	NUT	2	B1001-	
21	417-01-B1110	FLYWHEEL ASS'Y	1	B1001-	
22		STARTING MOTOR ASS'Y (SEE FIG. 1007)	1	B1001-	
23		ALTERNATOR ASS'Y (SEE FIG. 1009)	1	B1001-	
24		FAN (SEE FIG. 1005)	1	B1001-	

FIG. 1005 VENTILADOR
Engine fan
Ventilador

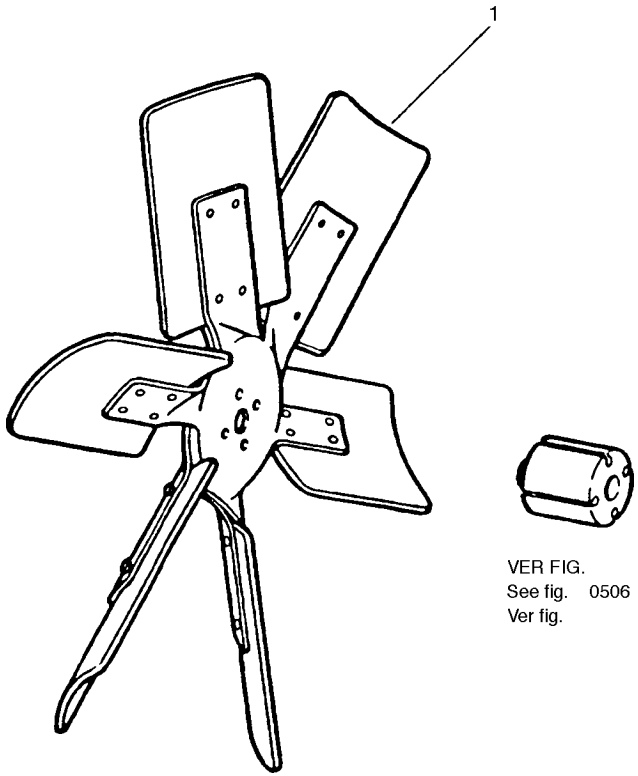

VER FIG.
See fig. 0506
Ver fig.

FIG. Nº 1005

ITEM INDEX ITEM	PEÇA Nº PART Nº PIEZA Nº	DESCRIÇÃO DESCRIPTION DESCRIPCIÓN	QUANT. Q'TY CANT	SÉRIE Nº SERIAL Nº SERIE Nº	SÉRIE Nº SERIAL Nº SERIE Nº
1	418-01-A1140	FAN, BLOWER		B1001-	

FIG. 1007 MOTOR DE PARTIDA
Starting motor
Motor de arranque

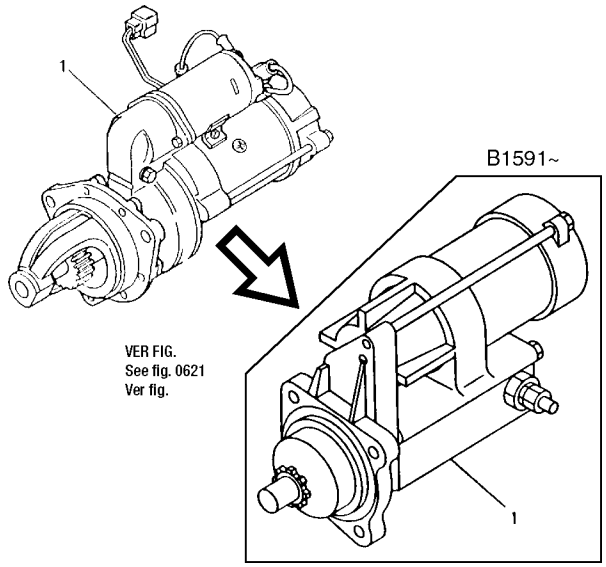

FIG. Nº 1007

ITEM INDEX ITEM	PEÇA Nº PART Nº PIEZA Nº	DESCRIÇÃO DESCRIPTION DESCRIPCIÓN	QUANT. Q'TY CANT	SÉRIE Nº SERIAL Nº SERIE Nº	SÉRIE Nº SERIAL Nº SERIE Nº
1	600-863-4110	STARTING MOTOR ASS'Y	1	B1591-	
	21K-01-B2140	STARTING MOTOR ASS'Y	1	B1001-B1590	

FIG. 1009 ALTERNADOR
Alternator
Alternador

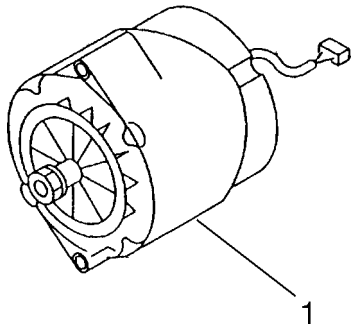

FIG. Nº 1009

ITEM INDEX ITEM	PEÇA Nº PART Nº PIEZA Nº	DESCRIÇÃO DESCRIPTION DESCRIPCIÓN	QUANT. Q'TY CANT	SÉRIE Nº SERIAL Nº SERIE Nº	SÉRIE Nº SERIAL Nº SERIE Nº
1	21K-01-B1680	ALTERNATOR ASS'Y (SEE FIG. 0601)	1	B1001-	

FIG. 1011 SISTEMA DE DRENAGEM DO ÓLEO DO MOTOR
Engine oil drain
Sistema de drenaje del aceite del motor

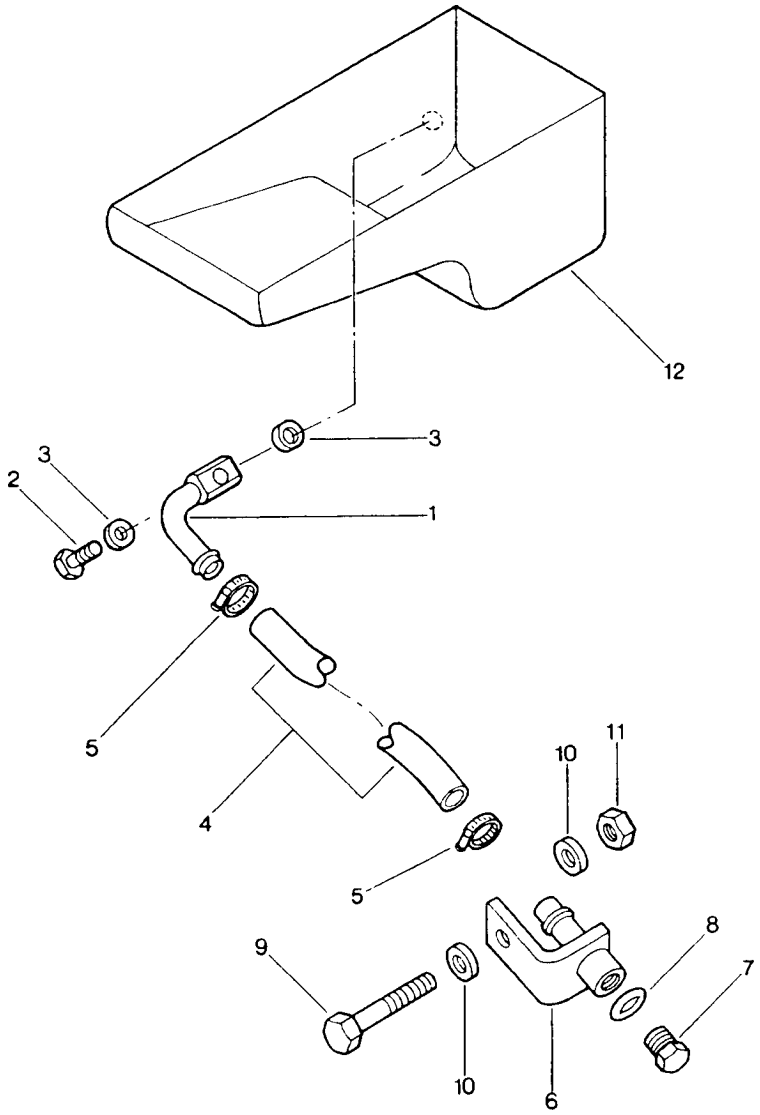

FIG. Nº 1011

ITEM INDEX ITEM	PEÇA Nº PART Nº PIEZA Nº	DESCRIÇÃO DESCRIPTION DESCRIPCIÓN	QUANT. Q'TY CANT	SÉRIE Nº SERIAL Nº SERIE Nº	SÉRIE Nº SERIAL Nº SERIE Nº
1	417-01-11980	TUBE	1	B1001-	
2	07206-21518	BOLT	1	B1001-	
3	07005-01812	GASKET	2	B1001-	
4	419-01-11430	HOSE	1	B1001-B1250	
4	424-01-11140	HOSE	1	B1251-	
5	07281-00359	CLAMP	2	B1001-	
6	417-01-11951	TUBE	1	B1001-	
7	417-01-11970	PLUG	1	B1001-	
8	07002-01823	O-RING	1	B1001-	
9	01010-51475	BOLT	1	B1001-	
10	01643-31445	WASHER	2	B1001-	
11	01580-11411	NUT	1	B1001-	
12	-	PAN, ENGINE OIL (SEE FIG.0211)	1	B1001-	

FIG. 1011A CONEXÃO DO PURIFICADOR DE AR
Air cleaner connection
Conneción del purificador de aire

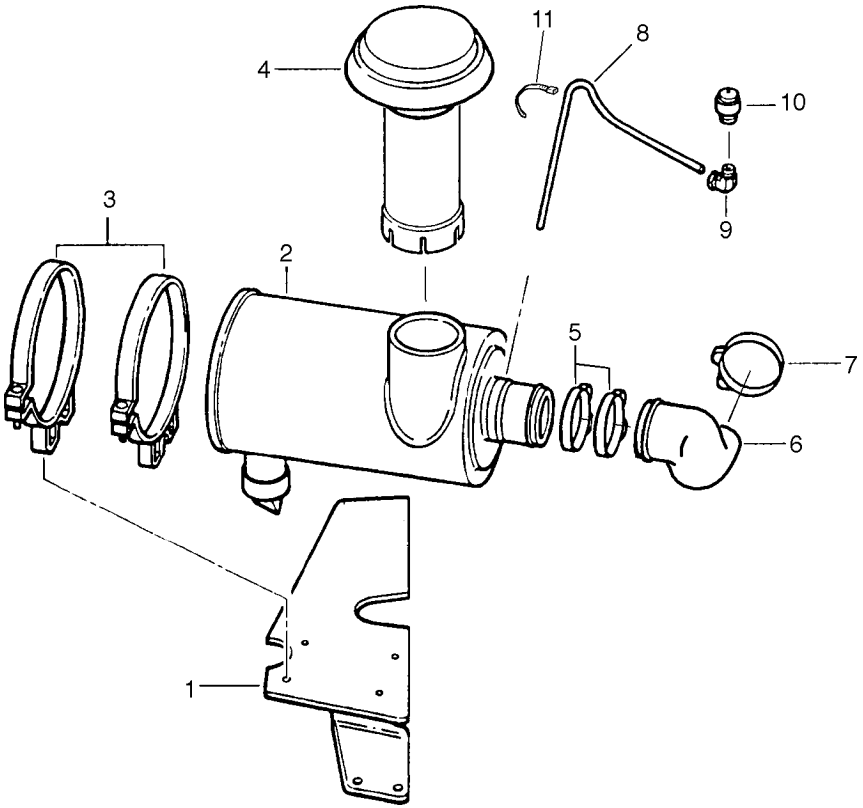

FIG. Nº 1011A

ITEM INDEX ITEM	PEÇA Nº PART Nº PIEZA Nº	DESCRIÇÃO DESCRIPTION DESCRIPCIÓN	QUANT. Q'TY CANT	SÉRIE Nº SERIAL Nº SERIE Nº	SÉRIE Nº SERIAL Nº SERIE Nº
1	417-01-B1150	BRACKET	1	B1001-	
	01010-51025	BOLT	6	B1001-	
	01643-31032	WASHER	6	B1001-	
2		AIR CLEANER ASSEMBLY (SEE FIG. 1011B)	1	B1001-	
3		BAND (SEE FIG. 1011B)	2	B1001-	
		BOLT (SEE FIG. 1011B)	2	B1001-	
		WASHER (SEE FIG. 1011B)	2	B1001-	
4	417-01-B1270	CAP	1	B1001-	
5	07281-01159	CLAMP	2	B1001-	
6	417-01-B1170	TUBE	1	B1001-	
7		CLAMP (SEE FIG. 0132)	1	B1001-	
8	130-06-B1611	TUBE	1	B1001-	
9	9409931	ELBOW	1	B1001-	
10	08670-12001	INDICATOR	1	B1001-	
11	08034-20519	BAND	1	B1001-	

FIG. 1011B PURIFICADOR DE AR
Air cleaner
Purificador de aire

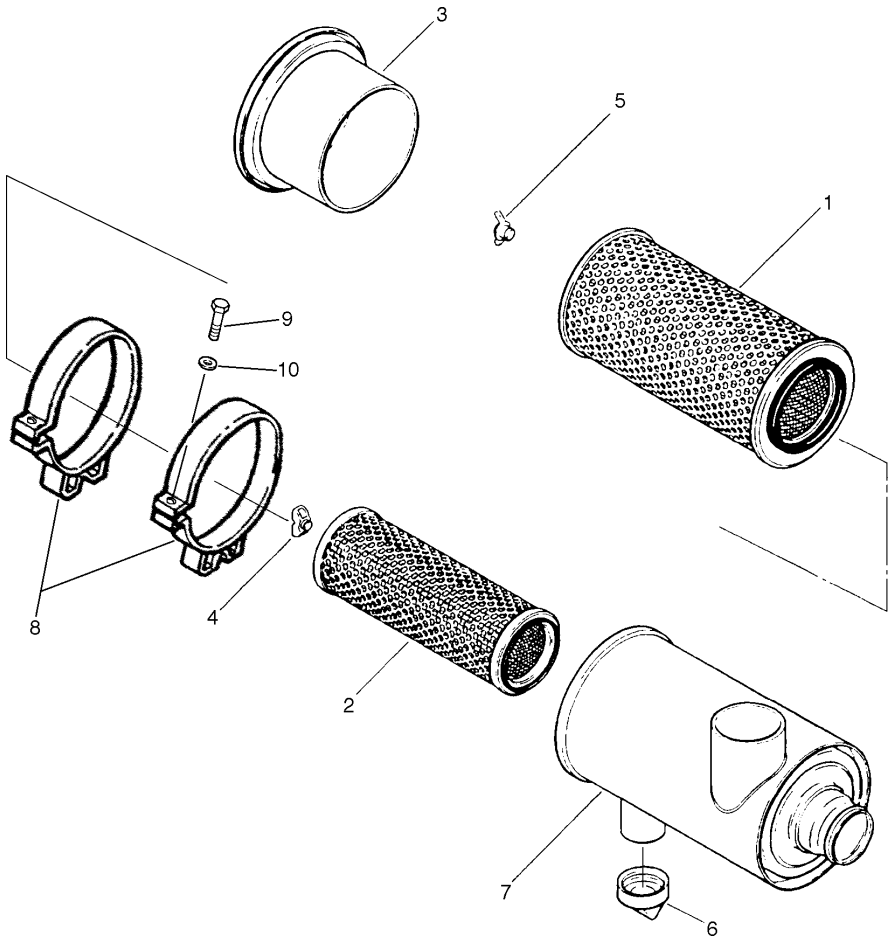

FIG. Nº 1011B

ITEM INDEX ITEM	PEÇA Nº PART Nº PIEZA Nº	DESCRIÇÃO DESCRIPTION DESCRIPCIÓN	QUANT. Q'TY CANT	SÉRIE Nº SERIAL Nº SERIE Nº	SÉRIE Nº SERIAL Nº SERIE Nº
	417-01-B1201	AIR CLEANER ASS'Y	1	B1690-	
	417-01-B1200	AIR CLEANER ASS'Y	1	B1001-B1689	
1	130-02-B1810	. ELEMENT, AIR CLEANER PRIMARY	1	B1001-	
2	130-02-B1820	. ELEMENT, AIR CLEANER SAFETY	1	B1001-	
3	417-01-B1221	. COVER	1	B1690-	
	417-01-B1220	. COVER	1	B1001-B1689	
4	144-01-B2290	. . NUT	1	B1001-	
5	130-02-B1970	. . NUT	1	B1001-	
6	417-01-B1231	. VALVE	1	B1690-	
	417-01-B1230	. VALVE	1	B1001-B1689	
7	417-01-B1210	. BODY	1	B1001-	
8	417-01-B1240	. BAND	2	B1001-	
9	417-01-B1250	. BOLT	2	B1001-	
10	417-01-B1260	. WASHER	2	B1001-	

FIG. 1021 SILENCIADOR
Muffler
Silenciador

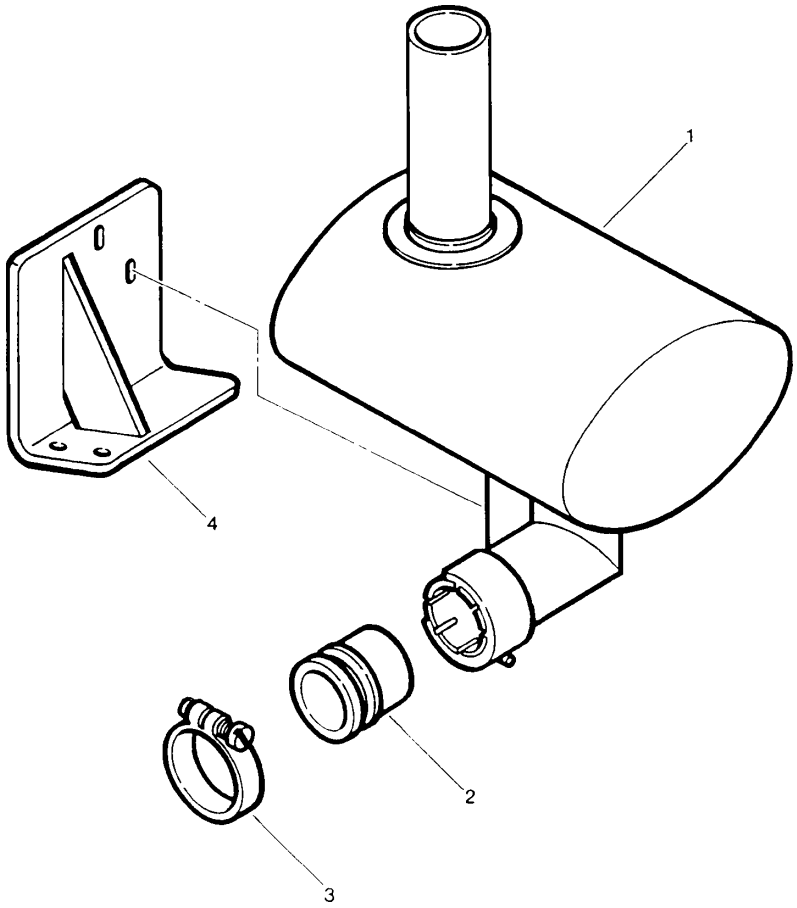

FIG. Nº 1021

ITEM INDEX ITEM	PEÇA Nº PART Nº PIEZA Nº	DESCRIÇÃO DESCRIPTION DESCRIPCIÓN	QUANT. Q'TY CANT	SÉRIE Nº SERIAL Nº SERIE Nº	SÉRIE Nº SERIAL Nº SERIE Nº
1	417-01-B1320	MUFFLER, EXHAUST	1	B1515-	
	417-01-A1410	MUFFLER, EXHAUST	1	B1001-B1514	
2	21K-01-B1621	TUBE	1	B1001-	
3		CLAMP (SEE FIG. 0132)	1	B1001-	
4	417-01-B1160	BRACKET	1	B1001-	
	01010-51025	BOLT	4	B1001-	
	01643-31032	WASHER	4	B1001-	

FIG. 1023 TUBO DE ESCAPAMENTO
Exhaust pipe
Tubo de escape

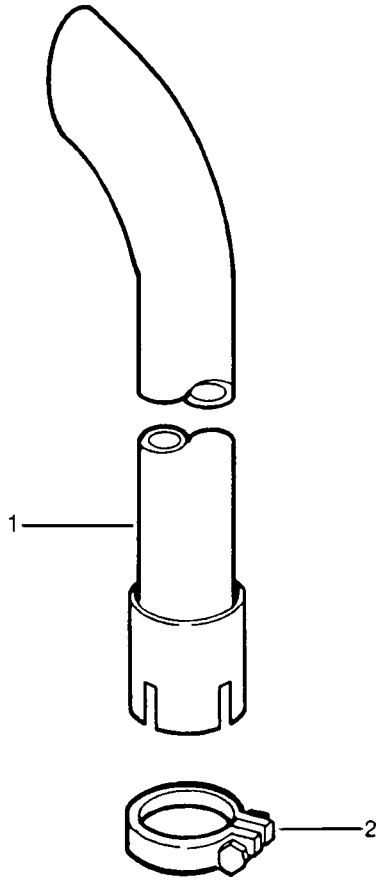

FIG. Nº 1023

ITEM INDEX ITEM	PEÇA Nº PART Nº PIEZA Nº	DESCRIÇÃO DESCRIPTION DESCRIPCIÓN	QUANT. Q'TY CANT	SÉRIE Nº SERIAL Nº SERIE Nº	SÉRIE Nº SERIAL Nº SERIE Nº
1	417-02-B1110	PIPE, EXHAUST	1	B1001-	
2	21K-01-B1770	CLAMP	1	B1001-	

FIG. 1101 ARTICULAÇÕES DO PEDAL ACELERADOR
Accelerator pedal linkage
Articulaciones del pedal acelerador

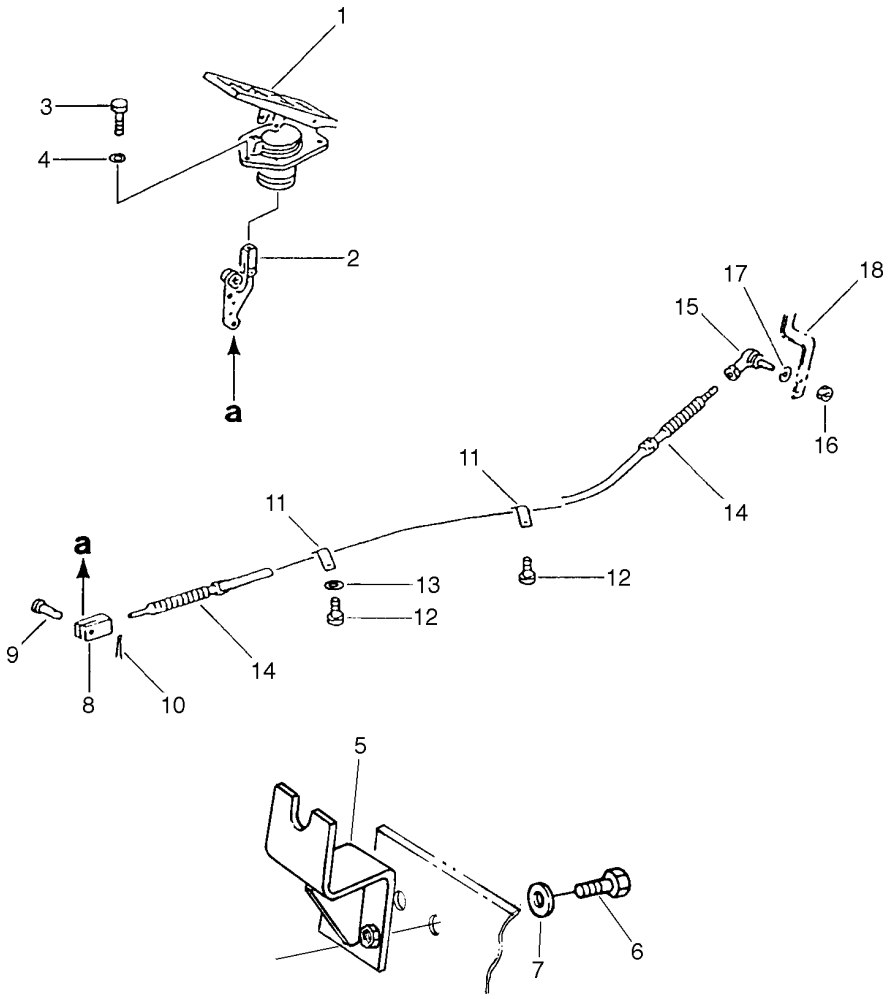

FIG. Nº 1101

ITEM INDEX ITEM	PEÇA Nº PART Nº PIEZA Nº	DESCRIÇÃO DESCRIPTION DESCRIPCIÓN	QUANT. Q'TY CANT	SÉRIE Nº SERIAL Nº SERIE Nº	SÉRIE Nº SERIAL Nº SERIE Nº
1		PEDAL ASS'Y, ACCELARATOR (SEE FIG. 1101A)	1	B1001 -	
2		. LEVER (SEE FIG. 1101A)	1	B1001 -	
3	01010-50620	BOLT	3	B1001 -	
4	01643-30623	WASHER	3	B1001 -	
5	417-43-B1340	BRACKET	1	B1001 -	
6	01010-50620	BOLT	2	B1001 -	
7	01643-30623	WASHER	2	B1001 -	
8	04210-20624	YOKE	1	B1001 -	
9	04205-10620	PIN	1	B1001 -	
10	04050-11612	PIN, COTTER	1	B1001 -	
11	08036-01814	CLIP	2	B1001 -	
12	01010-51016	BOLT	2	B1001 -	
13	01643-31032	WASHER	2	B1001 -	
14	417-43-B1240	WIRE	1	B1001 -	
15	04256-40615	JOINT	1	B1001 -	
16	01596-00606	NUT	1	B1001 -	
17	01643-30623	WASHER	1	B1001 -	
18		LEVER, FUEL INJECTION PUMP (SEE FIG. 0401)	1	B1001 -	

FIG. 1101A PEDAL ACELERADOR
Accelerator pedal
Pedal acelerador

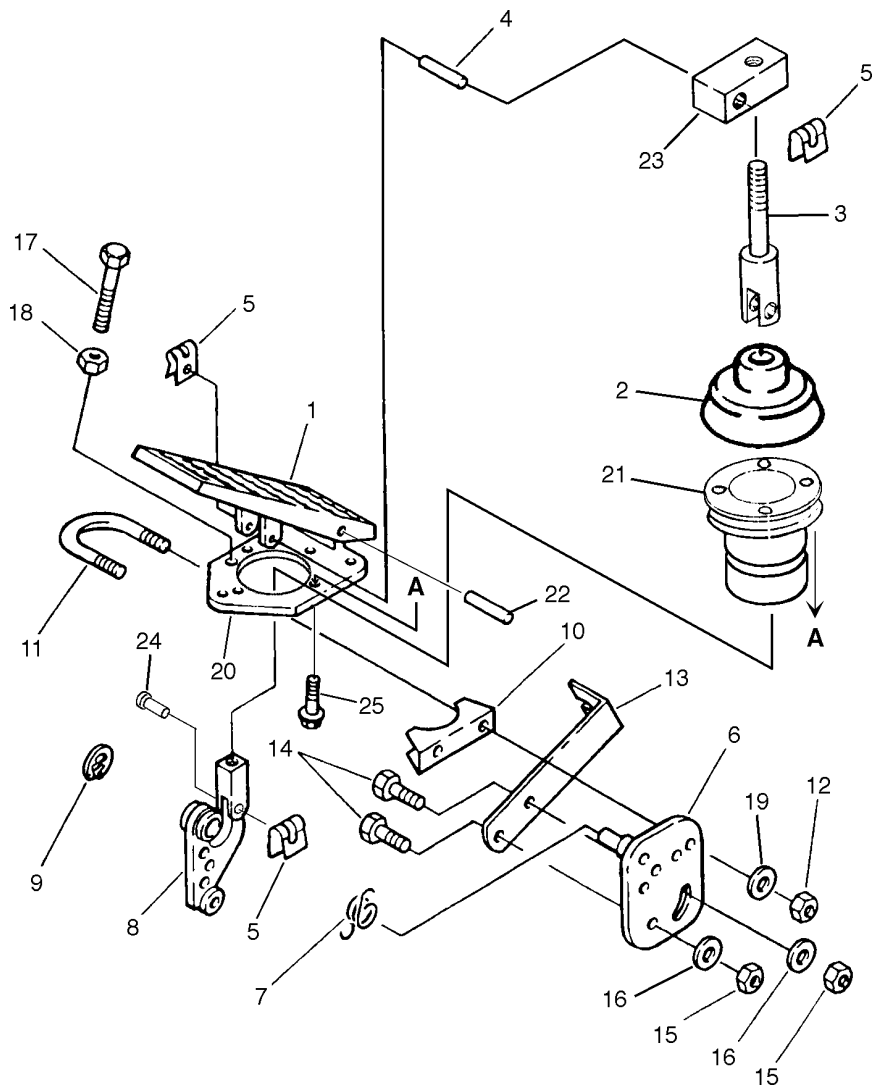

FIG. Nº 1101A

ITEM INDEX ITEM	PEÇA Nº PART Nº PIEZA Nº	DESCRIÇÃO DESCRIPTION DESCRIPCIÓN	QUANT. Q'TY CANT	SÉRIE Nº SERIAL Nº SERIE Nº	SÉRIE Nº SERIAL Nº SERIE Nº
1	417-43-B1200	PEDAL ASS'Y, ACCELERATOR	1	B1001-	
1	417-43-B1490	. PEDAL AND BODY	1	B1001-	
1	1224002H91	. PEDAL AND BODY	1	B1001-B1267	
2	1224173H1	. BOOT	1	B1001-	
3	1224019H1	. ROD	1	B1001-	
4	1224022H2	. PIN	1	B1001-	
5	1224023H1	. CLIP	3	B1001-	
6	417-43-B1210	. PLATE	1	B1001-	
7	1224020H1	. SPRING	1	B1001-	
8	417-43-B1530	. LEVER	1	B1001-	
8	1224572H91	. LEVER	1	B1001-B1266	
9	934451R1	. RING, SNAP	1	B1001-	
10	1224027H1	. SUPPORT	1	B1001-	
11	1224026H1	. U-BOLT	1	B1001-	
12	120368	. NUT	2	B1001-	
13	417-43-B1220	. SUPPORT	1	B1001-	
14	01010-50620	. BOLT	2	B1001-	
15	01580-10605	. NUT	2	B1001-	
16	01643-30623	. WASHER	2	B1001-	
17	01016-50840	. BOLT	1	B1001-	
18	01580-10806	. NUT	1	B1001-	
19	23060R1	. WASHER , SPRING	2	B1001-	
20	1224005H91	. BODY	1	B1001-	
21	1224006H1	. SUPPORT	1	B1001-	
22	1224018H1	. PIN	1	B1001-	
23	1224021H2	. BLOCK	1	B1001-	
24	1224028H1	. PIN	1	B1001-	
25	82811	. BOLT	4	B1001-	

FIG. 1201 RADIADOR
Radiator
Radiador

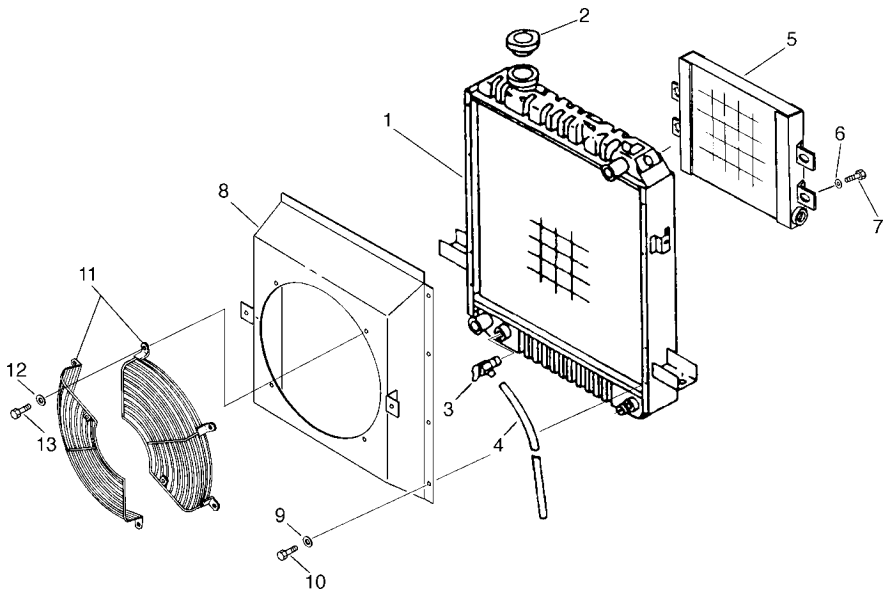

FIG. Nº 1201

ITEM INDEX ITEM	PEÇA Nº PART Nº PIEZA Nº	DESCRIÇÃO DESCRIPTION DESCRIPCIÓN	QUANT. Q'TY CANT	SÉRIE Nº SERIAL Nº SERIE Nº	SÉRIE Nº SERIAL Nº SERIE Nº
1	417-03-B1101	RADIATOR AND OIL COOLER ASS'Y	1	B1310-	
1	417-03-B1100	RADIATOR AND OIL COOLER ASS'Y	1	B1001-B1309	
1	417-03-B1111	. RADIATOR ASS'Y	1	B1310-	
1	417-03-B1110	. RADIATOR ASS'Y	1	B1001-B1309	
2	201-03-51310	. . COVER	1	B1001-	
3	205-03-62660	COCK DRAIN	1	B1001-	
	07000-01007	. O-RING	1	B1001-	
4	07270-00895	HOSE	1	B1001-	
5	417-U45-B110	OIL COOLER	1	B1001-	
6	01643-30823	. WASHER	4	B1001-	
7	01010-80816	. BOLT	4	B1001-	
8	417-03-B1120	SHROUD	1	B1001-	
9	01643-30623	WASHER	8	B1001-	
10	01010-80616	BOLT	8	B1001-	
11	417-03-B1130	GUARD, FAN	2	B1001-	
12	01643-31032	WASHER	6	B1001-	
13	01010-81020	BOLT	6	B1001-	

FIG. 1202 PEÇAS DE FIXAÇÃO DO RADIADOR
Radiator mounting parts
Piezas de fijación del radiador

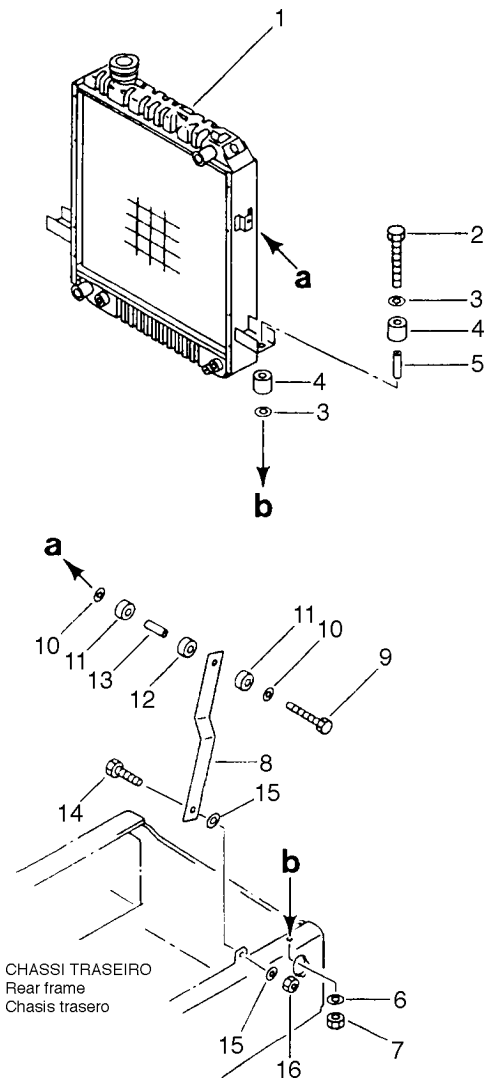

FIG. Nº 1202

ITEM INDEX ITEM	PEÇA Nº PART Nº PIEZA Nº	DESCRIÇÃO DESCRIPTION DESCRIPCIÓN	QUANT. Q'TY CANT	SÉRIE Nº SERIAL Nº SERIE Nº	SÉRIE Nº SERIAL Nº SERIE Nº
1		RADIATOR ASS'Y (SEE FIG. 1201)	1	B1001-	
2	01010-51265	BOLT	2	B1001-	
3	416-03-11210	WASHER	4	B1001-	
4	416-03-11221	SHIM	4	B1001-	
5	415-03-11210	SPACER	2	B1001-	
6	01643-31232	WASHER	2	B1001-	
7	01580-11210	NUT	2	B1001-	
8	417-03-10212	BRACKET	2	B1001-	
9	01010-51245	BOLT	2	B1001-	
10	419-43-17920	WASHER	4	B1001-	
11	416-03-11260	SHIM	4	B1001-	
12	416-03-11250	SHIM	2	B1001-	
13	416-03-11270	SPACER	2	B1001-	
14	416-03-11282	BOLT	2	B1001-	
15	01643-31232	WASHER	4	B1001-	
16	01580-11210	NUT	2	B1001-	

FIG. 1251 TUBULAÇÃO DO RADIADOR
Radiator piping
Tubería del radiador

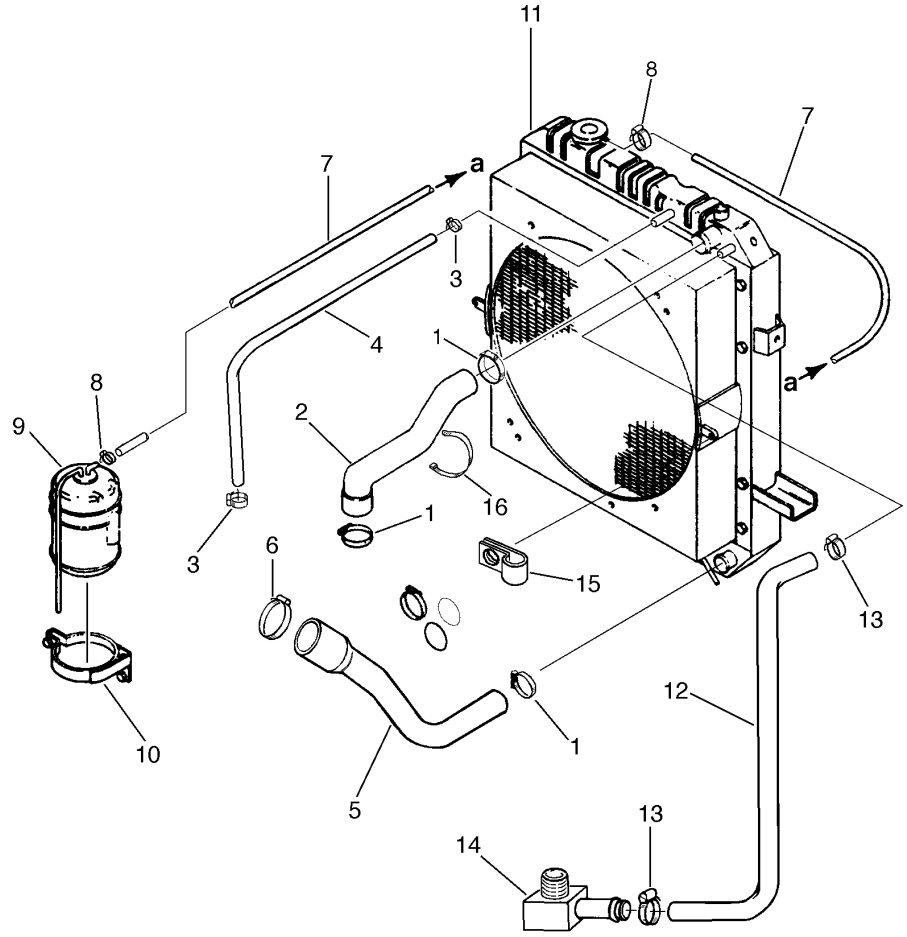

FIG. Nº 1251

ITEM INDEX ITEM	PEÇA Nº PART Nº PIEZA Nº	DESCRIÇÃO DESCRIPTION DESCRIPCIÓN	QUANT. Q'TY CANT	SÉRIE Nº SERIAL Nº SERIE Nº	SÉRIE Nº SERIAL Nº SERIE Nº
1	07281-00609	CLAMP	3	B1001-	
2	417-03-B1140	HOSE	1	B1001-	
3	07281-00197	CLAMP	2	B1001-	
4	07260-20965	HOSE	1	B1001-	
5	417-03-B1150	HOSE	1	B1001-	
6	07281-00809	CLAMP	1	B1001-	
7	417-03-B1170	HOSE	1	B1001-	
8	07281-00167	CLAMP	2	B1001-	
9	417-03-10230	TANK	1	B1001-	
10	417-03-10243	BAND	1	B1001-	
	01010-51025	BOLT	2	B1001-	
	01643-31032	WASHER	2	B1001-	
	01010-50830	BOLT	1	B1001-	
	01643-30823	WASHER	1	B1001-	
11		RADIATOR ASS'Y (SEE FIG. 1201)	1	B1001-	
12	417-03-B1160	HOSE	1	B1001-	
13	07281-00419	CLAMP	2	B1001-	
14	21K-03-B2141	ELBOW	1	B1696-	
	21K-03-B2140	ELBOW	1	B1001-B1695	
15	08036-03014	CLAMP	1	B1001-	
16	08034-00823	BAND	1	B1001-	

FIG. 1301 RESERVATÓRIO DE COMBUSTÍVEL E TUBULAÇÃO

Fuel tank and piping

Depósito de combustible y tubería

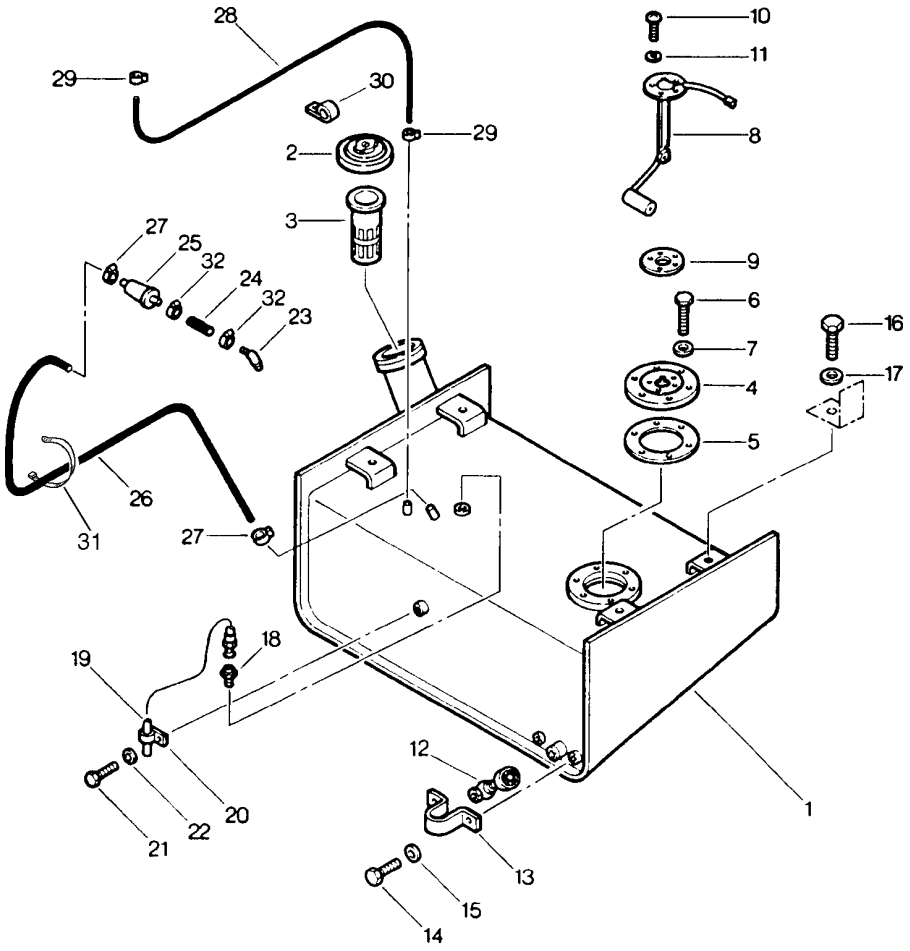

FIG. Nº 1301

ITEM INDEX ITEM	PEÇA Nº PART Nº PIEZA Nº	DESCRIÇÃO DESCRIPTION DESCRIPCIÓN	QUANT. Q'TY CANT	SÉRIE Nº SERIAL Nº SERIE Nº	SÉRIE Nº SERIAL Nº SERIE Nº
1	417-04-10231	TANK	1	B1001-	
2	423-04-11362	COVER	1	B1577-	
2	423-04-11361	COVER	1	B1001-B1576	
	423-04-11770	. GASKET	1	B1001-B1576	
3	07056-18416	STRAINER, FUEL	1	B1001-	
4	416-04-10150	COVER	1	B1001-	
5	421-04-11191	GASKET	1	B1001-	
6	01010-51020	BOLT	6	B1001-	
7	01643-31032	WASHER	6	B1001-	
8	417-04-10131	SENSOR, FUEL LEVEL	1	B1001-	
9	419-04-10140	GASKET	1	B1001-	
10	01220-40512	BOLT	5	B1001-	
11	01601-20513	WASHER, SPRING	5	B1001-	
12	416-04-10130	VALVE	1	B1001-	
13	419-04-11120	COVER	1	B1001-	
14	01010-50820	BOLT	2	B1001-	
15	01643-30823	WASHER	2	B1001-	
16	01010-51245	BOLT	4	B1001-B1054	
16	01010-51235	BOLT	4	B1055-	
17	175-54-34170	WASHER	4	B1001-	
18	07214-71013	CONECTOR	1	B1001-	
19	417-04-10120	TUBE	1	B1001-	
20	424-04-11120	CLIP	1	B1001-	
21	01010-51016	BOLT	1	B1001-	
22	01643-31032	WASHER	1	B1001-	
23	-	ELBOW (SEE FIG.0419)	1	B1001-	
24	-	HOSE, SUPPLY LING (SEE FIG. 0419)	1	B1001-	
25	-	STRAINER, IN-LINE FUEL (SEE FIG. 0419)	1	B1001-	
26	07270-21090	ELBOW, SUPPLY LINE	1	B1001-	
27	07281-00167	CLAMP	1	B1565-	
	07281-00197	CLAMP	1	B1001-B1564	
28	07270-40410	HOSE	1	B1001-	
29	130-04-B1290	CLAMP	2	B1001-	
30	08036-01414	CLIP	1	B1001-	
31	08034-00519	BAND	5	B1001-	
32	-	CLAMP (SEE FIG. 0419)	2	B1001-	

FIG. 1401 BATERIA E CAIXA DE BATERIA

Battery and battery box

Batería y caja de la batería

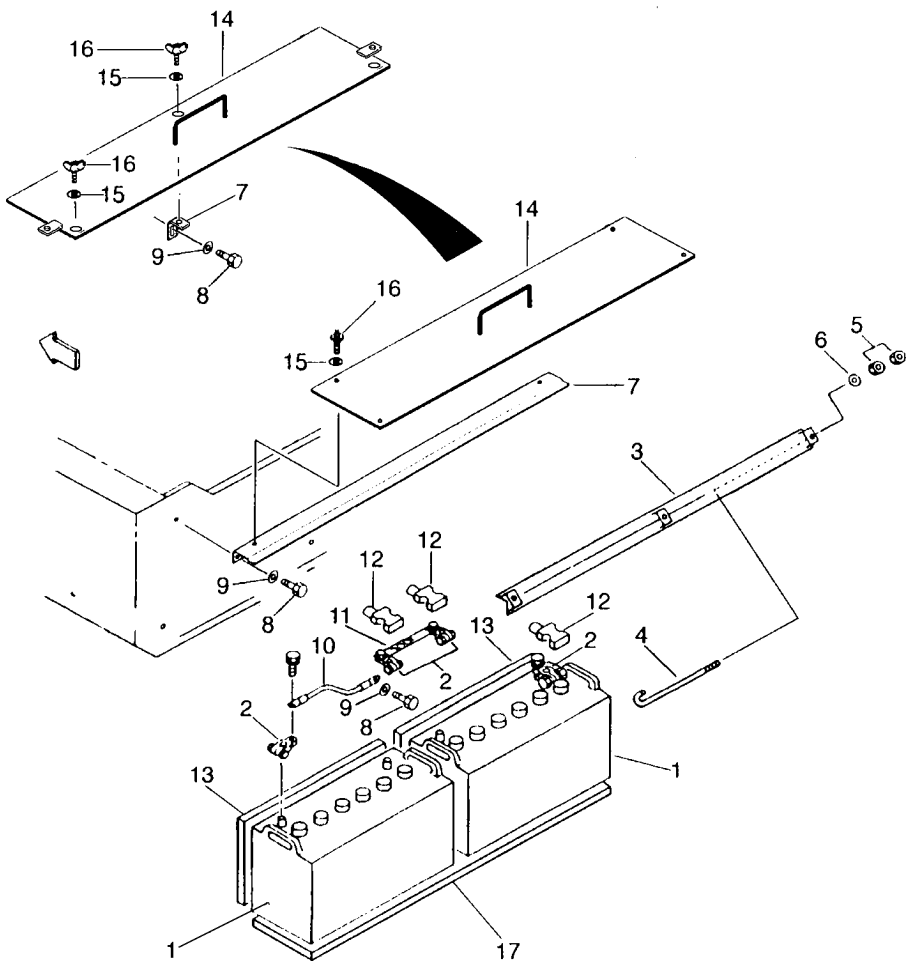

FIG. Nº 1401

ITEM INDEX ITEM	PEÇA Nº PART Nº PIEZA Nº	DESCRIÇÃO DESCRIPTION DESCRIPCIÓN	QUANT. Q'TY CANT	SÉRIE Nº SERIAL Nº SERIE Nº	SÉRIE Nº SERIAL Nº SERIE Nº
1	126-06-51110	BATTERY	2	B1428-	
	21K-06-B2110	BATTERY	2	B1001-B1427	
2	08000-00000	TERMINAL (+)	2	B1001-	
2	08000-00001	TERMINAL (-)	2	B1001-	
3	417-06-B1310	BAR	1	B1001-	
4	417-06-B1320	ROD	3	B1001-	
5	01580-10806	NUT	6	B1001-	
6	01643-30823	WASHER	3	B1001-	
7	417-06-B1370	BRACKET	1	B1001-B1255	
7	417-06-B1371	BRACKET	1	B1256-	
8	01010-51020	BOLT	4	B1001-B1255	
8	01010-51020	BOLT	1	B1256-	
9	01643-31032	WASHER	4	B1001-B1255	
9	01643-31032	WASHER	1	B1256-	
10	416-06-11320	WIRE	1	B1001-	
11	08028-42025	WIRE	1	B1001-	
12	08038-22009	CAP	3	B1001-	
13	417-06-B1350	SPACER	2	B1001-	
14	417-06-B1330	COVER	1	B1001-B1255	
14	417-06-B1331	COVER	1	B1256-	
15	01643-31032	WASHER	4	B1001-B1255	
15	01643-31032	WASHER	3	B1256-	
16	417-06-B1340	NUT	4	B1001-B1255	
16	417-06-B1340	NUT	3	B1256-	
17	417-06-B1360	SPACER	1	B1001-	

FIG. 1411 PAINEL DE INSTRUMENTOS
Instrument panel
Tablero de instrumentos

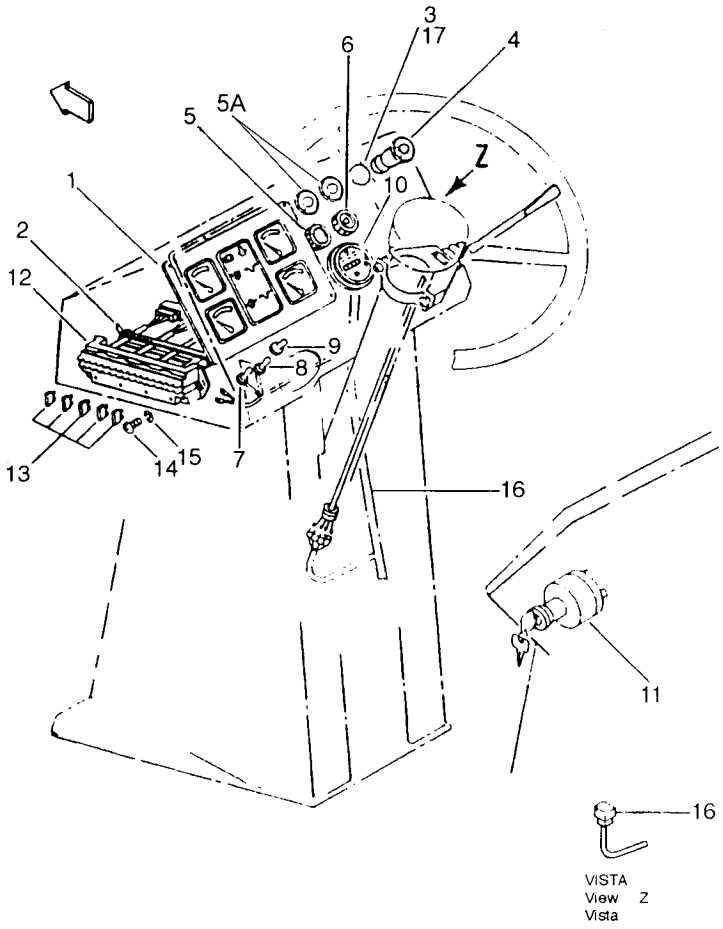

FIG. Nº 1411

ITEM INDEX ITEM	PEÇA Nº PART Nº PIEZA Nº	DESCRIÇÃO DESCRIPTION DESCRIPCIÓN	QUANT. Q'TY CANT	SÉRIE Nº SERIAL Nº SERIE Nº	SÉRIE Nº SERIAL Nº SERIE Nº
1	417-06-15112	GAUGE CLUSTER	1	B1001-	
	417-06-15330	. GAUGE, WATER TEMPERATURE	1	B1001-	
	417-06-15340	. GAUGE, OIL TEMPERATURE	1	B1001-	
	417-06-15350	. GAUGE, FUEL LEVEL	1	B1001-	
	417-06-15360	. GAUGE, VOLT	1	B1001-	
	417-06-15390	. PLATE	1	B1001-	
	08102-02403	. BULB, (3W)	8	B1001-	
	417-06-15380	. SOCKET	8	B1001-	
	417-06-15310	. PANEL	1	B1001-	
	417-06-15320	. GASKET	1	B1001-	
	417-06-15510	. BOLT	4	B1001-	
2	08034-00519	BAND	1	B1001-	
3	417-06-B1570	PILOT LAMP (BATTERY)	1	B1001-	
4	08061-60010	SWITCH (LIGHTS)	1	B1001-	
5	417-06-B1120	INDICATOR, HI-BEAM PILOT	1	B1001-B1065	
5	1224508H1	. BULB, (24V-2W)	1	B1001-B1065	
5A	09415-01008	. CAP	2	B1066-	
6	417-06-B1130	INDICATOR, WORKING LAMP PILOT	1	B1001-	
6	1224508H1	. BULB, (24V-2W)	1	B1001-	
7	1224476H1	SWITCH, PARKING LAMP AND TRANSMISSION CUT OFF	1	B1001-	
8	417-06-B1110	SWITCH, WORKING LAMP AND PILOT CHECK	1	B1001-B1005	
8	1224827H1	SWITCH, WORKING LAMP AND PILOT CHECK	1	B1006-	
9	417-06-B1280	CAP	2	B1001-	
10	08687-22403	HOURMETER	1	B1001-	
10	7815-11-1010	. BULB	1	B1001-	
11	08086-10000	SWITCH, STARTING	1	B1001-	
12	417-06-B1241	BOX, FUSE	1	B1066-	
12	417-06-B1240	BOX, FUSE	1	B1001-B1065	
13	283-06-16190	. FUSE (10A)	6	B1001-	
13	283-06-16190	. FUSE (10A)	5	B1001-B1065	
13	201-06-61240	. FUSE (30A)	1	B1001-	
13	415-06-12330	. FUSE (15A)	1	B1001-	
13	415-06-12330	. FUSE (15A)	3	B1001-B1065	
13	22W-06-13160	. FUSE (20A)	1	B1001-	
14	01220-40530	BOLT	2	B1001-	
15	01601-20513	WASHER, SPRING	2	B1001-	
16	-	HARNESS, MAIN (SEE FIG. 1501)	1	B1001-	
17	1224508H1	BULB, (24V-2W)	1	B1001-	

FIG. 1501 SISTEMA ELÉTRICO (LUZES DIANTEIRAS)
Electrical system (front lamp)
Sistema eléctrico (luzes delanteras)

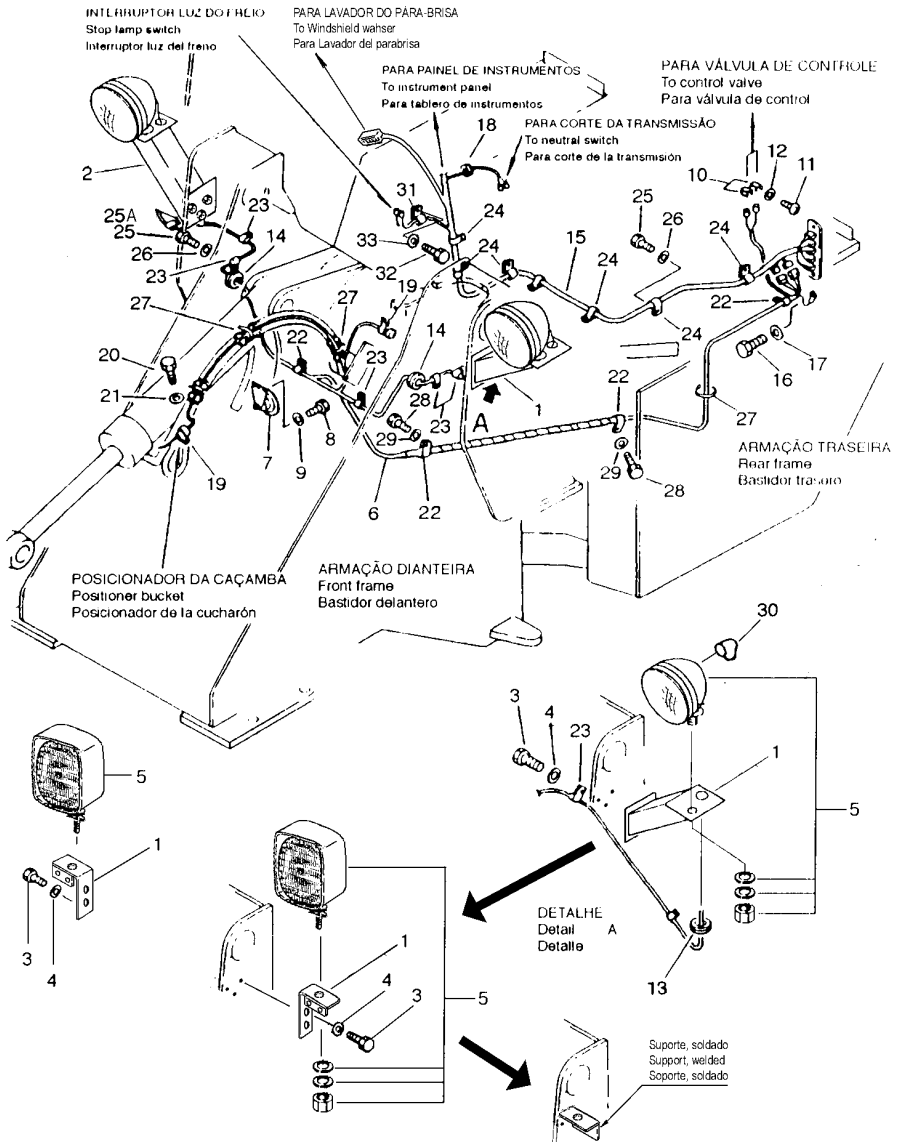

FIG. Nº 1501

ITEM INDEX ITEM	PEÇA Nº PART Nº PIEZA Nº	DESCRIÇÃO DESCRIPTION DESCRIPCIÓN	QUANT. Q'TY CANT	SÉRIE Nº SERIAL Nº SERIE Nº	SÉRIE Nº SERIAL Nº SERIE Nº
1	417-06-B1190	BRACKET (L.H)	1	B1001-B1065	
1	417-06-B1191	BRACKET (L.H)	1	B1066-	
2	417-06-B1180	BRACKET (R.H)	1	B1001-B1065	
2	417-06-B1181	BRACKET (R.H)	1	B1066-	
3	01010-51235	BOLT	6	B1001-B1065	
3	01010-51225	BOLT	4	B1066-B1240	
4	01643-31232	WASHER	6	B1001-B1065	
4	01643-31232	WASHER	4	B1066-B1240	
5	417-06-B1140	HEAD LAMP, ASS'Y	2	B1001-B1065	
5	417-06-B1680	HEAD LAMP, ASS'Y	2	B1066-	
5	417-06-B1210	. BULB (24V-55/50W)	1	B1001-B1065	
5	417-06-B1220	. BULB (24V-55/50W)	1	B1066-	
6	417-06-B1450	WIRE ASS'Y	1	B1001-B1065	
6	417-06-B1451	WIRE ASS'Y	1	B1066-	
7	144-06-B2220	HORN	1	B1001-	
8	01010-50812	BOLT	1	B1001-	
9	01643-30823	WASHER	1	B1001-	
10	08036-01414	CLIP	1	B1001-	
11	01010-51016	BOLT	1	B1001-	
12	01643-31032	WASHER	1	B1001-	
13	08037-02512	GROMMET	2	B1001-	
14	08037-03620	GROMMET	2	B1001-	
15	417-06-B1410	WIRE	1	B1001-B1065	
15	417-06-B1412	WIRE	1	B1066-B1123	
15	417-06-B1413	WIRE	1	B1124-	
15	421-06-11970	. DIODO	5	B1001-B1065	
15	421-06-11970	. DIODO	3	B1066-	
16	01010-51020	BOLT	1	B1001-	
17	01643-31032	WASHER	1	B1001-	
18	417-06-12560	GROMMET	1	B1001-	
19	423-06-12640	CLIP	2	B1001-	
20	01010-51016	BOLT	1	B1001-	
21	01641-21016	WASHER	1	B1001-	
22	08036-01414	CLIP	4	B1001-	
23	08036-01414	CLIP	7	B1001-	
24	08036-03014	CLIP	7	B1001-	
24	08036-02514	CLIP	7	B1001-B1065	
25	01010-51020	BOLT	12	B1001-B1153	
25	01010-51020	BOLT	6	B1154-	
25A	01010-51016	BOLT	6	B1154-	
26	01643-31032	WASHER	12	B1001-	
27	08034-00519	STRAP, TIE	8	B1001-	
28	01010-51016	BOLT	3	B1001-	
28	01010-51020	BOLT	3	B1001-B1153	

FIG. 1501 SISTEMA ELÉTRICO (LUZES DIANTEIRAS)
Electrical system (front lamp)
Sistema eléctrico (luzes delanteras)

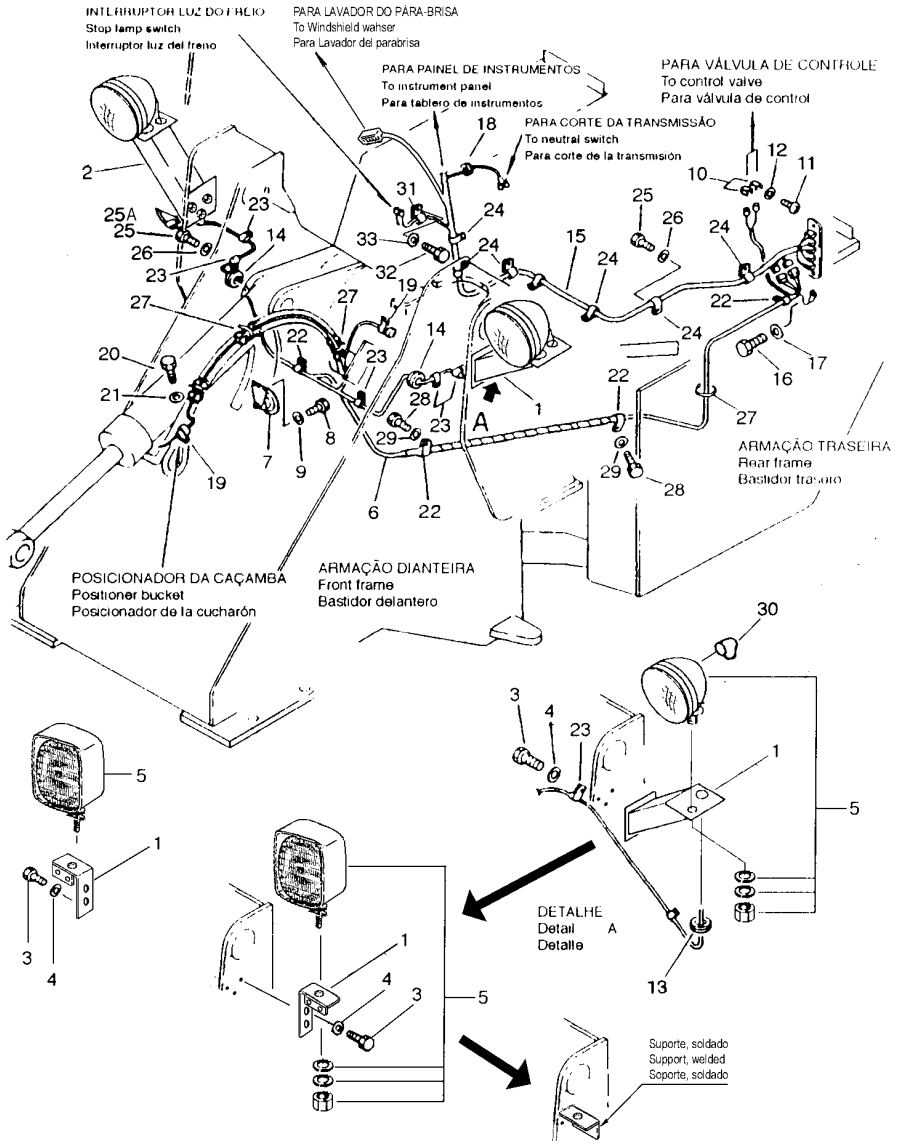

FIG. Nº 1501

ITEM INDEX ITEM	PEÇA Nº PART Nº PIEZA Nº	DESCRIÇÃO DESCRIPTION DESCRIPCIÓN	QUANT. Q'TY CANT	SÉRIE Nº SERIAL Nº SERIE Nº	SÉRIE Nº SERIAL Nº SERIE Nº
29	01643-31032	WASHER	3	B1001-	
30	08038-00519	COVER	6	B1001-	
31	08036-10814	CLIP	1	B1001-	
32	01010-51016	BOLT	1	B1001-	
33	01643-31032	WASHER	1	B1001-	

FIG. 1503A SISTEMA ELÉTRICO DA CABINA (1/2)
Cab electrical system (1/2)
Sistema eléctrico de la cabina (1/2)

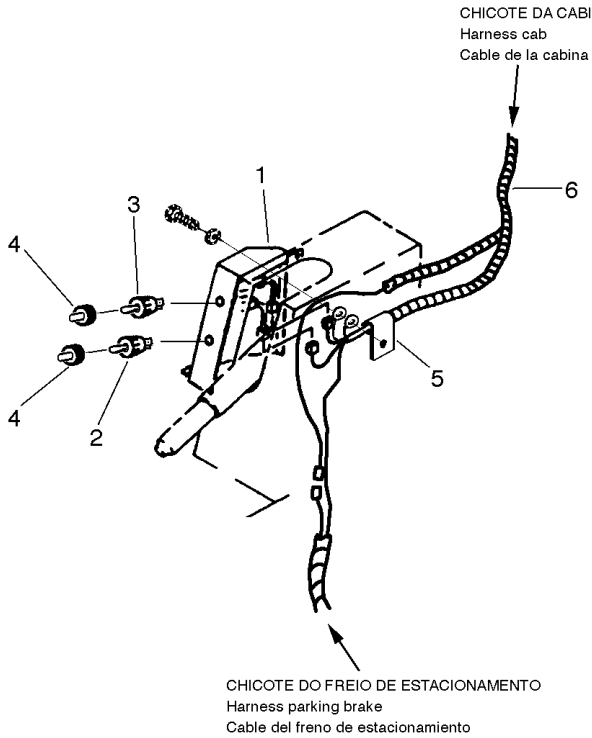

FIG. Nº 1503A

ITEM INDEX ITEM	PEÇA Nº PART Nº PIEZA Nº	DESCRIÇÃO DESCRIPTION DESCRIPCIÓN	QUANT. Q'TY CANT	SÉRIE Nº SERIAL Nº SERIE Nº	SÉRIE Nº SERIAL Nº SERIE Nº
1	417-06-B1540	HOUSING	1	B1001-	
2	1224612H1	SWITCH (FRONT WIPER)	1	B1001-	
3	1224827H1	SWITCH (WASHER)	1	B1001-	
4	417-06-B1280	CAP	2	B1001-	
5	08036-01214	CLIP	1	B1001-	
6		WIRE ASS'Y (SEE FIG. 1504)	1	B1001-	

FIG. 1503B SISTEMA ELÉTRICO DA CABINA (2/2)
Cab electrical system (2/2)
Sistema eléctrico de la cabina (2/2)

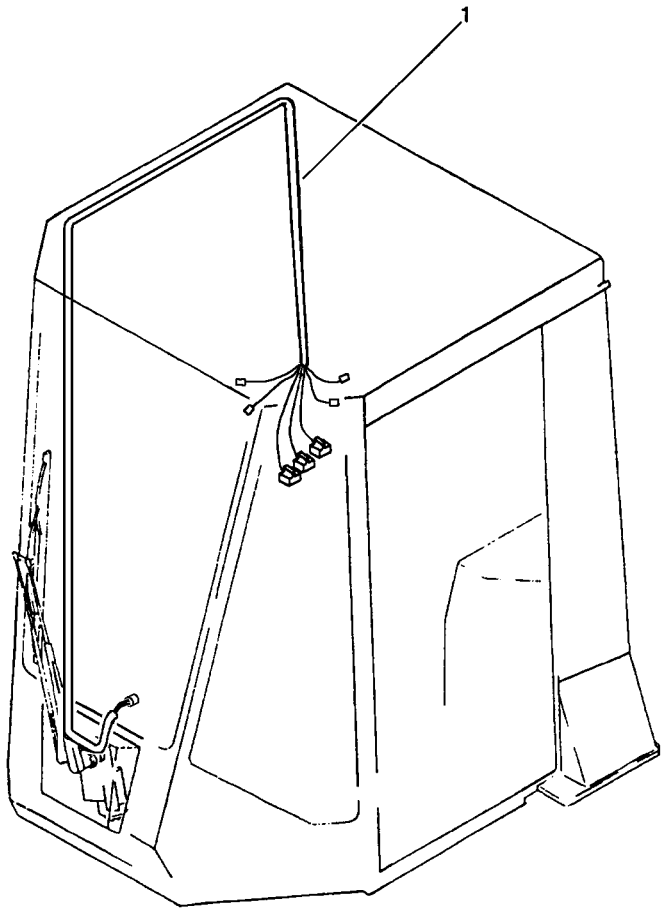

FIG. Nº 1503B

ITEM INDEX ITEM	PEÇA Nº PART Nº PIEZA Nº	DESCRIÇÃO DESCRIPTION DESCRIPCIÓN	QUANT. Q'TY CANT	SÉRIE Nº SERIAL Nº SERIE Nº	SÉRIE Nº SERIAL Nº SERIE Nº
1	-	CAB ASS'Y, OPEN (SEE FIG.5462)	1	B1001-	
1	417-06-B1520	. CABLE	1	B1001-B1065	

FIG. 1504 SISTEMA ELÉTRICO DO MOTOR
Engine electrical system
Sistema eléctrico del motor

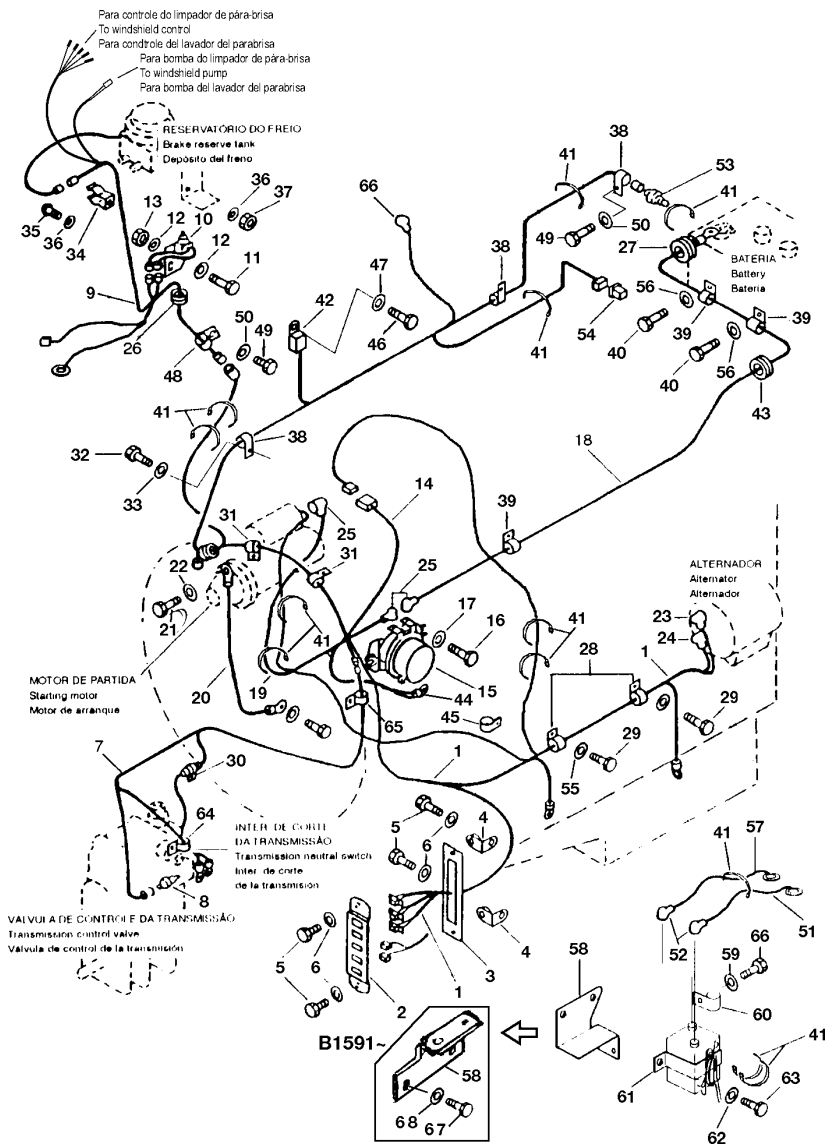

FIG. Nº 1504

ITEM INDEX ITEM	PEÇA Nº PART Nº PIEZA Nº	DESCRIÇÃO DESCRIPTION DESCRIPCIÓN	QUANT. Q'TY CANT	SÉRIE Nº SERIAL Nº SERIE Nº	SÉRIE Nº SERIAL Nº SERIE Nº
1	417-06-B1421	HARNESS ENGINE SENSORS	1	B1066-	
1	417-06-B1420	HARNESS ENGINE SENSORS	1	B1001-B1065	
	421-06-11970	. DIODO	5	B1001-B1065	
	421-06-11970	. DIODO	3	B1066-	
2	417-06-B1230	PLATE	1	B1001-	
3	417-06-B1290	PLATE	1	B1001-	
4	6110-23-5331	BRACKET	2	B1001-	
5	01010-50820	BOLT	4	B1001-	
6	01643-30823	WASHER	4	B1001-	
7	417-06-B1461	HARNESS (TRANSMISSION SENSOR)	1	B1066-	
7	417-06-B1460	HARNESS (TRANSMISSION SENSOR)	1	B1001-B1065	
8	232-06-52410	SENOR, TRANSMISSION OIL TEMPERATURE	1	B1001-	
9	417-06-B1471	HASRNESS (PARKING BRAKE SWITCH)	1	B1066-	
9	417-06-B1470	HASRNESS (PARKING BRAKE SWITCH)	1	B1001-B1065	
10	417-06-11240	SWITCH PARKING BRAKE	1	B1001-	
11	01010-50820	BOLT	2	B1001-	
12	01643-30823	WASHER	4	B1001-	
13	01580-10806	NUT	2	B1001-	
14	417-06-B1480	HARNESS (BATTERY RELAY)	1	B1001-	
15	☆	RELAY	1	B1001-	
15	421-06-11930	RELAY BATTERY	1	B1001-	
	01010-50816	. BOLT	2	B1001-	
	01220-40408	. BOLT	2	B1001-	
	01601-20410	. WASHER	2	B1001-	
	01643-50823	. WASHER	2	B1001-	
16	01010-50825	BOLT	2	B1001-	
17	01643-30823	WASHER	2	B1001-	
18	417-06-12911	HARNESS (BATTERY TO BATTERY RELAY)	1	B1001-	
19	417-06-12411	HARNESS (BATTERY RELAY TO STARTING MOTOR)	1	B1001-	
20	417-06-12420	WIRE (ENGINE FRAME REAR)	1	B1001-	
21	01010-51220	BOLT	1	B1001-	
22	01643-31232	WASHER	1	B1001-	
23	08038-00519	CAP	1	B1001-	
24	08038-02027	CAP	1	B1001-	
25	08038-06031	CAP	3	B1001-	
26	08037-02512	RING	1	B1001-	
27	416-06-11310	RING	1	B1001-	
28	08036-01814	CLIP	2	B1001-	
29	01010-51220	BOLT	2	B1001-	
30	423-06-12640	CLIP	1	B1001-	
31	08036-01814	CLIP	2	B1001-	
32	01010-51220	BOLT	1	B1001-	
33	01643-31232	WASHER	1	B1001-	

FIG. 1504 SISTEMA ELÉTRICO DO MOTOR
Engine electrical system
Sistema eléctrico del motor

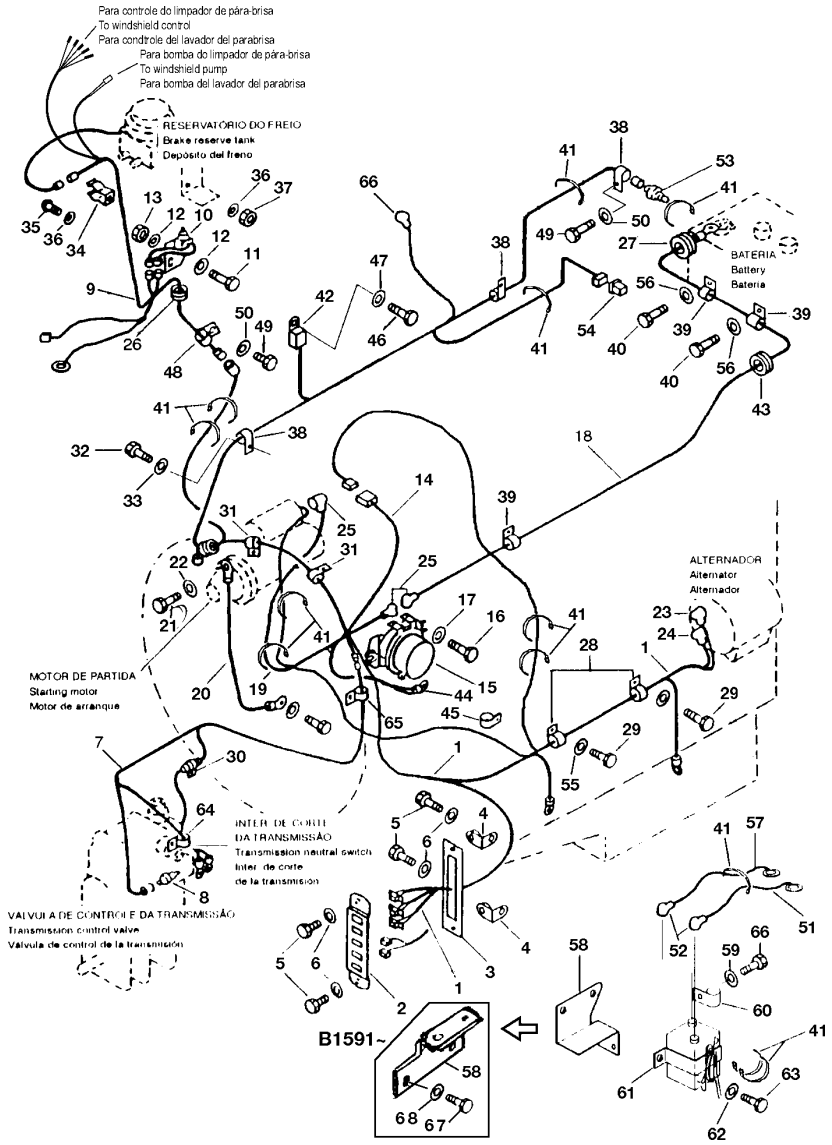

FIG. Nº 1504

ITEM INDEX ITEM	PEÇA Nº PART Nº PIEZA Nº	DESCRIÇÃO DESCRIPTION DESCRIPCIÓN	QUANT. Q'TY CANT	SÉRIE Nº SERIAL Nº SERIE Nº	SÉRIE Nº SERIAL Nº SERIE Nº
34	08052-01711	CLIP	1	B1001-	
35	01220-40612	BOLT	1	B1001-	
36	01641-20608	WASHER	2	B1001-	
37	01580-10605	NUT	1	B1001-	
38	08036-01014	CLIP	3	B1001-	
39	08036-01814	CLIP	3	B1001-	
40	01010-51016	BOLT	2	B1001-	
40	01010-51020	BOLT	2	B1001-B1153	
41	08034-00519	STRAP, TIE	12	B1001-	
42	287-06-16410	RELAY	1	B1001-	
43	08037-03614	GROMMET	1	B1001-	
44	08038-00519	CAP	1	B1001-	
45	08036-00810	CLIP	1	B1001-	
46	01643-30623	BOLT	1	B1001-	
46	01010-50610	BOLT	1	B1001-B1090	
47	01643-30623	WASHER	1	B1001-	
48	08036-01414	CLIP	1	B1001-	
49	01010-51016	BOLT	2	B1001-	
50	01643-31032	WASHER	2	B1001-	
51	204-06-18170	WIRE	1	B1001-	
52	08038-02027	CAP	3	B1001-	
53	416-06-A1121	SENSOR ENGINE COOLANT	1	B1001-	
54	6732-81-3110	SWITCH ENGINE OIL PRESSURE	1	B1001-	
55	01643-31232	WASHER	2	B1001-	
56	01643-31032	WASHER	2	B1001-	
57	20Y-06-18180	WIRE	1	B1001-	
58	417-01-B1330	BRACKET	1	B1591-	
	421-06-A1170	BRACKET	1	B1001-B1590	
59	01643-31032	WASHER	1	B1001-	
60	08036-01414	CLIP	1	B1001-	
61	203-06-59320	RELAY	1	B1001-	
62	01643-30823	WASHER	2	B1001-	
63	01010-50816	BOLT	2	B1001-	
64	08036-10814	CLIP	1	B1001-	
65	08036-01014	CLIP	1	B1001-	
66	01010-81016	BOLT	1	B1001-	
67	01010-81225	BOLT	2	B1591-	
68	01643-31232	WASHER	2	B1591-	

FIG. 1506 SISTEMA ELÉTRICO (LÂMPADAS TRASEIRAS)
Electrical system (rear lamp)
Sistema eléctrico (luzes traseras)

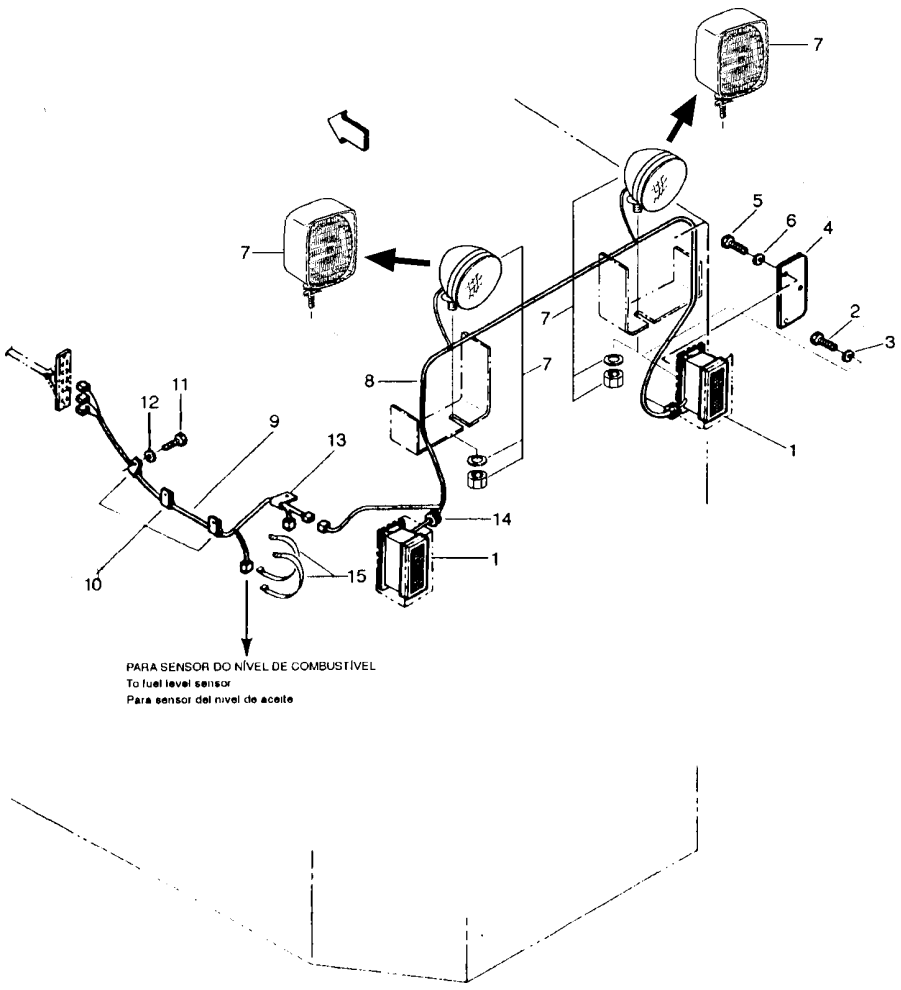

FIG. Nº 1506

ITEM INDEX ITEM	PEÇA Nº PART Nº PIEZA Nº	DESCRIÇÃO DESCRIPTION DESCRIPCIÓN	QUANT. Q'TY CANT	SÉRIE Nº SERIAL Nº SERIE Nº	SÉRIE Nº SERIAL Nº SERIE Nº
1	417-06-B1160	LAMP REAR	2	B1001-	
	1224464H1	. BULB (24V-21/5W)	1	B1001-	
2	02010-70419	BOLT	4	B1001-	
2	25752R1	BOLT	4	B1001-B1258	
3	120380	WASHER	4	B1001-	
4	417-06-B1170	COVER	2	B1001-B1066	
5	01010-50612	BOLT	6	B1001-B1066	
5	01010-80612	BOLT	6	B1067-	
6	01643-30623	WASHER	6	B1001-B1066	
7	417-06-B1150	REAR LAMP ASS'Y	2	B1001-B1065	
7	417-06-B1151	REAR LAMP ASS'Y	2	B1066-	
	417-06-B1220	. BULB (24V-70W(H3)	1	B1001-	
8	417-06-B1440	WIRE ASS'Y	1	B1001-B1065	
8	417-06-B1441	WIRE ASS'Y	1	B1066-	
9	417-06-B1430	WIRE ASS'Y	1	B1001-B1065	
9	417-06-B1431	WIRE ASS'Y	1	B1066-	
10	08036-01414	CLIP	3	B1001-	
11	01010-51016	BOLT	2	B1001-	
12	01643-31032	WASHER	2	B1001-	
13	08036-01414	CLIP	1	B1001-	
14	08037-02512	GROMMET	2	B1001-	
15	08034-00519	BAND	2	B1001-	

FIG. 1507 KIT DE ALARME SONORO DE MARCHA RÉ

Back up alarm Kit

Kit de alarma sonoro de marcha atrás
OPCIONAL / Optional / Opcional

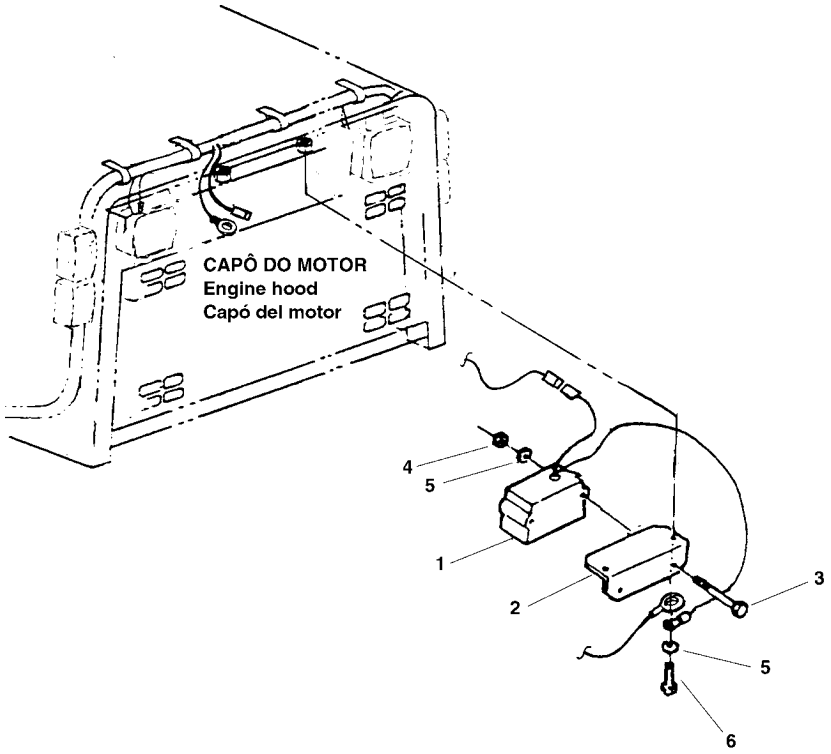

FIG. Nº 1507

ITEM INDEX ITEM	PEÇA Nº PART Nº PIEZA Nº	DESCRIÇÃO DESCRIPTION DESCRIPCIÓN	QUANT. Q'TY CANT	SÉRIE Nº SERIAL Nº SERIE Nº	SÉRIE Nº SERIAL Nº SERIE Nº
1	08164-00000	BUZZER, BACK	1	B1001-	
2	417-Z25-B1110	PLATE	1	B1001-	
3	6132-11-6460	BOLT	2	B1001-	
4	01580-10806	NUT	2	B1001-	
5	01643-30823	WASHER	4	B1001-	
6	01010-80820	BOLT	2	B1001-	

CONVERSOR DE TORQUE E TRANSMISSÃO

Torque converter and transmission

Convertidor de torque y transmissión

FIG. 2211 CONVERSOR DE TORQUE
Torque converter
Convertidor de torque

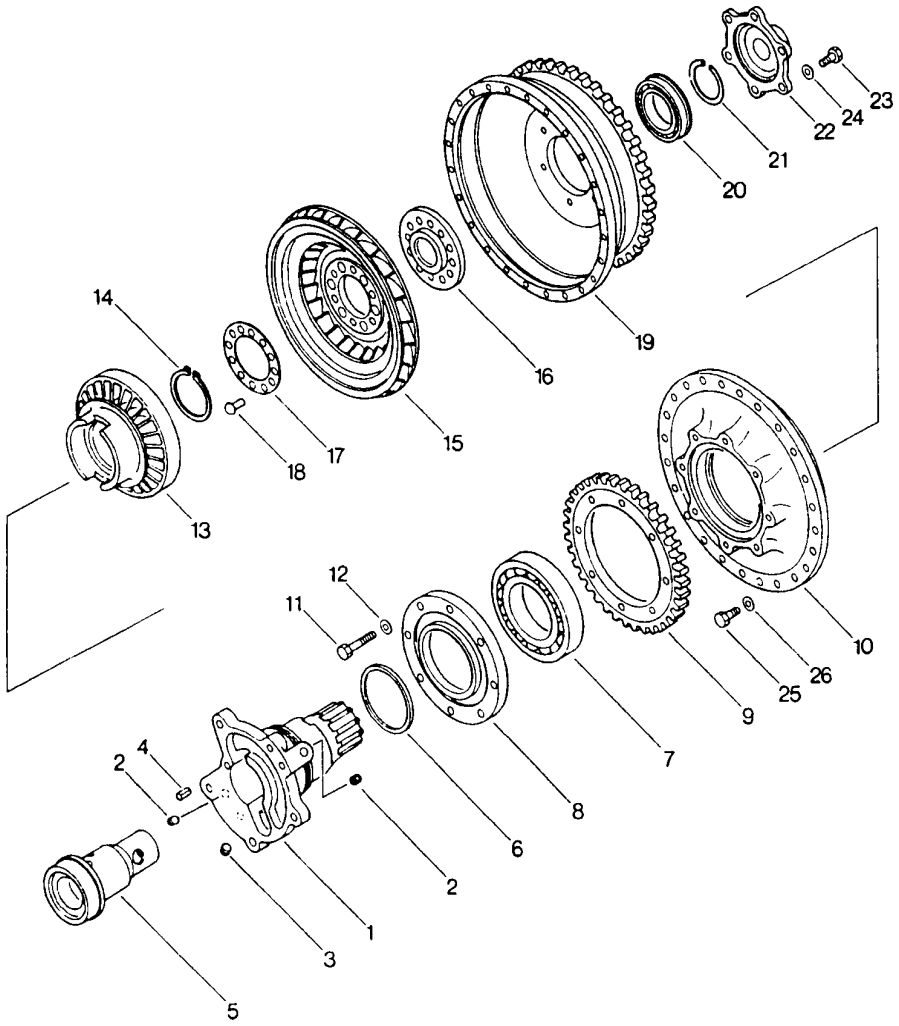

FIG. Nº 2211

ITEM INDEX ITEM	PEÇA Nº PART Nº PIEZA Nº	DESCRIÇÃO DESCRIPTION DESCRIPCIÓN	QUANT. Q'TY CANT	SÉRIE Nº SERIAL Nº SERIE Nº	SÉRIE Nº SERIAL Nº SERIE Nº
1	711-58-21000	. TORQUE CONVERTER ASS'Y (TCA30-4B)	1	B1001-	
1	711-55-12520	. . SHAFT	1	B1001-	
2	07043-00211	. . PLUG	2	B1001-	
3	07043-00312	. . PLUG	1	B1001-	
4	04025-00612	. . PIN	1	B1001-	
5	711-52-12530	. . SLEEVE	1	B1001-	
6	07018-31004	. . RING, SEAL	1	B1001-	
7	06040-06217	. . BEARING	1	B1001-	
8	711-52-11140	. . RETAINER	1	B1001-	
9	711-52-11340	. . GEAR	1	B1001-	
10	711-58-11120	. . PUMP	1	B1001-	
11	01010-61055	. . BOLT	8	B1001-	
12	01643-31032	. . WASHER	8	B1001-	
13	711-58-12110	. . STATOR	1	B1001-	
14	04064-07025	. . RING, SNAP	1	B1001-	
15	711-58-21510	. . RING, SNAP	1	B1001-	
15	☆	. . . TURBINE	1	B1001-	
16	☆	. . . BOSS	1	B1001-	
17	☆	. . . PLATE	1	B1001-	
18	☆	. . . RIVET	8	B1001-	
19	711-55-11210	. . CASE	1	B1001-	
20	06043-06011	. . BEARING	1	B1001-	
21	711-01-11570	. . RING, SNAP	1	B1001-	
22	711-55-11250	. . PILOT	1	B1001-	
23	01010-61025	. . BOLT	6	B1001-	
24	01643-31032	. . WASHER	6	B1001-	
25	01010-60825	. . BOLT	24	B1001-	
26	01643-30823	. . WASHER	24	B1001-	
		TRANSMISSION SERVICE KIT (SEE FIG. 2615) ..	1	B1001-	

FIG. 2215 TRANSMISSÃO
Transmission
Transmisión

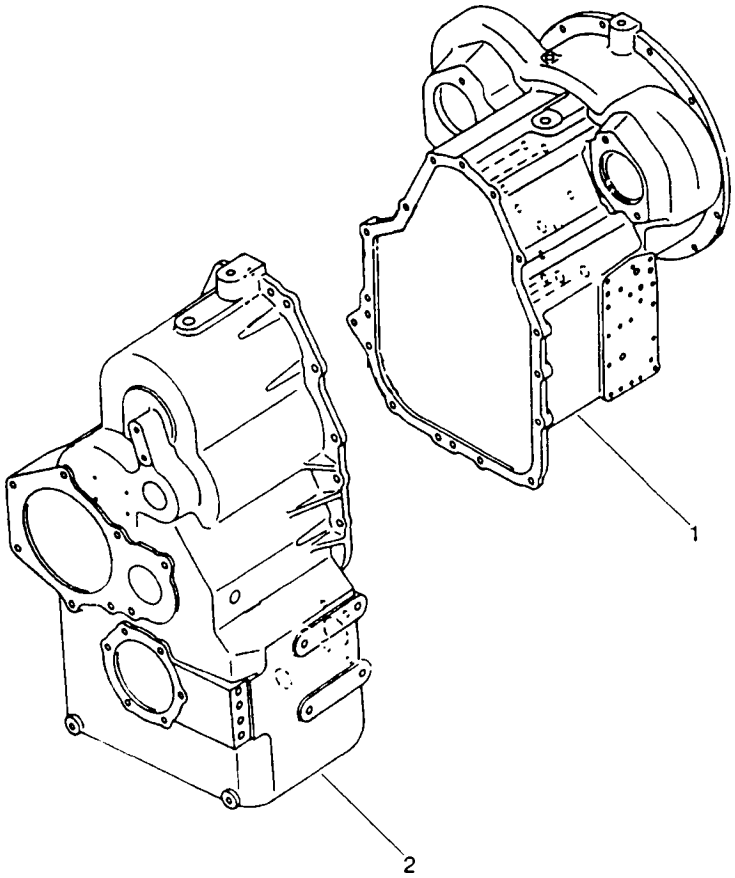

FIG. Nº 2215

ITEM INDEX ITEM	PEÇA Nº PART Nº PIEZA Nº	DESCRIÇÃO DESCRIPTION DESCRIPCIÓN	QUANT. Q'TY CANT	SÉRIE Nº SERIAL Nº SERIE Nº	SÉRIE Nº SERIAL Nº SERIE Nº
	417-15-11040	TRANSMISSION ASS'Y	1	B1001-	
1		. CASE ASS'Y (FRONT) AND RELATED PARTS (SEE FIG. 2221)	1	B1001-	
2		. CASE ASS'Y (REAR) AND RELATED PARTS (SEE FIG. 2222)	1	B1001-	

FIG. 2221 CARCAÇA DO CONVERSOR DE TORQUE
Torque converter case
Carcaza del convertidor de torque

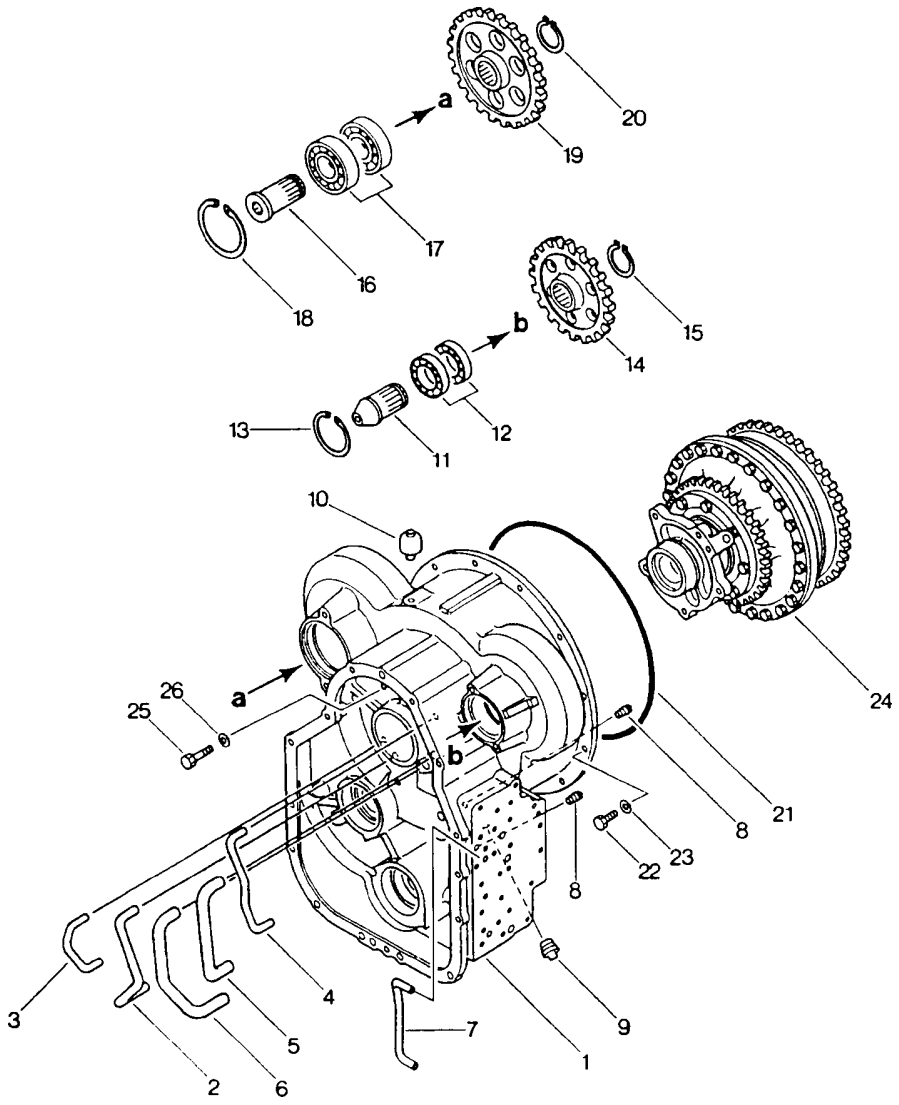

FIG. Nº 2221

ITEM INDEX ITEM	PEÇA Nº PART Nº PIEZA Nº	DESCRIÇÃO DESCRIPTION DESCRIPCIÓN	QUANT. Q'TY CANT	SÉRIE Nº SERIAL Nº SERIE Nº	SÉRIE Nº SERIAL Nº SERIE Nº
1	417-15-18303	CASE ASS'Y, FRONT (TRANSMISSION)	1	B1001-	
1	☆	. CASE	1	B1001-	
2	☆	. TUBE	1	B1001-	
3	☆	. TUBE	1	B1001-	
4	☆	. TUBE	1	B1001-	
5	☆	. TUBE	1	B1001-	
6	☆	. TUBE	1	B1001-	
7	☆	. TUBE	1	B1001-	
8	07042-00415	. PLUG	2	B1001-	
9	07042-01019	. PLUG	1	B1001-	
10	07030-00252	. BREATHER	1	B1001-	
11	417-15-14110	. SHAFT	1	B1001-	
12	06030-06009	. BEARING	2	B1001-	
13	04065-07525	. RING, SNAP	1	B1001-	
14	419-15-14150	. GEAR	1	B1001-	
15	04064-04518	. RING, SNAP	1	B1001-	
16	419-15-14111	. SHAFT	1	B1001-	
17	06030-06309	. BEARING	2	B1001-	
18	04065-01030	. RING, SNAP	1	B1001-	
19	417-15-14130	. GEAR	1	B1001-	
20	04064-04518	. RING, SNAP	1	B1001-	
21	424-13-11110	. O-RING	1	B1001-	
22	01010-51035	. BOLT	12	B1001-	
23	01643-31032	. WASHER	12	B1001-	
24		. TORQUE CONVERTER (SEE FIG. 2211)	1	B1001-	
25	01010-31235	. BOLT	5	B1001-	
26	01643-31232	. WASHER	5	B1001-	
		TRANSMISSION SERVICE KIT (SEE FIG. 2615) ..	1	B1001-	

FIG. 2222 CARCAÇA TRASEIRA DA TRANSMISSÃO
Transmission rear case
Carcaza trasera de la transmisión

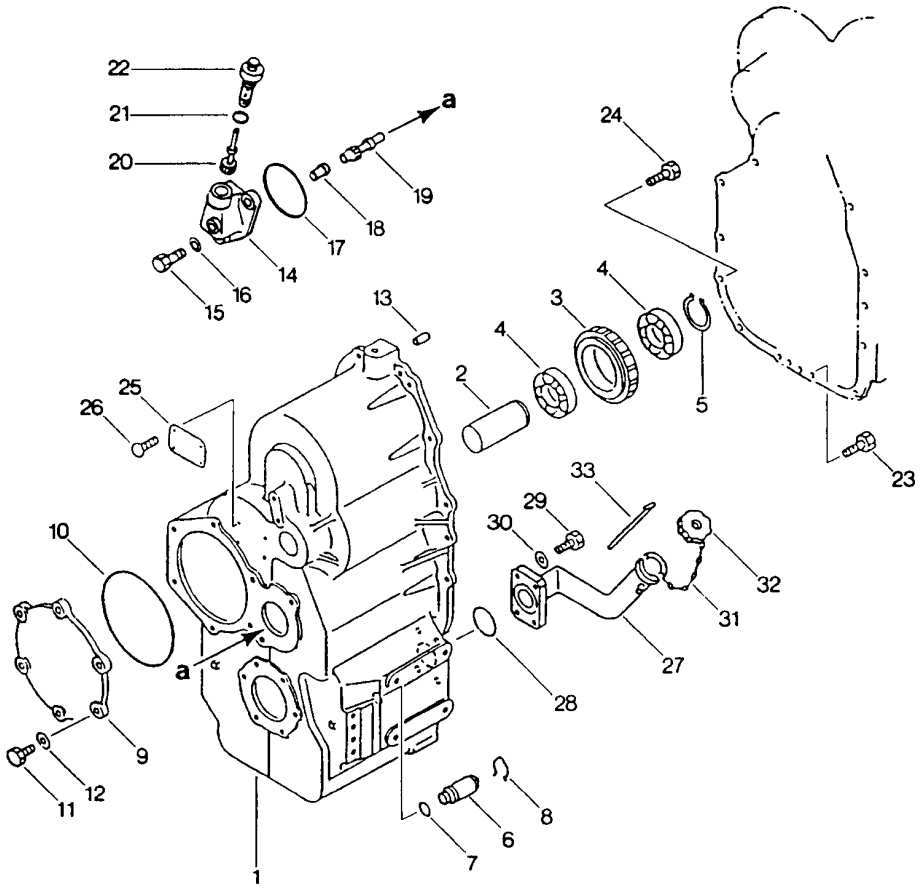

FIG. Nº 2222

ITEM INDEX ITEM	PEÇA Nº PART Nº PIEZA Nº	DESCRIÇÃO DESCRIPTION DESCRIPCIÓN	QUANT. Q'TY CANT	SÉRIE Nº SERIAL Nº SERIE Nº	SÉRIE Nº SERIAL Nº SERIE Nº
1	417-15-18103	CASE ASS'Y, REAR (TRANSMISSION)	1	B1001-	
1	☆	. CASE	1	B1001-	
2	☆	. SHAFT	1	B1001-	
3	417-15-12823	. GEAR	1	B1001-	
4	06033-06211	. BEARING	2	B1001-	
5	04064-05520	. RING, SNAP	1	B1001-	
6	419-15-18240	. PLUG	1	B1001-	
7	07002-02434	. O-RING	1	B1001-	
8	419-15-18251	. RING, SNAP	1	B1001-	
9	417-15-14140	. COVER	1	B1001-	
10	07000-05200	. O-RING	1	B1001-	
11	01010-31235	. BOLT	6	B1001-	
12	01643-31232	. WASHER	6	B1001-	
13	04020-01434	. PIN	2	B1001-	
14	417-15-13452	. COVER	1	B1001-	
14	419-15-14231	. COVER	1	B1001-	
15	01010-31235	. BOLT	2	B1001-	
15	01010-31230	. BOLT	2	B1001-	
16	01643-31232	. WASHER	2	B1001-	
17	07000-02075	. O-RING	1	B1001-	
18	417-15-13460	. BUSHING	1	B1001-	
19	417-15-13511	. GEAR	1	B1001-	
20	417-15-13530	. GEAR	1	B1001-	
21	07002-02434	. O-RING	1	B1001-	
22	417-15-13432	. SLEEVE	1	B1001-	
23	01010-31235	. BOLT	12	B1001-	
24	01010-31240	. BOLT	1	B1001-	
25	22X-22-13171	. PLATE	1	B1001-	
26	04418-03060	. BOLT	4	B1001-	
27	417-15-B1140	FILLER, OIL	1	B1199-	
27	417-15-18190	FILLER, OIL	1	B1001-B1198	
28	07000-02065	O-RING	1	B1001-	
29	01010-51035	BOLT	4	B1001-	
29	01010-51040	BOLT	4	B1001-B1153	
30	01643-31032	WASHER	4	B1001-	
31	6136-21-7190	CHAIN	1	B1001-B1198	
32	417-15-B1160	COVER	1	B1199-	
32	6136-21-7120	COVER	1	B1001-B1198	
32	6136-21-7180	. GASKET	1	B1001-B1198	
33	417-15-B1170	GAUGE	1	B1199-	
33	417-15-14432	GAUGE	1	B1001-B1198	
-	419-15-18131	GASKET, LIQUID (NOT SHOWN)	AR	B1001-	
		TRANSMISSION SERVICE KIT (SEE FIG.2615)	1	B1001-	

FIG. 2231 EMBREAGEM DE MARCHA AVANTE
Forward clutch
Embrague de marcha adelante

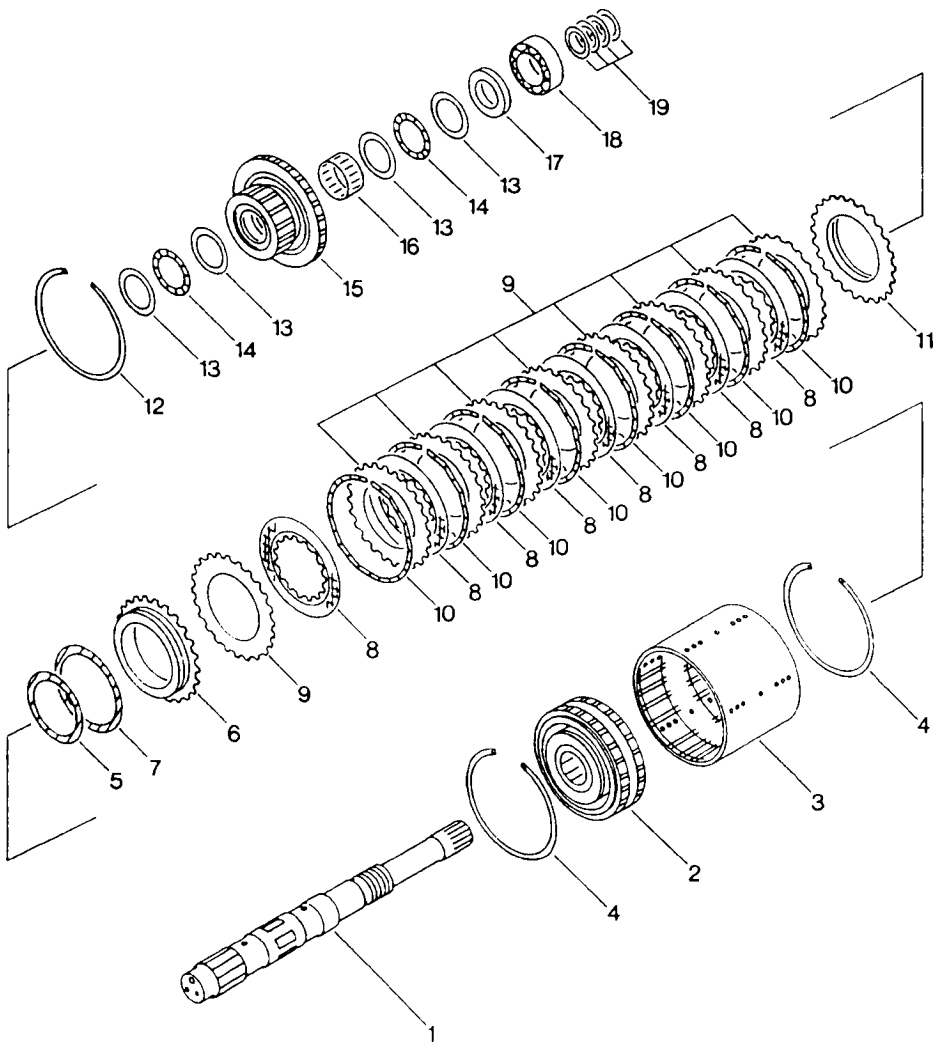

FIG. Nº 2231

ITEM INDEX ITEM	PEÇA Nº PART Nº PIEZA Nº	DESCRIÇÃO DESCRIPTION DESCRIPCIÓN	QUANT. Q'TY CANT	SÉRIE Nº SERIAL Nº SERIE Nº	SÉRIE Nº SERIAL Nº SERIE Nº
1	417-15-12400	FORWARD AND REVERSE CLUTCH ASS'Y	1	B1001-	
1	417-15-12310	. SHAFT AND CYLINDER ASS'Y	1	B1001-	
1	☆	. SHAFT	1	B1001-	
2	☆	. CYLINDER	1	B1001-	
3	417-15-12410	. HOUSING	1	B1001-	
4	419-15-12140	. RING, SNAP	2	B1001-	
5	419-15-12210	. RING, SEAL	1	B1001-	
6	419-15-12221	. PISTON	1	B1001-	
7	419-15-12190	. RING, SEAL	1	B1001-	
8	419-15-12290	. DISC	8	B1001-	
9	419-15-12310	. PLATE, SEPARATE	9	B1001-	
10	419-15-12133	. SPRING, WAVE	8	B1001-	
11	419-15-12280	. PLATE	1	B1001-	
12	419-15-12140	. RING, SNAP	1	B1001-	
13	419-15-12240	. WASHER, THRUST	4	B1001-	
14	419-15-12250	. BEARING, THRUST	2	B1001-	
15	417-15-12420	. GEAR (FORWARD)	1	B1001-	
16	419-15-12270	. BEARING	1	B1001-	
17	419-15-12330	. SPACER	1	B1001-	
18	06030-06210	. BEARING	1	B1001-	
19	419-15-12121	. RING, SEAL	4	B1001-	
		TRANSMISSION SERVICE KIT (SEE FIG. 2615) .	1	B1001-	

FIG. 2232 EMBREAGEM DE MARCHA AVANTE
Forward clutch
Embrague de marcha adelante

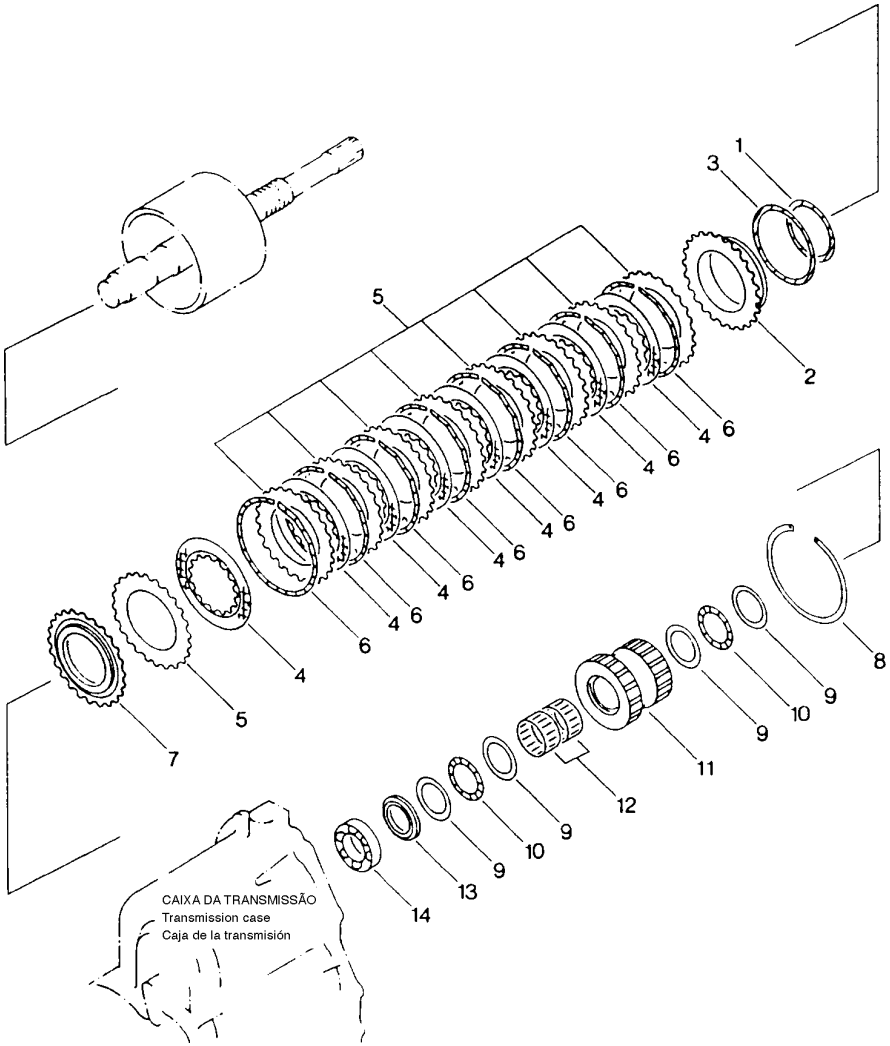

FIG. Nº 2232

ITEM INDEX ITEM	PEÇA Nº PART Nº PIEZA Nº	DESCRIÇÃO DESCRIPTION DESCRIPCIÓN	QUANT. Q'TY CANT	SÉRIE Nº SERIAL Nº SERIE Nº	SÉRIE Nº SERIAL Nº SERIE Nº
1		FORWARD AND REVERSE CLUTCH ASS'Y (SEE FIG. 2231)	1	B1001-	
1	419-15-12210	. RING, SEAL	1	B1001-	
2	419-15-12221	. PISTON	1	B1001-	
3	419-15-12190	. RING, SEAL	1	B1001-	
4	419-15-12290	. DISC	8	B1001-	
5	419-15-12310	. PLATE, SEPARATE	9	B1001-	
6	419-15-12133	. SPRING, WAVE	8	B1001-	
7	419-15-12280	. PLATE	1	B1001-	
8	419-15-12140	. RING, SNAP	1	B1001-	
9	419-15-12240	. WASHER, THRUST	4	B1001-	
10	419-15-12250	. BEARING, THRUST	2	B1001-	
11	417-15-12430	. GEAR (REVERSE)	1	B1001-	
12	419-15-12270	. BEARING	2	B1001-	
13	419-15-12330	. SPACER	1	B1001-	
14	06030-06210	. BEARING	1	B1001-	
		TRANSMISSION SERVICE KIT (SEE FIG. 2615) ..	1	B1001-	

FIG. 2233 3º EMBREAGEM
3rd Clutch
3º Embrague

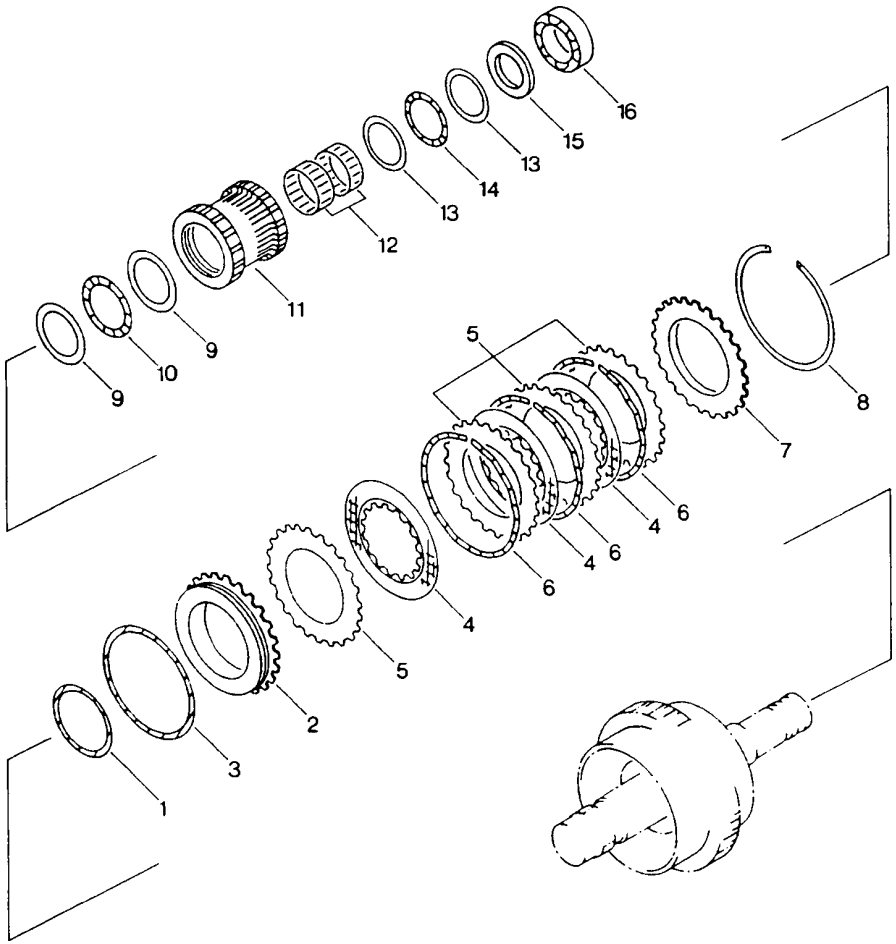

FIG. Nº 2233

ITEM INDEX ITEM	PEÇA Nº PART Nº PIEZA Nº	DESCRIÇÃO DESCRIPTION DESCRIPCIÓN	QUANT. Q'TY CANT	SÉRIE Nº SERIAL Nº SERIE Nº	SÉRIE Nº SERIAL Nº SERIE Nº
1		CLUTCH ASSEMBLY (2nd AND 3rd)			
		(SEE FIG. 2236)	1	B1001-	
1	419-15-12210	. RING, SEAL	1	B1001-	
2	419-15-13191	. PISTON	1	B1001-	
3	419-15-12580	. RING, SEAL	1	B1001-	
4	419-15-12291	. DISC	3	B1001-	
5	419-15-12310	. PLATE, SEPARATE	4	B1001-	
6	419-15-12133	. SPRING WAVE	3	B1001-	
7	419-15-12280	. PLATE	1	B1001-	
8	419-15-12140	. RING, SNAP	1	B1001-	
9	419-15-12680	. WASHER, THRUST	2	B1001-	
10	419-15-12670	. BEARING, THRUST	1	B1001-	
11	417-15-13231	. GEAR	1	B1001-	
12	419-15-12270	. BEARING	2	B1001-	
13	419-15-12240	. WASHER, THRUST	2	B1001-	
14	419-15-12250	. BEARING, THRUST	1	B1001-	
15	419-15-12330	. SPACER	1	B1001-	
16	06030-06210	. BEARING	1	B1001-	
		TRANSMISSION SERVICE KIT (SEE FIG. 2615) ..	1	B1001-	

FIG. 2234 1º EMBREAGEM
1st Clutch
1º Embrague

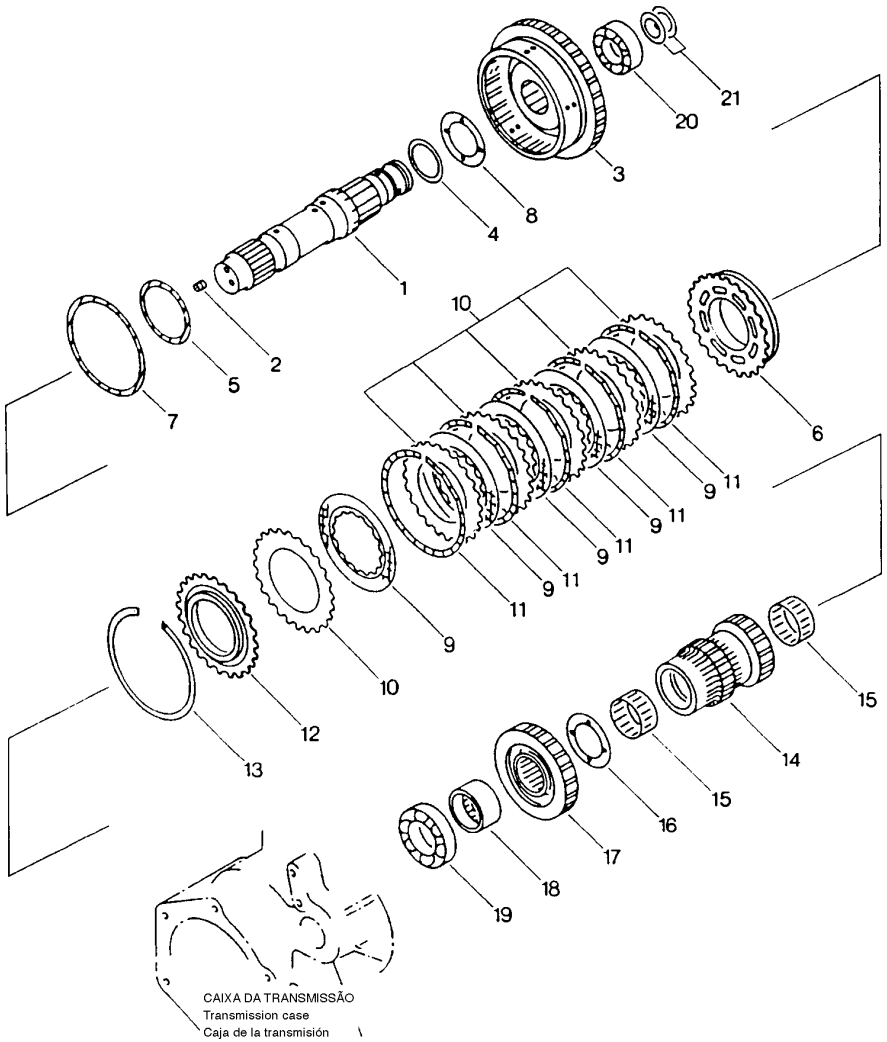

FIG. Nº 2234

ITEM INDEX ITEM	PEÇA Nº PART Nº PIEZA Nº	DESCRIÇÃO DESCRIPTION DESCRIPCIÓN	QUANT. Q'TY CANT	SÉRIE Nº SERIAL Nº SERIE Nº	SÉRIE Nº SERIAL Nº SERIE Nº
1	417-15-12502	CLUTCH ASS'Y (1st)	1	B1001-	
1	417-15-12513	. SHAFT AND HOUSING ASS'Y	1	B1001-	
1	☆	. . SHAFT	1	B1001-	
2	419-15-12750	. . PLUG	1	B1001-	
3	☆	. . HOUSING	1	B1001-	
4	☆	. . SPACER	1	B1001-	
5	419-15-12210	. RING, SEAL	1	B1001-	
6	419-15-13191	. PISTON	1	B1001-	
7	419-15-12580	. RING, SEAL	1	B1001-	
8	419-15-12622	. WASHER, THRUST	1	B1001-	
9	419-15-12290	. DISC	5	B1001-	
10	419-15-12310	. PLATE, SEPARATE	6	B1001-	
11	419-15-12133	. SPRING, WAVE	5	B1001-	
12	419-15-12280	. PLATE	1	B1001-	
13	419-15-12140	. RING, SNAP	1	B1001-	
14	417-15-12710	. GEAR, 1st CLUTCH	1	B1001-	
15	419-15-12660	. BEARING	2	B1001-	
16	419-15-12632	. WASHER, THRUST	1	B1001-	
17	417-15-12663	. GEAR	1	B1001-	
18	417-15-12670	. COLLAR	1	B1001-	
19	417-15-12850	. BEARING	1	B1001-	
20	06030-06210	. BEARING	1	B1001-	
21	419-15-12121	. RING, SEAL	2	B1001-	
		TRANSMISSION SERVICE KIT (SEE FIG. 2615) ..	1	B1001-	

FIG. 2236 2º EMBREAGEM
2nd Clutch
2º Embrague

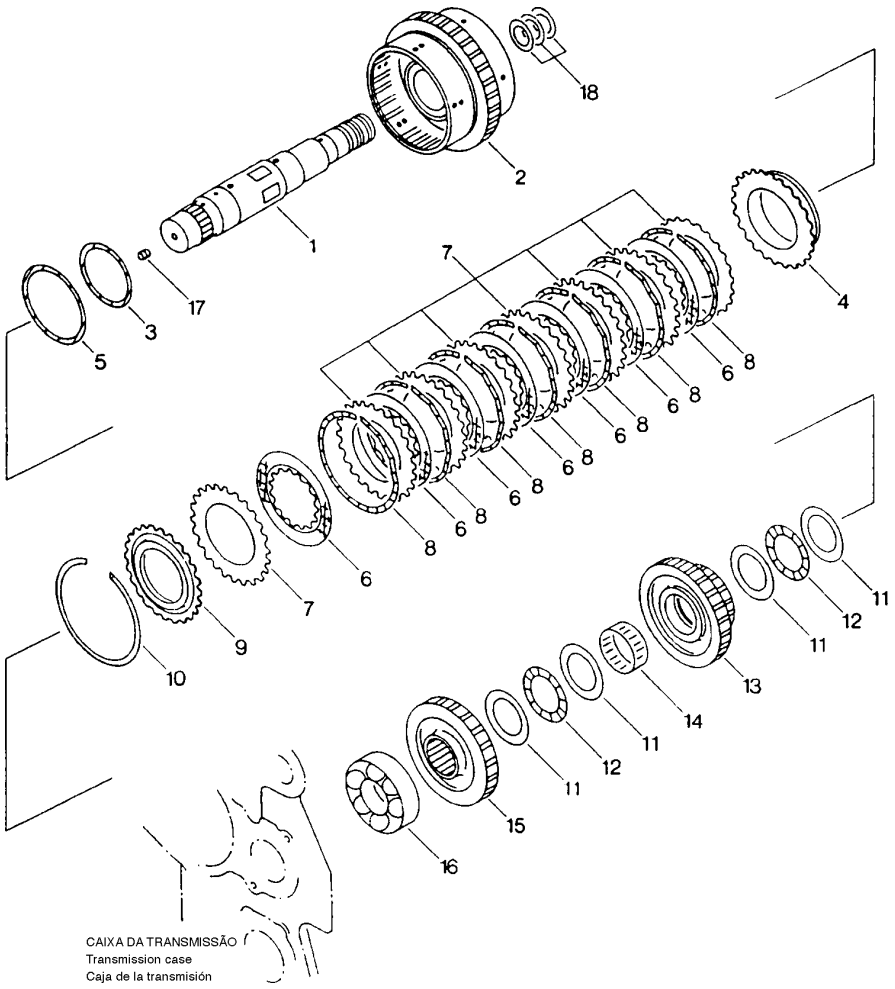

FIG. Nº 2236

ITEM INDEX ITEM	PEÇA Nº PART Nº PIEZA Nº	DESCRIÇÃO DESCRIPTION DESCRIPCIÓN	QUANT. Q'TY CANT	SÉRIE Nº SERIAL Nº SERIE Nº	SÉRIE Nº SERIAL Nº SERIE Nº
1	417-15-13301	CLUTCH ASS'Y (2nd AND 3rd)	1	B1001-	
1	417-15-13311	. SHAFT AND HOUSING ASS'Y	1	B1001-	
1	☆	. . SHAFT	1	B1001-	
2	☆	. . HOUSING	1	B1001-	
3	419-15-12210	. RING, SEAL	1	B1001-	
4	419-15-13191	. PISTON	1	B1001-	
5	419-15-12580	. RING, SEAL	1	B1001-	
6	419-15-12290	. DISC	7	B1001-	
7	419-15-12310	. PLATE, SEPARATE	8	B1001-	
8	419-15-12133	. SPRING, WAVE	7	B1001-	
9	419-15-12280	. PLATE	1	B1001-	
10	419-15-12140	. RING, SNAP	1	B1001-	
11	419-15-12680	. WASHER, THRUST	4	B1001-	
12	419-15-12670	. BEARING, THRUST	2	B1001-	
13	417-15-13222	. GEAR	1	B1001-	
14	419-15-13150	. BEARING	1	B1001-	
15	417-15-13242	. GEAR	1	B1001-	
16	06030-06312	. BEARING	1	B1001-	
17	419-15-12750	. PLUG	1	B1001-	
18	419-15-12121	. RING, SEAL	3	B1001-	
		TRANSMISSION SERVICE KIT (SEE FIG. 2615) ..	1	B1001-	

FIG. 2237 ÁRVORE DE SAÍDA
Output shaft
Árbol de salida

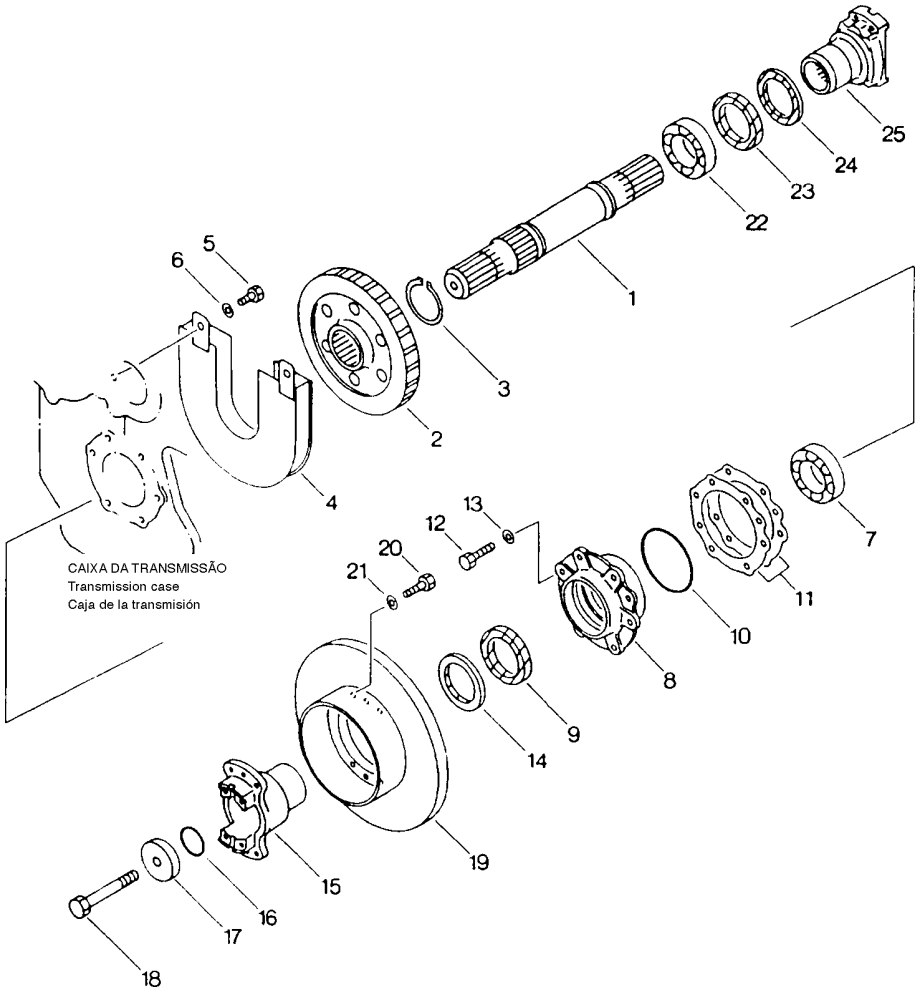

FIG. Nº 2237

ITEM INDEX ITEM	PEÇA Nº PART Nº PIEZA Nº	DESCRIÇÃO DESCRIPTION DESCRIPCIÓN	QUANT. Q'TY CANT	SÉRIE Nº SERIAL Nº SERIE Nº	SÉRIE Nº SERIAL Nº SERIE Nº
1	417-15-13610	SHAFT, OUTPUT	1	B1001-	
2	417-15-13623	GEAR	1	B1001-	
3	04064-06020	RING, SNAP	1	B1001-	
4	417-15-13641	COVER	1	B1001-	
5	01010-31225	BOLT	2	B1001-	
6	01643-31232	WASHER	2	B1001-	
7	06002-30210	BEARING	1	B1001-	
8	417-15-13631	RETAINER	1	B1001-	
9	417-15-13690	SEAL, OIL	1	B1001-	
10	07000-02105	O-RING	1	B1001-	
11	417-15-13650	SHIM, (0,05MM)	20	B1001-	
11	417-15-13660	SHIM, (0,01MM)	12	B1001-	
11	417-15-13670	SHIM, (0,02MM)	8	B1001-	
12	01010-31235	BOLT	6	B1001-	
13	01643-31232	WASHER	6	B1001-	
14	417-15-13810	SEAL DUST, OUTPUT SHAFT	1	B1001-	
15	417-15-13722	COUPLING, FRONT	1	B1001-	
16	417-15-13790	O-RING	1	B1001-	
17	417-15-13770	HOLDER	1	B1001-	
18	01011-31610	BOLT	1	B1001-	
19	417-22-15111	DIS, PARKING BRAKE	1	B1001-	
20	01010-31235	BOLT	6	B1001-	
21	01643-31232	WASHER	6	B1001-	
22	06002-30210	BEARING	1	B1001-	
23	417-15-13690	SEAL, OIL	1	B1001-	
24	417-15-13810	SEAL, DUST	1	B1001-	
25	417-15-13751	COUPLING, REAR	1	B1001-	
		TRANSMISSION SERVICE KIT (SEE FIG. 2615) ..	1	B1001-	

FIG. 2241 VÁLVULA DE CONTROLE DA TRANSMISSÃO (CONJ. SUPERIOR)

Transmission control valve (upper assembly)

Válvula de control de la transmisión (conj. superior)

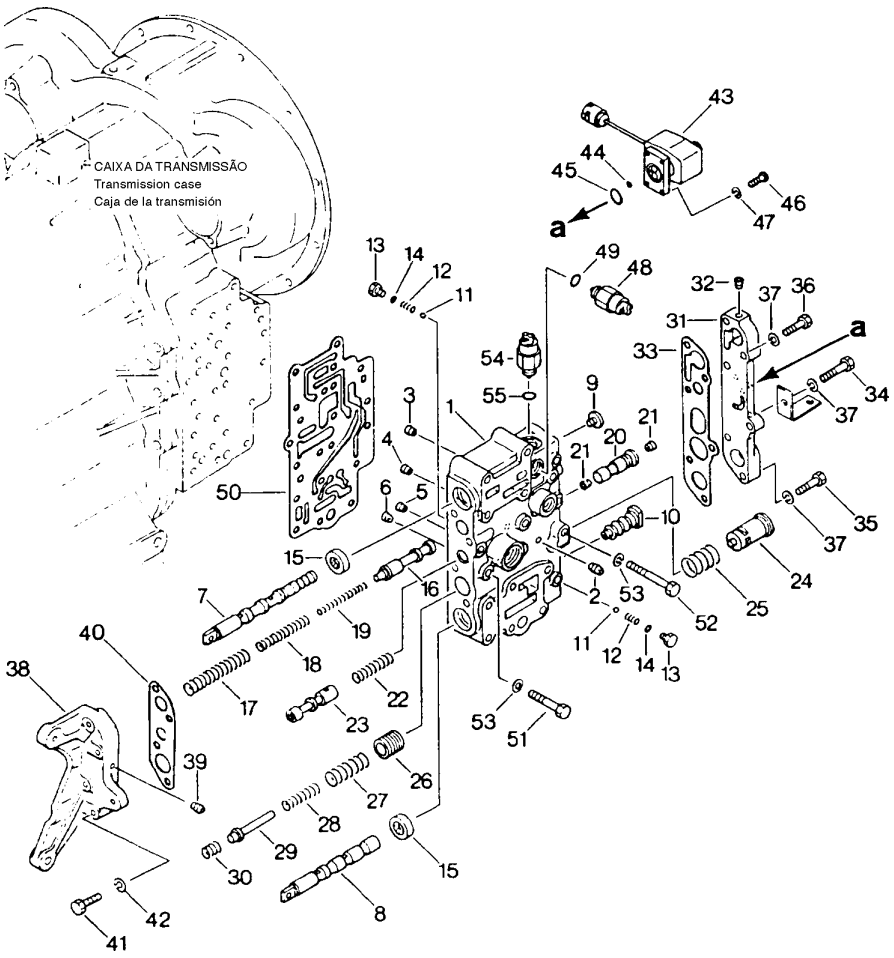

FIG. Nº 2241

ITEM INDEX ITEM	PEÇA Nº PART Nº PIEZA Nº	DESCRIÇÃO DESCRIPTION DESCRIPCIÓN	QUANT. Q'TY CANT	SÉRIE Nº SERIAL Nº SERIE Nº	SÉRIE Nº SERIAL Nº SERIE Nº
1	417-15-15010	VALVE ASS'Y, TRANSMISSION CONTROL	1	B1001-	
1	417-15-15111	. BODY	1	B1001-	
2	07042-30108	. PLUG	1	B1001-	
3	419-15-15420	. ORIFICE	1	B1001-	
4	417-15-15842	. ORIFICE	1	B1001-	
5	417-15-15530	. ORIFICE	1	B1001-	
6	419-15-15640	. ORIFICE	1	B1001-	
7	417-15-15550	. SPOOL	1	B1001-	
8	417-15-15482	. SPOOL	1	B1001-	
9	417-15-15430	. PLUG	1	B1001-	
10	417-15-15491	. PLUG	1	B1001-	
11	04260-00635	. BALL	4	B1001-	
12	417-15-15720	. SPRING	4	B1001-	
13	417-15-15410	. PLUG	4	B1001-	
14	07002-01023	. O-RING	4	B1001-	
15	417-15-15621	. RING, SEAL	2	B1001-	
16	415-15-15231	. VALVE	1	B1001-	
17	417-15-15310	. SPRING	1	B1001-	
18	417-15-15320	. SPRING	1	B1001-	
19	417-15-15330	. SPRING	1	B1001-	
20	417-15-15261	. VALVE	1	B1001-	
21	419-15-15420	. ORIFICE	2	B1001-	
22	417-15-15370	. SPRING	1	B1001-	
23	415-15-15540	. VALVE	1	B1001-	
24	417-15-15241	. VALVE	1	B1001-	
25	415-15-15750	. SPRING	1	B1001-	
26	417-15-15251	. VALVE, ACCUMULATOR	1	B1001-	
27	417-15-15860	. SPRING	1	B1001-	
28	417-15-15880	. SPRING	1	B1001-	
29	417-15-15890	. STOPPER	1	B1001-	
30	417-15-15870	. SPRING	1	B1001-	
31	415-15-15132	. COVER	1	B1001-	
32	07043-00108	. PLUG	1	B1001-	
33	415-15-15163	. GASKET	1	B1001-	
34	01010-31045	. BOLT	1	B1001-	
35	01010-31035	. BOLT	2	B1001-	
36	01010-31040	. BOLT	3	B1001-	
37	01602-01030	. WASHER, SPRING	6	B1001-	
38	417-15-15521	. COVER	1	B1001-	
39	07042-30108	. PLUG	1	B1001-	
40	415-15-15180	. GASKET	1	B1001-	
41	01010-31045	. BOLT	4	B1001-	
42	01602-01030	. WASHER, SPRING	4	B1001-	
43	417-15-15510	. VALVE	1	B1001-	

FIG. 2241 VÁLVULA DE CONTROLE DA TRANSMISSÃO (CONJ. SUPERIOR)

Transmission control valve (upper assembly)

Válvula de control de la transmisión (conj. superior)

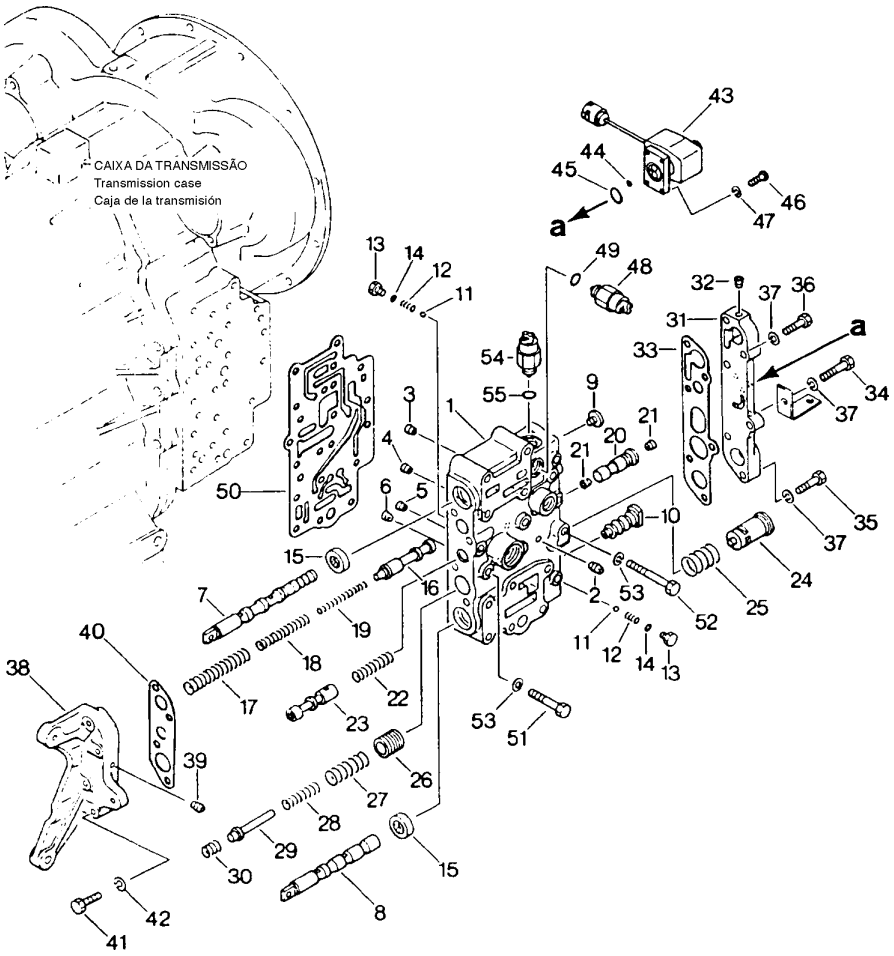

FIG. Nº 2241

ITEM INDEX ITEM	PEÇA Nº PART Nº PIEZA Nº	DESCRIÇÃO DESCRIPTION DESCRIPCIÓN	QUANT. Q'TY CANT	SÉRIE Nº SERIAL Nº SERIE Nº	SÉRIE Nº SERIAL Nº SERIE Nº
44	421-06-16510	. . O-RING	1	B1001-	
45	421-06-16520	. . O-RING	1	B1001-	
46	01220-40416	. BOLT	4	B1001-	
47	01601-20410	. WASHER	4	B1001-	
48	417-15-15610	. SWITCH	1	B1001-	
49	07002-02034	. O-RING	1	B1001-	
50	415-15-15151	GASKET	1	B1001-	
51	01010-31075	BOLT	6	B1001-	
52	01010-31085	BOLT	1	B1001-	
53	01602-01030	WASHER, SPRING	7	B1001-	
54	417-15-15610	SWITCH	1	B1001-	
55	07002-02034	O-RING	1	B1001-	
		SERVICE KIT, TRANSMISSION CONTROL VALVE (SEE FIG. 2615)	1	B1001-	

FIG. 2243 VÁLVULA SOLENÓIDE DA TRANSMISSÃO

Transmission solenoid valve

Válvula solenoide de la transmisión

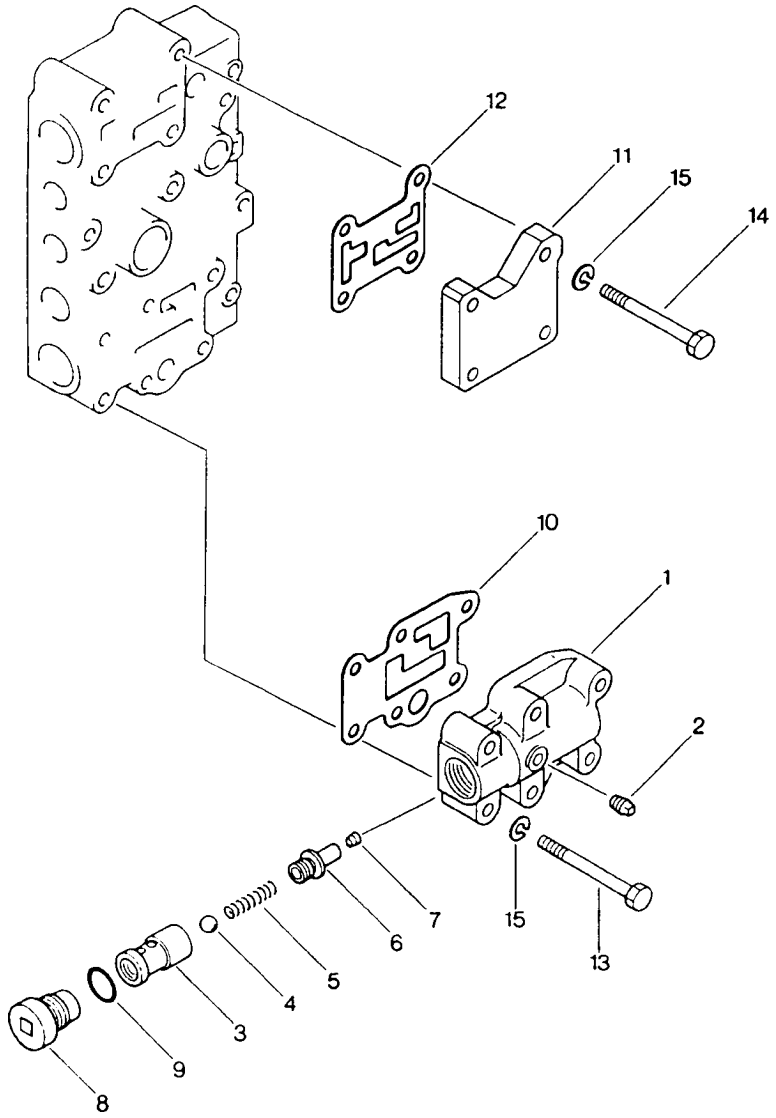

ITEM INDEX ITEM	PEÇA Nº PART Nº PIEZA Nº	DESCRIÇÃO DESCRIPTION DESCRIPCIÓN	QUANT. Q'TY CANT	SÉRIE Nº SERIAL Nº SERIE Nº	SÉRIE Nº SERIAL Nº SERIE Nº
1		VALVE ASS'Y, TRANSMISSION CONTROL (SEE FIG. 2241)	1	B1001-	
1	415-15-15210	. BODY	1	B1001-	
2	07042-30108	. PLUG	1	B1001-	
3	415-15-15671	. VALVE	1	B1001-	
4	04260-01270	. BALL	1	B1001-	
5	419-15-15510	. SPRING	1	B1001-	
6	415-15-15660	. PLUG	1	B1001-	
7	419-15-15640	. ORIFICE	1	B1001-	
8	415-15-15290	. PLUG	1	B1001-	
9	07002-03034	. O-RING	1	B1001-	
10	415-15-15220	. GASKET	1	B1001-	
11	417-15-15190	. BODY	1	B1001-	
12	415-15-15320	. GASKET	1	B1001-	
13	01011-31015	BOLT	6	B1001-	
14	01010-31095	BOLT	4	B1001-	
15	01602-01030	WASHER, SPRING	10	B1001-	
		SERVICE KIT, TRANSMISSION CONTROL VALVE (SEE FIG. 2615)	1	B1001-	

FIG. 2251 BOMBA DA TRANSMISSÃO

Transmission pump

Bomba de la transmisión

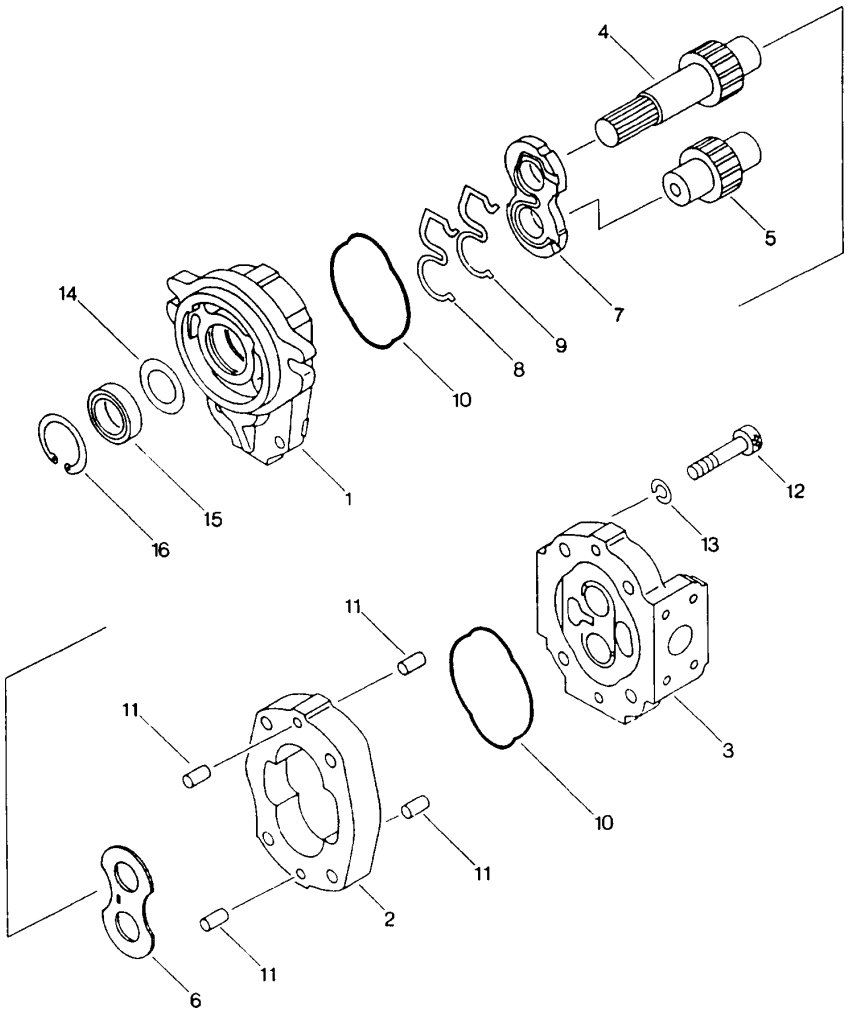

FIG. Nº 2251

ITEM INDEX ITEM	PEÇA Nº PART Nº PIEZA Nº	DESCRIÇÃO DESCRIPTION DESCRIPCIÓN	QUANT. Q'TY CANT	SÉRIE Nº SERIAL Nº SERIE Nº	SÉRIE Nº SERIAL Nº SERIE Nº
1	705-73-29010	PUMP ASS'Y (BAL 28)	1	B1001-	
1	705-67-01010	. BRACKET ASS'Y	1	B1001-	
	705-67-01350	. . BUSHING	2	B1001-	
2	705-68-29110	. CASE, GEAR	1	B1001-	
3	705-67-01120	. COVER ASS'Y	1	B1001-	
3	705-67-01350	. . BUSHING	2	B1001-	
4	705-68-29710	. GEAR, DRIVE	1	B1001-	
5	705-68-29810	. GEAR, DRIVEN	1	B1001-	
6	705-67-01620	. PLATE, SIDE	1	B1001-	
7	705-67-01610	. PLATE, SIDE	1	B1001-	
8	705-67-01440	. RING, SEAL	1	B1001-	
9	705-67-01470	. RING, SEAL	1	B1001-	
10	705-67-01380	. O-RING	2	B1001-	
11	04020-00820	. PIN, DOWEL	4	B1001-	
12	01252-31080	. BOLT	4	B1001-	
13	01643-51032	. WASHER, SPRING	4	B1001-	
14	705-17-01870	. PLATE	1	B1001-	
15	704-17-01810	. RETAINER	1	B1001-	
16	04065-03515	. RING, SNAP	1	B1001-	

FIG. 2261 TUBULAÇÃO HIDRÁULICA DA TRANSMISSÃO

Transmission hydraulic piping

Tubería hidráulica de la transmisión

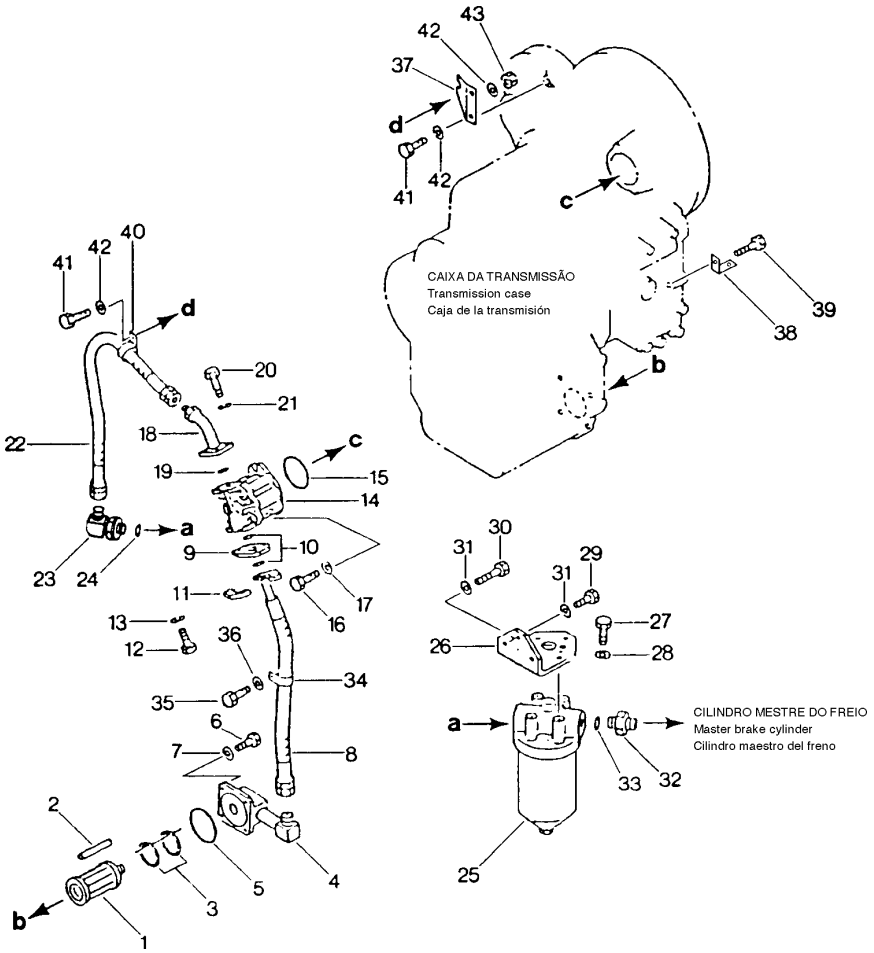

FIG. Nº 2261

ITEM INDEX ITEM	PEÇA Nº PART Nº PIEZA Nº	DESCRIÇÃO DESCRIPTION DESCRIPCIÓN	QUANT. Q'TY CANT	SÉRIE Nº SERIAL Nº SERIE Nº	SÉRIE Nº SERIAL Nº SERIE Nº
1	417-15-14510	STRAINER, TRANSMISSION LINE	1	B1001-	
1	417-15-14640	. STRAINER	1	B1001-	
2	417-15-14660	. MAGNET	5	B1001-	
3	417-15-14650	. PLUG	1	B1001-	
4	417-15-14621	FLANGE	1	B1001-	
5	07000-02085	O-RING	1	B1001-	
6	01010-31080	BOLT	4	B1001-	
7	01643-31032	WASHER	4	B1001-	
8	417-15-14610	HOSE	1	B1001-	
9	07373-11000	SPACER	1	B1001-	
10	07000-03028	O-RING	2	B1001-	
11	07371-01049	FLANGE	2	B1001-	
12	07372-10140	BOLT	4	B1001-	
13	01602-01030	WASHER	4	B1001-	
14		TRANSMISSION PUMP, ASS'Y (SEE FIG. 2251)	1	B1001-	
15	07000-02085	O-RING	1	B1001-	
16	01010-31030	BOLT	2	B1001-	
17	01643-31032	WASHER	2	B1001-	
18	417-15-14541	TUBE	1	B1001-	
19	07000-03028	O-RING	1	B1001-	
20	01010-30835	BOLT	4	B1001-	
21	01602-00825	WASHER, SPRING	4	B1001-	
22	07102-20608	HOSE	1	B1001-	
23	419-15-14641	ELBOW	1	B1001-	
24	07002-03334	O-RING	1	B1001-	
25		FILTER, ASS'Y (SEE FIG. 2271)	1	B1001-	
26	417-15-14580	SUPPORT	1	B1001-	
27	01010-31035	BOLT	4	B1001-	
28	01643-31032	WASHER	4	B1001-	
29	01010-31235	BOLT	2	B1001-	
30	01010-31295	BOLT	1	B1001-	
31	01643-31232	WASHER	3	B1001-	
32	113-60-33270	NIPPLE	1	B1001-	
33	07002-03334	O-RING	1	B1001-	
34	581-04-22290	CLIP	1	B1001-	
35	01010-31220	BOLT	1	B1001-	
36	01643-31232	WASHER	1	B1001-	
37	417-43-11420	BRACKET	1	B1001-	
38	417-15-14561	BRACKET	1	B1001-	
39	01010-31045	BOLT	1	B1001-	
40	08036-23014	CLIP	1	B1001-	
41	01010-31025	BOLT	2	B1001-	
42	01643-31032	WASHER	3	B1001-	
43	01580-01008	NUT	1	B1001-	

FIG. 2271 FILTRO DE ÓLEO DA TRANSMISSÃO

Transmission oil filter

Filtro de aceite de la transmisión

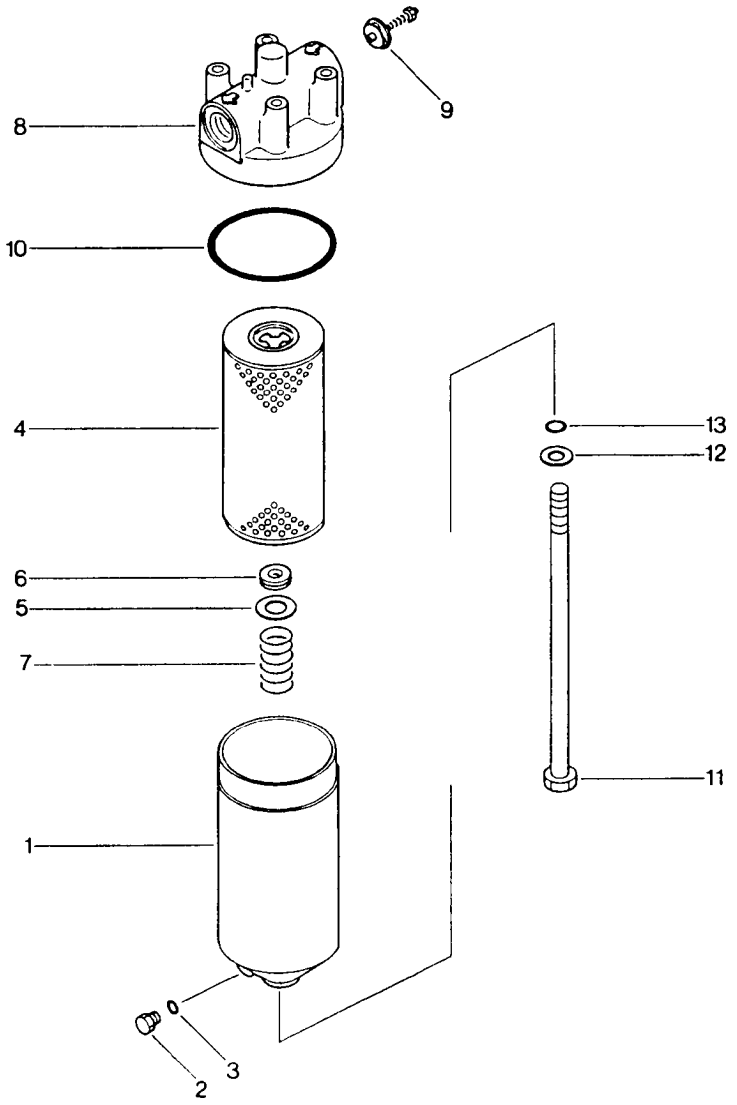

FIG. Nº 2271

ITEM INDEX ITEM	PEÇA Nº PART Nº PIEZA Nº	DESCRIÇÃO DESCRIPTION DESCRIPCIÓN	QUANT. Q'TY CANT	SÉRIE Nº SERIAL Nº SERIE Nº	SÉRIE Nº SERIAL Nº SERIE Nº
1	419-15-14800	FILTER ASS'Y	1	B1001-	
1	419-15-14820	. CASE	1	B1001-	
2	07040-11209	. PLUG	1	B1001-	
3	07002-01223	. O-RING	1	B1001-	
4	424-16-11140	. ELEMENT	1	B1001-	
5	419-15-14840	. PLATE	1	B1001-	
6	419-15-14870	. GASKET	1	B1001-	
7	424-16-11191	. SPRING	1	B1001-	
8	419-15-14880	. HEAD	1	B1001-	
8	☆	. . COVER	1	B1001-	
9	☆	. . VALVE	1	B1001-	
10	424-16-11130	. O-RING	1	B1001-	
11	419-15-14830	. BOLT	1	B1001-	
12	419-15-14850	. WASHER	1	B1001-	
13	419-15-14860	. O-RING	1	B1001-	
		SERVICE KIT, TRANSMISSION OIL FILTER (SEE FIG. 2615)	1	B1001-	

FIG. 2601 TUBULAÇÃO DO TROCADOR DE CALOR DA TRANSMISSÃO

Transmission oil cooler piping

Tubería del intercambiador de calor de la transmisión

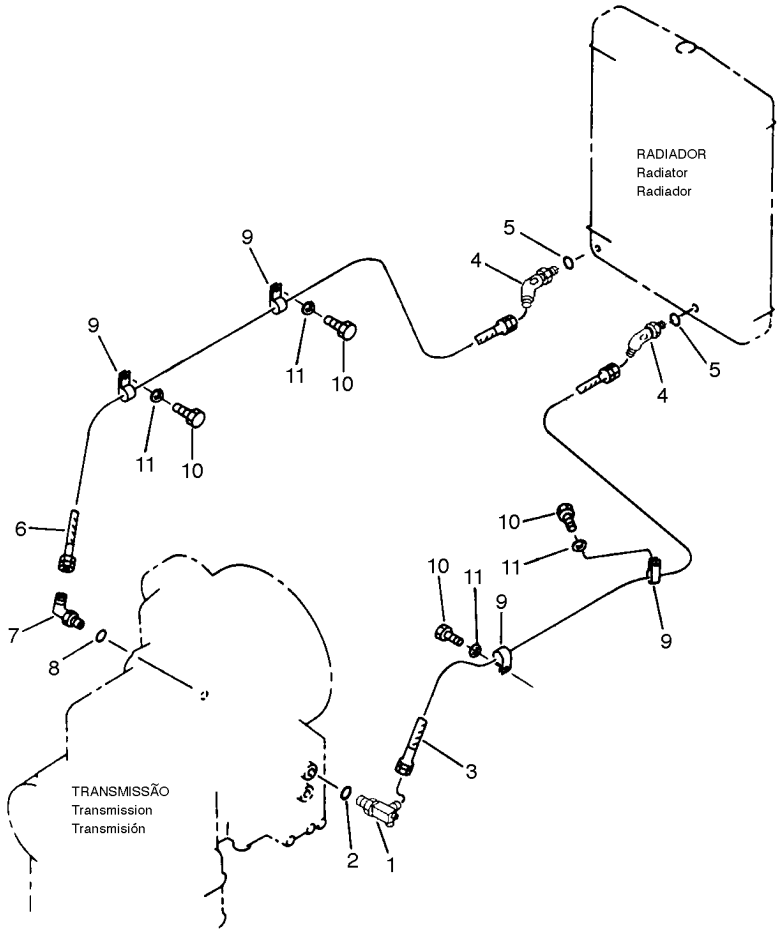

FIG. Nº 2601

ITEM INDEX ITEM	PEÇA Nº PART Nº PIEZA Nº	DESCRIÇÃO DESCRIPTION DESCRIPCIÓN	QUANT. Q'TY CANT	SÉRIE Nº SERIAL Nº SERIE Nº	SÉRIE Nº SERIAL Nº SERIE Nº
1	417-16-11114	ELBOW	1	B1001-	
2	07002-03334	O-RING	1	B1001-	
3	07102-20614	HOSE	1	B1001-	
4	07236-10628	ELBOW	2	B1001-	
5	07002-12434	O-RING	2	B1001-	
	07002-02434	O-RING	2	B1001-B1715	
6	07102-20616	HOSE	1	B1001-	
7	07236-10628	ELBOW	1	B1001-	
8	07002-02434	O-RING	1	B1001-	
9	08036-23014	CLIP	4	B1001-	
10	01010-81020	BOLT	4	B1001-	
11	01643-31032	WASHER	4	B1001-	

FIG. 2607 ALAVANCAS DE CONTROLE DA TRANSMISSÃO

Transmission control levers

Palancas de control de la transmisión

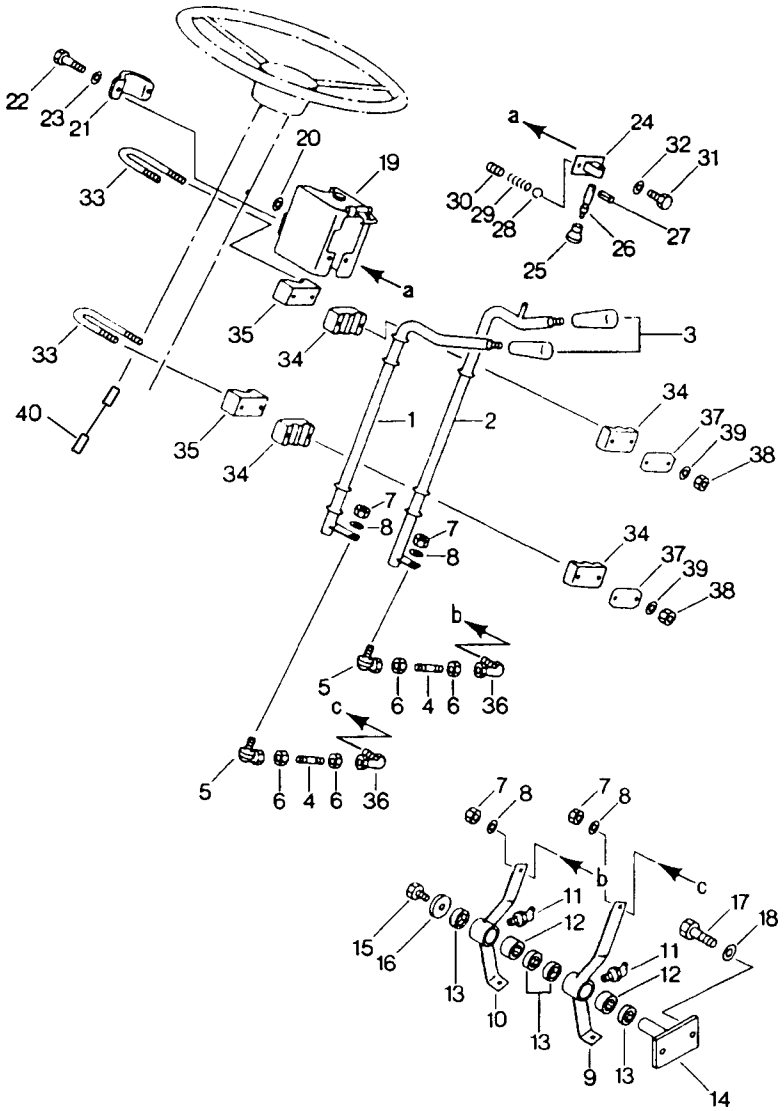

FIG. Nº 2607

ITEM INDEX ITEM	PEÇA Nº PART Nº PIEZA Nº	DESCRIÇÃO DESCRIPTION DESCRIPCIÓN	QUANT. Q'TY CANT	SÉRIE Nº SERIAL Nº SERIE Nº	SÉRIE Nº SERIAL Nº SERIE Nº
1	417-43-B1561	LEVER	1	B1591-	
1	417-43-B1560	LEVER	1	B1340-B1590	
1	417-43-16122	LEVER	1	B1001-B1339	
2	417-43-B1122	LEVER	1	B1591-	
2	417-43-B1121	LEVER	1	B1340-B1590	
2	417-43-B1120	LEVER	1	B1001-B1339	
3	417-43-B1260	KNOB	2	B1001-	
4	04245-40807	ROD	2	B1001-	
5	04256-40820	JOINT	2	B1001-	
6	01580-10806	NUT	4	B1001-	
7	01596-00807	NUT	4	B1001-	
8	01643-30823	WASHER	4	B1001-	
9	417-43-B1380	LEVER	1	B1001-	
9	417-43-16186	LEVER	1	B1001-B1264	
10	417-43-B1370	LEVER	1	B1001-	
10	417-43-16176	LEVER	1	B1001-B1264	
11	07020-00675	FITTING,GREASE	2	B1001-B1264	
12	06124-02020	BEARING	4	B1001-	
12	06120-02016	BEARING	2	B1001-B1264	
13	06122-02004	RING,SEAL	4	B1001-B1264	
14	417-43-16191	BRACKET	1	B1001-	
15	01010-51016	BOLT	1	B1001-	
16	417-43-16210	WASHER	1	B1001-	
17	01010-51030	BOLT	2	B1001-	
18	01643-31032	WASHER	2	B1001-	
19	417-43-B1111	COVER	1	B1591-	
	417-43-B1110	COVER	1	B1001-B1590	
20	417-43-16440	GASKET	1	B1001-	
21	417-43-16411	CLAMP	1	B1001-	
22	01010-50825	BOLT	2	B1001-	
23	01643-30823	WASHER	2	B1001-	
24	417-43-16450	BRACKET	1	B1001-	
25	417-43-B1250	KNOB	1	B1001-	
26	417-43-16460	PIN	1	B1001-	
27	04025-00312	PIN	1	B1001-	
28	04260-00317	BALL	1	B1001-	
29	417-43-16480	SPRING	1	B1001-	
30	01320-40408	BOLT	1	B1001-	
31	01010-50816	BOLT	2	B1001-	
32	01643-30823	WASHER	2	B1001-	
33	415-43-B1180	CLIP	2	B1001-	
34	417-43-16141	BEARING	4	B1001-	
35	415-43-16440	SPACER	1	B1001-	
35	415-43-16440	SPACER	2	B1001-B1040	

FIG. 2607 ALAVANCAS DE CONTROLE DA TRANSMISSÃO

Transmission control levers

Palancas de control de la transmisión

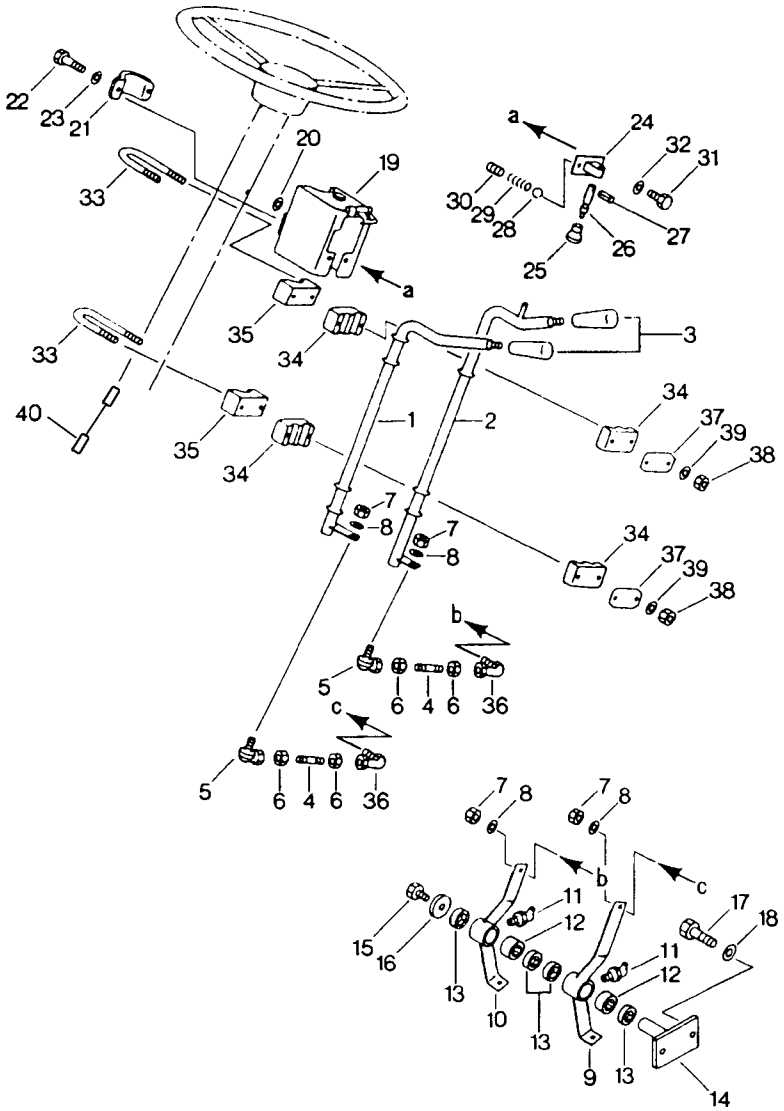

FIG. Nº 2607

ITEM INDEX ITEM	PEÇA Nº PART Nº PIEZA Nº	DESCRIÇÃO DESCRIPTION DESCRIPCIÓN	QUANT. Q'TY CANT	SÉRIE Nº SERIAL Nº SERIE Nº	SÉRIE Nº SERIAL Nº SERIE Nº
35A	417-43-B1350	SPACER	1	B1001-	
36	04256-40820	JOINT	2	B1001-	
37	417-43-16161	PLATE	2	B1001-	
38	01596-00807	NUT	4	B1001-	
39	01643-30823	WASHER	4	B1001-	
40	417-06-B1780	WIRE	1	B1340-	

FIG. 2611 ARTICULAÇÕES DO CONTROLE DA TRANSMISSÃO

Transmission control linkage

Articulaciones del control de la transmisión

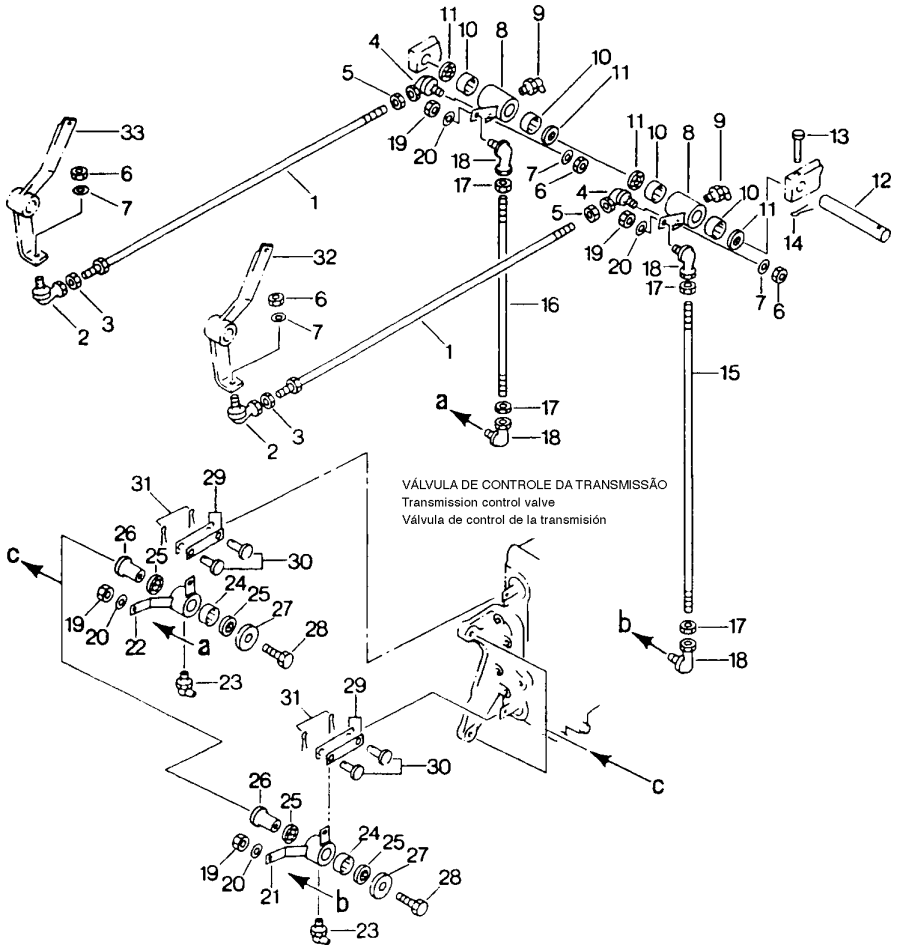

FIG. Nº 2611

ITEM INDEX ITEM	PEÇA Nº PART Nº PIEZA Nº	DESCRIÇÃO DESCRIPTION DESCRIPCIÓN	QUANT. Q'TY CANT	SÉRIE Nº SERIAL Nº SERIE Nº	SÉRIE Nº SERIAL Nº SERIE Nº
1	417-43-16223	ROD	2	B1001-	
2	04256-40825	JOINT	2	B1001-	
3	01580-10806	NUT	2	B1001-	
4	04256-50820	JOINT (L.H) THREAD	2	B1001-	
5	01508-40805	NUT (L.H) THREAD	2	B1001-	
6	01596-00807	NUT	4	B1001-	
7	01643-30823	WASHER	4	B1001-	
8	417-43-B1390	LEVER	2	B1001-	
8	417-43-16232	LEVER	2	B1001-B1264	
9	07020-00900	FITTING, GREASE	2	B1001-	
10	06123-02018	BEARING	4	B1001-	
10	06120-02016	BEARING	4	B1001-B1264	
11	06122-02004	RING, SEAL	4	B1001-	
12	417-43-16250	PIN	1	B1001-	
13	20T-26-11220	PIN	1	B1001-	
14	04050-11612	PIN,COTTER	1	B1001-	
15	417-43-16272	ROD	1	B1001-	
16	417-43-16261	ROD	1	B1001-	
17	01580-10806	NUT	4	B1001-	
18	04256-40820	JOINT	4	B1001-	
19	01596-00807	NUT	4	B1001-	
20	01643-30823	WASHER	4	B1001-	
21	417-43-B1430	LEVER	1	B1001-	
21	417-43-16293	LEVER	1	B1001-B1064	
22	417-43-B1420	LEVER	1	B1001-	
22	417-43-16283	LEVER	1	B1001-B1064	
23	07020-00900	FITTING, GREASE	2	B1001-B1064	
24	06124-02020	BEARING	2	B1001-	
24	06120-02016	BEARING	2	B1001-B1064	
25	06122-02004	RING, SEAL	4	B1001-	
26	417-43-16330	SPACER	2	B1001-	
27	417-43-16210	WASHER	2	B1001-	
28	01010-51060	BOLT	2	B1001-	
29	417-43-16311	PLATE	4	B1001-	
30	04205-10820	PIN	4	B1001-	
31	04050-12015	PIN, COTTER	4	B1001-	
32	-	LEVER (SEE FIG. 2607)	1	B1001-	
33	-	LEVER (SEE FIG. 2607)	1	B1001-	

FIG. 2615 KIT DE SERVIÇO DA TRANSMISSÃO

Transmission service kit

Kit de servicio de la transmisión

KIT

Kit

Kit

FIG. Nº 2615

ITEM INDEX ITEM	PEÇA Nº PART Nº PIEZA Nº	DESCRIÇÃO DESCRIPTION DESCRIPCIÓN	QUANT. Q'TY CANT	SÉRIE Nº SERIAL Nº SERIE Nº	SÉRIE Nº SERIAL Nº SERIE Nº
	416-15-05101	SERVICE KIT, TORQFLOW TRANSMISSION	1	B1001-	
	416-15-05121	. SERVICE KIT, TRANSMISSION	1	B1001-	
	07018-31004	. . RING, SEAL	1	B1001-	
	424-13-11110	. . O-RING	1	B1001-	
	07002-02434	. . O-RING	1	B1001-	
	07000-05200	. . O-RING	1	B1001-	
	07002-02434	. . O-RING	1	B1001-	
	07000-02075	. . O-RING	1	B1001-	
	07000-02065	. . O-RING	1	B1001-	
	419-15-12210	. . RING, SEAL	1	B1001-	
	419-15-12190	. . RING, SEAL	1	B1001-	
	419-15-12121	. . RING, SEAL	4	B1001-	
	419-15-12210	. . RING, SEAL	1	B1001-	
	419-15-12190	. . RING, SEAL	1	B1001-	
	419-15-12210	. . RING, SEAL	1	B1001-	
	419-15-12580	. . RING, SEAL	1	B1001-	
	419-15-12121	. . RING, SEAL	2	B1001-	
	419-15-12210	. . RING, SEAL	1	B1001-	
	419-15-12580	. . RING, SEAL	1	B1001-	
	419-15-12121	. . RING, SEAL	3	B1001-	
	419-15-12210	. . RING, SEAL	1	B1001-	
	419-15-12580	. . RING, SEAL	1	B1001-	
	419-15-13690	. . RING, SEAL	2	B1001-	
	07000-02105	. . O-RING	1	B1001-	
	417-15-13790	. . O-RING	1	B1001-	
	07000-02085	. . O-RING	1	B1001-	
	07000-03028	. . O-RING	2	B1001-	
	07000-03028	. . O-RING	1	B1001-	
	07002-03334	. . O-RING	2	B1001-	
	07000-02085	. . O-RING	1	B1001-	
	419-15-18131	. . GASKET, LIQUID	1	B1001-	
	417-15-13810	. . SEAL, DUST	2	B1001-	
	07002-02434	. . O-RING	1	B1001-	
	419-15-05110	. SERVICE KIT, TRANSMISSION CONTROL VALVE	1	B1001-	
	07002-01023	. . O-RING	4	B1001-	
	417-15-15621	. . RING, SEAL	2	B1001-	
	415-15-15163	. . GASKET	1	B1001-	
	415-15-15180	. . GASKET	1	B1001-	
	07002-02034	. . O-RING	1	B1001-	
	421-06-16510	. . O-RING	1	B1001-	
	421-06-16520	. . O-RING	1	B1001-	
	415-15-15151	. . GASKET	1	B1001-	
	07002-02034	. . O-RING	1	B1001-	
	07002-03634	. . O-RING	1	B1001-	

FIG. 2615 KIT DE SERVIÇO DA TRANSMISSÃO

Transmission service kit

Kit de servicio de la transmisión

KIT

Kit

Kit

FIG. Nº 2615

ITEM INDEX ITEM	PEÇA Nº PART Nº PIEZA Nº	DESCRIÇÃO DESCRIPTION DESCRIPCIÓN	QUANT. Q'TY CANT	SÉRIE Nº SERIAL Nº SERIE Nº	SÉRIE Nº SERIAL Nº SERIE Nº
	415-15-15320	. . GASKET	1	B1001-	
	07002-03034	. . O-RING	1	B1001-	
	415-15-15220	. . GASKET	1	B1001-	
	416-15-05130	. SERVICE KIT, TRANSMISSION OIL FILTER	1	B1001-	
	07002-01223	. . O-RING	1	B1001-	
	424-16-11130	. . O-RING	1	B1001-	
	419-15-14860	. . O-RING	1	B1001-	
	419-15-14870	. . GASKET	1	B1001-	

ÁRVORE DE TRANSMISSÃO, DIFERENCIAL E RODAS

Drive shaft, differential and wheels

Árbol de transmissión, diferencial y ruedas

FIG. 3001 ÁRVORE DE TRANSMISSÃO CENTRAL
Center drive shaft
Árbol de transmisión

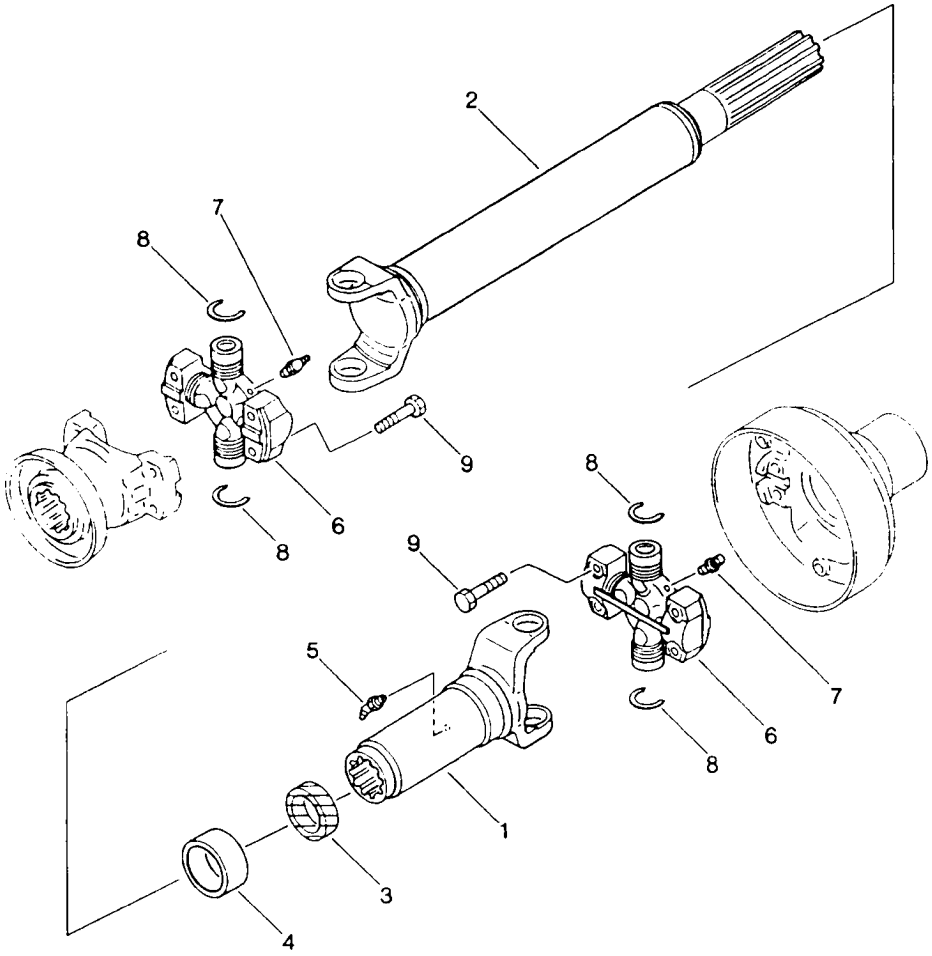

FIG. Nº 3001

ITEM INDEX ITEM	PEÇA Nº PART Nº PIEZA Nº	DESCRIÇÃO DESCRIPTION DESCRIPCIÓN	QUANT. Q'TY CANT	SÉRIE Nº SERIAL Nº SERIE Nº	SÉRIE Nº SERIAL Nº SERIE Nº
1	417-20-A1120	SHAFT ASS'Y, CENTER DRIVE	1	B1001-	
1	417-20-12651	. YOKE AND SHAFT ASS'Y	1	B1001-	
1	417-20-12721	. . YOKE	1	B1001-	
2	417-20-12731	. . SHAFT	1	B1001-	
3	417-20-12740	. . SEAL, OIL	1	B1001-	
4	417-20-12680	. . COVER	1	B1001-	
5	417-20-12640	. . FITTING, GREASE	1	B1001-	
6	417-20-12620	. SPIDER ASS'Y	2	B1001-	
7	417-20-12640	. FITTING, GREASE	2	B1001-	
8	417-20-12690	. RING, SNAP	4	B1001-	
9	01050-61045	BOLT	8	B1001-	

FIG. 3003 ÁRVORE DE TRANSMISSÃO DIANTEIRA
Front drive shaft
Árbol de transmisión delantera

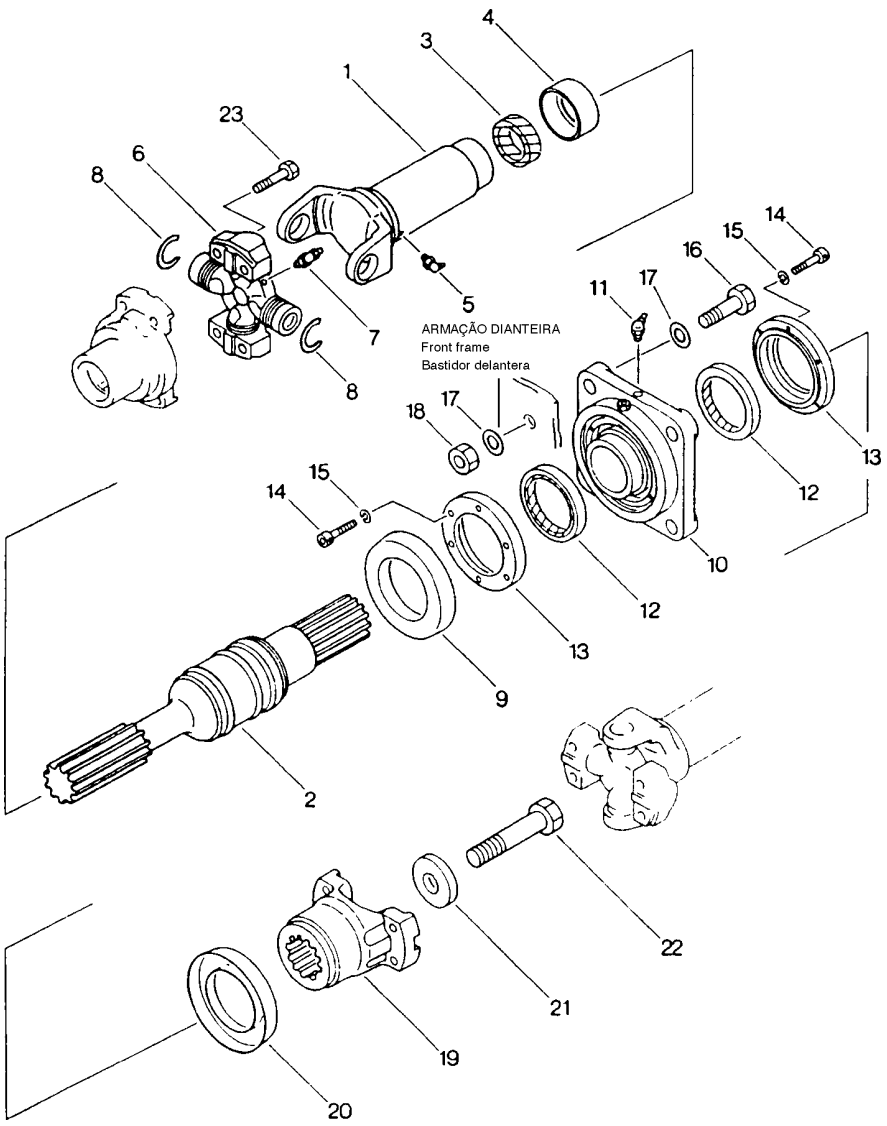

FIG. Nº 3003

ITEM INDEX ITEM	PEÇA Nº PART Nº PIEZA Nº	DESCRIÇÃO DESCRIPTION DESCRIPCIÓN	QUANT. Q'TY CANT	SÉRIE Nº SERIAL Nº SERIE Nº	SÉRIE Nº SERIAL Nº SERIE Nº
1	417-20-13081	SHAFT ASS'Y, FRONT DRIVE	1	B1001-	
1	417-20-13181	. DRIVE SHAFT SUB ASS'Y	1	B1001-	
1	417-20-13681	. . YOKE AND SHAFT ASS'Y	1	B1001-	
1	417-20-13771	. . . YOKE	1	B1001-	
2	417-20-13781	. . . SHAFT	1	B1001-	
3	417-20-12740	. . . SEAL	1	B1001-	
4	417-20-12680	. . . COVER	1	B1001-	
5	417-20-12640	. . . FITTING, GREASE	1	B1001-	
6	417-20-12620	. . SPIDER ASS'Y	1	B1001-	
7	417-20-12640	. . FITTING, GREASE	1	B1001-	
8	417-20-12690	. . RING, SNAP	2	B1001-	
9	416-20-13530	. DEFLECTOR	1	B1001-	
10	416-20-15112	BEARING, FLANGE	1	B1001-	
11	416-20-15660	. FITTING, GREASE	1	B1001-	
12	416-20-15620	. SEAL	2	B1001-	
13	416-20-15630	. COVER	2	B1001-	
14	01252-40520	. BOLT	12	B1001-	
15	01602-20513	. WASHER, SPRING	12	B1001-	
16	01010-51455	BOLT	4	B1001-	
17	01643-31445	WASHER	8	B1001-	
18	01580-11411	NUT	4	B1001-	
19	417-20-13030	COUPLING ASS'Y	1	B1001-	
19	417-20-13511	. COUPLING	1	B1001-	
20	416-20-13530	. DEFLECTOR	1	B1001-	
21	416-20-13520	HOLDER	1	B1001-	
22	01011-61610	BOLT	1	B1001-	
23	01050-61045	BOLT	4	B1001-	

FIG. 3005 JUNTA UNIVERSAL TRASEIRA
Rear universal joint
Junta universal trasera

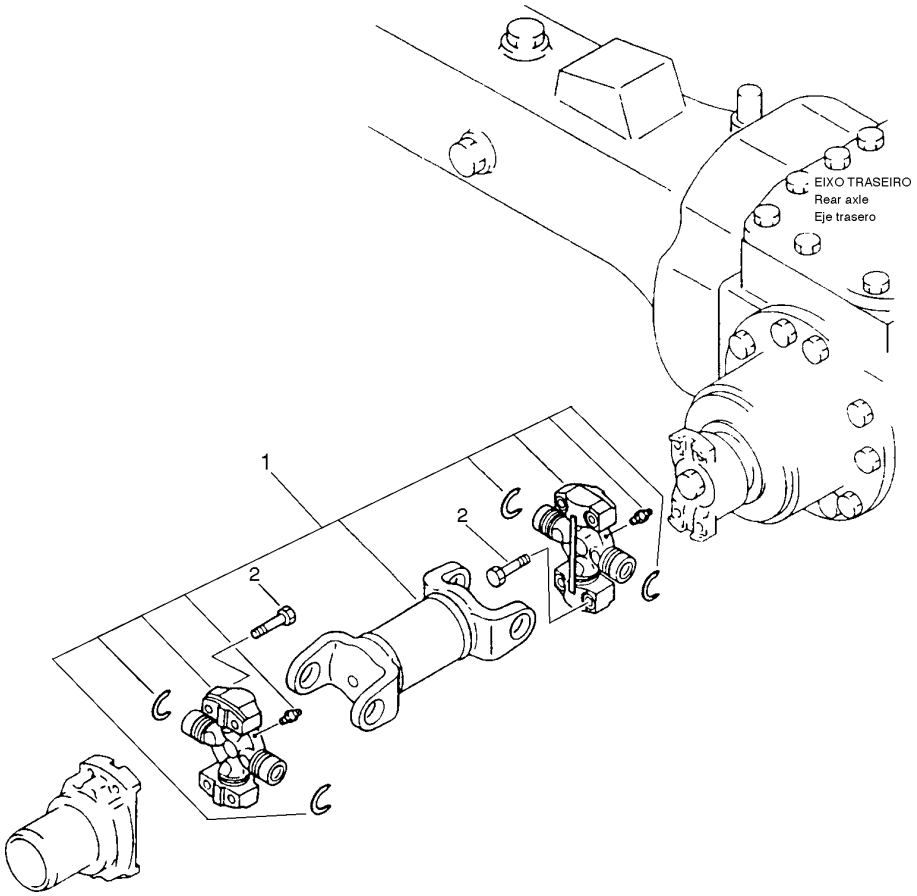

FIG. Nº 3005

ITEM INDEX ITEM	PEÇA Nº PART Nº PIEZA Nº	DESCRIÇÃO DESCRIPTION DESCRIPCIÓN	QUANT. Q'TY CANT	SÉRIE Nº SERIAL Nº SERIE Nº	SÉRIE Nº SERIAL Nº SERIE Nº
1	417-20-B1110	SHAFT ASS'Y, REAR DRIVE	1	B1001-	
2	01050-61045	BOLT	8	B1001-	

FIG. 3101 CAIXA DO EIXO DIANTEIRO
Front axle housing
Caja del eje delantero

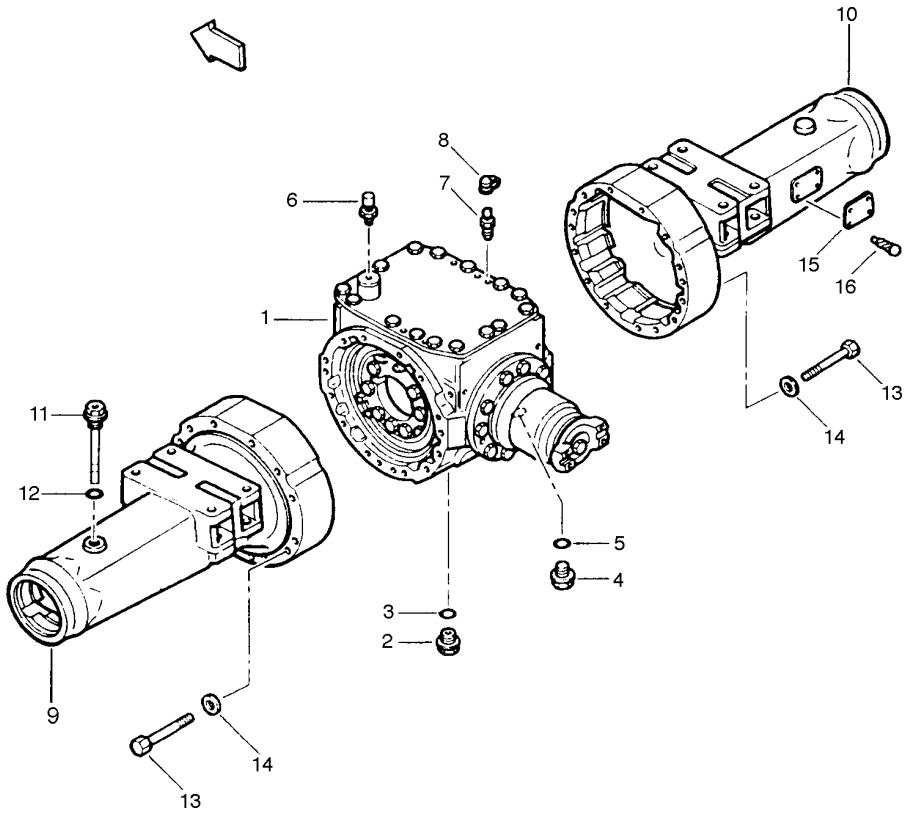

FIG. Nº 3101

ITEM INDEX ITEM	PEÇA Nº PART Nº PIEZA Nº	DESCRIÇÃO DESCRIPTION DESCRIPCIÓN	QUANT. Q'TY CANT	SÉRIE Nº SERIAL Nº SERIE Nº	SÉRIE Nº SERIAL Nº SERIE Nº
1	417-22-10013	AXLE ASS'Y, FRONT	1	B1001-	
1		. DIFERENCIAL, FRONT (SEE FIG. 3111)	1	B1001-	
2	07044-13620	. PLUG	1	B1001-	
3	07002-03634	. O-RING	1	B1001-	
4	419-22-13140	. PLUG	2	B1001-	
5	07002-03034	. O-RING	2	B1001-	
6	07030-01030	. BREATHER	1	B1001-	
7	419-33-11460	. BLEEDER	2	B1001-	
8	566-32-11620	. CAP	2	B1001-	
9	418-22-13223	. HOUSING, (L.H.)	1	B1001-	
10	415-22-13230	. HOUSING, (R.H)	1	B1001-	
11	417-22-23250	. PLUG	1	B1001-	
12	07002-03034	. O-RING	1	B1001-	
13	01011-61630	. BOLT	28	B1001-	
14	01643-31645	. WASHER	28	B1001-	
15	22X-22-13171	. PLATE, NAME	1	B1001-	
16	04418-03060	. BOLT	4	B1001-	

FIG. 3111 DIFERENCIAL DIANTEIRO
Front differential
Diferencial delantero

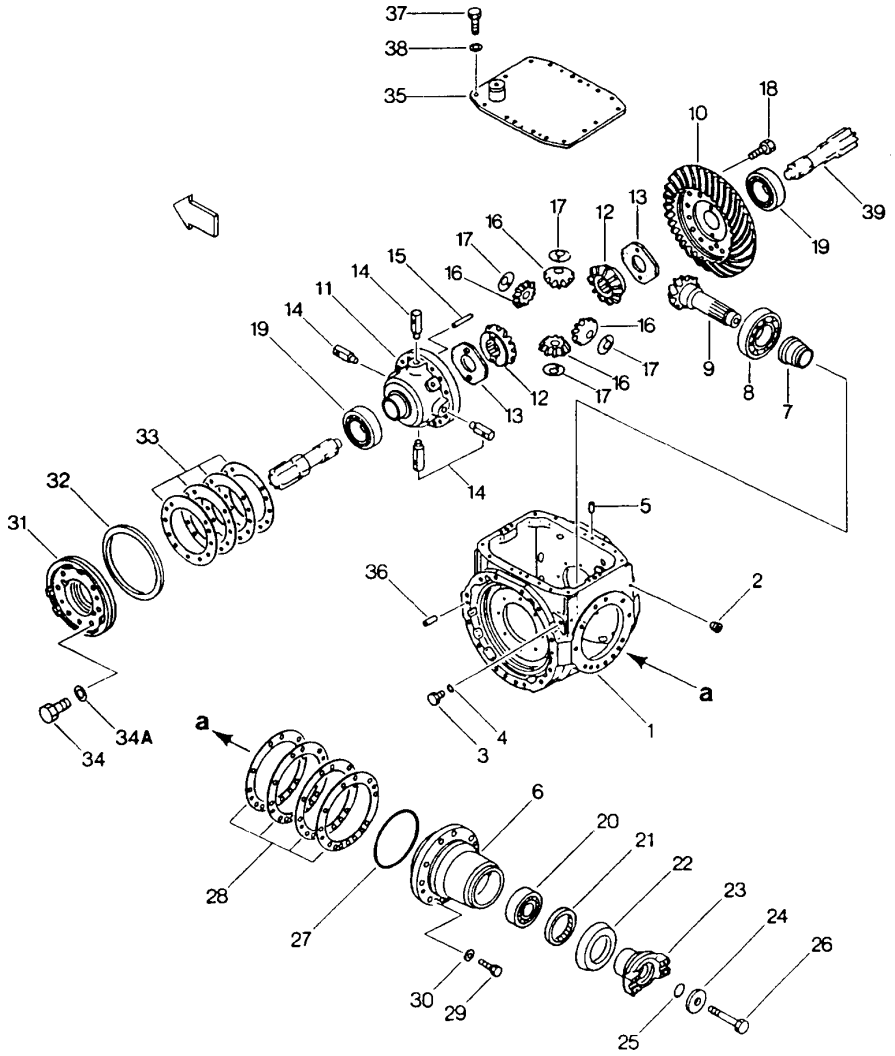

FIG. Nº 3111

ITEM INDEX ITEM	PEÇA Nº PART Nº PIEZA Nº	DESCRIÇÃO DESCRIPTION DESCRIPCIÓN	QUANT. Q'TY CANT	SÉRIE Nº SERIAL Nº SERIE Nº	SÉRIE Nº SERIAL Nº SERIE Nº
1	417-22-11031	DIFFERENTIAL ASS'Y, FRONT	1	B1001-	
1	418-22-13112	. CASE	1	B1001-	
2	07043-50211	. PLUG	2	B1001-	
3	07040-11209	. PLUG	2	B1001-	
4	07002-01223	. O-RING	2	B1001-	
5	04020-01228	. PIN, DOWER	4	B1001-	
6	418-22-11132	. HOUSING	1	B1001-	
7	418-22-11861	. SPACER	1	B1001-	
8	418-22-11810	. BEARING	1	B1001-	
9	418-22-11202	. PINION AND GEAR ASS'Y	1	B1001-	
9	☆	. . PINION	1	B1001-	
10	☆	. . GEAR	1	B1001-	
11	418-22-11513	. CARRIER	1	B1001-	
12	418-22-11431	. GEAR	2	B1001-	
13	418-22-11531	.WASHER	2	B1001-	
14	418-22-11412	. SHAFT	4	B1001-	
15	418-22-11440	. PIN	4	B1001-	
16	419-22-11421	. PINION	4	B1001-	
17	418-22-11550	. WASHER, THRUST	4	B1001-	
18	01010-61645	. BOLT	16	B1001-	
19	417-22-11850	. BEARING	2	B1001-	
20	418-22-11820	. BEARING	1	B1001-	
21	07012-00075	. RING, SEAL	1	B1001-	
22	418-22-11310	. RETAINER	1	B1001-	
23	417-22-11250	. COUPLING	1	B1001-	
24	417-15-13770	. HOLDER	1	B1001-	
25	07000-03040	. O-RING	1	B1001-	
26	01011-61615	. BOLT	1	B1001-	
27	07000-05160	. O-RING	1	B1001-	
28	417-22-11360	. SHIM (0.05MM)	AR	B1001-	
28	417-22-11370	. SHIM (0.2MM)	AR	B1001-	
28	417-22-11380	. SHIM (0.3MM)	AR	B1001-	
28	417-22-11390	. SHIM (0.8MM)	AR	B1001-	
29	01010-61235	. BOLT	13	B1001-	
30	01643-31232	. WASHER	13	B1001-	
31	418-22-11160	. CARRIER	1	B1001-	
32	417-33-11430	. RING	2	B1001-	
33	417-22-11461	. SHIM (0.07MM)	AR	B1001-	
33	417-22-11471	. SHIM (0.2MM)	AR	B1001-	
33	417-22-11481	. SHIM (0.3MM)	AR	B1001-	
33	417-22-11491	. SHIM (0.8MM)	AR	B1001-	
34	01010-61230	. BOLT	14	B1001-	
34A	01643-51232	. WASHER	14	B1001-	
35	418-22-13120	. COVER	1	B1001-	

FIG. 3111 DIFERENCIAL DIANTEIRO
Front differential
Diferencial delantero

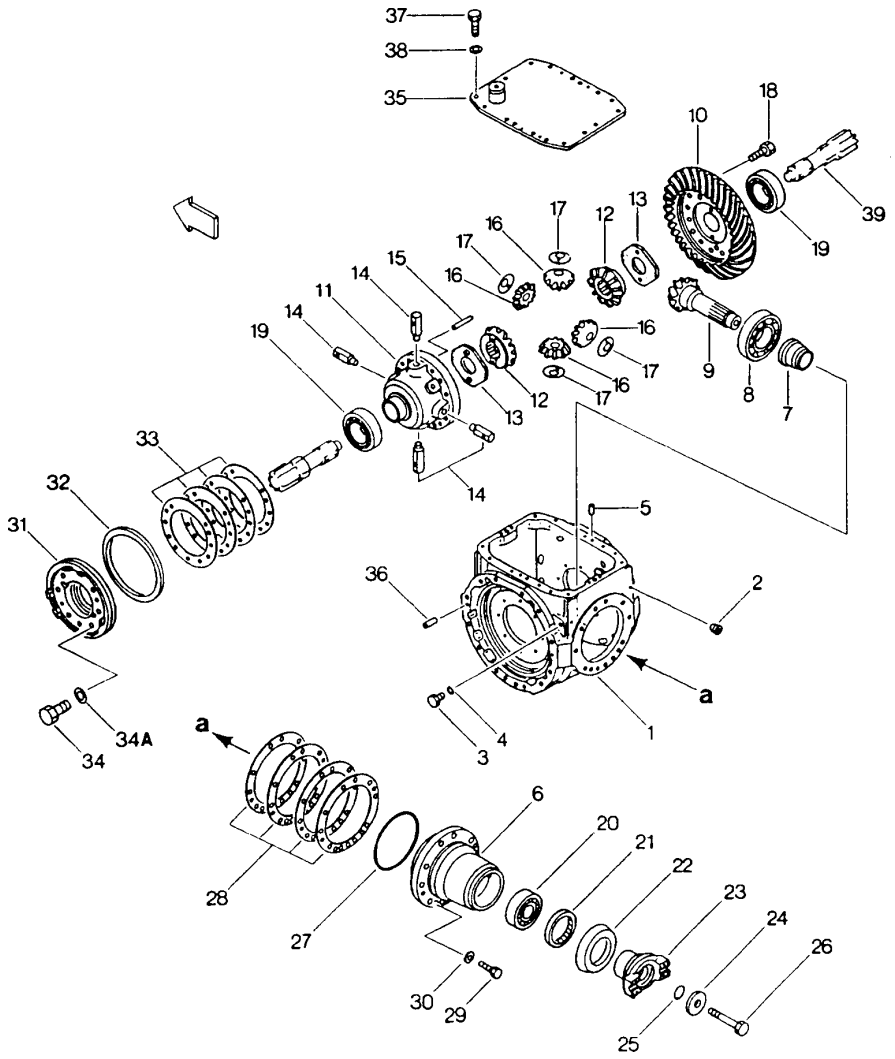

FIG. Nº 3111

ITEM INDEX ITEM	PEÇA Nº PART Nº PIEZA Nº	DESCRIÇÃO DESCRIPTION DESCRIPCION	QUANT. Q'TY CANT	SÉRIE Nº SERIAL Nº SERIE Nº	SÉRIE Nº SERIAL Nº SERIE Nº
36	04020-01228	. PIN, DOWEL	2	B1001-	
37	01010-61230	. BOLT	16	B1001-	
38	01643-31232	. WASHER	16	B1001-	
39		. SHAFT (SEE FIG. 3221, ITEM 18)	2	B1001-	

FIG. 3201 CAIXA DO EIXO TRASEIRO
Rear axle housing
Caja del eje trasero

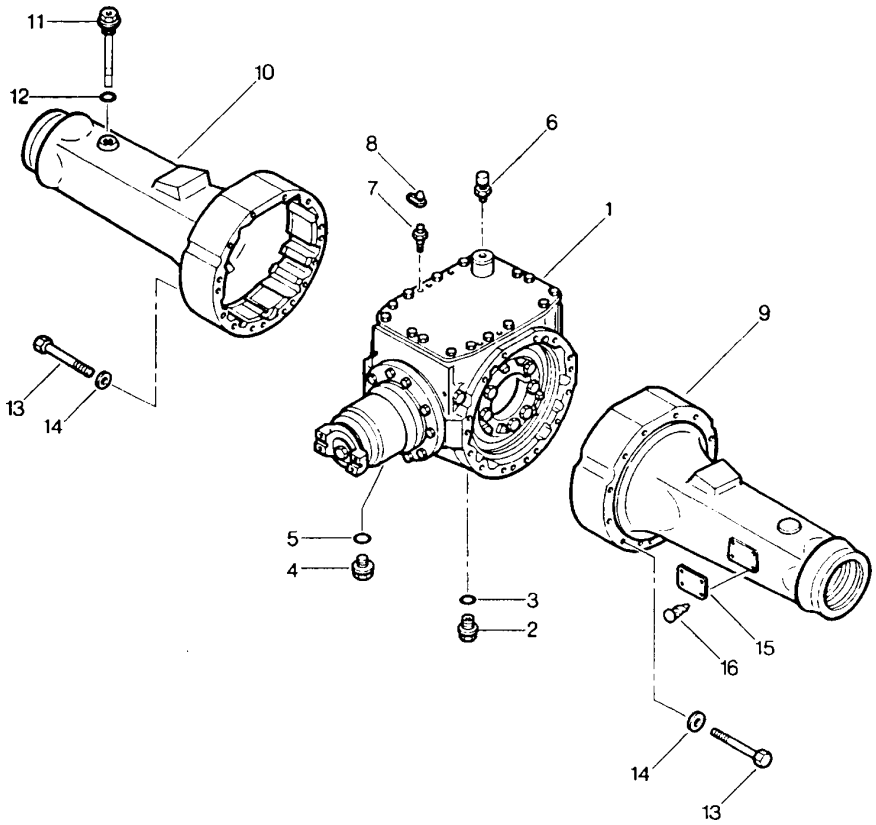

FIG. Nº 3201

ITEM INDEX ITEM	PEÇA Nº PART Nº PIEZA Nº	DESCRIÇÃO DESCRIPTION DESCRIPCIÓN	QUANT. Q'TY CANT	SÉRIE Nº SERIAL Nº SERIE Nº	SÉRIE Nº SERIAL Nº SERIE Nº
1	417-23-10012	AXLE ASS'Y, REAR	1	B1001-	
1		. DIFERNCIAL, REAR ASS'Y (SEE FIG. 3211)	1	B1001-	
2	07044-13620	. PLUG	1	B1001-	
3	07002-03634	. O-RING	1	B1001-	
4	419-22-13140	. PLUG	2	B1001-	
5	07002-03034	. O-RING	2	B1001-	
6	07030-01030	. BREATHER	1	B1001-	
7	419-33-11460	. BLEEDER	2	B1001-	
8	566-32-11620	. CAP	2	B1001-	
9	418-23-13230	. HOUSING (L.H.)	1	B1001-	
10	418-23-13223	. HOUSING (R.H.)	1	B1001-	
11	417-22-23250	. DIPSTICK, PLUG TYPE (OIL LEVEL)	1	B1001-	
12	07002-03034	. O-RING	1	B1001-	
13	01011-61630	. BOLT	28	B1001-	
14	01643-31645	. WASHER	28	B1001-	
15	22X-22-13171	. PLATE, NAME	1	B1001-	
16	04418-03060	. BOLT	4	B1001-	

FIG. 3211 DIFERENCIAL TRASEIRO
Rear differential
Diferencial trasero

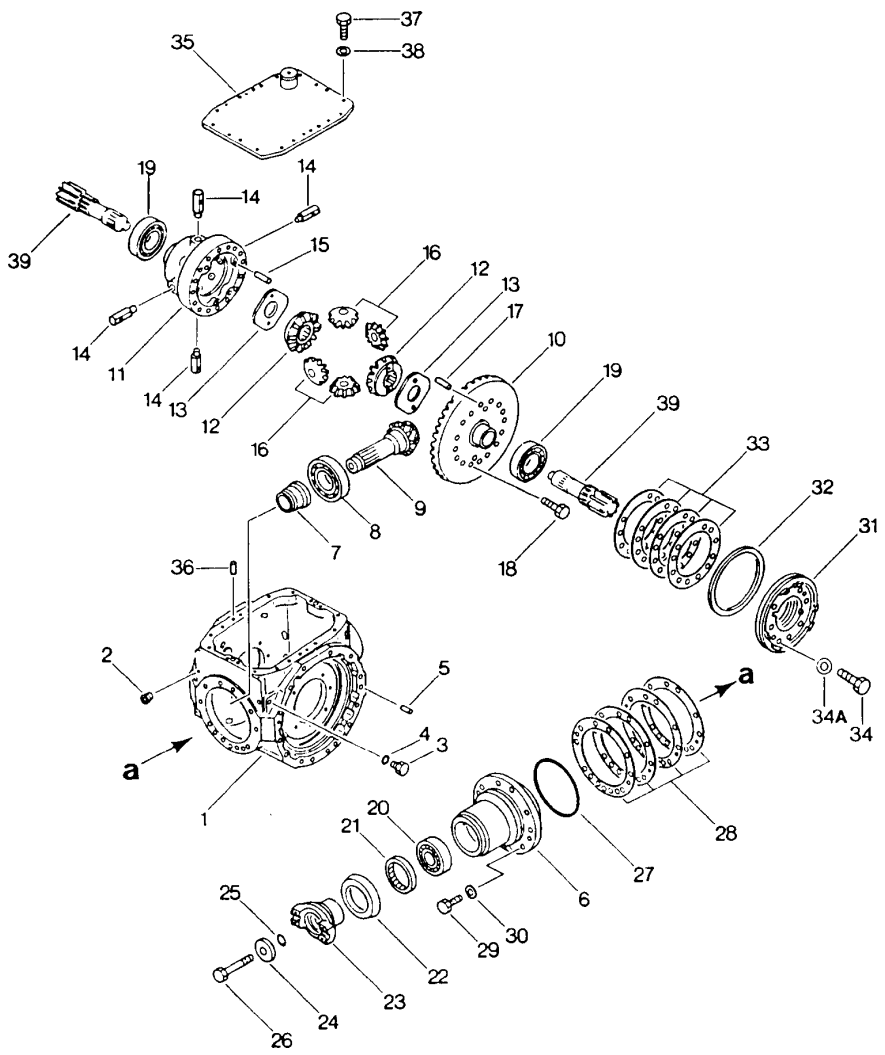

FIG. Nº 3211

ITEM INDEX ITEM	PEÇA Nº PART Nº PIEZA Nº	DESCRIÇÃO DESCRIPTION DESCRIPCION	QUANT. Q'TY CANT	SÉRIE Nº SERIAL Nº SERIE Nº	SÉRIE Nº SERIAL Nº SERIE Nº
1	417-23-11030	DIFERENCIAL, REAR	1	B1001-	
1	418-23-13111	. CASE	1	B1001-	
2	07043-50211	. PLUG	2	B1001-	
3	07040-11209	. PLUG	2	B1001-	
4	07002-01223	. O-RING	2	B1001-	
5	04020-01228	. PIN, DOWEL	4	B1001-	
6	417-23-11140	. HOUSING	1	B1001-	
7	417-22-11860	. SPACER	1	B1001-	
8	417-22-11810	. BEARING	1	B1001-	
9	417-23-11200	. PINION AND GEAR ASS'Y	1	B1001-	
9	☆	. . PINION	1	B1001-	
10	☆	. . GEAR	1	B1001-	
11	417-22-11512	. CARRIER	2	B1001-	
12	417-22-11432	. GEAR	2	B1001-	
13	417-22-11530	. WASHER	2	B1001-	
14	417-22-11410	. SHAFT	4	B1001-	
15	417-22-11442	. PIN	4	B1001-	
16	417-22-11420	. PINION	4	B1001-	
17	04020-01434	. PIN, DOWEL	2	B1001-	
18	01010-61645	. BOLT	14	B1001-	
19	417-22-11850	. BEARING	2	B1001-	
20	417-22-11820	. BEARING	1	B1001-	
21	07012-00065	. RING, SEAL	1	B1001-	
22	417-22-11310	. PROTECTOR	1	B1001-	
23	417-22-11231	. COUPLING	1	B1001-	
24	417-15-13770	. HOLDER	1	B1001-	
25	07000-03035	. O-RING	1	B1001-	
26	01011-61615	. BOLT	1	B1001-	
27	07000-05160	. O-RING	1	B1001-	
28	417-22-11360	. SHIM (0.5MM)	AR	B1001-	
28	417-22-11370	. SHIM (0.2MM)	AR	B1001-	
28	417-22-11380	. SHIM (0.3MM)	AR	B1001-	
28	417-22-11390	. SHIM (0.8MM)	AR	B1001-	
29	01010-61235	. BOLT	13	B1001-	
30	01643-31232	. WASHER	13	B1001-	
31	417-23-11170	. CARRIER	1	B1001-	
32	417-33-11430	. O-RING	2	B1001-	
33	417-22-11461	. SHIM (0.7MM)	AR	B1001-	
33	417-22-11471	. SHIM (0.2MM)	AR	B1001-	
33	417-22-11481	. SHIM (0.3MM)	AR	B1001-	
33	417-22-11491	. SHIM (0.8MM)	AR	B1001-	
34	01010-61230	. BOLT	14	B1001-	
34A	01643-31232	. WASHER	14	B1001-	
35	418-22-13120	. COVER	1	B1001-	

FIG. 3211 DIFERENCIAL TRASEIRO
Rear differential
Diferencial trasero

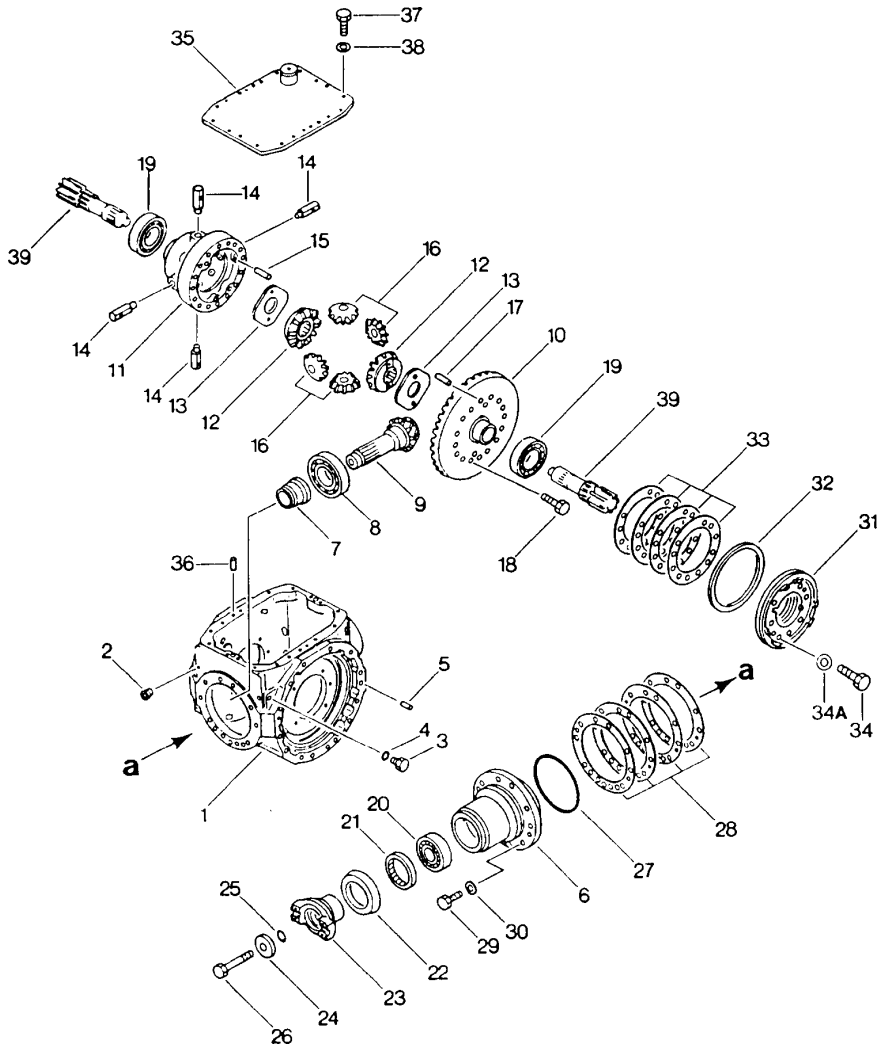

FIG. Nº 3211

ITEM INDEX ITEM	PEÇA Nº PART Nº PIEZA Nº	DESCRIÇÃO DESCRIPTION DESCRIPCIÓN	QUANT. Q'TY CANT	SÉRIE Nº SERIAL Nº SERIE Nº	SÉRIE Nº SERIAL Nº SERIE Nº
36	04020-01228	. PIN, DOWEL	2	B1001-	
37	01010-61230	. BOLT	16	B1001-	
38	01643-31232	. WASHER	16	B1001-	
39		SHAFT (SEE FIG. 3221, ITEM 18)	2	B1001-	

FIG. 3221 COMANDO FINAL TRASEIRO E FREIO DE SERVIÇO

Rear final drive and wheel brake

Mando final trasero y freno de servicio

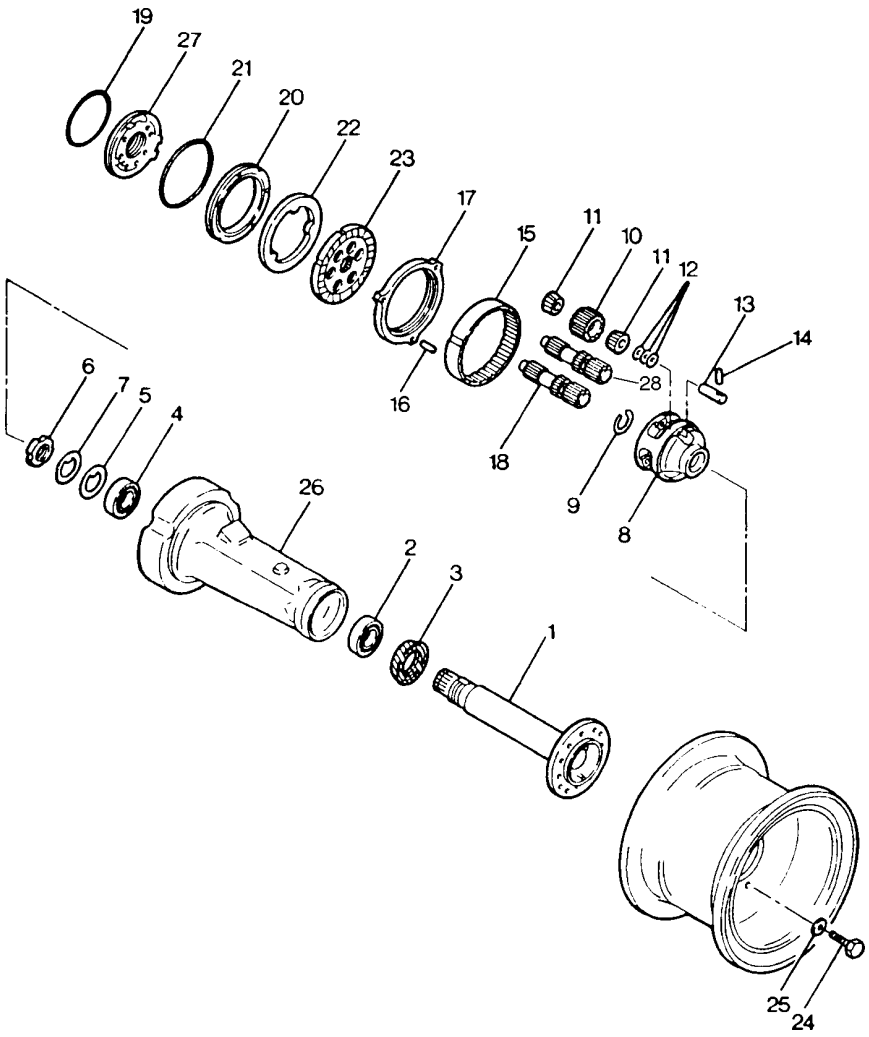

FIG. Nº 3221

ITEM INDEX ITEM	PEÇA Nº PART Nº PIEZA Nº	DESCRIÇÃO DESCRIPTION DESCRIPCION	QUANT. Q'TY CANT	SÉRIE Nº SERIAL Nº SERIE Nº	SÉRIE Nº SERIAL Nº SERIE Nº
1	418-22-12412	SHAFT	4	B1001-	
2	418-22-12850	BEARING	4	B1001-	
3	418-22-12460	RING, SEAL	4	B1001-	
4	418-22-12840	BEARING	4	B1001-	
5	418-22-12650	WASHER	4	B1001-	
6	418-22-12630	NUT	4	B1001-	
7	418-22-12641	WASHER	4	B1001-	
8	418-22-12610	CARRIER	4	B1001-	
9	418-22-12470	RING, SNAP	4	B1001-	
10	418-22-12531	GEAR	12	B1001-	
11	417-22-12810	BEARING	24	B1001-	
12	419-22-12260	SHIM (1.0MM)	AR	B1001-	
12	419-22-12270	SHIM (1.2MM)	AR	B1001-	
12	419-22-12280	SHIM (1.4MM)	AR	B1001-	
13	418-22-12510	SHFAT	12	B1001-	
14	419-22-12570	PIN	12	B1001-	
15	418-22-12540	GEAR	12	B1001-	
16	419-22-12581	PIN	12	B1001-	
17	418-33-11260	PLATE	4	B1001-	
18	418-22-12422	SHAFT	2	B1001-	
19	417-33-11420	O-RING	4	B1001-	
20	417-33-11122	PISTON	4	B1001-	
21	417-33-11410	O-RING	4	B1001-	
22	418-33-11251	PLATE	4	B1001-	
23	418-33-11241	DISC	4	B1001-	
24	419-22-12870	BOLT	48	B1001-	
25	01643-32460	WASHER	48	B1001-	
26		HOUSING (L.H.) FRONT AXLE (SEE FIG. 3101)	1	B1001-	
		HOUSING (R.H.) FRONT AXLE (SEE FIG. 3101)	1	B1001-	
		HOUSING (L.H.) REAR AXLE (SEE FIG. 3201)	1	B1001-	
		HOUSING (R.H.) REAR AXLE (SEE FIG. 3201)	1	B1001-	
27		CARRIER FRONT AXLE (SEE FIG. 3111, ITEM 31)	1	B1001-	
		CARRIER REAR AXLE (SEE FIG. 3211, ITEM 31)	1	B1001-	
28		SHAFT	2	B1001-	

FIG. 3301 PEÇAS DE FIXAÇÃO DO FREIO DE ESTACIONAMENTO

Parking brake mounting parts

Piezas de fijación del freno de estacionamiento

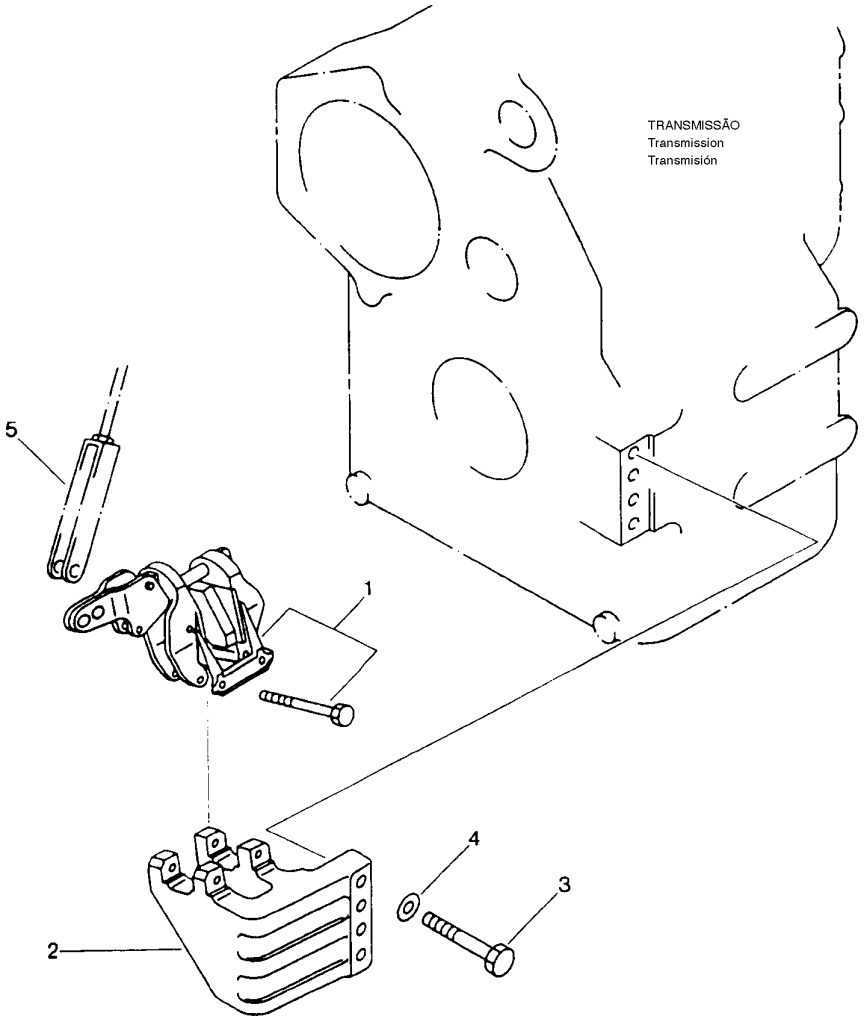

FIG. Nº 3301

ITEM INDEX ITEM	PEÇA Nº PART Nº PIEZA Nº	DESCRIÇÃO DESCRIPTION DESCRIPCIÓN	QUANT. Q'TY CANT	SÉRIE Nº SERIAL Nº SERIE Nº	SÉRIE Nº SERIAL Nº SERIE Nº
1		CALIPER, PARKING BRAKE (SEE FIG. 3311)	1	B1001-	
2	417-22-15130	BRACKET	1	B1001-	
3	01010-51255	BOLT	4	B1001-	
4	01643-31232	WASHER	4	B1001-	
5		CABLE, PARKING BRAKE (SEE FIG. 3331)	1	B1001-	

FIG. 3311 FREIO DE ESTACIONAMENTO

Parking brake

Freno de estacionamiento

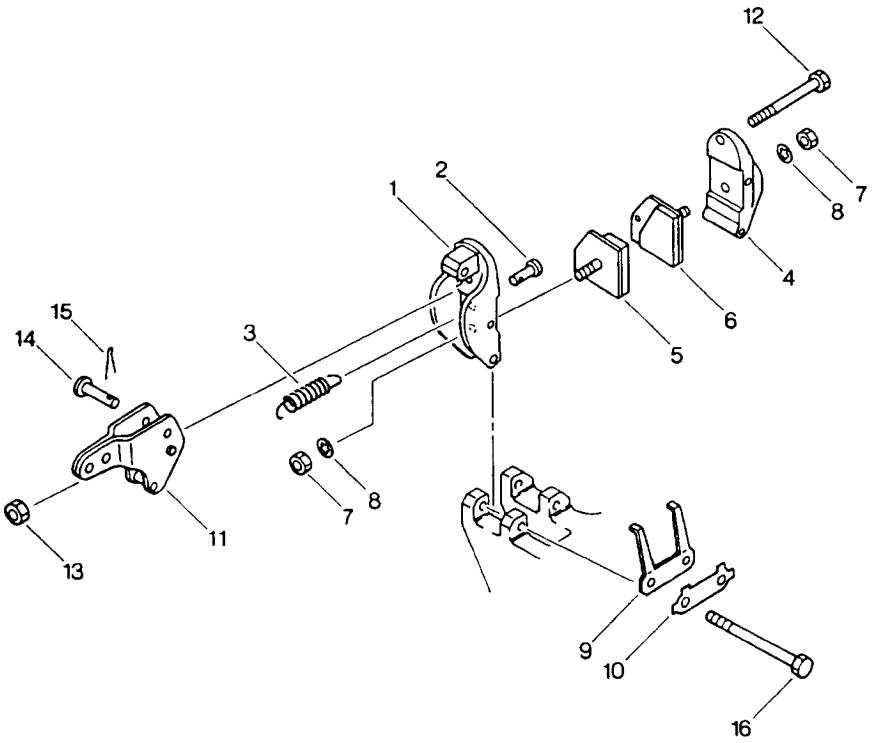

FIG. Nº 3311

ITEM INDEX ITEM	PEÇA Nº PART Nº PIEZA Nº	DESCRIÇÃO DESCRIPTION DESCRIPCIÓN	QUANT. Q'TY CANT	SÉRIE Nº SERIAL Nº SERIE Nº	SÉRIE Nº SERIAL Nº SERIE Nº
1	419-43-15200	CALIPER ASS'Y, PARKING BRAKE	1	B1001-	
1	423-43-15870	. CARRIER, INNER PAD	1	B1001-	
2	423-43-15770	. ANCHOR	1	B1001-	
3	423-43-15760	. SPRING	1	B1001-	
4	423-43-15860	. CARRIER, OUTER PAD	1	B1001-	
5	419-43-05110	. KIT, PARKING BRAKE PAD	1	B1001-	
5	419-43-15910	. . PAD (A)	1	B1001-	
6	419-43-15920	. . PAD (B)	1	B1001-	
7	423-43-15840	. . NUT	2	B1001-	
8	423-43-15830	. . WASHER	2	B1001-	
9	423-43-15790	. . PLATE, RETRACTION	1	B1001-	
10	423-43-15850	. . WASHER, TAB	1	B1001-	
11	423-43-15720	. LEVER	1	B1001-	
12	423-43-15730	. BOLT, ADJUSTMENT	1	B1001-	
13	423-43-15740	. NUT	1	B1001-	
14	423-43-15750	. PIN	1	B1001-	
15	04050-01610	. PIN, COTTER	1	B1001-	
16	423-43-15710	. BOLT	2	B1001-	

FIG. 3331 CONTROLE FREIO DE ESTACIONAMENTO

Parking brake control

Control del freno de estacionamiento

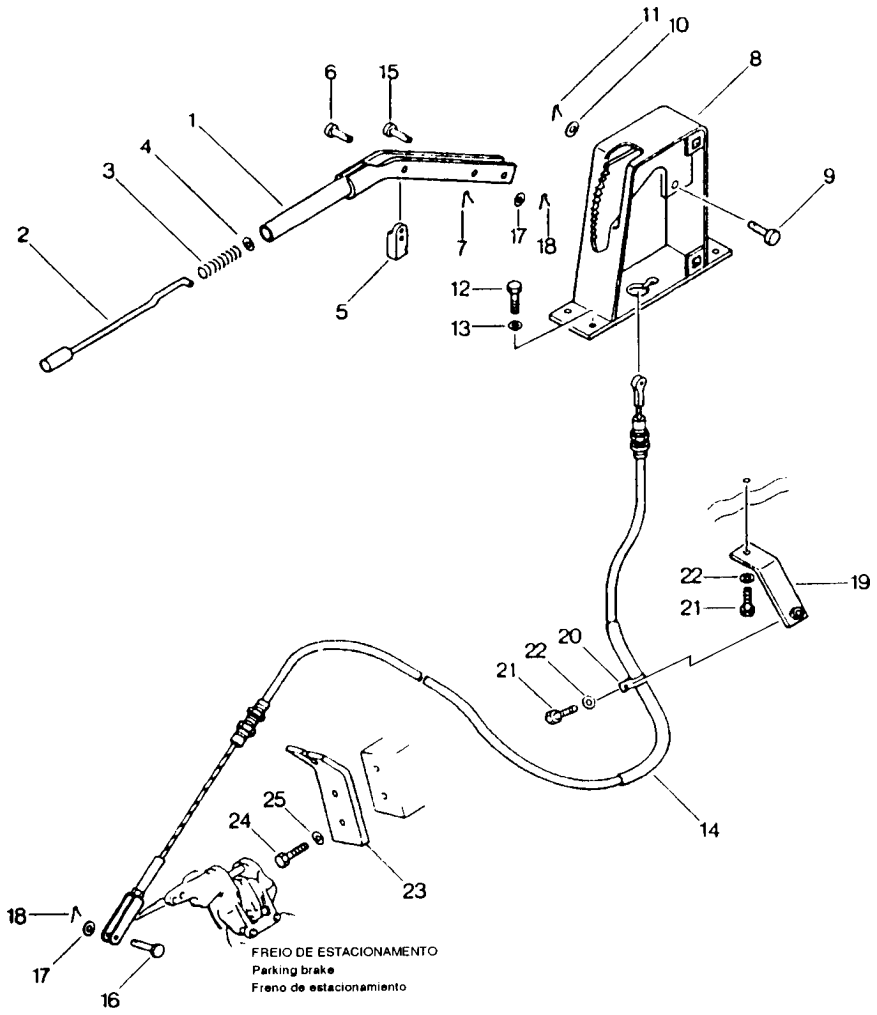

FIG. Nº 3331

ITEM INDEX ITEM	PEÇA Nº PART Nº PIEZA Nº	DESCRIÇÃO DESCRIPTION DESCRIPCIÓN	QUANT. Q'TY CANT	SÉRIE Nº SERIAL Nº SERIE Nº	SÉRIE Nº SERIAL Nº SERIE Nº
1	417-22-B1200	PARKING BRAKE LEVER ASS'Y	1	B1340-	
1	417-22-16103	PARKING BRAKE LEVER ASS'Y	1	B1001-B1339	
1	417-22-16150	. LEVER	1	B1001-	
2	419-22-16110	. KNOB	1	B1001-	
3	419-22-16120	. SPRING	1	B1001-	
4	419-22-16130	. WASHER	1	B1001-	
5	419-22-16150	. PAWL	1	B1001-	
6	04205-11032	. PIN	1	B1001-	
7	04050-13020	. PIN, COTTER	1	B1001-	
8	417-22-16113	. BRACKET	1	B1001-	
9	04205-11235	. PIN	1	B1001-	
10	01641-21223	. WASHER	1	B1001-	
11	04050-13022	. PIN, COTTER	1	B1001-	
12	01010-51230	BOLT	4	B1001-	
13	01643-31232	WASHER	4	B1001-	
14	417-22-B1110	WIRE	1	B1001-	
15	04205-11035	PIN	1	B1001-	
16	04205-11030	PIN	1	B1001-	
17	01641-21016	WASHER	2	B1001-	
18	04050-13020	PIN, COTTER	2	B1001-	
19	417-22-16140	PLATE	1	B1001-	
20	08036-01414	CLIP	1	B1001-	
21	01010-51220	BOLT	2	B1001-	
22	01643-31232	WASHER	2	B1001-	
23	417-22-16120	BRACKET	1	B1001-	
24	01010-51230	BOLT	2	B1001-	
25	01643-31232	WASHER	2	B1001-	

FIG. 3411A RODA E PNEU (17,5 x 25)

Wheel and tire (17,5 x 25)

Rueda y llanta (17,5 x 25)

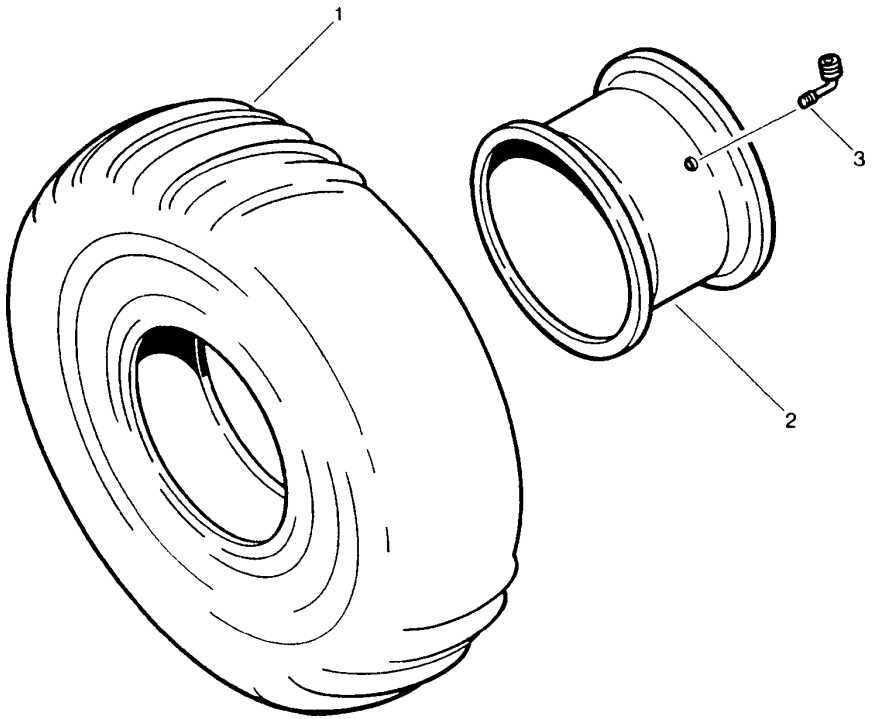

FIG. Nº 3411A

ITEM INDEX ITEM	PEÇA Nº PART Nº PIEZA Nº	DESCRIÇÃO DESCRIPTION DESCRIPCIÓN	QUANT. Q'TY CANT	SÉRIE Nº SERIAL Nº SERIE Nº	SÉRIE Nº SERIAL Nº SERIE Nº
1	-	TIRE 17.5 X 25 12 PLY -L2	4	B1001-	
2	417-30-B1131	WHEEL ASS'Y 14 X 25 DC (ONE PIECE RIM).....	4	B1750-	
	417-30-B1130	WHEEL ASS'Y 14 X 25 DC (ONE PIECE RIM).....	4	B1241-B1749	
	417-30-A1140	WHEEL ASS'Y 14 X 25 DC (ONE PIECE RIM).....	4	B1001-B1240	
3	417-30-B1190	. VALVE ASS'Y	4	B1750-	
3	09280-10040	VALVE ASS'Y	4	B1001-B1749	

FIG. 3412 RODA E PNEU - OPCIONAL (17,5 x 25)

Wheel and tire - Optional (17,5 x 25)

Rueda y llanta - Opcional (17,5 x 25)

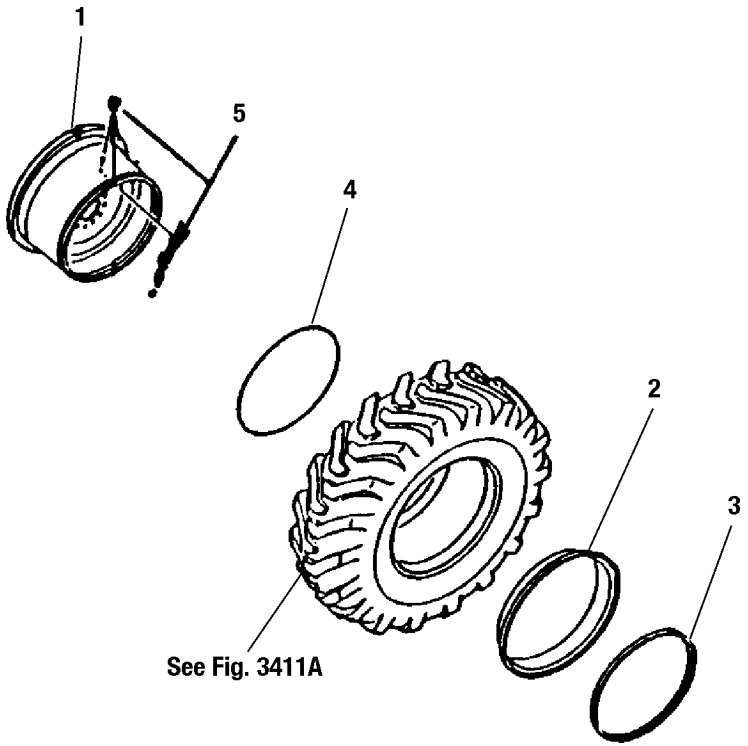

FIG. Nº 3412

ITEM INDEX ITEM	PEÇA Nº PART Nº PIEZA Nº	DESCRIÇÃO DESCRIPTION DESCRIPCIÓN	QUANT. Q'TY CANT	SÉRIE Nº SERIAL Nº SERIE Nº	SÉRIE Nº SERIAL Nº SERIE Nº
	417-30-B1141	WHEEL ASS'Y	4	B1696-	
1	417-30-B1151	. WHEEL	1	B1696-	
2	417-30-B1161	. FLANGE, SIDE	1	B1696-	
3	417-30-B1171	. RING, LOCK	1	B1696-	
4	417-30-B1180	. O-RING	1	B1696-	
5	417-30-B1190	. VALVE ASS'Y	1	B1696-	

FIG. 3601A PEDAL DE FREIO E ARTICULAÇÕES

Brake pedal and linkage

Pedalo del freno y articulaciones (B1001~B1042)

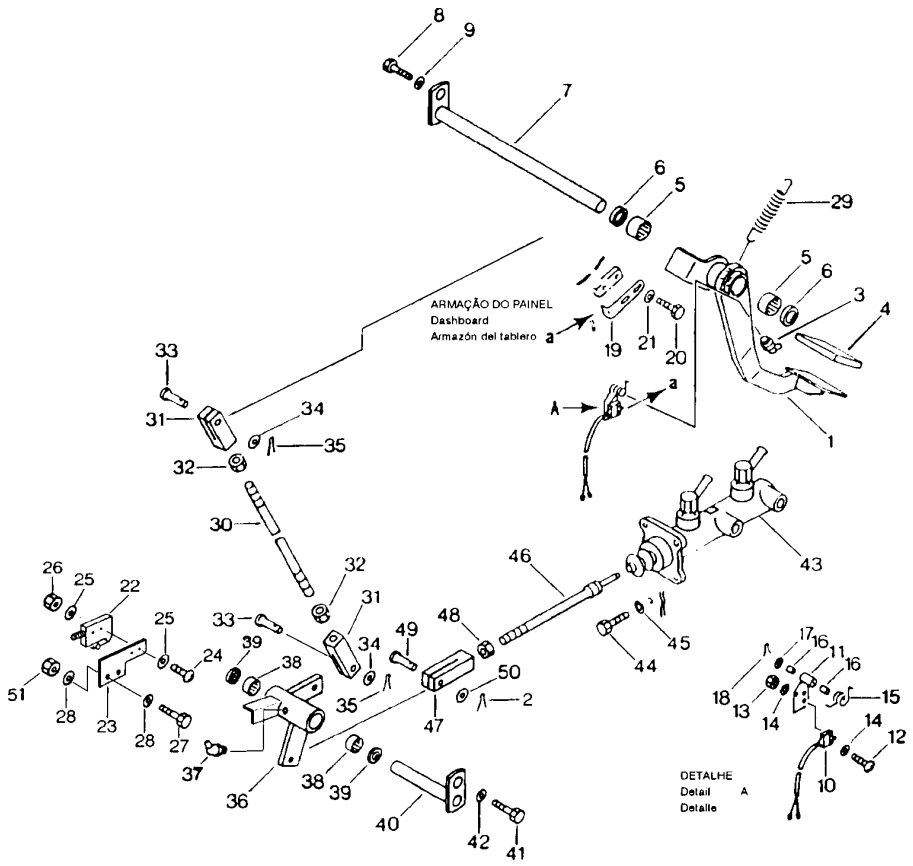

FIG. Nº 3601A

ITEM INDEX ITEM	PEÇA Nº PART Nº PIEZA Nº	DESCRIÇÃO DESCRIPTION DESCRIPCIÓN	QUANT. Q'TY CANT	SÉRIE Nº SERIAL Nº SERIE Nº	SÉRIE Nº SERIAL Nº SERIE Nº
1	417-43-B1150	PEDAL, BRAKE	1	B1001-B1042	
2	04050-14022	PIN, COTTER	1	B1001-B1042	
3	07020-00675	FITTING, GREASE	1	B1001-B1042	
4	419-43-17711	PAD	1	B1001-B1042	
5	06120-02520	BEARING, NEEDLE	2	B1001-B1042	
6	06122-02504	SEAL, BEARING	2	B1001-B1042	
7	417-43-B1160	LEVER	1	B1001-B1042	
8	01010-51220	BOLT	1	B1001-B1042	
9	01643-31232	WASHER	1	B1001-B1042	
10	417-06-11231	SWITCH, NEUTRAL	1	B1001-B1042	
11	417-43-17420	PLATE	1	B1001-B1042	
12	01220-40320	BOLT	2	B1001-B1042	
13	01580-10302	NUT	2	B1001-B1042	
14	01641-20305	WASHER	4	B1001-B1042	
15	417-43-17440	SPRING	1	B1001-B1042	
16	417-43-17430	BUSHING	2	B1001-B1042	
17	01641-20608	WASHER	1	B1001-B1042	
18	04050-11612	PIN, COTTER	1	B1001-B1042	
19	417-43-17450	PLATE	1	B1001-B1042	
20	01010-50816	BOLT	2	B1001-B1042	
21	01643-30823	WASHER	2	B1001-B1042	
22	419-06-11324	SWITCH, STOP LAMP	1	B1001-B1042	
23	417-06-B1270	SUPPORT	1	B1001-B1042	
24	01220-40430	BOLT	2	B1001-B1042	
25	01641-20405	WASHER	4	B1001-B1042	
26	01580-10403	NUT	2	B1001-B1042	
27	01010-50825	BOLT	2	B1001-B1042	
28	01643-30823	WASHER	4	B1001-B1042	
29	113-43-11180	SPRING	1	B1001-B1042	
30	04245-41438	ROD	1	B1001-B1042	
31	04211-21478	YOKE	2	B1001-B1042	
32	01582-11411	NUT	2	B1001-B1042	
33	04205-11440	PIN	2	B1001-B1042	
34	01641-21423	WASHER	2	B1001-B1042	
35	04050-14022	PIN, COTTER	2	B1001-B1042	
36	417-43-B1170	LEVER	1	B1001-B1042	
37	07020-00675	FITTING, GREASE	1	B1001-B1042	
38	06120-02016	BEARING, NEEDLE	2	B1001-B1042	
39	06122-02004	SEAL, BEARING	2	B1001-B1042	
40	416-43-17350	LEVER	1	B1001-B1042	
41	01010-51220	BOLT	1	B1001-B1042	
42	01643-31232	WASHER	1	B1001-B1042	
43		BOOSTER AND MASTER CYLINDER (SEE FIG. 3642)	1	B1001-B1042	
44	01050-51235	BOLT	4	B1001-B1042	

FIG. 3601A PEDAL DE FREIO E ARTICULAÇÕES

Brake pedal and linkage

Pedalo del freno y articulaciones (B1001~B1042)

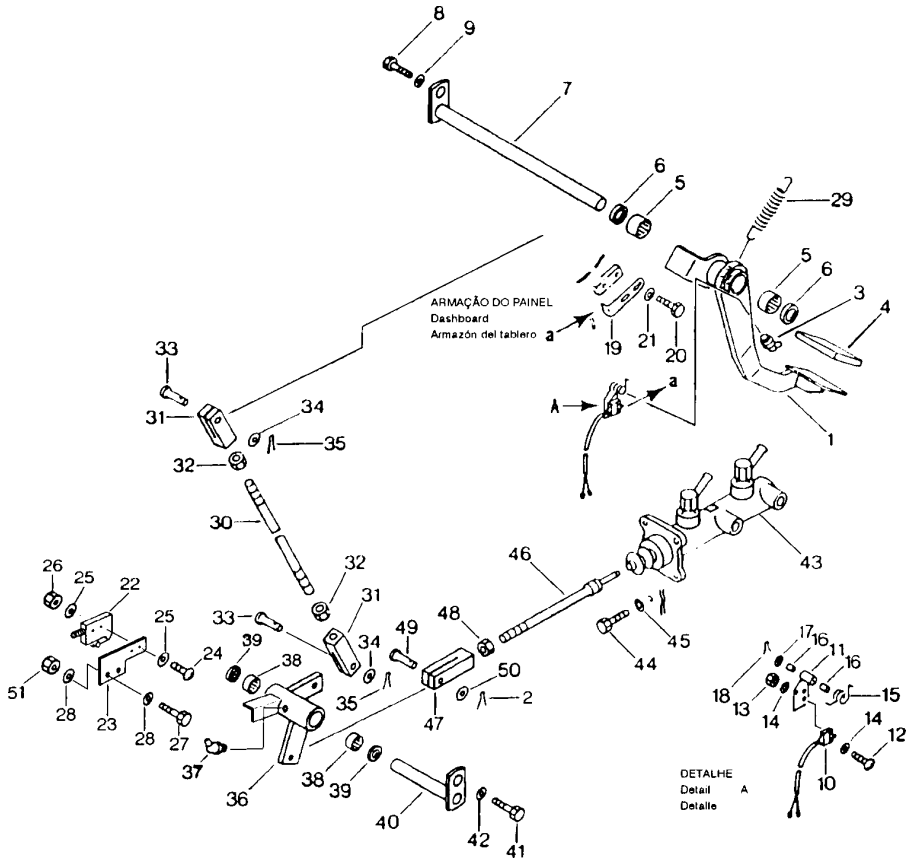

FIG. Nº 3601A

ITEM INDEX ITEM	PEÇA Nº PART Nº PIEZA Nº	DESCRIÇÃO DESCRIPTION DESCRIPCIÓN	QUANT. Q'TY CANT	SÉRIE Nº SERIAL Nº SERIE Nº	SÉRIE Nº SERIAL Nº SERIE Nº
45	01643-31232	WASHER	4	B1001-B1042	
46	417-43-17311	ROD	1	B1001-B1042	
47	04211-21478	YOKE	1	B1001-B1042	
48	01582-11411	NUT	1	B1001-B1042	
49	04205-11440	PIN	1	B1001-B1042	
50	01641-21423	WASHER	1	B1001-B1042	
51	01580-10806	NUT	2	B1001-B1042	

FIG. 3601B PEDAL DE FREIO E ARTICULAÇÕES

Brake pedal and linkage

Pedalo del freno y articulaciones (B1043~)

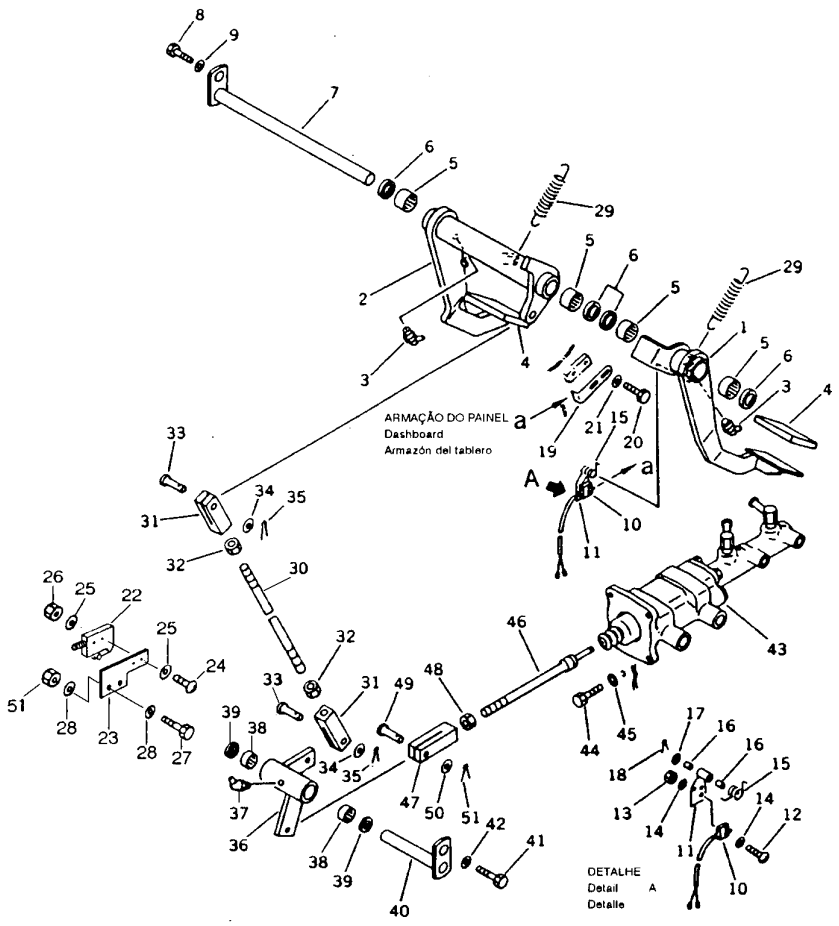

FIG. Nº 3601B

ITEM INDEX ITEM	PEÇA Nº PART Nº PIEZA Nº	DESCRIÇÃO DESCRIPTION DESCRIPCIÓN	QUANT. Q'TY CANT	SÉRIE Nº SERIAL Nº SERIE Nº	SÉRIE Nº SERIAL Nº SERIE Nº
1	417-43-B1152	PEDAL, BRAKE	1	B1043-	
1	417-43-B1151	PEDAL, BRAKE	1	B1043-B1264	
2	417-43-B1411	PEDAL, BRAKE	1	B1043-	
2	417-43-B1410	PEDAL, BRAKE	1	B1043-B1264	
3	07020-00675	FITTING, GREASE	1	B1043-	
4	419-43-17711	PAD	1	B1043-	
5	06120-02520	BEARING, NEEDLE	2	B1043-	
6	06122-02504	SEAL, BEARING	2	B1043-	
7	416-43-17330	LEVER	1	B1043-	
8	01010-51220	BOLT	1	B1043-	
9	01643-31232	WASHER	1	B1043-	
10	417-06-11231	SWITCH, NEUTRAL	1	B1043-	
11	417-43-17420	PLATE	1	B1043-	
12	01220-40320	BOLT	2	B1043-	
13	01580-10302	NUT	2	B1043-	
14	01641-20305	WASHER	4	B1043-	
15	417-43-17440	SPRING	1	B1043-	
16	417-43-17430	BUSHING	2	B1043-	
17	01641-20608	WASHER	1	B1043-	
18	04050-11612	PIN, COTTER	1	B1043-	
19	417-43-17450	PLATE	1	B1043-	
20	01010-50816	BOLT	2	B1043-	
21	01643-30823	WASHER	2	B1043-	
22	419-06-11324	SWITCH, STOP LAMP	1	B1043-	
23	417-06-B1270	SUPPORT	1	B1043-	
24	01220-40430	BOLT	2	B1043-	
25	01641-20405	WASHER	4	B1043-	
26	01580-10403	NUT	2	B1043-	
27	01010-50825	BOLT	2	B1043-	
28	01643-30823	WASHER	4	B1043-	
29	113-43-11180	SPRING	1	B1043-	
30	04245-41438	ROD	1	B1043-	
31	04211-21478	YOKE	2	B1043-	
32	01582-11411	NUT	2	B1043-	
33	04205-11440	PIN	2	B1043-	
34	01641-21423	WASHER	2	B1043-	
35	04050-14022	PIN, COTTER	2	B1043-	
36	417-43-B1171	LEVER	1	B1043-	
36	417-43-B1170	LEVER	1	B1043-B1264	
37	07020-00675	FITTING, GREASE	1	B1043-B1264	
38	06120-02016	BEARING, NEEDLE	2	B1043-	
38	06123-02018	BEARING, NEEDLE	2	B1043-B1264	
39	06122-02004	SEAL, BEARING	2	B1043-	
40	416-43-17350	LEVER	1	B1043-	

FIG. 3601B PEDAL DE FREIO E ARTICULAÇÕES

Brake pedal and linkage

Pedalo del freno y articulaciones
(B1043~)

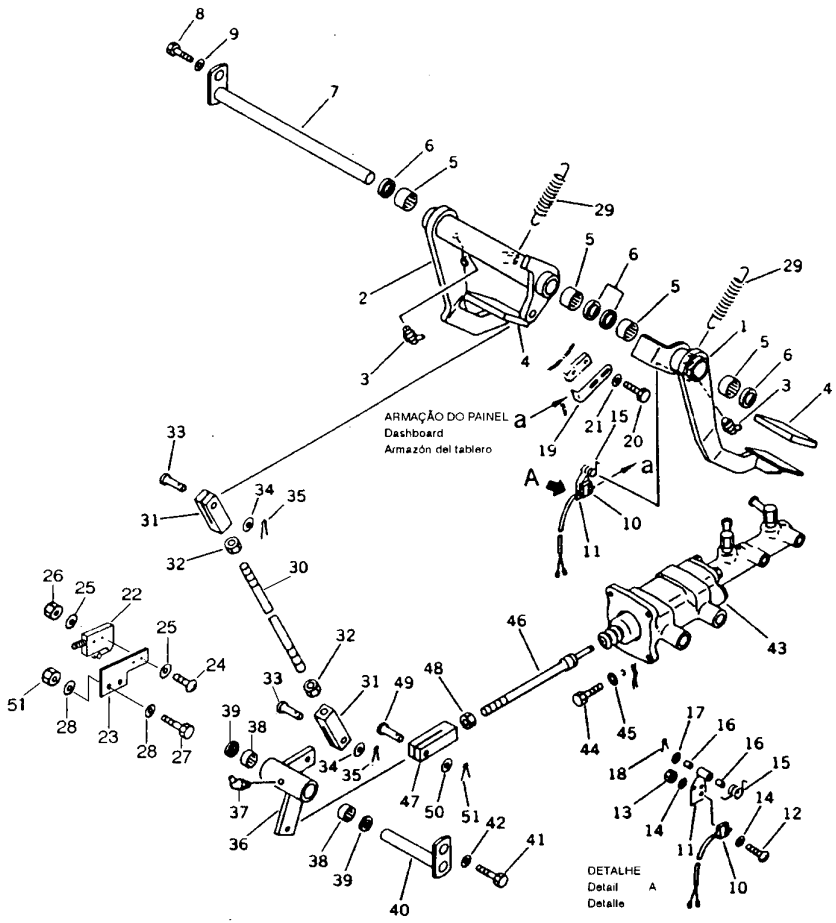

FIG. Nº 3601B

ITEM INDEX ITEM	PEÇA Nº PART Nº PIEZA Nº	DESCRIÇÃO DESCRIPTION DESCRIPCIÓN	QUANT. Q'TY CANT	SÉRIE Nº SERIAL Nº SERIE Nº	SÉRIE Nº SERIAL Nº SERIE Nº
41	01010-51220	BOLT	1	B1043-	
42	01643-31232	WASHER	1	B1043-	
43		BOOSTER AND MASTER CYLINDER (SEE FIG. 3642)	1	B1043-	
44	01050-51235	BOLT	4	B1043-	
45	01643-31232	WASHER	4	B1043-	
46	417-43-17311	ROD	1	B1043-	
47	04211-21478	YOKE	1	B1043-	
48	01582-11411	NUT	1	B1043-	
49	04205-11440	PIN	1	B1043-	
50	01641-21423	WASHER	1	B1043-	
51	01580-10806	NUT	2	B1043-	

FIG. 3611B TUBULAÇÃO DE ÓLEO DE FREIO (CILINDRO MESTRE AO RESERVATÓRIO DO FREIO)

Brake oil piping (master cylinder to brake reservoir)

Tubería de aceite del freno (cilindro maestro al depósito del freno)

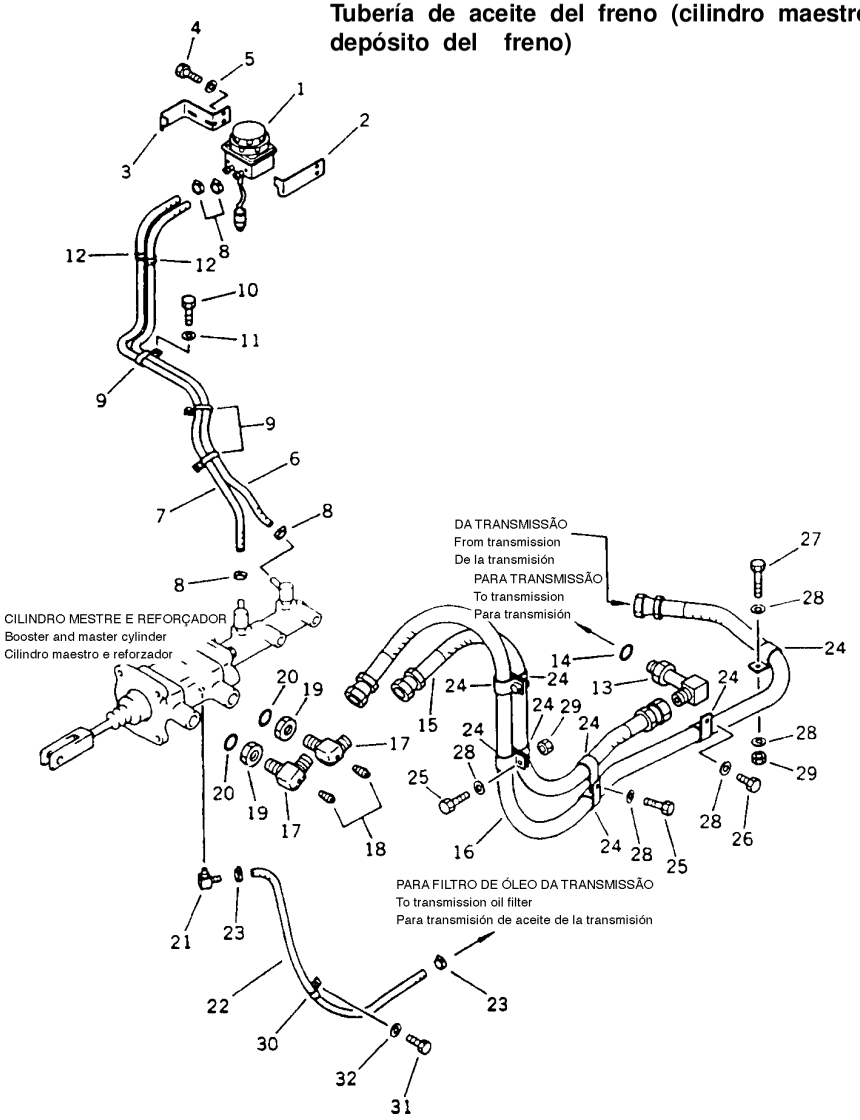

FIG. Nº 3611B

ITEM INDEX ITEM	PEÇA Nº PART Nº PIEZA Nº	DESCRIÇÃO DESCRIPTION DESCRIPCIÓN	QUANT. Q'TY CANT	SÉRIE Nº SERIAL Nº SERIE Nº	SÉRIE Nº SERIAL Nº SERIE Nº
1	419-43-17131	RESERVOIR	1	B1001-	
	418-43-17910	. COVER	1	B1001-	
	418-43-17921	. DIAPHRAGM	1	B1001-	
	418-13-17930	. SENSOR	1	B1001-	
	22W-07-11910	. . O-RING	1	B1001-	
2	417-43-17470	BRACKET	1	B1001-	
3	417-43-17460	BRACKET	1	B1001-	
4	01010-50825	BOLT	2	B1001-	
5	01643-30823	WASHER	2	B1001-	
6	07261-20911	HOSE	1	B1001-	
7	07261-20912	HOSE	1	B1001-	
8	07281-00197	CLAMP	4	B1001-	
9	391-62-19240	CLIP	3	B1001-	
10	01010-51016	BOLT	3	B1001-	
10	01010-51020	BOLT	3	B1001-B1153	
11	01643-31032	WASHER	3	B1001-	
12	08037-01610	GROMMET	2	B1001-	
13	113-62-32110	ELBOW	1	B1001-	
14	07002-12434	O-RING	1	B1001-	
	(□07002-02434)	O-RING	1	B1001-B1715	
15	07102-20609	HOSE	1	B1001-	
16	07102-20617	HOSE	1	B1001-	
17	07231-20628	ELBOW	2	B1001-	
18	07042-20108	PLUG	2	B1001-	
19	07239-12410	NUT	2	B1001-	
20	07002-12434	O-RING	2	B1001-	
	(□07002-02434)	O-RING	2	B1001-B1715	
21	417-43-17640	ELBOW	1	B1001-	
22	07260-20990	HOSE	1	B1001-	
23	07281-00197	CLAMP	2	B1001-	
24	08036-23014	CLIP	8	B1001-	
25	01010-51020	BOLT	3	B1001-	
26	01010-51016	BOLT	1	B1001-	
27	01010-51025	BOLT	1	B1001-	
28	01643-31032	WASHER	7	B1001-	
29	01580-11008	NUT	2	B1001-	
30	08036-01814	CLIP	1	B1001-	
31	01010-51020	BOLT	1	B1001-	
32	01643-31032	WASHER	1	B1001-	

FIG. 3612A TUBULAÇÃO DE ÓLEO DE FREIO (VÁLVULA AO EIXO DIANTEIRO)

Brake oil piping (valve to front axle)

Tubería de aceite del freno (válvula al eje delantero)

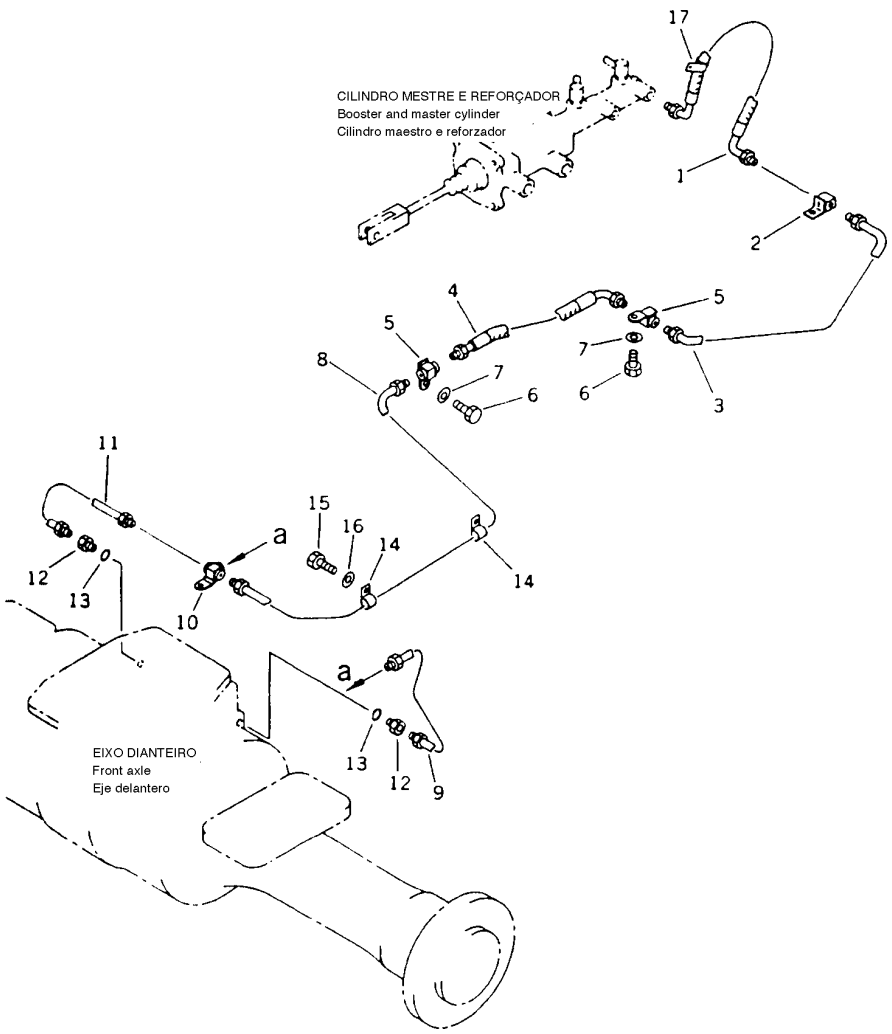

FIG. Nº 3612A

ITEM INDEX ITEM	PEÇA Nº PART Nº PIEZA Nº	DESCRIÇÃO DESCRIPTION DESCRIPCIÓN	QUANT. Q'TY CANT	SÉRIE Nº SERIAL Nº SERIE Nº	SÉRIE Nº SERIAL Nº SERIE Nº
1	416-13-17640	HOSE	1	B1001-	
2	419-43-17530	UNION	1	B1001-	
3	417-43-17592	TUBE	1	B1001-	
4	417-43-17610	HOSE	1	B1001-	
5	419-43-17370	UNION	2	B1001-	
6	01010-51020	BOLT	2	B1001-	
7	01643-31032	WASHER	2	B1001-	
8	417-43-17740	TUBE	1	B1001-	
9	418-43-17160	TUBE	1	B1001-	
10	419-43-17390	TEE	1	B1001-	
11	418-13-17140	TUBE	1	B1001-	
12	419-43-17420	NIPPLE	2	B1001-	
13	07002-11223	O-RING	2	B1001-	
	(□07002-01223)	O-RING	2	B1001-B1715	
14	419-09-11160	CLIP	2	B1001-	
15	01010-51016	BOLT	2	B1001-	
15	01010-51020	BOLT	2	B1001-B1153	
16	01643-31032	WASHER	2	B1001-	
17	08036-01414	CLIP	1	B1001-	

FIG. 3613A TUBULAÇÃO DE ÓLEO DE FREIO (VÁLVULA AO EIXO TRASEIRO)

Brake oil piping (valve to rear axle)

Tubería de aceite del freno (válvula al eje trasero)

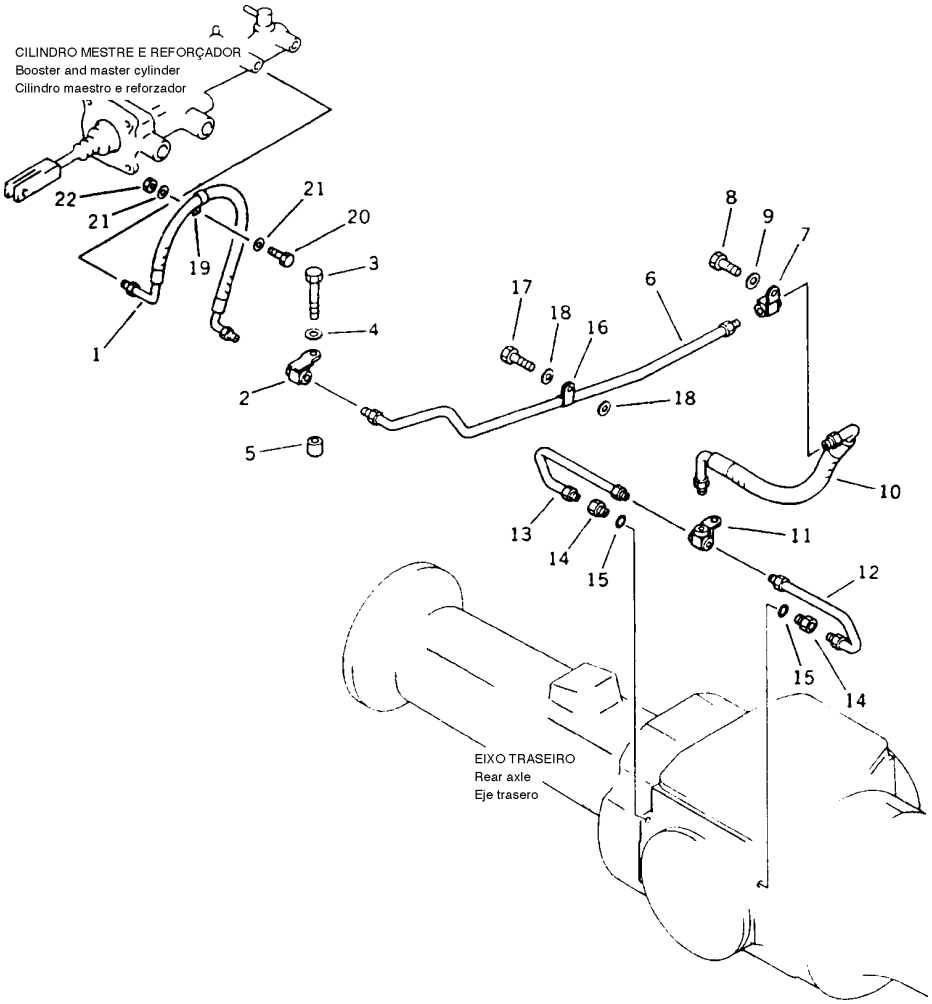

FIG. Nº 3613A

ITEM INDEX ITEM	PEÇA Nº PART Nº PIEZA Nº	DESCRIÇÃO DESCRIPTION DESCRIPCIÓN	QUANT. Q'TY CANT	SÉRIE Nº SERIAL Nº SERIE Nº	SÉRIE Nº SERIAL Nº SERIE Nº
1	416-13-17640	HOSE	1	B1001-	
2	419-43-17370	UNION	1	B1001-	
3	01010-81045	BOLT	1	B1001-	
4	01643-31032	WASHER	1	B1001-	
5	6131-22-3750	BOSS	1	B1001-	
6	417-43-17531	TUBE	1	B1001-	
7	419-43-17370	UNION	1	B1001-	
8	01010-81025	BOLT	1	B1001-	
9	01643-31032	WASHER	1	B1001-	
10	417-43-17540	HOSE	1	B1001-	
11	417-43-17550	TEE	1	B1001-	
12	417-43-17771	TUBE	1	B1001-	
13	417-43-17781	TUBE	1	B1001-	
14	419-43-17420	NIPPLE	2	B1001-	
15	07002-11223	O-RING	2	B1001-	
	(□07002-01223)	O-RING	2	B1001-B1715	
16	419-09-11160	CLIP	1	B1001-	
17	01010-81025	BOLT	1	B1001-	
18	01643-31032	WASHER	2	B1001-	
19	08036-01414	CLIP	1	B1001-	
20	01010-81020	BOLT	1	B1001-	
21	01643-31032	WASHER	2	B1001-	
22	01580-11008	NUT	1	B1001-	

FIG. 3642 CILINDRO MESTRE DO FREIO E REFORÇADOR

Booster and master brake cylinder

Cilindro maestro del freno y reforzador

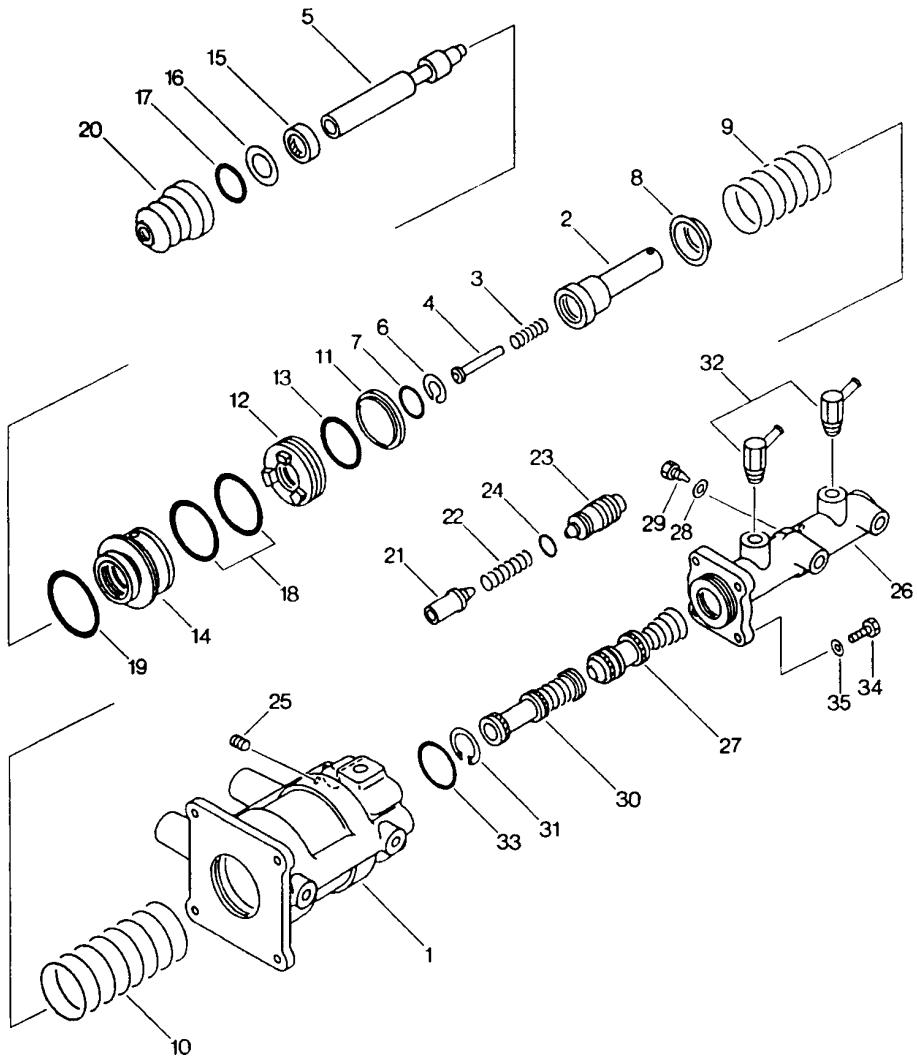

FIG. Nº 3642

ITEM INDEX ITEM	PEÇA Nº PART Nº PIEZA Nº	DESCRIÇÃO DESCRIPTION DESCRIPCIÓN	QUANT. Q'TY CANT	SÉRIE Nº SERIAL Nº SERIE Nº	SÉRIE Nº SERIAL Nº SERIE Nº
1	417-43-17800	BOOSTER AND MASTER BRAKE CYLINDER ASS'Y	1	B1001-	
1	418-43-17441	. BRAKE BOOSTER ASS'Y	1	B1001-	
2	417-43-17110	. . CONNECTOR	1	B1001-	
3	417-43-17140	. . SPRING	1	B1001-	
4	417-43-17150	. . ROD	1	B1001-	
5	417-43-17160	. . SPOOL	1	B1001-	
6	417-43-17170	. . WASHER	1	B1001-	
7	417-43-17180	. . RING, SNAP	1	B1001-	
8	417-43-17190	. . SEAT, SPRING	1	B1001-	
9	417-43-17210	. . SPRING	1	B1001-	
10	417-43-17220	. . SPRING	1	B1001-	
11	417-43-17230	. . SEAT, SPRING	1	B1001-	
12	417-43-17240	. . PISTON	1	B1001-	
13	417-43-17250	. . O-RING	1	B1001-	
14	417-43-17260	. . COVER	1	B1001-	
15	417-43-17270	. . RING, SEAL	1	B1001-	
16	417-43-17280	. . PLATE	1	B1001-	
17	417-43-17290	. . RING, SNAP	1	B1001-	
18	417-43-17320	. . O-RING	2	B1001-	
19	417-43-17330	. . RING, SNAP	1	B1001-	
20	417-43-17340	. . COVER	1	B1001-	
21	417-43-17351	. . VALVE	1	B1001-	
22	418-43-17720	. . SPRING	1	B1001-	
23	417-43-17381	. . PLUG	1	B1001-	
24	417-43-17390	. . O-RING	1	B1001-	
25	417-43-17490	. . BOLT	1	B1001-	
26	417-43-17810	. MASTER BRAKE CYLINDER ASS'Y	1	B1001-	
27	419-44-12510	. . PISTON	1	B1001-	
28	419-44-12520	. . PACKING	1	B1001-	
29	419-44-12530	. . STOPPER	1	B1001-	
30	417-43-17120	. . PISTON	1	B1001-	
31	419-44-12560	. . RING, SNAP	1	B1001-	
32	419-44-12550	. . CONNECTOR	2	B1001-	
33	417-43-17130	. O-RING	1	B1001-	
34	01010-51035	. BOLT	4	B1001-	
35	01643-31032	. WASHER	4	B1001-	
	417-43-05110	SERVICE KIT, BOOSTER CYLINDER	1	B1001-	
	417-43-05100	SERVICE KIT, MASTER	1	B1001-	

DIREÇÃO E SISTEMA DE CONTROLE

Steering and control system

Dirección y sistema de control

FIG. 4105 VÁLVULA DE DIREÇÃO
Steering valve
Válvula de la dirección

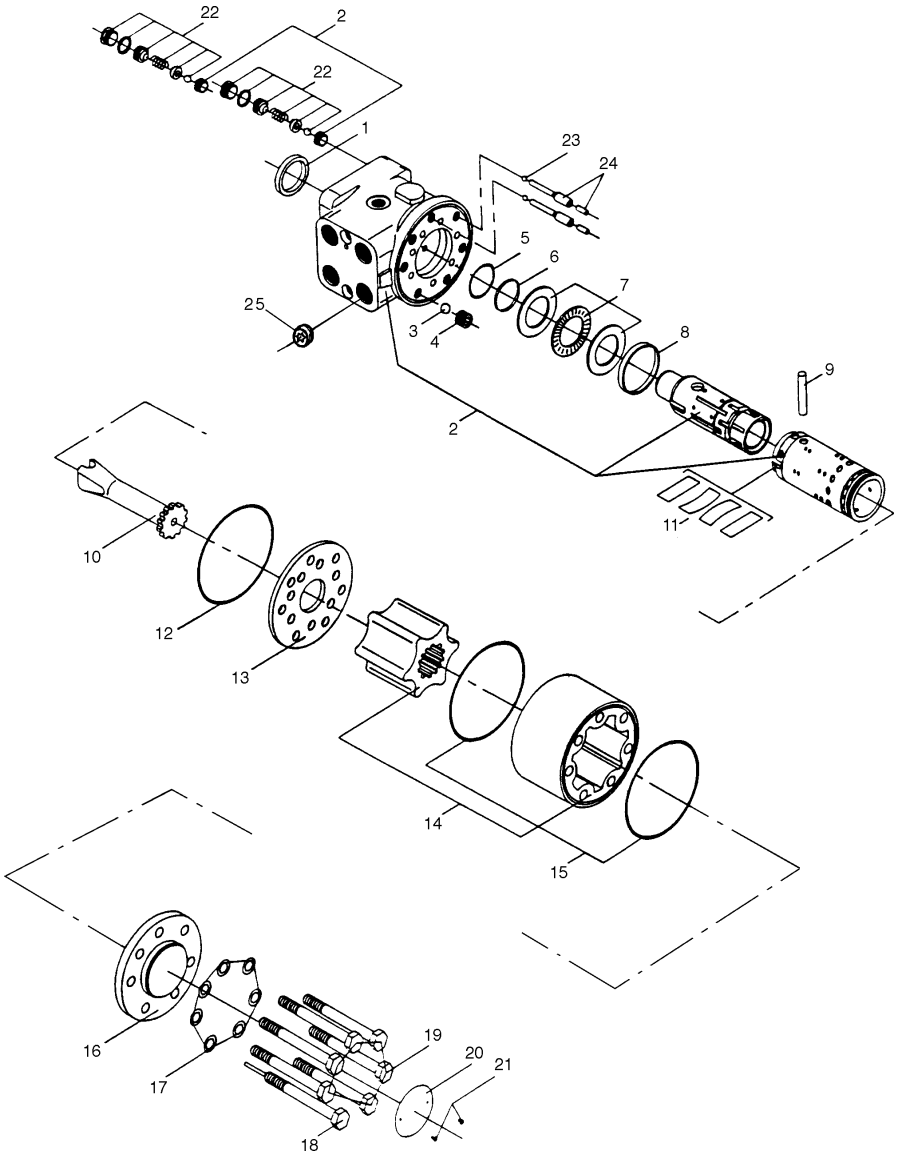

FIG. Nº 4105

ITEM INDEX ITEM	PEÇA Nº PART Nº PIEZA Nº	DESCRIÇÃO DESCRIPTION DESCRIPCIÓN	QUANT. Q'TY CANT	SÉRIE Nº SERIAL Nº SERIE Nº	SÉRIE Nº SERIAL Nº SERIE Nº
	417-64-B1111	STEERING VALVE ASS'Y	1	B1725-	
	417-64-B1110	STEERING VALVE ASS'Y	1	B1001-B1724	
1	417-64-B1150	. RETAINER	1	B1001-	
2	☆	. CONTROL ASS'Y	1	B1001-	
3	417-64-B1160	. BALL	1	B1001-	
4	417-64-B1170	. BUSHING	1	B1001-	
5	417-64-B1180	. O-RING	1	B1001-	
6	417-64-B1190	. RING, SEAL	1	B1001-	
7	417-64-B1210	. BEARING ASS'Y	1	B1001-	
8	417-64-B1220	. RING	1	B1001-	
9	417-64-B1230	. PIN, COTTER	1	B1001-	
10	417-64-B1240	. AXLE DRIVE	1	B1001-	
11	417-64-B1250	. SPRING KIT	1	B1001-	
12	417-64-B1260	. O-RING	1	B1001-	
13	417-64-B1270	. SPACER PLATE	1	B1001-	
14	417-64-B1280	. GEAR KIT	1	B1001-	
15	417-64-B1290	. O-RING	2	B1001-	
16	417-64-B1310	. COVER	1	B1001-	
17	417-64-B1320	. WASHER	7	B1001-	
18	417-64-B1330	. BOLT	1	B1001-	
19	417-64-B1340	. BOLT	6	B1001-	
20	417-64-B1350	. NAME PLATE	1	B1001-	
21	417-64-B1360	. RIVET	2	B1001-	
22	417-64-B1370	. SHOCK ABSORBER VALVE	2	B1001-	
23	417-64-B1380	. BALL	2	B1001-	
24	417-64-B1390	. PIN	2	B1001-	
25	417-64-B2830	. CHECK VALVE	1	B1725-	
	417-64-B1410	SEAL KIT (ITEMS 1, 5, 6 ,12, 15 AND 17)	1	B1001-	

FIG. 4203 CILINDRO HIDRÁULICO DA DIREÇÃO (L.E.)

Steering cylinder (L.H.)

Cilindro Hidráulico de la dirección (L.I.)
(B1001~B1356)

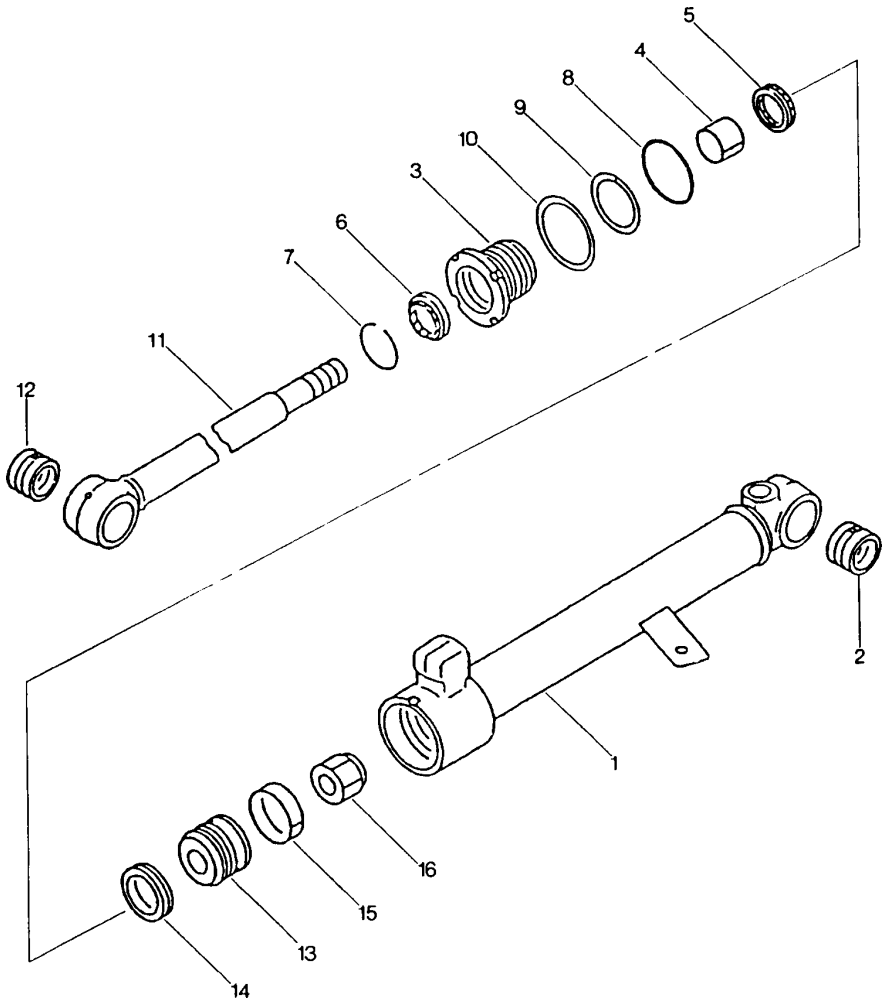

FIG. Nº 4203

ITEM INDEX ITEM	PEÇA Nº PART Nº PIEZA Nº	DESCRIÇÃO DESCRIPTION DESCRIPCIÓN	QUANT. Q'TY CANT	SÉRIE Nº SERIAL Nº SERIE Nº	SÉRIE Nº SERIAL Nº SERIE Nº
1	707-00-70411	CYLINDER ASS'Y	1	B1001-B1356	
1	707-11-70450	. CYLINDER (L.H.)	1	B1001-B1356	
2	707-76-40020	. BUSHING	1	B1001-B1356	
3	707-29-70380	. HEAD, CYLINDER	1	B1001-B1356	
4	07177-04530	. BUSHING	1	B1001-B1356	
5	707-51-45030	. PACKING, ROD	1	B1001-B1356	
6	112-63-15370	. SEAL, DUST	1	B1001-B1356	
7	07179-12057	. RING, SNAP	1	B1001-B1356	
8	07000-12075	. O-RING	1	B1001-B1356	
9	07001-02075	. RING, BACK-UP	1	B1001-B1356	
10	707-45-70010	. RING, SNAP	1	B1001-B1356	
11	707-58-45430	. ROD, PISTON	1	B1001-B1356	
12	707-76-40020	. BUSHING	1	B1001-B1356	
13	707-36-70381	. PISTON	1	B1001-B1356	
14	707-44-70180	. RING, PISTON	1	B1001-B1356	
15	07155-00720	. RING, WEAR	1	B1001-B1356	
16	07165-13336	. NUT	1	B1001-B1356	

FIG. 4204 CILINDRO HIDRÁULICO DA DIREÇÃO (L.E.)

Steering cylinder (R.H.)

Cilindro Hidráulico de la dirección (L.I.)
(B1357~B1676)

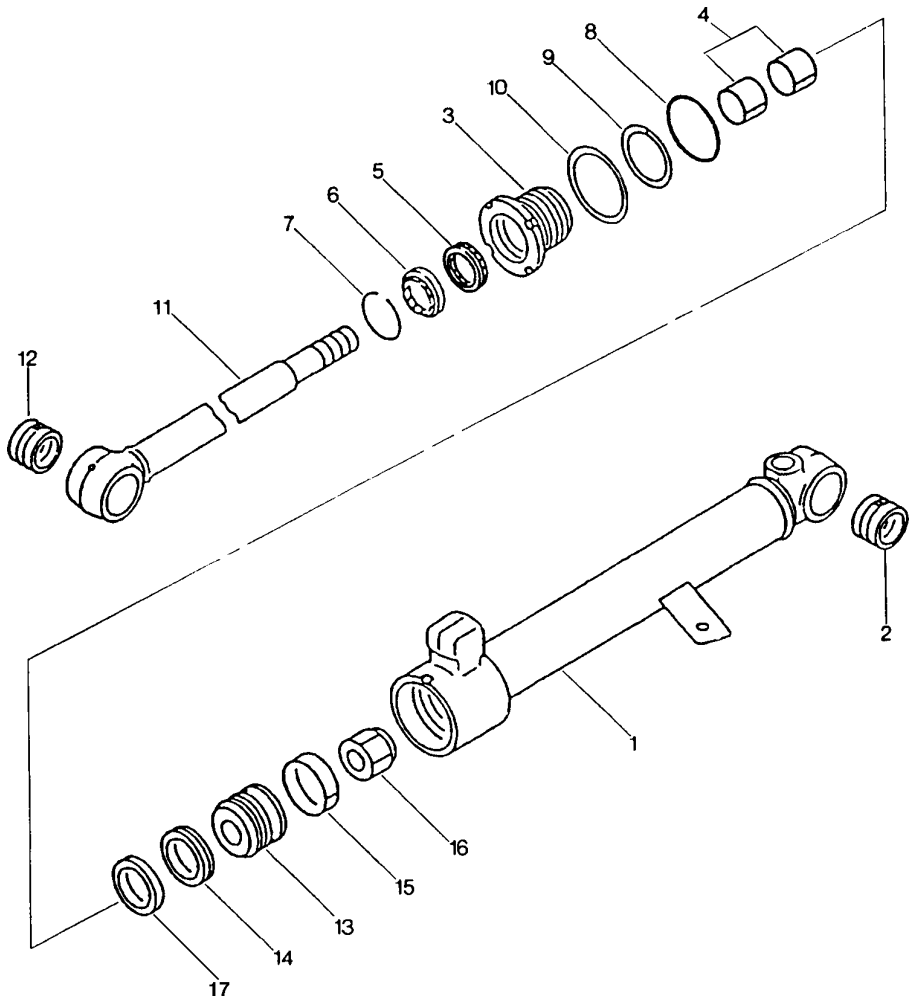

FIG. Nº 4204

ITEM INDEX ITEM	PEÇA Nº PART Nº PIEZA Nº	DESCRIÇÃO DESCRIPTION DESCRIPCIÓN	QUANT. Q'TY CANT	SÉRIE Nº SERIAL Nº SERIE Nº	SÉRIE Nº SERIAL Nº SERIE Nº
1	417-63-B1101	CYLINDER ASS'Y	1	B1357-B1676	
1	417-63-B1110	. CYLINDER (L.H.)	1	B1357-B1676	
2	707-76-40020	. BUSHING	1	B1357-B1676	
3	417-63-B1120	. HEAD, CYLINDER	1	B1357-B1676	
4	417-63-B1190	. BUSHING	2	B1357-B1676	
5	707-51-45030	. PACKING, ROD	1	B1357-B1676	
6	112-63-15370	. SEAL, DUST	1	B1357-B1676	
7	07179-12057	. RING, SNAP	1	B1357-B1676	
8	07000-12075	. O-RING	1	B1357-B1676	
9	07001-02075	. RING, BACK-UP	1	B1357-B1676	
10	417-63-B1180	. RING, SNAP	1	B1357-B1676	
11	417-63-B1140	. ROD, PISTON	1	B1357-B1676	
12	707-76-40020	. BUSHING	1	B1357-B1676	
13	417-63-B1130	. PISTON	1	B1357-B1676	
14	417-63-B1160	. RING, PISTON	1	B1357-B1676	
15	417-63-B1150	. RING, WEAR	1	B1357-B1676	
16	417-63-B1220	. NUT	1	B1357-B1676	
17	417-63-B1170	. RING, EXPANSIVE	1	B1357-B1676	

FIG. 4204A CILINDRO HIDRÁULICO DA DIREÇÃO (L.E.)

Steering cylinder (R.H.)

Cilindro Hidráulico de la dirección (L.I.)
(B1677~)

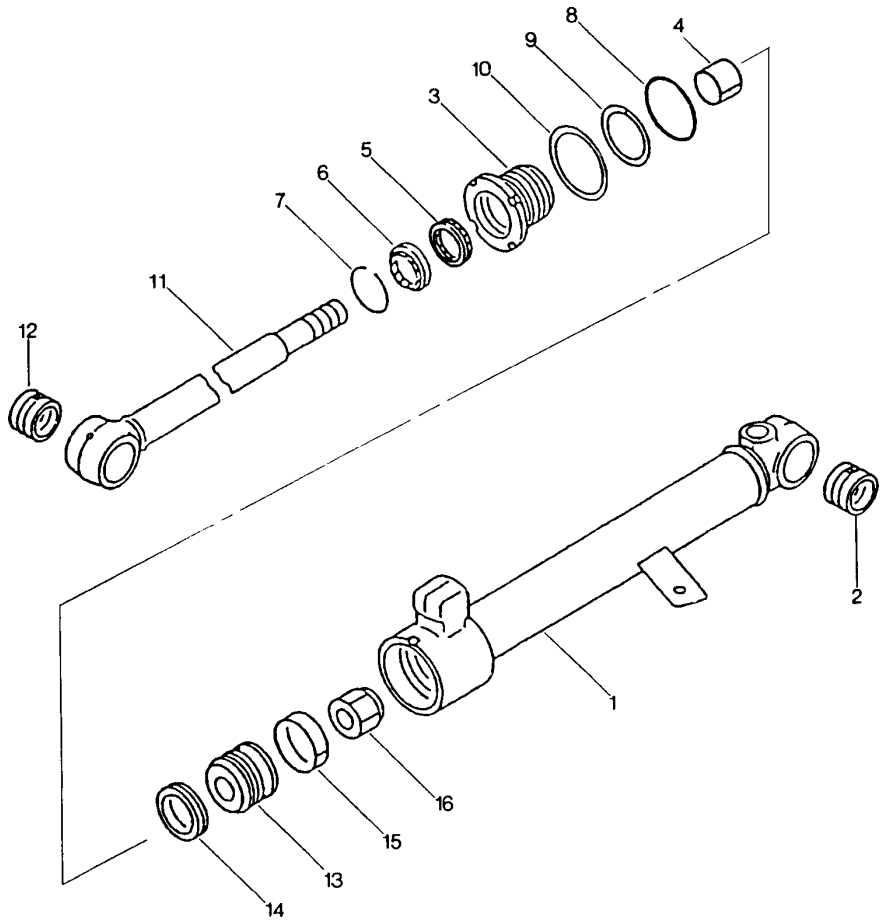

FIG. Nº 4204A

ITEM INDEX ITEM	PEÇA Nº PART Nº PIEZA Nº	DESCRIÇÃO DESCRIPTION DESCRIPCIÓN	QUANT. Q'TY CANT	SÉRIE Nº SERIAL Nº SERIE Nº	SÉRIE Nº SERIAL Nº SERIE Nº
1	417-63-B1102	CYLINDER ASS'Y	1	B1677-	
1	417-63-B1111	. CYLINDER (L.H.)	1	B1677-	
2	707-76-40020	. BUSHING	1	B1677-	
3	417-63-B1121	. HEAD, CYLINDER	1	B1677-	
4	07177-04530	. BUSHING	1	B1677-	
5	707-51-45030	. PACKING, ROD	1	B1677-	
6	112-63-15370	. SEAL, DUST	1	B1677-	
7	07179-12057	. RING, SNAP	1	B1677-	
8	07000-12075	. O-RING	1	B1677-	
9	07001-02075	. RING, BACK-UP	1	B1677-	
10	417-63-B1180	. RING, SNAP	1	B1677-	
11	417-63-B1141	. ROD, PISTON	1	B1677-	
12	707-76-40020	. BUSHING	1	B1677-	
13	417-63-B1131	. PISTON	1	B1677-	
14	707-44-70180	. RING, PISTON	1	B1677-	
15	07155-00720	. RING, WEAR	1	B1677-	
16	417-63-B1220	. NUT	1	B1677-	

FIG. 4205 CILINDRO HIDRÁULICO DA DIREÇÃO (L.D.)

Steering cylinder (L.H.)

Cilindro Hidráulico de la dirección (L.D.)
(B1001~B1356)

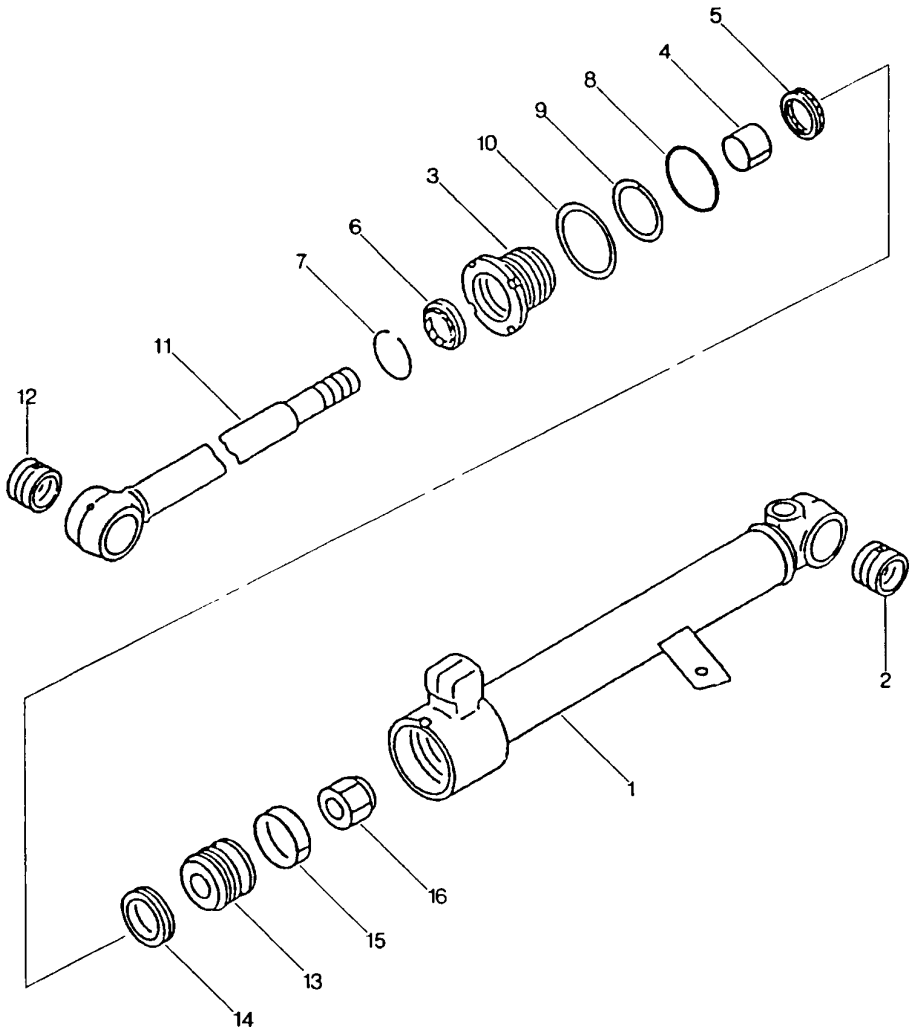

FIG. Nº 4205

ITEM INDEX ITEM	PEÇA Nº PART Nº PIEZA Nº	DESCRIÇÃO DESCRIPTION DESCRIPCIÓN	QUANT. Q'TY CANT	SÉRIE Nº SERIAL Nº SERIE Nº	SÉRIE Nº SERIAL Nº SERIE Nº
1	707-00-70421	CYLINDER ASS'Y	1	B1001-B1356	
1	707-11-70460	. CYLINDER (R.H.)	1	B1001-B1356	
2	707-76-40020	. BUSHING	1	B1001-B1356	
3	707-29-70380	. HEAD, CYLINDER	1	B1001-B1356	
4	07177-04530	. BUSHING	1	B1001-B1356	
5	707-51-45030	. PACKING, ROD	1	B1001-B1356	
6	112-63-15370	. SEAL, DUST	1	B1001-B1356	
7	07179-12057	. RING, SNAP	1	B1001-B1356	
8	07000-12075	. O-RING	1	B1001-B1356	
9	07001-02075	. RING, BACK-UP	1	B1001-B1356	
10	707-45-70010	. RING, SNAP	1	B1001-B1356	
11	707-58-45430	. ROD, PISTON	1	B1001-B1356	
12	707-76-40020	. BUSHING	1	B1001-B1356	
13	707-36-70381	. PISTON	1	B1001-B1356	
14	707-44-70180	. RING, PISTON	1	B1001-B1356	
15	07155-00720	. RING, WEAR	1	B1001-B1356	
16	07165-13336	. NUT	1	B1001-B1356	

FIG. 4206 CILINDRO HIDRÁULICO DA DIREÇÃO (L.D.)

Steering cylinder (L.H.)

Cilindro Hidráulico de la dirección (L.D.)
(B1357~B1676)

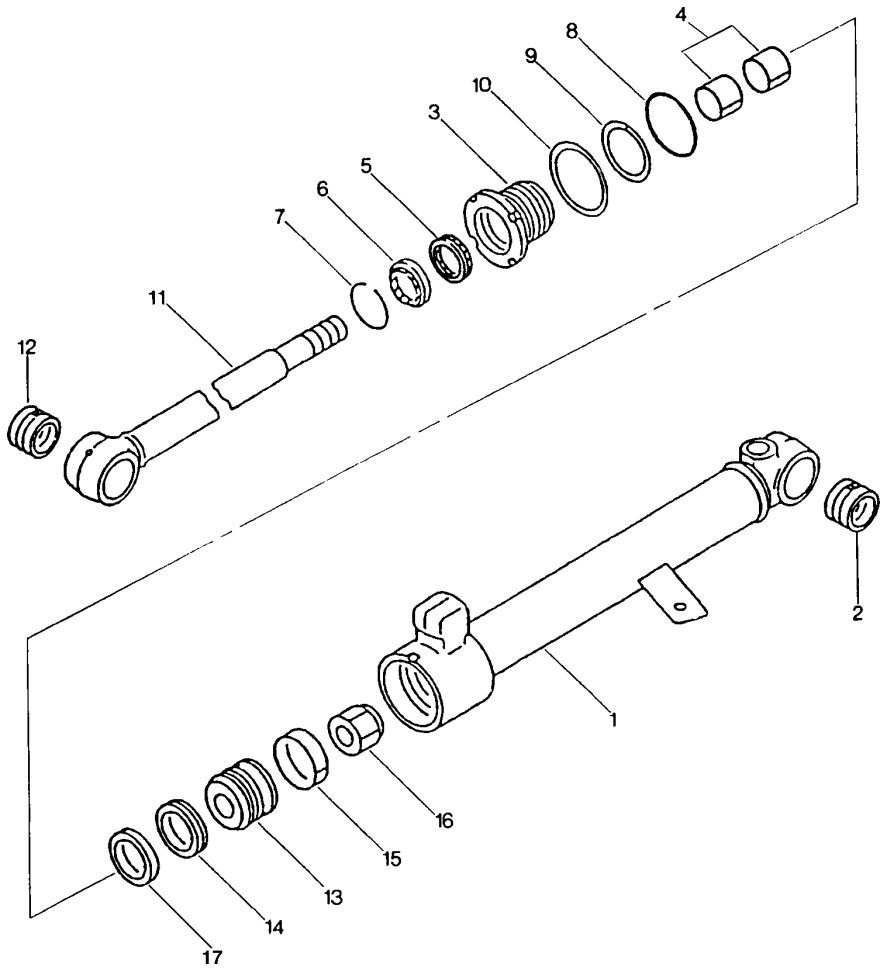

FIG. Nº 4206

ITEM INDEX ITEM	PEÇA Nº PART Nº PIEZA Nº	DESCRIÇÃO DESCRIPTION DESCRIPCIÓN	QUANT. Q'TY CANT	SÉRIE Nº SERIAL Nº SERIE Nº	SÉRIE Nº SERIAL Nº SERIE Nº
1	417-63-B1201	CYLINDER ASS'Y	1	B1357-B1676	
1	417-63-B1210	. CYLINDER (R.H.)	1	B1357-B1676	
2	707-76-40020	. BUSHING	1	B1357-B1676	
3	417-63-B1120	. HEAD, CYLINDER	1	B1357-B1676	
4	417-63-B1190	. BUSHING	2	B1357-B1676	
5	707-51-45030	. PACKING, ROD	1	B1357-B1676	
6	112-63-15370	. SEAL, DUST	1	B1357-B1676	
7	07179-12057	. RING, SNAP	1	B1357-B1676	
8	07000-12075	. O-RING	1	B1357-B1676	
9	07001-02075	. RING, BACK-UP	1	B1357-B1676	
10	417-63-B1180	. RING, SNAP	1	B1357-B1676	
11	417-63-B1140	. ROD, PISTON	1	B1357-B1676	
12	707-76-40020	. BUSHING	1	B1357-B1676	
13	417-63-B1130	. PISTON	1	B1357-B1676	
14	417-63-B1160	. RING, PISTON	1	B1357-B1676	
15	417-63-B1150	. RING, WEAR	1	B1357-B1676	
16	417-63-B1220	. NUT	1	B1357-B1676	
17	417-63-B1170	. RING, EXPANSIVE	1	B1357-B1676	

FIG. 4206A CILINDRO HIDRÁULICO DA DIREÇÃO (L.D.)

Steering cylinder (L.H.)

Cilindro Hidráulico de la dirección (L.D.)
(B1677~)

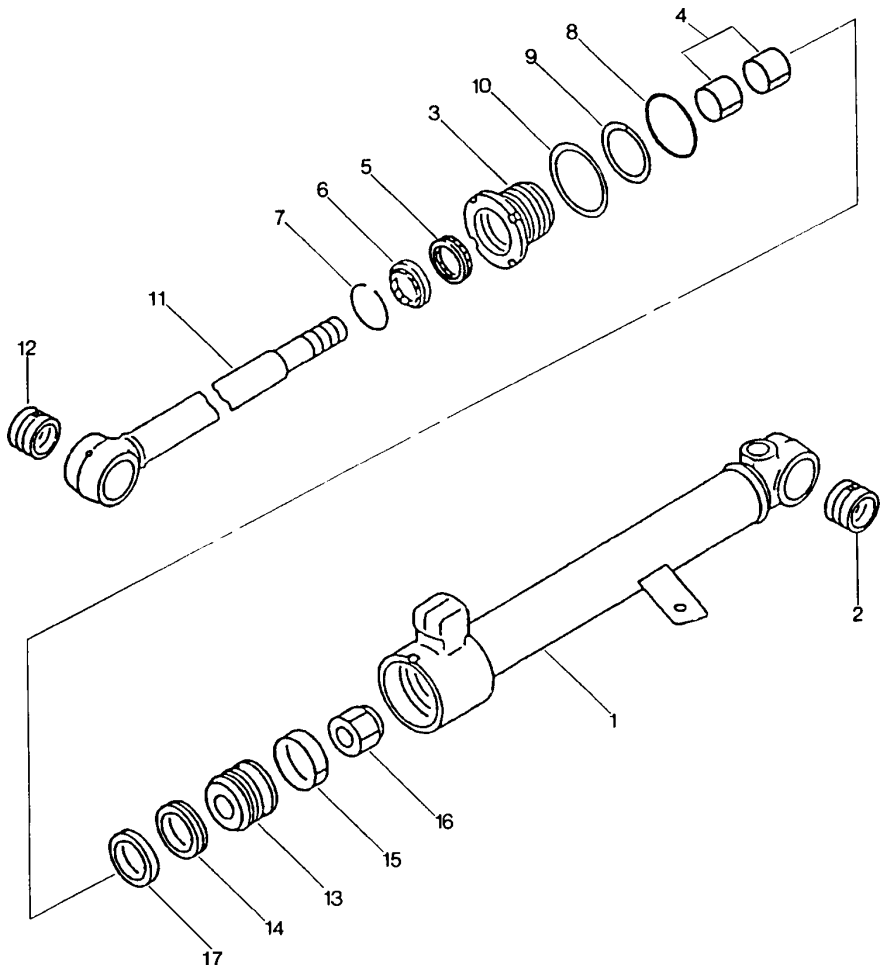

FIG. Nº 4206A

ITEM INDEX ITEM	PEÇA Nº PART Nº PIEZA Nº	DESCRIÇÃO DESCRIPTION DESCRIPCIÓN	QUANT. Q'TY CANT	SÉRIE Nº SERIAL Nº SERIE Nº	SÉRIE Nº SERIAL Nº SERIE Nº
1	417-63-B1202	CYLINDER ASS'Y	1	B1677-	
1	417-63-B1211	. CYLINDER (R.H.)	1	B1677-	
2	707-76-40020	. BUSHING	1	B1677-	
3	417-63-B1121	. HEAD, CYLINDER	1	B1677-	
4	07177-04530	. BUSHING	1	B1677-	
5	707-51-45030	. PACKING, ROD	1	B1677-	
6	112-63-15370	. SEAL, DUST	1	B1677-	
7	07179-12057	. RING, SNAP	1	B1677-	
8	07000-12075	. O-RING	1	B1677-	
9	07001-02075	. RING, BACK-UP	1	B1677-	
10	417-63-B1180	. RING, SNAP	1	B1677-	
11	417-63-B1141	. ROD, PISTON	1	B1677-	
12	707-76-40020	. BUSHING	1	B1677-	
13	417-63-B1131	. PISTON	1	B1677-	
14	707-44-70180	. RING, PISTON	1	B1677-	
15	07155-00720	. RING, WEAR	1	B1677-	
16	417-63-B1220	. NUT	1	B1677-	

FIG. 4306 TUBULAÇÃO HIDRÁULICA DA DIREÇÃO (VÁLV.DIREC. AOS CILINDROS DE DIREÇÃO)

Steering oil piping (Steering valve to steering cylinders)

Tubería hidráulica de la dirección (Válv.direc. a los cilindros de la dirección)

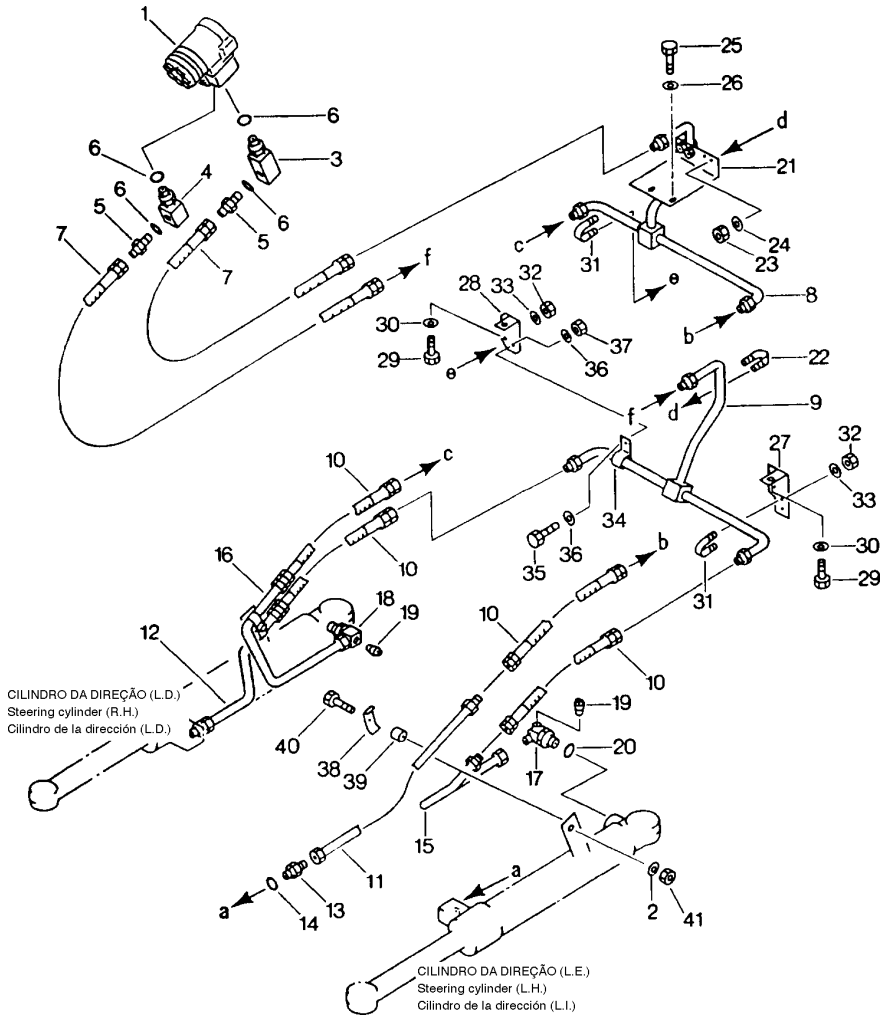

FIG. Nº 4306

ITEM INDEX ITEM	PEÇA Nº PART Nº PIEZA Nº	DESCRIÇÃO DESCRIPTION DESCRIPCIÓN	QUANT. Q'TY CANT	SÉRIE Nº SERIAL Nº SERIE Nº	SÉRIE Nº SERIAL Nº SERIE Nº
1	417-64-B1111	STEERING VALVE ASS'Y (SEE FIG. 4105)	1	B1725-	
	417-64-B1110	STEERING VALVE ASS'Y (SEE FIG. 4105)	1	B1001-B1724	
2	01643-31032	WASHER	2	B1001-	
3	416-62-11430	ELBOW	1	B1001-	
4	415-62-11510	ELBOW	1	B1001-	
5	416-62-11410	NIPPLE	2	B1001-	
6	415-62-11560	O-RING	4	B1001-	
7	07086-00406	HOSE	2	B1001-	
8	416-62-11560	TUBE	1	B1001-	
9	416-62-11570	TUBE	1	B1001-	
10	07086-00303	HOSE	4	B1001-	
11	417-62-11420	TUBE (L.H)	1	B1001-	
12	417-62-11410	TUBE (R.H)	1	B1001-	
13	07230-20315	UNION	2	B1001-	
14	07002-12034	O-RING	2	B1001-	
15	417-51-11340	TUBE (L.H)	1	B1001-	
16	417-62-11171	TUBE (R.H)	1	B1001-	
17	07230-50315	ELBOW	1	B1001-	
17	417-62-11350	ELBOW	1	B1001-B1189	
18	07235-50315	ELBOW	1	B1001-	
19	07042-20108	PLUG	2	B1001-	
20	07002-12034	O-RING	2	B1001-	
21	416-62-11231	BRACKET	1	B1001-	
22	07283-31529	CLIP	2	B1001-	
23	01598-00809	NUT	4	B1001-	
24	01643-30823	WASHER	4	B1001-	
25	01010-51025	BOLT	2	B1001-	
26	01643-31032	WASHER	2	B1001-	
27	417-62-11260	SUPPORT (L.H)	1	B1001-	
28	417-62-11360	SUPPORT (R.H)	1	B1001-	
29	01010-51025	BOLT	2	B1001-	
30	01643-31032	WASHER	2	B1001-	
31	07283-31529	CLIP	3	B1001-	
32	01598-00809	NUT	6	B1001-	
33	01643-30823	WASHER	6	B1001-	
34	112-946-4190	CLIP	1	B1001-	
35	01010-51025	BOLT	1	B1001-	
36	01643-31032	WASHER	2	B1001-	
37	01580-11008	NUT	1	B1001-	
38	22W-62-19391	CLAMP	2	B1001-	
39	195-01-14540	COLLAR	2	B1001-	
40	01010-51040	BOLT	2	B1001-	
41	01580-11008	NUT	2	B1001-	

FIG. 4440 VOLANTE DA DIREÇÃO

Steering wheel

Volante de la dirección

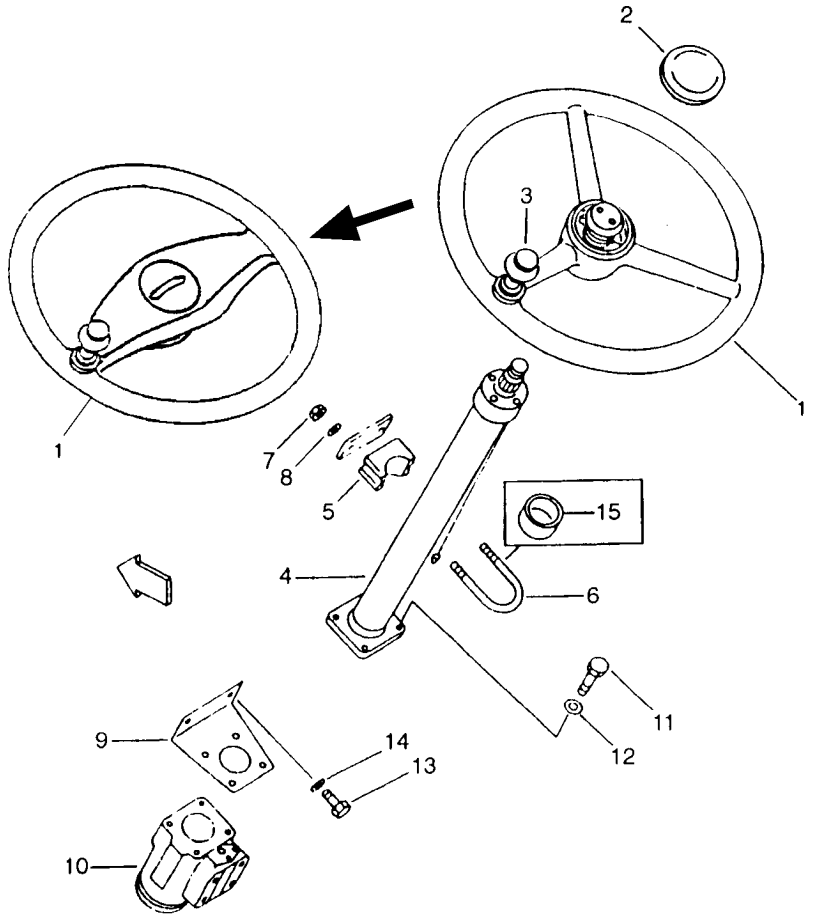

FIG. Nº 4440

ITEM INDEX ITEM	PEÇA Nº PART Nº PIEZA Nº	DESCRIÇÃO DESCRIPTION DESCRIPCIÓN	QUANT. Q'TY CANT	SÉRIE Nº SERIAL Nº SERIE Nº	SÉRIE Nº SERIAL Nº SERIE Nº
	421-40-22110	WHEEL, STEERING	1	B1340-	
	417-40-B1130	WHEEL, STEERING	1	B1001-B1339	
2	417-40-B1150	. BUTTON, HORN	1	B1001-B1339	
3	417-40-B1140	. GRIP	1	B1001-B1339	
4	416-40-12600	STEERING COLUMN ASS'Y (SEE FIG. 4451)	1	B1340-	
4	417-40-B1110	STEERING COLUMN ASS'Y (SEE FIG. 4451)	1	B1001-B1339	
5	416-40-12521	BLOCK	1	B1001-	
6	07283-36163	U-BOLT	1	B1001-	
7	01599-01011	NUT	2	B1001-	
8	01643-31232	WASHER	2	B1001-	
9	417-40-B1120	BRACKET	1	B1001-	
10	417-64-B1111	VALVE ASS'Y, STEERING (SEE FIG. 4105)	1	B1725-	
	417-64-B1110	VALVE ASS'Y, STEERING (SEE FIG. 4105)	1	B1001-B1724	
11	416-40-12750	BOLT	4	B1001-	
12	01643-31032	WASHER	4	B1001-	
13	01010-51235	BOLT	2	B1001-	
14	01643-31232	WASHER	2	B1001-	
15	417-Z95-1660	SPACER	1	B1001-	

FIG. 4451 COLUNA DA DIREÇÃO

Steering column

Columna de la dirección

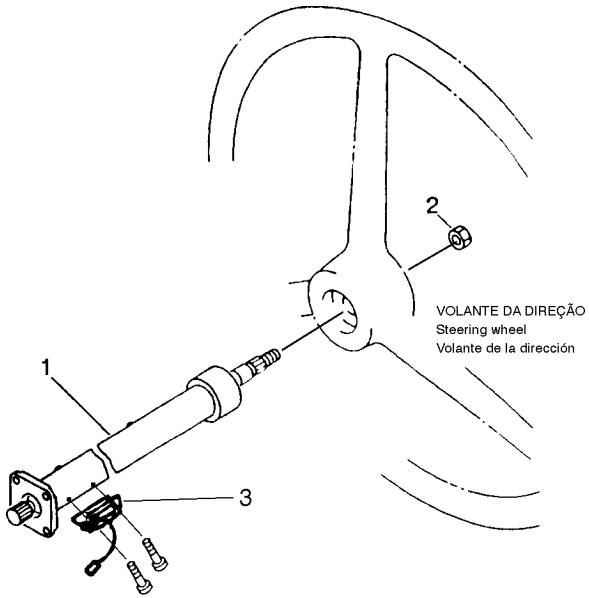

FIG. Nº 4451

ITEM INDEX ITEM	PEÇA Nº PART Nº PIEZA Nº	DESCRIÇÃO DESCRIPTION DESCRIPCIÓN	QUANT. Q'TY CANT	SÉRIE Nº SERIAL Nº SERIE Nº	SÉRIE Nº SERIAL Nº SERIE Nº
	416-40-12600	COLUMN ASS'Y STEERING	1	B1340-	
	417-40-B1110	COLUMN ASS'Y STEERING	1	B1001-B1339	
1	☆	. COLUMN STEERING	1	B1001-B1339	
2	417-40-B1170	. NUT	1	B1001-B1339	
3	417-40-B1180	. HORN CONNECTOR	1	B1001-B1339	

ARMAÇÃO E PROTEÇÕES

Frame and guard

Bastidor y protecciones

FIG. 5001A ARMAÇÃO DIANTEIRA
Front frame
Bastidor delantero

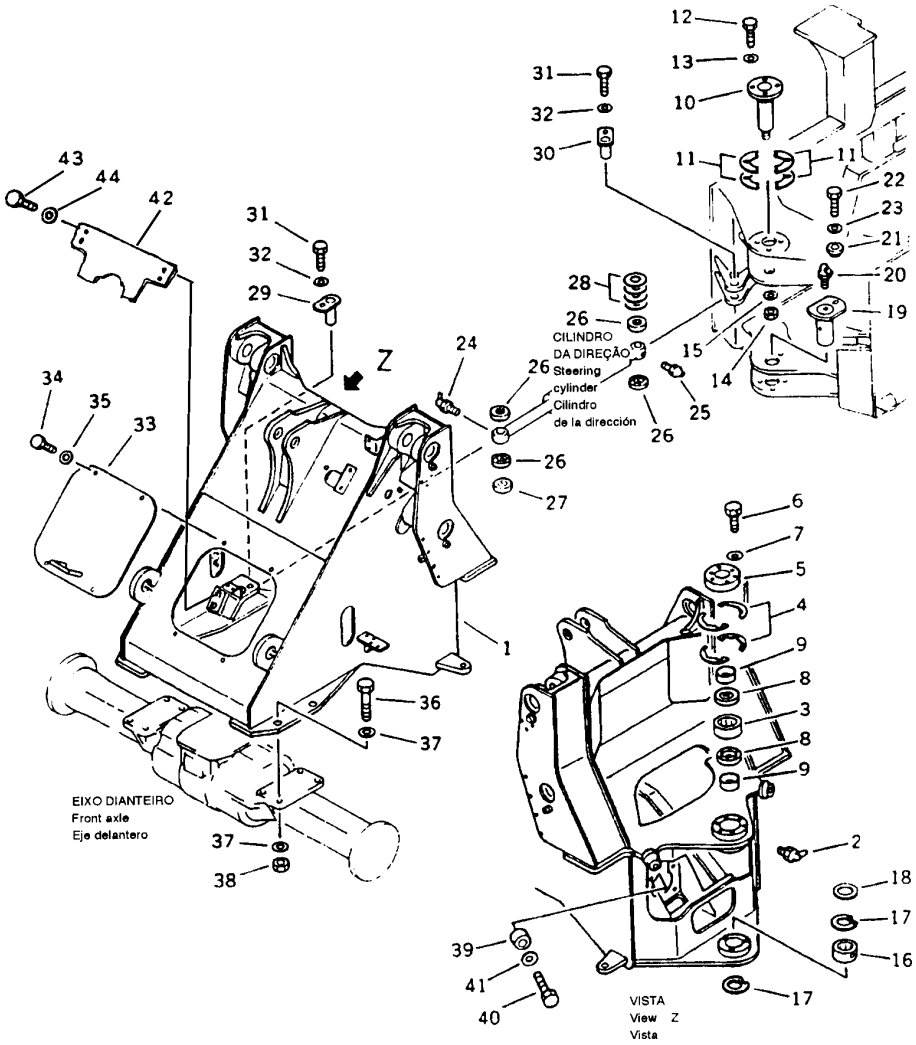

ITEM INDEX ITEM	PEÇA Nº PART Nº PIEZA Nº	DESCRIÇÃO DESCRIPTION DESCRIPCIÓN	QUANT. Q'TY CANT	SÉRIE Nº SERIAL Nº SERIE Nº	SÉRIE Nº SERIAL Nº SERIE Nº
1	417-46-B1113	FRAME, FRONT	1	B1449-	
1	417-46-B1112	FRAME, FRONT	1	B1241-B1448	
1	417-46-B1111	FRAME, FRONT	1	B1066-B1240	
1	417-46-B1110	FRAME, FRONT	1	B1001-B1065	
2	07020-00900	FITTING, GREASE	1	B1001-	
3	418-46-11150	BEARING	1	B1001-	
4	418-46-11320	SHIM, (0.1 MM)	4	B1001-	
4	418-46-11210	SHIM, (0.2 MM)	2	B1001-	
4	418-46-11220	SHIM, (0.5 MM)	4	B1001-	
5	418-46-11180	RETAINER	1	B1001-	
6	01010-51030	BOLT	6	B1001-	
7	01643-31032	WASHER	6	B1001-	
8	419-09-11110	SEAL, DUST	2	B1001-	
9	418-46-11160	SPACER	2	B1001-	
10	418-46-11141	PIN	1	B1001-	
11	418-46-11240	SHIM, (0.1 MM)	4	B1001-	
11	418-46-11250	SHIM, (0.2 MM)	4	B1001-	
11	418-46-11260	SHIM, (0.5 MM)	2	B1001-	
11	418-46-11270	SHIM, (1.0 MM)	4	B1001-	
12	01010-51235	BOLT	4	B1001-	
13	01643-31232	WASHER	4	B1001-	
14	01597-03629	NUT	1	B1001-	
15	418-46-11280	WASHER	1	B1001-	
16	417-46-11250	BEARING	1	B1001-	
17	417-46-11260	RING, SNAP	2	B1001-	
18	417-46-11270	WASHER	1	B1001-	
19	417-46-11240	PIN	1	B1001-	
20	07020-00900	FITTING, GREASE	1	B1001-	
21	424-46-11130	BUSHING	1	B1001-	
22	01010-51230	BOLT	1	B1001-	
23	01643-31232	WASHER	1	B1001-	
24	07020-00900	FITTING, GREASE	2	B1001-	
24	07020-00675	FITTING, GREASE	2	B1001-B1117	
25	07020-00900	FITTING, GREASE	2	B1001-	
26	419-09-11120	SEAL, DUST	8	B1001-	
27	417-46-12250	SPACER	2	B1001-	
28	419-46-12280	SHIM, (1.0 MM)	8	B1001-	
28	419-46-11290	SHIM, (0.5 MM)	4	B1001-	
29	419-46-12240	PIN	2	B1001-	
30	419-46-12260	PIN	2	B1001-	
31	01010-51220	BOLT	4	B1001-	
32	175-54-34170	WASHER	4	B1001-	
33	417-46-11310	COVER	1	B1001-	
34	01010-51230	BOLT	4	B1001-	

FIG. 5001A ARMAÇÃO DIANTEIRA
Front frame
Bastidor delantero

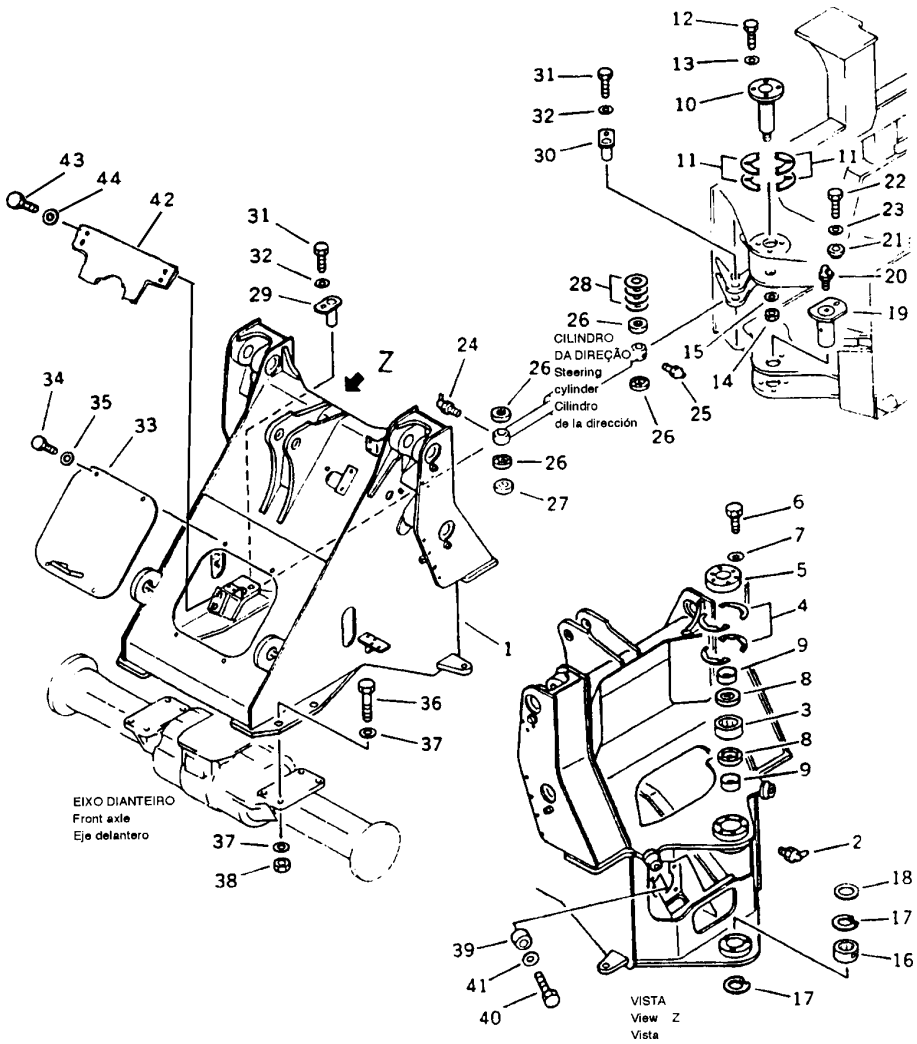

FIG. Nº 5001A

ITEM INDEX ITEM	PEÇA Nº PART Nº PIEZA Nº	DESCRIÇÃO DESCRIPTION DESCRIPCIÓN	QUANT. Q'TY CANT	SÉRIE Nº SERIAL Nº SERIE Nº	SÉRIE Nº SERIAL Nº SERIE Nº
35	01643-31232	WASHER	4	B1001-	
36	01011-52475	BOLT	8	B1001-	
37	01643-32460	WASHER	16	B1001-	
38	01580-12419	NUT	8	B1001-	
39	416-46-11210	BUMPER	2	B1001-	
40	01010-81225	BOLT	2	B1001-	
40	01010-51225	BOLT	2	B1001-B1066	
41	01643-31232	WASHER	2	B1001-	
42	417-46-B1650	COVER	1	B1449-	
43	01010-81230	BOLT	4	B1449-	
44	01643-31232	WASHER	4	B1449-	

FIG. 5005A ARMAÇÃO TRASEIRA
Rear frame
Bastidor trasero

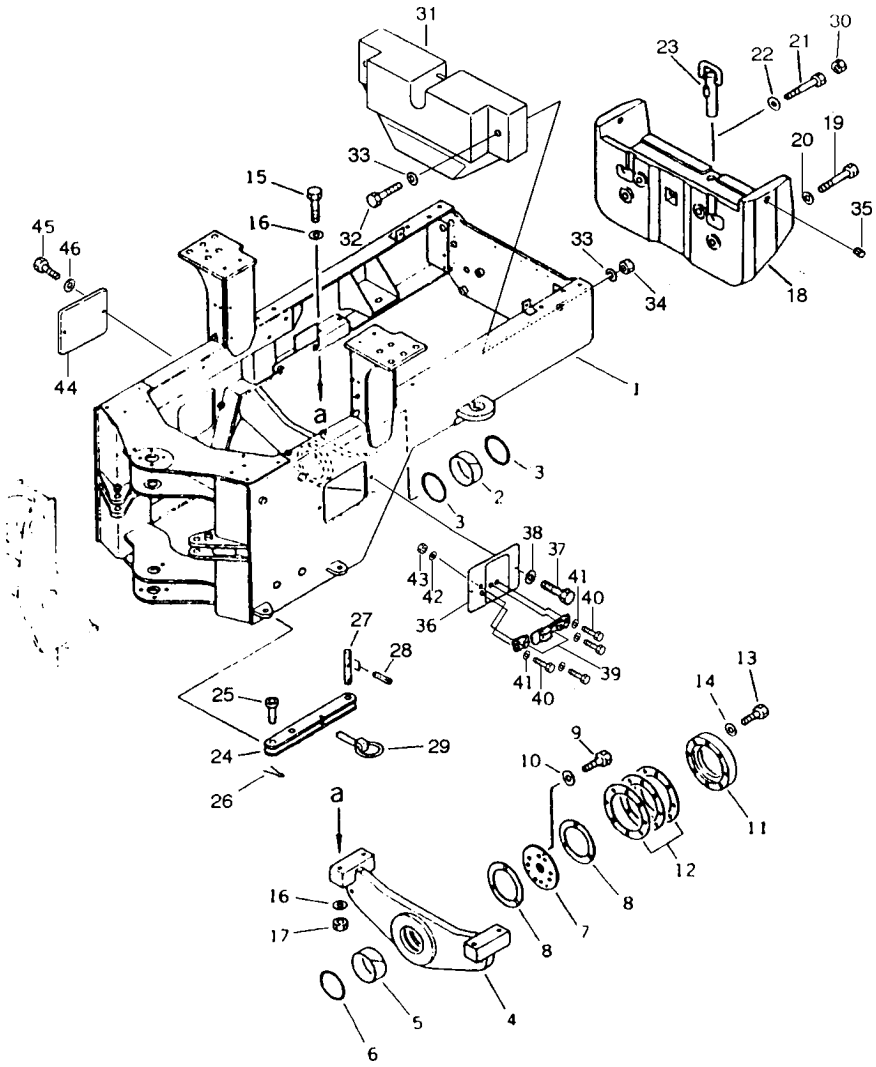

FIG. Nº 5005A

ITEM INDEX ITEM	PEÇA Nº PART Nº PIEZA Nº	DESCRIÇÃO DESCRIPTION DESCRIPCIÓN	QUANT. Q'TY CANT	SÉRIE Nº SERIAL Nº SERIE Nº	SÉRIE Nº SERIAL Nº SERIE Nº
1	417-46-B1151	FRAME, REAR	1	B1256-	
1	417-46-B1150	FRAME, REAR	1	B1001-B1255	
2	418-46-17110	PACKING	1	B1001-	
3	07000-06170	O-RING	2	B1001-	
4	417-46-12310	SUPPORT	1	B1001-	
5	418-46-12150	BUSHING	1	B1001-	
6	07000-06170	O-RING	1	B1001-	
7	418-46-12141	PLATE, THRUST	1	B1001-	
8	418-46-17120	WASHER, THURST	2	B1001-	
9	01010-51250	BOLT	8	B1001-	
10	01643-31232	WASHER	8	B1001-	
11	418-46-12131	COVER	1	B1001-	
12	418-46-12160	SHIM, (0.2 MM)	3	B1001-	
13	01010-51260	BOLT	8	B1001-	
14	01643-31232	WASHER	8	B1001-	
15	01011-52080	BOLT	4	B1001-	
16	01643-32060	WASHER	8	B1001-	
17	01580-12016	NUT	4	B1001-	
18	417-46-B1210	WEIGHT, COUNTER	1	B1001-	
19	01011-52475	BOLT	2	B1001-	
20	01643-32460	WASHER	2	B1001-	
21	01010-52490	BOLT	2	B1001-	
22	01643-32460	WASHER	2	B1001-	
23	417-46-13320	PIN	1	B1001-	
24	416-46-12210	BAR, FRAME LOCK	1	B1001-	
25	416-46-12230	PIN	1	B1001-	
26	04050-18055	PIN, COTTER	1	B1001-	
27	416-46-12320	PIN	1	B1001-	
28	04025-01065	. PIN, SPRING	2	B1001-	
29	421-46-12740	PIN	1	B1001-	
30	07049-04556	PLUG	2	B1001-	
31	417-06-B1220	WEIGHT, COUNTER	1	B1001-	
32	01011-52025	BOLT	2	B1001-	
33	01643-32060	WASHER	4	B1001-	
34	01580-12016	NUT	2	B1001-	
35	07049-03342	PLUG	2	B1001-	
36	417-979-B170	COVER	1	B1043-	
37	01010-51225	BOLT	2	B1043-	
38	01643-31232	WASHER	2	B1043-	
39	1431177H1	CATCH, PULL DOWN	1	B1043-	
40	01220-40412	BOLT	4	B1043-	
41	01641-20405	WASHER	4	B1043-	
42	01601-20410	WASHER	4	B1043-	
43	01580-10403	NUT	4	B1043-	

FIG. 5005A ARMAÇÃO TRASEIRA
Rear frame
Bastidor trasero

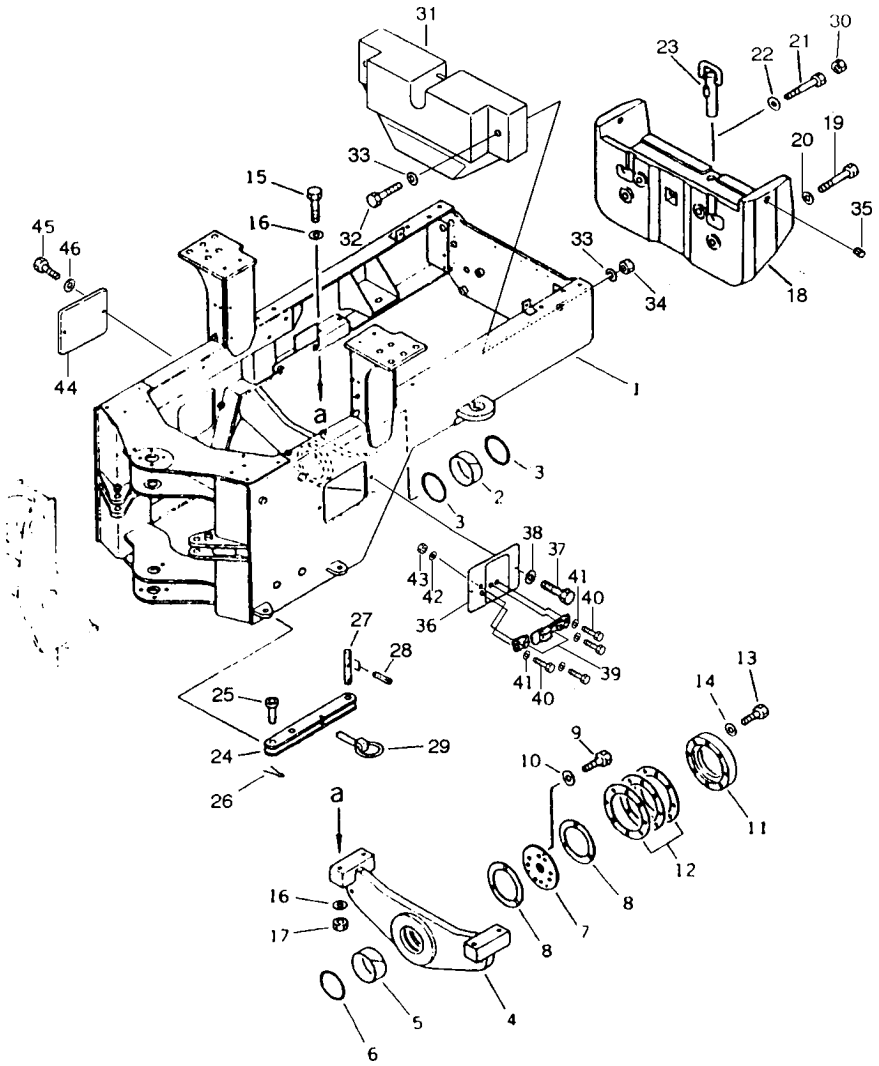

FIG. Nº 5005A

ITEM INDEX ITEM	PEÇA Nº PART Nº PIEZA Nº	DESCRIÇÃO DESCRIPTION DESCRIPCIÓN	QUANT. Q'TY CANT	SÉRIE Nº SERIAL Nº SERIE Nº	SÉRIE Nº SERIAL Nº SERIE Nº
44	417-46-12220	COVER	2	B1043-	
45	01010-51225	BOLT	2	B1043-	
46	01643-31232	WASHER	2	B1043-	

FIG. 5005C LUBRIFICADOR (SUPORTE DO EIXO)
Lubricator (axle support)
Lubricador (suporte del eje)

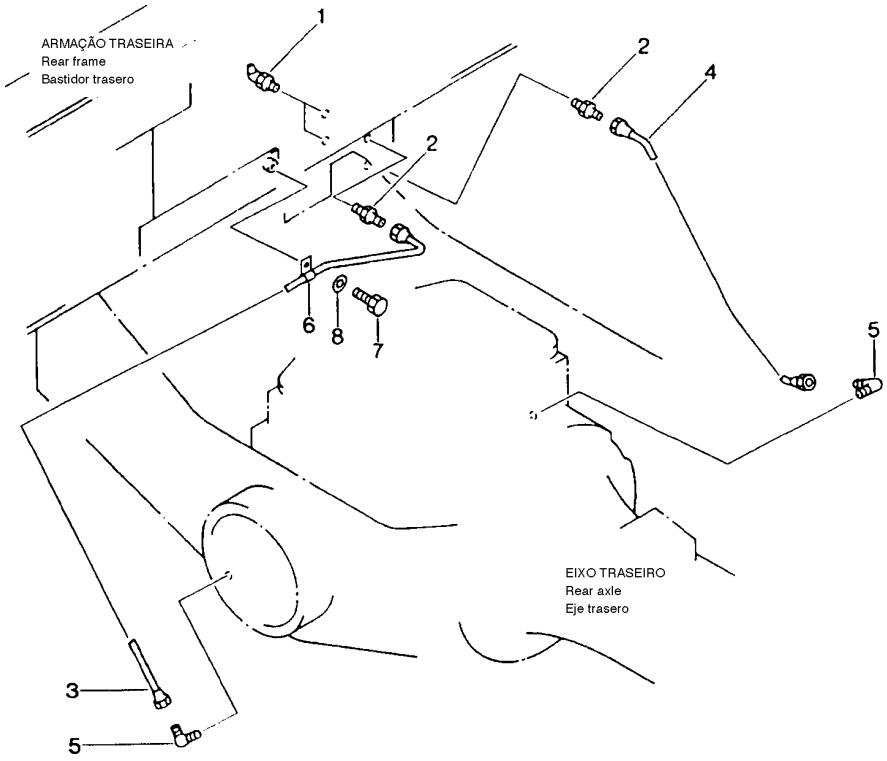

FIG. Nº 5005C

ITEM INDEX ITEM	PEÇA Nº PART Nº PIEZA Nº	DESCRIÇÃO DESCRIPTION DESCRIPCIÓN	QUANT. Q'TY CANT	SÉRIE Nº SERIAL Nº SERIE Nº	SÉRIE Nº SERIAL Nº SERIE Nº
1	07020-00675	FITTING, GREASE	2	B1001-	
2	07214-50510	CONNECTOR	2	B1001-	
3	417-70-13150	TUBE	1	B1001-	
4	417-70-13161	TUBE	1	B1001-	
5	07217-50510	ELBOW	2	B1001-	
6	6132-51-2620	CLIP	1	B1001-	
7	01010-51016	BOLT	1	B1001-	
8	01643-31032	WASHER	1	B1001-	

FIG. 5102B ARMAÇÃO DO PAINEL
Dashboard
Armazón del tablero

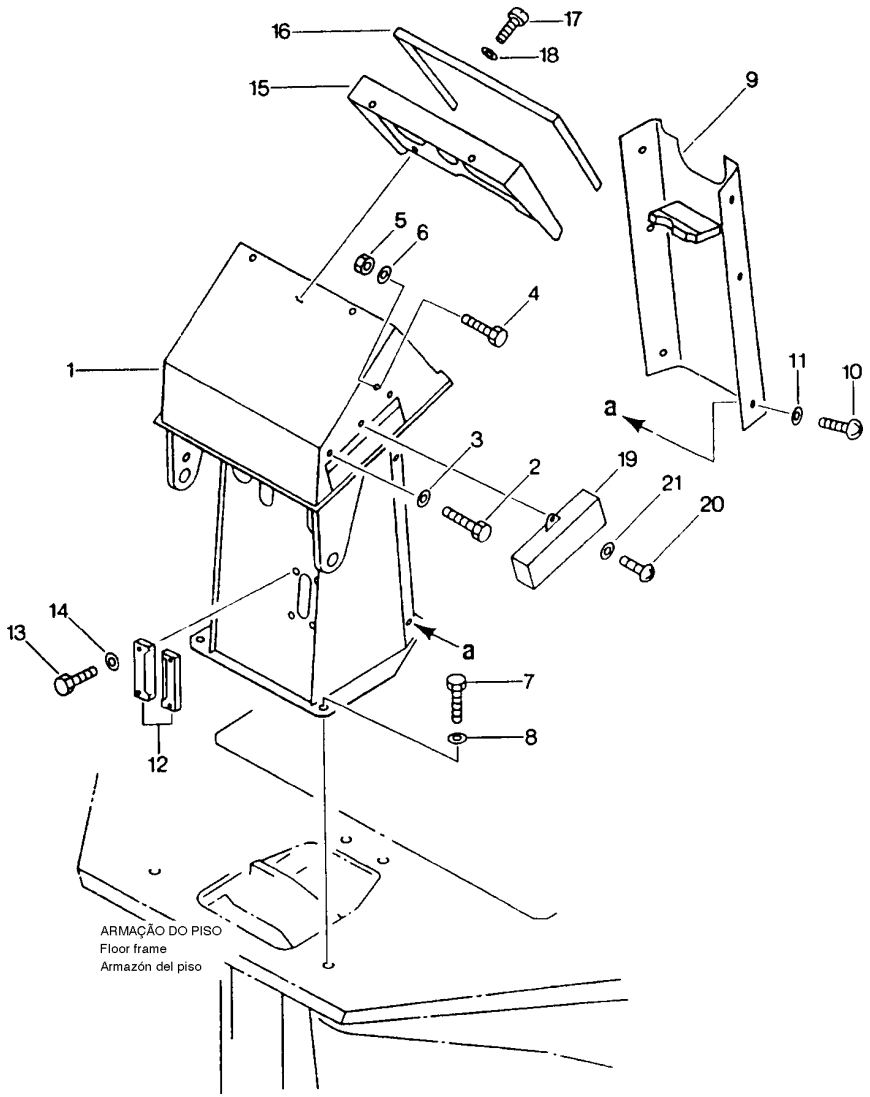

FIG. Nº 5102B

ITEM INDEX ITEM	PEÇA Nº PART Nº PIEZA Nº	DESCRIÇÃO DESCRIPTION DESCRIPCIÓN	QUANT. Q'TY CANT	SÉRIE Nº SERIAL Nº SERIE Nº	SÉRIE Nº SERIAL Nº SERIE Nº
1	417-54-B1153	BOX, INSTRUMENT PANEL	1	B1591-	
	417-54-B1152	BOX, INSTRUMENT PANEL	1	B1340-B1590	
	417-54-B1151	BOX, INSTRUMENT PANEL	1	B1043-B1339	
	417-54-B1150	BOX, INSTRUMENT PANEL	1	B1001-B1042	
2	01010-51020	BOLT	2	B1001-	
3	01643-31032	WASHER	2	B1001-	
4	01010-80612	BOLT	4	B1001-	
	01010-50610	BOLT	4	B1001-B1090	
5	01580-10605	NUT	4	B1001-	
6	01643-30623	WASHER	4	B1001-	
7	01010-81225	BOLT	4	B1001-	
	01010-51225	BOLT	4	B1001-B1066	
8	01643-31232	WASHER	4	B1001-	
9	417-54-B1781	COVER	1	B1591-	
	417-54-B1780	COVER	1	B1340-B1590	
	416-54-12420	COVER	1	B1001-B1339	
	416-54-12450	. CHEET	1	B1001-	
10	01220-40816	BOLT	6	B1001-	
11	01643-30823	WASHER	6	B1001-	
12	417-54-12381	COVER	2	B1001-	
13	01010-50816	BOLT	4	B1001-	
14	01643-30823	WASHER	4	B1001-	
15	417-54-B1163	PANEL	1	B1591-	
	417-54-B1162	PANEL	1	B1340-B1590	
	417-54-B1161	PANEL	1	B1066-B1339	
	417-54-B1160	PANEL	1	B1001-B1065	
16	417-54-12322	. PROTECTOR	1	B1001-	
17	01010-50816	BOLT	4	B1001-	
18	01643-30823	WASHER	4	B1001-	
19	417-54-B1172	COVER	1	B1591-	
	417-54-B1171	COVER	1	B1340-B1590	
	417-54-B1170	COVER	1	B1001-B1339	
20	01232-00616	BOLT	1	B1001-	
21	01643-30623	WASHER	1	B1001-	

FIG. 5102C ARMAÇÃO DO PISO
Floor frame
Armazón del piso

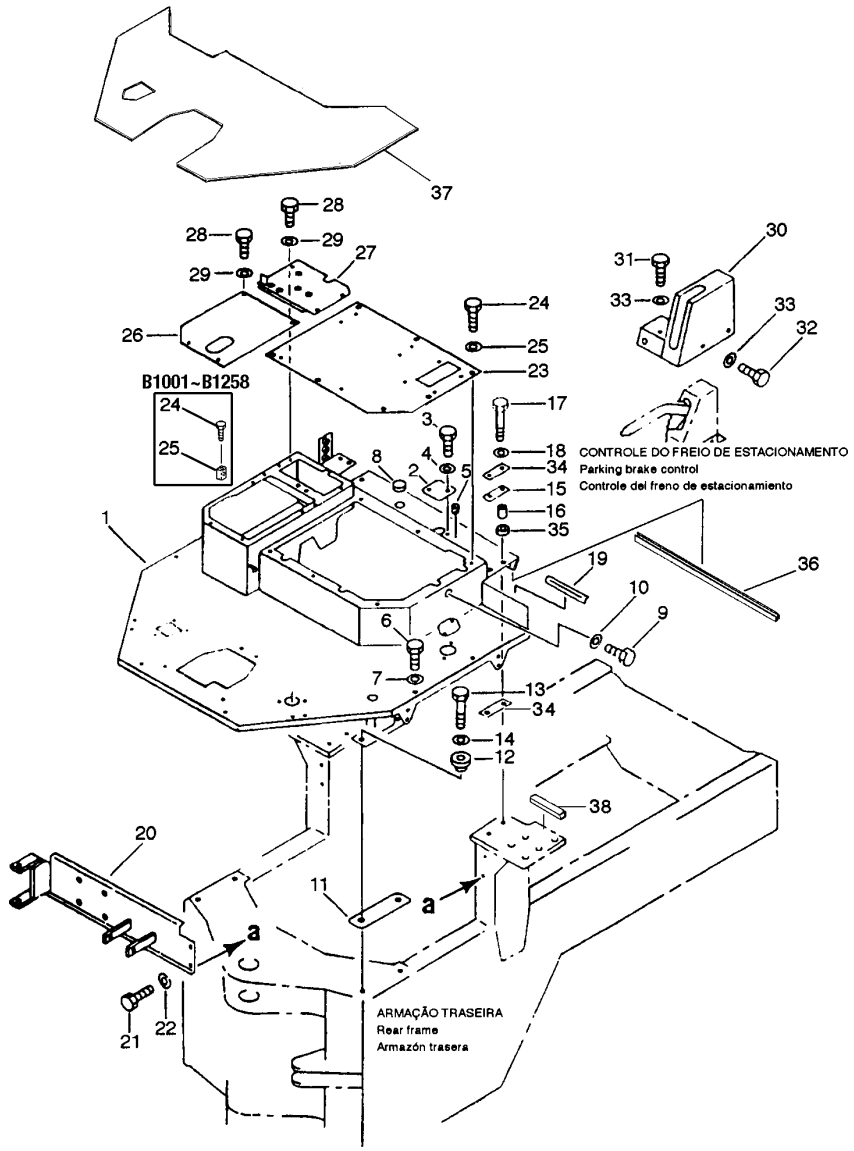

FIG. Nº 5102C

ITEM INDEX ITEM	PEÇA Nº PART Nº PIEZA Nº	DESCRIÇÃO DESCRIPTION DESCRIPCIÓN	QUANT. Q'TY CANT	SÉRIE Nº SERIAL Nº SERIE Nº	SÉRIE Nº SERIAL Nº SERIE Nº
1	417-54-B1111	SUPPORT	1	B1256-	
	417-54-B1110	SUPPORT	1	B1001-B1255	
2	417-54-12891	COVER	1	B1001-B1100	
3	01010-50825	BOLT	2	B1001-B1100	
4	01643-30823	WASHER	2	B1001-B1100	
5	07049-00811	PLUG	2	B1001-B1385	
6	01010-51025	BOLT	1	B1001-B1100	
7	01643-31032	WASHER	1	B1001-B1100	
8	09415-03614	COVER	1	B1001-	
9	01010-51020	BOLT	2	B1001-B1100	
10	01643-31032	WASHER	2	B1001-B1100	
11	417-54-13411	PLATE	2	B1001-B1255	
12	417-54-13380	BOSS	4	B1001-	
13	01010-51445	BOLT	4	B1256-	
	01010-51460	BOLT	4	B1001-B1255	
14	01643-31445	WASHER	4	B1001-	
15	417-54-12241	CUSHION	4	B1001-	
16	417-62-14130	SPACER	4	B1001-	
17	01010-51250	BOLT	4	B1001-	
18	01643-31232	WASHER	4	B1001-	
19	417-54-B1120	RING, SEAL	2	B1001-	
20	417-54-B1381	SUPPORT	1	B1256-	
	417-54-B1380	SUPPORT	1	B1001-B1255	
21	01010-51240	BOLT	4	B1256-	
	01010-51235	BOLT	4	B1001-B1255	
22	01643-31232	WASHER	4	B1001-	
23	417-54-B1183	COVER	1	B1591-	
	417-54-B1182	COVER	1	B1340-B1590	
	417-54-B1181	COVER	1	B1043-B1339	
	417-54-B1180	COVER	1	B1001-B1042	
24	01010-51230	BOLT	4	B1259-	
	01010-51230	BOLT	6	B1001-B1258	
25	01643-31232	WASHER	4	B1259-	
	01643-31232	WASHER	6	B1001-B1258	
26	417-54-B1791	PLATE	1	B1591-	
	417-54-B1790	PLATE	1	B1340-B1590	
	417-54-12590	PLATE	1	B1001-B1339	
27	417-54-B1462	PLATE	1	B1591-	
	417-54-B1461	PLATE	1	B1340-B1590	
	417-54-B1460	PLATE	1	B1001-B1339	
28	01010-50820	BOLT	8	B1001-	
29	01643-30823	WASHER	8	B1001-	
30	417-54-B1811	COVER	1	B1591-	
	417-54-B1810	COVER	1	B1340-B1590	

FIG. 5102C ARMAÇÃO DO PISO
Floor frame
Armazón del piso

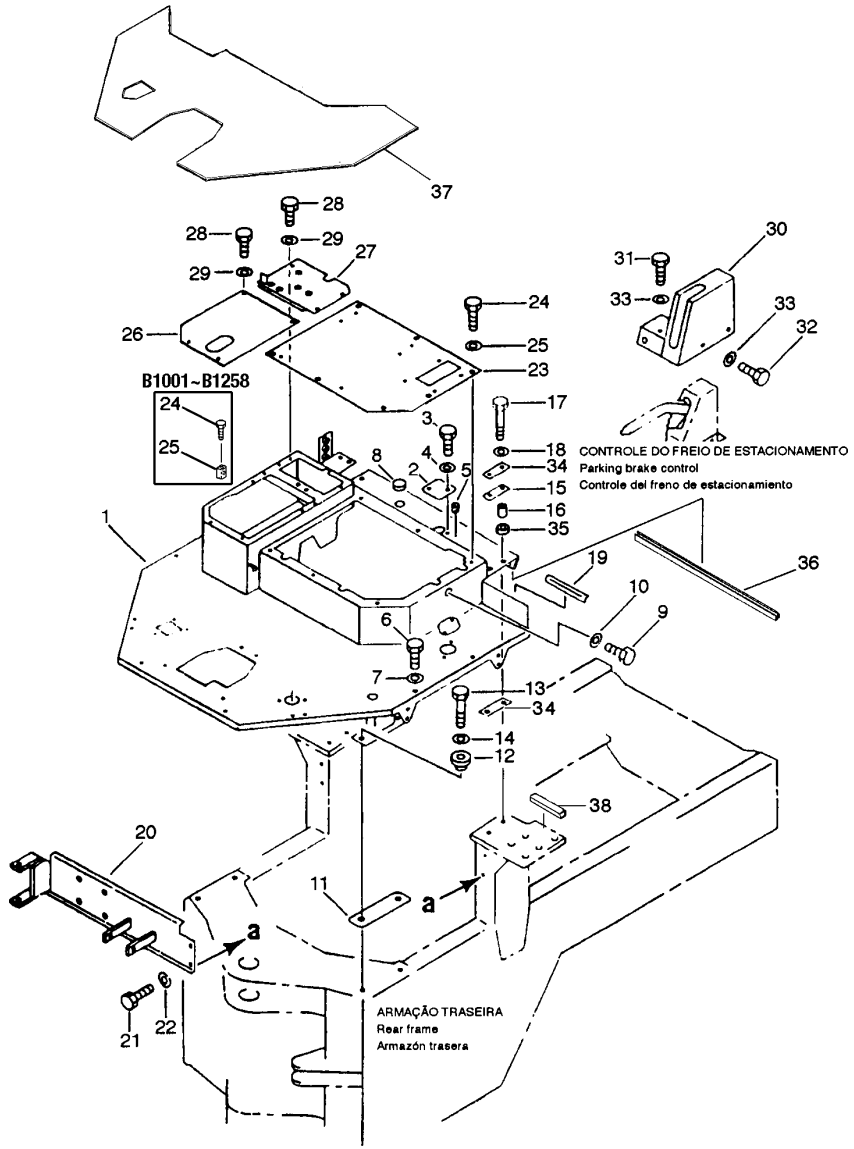

FIG. Nº 5102C

ITEM INDEX ITEM	PEÇA Nº PART Nº PIEZA Nº	DESCRIÇÃO DESCRIPTION DESCRIPCIÓN	QUANT. Q'TY CANT	SÉRIE Nº SERIAL Nº SERIE Nº	SÉRIE Nº SERIAL Nº SERIE Nº
	417-54-12794	COVER	1	B1001-B1339	
31	01010-50816	BOLT	2	B1001-	
32	01010-50820	BOLT	4	B1001-	
33	01643-30823	WASHER	6	B1001-	
34	417-54-12272	PLATE	4	B1001-B1255	
34	417-54-12272	PLATE	2	B1256-	
35	417-64-13160	CUSHION	4	B1001-B1255	
36	417-54-B1190	SEAL	1	B1001-	
37	417-54-B1480	FLOOR MAT	1	B1067-	
38	417-43-B1290	SHEET	1	B1256-	

FIG. 5105A PÁRA-LAMAS E ESCADAS
Fender and ladder
Guardabarros y escaleras

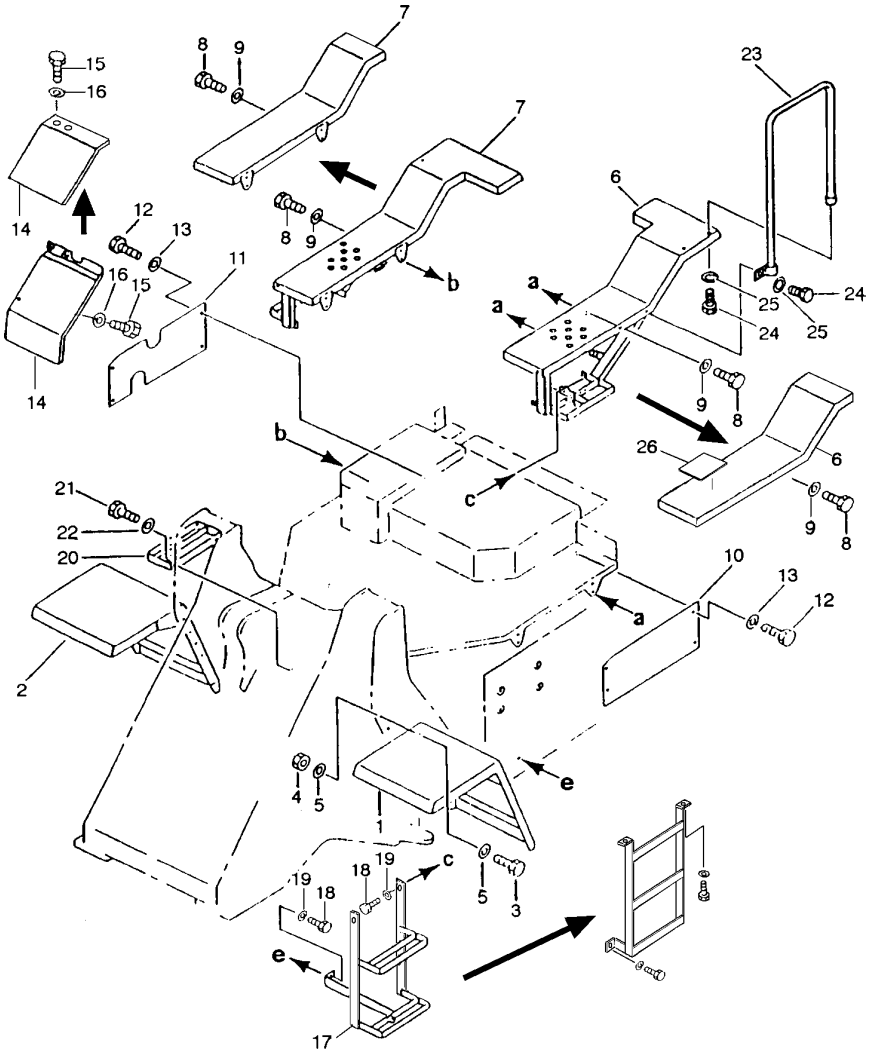

ITEM INDEX ITEM	PEÇA Nº PART Nº PIEZA Nº	DESCRIÇÃO DESCRIPTION DESCRIPCIÓN	QUANT. Q'TY CANT	SÉRIE Nº SERIAL Nº SERIE Nº	SÉRIE Nº SERIAL Nº SERIE Nº
1	417-54-B1550	FENDER (L.H) FRONT	1	B1001-	
1	417-54-11523	FENDER (L.H) FRONT	1	B1001-B1255	
2	417-54-B1560	FENDER (R.H) FRONT	1	B1001-	
2	417-54-11513	FENDER (R.H) FRONT	1	B1001-B1255	
3	01010-51235	BOLT	4	B1001-	
3	01010-51235	BOLT	8	B1001-B1255	
4	01580-11210	NUT	4	B1001-	
4	01580-11210	NUT	8	B1001-B1255	
5	01643-31232	WASHER	8	B1001-	
5	01643-31232	WASHER	16	B1001-B1255	
6	417-54-B1130	FENDER (L.H) REAR	1	B1001-B1255	
6	417-54-B1131	FENDER (L.H) REAR	1	B1256-	
7	417-54-B1140	FENDER (R.H) REAR	1	B1001-B1255	
7	417-54-B1141	FENDER (R.H) REAR	1	B1256-	
8	01010-51245	BOLT	8	B1001-	
9	01643-31232	WASHER	8	B1001-	
10	417-54-B1520	COVER (L.H)	1	B1001-	
10	416-54-14170	COVER (L.H)	1	B1001-B1255	
11	417-54-B1530	COVER (R.H)	1	B1001-	
11	416-54-14180	COVER (R.H)	1	B1001-B1255	
12	01010-81225	BOLT	8	B1001-	
12	01010-51225	BOLT	8	B1001-B1066	
13	01643-31232	WASHER	8	B1001-	
14	417-54-B1360	COVER (R.H)	1	B1001-B1255	
14	417-54-B1361	COVER (R.H)	1	B1256-B1277	
15	01010-81225	BOLT	3	B1001-B1255	
15	01010-51230	BOLT	2	B1256-B1265	
15	01010-51225	BOLT	3	B1001-B1066	
16	01643-31232	WASHER	2	B1256-B1264	
16	01643-31232	WASHER	3	B1001-B1255	
17	417-54-B1242	LADDER	1	B1340-	
17	417-54-B1241	LADDER	1	B1256-B1339	
17	417-54-B1240	LADDER	1	B1001-B1255	
18	01010-51235	BOLT	3	B1001-B1277	
18	01010-51235	BOLT	1	B1278-	
19	01643-31232	WASHER	3	B1001-	
20	416-54-14650	STEP	1	B1001-	
21	01010-51230	BOLT	2	B1001-B1277	
21	01010-51230	BOLT	4	B1278-	
22	01643-31232	WASHER	2	B1001-	
23	416-54-15130	RAIL, HAND (L.H)	1	B1001-B1141	
24	01010-51230	BOLT	2	B1001-B1141	
25	01643-31232	WASHER	2	B1001-B1141	
26	14X-54-16240	SHEET	2	B1066-	

FIG. 5201A PROTETOR DO RADIADOR E CAPÔ DO MOTOR

Radiator guard and engine hood

Protectores del radiador y capó del motor

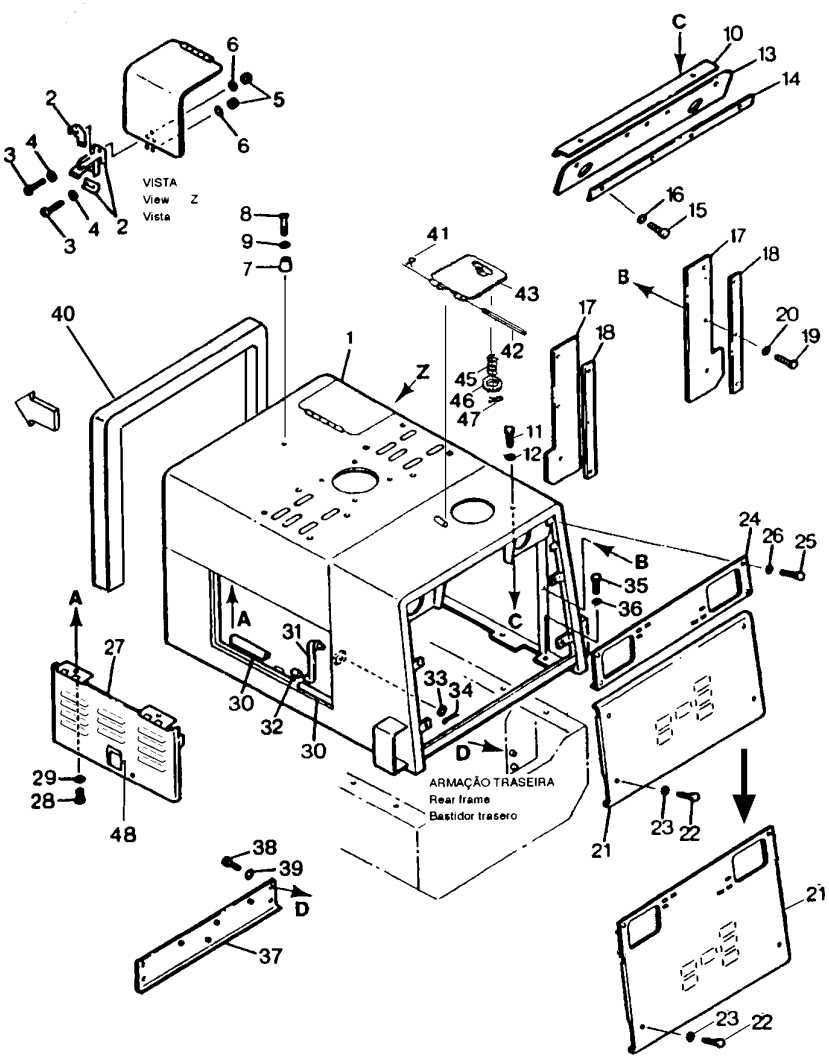

FIG. Nº 5201A

ITEM INDEX ITEM	PEÇA Nº PART Nº PIEZA Nº	DESCRIÇÃO DESCRIPTION DESCRIPCIÓN	QUANT. Q'TY CANT	SÉRIE Nº SERIAL Nº SERIE Nº	SÉRIE Nº SERIAL Nº SERIE Nº
1	417-54-B1253	HOOD ASS'Y	1	B1272-	
	417-54-B1252	HOOD ASS'Y	1	B1241-B1271	
	417-54-B1251	HOOD ASS'Y	1	B1066-B1240	
	417-54-B1250	HOOD ASS'Y	1	B1001-B1065	
2	1431177H1	. HOLDER	1	B1001-	
3	01220-40412	. BOLT	4	B1001-	
4	01641-20405	. WASHER	4	B1001-	
5	01580-10403	. NUT	4	B1001-	
6	01601-20410	. WASHER, SPRING	4	B1001-	
7	418-60-15150	BUMPER	1	B1001-	
8	01220-40630	BOLT	1	B1001-	
9	01602-20619	WASHER	1	B1001-	
10	417-54-11570	PLATE	1	B1001-	
11	01010-51220	BOLT	2	B1001-	
12	01643-31232	WASHER	2	B1001-	
13	417-54-B1410	SEAT	1	B1001-	
14	417-54-11222	PLATE	1	B1001-	
15	01010-50820	BOLT	4	B1001-	
16	01643-30823	WASHER	4	B1001-	
17	417-54-B1430	SHEET	2	B1001-	
18	417-54-B1420	PLATE	2	B1001-	
19	01010-50820	BOLT	6	B1001-	
20	01643-30823	WASHER	6	B1001-	
21	417-54-B1542	GRILLE	1	B1591-	
	417-54-B1541	GRILLE	1	B1340-B1590	
	417-54-B1540	GRILLE	1	B1241-B1339	
	416-54-11951	GRILLE	1	B1001-B1240	
22	01010-51220	BOLT	4	B1001-	
23	01643-31232	WASHER	4	B1001-	
24	417-54-B1261	COVER	1	B1266-B1339	
24	417-54-B1260	COVER	1	B1001-B1265	
25	01010-50816	BOLT	4	B1001-B1240	
26	01643-30823	WASHER	4	B1001-B1240	
27	417-54-B1270	DOOR (L.H)	1	B1001-	
27	417-54-B1280	DOOR (R.H)	1	B1001-	
28	01010-51220	BOLT	4	B1001-	
29	01643-31232	WASHER	4	B1001-	
30	417-54-11270	SHEET	4	B1001-	
31	416-54-11840	ROD	2	B1001-	
32	417-54-B1290	HOSE	2	B1001-	
33	01641-21016	WASHER	2	B1001-	
34	04050-12015	PIN, COTTER	2	B1001-	
35	01010-51230	BOLT	8	B1001-	
36	01643-31232	WASHER	8	B1001-	

FIG. 5201A PROTETOR DO RADIADOR E CAPÔ DO MOTOR

Radiator guard and engine hood

Protectores del radiador y capó del motor

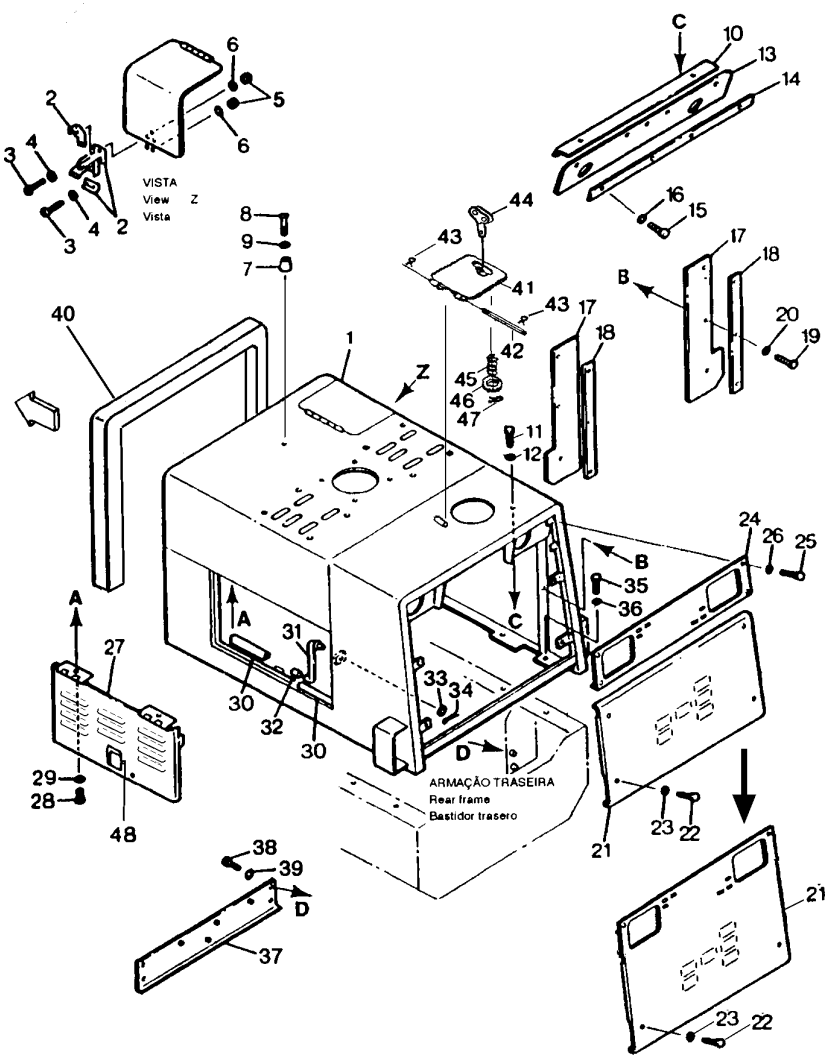

FIG. Nº 5201A

ITEM INDEX ITEM	PEÇA Nº PART Nº PIEZA Nº	DESCRIÇÃO DESCRIPTION DESCRIPCIÓN	QUANT. Q'TY CANT	SÉRIE Nº SERIAL Nº SERIE Nº	SÉRIE Nº SERIAL Nº SERIE Nº
37	417-54-B1370	PLATE	1	B1001-	
38	01010-51020	BOLT	2	B1001-	
39	01643-31032	WASHER	2	B1001-	
40	417-93-B1280	SHEET	1	B1066-	
41	417-54-B1470	COVER	1	B1043-	
42	131-54-11270	PIN	1	B1043-	
43	04050-01610	PIN,COTTER	2	B1043-	
44	09459-11033	LOCK	1	B1043-	
45	09459-01614	SPRING	1	B1043-	
46	01640-21016	WASHER	1	B1043-	
47	04050-03015	PIN, COTTER	1	B1043-	
48	04050-13018	PIN, COTTER	4	B1328-	
48	04050-13018	PIN, COTTER	2	B1001-B1327	

FIG. 5301 BANCO DO OPERADOR (TIPO RÍGIDO)

Operator's seat (Rigid type)

Banco del radiador (Tipo rígido)
(B1001~B1066)

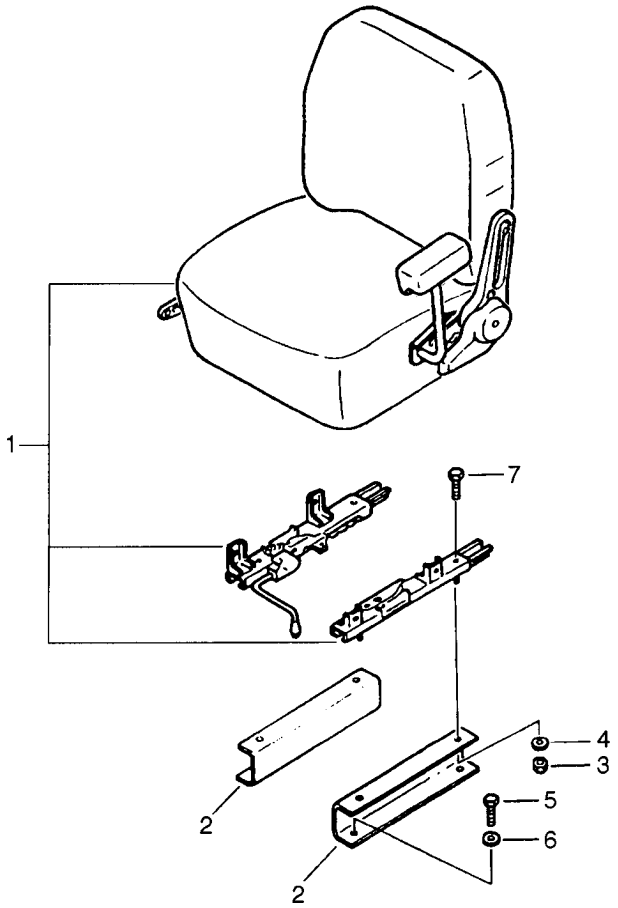

FIG. Nº 5301

ITEM INDEX ITEM	PEÇA Nº PART Nº PIEZA Nº	DESCRIÇÃO DESCRIPTION DESCRIPCIÓN	QUANT. Q'TY CANT	SÉRIE Nº SERIAL Nº SERIE Nº	SÉRIE Nº SERIAL Nº SERIE Nº
1	417-57-B1100	SEAT ASS'Y (RIGID TYPE)	1	B1001-B1066	
2	417-57-B1610	SUPPORT	2	B1001-B1066	
3	01580-10806	NUT	4	B1001-B1066	
4	01643-30823	WASHER	4	B1001-B1066	
5	01010-50825	BOLT	4	B1001-B1066	
6	01643-30823	WASHER	4	B1001-B1066	
7	01010-50820	BOLT	4	B1001-B1066	

FIG. 5301A BANCO DO OPERADOR (TIPO SUSPENSÃO)

Operator's seat (Suspension type)

Banco del radiador (Tipo suspención) (B1067~)

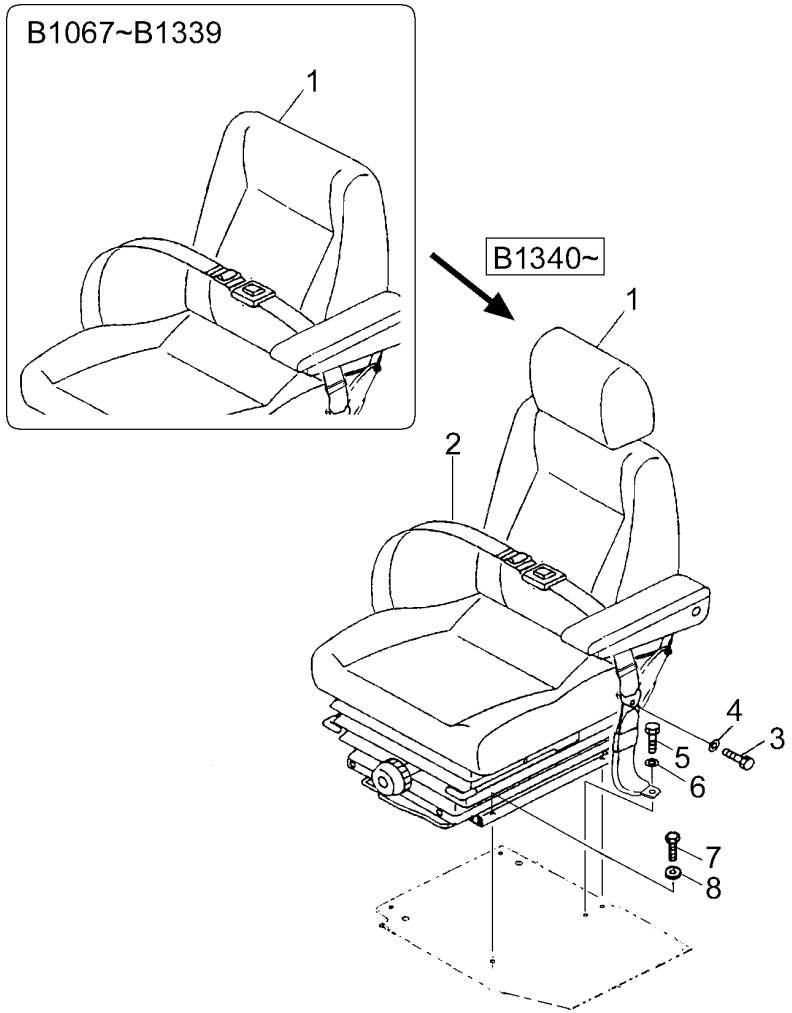

FIG. Nº 5301A

ITEM INDEX ITEM	PEÇA Nº PART Nº PIEZA Nº	DESCRIÇÃO DESCRIPTION DESCRIPCIÓN	QUANT. Q'TY CANT	SÉRIE Nº SERIAL Nº SERIE Nº	SÉRIE Nº SERIAL Nº SERIE Nº
1	417-57-B1220	SEAT ASS'Y (SUSPENSION TYPE)	1	B1340-	
1	417-57-B1210	SEAT ASS'Y (SUSPENSION TYPE)	1	B1067-B1339	
2	419-57-B1140	SEAT BELT	1	B1067-B1339	
3	09409-00001	BOLT	2	B1067-B1339	
4	09409-00002	WASHER	2	B1067-B1339	
5	09409-00001	BOLT	2	B1067-B1339	
6	09409-00002	WASHER	2	B1067-B1339	
7	01010-50825	BOLT	4	B1067-	
8	01643-30823	WASHER	4	B1067-	

FIG. 5461B CABINA (FIXAÇÃO)
Cab (Mounting)
Cabina (Fijación)

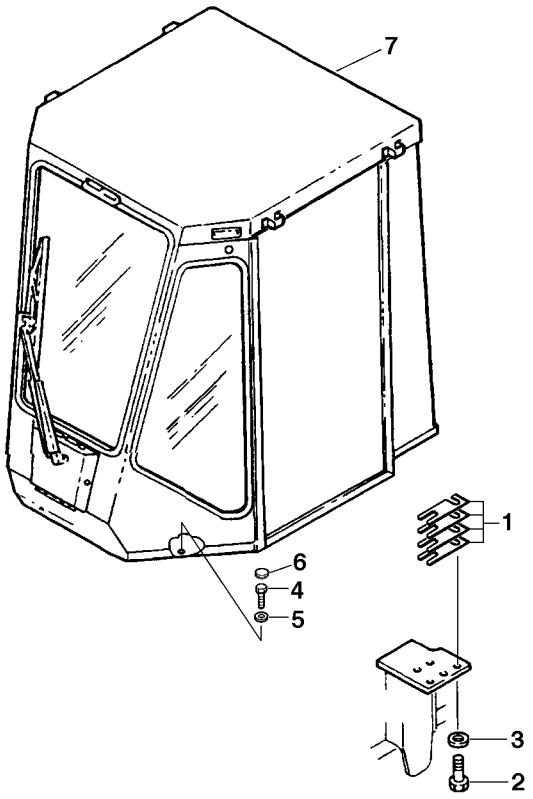

FIG. Nº 5461B

ITEM INDEX ITEM	PEÇA Nº PART Nº PIEZA Nº	DESCRIÇÃO DESCRIPTION DESCRIPCIÓN	QUANT. Q'TY CANT	SÉRIE Nº SERIAL Nº SERIE Nº	SÉRIE Nº SERIAL Nº SERIE Nº
1	417-925-B460	SHIM	16	B1001-	
2	01010-52470	BOLT	4	B1001-	
3	01643-32460	WASHER	4	B1001-	
4	01010-51225	BOLT	4	B1256-	
4	01010-51230	BOLT	4	B1001-B1255	
5	01643-31232	WASHER	4	B1001-	
6	09415-02512	CAP	4	B1001-	
7	-	CAB ASS'Y (SEE FIG.5462)	1	B1001-	

FIG. 5462 VIDROS DA CABINA
Cab windows
Vidrios de la cabina

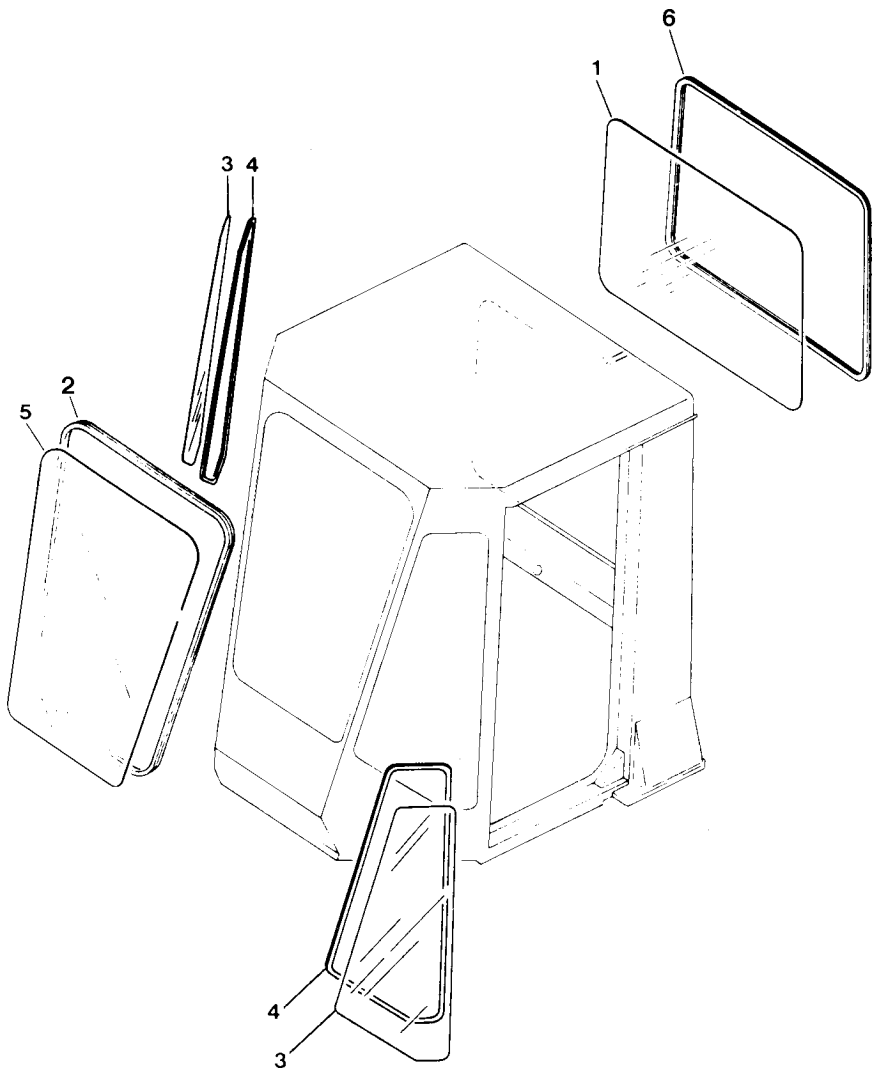

ITEM INDEX ITEM	PEÇA Nº PART Nº PIEZA Nº	DESCRIÇÃO DESCRIPTION DESCRIPCIÓN	QUANT. Q'TY CANT	SÉRIE Nº SERIAL Nº SERIE Nº	SÉRIE Nº SERIAL Nº SERIE Nº
		THIS ASSEMBLY CONSISTS OF ALL PARTS SHOWN IN FIGS. 5462 TO 5475.			
1	417-925-B204	CAB ASS'Y	1	B1559-	
1	417-925-B203	CAB ASS'Y	1	B1340-B1558	
1	417-925-B202	CAB ASS'Y	1	B1256-B1339	
1	417-925-B201	CAB ASS'Y	1	B1101-B1255	
1	417-925-B200	CAB ASS'Y	1	B1001-B1100	
1	419-54-B2190	. GLASS, REAR WINDOW	1	B1001-	
2	419-54-B2160	. STRIP, WEATHER	1	B1001-	
3	419-54-B2210	. GLASS, SIDE	2	B1001-	
4	419-54-B1270	. STRIP, WEATHER	2	B1001-	
5	419-54-B2220	. GLASS, WINDSHIELD	1	B1001-	
6	419-54-B2180	STRIP, WEATHER	1	B1001-	

FIG. 5465A ESPELHO

Mirror, rear view

Espejo

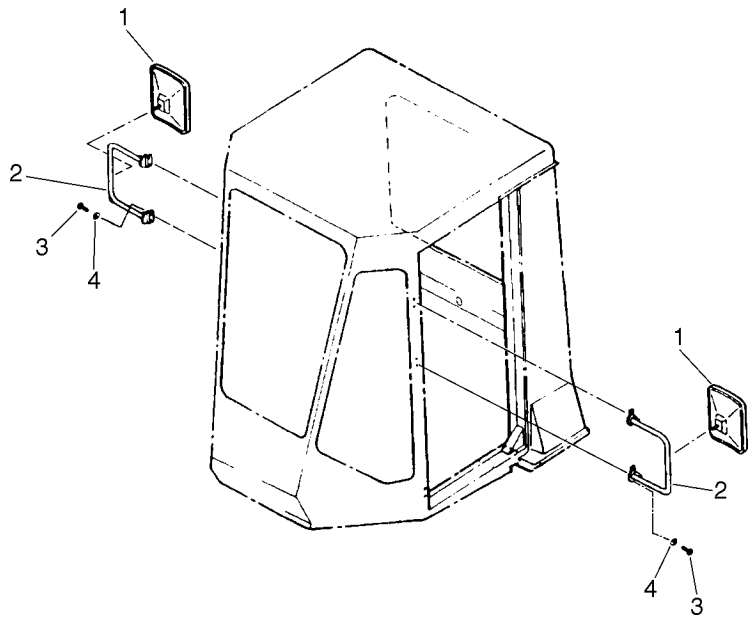

FIG. Nº 5465A

ITEM INDEX ITEM	PEÇA Nº PART Nº PIEZA Nº	DESCRIÇÃO DESCRIPTION DESCRIPCIÓN	QUANT. Q'TY CANT	SÉRIE Nº SERIAL Nº SERIE Nº	SÉRIE Nº SERIAL Nº SERIE Nº
1	419-54-B2940	MIRRIR, REAR VIEW	2	B1001-	
2	417-929-B110	BRACKET	2	B1001-	
3	01010-50820	BOLT	8	B1001-	
4	01643-30823	WASHER	8	B1001-	

FIG. 5470 LIMPADOR DO PÁRA-BRISA

Windshield wipper

Limpiaparabrisa

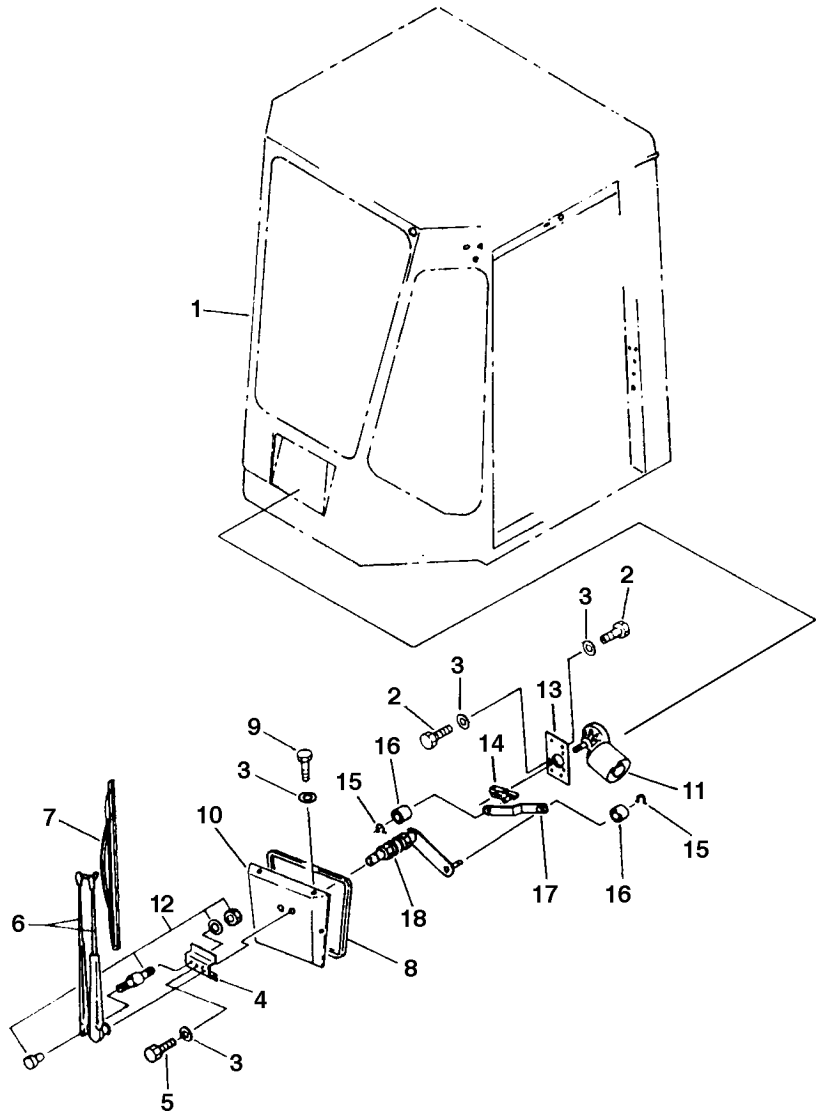

FIG. Nº 5470

ITEM INDEX ITEM	PEÇA Nº PART Nº PIEZA Nº	DESCRIÇÃO DESCRIPTION DESCRIPCIÓN	QUANT. Q'TY CANT	SÉRIE Nº SERIAL Nº SERIE Nº	SÉRIE Nº SERIAL Nº SERIE Nº
1	417-925-B204	CAB ASS'Y	1	B1559-	
1	417-925-B203	CAB ASS'Y	1	B1340-B1558	
1	417-925-B202	CAB ASS'Y	1	B1256-B1339	
1	417-925-B201	CAB ASS'Y	1	B1101-B1255	
1	417-925-B200	CAB ASS'Y	1	B1001-B1100	
		THIS ASSEMBLY CONSISTS OF ALL PARTS SHOWN IN FIGS. 5462 TO 5475.			
2	01010-50616	. BOLT	7	B1001-	
3	01643-30623	. WASHER	14	B1001-	
4	417-925-B751	. BRACKET	1	B1559-	
4	417-925-B750	. BRACKET	1	B1001-B1558	
5	01010-50635	. BOLT	1	B1001-	
6	419-54-B2230	. BRACE	1	B1001-	
7	419-54-B2240	. BLADE	1	B1001-	
8	419-54-15830	. RING, SEAL	1	B1001-	
9	01010-80612	. BOLT	6	B1001-	
9	01010-50612	. BOLT	6	B1001-B1090	
10	417-925-B412	. COVER	1	B1559-	
10	417-925-B411	. COVER	1	B1340-B1558	
10	417-925-B410	. COVER	1	B1001-B1339	
11	1224606H2	. MOTOR	1	B1001-	
12	419-54-B2470	. PIN	1	B1559-	
13	417-925-B950	. BASE	1	B1559-	
13	419-54-B2350	. BASE	1	B1001-B1558	
14	419-54-B2451	. LEVER	1	B1001-	
15	902756	. RING, SNAP	2	B1001-	
16	902760	. SPACER	2	B1001-	
17	902755	. LINK	1	B1001-	
18	419-54-B2461	. LEVER	1	B1001-	

FIG. 5471 LAVADOR DO PÁRA-BRISA

Windshield washer

Lavador del parabrisa
(B1001~B1100)

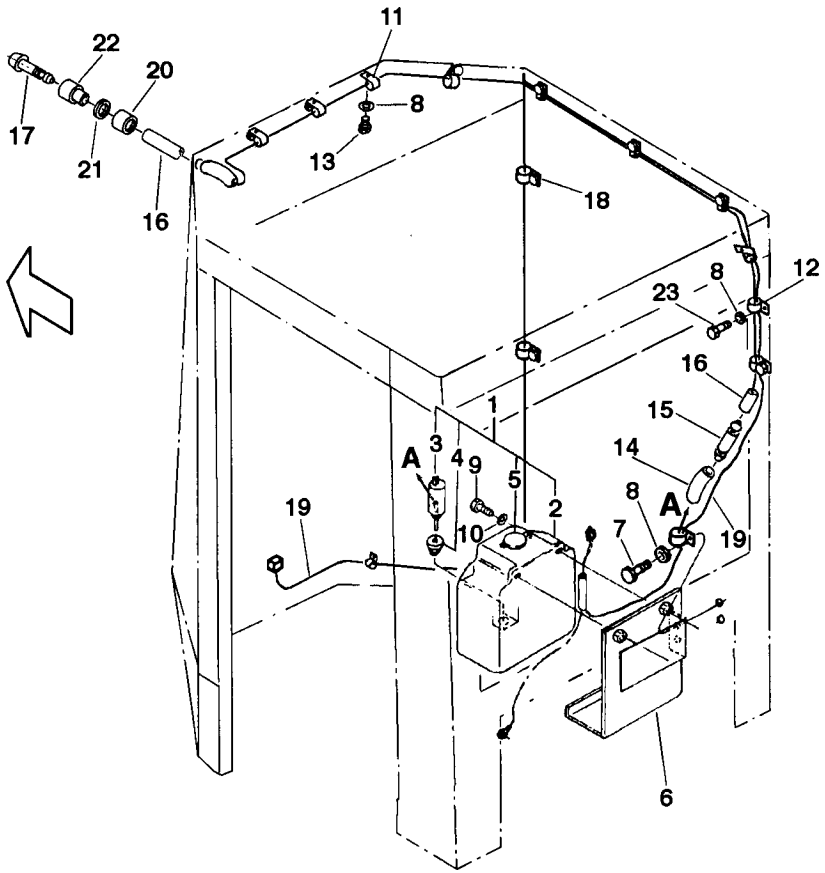

FIG. Nº 5471

ITEM INDEX ITEM	PEÇA Nº PART Nº PIEZA Nº	DESCRIÇÃO DESCRIPTION DESCRIPCIÓN	QUANT. Q'TY CANT	SÉRIE Nº SERIAL Nº SERIE Nº	SÉRIE Nº SERIAL Nº SERIE Nº
1	417-925-B200	CAB ASS'Y	1	B1001-B1100	
		THIS ASSEMBLY CONSISTS OF ALL PARTS SHOWN IN FIGS. 5462 TO 5475.			
1	1224824H91	. WASHER TANK ASS'Y	1	B1001-B1100	
2	1225119H1	. . TANK	1	B1001-B1100	
3	1225120H1	. . PUMP	1	B1001-B1100	
4	1225121H1	. . RING	1	B1001-B1100	
5	1225122H1	. . COVER	1	B1001-B1100	
6	417-925-B370	. SUPPORT	1	B1001-B1100	
7	01010-51020	. BOLT	2	B1001-B1100	
8	01643-31032	. WASHER	18	B1001-B1100	
9	01010-50620	. BOLT	2	B1001-B1100	
10	01643-30623	. WASHER	2	B1001-B1100	
11	08036-10814	. CLIP	4	B1001-B1100	
12	08036-01814	. CLIP	7	B1001-B1100	
13	01010-51016	. BOLT	4	B1001-B1100	
14	417-925-B470	. HOSE	1	B1001-B1100	
15	1277931H1	. VALVE	1	B1001-B1100	
16	417-925-B480	. HOSE	1	B1001-B1100	
17	419-54-B2490	. NOZZLE	1	B1001-B1100	
18	08036-01214	. CLIP	6	B1001-B1100	
19	417-06-B1520	WIRE ASS'Y (SEE FIG.1503B)	1	B1001-B1100	
20	419-54-B2890	. NUT	1	B1001-B1100	
21	419-54-B2910	. WASHER	1	B1001-B1100	
22	419-54-B2810	. BRACKET	1	B1001-B1100	
23	01010-51016	. BOLT	12	B1001-B1100	

FIG. 5471A LAVADOR DO PÁRA-BRISA

Windshield washer

Lavador del parabrisa
(B1101~)

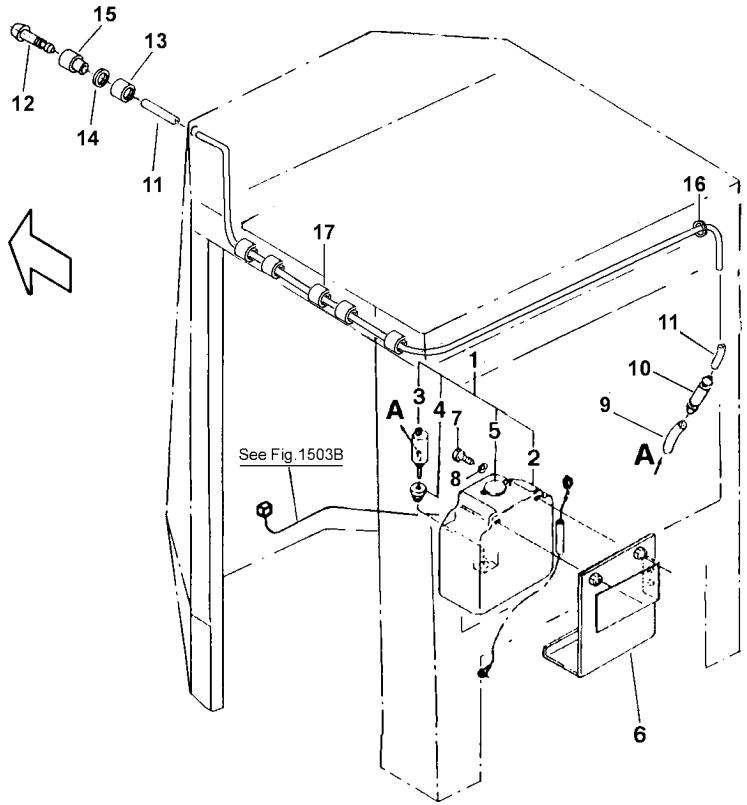

FIG. Nº 5471A

ITEM INDEX ITEM	PEÇA Nº PART Nº PIEZA Nº	DESCRIÇÃO DESCRIPTION DESCRIPCIÓN	QUANT. Q'TY CANT	SÉRIE Nº SERIAL Nº SERIE Nº	SÉRIE Nº SERIAL Nº SERIE Nº
1	417-925-B204	CAB ASS'Y	1	B1559-	
1	417-925-B203	CAB ASS'Y	1	B1340-B1558	
1	417-925-B202	CAB ASS'Y	1	B1256-B1339	
1	417-925-B201	CAB ASS'Y	1	B1101-B1255	
		THIS ASSEMBLY CONSISTS OF ALL PARTS SHOWN IN FIGS. 5462 TO 5475.			
1	1224824H91	. WASHER TANK ASS'Y	1	B1101-	
2	1225119H1	. . TANK	1	B1101-	
3	1225120H1	. . PUMP	1	B1101-	
4	1225121H1	. . RING	1	B1101-	
5	1225122H1	. . COVER	1	B1101-	
6	417-925-B372	. SUPPORT	1	B1559-	
	417-925-B371	. SUPPORT	1	B1340-B1558	
	417-925-B370	. SUPPORT	1	B1101-B1339	
7	01010-50616	. BOLT	2	B1101-	
8	01643-30623	. WASHER	2	B1101-	
9	417-925-B470	. HOSE	1	B1101-	
10	1277931H1	. VALVE	1	B1101-	
11	417-925-B480	. HOSE	1	B1101-	
12	419-54-B2490	. NOZZLE	1	B1101-	
13	419-54-B2890	. NUT	1	B1101-	
14	419-54-B2910	. WASHER	1	B1101-	
15	419-54-B2810	. BRACKET	1	B1101-	
16	08037-01610	. PROTECTOR	2	B1101-	
17	417-925-B680	. PROTECTOR	5	B1101-	

FIG. 5475 FORRAÇÃO DO TETO DA CABINA

Roof trim

Forro del techo de la cabina

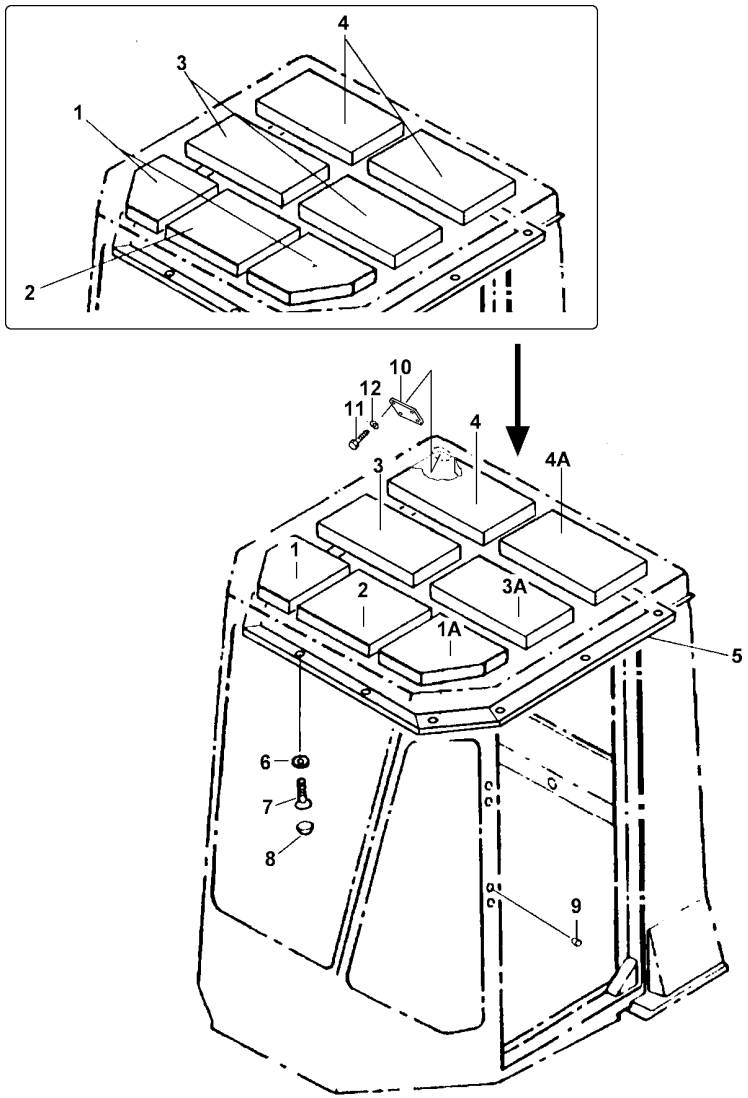

FIG. Nº 5475

ITEM INDEX ITEM	PEÇA Nº PART Nº PIEZA Nº	DESCRIÇÃO DESCRIPTION DESCRIPCIÓN	QUANT. Q'TY CANT	SÉRIE Nº SERIAL Nº SERIE Nº	SÉRIE Nº SERIAL Nº SERIE Nº
1	417-925-B204	CAB ASS'Y	1	B1559-	
1	417-925-B203	CAB ASS'Y	1	B1340-B1558	
1	417-925-B202	CAB ASS'Y	1	B1256-B1339	
1	417-925-B201	CAB ASS'Y	1	B1101-B1255	
1	417-925-B200	CAB ASS'Y	1	B1001-B1100	
		THIS ASSEMBLY CONSISTS OF ALL PARTS SHOWN IN FIGS. 5462 TO 5475.			
1	417-925-B560	. PLATE	1	B1001-	
1	417-925-B560	. PLATE	2	B1001-B1100	
1A	417-925-B650	. PLATE	1	B1001-B1558	
2	417-925-B550	. PLATE	1	B1001-	
3	417-925-B570	. PLATE	1	B1001-	
3	417-925-B570	. PLATE	2	B1001-B1100	
3A	417-925-B660	. PLATE	1	B1001-B1558	
4	417-925-B580	. PLATE	1	B1001-	
4	417-925-B580	. PLATE	2	B1001-B1100	
4A	417-925-B670	. PLATE	1	B1001-B1558	
5	417-925-B541	. COVER	1	B1101-	
5	417-925-B540	. COVER	1	B1001-B1100	
6	01641-20508	. WASHER	19	B1001-	
6	01641-20508	. WASHER	15	B1001-B1100	
7	417-925-B590	. ELBOW	19	B1001-	
7	417-925-B590	. ELBOW	15	B1001-B1100	
8	417-925-B610	. CAP	19	B1001-	
8	417-925-B610	. CAP	15	B1001-B1100	
9	07049-00806	. PLUG	8	B1001-	
10	417-54-15270	. COVER	1	B1101-B1558	
11	01220-40512	. BOLT	4	B1101-B1558	
12	01641-20508	. WASHER	4	B1101-	

SISTEMA DE CONTROLE DO EQUIPAMENTO DE TRABALHO

Work equipment control system

Sistema de control del equipo de trabajo

FIG. 6015 BOMBA HIDRÁULICA

Hydraulic pump

Bomba hidráulica

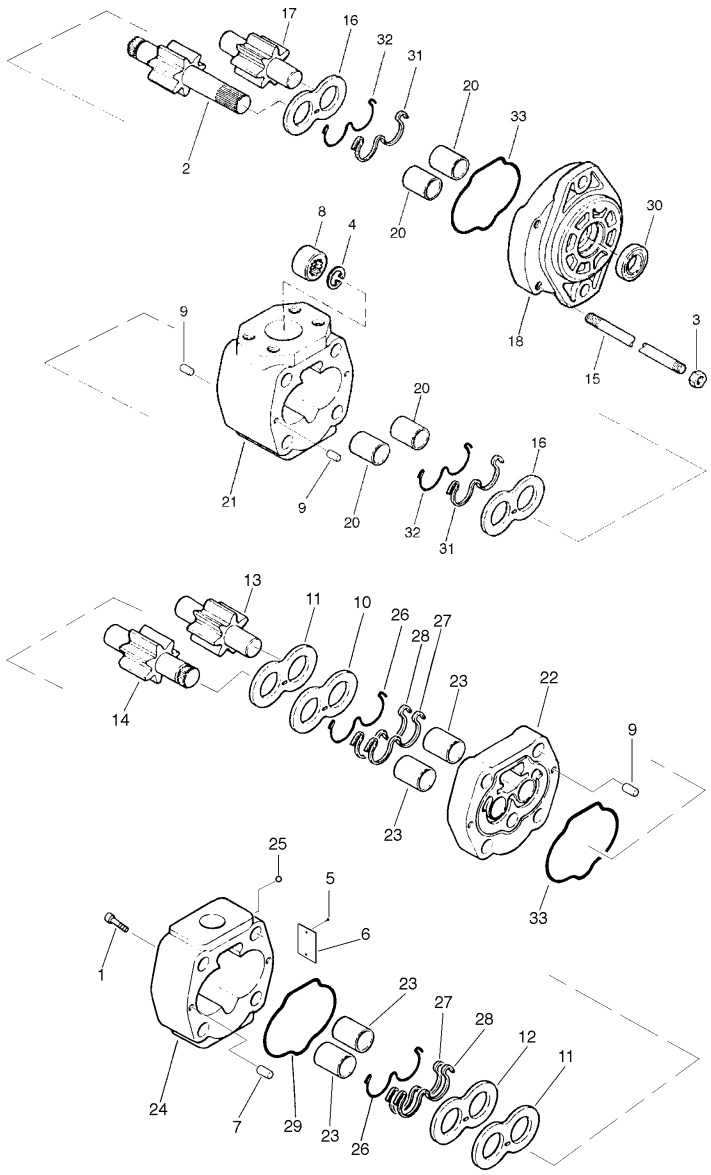

FIG. Nº 6015

ITEM INDEX ITEM	PEÇA Nº PART Nº PIEZA Nº	DESCRIÇÃO DESCRIPTION DESCRIPCIÓN	QUANT. Q'TY CANT	SÉRIE Nº SERIAL Nº SERIE Nº	SÉRIE Nº SERIAL Nº SERIE Nº
1	417-62-B1111	HYDRAULIC PUMP ASS'Y	1	B1340-	
1	417-62-B1110	HYDRAULIC PUMP ASS'Y	1	B1001-B1339	
1	☆	. BOLT	4	B1001-	
2	☆	. GEAR, DRIVE	1	B1001-	
3	☆	. NUT	4	B1001-	
4	☆	. RING, SNAP	1	B1001-	
5	☆	. RIVET	2	B1001-	
6	☆	. PLATE NAME	1	B1001-	
7	☆	. DOWEL	2	B1001-	
8	☆	. COUPLING	1	B1001-	
9	☆	. PIN	4	B1001-	
10	417-62-B1490	. PLATE (LOWER)	1	B1001-	
11	417-62-B1510	. PLATE, PRESSURE	2	B1001-	
12	417-62-B1520	. PLATE (UPPER)	1	B1001-	
13	☆	. GEAR, DRIVEN	1	B1001-	
14	☆	. GEAR, DRIVE	1	B1001-	
15	☆	. ROD	4	B1001-	
16	417-62-B1560	. PLATE, PRESSURE	2	B1001-	
17	☆	. GEAR, DRIVEN	1	B1001-	
18	☆	. FLANGE	1	B1001-	
19	☆	. PLUG (NOT SHOWN)	1	B1001-	
20	☆	. BEARING	4	B1001-	
21	☆	. BODY (FRONT)	1	B1001-	
22	☆	. FLANGE	1	B1001-	
23	☆	. BUSHING	4	B1001-	
24	☆	. BODY	1	B1001-	
25	☆	. BALL	1	B1001-	
26	417-62-B1730	. RING, SNAP	2	B1001-	
27	417-62-B1740	. O-RING	2	B1001-	
28	417-62-B1750	. RETAINER	2	B1001-	
29	417-62-B1760	. O-RING	1	B1001-	
30	417-62-B1770	. RETAINER	1	B1001-	
31	417-62-B1780	. RING, SNAP	2	B1001-	
32	417-62-B1790	. RING, SEAL	2	B1001-	
33	417-62-B1810	. O-RING	2	B1001-	
	417-62-B1720	SEAL KIT (ITEMS 26,27,28,29,30,31, 32 AND 33)	1	B1001-	
	417-62-B1820	SEAL KIT (ITEMS 10,11,12,16,26,27,28,29,30, 31,32 AND 33)	1	B1001-	

FIG. 6101 RESERVATÓRIO HIDRÁULICO
Hydraulic tank
Depósito hidráulico

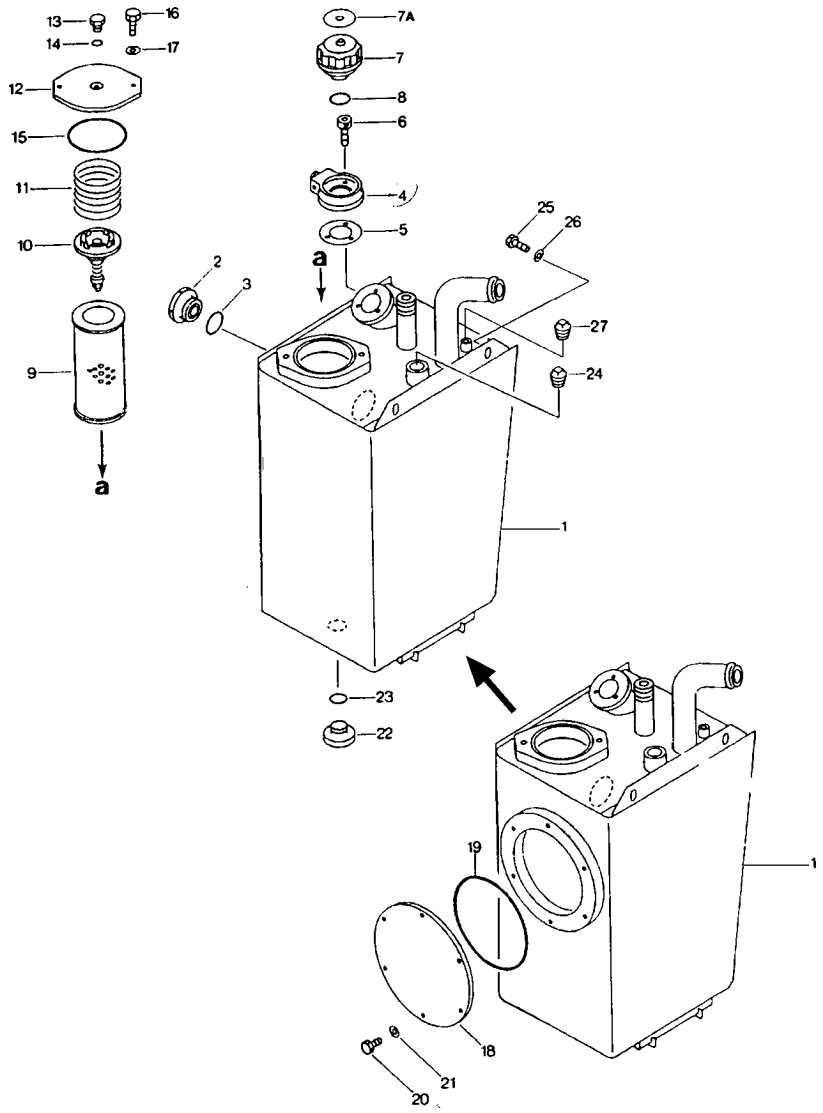

FIG. Nº 6101

ITEM INDEX ITEM	PEÇA Nº PART Nº PIEZA Nº	DESCRIÇÃO DESCRIPTION DESCRIPCIÓN	QUANT. Q'TY CANT	SÉRIE Nº SERIAL Nº SERIE Nº	SÉRIE Nº SERIAL Nº SERIE Nº
1	417-60-B1111	TANK, HYDRAULIC RESERVOIR	1	B1124-	
	417-60-B1110	TANK, HYDRAULIC RESERVOIR	1	B1001-B1123	
2	421-60-11622	GAUGE, SIGHT (RESRVOIR)	1	B1001-	
3	07002-15234	O-RING	1	B1001-	
	(□07002-05234)	O-RING	1	B1001-B1715	
4	417-60-15420	BREATHER ASS'Y (WITH LOCK)	1	B1001-	
4	417-60-15310	BREATHER ASS'Y (WITH LOCK)	1	B1001-B1066	
4	417-60-15320	. CASE	1	B1001-	
5	417-60-15330	. GASKET	1	B1001-	
6	417-60-15340	. BOLT	3	B1001-	
7	417-60-15450	. BREATHER SUB ASS'Y	1	B1001-	
7	417-60-15390	. . COVER	1	B1001-	
7	417-60-15380	. . ELEMENT	1	B1001-	
7	417-60-15370	. . COVER	1	B1001-	
7	417-60-15360	. . VALVE ASS'Y	1	B1001-	
7	417-60-15410	. . BOLT	1	B1001-	
7A	417-60-15470	. PLATE	1	B1001-	
8	417-60-15350	. O-RING	1	B1001-	
9	417-60-B1120	ELEMENT	1	B1001-	
10	417-60-15130	VALVE ASS'Y	1	B1001-	
11	125-62-21170	SPRING	1	B1001-	
12	417-60-15120	COVER	1	B1001-	
13	424-60-15150	PLUG	1	B1001-	
14	07000-12010	O-RING	1	B1001-	
	(□07000-02010)	O-RING	1	B1001-B1715	
15	07000-12115	O-RING	1	B1001-	
16	01010-51230	BOLT	2	B1001-	
17	01643-31232	WASHER	2	B1001-	
18	421-60-11121	COVER	1	B1101-B1183	
19	07000-05200	O-RING	1	B1101-B1183	
20	01010-51025	BOLT	6	B1101-B1183	
21	01643-31032	WASHER	6	B1101-B1183	
22	07040-12414	PLUG	1	B1001-	
23	07002-12434	O-RING	1	B1001-	
24	07042-71019	PLUG	1	B1001-	
25	01010-51230	BOLT	2	B1001-	
26	01643-31232	WASHER	2	B1001-	
27	07042-70211	PLUG	1	B1001-	

FIG. 6201 VÁLVULA DE CONTROLE

Control valve

Válvula de control
(B1001~B1123)

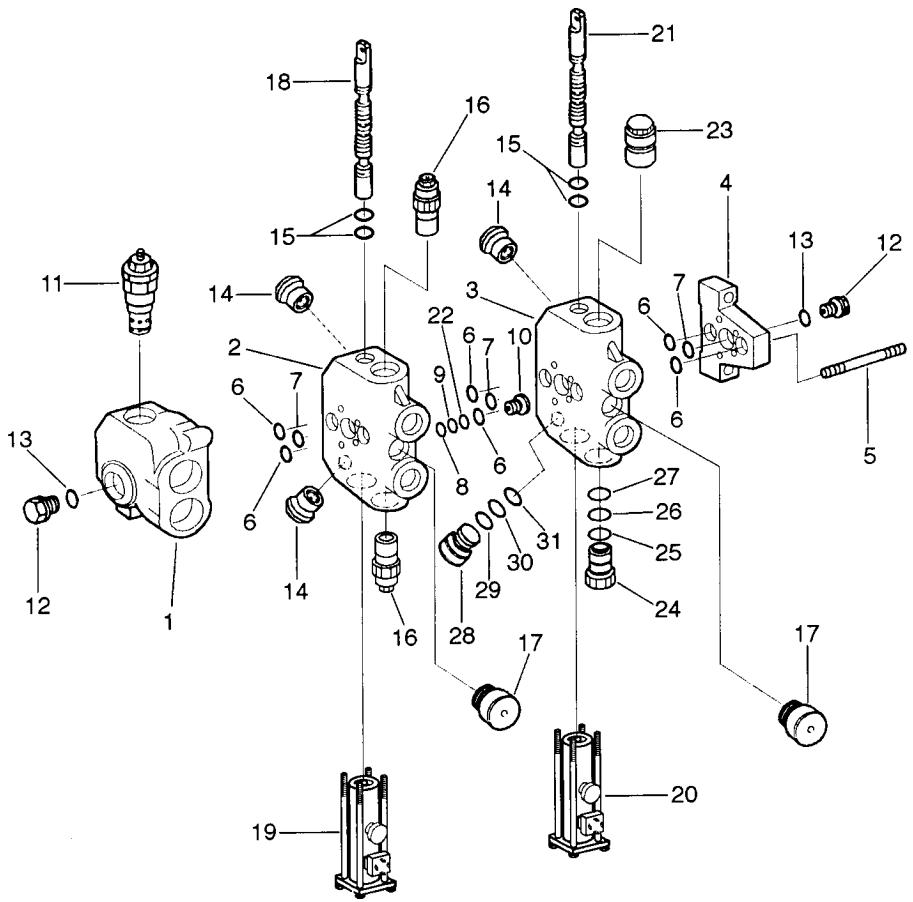

FIG. Nº 6201

ITEM INDEX ITEM	PEÇA Nº PART Nº PIEZA Nº	DESCRIÇÃO DESCRIPTION DESCRIPCIÓN	QUANT. Q'TY CANT	SÉRIE Nº SERIAL Nº SERIE Nº	SÉRIE Nº SERIAL Nº SERIE Nº
1	417-64-B1120	CONTROL VALVE ASS'Y	1	B1001-B1123	
1	☆	. COVER (L.H)	1	B1001-B1123	
2	☆	. CENTER BODY	1	B1001-B1123	
3	☆	. CENTER BODY	1	B1001-B1123	
4	☆	. BODY (R.H)	1	B1001-B1123	
5	☆	. STUD KIT	1	B1001-B1123	
6	417-64-B1670	. O-RING	6	B1001-B1123	
7	417-04-B1680	. O-RING	3	B1001-B1123	
8	417-64-B1690	. RING, SNAP	1	B1001-B1123	
9	417-64-B1710	. O-RING	1	B1001-B1123	
10	417-64-B1720	. PLUG	1	B1001-B1123	
11	417-64-B1730	. RELIEF VALVE (SEE FIG. 6203)	1	B1001-B1123	
12	417-64-B1930	. PLUG	2	B1001-B1123	
13	417-64-B1940	. O-RING	2	B1001-B1123	
14	417-64-B1950	. ANTICAVITATION VALVE (SEE FIG. 6208)	3	B1001-B1123	
15	417-64-B2120	. O-RING	4	B1001-B1123	
16	417-64-B2130	. RELIEF VALVE (SEE FIG. 6204)	2	B1001-B1123	
17	417-64-B2240	. CHECK VALVE (SEE FIG. 6209)	2	B1001-B1123	
18	☆	. SPOOL	1	B1001-B1123	
19	417-64-B2290	. DETENT (SEE FIG. 6207)	1	B1001-B1123	
20	417-64-B2670	. DETENT (SEE FIG. 6205)	1	B1001-B1123	
21	☆	. SPOOL	1	B1001-B1123	
22	417-64-B1690	. RING, SNAP	1	B1001-B1123	
23	417-64-B2580	. ANTICAVITATION VALVE (SEE FIG.6206)	1	B1001-B1123	
24	417-64-B2550	. PLUG ASS'Y	1	B1001-B1123	
24	417-64-B2560	. . PLUG	1	B1001-B1123	
25	417-64-B2140	. . O-RING	1	B1001-B1123	
26	417-64-B2160	. . RING, SNAP	1	B1001-B1123	
27	417-64-B2170	. . O-RING	1	B1001-B1123	
-	417-64-B2570	SEAL KIT (ITEMS 25, 26 AND 27)	1	B1001-B1123	
28	417-64-B2640	. PLUG ASS'Y	1	B1001-B1123	
28	417-64-B2650	. . PLUG	1	B1001-B1123	
29	417-64-B1830	. . O-RING	1	B1001-B1123	
30	417-64-B1960	. . RING, SNAP	1	B1001-B1123	
31	417-64-B1790	. . O-RING	1	B1001-B1123	
-	417-64-B2110	SEAL KIT (ITEMS 29, 30 AND 31)	1	B1001-B1123	

FIG. 6203 VÁLVULA DE ALÍVIO

Relief valve

Válvula de alívio
(B1001~B1123)

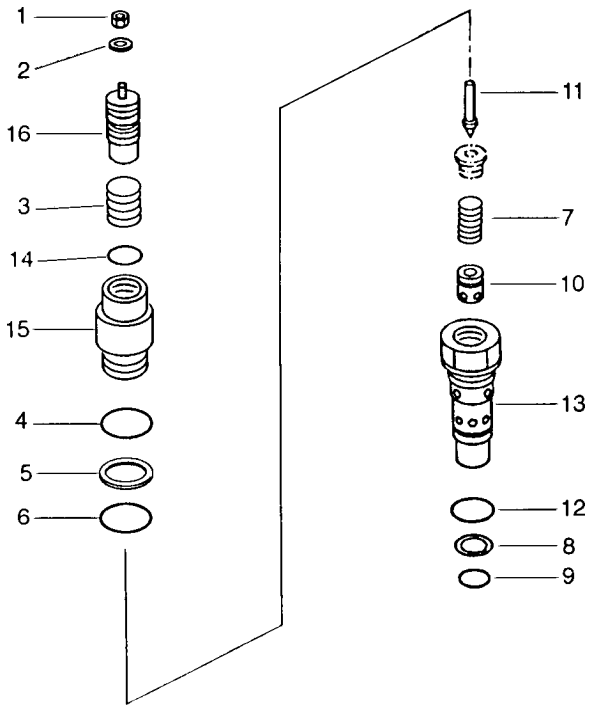

FIG. Nº 6203

ITEM INDEX ITEM	PEÇA Nº PART Nº PIEZA Nº	DESCRIÇÃO DESCRIPTION DESCRIPCIÓN	QUANT. Q'TY CANT	SÉRIE Nº SERIAL Nº SERIE Nº	SÉRIE Nº SERIAL Nº SERIE Nº
1	417-64-B1730	RELIEF VALVE ASS'Y	1	B1001-B1123	
1	417-64-B1740	. NUT	1	B1001-B1123	
2	417-64-B1750	. WASHER	1	B1001-B1123	
3	417-64-B1760	. SPRING	1	B1001-B1123	
4	417-64-B1770	. O-RING	1	B1001-B1123	
5	417-64-B1780	. RING, SNAP	1	B1001-B1123	
6	417-64-B1790	. O-RING	1	B1001-B1123	
7	417-64-B1810	. SPRING	1	B1001-B1123	
8	417-64-B1820	. RING, SNAP	1	B1001-B1123	
9	417-64-B1830	. O-RING	1	B1001-B1123	
10	417-64-B1840	. PISTON	1	B1001-B1123	
11	417-64-B1850	. PISTON	1	B1001-B1123	
12	417-64-B1860	. O-RING	1	B1001-B1123	
13	417-64-B1870	. BODY	1	B1001-B1123	
14	417-64-B1880	. O-RING	1	B1001-B1123	
15	417-64-B1890	. GUIDE	1	B1001-B1123	
16	417-64-B1910	. BOLT	1	B1001-B1123	
-	417-64-B1920	SEAL KIT (ITEMS 4,5,6,8,9,12 AND 14)	1	B1001-B1123	

FIG. 6204 VÁLVULA DE ALÍVIO

Relief valve

Válvula de alívio
(B1001~B1123)

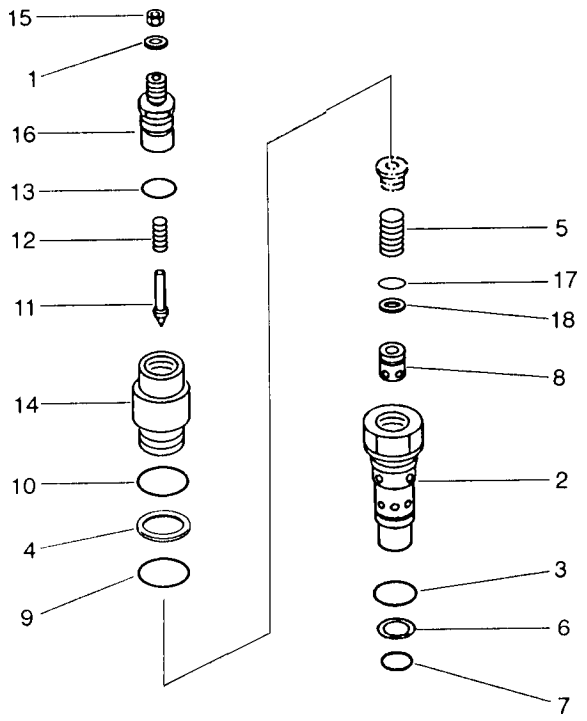

FIG. Nº 6204

ITEM INDEX ITEM	PEÇA Nº PART Nº PIEZA Nº	DESCRIÇÃO DESCRIPTION DESCRIPCIÓN	QUANT. Q'TY CANT	SÉRIE Nº SERIAL Nº SERIE Nº	SÉRIE Nº SERIAL Nº SERIE Nº
1	417-64-B2130	RELIEF VALVE ASS'Y	1	B1001-B1123	
1	417-64-B1750	. WASHER	1	B1001-B1123	
2	417-64-B2220	. BODY	1	B1001-B1123	
3	417-64-B2140	. O-RING	1	B1001-B1123	
4	417-64-B1780	. RING, SNAP	1	B1001-B1123	
5	417-64-B2150	. SPRING	1	B1001-B1123	
6	417-64-B2160	. RING, SNAP	1	B1001-B1123	
7	417-64-B2170	. O-RING	1	B1001-B1123	
8	417-64-B2180	. PISTON	1	B1001-B1123	
9	417-64-B1790	. O-RING	1	B1001-B1123	
10	417-64-B1770	. O-RING	1	B1001-B1123	
11	417-64-B1850	. PISTON	1	B1001-B1123	
12	417-64-B1760	. SPRING	1	B1001-B1123	
13	417-64-B1880	. O-RING	1	B1001-B1123	
14	417-64-B1890	. GUIDE	1	B1001-B1123	
15	417-64-B1740	. NUT	1	B1001-B1123	
16	417-64-B1910	. BOLT	1	B1001-B1123	
17	417-64-B2190	. O-RING	1	B1001-B1123	
18	417-64-B2210	. RING, SNAP	1	B1001-B1123	
-	417-64-B2230	SEAL KIT (ITEMS 3,4,6,7,9,10,13,17 AND 18)	1	B1001-B1123	

FIG. 6205 DETENTOR

Detent

Detentor
(B1001~B1123)

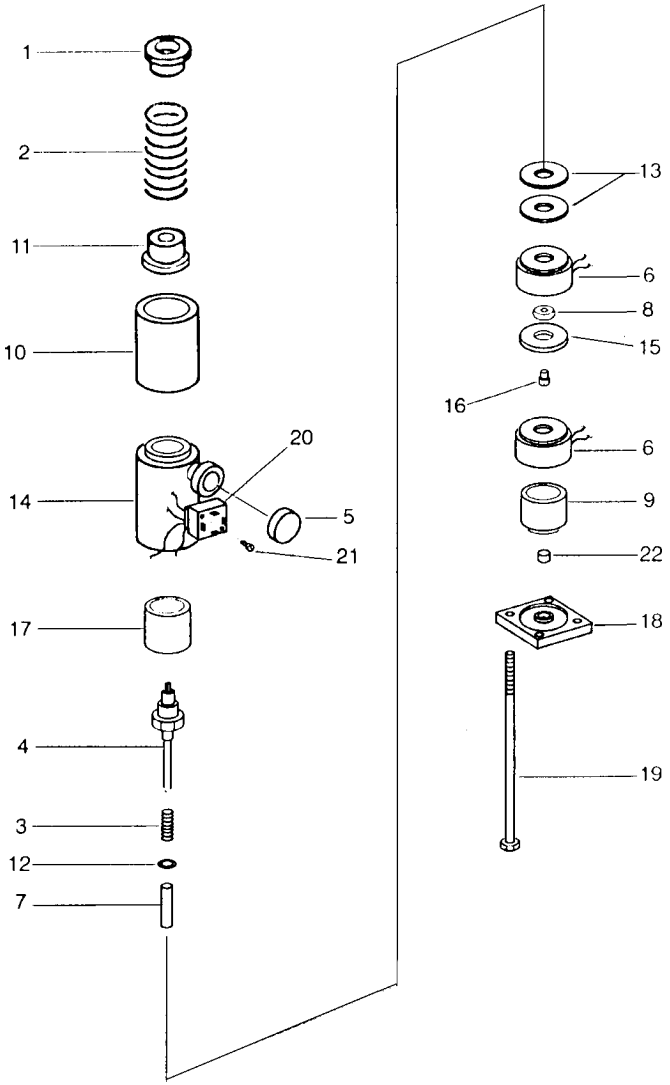

FIG. Nº 6205

ITEM INDEX ITEM	PEÇA Nº PART Nº PIEZA Nº	DESCRIÇÃO DESCRIPTION DESCRIPCIÓN	QUANT. Q'TY CANT	SÉRIE Nº SERIAL Nº SERIE Nº	SÉRIE Nº SERIAL Nº SERIE Nº
1	417-64-B2670	DETENT ASS'Y	1	B1001-B1123	
1	417-64-B2680	. LIMITER	1	B1001-B1123	
2	417-64-B2690	. SPRING	1	B1001-B1123	
3	417-64-B2710	. SPRING	1	B1001-B1123	
4	417-64-B2720	. EXTENSION	1	B1001-B1123	
5	417-64-B2360	. COVER	1	B1001-B1123	
6	417-64-B2370	. BOBBIN	2	B1001-B1123	
7	417-64-B2730	. SPACER TUBE	1	B1001-B1123	
8	417-64-B2440	. SWIVEL	1	B1001-B1123	
9	417-64-B2740	. GUIDE	1	B1001-B1123	
10	417-64-B2390	. SPACER	1	B1001-B1123	
11	417-64-B2750	. LIMITER	1	B1001-B1123	
12	417-64-B2760	. WASHER	1	B1001-B1123	
13	417-64-B2430	. SPRING	2	B1001-B1123	
14	417-64-B2420	. BODY	1	B1001-B1123	
15	417-64-B2450	. ELECTROMAGNETIC ARMATURE	1	B1001-B1123	
16	417-64-B2460	. BOLT	1	B1001-B1123	
17	417-64-B2770	. SPACER	1	B1001-B1123	
18	417-64-B2380	. COVER	1	B1001-B1123	
19	417-64-B2780	. BOLT	4	B1001-B1123	
20	417-64-B2520	. CONNECTOR	1	B1001-B1123	
21	417-64-B2510	. BOLT	2	B1001-B1123	
22	417-64-B2530	. FILTER	1	B1001-B1123	

FIG. 6206 VÁLVULA ANTICAVITAÇÃO

Anticavitation valve

Válvula anticavitación
(B1001~B1123)

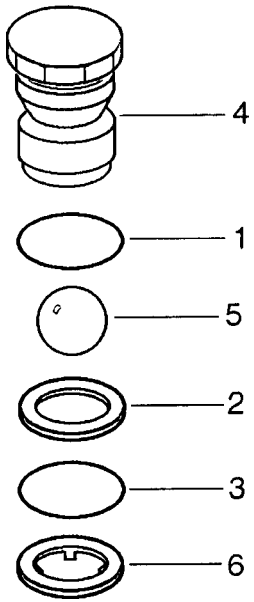

FIG. Nº 6206

ITEM INDEX ITEM	PEÇA Nº PART Nº PIEZA Nº	DESCRIÇÃO DESCRIPTION DESCRIPCIÓN	QUANT. Q'TY CANT	SÉRIE Nº SERIAL Nº SERIE Nº	SÉRIE Nº SERIAL Nº SERIE Nº
	417-64-B2580	ANTICAVITATION VALVE ASS'Y	1	B1001-B1123	
1	417-64-B2140	. O-RING	1	B1001-B1123	
2	417-64-B2160	. RING, SNAP	1	B1001-B1123	
3	417-64-B2170	. O-RING	1	B1001-B1123	
4	(☆417-64-B2590)	. BODY	1	B1001-B1123	
5	(☆417-64-B2610)	. BALL	1	B1001-B1123	
6	(☆417-64-B2620)	. WASHER	1	B1001-B1123	
-	417-64-B2630	SEAL KIT (ITEMS 1,2 AND 3)	1	B1001-B1123	

FIG. 6207 DETENTOR

Detent

Detentor
(B1001~B1123)

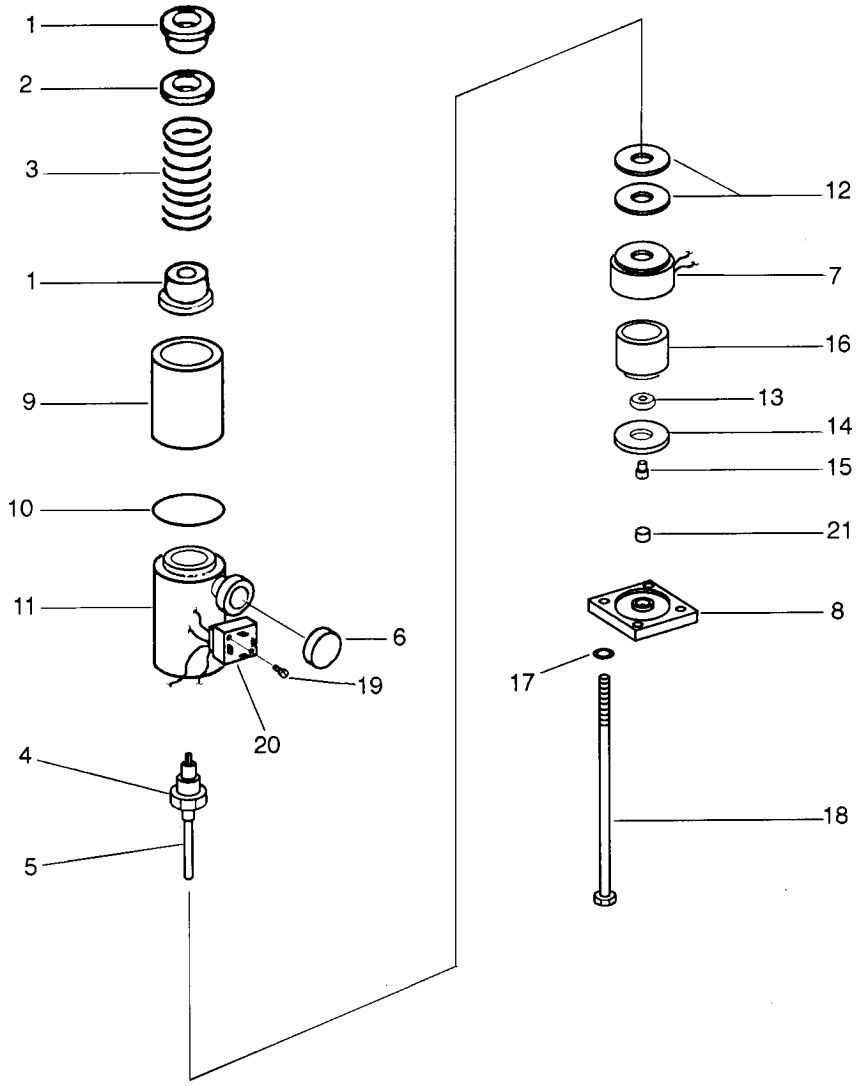

FIG. Nº 6207

ITEM INDEX ITEM	PEÇA Nº PART Nº PIEZA Nº	DESCRIÇÃO DESCRIPTION DESCRIPCIÓN	QUANT. Q'TY CANT	SÉRIE Nº SERIAL Nº SERIE Nº	SÉRIE Nº SERIAL Nº SERIE Nº
1	417-64-B2290	DETENT ASS'Y	1	B1001-B1123	
1	417-64-B2310	. LIMITER	1	B1001-B1123	
2	417-64-B2320	. SPACER	1	B1001-B1123	
3	417-64-B2330	. SPRING	1	B1001-B1123	
4	417-64-B2340	. ADAPTER	1	B1001-B1123	
5	417-54-B2350	. EXTENSION	1	B1001-B1123	
6	417-64-B2360	. COVER	1	B1001-B1123	
7	417-64-B2370	. BOBBIN	1	B1001-B1123	
8	417-64-B2380	. COVER	1	B1001-B1123	
9	417-64-B2390	. SPACER TUBE	1	B1001-B1123	
10	417-64-B2410	. O-RING	1	B1001-B1123	
11	417-64-B2420	. BODY	1	B1001-B1123	
12	417-64-B2430	. SPRING	2	B1001-B1123	
13	417-64-B2440	. SWIVEL	1	B1001-B1123	
14	417-64-B2450	. ELECTROMAGNETIC ARMATURE	1	B1001-B1123	
15	417-64-B2460	. BOLT	1	B1001-B1123	
16	417-64-B2470	. SPACER	1	B1001-B1123	
17	417-64-B2480	. WASHER	4	B1001-B1123	
18	417-64-B2490	. BOLT	4	B1001-B1123	
19	417-64-B2510	. BOLT	2	B1001-B1123	
20	417-64-B2520	. CONNECTOR	1	B1001-B1123	
21	417-64-B2530	. FILTER	1	B1001-B1123	

FIG. 6208 VÁLVULA ANTICAVITAÇÃO

Anticavitation valve

Válvula anticavitación
(B1001~B1123)

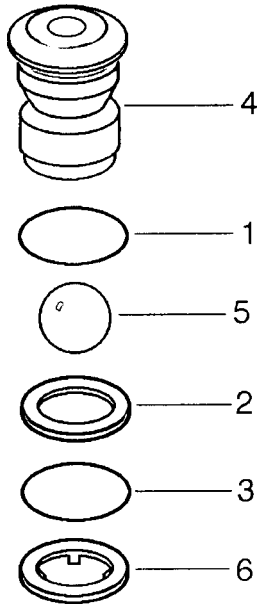

FIG. Nº 6208

ITEM INDEX ITEM	PEÇA Nº PART Nº PIEZA Nº	DESCRIÇÃO DESCRIPTION DESCRIPCIÓN	QUANT. Q'TY CANT	SÉRIE Nº SERIAL Nº SERIE Nº	SÉRIE Nº SERIAL Nº SERIE Nº
1	417-64-B1950	ANTICAVITATION VALVE ASS'Y	1	B1001-B1123	
1	417-64-B1830	. O-RING	1	B1001-B1123	
2	417-64-B1960	. RING, SNAP	1	B1001-B1123	
3	417-64-B1790	. O-RING	1	B1001-B1123	
4	(☆417-64-B1970)	. BODY	1	B1001-B1123	
5	(☆417-64-B1980)	. BALL	1	B1001-B1123	
6	(☆417-64-B1990)	. WASHER	1	B1001-B1123	
-	417-64-B2110	SEAL KIT (ITEMS 1,2 AND 3)	1	B1001-B1123	

FIG. 6209 VÁLVULA DE RETENÇÃO
Check valve
Válvula de retención
(B1001~B1123)

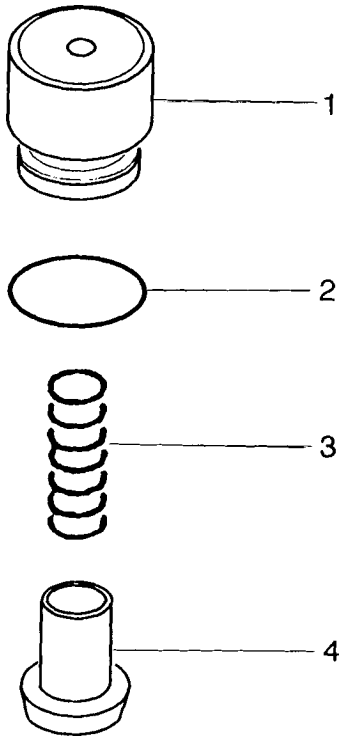

FIG. Nº 6209

ITEM INDEX ITEM	PEÇA Nº PART Nº PIEZA Nº	DESCRIÇÃO DESCRIPTION DESCRIPCIÓN	QUANT. Q'TY CANT	SÉRIE Nº SERIAL Nº SERIE Nº	SÉRIE Nº SERIAL Nº SERIE Nº
1	417-64-B2240	CHECK VALVE ASS'Y	1	B1001-B1123	
1	417-64-B2250	. PLUG	1	B1001-B1123	
2	417-64-B1860	. O-RING	1	B1001-B1123	
3	417-64-B2260	. SPRING	1	B1001-B1123	
4	417-64-B2270	. PISTON	1	B1001-B1123	

FIG. 6210 VÁLVULA DE RETENÇÃO
Check valve
Válvula de retención

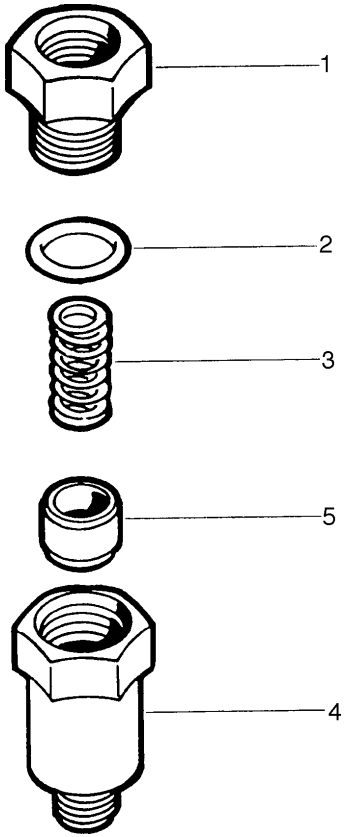

FIG. Nº 6210

ITEM INDEX ITEM	PEÇA Nº PART Nº PIEZA Nº	DESCRIÇÃO DESCRIPTION DESCRIPCIÓN	QUANT. Q'TY CANT	SÉRIE Nº SERIAL Nº SERIE Nº	SÉRIE Nº SERIAL Nº SERIE Nº
1	417-62-13911	VALVE ASS'Y, CHECK	1	B1001-	
1	417-62-13861	. UNION	1	B1001-	
2	07002-13634	. O-RING	1	B1001-	
3	417-62-13870	. SPRING	1	B1001-	
4	417-62-13891	. BODY	1	B1001-	
5	417-62-13880	. VENT	1	B1001-	

FIG. 6211 VÁLVULA DE PRIORIDADE (EATON)
Priority valve (Eaton)
Válvula de prioridad (EATON)

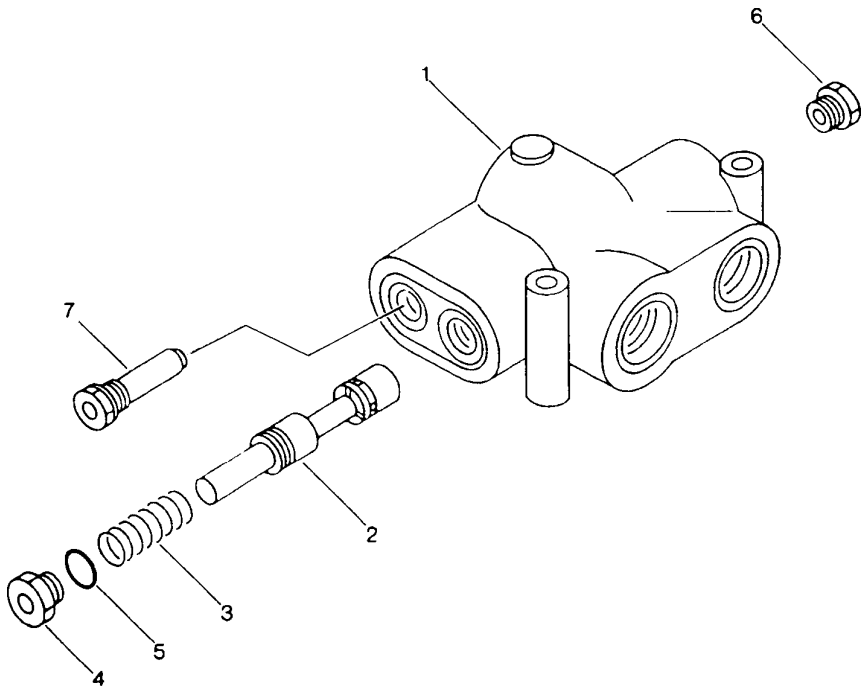

FIG. Nº 6211

ITEM INDEX ITEM	PEÇA Nº PART Nº PIEZA Nº	DESCRIÇÃO DESCRIPTION DESCRIPCIÓN	QUANT. Q'TY CANT	SÉRIE Nº SERIAL Nº SERIE Nº	SÉRIE Nº SERIAL Nº SERIE Nº
1	416-64-A5130	PRIORITY VALVE ASS'Y	1	B1001-	
1	417-64-B2790	. BODY	1	B1001-	
2	417-64-B2810	. SPOOL	1	B1001-	
3	1243141H1	. SPRING	1	B1001-	
4	417-64-B1540	. PLUG ASS'Y	1	B1001-	
5	1243145H1	. O-RING	1	B1001-	
6	1243146H1	. PLUG	1	B1001-	
7	417-64-B1420	. RELIEF VALVE ASS'Y	1	B1001-	

FIG. 6212 VÁLVULA DE CONTROLE - 2 carretéis

Control valve - 2 spool

Control de válvula - 2 carretes (B1124~)

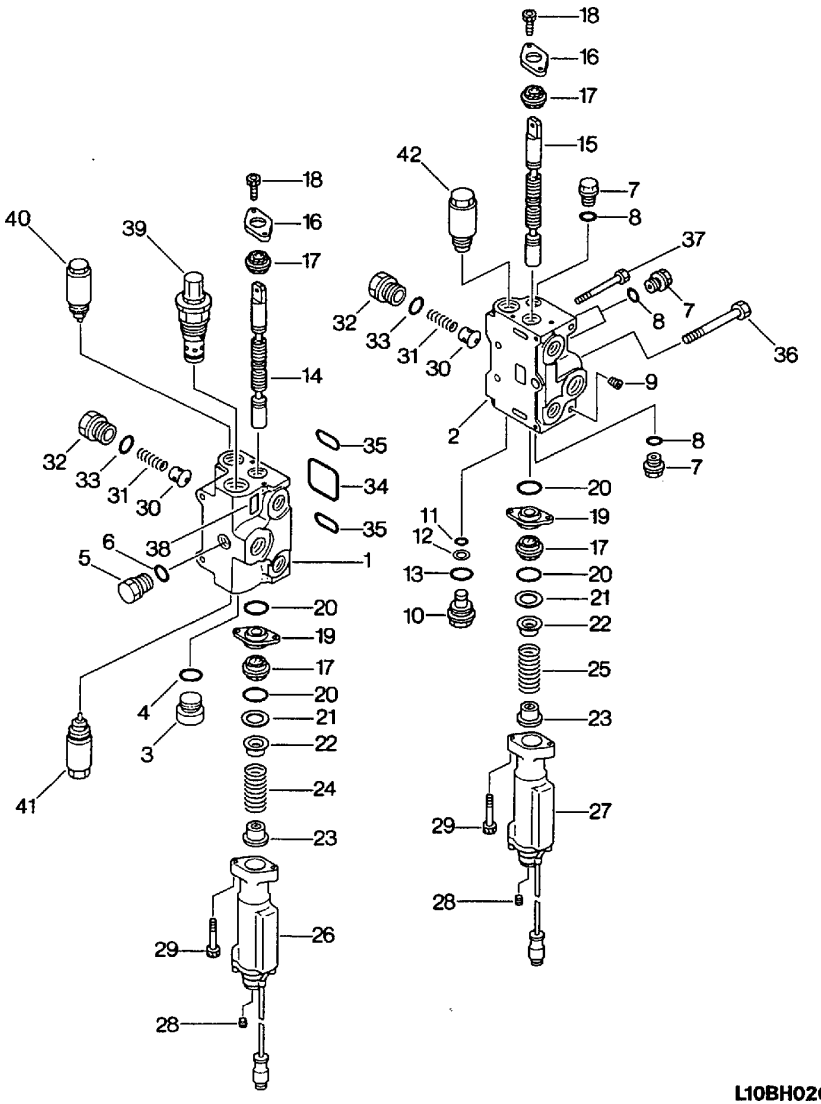

ITEM INDEX ITEM	PEÇA Nº PART Nº PIEZA Nº	DESCRIÇÃO DESCRIPTION DESCRIPCIÓN	QUANT. Q'TY CANT	SÉRIE Nº SERIAL Nº SERIE Nº	SÉRIE Nº SERIAL Nº SERIE Nº
	700-82-38001	VALVE ASS'Y , 2-SPOOL CONTROL	1	B1124-	
	709-82-00060	. BODY ASS'Y	1	B1124-	
1	☆	. . BODY, VALVE	1	B1124-	
2	☆	. . COVER, VALVE	12	B1124-	
3	07040-13316	. . PLUG	1	B1124-	
4	07002-03334	. . O-RING	1	B1124-	
5	700-22-11370	. . PLUG	1	B1124-	
6	07002-12434	. . O-RING	1	B1124-	
7	709-30-62150	. . PLUG	4	B1124-	
8	07002-02034	. . O-RING	4	B1124-	
9	07043-70108	. . PLUG	1	B1124-	
10	700-84-13960	. . PLUG	1	B1124-	
11	700-22-11410	. . O-RING	1	B1124-	
12	700-80-64220	. . RING, BACK-UP	1	B1124-	
13	07002-03034	. . O-RING	1	B1124-	
14	☆	. . SPOOL	1	B1124-	
15	☆	. . SPOOL	1	B1124-	
16	700-84-13891	. . PLATE	2	B1124-	
17	700-84-13910	. . SEAL, OIL	4	B1124-	
18	01252-30612	. . BOLT	4	B1124-	
19	700-82-11730	. . PLATE	2	B1124-	
20	700-84-11240	. . O-RING	4	B1124-	
21	700-82-11740	. . PLATE	2	B1124-	
22	700-82-11711	. . RETAINER	2	B1124-	
23	700-82-11721	. . RETAINER	2	B1124-	
24	700-84-11850	. . SPRING	1	B1124-	
25	700-84-11650	. . SPRING	1	B1124-	
26	700-82-93000	. . DETENT ASS'Y	1	B1124-	
27	700-82-92000	. . DETENT ASS'Y	1	B1124-	
28	07043-00312	. . PLUG	2	B1124-	
29	01252-30630	. . BOLT	4	B1124-	
30	700-42-31460	. . VALVE	2	B1124-	
31	700-90-51320	. . SPRING	2	B1124-	
32	700-84-11320	. . PLUG	2	B1124-	
33	07002-13034	. . O-RING	2	B1124-	
34	07000-13050	. . O-RING	1	B1124-	
35	07000-03038	. . O-RING	2	B1124-	
36	700-82-11470	. . BOLT	1	B1124-	
37	700-82-11212	. . BOLT	2	B1124-	
38	700-11-31980	. . PLATE	1	B1124-	
39		. RELIEF VALVE (SEE FIG. 6214)	1	B1124-	
40		. SUCTION AND SAFETY VALVE (SEE FIG.6216) .	1	B1124-	
41		. SUCTION AND SAFETY VALVE (SEE FIG. 6217)	1	B1124-	
42		. SUCTION VALVE (SEE FIG. 6220)	1	B1124-	

FIG. 6213 VÁLVULA DE CONTROLE - 3 carretéis

Control valve - 3 spool

Control de válvula - 3 carretes (B1124~)

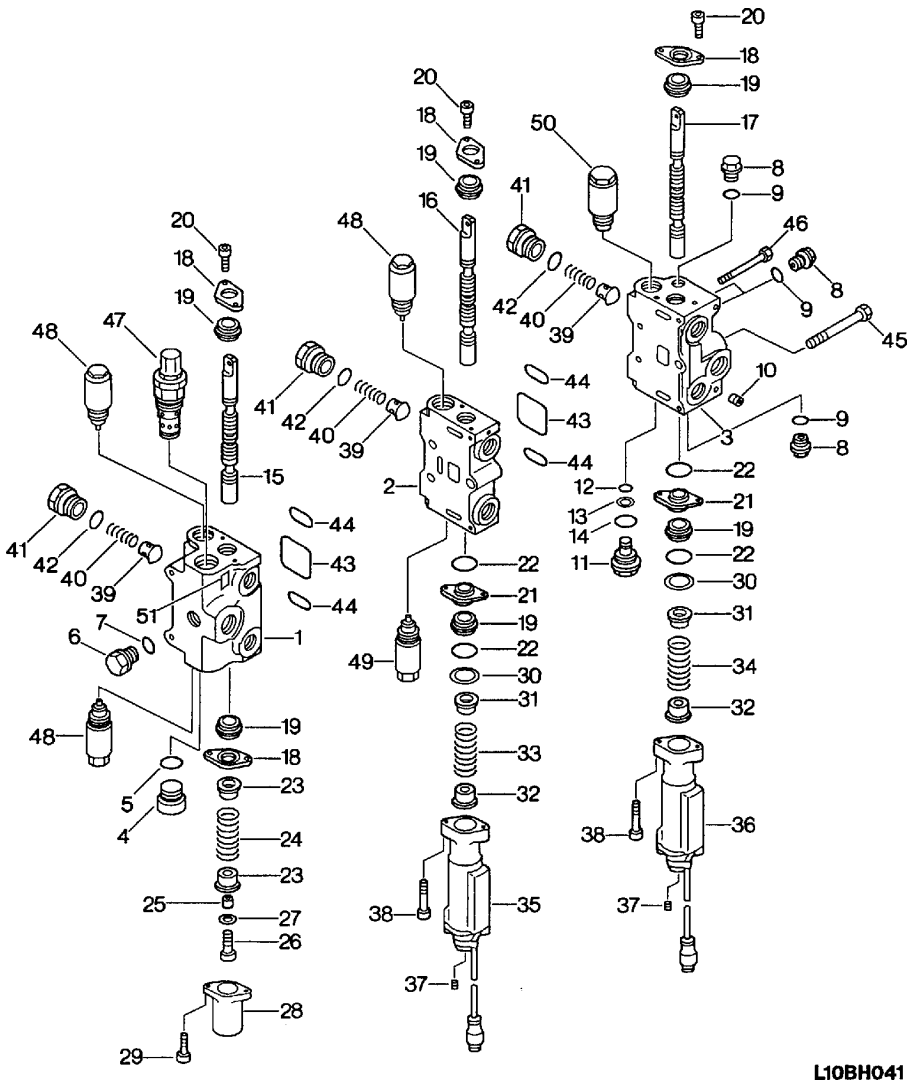

FIG. Nº 6213

ITEM INDEX ITEM	PEÇA Nº PART Nº PIEZA Nº	DESCRIÇÃO DESCRIPTION DESCRIPCIÓN	QUANT. Q'TY CANT	SÉRIE Nº SERIAL Nº SERIE Nº	SÉRIE Nº SERIAL Nº SERIE Nº
	700-83-38001	VALVE ASS'Y , 2-SPOOL CONTROL	1	B1124-	
	709-83-00050	. BODY ASS'Y	1	B1124-	
1	☆	. . SECTION, FRONT END ATTACHMENT	1	B1124-	
2	☆	. . SECTION, BUCKET DUMP	1	B1124-	
3	☆	. . SECTION, BOOM LIFT	1	B1124-	
4	07040-13316	. . PLUG	1	B1124-	
5	07002-03334	. . O-RING	1	B1124-	
6	700-22-11370	. . PLUG	1	B1124-	
7	07002-12434	. . O-RING	1	B1124-	
8	709-30-62150	. . PLUG	4	B1124-	
9	07002-02034	. . O-RING	4	B1124-	
10	07043-70108	. . PLUG	1	B1124-	
11	700-84-13960	. . PLUG	1	B1124-	
12	700-22-11410	. . O-RING	1	B1124-	
13	700-80-64220	. . RING, BACK-UP	1	B1124-	
14	07002-03034	. . O-RING	1	B1124-	
15	☆	. . SPOOL	1	B1124-	
16	☆	. . SPOOL	1	B1124-	
17	☆	. . SPOOL	1	B1124-	
18	700-84-13891	. . PLATE	4	B1124-	
19	700-84-13910	. . SEAL, OIL	6	B1124-	
20	01252-30612	. . BOLT	6	B1124-	
21	700-82-11730	. . PLATE	2	B1124-	
22	700-84-11240	. . O-RING	4	B1124-	
23	700-84-11631	. . RETAINER	2	B1124-	
24	700-84-11850	. . SPRING	1	B1124-	
25	700-84-11641	. . COLLAR	1	B1124-	
26	01252-30830	. . BOLT	1	B1124-	
27	01643-30823	. . WASHER	1	B1124-	
28	700-84-11390	. . COVER	1	B1124-	
29	01252-30625	. . BOLT	2	B1124-	
30	700-82-11740	. . PLATE	2	B1124-	
31	700-82-11711	. . RETAINER	2	B1124-	
32	700-82-11721	. . RETAINER	2	B1124-	
33	700-84-11850	. . SPRING	1	B1124-	
34	700-84-11650	. . SPRING	1	B1124-	
35	700-82-93000	. . DETENT ASS'Y	1	B1124-	
36	700-82-92000	. . DETENT ASS'Y	1	B1124-	
37	07043-00312	. . PLUG	2	B1124-	
38	01252-30630	. . BOLT	4	B1124-	
39	700-42-31460	. . VALVE	3	B1124-	
40	700-90-51320	. . SPRING	3	B1124-	
41	700-84-11320	. . PLUG	3	B1124-	
42	07002-13034	. . O-RING	3	B1124-	

FIG. 6213 VÁLVULA DE CONTROLE - 3 carretéis
Control valve - 3 spool
Control de válvula - 3 carretes
(B1124~)

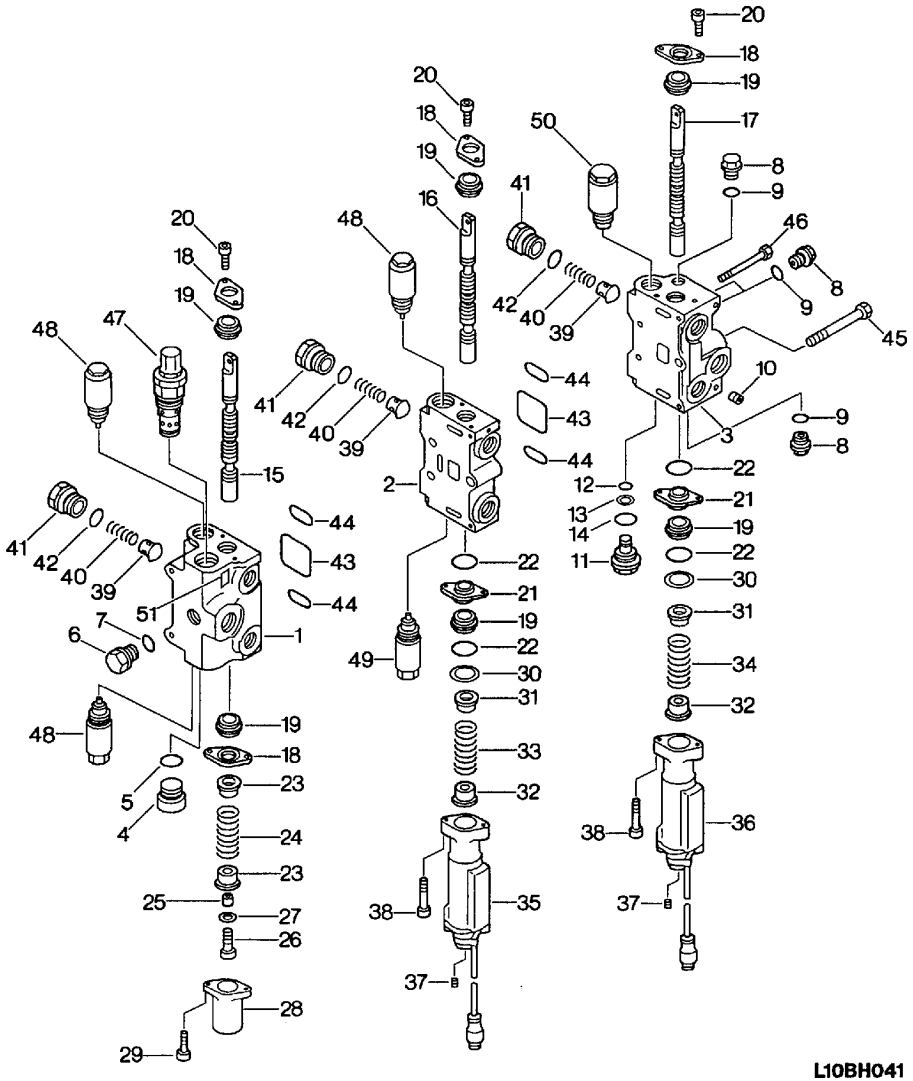

ITEM INDEX ITEM	PEÇA Nº PART Nº PIEZA Nº	DESCRIÇÃO DESCRIPTION DESCRIPCIÓN	QUANT. Q'TY CANT	SÉRIE Nº SERIAL Nº SERIE Nº	SÉRIE Nº SERIAL Nº SERIE Nº
43	07000-13050	. . O-RING	2	B1124-	
44	07000-03038	. . O-RING	4	B1124-	
45	700-83-11510	. . BOLT	1	B1124-	
46	700-82-11212	. . BOLT	2	B1124-	
47		. RELIEF VALVE (SEE FIG. 6215)	1	B1124-	
48		. SUCTION AND SAFETY VALVE (SEE FIG.6218) .	3	B1124-	
49		. SUCTION AND SAFETY VALVE (SEE FIG. 6219)	1	B1124-	
50		. SUCTION VALVE (SEE FIG. 6220)	1	B1124-	
51	700-11-31980	. . PLATE	1	B1124-	

FIG. 6214 VÁLVULA DE ALÍVIO - 2 carretéis

Relief valve - 2 spool

Válvula de alívio - 2 carretes (B1124~)

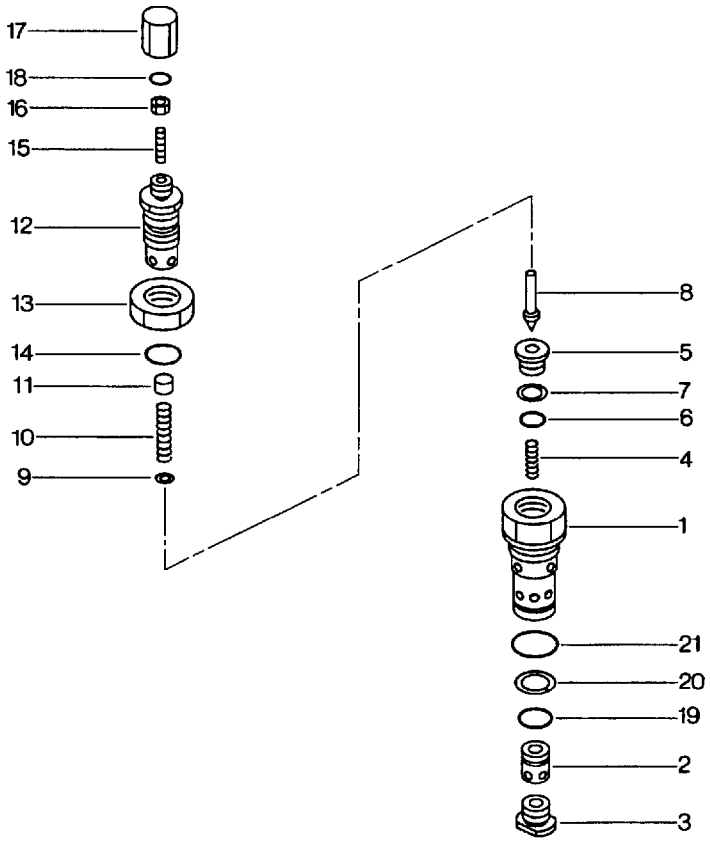

L10BH021A

FIG. Nº 6214

ITEM INDEX ITEM	PEÇA Nº PART Nº PIEZA Nº	DESCRIÇÃO DESCRIPTION DESCRIPCIÓN	QUANT. Q'TY CANT	SÉRIE Nº SERIAL Nº SERIE Nº	SÉRIE Nº SERIAL Nº SERIE Nº
	700-86-53000	VALVE ASS'Y, RELIEF	1	B1124-	
1	☆	. SLEEVE	1	B1124-	
2	700-80-51480	. VALVE	1	B1124-	
3	700-22-51230	. PLUG	1	B1124-	
4	700-22-11540	. SPRING	1	B1124-	
5	700-80-51170	. SEAT	1	B1124-	
6	07000-22012	. O-RING	1	B1124-	
7	07001-02012	. RING, BACK-IP	1	B1124-	
8	700-80-61190	. POPPET	1	B1124-	
9	700-80-51240	. SPACER	1	B1124-	
10	700-80-51130	. SPRING	1	B1124-	
11	700-80-51230	. RETAINER	1	B1124-	
12	700-80-51320	. HOLDER	1	B1124-	
13	07239-12410	. NUT	1	B1124-	
14	07002-02434	. O-RING	1	B1124-	
15	700-10-51211	. SCREW	1	B1124-	
16	01580-10605	. NUT	1	B1124-	
17	700-10-51220	. COVER	1	B1124-	
18	07002-01423	. O-RING	1	B1124-	
19	700-13-31161	. O-RING	1	B1124-	
20	700-80-51190	. RING, BACK-UP	1	B1124-	
21	07002-03334	. O-RING	1	B1124-	

FIG. 6215 VÁLVULA DE ALÍVIO - 3 carretéis

Relief valve - 3 spool

Válvula de alívio - 3 carretes (B1124~)

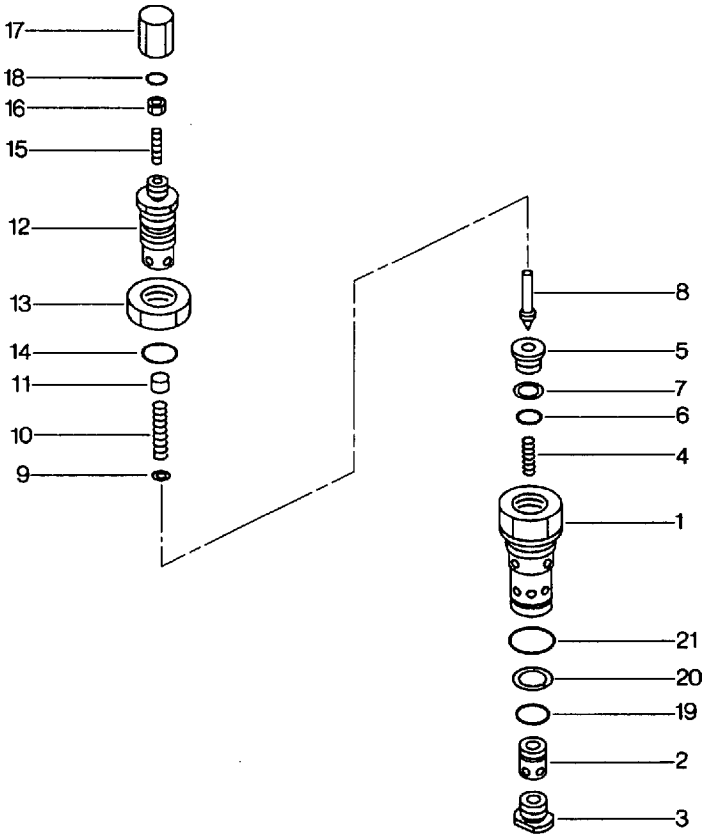

L10BH021A

FIG. Nº 6215

ITEM INDEX ITEM	PEÇA Nº PART Nº PIEZA Nº	DESCRIÇÃO DESCRIPTION DESCRIPCIÓN	QUANT. Q'TY CANT	SÉRIE Nº SERIAL Nº SERIE Nº	SÉRIE Nº SERIAL Nº SERIE Nº
	700-88-54000	VALVE ASS'Y, RELIEF	1	B1124-	
1	☆	. SLEEVE	1	B1124-	
2	700-80-51480	. VALVE	1	B1124-	
3	700-22-51230	. PLUG	1	B1124-	
4	700-22-11540	. SPRING	1	B1124-	
5	700-80-51170	. SEAT	1	B1124-	
6	07000-22012	. O-RING	1	B1124-	
7	07001-02012	. RING, BACK-IP	1	B1124-	
8	700-80-61190	. POPPET	1	B1124-	
9	700-80-51240	. SPACER	1	B1124-	
10	700-80-51130	. SPRING	1	B1124-	
11	700-80-51230	. RETAINER	1	B1124-	
12	700-80-51320	. HOLDER	1	B1124-	
13	07239-12410	. NUT	1	B1124-	
14	07002-02434	. O-RING	1	B1124-	
15	700-10-51211	. SCREW	1	B1124-	
16	01580-10605	. NUT	1	B1124-	
17	700-10-51220	. COVER	1	B1124-	
18	07002-01423	. O-RING	1	B1124-	
19	700-13-31161	. O-RING	1	B1124-	
20	700-80-51190	. RING, BACK-UP	1	B1124-	
21	07002-03334	. O-RING	1	B1124-	

FIG. 6216 VÁLVULA DE SUCÇÃO E DE SEGURANÇA - 2 carretéis

Sucction and safety valve - 2 spool

Válvula de succión y seguridad - 2 carretes (B1124~)

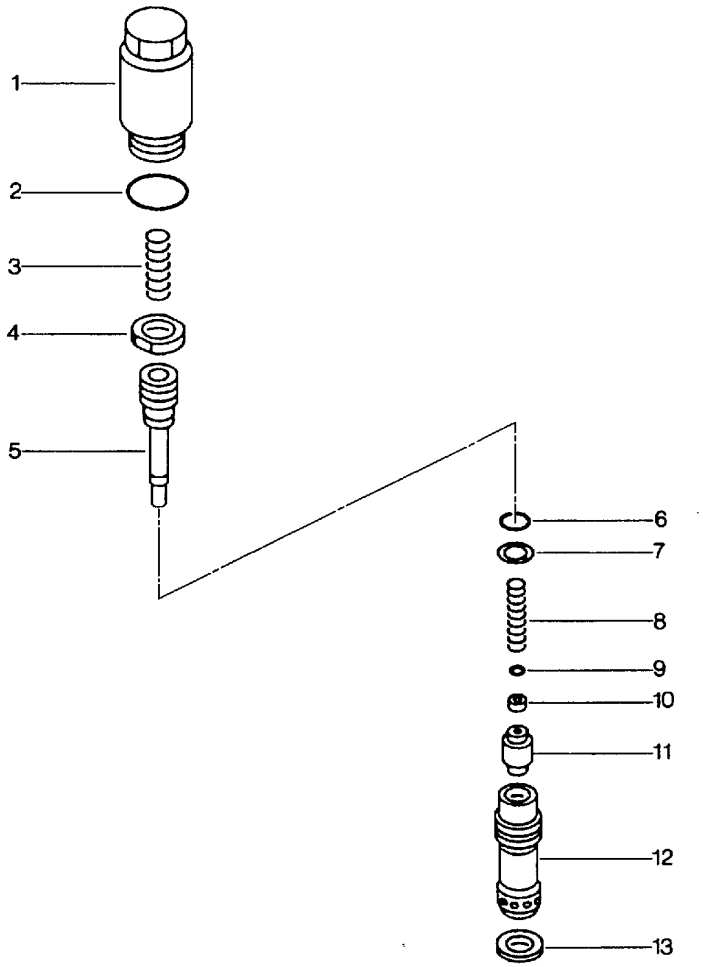

L10BH022A

FIG. Nº 6216

ITEM INDEX ITEM	PEÇA Nº PART Nº PIEZA Nº	DESCRIÇÃO DESCRIPTION DESCRIPCIÓN	QUANT. Q'TY CANT	SÉRIE Nº SERIAL Nº SERIE Nº	SÉRIE Nº SERIAL Nº SERIE Nº
	709-70-61101	VALVE ASS'Y , SUCTION AND SAFETY	1	B1124-	
1	700-80-62310	. SLEEVE	1	B1124-	
2	07002-03034	. O-RING	1	B1124-	
3	700-80-62250	. SPRING	1	B1124-	
4	700-80-62361	. NUT	1	B1124-	
5	700-80-62341	. PISTON	1	B1124-	
6	07000-12012	. O-RING	1	B1124-	
7	07001-02012	. RING, BACK-UP	1	B1124-	
8	700-80-62420	. SPRING	1	B1124-	
9	700-80-62380	. O-RING	1	B1124-	
10	700-80-62370	. SEAL	1	B1124-	
11	700-80-62440	. POPPET	1	B1124-	
12	700-80-62431	. VALVE	1	B1124-	
13	700-80-62350	. SEAL	1	B1124-	

FIG. 6217 VÁLVULA DE SUCÇÃO E DE SEGURANÇA - 2 carretéis

Sucction and safety valve - 2 spool

Válvula de succión y seguridad - 2 carretes (B1124~)

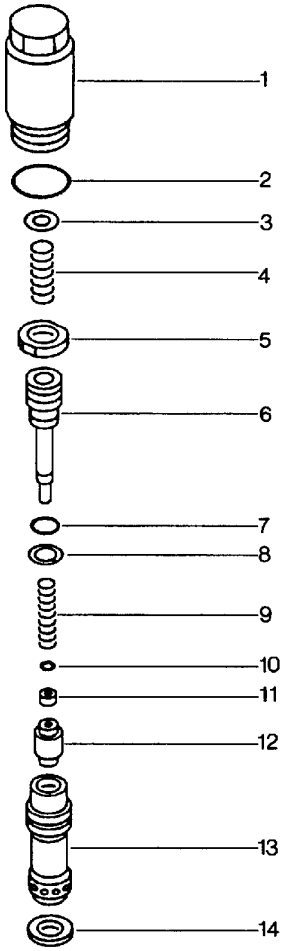

L10BH023

FIG. Nº 6217

ITEM INDEX ITEM	PEÇA Nº PART Nº PIEZA Nº	DESCRIÇÃO DESCRIPTION DESCRIPCIÓN	QUANT. Q'TY CANT	SÉRIE Nº SERIAL Nº SERIE Nº	SÉRIE Nº SERIAL Nº SERIE Nº
	709-70-61401	VALVE ASS'Y , SUCTION AND SAFETY	1	B1124-	
1	700-80-62310	. SLEEVE	1	B1124-	
2	07002-03034	. O-RING	1	B1124-	
3	700-80-61330	. SPACER	1	B1124-	
4	700-80-62250	. SPRING	1	B1124-	
5	700-80-62361	. NUT	1	B1124-	
6	700-80-62341	. PISTON	1	B1124-	
7	07000-12012	. O-RING	1	B1124-	
8	07001-02012	. RING, BACK-UP	1	B1124-	
9	700-80-62420	. SPRING	1	B1124-	
10	700-80-62380	. O-RING	1	B1124-	
11	700-80-62370	. SEAL	1	B1124-	
12	700-80-62440	. POPPET	1	B1124-	
13	700-80-62431	. VALVE	1	B1124-	
14	700-80-62350	. SEAL	1	B1124-	

FIG. 6218 VÁLVULA DE SUCÇÃO E DE SEGURANÇA - 3 carretéis

Sucction and safety valve - 3 spool

Válvula de succión y seguridad - 3 carretes (B1124~)

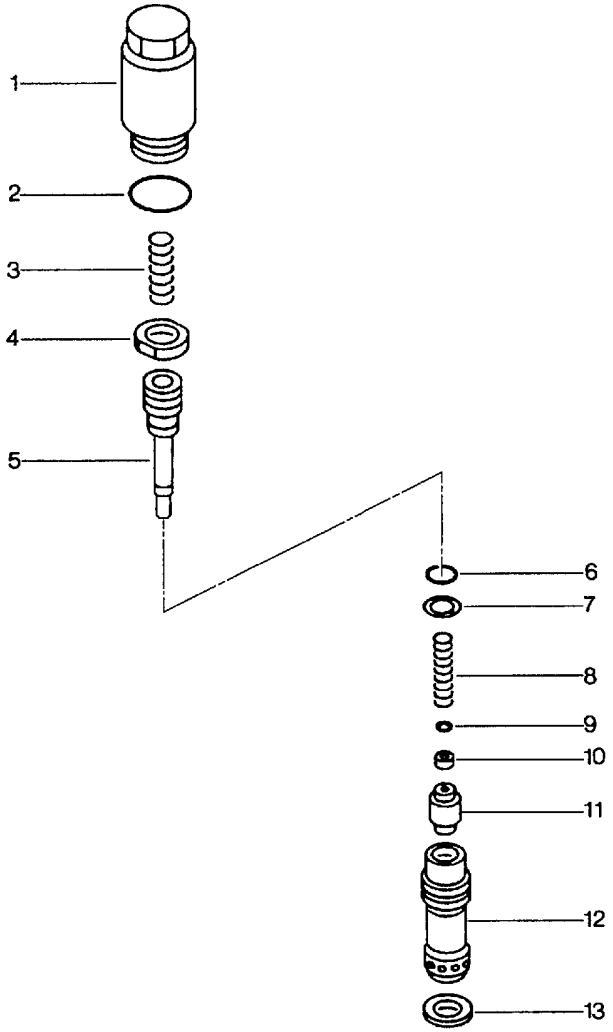

L10BH022A

FIG. Nº 6218

ITEM INDEX ITEM	PEÇA Nº PART Nº PIEZA Nº	DESCRIÇÃO DESCRIPTION DESCRIPCIÓN	QUANT. Q'TY CANT	SÉRIE Nº SERIAL Nº SERIE Nº	SÉRIE Nº SERIAL Nº SERIE Nº
	700-82-62001	VALVE ASS'Y, SUCTION AND SAFETY	1	B1124-	
1	700-80-62310	. SLEEVE	1	B1124-	
2	07002-03034	. O-RING	1	B1124-	
3	700-80-62250	. SPRING	1	B1124-	
4	700-80-62361	. NUT	1	B1124-	
5	700-80-62341	. PISTON	1	B1124-	
6	07000-12012	. O-RING	1	B1124-	
7	07001-02012	. RING, BACK-UP	1	B1124-	
8	700-80-62420	. SPRING	1	B1124-	
9	700-80-62380	. O-RING	1	B1124-	
10	700-80-62370	. SEAL	1	B1124-	
11	700-80-62440	. POPPET	1	B1124-	
12	700-80-62431	. VALVE	1	B1124-	
13	700-80-62350	. SEAL	1	B1124-	

FIG. 6219 VÁLVULA DE SUCÇÃO E DE SEGURANÇA - 3 carretéis

Sucction and safety valve - 3 spool

Válvula de succión y seguridad - 3 carretes (B1124~)

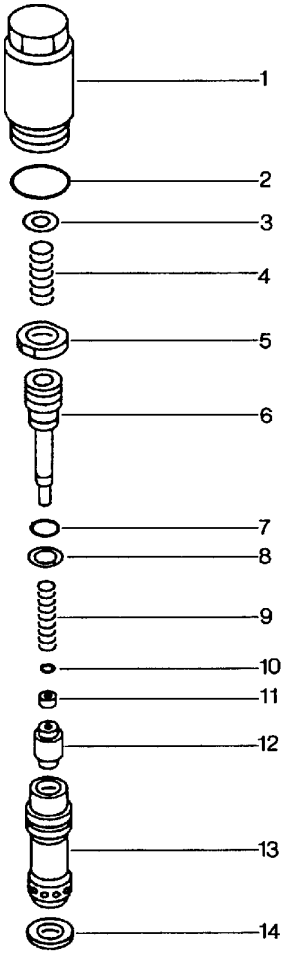

L10BH023

ITEM INDEX ITEM	PEÇA Nº PART Nº PIEZA Nº	DESCRIÇÃO DESCRIPTION DESCRIPCIÓN	QUANT. Q'TY CANT	SÉRIE Nº SERIAL Nº SERIE Nº	SÉRIE Nº SERIAL Nº SERIE Nº
	700-82-63001	VALVE ASS'Y, SUCTION AND SAFETY	1	B1124-	
1	700-80-62310	. SLEEVE	1	B1124-	
2	07002-03034	. O-RING	1	B1124-	
3	700-80-61330	. SPACER	1	B1124-	
4	700-80-62250	. SPRING	1	B1124-	
5	700-80-62361	. NUT	1	B1124-	
6	700-80-62341	. PISTON	1	B1124-	
7	07000-12012	. O-RING	1	B1124-	
8	07001-02012	. RING, BACK-UP	1	B1124-	
9	700-80-62420	. SPRING	1	B1124-	
10	700-80-62380	. O-RING	1	B1124-	
11	700-80-62370	. SEAL	1	B1124-	
12	700-80-62440	. POPPET	1	B1124-	
13	700-80-62431	. VALVE	1	B1124-	
14	700-80-62350	. SEAL	1	B1124-	

FIG. 6220 VÁLVULA DE SUCÇÃO - 2 ou 3 carretéis

Sucction valve - 2 or 3 spool

Válvula de succión - 2 o 3 carretes (B1124~)

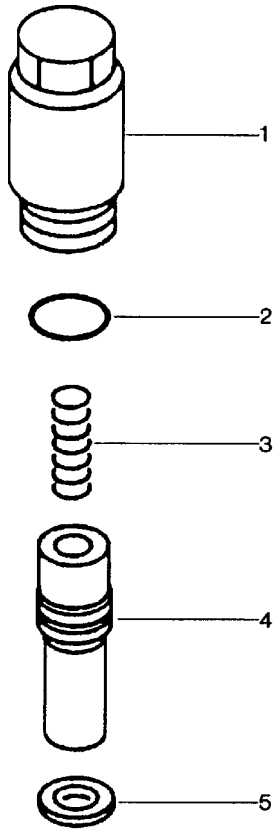

L10BH024

FIG. Nº 6220

ITEM INDEX ITEM	PEÇA Nº PART Nº PIEZA Nº	DESCRIÇÃO DESCRIPTION DESCRIPCIÓN	QUANT. Q'TY CANT	SÉRIE Nº SERIAL Nº SERIE Nº	SÉRIE Nº SERIAL Nº SERIE Nº
	700-81-81000	VALVE, ASS'Y , SUCTION	1	B1124-	
1	700-80-62310	. SLEEVE	1	B1124-	
2	07002-03034	. O-RING	1	B1124-	
3	700-80-62250	. SPRING	1	B1124-	
4	700-80-63320	. VALVE	1	B1124-	
5	700-80-62350	. SEAL	1	B1124-	

FIG. 6221 VÁLVULA DE RETENÇÃO

Check valve

Válvula de retención (B1124~)

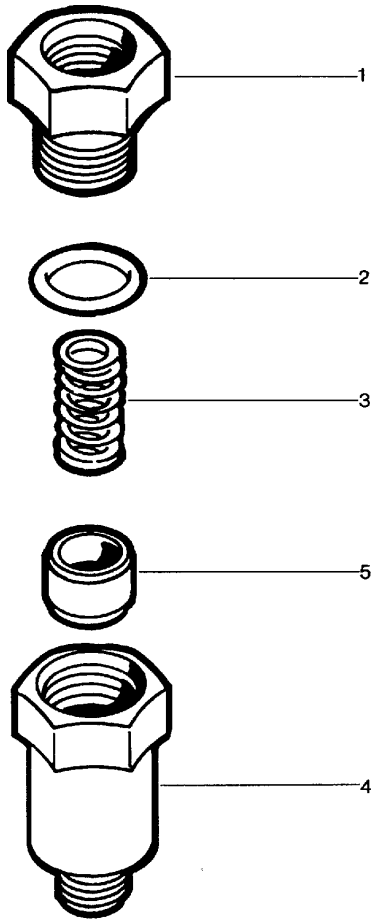

L10BH025

FIG. Nº 6221

ITEM INDEX ITEM	PEÇA Nº PART Nº PIEZA Nº	DESCRIÇÃO DESCRIPTION DESCRIPCIÓN	QUANT. Q'TY CANT	SÉRIE Nº SERIAL Nº SERIE Nº	SÉRIE Nº SERIAL Nº SERIE Nº
	417-62-13911	VALVE ASS'Y, CHECK	1	B1124-	
1	417-62-13861	. UNION	1	B1124-	
2	07002-13634	. O-RING	1	B1124-	
3	417-62-13870	. SPRING	1	B1124-	
4	417-62-13891	. BODY	1	B1124-	
5	417-62-13880	. VENT	1	B1124-	

FIG. 6301A CILINDRO DE ELEVAÇÃO

Lift cylinder

Cilindro de elevación
(B1001~B1356)

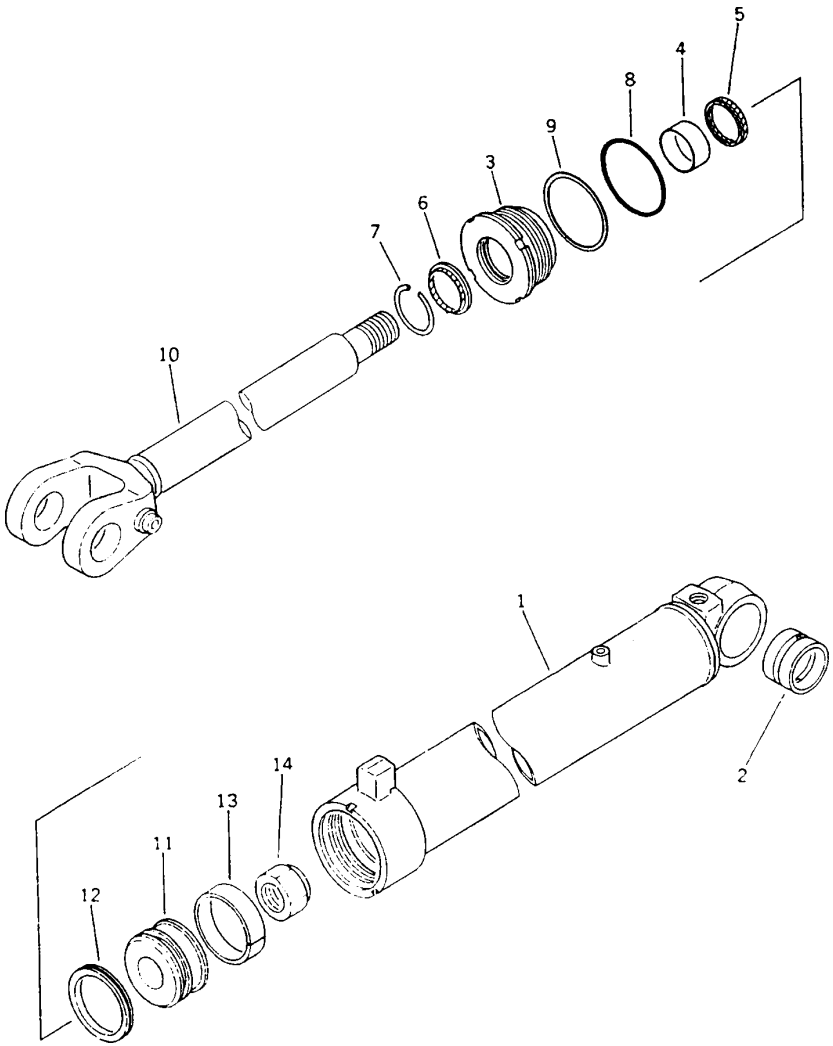

FIG. Nº 6301A

ITEM INDEX ITEM	PEÇA Nº PART Nº PIEZA Nº	DESCRIÇÃO DESCRIPTION DESCRIPCIÓN	QUANT. Q'TY CANT	SÉRIE Nº SERIAL Nº SERIE Nº	SÉRIE Nº SERIAL Nº SERIE Nº
1	707-00-12081	CYLINDER ASS'Y, LIFT	2	B1001-B1356	
1	707-11-12150	. CYLINDER	1	B1001-B1356	
2	707-76-70080	. BUSHING	1	B1001-B1356	
3	707-27-12490	. HEAD, CYLINDER	1	B1001-B1356	
4	07177-07030	. BUSHING	1	B1001-B1356	
5	707-51-70030	. PACKING, ROD	1	B1001-B1356	
6	144-63-95170	. SEAL, DUST	1	B1001-B1356	
7	07179-00093	. RING, SNAP	1	B1001-B1356	
8	07000-12125	. O-RING	1	B1001-B1356	
9	111-63-81230	. RING, BACK-UP	1	B1001-B1356	
10	707-59-70131	. ROD, PISTON	1	B1001-B1356	
11	707-36-12151	. PISTON	1	B1001-B1356	
12	707-44-12180	. RING, PISTON	1	B1001-B1356	
13	07155-01230	. RING, WEAR	1	B1001-B1356	
14	07165-14547	. NUT	1	B1001-B1356	

FIG. 6301B CILINDRO DE ELEVAÇÃO

Lift cylinder

Cilindro de elevación
(B1357~B1676)

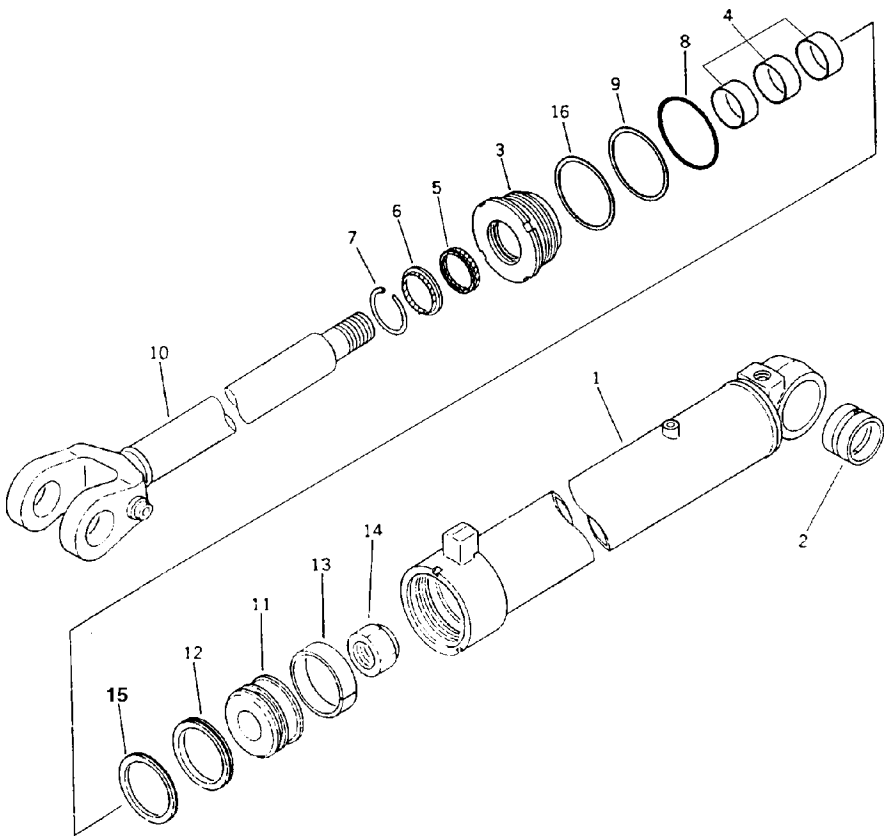

FIG. Nº 6301B

ITEM INDEX ITEM	PEÇA Nº PART Nº PIEZA Nº	DESCRIÇÃO DESCRIPTION DESCRIPCIÓN	QUANT. Q'TY CANT	SÉRIE Nº SERIAL Nº SERIE Nº	SÉRIE Nº SERIAL Nº SERIE Nº
1	417-63-B1301	CYLINDER ASS'Y, LIFT	2	B1357-B1676	
1	417-63-B1310	. CYLINDER	1	B1357-B1676	
2	707-76-70080	. BUSHING	1	B1357-B1676	
3	417-63-B1320	. HEAD, CYLINDER	1	B1357-B1676	
4	417-63-B1490	. BUSHING	3	B1357-B1676	
5	707-51-70030	. PACKING, ROD	1	B1357-B1676	
6	144-63-95170	. SEAL, DUST	1	B1357-B1676	
7	07179-12084	. RING, SNAP	1	B1357-B1676	
8	07000-12125	. O-RING	1	B1357-B1676	
9	111-63-81230	. RING, BACK-UP	1	B1357-B1676	
10	417-63-B1340	. ROD, PISTON	1	B1357-B1676	
11	417-63-B1330	. PISTON	1	B1357-B1676	
12	417-63-B1360	. RING, PISTON	1	B1357-B1676	
13	417-63-B1350	. RING, WEAR	1	B1357-B1676	
14	417-63-B1390	. NUT	1	B1357-B1676	
15	417-63-B1370	. RING, EXPANSIVE	1	B1357-B1676	
16	417-63-B1380	. RING, SNAP	1	B1357-B1676	

FIG. 6301C CILINDRO DE ELEVAÇÃO

Lift cylinder

Cilindro de elevación
(B1677~)

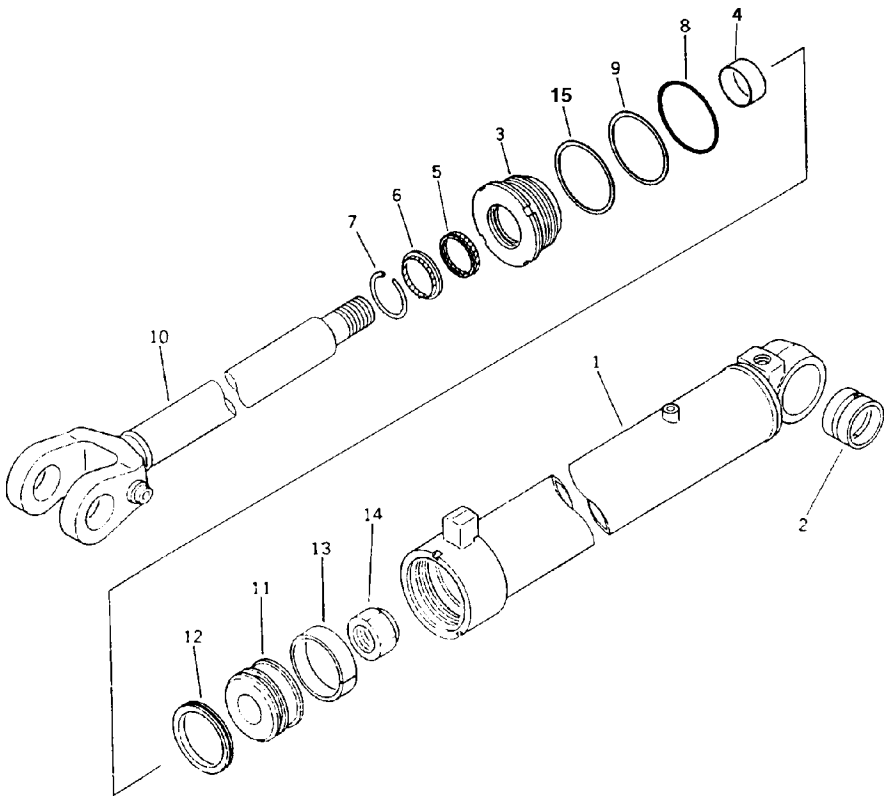

FIG. Nº 6301C

ITEM INDEX ITEM	PEÇA Nº PART Nº PIEZA Nº	DESCRIÇÃO DESCRIPTION DESCRIPCIÓN	QUANT. Q'TY CANT	SÉRIE Nº SERIAL Nº SERIE Nº	SÉRIE Nº SERIAL Nº SERIE Nº
1	417-63-B1302	CYLINDER ASS'Y, LIFT	2	B1677-	
1	417-63-B1311	. CYLINDER	1	B1677-	
2	707-76-70080	. BUSHING	1	B1677-	
3	417-63-B1321	. HEAD, CYLINDER	1	B1677-	
4	07177-07030	. BUSHING	1	B1677-	
5	707-51-70030	. PACKING, ROD	1	B1677-	
6	144-63-95170	. SEAL, DUST	1	B1677-	
7	07179-12084	. RING, SNAP	1	B1677-	
8	07000-12125	. O-RING	1	B1677-	
9	111-63-81230	. RING, BACK-UP	1	B1677-	
10	417-63-B1341	. ROD, PISTON	1	B1677-	
11	417-63-B1331	. PISTON	1	B1677-	
12	707-44-12180	. RING, PISTON	1	B1677-	
13	07155-01230	. RING, WEAR	1	B1677-	
14	417-63-B1390	. NUT	1	B1677-	
15	417-63-B1380	. RING, SNAP	1	B1677-	

FIG. 6311A CILINDRO DA CAÇAMBA

Dump cylinder

Cilindro del cucharón
(B1001~B1356)

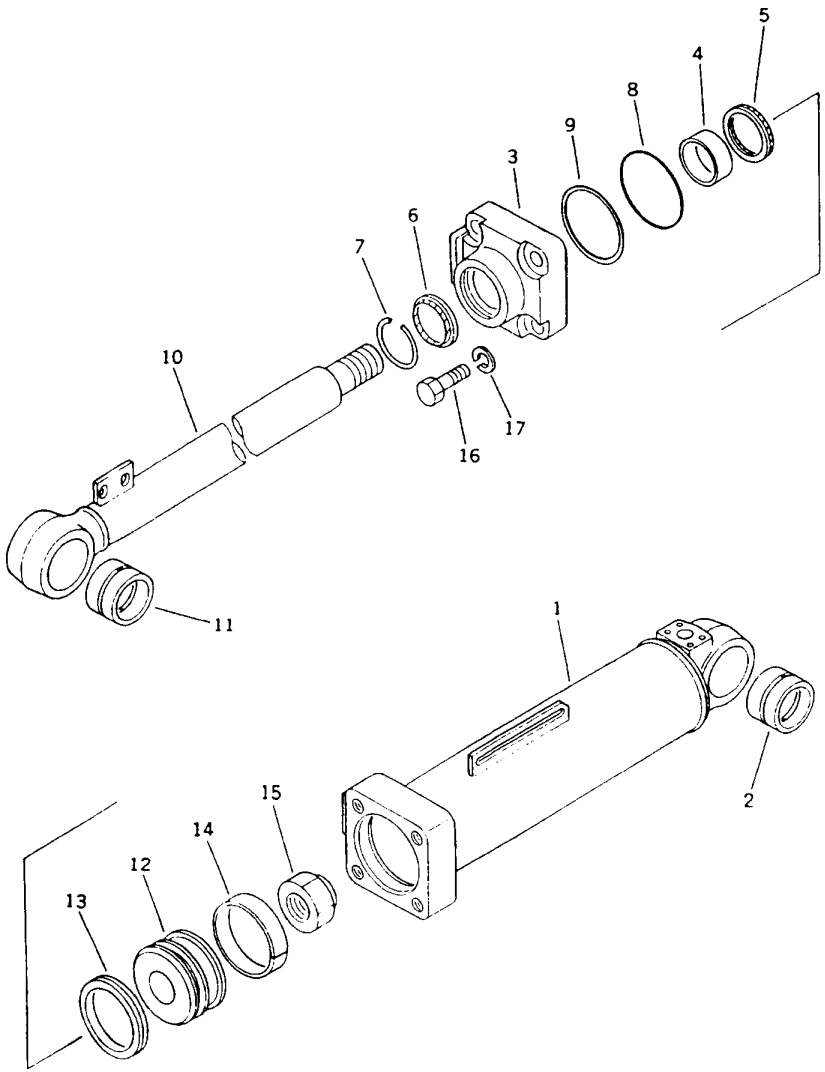

ITEM INDEX ITEM	PEÇA Nº PART Nº PIEZA Nº	DESCRIÇÃO DESCRIPTION DESCRIPCIÓN	QUANT. Q'TY CANT	SÉRIE Nº SERIAL Nº SERIE Nº	SÉRIE Nº SERIAL Nº SERIE Nº
1	707-01-13190	CYLINDER ASS'Y, DUMP	1	B1001-B1356	
1	707-13-13220	. CYLINDER	1	B1001-B1356	
2	707-76-70080	. BUSHING	1	B1001-B1356	
3	707-27-13340	. HEAD, CYLINDER	1	B1001-B1356	
4	07177-07030	. BUSHING	1	B1001-B1356	
5	707-51-70030	. PACKING, ROD	1	B1001-B1356	
6	144-63-95170	. SEAL, DUST	1	B1001-B1356	
7	07179-12084	. RING, SNAP	1	B1001-B1356	
8	07000-12125	. O-RING	1	B1001-B1356	
9	07146-02126	. BACK-UP	1	B1001-B1356	
10	707-58-70390	. ROD, PISTON	1	B1001-B1356	
11	707-76-70080	. BUSHING	1	B1001-B1356	
12	707-36-13281	. PISTON	1	B1001-B1356	
13	707-44-13180	. RING, PISTON	1	B1001-B1356	
14	07155-01330	. RING, WEAR	1	B1001-B1356	
15	07165-15252	. NUT	1	B1001-B1356	
16	01010-82475	. BOLT	4	B1001-B1356	
17	01602-22472	. WASHER, SPRING	4	B1001-B1356	

FIG. 6311B CILINDRO DA CAÇAMBA

Dump cylinder

Cilindro del cucharón
(B1357~B1676)

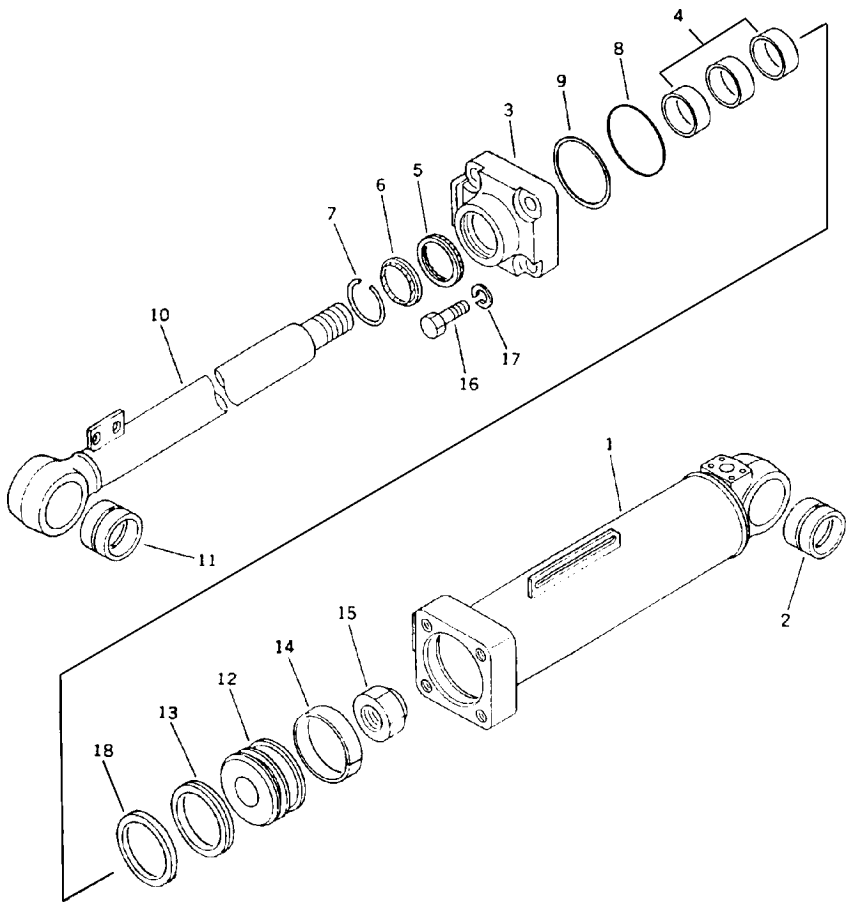

FIG. Nº 6311B

ITEM INDEX ITEM	PEÇA Nº PART Nº PIEZA Nº	DESCRIÇÃO DESCRIPTION DESCRIPCIÓN	QUANT. Q'TY CANT	SÉRIE Nº SERIAL Nº SERIE Nº	SÉRIE Nº SERIAL Nº SERIE Nº
1	417-63-B1401	CYLINDER ASS'Y, DUMP	1	B1357-B1676	
1	417-63-B1410	. CYLINDER	1	B1357-B1676	
2	707-76-70080	. BUSHING	1	B1357-B1676	
3	417-63-B1420	. HEAD, CYLINDER	1	B1357-B1676	
4	417-63-B1490	. BUSHING	3	B1357-B1676	
5	707-51-70030	. PACKING, ROD	1	B1357-B1676	
6	144-63-95170	. SEAL, DUST	1	B1357-B1676	
7	07179-12084	. RING, SNAP	1	B1357-B1676	
8	07000-12125	. O-RING	1	B1357-B1676	
9	07146-02126	. BACK-UP	1	B1357-B1676	
10	417-63-B1440	. ROD, PISTON	1	B1357-B1676	
11	707-76-70080	. BUSHING	1	B1357-B1676	
12	417-63-B1430	. PISTON	1	B1357-B1676	
13	417-63-B1460	. RING, PISTON	1	B1357-B1676	
14	417-63-B1450	. RING, WEAR	1	B1357-B1676	
15	417-63-B1480	. NUT	1	B1357-B1676	
16	417-63-B1510	. BOLT	4	B1357-B1676	
17	417-63-B1520	. WASHER, SPRING	4	B1357-B1676	
18	417-63-B1470	. RING, EXPANSIVE	1	B1357-B1676	

FIG. 6311C CILINDRO DA CAÇAMBA

Dump cylinder

Cilindro del cucharón
(B1677~)

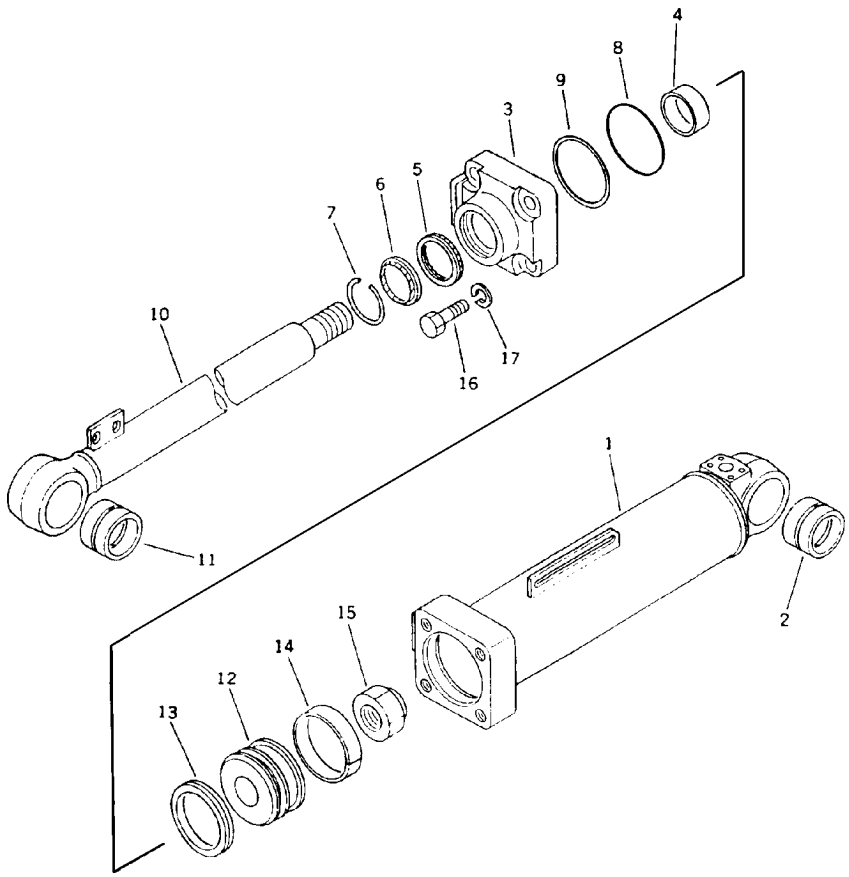

FIG. Nº 6311C

ITEM INDEX ITEM	PEÇA Nº PART Nº PIEZA Nº	DESCRIÇÃO DESCRIPTION DESCRIPCIÓN	QUANT. Q'TY CANT	SÉRIE Nº SERIAL Nº SERIE Nº	SÉRIE Nº SERIAL Nº SERIE Nº
1	417-63-B1402	CYLINDER ASS'Y, DUMP	1	B1677-	
1	417-63-B1411	. CYLINDER	1	B1677-	
2	707-76-70080	. BUSHING	1	B1677-	
3	417-63-B1421	. HEAD, CYLINDER	1	B1677-	
4	07177-07030	. BUSHING	1	B1677-	
5	707-51-70030	. PACKING, ROD	1	B1677-	
6	144-63-95170	. SEAL, DUST	1	B1677-	
7	07179-12084	. RING, SNAP	1	B1677-	
8	07000-12125	. O-RING	1	B1677-	
9	07146-02126	. BACK-UP	1	B1677-	
10	417-63-B1441	. ROD, PISTON	1	B1677-	
11	707-76-70080	. BUSHING	1	B1677-	
12	417-63-B1431	. PISTON	1	B1677-	
13	707-44-13180	. RING, PISTON	1	B1677-	
14	07155-01330	. RING, WEAR	1	B1677-	
15	417-63-B1480	. NUT	1	B1677-	
16	01010-82475	. BOLT	4	B1677-	
17	417-63-B1520	. WASHER, SPRING	4	B1677-	

FIG. 6402 TUBULAÇÃO HIDRÁULICA (RESERVATÓRIO/ BOMBA/VÁLVULA DE PRIORIDADE)

Hydraulic piping (tank/pump/priority valve)

Tubería hidráulica (Depósito/bomba/válvula de prioridad)

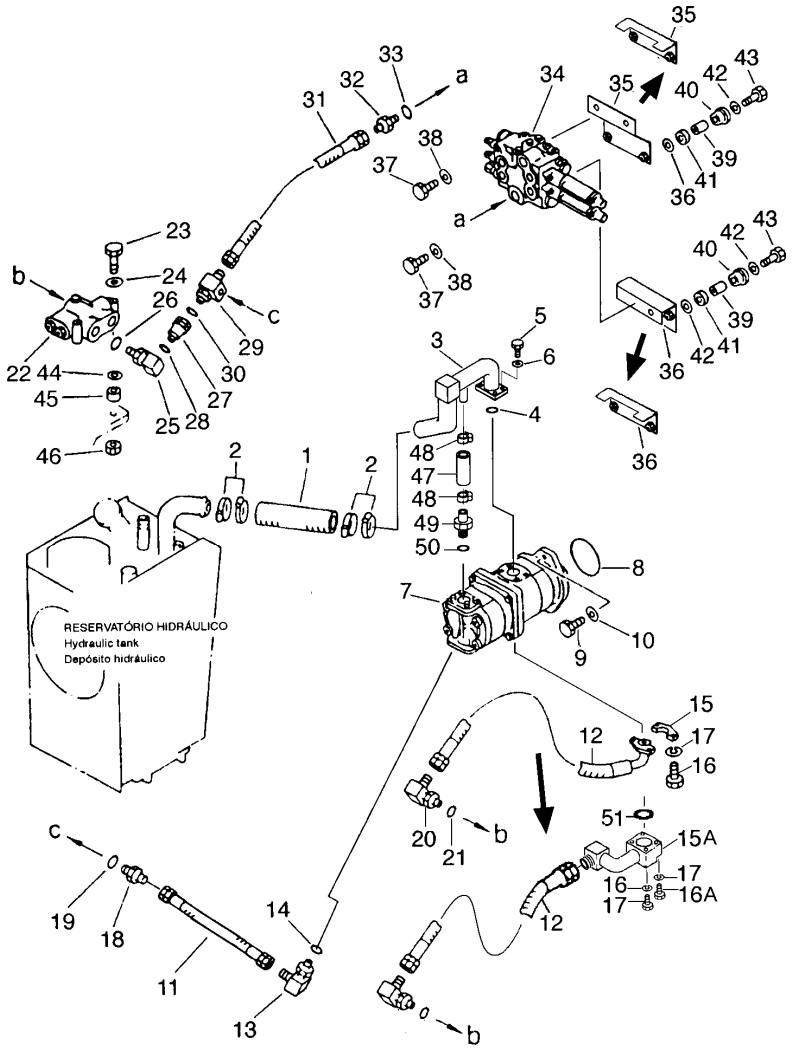

FIG. Nº 6402

ITEM INDEX ITEM	PEÇA Nº PART Nº PIEZA Nº	DESCRIÇÃO DESCRIPTION DESCRIPCIÓN	QUANT. Q'TY CANT	SÉRIE Nº SERIAL Nº SERIE Nº	SÉRIE Nº SERIAL Nº SERIE Nº
1	07260-04120	HOSE	1	B1001-	
2	07281-00609	CLAMP	4	B1001-	
3	417-62-B1211	TUBE	1	B1328-	
3	417-62-B1210	TUBE	1	B1001-B1327	
4	07000-13048	O-RING	1	B1001-	
5	01010-51235	BOLT	4	B1001-	
6	01602-21236	WASHER, SPRING	4	B1001-	
7	417-62-B1110	HYDRAULIC PUMP ASS'Y (SEE FIG. 6015)	1	B1001-B1339	
7	417-62-B1111	HYDRAULIC PUMP ASS'Y (SEE FIG. 6015)	1	B1340-	
8	07000-02105	O-RING	1	B1001-	
9	01010-51235	BOLT	2	B1001-	
10	01643-31232	WASHER	2	B1001-	
11	419-62-11710	HOSE	1	B1001-	
11	417-62-B1190	HOSE	1	B1001-B1270	
12	07086-00605	HOSE	1	B1001-	
12	417-62-B1170	HOSE	1	B1001-B1270	
13	07235-10522	ELBOW	1	B1001-	
14	07002-12434	O-RING	1	B1001-	
15	07371-31049	FLANGE	2	B1001-B1270	
15A	417-62-B1880	ELBOW	1	B1271-	
16	01010-51040	BOLT	4	B1001-B1066	
16	01010-51035	BOLT	4	B1001- ●	
16	01010-51060	BOLT	3	● - B1270	
16A	01010-51040	BOLT	1	B1271-	
17	01602-21030	WASHER, SPRING	4	B1001-	
18	417-62-B1870	UNION	1	B1001-	
18	07230-20522	UNION	1	B1001-B1270	
19	07002-12434	O-RING	1	B1001-	
20	416-62-13420	ELBOW	1	B1001-	
21	416-62-13450	O-RING	1	B1001-	
22	416-64-A5130	PRIORITY VALVE (SEE FIG. 6211)	1	B1001-	
23	416-64-15600	BOLT	2	B1001-	
24	01643-30823	WASHER	2	B1001-	
25	417-62-13841	ELBOW	1	B1001-	
26	416-62-13450	O-RING	1	B1001-	
27	-	CHECK VALVE (SEE FIG. 6210)	1	B1001-	
28	416-62-13450	O-RING	1	B1001-	
29	417-62-13920	TEE	1	B1001-	
30	416-62-13450	O-RING	1	B1001-	
31	417-62-13931	HOSE	1	B1124-	
31	417-62-B1241	HOSE	1	B1124-B1270	
31	417-62-B1240	HOSE	1	B1001-B1123	
32	07230-21034	UNION	1	B1001-	
33	07002-13334	O-RING	1	B1001-	

FIG. 6402 TUBULAÇÃO HIDRÁULICA (RESERVATÓRIO/ BOMBA/VÁLVULA DE PRIORIDADE)

Hydraulic piping (tank/pump/priority valve)

Tubería hidráulica (Depósito/bomba/válvula de prioridad)

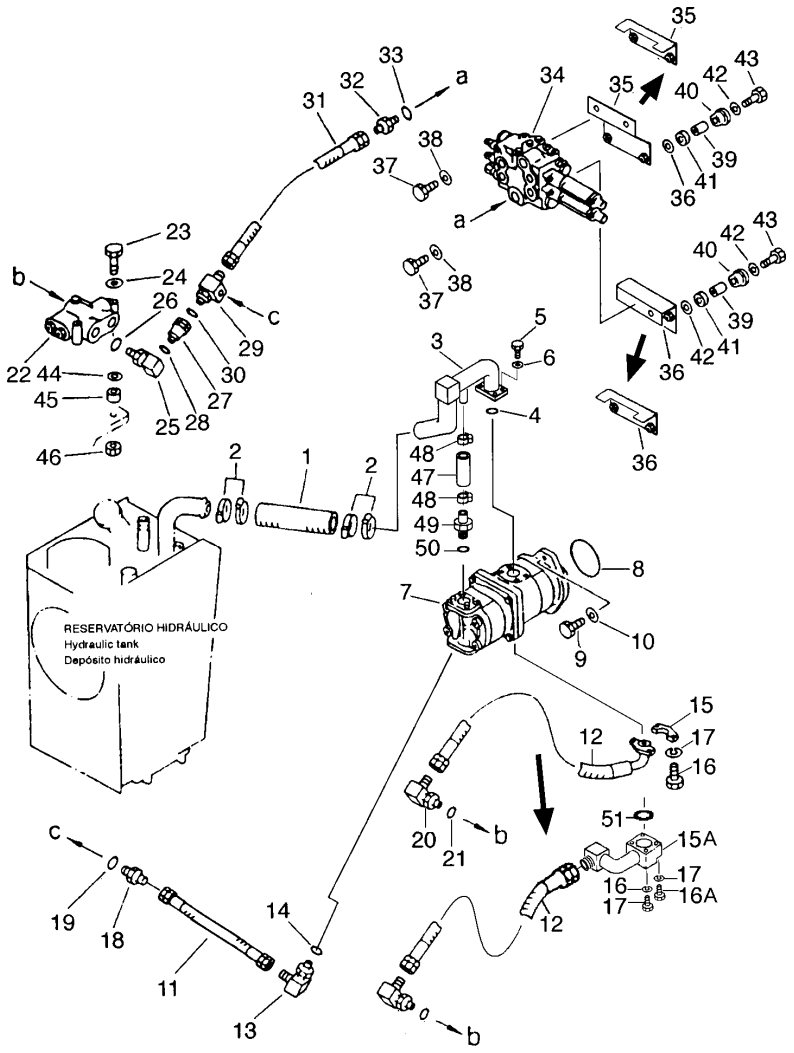

FIG. Nº 6402

ITEM INDEX ITEM	PEÇA Nº PART Nº PIEZA Nº	DESCRIÇÃO DESCRIPTION DESCRIPCIÓN	QUANT. Q'TY CANT	SÉRIE Nº SERIAL Nº SERIE Nº	SÉRIE Nº SERIAL Nº SERIE Nº
34	700-82-38001	CONTROL VALVE (2-SPOOL) - (SEE FIG 6201A) .	1	B1124-	
34	417-64-B1120	CONTROL VALVE (2-SPOOL) - (SEE FIG 6201) ...	1	B1001-B1123	
35	417-64-13114	BRACKET	1	B1124-	
35	417-64-B1130	BRACKET	1	B1001-B1123	
36	417-64-13123	BRACKET	1	B1124-	
36	417-64-B1140	BRACKET	1	B1001-B1123	
37	01010-51025	BOLT	4	B1124-	
37	01010-51225	BOLT	3	B1001-B1123	
38	01643-31032	WASHER	4	B1124-	
38	01643-31232	WASHER	3	B1001-B1123	
39	417-62-B1860	SPACER	4	B1256-	
39	417-62-14130	SPACER	4	B1001-B1255	
40	419-43-17930	CUSHION	4	B1001-	
41	417-62-13620	CUSHION	4	B1001-	
42	419-43-17920	WASHER	8	B1001-	
43	01010-51250	BOLT	4	B1001-	
44	416-54-15640	WASHER	2	B1001-	
45	416-64-15630	CUSHION	2	B1001-	
46	01596-00807	NUT	2	B1001-	
47	07260-03210	HOSE	1	B1328-	
47	07260-02610	HOSE	1	B1001-B1327	
48	07281-00549	CLAMP	1	B1328-	
48	07281-00489	CLAMP	2	B1001-B1327	
49	417-62-B1222	UNION	1	B1340-	
49	417-62-B1221	UNION	1	B1328-B1339	
49	417-62-B1220	UNION	1	B1001-B1327	
50	07002-13034	O-RING	1	B1001-	
51	07000-13035	O-RING	1	B1001-	
51	07000-13034	O-RING	1	B1241-B1270	

FIG. 6402A TUBULAÇÃO HIDRÁULICA (RESERVATÓRIO Á VÁLVULAS)

Hydraulic piping (valve to tank)

Tubería hidráulica (Depósito a la válvulas) (B1001~B1448)

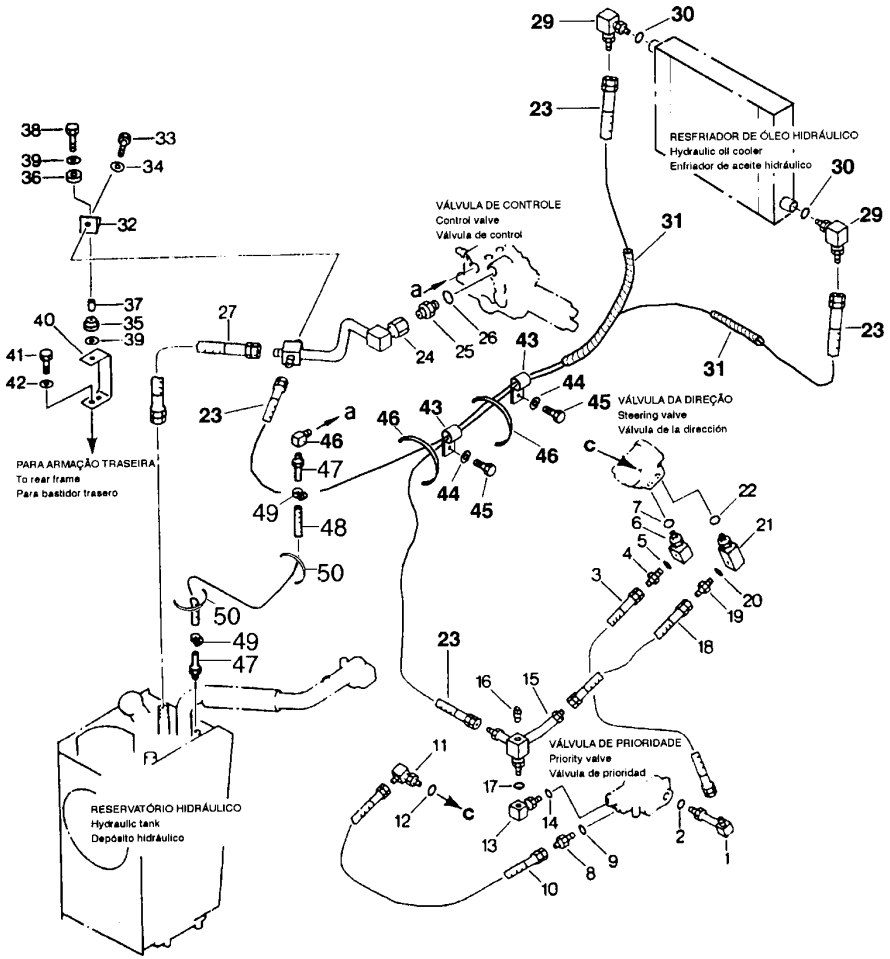

FIG. Nº 6402A

ITEM INDEX ITEM	PEÇA Nº PART Nº PIEZA Nº	DESCRIÇÃO DESCRIPTION DESCRIPCIÓN	QUANT. Q'TY CANT	SÉRIE Nº SERIAL Nº SERIE Nº	SÉRIE Nº SERIAL Nº SERIE Nº
1	416-62-11160	ELBOW	1	B1001-	
2	415-62-11560	O-RING	1	B1001-	
3	416-62-11150	HOSE	1	B1001-	
4	416-62-11410	NIPPLE	1	B1001-	
5	415-62-11560	O-RING	1	B1001-	
6	415-62-11510	ELBOW	1	B1001-	
7	415-62-11560	O-RING	1	B1001-	
8	416-62-11240	NIPPLE	1	B1001-	
9	416-62-11480	O-RING	1	B1001-	
10	416-62-11250	HOSE	1	B1001-	
11	416-62-11490	ELBOW	1	B1001-	
12	416-62-11480	O-RING	1	B1001-	
13	416-62-11180	ELBOW	1	B1001-	
14	416-62-11480	O-RING	1	B1001-	
15	416-62-11170	TUBE	1	B1001-	
16	07042-20211	PLUG	1	B1001-	
17	07002-11423	O-RING	1	B1001-	
18	07102-20403	HOSE	1	B1001-	
	417-62-B1310	HOSE	1	B1001-B1270	
19	416-62-11410	NIPPLE	1	B1001-	
20	415-62-11560	O-RING	1	B1001-	
21	416-62-11430	ELBOW	1	B1001-	
22	415-62-11560	O-RING	1	B1001-	
23	07102-20433	HOSE	2	B1001-B1448	
24	417-62-B1121	TUBE	1	B1124-B1448	
	417-62-B1120	TUBE	1	B1001-B1123	
25	417-62-11510	UNION	1	B1001- ●	
26	07002-13334	O-RING	1	B1001-	
27	07102-21004	HOSE	1	B1001-	
28	08034-00519	BAND	2	B1001-	
29	07235-10422	ELBOW	2	B1001-B1448	
30	07002-02034	O-RING	2	B1001-	
31	161496	PROTECTOR	2	B1001-	
32	417-62-13781	PLATE	1	B1001-	
33	01010-81225	BOLT	1	B1001-	
	01010-51225	BOLT	1	B1001-B1066	
34	01643-31232	WASHER	1	B1001-	
35	419-43-17930	CUSHION	1	B1001-	
36	417-62-13620	CUSHION	1	B1001-	
37	417-62-14130	SPACER	1	B1001-	
38	01010-51250	BOLT	1	B1001-	
39	419-43-17920	WASHER	2	B1001-	
40	417-62-B1850	BRACKET	1	B1001-	
	416-62-13220	BRACKET	1	B1001-B1198	

FIG. 6402A TUBULAÇÃO HIDRÁULICA (RESERVATÓRIO Á VÁLVULAS)

Hydraulic piping (valve to tank)

Tubería hidráulica (Depósito a la válvulas) (B1001~B1448)

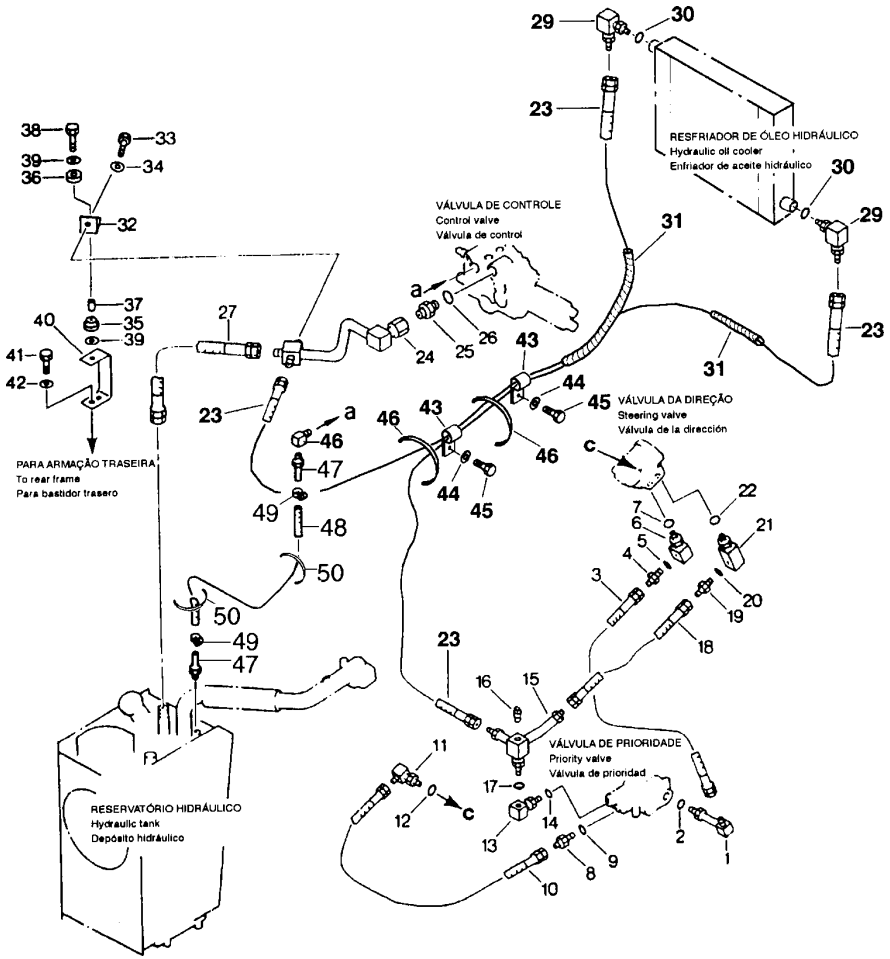

FIG. Nº 6402A

ITEM INDEX ITEM	PEÇA Nº PART Nº PIEZA Nº	DESCRIÇÃO DESCRIPTION DESCRIPCIÓN	QUANT. Q'TY CANT	SÉRIE Nº SERIAL Nº SERIE Nº	SÉRIE Nº SERIAL Nº SERIE Nº
41	01010-51230	BOLT	2	B1001-	
42	01643-31232	WASHER	2	B1001-	
43	141-01-33250	CLIP	2	B1001-B1448	
44	01643-31032	WASHER	2	B1001-	
45	01010-51016	BOLT	2	B1001-	
46	421-70-13140	ELBOW	1	B1124-	
47	113-04-32130	NIPLE	2	B1124-	
48	07260-20980	HOSE	1	B1124-	
49	07281-00197	CLAMP	2	B1124-	
50	08034-00823	BAND	2	B1124-	

FIG. 6402B TUBULAÇÃO HIDRÁULICA (RESERVATÓRIO Á VÁLVULAS)

Hydraulic piping (valve to tank)

Tubería hidráulica (Depósito a la válvulas) (B1449~)

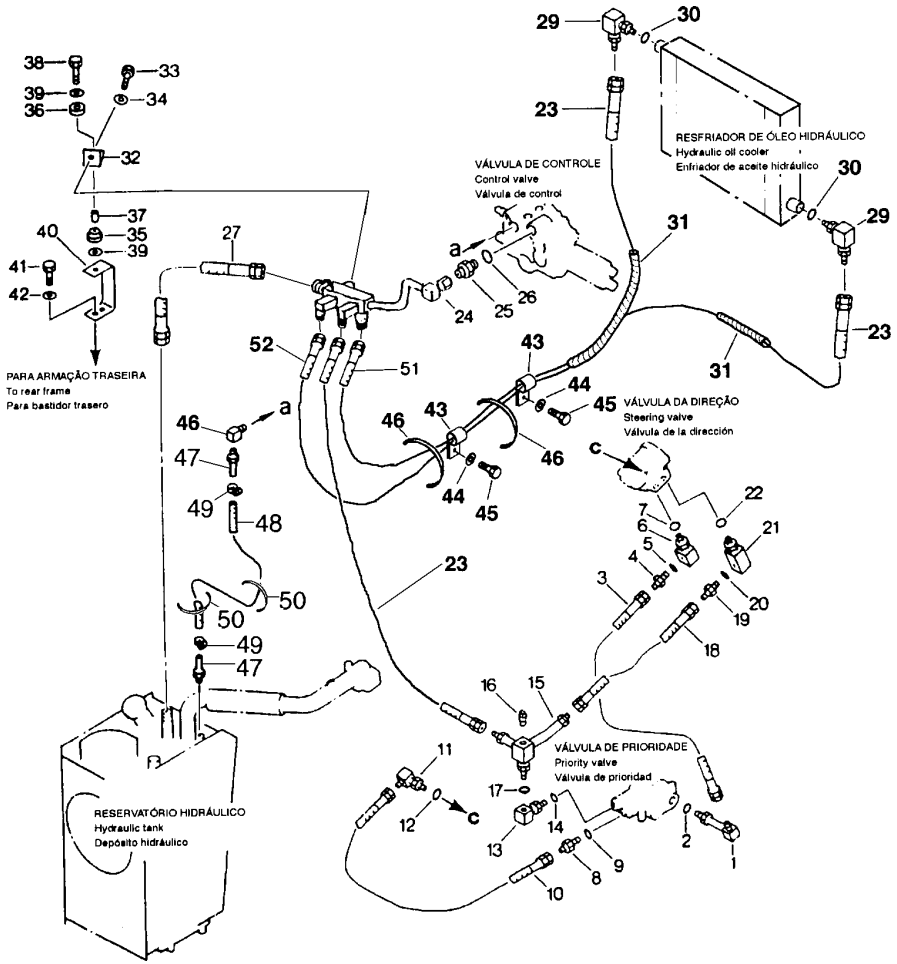

FIG. Nº 6402B

ITEM INDEX ITEM	PEÇA Nº PART Nº PIEZA Nº	DESCRIÇÃO DESCRIPTION DESCRIPCIÓN	QUANT. Q'TY CANT	SÉRIE Nº SERIAL Nº SERIE Nº	SÉRIE Nº SERIAL Nº SERIE Nº
1	416-62-11160	ELBOW	1	B1001-	
2	415-62-11560	O-RING	1	B1001-	
3	416-62-11150	HOSE	1	B1001-	
4	416-62-11410	NIPPLE	1	B1001-	
5	415-62-11560	O-RING	1	B1001-	
6	415-62-11510	ELBOW	1	B1001-	
7	415-62-11560	O-RING	1	B1001-	
8	416-62-11240	NIPPLE	1	B1001-	
9	416-62-11480	O-RING	1	B1001-	
10	416-62-11250	HOSE	1	B1001-	
11	416-62-11490	ELBOW	1	B1001-	
12	416-62-11480	O-RING	1	B1001-	
13	416-62-11180	ELBOW	1	B1001-	
14	416-62-11480	O-RING	1	B1001-	
15	416-62-11170	TUBE	1	B1001-	
16	07042-20211	PLUG	1	B1001-	
17	07002-11423	O-RING	1	B1001-	
18	07102-20403	HOSE	1	B1001-	
19	416-62-11410	NIPPLE	1	B1001-	
20	415-62-11560	O-RING	1	B1001-	
21	416-62-11430	ELBOW	1	B1001-	
22	415-62-11560	O-RING	1	B1001-	
23	07102-20406	HOSE	1	B1449-	
24	417-62-B1930	TUBE	1	B1449-	
25	417-62-11510	UNION	1	B1001- ●	
26	07002-13334	O-RING	1	B1001-	
27	07102-21004	HOSE	1	B1001-	
28	08034-00519	BAND	2	B1001-	
29	417-62-B1960	ELBOW	2	B1449-	
30	07002-02034	O-RING	2	B1001-	
31	161496	PROTECTOR	2	B1001-	
32	417-62-13781	PLATE	1	B1001-	
33	01010-81225	BOLT	1	B1001-	
34	01643-31232	WASHER	1	B1001-	
35	419-43-17930	CUSHION	1	B1001-	
36	417-62-13620	CUSHION	1	B1001-	
37	417-62-14130	SPACER	1	B1001-	
38	01010-51250	BOLT	1	B1001-	
39	419-43-17920	WASHER	2	B1001-	
40	417-62-B1850	BRACKET	1	B1001-	
41	01010-51230	BOLT	2	B1001-	
42	01643-31232	WASHER	2	B1001-	
43	421-07-11550	CLIP	2	B1449-	
44	01643-31032	WASHER	2	B1001-	

FIG. 6402B TUBULAÇÃO HIDRÁULICA (RESERVATÓRIO Á VÁLVULAS)

Hydraulic piping (valve to tank)

Tubería hidráulica (Depósito a la válvulas) (B1449~)

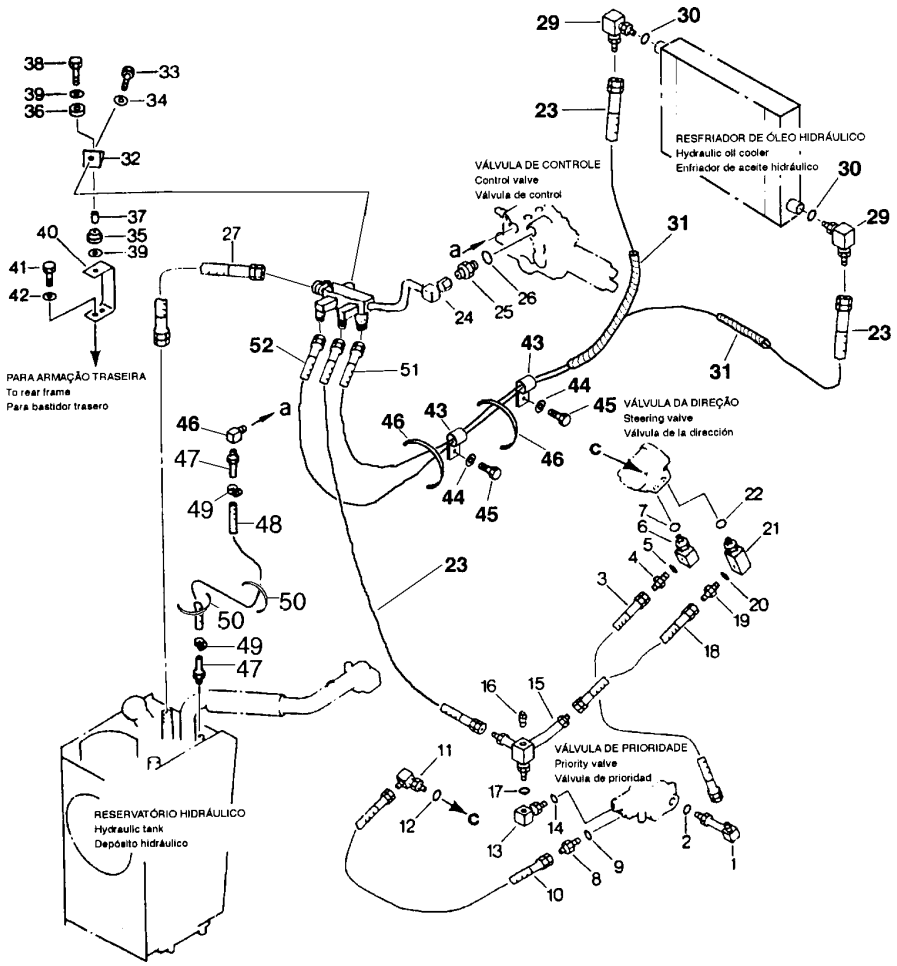

ITEM INDEX ITEM	PEÇA Nº PART Nº PIEZA Nº	DESCRIÇÃO DESCRIPTION DESCRIPCIÓN	QUANT. Q'TY CANT	SÉRIE Nº SERIAL Nº SERIE Nº	SÉRIE Nº SERIAL Nº SERIE Nº
45	01010-51016	BOLT	2	B1001-	
46	421-70-13140	ELBOW	1	B1124-	
47	113-04-32130	NIPLE	2	B1124-	
48	07260-20980	HOSE	1	B1124-	
49	07281-00197	CLAMP	2	B1124-	
50	08034-00823	BAND	2	B1124-	
51	124-62-51451	HOSE	1	B1449-	
52	124-62-51460	HOSE	1	B1449-	

FIG. 6404A TUBULAÇÃO HIDRÁULICA (VÁLVULA DE CONTROLE AOS CILINDROS DE ELEVAÇÃO)

Hydraulic piping (control valve to lift cilinders)

Tubería hidráulica (Válvula de control a los cilindros de elevación)

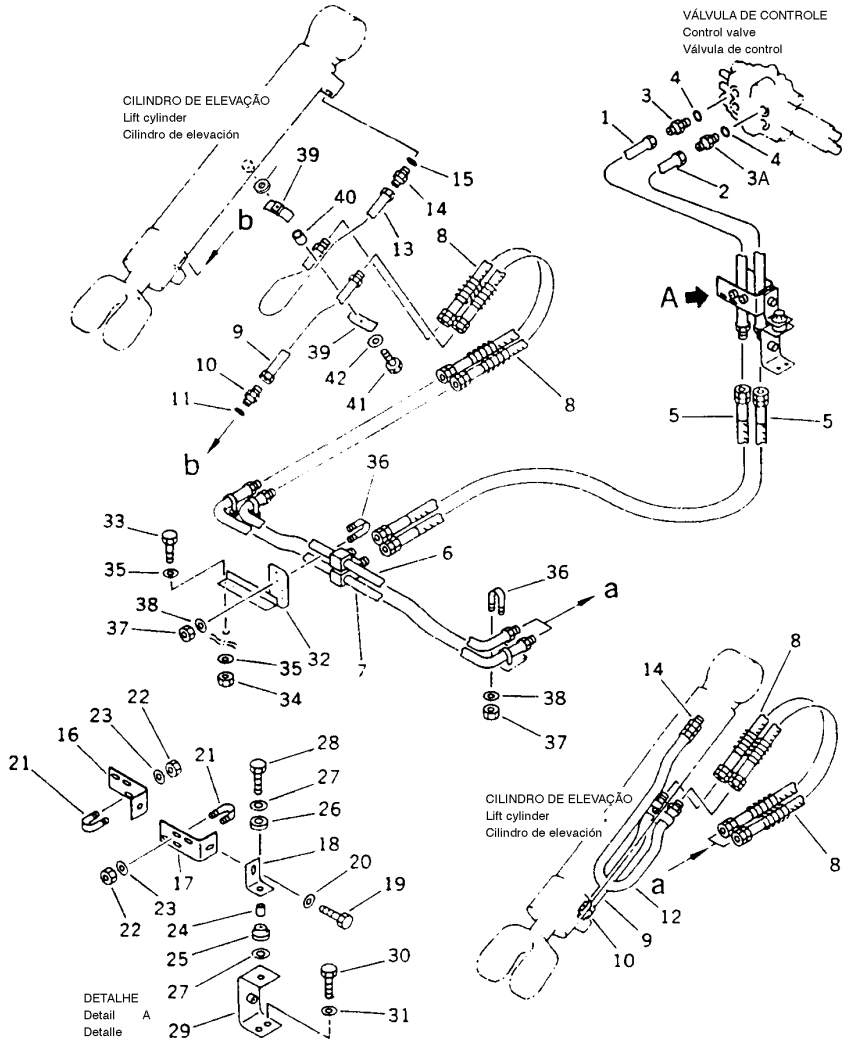

ITEM INDEX ITEM	PEÇA Nº PART Nº PIEZA Nº	DESCRIÇÃO DESCRIPTION DESCRIPCIÓN	QUANT. Q'TY CANT	SÉRIE Nº SERIAL Nº SERIE Nº	SÉRIE Nº SERIAL Nº SERIE Nº
1	417-62-13262	TUBE	1	B1124-	
1	417-62-B1130	TUBE	1	B1001-B1123	
2	417-62-13321	TUBE	1	B1124-	
2	417-62-B1140	TUBE	1	B1001-B1123	
3	418-62-13550	UNION	1	B1001-	
3A	07230-20608	UNION	2	B1001-	
4	07002-12434	O-RING	2	B1001-	
5	417-62-B1251	HOSE	2	B1001-	
5	417-62-B1250	HOSE	2	B1001-B1213	
6	417-62-13272	TUBE	1	B1001-	
7	417-62-13333	TUBE	1	B1001-	
8	417-62-B1260	HOSE	4	B1001-	
9	417-62-13940	TUBE	2	B1001-	
10	07230-20522	UNION	2	B1001-	
11	07002-12434	O-RING	2	B1001-	
12	417-62-13960	TUBE (L.H)	1	B1001-	
13	417-62-13950	TUBE (R.H)	1	B1001-	
14	07235-10522	ELBOW	2	B1001-	
15	07002-12434	O-RING	2	B1001-	
16	417-62-13850	PLATE	1	B1001-	
17	417-62-13483	PLATE	1	B1001-	
18	417-62-13612	PLATE	1	B1001-	
19	01010-51240	BOLT	1	B1001-	
20	01643-31232	WASHER	1	B1001-	
21	07283-32738	U-BOLT	2	B1001-	
22	01597-01009	NUT	4	B1001-	
23	01643-31032	WASHER	4	B1001-	
24	417-62-14130	SPACER	1	B1001-	
25	419-43-17930	CUSHION	1	B1001-	
26	417-62-13620	CUSHION	1	B1001-	
27	419-43-17920	WASHER	2	B1001-	
28	01010-51250	BOLT	1	B1001-	
29	416-62-13230	BRACKET	1	B1001-	
30	01010-51230	BOLT	2	B1001-	
31	01643-31232	WASHER	2	B1001-	
32	417-62-13441	BRACKET	1	B1001-	
33	01010-51230	BOLT	2	B1001-	
34	01580-11210	NUT	2	B1001-	
35	01643-31232	WASHER	4	B1001-	
36	07283-32236	U-BOLT	6	B1001-	
37	01597-01009	NUT	12	B1001-	
38	01643-31032	WASHER	12	B1001-	
39	103-62-22230	CLAMP	4	B1001-	
40	416-62-14120	CLAMP	2	B1001-	

FIG. 6404A TUBULAÇÃO HIDRÁULICA (VÁLVULA DE CONTROLE AOS CILINDROS DE ELEVAÇÃO)

Hydraulic piping (control valve to lift cilinders)

Tubería hidráulica (Válvula de control a los cilindros de elevación)

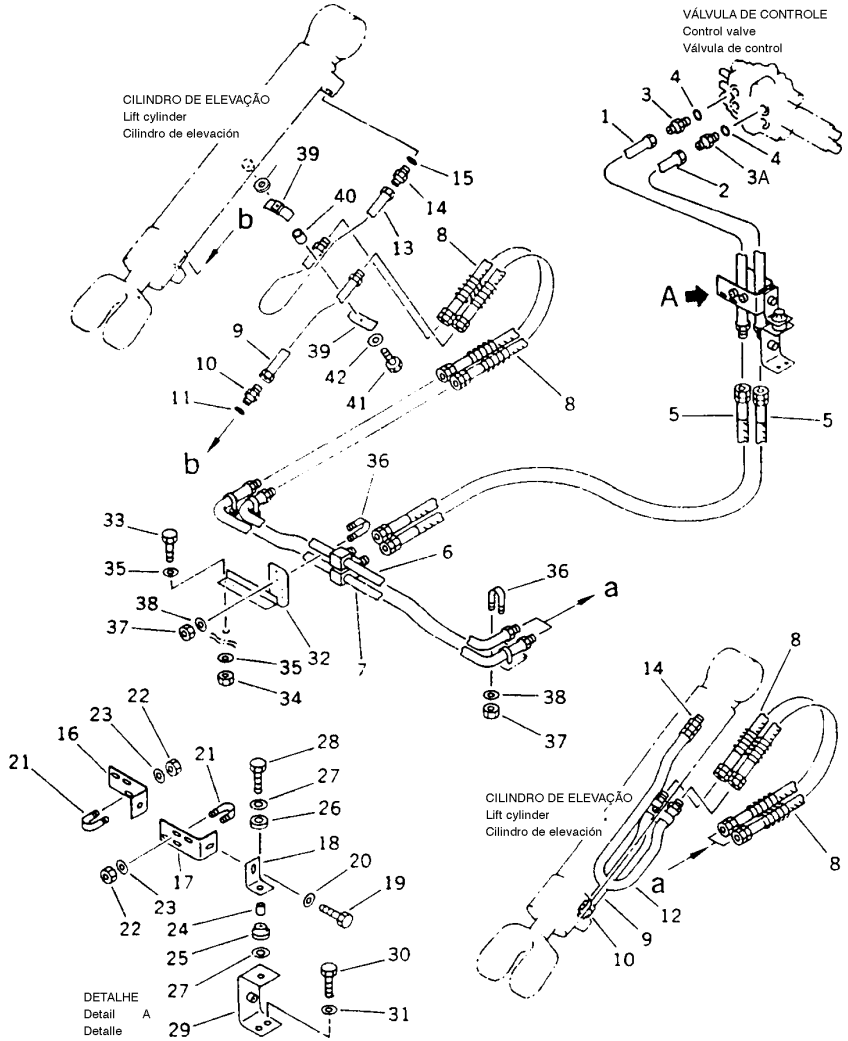

ITEM INDEX ITEM	PEÇA Nº PART Nº PIEZA Nº	DESCRIÇÃO DESCRIPTION DESCRIPCIÓN	QUANT. Q'TY CANT	SÉRIE Nº SERIAL Nº SERIE Nº	SÉRIE Nº SERIAL Nº SERIE Nº
41	01010-51255	BOLT	2	B1001-	
42	01643-31032	WASHER	2	B1001-	
43	6110-23-6490	SPACER	2	B1001-	

FIG. 6405A TUBULAÇÃO HIDRÁULICA (VÁLVULA DE CONTROLE AOS CILINDROS DA CAÇAMBA)

Hydraulic piping (control valve to dump cilinders)

Tubería hidráulica
(Válvula de control ao cilindro del cucharón)

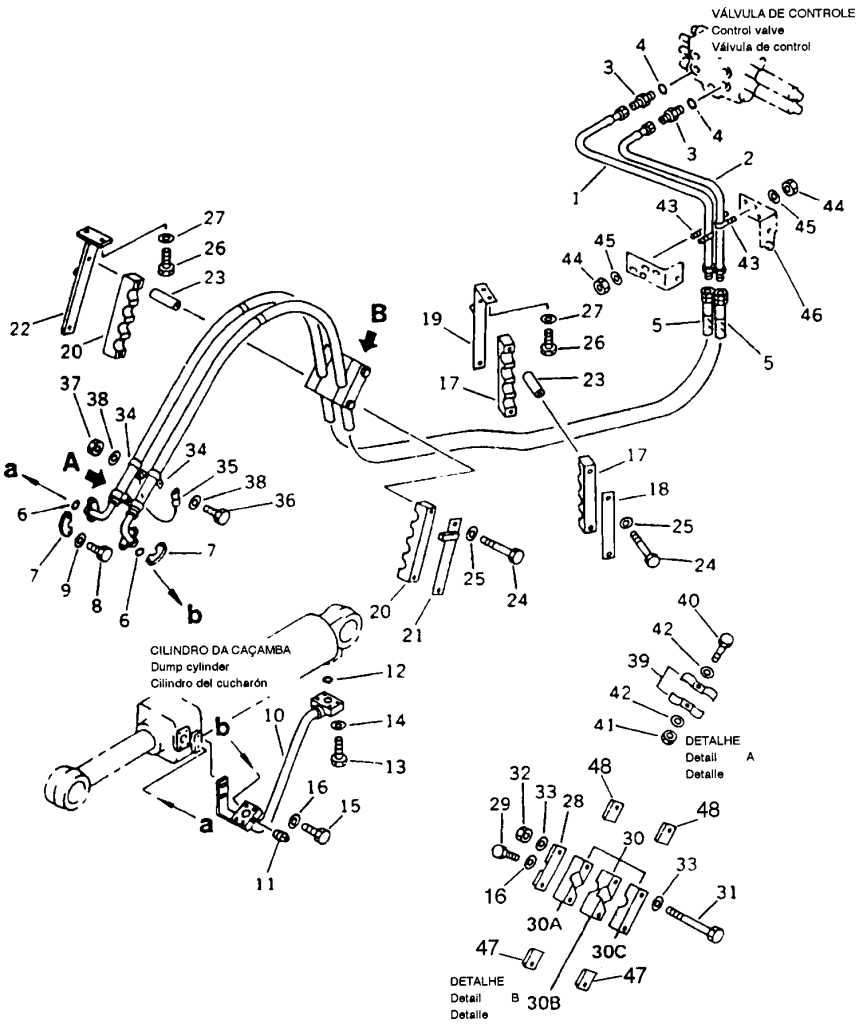

FIG. Nº 6405A

ITEM INDEX ITEM	PEÇA Nº PART Nº PIEZA Nº	DESCRIÇÃO DESCRIPTION DESCRIPCIÓN	QUANT. Q'TY CANT	SÉRIE Nº SERIAL Nº SERIE Nº	SÉRIE Nº SERIAL Nº SERIE Nº
1	417-62-13351	TUBE	1	B1124-	
1	417-62-B1150	TUBE	1	B1001-B1123	
2	417-62-13371	TUBE	1	B1124-	
2	417-62-B1160	TUBE	1	B1001-B1123	
3	07230-20628	UNION	2	B1001-	
4	07002-12434	O-RING	2	B1001-	
5	417-62-B1271	HOSE	2	B1001-	
5	417-62-B1270	HOSE	2	B1001- ●	
6	07000-13034	O-RING	2	B1001-	
6	07000-13032	O-RING	2	B1001-B1240	
7	07371-31049	FLANGE	4	B1001-	
8	07372-21035	BOLT	8	B1001-	
9	01643-51032	WASHER	8	B1386-	
	01643-31032	WASHER	8	B1001-B1385	
10	417-62-B1350	TUBE	1	B1001-	
11	07042-20108	PLUG	1	B1001-	
12	07000-13035	O-RING	1	B1001-	
13	01010-51070	BOLT	4	B1001-	
14	01643-51032	WASHER	4	B1001-	
15	01010-51025	BOLT	2	B1001-	
16	01643-31032	WASHER	3	B1001-	
17	417-62-13411	RUBBER, STRIP	1	B1001-	
18	417-62-13550	PLATE	2	B1001-	
19	417-62-13541	BRACKET	1	B1001-	
20	417-62-13411	RUBBER, STRIP	1	B1001-	
21	417-62-13730	PLATE	1	B1001-	
22	417-62-13392	BRACKET	1	B1001-	
23	417-62-13420	SPACER	4	B1001-	
23	417-62-B1290	SPACER	4	B1001- ●	
24	01011-51230	BOLT	4	B1001-	
25	01643-31232	WASHER	4	B1001-	
26	01010-51230	BOLT	4	B1001-	
27	01643-31232	WASHER	4	B1001-	
28	417-62-B1280	BRACKET	1	B1001-	
29	01010-51035	BOLT	1	B1001-	
30	417-62-13452	RUBBER, STRIP	1	B1001-	
30A	417-62-13631	STRIP	1	B1001-	
30B	417-62-13641	STRIP	1	B1001-	
30C	417-62-13651	STRIP	1	B1001-	
31	01011-51045	BOLT	2	B1001-	
32	01598-01011	NUT	2	B1001-	
33	01643-31032	WASHER	4	B1001-	
34	04434-53212	CLIP	2	B1001-	
35	419-62-13460	WIRE	1	B1001-	

FIG. 6405A TUBULAÇÃO HIDRÁULICA (VÁLVULA DE CONTROLE AOS CILINDROS DA CAÇAMBA)

Hydraulic piping (control valve to dump cilinders)

Tubería hidráulica (Válvula de control ao cilindro del cucharón)

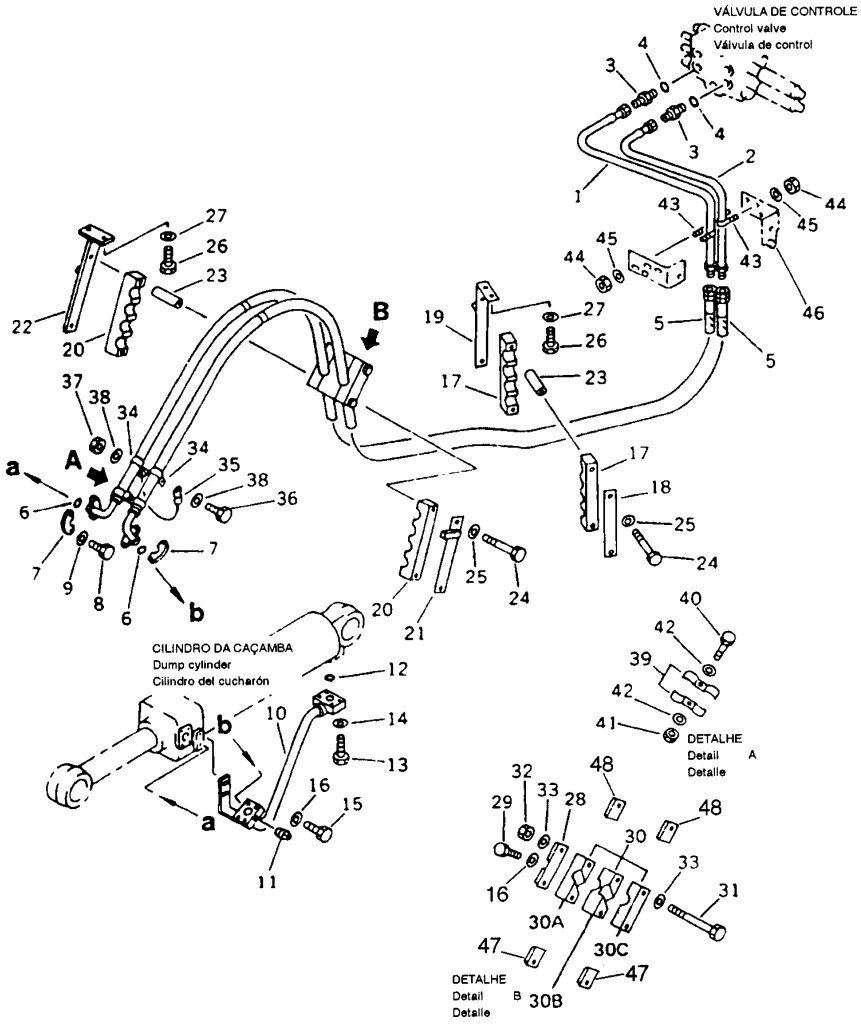

FIG. Nº 6405A

ITEM INDEX ITEM	PEÇA Nº PART Nº PIEZA Nº	DESCRIÇÃO DESCRIPTION DESCRIPCIÓN	QUANT. Q'TY CANT	SÉRIE Nº SERIAL Nº SERIE Nº	SÉRIE Nº SERIAL Nº SERIE Nº
36	01010-81225	BOLT	2	B1001-	
36	01010-51225	BOLT	2	B1001-B1066	
37	01580-11210	NUT	2	B1001-	
38	01643-31232	WASHER	4	B1001-	
39	417-62-13470	CLAMP	2	B1001-	
40	01010-51050	BOLT	1	B1001-	
41	01580-11008	NUT	1	B1001-	
42	01643-31032	WASHER	2	B1001-	
43	07283-32738	U-BOLT	2	B1001-	
44	01597-01009	NUT	4	B1001-	
45	01643-31032	WASHER	4	B1001-	
46	-	SUPPORT (SEE FIG. 6404A)	1	B1001-	
47	417-62-B1330	PLATE	2	B1001 - ●	
48	417-62-B1340	PLATE	2	B1001 - ●	

FIG. 6501 TUBULAÇÃO HIDRÁULICA (EQUIPAMENTO FRONTAL - VÁLVULA DE CONTROLE AO CHASSIS)

Hydraulic piping (front attachment - control valve to frame)

Tubería hidráulica (Equipo frontal - válvula de control para chasis)
(OPCIONAL / Optional / Opcional)

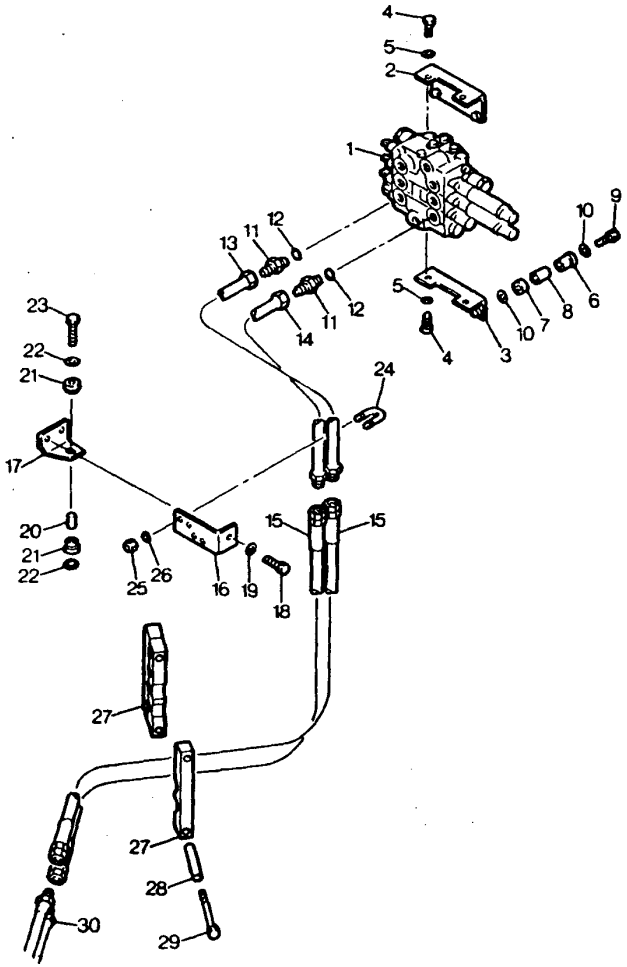

FIG. Nº 6501

ITEM INDEX ITEM	PEÇA Nº PART Nº PIEZA Nº	DESCRIÇÃO DESCRIPTION DESCRIPCIÓN	QUANT. Q'TY CANT	SÉRIE Nº SERIAL Nº SERIE Nº	SÉRIE Nº SERIAL Nº SERIE Nº
1	700-833-8001	CONTROL VALVE, 3-SPOOL	1	B1123-	
1	417-876-B110	CONTROL VALVE, 3-SPOOL	1	B1001-B1122	
2	417-64-13114	BRACKET	1	B1001-	
3	417-64-13123	BRACKET	1	B1001-	
4	01010-81025	BOLT	4	B1001-	
5	01643-31032	WASHER	4	B1001-	
6	419-43-17930	CUSHION	4	B1001-	
7	417-62-13620	CUSHION	4	B1001-	
8	417-62-B1860	SPACER	4	B1001-	
9	01010-81255	BOLT	4	B1001-	
10	419-43-17920	WASHER	8	B1001-	
11	07230-20522	UNION	2	B1001-	
12	07002-12434	O-RING	2	B1001-	
13	416-877-1310	TUBE, CONTROL VALVE TO FRAME	1	B1123-	
	417-877-B140	TUBE, CONTROL VALVE TO FRAME	1	B1001-B1122	
14	416-877-1320	TUBE, CONTROL VALVE TO FRAME	1	B1123-	
	417-877-B150	TUBE, CONTROL VALVE TO FRAME	1	B1001-B1122	
15	07086-40514	HOSE	2	B1001-	
16	416-877-1442	BRACKET	1	B1001-	
17	416-877-1480	BRACKET	1	B1001-	
18	01010-81230	BOLT	1	B1001-	
19	01643-31232	WASHER	1	B1001-	
20	417-62-14130	SPACER	1	B1001-	
21	417-62-13620	COXIM	1	B1001-	
22	419-43-17920	WASHER	2	B1001-	
23	01010-81250	BOLT	1	B1001-	
24	07283-32236	CLIP	2	B1001-	
25	01597-01009	NUT (LOCK)	4	B1001-	
26	01643-31032	WASHER	4	B1001-	
27	416-877-1361	STRIP RUBBER	1	B1001-	
28	417-877-B220	TUBE	2	B1001-	
29	01011-81240	BOLT	2	B1001-	
30		TUBES, AT FRAME TO BOOM	2	B1001-	

FIG. 6502 TUBULAÇÃO HIDRÁULICA (EQUIPAMENTO FRONTAL - CHASSI A BRAÇO DE ELEVAÇÃO)

Hydraulic piping (front attachment - frame to boom arms)

Tubería hidráulica (chasi para brazo de elevación) (OPCIONAL / Optional / Opcional)

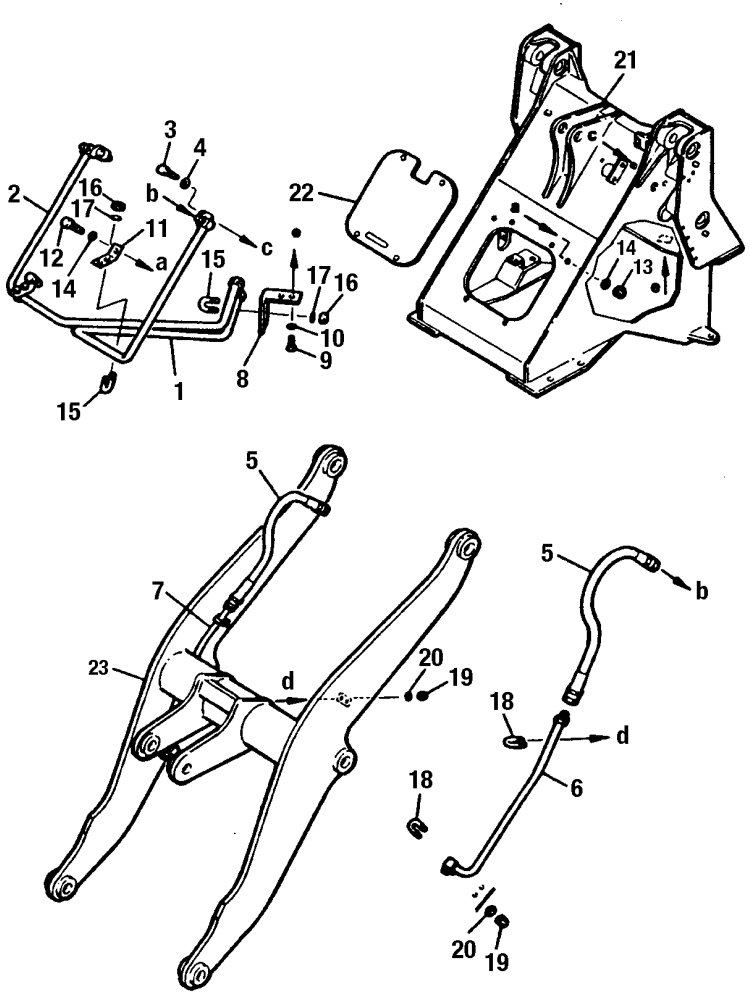

FIG. Nº 6502

ITEM INDEX ITEM	PEÇA Nº PART Nº PIEZA Nº	DESCRIÇÃO DESCRIPTION DESCRIPCIÓN	QUANT. Q'TY CANT	SÉRIE Nº SERIAL Nº SERIE Nº	SÉRIE Nº SERIAL Nº SERIE Nº
1	416-877-1340	TUBE, LH	1	B1001-	
2	416-877-1330	TUBE. RH	1	B1001-	
3	01010-81225	BOLT	2	B1001-	
4	01643-31232	WASHER	2	B1001-	
5	07086-00509	HOSE	2	B1001-	
6	417-877-B160	TUBE, LH	1	B1001-	
7	417-877-B170	TUBE, RH	1	B1001-	
8	416-877-1350	BRACKET	1	B1001-	
9	01010-81225	BOLT	2	B1001-	
10	01643-31232	WASHER	2	B1001-	
11	416-877-1450	BRACKET	2	B1001-	
12	01010-81235	BOLT	2	B1001-	
13	01580-11210	NUT	2	B1001-	
14	01643-31232	WASHER	4	B1001-	
15	07283-32236	CLIP	4	B1001-	
16	01597-01009	NUT (LOCK)	8	B1001-	
17	01643-31032	WASHER	8	B1001-	
18	07283-32236	CLIP	4	B1001-	
19	01597-01009	NUT (LOCK)	8	B1001-	
20	01643-31032	WASHER	8	B1001-	
21		(SEE FIG. 5001A)	1	B1001-	
22	416-877-1620	COVER	1	B1001-	
23		(SEE FIG. 7001)	1	B1001-	

FIG. 6601A ALAVANCAS DE CONTROLE DO EQUIPAMENTO DE TRABALHO

Work equipment control levers

Palancas de control del equipo de trabajo

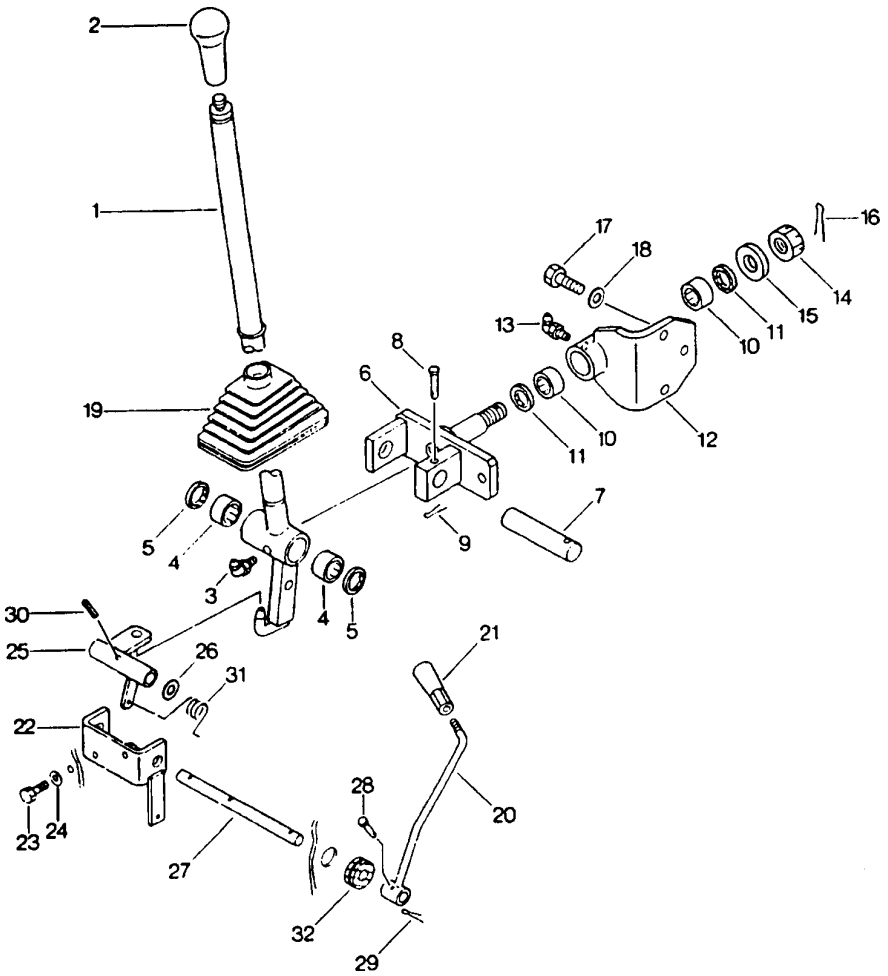

FIG. Nº 6601A

ITEM INDEX ITEM	PEÇA Nº PART Nº PIEZA Nº	DESCRIÇÃO DESCRIPTION DESCRIPCIÓN	QUANT. Q'TY CANT	SÉRIE Nº SERIAL Nº SERIE Nº	SÉRIE Nº SERIAL Nº SERIE Nº
1	417-43-B1131	LEVER	1	B1001-	
1	417-43-B1130	LEVER	1	B1001-B1264	
2	20D-43-11370	KNOB	1	B1001-	
3	06123-02018	FITTING, GREASE	1	B1001-	
3	07020-00900	FITTING, GREASE	1	B1001-B1264	
4	06120-02016	BEARING	2	B1001-	
5	06122-02004	RING, SEAL	2	B1001-B1264	
6	417-43-18121	LEVER	1	B1001-	
7	417-43-18181	PIN	1	B1001-	
8	20T-26-11220	PIN	1	B1001-	
9	04050-11612	PIN, COTTER	1	B1001-	
10	06120-02016	BEARING	2	B1001-	
11	06122-02004	RING, SEAL	2	B1001-	
12	417-43-B1440	BRACKET	1	B1001-	
12	417-43-18130	BRACKET	1	B1001-B1264	
13	07020-00900	FITTING, GREASE	1	B1001-B1264	
14	01590-11619	NUT	1	B1001-	
15	417-43-18170	WASHER	1	B1001-	
16	04050-14030	PIN, COTTER	1	B1001-	
17	01010-51030	BOLT	3	B1001-	
18	01643-31032	WASHER	3	B1001-	
19	419-43-18160	BOOT	1	B1001-	
20	417-43-18312	LEVER	1	B1001-	
21	09305-00800	KNOB	1	B1001-	
22	417-43-18260	SUPPORT	1	B1001-	
23	01010-50820	BOLT	2	B1001-	
24	01643-30823	WASHER	2	B1001-	
25	417-43-18331	LEVER	1	B1001-	
26	417-43-18410	SHIM (0.8 MM)	3	B1001-	
27	417-43-18341	SHAFT	1	B1001-	
28	04205-10522	PIN	1	B1001-	
29	04050-11210	PIN, COTTER	1	B1001-	
30	04025-00520	PIN	1	B1001-	
31	09467-00002	SPRING	1	B1001-	
32	08037-01610	GROMMET	1	B1001-	

FIG. 6601B ARTICULAÇÕES DO CONTROLE DO EQUIPAMENTO DE TRABALHO

Work equipment control linkage

Articulaciones de control del equipo de trabajo

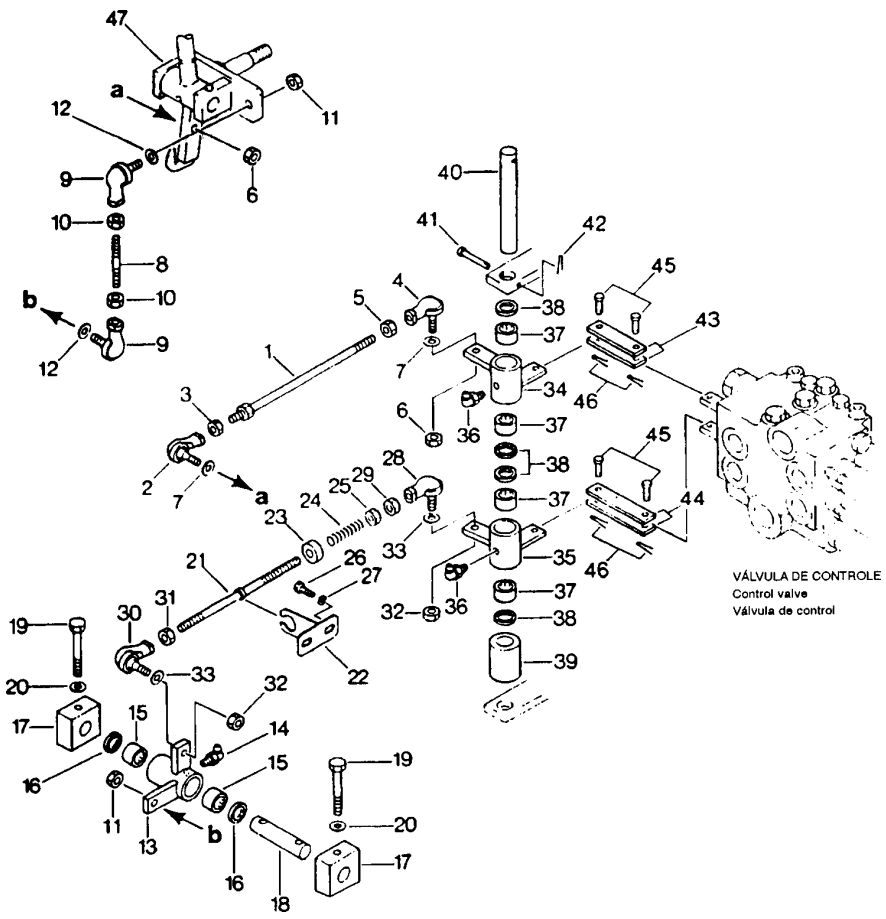

FIG. Nº 6601B

ITEM INDEX ITEM	PEÇA Nº PART Nº PIEZA Nº	DESCRIÇÃO DESCRIPTION DESCRIPCIÓN	QUANT. Q'TY CANT	SÉRIE Nº SERIAL Nº SERIE Nº	SÉRIE Nº SERIAL Nº SERIE Nº
1	04248-31027	ROD	1	B1001-	
2	04256-41025	JOINT, BALL	1	B1001-	
3	01582-11008	NUT	1	B1001-	
4	04256-51025	JOINT, BALL	1	B1001-	
5	01508-21006	NUT	1	B1001-	
6	01597-01009	NUT	2	B1001-	
7	01643-31032	WASHER	2	B1001-	
8	04245-41008	ROD	1	B1001-	
9	04256-41025	JOINT, BALL	2	B1001-	
10	01582-11008	NUT	2	B1001-	
11	01597-01009	NUT	2	B1001-	
12	01643-31032	WASHER	2	B1001-	
13	417-43-B1460	LEVER	1	B1001-	
13	417-43-18211	LEVER	1	B1001-B1265	
14	07020-00900	FITTING, GREASE	1	B1001-	
15	06120-02016	BEARING	2	B1001-	
16	06122-02004	RING, SEAL	2	B1001-	
17	419-43-18150	PLATE	2	B1001-B1255	
17	417-43-B1480	PLATE	1	B1256-	
18	417-43-18220	PIN	1	B1001-	
19	01010-51070	BOLT	2	B1001-B1255	
19	01010-51090	BOLT	2	B1256-	
20	01643-31032	WASHER	2	B1001-	
21	417-43-18361	ROD	1	B1001-	
22	417-43-18370	BRACKET	1	B1001-	
23	417-43-18380	GUIDE	1	B1001-	
24	417-43-18390	SPRING	1	B1001-	
25	01599-01011	NUT	1	B1001-	
26	01010-50620	BOLT	2	B1001-	
27	01643-30623	WASHER	2	B1001-	
28	04256-41025	JOINT, BALL	1	B1001-	
29	01582-11008	NUT	1	B1001-	
30	04256-51025	JOINT BALL	1	B1001-	
31	01508-21006	NUT	1	B1001-	
32	01597-01009	NUT	2	B1001-	
33	01643-31032	WASHER	2	B1001-	
34	417-43-B1270	LEVER	1	B1001-B1123	
34	417-43-18142	LEVER	1	B1124-	
35	417-43-B1280	LEVER	1	B1001-B1123	
35	417-43-18231	LEVER	1	B1124-	
36	07020-00900	FITTING, GREASE	2	B1001-	
37	06120-02016	BEARING	4	B1001-	
38	06122-02004	RING, SEAL	4	B1001-	
39	417-43-18250	SPACER	1	B1001-	

FIG. 6601B ARTICULAÇÕES DO CONTROLE DO EQUIPAMENTO DE TRABALHO

Work equipment control linkage

Articulaciones de control del equipo de trabajo

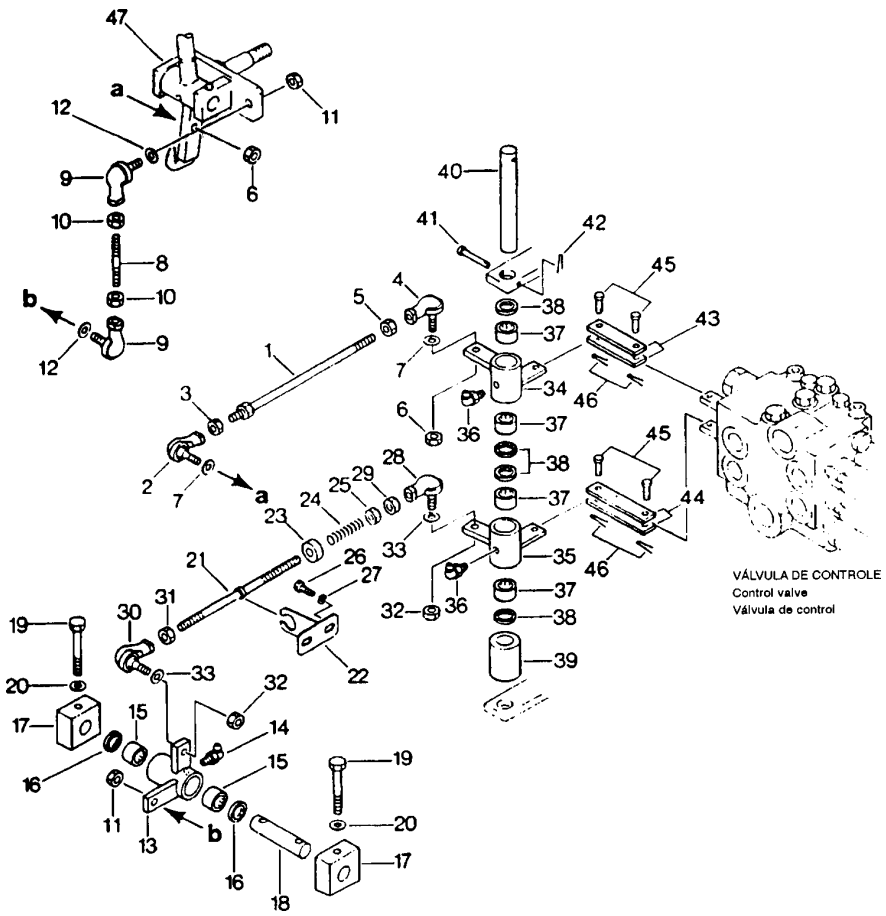

FIG. Nº 6601B

ITEM INDEX ITEM	PEÇA Nº PART Nº PIEZA Nº	DESCRIÇÃO DESCRIPTION DESCRIPCIÓN	QUANT. Q'TY CANT	SÉRIE Nº SERIAL Nº SERIE Nº	SÉRIE Nº SERIAL Nº SERIE Nº
40	417-43-18160	PIN	1	B1001-	
41	20T-26-11220	PIN	1	B1001-	
42	04050-11612	PIN, COTTER	1	B1001-	
43	417-43-B1290	PLATE	2	B1001-B1123	
43	417-43-18150	PLATE	2	B1124-	
44	417-43-B1310	PLATE	2	B1001-B1123	
44	417-43-18240	PLATE	2	B1124-	
45	04205-10825	PIN	4	B1001-	
46	04050-12015	PIN, COTTER	4	B1001-	
47	-	LEVER (SEE FIG. 6601A)	1	B1001-	

FIG. 6611 ALAVANCA E ARTICULAÇÕES DO EQUIPAMENTO FRONTAL

Front attachment control and linkage

Palanca y articulaciones del equipo frontal
(OPCIONAL / Optional / Opcional)

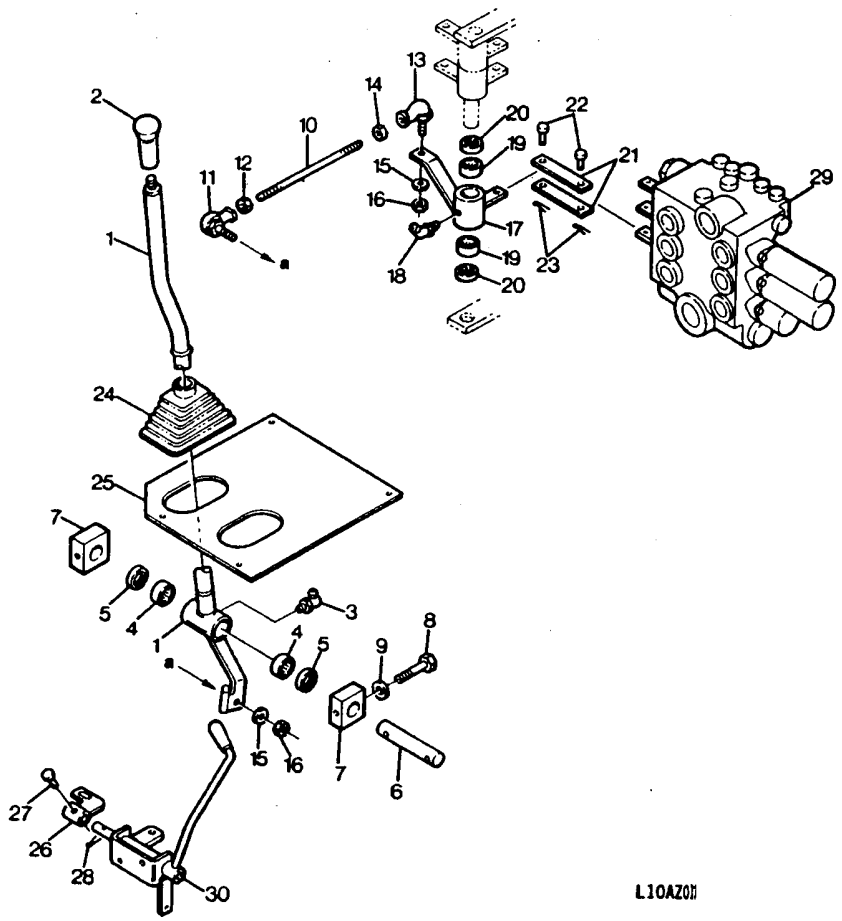

FIG. Nº 6611

ITEM INDEX ITEM	PEÇA Nº PART Nº PIEZA Nº	DESCRIÇÃO DESCRIPTION DESCRIPCIÓN	QUANT. Q'TY CANT	SÉRIE Nº SERIAL Nº SERIE Nº	SÉRIE Nº SERIAL Nº SERIE Nº
1	417-877-B111	LEVER, ATTACHMENT CONTROL	1	B1001-	
2	20D-43-11370	KNOB	1	B1001-	
3	07020-00900	FITTING,GREASE	1	B1001- ●	
4	06123-02018	BEARING, NEEDLE	2	● -	
4	06120-02016	BEARING, NEEDLE	2	B1001- ●	
5	06122-02004	SEAL,BEARING	2	B1001- ●	
6	417-43-18220	PIN	1	B1001-	
7	419-43-18150	SPACER	2	B1001-	
8	01010-51070	BOLT	2	B1001-	
9	01643-31032	WASHER	2	B1001-	
10	04248-31028	ROD	1	B1001-	
11	04256-51025	JOINT,BALL	1	B1001-	
12	01508-21006	NUT	1	B1001-	
13	04256-41025	JOINT, BALL	1	B1001-	
14	01582-11008	NUT	1	B1001-	
15	01643-31032	WASHER	2	B1001-	
16	01597-01009	NUT	2	B1001-	
17	417-477-B250	LINK, ATTACHMENT SPOOL	2	B1123-	
17	417-877-1120	LEVER	1	B1001- B1122	
18	07020-00675	FITTING, GREASE	1	B1001- B1122	
19	06123-02018	BEARING, NEEDLE	2	● -	
19	06120-02016	BEARING, NEEDLE	2	B1001- ●	
20	06122-02004	SEAL,BEARING	2	B1001- ●	
21	417-43-18240	LEVER	1	B1123-	
21	417-43-B1310	LINK, ATTACHMENT SPOOL	2	B1001- B1122	
22	04205-10825	PIN	2	B1001-	
23	04050-12015	PIN, COTTER	2	B1001-	
24	419-43-18160	BOOT	1	B1001-	
25	416-877-1141	PLATE	1	B1001-	
26	416-877-1130	LEVER	1	B1001-	
27	04205-10522	PIN	1	B1001-	
28	04050-11210	PIN,COTTER	1	B1001-	

FIG. 6651A POSICIONADOR AUTOMÁTICO DA CAÇAMBA E DA ELEVAÇÃO

Boom-kick out and bucket positioner

Posicionador automático del cucharón y elevación

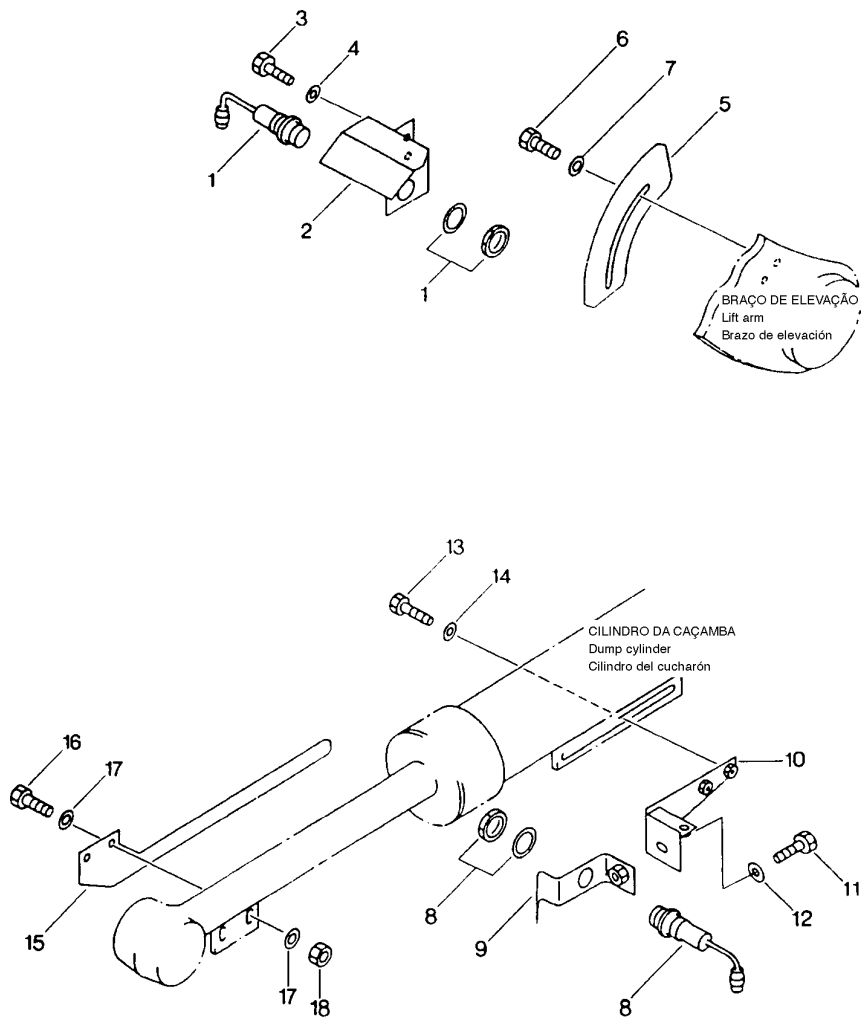

FIG. Nº 6651A

ITEM INDEX ITEM	PEÇA Nº PART Nº PIEZA Nº	DESCRIÇÃO DESCRIPTION DESCRIPCIÓN	QUANT. Q'TY CANT	SÉRIE Nº SERIAL Nº SERIE Nº	SÉRIE Nº SERIAL Nº SERIE Nº
1	421-06-11166	SWITCH	1	B1001-	
2	417-43-19122	SUPPORT	1	B1001-	
3	01010-51016	BOLT	2	B1001-	
3	01010-51020	BOLT	2	B1001-B1153	
4	01643-31032	WASHER	2	B1001-	
5	417-43-19110	PLATE	1	B1001-	
6	01010-51220	BOLT	2	B1001-	
7	01643-31232	WASHER	2	B1001-	
8	421-06-11166	SWITCH	1	B1001-	
9	417-43-19151	SUPPORT	1	B1001-	
10	417-43-19144	BRACKET	1	B1001-	
11	01643-31232	BOLT	1	B1001-	
11	01010-51225	BOLT	1	B1001-B1066	
12	01643-31232	WASHER	1	B1001-	
13	01010-51230	BOLT	2	B1001-	
14	01643-31232	WASHER	2	B1001-	
15	417-43-19131	BAR	1	B1001-	
16	01010-51235	BOLT	2	B1001-	
17	01643-31232	WASHER	4	B1001-	
18	01580-11210	NUT	2	B1001-	

EQUIPAMENTO DE TRABALHO

Work equipment

Equipo de trabajo

FIG. 7001 BRAÇO DE ELEVAÇÃO
Lift arm
Brazo de elevación

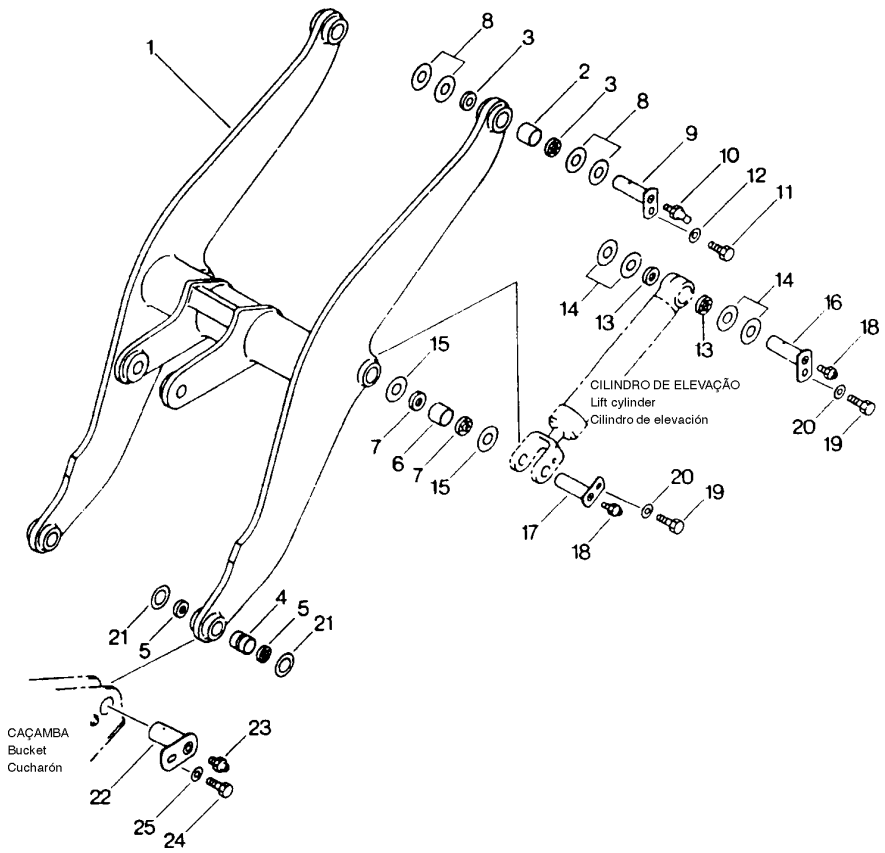

FIG. Nº 7001

ITEM INDEX ITEM	PEÇA Nº PART Nº PIEZA Nº	DESCRIÇÃO DESCRIPTION DESCRIPCIÓN	QUANT. Q'TY CANT	SÉRIE Nº SERIAL Nº SERIE Nº	SÉRIE Nº SERIAL Nº SERIE Nº
1	417-70-B1300	LIFT ARM ASS'Y	1	B1001-	
1	417-70-B1320	. LIFT ARM	1	B1001-	
2	418-70-11860	. BUSHING	2	B1001-	
3	418-09-11110	. SEAL DUST	4	B1001-	
4	417-70-11860	. BUSHING	2	B1001-	
5	417-09-11120	. SEAL DUST	4	B1001-	
6	417-70-11860	. BUSHING	2	B1001-	
7	417-09-11120	. SEAL DUST	4	B1001-	
8	417-70-11570	. SHIM (1.5 MM)	2	B1001-	
8	417-70-11580	. SHIM (3.0 MM)	2	B1001-	
9	417-70-11590	PIN	2	B1001-	
10	07020-00675	FITTING, GREASE	2	B1001-	
11	01010-51625	BOLT	2	B1001-	
12	421-70-11280	WASHER	2	B1001-	
13	418-09-11110	SEAL, DUST	4	B1001-	
14	418-70-11430	SHIM (1.5 MM)	2	B1001-	
14	418-70-11440	SHIM (3.0 MM)	2	B1001-	
15	418-70-11340	SHIM (1.5 MM)	4	B1001- ●	
15	417-70-11340	SHIM (1.5 MM)	4	● - B1033	
15	417-70-11340	SHIM (1.5 MM)	8	B1034-	
16	417-70-11590	PIN	2	B1001-	
17	418-70-11972	PIN	2	B1001-	
18	07020-00000	FITTING, GREASE	4	B1001-	
19	01010-51625	BOLT	4	B1001-	
20	421-70-11280	WASHER	4	B1001-	
21	417-70-11670	SHIM (1.5 MM)	4	B1001-	
21	418-70-11350	SHIM (1.5 MM)	2	B1001-	
21	418-70-11360	SHIM (3.0 MM)	2	B1001-	
22	418-70-11910	PIN	2	B1001-	
23	07020-00000	FITTING, GREASE	2	B1001-	
24	01010-51625	BOLT	2	B1001-	
25	421-70-11280	WASHER	2	B1001-	

FIG. 7002 ARTICULAÇÃO EM "Z" DA CAÇAMBA
Lift arm
Brazo de elevación

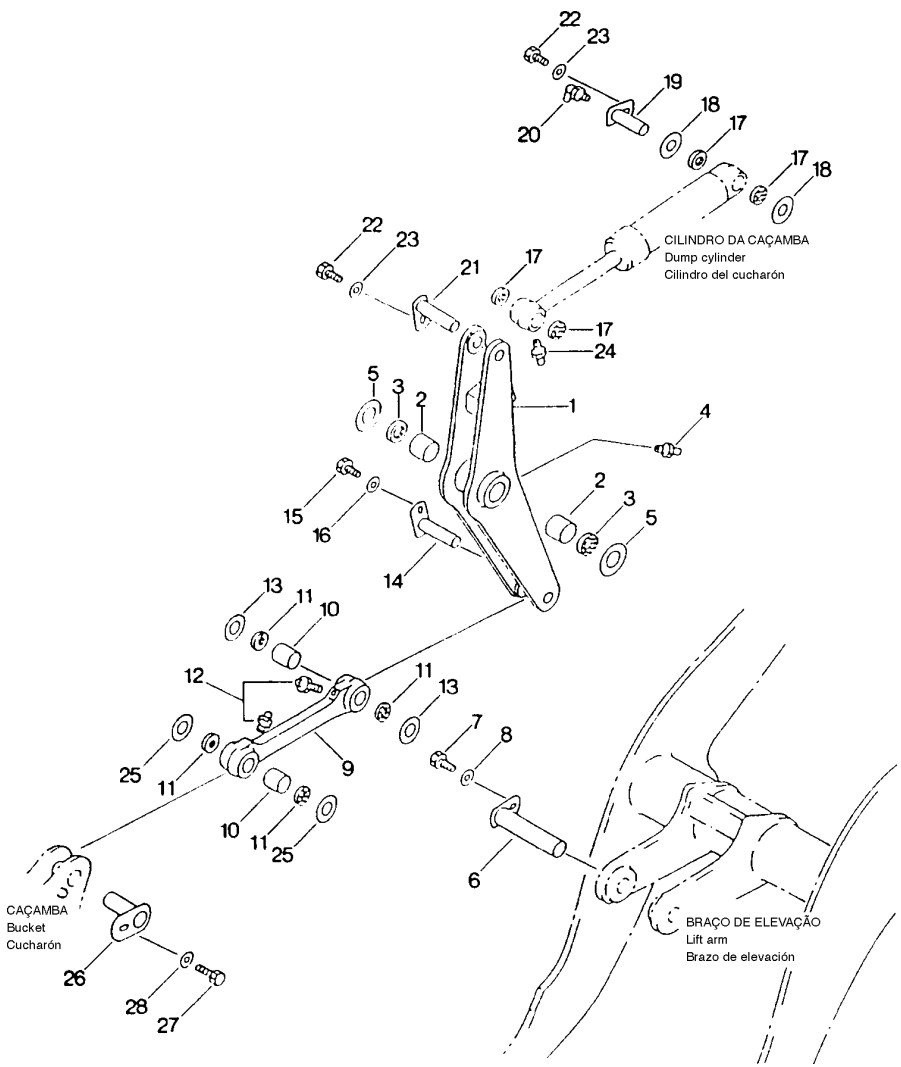

FIG. Nº 7002

ITEM INDEX ITEM	PEÇA Nº PART Nº PIEZA Nº	DESCRIÇÃO DESCRIPTION DESCRIPCIÓN	QUANT. Q'TY CANT	SÉRIE Nº SERIAL Nº SERIE Nº	SÉRIE Nº SERIAL Nº SERIE Nº
1	417-70-B1400	BELLCRANK ASSEMBLY	1	B1001-	
1	417-70-B1350	. BELLCRANK	1	B1001-	
2	418-70-11860	. BUSHING	2	B1001-	
3	418-09-11110	. SEAL DUST	2	B1001-	
4	07020-00000	. FITTING, GREASE	1	B1001-	
5	417-70-11680	SHIM (0.5MM)	2	B1001-	
5	417-70-11690	SHIM (1.5MM)	2	B1001-	
6	418-70-11961	PIN	1	B1001-	
7	01010-51625	BOLT	1	B1001-	
8	421-70-11280	WASHER	1	B1001-	
9	417-70-B1500	LINK ASSEMBLY	1	B1001-	
9	417-70-B1330	. LINK	1	B1001-	
10	417-70-11860	. BUSHING	2	B1001-	
11	417-09-11120	. SEAL DUST	4	B1001-	
12	07020-00000	. FITTING, GREASE	2	B1001-	
13	417-70-11670	SHIM (0.5MM)	4	B1001-	
13	418-70-11350	SHIM (1.5MM)	2	B1001-	
14	418-70-11921	PIN	1	B1001-	
15	01010-51625	BOLT	1	B1001-	
16	421-70-11280	WASHER	1	B1001-	
17	418-09-11110	SEAL DUST	4	B1001-	
18	418-70-11430	SHIM (1.5MM)	1	B1001-	
18	418-70-11440	SHIM (3.0MM)	1	B1001-	
19	418-70-11950	PIN	1	B1001-	
20	07020-00900	FITTING, GREASE	1	B1001-	
21	418-70-11941	PIN	1	B1001-	
22	01010-51625	BOLT	2	B1001-	
23	421-70-11280	WASHER	2	B1001-	
24	07020-00000	FITTING, GREASE	1	B1001-	
25	417-70-11670	SHIM (0.5MM)	2	B1001-	
25	418-70-11350	SHIM (1.5MM)	2	B1001-	
25	418-70-11360	SHIM (3.0MM)	1	B1001-	
26	418-70-11921	PIN	1	B1001-	
27	01010-51625	BOLT	1	B1001-	
28	421-70-11280	WASHER	1	B1001-	

FIG. 7011 CAÇAMBA (2,25 m³)
Bucket (2,25 m³)
Cucharón (2,25 m³)

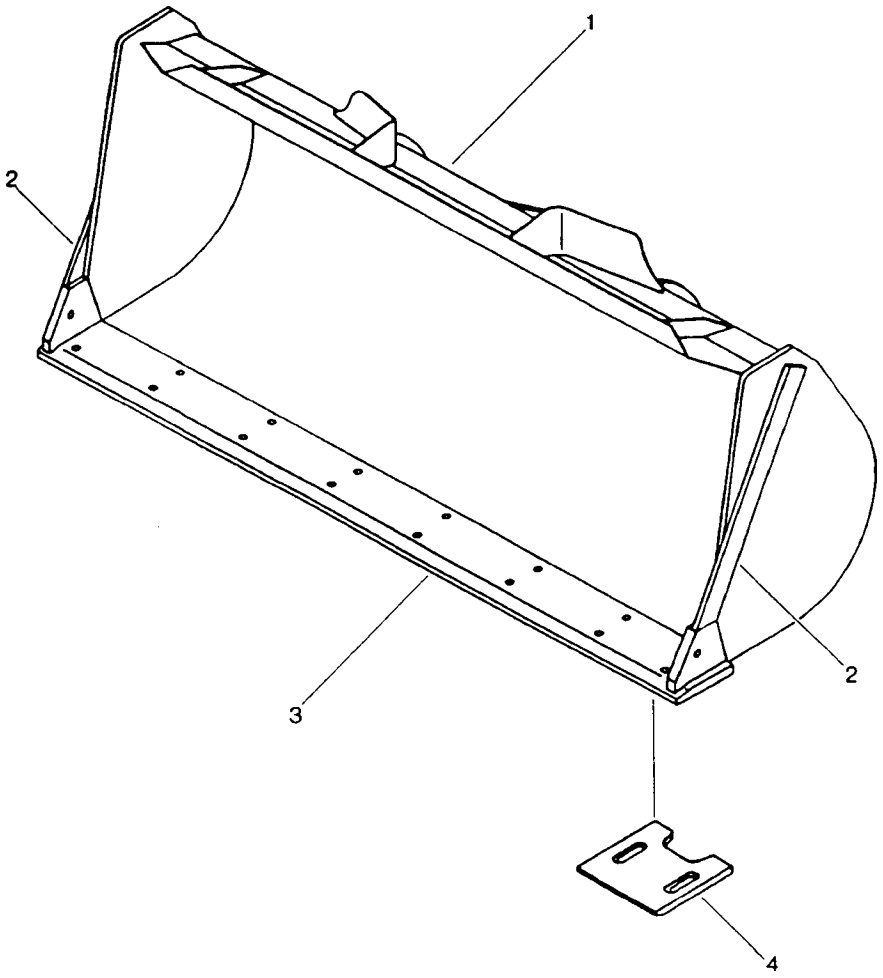

FIG. Nº 7011

ITEM INDEX ITEM	PEÇA Nº PART Nº PIEZA Nº	DESCRIÇÃO DESCRIPTION DESCRIPCIÓN	QUANT. Q'TY CANT	SÉRIE Nº SERIAL Nº SERIE Nº	SÉRIE Nº SERIAL Nº SERIE Nº
1	417-70-B1440	BUCKET, GENERAL PURPOSE	1	B1340-	
1	417-70-B1110	BUCKET, GENERAL PURPOSE	1	B1001-B1339	
2	417-70-22120	. EDGE, SIDE CUTTING	2	B1001-	
3	417-70-B1380	. BLADE, CUTTING	1	B1001-	
4	417-70-B1230	. SKID	2	B1001-	
		(F1) CAPACITY OF BUCKET WITHOUT BOLT-ON-CUTTING EDGE 1.8 M3			
		CAPACITY OF BUCKET WITH BOLT-ON-CUTTING EDGE 1.9 M3			

FIG. 7401 DENTES DE CAÇAMBA
Bucket teeth
Dientes del cucharón

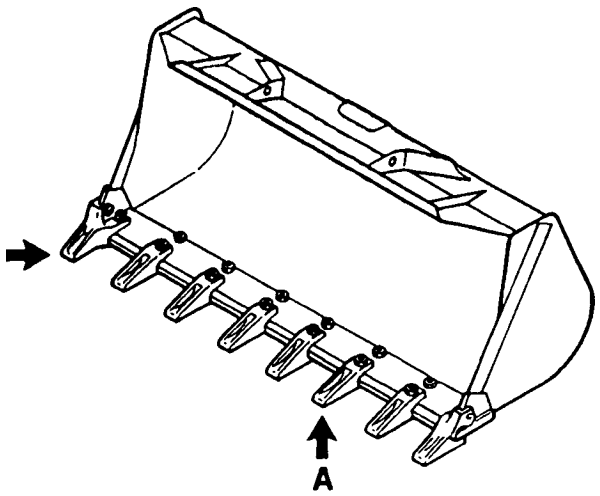

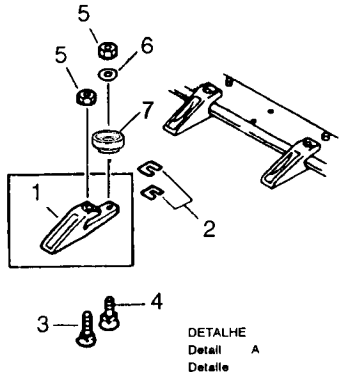

FIG. Nº 7401

ITEM INDEX ITEM	PEÇA Nº PART Nº PIEZA Nº	DESCRIÇÃO DESCRIPTION DESCRIPCIÓN	QUANT. Q'TY CANT	SÉRIE Nº SERIAL Nº SERIE Nº	SÉRIE Nº SERIAL Nº SERIE Nº
1	417-70-B1391	TOOTH, (CENTER)	8	B1001-	
2	419-70-13180	SHIM (1.0 MM)	8	B1001-	
2	419-70-13190	SHIM (0.5 MM)	8	B1001-	
3	423-70-13180	BOLT, PLOW (LONG)	16	B1340-	
3	423-70-13180	BOLT, PLOW (LONG)	8	B1001-B1339	
4	142-70-12260	BOLT	8	B1001-B1339	
5	02290-11422	NUT	16	B1001-	
6	01643-32260	WASHER	8	B1001-B1339	
7	417-70-B1640	PROTECTOR	8	B1340-	

ACESSÓRIO

Acessory

Acessório

FIG. 8001 CONDICIONADOR DE AR E TUBULAÇÕES

Air conditioner and piping

Condicionador de aire y tubulación
(OPCIONAL / Optional / Opcional) (B1340~B1434)

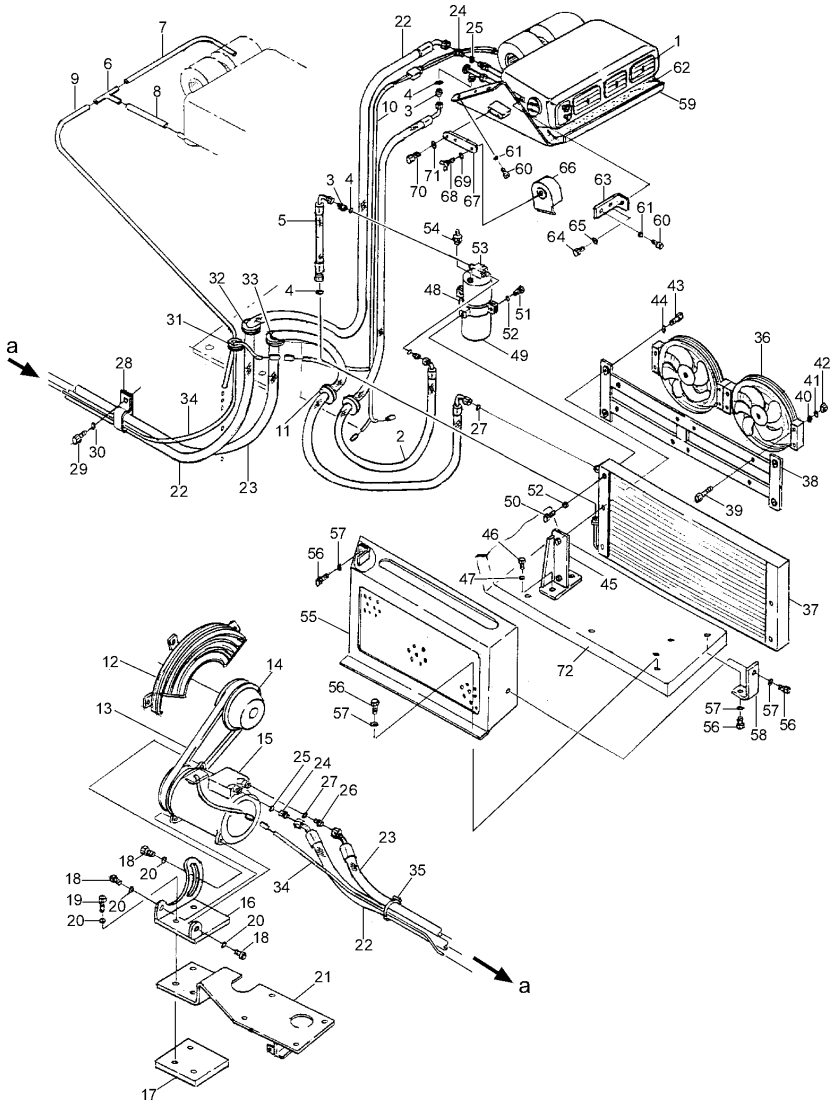

ITEM INDEX ITEM	PEÇA Nº PART Nº PIEZA Nº	DESCRIÇÃO DESCRIPTION DESCRIPCIÓN	QUANT. Q'TY CANT	SÉRIE Nº SERIAL Nº SERIE Nº	SÉRIE Nº SERIAL Nº SERIE Nº
1	417-963-B760	STEAMER	1	B1340-B1434	
2	417-963-B590	HOSE	1	B1340-B1434	
3	417-963-B670	ADAPTER	3	B1340-B1434	
4	417-963-B650	O-RIING	4	B1340-B1434	
5	417-963-B610	HOSE	1	B1340-B1434	
6	144-911-B750	TUBE	1	B1340-B1434	
7	144-911-B780	HOSE	1	B1340-B1434	
8	144-911-B770	HOSE	1	B1340-B1434	
9	144-911-B760	HOSE	1	B1340-B1434	
10	417-06-B1750	CABLE	1	B1340-B1434	
11	417-963-B640	SEAL	2	B1340-B1434	
12	417-03-B1290	PROTECTOR	1	B1340-B1434	
13	417-963-B770	BELT	1	B1340-B1434	
14	6732-81-2810	PULLEY	1	B1340-B1434	
15	417-963-B560	COMPRESSOR	1	B1340-B1434	
16	417-963-B690	SUPPORT	1	B1340-B1434	
17	417-963-B320	SPACER	1	B1340-B1434	
18	01050-81030	BOLT	3	B1340-B1434	
19	01010-51055	BOLT	3	B1340-B1434	
20	01643-31032	WASHER	6	B1340-B1434	
21	417-01-B1310	SUPPORT	1	B1340-B1434	
22	417-963-B570	HOSE	1	B1340-B1434	
23	417-963-B580	HOSE	1	B1340-B1434	
24	417-963-B660	ADAPTER	2	B1340-B1434	
25	144-911-B980	O-RING	2	B1340-B1434	
26	417-963-B680	ADAPTER	1	B1340-B1434	
27	144-911-B970	O-RING	2	B1340-B1434	
28	421-07-11550	BRACKET	1	B1340-B1434	
29	01010-51220	BOLT	1	B1340-B1434	
30	01643-31232	WASHER	1	B1340-B1434	
31	135-06-34250	SEAL	1	B1340-B1434	
32	417-963-B630	SEAL	1	B1340-B1434	
33	417-963-B620	SEAL	1	B1340-B1434	
34	417-06-B1760	CABLE	1	B1340-B1434	
35	08034-00823	BAND	1	B1340-B1434	
36	417-963-B720	VENTILATOR	2	B1340-B1434	
37	417-963-B710	CONDENSER	1	B1340-B1434	
38	417-963-B730	SUPPORT	1	B1340-B1434	
39	01010-50655	BOLT	8	B1340-B1434	
40	01643-30623	WASHER	8	B1340-B1434	
41	01602-20619	WASHER	8	B1340-B1434	
42	01580-10605	NUT	8	B1340-B1434	
43	01010-50855	BOLT	4	B1340-B1434	
44	01643-30823	WASHER	4	B1340-B1434	

FIG. 8001 CONDICIONADOR DE AR E TUBULAÇÕES

Air conditioner and piping

Condicionador de aire y tubulación
(OPCIONAL / Optional / Opcional) (B1340~B1434)

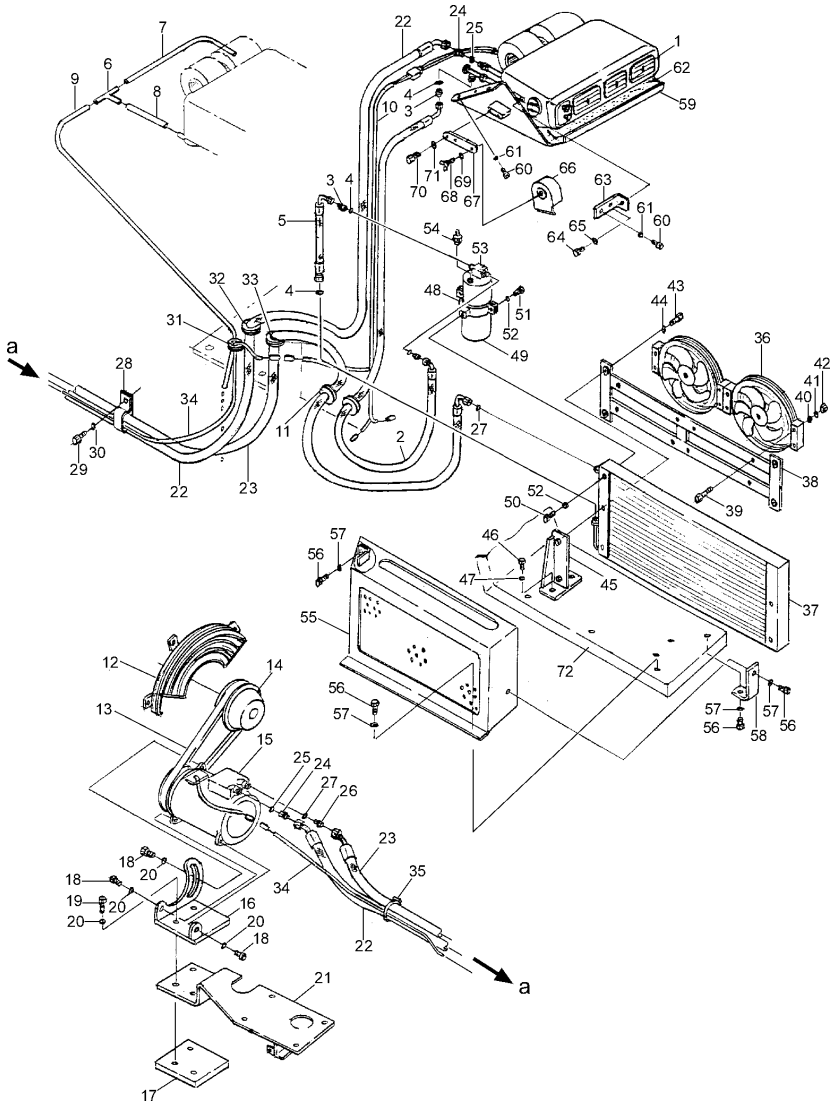

FIG. Nº 8001

ITEM INDEX ITEM	PEÇA Nº PART Nº PIEZA Nº	DESCRIÇÃO DESCRIPTION DESCRIPCIÓN	QUANT. Q'TY CANT	SÉRIE Nº SERIAL Nº SERIE Nº	SÉRIE Nº SERIAL Nº SERIE Nº
45	417-963-B210	SUPPORT	2	B1340-B1434	
46	01010-51025	BOLT	4	B1340-B1434	
47	01643-31032	WASHER	4	B1340-B1434	
48	417-963-B740	SUPPORT	1	B1340-B1434	
49	417-963-B750	BRACKET	1	B1340-B1434	
50	01010-50840	BOLT	1	B1340-B1434	
51	01010-50816	BOLT	2	B1340-B1434	
52	01643-30823	WASHER	3	B1340-B1434	
53	417-963-B550	FILTER, DRYER	1	B1340-B1434	
54	144-911-B560	SWITCH	1	B1340-B1434	
55	417-963-B420	PROTECTOR	1	B1340-B1434	
56	01010-51020	BOLT	6	B1340-B1434	
57	01643-31032	WASHER	3	B1340-B1434	
58	417-963-B440	SUPPORT	1	B1340-B1434	
59	417-963-B230	COVER	1	B1340-B1434	
60	01010-50616	BOLT	10	B1340-B1434	
61	01643-30623	WASHER	10	B1340-B1434	
62	417-963-B330	SEAL	1	B1340-B1434	
63	417-963-B430	SUPPORT	2	B1340-B1434	
64	02010-20413	BOLT	2	B1340-B1434	
65	01643-30823	WASHER	2	B1340-B1434	
66	417-963-B250	ELBOW	2	B1340-B1434	
67	417-963-B240	PLATE	2	B1340-B1434	
68	417-06-B1340	BOLT	2	B1340-B1434	
69	01643-31032	WASHER	2	B1340-B1434	
70	01010-50820	BOLT	4	B1340-B1434	
71	01643-20823	WASHER	4	B1340-B1434	
72	417-54-B1760	FENDER	1	B1340-B1434	

FIG. 8001A CONDICIONADOR DE AR E TUBULAÇÕES

Air conditioner and piping

Condicionador de aire y tubulación (OPCIONAL / Optional / Opcional) (B1435~B1485)

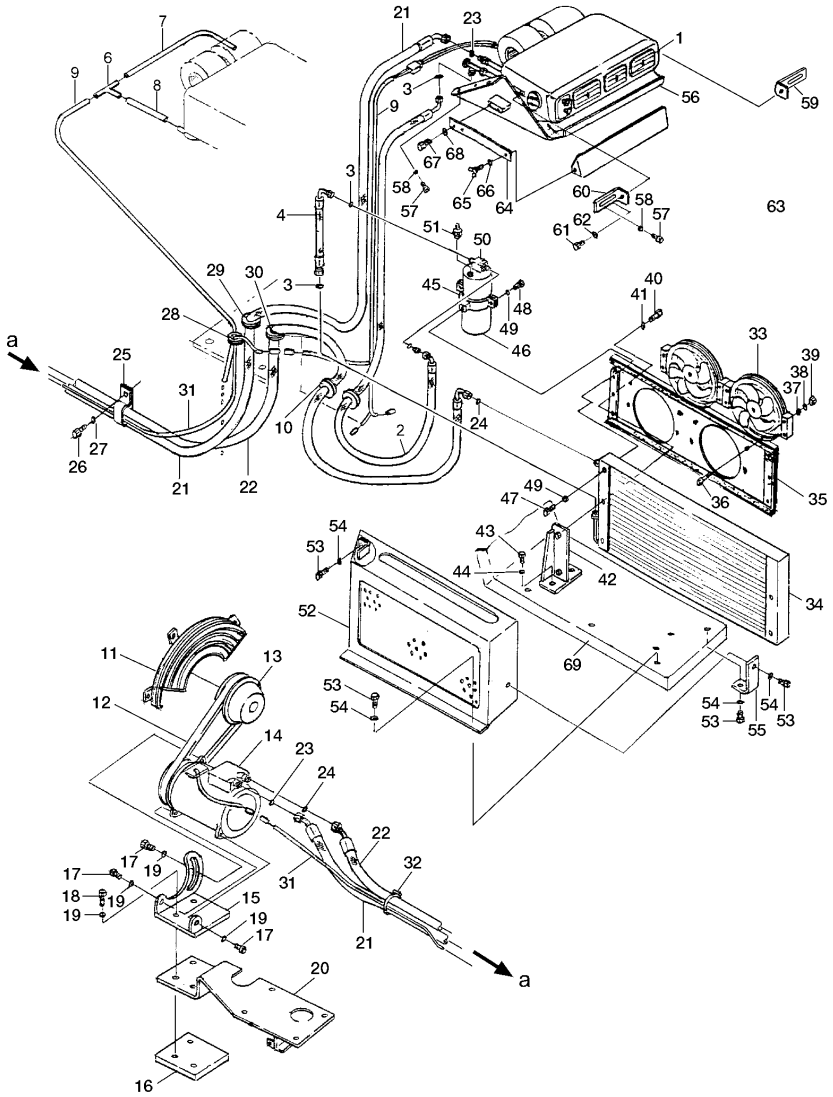

ITEM INDEX ITEM	PEÇA Nº PART Nº PIEZA Nº	DESCRIÇÃO DESCRIPTION DESCRIPCIÓN	QUANT. Q'TY CANT	SÉRIE Nº SERIAL Nº SERIE Nº	SÉRIE Nº SERIAL Nº SERIE Nº
	417-963-B010	AIR CONDITIONER ASS'Y	1	B1435-B1485	
1	417-963-B870	STEAMER	1	B1435-B1485	
2	417-963-B591	HOSE	1	B1435-B1485	
3	417-963-B650	O-RIING	4	B1435-B1485	
4	417-963-B611	HOSE	1	B1435-B1485	
5	144-911-B750	TUBE	1	B1435-B1485	
6	144-911-B780	HOSE	1	B1435-B1485	
7	144-911-B770	HOSE	1	B1435-B1485	
8	144-911-B760	HOSE	1	B1435-B1485	
9	417-06-B1750	CABLE	1	B1435-B1485	
10	417-963-B640	SEAL	2	B1435-B1485	
11	417-03-B1290	PROTECTOR	1	B1435-B1485	
12	417-963-B770	BELT	1	B1435-B1485	
13	6732-81-2810	PULLEY	1	B1435-B1485	
14	417-963-B560	COMPRESSOR	1	B1435-B1485	
15	417-963-B690	SUPPORT	1	B1435-B1485	
16	417-963-B320	SPACER	1	B1435-B1485	
17	01050-81030	BOLT	3	B1435-B1485	
18	01010-81055	BOLT	3	B1435-B1485	
19	01643-31032	WASHER	6	B1435-B1485	
20	417-01-B1310	SUPPORT	1	B1435-B1485	
21	417-963-B571	HOSE	1	B1435-B1485	
22	417-963-B581	HOSE	1	B1435-B1485	
23	144-911-B980	O-RING	2	B1435-B1485	
24	144-911-B970	O-RING	2	B1435-B1485	
25	421-07-11550	BRACKET	1	B1435-B1485	
26	01010-81220	BOLT	1	B1435-B1485	
27	01643-31232	WASHER	1	B1435-B1485	
28	135-06-34250	SEAL	1	B1435-B1485	
29	417-963-B630	SEAL	1	B1435-B1485	
30	417-963-B620	SEAL	1	B1435-B1485	
31	417-06-B1760	CABLE	1	B1435-B1485	
32	08034-00823	BAND	1	B1435-B1485	
33	417-963-B720	VENTILATOR	2	B1435-B1485	
34	417-963-B710	CONDENSER	1	B1435-B1485	
35	417-963-B880	SUPPORT	1	B1435-B1485	
36	01010-80655	BOLT	8	B1435-B1485	
37	01643-30623	WASHER	8	B1435-B1485	
38	01602-20619	WASHER	8	B1435-B1485	
39	01580-10605	NUT	8	B1435-B1485	
40	01010-80855	BOLT	4	B1435-B1485	
41	01643-30823	WASHER	4	B1435-B1485	
42	417-963-B210	SUPPORT	2	B1435-B1485	
43	01010-81025	BOLT	4	B1435-B1485	

FIG. 8001A CONDICIONADOR DE AR E TUBULAÇÕES

Air conditioner and piping

Condicionador de aire y tubulación
(OPCIONAL / Optional / Opcional) (B1435~B1485)

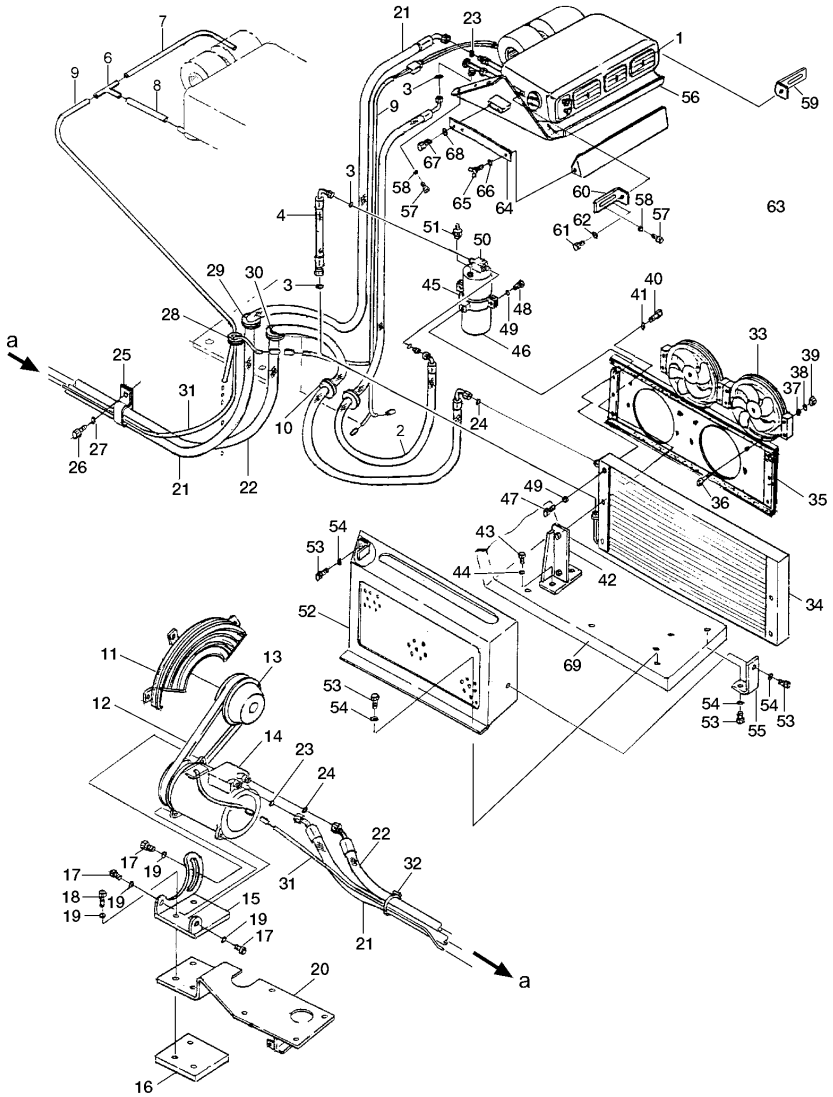

FIG. Nº 8001A

ITEM INDEX ITEM	PEÇA Nº PART Nº PIEZA Nº	DESCRIÇÃO DESCRIPTION DESCRIPCIÓN	QUANT. Q'TY CANT	SÉRIE Nº SERIAL Nº SERIE Nº	SÉRIE Nº SERIAL Nº SERIE Nº
44	01643-31032	WASHER	4	B1435-B1485	
45	417-963-B740	SUPPORT	1	B1435-B1485	
46	417-963-B750	BRACKET	1	B1435-B1485	
47	01010-80850	BOLT	1	B1435-B1485	
48	01010-80816	BOLT	2	B1435-B1485	
49	01643-30823	WASHER	3	B1435-B1485	
50	417-963-B550	FILTER, DRYER	1	B1435-B1485	
51	144-911-B560	SWITCH	1	B1435-B1485	
52	417-963-B420	PROTECTOR	1	B1435-B1485	
53	01010-81020	BOLT	6	B1435-B1485	
54	01643-31032	WASHER	3	B1435-B1485	
55	417-963-B440	SUPPORT	1	B1435-B1485	
56	417-963-B230	COVER	1	B1435-B1485	
57	01010-80616	BOLT	10	B1435-B1485	
58	01643-30623	WASHER	10	B1435-B1485	
59	417-963-B820	SUPPORT	1	B1435-B1485	
60	417-963-B830	SUPPORT	1	B1435-B1485	
61	02010-20413	BOLT	2	B1435-B1485	
62	01643-30823	WASHER	2	B1435-B1485	
63	417-963-B251	ELBOW	2	B1435-B1485	
64	417-963-B241	PLATE	2	B1435-B1485	
65	417-06-B1340	BOLT	2	B1435-B1485	
66	01643-31032	WASHER	2	B1435-B1485	
67	01010-80820	BOLT	4	B1435-B1485	
68	01643-20823	WASHER	4	B1435-B1485	
69	417-54-B1760	FENDER	1	B1435-B1485	

FIG. 8001B CONDICIONADOR DE AR E TUBULAÇÕES

Air conditioner and piping

Condicionador de aire y tubulación (OPCIONAL / Optional / Opcional) (B1486~B1721)

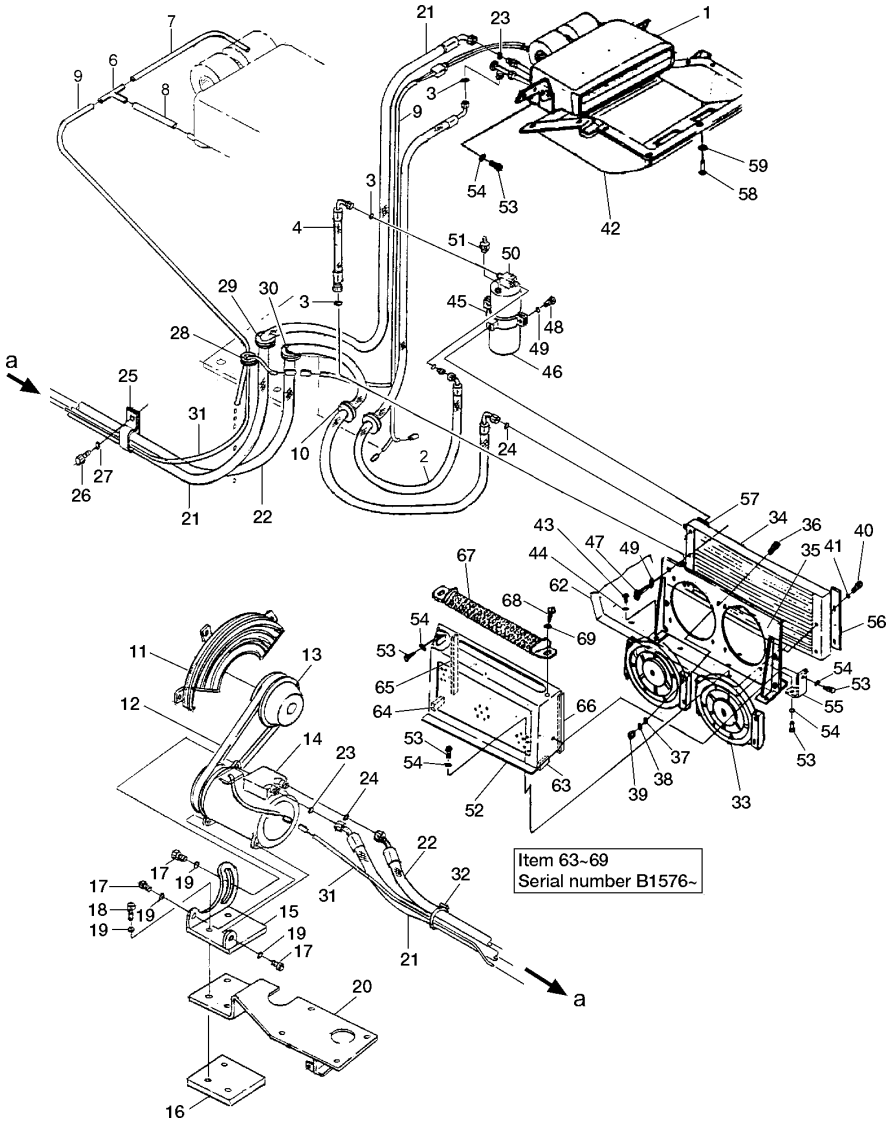

ITEM INDEX ITEM	PEÇA Nº PART Nº PIEZA Nº	DESCRIÇÃO DESCRIPTION DESCRIPCIÓN	QUANT. Q'TY CANT	SÉRIE Nº SERIAL Nº SERIE Nº	SÉRIE Nº SERIAL Nº SERIE Nº
	417-963-B012	AIR CONDITIONER ASS'Y	1	B1595-B1721	
	417-963-B011	AIR CONDITIONER ASS'Y	1	B1486-B1594	
1	417-963-B980	STEAMER	1	B1486-B1721	
2	417-963-B592	HOSE	1	B1595-B1721	
	417-963-B591	HOSE	1	B1486-B1594	
3	417-963-B650	O-RIING	4	B1486-B1721	
4	417-963-B611	HOSE	1	B1486-B1721	
5	144-911-B750	TUBE	1	B1486-B1721	
6	144-911-B780	HOSE	1	B1486-B1721	
7	144-911-B770	HOSE	1	B1486-B1721	
8	144-911-B760	HOSE	1	B1486-B1721	
9	417-06-B1750	CABLE	1	B1486-B1721	
10	417-963-B640	SEAL	2	B1486-B1721	
11	417-03-B1290	PROTECTOR	1	B1486-B1721	
12	417-963-B770	BELT	1	B1486-B1721	
13	6732-81-2810	PULLEY	1	B1486-B1721	
14	417-963-B560	COMPRESSOR	1	B1486-B1721	
15	417-963-B690	SUPPORT	1	B1486-B1721	
16	417-963-B320	SPACER	1	B1486-B1721	
17	01050-81030	BOLT	3	B1486-B1721	
18	01010-81055	BOLT	3	B1486-B1721	
19	01643-31032	WASHER	6	B1486-B1721	
20	417-01-B1310	SUPPORT	1	B1486-B1721	
21	417-963-B572	HOSE	1	B1595-B1721	
	417-963-B571	HOSE	1	B1486-B1594	
22	417-963-B581	HOSE	1	B1486-B1721	
23	144-911-B980	O-RING	2	B1486-B1721	
24	144-911-B970	O-RING	2	B1486-B1721	
25	421-07-11550	BRACKET	1	B1486-B1721	
26	01010-81220	BOLT	1	B1486-B1721	
27	01643-31232	WASHER	1	B1486-B1721	
28	135-06-34250	SEAL	1	B1486-B1721	
29	417-963-B630	SEAL	1	B1486-B1721	
30	417-963-B620	SEAL	1	B1486-B1721	
31	417-06-B1760	CABLE	1	B1486-B1721	
32	08034-00823	BAND	1	B1486-B1721	
33	417-963-B860	VENTILATOR	2	B1486-B1721	
34	417-963-B710	CONDENSER	1	B1486-B1721	
35	417-963-B890	SUPPORT	1	B1486-B1721	
36	01010-80620	BOLT	8	B1486-B1721	
37	01643-30623	WASHER	8	B1486-B1721	
38	01602-20619	WASHER	8	B1486-B1721	
39	01580-10605	NUT	8	B1486-B1721	
40	01010-80855	BOLT	4	B1486-B1721	

FIG. 8001B CONDICIONADOR DE AR E TUBULAÇÕES

Air conditioner and piping

Condicionador de aire y tubulación
(OPCIONAL / Optional / Opcional) (B1486~B1721)

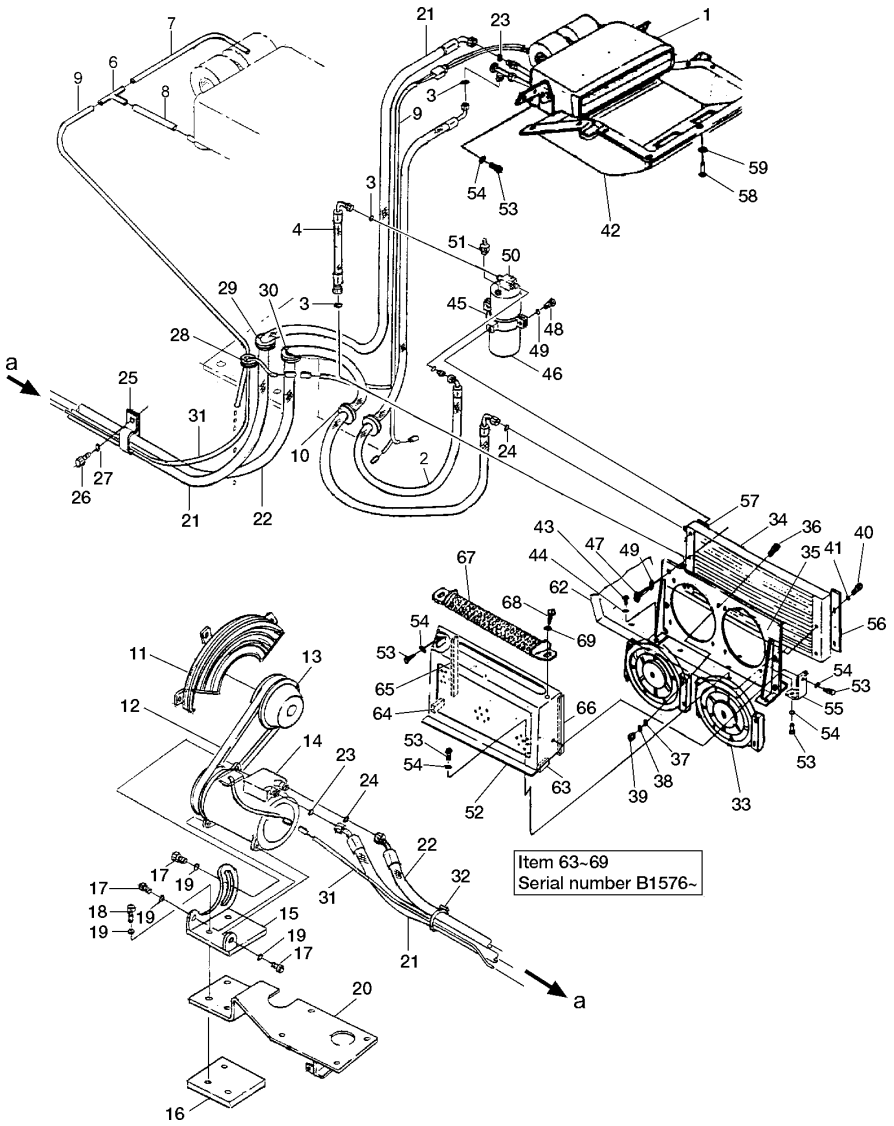

FIG. Nº 8001B

ITEM INDEX ITEM	PEÇA Nº PART Nº PIEZA Nº	DESCRIÇÃO DESCRIPTION DESCRIPCIÓN	QUANT. Q'TY CANT	SÉRIE Nº SERIAL Nº SERIE Nº	SÉRIE Nº SERIAL Nº SERIE Nº
41	01643-30823	WASHER	4	B1486-B1721	
42	417-963-B920	PANEL CONTROL ASS'Y	1	B1486-B1721	
43	01010-81025	BOLT	4	B1486-B1721	
44	01643-31032	WASHER	4	B1486-B1721	
45	417-963-B740	SUPPORT	1	B1486-B1721	
46	417-963-B750	BRACKET	1	B1486-B1721	
47	01010-80855	BOLT	1	B1486-B1721	
48	01010-80816	BOLT	2	B1486-B1721	
49	01643-30823	WASHER	3	B1486-B1721	
50	417-963-B550	FILTER, DRYER	1	B1486-B1721	
51	144-911-B560	SWITCH	1	B1486-B1721	
52	417-963-B421	PROTECTOR	1	B1486-B1721	
53	01010-81020	BOLT	6	B1486-B1721	
54	01643-31032	WASHER	3	B1486-B1721	
55	417-963-B440	SUPPORT	1	B1486-B1721	
56	417-963-BA50	COVER	1	B1486-B1721	
57	417-963-BA60	COVER	1	B1486-B1721	
58	01010-80616	BOLT	13	B1486-B1721	
59	01643-30623	WASHER	13	B1486-B1721	
60	02010-20413	BOLT	2	B1486-B1721	
61	01643-30823	WASHER	2	B1486-B1721	
62	417-54-B1760	FENDER	1	B1486-B1721	
63	417-942-B230	SHEET	1	B1576-B1721	
64	417-942-B240	SHEET	1	B1576-B1721	
65	417-942-B260	SHEET	1	B1576-B1721	
66	417-942-B270	SHEET	1	B1576-B1721	
67	417-942-B250	COVER	1	B1576-B1721	
68	01010-81020	BOLT	2	B1576-B1721	
69	01643-31032	WASHER	2	B1576-B1721	

FIG. 8001C CONDICIONADOR DE AR E TUBULAÇÕES

Air conditioner and piping

Condicionador de aire y tubulación
(OPCIONAL / Optional / Opcional) (B1722~)

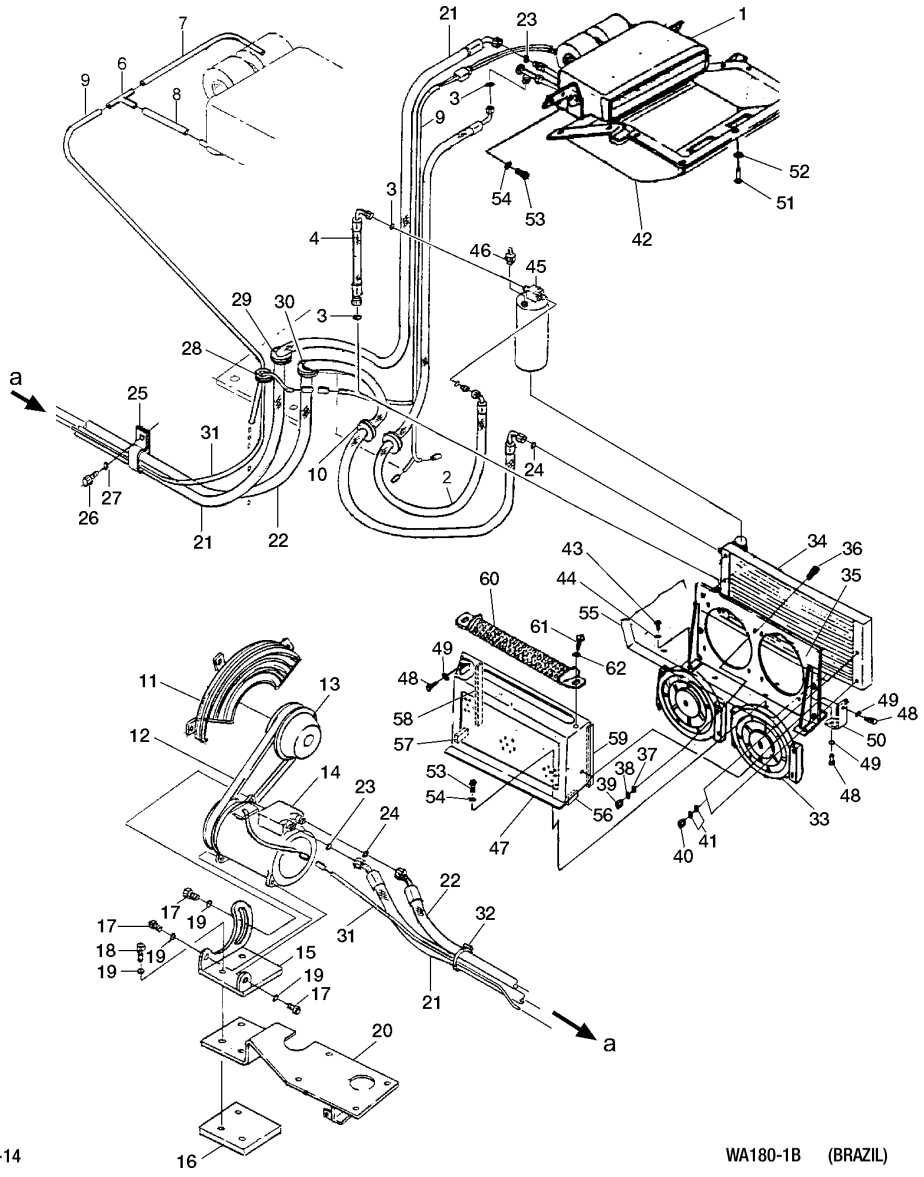

ITEM INDEX ITEM	PEÇA Nº PART Nº PIEZA Nº	DESCRIÇÃO DESCRIPTION DESCRIPCIÓN	QUANT. Q'TY CANT	SÉRIE Nº SERIAL Nº SERIE Nº	SÉRIE Nº SERIAL Nº SERIE Nº
	417-963-B013	AIR CONDITIONER ASS'Y	1	B1722-	
1	417-963-B980	STEAMER	1	B1722-	
2	417-963-B592	HOSE	1	B1722-	
3	417-963-B650	O-RIING	4	B1722-	
4	417-963-B611	HOSE	1	B1722-	
5	144-911-B750	TUBE	1	B1722-	
6	144-911-B780	HOSE	1	B1722-	
7	144-911-B770	HOSE	1	B1722-	
8	144-911-B760	HOSE	1	B1722-	
9	417-06-B1750	CABLE	1	B1722-	
10	417-963-B640	SEAL	2	B1722-	
11	417-03-B1290	PROTECTOR	1	B1722-	
12	417-963-B770	BELT	1	B1722-	
13	6732-81-2810	PULLEY	1	B1722-	
14	417-963-B560	COMPRESSOR	1	B1722-	
15	417-963-B690	SUPPORT	1	B1722-	
16	417-963-B320	SPACER	1	B1722-	
17	01050-81030	BOLT	3	B1722-	
18	01010-81055	BOLT	3	B1722-	
19	01643-31032	WASHER	6	B1722-	
20	417-01-B1310	SUPPORT	1	B1722-	
21	417-963-B572	HOSE	1	B1595-B1721	
22	417-963-B581	HOSE	1	B1722-	
23	144-911-B980	O-RING	2	B1722-	
24	144-911-B970	O-RING	2	B1722-	
25	421-07-11550	BRACKET	1	B1722-	
26	01010-81220	BOLT	1	B1722-	
27	01643-31232	WASHER	1	B1722-	
28	135-06-34250	SEAL	1	B1722-	
29	417-963-B630	SEAL	1	B1722-	
30	417-963-B620	SEAL	1	B1722-	
31	417-06-B1760	CABLE	1	B1722-	
32	08034-00823	BAND	1	B1722-	
33	417-963-B860	VENTILATOR	2	B1722-	
34	417-963-B711	CONDENSER	1	B1722-	
35	417-963-B891	SUPPORT	1	B1722-	
36	01010-80620	BOLT	8	B1722-	
37	01643-30623	WASHER	8	B1722-	
38	01602-20619	WASHER	8	B1722-	
39	01580-10605	NUT	8	B1722-	
40	01010-80816	BOLT	4	B1722-	
41	01643-30823	WASHER	8	B1722-	
42	417-963-B920	PANEL CONTROL ASS'Y	1	B1722-	
43	01010-81025	BOLT	4	B1722-	

FIG. 8001C CONDICIONADOR DE AR E TUBULAÇÕES

Air conditioner and piping

Condicionador de aire y tubulación
(OPCIONAL / Optional / Opcional) (B1722~)

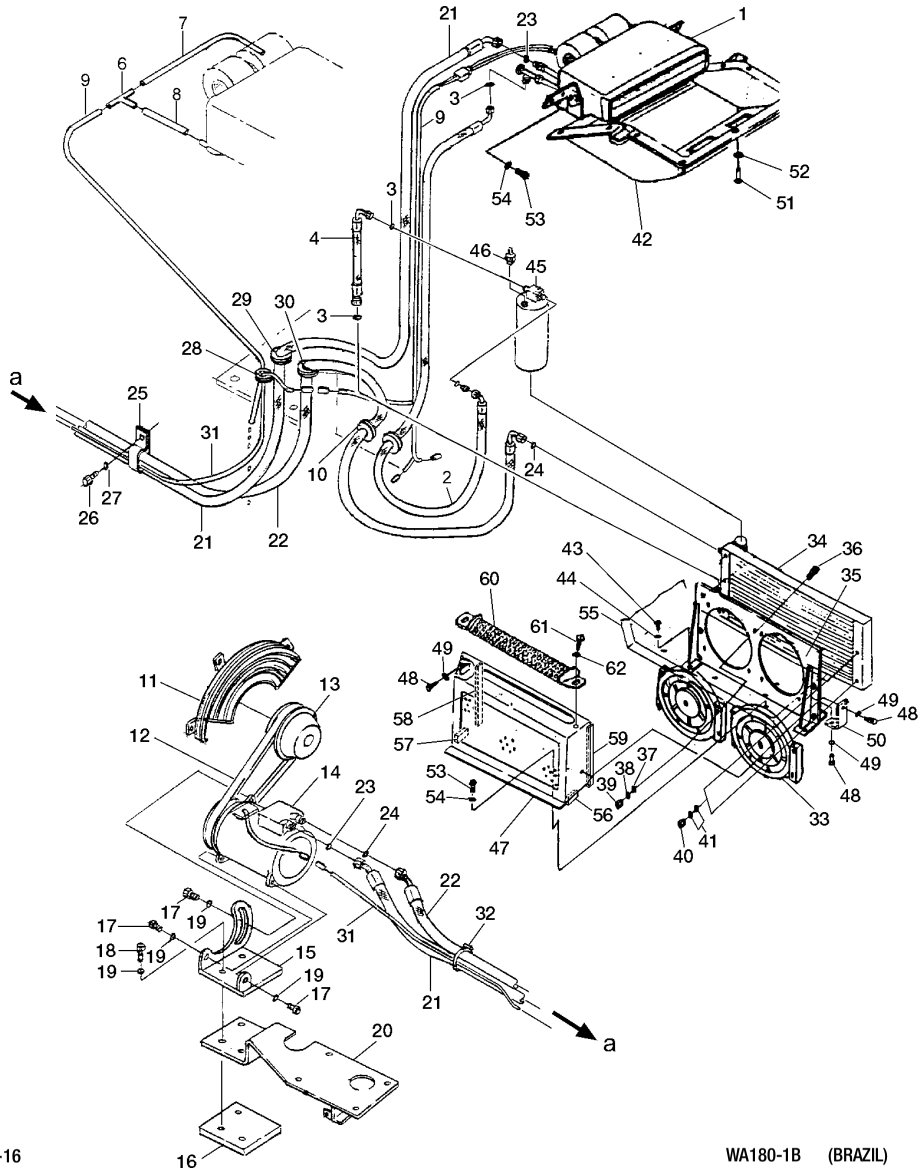

FIG. Nº 8001C

ITEM INDEX ITEM	PEÇA Nº PART Nº PIEZA Nº	DESCRIÇÃO DESCRIPTION DESCRIPCIÓN	QUANT. Q'TY CANT	SÉRIE Nº SERIAL Nº SERIE Nº	SÉRIE Nº SERIAL Nº SERIE Nº
44	01643-31032	WASHER	4	B1722-	
45	417-963-B550	FILTER, DRYER	1	B1722-	
46	144-911-B560	SWITCH	1	B1722-	
47	417-963-B421	PROTECTOR	1	B1722-	
48	01010-81020	BOLT	6	B1722-	
49	01643-31032	WASHER	3	B1722-	
50	417-963-B440	SUPPORT	1	B1722-	
51	01010-80616	BOLT	13	B1722-	
52	01643-30623	WASHER	13	B1722-	
53	02010-20413	BOLT	2	B1722-	
54	01643-30823	WASHER	2	B1722-	
55	417-54-B1760	FENDER	1	B1722-	
56	417-942-B230	SHEET	1	B1722-	
57	417-942-B240	SHEET	1	B1722-	
58	417-942-B260	SHEET	1	B1722-	
59	417-942-B270	SHEET	1	B1722-	
60	417-942-B250	COVER	1	B1722-	
61	01010-81020	BOLT	2	B1722-	
62	01643-31032	WASHER	2	B1722-	

FIG. 8002 RADIADOR DO CONDICIONADOR DE AR E TUBULAÇÕES

Air conditioner radiator and piping

Radiador del condicionador de aire y tubulación (OPCIONAL / Optional / Opcional) (B1340~B1749)

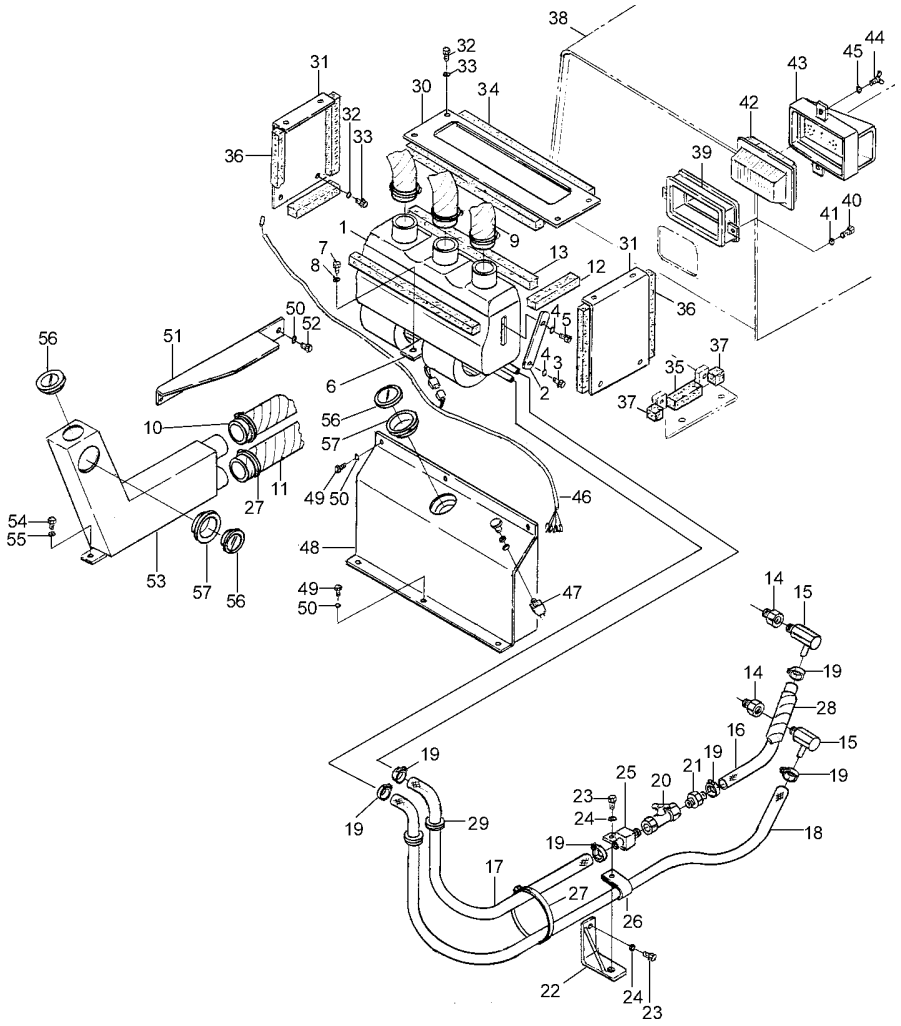

ITEM INDEX ITEM	PEÇA Nº PART Nº PIEZA Nº	DESCRIÇÃO DESCRIPTION DESCRIPCIÓN	QUANT. Q'TY CANT	SÉRIE Nº SERIAL Nº SERIE Nº	SÉRIE Nº SERIAL Nº SERIE Nº
1	417-963-B790	RADIATOR	1	B1340-B1749	
2	417-963-B220	PLATE	2	B1340-B1749	
3	01010-50820	BOLT	2	B1340-B1749	
4	01643-30823	WASHER	4	B1340-B1749	
5	02010-20413	BOLT	2	B1340-B1749	
6	417-963-B470	SUPPORT	1	B1340-B1749	
7	01010-50616	BOLT	1	B1340-B1749	
8	01643-30623	WASHER	1	B1340-B1749	
9	417-963-B520	HOSE	1	B1340-B1749	
10	417-963-B530	HOSE	1	B1340-B1749	
11	417-963-B540	HOSE	1	B1340-B1749	
12	417-93-B1290	SEAL	2	B1340-B1749	
13	417-963-B370	SEAL	2	B1340-B1749	
14	205-977-7320	ADAPTER	2	B1340-B1749	
15	567-07-15221	JOINT	2	B1340-B1749	
16	417-963-B480	HOSE	1	B1340-B1749	
17	417-963-B510	HOSE	1	B1340-B1749	
18	417-963-B490	HOSE	1	B1340-B1749	
19	07281-00259	BRACKET	6	B1340-B1749	
20	144-04-B3120	VALVE	1	B1340-B1749	
21	144-911-B441	NIPPLE	1	B1340-B1749	
22	124-911-1290	SUPPORT	1	B1340-B1749	
23	01010-51225	BOLT	2	B1340-B1749	
24	01643-31232	WASHER	2	B1340-B1749	
25	417-963-B310	NIPPLE	1	B1340-B1749	
26	08036-02514	CLIP	1	B1340-B1749	
27	08034-00823	BAND	6	B1340-B1749	
28	161496	PROTECTOR	1	B1340-B1749	
29	417-963-B630	SEAL	2	B1340-B1749	
30	417-963-B180	COVER	1	B1340-B1749	
31	417-963-B170	COVER, SIDE	2	B1340-B1749	
32	01010-50816	BOLT	8	B1340-B1749	
33	01643-30823	WASHER	8	B1340-B1749	
34	417-963-B380	SEAL	2	B1340-B1749	
35	417-963-B350	SEAL	2	B1340-B1749	
36	417-963-B360	SEAL	4	B1340-B1749	
37	417-963-B340	SEAL	4	B1340-B1749	
38	417-54-B1690	HOOD	1	B1340-B1749	
39	417-963-B130	COLLECTOR	1	B1340-B1749	
40	01010-50816	BOLT	2	B1340-B1749	
41	01643-30823	WASHER	2	B1340-B1749	
42	14X-911-7750	FILTER	1	B1340-B1749	
43	417-963-B150	COVER	1	B1340-B1749	
44	417-06-B1340	BOLT	2	B1340-B1749	

FIG. 8002 RADIADOR DO CONDICIONADOR DE AR E TUBULAÇÕES

Air conditioner radiator and piping

Radiador del condicionador de aire y tubulación (OPCIONAL / Optional / Opcional) (B1340~B1749)

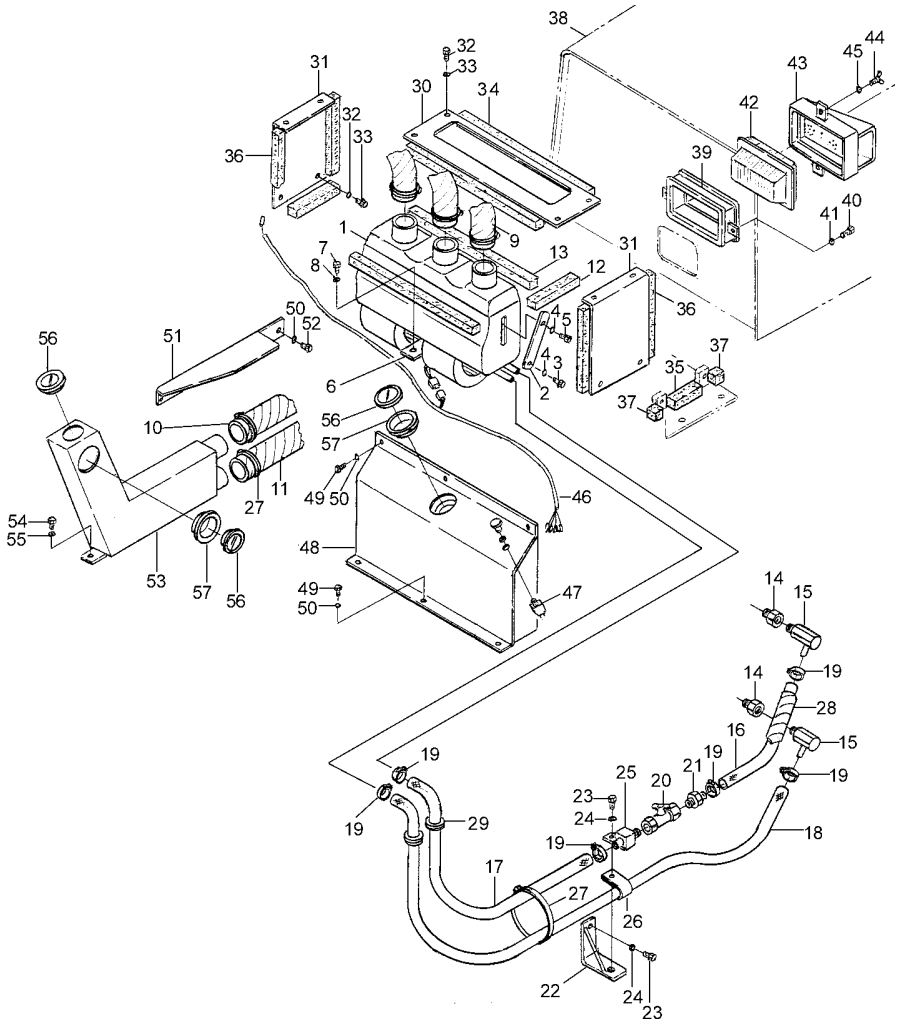

FIG. Nº 8002

ITEM INDEX ITEM	PEÇA Nº PART Nº PIEZA Nº	DESCRIÇÃO DESCRIPTION DESCRIPCIÓN	QUANT. Q'TY CANT	SÉRIE Nº SERIAL Nº SERIE Nº	SÉRIE Nº SERIAL Nº SERIE Nº
45	01643-31032	WASHER	2	B1340-B1749	
46	417-06-B1770	CABLE	1	B1340-B1749	
47	417-06-B1730	SWITCH	1	B1340-B1749	
48	417-963-B410	PROTECTOR	1	B1340-B1749	
49	01010-50616	BOLT	6	B1340-B1749	
50	01643-30623	WASHER	8	B1340-B1749	
51	417-963-B260	COVER	1	B1340-B1749	
52	01010-50612	BOLT	2	B1340-B1749	
53	417-963-B110	COLLECTOR,AIR	1	B1340-B1749	
54	01010-51025	BOLT	2	B1340-B1749	
55	01643-31032	WASHER	2	B1340-B1749	
56	417-963-B450	CONTROLLER	3	B1340-B1749	
57	417-963-B460	SUPPORT	2	B1340-B1749	

FIG. 8002A RADIADOR DO CONDICIONADOR DE AR E TUBULAÇÕES

Air conditioner radiator and piping

Radiador del condicionador de aire y tubulación (OPCIONAL / Optional / Opcional) (B1750~)

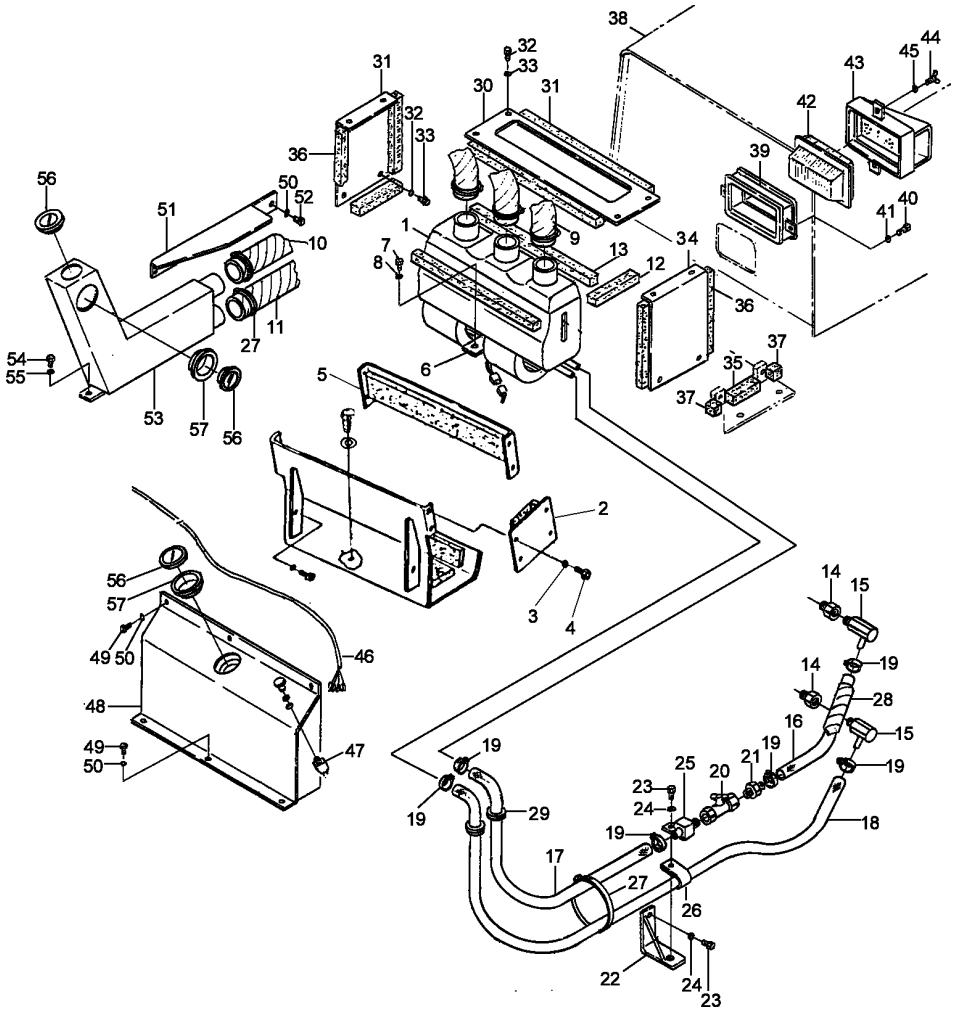

ITEM INDEX ITEM	PEÇA Nº PART Nº PIEZA Nº	DESCRIÇÃO DESCRIPTION DESCRIPCIÓN	QUANT. Q'TY CANT	SÉRIE Nº SERIAL Nº SERIE Nº	SÉRIE Nº SERIAL Nº SERIE Nº
	417-963-B020	AIR HEATER ASS'Y	1	B1750-	
1	417-963-B790	. RADIATOR	1	B1750-	
2	417-942-B171	. COVER	2	B1750-	
3	01643-30823	. WASHER	8	B1750-	
4	01010-80816	. BOLT	8	B1750-	
5	417-942-B211	. COVER	1	B1750-	
6	417-963-B470	. SUPPORT	1	B1750-	
7	01010-50616	. BOLT	1	B1750-	
8	01643-30623	. WASHER	1	B1750-	
9	417-963-B521	. HOSE	1	B1750-	
10	417-963-B530	. HOSE	1	B1750-	
11	417-963-B540	. HOSE	1	B1750-	
12	417-93-B1290	. SEAL	2	B1750-	
13	417-963-B370	. SEAL	2	B1750-	
14	205-977-7320	. ADAPTER	2	B1750-	
15	567-07-15221	. JOINT	2	B1750-	
16	417-963-B480	. HOSE	1	B1750-	
17	417-963-B510	. HOSE	1	B1750-	
18	417-963-B490	. HOSE	1	B1750-	
19	07281-00259	. BRACKET	6	B1750-	
20	144-04-B3120	. VALVE	1	B1750-	
21	144-911-B441	. NIPPLE	1	B1750-	
22	124-911-1290	. SUPPORT	1	B1750-	
23	01010-51225	. BOLT	2	B1750-	
24	01643-31232	. WASHER	2	B1750-	
25	417-963-B310	. NIPPLE	1	B1750-	
26	08036-02514	. CLIP	1	B1750-	
27	08034-00823	. BAND	6	B1750-	
28	161496	. PROTECTOR	1	B1750-	
29	417-963-B630	. SEAL	2	B1750-	
	417-963-B990	. COVER	1	B1750-	
30	☆	. . COVER	1	B1750-	
31	417-963-B381	. . SEAL	2	B1750-	
32	01010-50816	. BOLT	8	B1750-	
33	01643-30823	. WASHER	8	B1750-	
34	417-963-B170	. COVER, SIDE	2	B1750-	
35	417-963-B350	. SEAL	2	B1750-	
36	417-963-B360	. SEAL	4	B1750-	
37	417-963-B340	. SEAL	4	B1750-	
38	417-54-B1690	. HOOD	1	B1750-	
39	417-963-B130	. COLLECTOR	1	B1750-	
40	01010-50816	. BOLT	2	B1750-	
41	01643-30823	. WASHER	2	B1750-	
42	14X-911-7750	. FILTER	1	B1750-	

FIG. 8002A RADIADOR DO CONDICIONADOR DE AR E TUBULAÇÕES

Air conditioner radiator and piping

Radiador del condicionador de aire y tubulación (OPCIONAL / Optional / Opcional) (B1750~)

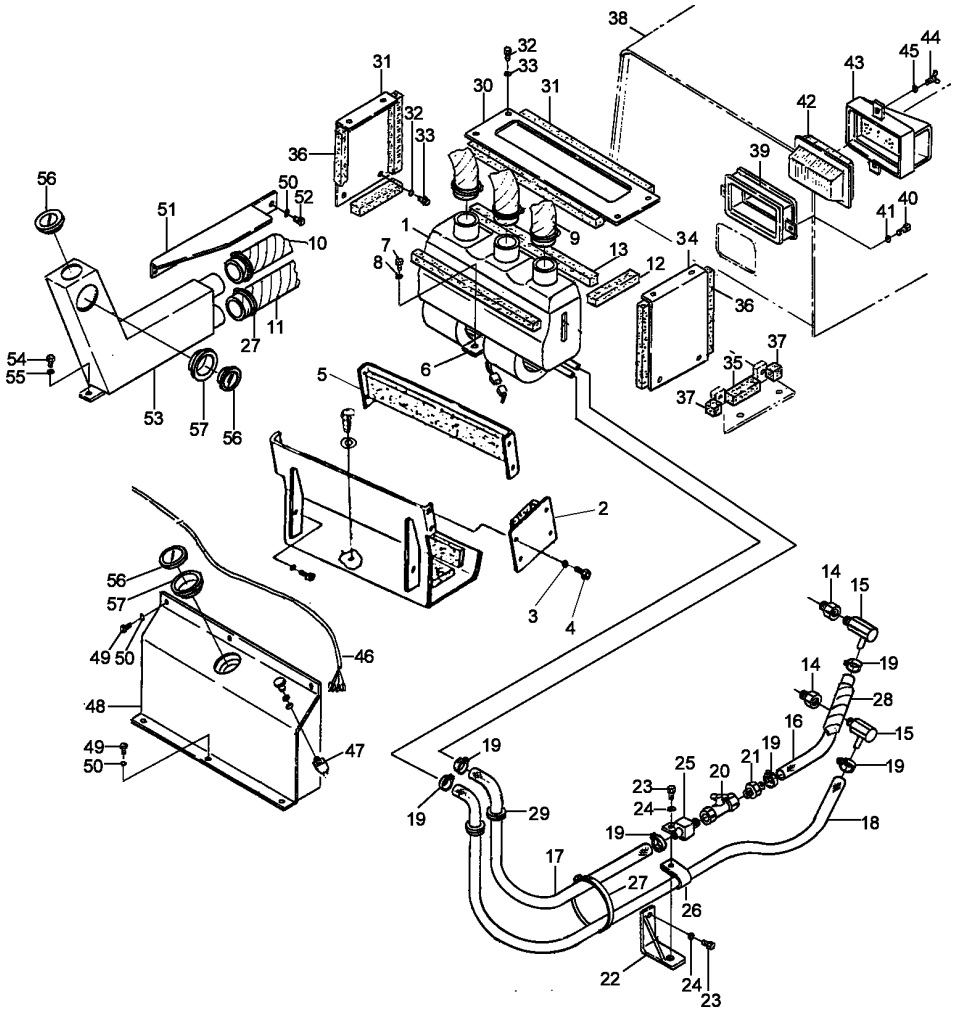

FIG. Nº 8002A

ITEM INDEX ITEM	PEÇA Nº PART Nº PIEZA Nº	DESCRIÇÃO DESCRIPTION DESCRIPCIÓN	QUANT. Q'TY CANT	SÉRIE Nº SERIAL Nº SERIE Nº	SÉRIE Nº SERIAL Nº SERIE Nº
43	417-963-B150	. COVER	1	B1750-	
44	417-06-B1340	. BOLT	2	B1750-	
45	01643-31032	. WASHER	2	B1750-	
46	417-06-B1770	. CABLE	1	B1750-	
47	417-06-B1730	. SWITCH	1	B1750-	
48	417-963-B411	. PROTECTOR	1	B1750-	
49	01010-50616	. BOLT	6	B1750-	
50	01643-30623	. WASHER	8	B1750-	
51	417-963-B260	. COVER	1	B1750-	
52	01010-50612	. BOLT	2	B1750-	
53	417-963-B110	. COLLECTOR,AIR	1	B1750-	
54	01010-51025	. BOLT	2	B1750-	
55	01643-31032	. WASHER	2	B1750-	
56	417-963-B450	. CONTROLLER	3	B1750-	
57	417-963-B460	. SUPPORT	2	B1750-	

FIG. 8003 PEÇAS RELACIONADAS COM O CONDICIONADOR DE AR

Air conditioner radiator and piping

Radiador del condicionador de aire y tubulación (OPCIONAL / Optional / Opcional)

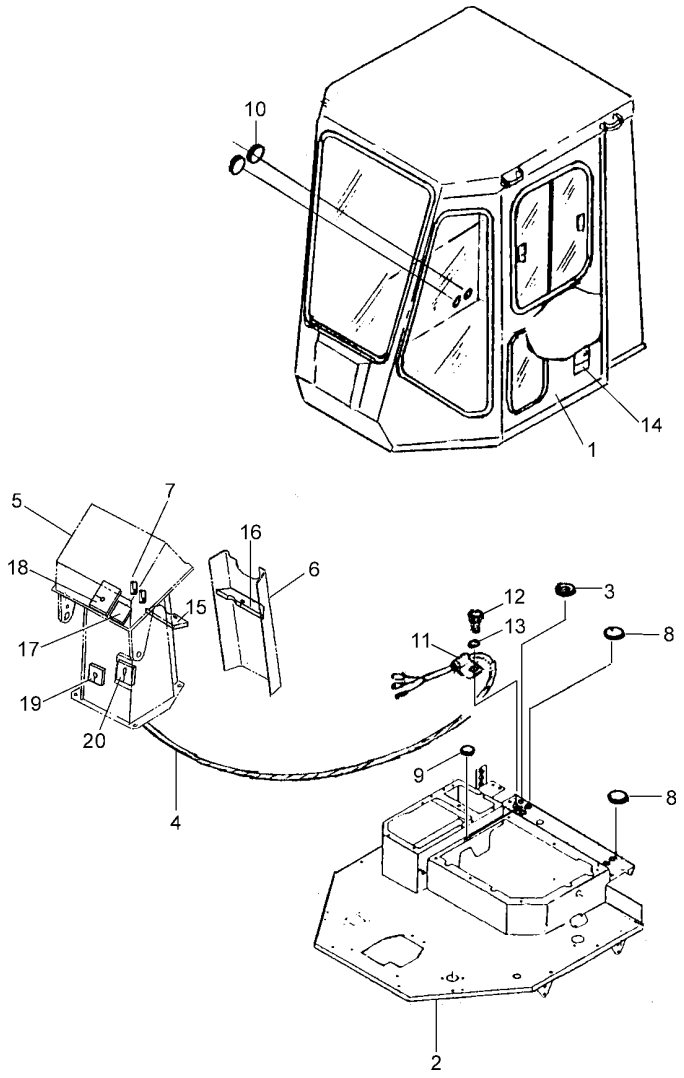

FIG. Nº 8003

ITEM INDEX ITEM	PEÇA Nº PART Nº PIEZA Nº	DESCRIÇÃO DESCRIPTION DESCRIPCIÓN	QUANT. Q'TY CANT	SÉRIE Nº SERIAL Nº SERIE Nº	SÉRIE Nº SERIAL Nº SERIE Nº
1	417-925-B302	CAB, ASS'Y	1	B1591-	
	417-925-B301	CAB, ASS'Y	1	B1563-B1590	
	417-925-B300	CAB, ASS'Y	1	B1340-B1562	
2	417-54-B1770	FLOOR	1	B1340-	
3	135-06-34250	RING	1	B1340-	
4	417-06-B1740	CABLE	1	B1340-	
5	417-54-B1820	SUPPORT	1	B1340-	
6	417-54-B1830	COVER	1	B1340-	
7	22W-06-13160	FUSE- 20A	2	B1340-	
8	09415-03614	CAP	3	B1340-	
9	09415-02520	CAP	1	B1340-	
10	09415-02512	CAP	2	B1340-	
11	08036-10810	CLIP	1	B1340-	
12	01010-50812	BOLT	1	B1340-	
13	01643-30823	WASHER	1	B1340-	
14	421-54-11372	LOCK	1	B1340-	
15	417-54-B1310	SEAL	1	B1340-	
16	417-54-B1710	SEAL	1	B1340-	
17	417-54-B1720	SEAL	1	B1340-	
18	417-54-B1730	SEAL	1	B1340-	
19	417-54-B1740	SEAL	1	B1340-	
20	417-54-B1750	SEAL	1	B1340-	

FIG. 8003A PEÇAS RELACIONADAS COM O CONDICIONADOR DE AR (DETALHES)

Air conditioner radiator and piping (details)

Radiador del condicionador de aire y tubulación (OPCIONAL / Optional / Opcional)

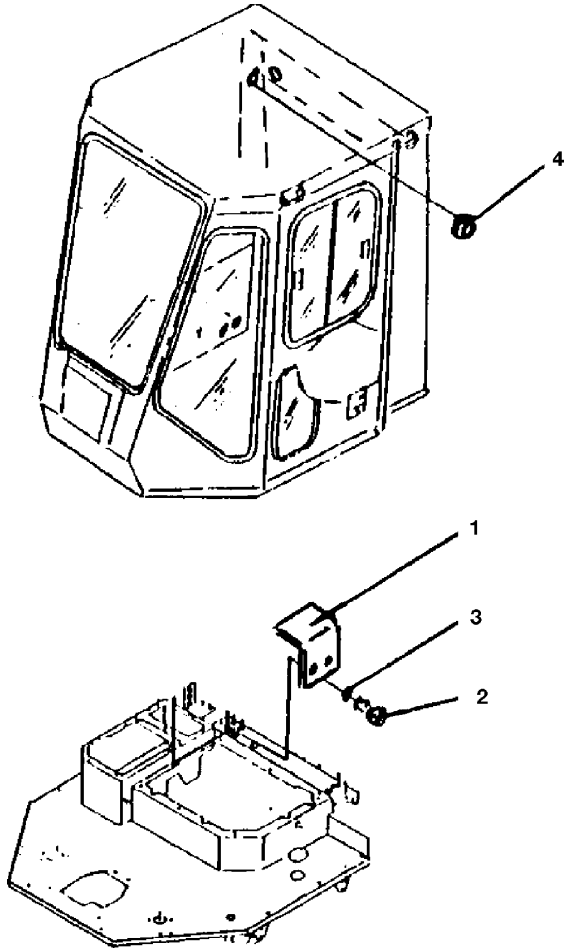

FIG. Nº 8003A

ITEM INDEX ITEM	PEÇA Nº PART Nº PIEZA Nº	DESCRIÇÃO DESCRIPTION DESCRIPCIÓN	QUANT. Q'TY CANT	SÉRIE Nº SERIAL Nº SERIE Nº	SÉRIE Nº SERIAL Nº SERIE Nº
1	417-925-B880	BRACKET	1	B1001-	
2	01010-80816	BOLT	2	B1001-	
3	01643-30823	WASHER	2	B1001-	
4	417-963-B640	O-RING	2	B1001-	

FIG. 8004 VEDAÇÃO ANTI-RUÍDO (CABINE FECHADA)

Noise supression seal (closed cab)

Sello anti-ruído
(OPCIONAL / Optional / Opcional)

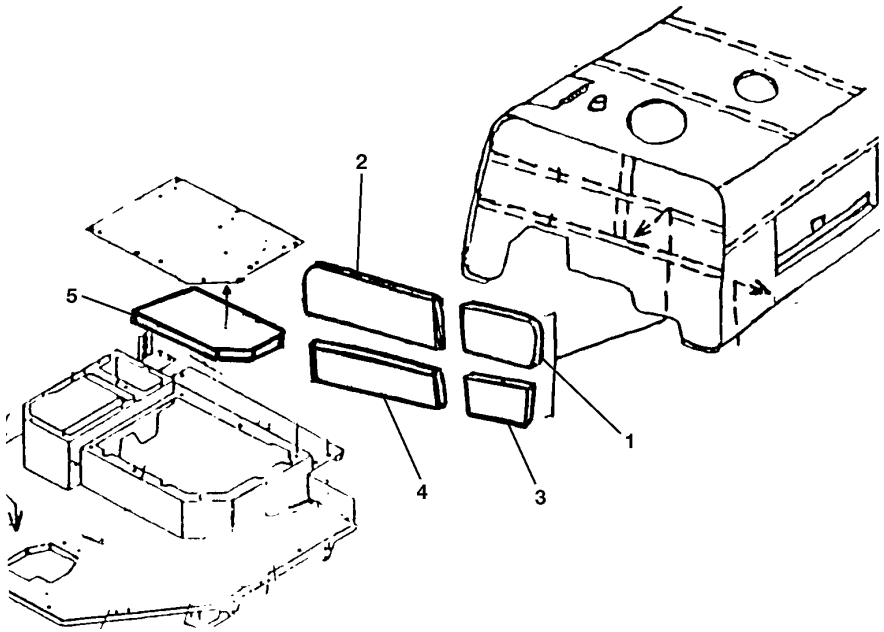

FIG. Nº 8004

ITEM INDEX ITEM	PEÇA Nº PART Nº PIEZA Nº	DESCRIÇÃO DESCRIPTION DESCRIPCIÓN	QUANT. Q'TY CANT	SÉRIE Nº SERIAL Nº SERIE Nº	SÉRIE Nº SERIAL Nº SERIE Nº
1	417-54-B1840	SHEET	1	B1730-	
2	417-54-B1850	SHEET	1	B1730-	
3	417-54-B1860	SHEET	1	B1730-	
4	417-54-B1870	SHEET	1	B1730-	
5	417-54-B2140	SHEET	1	B1730-	

PLACAS DE IDENTIFICAÇÃO

Mark plates

Placas de identificación

FIG. 9902 PLACAS DE IDENTIFICAÇÃO
Mark plates
Placas de identificación

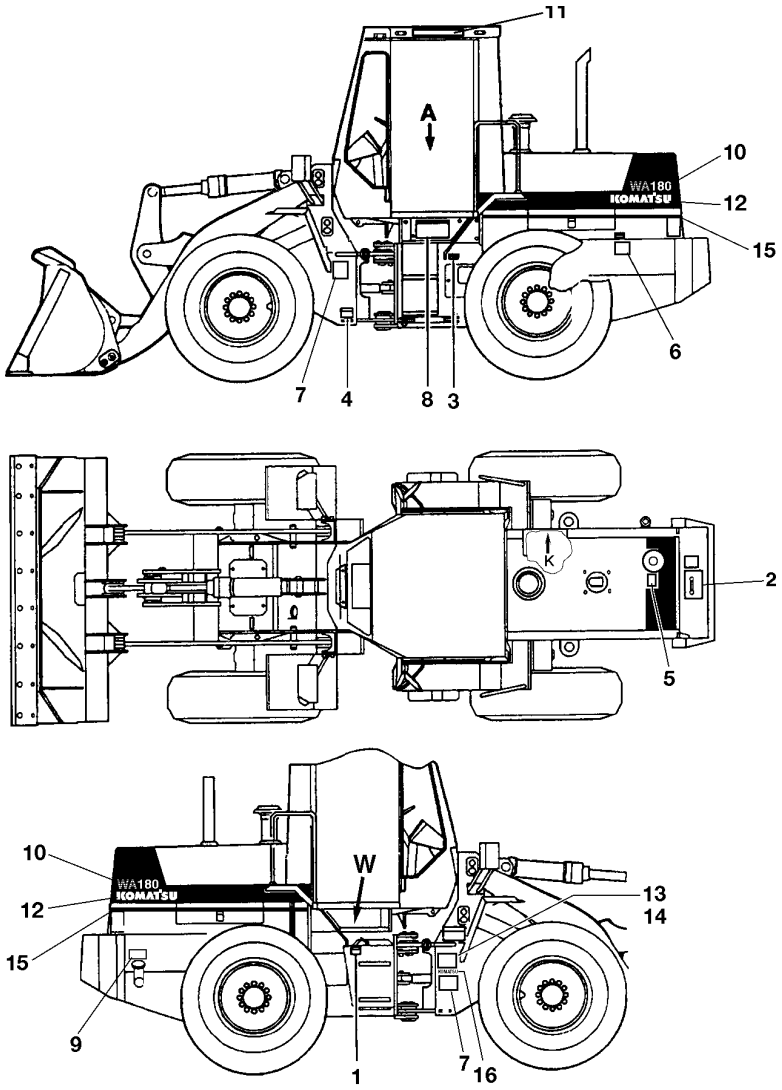

FIG. Nº 9902

ITEM INDEX ITEM	PEÇA Nº PART Nº PIEZA Nº	DESCRIÇÃO DESCRIPTION DESCRIPCIÓN	QUANT. Q'TY CANT	SÉRIE Nº SERIAL Nº SERIE Nº	SÉRIE Nº SERIAL Nº SERIE Nº
1	09653-07000	PLATE. CAUTION	1	B1001-	
2	417-V03-1210	PLATE. CAUTION	1	B1001-	
3	419-V03-1170	PLATE. CAUTION	1	B1001-	
4	419-93-B1130	PLATE, SAFETY	1	B1001-	
5	419-93-B1170	PLATE, SAFETY	1	B1001-	
6	419-93-B1140	PLATE, SAFETY	1	B1001-	
7	419-93-B1160	PLATE, SAFETY	2	B1001-	
8	417-93-B1110	PLATE, INSTRUCTION	1	B1001-	
9	09652-71120	PLATE, INSTRUCTION	1	B1001-	
10	417-93-11711	PLATE, MARK	2	B1001-	
11	09690-C0280	PLATE, MARK	2	B1001-	
12	09690-B0400	PLATE, MARK	2	B1001-	
13	144-54-B6830	PLATE, NAME	1	B1001-	
14	04418-13060	BOLT	4	B1001-	
15	417-93-11180	STRIP	2	B1001-	
16	09690-M0063	PLATE, MARK	1	B1611-	

FIG. 9903 PLACAS DE IDENTIFICAÇÃO
Mark plates
Placas de identificación

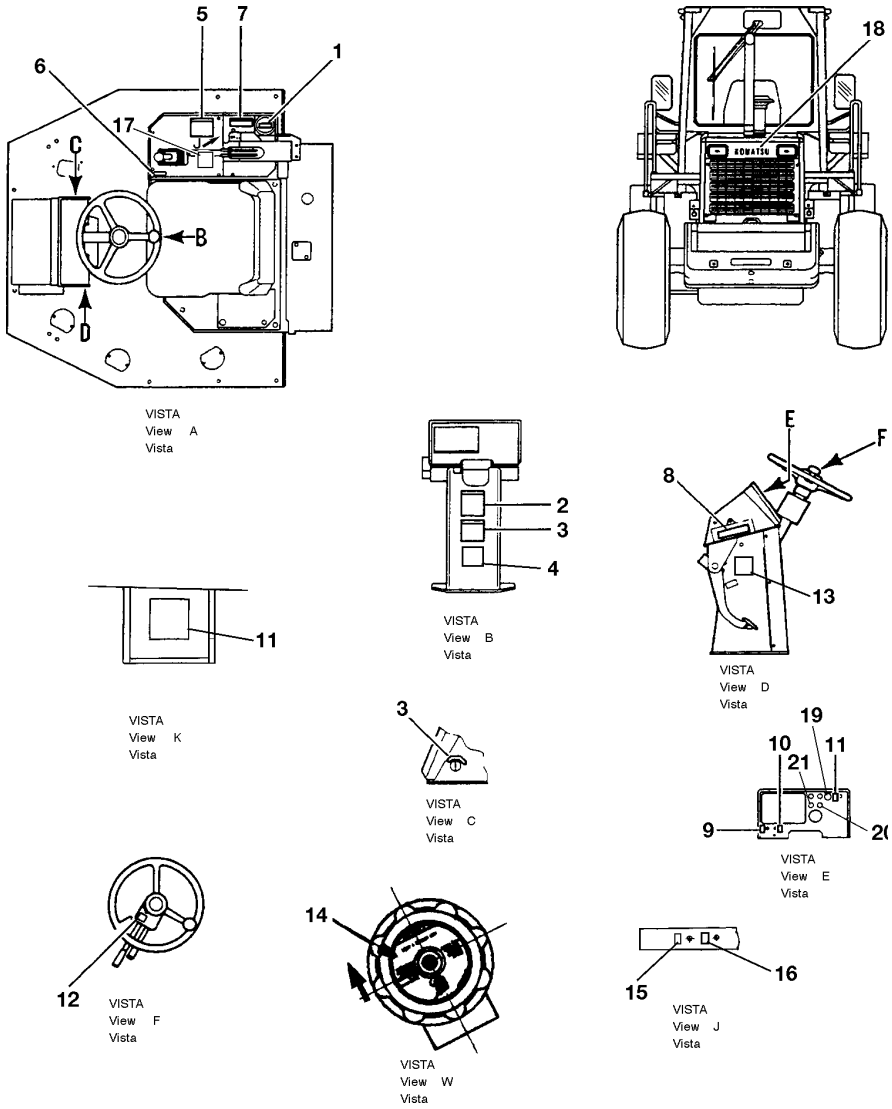

FIG. Nº 9903

ITEM INDEX ITEM	PEÇA Nº PART Nº PIEZA Nº	DESCRIÇÃO DESCRIPTION DESCRIPCIÓN	QUANT. Q'TY CANT	SÉRIE Nº SERIAL Nº SERIE Nº	SÉRIE Nº SERIAL Nº SERIE Nº
1	417-93-B1260	PLATE, SAFETY	1	B1001-	
2	419-93-B1150	PLATE. CAUTION	1	B1001-	
3	417-93-B1160	PLATE, SAFETY	1	B1001-	
4	419-93-B1120	PLATE. CAUTION	1	B1001-	
5	419-93-B1340	PLATE, CAUTION	1	B1001-	
6	09685-00004	PLATE, INSTRUCTION	1	B1001-	
7	417-93-B1270	PLATE, INSTRUCTION	1	B1001-	
8	417-93-B1121	PLATE, INSTRUCTION	1	B1066-	
8	417-93-B1120	PLATE, INSTRUCTION	1	B1001-B1065	
9	417-93-B1140	PLATE, INSTRUCTION	1	B1001-	
10	417-93-B1151	PLATE, INSTRUCTION	1	B1066-	
10	417-93-B1150	PLATE, INSTRUCTION	1	B1001-B1065	
11	417-93-B1131	PLATE, INSTRUCTION	1	B1066-	
11	417-93-B1130	PLATE, INSTRUCTION	1	B1001-B1065	
12	417-93-11131	PLATE, INSTRUCTION	1	B1001-	
13	09650-71104	PLATE, INSTRUCTION	1	B1001-	
14	417-93-B1240	PLATE, INSTRUCTION	1	B1067-	
14	417-93-B1250	PLATE, INSTRUCTION	1	B1001-B1066	
15	417-93-B1210	PLATE, INSTRUCTION	1	B1001-	
16	203-00-52260	PLATE, INSTRUCTION	1	B1001-	
17	417-93-11121	PLATE, INSTRUCTION	1	B1001-	
18	09690-C0400	PLATE, MARK	1	B1001-	
19	417-93-B1230	PLATE, INSTRUCTION	1	B1001-	
20	417-93-B1181	PLATE, INSTRUCTION	1	B1066-	
20	417-93-B1180	PLATE, INSTRUCTION	1	B1001-B1065	
21	417-93-B1190	PLATE, INSTRUCTION	1	B1001-B1065	

NUMERICAL INDEX

PARTS №	FIG. №	INDEX
01010-30835	2261	20
01010-31025	2261	41
01010-31030	2261	16
01010-31035	2241	35
01010-31035	2261	27
01010-31040	2241	36
01010-31045	2241	34
01010-31045	2241	41
01010-31045	2261	39
01010-31075	2241	51
01010-31080	2261	6
01010-31085	2241	52
01010-31095	2243	14
01010-31220	2261	35
01010-31225	2237	5
01010-31230	2222	15
01010-31235	2215	25
01010-31235	2222	11
01010-31235	2222	15
01010-31235	2222	23
01010-31235	2237	12
01010-31235	2237	20
01010-31235	2261	29
01010-31240	2222	24
01010-31295	2261	30
01010-50610	1504	46
01010-50610	5102B	4
01010-50612	1506	5
01010-50612	5470	9
01010-50612	8002	52
01010-50612	8002A	52
01010-50616	5470	2
01010-50616	8001	60
01010-50616	8002	7
01010-50616	8002	49
01010-50616	5471A	7
01010-50616	8002A	7
01010-50616	8002A	49
01010-50620	1101	3
01010-50620	1101	6
01010-50620	5471	9
01010-50620	1101A	14
01010-50620	6601B	26
01010-50635	5470	5
01010-50655	8001	39
01010-50812	1501	8
01010-50812	8003	12
01010-50816	1504	15
01010-50816	1504	63
01010-50816	2607	31
01010-50816	8001	51
01010-50816	8002	32
01010-50816	8002	40
01010-50816	3601A	20
01010-50816	3601B	20
01010-50816	5102B	13
01010-50816	5102B	17
01010-50816	5102C	31
01010-50816	5201A	25
01010-50816	8002A	32
01010-50816	8002A	40
01010-50820	1301	14
01010-50820	1504	5
01010-50820	1504	11
01010-50820	5301	7
01010-50820	8001	70
01010-50820	8002	3
01010-50820	5102C	28
01010-50820	5102C	32
01010-50820	5201A	15
01010-50820	5201A	19
01010-50820	5465A	3
01010-50820	6601A	23
01010-50825	1504	16
01010-50825	2607	22
01010-50825	5301	5
01010-50825	3601A	27
01010-50825	3601B	27
01010-50825	3611B	4
01010-50825	5102C	3
01010-50825	5301A	7
01010-50830	1251	10
01010-50840	8001	50
01010-50855	8001	43
01010-51016	1101	12
01010-51016	1301	21
01010-51016	1501	11
01010-51016	1501	20
01010-51016	1501	25A
01010-51016	1501	28
01010-51016	1501	32
01010-51016	1504	40
01010-51016	1504	49
01010-51016	1506	11
01010-51016	2607	15
01010-51016	5471	13
01010-51016	5471	23
01010-51016	3611B	10
01010-51016	3611B	26
01010-51016	3612A	15
01010-51016	5005C	7
01010-51016	6402A	45
01010-51016	6402B	45
01010-51016	6651A	3
01010-51020	1301	6
01010-51020	1401	8
01010-51020	1401	8
01010-51020	1501	16
01010-51020	1501	25
01010-51020	1501	25
01010-51020	1501	28
01010-51020	1504	40
01010-51020	5471	7
01010-51020	8001	56
01010-51020	3611B	10
01010-51020	3611B	25
01010-51020	3611B	31
01010-51020	3612A	6
01010-51020	3612A	15
01010-51020	5102B	2
01010-51020	5102C	9
01010-51020	5201A	38
01010-51020	6651A	3
01010-51025	1021	4
01010-51025	1251	10
01010-51025	4306	25
01010-51025	4306	29
01010-51025	4306	35
01010-51025	6101	20
01010-51025	6402	37
01010-51025	8001	46
01010-51025	8002	54
01010-51025	1011A	1
01010-51025	3611B	27
01010-51025	5102C	6
01010-51025	6405A	15
01010-51025	8002A	54
01010-51030	2607	17
01010-51030	5001A	6
01010-51030	6601A	17
01010-51035	2215	22
01010-51035	2222	29
01010-51035	3642	34
01010-51035	6402	16
01010-51035	6405A	29
01010-51040	2222	29
01010-51040	4306	40
01010-51040	6402	16
01010-51040	6402	16A
01010-51050	6405A	40

PARTS №	FIG. №	INDEX
01010-51055	8001	19
01010-51060	2611	28
01010-51060	6402	16
01010-51070	6611	8
01010-51070	6405A	13
01010-51070	6601B	19
01010-51090	6601B	19
01010-51220	1504	21
01010-51220	1504	29
01010-51220	1504	32
01010-51220	3331	21
01010-51220	8001	29
01010-51220	3601A	8
01010-51220	3601A	41
01010-51220	3601B	8
01010-51220	3601B	41
01010-51220	5001A	31
01010-51220	5201A	11
01010-51220	5201A	22
01010-51220	5201A	28
01010-51220	6651A	6
01010-51225	1501	3
01010-51225	6402	37
01010-51225	8002	23
01010-51225	5001A	40
01010-51225	5005A	37
01010-51225	5005A	45
01010-51225	5102B	7
01010-51225	5105A	12
01010-51225	5105A	15
01010-51225	5461B	4
01010-51225	6402A	33
01010-51225	6405A	36
01010-51225	6651A	11
01010-51225	8002A	23
01010-51230	3331	12
01010-51230	3331	24
01010-51230	6101	16
01010-51230	6101	25
01010-51230	5001A	22
01010-51230	5001A	34
01010-51230	5102C	24
01010-51230	5102C	24
01010-51230	5105A	15
01010-51230	5105A	21
01010-51230	5105A	21
01010-51230	5105A	24
01010-51230	5201A	35
01010-51230	5461B	4
01010-51230	6402A	41
01010-51230	6402B	41
01010-51230	6404A	30
01010-51230	6404A	33
01010-51230	6405A	26
01010-51230	6651A	13
01010-51235	1301	16
01010-51235	1501	3
01010-51235	4440	13
01010-51235	6402	5
01010-51235	6402	9
01010-51235	5001A	12
01010-51235	5102C	21
01010-51235	5105A	3
01010-51235	5105A	3
01010-51235	5105A	18
01010-51235	5105A	18
01010-51235	6651A	16
01010-51240	5102C	21
01010-51240	6404A	19
01010-51245	1202	9
01010-51245	1301	16
01010-51245	5105A	8
01010-51250	6402	43
01010-51250	5005A	9
01010-51250	5102C	17
01010-51250	6402A	38
01010-51250	6402B	38
01010-51250	6404A	28
01010-51255	3301	3
01010-51255	6404A	41
01010-51260	5005A	13
01010-51265	1202	2
01010-51445	5102C	13
01010-51455	3003	16
01010-51460	5102C	13
01010-51475	1011	9
01010-51625	7001	11
01010-51625	7001	19
01010-51625	7001	24
01010-51625	7002	7
01010-51625	7002	15
01010-51625	7002	22
01010-51625	7002	27
01010-51650	1001	2
01010-51660	1001	18
01010-52470	5461B	2
01010-52490	5005A	21
01010-60825	2211	25
01010-61025	2211	23
01010-61055	2211	11
01010-61230	3111	34
01010-61230	3111	37
01010-61230	3211	34
01010-61230	3211	37
01010-61235	3111	29
01010-61235	3211	29
01010-61645	3111	18
01010-61645	3211	18
01010-80612	1506	5
01010-80612	5470	9
01010-80612	5102B	4
01010-80616	1201	10
01010-80616	8001A	57
01010-80616	8001B	58
01010-80616	8001C	51
01010-80620	8001B	36
01010-80620	8001C	36
01010-80655	8001A	36
01010-80816	1201	7
01010-80816	8001A	48
01010-80816	8001B	48
01010-80816	8001C	40
01010-80816	8002A	4
01010-80816	8003A	2
01010-80820	1507	6
01010-80820	8001A	67
01010-80850	8001A	47
01010-80855	8001A	40
01010-80855	8001B	40
01010-80855	8001B	47
01010-81016	1504	66
01010-81020	1201	13
01010-81020	2601	10
01010-81020	3613A	20
01010-81020	8001A	53
01010-81020	8001B	53
01010-81020	8001B	68
01010-81020	8001C	48
01010-81020	8001C	61
01010-81025	3613A	8
01010-81025	3613A	17
01010-81025	6501	4
01010-81025	8001A	43
01010-81025	8001B	43
01010-81025	8001C	43
01010-81045	3613A	3
01010-81055	8001A	18
01010-81055	8001B	18
01010-81055	8001C	18
01010-81220	8001A	26

PARTS №	FIG. №	INDEX
01010-81220	8001B	26
01010-81220	8001C	26
01010-81225	1504	67
01010-81225	5001A	40
01010-81225	5102B	7
01010-81225	5105A	12
01010-81225	5105A	15
01010-81225	6402A	33
01010-81225	6402B	33
01010-81225	6405A	36
01010-81225	6502	3
01010-81225	6502	9
01010-81230	5001A	43
01010-81230	6501	18
01010-81235	6502	12
01010-81250	6501	23
01010-81255	6501	9
01010-82475	6311A	16
01010-82475	6311C	16
01011-31015	2243	13
01011-31610	2237	18
01011-51045	6405A	31
01011-51230	6405A	24
01011-51610	1001	14
01011-52025	5005A	32
01011-52080	5005A	15
01011-52230	1001	6
01011-52475	5001A	36
01011-52475	5005A	19
01011-61610	3003	22
01011-61615	3111	26
01011-61615	3211	26
01011-61630	3101	13
01011-61630	3201	13
01011-81240	6501	29
01016-50840	1101A	17
01016-51270	1001	9
01050-51235	3601B	44
01050-61045	3001	9
01050-61045	3003	23
01050-61045	3005	2
01050-81030	8001	18
01050-81030	8001A	17
01050-81030	8001B	17
01050-81030	8001C	17
01220-40320	3601A	12
01220-40320	3601B	12
01220-40408	1504	15
01220-40412	5005A	40
01220-40412	5201A	3
01220-40416	2241	46
01220-40430	3601A	24
01220-40430	3601B	24
01220-40512	1301	10
01220-40512	5475	11
01220-40530	1411	14
01220-40612	1504	35
01220-40630	5201A	8
01220-40816	5102B	10
01232-00616	5102B	20
01252-30612	6212	18
01252-30612	6213	20
01252-30625	6213	29
01252-30630	6212	29
01252-30630	6213	38
01252-30830	6213	26
01252-31080	2251	12
01252-40520	3003	14
01320-40408	2607	30
01508-21006	6611	12
01508-21006	6601B	5
01508-21006	6601B	31
01508-40805	2611	5
01580-01008	2261	43
01580-10302	3601A	13
01580-10302	3601B	13
01580-10403	3601A	26
01580-10403	3601B	26
01580-10403	5005A	43
01580-10403	5201A	5
01580-10605	1504	37
01580-10605	6214	16
01580-10605	6215	16
01580-10605	8001	42
01580-10605	1101A	15
01580-10605	5102B	5
01580-10605	8001A	39
01580-10605	8001B	39
01580-10605	8001C	39
01580-10806	1401	5
01580-10806	1504	13
01580-10806	1507	4
01580-10806	2607	6
01580-10806	2611	3
01580-10806	2611	17
01580-10806	5301	3
01580-10806	1101A	18
01580-10806	3601A	51
01580-10806	3601B	51
01580-11008	4306	37
01580-11008	4306	41
01580-11008	3611B	29
01580-11008	3613A	22
01580-11008	6405A	41
01580-11210	1001	10
01580-11210	1202	7
01580-11210	1202	16
01580-11210	5105A	4
01580-11210	5105A	4
01580-11210	6404A	34
01580-11210	6405A	37
01580-11210	6502	13
01580-11210	6651A	18
01580-11411	1011	11
01580-11411	3003	18
01580-11613	1001	20
01580-12016	5005A	17
01580-12016	5005A	34
01580-12419	5001A	38
01582-11008	6611	14
01582-11008	6601B	3
01582-11008	6601B	10
01582-11008	6601B	29
01582-11411	3601A	32
01582-11411	3601A	48
01582-11411	3601B	32
01582-11411	3601B	48
01590-11619	6601A	14
01596-00606	1101	16
01596-00807	2607	7
01596-00807	2607	38
01596-00807	2611	6
01596-00807	2611	19
01596-00807	6402	46
01596-02218	1001	7
01597-01009	6611	16
01597-01009	6404A	22
01597-01009	6404A	37
01597-01009	6405A	44
01597-01009	6501	25
01597-01009	6502	16
01597-01009	6502	19
01597-01009	6601B	6
01597-01009	6601B	11
01597-01009	6601B	32
01597-03629	5001A	14
01598-00809	4306	23
01598-00809	4306	32
01598-01011	6405A	32
01599-01011	4440	7
01599-01011	6601B	25
01601-20410	1504	15
01601-20410	2241	47
01601-20410	5005A	42
01601-20410	5201A	6
01601-20513	1301	11
01601-20513	1411	15
01602-00825	2261	21
01602-01030	2241	37
01602-01030	2241	42
01602-01030	2241	53
01602-01030	2243	15
01602-01030	2261	13
01602-20513	3003	15
01602-20619	8001	41
01602-20619	5201A	9
01602-20619	8001A	38
01602-20619	8001B	38
01602-20619	8001C	38
01602-21030	6402	17
01602-21236	6402	6
01602-22472	6311A	17
01640-21016	5201A	46
01641-20305	3601A	14
01641-20305	3601B	14
01641-20405	3601A	25
01641-20405	3601B	25
01641-20405	5005A	41
01641-20405	5201A	4
01641-20508	5475	6
01641-20508	5475	6
01641-20508	5475	12
01641-20608	1504	36
01641-20608	3601A	17
01641-20608	3601B	17
01641-21016	1501	21
01641-21016	3331	17
01641-21016	5201A	33
01641-21223	3331	10
01641-21423	3601A	34
01641-21423	3601A	50
01641-21423	3601B	34
01641-21423	3601B	50
01643-20823	8001	71
01643-20823	8001A	68
01643-30623	1101	4
01643-30623	1101	7
01643-30623	1101	17
01643-30623	1201	9
01643-30623	1504	46
01643-30623	1504	47
01643-30623	1506	6
01643-30623	5470	3
01643-30623	5471	10
01643-30623	8001	40
01643-30623	8001	61
01643-30623	8002	8
01643-30623	8002	50
01643-30623	1101A	16
01643-30623	5102B	6
01643-30623	5102B	21
01643-30623	5471A	8
01643-30623	6601B	27
01643-30623	8001A	37
01643-30623	8001A	58
01643-30623	8001B	37
01643-30623	8001B	59
01643-30623	8001C	37
01643-30623	8001C	52
01643-30623	8002A	8
01643-30623	8002A	50
01643-30823	1201	6
01643-30823	1251	10
01643-30823	1301	15
01643-30823	1401	6
01643-30823	1501	9
01643-30823	1504	6
01643-30823	1504	12
01643-30823	1504	17
01643-30823	1504	62
01643-30823	1507	5
01643-30823	2211	26
01643-30823	2607	8
01643-30823	2607	23
01643-30823	2607	32
01643-30823	2607	39
01643-30823	2611	7
01643-30823	2611	20
01643-30823	4306	24
01643-30823	4306	33
01643-30823	5301	4
01643-30823	5301	6
01643-30823	6213	27
01643-30823	6402	24
01643-30823	8001	44
01643-30823	8001	52
01643-30823	8001	65
01643-30823	8002	4
01643-30823	8002	33
01643-30823	8002	41
01643-30823	8003	13
01643-30823	3601A	21
01643-30823	3601A	28
01643-30823	3601B	21
01643-30823	3601B	28
01643-30823	3611B	5
01643-30823	5102B	11
01643-30823	5102B	14
01643-30823	5102B	18
01643-30823	5102C	4
01643-30823	5102C	29
01643-30823	5102C	33
01643-30823	5201A	16
01643-30823	5201A	20
01643-30823	5201A	26
01643-30823	5301A	8
01643-30823	5465A	4
01643-30823	6601A	24
01643-30823	8001A	41
01643-30823	8001A	49
01643-30823	8001A	62
01643-30823	8001B	41
01643-30823	8001B	49
01643-30823	8001B	61
01643-30823	8001C	41
01643-30823	8001C	54
01643-30823	8002A	3
01643-30823	8002A	33
01643-30823	8002A	41
01643-30823	8003A	3
01643-31032	1021	4
01643-31032	1101	13
01643-31032	1201	12
01643-31032	1251	10
01643-31032	1301	7
01643-31032	1301	22
01643-31032	1401	9
01643-31032	1401	9
01643-31032	1401	15
01643-31032	1401	15
01643-31032	1501	12
01643-31032	1501	17
01643-31032	1501	26
01643-31032	1501	29
01643-31032	1501	33
01643-31032	1504	50
01643-31032	1504	56
01643-31032	1504	59
01643-31032	1506	12
01643-31032	2211	12

PARTS №	FIG. №	INDEX
01643-31032	2211	24
01643-31032	2215	23
01643-31032	2222	30
01643-31032	2261	7
01643-31032	2261	17
01643-31032	2261	28
01643-31032	2261	42
01643-31032	2601	11
01643-31032	2607	18
01643-31032	3642	35
01643-31032	4306	2
01643-31032	4306	26
01643-31032	4306	30
01643-31032	4306	36
01643-31032	4440	12
01643-31032	5471	8
01643-31032	6101	21
01643-31032	6402	38
01643-31032	6611	9
01643-31032	6611	15
01643-31032	8001	20
01643-31032	8001	47
01643-31032	8001	57
01643-31032	8001	69
01643-31032	8002	45
01643-31032	8002	55
01643-31032	1011A	1
01643-31032	3611B	11
01643-31032	3611B	28
01643-31032	3611B	32
01643-31032	3612A	7
01643-31032	3612A	16
01643-31032	3613A	4
01643-31032	3613A	9
01643-31032	3613A	18
01643-31032	3613A	21
01643-31032	5001A	7
01643-31032	5005C	8
01643-31032	5102B	3
01643-31032	5102C	7
01643-31032	5102C	10
01643-31032	5201A	39
01643-31032	6402A	44
01643-31032	6402B	44
01643-31032	6404A	23
01643-31032	6404A	38
01643-31032	6404A	42
01643-31032	6405A	9
01643-31032	6405A	16
01643-31032	6405A	33
01643-31032	6405A	42
01643-31032	6405A	45
01643-31032	6501	5
01643-31032	6501	26
01643-31032	6502	17
01643-31032	6502	20
01643-31032	6601A	18
01643-31032	6601B	7
01643-31032	6601B	12
01643-31032	6601B	20
01643-31032	6601B	33
01643-31032	6651A	4
01643-31032	8001A	19
01643-31032	8001A	44
01643-31032	8001A	54
01643-31032	8001A	66
01643-31032	8001B	19
01643-31032	8001B	44
01643-31032	8001B	54
01643-31032	8001B	69
01643-31032	8001C	19
01643-31032	8001C	44
01643-31032	8001C	49
01643-31032	8001C	62
01643-31032	8002A	45
01643-31032	8002A	55
01643-31232	1001	11
01643-31232	1202	6
01643-31232	1202	15
01643-31232	1501	4
01643-31232	1501	4
01643-31232	1504	22
01643-31232	1504	33
01643-31232	1504	55
01643-31232	1504	68
01643-31232	2215	26
01643-31232	2222	12
01643-31232	2222	16
01643-31232	2237	6
01643-31232	2237	13
01643-31232	2237	21
01643-31232	2261	31
01643-31232	2261	36
01643-31232	3111	30
01643-31232	3111	38
01643-31232	3211	30
01643-31232	3211	34A
01643-31232	3211	38
01643-31232	3301	4
01643-31232	3331	13
01643-31232	3331	22
01643-31232	3331	25
01643-31232	4440	8
01643-31232	4440	14
01643-31232	6101	17
01643-31232	6101	26
01643-31232	6402	10
01643-31232	6402	38
01643-31232	8001	30
01643-31232	8002	24
01643-31232	3601A	9
01643-31232	3601A	42
01643-31232	3601A	45
01643-31232	3601B	9
01643-31232	3601B	42
01643-31232	3601B	45
01643-31232	5001A	13
01643-31232	5001A	23
01643-31232	5001A	35
01643-31232	5001A	41
01643-31232	5001A	44
01643-31232	5005A	10
01643-31232	5005A	14
01643-31232	5005A	38
01643-31232	5005A	46
01643-31232	5102B	8
01643-31232	5102C	18
01643-31232	5102C	22
01643-31232	5102C	25
01643-31232	5102C	25
01643-31232	5105A	5
01643-31232	5105A	5
01643-31232	5105A	9
01643-31232	5105A	13
01643-31232	5105A	16
01643-31232	5105A	16
01643-31232	5105A	19
01643-31232	5105A	22
01643-31232	5105A	25
01643-31232	5201A	12
01643-31232	5201A	23
01643-31232	5201A	29
01643-31232	5201A	36
01643-31232	5461B	5
01643-31232	6402A	34
01643-31232	6402A	42
01643-31232	6402B	34
01643-31232	6402B	42
01643-31232	6404A	20
01643-31232	6404A	31

PARTS №	FIG. №	INDEX
01643-31232	6404A	35
01643-31232	6405A	25
01643-31232	6405A	27
01643-31232	6405A	38
01643-31232	6501	19
01643-31232	6502	4
01643-31232	6502	10
01643-31232	6502	14
01643-31232	6651A	7
01643-31232	6651A	11
01643-31232	6651A	12
01643-31232	6651A	14
01643-31232	6651A	17
01643-31232	8001A	27
01643-31232	8001B	27
01643-31232	8001C	27
01643-31232	8002A	24
01643-31445	1011	10
01643-31445	3003	17
01643-31445	5102C	14
01643-31645	1001	3
01643-31645	1001	15
01643-31645	1001	19
01643-31645	3101	14
01643-31645	3201	14
01643-32060	5005A	16
01643-32060	5005A	33
01643-32260	1001	8
01643-32260	7401	6
01643-32460	3221	25
01643-32460	5001A	37
01643-32460	5005A	20
01643-32460	5005A	22
01643-32460	5461B	3
01643-50823	1504	15
01643-51032	2251	13
01643-51032	6405A	9
01643-51032	6405A	14
01643-51232	3111	34A
02010-20413	8001	64
02010-20413	8002	5
02010-20413	8001A	61
02010-20413	8001B	60
02010-20413	8001C	53
02010-70419	1506	2
02290-11422	7401	5
04020-00820	2251	11
04020-01228	3111	5
04020-01228	3111	36
04020-01228	3211	5
04020-01228	3211	36
04020-01434	2222	13
04020-01434	3211	17
04025-00312	2607	27
04025-00520	6601A	30
04025-00612	2211	4
04025-01065	5005A	28
04050-01610	3311	15
04050-01610	5201A	43
04050-03015	5201A	47
04050-11210	6611	28
04050-11210	6601A	29
04050-11612	1101	10
04050-11612	2611	14
04050-11612	3601A	18
04050-11612	3601B	18
04050-11612	6601A	9
04050-11612	6601B	42
04050-12015	2611	31
04050-12015	6611	23
04050-12015	5201A	34
04050-12015	6601B	46
04050-13018	5201A	48
04050-13018	5201A	48
04050-13020	3331	7
04050-13020	3331	18
04050-13022	3331	11
04050-14022	3601A	2
04050-14022	3601A	35
04050-14022	3601B	35
04050-14030	6601A	16
04050-18055	5005A	26
04064-04518	2215	15
04064-04518	2215	20
04064-05520	2222	5
04064-06020	2237	3
04064-07025	2211	14
04065-01030	2215	18
04065-03515	2251	16
04065-07525	2215	13
04205-10522	6611	27
04205-10522	6601A	28
04205-10620	1101	9
04205-10820	2611	30
04205-10825	6611	22
04205-10825	6601B	45
04205-11030	3331	16
04205-11032	3331	6
04205-11035	3331	15
04205-11235	3331	9
04205-11440	3601A	33
04205-11440	3601A	49
04205-11440	3601B	33
04205-11440	3601B	49
04210-20624	1101	8
04211-21478	3601A	31
04211-21478	3601A	47
04211-21478	3601B	31
04211-21478	3601B	47
04245-40807	2607	4
04245-41008	6601B	8
04245-41438	3601A	30
04245-41438	3601B	30
04248-31027	6601B	1
04248-31028	6611	10
04256-40615	1101	15
04256-40820	2607	5
04256-40820	2607	36
04256-40820	2611	18
04256-40825	2611	2
04256-41025	6611	13
04256-41025	6601B	2
04256-41025	6601B	9
04256-41025	6601B	28
04256-50820	2611	4
04256-51025	6611	11
04256-51025	6601B	4
04256-51025	6601B	30
04260-00317	2607	28
04260-00635	2241	11
04260-01270	2243	4
04418-03060	2222	26
04418-03060	3101	16
04418-03060	3201	16
04418-13060	9902	14
04434-53212	6405A	34
06002-30210	2237	7
06002-30210	2237	22
06030-06009	2215	12
06030-06210	2231	18
06030-06210	2232	14
06030-06210	2233	16
06030-06210	2234	20
06030-06309	2215	17
06030-06312	2236	16
06033-06211	2222	4
06040-06217	2211	7
06043-06011	2211	20
06120-02016	2607	12
06120-02016	2611	10

PARTS №	FIG. №	INDEX
06120-02016	2611	24
06120-02016	6611	4
06120-02016	6611	19
06120-02016	3601A	38
06120-02016	3601B	38
06120-02016	6601A	4
06120-02016	6601A	10
06120-02016	6601B	15
06120-02016	6601B	37
06120-02520	3601A	5
06120-02520	3601B	5
06122-02004	2607	13
06122-02004	2611	11
06122-02004	2611	25
06122-02004	6611	5
06122-02004	6611	20
06122-02004	3601A	39
06122-02004	3601B	39
06122-02004	6601A	5
06122-02004	6601A	11
06122-02004	6601B	16
06122-02004	6601B	38
06122-02504	3601A	6
06122-02504	3601B	6
06123-02018	2611	10
06123-02018	6611	4
06123-02018	6611	19
06123-02018	3601B	38
06123-02018	6601A	3
06124-02020	2607	12
06124-02020	2611	24
07000-02010	6101	14
07000-02065	2222	28
07000-02065	2615	KIT
07000-02075	2222	17
07000-02075	2615	KIT
07000-02085	2261	5
07000-02085	2261	15
07000-02085	2615	KIT
07000-02085	2615	KIT
07000-02105	2237	10
07000-02105	2615	KIT
07000-02105	6402	8
07000-03028	2261	10
07000-03028	2261	19
07000-03028	2615	KIT
07000-03028	2615	KIT
07000-03035	3211	25
07000-03038	6212	35
07000-03038	6213	44

PARTS №	FIG. №	INDEX
07000-03040	3111	25
07000-05160	3111	27
07000-05160	3211	27
07000-05200	2222	10
07000-05200	2615	KIT
07000-05200	6101	19
07000-06170	5005A	3
07000-06170	5005A	6
07000-12010	6101	14
07000-12012	6216	6
07000-12012	6217	7
07000-12012	6218	6
07000-12012	6219	7
07000-12075	4203	8
07000-12075	4204	8
07000-12075	4205	8
07000-12075	4206	8
07000-12075	4204A	8
07000-12075	4206A	8
07000-12115	6101	15
07000-12125	6301A	8
07000-12125	6301B	8
07000-12125	6301C	8
07000-12125	6311A	8
07000-12125	6311B	8
07000-12125	6311C	8
07000-13032	6405A	6
07000-13034	6402	51
07000-13034	6405A	6
07000-13035	6402	51
07000-13035	6405A	12
07000-13048	6402	4
07000-13050	6212	34
07000-13050	6213	43
07000-22012	6214	6
07000-22012	6215	6
07001-02012	6214	7
07001-02012	6215	7
07001-02012	6216	7
07001-02012	6217	8
07001-02012	6218	7
07001-02012	6219	8
07001-02075	4203	9
07001-02075	4204	9
07001-02075	4205	9
07001-02075	4206	9
07001-02075	4204A	9
07001-02075	4206A	9
07002-01023	2241	14
07002-01023	2615	KIT

PARTS №	FIG. №	INDEX
07002-01223	2271	3
07002-01223	2615	KIT
07002-01223	3111	4
07002-01223	3211	4
07002-01223	3612A	13
07002-01223	3613A	15
07002-01423	6214	18
07002-01423	6215	18
07002-01823	1011	8
07002-02034	2241	49
07002-02034	2241	55
07002-02034	2615	KIT
07002-02034	2615	KIT
07002-02034	6212	8
07002-02034	6213	9
07002-02034	6402A	30
07002-02034	6402B	30
07002-02434	2222	7
07002-02434	2222	21
07002-02434	2601	5
07002-02434	2601	8
07002-02434	2615	KIT
07002-02434	2615	KIT
07002-02434	2615	KIT
07002-02434	6214	14
07002-02434	6215	14
07002-02434	3611B	14
07002-02434	3611B	20
07002-03034	2243	9
07002-03034	2615	KIT
07002-03034	3101	5
07002-03034	3101	12
07002-03034	3201	5
07002-03034	3201	12
07002-03034	6212	13
07002-03034	6213	14
07002-03034	6216	2
07002-03034	6217	2
07002-03034	6218	2
07002-03034	6219	2
07002-03034	6220	2
07002-03334	2261	24
07002-03334	2261	33
07002-03334	2601	2
07002-03334	2615	KIT
07002-03334	6212	4
07002-03334	6213	5
07002-03334	6214	21
07002-03334	6215	21
07002-03634	2615	KIT

PARTS №	FIG. №	INDEX
07002-03634	3101	3
07002-03634	3201	3
07002-05234	6101	3
07002-11223	3612A	13
07002-11223	3613A	15
07002-11423	6402A	17
07002-11423	6402B	17
07002-12034	4306	14
07002-12034	4306	20
07002-12434	2601	5
07002-12434	6101	23
07002-12434	6212	6
07002-12434	6213	7
07002-12434	6402	14
07002-12434	6402	19
07002-12434	3611B	14
07002-12434	3611B	20
07002-12434	6404A	4
07002-12434	6404A	11
07002-12434	6404A	15
07002-12434	6405A	4
07002-12434	6501	12
07002-13034	6212	33
07002-13034	6213	42
07002-13034	6402	50
07002-13334	6402	33
07002-13334	6402A	26
07002-13334	6402B	26
07002-13634	6210	2
07002-13634	6221	2
07002-15234	6101	3
07005-01212	0407	29
07005-01812	1011	3
07012-00065	3211	21
07012-00075	3111	21
07018-31004	2211	6
07018-31004	2615	KIT
07020-00000	7001	18
07020-00000	7001	23
07020-00000	7002	4
07020-00000	7002	12
07020-00000	7002	24
07020-00675	2607	11
07020-00675	6611	18
07020-00675	7001	10
07020-00675	3601A	3
07020-00675	3601A	37
07020-00675	3601B	3
07020-00675	3601B	37
07020-00675	5001A	24

PARTS №	FIG. №	INDEX
07020-00675	5005C	1
07020-00900	2611	9
07020-00900	2611	23
07020-00900	6611	3
07020-00900	7002	20
07020-00900	5001A	2
07020-00900	5001A	20
07020-00900	5001A	24
07020-00900	5001A	25
07020-00900	6601A	3
07020-00900	6601A	13
07020-00900	6601B	14
07020-00900	6601B	36
07030-00252	2215	10
07030-01030	3101	6
07030-01030	3201	6
07040-11209	2271	2
07040-11209	3111	3
07040-11209	3211	3
07040-12414	6101	22
07040-13316	6212	3
07040-13316	6213	4
07042-00415	2215	8
07042-01019	2215	9
07042-20108	4306	19
07042-20108	3611B	18
07042-20108	6405A	11
07042-20211	6402A	16
07042-20211	6402B	16
07042-30108	2241	2
07042-30108	2241	39
07042-30108	2243	2
07042-70211	6101	27
07042-71019	6101	24
07043-00108	2241	32
07043-00211	2211	2
07043-00312	2211	3
07043-00312	6212	28
07043-00312	6213	37
07043-50211	3111	2
07043-50211	3211	2
07043-70108	6212	9
07043-70108	6213	10
07044-13620	3101	2
07044-13620	3201	2
07049-00806	5475	9
07049-00811	5102C	5
07049-03342	5005A	35
07049-04556	5005A	30
07056-18416	1301	3
07086-00303	4306	10
07086-00406	4306	7
07086-00509	6502	5
07086-00605	6402	12
07086-40514	6501	15
07102-20403	6402A	18
07102-20403	6402B	18
07102-20406	6402B	23
07102-20433	6402A	23
07102-20608	2261	22
07102-20609	3611B	15
07102-20614	2601	3
07102-20616	2601	6
07102-20617	3611B	16
07102-21004	6402A	27
07102-21004	6402B	27
07146-02126	6311A	9
07146-02126	6311B	9
07146-02126	6311C	9
07155-00720	4203	15
07155-00720	4205	15
07155-00720	4204A	15
07155-00720	4206A	15
07155-01230	6301A	13
07155-01230	6301C	13
07155-01330	6311A	14
07155-01330	6311C	14
07165-13336	4203	16
07165-13336	4205	16
07165-14547	6301A	14
07165-15252	6311A	15
07177-04530	4203	4
07177-04530	4205	4
07177-04530	4204A	4
07177-04530	4206A	4
07177-07030	6301A	4
07177-07030	6301C	4
07177-07030	6311A	4
07177-07030	6311C	4
07179-00093	6301A	7
07179-12057	4203	7
07179-12057	4204	7
07179-12057	4205	7
07179-12057	4206	7
07179-12057	4204A	7
07179-12057	4206A	7
07179-12084	6301B	7
07179-12084	6301C	7
07179-12084	6311A	7
07179-12084	6311B	7

PARTS №	FIG. №	INDEX
07179-12084	6311C	7
07206-21518	1011	2
07214-50510	5005C	2
07214-71013	1301	18
07217-50510	5005C	5
07230-20315	4306	13
07230-20522	6402	18
07230-20522	6404A	10
07230-20522	6501	11
07230-20608	6404A	3A
07230-20628	6405A	3
07230-21034	6402	32
07230-50315	4306	17
07231-20628	3611B	17
07235-10422	6402A	29
07235-10522	6402	13
07235-10522	6404A	14
07235-50315	4306	18
07236-10628	2601	4
07236-10628	2601	7
07239-12410	6214	13
07239-12410	6215	13
07239-12410	3611B	19
07260-02610	6402	47
07260-03210	6402	47
07260-04120	6402	1
07260-20965	1251	4
07260-20980	6402A	48
07260-20980	6402B	48
07260-20990	3611B	22
07261-20911	3611B	6
07261-20912	3611B	7
07270-00895	1201	4
07270-21090	1301	26
07270-40410	1301	28
07281-00167	1251	8
07281-00167	1301	27
07281-00197	1251	3
07281-00197	1301	27
07281-00197	0419	2
07281-00197	3611B	8
07281-00197	3611B	23
07281-00197	6402A	49
07281-00197	6402B	49
07281-00259	8002	19
07281-00259	8002A	19
07281-00359	1011	5
07281-00419	1251	13
07281-00489	6402	48
07281-00549	6402	48

PARTS №	FIG. №	INDEX
07281-00609	1251	1
07281-00609	6402	2
07281-00809	1251	6
07281-01159	1011A	5
07283-31529	4306	22
07283-31529	4306	31
07283-32236	6404A	36
07283-32236	6501	24
07283-32236	6502	15
07283-32236	6502	18
07283-32738	6404A	21
07283-32738	6405A	43
07283-36163	4440	6
07371-01049	2261	11
07371-31049	6402	15
07371-31049	6405A	7
07372-10140	2261	12
07372-21035	6405A	8
07373-11000	2261	9
08000-00000	1401	2
08000-00001	1401	2
08028-42025	1401	11
08034-00519	1301	31
08034-00519	1411	2
08034-00519	1501	27
08034-00519	1504	41
08034-00519	1506	15
08034-00519	6402A	28
08034-00519	6402B	28
08034-00823	1251	16
08034-00823	8001	35
08034-00823	8002	27
08034-00823	6402A	50
08034-00823	6402B	50
08034-00823	8001A	32
08034-00823	8001B	32
08034-00823	8001C	32
08034-00823	8002A	27
08034-20519	1011A	11
08036-00810	1504	45
08036-01014	1504	38
08036-01014	1504	65
08036-01214	5471	18
08036-01214	1503A	5
08036-01414	1301	30
08036-01414	1501	10
08036-01414	1501	22
08036-01414	1501	23
08036-01414	1504	48
08036-01414	1504	60

PARTS №	FIG. №	INDEX
08036-01414	1506	10
08036-01414	1506	13
08036-01414	3331	20
08036-01414	3612A	17
08036-01414	3613A	19
08036-01814	1101	11
08036-01814	1504	28
08036-01814	1504	31
08036-01814	1504	39
08036-01814	5471	12
08036-01814	3611B	30
08036-02514	1501	24
08036-02514	8002	26
08036-02514	8002A	26
08036-03014	1251	15
08036-03014	1501	24
08036-10810	8003	11
08036-10814	1501	31
08036-10814	1504	64
08036-10814	5471	11
08036-23014	2261	40
08036-23014	2601	9
08036-23014	3611B	24
08037-01610	3611B	12
08037-01610	5471A	16
08037-01610	6601A	32
08037-02512	1501	13
08037-02512	1504	26
08037-02512	1506	14
08037-03614	1504	43
08037-03620	1501	14
08038-00519	1501	30
08038-00519	1504	23
08038-00519	1504	44
08038-02027	1504	24
08038-02027	1504	52
08038-06031	1504	25
08038-22009	1401	12
08052-01711	1504	34
08061-60010	1411	4
08086-10000	1411	11
08102-02403	1411	1
08164-00000	1507	1
08670-12001	1011A	10
08687-22403	1411	10
09280-10040	3411A	3
09305-00800	6601A	21
09409-00001	5301A	3
09409-00001	5301A	5
09409-00002	5301A	4

PARTS №	FIG. №	INDEX
09409-00002	5301A	6
09415-01008	1411	5A
09415-02512	8003	10
09415-02512	5461B	6
09415-02520	8003	9
09415-03614	8003	8
09415-03614	5102C	8
09459-01614	5201A	45
09459-11033	5201A	44
09467-00002	6601A	31
09650-71104	9903	13
09652-71120	9902	9
09653-07000	9902	1
09685-00004	9903	6
09690-B0400	9902	12
09690-C0280	9902	11
09690-C0400	9903	18
09690-M0063	9902	16
103-62-22230	6404A	39
111-63-81230	6301A	9
111-63-81230	6301B	9
111-63-81230	6301C	9
112-63-15370	4203	6
112-63-15370	4204	6
112-63-15370	4205	6
112-63-15370	4206	6
112-63-15370	4204A	6
112-63-15370	4206A	6
1128007C1	0419	4
112-946-4190	4306	34
113-04-32130	6402A	47
113-04-32130	6402B	47
113-43-11180	3601A	29
113-43-11180	3601B	29
113-60-33270	2261	32
113-62-32110	3611B	13
120368	1101A	12
120380	1506	3
1224002H91	1101A	1
1224005H91	1101A	20
1224006H1	1101A	21
1224018H1	1101A	22
1224019H1	1101A	3
1224020H1	1101A	7
1224021H2	1101A	23
1224022H2	1101A	4
1224023H1	1101A	5
1224026H1	1101A	11
1224027H1	1101A	10
1224028H1	1101A	24

PARTS №	FIG. №	INDEX
1224173H1	1101A	2
1224464H1	1506	1
1224476H1	1411	7
1224508H1	1411	5
1224508H1	1411	6
1224508H1	1411	17
1224572H91	1101A	8
1224606H2	5470	11
1224612H1	1503A	2
1224824H91	5471	1
1224824H91	5471A	1
1224827H1	1411	8
1224827H1	1503A	3
1225119H1	5471	2
1225119H1	5471A	2
1225120H1	5471	3
1225120H1	5471A	3
1225121H1	5471	4
1225121H1	5471A	4
1225122H1	5471	5
1225122H1	5471A	5
1237610H1	0419	3
1240299H1	0421	7
1240300H1	0421	8
1240301H1	0421	9
1240302H1	0421	6
1240303H1	0421	11
1240304H1	0421	11
1240305H1	0421	11
1240306H1	0421	11
1240307H1	0421	11
1240308H1	0421	11
1240309H1	0421	11
1240310H1	0421	11
1240311H1	0421	11
1240312H1	0421	11
1240313H1	0421	11
1240314H1	0421	11
1240315H1	0421	11
1240316H1	0421	11
1240317H1	0421	11
1240318H1	0421	11
1240319H1	0421	11
1240320H1	0421	11
1240321H1	0421	11
1240322H1	0421	11
1240323H1	0421	11
1240324H1	0421	11
1240325H1	0421	11
1240326H1	0421	11

PARTS №	FIG. №	INDEX
1240327H1	0421	11
1240328H1	0421	11
1240329H1	0421	11
1240330H1	0421	11
1240331H1	0421	11
1240332H1	0421	11
1240333H1	0421	11
1240379H91	0417	2
1240385H2	0206	4
1240625H1	0421	10
1240773H1	0411	1
1243000H1	0419	1
1243141H1	6211	3
1243145H1	6211	5
1243146H1	6211	6
124-62-51451	6402B	51
124-62-51460	6402B	52
124-911-1290	8002	22
124-911-1290	8002A	22
125-62-21170	6101	11
126-06-51110	1401	1
1277931H1	5471	15
1277931H1	5471A	10
1278061H1	0106	1
1278529H1	0132	26
1294334H1	0417	4
1294356H91	0235	5
130-02-B1810	1011B	1
130-02-B1820	1011B	2
130-02-B1970	1011B	6
130-04-B1290	1301	29
130-06-B1611	1011A	8
131-54-11270	5201A	42
135-06-34250	8001	31
135-06-34250	8003	3
135-06-34250	8001A	28
135-06-34250	8001B	28
135-06-34250	8001C	28
141-01-33250	6402A	43
142-70-12260	7401	4
1431177H1	5005A	39
1431177H1	5201A	2
144-01-B2290	1011B	5
144-04-B3120	8002	20
144-04-B3120	8002A	20
144-06-B2220	1501	7
144-54-B6830	9902	13
144-63-95170	6301A	6
144-63-95170	6301B	6
144-63-95170	6301C	6

PARTS №	FIG. №	INDEX
144-63-95170	6311A	6
144-63-95170	6311B	6
144-63-95170	6311C	6
144-911-B441	8002	21
144-911-B441	8002A	21
144-911-B560	8001	54
144-911-B560	8001A	51
144-911-B560	8001B	51
144-911-B560	8001C	46
144-911-B750	8001	6
144-911-B750	8001A	5
144-911-B750	8001B	5
144-911-B750	8001C	5
144-911-B760	8001	9
144-911-B760	8001A	8
144-911-B760	8001B	8
144-911-B760	8001C	8
144-911-B770	8001	8
144-911-B770	8001A	7
144-911-B770	8001B	7
144-911-B770	8001C	7
144-911-B780	8001	7
144-911-B780	8001A	6
144-911-B780	8001B	6
144-911-B780	8001C	6
144-911-B970	8001	27
144-911-B970	8001A	24
144-911-B970	8001B	24
144-911-B970	8001C	24
144-911-B980	8001	25
144-911-B980	8001A	23
144-911-B980	8001B	23
144-911-B980	8001C	23
14X-54-16240	5105A	26
14X-911-7750	8002	42
14X-911-7750	8002A	42
161496	8002	28
161496	6402A	31
161496	6402B	31
161496	8002A	28
175-54-34170	1301	17
175-54-34170	5001A	32
195-01-14540	4306	39
201-03-51310	1201	2
201-06-61240	1411	13
203-00-52260	9903	16
203-06-59320	1504	61
204-06-18170	1504	51
205-03-62660	1201	3
205-977-7320	8002	14
205-977-7320	8002A	14
20D-43-11370	6611	2
20D-43-11370	6601A	2
20T-26-11220	2611	13
20T-26-11220	6601A	8
20T-26-11220	6601B	41
20Y-06-18180	1504	57
21K-01-B1621	1021	2
21K-01-B1680	1009	1
21K-01-B1770	1023	2
21K-01-B2140	1007	1
21K-03-B2140	1251	14
21K-03-B2141	1251	14
21K-06-B2110	1401	1
22W-06-13160	1411	13
22W-06-13160	8003	7
22W-07-11910	3611B	1
22W-62-19391	4306	38
22X-22-13171	2222	25
22X-22-13171	3101	15
22X-22-13171	3201	15
23060R1	1101A	19
232-06-52410	1504	8
25752R1	1506	2
283-06-16190	1411	13
283-06-16190	1411	13
287-06-16410	1504	42
391-62-19240	3611B	9
415-03-11210	1202	5
415-06-12330	1411	13
415-06-12330	1411	13
415-15-15132	2241	31
415-15-15151	2241	50
415-15-15151	2615	KIT
415-15-15163	2241	33
415-15-15163	2615	KIT
415-15-15180	2241	40
415-15-15180	2615	KIT
415-15-15210	2243	1
415-15-15220	2243	10
415-15-15220	2615	KIT
415-15-15231	2241	16
415-15-15290	2243	8
415-15-15320	2243	12
415-15-15320	2615	KIT
415-15-15540	2241	23
415-15-15660	2243	6
415-15-15671	2243	3
415-15-15750	2241	25
415-22-13230	3101	10
415-43-16440	2607	35
415-43-16440	2607	35
415-43-B1180	2607	33
415-62-11510	4306	4
415-62-11510	6402A	6
415-62-11510	6402B	6
415-62-11560	4306	6
415-62-11560	6402A	2
415-62-11560	6402A	5
415-62-11560	6402A	7
415-62-11560	6402A	20
415-62-11560	6402A	22
415-62-11560	6402B	2
415-62-11560	6402B	5
415-62-11560	6402B	7
415-62-11560	6402B	20
415-62-11560	6402B	22
416-03-11210	1202	3
416-03-11221	1202	4
416-03-11250	1202	12
416-03-11260	1202	11
416-03-11270	1202	13
416-03-11282	1202	14
416-04-10130	1301	12
416-04-10150	1301	4
416-06-11310	1504	27
416-06-11320	1401	10
416-06-A1121	1504	53
416-13-17640	3612A	1
416-13-17640	3613A	1
416-15-05101	2615	KIT
416-15-05121	2615	KIT
416-15-05130	2615	KIT
416-20-13520	3003	21
416-20-13530	3003	9
416-20-13530	3003	20
416-20-15112	3003	10
416-20-15620	3003	12
416-20-15630	3003	13
416-20-15660	3003	11
416-40-12521	4440	5
416-40-12600	4440	4
416-40-12600	4451	1
416-40-12750	4440	11
416-43-17330	3601B	7
416-43-17350	3601A	40
416-43-17350	3601B	40
416-46-11210	5001A	39
416-46-12210	5005A	24
416-46-12230	5005A	25

PARTS №	FIG. №	INDEX
416-46-12320	5005A	27
416-54-11840	5201A	31
416-54-11951	5201A	21
416-54-12420	5102B	9
416-54-12450	5102B	9
416-54-14170	5105A	10
416-54-14180	5105A	11
416-54-14650	5105A	20
416-54-15130	5105A	23
416-54-15640	6402	44
416-62-11150	6402A	3
416-62-11150	6402B	3
416-62-11160	6402A	1
416-62-11160	6402B	1
416-62-11170	6402A	15
416-62-11170	6402B	15
416-62-11180	6402A	13
416-62-11180	6402B	13
416-62-11231	4306	21
416-62-11240	6402A	8
416-62-11240	6402B	8
416-62-11250	6402A	10
416-62-11250	6402B	10
416-62-11410	4306	5
416-62-11410	6402A	4
416-62-11410	6402A	19
416-62-11410	6402B	4
416-62-11410	6402B	19
416-62-11430	4306	3
416-62-11430	6402A	21
416-62-11430	6402B	21
416-62-11480	6402A	9
416-62-11480	6402A	12
416-62-11480	6402A	14
416-62-11480	6402B	9
416-62-11480	6402B	12
416-62-11480	6402B	14
416-62-11490	6402A	11
416-62-11490	6402B	11
416-62-11560	4306	8
416-62-11570	4306	9
416-62-13220	6402A	40
416-62-13230	6404A	29
416-62-13420	6402	20
416-62-13450	6402	21
416-62-13450	6402	26
416-62-13450	6402	28
416-62-13450	6402	30
416-62-14120	6404A	40
416-64-15600	6402	23
416-64-15630	6402	45
416-64-A5130	6211	1
416-64-A5130	6402	22
416-877-1130	6611	26
416-877-1141	6611	25
416-877-1310	6501	13
416-877-1320	6501	14
416-877-1330	6502	2
416-877-1340	6502	1
416-877-1350	6502	8
416-877-1361	6501	27
416-877-1442	6501	16
416-877-1450	6502	11
416-877-1480	6501	17
416-877-1620	6502	22
417-01-11120	1001	7
417-01-11130	1001	4
417-01-11130	1001	12
417-01-11951	1011	6
417-01-11970	1011	7
417-01-11980	1011	1
417-01-A1410	1021	1
417-01-B1110	1001	21
417-01-B1140	1001	13
417-01-B1150	1011A	1
417-01-B1160	1021	4
417-01-B1170	1011A	6
417-01-B1180	1001	16
417-01-B1190	1001	17
417-01-B1200	1011B	1
417-01-B1201	1011B	1
417-01-B1210	1011B	9
417-01-B1220	1011B	4
417-01-B1221	1011B	3
417-01-B1230	1011B	8
417-01-B1231	1011B	7
417-01-B1240	1011B	10
417-01-B1250	1011B	11
417-01-B1260	1011B	12
417-01-B1270	1011A	4
417-01-B1310	8001	21
417-01-B1310	8001A	20
417-01-B1310	8001B	20
417-01-B1310	8001C	20
417-01-B1320	1021	1
417-01-B1330	1504	58
417-02-B1110	1023	1
417-03-10212	1202	8
417-03-10230	1251	9
417-03-10243	1251	10
417-03-B1100	1201	1
417-03-B1101	1201	1
417-03-B1110	1201	1
417-03-B1111	1201	1
417-03-B1120	1201	8
417-03-B1130	1201	11
417-03-B1140	1251	2
417-03-B1150	1251	5
417-03-B1160	1251	12
417-03-B1170	1251	7
417-03-B1290	8001	12
417-03-B1290	8001A	11
417-03-B1290	8001B	11
417-03-B1290	8001C	11
417-04-10120	1301	19
417-04-10131	1301	8
417-04-10231	1301	1
417-04-B1680	6201	7
417-06-11231	3601A	10
417-06-11231	3601B	10
417-06-11240	1504	10
417-06-12411	1504	19
417-06-12420	1504	20
417-06-12560	1501	18
417-06-12911	1504	18
417-06-15112	1411	1
417-06-15310	1411	1
417-06-15320	1411	1
417-06-15330	1411	1
417-06-15340	1411	1
417-06-15350	1411	1
417-06-15360	1411	1
417-06-15380	1411	1
417-06-15390	1411	1
417-06-15510	1411	1
417-06-B1110	1411	8
417-06-B1120	1411	5
417-06-B1130	1411	6
417-06-B1140	1501	5
417-06-B1150	1506	7
417-06-B1151	1506	7
417-06-B1160	1506	1
417-06-B1170	1506	4
417-06-B1180	1501	2
417-06-B1181	1501	2
417-06-B1190	1501	1
417-06-B1191	1501	1
417-06-B1210	1501	5
417-06-B1220	1501	5
417-06-B1220	1506	7

PARTS №	FIG. №	INDEX
417-06-B1220	5005A	31
417-06-B1230	1504	2
417-06-B1240	1411	12
417-06-B1241	1411	12
417-06-B1270	3601A	23
417-06-B1270	3601B	23
417-06-B1280	1411	9
417-06-B1280	1503A	4
417-06-B1290	1504	3
417-06-B1310	1401	3
417-06-B1320	1401	4
417-06-B1330	1401	14
417-06-B1331	1401	14
417-06-B1340	1401	16
417-06-B1340	1401	16
417-06-B1340	8001	68
417-06-B1340	8002	44
417-06-B1340	8001A	65
417-06-B1340	8002A	44
417-06-B1350	1401	13
417-06-B1360	1401	17
417-06-B1370	1401	7
417-06-B1371	1401	7
417-06-B1410	1501	15
417-06-B1412	1501	15
417-06-B1413	1501	15
417-06-B1420	1504	1
417-06-B1421	1504	1
417-06-B1430	1506	9
417-06-B1431	1506	9
417-06-B1440	1506	8
417-06-B1441	1506	8
417-06-B1450	1501	6
417-06-B1451	1501	6
417-06-B1460	1504	7
417-06-B1461	1504	7
417-06-B1470	1504	9
417-06-B1471	1504	9
417-06-B1480	1504	14
417-06-B1520	5471	19
417-06-B1520	1503B	1
417-06-B1540	1503A	1
417-06-B1570	1411	3
417-06-B1680	1501	5
417-06-B1730	8002	47
417-06-B1730	8002A	47
417-06-B1740	8003	4
417-06-B1750	8001	10
417-06-B1750	8001A	9
417-06-B1750	8001B	9
417-06-B1750	8001C	9
417-06-B1760	8001	34
417-06-B1760	8001A	31
417-06-B1760	8001B	31
417-06-B1760	8001C	31
417-06-B1770	8002	46
417-06-B1770	8002A	46
417-06-B1780	2607	40
417-09-11120	7001	5
417-09-11120	7001	7
417-09-11120	7002	11
417-14-11110	1001	1
417-15-12310	2231	1
417-15-12400	2231	1
417-15-12410	2231	3
417-15-12420	2231	15
417-15-12430	2232	11
417-15-12502	2234	1
417-15-12513	2234	1
417-15-12663	2234	17
417-15-12670	2234	18
417-15-12710	2234	14
417-15-12823	2222	3
417-15-12850	2234	19
417-15-13222	2236	13
417-15-13231	2233	11
417-15-13242	2236	15
417-15-13301	2236	1
417-15-13311	2236	1
417-15-13432	2222	22
417-15-13452	2222	14
417-15-13460	2222	18
417-15-13511	2222	19
417-15-13530	2222	20
417-15-13610	2237	1
417-15-13623	2237	2
417-15-13631	2237	8
417-15-13641	2237	4
417-15-13650	2237	11
417-15-13660	2237	11
417-15-13670	2237	11
417-15-13690	2237	9
417-15-13690	2237	23
417-15-13722	2237	15
417-15-13751	2237	25
417-15-13770	2237	17
417-15-13770	3111	24
417-15-13770	3211	24
417-15-13790	2237	16
417-15-13790	2615	KIT
417-15-13810	2237	14
417-15-13810	2237	24
417-15-13810	2615	KIT
417-15-14110	2215	11
417-15-14130	2215	19
417-15-14140	2222	9
417-15-14432	2222	33
417-15-14510	2261	1
417-15-14541	2261	18
417-15-14561	2261	38
417-15-14580	2261	26
417-15-14610	2261	8
417-15-14621	2261	4
417-15-14640	2261	1
417-15-14650	2261	3
417-15-14660	2261	2
417-15-15010	2241	1
417-15-15111	2241	1
417-15-15190	2243	11
417-15-15241	2241	24
417-15-15251	2241	26
417-15-15261	2241	20
417-15-15310	2241	17
417-15-15320	2241	18
417-15-15330	2241	19
417-15-15370	2241	22
417-15-15410	2241	13
417-15-15430	2241	9
417-15-15482	2241	8
417-15-15491	2241	10
417-15-15510	2241	43
417-15-15521	2241	38
417-15-15530	2241	5
417-15-15550	2241	7
417-15-15610	2241	48
417-15-15610	2241	54
417-15-15621	2241	15
417-15-15621	2615	KIT
417-15-15720	2241	12
417-15-15842	2241	4
417-15-15860	2241	27
417-15-15870	2241	30
417-15-15880	2241	28
417-15-15890	2241	29
417-15-18103	2222	1
417-15-18190	2222	27
417-15-18303	2215	1
417-15-B1140	2222	27
417-15-B1160	2222	32
417-15-B1170	2222	33

PARTS №	FIG. №	INDEX
417-16-11114	2601	1
417-20-12620	3001	6
417-20-12620	3003	6
417-20-12640	3001	5
417-20-12640	3001	7
417-20-12640	3003	5
417-20-12640	3003	7
417-20-12651	3001	1
417-20-12680	3001	4
417-20-12680	3003	4
417-20-12690	3001	8
417-20-12690	3003	8
417-20-12721	3001	1
417-20-12731	3001	2
417-20-12740	3001	3
417-20-12740	3003	3
417-20-13030	3003	19
417-20-13081	3003	1
417-20-13181	3003	1
417-20-13511	3003	19
417-20-13681	3003	1
417-20-13771	3003	1
417-20-13781	3003	2
417-20-A1120	3001	1
417-20-B1110	3005	1
417-22-10013	3101	1
417-22-11031	3111	1
417-22-11231	3211	23
417-22-11250	3111	23
417-22-11310	3211	22
417-22-11360	3111	28
417-22-11360	3211	28
417-22-11370	3111	28
417-22-11370	3211	28
417-22-11380	3111	28
417-22-11380	3211	28
417-22-11390	3111	28
417-22-11390	3211	28
417-22-11410	3211	14
417-22-11420	3211	16
417-22-11432	3211	12
417-22-11442	3211	15
417-22-11461	3111	33
417-22-11461	3211	33
417-22-11471	3111	33
417-22-11471	3211	33
417-22-11481	3111	33
417-22-11481	3211	33
417-22-11491	3111	33
417-22-11491	3211	33
417-22-11512	3211	11
417-22-11530	3211	13
417-22-11810	3211	8
417-22-11820	3211	20
417-22-11850	3111	19
417-22-11850	3211	19
417-22-11860	3211	7
417-22-12810	3221	11
417-22-15111	2237	19
417-22-15130	3301	2
417-22-16103	3331	1
417-22-16113	3331	8
417-22-16120	3331	23
417-22-16140	3331	19
417-22-16150	3331	1
417-22-23250	3101	11
417-22-23250	3201	11
417-22-B1110	3331	14
417-22-B1200	3331	1
417-23-10012	3201	1
417-23-11030	3211	1
417-23-11140	3211	6
417-23-11170	3211	31
417-23-11200	3211	9
417-30-A1140	3411A	2
417-30-B1130	3411A	2
417-30-B1131	3411A	2
417-30-B1141	3412	1
417-30-B1151	3412	1
417-30-B1161	3412	2
417-30-B1171	3412	3
417-30-B1180	3412	4
417-30-B1190	3412	5
417-30-B1190	3411A	3
417-33-11122	3221	20
417-33-11410	3221	21
417-33-11420	3221	19
417-33-11430	3111	32
417-33-11430	3211	32
417-40-B1110	4440	4
417-40-B1110	4451	1
417-40-B1120	4440	9
417-40-B1130	4440	1
417-40-B1140	4440	3
417-40-B1150	4440	2
417-40-B1170	4451	2
417-40-B1180	4451	3
417-43-05100	3642	KIT
417-43-05110	3642	KIT
417-43-11420	2261	37
417-43-16122	2607	1
417-43-16141	2607	34
417-43-16161	2607	37
417-43-16176	2607	10
417-43-16186	2607	9
417-43-16191	2607	14
417-43-16210	2607	16
417-43-16210	2611	27
417-43-16223	2611	1
417-43-16232	2611	8
417-43-16250	2611	12
417-43-16261	2611	16
417-43-16272	2611	15
417-43-16283	2611	22
417-43-16293	2611	21
417-43-16311	2611	29
417-43-16330	2611	26
417-43-16411	2607	21
417-43-16440	2607	20
417-43-16450	2607	24
417-43-16460	2607	26
417-43-16480	2607	29
417-43-17110	3642	2
417-43-17120	3642	30
417-43-17130	3642	33
417-43-17140	3642	3
417-43-17150	3642	4
417-43-17160	3642	5
417-43-17170	3642	6
417-43-17180	3642	7
417-43-17190	3642	8
417-43-17210	3642	9
417-43-17220	3642	10
417-43-17230	3642	11
417-43-17240	3642	12
417-43-17250	3642	13
417-43-17260	3642	14
417-43-17270	3642	15
417-43-17280	3642	16
417-43-17290	3642	17
417-43-17311	3601A	46
417-43-17311	3601B	46
417-43-17320	3642	18
417-43-17330	3642	19
417-43-17340	3642	20
417-43-17351	3642	21
417-43-17381	3642	23
417-43-17390	3642	24
417-43-17420	3601A	11
417-43-17420	3601B	11

PARTS №	FIG. №	INDEX
417-43-17430	3601A	16
417-43-17430	3601B	16
417-43-17440	3601A	15
417-43-17440	3601B	15
417-43-17450	3601A	19
417-43-17450	3601B	19
417-43-17460	3611B	3
417-43-17470	3611B	2
417-43-17490	3642	25
417-43-17531	3613A	6
417-43-17540	3613A	10
417-43-17550	3613A	11
417-43-17592	3612A	3
417-43-17610	3612A	4
417-43-17640	3611B	21
417-43-17740	3612A	8
417-43-17771	3613A	12
417-43-17781	3613A	13
417-43-17800	3642	1
417-43-17810	3642	26
417-43-18121	6601A	6
417-43-18130	6601A	12
417-43-18142	6601B	34
417-43-18150	6601B	43
417-43-18160	6601B	40
417-43-18170	6601A	15
417-43-18181	6601A	7
417-43-18211	6601B	13
417-43-18220	6611	6
417-43-18220	6601B	18
417-43-18231	6601B	35
417-43-18240	6611	21
417-43-18240	6601B	44
417-43-18250	6601B	39
417-43-18260	6601A	22
417-43-18312	6601A	20
417-43-18331	6601A	25
417-43-18341	6601A	27
417-43-18361	6601B	21
417-43-18370	6601B	22
417-43-18380	6601B	23
417-43-18390	6601B	24
417-43-18410	6601A	26
417-43-19110	6651A	5
417-43-19122	6651A	2
417-43-19131	6651A	15
417-43-19144	6651A	10
417-43-19151	6651A	9
417-43-B1110	2607	19
417-43-B1111	2607	19
417-43-B1120	2607	2
417-43-B1121	2607	2
417-43-B1122	2607	2
417-43-B1130	6601A	1
417-43-B1131	6601A	1
417-43-B1150	3601A	1
417-43-B1151	3601B	1
417-43-B1152	3601B	1
417-43-B1160	3601A	7
417-43-B1170	3601A	36
417-43-B1170	3601B	36
417-43-B1171	3601B	36
417-43-B1200	1101A	1
417-43-B1210	1101A	6
417-43-B1220	1101A	13
417-43-B1240	1101	14
417-43-B1250	2607	25
417-43-B1260	2607	3
417-43-B1270	6601B	34
417-43-B1280	6601B	35
417-43-B1290	5102C	38
417-43-B1290	6601B	43
417-43-B1310	6611	21
417-43-B1310	6601B	44
417-43-B1340	1101	5
417-43-B1350	2607	35A
417-43-B1370	2607	10
417-43-B1380	2607	9
417-43-B1390	2611	8
417-43-B1410	3601B	2
417-43-B1411	3601B	2
417-43-B1420	2611	22
417-43-B1430	2611	21
417-43-B1440	6601A	12
417-43-B1460	6601B	13
417-43-B1480	6601B	17
417-43-B1490	1101A	1
417-43-B1530	1101A	8
417-43-B1560	2607	1
417-43-B1561	2607	1
417-46-11240	5001A	19
417-46-11250	5001A	16
417-46-11260	5001A	17
417-46-11270	5001A	18
417-46-11310	5001A	33
417-46-12220	5005A	44
417-46-12250	5001A	27
417-46-12310	5005A	4
417-46-13320	5005A	23
417-46-B1110	5001A	1
417-46-B1111	5001A	1
417-46-B1112	5001A	1
417-46-B1113	5001A	1
417-46-B1150	5005A	1
417-46-B1151	5005A	1
417-46-B1210	5005A	18
417-46-B1650	5001A	42
417-477-B250	6611	17
417-51-11340	4306	15
417-54-11222	5201A	14
417-54-11270	5201A	30
417-54-11513	5105A	2
417-54-11523	5105A	1
417-54-11570	5201A	10
417-54-12241	5102C	15
417-54-12272	5102C	34
417-54-12272	5102C	34
417-54-12322	5102B	16
417-54-12381	5102B	12
417-54-12590	5102C	26
417-54-12794	5102C	30
417-54-12891	5102C	2
417-54-13380	5102C	12
417-54-13411	5102C	11
417-54-15270	5475	10
417-54-B1110	5102C	1
417-54-B1111	5102C	1
417-54-B1120	5102C	19
417-54-B1130	5105A	6
417-54-B1131	5105A	6
417-54-B1140	5105A	7
417-54-B1141	5105A	7
417-54-B1150	5102B	1
417-54-B1151	5102B	1
417-54-B1152	5102B	1
417-54-B1153	5102B	1
417-54-B1160	5102B	15
417-54-B1161	5102B	15
417-54-B1162	5102B	15
417-54-B1163	5102B	15
417-54-B1170	5102B	19
417-54-B1171	5102B	19
417-54-B1172	5102B	19
417-54-B1180	5102C	23
417-54-B1181	5102C	23
417-54-B1182	5102C	23
417-54-B1183	5102C	23
417-54-B1190	5102C	36
417-54-B1240	5105A	17
417-54-B1241	5105A	17

PARTS №	FIG. №	INDEX
417-54-B1242	5105A	17
417-54-B1250	5201A	1
417-54-B1251	5201A	1
417-54-B1252	5201A	1
417-54-B1253	5201A	1
417-54-B1260	5201A	24
417-54-B1261	5201A	24
417-54-B1270	5201A	27
417-54-B1280	5201A	27
417-54-B1290	5201A	32
417-54-B1310	8003	15
417-54-B1360	5105A	14
417-54-B1361	5105A	14
417-54-B1370	5201A	37
417-54-B1380	5102C	20
417-54-B1381	5102C	20
417-54-B1410	5201A	13
417-54-B1420	5201A	18
417-54-B1430	5201A	17
417-54-B1460	5102C	27
417-54-B1461	5102C	27
417-54-B1462	5102C	27
417-54-B1470	5201A	41
417-54-B1480	5102C	37
417-54-B1520	5105A	10
417-54-B1530	5105A	11
417-54-B1540	5201A	21
417-54-B1541	5201A	21
417-54-B1542	5201A	21
417-54-B1550	5105A	1
417-54-B1560	5105A	2
417-54-B1690	8002	38
417-54-B1690	8002A	38
417-54-B1710	8003	16
417-54-B1720	8003	17
417-54-B1730	8003	18
417-54-B1740	8003	19
417-54-B1750	8003	20
417-54-B1760	8001	72
417-54-B1760	8001A	69
417-54-B1760	8001B	62
417-54-B1760	8001C	55
417-54-B1770	8003	2
417-54-B1780	5102B	9
417-54-B1781	5102B	9
417-54-B1790	5102C	26
417-54-B1791	5102C	26
417-54-B1810	5102C	30
417-54-B1811	5102C	30
417-54-B1820	8003	5
417-54-B1830	8003	6
417-54-B1840	8004	1
417-54-B1850	8004	2
417-54-B1860	8004	3
417-54-B1870	8004	4
417-54-B2140	8004	5
417-54-B2350	6207	5
417-57-B1100	5301	1
417-57-B1210	5301A	1
417-57-B1220	5301A	1
417-57-B1610	5301	2
417-60-15120	6101	12
417-60-15130	6101	10
417-60-15310	6101	4
417-60-15320	6101	4
417-60-15330	6101	5
417-60-15340	6101	6
417-60-15350	6101	8
417-60-15360	6101	7
417-60-15370	6101	7
417-60-15380	6101	7
417-60-15390	6101	7
417-60-15410	6101	7
417-60-15420	6101	4
417-60-15450	6101	7
417-60-15470	6101	7A
417-60-B1110	6101	2
417-60-B1111	6101	1
417-60-B1120	6101	9
417-62-11171	4306	16
417-62-11260	4306	27
417-62-11350	4306	17
417-62-11360	4306	28
417-62-11410	4306	12
417-62-11420	4306	11
417-62-11510	6402A	25
417-62-11510	6402B	25
417-62-13262	6404A	1
417-62-13272	6404A	6
417-62-13321	6404A	2
417-62-13333	6404A	7
417-62-13351	6405A	1
417-62-13371	6405A	2
417-62-13392	6405A	22
417-62-13411	6405A	17
417-62-13411	6405A	20
417-62-13420	6405A	23
417-62-13441	6404A	32
417-62-13452	6405A	30
417-62-13470	6405A	39
417-62-13483	6404A	17
417-62-13541	6405A	19
417-62-13550	6405A	18
417-62-13612	6404A	18
417-62-13620	6402	41
417-62-13620	6402A	36
417-62-13620	6402B	36
417-62-13620	6404A	26
417-62-13620	6501	7
417-62-13620	6501	21
417-62-13631	6405A	30A
417-62-13641	6405A	30B
417-62-13651	6405A	30C
417-62-13730	6405A	21
417-62-13781	6402A	32
417-62-13781	6402B	32
417-62-13841	6402	25
417-62-13850	6404A	16
417-62-13861	6210	1
417-62-13861	6221	1
417-62-13870	6210	3
417-62-13870	6221	3
417-62-13880	6210	5
417-62-13880	6221	5
417-62-13891	6210	4
417-62-13891	6221	4
417-62-13911	6210	1
417-62-13911	6221	1
417-62-13920	6402	29
417-62-13931	6402	31
417-62-13940	6404A	9
417-62-13950	6404A	13
417-62-13960	6404A	12
417-62-14130	6402	39
417-62-14130	5102C	16
417-62-14130	6402A	37
417-62-14130	6402B	37
417-62-14130	6404A	24
417-62-14130	6501	20
417-62-B1110	6015	1
417-62-B1110	6402	7
417-62-B1111	6015	1
417-62-B1111	6402	7
417-62-B1120	6402A	24
417-62-B1121	6402A	24
417-62-B1130	6404A	1
417-62-B1140	6404A	2
417-62-B1150	6405A	1
417-62-B1160	6405A	2
417-62-B1170	6402	12

PARTS №	FIG. №	INDEX
417-62-B1190	6402	11
417-62-B1210	6402	3
417-62-B1211	6402	3
417-62-B1220	6402	49
417-62-B1221	6402	49
417-62-B1222	6402	49
417-62-B1240	6402	31
417-62-B1241	6402	31
417-62-B1250	6404A	5
417-62-B1251	6404A	5
417-62-B1260	6404A	8
417-62-B1270	6405A	5
417-62-B1271	6405A	5
417-62-B1280	6405A	28
417-62-B1290	6405A	23
417-62-B1310	6402A	18
417-62-B1330	6405A	47
417-62-B1340	6405A	48
417-62-B1350	6405A	10
417-62-B1490	6015	10
417-62-B1510	6015	11
417-62-B1520	6015	12
417-62-B1560	6015	16
417-62-B1720	6015	KIT
417-62-B1730	6015	26
417-62-B1740	6015	27
417-62-B1750	6015	28
417-62-B1760	6015	29
417-62-B1770	6015	30
417-62-B1780	6015	31
417-62-B1790	6015	32
417-62-B1810	6015	33
417-62-B1820	6015	KIT
417-62-B1850	6402A	40
417-62-B1850	6402B	40
417-62-B1860	6402	39
417-62-B1860	6501	8
417-62-B1870	6402	18
417-62-B1880	6402	15A
417-62-B1930	6402B	24
417-62-B1960	6402B	29
417-63-B1101	4204	1
417-63-B1102	4204A	1
417-63-B1110	4204	1
417-63-B1111	4204A	1
417-63-B1120	4204	3
417-63-B1120	4206	3
417-63-B1121	4204A	3
417-63-B1121	4206A	3
417-63-B1130	4204	13

PARTS №	FIG. №	INDEX
417-63-B1130	4206	13
417-63-B1131	4204A	13
417-63-B1131	4206A	13
417-63-B1140	4204	11
417-63-B1140	4206	11
417-63-B1141	4204A	11
417-63-B1141	4206A	11
417-63-B1150	4204	15
417-63-B1150	4206	15
417-63-B1160	4204	14
417-63-B1160	4206	14
417-63-B1170	4204	17
417-63-B1170	4206	17
417-63-B1180	4204	10
417-63-B1180	4206	10
417-63-B1180	4204A	10
417-63-B1180	4206A	10
417-63-B1190	4204	4
417-63-B1190	4206	4
417-63-B1201	4206	1
417-63-B1202	4206A	1
417-63-B1210	4206	1
417-63-B1211	4206A	1
417-63-B1220	4204	16
417-63-B1220	4206	16
417-63-B1220	4204A	16
417-63-B1220	4206A	16
417-63-B1301	6301B	1
417-63-B1302	6301C	1
417-63-B1310	6301B	1
417-63-B1311	6301C	1
417-63-B1320	6301B	3
417-63-B1321	6301C	3
417-63-B1330	6301B	11
417-63-B1331	6301C	11
417-63-B1340	6301B	10
417-63-B1341	6301C	10
417-63-B1350	6301B	13
417-63-B1360	6301B	12
417-63-B1370	6301B	15
417-63-B1380	6301B	16
417-63-B1380	6301C	15
417-63-B1390	6301B	14
417-63-B1390	6301C	14
417-63-B1401	6311B	1
417-63-B1402	6311C	1
417-63-B1410	6311B	1
417-63-B1411	6311C	1
417-63-B1420	6311B	3
417-63-B1421	6311C	3

PARTS №	FIG. №	INDEX
417-63-B1430	6311B	12
417-63-B1431	6311C	12
417-63-B1440	6311B	10
417-63-B1441	6311C	10
417-63-B1450	6311B	14
417-63-B1460	6311B	13
417-63-B1470	6311B	18
417-63-B1480	6311B	15
417-63-B1480	6311C	15
417-63-B1490	6301B	4
417-63-B1490	6311B	4
417-63-B1510	6311B	16
417-63-B1520	6311B	17
417-63-B1520	6311C	17
417-64-13114	6402	35
417-64-13114	6501	2
417-64-13123	6402	36
417-64-13123	6501	3
417-64-13160	5102C	35
417-64-B1110	4105	1
417-64-B1110	4306	1
417-64-B1110	4440	10
417-64-B1111	4105	1
417-64-B1111	4306	1
417-64-B1111	4440	10
417-64-B1120	6201	1
417-64-B1120	6402	34
417-64-B1130	6402	35
417-64-B1140	6402	36
417-64-B1150	4105	2
417-64-B1160	4105	3
417-64-B1170	4105	4
417-64-B1180	4105	5
417-64-B1190	4105	6
417-64-B1210	4105	7
417-64-B1220	4105	8
417-64-B1230	4105	9
417-64-B1240	4105	10
417-64-B1250	4105	11
417-64-B1260	4105	12
417-64-B1270	4105	13
417-64-B1280	4105	14
417-64-B1290	4105	15
417-64-B1310	4105	16
417-64-B1320	4105	17
417-64-B1330	4105	18
417-64-B1340	4105	19
417-64-B1350	4105	20
417-64-B1360	4105	21
417-64-B1370	4105	22

PARTS №	FIG. №	INDEX
417-64-B1380	4105	23
417-64-B1390	4105	24
417-64-B1410	4105	KIT
417-64-B1420	6211	7
417-64-B1540	6211	4
417-64-B1670	6201	6
417-64-B1690	6201	8
417-64-B1690	6201	22
417-64-B1710	6201	9
417-64-B1720	6201	10
417-64-B1730	6201	11
417-64-B1730	6203	1
417-64-B1740	6203	1
417-64-B1740	6204	15
417-64-B1750	6203	2
417-64-B1750	6204	1
417-64-B1760	6203	3
417-64-B1760	6204	12
417-64-B1770	6203	4
417-64-B1770	6204	10
417-64-B1780	6203	5
417-64-B1780	6204	4
417-64-B1790	6201	31
417-64-B1790	6203	6
417-64-B1790	6204	9
417-64-B1790	6208	3
417-64-B1810	6203	7
417-64-B1820	6203	8
417-64-B1830	6201	29
417-64-B1830	6203	9
417-64-B1830	6208	1
417-64-B1840	6203	10
417-64-B1850	6203	11
417-64-B1850	6204	11
417-64-B1860	6203	12
417-64-B1860	6209	2
417-64-B1870	6203	13
417-64-B1880	6203	14
417-64-B1880	6204	13
417-64-B1890	6203	15
417-64-B1890	6204	14
417-64-B1910	6203	16
417-64-B1910	6204	16
417-64-B1920	6203	KIT
417-64-B1930	6201	12
417-64-B1940	6201	13
417-64-B1950	6201	14
417-64-B1950	6208	1
417-64-B1960	6201	30
417-64-B1960	6208	2

PARTS №	FIG. №	INDEX
417-64-B1970	6208	4
417-64-B1980	6208	5
417-64-B1990	6208	6
417-64-B2110	6201	KIT
417-64-B2110	6208	KIT
417-64-B2120	6201	15
417-64-B2130	6201	16
417-64-B2130	6204	1
417-64-B2140	6201	25
417-64-B2140	6204	3
417-64-B2140	6206	1
417-64-B2150	6204	5
417-64-B2160	6201	26
417-64-B2160	6204	6
417-64-B2160	6206	2
417-64-B2170	6201	27
417-64-B2170	6204	7
417-64-B2170	6206	3
417-64-B2180	6204	8
417-64-B2190	6204	17
417-64-B2210	6204	18
417-64-B2220	6204	2
417-64-B2230	6204	KIT
417-64-B2240	6201	17
417-64-B2240	6209	1
417-64-B2250	6209	1
417-64-B2260	6209	3
417-64-B2270	6209	4
417-64-B2290	6201	19
417-64-B2290	6207	1
417-64-B2310	6207	1
417-64-B2320	6207	2
417-64-B2330	6207	3
417-64-B2340	6207	4
417-64-B2360	6205	5
417-64-B2360	6207	6
417-64-B2370	6205	6
417-64-B2370	6207	7
417-64-B2380	6205	18
417-64-B2380	6207	8
417-64-B2390	6205	10
417-64-B2390	6207	9
417-64-B2410	6207	10
417-64-B2420	6205	14
417-64-B2420	6207	11
417-64-B2430	6205	13
417-64-B2430	6207	12
417-64-B2440	6205	8
417-64-B2440	6207	13
417-64-B2450	6205	15

PARTS №	FIG. №	INDEX
417-64-B2450	6207	14
417-64-B2460	6205	16
417-64-B2460	6207	15
417-64-B2470	6207	16
417-64-B2480	6207	17
417-64-B2490	6207	18
417-64-B2510	6205	21
417-64-B2510	6207	19
417-64-B2520	6205	20
417-64-B2520	6207	20
417-64-B2530	6205	22
417-64-B2530	6207	21
417-64-B2550	6201	24
417-64-B2560	6201	24
417-64-B2570	6201	KIT
417-64-B2580	6201	23
417-64-B2580	6206	1
417-64-B2590	6206	4
417-64-B2610	6206	5
417-64-B2620	6206	6
417-64-B2630	6206	KIT
417-64-B2640	6201	28
417-64-B2650	6201	28
417-64-B2670	6201	20
417-64-B2670	6205	1
417-64-B2680	6205	1
417-64-B2690	6205	2
417-64-B2710	6205	3
417-64-B2720	6205	4
417-64-B2730	6205	7
417-64-B2740	6205	9
417-64-B2750	6205	11
417-64-B2760	6205	12
417-64-B2770	6205	17
417-64-B2780	6205	19
417-64-B2790	6211	1
417-64-B2810	6211	2
417-64-B2830	4105	25
417-70-11340	7001	15
417-70-11340	7001	15
417-70-11570	7001	8
417-70-11580	7001	8
417-70-11590	7001	9
417-70-11590	7001	16
417-70-11670	7001	21
417-70-11670	7002	13
417-70-11670	7002	25
417-70-11680	7002	5
417-70-11690	7002	5
417-70-11860	7001	4

PARTS №	FIG. №	INDEX
417-70-11860	7001	6
417-70-11860	7002	10
417-70-13150	5005C	3
417-70-13161	5005C	4
417-70-22120	7011	2
417-70-B1110	7011	1
417-70-B1230	7011	4
417-70-B1300	7001	1
417-70-B1320	7001	1
417-70-B1330	7002	9
417-70-B1350	7002	1
417-70-B1380	7011	3
417-70-B1391	7401	1
417-70-B1400	7002	1
417-70-B1440	7011	1
417-70-B1500	7002	9
417-70-B1640	7401	7
417-876-B110	6501	1
417-877-1120	6611	17
417-877-B111	6611	1
417-877-B140	6501	13
417-877-B150	6501	14
417-877-B160	6502	6
417-877-B170	6502	7
417-877-B220	6501	28
417-925-B200	5462	1
417-925-B200	5470	1
417-925-B200	5471	1
417-925-B200	5475	1
417-925-B201	5462	1
417-925-B201	5470	1
417-925-B201	5475	1
417-925-B201	5471A	1
417-925-B202	5462	1
417-925-B202	5470	1
417-925-B202	5475	1
417-925-B202	5471A	1
417-925-B203	5462	1
417-925-B203	5470	1
417-925-B203	5475	1
417-925-B203	5471A	1
417-925-B204	5462	1
417-925-B204	5470	1
417-925-B204	5475	1
417-925-B204	5471A	1
417-925-B300	8003	1
417-925-B301	8003	1
417-925-B302	8003	1
417-925-B370	5471	6
417-925-B370	5471A	6

PARTS №	FIG. №	INDEX
417-925-B371	5471A	6
417-925-B372	5471A	6
417-925-B410	5470	10
417-925-B411	5470	10
417-925-B412	5470	10
417-925-B460	5461B	1
417-925-B470	5471	14
417-925-B470	5471A	9
417-925-B480	5471	16
417-925-B480	5471A	11
417-925-B540	5475	5
417-925-B541	5475	5
417-925-B550	5475	2
417-925-B560	5475	1
417-925-B560	5475	1
417-925-B570	5475	3
417-925-B570	5475	3
417-925-B580	5475	4
417-925-B580	5475	4
417-925-B590	5475	7
417-925-B590	5475	7
417-925-B610	5475	8
417-925-B610	5475	8
417-925-B650	5475	1A
417-925-B660	5475	3A
417-925-B670	5475	4A
417-925-B680	5471A	17
417-925-B750	5470	4
417-925-B751	5470	4
417-925-B880	8003A	1
417-925-B950	5470	13
417-929-B110	5465A	2
417-93-11121	9903	17
417-93-11131	9903	12
417-93-11180	9902	15
417-93-11711	9902	10
417-93-B1110	9902	8
417-93-B1120	9903	8
417-93-B1121	9903	8
417-93-B1130	9903	11
417-93-B1131	9903	11
417-93-B1140	9903	9
417-93-B1150	9903	10
417-93-B1151	9903	10
417-93-B1160	9903	3
417-93-B1180	9903	20
417-93-B1181	9903	20
417-93-B1190	9903	21
417-93-B1210	9903	15
417-93-B1230	9903	19

PARTS №	FIG. №	INDEX
417-93-B1240	9903	14
417-93-B1250	9903	14
417-93-B1260	9903	1
417-93-B1270	9903	7
417-93-B1280	5201A	40
417-93-B1290	8002	12
417-93-B1290	8002A	12
417-942-B171	8002A	2
417-942-B211	8002A	5
417-942-B230	8001B	63
417-942-B230	8001C	56
417-942-B240	8001B	64
417-942-B240	8001C	57
417-942-B250	8001B	67
417-942-B250	8001C	60
417-942-B260	8001B	65
417-942-B260	8001C	58
417-942-B270	8001B	66
417-942-B270	8001C	59
417-963-B010	8001A	1
417-963-B011	8001B	1
417-963-B012	8001B	1
417-963-B013	8001C	1
417-963-B020	8002A	1
417-963-B110	8002	53
417-963-B110	8002A	53
417-963-B130	8002	39
417-963-B130	8002A	39
417-963-B150	8002	43
417-963-B150	8002A	43
417-963-B170	8002	31
417-963-B170	8002A	34
417-963-B180	8002	30
417-963-B210	8001	45
417-963-B210	8001A	42
417-963-B220	8002	2
417-963-B230	8001	59
417-963-B230	8001A	56
417-963-B240	8001	67
417-963-B241	8001A	64
417-963-B250	8001	66
417-963-B251	8001A	63
417-963-B260	8002	51
417-963-B260	8002A	51
417-963-B310	8002	25
417-963-B310	8002A	25
417-963-B320	8001	17
417-963-B320	8001A	16
417-963-B320	8001B	16

PARTS №	FIG. №	INDEX
417-963-B320	8001C	16
417-963-B330	8001	62
417-963-B340	8002	37
417-963-B340	8002A	37
417-963-B350	8002	35
417-963-B350	8002A	35
417-963-B360	8002	36
417-963-B360	8002A	36
417-963-B370	8002	13
417-963-B370	8002A	13
417-963-B380	8002	34
417-963-B381	8002A	31
417-963-B410	8002	48
417-963-B411	8002A	48
417-963-B420	8001	55
417-963-B420	8001A	52
417-963-B421	8001B	52
417-963-B421	8001C	47
417-963-B430	8001	63
417-963-B440	8001	58
417-963-B440	8001A	55
417-963-B440	8001B	55
417-963-B440	8001C	50
417-963-B450	8002	56
417-963-B450	8002A	56
417-963-B460	8002	57
417-963-B460	8002A	57
417-963-B470	8002	6
417-963-B470	8002A	6
417-963-B480	8002	16
417-963-B480	8002A	16
417-963-B490	8002	18
417-963-B490	8002A	18
417-963-B510	8002	17
417-963-B510	8002A	17
417-963-B520	8002	9
417-963-B521	8002A	9
417-963-B530	8002	10
417-963-B530	8002A	10
417-963-B540	8002	11
417-963-B540	8002A	11
417-963-B550	8001	53
417-963-B550	8001A	50
417-963-B550	8001B	50
417-963-B550	8001C	45
417-963-B560	8001	15
417-963-B560	8001A	14
417-963-B560	8001B	14
417-963-B560	8001C	14
417-963-B570	8001	22

PARTS №	FIG. №	INDEX
417-963-B571	8001A	21
417-963-B571	8001B	21
417-963-B572	8001B	21
417-963-B572	8001C	21
417-963-B580	8001	23
417-963-B581	8001A	22
417-963-B581	8001B	22
417-963-B581	8001C	22
417-963-B590	8001	2
417-963-B591	8001A	2
417-963-B591	8001B	2
417-963-B592	8001B	2
417-963-B592	8001C	2
417-963-B610	8001	5
417-963-B611	8001A	4
417-963-B611	8001B	4
417-963-B611	8001C	4
417-963-B620	8001	33
417-963-B620	8001A	30
417-963-B620	8001B	30
417-963-B620	8001C	30
417-963-B630	8001	32
417-963-B630	8002	29
417-963-B630	8001A	29
417-963-B630	8001B	29
417-963-B630	8001C	29
417-963-B630	8002A	29
417-963-B640	8001	11
417-963-B640	8001A	10
417-963-B640	8001B	10
417-963-B640	8001C	10
417-963-B640	8003A	4
417-963-B650	8001	4
417-963-B650	8001A	3
417-963-B650	8001B	3
417-963-B650	8001C	3
417-963-B660	8001	24
417-963-B670	8001	3
417-963-B680	8001	26
417-963-B690	8001	16
417-963-B690	8001A	15
417-963-B690	8001B	15
417-963-B690	8001C	15
417-963-B710	8001	37
417-963-B710	8001A	34
417-963-B710	8001B	34
417-963-B711	8001C	34
417-963-B720	8001	36
417-963-B720	8001A	33
417-963-B730	8001	38

PARTS №	FIG. №	INDEX
417-963-B740	8001	48
417-963-B740	8001A	45
417-963-B740	8001B	45
417-963-B750	8001	49
417-963-B750	8001A	46
417-963-B750	8001B	46
417-963-B760	8001	1
417-963-B770	8001	13
417-963-B770	8001A	12
417-963-B770	8001B	12
417-963-B770	8001C	12
417-963-B790	8002	1
417-963-B790	8002A	1
417-963-B820	8001A	59
417-963-B830	8001A	60
417-963-B860	8001B	33
417-963-B860	8001C	33
417-963-B870	8001A	1
417-963-B880	8001A	35
417-963-B890	8001B	35
417-963-B891	8001C	35
417-963-B920	8001B	42
417-963-B920	8001C	42
417-963-B980	8001B	1
417-963-B980	8001C	1
417-963-B990	8002A	30
417-963-BA50	8001B	56
417-963-BA60	8001B	57
417-979-B170	5005A	36
417-U45-B110	1201	5
417-V03-1210	9902	2
417-Z25-B1110	1507	2
417-Z95-1660	4440	15
418-01-A1140	1005	1
418-09-11110	7001	3
418-09-11110	7001	13
418-09-11110	7002	3
418-09-11110	7002	17
418-13-17140	3612A	11
418-13-17930	3611B	1
418-22-11132	3111	6
418-22-11160	3111	31
418-22-11202	3111	9
418-22-11310	3111	22
418-22-11412	3111	14
418-22-11431	3111	12
418-22-11440	3111	15
418-22-11513	3111	11
418-22-11531	3111	13
418-22-11550	3111	17

PARTS №	FIG. №	INDEX
418-22-11810	3111	8
418-22-11820	3111	20
418-22-11861	3111	7
418-22-12412	3221	1
418-22-12422	3221	18
418-22-12460	3221	3
418-22-12470	3221	9
418-22-12510	3221	13
418-22-12531	3221	10
418-22-12540	3221	15
418-22-12610	3221	8
418-22-12630	3221	6
418-22-12641	3221	7
418-22-12650	3221	5
418-22-12840	3221	4
418-22-12850	3221	2
418-22-13112	3111	1
418-22-13120	3111	35
418-22-13120	3211	35
418-22-13223	3101	9
418-23-13111	3211	1
418-23-13223	3201	10
418-23-13230	3201	9
418-33-11241	3221	23
418-33-11251	3221	22
418-33-11260	3221	17
418-43-17160	3612A	9
418-43-17441	3642	1
418-43-17720	3642	22
418-43-17910	3611B	1
418-43-17921	3611B	1
418-46-11141	5001A	10
418-46-11150	5001A	3
418-46-11160	5001A	9
418-46-11180	5001A	5
418-46-11210	5001A	4
418-46-11220	5001A	4
418-46-11240	5001A	11
418-46-11250	5001A	11
418-46-11260	5001A	11
418-46-11270	5001A	11
418-46-11280	5001A	15
418-46-11320	5001A	4
418-46-12131	5005A	11
418-46-12141	5005A	7
418-46-12150	5005A	5
418-46-12160	5005A	12
418-46-17110	5005A	2
418-46-17120	5005A	8
418-60-15150	5201A	7

PARTS №	FIG. №	INDEX
418-62-13550	6404A	3
418-70-11340	7001	15
418-70-11350	7001	21
418-70-11350	7002	13
418-70-11350	7002	25
418-70-11360	7001	21
418-70-11360	7002	25
418-70-11430	7001	14
418-70-11430	7002	18
418-70-11440	7001	14
418-70-11440	7002	18
418-70-11860	7001	2
418-70-11860	7002	2
418-70-11910	7001	22
418-70-11921	7002	14
418-70-11921	7002	26
418-70-11941	7002	21
418-70-11950	7002	19
418-70-11961	7002	6
418-70-11972	7001	17
419-01-11162	1001	5
419-01-11430	1011	4
419-04-10140	1301	9
419-04-11120	1301	13
419-06-11324	3601A	22
419-06-11324	3601B	22
419-09-11110	5001A	8
419-09-11120	5001A	26
419-09-11160	3612A	14
419-09-11160	3613A	16
419-15-05110	2615	KIT
419-15-12121	2231	19
419-15-12121	2234	21
419-15-12121	2236	18
419-15-12121	2615	KIT
419-15-12121	2615	KIT
419-15-12121	2615	KIT
419-15-12133	2231	10
419-15-12133	2232	6
419-15-12133	2233	6
419-15-12133	2234	11
419-15-12133	2236	8
419-15-12140	2231	4
419-15-12140	2231	12
419-15-12140	2232	8
419-15-12140	2233	8
419-15-12140	2234	13
419-15-12140	2236	10
419-15-12190	2231	7
419-15-12190	2232	3

PARTS №	FIG. №	INDEX
419-15-12190	2615	KIT
419-15-12190	2615	KIT
419-15-12210	2231	5
419-15-12210	2232	1
419-15-12210	2233	1
419-15-12210	2234	5
419-15-12210	2236	3
419-15-12210	2615	KIT
419-15-12210	2615	KIT
419-15-12210	2615	KIT
419-15-12210	2615	KIT
419-15-12210	2615	KIT
419-15-12221	2231	6
419-15-12221	2232	2
419-15-12240	2231	13
419-15-12240	2232	9
419-15-12240	2233	13
419-15-12250	2231	14
419-15-12250	2232	10
419-15-12250	2233	14
419-15-12270	2231	16
419-15-12270	2232	12
419-15-12270	2233	12
419-15-12280	2231	11
419-15-12280	2232	7
419-15-12280	2233	7
419-15-12280	2234	12
419-15-12280	2236	9
419-15-12290	2231	8
419-15-12290	2232	4
419-15-12290	2234	9
419-15-12290	2236	6
419-15-12291	2233	4
419-15-12310	2231	9
419-15-12310	2232	5
419-15-12310	2233	5
419-15-12310	2234	10
419-15-12310	2236	7
419-15-12330	2231	17
419-15-12330	2232	13
419-15-12330	2233	15
419-15-12580	2233	3
419-15-12580	2234	7
419-15-12580	2236	5
419-15-12580	2615	KIT
419-15-12580	2615	KIT
419-15-12580	2615	KIT
419-15-12622	2234	8
419-15-12632	2234	16
419-15-12660	2234	15

PARTS №	FIG. №	INDEX
419-15-12670	2233	10
419-15-12670	2236	12
419-15-12680	2233	9
419-15-12680	2236	11
419-15-12750	2234	2
419-15-12750	2236	17
419-15-13150	2236	14
419-15-13191	2233	2
419-15-13191	2234	6
419-15-13191	2236	4
419-15-13690	2615	KIT
419-15-14111	2215	16
419-15-14150	2215	14
419-15-14231	2222	14
419-15-14641	2261	23
419-15-14800	2271	1
419-15-14820	2271	1
419-15-14830	2271	11
419-15-14840	2271	5
419-15-14850	2271	12
419-15-14860	2271	13
419-15-14860	2615	KIT
419-15-14870	2271	6
419-15-14870	2615	KIT
419-15-14880	2271	8
419-15-15420	2241	3
419-15-15420	2241	21
419-15-15510	2243	5
419-15-15640	2241	6
419-15-15640	2243	7
419-15-18131	2615	KIT
419-15-18240	2222	6
419-15-18251	2222	8
419-22-11421	3111	16
419-22-12260	3221	12
419-22-12270	3221	12
419-22-12280	3221	12
419-22-12570	3221	14
419-22-12581	3221	16
419-22-12870	3221	24
419-22-13140	3101	4
419-22-13140	3201	4
419-22-16110	3331	2
419-22-16120	3331	3
419-22-16130	3331	4
419-22-16150	3331	5
419-33-11460	3101	7
419-33-11460	3201	7
419-43-05110	3311	5
419-43-15200	3311	1

PARTS №	FIG. №	INDEX
419-43-15910	3311	5
419-43-15920	3311	6
419-43-17131	3611B	1
419-43-17370	3612A	5
419-43-17370	3613A	2
419-43-17370	3613A	7
419-43-17390	3612A	10
419-43-17420	3612A	12
419-43-17420	3613A	14
419-43-17530	3612A	2
419-43-17711	3601A	4
419-43-17711	3601B	4
419-43-17920	1202	10
419-43-17920	6402	42
419-43-17920	6402A	39
419-43-17920	6402B	39
419-43-17920	6404A	27
419-43-17920	6501	10
419-43-17920	6501	22
419-43-17930	6402	40
419-43-17930	6402A	35
419-43-17930	6402B	35
419-43-17930	6404A	25
419-43-17930	6501	6
419-43-18150	6611	7
419-43-18150	6601B	17
419-43-18160	6611	24
419-43-18160	6601A	19
419-44-12510	3642	27
419-44-12520	3642	28
419-44-12530	3642	29
419-44-12550	3642	32
419-44-12560	3642	31
419-46-11290	5001A	28
419-46-12240	5001A	29
419-46-12260	5001A	30
419-46-12280	5001A	28
419-54-15830	5470	8
419-54-B1270	5462	4
419-54-B2160	5462	2
419-54-B2180	5462	6
419-54-B2190	5462	1
419-54-B2210	5462	3
419-54-B2220	5462	5
419-54-B2230	5470	6
419-54-B2240	5470	7
419-54-B2350	5470	13
419-54-B2451	5470	14
419-54-B2461	5470	18
419-54-B2470	5470	12

PARTS №	FIG. №	INDEX
419-54-B2490	5471	17
419-54-B2490	5471A	12
419-54-B2810	5471	22
419-54-B2810	5471A	15
419-54-B2890	5471	20
419-54-B2890	5471A	13
419-54-B2910	5471	21
419-54-B2910	5471A	14
419-54-B2940	5465A	1
419-57-B1140	5301A	2
419-62-11710	6402	11
419-62-13460	6405A	35
419-70-13180	7401	2
419-70-13190	7401	2
419-93-B1120	9903	4
419-93-B1130	9902	4
419-93-B1140	9902	6
419-93-B1150	9903	2
419-93-B1160	9902	7
419-93-B1170	9902	5
419-93-B1340	9903	5
419-V03-1170	9902	3
421-04-11191	1301	5
421-06-11166	6651A	1
421-06-11166	6651A	8
421-06-11930	1504	15
421-06-11970	1501	15
421-06-11970	1501	15
421-06-11970	1504	1
421-06-11970	1504	1
421-06-16510	2241	44
421-06-16510	2615	KIT
421-06-16520	2241	45
421-06-16520	2615	KIT
421-06-A1170	1504	58
421-07-11550	8001	28
421-07-11550	6402B	43
421-07-11550	8001A	25
421-07-11550	8001B	25
421-07-11550	8001C	25
421-40-22110	4440	1
421-46-12740	5005A	29
421-54-11372	8003	14
421-60-11121	6101	18
421-60-11622	6101	2
421-70-11280	7001	12
421-70-11280	7001	20
421-70-11280	7001	25
421-70-11280	7002	8
421-70-11280	7002	16

PARTS №	FIG. №	INDEX
421-70-11280	7002	23
421-70-11280	7002	28
421-70-13140	6402A	46
421-70-13140	6402B	46
423-04-11361	1301	2
423-04-11362	1301	2
423-04-11770	1301	2
423-06-12640	1501	19
423-06-12640	1504	30
423-43-15710	3311	16
423-43-15720	3311	11
423-43-15730	3311	12
423-43-15740	3311	13
423-43-15750	3311	14
423-43-15760	3311	3
423-43-15770	3311	2
423-43-15790	3311	9
423-43-15830	3311	8
423-43-15840	3311	7
423-43-15850	3311	10
423-43-15860	3311	4
423-43-15870	3311	1
423-70-13180	7401	3
423-70-13180	7401	3
424-01-11140	1011	4
424-04-11120	1301	20
424-13-11110	2215	21
424-13-11110	2615	KIT
424-16-11130	2271	10
424-16-11130	2615	KIT
424-16-11140	2271	4
424-16-11191	2271	7
424-46-11130	5001A	21
424-60-15150	6101	13
566-32-11620	3101	8
566-32-11620	3201	8
567-07-15221	8002	15
567-07-15221	8002A	15
581-04-22290	2261	34
600-863-4110	1007	1
6110-23-5331	1504	4
6110-23-6490	6404A	43
6131-22-3750	3613A	5
6132-11-6460	1507	3
6132-51-2620	5005C	6
6136-21-7120	2222	32
6136-21-7180	2222	32
6136-21-7190	2222	31
6732-11-1610	0102	14
6732-11-1620	0102	15
6732-11-1640	0241	11
6732-11-1720	0104	2
6732-11-1910	0102	4
6732-11-1910	0201	13
6732-11-1910	0502	4
6732-11-1920	0102	13
6732-11-1920	0221	1
6732-11-1920	0502	5
6732-11-1930	0102	3
6732-11-1930	0201	14
6732-11-1930	0311	6
6732-11-3850	0421	2
6732-11-4160	0132	23
6732-11-4160	0407	4
6732-11-5510	0132	5
6732-11-5530	0132	24
6732-11-5810	0132	21
6732-11-8130	0115	3
6732-11-8810	0115	1
6732-21-1190	0201	10
6732-21-1210	0201	4
6732-21-1310	0221	12
6732-21-1410	0201	2
6732-21-1610	0201	3
6732-21-1810	0201	7
6732-21-1830	0201	5
6732-21-1910	0201	8
6732-21-1910	0201	16
6732-21-3120	0204	4
6732-21-3120	0206	2
6732-21-3140	0204	8
6732-21-3150	0204	9
6732-21-3160	0204	10
6732-21-3170	0204	11
6732-21-3180	0204	6
6732-21-3190	0204	16
6732-21-3210	0204	12
6732-21-3220	0204	17
6732-21-3810	0204	1
6732-21-3870	0204	7
6732-21-3880	0204	5
6732-21-4140	0221	7
6732-21-4150	0221	2
6732-21-4150	0221	8
6732-21-4160	0221	9
6732-21-4170	0221	13
6732-21-4180	0221	14
6732-21-4210	0221	11
6732-21-4220	0221	10
6732-21-4250	0221	6
6732-21-5160	0417	6
6732-21-5160	0506	16
6732-21-5170	0211	7
6732-21-5190	0211	3
6732-21-5210	0211	2
6732-21-5510	0211	10
6732-21-5530	0201	17
6732-21-5530	0215	1
6732-21-6120	0201	12
6732-21-6130	0201	11
6732-21-6140	0201	9
6732-21-6150	0231	3
6732-21-6160	0201	18
6732-21-6280	0206	1
6732-21-9310	0204	19
6732-21-9320	0204	18
6732-31-3100	0235	1
6732-31-3110	0235	1
6732-31-3130	0235	3
6732-31-3310	0235	2
6732-31-3410	0235	4
6732-31-8120	0233	2
6732-41-1220	0243	5
6732-41-1260	0243	4
6732-41-1260	0501	3
6732-41-1280	0243	2
6732-41-2110	0243	6
6732-41-3110	0241	12
6732-41-4110	0102	6
6732-41-4210	0102	8
6732-41-4410	0102	9
6732-41-4510	0102	10
6732-41-4520	0102	5
6732-41-4520	0102	7
6732-41-4530	0102	11
6732-41-4540	0102	12
6732-41-5160	0241	8
6732-41-5170	0241	9
6732-41-5180	0241	10
6732-41-5200	0241	2
6732-41-5400	0241	5
6732-41-5420	0241	3
6732-41-5420	0241	6
6732-41-5430	0241	4
6732-41-5430	0241	7
6732-51-5130	0204	20
6732-51-5130	0207	4
6732-51-8110	0132	13
6732-51-8140	0132	12
6732-51-8150	0132	17

PARTS №	FIG. №	INDEX
6732-61-1100	0501	1
6732-61-1610	0173	5
6732-61-3110	0506	9
6732-61-3120	0506	1
6732-61-3140	0506	8
6732-61-3170	0601	6
6732-61-3340	0506	6
6732-61-3410	0506	5
6732-61-3420	0506	4
6732-61-3440	0506	2
6732-61-3450	0506	1
6732-61-3750	0506	7
6732-61-4110	0506	12
6732-61-4120	0506	15
6732-61-4220	0506	14
6732-61-6120	0502	3
6732-61-6130	0502	2
6732-61-6140	0173	3
6732-61-6140	0311	2
6732-61-6150	0173	2
6732-61-6410	0173	1
6732-61-6420	0173	6
6732-71-3210	0401	5
6732-71-3220	0132	15
6732-71-3220	0401	4
6732-71-3220	0407	2
6732-71-3230	0401	3
6732-71-3240	0401	6
6732-71-6110	0411	7
6732-71-6120	0411	6
6732-71-6130	0411	5
6732-71-6190	0407	1
6732-71-6230	0421	3
6732-71-6240	0407	14
6732-71-6250	0411	2
6732-71-6510	0417	5
6732-71-6530	0417	3
6732-81-2810	8001	14
6732-81-2810	8001A	13
6732-81-2810	8001B	13
6732-81-2810	8001C	13
6732-81-3110	1504	54
6732-81-3440	0506	11
6732-81-6430	0601	2
6732-81-6440	0601	8
6732-81-6460	0601	4
6732-81-6470	0601	5
6732-81-6480	0601	1
6732-81-6810	0621	2
6732-81-6820	0621	1
6732-81-8220	0132	25
6732-81-8810	0132	9
6732-81-8820	0132	2
6732-81-8830	0132	10
6734-11-6910	0511	1
6734-41-1110	0243	1
6734-71-5110	0407	5
6734-71-5120	0407	6
6734-71-5130	0407	7
6734-71-5140	0407	20
6734-71-5150	0407	21
6734-71-5160	0407	22
6734-71-5320	0407	18
6734-71-5450	0407	27
6734-71-5510	0407	28
6734-71-5530	0407	9
6734-71-5710	0407	10
6734-71-5720	0407	11
6734-71-5730	0407	12
6734-71-5740	0407	13
6734-71-5750	0407	15
6735-01-3110	0235	5
6735-11-1810	0102	16
6735-11-1910	0173	4
6735-11-4160	0132	7
6735-11-4320	0132	6
6735-11-4330	0132	3
6735-11-4440	0132	4
6735-11-4810	0132	22
6735-11-5210	0132	11
6735-11-8120	0115	4
6735-11-8810	0115	2
6735-18-1810	0102	16
6735-19-1810	0102	16
6735-21-3510	0204	13
6735-21-4110	0221	5
6735-21-4120	0221	4
6735-21-4160	0221	3
6735-21-4170	0221	2
6735-21-4190	0221	15
6735-21-4230	0221	16
6735-21-4240	0221	17
6735-21-4720	0106	2
6735-21-5130	0211	1
6735-21-5210	0211	9
6735-21-5350	0215	2
6735-21-5360	0215	3
6735-21-5520	0211	5
6735-21-5530	0201	15
6735-21-5540	0211	6
6735-21-6130	0206	3
6735-21-6160	0206	5
6735-21-6260	0206	6
6735-21-7110	0207	3
6735-21-7130	0207	1
6735-21-8100	0231	4
6735-31-2170	0235	5
6735-31-2180	0235	5
6735-31-2190	0235	5
6735-31-8110	0233	1
6735-39-2010	0235	5
6735-51-1111	0301	1
6735-51-1120	0301	2
6735-51-5140	0311	7
6735-51-8130	0132	20
6735-51-8150	0132	14
6735-51-8170	0132	16
6735-61-2110	0311	5
6735-61-2130	0311	12
6735-61-2140	0311	11
6735-61-2150	0311	10
6735-61-2160	0311	13
6735-61-2190	0311	4
6735-61-2210	0311	1
6735-61-6110	0502	1
6735-71-1230	0401	7
6735-71-1810	0401	1
6735-71-5140	0407	23
6735-71-5560	0407	25
6735-71-5570	0407	8
6735-71-5580	0407	16
6735-71-6150	0411	4
6735-71-6220	0407	26
6735-71-6220	0407	27A
6735-71-6530	0407	30
6735-71-6540	0407	31
6735-72-1210	0401	7
6735-81-3120	0173	5
6735-81-6180	0621	2
6735-81-6830	0621	3
6735-81-8150	0132	1
6736-11-1110	0102	1
6736-11-1150	0102	2
6736-11-1910	0104	1
6736-11-3100	0421	1
6736-11-3410	0421	5
6736-11-3430	0421	4
6736-18-1310	0102	21
6736-19-1310	0102	19
6736-19-1410	0102	20

PARTS №	FIG. №	INDEX
6736-19-1430	0102	18
6736-19-1440	0102	17
6736-21-1010	0201	9
6736-21-1100	0201	1
6736-21-1820	0201	6
6736-21-3210	0204	3
6736-21-3230	0204	14
6736-21-3360	0207	2
6736-21-3810	0204	15
6736-21-4220	0221	12
6736-21-5310	0211	4
6736-21-5320	0211	8
6736-26-8100	0231	4
6736-27-8100	0231	4
6736-28-8100	0231	4
6736-28-8700	0231	5
6736-29-1410	0201	2
6736-29-1420	0201	2
6736-29-2110	0201	19
6736-29-8100	0231	4
6736-29-8700	0231	5
6736-31-1100	0231	1
6736-31-1210	0231	2
6736-31-2030	0235	7
6736-31-2040	0235	7
6736-31-2050	0235	7
6736-31-2420	0235	8
6736-31-2510	0235	6
6736-31-2510	0235	6
6736-31-2510	0235	6
6736-36-3400	0235	4
6736-37-3400	0235	4
6736-38-3400	0235	4
6736-39-1120	0231	8
6736-39-1220	0231	7
6736-39-3400	0235	4
6736-41-1110	0243	1
6736-41-1120	0243	3
6736-41-4110	0102	5
6736-41-4210	0102	7
6736-41-5110	0241	1
6736-51-8140	0132	18
6736-51-8730	0132	19
6736-61-1520	0501	2
6736-61-2510	0311	3
6736-61-3430	0506	3
6736-61-5170	0311	8
6736-61-5180	0311	9
6736-71-3720	0401	2
6736-71-6230	0411	3

PARTS №	FIG. №	INDEX
6736-71-6550	0417	1
6736-81-1810	0132	8
6736-81-4820	0621	1
6736-81-6120	0601	3
6736-81-6150	0601	7
6736-81-6220	0506	13
6736-81-8720	0407	17
6736-81-8720	0407	19
6736-81-8720	0407	24
6736-81-9110	0451	1
6738-21-3110	0204	2
6742-01-3800	0506	10
700-10-51211	6214	15
700-10-51211	6215	15
700-10-51220	6214	17
700-10-51220	6215	17
700-11-31980	6212	38
700-11-31980	6213	51
700-13-31161	6214	19
700-13-31161	6215	19
700-22-11370	6212	5
700-22-11370	6213	6
700-22-11410	6212	11
700-22-11410	6213	12
700-22-11540	6214	4
700-22-11540	6215	4
700-22-51230	6214	3
700-22-51230	6215	3
700-42-31460	6212	30
700-42-31460	6213	39
700-80-51130	6214	10
700-80-51130	6215	10
700-80-51170	6214	5
700-80-51170	6215	5
700-80-51190	6214	20
700-80-51190	6215	20
700-80-51230	6214	11
700-80-51230	6215	11
700-80-51240	6214	9
700-80-51240	6215	9
700-80-51320	6214	12
700-80-51320	6215	12
700-80-51480	6214	2
700-80-51480	6215	2
700-80-61190	6214	8
700-80-61190	6215	8
700-80-61330	6217	3
700-80-61330	6219	3
700-80-62250	6216	3
700-80-62250	6217	4

PARTS №	FIG. №	INDEX
700-80-62250	6218	3
700-80-62250	6219	4
700-80-62250	6220	3
700-80-62310	6216	1
700-80-62310	6217	1
700-80-62310	6218	1
700-80-62310	6219	1
700-80-62310	6220	1
700-80-62341	6216	5
700-80-62341	6217	6
700-80-62341	6218	5
700-80-62341	6219	6
700-80-62350	6216	13
700-80-62350	6217	14
700-80-62350	6218	13
700-80-62350	6219	14
700-80-62350	6220	5
700-80-62361	6216	4
700-80-62361	6217	5
700-80-62361	6218	4
700-80-62361	6219	5
700-80-62370	6216	10
700-80-62370	6217	11
700-80-62370	6218	10
700-80-62370	6219	11
700-80-62380	6216	9
700-80-62380	6217	10
700-80-62380	6218	9
700-80-62380	6219	10
700-80-62420	6216	8
700-80-62420	6217	9
700-80-62420	6218	8
700-80-62420	6219	9
700-80-62431	6216	12
700-80-62431	6217	13
700-80-62431	6218	12
700-80-62431	6219	13
700-80-62440	6216	11
700-80-62440	6217	12
700-80-62440	6218	11
700-80-62440	6219	12
700-80-63320	6220	4
700-80-64220	6212	12
700-80-64220	6213	13
700-81-81000	6220	1
700-82-11212	6212	37
700-82-11212	6213	46
700-82-11470	6212	36
700-82-11711	6212	22
700-82-11711	6213	31

PARTS №	FIG. №	INDEX
700-82-11721	6212	23
700-82-11721	6213	32
700-82-11730	6212	19
700-82-11730	6213	21
700-82-11740	6212	21
700-82-11740	6213	30
700-82-38001	6212	1
700-82-38001	6402	34
700-82-62001	6218	1
700-82-63001	6219	1
700-82-92000	6212	27
700-82-92000	6213	36
700-82-93000	6212	26
700-82-93000	6213	35
700-83-11510	6213	45
700-83-38001	6213	1
700-833-8001	6501	1
700-84-11240	6212	20
700-84-11240	6213	22
700-84-11320	6212	32
700-84-11320	6213	41
700-84-11390	6213	28
700-84-11631	6213	23
700-84-11641	6213	25
700-84-11650	6212	25
700-84-11650	6213	34
700-84-11850	6212	24
700-84-11850	6213	24
700-84-11850	6213	33
700-84-13891	6212	16
700-84-13891	6213	18
700-84-13910	6212	17
700-84-13910	6213	19
700-84-13960	6212	10
700-84-13960	6213	11
700-86-53000	6214	1
700-88-54000	6215	1
700-90-51320	6212	31
700-90-51320	6213	40
704-17-01810	2251	15
705-17-01870	2251	14
705-67-01010	2251	1
705-67-01120	2251	3
705-67-01350	2251	1
705-67-01350	2251	3
705-67-01380	2251	10
705-67-01440	2251	8
705-67-01470	2251	9
705-67-01610	2251	7
705-67-01620	2251	6

PARTS №	FIG. №	INDEX
705-68-29110	2251	2
705-68-29710	2251	4
705-68-29810	2251	5
705-73-29010	2251	1
707-00-12081	6301A	1
707-00-70411	4203	1
707-00-70421	4205	1
707-01-13190	6311A	1
707-11-12150	6301A	1
707-11-70450	4203	1
707-11-70460	4205	1
707-13-13220	6311A	1
707-27-12490	6301A	3
707-27-13340	6311A	3
707-29-70380	4203	3
707-29-70380	4205	3
707-36-12151	6301A	11
707-36-13281	6311A	12
707-36-70381	4203	13
707-36-70381	4205	13
707-44-12180	6301A	12
707-44-12180	6301C	12
707-44-13180	6311A	13
707-44-13180	6311C	13
707-44-70180	4203	14
707-44-70180	4205	14
707-44-70180	4204A	14
707-44-70180	4206A	14
707-45-70010	4203	10
707-45-70010	4205	10
707-51-45030	4203	5
707-51-45030	4204	5
707-51-45030	4205	5
707-51-45030	4206	5
707-51-45030	4204A	5
707-51-45030	4206A	5
707-51-70030	6301A	5
707-51-70030	6301B	5
707-51-70030	6301C	5
707-51-70030	6311A	5
707-51-70030	6311B	5
707-51-70030	6311C	5
707-58-45430	4203	11
707-58-45430	4205	11
707-58-70390	6311A	10
707-59-70131	6301A	10
707-76-40020	4203	2
707-76-40020	4203	12
707-76-40020	4204	2
707-76-40020	4204	12

PARTS №	FIG. №	INDEX
707-76-40020	4205	2
707-76-40020	4205	12
707-76-40020	4206	2
707-76-40020	4206	12
707-76-40020	4204A	2
707-76-40020	4204A	12
707-76-40020	4206A	2
707-76-40020	4206A	12
707-76-70080	6301A	2
707-76-70080	6301B	2
707-76-70080	6301C	2
707-76-70080	6311A	2
707-76-70080	6311A	11
707-76-70080	6311B	2
707-76-70080	6311B	11
707-76-70080	6311C	2
707-76-70080	6311C	11
709-30-62150	6212	7
709-30-62150	6213	8
709-70-61101	6216	1
709-70-61401	6217	1
709-82-00060	6212	1
709-83-00050	6213	1
711-01-11570	2211	21
711-52-11140	2211	8
711-52-11340	2211	9
711-52-12530	2211	5
711-55-11210	2211	19
711-55-11250	2211	22
711-55-12520	2211	1
711-58-11120	2211	10
711-58-12110	2211	13
711-58-21000	2211	1
711-58-21510	2211	15
7815-11-1010	1411	10
82811	1101A	25
902755	5470	17
902756	5470	15
902760	5470	16
934451R1	1101A	9
9409931	1011A	9