RUTHZIL TRATOR COMERCIAL DE PEÇAS LTDA 11 97083-6812 ROLANDO CITRANGULO

RETROESCAVADEIRA XC870BR-I

Português - BR

CATÁLOGO DE PEÇAS



XCMG BRASIL INDÚSTRIA LTDA.

MANUAL DAS PEÇAS DE REPOSIÇÃO

RETROESCAVADEIRA XC870BR-I

SUMÁRIO

1. RETROESCAVADEIRA 1.1

PLANO MANUTENÇÃO 1.2

2. SISTEMA MOTOR 2.1

MONTAGEM DO RADIADOR 2.2

MOTOR, CONJUNTO 2.4

CONJUNTO DE ALIMENTAÇÃO E RETORNO DE DIESEL 2.6

TANQUE DE COMBUSTÍVEL 2.8

SISTEMA DE FORÇA 2.10

MOTOR DEUTZ BF4M2012-10T3R 2.12

3. SISTEMA DE TRANSMISSÃO 3.1

CONJUNTO TRANSMISSÃO 3.2

CONJUNTO DE EIXO DIANTEIRO 3.4

CONJUNTO DE EIXO TRASEIRO 3.6

MONTAGEM DE PIPELINE 3.8

TRANSMISSÃO ZF 4WG94 ..... 3.10

EIXO DIANTEIRO A1092III 3.58

EIXO TRASEIRO WA1080III 3.74

4. SISTEMA HIDRÁULICO DE TRABALHO 4.1

TANQUE HIDRÁULICO 4.2

HIDRÁULICO DE ESCAVAÇÃO 4.6

CILINDRO DA CAÇAMBA DE ESCAVAÇÃO 4.10

CILINDRO DA LANÇA DE ESCAVAÇÃO 4.14

CILINDRO DO BRAÇO DE ESCAVAÇÃO 4.18

SISTEMA DE GIRO 4.22

CILINDRO DE GIRO ESQUERDO 4.24

CILINDRO DE GIRO DIREITO 4.28

SISTEMA DO ESTABILIZADOR 4.32

CILINDRO ESQUERDO ESTABILIZADOR 4.34

CILINDRO DIREITO ESTABILIZADOR 4.38

SISTEMA DE CONTROLE 4.42

SISTEMA HIDRÁULICO PRINCIPAL 4.46

SISTEMA BOMBA HIDRÁULICA 4.50

VÁLVULA DE CARREGAMENTO 4.52

VÁLVULA PRINCIPAL 4.56

SISTEMA DE CONTROLE DO CARREGAMENTO 4.58

SISTEMA DE CARREGAMENTO 4.60

CILINDRO DO BRAÇO DE CARREGAMENTO DIREITO 4.62

CILINDRO DO BRAÇO DE CARREGAMENTO ESQUERDO 4.66

SISTEMA HIDRÁULICO DA CAÇAMBA 4.70

CILINDRO DIREITO DE CONTROLE DA CAÇAMBA 4.72

CILINDRO ESQUERDO DE CONTROLE DA CAÇAMBA 4.76

CILINDRO ESQUERDO DE CONTROLE DA CAÇAMBA 4.78

5. SISTEMA DE DIREÇÃO 5.1

CONJUNTO DE DIREÇÃO HIDRÁULICA 5.2

6. SISTEMA DE FREIO DE SERVIÇO 6.1
FREIO DE SERVIÇO 6.2
7. SISTEMA FREIO DE ESTACIONAMENTO 7.1
FREIO DE ESTACIONAMENTO 7.2
8. CHASSI 8.1
CHASSI 8.2
9. SISTEMA ELÉTRICO 9.1
SISTEMA ELÉTRICO 9.2
SISTEMA ELÉTRICO DO CHASSI 9.4
SISTEMA ELÉTRICO DA CABINE 9.8
10. CONJUNTO CABINE 10.1
CONJUNTO CABINE 10.2
DUTO DE AR 10.10
FORRO 10.15
TETO SUPERIOR 10.17
CONJUNTO DE JANELA TRASEIRA 10.18
CONJUNTO DE PARA-LAMAS 10.21
DOBRADIÇA 10.23
PORTA ESQUERDA 10.25
PORTA DIREITA 10.27
JANELA TRASEIRA ESQUERDA 10.29
JANELA TRASEIRA DIREITA 10.31
11. SISTEMA DE CARREGAMENTO 11.1
SISTEMA DE CARREGAMENTO 11.3
CONJUNTO HASTE ESQUERDA 11.5
CONJUNTO HASTE DIREITA 11.7
MONTAGEM BRAÇO E LINK 11.9
CAÇAMBA DA CARREGADEIRA 11.10
CAÇAMBA DA CARREGADEIRA 11.11
12. AR CONDICIONADO 12.1
SISTEMA DE AR CONDICIONADO 12.2
13. CAPÔ 13.1
CAPÔ 13.1
14. SISTEMA DE ESCAVAÇÃO 14.1
SISTEMA DE ESCAVAÇÃO 14.2
CONJUNTO GIRO 14.4
CONJUNTO LANÇA BRAÇO PINOS E LINKS 14.5
CAÇAMBA DE ESCAVAÇÃO 14.10

1. RETROESCAVADEIRA

页码 PÁGINA	定期维护保养件清单(大柴)	部件号 CÓD.
1.2	PLANO MANUTENÇÃO	402209594

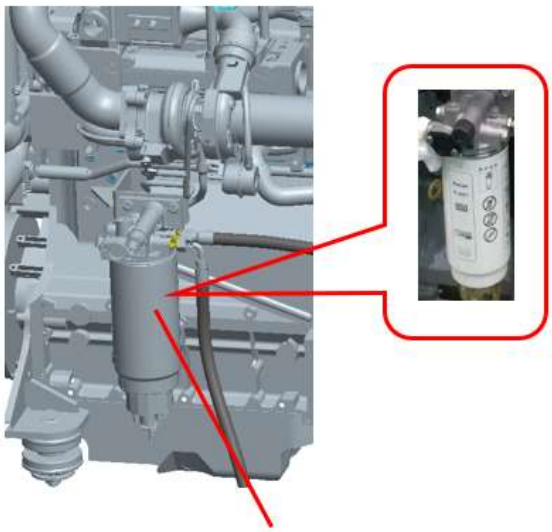

1

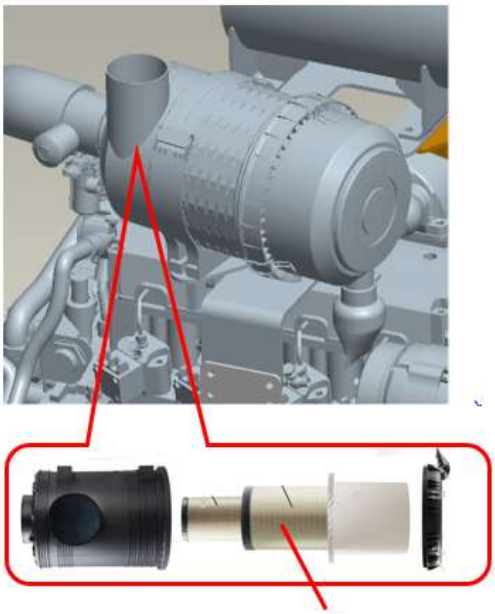

2

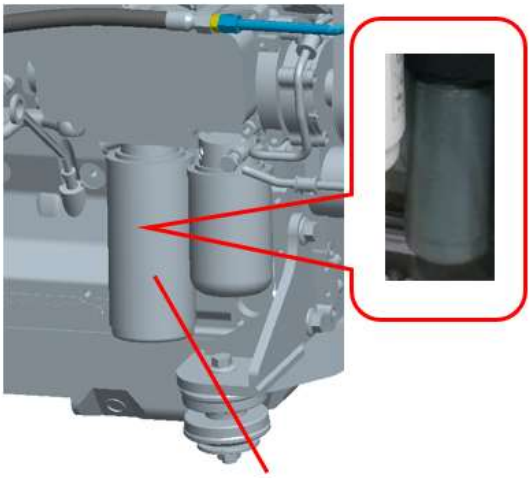

3

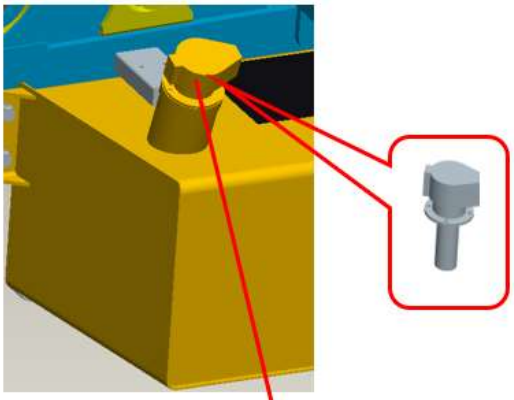

4

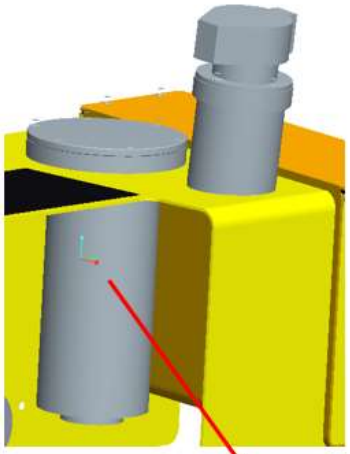

5

部件号 CÓD. 402209594		定期维护保养件清单（大柴） PLANO MANUTENÇÃO		页码 PÁGINA 1.3	
件号 ITEM	部件号 CÓD.	零件名称 DESCRIÇÃO		数量 QTD.	备注 NOTAS
1	860140349	1117045-D142 油水分离器	SEPARADOR ÁGUA-ÓLEO 1117 045-D142	1	每 10 小时进行排水，首次 100 小时进行更换，以后每 500 小时进行更换。 Drene a cada 10 horas . Primeiro intervalo de mudança: após 100 horas e a partir da segunda vez: a cada 500 horas.
2	860151174	空气滤清器滤芯 1109025-A136/A 1109015-A136/A	ELEMENTO PRIMÁRIO E SECUNDÁRIO DO FILTRO DE AR	1	每 200 小时进行清理，每 1000 小时进行更换 Limpe a cada 200 horas e substitua a cada 1000 horas
3	800104158	1012010- D142 机油滤清器（发动机）	FILTRO DE ÓLEO (MOTOR)	1	首次 100 小时进行更换，以后每 500 小时进行更换。 Primeiro intervalo de mudança: após 100 horas a partir da segunda vez: a cada 500 horas.
4	803164230	XGKL4-10×1.0S 加油滤清器	FILTRO DE AR COMBUSTÍVEL	1	每 2000 小时进行更换。 Mude a cada 2000 horas.
5	803099349	SJX-400×10-H 回油过滤器（液压油箱）	FILTRO DE ÓLEO (TANQUE DE ÓLEO HIDRÁULICO)	1	首次 100 小时进行更换，以后每 500 小时进行更换。 Primeiro intervalo de mudança: após 100 horas a partir da segunda vez: a cada 500 horas.

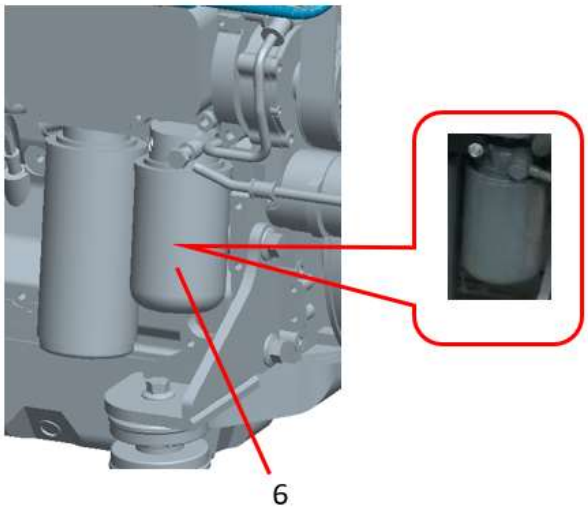

6

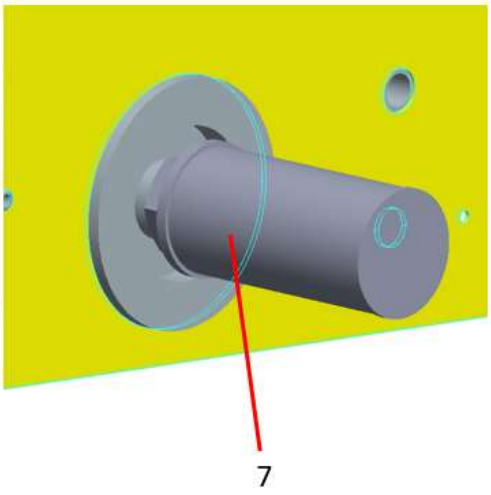

7

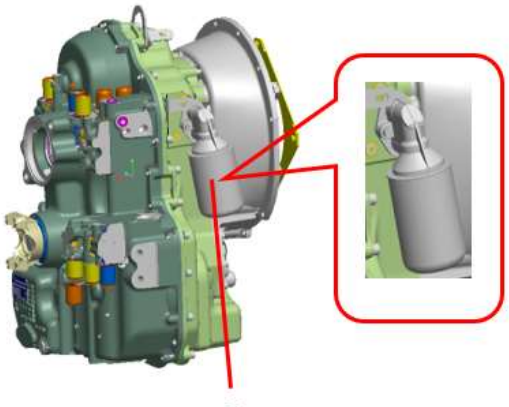

8

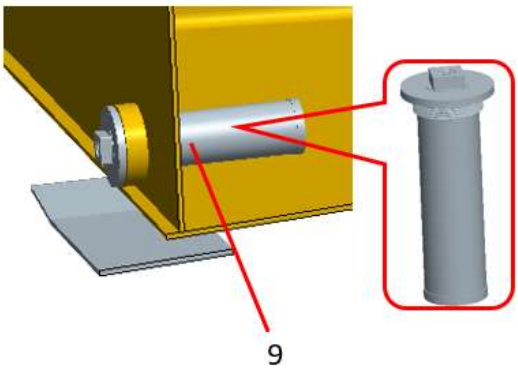

9

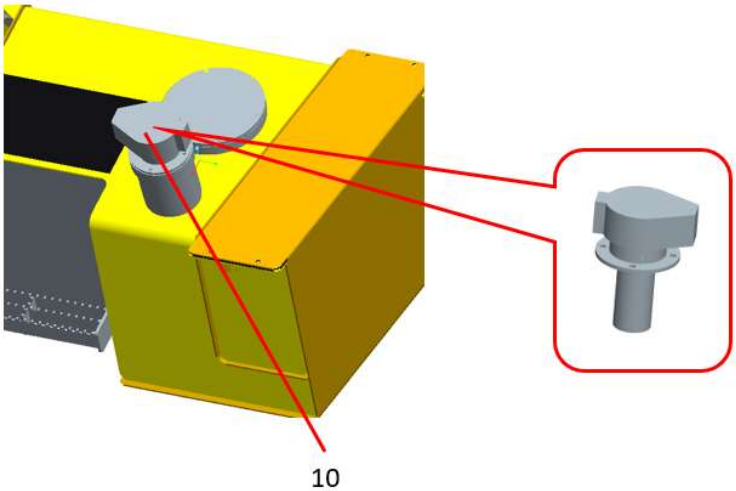

10

部件号 CÓD. 402209594		定期维护保养件清单（大柴） PLANO MANUTENÇÃO		页码 PÁGINA 1.5	
件号 ITEM	部件号 CÓD.	零件名称 DESCRIÇÃO		数量 QTD.	备注 NOTAS
6	800104159	1117050-D142 燃油滤芯	FILTRO DE COMBUSTÍVEL	1	首次 100 小时进行更换，以后每 500 小时进行更换。 Primeiro intervalo de mudança: após 100 horas a partir da segunda vez: a cada 500 horas.
7	803403761	WU-400×100-J(G2) 吸油过滤器（液压油箱）	FILTRO DE SUCÇÃO (TANQUE HIDRÁULICO)	1	每 500 小时进行更换。 Mude a cada 500 horas .
8	860163349	0750.131.056 滤清器 变速箱	FILTRO DE ÓLEO (TRANSMISSÃO)	1	首次 100 小时进行更换，以后每 1000 小时进行更换。 Primeiro intervalo de mudança: após 100 horas a partir da segunda vez: a cada 1000 horas
9	250200471	XGXL5-10×100 燃油吸油滤芯（燃油箱）	FILTRO DE ADMISSÃO DE COMBUSTÍVEL (TANQUE DE COMBUSTÍVEL)	1	每 500 小时进行更换 Mude a cada 500 horas .
10	803164230	XGKL4-10×1.0S 加油滤清器	FILTRO DE AR COMBUSTÍVEL	1	每 2000 小时进行更换。 Mude a cada 2000 horas.

页码 PÁGINA	整机装配图	部件号 CÓD.
1.7	RETROESCAVADEIRA	402209594

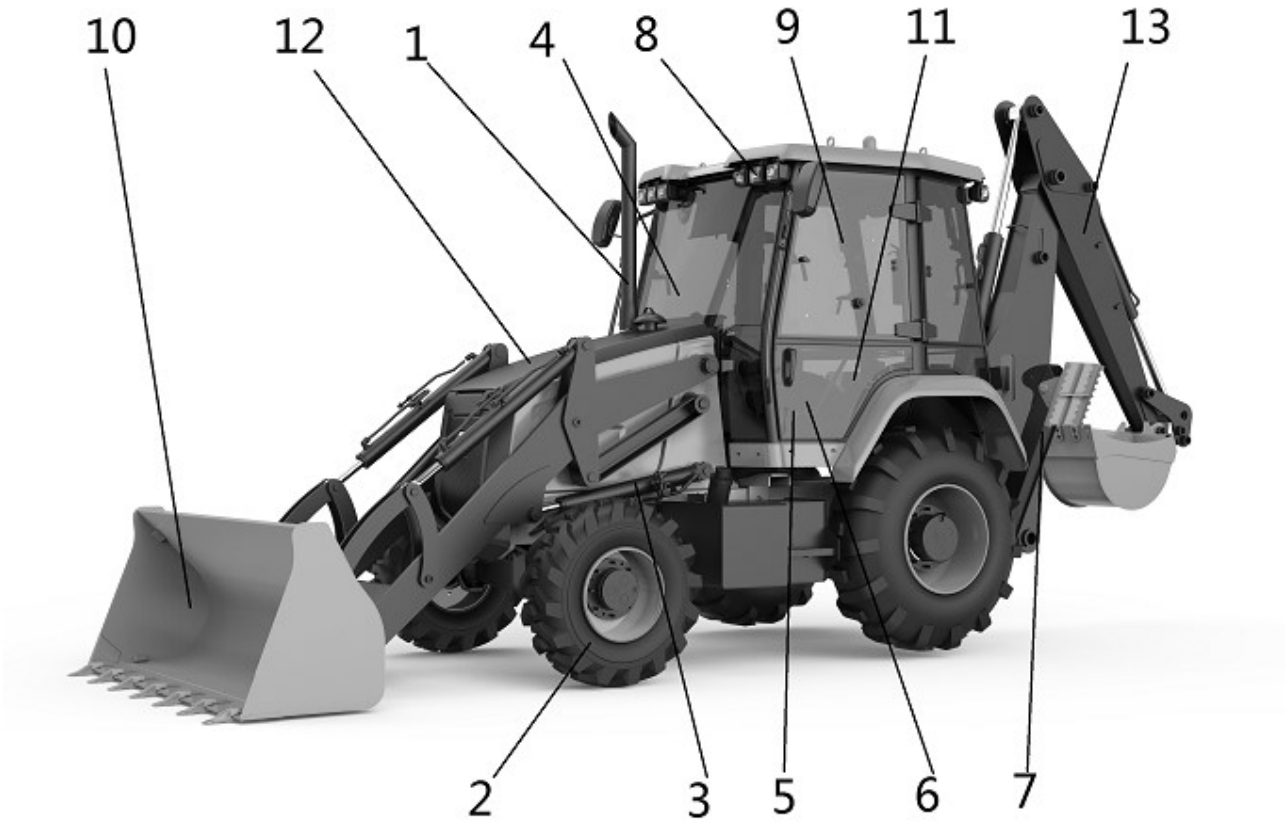

部件号 CÓD. 402209594		整机装配图 RETROESCAVADEIRA		页码 PÁGINA 1.8	
件号 ITEM	部件号 COD.	零件名称 DESCRIÇÃO		数量 QTD.	备注 NOTAS
1	402209587	动力系统	SISTEMA DE FORÇA	1	
2	402207872	传动系统	CONJUNTO TRANSMISSÃO	1	
3	402209600	工作液压系统	CONJUNTO HIDRÁULICO	1	
4	402208162	转向液压系统	CONJUNTO DIREÇÃO HIDRÁULICA	1	
5	402207762	行车制动系统	SISTEMA FREIO DE SERVIÇO	1	
6	402207763	驻车制动系统	SISTEMA DE FREIO DE ESTACIONAMENTO	1	
7	402207789	车架系统	CONJUNTO CHASSI	1	
8	402209599	电气系统	CONJUNTO ELÉTRICO	1	
9	402210863	驾驶室总成	CONJUNTO CABINE	1	
10	402209611	装载工作装置	SISTEMA DE CARREGAMENTO	1	
11	402209595	空调系统	CONJUNTO AR CONDICIONADO	1	
12	402210817	覆盖件系统	CAPÔ	1	
13	402208047	挖掘工作装置	SISTEMA DE ESCAVAÇÃO	1	

2.SISTEMA MOTOR

页码 PÁGINA	散热器组件	部件号 CÓD.
2.2	MONTAGEM DO RADIADOR	402209588

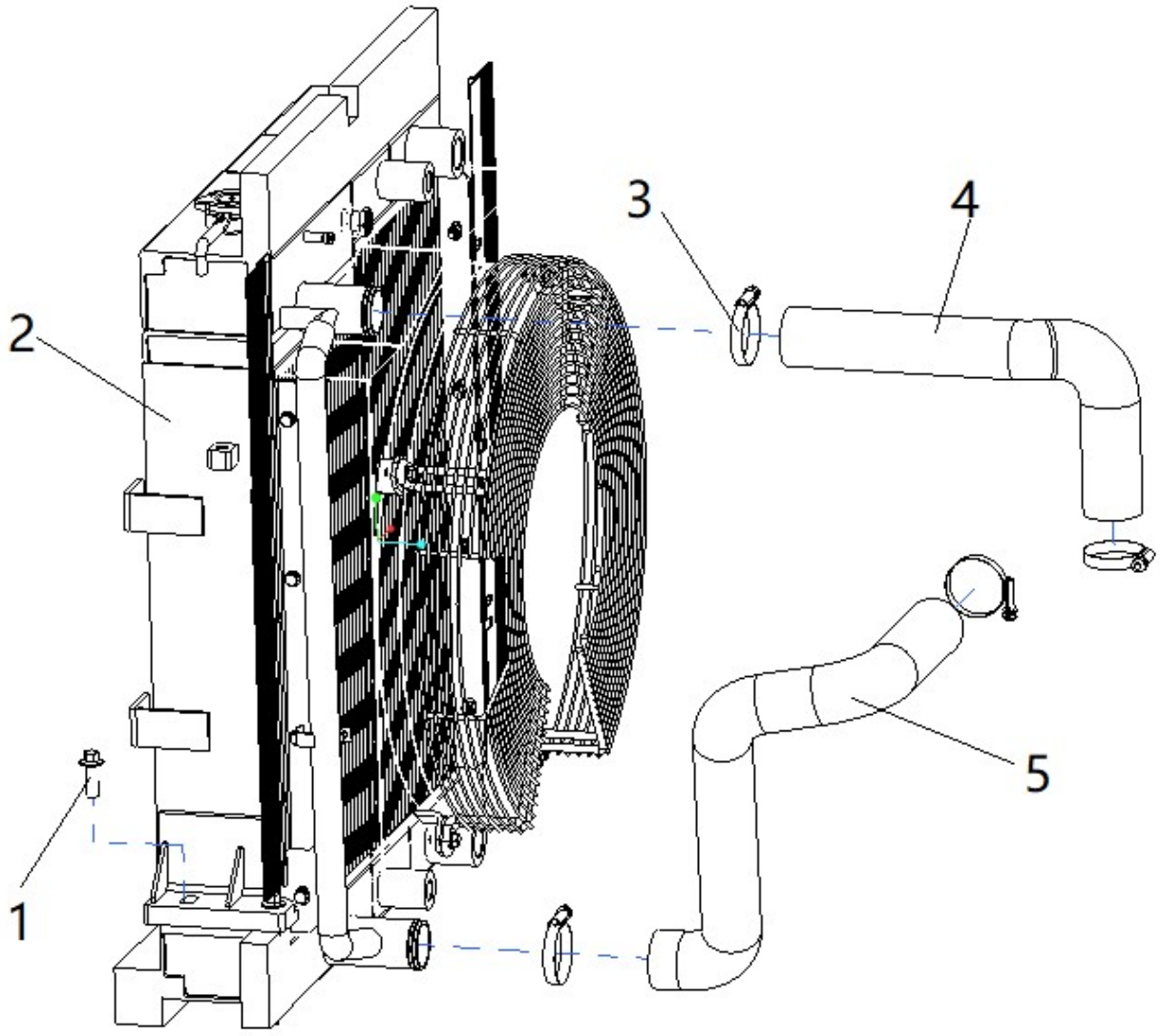

部件号 CÓD. 402209588		散热器组件 MONTAGEM DO RADIADOR		页码 PÁGINA 2.3	
件号 ITEM	部件号 CÓD.	零件名称 DESCRIÇÃO		数量 QTD.	备注 NOTAS
1	805048017	螺栓 M12×35	PARAFUSO M12×35	4	GB/T16674.1-2004
2	800365705	散热器总成	CONJUNTO RADIADOR	1	
3	800159891	螺旋卡箍	ABRAÇADEIRA	4	
4	402209597	上水管	TUBO INFERIOR	1	
5	402209598	下水管	TUBO INFERIOR	1	

页码 PÁGINA	发动机组件	部件号 CÓD.
2.4	MOTOR, CONJUNTO	402209589

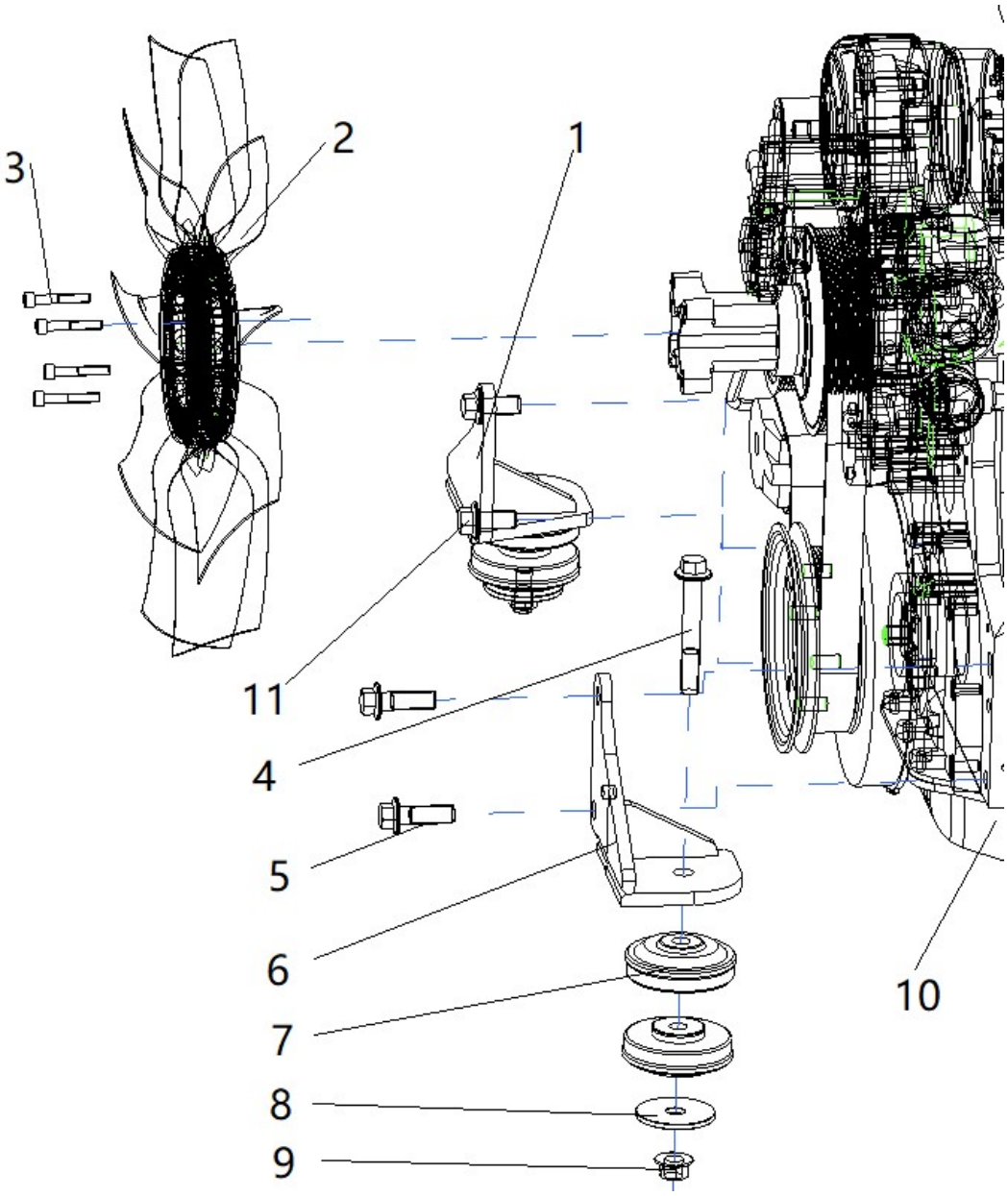

部件号 CÓD. 402209589		发动机组件 MOTOR, CONJUNTO		页码 PÁGINA 2.5	
件号 ITEM	部件号 CÓD.	零件名称 DESCRIÇÃO		数量 QTD.	备注 NOTAS
1	402209604	发动机右支架	SUPORTE DO MOTOR	1	
2	800168871	风扇总成	VENTILADOR	1	
3	805141453	螺钉 M8×25	PARAFUSO M8×25	4	GB/T70.1-2008
4	805047991	螺栓 M16×110	PARAFUSO M16×110	2	GB/T16674.1-2004
5	805048035	螺栓 M16×50	PARAFUSO M16×50	2	GB/T16674.1-2004
6	402209607	发动机左支架	SUPORTE DO MOTOR	1	
7	800160761	减震器	COXIM	4	
8	401000421	压板	PLACA DE IMPRENSA	2	
9	805200212	螺母 M16	PORCA M16	2	GB/T6177.1-2000
10	800162564	发动机	MOTOR	1	
11	805048033	螺栓 M16×35	PARAFUSO M16×35	2	GB/T16674.1-2004

页码 PÁGINA	进回油组件	部件号 CÓD.
2.6	CONJUNTO DE ALIMENTAÇÃO E RETORNO DE DIESEL	402209622

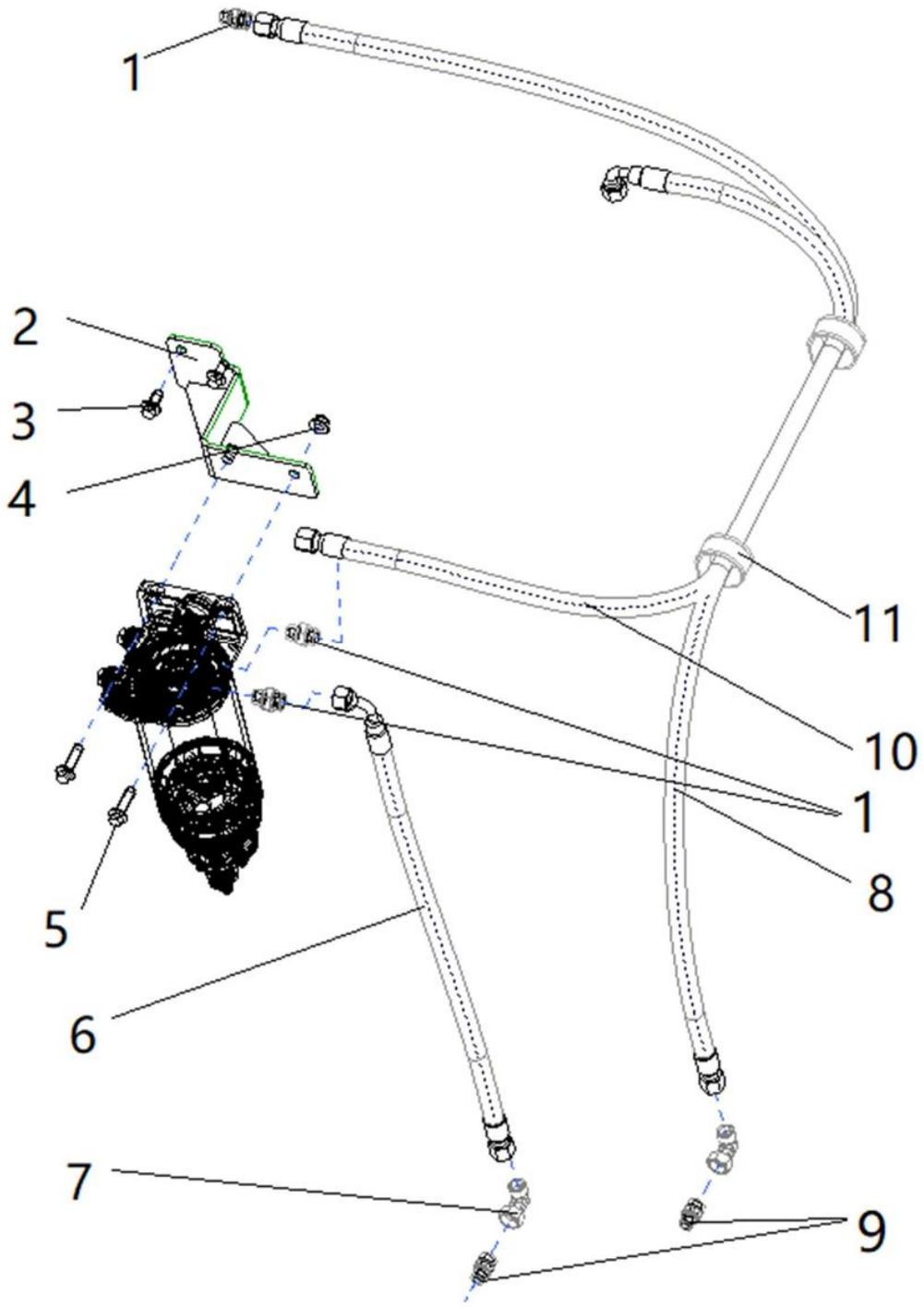

部件号 CÓD. 402209622		进回油组件 CONJUNTO DE RETORNO DE DIESEL		页码 PÁGINA 2.7	
件号 ITEM	部件号 CÓD.	零件名称 DESCRIÇÃO		数量 QTD	备注 NOTAS
1	803104916	接头	CONEXÃO	3	
2	402209621	油水分离器支架	SUPORTE	1	
3	805004770	螺栓 M10×20	PARAFUSO M10×20	2	GB/T16674.1-2004
4	805238533	螺母 M10	PORCA M10	2	GB/T6177.1-2000
5	805048007	螺栓 M10×35	PARAFUSO M10×35	2	GB/T16674.1-2004
6	803193215	软管总成	MANGUEIRA	1	
7	803107607	接头	CONEXÃO	2	
8	803191035	软管总成	MANGUEIRA	1	
9	803105414	接头	CONEXÃO	2	
10	803381861	软管总成	MANGUEIRA	1	
11	803300804	卡套	ABRAÇADEIRA	2	

页码 PÁGINA	燃油箱组件	部件号 CÓD.
2.8	TANQUE DE COMBUSTÍVEL	402207800

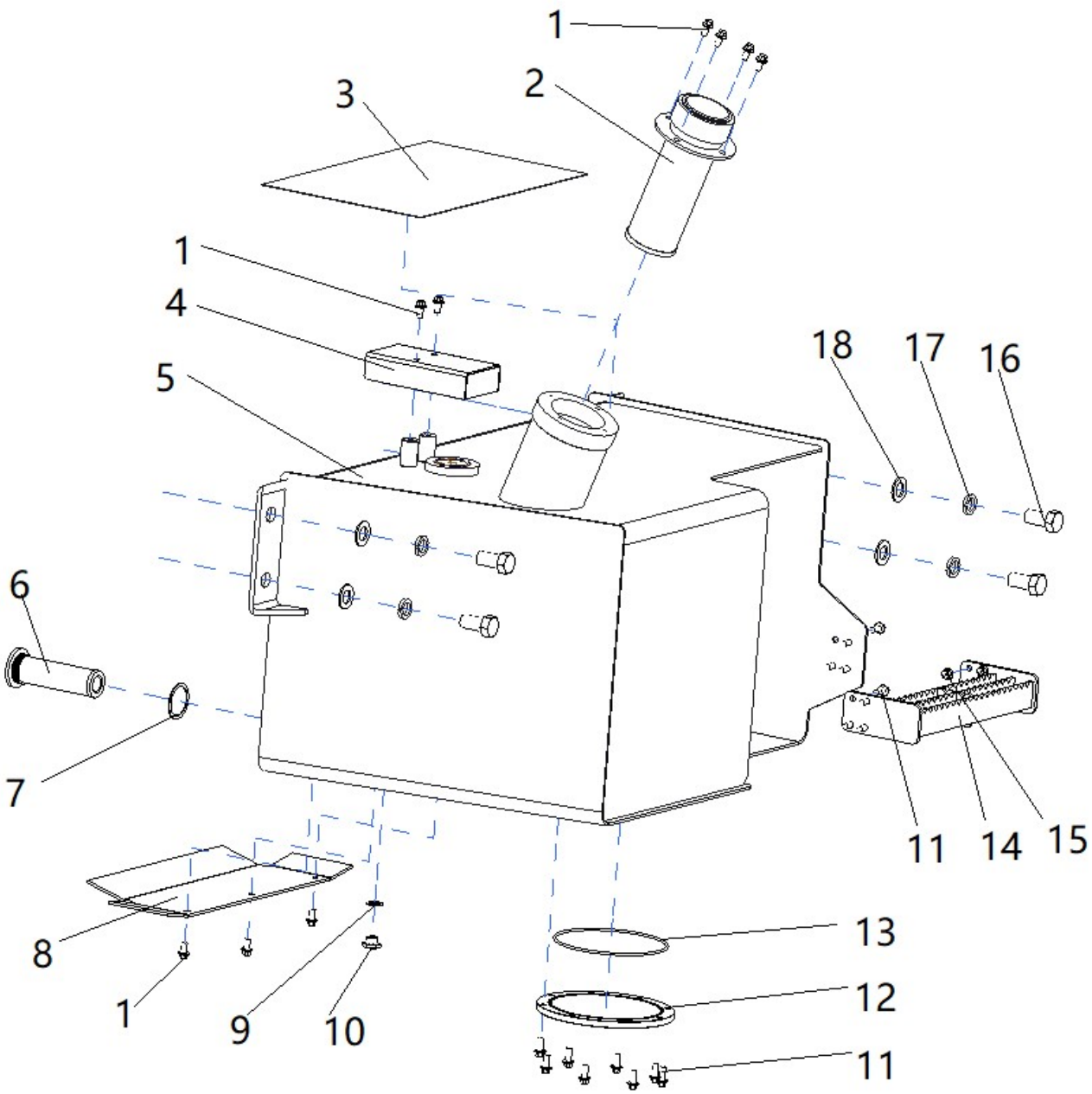

部件号 CÓD. 402209622		燃油箱组件 TANQUE DE COMBUSTÍVEL		页码 PÁGINA 2.9	
件号 ITEM	部件号 CÓD.	零件名称 DESCRIÇÃO		数量 QTD.	备注 NOTAS
1	805004755	螺栓 M8×16	PARAFUSO	9	GB/T16674.1-2004
2	803164230	加油滤清器	FILTRO	1	
3	402400484	防滑贴	ANTIDERRAPANTE	1	
4	402210822	护板	TAMPA	1	
5	402207801	燃油箱	TANQUE DE COMBUSTÍVEL	1	
6	250200471	滤油器总成	CONJUNTO FILTRO	1	
7	803164100	复合式密封硬垫圈 45	ARRUELA	1	
8	402208980	挡板	CHAPA DE PROTEÇÃO	1	
9	805301411	垫圈 16	ARRUELA	1	
10	803184623	螺塞 M16×1.5	TAMPÃO	1	
11	805004756	螺栓 M8×20	PARAFUSO M8x20	16	GB/T16674.1-2004
12	251808558	盖板	TAMPA	1	
13	803401168	O 形圈 164.69×3.53	O-RING	1	
14	402209550	踏板总成	DEGRAU DE ACESSO	1	
15	805238400	螺母 M8	PORCA M8	4	GB/T6177.1-2000
16	805046588	螺栓 M20×40	PARAFUSO M20X40	4	GB/T5783-2000
17	805300023	垫圈 20	ARRUELA	4	GB/T93-1987
18	805300112	垫圈 20	ARRUELA	4	GB/T97.1-2002

页码 PÁGINA	动力系统	部件号 CÓD.
2.10	SISTEMA DE FORÇA	402209587

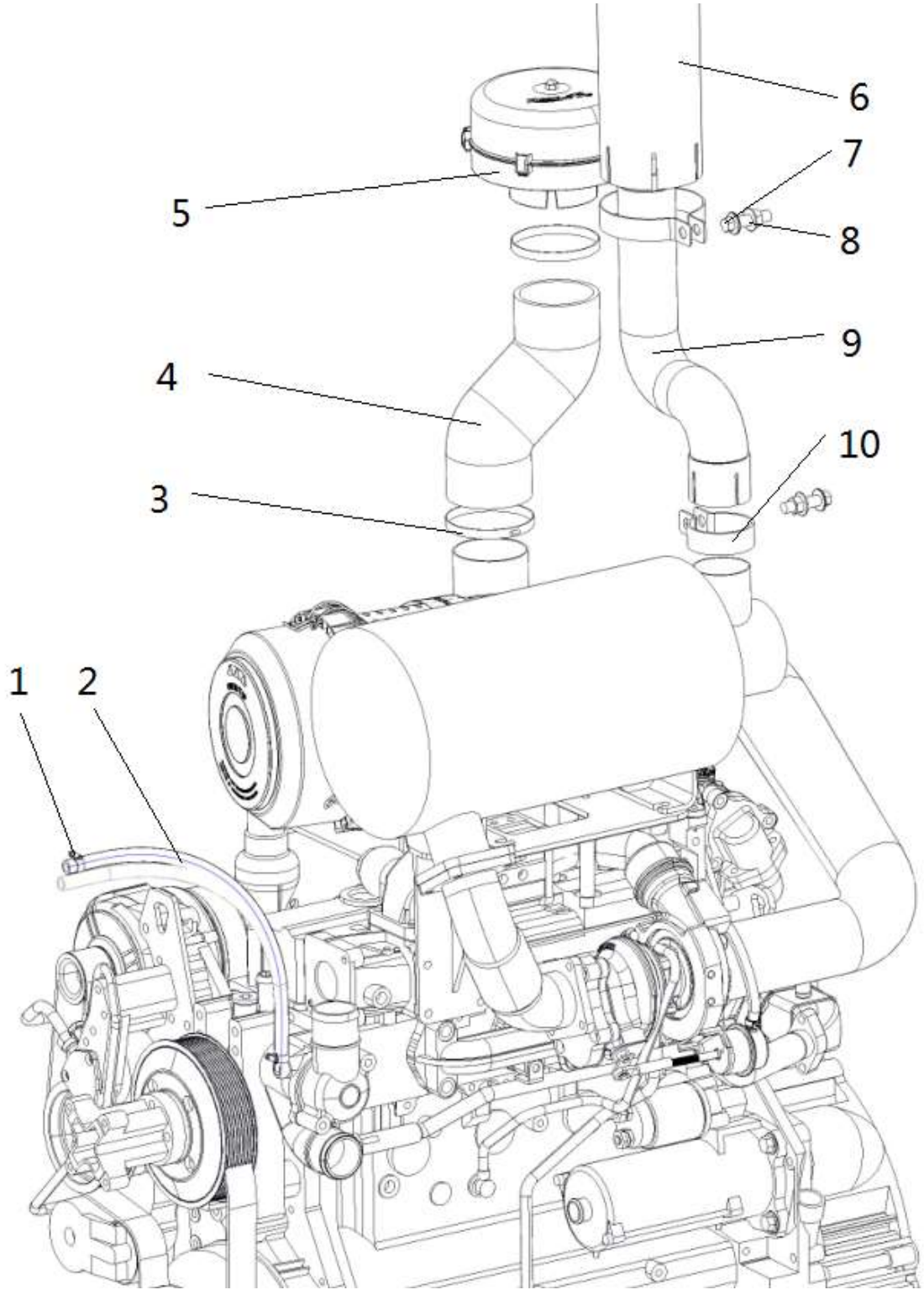

部件号 CÓD. 402209587		动力系统 SISTEMA DE FORÇA		页码 PÁGINA 2.11	
件号 ITEM	部件号 CÓD.	零件名称 DESCRIÇÃO		数量 QTD.	备注 NOTAS
1	859907948	喉箍	ABRAÇADEIRA	2	
2	803196264	胶管	MANGUEIRA	1	
3	801902607	T 型抱箍	ABRAÇADEIRA	2	
4	402209596	空滤软管	MANGUEIRA	1	
5	800159836	空气预滤器	FILTRO DE AR	1	
6	402211301	排气筒	TUBO DE ESCAPE	1	
7	805048019	螺栓 M12×45	PARAFUSO M12×45	2	
8	805204006	螺母 M12	PORCA M12	2	
9	402210797	排气尾管	TUBO FLEXÍVEL DE ESCAPE	1	
10	402210800	卡箍	FILTRO DE AR	1	

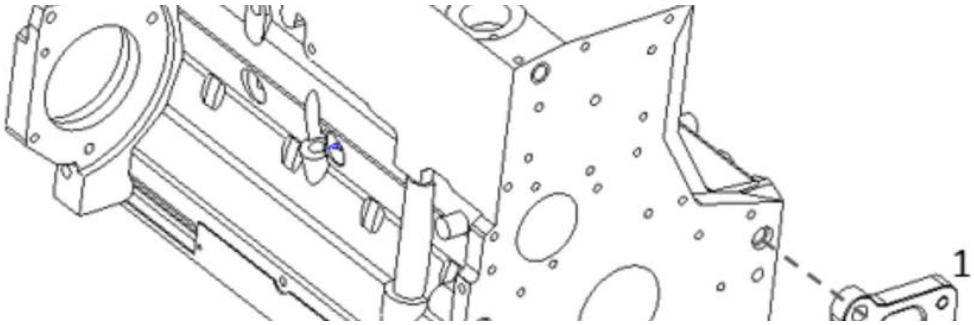
1

CÓD. 800162564		发动机 MOTOR DEUTZ BF4M2012-10T3R		页码 PÁGINA 2.13	
件号 ITEM	部件号 CÓD.	零件名称 DESCRIÇÃO		数量 QTD.	备注 NOTAS
1		前悬置左支架	ENGINE FRONT SUPPORT BRACKET *SUPORTE DIANTEIRO*	1	F04288659
2		前悬置右支架	ENGINE FRONT SUPPORT BRACKET *SUPORTE DIANTEIRO*	1	F04288660
3	805051608	六角头凸缘螺栓	HEXAGON BOLT *PARAFUSO SEXTAVADO*	2	CQ1501645TF36
4	805051609	六角头凸缘螺栓	HEXAGON BOLT *PARAFUSO SEXTAVADO*	2	CQ1501650TF36

CÓD. 800162564		发动机 MOTOR DEUTZ BF4M2012-10T3R		页码 PÁGINA 2.15	
件号 ITEM	部件号 CÓD.	零件名称 DESCRIÇÃO		数量 QTD.	备注 NOTAS
1		曲轴总成	CRANKSHAFT *VIRABREQUIM*	1	1005020-36FY/A
2	860164082	曲轴	CRANKSHAFT *VIRABREQUIM*	1	1005021A65D/A
3	860523486	曲轴正时齿轮	TOOTHED GEAR *ENGRENAGEM DENTADA*	1	1005031-32E /A
4	860153452	飞轮法兰	FLYWHEEL FLANGE *VOLANTE*	1	1005033-56D
5	860139749	上主轴瓦	UPPER MAIN BEARING LINER *BRONZINA SUPERIOR*	5	1005081-56D
6	860139751	上止推片	UPPER THRUST WASHER *ARRUELA DE AJUSTE*	2	1005086-56D
7	860139752	下止推片	LOWER THRUST WASHER *ARRUELA DE AJUSTE*	2	1005087-56D
8	860129975	连杆上瓦	UPPER BEARING SHEEL *BRONZINA SUPERIOR*	4	1004058-56D
9	860129976	连杆下瓦	LOWER BEARING SHEEL *BRONZINA INFERIOR*	4	1004059-56D
10	860139750	下主轴瓦	LOWER MAIN BEARING LINER *BRONZINA INFERIOR*	5	1005082-56D

CÓD. 800162564		发动机 MOTOR DEUTZ BF4M2012-10T3R			页码 PÁGINA 2.17
件号 ITEM	部件号 CÓD.	零件名称 DESCRIÇÃO		数量 QTD.	备注 NOTAS
0	860147150	连杆总成	CONNECTION ROD *BIELA*	4	1004040-56D
1	860523476	连杆	CONNECTION ROD *BIELA*	4	1004046-56D
2	860153427	连杆小头衬套	BUSH *BUCHA*	4	D04288314
3	860139753	连杆螺栓	BOLT *PARAFUSO*	8	1004067-56D

CÓD. 800162564		发动机 MOTOR DEUTZ BF4M2012-10T3R		页码 PÁGINA 2.19	
件号 ITEM	部件号 CÓD.	零件名称 DESCRIÇÃO		数量 QTD.	备注 NOTAS
1	860162202	气缸体总成	CRANKCASE *CARCAÇA*	1	1002015 D65D/A
2	860153476	主轴承螺栓	HEXAGON BOLT *PARAFUSO SEXTAVADO*	10	1002023 56D
3	860153475	主轴承盖定位套	BUSH *BUCHA*	10	1002024 56D
5	860528069	密封垫 DIN 7603 D 14 X 20 CU	SEALING RING *ANEL DE VEDAÇÃO*	2	B01148899
6	860509952	碗形塞片 H 2860 A36 ST FE/ZNPHR	CORE HOLE PLUG *TAMPÃO*	4	1002620 52D
8	860528070	螺 塞 H 28 12 906 M14X1,5	SCREW PLUG *TAMPÃO ROSCADO*	2	D01182031
9	860510134	碗形塞片 H 2860 A28 ST FE/ZNPHR	PLUG *TAMPÃO*	1	1118605 52D
10	860153456	凸轮轴衬套	BEARING BUSH *BUCHA*	4	1006024 A56D
11	860509950	凸轮轴衬套（飞轮端）	BEARING BUSH *BUCHA*	1	1006028A56D
12	860509953	碗形塞片 H 2860 A45 ST FE/ZNPHR	SCREW PLUG *TAMPÃO ROSCADO*	6	1002623 52D
14	860509958	螺塞 DIN 7604 AM14X1,5 ST A4C	SCREW PLUG *TAMPÃO ROSCADO*	2	1002622 52D
16	860509955	螺塞 M22X1.5	SCREW PLUG *TAMPÃO ROSCADO*	1	F04292706
17	860528071	密封垫 DIN 7603 D 22 X 27 CU	SEALING RING *ANEL DE VEDAÇÃO*	1	B01101342
18	860153460	螺 塞 H2812 2838 M22X1.5	PLUG *TAMPÃO*	1	1002627 52D
28	860147151	活塞冷却喷嘴	PISTON COOL NOZZLE *BOCAL DE RESFRIAMENTO DO PISTÃO*	4	D04207521

CÓD. 800162564		发动机 MOTOR DEUTZ BF4M2012-10T3R		页码 PÁGINA 2.21	
件号 ITEM	部件号 CÓD.	零件名称 DESCRIÇÃO		数量 QTD.	备注 NOTAS
1	860153495	气缸盖螺栓	CYLINDER HEAD BOLT *PARAFUSO*	5	1003046 56D
2	860153496	气缸盖罩盖总成	VALVE MECHAN. COVER *TAMPA DE VÁLVULAS*	1	1003040 65D
3	860153497	加机油口盖总成	ADD OIL COVER ASSEMBLY *TAMPA DO ÓLEO*	1	1003050 52D
4	860153498	六角头凸缘螺栓	HEXAGON BOLT M6X75 *PARAFUSO SEXTAVADO*	9	1008602 56D
5	860162199	密封垫－气缸盖罩盖	VALVE MECHAN. COVER GASKET *JUNTA MECÂNICA*	1	1003042B65D
6		后吊耳－气缸盖	SUSPENSION PLATE *SUPORTE*	1	1003211 2099/A
7		六角头凸缘螺栓	HEXAGON BOLT PARAFUSO SEXTAVADO	3	1023614-52D
8	860153500	气缸盖分总成－带碗形塞片	CYLINDER HEAD SUB *CABEÇOTE CILINDRO*	1	1003015 65D
9	860153501	气缸盖螺栓	CYLINDER HEAD BOLT *PARAFUSO CABEÇOTE*	13	1003047 56D
10	860153502	弹性圆柱销	CLAMPING BUSH B15X18 2 *BUCHA*	2	D01181405
11	860509988	气缸垫总成（1 孔）选装	CYLINDER HEAD GASKET(1 HOLE) 1 *JUNTA DO CABEÇOTE*	1	1003090B-65D
	860129977	气缸垫总成（2 孔）选装	CYLINDER HEAD GASKET(2 HOLE) *JUNTA CABEÇOTE*	1	1003090 65D
	860509990	气缸垫总成（2 孔）选装	CYLINDER HEAD GASKET(2 HOLE) *JUNTA CABEÇOTE*	1	1003090A 65D

CÓD. 800162564		发动机 MOTOR DEUTZ BF4M2012-10T3R		页码 PÁGINA 2.23	
件号 ITEM	部件号 CÓD.	零件名称 DESCRIÇÃO		数量 QTD.	备注 NOTAS
1		气缸盖总成 带进排气门	CYLINDER HEAD *CABEÇOTE*	1	1003010 65D
2	860510134	碗形塞片 H 2860 A28 ST FE/ZNPHR	CORE HOLE PLUG *TAMPÃO*	3	1118605 52D
3	860153435	弹簧卡环	SNAP RING *ANEL*	8	F04292209
4	860153434	旋转垫	THRUST WASHER *ARRUELA DE AJUSTE*	8	F04290034
5	860528068	碗形塞片 H 711 B20	CORE HOLE PLUG *TAMPÃO*	3	1003621 52D
6	860153442	气门锁块	VALVE COLLET *AJUSTE DA VÁLVULA*	16	D02108102
7	860153445	气门弹簧座	SPRING CAP *MOLA*	8	F04290033
8	860153441	气门弹簧	COMPRESSION SPRING *MOLA DE COMPRESSÃO*	8	1007021 56D
9	860153446	气门导管油封	VALVE STEM SEAL *VÁLVULA*	8	D04153728
11	860153447	进气门座	VALVE SEAT INSERT *ASSENTO DA VÁLVULA*	4	1007081 56D
12	860153443	进气门	INLET VALVE *VÁLVULA DE ADMISSÃO*	4	F04284042
13	860153444	排气门	EXHAUST VALVE *VÁLVULA DE ESCAPE*	4	F0428 4043
14	860153448	排气门座	VALVE SEAT INSERT *ASSENTO DA VÁLVULA*	4	1007082 56D

CÓD. 800162564		发动机 MOTOR DEUTZ BF4M2012-10T3R		页码 PÁGINA 2.25
件号 ITEM	部件号 CÓD.	零件名称 DESCRIÇÃO	数量 QTD.	备注 NOTAS
40		弹性圆柱销 CLAMPING BUSH H2341B11X8FE/ZN12C *BUCHA*	1	D01181406
41		密封垫 GASKET *JUNTA*	1	1011011 56D
42		六角头凸缘螺栓 HEXAGON BOLT EN1662 M8X35 *PARAFUSO SEXTAVADO*	12	1009626 52D
43	860147154	前盖总成 FRONTCOVER OILPUMP *TAMPA DIANTEIRA*	1	1011015 65D

CÓD. 800162564		发动机 MOTOR DEUTZ BF4M2012-10T3R		页码 PÁGINA 2.27	
件号 ITEM	部件号 CÓD.	零件名称 DESCRIÇÃO		数量 QTD.	备注 NOTAS
1	860162201	活塞组件	PISTON *PISTÃO*	1	1004902C32E/A
2	860129971	活塞销	PISTON PIN *PINO*	4	1004021 56D
3	860129973	弹簧挡圈	CIRCLIP *TRAVA C-CLIP*	8	1004628 56D
4	860161940	活塞环组	SET OF PIST.RINGS *ANÉIS DO PISTÃO*	4	1004025A36E
5	860147147	活塞	PISTON *PISTÃO*	4	1004016 C32E
6	860523477	上压缩环	TOP COMPRESSION RING *ANEL SUPERIOR*	4	1004026 36E
7	860523478	中压缩环	MIDDLE COMPRESSION RING *ANEL INTERMEDIÁRIO*	4	1004027 A56D
8	860147149	组合油环	OIL CONTROL RING *ANEL DE RETENÇÃO DO LUBRIFICANTE*	4	1004035 36E

CÓD. 800162564		发动机 MOTOR DEUTZ BF4M2012-10T3R		页码 PÁGINA 2.29	
件号 ITEM	部件号 CÓD.	零件名称 DESCRIÇÃO		数量 QTD.	备注 NOTAS
1		六角头凸缘螺栓	HEXAGON BOLT *PARAFUSO SEXTAVADO*	5	1007601-56D
11	860162194	摇臂及摇臂支座 后 总成	ROCKER ARM BRACKET *SUPORTE*	1	F04285534
12	860162193	摇臂及摇臂支座 中 总成	ROCKER ARM BRACKET *SUPORTE*	3	F04285533
13	860162192	摇臂及摇臂支座 前 总成	ROCKER ARM BRACKET *SUPORTE*	1	F04285532
17	860153430	挺柱	TAPPET *EXCÊNTRICO*	8	1007061-56D
18	860510015	推杆总成	PUSHROD *HASTE*	8	1007050-56D

CÓD. 800162564		发动机 MOTOR DEUTZ BF4M2012-10T3R		页码 PÁGINA 2.31	
件号 ITEM	部件号 CÓD.	零件名称 DESCRIÇÃO		数量 QTD.	备注 NOTAS
1	860162260	单体泵总成	HIGH PRESSURE PUMP *BOMBA INJETORA*	4	1111010-11E
3	860528111	喷油泵螺栓	COLLAR SCREW *PARAFUSO*	8	D01181764
5	860167737	单体泵挺柱总成	ROLLER TAPPET *ROLETE*	4	1111020-52D/A
6		高压油管总成	HIGH PRESSURE FUEL PIPE *MANGUEIRA DE COMBUSTÍVEL*	4	1129010-B132/A

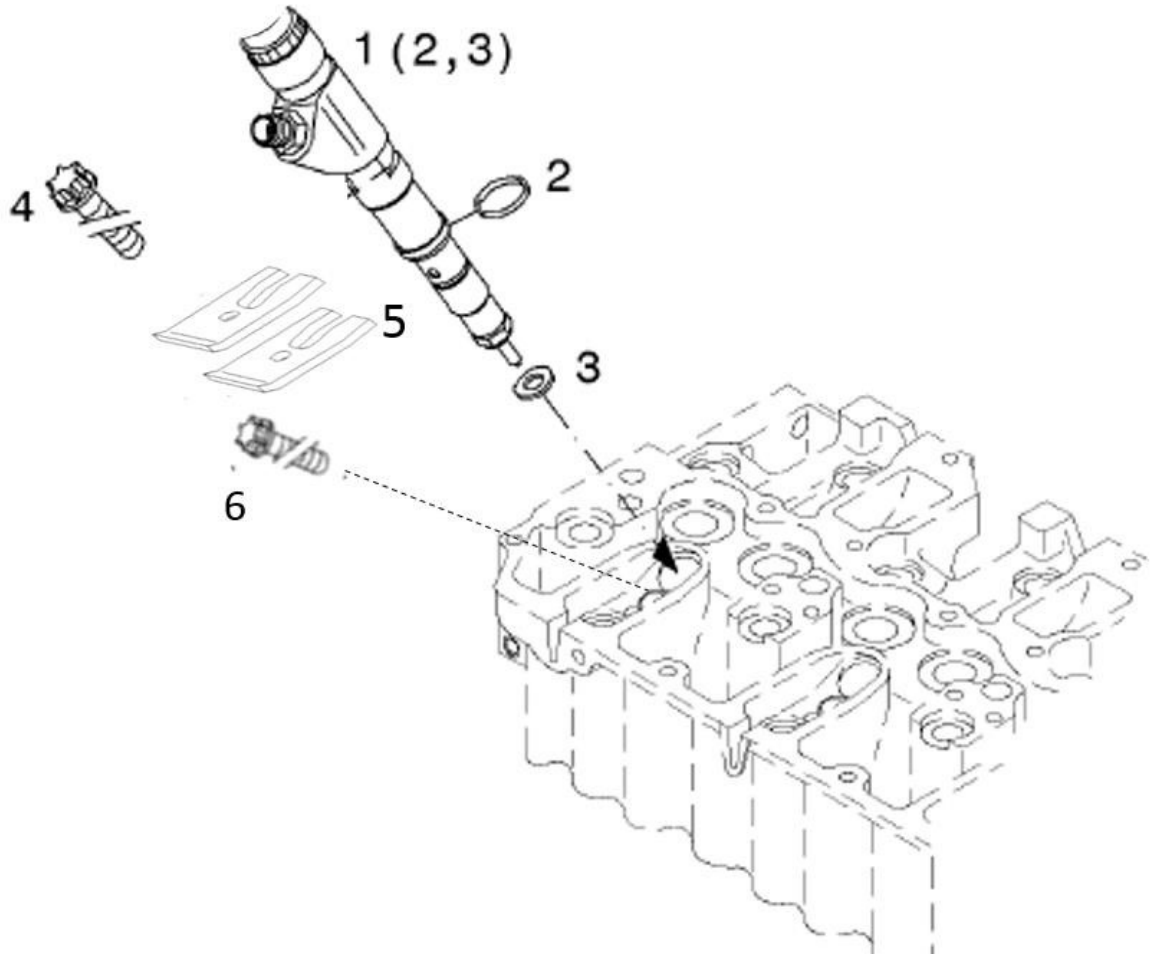
1 (2,3)
2
3
4
5
6

CÓD. 800162564		发动机 MOTOR DEUTZ BF4M2012-10T3R		页码 PÁGINA 2.33	
件号 ITEM	部件号 CÓD.	零件名称 DESCRIÇÃO		数量 QTD.	备注 NOTAS
1	860149634	喷油器总成	FUEL INJECTOR *BICO INJETOR*	4	1112010C32E
2	860510110	密封圈	SEALING RING *ANEL VEDAÇÃO*	4	1129016-52D
3	860510087	螺栓	TORX HEAD BOLT *PARAFUSO TORX*	4	1112619 52D
4	860510085	喷油器垫	GASKET *JUNTA*	4	1112012-52D
5	860510086	喷油器压板	CLAW *GARFO*	8	1112014-52D
6	860528113	预热器孔堵塞	SCREW PLUG *TAMPÃO ROSCADO*	4	3750211-56D

CÓD. 800162564		发动机 MOTOR DEUTZ BF4M2012-10T3R		页码 PÁGINA 2.35	
件号 ITEM	部件号 CÓD.	零件名称 DESCRIÇÃO		数量 QTD.	备注 NOTAS
1	860510024	凸轮轴总成	CAMSHAFT(WITH GEAR) *EIXO DE COMANDO*	1	1006010 32E/A
2		齿轮凸轮轴	TOOTHED GEAR *GUIA DENTADA*	1	1006020 32E/A
3		凸轮轴	CAMSHAFT EIXO DE COMANDO	1	1006016 65D

CÓD. 800162564		发动机 MOTOR DEUTZ BF4M2012-10T3R		页码 PÁGINA 2.37	
件号 ITEM	部件号 CÓD.	零件名称 DESCRIÇÃO		数量 QTD.	备注 NOTAS
1	860528074	进气歧管总成	CHARGE AIR PIPE *CÂMARA DE AR*	1	1008011 A136/A
2	860510039	垫密片－进气歧管	CHARGE AIR PIPE GASKET *JUNTA DA CÂMARA*	4	1008017 56D
3	860153498	六角头凸缘螺栓	HEXAGON BOLT M6×75 *PARAFUSO SEXTAVADO*	4	1008602 56D
	860510031	六角头凸缘螺栓	HEXAGON BOLT M6×95 *PARAFUSO SEXTAVADO*	4	1003631 52D
4	860153529	预热器密封垫	GASKET *JUNTA*	3	3750131 56D
5		进气接管	CHARGE AIR ELBOW *COTOVELO DA CÂMARA*	1	1008101-A353/A
6	860528076	六角头凸缘螺栓	HEXAGON BOLT M8×30 *PARAFUSO SEXTAVADO*	2	3509639 52D
7		六角头凸缘螺栓	HEXAGON BOLT M8×95 *PARAFUSO SEXTAVADO*	2	1008601 56D
8		进气预热器	CHARGE AIR PIPE *CONDUTOR DE AR*	1	3750010-D317/A
9	860153530	过渡接管	PIPE *TUBO*	1	1008111-A136/B
10		六角头凸缘螺栓	HEXAGON BOLT M8x95 *PARAFUSO SEXTAVADO*	4	1008601-56D
11	860162221	排气歧管	EXHAUST PIPE *TUBO DE EXAUSTÃO*	1	1008031 2099/B
12	860151773	密封垫－排气歧管	EXHAUST PIPE GASKET *JUNTA DE EXAUSTÃO*	4	1008044A52D
13	860528079	排气歧管螺柱	STUD M8x72 *PRISIONEIRO*	8	D04285656
14	860510035	平垫	GASKET *JUNTA*	8	1008063A52D
15	860510034	六角螺母排气歧管	HEXAGON NUT *PORCA SEXTAVADA*	8	1008046 52D
16		密封垫－增压器	GASKET *JUNTA*	1	1118013 30D
17	860528080	双头螺柱	STUD M8x22 *PRISIONEIRO*	4	D01148097
18	860528081	六角螺母增压器	HEXAGON NUT *PORCA SEXTAVADA*	4	1118633 30D

CÓD. 800162564		发动机 MOTOR DEUTZ BF4M2012-10T3R		页码 PÁGINA 2.39	
件号 ITEM	部件号 CÓD.	零件名称 DESCRIÇÃO		数量 QTD.	备注 NOTAS
1	860167683	飞轮壳	CONNECTION HOUSING *CARCAÇA DE CONEXÃO*	1	F04297793
2	860167684	飞轮壳定位套	BUSH *BUCHA*	2	F04909024
3	860167685	六角头凸缘螺栓	HEXAGON BOLT M12x150 *PARAFUSO SEXTAVADO*	2	1002667 56D
4	860167686	六角头凸缘螺栓	HEXAGON BOLT M16x140 *PARAFUSO SEXTAVADO*	4	1002668 56D
5	860167687	飞轮壳盖板	COVER PLATE *CHAPA DE PROTEÇÃO*	1	1002063 52D
6	860509974	六角头凸缘螺栓	HEXAGON BOLT M6x12 *PARAFUSO SEXTAVADO*	4	CQ1460612TF36
7	860167688	飞轮壳防尘盖板	COVER PLATE *CHAPA DE PROTEÇÃO*	1	1002071 56D
8	860509974	六角头凸缘螺栓	HEXAGON BOLT M6x12 *PARAFUSO SEXTAVADO*	3	CQ1460612TF36
9		飞轮总成	FLYWHEEL *VOLANTE*	1	1005200-C094/A
10	860153506	飞轮螺栓	HEXAGON BOLT *PARAFUSO SEXTAVADO*	10	1005121 70D
11		**法**兰-变速箱一轴轴**承**		1	1005208AH01-C094

CÓD. 800162564		发动机 MOTOR DEUTZ BF4M2012-10T3R		页码 PÁGINA 2.41	
件号 ITEM	部件号 CÓD.	零件名称 DESCRIÇÃO		数量 QTD.	备注 NOTAS
1		油底壳总成	OIL PAN *RESERVATÓRIO DE ÓLEO*	1	F04198188/A
2		放油螺塞	SCREW PLUG M18x1.5 *TAMPÃO ROSCADO*	1	1009612-30D
3		垫圈放油 螺塞	SEALING RING A18x24 *ANEL DE VEDAÇÃO*	1	1009613-30D
4	860510049	六角头凸缘螺栓	HEXAGON BOLT *PARAFUSO SEXTAVADO*	22	3509646-52D
6		放油螺塞	SCREW PLUG M18x1.5 *TAMPÃO ROSCADO*	1	1009612-30D
7		垫圈放油 螺塞	SEALING RING A18x24 *ANEL DE VEDAÇÃO*	1	1009613-30D
8		机油收集器总成	OIL SUCTION PIPE *TUBO CONDUTOR DE ÓLEO*	1	F04206193
9	860510049	六角头凸缘螺栓	HEXAGON BOLT M8x25 *PARAFUSO SEXTAVADO*	1	3509646-52D
10	860167739	密封垫机油 收集器	SEALING RING *ANEL DE VEDAÇÃO*	1	1010018-52D
11		六角头凸缘螺栓	HEXAGON BOLT M8x55 *PARAFUSO SEXTAVADO*	2	Q1840855TF36

CÓD. 800162564		发动机 MOTOR DEUTZ BF4M2012-10T3R		页码 PÁGINA 2.43	
件号 ITEM	部件号 CÓD.	零件名称 DESCRIÇÃO		数量 QTD.	备注 NOTAS
1		**机油冷却器壳体**总成	OIL COOLER BOX *CAIXA DO RADIADOR DE ÓLEO*	1	1013040A65D/A
3		壳体密封垫	GASKET *JUNTA*	1	1013057A56D
4		机油冷却器密封垫	GASKET *JUNTA*	2	1013058A56D
7	860510065	螺塞 M18*1.5	SCREW PLUG *TAMPÃO ROSCADO*	1	1013617-52D
8	860510066	密封垫	GASKET *JUNTA*	1	1013621-52D
14	860141227	机油冷却器总成	OIL COOLER *RADIADOR DE ÓLEO*	1	1013035A65D
19	860510062	六角头凸缘螺 M8X20	HEXAGON BOLT *PARAFUSO SEXTAVADO*	3	1009619-52D
20		六角头凸缘螺栓 M8X80	HEXAGON BOLT *PARAFUSO SEXTAVADO*	3	1013619-52D
21	800104158	机油滤清器总成	SPIN ON OIL FILTER *FILTRO DE ÓLEO*	1	1012010-D142
22		六角头凸缘螺栓 M8X50	HEXAGON BOLT *PARAFUSO SEXTAVADO*	5	Q1840850TF36

CÓD. 800162564		发动机 MOTOR DEUTZ BF4M2012-10T3R		页码 PÁGINA 2.45	
件号 ITEM	部件号 CÓD.	零件名称 DESCRIÇÃO		数量 QTD.	备注 NOTAS
1		调压阀	PRESSURESTAT *AJUSTE DE PRESSÃO*	1	1104055-B289
2		密封垫	SEALING RING *ANEL DE VEDAÇÃO*	3	1104617-52D
3	860510098	过渡接 头	JOINT *JUNTA*	1	1104086-30D
4	860510099	回油接头	BANJO FITTING *CONECTOR BANJO*	1	1104072-52D

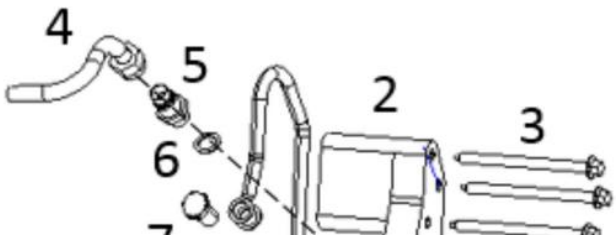
4
5
2
3
6

部件号 CÓD. 800162564		发动机 MOTOR DEUTZ BF4M2012-10T3R		页码 PÁGINA 2.47	
件号 ITEM	部件号 CÓD.	零件名称 DESCRIÇÃO		数量 QTD.	备注 NOTAS
1	800104159	燃油滤清器总成	CARTRIDGE *CARTUCHO*	1	1117050-D142
2	860149635	输油泵总成	FUEL PUMP *BOMBA DE COMBUSTÍVEL*	1	1106250-D456
3	860528085	六角头螺栓 M8x105	HEXAGON BOLT *PARAFUSO SEXTAVADO*	3	Q18408105TF36
4		输油泵进 油 管	TUBE *TUBO*	1	1104010-A470/A
5	860528087	过渡接头	JOINT *JUNTA*	1	1106017-1497/B
6	860510140	密封垫	SEALING RING *ANEL DE VEDAÇÃO*	1	1307639-52D
7	860510125	空心螺栓	HOLLOW SCREW *PARAFUSO BANJO*	1	3509642-52D
8	860153463	密封垫	SEALING RING *ANEL DE VEDAÇÃO*	2	1104617-52D
9	860162210	出油泵出油管	TUBE *TUBO*	1	F04258846
10	860510125	空心螺栓	HOLLOW SCREW *PARAFUSO BANJO*	1	3509642-52D
11	860153463	密封垫	SEALING RING *ANEL DE VEDAÇÃO*	2	1104617-52D
12	860528088	管夹	CLIP *ABRAÇADEIRA*	1	B01175535
13	860528089	螺栓 M6x12	HEXAGON BOLT *PARAFUSO SEXTAVADO*	1	3724617-30D

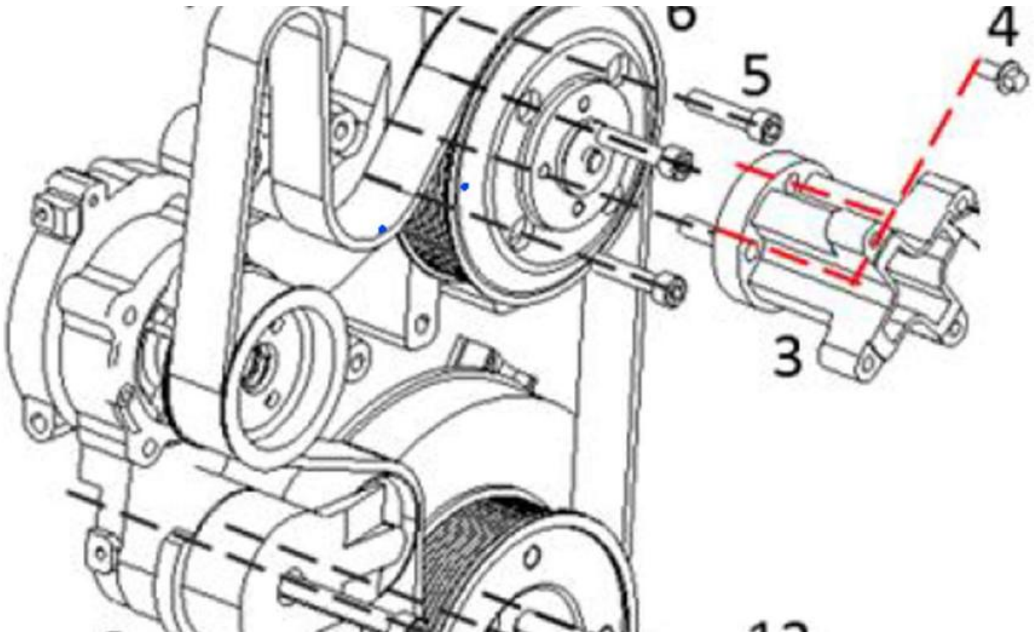
6
5
4
3

部件号 CÓD. 800162564		发动机 MOTOR DEUTZ BF4M2012-10T3R		页码 PÁGINA 2.49	
件号 ITEM	部件号 CÓD.	零件名称 DESCRIÇÃO		数量 QTD.	备注 NOTAS
3	860141166	连接盘 风扇	ADAPTING FLANGE *CUBO DO VENTILADOR*	1	1308012-D301
4	860528076	螺栓 M8x30	HEXAGON BOLT *PARAFUSO SEXTAVADO*	4	3509639-52D
5	860528100	内六角圆柱头螺钉	BOLT *PARAFUSO*	4	CQ2181045TF36
6		风扇皮带轮总成	PULLEY WHEEL *POLIA*	1	1308035-D456/A
7	860140357	多楔带	H3709 PK10X1 595 *CORREIA*	1	B01181615
8		张紧轮	BELT TENSIONER *TENSIONADOR*	1	1023020-D473
9	860528101	六角头凸缘螺栓	BOLT *PARAFUSO*	1	CQ2181290TF36
10	860167664	曲轴皮带轮及减振器总成	VIBRATION DAMPER *AMORTECEDOR*	1	F04291469
11	860510008	减振器固定螺栓	BOLT *PARAFUSO*	4	1005037-52D
12	860528102	弹性圆柱销	MELT *PINO ELÁSTICO*	1	D01181404
13	860528103	定位销	MELT *POSICIONADOR*	1	D01125637

部件号 CÓD. 800162564		发动机 MOTOR DEUTZ BF4M2012-10T3R		页码 PÁGINA 2.51	
件号 ITEM	CÓD.	零件名称 DESCRIÇÃO		数量 QTD.	备注 NOTAS
1	860164083	水泵及 风扇 支架总成	BRACKET *SUPORTE*	1	1303010-2-081/A
2	860141363	调温器盖	PIPE *TUBO*	1	1303023-52D
3	860147172	调温器总成 小 循环	THERMOSTAT *VÁLVULA TERMOSTÁTICA*	1	1306010-D600
4	860528094	0 型密封环	SEALING *VEDAÇÃO*	1	B01181609
5	860528084	六角头螺栓 M8x50	HEXAGON BOLT *PARAFUSO SEXTAVADO*	2	Q1840850TF36
6	860528093	六角头螺栓 M8x75	HEXAGON BOLT *PARAFUSO SEXTAVADO*	5	Q1840875TF36
7	860528095	密封圈风扇 支架	GASKET *JUNTA*	1	F04509574/A
8	860528096	水泵皮带轮	BELT PULLEY *POLIA*	1	F04254513
9		六角头螺栓 M8x16	HEXAGON BOLT *PARAFUSO SEXTAVADO*	3	350964652D
10	860510149	空心螺栓	HOLLOW SCREW *PARAFUSO BUJÃO*	1	1303614-56D
11	860510097	复合式密封垫圈	SEALING *VEDAÇÃO*	2	1104694B30D
12	860153492	除气管接头	JOINT *JUNTA*	1	1303031-56D
13	860528097	补水接头	JOINT *JUNTA*	1	1303056-1109/A
14	860510166	密封垫 A26*	SEALING *SELO*	1	1013633-52D
15	860510157	管接头	JOINT *JUNTA*	1	1307611-56D
16	860510140	密封垫 A16	SEALING *SELO*	1	1307639-52D
17	860528098	0 型密封环 26x34	SEALING *SELO*	1	B01182556

部件号 CÓD. 800162564		发动机 MOTOR DEUTZ BF4M2012-10T3R		页码 PÁGINA 2.53	
件号 ITEM	部件号 CÓD.	零件名称 DESCRIÇÃO		数量 QTD.	备注 NOTAS
1		发电机总成	GENERATOR *ALTERNADOR*	1	3701010-D457/A
2	860153487	发电机支撑板	BRACKET *SUPORTE*	1	F04283327
3		六角头螺栓 M10x75	HEXAGON BOLT *PARAFUSO SEXTAVADO*	2	CQ1501075TF36
4	860153486	发电机支架	BRACKET *SUPORTE*	1	F04503161
5	805051557	六角头螺栓 M10x100	HEXAGON BOLT *PARAFUSO SEXTAVADO*	4	CQ15010100TF36

页码 PÁGINA	发动机	部件号 CÓD.
2.54	MOTOR DEUTZ BF4M2012-10T3R	800162564

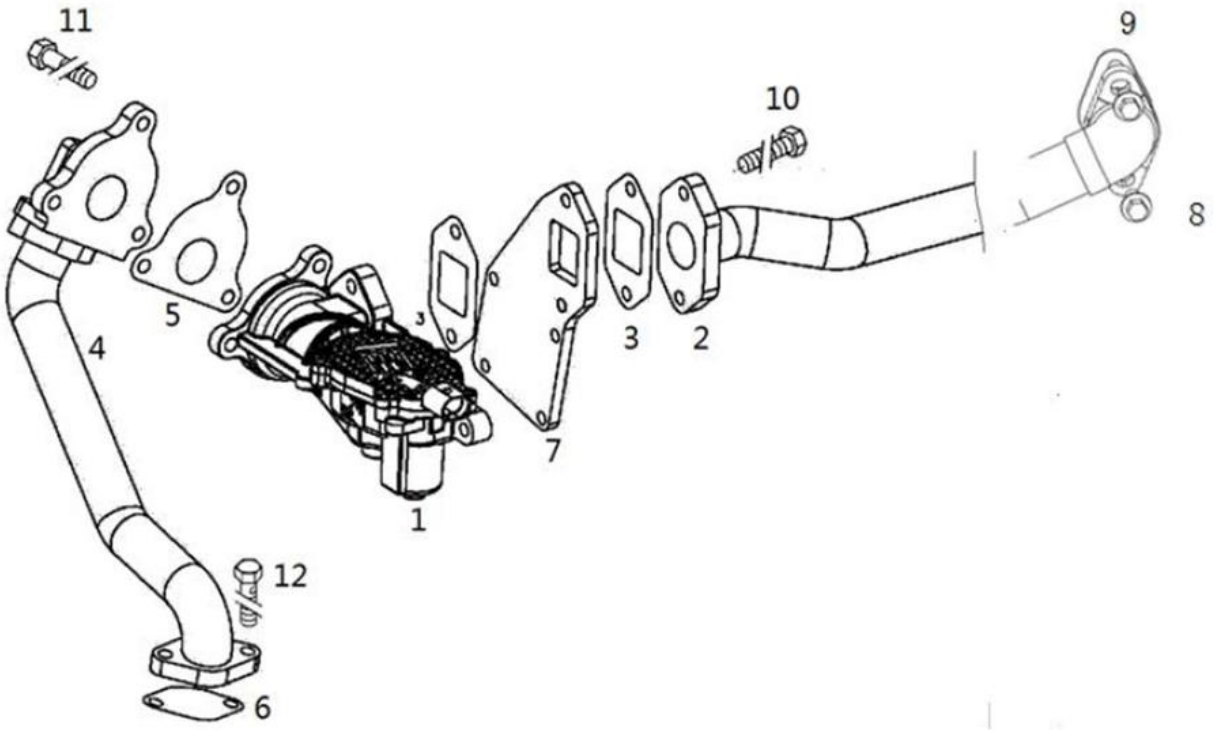

部件号 CÓD. 800162564		发动机 MOTOR DEUTZ BF4M2012-10T3R		页码 PÁGINA 2.55	
件号 ITEM	部件号 CÓD.	零件名称 DESCRIÇÃO		数量 QTD.	备注 NOTAS
1		EGR 阀 总成	EGR VALVE *VÁLVULA EGR*	1	1207010-90D
2		连接管总成 EGR 阀 至进气管	PIPE *TUBO*	1	1207020-A353/B
3		EGR 阀 出气 口 密封垫	GASKET *JUNTA*	2	1207012-1497
4	860164434	连接管总成 EGR 阀 至 冷却器	PIPE *TUBO*	1	1207040-2081/C
5		EGR 阀 进 气 口 密封垫	GASKET *JUNTA*	1	1207011-1497
6		EGR 阀 出气 管 密封垫	GASKET *JUNTA*	1	1207181-1497/A
7		EGR 阀 支架	BRACKET *SUPORTE*	1	1207015-2099/B
8		六角法兰面螺栓			Q1840825TF36
9		密封垫	SEALING RING *ANEL DE VEDAÇÃO*	1	1207181-1497/A
10	860509977	六角头螺栓 M8x35	HEXAGON BOLT *PARAFUSO SEXTAVADO*	2	1009626-52D
11	860528076	六角头螺栓 M8x30	HEXAGON BOLT *PARAFUSO SEXTAVADO*	3	3509639-52D
12	860510062	六角头螺栓 M8x20	HEXAGON BOLT *PARAFUSO SEXTAVADO*	2	1009619-52D

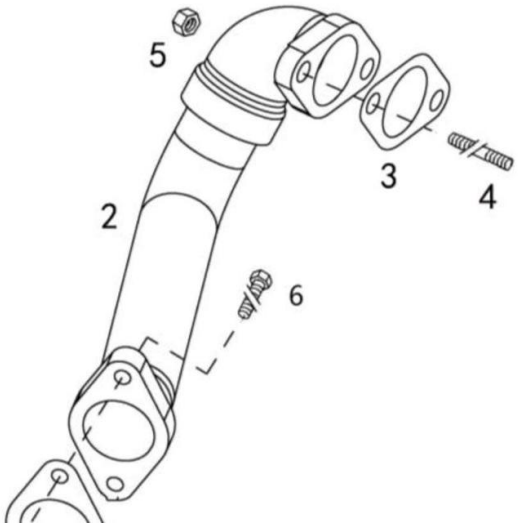
5
2
3
4
6
L

部件号 CÓD. 800162564		发动机 MOTOR DEUTZ BF4M2012-10T3R		页码 PÁGINA 2.57	
件号 ITEM	部件号 CÓD.	零件名称 DESCRIÇÃO		数量 QTD.	备注 NOTAS
1	860167735	EGR 冷却器总成	EGRCOOLER *RESFRIGERADOR EGR*	1	1207110-2081/B
2	860167668	连接管总成排气歧管至 EGR 冷却器	PIPE *TUBO*	1	1207030-2081/B
3		EGR 阀出气管密封垫	GASKET *JUNTA*	2	1207181-1497/A
4	860167672	双头螺柱	STUD *PRISIONEIRO*	2	1008074-C012
5	860153531	六角螺母	HEXAGON *PORCA SEXTAVADA*	2	1008073-C012
6	860510062	内六角螺栓 M8x20	CHEESE HEAD SCREW *PARAFUSO SEXTAVADO*	2	1009619-52D

页码 PÁGINA	发动机	部件号 CÓD.
2.58	MOTOR DEUTZ BF4M2012-10T3R	800162564

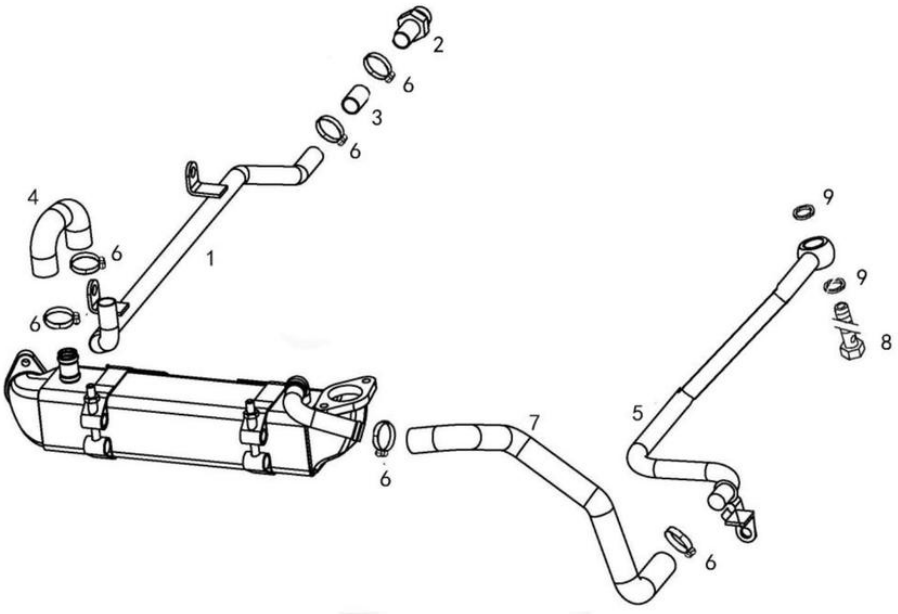

部件号 CÓD. 800162564		发动机 MOTOR DEUTZ BF4M2012-10T3R		页码 PÁGINA 2.59	
件号 ITEM	部件号 CÓD.	零件名称 DESCRIÇÃO		数量 QTD.	备注 NOTAS
1		EGR 冷却器出水管	PIPE *TUBO*	1	1207191-2099/B
2		EGR 冷却器出水管接头	HOSE NIPPLE *BOCAL DA MANGUEIRA*	1	1207196-2081/A
3		EGR 冷却器后进水胶管	RUBBER SLEEVE *CONDUTOR BORRACHA*	1	1207119-90D
4		EGR 冷却器出水管前胶管	RUBBER SLEEVE *CONDUTOR BORRACHA*	1	1207193-2081/A
5		EGR 冷却器进水管	PIPE *TUBO*	1	1207181-A136/A
6		软管卡箍	HOSE CLIP *ABRAÇADEIRA*	6	CQ67625B
7		EGR 冷却器进水管后胶管	PIPE *TUBO*	1	1207184-2081/A
8		空心螺栓	HOLLOW BOLT *PARAFUSO BANJO*	1	3509376-2081/A
9	860510066	密封垫	SEALING RING *ANEL DE VEDAÇÃO*	2	1013621-52D

页码 PÁGINA	发动机	部件号 CÓD.
2.60	MOTOR DEUTZ BF4M2012-10T3R	800162564

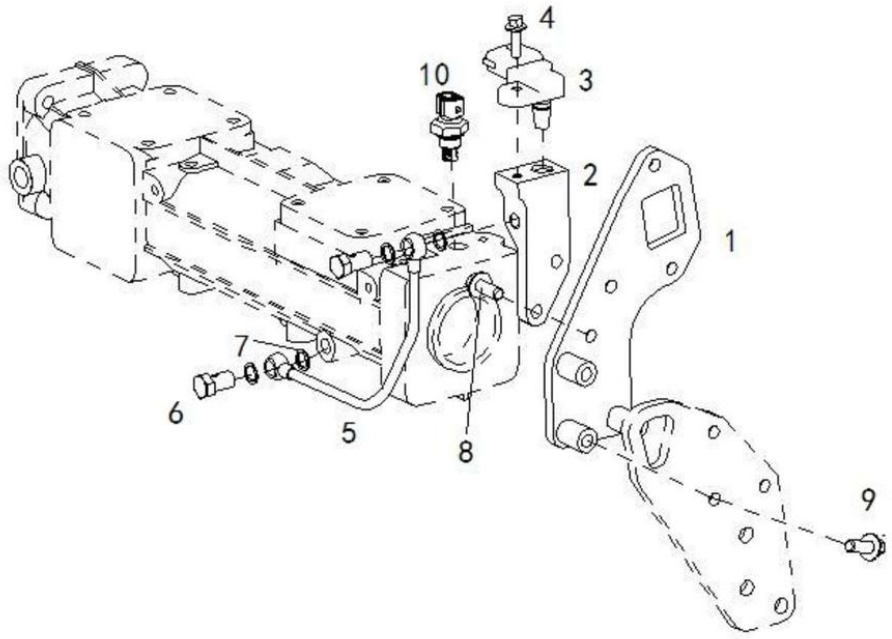

部件号 CÓD. 800162564		发动机 MOTOR DEUTZ BF4M2012-10T3R		页码 PÁGINA 2.61	
件号 ITEM	部件号 CÓD.	零件名称 DESCRIÇÃO		数量 QTD.	备注 NOTAS
1		EGR 阀支架	BRACKET *SUPORTE*	1	1207015-2099/B
2		进气压力温度传感器支架	BRACKET *SUPORTE*	1	3602108-2099/B
3	860162217	进气温度压力传感器	PRESSURE SENSOR *SENSOR DE PRESSÃO*	1	D04194078
4	860528108	六角头凸缘螺栓 M6*16	HEXAGON BOLT *PARAFUSO SEXTAVADO*	1	3602663-30D
5		增压补偿器管	PIPE *TUBO*	1	1111310-2099/C
6		空心螺栓	HOLLOW BOLT *PARAFUSO BANJO*	4	B01130500
7	860153481	密封垫	SEALING RING *ANEL DE VEDAÇÃO*	4	3509643-52D
8	860510062	六角头凸缘螺栓 M8*20	HEXAGON BOLT *PARAFUSO SEXTAVADO*	2	1009619-52D
9		六角头凸缘螺栓 M8*40	HEXAGON BOLT *PARAFUSO SEXTAVADO*	3	Q1840840TF36
10		进气温度传感器	TEMP SENSOR *SENSOR TEMPERATURA*	1	3602150A26E

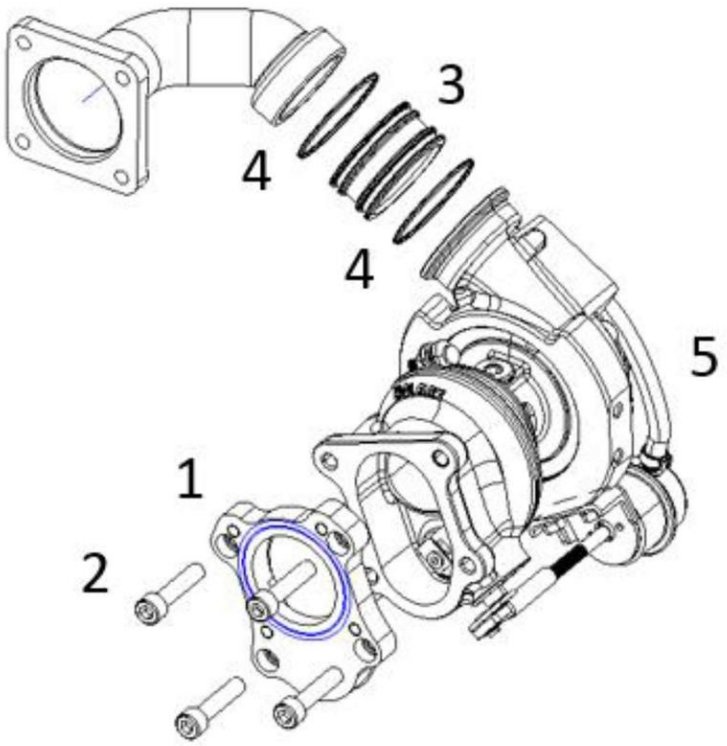
3
4
4
5
1
2

部件号 CÓD. 800162564		发动机 MOTOR DEUTZ BF4M2012-10T3R		页码 PÁGINA 2.63	
件号 ITEM	部件号 CÓD.	零件名称 DESCRIÇÃO		数量 QTD.	备注 NOTAS
1	860153482	排气法兰	EX FLANGE *FLANGE*	1	1118454-2099/A
2	860167671	内六角头螺栓 M8*20	HEXAGON BOLT *PARAFUSO SEXTAVADO*	4	CQ2180820T
3	860167669	连接管	PIPE *TUBO*	1	F04197209
4	860167670	密封圈 40*6	SEALING RING *ANEL DE VEDAÇAO*	2	B01180347
5	860167740	增压器	TC *TURBOCOMPRESSOR*	1	1118010-A353/A

部件号 CÓD. 800162564		发动机 MOTOR DEUTZ BF4M2012-10T3R		页码 PÁGINA 2.65	
件号 ITEM	部件号 CÓD.	零件名称 DESCRIÇÃO		数量 QTD.	备注 NOTAS
1	860147167	增压器进油管总成	OIL INLET PIPE *TUBO ENTRADA ÓLEO*	1	1118060-2099/B
2	860153480	空心螺栓 M10	HOLLOW BOLT *PARAFUSO BANJO*	1	1118406-32E
3	860147165	密封垫 A10*13	SEALING RING *ANEL DE VEDAÇÃO*	2	3509643-52D
4	860510049	六角凸缘螺栓	HEXAGON BOLT *PARAFUSO HEXAGONAL*	1	3509646-52D
5	860167674	密封垫增压器 回油	SEALING RING *ANEL DE VEDAÇÃO*	1	1118079A65D
6	860510132	六角头凸缘螺栓 M6*20	HEXAGON BOLT *PARAFUSO HEXAGONAL*	2	3602666-30D
7	860167675	密封圈	SEALING RING *ANEL DE VEDAÇÃO*	1	1118684A52D
8	860510128	回油定位钩	HOOK *GANCHO*	1	1118051-30D
9	860147168	回油管总成	RETURN OIL PIPE *TUBO DE RETORNO*	1	1118090-2099/A
10	860510125	空心螺栓 M10	HOLLOW BOLT *PARAFUSO BANJO*	1	3509642-52D
11	860510113	密封垫 A10*13	SEALING RING *ANEL DE VEDAÇÃO*	2	3509644-52D

部件号 CÓD. 800162564		发动机 MOTOR DEUTZ BF4M2012-10T3R		页码 PÁGINA 2.67	
件号 ITEM	部件号 CÓD.	零件名称 DESCRIÇÃO		数量 QTD.	备注 NOTAS
1		盖板	COVER *TAMPA*	1	F04296824
2	860510159	密封圈 H2927 84*4	SEALING RING 1 *ANEL DE VEDAÇÃO*	3	3407602-52D
3	860153471	六角头凸缘螺栓 M8*45	HEXAGON BOLT *PARAFUSO SEXTAVADO*	2	1002614-56D

部件号 CÓD. 800162564		发动机 MOTOR DEUTZ BF4M2012-10T3R		页码 PÁGINA 2.69	
件号 ITEM	部件号 CÓD.	零件名称 DESCRIÇÃO		数量 QTD.	备注 NOTAS
1		齿轮室罩盖总成	GEARCASE *CAIXA DE ENGRENAGEM*	1	1002105-B289/A
2	860509977	六角头凸缘螺栓 M8x35	HEXAGON BOLT *PARAFUSO SEXTAVADO*	12	1009626-52D
3	860510109	调速器孔盖板	COVER *TAMPA*	1	1110017A56D
4	860167735	EGR 冷却器	EGR COOLER *EGR RESFRIAMENTO*	1	1207110-2081/B
5	860528072	六角头凸缘螺栓 M8x65	HEXAGON BOLT *PARAFUSO SEXTAVADO*	4	CQ2180865TF32
6	860510051	六角头导颈螺栓 M8x55	HEXAGON BOLT *PARAFUSO SEXTAVADO*	1	1010627-52D
7	860528073	芯 插接器固定支架总成	BRACKET *SUPORTE*	1	3724840A56D
8		后油封总成	SEALING RING *ANEL DE VEDAÇÃO*	1	1005105B56D
9	860153471	六角头凸缘螺栓 M8x45	HEXAGON BOLT *PARAFUSO SEXTAVADO*	2	1002614-56D

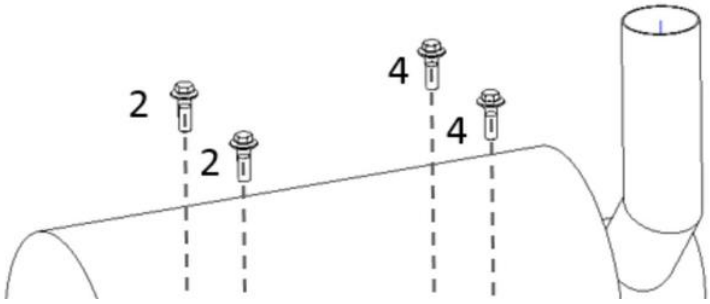
2
2
4
4

部件号 CÓD. 800162564		发动机 MOTOR DEUTZ BF4M2012-10T3R		页码 PÁGINA 2.71	
件号 ITEM	部件号 CÓD.	零件名称 DESCRIÇÃO		数量 QTD.	备注 NOTAS
1		消音器总成	SLIENCER *SILENCIOSO*	1	1208020-H01-C094
2	860528091	六角头凸缘螺栓 M10x25	HEXAGON BOLT *PARAFUSO SEXTAVADO*	2	Q1841025TF36
3	860510114	六角螺母 M10	HEXAGON *PORCA SEXTAVADO*	4	CQ34010TF36
4		六角头凸缘螺栓 M10x30	HEXAGON BOLT *PARAFUSO SEXTAVADO*	2	Q1841030TF36

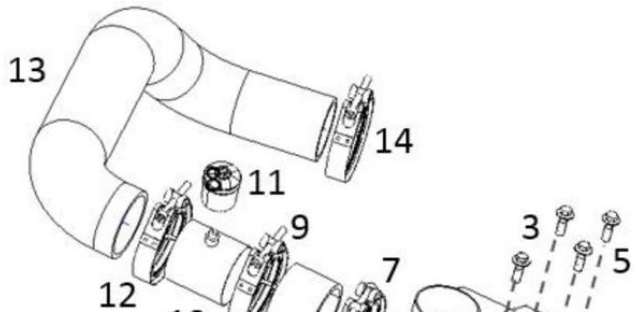
13
14
11
9
12
7
3
5

部件号 CÓD. 800162564		发动机 MOTOR DEUTZ BF4M2012-10T3R		页码 PÁGINA 2.73	
件号 ITEM	部件号 CÓD.	零件名称 DESCRIÇÃO		数量 QTD.	备注 NOTAS
1	860167677	空气滤清器	AIR CLEANER *FILTRO DE AR*	1	1109010-A136/B
2		空滤连接支架	BRACKET *SUPORTE*	1	1109091-C094/A
3		六角头凸缘螺栓 M8*3 5	HEXAGON BOLT *PARAFUSO SEXTAVADO*	2	Q1840835TF36
4	860510174	六角螺母 M8	HEXAGON *PORCA SEXTAVADA*	2	CQ34008TF36
5	860528091	六角头凸缘螺栓 M10*25	HEXAGON BOLT *PARAFUSO SEXTAVADO*	2	Q1841025TF36
6	860510114	六角螺母 M10	HEXAGON *PORCA SEXTAVADA*	2	CQ34010TF36
7	860164087	软管卡箍	HOSE CLIP *ABRAÇADEIRA*	1	CQ676100B
8	860167678	进气软管 空气 滤清器	PIPE *TUBO*	1	1109053A136/A
9	860164087	软管卡箍	HOSE CLIP *ABRAÇADEIRA*	1	CQ676100B
10	860167679	进气管 过渡 总成	PIPE *TUBO*	1	1109052A353/A
11	860156435	压差指示器	PRESSURE INDICATOR *PRESSOSTATO*	1	11091101097/A
12		软管卡箍	HOSE CLIP *ABRAÇADEIRA*	1	CQ676100B
13		进气弯管	PIPE *TUBO*	1	1109051-C094/A
14		软管卡箍	HOSE CLIP ABRAÇADEIRA	1	CQ67690B

部件号 CÓD. 800162564		发动机 MOTOR DEUTZ BF4M2012-10T3R		页码 PÁGINA 2.75
件号 ITEM	部件号 CÓD.	零件名称 DESCRIÇÃO	数量 QTD.	备注 NOTAS
1	860167677	空气滤清器 AIR CLEANER *FILTRO DE AR*	1	1109010 A136/B
2+3	860151174	主滤芯 空气滤清器 +安全滤芯 空气 滤清器 MAIN FILTER + SAFETY FILTER *FILTRO DE AR PRINCIPAL E SECUNDÁRIO*	1	1109015 A136 /A + 1109025 A136 /A

部件号 CÓD. 800162564		发动机 MOTOR DEUTZ BF4M2012-10T3R		页码 PÁGINA 2.77
件号 ITEM	部件号 CÓD.	零件名称 DESCRIÇÃO	数量 QTD.	备注 NOTAS
1	860162204	油水分离器总成 FUEL WATER SEPARATOR *SEPARADOR ÁGUA COMBUSTÍVEL*	1	1117210-A136/A

部件号 CÓD. 800162564		发动机 MOTOR DEUTZ BF4M2012-10T3R		页码 PÁGINA 2.79	
件号 ITEM	部件号 CÓD.	零件名称 DESCRIÇÃO		数量 QTD.	备注 NOTAS
1	860510044	六角头凸缘螺栓	HEXAGON BOLT *PARAFUSO SEXTAVADO*	2	Q1840825-TF36
2		垫片加机油管	GASKET *JUNTA*	1	3407101-A353/A
3	860136396	加机油口盖	FILLER CAP *TAMPA*	1	1003105-X2/A
4		加机油导管	OIL FILLER NECK *BOCAL DE ENCHIMENTO DO ÓLEO*	1	3407110A353/A

部件号 CÓD. 800162564		发动机 MOTOR DEUTZ BF4M2012-10T3R		页码 PÁGINA 2.81	
件号 ITEM	部件号 CÓD.	零件名称 DESCRIÇÃO		数量 QTD.	备注 NOTAS
1		空滤支架 总成	BRACKET *SUPORTE*	1	1109080-C094/B
2		消音器支架	BRACKET *SUPORTE*	1	1208045-C094/B
3	860528091	六角头凸缘螺栓 M10x25	HEXAGON BOLT *PARAFUSO SEXTAVADO*	2	Q1841025TF36
4	860510114	六角螺母 M10	HEXAGON *PORCA SEXTAVADA*	2	CQ34010TF36
5		六角头凸缘螺栓 M8x110	HEXAGON BOLT *PARAFUSO SEXTAVADO*	3	Q18408110TF36
6	860528091	六角头凸缘螺栓 M10x25	HEXAGON BOLT *PARAFUSO SEXTAVADO*	4	Q1841025TF36
7		**消音器**连接板			1208040-C094/B

部件号 CÓD. 800162564		发动机 MOTOR DEUTZ BF4M2012-10T3R		页码 PÁGINA 2.83	
件号 ITEM	部件号 CÓD.	零件名称 DESCRIÇÃO		数量 QTD.	备注 NOTAS
1		起动机总成	STARTER *MOTOR DE PARTIDA*	1	3708010-H01-C094
2		六角头凸缘螺栓 M10x38	HEXAGON BOLT *PARAFUSO SEXTAVADO*	3	1308636-52D

部件号 CÓD. 800162564		发动机 MOTOR DEUTZ BF4M2012-10T3R		页码 PÁGINA 2.85	
件号 ITEM	部件号 CÓD.	零件名称 DESCRIÇÃO		数量 QTD.	备注 NOTAS
2	860509958	螺塞 M14x1.5	SCREW PLUG *TAMPÃO ROSCADO*	1	1002622-52D
3	860510113	密封垫	GASKET *JUNTA*	1	3509644-52D
4		盖板	COVER TAMPA	1	F04283180
5		密封圈 H2927 96x4	SEALING RING *ANEL DE VEDAÇÃO*	1	3509648-D007
6		六角头凸缘螺栓 M10x20	HEXAGON BOLT *PARAFUSO SEXTAVADO*	2	Q1841020TF36

页码 PÁGINA	发动机	部件号 CÓD.
2.86	MOTOR DEUTZ BF4M2012-10T3R	800162564

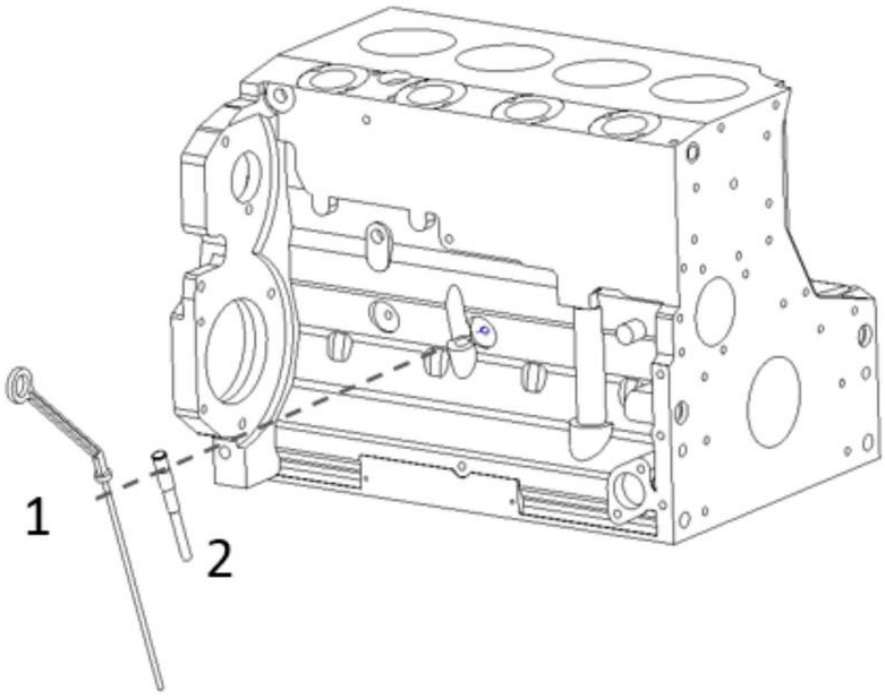

部件号 CÓD. 800162564		发动机 MOTOR DEUTZ BF4M2012-10T3R		页码 PÁGINA 2.87
件号 ITEM	部件号 CÓD.	零件名称 DESCRIÇÃO	数量 QTD.	备注 NOTAS
1		机油标尺 H 3 535 241x212 DIPSTICK *VARETA DE ÓLEO*	1	B01182823
2		导管 CONDUIT *CONDUÍTE*	1	1009061-56D

部件号 CÓD. 800162564		发动机 MOTOR DEUTZ BF4M2012-10T3R		页码 PÁGINA 2.89	
件号 ITEM	部件号 CÓD.	零件名称 DESCRIÇÃO		数量 QTD.	备注 NOTAS
1		ECU	ECU *ECU*	1	3601115AA002/A
2		发动机线束	CABLE HARNESS *FIAÇÃO*	1	3724020-C094/A
3		过渡线束	INTERCONNECT.CABLE *CABOS CONECTORES*	1	3724025-C094/A

部件号 CÓD. 800162564		发动机 MOTOR DEUTZ BF4M2012-10T3R		页码 PÁGINA 2.91	
件号 ITEM	部件号 CÓD.	零件名称 DESCRIÇÃO		数量 QTD.	备注 NOTAS
1		支架传感器	BRACKET *SUPORTE*	1	F04501681
2	860528108	螺栓涂密封材料 M6x16	HEXAGON BOLT *PARAFUSO SEXTAVADO*	1	3602663-30D
3	860153518	六角头紧定螺栓	HEXAGON BOLT *PARAFUSO SEXTAVADO*	2	3602601-56D
4	860528109	扎紧带	BELT *CINTA*	2	3724330-A45-8/A
5		曲轴位置传感器总成	IMPULSETRANSMITTER *SENSOR DE POSIÇÃO*	1	F04199447/A
6	860528110	线束支架	BRACKET *SUPORTE*	3	3724054-30D

页码 PÁGINA	发动机	部件号 CÓD.
2.92	MOTOR DEUTZ BF4M2012-10T3R	800162564

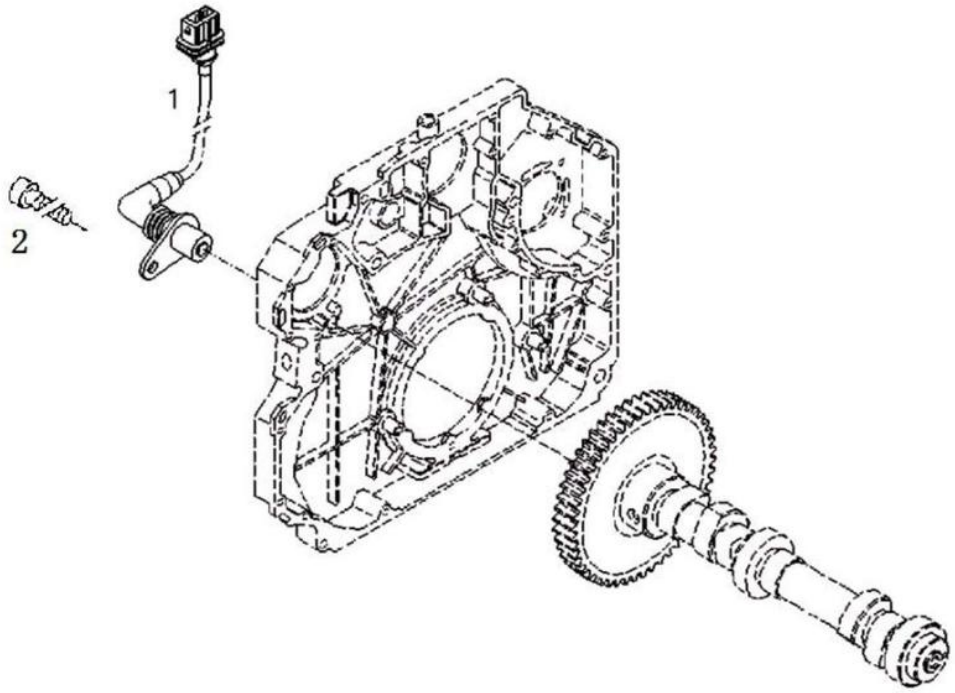

部件号 CÓD. 800162564		发动机 MOTOR DEUTZ BF4M2012-10T3R		页码 PÁGINA 2.93	
件号 ITEM	部件号 CÓD.	零件名称 DESCRIÇÃO		数量 QTD.	备注 NOTAS
1		凸轮轴位置传感器总成	IMPULSETRANSMITTER *SENSOR DE POSIÇÃO*	1	F04194021/A
2	860528108	螺栓涂密封材料 M6x16	HEXAGON BOLT *PARAFUSO SEXTAVADO*	1	3602663 30D

部件号 CÓD. 800162564		发动机 MOTOR DEUTZ BF4M2012-10T3R		页码 PÁGINA 2.95	
件号 ITEM	部件号 CÓD.	零件名称 DESCRIÇÃO		数量 QTD.	备注 NOTAS
1		冷却液温度传感器	TEMPER.TRANSMITTER *SENSOR DE TEMPERATURA*	2	D04199809
2	860509957	螺塞 M14x1.5	SCREW PLUG *TAMPÃO ROSCADO*	1	1002626-52D
3	860153513	六角头丝堵 冷却液 温度传感器	ADAPTER NIPPLE *BOCAL ADAPTADOR*	1	3602116-30D
4	860510166	密封垫 A26x31 CU	GASKET *JUNTA*	1	1013633-52D

部件号 CÓD. 800162564		发动机 MOTOR DEUTZ BF4M2012-10T3R		页码 PÁGINA 2.97
件号 ITEM	部件号 CÓD.	零件名称 DESCRIÇÃO	数量 QTD.	备注 NOTAS
1		油压传感器总成 PRESSURE SENSOR *SENSOR DE PRESSÃO*	1	3602185B48D/A

部件号 CÓD. 800162564		发动机 MOTOR DEUTZ BF4M2012-10T3R		页码 PÁGINA 2.99	
件号 ITEM	部件号 CÓD.	零件名称 DESCRIÇÃO		数量 QTD.	备注 NOTAS
1	860510103	空心螺栓接单体泵	HOLLOW SCREW *PARAFUSO BUJÃO*	2	1104098-30-D
2		高压油管连接密封垫	SEALING RING *ANEL DE VEDAÇÃO*	3	1129017-52D/A
3	860510101	复合式密封垫圈	SEALING RING *ANEL DE VEDAÇÃO*	5	1104092B30D
4	860510096	空心螺栓接单体泵	HOLLOW SCREW *PARAFUSO BUJÃO*	1	1104442-56D
5		高压油管连接密封垫	SEALING RING *ANEL DE VEDAÇÃO*	1	1129017-52D/A
6	860147158	连接单体泵燃油管 总成	PIPE *TUBO CONDUTOR*	1	1104095-1660/A
7	860510102	燃油温度传感器过渡螺套	THREADED SOCKE *SOQUETE ROSCADO*	1	1104086-56-D
8	860147156	燃油管总成燃油滤至单体泵	OIL PIPE ASSEMBLY *TUBO DE ÓLEO*	1	1104040B56D

页码 PÁGINA	发动机	部件号 CÓD.
2.100	MOTOR DEUTZ BF4M2012-10T3R	800162564

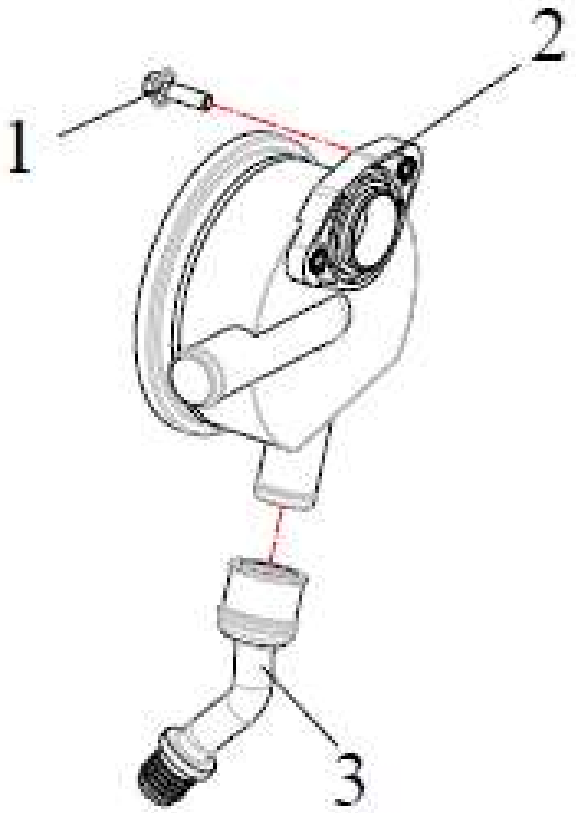

部件号 CÓD. 800162564		发动机 MOTOR DEUTZ BF4M2012-10T3R		页码 PÁGINA 2.101	
件号 ITEM	部件号 CÓD.	零件名称 DESCRIÇÃO		数量 QTD.	备注 NOTAS
1	860510055	内六角圆柱头螺钉	CHEESE HEAD SCREW *PARAFUSO SEXTAVADO*	2	CQ2180620TF36
		平垫圈 ISO 7092 6 140HV A4C	PLAIN WASHER *ARRUELA LISA*	2	1014621-52D
2	860162207	油气分离器总成	PRESSURE REGULATOR *REGULADOR DE PRESSÃO*	1	F04255053
3	860510057	橡胶套管－回油	RUBBER SLEEVE *BUCHA DE BORRACHA*	1	1014016-52D

页码 PÁGINA	发动机	部件号 CÓD.
2.102	MOTOR DEUTZ BF4M2012-10T3R	800162564

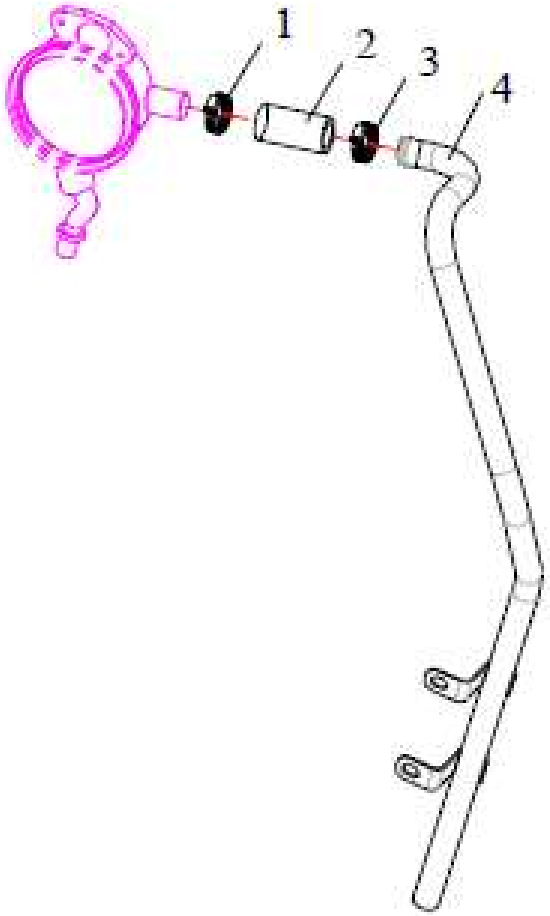

部件号 CÓD. 800162564		发动机 MOTOR DEUTZ BF4M2012-10T3R		页码 PÁGINA 2.103	
件号 ITEM	部件号 CÓD	零件名称 DESCRIÇÃO		数量 QTD.	备注 NOTAS
1	860510058	弹簧箍 DIN 3021 A 29X15	SPRING CLIP DIN 3021 A 29X15 *ABRAÇADEIRA ELÁSTICA*	1	CQ67635B
2	860510059	连接胶管 H 3407 B1 22X 29X 50	RUBBER HOSE H 3407 B1 22X 29X 50 *TUBO DE BORRACHA*	1	1014037-D402
3	860510058	弹簧箍 DIN 30 21 A 29X15	SPRING CLIP DIN 3021 A 29X15 *ABRAÇADEIRA ELÁSTICA*	1	CQ67635B

部件号 CÓD. 800162564		发动机 MOTOR DEUTZ BF4M2012-10T3R		页码 PÁGINA 2.105	
件号 ITEM	部件号 CÓD.	零件名称 DESCRIÇÃO		数量 QTD.	备注 NOTAS
1	8	波纹管总成	CORRUGATED PIPE *TUBO CORRUGADO*	1	1118560-H01-C094
2	860167672	双头螺柱	STUD M8*22 *PRISIONEIRO*	8	1008074-C012
3	860153531	六角螺母增压器	HEXAGON NUT *PORCA SEXTAVADA*	8	1008073-C012
4	860147166	垫片排气 总管	VE *JUNTA DE ESCAPE*	2	1118043-D452

3.SISTEMA DE TRANSMISSÃO

页码 PÁGINA	变速箱组件	部件号 CÓD.
3.2	CONJUNTO TRANSMISSÃO	402207903

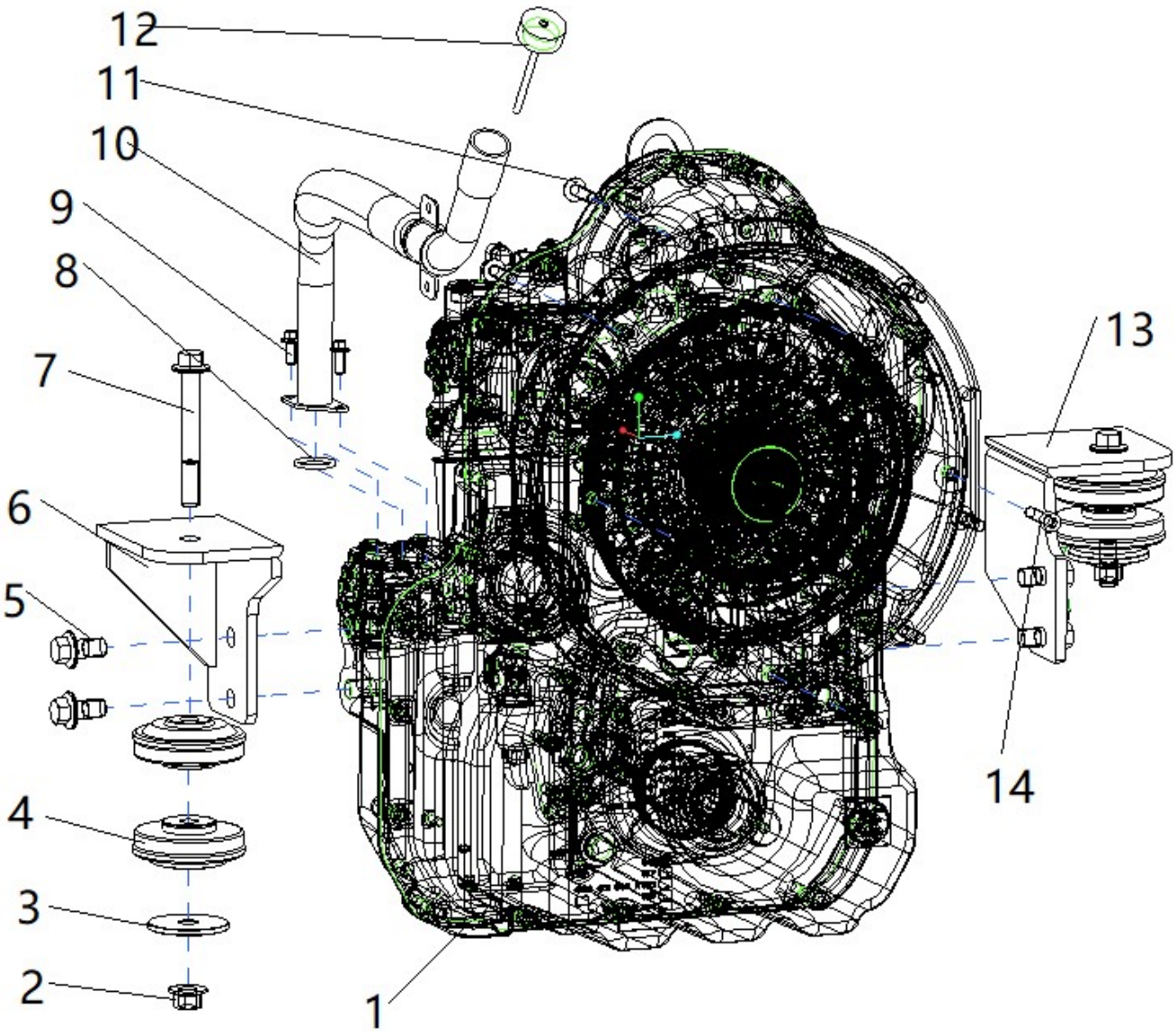

部件号 CÓD. 402207903		变速箱组件 CONJUNTO TRANSMISSÃO		页码 PÁGINA 3.3	
件号 ITEM	部件号 CÓD.	零件名称 DESCRIÇÃO		数量 QTD.	备注 NOTAS
1	800365416	变速箱	TRANSMISSÃO	1	
2	805200212	螺母 M16(达克罗)	PORCA M16	2	GB/T6177.1-2000
3	401000421	压板	ARRUELA DE ASSENTO	2	
4	800160761	减震器	COXIM	4	
5	805047708	螺栓 M16×30(达克罗)	PARAFUSO M16×30	4	GB/T16674.1-2004
6	402207936	变速箱右支架	SUPORTE DIREITO DA TRANSMISSÃO	1	
7	805047990	螺栓 M16×120	PARAFUSO M16×120	2	GB/T16674.1-2004
8	803401125	O 形圈 29.74×3.53	O-RING	1	
9	805004756	螺栓 M8×20	PARAFUSO M8×20	2	GB/T16674.1-2004
10	800365541	变速箱加油管	TUBO DE LUBRIFICAÇÃO	1	
11	805048008	螺栓 M10×40	PARAFUSO M10×40	12	GB/T16674.1-2004
12	800365418	变速箱油标	VARETA DE NÍVEL	1	
13	402207932	变速箱左支架	SUPORTE ESQUERDO DA TRANSMISSÃO	1	
14	805004843	螺钉 M10×40	PARAFUSO M10×40	4	GB/T70.1-2008

页码 PÁGINA	前桥组件	部件号 CÓD.
3.4	CONJUNTO DE EIXO DIANTEIRO	402207904

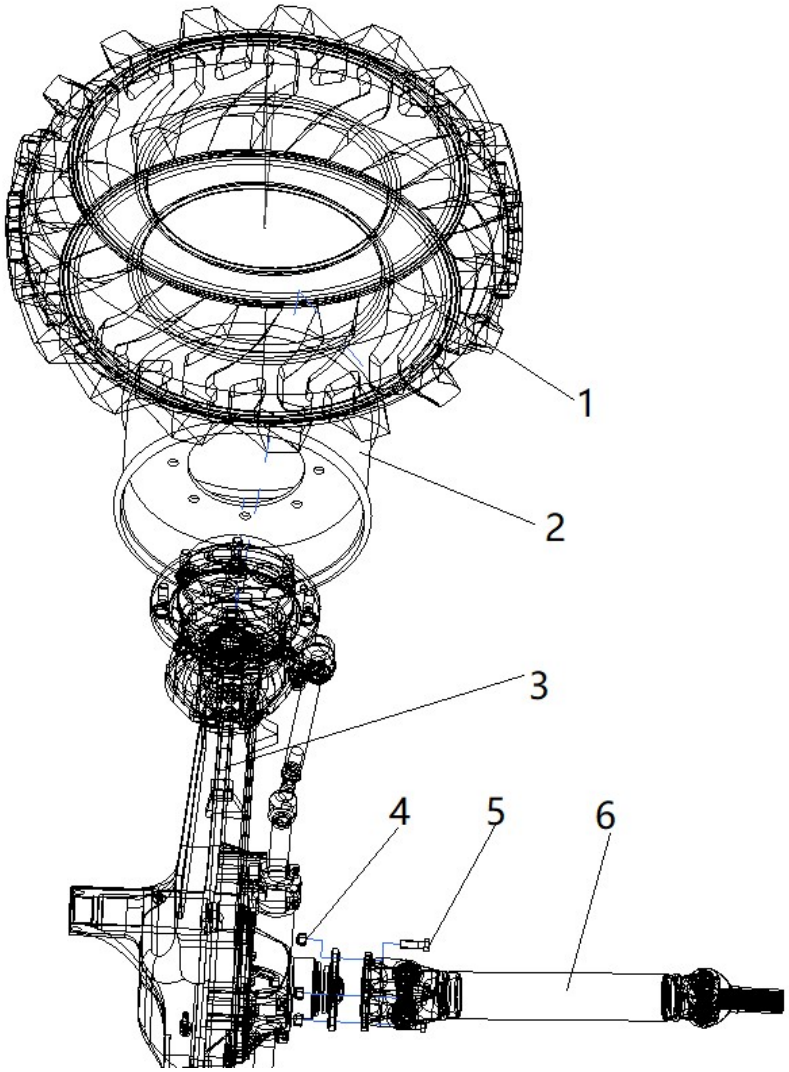

部件号 CÓD. 402207904		前桥组件 CONJUNTO DE EIXO DIANTEIRO		页码 PÁGINA 3.5	
件号 ITEM	部件号 CÓD.	零件名称 DESCRIÇÃO		数量 QTD.	备注 NOTAS
1	800364307	轮胎	PNEU	2	
2	800364308	轮辋	RODA	2	
3	275000409	前桥总成	EIXO DIANTEIRO	1	
4	805201527	螺母 M14×1.5	PORCA M14×1.5	4	GB/T889.2-2000
5	805002117	螺栓 M14×1.5×45	PARAFUSO M14×1.5×45	4	GB/T5785-2000
6	800364319	传动轴	EIXO CARDAN	1	

页码 PÁGINA	后桥组件	部件号 CÓD.
3.6	CONJUNTO DE EIXO TRASEIRO	402207905

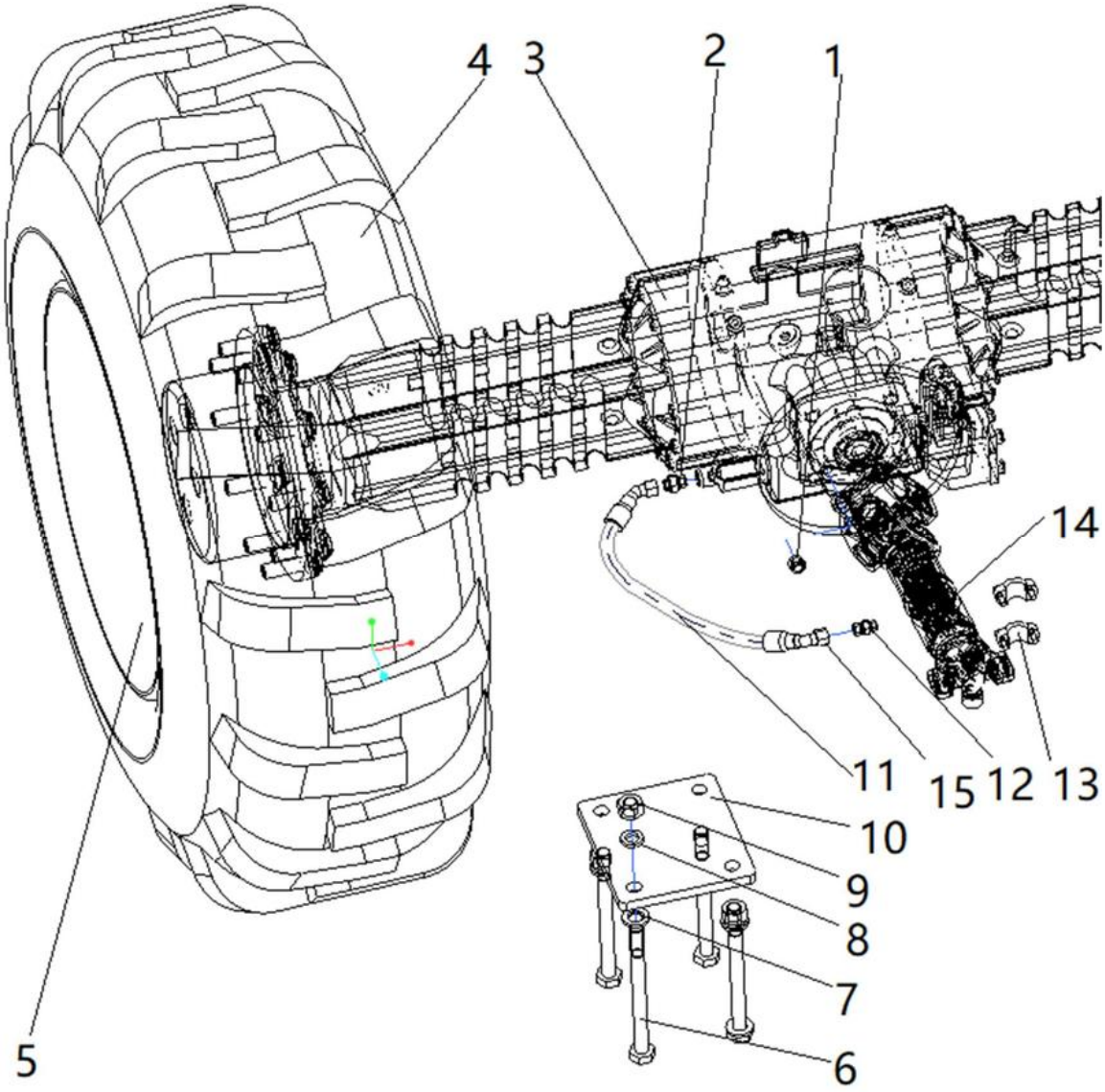

部件号 CÓD. 402207905		后桥组件 CONJUNTO DE EIXO TRASEIRO		页码 PÁGINA 3.7	
件号 ITEM	部件号 CÓD.	零件名称 DESCRIÇÃO		数量 QTD.	备注 NOTAS
1	805201527	螺母 M14×1.5	PORCA M14×1.5	4	
2	803111150	接头	CONECTOR	1	
3	275000410	后桥总成	EIXO TRASEIRO	1	
4	800345399	轮胎	PNEU	2	
5	800339757	轮辋	RODA	2	
6	402101451	螺栓 M20×240	PARAFUSO M20×240	8	
7	805300134	垫圈 20	ARRUELA	16	GB/T1230-2006
8	805300101	垫圈 20	ARRUELA	8	GB/T7244-1987
9	805203510	螺母 M20	PORCA M20	8	GB/T1229-2006
10	402207940	垫板	CHAPA BASE	2	
11	803385800	软管总成	MANGUEIRA	1	
12	803109577	接头	CONEXÃO	1	
13	800365419	压板	PRESILHA DE CARDAN	1	
14	800364320	传动轴	EIXO CARDAN	1	
15	803406986	接头	CONECTOR	1	

页码 PÁGINA	管路组件	部件号 CÓD.
3.8	MONTAGEM DE PIPELINE	402207909

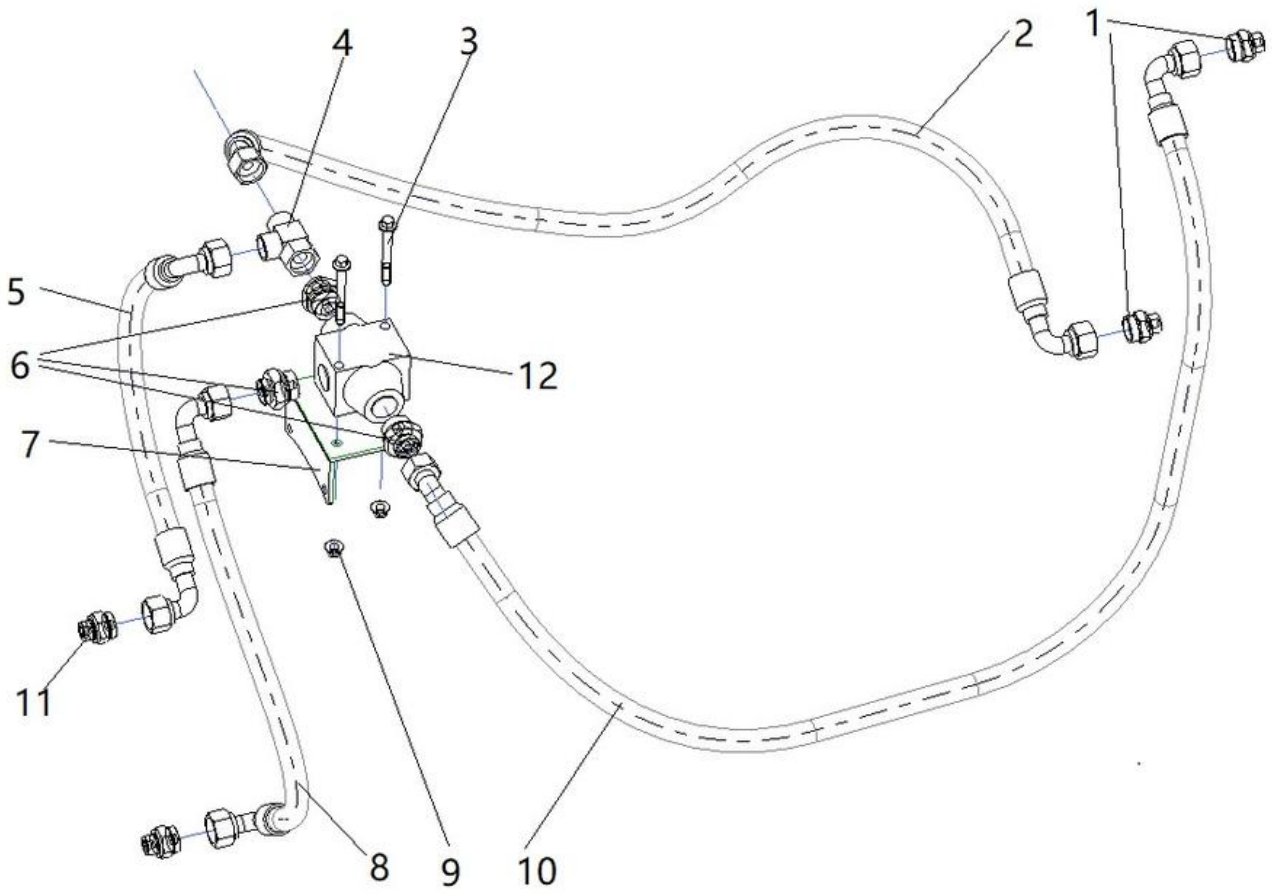

部件号 CÓD. 402207909		管路组件 MONTAGEM DE PIPELINE		页码 PÁGINA 3.9	
件号 ITEM	部件号 CÓD.	零件名称 DESCRIÇÃO		数量 QTD.	备注 NOTAS
1	803109635	接头	CONECTOR	2	
2	803486409	软管总成	MANGUEIRA	1	
3	805048014	螺栓 M10×85	PARAFUSO M10×85	2	GB/T16674.1-2004
4	803106345	接头	CONECTOR	1	
5	252113373	软管总成	MANGUEIRA	1	
6	803106596	接头	CONECTOR	3	
7	402207941	阀支架	SUPORTE	1	
8	803430725	软管总成	MANGUEIRA	1	
9	805238533	螺母 M10	PORCA M10	2	GB/T6177.1-2000
10	803387316	软管总成	MANGUEIRA	1	
11	803164747	接头	CONECTOR	2	
12	800365417	温控阀	VÁLVULA TERMOSTÁTICA	1	

页码 PÁGINA 3.10	发动机连接 CONEXÃO DE MOTOR TRANSMISSÃO ZF 4WG94	部件号 CÓD. 800365416

部件号 CÓD. 800365416		发动机连接 CONEXÃO DE MOTOR TRANSMISSÃO ZF 4WG94		页码 PÁGINA 3.11	
件号 ITEM	部件号 CÓD.	零件名称 DESCRIÇÃO		数量 QTD.	备注 NOTAS
10	4642.230.034	弹性板	DIAFRAGMA	1	
15	4642.230.036	弹性板片	MEMBRANA	1	
20	0730.301.765	垫圈	ARRUELA	8	
30	0636.031.180	螺栓	PARAFUSO SEXTAVADO	4	

部件号 CÓD. 800365416		变矩器 CONVERSOR DE TORQUE TRANSMISSÃO ZF 4WG94		页码 PÁGINA 3.13
件号 ITEM	部件号 CÓD.	零件名称 DESCRIÇÃO	数量 QTD.	备注 NOTAS
10	4168.028.671	变矩器 CONVERSOR DE TORQUE	1	

部件号 CÓD. 800365416		输入轴 EIXO TRANSMISSÃO TRANSMISSÃO ZF 4WG94		页码 PÁGINA 3.15	
件号 ITEM	部件号 CÓD.	零件名称 DESCRIÇÃO		数量 QTD.	备注 NOTAS
20	4661.202.004	传动轴	EIXO DE ACIONAMENTO	1	
60	0635.331.390	滚珠轴承	ROLAMENTO DE ESFERAS	1	
80	0630.501.033	安全环	ANEL ELÁSTICO	1	
90	0630.502.037	安全环	ANEL ELÁSTICO	1	
100	4661.201.005	圆锥滚子轴承	ROLAMENTO DE ROLOS CÔNICOS	1	
110	0734.401.309	矩形环	ANEL RETANGULAR	3	
120	4661.302.002	中央轴	EIXO CENTRAL	1	
140	4661.375.019	活塞	PISTÃO	1	
142	0634.313.005	O 型圈	ANEL O-RING	1	
144	0634.313.395	O 型圈	ANEL O-RING	1	
150	4661.202.026	板	CHAPA	1	
160	0732.042.926	压缩弹簧	MOLA DE COMPRESSÃO	1	
170	4661.302.005	弹簧板	PRATO DA MOLA	1	
180	0630.501.031	安全环	ANEL DE SEGURANÇA	2	
190	4661.202.016	圆锥滚子轴承	ROLAMENTO DE ROLOS CÔNICOS	1	
200	0501.232.652	内片	LAMELA INTERNA	10	
210	0501.321.410	外片	LAMELA EXTERNA	10	
220	0501.321.411	垫圈	ARRUELA FINAL	1	
230	——	环	ANEL DE RETENÇÃO	1	

部件号 CÓD. 800365416		输入轴 DRIVE TRANSMISSÃO ZF 4WG94		页码 PÁGINA 3.17	
件号 ITEM	部件号 CÓD.	零件名称 DESCRIÇÃO		数量 QTD.	备注 NOTAS
	0730.514.792	环	ANEL DE RETENÇÃO	1	
	0730.514.793	环	ANEL DE RETENÇÃO	1	
	0730.514.794	环	ANEL DE RETENÇÃO	1	
	0730.514.795	环	ANEL DE RETENÇÃO	1	
	0730.514.796	环	ANEL DE RETENÇÃO	1	
	0730.514.797	环	ANEL DE RETENÇÃO	1	
	0730.514.798	环	ANEL DE RETENÇÃO	1	
240	4661.376.001	支撑	SUPORTE DE LAMELA INTERNA	1	
250	0635.290.035	轴向盘	DISCO AXIAL	2	
260	0635.302.034	轴针笼	ROLAMENTO AXIAL DE AGULHAS	2	
270	0635.290.063	旋转盘	DISCO ROTATIVO	2	
280	0735.321.579	针笼	ROLAMENTO DE AGULHAS	2	
290	0734.401.308	矩形环	ANEL RETANGULAR	1	

部件号 CÓD. 800365416		变速箱体 CARCAÇA DA TRANSMISSÃO TRANSMISSÃO ZF 4WG94		页码 PÁGINA 3.19	
件号 ITEM	部件号 CÓD.	零件名称 DESCRIÇÃO		数量 QTD.	备注 NOTAS
20	4661.301.049	壳体	CARCAÇA II	1	
21	4661.301.093	管	TUBO	1	
50	0631.306.174	圆柱销	PINO CILÍNDRICO	2	
100	---	标牌	PLACA DE IDENTIFICAÇÃO	1	
---	0501.320.482	标牌	PLACA DE IDENTIFICAÇÃO	1	
---	0501.316.442	标牌	PLACA DE IDENTIFICAÇÃO	1	
---	0730.365.288	标牌	PLACA DE IDENTIFICAÇÃO	1	
---	0501.329.234	标牌	PLACA DE IDENTIFICAÇÃO	1	
190	0501.214.641	螺塞	BUJÃO ROSCADO	1	
200	---	螺塞	BUJÃO ROSCADO	2	
---	0636.302.602	螺塞	BUJÃO ROSCADO	1	
---	0634.100.633	O 型圈	ANEL O-RING	1	
365	4661.301.029	堵头	BICO	1	
368	4661.301.027	堵头	BICO	1	
372	4661.301.041	堵头	BICO	1	
374	4661.301.062	堵头	BICO	1	
380	4660.201.008	螺塞	BUJÃO ROSCADO	37	
/20	0634.303.280	O 型圈	ANEL O-RING	1	
390	0636.100.117	螺塞	BUJÃO ROSCADO	6	
400	4661.305.025	板	CHAPA DE BLINDAGEM	1	

部件号 CÓD. 800365416		变速箱体 CARCAÇA DA TRANSMISSÃO TRANSMISSÃO ZF 4WG94		页码 PÁGINA 3.21	
件号 ITEM	部件号 CÓD.	零件名称 DESCRIÇÃO		数量 QTD.	备注 NOTAS
10	4661.301.086	壳体	CARCAÇA I	1	
30	0636.103.279	螺栓	PARAFUSO DE CABEÇA CILÍNDRICA	40	
40	0636.103.280	螺栓	PARAFUSO DE CABEÇA CILÍNDRICA	1	
140	4661.330.008	变矩器壳	CAMPÂNULA DO CONVERSOR	1	
145	0631.306.174	圆柱销	PINO CILÍNDRICO	2	
150	0501.321.521	滤清器	FILTRO	1	
160	0636.103.285	螺栓	PARAFUSO DE CABEÇA CILÍNDRICA	10	
170	0636.103.279	螺栓	PARAFUSO DE CABEÇA CILÍNDRICA	14	
300	4660.301.009	支架	SUPORTE	1	
310	4661.221.001	管	TUBO DE SUCÇÃO	1	
320	0636.103.274	螺栓	PARAFUSO DE CABEÇA CILÍNDRICA	2	
330	0634.100.317	O 型圈	ANEL O-RING	1	
340	0501.211.384	阀	VÁLVULA	1	
350	4661.306.003	柱塞	PISTÃO	1	
362	0732.043.009	压缩弹簧	MOLA DE COMPRESSÃO	1	
376	---	隔环	ANEL DISTANCIADOR	1	
	0730.006.260	隔环	ANEL DISTANCIADOR	1	
	0730.006.261	隔环	ANEL DISTANCIADOR	1	
	0730.006.262	隔环	ANEL DISTANCIADOR	1	
	0730.006.263	隔环	ANEL DISTANCIADOR	1	

部件号 CÓD. 800365416		变速箱体 CARCAÇA DA TRANSMISSÃO TRANSMISSÃO ZF 4WG94		页码 PÁGINA 3.23	
件号 ITEM	部件号 CÓD.	零件名称 DESCRIÇÃO		数量 QTD.	备注 NOTAS
---	0730.006.264	隔环	ANEL DISTANCIADOR	1	
---	0730.006.265	隔环	ANEL DISTANCIADOR	1	
---	0730.006.266	隔环	ANEL DISTANCIADOR	1	
---	0730.006.267	隔环	ANEL DISTANCIADOR	1	
---	0730.006.268	隔环	ANEL DISTANCIADOR	1	
---	0730.006.269	隔环	ANEL DISTANCIADOR	1	
---	0730.006.270	隔环	ANEL DISTANCIADOR	1	
382	4660.201.007	螺塞	BUJÃO ROSCADO	1	
/10	0636.103.283	螺塞	BUJÃO ROSCADO	1	
/20	0634.313.558	0 型圈	ANEL O-RING	1	
392	0634.303.238	0 型圈	ANEL O-RING	1	
402	0634.304.309	0 型圈	ANEL O-RING	1	
410	4660.301.010	支撑	SUPORTE	2	
420	4660.201.008	螺塞	BUJÃO ROSCADO	1	
/20	0634.303.280	螺塞	ANEL O-RING	1	
430	0636.100.117	0 型圈	BUJÃO ROSCADO	2	

部件号 CÓD. 800365416		联轴器 ACOPLAMENTO TRANSMISSÃO ZF 4WG94		页码 PÁGINA 3.25	
件号 ITEM	部件号 CÓD.	零件名称 DESCRIÇÃO		数量 QTD.	备注 NOTAS
10	4661.275.006	联轴器	ACOPLAMENTO	1	
30	4661.375.019	活塞	PISTÃO	1	
40	0634.313.005	O 型圈	ANEL O-RING	1	
50	0634.313.395	O 型圈	ANEL O-RING	1	
60	0732.042.926	压缩弹簧	MOLA DE COMPRESSÃO	1	
70	4661.302.005	弹簧板	PRATO DA MOLA	1	
80	0630.501.031	安全环	ANEL DE SEGURANÇA	2	
85	4661.201.004	圆锥滚子轴承	ROLAMENTO DE ROLOS CÔNICOS	1	
90	4661.201.002	圆锥滚子轴承	ROLAMENTO DE ROLOS CÔNICOS	1	
100	4661.202.026	板	CHAPA	1	
110	0501.232.652	内片	LAMELA INTERNA	10	
120	0501.321.410	外片	LAMELA EXTERNA	10	
130	0501.321.411	垫圈	ARRUELA FINAL	1	
140	---	保持环	ANEL DE RETENÇÃO	1	
---	0730.514.792	保持环	ANEL DE RETENÇÃO	1	
---	0730.514.793	保持环	ANEL DE RETENÇÃO	1	
---	0730.514.794	保持环	ANEL DE RETENÇÃO	1	
---	0730.514.795	保持环	ANEL DE RETENÇÃO	1	
---	0730.514.796	保持环	ANEL DE RETENÇÃO	1	
---	0730.514.797	保持环	ANEL DE RETENÇÃO	1	

页码 PÁGINA 3.26	联轴器 ACOPLAMENTO TRANSMISSÃO ZF 4WG94	部件号 CÓD. 800365416

部件号 CÓD. 800365416		联轴器 ACOPLAMENTO TRANSMISSÃO ZF 4WG94		页码 PÁGINA 3.27	
件号 ITEM	部件号 CÓD.	零件名称 DESCRIÇÃO		数量 QTD.	备注 NOTAS
---	0730.514.798	保持环	ANEL DE RETENÇÃO	1	
150	4661.376.001	支撑	SUPORTE DE LAMELA INTERNA	1	
160	0635.290.035	轴向盘	DISCO AXIAL	2	
170	0635.302.034	轴针笼	ROLAMENTO AXIAL DE AGULHAS	2	
180	0635.290.063	旋转盘	DISCO ROTATIVO	2	
190	0735.321.579	针笼	ROLAMENTO DE AGULHAS	2	
200	0734.401.296	矩形环	ANEL RETANGULAR	2	

部件号 CÓD. 800365416		联轴器 ACOPLAMENTO TRANSMISSÃO ZF 4WG94		页码 PÁGINA 3.29	
件号 ITEM	部件号 CÓD.	零件名称 DESCRIÇÃO		数量 QTD.	备注 NOTAS
100	4661.205.009	联轴器	ACOPLAMENTO	1	
101	4661.272.020	活塞	PISTÃO	1	
104	0732.000.247	弹簧	MOLA PRATO	7	
106	0730.112.266	垫圈	ARRUELA	1	
110	0630.501.035	安全环	ANEL DE SEGURANÇA	1	
120	4661.201.002	圆锥滚子轴承	ROLAMENTO DE ROLOS CÔNICOS	1	
130	0501.232.653	内片	LAMELA INTERNA	12	
140	0501.319.274	外片	LAMELA EXTERNA	12	
150	0501.326.779	垫圈	ARRUELA FINAL	1	
160	---	保持环	ANEL DE RETENÇÃO	1	
---	0730.301.866	保持环	ANEL DE RETENÇÃO	1	
---	0730.301.867	保持环	ANEL DE RETENÇÃO	1	
---	0730.301.868	保持环	ANEL DE RETENÇÃO	1	
---	0730.301.869	保持环	ANEL DE RETENÇÃO	1	
---	0730.301.870	保持环	ANEL DE RETENÇÃO	1	
---	0730.301.871	保持环	ANEL DE RETENÇÃO	1	
---	0730.301.872	保持环	ANEL DE RETENÇÃO	1	
170	4661.305.002	支撑	SUPORTE DE LAMELA INTERNA	1	
180	0635.290.063	旋转盘	DISCO ROTATIVO	1	
190	4661.201.005	圆锥滚子轴承	ROLAMENTO DE ROLOS CÔNICOS	1	

部件号 CÓD. 800365416		联轴器 ACOPLAMENTO TRANSMISSÃO ZF 4WG94		页码 PÁGINA 3.31	
件号 ITEM	部件号 CÓD.	零件名称 DESCRIÇÃO		数量 QTD.	备注 NOTAS
200	0734.309.933	油封	RETENTOR	1	
210	4661.305.004	板	CHAPA DE BLINDAGEM	1	
220	0734.401.296	矩形环	ANEL RETANGULAR	1	
230	0501.320.204	电磁阀	VÁLVULA SOLENOIDE	1	
/10	0634.304.536	O 型圈	ANEL O-RING	1	
/20	0634.303.771	O 型圈	ANEL O-RING	1	
/30	0634.304.484	O 型圈	ANEL O-RING	1	
240	4660.306.132	限制器	LIMITADOR	1	
250	0636.103.286	螺栓	PARAFUSO DE CABEÇA CILÍNDRICA	1	
270	0634.313.219	O 型圈	ANEL O-RING	1	
280	0634.313.269	O 型圈	ANEL O-RING	1	

页码 PÁGINA 3.32	联轴器 ACOPLAMENTO TRANSMISSÃO ZF 4WG94	部件号 CÓD. 800365416

部件号 CÓD. 800365416		联轴器 ACOPLAMENTO TRANSMISSÃO ZF 4WG94		页码 PÁGINA 3.33	
件号 ITEM	部件号 CÓD.	零件名称 DESCRIÇÃO		数量 QTD.	备注 NOTAS
10	4661.271.003	联轴器	ACOPLAMENTO	1	
30	4661.375.019	活塞	PISTÃO	1	
40	0634.313.005	O 型圈	ANEL O-RING	1	
50	0634.313.395	O 型圈	ANEL O-RING	1	
60	0732.042.926	压缩弹簧	MOLA DE COMPRESSÃO	1	
70	4661.302.005	弹簧板	PRATO DA MOLA	1	
80	0630.501.031	安全环	ANEL DE SEGURANÇA	2	
90	4661.201.002	圆锥滚子轴承	ROLAMENTO DE ROLOS CÔNICOS	1	
92	0501.323.146	弹簧	MOLA PRATO	1	
110	0501.232.652	内片	LAMELA INTERNA	10	
120	0501.321.410	外片	LAMELA EXTERNA	10	
130	0501.321.411	垫圈	ARRUELA FINAL	1	
140	---	保持环	ANEL DE RETENÇÃO	1	
---	0730.514.792	保持环	ANEL DE RETENÇÃO	1	
---	0730.514.793	保持环	ANEL DE RETENÇÃO	1	
---	0730.514.794	保持环	ANEL DE RETENÇÃO	1	
---	0730.514.795	保持环	ANEL DE RETENÇÃO	1	
---	0730.514.796	保持环	ANEL DE RETENÇÃO	1	
---	0730.514.797	保持环	ANEL DE RETENÇÃO	1	
---	0730.514.798	保持环	ANEL DE RETENÇÃO	1	

部件号 CÓD. 800365416		联轴器 ACOPLAMENTO TRANSMISSÃO ZF 4WG94		页码 PÁGINA 3.35	
件号 ITEM	部件号 CÓD.	零件名称 DESCRIÇÃO		数量 QTD.	备注 NOTAS
150	4661.371.001	支撑	SUPORTE DE LAMELA INTERNA	1	
160	0635.290.035	轴向盘	DISCO AXIAL	2	
170	0635.302.034	轴针笼	ROLAMENTO AXIAL DE AGULHAS	2	
180	0635.290.063	旋转盘	DISCO ROTATIVO	2	
190	0735.321.579	针笼	ROLAMENTO DE AGULHAS	2	
200	4661.201.003	滚动轴承	ROLAMENTO DE ROLOS	1	
210	0734.401.296	矩形环	ANEL RETANGULAR	2	

部件号 CÓD. 800365416		联轴器 ACOPLAMENTO TRANSMISSÃO ZF 4WG94		页码 PÁGINA 3.37	
件号 ITEM	部件号 CÓD.	零件名称 DESCRIÇÃO		数量 QTD.	备注 NOTAS
10	4661.272.034	联轴器	ACOPLAMENTO	1	
30	4661.372.024	活塞	PISTÃO	1	
40	0634.313.395	O 型圈	ANEL O-RING	1	
50	0634.313.219	O 型圈	ANEL O-RING	1	
60	0732.043.001	弹簧	MOLA PRATO	7	
70	0635.290.035	轴向盘	DISCO AXIAL	1	
80	0630.501.031	安全环	ANEL DE SEGURANÇA	2	
90	4661.201.005	圆锥滚子轴承	ROLAMENTO DE ROLOS CÔNICOS	1	
110	0501.232.653	内片	LAMELA INTERNA	13	
120	0501.319.274	外片	LAMELA EXTERNA	13	
125	0501.323.335	弹簧	MOLA PRATO	1	
130	0501.326.779	垫圈	ARRUELA FINAL	1	
140	---	保持环	ANEL DE RETENÇÃO	1	
---	0730.301.866	保持环	ANEL DE RETENÇÃO	1	
---	0730.301.867	保持环	ANEL DE RETENÇÃO	1	
---	0730.301.868	保持环	ANEL DE RETENÇÃO	1	
---	0730.301.869	保持环	ANEL DE RETENÇÃO	1	
---	0730.301.870	保持环	ANEL DE RETENÇÃO	1	
---	0730.301.871	保持环	ANEL DE RETENÇÃO	1	
---	0730.301.872	保持环	ANEL DE RETENÇÃO	1	

页码 PÁGINA 3.38	联轴器 ACOPLAMENTO TRANSMISSÃO ZF 4WG94	部件号 CÓD. 800365416

部件号 CÓD. 800365416		联轴器 ACOPLAMENTO TRANSMISSÃO ZF 4WG94		页码 PÁGINA 3.39	
件号 ITEM	部件号 CÓD.	零件名称 DESCRIÇÃO		数量 QTD.	备注 NOTAS
150	4661.372.044	支撑	SUPORTE DE LAMELA INTERNA	1	
160	0635.290.035	轴向盘	DISCO AXIAL	2	
170	0635.302.034	轴针笼	ROLAMENTO AXIAL DE AGULHAS	2	
180	0635.290.063	旋转盘	DISCO ROTATIVO	2	
190	0735.321.579	针笼	ROLAMENTO DE AGULHAS	2	
192	0730.260.792	套	BUCHA	1	
200	4661.201.002	圆锥滚子轴承	ROLAMENTO DE ROLOS CÔNICOS	1	
210	0734.401.296	矩形环	ANEL RETANGULAR	1	
220	0734.401.309	矩形环	ANEL RETANGULAR	2	

部件号 CÓD. 800365416		联轴器 ACOPLAMENTO TRANSMISSÃO ZF 4WG94		页码 PÁGINA 3.41	
件号 ITEM	部件号 CÓD.	零件名称 DESCRIÇÃO		数量 QTD.	备注 NOTAS
10	4661.273.003	联轴器	ACOPLAMENTO	1	
30	4661.375.019	活塞	PISTÃO	1	
40	0634.313.005	O 型圈	ANEL O-RING	1	
50	0634.313.395	O 型圈	ANEL O-RING	1	
60	0732.042.926	压缩弹簧	MOLA DE COMPRESSÃO	1	
70	4661.302.005	弹簧板	PRATO DA MOLA	1	
80	0630.501.031	安全环	ANEL DE SEGURANÇA	1	
90	4661.201.002	圆锥滚子轴承	ROLAMENTO DE ROLOS CÔNICOS	1	
100	0501.323.146	弹簧	MOLA PRATO	1	
110	0501.232.652	内片	LAMELA INTERNA	9	
120	0501.321.410	外片	LAMELA EXTERNA	9	
130	0501.321.411	垫圈	ARRUELA FINAL	1	
140	---	保持环	ANEL RETENÇÃO	1	
---	0730.514.792	保持环	ANEL RETENÇÃO	1	
---	0730.514.793	保持环	ANEL RETENÇÃO	1	
---	0730.514.794	保持环	ANEL RETENÇÃO	1	
---	0730.514.795	保持环	ANEL RETENÇÃO	1	
---	0730.514.796	保持环	ANEL RETENÇÃO	1	
---	0730.514.797	保持环	ANEL RETENÇÃO	1	
---	0730.514.798	保持环	ANEL RETENÇÃO	1	

页码 PÁGINA 3.42	联轴器 ACOPLAMENTO TRANSMISSÃO ZF 4WG94	部件号 CÓD. 800365416

部件号 CÓD. 800365416		联轴器 ACOPLAMENTO TRANSMISSÃO ZF 4WG94		页码 PÁGINA 3.43	
件号 ITEM	部件号 CÓD.	零件名称 DESCRIÇÃO		数量 QTD.	备注 NOTAS
150	4661.373.007	支撑	SUPORTE SUPORTE LAMELA INTERNA	1	
160	0635.290.002	轴向盘	DISCO AXIAL	2	
170	0635.302.019	轴针笼	ROLAMENTO AXIAL DE AGULHAS	2	
180	0635.290.031	旋转盘	DISCO ROTATIVO	2	
190	0735.321.222	针笼	ROLAMENTO DE AGULHAS	2	
195	0730.163.212	套	BUCHA	1	
200	4661.273.005	圆锥滚子轴承	ROLAMENTO DE ROLOS CÔNICOS	1	
210	0734.401.296	矩形环	ANEL RETANGULAR	2	

页码 PÁGINA 3.44	联轴器 ACOPLAMENTO TRANSMISSÃO ZF 4WG94	部件号 CÓD. 800365416

部件号 CÓD. 800365416		联轴器 ACOPLAMENTO TRANSMISSÃO ZF 4WG94		页码 PÁGINA 3.45	
件号 ITEM	部件号 CÓD.	零件名称 DESCRIÇÃO		数量 QTD.	备注 NOTAS
10	4661.274.004	联轴器	ACOPLAMENTO	1	
30	4661.375.019	活塞	PISTÃO	1	
40	0634.313.005	O 型圈	ANEL O-RING	1	
50	0634.313.395	O 型圈	ANEL O-RING	1	
60	0732.042.926	压缩弹簧	MOLA DE COMPRESSÃO	1	
70	4661.302.005	弹簧板	PRATO DA MOLA	1	
80	0630.501.031	安全环	ANEL DE SEGURANÇA	2	
90	4661.201.002	圆锥滚子轴承	ROLAMENTO DE ROLOS CÔNICOS	1	
100	4661.202.026	板	CHAPA	1	
110	0501.232.652	内片	LAMELA INTERNA	7	
120	0501.321.410	外片	LAMELA EXTERNA	7	
130	0501.321.411	垫圈	ARRUELA FINAL	1	
140	---	保持环	ANEL DE RETENÇÃO	1	
---	0730.514.792	保持环	ANEL DE RETENÇÃO	1	
---	0730.514.793	保持环	ANEL DE RETENÇÃO	1	
---	0730.514.794	保持环	ANEL DE RETENÇÃO	1	
---	0730.514.795	保持环	ANEL DE RETENÇÃO	1	
---	0730.514.796	保持环	ANEL DE RETENÇÃO	1	
---	0730.514.797	保持环	ANEL DE RETENÇÃO	1	
---	0730.514.798	保持环	ANEL DE RETENÇÃO	1	

部件号 CÓD. 800365416		联轴器 ACOPLAMENTO TRANSMISSÃO ZF 4WG94		页码 PÁGINA 3.47	
件号 ITEM	部件号 CÓD.	零件名称 DESCRIÇÃO		数量 QTD.	备注 NOTAS
150	4661.374.003	支撑	SUPORTE DE LAMELA INTERNA	1	
160	0635.290.035	轴向盘	DISCO AXIAL	2	
170	0635.302.034	轴针笼	ROLAMENTO AXIAL DE AGULHAS	2	
180	0635.290.063	旋转盘	DISCO ROTATIVO	2	
190	0735.321.579	针笼	ROLAMENTO DE AGULHAS	2	
200	4661.201.003	滚动轴承	ROLAMENTO DE ROLOS	2	
210	0734.401.296	矩形环	ANEL RETANGULAR	2	

部件号 CÓD. 800365416		输出轴 SAÍDA TRANSMISSÃO ZF 4WG94		页码 PÁGINA 3.49	
件号 ITEM	部件号 CÓD.	零件名称 DESCRIÇÃO		数量 QTD.	备注 NOTAS
20	0734.309.932	油封	RETENTOR	1	
30	4661.203.001	输出法兰	FLANGE DE SAÍDA	1	
/110	4661.303.001	输出法兰	FLANGE DE SAÍDA	1	
/120	---	密封盖	TAMPA DE VEDAÇÃO	1	
---	0630.361.043	密封盖	TAMPA DE VEDAÇÃO	1	
200	4660.303.021	板	CHAPA DE BLINDAGEM	1	

部件号 CÓD. 800365416		控制 COMANDO TRANSMISSÃO ZF 4WG94		页码 PÁGINA 3.51	
件号 ITEM	部件号 CÓD.	零件名称 DESCRIÇÃO		数量 QTD.	备注 NOTAS
10	0501.320.205	电磁阀	VÁLVULA SOLENOIDE	4	
/10	0634.304.536	O 型圈	ANEL O-RING	1	
/20	0634.303.771	O 型圈	ANEL O-RING	1	
/30	0634.304.530	O 型圈	ANEL O-RING	1	
/40	0634.304.445	O 型圈	ANEL O-RING	1	
20	0501.321.425	电磁阀	VÁLVULA SOLENOIDE	2	
/10	0634.304.287	O 型圈	ANEL O-RING	1	
/20	0634.303.771	O 型圈	ANEL O-RING	1	
/30	0634.304.484	O 型圈	ANEL O-RING	1	
/40	0634.304.530	O 型圈	ANEL O-RING	1	
/50	0634.304.445	O 型圈	ANEL O-RING	1	
30	0501.320.204	电磁阀	VÁLVULA SOLENOIDE	2	
/10	0634.304.536	O 型圈	ANEL O-RING	1	
/20	0634.303.771	O 型圈	ANEL O-RING	1	
/30	0634.304.484	O 型圈	ANEL O-RING	1	
40	4660.306.132	限制器	LIMITADOR	8	
50	0636.103.286	螺栓	PARAFUSO DE CABEÇA CILÍNDRICA	8	

部件号 CÓD. 800365416		油压泵 BOMBA DE PRESSÃO DE ÓLEO TRANSMISSÃO ZF 4WG94		页码 PÁGINA 3.53	
件号 ITEM	部件号 CÓD.	零件名称 DESCRIÇÃO		数量 QTD.	备注 NOTAS
10	0501.220.664	泵	BOMBA	1	
/10	0634.303.026	O 型圈	ANEL O-RING	1	
/20	0734.310.386	油封	RETENTOR	1	
20	0636.100.603	螺栓	PARAFUSO DE CABEÇA CILÍNDRICA	8	
28	0630.100.470	密封圈	ANEL DE VEDAÇÃO	8	
30	0636.103.275	螺栓	PARAFUSO DE CABEÇA CILÍNDRICA	2	
40	0636.103.274	螺栓	PARAFUSO DE CABEÇA CILÍNDRICA	2	

部件号 CÓD. 800365416		传感器 TRANSMISSOR INDUTIVO TRANSMISSÃO ZF 4WG94		页码 PÁGINA 3.55	
件号 ITEM	部件号 CÓD.	零件名称 DESCRIÇÃO		数量 QTD.	备注 NOTAS
10	---	传感器	TRANSMISSOR INDUTIVO	1	
---	0501.209.719	传感器	TRANSMISSOR INDUTIVO	1	
/10	0734.313.125	密封圈	VEDAÇÃO CIRCULAR	1	

页码 PÁGINA 3.56	滤清器 FILTRO TRANSMISSÃO ZF 4WG94	部件号 CÓD. 800365416

部件号 CÓD. 800365416		滤清器 FILTRO TRANSMISSÃO ZF 4WG94		页码 PÁGINA 3.57	
件号 ITEM	部件号 CÓD.	零件名称 DESCRIÇÃO		数量 QTD.	备注 NOTAS
30	0750.131.056	滤清器	FILTRO DE TRANSMISSÃO	1	860163349
40	0501.210.925	滤清器头	CABEÇOTE DO FILTRO	1	
50	0634.306.053	O 型圈	ANEL O-RING	2	
60	0636.103.284	螺栓	PARAFUSO DE CABEÇA CILÍNDRICA	2	

PÁGINA	前桥总成	CÓD.
3.58	CARCAÇA EIXO DIANTEIRO EIXO DIANTEIRO A1092III	275000409

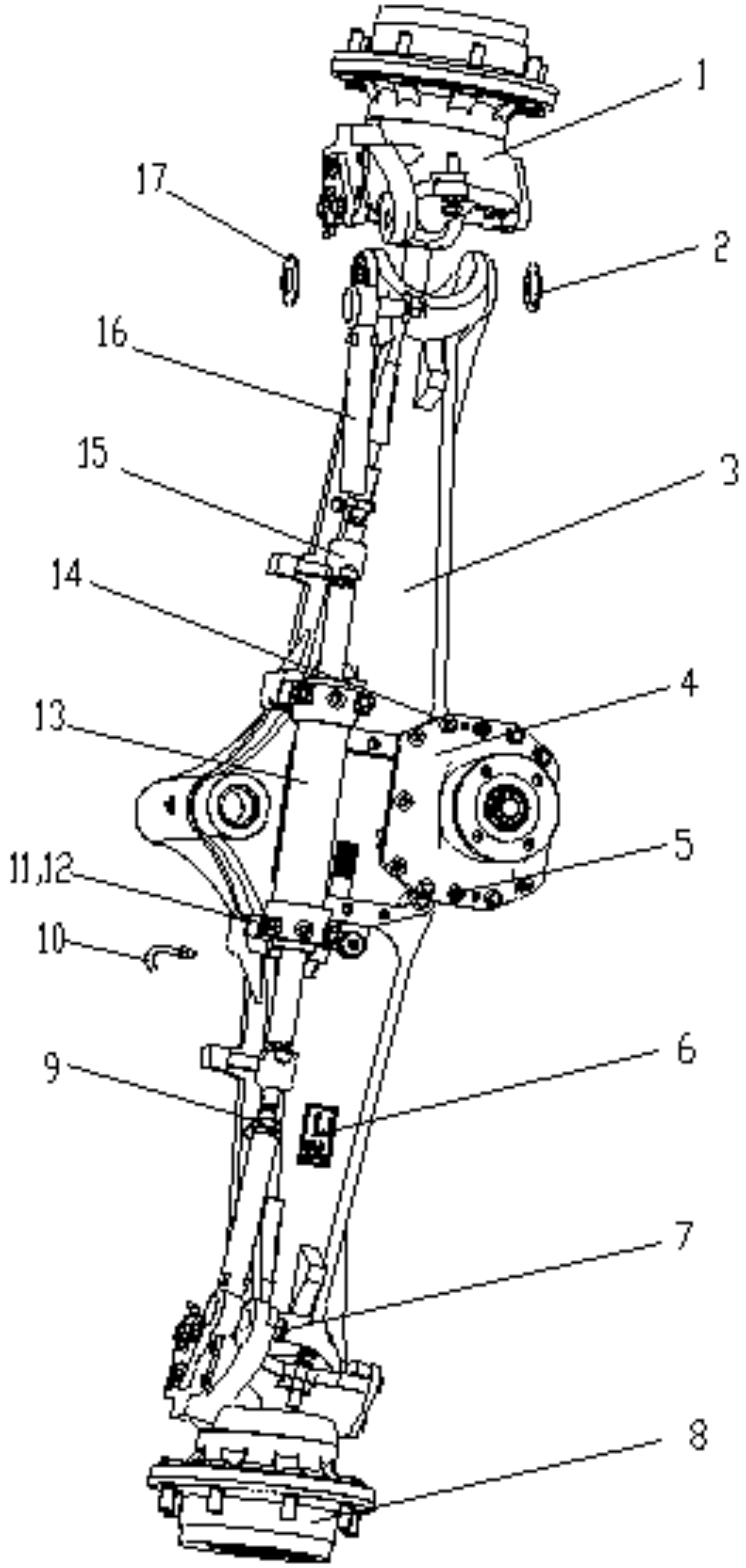

部件号 CÓD. 275000409		前桥总成 CARCAÇA EIXO DIANTEIRO EIXO DIANTEIRO A1092III		页码 PÁGINA 3.59	
件号 ITEM	部件号 CÓD.	零件名称 DESCRIÇÃO		数量 QTD.	备注 NOTAS
1	275000154	前桥右轮边	REDUÇÃO DIANTEIRA DIREITA	1	
2	275000187	碟簧	MOLA ARRUELA	2	
3	275000157	桥壳组件	CARCAÇA EIXO DIANTEIRO	1	
4	275000403	主减总成	SUPORTE DIFERENCIAL	1	
5	805639674	销 16×35	PINO	2	
6	275000404	标牌	PLACA DE IDENTIFICAÇÃO	1	
7	805239291	螺母	PORCA	2	
8	275000152	前桥左轮边	REDUÇÃO DIANTEIRA ESQUERDA	1	
9	805238882	螺母	PORCA	2	
10	275301750	通气管组件	TUBO DE RESPIRO	1	
11	805300011	垫圈 16	ARRUELA	4	
12	805140574	螺钉 M16×80	PARAFUSO	4	
13	275000161	油缸	CILINDRO DE DIREÇÃO	1	
14	275000210	法兰面螺栓	PARAFUSO	10	
15	275000180	球铰	JUNTA ESFÉRICA	2	
16	275000199	直角球铰	TIRANTE	2	
17	801737340	碟簧	MOLA ARRUELA	2	

PÁGINA	前桥右轮边	CÓD.
3.60	REDUÇÃO DIANTEIRA DIREITA EIXO DIANTEIRO A1092III	275000154

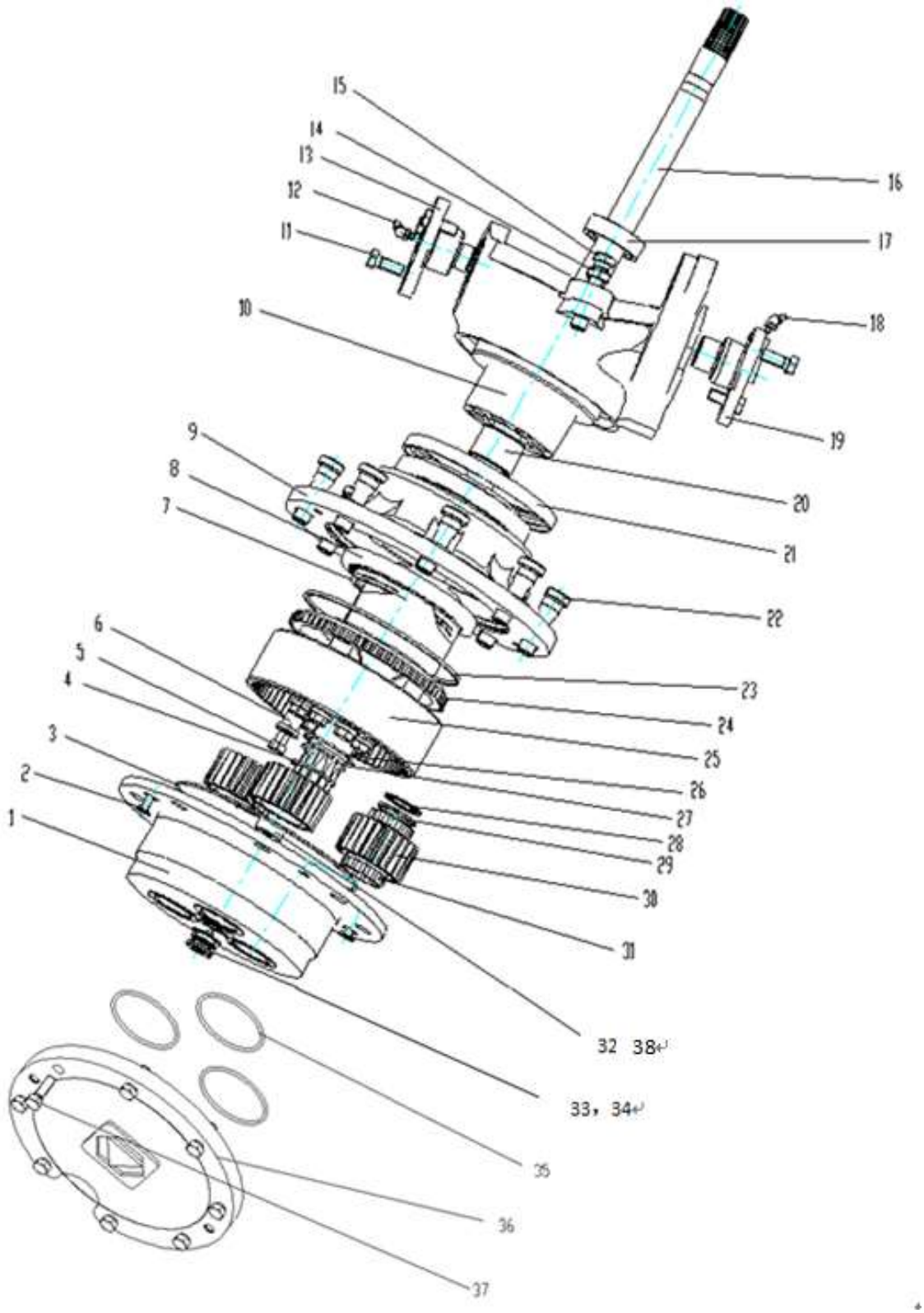

部件号 CÓD. 275000154		前桥右轮边 REDUÇÃO DIANTEIRA DIREITA EIXO DIANTEIRO A1092III		页码 PÁGINA 3.61	
件号 ITEM	部件号 CÓD.	零件名称 DESCRIÇÃO		数量 QTD.	备注 NOTAS
★	275000426	A1092 行星轮架总成带齿轮（备件）	MONTAGEM CUBO (PEÇAS DE REPOSIÇÃO)	1	275000426 包含 275000415 件 32、33、34、35 36、37
★	275000424	A1092 行星轮架总成不带齿轮（备件）	MONTAGEM CUBO (PEÇAS DE REPOSIÇÃO)	1	275000424 包含 件 1、32、33、34 35、36、37
★	275000415	行星轮架总成(备件）	MONTAGEM CUBO (PEÇAS DE REPOSIÇÃO)	1	275000415 包含 件 1、28、29、30、31
★1	275000195	行星架	PLANETÁRIO	1	
	275000184	行星轴	EIXO DE ENGRENAGEM PLANETÁRIA	3	
2	805141968	螺钉	PARAFUSO M8×20	2	
3	801139425	O 形圈	ANEL O-RING	1	
4	275000216	挡圈 45	ARRUELA C-CLIP	1	
5	805047705	螺栓 M12×1.5×45	PARAFUSO M12×1.5×45	8	
6	275000189	定位套	BUCHA	8	
7	275000158	调整垫片 t0.05	ARRUELA DE AJUSTE 0,05 MM	1	
	275000169	调整垫片 t0.1	ARRUELA DE AJUSTE 0.1MM	1	
	275000218	调整垫片 t0.2	ARRUELA DE AJUSTE 0.2MM	1	
8	275000198	轴承 37425-37625	ROLAMENTO	2	
9	275000177	轮毂	KIT DE CUBO DE RODA	1	
10	275000163	右转向节	SUPORTE DO CUBO	1	
11	805046563	螺栓	PARAFUSO M14×30	6	
12	801103670	油杯	GRAXEIRA M6	1	
13	275000212	法兰轴 II	PINO MESTRE	1	
14	805200116	螺母	PORCA M16	1	
15	275000150	螺栓 M16×75	PARAFUSO M16×75	1	
16	275000207	铰接半轴	SEMIEIXO	1	
17	275000206	油封 45-65-18	RETENTOR COM MOLA	1	
18	801103670	油杯	GRAXEIRA M6	1	

PÁGINA	前桥右轮边	CÓD.
3.62	REDUÇÃO DIANTEIRA DIREITA EIXO DIANTEIRO A1092III	275000154

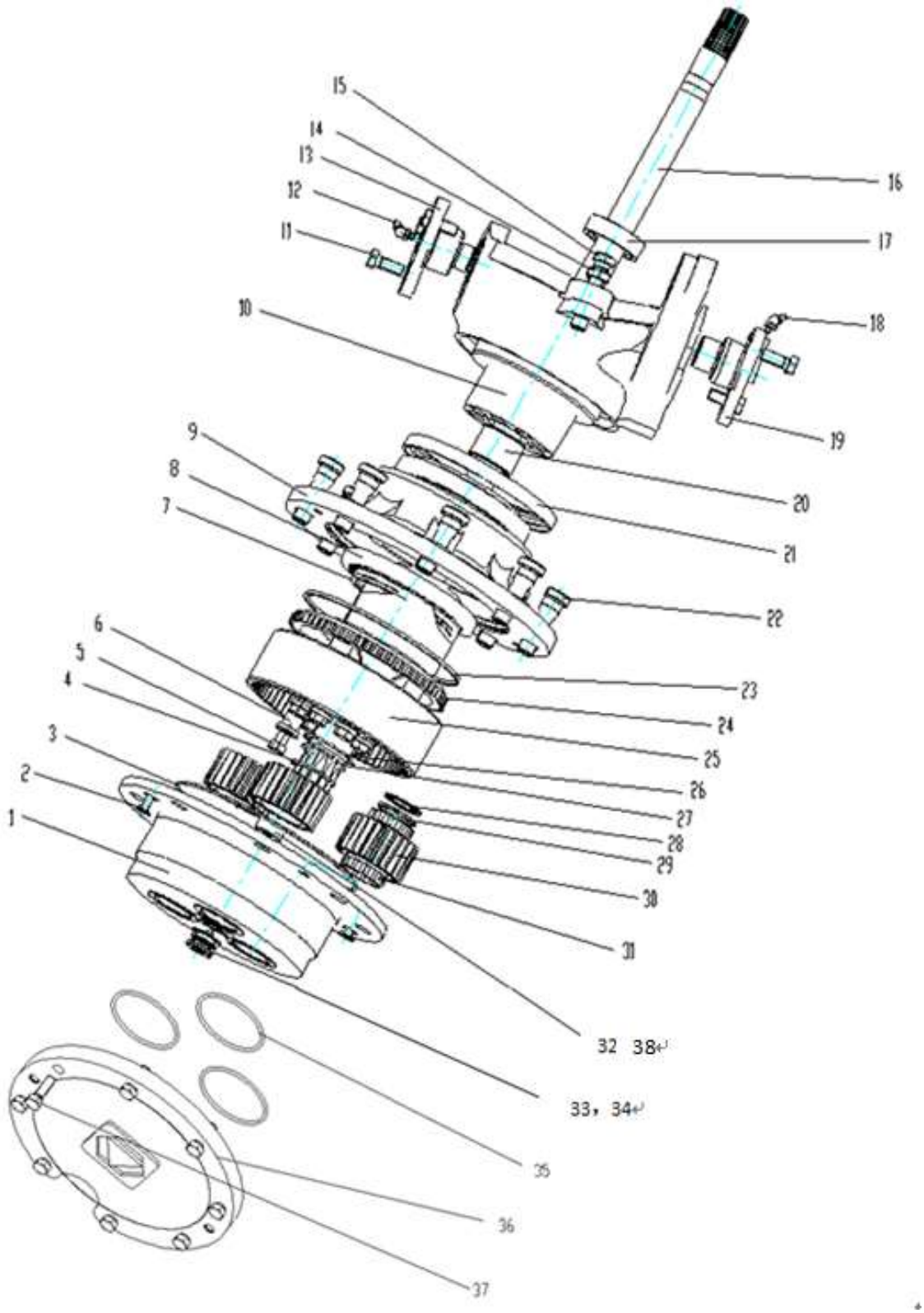

部件号 CÓD. 275000154		前桥右轮边 REDUÇÃO DIANTEIRA DIREITA EIXO DIANTEIRO A1092III		页码 PÁGINA 3.63	
件号 ITEM	部件号 CÓD.	零件名称 DESCRIÇÃO		数量 QTD.	备注 NOTAS
19	275000297	法兰轴	PINO MESTRE	1	
20	275000204	轴套 50-2.5-35	BUCHA	1	
21	801140276	T15 型油封	SELO DE ÓLEO	1	
22	275000165	轮辋螺栓	PARAFUSO DA RODA	8	
23	275000197	挡圈	ANEL DE RETENÇÃO	1	
24	275000168	内齿圈支承	PORTA DE RODA	1	
25	275000162	齿圈	COROA	1	
26	275000202	垫子	ENGRENAGEM	1	
27	275000156	内齿垫片	ARRUELA INTERNA	1	
★28	275000147	挡圈 38	SELO DE ÓLEO	3	
★29	275000155	垫片	ARRUELA	3	
★30	275000159	行星轮	ENGRENAGEM DO PLANETÁRIO	3	
★31	275000205	滚针	ROLAMENTOS DE AGULHA	168	
★32	275302033	顶销	LIMITADOR	1	
★33	275101797	螺塞组件	PLUGUE	1	
★34	805300107	垫圈	VEDAÇÃO	1	
★35	803392947	O 形圈 58×2.65	ANEL O-RING	3	
★36	275000420	端盖	TAMPA	1	
★37	805046484	螺栓 M8×25（达克罗)	PARAFUSO	8	
★38	275000398	顶销	BLOCO LIMITADOR	1	

PÁGINA	前桥桥壳总成	CÓD.
3.64	CORPO DO EIXO EIXO DIANTEIRO A1092III	275000157

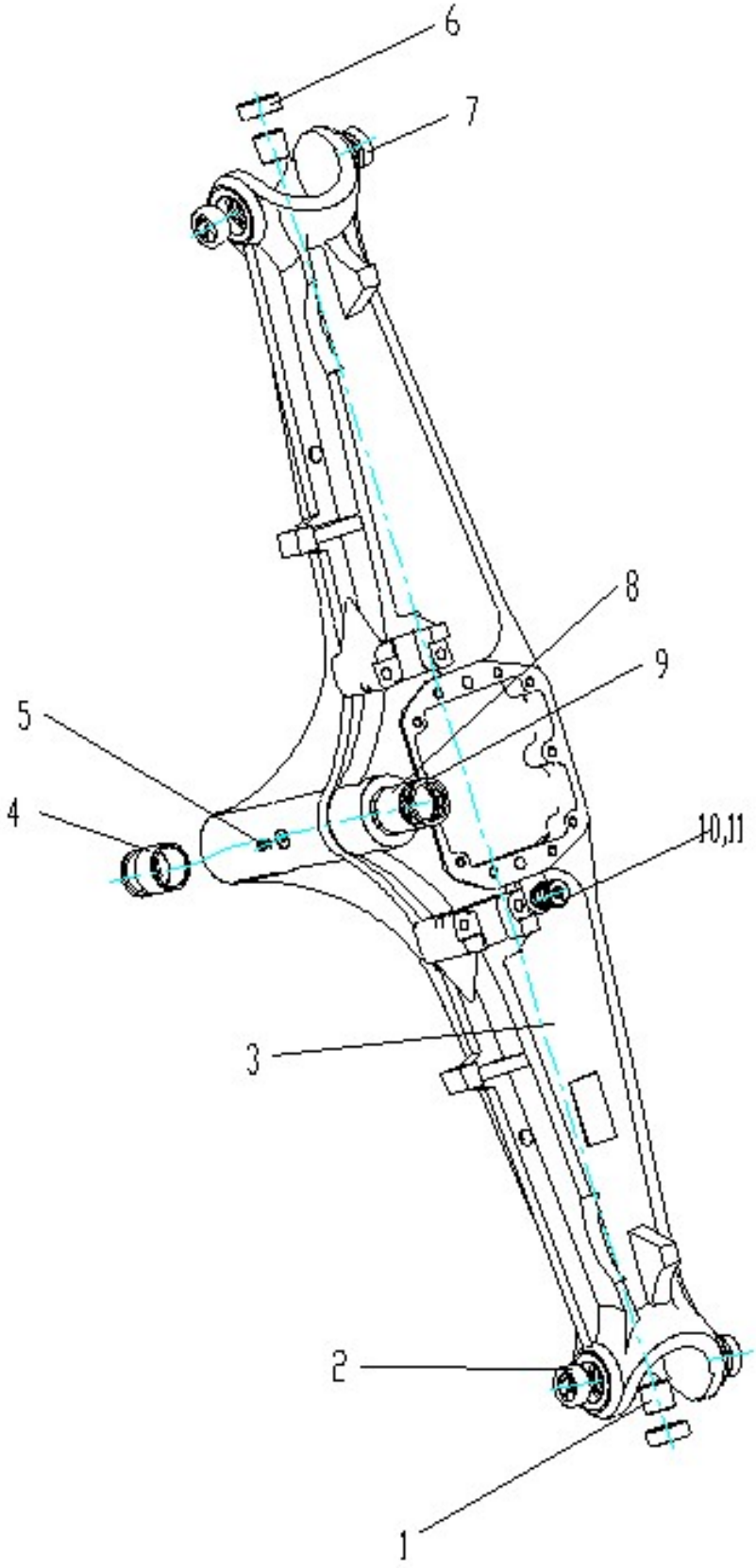

部件号 CÓD. 275000157		前桥桥壳总成 CORPO DO EIXO EIXO DIANTEIRO A1092III		页码 PÁGINA 3.65	
件号 ITEM	部件号 CÓD.	零件名称 DESCRIÇÃO		数量 QTD.	备注 NOTAS
1	275000160	轴套 38-1.5-35	BUCHA	2	
2	275000181	轴套	BUCHA	2	
3	275000213	桥壳	CARCAÇA	1	
4	275000190	轴套 60-50-37	BUCHA	1	
5	801100343	油杯	GRAXEIRA	1	
6	275000208	油封 35-55-18	RETENTOR COM MOLA	2	
7	800555134	关节轴承	ROLAMENTO ESFÉRICO	2	
8	275000174	轴套 60-50-52	BUCHA	1	
9	275000173	油封	RETENTOR COM MOLA	2	
10	803163976	螺塞	TAMPÃO	1	
11	805300038	垫圈	ARRUELA	1	

PÁGINA	主减总成	CÓD.
3.66	DIFERENCIAL DIANTEIRO EIXO DIANTEIRO A1092III	275000403

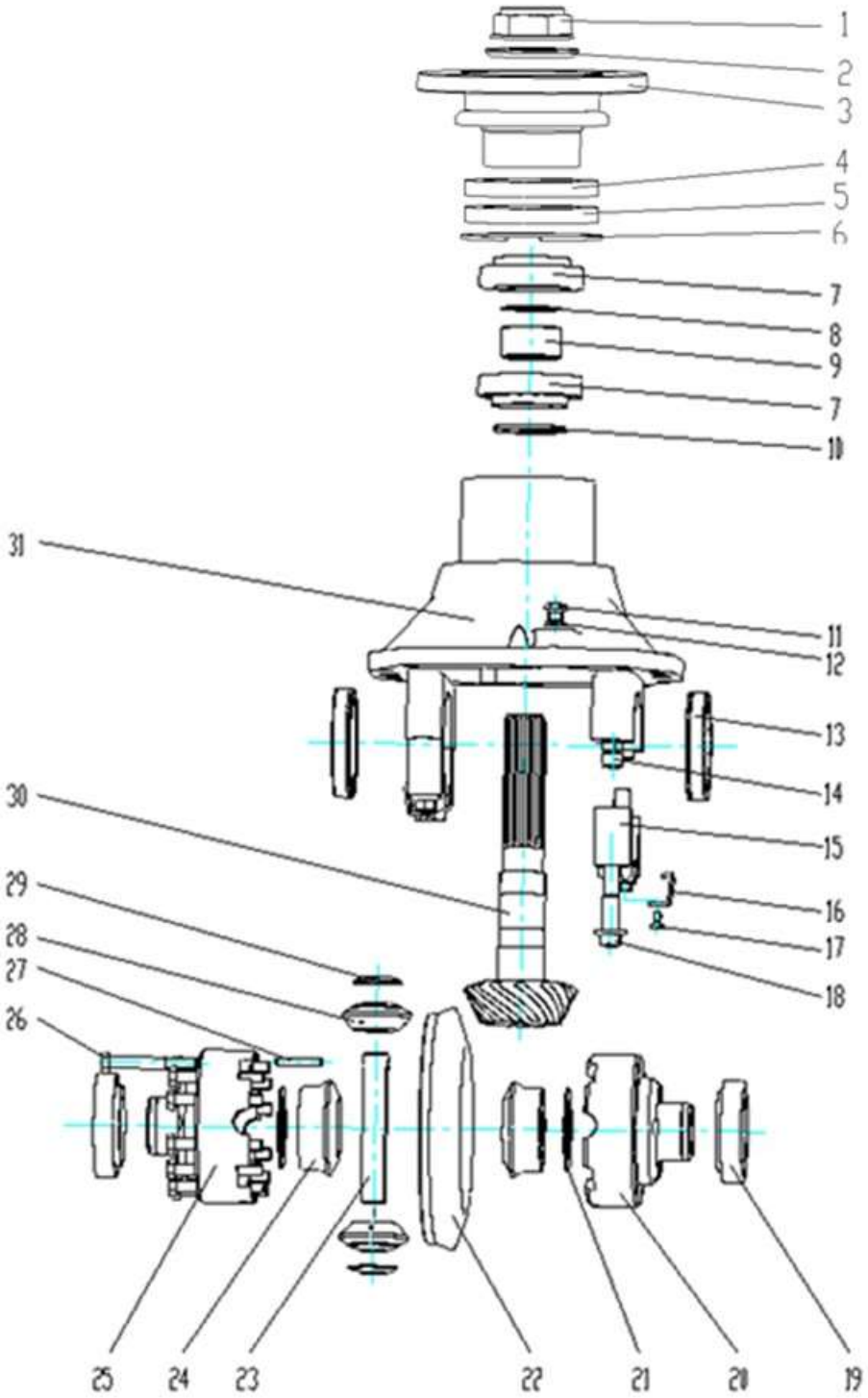

部件号 CÓD. 275000403		主减总成 DIFERENCIAL DIANTEIRO EIXO DIANTEIRO A1092III		页码 PÁGINA 3.67	
件号 ITEM	部件号 CÓD.	零件名称 DESCRIÇÃO		数量 QTD.	备注 NOTAS
1	275301761	锁紧螺母	PORCA	1	
2	275301793	垫圈	ARRUELA	1	
3	275000406	输入法兰组件	MONTAGEM DO FLANGE	1	
4	803412658	唇形密封圈 FB35×52×8	SELO DE ÓLEO	1	
5	803412659	唇形密封圈 B35×52×8	SELO DE ÓLEO	1	
6	805400009	挡圈 90	ANEL C-CLIP	1	
7	800555059	轴承 31308	ROLAMENTO	2	
8	275000151	垫片 II	ARRUELA	1	
	275000182	垫片 II	ARRUELA	1	
	275000196	垫片 II	ARRUELA	1	
9	275000170	隔套	BUCHA	1	
10	275000178	垫片	ARRUELA	1	
11	275100121	螺塞 M12×1.25×9.5	TAMPÃO	1	
12	805300025	垫圈 12	ARRUELA	1	
13	275000186	差速器螺母	PORCA	2	
14	275000185	套筒	BUCHA	2	
15	275000149	轴承盖	ASSENTO DE ROLAMENTO	2	
16	275000179	锁片	LIMITADOR	2	
17	805000638	螺栓 M6×10	PARAFUSO M6x10	2	
18	275000171	螺栓 M14×75	PARAFUSO M14x75	4	
19	800501078	轴承 30210	ROLAMENTO	2	
★	275000413	前桥差速器总成（备件）	MONTAGEM DIFERENCIAL (PEÇAS DE REPOSIÇÃO)	1	包含件 20、21、23、24、25、26、27、28、29
★	275000421	主、从动螺旋齿轮	CONJUNTO ENGRENAGEM	1	包含件 22、30
★20	275000209	差壳 II	CARCAÇA DO DIFERENCIAL	1	

PÁGINA	主减总成	CÓD.
3.68	DIFERENCIAL DIANTEIRO EIXO DIANTEIRO A1092III	275000403

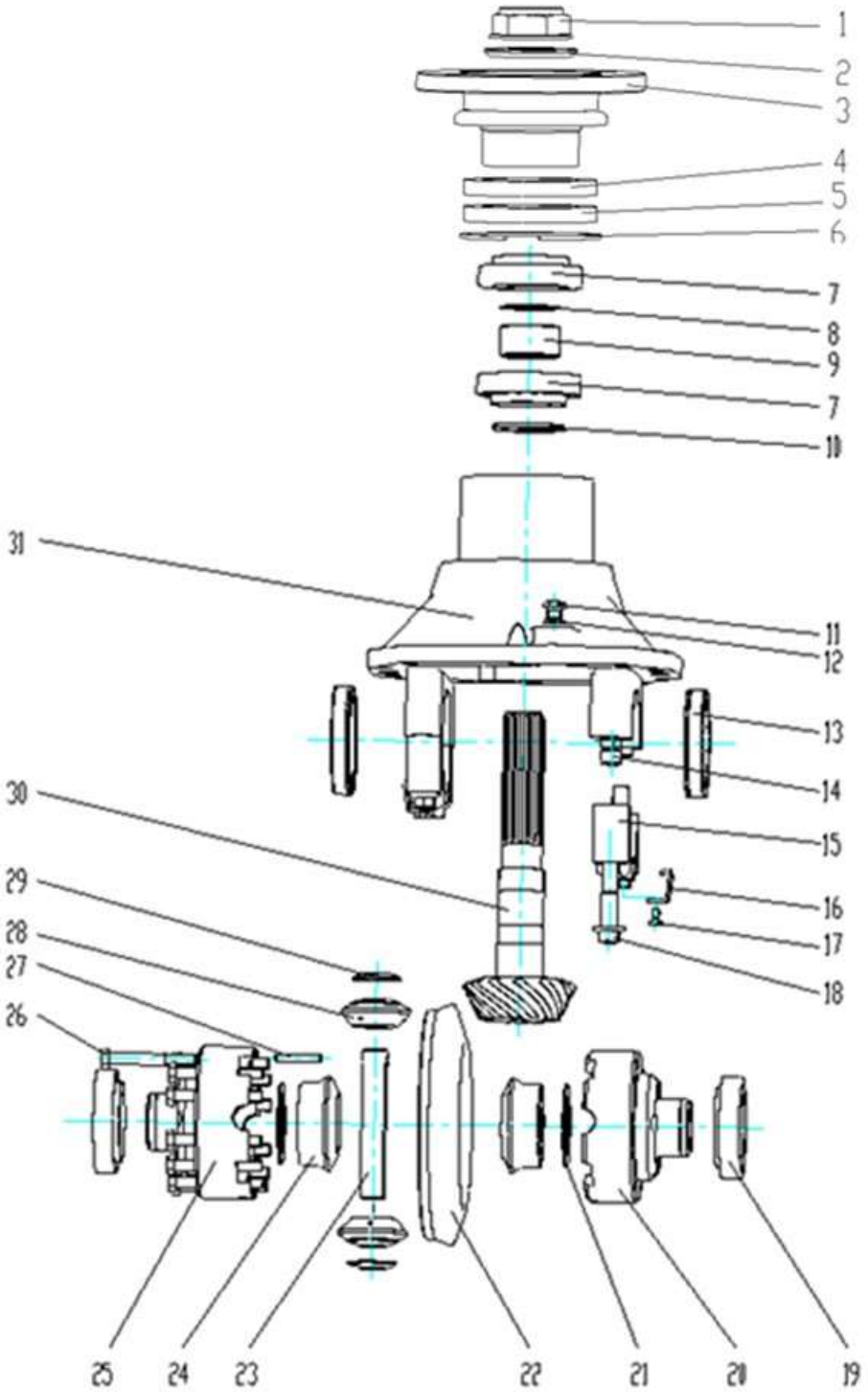

部件号 CÓD. 275000403		主减总成 DIFERENCIAL DIANTEIRO EIXO DIANTEIRO A1092III		页码 PÁGINA 3.69	
件号 ITEM	部件号 CÓD.	零件名称 DESCRIÇÃO		数量 QTD.	备注 NOTAS
★21	275000153	半轴齿轮垫片	ARRUELA DE PRESSÃO	1	
	275000194	半轴齿轮垫片	ARRUELA DE PRESSÃO	1	
	275000215	半轴齿轮垫片	ARRUELA DE PRESSÃO	1	
★22	275000407	从动螺旋齿轮	ENGRENAGEM ACIONADA	1	
★23	275000200	一字轴	EIXO	1	
★24	275000211	半轴齿轮	ENGRENAGEM	2	
★25	275000201	差壳 I	CARCAÇA DO DIFERENCIAL	1	
★26	805051402	螺栓 M10×75(达克罗)	PARAFUSO M10x75	12	
★27	805603534	销 6×40	PINO 6×40	1	
★28	275000191	精锻行星齿轮	ENGRENAGEM PLANETÁRIA	2	
★29	275000172	锥齿轮垫片	ARRUELA DE PRESSÃO	1	
	275000176	锥齿轮垫片	ARRUELA DE PRESSÃO	1	
★30	275000405	主动螺旋齿轮	EIXO DE TRANSMISSÃO	1	
31	275000399	主减壳体	SUPORTE DIFERENCIAL	1	

PÁGINA	前桥左轮边	CÓD.
3.70	REDUÇÃO DIANTEIRA ESQUERDO EIXO DIANTEIRO A1092III	275000152

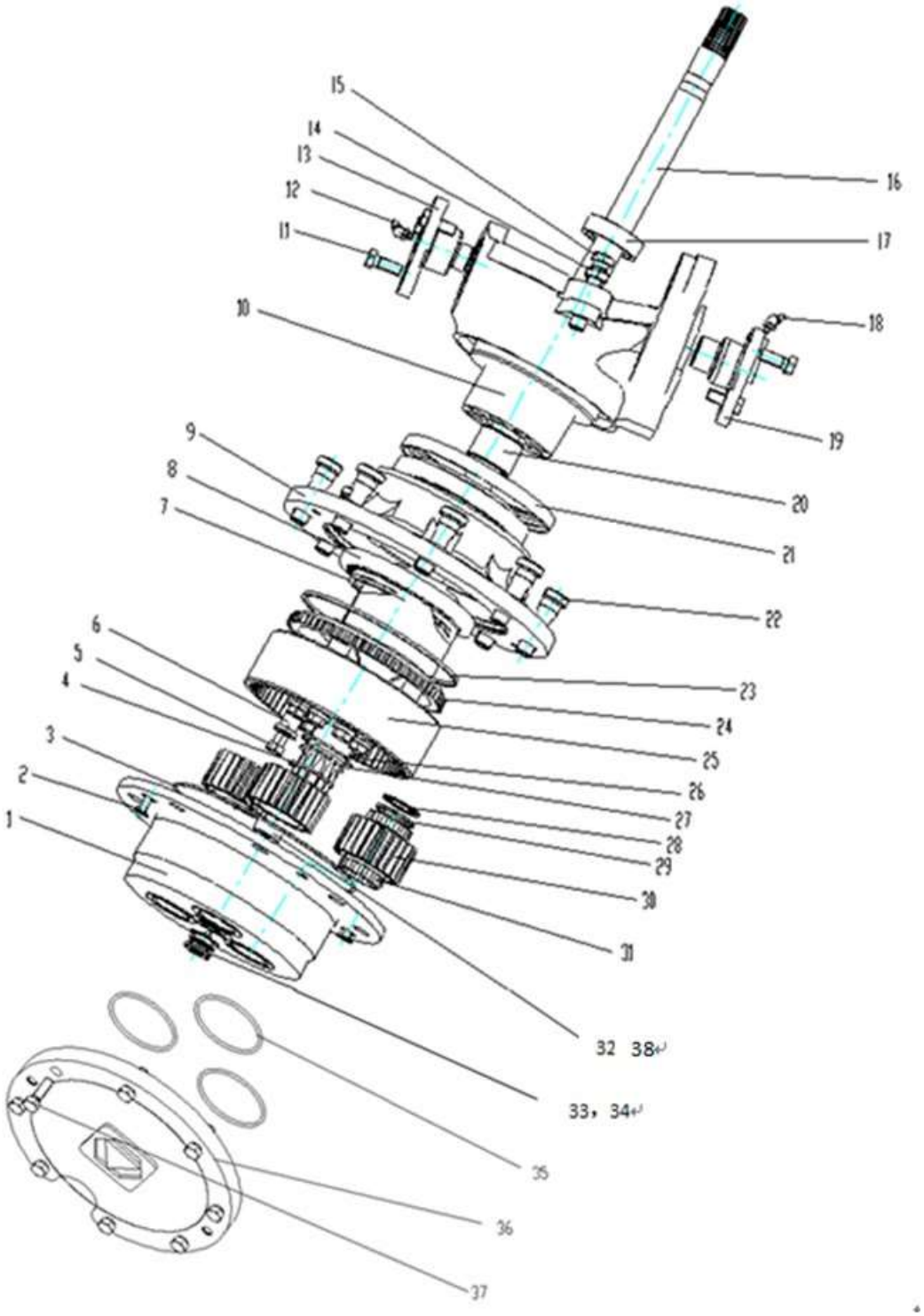

部件号 CÓD. 275000152		前桥左轮边 REDUÇÃO DIANTEIRA ESQUERDO EIXO DIANTEIRO A1092III		页码 PÁGINA 3.71	
件号 ITEM	部件号 CÓD.	零件名称 DESCRIÇÃO		数量 QTD.	备注 NOTAS
★	275000426	行星轮架总成带齿轮（备件）	MONTAGEM CUBO (PEÇAS DE REPOSIÇÃO)	1	275000426 包含 275000415 件 32、33、34、35 36、37
★	275000424	行星轮架总成不带齿轮（备件）	MONTAGEM CUBO (PEÇAS DE REPOSIÇÃO)	1	275000424 包含件 1、32、33、34 35、36、37
★	275000415	行星轮架总成(备件）	MONTAGEM CUBO (PEÇAS DE REPOSIÇÃO)	1	275000415 包含件 1、28、29、30、31
★1	275000195	行星架	PLANETÁRIO	1	
	275000184	行星轴	EIXO DE ENGRENAGEM PLANETÁRIA	3	
2	805141968	螺钉 M8×20(达克罗)	PARAFUSO M8×20	2	GB/T70.3-2008
3	801139425	O 形圈 215×2.65	ANEL O-RING	1	GB/T3452.1-2005
4	275000216	挡圈 45	ARRUELA C-CLIP	1	
5	805047705	螺栓 M12×1.5×45	PARAFUSO M12×1.5×45	8	GB/T5782-2000
6	275000189	定位套	BUCHA	8	
7	275000158	调整垫片 t0.05	ARRUELA DE AJUSTE 0,05 MM	1	
	275000169	调整垫片 t0.1	ARRUELA DE AJUSTE 0.1MM	1	
	275000218	调整垫片 t0.2	ARRUELA DE AJUSTE 0.2MM	1	
8	275000198	轴承 37425-37625	ROLAMENTO	2	
9	275000177	轮毂	KIT DE CUBO DE RODA	1	
10	275000183	左转向节	CAIXA GIRATÓRIA	1	
11	805046563	螺栓 M14×30(达克罗)	PARAFUSO M14×30	6	GB/T5783-2000
12	801103670	油杯 45°M6	GRAXEIRA M6	1	JB/T7940.2-1995
13	275000212	法兰轴 II	PINO MESTRE	1	
14	805200116	螺母 M16	PORCA M16	1	GB/T6172.1-2000
15	275000150	螺栓 M16×75	PARAFUSO M16×75	1	
16	275000207	铰接半轴	SEMIEIXO	1	
17	275000206	油封 45-65-18	RETENTOR COM MOLA	1	
18	801103670	油杯 45°M6	GRAXEIRA M6	1	JB/T7940.2-1995

PÁGINA	后桥总成	CÓD.
3.72	REDUÇÃO DIANTEIRA ESQUERDA EIXO DIANTEIRO A1092III	275000152

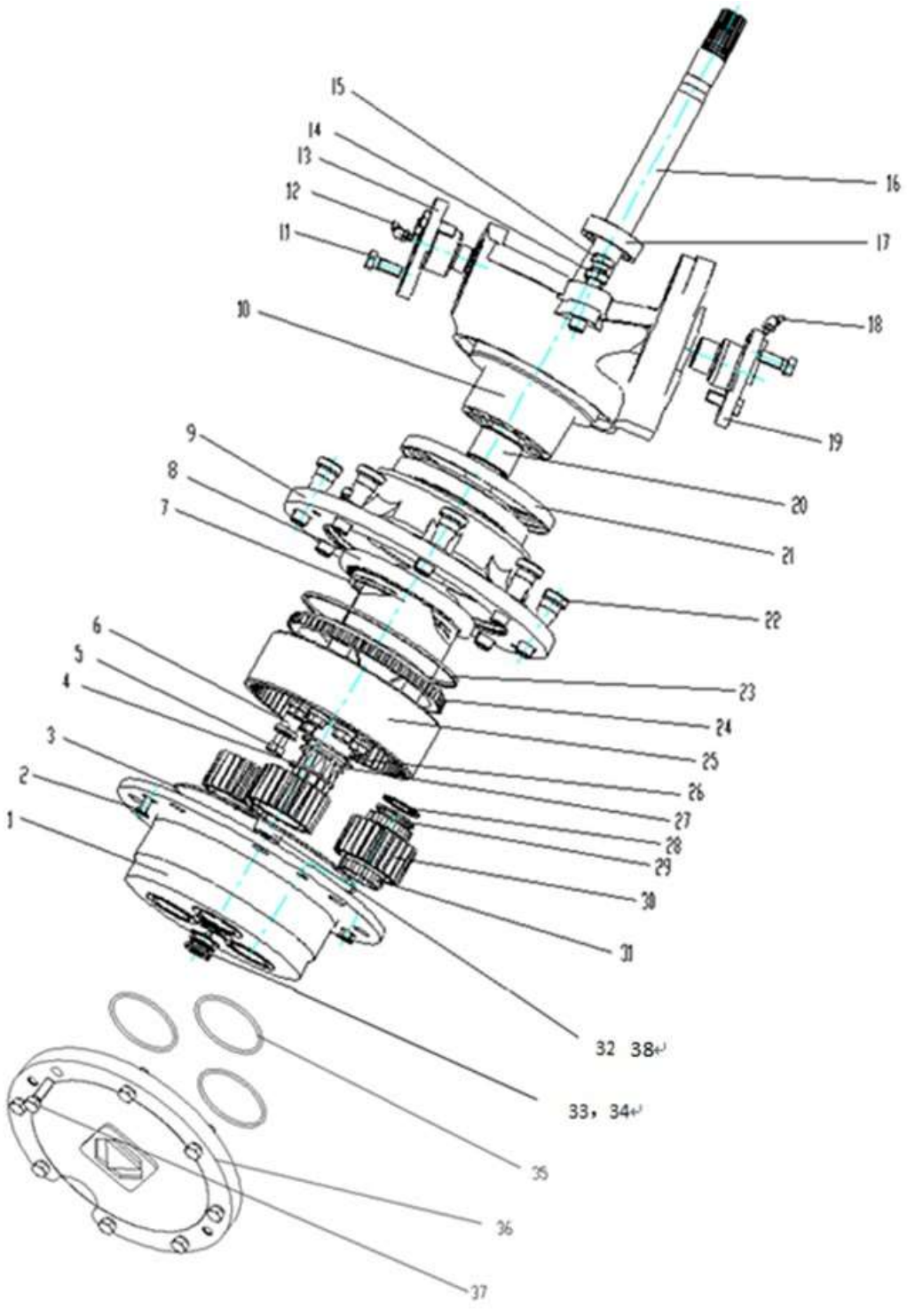

部件号 CÓD. 275000152		后桥总成 REDUÇÃO DIANTEIRA ESQUERDA EIXO DIANTEIRO A1092III		页码 PÁGINA 3.73	
件号 ITEM	部件号 CÓD.	零件名称 DESCRIÇÃO		数量 QTD.	备注 NOTAS
19	275000297	法兰轴	PINO MESTRE	1	
20	275000204	轴套 50-2.5-35	BUCHA	1	
21	801140276	骨架油封	SELO DE ÓLEO	1	
22	275000165	轮辋螺栓	PARAFUSO DA RODA	8	
23	275000197	挡圈	ANEL DE RETENÇÃO	1	
24	275000168	内齿圈支承	PORTA DE RODA	1	
25	275000162	齿圈	COROA	1	
26	275000202	垫子	ENGRENAGEM	1	
27	275000156	内齿垫片	ARRUELA INTERNA	1	
★28	275000147	挡圈 38	SELO DE ÓLEO	3	
★29	275000155	垫片	ARRUELA	3	
★30	275000159	行星轮	ENGRENAGEM DO PLANETÁRIO	3	
★31	275000205	滚针	ROLAMENTOS DE AGULHA	168	
★32	275302033	顶销	LIMITADOR	1	
★33	275101797	螺塞组件	PLUGUE	1	
★34	805300107	垫圈 24	VEDAÇÃO	1	
★35	803392947	O 形圈 58×2.65	ANEL O-RING	3	
★36	275000420	端盖	TAMPA	1	
★37	805046484	螺栓 M8×25（达克罗)	PARAFUSO	8	
★38	275000398	顶销	BLOCO LIMITADOR	1	

PÁGINA	后桥总成	CÓD.
3.74	EIXO TRASEIRO EIXO TRASEIRO WA1080III	275000410

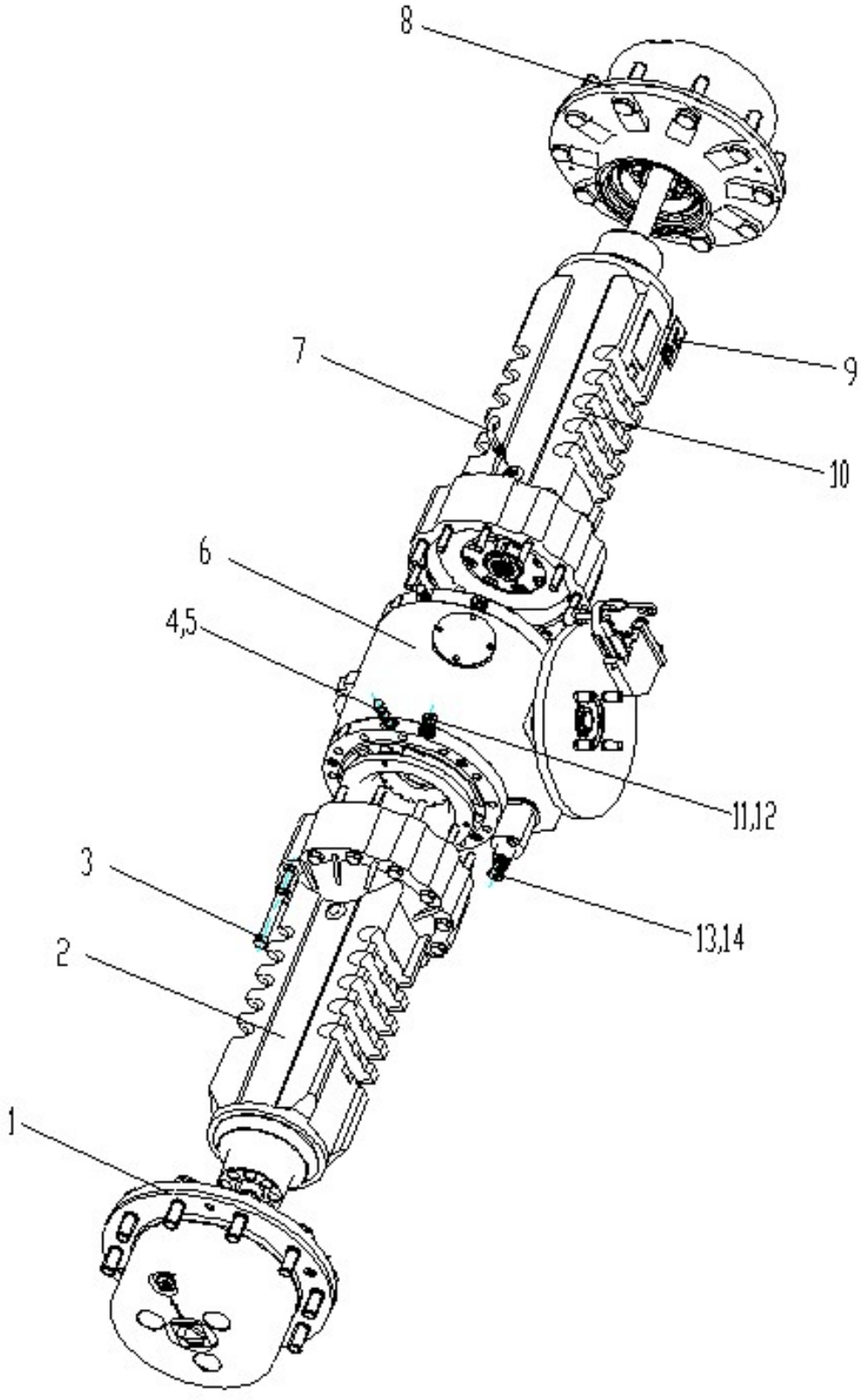

部件号 CÓD. 275000410		后桥总成 EIXO TRASEIRO EIXO TRASEIRO WA1080III		页码 PÁGINA 3.75	
件号 ITEM	部件号 CÓD.	零件名称 DESCRIÇÃO		数量 QTD.	备注 NOTAS
1	275000262	轮边	CONJUNTO DE REDUÇÃO	1	
2	275000277	桥壳组件	CANELA	1	
3	805049638	螺栓 M14×140(达克罗)	PARAFUSO M14×140	24	
4	275300114	排气阀	VÁLVULA DE ALÍVIO	2	
5	275300113	阀帽	CHAPÉU	2	
6	275000401	后桥主减	DIFERENCIAL CENTRAL	1	
7	275301750	通气管组件	TUBO DE RESPIRO	1	
8	275000262	轮边	CONJUNTO DE REDUÇÃO	1	
9	275000402	标牌	PLACA DE IDENTIFICAÇÃO	1	
10	275000241	桥壳组件	CANELA	1	
11	803107839	螺塞 M16×1.5	CONECTOR M16×1,5	2	
12	805300026	垫圈 16	ARRUELA	2	
13	803107804	螺塞 M18×1.5	CONECTOR M18×1,5	1	
14	805300044	垫圈 18	ARRUELA	1	

PÁGINA	轮边	CÓD.
3.76	CONJUNTO REDUÇÃO EIXO TRASEIRO WA1080III	275000262

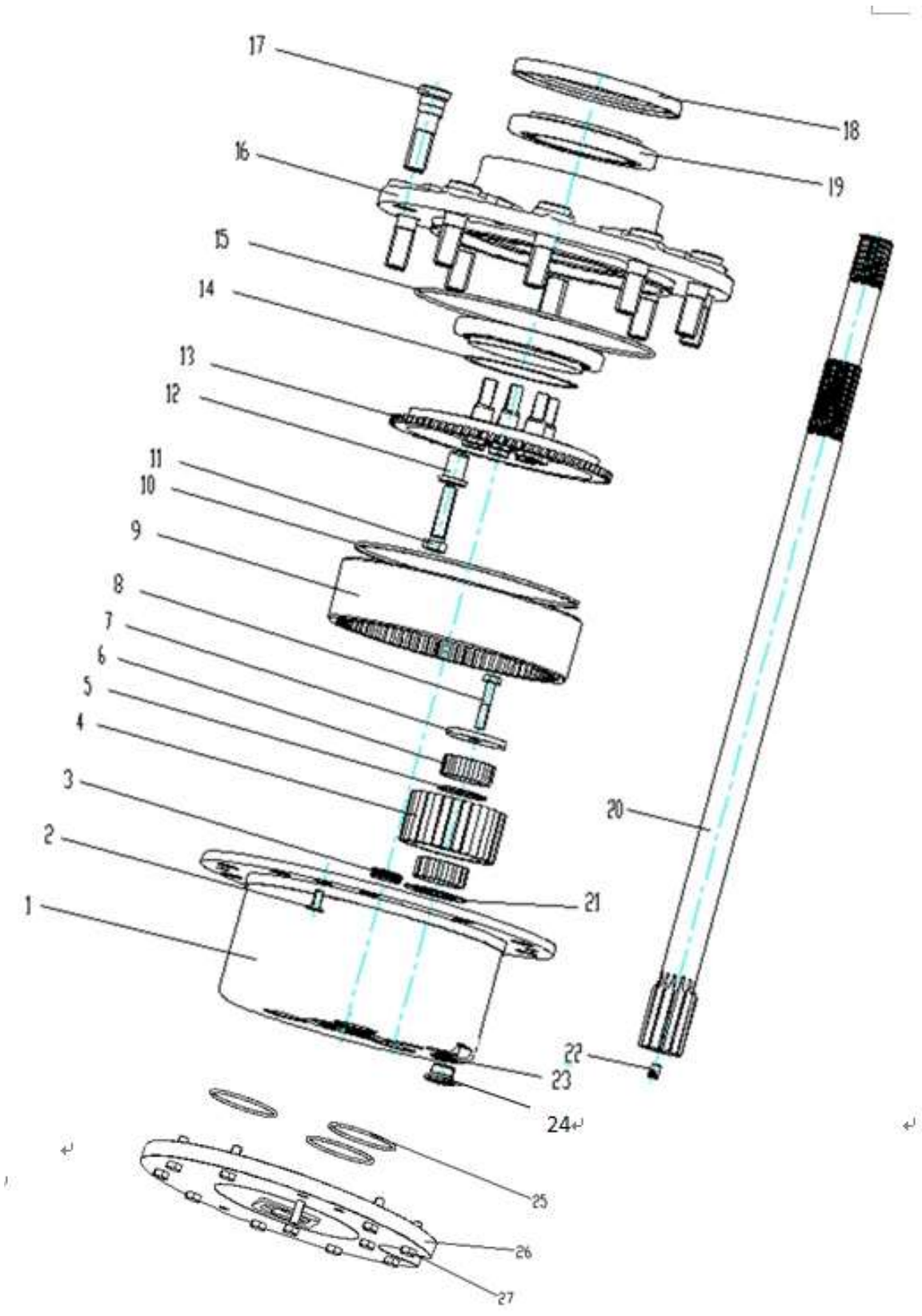

部件号 CÓD. 275000262		轮边 CONJUNTO REDUÇÃO EIXO TRASEIRO WA1080III		页码 PÁGINA 3.77	
件号 ITEM	部件号 CÓD.	零件名称 DESCRIÇÃO		数量 QTD.	备注 NOTAS
★	275000427	WA1080 行星轮架总成带齿轮（备件）	CONJUNTO REDUTOR (PEÇAS DE REPOSIÇÃO)	1	275000427 包含 275000416、件 23、24、25、26、27
★	275000425	WA1080 行星轮架总成不带齿轮（备件）	CONJUNTO REDUTOR (PEÇAS DE REPOSIÇÃO)		275000425 包含件 1、23、24、25、26、27
★	275000416	行星轮架总成(备件）	CONJUNTO REDUTOR (PEÇAS DE REPOSIÇÃO)	1	275000416 包含件 1、4、5、6、7、8、21
★1	275000234	行星架	TAMPA DO PLANETÁRIO	1	
	275000223	行星轴	EIXO DE ENGRENAGEM PLANETÁRIA	3	
2	805141968	螺钉 M8×20(达克罗)	PARAFUSO M8×20	2	
3	275302033	顶销	BLOCO LIMITADOR	1	
	275000398	顶销	BLOCO LIMITADOR	1	
★4	275000236	行星轮	ENGRENAGEM DO PLANETÁRIO	3	
★5	275000271	隔套	ARRUELA	3	
★6	275000253	滚针	ROLAMENTOS DE AGULHA	186	
★7	275000228	行星盖	ARRUELA DE PRESSÃO	3	
★8	805046615	螺栓 M10×50(达克罗)	PARAFUSO M10×50	3	
9	275000280	内齿圈	COROA DE ENGRENAGEM	1	
10	275000258	挡圈	ANEL	1	
11	805048803	螺栓 M14×1.5×60	PARAFUSO M14×1.5×60	8	
12	275000278	定位套	BUCHA	8	
13	275000231	内齿圈支承	PORTA RODA	1	
14	275000158	调整垫片 t0.05	ARRUELA DE AJUSTE	1	
	275000169	调整垫片 t0.1	ARRUELA DE AJUSTE	1	
	275000218	调整垫片 t0.2	ARRUELA DE AJUSTE	1	
15	275000293	O 形圈	ANEL O-RING	1	
16	275000282	轮毂	KIT DE CUBO DE RODA	1	
17	275000254	轮辋螺栓	PARAFUSO DE RODA	10	
18	801140276	骨架油封	SELO DE ÓLEO	1	

PÁGINA	轮边	CÓD.
3.78	CONJUNTO REDUÇÃO EIXO TRASEIRO WA1080III	275000262

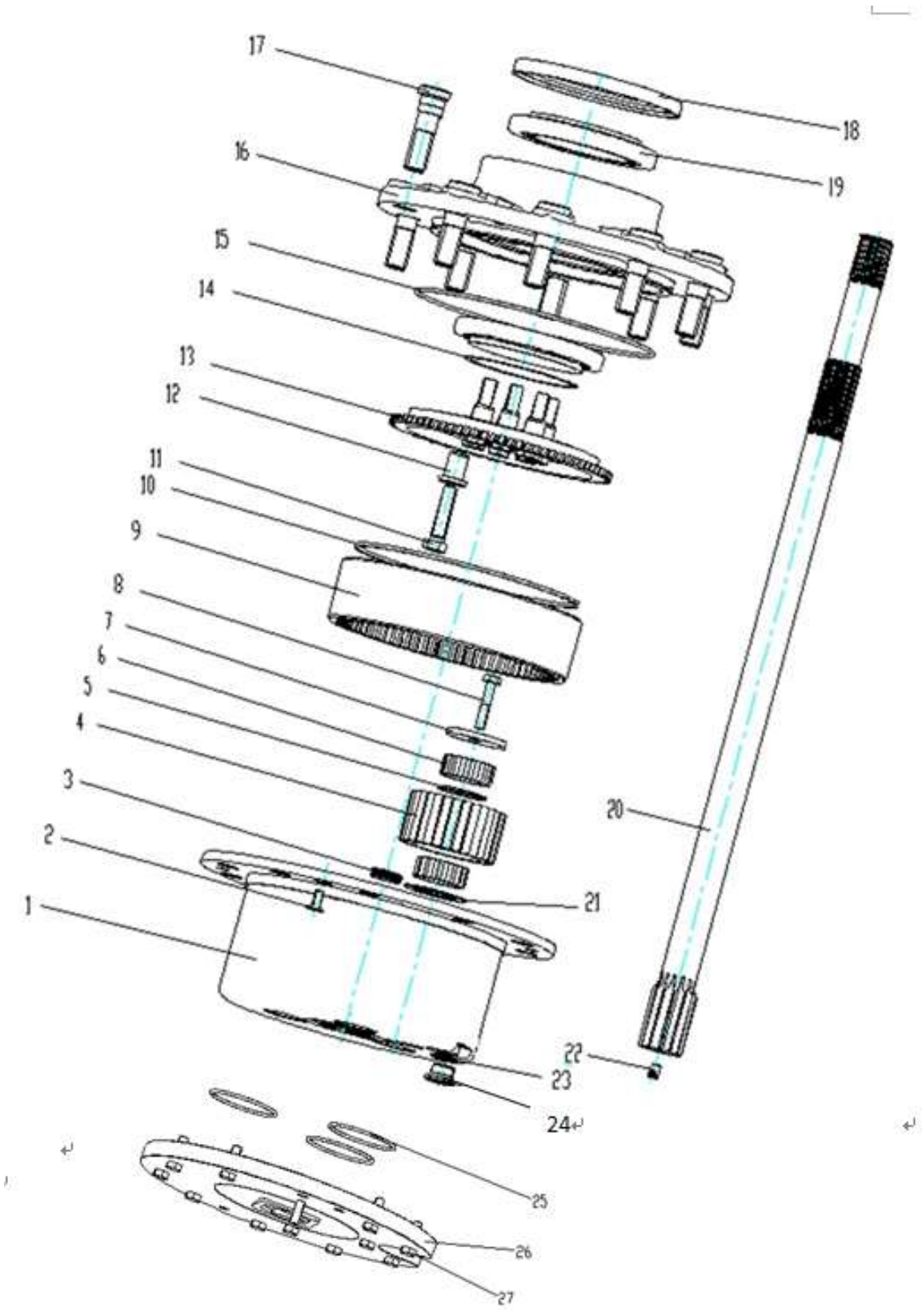

部件号 CÓD. 275000262		轮边 CONJUNTO REDUÇÃO EIXO TRASEIRO WA1080III		页码 PÁGINA 3.79	
件号 ITEM	部件号 CÓD.	零件名称 DESCRIÇÃO		数量 QTD.	备注 NOTAS
19	275000198	轴承 37425-37625	ROLAMENTO	2	
20	275000287	太阳轮	SEMIEIXO	1	
★21	275000260	垫片	ARRUELA	3	
22	275000269	调整支柱	PINO DE AJUSTE	1	
	275000244	调整支柱	PINO DE AJUSTE	1	
	275000275	调整支柱	PINO DE AJUSTE	1	
	275000376	调整支柱	PINO DE AJUSTE	1	
★23	805300107	垫圈 24	ARRUELA	1	
★24	275101797	螺塞组件	PLUGUE	1	
★25	803392947	O 形圈 58×2.65	ANEL O-RING	3	
★26	275000419	盖板	TAMPA	1	
★27	805046484	螺栓 M8×25	PARAFUSO	11	

PÁGINA	桥壳组件	CÓD.
3.80	CONJUNTO CANELA EIXO TRASEIRO WA1080III	275000241

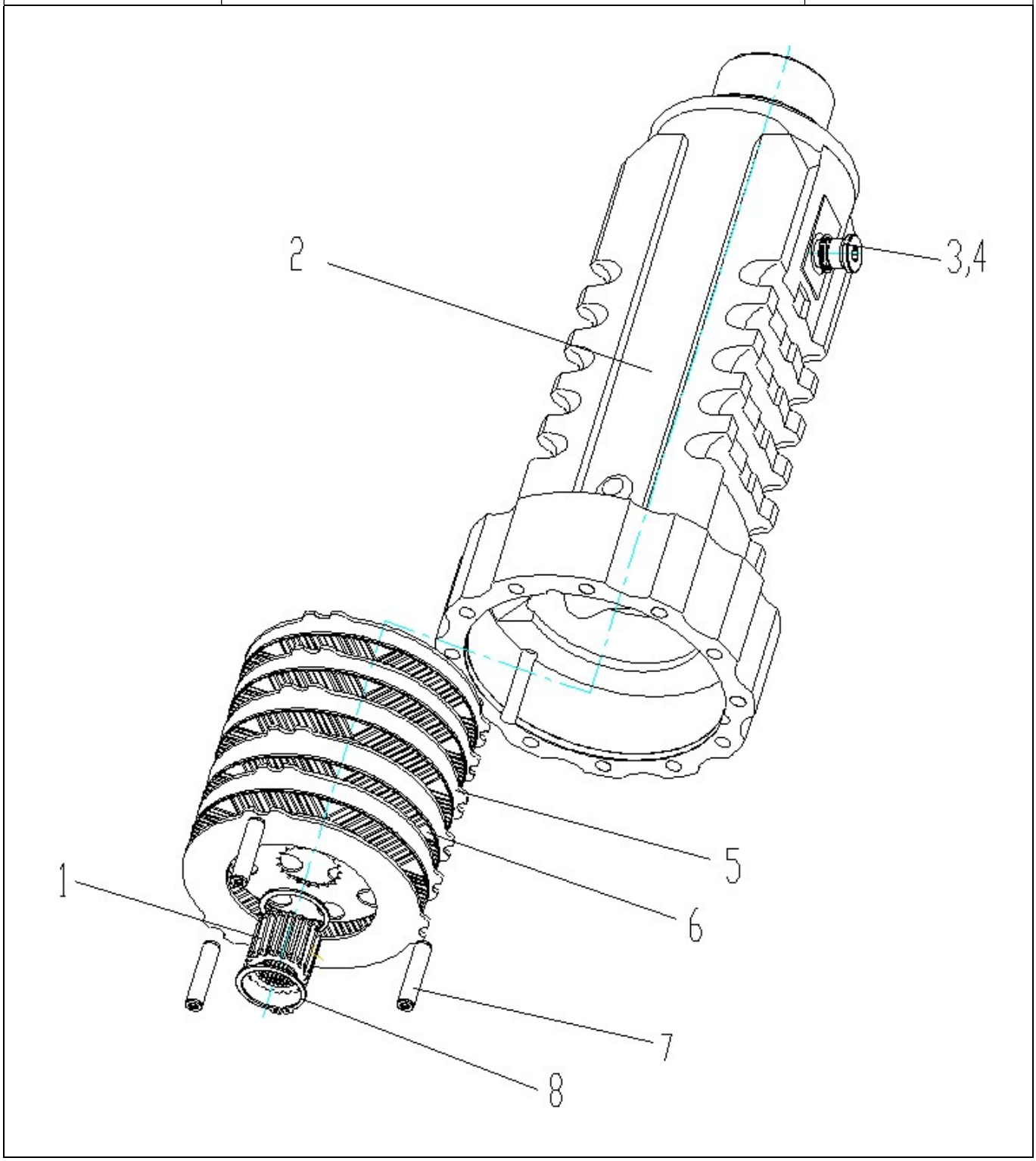

部件号 CÓD. 275000241		桥壳组件 CONJUNTO CANELA EIXO TRASEIRO WA1080III		页码 PÁGINA 3.81	
件号 ITEM	部件号 CÓD.	零件名称 DESCRIÇÃO		数量 QTD.	备注 NOTAS
1	275000237	花键套	ENGRENAGEM	1	
2	275000294	桥体	CANELA	1	
3	803163976	螺塞 M27×2	CONECTOR M27×2	1	
4	805300038	垫圈 27	ARRUELA	1	
5	275000239	从动片	DISCO DE FREIO	6	
6	275000299	主动片	PASTILHA DE FREIO	5	
7	805639673	销 16×70	PINO 16×70	3	
8	805400008	挡圈 60	ANEL	2	

PÁGINA	主减总成	CÓD.
3.82	DIFERENCIAL CENTRAL EIXO TRASEIRO WA1080III	275000401

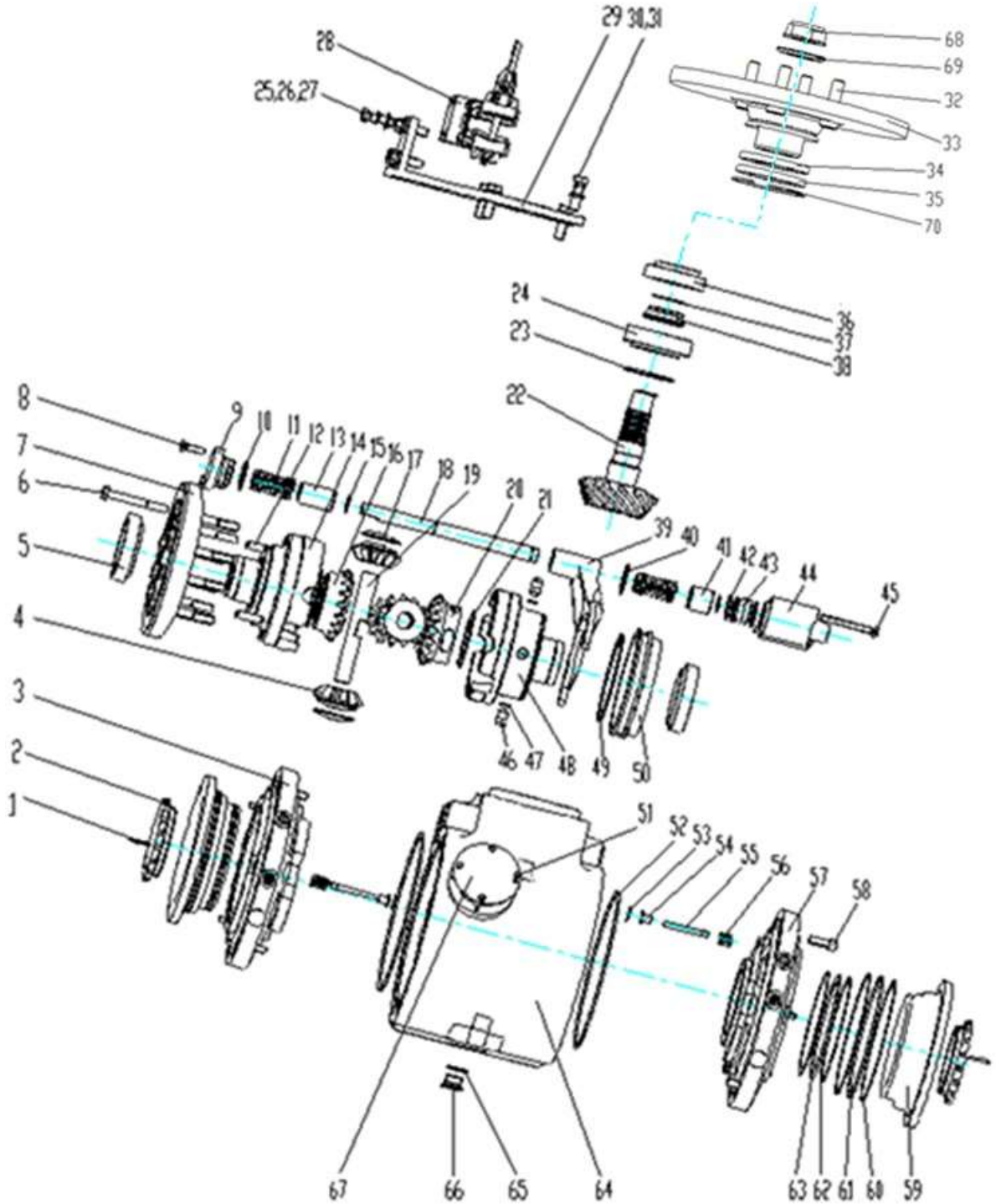

部件号 CÓD. 275000401		主减总成 DIFERENCIAL CENTRAL EIXO TRASEIRO WA1080III		页码 PÁGINA 3.83	
件号 ITEM	部件号 CÓD.	零件名称 DESCRIÇÃO		数量 QTD.	备注 NOTAS
1	805600253	销 5×30	PINO 5×30	2	
2	275000226	差速器螺母	PORCA DIFERENCIAL	2	
3	275000251	制动壳	FLANGE DO FREIO	1	
★	275000417	后桥差速器总成（备件） Differential	MONTAGEM DIFERENCIAL (PEÇAS DE REPOSIÇÃO)	1	275000417 包含件 4、6、12、14、16、17、19、20、21、48
★	275000422	主、从动螺旋齿轮	ENGRENAGEM ACIONAMENTO	1	275000418 包含件 7、22
★4	275000264	锥齿轮	ENGRENAGEM	4	
5	800513645	轴承 32013	ROLAMENTO	2	
★6	805046648	螺栓 M12×90(达克罗)	PARAFUSO M12×90	10	
★7	275000408	从动螺旋齿轮	ENGRENAGEM ACIONAMENTO	1	
8	805046510	螺栓 M8×30(达克罗)	PARAFUSO M8×30	2	
9	275000302	盖	TAMPÃO	1	
10	803176602	O 形圈 37.5×2.65	ANEL O-RING	1	
11	275000224	压缩弹簧	MOLA	2	
★12	805600248	销 12×35	PINO 12×35	2	
13	275000219	衬套	ESPAÇADOR	1	
★14	275000257	差速器壳体 I	ALOJAMENTO DIFERENCIAL	1	
15	275000274	挡圈 20	ANEL	2	
★16	275000267	半轴齿轮	ENGRENAGEM	1	
★17	275000250	锥齿轮垫片	ARRUELA DE PRESSÃO	4	
	275000220	锥齿轮垫片	ARRUELA DE PRESSÃO	4	
18	275000238	轴	EIXO	1	
★19	275000230	一字轴	EIXO	2	
★20	275000242	半轴齿轮	ENGRENAGEM	1	
★21	275000243	半轴齿轮垫片	ARRUELA DE PRESSÃO	2	
	275000229	半轴齿轮垫片	ARRUELA DE PRESSÃO	2	

PÁGINA	主减总成	CÓD.
3.84	DIFERENCIAL CENTRAL EIXO TRASEIRO WA1080III	275000401

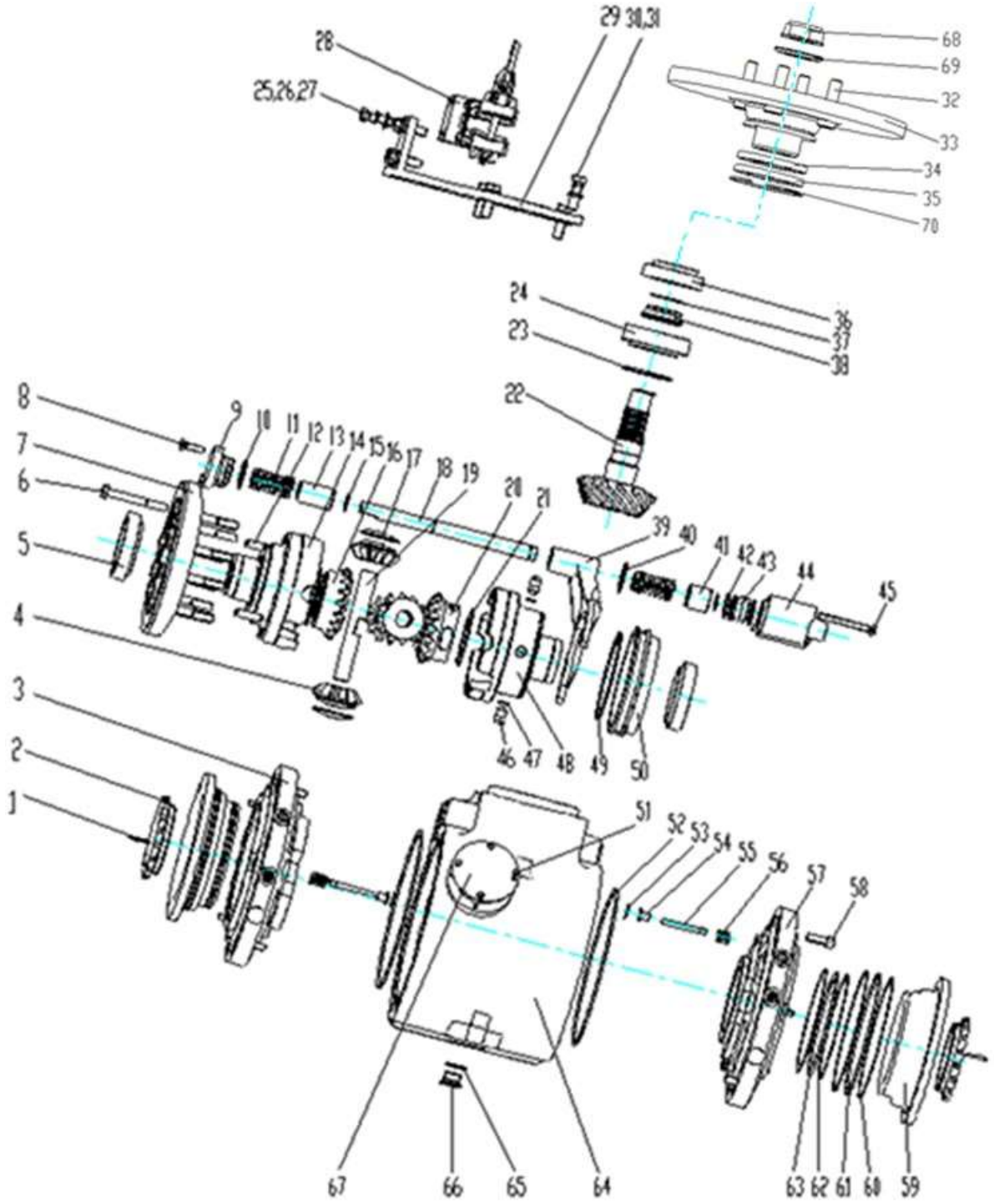

部件号 CÓD. 275000401		主减总成 DIFERENCIAL CENTRAL EIXO TRASEIRO WA1080III		页码 PÁGINA 3.85	
件号 ITEM	部件号 CÓD.	零件名称 DESCRIÇÃO		数量 QTD.	备注 NOTAS
★22	275000412	主动螺旋齿轮	EIXO TRANSMISSÃO	1	
23	275000266	垫片	ARRUELA	1	
	275000270	垫片	ARRUELA	1	
	275000259	垫片	ARRUELA	1	
24	800541343	轴承 30309	ROLAMENTO	1	
25	805006287	螺栓 M12×40(达克罗)	PARAFUSO M12×40	4	
26	805338280	垫圈 12(达克罗)	ARRUELA	4	
27	805338261	垫圈 12(达克罗)	ARRUELA	4	
28	275000227	310 制动器	FREIO DE ESTACIONAMENTO	1	
29	275000285	制动支架	SUPORTE DE FREIO	1	
30	805048198	螺栓 M14×1.5×40(达克罗)	PARAFUSO M14×1.5×40	4	
31	805338262	垫圈 14(达克罗)	ARRUELA	4	
32	275000268	轮辋螺栓	PARAFUSO DO CARDAN	4	
33	275000233	法兰组件	MONTAGEM DO FLANGE	1	
34	803381515	唇形密封圈	SELO DE ÓLEO FB60×90×8	1	
35	275000292	唇形密封圈	SELO DO ÓLEO B60×90×8	1	
36	800555059	轴承 31308	ROLAMENTO	1	
37	275000151	垫片 II	ARRUELA	1	
	275000196	垫片 II	ARRUELA	1	
	275000182	垫片 II	ARRUELA	1	
38	275000221	隔套	BUCHA	1	
39	275000232	拨叉	GARFO	1	
40	803412690	O 形圈 41.2×1.8	ANEL O-RING	1	
41	275000276	轴衬套	BUCHA	1	
42	801134068	O 形圈 29×3.55	ANEL O-RING	2	
43	275000222	活塞	PISTÃO	1	
44	275000225	支座	SUPORTE	1	

PÁGINA	主减总成	CÓD.
3.86	DIFERENCIAL CENTRAL EIXO TRASEIRO WA1080III	275000401

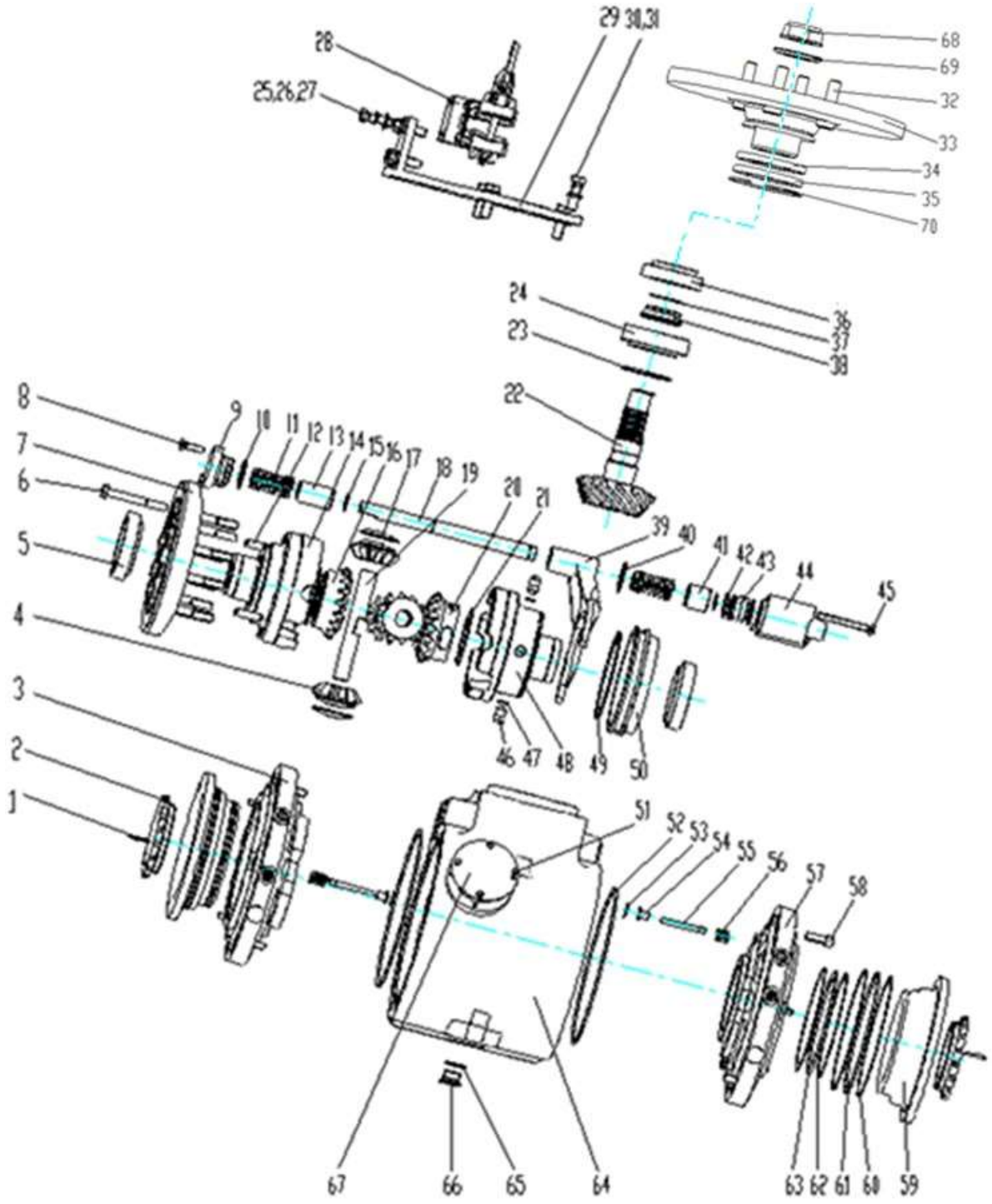

部件号 CÓD. 275000401		主减总成 DIFERENCIAL CENTRAL EIXO TRASEIRO WA1080III		页码 PÁGINA 3.87	
件号 ITEM	部件号 CÓD.	零件名称 DESCRIÇÃO		数量 QTD.	备注 NOTAS
45	805046522	螺栓 M8×80(达克罗)	PARAFUSO M8×80	2	
46	275000263	锁销	PINO	4	
47	801138408	O 形圈 11.2×1.8	ANEL O-RING	4	
★48	275000298	差速器壳 II	BLOCO DIFERENCIAL	1	
49	275000273	挡圈	ANEL	1	
50	275000247	轴套	BUCHA	1	
51	805047700	螺栓 M5×10(达克罗)	PARAFUSO M5×10	4	
52	275300205	O 形密封圈	ANEL O-RING	2	
53	805403003	挡圈 20	ANEL	6	
54	275000261	隔套	BUCHA	6	
55	275000281	杆	EIXO	6	
56	275000284	压缩弹簧	MOLA	6	
57	275000286	制动壳	FLANGE DO FREIO	1	
58	805139764	螺钉 M10×30(达克罗)	PARAFUSO M10×30	6	
59	275000246	活塞	PISTÃO	2	
60	275000289	挡圈 176.4×182.7×1.4	ANEL	4	
61	275000291	星型密封圈 177.39×3.53	ANEL DE VEDAÇÃO	2	
62	275000290	挡圈 158.5×152.2×1.4	ANEL	4	
63	275000288	星型密封圈 148.82×3.53	ANEL DE VEDAÇÃO	2	
64	275000240	主减壳体	SUPORTE DIFERENCIAL	1	
65	803303481	O 形圈 31.5×2.65	ANEL O-RING	1	
66	275102320	螺塞组件	TAMPÃO	1	
67	275000272	盖板	TAMPA	1	
68	275301761	锁紧螺母	PORCA	1	
69	275301793	垫圈	ARRUELA	1	
70	805400009	挡圈 90	ANEL	1	

4. SISTEMA HIDRÁULICO DE TRABALHO

页码 PÁGINA	液压油箱	部件号 CÓD.
4.2	TANQUE HIDRÁULICO	402208084

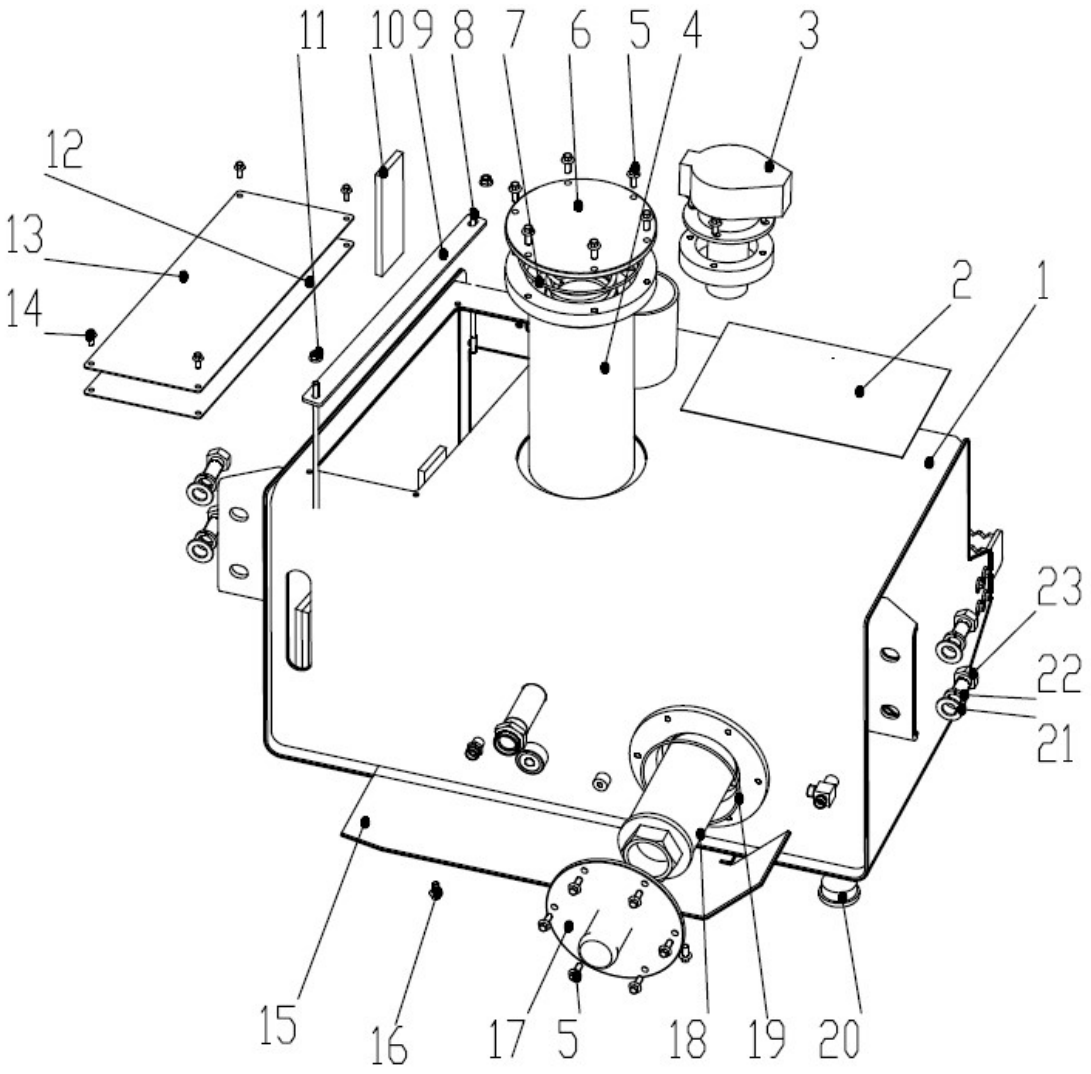

部件号 CÓD. 402208084		液压油箱 TANQUE HIDRÁULICO		页码 PÁGINA 4.3	
件号 ITEM	部件号 CÓD.	零件名称 DESCRIÇÃO		数量 QTD.	备注 NOTAS
1	402208075	油箱箱体	TANQUE HIDRÁULICO	1	
2	402208080	防滑贴	ADESIVO ANTIDERRAPANTE	1	
3	803164230	加油滤清器	FILTRO DE ABASTECIMENTO	1	
4	803099349	回油过滤器	FILTRO DE ÓLEO TL433E/30	1	
5	805004756	螺栓 M8×20(达克罗)	PARAFUSO M8×20	22	GB/T16674.1-2004
6	402207277	盖板	FLANGE DE PROTEÇÃO	1	
7	803401168	O 形圈 164.69×3.53	ANEL O-RING164.69×3.53	1	
8	805046149	螺柱 M8×250	PARAFUSO GANCHO M8×250	2	GB/T 901-1988
9	402208077	压板	PLACA DE FIXAÇÃO	1	
10	402200321	橡胶垫	CALÇO DE BORRACHA	12	
11	805238400	螺母 M8(达克罗)	PORCA M8	6	GB/T6177.1-2000
12	402210804	橡胶垫	CALÇO DE BORRACHA	1	
13	402210805	盖板	TAMPA	1	
14	805004709	螺栓 M6×16(达克罗)	PARAFUSO M6×16	8	GB/T16674.1-2004
15	402207279	挡板	DEFLETOR	1	
16	805004755	螺栓 M8×16(达克罗)	PARAFUSO M8×16	11	GB/T16674.1-2004
17	402208083	吸油接头	CONECTOR DE SUCÇÃO	1	
18	803403761	吸油过滤器	FILTRO DE ÓLEO WU-400X100-J G2	1	
19	803401161	O 形圈 136.1×3.53	ANEL O-RING136.1×3.53	1	
20	803111956	堵头	TAMPÃO	1	
21	805300112	垫圈 20	ARRUELA 20	4	GB/T97.1-2002
22	805300023	垫圈 20	ARRUELA 20	4	GB/T93-1987
23	805046588	螺栓 M20×40	PARAFUSO M20×40	4	GB/T5783-2000

页码 PÁGINA	液压油箱	部件号 CÓD.
4.4	TANQUE HIDRÁULICO	402208084

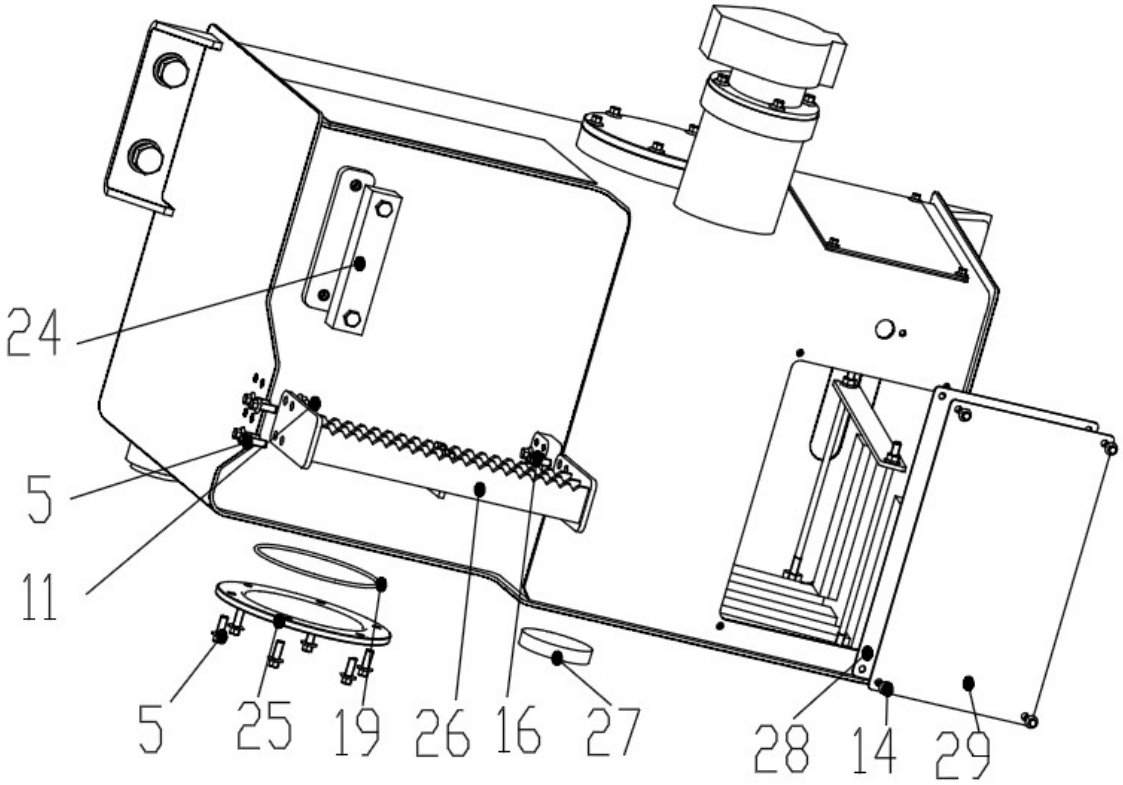

部件号 CÓD. 402208084		液压油箱 TANQUE HIDRÁULICO		页码 PÁGINA 4.5	
件号 ITEM	部件号 CÓD.	零件名称 DESCRIÇÃO		数量 QTD.	备注 NOTAS
24	803370253	液位计	INDICADOR DE NÍVEL	1	
25	402208076	法兰板	FLANGE	1	
26	402209550	踏板总成	DEGRAU	1	
27	819941830	磁铁	ÍMÃ	1	
28	402210803	橡胶垫	CALÇO DE BORRACHA	1	
29	402210802	封板	PLACA DE SELAGEM	1	

页码 PÁGINA	挖臂液压系统	部件号 CÓD.
4.6	HIDRÁULICO DE ESCAVAÇÃO	402208085

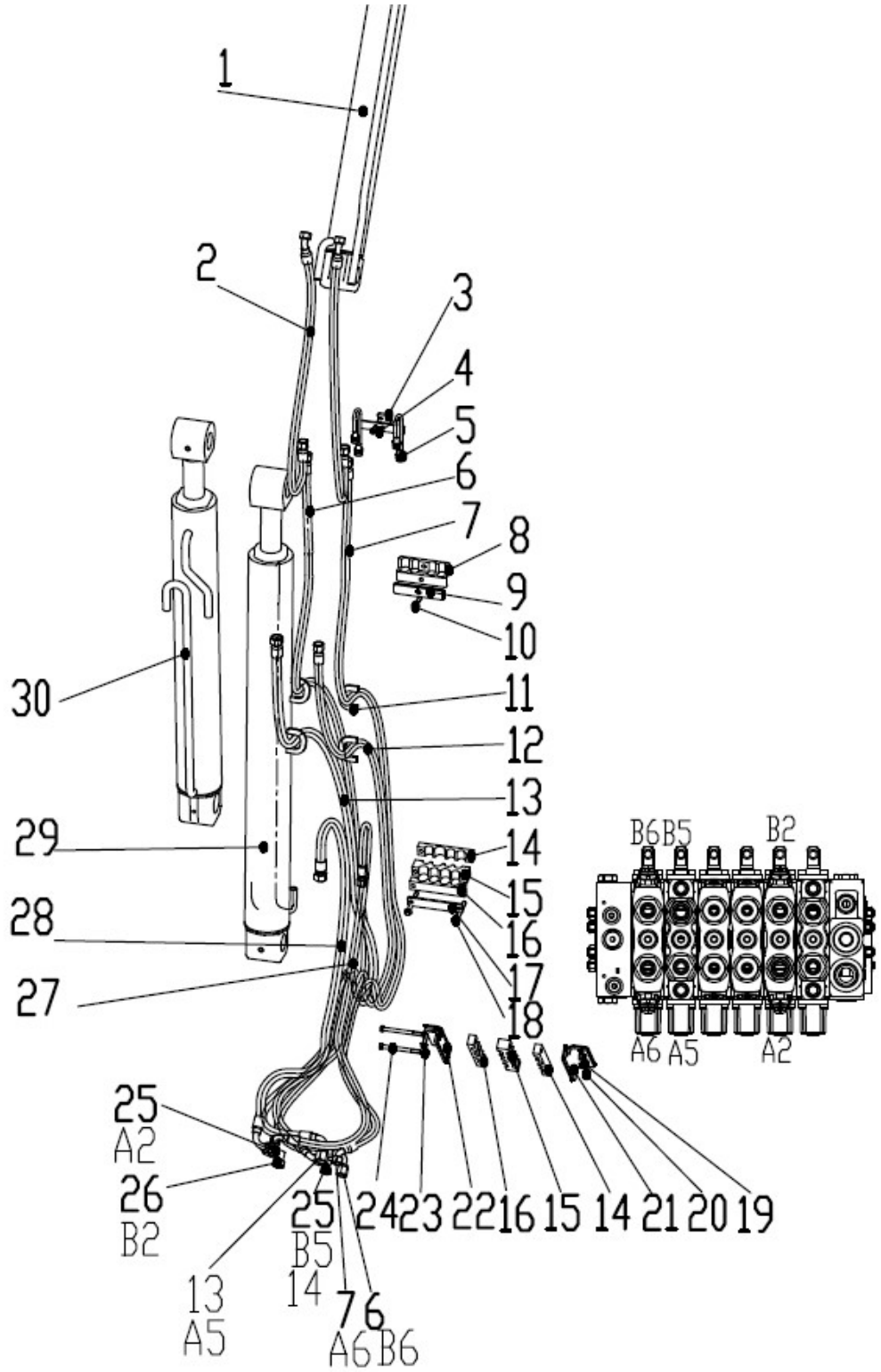

部件号 CÓD. 402208085		挖臂液压系统 HIDRÁULICO DE ESCAVAÇÃO		页码 PÁGINA 4.7	
件号 ITEM	部件号 CÓD.	零件名称 DESCRIÇÃO		数量 QTD.	备注 NOTAS
1	803086391	挖斗油缸	CILINDRO DA CAÇAMBA DE ESCAVAÇÃO	1	
2	813406198	软管总成	MANGUEIRA HIDRÁULICA	2	
3	402211209	板	CHAPA	1	
4	805004717	螺栓 M8×25(达克罗)	PARAFUSO M8×25	2	GB/T16674.1-2004
5	402211211	钢管组件	CONECTOR	1	
6	813406150	软管总成	MANGUEIRA HIDRÁULICA	1	
7	813406199	软管总成	MANGUEIRA HIDRÁULICA	1	
8	402207704	管夹	ABRAÇADEIRA	2	
9	402207706	固定板	CHAPA DE FIXAÇÃO	1	
10	805048009	螺栓 M10×45(达克罗)	PARAFUSO M10×45	1	
11	402205656	护套	PROTEÇÃO DE BORRACHA	4	
12	813406201	软管总成	MANGUEIRA HIDRÁULICA	1	
13	813406134	软管总成	MANGUEIRA HIDRÁULICA	1	
14	402207702	管夹	ABRAÇADEIRA	2	
15	402207701	管夹	ABRAÇADEIRA	2	
16	402207700	管夹	ABRAÇADEIRA	2	
17	402210652	盖板	FLANGE	1	
18	805048015	螺栓 M10×90(达克罗)	PARAFUSO M10×90	1	GB/T16674.1-2004
19	805048006	螺栓 M10×30(达克罗)	PARAFUSO M10×30	2	GB/T16674.1-2004
20	805238533	螺母 M10	PORCA M10	2	GB/T6177.1-2000
21	402207705	管夹安装板	CHAPA DE FIXAÇÃO	1	
22	402207699	管夹安装板	CHAPA DE FIXAÇÃO	1	
23	805300017	垫圈 10	ARRUELA 10	2	GB/T97.1-2002

页码 PÁGINA	挖臂液压系统	部件号 CÓD.
4.8	HIDRÁULICO DE ESCAVAÇÃO	402208085

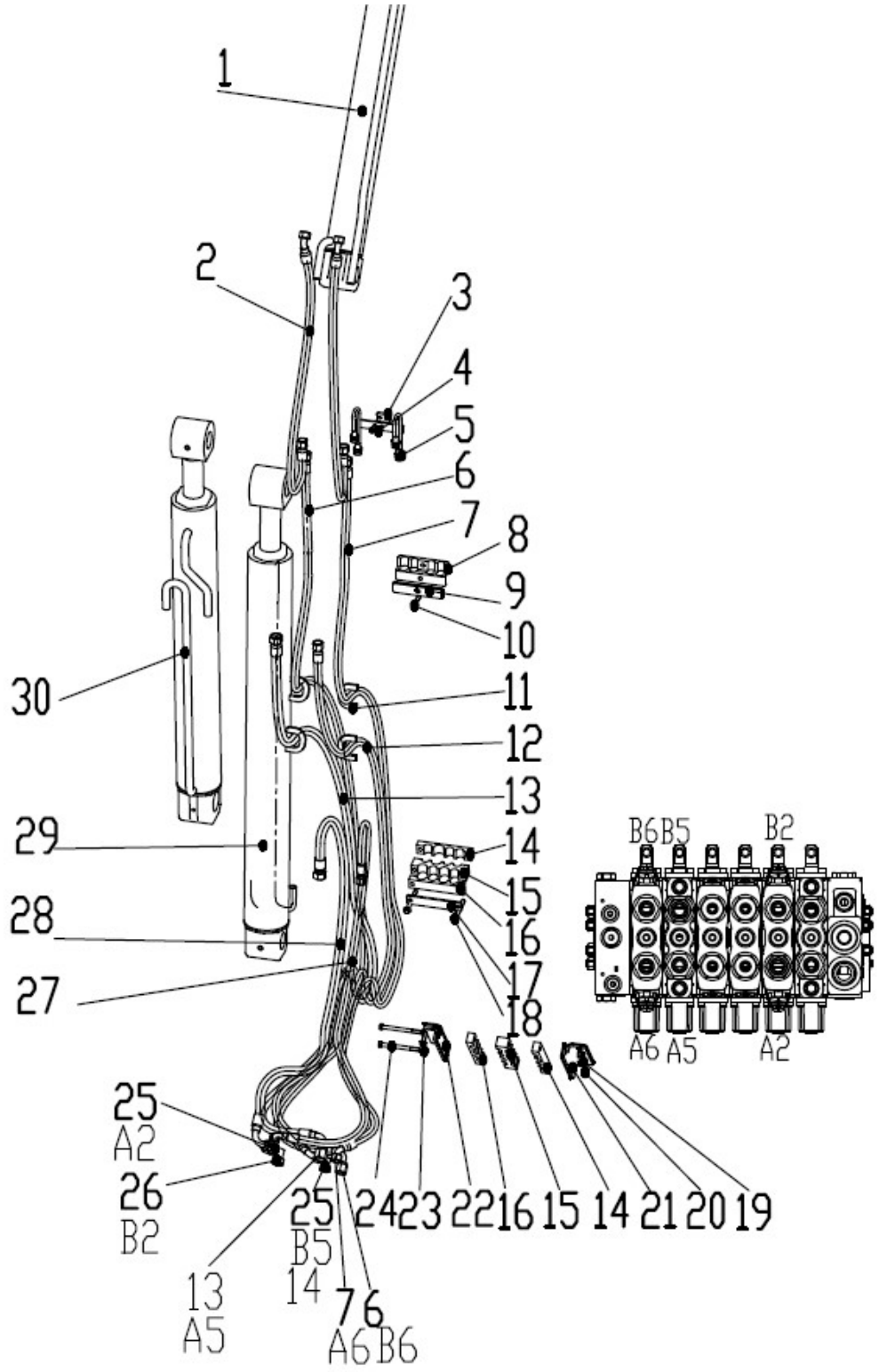

部件号 CÓD. 402208085		挖臂液压系统 HIDRÁULICO DE ESCAVAÇÃO		页码 PÁGINA 4.9	
件号 ITEM	部件号 CÓD.	零件名称 DESCRIÇÃO		数量 QTD.	备注 NOTAS
24	805000073	螺栓 M10×115	PARAFUSO M10×115	2	GB/T5782-2000
25	803103775	接头	CONECTOR	2	
26	803100741	接头	CONECTOR	1	
27	813406144	软管总成	MANGUEIRA HIDRÁULICA	1	
28	813406178	软管总成	MANGUEIRA HIDRÁULICA	1	
29	803089123	挖臂油缸	CILINDRO DA LANÇA DE ESCAVAÇÃO	1	
30	803086389	斗杆油缸	CILINDRO DO BRAÇO DE ESCAVAÇÃO	1	

页码 PÁGINA	挖斗油缸	部件号 CÓD.
4.10	CILINDRO DA CAÇAMBA DE ESCAVAÇÃO	803086391

部件号 CÓD. 803086391		挖斗油缸 CILINDRO DA CAÇAMBA DE ESCAVAÇÃO		页码 PÁGINA 4.11	
件号 ITEM	部件号 CÓD.	零件名称 DESCRIÇÃO		数量 QTD.	备注 NOTAS
1	910602099	缸筒	CAMISA CILINDRO	1	
2	926107832	油管组件 1	TUBO	1	
3	910302862	螺母	PORCA	1	
4	805104504	螺钉 M8×18	PARAFUSO M8x18	1	GB/T78-2007
5	803195125	孔密封	ANEL DE VEDAÇÃO	1	75×90×7.3
6	803195124	支承环	RASPADOR	2	90×85×9.5
7	803195123	防污环	RASPADOR	2	82×90×6
8	910302861	活塞	HASTE	1	
9	910302860	缓冲套	TRAVA ÊMBOLO	1	
10	910602093	活塞杆	ÊMBOLO	1	
11	926107835	油管组件 2	TUBO	1	
12	910302853	导向套	GUIA	1	
13	803195215	哑铃型密封	ANEL RETENÇÃO DUMBBELL	1	85.7×90.5×7.3
14	805403098	挡圈 65	ANEL RETENÇÃO 65	1	
15	803195213	挡圈	ANEL RETENÇÃO	1	90.5×85.7×1.25
16	803195214	O 型圈	ANEL O-RING	1	84.4×3.1
17	915302903	滑动轴承	ROLAMENTO DESLIZANTE	1	60×65×30
18	803195212	缓冲环	GAXETA	1	60×75.5×6
19	803195118	O 型圈	ANEL O-RING	1	95×3.1
20	803195218	轴密封	SELO EIXO	1	60×70×6
21	803195210	挡圈	ANEL RETENÇÃO	1	60×70×3

页码 PÁGINA	挖斗油缸	部件号 CÓD.
4.12	CILINDRO DA CAÇAMBA DE ESCAVAÇÃO	803086391

部件号 CÓD. 803086391		挖斗油缸 CILINDRO DA CAÇAMBA DE ESCAVAÇÃO		页码 PÁGINA 4.13	
件号 ITEM	部件号 CÓD.	零件名称 DESCRIÇÃO		数量 QTD.	备注 NOTAS
22	803195208	防尘圈	RASPADOR	1	60×74×8×11
23	910302040	挡圈	ANEL RETENÇÃO	1	
24	801100336	油杯 M10×1	GRAXEIRA M10×1	2	JB/T7940.1-1995
25	803276765	防尘圈	RASPADOR	4	45×55×5
26	910602097	衬套 1	BUCHA 1	1	
27	910302006	管箍组件	ABRAÇADEIRA AS.	1	
28	805100151	螺钉 M10×16	PARAFUSO M10×16	1	GB/T70.1-2008
29	910602098	衬套 2	BUCHA 2	2	
★	910602096	挖斗油缸密封包	CILINDRO DA CAÇAMBA DE ESCAVAÇÃO CONJ. SELO	1	包括以上 5、6、7、13、15、16、18、19、20、21、22、25 等部件 /INCLUDE 5、6、7、13、15、16、18、19、20、21、22、25 ETC.

页码 PÁGINA	挖臂油缸	部件号 CÓD.
4.14	CILINDRO DA LANÇA DE ESCAVAÇÃO	803089123

部件号 CÓD. 803089123		挖臂油缸 CILINDRO DA LANÇA DE ESCAVAÇÃO		页码 PÁGINA 4.15	
件号 ITEM	部件号 CÓD.	零件名称 DESCRIÇÃO		数量 QTD.	备注 NOTAS
1	801103225	油杯 M10×1（45°）	GRAXEIRA M10×1（45°）	2	JB/T7940.2-1995
2	910301987	缓冲柱塞	ÊMBOLO AMORTECIMENTO	1	
3	910301986	钢丝挡圈	ANEL RETENÇÃO	1	
4	805104504	螺钉 M8×18	PARAFUSO M8x18	1	GB/T 78-2007
5	910302050	活塞	HASTE	1	
6	803195217	O 形圈	ANEL O-RING	1	41.7×3.5
7	803195216	挡圈	ANEL RETENÇÃO	2	42×48×1.25
8	927300785	直通组合接头	CONJ. CONECTOR	1	
9	803195221	孔密封	ANEL DE VEDAÇÃO	1	110×96×6.3
10	803195134	支承环	RASPADOR	2	110×105×9.5
11	803195133	防污环	RASPADOR	2	102×110×6
12	803195116	O 形圈	ANEL O-RING	1	13.8×2.4
13	910602288	缸筒	CAMISA CILINDRO	1	
14	910602108	活塞杆	ÊMBOLO	1	
15	910602284	油管	TUBO	1	
16	805403098	挡圈 65	ANEL RETENÇÃO 65	1	GB/T895.1-1986
17	910302041	导向套	GUIA	1	
18	915302903	滑动轴承	ROLAMENTO DESLIZANTE	1	60×65×30
19	803195219	O 型圈	ANEL O-RING	1	104.4×3.1
20	803195220	挡圈	ANEL RETENÇÃO	1	105.8×110.5×1.25
21	803195212	缓冲环	GAXETA	1	60×75.5×6

页码 PÁGINA	挖臂油缸	部件号 CÓD.
4.16	CILINDRO DA LANÇA DE ESCAVAÇÃO	803089123

部件号 CÓD. 803089123		挖臂油缸 CILINDRO DA LANÇA DE ESCAVAÇÃO		页码 PÁGINA 4.17	
件号 ITEM	部件号 CÓD.	零件名称 DESCRIÇÃO		数量 QTD.	备注 NOTAS
22	803195131	O 形圈	ANEL O-RING	1	115×3.1
23	803195218	轴密封	SELO EIXO	1	60×70×6
24	803195210	挡圈	ANEL RETENÇÃO	1	60×70×3
25	803195208	防尘圈	RASPADOR	1	60×74×8×11
26	910302040	挡圈	ANEL RETENÇÃO	1	
27	803195128	防尘圈	RASPADOR	4	50×60×5
28	910602112	衬套	BUCHA	4	
29	910302006	管箍组件	ABRAÇADEIRA AS.	2	
30	805100151	螺钉 M10×16	PARAFUSO M10×16	2	GB/T70.1-2008
31	910301990	阀芯	VALVE CORE	1	
32	910301877	弹簧	MOLA	1	
33	910303091	垫片	ARRUELA	1	
34	910301875	螺塞	BUJÃO ROSCADO	1	
★	914901421	挖臂油缸密封包	CILINDRO DA LANÇA DE ESCAVAÇÃO CONJ. SELO	1	包括以上 6、7、9、10、11、12、19、20、21、22、23、24、25 等部件 /INCLUDE 6、7、9、10、11、12、19、20、21、22、23、24、25 ETC.

页码 PÁGINA	斗杆油缸	部件号 CÓD.
4.18	CILINDRO DO BRAÇO DE ESCAVAÇÃO	803086389

部件号 CÓD. 803086389		斗杆油缸 CILINDRO DO BRAÇO DE ESCAVAÇÃO		页码 PÁGINA 4.19	
件号 ITEM	部件号 CÓD.	零件名称 DESCRIÇÃO		数量 QTD.	备注 NOTAS
1	910602123	缸筒	CAMISA CILINDRO	1	
2	801100336	油杯 M10×1	GRAXEIRA M10×1	2	JB/T7940.1-1995
3	910301987	缓冲柱塞	ÊMBOLO AMORTECIMENTO	1	
4	910602136	螺母	PORCA	1	
5	910301986	钢丝挡圈	ANEL RETENÇÃO	1	
6	803195217	O 型圈	ANEL O-RING	1	41.7×3.5
7	803195216	挡圈	ANEL RETENÇÃO	2	42×48×1.25
8	803195135	孔密封	ANEL DE VEDAÇÃO	1	94×110×7.3
9	803195134	支承环	RASPADOR	2	110×105×9.5
10	803195133	防污环	RASPADOR	1	102×110×6
11	910303611	活塞	HASTE	1	
12	910303612	缓冲套	TRAVA ÊMBOLO	1	
13	926107846	油管组件 I	TUBO AS. I	1	
14	910602129	活塞杆	ÊMBOLO	1	
15	926107848	油管组件 II	TUBO AS. II	1	
16	910303625	导向套	GUIA	1	
17	803195132	哑铃型密封	ANEL RETENÇÃO DUMBBELL	1	105.1×110.5×7.7
18	805403098	挡圈 65	ANEL RETENÇÃO 65	1	
19	803199983	O 形圈	ANEL O-RING	1	101.19×3.53
20	803195137	挡圈	ANEL RETENÇÃO	1	105.1×110.5×1.5
21	915302903	滑动轴承	ROLAMENTO DESLIZANTE	1	60×65×30

页码 PÁGINA	斗杆油缸	部件号 CÓD.
4.20	CILINDRO DO BRAÇO DE ESCAVAÇÃO	803086389

部件号 CÓD. 803086389		斗杆油缸 CILINDRO DO BRAÇO DE ESCAVACAO		页码 PÁGINA 4.21	
件号 ITEM	部件号 CÓD.	零件名称 DESCRIÇÃO		数量 QTD.	备注 NOTAS
22	803195212	缓冲环	GAXETA	1	60×75.5×6
23	803195131	O 形圈	ANEL O-RING	1	115×3.1
24	803195218	轴密封	SELO EIXO	1	60×70×6
25	803195210	挡圈	ANEL RETENÇÃO	1	60×70×3
26	803195208	防尘圈	RASPADOR	1	60×74×8×11
27	910302040	挡圈	ANEL RETENÇÃO	1	
28	910602142	衬套	BUCHA	2	
29	803195114	KPU 防尘圈	KPU RASPADOR	2	60×70×5
30	805104504	螺钉 M8×18	PARAFUSO M8X18	1	GB/T78-2007
31	910302006	管箍组件	ABRAÇADEIRA AS.	2	
32	805100151	螺钉 M10×16	PARAFUSO M10×16	2	GB/T70.1-2008
33	910602112	衬套	BUCHA	2	
34	803195128	防尘圈	RASPADOR	2	50×60×5
35	910303627	阀芯	VALVE CORE	1	
36	910301877	弹簧	MOLA	1	
37	910303091	垫片	ARRUELA	1	
38	803195116	O 形圈	ANEL O-RING	1	13.8×2.4
39	910301875	螺塞	BUJÃO ROSCADO	1	
★	910602137	斗杆油缸密封包	CILINDRO DO BRAÇO DE ESCAVAÇÃO CONJ. SELO	1	包括以上 6、7、8、9、10、17、19、20、22、23、24、25、26、29、34、38 等部件 /INCLUDE 6、7、8、9、10、17、19、20、22、23、24、25、26、29、34、38 ETC.

页码 PÁGINA	回转液压系统	部件号 CÓD.
4.22	SISTEMA DE GIRO	402208122

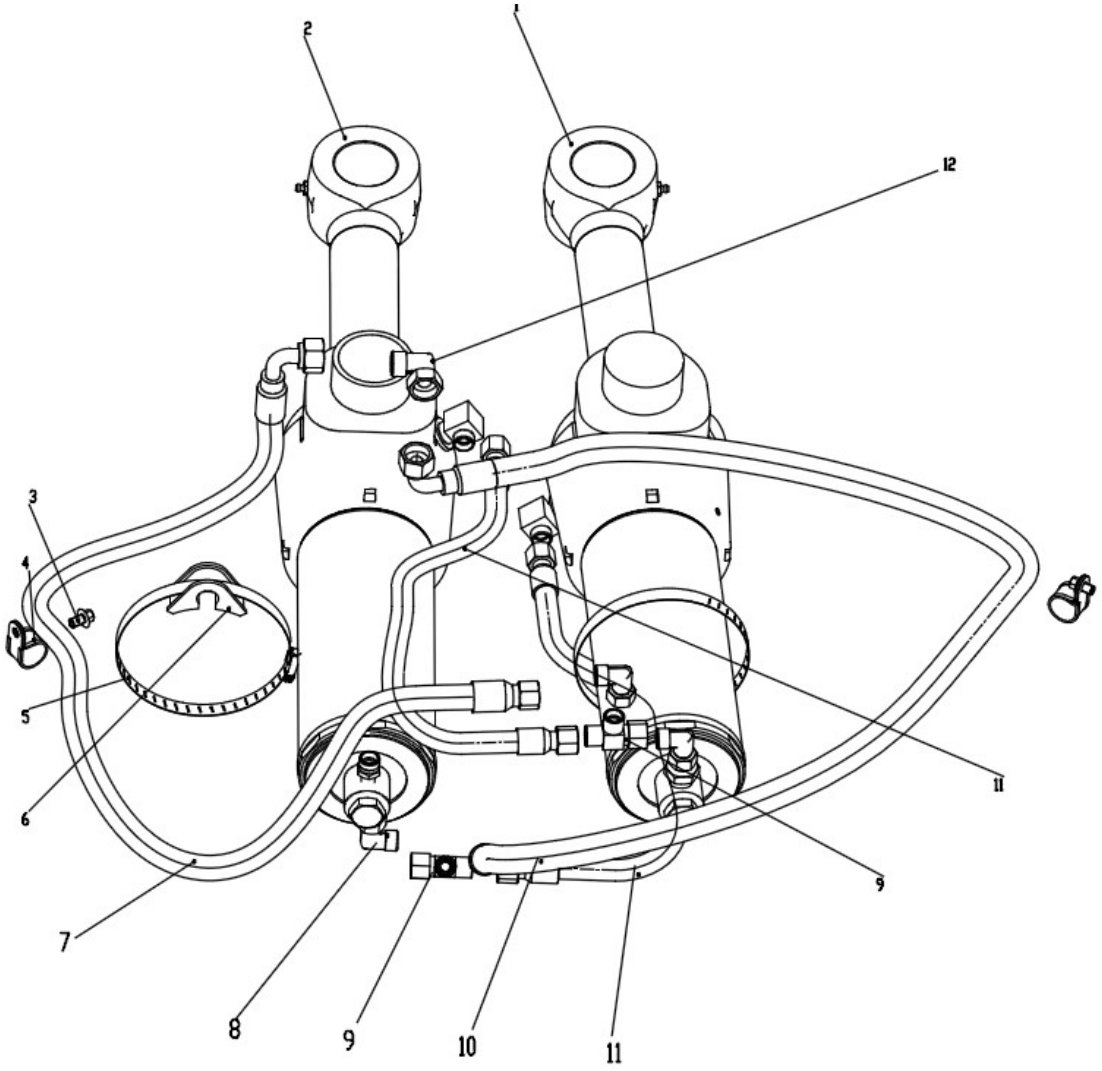

部件号 CÓD. 402208122		回转液压系统 SISTEMA DE GIRO		页码 PÁGINA 4.23	
件号 ITEM	部件号 CÓD.	零件名称 DESCRIÇÃO		数量 QTD.	备注 NOTAS
1	804000338	右回转油缸	CILINDRO DE GIRO DIREITO	1	
2	804000337	左回转油缸	CILINDRO DE GIRO ESQUERDO	1	
3	805047997	螺栓 M8×12(达克罗)	PARAFUSO M8×12	2	GB/T16674.1-2004
4	803199329	卡套	ABRAÇADEIRA	2	
5	801902720	喉箍	ABRAÇADEIRA	2	QC/T619-1999
6	402209561	管夹	ABRAÇADEIRA	2	
7	813406131	软管总成	MANGUEIRA HIDRÁULICA	1	
8	803107607	接头	CONECTOR	3	
9	803105415	接头	CONECTOR	2	
10	813406154	软管总成	MANGUEIRA HIDRÁULICA	1	
11	813406157	软管总成	MANGUEIRA HIDRÁULICA	2	
12	803103775	接头	CONECTOR	1	

页码 PÁGINA	左回转油缸	部件号 CÓD.
4.24	CILINDRO DE GIRO ESQUERDO	804000337

部件号 CÓD. 804000337		左回转油缸 CILINDRO DE GIRO ESQUERDO		页码 PÁGINA 4.25	
件号 ITEM	部件号 CÓD.	零件名称 DESCRIÇÃO		数量 QTD.	备注 NOTAS
1	914901435	活塞杆	ÊMBOLO	1	
2	910302011	衬套	BUCHA	1	
3	803195128	防尘圈	RASPADOR	2	50×60×5
4	910302040	挡圈	ANEL RETENÇÃO	1	
5	803195208	防尘圈	RASPADOR	1	60×74×8×11
6	803195210	挡圈	ANEL RETENÇÃO	1	60×70×3
7	803195218	轴密封	SELO EIXO	1	60×70×6
8	803195212	缓冲环	GAXETA	1	60×75.5×6
9	915302903	滑动轴承	ROLAMENTO DESLIZANTE	1	60×65×30
10	914901438	导向套组件	GUIA AS.	1	
11	805403098	挡圈 65	ANEL RETENÇÃO 65	1	
12	803195163	O 形圈	ANEL O-RING	1	109.4×3.1
13	803195266	挡圈	ANEL RETENÇÃO	1	110×115×1.25
14	805104502	螺钉 M8×16	SCREW M8×16	1	GB/T78-2007
15	914901441	缸筒	CAMISA CILINDRO	1	
16	914901445	活塞	HASTE	1	
17	803195109	防污环	ANEL RASPADOR	2	92×100×6
18	803195168	O 形圈	ANEL O-RING	1	59.4×3.1
19	803195167	挡圈	ANEL RETENÇÃO	2	60×65×1.25
20	803195319	孔密封	ANEL DE VEDAÇÃO	1	100×86×6.3
21	803195110	支承环	RASPADOR	2	100×95×9.5

页码 PÁGINA	左回转油缸	部件号 CÓD.
4.26	CILINDRO DE GIRO ESQUERDO	804000337

部件号 CÓD. 804000337		左回转油缸 CILINDRO DE GIRO ESQUERDO		页码 PÁGINA 4.27	
件号 ITEM	部件号 CÓD.	零件名称 DESCRIÇÃO		数量 QTD.	备注 NOTAS
22	805104508	螺钉 M8×25	PARAFUSO M8×25	1	GB/T78-2007
23	914901445	缓冲环	GAXETA	1	
24	805407595	挡圈 35	ANEL RETENÇÃO 35	1	
25	805300044	垫圈 18	ARRUELA 18	1	
26	914901446	压座	ASSENTO	1	
27	805300054	垫圈 20	ARRUELA 20	1	
28	914901449	空心螺栓	PARAFUSO BANJO	1	
29	801100336	油杯 M10×1	GRAXEIRA M10×1	1	JB/T7940.1-1995
★	914901420	回转油缸密封包	CILINDRO DE GIRO CONJ. SELO	1	包括以上 3、5、6、7、8、12、13、17、18、19、20、21 等部件 /INCLUDE 3、5、6、7、8、12、13、17、18、19、20、21ETC.

页码 PÁGINA	右回转油缸	部件号 CÓD.
4.28	CILINDRO DE GIRO DIREITO	804000338

部件号 CÓD. 804000338		右回转油缸 CILINDRO DE GIRO DIREITO		页码 PÁGINA 4.29	
件号 ITEM	部件号 CÓD.	零件名称 DESCRIÇÃO		数量 QTD.	备注 NOTAS
1	914901435	活塞杆	ÊMBOLO	1	
2	910302011	衬套	BUCHA	1	
3	803195128	防尘圈	RASPADOR	2	50×60×5
4	910302040	挡圈	ANEL RETENÇÃO	1	
5	803195208	防尘圈	RASPADOR	1	60×74×8×11
6	803195210	挡圈	ANEL RETENÇÃO	1	60×70×3
7	803195218	轴密封	SELO EIXO	1	60×70×6
8	803195212	缓冲环	GAXETA	1	60×75.5×6
9	915302903	滑动轴承	ROLAMENTO DESLIZANTE	1	60×65×30
10	914901438	导向套组件	GUIA AS.	1	
11	805403098	挡圈 65	ANEL RETENÇÃO 65	1	
12	803195163	O 形圈	ANEL O-RING	1	109.4×3.1
13	803195266	挡圈	ANEL RETENÇÃO	1	110×115×1.25
14	805104502	螺钉 M8×16	PARAFUSO M8×16	1	GB/T78-2007
15	914901441	缸筒	CAMISA CILINDRO	1	
16	914901444	活塞	HASTE	1	
17	803195109	防污环	ANEL RASPADOR	2	92×100×6
18	803195168	O 形圈	ANEL O-RING	1	59.4×3.1
19	803195167	挡圈	ANEL RETENÇÃO	2	60×65×1.25
20	803195319	孔密封	ANEL DE VEDAÇÃO	1	100×86×6.3
21	803195110	支承环	RASPADOR	2	100×95×9.5

页码 PÁGINA	右回转油缸	部件号 CÓD.
4.30	CILINDRO DE GIRO DIREITO	804000338

部件号 CÓD. 804000338		右回转油缸 CILINDRO DE GIRO DIREITO		页码 PÁGINA 4.31	
件号 ITEM	部件号 CÓD.	零件名称 DESCRIÇÃO		数量 QTD.	备注 NOTAS
22	805104508	螺钉 M8×25	PARAFUSO M8×25	1	GB/T78-2007
23	914901445	缓冲环	GAXETA	1	
24	805407595	挡圈 35	ANEL RETENÇÃO 35	1	
25	805300044	垫圈 18	ARRUELA 18	1	
26	914901446	压座	ASSENTO	1	
27	805300054	垫圈 20	ARRUELA 20	1	
28	914901449	空心螺栓	PARAFUSO BANJO	1	
29	801100336	油杯 M10×1	GRAXEIRA M10×1	1	JB/T7940.1-1995
★	914901420	回转油缸密封包	CILINDRO GIRO CONJ. SELO	1	包括以上 3、5、6、7、8、12、13、17、18、19、20、21 等部件 /INCLUDE 3、5、6、7、8、12、13、17、18、19、20、21ETC.

部件号 CÓD. 402208123		支腿液压系统 SISTEMA DO ESTABILIZADOR		页码 PÁGINA 4.33	
件号 ITEM	部件号 CÓD.	零件名称 DESCRIÇÃO		数量 QTD.	备注 NOTAS
1	804000344	右支腿油缸	CILINDRO DIREITO ESTABILIZADOR	1	
2	803275488	软管总成	MANGUEIRA HIDRÁULICA	4	
3	803103529	接头	CONECTOR	8	
4	803043473	液压锁	TRAVA HIDRÁULICA	2	
5	805048001	螺栓 M8×55(达克罗)	PARAFUSO M8×55	8	GB/T16674.1-2004
6	813406146	软管总成	MANGUEIRA HIDRÁULICA	1	
7	803308726	软管总成	MANGUEIRA HIDRÁULICA	1	
8	803380475	软管总成	MANGUEIRA HIDRÁULICA	2	
9	804000343	左支腿油缸	CILINDRO ESQUERDO ESTABILIZADOR	1	

页码 PÁGINA	左支腿油缸	部件号 CÓD.
4.34	CILINDRO ESQUERDO ESTABILIZADOR	804000343

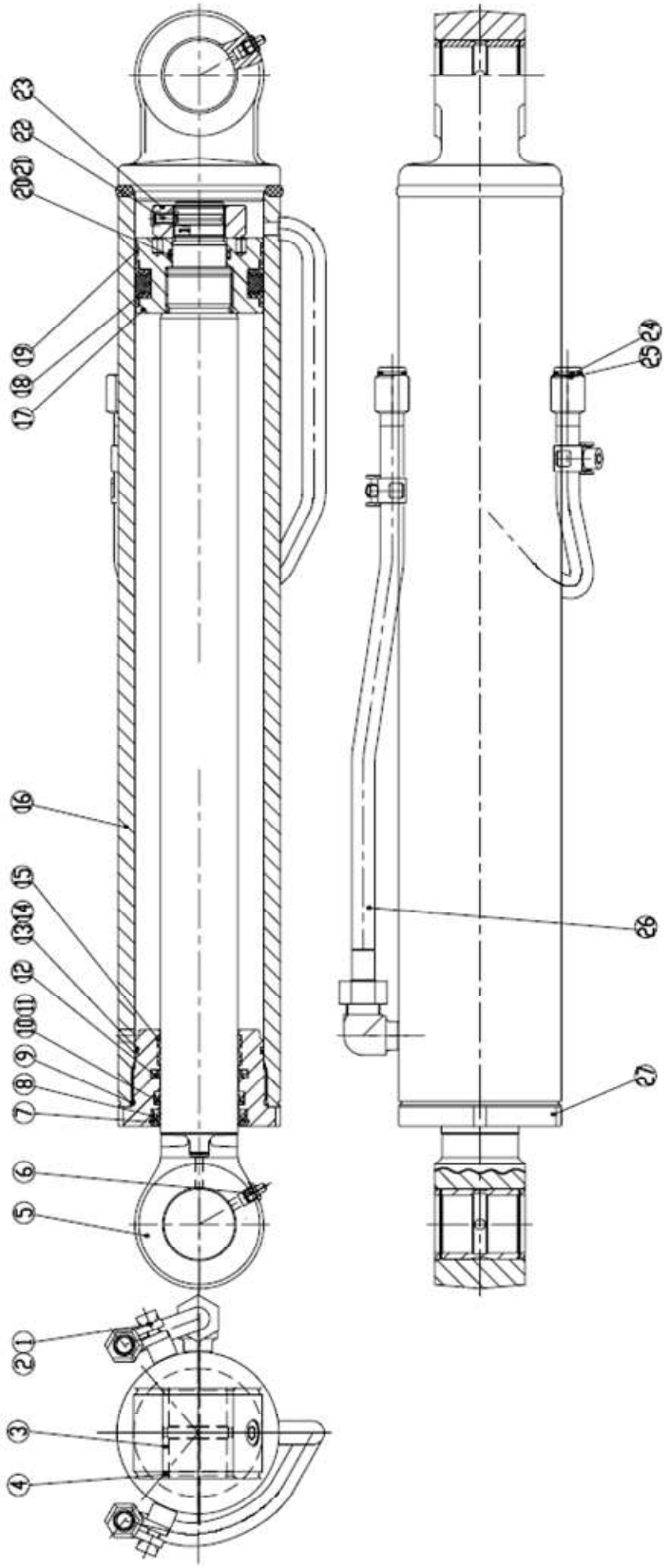

部件号 CÓD. 804000343		左支腿油缸 CILINDRO ESQUERDO ESTABILIZADOR		页码 PÁGINA 4.35	
件号 ITEM	部件号 CÓD.	零件名称 DESCRIÇÃO		数量 QTD.	备注 NOTAS
1	910303128	管箍组件	ABRAÇADEIRA AS.	1	
2	805100151	螺钉 M10×16	PARAFUSO M10×16	1	GB/T70.1-2008
3	910603714	活塞杆	ÊMBOLO	1	
4	801100336	油杯 M10×1	GRAXEIRA M10×1	2	JB/T7940.1-1995
5	910302040	挡圈	ANEL RETENÇÃO	1	
6	803195208	防尘圈	RASPADOR	1	60×74×8×11
7	803183344	O 形圈	ANEL O-RING	1	105×3.1
8	803195210	挡圈	ANEL RETENÇÃO	1	60×70×3
9	803195218	轴密封	SELO EIXO	1	60×70×6
10	803195212	缓冲环	GAXETA	1	60×75.5×6
11	803195316	挡圈	ANEL RETENÇÃO	1	95.2×100×1.25
12	803195145	O 形圈	ANEL O-RING	1	94.4×3.1
13	803195317	支撑环	RASPADOR	2	65×60×10
14	910603721	缸筒	CAMISA CILINDRO	1	
15	910603713	活塞	HASTE	1	
16	803196430	孔密封	ANEL DE VEDAÇÃO	1	75×100×22.4
17	803195110	支承环	RASPADOR	1	100×95×9.5
18	803195216	挡圈	ANEL RETENÇÃO	1	42×48×1.25
19	803195217	O 形圈	ANEL O-RING	1	41.7×3.5
20	805104504	螺钉 M8×18	PARAFUSO M8×18	1	GB/T78-2007
21	910300758	螺母	PORCA	1	

页码 PÁGINA	左支腿油缸	部件号 CÓD.
4.36	CILINDRO ESQUERDO ESTABILIZADOR	804000343

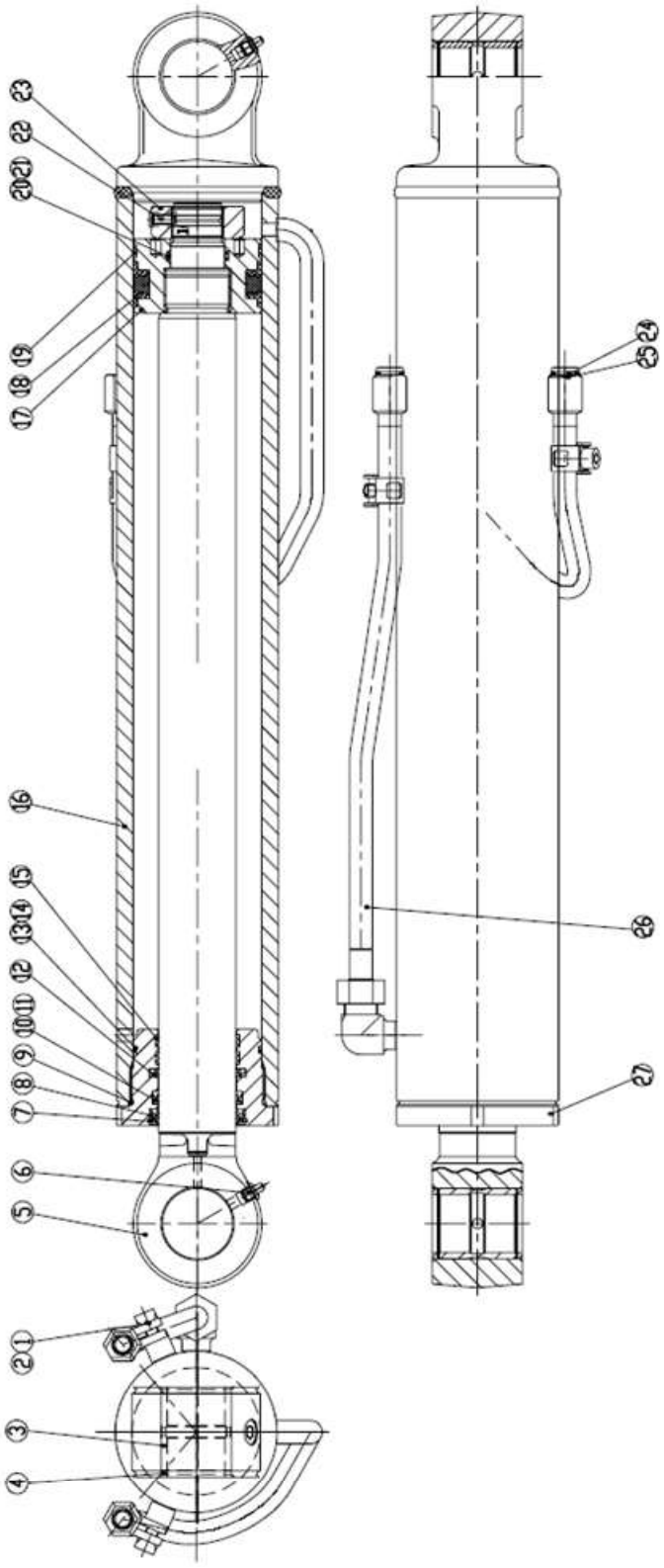

部件号 CÓD. 804000343		左支腿油缸 CILINDRO ESQUERDO ESTABILIZADOR		页码 PÁGINA 4.37	
件号 ITEM	部件号 CÓD.	零件名称 DESCRIÇÃO		数量 QTD.	备注 NOTAS
22	915307205	油堵	COBERTURA DE ÓLEO	2	YDMM16×1.5
23	801971295	垫片	JUNTA	2	ϕ15×t1
24	910603718	油管组件 1	TUBO	1	
25	910603717	导向套	GUIA	1	
26	910603720	衬套	BUCHA	4	
27	803305062	防尘圈	RASPADOR	4	45×55×4
★	914901387	支腿油缸密封包	CILINDRO ESTABILIZADOR CONJ. SELO	1	包括以上 10、12、13、14、15、16、19、20、22、23、24、25、26 等部件 /INCLUDE 10、12、13、14、15、16、19、20、22、23、24、25、26ETC.

页码 PÁGINA	右支腿油缸	部件号 CÓD.
4.38	CILINDRO DIREITO ESTABILIZADOR	804000344

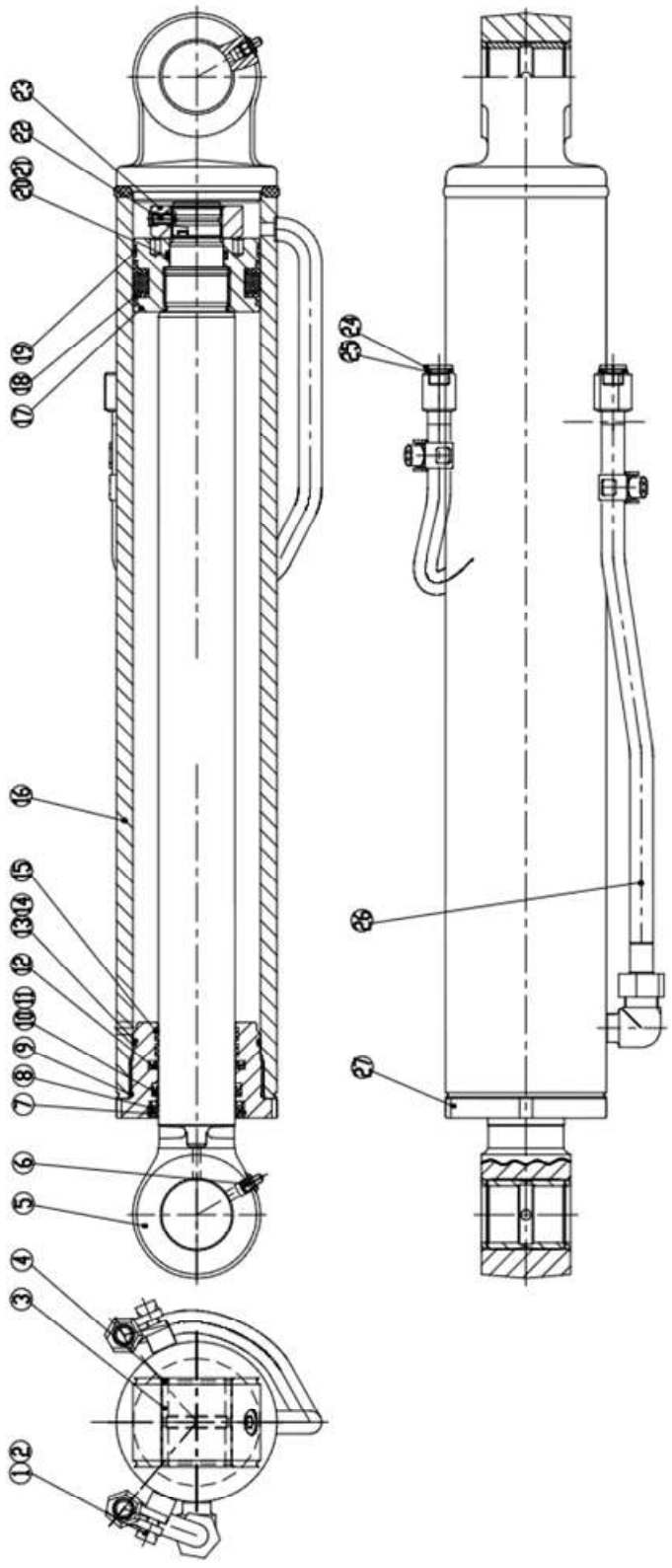

部件号 CÓD. 804000344		右支腿油缸 CILINDRO DIREITO ESTABILIZADOR		页码 PÁGINA 4.39	
件号 ITEM	部件号 CÓD.	零件名称 DESCRIÇÃO		数量 QTD.	备注 NOTAS
1	805100151	螺钉 M10×16	PARAFUSO M10×16	1	GB/T70.1-2008
2	910303128	管箍组件	ABRAÇADEIRA AS.	1	
3	910603714	活塞杆	ÊMBOLO	1	
4	801100336	油杯 M10×1	GRAXEIRA M10×1	2	JB/T7940.1-1995
5	910302040	挡圈	ANEL RETENÇÃO	1	
6	803195208	防尘圈	RASPADOR	1	60×74×8×11
7	803183344	O 形圈	ANEL O-RING	1	105×3.1
8	803195210	挡圈	ANEL RETENÇÃO	1	60×70×3
9	803195218	轴密封	SELO EIXO	1	60×70×6
10	803195212	缓冲环	GAXETA	1	60×75.5×6
11	803195316	挡圈	ANEL RETENÇÃO	1	95.2×100×1.25
12	803195145	O 形圈	ANEL O-RING	1	94.4×3.1
13	803195317	支撑环	RASPADOR	2	65×60×10
14	910603707	缸筒	CAMISA CILINDRO	1	
15	910603713	活塞	HASTE	1	
16	803196430	孔密封	ANEL DE VEDAÇÃO	1	75×100×22.4
17	803195216	挡圈	ANEL RETENÇÃO	1	42×48×1.25
18	803195217	O 形圈	ANEL O-RING	1	41.7×3.5
19	803195110	支承环	RASPADOR	1	100×95×9.5
20	805104504	螺钉 M8×18	PARAFUSO M8×18	1	GB/T78-2007
21	910300758	螺母	PORCA	1	

页码 PÁGINA	右支腿油缸	部件号 CÓD.
4.40	CILINDRO DIREITO ESTABILIZADOR	804000344

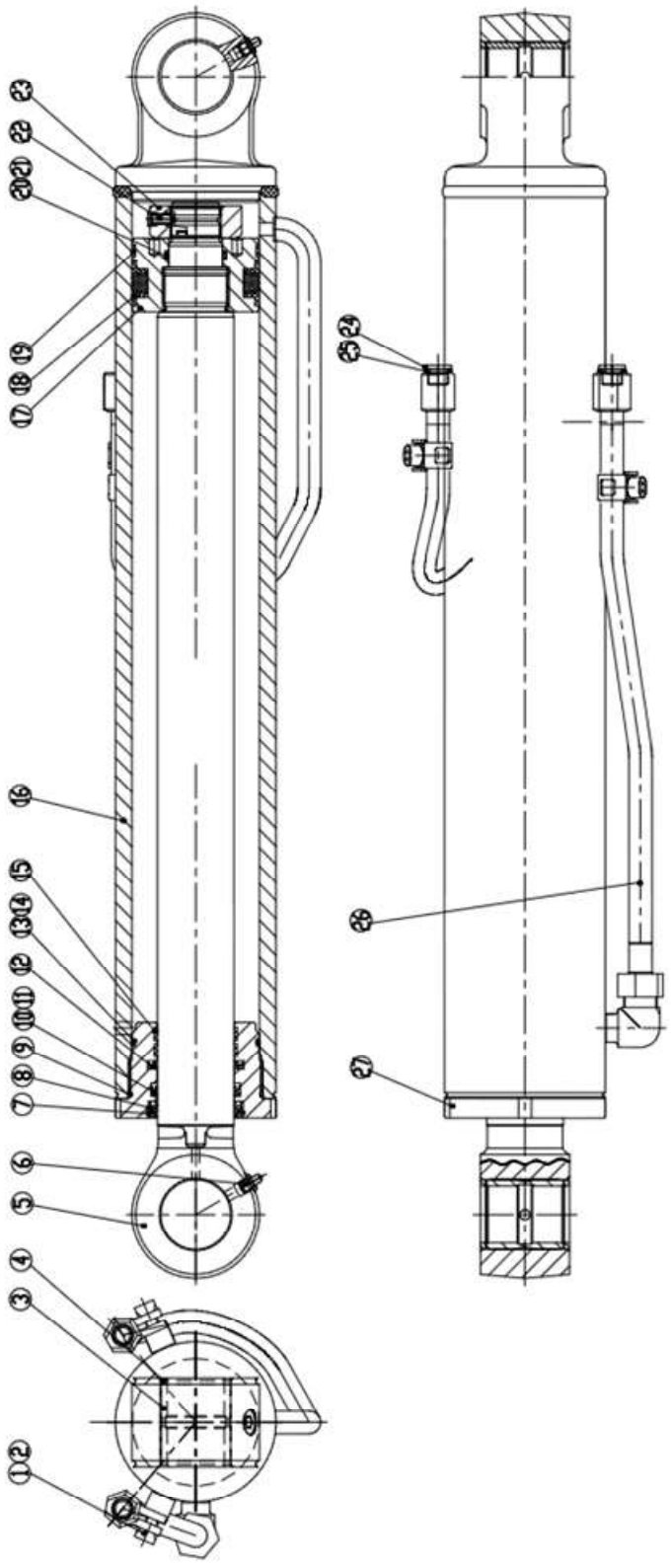

部件号 CÓD. 804000344		右支腿油缸 CILINDRO DIREITO ESTABILIZADOR		页码 PÁGINA 4.41	
件号 ITEM	部件号 CÓD.	零件名称 DESCRIÇÃO		数量 QTD.	备注 NOTAS
22	915307205	油堵	COBERTURA DE ÓLEO	2	YDMM16×1.5
23	801971295	垫片	JUNTA	2	ϕ15×t1
24	910603718	油管组件 1	TUBO	1	
25	910603717	导向套	GUIA	1	
26	803305062	防尘圈	RASPADOR	4	45×55×4
27	910603720	衬套	BUCHA	4	
★	914901387	支腿油缸密封包	CILINDRO ESTABILIZADOR CONJ. SELO	1	包括以上 10、12、13、14、15、16、19、20、22、23、24、25、26 等部件 /INCLUDE 10、12、13、14、15、16、19、20、22、23、24、25、26ETC.

页码 PÁGINA	挖掘操纵系统	部件号 CÓD.
4.42	SISTEMA DE CONTROLE	402208152

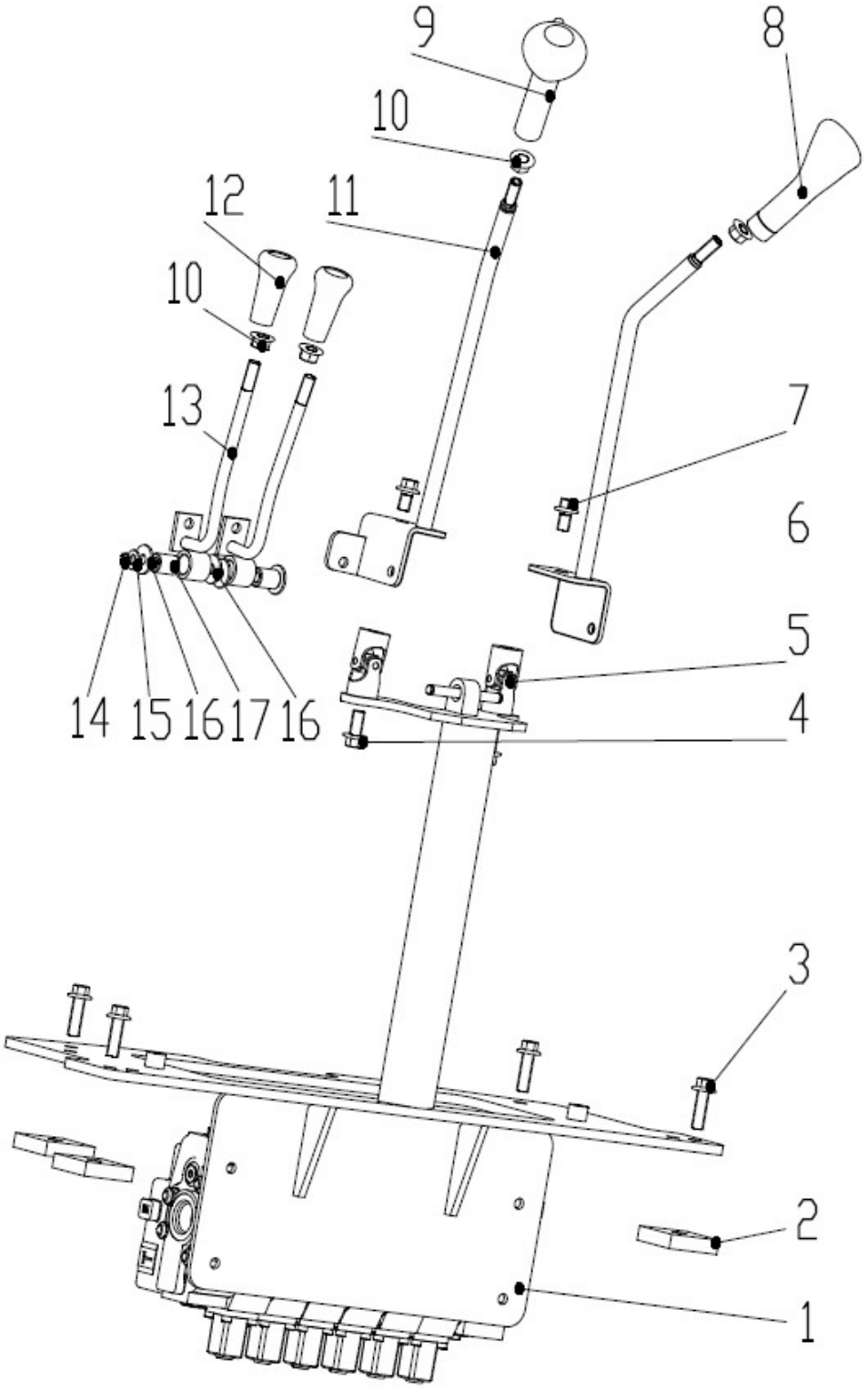

部件号 CÓD. 402208152		挖掘操纵系统 SISTEMA DE CONTROLE		页码 PÁGINA 4.43	
件号 ITEM	部件号 CÓD.	零件名称 DESCRIÇÃO		数量 QTD.	备注 NOTAS
1	402208133	挖掘阀安装架	SUPORTE DA VÁLVULA DE ESCAVAÇÃO	1	
2	402200327	橡胶垫	JUNTA BORRACHA	4	
3	805048018	螺栓 M12×40	PARAFUSO M12×40	4	GB/T16674.1-2004
4	805004764	螺栓 M12×25	PARAFUSO M12×25	2	GB/T16674.1-2004
5	402204025	十字万向节	JUNTA UNIVERSAL	2	
6	402208142	右操纵杆总成	MONTAGEM DA ALAVANCA DIREITA	1	
7	805047714	螺栓 M12×20	PARAFUSO M12×20	2	GB/T16674.1-2004
8	801535301	手柄	MANOPLA	1	
9	801543239	手柄球	MANOPLA	1	
10	805204006	螺母 M12	PORCA M12	4	GB/T 16674.1-2004
11	402208140	左操纵杆总成	MONTAGEM DA ALAVANCA ESQUERDA	1	
12	801540418	手柄	MANOPLA	2	
13	402208137	支腿操纵杆	ALAVANCA DO ESTABILIZADOR	2	
14	805400056	垫圈	ARRUELA	2	GB/T 894.1-1986
15	805300017	垫圈	ARRUELA	2	GB/T 97.1-2002
16	805300102	垫圈	ARRUELA	4	GB/T 96.1-2002
17	402208150	安装套	CAPA	2	

部件号 CÓD. 402208152		挖掘操纵系统 SISTEMA DE CONTROLE		页码 PÁGINA 4.45	
件号 ITEM	部件号 CÓD.	零件名称 DESCRIÇÃO		数量 QTD.	备注 NOTAS
1	805201515	螺母 M10	PORCA M10	6	GB/T6182-2010
2	402204026	球角	ARTICULAÇÃO ESFÉRICA	6	
3	805238533	螺母 M10	PORCA M10	12	GB/T6177.1-2000
4	402208143	拉杆	ALAVANCA	4	
5	402205563	拉杆	ALAVANCA	2	
6	402200926	叉头	FORQUILHA	6	
7	805600316	销 3.2×28	PINO 3.2×28	6	GB/T91-2000
8	805600068	销 10×30	PINO 10×30	6	GB/T882-2008

页码 PÁGINA	主泵供油系统	部件号 CÓD.
4.46	SISTEMA HIDRÁULICO PRINCIPAL	402209626

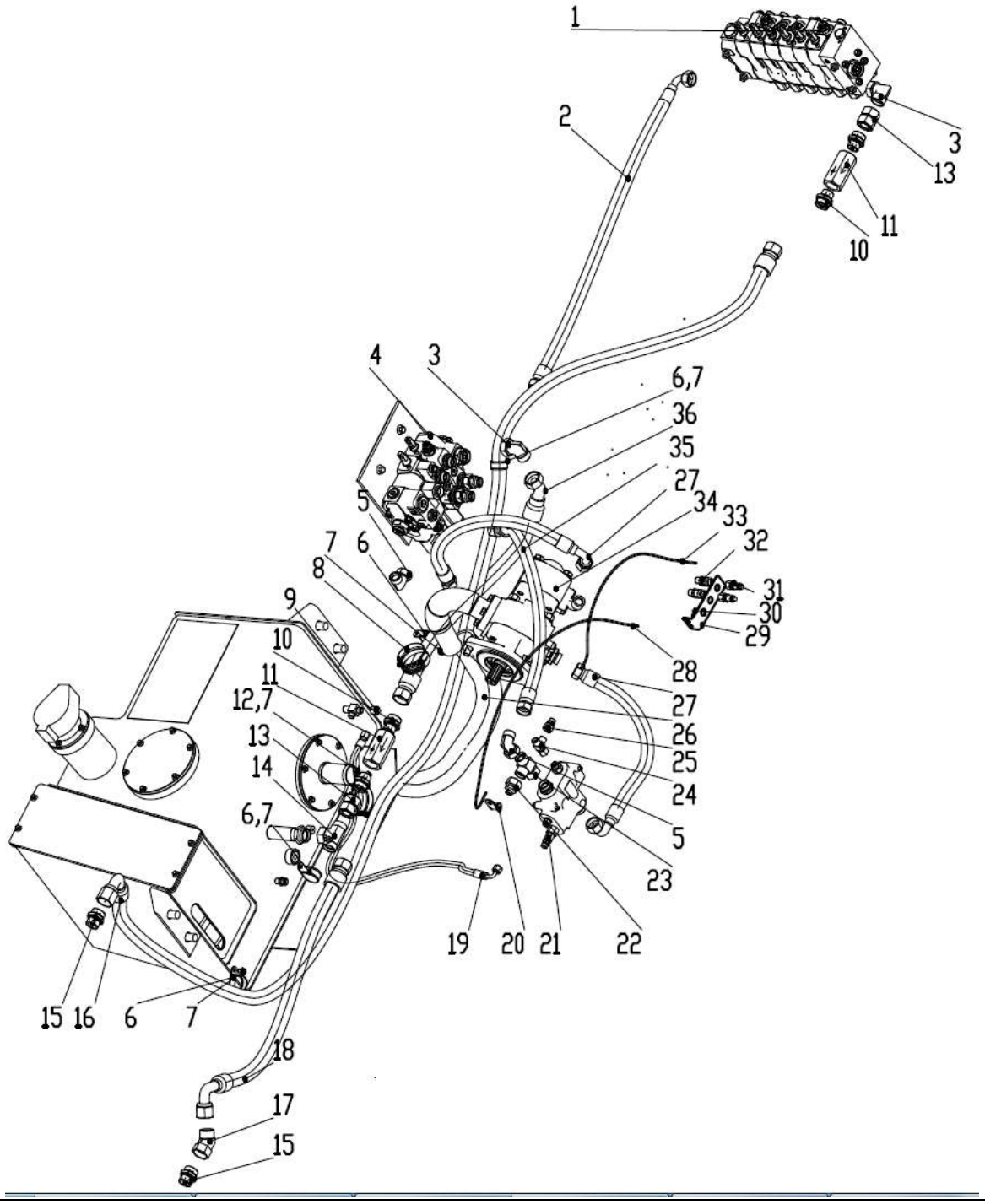

部件号 CÓD. 402209626		主泵供油系统 SISTEMA HIDRÁULICO PRINCIPAL		页码 PÁGINA 4.47	
件号 ITEM	部件号 CÓD.	零件名称 DESCRIÇÃO		数量 QTD.	备注 NOTAS
1	402208091	挖掘阀组件	VÁLVULA DE ESCAVAÇÃO	1	
2	813403008	软管总成	MANGUEIRA HIDRÁULICA	1	
3	803103798	接头	CONECTOR	2	
4	402208090	装载阀组件	VÁLVULA DE CARREGAMENTO	1	
5	803173684	接头	CONECTOR	2	
6	803199330	卡套	ABRAÇADEIRA	4	
7	805047997	螺栓 M8×12(达克罗)	PARAFUSO M8×12	5	GB/T16674.1-2004
8	801902715	喉箍	ABRAÇADEIRA	4	
9	803105809	堵头	PLUG	1	
10	803174492	接头	CONECTOR	4	
11	803097449	单向阀	VÁLVULA DE REGULAÇÃO	2	
12	803199327	卡套	ABRAÇADEIRA	1	
13	803109377	接头	CONECTOR	2	
14	803176937	接头	CONECTOR	1	
15	803100723	接头	CONECTOR	2	
16	803402037	接头	CONECTOR	1	
17	803438016	软管总成	MANGUEIRA HIDRÁULICA	1	
18	803191876	软管总成	MANGUEIRA HIDRÁULICA	1	
19	803386461	软管总成	MANGUEIRA HIDRÁULICA	1	
20	803300235	卡套	ABRAÇADEIRA	1	
21	402208158	优先阀组件	VÁLVULA PRINCIPAL	1	
22	803174505	接头	CONECTOR	1	
23	803106345	接头	CONECTOR	1	

页码 PÁGINA	主泵供油系统	部件号 CÓD.
4.48	SISTEMA HIDRÁULICO PRINCIPAL	402209626

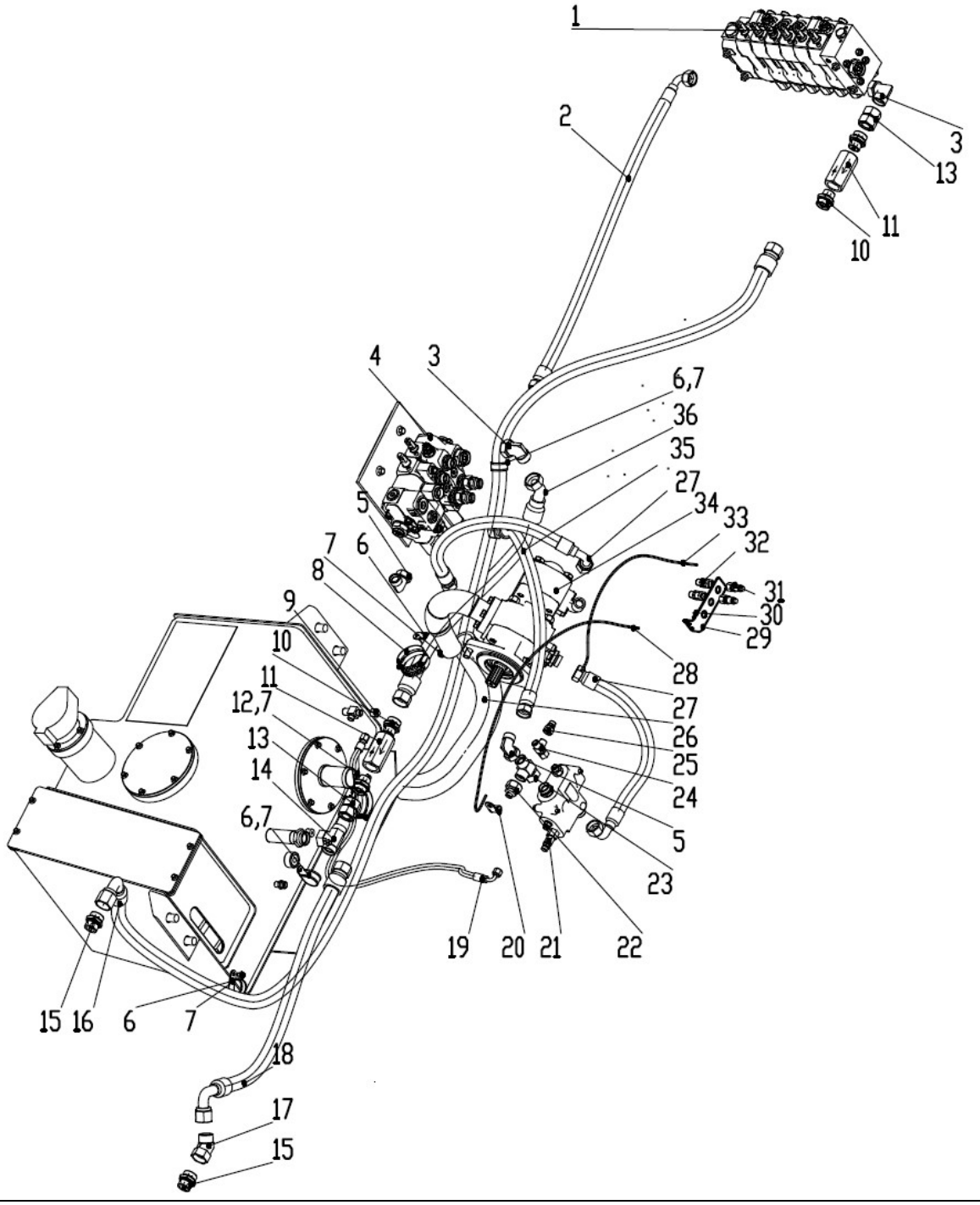

部件号 CÓD. 402209626		主泵供油系统 SISTEMA HIDRÁULICA PRINCIPAL		页码 PÁGINA 4.49	
件号 ITEM	部件号 CÓD.	零件名称 DESCRIÇÃO		数量 QTD.	备注 NOTAS
24	803105415	接头	CONECTOR	1	
25	803174500	接头	CONECTOR	1	
26	402208156	泵吸油胶管	MANGUEIRA HIDRÁULICA	1	
27	803437083	软管总成	MANGUEIRA HIDRÁULICA	2	
28	252110317	测压管	MANGUEIRA MANOMÉTRICA	1	
29	402209215	测压板	PLACA DE FIXAÇÃO	1	
30	805004834	螺栓 M6×12(达克罗)	PARAFUSO M6×12	2	
31	803103815	接头	CONECTOR	2	
32	803380805	接头	CONECTOR	2	
33	252110315	测压管	MANGUEIRA MANOMÉTRICA	1	
34	402208157	泵组件	SISTEMA BOMBA HIDRÁULICA	1	
35	803275575	软管总成	MANGUEIRA HIDRÁULICA	1	
36	803309446	软管总成	MANGUEIRA HIDRÁULICA	1	

页码 PÁGINA	泵组件	部件号 CÓD.
4.50	SISTEMA BOMBA HIDRÁULICA	402208157

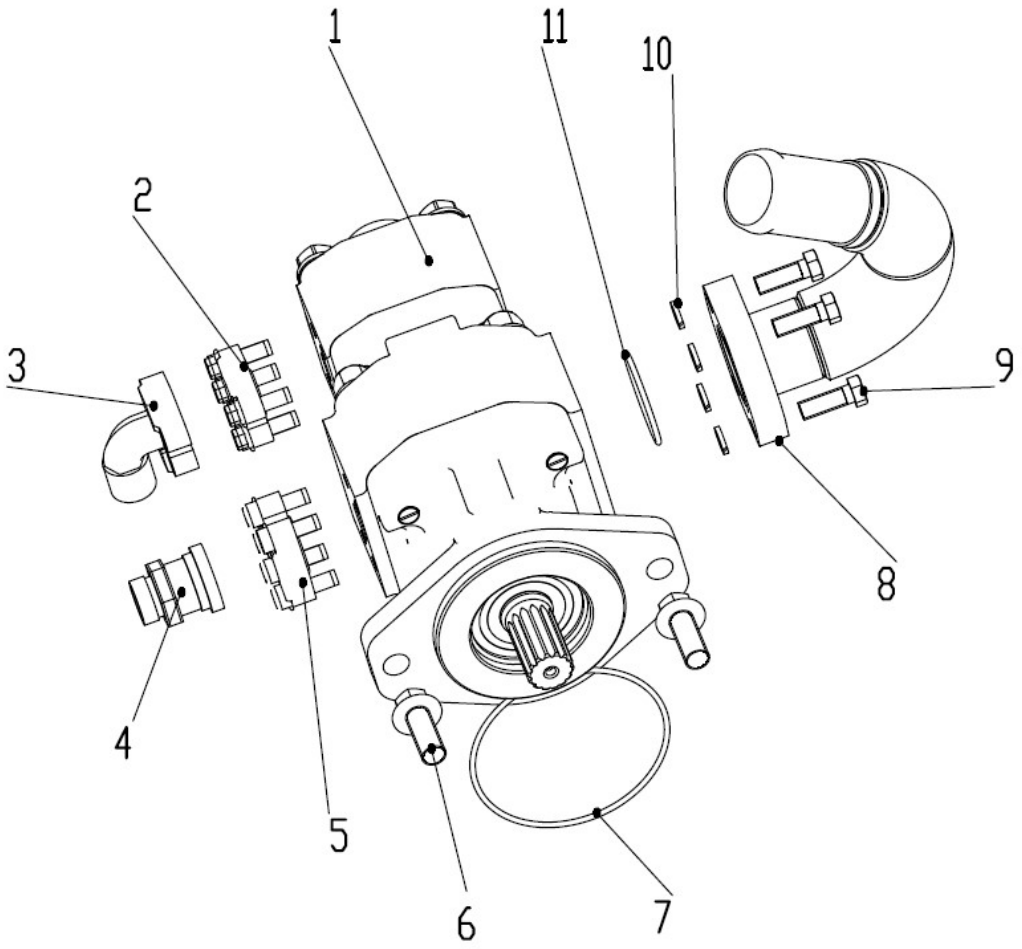

部件号 CÓD. 402208157		泵组件 SISTEMA BOMBA HIDRÁULICA		页码 PÁGINA 4.51	
件号 ITEM	部件号 CÓD.	零件名称 DESCRIÇÃO		数量 QTD.	备注 NOTAS
1	803086792	双联泵	BOMBA HIDRÁULICA DUPLA	1	
2	252911072	法兰组件	FLANGE	1	
3	803168883	法兰	FLANGE	1	
4	803131093	法兰接头	FLANGE CONECTOR	1	
5	252911069	法兰组件	FLANGE	1	
6	805048034	螺栓 M16×40	PARAFUSOM 16×40	2	GB/T16674.1-2004
7	803401158	O 形圈 126.59×3.53	ANEL O-RING 126.59×3.53	1	
8	402208155	双联泵吸油接头	CONECTOR	1	
9	805046547	螺栓 M12×35(达克罗)	PARAFUSO M12×35	4	GB/T 5783-2000
10	805300018	垫圈 12	ARRUELA 12	4	GB/T 93-1987
11	803401136	O 形圈 56.74×3.53	ANEL O-RING56.74×3.53	1	

页码 PÁGINA	装载阀组件	部件号 CÓD.
4.52	VÁLVULA DE CARREGAMENTO	402208090

部件号 CÓD. 402208090		装载阀组件 VÁLVULA DE CARREGAMENTO		页码 PÁGINA 4.53	
件号 ITEM	部件号 CÓD.	零件名称 DESCRIÇÃO		数量 QTD.	备注 NOTAS
1	402201307	板	CHAPA	1	
2	805004763	螺栓 M10×25(达克罗)	PARAFUSO M10×25	4	GB/T16674.1-2004
3	402208089	装载阀固定板	PLACA DE MONTAGEM	1	
4	803099809	装载多路阀	VÁLVULA DE CARREGAMENTO	1	
5	803106596	接头	CONECTOR	2	
6	803414785	接头	CONECTOR	1	
7	803406995	接头	CONECTOR	2	
8	803165768	接头	CONECTOR	4	
9	803103774	接头	CONECTOR	1	
10	805048018	螺栓 M12×40(达克罗)	PARAFUSO M12×40	2	GB/T16674.1-2004

页码 PÁGINA	挖掘阀组件	部件号 CÓD.
4.54	VÁLVULA DE ESCAVAÇÃO	402208091

部件号 CÓD. 402208091		挖掘阀组件 VÁLVULA DE ESCAVAÇÃO		页码 PÁGINA 4.55	
件号 ITEM	部件号 CÓD.	零件名称 DESCRIÇÃO		数量 QTD.	备注 NOTAS
1	803099810	挖掘多路阀	VÁLVULA DE ESCAVAÇÃO	1	
2	803106596	接头	CONECTOR	1	
3	803164733	接头	CONECTOR	6	
4	803103775	接头	CONECTOR	1	
5	803165768	接头	CONECTOR	2	
6	803103351	接头	CONECTOR	1	
7	803378734	接头	CONECTOR	4	
8	803103774	接头	CONECTOR	1	
9	805004763	螺栓 M10×25(达克罗)	PARAFUSO M10×25	4	GB/T16674.1-2004

页码 PÁGINA	优先阀组件	部件号 CÓD.
4.56	VÁLVULA PRINCIPAL	402208158

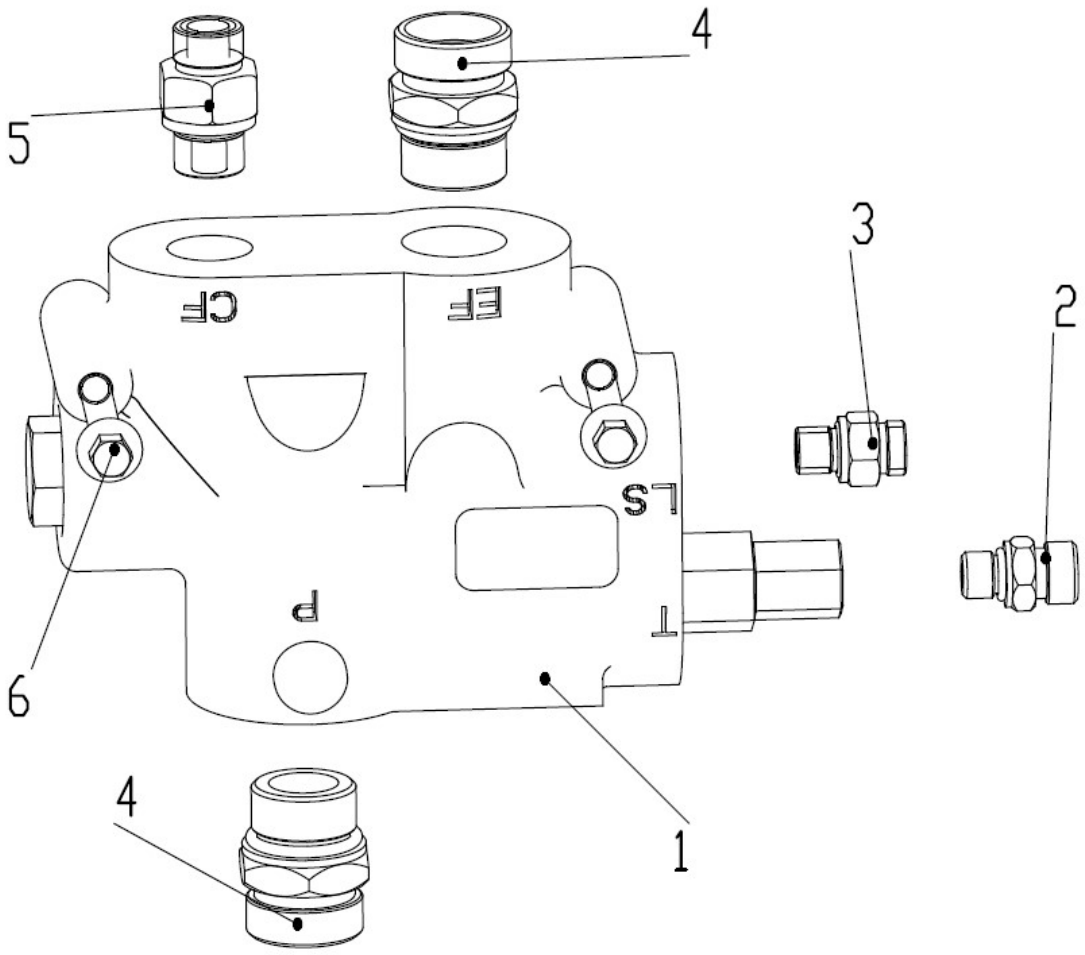

部件号 CÓD. 402208158		优先阀组件 LINHA HIDRÁULICA		页码 PÁGINA 4.57	
件号 ITEM	部件号 CÓD.	零件名称 DESCRIÇÃO		数量 QTD.	备注 NOTAS
1	803075000	优先阀	VÁLVULA PRINCIPAL		
2	803378733	接头	CONECTOR	1	
3	800302269	接头	CONECTOR	1	
4	803378741	接头	CONECTOR	2	
5	803171345	接头	CONECTOR	1	
6	805048004	螺栓 M8×75(达克罗)	PARAFUSO M8×75	2	GB/T16674.1-2004

页码 PÁGINA	装载操纵机构	部件号 CÓD.
4.58	SISTEMA DE CONTROLE DO CARREGAMENTO	402208096

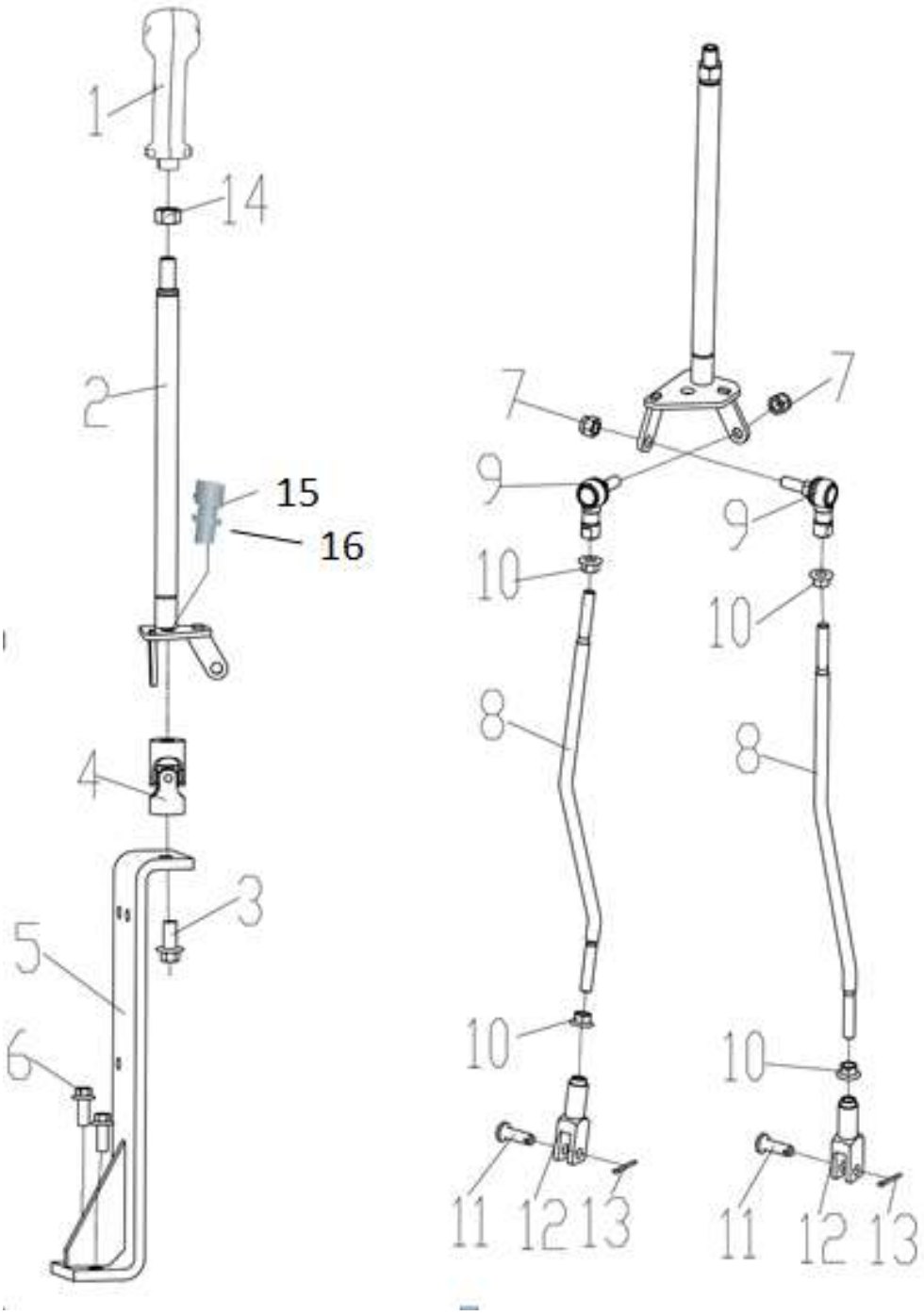

部件号 CÓD. 402208096		装载操纵机构 SISTEMA DE CONTROLE DO CARREGAMENTO		页码 PÁGINA 4.59	
件号 ITEM	部件号 CÓD.	零件名称 DESCRIÇÃO		数量 QTD.	备注 NOTAS
1	801541412	手柄	MANOPLA	1	
2	402205147	装载操纵杆	ALAVANCA	1	
3	805004764	螺栓 M12×25（达克罗）	PARAFUSO M12×25	1	GB/T16674.1-2004
4	402204025	十字万向节	JUNTA UNIVERSAL	1	
5	402205589	安装板	CHAPA INSTALAÇÃO	1	
6	805004763	螺栓 M10×25（达克罗）	PARAFUSO M10×25	2	GB/T16674.1-2004
7	805201515	螺母 M10	PORCA M10	2	GB/T6182-2010
8	402205563	拉杆	ALAVANCA	2	
9	402204026	球角	ARTICULAÇÃO ESFÉRICA	2	
10	805238533	螺母 M10	PORCA M10	4	GB/T6177.1-2000
11	805600068	销 10×30	PINO 10×30	2	GB/T882-2008
12	402200926	叉接头	FORQUILHA	2	
13	805600316	销 3.2×28	PINO 3.2×28	2	GB/T91-2000
14	805200056	螺母 M14	PORCA M14	1	GB/T6171-2000
15	805140584	螺钉 M12×20（达克罗）	PARAFUSO M12×20	1	GB/T 70.1-2008
16	805338261	垫圈 12（达克罗）	ARRUELA 12	1	GB/T 93-1987

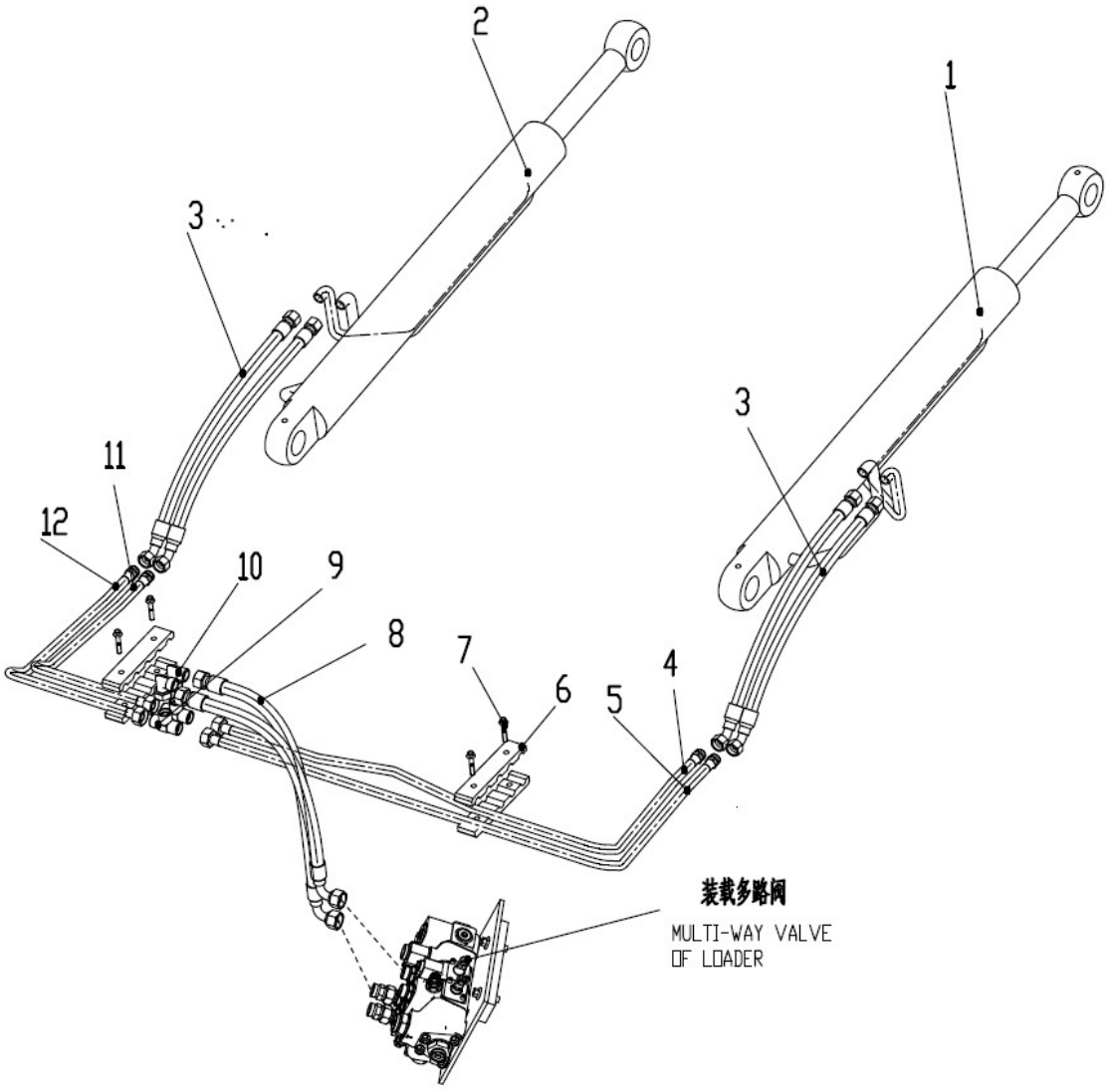
2
1
3
3
11
12
10
9
8
7
6
5
4
装载多路阀
MULTI-WAY VALVE
OF LOADER

部件号 CÓD. 402208106		提升液压系统 SISTEMA DE CARREGAMENTO		页码 PÁGINA 4.61	
件号 ITEM	部件号 CÓD.	零件名称 DESCRIÇÃO		数量 QTD.	备注 NOTAS
1	804000342	右动臂油缸	CILINDRO DO BRAÇO DE CARREGAMENTO DIREITO	1	
2	804000341	左动臂油缸	CILINDRO DO BRAÇO DE CARREGAMENTO ESQUERDO	1	
3	803429484	软管总成	MANGUEIRA HIDRÁULICA	4	
4	402208102	钢管总成	TUBO METÁLICO	1	
5	402208104	钢管总成	TUBO METÁLICO	1	
6	402205156	管夹	ABRAÇADEIRA PARA TUBOS	4	
7	805048853	螺栓 M8×45	PARAFUSO M8×45	4	GB/T16674.1-2004
8	803437063	软管总成	MANGUEIRA	2	
9	803105184	接头	CONECTOR	2	
10	803100741	接头	CONECTOR	2	
11	402208098	钢管总成	TUBO METÁLICO	1	
12	402208100	钢管总成	TUBO METÁLICO	1	

页码 PÁGINA	右动臂油缸	部件号 CÓD.
4.62	CILINDRO DO BRAÇO DE CARREGAMENTO DIREITO	804000342

部件号 CÓD. 804000342		右动臂油缸 CILINDRO DO BRAÇO DE CARREGAMENTO DIREITO		页码 PÁGINA 4.63	
件号 ITEM	部件号 CÓD.	零件名称 DESCRIÇÃO		数量 QTD.	备注 NOTAS
1	801103215	油杯 M10×1	GRAXEIRA M10×1	2	
2	910602116	活塞杆	ÊMBOLO	1	
3	910302676	挡圈	ANEL RETENÇÃO	1	
4	803305278	防尘圈	RASPADOR	1	50×62×7×10
5	803305277	挡圈	ANEL RETENÇÃO	1	50×60×3
6	803305276	轴密封	SELO EIXO	1	50×60×6
7	803198800	O 形圈	ANEL O-RING	1	77.5×3.55
8	803307186	缓冲环	GAXETA	1	50×65.5×6
9	910302670	滑动轴承	ROLAMENTO DESLIZANTE	1	50×55×30
10	803305059	挡圈	ANEL RETENÇÃO	1	75.7×80.5×1.25
11	803195291	O 形圈	ANEL O-RING	1	74.4×3.1
12	805403141	挡圈 55	ANEL RETENÇÃO 55	1	
13	914901450	导向套	GUIA	1	
14	926107841	油管组件 1	TUBO AS.1	1	
15	910602113	缸筒	CAMISA CILINDRO	1	
16	910302006	管箍组件	ABRAÇADEIRA AS.	2	
17	805100151	螺钉 M10×16	PARAFUSO M10×16	2	GB/T70.1-2008
18	805041517	螺栓 M14×65	PARAFUSO M14×65	1	GB/T5781-2000
19	805302898	垫圈 14	ANEL RETENÇÃO 14	1	GB/T93-1987
20	914901451	压板	CHAPA DE PRESSÃO	2	
21	805200067	螺母 M14	PORCA M14	1	GB/T6170-2000

页码 PÁGINA	右动臂油缸	部件号 CÓD.
4.64	CILINDRO DO BRAÇO DE CARREGAMENTO DIREITO	804000342

部件号 CÓD. 804000342		右动臂油缸 CILINDRO DO BRAÇO DE CARREGAMENTO DIREITO		页码 PÁGINA 4.65	
件号 ITEM	部件号 CÓD.	零件名称 DESCRIÇÃO		数量 QTD.	备注 NOTAS
22	926107842	油管组件 2	TUBO AS.2	1	
23	914901452	衬套 1	BUCHA 1	1	
24	803195128	防尘圈	RASPADOR	2	50×60×5
25	805104504	螺钉 M8×18	PARAFUSO M8x18	1	GB/T78-2007
26	803307184	挡圈	ANEL RETENÇÃO	2	32.5×38.2×1.5
27	803199862	O 形圈	ANEL O-RING	1	32.5×3.55
28	803305367	孔密封	ANEL DE VEDAÇÃO	1	65×80×7.3
29	803305368	支承环	RASPADOR	2	80×75×9.5
30	803307185	防污环	ANEL RASPADOR	2	72×80×6
31	910302825	活塞	HASTE	1	
32	914901382	衬套	BUCHA	1	
33	803305062	KPU 防尘圈	KPU RASPADOR	2	45×55×4
★	915305785	油缸密封包	CAMISA CILINDRO CONJ. SELO	1	包括以上 4、5、6、7、8、10、11、24、26、27、28、29、30、33 等部件 /INCLUDE 4、5、6、7、8、10、11、24、26、27、28、29、30、33ETC.

页码 PÁGINA	左动臂油缸	部件号 CÓD.
4.66	CILINDRO DO BRAÇO DE CARREGAMENTO ESQUERDO	804000341

部件号 CÓD. 804000341		左动臂油缸 CILINDRO DO BRAÇO DE CARREGAMENTO ESQUERDO		页码 PÁGINA 4.67	
件号 ITEM	部件号 CÓD.	零件名称 DESCRIÇÃO		数量 QTD.	备注 NOTAS
1	801103215	油杯 M10×1	GRAXEIRA M10×1	2	JB/T 7940.1-1995
2	910602116	活塞杆	ÊMBOLO	1	
3	910302676	挡圈	ANEL RETENÇÃO	1	
4	803305278	防尘圈	RASPADOR	1	50×62×7×10
5	803305277	挡圈	ANEL RETENÇÃO	1	50×60×3
6	803305276	轴密封	SELO EIXO	1	50×60×6
7	803198800	O 形圈	ANEL O-RING	1	77.5×3.55
8	803307186	缓冲环	GAXETA	1	50×65.5×6
9	910302670	滑动轴承	ROLAMENTO DESLIZANTE	1	50×55×30
10	803305059	挡圈	ANEL RETENÇÃO	1	75.7×80.5×1.25
11	803195291	O 形圈	ANEL O-RING	1	74.4×3.1
12	805403141	挡圈 55	ANEL RETENÇÃO 55	1	GB/T 895.1-1986
13	914901450	导向套	GUIA	1	
14	926107843	油管组件 1	TUBO	1	
15	910602120	缸筒	CAMISA CILINDRO	1	
16	910302006	管箍组件	ABRAÇADEIRA AS.	2	
17	805100151	螺钉 M10×16	PARAFUSO M10×16	2	GB/T 70.1-2008
18	805041517	螺栓 M14×65	PARAFUSO M14×65	1	GB/T 5781-2000
19	805302898	垫圈 14	ANEL RETENÇÃO	1	GB/T 93-1987
20	914901451	压板	CHAPA DE PRESSÃO	2	
21	805200067	螺母 M14	PORCA M14	1	GB/T 6170-2000

页码 PÁGINA	左动臂油缸	部件号 CÓD.
4.68	CILINDRO DO BRAÇO DE CARREGAMENTO ESQUERDO	804000341

部件号 CÓD. 804000341		左动臂油缸 CILINDRO DO BRAÇO DE CARREGAMENTO ESQUERDO		页码 PÁGINA 4.69	
件号 ITEM	部件号 CÓD.	零件名称 DESCRIÇÃO		数量 QTD.	备注 NOTAS
22	926107842	油管组件 2	TUBO	1	
23	914901452	衬套 1	BUCHA 1	1	
24	803195128	防尘圈	RASPADOR	2	50×60×5
25	805104504	螺钉 M8×18	PARAFUSO M8×18	1	GB/T78-2007
26	803307184	挡圈	ANEL RETENÇÃO	2	32.5×38.2×1.5
27	803199862	O 形圈	ANEL O-RING	1	32.5×3.55
28	803305367	孔密封	GLYD RING	1	65×80×7.3
29	803305368	支承环	RASPADOR	2	80×75×9.5
30	803307185	防污环	ANEL RASPADOR	2	72×80×6
31	910302825	活塞	HASTE	1	
32	914901382	衬套	BUCHA	1	
33	803305062	防尘圈	RASPADOR	2	45×55×4
★	915305785	油缸密封包	CILINDRO CONJ. SELO	1	包括以上 4、5、6、7、8、10、11、24、26、27、28、29、30、33 等部件 /INCLUDE 4、5、6、7、8、10、11、24、26、27、28、29、30、33ETC.

部件号 CÓD. 402208120		翻斗液压系统 SISTEMA HIDRÁULICO DA CAÇAMBA		页码 PÁGINA 4.71	
件号 ITEM	部件号 CÓD.	零件名称 DESCRIÇÃO		数量 QTD.	备注 NOTAS
1	804015884	右翻斗油缸	CILINDRO DIREITO DE CONTROLE DA CAÇAMBA	1	
2	803190571	软管总成	MANGUEIRA	4	
3	805049015	螺栓 M8×50(达克罗)	PARAFUSO M8×50	4	GB/T 5782-2000
4	803167889	管夹	ABRAÇADEIRA PARA TUBOS	4	
5	402211129	支撑架	QUADRO DE SUPORTE	2	
6	805004834	螺栓 M6×12	PARAFUSO M6×12	8	GB/T16674.1-2004
7	805048465	螺栓 M6×45	PARAFUSO M6×35	4	GB/T16674.1-2004
8	402205169	管夹	ABRAÇADEIRA PARA TUBOS	2	
9	402208115	管夹安装板	PLACA DE MONTAGEM DA PABRAÇADEIRA	2	
10	805135720	螺母 M6	PORCA M6	8	GB/T6177.1-2000
11	402208114	钢管总成	TUBO METÁLICO	1	
12	402208112	钢管总成	TUBO METÁLICO	1	
13	805047995	螺栓 M6×35	PARAFUSO M6×35	4	GB/T16674.1-2004
14	402205660	管夹	ABRAÇADEIRA PARA TUBOS	4	
15	252909367	软管总成	MANGUEIRA	2	
16	803100741	接头	CONECTOR	2	
17	803105184	接头	CONECTOR	2	
18	402208108	钢管总成	TUBO METÁLICO	1	
19	402208110	钢管总成	TUBO METÁLICO	1	
20	804015883	左翻斗油缸	CILINDRO ESQUERDO DE CONTROLE DA CAÇAMBA	1	

页码 PÁGINA	右翻斗油缸	部件号 CÓD.
4.72	CILINDRO DIREITO DE CONTROLE DA CAÇAMBA	804015884

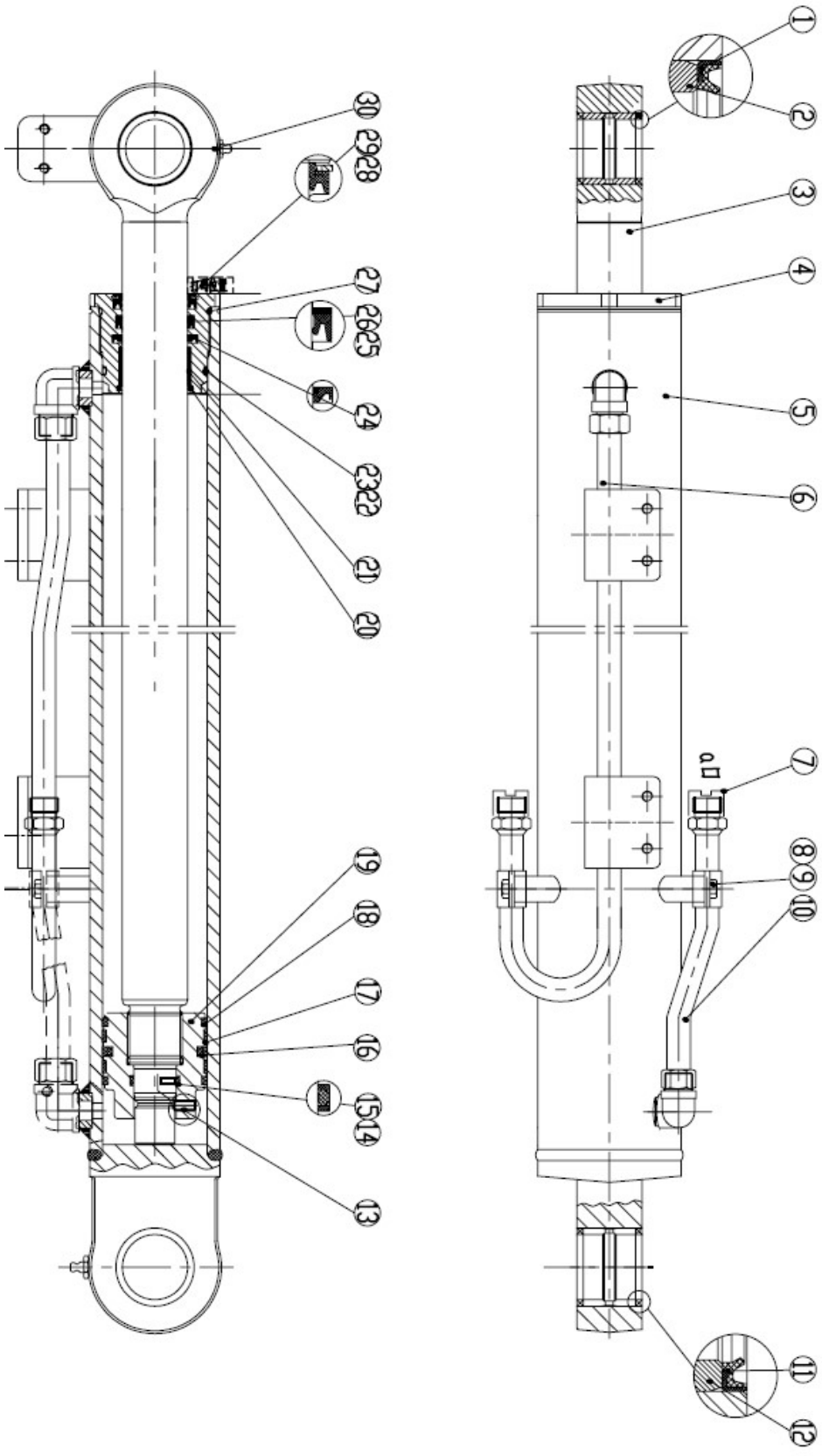

部件号 CÓD. 804015884		右翻斗油缸 CILINDRO DIREITO DE CONTROLE DA CAÇAMBA		页码 PÁGINA 4.73	
件号 ITEM	部件号 CÓD.	零件名称 DESCRIÇÃO		数量 QTD.	备注 NOTAS
1	914901382	衬套 2	BUCHA 2	1	
2	803305062	防尘圈	RASPADOR	2	45×55×4
3	914901402	活塞杆	ÊMBOLO	1	
4	910604333	导向套	GUIA	1	
5	910604334	缸筒	CAMISA CILINDRO	1	
6	926127288	油管组件 1	TUBO	1	
7	801974900	内螺纹堵头	PLUG DE ROSCA INTERNA	1	
8	910303128	管箍组件	ABRAÇADEIRA AS.	2	
9	805100151	螺钉 M10×16	PARAFUSO M10×16	2	GB/T70.1-2008
10	926127286	油管组件 2	TUBO	1	
11	803195128	防尘圈	RASPADOR	2	50×60×5
12	914901452	衬套 1	BUCHA 1	1	
13	805104504	螺钉 M8×18	PARAFUSO M8×18	1	GB/T78-2007
14	803307184	挡圈	ANEL RETENÇÃO	2	32.5×38.2×1.5
15	803199862	O 形圈	ANEL O-RING	1	32.5×3.55
16	803305367	孔密封	ANEL DE VEDAÇÃO	1	65×80×7.3
17	803305368	支承环	RASPADOR	2	80×75×9.5
18	803307185	防污环	ANEL RASPADOR	2	72×80×6
19	910604331	活塞	HASTE	1	
20	805403141	挡圈 55	ANEL RETENÇÃO 55	1	
21	910302650	滑动轴承	ROLAMENTO DESLIZANTE	1	50×55×30

页码 PÁGINA	右翻斗油缸	部件号 CÓD.
4.74	CILINDRO DIREITO DE CONTROLE DA CAÇAMBA	804015884

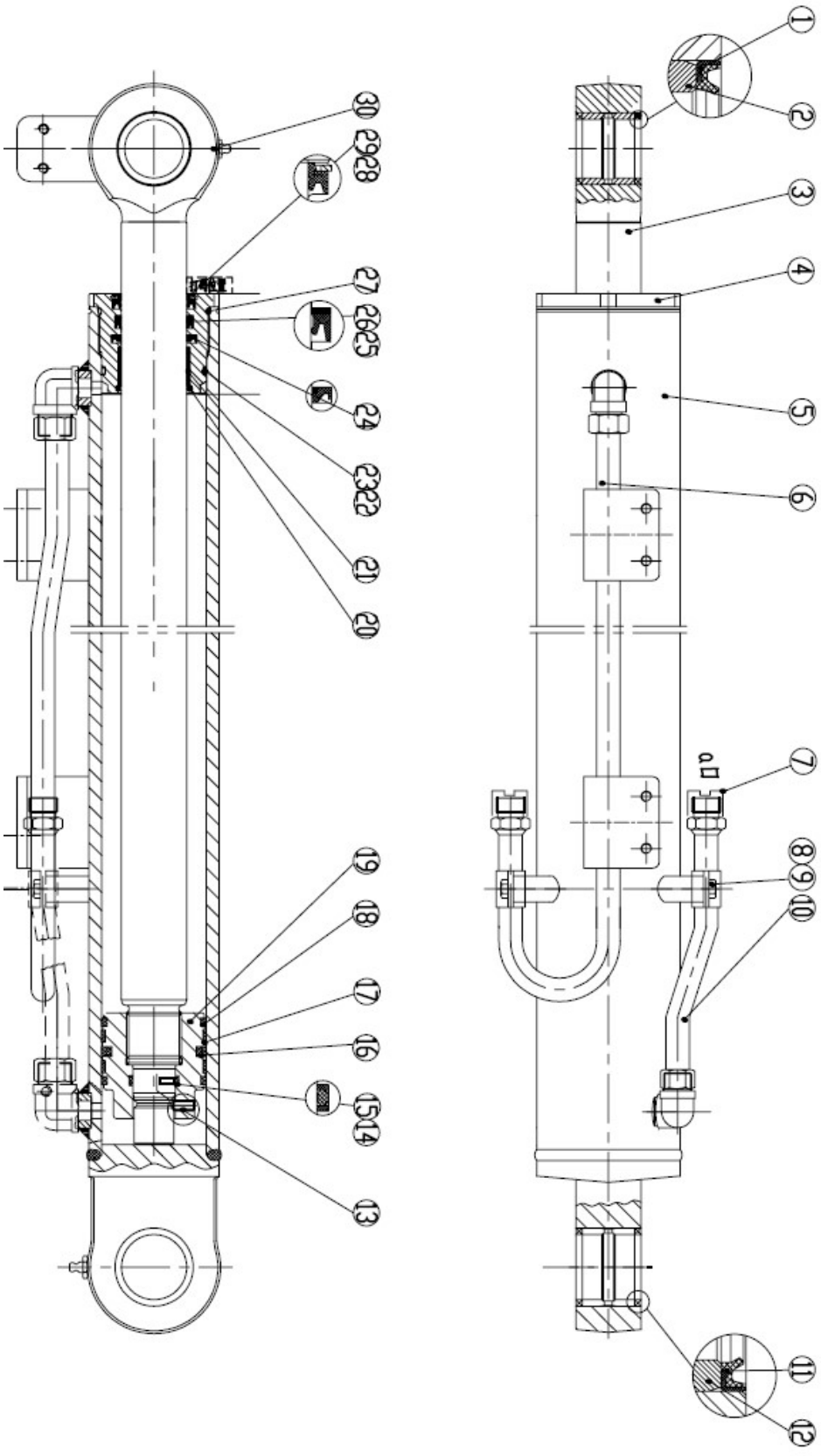

部件号 CÓD. 804015884		右翻斗油缸 CILINDRO DIREITO DE CONTROLE DA CAÇAMBA		页码 PÁGINA 4.75	
件号 ITEM	部件号 CÓD.	零件名称 DESCRIÇÃO		数量 QTD.	备注 NOTAS
22	803305059	挡圈	ANEL RETENÇÃO	1	75.7×80.5×1.25
23	803195291	O 形圈	ANEL O-RING	1	74.4×3.1
24	803307186	缓冲环	GAXETA	1	50×65.5×6
25	803305276	轴密封	SELO EIXO	1	50×60×6
26	803305277	挡圈	ANEL RETENÇÃO	1	50×60×3
27	803198800	O 形圈	ANEL O-RING	1	77.5×3.55
28	910302656	挡圈	ANEL RETENÇÃO	1	
29	803305278	防尘圈	RASPADOR	1	50×62×7×10
30	801100343	油杯 M10×1	GRAXEIRA M10×1	2	JB/T 7940.1-1995
★	915305785	油缸密封包	CILINDRO CONJ. SELO	1	包括以上 2、10、13、14、15、16、17、22、23、24、25、26、27、28 等部件 /INCLUDE 2、10、13、14、15、16、17、22、23、24、25、26、27、28ETC.

页码 PÁGINA	左翻斗油缸	部件号 CÓD.
4.76	CILINDRO ESQUERDO DE CONTROLE DA CAÇAMBA	804015883

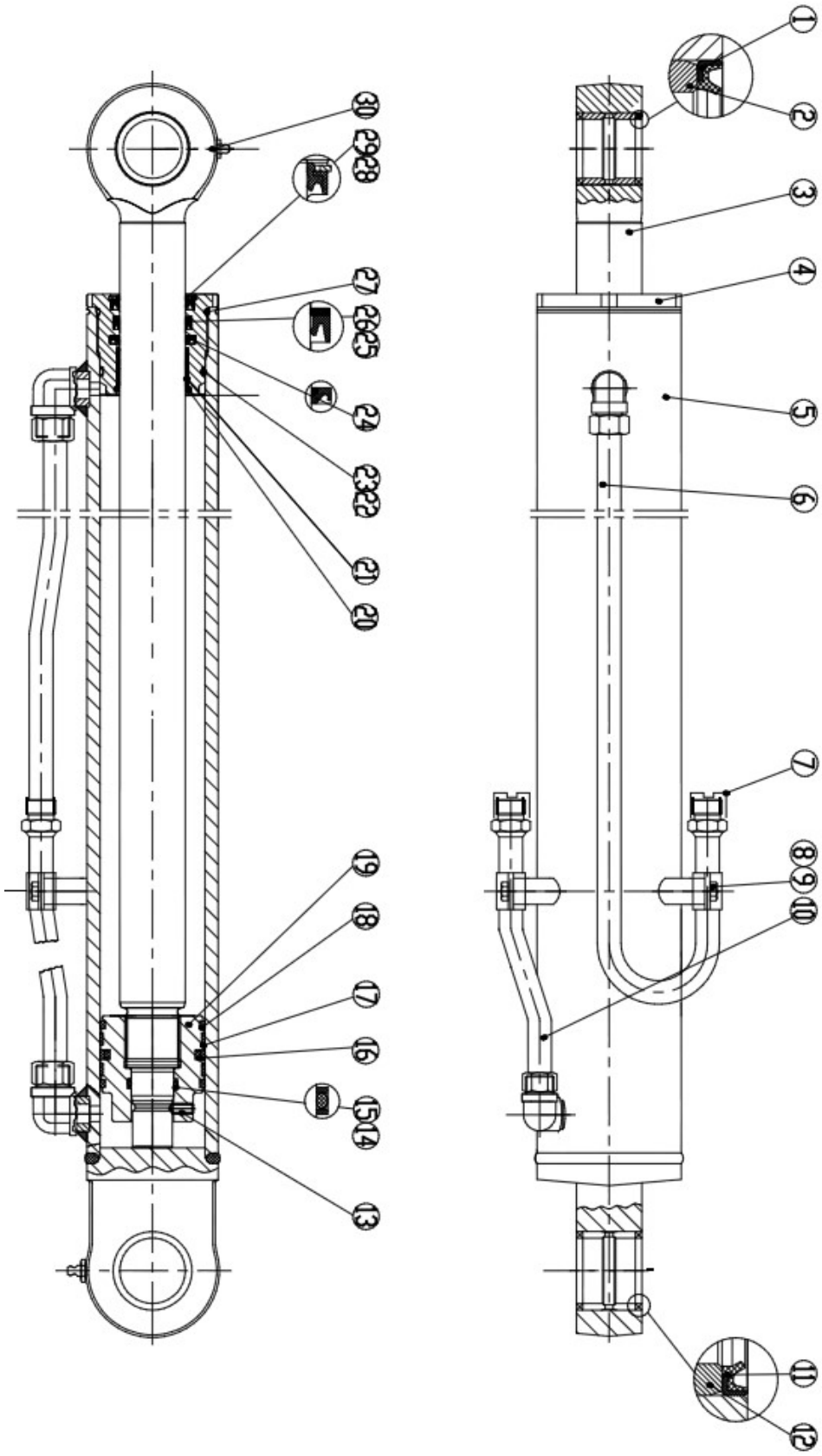

部件号 CÓD. 804015883		左翻斗油缸 CILINDRO ESQUERDO DE CONTROLE DA CAÇAMBA		页码 PÁGINA 4.77	
件号 ITEM	部件号 CÓD.	零件名称 DESCRIÇÃO		数量 QTD.	备注 NOTAS
1	914901382	衬套 2	BUCHA 2	1	
2	803305062	防尘圈	RASPADOR	2	45×55×4
3	914901402	活塞杆	ÊMBOLO	1	
4	914901450	导向套	GUIA	1	
5	910604328	缸筒	CAMISA CILINDRO	1	
6	926127284	油管组件 1	TUBO	1	
7	801974900	内螺纹堵头	PLUG DE ROSCA INTERNA	1	
8	910303128	管箍组件	ABRAÇADEIRA AS.	2	
9	805100151	螺钉 M10×16	PARAFUSO M10×16	2	GB/T70.1-2008
10	926127286	油管组件 2	TUBO	1	
11	803195128	防尘圈	RASPADOR	2	50×60×5
12	914901452	衬套 1	BUCHA 1	1	
13	805104504	螺钉 M8×18	PARAFUSO M8×18	1	GB/T78-2007
14	803307184	挡圈	ANEL RETENÇÃO	2	32.5×38.2×1.5
15	803199862	O 形圈	ANEL O-RING	1	32.5×3.55
16	803305367	孔密封	ANEL DE VEDAÇÃO	1	65×80×7.3
17	803305368	支承环	RASPADOR	2	80×75×9.5
18	803307185	防污环	ANEL RASPADOR	2	72×80×6
19	910302825	活塞	HASTE	1	
20	805403141	挡圈 55	ANEL RETENÇÃO 55	1	
21	910302670	滑动轴承	ROLAMENTO DESLIZANTE	1	50×55×30

页码 PÁGINA	左翻斗油缸	部件号 CÓD.
4.78	CILINDRO ESQUERDO DE CONTROLE DA CAÇAMBA	804015883

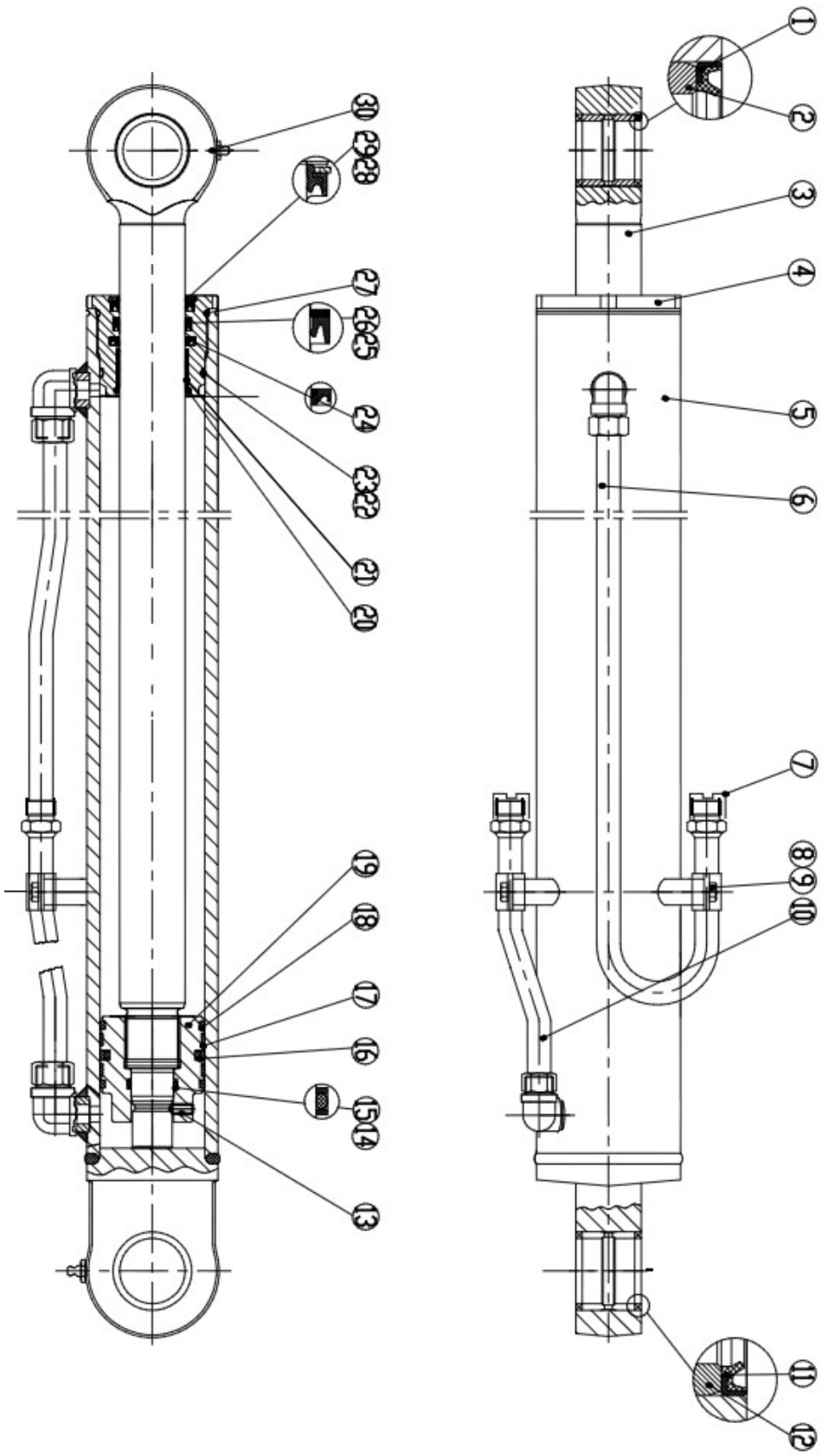

部件号 CÓD. 804015884		左翻斗油缸 CILINDRO ESQUERDO DE CONTROLE DA CAÇAMBA		页码 PÁGINA 4.79	
件号 ITEM	部件号 CÓD.	零件名称 DESCRIÇÃO		数量 QTD.	备注 NOTAS
22	803305059	挡圈	ANEL RETENÇÃO	1	75.7×80.5×1.25
23	803195291	O 形圈	ANEL O-RING	1	74.4×3.1
24	803307186	缓冲环	GAXETA	1	50×65.5×6
25	803305276	轴密封	SELO EIXO	1	50×60×6
26	803305277	挡圈	ANEL RETENÇÃO	1	50×60×3
27	803198800	O 形圈	ANEL O-RING	1	77.5×3.55
28	910302656	挡圈	ANEL RETENÇÃO	1	
29	803305278	防尘圈	RASPADOR	1	50×62×7×10
30	801100343	油杯 M10×1	GRAXEIRA M10×1	2	JB/T 7940.1-1995
★	915305785	油缸密封包	CILINDRO CONJ. SELO	1	包括以上 2、10、13、14、15、16、17、22、23、24、25、26、27、28 等部件 /INCLUDE 2、10、13、14、15、16、17、22、23、24、25、26、27、28ETC.

5. SISTEMA DE DIREÇÃO

页码 PÁGINA	转向液压系统	CÓD.
5.2	CONJUNTO DE DIREÇÃO HIDRÁULICA	402208162

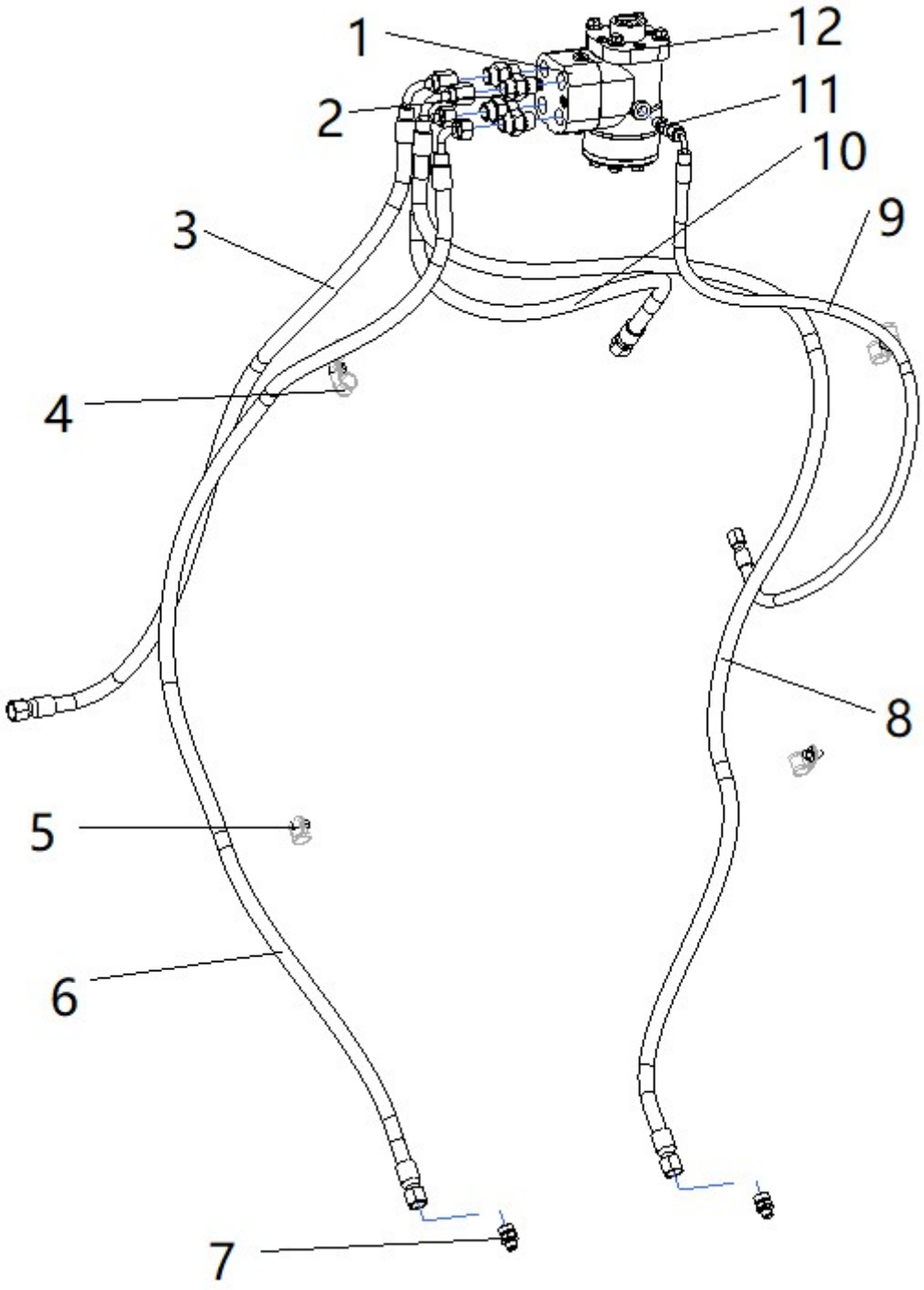

ITEMPEÇA 402208162		转向液压系统 CONJUNTO DE DIREÇÃO HIDRÁULICA		页码 PÁGINA 5.3	
件号 ITEM	部件号 CÓD.	零件名称 DESCRIÇÃO		数量 QTD.	备注 NOTAS
1	803074999	转向器	ORBITROL	1	
2	803378731	接头	CONECTOR	4	
3	803438380	软管总成	MANGUEIRA	1	
4	803199326	卡套 ϕ18	ABRAÇADEIRA	6	
5	805047997	螺栓 M8×12	PARAFUSO M8×12	4	GB/T16674.1-2004
6	803305083	软管总成	MANGUEIRA	1	
7	803307938	接头	CONECTOR	2	
8	803438381	软管总成	MANGUEIRA	1	
9	803302748	软管总成	MANGUEIRA	1	
10	803184123	软管总成	MANGUEIRA	1	
11	803103817	接头	CONECTOR	1	
12	805048006	螺栓 M10×30	PARAFUSO M10×30	4	GB/T16674.1-2004

6. SISTEMA DE FREIO DE SERVIÇO

页码 PÁGINA	行车制动系统	部件号 CÓD.
6.2	FREIO DE SERVIÇO	402207762

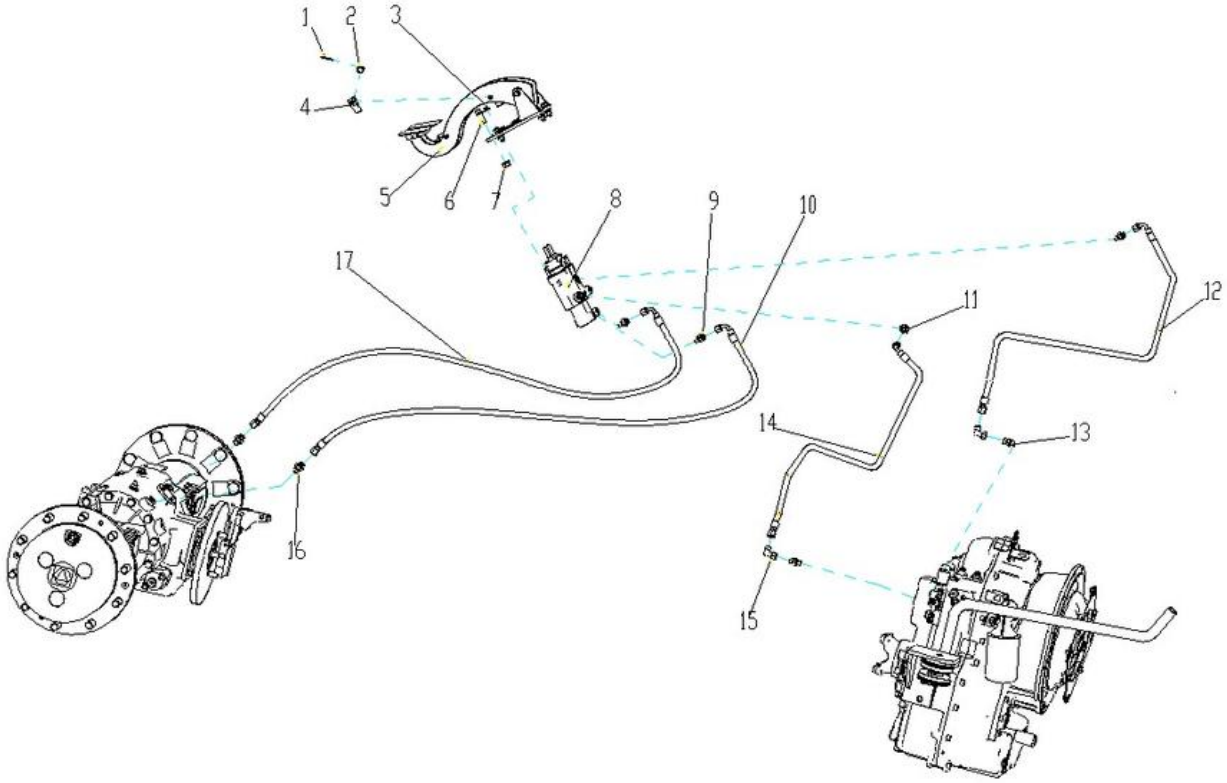

部件号 CÓD. 402207762		行车制动系统 FREIO DE SERVIÇO		页码 PÁGINA 6.3	
件号 ITEM	部件号 CÓD.	零件名称 DESCRIÇÃO		数量 QTD.	备注 NOTAS
1	805600316	销 3.2x28	SPLIT PIN *PINO*	2	
2	80500068	销 10×30	PIN SHAFT *PINO*	2	
3	805203166	螺母 M10	NUT *PORCA*	4	
4	402400343	接头	JOINT *ARTICULAÇÃO*	2	
5	802152700	制动踏板	BRAKE PEDAL *PEDAL DE FREIO*	1	
6	805004699	螺栓 M12×30	BOLT *PARAFUSO*	4	
7	805204006	螺母 M12	NUT *PORCA*	4	
8	803090243	双腔助力器	BRAKE PUMP POWER *CILINDRO MESTRE DO FREIO*	1	
9	803164370	接头	JOINT *CONECTOR*	3	
10	803386483	软管总成	HOSE *MANGUEIRA*	1	
11	803174802	接头	JOINT *CONECTOR*	1	
12	822102936	软管总成	HOSE *MANGUEIRA*	1	
13	803103823	接头	JOINT *CONECTOR*	2	
14	803370309	软管总成	HOSE *MANGUEIRA*	1	
15	803103351	接头	JOINT *CONECTOR*	2	
16	803104282	接头	JOINT *CONECTOR*	2	
17	803175467	软管总成	HOSE *MANGUEIRA*	1	

7. SISTEMA FREIO DE ESTACIONAMENTO

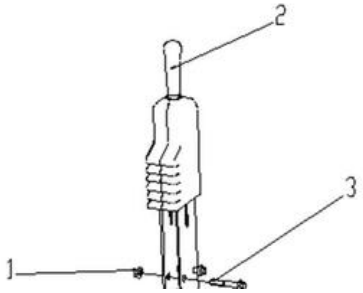
2
3
1

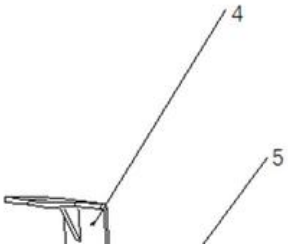
4
5

部件号 CÓD. 402207763		手制动系统 FREIO DE ESTACIONAMENTO		页码 PÁGINA 7.3	
件号 ITEM	部件号 CÓD.	零件名称 DESCRIÇÃO		数量 QTD.	备注 NOTAS
1	805203166	螺母 M8	NUT *PORCA*	2	
2	800364264	手刹	BRAKE *CONJUNTO DE ACIONAMENTO*	1	
3	805047690	螺栓 M8×50	BOLT *PARAFUSO*	2	
4	402207148	软轴支架	FLEXIBLE SHAFT BRACKET *SUPORTE*	1	
5	805004717	螺栓 M8×50	BOLT *PARAFUSO*	3	

8. CHASSI

页码 PÁGINA	车架总成	部件号 CÓD.
8.2	CHASSI	402207789

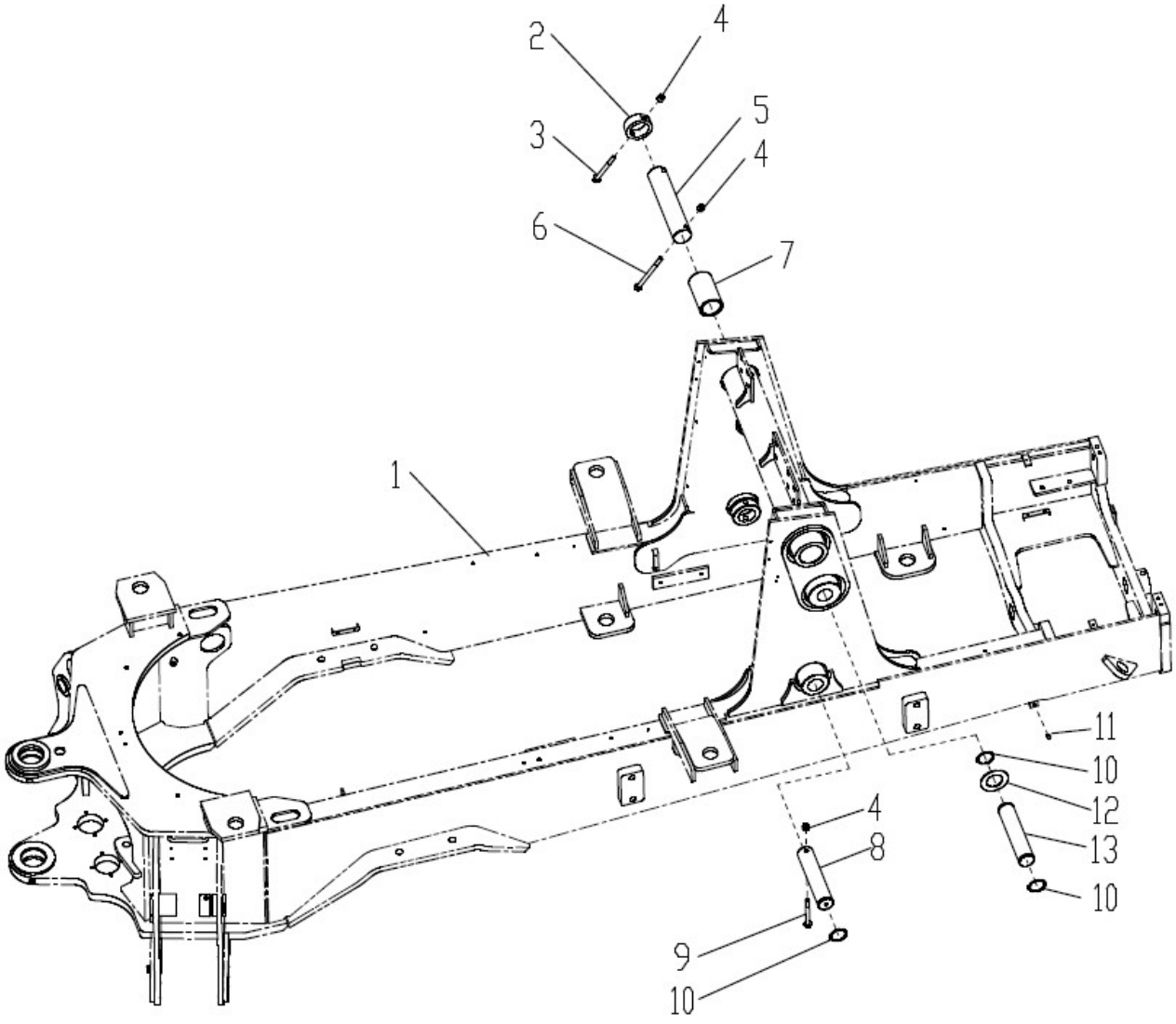

部件号 CÓD. 402207789		车架总成 CHASSI		页码 PÁGINA 8.3	
件号 ITEM	部件号 CÓD.	零件名称 DESCRIÇÃO		数量 QTD.	备注 NOTAS
1	402207790	车架焊接总成	CHASSI SOLDADO	1	
2	402207899	限位套	BUCHA	2	
3	805048027	螺栓 M12×100（螺栓）	PARAFUSO M12×100 10,9	2	GB/T16674.1-2004
4	805201516	螺母 M12	PORCA M12	6	GB/T6182-2010
5	402207898	销轴	PINO	2	
6	805048030	螺栓 M12×130（螺栓）	PARAFUSO M12×130 10,9	2	GB/T16674.1-2004
7	402207897	轴套	BUCHA	2	
8	402207900	销轴	PINO	2	
9	805048028	螺栓 M12×110（螺栓）	PARAFUSO M12×110 10,9	2	GB/T16674.1-2004
10	805400027	挡圈 50	ANEL DE RETENÇÃO 50	6	GB/T894.1-1986
11	801100336	油杯 M10×1	GRAXEIRA M10×1	1	JB/T7940.1-1995
12	402201059	垫片	JUNTA	2	
13	402207901	销轴	PINOS	2	

页码 PÁGINA	车架总成	部件号 CÓD.
8.4	CHASSI	402207789

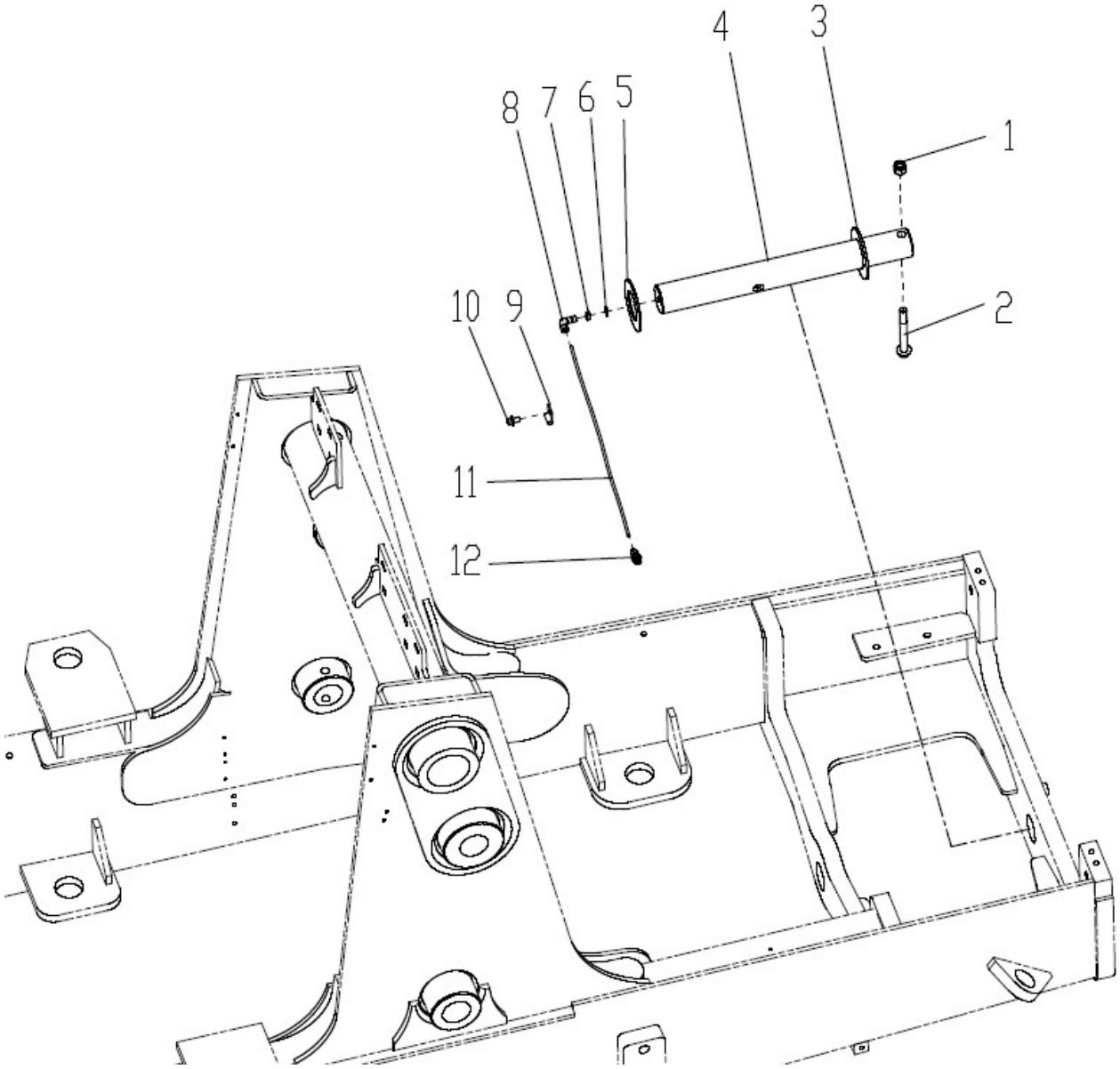

部件号 CÓD. 402207789		车架总成 CHASSI		页码 PÁGINA 8.5	
件号 ITEM	部件号 CÓD.	零件名称 DESCRIÇÃO		数量 QTD.	备注 NOTAS
1	805201516	螺母 M12	PORCA	1	GB/T6182-2010
2	805048027	螺栓 M12×100(达克罗)	PARAFUSO M12X100 10.9	1	GB/T16674.1-2004
3	402201064	垫片	CALÇO	1	
4	402207896	前桥销轴	PINO DO EIXO DIANTEIRO	1	
5	402201059	垫片	CALÇO	1	
6	805301409	复合式密封硬垫圈 10	ANEL RETENTOR 10	1	Q/SC1294-2000
7	805200165	螺母 M6	PORCA SEXTAVADA M6	1	GB/T5649-1985
8	803163961	接头体 A6F	CONECTOR A6F	1	GB/T5631-2008
9	803164978	管夹	ABRAÇADEIRA DE TUBOS	1	TL004001
10	805047997	螺栓 M8×12（达克罗）	PARAFUSO M8X12 10.9	1	GB/T16674.1-2004
11	402204523	前桥黄油管	TUBO LUBRIFICANTE FRONTAL	1	
12	803405054	接头体 A6/M10×1	GRAXEIRA 6	1	GB/T5625-2008

页码 PÁGINA	车架总成	部件号 CÓD.
8.6	CHASSI	402207789

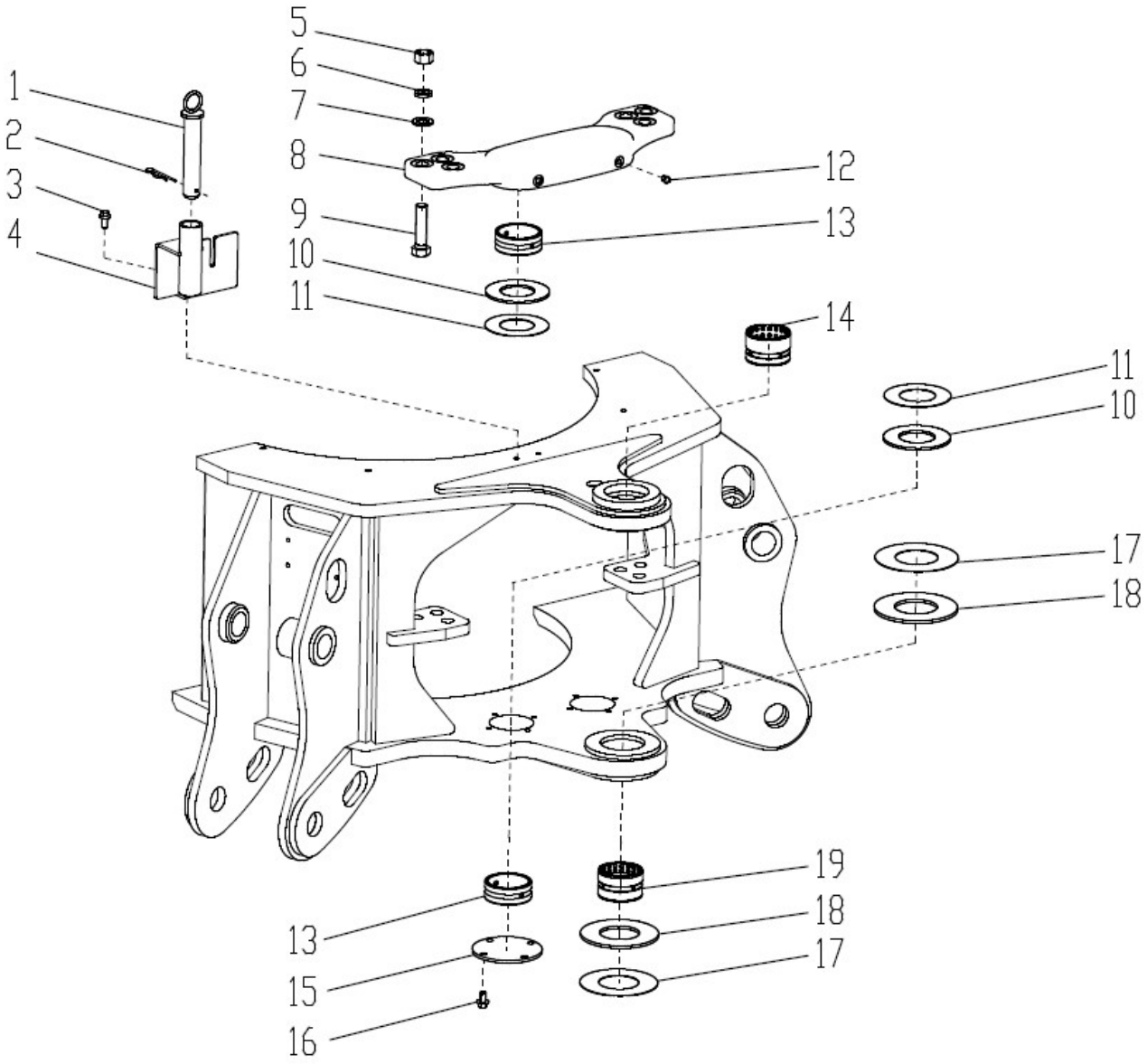

部件号 CÓD. 402207789		车架总成 CHASSI		页码 PÁGINA 8.7	
件号 ITEM	部件号 CÓD.	零件名称 DESCRIÇÃO		数量 QTD.	备注 NOTAS
1	402205321	定位销	PINO DE POSICIONAMENTO	1	
2	251500108	弹性挡圈	MOLA ELÁSTICA	1	
3	805004770	螺栓 M10×20(达克罗)	PARAFUSO M10×20 10.9	2	GB/T16674.1-2004
4	402207889	软轴支架	SUPORTE FLEXÍVEL DO EIXO	1	
5	805238375	螺母 M20(达克罗)	ARRUELA 20	6	GB/T6170-2000
6	805300023	垫圈 20	ARRUELA 20	6	GB/T93-1987
7	805300112	垫圈 20	ARRUELA 20	6	GB/T97.1-2002
8	402205368	压板	SUPORTE DE CILINDRO	1	
9	805047579	螺栓 M20×80(达克罗)	PARAFUSO M20×80 10.9	6	GB/T5783-2000
10	402209770	垫片	CALÇO	4	
11	402209771	垫片	CALÇO	4	
12	801100336	油杯 M10×1	GRAXEIRA M10×1	4	JB/T7940.1-1995
13	402207894	轴套	CALÇO DE AJUSTE	4	
14	402207892	轴套	CALÇO DE AJUSTE	1	
15	402207891	盖板	TAMPA	2	
16	805048005	螺栓 M10×16(达克罗)	PARAFUSO M10×16 10.9	8	GB/T16674.1-2004
17	402205547	垫片	CALÇO	2	
18	402205329	垫片	CALÇO	2	
19	402207893	轴套	BUCHA	2	

页码 PÁGINA	支腿	部件号 CÓD.
8.8	ESTABILIZADOR	402207789

部件号 CÓD. 402207789		支腿 ESTABILIZADOR		页码 PÁGINA 8.9	
件号 ITEM	部件号 CÓD.	零件名称 DESCRIÇÃO		数量 QTD.	备注 NOTAS
1	805238908	螺母 M10(达克罗)	PORCA M10 10.9	6	GB/T6182-2010
2	402207883	销轴	PINO	2	
3	805048014	螺栓 M10×85(达克罗)	PARAFUSO M10×85 10.9	6	
4	402207884	销轴	PINO	2	
5	402207873	支腿焊接总成	ESTABILIZADOR	2	
6	402207880	支腿盘总成	SUPORTE DO ESTABILIZADOR	2	
7	402205251	销轴	PINO	2	
8	402207885	销轴	PINO	2	
9	805338267	垫圈 10(达克罗)	ARRUELA 10	2	GB/T96.1-2002
10	805048005	螺栓 M10×16(达克罗)	PARAFUSO M10×16 10.9	2	GB/T16674.1-2004

9. SISTEMA ELÉTRICO

部件号 CÓD. 402209599		电气系统 SISTEMA ELÉTRICO		页码 PÁGINA 9.3
件号 ITEM	部件号 CÓD.	零件名称 DESCRIÇÃO	数量 QTD.	备注 NOTAS
1	402211360	车架电气 SISTEMA ELÉTRICO DO CHASSI	1	
2	402211361	驾驶室电气 SISTEMA ELÉTRICO DA CABINE	1	

部件号 CÓD. 402209599		车架电气 SISTEMA ELÉTRICO DO CHASSI		页码 PÁGINA 9.5	
件号 ITEM	部件号 CÓD.	零件名称 DESCRIÇÃO		数量 QTD.	备注 NOTAS
1	803604579	蓄电池负极开关	CHAVE GERAL	1	34B0087
2	803685482	铜带	MALHA DE ATERRAMENTO	1	TD50-200
3	803604702	电瓶线	CABO DA BATERIA POLO NEGATIVO (-)	1	XGXD1000-10
4	803505989	蓄电池	BATERIA KFS90MCE	1	6-QW-120B
5	803681076	电瓶线	CABO DA BATERIA POLO POSITIVO (+)	1	XGXD2500-10Rz/(1/2)R
6	402211362	车架线束	CHICOTE DO CHASSI	1	XC8-C2575.9.1.1A
7	803749688	功率控制器 2	ECU MOTOR	1	YQ3.362.1086
8	803547316	电喇叭	BUZINA	1	DL125-100XG-04-12V
9	805004756	螺栓 M8×20	PARAFUSO M8×20	3	GB/T16674.1-2004
10	803684544	启动继电器	RELÉ DE PARTIDA		DK242B-12V
11	803502623	倒车蜂鸣器	ALARME DE RÉ	1	575
12	805004713	螺栓 M6×20	PARAFUSO M6X20	2	GB/T16674.1-2004
13	805135720	螺母 M6x10	PORCA M6X10	2	GB/T6177.1-2000
14	803699991	压力开关	SENSOR DE PRESSÃO CONVERSOR DE TORQUE	1	MHR00700BTMNMABA01
15	803547478	温度传感器	SENSOR DE TEMPERATURA DO ÓLEO DO CONVERSOR	1	323801004002-1(M14×1.5）
16	803594731	温度报警开关	CAIXA DE FUSÍVEIS ALIMENTAÇÃO	1	OYTRS-85A-M14
17	803547374	燃油传感器	SENSOR DE COMBUSTÍVEL	1	XG-400-1
18	805100273	螺钉 M5×12	PARAFUSO M5X12	5	GB/T818-2000
19	805100059	螺钉 M6×20	PARAFUSO M6X20	4	GB/T70.1-2008
20	402209615	安装板	PLACA DE MONTAGEM	1	XC870A.9-1
21	805000616	螺栓 M8×12	PARAFUSO M8X12	2	GB/T5783-2000
22	805300024	垫圈 14	ARRUELA	1	JB/T982-1977

部件号 CÓD. 402211360		车架电气 SISTEMA ELÉTRICO DO CHASSI		页码 PÁGINA 9.7	
件号 ITEM	部件号 CÓD.	零件名称 DESCRIÇÃO		数量 QTD.	备注 NOTAS
23	801970978	插樵扎带 4.8×190	ABRAÇADEIRAS	25	GNP-190STB
24	805004717	螺栓 M8×25	PARAFUSO M8X25	4	GB/T16674.1-2004
25	803800032	继电器	RELÉ DE POTÊNCIA	4	HHZ012-1Z5GD1
26	805100241	螺钉 M5×10	PARAFUSO M5X10	1	GB/T70.1-2008
27	805004834	螺栓 M6×12 10.9（达克罗）	PARAFUSO M6X12	2	GB/T16674.1-2004

部件号 CÓD. 402211361		驾驶室电气 SISTEMA ELÉTRICO DA CABINE		页码 PÁGINA 9.9	
件号 ITEM	部件号 CÓD.	零件名称 DESCRIÇÃO		数量 QTD.	备注 NOTAS
1	803749687	功率控制器 1	ECU CABINE	1	YQ3.362.1085
2	805100059	螺钉 M6×20	PARAFUSO M6X20	4	GB/T70.1-2008
3	803688233	电子油门踏板	PEDAL ACELERADOR ELETRÔNICO	1	406788
4	805004756	螺栓 M8×20	PARAFUSO M8X20	3	GB/T16674.1-2004
5	803608667	点火开关	CHAVE IGNIÇÃO	1	JK428XG
6	803587848	动力插座	TOMADA DE FORÇA	1	DY202
7	803594720	右按键面板	PAINEL DE BOTÕES DIREITO	1	YQ3.348.1653
8	800157447	手油门	ACELERADOR MANUAL	1	WM-535
9	805047999	螺栓 M8×40	PARAFUSO M8X40	2	GB/T16674.1-2004
10	803682231	盖板	TAMPA	4	JK932-1200KN-22
11	803594723	右仪表总成	PAINEL DE INSTRUMENTOS	1	YQ3.348.1650
12	803594721	前按键面板	PAINEL DE BOTÕES FRONTAL	1	YQ3.348.1652
13	803594722	前仪表总成	PAINEL DE INSTRUMENTOS FRONTAL	1	YQ3.348.1649
14	803644247	刹车开关	SENSOR DE FREIO	1	JK231
15	402211363	驾驶室线束	CHICOTE DA CABINE	1	XC8-C2575.9.2.1
16	805000616	螺栓 M8×12	PARAFUSO M8X12	2	GB/T5783-2000
17	803698650	组合开关	ALAVANCA SELETORA	1	JK369T-9
18	805100276	螺钉 M5×20	PARAFUSO M5X20	4	GB/T818-2000
19	803594784	电风扇	VENTILADOR ELÉTRICO	1	BFG05E-12V
20	805004834	螺栓 M6×12	PARAFUSO M6X12	4	GB/T16674.1-2004
21	272102446	手柄	ALAVANCA DE MARCHA	1	MYF110.14.2

10. CONJUNTO CABINE

页码 PÁGINA	驾驶室总成	部件号 CÓD.
10.2	CONJUNTO CABINE	402210863



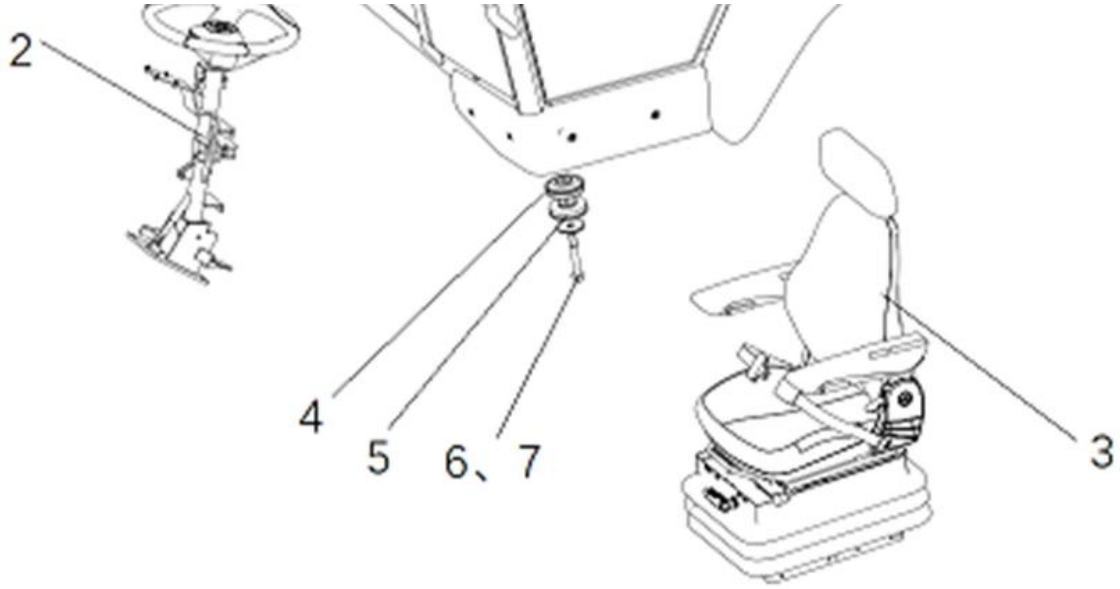

部件号 CÓD. 402210863		驾驶室总成 CONJUNTO CABINE		页码 PÁGINA 10.3	
件号 ITEM	部件号 CÓD.	零件名称 DESCRIÇÃO		数量 QTD.	备注 NOTAS
1	402210683	驾驶室	CABINE	1	
2	802152991	方向柱	COLUNA ARTICULADA	1	
3	801973694	座椅	ASSENTO	1	
4	801974835	减震器	COXIM	8	
5	401000421	压板	ARRUELA	4	
6	805047990	螺栓 M16 x 120	PARAFUSO M16 x 120	4	
7	805200212	螺母 M16	PORCA 16	4	

页码 PÁGINA	驾驶室总成	部件号 CÓD.
10.4	CONJUNTO CABINE	402210683

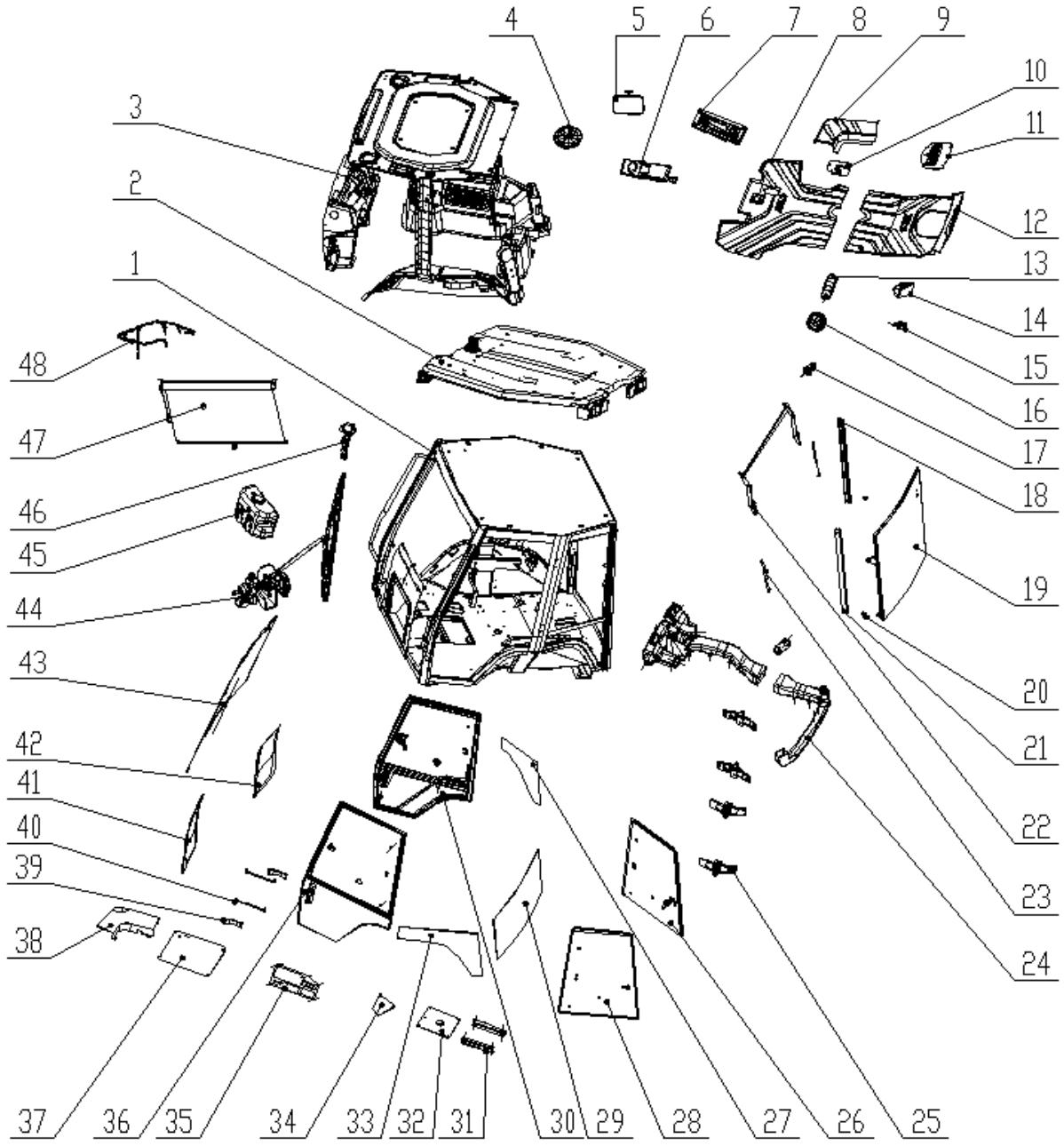

部件号 CÓD. 402210863		驾驶室总成 CONJUNTO CABINE		页码 PÁGINA 10.5	
件号 ITEM	部件号 CÓD.	零件名称 DESCRIÇÃO		数量 QTD.	备注 NOTAS
1		驾驶室焊接总成	CABINE	1	XC860BR.10.1.1
2		外顶装配总成	TETO SUPERIOR	1	XC860BR.10.1.701
3		内饰件装配总成	FORRO	1	XC860BR.10.1.702
4		喇叭	ALTO-FALANTE	2	47B0331
5		车内后视镜	RETROVISOR INTERNO	1	47C2221
6		内顶灯	LUZ DE TETO INTERNA	1	2JA006447-117
7		收音机	RÁDIO	1	46C1913
8		前地板垫	TAPETE FRONTAL	1	XC860BR.10.1.25.a
9		地板垫 2	TAPETE2	1	XC860BR.10.1.301
10		地板垫 4	TAPETE4	1	XC860BR.10.1.303
11		地板垫 3	TAPETE3	1	XC860BR.10.1.302
12		后地板垫	TAPETE TRASEIRO	1	XC860BR.10.1.25.b.1
13		出风口	SAÍDA DE AR	9	XC860br.10.1.312
14		烟灰缸	CINZEIRO	1	87A2045.1
15		卡扣	ENCAIXE	3	XC860BR.10.1.711
16		出风口	SAÍDA DE AR	6	340.11.100
17		挂钩	GANCHO	1	78A0001
18		右滑道	TRILHO DIREITO	1	GD860-9
19	402209356	后窗总成	CONJUNTO DE JANELA TRASEIRA	1	
20		滑轮限位块	BLOCO LIMITE DA POLIA	2	GD860-6
21		左滑道	TRILHO ESQUERDO	1	GD860-8
22		后摆杆	DOBRADIÇA JANELA TRASEIRA	1	XC860BR.10.1.16

页码 PÁGINA	驾驶室总成	部件号 CÓD.
10.6	CONJUNTO CABINE	402210683

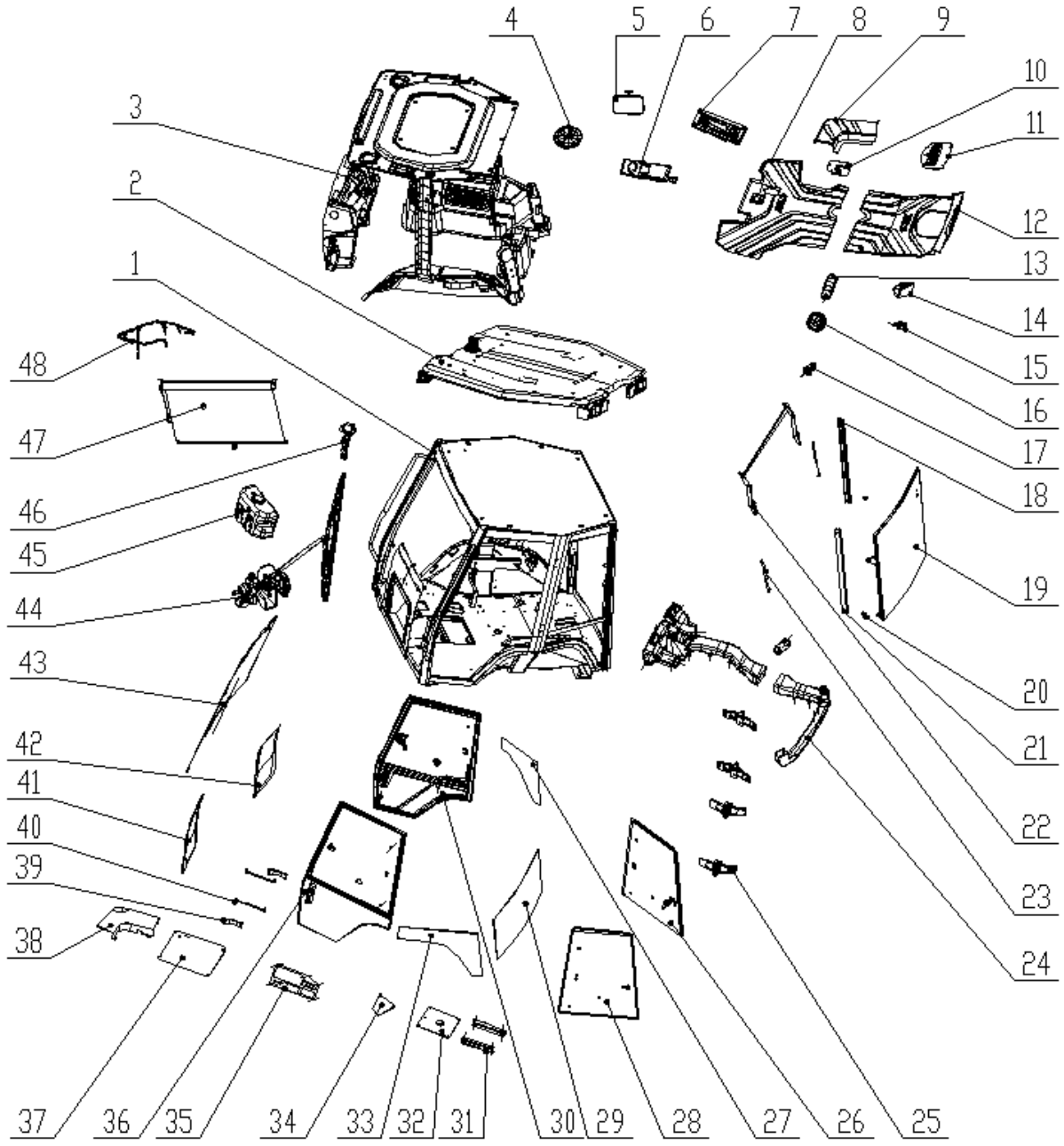

部件号 CÓD. 402210863		驾驶室总成 CONJUNTO CABINE		页码 PÁGINA 10.7	
件号 ITEM	部件号 CÓD.	零件名称 DESCRIÇÃO		数量 QTD.	备注 NOTAS
23	802152993	后窗气弹簧	AMORTECEDOR JANELA TRASEIRA	2	16-2-223-185-A14-B14-360N-B
24		风道总成	DUTO DE AR	1	XC860BR.10.1.703
25		铰链总成	DOBRADIÇA	4	WH001
26	402209238	右后窗组件	JANELA TRASEIRA DIREITA	1	
27		右后下玻璃	VIDRO INFERIOR TRASEIRO DIREITO	1	XC860BR.10.1.10-5
28	402209239	左后窗组件	JANELA TRASEIRA ESQUERDA	1	
29		后下玻璃	VIDRO INFERIOR TRASEIRO	1	XC860BR.10.1.10-7-A
30		右门总成	PORTA DIREITA	1	XC860BR.10.1.3
31		座椅安装板	PLACA DE MONTAGEM	2	XC860BR.10.5.1-4
32		座椅底座	BASE DO ASSENTO	1	XC860BR.10.5.1
33		左后下玻璃	VIDRO INFERIOR TRASEIRO ESQUERDO	1	XC860BR.10.1.10-4
34		盖板	PLACA	1	XC860BR.10.1.603
35		右面板	PAINEL DIREITO	1	XC860BR.10.1-31
36		左门总成	PORTA ESQUERDA	1	XC860BR.10.1.2
37		前下盖板	PLACA INFERIOR FRONTAL	1	XC860BR.10.1.5
38		右前风道护板	PLACA DE PROTEÇÃO	1	XC860BR.10.1.6
39		限位带	TIRA LIMITE	2	XC860BR.10.1-32-B
40	802152994	气弹簧	AMORTECEDOR	2	16-4-214-155-A129-B129-200N
41		前左下玻璃	VIDRO INFERIOR ESQUERDO FRONTAL	1	XC860BR.10.1.10-2
42		前右下玻璃	VIDRO FRONTAL INFERIOR DIREITO	1	XC860BR.10.1.10-3
43		前玻璃	VIDRO FRONTAL	1	XC860BR.10.1.10-1
44		雨刷	LIMPADOR	1	XG-ZD1630-90°

页码 PÁGINA	驾驶室总成	部件号 CÓD.
10.8	CONJUNTO CABINE	402210683

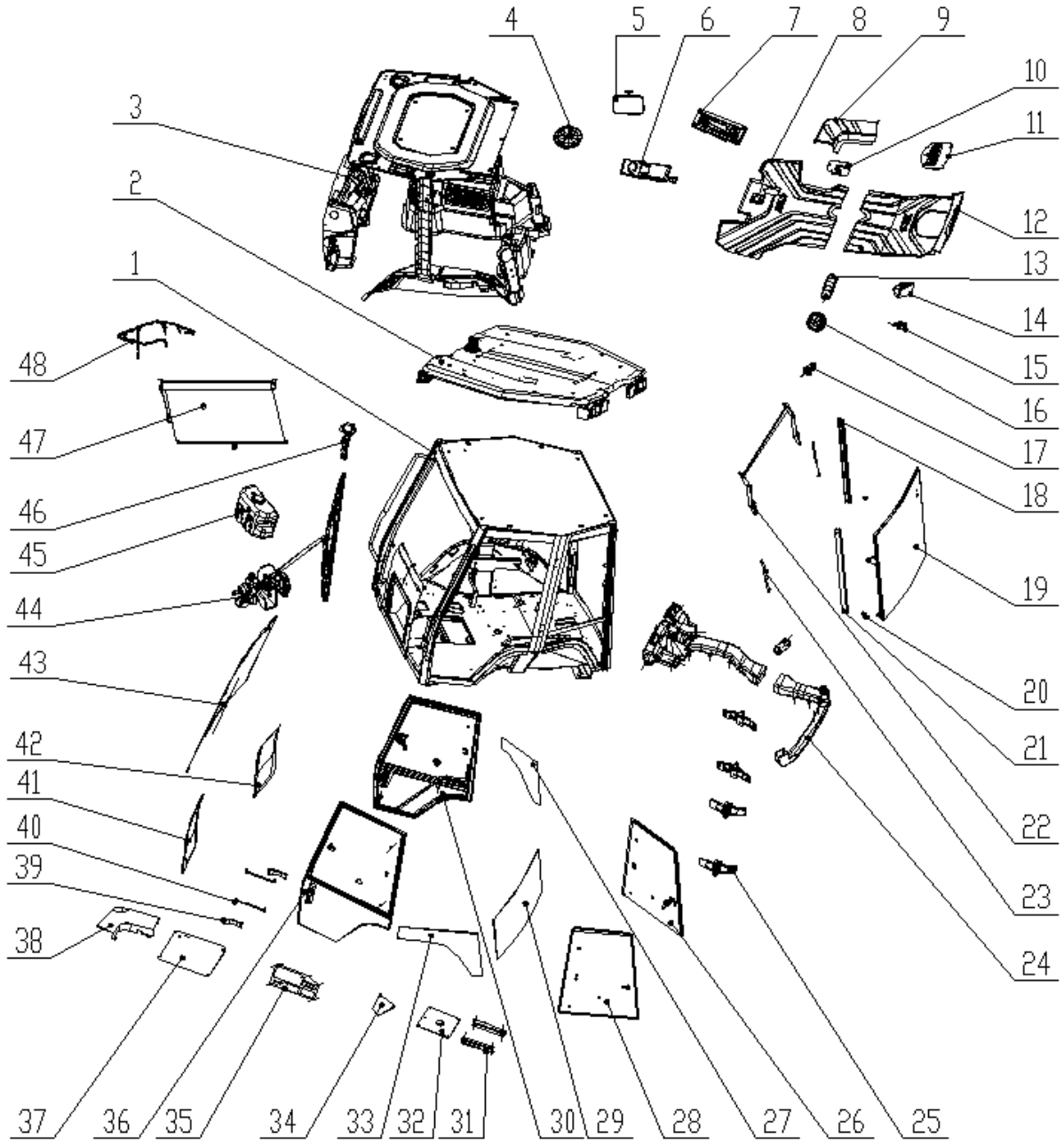

部件号 CÓD. 402210683		驾驶室总成 CONJUNTO CABINE		页码 PÁGINA 10.9	
件号 ITEM	部件号 CÓD.	零件名称 DESCRIÇÃO		数量 QTD.	备注 NOTAS
45		洗涤器	LIMPADOR	1	XG-XD104
46		安全锤支架	RESERVATÓRIO DE ÁGUA DO ESGUICHO	1	ZS03-45-7005
47		遮阳帘	QUEBRA-SOL	1	JL-24ZB-2
48		线束	CHICOTE DE FIOS	1	XC860BR.10.1.607

页码 PÁGINA	风道总成	部件号 CÓD.
10.10	DUTO DE AR	XC860BR.10.1.703

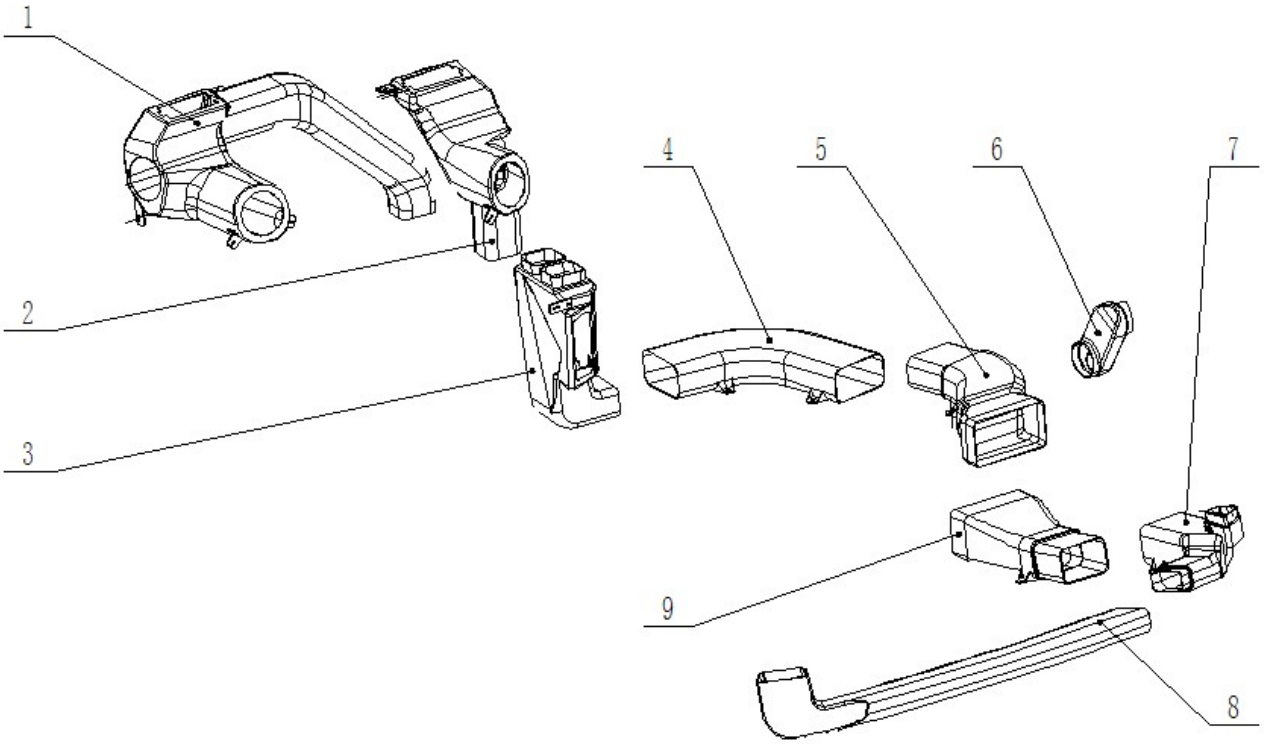

部件号 PART ITEM XC860BR.10.1.703		风道总成 DUTO DE AR		页码 PÁGINA 10.11	
件号 ITEM	部件号 CÓD.	零件名称 DESCRIÇÃO		数量 QTD.	备注 NOTAS
1		前围左风道	DUTO DE AR	1	4279
2		前围右风道	DUTO DE AR	1	4258
3		前围主风道	DUTO DE AR	1	4245
4		右前风道 1	DUTO DE AR	1	128
5		右前风道 2	DUTO DE AR	1	89295
6		新风风道	DUTO DE AR	1	89159
7		右后风道 2	DUTO DE AR	1	130
8		后风道	DUTO DE AR	1	89265
9		右后风道 1	DUTO DE AR	1	89221

页码 PÁGINA	内饰件装配总成	部件号 CÓD.
10.12	FORRO	XC860BR.10.1.702

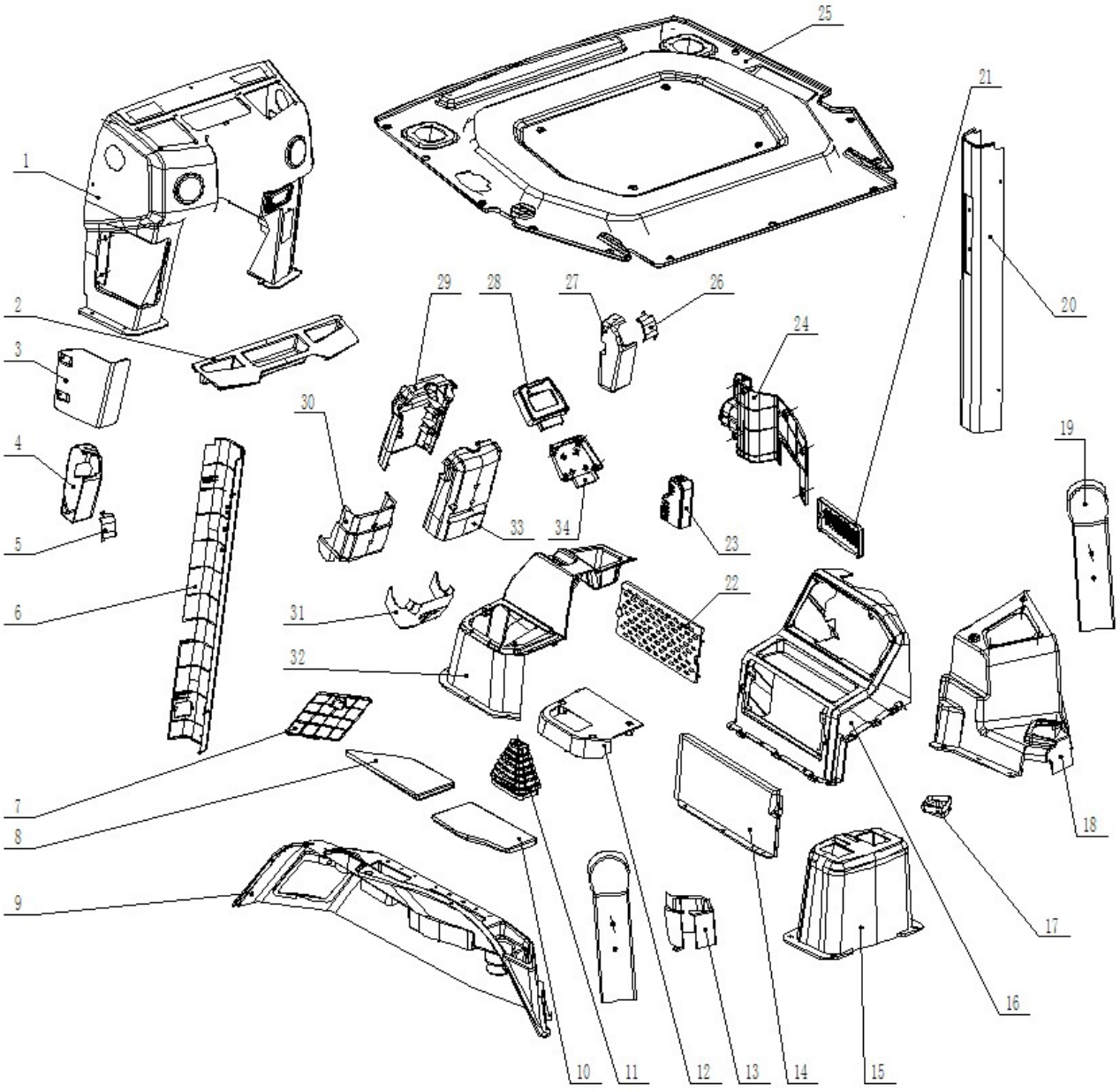

部件号 CÓD. XC860BR.10.1.702		内饰件装配总成 FORRO		页码 PÁGINA 10.13	
件号 ITEM	部件号 CÓD.	零件名称 DESCRIÇÃO		数量 QTD.	备注 NOTAS
1		前内饰	PAINEL FRONTAL	1	4288.a
2		前围杂物盒	PORTA-LUVAS	1	4260.a
3		前围检修门	PORTA DE ACESSO	1	8310
4		左门锁罩	ACABAMENTO INTERNO	1	89395
5		左门锁罩盖板	ACABAMENTO INTERNO	1	89397
6		左中立柱罩	TAMPA DA COLUNA CENTRAL ESQUERDA	1	89368
7		左侧围检修门	ACESSO	1	4329
8		前坐垫	TAMPA DIANTEIRA	1	4325
9		左侧围	CONSOLE ESQUERDO	1	4330
10		后坐垫	TAMPA TRASEIRA	1	4334
11		防尘套 1	COIFA	1	XC860BR.10.1.304
12		操纵阀上盖	TAMPA SUPERIOR	1	89386.a
13		左后风道护板	PROTEÇÃO DUTO DE AR	1	4339.a
14		右侧中内饰下护板	PLACA DE PROTEÇÃO	1	89387
15		后操纵箱	CAIXA DE CONTROLE TRASEIRA	1	89391
16		右侧中内饰	CONSOLE DIREITO	1	89385
17		右后风道接口	INTERFACE COLUNA DE AR	1	89307
18		右侧后内饰	CONSOLE TRASEIRO DIREITO	1	89382
19		后立柱	COLUNA DE AR TRASEIRA	2	89356
20		右中立柱罩	TAMPA DA COLUNA CENTRAL DIREITA	1	89370
21		新风口	SAÍDA DE AR	1	XC860BR.10.1.4.101
22		进风面板	ENTRADA DE AR PAINEL	1	89373

页码 PÁGINA	内饰件装配总成	部件号 CÓD.
10.14	FORRO	XC860BR.10.1.702

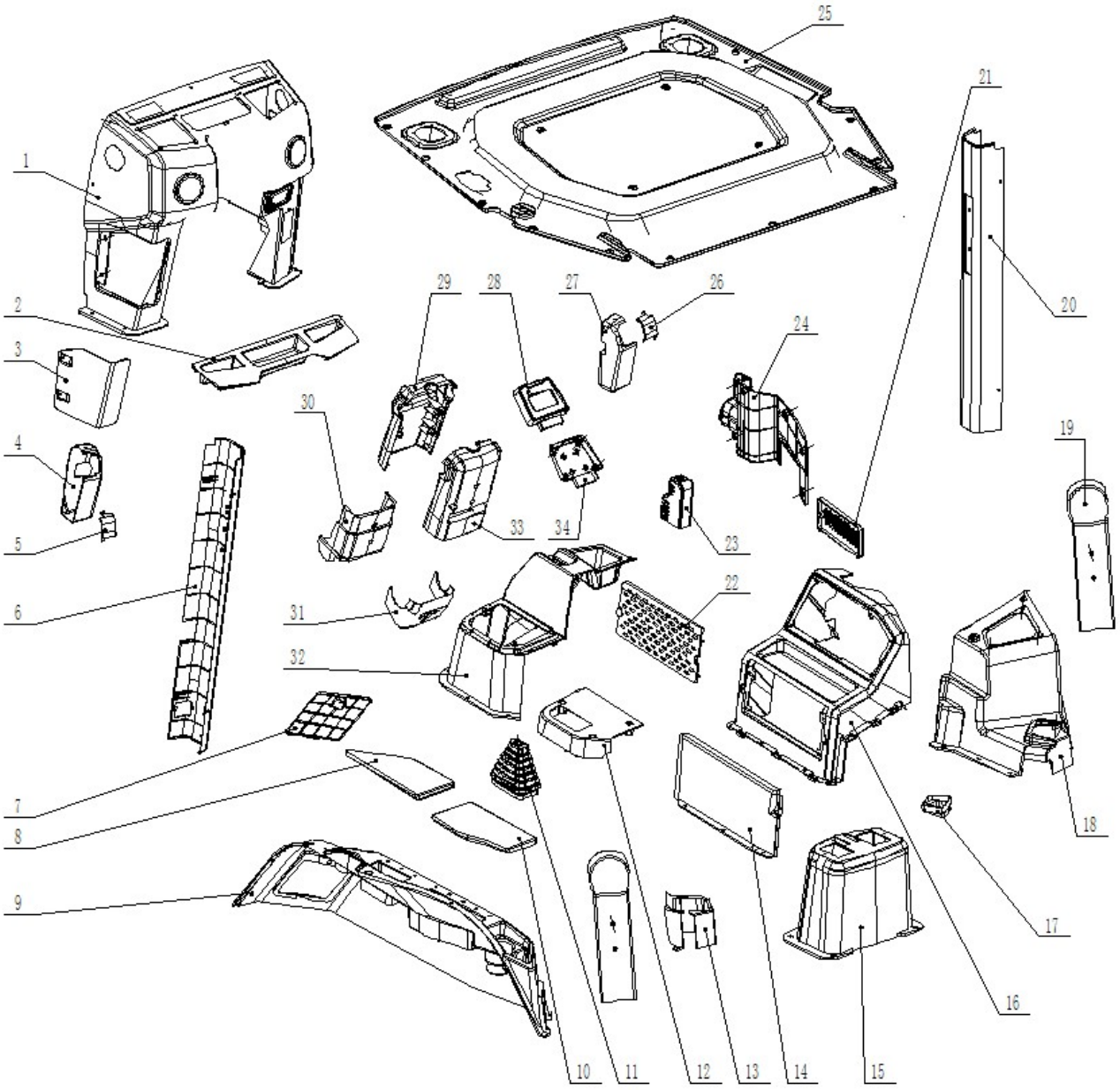

部件号 CÓD. XC860BR.10.1.702		内饰件装配总成 FORRO		页码 PÁGINA 10.15	
件号 ITEM	部件号 CÓD.	零件名称 DESCRIÇÃO		数量 QTD.	备注 NOTAS
23		防尘套 3	COBERTURA CONTRA POEIRA	1	XC860BR.10.1.306
24		右侧中内饰后盖	CONTRACAPA	1	89378
25		内饰顶	TELHADO INTERIOR	1	4342
26		右门锁罩盖板	COBERTURA TRAVA DA PORTA	1	89394
27		右门锁罩	COBERTURA TRAVA DA PORTA	1	89396
28		仪表上壳	MONITOR FRONTAL	1	89230
29		转向柱前护罩	PROTEÇÃO COLUNA DE DIREÇÃO	1	89364
30		转向柱中护罩	PROTEÇÃO COLUNA DE DIREÇÃO	1	89365
31		转向柱下护罩	PROTEÇÃO COLUNA DE DIREÇÃO	1	89366
32		右侧前内饰	CONSOLE DIANTEIRO DIREITO	1	89384.a
33		转向柱后护罩	PROTEÇÃO COLUNA DE DIREÇÃO	1	89362
34		仪表下壳	CAPA DO MONITOR FRONTAL	1	89246

页码 PÁGINA	外顶装配总成	部件号 CÓD.
10.16	TETO SUPERIOR	XC860BR.10.1.701

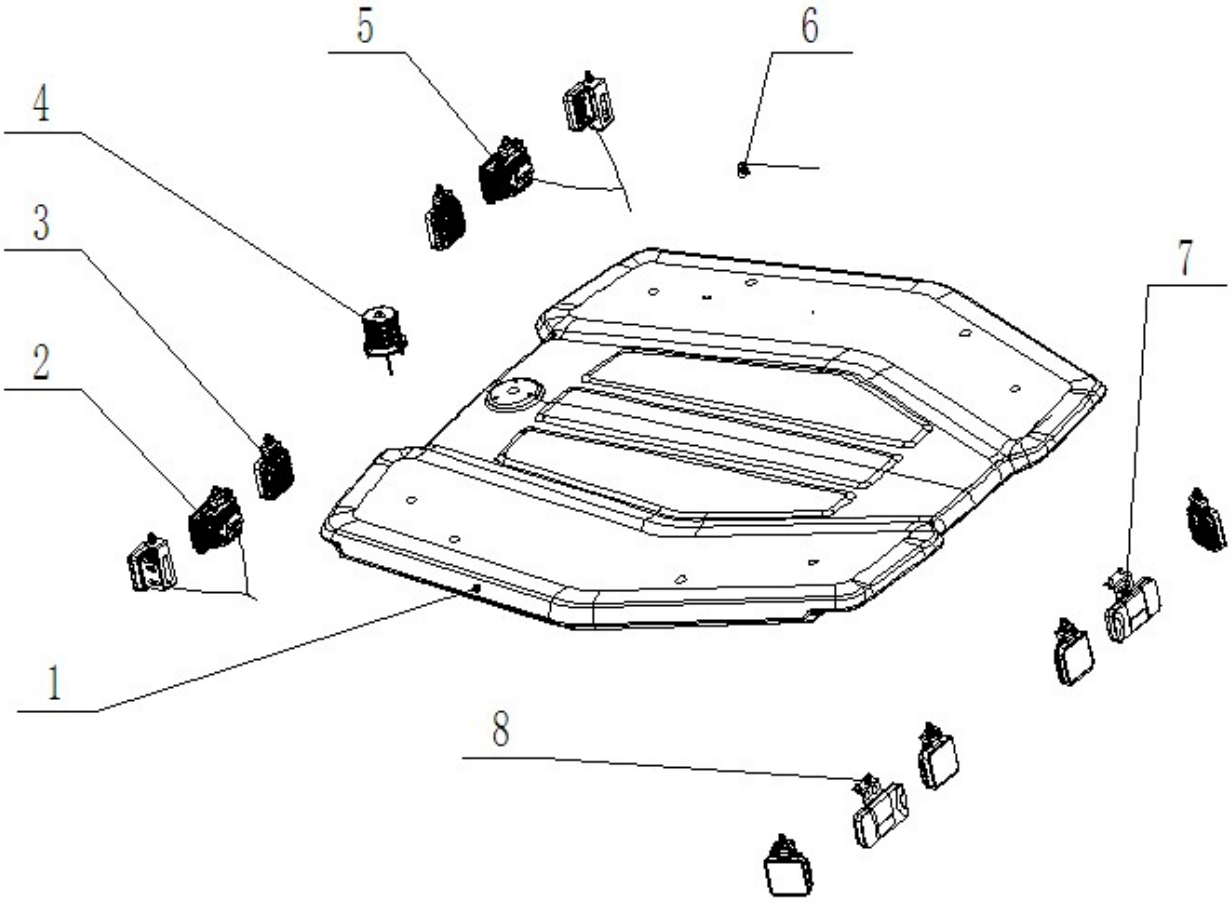

部件号 CÓD. XC860BR.10.1.701		外顶装配总成 TETO SUPERIOR		页码 PÁGINA 10.17	
件号 ITEM	部件号 CÓD.	零件名称 DESCRIÇÃO		数量 QTD.	备注 NOTAS
1		顶罩	TAMPA SUPERIOR	1	XC860br_10.1.4-1
2		左前组合灯	CONJUNTO FAROL DIANTEIRO ESQUERDO	1	SM-12054-SDB-L-YT
3		工作灯	LÂMPADA DE TRABALHO	6	SM-5027-SFB
4		警示灯	GIROFLEX	1	SM-110-03C-YT
5		右前组合灯	CONJUNTO FAROL DIANTEIRO DIREITO	1	SM-12054-SDB-R-YT
6		收音机天线	ANTENA DO RÁDIO	1	47B0332
7		右后尾灯	FAROL TRASEIRO DIREITO	1	SM-LG-8024B-R-YT
8		左后尾灯	FAROL TRASEIRO ESQUERDO	1	SM-LG-8024B-L-YT

页码 PÁGINA	后推拉窗总成 CONJUNTO DE JANELA TRASEIRA	部件号 CÓD.
10.18		402209356

部件号 CÓD. 402209356		后推拉窗总成 CONJUNTO DE JANELA TRASEIRA		页码 PÁGINA 10.19	
件号 ITEM	部件号 CÓD.	零件名称 DESCRIÇÃO		数量 QTD.	备注 NOTAS
1		固定座	ASSENTO FIXO	2	GD860-2
2		滑轮	POLIA	2	GD860-4
3		滑轮螺柱	PINO	2	GD860-5
4		滑轮安装座	SUPORTE DE POLIA	2	GD860-3
5		右下堵盖	TAMPA INFERIOR DIREITA	1	MF860-11
6		后翻窗骨架	ESQUELETO	1	XC860BR.10.1.12.1.1
7		左下堵盖	TAMPA INFERIOR ESQUERDA	1	MF860-10
8		后窗玻璃	VIDRO TRASEIRO	1	XC860BR.10.1.12.1-1-A
9		上堵盖	TAMPA SUPERIOR	1	MF860-12
10		雨刮器系统	LIMPADOR DE PARA-BRISA	1	XG-ZD1310-95°

页码 PÁGINA	挡泥板总成	部件号 CÓD.
10.20	CONJUNTO DE PARA-LAMAS	XC860BR.10.1.704

部件号 CÓD. XC860BR.10.1.704		挡泥板总成 CONJUNTO DE PARA-LAMAS		页码 PÁGINA 10.21	
件号 ITEM	部件号 CÓD.	零件名称 DESCRIÇÃO		数量 QTD.	备注 NOTAS
1		左裙边	SAIA ESQUERDA	1	XC860br_10_1_4-2
2		右裙边	SAIA DIREITA	1	XC860br_10_1_4-5
3		左挡泥板	PARA-LAMA ESQUERDO	1	XC860br_10_1_4-3
4		右挡泥板	PARA-LAMA DIREITO	1	XC860br_10_1_4-6
5		裙边	SAIA	1	XC860br_10_1_4-4

页码 PÁGINA	铰链总成	部件号 CÓD.
10.22	DOBRADIÇA	WH001

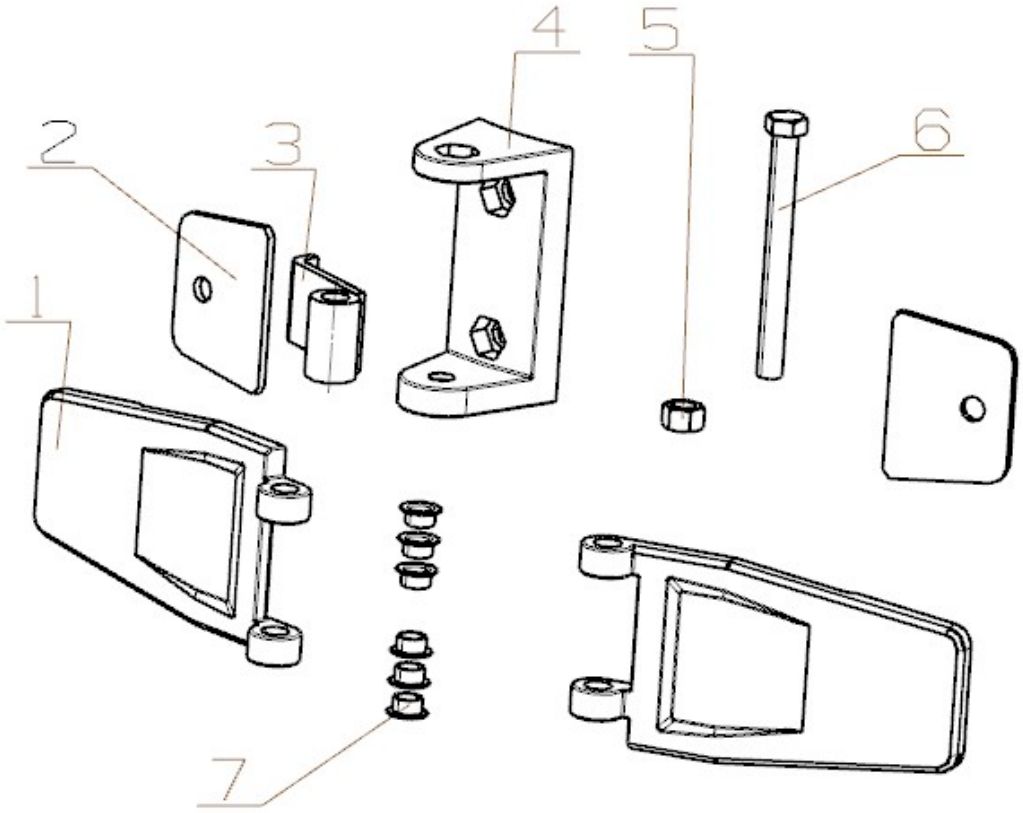

部件号 CÓD. WH001		铰链总成 DOBRADIÇA		页码 PÁGINA 10.23	
件号 ITEM	部件号 CÓD.	零件名称 DESCRIÇÃO		数量 QTD.	备注 NOTAS
1		铰链板	PLACA DE DOBRADIÇA	2	WH001.002-A
2		铰链垫板	PLACA DE DOBRADIÇA	2	WH001.005
3		铰链	DOBRADIÇA	1	WH001.003
4		铰链座	SUPORTE DE DOBRADIÇA	1	WH001.001-A
5		螺母 M12	PORCA	1	GB/T 889.1-2015
6		螺栓 M12*120	PARAFUSO	1	GB/T5782-2016
7		轴套	BUCHA	6	LG766.45.310-1

页码 PÁGINA	左门总成	部件号 CÓD.
10.24	PORTA ESQUERDA	XC860BR.10.1.2

部件号 CÓD. XC860BR.10.1.2		左门总成 PORTA ESQUERDA		页码 PÁGINA 10.25	
件号 ITEM	部件号 CÓD.	零件名称 DESCRIÇÃO		数量 QTD.	备注 NOTAS
1		左门焊接总成	PORTA ESQUERDA	1	XC860BR.10.1.2.1
2	801973736	左门密封条	FAIXA DE VEDAÇÃO DA PORTA ESQUERDA	1	
3	801973734	左侧窗玻璃密封条	TIRA DE VEDAÇÃO DE VIDRO	1	
4		后窗手把圆螺母	PORCA	2	4-5120540
5	402209445	把手	ALÇA	1	
6		螺栓 M8*20	PARAFUSO	2	
7		碰锁锁体	CORPO DA TRAVA	1	XC860BR.10.1.661-1
8		左门锁合件	FECHADURA DA PORTA ESQUERDA	1	
9		左门上玻璃	VIDRO SUPERIOR PORTA ESQUERDA	1	XC860BR.10.1.10-11-B
10		左门下玻璃	VIDRO INFERIOR PORTA ESQUERDA	1	XC860BR.10.1.10-9-B
11	802152992	窗户限位锁	TRAVA DA JANELA LATERAL	1	

页码 PÁGINA	右门总成 PORTA DIREITA	部件号 CÓD.
10.26		XC860BR.10.1.3

部件号 CÓD. XC860BR.10.1.3		右门总成 PORTA DIREITA		页码 PÁGINA 10.27	
件号 ITEM	部件号 CÓD.	零件名称 DESCRIÇÃO		数量 QTD.	备注 NOTAS
1		右门焊接总成	PORTA DIREITA	1	XC860BR.10.1.3.1
2	801973735	右门密封条	FAIXA DE VEDAÇÃO DA PORTA DIREITA	1	
3	801973733	右侧窗玻璃密封条	TIRA DE VEDAÇÃO DE VIDRO	1	
4		后窗手把圆螺母	PORCA	2	4-5120540
5	402209445	把手	ALÇA	1	
6		螺栓 M8x20	PARAFUSO M8 X 20	2	GB/ 70.3
7		碰锁锁体	CORPO DA TRAVA	1	XC860BR.10.1.661-1
8	802152997	右门锁合件	FECHADURA DA PORTA DIREITA	1	
9		右门上玻璃	VIDRO SUPERIOR PORTA DIREITA	1	XC860BR.10.1.10-8-B
10		右门下玻璃	VIDRO INFERIOR PORTA DIREITA	1	XC860BR.10.1.10-10-B
11	802152992	窗户限位锁	TRAVA DA JANELA LATERAL	1	

页码 PÁGINA	左后窗组件	部件号 CÓD.
10.28	JANELA TRASEIRA ESQUERDA	402209239

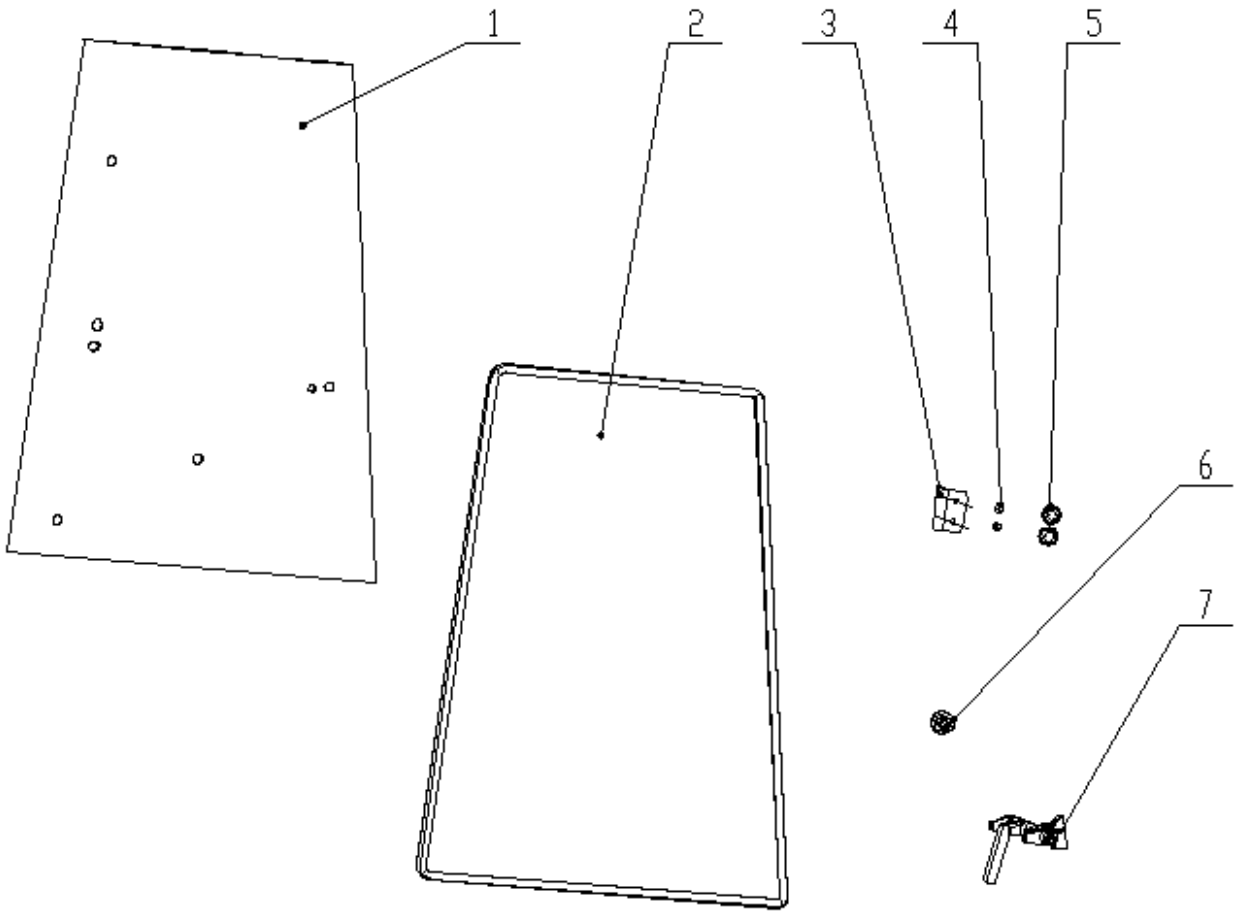

部件号 CÓD. 402209239		左后窗组件 JANELA TRASEIRA ESQUERDA		页码 PÁGINA 10.29	
件号 ITEM	部件号 CÓD.	零件名称 DESCRIÇÃO		数量 QTD.	备注 NOTAS
1		左后上玻璃	VIDRO SUPERIOR TRASEIRO	1	XC860BR.10.1.10-12-B
2	801973732	左后侧窗胶条	FITA DA JANELA LATERAL	1	
3	402209245	把手	ALÇA	1	
4		螺栓 M8x20	PARAFUSO M8 X 20	2	GB/ 70.3
5		后窗手把圆螺母	PORCA	2	4-5120540
6		侧窗碰锁	TRAVA DA JANELA LATERAL	1	XC860BR.10.1.661-2
7	802152992	窗户限位锁	TRAVA DA JANELA TRASEIRA ESQUERDA	1	

页码 PÁGINA	右后窗组件	部件号 CÓD.
10.30	JANELA TRASEIRA DIREITA	402209238

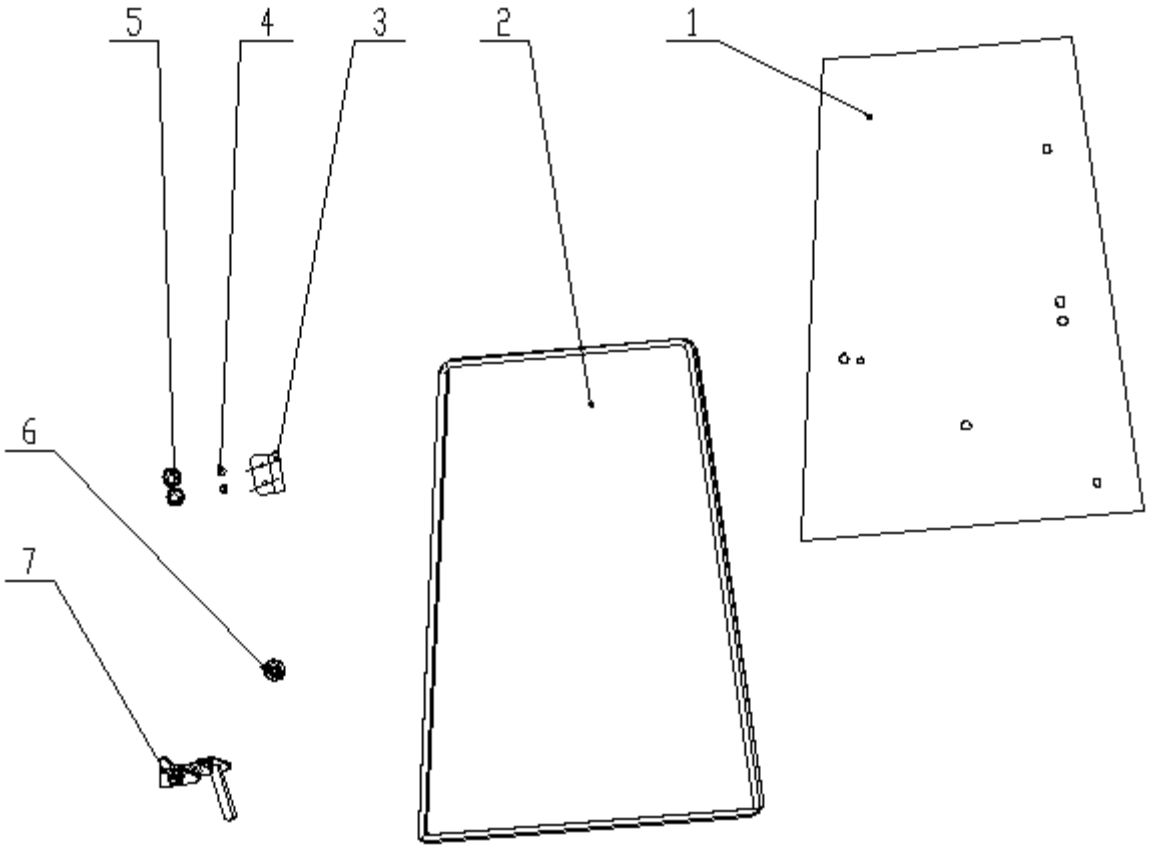

部件号 CÓD. 402209238		右后窗组件 JANELA TRASEIRA DIREITA		页码 PÁGINA 10.31	
件号 ITEM	部件号 CÓD.	零件名称 DESCRIÇÃO		数量 QTD.	备注 NOTAS
1		右后上玻璃	VIDRO SUPERIOR TRASEIRO DIREITO	1	XC860BR.10.1.10-6-B
2	801973731	右后侧窗胶条	FITA DA JANELA LATERAL	1	
3	402209245	把手	ALÇA	1	
4		螺栓 M8x20	PARAFUSO M8 X 20	2	
5		后窗手把圆螺母	PORCA	2	4-5120540
6		侧窗碰锁	TRAVA DA JANELA LATERAL	1	XC860BR.10.1.661-2
7	802152992	窗户限位锁	TRAVA DA JANELA TRASEIRA DIREITA	1	

11. SISTEMA DE CARREGAMENTO

页码 PÁGINA	装载工作装置	部件号 CÓD.
11.2	SISTEMA DE CARREGAMENTO	402209611

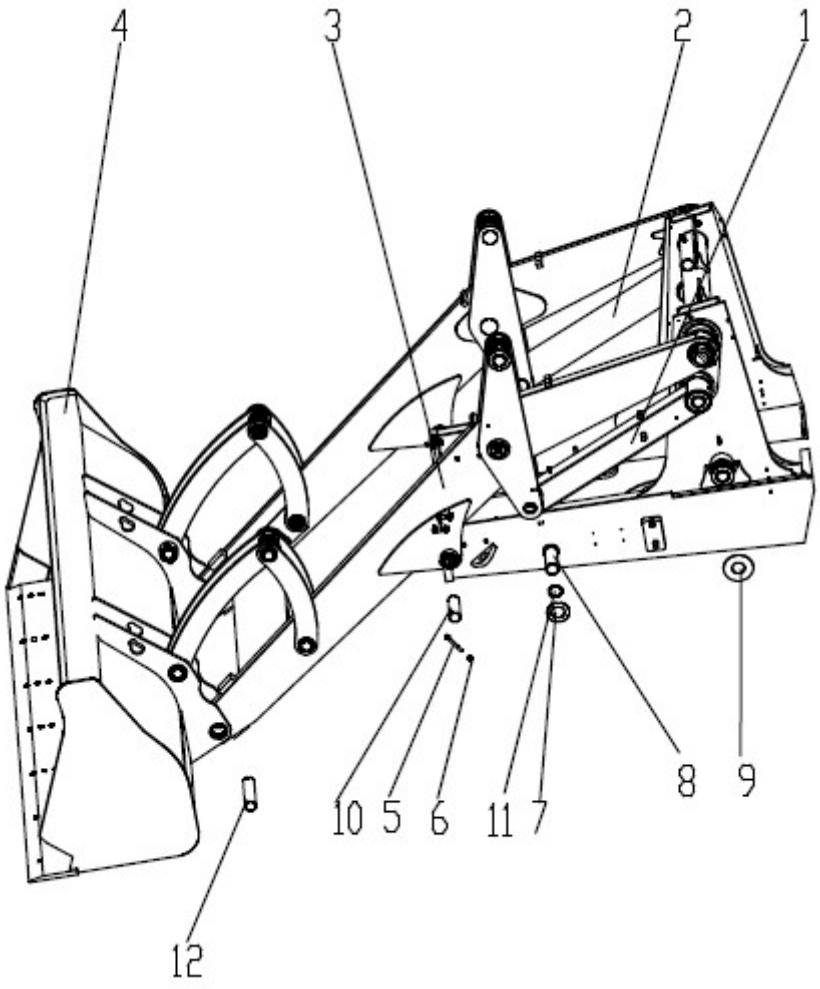

部件号 CÓD. 402209611		装载工作装置 SISTEMA DE CARREGAMENTO		页码 PÁGINA 11.3	
件号 ITEM	部件号 CÓD.	零件名称 DESCRIÇÃO		数量 QTD.	备注 NOTAS
1	402207955	左拉杆装配	CONJUNTO HASTE ESQUERDA	1	
2	402208002	右拉杆装配	CONJUNTO HASTE DIREITA	1	
3	402209610	动臂、连杆装配	BRAÇO DA CARREGADEIRA	1	
4	402208016	铲斗装配	CAÇAMBA DA CARREGADEIRA	1	
5	805048014	螺栓 M10×85(达克罗)	PARAFUSO M10×85	6	GB/T16674.1-2004
6	805201515	螺母	PORCA	6	GB/T6182-2010
7	402100821	挡圈	ANEL DE RETENÇÃO	8	
8	402207998	销轴	PINO	2	
9	402201838	垫子	ARRUELA	6	
10	402208037	销轴	PINO	2	
11	805400027	挡圈 50	ANEL DE RETENÇÃO 50	2	GB/T894.1-1986
12	402208036	销轴	PINO	4	

页码 PÁGINA	左拉杆装配	部件号 CÓD.
11.4	CONJUNTO HASTE ESQUERDA	402207955

部件号 CÓD. 402207955		左拉杆装配 CONJUNTO HASTE ESQUERDA		页码 PÁGINA 11.5	
件号 ITEM	部件号 CÓD.	零件名称 DESCRIÇÃO		数量 QTD.	备注 NOTAS
1	801100336	油杯 M10×1	GRAXEIRA M10X1	2	JB/T7940.1-1995
2	402207956	左拉杆	HASTE ESQUERDA	1	
3	402201839	衬套	BUCHA PARA PINO	4	

页码 PÁGINA	右拉杆装配	部件号 CÓD.
11.6	CONJUNTO HASTE DIREITA	402208002

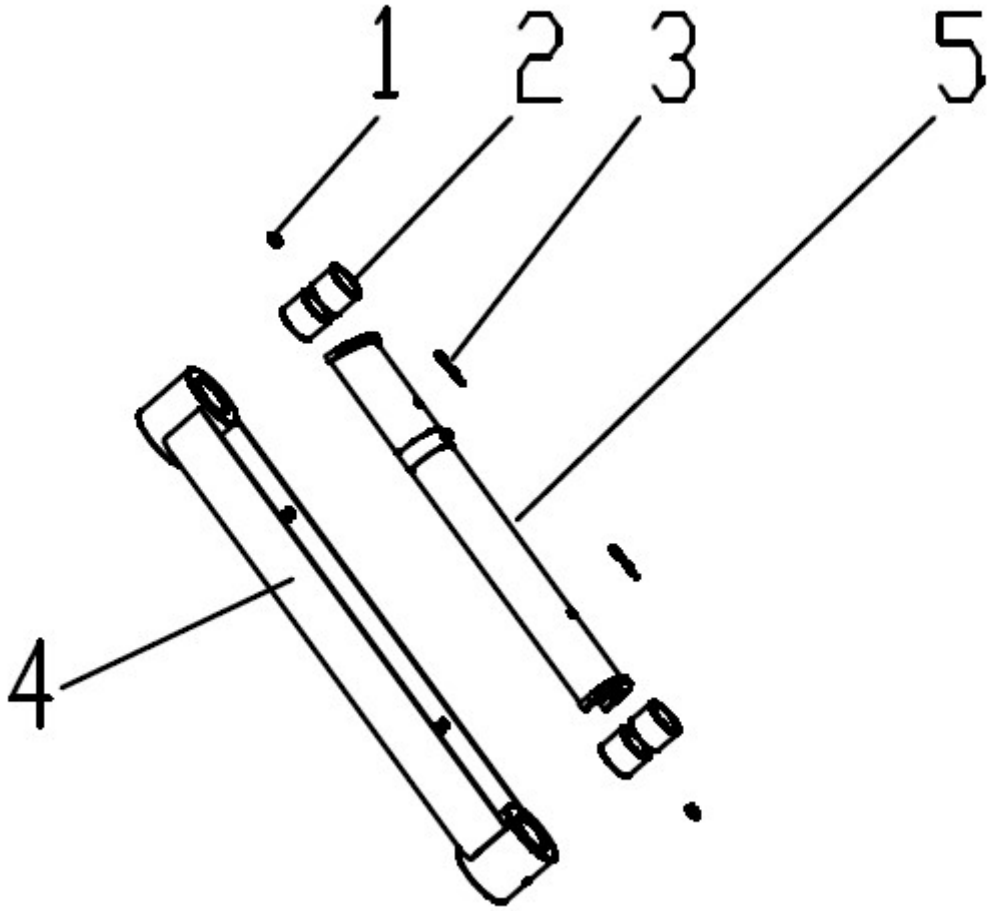

部件号 CÓD. 402208002		右拉杆装配 CONJUNTO HASTE DIREITA		页码 PÁGINA 11.7	
件号 ITEM	部件号 CÓD.	零件名称 DESCRIÇÃO		数量 QTD.	备注 NOTAS
1	801100336	油杯 M10×1	GRAXEIRA M10X1	2	JB/T7940.1-1995
2	402201839	衬套	BUCHA PARA PINO	4	
3	402201490	卡簧	CLIP TRAVA	2	
4	402208003	右拉杆	HASTE DIREITA	1	
5	402208005	安全杆装配	BARRA DE SEGURANÇA	1	

页码 PÁGINA	动臂、连杆装配	部件号 CÓD.
11.8	MONTAGEM BRAÇO E LINK	402209610

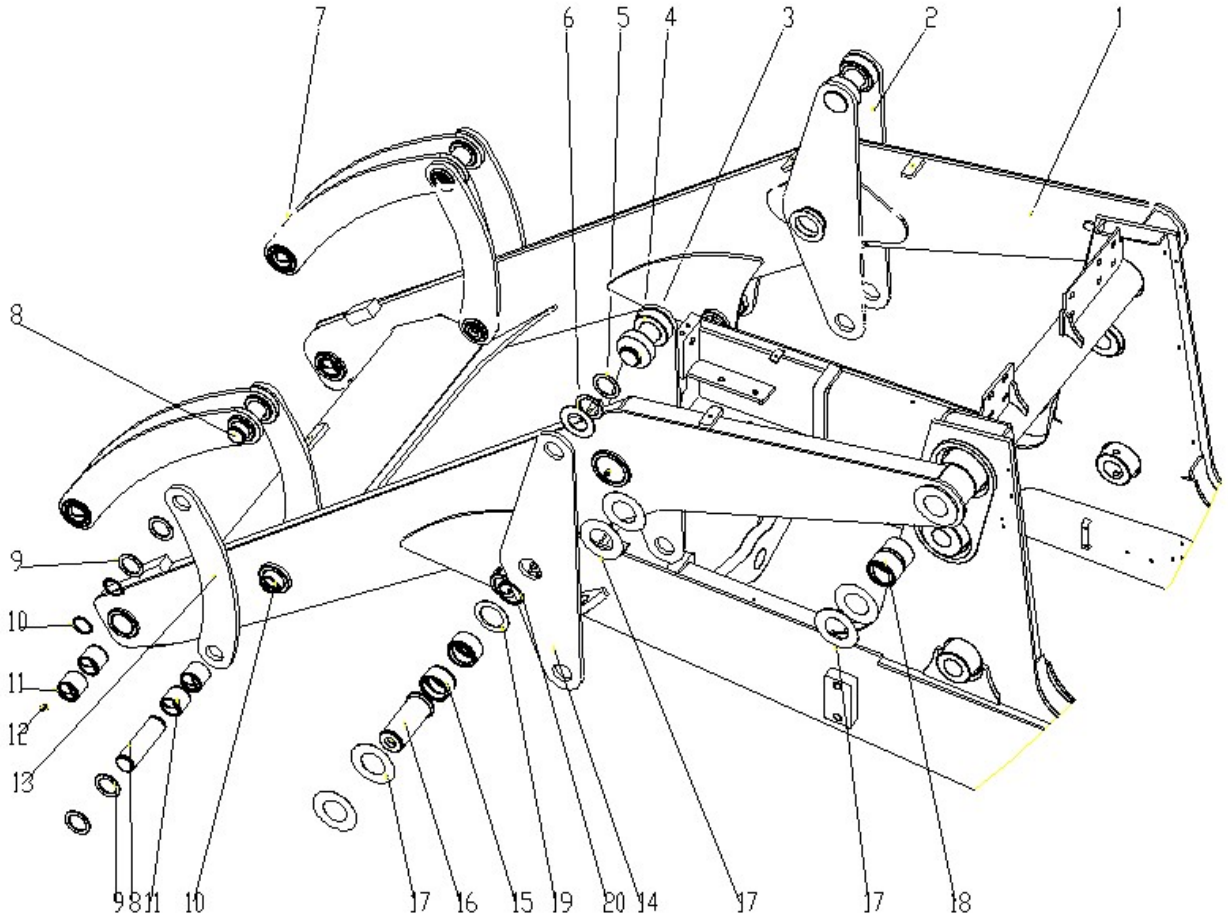

部件号 CÓD. 402209610		动臂、连杆装配 MONTAGEM BRAÇO E LINK		页码 PÁGINA 11.9	
件号 ITEM	部件号 CÓD.	零件名称 DESCRIÇÃO		数量 QTD.	备注 NOTAS
1	402209614	动臂总成	BRAÇO DA CARREGADEIRA I	1	
2	402207990	摇臂 I	ARTICULAÇÃO BRAÇO	2	
3	805400027	挡圈 50	ANEL DE RETENÇÃO 50	2	GB/T894.1-1986
4	402207998	销轴	PINO	2	
5	402100821	挡圈	ANEL DE RETENÇÃO	4	
6	402201838	垫子	ARRUELA	2	
7	402208009	铲斗连杆装配	LINK DA CAÇAMBA	2	
8	402207999	销轴	PINO	4	
9	402100947	垫圈	ARRUELA	8	
10	805400021	挡圈 45	ANEL DE RETENÇÃO 45	8	GB/T894.1-1986
11	402207996	轴套	BUCHA PARA PINO	8	
12	801100336	油杯 M10×1	GRAXEIRA M10X1	10	JB/T7940.1-1995
13	402207994	动臂连杆	ARTICULAÇÃO DA LANÇA	4	
14	402207993	摇臂 II	ARTICULAÇÃO DO BRAÇO II	2	
15	402207995	轴套	BUCHA PARA PINO	4	
16	402207997	销轴	PINO	2	
17	402204388	垫片 1	ARRUELA	14	
18	402208001	轴套	BUCHA PARA PINO	2	
19	402208000	垫片	ARRUELA	2	
20	805400008	挡圈 60	ANEL DE RETENÇÃO 60	2	GB/T894.1-1986

页码 PÁGINA 11.10	铲斗 CAÇAMBA DA CARREGADEIRA	部件号 CÓD. 402208016

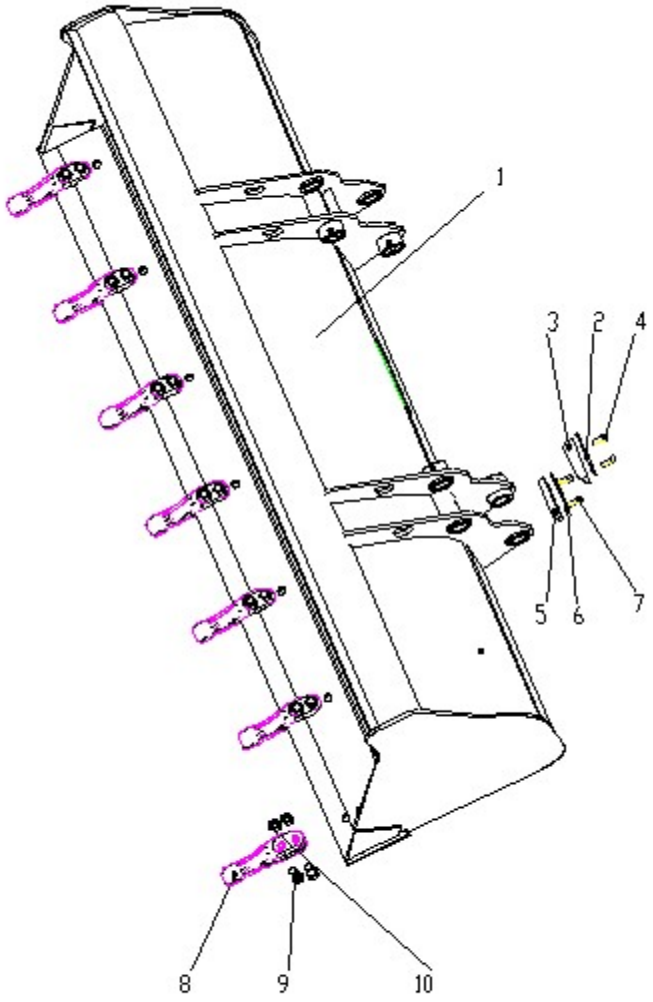

部件号 CÓD. 402208016		铲斗 CAÇAMBA DA CARREGADEIRA		页码 PÁGINA 11.11	
件号 ITEM	部件号 CÓD.	零件名称 DESCRIÇÃO		数量 QTD.	备注 NOTAS
1	402208017	铲斗	CAÇAMBA DA CARREGADEIRA	1	
2	402205832	调整垫	ARRUELA	2	
3	402205826	收斗装配限位块	BLOCO DE FIXAÇÃO	2	
4	805100039	螺钉 M12×30	PARAFUSO M12X30	4	GB/T70.1-2008
5	402205828	卸料装配限位块	BLOCO DE FIXAÇÃO	2	
6	402205833	调整垫	ARRUELA	2	
7	805100115	螺钉 M12×25	PARAFUSO M12X25	4	GB/T70.1-2008
8	819964525	斗齿	DENTE DE CAÇAMBA	7	
9	819965289	斗齿螺栓	PARAFUSO	14	
10	819965290	螺母	PORCA	14	

12. AR CONDICIONADO

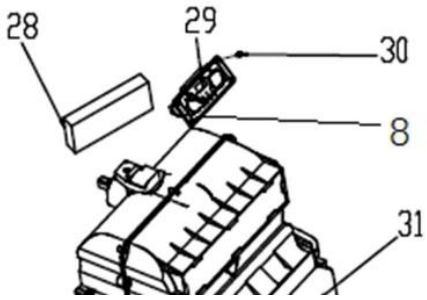
28
29
30
8
31

部件号 CÓD. 402209595		空调系统 SISTEMA DE AR CONDICIONADO		页码 PÁGINA 12.3	
件号 ITEM	部件号 CÓD.	零件名称 DESCRIÇÃO		数量 QTD.	备注 NOTAS
1	803593908	冷凝器总成	CONDENSER ASSEMBLY *CONDENSADOR*	1	CDKT160-010-3
2	803593898	冷-贮-1800-弯-0	TUBE FROM CONDENSER TO FLUID RESERVOIR *TUBO DO CONDENSADOR ATÉ FILTRO SEPARADOR*	1	CDKT160-061
3	805047995	螺栓 M6×35	BOLT *PARAFUSO*	2	GB/T16674.1-2004
4	803596101	压-冷-1850-弯-180	TUBE FROM COMPRESSOR TO CONDENSER *TUBO DO COMPRESSOR ATÉ CONDENSADOR*	1	CDKT160A-060
5	805048009	螺栓 M10×45(达克罗)	BOLT *PARAFUSO*	1	GB/T16674.1-2004
6	805048019	螺栓 M12×45(达克罗)	BOLT *PARAFUSO*	1	GB/T16674.1-2004
7	803598509	皮带 A17-420	BELT *CORREIA DO COMPRESSOR*	1	XRKTP0002
8	803594989	空调线束	WIRING HARNESS *CHICOTE DE FIAÇÃO DO AR CONDICIONADO*	1	CDKT160-051
9	402205115	支架	COMPRESSOR BRACKET *SUPORTE DO COMPRESSOR*	1	
10	402209615	安装板	ASSAMBLY PLATE *PLACA DE MONTAGEM*	1	
11	805238533	螺母 M10	NUT *PORCA*	2	
12	805204006	螺母 M12	NUT *PORCA*	1	
13	404203855	接头 2	JOINT *CONECTOR*	1	
14	805001934	螺栓 M10×130	BOLT *PARAFUSO*	1	
15	803593903	暖风水管二	HEAT PIPE *MANGUEIRA DE ÁGUA QUENTE*	1	
16	803593906	压缩机	COMPRESSOR *COMPRESSOR*	1	CDKT160-010-4
17	803593905	喉箍 C16--19	HOSE CLAMP *ABRAÇADEIRA*	4	CDKT160-010-5
18	800787655	水阀开关	WATER VALVE SWITCH *VÁLVULA D'ÁGUA*	1	
19	404203944	接头 1	JOINT *CONECTOR*	1	

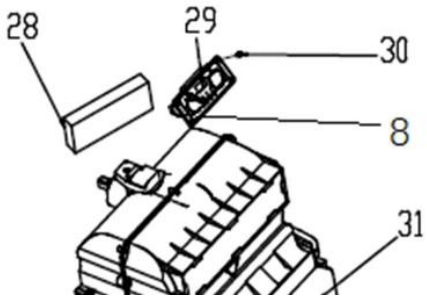
28
29
30
8
31

部件号 CÓD. 402209595		空调系统 SISTEMA DE AR CONDICIONADO		页码 PÁGINA 12.5	
件号 ITEM	部件号 CÓD.	零件名称 DESCRIÇÃO		数量 QTD.	备注 NOTAS
20	803593904	贮液器总成	FLUID RESERVOIR *RESERVATÓRIO DE FLUIDO*	1	
21	805203166	螺母 M8	NUT *PORCA*	4	
22	805004756	螺栓 M8×20	BOLT *PARAFUSO*	6	
23	402209629	贮液器支架	LIQUID STORAGE TANK BRACKET *SUPORTE DO RESERVATÓRIO DE FLUIDO*	1	
24	805047998	螺栓 M8×35	BOLT *PARAFUSO*	4	
25	803593907	贮-蒸-2100-弯-直	HOSE FROM FLUID RESERVOIR TO EVAPORATOR *MANGUEIRA DO RESERVATÓRIO ATÉ O EVAPORADOR*	1	CDKT160-062
26	803593895	暖风水管一	HEAT PIPE *MANGUEIRA D'ÁGUA QUENTE*	1	
27	805004763	螺栓 M10×25	BOLT *PARAFUSO*	4	
28	803593894	新风滤棉	FRESH AIR FILTER *FILTRO DE AR*	1	
29	803593899	控制面板	CONTROL PANEL *PAINEL DE CONTROLE*	1	
30	805100409	螺钉 M4×10	BOLT *PARAFUSO*	4	
31	803593561	蒸发器总成	EVAPORATOR ASSEMBLY *EVAPORADOR*	1	CDKT160-000
32	803593893	蒸-压-2600-弯-直	EVAPORATOR TO COMPRESSOR TUBE *TUBO DO EVAPORADOR AO COMPRESSOR*	1	CDKT160-063

13. CAPÔ

页码 PÁGINA	覆盖件	部件号 CÓD.
13.1	CAPÔ	402210817

部件号 CÓD. 402210817		覆盖件 CAPÔ		页码 PÁGINA 13.2	
件号 ITEM	部件号 CÓD.	零件名称 DESCRIÇÃO		数量 QTD.	备注 NOTAS
1	402207797	配重	CONTRAPESO	1	
2	402210930	罩	CAPÔ FRONTAL	1	
3	402210924	上罩	CAPÔ SUPERIOR	1	
4	402210906	右边罩	CAPÔ LATERAL DIREITO	1	
5	402207917	右挡板	MOLDURA DIREITA	1	
6	402210911	固定罩	CAPÔ FIXO	1	
9	402210942	左边罩	CAPÔ LATERAL ESQUERDO	1	
10	402207918	左挡板	MOLDURA ESQUERDA	1	
11	402207923	隔热橡胶	BORRACHA ISOLANTE	1	

页码 PÁGINA	覆盖件	部件号 CÓD.
13.3	CAPÔ	402210817

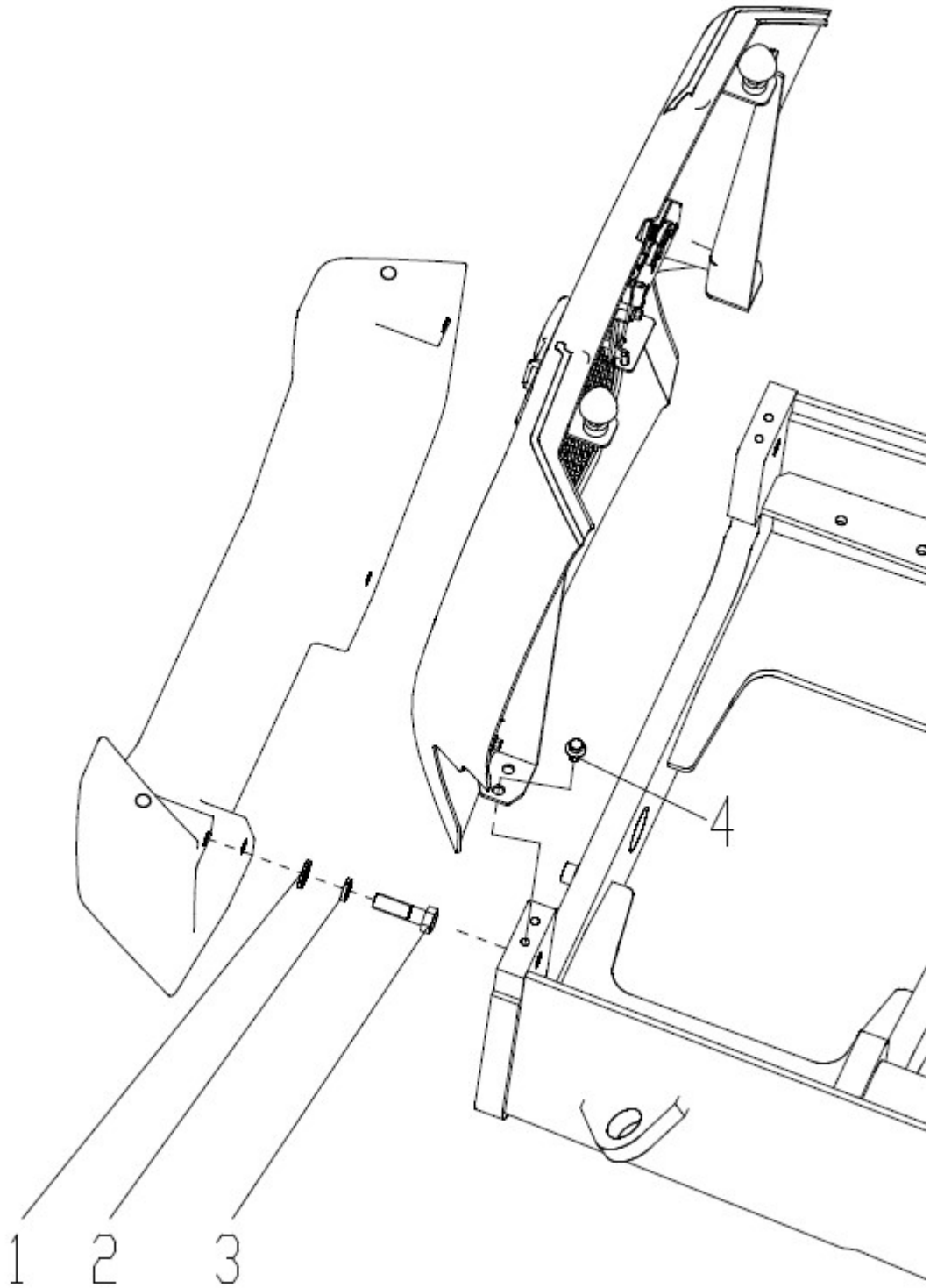

部件号 CÓD. 402210817		覆盖件 CAPÔ		页码 PÁGINA 13.4	
件号 ITEM	部件号 CÓD.	零件名称 DESCRIÇÃO		数量 QTD.	备注 NOTAS
1	805338284	垫圈 16(达克罗)	ARRUELA 16	4	GB/T97.1-2002
2	805338263	垫圈 16(达克罗)	ARRUELA 16	4	GB/T93-1987
3	805000091	螺栓 M16×55	PARAFUSO M16×22	4	GB/T5782-2000
4	805048005	螺栓 M10×16(达克罗)	PARAFUSO M10×16 10.9	4	GB/T16674.1-2004

页码 PÁGINA	覆盖件	部件号 CÓD.
13.5	CAPÔ	402207911

部件号 CÓD. 402207911		覆盖件 CAPÔ		页码 PÁGINA 13.6	
件号 ITEM	部件号 CÓD.	零件名称 DESCRIÇÃO		数量 QTD.	备注 NOTAS
1	805004834	螺栓 M6×12(达克罗) 10.9	PARAFUSO M6×12 10.9	8	GB/T16674.1-2004
2	805338275	垫圈 6 (达克罗)	ARRUELA 6	8	GB/T97.1-2002
3	805047687	螺栓 M8×15(达克罗)	PARAFUSO M8×15 10.9	10	GB/T16674.1-2004
4	402207922	气弹簧支架	SUPORTE DO AMORTECEDOR	2	
5	805238400	螺母 M8(达克罗)	PORCA M8 10.9	4	GB/T6177.1-2000
6	402210938	气弹簧	AMORTECEDOR	2	
7	805004699	螺栓 M12×30(达克罗) 10.9	PARAFUSO M12×30 10.9	10	GB/T16674.1-2004
8	805204006	螺母 M12(达克罗)	PORCA M12 10.9	10	GB/T6177.1-2000

页码 PÁGINA	覆盖件	部件号 CÓD.
13.7	CAPÔ	402207911

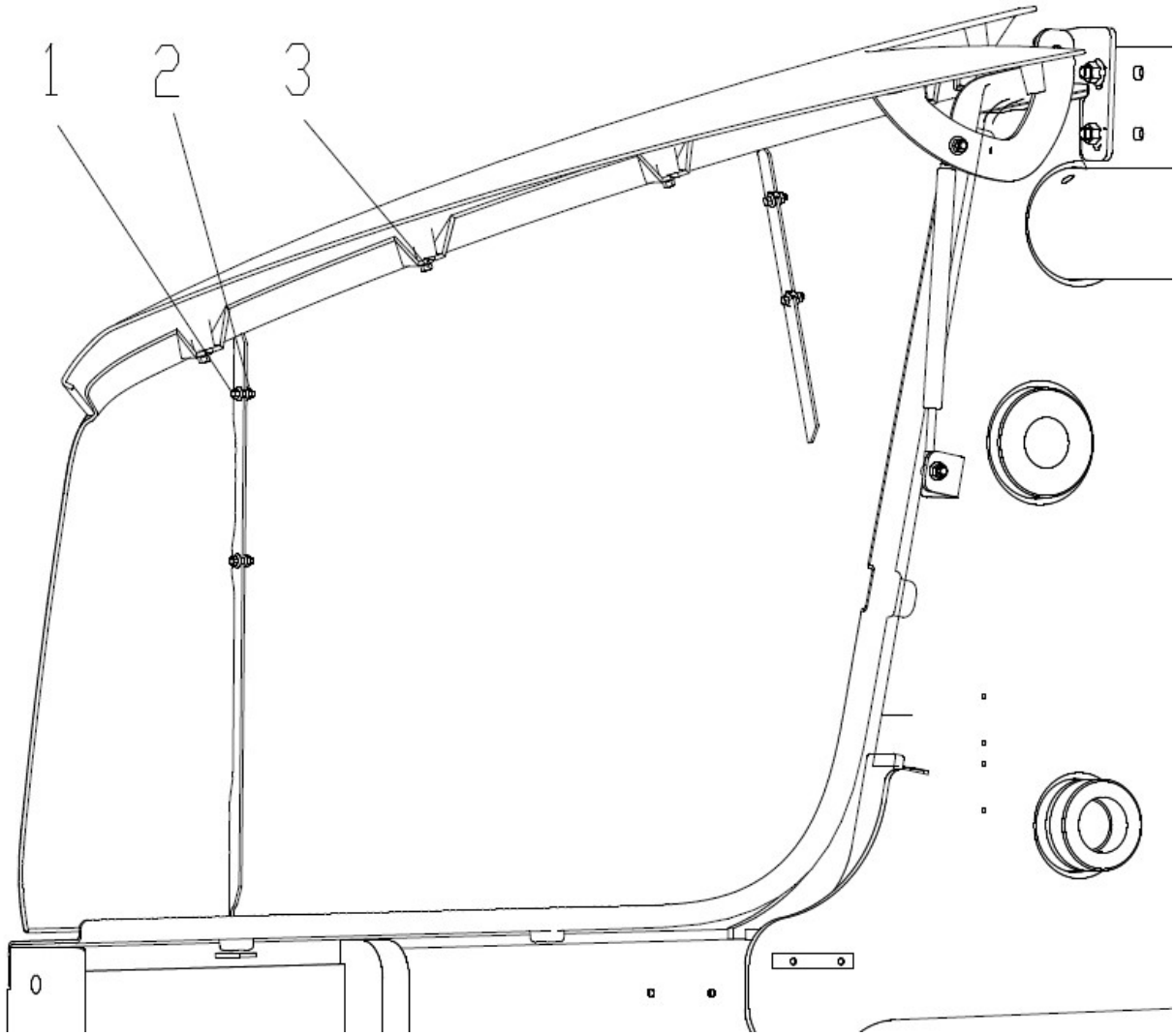

部件号 CÓD. 402207911		覆盖件 CAPÔ		页码 PÁGINA 13.8	
件号 ITEM	部件号 CÓD.	零件名称 DESCRIÇÃO		数量 QTD.	备注 NOTAS
1	805004709	螺栓 M6×16(达克罗) 10.9	PARAFUSO M6×16 10.9	8	GB/T16674.1-2004
2	805135720	螺母 M6 (达克罗)	PORCA M6 10.9	8	GB/T6177.1-2000
3	805004755	螺栓 M8×16(达克罗) 10.9	PARAFUSO M8×15 10.9	8	GB/T16674.1-2004

14. SISTEMA DE ESCAVAÇÃO

页码 PÁGINA	挖掘工作装置 SISTEMA DE ESCAVAÇÃO	部件号 CÓD.
14.2		402208047

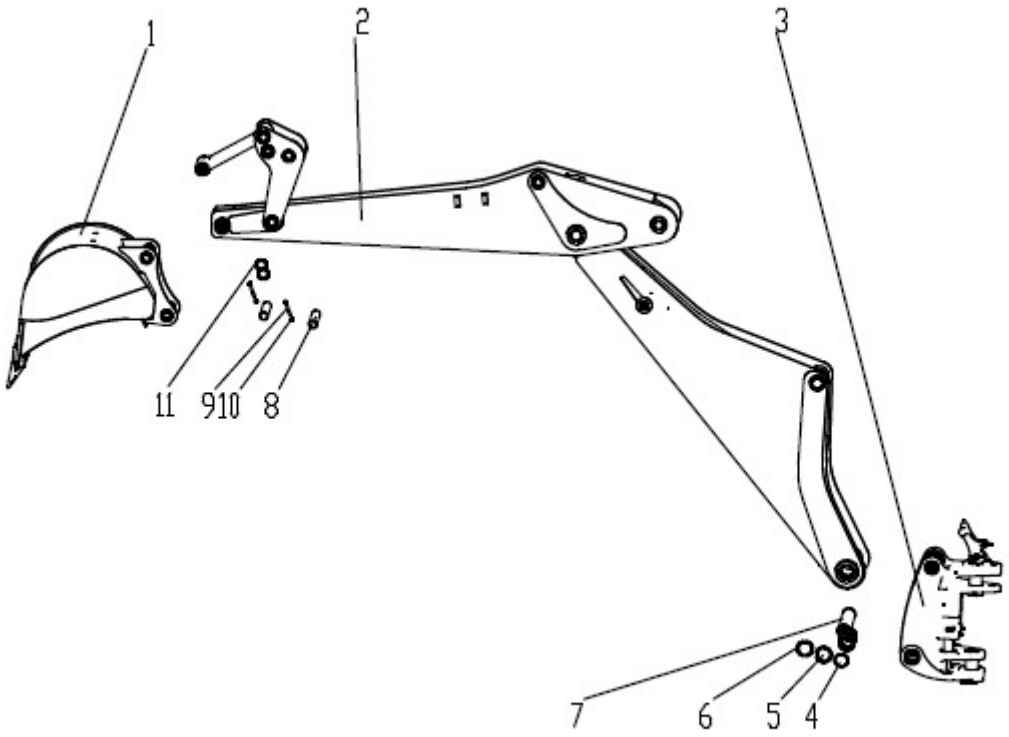

部件号 CÓD. 402208047		挖掘工作装置 SISTEMA DE ESCAVAÇÃO		页码 PÁGINA 14.3	
件号 ITEM	部件号 CÓD.	零件名称 DESCRIÇÃO		数量 QTD.	备注 NOTAS
1	402207676	挖斗装配	CAÇAMBA DE ESCAVAÇÃO	1	
2	402208045	挖臂、斗杆、连杆装配	CONJUNTO LANÇA BRAÇO PINOS E LINKS	1	
3	402208046	回转体组件	CONJUNTO GIRO	1	
4	402100809	调整垫片	ARRUELA	2	
5	805400029	挡圈 70	ANEL DE RETENÇÃO 70	2	GB/T894.1-1986
6	402100811	挡圈	ARRUELA	2	
7	402205256	销轴	PINO	1	
8	402205251	销轴	PINO	2	
9	805006193	螺栓 M10×80-10.9	PARAFUSO M10×80-10.9	2	GB/T16674.1-2004
10	805201515	螺母 M10	PORCA	2	GB/T6182-2010
11	402100947	垫圈	ARRUELA	2	

页码 PÁGINA	回转体组件	部件号 CÓD.
14.4	CONJUNTO GIRO	402208046

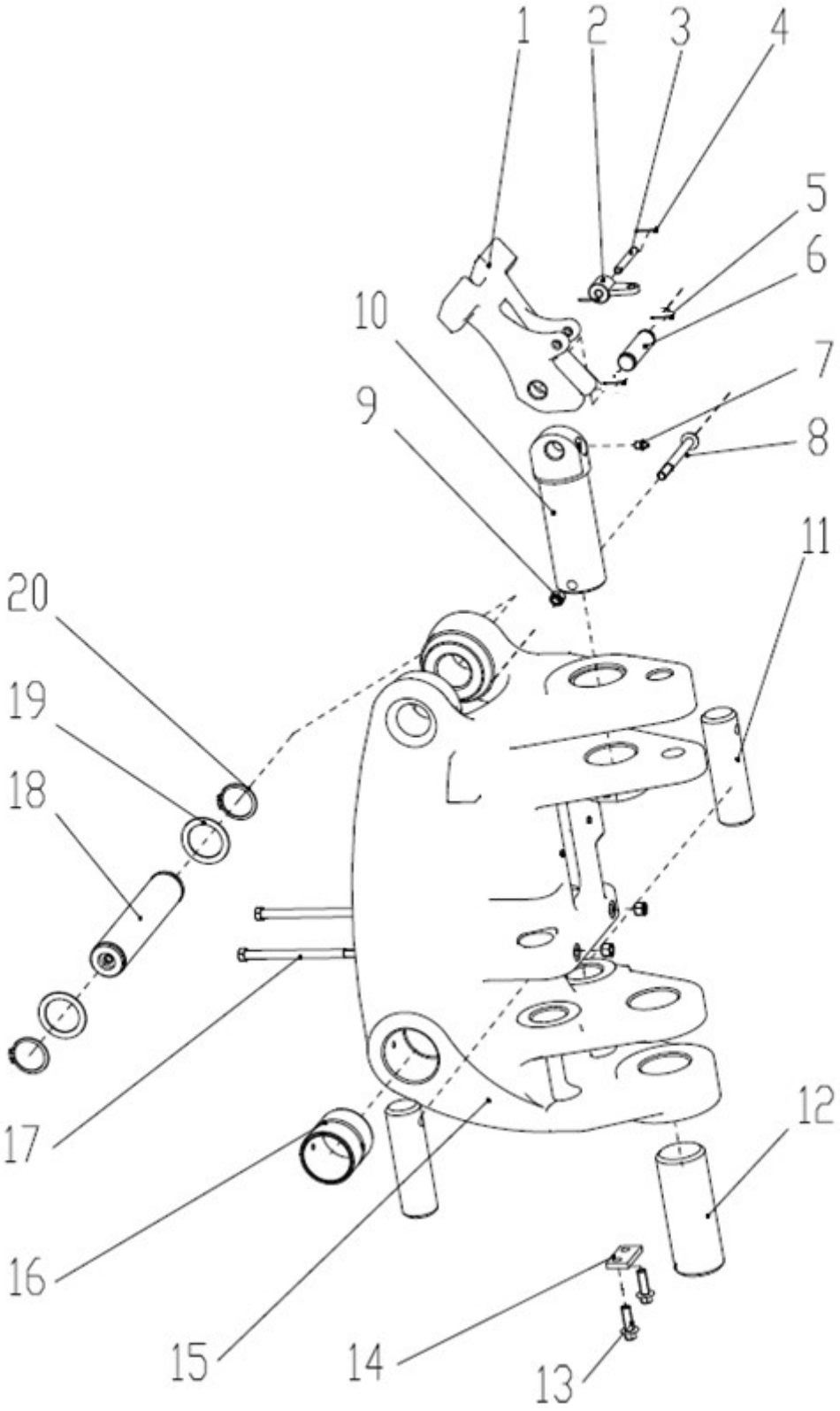

部件号 CÓD. 402208046		挖臂、斗杆、连杆装配 CONJUNTO LANÇA BRAÇO PINOS E LINKS		页码 PÁGINA 14.5	
件号 ITEM	部件号 CÓD.	零件名称 DESCRIÇÃO		数量 QTD.	备注 NOTAS
1	402205289	挂钩	GANCHO	1	
2	402205283	铰链	DOBRADIÇA	1	
3	805601598	销 10×75	PINO	1	
4	805601544	销 2.5×25	PINO	2	
5	805601715	销 6.3×56	PINO 6.3×56	2	GB/T91-2000
6	402205710	销轴	PINO	1	
7	801100336	油杯 M10×1	COPO DE ÓLEO	5	JB/T7940.1-1995
8	805000403	螺栓 M12×110	PARAFUSO M12×110	1	GB/T5782-2000
9	805200098	螺母 M12	PORCA M12	3	GB/T889.1-2000
10	402205263	销轴	PINO	1	
11	402205265	销轴	PINO	2	
12	402205260	销轴	PINO	1	
13	805048017	螺栓 M12×35（达克罗）	PARAFUSO M12×35	2	GB/T16674.1-2004
14	402205264	底板	SUPORTE BASE	1	
15	402205078	回转体	TORRE DE GIRO	1	
16	402208044	轴套	BUCHA DE PINO	2	
17	805001939	螺栓 M12×180	PARAFUSO M12×180	2	GB/T5782-2000
18	402205275	销轴	PINO	1	
19	402100821	挡圈	ANEL DE RETENÇÃO	4	
20	805400027	挡圈 50	ANEL DE RETENÇÃO 50	2	GB/T894.1-1986

页码 PÁGINA	挖臂、斗杆、连杆装配	部件号 CÓD.
14.6	CONJUNTO LANÇA BRAÇO PINOS E LINKS	402208045

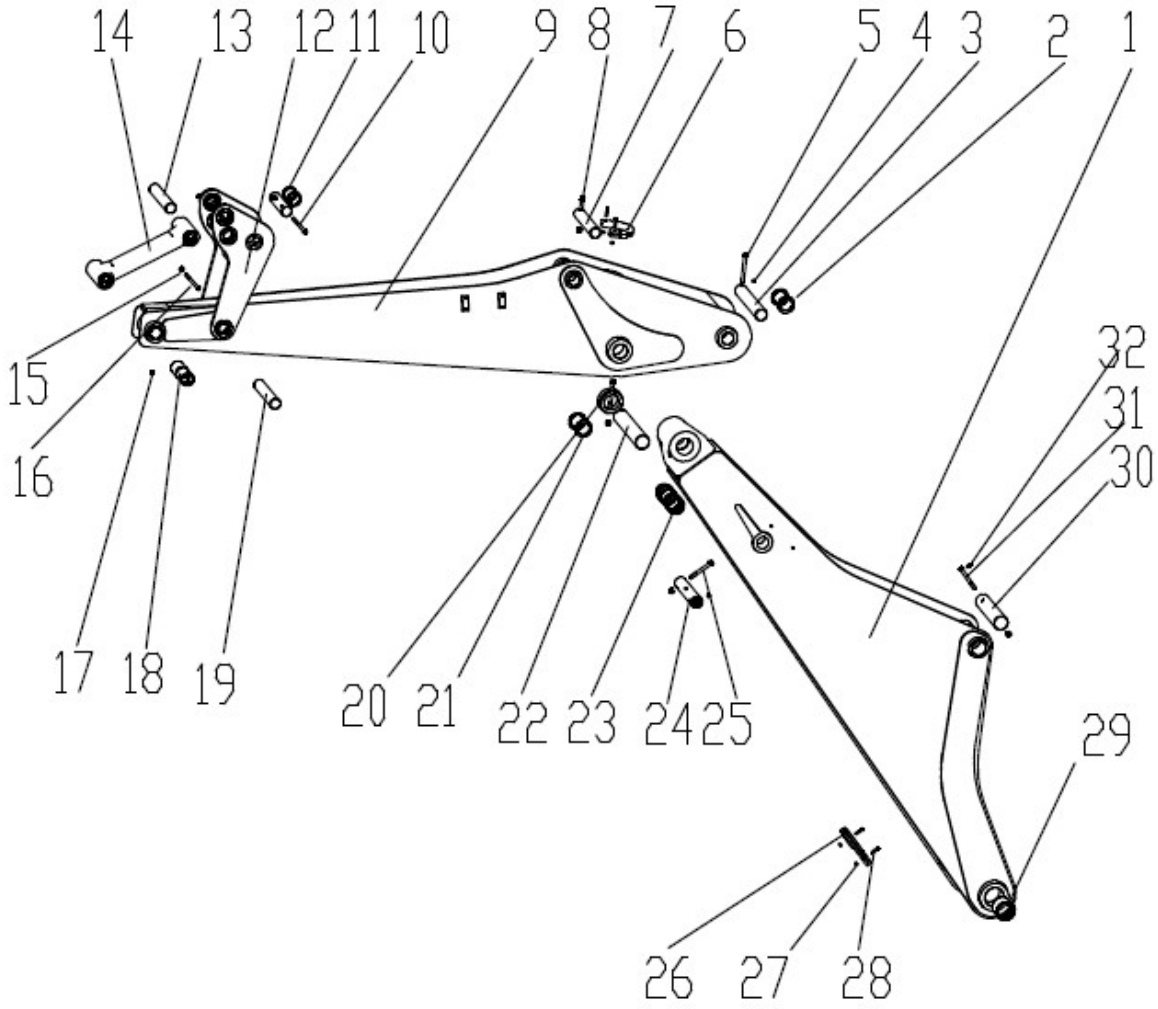

部件号 CÓD. 402208045		挖臂、斗杆、连杆装配 CONJUNTO LANÇA BRAÇO PINOS E LINKS		页码 PÁGINA 14.7	
件号 ITEM	部件号 CÓD.	零件名称 DESCRIÇÃO		数量 QTD.	备注 NOTAS
1	402208039	挖臂	LANÇA DE ESCAVAÇÃO	1	
2	402100821	挡圈	ANEL DE RETENÇÃO	2	
3	402205254	销轴	PINO	1	
4	805201516	螺母	PORCA	5	
5	805048028	螺栓 M12×110(达克罗)	PARAFUSO M12×110	1	GB/T16674.1-2004
6	402205615	护套	PROTEÇÃO DE BORRACHA	1	
7	402205249	销轴	PINO	1	
8	805048026	螺栓 M12×90(达克罗)	PARAFUSO M12×90	1	GB/T16674.1-2004
9	402205271	斗杆	BRAÇO DE ESCAVAÇÃO	1	
10	805006193	螺栓 M10×80(达克罗)	PARAFUSO M10×80	1	GB/T16674.1-2004
11	402201058	垫圈	ARRUELA	12	
12	402205280	摇臂	LINK DO BRAÇO DE ESCAVAÇÃO	1	
13	402205223	销轴	PINO	1	
14	402205278	连杆装配	CONEXÃO DA ARTICULAÇÃO	1	
15	805201515	螺母 M10	PORCA M10	3	GB/T6182-2010
16	805048015	螺栓 M10×90(达克罗)	PARAFUSO M10×90	2	GB/T16674.1-2004
17	801100336	油杯 M10×1	COPO DE ÓLEO	3	JB/T7940.1-1995
18	402205247	轴套	BUCHA DE PINO	4	
19	402205251	销轴	PINO	2	
20	805048029	螺栓 M12×120(达克罗)	PARAFUSO M12×120	1	GB/T16674.1-2004
21	402204388	垫片 1	ARRUELA 1	2	

页码 PÁGINA	挖臂、斗杆、连杆装配	部件号 CÓD.
14.8	CONJUNTO LANÇA BRAÇO PINOS E LINKS	402205291

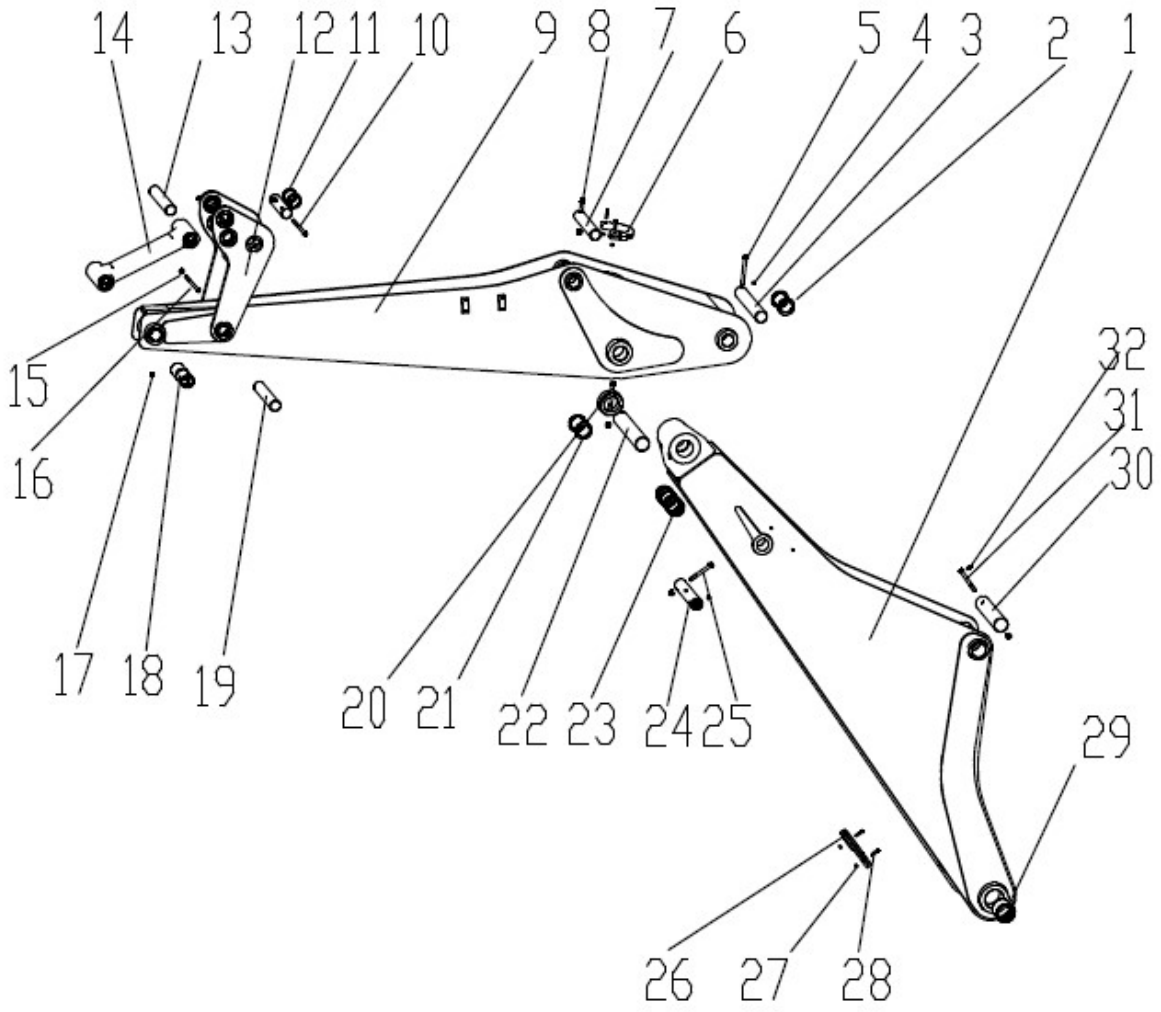

部件号 CÓD. 402205291		挖臂、斗杆、连杆装配 CONJUNTO LANÇA BRAÇO PINOS E LINKS		页码 PÁGINA 14.9	
件号 ITEM	部件号 CÓD.	零件名称 DESCRIÇÃO		数量 QTD.	备注 NOTAS
22	402205248	销轴	PINO	1	
23	402207952	轴套	BUCHA DE PINO	2	
24	402205270	销轴	PINO	1	
25	805048027	螺栓 M12×100(达克罗)	PARAFUSO M12×100	1	GB/T16674.1-2004
26	402205616	护套	PROTEÇÃO DE BORRACHA	1	
27	805135720	螺母 M6(达克罗)	PORCA M6	4	GB/T6177.1-2000
28	805047994	螺栓 M6×30(达克罗)	PARAFUSO M6×30	4	
29	402207951	轴套	BUCHA DE PINO	2	
30	402205257	销轴	PINO	1	
31	805001921	螺栓 M12×105	PARAFUSO M12×105	1	GB/T5782-2000
32	805300020	垫圈 12	ARRUELA	1	GB/T97.1-2002

页码 PÁGINA	挖斗装配	部件号 CÓD.
14.10	CAÇAMBA DE ESCAVAÇÃO	402207676

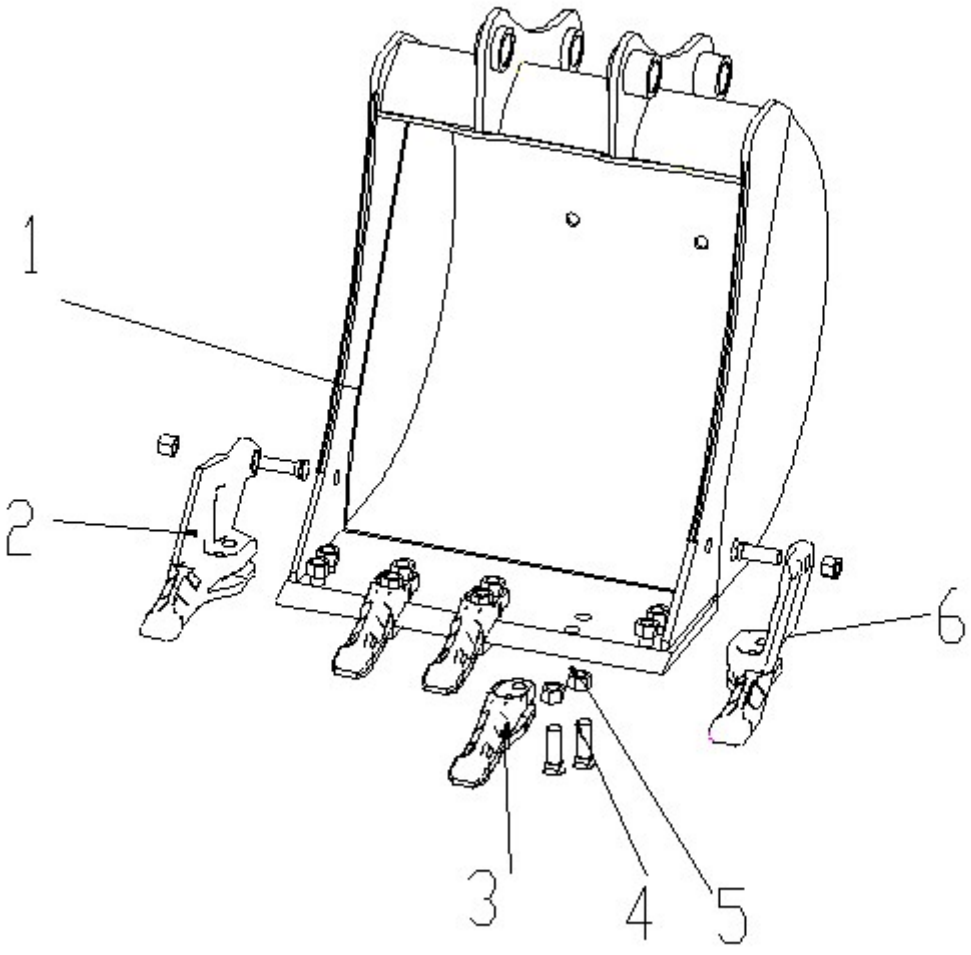

部件号 CÓD. 402207676		挖斗装配 CAÇAMBA DE ESCAVAÇÃO		页码 PÁGINA 14.11	
件号 ITEM	部件号 CÓD.	零件名称 DESCRIÇÃO		数量 QTD.	备注 NOTAS
1	402207613	挖斗	CAÇAMBA DE ESCAVAÇÃO	1	
2	819964527	右边齿	DENTE LATERAL DIREITO	2	
3	819964525	斗齿	DENTE DE CAÇAMBA	3	
4	819965289	斗齿螺栓	PARAFUSO	12	
5	819965290	螺母	PORCA	12	
6	819964526	左边齿	DENTE LATERAL ESQUERDO	1	