RUTHZIL TRATOR COMERCIAL DE PEÇAS LTDA 11 97083-6812 ROLANDO CITRANGULO



# ESCAVADEIRA HIDRÁULICA MODELO XE150BR

## CATÁLOGO DE PEÇAS




## XCMG BRASIL INDÚSTRIA LTDA.

CÓDIGO: 819964735

1a. Edição Br 2018/02

# Índice

Prefacio..... V

**1. ESTRUTURA SUPERIOR**

310505579 Armação Rotativa..... 1010-001
310503924 Contra Peso..... 1030-001
310503752 Caixa de Ferramentas..... 1040-001
310505584 Proteção do Motor..... 1050-001
310503764 Corrimão..... 1070-001
310503738 Conjunto Cabine..... 1100-001
801938008 Assento..... 1110-001
802141645 Cabine..... 1120-001
310505526 Sistema Motor..... 1200-0017
310503566 Tanque de Combustivel..... 1310-001
310503351 Tubulação Hidraulica Superior..... 1400-003
310505524 Tanque Hidraulico..... 1430-001
803082871 Bomba Principal..... 1430-003
803091735 Distribuidor Hidraulico..... 1440-001
310503343 Sistema de Controle Hidraulico Piloto..... 1500-001
310505527 Sistema Eletrico..... 1600-001
310504333 Sistema de Ar Condicionado..... 1610-001

**2. ESTRUTURA INFERIOR**

310503267 Conjunto Chassi Inferior..... 2010-001
800305452 Montagem da Esteira..... 2020-001
800305445 Tensor da Esteira..... 2030-001
310503352 Linha Hidraulica Chassi Inferior..... 2100-001
803011945 Motor de Translação (TM)..... 2120-001
803080114 Motor de Translação (GM)..... 3010-001

## 3. IMPLEMENTOS FRONTAIS

310503376 Dispositivo de Trabalho ..... 3010-009
310503497 Lubrificação Centralizada ..... 3020-001
310505509 Caçamba ..... 3030-001
310503345 Tubulação Frontal ..... 3100-001
803083742 Cilindro Esquerdo do Boom (XG) ..... 3110-001
803086425 Cilindro Esquerdo do Boom (XY) ..... 3111-001
803083743 Cilindro Direito do Boom (XG) ..... 3120-001
803086426 Cilindro Direito do Boom (XY) ..... 3121-001
803083744 Cilindro do Braço (XG) ..... 3130-001
803086427 Cilindro do Braço (XY) ..... 3131-001
803083745 Cilindro da Caçamba (XG) ..... 3140-001
803086428 Cilindro da Caçamba (XY) ..... 3141-001

## 5. PLACAS DE SINALIZAÇÃO

310504286 Placas de Identificação e Sinalização ..... 5010-001

## 6. PLACAS DE SINALIZAÇÃO

Kit de Reparação ..... 9100-00
Kit de Reparação ..... 9200-01

# 310505579 Armação Rotativa

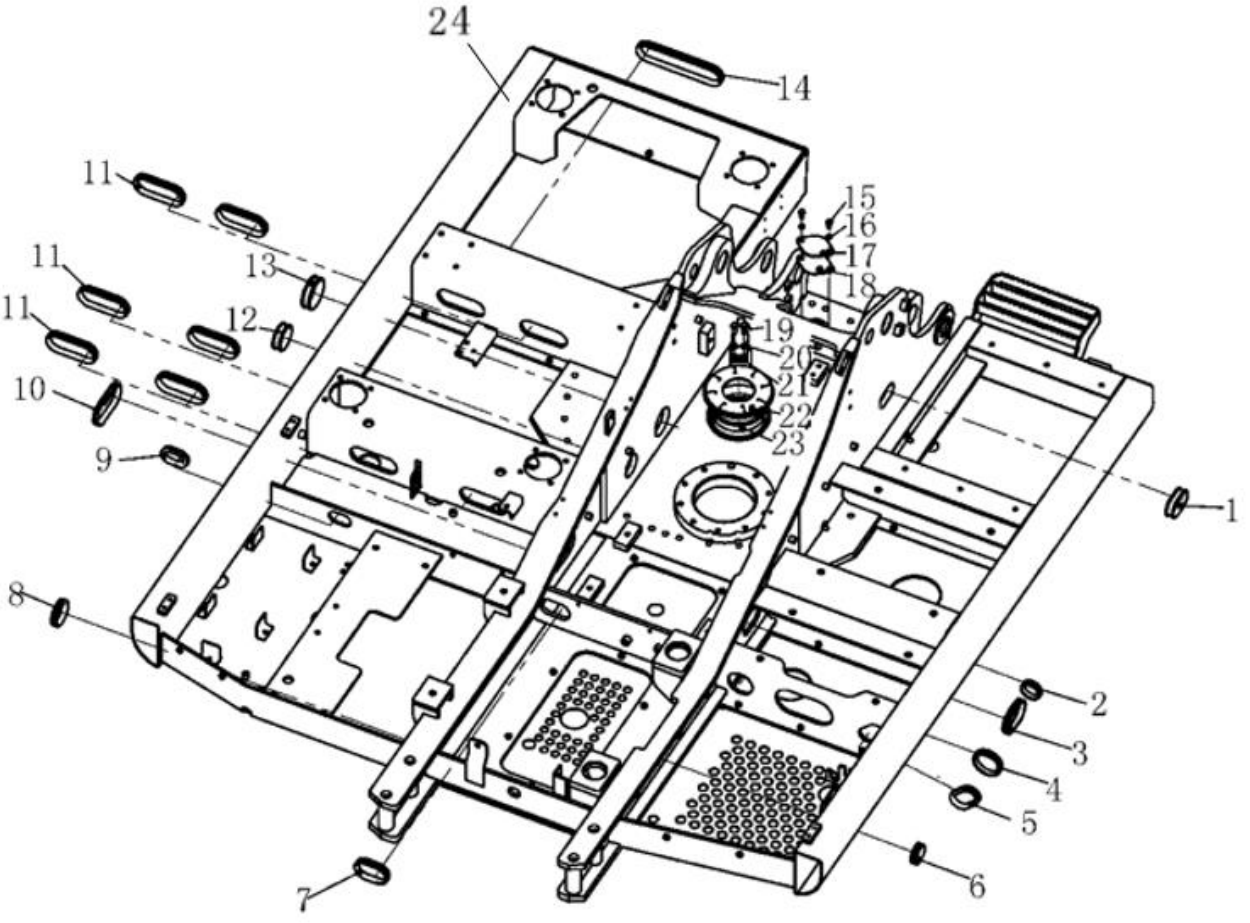

# 310505579 Armação Rotativa

| Item | No.da Peça | Nome da Peça | Qtde. | Código de Serviço (S.C) | No. de Série | Intercambia-bilidade (IA) | Peça de reposição | | Marca de Identificação |
|---|---|---|---|---|---|---|---|---|---|
| | | | | | | | No. da peça | Quantidade | |
| 1 | 801971163 | Tira de borracha, L=268 | 1 | | | | | | |
| 2 | 801971110 | Tira de borracha, L=190 | 1 | | | | | | |
| 3 | 310303226 | Tira de borracha, L=335 | 1 | | | | | | |
| 4 | 801971107 | Tira de borracha, L=280 | 1 | | | | | | |
| 5 | 801971107 | Tira de borracha, L=280 | 1 | | | | | | |
| 6 | 801971110 | Tira de borracha, L=190 | 1 | | | | | | |
| 7 | 801971167 | Tira de borracha, L=300 | 1 | | | | | | |
| 8 | 801971166 | Tira de borracha, L=250 | 1 | | | | | | |
| 9 | 801971395 | Tira de borracha, L=220 | 1 | | | | | | |
| 10 | 801971168 | Tira de borracha, L=410 | 1 | | | | | | |
| 11 | 801971164 | Tira de borracha, L=420 | 6 | | | | | | |
| 12 | 801971173 | Tira de borracha, L=250 | 1 | | | | | | |
| 13 | 801971169 | Tira de borracha, L=314 | 1 | | | | | | |
| 14 | 801971165 | Tira de borracha, L=680 | 1 | | | | | | |
| 15 | 805046525 | Parafuso M10x20 | 2 | | | | | | |
| 16 | 805338260 | Arruela 10 | 2 | | | | | | |
| 17 | 310503601 | Tampa | 1 | | | | | | |
| 18 | 310503602 | Junta | 1 | | | | | | |
| 19 | 805006412 | Parafuso M12×30 | 2 | | | | | | |
| 20 | 805338261 | Arruela 12 | 2 | | | | | | |
| 21 | 310503600 | Suporte | 1 | | | | | | |
| 22 | 310503591 | Guarda po em borracha | 1 | | | | | | |
| 23 | 310503592 | Proteção de borracha | 1 | | | | | | |
| 24 | 310505580 | Conjunto soldado | 1 | | | | | | |

# 310505579 Armação Rotativa

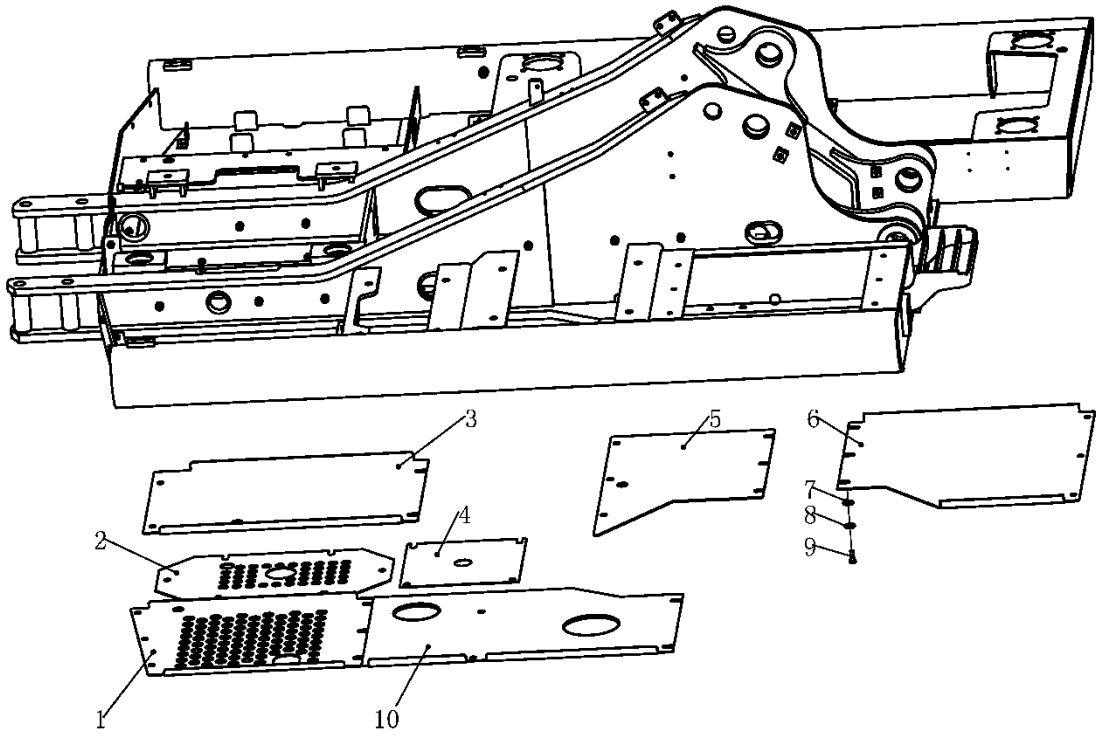

# 310505579 Armação Rotativa

| Item | No.da Peça | Nome da Peça | Qtde. | Código de Serviço (S.C) | No. de Série | Intercambia-bilidade (IA) | Peça de reposição | | Marca de Identificação |
|---|---|---|---|---|---|---|---|---|---|
| | | | | | | | No. da peça | Quantidade | |
| 1 | 310503598 | Tampa inferior | 1 | | | | | | |
| 2 | 310503596 | Tampa inferior | 1 | | | | | | |
| 3 | 310503595 | Tampa inferior | 1 | | | | | | |
| 4 | 310503597 | Tampa inferior | 1 | | | | | | |
| 5 | 310503594 | Tampa inferior | 1 | | | | | | |
| 6 | 310503593 | Tampa inferior | 1 | | | | | | |
| 7 | 805338268 | Arruela 10 | 36 | | | | | | |
| 8 | 805338260 | Arruela 10 | 36 | | | | | | |
| 9 | 805046416 | Parafuso M10×30 | 36 | | | | | | |
| 10 | 310503599 | Tampa inferior | 1 | | | | | | |

# 310503924 Contrapeso

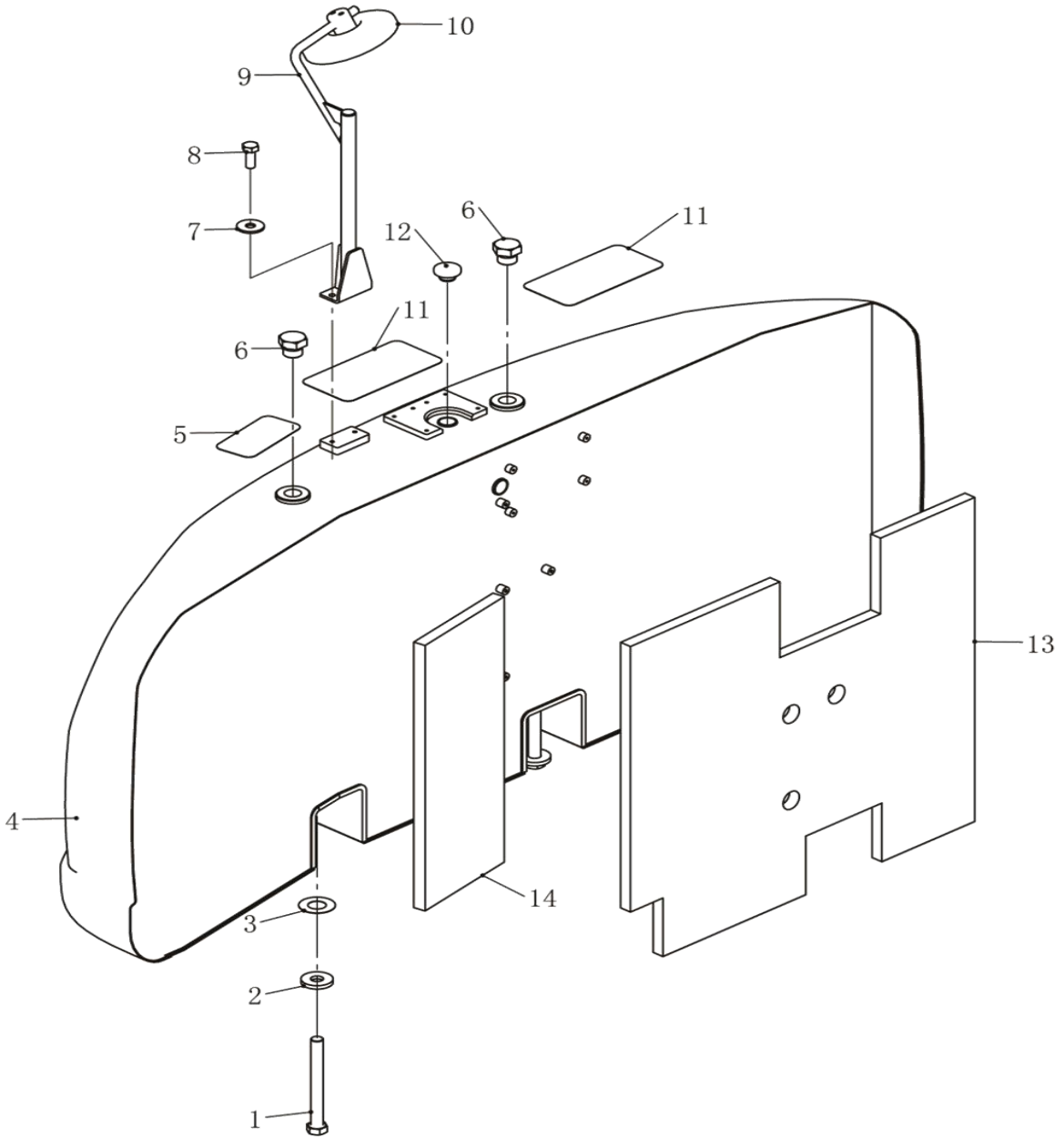

# 310503924 Contrapeso

| Item | No.da Peça | Nome da Peça | Qtde. | Código de Serviço (S.C) | No. de Série | Intercambia-bilidade (IA) | Peça de reposição | | Marca de Identificação |
|---|---|---|---|---|---|---|---|---|---|
| | | | | | | | No. da peça | Quantidade | |
| 1 | 329900940 | Parafuso M27x250 | 4 | | | | | | |
| 2 | 310503928 | Arruela | 4 | | | | | | |
| 3 | 329900620 | Espaçador | 4 | | | | | | |
| 4 | 310503925 | Contrapeso | 1 | | | | | | |
| 5 | 329900390 | Fita anti-derrapante | 1 | | | | | | |
| 6 | 310705413 | Tampão | 2 | | | | | | |
| 7 | 805338268 | Arruela 10 | 2 | | | | | | |
| 8 | 805011330 | Parafuso M10x25 | 2 | | | | | | |
| 9 | 310705408 | Suporte | 1 | | | | | | |
| 10 | 801968416 | Espelho | 1 | | | | | | |
| 11 | 329900391 | Fita anti-derrapante | 2 | | | | | | |
| 12 | 310705412 | Plugue | 1 | | | | | | |
| 13 | 310503927 | Espuma | 1 | | | | | | |
| 14 | 310503926 | Espuma | 1 | | | | | | |

# 310503752 Caixa de Ferramentas

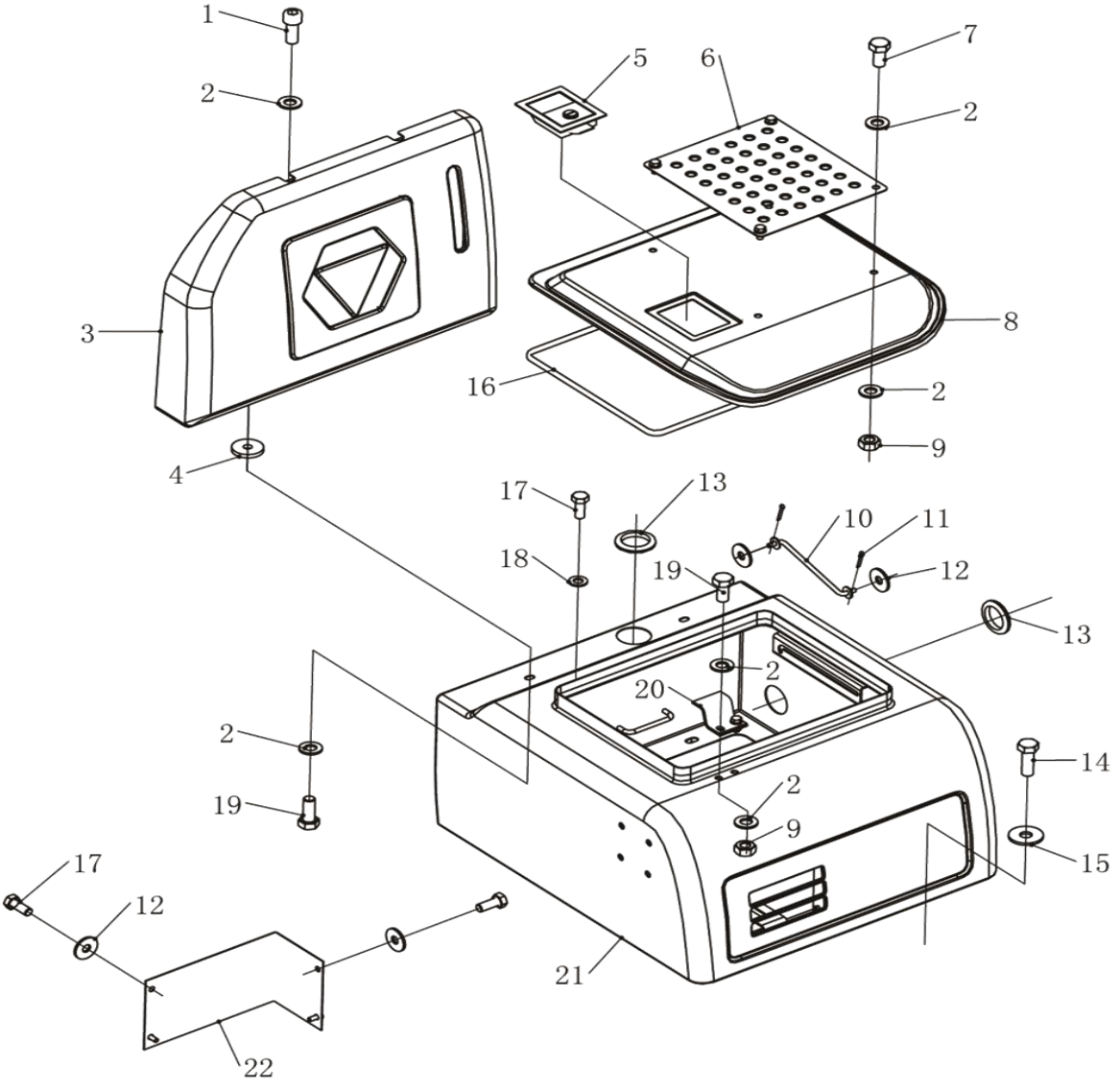

# 310503752 Caixa de Ferramentas

| Item | No.da Peça | Nome da Peça | Qtde. | Código de Serviço (S.C) | No. de Série | Intercambia-bilidade (IA) | Peça de reposição | | Marca de Identificação |
|---|---|---|---|---|---|---|---|---|---|
| | | | | | | | No. da peça | Quant idade | |
| 1 | 805139858 | Parafuso M10x25 | 2 | | | | | | |
| 2 | 805338279 | Arruela 10 | 2 | | | | | | |
| 3 | 310503755 | Tampa Vertical | 1 | | | | | | |
| 4 | 310705446 | Calço | 2 | | | | | | |
| 5 | 819954001 | Tranca | 1 | | | | | | |
| 6 | 310503754 | Piso antiderrapante | 1 | | | | | | |
| 7 | 805046525 | Parafuso M10x20 | 4 | | | | | | |
| 8 | 310503757 | Conjunto haste | 1 | | | | | | |
| 9 | 805238371 | Porca M10 | 6 | | | | | | |
| 10 | 310705448 | Trava da tampa | 1 | | | | | | |
| 11 | 805338266 | Pino 2.5x14 | 2 | | | | | | |
| 12 | 310705442 | Arruela 8 | 6 | | | | | | |
| 13 | 805046416 | Guarnição | 2 | | | | | | |
| 14 | 805338268 | Parafuso M10x30 | 6 | | | | | | |
| 15 | 801906744 | Arruela 10 | 6 | | | | | | |
| 16 | 805046508 | Tira de borracha, L=1600 | 1 | | | | | | |
| 17 | 805338277 | Parafuso M8x20 | 8 | | | | | | |
| 18 | 805011330 | Arruela 8 | 4 | | | | | | |
| 19 | 310705445 | Parafuso M10x25 | 4 | | | | | | |
| 20 | 310503760 | Trava | 1 | | | | | | |
| 21 | 310503753 | Caixa Inferior | 1 | | | | | | |
| 22 | 310503753 | Chapa de proteção | 1 | | | | | | |

# 310505584 Proteção do Motor

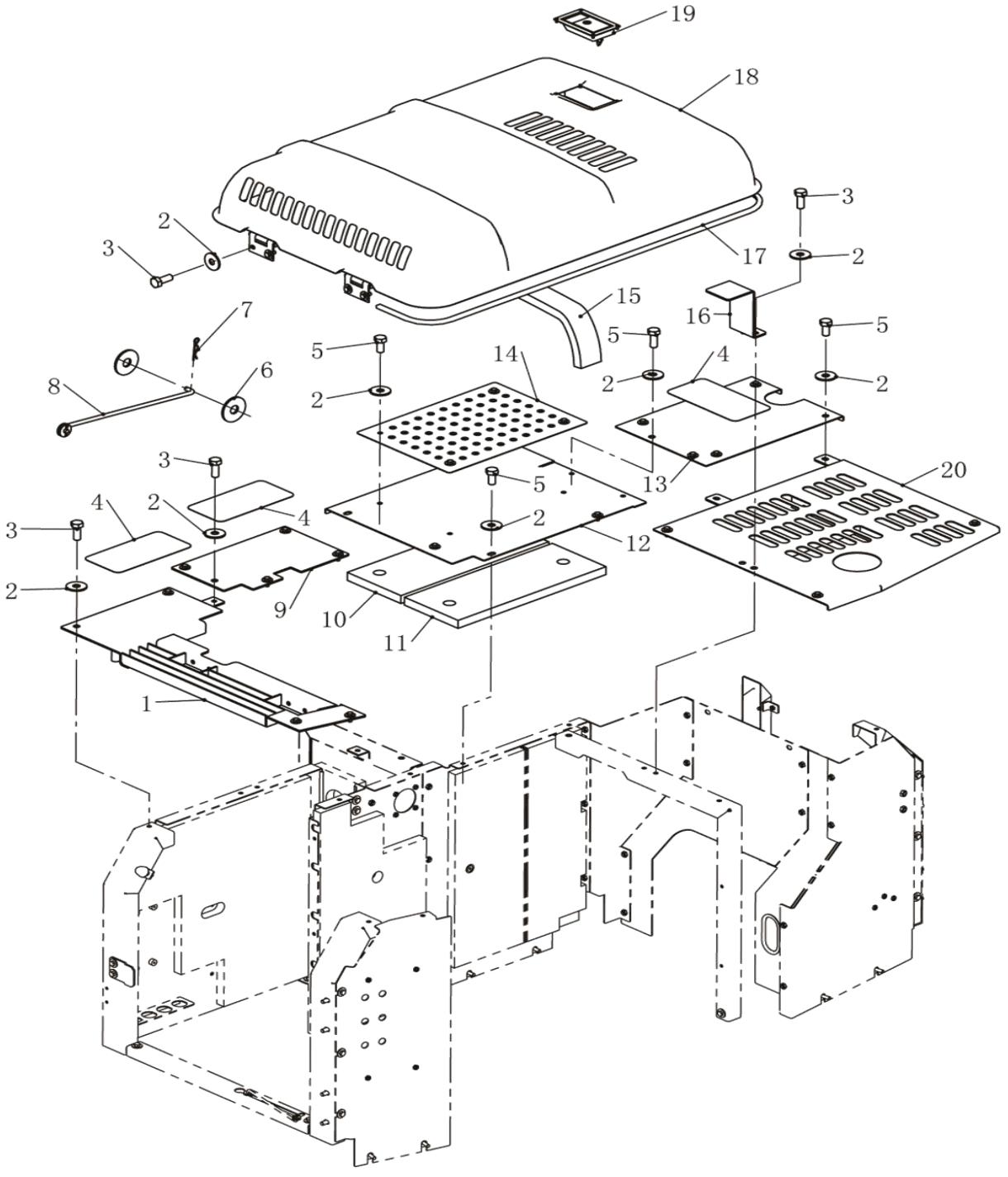

# 310505584 Proteção do Motor

| Item | No.da Peça | Nome da Peça | Qtde. | Código de Serviço (S.C) | No. de Série | Intercambia-bilidade (IA) | Peça de reposição | | Marca de Identificação |
|---|---|---|---|---|---|---|---|---|---|
| | | | | | | | No. da peça | Quant idade | |
| 1 | 310503785 | Grade da Dobradiça | 1 | | | | | | |
| 2 | 805338268 | Arruela 10 | 31 | | | | | | |
| 3 | 805011330 | Parafuso M10x25 | 16 | | | | | | |
| 4 | 329900391 | Fita anti-derrapante | 3 | | | | | | |
| 5 | 805046525 | Parafuso M10x20 | 15 | | | | | | |
| 6 | 805338270 | Arruela 12 | 4 | | | | | | |
| 7 | 310705904 | Pino Trava | 4 | | | | | | |
| 8 | 310503783 | Haste do Capô | 1 | | | | | | |
| 9 | 310504246 | Tampa de fechamento | 1 | | | | | | |
| 10 | 310503799 | Espuma | 1 | | | | | | |
| 11 | 310503800 | Espuma | 1 | | | | | | |
| 12 | 310503801 | Tampa de fechamento | 1 | | | | | | |
| 13 | 310503804 | Tampa de fechamento | 1 | | | | | | |
| 14 | 310503782 | Fita anti-derrapante | 1 | | | | | | |
| 15 | 310503824 | Espuma | 1 | | | | | | |
| 16 | 310503915 | Suporte Trava | 1 | | | | | | |
| 17 | 801971228 | Guarnição L=3900mm | 1 | | | | | | |
| 18 | 310503825 | Capô | 1 | | | | | | |
| 19 | 801541518 | Fechadura | 1 | | | | | | |
| 20 | 310503919 | Tampa de fechamento | 1 | | | | | | |

# 310505584 Proteção do Motor

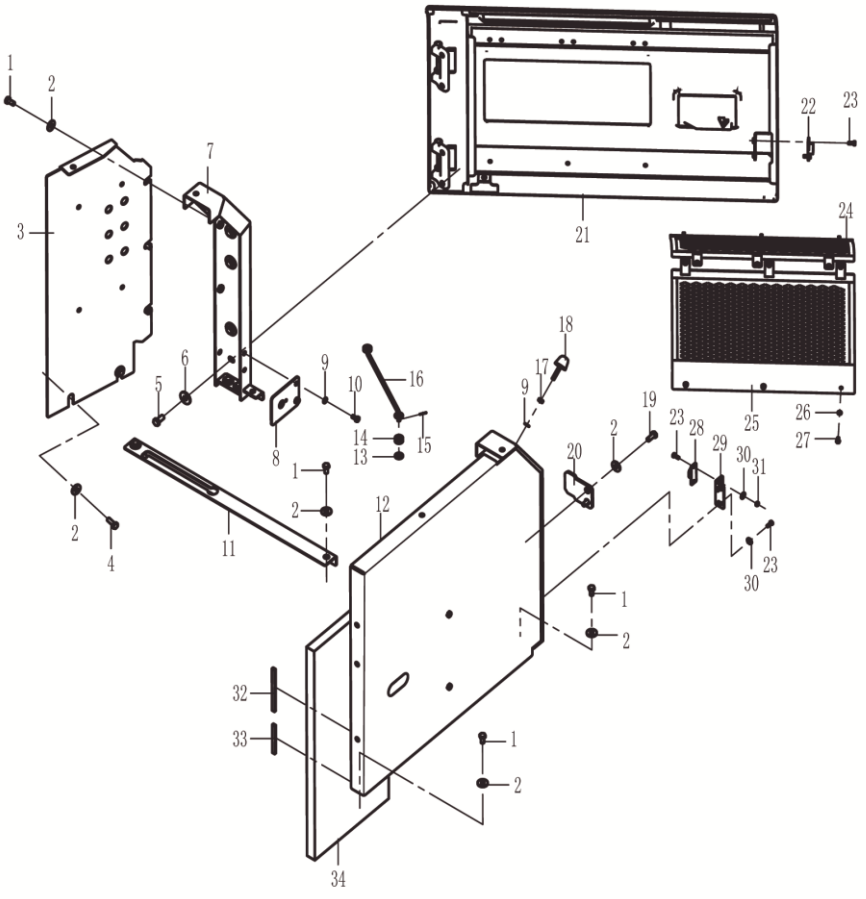

# 310505584 Proteção do Motor

| Item | No.da Peça | Nome da Peça | Qtde. | Código de Serviço (S.C) | No. de Série | (IA) | Peça de reposição | | Marca de Identificação |
|---|---|---|---|---|---|---|---|---|---|
| | | | | | | | No. da peça | Quantidade | |
| 1 | 805046525 | Parafuso M10×20 | 13 | | | | | | |
| 2 | 805338268 | Arruela 10 | 17 | | | | | | |
| 3 | 310503882 | Suporte do quadro traseiro esquerdo | 1 | | | | | | |
| 4 | 805046416 | Parafuso M10×30 | 2 | | | | | | |
| 5 | 805046469 | Parafuso M12×25 | 4 | | | | | | |
| 6 | 805338270 | Arruela 12 | 4 | | | | | | |
| 7 | 310503850 | Suporte da Porta | 1 | | | | | | |
| 8 | 310504415 | Chapa | 1 | | | | | | |
| 9 | 805338277 | Arruela 8 | 2 | | | | | | |
| 10 | 805046504 | Parafuso M8×16.9 | 2 | | | | | | |
| 11 | 310503836 | Guia da Haste | 1 | | | | | | |
| 12 | 310505335 | Chapa de Fechamento | 1 | | | | | | |
| 13 | 805338266 | Arruela 8 | 2 | | | | | | |
| 14 | 312702484 | Bucha | 1 | | | | | | |
| 15 | 805603536 | Pino | 2 | | | | | | |
| 16 | 310503821 | Haste de Travamento | 1 | | | | | | |
| 17 | 805238378 | Porca M8 | 1 | | | | | | |
| 18 | 801905669 | Batente | 1 | | | | | | |
| 19 | 805011330 | Parafuso M10×25 | 2 | | | | | | |
| 20 | 310705901 | Chapa de Tranca | 1 | | | | | | |
| 21 | 310503815 | Porta | 1 | | | | | | |
| 22 | 819908620 | Guia da Porta | 2 | | | | | | |
| 23 | 805046481 | Parafuso M6×16 | 4 | | | | | | |
| 24 | 310504152 | Filtro Tela | 1 | | | | | | |
| 25 | 310504148 | Filtro Tela | 1 | | | | | | |

# 310505584 Proteção do Motor

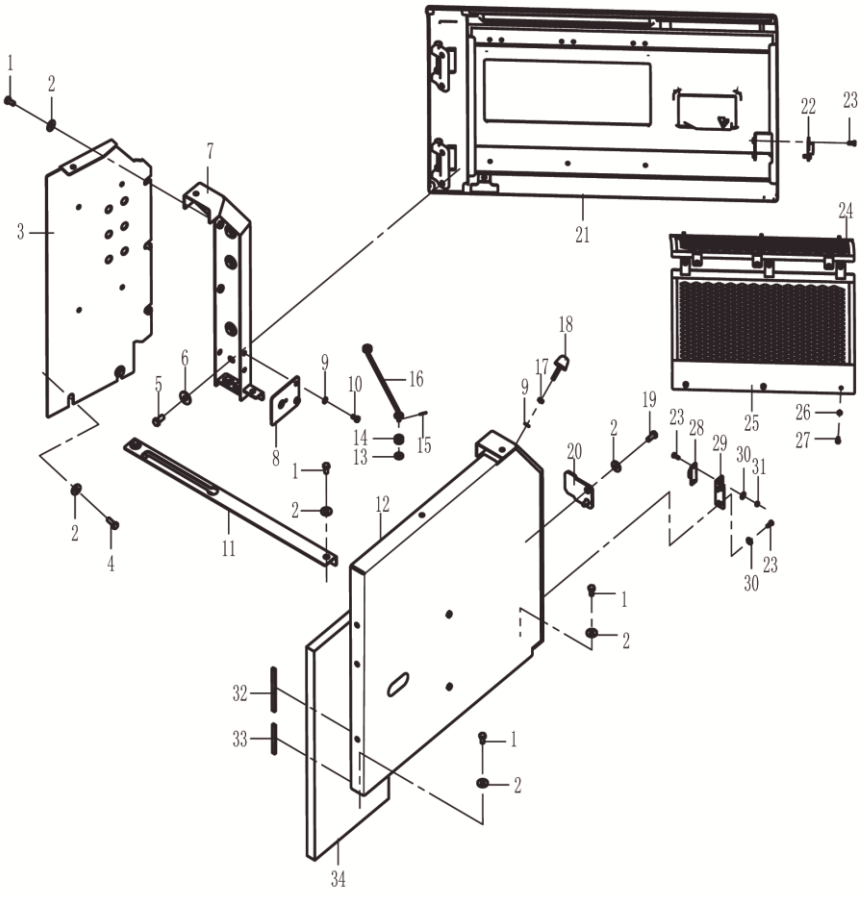

# 310505584 Proteção do Motor

| Item | No.da Peça | Nome da Peça | Qtde. | Código de Serviço (S.C) | No. de Série | (IA) | Peça de reposição | | Marca de Identificação |
|---|---|---|---|---|---|---|---|---|---|
| | | | | | | | No. da peça | Quantidade | |
| 26 | 805338275 | Arruela 6 | 12 | | | | | | |
| 27 | 805046494 | Parafuso M6×12 | 12 | | | | | | |
| 28 | 819908621 | Guia | 1 | | | | | | |
| 29 | 310705902 | Chapa | 1 | | | | | | |
| 30 | 805338264 | Arruela 6 | 2 | | | | | | |
| 31 | 805238370 | Porca M6 | 2 | | | | | | |
| 32 | 310504740 | Chapa | 1 | | | | | | |
| 33 | 801970370 | Guarnição de Proteção | 1 | | | | | | |
| 34 | 801971229 | Guarnição de Proteção | 1 | | | | | | |
| 35 | 310503872 | Espuma | 1 | | | | | | |

# 310505584 Proteção do Motor

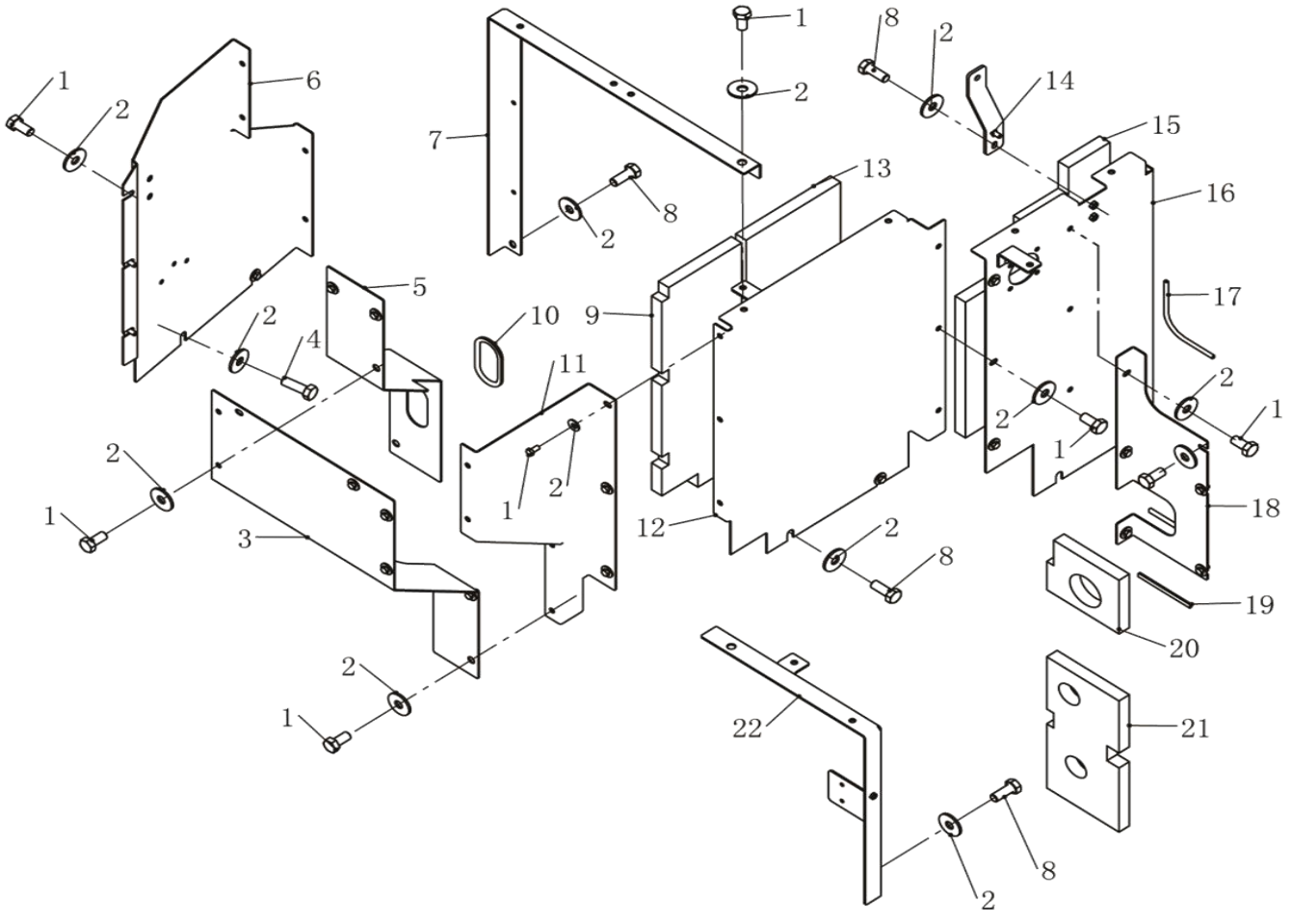

# 310505584 Proteção do Motor

| Item | No.da Peça | Nome da Peça | Qtde. | Código de Serviço (S.C) | No. de Série | (IA) | Peça de reposição | | Marca de Identificação |
|---|---|---|---|---|---|---|---|---|---|
| | | | | | | | No. da peça | Quantidade | |
| 1 | 805046525 | Parafuso M10×20 | 18 | | | | | | |
| 2 | 805338268 | Arruela 10 | 24 | | | | | | |
| 3 | 310503848 | Chapa de Fechamento | 1 | | | | | | |
| 4 | 805046416 | Parafuso M10×3 | 2 | | | | | | |
| 5 | 310503837 | Chapa de Fechamento | 1 | | | | | | |
| 6 | 310503853 | Chapa de Fechamento | 1 | | | | | | |
| 7 | 310503885 | Suporte | 1 | | | | | | |
| 8 | 805011330 | Parafuso M10×25 | 4 | | | | | | |
| 9 | 310503859 | Espuma | 1 | | | | | | |
| 10 | 801970373 | Guarnição de Proteção | 1 | | | | | | |
| 11 | 310503855 | Chapa de Fechamento | 1 | | | | | | |
| 12 | 310503860 | Chapa de Fechamento | 1 | | | | | | |
| 13 | 310503865 | Espuma | 1 | | | | | | |
| 14 | 310503834 | Chapa de Fechamento | 1 | | | | | | |
| 15 | 310503872 | Espuma | 1 | | | | | | |
| 16 | 310503873 | Chapa de Fechamento | 1 | | | | | | |
| 17 | 801970570 | Guarnição de Proteção | 1 | | | | | | |
| 18 | 310504249 | Chapa de Fechamento | 1 | | | | | | |
| 19 | 801970370 | Guarnição de Proteção | 1 | | | | | | |
| 20 | 310504250 | Espuma | 1 | | | | | | |
| 21 | 310503845 | Espuma | 1 | | | | | | |
| 22 | 310503887 | Suporte | 1 | | | | | | |

# 310505584 Proteção do Motor

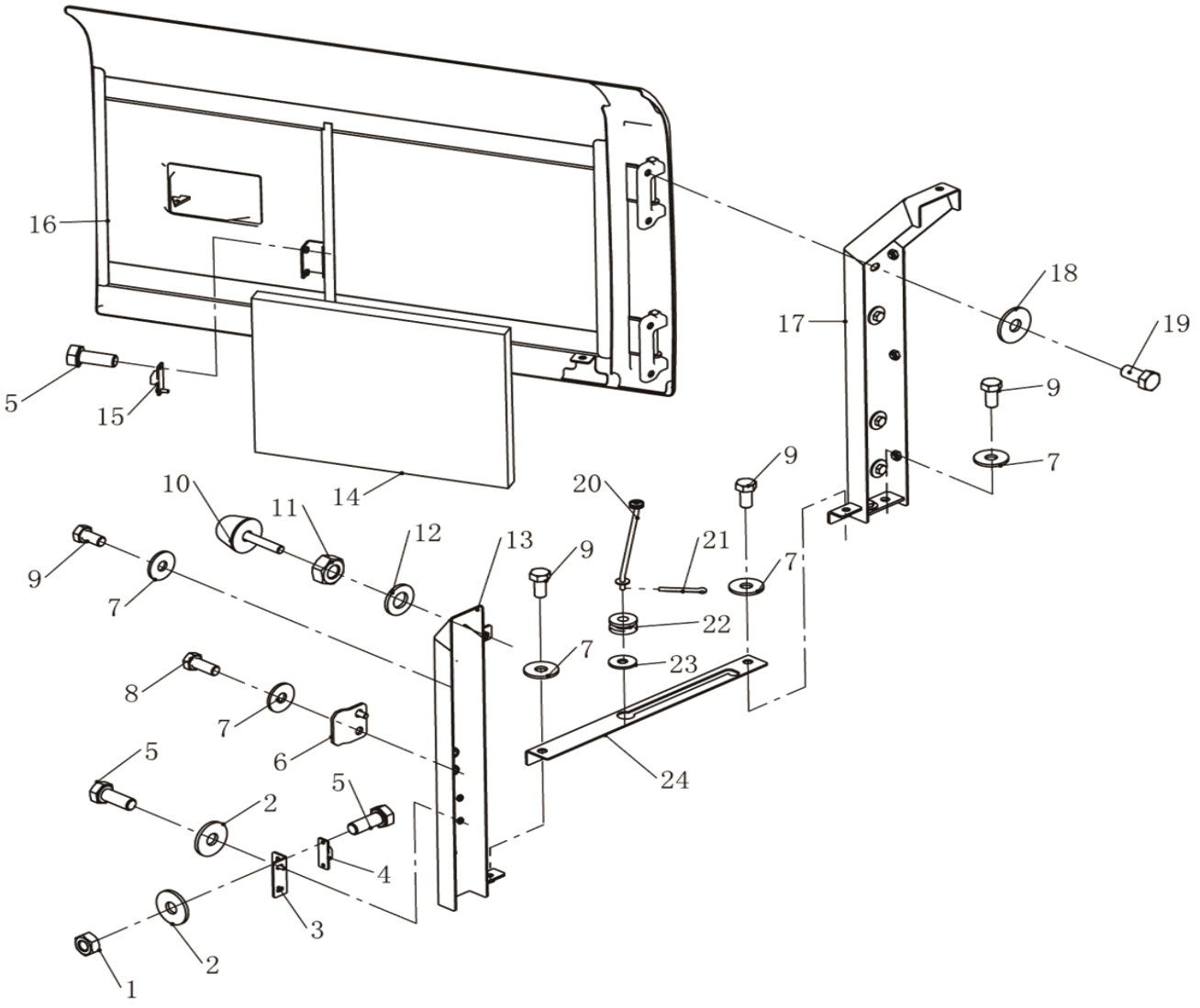

# 310505584 Proteção do Motor

| Item | No.da Peça | Nome da Peça | Qtde. | Código de Serviço (S.C) | No. de Série | (IA) | Peça de reposição | | Marca de Identificação |
|---|---|---|---|---|---|---|---|---|---|
| | | | | | | | No. da peça | Quantidade | |
| 1 | 805238370 | Porca M6 | 2 | | | | | | |
| 2 | 805338264 | Arruela 6 | 4 | | | | | | |
| 3 | 310705902 | Chapa | 1 | | | | | | |
| 4 | 819908621 | Guia | 1 | | | | | | |
| 5 | 805046481 | Parafuso M6×16 | 6 | | | | | | |
| 6 | 310503784 | Chapa de Tranca | 1 | | | | | | |
| 7 | 805338268 | Arruela 10 | 8 | | | | | | |
| 8 | 805011330 | Parafuso M10×25 | 2 | | | | | | |
| 9 | 805046525 | Parafuso M10×20 | 6 | | | | | | |
| 10 | 801905669 | Batente | 1 | | | | | | |
| 11 | 805238378 | Porca M8 | 1 | | | | | | |
| 12 | 805338277 | Arruela 8 | 1 | | | | | | |
| 13 | 310503880 | Suporte | 1 | | | | | | |
| 14 | 310503808 | Espuma | 1 | | | | | | |
| 15 | 819908620 | Guia da Porta | 1 | | | | | | |
| 16 | 310503809 | Porta | 1 | | | | | | |
| 17 | 310503878 | Suporte | 1 | | | | | | |
| 18 | 805338270 | Arruela 12 | 4 | | | | | | |
| 19 | 805046469 | Parafuso M12×25 | 4 | | | | | | |
| 20 | 310503821 | Haste de Travamento | 1 | | | | | | |
| 21 | 805603536 | Pino | 2 | | | | | | |
| 22 | 312702484 | Bucha | 2 | | | | | | |
| 23 | 805338266 | Arruela 8 | 2 | | | | | | |
| 24 | 310503835 | Guia da Haste | 1 | | | | | | |

# 310503764 Corrimão

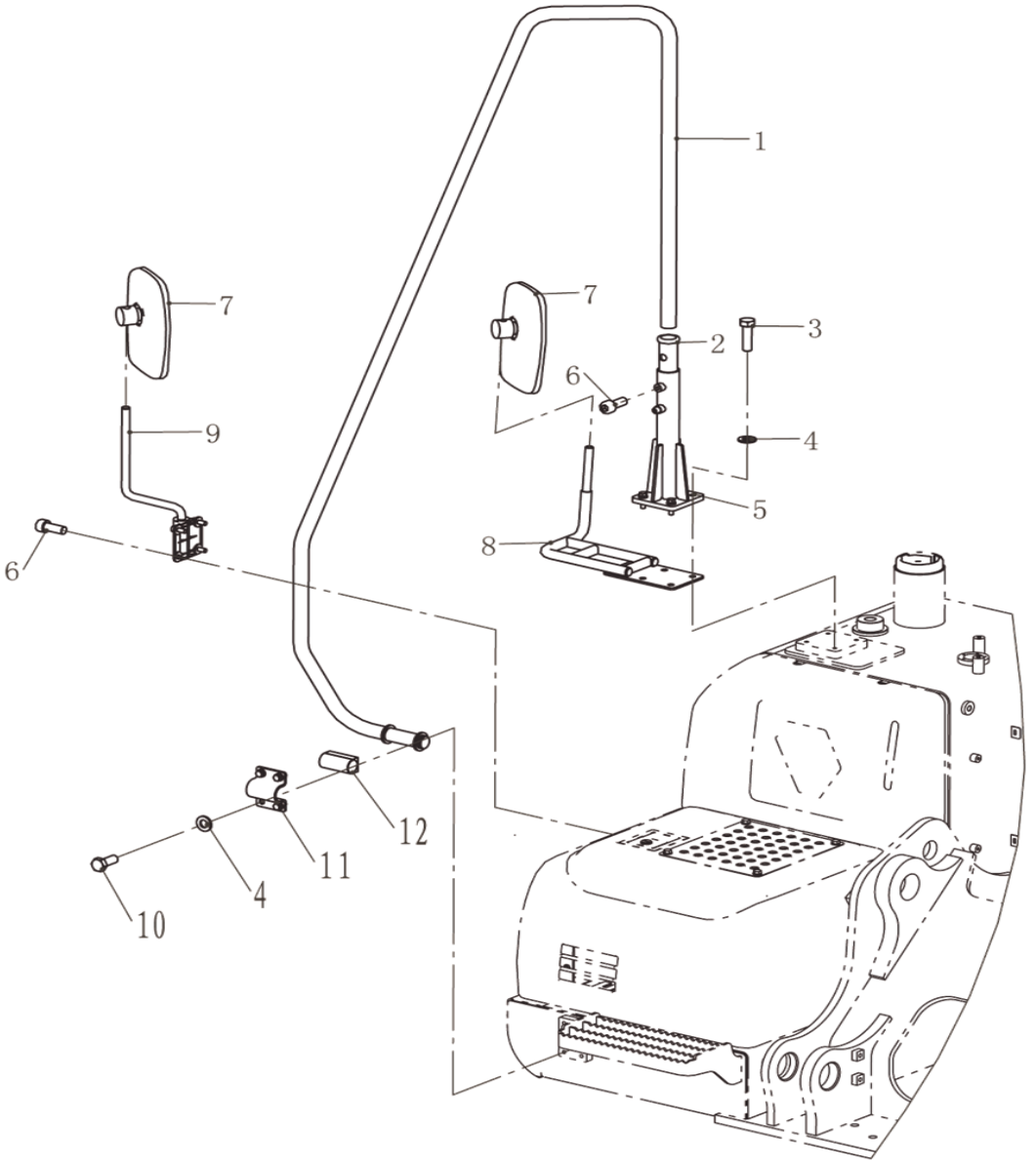

# 310503764 Corrimão

| Item | No.da Peça | Nome da Peça | Qtde. | Código de Serviço (S.C) | No. de Série | (IA) | Peça de reposição | | Marca de Identificação |
|---|---|---|---|---|---|---|---|---|---|
| | | | | | | | No. da peça | Quantidade | |
| 1 | 310503766 | Corrimão | 1 | | | | | | |
| 2 | 310503765 | Bucha de Borracha | 1 | | | | | | |
| 3 | 805046416 | Parafuso M10×30 | 4 | | | | | | |
| 4 | 805338279 | Arruela 10 | 8 | | | | | | |
| 5 | 310503768 | Suporte | 1 | | | | | | |
| 6 | 805139858 | Parafuso M10×25 | 6 | | | | | | |
| 7 | 801970595 | Espelho | 2 | | | | | | |
| 8 | 310503773 | Suporte | 1 | | | | | | |
| 9 | 801970608 | Suporte | 1 | | | | | | |
| 10 | 805011330 | Parafuso M10×25 | 4 | | | | | | |
| 11 | 310705692 | Braçadeira Metálica | 1 | | | | | | |
| 12 | 310705691 | Proteção | 1 | | | | | | |

# 310503738 Conjunto Cabine

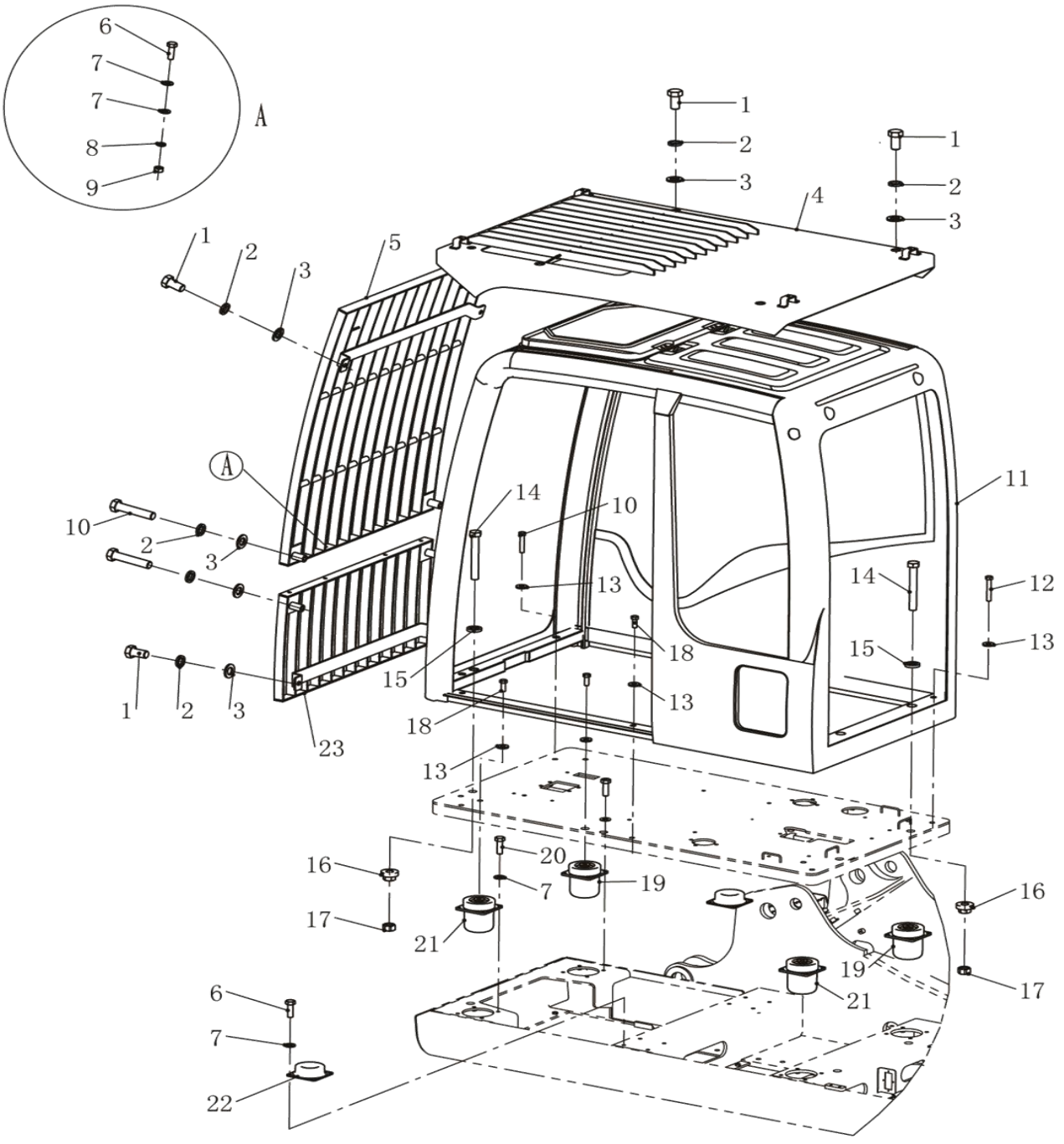

# 310503738 Conjunto Cabine

| Item | No.da Peça | Nome da Peça | Qtde. | Código de Serviço (S.C) | No. de Série | (IA) | Peça de reposição | | Marca de Identificação |
|---|---|---|---|---|---|---|---|---|---|
| | | | | | | | No. da peça | Quantidade | |
| 1 | 805006417 | Parafuso M16×30 | 8 | | | | | | |
| 2 | 805338263 | Arruela 16 | 12 | | | | | | |
| 3 | 805338285 | Arruela 16 | 12 | | | | | | |
| 4 | 802140736 | Grade de Proteção | 1 | | | | | | |
| 5 | 802140656 | Grade de Proteção | 1 | | | | | | |
| 6 | 805046416 | Parafuso M10×30 | 12 | | | | | | |
| 7 | 805338279 | Arruela 10 | 32 | | | | | | |
| 8 | 805338260 | Arruela 10 | 4 | | | I | 805339279 | | |
| 9 | 805238371 | Porca M10 | 4 | | | | | | |
| 10 | 805004813 | Parafuso M16×80 | 6 | | | | | | |
| 11 | 802140737 | Cabine | 1 | | | | | | |
| 12 | 805046583 | Parafuso M16×100 | 2 | | | | | | |
| 13 | 329900300 | Arruela | 10 | | | | | | |
| 14 | 805049212 | Parafuso M27×200 | 3 | | | | | | |
| 15 | 310706140 | Arruela | 3 | | | | | | |
| 16 | 310706141 | Espaçador | 3 | | | | | | |
| 17 | 805238424 | Porca M27 | 3 | | | | | | |
| 18 | 805006332 | Parafuso M16×40 | 6 | | | | | | |
| 19 | 312701595 | Coxim | 2 | | | | | | |
| 20 | 805046238 | Parafuso M10×40 | 16 | | | | | | |
| 21 | 312701596 | Coxim | 2 | | | | | | |
| 22 | 310504243 | Coxim | 2 | | | | | | |
| 23 | 802140655 | Grade de Proteção | 1 | | | | | | |

# 310503738 Conjunto Cabine

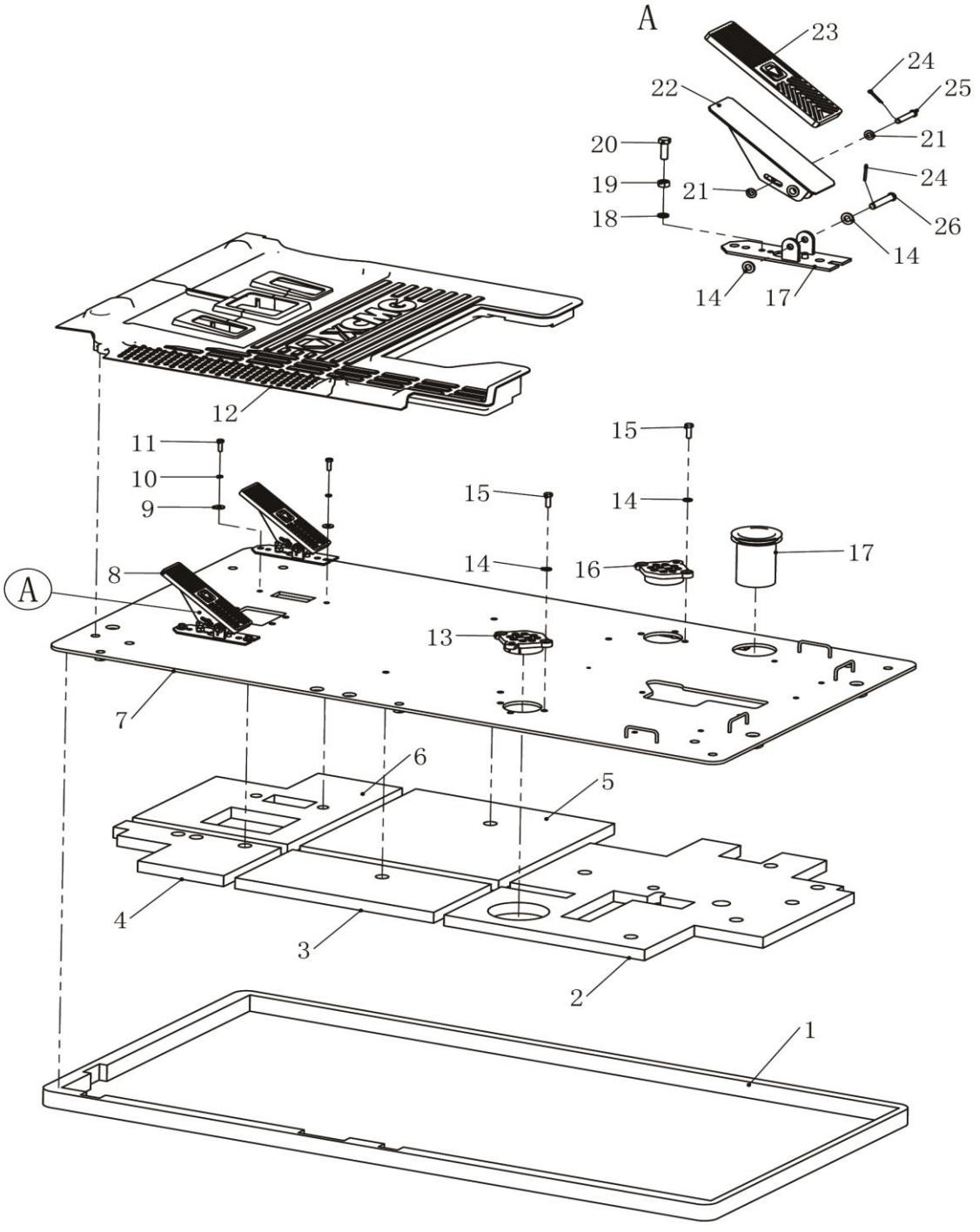

# 310503738 Conjunto Cabine

| Item | No.da Peça | Nome da Peça | Qtde. | Código de Serviço (S.C) | No. de Série | (IA) | Peça de reposição | | Marca de Identificação |
|---|---|---|---|---|---|---|---|---|---|
| | | | | | | | No. da peça | Quantidade | |
| 1 | 310706096 | Espuma | 1 | | | | | | |
| 2 | 310503743 | Espuma | 1 | | | | | | |
| 3 | 310503742 | Espuma | 1 | | | | | | |
| 4 | 310706134 | Espuma | 1 | | | | | | |
| 5 | 310503744 | Espuma | 1 | | | | | | |
| 6 | 310706138 | Espuma | 1 | | | | | | |
| 7 | 310503745 | Piso | 1 | | | | | | |
| 8 | 310706112 | Pedal | 2 | | | | | | |
| 9 | 805338266 | Arruela 8 | 4 | | | | | | |
| 10 | 805338259 | Arruela 8 | 4 | | | | | | |
| 11 | 805046509 | Parafuso M8×25 | 4 | | | | | | |
| 12 | 819956022 | Tapete | 1 | | | | | | |
| 13 | 310706123 | Passa Cabo | 2 | | | | | | |
| 14 | 805338279 | Arruela 10 | 10 | | | | | | |
| 15 | 805046416 | Parafuso M10×3 | 8 | | | | | | |
| 16 | 310706135 | Passa Cabo | 1 | | | | | | |
| 17 | 310706108 | Fixador | 2 | | | | | | |
| 18 | 805338260 | Arruela 10 | 2 | | | I | 805339279 | | |
| 19 | 805238371 | Porca M10 | 2 | | | | | | |
| 21 | 805338277 | Arruela 8 | 4 | | | | | | |
| 22 | 310706106 | Pedal | 2 | | | | | | |
| 23 | 310706113 | Capa do Pedal | 2 | | | | | | |
| 24 | 805600001 | Pino 3.2×20 | 4 | | | | | | |
| 25 | 805637519 | Pino B8×48×44 | 2 | | | | | | |
| 26 | 805637518 | Pino B10×60×54.5 | 2 | | | | | | |

# 310503738 Conjunto Cabine

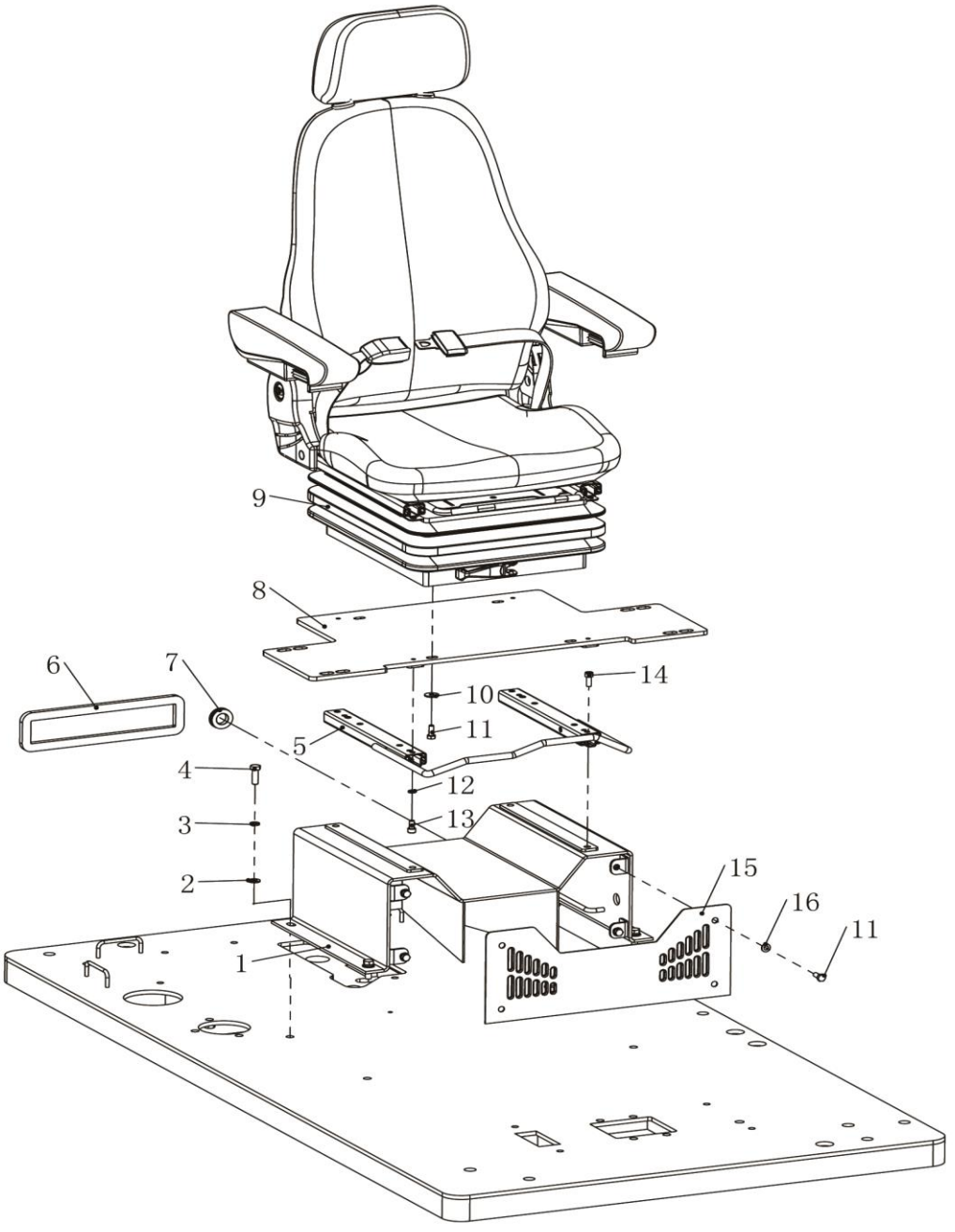

# 310503738 Conjunto Cabine

| Item | No.da Peça | Nome da Peça | Qtde. | Código de Serviço (S.C) | No. de Série | (IA) | Peça de reposição | | Marca de Identificação |
|---|---|---|---|---|---|---|---|---|---|
| | | | | | | | No. da peça | Quantidade | |
| 1 | 314000067 | Suporte do Assento | 1 | | | | | | |
| 2 | 805338279 | Arruela 10 | 4 | | | | | | |
| 3 | 805338260 | Arruela 10 | 4 | | | I | 805339279 | | |
| 4 | 805046416 | Parafuso M10×30 | 4 | | | | | | |
| 5 | 310602277 | Corrediça da Plataforma | 1 | | | | | | |
| 6 | 310706119 | Guarnição de Proteção | 1 | | | | | | |
| 7 | 310706142 | Guarnição de Proteção | 1 | | | | | | |
| 8 | 310706124 | Suporte | 1 | | | | | | |
| 9 | 801938008 | Assento | 1 | | | | | | |
| 10 | 805338266 | Arruela 8 | 4 | | | | | | |
| 11 | 805046508 | Parafuso M8×20 | 8 | | | | | | |
| 12 | 805338259 | Arruela 8 | 4 | | | | | | |
| 13 | 805139814 | Parafuso M8×16 | 4 | | | | | | |
| 14 | 805104824 | Parafuso M8×20 | 4 | | | | | | |
| 15 | 310706120 | Tampa de Fehamento | 1 | | | | | | |
| 16 | 805338277 | Arruela 8 | 4 | | | | | | |

# 801938008 Assento

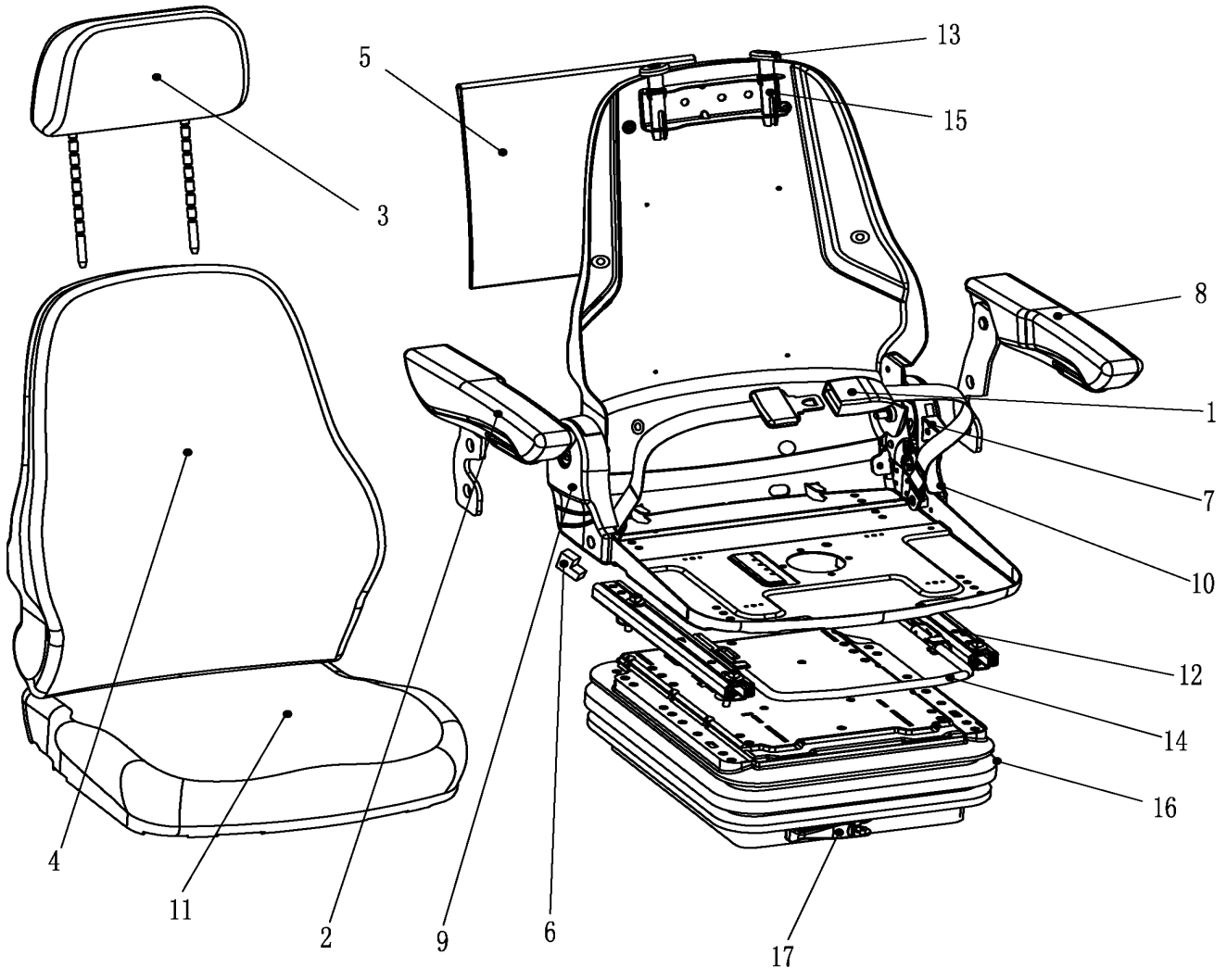

# 801938008 Assento

| Item | No.da Peça | Nome da Peça | Qtde. | Código de Serviço (S.C) | No. de Série | (IA) | Peça de reposição | | Marca de Identificação |
|---|---|---|---|---|---|---|---|---|---|
| | | | | | | | No. da peça | Quantidade | |
| 1 | 801969941 | Cinto de Segurança | 1 | | | | | | |
| 2 | 801969942 | Descansa Braço Direito | 1 | | | | | | |
| 3 | 801969943 | Encosto de Cabeça | 1 | | | | | | |
| 4 | 801969944 | Espuma Costas | 1 | | | | | | |
| 5 | 801969945 | Porta Documentos | 1 | | | | | | |
| 6 | 801969946 | Limitador | 1 | | | | | | |
| 7 | 801969947 | Regulagem Angulo | 1 | | | | | | |
| 8 | 801969948 | Descansa Braço Esquerdo | 1 | | | | | | |
| 9 | 801969949 | Suporte Esquerdo | 1 | | | | | | |
| 10 | 801969950 | Suporte Direito | 1 | | | | | | |
| 11 | 801969951 | Espuma Assento | 1 | | | | | | |
| 12 | 801969952 | Corrediça do Assento | 2 | | | | | | |
| 13 | 801969953 | Encaixe do Encosto de Cabeça | 1 | | | | | | |
| 14 | 801969954 | Puxador do Assento | 1 | | | | | | |
| 15 | 801969955 | Encaixe do Encosto de Cabeça | 2 | | | | | | |
| 16 | 801969956 | Cobertura de Borracha | 1 | | | | | | |
| 17 | 801969957 | Alavanca de Ajuste | 1 | | | | | | |

# 802141645 Cabine

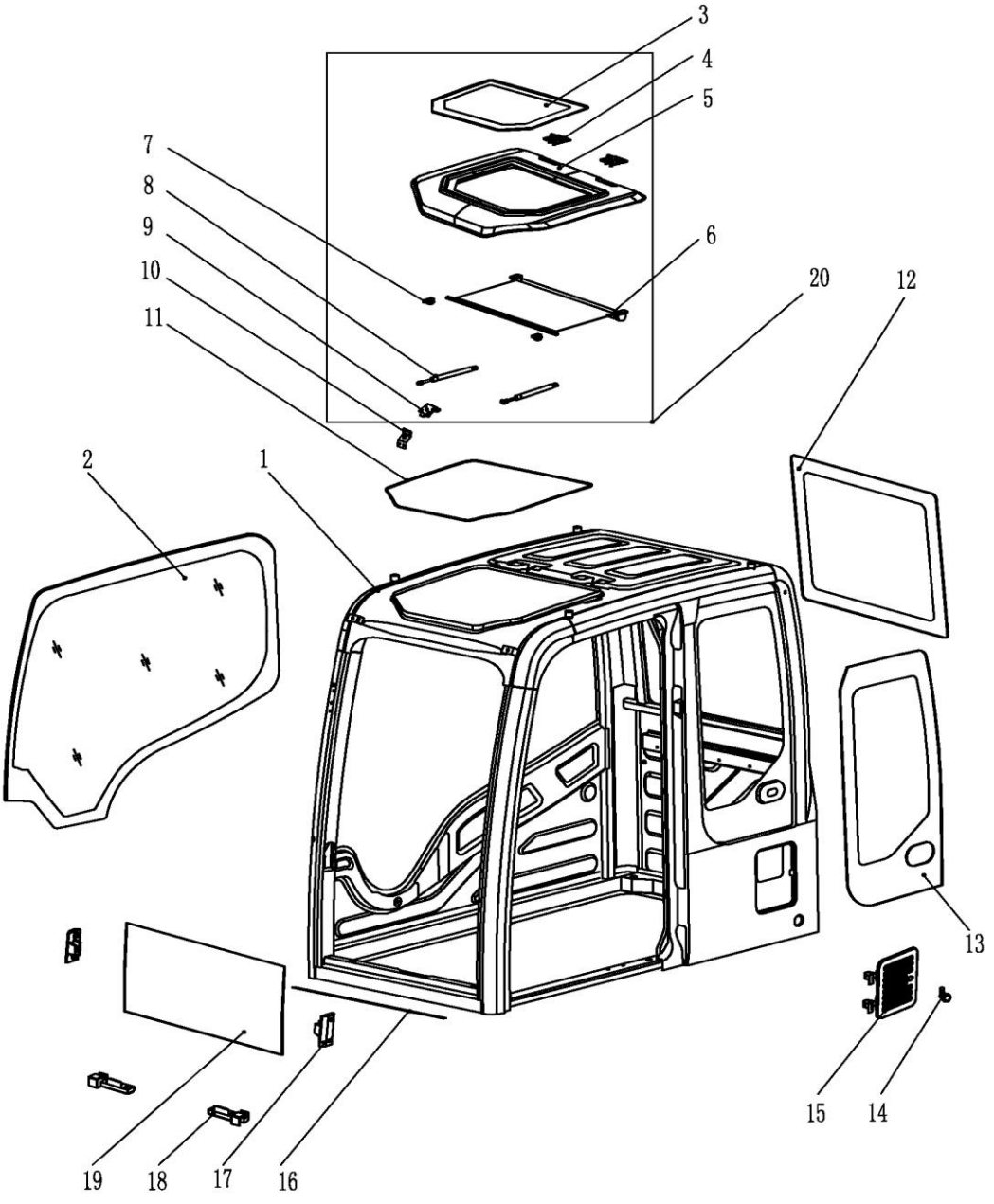

# 802141645 Cabine

| Item | No.da Peça | Nome da Peça | Qtde. | Código de Serviço (S.C) | No. de Série | (IA) | Peça de reposição | | Marca de Identificação |
|---|---|---|---|---|---|---|---|---|---|
| | | | | | | | No. da peça | Quantidade | |
| 1 | 802149183 | Conjunto Soldado | 1 | | | | | | |
| 2 | 802149184 | Vidro Lateral Direito | 1 | | | | | | |
| 3 | 802103361 | Vidro Superior | 1 | | | | | | |
| 4 | 802138273 | Dobradiça | 2 | | | | | | |
| 5 | 802138274 | Chapa Janela Superior | 1 | | | | | | |
| 6 | 802138275 | Cortina do Teto Solar | 1 | | | | | | |
| 7 | 802138276 | Limitador do Teto Solar | 2 | | | | | | |
| 8 | 801736972 | Mola a Gás | 2 | | | | | | |
| 9 | 802138277 | Trava Teto Solar | 1 | | | | | | |
| 10 | 802138278 | Trava Teto Solar | 1 | | | | | | |
| 11 | 802138092 | Guarnição de Proteção | 1 | | | | | | |
| 12 | 802103362 | Vidro Traseiro | 1 | | | | | | |
| 13 | 802138348 | Vidro Esquerdo Traseiro | 1 | | | | | | |
| 14 | 802138281 | Fechadura Porta do Filtro do Ar Condicionado | 1 | | | | | | |
| 15 | 802138280 | Porta do Filtro do Ar Condicionado | 1 | | | | | | |
| 16 | 802103828 | Guarnição de Proteção | 1 | | | | | | |
| 17 | 802138283 | Limitador do Vidro Esquerdo e Direito | 2 | | | | | | |
| 18 | 802138056 | Limitador do Vidro Inferior | 2 | | | | | | |
| 19 | 802103357 | Vidro Dianteiro Inferior | 1 | | | | | | |
| 20 | 802149222 | Montagem do Teto Solar | 1 | | | | | | |

# 802141645 Cabine

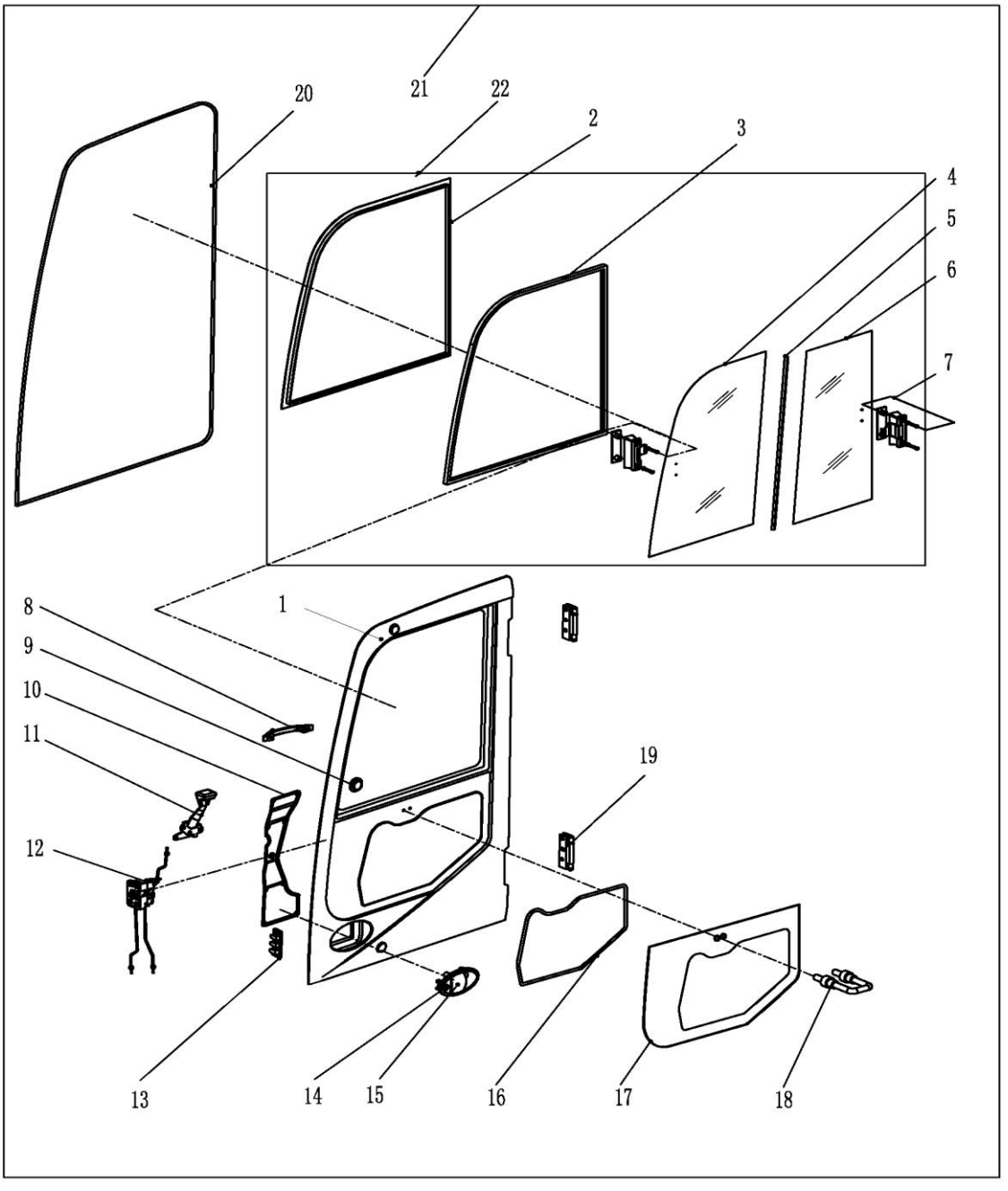

# 802141645 Cabine

| Item | No.da Peça | Nome da Peça | Qtde. | Código de Serviço (S.C) | No. de Série | (IA) | Peça de reposição | | Marca de Identificação |
|---|---|---|---|---|---|---|---|---|---|
| | | | | | | | No. da peça | Quantidade | |
| 1 | 802138349 | Porta | 1 | | | | | | |
| 2 | 802138285 | Cortina da Janela Móvel | 1 | | | | | | |
| 3 | 802138286 | Tira de Borracha da Janela Móvel | 1 | | | | | | |
| 4 | 802103358 | Vidro Dianteiro da Janela Móvel | 1 | | | | | | |
| 5 | 802138287 | Ranhura da Vedação da j Janela Móvel | 1 | | | | | | |
| 6 | 802103359 | Vidro Traseiro da Janela Móvel | 1 | | | | | | |
| 7 | 802138288 | Fechadura da Janela Móvel | 2 | | | | | | |
| 8 | 802133895 | Alça Interna da Porta | 1 | | | | | | |
| 9 | 802138289 | Plugue | 2 | | | | | | |
| 10 | 802133894 | Tampa da Fechadura | 1 | | | | | | |
| 11 | 802138290 | Alça Interna de Abertura | 1 | | | | | | |
| 12 | 802138291 | Fechadura da Porta | 1 | | | | | | |
| 13 | 802138292 | Limitador da Porta 2 | 1 | | | | | | |
| 14 | 802138293 | Chave da Porta | 2 | | | | | | |
| 15 | 802138294 | Maçaneta Externa | 1 | | | | | | |
| 16 | 802138295 | Guarnição de Proteção | 1 | | | | | | |
| 17 | 802103360 | Vidro da porta | 1 | | | | | | |
| 18 | 802138296 | Trava da Fechadura do Limitador da Porta | 1 | | | | | | |
| 19 | 802138297 | Dobradiça da Porta | 2 | | | | | | |
| 20 | 802103831 | Guarnição de Proteção | 1 | | | | | | |
| 21 | 802149219 | Porta | 1 | | | | | | |
| 22 | 802149220 | Conjunto Teto Solar | 1 | | | | | | |

# 802141645 Cabine

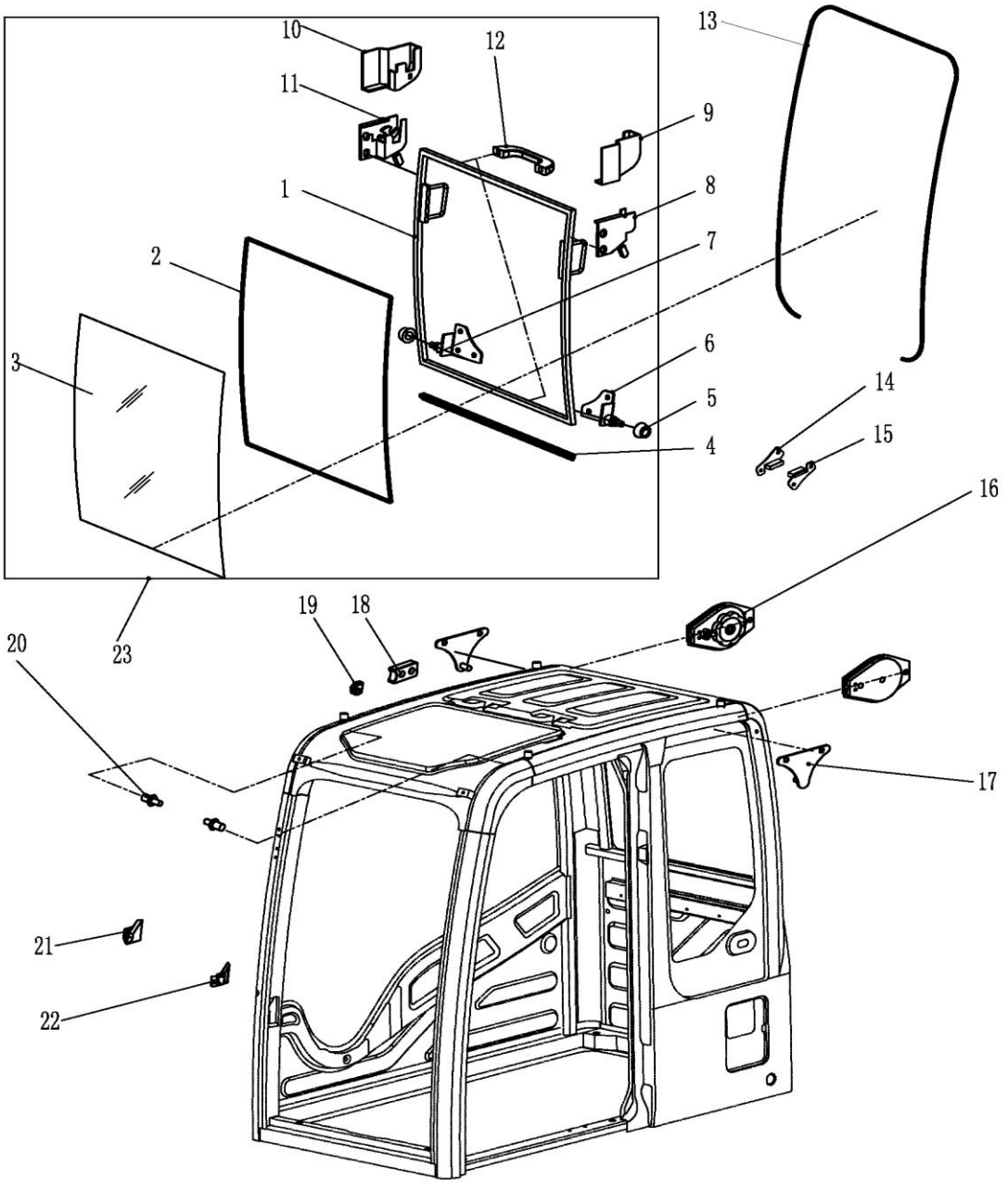

# 802141645 Cabine

| Item | No.da Peça | Nome da Peça | Qtde. | Código de Serviço (S.C) | No. de Série | (IA) | Peça de reposição | | Marca de Identificação |
|---|---|---|---|---|---|---|---|---|---|
| | | | | | | | No. da peça | Quantidade | |
| 1 | 802138298 | Quadro da Janela Dianteira | 1 | | | | | | |
| 2 | 802138299 | Esponja Seladora da Janela Dianteira | 1 | | | | | | |
| 3 | 802103356 | Vidro da Janela Dianteira | 1 | | | | | | |
| 4 | 802103827 | Guarnição de Proteção | 1 | | | | | | |
| 5 | 802138088 | Polia de Parabrisa Dianteiro | 4 | | | | | | |
| 6 | 802138089 | Suporte de Quadro Inferior Esquerdo | 1 | | | | | | |
| 7 | 802138090 | Suporte de Quadro Inferior Direito | 1 | | | | | | |
| 8 | 802138300 | Fechadura Esquerda da Janela Dianteira | 1 | | | | | | |
| 9 | 802138301 | Tampa da Fechadura Esquerda | 1 | | | | | | |
| 10 | 802138302 | Fechadura Direita da Janela Dianteira | 1 | | | | | | |
| 11 | 802138303 | Tampa da Fechadura Direita | 1 | | | | | | |
| 12 | 802138304 | Alça Plástico da Janela Dianteira | 2 | | | | | | |
| 13 | 802103826 | Guarnição de Proteção | 1 | | | | | | |
| 14 | 802138305 | Limitador da Janela Dianteira 1 | 2 | | | | | | |
| 15 | 802138306 | Limitador da Janela Dianteira 2 | 2 | | | | | | |
| 16 | 802138307 | Balanceador | 2 | | | | | | |
| 17 | 802138308 | Trava Traseira da Janela Dianteira | 2 | | | | | | |
| 18 | 802138052 | Bloco Limitador do Trilho da Janela Dianteira | 2 | | | | | | |
| 19 | 802138309 | Polia Limitadora | 8 | | | | | | |
| 20 | 802138310 | Trava Dianteira da Janela Dianteira | 2 | | | | | | |

# 802141645 Cabine

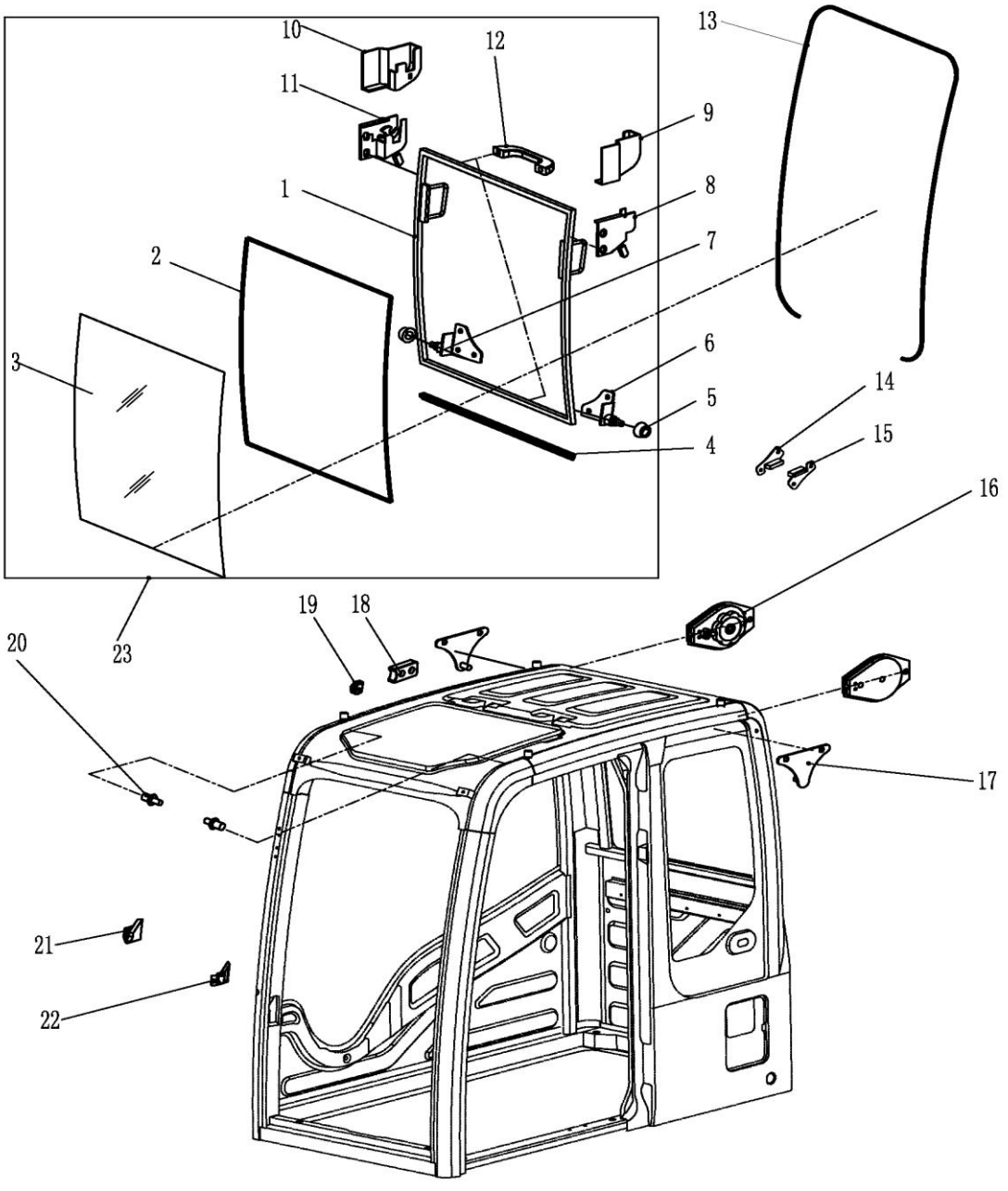

# 802141645 Cabine

| Item | No.da Peça | Nome da Peça | Qtde. | Código de Serviço (S.C) | No. de Série | (IA) | Peça de reposição | | Marca de Identificação |
|---|---|---|---|---|---|---|---|---|---|
| | | | | | | | No. da peça | Quantidade | |
| 21 | 802138392 | Bloco Limitador Frontal Direito Inferior | 1 | | | | | | |
| 22 | 802138311 | Bloco Limitador Frontal Esquerdo Inferior | 1 | | | | | | |
| 23 | 802140257 | Conjunto Vidro Frontal | 1 | | | | | | |

# 802141645 Cabine

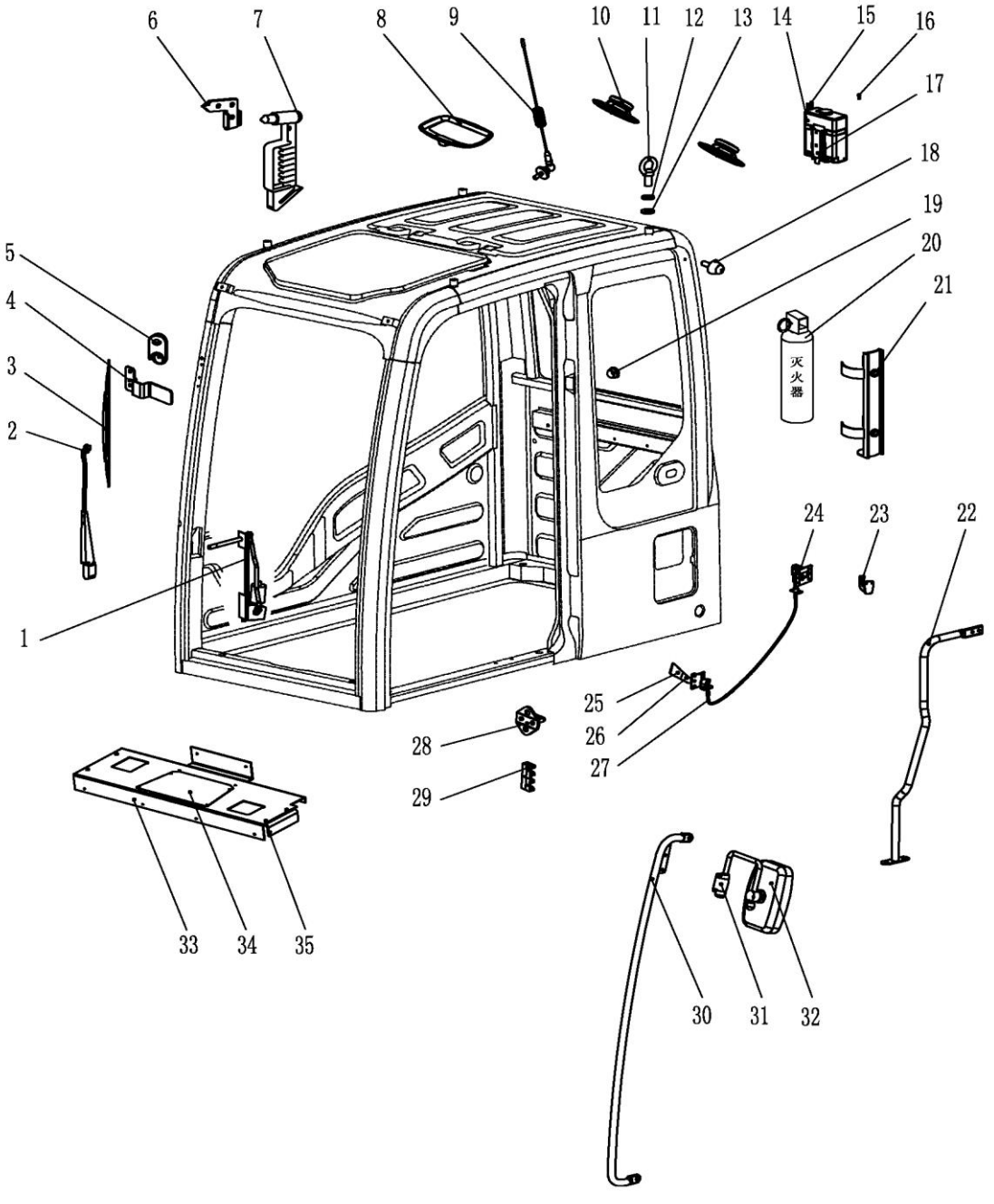

# 802141645 Cabine

| Item | No.da Peça | Nome da Peça | Qtde. | Código de Serviço (S.C) | No. de Série | (IA) | Peça de reposição | | Marca de Identificação |
|---|---|---|---|---|---|---|---|---|---|
| | | | | | | | No. da peça | Quantidade | |
| 1 | 802103570 | Kit de Limpador Parabrisa | 1 | | | | | | |
| 2 | 802138312 | Braço do Limpador Parabrisa | 1 | | | | | | |
| 3 | 802103571 | Palheta | 1 | | | | | | |
| 4 | 802138313 | Suporte de Limitador de Limpador Parabrisa | 1 | | | | | | |
| 5 | 310602590 | Bico de Água | 1 | | | | | | |
| 6 | 802133998 | Suporte de Martelo de Segurança | 1 | | | | | | |
| 7 | 802138314 | Martelo de Segurança | 1 | | | | | | |
| 8 | 802133916 | Kit de Luz de Teto | 1 | | | | | | |
| 9 | 819910787 | Kit de Antena | 1 | | | | | | |
| 10 | 802138315 | Auto Falante | 2 | | | | | | |
| 11 | 802138316 | Anel de Içamento | 4 | | | | | | |
| 12 | 802138317 | Almofada de Borracha de Anel de Içamento | 4 | | | | | | |
| 13 | 802138318 | Arruela | 4 | | | | | | |
| 14 | 802138396 | Bomba do Esguicho | 1 | | | | | | |
| 15 | 802138320 | Mangueira | 1 | | | | | | |
| 16 | 802141103 | Conector do Reservatório | 1 | | | | | | |
| 17 | 802149218 | Suporte do Reservatório | 1 | | | | | | |
| 18 | 802133896 | Batente da Porta | 2 | | | | | | |
| 19 | 802138321 | Tampão | 5 | | | | | | |
| 20 | 802133999 | Extintor de Incêndio | 1 | | | | | | |
| 21 | 802134000 | Suporte do Extintor | 1 | | | | | | |
| 22 | 802138322 | Corrimão da Porta | 1 | | | | | | |

# 802141645 Cabine

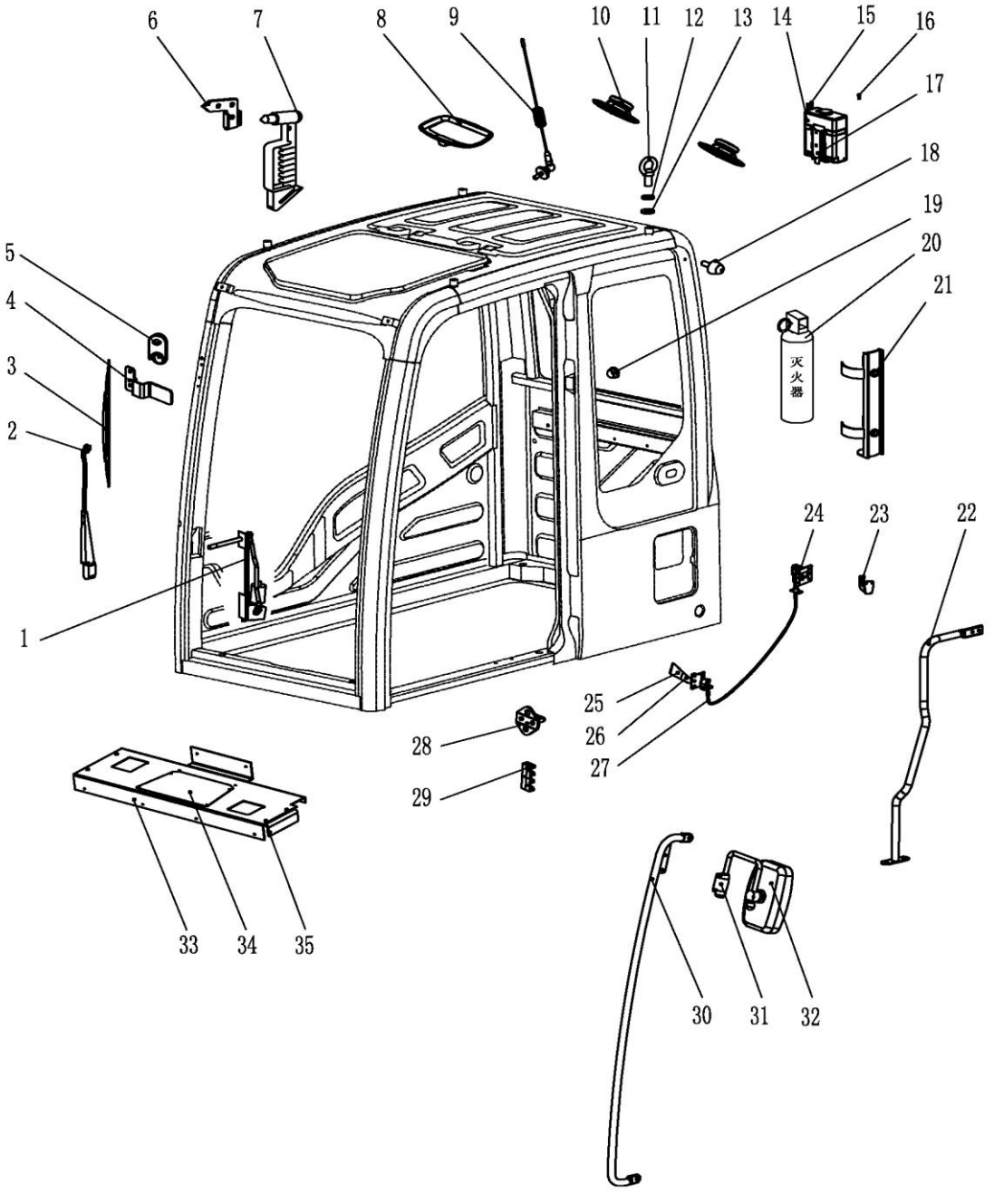

# 802141645 Cabine

| Item | No.da Peça | Nome da Peça | Qtde. | Código de Serviço (S.C) | No. de Série | (IA) | Peça de reposição | | Marca de Identificação |
|---|---|---|---|---|---|---|---|---|---|
| | | | | | | | No. da peça | Quantidade | |
| 23 | 802138323 | Suporte de Roupa | 1 | | | | | | |
| 24 | 802133931 | Pino de Liberação da Porta | 1 | | | | | | |
| 25 | 802103836 | Haste de liberação da Porta | 1 | | | | | | |
| 26 | 802138325 | Borracha de Proteção | 1 | | | | | | |
| 27 | 802138324 | Cabo de Liberação da Porta | 1 | | | | | | |
| 28 | 802138326 | Fechadura da Porta | 1 | | | | | | |
| 29 | 802138327 | Limitador de Porta | 1 | | | | | | |
| 30 | 802138211 | Corrimão Externo | 1 | | | | | | |
| 31 | 802138210 | Suporte do Retrovisor | 1 | | | | | | |
| 32 | 802138209 | Retrovisor | 1 | | | | | | |
| 33 | 802138350 | Chapa de Montagem | 1 | | | | | | |
| 34 | 802138351 | Tampa | 1 | | | | | | |
| 35 | 802138352 | Suporte | 1 | | | | | | |

# 802141645 Cabine

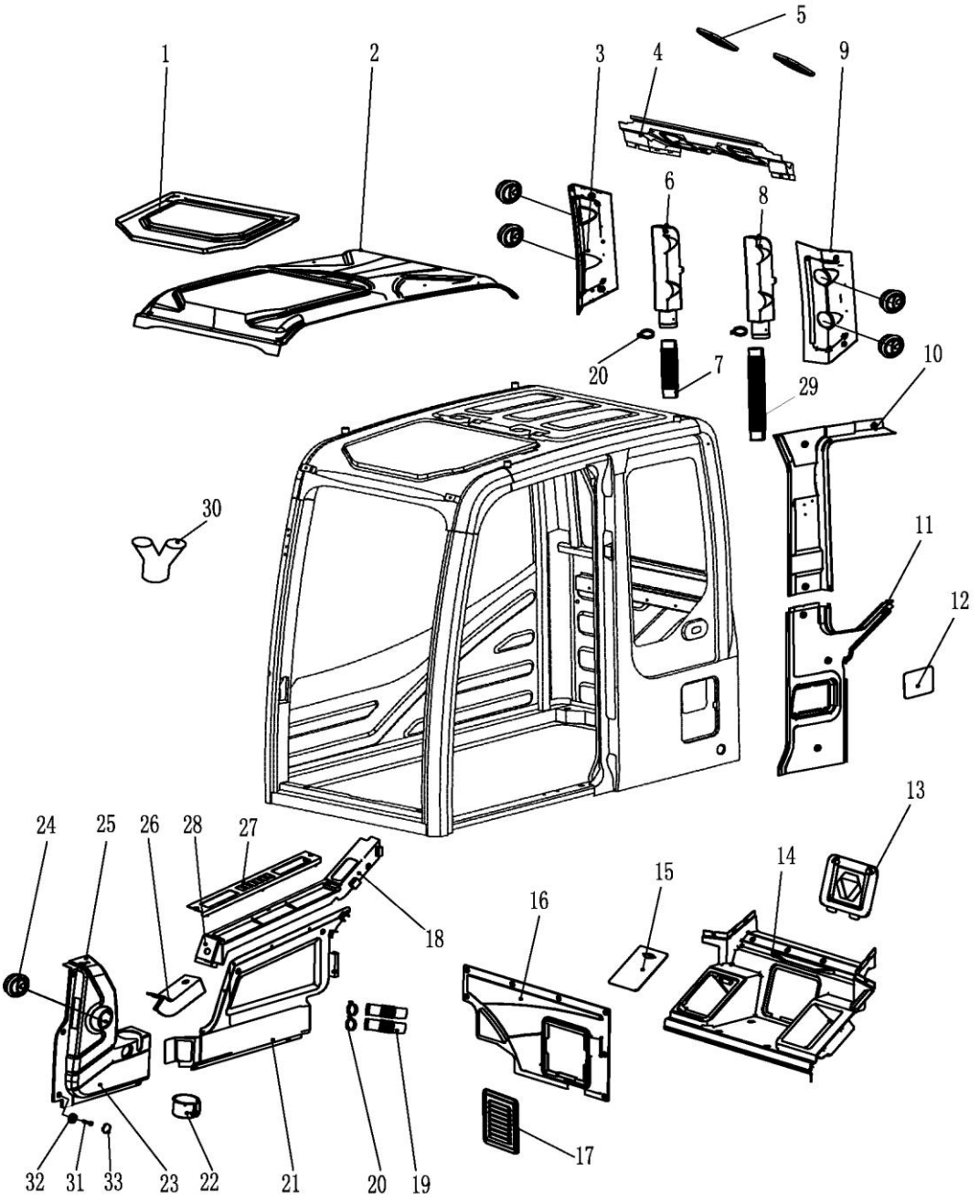

# 802141645 Cabine

| Item | No.da Peça | Nome da Peça | Qtde. | Código de Serviço (S.C) | No. de Série | (IA) | Peça de reposição | | Marca de Identificação |
|---|---|---|---|---|---|---|---|---|---|
| | | | | | | | No. da peça | Quantidade | |
| 1 | 802149185 | Acabamento Interno do Teto Solar | 1 | | | | | | |
| 2 | 802149186 | Forro Interno do Teto | 1 | | | | | | |
| 3 | 802149187 | Acabamento Interno do Pilar Traseiro Direito | 1 | | | | | | |
| 4 | 802149188 | Capa do Auto-Falante | 1 | | | | | | |
| 5 | 802149189 | Capa do Auto-Falante | 2 | | | | | | |
| 6 | 802149190 | Duto Direito da Tampa de Ar Condicionado Traseiro | 1 | | | | | | |
| 7 | 802149191 | Tubo de Ar Ondulado Traseiro direito | 1 | | | | | | |
| 8 | 802149192 | Acabamento Interno | 1 | | | | | | |
| 9 | 802149193 | Acabamento Interno do Pilar Traseiro Esquerdo | 1 | | | | | | |
| 10 | 802149194 | Acabamento Superior Interno do Pilar Central | 1 | | | | | | |
| 11 | 802149195 | Acabamento Inferior Interno do Pilar Central | 1 | | | | | | |
| 12 | 802149196 | Tampa de Inspeção Lateral Esquerda | 1 | | | | | | |
| 13 | 802149197 | Tampa XCMG | 1 | | | | | | |
| 14 | 802149198 | Tampa Central Traseira | 1 | | | | | | |
| 15 | 802149199 | Tampa de Inspeção Lateral Direita | 1 | | | | | | |
| 16 | 802149200 | Acabamento Interno Lateral Direita | 1 | | | | | | |
| 17 | 802149201 | Tampa de Inspeção Lateral Direita | 1 | | | | | | |
| 18 | 802149202 | Acabamento Interno Painel Lateral de Comandos | 1 | | | | | | |

# 802141645 Cabine

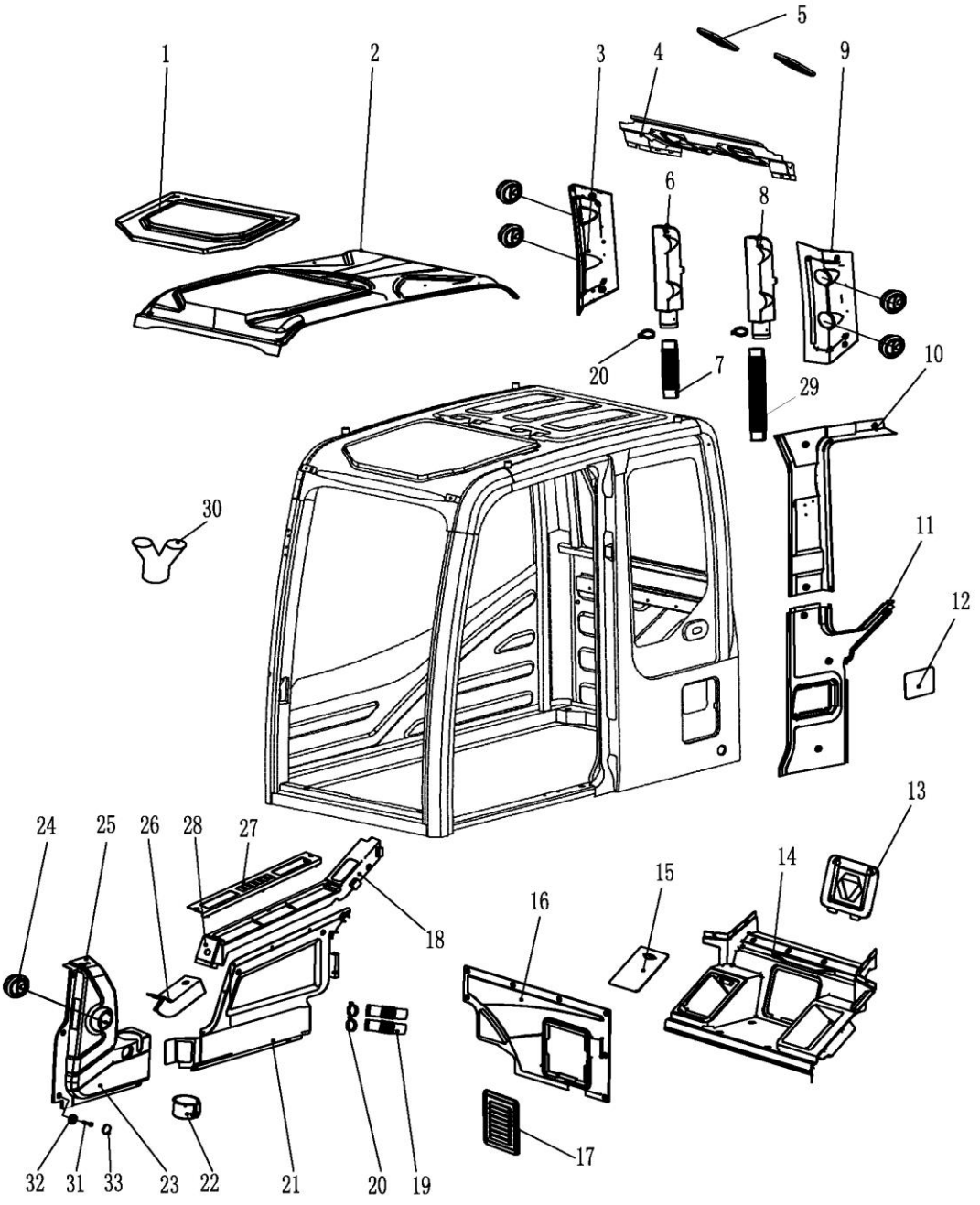

# 802141645 Cabine

| Item | No.da Peça | Nome da Peça | Qtde. | Código de Serviço (S.C) | No. de Série | (IA) | Peça de reposição | | Marca de Identificação |
|---|---|---|---|---|---|---|---|---|---|
| | | | | | | | No. da peça | Quantidade | |
| 19 | 802149203 | Tubo de Ar Ondulado Lateral Direito | 2 | | | | | | |
| 20 | 802149204 | Braçadeira | 8 | | | | | | |
| 21 | 802149205 | Acabamento Interno Lateral Direita Frontal | 1 | | | | | | |
| 22 | 802149206 | Porta Copo | 1 | | | | | | |
| 23 | 802149207 | Console do Monitor | 1 | | | | | | |
| 24 | 802149208 | Saída de Ar | 1 | | | | | | |
| 25 | 802149209 | Acabamento do Monitor | 1 | | | | | | |
| 26 | 802149210 | Acabamento Intermediário Lateral Direita | 1 | | | | | | |
| 27 | 802149211 | Acabamento Interno Painel Lateral de Comandos | 1 | | | | | | |
| 28 | 802149212 | Acendedor de Gigarros | 1 | | | | | | |
| 29 | 802149213 | Tubo de Ar Ondulado Traseiro Esquerdo | 1 | | | | | | |
| 30 | 802149214 | Conector Duto de Ar 3 Vias | 1 | | | | | | |
| 31 | 802149215 | Sede para Parafuso | 20 | | | | | | |
| 32 | 802149216 | Parafuso | 20 | | | | | | |
| 33 | 802149217 | Capa Parafuso | 20 | | | | | | |

# 310505526 Sistema Motor

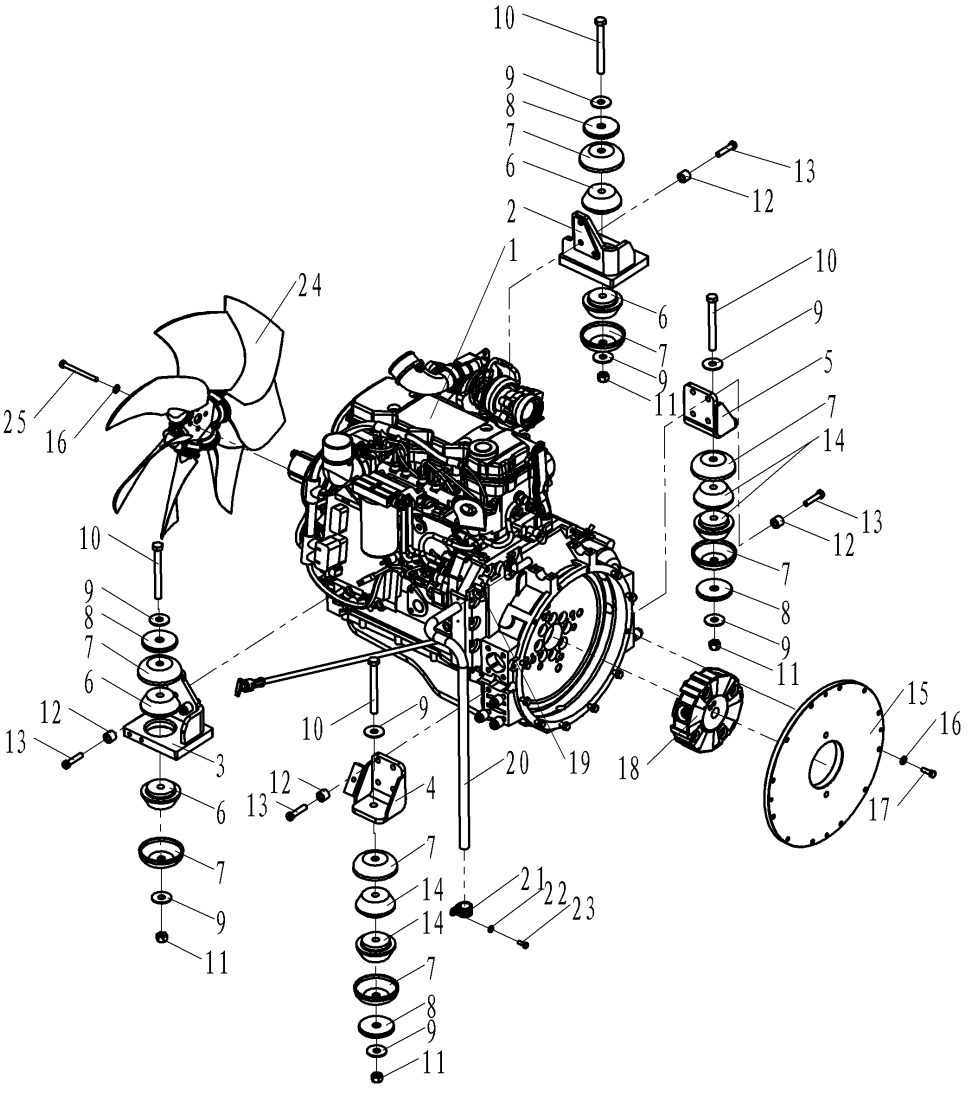

# 310505526 Sistema Motor

| Item | No.da Peça | Nome da Peça | Qtde. | Código de Serviço (S.C) | No. de Série | Intercambia-bilidade (IA) | Peça de reposição | | Marca de Identificação |
|---|---|---|---|---|---|---|---|---|---|
| | | | | | | | No. da peça | Quant idade | |
| 1 | 800153610 | Conjunto Motor | 1 | | | | | | |
| 2 | 310504778 | Suporte Dianteiro Direito | 1 | | | | | | |
| 3 | 310504782 | Sup. Dianteiro Esquerdo | 1 | | | | | | |
| 4 | 310504785 | Sup. Traseiro Esquerdo | 1 | | | | | | |
| 5 | 310504787 | Sup. Traseiro Direito | 1 | | | | | | |
| 6 | 800148063 | Coxim Dianteiro | 4 | | | | | | |
| 7 | 800154458 | Cobertura metálica | 8 | | | | | | |
| 8 | 310503546 | Calço superior | 8 | | | | | | |
| 9 | 805338274 | Arruela 16 | 8 | | | | | | |
| 10 | 805046673 | Parafuso M16x150 | 4 | | | | | | |
| 11 | 805238459 | Porca M16 | 4 | | | | | | |
| 12 | 310708645 | Bucha Metálica | 14 | | | | | | |
| 13 | 329900992 | Parafuso | 4 | | | | | | |
| 14 | 800105353 | Coxim Traseiro | 4 | | | | | | |
| 15 | 310503547 | Sup. Montagem Bomba | 1 | | | | | | |
| 16 | 805338279 | Arruela 10 | 9 | | | | | | |
| 17 | 805046416 | Parafuso M10x30 | 13 | | | | | | |
| 18 | 800141752 | Acoplamento elástico | 1 | | | | | | |
| 19 | 800104574 | Braçadeira de mangueira | 1 | | | | | | |
| 20 | 310501707 | Mangueira de respiro L=800mm | 1 | | | | | | |
| 21 | 801905487 | Braçadeira de mangueira | 1 | | | | | | |
| 22 | 805338277 | Arruela 8 | 1 | | | | | | |
| 23 | 805046508 | Parafuso M8x20 | 1 | | | | | | |
| 24 | 800105314 | Hélice Ø635mm | 1 | | | | | | |
| 25 | 805046628 | Parafuso M10x110 | 4 | | | | | | |
| 26 | 800138280 | Adaptador | 1 | | | | | | |
| 27 | 800155118 | Válvula | 1 | | | | | | |

# 310505526 Sistema Motor

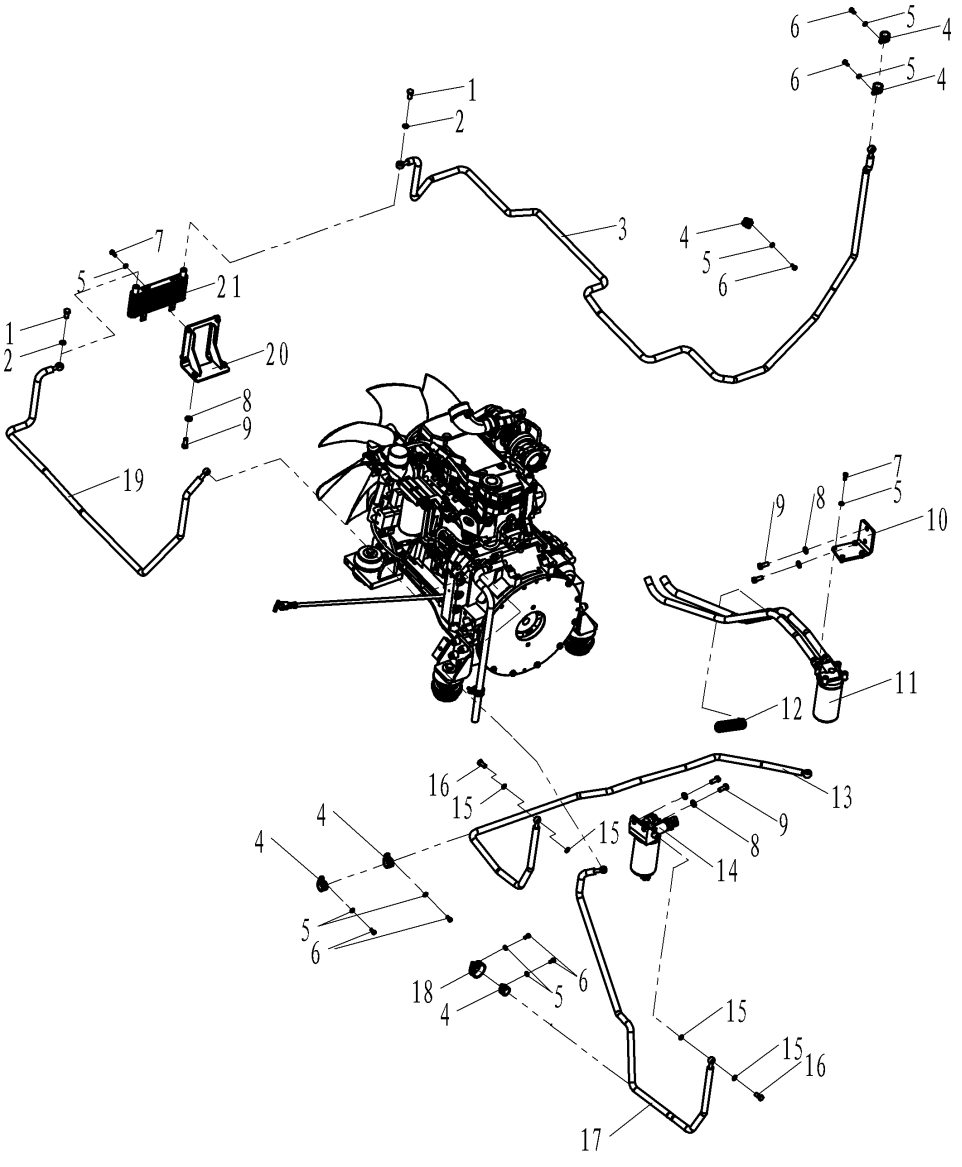

# 310505526 Sistema Motor

| Item | No.da Peça | Nome da Peça | Qtde. | Código de Serviço (S.C) | No. de Série | Intercambia-bilidade (IA) | Peça de reposição | | Marca de Identificação |
|---|---|---|---|---|---|---|---|---|---|
| | | | | | | | No. da peça | Quant idade | |
| 1 | 800104548 | Parafuso M14x1,5x26 | 2 | | | | | | |
| 2 | 805300024 | Arruela 14 | 4 | | | | | | |
| 3 | 800155011 | Tubo de Combustível | 1 | | | | | | |
| 4 | 819908628 | Braçadeira | 6 | | | | | | |
| 5 | 805338277 | Arruela 8 | 15 | | | | | | |
| 6 | 805046504 | Parafuso M8x16 | 7 | | | | | | |
| 7 | 805046508 | Parafuso M8x20 | 8 | | | | | | |
| 8 | 805338281 | Arruela 12 | 6 | | | | | | |
| 9 | 805006412 | Parafuso M12x30 | 6 | | | | | | |
| 10 | 310504303 | Suporte do Filtro | 1 | | | | | | |
| 11 | 800101493 | Filtro de Óleo | 1 | | | | | | 3937736 |
| 12 | 310500012 | Tampão | 2 | | | | | | |
| 13 | 800155430 | Tubo de Combustível | 1 | | | | | | |
| 14 | 800141538 | Filtro de Combustível | 1 | | | | | | 3973233 |
| 15 | 805338419 | Arruela 12 | 8 | | | | | | |
| 16 | 800104655 | Parafuso M12x1,5x24,5 | 4 | | | | | | |
| 17 | 800155431 | Tubo de Combustível | 1 | | | | | | |
| 18 | 801905672 | Braçadeira | 1 | | | | | | |
| 19 | 800105335 | Tubo de Combustível | 1 | | | | | | |
| 20 | 310503561 | Suporte | 1 | | | | | | |
| 21 | 800305567 | Radiador de Combustível | 1 | | | | | | |

# 310505526 Sistema Motor

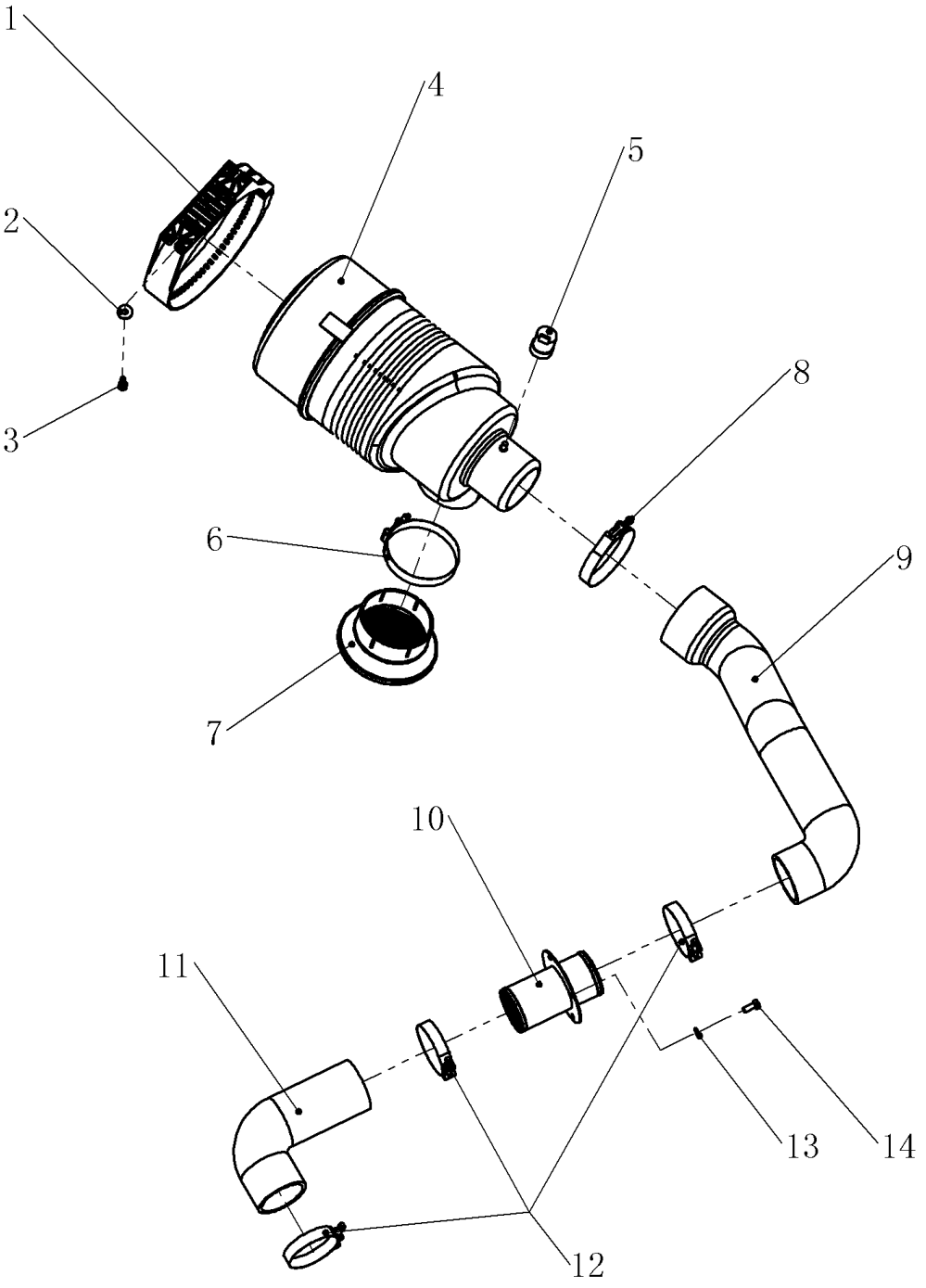

# 310505526 Sistema Motor

| Item | No.da Peça | Nome da Peça | Qtde. | Código de Serviço (S.C) | No. de Série | Intercambia-bilidade (IA) | Peça de reposição | | Marca de Identificação |
|---|---|---|---|---|---|---|---|---|---|
| | | | | | | | No. da peça | Quant idade | |
| 1 | 800104316 | Suporte | 1 | | | | | | |
| 2 | 805338266 | Arruela 8 | 2 | | | | | | |
| 3 | 805046509 | Parafuso M8x25 | 2 | | | | | | |
| 4 | 800104317 | Filtro de Ar | 1 | | | | | | |
| 5 | 800152497 | Indicador de Restrição | 1 | | | | | | |
| 6 | 800141624 | Braçadeira | 1 | | | | | | |
| 7 | 310503507 | Tampa Protetora | 1 | | | | | | |
| 8 | 801905631 | Braçadeira | 1 | | | | | | |
| 9 | 310503503 | Mangote de Borracha | 1 | | | | | | |
| 10 | 310504295 | Tubo com flange | 1 | | | | | | |
| 11 | 800155434 | Mangote de Borracha | 1 | | | | | | |
| 12 | 801905541 | Braçadeira | 3 | | | | | | |
| 13 | 805338277 | Arruela 8 | 4 | | | | | | |
| 14 | 805046508 | Parafuso M8x20 | 4 | | | | | | |

# 310505526 Sistema Motor

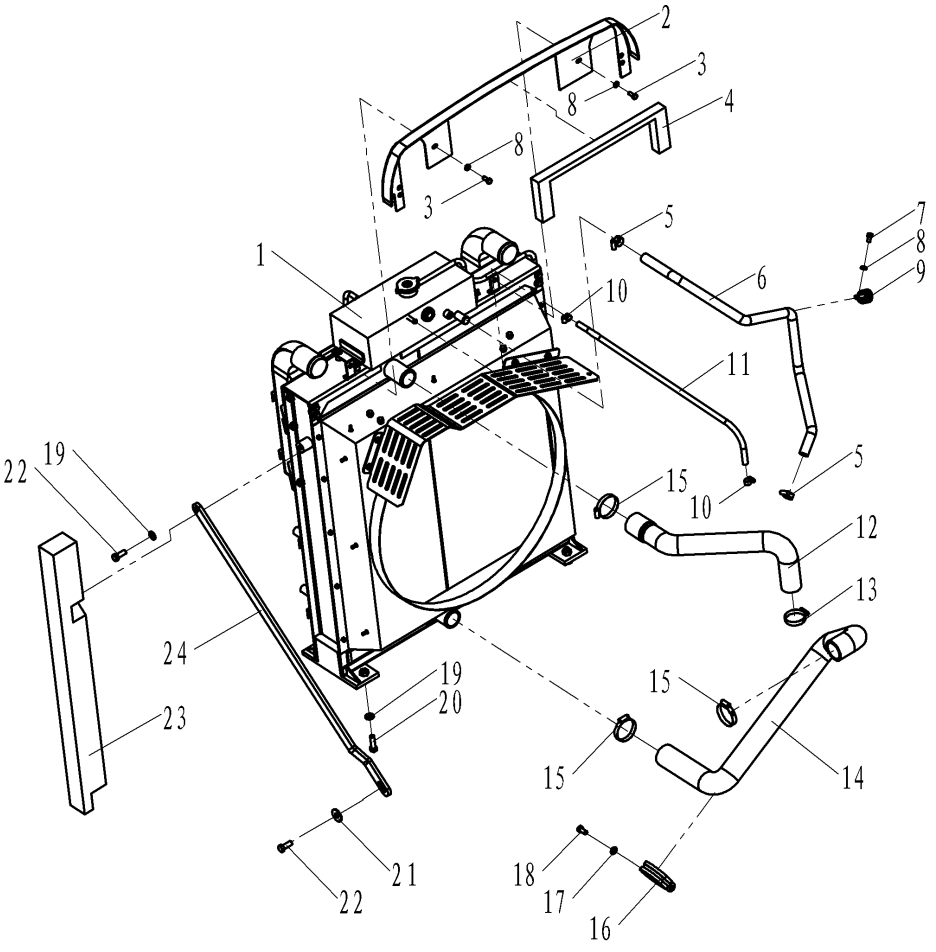

# 310505526 Sistema Motor

| Item | No.da Peça | Nome da Peça | Qtde. | Código de Serviço (S.C) | No. de Série | Intercambia-bilidade (IA) | Peça de reposição | | Marca de Identificação |
|---|---|---|---|---|---|---|---|---|---|
| | | | | | | | No. da peça | Quant idade | |
| 1 | 800155667 | Radiador | 1 | | | | | | |
| 2 | 310504300 | Chapa Superior | 1 | | | | | | |
| 3 | 805046508 | Parafuso M8x20 | 2 | | | | | | |
| 4 | 310504301 | Espuma | 1 | | | | | | |
| 5 | 800104574 | Braçadeira | 2 | | | | | | |
| 6 | 800154585 | Mangueira de Borracha | 1 | | | | | | |
| 7 | 805046504 | Parafuso M8x16 | 1 | | | | | | |
| 8 | 805338277 | Arruela 8 | 3 | | | | | | |
| 9 | 801905478 | Braçadeira | 1 | | | | | | |
| 10 | 819909238 | Braçadeira | 2 | | | | | | |
| 11 | 800154584 | Mangueira de Borracha | 1 | | | | | | |
| 12 | 800155433 | Mangueira de Borracha | 1 | | | | | | |
| 13 | 819908922 | Braçadeira | 1 | | | | | | |
| 14 | 800155435 | Mangueira de Borracha | 1 | | | | | | |
| 15 | 800104560 | Braçadeira | 3 | | | | | | |
| 16 | 800105351 | Braçadeira | 1 | | | | | | |
| 17 | 805338279 | Arruela 10 | 1 | | | | | | |
| 18 | 805046525 | Parafuso M10x20 | 1 | | | | | | |
| 19 | 805338281 | Arruela 12 | 5 | | | | | | |
| 20 | 805006287 | Parafuso M12x40 | 4 | | | | | | |
| 21 | 805338270 | Arruela 12 | 1 | | | | | | |
| 22 | 805006412 | Parafuso M12x30 | 2 | | | | | | |
| 23 | 310503518 | Espuma | 1 | | | | | | |
| 24 | 310503523 | Tirante de Fixação | 1 | | | | | | |

# 310505526 Sistema Motor

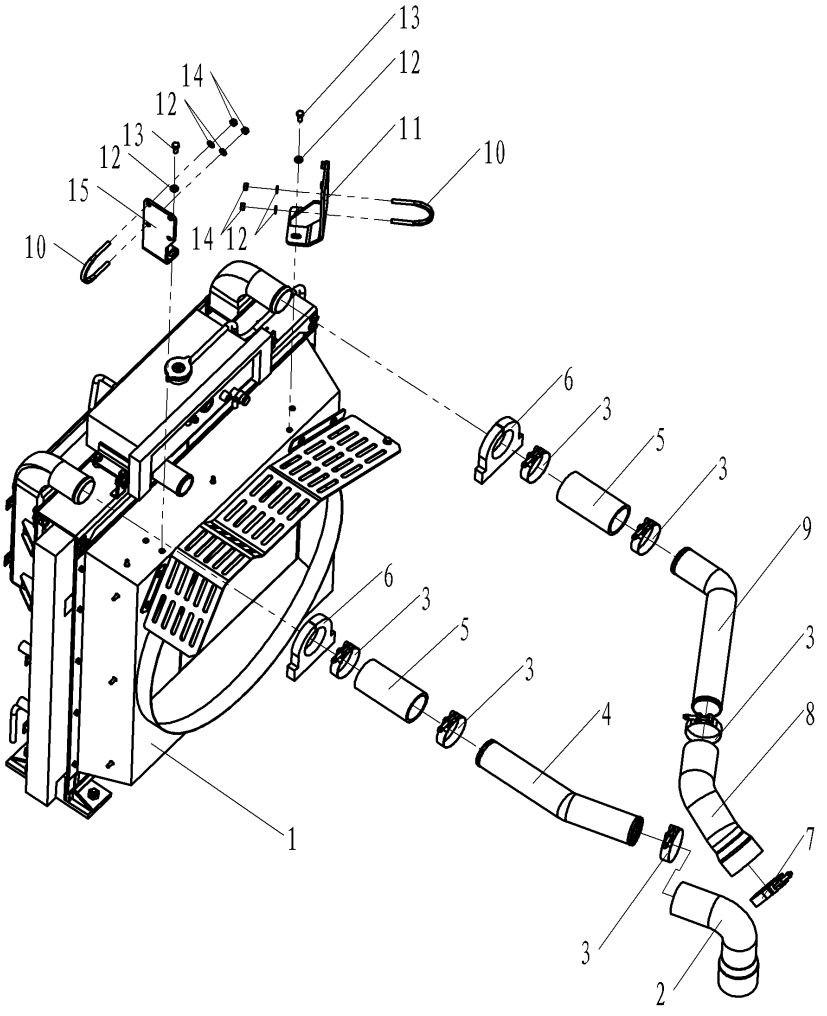

# 310505526 Sistema Motor

| Item | No.da Peça | Nome da Peça | Qtde. | Código de Serviço (S.C) | No. de Série | Intercambia-bilidade (IA) | Peça de reposição | | Marca de Identificação |
|---|---|---|---|---|---|---|---|---|---|
| | | | | | | | No. da peça | Quant idade | |
| 1 | 800155667 | Radiador | 1 | REPETIDO | | | | | |
| 2 | 800105347 | Mangueira de Borracha | 1 | | | | | | |
| 3 | 801905645 | Braçadeira | 6 | | | | | | |
| 4 | 310504299 | Mangueira de Borracha | 1 | | | | | | |
| 5 | 800105346 | Mangueira de Borracha | 2 | | | | | | |
| 6 | 310503520 | Espuma | 2 | | | | | | |
| 7 | 801905541 | Braçadeira | 2 | | | | | | |
| 8 | 800155432 | Mangueira de Borracha | 1 | | | | | | |
| 9 | 310504298 | Mangueira de Borracha | 1 | | | | | | |
| 10 | 329900509 | Gramo “U” | 4 | | | | | | |
| 11 | 310503531 | Suporte | 1 | | | | | | |
| 12 | 805338277 | Arruela 8 | 12 | | | | | | |
| 13 | 805046508 | Parafuso M8x20 | 4 | | | | | | |
| 14 | 805238378 | Porca M8 | 8 | | | | | | |
| 15 | 310503534 | Suporte | 1 | | | | | | |

# 310505526 Sistema Motor

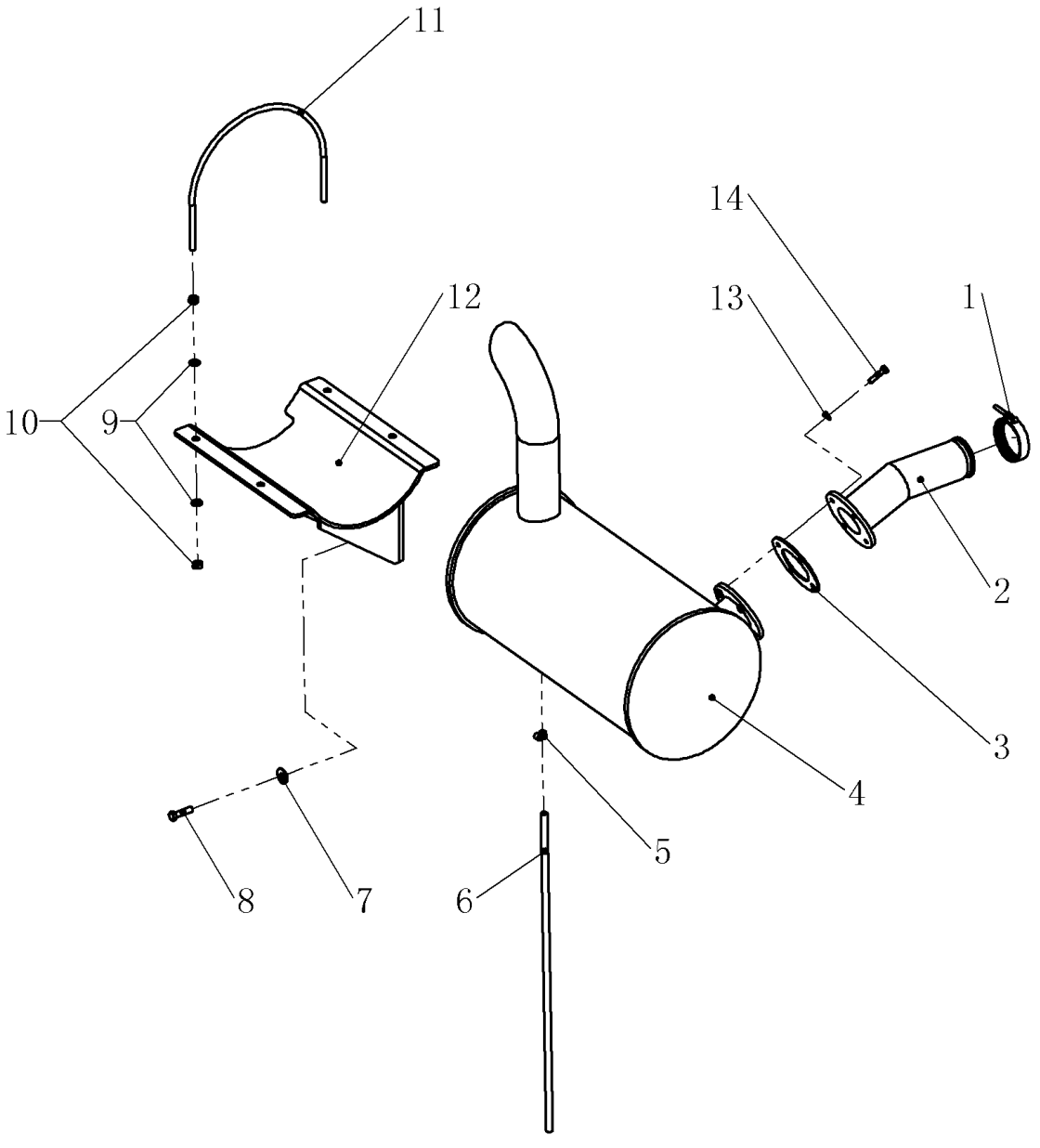

## 310505526 Sistema Motor

| Item | No.da Peça | Nome da Peça | Qtde. | Código de Serviço (S.C) | No. de Série | IA | Peça de reposição | | Marca de Identificação |
|---|---|---|---|---|---|---|---|---|---|
| | | | | | | | No. da peça | Quantidade | |
| 1 | 800154454 | Braçadeira | 1 | | | | 803164668 | | |
| 2 | 800154455 | Tubo de Aço | 1 | | | | 800105313 | | |
| 3 | 310503543 | Junta de Vedação | 1 | | | | | | |
| 4 | 800105312 | Silencioso | 1 | | | | 800155641 | | |
| 5 | 801905666 | Braçadeira | 1 | | | | | | |
| 6 | 800104597 | Dreno | 1 | | | | | | |
| 7 | 805338268 | Arruela 10 | 3 | | | | | | |
| 8 | 805046238 | Parafuso M10x40 | 3 | | | | 805046528 | | GB/T5783-2000 M10X35 |
| 9 | 805338279 | Arruela 10 | 8 | | | | | | |
| 10 | 805238371 | Porca M10 | 8 | | | | | | |
| 11 | 310503542 | Grampo “U” | 2 | | | | | | |
| 12 | 310503538 | Suporte do Silencioso | 1 | | | | 310603618 | | XE200G.13.4.1 |
| 13 | 805338277 | Arruela 8 | 4 | | | | | | |
| 14 | 805046457 | Parafuso M8x35 | 4 | | | | | | |

# 310503566 Tanque de Combustível

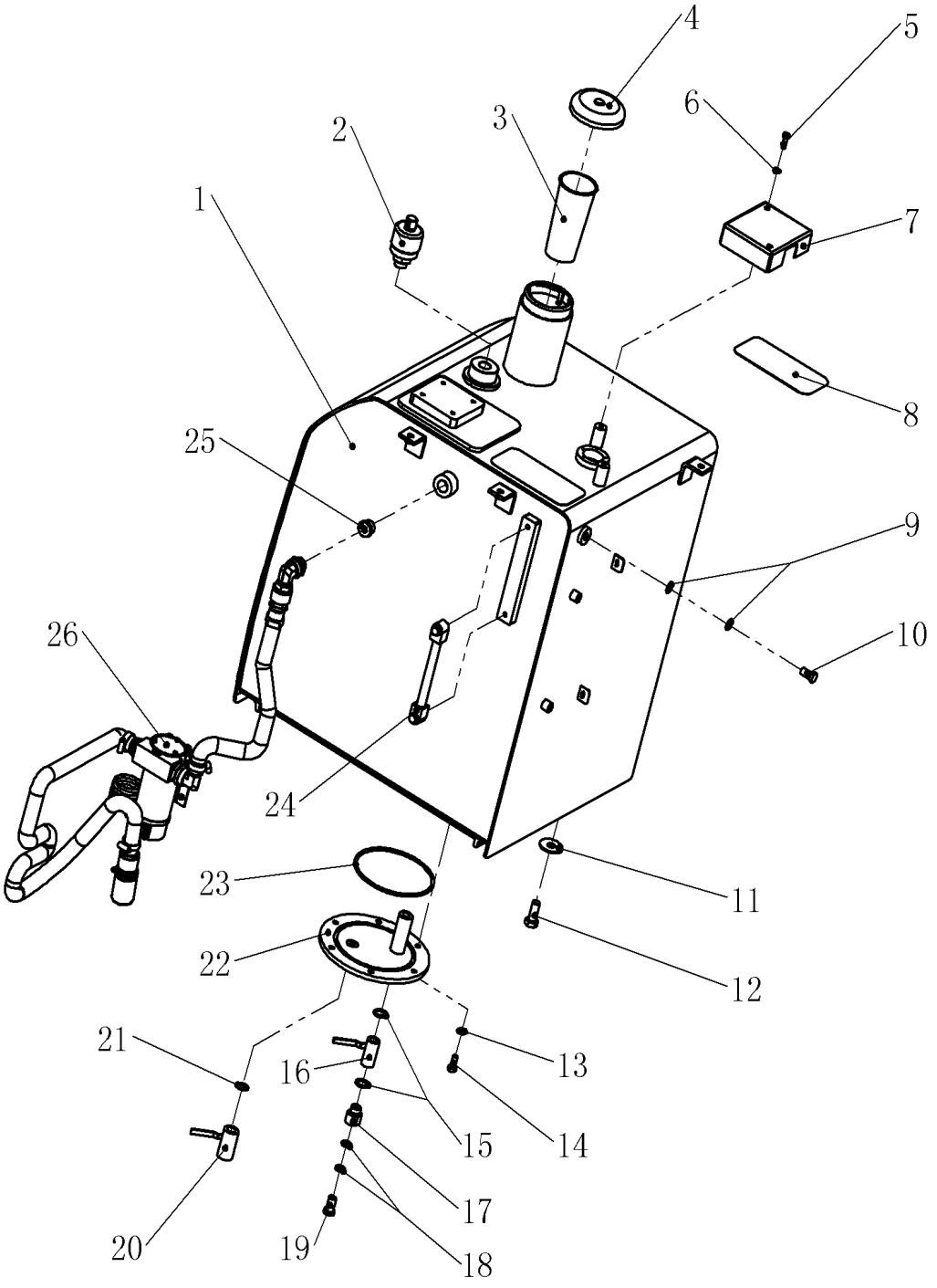

# 310303566 Tanque de Combustível

| Item | No.da Peça | Nome da Peça | Qtde. | Código de Serviço (S.C) | No. de Série | Intercambia-bilidade (IA) | Peça de reposição | | Marca de Identificação |
|---|---|---|---|---|---|---|---|---|---|
| | | | | | | | No. da peça | Quant idade | |
| 1 | 310503567 | Conjunto Soldado | 1 | | | | | | |
| 2 | 800154207 | Respiro | 1 | | | | | | |
| 3 | 800138184 | Filtro de Tela | 1 | | | | | | |
| 4 | 800138183 | Tampa de abastecimento | 1 | | | | | | |
| 5 | 805046509 | Parafuso M8x25 | 2 | | | | | | |
| 6 | 805338277 | Arruela 8 | 2 | | | | | | |
| 7 | 329900979 | Cobertura de Proteção | 1 | | | | | | |
| 8 | 329900390 | Fita anti-derrapante | 2 | | | | | | |
| 9 | 805300024 | Arruela 14 | 2 | | | | | | |
| 10 | 800148039 | Parafuso | 1 | | | | | | |
| 11 | 805338274 | Arruela 16 | 4 | | | | | | |
| 12 | 805006332 | Parafuso M16x40 10.9 | 4 | | | | | | |
| 13 | 805338279 | Arruela 10 | 6 | | | | | | |
| 14 | 805011330 | Parafuso M10x25 | 6 | | | | | | |
| 15 | 805300032 | Arruela 22 | 2 | | | | | | |
| 16 | 803068871 | Válvula de esfera DN15 | 1 | | | | | | |
| 17 | 310706195 | Conector | 1 | | | | | | |
| 18 | 805300026 | Arruela | 2 | | | | | | |
| 19 | 800104570 | Parafuso | 1 | | | | | | |
| 20 | 801102901 | Válvula de esfera DN15 | 1 | | | | | | |
| 21 | 805300044 | Arruela 18 | 1 | | | | | | |
| 22 | 310705963 | Tampa | 1 | | | | | | |
| 23 | 801102871 | Anel O’ring 165x5.3 | 1 | | | | | | |
| 24 | 801138731 | Indicador de nível | 1 | | | | | | |
| 25 | 803111105 | Tampão | 1 | | | | | | |
| 26 | 801138461 | Bomba de combustível | 1 | | | | | | |

# 310503351 Tubulação Hidráulica Superior

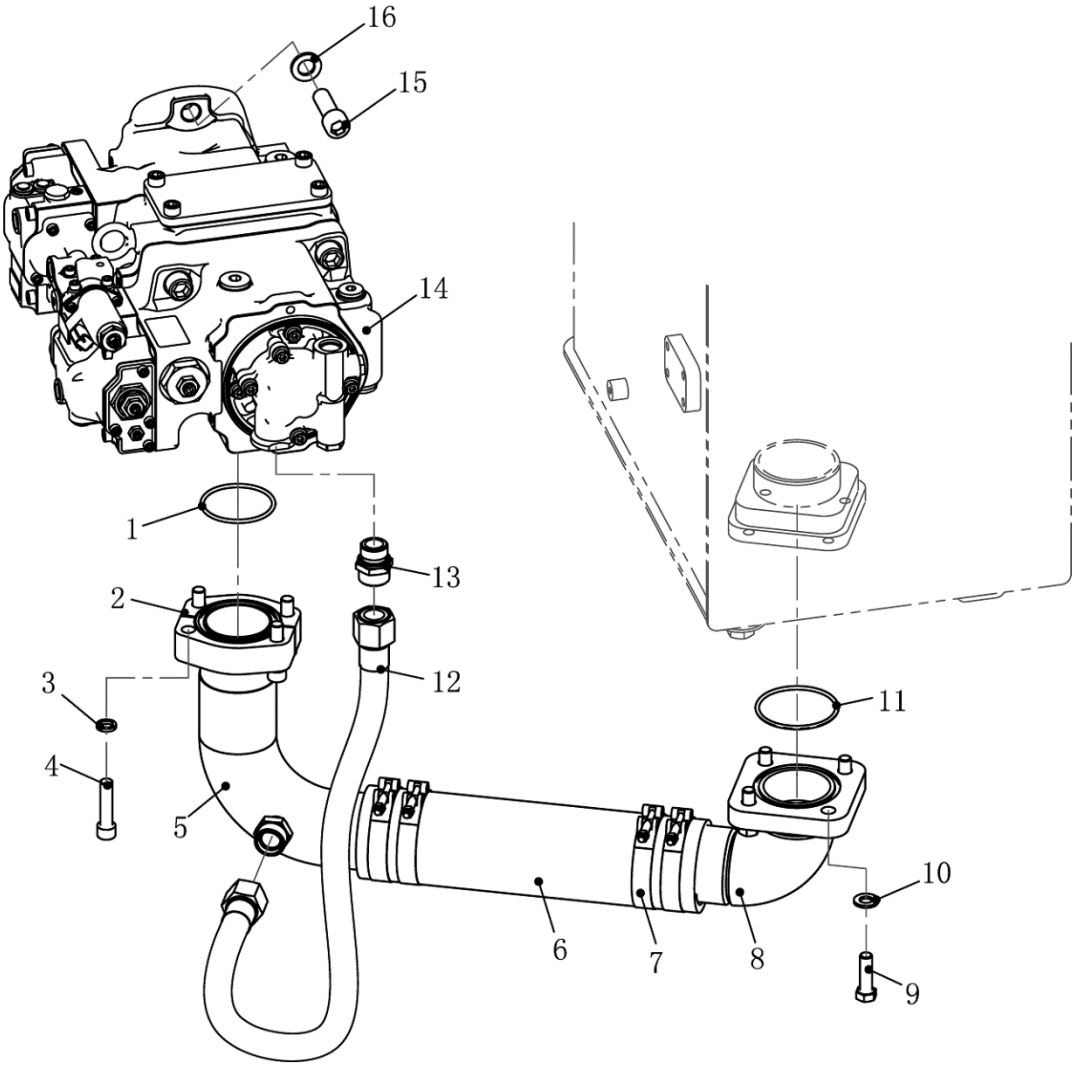

# 310503351 Tubulação Hidráulica Superior

| Item | No.da Peça | Nome da Peça | Qtde. | Código de Serviço (S.C) | No. de Série | (IA) | Peça de reposição | | Marca de Identificação |
|---|---|---|---|---|---|---|---|---|---|
| | | | | | | | No. da peça | Quantidade | |
| 1 | 803308975 | Anel O'ring | 1 | | | | | | |
| 2 | 310705528 | Semi-Flange | 2 | | | | | | |
| 3 | 805338281 | Arruela 12 | 4 | | | | | | |
| 4 | 805139881 | Parafuso M12x50 | 4 | | | | | | |
| 5 | 310503356 | Curva 90° de Aço | 1 | | | | | | |
| 6 | 803415785 | Mangueira de Borracha | 1 | | | | 803300643 | | Øi76xØe92-340 |
| 7 | 801905715 | Braçadeira | 4 | | | | | | |
| 8 | 310503564 | Curva 90° de Aço | 1 | | | | | | |
| 9 | 805046634 | Parafuso M12x40 | 4 | | | | | | |
| 10 | 329900303 | Arruela 12 | 4 | | | T | 805011330 | 11 | |
| 11 | 801138363 | Anel O'ring | 1 | | | | | | |
| 12 | 803407571 | Mangueira de Borracha | 1 | | | | | | |
| 13 | 803379411 | Junta de Vedação | 1 | | | | | | |
| 14 | 803082871 | Bomba Hidráulica | 1 | | | | | | |
| 15 | 805139896 | Parafuso M12x60 | 2 | | | | | | |
| 16 | 805338285 | Arruela 16 | 2 | | | | | | |

# 310503351 Tubulação Hidráulica Superior

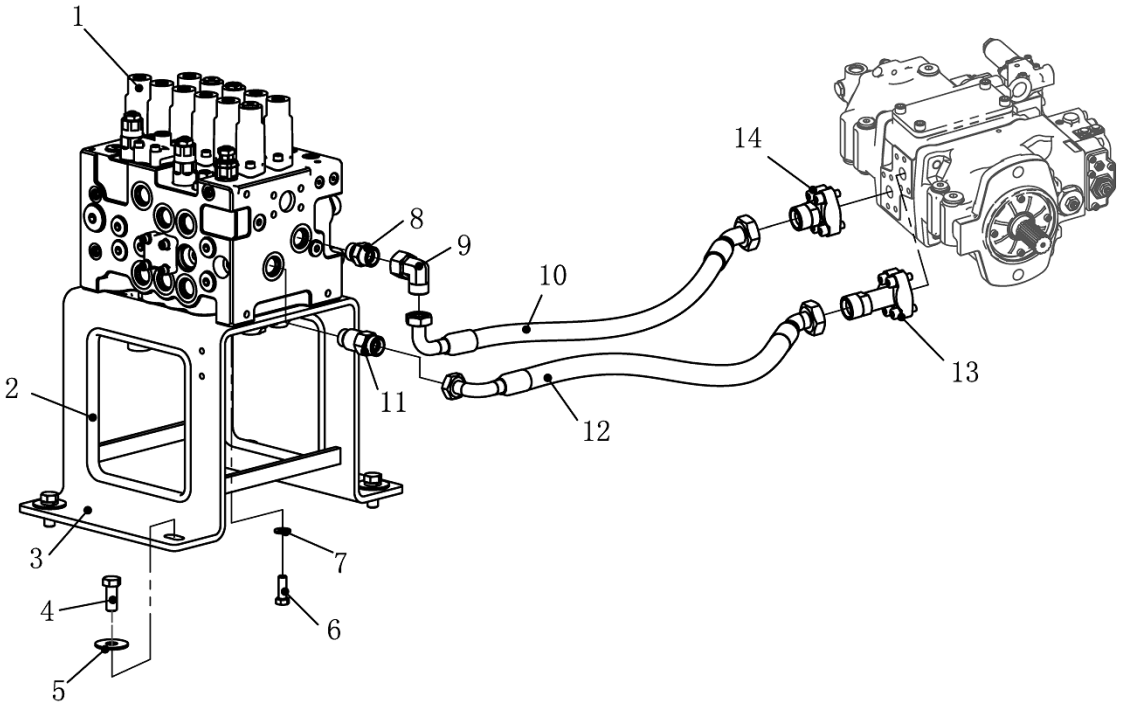

# 310503351 Tubulação Hidráulica Superior

| Item | No.da Peça | Nome da Peça | Qtde. | Código de Serviço (S.C) | No. de Série | (IA) | Peça de reposição | | Marca de Identificação |
|---|---|---|---|---|---|---|---|---|---|
| | | | | | | | No. da peça | Quantidade | |
| 1 | 803091735 | Distribuidor Hidráulico | 1 | | | | | | |
| 2 | 801971141 | Guarnição de Borracha L=820mm | 2 | | | | | | |
| 3 | 310503354 | Suporte | 1 | | | | | | |
| 4 | 805006289 | Parafuso M16x35 | 4 | | | | | | |
| 5 | 805338274 | Arruela 16 | 4 | | | | | | |
| 6 | 805006413 | Parafuso M12x35 | 4 | | | | 805006412 | 4 | |
| 7 | 805338281 | Arruela 12 | 4 | | | | | | |
| 8 | 803379409 | Niple | 1 | | | | | | |
| 9 | 803166489 | Mangueira | 1 | | | | | | |
| 10 | 803413885 | Conector 90º | 1 | | | | | | |
| 11 | 803379416 | Niple | 1 | | | | | | |
| 12 | 803413883 | Mangueira | 1 | | | | | | |
| 13 | 803410772 | Adaptador Hidráulico | 1 | | | | | | |
| 14 | 803163730 | Adaptador Hidráulico | 1 | | | | | | |

# 310503351 Tubulação Hidráulica Superior

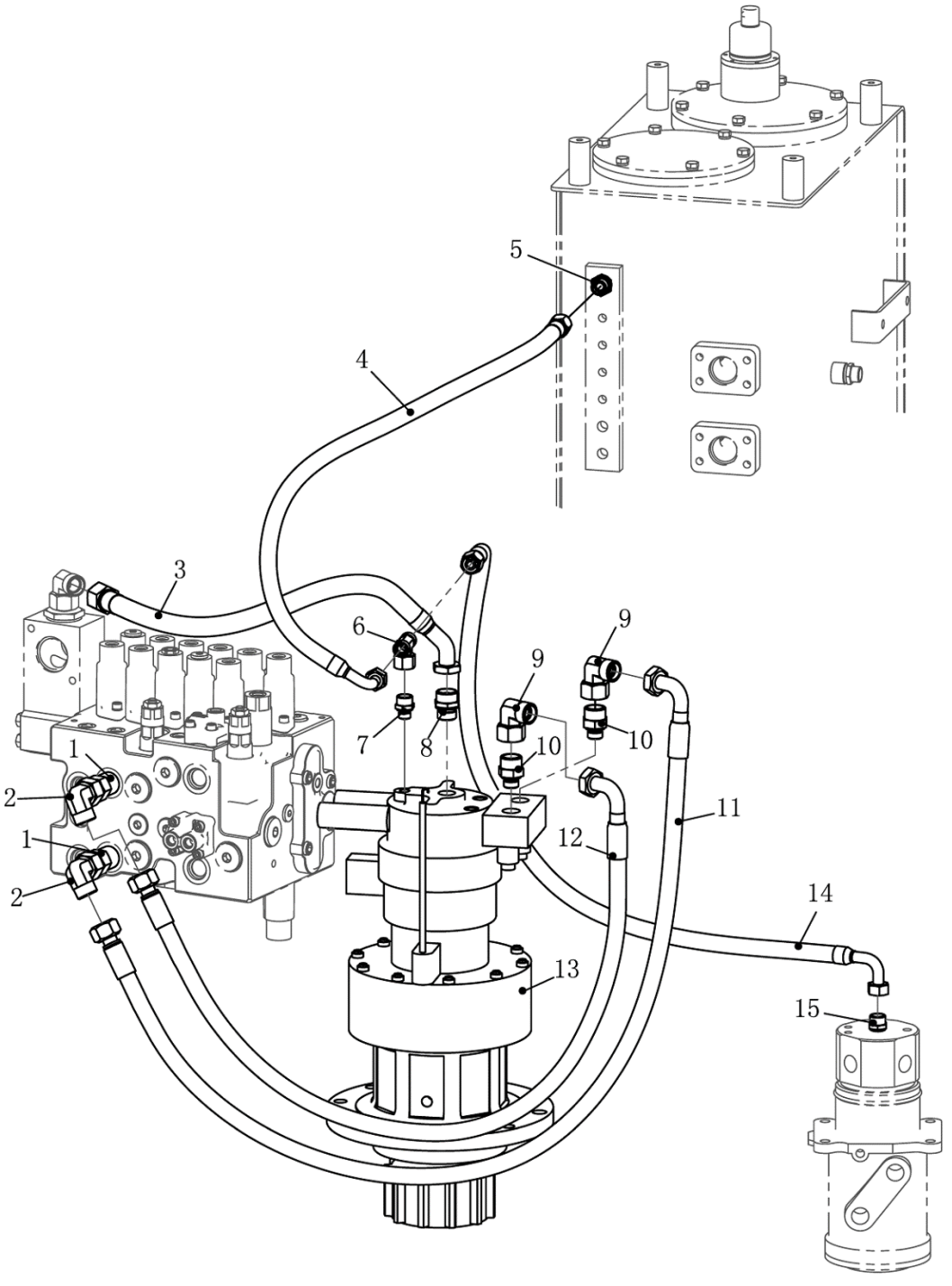

# 310503351 Tubulação Hidráulica Superior

| Item | No.da Peça | Nome da Peça | Qtde. | Código de Serviço (S.C) | No. de Série | (IA) | Peça de reposição | | Marca de Identificação |
|---|---|---|---|---|---|---|---|---|---|
| | | | | | | | No. da peça | Quantidade | |
| 1 | 803379416 | Niple | 2 | | | | | | |
| 2 | 803166489 | Conector 90º | 2 | | | | | | |
| 3 | 803300296 | Mangueira | 1 | | | | | | |
| 4 | 803181819 | Mangueira | 1 | | | | | | |
| 5 | 803166500 | Niple | 1 | | | | | | |
| 6 | 803103797 | Conexão T | 1 | | | | | | |
| 7 | 803172178 | Niple | 1 | | | | | | |
| 8 | 803379411 | Niple | 1 | | | | | | |
| 9 | 803172510 | Conector 90º | 2 | | | | | | |
| 10 | 803173060 | Niple | 2 | | | | | | |
| 11 | 803411202 | Mangueira | 1 | | | | | | |
| 12 | 803411203 | Mangueira | 1 | | | | | | |
| 13 | 819908905 | Motor de Giro | 1 | | | | | | |
| 14 | 803180859 | Mangueira | 1 | | | | | | |
| 15 | 803164850 | Niple | 1 | | | | | | |

# 310503351 Tubulação Hidráulica Superior

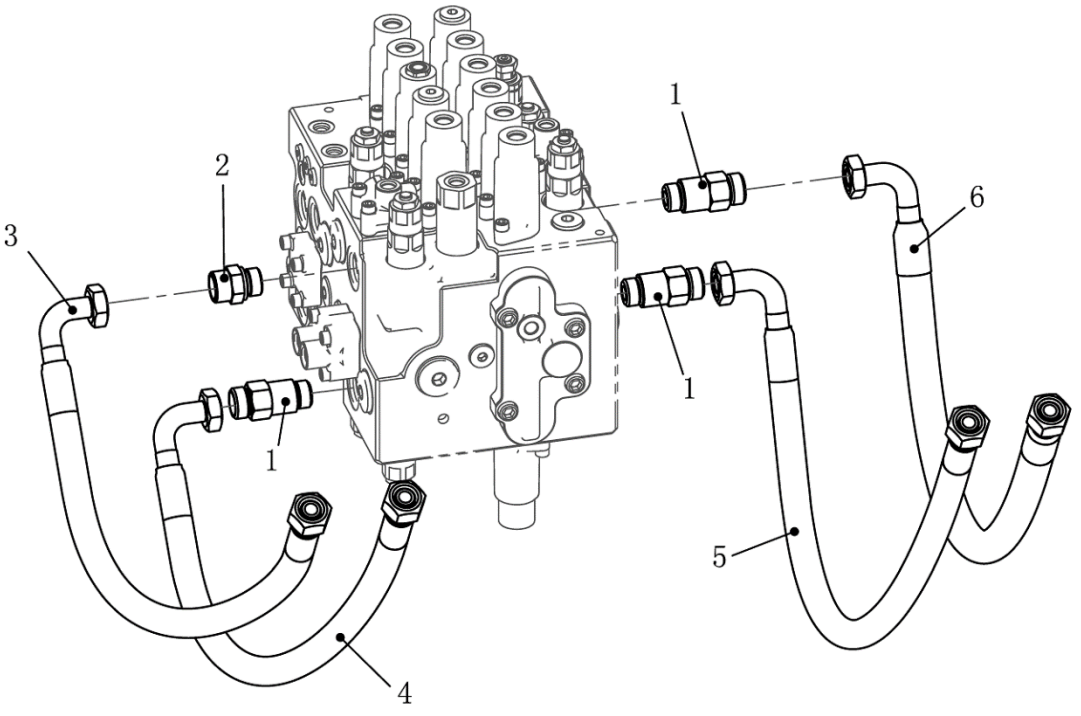

# 310503351 Tubulação Hidráulica Superior

| Item | No.da Peça | Nome da Peça | Qtde. | Código de Serviço (S.C) | No. de Série | (IA) | Peça de reposição | | Marca de Identificação |
|---|---|---|---|---|---|---|---|---|---|
| | | | | | | | No. da peça | Quantidade | |
| 1 | 803379416 | Conector | 3 | | | | | | |
| 2 | 803379409 | Niple | 1 | | | | | | |
| 3 | 803172010 | Mangueira | 1 | | | | | | |
| 4 | 803301463 | Mangueira | 1 | | | | | | |
| 5 | 803172008 | Mangueira | 1 | | | | | | |
| 6 | 803172007 | Mangueira | 1 | | | | | | |

# 310503351 Tubulação Hidráulica Superior

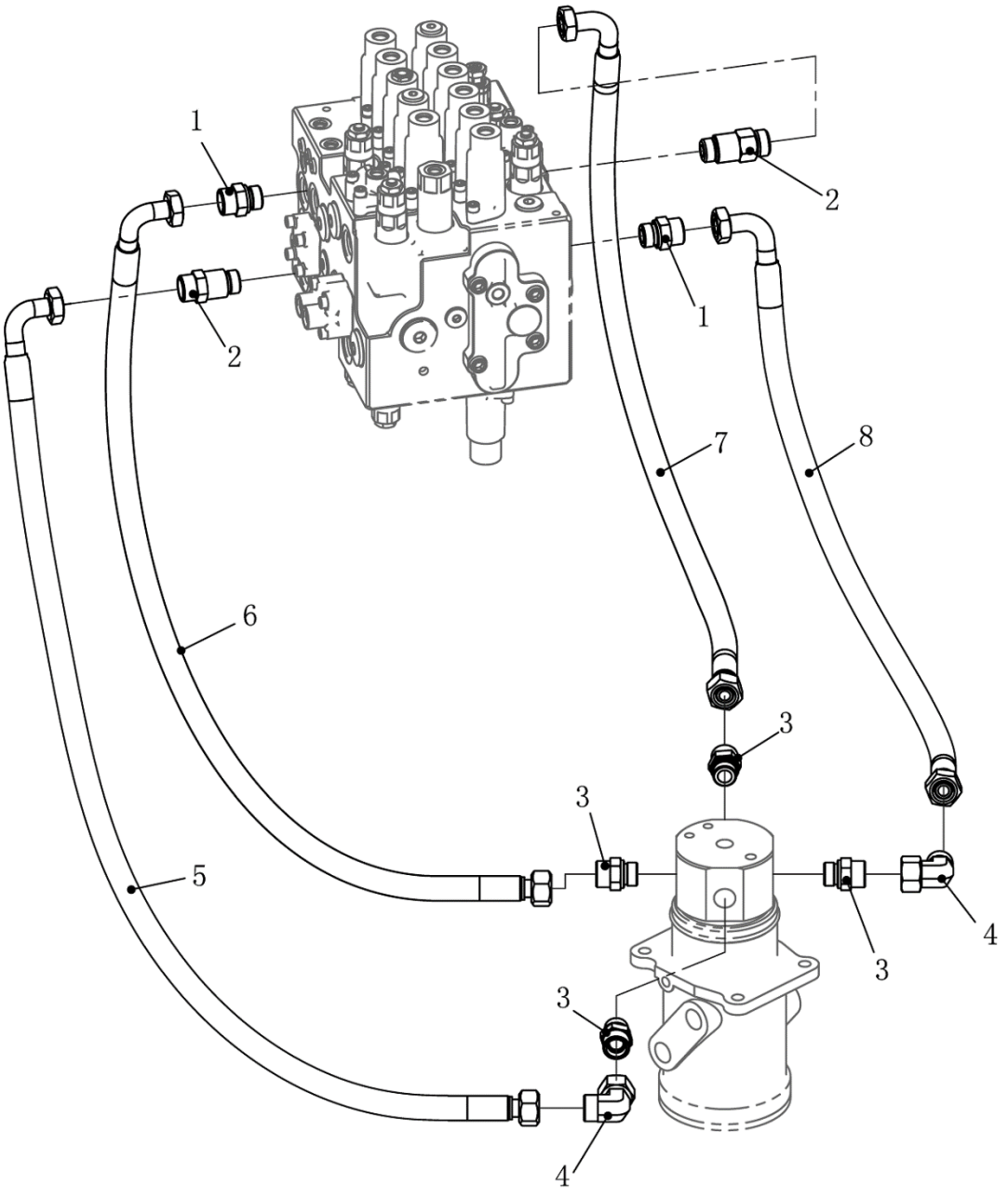

# 310503351 Tubulação Hidráulica Superior

| Item | No.da Peça | Nome da Peça | Qtde. | Código de Serviço (S.C) | No. de Série | (IA) | Peça de reposição | | Marca de Identificação |
|---|---|---|---|---|---|---|---|---|---|
| | | | | | | | No. da peça | Quantidade | |
| 1 | 803379409 | Niple | 2 | | | | | | |
| 2 | 803379416 | Conector | 2 | | | | | | |
| 3 | 803163585 | Niple | 4 | | | | | | |
| 4 | 803173060 | Conector 90º | 2 | | | | | | |
| 5 | 803411207 | Mangueira | 1 | | | | 803411203 | | |
| 6 | 803411206 | Mangueira | 1 | | | | 803411202 | | |
| 7 | 803415784 | Mangueira | 1 | | | | | | |
| 8 | 803413494 | Mangueira | 1 | | | | | | |

# 310503351 Tubulação Hidráulica Superior

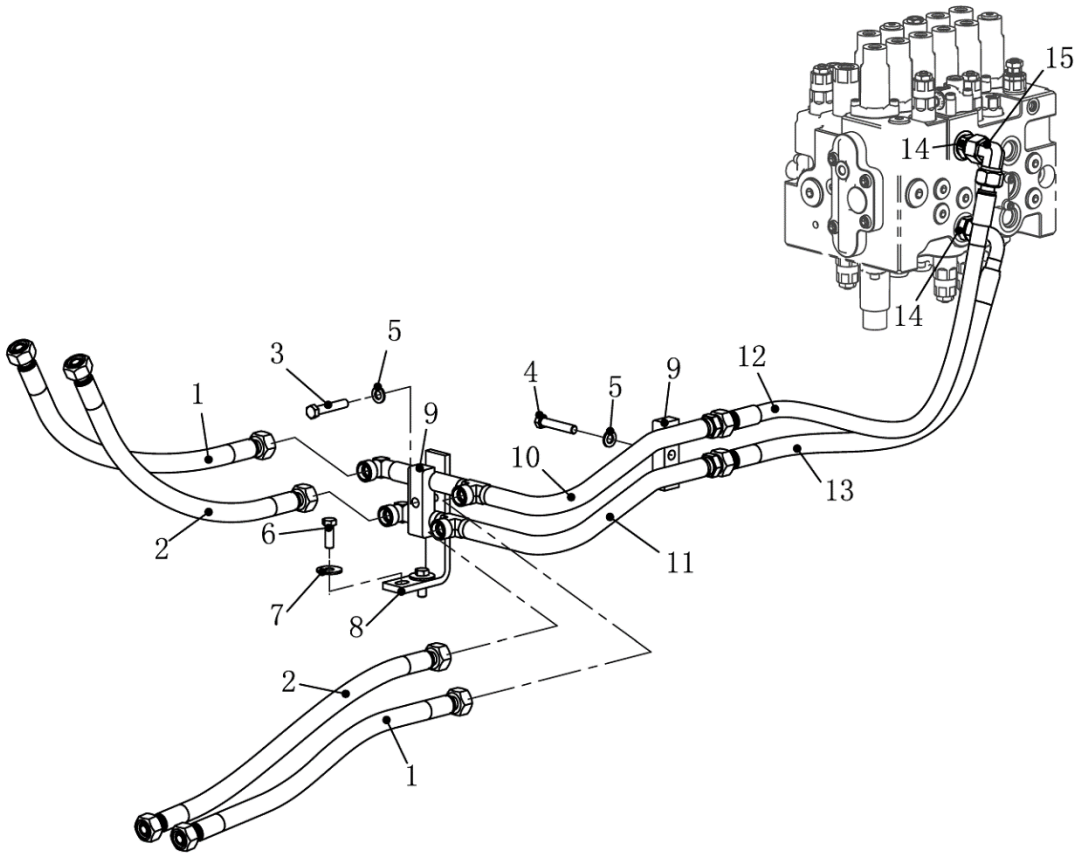

# 310503351 Tubulação Hidráulica Superior

| Item | No.da Peça | Nome da Peça | Qtde. | Código de Serviço (S.C) | No. de Série | (IA) | Peça de reposição | | Marca de Identificação |
|---|---|---|---|---|---|---|---|---|---|
| | | | | | | | No. da peça | Quantidade | |
| 1 | 803172013 | Mangueira | 2 | | | | | | |
| 2 | 803172479 | Mangueira | 2 | | | | | | |
| 3 | 805046640 | Parafuso M12x60 | 1 | | | | | | |
| 4 | 805046642 | Parafuso M12x65 | 1 | | | | | | |
| 5 | 805338281 | Arruela 12 | 2 | | | | | | |
| 6 | 805006412 | Parafuso M12x30 | 2 | | | | | | |
| 7 | 805338270 | Arruela 12 | 2 | | | | | | |
| 8 | 310503565 | Suporte | 1 | | | | | | |
| 9 | 329900489 | Braçadeira | 2 | | | | | | |
| 10 | 310504770 | Mangueira | 1 | | | | | | |
| 11 | 310504771 | Mangueira | 1 | | | | | | |
| 12 | 803411208 | Mangueira | 1 | | | | | | |
| 13 | 803413600 | Mangueira | 1 | | | | | | |
| 14 | 803379409 | Niple | 2 | | | | | | |
| 15 | 803166489 | Conector 90º | 1 | | | | | | |

# 310503351 Tubulação Hidráulica Superior

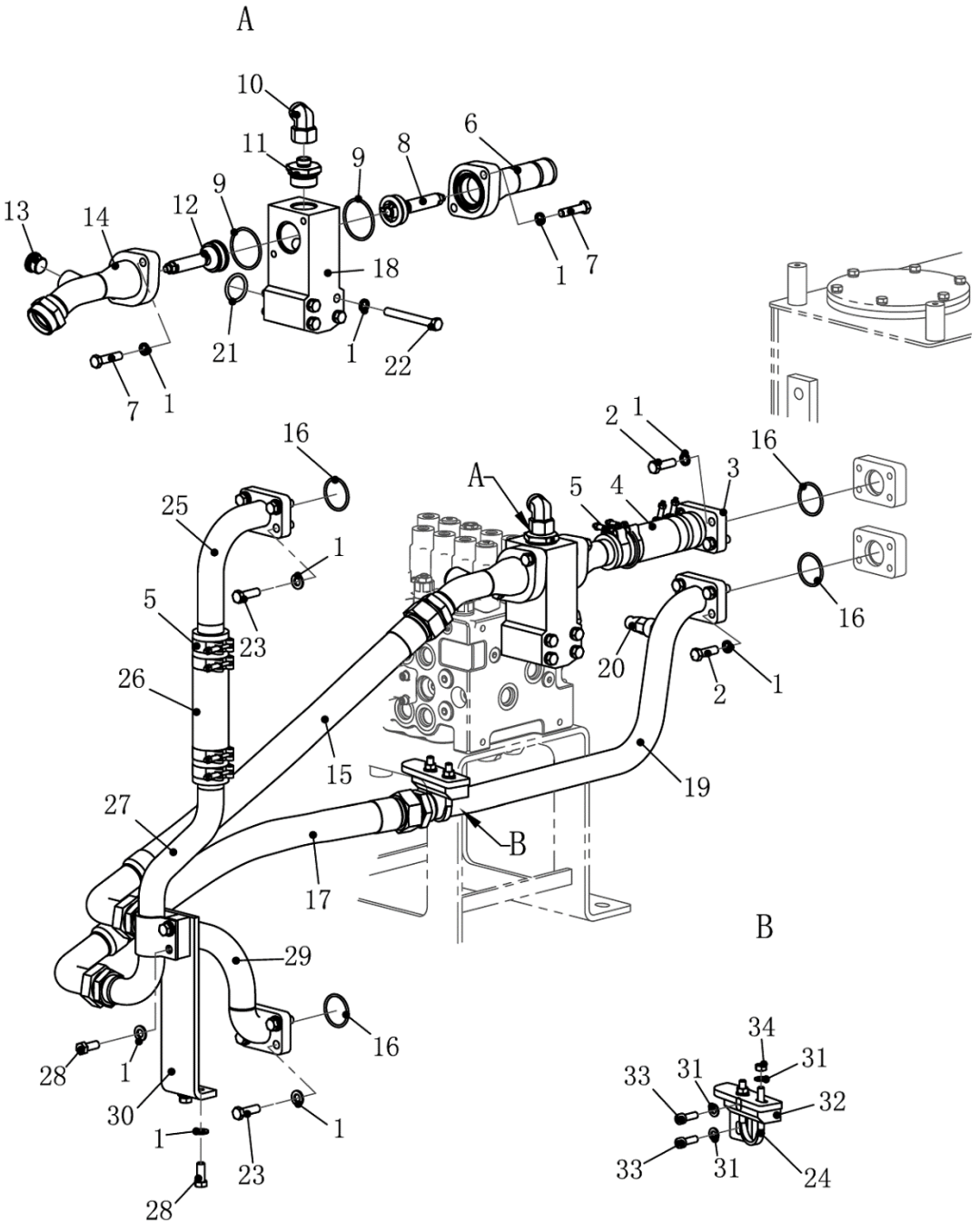

# 310503351 Tubulação Hidráulica Superior

| Item | No.da Peça | Nome da Peça | Qtde. | Código de Serviço (S.C) | No. de Série | (IA) | Peça de reposição | | Marca de Identificação |
|---|---|---|---|---|---|---|---|---|---|
| | | | | | | | No. da peça | Quantidade | |
| 1 | 805338281 | Arruela 12 | 28 | | | | | | |
| 2 | 805006413 | Parafuso M12x35 | 8 | | | | | | |
| 3 | 310503360 | Tubo Hidráulico c/Flange | 1 | | | | | | |
| 4 | 803413544 | Mangote de Borracha | 1 | | | | | | |
| 5 | 801906592 | Braçadeira | 8 | | | | | | |
| 6 | 310503361 | Tubo Hidráulico c/Flange | 1 | | | | | | |
| 7 | 805046636 | Parafuso M12x50 | 4 | | | | | | |
| 8 | 803172062 | Válvula | 1 | | | | | | |
| 9 | 801138351 | Anel O’ring 61.5x3.55 | 2 | | | | | | |
| 10 | 803166490 | Niple | 1 | | | | | | |
| 11 | 803164584 | Conector 90º | 1 | | | | | | |
| 12 | 803172061 | Válvula | 1 | | | | | | |
| 13 | 803192125 | Tampão | 1 | | | | | | |
| 14 | 310503362 | Tubo Hidráulico c/Flange | 1 | | | | | | |
| 15 | 803410111 | Mangueira | 1 | | | | | | |
| 16 | 803309000 | Anel O’ring | 4 | | | | | | |
| 17 | 803413407 | Mangueira | 1 | | | | | | |
| 18 | 310503368 | Bloco Distribuidor | 1 | | | | | | |
| 19 | 310503363 | Tubo Hidráulico c/Flange | 1 | | | | | | |
| 20 | 803544182 | Sensor | 1 | | | | | | |
| 21 | 803172041 | Anel O’ring 37.5x3.55 | 1 | | | | | | |
| 22 | 805046651 | Parafuso M12x110 | 4 | | | | | | |
| 23 | 805006287 | Parafuso M12x40 | 8 | | | | | | |
| 24 | 310504419 | Grampo “U” | 1 | | | | | | |
| 25 | 310503364 | Tubo Hidráulico c/Flange | 1 | | | | | | |
| 26 | 803182105 | Mangueira | 1 | | | | | | |

# 310503351 Tubulação Hidráulica Superior

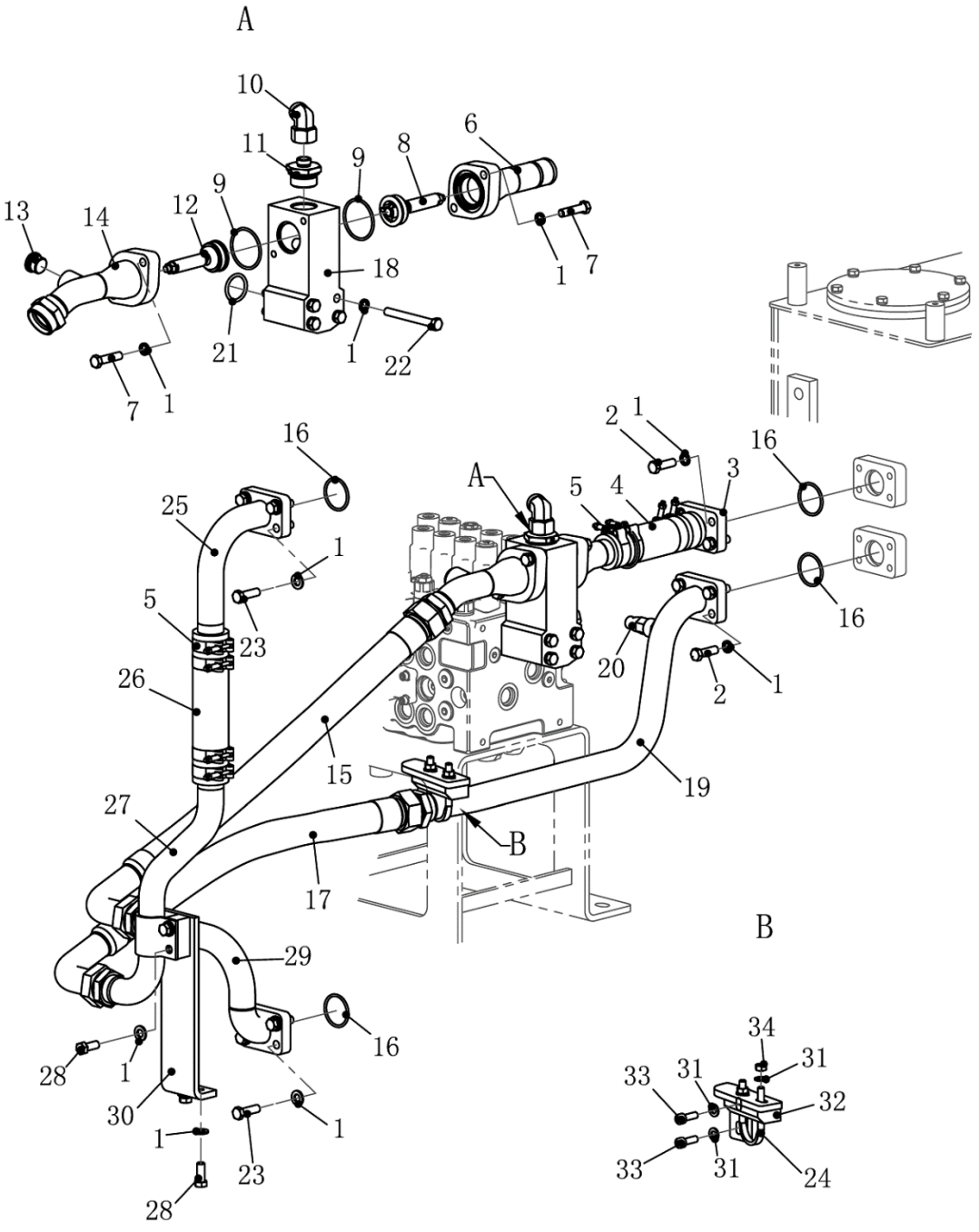

# 310503351 Tubulação Hidráulica Superior

| Item | No.da Peça | Nome da Peça | Qtde. | Código de Serviço (S.C) | No. de Série | (IA) | Peça de reposição | | Marca de Identificação |
|---|---|---|---|---|---|---|---|---|---|
| | | | | | | | No. da peça | Quantidade | |
| 27 | 310503365 | Mangueira | 1 | | | | | | |
| 28 | 805046469 | Parafuso M12x25 | 4 | | | | | | |
| 29 | 310503366 | Tubo Hidráulico c/Flange | 1 | | | | | | |
| 30 | 310503367 | Suporte | 1 | | | | | | |
| 31 | 805338279 | Arruela 10 | 4 | | | | | | |
| 32 | 310504418 | Suporte | 1 | | | | | | |
| 33 | 805139764 | Parafuso | 2 | | | | | | |
| 34 | 805238371 | Porca M10 | 2 | | | | | | |

# 310505524 Tanque Hidráulico

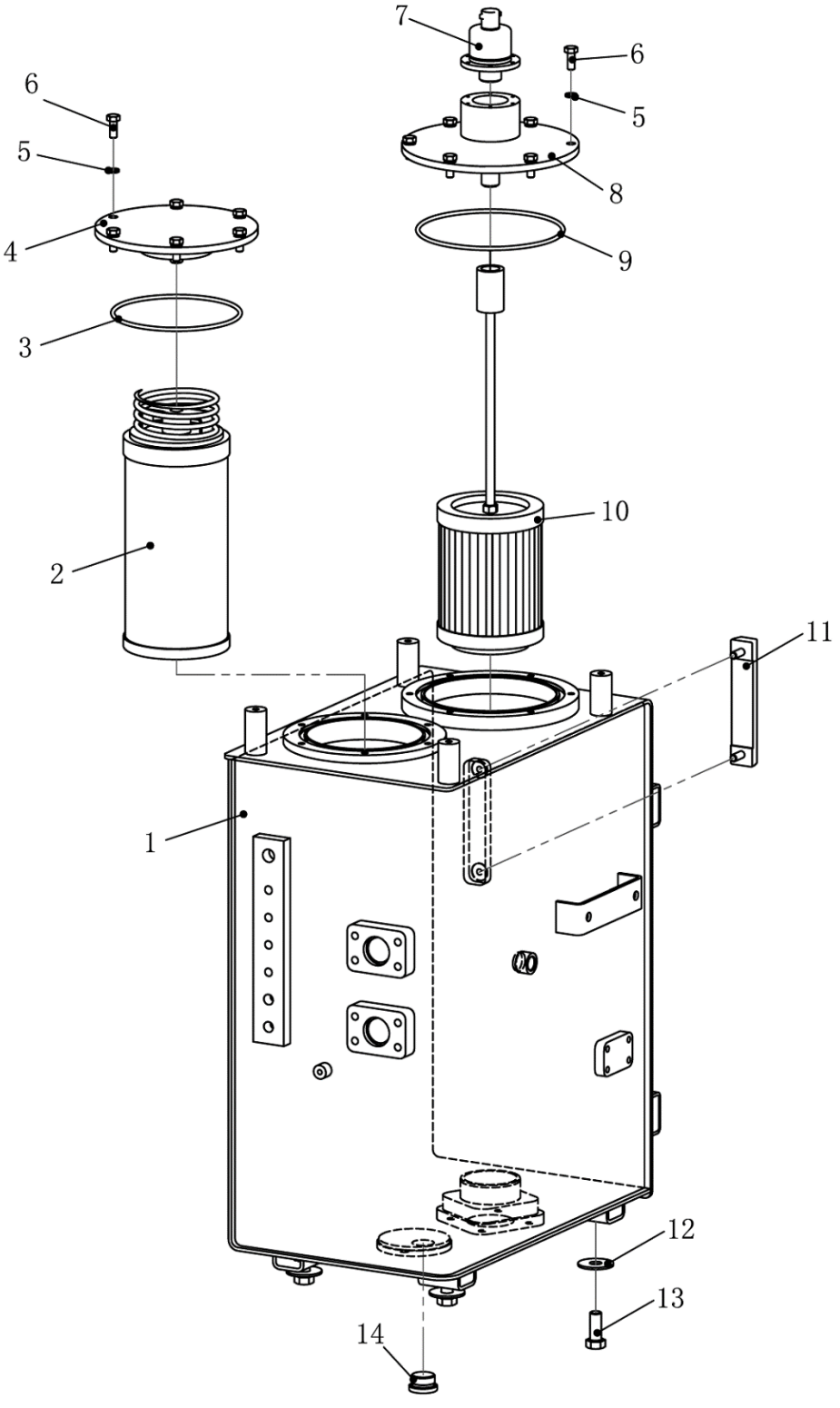

# 310503351 Tubulação Hidráulica Superior

| Item | No.da Peça | Nome da Peça | Qtde. | Código de Serviço (S.C) | No. de Série | (IA) | Peça de reposição | | Marca de Identificação |
|---|---|---|---|---|---|---|---|---|---|
| | | | | | | | No. da peça | Quantidade | |
| 1 | 310503703 | Conjunto Tanque Pintado | 1 | | | | 310505522 | | |
| 2 | 803408564 | Filtro | 1 | | | | | | |
| 2 | 803410834 | Filtro | 1 | | | | | | |
| 3 | 803174246 | Anel O’ring 175x5.3 | 1 | | | | | | |
| 4 | 310503704 | Tampa de Enchimento | 1 | | | | | | |
| 5 | 805338260 | Arruela 10 | 12 | | | I | 805339279 | | |
| 6 | 805011330 | Parafuso M10x25 | 12 | | | | | | |
| 7 | 803073165 | Válvula de alívio | 1 | | | | | | |
| 8 | 310503705 | Tampa Filtro Sucção | 1 | | | | | | |
| 9 | 801100123 | Anel O’ring | 1 | | | | 803304239 | | |
| 10 | 803408563 | Filtro | 1 | | | | | | |
| 10 | 803410833 | Filtro | 1 | | | | | | |
| 11 | 803173177 | Visor de Nível | 1 | | | | | | |
| 12 | 805338274 | Arruela 16 | 4 | | | | | | |
| 13 | 805006332 | Parafuso M16x40 | 4 | | | | | | |
| 14 | 803173356 | Tampão | 1 | | | | | | |

# 803082871 Bomba Principal

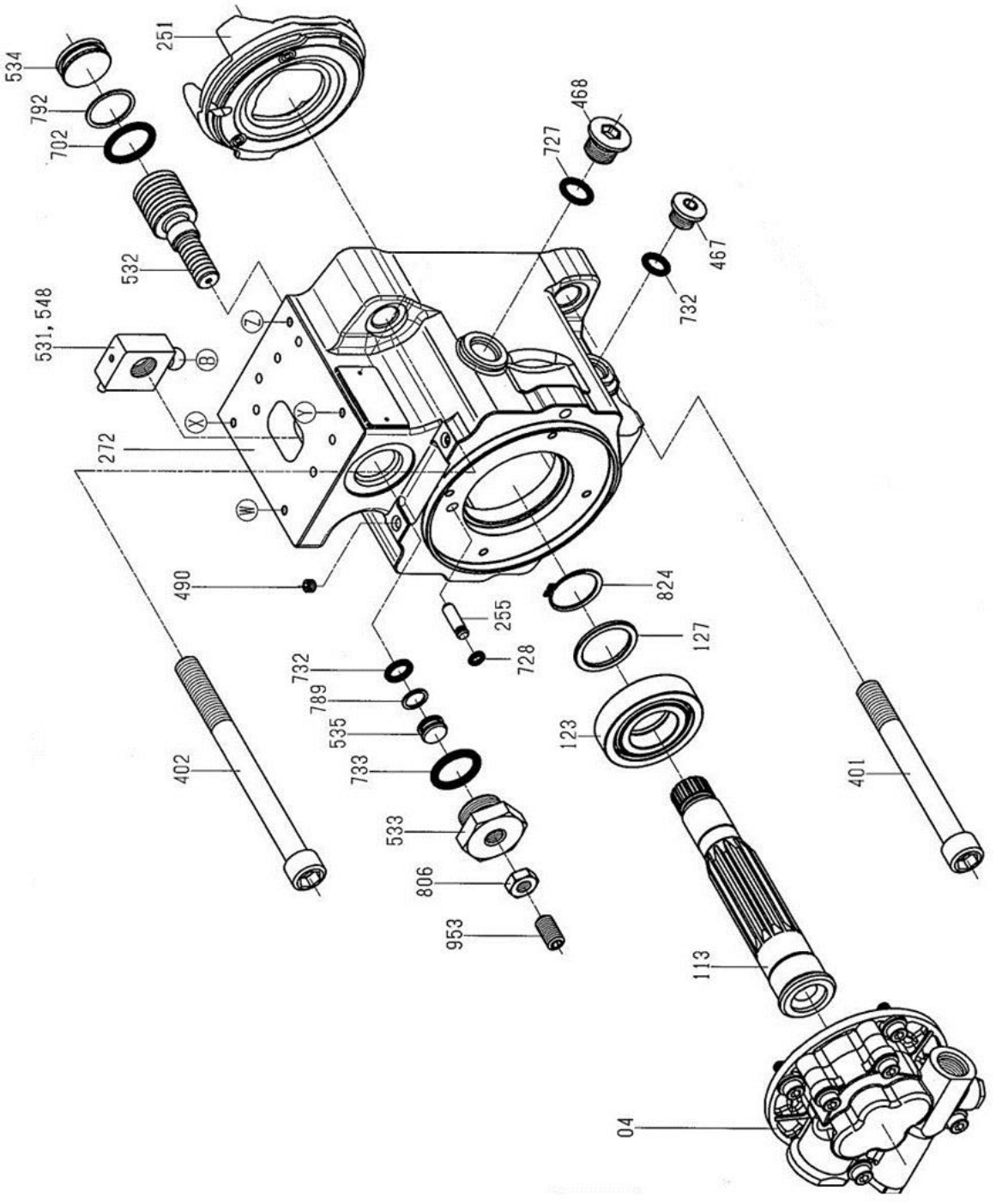

# 803082871 Bomba Principal

| Item | No.da Peça | Nome da Peça | Qtde. | Código de Serviço (S.C) | No. de Série | (IA) | Peça de reposição | | Marca de Identificação |
|---|---|---|---|---|---|---|---|---|---|
| | | | | | | | No. da peça | Quantidade | |
| 4 | 860127448 | Bomba de Engrenagem | 1 | | | | | | |
| 113 | 860127450 | Eixo | 1 | | | | | | |
| 123 | 860126314 | Rolamento | 2 | | | | | | |
| 127 | 803009512 | Espaçador | 2 | | | | | | |
| 251 | 860126326 | Suporte | 2 | | | | | | |
| 272 | 860149856 | Carcaça | 1 | | | | | | |
| 401 | 860127455 | Parafuso | 2 | | | | | | |
| 402 | 860127456 | Parafuso | 2 | | | | | | |
| 467 | 860125560 | Tampão | 2 | | | | | | |
| 468 | 860126354 | Tampão | 4 | | | | | | |
| 531 | 860126355 | Pino | 2 | | | | | | |
| 532 | 860126356 | Servo Pistão | 2 | | | | | | |
| 533 | 860126357 | Tampão | 2 | | | | | | |
| 534 | 860126358 | Batente | 2 | | | | | | |
| 535 | 860126359 | Batente | 2 | | | | | | |
| 548 | 860125688 | Pino | 2 | | | | | | |
| 702 | 860126332 | Anel O’ring | 2 | | | | | | |
| 727 | 860126335 | Anel O’ring | 4 | | | | | | |
| 732 | 860126337 | Anel O’ring | 4 | | | | | | |
| 733 | 860126338 | Anel O’ring | 2 | | | | | | |
| 789 | 860126340 | Anel O’ring Back-Up | 2 | | | | | | |
| 792 | 860126341 | Anel O’ring Back-Up | 2 | | | | | | |
| 806 | 860126342 | Porca | 2 | | | | | | |
| 824 | 860126344 | Anel Elástico | 2 | | | | | | |
| 953 | 860126346 | Parafuso | 2 | | | | | | |

# 803082871 Bomba Principal

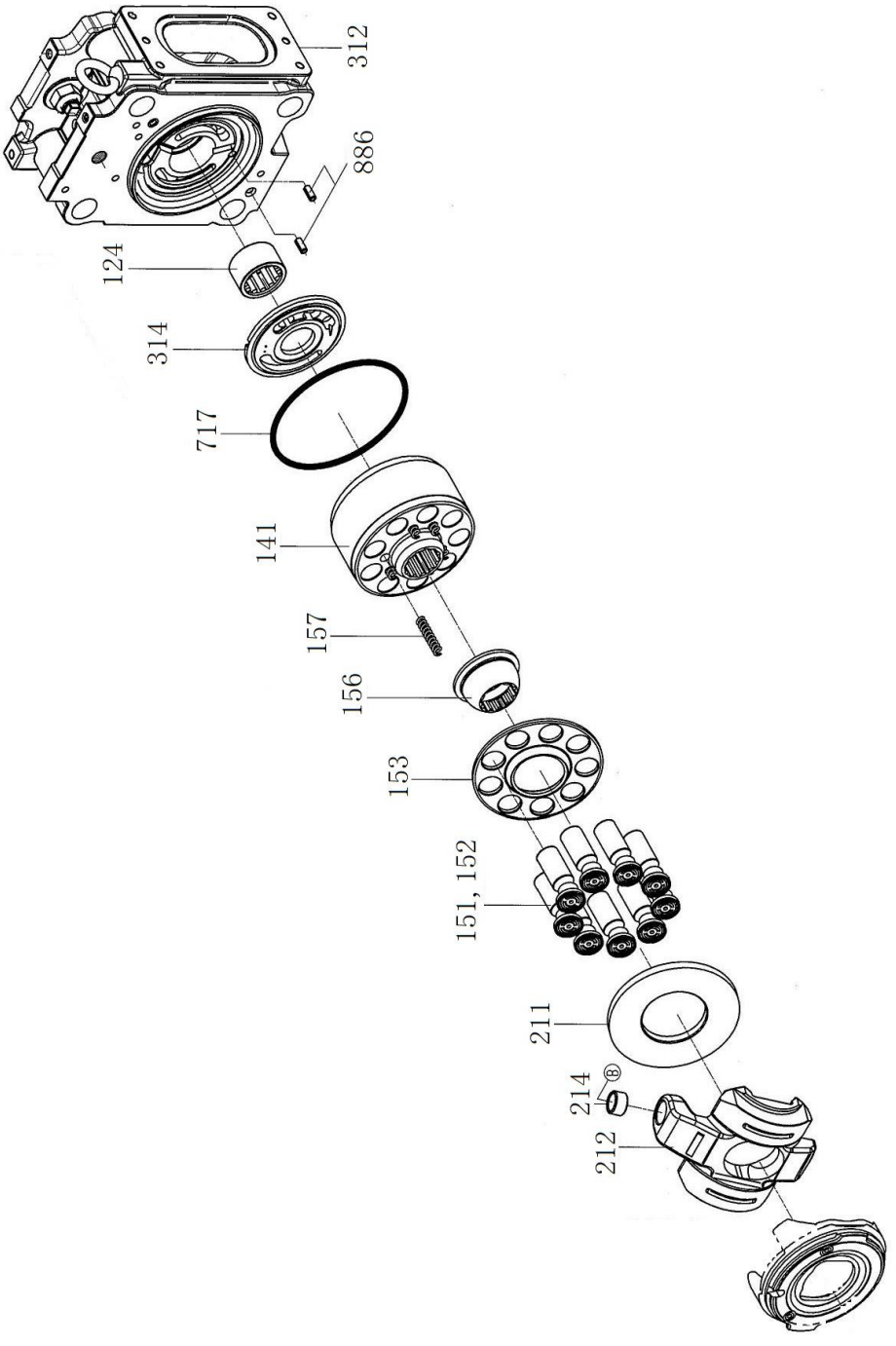

# 803082871 Bomba Principal

| Item | No.da Peça | Nome da Peça | Qtde. | Código de Serviço (S.C) | No. de Série | (IA) | Peça de reposição | | Marca de Identificação |
|---|---|---|---|---|---|---|---|---|---|
| | | | | | | | No. da peça | Quantidade | |
| 124 | 860126315 | Rolamento de Agulha | 1 | | | | | | |
| 141 | 860126317 | Bloco de Cilindros | 2 | | | | | | |
| 151 | 860126318 | Pistão | 18 | | | | | | |
| 152 | 860126319 | Sapata 2924330-0343 | 18 | | | | | | |
| 153 | 860126320 | Placa | 2 | | | | | | |
| 156 | 860126321 | Bucha Esférica | 2 | | | | | | |
| 157 | 860126322 | Pino Elástico | 12 | | | | | | |
| 211 | 860126323 | Placa de Sapata | 2 | | | | | | |
| 212 | 860126324 | Placa Movimento Angular | 2 | | | | | | |
| 214 | 860126325 | Bucha P1R152012 | 2 | | | | | | |
| 312 | 860149855 | Carcaça | 1 | | | | | | |
| 314 | 860126331 | Disco Distrib. de Óleo | 1 | | | | | | |
| 717 | 860201351 | Anel O'ring | 2 | | | | | | |

# 803082871 Bomba Principal

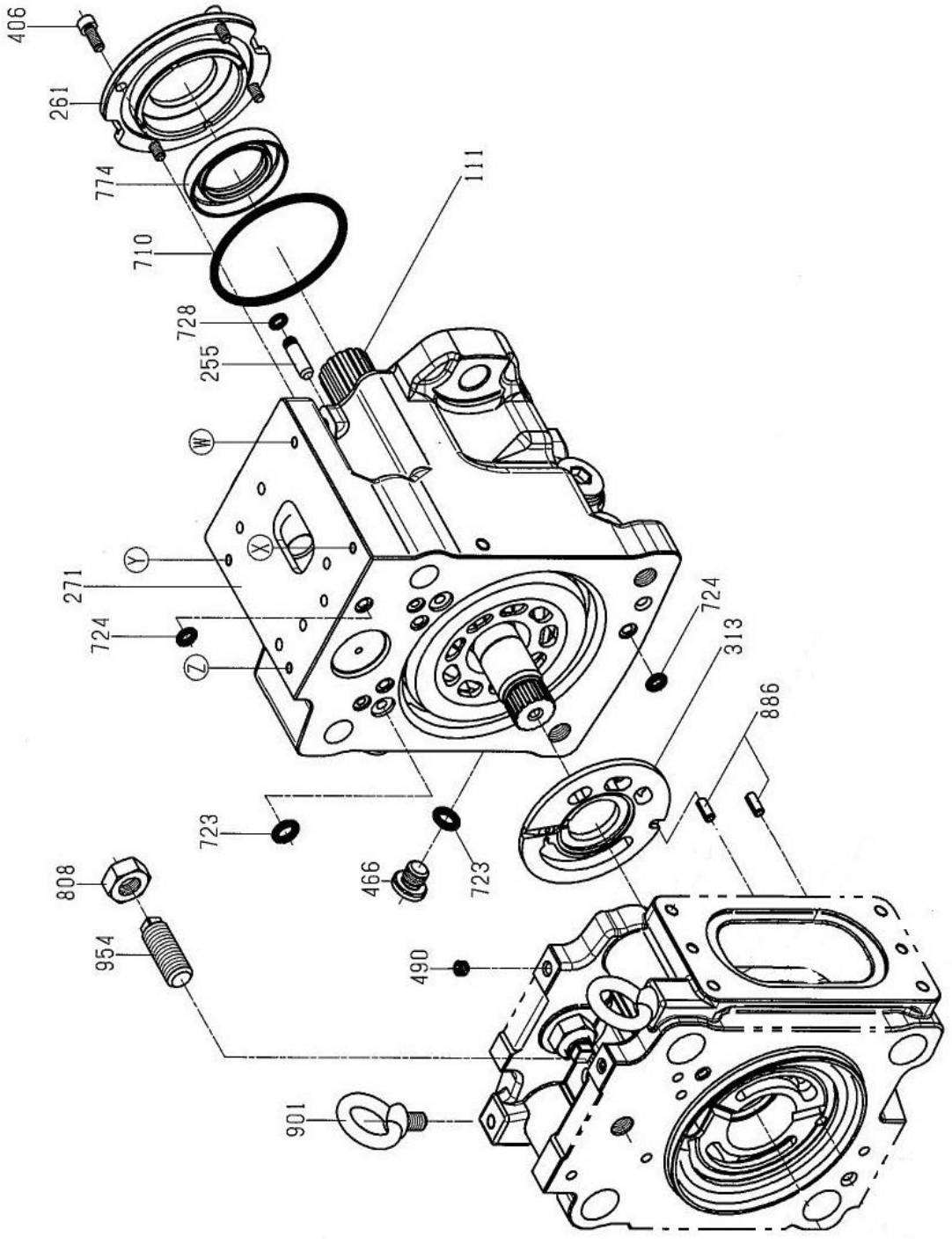

# 803082871 Bomba Principal

| Item | No.da Peça | Nome da Peça | Qtde. | Código de Serviço (S.C) | No. de Série | (IA) | Peça de reposição | | Marca de Identificação |
|---|---|---|---|---|---|---|---|---|---|
| | | | | | | | No. da peça | Quantidade | |
| 111 | 860127449 | Eixo de Transmissão | 1 | | | | | | |
| 255 | 860126327 | Pino | 2 | | | | | | |
| 261 | 860126328 | Tampa | 1 | | | | | | |
| 271 | 860149857 | Carcaça | 1 | | | | | | |
| 313 | 860127454 | Disco Distrib. de Óleo | 1 | | | | | | |
| 406 | 860126353 | Parafuso OSBM616 | 4 | | | | | | |
| 466 | 860126746 | Tampão | 2 | | | | | | |
| 490 | 860139427 | Tampão | 9 | | | | | | |
| 710 | 860126333 | Anel O’ring | 1 | | | | | | |
| 723 | 860201355 | Anel O’ring | 6 | | | | | | |
| 724 | 860139490 | Anel O’ring | 12 | | | | | | |
| 728 | 860126336 | Anel O’ring | 2 | | | | | | |
| 774 | 860126339 | Retentor | 1 | | | | | | |
| 808 | 860126343 | Porca | 2 | | | | | | |
| 886 | 803009016 | Pino | 4 | | | | | | |
| 901 | 803009017 | Olhal de Içamento | 2 | | | | | | |
| 954 | 860127457 | Parafuso Estojo | 2 | | | | | | |

# 803082871 Bomba Principal

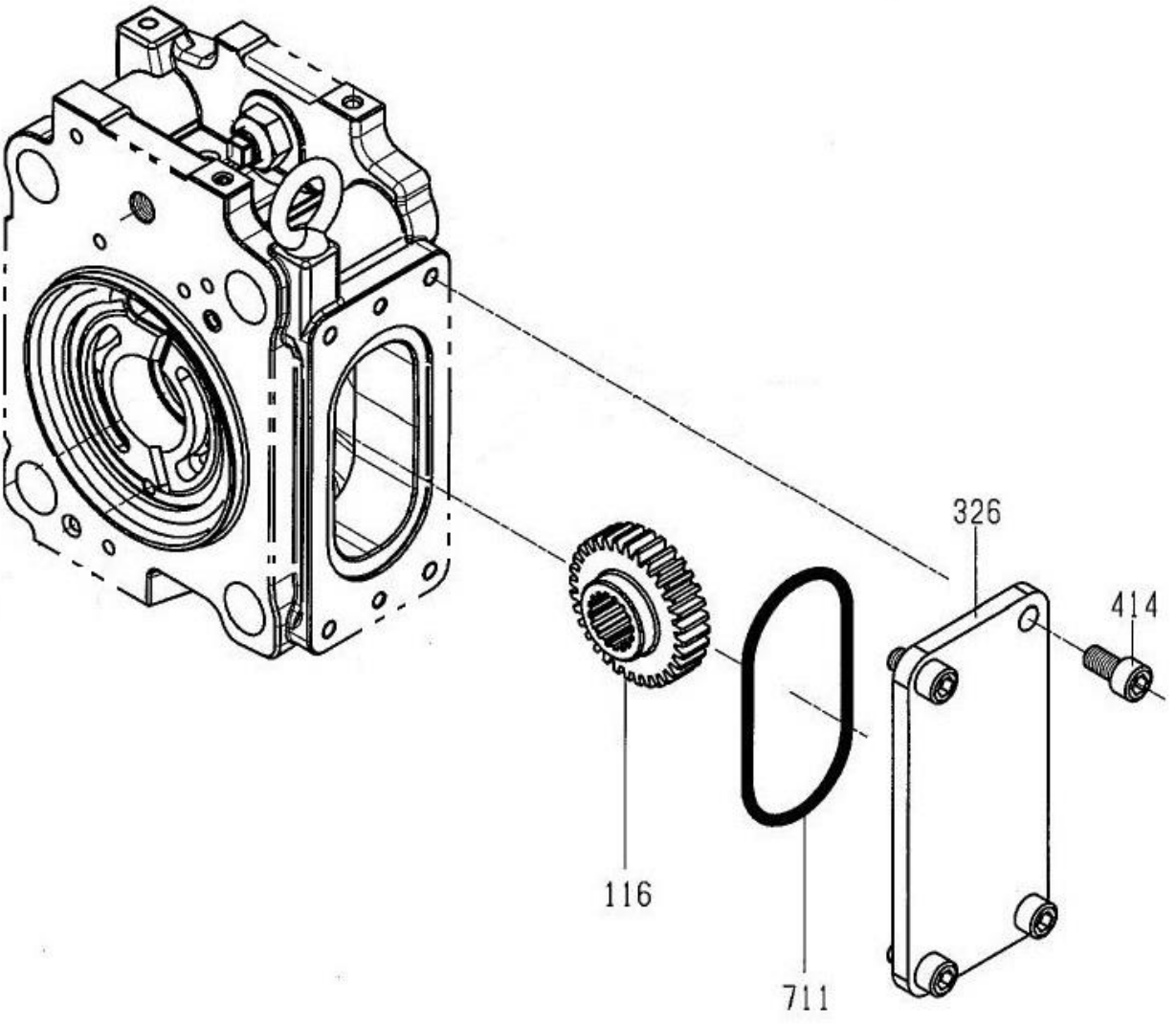

# 803082871 Bomba Principal

| Item | No.da Peça | Nome da Peça | Qtde. | Código de Serviço (S.C) | No. de Série | (IA) | Peça de reposição | | Marca de Identificação |
|---|---|---|---|---|---|---|---|---|---|
| | | | | | | | No. da peça | Quantidade | |
| 116 | 860127451 | Engrenagem | 1 | | | | | | |
| 326 | 860126640 | Tampa | 1 | | | | | | |
| 414 | 860126696 | Parafuso Allen | 4 | | | | | | |
| 711 | 860120027 | Anel O'ring | 1 | | | | | | |

# 803091735 Distribuidor Hidráulico

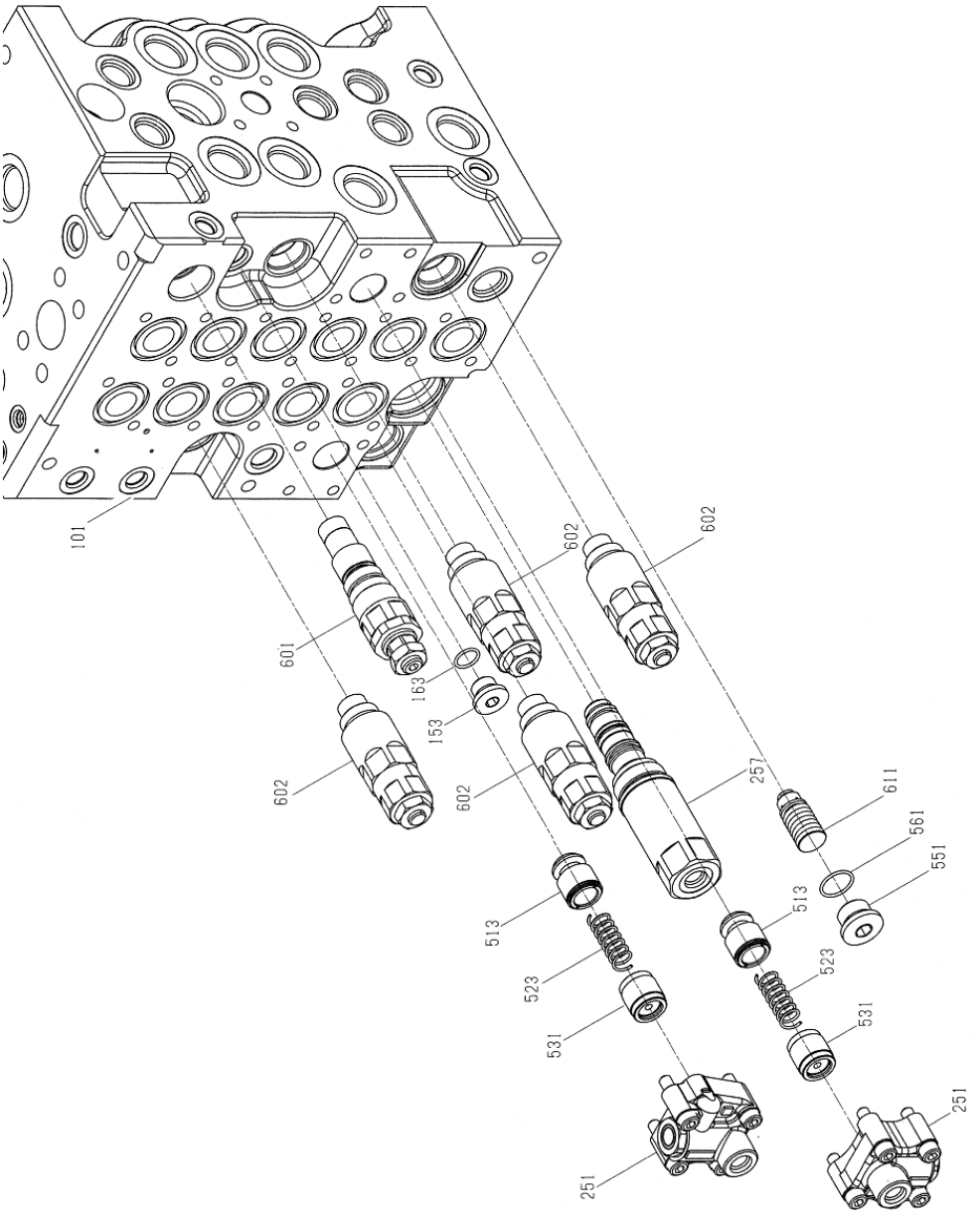

# 803091735 Distribuidor Hidráulico

| Item | No.da Peça | Nome da Peça | Qtde. | Código de Serviço (S.C) | No. de Série | (IA) | Peça de reposição | | Marca de Identificação |
|---|---|---|---|---|---|---|---|---|---|
| | | | | | | | No. da peça | Quantidade | |
| 101 | 860149858 | Carcaça | 1 | | | | | | |
| 153 | 860139425 | Tampão | 1 | | | | | | |
| 163 | 803173648 | Anel O'ring | 1 | | | | | | |
| 251 | 860148071 | Conjunto Válvula de Retenção | 2 | | | | | | |
| 257 | 860149859 | Válvula Shut-off do Braço | 1 | | | | | | |
| 513 | 860126687 | Luva | 2 | | | | | | |
| 523 | 860126689 | Mola | 2 | | | | | | |
| 531 | 860148072 | Assento da Mola | 2 | | | | | | |
| 551 | 860120407 | Tampão | 1 | | | | | | |
| 561 | 860125565 | Anel O'ring | 1 | | | | | | |
| 601 | 860149113 | Válvula de Alívio Principal | 1 | | | | | | |
| 602 | 860126693 | Válvula de Alívio | 4 | | | | | | |
| 611 | 860149860 | Válvula de Alívio de Fluxo Negativo | 1 | | | | | | |

# 803091735 Distribuidor Hidráulico

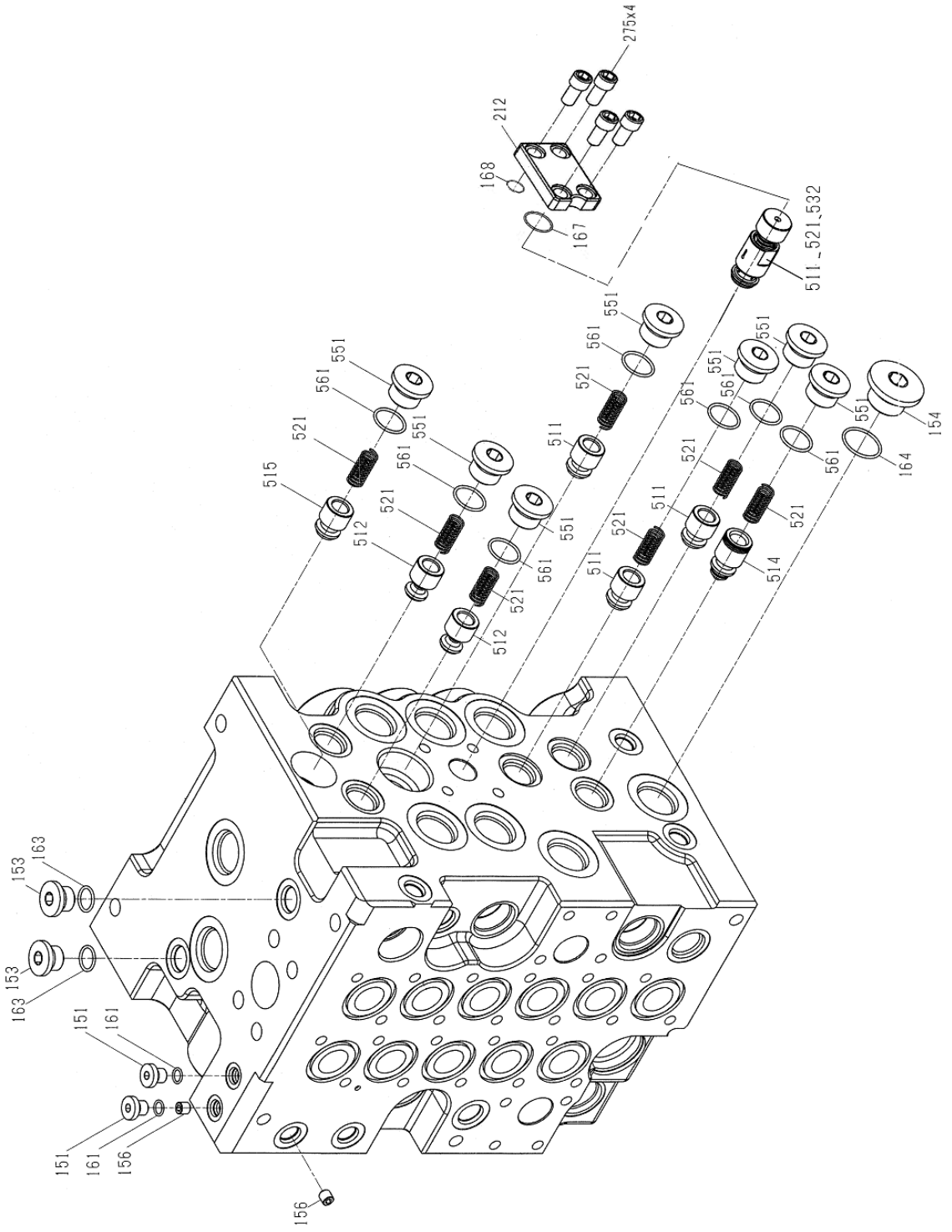

# 803091735 Distribuidor Hidráulico

| Item | No.da Peça | Nome da Peça | Qtde. | Código de Serviço (S.C) | No. de Série | (IA) | Peça de reposição | | Marca de Identificação |
|---|---|---|---|---|---|---|---|---|---|
| | | | | | | | No. da peça | Quantidade | |
| 151 | 860125561 | Tampão | 2 | | | | | | |
| 153 | 860139425 | Tampão | 2 | | | | | | |
| 154 | 860139426 | Tampão | 1 | | | | | | |
| 156 | 860125598 | Valvula de Redução | 2 | | | | | | |
| 161 | 860125862 | Anel O’ring | 2 | | | | | | |
| 163 | 803173648 | Anel O’ring | 2 | | | | | | |
| 164 | 819909371 | Anel O’ring | 1 | | | | | | |
| 167 | 803008918 | Anel O’ring | 1 | | | | | | |
| 168 | 860149861 | Anel O’ring | 1 | | | | | | |
| 212 | 860149862 | Tampa | 1 | | | | | | |
| 275 | 860201336 | Parafuso | 4 | | | | | | |
| 511 | 860120402 | Assento da Mola | 4 | | | | | | |
| 512 | 860126686 | Assento da Mola | 2 | | | | | | |
| 514 | 860149863 | Assento da Mola | 1 | | | | | | |
| 515 | 860149864 | Assento da Mola | 1 | | | | | | |
| 521 | 860120405 | Mola | 8 | | | | | | |
| 532 | 860149865 | Assento da Mola | 1 | | | | | | |
| 551 | 860120407 | Tampão | 7 | | | | | | |
| 561 | 860125565 | Anel O’ring | 7 | | | | | | |

# 803091735 Distribuidor Hidráulico

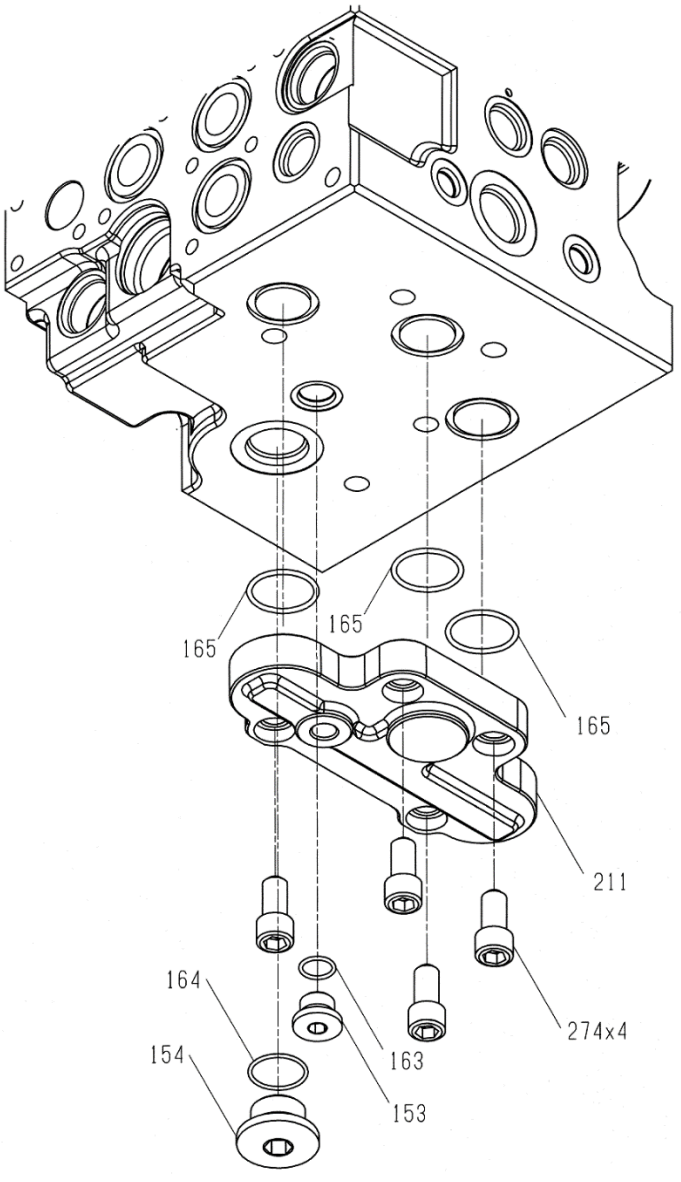

# 803091735 Distribuidor Hidráulico

| Item | No.da Peça | Nome da Peça | Qtde. | Código de Serviço (S.C) | No. de Série | (IA) | Peça de reposição | | Marca de Identificação |
|---|---|---|---|---|---|---|---|---|---|
| | | | | | | | No. da peça | Quantidade | |
| 153 | 860139425 | Tampão | 1 | | | | | | |
| 154 | 860139426 | Tampão PLUG | 1 | | | | | | |
| 163 | 803173648 | Anel O’ring | 1 | | | | | | |
| 164 | 819909371 | Anel O’ring | 1 | | | | | | |
| 165 | 860125581 | Anel O’ring | 3 | | | | | | |
| 211 | 860127256 | Tampa | 1 | | | | | | |
| 274 | 860125644 | Parafuso | 4 | | | | | | |

# 803091735 Distribuidor Hidráulico

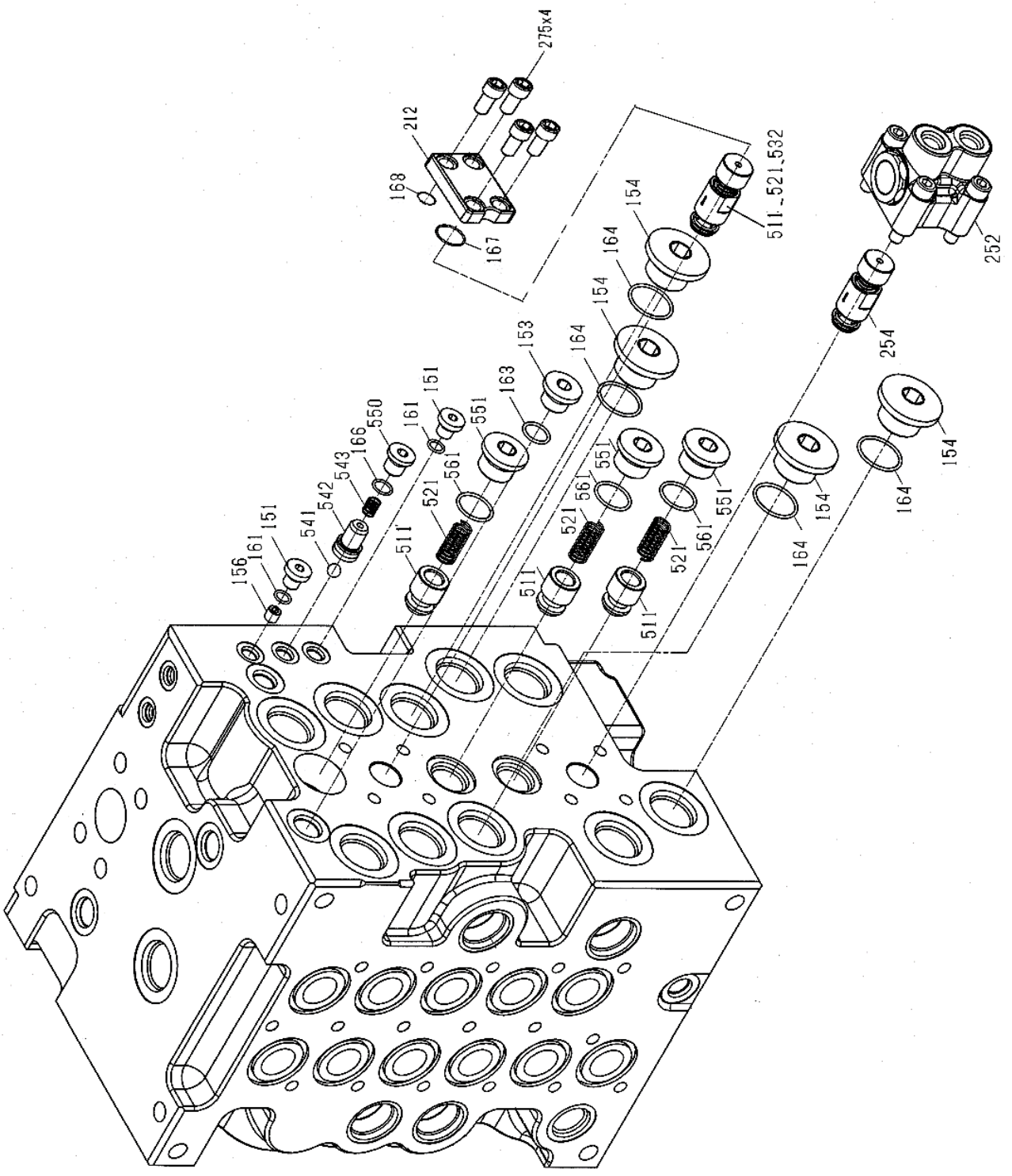

# 803091735 Distribuidor Hidráulico

| Item | No.da Peça | Nome da Peça | Qtde. | Código de Serviço (S.C) | No. de Série | (IA) | Peça de reposição | | Marca de Identificação |
|---|---|---|---|---|---|---|---|---|---|
| | | | | | | | No. da peça | Quantidade | |
| 151 | 860125561 | Tampão | 151 | | | | | | |
| 153 | 860139425 | Tampão | 153 | | | | | | |
| 154 | 860139426 | Tampão | 154 | | | | | | |
| 156 | 860125598 | Válvula de Redução | 156 | | | | | | |
| 161 | 860125862 | O'ring | 161 | | | | | | |
| 163 | 803173648 | O'ring | 163 | | | | | | |
| 164 | 819909371 | O'ring | 164 | | | | | | |
| 166 | 860125630 | O'ring | 166 | | | | | | |
| 167 | 803008918 | O'ring | 167 | | | | | | |
| 168 | 860149861 | O'ring | 168 | | | | | | |
| 212 | 860149862 | Tampa | 212 | | | | | | |
| 252 | 860149867 | Válvula de Controle Lógica | 252 | | | | | | |
| 254 | 860149866 | Válvula Lógica | 254 | | | | | | |
| 275 | 860201336 | Parafuso | 275 | | | | | | |
| 511 | 860120402 | Assento da Mola | 511 | | | | | | |
| 521 | 860120405 | Mola | 521 | | | | | | |
| 532 | 860149865 | Assento da Mola | 532 | | | | | | |
| 541 | 860125621 | Esfera de Aço | 541 | | | | | | |
| 542 | 860125622 | Assento da Mola | 542 | | | | | | |
| 543 | 860125623 | Mola | 543 | | | | | | |
| 550 | 860125624 | Tampão | 550 | | | | | | |
| 551 | 860120407 | Tampão | 551 | | | | | | |
| 561 | 860125565 | O'ring | 561 | | | | | | |

# 803091735 Distribuidor Hidráulico

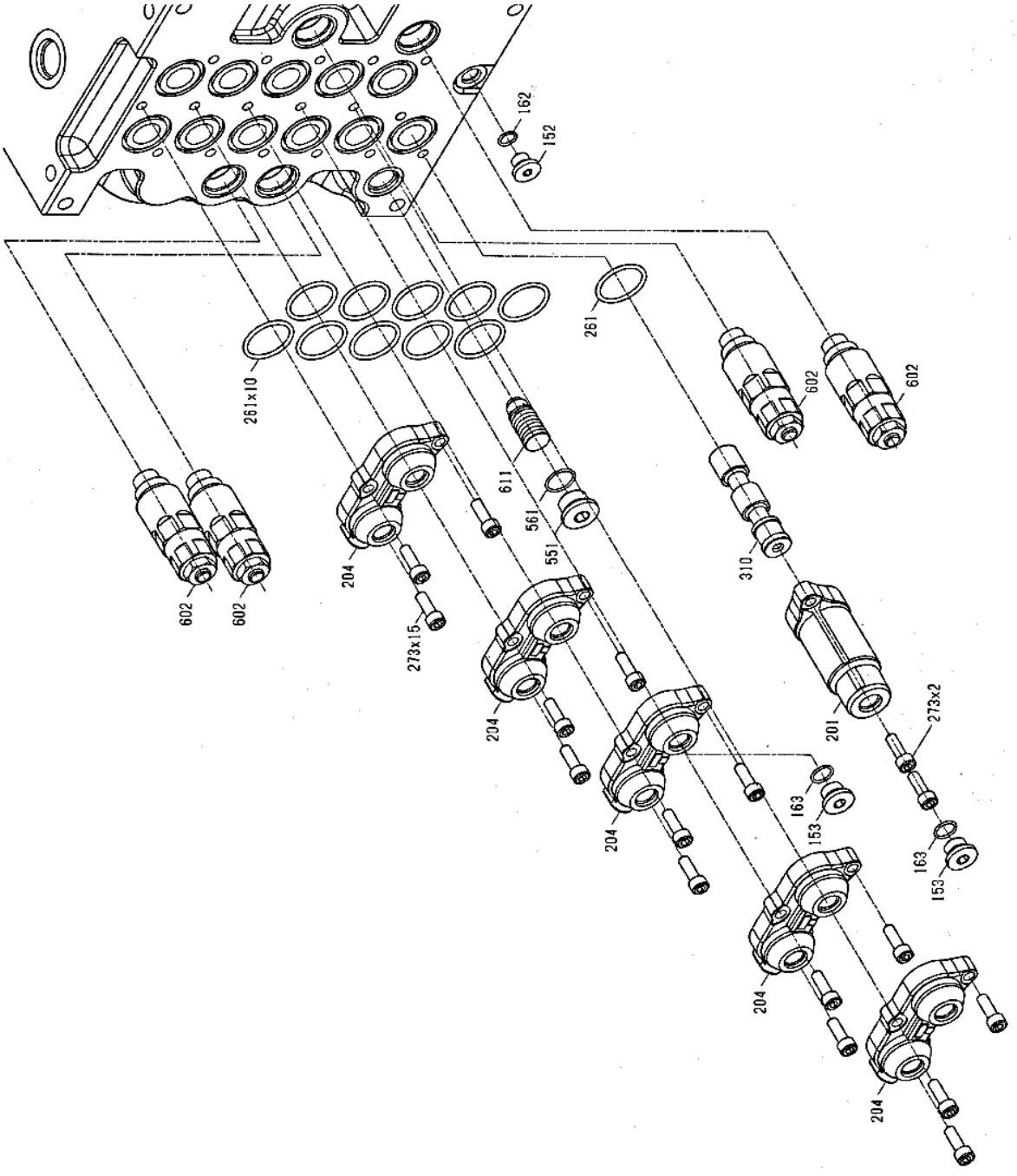

# 803091735 Distribuidor Hidráulico

| Item | No.da Peça | Nome da Peça | Qtde. | Código de Serviço (S.C) | No. de Série | (IA) | Peça de reposição | | Marca de Identificação |
|---|---|---|---|---|---|---|---|---|---|
| | | | | | | | No. da peça | Quantidade | |
| 152 | 860126746 | Tampão | 1 | | | | | | |
| 153 | 860139425 | Tampão PLUG | 2 | | | | | | |
| 162 | 860125861 | Anel O'ring | 1 | | | | | | |
| 163 | 803173648 | Anel O'ring | 2 | | | | | | |
| 201 | 860149868 | Tampa | 1 | | | | | | |
| 204 | 860149869 | Tampa | 5 | | | | | | |
| 261 | 860125579 | Anel O'ring | 11 | | | | | | |
| 273 | 803008933 | Parafuso | 17 | | | | | | |
| 275 | 860201336 | Parafuso | 4 | | | | | | |
| 310 | 860149779 | Carretel By-Pass Cut | 1 | | | | | | |
| 551 | 860120407 | Tampão | 1 | | | | | | |
| 561 | 860125565 | Anel O'ring | 1 | | | | | | |
| 602 | 860126693 | Valvula de Alívio | 4 | | | | | | |
| 611 | 860149860 | Válvula de Alívio de Fluxo Negativo | 1 | | | | | | |

# 803091735 Distribuidor Hidráulico

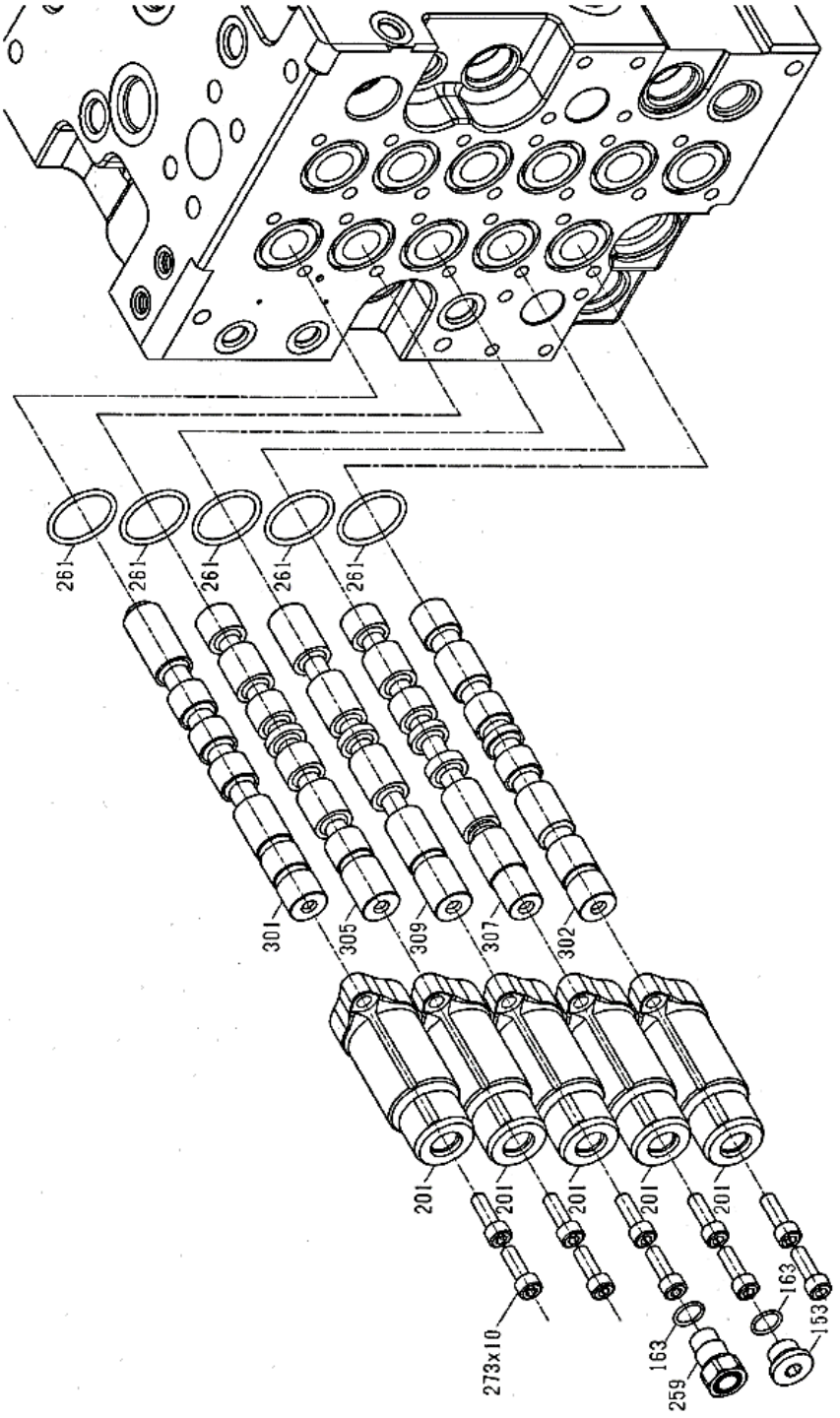

# 803091735 Distribuidor Hidráulico

| Item | No.da Peça | Nome da Peça | Qtde. | Código de Serviço (S.C) | No. de Série | (IA) | Peça de reposição | | Marca de Identificação |
|---|---|---|---|---|---|---|---|---|---|
| | | | | | | | No. da peça | Quantidade | |
| 153 | 860139425 | Tampão | 1 | | | | | | |
| 163 | 803173648 | Anel O'ring | 2 | | | | | | |
| 201 | 860149868 | Tampa | 1 | | | | | | |
| 259 | 860149870 | Tampão | 1 | | | | | | |
| 261 | 860125579 | Anel O'ring | 5 | | | | | | |
| 273 | 803008933 | Parafuso | 10 | | | | | | |
| 301 | 860149775 | Carretel do Deslocamento | 1 | | | | | | |
| 302 | 860144375 | Carretel do Braço 1 | 1 | | | | | | |
| 305 | 860144377 | Carretel do Giro | 1 | | | | | | |
| 307 | 860144378 | Carretel da Lança 2 | 1 | | | | | | |
| 309 | 860149776 | Carretel de Opcional | 1 | | | | | | |

# 803091735 Distribuidor Hidráulico

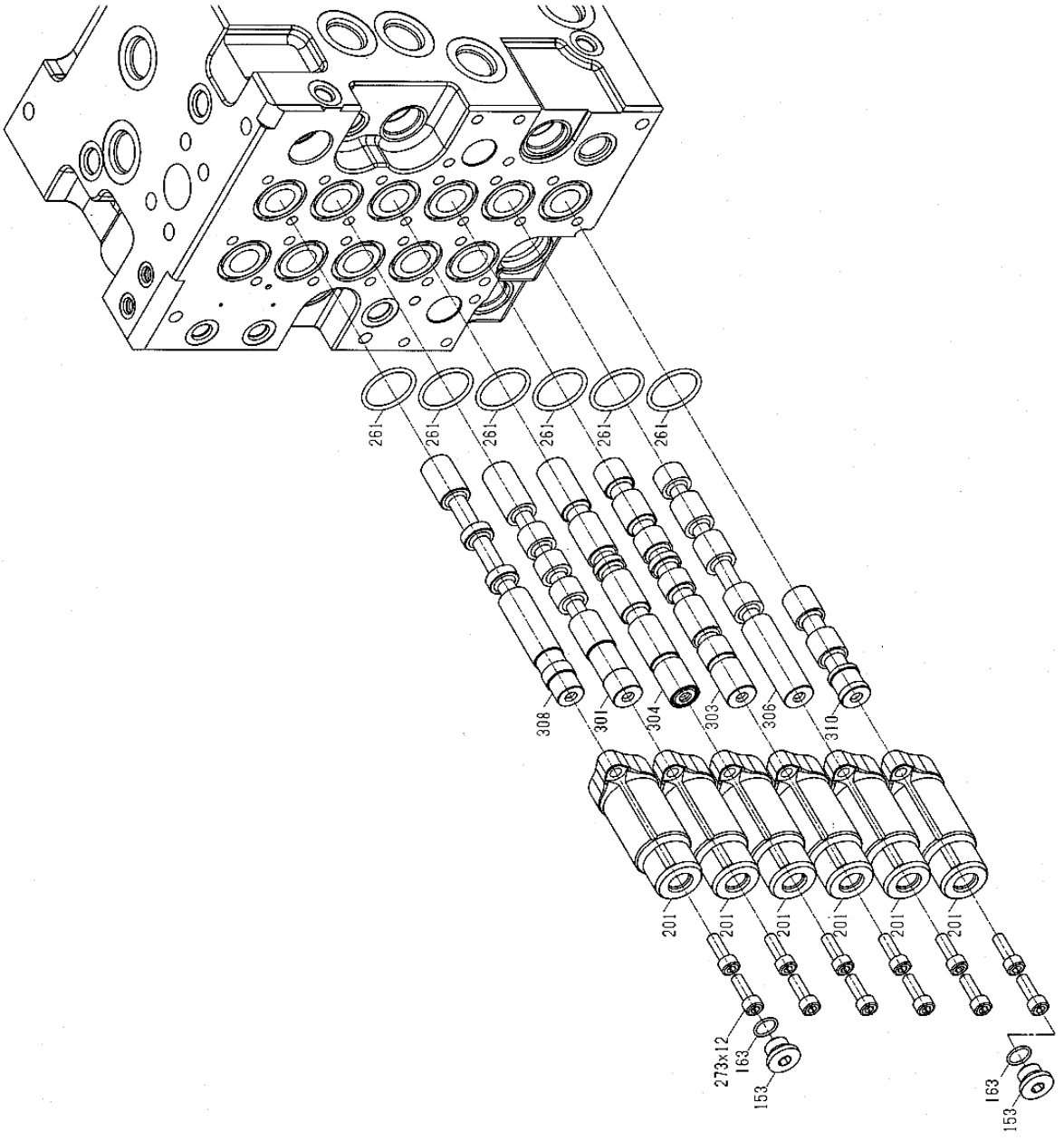

# 803091735 Distribuidor Hidráulico

| Item | No.da Peça | Nome da Peça | Qtde. | Código de Serviço (S.C) | No. de Série | (IA) | Peça de reposição | | Marca de Identificação |
|---|---|---|---|---|---|---|---|---|---|
| | | | | | | | No. da peça | Quantidade | |
| 153 | 860139425 | Tampão | 2 | | | | | | |
| 163 | 803173648 | Anel O'ring | 2 | | | | | | |
| 201 | 860149868 | Tampa | 6 | | | | | | |
| 261 | 860125579 | Anel O'ring | 6 | | | | | | |
| 273 | 803008933 | Parafuso | 12 | | | | | | |
| 301 | 860149775 | Carretel do Deslocamento | 1 | | | | | | |
| 303 | 860149777 | Carretel Boom1 | 1 | | | | | | |
| 304 | 860149473 | Carretel da Caçamba | 1 | | | | | | |
| 306 | 860144376 | Carretel Braço2 | 1 | | | | | | |
| 308 | 860149778 | Carretel do Deslocamento | 1 | | | | | | |
| 310 | 860149779 | Carretel By-Pass Cut | 1 | | | | | | |

# 310503343 Sistema de Controle Hidráulico Piloto

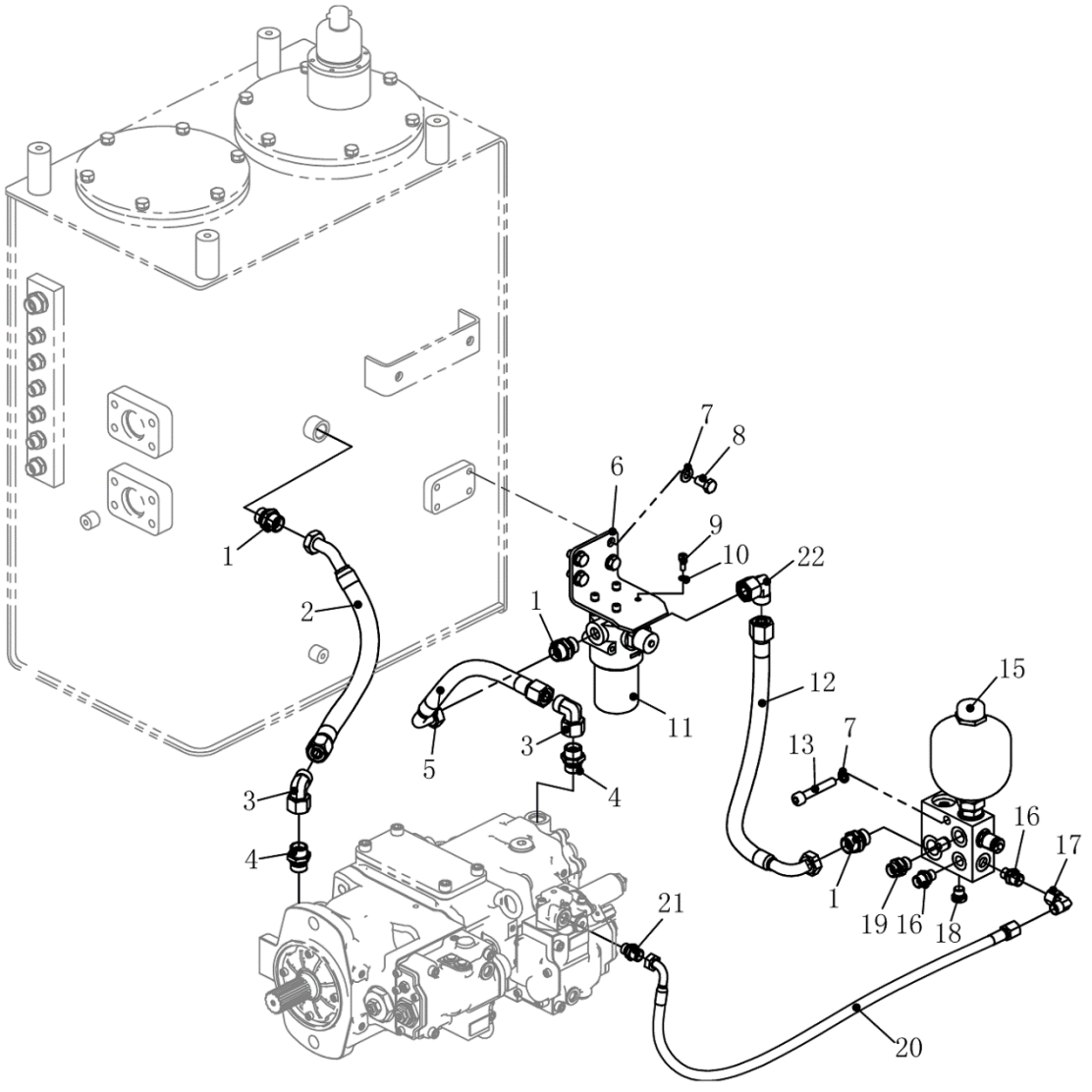

# 310503343 Sistema de Controle Hidráulico Piloto

| Item | No.da Peça | Nome da Peça | Qtde. | Código de Serviço (S.C) | No. de Série | (IA) | Peça de reposição | | Marca de Identificação |
|---|---|---|---|---|---|---|---|---|---|
| | | | | | | | No. da peça | Quantidade | |
| 1 | 803166500 | Niple | 3 | | | | | | |
| 2 | 803411199 | Mangueira | 1 | | | | | | |
| 3 | 803103775 | Conector 30° | 3 | | | | | | |
| 4 | 803172173 | Niple | 2 | | | | | | |
| 5 | 803383906 | Mangueira | 1 | | | | | | |
| 6 | 310504231 | Suporte | 1 | | | | | | |
| 7 | 805338279 | Arruela 10 | 6 | | | | | | |
| 8 | 805046525 | Parafuso M10×20 | 4 | | | | | | |
| 9 | 805140029 | Parafuso | 4 | | | | | | |
| 10 | 805338275 | Arruela 6 | 4 | | | | | | |
| 11 | 803085529 | Filtro | 1 | | | | | | |
| 12 | 803183754 | Mangueira | 1 | | | | | | |
| 13 | 805139865 | Parafuso M10×60 | 2 | | | | | | |
| 15 | 803085530 | Acumulador Hidráulico | 1 | | | | | | |
| 16 | 803163582 | Niple | 2 | | | | | | |
| 17 | 803163572 | Conector 90° | 1 | | | | | | |
| 18 | 803173593 | Tampão | 1 | | | | | | |
| 19 | 803172534 | Niple | 1 | | | | | | |
| 20 | 803172602 | Mangueira | 1 | | | | | | |
| 21 | 803172161 | Niple | 1 | | | | | | |
| 22 | 803111835 | Conector 90° | 1 | | | | | | |

# 310503343 Sistema de Controle Hidráulico Piloto

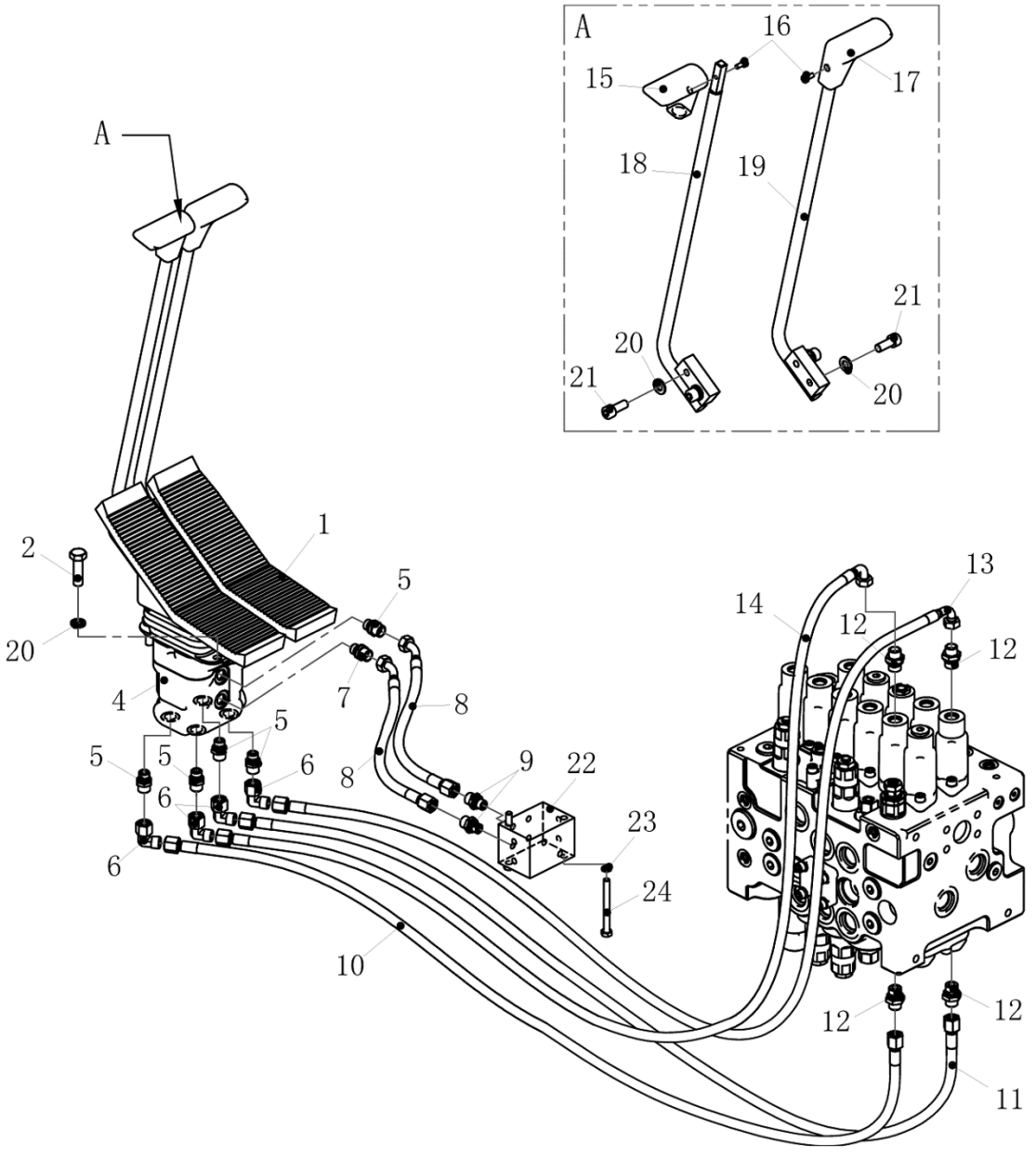

# 310503343 Sistema de Controle Hidráulico Piloto

| Item | No.da Peça | Nome da Peça | Qtde. | Código de Serviço (S.C) | No. de Série | (IA) | Peça de reposição | | Marca de Identificação |
|---|---|---|---|---|---|---|---|---|---|
| | | | | | | | No. da peça | Quantidade | |
| 1 | 803269117 | Pedal | 1 | | | | | | |
| 2 | 805046416 | Parafuso M10×30 10.9 | 4 | | | | | | |
| 4 | 803082875 | Válvula do Pedal | 1 | | | | | | |
| 5 | 803172161 | Niple | 5 | | | | | | |
| 6 | 803163572 | Conector 90° | 4 | | | | | | |
| 7 | 803386201 | Niple | 1 | | | | | | |
| 8 | 803172599 | Mangueira | 2 | | | | | | |
| 9 | 803163582 | Niple | 2 | | | | | | |
| 10 | 310701915 | Mangueira | 1 | | | | | | |
| 11 | 803172673 | Mangueira | 1 | | | | | | |
| 12 | 803172160 | Niple | 4 | | | | | | |
| 13 | 803107553 | Mangueira | 1 | | | | | | |
| 14 | 803173075 | Mangueira | 1 | | | | | | |
| 15 | 819908627 | Manopla | 1 | | | | | | |
| 16 | 805140014 | Parafuso M5×12 | 2 | | | | | | |
| 17 | 819908626 | Manopla | 1 | | | | | | |
| 18 | 310705482 | Alavanca | 1 | | | | | | |
| 19 | 310705483 | Alavanca | 1 | | | | | | |
| 20 | 805338279 | Arruela 10 | 8 | | | | | | |
| 21 | 805139858 | Parafuso M10×25 | 4 | | | | | | |
| 22 | 803007220 | Bloco de desvio | 1 | | | | | | |
| 23 | 805338277 | Arruela 8 | 2 | | | | | | |
| 24 | 805046610 | Parafuso M8×80 | 2 | | | | | | |

# 310503343 Sistema de Controle Hidráulico Piloto

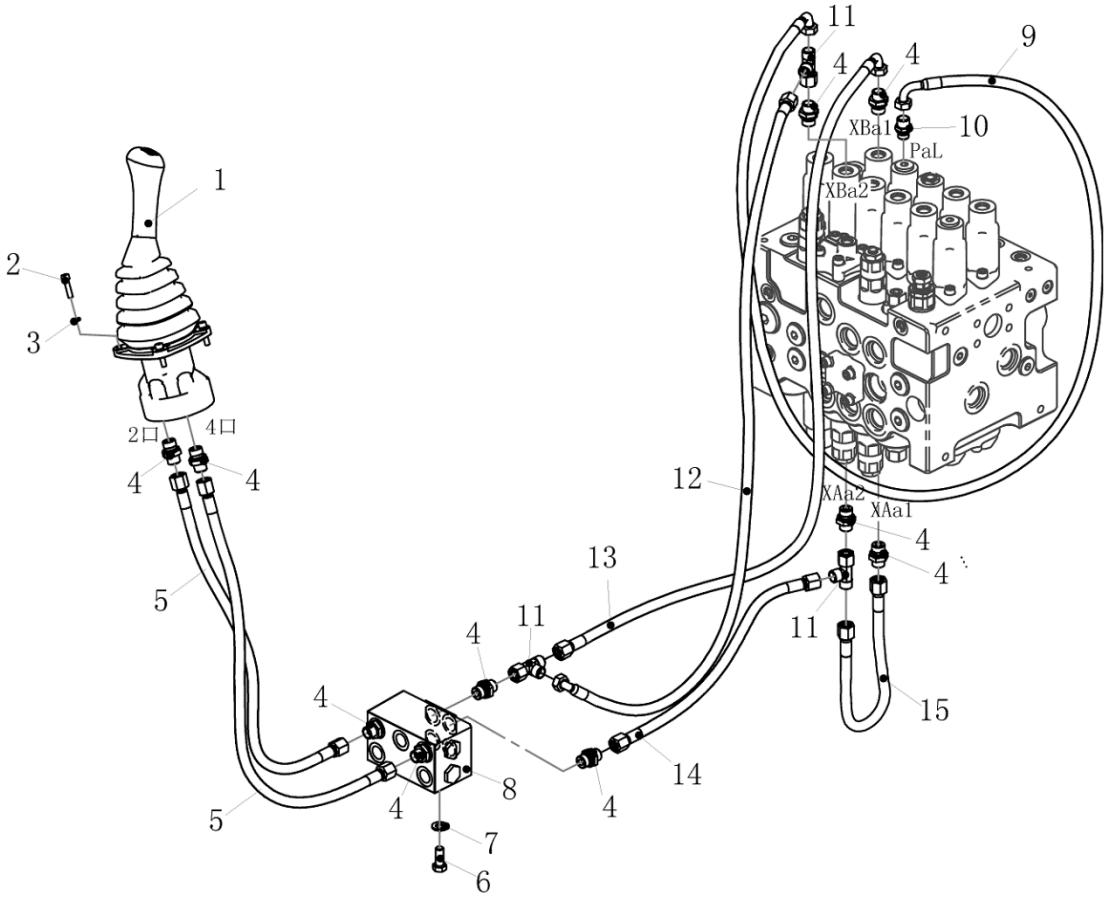

# 310503343 Sistema de Controle Hidráulico Piloto

| Item | No.da Peça | Nome da Peça | Qtde. | Código de Serviço (S.C) | No. de Série | (IA) | Peça de reposição | | Marca de Identificação |
|---|---|---|---|---|---|---|---|---|---|
| | | | | | | | No. da peça | Quantidade | |
| 1 | 803082873 | Joystick Esquerdo | 1 | | | | | | |
| 2 | 805139840 | Parafuso M6×25 | 4 | | | | | | |
| 3 | 805338275 | Arruela 6 | 4 | | | | | | |
| 4 | 803172160 | Niple | 10 | | | | | | |
| 5 | 803102680 | Mangueira | 2 | | | | | | |
| 6 | 805046525 | Parafuso M10×20 | 3 | | | | | | |
| 7 | 805338279 | Arruela 10 | 5 | | | | | | |
| 8 | 803086815 | Bloco Distribuidor | 1 | | | | | | |
| 9 | 803418847 | Mangueira | 1 | | | | | | |
| 10 | 803172161 | Niple | 1 | | | | | | |
| 11 | 803172316 | Conexão “T” | 3 | | | | | | |
| 12 | 803104169 | Mangueira | 1 | | | | | | |
| 13 | 803172151 | Mangueira | 1 | | | | | | |
| 14 | 803103962 | Mangueira | 1 | | | | | | |
| 15 | 803182046 | Mangueira | 1 | | | | | | |

# 310503343 Sistema de Controle Hidráulico Piloto

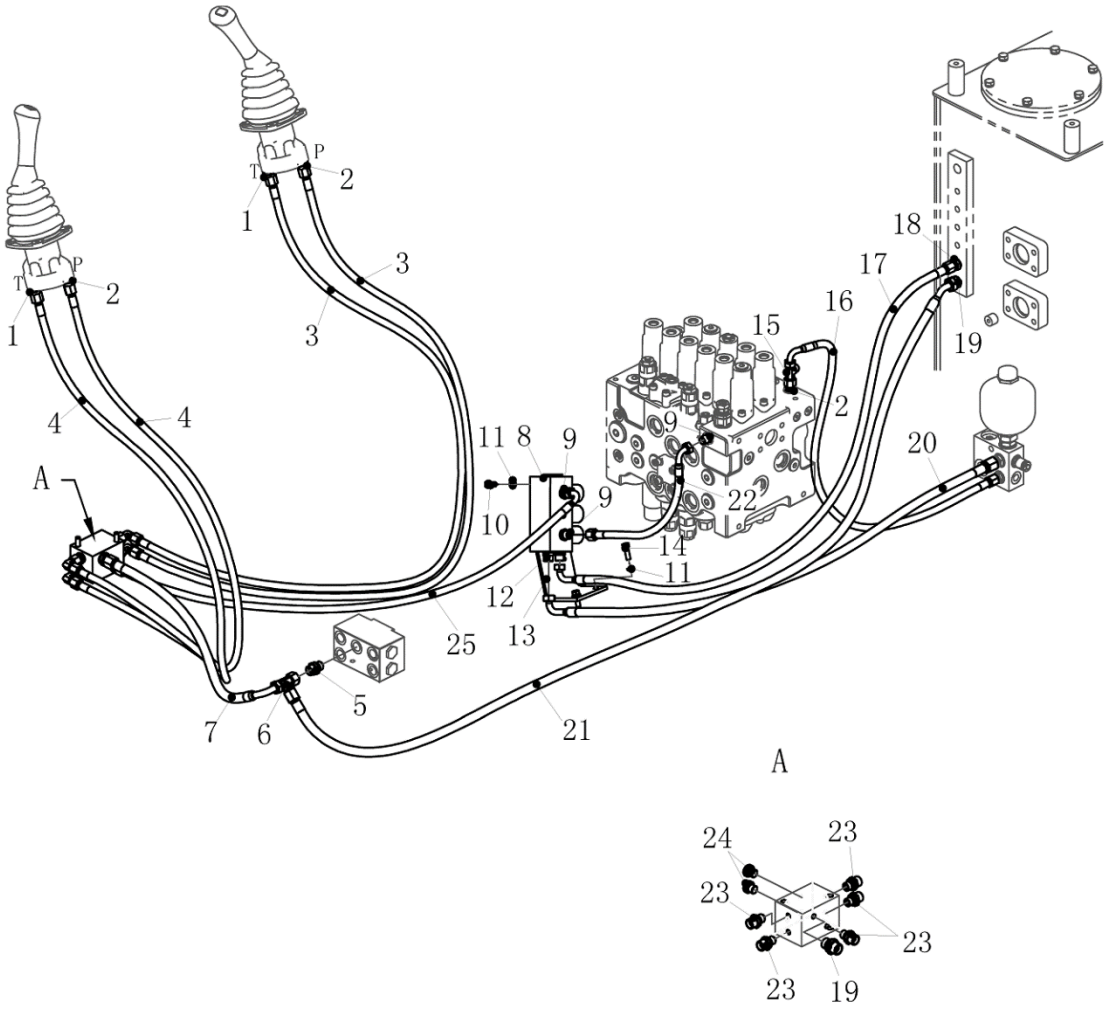

# 310503343 Sistema de Controle Hidráulico Piloto

| Item | No.da Peça | Nome da Peça | Qtde. | Código de Serviço (S.C) | No. de Série | (IA) | Peça de reposição | | Marca de Identificação |
|---|---|---|---|---|---|---|---|---|---|
| | | | | | | | No. da peça | Quantidade | |
| 1 | 803172160 | Niple | 2 | | | | | | |
| 2 | 803386201 | Niple | 3 | | | | | | |
| 3 | 803172554 | Mangueira | 2 | | | | | | |
| 4 | 803106471 | Mangueira | 2 | | | | | | |
| 5 | 803172790 | Niple | 1 | | | | | | |
| 6 | 803166221 | Conexão “T” | 1 | | | | | | |
| 7 | 803100347 | Mangueira | 1 | | | | | | |
| 8 | 803068252 | Válvula Solenóide | 1 | | | | 803090744 | | |
| 9 | 803172161 | Niple | 4 | | | | | | |
| 10 | 805046503 | Parafuso M8×16 | 2 | | | | | | |
| 11 | 805338277 | Arruela 8 | 4 | | | | | | |
| 12 | 803172163 | Niple | 1 | | | | | | |
| 13 | 310504232 | Suporte | 1 | | | | | | |
| 14 | 805046508 | Parafuso M8×20 | 2 | | | | | | |
| 15 | 803172316 | Niple | 1 | | | | | | |
| 16 | 803104169 | Mangueira | 1 | | | | | | |
| 17 | 803172749 | Mangueira | 1 | | | | | | |
| 18 | 803172364 | Niple | 1 | | | | | | |
| 19 | 803173835 | Niple | 2 | | | | | | |
| 20 | 803172080 | Mangueira | 1 | | | | | | |
| 21 | 803191049 | Mangueira | 1 | | | | | | |
| 22 | 803172599 | Mangueira | 1 | | | | | | |
| 23 | 803163582 | Niple | 5 | | | | | | |
| 24 | 803173593 | Tampão | 2 | | | | | | |
| 25 | 803172776 | Mangueira | 1 | | | | | | |

# 310503343 Sistema de Controle Hidráulico Piloto

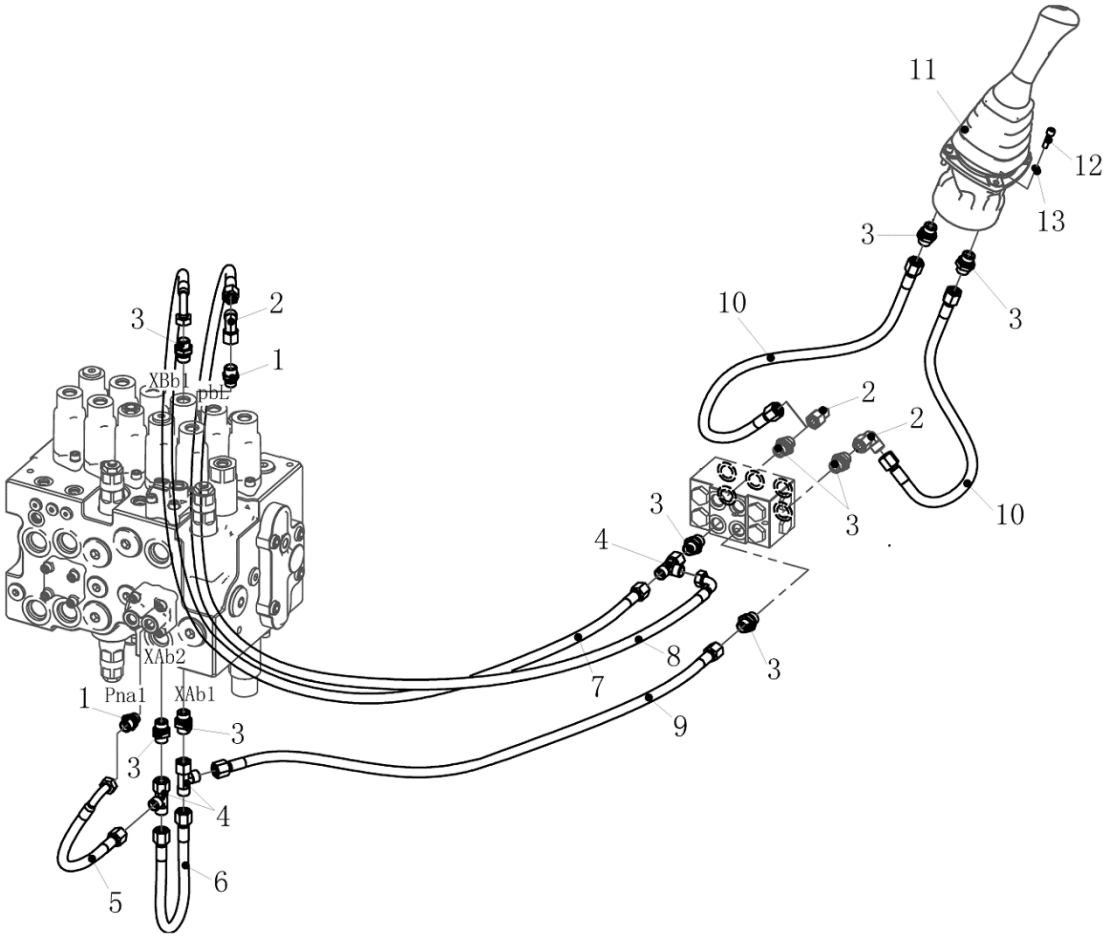

# 310503343 Sistema de Controle Hidráulico Piloto

| Item | No.da Peça | Nome da Peça | Qtde. | Código de Serviço (S.C) | No. de Série | (IA) | Peça de reposição | | Marca de Identificação |
|---|---|---|---|---|---|---|---|---|---|
| | | | | | | | No. da peça | Quantidade | |
| 1 | 803172161 | Niple | 2 | | | | | | |
| 2 | 803163572 | Conector 90° | 3 | | | | | | |
| 3 | 803172160 | Niple | 9 | | | | | | |
| 4 | 803172316 | Conexão “T” | 3 | | | | | | |
| 5 | 803169229 | Mangueira | 1 | | | | | | |
| 6 | 803172599 | Mangueira | 1 | | | | | | |
| 7 | 803189490 | Mangueira | 1 | | | | | | |
| 8 | 803172647 | Mangueira | 1 | | | | | | |
| 9 | 803103962 | Mangueira | 1 | | | | | | |
| 10 | 803104886 | Mangueira | 2 | | | | | | |
| 11 | 803082874 | Joystick Direito | 1 | | | | | | |
| 12 | 805139840 | Parafuso M6×25 | 4 | | | | | | |
| 13 | 805338275 | Arruela 6 | 4 | | | | | | |

# 310503343 Sistema de Controle Hidráulico Piloto

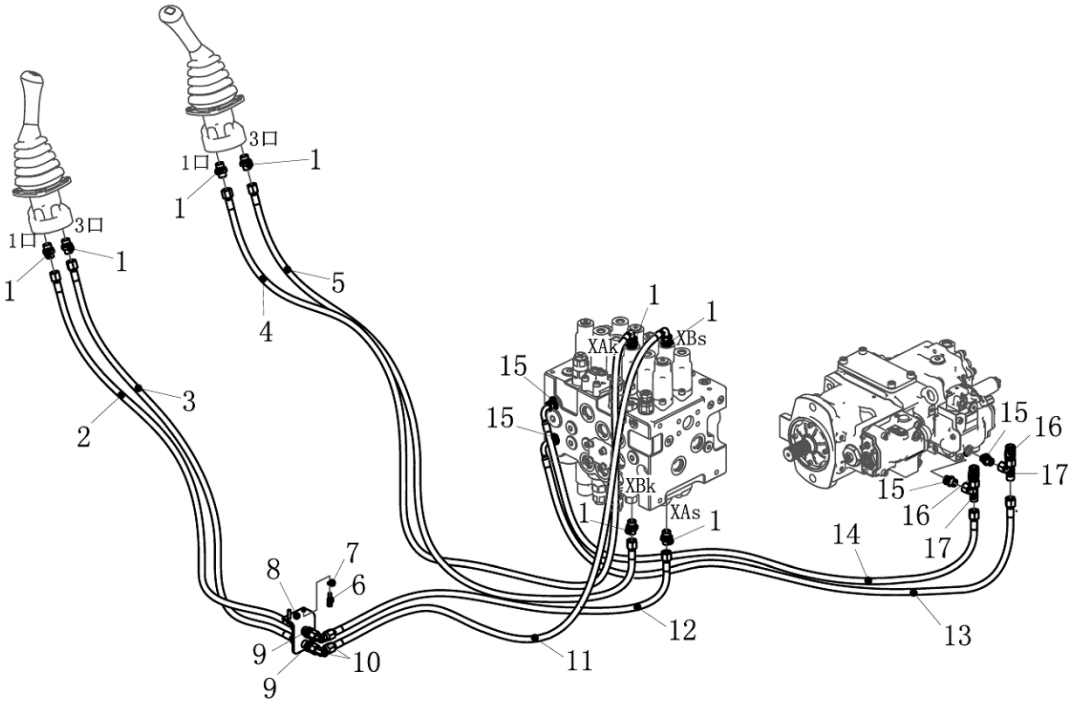

# 310503343 Sistema de Controle Hidráulico Piloto

| Item | No.da Peça | Nome da Peça | Qtde. | Código de Serviço (S.C) | No. de Série | (IA) | Peça de reposição | | Marca de Identificação |
|---|---|---|---|---|---|---|---|---|---|
| | | | | | | | No. da peça | Quantidade | |
| 1 | 803172160 | Niple | 8 | | | | | | |
| 2 | 803172115 | Mangueira | 1 | | | | | | |
| 3 | 803172093 | Mangueira | 1 | | | | | | |
| 4 | 803172081 | Mangueira | 1 | | | | | | |
| 5 | 803181805 | Mangueira | 1 | | | | | | |
| 6 | 805139913 | Parafuso M6×20 | 2 | | | | | | |
| 7 | 805338275 | Arruela 6 | 2 | | | | | | |
| 8 | 310504230 | Suporte | 1 | | | | | | |
| 9 | 803163617 | Adaptador | 2 | | | | | | |
| 10 | 803163572 | Curva 90° | 2 | | | | | | |
| 11 | 803304115 | Mangueira | 1 | | | | | | |
| 12 | 803102026 | Mangueira | 1 | | | | | | |
| 13 | 803172124 | Mangueira | 1 | | | | | | |
| 14 | 803172090 | Mangueira | 1 | | | | | | |
| 15 | 803172161 | Niple | 4 | | | | | | |
| 16 | 803166484 | Conexão “T” | 2 | | | | | | |
| 17 | 803110118 | Adaptador | 2 | | | | | | |

# 310503343 Sistema de Controle Hidráulico Piloto

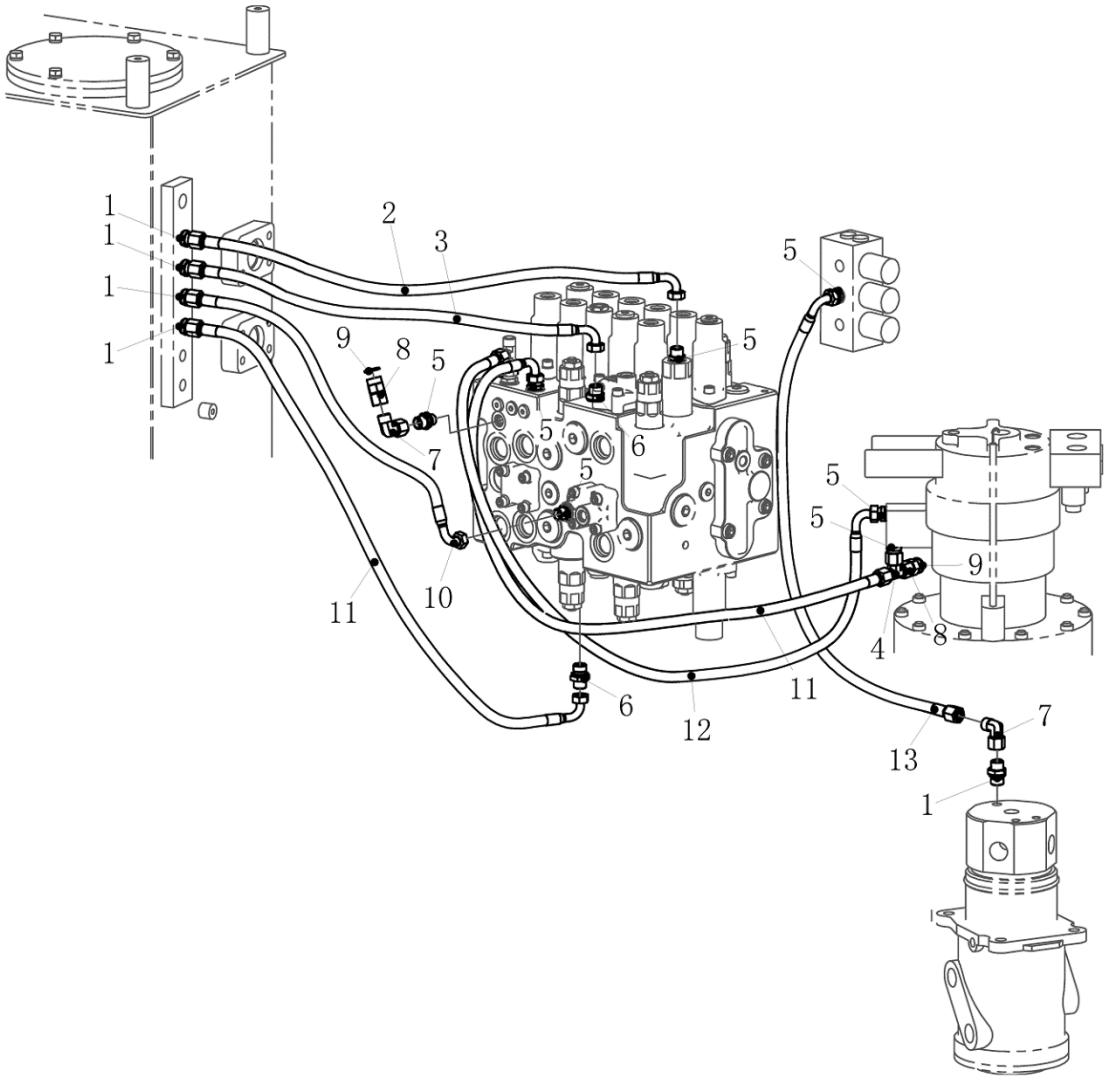

# 310503343 Sistema de Controle Hidráulico Piloto

| Item | No.da Peça | Nome da Peça | Qtde. | Código de Serviço (S.C) | No. de Série | (IA) | Peça de reposição | | Marca de Identificação |
|---|---|---|---|---|---|---|---|---|---|
| | | | | | | | No. da peça | Quantidade | |
| 1 | 803163582 | Niple | 5 | | | | | | |
| 2 | 803413639 | Mangueira | 1 | | | | | | |
| 3 | 803172599 | Mangueira | 1 | | | | | | |
| 4 | 803105353 | Conexão “T” | 1 | | | | | | |
| 5 | 803172161 | Niple | 7 | | | | | | |
| 6 | 803172160 | Niple | 2 | | | | | | |
| 7 | 803163572 | Conexão 90° | 2 | | | | | | |
| 8 | 803172162 | Niple | 2 | | | | | | |
| 9 | 805300024 | Arruela 14 | 2 | | | | | | |
| 10 | 803172548 | Mangueira | 1 | | | | | | |
| 11 | 803172602 | Mangueira | 2 | | | | | | |
| 12 | 803172084 | Mangueira | 1 | | | | | | |
| 13 | 803171391 | Mangueira | 1 | | | | | | |

# 310505527 Sistema Elétrico

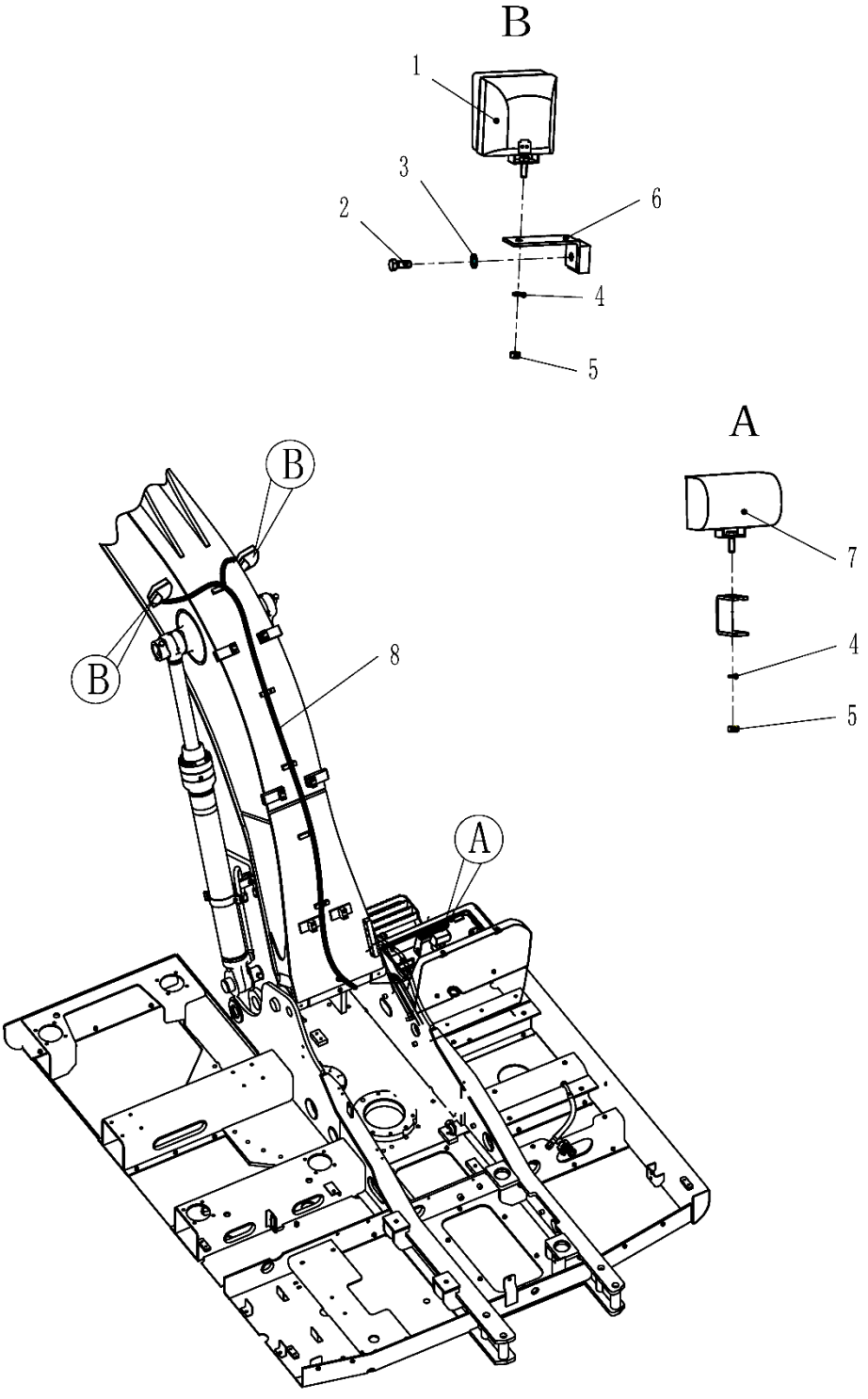

# 310505527 Sistema Elétrico

| Item | No.da Peça | Nome da Peça | Qtde. | Código de Serviço (S.C) | No. de Série | (IA) | Peça de reposição | | Marca de Identificação |
|---|---|---|---|---|---|---|---|---|---|
| | | | | | | | No. da peça | Quantidade | |
| 1 | 803544198 | Farol do Braço | 2 | | | | | | |
| 2 | 805046469 | Parafuso M12×25 | 2 | | | | | | |
| 3 | 805338281 | Arruela 12 | 2 | | | | | | |
| 4 | 805338279 | Arruela 10 | 3 | | | | | | |
| 5 | 805238371 | Porca M10 | 3 | | | | | | |
| 6 | 310503890 | Suporte do Farol | 2 | | | | | | |
| 7 | 803608091 | Farol Caixa Ferramentas | 1 | | | | | | |
| 8 | 310503914 | Chicote do Farol | 1 | | | | | | |

# 310505527 Sistema Elétrico

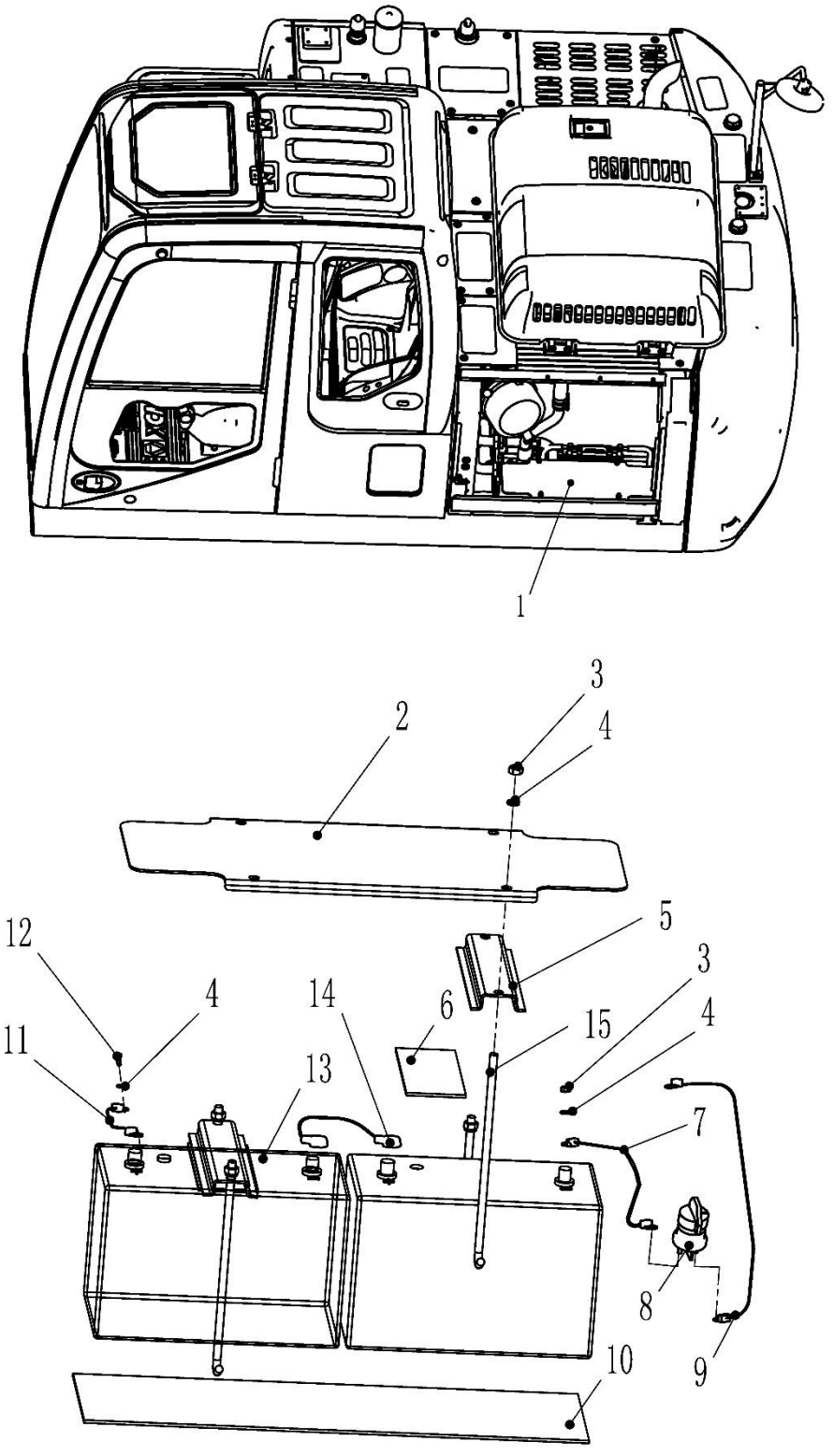

# 310505527 Sistema Elétrico

| Item | No.da Peça | Nome da Peça | Qtde. | Código de Serviço (S.C) | No. de Série | (IA) | Peça de reposição | | Marca de Identificação |
|---|---|---|---|---|---|---|---|---|---|
| | | | | | | | No. da peça | Quantidade | |
| 1 | 310503907 | Conjunto Instalação das Baterias | 1 | | | | | | |
| 2 | 310503910 | Tampa | 1 | | | | | | |
| 3 | 805238371 | Porca M10 | 4 | | | | | | |
| 4 | 805302497 | Arruela 10 | 4 | | | | 805238279 | | GB/T97.1-2002 |
| 5 | 310503909 | Suporte | 2 | | | | | | |
| 6 | 310503911 | Borracha de Proteção | 2 | | | | | | |
| 7 | 803604695 | Cabo de Bateria | 1 | | | | | | |
| 8 | 803670733 | Chave Geral | 1 | | | | | | |
| 9 | 803604608 | Cabo de Bateria | 1 | | | | | | |
| 10 | 310503912 | Borracha de Proteção | 1 | | | | | | |
| 11 | 803604696 | Cabo de Bateria | 1 | | | | | | |
| 12 | 805000714 | Parafuso M10×20 | 1 | | | | | | |
| 13 | 803502444 | Bateria | 2 | | | | | | |
| 14 | 803608711 | Cabo de Bateria | 1 | | | | | | |
| 15 | 310503908 | Tirante de Fixação | 4 | | | | | | |

# 310505527 Sistema Elétrico

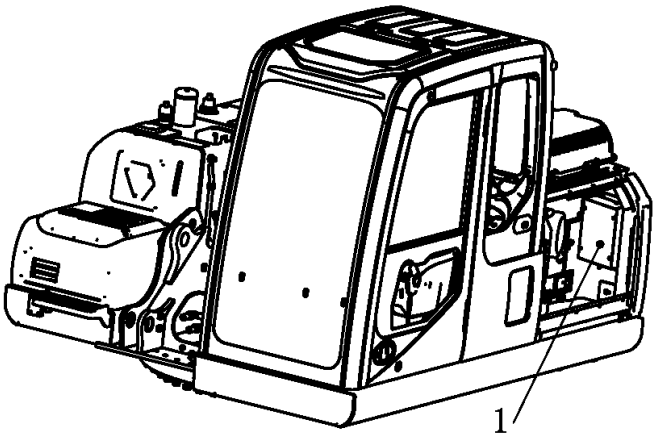


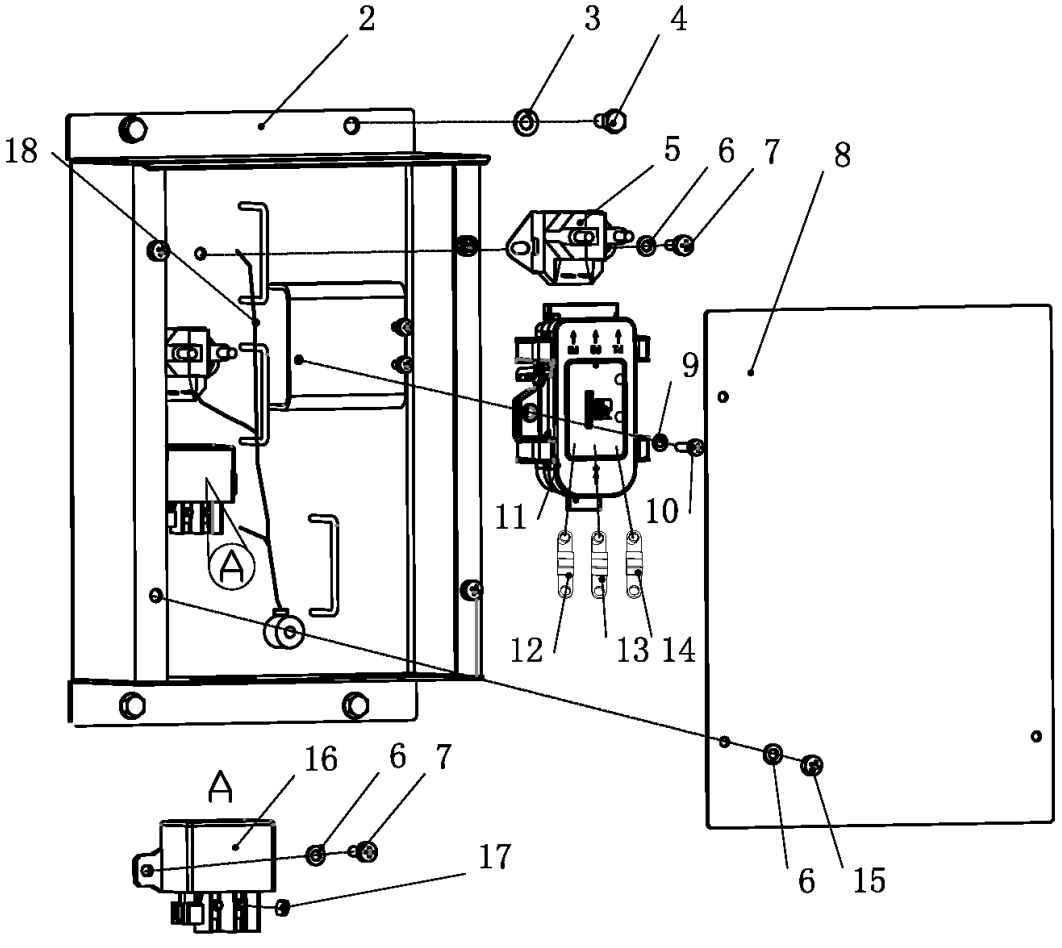

# 310505527 Sistema Elétrico

| Item | No.da Peça | Nome da Peça | Qtde. | Código de Serviço (S.C) | No. de Série | (IA) | Peça de reposição | | Marca de Identificação |
|---|---|---|---|---|---|---|---|---|---|
| | | | | | | | No. da peça | Quantidade | |
| 1 | 310505530 | Caixa Distribuição Elétrica Completa | 1 | | | | | | |
| 2 | 310505532 | Conjunto Caixa Soldada | 1 | | | | | | |
| 3 | 805338277 | Arruela 8 | 4 | | | | | | |
| 4 | 805046503 | Parafuso M8×16 | 4 | | | | | | |
| 5 | 803670694 | Relé | 2 | | | | | | |
| 6 | 805338275 | Arruela 6 | 12 | | | | | | |
| 7 | 805139907 | Parafuso M6×12 | 6 | | | | | | |
| 8 | 310504237 | Tampa | 1 | | | | | | |
| 9 | 805338383 | Arruela 5 | 3 | | | | | | |
| 10 | 805140016 | Parafuso M5×20 | 3 | | | | | | |
| 11 | 312702570 | Caixa de Fusíveis | 1 | | | | | | |
| 12 | 803202234 | Fusível 125A | 1 | | | | | | |
| 13 | 803612839 | Fusível 80A | 1 | | | | | | |
| 14 | 803608835 | Fusível 60A | 1 | | | | | | |
| 15 | 80504648 | Parafuso M6×16 | 4 | | | | | | |
| 16 | 803695079 | Relé | 1 | | | | | | |
| 17 | 805200053 | Porca M6 | 2 | | | | | | |
| 18 | 310505531 | Chicote | 1 | | | | | | |

# 310505527 Sistema Elétrico

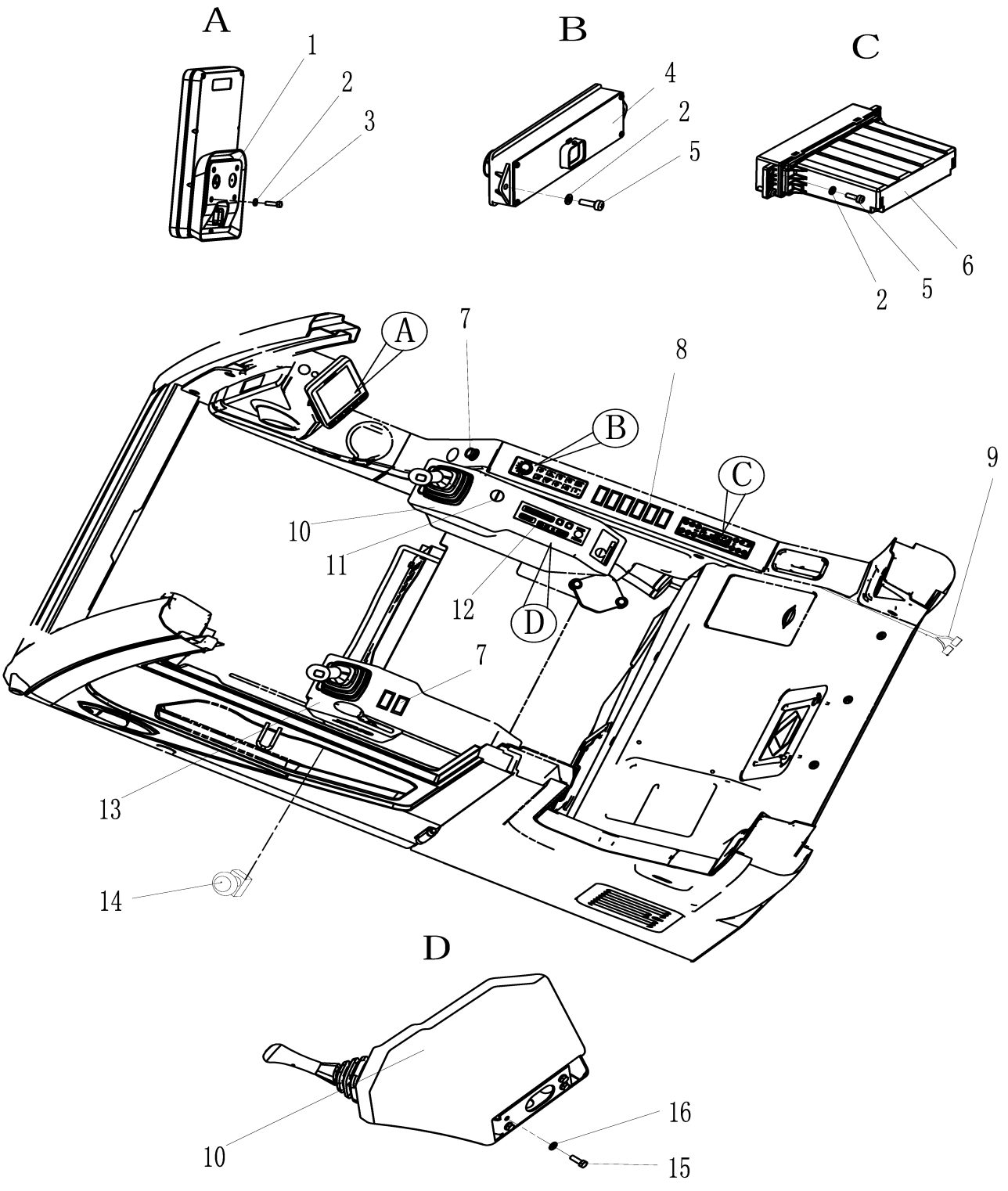

# 310505527 Sistema Elétrico

| Item | No.da Peça | Nome da Peça | Qtde. | Código de Serviço (S.C) | No. de Série | (IA) | Peça de reposição | | Marca de Identificação |
|---|---|---|---|---|---|---|---|---|---|
| | | | | | | | No. da peça | Quantidade | |
| 1 | 312703168 | Monitor | 1 | | | | | | |
| 2 | 805338383 | Arruela 5 | 10 | | | | | | |
| 3 | 805000390 | Parafuso M5×12 | 4 | | | | | | |
| 4 | 312703170 | Painel de Comandos | 1 | | | | | | |
| 5 | 805140015 | Parafuso M5×16 | 6 | | | | | | |
| 6 | 803547412 | Controlador Ar Condicionado | 1 | | | | | | |
| 7 | 803704459 | Acendedor de Cigarros | 1 | | | | | | |
| 8 | 803700081 | Tampa Furo | 6 | | | | | | |
| 9 | 310707813 | Chicote do Monitor | 1 | | | | | | |
| 10 | 310707811 | Console Lado Direito | 1 | | | | | | |
| 11 | 803670669 | Contato Ignição | 1 | | | | | | |
| 12 | 803746124 | Rádio | 1 | | | | | | |
| 13 | 310707809 | Console Lado Esquerdo | 1 | | | | | | |
| 14 | 803677946 | Interruptor de Emergência | 1 | | | | | | |
| 15 | 805046416 | Parafuso M10×30 | 8 | | | | | | |
| 16 | 805338279 | Arruela 10 | 8 | | | | | | |

# 310505527 Sistema Elétrico

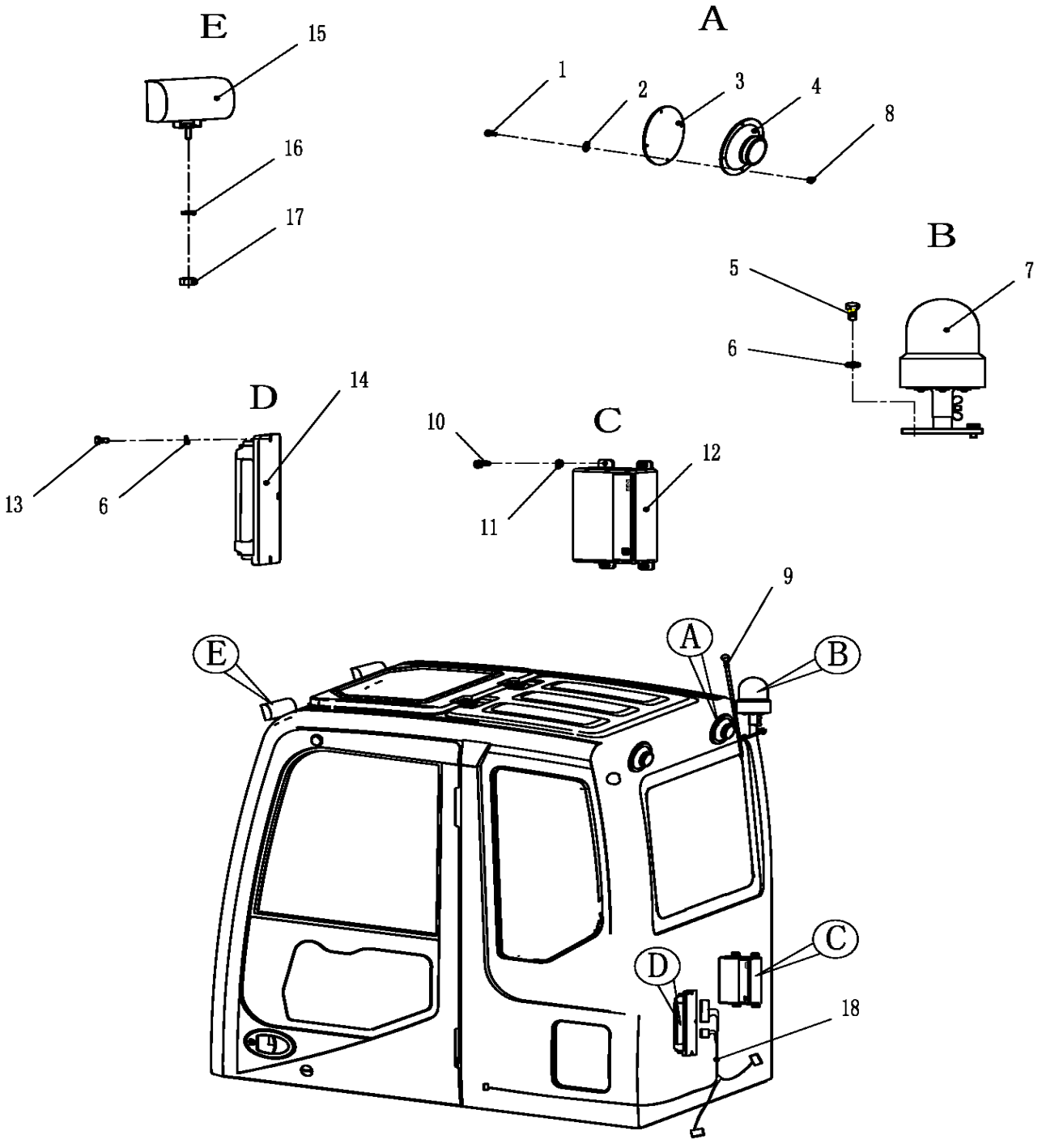

# 310505527 Sistema Elétrico

| Item | No.da Peça | Nome da Peça | Qtde. | Código de Serviço (S.C) | No. de Série | (IA) | Peça de reposição | | Marca de Identificação |
|---|---|---|---|---|---|---|---|---|---|
| | | | | | | | No. da peça | Quantidade | |
| 1 | 805140012 | Parafuso M4×20 | 8 | | | | | | |
| 2 | 805338382 | Arruela 4 | 8 | | | | | | |
| 3 | 803504617 | Tela do Auto-Falante | 2 | | | | | | |
| 4 | 819908756 | Auto-Falante | 2 | | | | | | |
| 5 | 805046503 | Parafuso M8×16 | 2 | | | | | | |
| 6 | 805338277 | Arruela 8 | 5 | | | | 805338277 | | GB/T97.1-2002 |
| 7 | 819908673 | Luz de Emergência | 1 | | | | | | |
| 8 | 805238481 | Porca M4 | 8 | | | | | | |
| 9 | 803608828 | Antena | 1 | | | | | | |
| 10 | 805140014 | Parafuso M5×12 | 4 | | | | | | |
| 11 | 805338383 | Arruela 5 | 4 | | | | | | |
| 12 | 803542698 | GPS | 1 | | | | 803590103 | | XCMG-LRC-II-WJ GPS(CAN) |
| 13 | 805046515 | Parafuso M8×45 | 3 | | | | | | |
| 14 | 803746246 | Módulo Controlador | 1 | | | | | | |
| 15 | 803608091 | Farol da Cabine | 2 | | | | | | |
| 16 | 805338279 | Arruela 10 | 2 | | | | | | |
| 17 | 805238371 | Porca M10 | 2 | | | | | | |
| 18 | 310505529 | Chicote Principal | 1 | | | | | | |

# 310505527 Sistema Elétrico

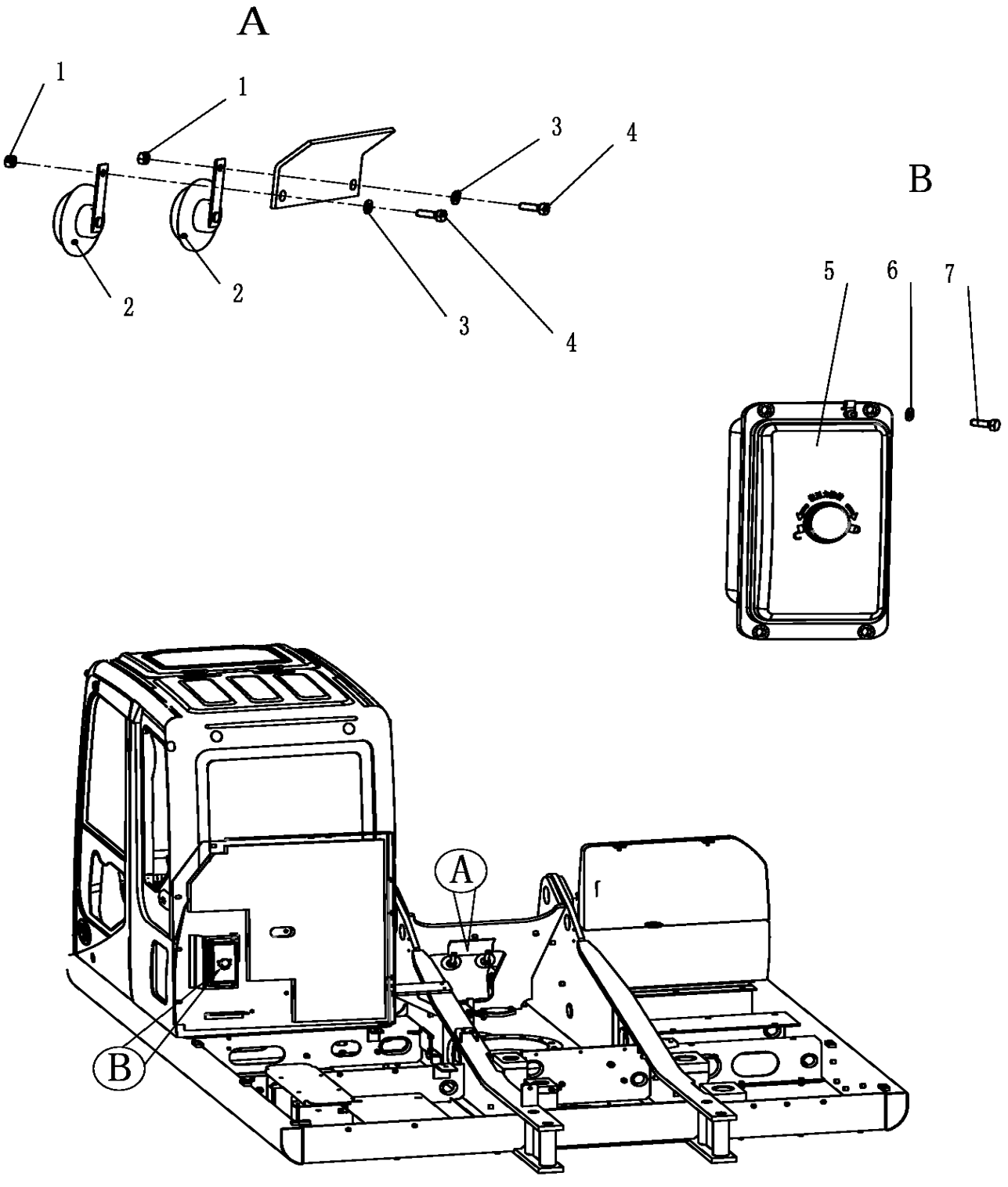

# 310505527 Sistema Elétrico

| Item | No.da Peça | Nome da Peça | Qtde. | Código de Serviço (S.C) | No. de Série | (IA) | Peça de reposição | | Marca de Identificação |
|---|---|---|---|---|---|---|---|---|---|
| | | | | | | | No. da peça | Quantidade | |
| 1 | 805238378 | Porca M8 | 2 | | | | | | |
| 2 | 803504609 | Buzina | 2 | | | | | | |
| 3 | 805338277 | Arruela 8 | 2 | | | | | | |
| 4 | 805046509 | Parafuso M8×25 | 2 | | | | | | |
| 5 | 803746245 | Caixa de Fusíveis | 1 | | | | | | |
| 6 | 805338275 | Arruela 6 | 4 | | | | | | |
| 7 | 805139890 | Parafuso M6×16 | 4 | | | | | | |

# 310505527 Sistema Elétrico

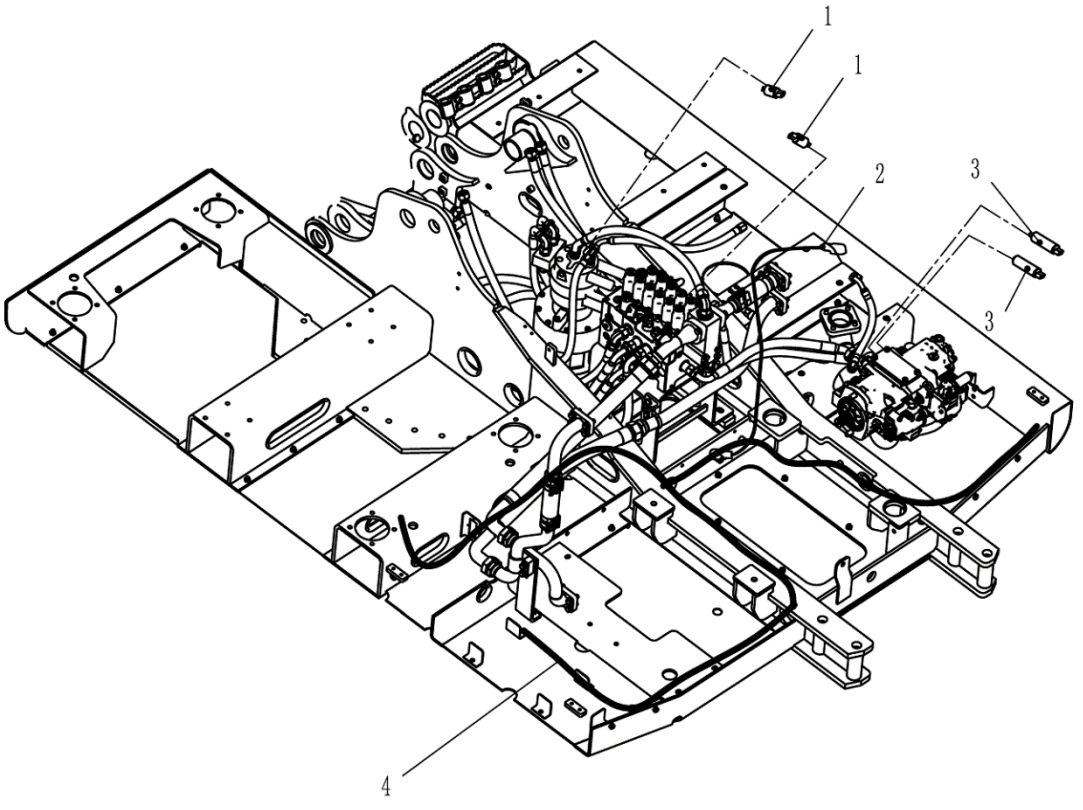

# 310505527 Sistema Elétrico

| Item | No.da Peça | Nome da Peça | Qtde. | Código de Serviço (S.C) | No. de Série | (IA) | Peça de reposição | | Marca de Identificação |
|---|---|---|---|---|---|---|---|---|---|
| | | | | | | | No. da peça | Quantidade | |
| 1 | 803538020 | Interruptor de Pressão | 2 | | | | | | |
| 2 | 803604698 | Cabo de Bateria | 1 | | | | | | |
| 3 | 803506273 | Sensor de Pressão | 2 | | | | | | |
| 4 | 310505528 | Chicote Principal | 1 | | | | | | |

# 310505527 Sistema Elétrico

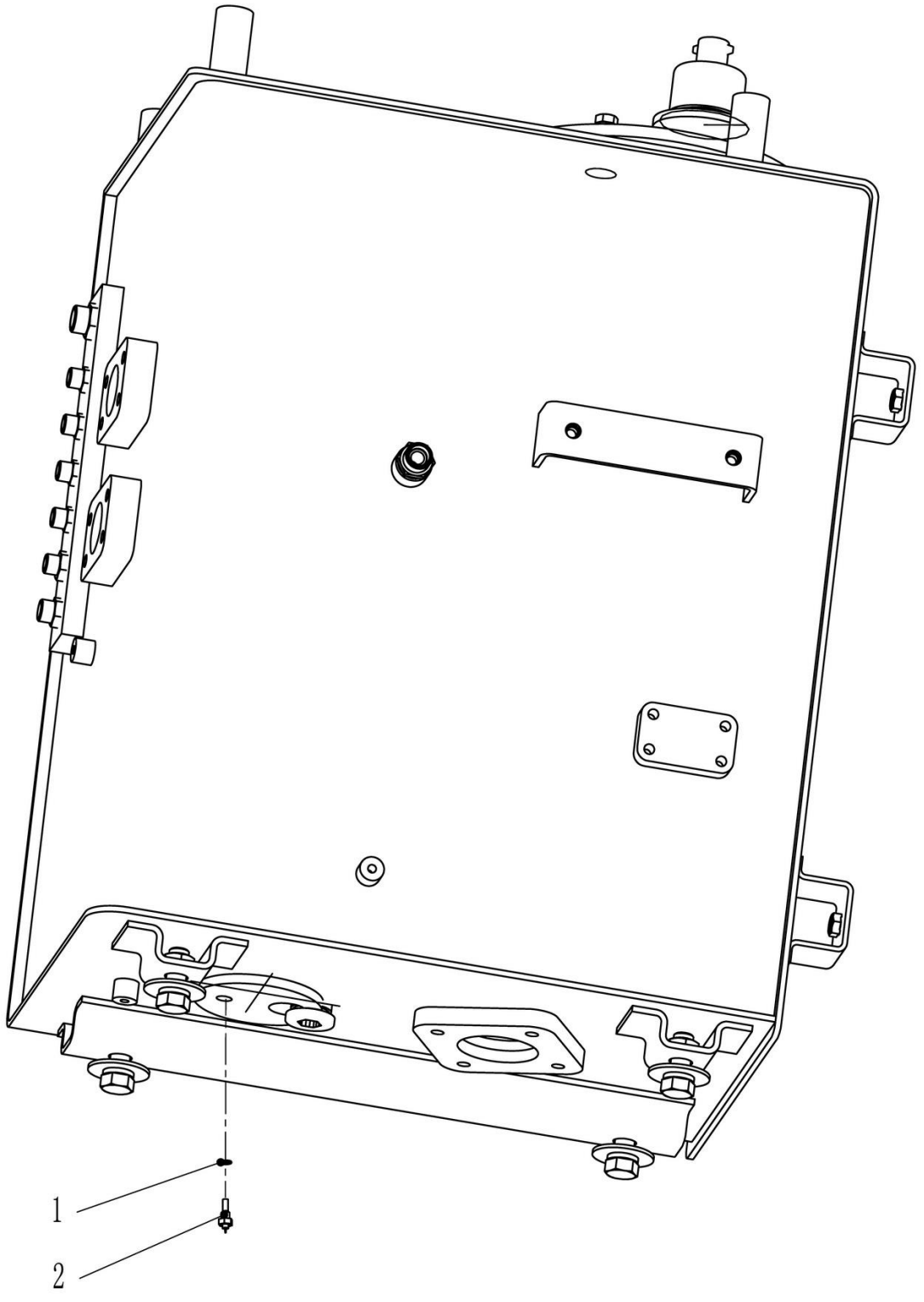

# 310505527 Sistema Elétrico

| Item | No.da Peça | Nome da Peça | Qtde. | Código de Serviço (S.C) | No. de Série | (IA) | Peça de reposição | | Marca de Identificação |
|---|---|---|---|---|---|---|---|---|---|
| | | | | | | | No. da peça | Quantidade | |
| 1 | 805300024 | Arruela 14 | 1 | | | | | | |
| 2 | 803504717 | M14×1.5 Sensor de Temperatura de Óleo Hidráulico | 1 | | | | | | |

# 310505527 Sistema Elétrico

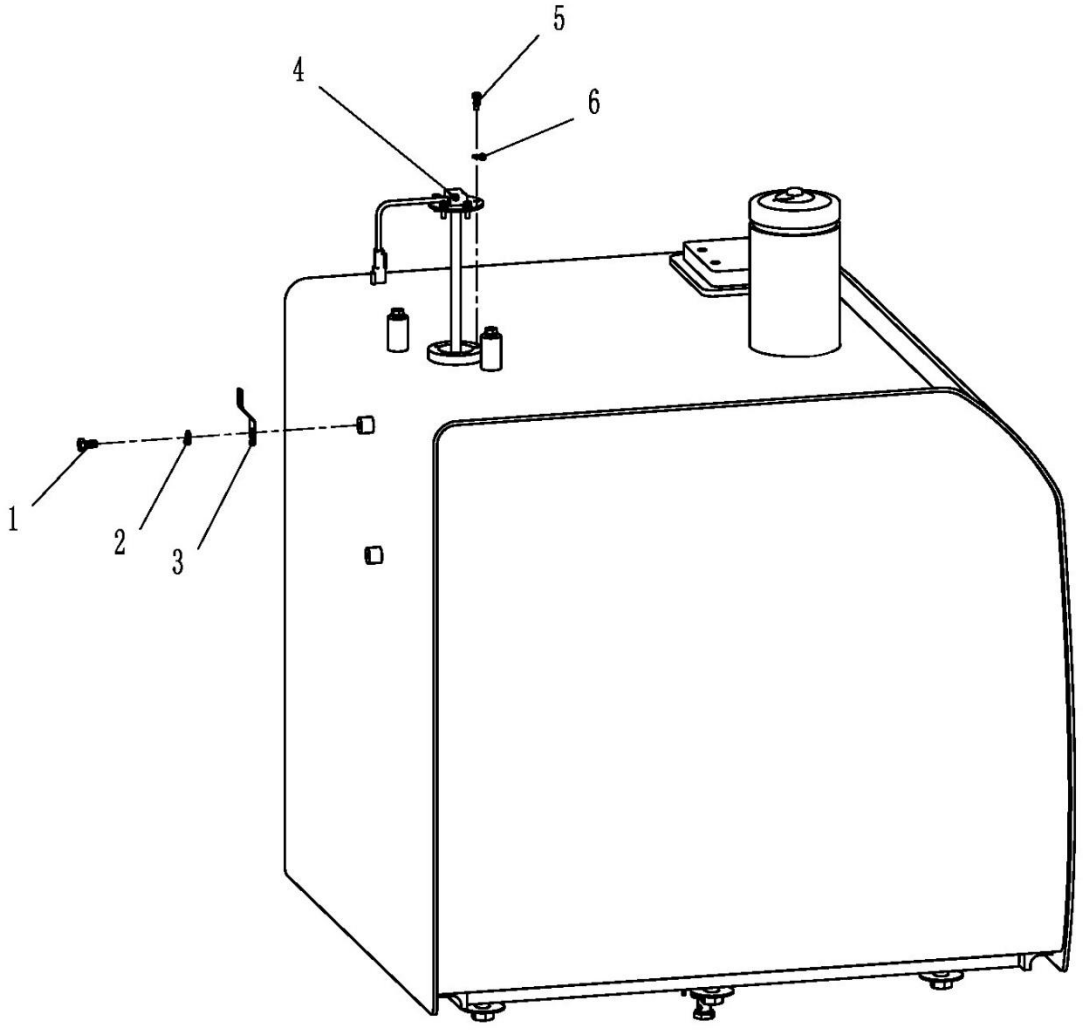

# 310505527 Sistema Elétrico

| Item | No.da Peça | Nome da Peça | Qtde. | Código de Serviço (S.C) | No. de Série | (IA) | Peça de reposição | | Marca de Identificação |
|---|---|---|---|---|---|---|---|---|---|
| | | | | | | | No. da peça | Quantidade | |
| 1 | 805046503 | Parafuso M8×16 | 1 | | | | | | |
| 2 | 805338277 | Arruela 8 | 1 | | | | | | |
| 3 | 819942297 | Suporte | 1 | | | | | | |
| 4 | 803589213 | Sensor Nível Combustível | 1 | | | | | | |
| 5 | 805140015 | Parafuso M5×16 | 5 | | | | | | |
| 6 | 805338383 | Arruela 5 | 5 | | | | | | |

# 310505527 Sistema Elétrico

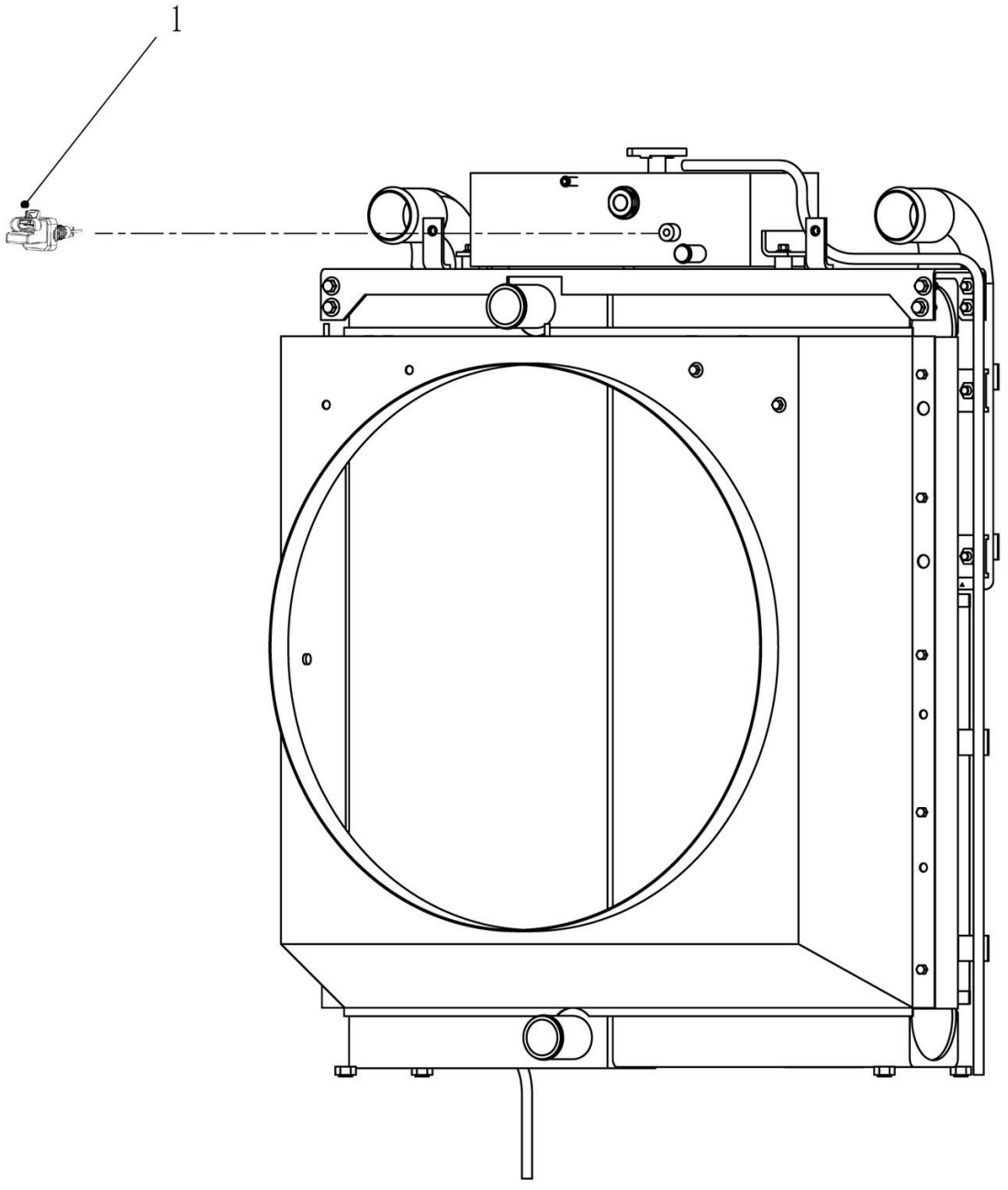

# 310505527 Sistema Elétrico

| Item | No.da Peça | Nome da Peça | Qtde. | Código de Serviço (S.C) | No. de Série | (IA) | Peça de reposição | | Marca de Identificação |
|---|---|---|---|---|---|---|---|---|---|
| | | | | | | | No. da peça | Quantidade | |
| 1 | 803504842 | Sensor do Nível de Água | 1 | | | | | | |

# 310504333 Sistema de Ar Condicionado

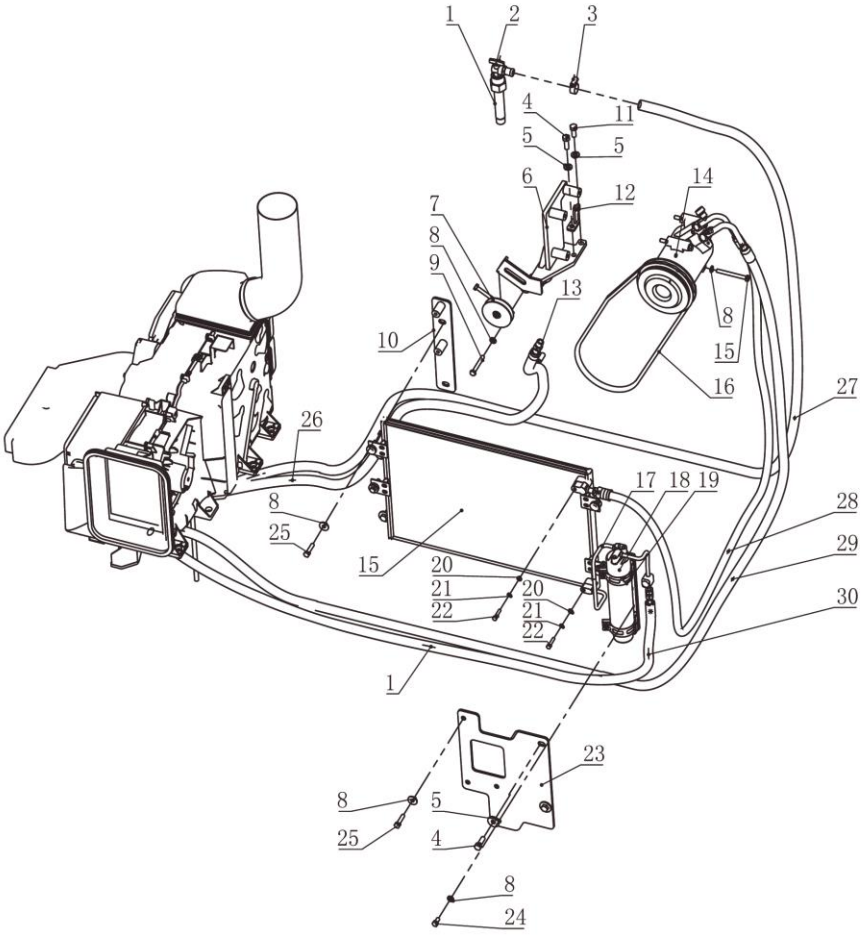

# 310504333 Sistema de Ar Condicionado

| Item | No.da Peça | Nome da Peça | Qtde. | Código de Serviço (S.C) | No. de Série | (IA) | Peça de reposição | | Marca de Identificação |
|---|---|---|---|---|---|---|---|---|---|
| | | | | | | | No. da peça | Quantidade | |
| 1 | 310504335 | Tubo | 1 | | | | | | |
| 2 | 819942554 | Registro | 1 | | | | | | |
| 3 | 800104574 | Braçadeira | 5 | | | | | | |
| 4 | 805046416 | Parafuso M10×30 | 5 | | | | | | |
| 5 | 805338279 | Arruela 10 | 3 | | | | | | |
| 6 | 310504341 | Suporte | 1 | | | | | | |
| 7 | 800309026 | Tensionador | 1 | | | | | | |
| 8 | 805338277 | Arruela 8 | 7 | | | | | | |
| 9 | 805046839 | Parafuso M8×60 | 1 | | | | | | |
| 10 | 310504336 | Suporte | 1 | | | | | | |
| 11 | 805011330 | Parafuso M10×25 | 2 | | | | | | |
| 12 | 310504351 | Suporte | 1 | | | | | | |
| 13 | 310504334 | Niple | 1 | | | | | | |
| 14 | 803545854 | Compressor | 1 | | | | | | |
| 15 | 805046610 | Parafuso M8×80 | 4 | | | | | | |
| 16 | 819952862 | Correia Poli-V AV13×1180 | 1 | | | | | | |
| 17 | 803592143 | Tubo | 1 | | | | | | |
| 18 | 803504813 | Filtro secador | 1 | | | | | | |
| 19 | 803504815 | Suporte | 1 | | | | | | |
| 20 | 805338275 | Arruela | 4 | | | | | | |

# 310504333 Sistema de Ar Condicionado

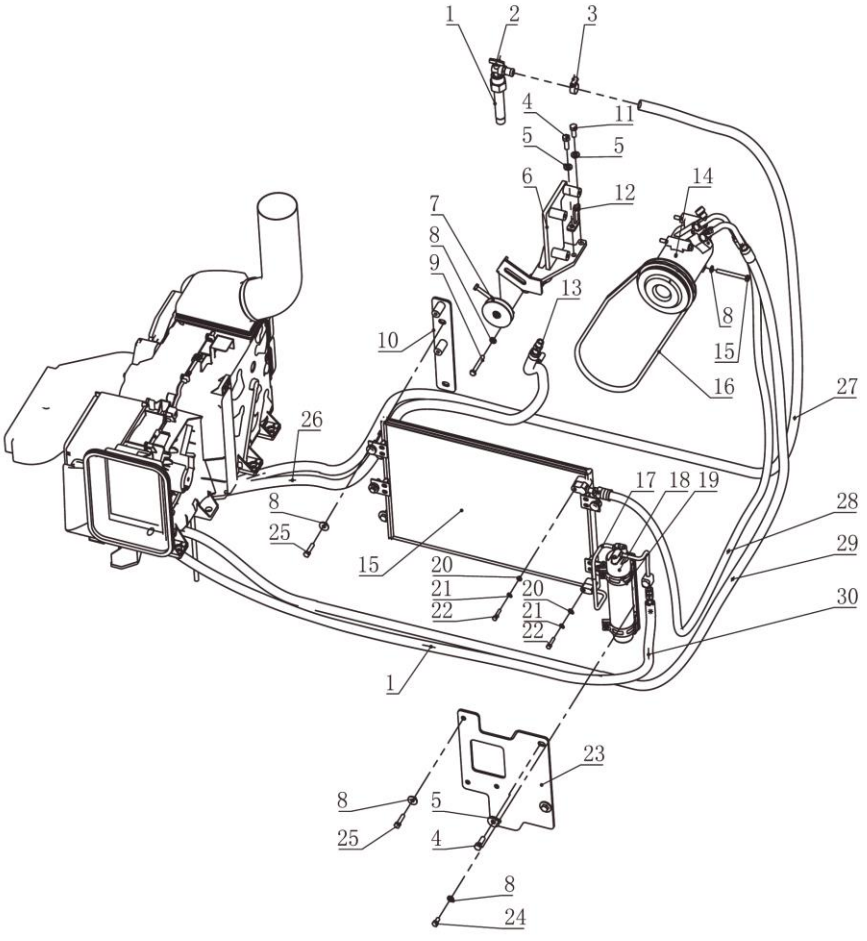

# 310504333 Sistema de Ar Condicionado

| Item | No.da Peça | Nome da Peça | Qtde. | Código de Serviço (S.C) | No. de Série | (IA) | Peça de reposição | | Marca de Identificação |
|---|---|---|---|---|---|---|---|---|---|
| | | | | | | | No. da peça | Quantidade | |
| 21 | 805338258 | Arruela 6 | 4 | | | | | | |
| 22 | 805046498 | Parafuso M6×30 | 4 | | | | | | |
| 23 | 310504339 | Suporte | 1 | | | | | | |
| 24 | 805046504 | Parafuso M8×16 | 2 | | | | | | |
| 25 | 805046457 | Parafuso M8×35 | 4 | | | | | | |
| 26 | 822137775 | Mangueira | 1 | | | | | | |
| 27 | 822138773 | Mangueira | 1 | | | | | | |
| 28 | 803592140 | Tube | 1 | | | | | | |
| 29 | 803592142 | Tube | 1 | | | | | | |
| 30 | 803592141 | Tube | 1 | | | | | | |

# 310504333 Sistema de Ar Condicionado

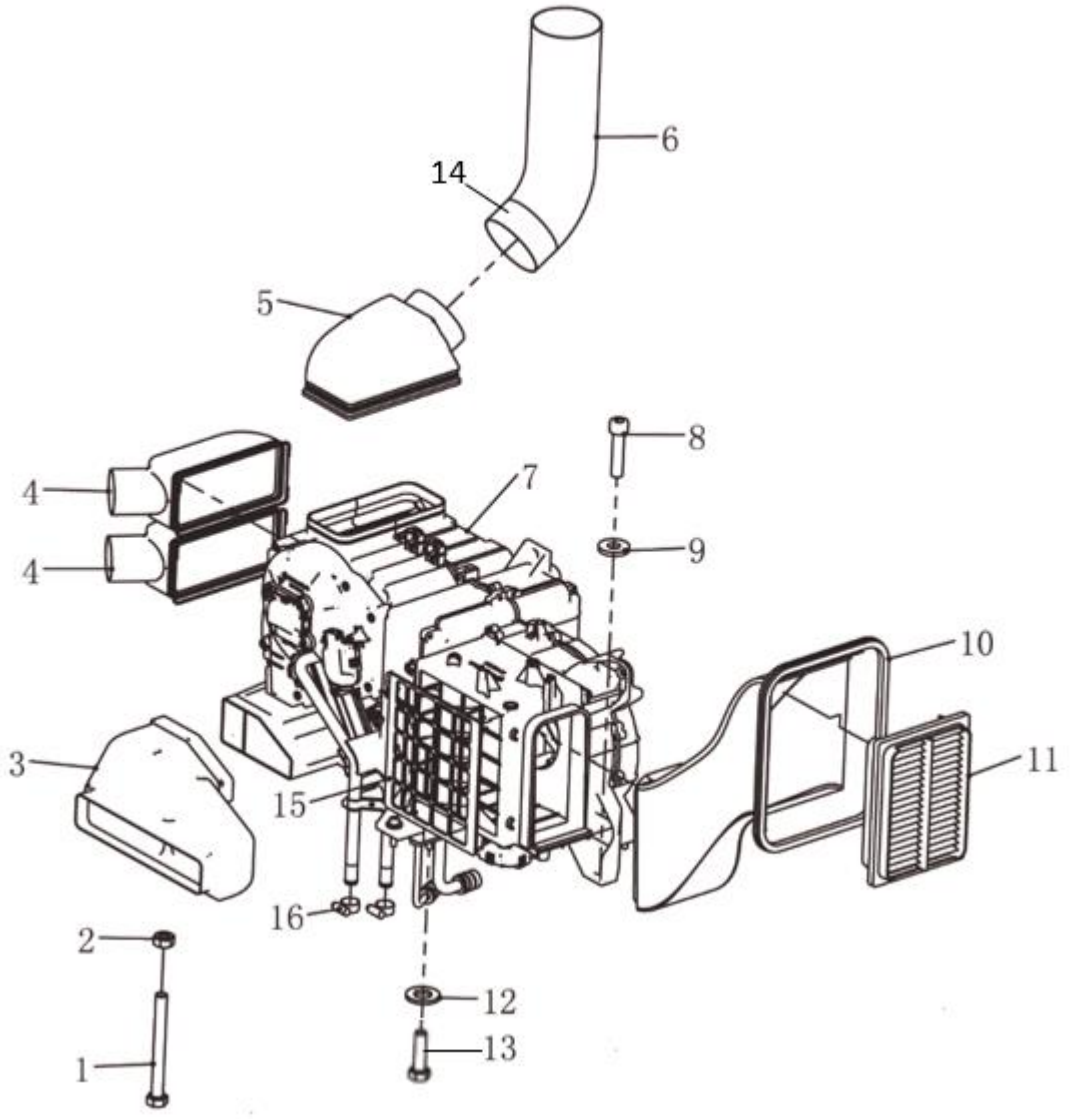

# 310504333 Sistema de Ar Condicionado

| Item | No.da Peça | Nome da Peça | Qtde. | Código de Serviço (S.C) | No. de Série | (IA) | Peça de reposição | | Marca de Identificação |
|---|---|---|---|---|---|---|---|---|---|
| | | | | | | | No. da peça | Quantidade | |
| 1 | 803504621 | Parafuso M8×70 | 1 | | | | | | |
| 2 | 805238378 | Porca M8 | 1 | | | | | | |
| 3 | 801972022 | Duto de Ar | 1 | | | | | | |
| 4 | 801972023 | Duto de Ar | 2 | | | | | | |
| 5 | 801972024 | Duto de Ar | 1 | | | | | | |
| 6 | 801972026 | Duto de Ar | 1 | | | | | | |
| 7 | 803588161 | Caixa de Ar | 1 | | | | | | |
| 8 | 805139765 | Parafuso M10×35 | 1 | | | | | | |
| 9 | 310503930 | Arruela 10 | 1 | | | | | | |
| 10 | 801972025 | Duto de Ar | 1 | | | | | | |
| 11 | 803504817 | Filtro | 1 | | | | | | |
| 12 | 805338275 | Arruela 6 | 1 | | | | | | |
| 13 | 805139913 | Parafuso M6×20 | 1 | | | | | | |
| 14 | 800104450 | Braçadeira | 1 | | | | | | |
| 15 | 803504816 | Filtro | 1 | | | | | | |
| 16 | 801905575 | Braçadeira | 2 | | | | | | |

# 310503267 Conjunto Chassi Inferior

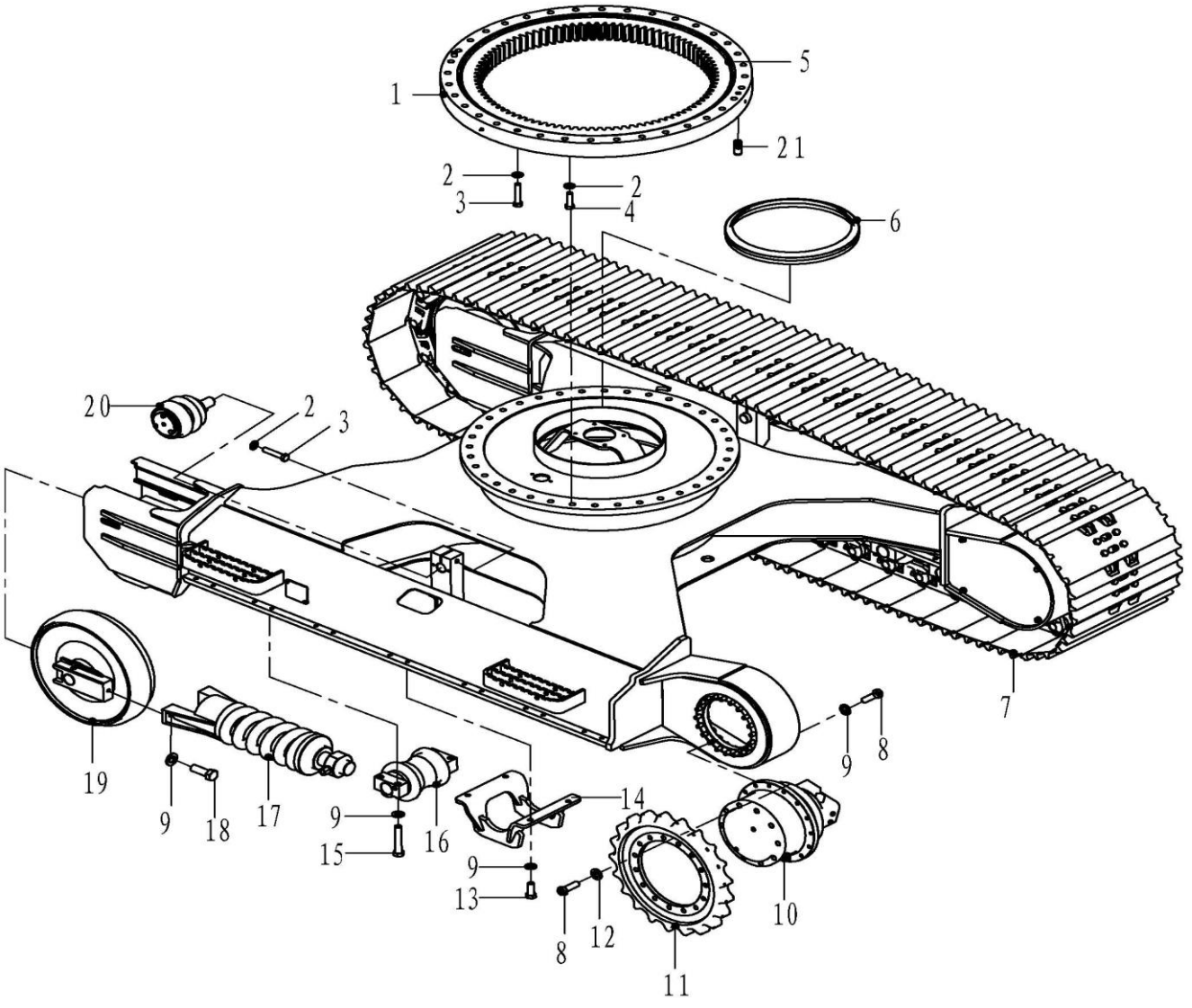

# 310503267 Conjunto Chassi Inferior

| Item | No.da Peça | Nome da Peça | Qtde. | Código de Serviço (S.C) | No. de Série | (IA) | Peça de reposição | | Marca de Identificação |
|---|---|---|---|---|---|---|---|---|---|
| | | | | | | | No. da peça | Quantidade | |
| 1 | 800554694 | Rolamento de Giro | 1 | | | | | | |
| 2 | 805338297 | Arruela 20 | 74 | | | | | | |
| 3 | 805005957 | Parafuso M20×100 | 38 | | | | 805051084 | 36 | GB/T5782-2000 Parafuso M20×105 |
| 4 | 805006420 | Parafuso M20×65 | 36 | | | | | | |
| 5 | 801971925 | Guarnição de Borracha | 1 | | | | | | |
| 6 | 310503332 | Guarnição de Borracha | 1 | | | | | | |
| 7 | 800305452 | Conjunto Esteira | 2 | | | | | | |
| 7 | 800345886 | Sapata 800MM | 2 | | | | | | |
| 7 | 800345888 | Sapata 700MM | 2 | | | | | | |
| 7 | 800347145 | Sapata 600MM | 2 | | | | | | |
| 8 | 329900956 | Parafuso M16×50 | 70 | | | | | | |
| 9 | 805338289 | Arruela 20 | 108 | | | | | | |
| 10 | 803011945 | Motor de Translação | 2 | | | | | | |
| 11 | 800305446 | Roda Motriz | 2 | | | | | | |
| 12 | 805338296 | Arruela 16 | 30 | | | | | | |
| 13 | 805006332 | Parafuso M16×40 | 8 | | | | | | |
| 14 | 310503325 | Guia do Rolete | 2 | | | | | | |
| 15 | 805000579 | Parafuso M16×90 | 56 | | | | 805006391 | | GB/T5782-2000 Parafuso M16×90 |

# 310503267 Conjunto Chassi Inferior

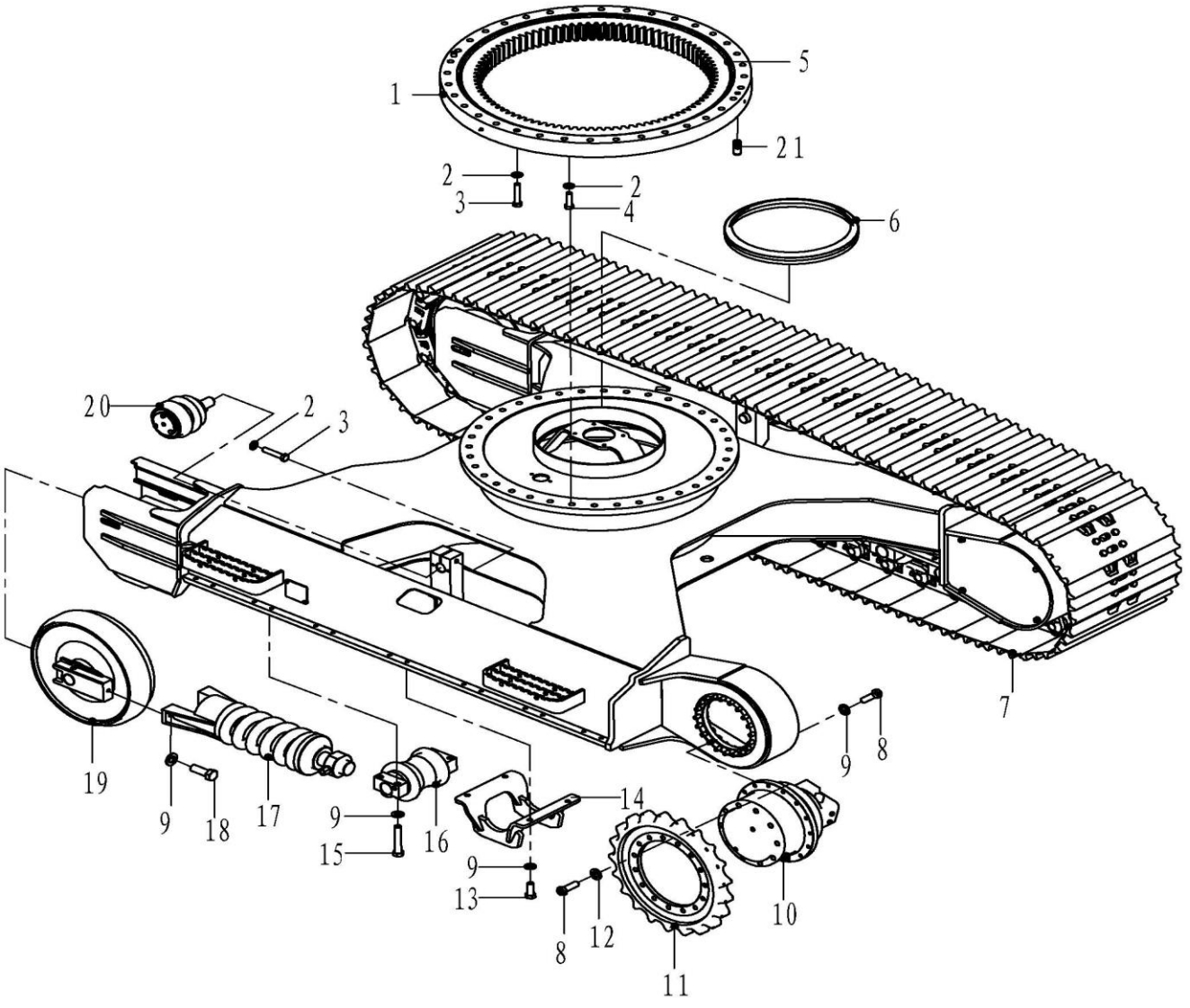

# 310503267 Conjunto Chassi Inferior

| Item | No.da Peça | Nome da Peça | Qtde. | Código de Serviço (S.C) | No. de Série | (IA) | Peça de reposição | | Marca de Identificação |
|---|---|---|---|---|---|---|---|---|---|
| | | | | | | | No. da peça | Quantidade | |
| 16 | 800305442 | Rolete Inferior | 14 | | | | | | |
| 16 | 800347146 | Rolete Inferior | 14 | | | | | | |
| 17 | 800305445 | Conjunto Mola Tensora | 2 | | | | | | |
| 17 | 800347148 | Conjunto Mola Tensora | 2 | | | | | | |
| 18 | 805000612 | Parafuso M16×45 | 4 | | | | | | |
| 19 | 800305444 | Roda Guia | 2 | | | | | | |
| 19 | 800347147 | Roda Guia | 2 | | | | | | |
| 20 | 800305443 | Rolete Superior | 2 | | | | | | |
| 20 | 800347150 | Rolete Superior | 2 | | | | | | |
| 21 | 310503680 | Pino | 1 | | | | | | |

# 310503267 Conjunto Chassi Inferior

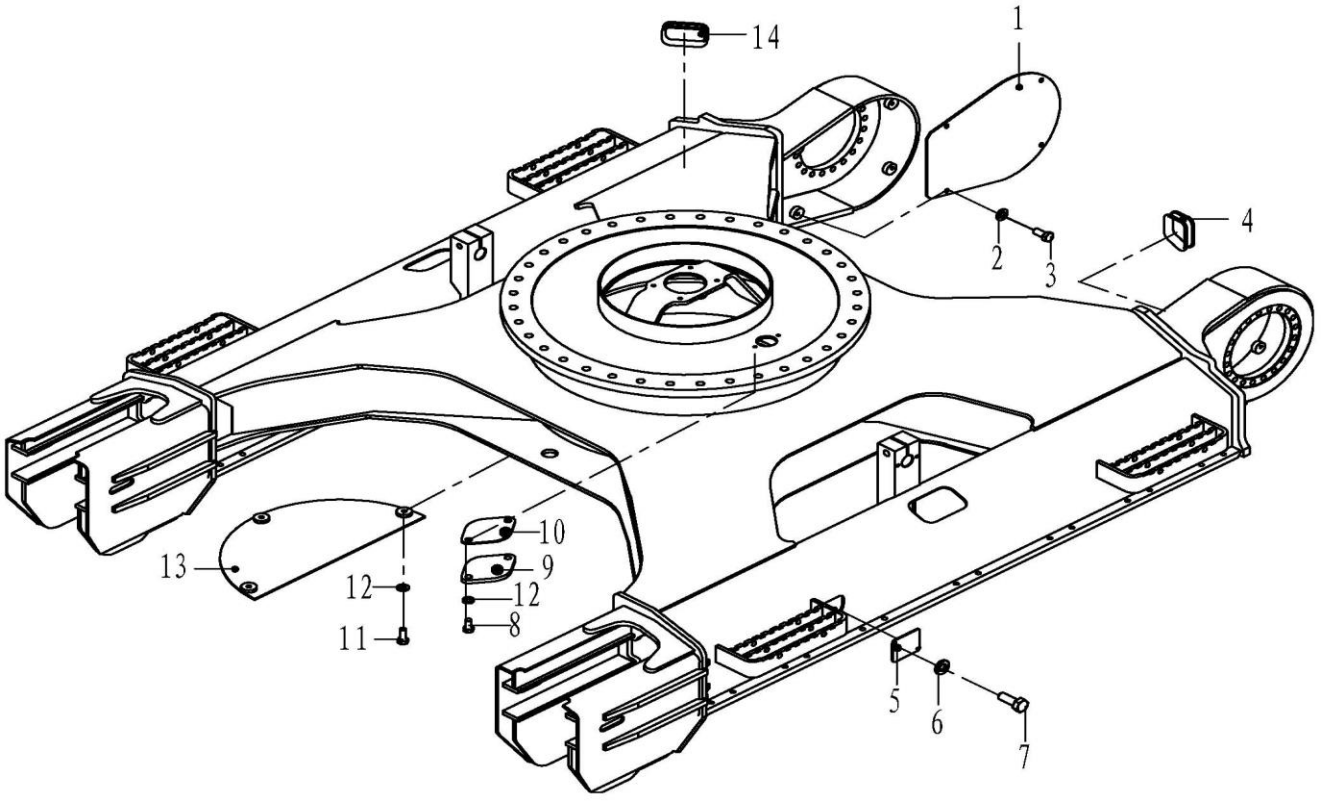

# 310503267 Conjunto Chassi Inferior

| Item | No.da Peça | Nome da Peça | Qtde. | Código de Serviço (S.C) | No. de Série | (IA) | Peça de reposição | | Marca de Identificação |
|---|---|---|---|---|---|---|---|---|---|
| | | | | | | | No. da peça | Quantidade | |
| 1 | 310503337 | Tampa | 2 | | | | | | |
| 2 | 805338281 | Arruela 12 | 8 | | | | | | |
| 3 | 805046469 | Parafuso M12×25 | 8 | | | | | | |
| 4 | 310503336 | Guarnição de Borracha | 2 | | | | | | |
| 5 | 310503331 | Tampa | 2 | | | | | | |
| 6 | 805338275 | Arruela 6 | 4 | | | | | | |
| 7 | 805046481 | Parafuso M6×16 | 4 | | | | | | |
| 8 | 805046525 | Parafuso M10×20 | 2 | | | | | | |
| 9 | 310503334 | Tampa | 1 | | | | | | |
| 10 | 310503335 | Arruela | 1 | | | | | | |
| 11 | 805011330 | Parafuso M10×25 | 6 | | | | | | |
| 12 | 805338279 | Arruela 10 | 8 | | | | | | |
| 13 | 310503328 | Tampa | 2 | | | | | | |
| 14 | 310503333 | Guarnição de Borracha | 2 | | | | | | |

# 800305452 Montagem da Esteira

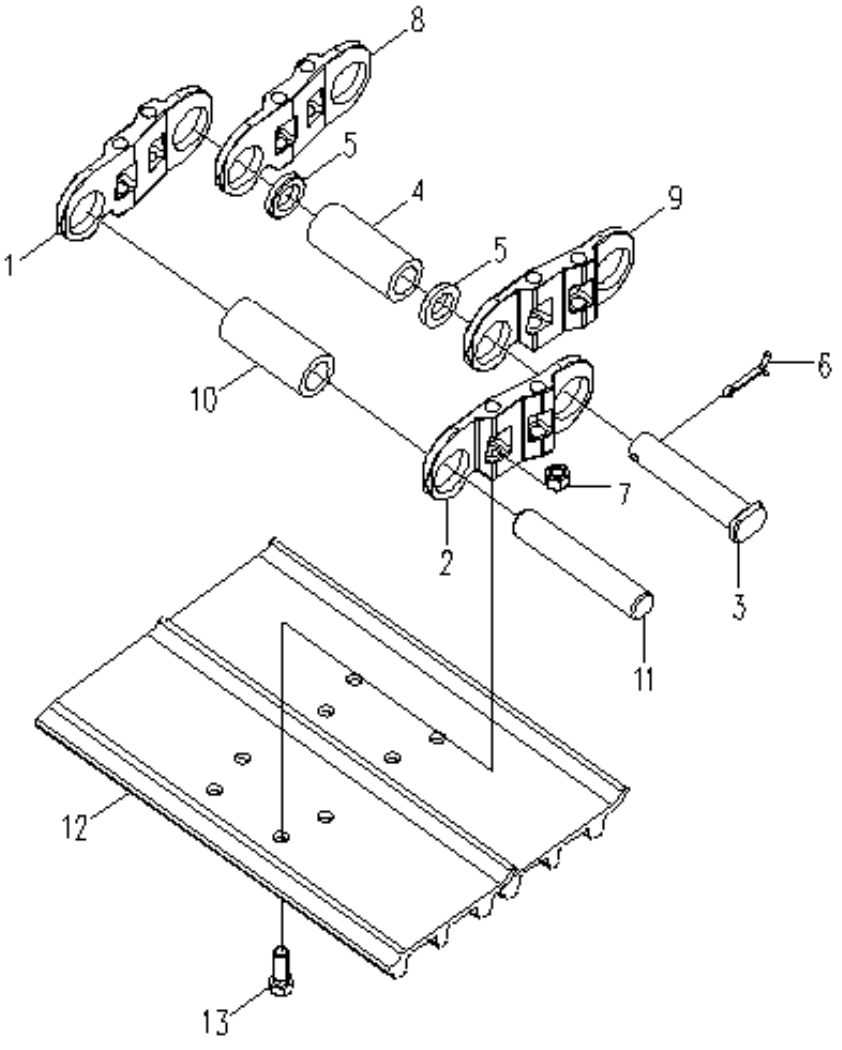

# 800305452 Montagem da Esteira

| Item | No.da Peça | Nome da Peça | Qtde. | Código de Serviço (S.C) | No. de Série | (IA) | Peça de reposição | | Marca de Identificação |
|---|---|---|---|---|---|---|---|---|---|
| | | | | | | | No. da peça | Quantidade | |
| 1 | 800306620 | Elo Mestre Esquerdo da Corrente | 2 | | | | | | |
| 2 | 800306619 | Elo Mestre Direito da Corrente | 2 | | | | | | |
| 3 | 800305471 | Pino Mestre | 2 | | | | | | |
| 4 | 800306622 | Bucha do Pino Mestre | 2 | | | | | | |
| 5 | 800306623 | Arruela de Vedação Principal | 4 | | | | | | |
| 6 | 800306626 | Contra-pino | 2 | | | | | | |
| 7 | 800305474 | Porca | 360 | | | | | | |
| 8 | 800306625 | Elo Esquerdo da Corrente | 88 | | | | | | |
| 9 | 800306624 | Elo Direto da Corrente | 88 | | | | | | |
| 10 | 800306621 | Bucha | 88 | | | | | | |
| 11 | 800305470 | Pino | 88 | | | | | | |
| 12 | 800305473 | Sapata | 90 | | | | | | |
| 13 | 800305472 | Parafuso | 360 | | | | | | |

# 800305445 Tensor da Esteira

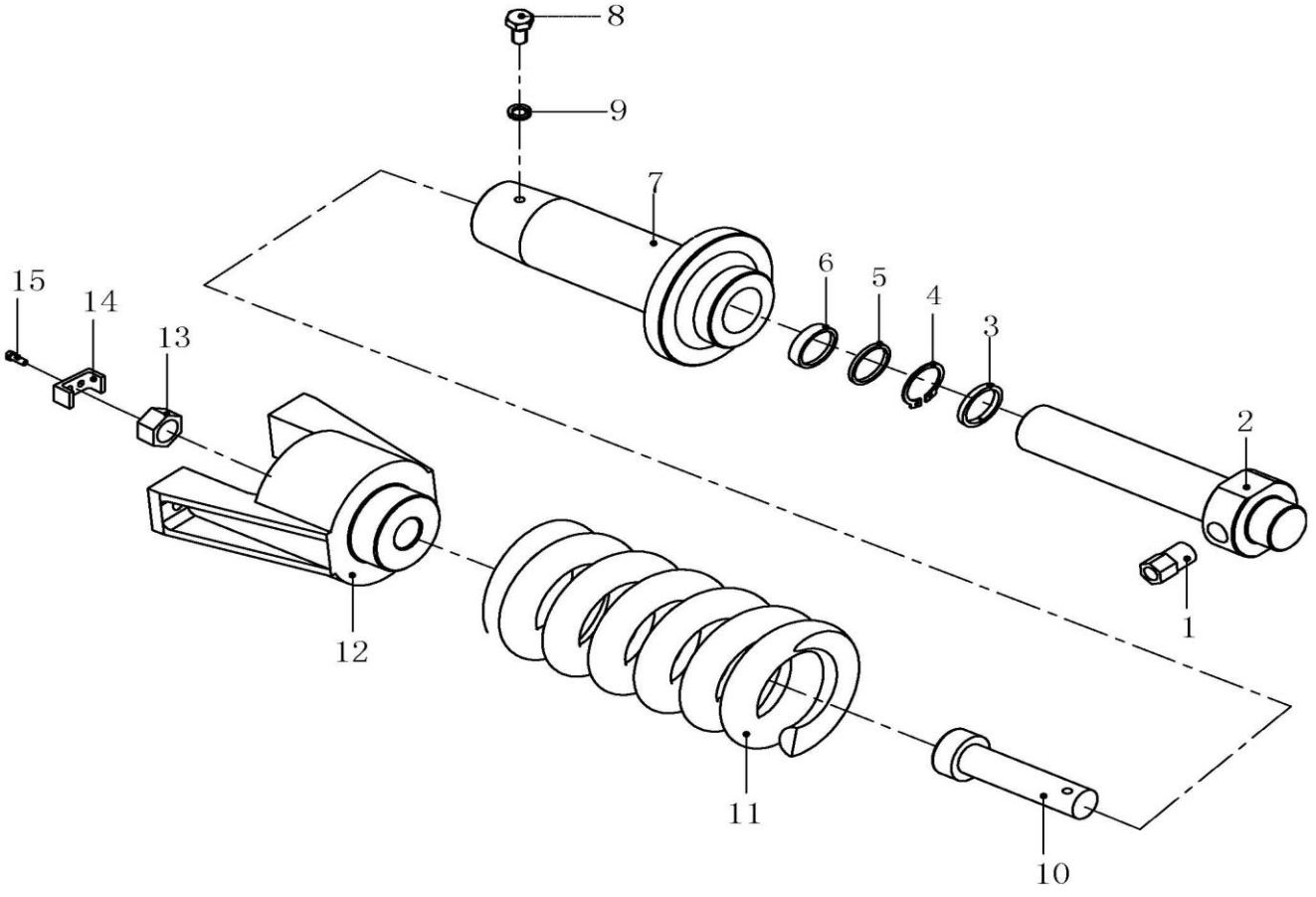

# 800305445 Tensor da Esteira

| Item | No.da Peça | Nome da Peça | Qtde. | Código de Serviço (S.C) | No. de Série | (IA) | Peça de reposição | | Marca de Identificação |
|---|---|---|---|---|---|---|---|---|---|
| | | | | | | | No. da peça | Quantidade | |
| 1 | 800340553 | Válvula de Graxa | 1 | | | | | | |
| 2 | 800340548 | Eixo Interno | 1 | | | | | | |
| 3 | 800340552 | Anel O’ring | 1 | | | | | | |
| 4 | 800340551 | Anel Elástico | 1 | | | | | | |
| 5 | 800340550 | Anel | 1 | | | | | | |
| 6 | 800340549 | Anel O’ring | 1 | | | | | | |
| 7 | 800340547 | Cilindro | 1 | | | | | | |
| 8 | 800340546 | Parafuso | 1 | | | | | | |
| 9 | 800340554 | Arruela | 1 | | | | | | |
| 10 | 800340544 | Pino | 1 | | | | | | |
| 11 | 800340545 | Mola | 1 | | | | | | |
| 12 | 800340540 | Suporte | 1 | | | | | | |
| 13 | 800340543 | Porca | 1 | | | | | | |
| 14 | 800340542 | Suporte | 1 | | | | | | |
| 15 | 800340541 | Parafuso | 2 | | | | | | |

# 310503352 Linha Hidráulica Chassi Inferior

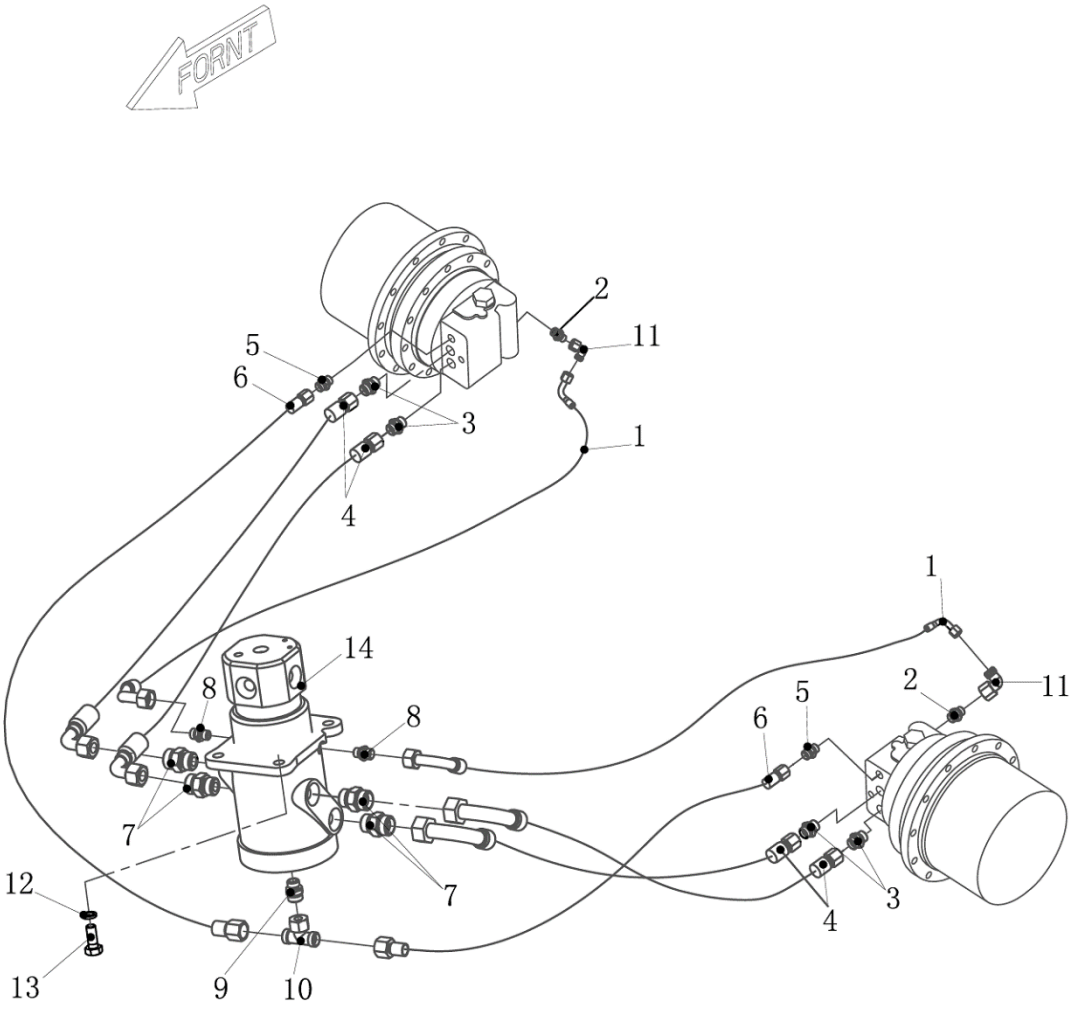

# 310503352 Linha Hidráulica Chassi Inferior

| Item | No.da Peça | Nome da Peça | Qtde. | Código de Serviço (S.C) | No. de Série | (IA) | Peça de reposição | | Marca de Identificação |
|---|---|---|---|---|---|---|---|---|---|
| | | | | | | | No. da peça | Quantidade | |
| 1 | 819908830 | Mangueira | 2 | | | | | | |
| 2 | 803172161 | Niple | 2 | | | | | | |
| 3 | 803379409 | Niple | 4 | | | | | | |
| 4 | 803173217 | Mangueira | 4 | | | | | | |
| 5 | 803107235 | Niple | 2 | | | | | | |
| 6 | 803172596 | Mangueira | 2 | | | | | | |
| 7 | 803163585 | Niple | 4 | | | | | | |
| 8 | 803163582 | Niple | 2 | | | | | | |
| 9 | 803164850 | Niple | 1 | | | | | | |
| 10 | 803166562 | Conexão “T” | 1 | | | | | | |
| 11 | 803163572 | Conexão “T” | 2 | | | | | | |
| 12 | 805338281 | Arruela 12 | 4 | | | | | | |
| 13 | 805006413 | Parafuso M12×35 | 4 | | | | | | |
| 14 | 803403467 | Válvula de Giro | 1 | | | | | | |

# 803011945 Motor de Translação (TM)

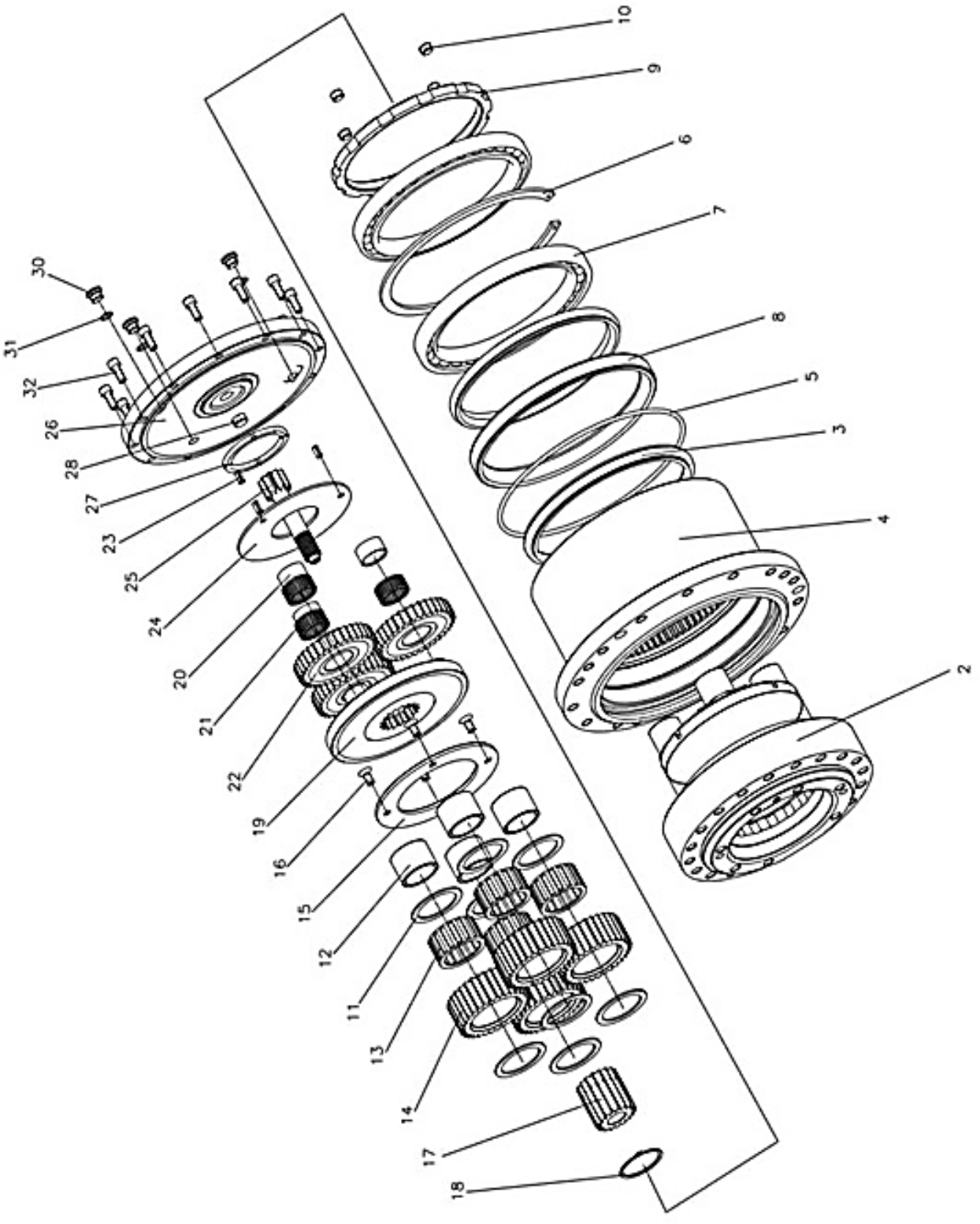

# 803011945 Motor de Translação (TM)

| Item | No.da Peça | Nome da Peça | Qtde. | Código de Serviço (S.C) | No. de Série | (IA) | Peça de reposição | | Marca de Identificação |
|---|---|---|---|---|---|---|---|---|---|
| | | | | | | | No. da peça | Quantidade | |
| 2 | 860130840 | Flange | 1 | | | | | | |
| 3 | 860130841 | Retentor | 2 | | | | | | |
| 4 | 860130842 | Carcaça | 1 | | | | | | |
| 5 | 860130843 | Anel O'ring | 1 | | | | | | |
| 6 | 860130844 | Anel Elástico | 1 | | | | | | |
| 7 | 860130845 | Rolamento | 2 | | | | | | |
| 8 | 860130846 | Anel Retentor | 1 | | | | | | |
| 9 | 860130847 | Porca | 1 | | | | | | |
| 10 | 860130848 | Tampão | 4 | | | | | | |
| 11 | 860130849 | Arruela de Encosto | 8 | | | | | | |
| 12 | 860130850 | Espaçador | 4 | | | | | | |
| 13 | 860130851 | Rolamento de agulha | 4 | | | | | | |
| 14 | 860130852 | Engrenagem Platetária (F) | 4 | | | | | | |
| 15 | 860130853 | Chapa Batente | 1 | | | | | | |
| 16 | 860130854 | Parafuso | 4 | | | | | | |
| 17 | 860130855 | Engrenagem Solar | 1 | | | | | | |
| 18 | 860124196 | Anel de Encosto | 1 | | | | | | |
| 19 | 860130856 | Sede da Engrenagem Planetária | 1 | | | | | | |
| 20 | 860130809 | Anel Interno | 3 | | | | | | |
| 21 | 860130808 | Rolamento de agulha | 3 | | | | | | |
| 22 | 860130857 | Engrenagem Platetária (R) | 3 | | | | | | |
| 23 | 860130858 | Pino Elástico | 3 | | | | | | |
| 24 | 860130859 | Chapa Batente | 1 | | | | | | |
| 25 | 860130860 | Eixo Motriz | 1 | | | | | | |
| 26 | 860130861 | Tampa | 1 | | | | | | |
| 27 | 860124206 | Anel de Vedação | 1 | | | | | | |
| 28 | 860124205 | Espaçador(M) | 1 | | | | | | |

# 803011945 Motor de Translação (TM)

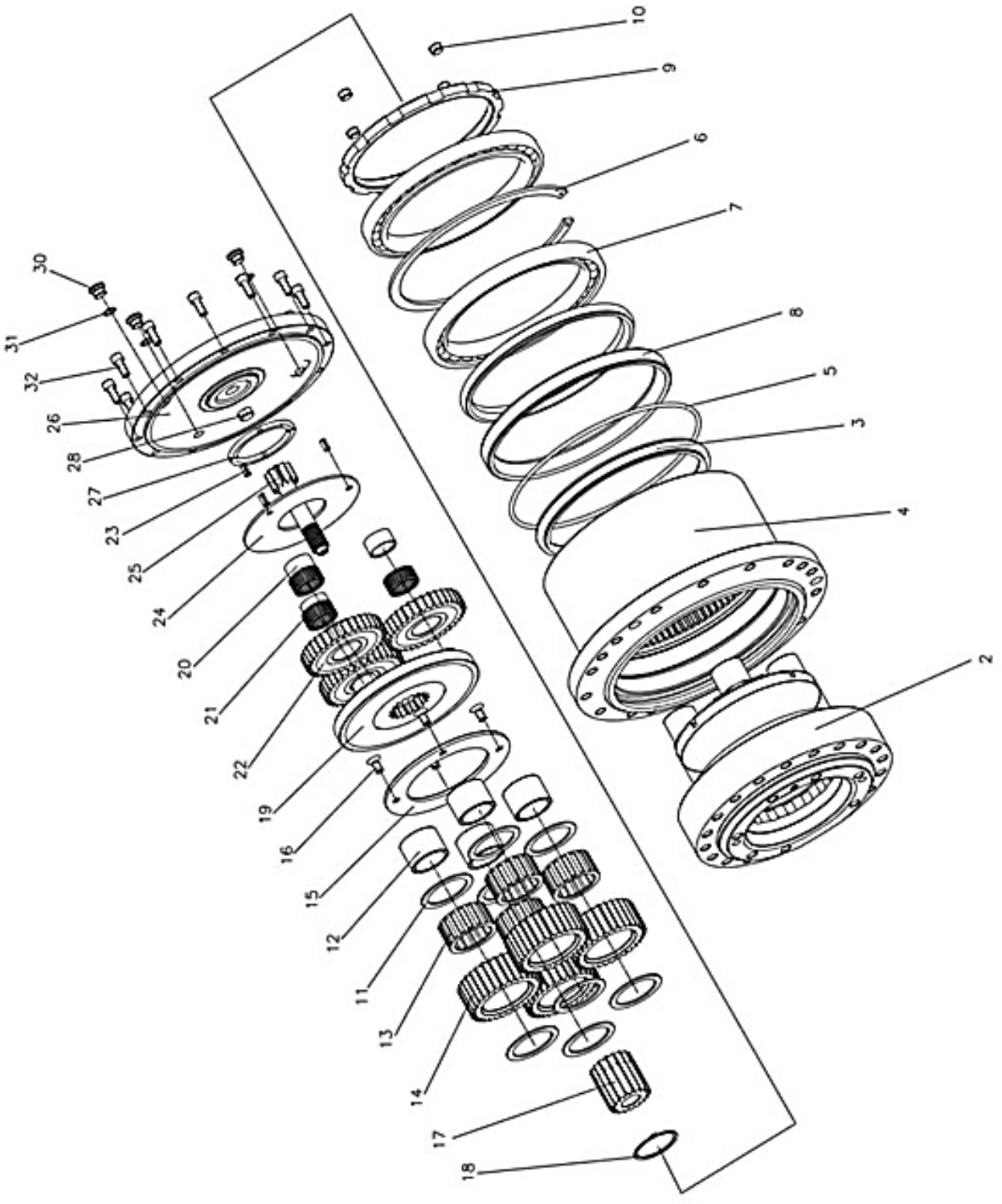

# 803011945 Motor de Translação (TM)

| Item | No.da Peça | Nome da Peça | Qtde. | Código de Serviço (S.C) | No. de Série | (IA) | Peça de reposição | | Marca de Identificação |
|---|---|---|---|---|---|---|---|---|---|
| | | | | | | | No. da peça | Quantidade | |
| 30 | 860130817 | Tampão | 1 | | | | | | |
| 31 | 860124257 | Anel O'ring | 1 | | | | | | |
| 32 | 860130862 | Parafuso | 12 | | | | | | |

# 803011945 Motor de Translação (TM)

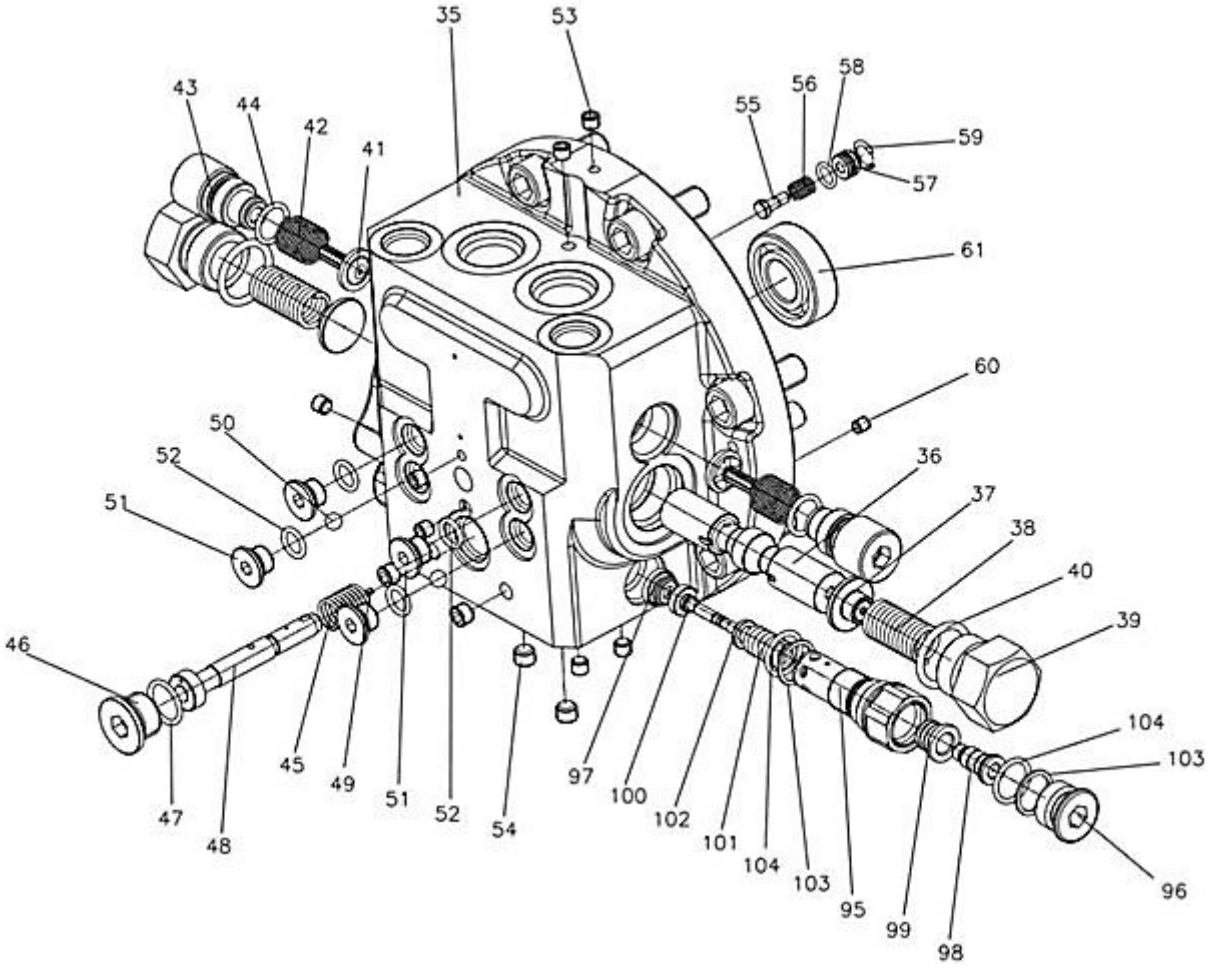

# 803011945 Motor de Translação (TM)

| Item | No.da Peça | Nome da Peça | Qtde. | Código de Serviço (S.C) | No. de Série | (IA) | Peça de reposição | | Marca de Identificação |
|---|---|---|---|---|---|---|---|---|---|
| | | | | | | | No. da peça | Quantidade | |
| 35 | 860130792 | Carcaça | 1 | | | | | | |
| 36 | 860130824 | Carretel Principal | 1 | | | | | | |
| 37 | 860200856 | Retentor da Mola | 2 | | | | | | |
| 38 | 860200859 | Mola | 2 | | | | | | |
| 39 | 860200855 | Tampão | 1 | | | | | | |
| 40 | 860200863 | Anel O’ring | 1 | | | | | | |
| 41 | 860130779 | Válvula de Bloqueio | 2 | | | | | | |
| 42 | 860200860 | Mola | 2 | | | | | | |
| 43 | 860130778 | Tampão | 1 | | | | | | |
| 44 | 860124243 | Anel O’ring | 1 | | | | | | |
| 45 | 860130781 | Mola | 1 | | | | | | |
| 46 | 860124134 | Tampão | 1 | | | | | | |
| 47 | 860124144 | Anel O’ring | 5 | | | | | | |
| 48 | 860130825 | Carretel | 1 | | | | | | |
| 49 | 860130782 | Parafuso | 1 | | | | | | |
| 50 | 860200880 | Esfera de Aço | 2 | | | | | | |
| 51 | 860124149 | Tampão | 1 | | | | | | |
| 52 | 860124150 | Anel O’ring | 1 | | | | | | |
| 53 | 860200876 | Tampão | 7 | | | | | | |
| 54 | 860124146 | Tampão | 4 | | | | | | |
| 55 | 860200850 | Carretel | 1 | | | | | | |
| 56 | 860200851 | Mola | 1 | | | | | | |
| 57 | 860200849 | Assento | 1 | | | | | | |
| 58 | 860124142 | Anel O’ring | 1 | | | | | | |
| 59 | 860124135 | Anel elástico | 1 | | | | | | |
| 60 | 860130826 | Tampão | 1 | | | | | | |

# 803011945 Motor de Translação (TM)

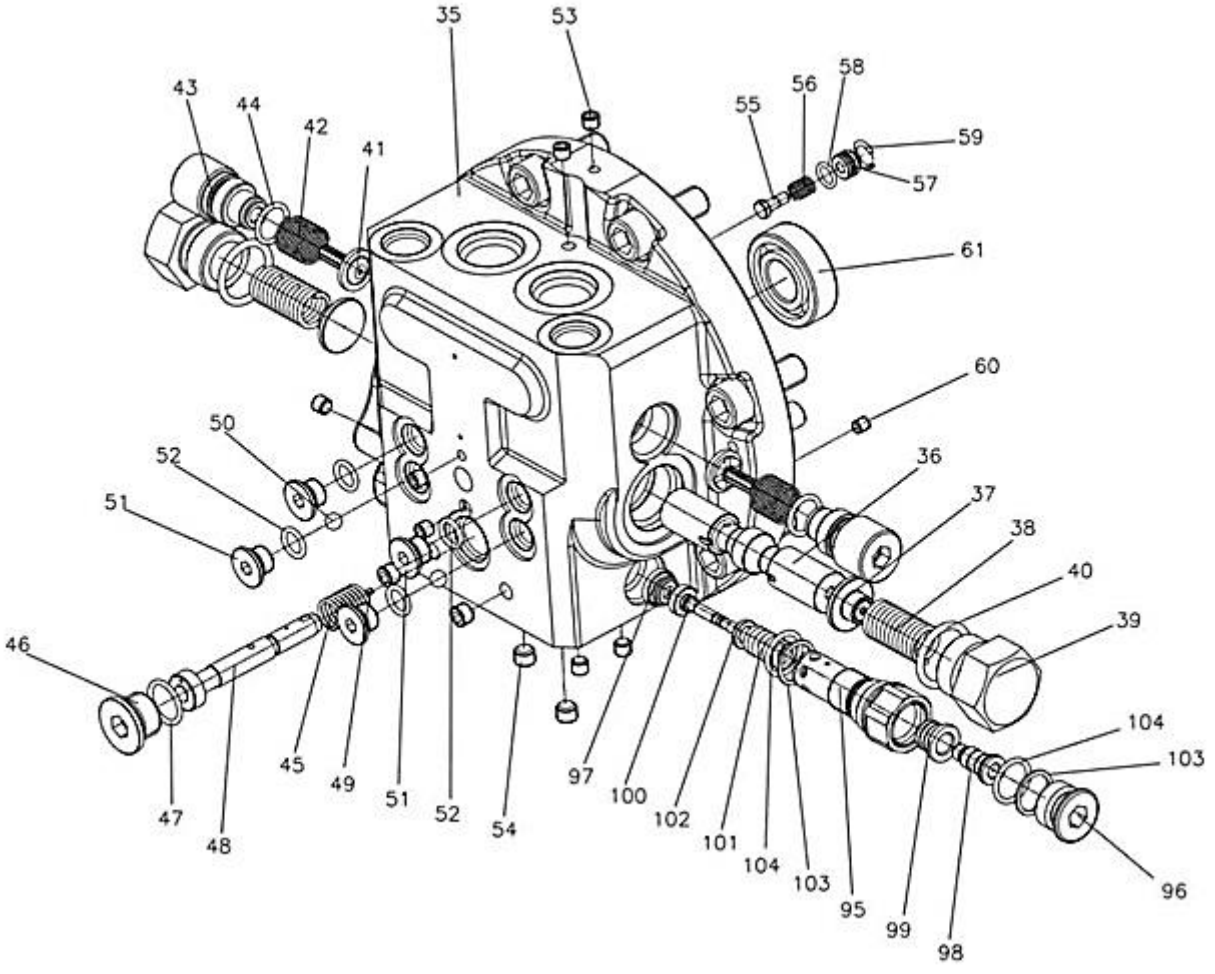

# 803011945 Motor de Translação (TM)

| Item | No.da Peça | Nome da Peça | Qtde. | Código de Serviço (S.C) | No. de Série | (IA) | Peça de reposição | | Marca de Identificação |
|---|---|---|---|---|---|---|---|---|---|
| | | | | | | | No. da peça | Quantidade | |
| 61 | 860124072 | Rolamento | 1 | | | | | | |
| 95 | 860130827 | Carcaça | 2 | | | | | | |
| 96 | 860130828 | Tampão | 2 | | | | | | |
| 97 | 860130829 | Assento | 1 | | | | | | |
| 98 | 860130830 | Mandril | 2 | | | | | | |
| 99 | 860202393 | Pistão | 2 | | | | | | |
| 100 | 860130831 | Guia Central | 2 | | | | | | |
| 101 | 860130786 | Mola | 2 | | | | | | |
| 102 | 860130788 | Arruela | 2 | | | | | | |
| 103 | 860130820 | Anel Back-Up | 4 | | | | | | |

# 803011945 Motor de Translação (TM)

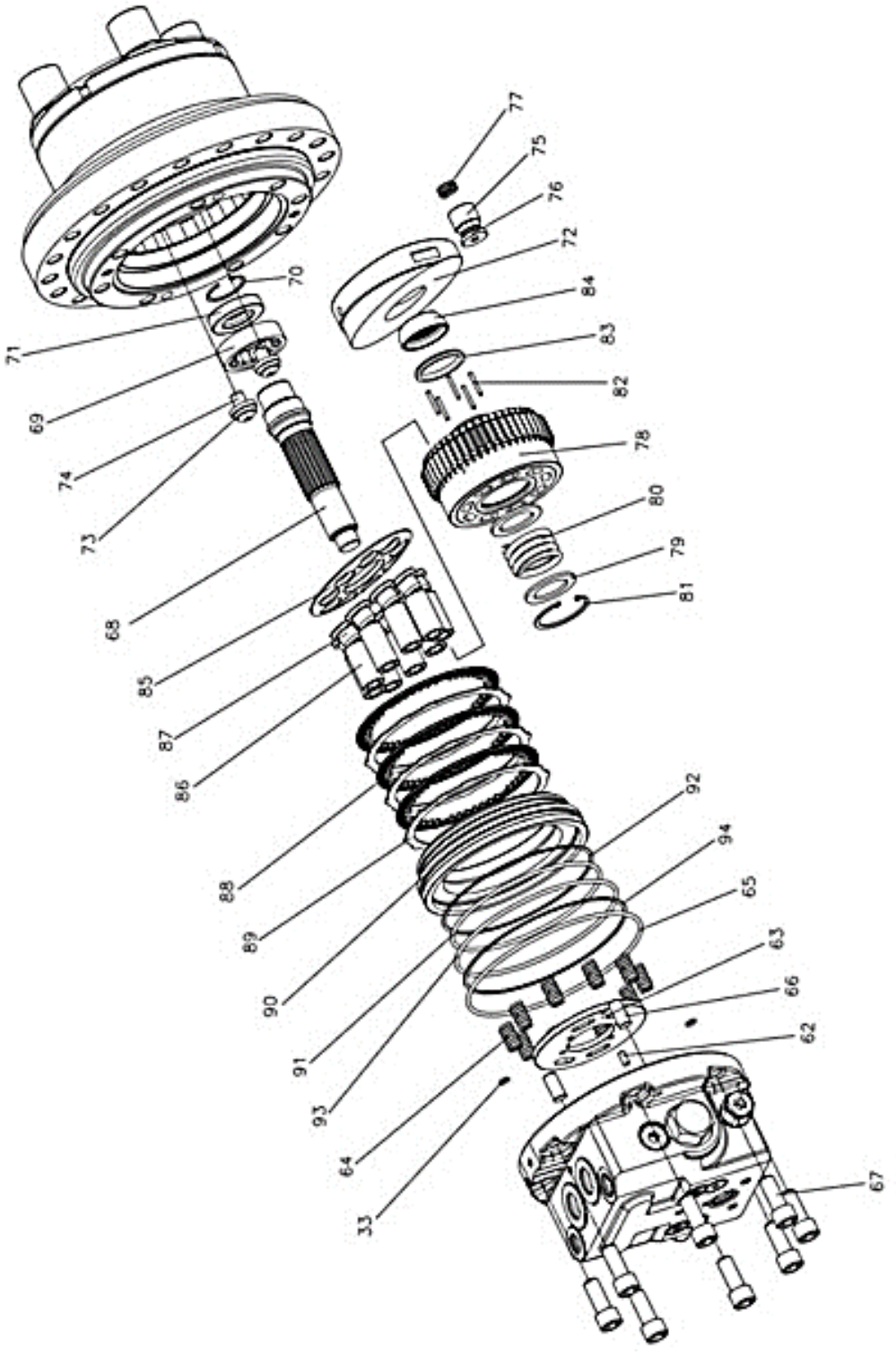

# 803011945 Motor de Translação (TM)

| Item | No.da Peça | Nome da Peça | Qtde. | Código de Serviço (S.C) | No. de Série | (IA) | Peça de reposição | | Marca de Identificação |
|---|---|---|---|---|---|---|---|---|---|
| | | | | | | | No. da peça | Quantidade | |
| 33 | 860124075 | Anel O'ring | 2 | | | | | | |
| 62 | 860130793 | Pino Cilíndrico | 1 | | | | | | |
| 63 | 860130832 | Chapa Distribuidora de Óleo | 1 | | | | | | |
| 64 | 860124064 | Mola de Freio | 10 | | | | | | |
| 65 | 860130815 | Anel O'ring | 1 | | | | | | |
| 66 | 860124076 | Pino Cilíndrico | 4 | | | | | | |
| 67 | 860130794 | Parafuso | 8 | | | | | | |
| 68 | 860124049 | Eixo Motriz | 1 | | | | | | |
| 69 | 860124071 | Rolamento | 1 | | | | | | |
| 70 | 860200905 | Anel Elástico | 1 | | | | | | |
| 71 | 860124058 | Retentor | 1 | | | | | | |
| 72 | 860130833 | Placa Oscilante | 1 | | | | | | |
| 73 | 860124074 | Pivô Esférico | 2 | | | | | | |
| 75 | 860130834 | Pistão | 1 | | | | | | |
| 76 | 860130835 | Calço | 1 | | | | | | |
| 77 | 860124073 | Mola | 1 | | | | | | |
| 78 | 860130836 | Bloco | 1 | | | | | | |
| 79 | 860124055 | Arruela | 2 | | | | | | |
| 80 | 860124056 | Mola | 1 | | | | | | |
| 81 | 860124059 | Anel Elástico | 1 | | | | | | |
| 82 | 860124060 | Trava | 5 | | | | | | |
| 83 | 860124057 | Retentor | 1 | | | | | | |
| 84 | 860130837 | Bucha Esférica | 1 | | | | | | |
| 85 | 860124053 | Disco | 1 | | | | | | |
| 86 | 860130838 | Pistão | 1 | | | | | | |
| 87 | 860130839 | Calço | 1 | | | | | | |
| 88 | 860124065 | Chapa de Atrito | 3 | | | | | | |
| 89 | 860124066 | Calço | 3 | | | | | | |

# 803011945 Motor de Translação (TM)

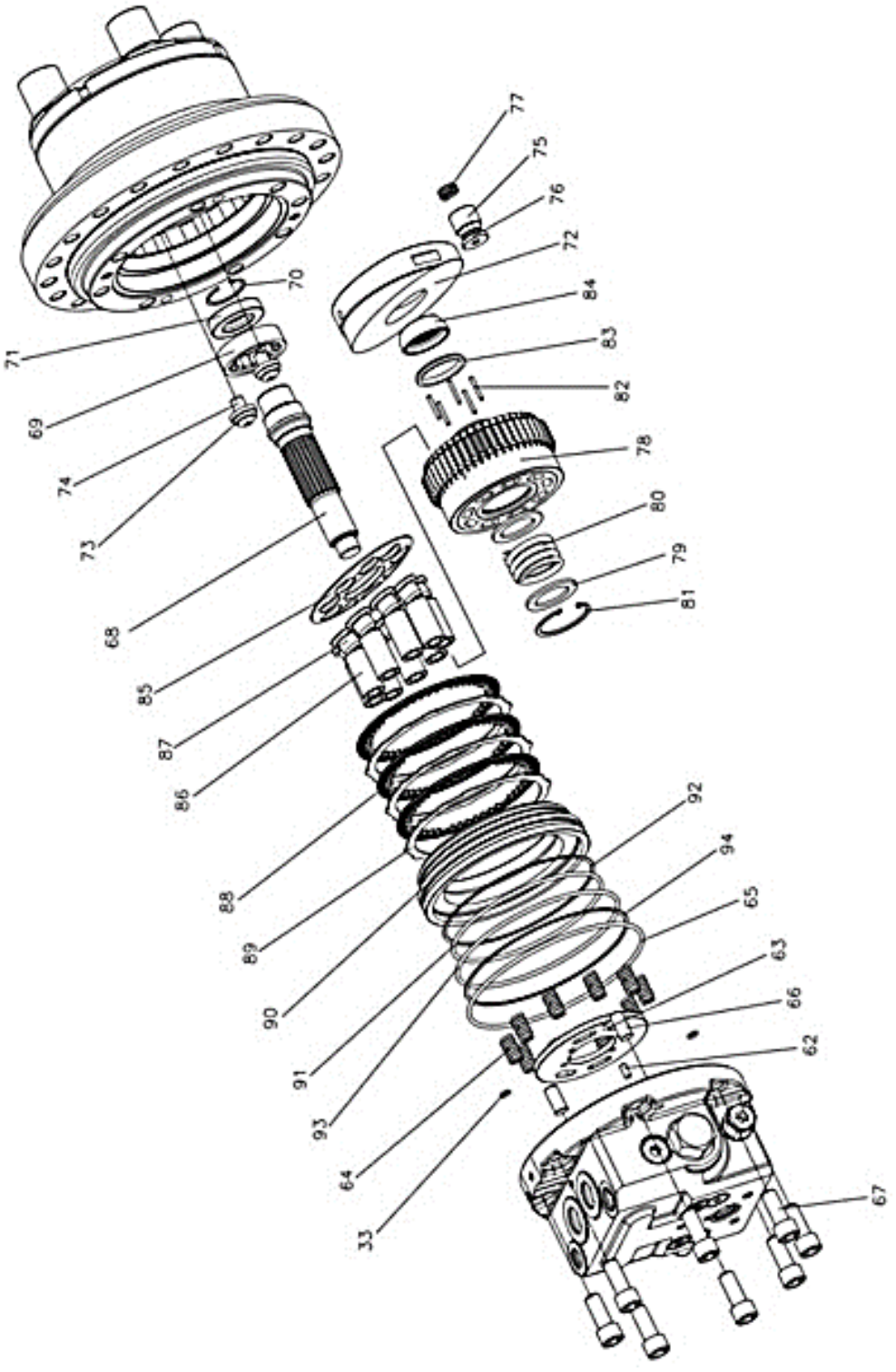

# 803011945 Motor de Translação (TM)

| Item | No.da Peça | Nome da Peça | Qtde. | Código de Serviço (S.C) | No. de Série | (IA) | Peça de reposição | | Marca de Identificação |
|---|---|---|---|---|---|---|---|---|---|
| | | | | | | | No. da peça | Quantidade | |
| 90 | 860124063 | Cilindro de Freio | 1 | | | | | | |
| 91 | 860124067 | Anel O'ring | 1 | | | | | | |
| 92 | 860124069 | Retentor | 1 | | | | | | |
| 93 | 860124068 | Anel O'ring | 1 | | | | | | |
| 94 | 860124070 | Anel O'ring | 1 | | | | | | |

# 803080114 Motor de Translação (GM)

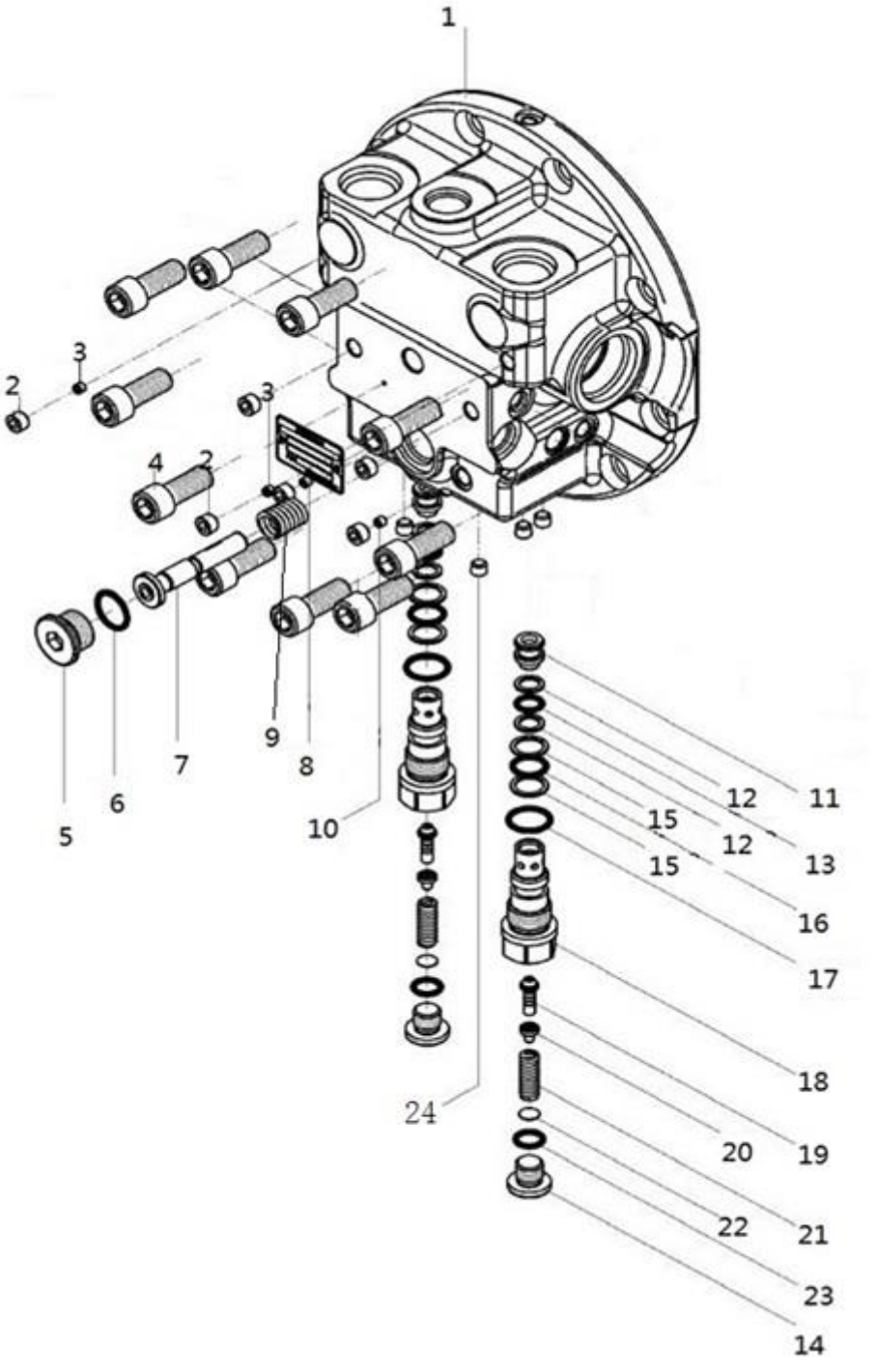

# 803080114 Motor de Translação (GM)

| Item | No.da Peça | Nome da Peça | Qtde. | Código de Serviço (S.C) | No. de Série | (IA) | Peça de reposição | | Marca de Identificação |
|---|---|---|---|---|---|---|---|---|---|
| | | | | | | | No. da peça | Quantidade | |
| 1 | 860126038 | Carcaça | 1 | | | | | | |
| 2 | 860126075 | Tampão | 7 | | | | | | |
| 3 | 860126039 | Tubo | 2 | | | | | | |
| 4 | 860126040 | Parafuso | 10 | | | | | | |
| 5 | 860126041 | Tampão | 1 | | | | | | |
| 6 | 860126042 | Anel O'ring | 1 | | | | | | |
| 7 | 860126043 | Carretel | 1 | | | | | | |
| 8 | 860126044 | Plaqueta Identificação | 1 | | | | | | |
| 9 | 860127668 | Mola | 1 | | | | | | |
| 10 | 860126046 | Tubo | 2 | | | | | | |
| 11 | 860126047 | Assento da Válvula | 1 | | | | | | |
| 12 | 860126048 | Retentor | 2 | | | | | | |
| 13 | 860126049 | Anel O'ring | 1 | | | | | | |
| 14 | 860126050 | Tampão | 1 | | | | | | |
| 15 | 860126051 | Retentor | 2 | | | | | | |
| 16 | 860126052 | Anel O'ring | 1 | | | | | | |
| 17 | 860126053 | Anel O'ring | 1 | | | | | | |
| 18 | 860127667 | Carretel | 1 | | | | | | |
| 19 | 860126054 | Válvula | 1 | | | | | | |
| 20 | 860126055 | Bucha | 1 | | | | | | |
| 21 | 860126056 | Mola | 1 | | | | | | |
| 22 | 860126057 | Calço | 1 | | | | | | |
| 23 | 860126058 | Anel O'ring | 1 | | | | | | |
| 24 | 860126076 | Tampão | 5 | | | | | | |

# 803080114 Motor de Translação (GM)

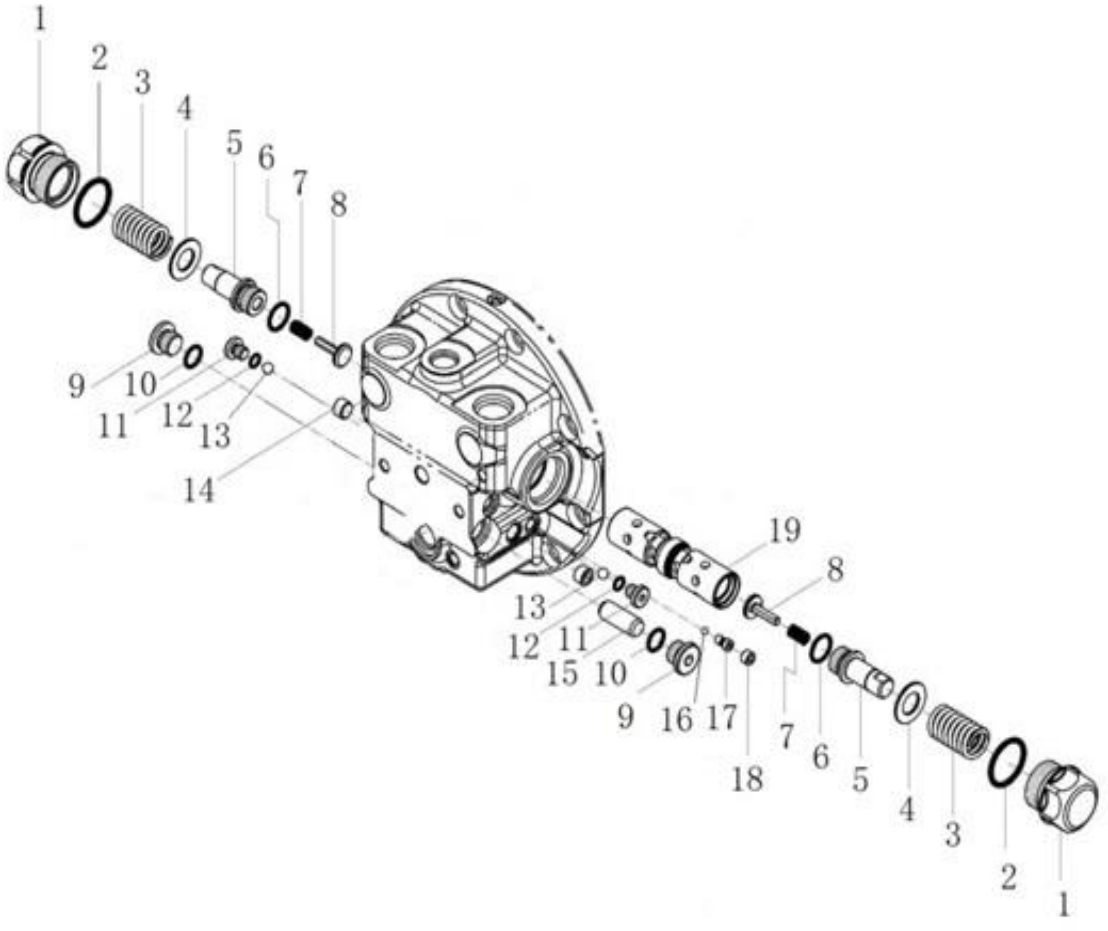

# 803080114 Motor de Translação (GM)

| Item | No.da Peça | Nome da Peça | Qtde. | Código de Serviço (S.C) | No. de Série | (IA) | Peça de reposição | | Marca de Identificação |
|---|---|---|---|---|---|---|---|---|---|
| | | | | | | | No. da peça | Quantidade | |
| 1 | 860126059 | Tampão | 2 | | | | | | |
| 2 | 860127666 | Anel O'ring | 2 | | | | | | |
| 3 | 860126061 | Mola | 2 | | | | | | |
| 4 | 860126062 | Arruela | 2 | | | | | | |
| 5 | 860126060 | Tampão | 2 | | | | | | |
| 6 | 860126063 | Anel O'ring | 2 | | | | | | |
| 7 | 860126064 | Mola | 2 | | | | | | |
| 8 | 860126065 | Válvula | 2 | | | | | | |
| 9 | 860126066 | Tampão | 2 | | | | | | |
| 10 | 860126067 | Anel O'ring | 2 | | | | | | |
| 11 | 860126068 | Tampão | 2 | | | | | | |
| 12 | 860126069 | Anel O'ring | 2 | | | | | | |
| 13 | 860126070 | Esfera de Aço | 2 | | | | | | |
| 14 | 860126071 | Tampão | 2 | | | | | | |
| 15 | 860126072 | Pistão | 1 | | | | | | |
| 16 | 860126073 | Esfera de Aço | 1 | | | | | | |
| 17 | 860126074 | Tampão | 1 | | | | | | |
| 18 | 860126075 | Tampão | 7 | | | | | | |
| 19 | 860127665 | Carretel | 1 | | | | | | |

# 803080114 Motor de Translação (GM)

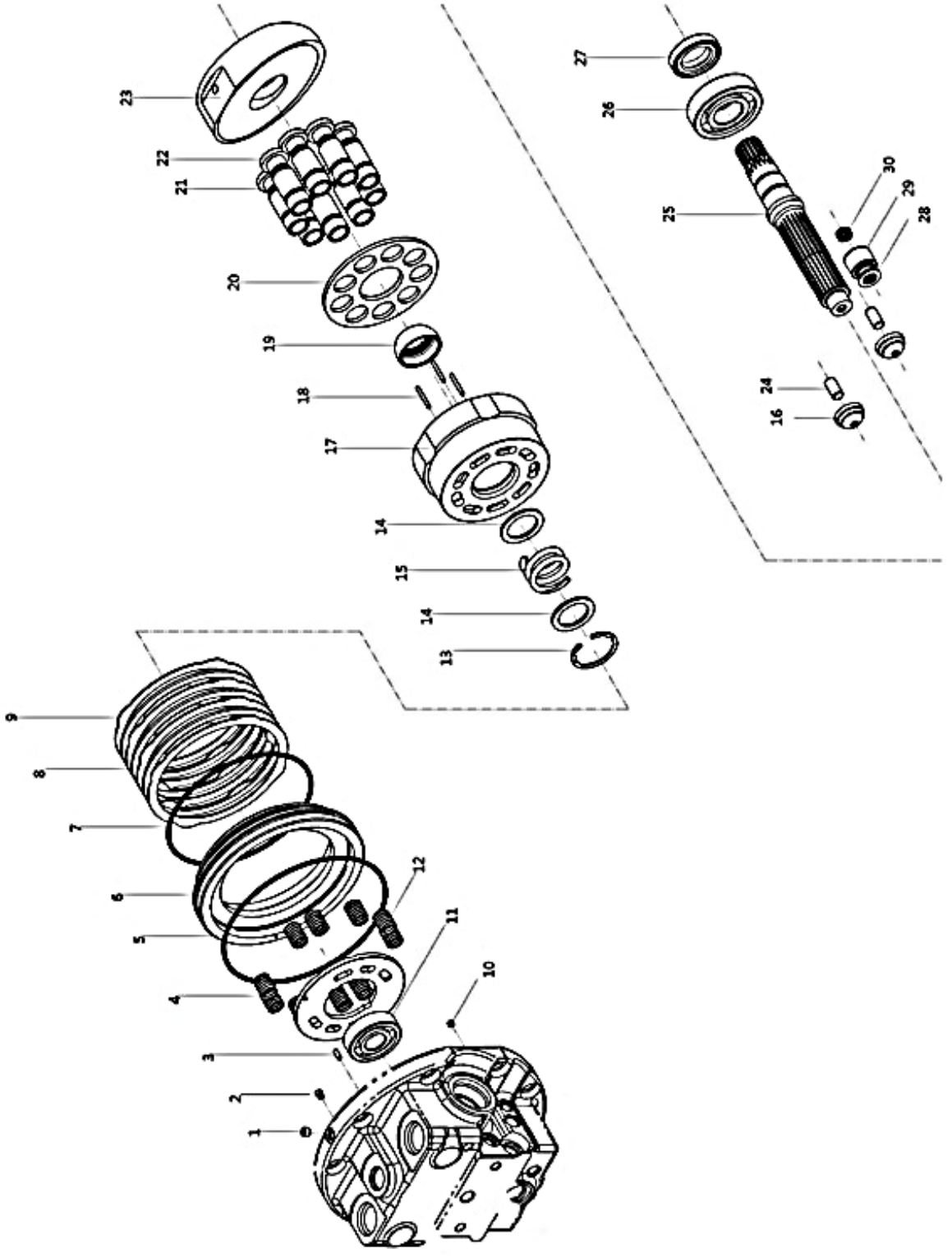

# 803080114 Motor de Translação (GM)

| Item | No.da Peça | Nome da Peça | Qtde. | Código de Serviço (S.C) | No. de Série | (IA) | Peça de reposição | | Marca de Identificação |
|---|---|---|---|---|---|---|---|---|---|
| | | | | | | | No. da peça | Quantidade | |
| 1 | 860126076 | Tampão | 5 | | | | | | |
| 2 | 860126077 | Filtro | 1 | | | | | | |
| 3 | 860126078 | Pino | 1 | | | | | | |
| 4 | 860126079 | Placa | 1 | | | | | | |
| 5 | 860126080 | Anel O’ring | 1 | | | | | | |
| 6 | 860126081 | Pistão | 1 | | | | | | |
| 7 | 860126082 | Anel O’ring | 1 | | | | | | |
| 8 | 860126083 | Disco | 3 | | | | | | |
| 9 | 860126084 | Disco | 4 | | | | | | |
| 10 | 860126085 | Tubo | 1 | | | | | | |
| 11 | 860126086 | Rolamento | 1 | | | | | | |
| 12 | 860126087 | Mola | 10 | | | | | | |
| 13 | 860126088 | Anel Elástico | 1 | | | | | | |
| 14 | 860126089 | Arruela | 2 | | | | | | |
| 15 | 860126090 | Mola | 1 | | | | | | |
| 16 | 860126091 | Sede | 2 | | | | | | |
| 17 | 860126092 | Bloco | 1 | | | | | | |
| 18 | 860126093 | Pino | 3 | | | | | | |
| 19 | 860126094 | Capa de Aço | 1 | | | | | | |
| 20 | 860126095 | Disco | 1 | | | | | | |
| 21 | 860126096 | Pistão | 1 | | | | | | |
| 22 | 860126097 | Calço | 1 | | | | | | |
| 23 | 860126098 | Placa Oscilante | 1 | | | | | | |
| 24 | 860126099 | Parafuso | 2 | | | | | | |
| 25 | 860126100 | Eixo | 1 | | | | | | |
| 26 | 860127664 | Rolamento | 1 | | | | | | |
| 27 | 860126102 | Retentor | 1 | | | | | | |
| 28 | 860126103 | Calço | 1 | | | | | | |
| 29 | 860126104 | Pistão | 1 | | | | | | |
| 30 | 860126105 | Mola | 1 | | | | | | |

# 803080114 Motor de Translação (GM)

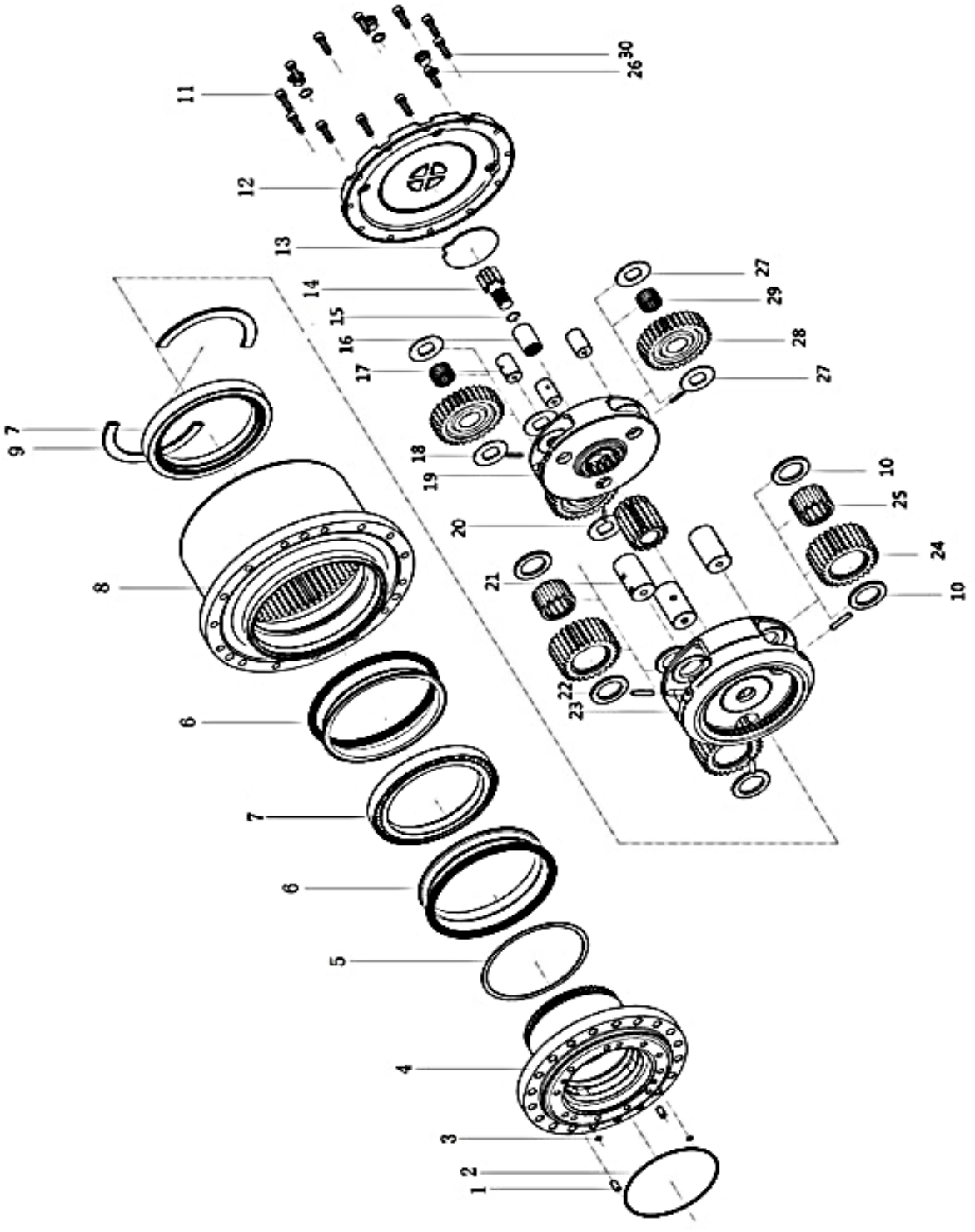

# 803080114 Motor de Translação (GM)

| Item | No.da Peça | Nome da Peça | Qtde. | Código de Serviço (S.C) | No. de Série | (IA) | Peça de reposição | | Marca de Identificação |
|---|---|---|---|---|---|---|---|---|---|
| | | | | | | | No. da peça | Quantidade | |
| 1 | 860126106 | Parafuso | 2 | | | | | | |
| 2 | 860126107 | Anel O'ring | 1 | | | | | | |
| 3 | 860126108 | Anel O'ring | 2 | | | | | | |
| 4 | 860126109 | Flange | 1 | | | | | | |
| 5 | 860126110 | Calço | 1 | | | | | | |
| 6 | 860126111 | Retentor | 2 | | | | | | |
| 7 | 860126133 | Rolamento | 2 | | | | | | |
| 8 | 860126112 | Cubo Motriz | 1 | | | | | | |
| 9 | 860126113 | Calço | 2 | | | | | | |
| 10 | 860126129 | Arruela | 6 | | | | | | |
| 11 | 860126114 | Parafuso | 12 | | | | | | |
| 12 | 860126115 | Tampa | 1 | | | | | | |
| 13 | 860126116 | Anel de Encosto | 1 | | | | | | |
| 14 | 860126117 | Eixo Motriz | 1 | | | | | | |
| 15 | 860126118 | Anel | 1 | | | | | | |
| 16 | 860126119 | Espaçador | 1 | | | | | | |
| 17 | 860126120 | Espaçador | 3 | | | | | | |
| 18 | 860126121 | Calço | 3 | | | | | | |
| 19 | 860126122 | Bloco de Transmissão | 1 | | | | | | |
| 20 | 860126123 | Eixo Motriz | 1 | | | | | | |
| 21 | 860126124 | Parafuso PIN | 3 | | | | | | |
| 22 | 860126125 | Parafuso PIN | 3 | | | | | | |
| 23 | 860126126 | Bloco de Transmissão | 1 | | | | | | |
| 24 | 860126127 | Engrenagem Platetária | 3 | | | | | | |
| 25 | 860126128 | Rolamento | 3 | | | | | | |
| 26 | 860126131 | Anel O'ring | 1 | | | | | | |
| 27 | 860126130 | Arruela WASHER | 6 | | | | | | |
| 28 | 860126136 | Engrenagem Platetária | 1 | | | | | | |
| 29 | 860126135 | Rolamento | 1 | | | | | | |
| 30 | 860200519 | Tampão | 3 | | | | | | |

# 310503376 Dispositivo de Trabalho

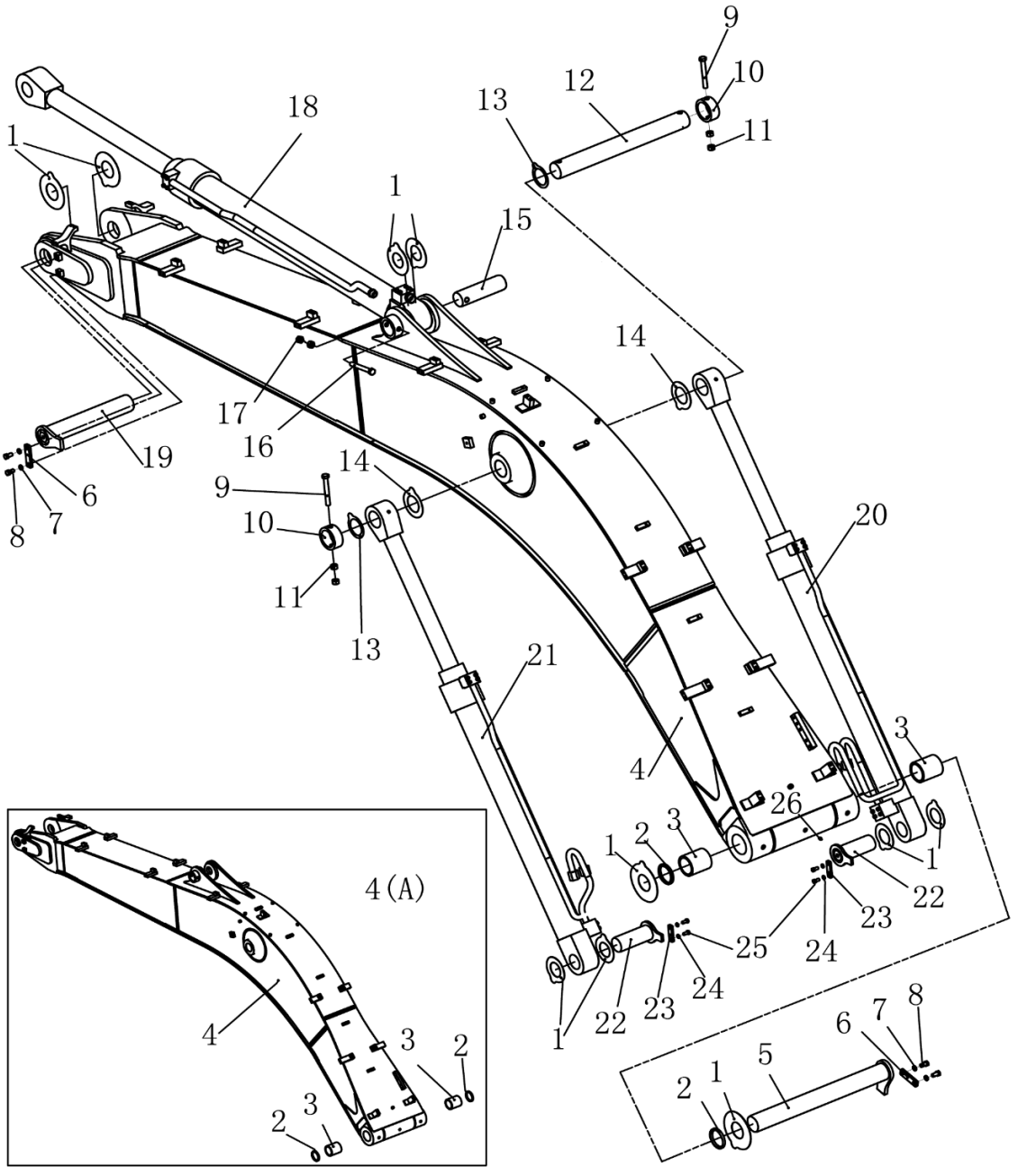

# 310503376 Dispositivo de Trabalho

| Item | No.da Peça | Nome da Peça | Qtde. | Código de Serviço (S.C) | No. de Série | (IA) | Peça de reposição | | Marca de Identificação |
|---|---|---|---|---|---|---|---|---|---|
| | | | | | | | No. da peça | Quantidade | |
| 1 | 329900654 | Espaçador | 5 | | | | | | |
| 1 | 329900704 | Espaçador | 5 | | | | | | |
| 1 | 329900738 | Espaçador | 4 | | | | | | |
| 2 | 329900858 | Anel O'ring | 2 | | | | | | |
| 3 | 800554734 | Bucha | 2 | | | | | | |
| 4 | 310503454 | Lança | 1 | | | | | | |
| 4(A) | 310504239 | Conjunto Lança Completa | 1 | | | | | | |
| 5 | 310503495 | Pin | 1 | | | | | | |
| 6 | 310503392 | Placa | 2 | | | | | | |
| 7 | 805338263 | Arruel16 | 4 | | | | | | |
| 8 | 805006417 | Parafuso M16×30 | 4 | | | | | | |
| 9 | 805046465 | Parafuso M16×140 | 2 | | | | | | |
| 10 | 310503389 | Bucha | 2 | | | | | | |
| 11 | 805238374 | Porca | 4 | | | | | | |
| 12 | 310503390 | Pin | 1 | | | | | | |
| 13 | 329900651 | Espaçador | 2 | | | | | | |
| 13 | 329900701 | Espaçador | 2 | | | | | | |
| 14 | 329900653 | Espaçador | 2 | | | | | | |
| 15 | 310503387 | Pin | 1 | | | | | | |
| 16 | 805046676 | Parafuso M20×140 | 1 | | | | | | |
| 17 | 805238375 | Porca M20 10 | 2 | | | | | | |
| 18 | 803083744 | Cilindro do Braço | 1 | | | | | | |
| 19 | 310503492 | Pin | 1 | | | | | | |
| 20 | 803083743 | Cilindro Esquerdo da Lança | 1 | | | | | | |

# 310503376 Dispositivo de Trabalho

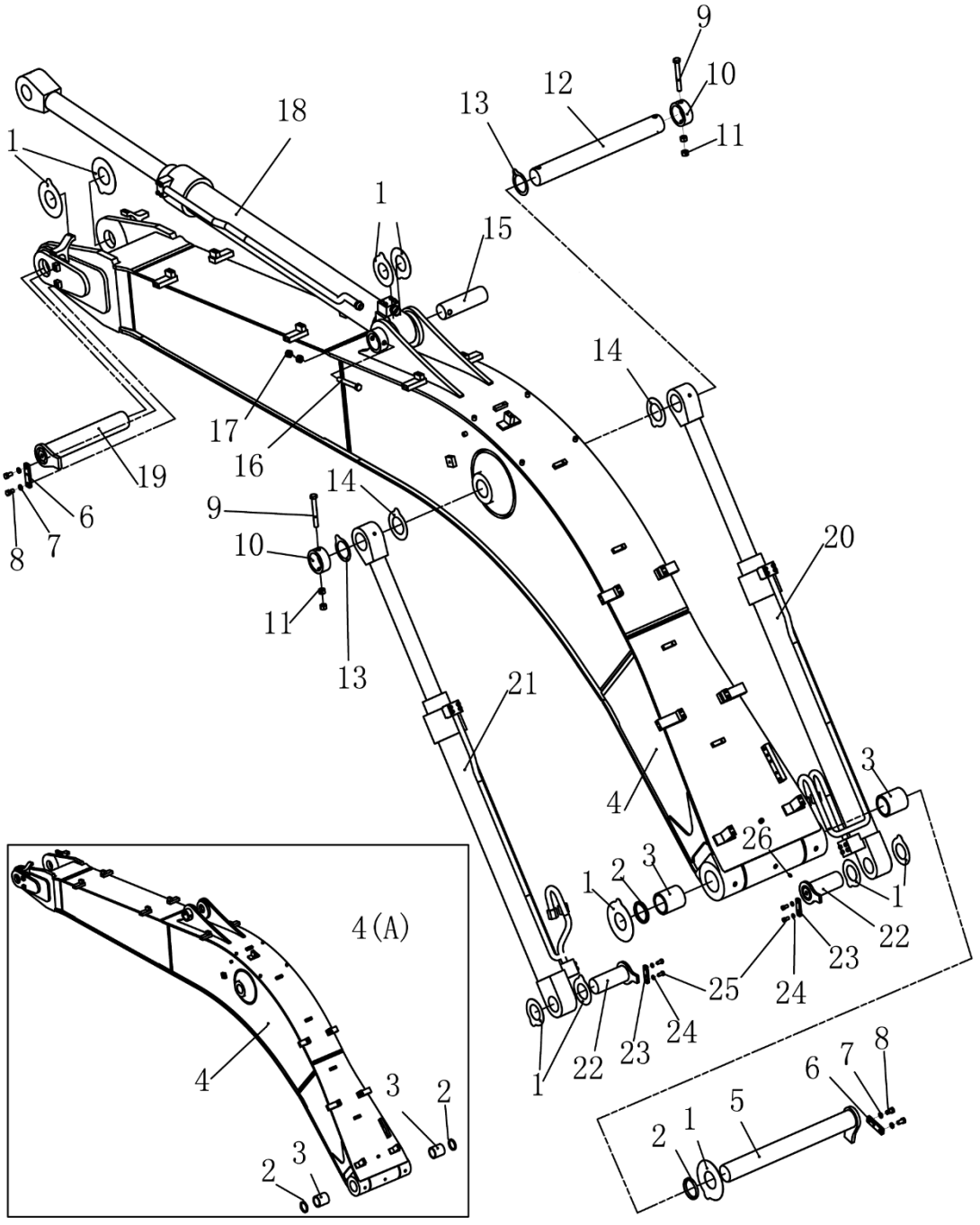

# 310503376 Dispositivo de Trabalho

| Item | No.da Peça | Nome da Peça | Qtde. | Código de Serviço (S.C) | No. de Série | (IA) | Peça de reposição | | Marca de Identificação |
|---|---|---|---|---|---|---|---|---|---|
| | | | | | | | No. da peça | Quantidade | |
| 21 | 803083742 | Cilindro Direito da Lança | 1 | | | | | | |
| 22 | 310504138 | Pino | 2 | | | | | | |
| 23 | 310705673 | Suporte | 2 | | | | | | |
| 24 | 805338261 | Arruela 12 | 4 | | | | 805338313 | | |
| 24 | 805338313 | Arruela 12 | 4 | | | | 805338261 | | |
| 25 | 805046469 | Parafuso M12×25 | 4 | | | | | | |
| 26 | 801140026 | Pino Graxeiro | 1 | | | | | | |

# 310503376 Dispositivo de Trabalho

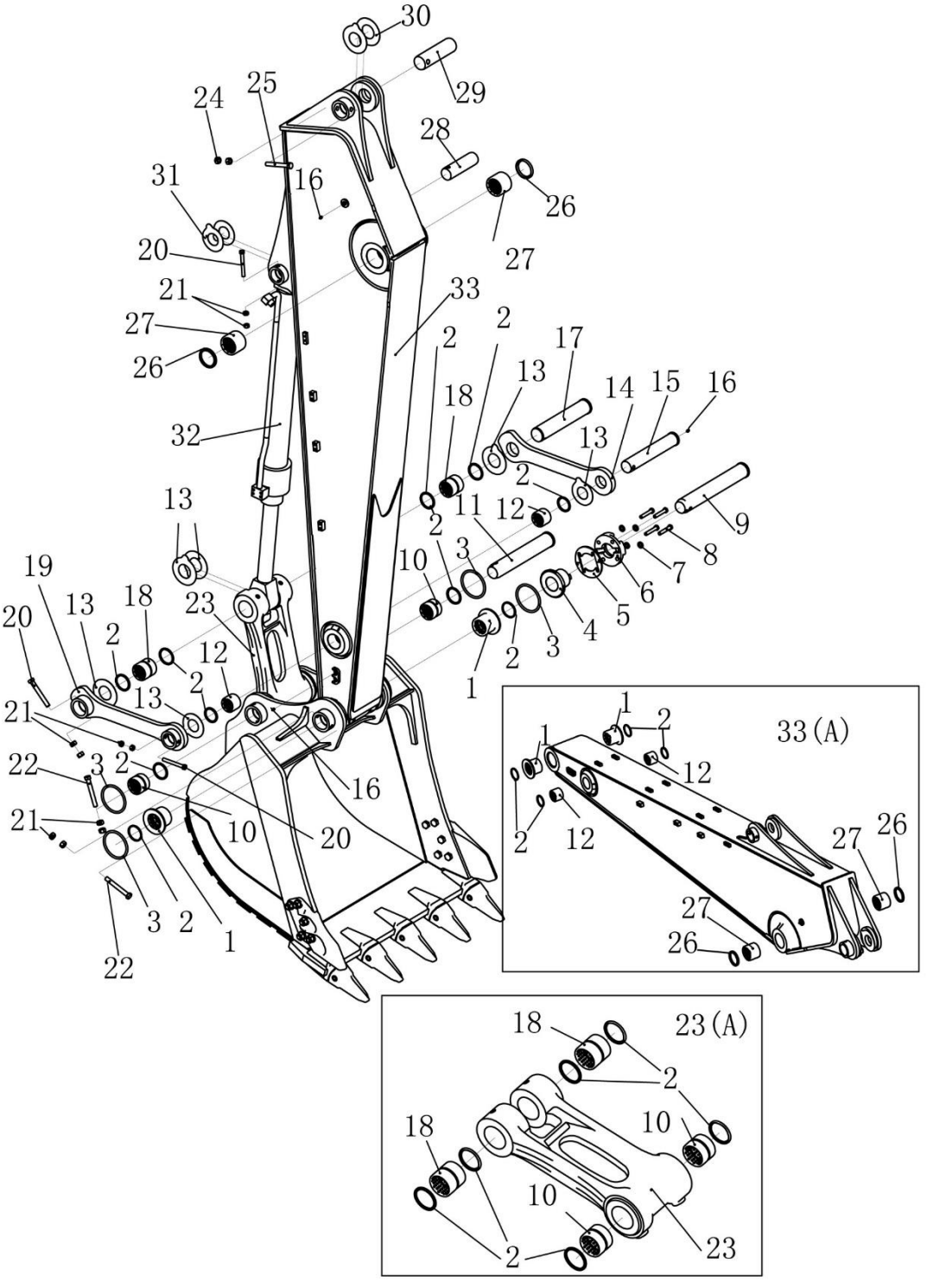

# 310503376 Dispositivo de Trabalho

| Item | No.da Peça | Nome da Peça | Qtde. | Código de Serviço (S.C) | No. de Série | (IA) | Peça de reposição | | Marca de Identificação |
|---|---|---|---|---|---|---|---|---|---|
| | | | | | | | No. da peça | Quantidade | |
| 1 | 310503382 | Bucha com Flange | 2 | | | | | | |
| 2 | 329900857 | Retentor | 10 | | | | | | |
| 3 | 329900898 | Anel O'ring | 4 | | | | | | |
| 4 | 310503394 | Bucha com Flange | 1 | | | | | | |
| 5 | 310503393 | Calço | 10 | | | | | | |
| 6 | 310503395 | Flange de Fixação | 1 | | | | | | |
| 7 | 805338263 | Arruela 16 | 4 | | | | | | |
| 8 | 805004813 | Parafuso M16×80 | 4 | | | | | | |
| 9 | 310503383 | Pino | 1 | | | | | | |
| 9 | 310504765 | Pino | 1 | | | | DRW | | |
| 10 | 310503379 | Bucha | 2 | | | | | | |
| 11 | 310503378 | Pino | 1 | | | | | | |
| 11 | 310504760 | Pino | 1 | | | | DRW | | |
| 12 | 310503385 | Bucha | 2 | | | | | | |
| 13 | 329900650 | Espaçador | 7 | | | | | | |
| 13 | 329900700 | Espaçador | 4 | | | | | | |
| 14 | 310503396 | Link Lado Direito | 1 | | | | | | |
| 15 | 310503384 | Pino | 1 | | | | | | |
| 15 | 310504768 | Pino | 1 | | | | DRW | | |
| 16 | 801140026 | Pino Graxeiro | 7 | | | | | | |
| 17 | 310503381 | Pino | 1 | | | | | | |
| 17 | 310504763 | Pino | 1 | | | | DRW | | |
| 18 | 310503380 | Bucha | 2 | | | | | | |
| 19 | 310503424 | Link Lado Esquerdo | 1 | | | | | | |
| 20 | 805046474 | Parafuso M16×120 | 3 | | | | | | |
| 21 | 805238374 | Porca M16 | 10 | | | | | | |
| 22 | 805046465 | Parafuso M16×140 | 2 | | | | | | |

# 310503376 Dispositivo de Trabalho

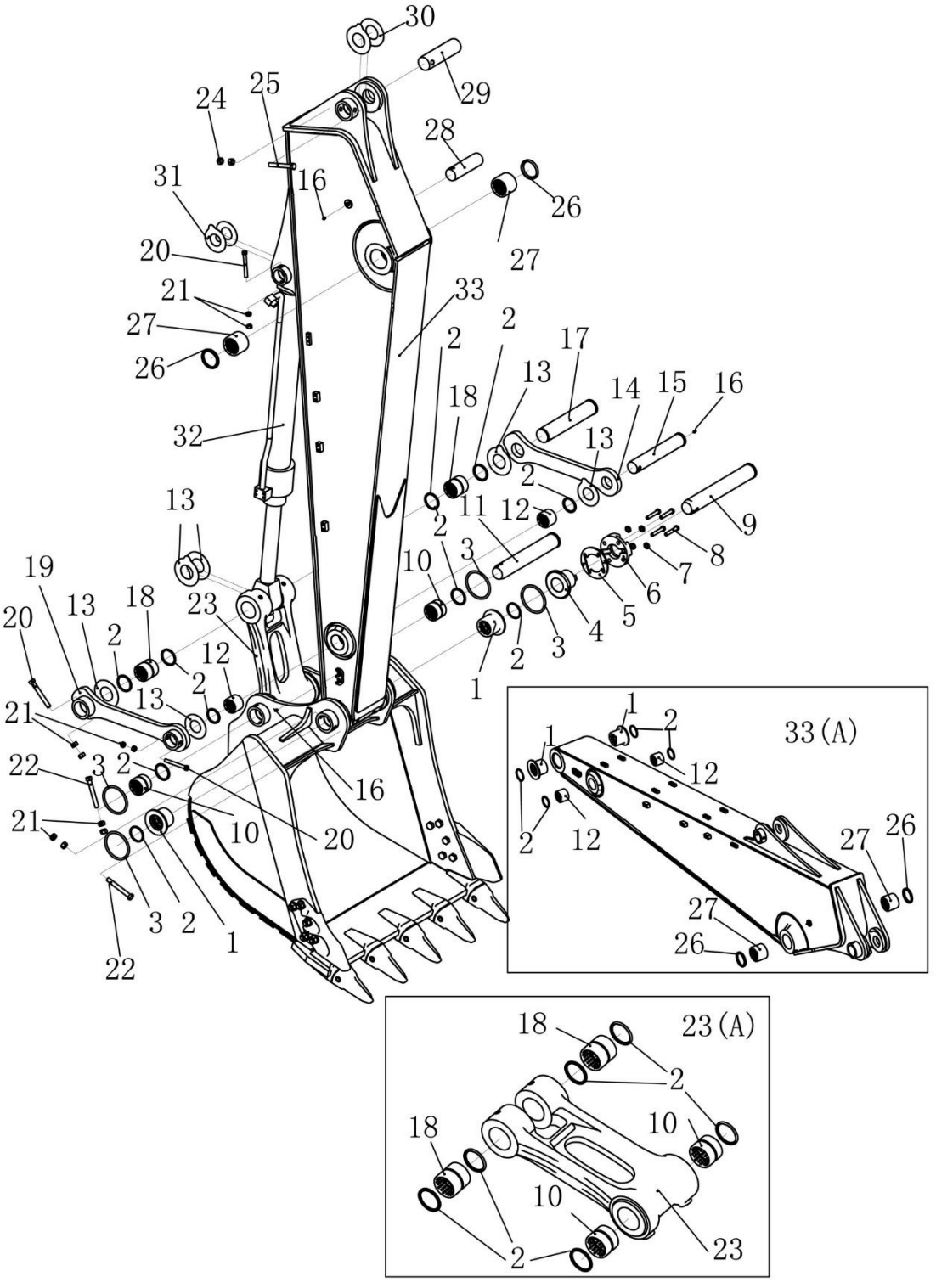

# 310503376 Dispositivo de Trabalho

| Item | No.da Peça | Nome da Peça | Qtde. | Código de Serviço (S.C) | No. de Série | (IA) | Peça de reposição | | Marca de Identificação |
|---|---|---|---|---|---|---|---|---|---|
| | | | | | | | No. da peça | Quantidade | |
| 23 | 310503377 | Link Fundido | 1 | | | | | | |
| 23(A) | 310504241 | Link Fundido Completo | 1 | | | | | | |
| 24 | 805238375 | Porca M20 | 2 | | | | | | |
| 25 | 805046676 | Parafuso M20×140 | 2 | | | | | | |
| 26 | 329900858 | Retentor | 2 | | | | | | |
| 27 | 310503388 | Bucha | 2 | | | | | | |
| 28 | 310503386 | Pino | 1 | | | | | | |
| 29 | 310503387 | Pino | 1 | | DRW | | | | |
| 30 | 329900654 | Espaçador | 2 | | | | | | |
| 30 | 329900704 | Espaçador | 1 | | | | | | |
| 31 | 329900648 | Espaçador | 2 | | | | | | |
| 31 | 329900698 | Espaçador | 1 | | | | | | |
| 32 | 803083745 | Cilindro da Caçamba | 1 | | | | | | |
| 33 | 310503426 | Conjunto Braço Pintado | 1 | | | | | | |
| 33(A) | 310504240 | Conjunto Braço Completo | 1 | | | | | | |

# 310503497 Lubrificação Centralizada

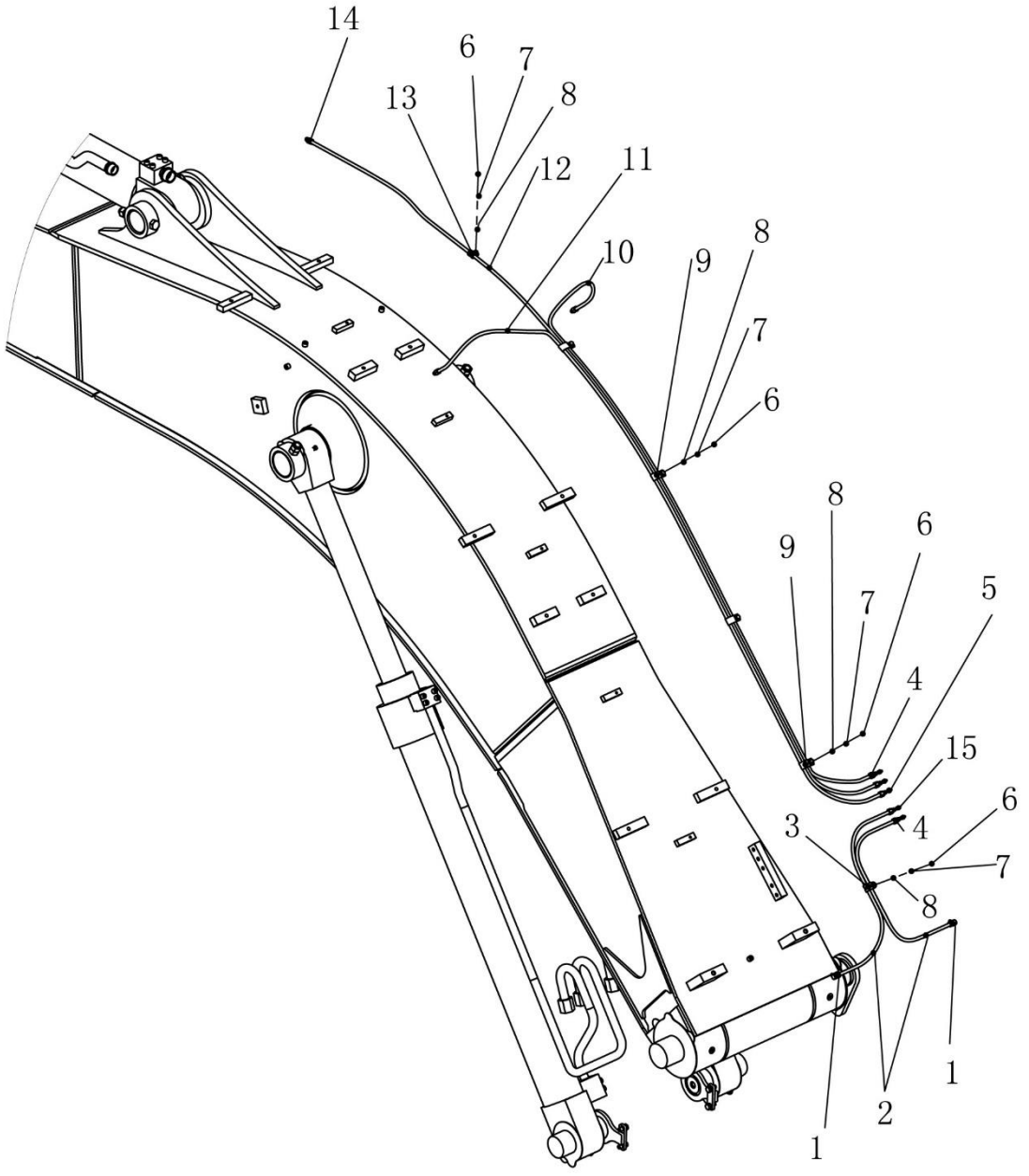

# 310503497 Lubrificação Centralizada

| Item | No.da Peça | Nome da Peça | Qtde. | Código de Serviço (S.C) | No. de Série | (IA) | Peça de reposição | | Marca de Identificação |
|---|---|---|---|---|---|---|---|---|---|
| | | | | | | | No. da peça | Quantidade | |
| 1 | 803407470 | Adaptador JDT | 2 | | | | | | |
| 2 | 800902661 | Mangueira | 2 | | | | | | |
| 3 | 801906049 | Braçadeira | 1 | | | | | | |
| 4 | 801102857 | Niple JAT | 5 | | | | | | |
| 5 | 801140026 | Pino Graxeiro | 3 | | | | | | |
| 6 | 805046508 | Parafuso M8×20 | 6 | | | | | | |
| 7 | 805338277 | Arruela 8 | 6 | | | | | | |
| 8 | 805338259 | Arruela 8 | 6 | | | | | | |
| 9 | 801906428 | Braçadeira | 4 | | | | | | |
| 10 | 801140264 | Mangueira | 1 | | | | | | |
| 11 | 801140265 | Mangueira | 1 | | | | | | |
| 12 | 822133159 | Mangueira | 1 | | | | | | |
| 13 | 800104454 | Braçadeira | 1 | | | | | | |
| 14 | 803306276 | Niple | 3 | | | | | | |
| 15 | 801140027 | Pino Graxeiro (45°) | 2 | | | | | | |

# 310505509 Caçamba

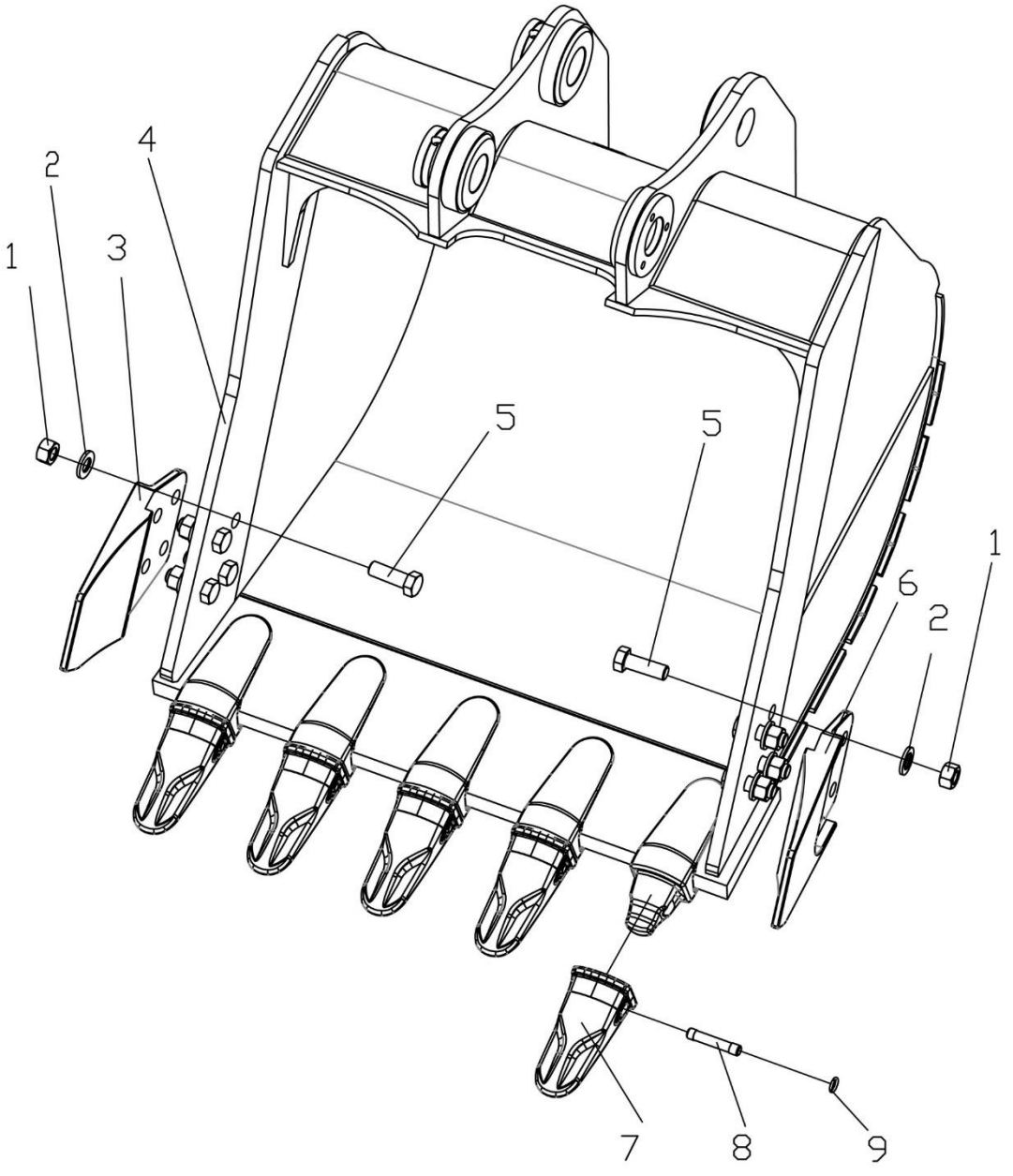

# 310505509 Caçamba

| Item | No.da Peça | Nome da Peça | Qtde. | Código de Serviço (S.C) | No. de Série | (IA) | Peça de reposição | | Marca de Identificação |
|---|---|---|---|---|---|---|---|---|---|
| | | | | | | | No. da peça | Quantidade | |
| 1 | 805203192 | Porca M24 | 8 | | | | | | |
| 2 | 805338299 | Arruela 24 | 8 | | | | | | |
| 3 | 819908898 | Faca Lateral Direita | 1 | | | | | | |
| 4 | 310505510 | Caçamba | 1 | | | | | | |
| 5 | 805004839 | Parafuso M24×70 | 8 | | | | | | |
| 6 | 819908897 | Faca Lateral Esquerda | 1 | | | | | | |
| 7 | 819908895 | Dente | 5 | | | | | | |
| 8 | 819908899 | Pino de Fixação | 5 | | | | | | |
| 9 | 819908920 | Anel Elástico | 5 | | | | | | |

# 310503345 Tubulação Frontal (Dispositivo de Trabalho)

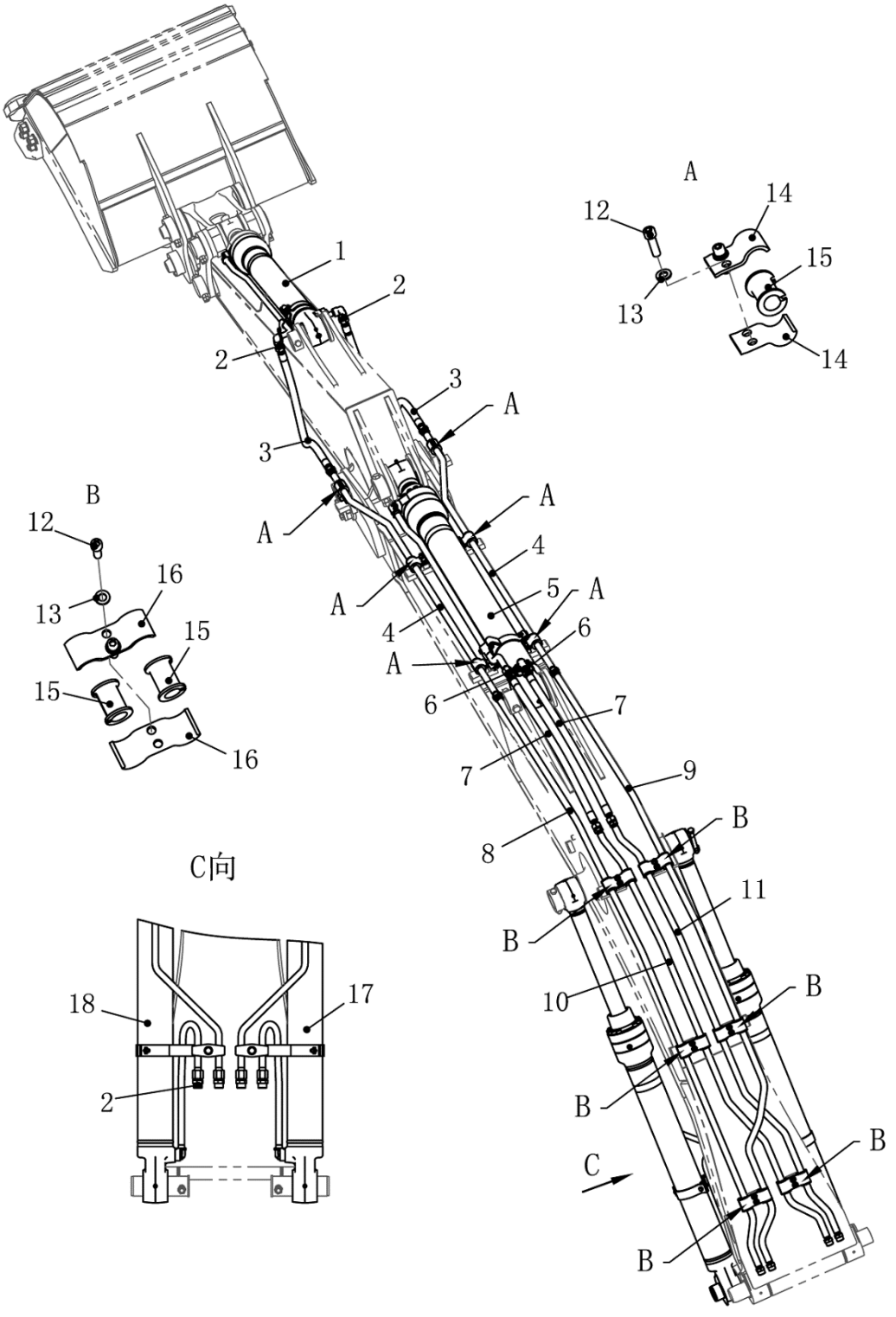

# 310503345 Tubulação Frontal (Dispositivo de Trabalho)

| Item | No.da Peça | Nome da Peça | Qtde. | Código de Serviço (S.C) | No. de Série | (IA) | Peça de reposição | | Marca de Identificação |
|---|---|---|---|---|---|---|---|---|---|
| | | | | | | | No. da peça | Quantidade | |
| 1 | 803083745 | Cilindro da Caçamba | 1 | | | | | | |
| 1 | 803086428 | Cilindro da Caçamba | 1 | | | | | | |
| 2 | 803172510 | Niple | 6 | | | | | | |
| 3 | 803172606 | Mangueira | 2 | | | | | | |
| 4 | 310504874 | Tubo | 2 | | | | | | |
| 5 | 803083744 | Cilindro do Braço | 1 | | | | | | |
| 5 | 803086427 | Cilindro do Braço | 1 | | | | | | |
| 6 | 803371137 | Niple | 2 | | | | | | |
| 7 | 803172605 | Mangueira | 2 | | | | | | |
| 8 | 310504872 | Tubo | 1 | | | | | | |
| 9 | 310504873 | Tubo | 1 | | | | | | |
| 10 | 310503349 | Tubo | 1 | | | | 310505392 | | |
| 11 | 310503347 | Tubo | 1 | | | | 310505391 | | |
| 12 | 805139877 | Parafuso M12×40 | 24 | | | | | | |
| 13 | 805338281 | Arruela 12 | 24 | | | | | | |
| 14 | 329900416 | Braçadeira Metálica | 12 | | | | | | |
| 15 | 310705686 | Guarnição de Borracha | 18 | | | | | | |
| 16 | 329900415 | Braçadeira Metálica | 12 | | | | | | |
| 17 | 803083742 | Cilindro Esquerdo da Lança | 1 | | | | | | |
| 17 | 803086425 | Cilindro Esquerdo da Lança | 1 | | | | | | |
| 18 | 803083743 | Cilindro Direito da Lança | 1 | | | | | | |
| 18 | 803086426 | Cilindro Direito da Lança | 1 | | | | | | |

# 803083742 Cilindro Esquerdo da Lança（XG）

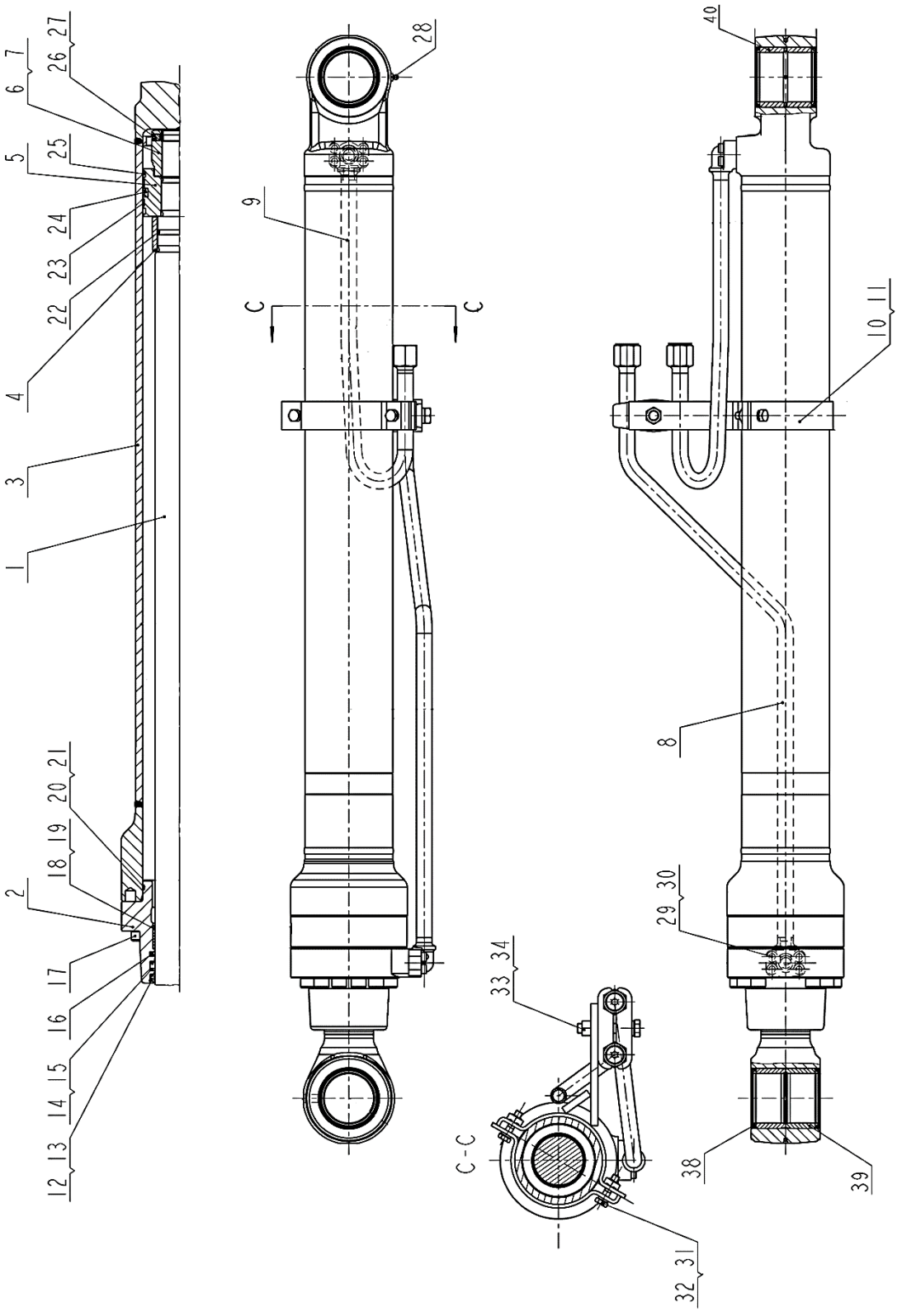

# 803083742 Cilindro Esquerdo da Lança (XG)

| Item | No.da Peça | Nome da Peça | Qtde. | Código de Serviço (S.C) | No. de Série | (IA) | Peça de reposição | | Marca de Identificação |
|---|---|---|---|---|---|---|---|---|---|
| | | | | | | | No. da peça | Quantidade | |
| 1 | 860153568 | Haste do Pistão | 1 | | | | | | |
| 2 | 860153569 | Tampa | 1 | | | | | | |
| 3 | 860153570 | Cilindro | 1 | | | | | | |
| 4 | 860127465 | Luva de amortecimento | 1 | | | | | | |
| 5 | 860127466 | Pistão | 1 | | | | | | |
| 6 | 860127467 | Porca M50×2 | 1 | | | | | | |
| 7 | 860127468 | Arruela | 1 | | | | | | |
| 8 | 860153571 | Tubo A | 1 | | | | | | |
| 9 | 860153572 | Tubo B | 1 | | | | | | |
| 10 | 860153573 | Braçadeira | 1 | | | | | | |
| 11 | 860127471 | Suporte | 2 | | | | | | |
| 12 | 860153574 | Retentor | 1 | | | | | | |
| 13 | 860202111 | Retentor | 1 | | | | | | |
| 14 | 803195141 | Retentor | 1 | | | | | | |
| 15 | 860119353 | Retentor | 1 | | | | | | |
| 16 | 860153575 | Retentor | 1 | | | | | | |
| 17 | 805139744 | Parafuso M14×65 | 12 | | | | | | |
| 18 | 860119355 | Pino Guia | 1 | | | | | | |
| 19 | 860202116 | Retentor | 1 | | | | | | |
| 20 | 860119385 | Anel O’ring | 1 | | | | | | |
| 21 | 860119386 | Anel O’ring | 1 | | | | | | |
| 22 | 860127521 | Retentor | 1 | | | | | | |
| 23 | 860119388 | Retentor | 2 | | | | | | |
| 24 | 860153576 | Retentor | 1 | | | | | | |
| 25 | 860127474 | Retentor | 2 | | | | | | |

# 803083742 Cilindro Esquerdo da Lança（XG）

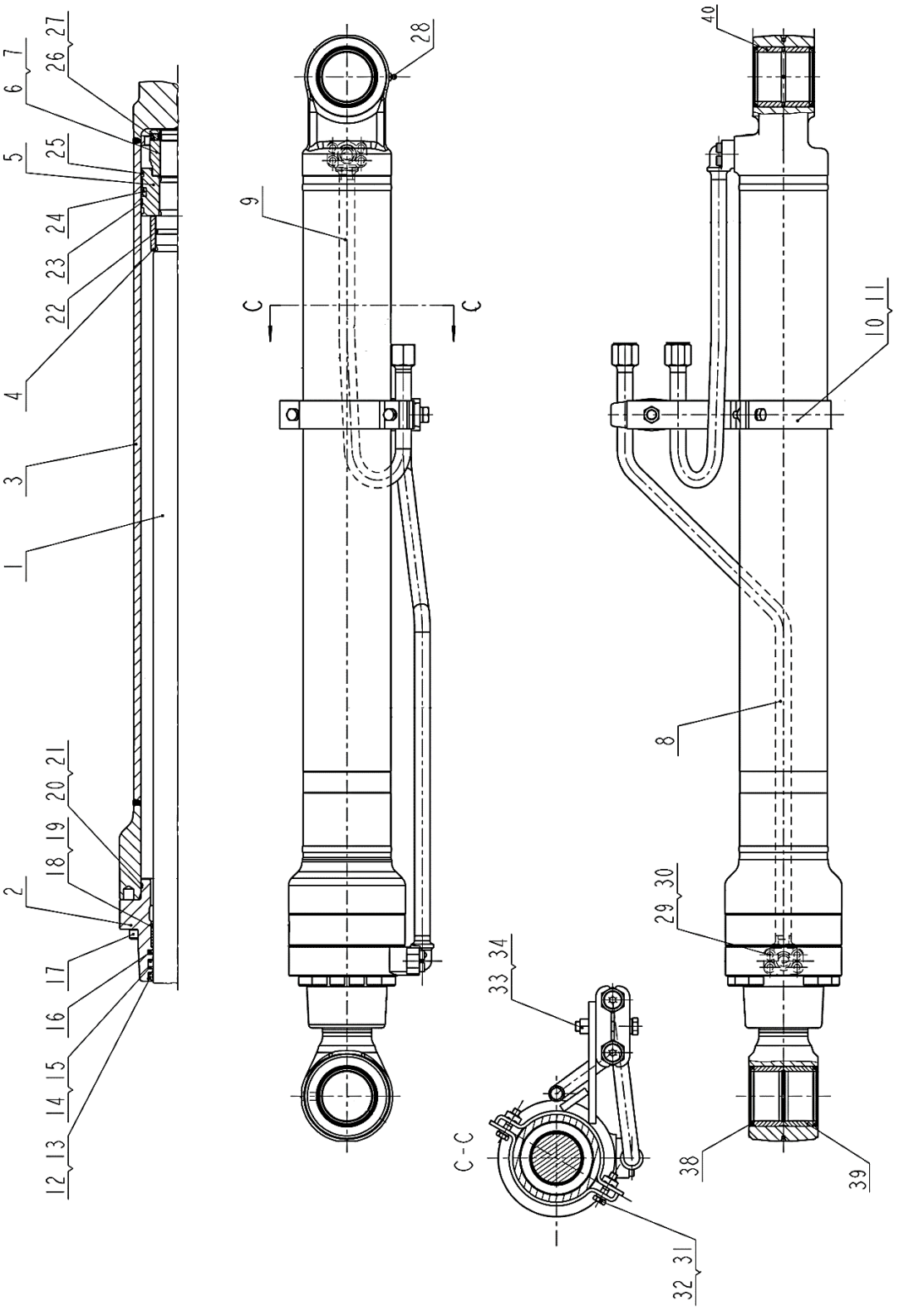

# 803083742 Cilindro Esquerdo da Lança (XG)

| Item | No.da Peça | Nome da Peça | Qtde. | Código de Serviço (S.C) | No. de Série | (IA) | Peça de reposição | | Marca de Identificação |
|---|---|---|---|---|---|---|---|---|---|
| | | | | | | | No. da peça | Quantidade | |
| 26 | 805101806 | Parafuso M10×10 | 1 | | | | | | |
| 27 | 860200146 | Esfera de Aço Ø6.5 | 1 | | | | | | |
| 28 | 801102884 | Pino Graxeiro M10×1 | 1 | | | | | | |
| 29 | 805139977 | Parafuso M8×35 | 8 | | | | | | |
| 30 | 860119364 | Anel O'ring | 2 | | | | | | |
| 31 | 860126942 | Parafuso M10×40 | 2 | | | | | | |
| 32 | 805300014 | Arruela 10 | 2 | | | | | | |
| 33 | 805048524 | Parafuso M14×80 | 1 | | | | | | |
| 34 | 805300033 | Arruela 14 | 1 | | | | | | |
| 38 | 860153577 | Retentor | 4 | | | | | | |
| 39 | 860153578 | Pino | 2 | | | | | | |
| 40 | 860153579 | Bucha | 1 | | | | | | |

# 803086425 Cilindro Esquerdo da Lança（XY）

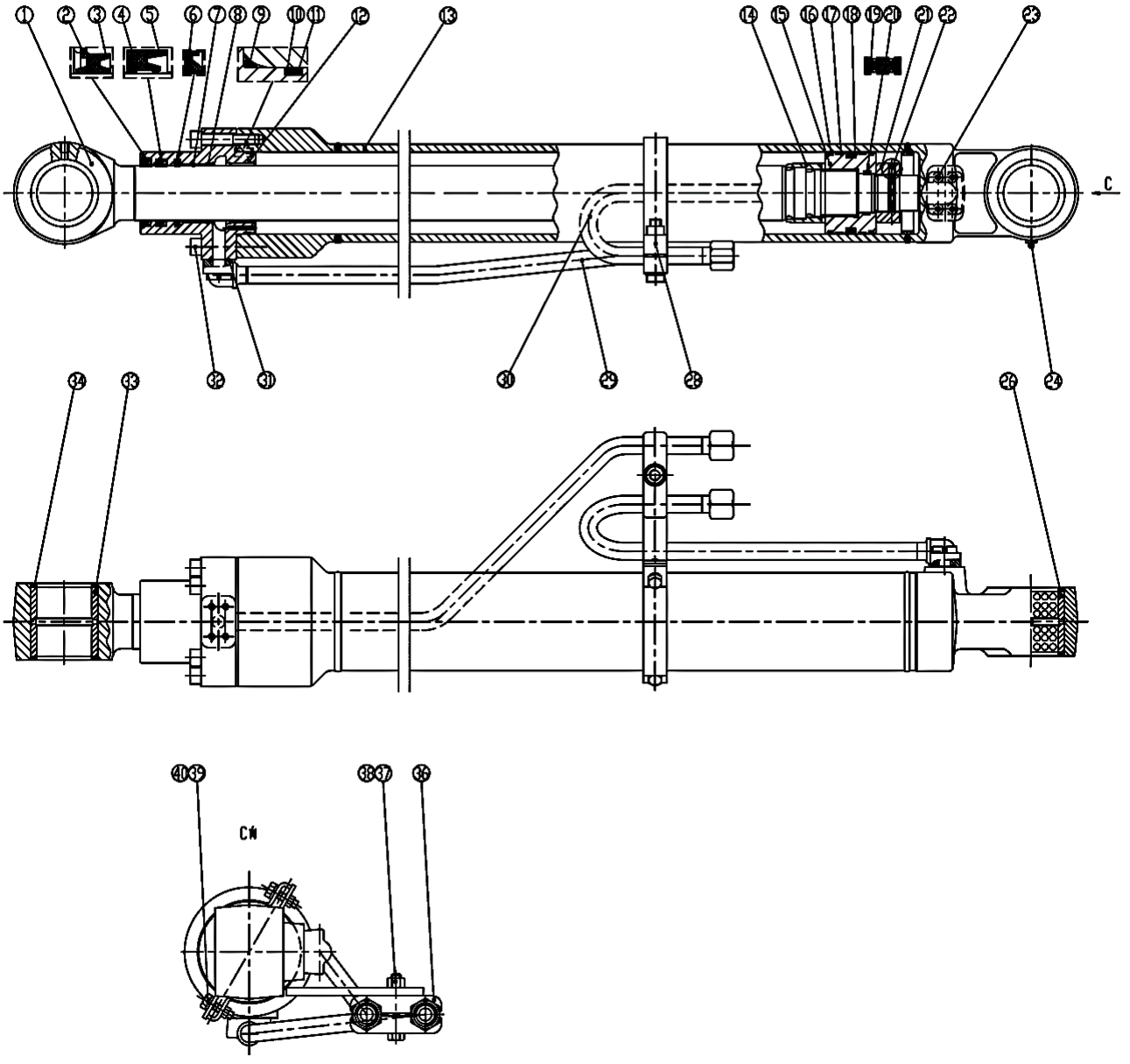

# 803086425 Cilindro Esquerdo da Lança (XY)

| Item | No.da Peça | Nome da Peça | Qtde. | Código de Serviço (S.C) | No. de Série | (IA) | Peça de reposição | | Marca de Identificação |
|---|---|---|---|---|---|---|---|---|---|
| | | | | | | | No. da peça | Quantidade | |
| 1 | 910301909 | Haste do Pistão | 1 | | | | | | |
| 2 | 910301912 | Retentor | 1 | | | | | | |
| 3 | 803195139 | Retentor 70×84×8×11 | 1 | | | | | | |
| 4 | 803195140 | Retentor 70×85×3 | 1 | | | | | | |
| 5 | 803195141 | Retentor 70×85×9 | 1 | | | | | | |
| 6 | 803195142 | Retentor 70×85.5×6 | 1 | | | | | | |
| 7 | 800514019 | Bucha 70×75×30 | 1 | | | | | | |
| 8 | 805403133 | Retentor 75 | 1 | | | | | | |
| 9 | 803196424 | Anel O’ring | 1 | | | | | | |
| 10 | 803195149 | Retentor | 1 | | | | | | |
| 11 | 803095150 | Anel O’ring 99.4×3.1 | 1 | | | | | | |
| 12 | 910304453 | Guia | 1 | | | | | | |
| 13 | 910301903 | Cilindro | 1 | | | | | | |
| 14 | 910305447 | Amortecedor | 1 | | | | | | |
| 15 | 910301924 | Pistão | 1 | | | | | | |
| 16 | 803195151 | Retentor | 1 | | | | | | |
| 17 | 803195152 | Retentor | 2 | | | | | | |
| 18 | 803195153 | Retentor | 1 | | | | | | |
| 19 | 803195112 | Retentor | 2 | | | | | | |
| 20 | 803195113 | Anel O’ring | 1 | | | | | | |
| 21 | 910301925 | Porca | 1 | | | | | | |
| 22 | 805104504 | Parafuso M8×18 | 1 | | | | | | |
| 23 | 805104419 | Parafuso M8×35 | 8 | | | | | | |
| 24 | 801103215 | Pino Graxeiro M10×1 | 1 | | | | | | |
| 26 | 910304739 | Bucha | 1 | | | | | | |

# 803086425 Cilindro Esquerdo da Lança（XY）

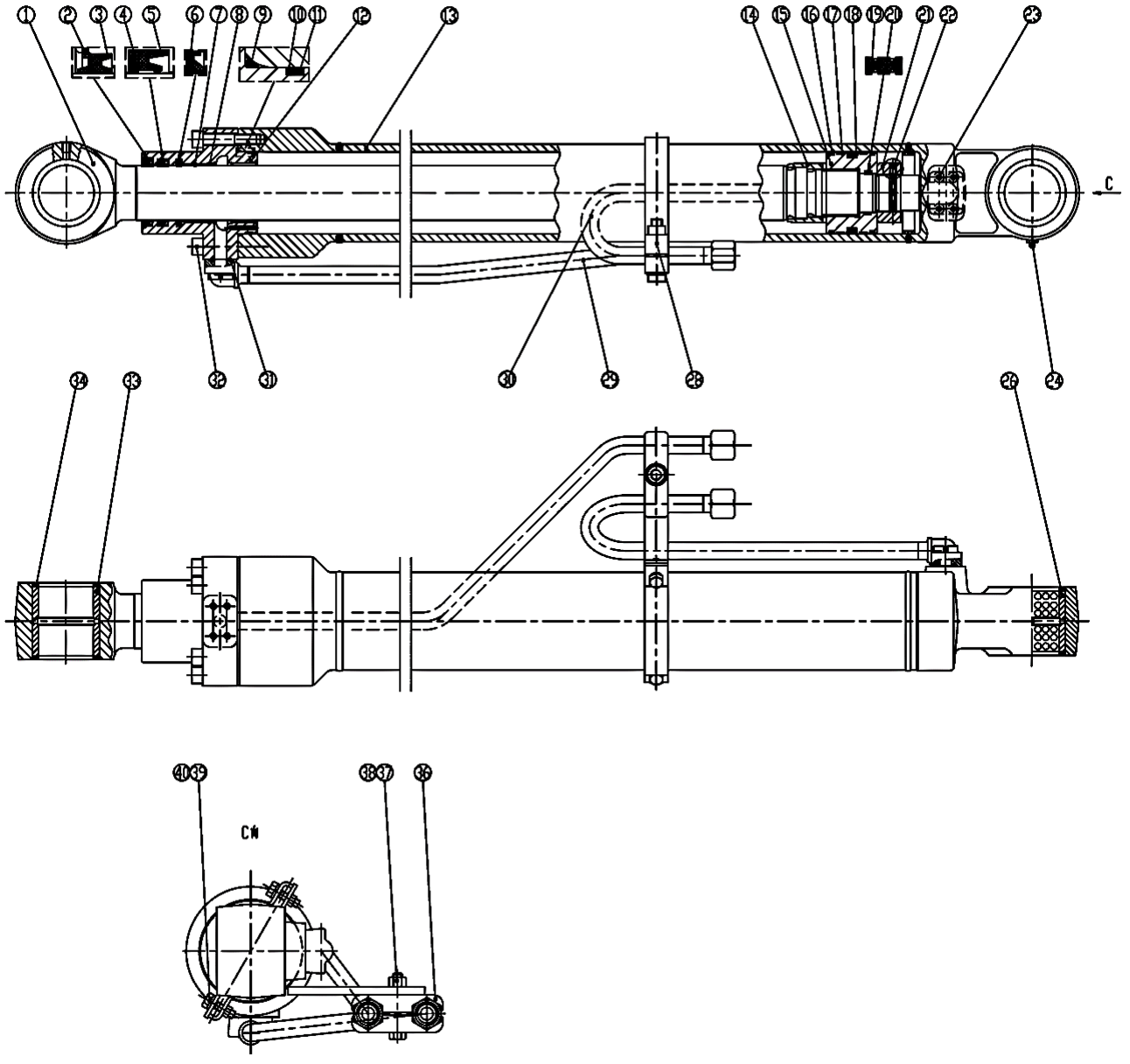

# 803086425 Cilindro Esquerdo da Lança (XY)

| Item | No.da Peça | Nome da Peça | Qtde. | Código de Serviço (S.C) | No. de Série | (IA) | Peça de reposição | | Marca de Identificação |
|---|---|---|---|---|---|---|---|---|---|
| | | | | | | | No. da peça | Quantidade | |
| 28 | 910301927 | Braçadeira | 1 | | | | | | |
| 29 | 910301906 | Tubo 1 | 1 | | | | | | |
| 30 | 910301908 | Tubo 2 | 1 | | | | | | |
| 31 | 803195143 | Anel O’ring | 2 | | | | | | |
| 32 | 805104307 | Parafuso M14×70 | 12 | | | | | | |
| 33 | 910304740 | Bucha | 2 | | | | | | |
| 34 | 803195318 | Retentor | 4 | | | | | | |
| 36 | 910300389 | Suporte | 2 | | | | | | |
| 37 | 805302898 | Arruela 14 | 1 | | | | | | |
| 38 | 805002014 | Parafuso M14×80 | 1 | | | | | | |
| 39 | 805302897 | Arruela 12 | 2 | | | | | | |
| 40 | 805000048 | Parafuso M12×25 | 2 | | | | | | |

# 803083743 Cilindro Direito da Lança（XG）

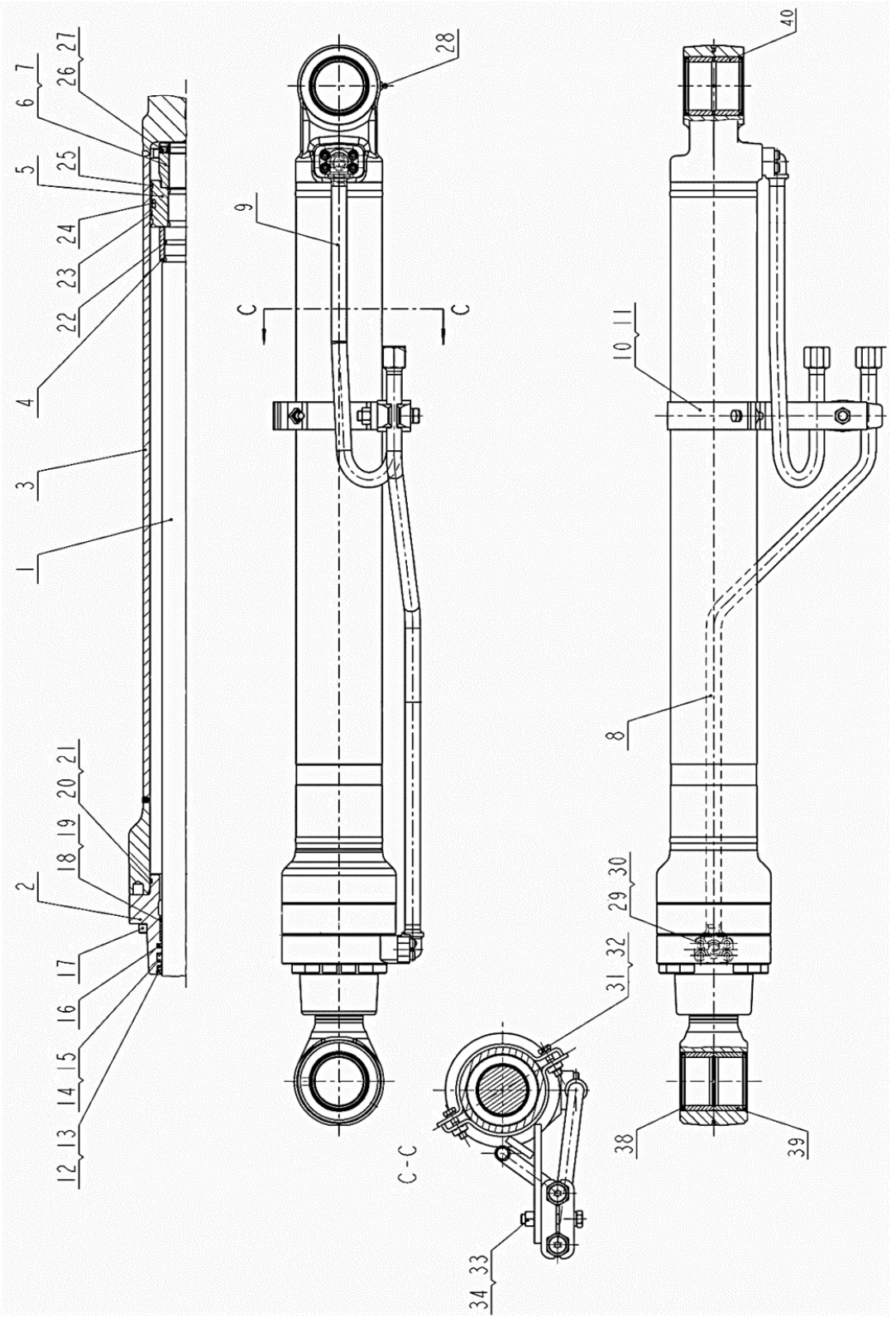

# 803083743 Cilindro Direito da Lança (XG)

| Item | No.da Peça | Nome da Peça | Qtde. | Código de Serviço (S.C) | No. de Série | (IA) | Peça de reposição | | Marca de Identificação |
|---|---|---|---|---|---|---|---|---|---|
| | | | | | | | No. da peça | Quantidade | |
| 1 | 860153568 | Haste do Pistão | 1 | | | | | | |
| 2 | 860153569 | Tampa | 1 | | | | | | |
| 3 | 860153580 | Cilindro | 1 | | | | | | |
| 4 | 860127465 | Luva de amortecimento | 1 | | | | | | |
| 5 | 860127466 | Pistão | 1 | | | | | | |
| 6 | 860127467 | Porca M50×2 | 1 | | | | | | |
| 7 | 860127468 | Arruela | 1 | | | | | | |
| 8 | 860153581 | Tubo A | 1 | | | | | | |
| 9 | 860153582 | Tubo B | 1 | | | | | | |
| 10 | 860153573 | Braçadeira | 1 | | | | | | |
| 11 | 860127471 | Suporte | 2 | | | | | | |
| 12 | 860153574 | Retentor | 1 | | | | | | |
| 13 | 860202111 | Retentor | 1 | | | | | | |
| 14 | 803195141 | Retentor | 1 | | | | | | |
| 15 | 860119353 | Retentor | 1 | | | | | | |
| 16 | 860153575 | Retentor | 1 | | | | | | |
| 17 | 805139744 | Parafuso M14×65 | 12 | | | | | | |
| 18 | 860119355 | Pino Guia | 1 | | | | | | |
| 19 | 860202116 | Retentor | 1 | | | | | | |
| 20 | 860119385 | Anel O’ring | 1 | | | | | | |
| 21 | 860119386 | Anel O’ring | 1 | | | | | | |
| 22 | 860127521 | Retentor | 1 | | | | | | |
| 23 | 860119388 | Retentor | 2 | | | | | | |
| 24 | 860153576 | Retentor | 1 | | | | | | |
| 25 | 860127474 | Retentor | 2 | | | | | | |

# 803083743 Cilindro Direito da Lança（XG）

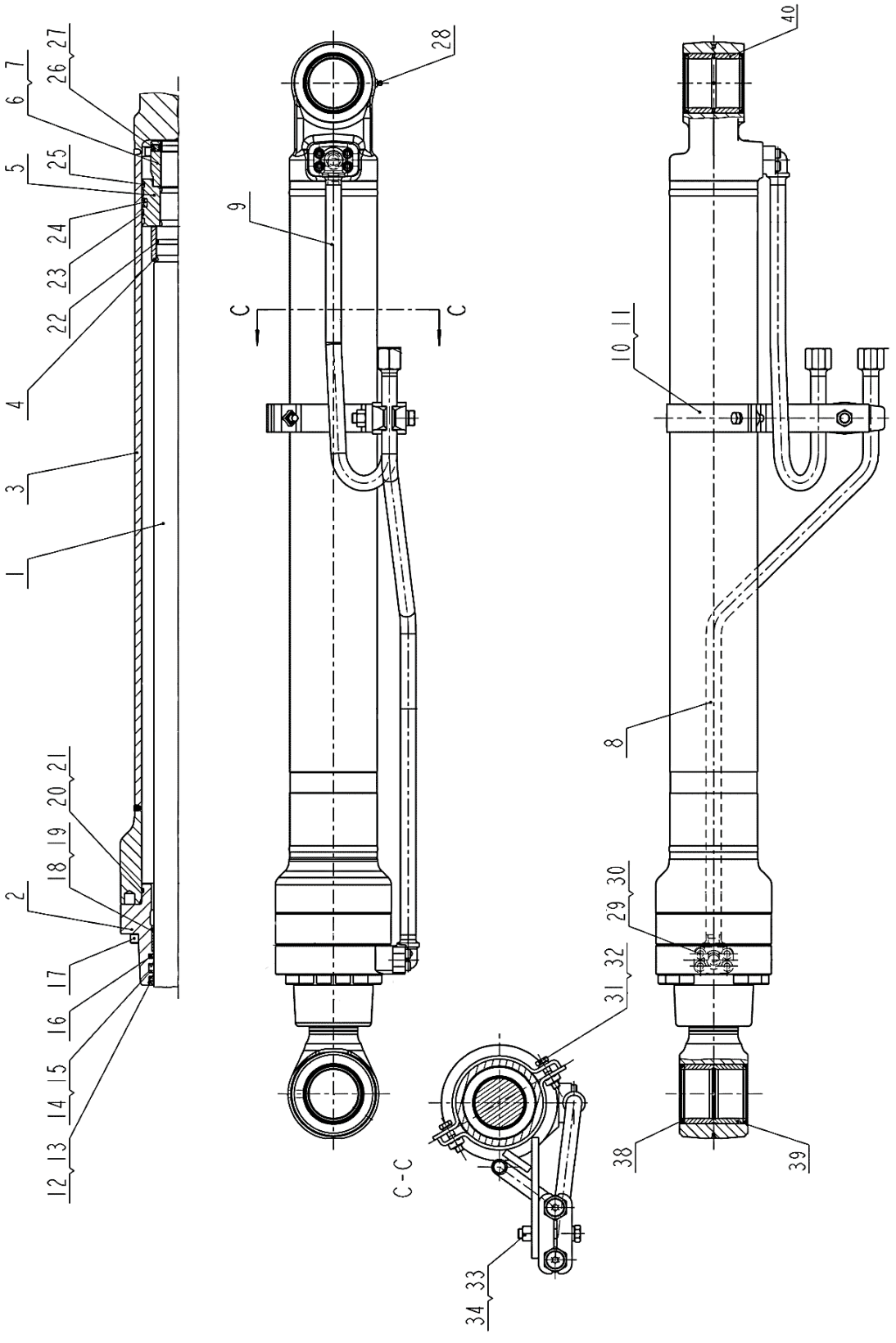

# 803083743 Cilindro Direito da Lança (XG)

| Item | No.da Peça | Nome da Peça | Qtde. | Código de Serviço (S.C) | No. de Série | (IA) | Peça de reposição | | Marca de Identificação |
|---|---|---|---|---|---|---|---|---|---|
| | | | | | | | No. da peça | Quantidade | |
| 26 | 805101806 | Parafuso M10×10 | 1 | | | | | | |
| 27 | 860200146 | Esfera de Aço Ø6.5 | 1 | | | | | | |
| 28 | 801102884 | Pino Graxeiro M10×1 | 1 | | | | | | |
| 29 | 805139977 | Parafuso M8×35 | 8 | | | | | | |
| 30 | 860119364 | Anel O'ring | 2 | | | | | | |
| 31 | 860126942 | Parafuso M10×40 | 2 | | | | | | |
| 32 | 805300014 | Arruela 10 | 2 | | | | | | |
| 33 | 805048524 | Parafuso M14×80 | 1 | | | | | | |
| 34 | 805300033 | Arruela 14 | 1 | | | | | | |
| 38 | 860153577 | Retentor | 4 | | | | | | |
| 39 | 860153578 | Pino | 2 | | | | | | |
| 40 | 860153579 | Bucha | 1 | | | | | | |

# 803086426 Cilindro Direito da Lança（XY）

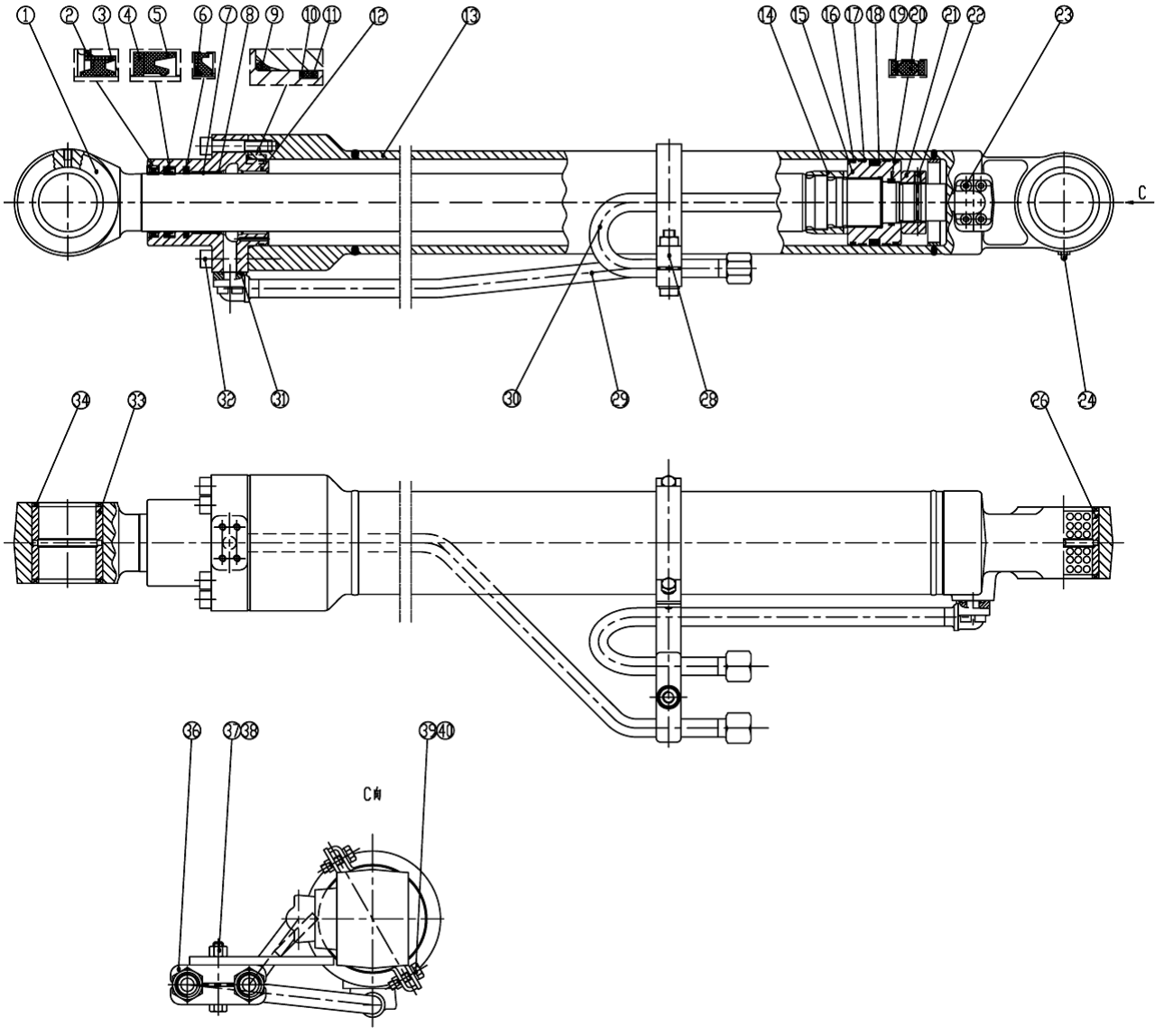

# 803086426 Cilindro Direito da Lança (XY)

| Item | No.da Peça | Nome da Peça | Qtde. | Código de Serviço (S.C) | No. de Série | (IA) | Peça de reposição | | Marca de Identificação |
|---|---|---|---|---|---|---|---|---|---|
| | | | | | | | No. da peça | Quantidade | |
| 1 | 910301909 | Haste do Pistão | 1 | | | | | | |
| 2 | 910301912 | Retentor | 1 | | | | | | |
| 3 | 803195139 | Retentor 70×84×8×11 | 1 | | | | | | |
| 4 | 803195140 | Retentor 70×85×3 | 1 | | | | | | |
| 5 | 803195141 | Retentor 70×85×9 | 1 | | | | | | |
| 6 | 803195142 | Retentor 70×85.5×6 | 1 | | | | | | |
| 7 | 800514019 | Bucha 70×75×30 | 1 | | | | | | |
| 8 | 805403133 | Retentor 75 | 1 | | | | | | |
| 9 | 803196424 | Anel O’ring | 1 | | | | | | |
| 10 | 803195149 | Retentor | 1 | | | | | | |
| 11 | 803095150 | Anel O’ring 99.4×3.1 | 1 | | | | | | |
| 12 | 910304453 | Guia | 1 | | | | | | |
| 13 | 910301914 | Cilindro | 1 | | | | | | |
| 14 | 910305447 | Amortecedor | 1 | | | | | | |
| 15 | 910301924 | Pistão | 1 | | | | | | |
| 16 | 803195151 | Retentor | 1 | | | | | | |
| 17 | 803195152 | Retentor | 2 | | | | | | |
| 18 | 803195153 | Retentor | 1 | | | | | | |
| 19 | 803195112 | Retentor | 2 | | | | | | |
| 20 | 803195113 | Anel O’ring | 1 | | | | | | |
| 21 | 910301925 | Porca | 1 | | | | | | |
| 22 | 805104504 | Parafuso M8×18 | 1 | | | | | | |
| 23 | 805104419 | Parafuso M8×35 | 8 | | | | | | |
| 24 | 801103215 | Pino Graxeiro M10×1 | 1 | | | | | | |
| 26 | 910304739 | Bucha | 1 | | | | | | |

# 803086426 Cilindro Direito da Lança（XY）

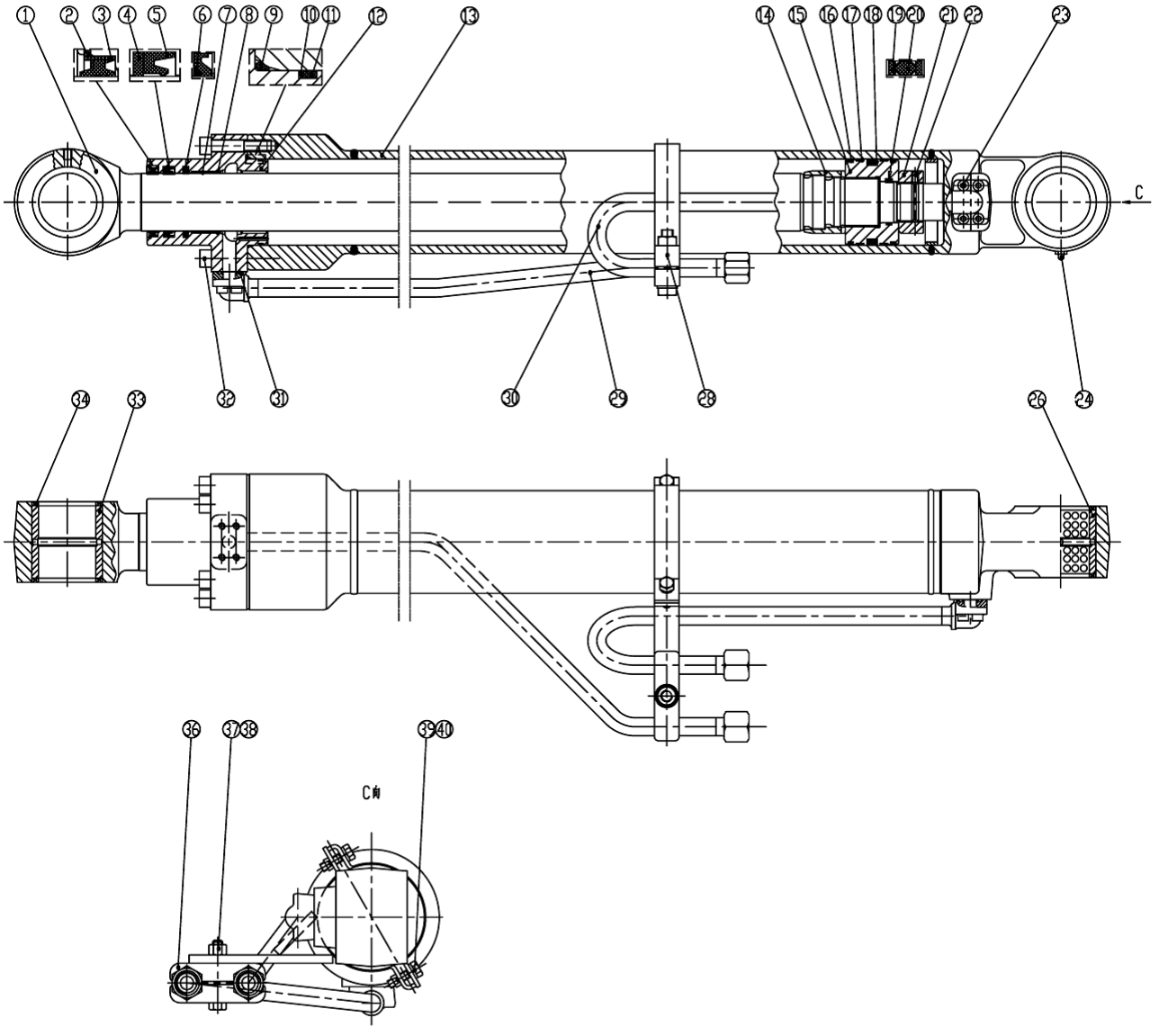

# 803086426 Cilindro Direito da Lança (XY)

| Item | No.da Peça | Nome da Peça | Qtde. | Código de Serviço (S.C) | No. de Série | (IA) | Peça de reposição | | Marca de Identificação |
|---|---|---|---|---|---|---|---|---|---|
| | | | | | | | No. da peça | Quantidade | |
| 28 | 910301927 | Braçadeira | 1 | | | | | | |
| 29 | 910301932 | Tubo 1 | 1 | | | | | | |
| 30 | 910301934 | Tubo 2 | 1 | | | | | | |
| 31 | 803195143 | Anel O'ring | 2 | | | | | | |
| 32 | 805104307 | Parafuso M14×70 | 12 | | | | | | |
| 33 | 910304740 | Bucha | 2 | | | | | | |
| 34 | 803195318 | Suporte | 4 | | | | | | |
| 36 | 910300389 | Arruela 14 | 2 | | | | | | |
| 37 | 805302898 | Suporte | 1 | | | | | | |
| 38 | 805002014 | Parafuso M14×80 | 1 | | | | | | |
| 39 | 805302897 | Arruela 12 | 2 | | | | | | |
| 40 | 805000048 | Parafuso M12×25 | 2 | | | | | | |

# 803083744 Cilindro do Braço (XG)

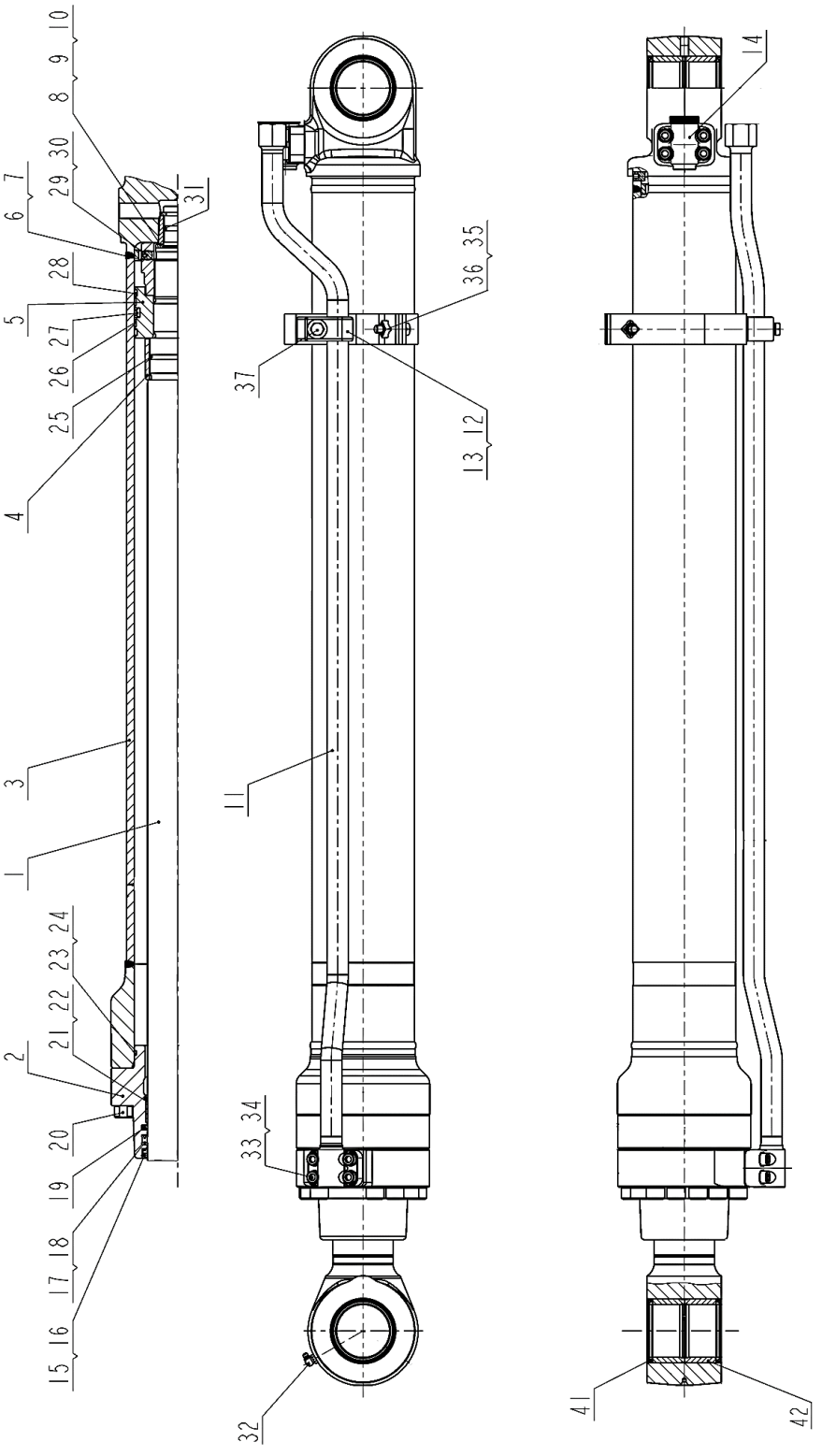

# 803083744 Cilindro do Braço (XG)

| Item | No.da Peça | Nome da Peça | Qtde. | Código de Serviço (S.C) | No. de Série | (IA) | Peça de reposição | | Marca de Identificação |
|---|---|---|---|---|---|---|---|---|---|
| | | | | | | | No. da peça | Quantidade | |
| 1 | 860153583 | Haste do Pistão | 1 | | | | | | |
| 2 | 860153584 | Tampa | 1 | | | | | | |
| 3 | 860153585 | Cilindro | 1 | | | | | | |
| 4 | 860127503 | Luva de amortecimento | 1 | | | | | | |
| 5 | 860127504 | Pistão | 1 | | | | | | |
| 6 | 860127505 | Porca | 1 | | | | | | |
| 7 | 860127506 | Arruela | 1 | | | | | | |
| 8 | 860127507 | Colar | 1 | | | | | | |
| 9 | 860127508 | Amortecedor | 1 | | | | | | |
| 10 | 860127509 | Retentor | 1 | | | | | | |
| 11 | 860153586 | Tubo A | 1 | | | | | | |
| 12 | 860153587 | Braçadeira | 1 | | | | | | |
| 13 | 860127511 | Suporte | 1 | | | | | | |
| 14 | 803202585 | Conector | 1 | | | | | | |
| 15 | 860153588 | Retentor | 1 | | | | | | |
| 16 | 860200807 | Retentor | 1 | | | | | | |
| 17 | 803195159 | Retentor | 1 | | | | | | |
| 18 | 860127514 | Retentor | 1 | | | | | | |
| 19 | 860153589 | Retentor | 1 | | | | | | |
| 20 | 805105380 | Parafuso M16×75 | 12 | | | | | | |
| 21 | 860119371 | Pino Guia | 1 | | | | | | |
| 22 | 860127515 | Retentor | 1 | | | | | | |
| 23 | 860200599 | Anel O’ring | 1 | | | | | | |
| 24 | 860127516 | Retentor | 1 | | | | | | |
| 25 | 860127517 | Retentor | 1 | | | | | | |

# 803083744 Cilindro do Braço (XG)

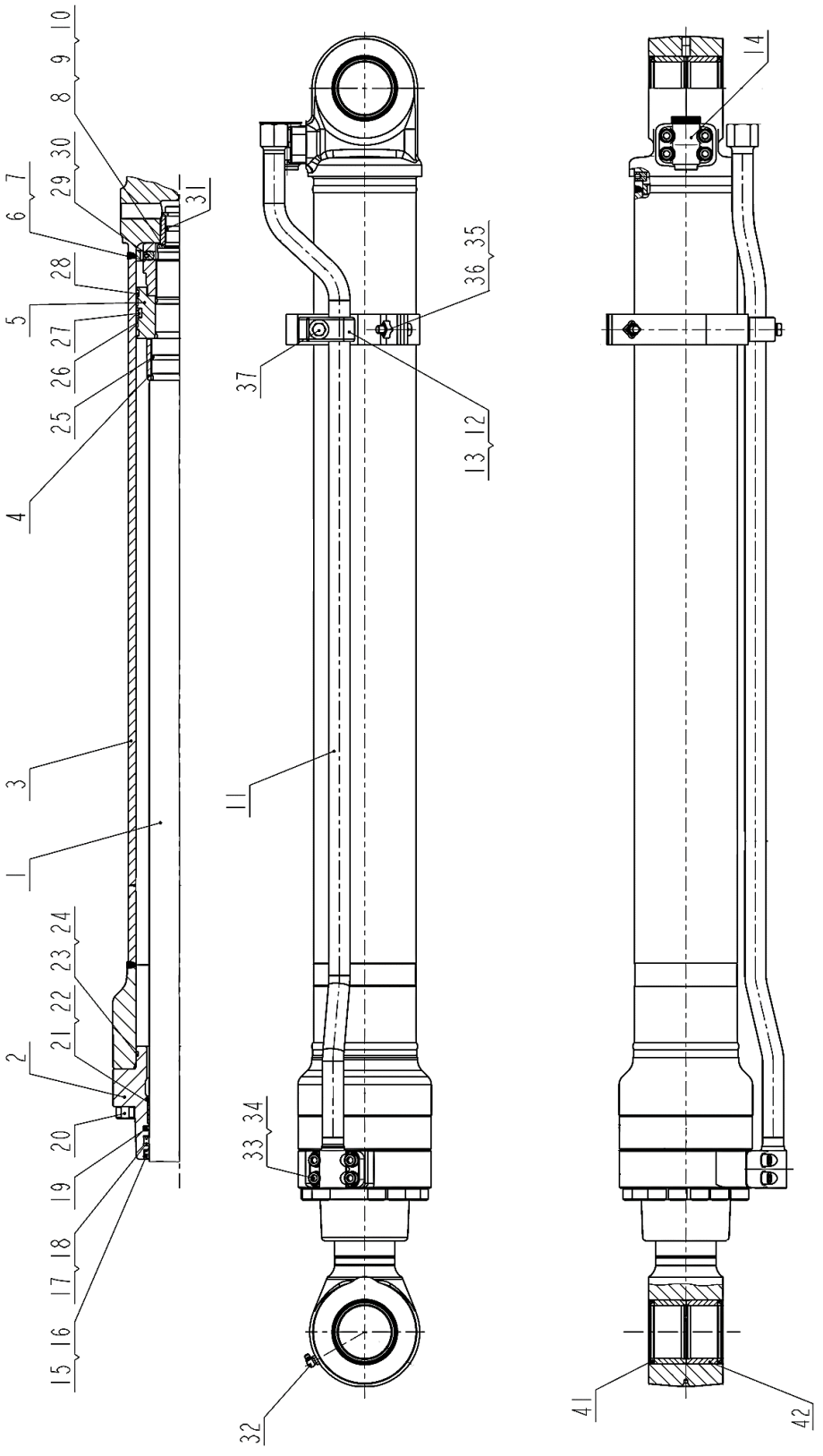

# 803083744 Cilindro do Braço (XG)

| Item | No.da Peça | Nome da Peça | Qtde. | Código de Serviço (S.C) | No. de Série | (IA) | Peça de reposição | | Marca de Identificação |
|---|---|---|---|---|---|---|---|---|---|
| | | | | | | | No. da peça | Quantidade | |
| 26 | 860200097 | Parafuso M10×10 | 2 | | | | | | |
| 27 | 860153590 | Esfera de Aço Ø6.5 | 1 | | | | | | |
| 28 | 860127519 | Pino Graxeiro M10×1 | 2 | | | | | | |
| 29 | 805101807 | Parafus oM8×35 | 1 | | | | | | |
| 30 | 800511161 | Anel O’ring | 1 | | | | | | |
| 31 | 860127520 | Parafuso M10×40 | 1 | | | | | | |
| 32 | 860127513 | Arruela10 | 1 | | | | | | |
| 33 | 805100100 | Parafuso M14×80 | 8 | | | | | | |
| 34 | 803173655 | Arruela14 | 2 | | | | | | |
| 35 | 860126942 | Parafuso M10×40 | 2 | | | | | | |
| 36 | 860200097 | Guia | 3 | | | | | | |
| 37 | 860153590 | Retentor | 1 | | | | | | |
| 41 | 860127519 | Retentor | 4 | | | | | | |
| 42 | 805101807 | Parafuso | 4 | | | | | | |

# 803086427 Cilindro do Braço (XY)

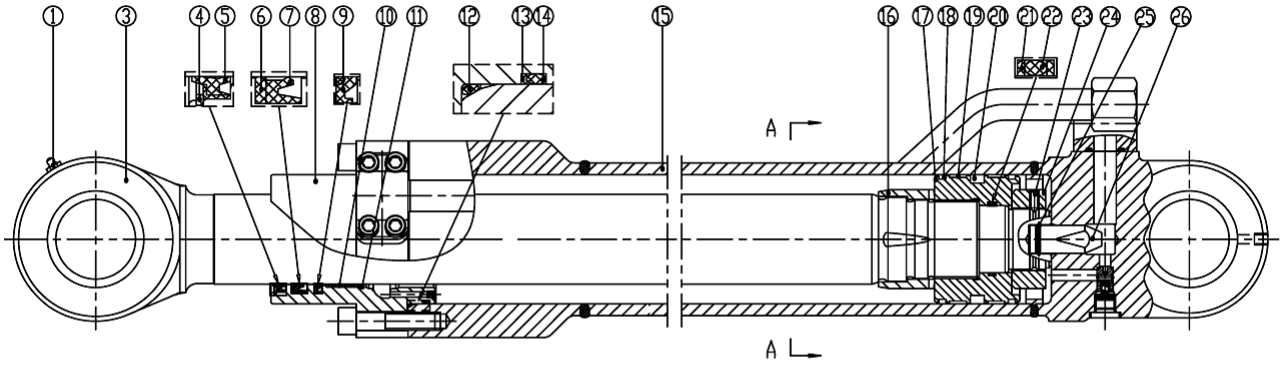


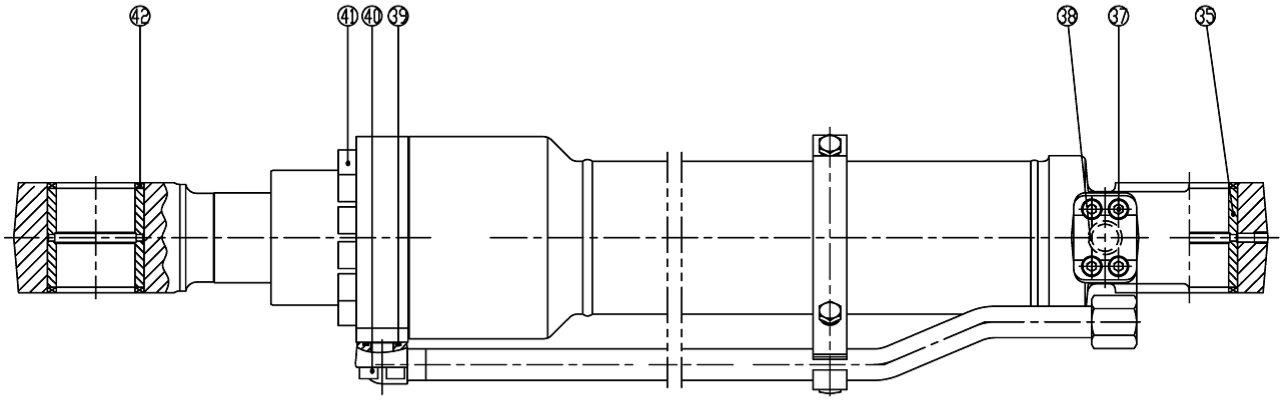

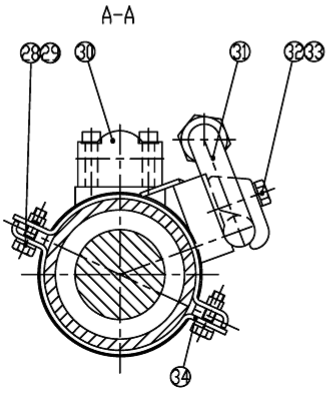

# 803086427 Cilindro do Braço (XY)

| Item | No.da Peça | Nome da Peça | Qtde. | Código de Serviço (S.C) | No. de Série | (IA) | Peça de reposição | | Marca de Identificação |
|---|---|---|---|---|---|---|---|---|---|
| | | | | | | | No. da peça | Quantidade | |
| 1 | 801103215 | Pino Graxeiro M10×1 | 1 | | | | | | |
| 3 | 910301938 | Haste do Pistão | 1 | | | | | | |
| 4 | 910301778 | Retentor | 1 | | | | | | |
| 5 | 803195157 | Retentor | 1 | | | | | | |
| 6 | 803195158 | Retentor | 1 | | | | | | |
| 7 | 803195159 | Retentor | 1 | | | | | | |
| 8 | 910305448 | Guia | 1 | | | | | | |
| 9 | 803195160 | Retentor | 1 | | | | | | |
| 10 | 800514020 | Bucha Guia | 1 | | | | | | |
| 11 | 805403101 | Retentor | 1 | | | | | | |
| 12 | 803195161 | Anel O’ring | 1 | | | | | | |
| 13 | 803195162 | Retentor | 1 | | | | | | |
| 14 | 803195163 | Anel O’ring | 1 | | | | | | |
| 15 | 910304744 | Cilindro | 1 | | | | | | |
| 16 | 910305449 | Retentor | 1 | | | | | | |
| 17 | 910305517 | Pistão | 1 | | | | | | |
| 18 | 803195164 | Retentor | 2 | | | | | | |
| 19 | 803417493 | Retentor | 2 | | | | | | |
| 20 | 803195166 | Retentor | 1 | | | | | | |
| 21 | 803195167 | Retentor | 2 | | | | | | |
| 22 | 803195168 | Anel O’ring | 1 | | | | | | |
| 23 | 805104504 | Parafuso M8×18 | 1 | | | | | | |
| 24 | 910301794 | Porca | 1 | | | | | | |
| 25 | 910301869 | Retentor | 1 | | | | | | |
| 26 | 910305450 | Pistão | 1 | | | | | | |
| 28 | 805000048 | Parafuso M12×25 | 2 | | | | | | |
| 29 | 805302897 | Arruela 12 | 2 | | | | | | |
| 30 | 910301949 | Niple | 1 | | | | | | |

# 803086427 Cilindro do Braço (XY)

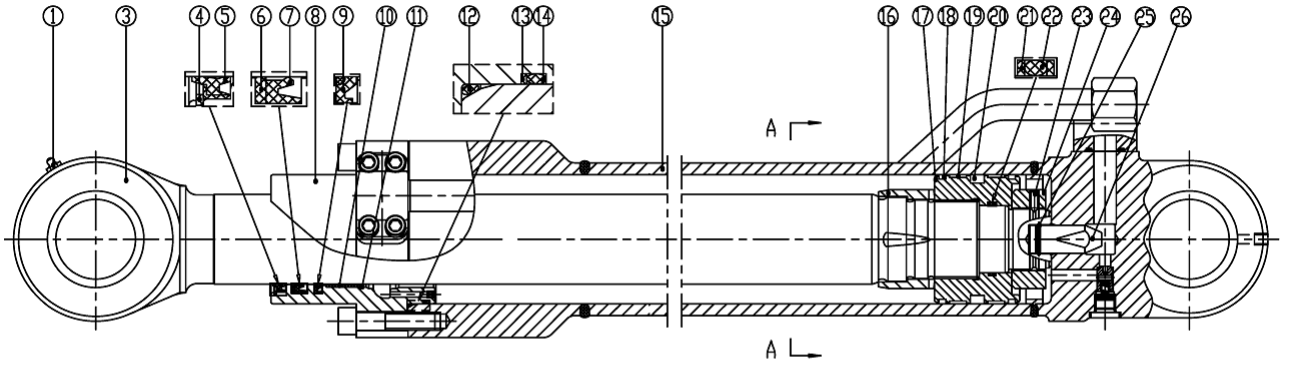


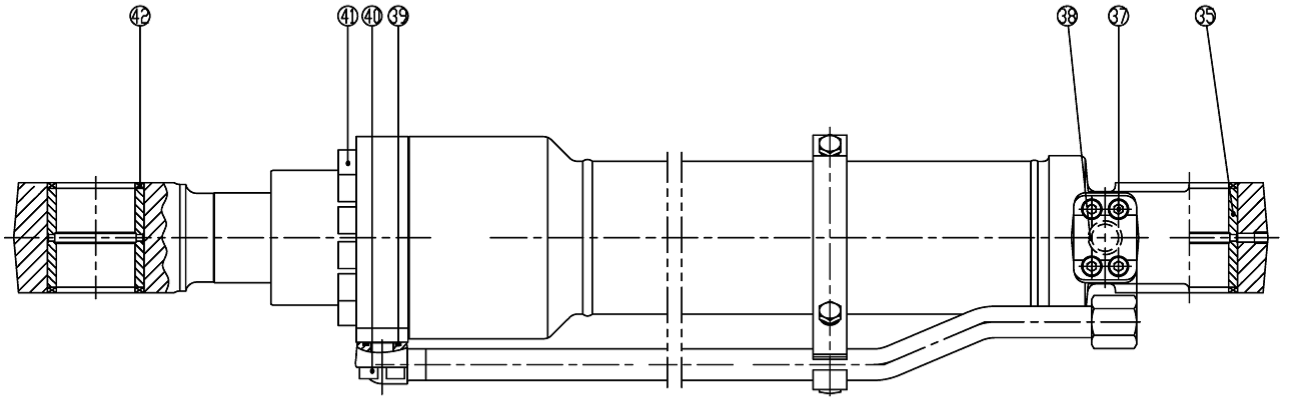

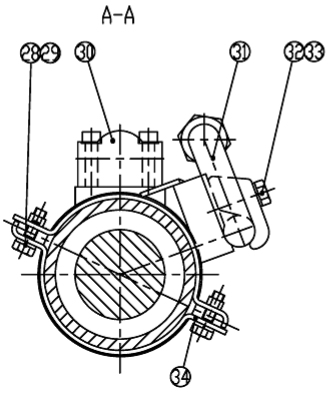

# 803086427 Cilindro do Braço (XY)

| Item | No.da Peça | Nome da Peça | Qtde. | Código de Serviço (S.C) | No. de Série | (IA) | Peça de reposição | | Marca de Identificação |
|---|---|---|---|---|---|---|---|---|---|
| | | | | | | | No. da peça | Quantidade | |
| 31 | 910304741 | Tubo | 1 | | | | | | |
| 32 | 805000251 | Parafuso M14×50 | 1 | | | | | | |
| 33 | 805302898 | Arruela14 | 1 | | | | | | |
| 34 | 910301954 | Braçadeira | 1 | | | | | | |
| 35 | 910304740 | Bucha | 4 | | | | | | |
| 37 | 805104457 | Parafuso M10×55 | 4 | | | | | | |
| 38 | 803195171 | Anel O’ring | 1 | | | | | | |
| 39 | 803195169 | Anel O’ring | 1 | | | | | | |
| 40 | 805104592 | ParafusoM10×35 | 4 | | | | | | |
| 41 | 805104324 | ParafusoM16×70 | 12 | | | | | | |
| 42 | 803195318 | Retentor | 4 | | | | | | |
| 43 | 910305451 | Carretel | 1 | | | | | | |
| 44 | 910301877 | Mola | 1 | | | | | | |
| 45 | 910303091 | Arruela | 1 | | | | | | |

# 803083745 Cilindro da Caçamba (XG)

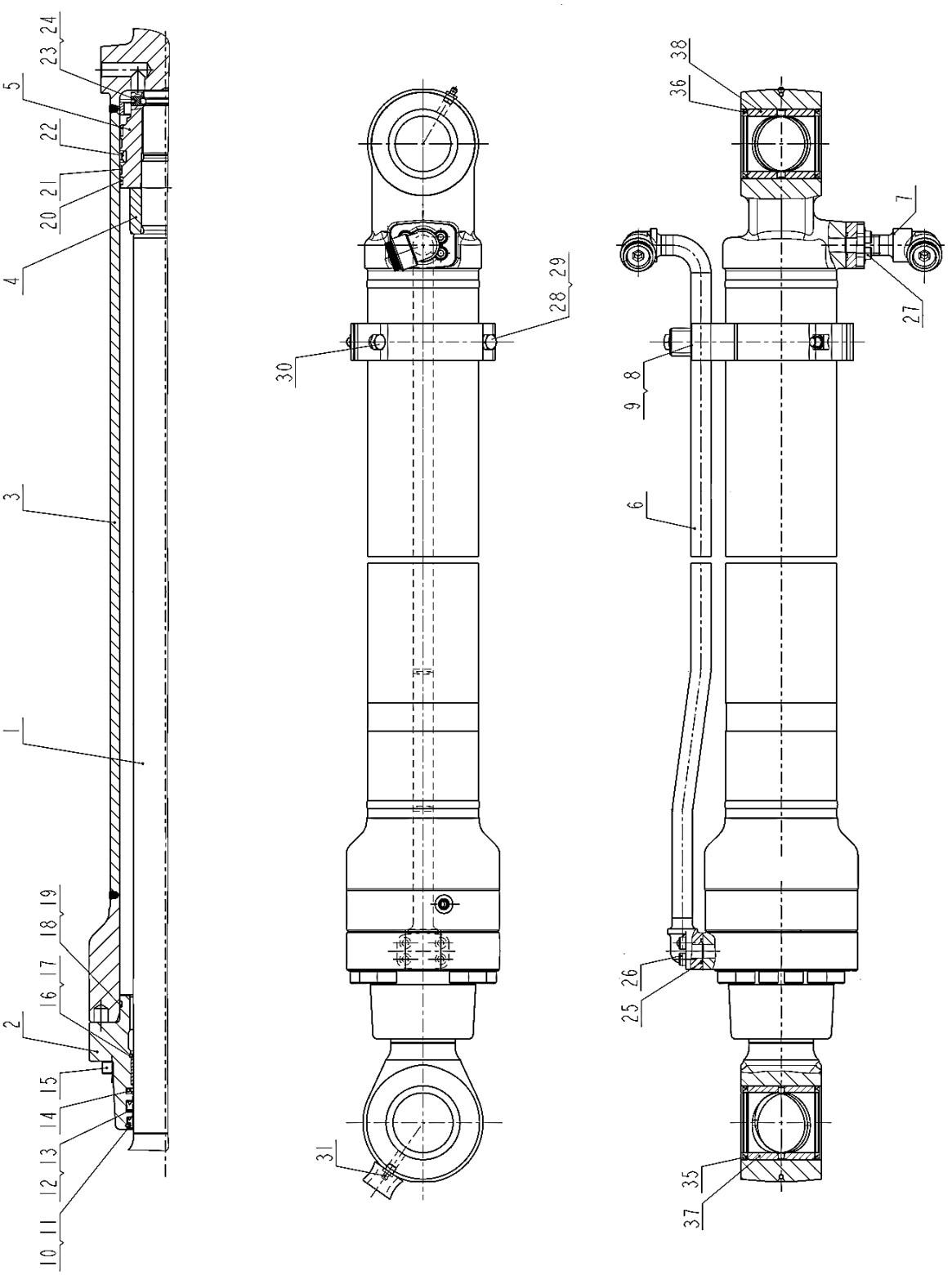

# 803083745 Cilindro da Caçamba (XG)

| Item | No.da Peça | Nome da Peça | Qtde. | Código de Serviço (S.C) | No. de Série | (IA) | Peça de reposição | | Marca de Identificação |
|---|---|---|---|---|---|---|---|---|---|
| | | | | | | | No. da peça | Quantidade | |
| 1 | 860153591 | Haste do Pistão | 1 | | | | | | |
| 2 | 860153592 | Tampa | 1 | | | | | | |
| 3 | 860153593 | Cilindro | 1 | | | | | | |
| 4 | 860127525 | Retentor | 1 | | | | | | |
| 5 | 860153594 | Pistão | 1 | | | | | | |
| 6 | 860153595 | Tubo A | 1 | | | | | | |
| 7 | 860153596 | Tubo B | 1 | | | | | | |
| 8 | 860153597 | Braçadeira | 1 | | | | | | |
| 9 | 860127529 | Suporte | 2 | | | | | | |
| 10 | 860153574 | Retentor | 1 | | | | | | |
| 11 | 860202111 | Retentor | 1 | | | | | | |
| 12 | 803195141 | Retentor | 1 | | | | | | |
| 13 | 860127531 | Retentor | 1 | | | | | | |
| 14 | 860153575 | Retentor | 1 | | | | | | |
| 15 | 805100443 | Parafuso M14×65 | 12 | | | | | | |
| 16 | 860119355 | Pino Guia | 1 | | | | | | |
| 17 | 860202116 | Retentor | 1 | | | | | | |
| 18 | 860201874 | Anel O’ring | 1 | | | | | | |
| 19 | 860127532 | Retentor | 1 | | | | | | |
| 20 | 860127534 | Retentor | 2 | | | | | | |
| 21 | 860201878 | Retentor | 2 | | | | | | |
| 22 | 860153598 | Retentor | 1 | | | | | | |
| 23 | 860200146 | Esfera de Aço Ø6.5 | 1 | | | | | | |
| 24 | 805101806 | ParafusoM10×10 | 1 | | | | | | |
| 25 | 860119364 | Anel O’ring | 2 | | | | | | |

# 803083745 Cilindro da Caçamba (XG)

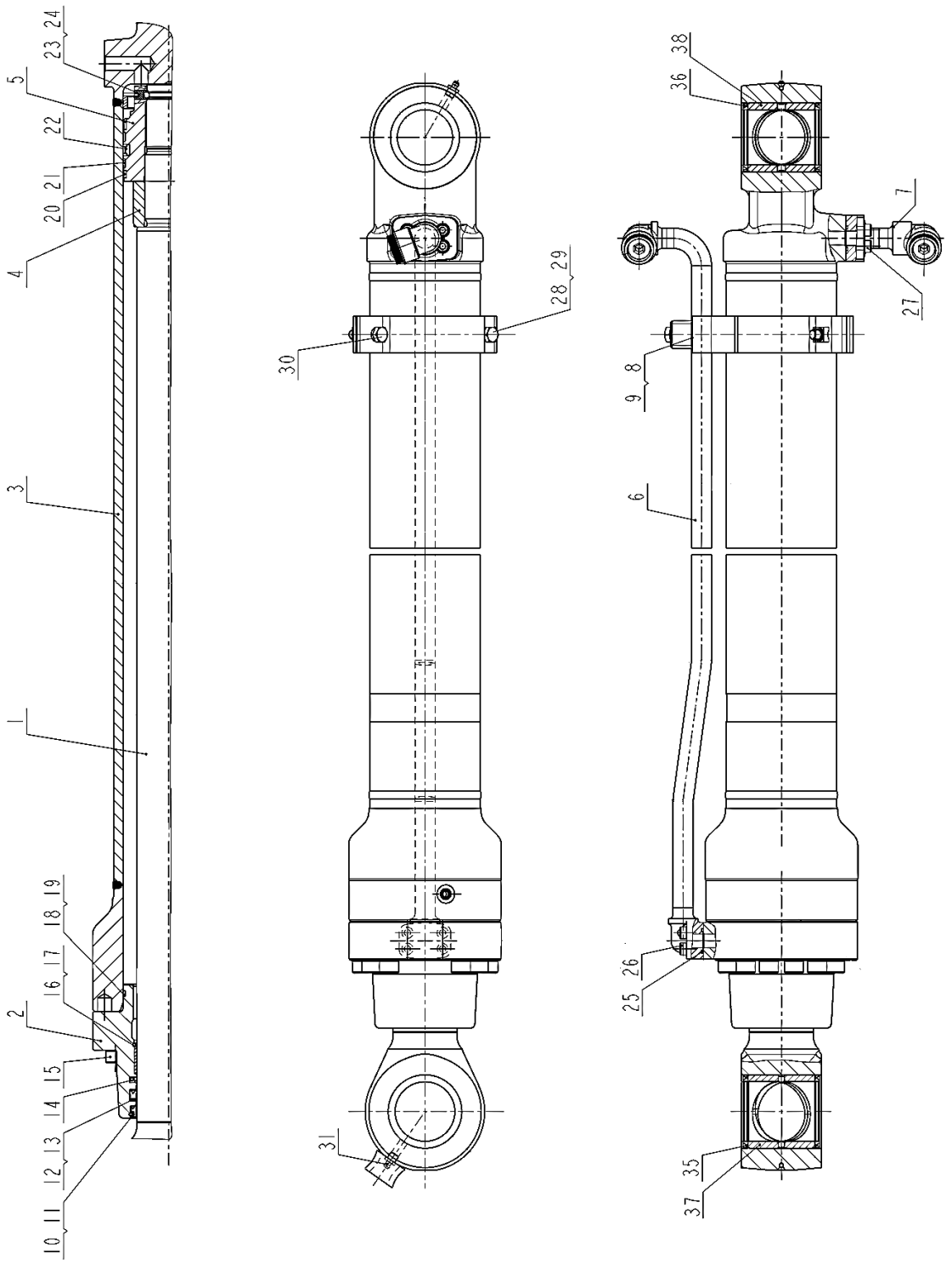

# 803083745 Cilindro da Caçamba (XG)

| Item | No.da Peça | Nome da Peça | Qtde. | Código de Serviço (S.C) | No. de Série | (IA) | Peça de reposição | | Marca de Identificação |
|---|---|---|---|---|---|---|---|---|---|
| | | | | | | | No. da peça | Quantidade | |
| 26 | 805100154 | Parafuso M8×30 | 4 | | | | | | |
| 27 | 805139977 | ParafusoM8×35 | 4 | | | | | | |
| 28 | 860126942 | ParafusoM10×40 | 2 | | | | | | |
| 29 | 805300014 | Arruela 10 | 1 | | | | | | |
| 30 | 805046452 | Parafuso M10×55 | 1 | | | | | | |
| 31 | 801102884 | Pino Graxeiro M10×1 | 2 | | | | | | |
| 35 | 860119362 | Retentor | 2 | | | | | | |
| 36 | 860119363 | Retentor | 2 | | | | | | |
| 37 | 860127535 | Bucha | 1 | | | | | | |
| 38 | 860127536 | Bucha | 1 | | | | | | |

# 803086428 Cilindro da Caçamba (XY)

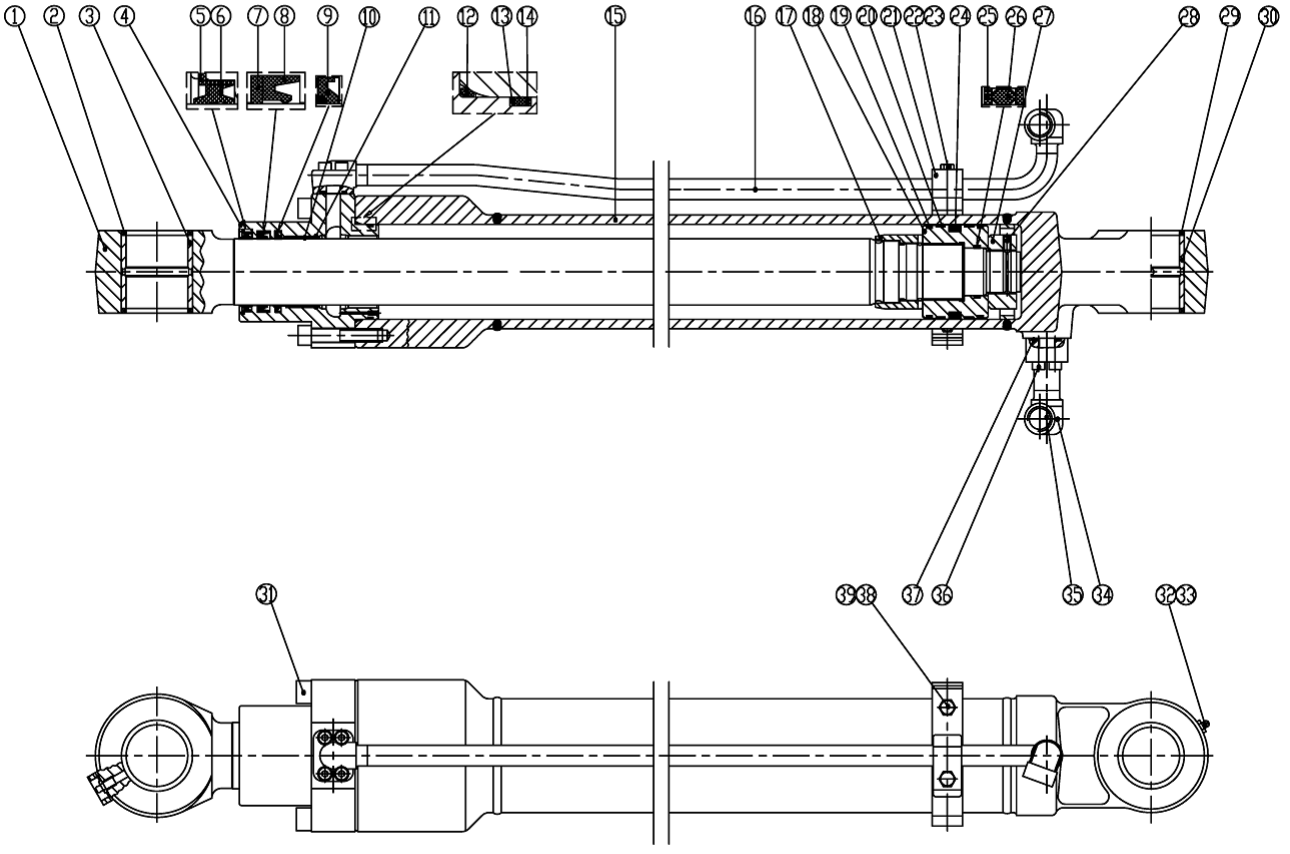

# 803086428 Cilindro da Caçamba (XY)

| Item | No.da Peça | Nome da Peça | Qtde. | Código de Serviço (S.C) | No. de Série | (IA) | Peça de reposição | | Marca de Identificação |
|---|---|---|---|---|---|---|---|---|---|
| | | | | | | | No. da peça | Quantidade | |
| 1 | 910301881 | Haste do Pistão | 1 | | | | | | |
| 2 | 803195138 | Retentor | 2 | | | | | | |
| 3 | 910301885 | Bucha | 2 | | | | | | |
| 4 | 910305445 | Guia | 1 | | | | | | |
| 5 | 910300744 | Retentor | 1 | | | | | | |
| 6 | 803195139 | Retentor | 1 | | | | | | |
| 7 | 803195140 | Retentor | 1 | | | | | | |
| 8 | 803195141 | Retentor | 1 | | | | | | |
| 9 | 803195142 | Retentor | 1 | | | | | | |
| 10 | 800514019 | Retentor | 1 | | | | | | |
| 11 | 805403133 | Retentor | 1 | | | | | | |
| 12 | 803183344 | Anel O’ring | 1 | | | | | | |
| 13 | 803195144 | Retentor | 1 | | | | | | |
| 14 | 803195145 | Anel O’ring | 1 | | | | | | |
| 15 | 910301893 | Cilindro | 1 | | | | | | |
| 16 | 910301887 | Tubo 1 | 1 | | | | | | |
| 17 | 910305446 | Retentor | 1 | | | | | | |
| 18 | 910301637 | Pistão | 1 | | | | | | |
| 19 | 803195109 | Retentor | 2 | | | | | | |
| 20 | 803195110 | Retentor | 2 | | | | | | |
| 21 | 910300397 | Braçadeira | 1 | | | | | | |
| 22 | 805000251 | Parafuso M14×50 | 1 | | | | | | |
| 23 | 805302898 | Arruela 14 | 1 | | | | | | |
| 24 | 803195147 | Retentor | 1 | | | | | | |
| 25 | 803195112 | Retentor | 2 | | | | | | |

# 803086428 Cilindro da Caçamba (XY)

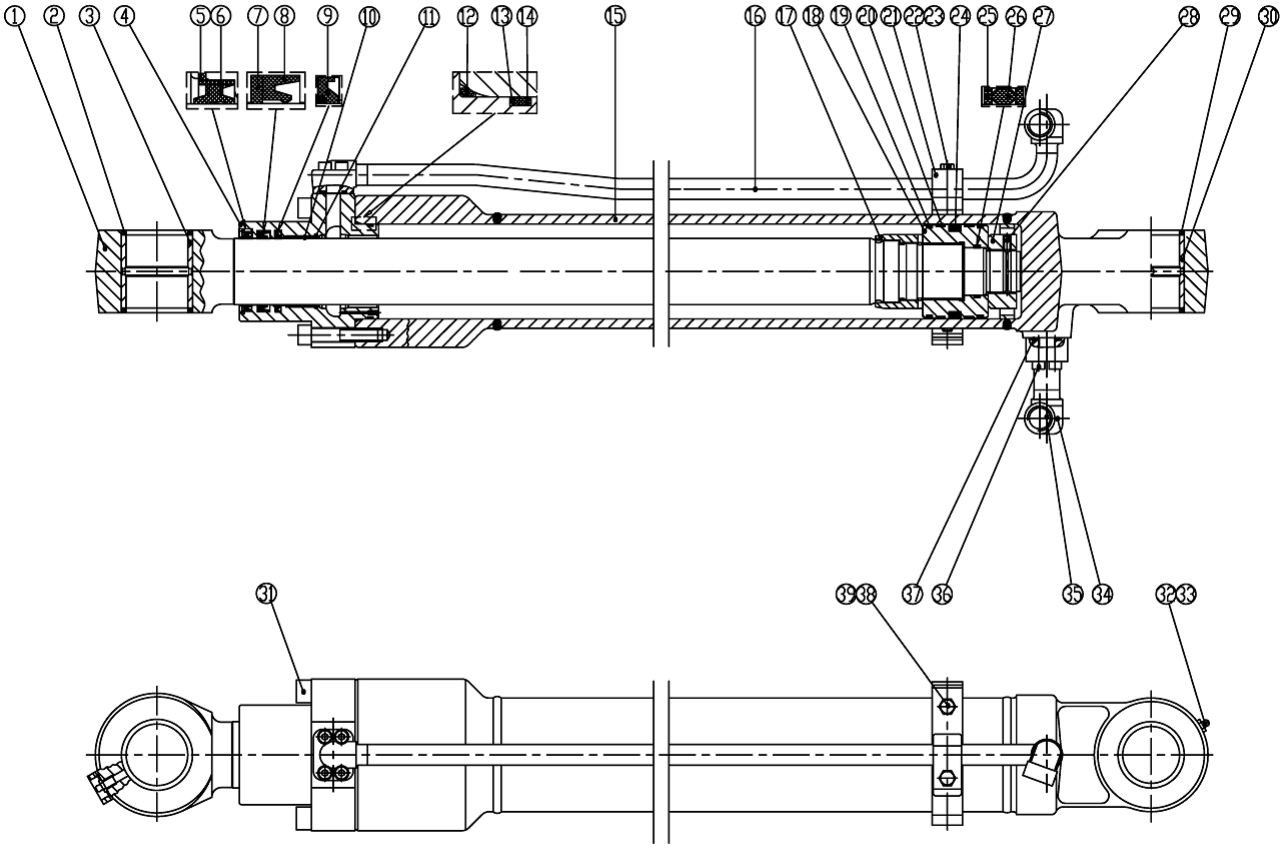

# 803086428 Cilindro da Caçamba (XY)

| Item | No.da Peça | Nome da Peça | Qtde. | Código de Serviço (S.C) | No. de Série | (IA) | Peça de reposição | | Marca de Identificação |
|---|---|---|---|---|---|---|---|---|---|
| | | | | | | | No. da peça | Quantidade | |
| 26 | 803195113 | Anel O'ring | 1 | | | | | | |
| 27 | 910300402 | Porca | 1 | | | | | | |
| 28 | 805104504 | Parafuso M8×18 | 1 | | | | | | |
| 29 | 803195114 | Retentor | 2 | | | | | | |
| 30 | 910301892 | Bucha | 2 | | | | | | |
| 31 | 805104307 | Parafuso M14×70 | 12 | | | | | | |
| 32 | 801103215 | Pino Graxeiro M10×1 | 2 | | | | | | |
| 34 | 910301900 | Tubo 2 | 1 | | | | | | |
| 36 | 805104419 | Parafuso M8×35 | 8 | | | | | | |
| 37 | 803195143 | Anel O'ring | 2 | | | | | | |
| 38 | 805000048 | Parafuso M12×25 | 2 | | | | | | |
| 39 | 805302897 | Arruela 12 | 2 | | | | | | |

# 310504286 Placas de Identificação e Sinalização

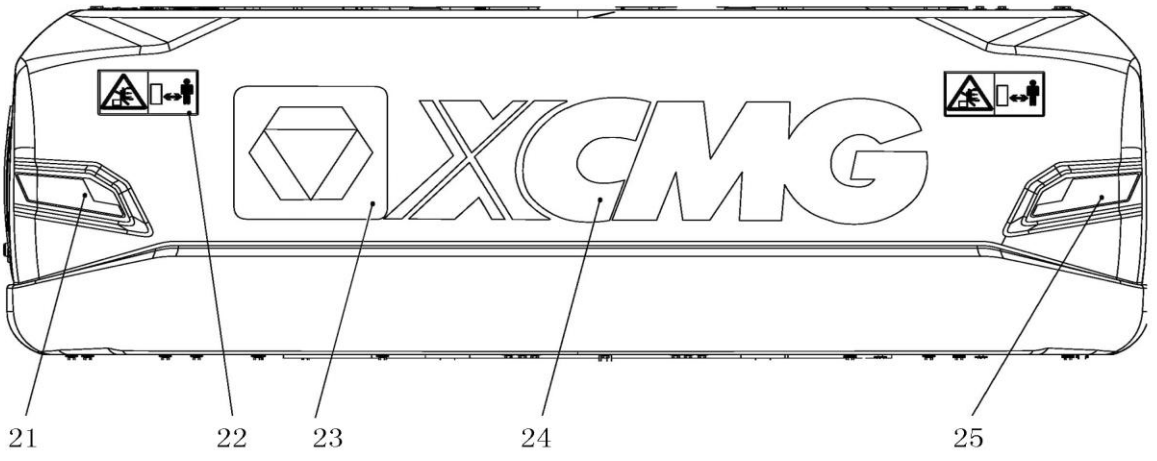


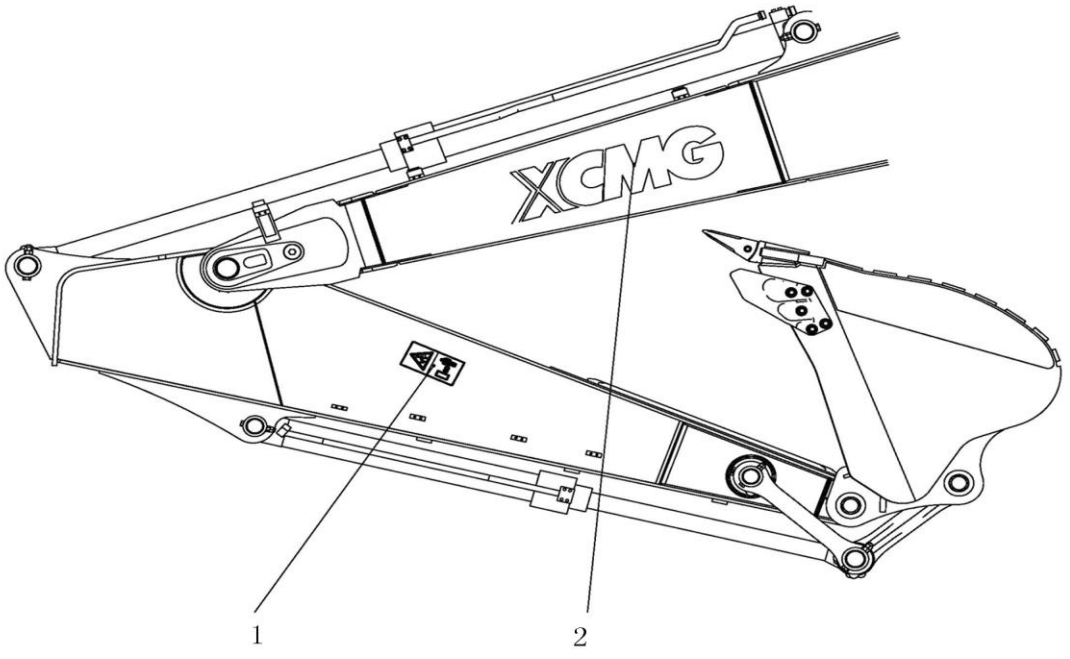

# 310504286 Placas de Identificação e Sinalizações

| Item | No.da Peça | Nome da Peça | Qtde. | Código de Serviço (S.C) | No. de Série | (IA) | Peça de reposição | | Marca de Identificação |
|---|---|---|---|---|---|---|---|---|---|
| | | | | | | | No. da peça | Quantidade | |
| 1 | 329900188 | Sinalização de Segurança do Braço | 2 | | | | | | |
| 2 | 329900791 | Logotipo XCMG | 2 | | | | | | |
| 21 | 310706158 | Adesivo Refletivo | 1 | | | | | | |
| 22 | 329900199 | Sinalização de Segurança do Contrapeso | 2 | | | | | | |
| 23 | 329900245 | Logotipo XCMG | 1 | | | | | | |
| 24 | 329900277 | Logotipo XCMG | 1 | | | | | | |
| 25 | 310706159 | Adesivo Refletivo | 1 | | | | | | |

# 310504286 Placas de Identificação e Sinalização

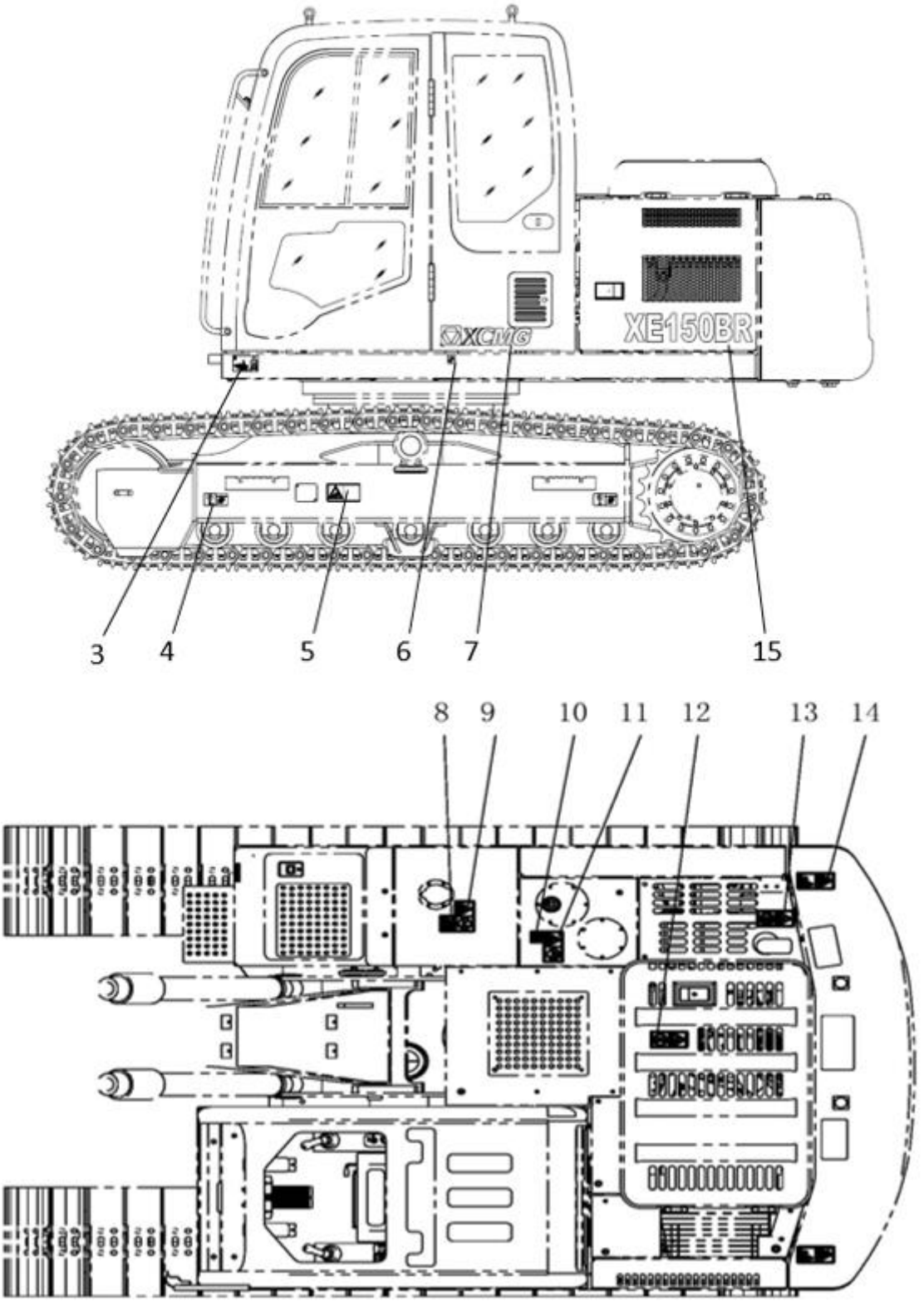

# 310504286 Placas de Identificação e Sinalizações

| Item | No.da Peça | Nome da Peça | Qtde. | Código de Serviço (S.C) | No. de Série | (IA) | Peça de reposição | | Marca de Identificação |
|---|---|---|---|---|---|---|---|---|---|
| | | | | | | | No. da peça | Quantidade | |
| 3 | 310503736 | Sinalização de Transporte | 1 | | | | | | |
| 4 | 329900225 | Sinalização de Içamento | 4 | | | | | | |
| 5 | 329900194 | Sinalização de Segurança | 2 | | | | | | |
| 6 | 329900224 | Sinalização do Centro de Gravidade | 2 | | | | | | |
| 7 | 329900805 | Logotipo XCMG | 3 | | | | | | |
| 8 | 329900226 | Sinalização de Diesel | 1 | | | | | | |
| 9 | 329900205 | Sinalização de Segurança Inflamável | 1 | | | | | | |
| 10 | 329900228 | Sinalização de Fluido Hidráulico | 1 | | | | | | |
| 11 | 329900204 | Sinalização de Segurança Alta Pressão | 1 | | | | | | |
| 12 | 329900189 | Sinalização de Segurança Não Pise | 1 | | | | | | |
| 13 | 329900190 | Sinalização de Segurança Risco de Queimadura | 1 | | | | | | |
| 14 | 329900191 | Sinalização de Segurança Risco de Queda | 2 | | | | | | |
| 15 | 310503121 | Modelo do Equipamento | 2 | | | | | | |

# 310504286 Placas de Identificação e Sinalização

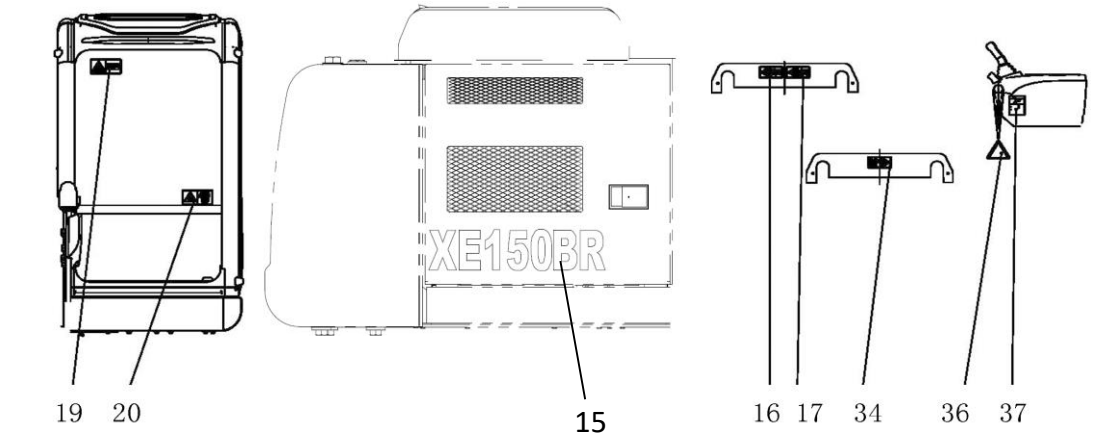


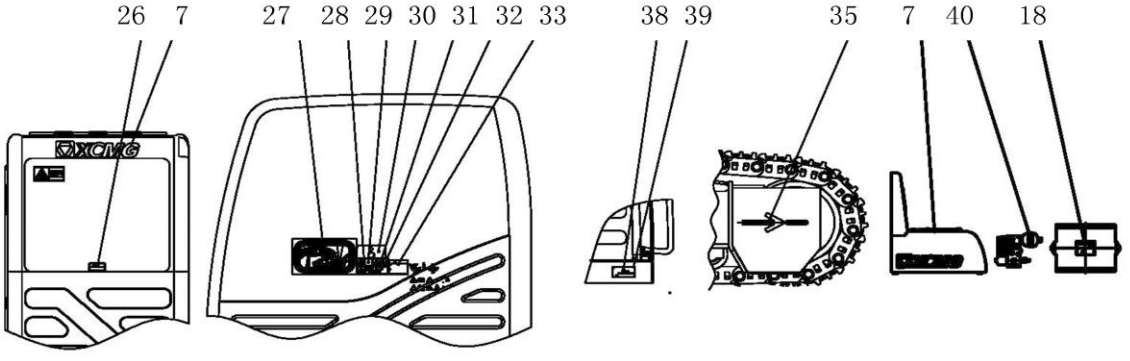

# 310504286 Placas de Identificação e Sinalizações

| Item | No.da Peça | Nome da Peça | Qtde. | Código de Serviço (S.C) | No. de Série | (IA) | Peça de reposição | | Marca de Identificação |
|---|---|---|---|---|---|---|---|---|---|
| | | | | | | | No. da peça | Quantidade | |
| 7 | 329900805 | Logotipo XCMG | 3 | | | | | | |
| 15 | 310503735 | Modelo do Equipamento | 2 | | | | | | |
| 16 | 329900289 | Sinalização do Capô | 1 | | | | | | |
| 17 | 329900291 | Sinalização de Segurança Correia | 1 | | | | | | |
| 18 | 329900185 | Sinalização de Segurança Bateria | 1 | | | | | | |
| 19 | 329900209 | Sinalização de Segurança Saída de Emergência | 2 | | | | | | |
| 20 | 329900202 | Sinalização de Segurança Janela Frontal | 1 | | | | | | |
| 26 | 329900184 | Sinalização de Segurança Janela Traseira | 1 | | | | | | |
| 27 | 310504397 | Adesivo de Lubrificação e Manutenção | 1 | | | | | | |
| 28 | 329900211 | Sinalização de Segurança Fora de Operação | 1 | | | | | | |
| 29 | 329900233 | Sinalização de Operação | 1 | | | | | | |
| 30 | 329900207 | Sinalização de Segurança de Leia o Manual Operacional | 1 | | | | | | |
| 31 | 329900208 | Sinalização de Segurança de Evite Choque Elétrico | 1 | | | | | | |
| 32 | 329900203 | Sinalização de Segurança Use Cinto de Segurança | 1 | | | | | | |
| 33 | 329900183 | Sinalização de Segurança Ignição do Motor | 1 | | | | | | |
| 34 | 329900290 | Sinalização de segurança de Evite Queimatura -Alta Pressão | 1 | | | | | | |
| 35 | 329900222 | Sinalização de segurança de Movimentação do Equipamento | 2 | | | | | | |

# 310504286 Placas de Identificação e Sinalização

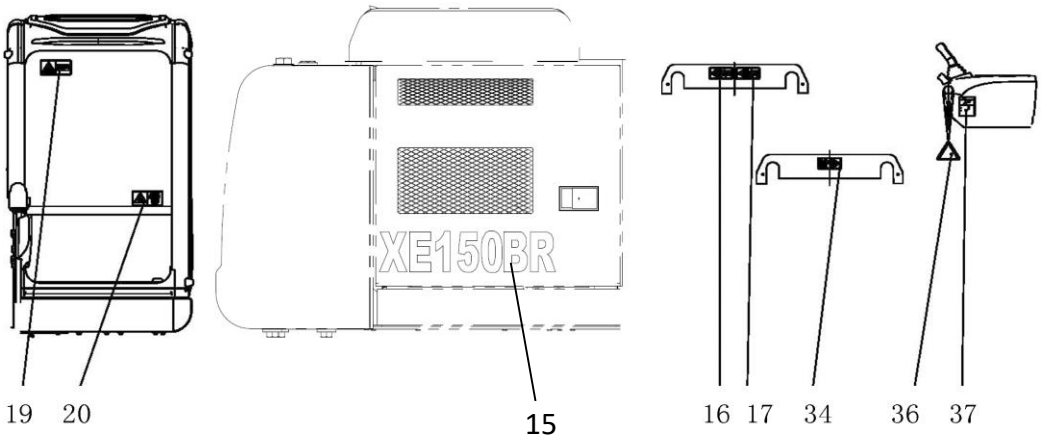


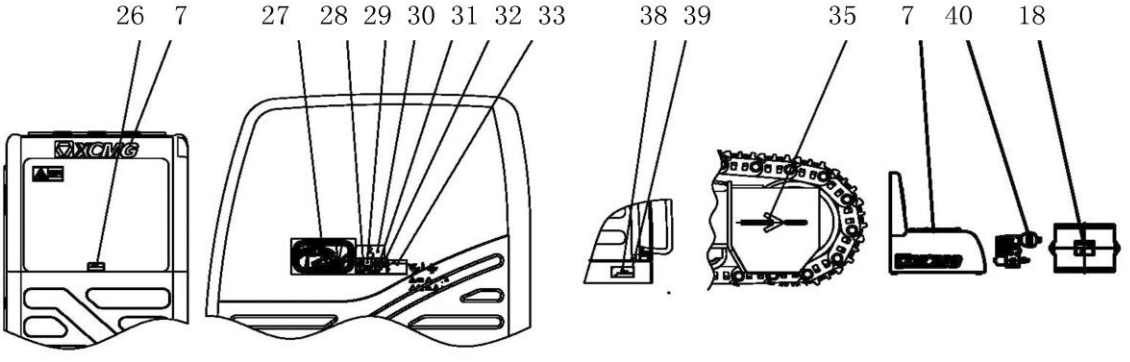

# 310504286 Placas de Identificação e Sinalizações

| Item | No.da Peça | Nome da Peça | Qtde. | Código de Serviço (S.C) | No. de Série | (IA) | Peça de reposição | | Marca de Identificação |
|---|---|---|---|---|---|---|---|---|---|
| | | | | | | | No. da peça | Quantidade | |
| 36 | 329900220 | Etiqueta de Bloqueio do Equipamento | 1 | | | | | | |
| 37 | 329900212 | Sinalização de Segurança de Alavanca de Travamento | 1 | | | | | | |
| 38 | 329900229 | Placa do Produto | 1 | | | | | | |
| 39 | 805502139 | Rebite 3.2×9-11 | 4 | | | | | | |
| 40 | 329900223 | Sinalização de Segurança do Acumulador Hidráulico | 1 | | | | | | |

# KIT DE REPARAÇÃO

| Item | No. da Peça | Nome da Peça | Descrição do Material |
|---|---|---|---|
| 1 | 860141464 | Cilindro da Lança | XG150G-DB |
| 2 | 860141465 | Cilindro do Braço | XG150G-DG |
| 3 | 860141466 | Cilindro da Caçamba | XG150G-CD |
| 4 | 860141483 | Cilindro da Lança | XY150G.DB |
| 5 | 860141484 | Cilindro do Braço | XY150G.DG |
| 6 | 860141485 | Cilindro da Caçamba | XY150G.CD |
| 7 | 860149774 | Bomba Principal | K7V63DTP1X9R |
| 8 | 860149772 | Motor de translação | TM22VC |
| 9 | 860148276 | Rolamento de Giro | ZH0641A202-0000 |
| 10 | 860149773 | Motor de Giro | M2X63-RG06D |
| 11 | 860149771 | Distribuidor | KMX13RB/M45002C |
| | | | |
| | | | |
| | | | |
| | | | |
| | | | |
| | | | |
| | | | |
| | | | |
| | | | |
| | | | |
| | | | |
| | | | |
| | | | |
| | | | |
| | | | |
| | | | |
| | | | |
| | | | |
| | | | |
| | | | |
| | | | |
| | | | |

# KIT DE REPARAÇÃO

| Item | No. da Peça | Nome da Peça | Qtde | Observação |
|---|---|---|---|---|
| 1 | 803680490 | Fusível (5A) | 5 | |
| 2 | 803680491 | Fusível (10A) | 10 | |
| 3 | 803680492 | Fusível (15A) | 5 | |
| 4 | 803680493 | Fusível (20A) | 5 | |
| 5 | 803680494 | Fusível (30A) | 5 | |
| 6 | 803612839 | Fusível (80A) | 1 | |
| 7 | 803202234 | Fusível (125A) | 1 | |
| 8 | 803705162 | Braçadeira | 1 | |
| 9 | 803410156 | Filtro de Retorno de Óleo | 1 | |
| 10 | 803410154 | Filtro de Sucção | 1 | |
| 11 | 860139495 | Filtro Piloto | 1 | |
| 12 | 800104948 | Filtro Separador de Água | 1 | |
| 13 | 800104347 | Filtro de Combustível | 1 | |
| 14 | 803172682 | Filtro de Óleo | 1 | |
| 15 | 800104248 | Filtro de Ar do Motor (Secundário) | 1 | |
| 16 | 800104249 | Filtro de Ar do Motor (Primário) | 1 | |
| 17 | 329900898 | Anel O’ring | 2 | |
| 18 | 801138360 | Anel O’ring | 10 | |
| 19 | 803303320 | Anel O’ring | 10 | |
| 20 | 819908812 | Braçadeira de Nylon 300×8 | 10 | |
| 21 | 819909163 | Mangueira para Lubrificação | 1 | |
| | | | | |
| | | | | |
| | | | | |
| | | | | |
| | | | | |
| | | | | |
| | | | | |
| | | | | |
| | | | | |
| | | | | |
| | | | | |