RUTHZIL TRATOR COMERCIAL DE PEÇAS LTDA 11 97083-6812 ROLANDO CITRANGULO

XE150WB 液压挖掘机

HYDRAULIC EXCAVATOR

零件图册

PARTS MANUAL

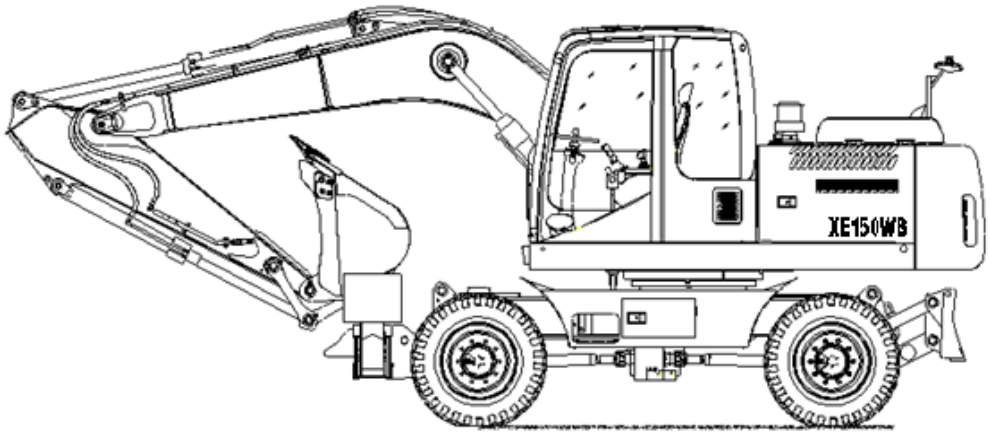

徐州徐工挖掘机械有限公司

XUZHOU XUGONG EXCAVATOR MACHINERY CO.,LTD

前　言

衷心感谢您对徐工品牌的信赖和认可并使用徐工生产的液压挖掘机。

本图册提供了XE150W液压挖掘机列为零件的结构及装配关系，旨在方便备件工程师和用户对液压挖掘机更好的维修和保养。本图册应配合产品使用说明书共同使用，请您严格按照零件图册进行操作、维护，使液压挖掘机处于最佳工作状态。

为方便用户零件检索，本图册已将液压挖掘机的大型结构件及整体采购件拆分至最小可维修单元，在分解图后附有明细表与所示零件一一对应。

本零件图册及其它随车技术文件是液压挖掘机的组成部分，请在产品寿命期内随车妥善保存，共同作为您使用该液压挖掘机的必须依据。

我公司保留随技术改进而不断修订《零件图册》内容的权利，如有变更，恕不另行通知，望各位用户予以理解。若有疑问，请向最近的徐工挖机代理商询问。

发动机零件，如本手册中未列出，请参阅另册发行的发动机零件图册。

1. 如何订购零件

订购零件时，请详细注明下列各项：

（1）机型

（2）产品识别号

（3）零件代号

（4）零件名

（5）数量

（6）订购者姓名和地址

2. 如何使用零件图册

2.1 正文表格

① 序号 Item	② 零件代号 Part No.	③ 零件名 Part Name	④ 数量 Q'TY	⑤ 服务代码 S.C	⑥ 适用车号 Serial No.	⑦ 互换性 IA	⑧ 替换零件 Replaceable Part		⑨ 识别标识 Identification Mark
							零件代号 Part No.	数量 Q'TY	
1	803172437	防尘圈 DustproofSeal	4						
2	800514228	衬套 Bushing	2						
*3	310603066	动臂 Boom	1	J					
3(A)	310601868	动臂总成 Boom Assembly	1						
4-1	819908705	调整垫 Spacer	1	R					厚度 1 Thickness 1
4-2	819908706	调整垫 Spacer	1	R					厚度 1.5 Thickness 1.5
4-3	819910618	调整垫 Spacer	2	R					厚度 2 Thickness 2

①序号：前有“*”的表示该零件存在多轮更改信息；“-1、-2”表示一级部件以外的多配置情况；“.1、.2”表示集成部件下的零件。

②零件代号：零件的物料编码。

③零件名：零件的名称。

④数量：表示一台机器所有的零件数量，但对于装配组件（总成）则表示组成一个部件的零件数量。

⑤服务代码：

W：表示需进行现场加工作业，请向最近的代理店询问。

H：表示该零件为精密零件，拆卸、修理时请向最近的代理店询问。

D：表示该零件为装配部件的组成部分，不能单独更换，应更换包含该零件的部件。

K：表示服务备件中含有该零件。

R：表示不同机器中该零件的数量不同，如调整垫片。

S：表示该零件是维修、服务用供给品。

Z：表示该零件为发动机关联零件。

OP：可供选装件。标准型机器中不装备，为特别订货品。

OS：比标准尺寸大的零件。

US：比标准尺寸小的零件。

（标有" OS "或" US "的零件写在标准尺寸零件的下面一行。）

J：表示零件组合使用；存在多种组合的，以J1、J2... ...区分不同组合。

#：表示该页零件表中新增加的零件。

⑥适用车号：适用的机器编号。

⑦互换性：

Y：表示该零件和“替换零件”栏所表示的零件可互相替换。

I：表示“替换零件”栏中的零件可替换本零件，但反之不行。

T：表示该零件和“替换零件”栏中的零件组装成的部件有互换性。

P：表示禁止使用该零件，应使用“替换零件”栏里的零件。

没有互换性的空着不标。

⑧替换零件：替换零件的图号及其所需的数量记录在此栏中。

⑨识别标识：识别多种配置或多轮更改信息中零部件的标识。

注：订购零件时，若“互换性”栏中标有" Y "" I "" P "，则自动按“替换零件”栏所表示零件供货。

2.2 多配置情况表

①　②　③　④

底盘总成多配置情况 Undercarriage Assy Configure

序号 Item	零件代号 Part No.	识别标识 Identification Mark	页码 Page
配置一	314003888	钢印号内含 XE450/减速机外壳直径 560 Label or Reduction Box Shell Diameter 560	2010-003
配置二	314001429	钢印号内含 XE470/减速机外壳直径 400 Label or Reduction Box Shell Diameter 400	2010-011

①序号：多配置情况。

②零件代号：同2.1序号②。

③识别标识：同2.1序号⑨。

④页码：所在页数。

2.3 多轮更改信息表

①　②　③　④　⑤　⑥　⑦　⑧　⑨　⑩

多轮更改信息 Modified Information

页码 Page	序号 Item	零件代号 Part No.	零件名 Part Name	数量 Q'TY	服务代码 S.C	变更日期 Modified Date	互换性 IA	替换零件 Replaceable Part		识别标识 Identification Mark
								零件代号 Part No.	数量 Q'TY	
2010-004	7	314000008	右纵梁	1		1307	T	314003743	1	脚踏数量 2 改 4
2010-004	8	314000003	左纵梁	1		1307	T	314003742	1	脚踏数量 2 改 4
2010-006	10	314003444	橡胶护套	2		1307	T	314000014	2	宽度 85 改 95
2010-006	11	314002780	右马达盖板	1		1307	Y	314002780	1	非焊接件改焊接接件
2010-006	15	314002779	左马达盖板	1	#	1307				非焊接件改焊接接件
2010-010	11	314000005	夹轨器	6		1307	T	314003062	6	
2010-020	5	314002850	下脚踏板	4		1307	T	314000007	4	

①页码：同2.2序号④。
②序号。
③零件代号：同2.1序号②。
④零件名：同2.1序号③。
⑤数量：同2.1序号④。
⑥服务代码：同2.1序号⑤。
⑦变更日期：表示通知单签发的日期。（例："0910-"表示2009年10月后适用该零件。）
⑧互换性：同2.1序号⑦。
⑨替换零件：同2.1序号⑧。
⑩识别标识：同2.1序号⑨。

徐州徐工挖掘机械有限公司
地址：中国江苏省徐州经济开发区东环工业园28号
电话（Tel）：+86-516-87870116
传真（Fax）：+86-516-87870118
客服热线（TEL）：4001109999
邮编（Post Code）：221004
网址：http://www.xcmg.com

2014年第1版

Preface

Firstly, thank you for selecting Hydraulic Excavator designed and manufactured by XCMG.

The aim of supplying the MANUALue is to facilitate maintenance and service to the XE150WB Hydraulic Excavator. It should be used together with the operation manual and maintenance manual. Please strictly follow the instructions in operation manual and maintenance manual for operation and maintenance.

There are details for assembly of parts in it, which large structural parts and integrated parts are disassembled into minor maintenance units. There is a list following each detail for user looking up spare parts. Please refer to carrier spare parts MANUALue for contents involved with carrier spare parts.

The manual is an integral part of the excavator. Please keep them handy in the driver's or operator's cab with the supplied technical documents and operate the machine according to instruction in them.

We reserve the right to modify the MANUALue for improvement without notice .If any questionable points are found,feel free to contact your nearest XE dealer.

For the engine parts, please refer to the parts MANUAL of disel engine issued separately.

1. How to Order Parts

When ordering parts, please specify the following items:

(1) Model/type

(2) Product identification Number

(3) Part No.

(4) Part Name

(5) Q' ty

(6) Purchaser' s Name and Address

2. How to Use This Parts MANUAL

2.1 Text Table

① 序号 Item	② 零件代号 Part No.	③ 零件名 Part Name	④ 数量 Q'TY	⑤ 服务代码 S.C	⑥ 适用车号 Serial No.	⑦ 互换性 IA	⑧ 替换零件 Replaceable Part		⑨ 识别标识 Identification Mark
							零件代号 Part No.	数量 Q'TY	
1	803172437	防尘圈 DustproofSeal	4						
2	800514228	衬套 Bushing	2						
*3	310603066	动臂 Boom	1	J					
3(A)	310601868	动臂总成 Boom Assembly	1						
4-1	819908705	调整垫 Spacer	1	R					厚度 1 Thickness 1

①Item:The front marked with "*" express the parts exist multi wheel change information;"-1、-2" express multi configuration of subcomponents;".1、.2" express integration of component parts.

②Part No.:Material code of part.

③Part name.

④Q' TY: Indicate the number of the part used per machine. The quanlity of an inner part is the number of the inner part necessary to orgnize one assembly part.

Symbols Used in The Book:

⑤Service Code:

W: Requires additional processing at the job site. Ask your nearest XE dealer.

H: Indicate a precise part. Ask your nearest XE dealer for its repair.

D: Impossible to replace as a single part. Replace the part in an assembly unit.

K: Contained in the service part kit.

R:Indicate that the quantity of the part like shims differs depending on the machine serial No.

S: To be supplied as repair or service parts.

Z: Engine related parts.

OP: Optional parts not equipped on the standard specification model. To be supplied upon receiving a special order.

OS: Over-sized parts.

US: Under-sized parts.

(Parts with mark "OS" or "US" is described in the next column under the standard size part column.)

J： Parts used in combination;Used J1 J2 ..... to differentiate difference when there are a variety combinations.

#: Indicates newly added parts to the equipment or component.

⑥Serial No.

⑦Interchangeability Columns:

Y: Interchangeable part without any constraint.

I: Used to indicate the part No. and quantity of the part concerned in the replacement part column.However,the part concerned is not used for the part shown with mark.

T: Becomes interchangeable when combined.

P: Indicate the part prohibited to use. Use the part shown in the replacement part column.

Not marked if the part has no interchangeability.

⑧Replacement Part:Indicates the part No.and quantity per machine of the replacemenet part.

⑨Identification Mark.

NOTE:

When the part with mark Y, I or P shown in the interchangeablity column is ordered, the part show in the placement part column may be automatically supplied instead of the ordered part.

2.2 Multi Configuration Table

底盘总成多配置情况 Undercarriage Assy Configure

① 序号 Item	② 零件代号 Part No.	③ 识别标识 Identification Mark	④ 页码 Page
配置一	314003888	钢印号内含 XE450/减速机外壳直径 560 Label or Reduction Box Shell Diameter 560	2010-003
配置二	314001429	钢印号内含 XE470/减速机外壳直径 400 Label or Reduction Box Shell Diameter 400	2010-011

①Item: Multi Configuration.

②Part No.:Same as 2.1-②.

③Identification Mark: Same as 2.1-⑨.

④Page.

2.3 Modified Information

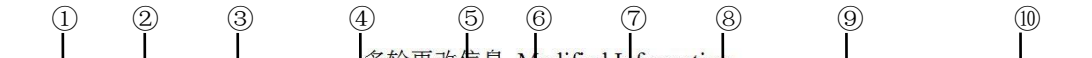

多轮更改信息 Modified Information

页码 Page	序号 Item	零件代号 Part No.	零件名 Part Name	数量 Q'TY	服务代码 S.C	变更日期 Modified Date	互换性 IA	替换零件 Replaceable Part		识别标识 Identification Mark
								零件代号 Part No.	数量 Q'TY	
2010-004	7	314000008	右纵梁	1		1307	T	314003743	1	脚踏数量 2 改 4
2010-004	8	314000003	左纵梁	1		1307	T	314003742	1	脚踏数量 2 改 4
2010-006	10	314003444	橡胶护套	2		1307	T	314000014	2	宽度 85 改 95
2010-006	11	314002780	右马达盖板	1		1307	Y	314002780	1	非焊接件改焊接接件
2010-006	15	314002779	左马达盖板	1	#	1307				非焊接件改焊接接件
2010-010	11	314000005	夹轨器	6		1307	T	314003062	6	
2010-020	5	314002850	下脚踏板	4		1307	T	314000007	4	

①Page: Same as 2.2-④.

②Item.

③Part No.: Same as 2.1-②.

④Part name: Same as 2.1-③.

⑤Q' TY: Same as 2.1-④.

⑥Service Code: Same as 2.1-⑤.

⑦Modified Date: Represents the date of the issuance of the notice.(Example: 0910-: New modification part has been applied to the products manufactured in and after Oct2009.)

⑧Interchangeability Columns: Same as 2.1-⑦.

⑨Replacement Part: Same as 2.1-⑧.

⑩Identification Mark: Same as 2.1-⑨.

XUGONG EXCAVATOR MACHINERY CO.,LTD.
ADD:No.28 Donghuan Industrial Area,Xuzhou Economic Development Zone,Jiangsu,China
Tel：+86-516-87870116
Fax：+86-516-87870118
Service Hotline:4001109999
Post Code：221004
Website:http://www.xcmg.com

First Edition 2014

目次 Contents

前言..... I
Preface..... IV

1. 上车 UPPERSTRUCTURE

321001382 回转平台总成 Frame 1010-001
321001409 回转装置 Swing Device 1020-001
321000273 配重安装 Counter Weight Support 1030-001
321000243 工具箱总成 Tool Cover 1040-001
321000237 机棚总成 Protector 1050-001
321000260 扶手 Stay 1070-001
321001537 驾驶室总成 Cab Assy 1100-001
802138395 驾驶室 Cab 1110-001
321000001 发动机系统 Engine System 1200-001
321001147 柴油箱 Fuel Tank 1310-001
321001256 上车液压管路 Upper Hydraulic Piping 1400-001
321001005 液压油箱 Hydraulic Oil Tank 1410-001
321001589 上车制动管路 Upper Brake Piping 1460-001
321001544先导液压管路 Pilot Hydraulic Piping 1500-001
321001725 电气系统Electric System 1600-001
321001246 空调系统Air Conditioner System 1610-001

2. 下车 UNDERCARRIAGE

321001416 车架总成Undercarriage Assy 2010-001
321001573 下车液压管路 Base Hydraulic Piping 2100-001
321001532 驱动系统Drive System 2310-001
321001592 下车制动管路Base Brake Piping 2410-001
321001593转向系统Steering System 2510-001

3. 工作装置 FRONT-END ATTACHMENTS

321001058 工作装置 Worker 3010-001
321001102 集中润滑 Grease Piping 3090-001
321001255 工作装置布管 Front-end Attachment Piping 3100-001
321001355 破碎锤管路Breaker Piping 3210-001

5. 标识 NAME PLATE

321001711 标识 Name Plate 5010-001

9、随机备件

随机备件 9010-001

索引 PART INDEX

索引 Part Index..... Index-001

多轮更改信息 Modified Information

页码 Page	序号 Item	零件代号 Part No.	零件名 Part Name	数量 Q'TY	服务代码 S.C	变更日期 Modified Date	互换性 IA	替换零件 Replaceable Part		识别标识 Identification Mark
								零件代号 Part No.	数量 Q'TY	

注：

Y：表示该零件和“替换零件”栏所表示的零件可互相替换。

P：表示禁止使用该零件，应使用“替换零件”栏里的零件。

没有互换性的空着不标。

321001382 回转平台总成 Revolving Frame

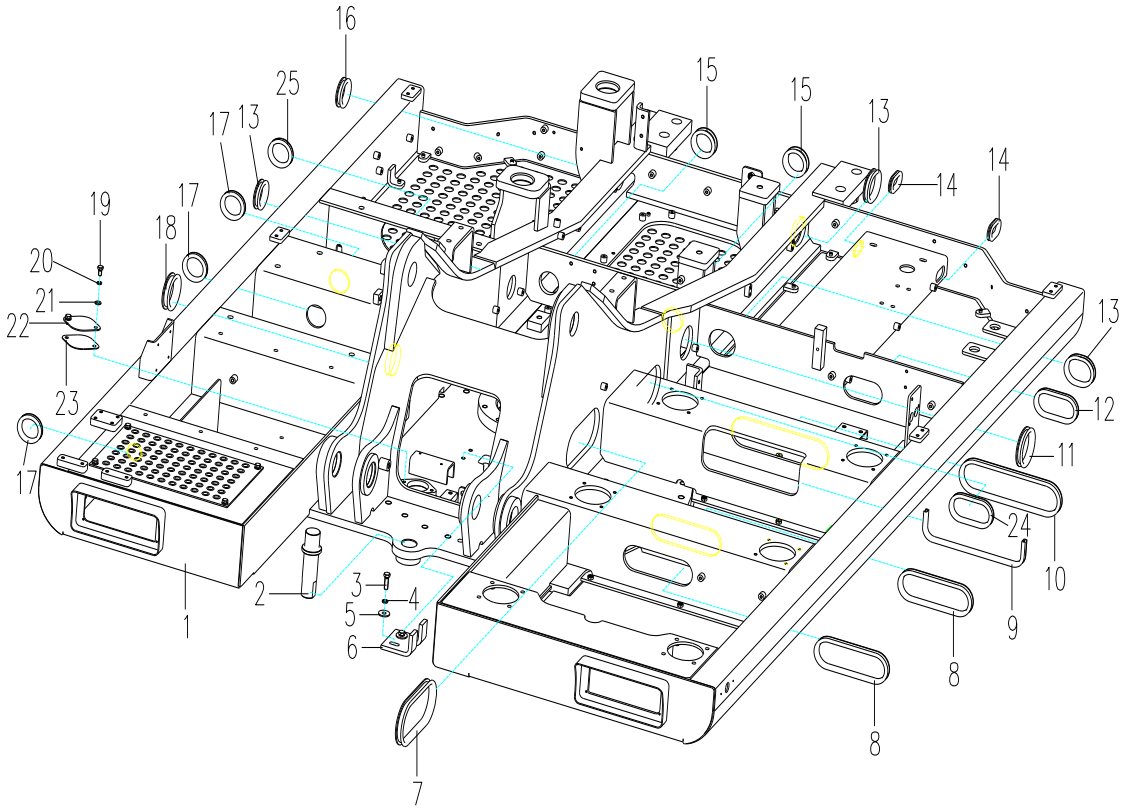

321001382 回转平台总成 Frame

序号 Item	零件代号 Part No.	零件名 Part Name	数量 Q'TY	服务代码 S.C	适用车号 Serial NO.	互换性 IA	替换零件 Replaceable Part		识别标识 Identification Mark
							零件代号 Part No	数量 Q'TY	
1	321001388	转台焊合 Main Frame	1						
2	321000405	轴 Shaft	1						
3	805006287	螺栓 M12×40Bolt	2						
4	805338261	垫圈 12Washer	2						
5	805338270	垫圈 12Washer	2						
6	321000410	拨叉 Washer	1						
7	321000428	护套 Jacket	1						
8	321000406	护套 Jacket	2						
9	801906593	胶条 Rubber	1						
10	321000427	护套 Jacket	1						
11	801906282	胶条 Rubber	1						
12	321000425	护套 Jacket	1						
13	801905429	胶条 Rubber	3						
14	321000424	护套 Jacket	2						
15	321000421	护套 Jacket	2						
16	321000411	护套 Jacket	1						
17	321000420	护套 Jacket	3						
18	321000409	护套 Jacket	1						
19	805046525	螺栓 M10×20Bolt	2						
20	805338260	垫圈 10Washer	2						
21	805338268	垫圈 10Washer	2						
22	321000407	板 Plate	1						
23	321000408	橡胶垫 Rubbe Spacer	1						
24	312000390	胶条 Rubber	1						
25	801968443	胶条 Rubber	1						

321001382 回转平台总成 Revolving Frame

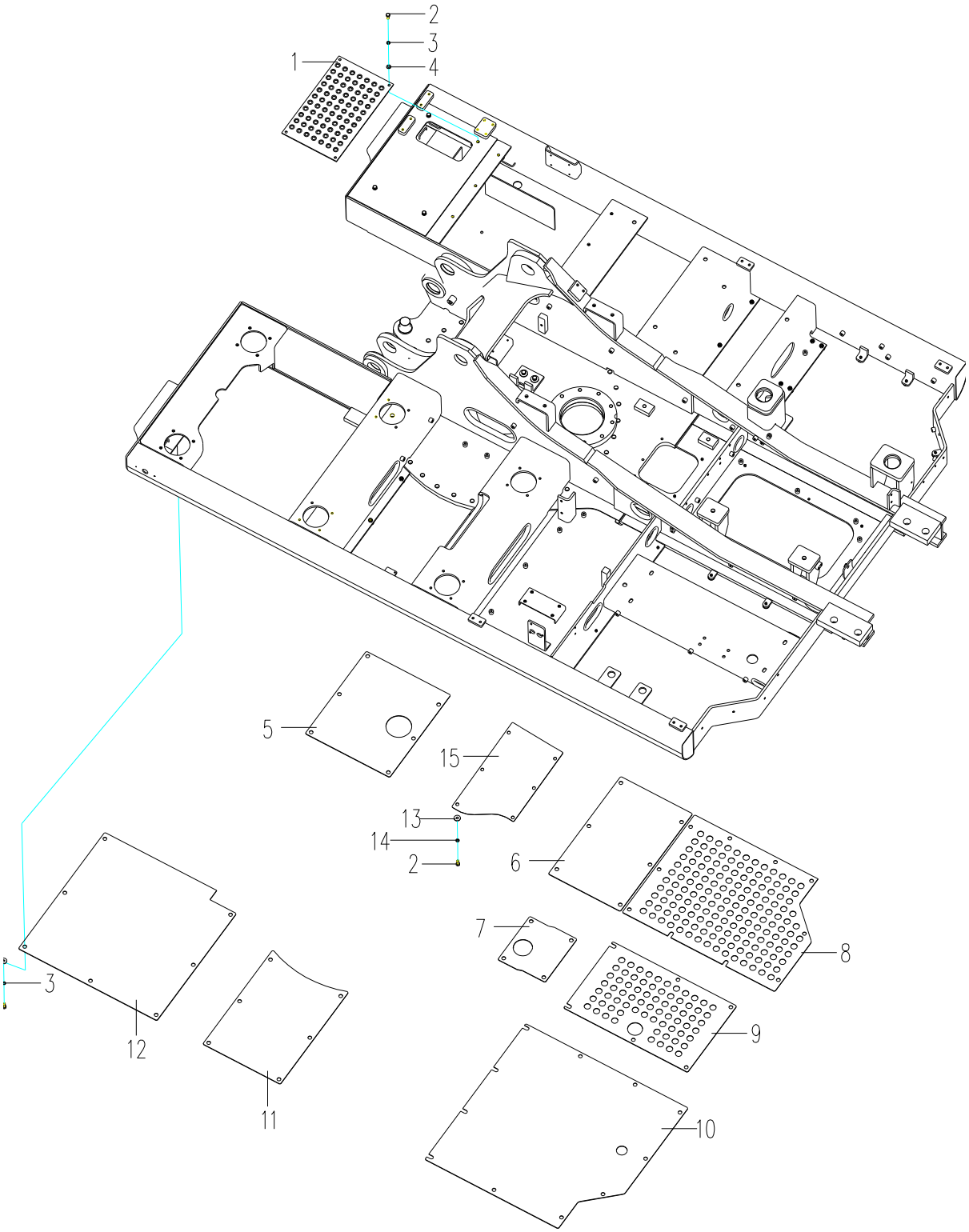

321001382 回转平台总成 Frame

序号 Item	零件代号 Part No.	零件名 Part Name	数量 Q'TY	服务代码 S.C	适用机号 Serial NO.	互换性 IA	替换零件 Replaceable Part		识别标识 Identification Mark
							零件代号 Part No	数量 Q'TY	
1	321000404	防滑板 Anti-skid	1						
2	805011330	螺栓 M10×25Bolt	54						
3	805338260	垫圈 10Washer	60						
4	805338279	垫圈 10Washer	4						
5	321001387	封板 Plate	1						
6	321001385	封板 Plate	1						
7	321000414	封板 Plate	1						
8	321000417	封板 Plate	1						
9	321000416	封板 Plate	1						
10	321000415	封板 Plate	1						
11	321001384	封板 Plate	1						
12	321001383	封板 Plate	1						
13	805338268	垫圈 10Washer	56						
14	805046416	螺栓 M10×30Bolt	6						
15	321001386	封板 Plate	1						

多轮更改信息 Modified Information

页码 Page	序号 Item	零件代号 Part No.	零件名 Part Name	数量 Q'TY	服务代码 S.C	变更日期 Modified Date	互换性 IA	替换零件 Replaceable Part		识别标识 Identification Mark
								零件代号 Part No.	数量 Q'TY	

注：

Y：表示该零件和“替换零件”栏所表示的零件可互相替换。

P：表示禁止使用该零件，应使用“替换零件”栏里的零件。

#：表示该零件为新增件。

没有互换性的空着不标。

321001409 回转装置 Swing Device

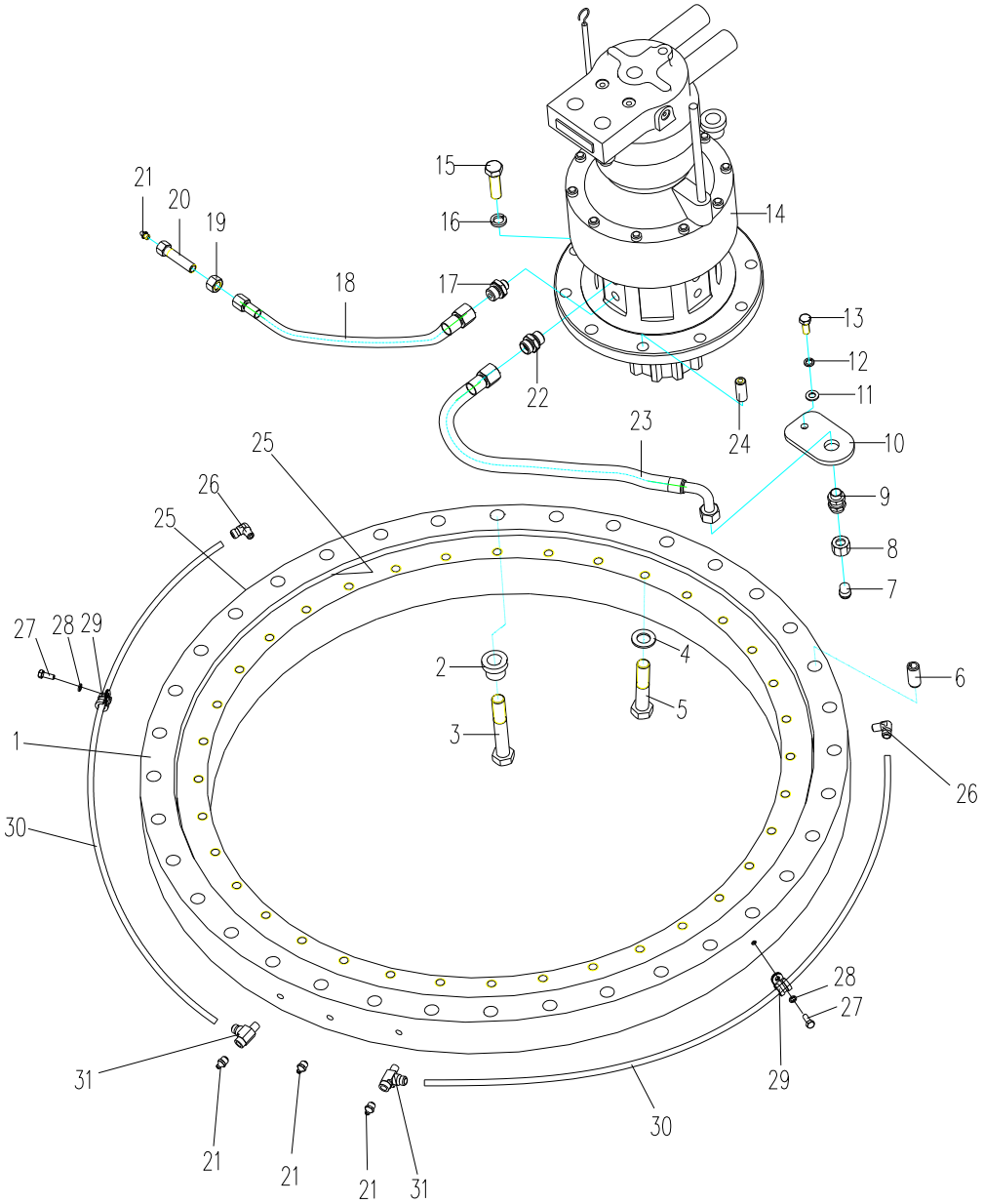

321001409 回转装置 Swing Device

序号 Item	零件代号 Part No.	零件名 Part Name	数量 Q'TY	服务代码 S.C	适用机号 Serial No.	互换性 IA	替换零件 Replaceable Part		识别标识 Identification Mark
							零件代号 Part No.	数量 Q'TY	
1	800554552	回转支承 Swing Bearing	1						
2	321001410	垫块 Washer	36						
3	805006428	螺栓 M20×130Bolt	36						
4	321001412	垫块 Washer	36						
5	805006294	螺栓 M20×70Bolt	36						
6	310502177	销 Pin	2						
7	803109827	堵头 Plug	1						
8	803111748	螺母 Nut	1						
9	312601232	过壁接头 Joint	1						
10	321000431	板 Plate	1						
11	805338279	垫圈 10Washer	1						
12	805338260	垫圈 10Washer	1						
13	805011330	螺栓 M10×25Bolt	1						
14	803081830	回转马达及减速机 SwingReduction Gear	1						
15	805046895	螺栓 M16×55Bolt	9						
16	805338263	垫圈 16Washer	9						
17	803172306	管接头 Joint	1						
18	803183916	软管 Hose	1						
19	805238411	螺母 Nut	1						
20	803183915	接头体 Joint	1						
21	801102863	油杯 Oiler Cup	4						
22	803172177	管接头 Joint	1						
23	803402656	软管 Hose	1						
24	3210001413	销 20×40Pin	1						
25	801969902	回转支承用密封条 SealedStrip	2						
26	801139362	直角接头 Joint	2						
27	805046481	螺栓 M6×16 Bolt	2						

321001409 回转装置 Swing Device

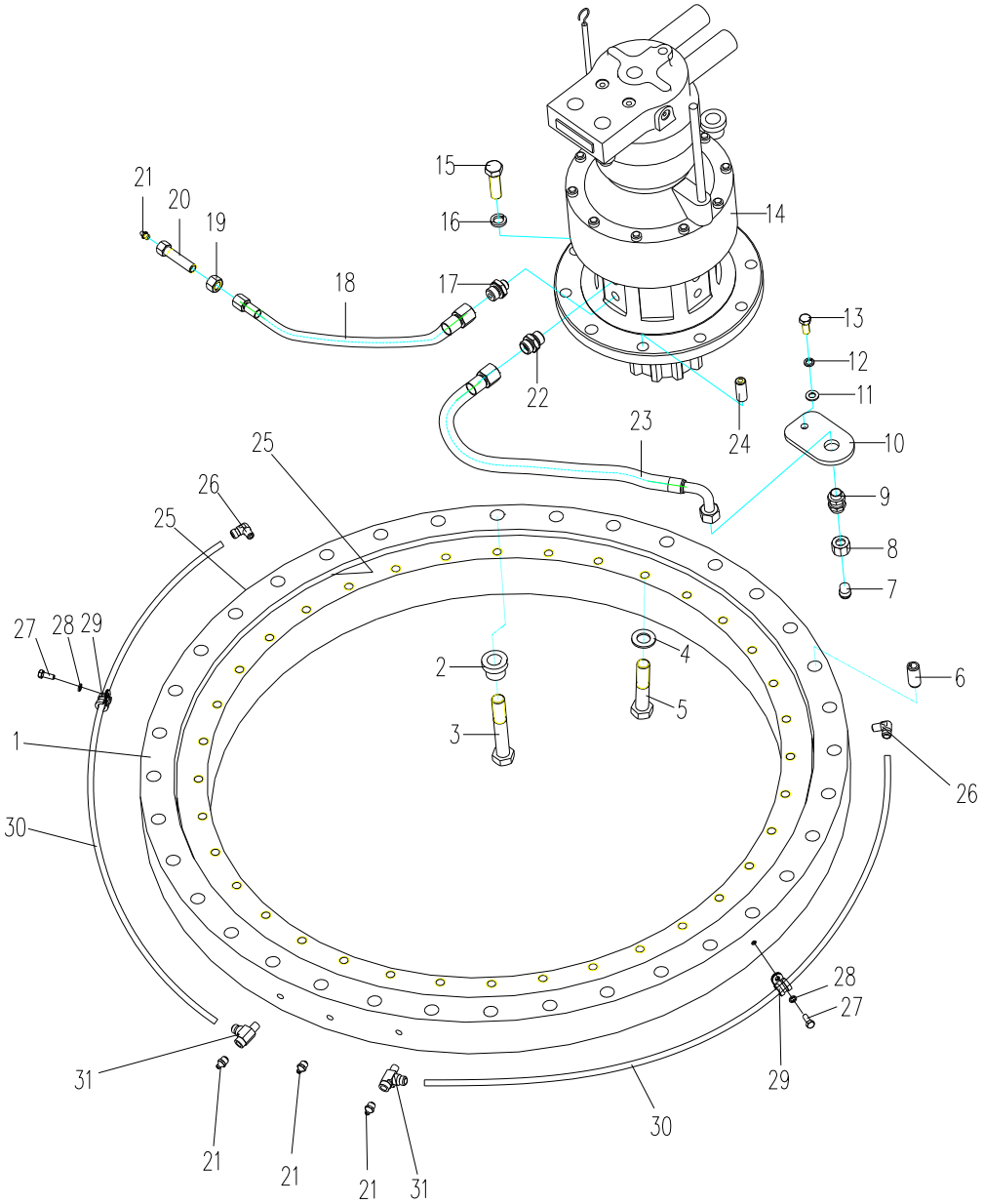

321001409 回转装置 Swing Device

序号 Item	零件代号 Part No.	零件名 Part Name	数量 Q'TY	服务代码 S.C	适用机号 Serial No.	互换性 IA	替换零件 Replaceable Part		识别标识 Identification Mark
							零件代号 Part No.	数量 Q'TY	
28	805338258	垫圈 6 Washer	2						
29	801905670	卡箍 Clamp	2						
30	321001411	钢管 Hose	2						
31	801139375	三通接头组件 Joint	2						

多轮更改信息 Modified Information

页码 Page	序号 Item	零件代号 Part No.	零件名 Part Name	数量 Q'TY	服务代码 S.C	变更日期 Modified Date	互换性 IA	替换零件 Replaceable Part		识别标识 Identification Mark
								零件代号 Part No.	数量 Q'TY	

注：
Y：表示该零件和“替换零件”栏所表示的零件可互相替换。

321000273 配重 Counter Weight

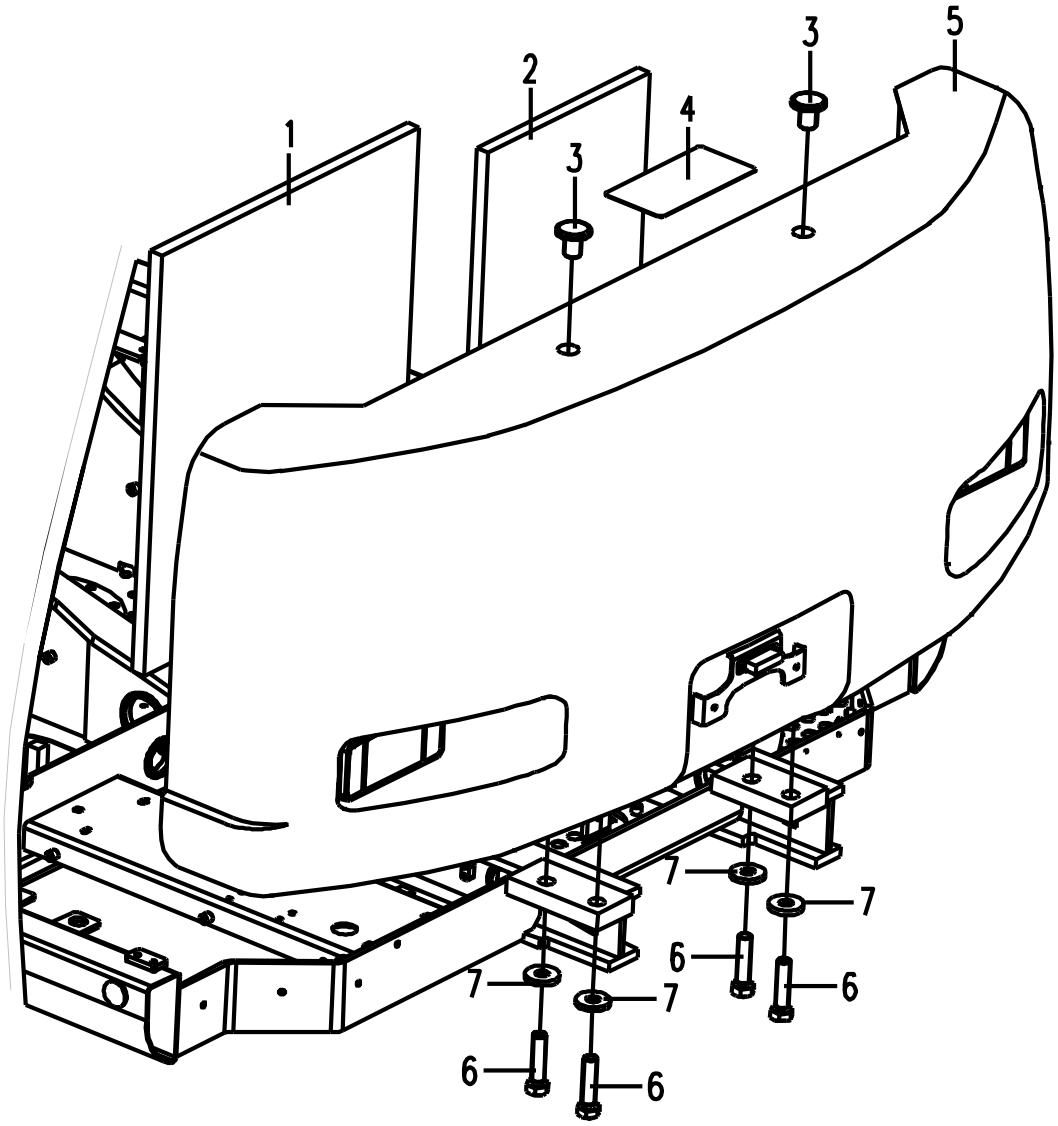

321000273 配重 Counter Weight

序号 Item	零件代号 Part No.	零件名 Part Name	数量 Q'TY	服务代码 S.C	适用机号 Serial No.	互换性 IA	替换零件 Replaceable Part		识别标识 Identification Mark
							零件代号 Part No.	数量 Q'TY	
1	321001708	海绵 Sponge	1						
2	321001707	海绵 Sponge	1						
3	310600618	堵头 Plug	2						
4	329900391	防滑纸 Anti-Skid Tape	1						
5	321000274	配重体 Counter Weight	1						
6	805046691	螺栓 M27×110 Bolt	4						
7	321000282	垫圈 Washer	4						

多轮更改信息 Modified Information

页码 Page	序号 Item	零件代号 Part No.	零件名 Part Name	数量 Q'TY	服务代码 S.C	变更日期 Modified Date	互换性 IA	替换零件 Replaceable Part		识别标识 Identification Mark
								零件代号 Part No.	数量 Q'TY	

注：

Y：表示该零件和“替换零件”栏所表示的零件可互相替换。

P：表示禁止使用该零件，应使用“替换零件”栏里的零件。

没有互换性的空着不标。

321000243 工具箱 Tool Cover

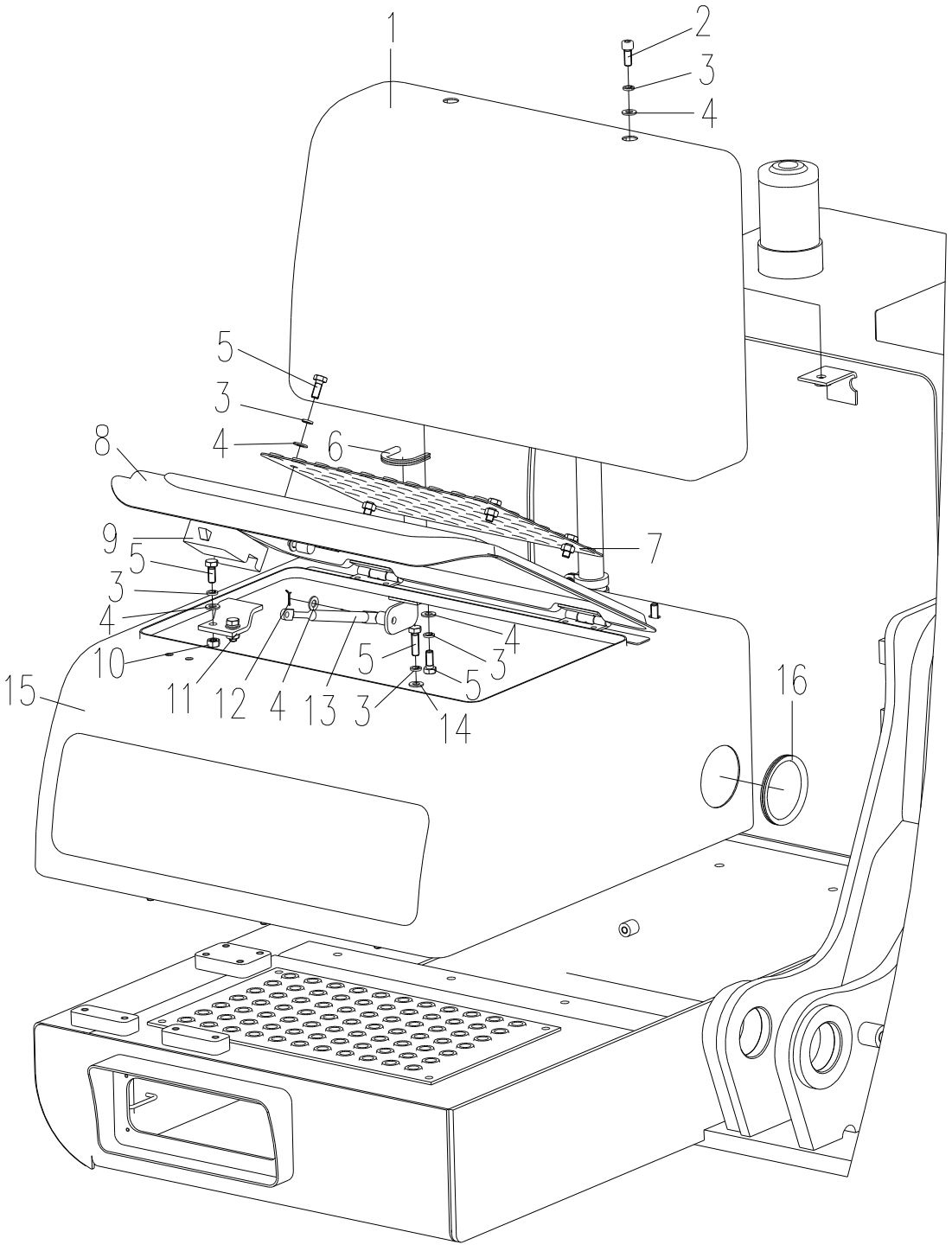

321000243 工具箱 Tool Cover

序号 Item	零件代号 Part No.	零件名 Part Name	数量 Q'TY	服务代码 S.C	变更日期 Modified Date	互换性 IA	替换零件 Replaceable Part		识别标识 Identification Mark
							零件代号 Part No.	数量 Q'TY	
1	321000245	上罩 Cover	1						
2	805139858	螺钉 M10×25 Bolt	2						
3	805338260	垫圈 10 Washer	16						
4	805338279	垫圈 10 Washer	12						
5	805011330	螺栓 M10×25 Bolt	14						
6	321000259	护套Ⅱ Jacket	1						
7	321000257	防滑板 Cover	1						
8	321000248	上盖板总成 Cover Plate	1						
9	801503919	311 锁 Lock	1						
10	805300014	螺母 M10 Nut	2						
11	321000256	锁扣 Lock	1						
12	805603354	开口销 2×18 Pin	2						
13	801702818	气弹簧 Gas Spring	1						
14	805338268	垫圈 10 Washer	6						
15	321000247	下罩 Cover	1						

多轮更改信息 Modified Information

页码 Page	序号 Item	零件代号 Part No.	零件名 Part Name	数量 Q'TY	服务代码 S.C	变更日期 Modified Date	互换性 IA	替换零件 Replaceable Part		识别标识 Identification Mark
								零件代号 Part No.	数量 Q'TY	

注：

Y：表示该零件和“替换零件”栏所表示的零件可互相替换。

P：表示禁止使用该零件，应使用“替换零件”栏里的零件。

没有互换性的空着不标。

321000237 机棚总成 Apparatus Cab

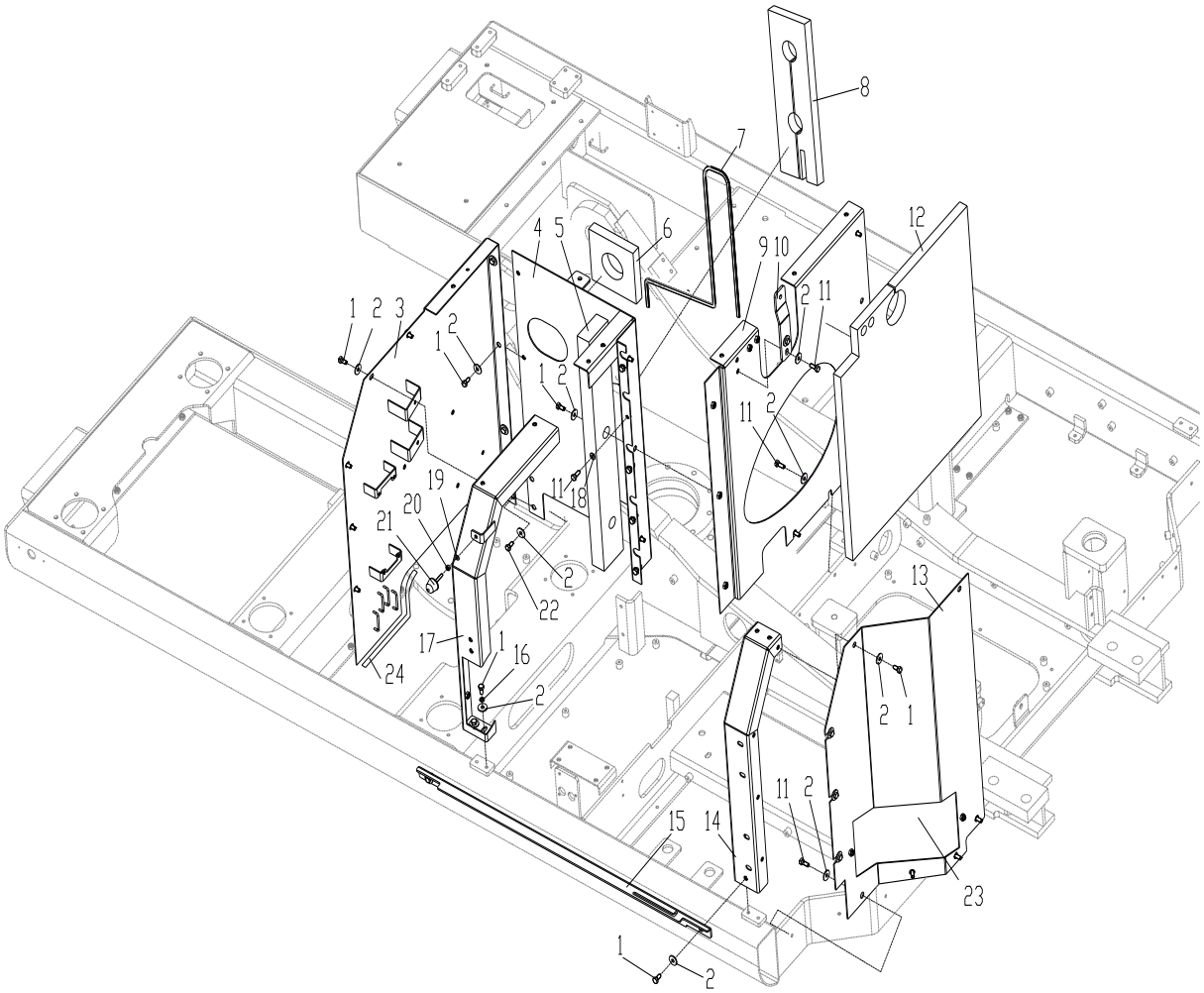

321000237 机棚总成 Apparatus Cab

序号 Item	零件代号 Part No.	零件名 Part Name	数量 Q'TY	服务代码 S.C	适用车号 Serial NO.	互换性 IA	替换零件 Replaceable Part		识别标识 Identification Mark
							零件代号 Part No	数量 Q'TY	
1	805046525	螺栓 M10×20Bolt	21						
2	805338268	垫圈 10Washer	32						
3	321000212	左前封板 Cover	1						
4	321000213	左连接封板 Cover	1						
5	321001700	左侧海绵III Sponge	1						
6	321001698	左侧海绵Ⅰ Sponge	1						
7	801968356	密封条 Rubber Ring	1						
8	321001701	左侧海绵Ⅱ Sponge	1						
9	321001157	中封板 Cover	1						
10	321000178	机罩支撑安装板	1						
11	805011330	螺栓 M10×25Bolt	14						
12	321001699	中封海绵 Sponge	1						
13	321000180	左后封板 Cover	1						
14	321000214	左后边梁 Beam	1						
15	321000177	左连接梁 Beam	1						
16	805338260	垫圈 10Washer	4						
17	321000210	左前边梁 Beam	1						
18	805338260	垫圈 10Washer	5						
19	805338277	垫圈 8Washer	1						
20	805238378	螺母 M8Nut	1						
21	801905669	防碰球 Defend Ball	1						
22	805046416	螺栓 M10×30Bolt	2						
23	321001373	封板 Cover	1						
24	801970570	密封条 Rubber Ring	2						

321000237 机棚总成 Apparatus Cab

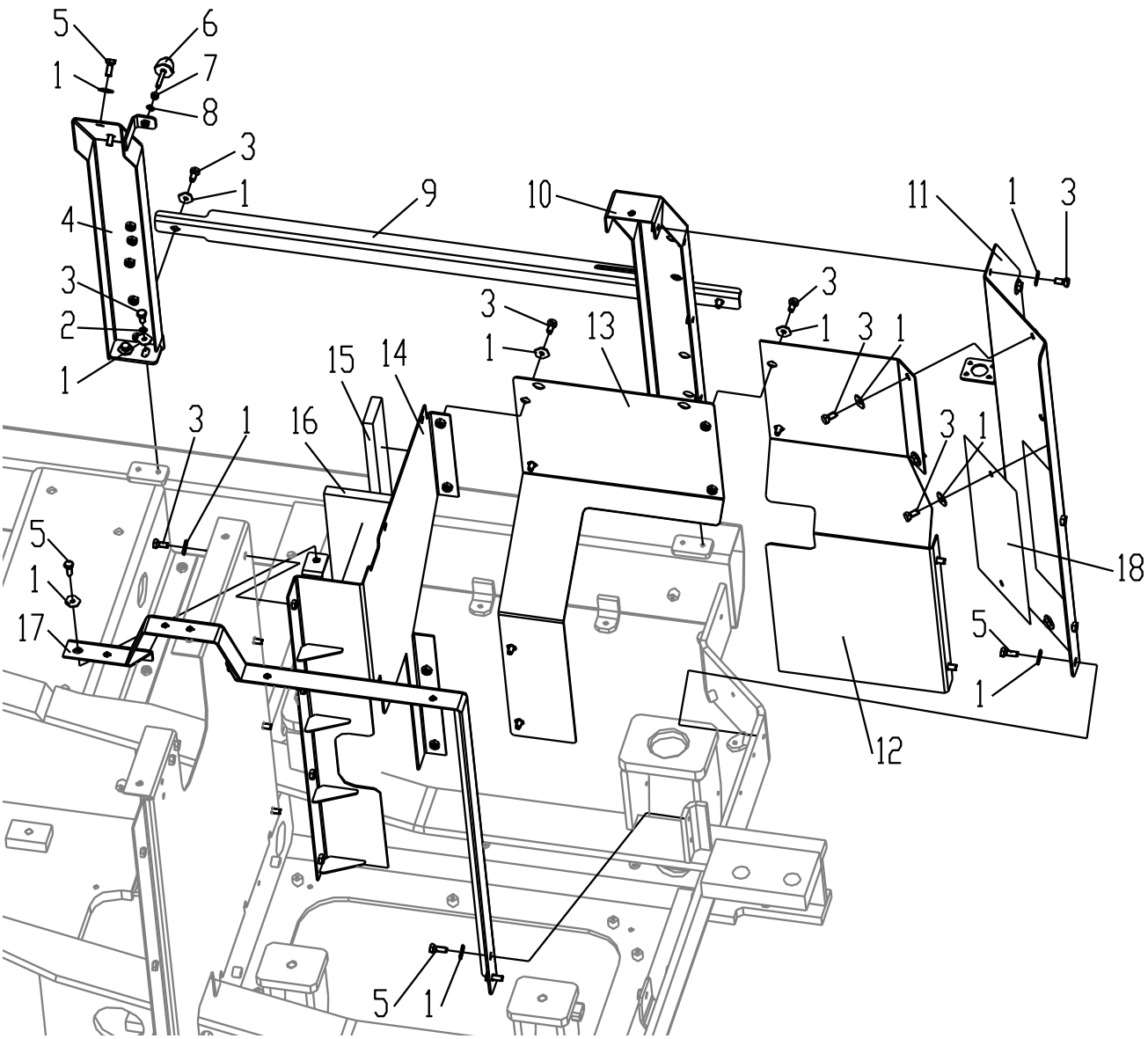

321000237 机棚总成 Apparatus Cab

序号 Item	零件代号 Part No.	零件名 Part Name	数量 Q'TY	服务代码 S.C	适用机号 Serial NO.	互换性 IA	替换零件 Replaceable Part		识别标识 Identification Mark
							零件代号 Part No	数量 Q'TY	
1	805338268	垫圈 10Washer	32						
2	805338260	垫圈 10Washer	4						
3	805046525	螺栓 M10×20Bolt	24						
4	321000218	右前边梁 Beam	1						
5	805011330	螺栓 M10×25Bolt	8						
6	801905669	防碰球 Defend Ball	1						
7	805238378	螺母 M8Nut	1						
8	805338277	垫圈 8Washer	1						
9	321000179	右连接梁 Beam	1						
10	321000217	右后边梁 Beam	1						
11	321000211	右后封板 Cover	1						
12	321000181	右连接封板Ⅱ Cover	1						
13	321000220	右连接封板Ⅰ Cover	1						
14	321000215	右前封板 Cover	1						
15	321001696	右侧海绵Ⅰ Sponge	1						
16	321001697	右侧海绵Ⅱ Sponge	1						
17	321000219	支撑梁 Beam	1						
18	321001331	挡板 Cover	1						

321000237 机棚总成 Apparatus Cab

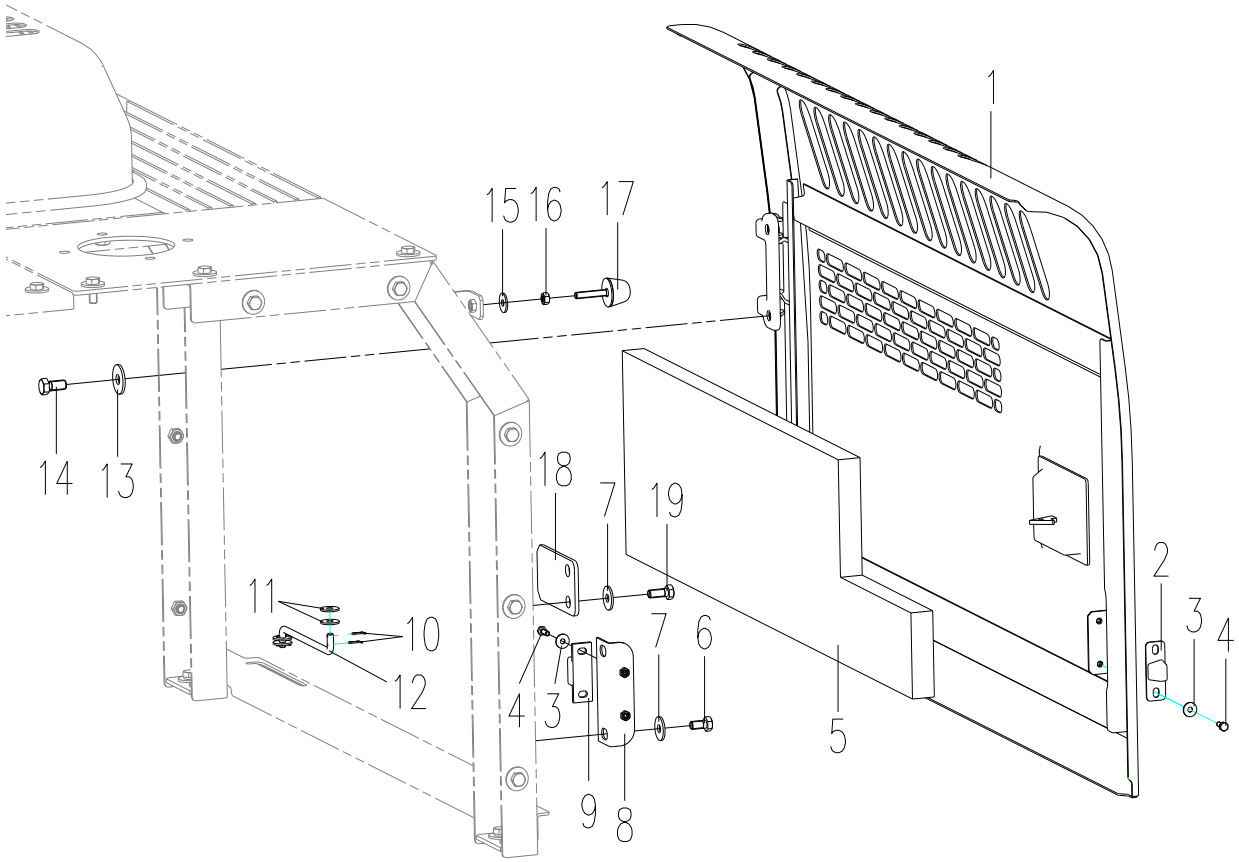

321000237 机棚总成 Apparatus Cab

序号 Item	零件代号 Part No.	零件名 Part Name	数量 Q'TY	服务代码 S.C	适用机号 Serial NO.	互换性 IA	替换零件 Replaceable Part		识别标识 Identification Mark
							零件代号 Part No	数量 Q'TY	
1	321000240	左侧门 Door	1						
2	819908620	导向块 Guide Block	1						
3	805338264	垫圈 6Washer	4						
4	805046481	螺栓 M6×16Bolt	4						
5	321001695	左侧吸音海绵	1						
6	805046525	螺栓 M10×20Bolt	2						
7	805338268	垫圈 10Washer	2						
8	321000221	限位块安装板	1						
9	819908621	导向座 Guide Seat	1						
10	321000233	开口销 Pin	4						
11	805338266	垫圈 8Washer	4						
12	321000197	侧门连杆 Link	1						
13	805338281	垫圈 12Washer	4						
14	805046469	M12×25Bolt	4						
15	805338277	垫圈 8Washer	2						
16	805238378	螺母 M8Nut	1						
17	801905669	防碰球 Defend Ball	1						
18	321000196	左侧门锁挡 Lock	1						
19	805011330	螺栓 M10×25Bolt	2						

321000237 机棚总成 Apparatus Cab

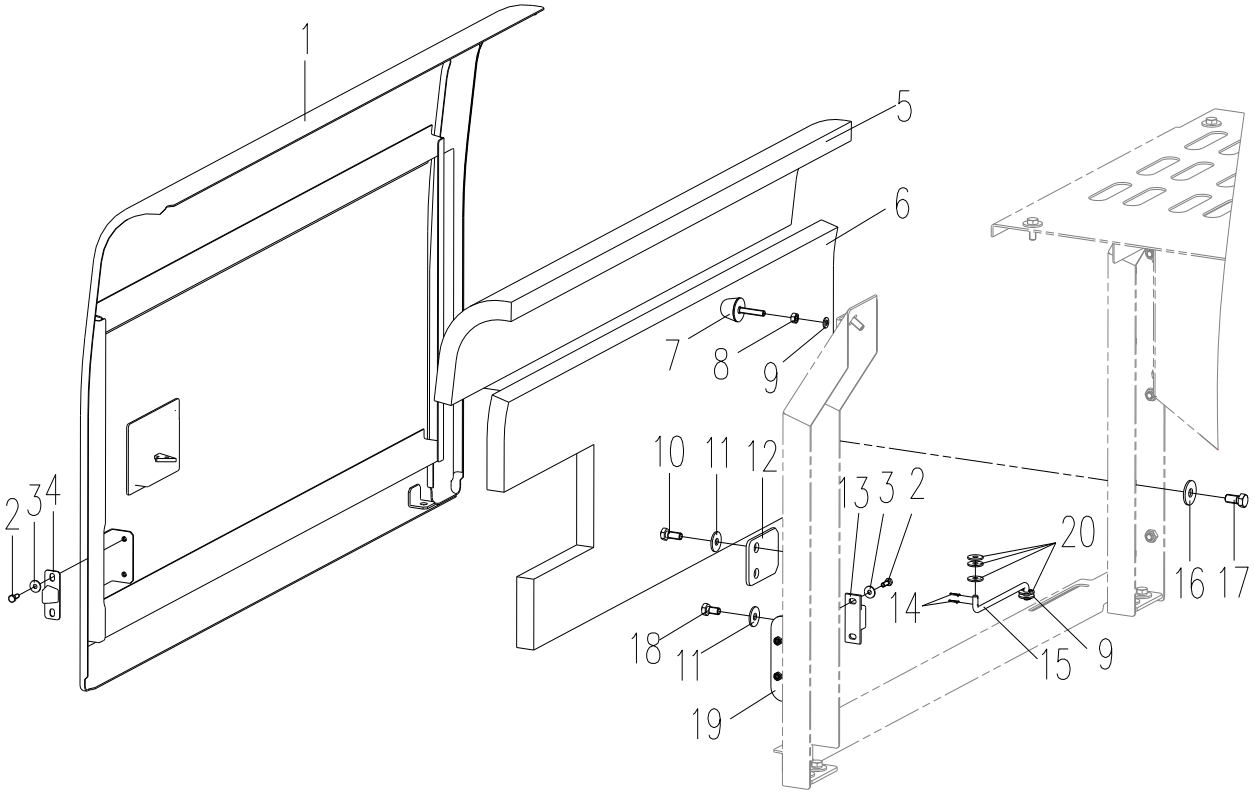

321000237 机棚总成 Apparatus Cab

序号 Item	零件代号 Part No.	零件名 Part Name	数量 Q'TY	服务代码 S.C	适用机号 Serial NO.	互换性 IA	替换零件 Replaceable Part		识别标识 Identification Mark
							零件代号 Part No	数量 Q'TY	
1	321000239	右侧门组件 Door	1						
2	805046481	螺栓 M6×16Bolt	4						
3	805338264	垫圈 6Washer	4						
4	819908620	导向块 Limit Block	1						
5	321001693	吸音海绵Ⅰ Sponge	1						
6	321001694	吸音海绵Ⅱ Sponge	1						
7	801905669	防碰球 Defend Ball	1						
8	805238378	螺母 M8Nut	1						
9	805338277	垫圈 8Washer	2						
10	805011330	螺栓 M10×25Bolt	2						
11	805338260	垫圈 10Washer	2						
12	321000196	左侧门锁挡 Lock	1						
13	819908621	导向座 Limit Seat	1						
14	321000233	开口销 Pin	4						
15	321000197	侧门连杆 Link	1						
16	805338281	垫圈 12Washer	4						
17	805046469	M12×25Bolt	4						
18	805046525	螺栓 M10×20Bolt	2						
19	321000221	限位块安装板	1						
20	805338266	垫圈 8Washer	4						

321000237 机棚总成 Apparatus Cab

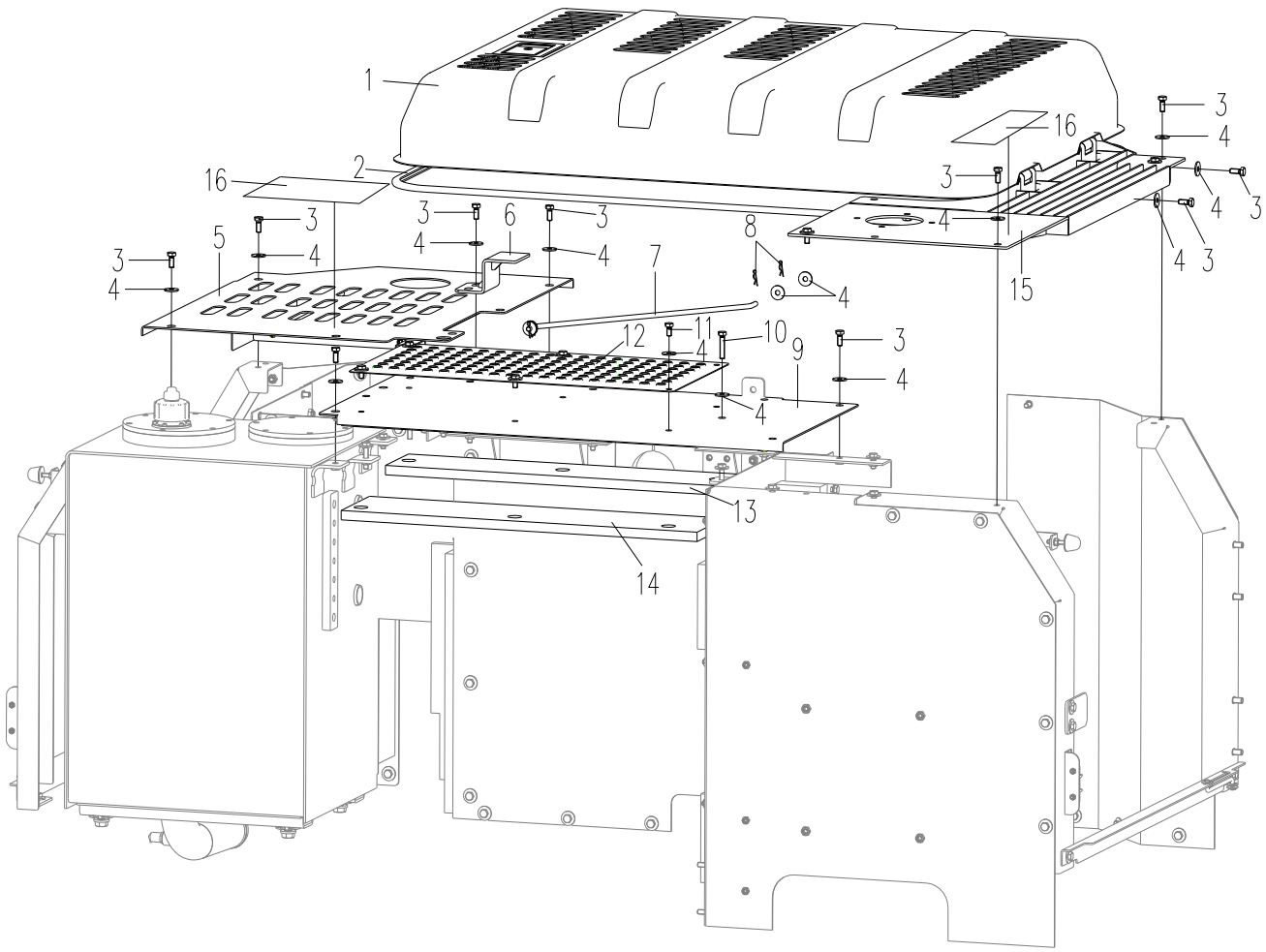

321000237 机棚总成 Apparatus Cab

序号 Item	零件代号 Part No.	零件名 Part Name	数量 Q'TY	服务代码 S.C	适用机号 Serial NO.	互换性 IA	替换零件 Replaceable Part		识别标识 Identification Mark
							零件代号 Part No	数量 Q'TY	
1	321000223	发动机罩 Cover	1						
2	801905537	密封条 L=5000Seal	1						
3	805011330	螺栓 M10×25Bolt	31						
4	805338268	垫圈 10Washer	51						
5	321000208	右盖板 Cover	1						
6	321000209	机罩锁挡 Catch	1						
7	321000203	支撑杆 Support	1						
8	321000233	开口销 Split Pin	4						
9	321000205	中盖板组件 Cover	1						
10	805046533	螺栓 M10×50Bolt	2						
11	805046525	螺栓 M10×20Bolt	14						
12	321000195	防滑板 Anti-Skid	1						
13	321001692	海绵Ⅱ Sponge	1						
14	321001691	海绵Ⅰ Sponge	1						
15	321000222	左盖板 Cover	1						
16	329900391	防滑纸 Anti-Skid	2						

多轮更改信息 Modified Information

页码 Page	序号 Item	零件代号 Part No.	零件名 Part Name	数量 Q'TY	服务代码 S.C	变更日期 Modified Date	互换性 IA	替换零件 Replaceable Part		识别标识 Identification Mark
								零件代号 Part No.	数量 Q'TY	

注：

Y：表示该零件和“替换零件”栏所表示的零件可互相替换。

P：表示禁止使用该零件，应使用“替换零件”栏里的零件。

没有互换性的空着不标。

321000260 扶手 Handrail

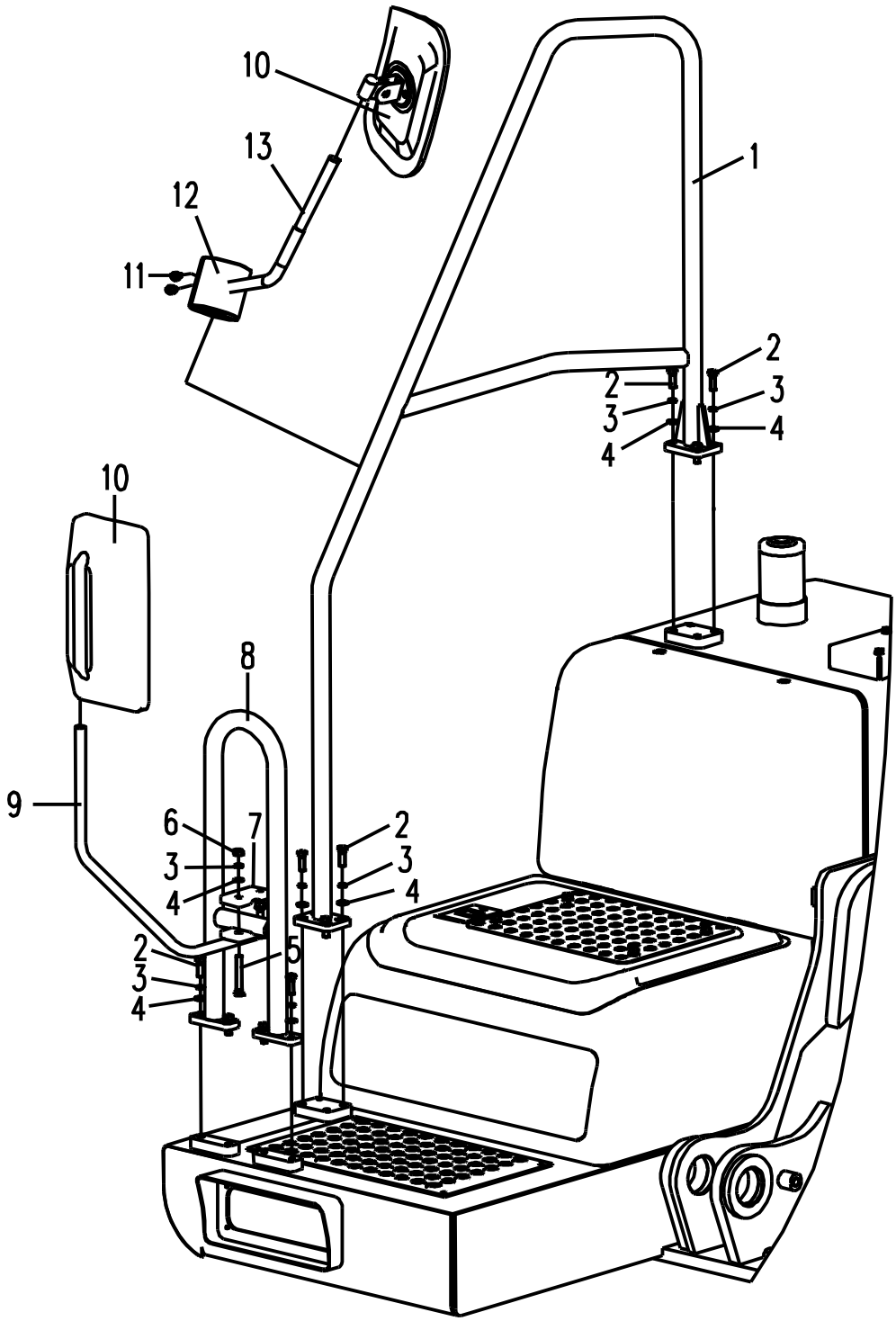

321000260 扶手 Handrail

序号 Item	零件代号 Part No.	零件名 Part Name	数量 Q'TY	服务代码 S.C	适用车号 Serial NO.	互换性 IA	替换零件 Replaceable Part		识别标识 Identification Mark
							零件代号 Part No	数量 Q'TY	
1	321000261	扶手总成Ⅰ Handrail	1						
2	805046416	螺栓 M10×30 Bolt	12						
3	805338260	垫圈 10 Washer	14						
4	805338279	垫圈 10 Washer	14						
5	805000076	螺栓 M10×70 Bolt	2						
6	805200048	螺母 M10 Nut	2						
7	310500243	连接块 Clamp	1						
8	321000267	扶手Ⅱ Handrail	1						
9	321000271	支架 Bracket	1						
10	801970595	倒车镜 Mirror	2						
11	805103584	螺钉 M8×16 Bolt	2						
12	310601331	连接块Ⅱ Clamp	1						
13	310602241	支架组件 Stay	1						

多轮更改信息 Modified Information

页码 Page	序号 Item	零件代号 Part No.	零件名 Part Name	数量 Q'TY	服务代码 S.C	变更日期 Modified Date	互换性 IA	替换零件 Replaceable Part		识别标识 Identification Mark
								零件代号 Part No.	数量 Q'TY	

注：

Y：表示该零件和“替换零件”栏所表示的零件可互相替换。

P：表示禁止使用该零件，应使用“替换零件”栏里的零件。

没有互换性的空着不标。

321001537 驾驶室总成 Cab

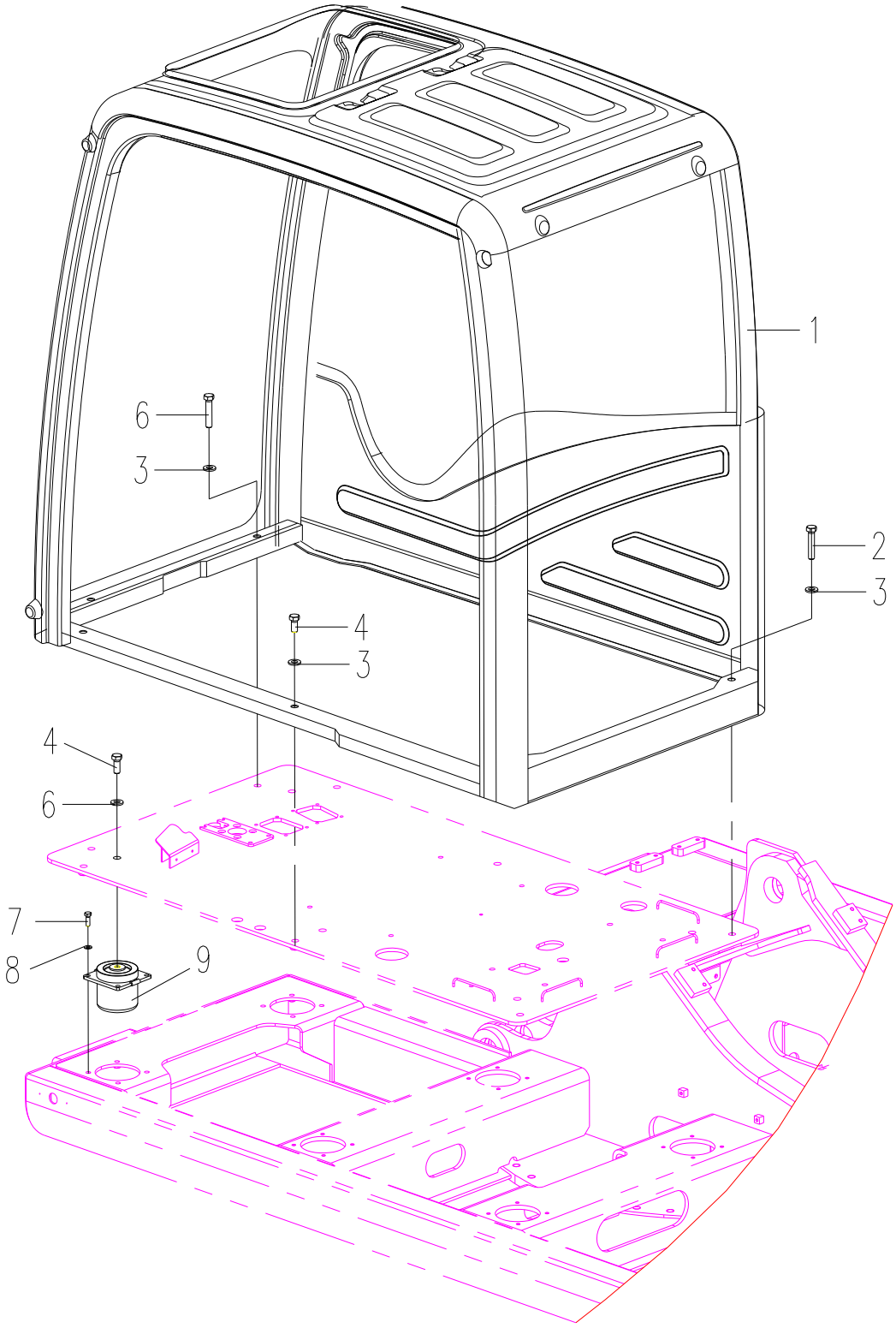

321001537 驾驶室总成 Cab

序号 Item	零件代号 Part No.	零件名 Part Name	数量 Q'TY	服务代码 S.C	适用车号 Serial NO.	互换性 IA	替换零件 Replaceable Part		识别标识 Identification Mark
							零件代号 Part No	数量 Q'TY	
1	802138395	驾驶室 Cab	1						
2	805046583	螺栓 M16×100Bolt	2						
3	329900304	垫圈 16Washer	6						
4	805006332	螺栓 M16×40Bolt	8						
5	805004813	螺栓 M16×80Bolt	2						
6	329900300	垫圈 16Washer	6						
7	805046416	螺栓 M10×30Bolt	24						
8	805338279	垫圈 10Washer	24						
9	801905482	减震器 Buffer Case	6						

321001537 驾驶室总成 Cab

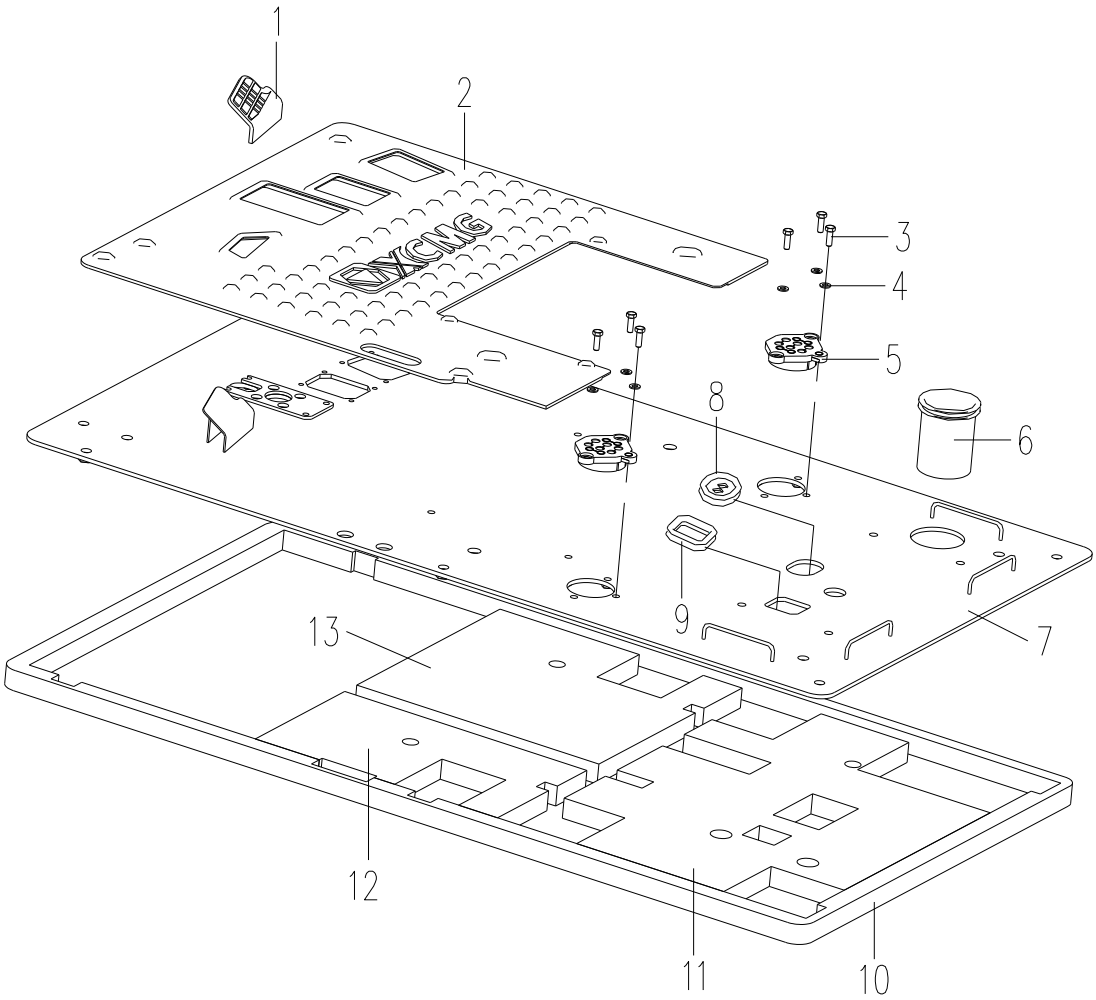

321001537 驾驶室总成 Cab

序号 Item	零件代号 Part No.	零件名 Part Name	数量 Q'TY	服务代码 S.C	适用车号 Serial NO.	互换性 IA	替换零件 Replaceable Part		识别标识 Identification Mark
							零件代号 Part No	数量 Q'TY	
1	310300194	左脚垫 Mat	1						
2	321001740	脚垫 Mat	1						
3	805046416	螺栓 M10×30Bolt	6						
4	805338279	垫圈 10Washer	6						
5	312602008	护套 Jacket	2						
6	312602011	护套 Jacket	1						
7	321001541	底板 Floor	1						
8	310600083	护套 Jacket	1						
9	310600084	护套 Jacket	1						
10	321001690	海绵 Sponge	1						
11	321001709	海绵 Sponge	1						
12	321001710	海绵 Sponge	1						
13	321001689	海绵 Sponge	1						

321001537 驾驶室总成 Cab

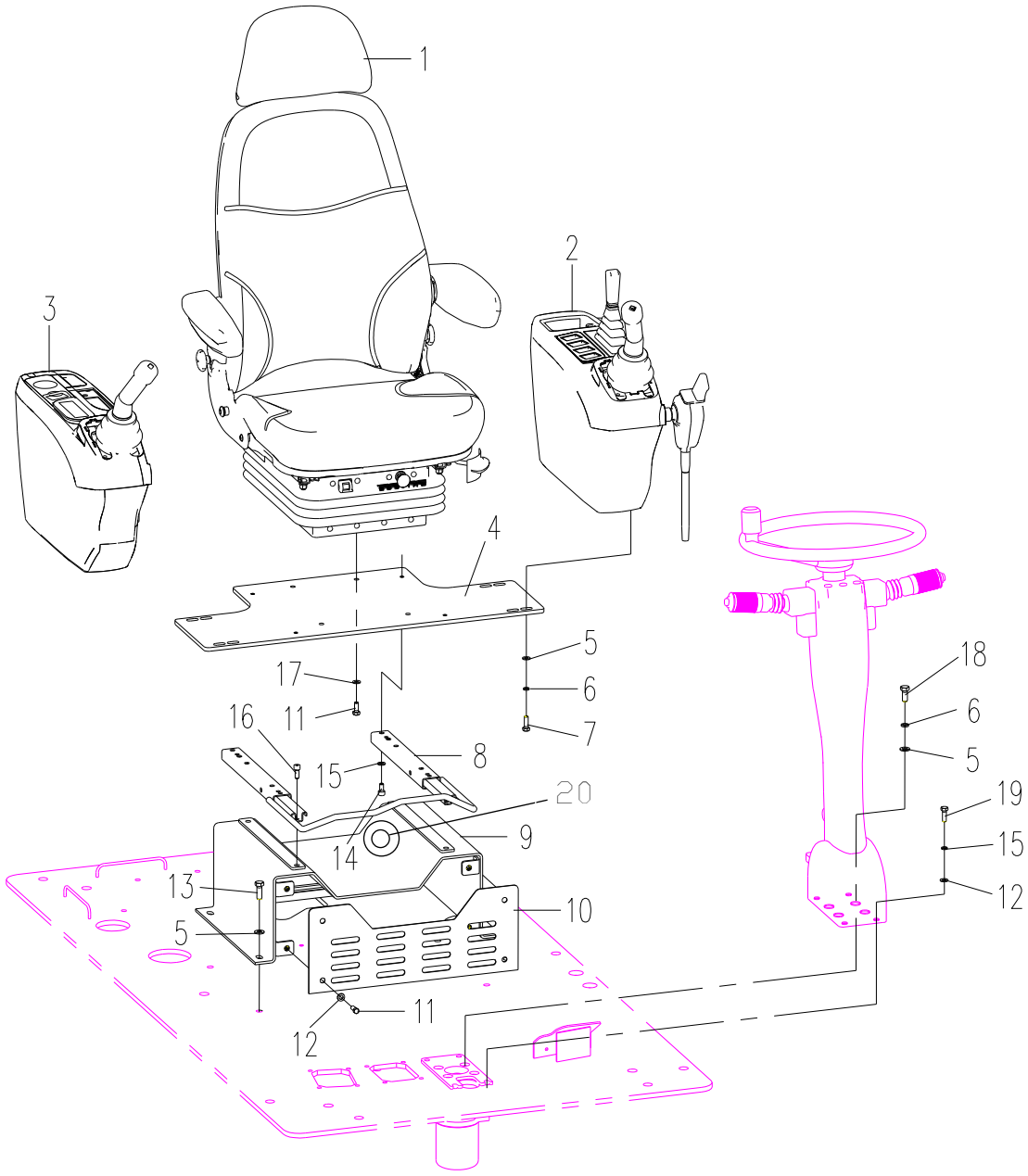

321001537 驾驶室总成 Cab

序号 Item	零件代号 Part No.	零件名 Part Name	数量 Q'TY	服务代码 S.C	适用车号 Serial NO.	互换性 IA	替换零件 Replaceable Part		识别标识 Identification Mark
							零件代号 Part No	数量 Q'TY	
1	801938008	座椅 Seat	1						
2	321001245	左扶手箱 Handrail	1						
3	803745635	右扶手箱 Handrail	1						
4	321501394	座椅安装板 Mounting	1						
5	805338279	垫圈 10Washer	16						
6	805338260	垫圈 10Washer	12						
7	805011330	螺栓 M10×25Bolt	8						
8	310602277	滑轨套件 Slider	1						
9	321501386	安装支座 Bracket	1						
10	321501397	前盖板 Front Cover	1						
11	805104824	螺栓 M8×20Bolt	8						
12	805338277	垫圈 8Washer	8						
13	805046416	螺栓 M10×30Bolt	4						
14	805139814	螺钉 M8×16Bolt	4						
15	805338259	垫圈 8Washer	8						
16	805104824	螺钉 M8×20Bolt	4						
17	805338266	垫圈 8Washer	4						
18	805139764	螺钉 M10×30Bolt	4						
19	805046457	螺栓 M8×35Bolt	4						
20	801972017	胶条 Rubber	1						

多轮更改信息 Modified Information

页码 Page	序号 Item	零件代号 Part No.	零件名 Part Name	数量 Q'TY	服务代码 S.C	变更日期 Modified Date	互换性 IA	替换零件 Replaceable Part		识别标识 Identification Mark
								零件代号 Part No.	数量 Q'TY	

注：

Y：表示该零件和“替换零件”栏所表示的零件可互相替换。

P：表示禁止使用该零件，应使用“替换零件”栏里的零件。

没有互换性的空着不标。

802138395驾驶室Cab

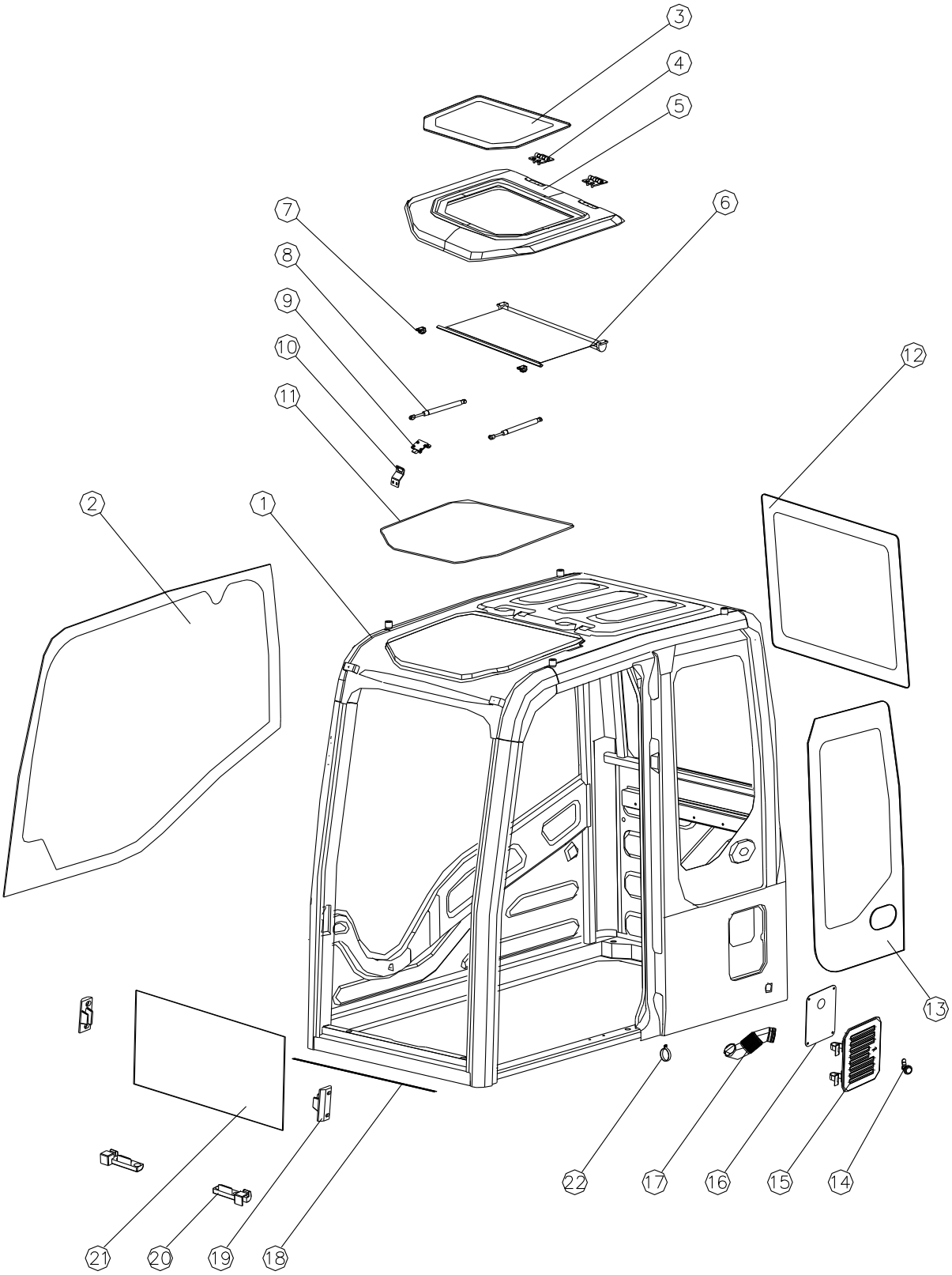

802138395 驾驶室 Cab

序号 Item	零件代号 Part No.	零件名 Part Name	数量 Q'TY	服务代码 S.C	适用车号 Serial NO.	互换性 IA	替换零件 Replaceable Part		识别标识 Identification Mark
							零件代号 Part No	数量 Q'TY	
1	802138346	驾驶室钣金车身 Cab	1						
2	802138347	右侧玻璃 Glass	1						
3	802103361	天窗玻璃 Glass	1						
4	802138273	天窗铰链 Hinge	2						
5	802138274	天窗 Window	1						
6	802138275	天窗遮阳帘 Curtain	1						
7	802138276	天窗遮阳帘限位 Stopper	2						
8	801736972	天窗气弹簧 Air Spring	2						
9	802138277	天窗锁 Lock	1						
10	802138278	天窗锁扣 Catch	1						
11	802138092	天窗密封条 Trim Seal	1						
12	802103362	后窗玻璃 Glass	1						
13	802138348	左后玻璃 Glass	1						
14	802138281	新风口门锁 Lock	1						
15	802138280	新风口外板 Cover	1						
16	802138279	新风口内板 Cover	1						
17	802138282	新风口波纹管 Bellows	1						
18	802103828	密封橡胶条 Trim Seal	1						
19	802138283	玻璃左右限位 Stopper	2						
20	802138056	玻璃下限位 Stopper	2						
21	802103357	前下玻璃 Glass	1						
22	819908922	喉箍 Clamp	2						

802138395驾驶室Cab

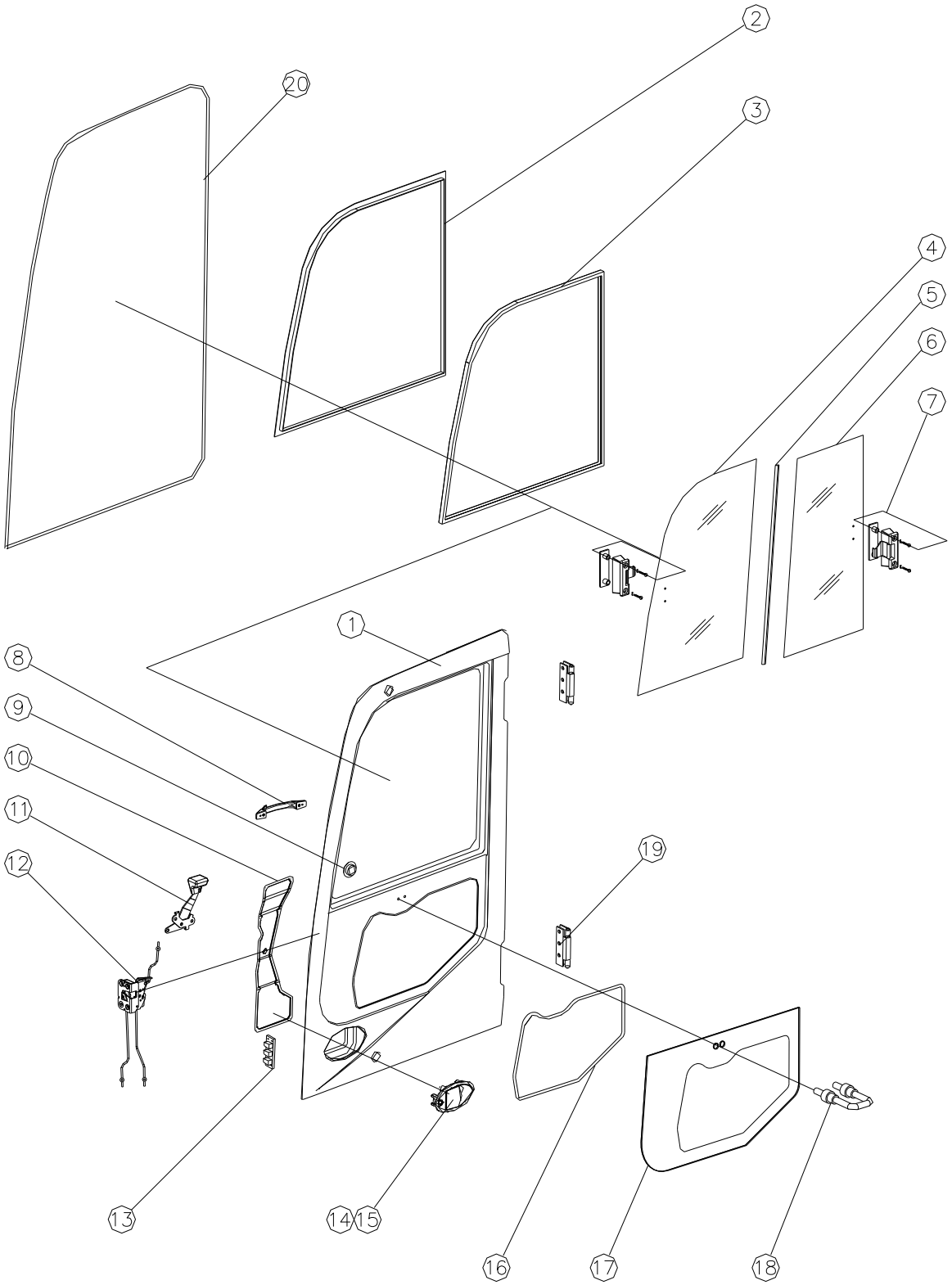

802138395 驾驶室 Cab

序号 Item	零件代号 Part No.	零件名 Part Name	数量 Q'TY	服务代码 S.C	适用车号 Serial NO.	互换性 IA	替换零件 Replaceable Part		识别标识 Identification Mark
							零件代号 Part No	数量 Q'TY	
1	802138349	门 Door	1						
2	802138285	移窗窗帘 Curtain	1						
3	802138286	移窗卡条 Rubber	1						
4	802103358	移窗前玻璃 Glass	1						
5	802138287	移窗密封槽 Trim Tank	1						
6	802103359	移窗后玻璃 Glass	1						
7	802138288	移窗锁 Lock	2						
8	802133895	门内把手 Handle	1						
9	802138289	定位锁孔堵头 Plug	2						
10	802133894	门锁盖板 Cover	1						
11	802138290	门锁内开启把手 Courtesy Handle	1						
12	802138291	门锁锁体 Lock	1						
13	802138292	门限位 2Stopper	1						
14	802138293	门锁钥匙 Key	2						
15	802138294	门锁外开启手柄 Grip	1						
16	802138295	门玻璃内卡条 Rubber	1						
17	802103360	门玻璃 Glass	1						
18	802138296	门限位锁锁扣 Catch	1						
19	802138297	门铰链 Hinge	2						
20	802103831	驾驶室门密封条 Trim Seal	1						

802138395驾驶室Cab

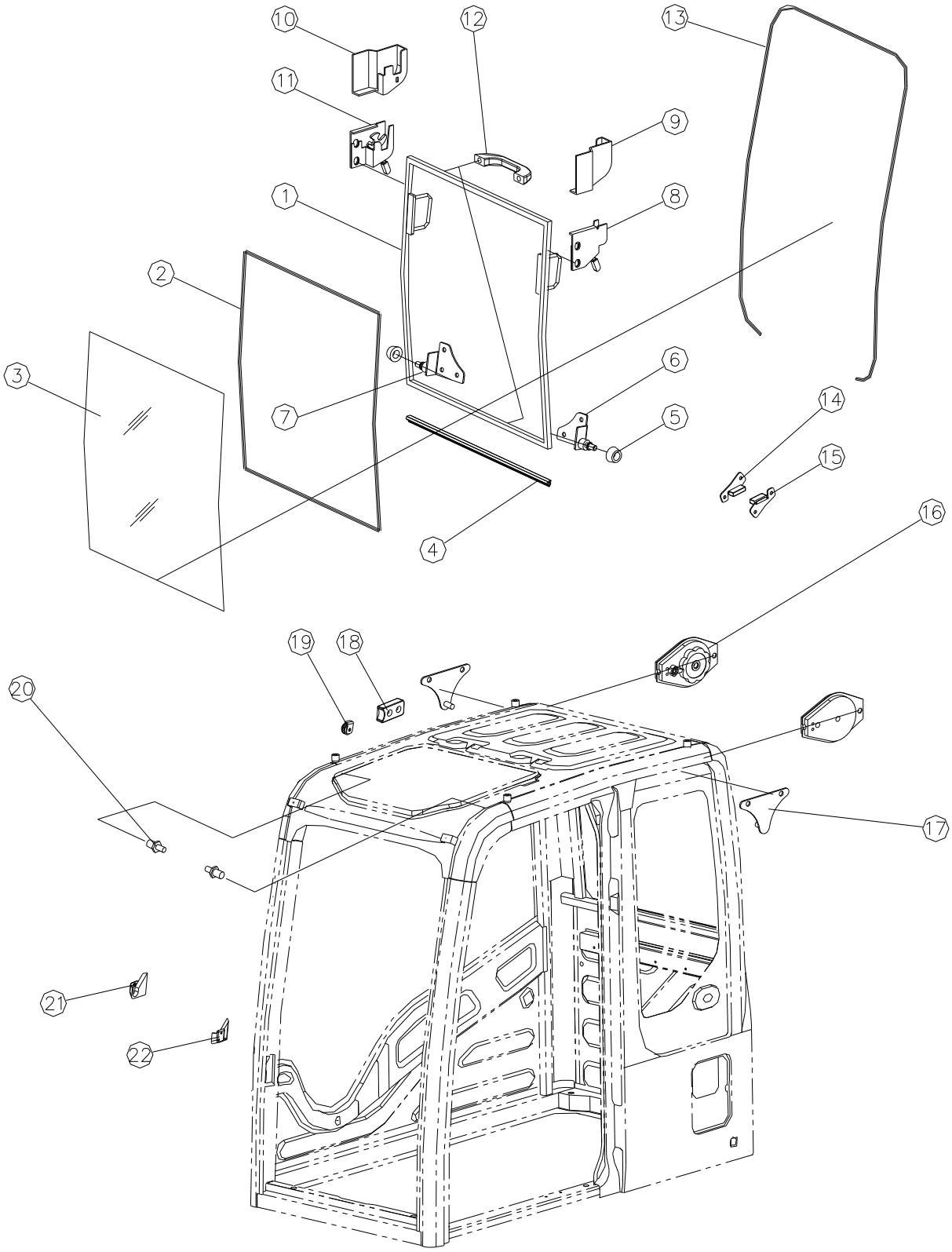

802138395 驾驶室 Cab

序号 Item	零件代号 Part No.	零件名 Part Name	数量 Q'TY	服务代码 S.C	适用车号 Serial NO.	互换性 IA	替换零件 Replaceable Part		识别标识 Identification Mark
							零件代号 Part No	数量 Q'TY	
1	802138298	前挡窗窗框 Window	1						
2	802138299	前挡窗密封海绵条 Sponge Stripe	1						
3	802103356	前挡窗玻璃 Glass	1						
4	802103827	前挡窗下密封条 Trim	1						
5	802138088	前挡风滑轮 Glide wheel	4						
6	802138089	窗框左下支架 Bracket	1						
7	802138090	窗框右下支架 Bracket	1						
8	802138300	前挡窗左侧锁 Lock	1						
9	802138301	前挡窗左侧锁壳 Lock Casing	1						
10	802138302	前挡窗右侧锁 Lock	1						
11	802138303	前挡窗右侧锁壳 Lock Casing, Right	1						
12	802138304	前挡窗塑料扶手 Handle	2						
13	802103826	前挡密封条 Trim Seal	1						
14	802138305	前挡窗限位 1Stopper	2						
15	802138306	前挡窗限位 2Stopper	2						
16	802138307	平衡器 Balancer	2						
17	802138308	前挡窗后锁扣 Catch	2						
18	802138052	前窗轨道限位块 Stopper	2						
19	802138309	限位滑轮 Glide Wheel	8						
20	802138310	前挡窗前锁扣 Catch	2						
21	802138392	前下右限位块 Stopper	1						
22	802138311	前下左限位块 Stopper	1						

802138395驾驶室Cab

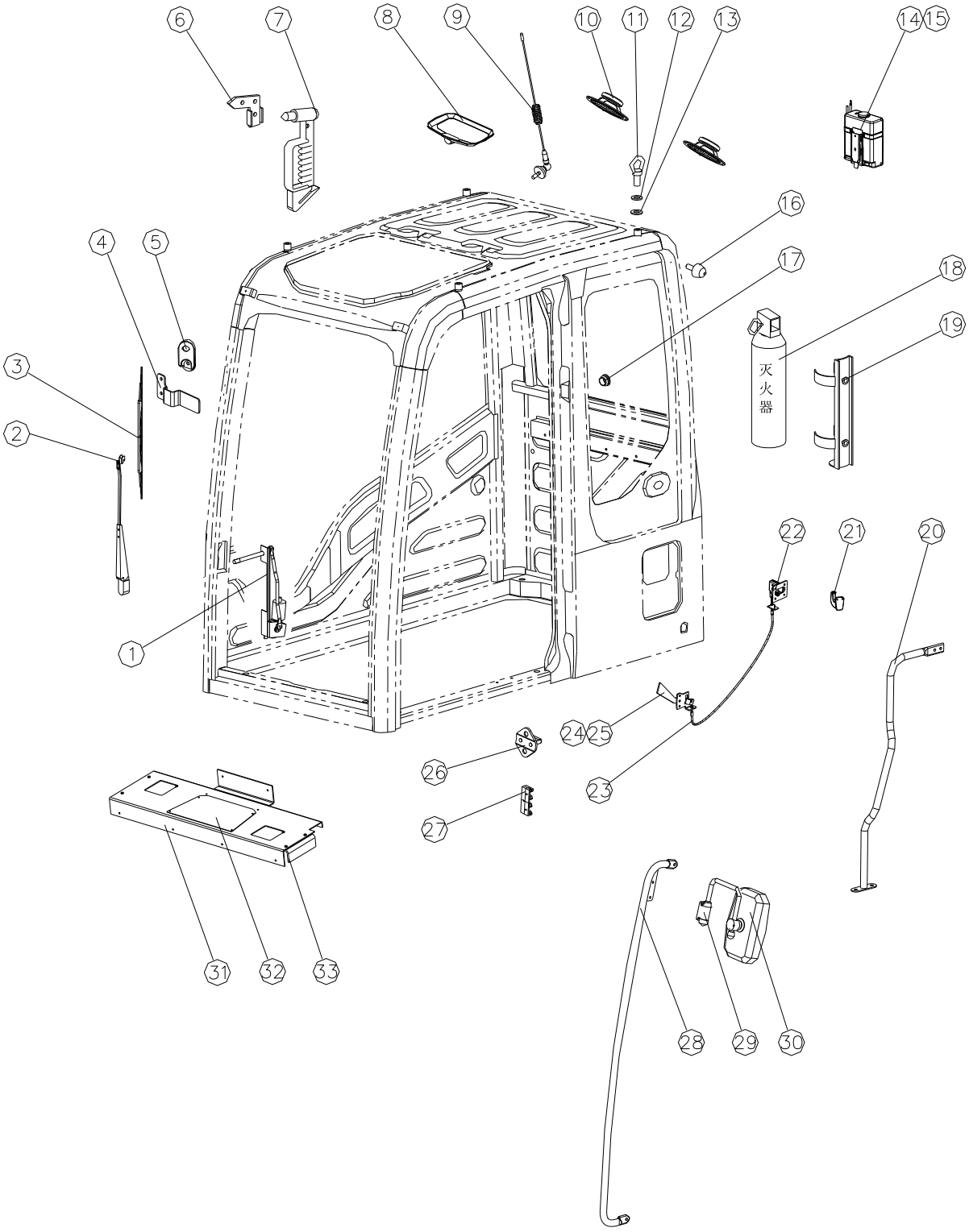

802138395 驾驶室 Cab

序号 Item	零件代号 Part No.	零件名 Part Name	数量 Q'TY	服务代码 S.C	适用车号 Serial NO.	互换性 IA	替换零件 Replaceable Part		识别标识 Identification Mark
							零件代号 Part No	数量 Q'TY	
1	802103570	雨刮器总成 Windscreen Wiper	1						
2	802138312	雨刮器活动臂 Arm	1						
3	802103571	雨刮刮片 Slice	1						
4	802138313	雨刮器限位支架 Bracket	1						
5	310602590	喷水嘴 Blowhole	1						
6	802133998	安全锤安装支架 Bracket	1						
7	802138314	安全锤 Escaped Hammer	1						
8	802133916	顶灯总成 Lamp	1						
9	819910787	天线总成 Antenna	1						
10	802138315	喇叭总成 Horn	2						
11	802138316	吊环 Hoisting Ring	4						
12	802138317	吊环橡胶垫 Rubber Mat	4						
13	802138318	吊环平垫 Washer	4						
14	802138396	水壶（13t）Sprinkler	1						
15	802138320	水管 Pipe	1						
16	802133896	限位球 Stopper	2						
17	802138321	穿线孔堵头 Plug	5						
18	802133999	灭火器 Fire Extinguisher	1						
19	802134000	灭火器支架 Bracket	1						
20	802138322	内扶手 Stay	1						
21	802138323	衣帽钩 Coat Hook	1						
22	802133931	定位锁锁扣 Clamp	1						
23	802138324	定位锁拉索 Clutch	1						

802138395驾驶室Cab

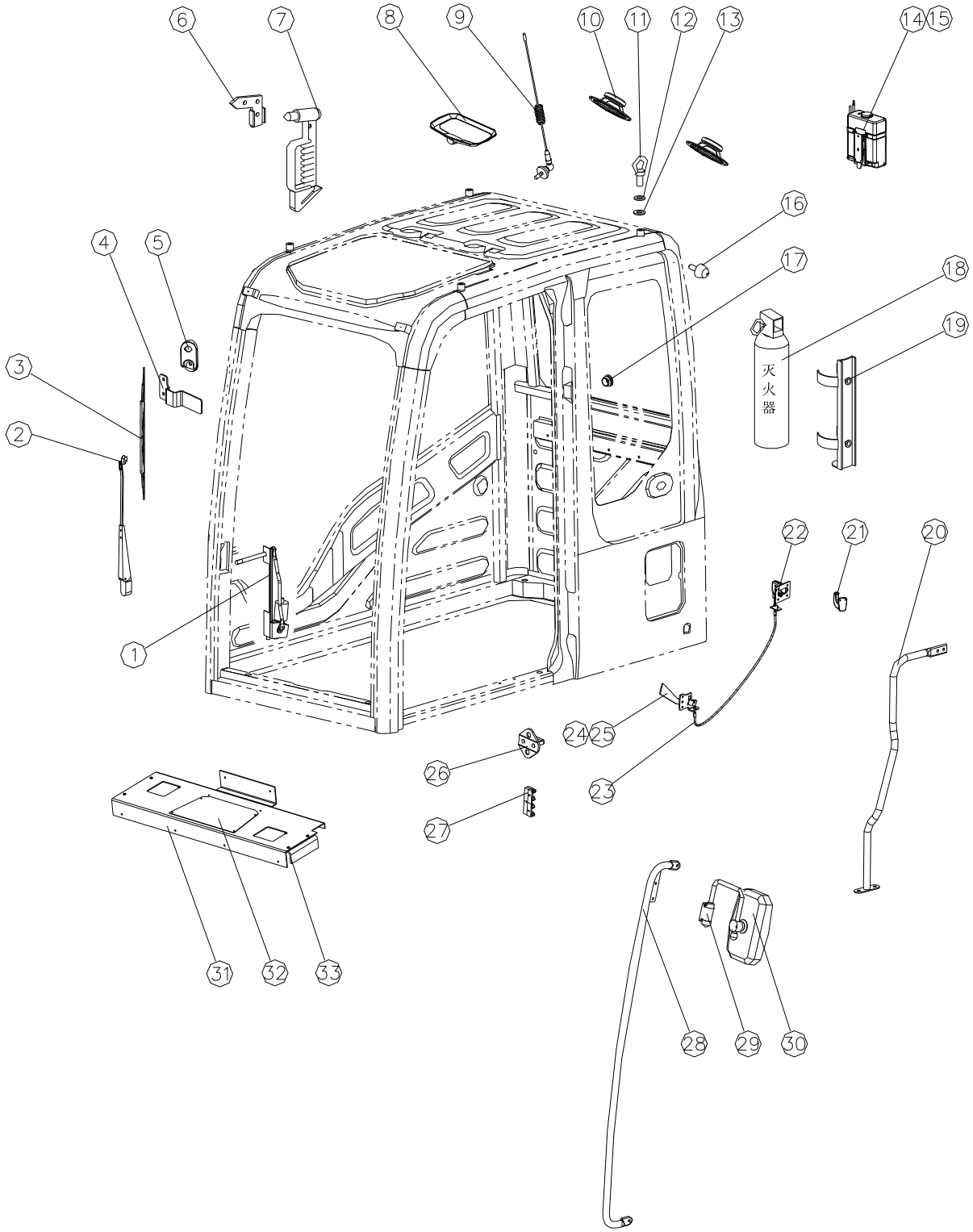

802138395 驾驶室 Cab

序号 Item	零件代号 Part No.	零件名 Part Name	数量 Q'TY	服务代码 S.C	适用车号 Serial NO.	互换性 IA	替换零件 Replaceable Part		识别标识 Identification Mark
							零件代号 Part No	数量 Q'TY	
24	802103836	定位锁开启把手 Handle	1						
25	802138325	手护套 Jacket	1						
26	802138326	门锁锁扣 Clamp	1						
27	802138327	门限位 1Stopper	1						
28	802138211	外扶手 Handle	1						
29	802138210	倒车镜支架 Bracket	1						
30	802138209	倒车镜 Mirror	1						
31	802138350	左侧安装板 Plate	1						
32	802138351	检修口盖板 Cover	1						
33	802138352	坐人支架 Bracket	1						

802138395 驾驶室 Cab

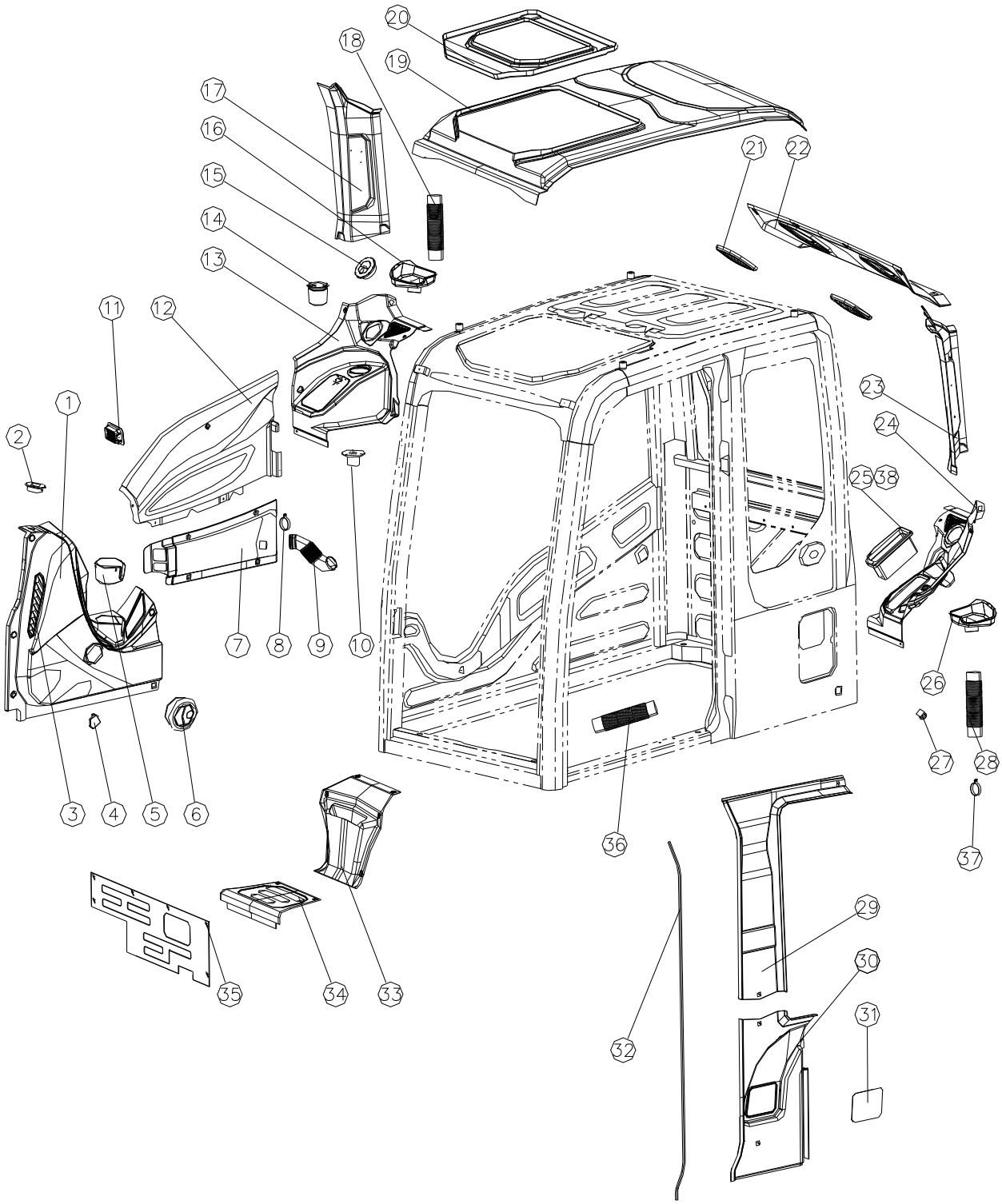

802138395 驾驶室 Cab

序号 Item	零件代号 Part No.	零件名 Part Name	数量 Q'TY	服务代码 S.C	适用车号 Serial NO.	互换性 IA	替换零件 Replaceable Part		识别标识 Identification Mark
							零件代号 Part No	数量 Q'TY	
1	802138353	前控箱内饰 InteriorTrim	1						
2	802138354	阳光传感器安装座 Seat	1						
3	802138355	前控箱除霜出风口 Air Outlet	1						
4	802138356	安装孔盖帽 Cap	5						
5	802138357	茶杯座 1Cup Seat	1						
6	802138358	前控箱吹脚出风口 Air Outlet	1						
7	802138359	右侧围风道内饰 InteriorTtim	1						
8	819908922	喉箍 Clamp	4						
9	802138361	右侧围波纹管 Bellows	1						
10	802138362	冷藏箱连接接口 Joint	1						
11	802138363	前控箱吹脸出风口 Air Outlet	1						
12	802138364	右侧围内饰 Interior Trim	1						
13	802138365	后空调罩右侧内饰 Interior Trim	1						
14	802138366	茶杯座 2Cup Seat	1						
15	802138367	圆形出风口 Air Outlet	2						
16	802138368	后空调罩右风道 Air Duct	1						
17	802138369	右后立柱内饰 Interior Trim	1						
18	802138378	后围右波纹管 Bellows	1						
19	802138370	顶内饰 Interior Trim	1						
20	802138371	天窗内饰 Interior Trim	1						

802138395驾驶室Cab

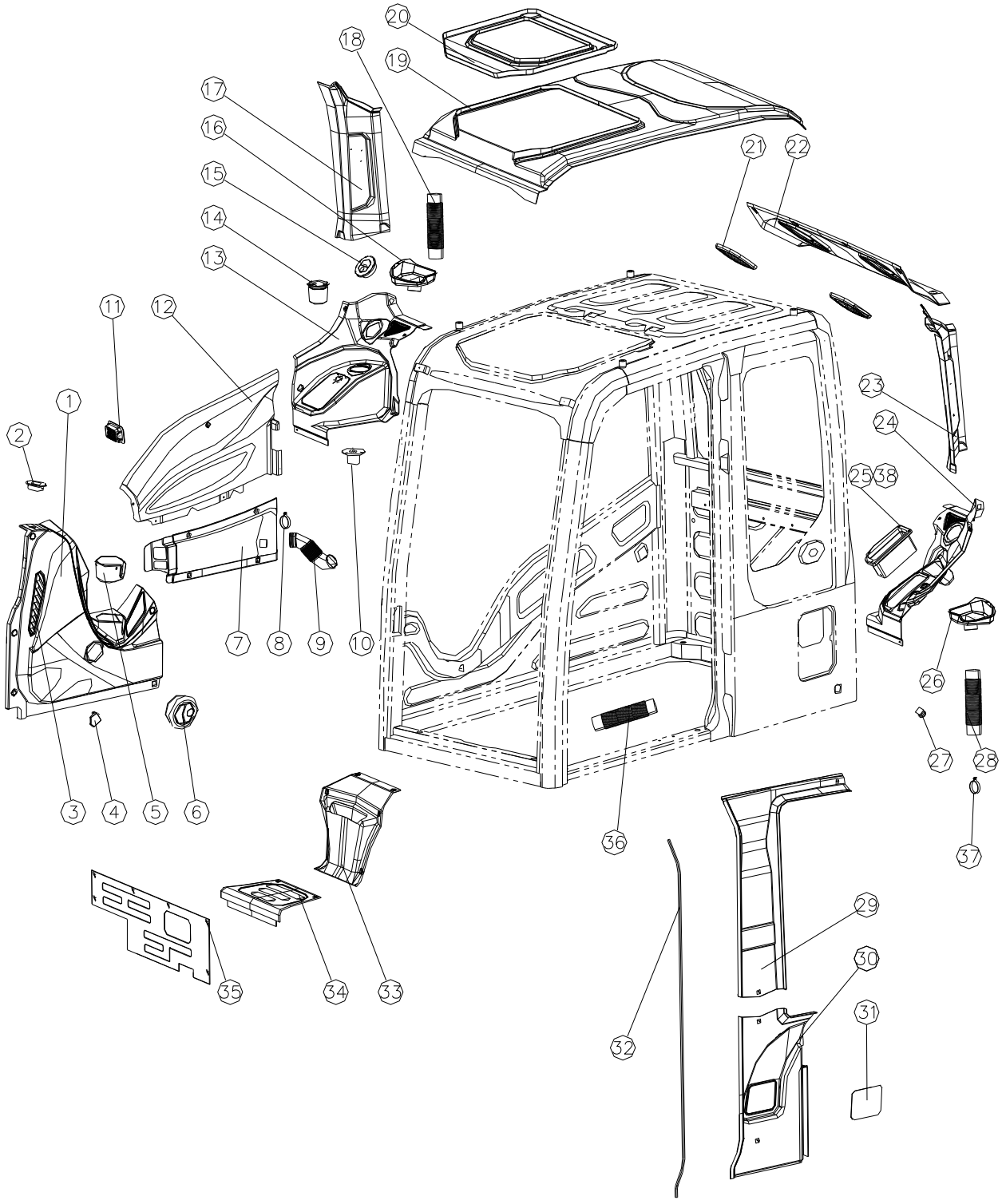

802138395 驾驶室 Cab

序号 Item	零件代号 Part No.	零件名 Part Name	数量 Q'TY	服务代码 S.C	适用车号 Serial NO.	互换性 IA	替换零件 Replaceable Part		识别标识 Identification Mark
							零件代号 Part No	数量 Q'TY	
21	802138372	喇叭外盖 Cover	2						
22	802138373	喇叭罩内饰 Interior Trim	1						
23	802138374	左后立柱内饰 Interior Trim	1						
24	802138375	后空调罩左侧内饰 Interior	1						
25	802138376	收音机安装盒 Box	1						
26	802138393	后空调罩左风道 AitDuct	1						
27	802138377	点烟器 Cigarette Lighter	1						
28	802138394	后围左波纹管 Bellows	1						
29	802138379	左侧围上部内饰 Interior Trim	1						
30	802138380	左侧围下部内饰 Interior Trim	1						
31	802138381	左侧围检修口 Cover	1						
32	802138382	门框密封卡条 Rubber Strip	1						
33	802138383	后空调罩中部内饰 Interior Trim	1						
34	802138384	坐人板内饰 Interior Trim	1						
35	802138385	空调前挡板 Plate	1						
36	801906427	吹脚波纹管 Bellows	1						
37	801902732	软管卡箍 Clamp	4						
38	802138397	收音机安装盒盖板 Cover	1						

321000001 发动机系统 Engine System

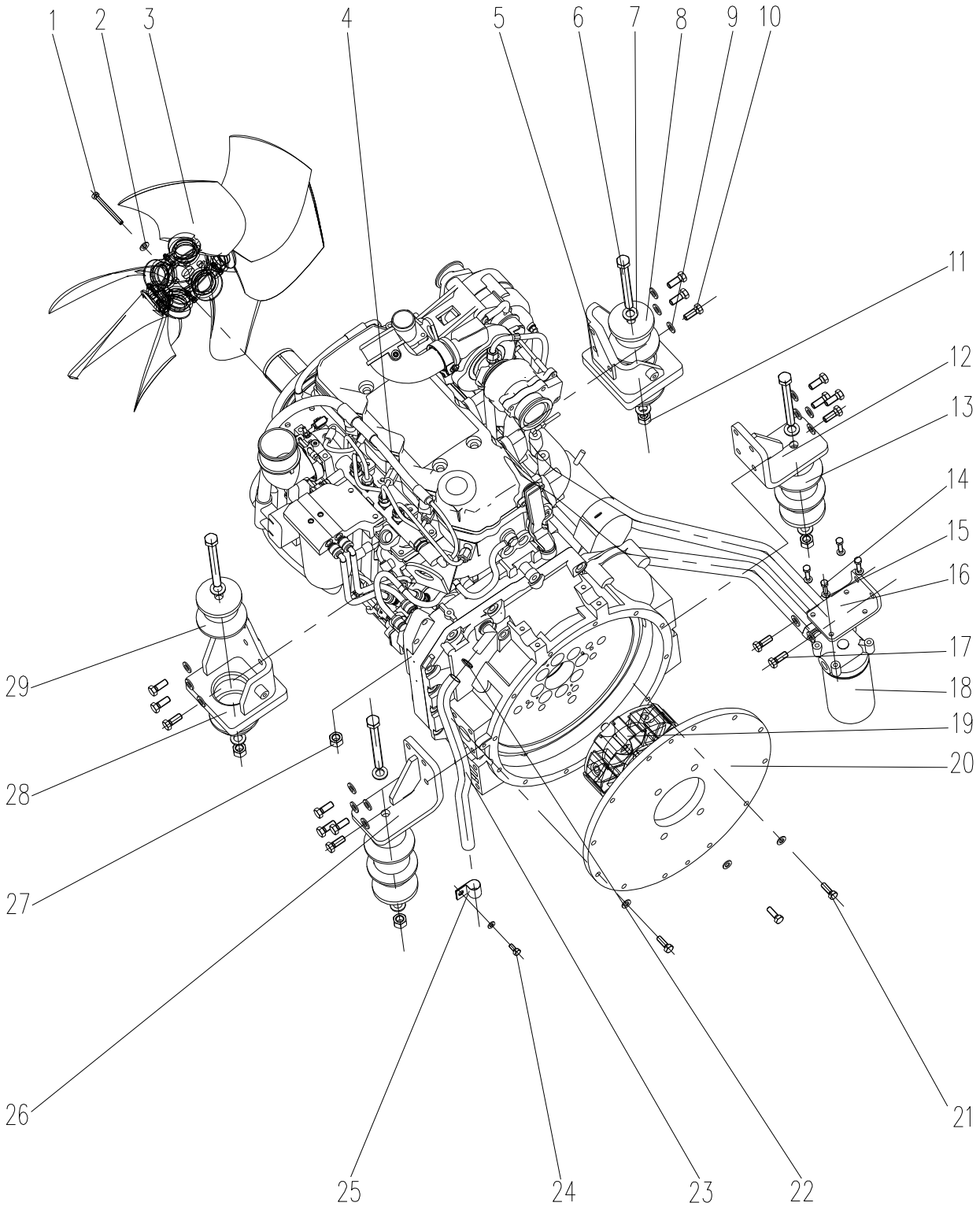

321000001 发动机系统 Engine System

序号 Item	零件代号 Part No.	零件名 Part Name	数量 Q'TY	服务代码 S.C	适用车号 Serial No	互换性 IA	替换零件 Replaceable Part		识别标识 Identification Mark
							零件代号 Part No.	数量 Q'TY	
1	805046628	螺栓 M10×110 Bolt	4						
2	805338279	垫圈 10 Washer	15						
3	800105314	风扇 Fan	1						
4	800105221	发动机总成 Engine	1						
5	321000063	支架总成 Bracket	1						
6	805046673	螺栓 M16×150 Bolt	4						
7	805338274	垫圈 16 Washer	8						
8	321000067	垫板 Washer	4						
9	805338281	垫圈 12 Washer	14						
10	805006413	螺栓 M12×35 Bolt	14						
11	805238406	螺母 M16 Nut	4						
12	321000049	支架总成 Bracket	1						
13	801905571	减震器 Rubber Cushion	4						
14	805046509	螺栓 M8×25 Bolt	4						
15	805338277	垫圈 8 Washer	5						
16	321000003	支架 Bracket	1						
17	805011330	螺栓 M10×25 Bolt	2						
18	800101493	机油滤清器 Filter	1	Z					
18.1	803172682	机油滤芯 Oil Filter	1	K					
19	800105355	联轴器 Coupling	1						
20	321000048	连接盘 Plate	1						
21	805046416	螺栓 M10×30 Bolt	9						
22	800104574	喉箍 Clamp	1						
23	321000047	曲轴箱通风管 Pipe	1						

注：
K：表示服务备件中含有该零件；
Z：表示该零件为发动机关联件。

321000001 发动机系统 Engine System

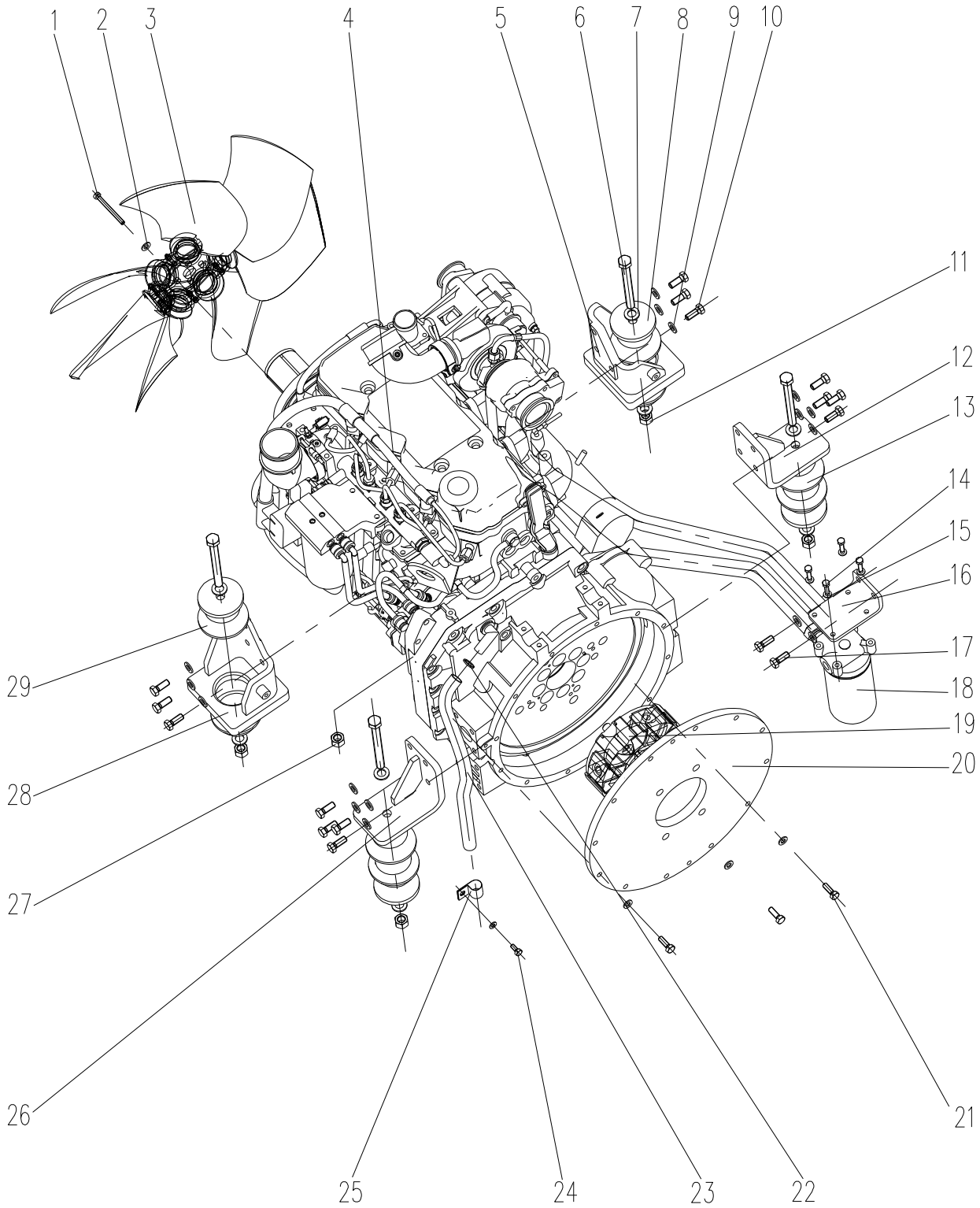

321000001 发动机系统 Engine System

序号 Item	零件代号 Part No.	零件名 Part Name	数量 Q'TY	服务代码 S.C	适用车号 Serial No	互换性 IA	替换零件 Replaceable Part		识别标识 Identification Mark
							零件代号 Part No	数量 Q'TY	
24	805046504	螺栓 M8×16 Bolt	1						
25	819908628	胶套卡箍 Clamp	1						
26	321000061	支架总成 Bracket	1						
27	800104313	放油阀 M22×1.5 Valve	1						
28	321000058	支架总成 Bracket	1						
29	800105353	减震器 Cushion Rubber	4						

321000001 发动机系统 Engine System

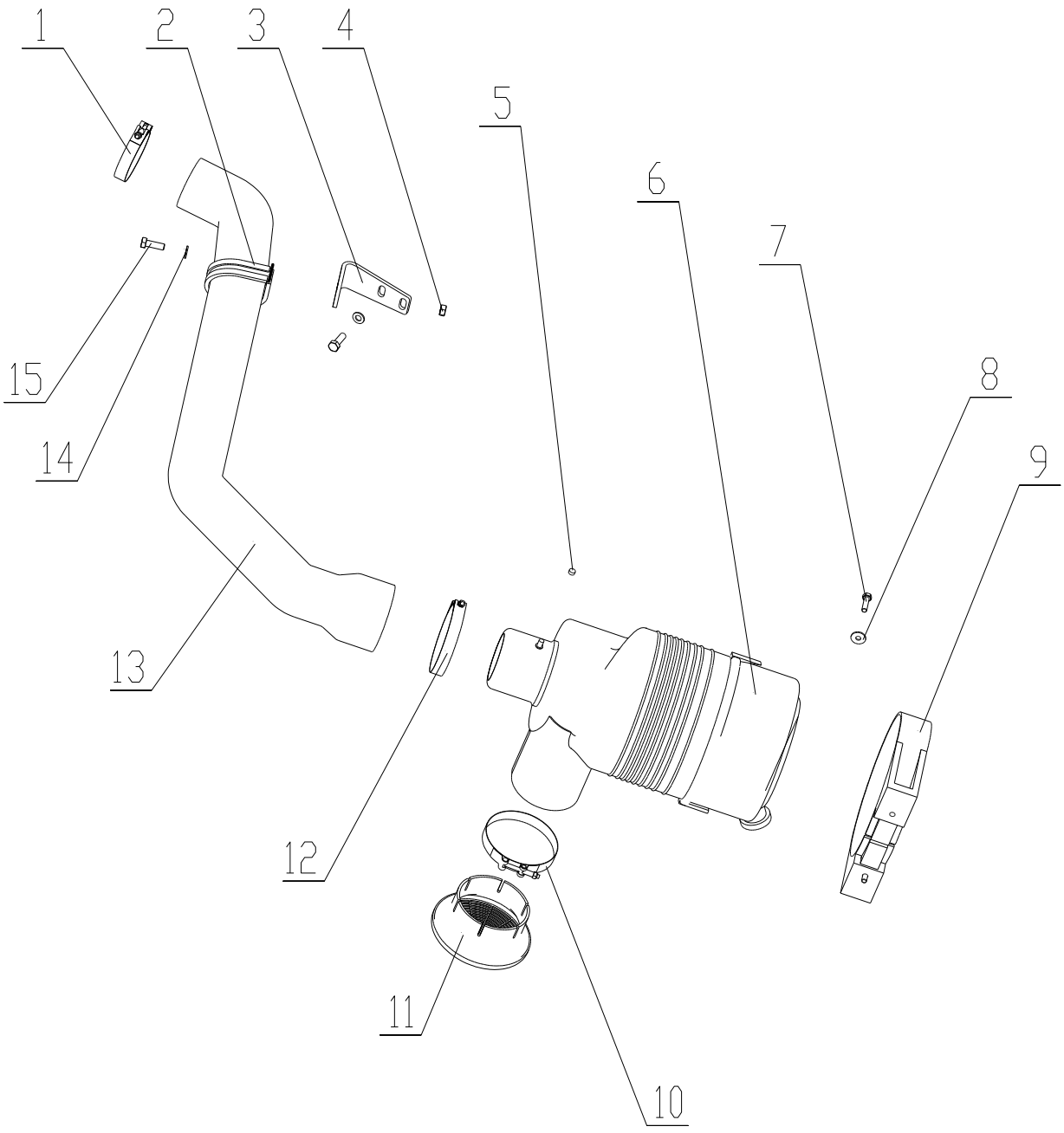

321000001 发动机系统 Engine System

序号 Item	零件代号 Part No.	零件名 Part Name	数量 Q'TY	服务代码 S.C	适用车号 Serial No	互换性 IA	替换零件 Replaceable Part		识别标识 Identification Mark
							零件代号 Part No	数量 Q'TY	
1	801905541	卡箍 Clamp	1						
2	800105342	胶套卡箍 Clamp	1						
3	321000005	支架 Bracket	1						
4	805238371	螺母 M10 Nut	1						
5	819908974	压差报警器 Indicator	1						
6	800104317	空滤器 Air cleaner	1						
6.1	800104248	空滤滤芯(外) Filter	1	K					
6.2	800104249	空滤滤芯(内) Filter	1	K					
7	805046511	螺栓 M8×30 Bolt	2						
8	805338277	垫圈 8 Washer	2						
9	800104316	空滤器支架 Bracket	1						
10	800141624	卡箍 Clamp	1						
11	321001368	防护网 Protector	1						
12	801905631	卡箍 Clamp	1						
13	800105339	胶管 Hose	1						
14	805338279	垫圈 10 Washer	4						
15	805046416	螺栓 M10×30 Bolt	3						

注：
K：表示服务备件中含有该零件。

321000001 发动机系统 Engine System

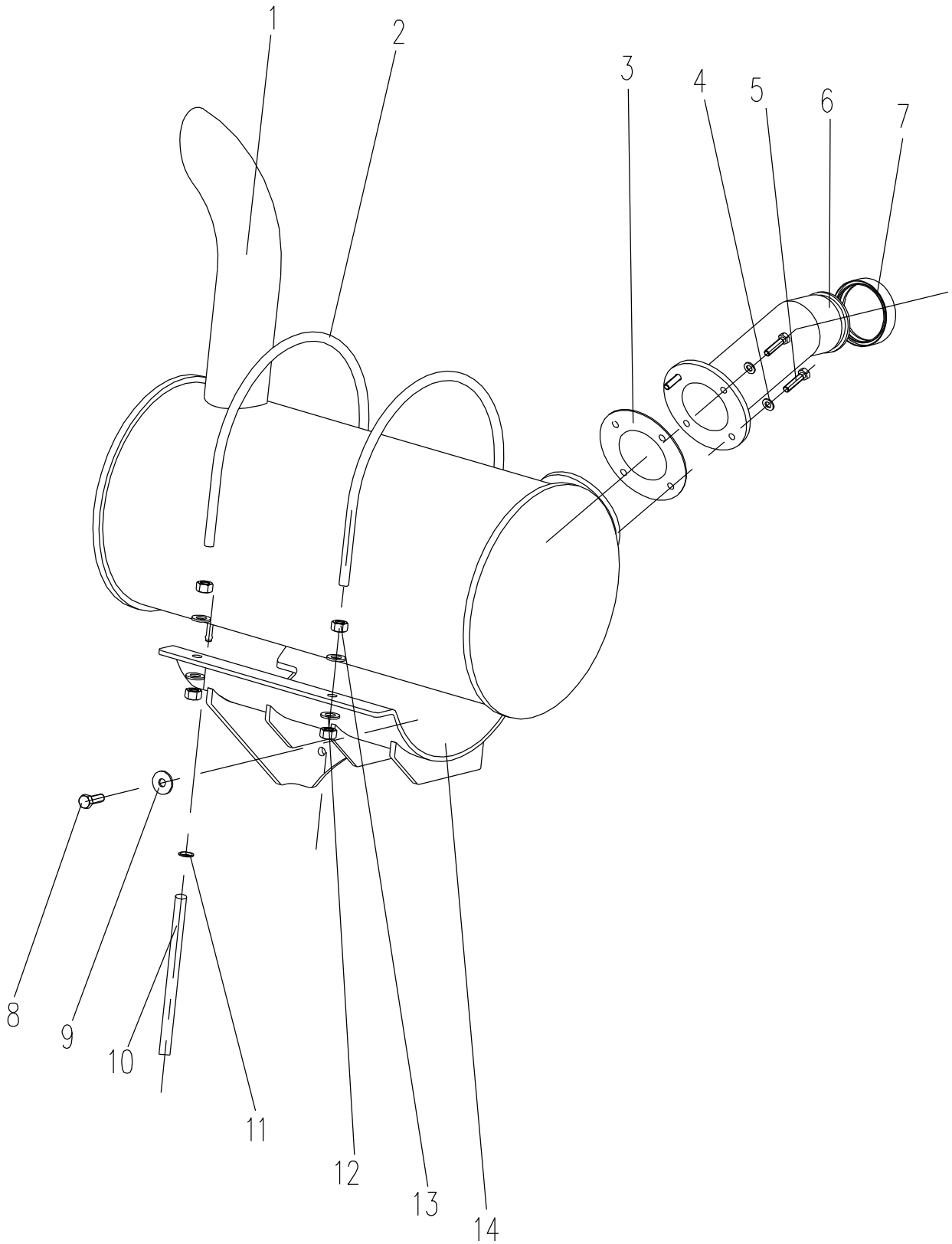

321000001 发动机系统 Engine System

序号 Item	零件代号 Part No.	零件名 Part Name	数量 Q'TY	服务代码 S.C	适用车号 Serial No	互换性 IA	替换零件 Replaceable Part		识别标识 Identification Mark
							零件代号 Part No	数量 Q'TY	
1	800155641	消声器 Muffler	1						
2	321000041	U 型螺栓 Bolt	2						
3	321000042	石棉垫 Asbestos Washer	1						
4	805338277	垫圈 8 Washer	4						
5	805046457	螺栓 M8×35 Bolt	4						
6	800155642	消声器连接管 Hose	1						
7	803164668	排气管接头 Joint	1	Z					
8	805046528	螺栓 M10×35 Bolt	3						
9	805338279	垫圈 10 Washer	3						
10	800104597	乙烯管 Hose	1						
11	801905666	喉箍 Clamp	1						
12	805338281	垫圈 12 Washer	8						
13	805238372	螺母 M12 Nut	4						
14	321000043	支架总成 Muffler Bracket	1						

注：

Z：表示该零件为发动机关联件。

321000001 发动机系统 Engine System

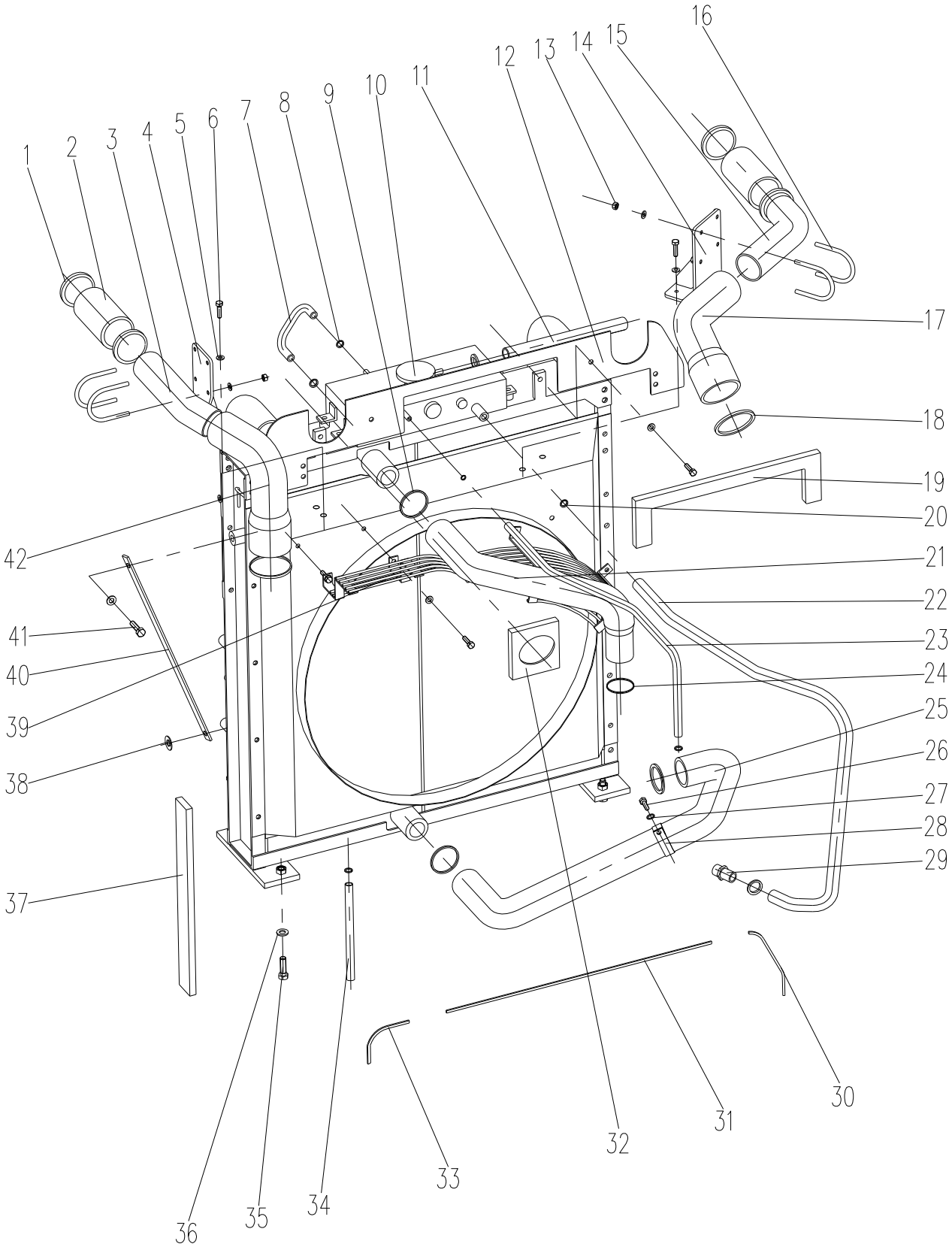

321000001 发动机系统 Engine System

序号 Item	零件代号 Part No.	零件名 Part Name	数量 Q'TY	服务代码 S.C	适用车号 Serial No	互换性 IA	替换零件 Replaceable Part		识别标识 Identification Mark
							零件代号 Part No。	数量 Q'TY	
1	801905645	卡箍 Clamp	6						
2	800105346	硅胶管 Hose	2						
3	321000013	进气钢管 Steel Tube	1						
4	321000026	支架总成 Bracket	1						
5	805338277	垫圈 8 Washer	14						
6	805046508	螺栓 M8×20 Bolt	10						
7	321000015	水管 Hose	1						
8	819909238	喉箍 Clamp	6						
9	800104560	喉箍 Clamp	3						
10	800306922	散热器总成 Radiator	1						
11	321000016	水管 Hose	1						
12	321000010	挡风板 Plate	1						
13	805238378	螺母 M8(10) Nut	8						
14	321000023	支架总成 Bracket	1						
15	321000012	进气钢管 Steel Tube	1						
16	321000021	U 型螺栓 Bolt	4						
17	800105344	硅胶管 Hose	1						
18	801905541	卡箍 Clamp	2						
19	321000022	海绵 Sponge	1						
20	800104574	喉箍 Clamp	2						
21	800105352	发动机出水管 Hose	1						
22	321000019	水管 Hose	1						
23	321000014	水管 Hose	1						
24	819908922	喉箍 Clamp	1						
25	800105348	发动机进水管 Hose	1						
26	805046525	螺栓 M10×20 Bolt	1						
27	805338279	垫圈 10 Washer	1						

321000001 发动机系统 Engine System

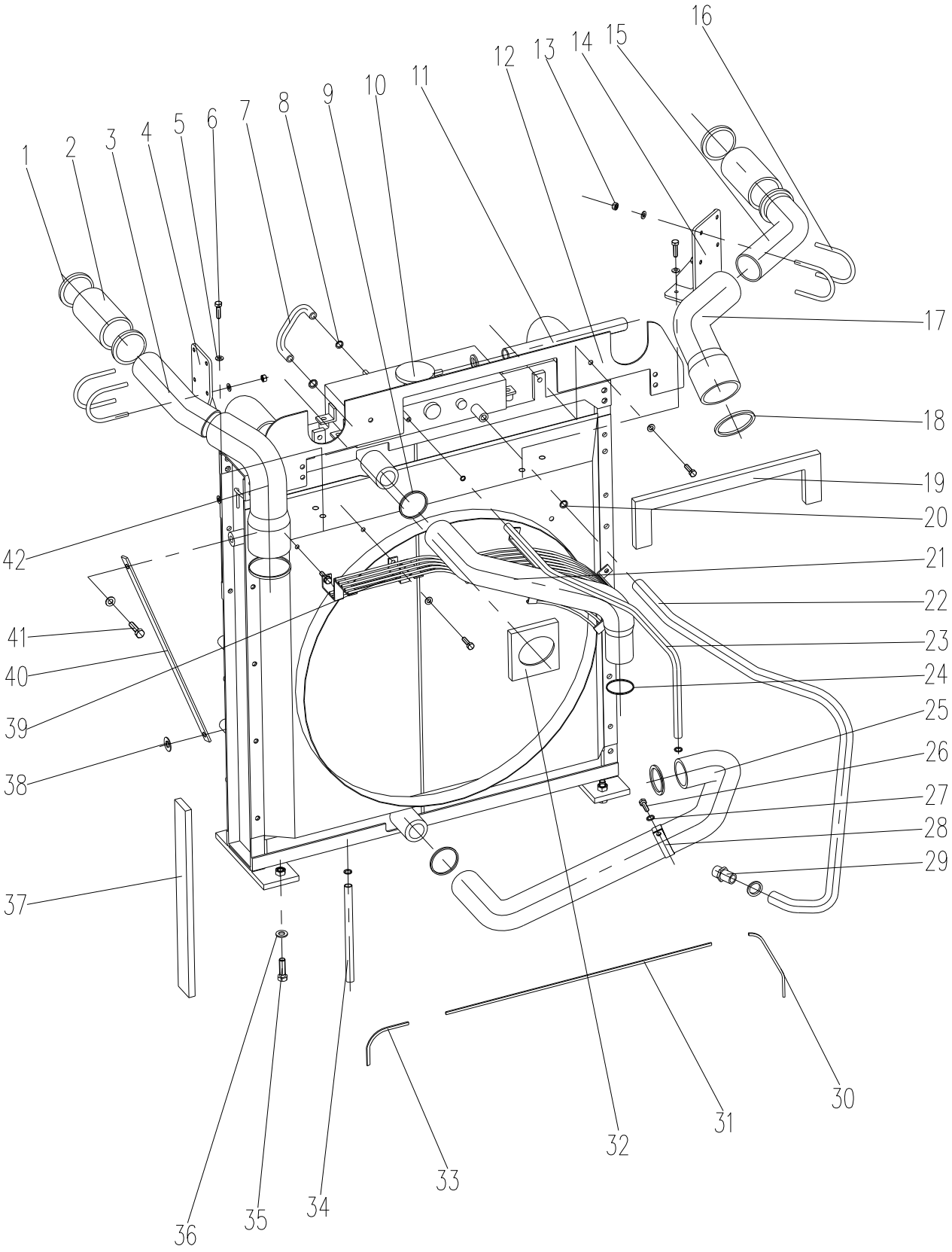

321000001 发动机系统 Engine System

序号 Item	零件代号 Part No.	零件名 Part Name	数量 Q'TY	服务代码 S.C	适用车号 Serial No	互换性 IA	替换零件 Replaceable Part		识别标识 Identification Mark
							零件代号 Part No。	数量 Q'TY	
28	800105351	胶套卡箍 Clamp	1						
29	800138280	接头 Joint	1						
30	800105350	密封条 Sealing Strips	1						
31	800105345	密封条 Sealing Strips	1						
32	321000011	海绵 Sponge	2						
33	800105343	密封条 Sealing Strips	1						
34	321000017	水管 Hose	1						
35	805046549	螺栓 M12×40 Bolt	4						
36	805338281	垫圈 12 Washer	5						
37	321000020	海绵 Sponge	1						
38	805338281	垫圈 12 Washer	1						
39	321000029	防护网总成 Protection Devices	1						
40	321000002	拉杆 Drag Link	1						
41	805006412	螺栓 M12×30 Bolt	2						
42	800105347	硅胶管 Hose	1						

321000001 发动机系统 Engine System

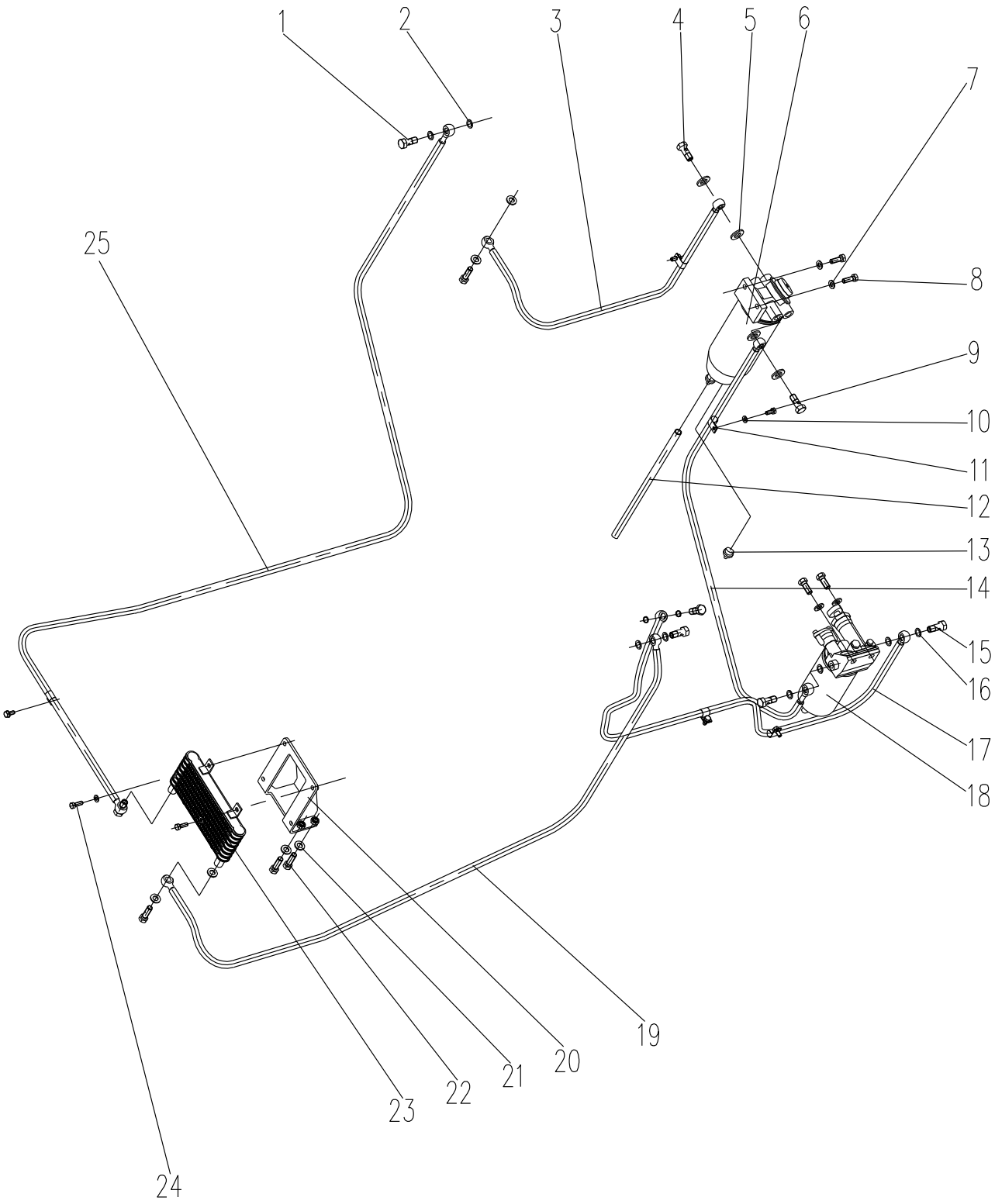

321000001 发动机系统 Engine System

序号 Item	零件代号 Part No.	零件名 Part Name	数量 Q'TY	服务代码 S.C	适用车号 Serial No	互换性 IA	替换零件 Replaceable Part		识别标识 Identification Mark
							零件代号 Part No。	数量 Q'TY	
1	800148039	公制铰接螺栓 Blot	4						
2	805300024	垫圈 Washer	8						
3	800105331	柴油管总成 Fuel Hose	1						
4	800104570	公制铰接螺栓 Bolt	2						
5	805300026	垫圈 Washer	4						
6	800104938	燃油滤清器 Separator	1						
6.1	800104948	油水分离器滤芯 Filter	1	K					
7	805338260	垫圈 10 Washer	2						
8	805046416	螺栓 M10×30 Bolt	2						
9	805046504	螺栓 M8×16 Bolt	12						
10	805338277	垫圈 8 Washer	16						
11	819908628	胶套卡箍 Clamp	12						
12	800104617	管 Hose	1						
13	800138367	水位传感器 Sensor	1						
14	800105332	柴油管总成 Fuel Pipe	1						
15	800104655	公制铰接螺栓 Bolt	4						
16	805300025	垫圈 Washer	8						
17	800105333	柴油管总成 Fuel Pipe	1						
18	800105334	油水分离器 Separator	1	Z					
18.1	800104347	燃油滤芯 Filter	1	K					
19	800105335	柴油管总成 Fuel Pipe	1						
20	321000063	支架总成 Bracket	1						
21	805338281	垫圈 12 Washer	6						
22	805006412	螺栓 M12×30 Bolt	6						

注：
K：表示服务备件中含有该零件；
Z：表示该零件为发动机关联件。

321000001 发动机系统 Engine System

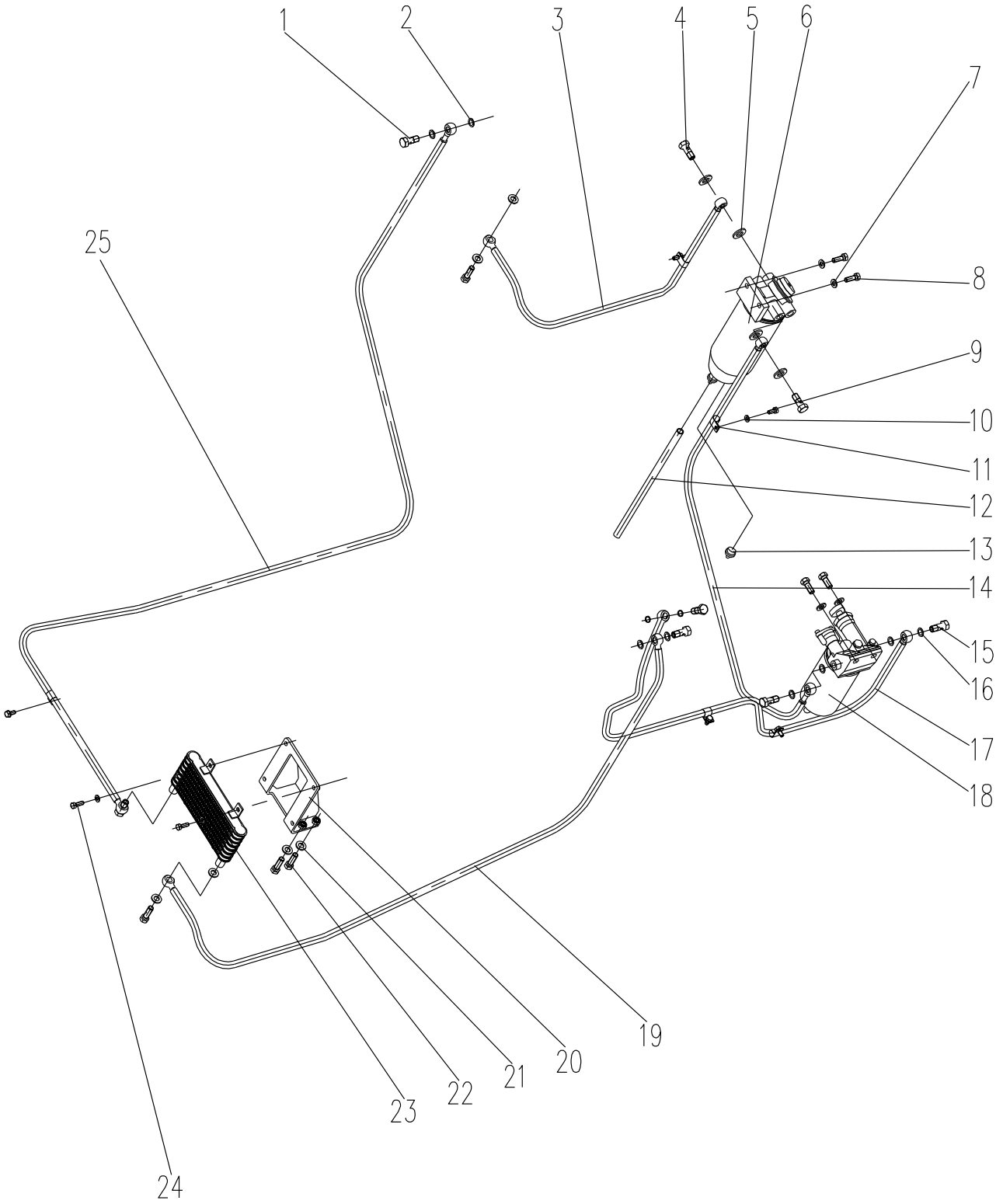

321000001 发动机系统 Engine System

序号 Item	零件代号 Part No.	零件名 Part Name	数量 Q'TY	服务代码 S.C	适用车号 Serial No	互换性 IA	替换零件 Replaceable Part		识别标识 Identification Mark
							零件代号 Part No。	数量 Q'TY	
23	800305567	燃油冷却器总成 Fuel Radiator	1						
24	805046509	螺栓 M8×25 Bolt	4						
25	800105336	柴油管总成 Fuel Pipe	1						

321001147 柴油箱 Fuel Tank

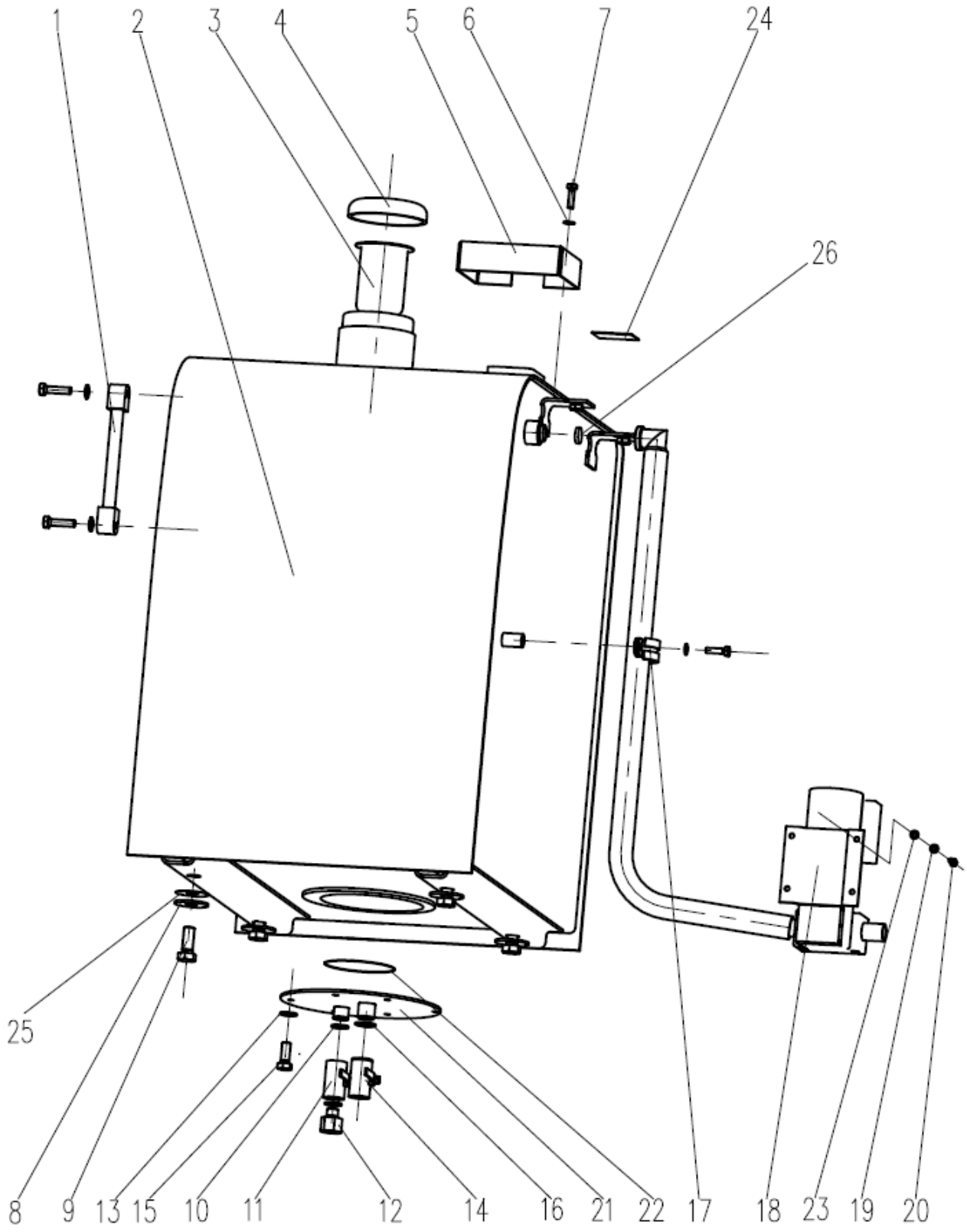

321001147 柴油箱 Fuel Tank

序号 Item	零件代号 Part No.	零件名 Part Name	数量 Q'TY	服务代码 S.C	适用车号 Serial No	互换性 IA	替换零件 Replaceable Part		识别标识 Identification Mark
							零件代号 Part No.	数量 Q'TY	
1	801138731	燃油液位计 Fuel Level Gauge	1						
2	321001148	油箱体 Tank	1						
3	800138184	滤网 Strainer	1						
4	800138183	燃油箱锁盖 Cover	1						
5	321000070	护板 Plate	1						
6	805338277	垫圈 8(300HV) Washer	3						
7	805046508	螺栓 M8×20(10.9) Bolt	3						
8	805338274	垫圈 16(300HV) Washer	4						
9	805006289	螺栓 M16×35(10.9) Bolt	4						
10	805300044	垫圈 18 Washer	3						
11	801102901	球阀 DN10(3/8) Valve	1						
12	321000072	接头 Joint	1						
13	805338279	垫圈 10(300HV) Washer	6						
14	801102902	球阀 DN15(1/2) Valve	1						
15	805011330	螺栓 M10×25(10.9) Bolt	6						
16	805300032	垫圈 22 Washer	2						
17	800141502	胶套卡箍 Clamp	1	OP					
18	801138461	加油泵总成 Pump	1	OP					
19	805338258	垫圈 6 Washer	4						
20	805046496	螺栓 M6×20 Bolt	4						
21	321001151	法兰端盖 Cover	1						
22	801102871	O 形圈 165×5.3 O-ring	1						
23	805338275	垫圈 6 Washer	4						
24	329900391	防滑纸 Anti-Skid Taper	2						
25	321001155	调整垫 Shim	4						
26	803111105	堵头 Plug	1						

多轮更改信息 Modified Information

页码 Page	序号 Item	零件代号 Part No.	零件名 Part Name	数量 Q'TY	服务代码 S.C	变更日期 Modified Date	互换性 IA	替换零件 Replaceable Part		识别标识 Identification Mark
								零件代号 Part No.	数量 Q'TY	

注：

Y：表示该零件和“替换零件”栏所表示的零件可互相替换。

P：表示禁止使用该零件，应使用“替换零件”栏里的零件。

没有互换性的空着不标。

321001558 上车液压管路 Upper Hydraulic Piping

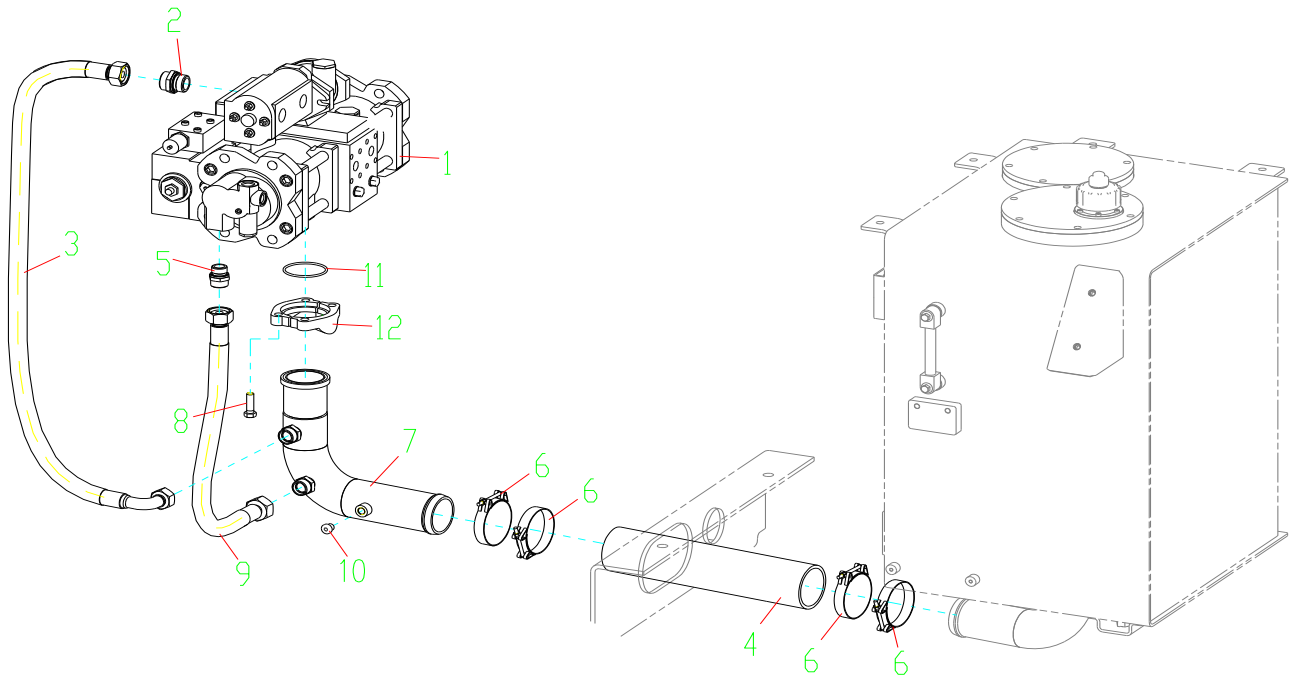

321001558 上车液压系统 Upper Hydraulic Piping

序号 Item	零件代号 Part No.	零件名 Part Name	数量 Q'TY	服务代码 S.C	适用车号 Serial NO.	互换性 IA	替换零件 Replaceable Part		识别标识 Identification Mark
							零件代号 Part No	数量 Q'TY	
1	803081750	主泵 Main Pump	1						
2	803190914	接头 Joint	1						
3	803172474	软管总成 Hose	1						
4	321000479	吸油胶管 Hose	1						
5	803379411	接头 Joint	1						
6	800104451	T 型抱箍 T-Clamp	4						
7	321000475	吸油钢管 Pipe	1						
8	805139879	螺栓 Bolt	4						
9	803183109	软管总成 Hose	1						
10	803172170	堵头 Plug	1						
11	803173454	O 形圈 O-ring	1						
12	803202261	法兰 Flange	1						

321001558 上车液压系统 Upper Hydraulic Piping

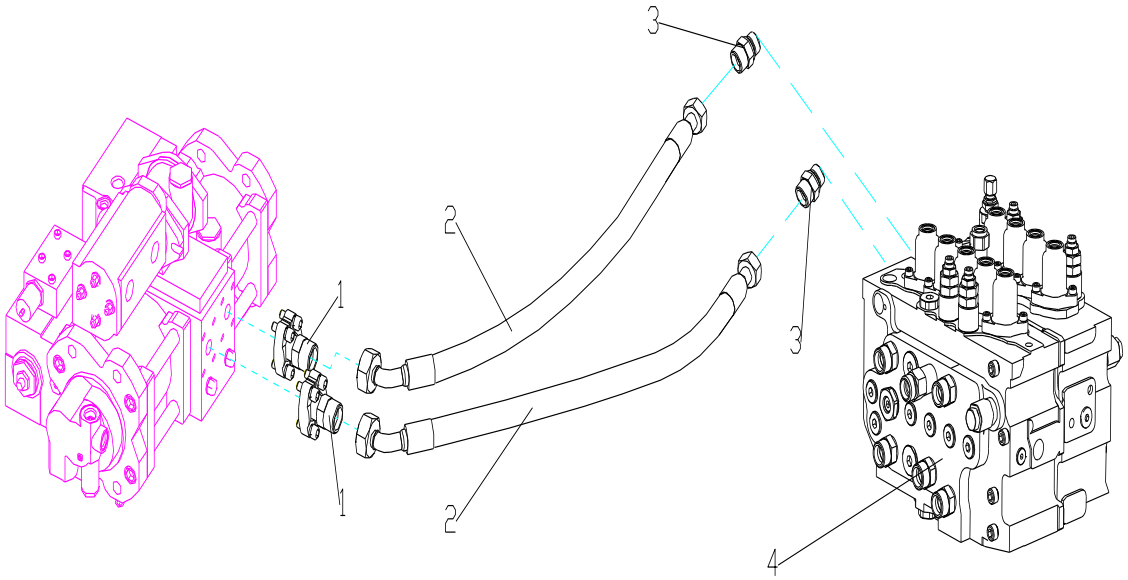

321001558 上车液压系统 Upper Hydraulic Piping

序号 Item	零件代号 Part No.	零件名 Part Name	数量 Q'TY	服务代码 S.C	适用机号 Serial NO.	互换性 IA	替换零件 Replaceable Part		识别标识 Identification Mark
							零件代号 Part No	数量 Q'TY	
1	803166507	接头 Joint	2						
2	803417373	软管总成 Hose	2						
3	803371137	接头 Joint	2						
4	803410751	主阀 Vavle	1						

321001558 上车液压管路 Upper Hydraulic Piping

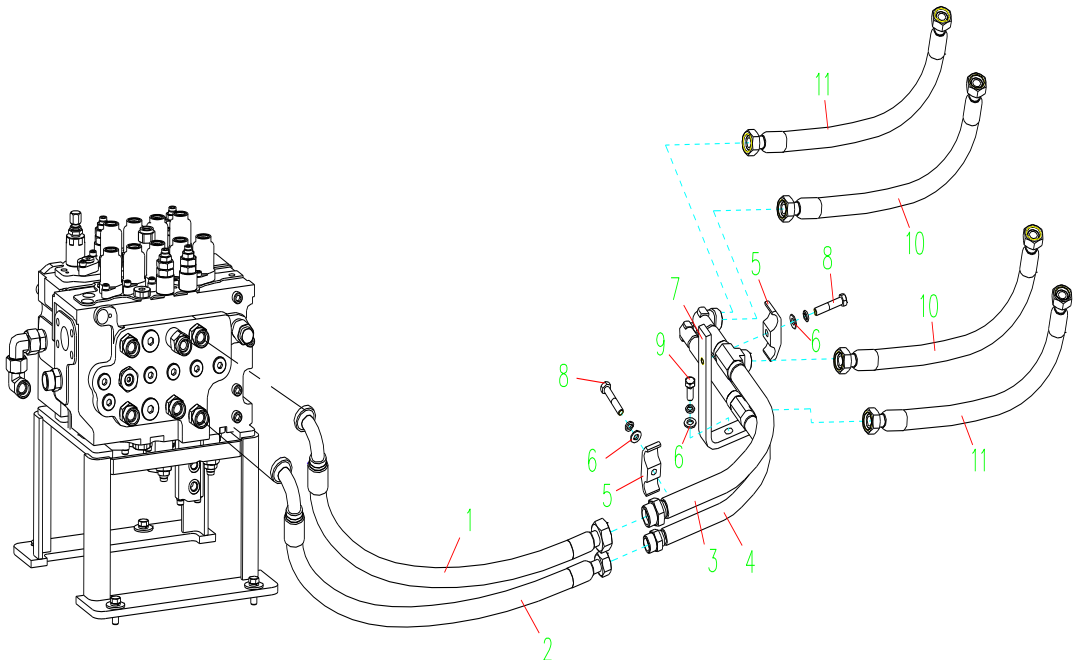

321001558 上车液压系统 Upper Hydraulic Piping

序号 Item	零件代号 Part No.	零件名 Part Name	数量 Q'TY	服务代码 S.C	适用机号 Serial NO.	互换性 IA	替换零件 Replaceable Part		识别标识 Identification Mark
							零件代号 Part No	数量 Q'TY	
1	803407050	软管总成 Hose	1						
2	803407049	软管总成 Hose	1						
3	321000515	钢管 Pipe	1						
4	321000511	钢管 Pipe	1						
5	321000510	管夹 Clamp	1						
6	805338261	垫圈 Washer	6						
7	321000509	支架 Bracket	1						
8	805046640	螺栓 Bolt	4						
9	805006412	螺栓 Bolt	2						
10	803402578	软管总成 Hose	2						
11	803402577	软管总成 Hose	2						

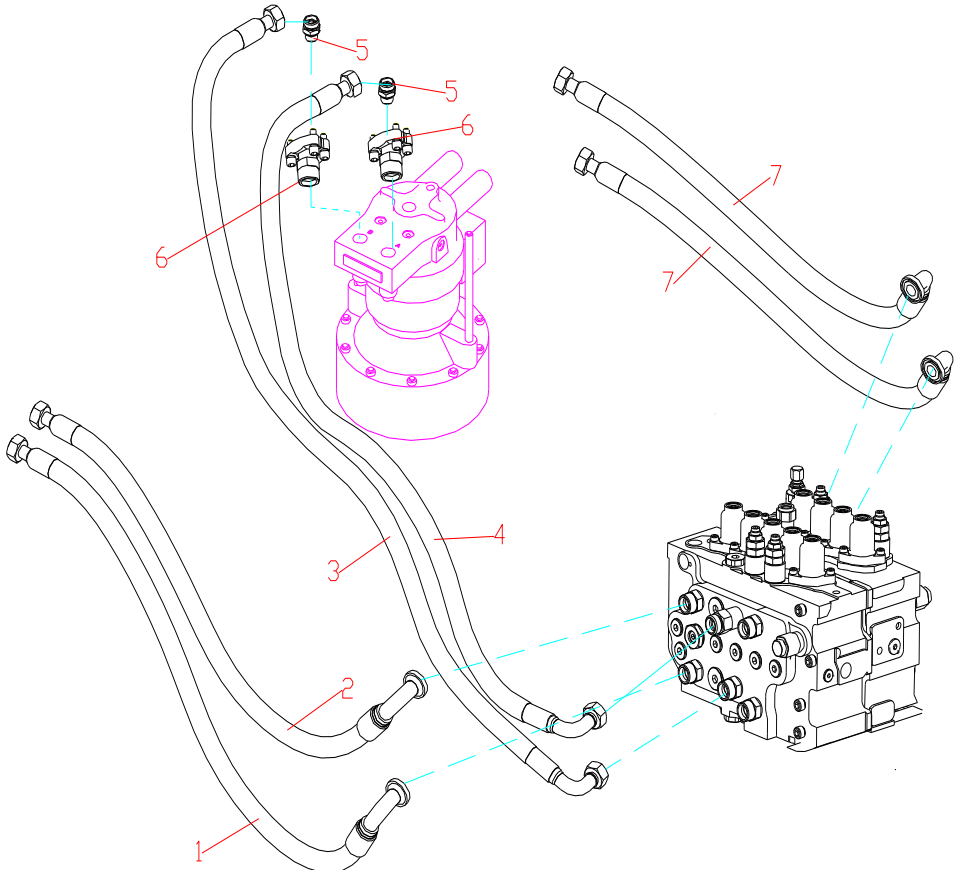
5
5
6
6
7
7
4
3
2
1

321001558 上车液压系统 Upper Hydraulic Piping

序号 Item	零件代号 Part No.	零件名 Part Name	数量 Q'TY	服务代码 S.C	适用机号 Serial NO.	互换性 IA	替换零件 Replaceable Part		识别标识 Identification Mark
							零件代号 Part No	数量 Q'TY	
1	803414717	软管总成 Hose	4						
2	803380449	软管总成 Hose	1						
3	803408529	软管总成 Hose	1						
4	803172481	软管总成 Hose	1						
5	803166489	接头 Joint	1						
6	310501181	接头 Joint	1						
7	803172007	软管总成 Hose	2						

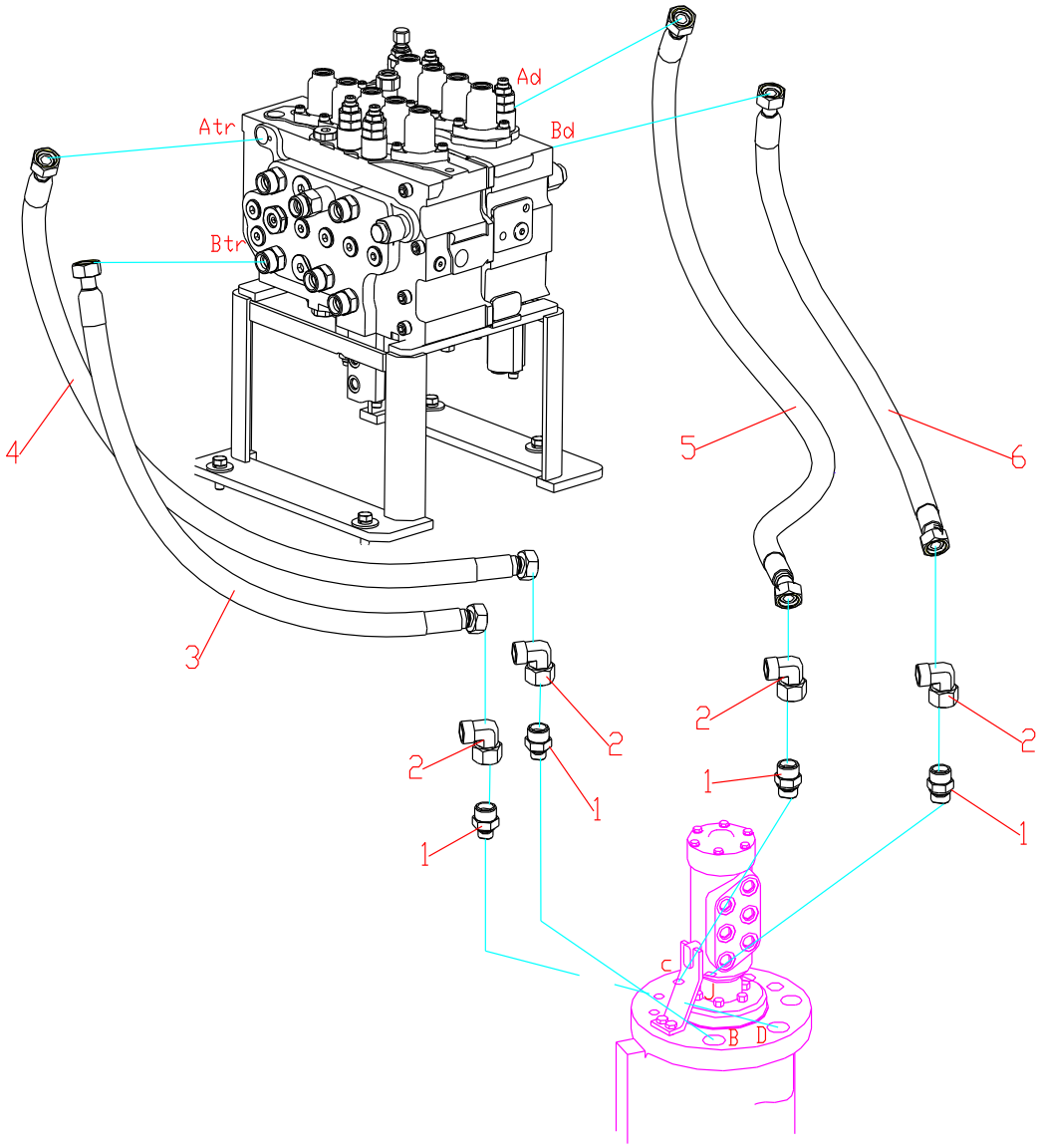
Ad
Atr
Bd
Btr
4
3
5
6
2
2
2
2
1
1
1
1
C
B
D

321001558 上车液压系统 Upper Hydraulic Piping

序号 Item	零件代号 Part No.	零件名 Part Name	数量 Q'TY	服务代码 S.C	适用机号 Serial NO.	互换性 IA	替换零件 Replaceable Part		识别标识 Identification Mark
							零件代号 Part No	数量 Q'TY	
1	803164234	接头 Joint	4						
2	321000523	法兰 Flange	2						
3	801138359	O 型圈 O-ring	3						
4	805139765	螺栓 Bolt	8						
5	803172510	接头 Joint	2						
6	803166489	接头 Joint	2						
7	803300269	软管总成 Hose	1						
8	803197975	软管总成 Hose	1						
9	803300261	软管总成 Hose	1						
10	803300268	软管总成 Hose	1						
11	803300264	软管总成 Hose	1						
12	803300263	软管总成 Hose	1						

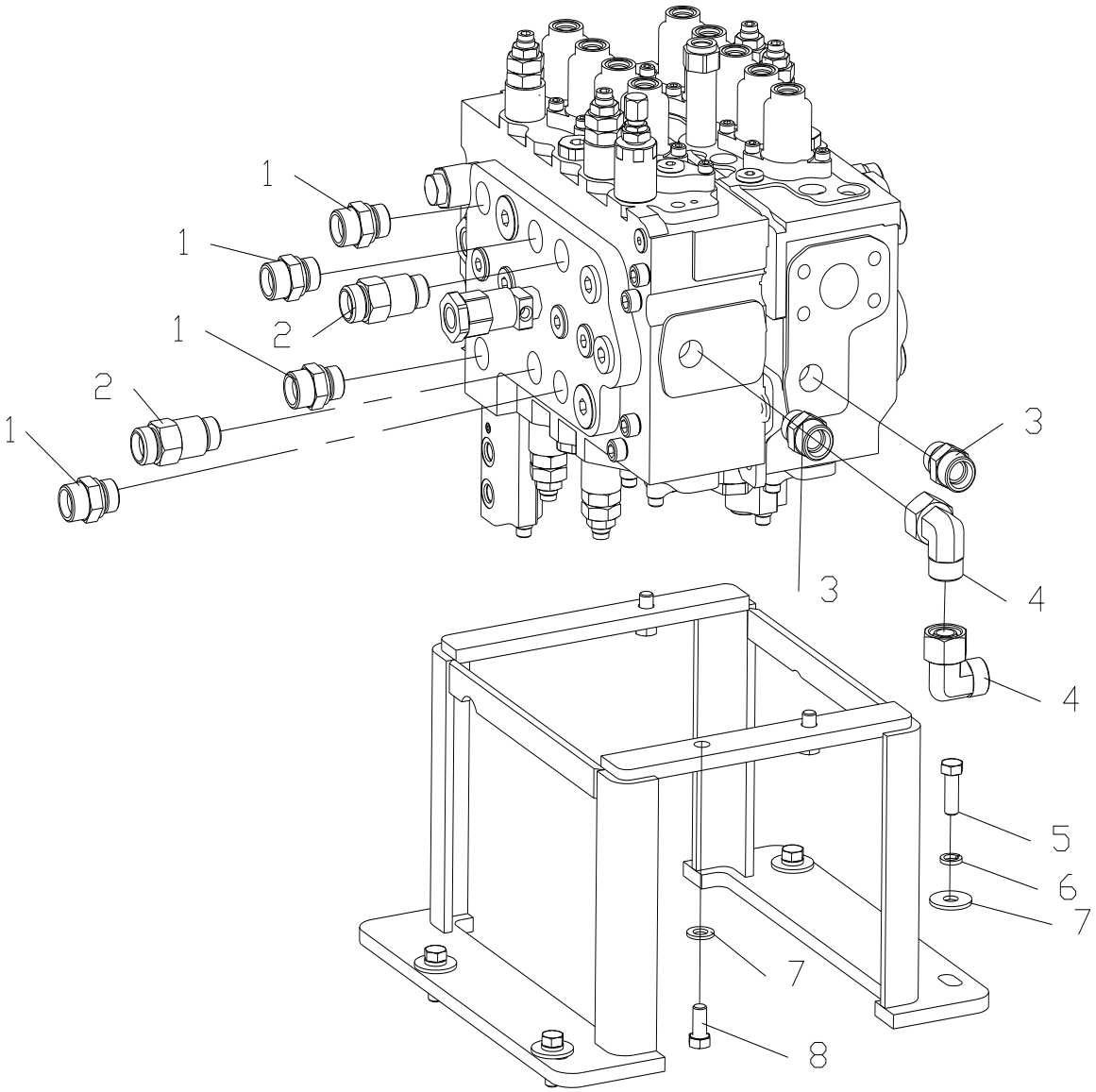

321001558 上车液压系统 Upper Hydraulic Piping

序号 Item	零件代号 Part No.	零件名 Part Name	数量 Q'TY	服务代码 S.C	适用机号 Serial NO.	互换性 IA	替换零件 Replaceable Part		识别标识 Identification Mark
							零件代号 Part No	数量 Q'TY	
1	803371137	接头 Joint	3						
2	803371138	接头 Joint	2						
3	803371137	接头 Joint	3						
4	803173060	接头 Joint	8						
5	805006413	螺栓 Bolt	4						
6	805338261	垫圈 Washer	4						
7	805338270	垫圈 Washer	4						
8	805046469	螺栓 Bolt	3						

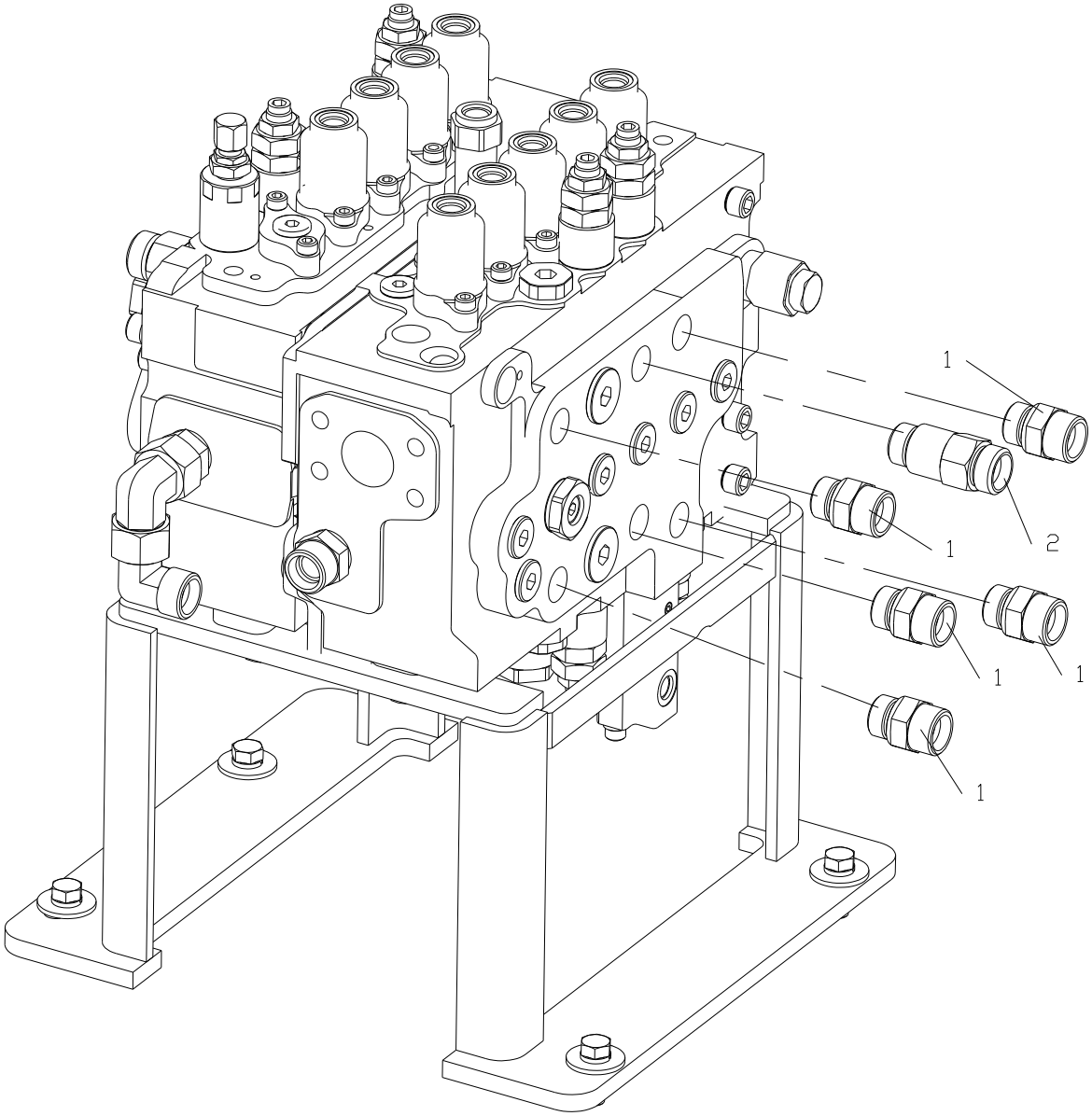
1
1
2
1
1
1

321001558 上车液压系统 Upper Hydraulic Piping

序号 Item	零件代号 Part No.	零件名 Part Name	数量 Q'TY	服务代码 S.C	适用机号 Serial NO.	互换性 IA	替换零件 Replaceable Part		识别标识 Identification Mark
							零件代号 Part No	数量 Q'TY	
1	803371137	接头 Joint	5						
2	803371138	接头 Joint	1						

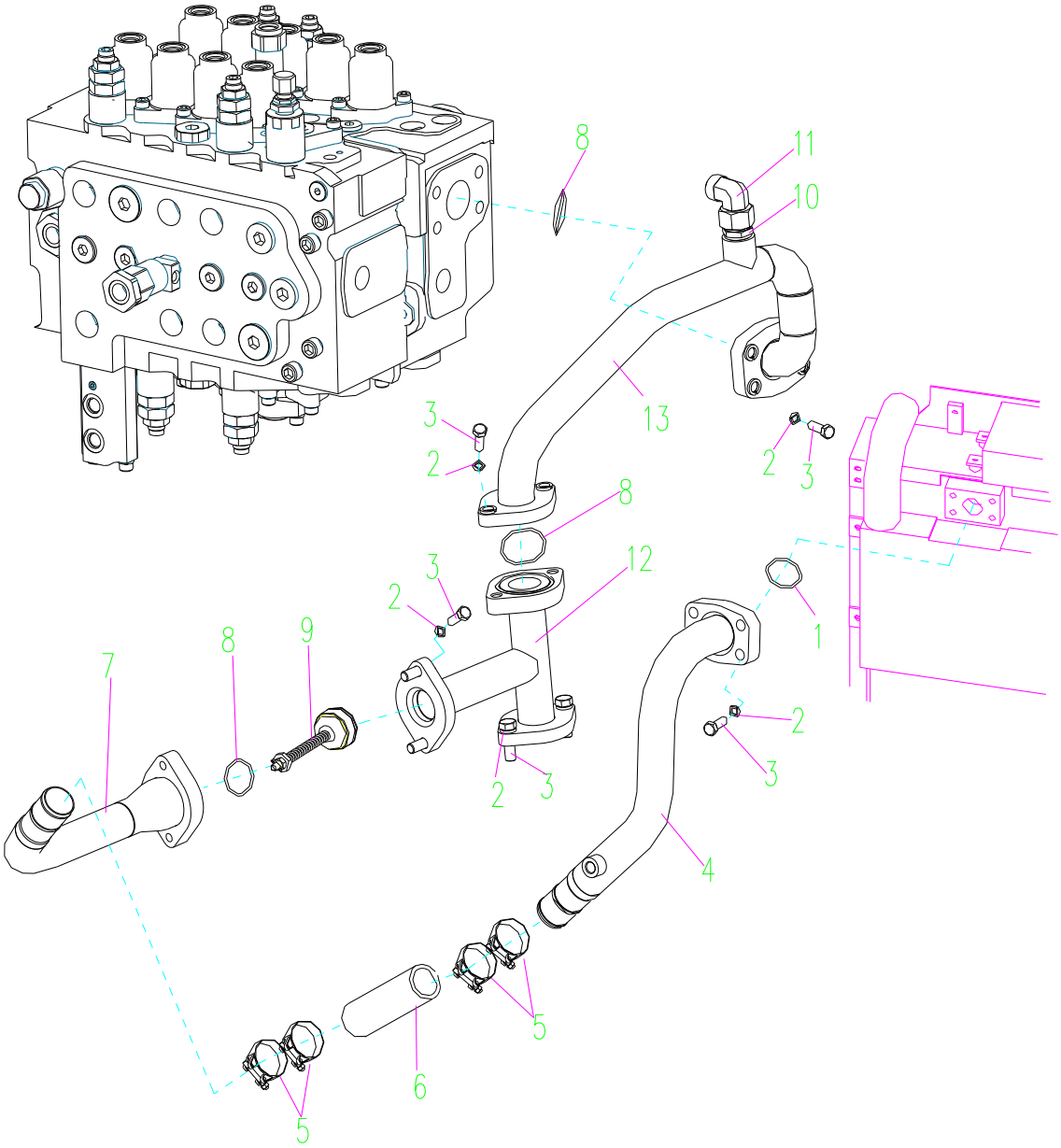
8
11
10
13
3
2
2
3
8
12
3
2
1
8
9
7
2
3
2
3
4
5
6
5

321001558 上车液压系统 Upper Hydraulic Piping

序号 Item	零件代号 Part No.	零件名 Part Name	数量 Q'TY	服务代码 S.C	适用机号 Serial NO.	互换性 IA	替换零件 Replaceable Part		识别标识 Identification Mark
							零件代号 Part No	数量 Q'TY	
1	803303991	O 形圈 O-ring	1						
2	805338261	垫圈 Washer	4						
3	805046634	螺栓 Bolt	4						
4	321001266	钢管 Pipe	1						
5	801906672	卡箍 Clamp	4						
6	321001287	回油胶管 Hose	1						
7	321001285	钢管 Pipe	1						
8	803182248	O 型圈 O-ring	3						
9	803172061	单向阀 Check Vavle	1						
10	803163719	接头 Joint	1						
11	803166490	接头 Joint	1						
12	321001279	钢管 Pipe	1						
13	321001290	钢管 Pipe	1						

321001558 上车液压系统 Upper Hydraulic Piping

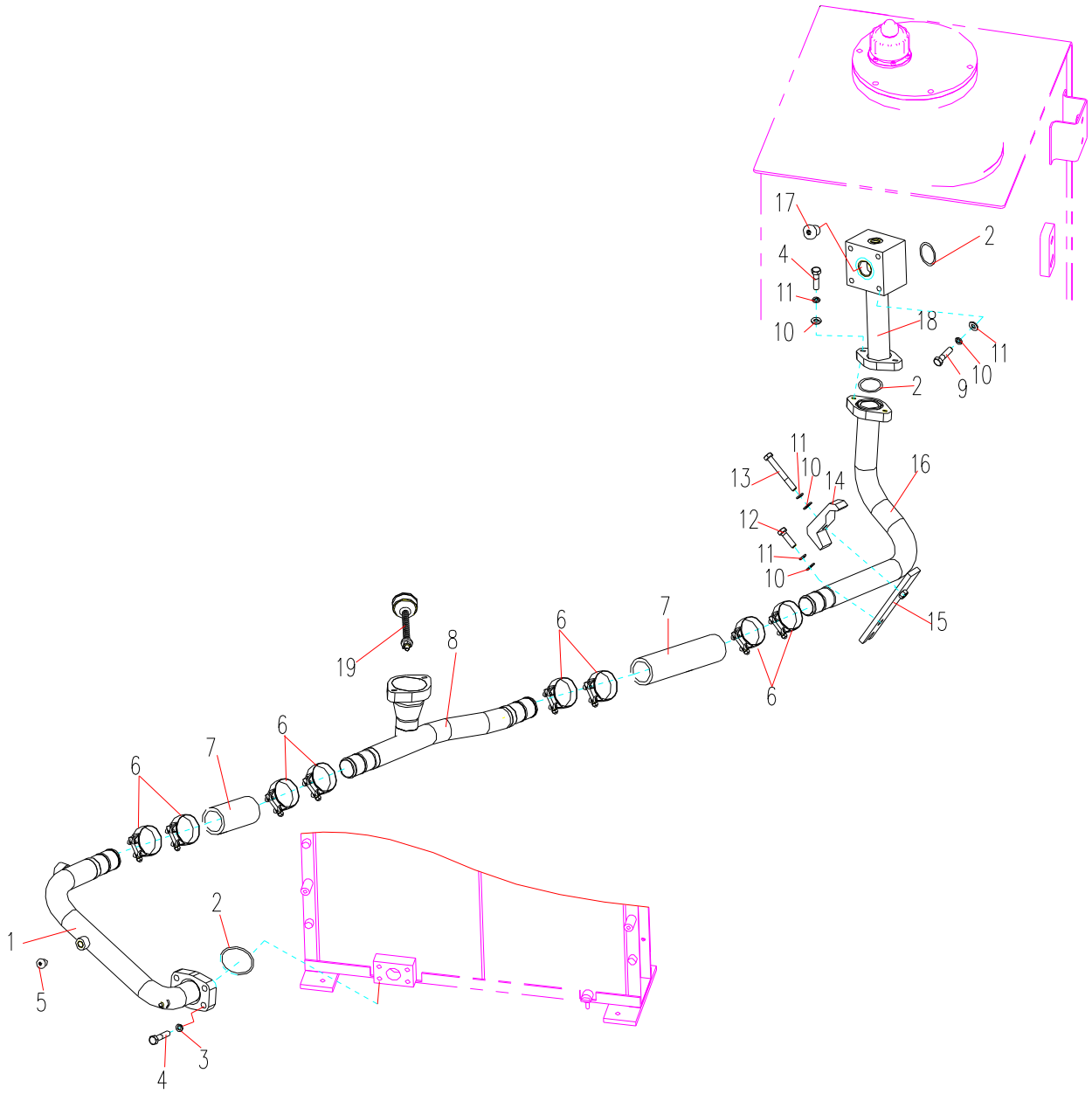

321001558 上车液压系统 Upper Hydraulic Piping

序号 Item	零件代号 Part No.	零件名 Part Name	数量 Q'TY	服务代码 S.C	适用机号 Serial NO.	互换性 IA	替换零件 Replaceable Part		识别标识 Identification Mark
							零件代号 Part No	数量 Q'TY	
1	321001268	钢管 Pipe	1						
2	803303991	O 型圈 O-ring	2						
3	805338261	垫圈 Washer	4						
4	805046651	螺栓 Bolt	4						
5	803103958	堵头 Plug	1						
6	805046634	卡箍 Clamp	8						
7	321001287	回油胶管 Hose	2						
8	321001279	钢管 Pipe	1						
9	805046625	螺栓 Bolt	4						
10	805338279	垫圈 Washer	9						
11	805338260	垫圈 Washer	9						
12	805046528	螺栓 Bolt	2						
13	805046719	螺栓 Bolt	1						
14	321000525	管夹	1						
15	321000521	支架	1						
16	321000505	钢管 Pipe	1						
17	803111105	螺塞 Plug	1						
18	321001258	钢管 Pipe	1						
19	803172062	单向阀 Check vavle	1						

321001558 上车液压系统 Upper Hydraulic Piping

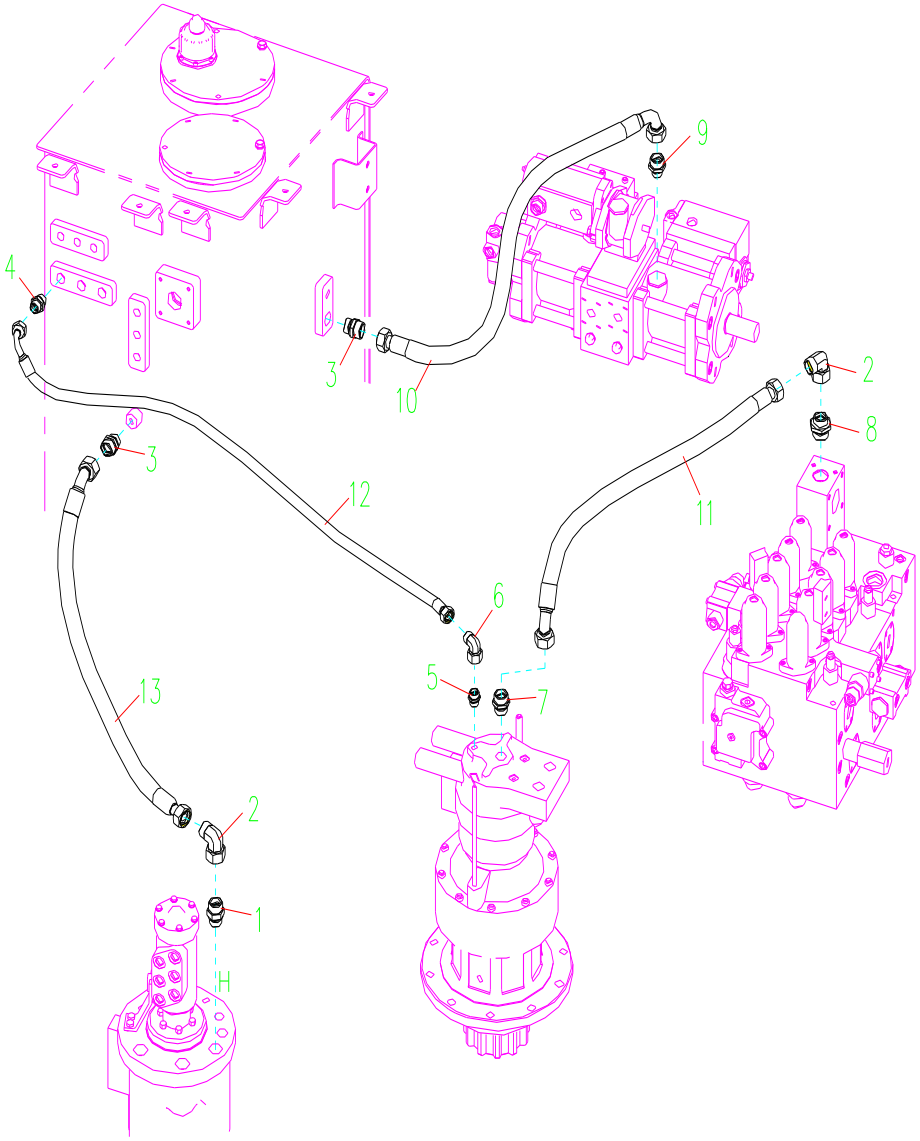

321001558 上车液压系统 Upper Hydraulic Piping

序号 Item	零件代号 Part No.	零件名 Part Name	数量 Q'TY	服务代码 S.C	适用机号 Serial NO.	互换性 IA	替换零件 Replaceable Part		识别标识 Identification Mark
							零件代号 Part No	数量 Q'TY	
1	803379411	接头 Joint	1						
2	803166490	接头 Joint	2						
3	803163719	接头 Joint	2						
4	803164849	接头 Joint	1						
5	819908926	接头 Joint	1						
6	803163573	接头 Joint	1						
7	803379411	接头 Joint	1						
8	803111106	接头 Joint	1						
9	803172788	接头 Joint	1						
10	803177217	软管总成 Hose	1						
11	803300296	软管总成 Hose	1						
12	803173416	软管总成 Hose	1						
13	803172360	软管总成 Hose	1						

多轮更改信息 Modified Information

页码 Page	序号 Item	零件代号 Part No.	零件名 Part Name	数量 Q'TY	服务代码 S.C	变更日期 Modified Date	互换性 IA	替换零件 Replaceable Part		识别标识 Identification Mark
								零件代号 Part No.	数量 Q'TY	

注：

Y：表示该零件和“替换零件”栏所表示的零件可互相替换。

P：表示禁止使用该零件，应使用“替换零件”栏里的零件。

没有互换性的空着不标。

321001005 液压油箱 Hydraulic Tank

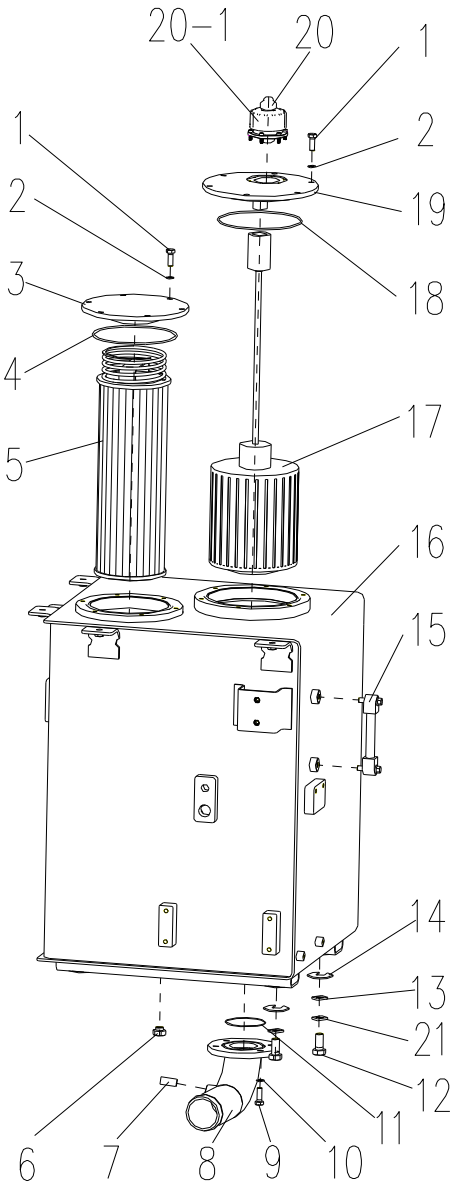

321001005 液压油箱 Hydraulic Tank 上车液压系统 Upper Hydraulic Piping

序号 Item	零件代号 Part No.	零件名 Part Name	数量 Q'TY	服务代码 S.C	适用车号 Serial NO.	互换性 IA	替换零件 Replaceable Part		识别标识 Identification Mark
							零件代号 Part No	数量 Q'TY	
1	805011330	螺栓 M10×25 Bolt	12						
2	805338279	垫圈 10 Washer	12						
3	321001008	法兰盖 Flange	1						
4	803174246	O 形圈 175×5.3 O-Ring	1						
5	803172056	回油滤油器 Filter	1						
6	803173992	堵头 Adapter	1						
7	803506008	真空发讯器 Annunciator	1						
8	321001010	吸油管 pipette	1						
9	805006412	螺栓 M12×30 Bolt	4						
10	805338281	垫圈 12 Washer	4						
11	801100287	0 形圈 85×5.3 O-Ring	1						
12	805006332	螺栓 M16×40 Bolt	4						
13	805338296	垫圈 16 Washer	4						
14	329900168	调整垫 Washer	4						
15	803173177	液位计 Tank Gauge	1						
16	321001006	油箱体 Tank Body	1						
17	803193137	吸油过滤器 Filter	1						
18	803184568	O 形圈 195×5.3 O-Ring	1						
19	321001009	法兰盖 Flange	1						
20	800104319	空滤器组件 Air breather	1						
20-1	321501101	空气滤芯 Strainer element	1						
21	805338263	螺栓 M10×25 Bolt	4						

多轮更改信息 Modified Information

页码 Page	序号 Item	零件代号 Part No.	零件名 Part Name	数量 Q'TY	服务代码 S.C	变更日期 Modified Date	互换性 IA	替换零件 Replaceable Part		识别标识 Identification Mark
								零件代号 Part No.	数量 Q'TY	

注：

Y：表示该零件和“替换零件”栏所表示的零件可互相替换。

P：表示禁止使用该零件，应使用“替换零件”栏里的零件。

没有互换性的空着不标。

321001589 上车制动管路 Upper Brake Piping

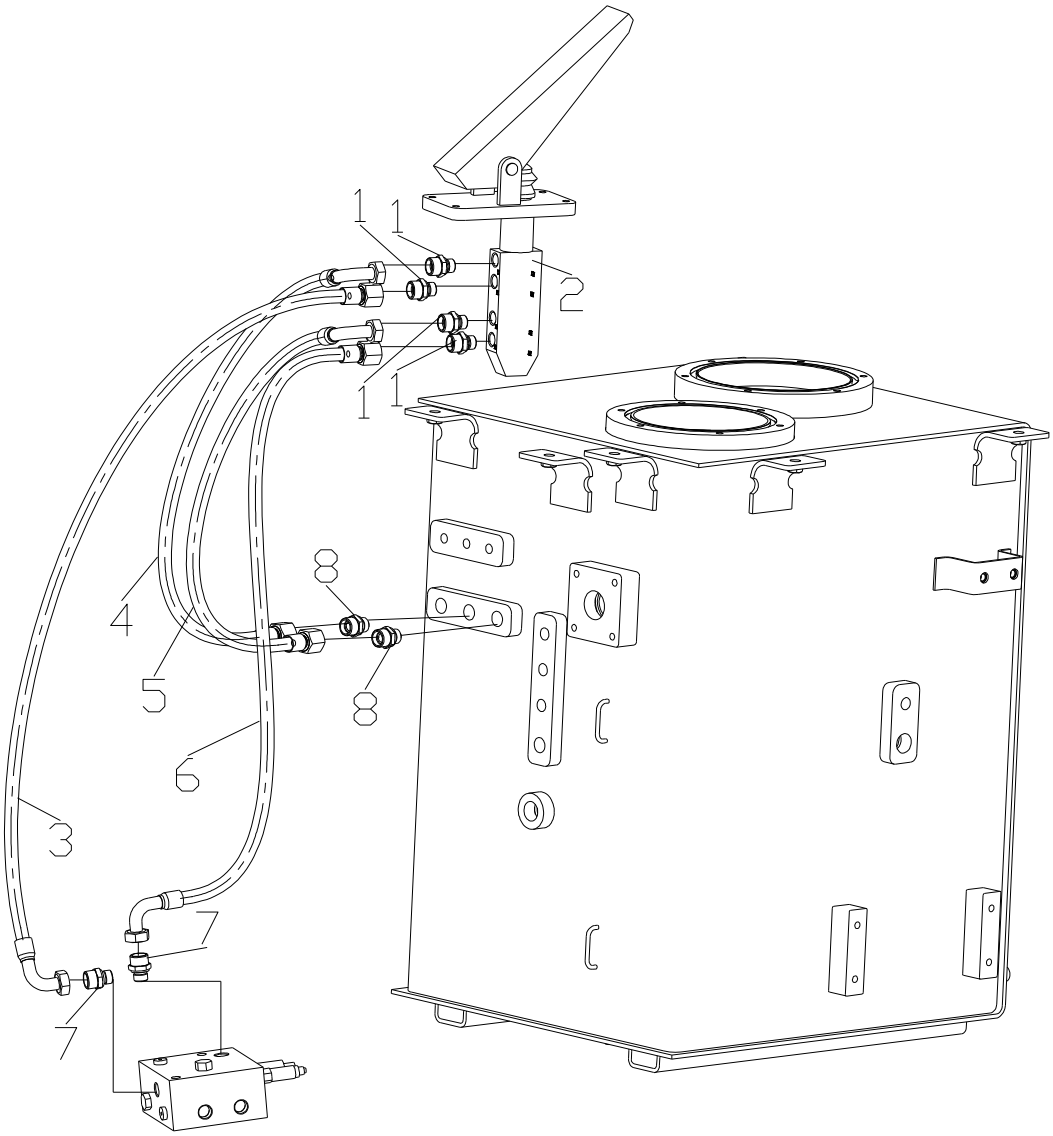

321001589 上车制动管路 Upper Brake Piping

序号 Item	零件代号 Part No.	零件名 Part Name	数量 Q'TY	服务代码 S.C	适用机号 Serial NO.	互换性 IA	替换零件 Replaceable Part		识别标识 Identification Mark
							零件代号 Part No	数量 Q'TY	
1	819908926	接头 Joint	4						
2	803081829	制动阀 Valve	1						
3	803103625	软管总成 Hose	1						
4	803162317	软管总成 Hose	1						
5	803191626	软管总成 Hose	1						
6	803172919	软管总成 Hose	1						
7	819908926	接头 Joint	2						
8	803163584	接头 Joint	2						

321001589 上车制动管路 Upper Brake Piping

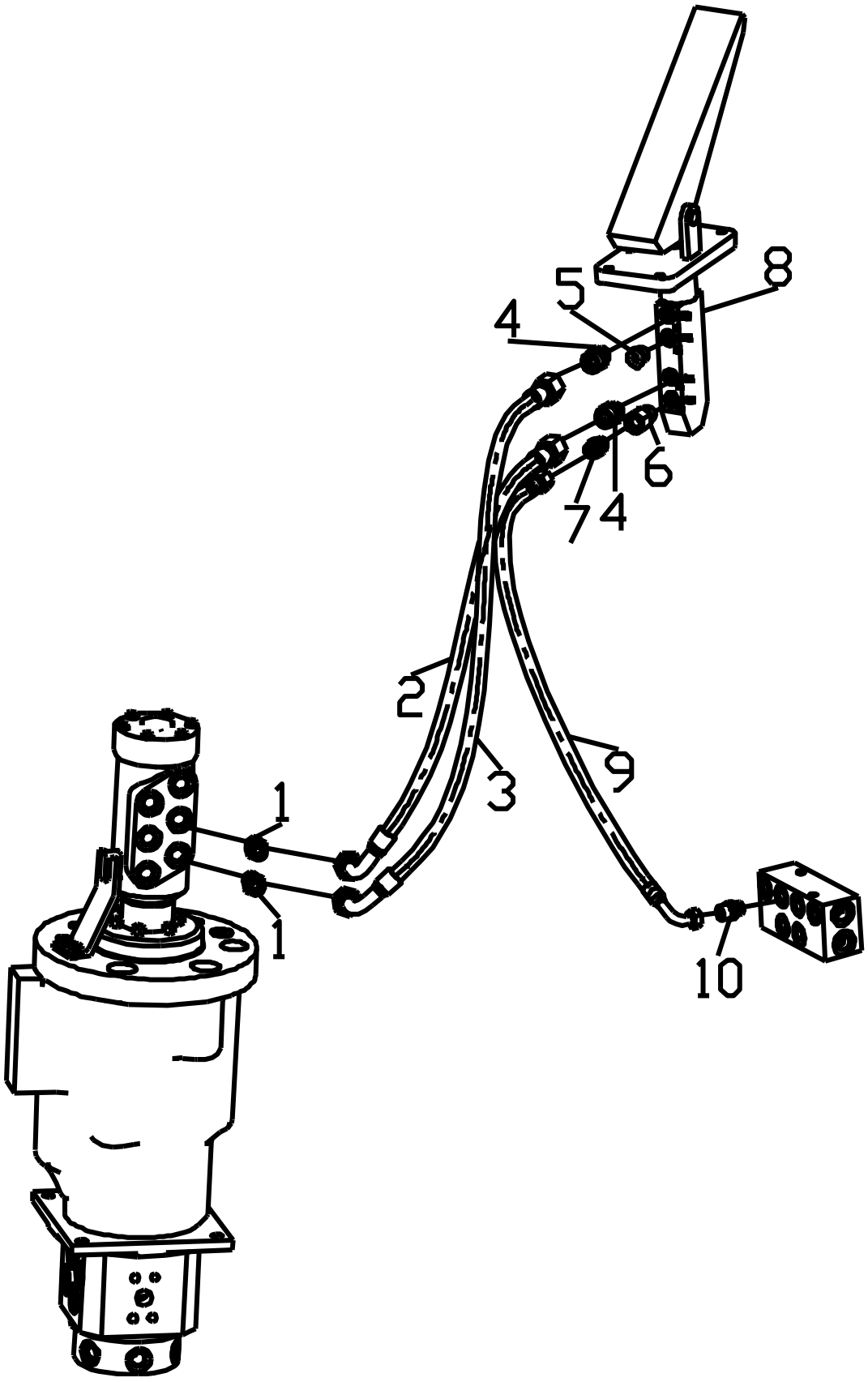

321001589 上车制动管路 Upper Brake Piping

序号 Item	零件代号 Part No.	零件名 Part Name	数量 Q'TY	服务代码 S.C	适用机号 Serial NO.	互换性 IA	替换零件 Replaceable Part		识别标识 Identification Mark
							零件代号 Part No	数量 Q'TY	
1	803172790	接头 Joint	2						
2	803172206	软管总成 Hose	1						
3	803172206	软管总成 Hose	1						
4	819908926	接头 Joint	2						
5	803172795	接头 Joint	1						
6	803403386	接头 Joint	1						
7	803172161	接头 Joint	1						
8	803081829	制动阀 Valve	1						
9	803172359	软管总成 Hose	1						
10	803172161	接头 Joint	1						

多轮更改信息 Modified Information

页码 Page	序号 Item	零件代号 Part No.	零件名 Part Name	数量 Q'TY	服务代码 S.C	变更日期 Modified Date	互换性 IA	替换零件 Replaceable Part		识别标识 Identification Mark
								零件代号 Part No.	数量 Q'TY	

注：

Y：表示该零件和“替换零件”栏所表示的零件可互相替换。

P：表示禁止使用该零件，应使用“替换零件”栏里的零件。

没有互换性的空着不标。

321321001544 先导液压管路 Pilot Hydraulic Piping

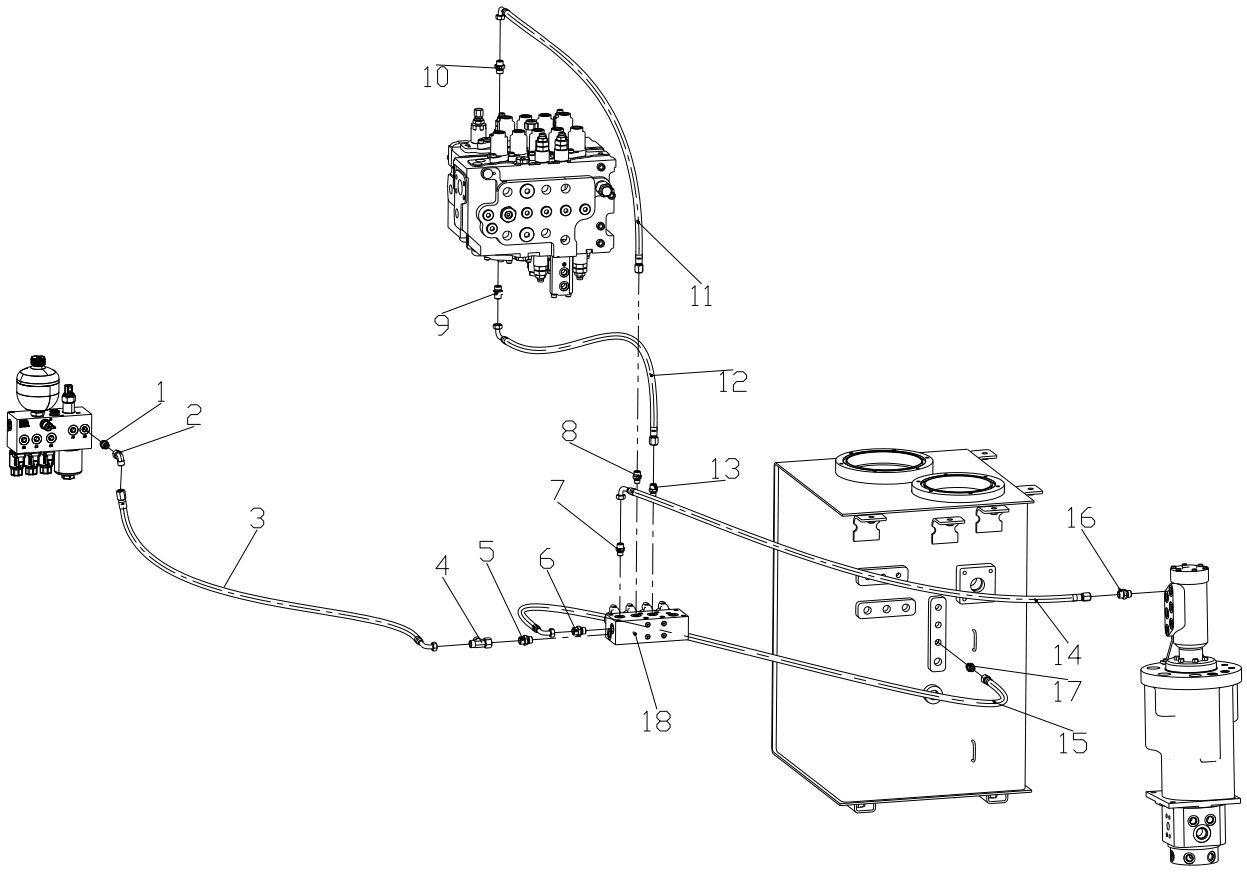

321321001544 先导液压管路 Pilot Hydraulic Piping

序号 Item	零件代号 Part No.	零件名 Part Name	数量 Q'TY	服务代码 S.C	适用机号 Serial NO.	互换性 IA	替换零件 Replaceable Part		识别标识 Identification Mark
							零件代号 Part No	数量 Q'TY	
1	803163582	接头 Joint	1						
2	803163572	接头 Joint	1						
3	803189467	接头 Joint	1						
4	803166221	接头 Joint	1						
5	803173835	软管总成 Hose	1						
6	803173835	软管总成 Hose	1						
7	803163582	软管总成 Hose	1						
8	803163582	软管总成 Hose	1						
9	803172160	软管总成 Hose	1						
10	803172160	接头 Joint	1						
11	803166163	软管总成 Hose	1						
12	803166163	软管总成 Hose	1						
13	803163582	接头 Joint	1						
14	803172428	软管总成 Hose	1						
15	803172080	软管总成 Hose	1						
16	803163582	接头 Joint	1						
17	803163582	接头 Joint	1						
18	803081847	换向阀 Valve	1						

321321001544 先导液压管路 Pilot Hydraulic Piping

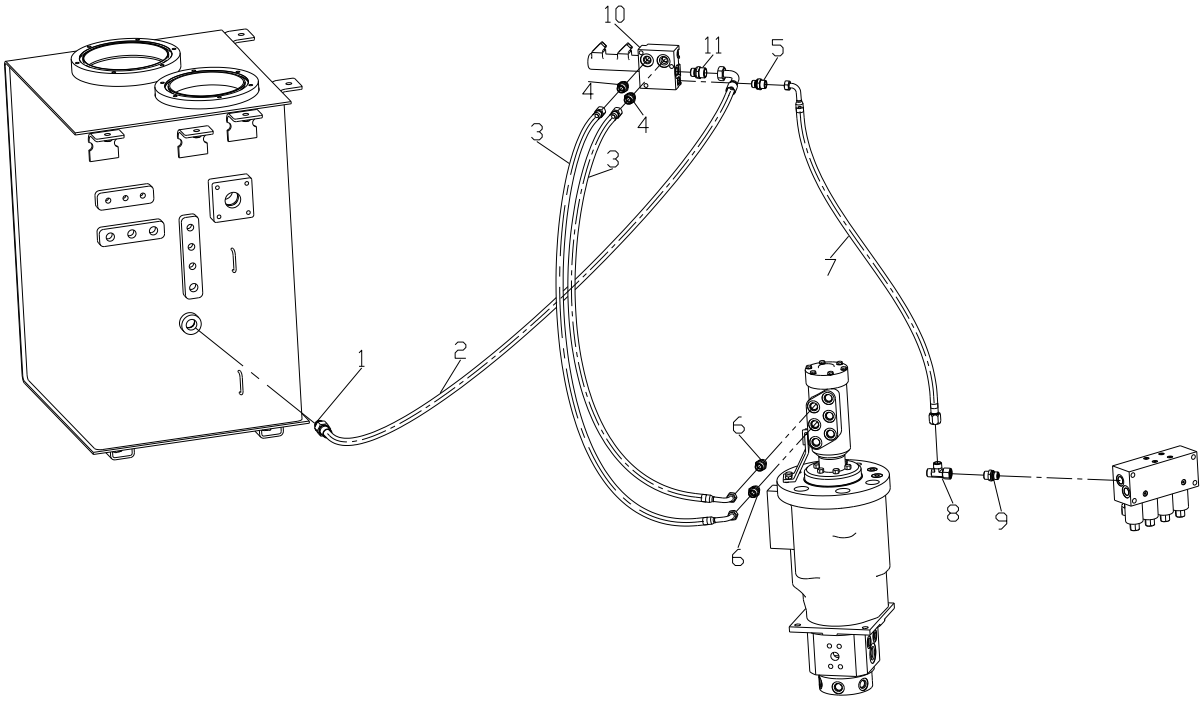

321321001544 先导液压管路 Pilot Hydraulic Piping

序号 Item	零件代号 Part No.	零件名 Part Name	数量 Q'TY	服务代码 S.C	适用机号 Serial NO.	互换性 IA	替换零件 Replaceable Part		识别标识 Identification Mark
							零件代号 Part No	数量 Q'TY	
1	803163584	接头 Joint	1						
2	803166284	软管总成 Hose	1						
3	803191134	软管总成 Hose	2						
4	803112202	接头 Joint	2						
5	803191134	接头 Joint	1						
6	803172790	接头 Joint	2						
7	803177210	软管总成 Hose	1						
8	803166221	接头 Joint	1						
9	803173835	接头 Joint	1						
10	321001550	换向阀 Valve	1						
11	803111995	接头 Joint	1						

321321001544 先导液压管路 Pilot Hydraulic Piping

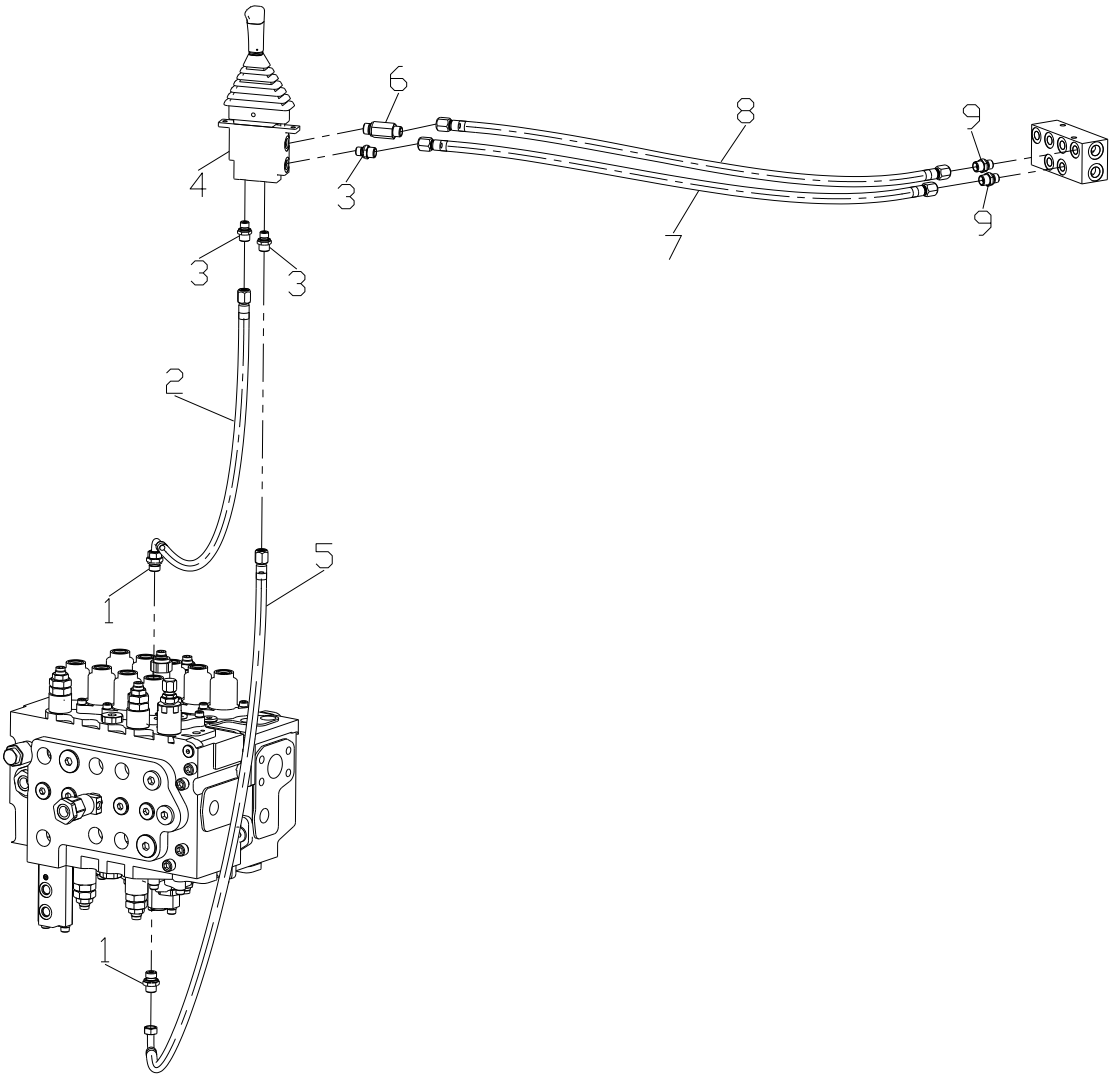

321321001544 先导液压管路 Pilot Hydraulic Piping

序号 Item	零件代号 Part No.	零件名 Part Name	数量 Q'TY	服务代码 S.C	适用机号 Serial NO.	互换性 IA	替换零件 Replaceable Part		识别标识 Identification Mark
							零件代号 Part No	数量 Q'TY	
1	803172160	接头 Joint	1						
2	803172853	软管总成 Hose	1						
3	803164253	接头 Joint	3						
4	803081950	先导阀 Pilot Valve	1						
5	803175626	软管总成 Hose	1						
6	803382214	接头 Joint	1						
7	803111520	软管总成 Hose	1						
8	803172915	软管总成 Hose	1						
9	803166495	接头 Joint	2						

321321001544 先导液压管路 Pilot Hydraulic Piping

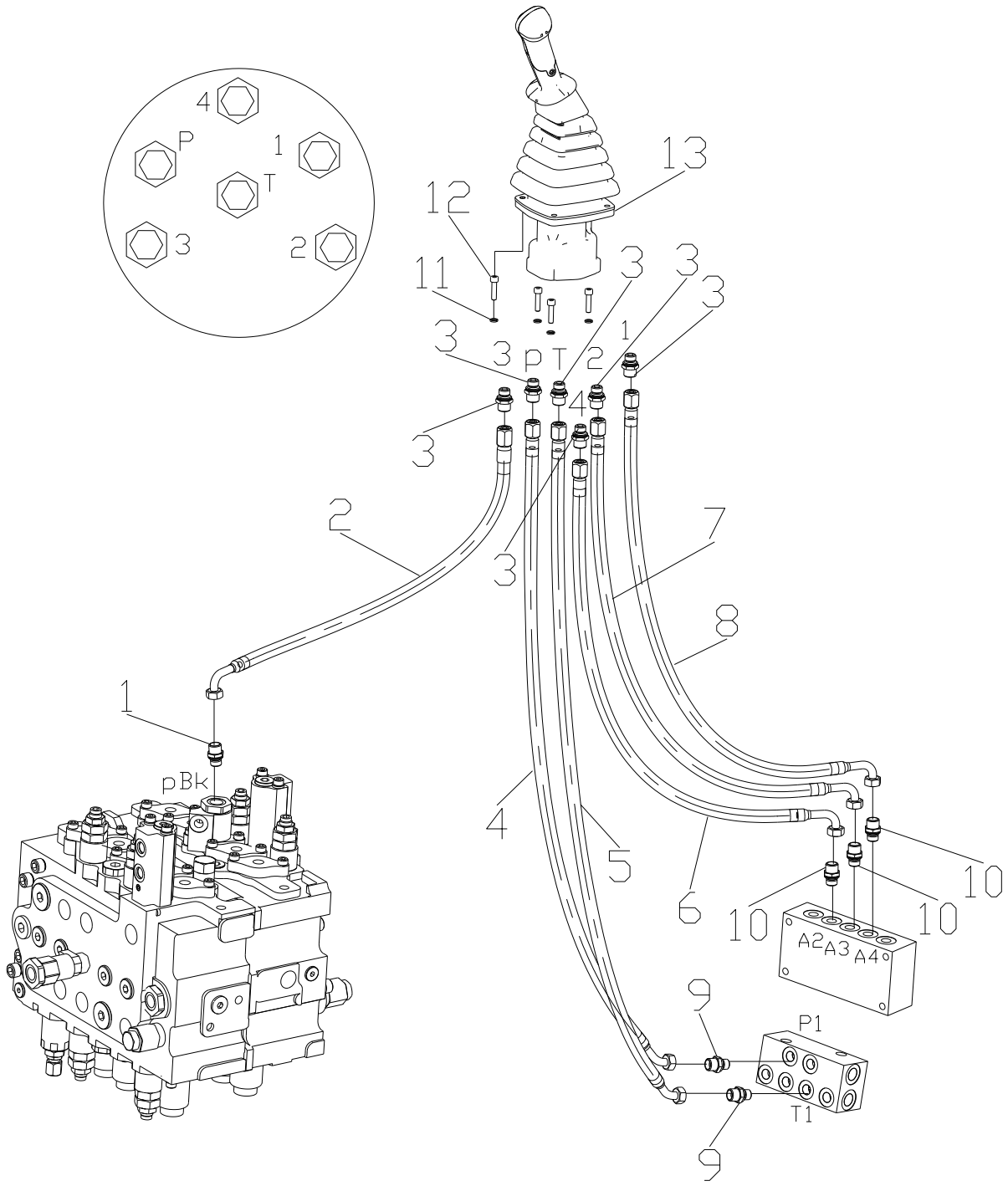

321321001544 先导液压管路 Pilot Hydraulic Piping

序号 Item	零件代号 Part No.	零件名 Part Name	数量 Q'TY	服务代码 S.C	适用机号 Serial NO.	互换性 IA	替换零件 Replaceable Part		识别标识 Identification Mark
							零件代号 Part No	数量 Q'TY	
1	803172161	接头 Joint	1						
2	803172077	软管总成 Hose	1						
3	803172161	接头 Joint	3						
4	803161744	软管总成 Hose	1						
5	803172172	软管总成 Hose	1						
6	819908830	软管总成 Hose	1						
7	819908830	软管总成 Hose	1						
8	819908830	软管总成 Hose	1						
9	803163582	接头 Joint	2						
10	803172161	接头 Joint	3						
11	805338258	螺钉 Screw	4						
12	805139840	垫圈 Washer	4						
13	803081843	左先导手柄（LH） Valve	1						

321321001544 先导液压管路 Pilot Hydraulic Piping

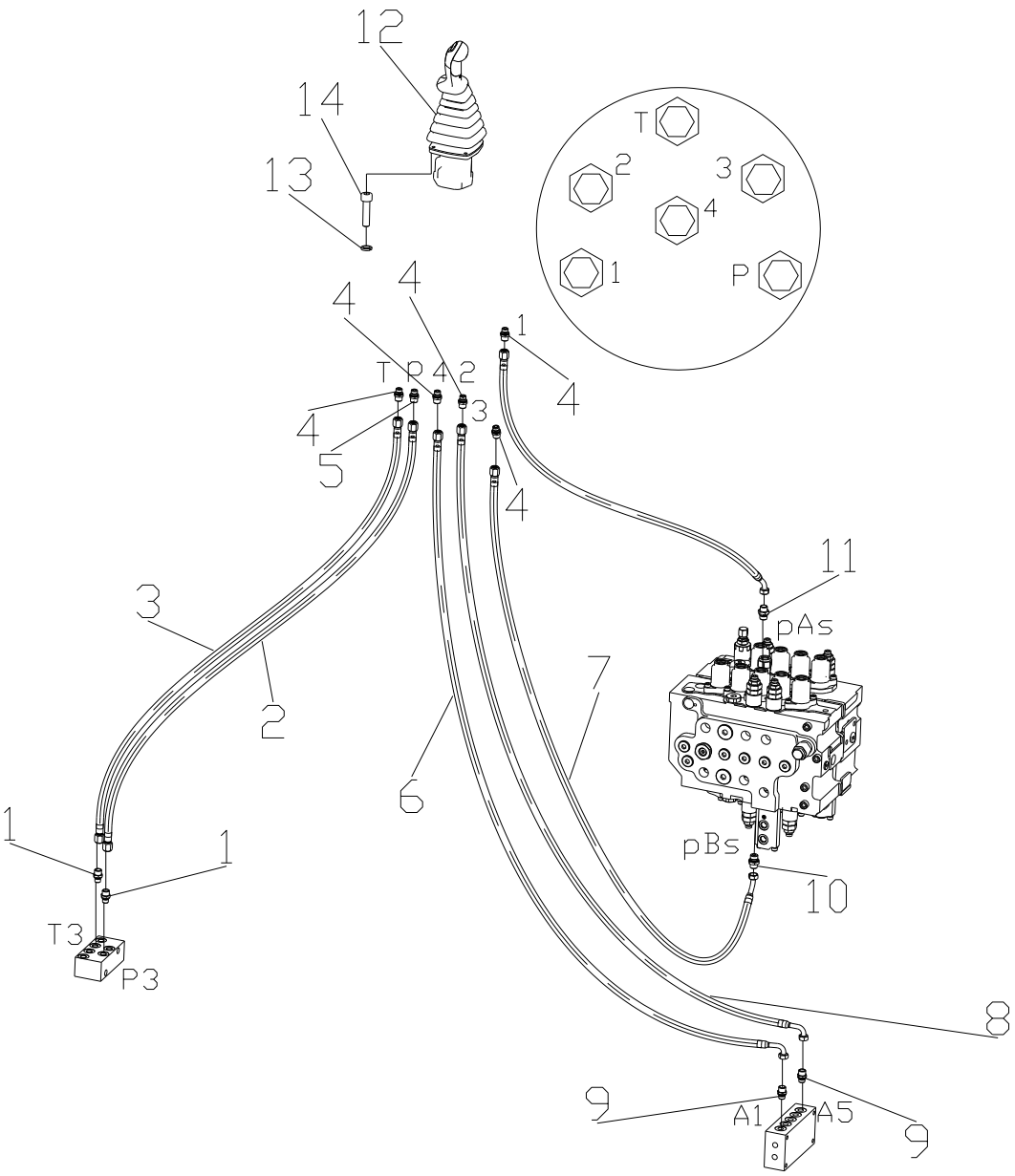

321321001544 先导液压管路 Pilot Hydraulic Piping

序号 Item	零件代号 Part No.	零件名 Part Name	数量 Q'TY	服务代码 S.C	适用机号 Serial NO.	互换性 IA	替换零件 Replaceable Part		识别标识 Identification Mark
							零件代号 Part No	数量 Q'TY	
1	803163582	接头 Joint	2						
2	803173388	软管总成 Hose	1						
3	803172077	软管总成 Hose	1						
4	803172161	接头 Joint	5						
5	803172161	接头 Joint	1						
6	819908830	软管总成 Hose	1						
7	803172077	软管总成 Hose	2						
8	819908830	软管总成 Hose	1						
9	803172161	接头 Joint	2						
10	803172160	接头 Joint	1						
11	803172160	螺钉 Screw	1						
12	803081842	右先导手（RH） Vavle	1						
13	805338258	螺钉 Screw	4						
14	805139840	垫圈 Washer	4						

321321001544 先导液压管路 Pilot Hydraulic Piping

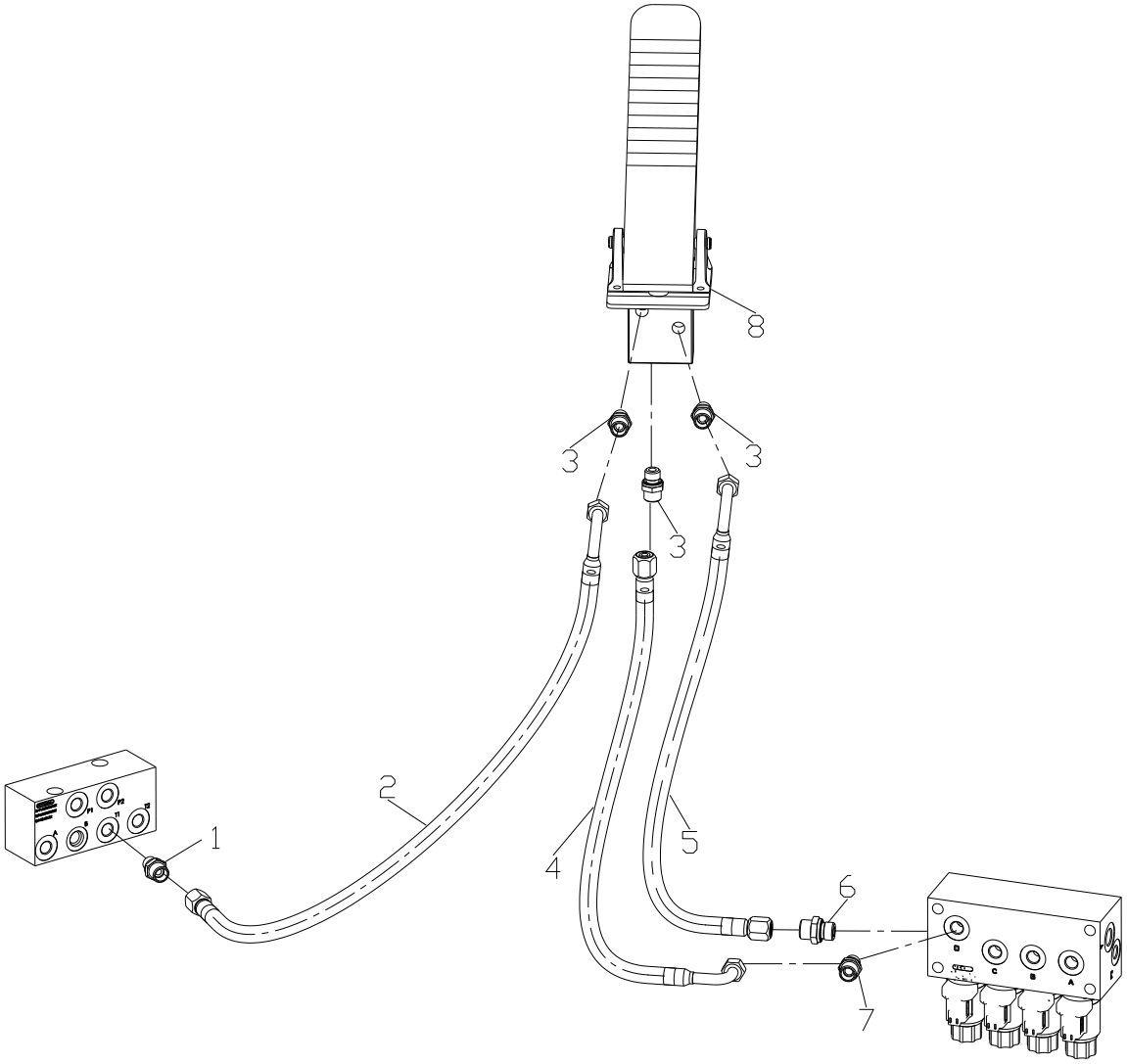

21321001544 先导液压管路 Pilot Hydraulic Piping

序号 Item	零件代号 Part No.	零件名 Part Name	数量 Q'TY	服务代码 S.C	适用机号 Serial NO.	互换性 IA	替换零件 Replaceable Part		识别标识 Identification Mark
							零件代号 Part No	数量 Q'TY	
1	803163582	接头 Joint	1						
2	803300287	软管总成 Hose	1						
3	803166495	接头 Joint	3						
4	803172428	软管总成 Hose	1						
5	803172847	软管总成 Hose	1						
6	803173835	接头 Joint	1						
7	803386201	接头 Joint	1						
8	803077736	油门踏板阀 Valve	1						

321321001544 先导液压管路 Pilot Hydraulic Piping

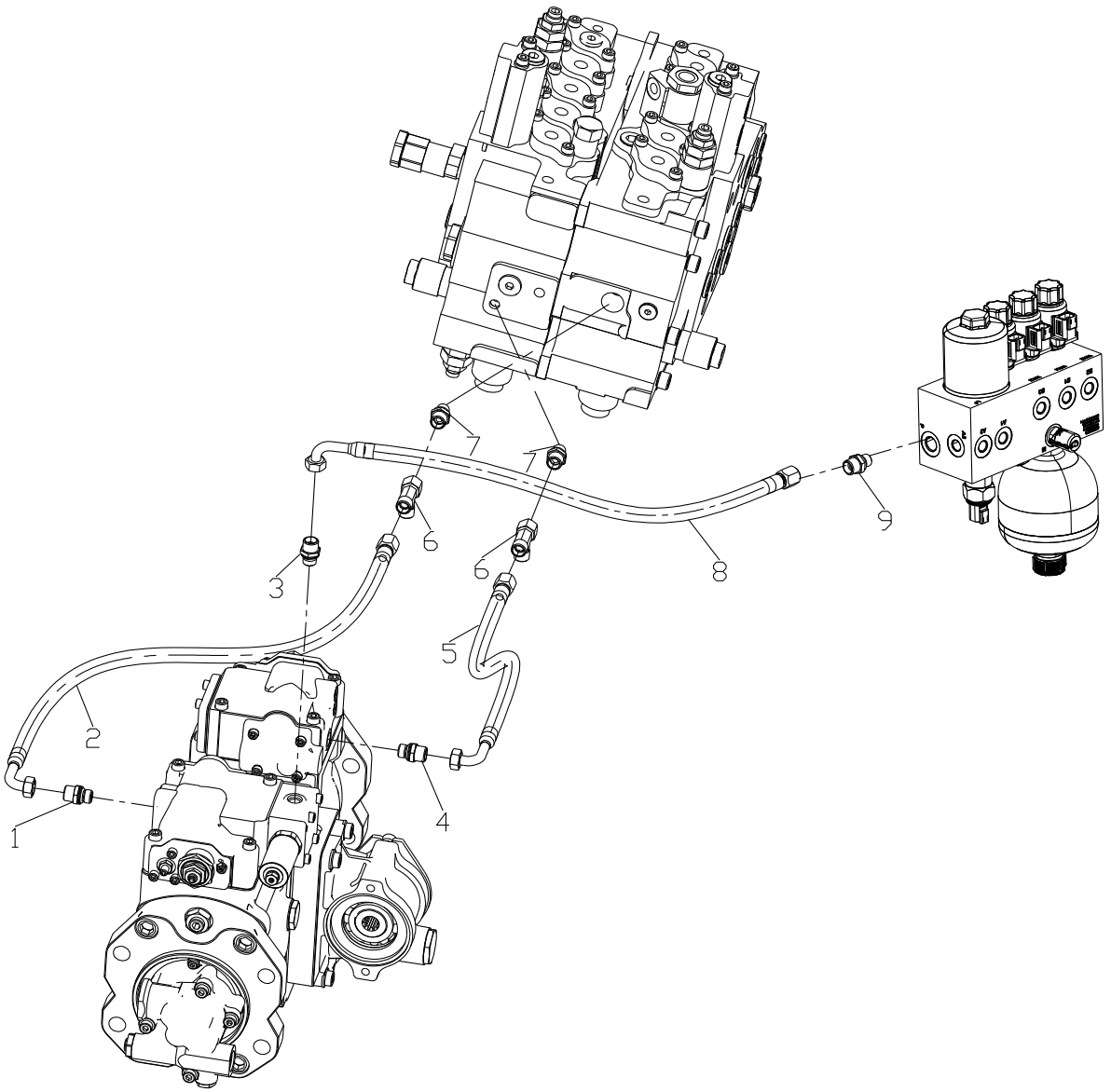

21321001544 先导液压管路 Pilot Hydraulic Piping

序号 Item	零件代号 Part No.	零件名 Part Name	数量 Q'TY	服务代码 S.C	适用机号 Serial NO.	互换性 IA	替换零件 Replaceable Part		识别标识 Identification Mark
							零件代号 Part No	数量 Q'TY	
1	803172161	接头 Joint	1						
2	803172400	软管总成 Hose	1						
3	803172161	接头 Joint	1						
4	803172161	接头 Joint	1						
5	803172090	软管总成 Hose	1						
6	803172316	接头 Joint	2						
7	803163582	接头 Joint	2						
8	803172428	软管总成 Hose	1						
9	803163582	接头 Joint	2						

321321001544 先导液压管路 Pilot Hydraulic Piping

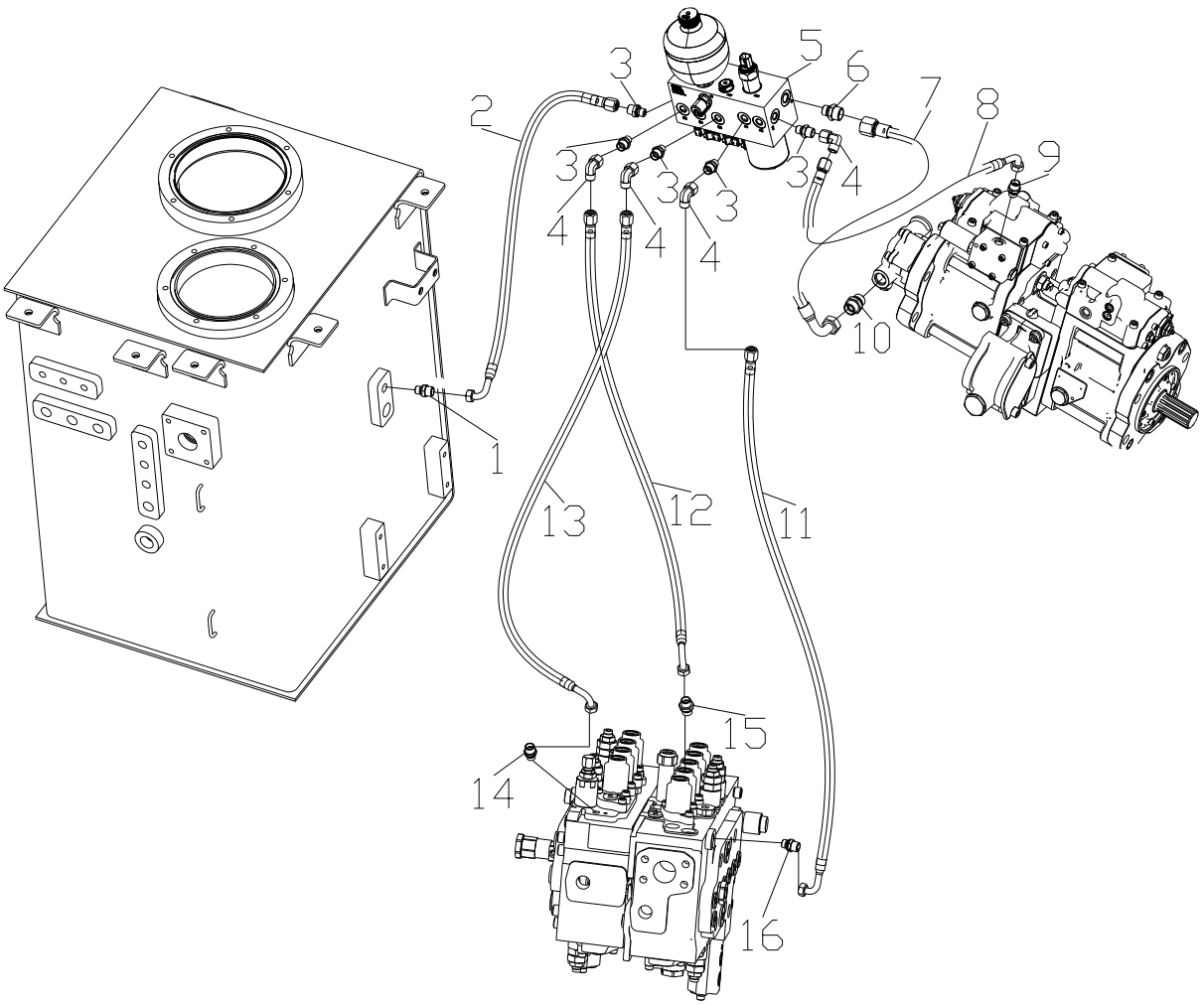

21321001544 先导液压管路 Pilot Hydraulic Piping

序号 Item	零件代号 Part No.	零件名 Part Name	数量 Q'TY	服务代码 S.C	适用机号 Serial NO.	互换性 IA	替换零件 Replaceable Part		识别标识 Identification Mark
							零件代号 Part No	数量 Q'TY	
1	803163582	接头 Joint	1						
2	803173435	软管总成 Hose	1						
3	803163582	接头 Joint	5						
4	803163572	软管总成 Hose	4						
5	803081939	先导阀组 Pilot Valves Assy	1						
6	803164850	接头 Joint	1						
7	803300289	软管总成 Hose	1						
8	803173979	软管总成 Hose	1						
9	803172161	接头 Joint	1						
10	803172173	接头 Joint	1						
11	803172428	软管总成 Hose	1						
12	803172847	软管总成 Hose	1						
13	803172090	软管总成 Hose	1						
14	803172161	接头 Joint	1						
15	803172364	接头 Joint	1						
16	803386201	接头 Joint	1						

321321001544 先导液压管路 Pilot Hydraulic Piping

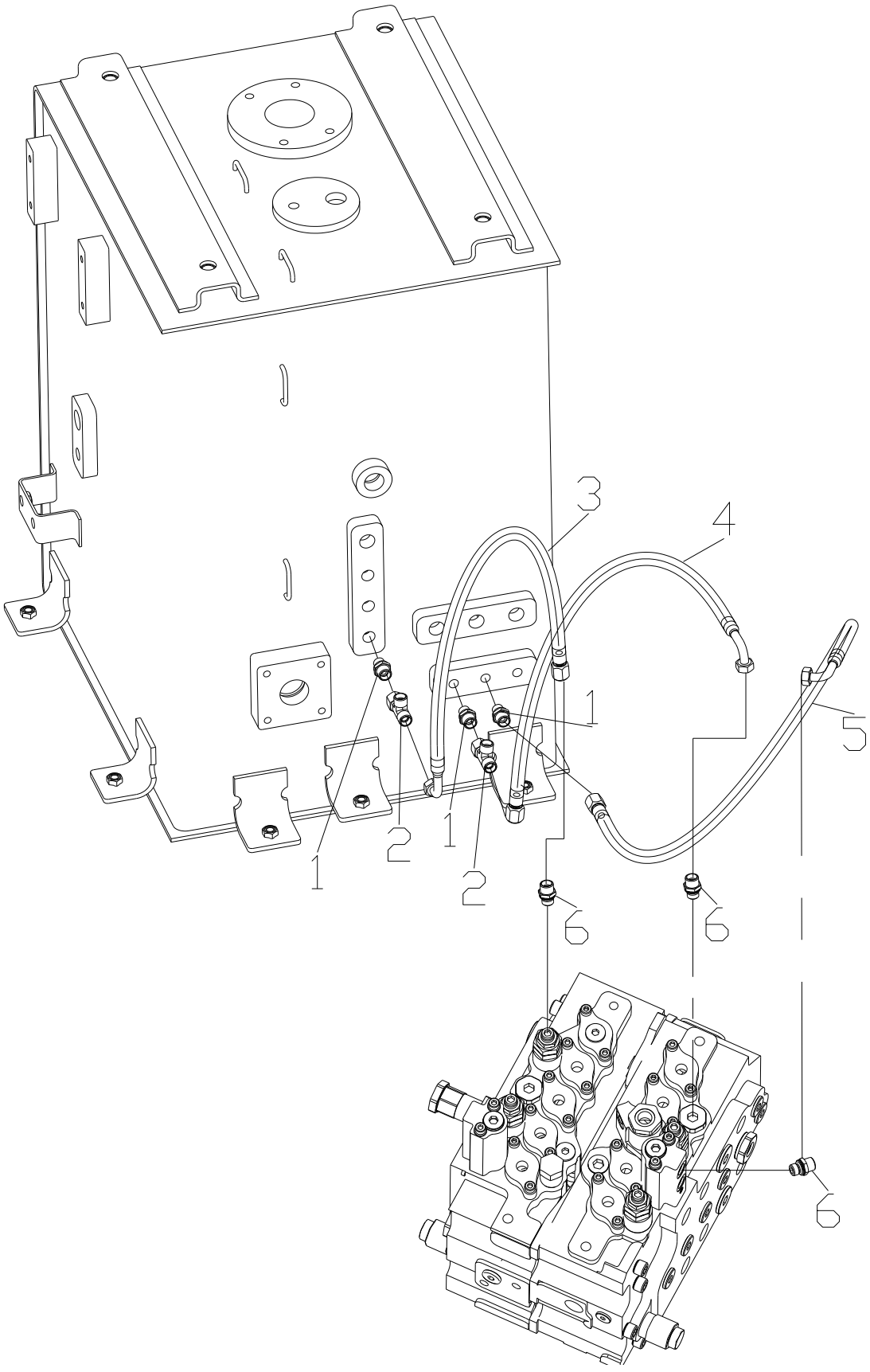

321321001544 先导液压管路 Pilot Hydraulic Piping

序号 Item	零件代号 Part No.	零件名 Part Name	数量 Q'TY	服务代码 S.C	适用机号 Serial NO.	互换性 IA	替换零件 Replaceable Part		识别标识 Identification Mark
							零件代号 Part No	数量 Q'TY	
1	803163582	接头 Joint	3						
2	803172316	接头 Joint	2						
3	803165962	软管总成 Hose	1						
4	803300064	软管总成 Hose	1						
5	803370309	软管总成 Hose	1						
6	803172161	软管总成 Hose	3						

321321001544 先导液压管路 Pilot Hydraulic Piping

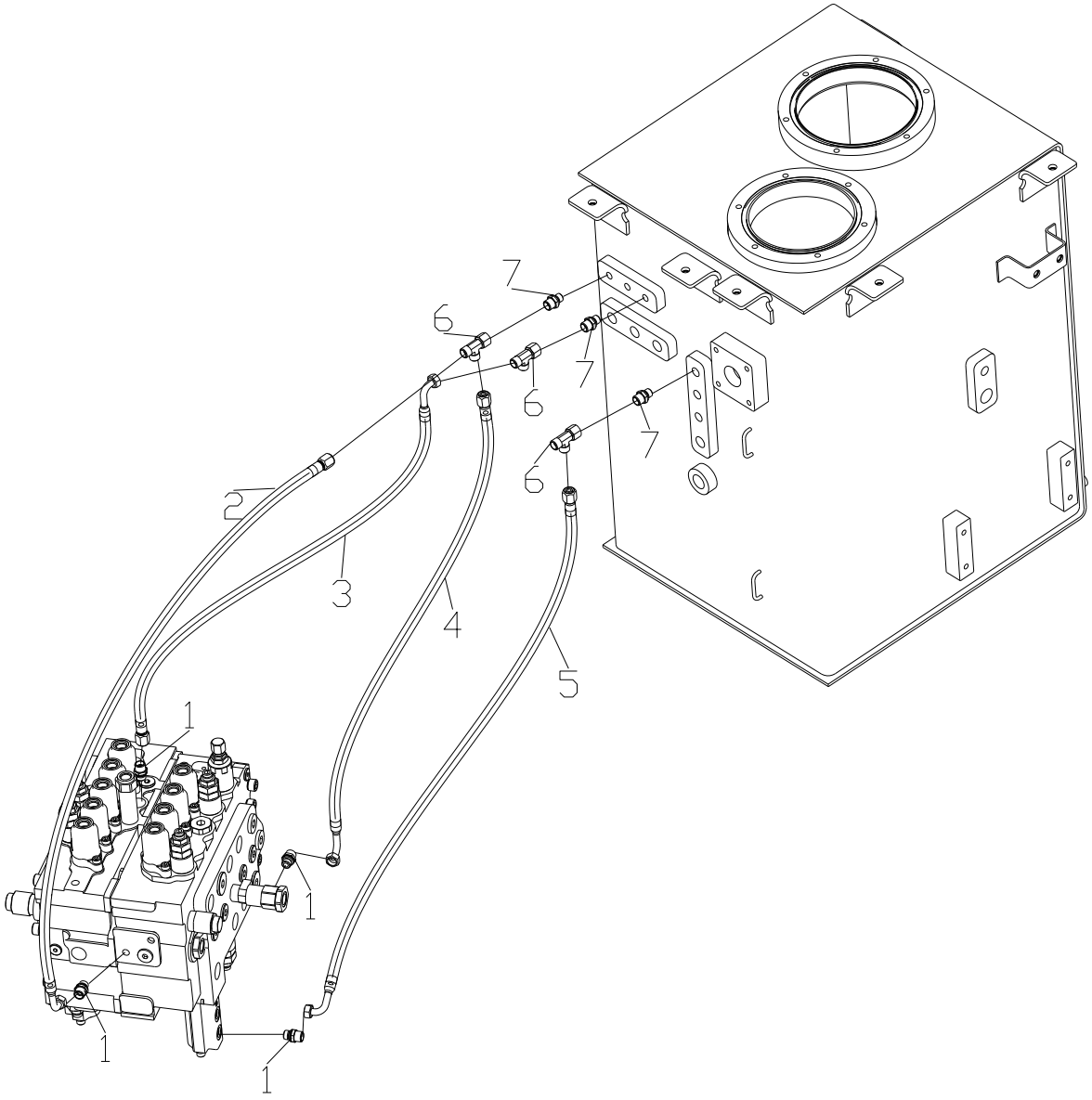

321321001544 先导液压管路 Pilot Hydraulic Piping

序号 Item	零件代号 Part No.	零件名 Part Name	数量 Q'TY	服务代码 S.C	适用机号 Serial NO.	互换性 IA	替换零件 Replaceable Part		识别标识 Identification Mark
							零件代号 Part No	数量 Q'TY	
1	803172161	接头 Joint	4						
2	803173057	软管总成 Hose	1						
3	803176921	软管总成 Hose	1						
4	803173590	软管总成 Hose	1						
5	803165962	软管总成 Hose	1						
6	803172316	接头 Joint	3						
7	803163582	接头 Joint	3						

321321001544 先导液压管路 Pilot Hydraulic Piping

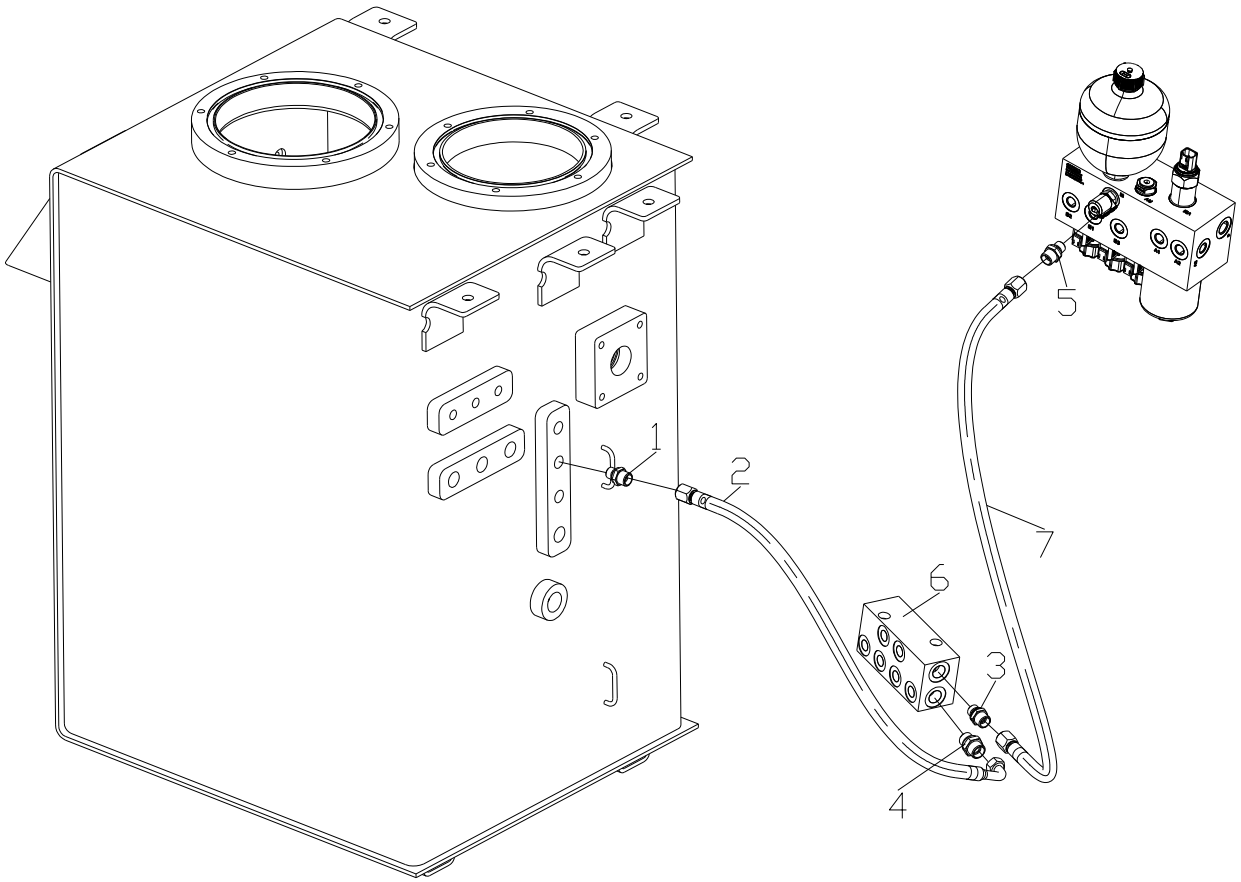

321001544 先导液压管路 Pilot Hydraulic Piping

序号 Item	零件代号 Part No.	零件名 Part Name	数量 Q'TY	服务代码 S.C	适用机号 Serial NO.	互换性 IA	替换零件 Replaceable Part		识别标识 Identification Mark
							零件代号 Part No	数量 Q'TY	
1	803173835	接头 Joint	1						
2	803190951	软管总成 Hose	1						
3	803386201	接头 Joint	1						
4	803173835	接头 Joint	1						
5	803163582	接头 Joint	1						
6	803081849	接头 Joint	1						
7	803176934	集油块 Block	1						

321321001544 先导液压管路 Pilot Hydraulic Piping

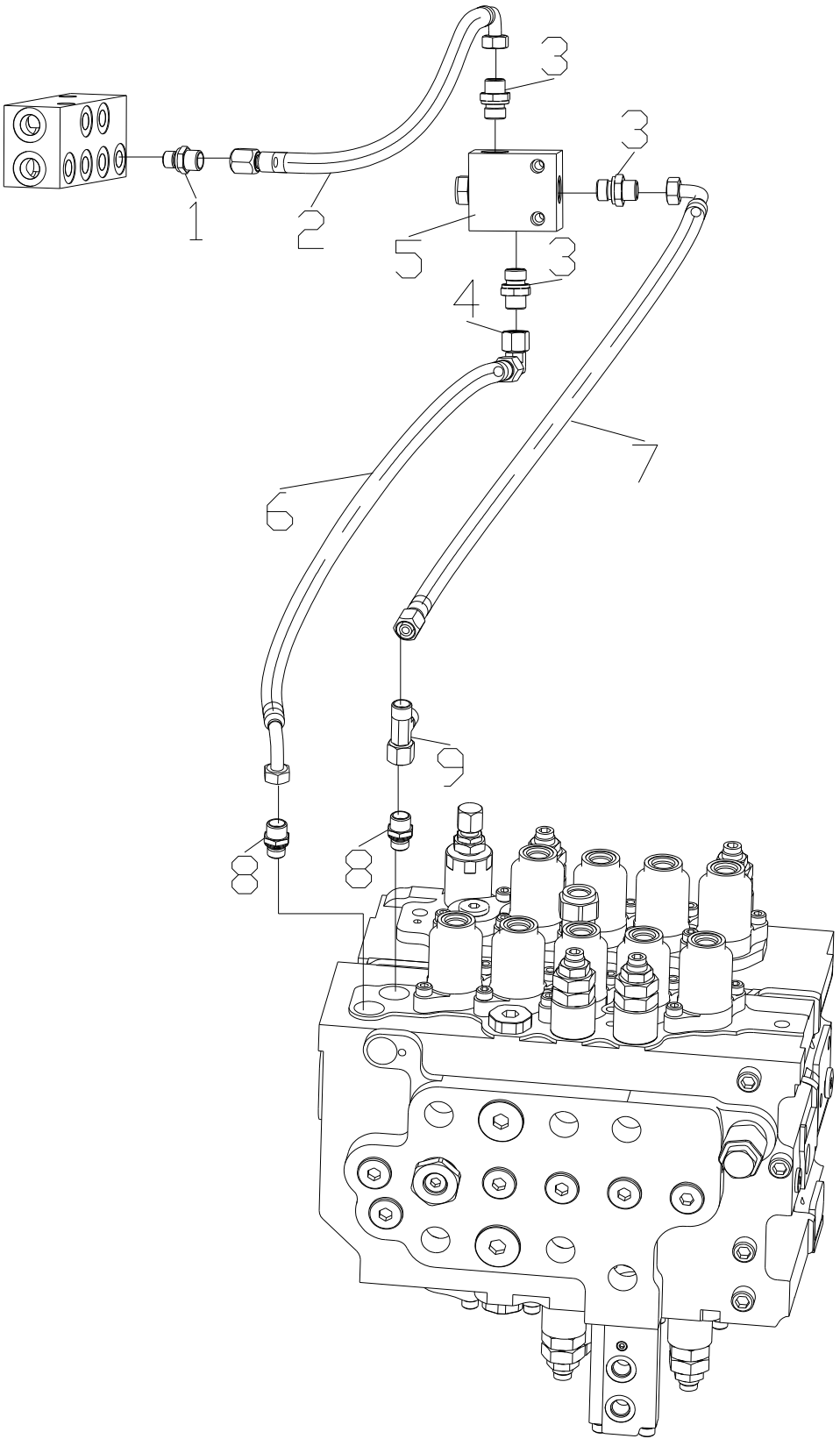

321001544 先导液压管路 Pilot Hydraulic Piping

序号 Item	零件代号 Part No.	零件名 Part Name	数量 Q'TY	服务代码 S.C	适用机号 Serial NO.	互换性 IA	替换零件 Replaceable Part		识别标识 Identification Mark
							零件代号 Part No	数量 Q'TY	
1	803163582	接头 Joint	1						
2	803172205	软管总成 Hose	1						
3	803172160	接头 Joint	1						
4	803163572	接头 Joint	1						
5	803180278	梭阀 Shuttle Valve	1						
6	803173021	软管总成 Hose	1						
7	803165962	软管总成 Hose	1						
8	803172161	接头 Joint	1						
9	803172316	接头 Joint	1						

多轮更改信息 Modified Information

页码 Page	序号 Item	零件代号 Part No.	零件名 Part Name	数量 Q'TY	服务代码 S.C	变更日期 Modified Date	互换性 IA	替换零件 Replaceable Part		识别标识 Identification Mark
								零件代号 Part No.	数量 Q'TY	
注：										

321001725 电气系统 Electric System

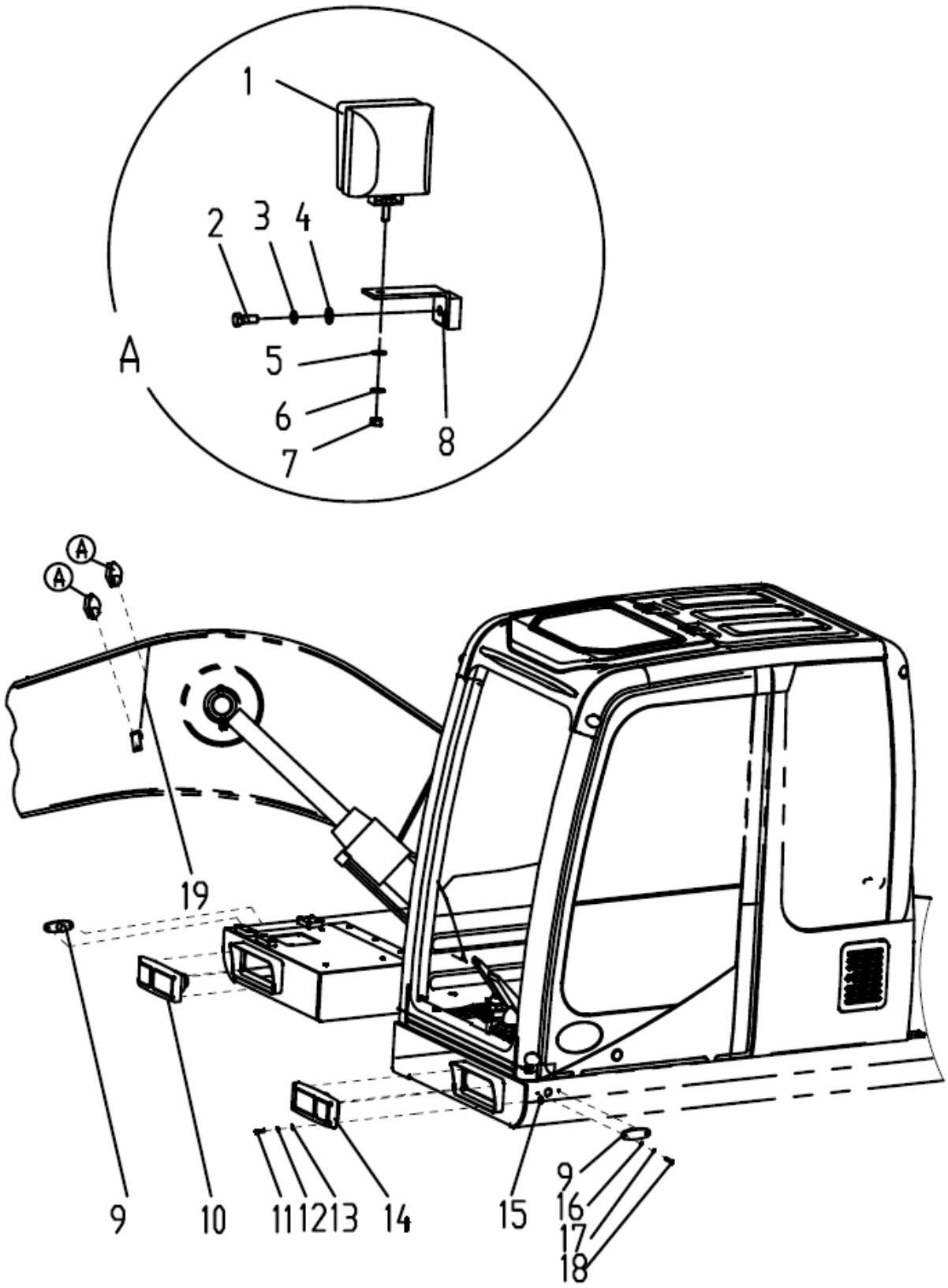

321001725 电气系统 Electric System

序号 Item	零件代号 Part No.	零件名 Part Name	数量 Q'TY	服务代码 S.C	适用车号 Serial No.	互换性 IA	替换零件 Replaceable Part		识别标识 Identification Mark
							零件代号 Part No.	数量 Q'TY	
1	803544198	臂灯 Arm lamp	2						
2	805046469	螺栓 M12×25 Bolt	2						
3	805338261	垫圈 12 Washer	2						
4	805338281	垫圈 12 Washer	2						
5	805338279	垫圈 10 Washer	2						
6	805338260	垫圈 10 Washer	2						
7	805300014	螺母 M10 Nut	2						
8	321000443	臂灯支架 Bracket	2						
9	803506270	侧转向灯 Side Lamp	2						
10	803506138	右前大灯 Lamp	1						
11	805140031	螺钉 M5×40 Screw	8						
12	805338380	垫圈 5 Washer	8						
13	805338383	垫圈 5 Washer	8						
14	803506137	左前大灯 Lamp	1						
15	805238482	螺母 M5 Nut	8						
16	805338382	垫圈 4 Washer	4						
17	805338379	垫圈 4 Washer	4						
18	805140011	螺钉 M4×16 Bolt	4						
19	321001739	臂灯线束 Boom Harness	1						

321001725 电气系统 Electric System

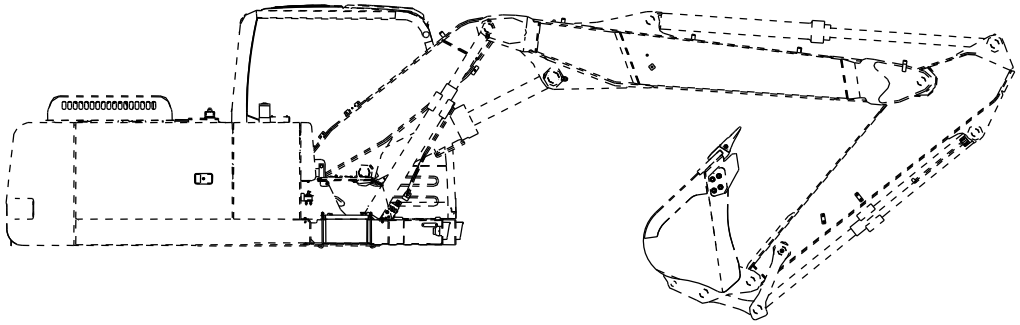

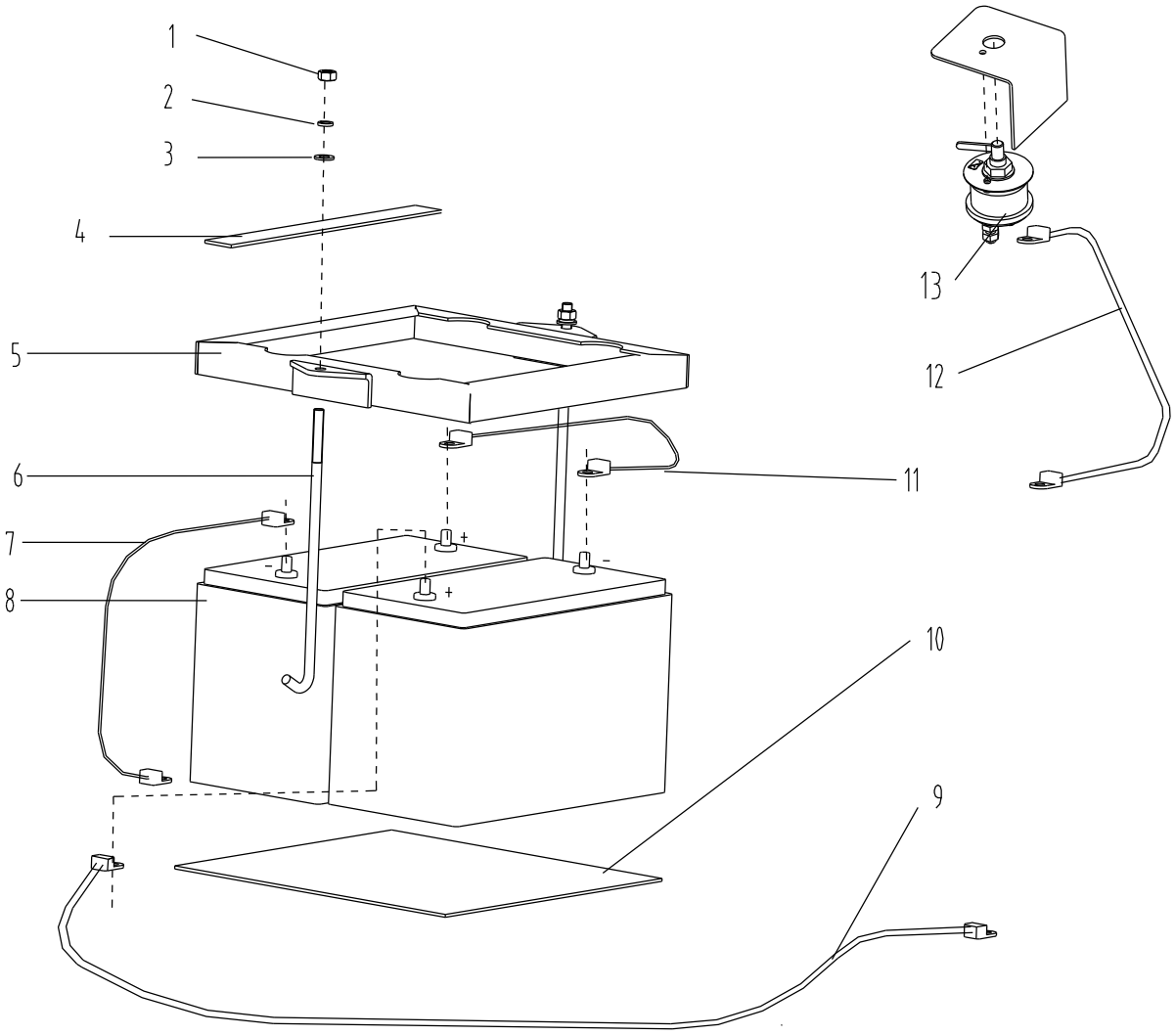

321001725 电气系统 Electric System

序号 Item	零件代号 Part No.	零件名 Part Name	数量 Q'TY	服务代码 S.C	适用车号 Serial No.	互换性 IA	替换零件 Replaceable Part		识别标识 Identification Mark
							零件代号 Part No.	数量 Q'TY	
1	805238371	螺母 M10 Nut	6						
2	805338260	垫圈 10 Washer	6						
3	805338279	垫圈 10 Washer	6						
4	321000451	橡胶垫 Rubber Spacer	2						
5	321000447	电瓶压架 Press Frame	1						
6	321000448	电瓶拉杆 Drag Link	1						
7	803604696	电瓶线 Cable	1						
8	803502444	蓄电池 Battery	2						
9	803605402	电瓶线 Cable	1						
10	321000450	橡胶垫 Rubber Spacer	1						
11	803608936	电瓶线 Cable	1						
12	803608695	电瓶线 Cable	1						
13	803670733	电源总开关 Switch	1						

321001725 电气系统 Electric System

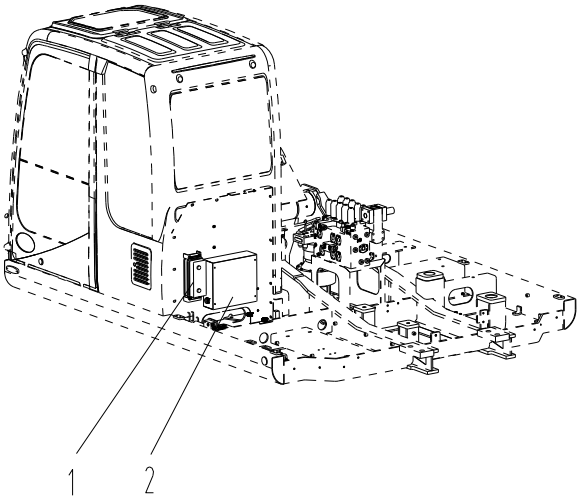

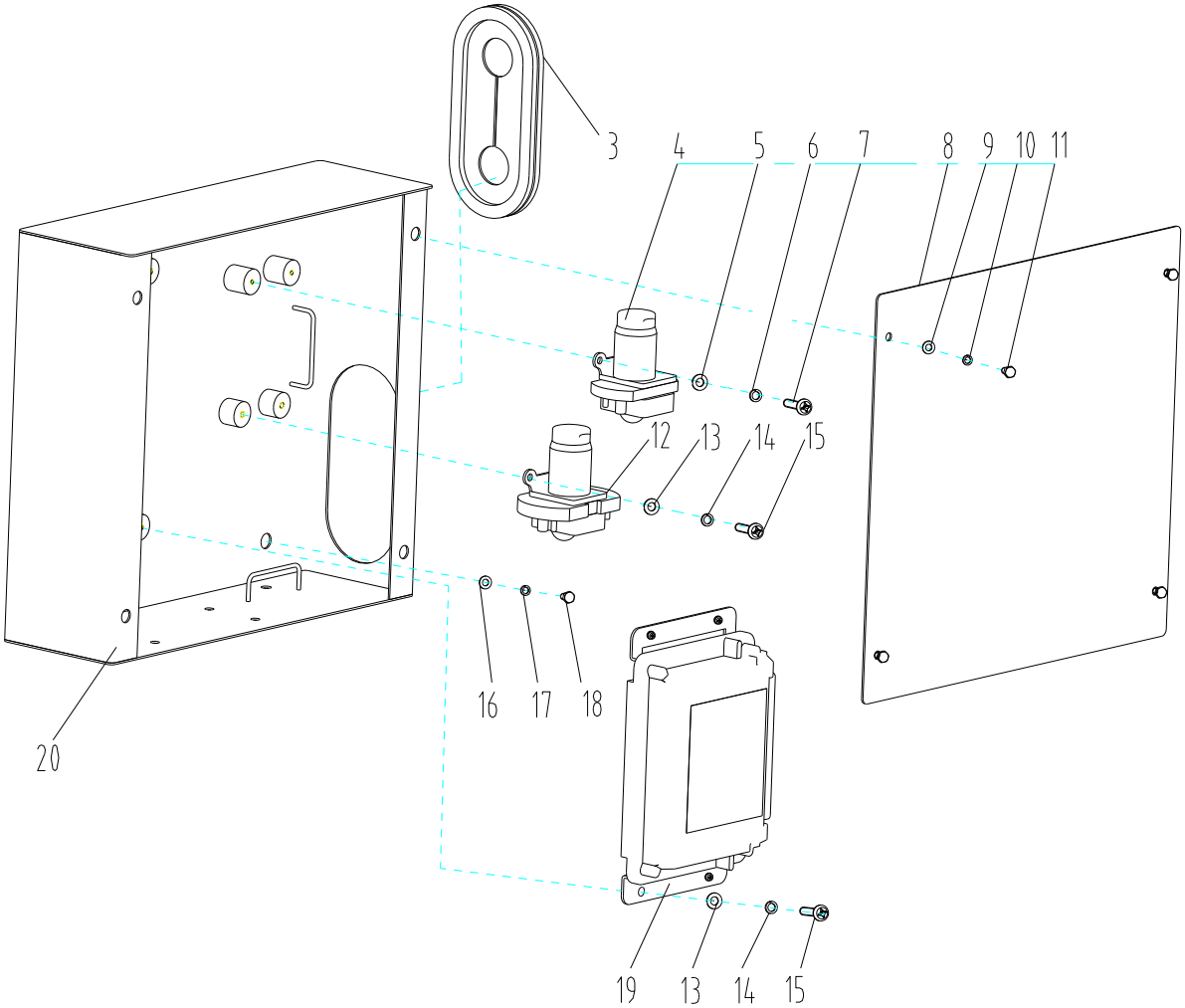

321001725 电气系统 Electric System

序号 Item	零件代号 Part No.	零件名 Part Name	数量 Q'TY	服务代码 S.C	适用车号 Serial No.	互换性 IA	替换零件 Replaceable Part		识别标识 Identification Mark
							零件代号 Part No.	数量 Q'TY	
1	803611300	集中电器盒 Electric Box	1						
2	321500005	电气箱总成 Electric Control Box	1						
3	321000458	橡胶圈 Rubber	1						
4	803670694	起动继电器 Start relay	1						
5	805338382	垫圈 4 Washer	2						
6	805338379	垫圈 4 Washer	2						
7	805140011	螺钉 M4×16 Screw	2						
8	321000456	箱盖 Cover	1						
9	803704526	加紧型搭扣 Clamp-type tower buckle	4						
10	803704525	中型档圈 Washer	4						
11	803704524	快速螺钉 Screw	4						
12	803683478	预热继电器 Preheat	1						
13	805338383	垫圈 5 Washer	6						
14	805338380	垫圈 5Washer	6						
15	805140015	螺钉 M5×16 Screw	6						
16	805338279	垫圈 10 Washer	4						
17	805338260	垫圈 10 Washer	4						
18	805046472	螺栓 M10×20 Bolt	4						
19	803611302	主控制器 Main controller	1						
20	321000455	箱体 Tank Body	1						

321001725 电气系统 Electric System

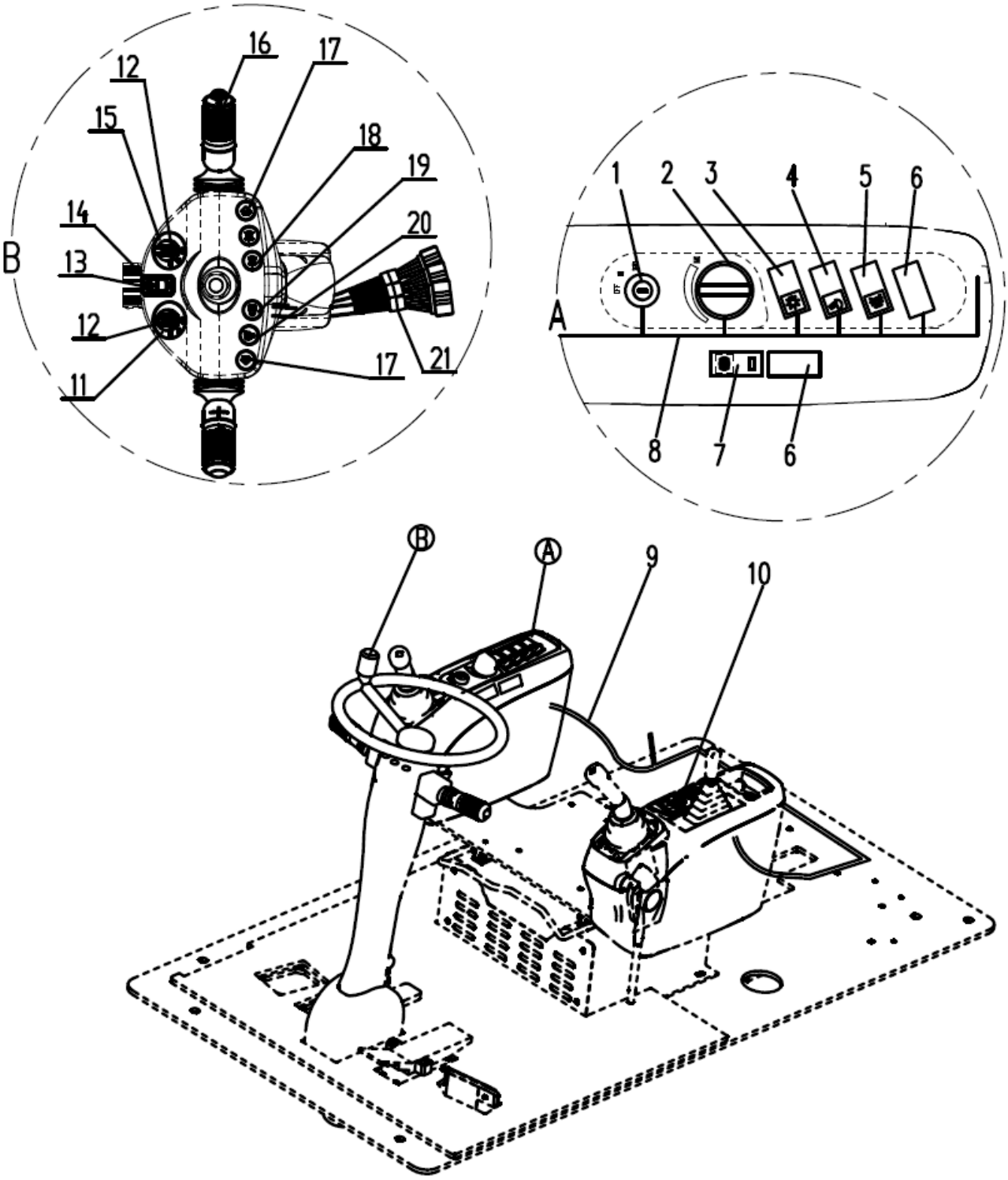

321001725 电气系统 Electric System

序号 Item	零件代号 Part No.	零件名 Part Name	数量 Q'TY	服务代码 S.C	适用车号 Serial No.	互换性 IA	替换零件 Replaceable Part		识别标识 Identification Mark
							零件代号 Part No.	数量 Q'TY	
1	803670669	钥匙开关 Key switch	1						
2	803611303	油门电位计 Potentiometer	1						
3	803611307	开关 Swtich	1						
	803705256	标志板 Sign	1						
4	803600821	开关 Swtich	1						
	803608004	标志板 Sign	1						
5	803600821	开关 Swtich	1						
	803704945	标志板 Sign	1						
6	819900393	盖板 Cover	2						
7	803687538	开关 Swtich	1						
	803742423	标志板 Sign	1						
8	321001737	右扶手箱线束 Harness	1						
9	321001727	主线束 2 Harness	1						
10	819909116	空调面板 AC- control	1						
11	803740360	标贴 Sign	1						
12	803740353	三档旋钮开关 Swtich	2						
13	803740361	开关 Swtich	1						
14	803740362	标志板 Sign	1						
15	803740352	PWT 标贴 PWT sign	1						
16	803740354	组合开关 Swtich	1						
17	803740355	指示灯 Pilot lamp	2						
18	803740357	指示灯 Pilot lamp	1						
19	803740358	指示灯 Pilot lamp	1						
20	803740359	指示灯 Pilot lamp	1						
21	803740363	线束 Harness	1						

321001725 电气系统 Electric System

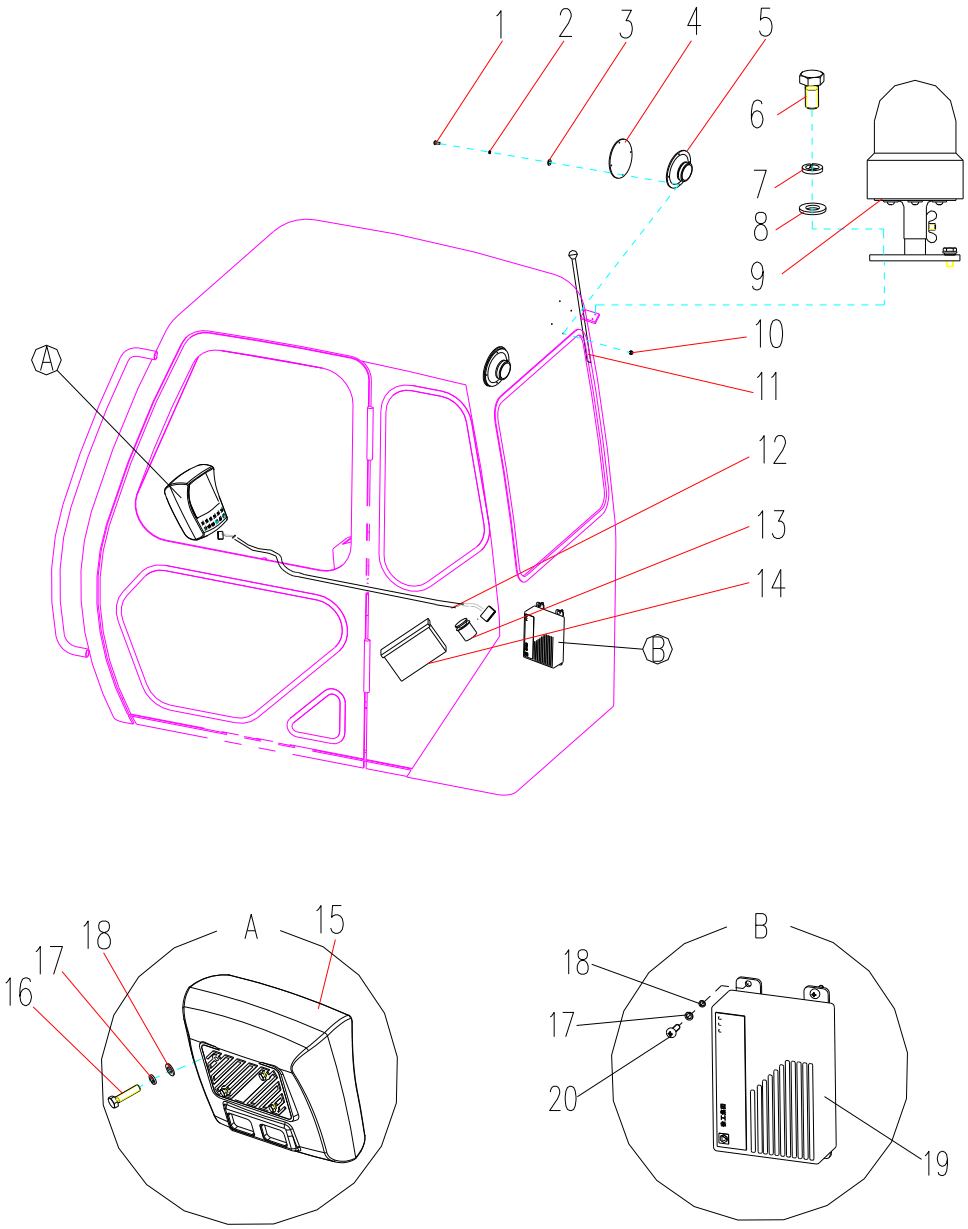

321001725 电气系统 Electric System

序号 Item	零件代号 Part No.	零件名 Part Name	数量 Q'TY	服务代码 S.C	适用车号 Serial No.	互换性 IA	替换零件 Replaceable Part		识别标识 Identification Mark
							零件代号 Part No.	数量 Q'TY	
1	805140012	螺钉 M4×20 Screw	8						
2	805338379	垫圈 4 Washer	8						
3	805338382	垫圈 4 Washer	8						
4	803504617	扬声器罩 Speaker Cover	2						
5	819908756	扬声器 Speaker	2						
6	805046503	螺栓 M8×16 Bolt	1						
7	805338259	垫圈 8 Washer	1						
8	805338277	垫圈 8 Washer	1						
9	819908673	旋转报警灯 Caution Warning Lamp	1						
10	805238481	螺母 M4 Nut	8						
11	803608828	收音机天线 Antenna	1						
12	321001738	监控器线束 Monitor cable	1						
13	803704459	点烟器 Cigar lighter	1						
14	803504809	收音机 Radio	1						
15	803506274	监控器 Monitor	1						
16	805046906	螺栓 M5×12 Bolt	4						
17	805338380	垫圈 5 Washer	8						
18	805338383	垫圈 5 Washer	8						
19	803542698	控制器 Controller	1						
20	805140014	螺钉 M5×12 Screw	4						

321001725 电气系统 Electric System

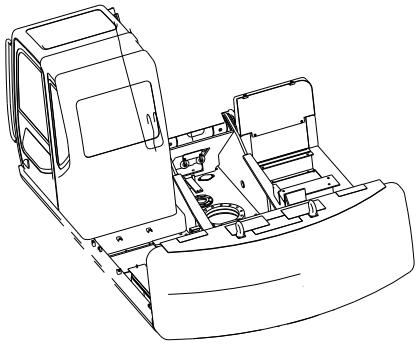

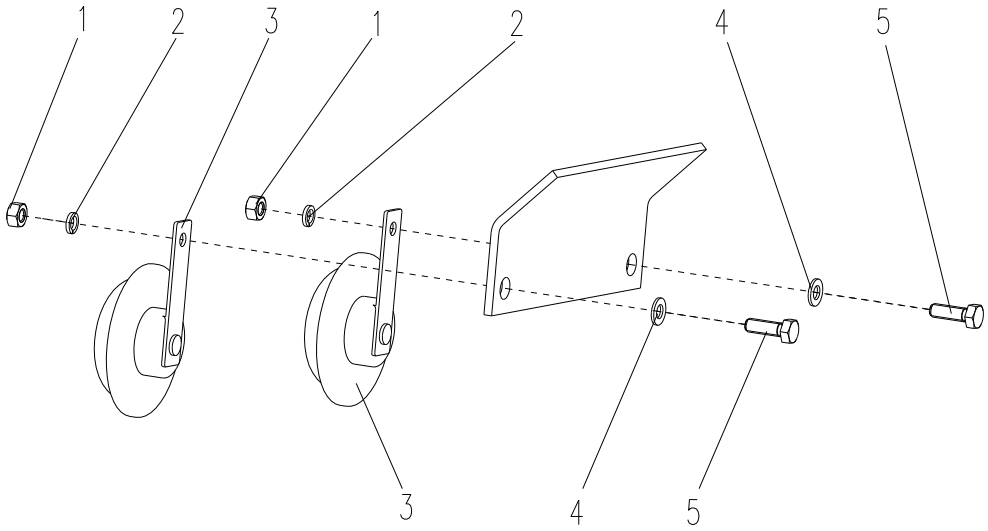

321001725 电气系统 Electric System

序号 Item	零件代号 Part No.	零件名 Part Name	数量 Q'TY	服务代码 S.C	适用车号 Serial No.	互换性 IA	替换零件 Replaceable Part		识别标识 Identification Mark
							零件代号 Part No.	数量 Q'TY	
1	805238378	螺母 M8 Nut	2						
2	805338259	垫圈 8 Washer	2						
3	803504609	喇叭 Horn	2						
4	805338277	垫圈 8 Washer	2						
5	805046508	螺栓 M8×20 Bolt	2						

321001725 电气系统 Electric System

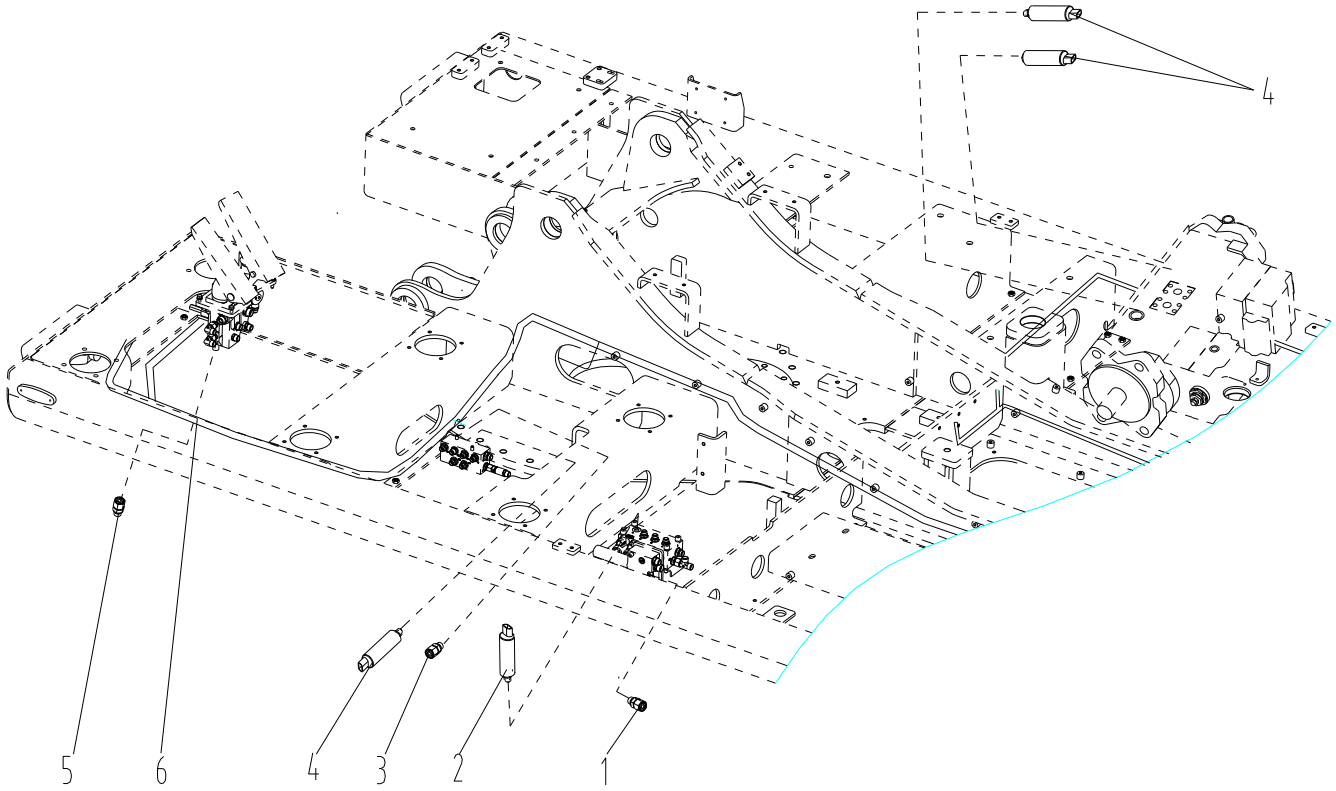

321001725 电气系统 Electric System

序号 Item	零件代号 Part No.	零件名 Part Name	数量 Q'TY	服务代码 S.C	适用车号 Serial No.	互换性 IA	替换零件 Replaceable Part		识别标识 Identification Mark
							零件代号 Part No.	数量 Q'TY	
1	803506269	压力开关 Pressure switch	1						
2	803506272	压力传感器 Pressure sensor	1						
3	803538020	压力开关 Pressure switch	1						
4	803506273	压力传感器 Pressure sensor	3						
5	803506268	压力开关 Pressure switch	1						
6	321001726	主线束 1 Harness	1						

321001725 电气系统 Electric System

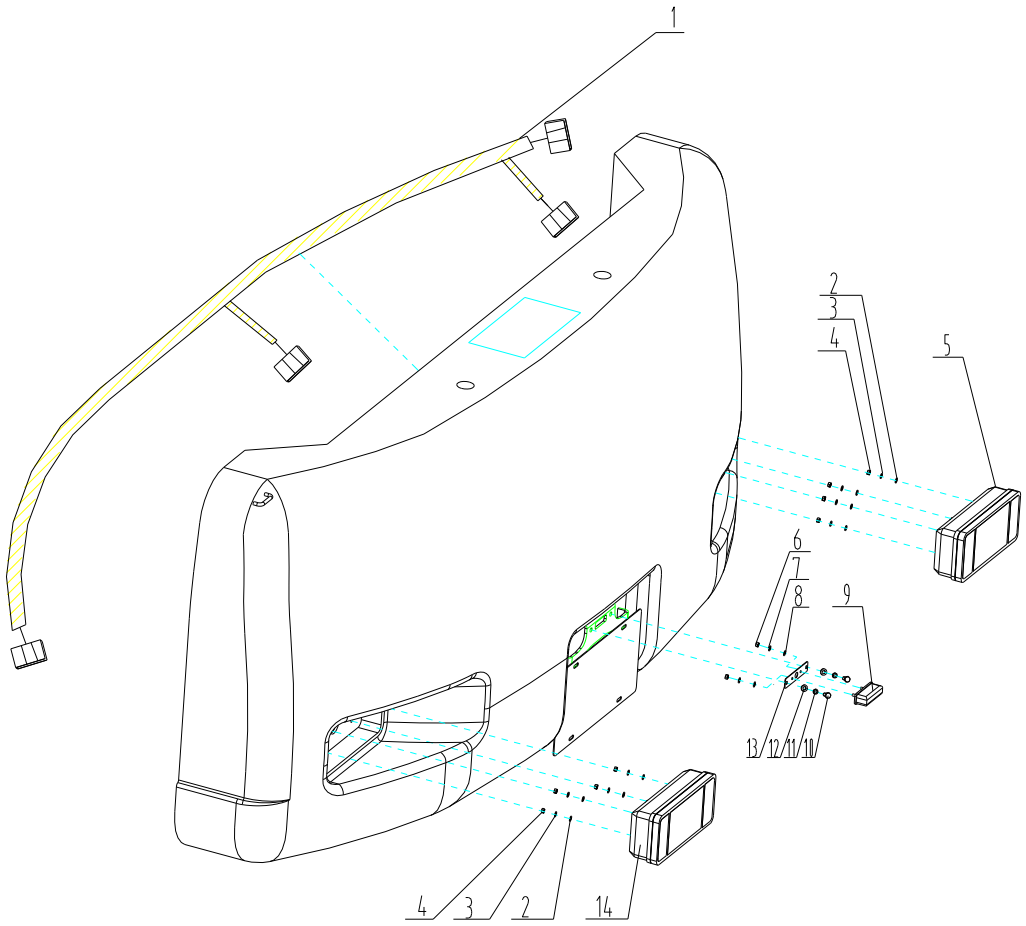

321001725 电气系统 Electric System

序号 Item	零件代号 Part No.	零件名 Part Name	数量 Q'TY	服务代码 S.C	适用车号 Serial No.	互换性 IA	替换零件 Replaceable Part		识别标识 Identification Mark
							零件代号 Part No.	数量 Q'TY	
1	321000437	配重线束 Harness	1						
2	805338275	垫圈 6 Washer	8						
3	805338258	垫圈 6 Washer	8						
4	805238370	螺母 M6 Nut	8						
5	803506135	右后尾灯 Taillight	1						
6	805238482	螺母 M5 Nut	2						
7	805338380	垫圈 5 Washer	2						
8	805338383	垫圈 5 Washer	2						
9	803506134	牌照灯 License plate lamp	1						
10	805046503	螺栓 M8×16 Bolt	2						
11	805338259	垫圈 8 Washer	2						
12	805338277	垫圈 8 Washer	2						
13	321000446	牌照灯安装板 License plate lamp mounting plate	1						
14	803506136	左后尾灯 Taillight	1						

321001725 电气系统 Electric System

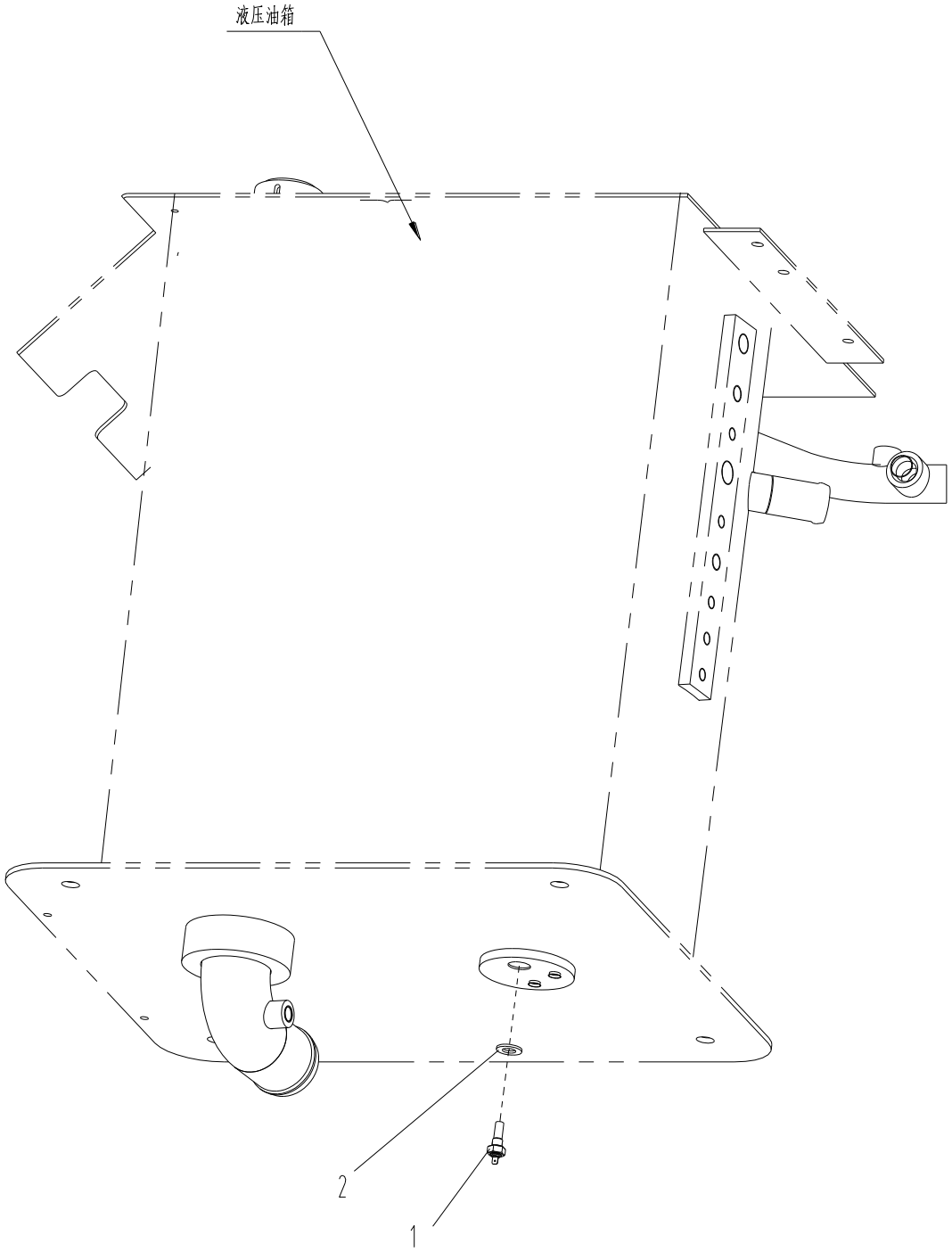

321001725 电气系统 Electric System

序号 Item	零件代号 Part No.	零件名 Part Name	数量 Q'TY	服务代码 S.C	适用车号 Serial No.	互换性 IA	替换零件 Replaceable Part		识别标识 Identification Mark
							零件代号 Part No.	数量 Q'TY	
1	803504717	液压油温传感器 Oil temperature sensor	1						
2	805300024	垫圈 14Washer	1						

321001725 电气系统 Electric System

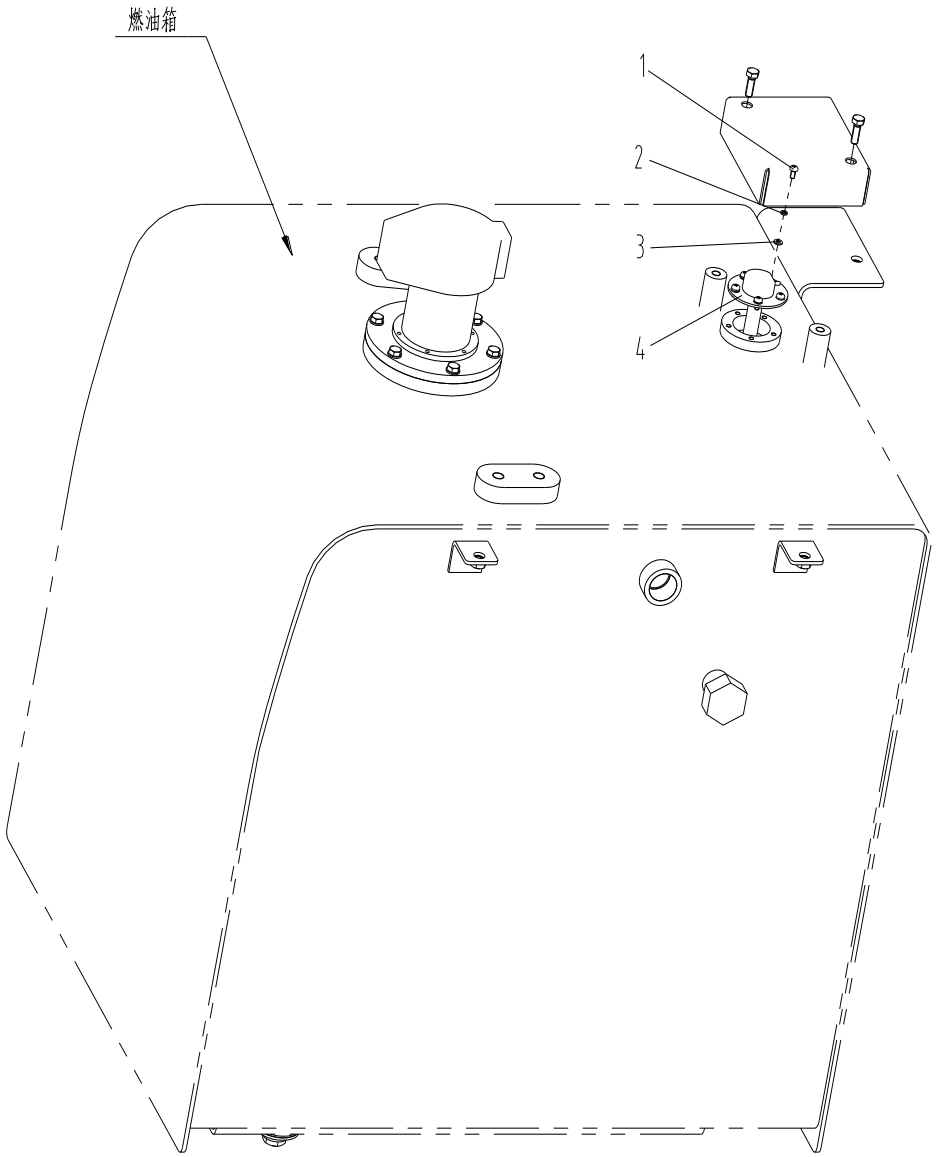

321001725 电气系统 Electric System

序号 Item	零件代号 Part No.	零件名 Part Name	数量 Q'TY	服务代码 S.C	适用车号 Serial No.	互换性 IA	替换零件 Replaceable Part		识别标识 Identification Mark
							零件代号 Part No.	数量 Q'TY	
1	805140015	螺钉 M5×16Screw	5						
2	805338380	垫圈 5Washer	5						
3	805338383	垫圈 5Washer	5						
4	803504597	油位传感器 Fuel Level Sensor	1						

多轮更改信息 Modified Information

页码 Page	序号 Item	零件代号 Part No.	零件名 Part Name	数量 Q'TY	服务代码 S.C	变更日期 Modified Date	互换性 IA	替换零件 Replaceable Part		识别标识 Identification Mark
								零件代号 Part No.	数量 Q'TY	

注：

Y：表示该零件和“替换零件”栏所表示的零件可互相替换。

P：表示禁止使用该零件，应使用“替换零件”栏里的零件。

没有互换性的空着不标。

321001246 空调系统 Air Conditioner System

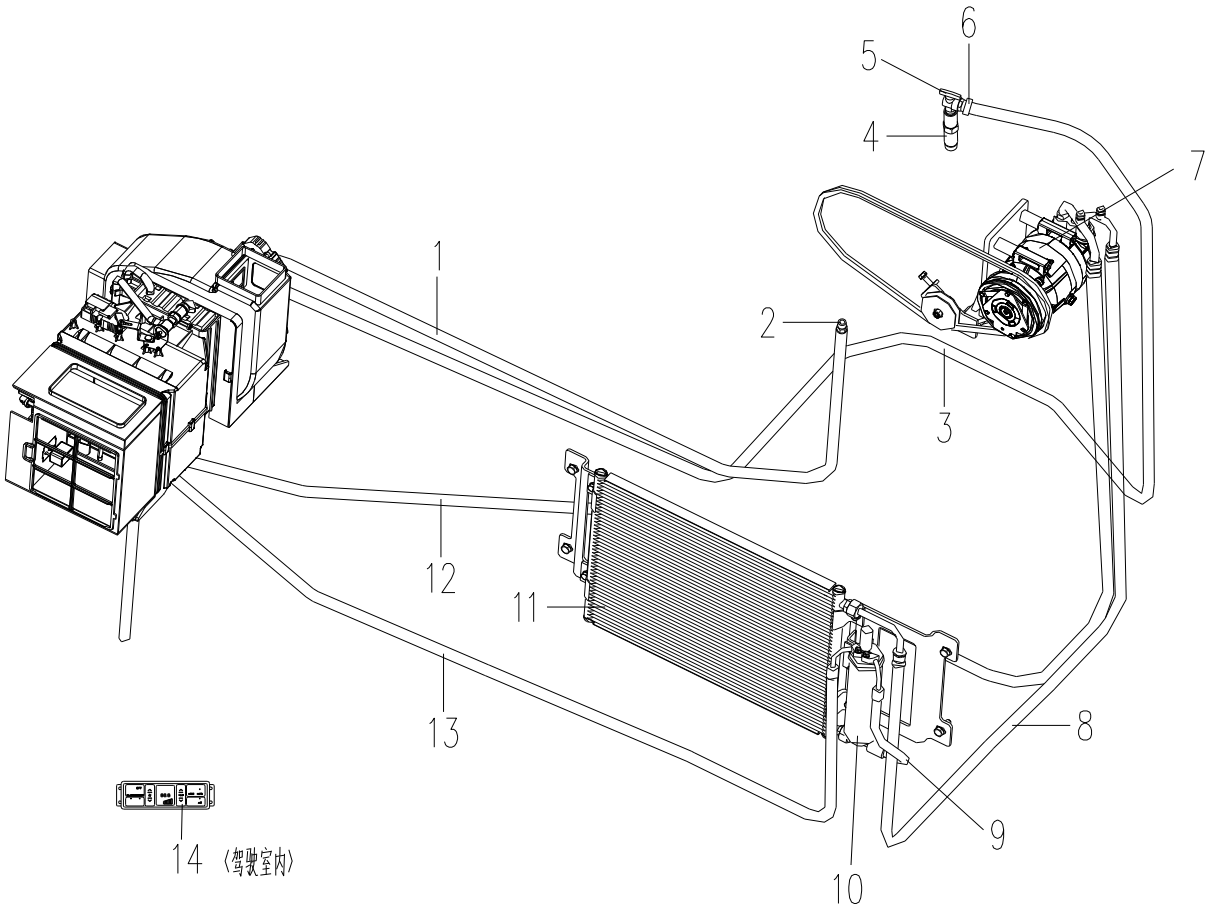

321001246 空调系统 Air Conditioner System

序号 Item	零件代号 Part No.	零件名 Part Name	数量 Q'TY	服务代码 S.C	适用车号 Serial NO.	互换性 IA	替换零件 Replaceable Part		识别标识 Identification Mark
							零件代号 Part No	数量 Q'TY	
1	801971100	输水管 Hose	1						
2	321001380	热水接头 Joint	1						
3	801968855	输水管 Hose	1						
4	310702985	套管 Bushing	1						
5	819908894	热水阀组件 Vavle	1						
6	801969003	喉箍 Clamp	4						
7	803546768	压缩机 Compressor	1						
8	803546769	高压软管 Hose	1						
9	803545897	液体软管(A)Hose	1						
10	803506192	储液干燥器 Liquid Tank	1						
11	803545836	冷凝器 Condenser	1						
12	803546771	低压软管 Hose	1						
13	803546770	液体软管(B)Hose	1						
14	310702376	空调控制面板 Control Unit	1						

321001246 空调系统 Air Conditioner System

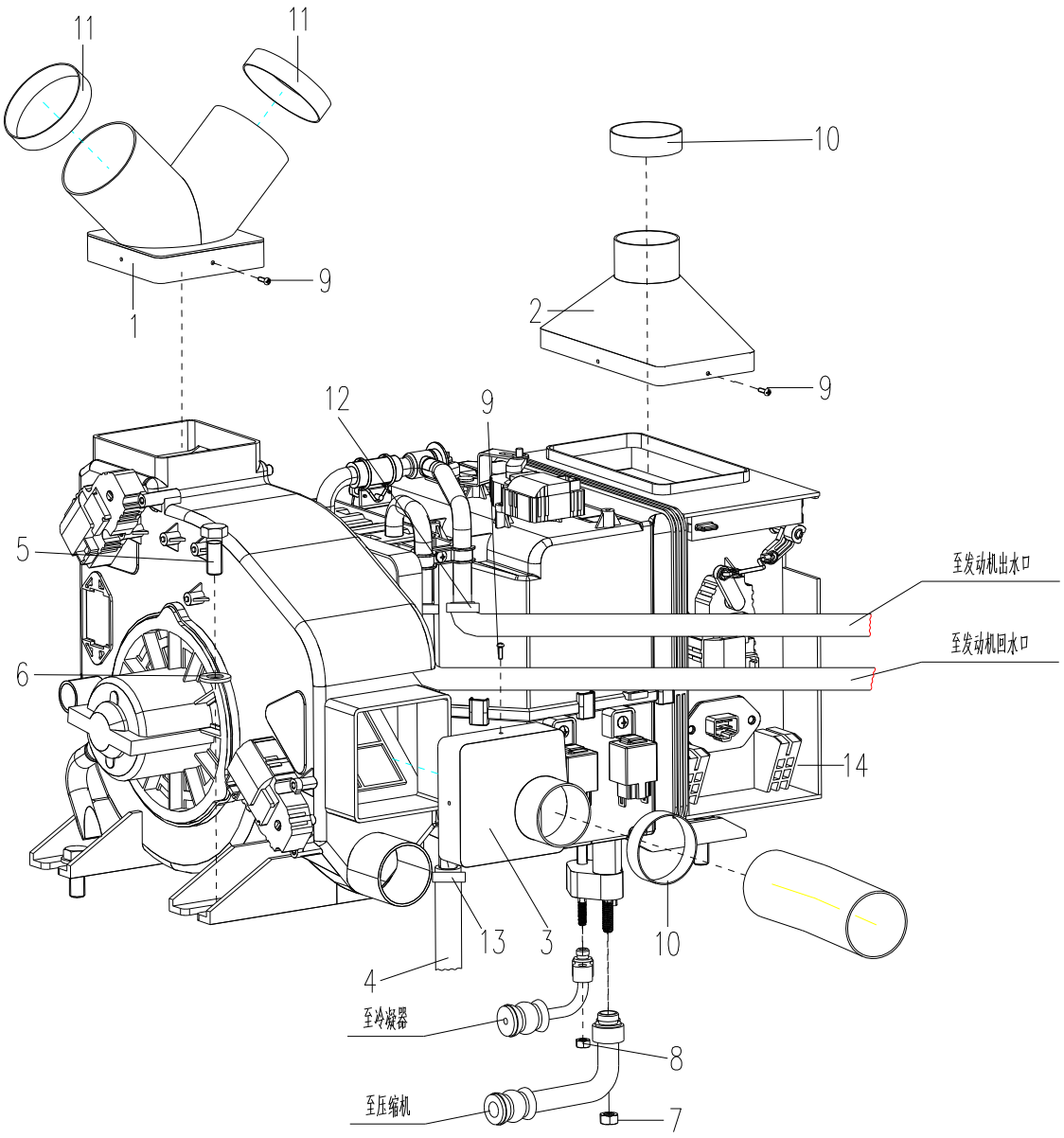

321001246 空调系统 Air Conditioner System

序号 Item	零件代号 Part No.	零件名 Part Name	数量 Q'TY	服务代码 S.C	适用车号 Serial NO.	互换性 IA	替换零件 Replaceable Part		识别标识 Identification Mark
							零件代号 Part No	数量 Q'TY	
1	312600325	上出风口 Top Air	1						
2	312600324	上进风口 Top Air Inlet	1						
3	312600323	前出风口 Front Air Outlet	1						
4	859934546	空调滴水管 Hose	1						
5	805006413	螺栓 M12×35Bolt	4						
6	805338280	垫圈 12Washer	4						
7	805238378	螺母 M8Nut	1						
8	805238370	螺母 M6Nut	1						
9	819908925	螺钉 ST3.5×9.5Screw	12						
10	819908922	DS01D124060 喉箍 Hose Clip	4						
11	801905495	喉箍 φ51-φ76 Hose Clip	2						
12	819909303	JB/T8870 喉箍 D25Hose Clip	2						
13	819909238	DS01D91016 喉箍 Hose Clip	1						
14	803504680	蒸发器总成 Evaporator	1						

321001246 空调系统 Air Conditioner System

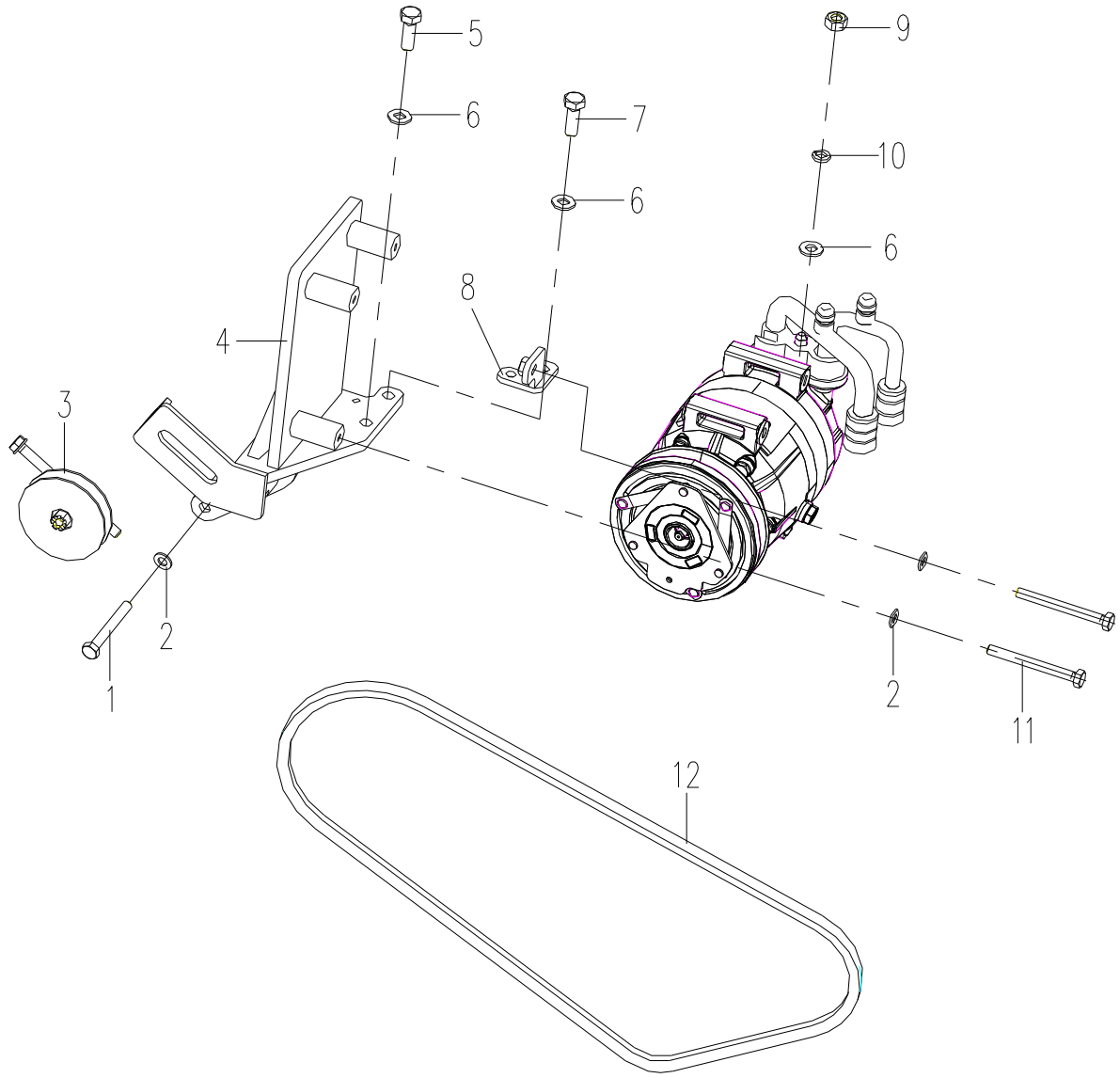

321000113 空调系统 Air Conditioner System

序号 Item	零件代号 Part No.	零件名 Part Name	数量 Q'TY	服务代码 S.C	适用车号 Serial NO.	互换性 IA	替换零件 Replaceable Part		识别标识 Identification Mark
							零件代号 Part No	数量 Q'TY	
1	805046607	螺栓 M8×60Bolt	1						
2	805338277	垫圈 8Washer	5						
3	800309026	张紧轮 Tension Sheave	1						
4	321001374	压缩机支架 Bracket	1						
5	805011330	螺栓 M10×25Bolt	2						
6	805338279	垫圈 10Washer	4						
7	805046416	螺栓 M10×30Bolt	1						
8	321001377	支座 Support	1						
9	805238371	螺母 M10Nut	1						
10	805338378	垫圈 10Washer	1						
11	312600332	螺栓 Bolt	4						
12	819908679	皮带 V-Belt	1						

321001246 空调系统 Air Conditioner System

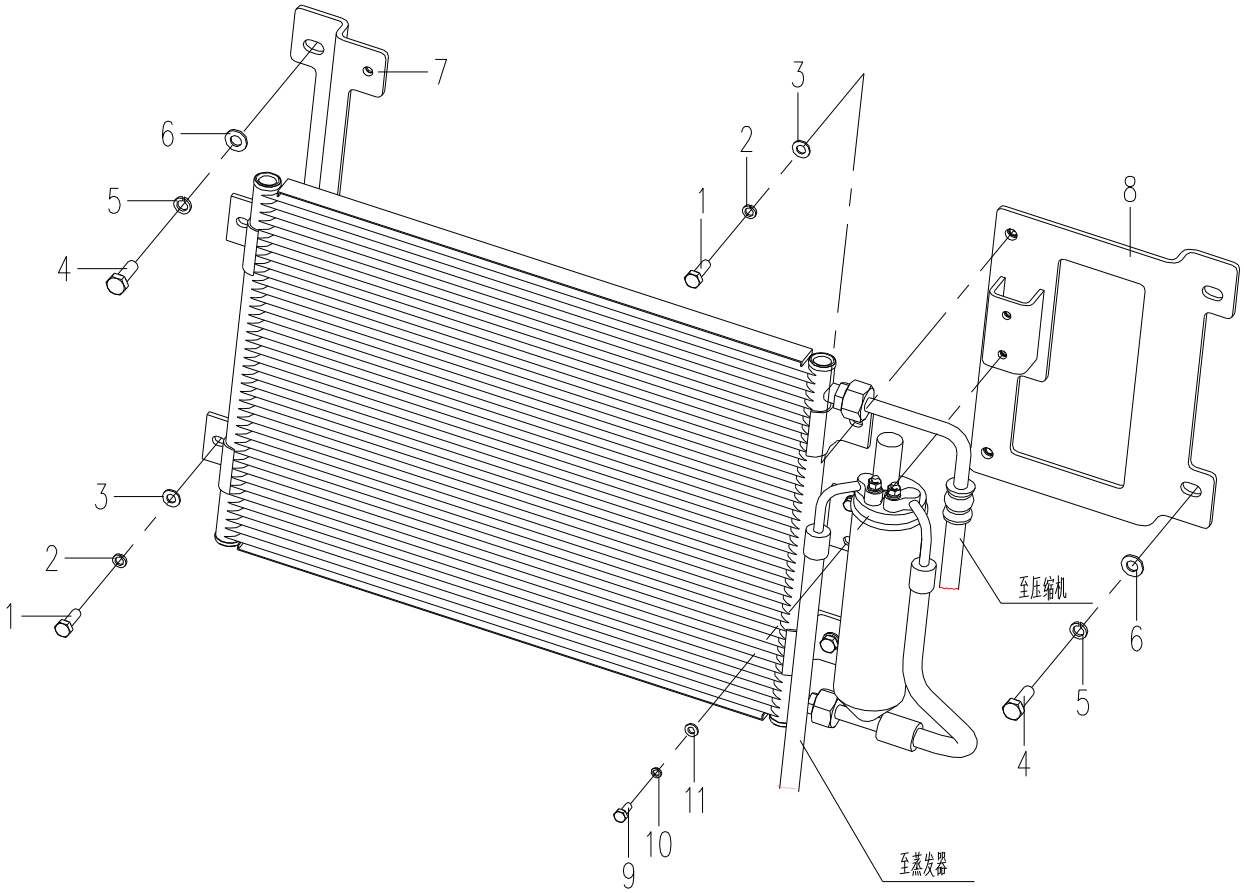

321001246 空调系统 Air Conditioner System

序号 Item	零件代号 Part No.	零件名 Part Name	数量 Q'TY	服务代码 S.C	适用车号 Serial NO.	互换性 IA	替换零件 Replaceable Part		识别标识 Identification Mark
							零件代号 Part No	数量 Q'TY	
1	805046509	螺栓 M8×25Bolt	4						
2	805338259	垫圈 8Washer	4						
3	805338277	垫圈 8Washer	4						
4	805046416	螺栓 M10×30Bolt	4						
5	805338378	垫圈 10Washer	4						
6	805338279	垫圈 10Washer	4						
7	321001247	冷凝器支架 Bracket	1						
8	321001249	冷凝器支架 Bracket	1						
9	805046481	螺栓 M6×16Bolt	2						
10	805338258	垫圈 6Washer	2						
11	805338275	垫圈 6Washer	2						

多轮更改信息 Modified Information

页码 Page	序号 Item	零件代号 Part No.	零件名 Part Name	数量 Q'TY	服务代码 S.C	变更日期 Modified Date	互换性 IA	替换零件 Replaceable Part		识别标识 Identification Mark
								零件代号 Part No.	数量 Q'TY	

注：

Y：表示该零件和“替换零件”栏所表示的零件可互相替换。

P：表示禁止使用该零件，应使用“替换零件”栏里的零件。

没有互换性的空着不标。

321001416 底盘总成 Undercarriage Assy

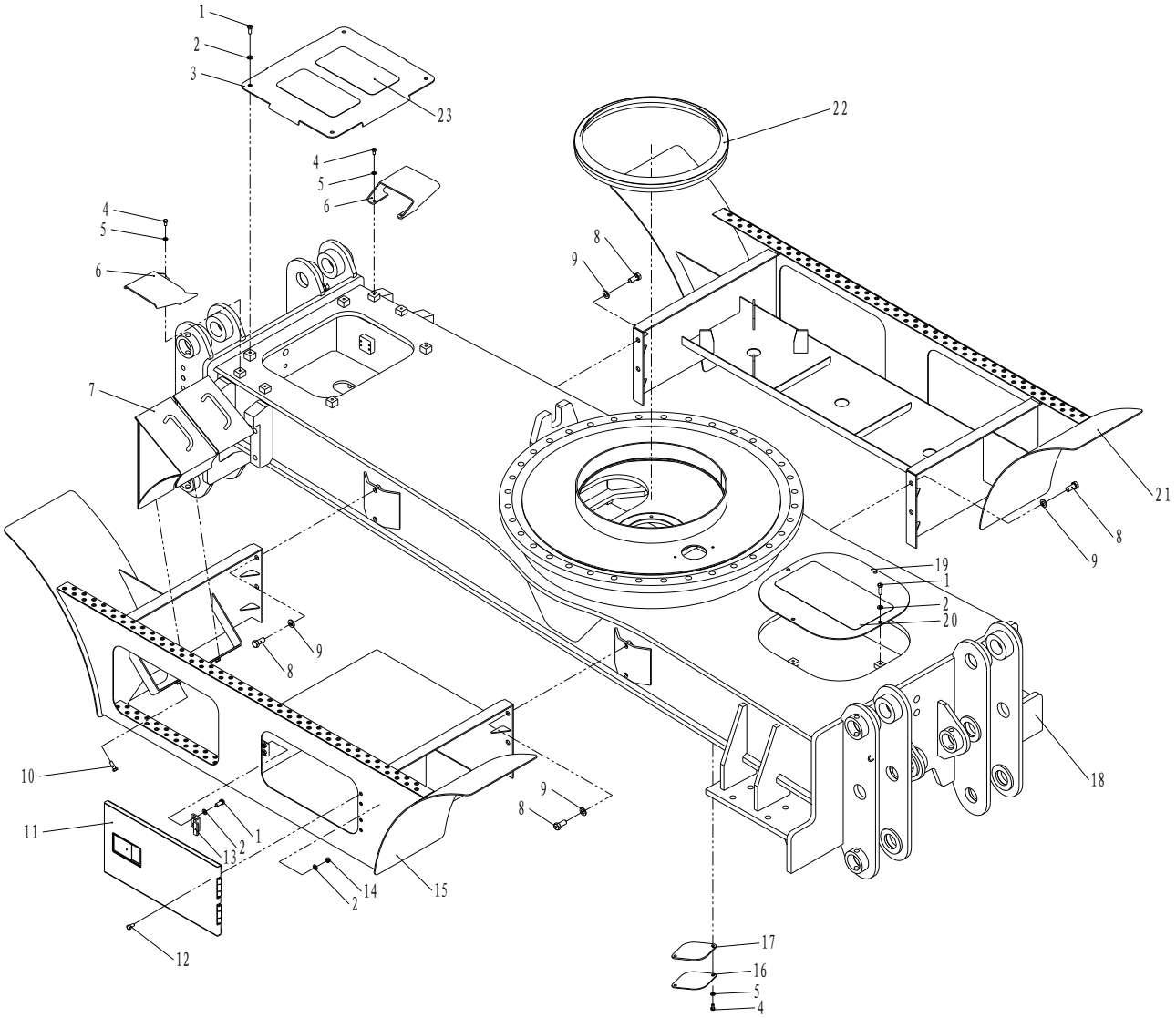

321001416 底盘总成 Undercarriage Assy

序号 Item	零件代号 Part No.	零件名 Part Name	数量 Q'TY	服务代码 S.C	适用车号 Serial NO.	互换性 IA	替换零件 Replaceable Part		识别标识 Identification Mark
							零件代号 Part No	数量 Q'TY	
1	805011330	螺栓 M10×25 Bolt	10						
2	805338279	垫圈 10 Washer	14						
3	321001530	盖板 Plate	1						
4	805046504	螺栓 M8×16 Bolt	6						
5	805338277	垫圈 8 Washer	6						
6	321001131	油缸盖板 Plate	1						
7	321001521	轮胎固定座 Chock	2						
8	805006289	螺栓 M16×35 Bolt	8						
9	805338285	垫圈 16 Washer	8						
10	805046416	螺栓 M10×30 Bolt	2						
11	321000746	工具箱门 Door	1						
12	805046525	螺栓 M10×20 Bolt	4						
13	321000721	弯板 Plate	1						
14	805238371	螺母 M10 Nut	4						
15	321001430	右车架 Step	1						
16	321000724	油池盖 Plate	1						
17	321000723	橡胶垫 Rubber	1						
18	321001439	中车架 Chassis	1						
19	321001529	盖板 Plate	1						
20	329900392	防滑纸 mat	1						
21	321001417	左车架 Step	1						
22	321001531	密封条 Seal	1						
23	329900391	防滑纸 mat	2						

321001498 后推土铲 Dozer Blade-Rear

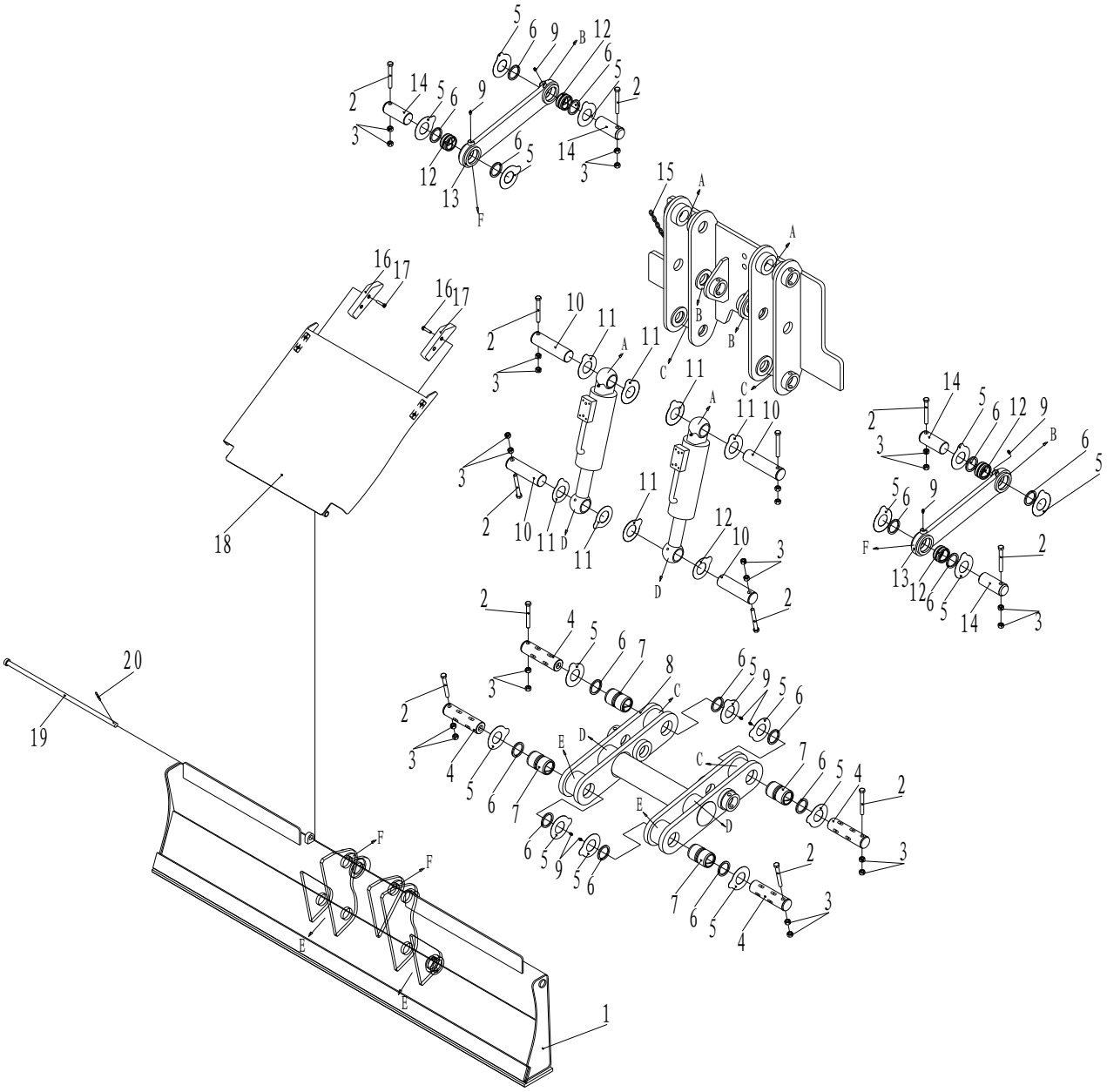

321001498 后推土铲 Dozer Blade-Rear

序号 Item	零件代号 Part No.	零件名 Part Name	数量 Q'TY	服务代码 S.C	适用车号 Serial NO.	互换性 IA	替换零件 Replaceable Part		识别标识 Identification Mark
							零件代号 Part No	数量 Q'TY	
1	321001498	推土铲 Dozer	1						
2	805046670	螺栓 M16×130 Bolt	12						
3	805238374	螺母 M16 Nut	24						
4	321001525	销轴 Pin	4						
5	329900648	调整垫片 Washer	8						
6	803172344	防尘圈 Seal	16						
7	321001527	衬套 A Bushing	4						
8	321001490	下连杆 Link	1						
9	801100336	油杯 M10×1 Grease	8						
10	321001523	销轴 Pin	4						
11	329900648	调整垫片 Washer	8						
12	321001528	衬套 B Bushing	4						
13	321001510	上连杆 Link	1						
14	321001526	销轴 Pin	4						
15	819952705	锁链 Chain	1						
16	805046455	螺栓 M10×45 Bolt	4						
17	321001489	橡胶块 Rubber	2						
18	321001484	防护板焊接总成	1						
19	321001514	销 Pin	1						
20	805600011	销 6.3×50 Pin	1						

321001517 铲斗放置架 Cradle

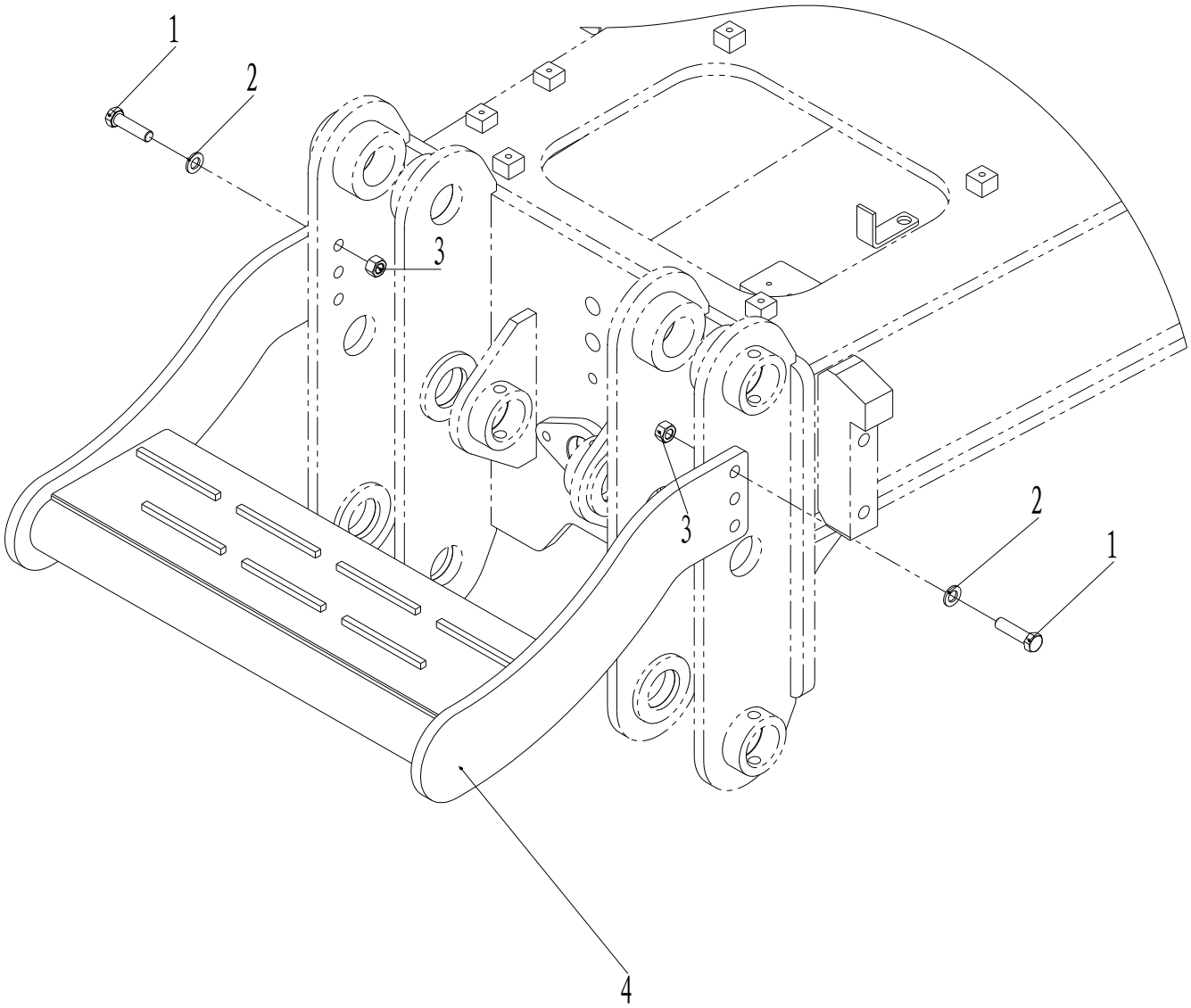

321001517 铲斗放置架 Cradle

序号 Item	零件代号 Part No.	零件名 Part Name	数量 Q'TY	服务代码 S.C	适用车号 Serial NO.	互换性 IA	替换零件 Replaceable Part		识别标识 Identification Mark
							零件代号 Part No	数量 Q'TY	
1	805004815	螺栓 M16×60 Bolt	6						
2	805338285	垫圈 16 Washer	6						
3	805238374	螺母 M16 Nut	6						
4	321001517	铲斗放置架 Cradle	1						

321001745 支腿总成 Outrigger

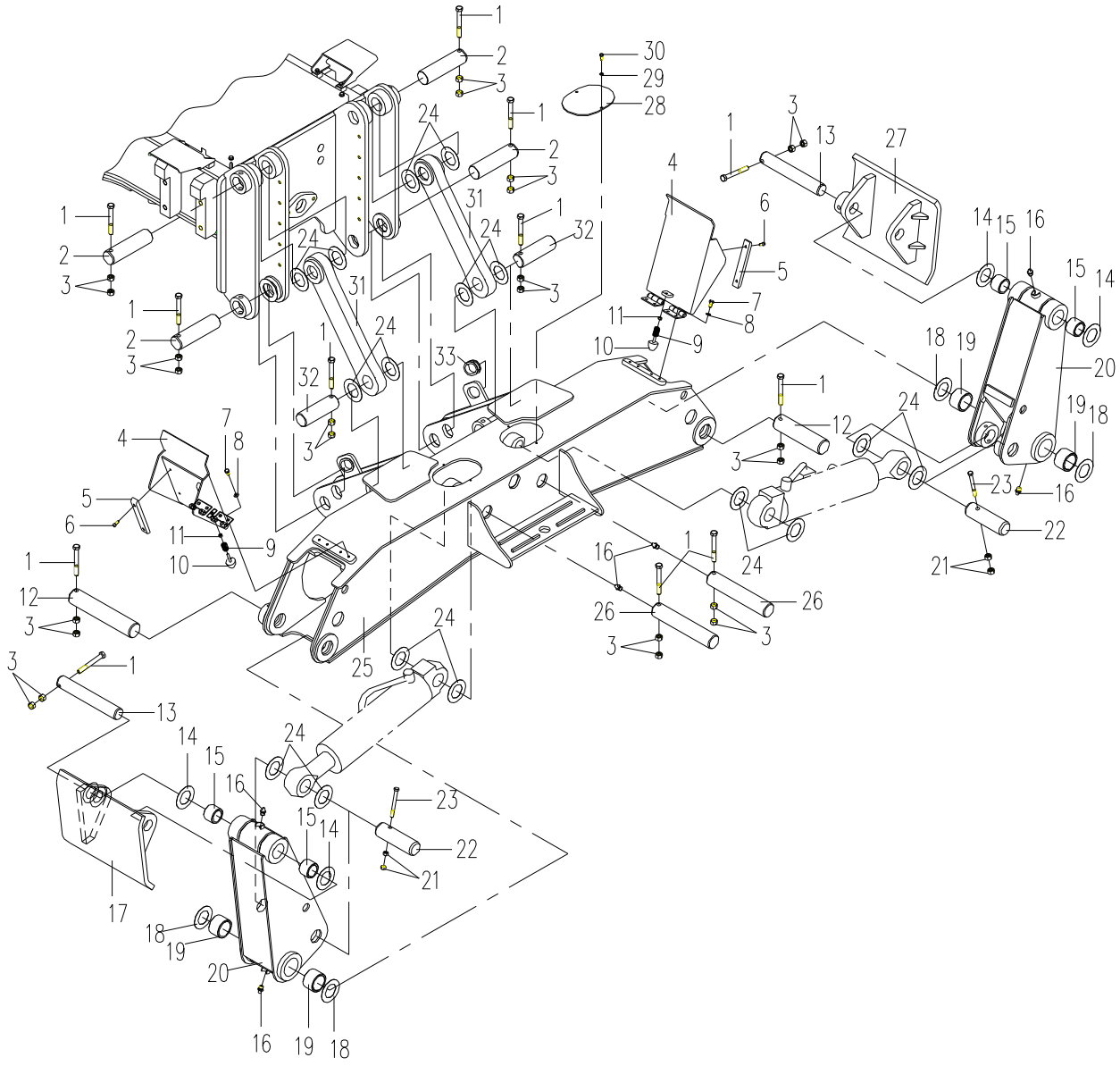

321001745 支腿总成 Outrigger

序号 Item	零件代号 Part No.	零件名 Part Name	数量 Q'TY	服务代码 S.C	适用车号 Serial NO.	互换性 IA	替换零件 Replaceable Part		识别标识 Identification Mark
							零件代号 Part No	数量 Q'TY	
1	805046670	螺栓 M16×130 10.9	12						
2	321000712	销轴 Pin	2						
3	805238374	螺母 M16 10	24						
4	321000702	盖板 Cover	2						
5	321001627	橡胶块 Stopper	4						
6	805139915	螺钉 Screw	8						
7	805046472	螺栓 M10×20Bolt	8						
8	805338279	垫圈 10 300HV	8						
9	801733012	压簧 Spring	2						
10	801905669	防碰球 Stopper Ball	2						
11	805238372	螺母 M12Nut	2						
12	321000714	销轴 Pin	2						
13	321000719	销轴 Pin	2						
14	819910625	消音调整树脂垫	8						
15	321000718	套 Bushing	4						
16	801102884	油杯 M10×1	6						
17	321000683	右踏块 Foot	1						
18	819910731	消音调整树脂垫	8						
19	321000715	套 Bushing	4						
20	321000688	臂 Arm	2						
21	805238372	螺母 M12 Nut	4						
22	321000717	销轴 Pin	2						
23	805046653	螺栓 M12×130	2						
24	819910733	消音调整树脂垫	50						
25	321001747	支腿横梁 Beam	1						

321001745 支腿总成 Outrigger

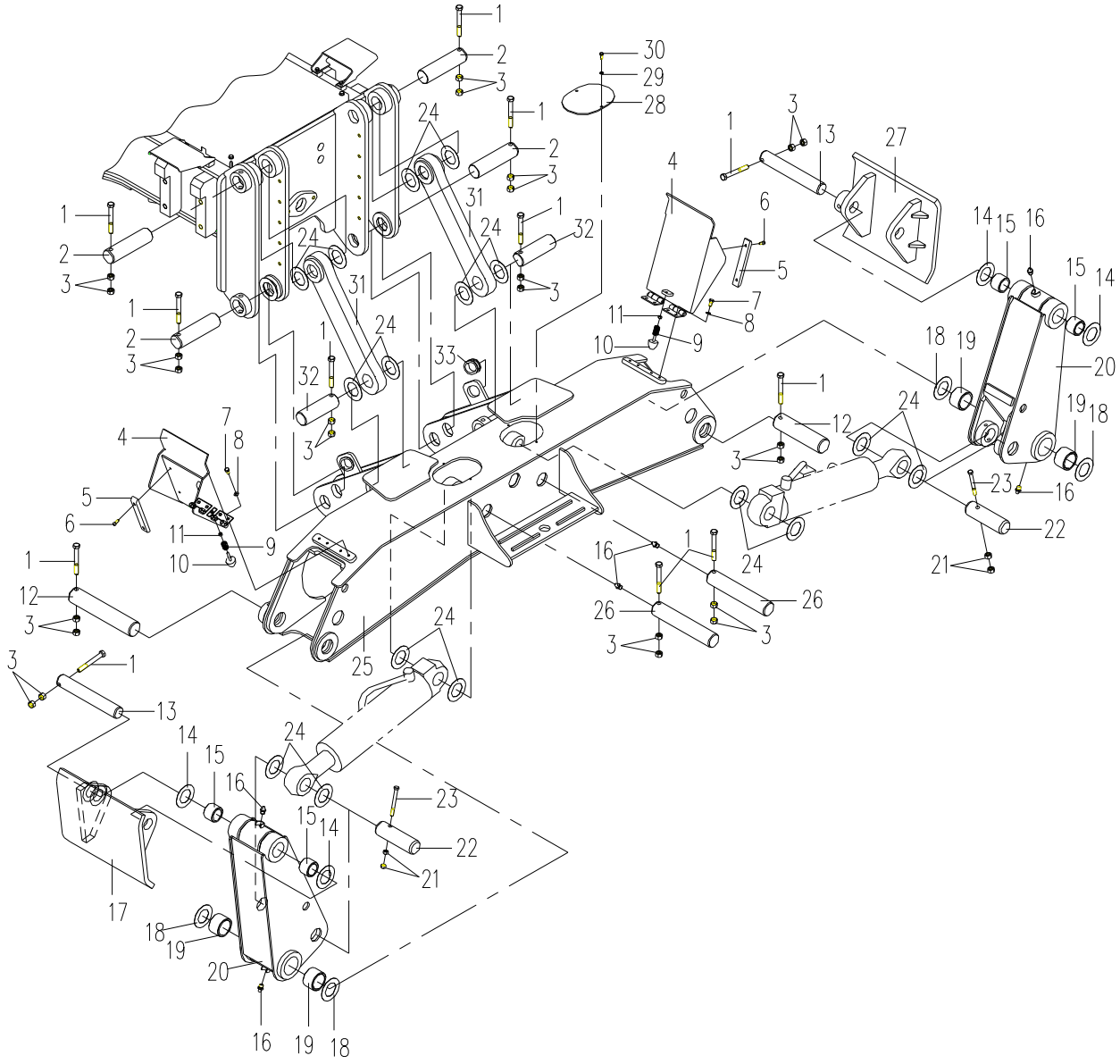

321001745 支腿总成 Outrigger

序号 Item	零件代号 Part No.	零件名 Part Name	数量 Q'TY	服务代码 S.C	适用车号 Serial NO.	互换性 IA	替换零件 Replaceable Part		识别标识 Identification Mark
							零件代号 Part No	数量 Q'TY	
26	321000720	销轴 Pin	2						
27	321000716	左踏块 Foot stabilizer	1						
28	321000711	盖板 Cover	2						
29	805338277	垫圈 8 Washer	4						
30	805046507	螺栓 M8×20Bolt	4						
31	321000679	连杆 Link	2						
32	321000713	销轴 Pin	2						
33	321000651	橡胶护套 Bushing	1						

多轮更改信息 Modified Information

页码 Page	序号 Item	零件代号 Part No.	零件名 Part Name	数量 Q'TY	服务代码 S.C	变更日期 Modified Date	互换性 IA	替换零件 Replaceable Part		识别标识 Identification Mark
								零件代号 Part No.	数量 Q'TY	

注：

Y：表示该零件和“替换零件”栏所表示的零件可互相替换。

P：表示禁止使用该零件，应使用“替换零件”栏里的零件。

没有互换性的空着不标。

321001573 下车液压系统 Base Hydraulic Piping

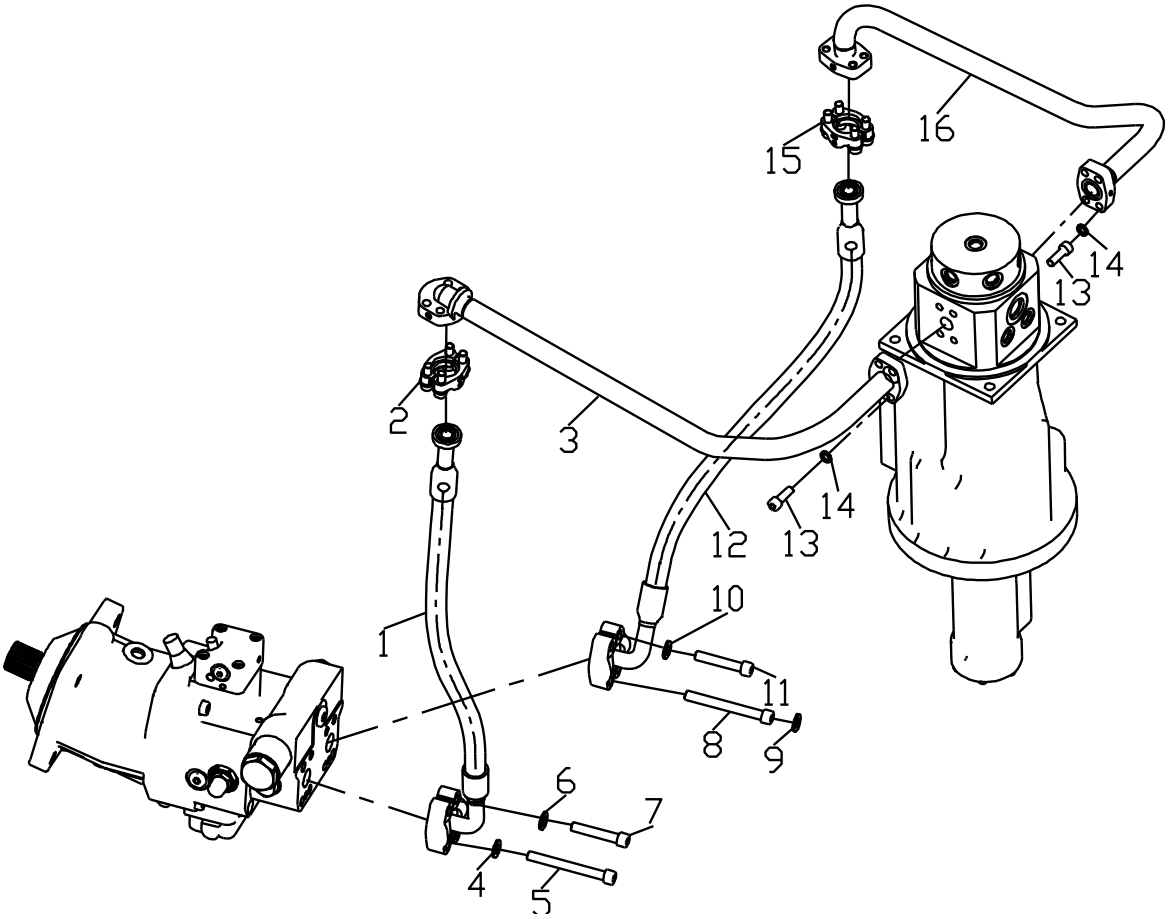

321001573 下车液压系统 Base Hydraulic Piping

序号 Item	零件代号 Part No.	零件名 Part Name	数量 Q'TY	服务代码 S.C	适用机号 Serial NO.	互换性 IA	替换零件 Replaceable Part		识别标识 Identification Mark
							零件代号 Part No	数量 Q'TY	
1	803407057	软管总成 Hose	1						
2	803164827	接头 Adapter	1						
3	321001579	钢管总成 Pipe	1						
4	805338281	垫圈 Washer	3						
5	805139886	螺钉 Screw	3						
6	805338281	垫圈 Washer	1						
7	805139879	螺钉 Screw	1						
8	805139886	螺钉 Screw	3						
9	805338281	垫圈 Washer	3						
10	805338281	垫圈 Washer	1						
11	805139879	螺钉 Screw	1						
12	803407058	软管总成 Hose	1						
13	805139764	螺钉 Screw	8						
14	805338260	垫圈 Washer	8						
15	803164827	接头 Adapter	1						
16	32100158	钢管总成 Pipe	1						

321001573 下车液压系统 Base Hydraulic Piping

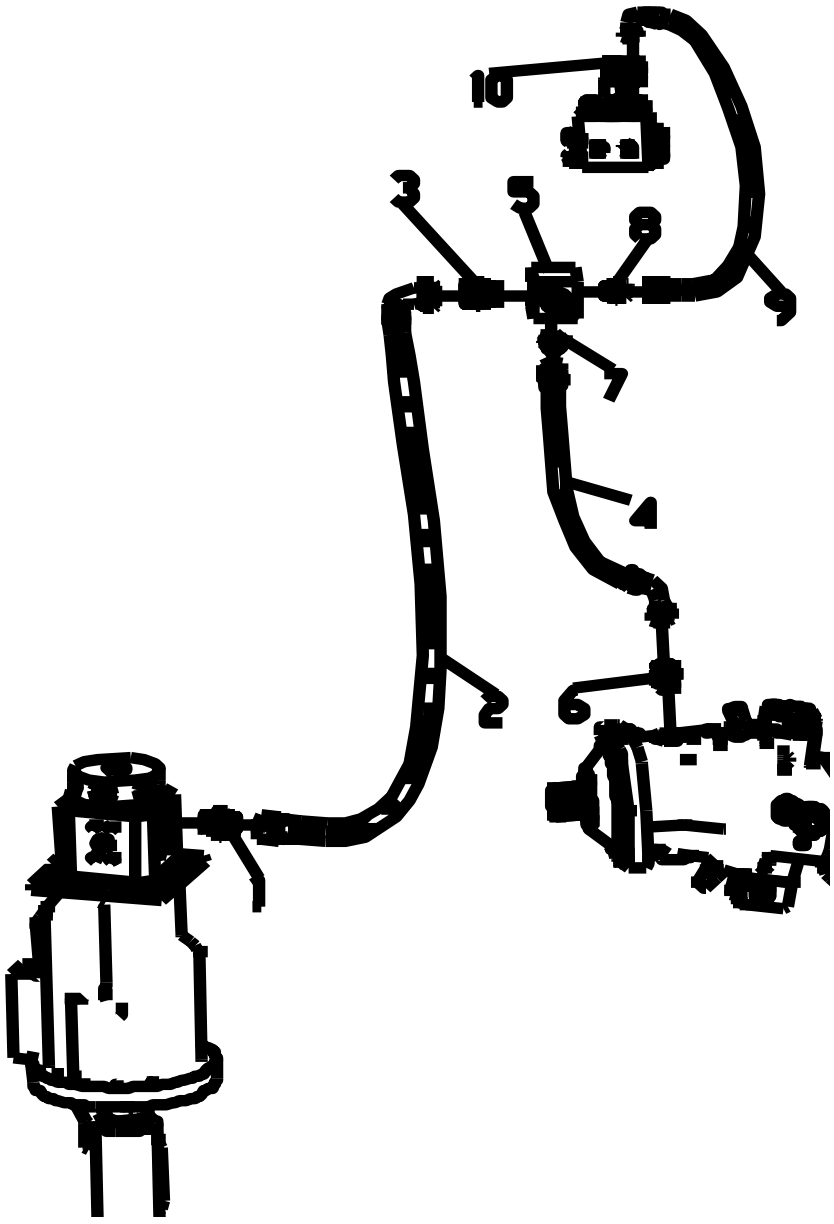

321001573 下车液压系统 Base Hydraulic Piping

序号 Item	零件代号 Part No.	零件名 Part Name	数量 Q'TY	服务代码 S.C	适用机号 Serial NO.	互换性 IA	替换零件 Replaceable Part		识别标识 Identification Mark
							零件代号 Part No	数量 Q'TY	
1	803379414	接头 Adapter	1						
2	803173131	软管总成 Hose	1						
3	803173220	接头 Adapter	1						
4	803180850	软管总成 Hose	1						
5	321000756	回油块	1						
6	803172173	接头 Adapter	1						
7	803163584	接头 Adapter	1						
8	803166497	接头 Adapter	1						
9	803407052	软管总成 Hose	1						
10	803172160	接头 Joint	1						

321001573 下车液压系统 Base Hydraulic Piping

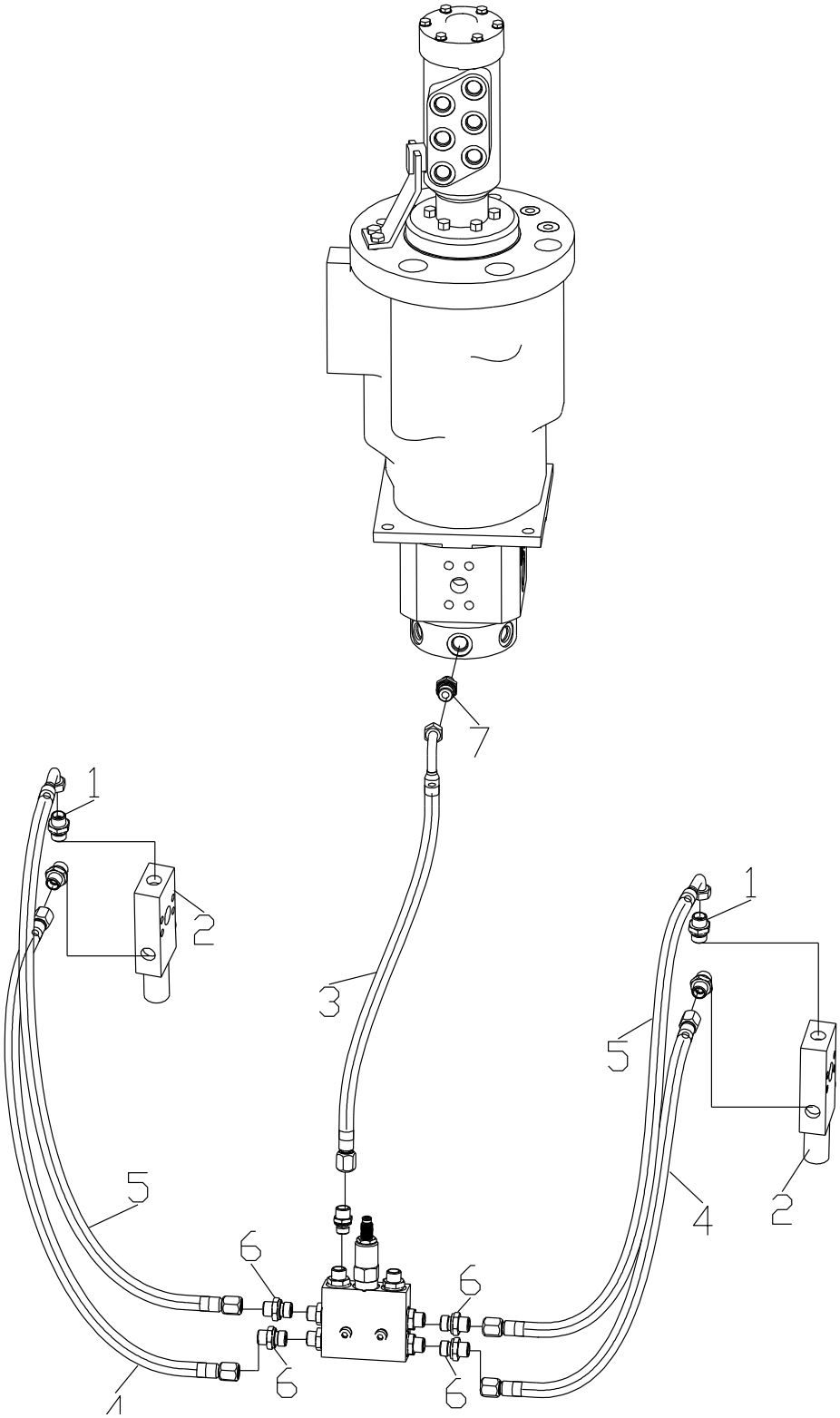

321001573 下车液压系统 Base Hydraulic Piping

序号 Item	零件代号 Part No.	零件名 Part Name	数量 Q'TY	服务代码 S.C	适用机号 Serial NO.	互换性 IA	替换零件 Replaceable Part		识别标识 Identification Mark
							零件代号 Part No	数量 Q'TY	
1	803172160	接头 Adapter	4						
2	803012352	阀块 Vavle	2						
3	822102937	软管总成 Hose	1						
4	803111329	软管总成 Hose	2						
5	803302171	软管总成 Hose	2						
6	803172160	接头 Adapter	4						

321001573 下车液压系统 Base Hydraulic Piping

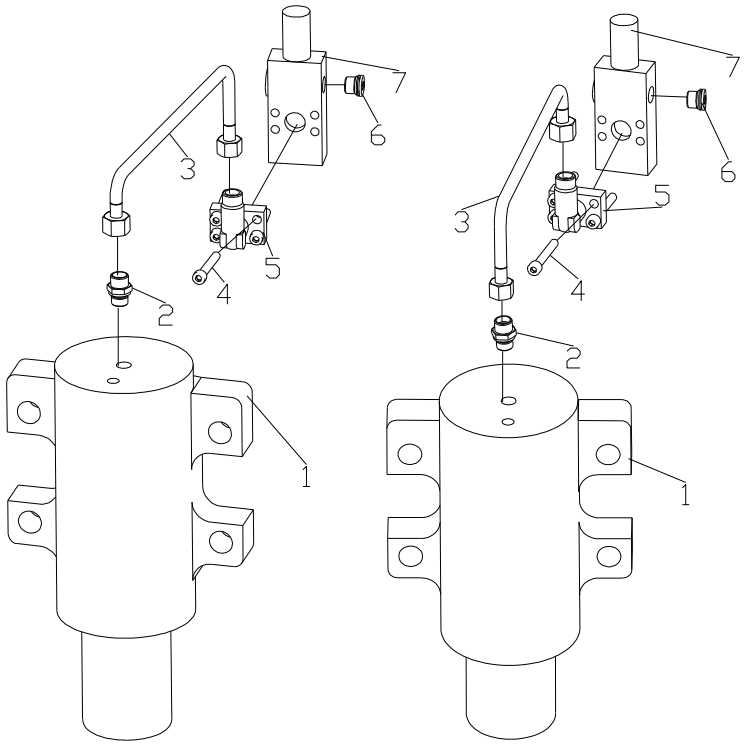

321001573 下车液压系统 Base Hydraulic Piping

序号 Item	零件代号 Part No.	零件名 Part Name	数量 Q'TY	服务代码 S.C	适用机号 Serial NO.	互换性 IA	替换零件 Replaceable Part		识别标识 Identification Mark
							零件代号 Part No	数量 Q'TY	
1	803010034	悬挂油缸 Cylinder	2						
2	803173835	接头 Adapter	2						
3	321001586	钢管总成 Pipe	2						
4	805139932	螺钉 Screw	8						
5	321001156	接头 Adapter	2						
6	803172795	接头 Adapter	2						
7	803012352	锁定阀 Valve	2						

321001573 下车液压系统 Base Hydraulic Piping

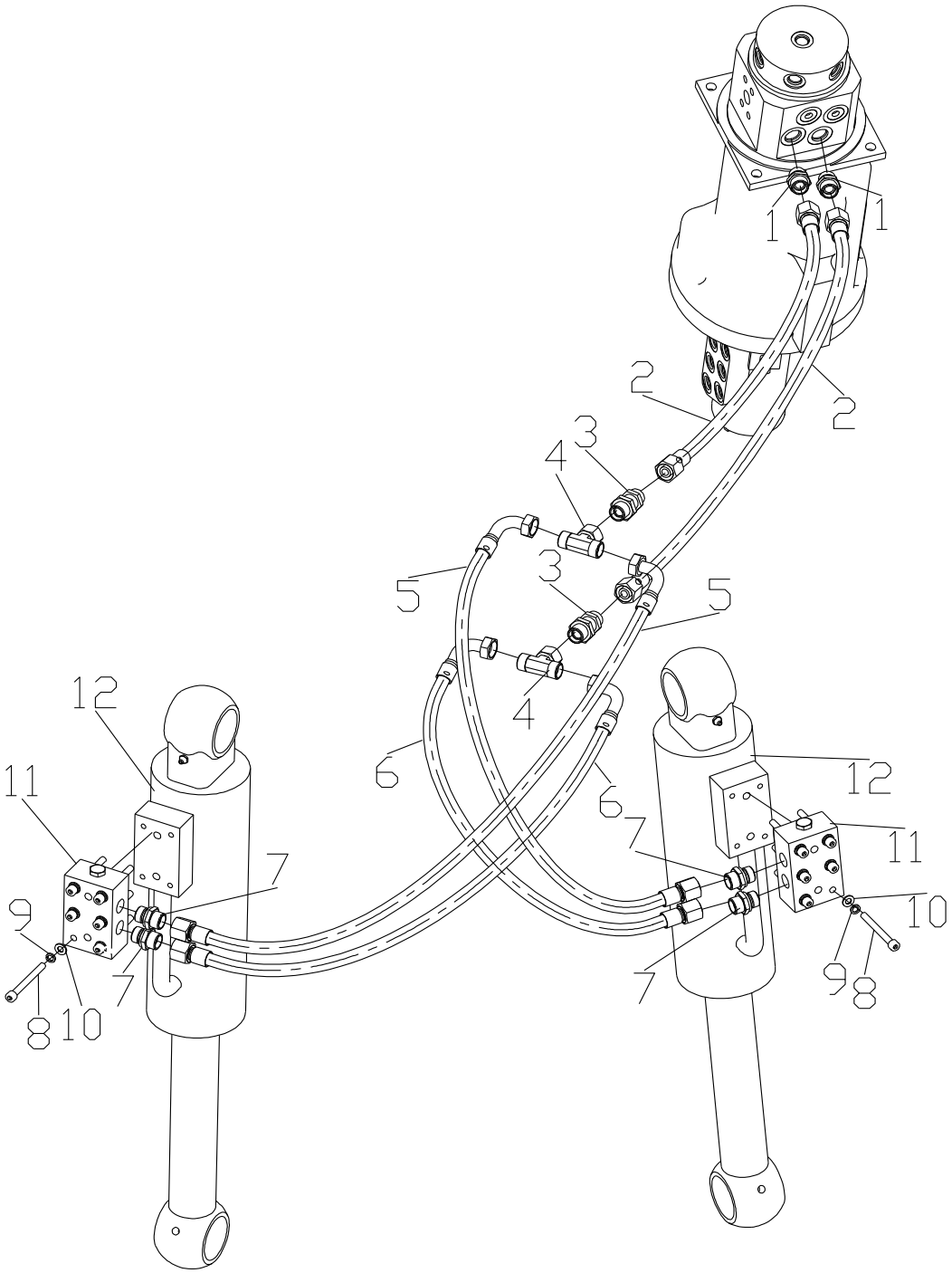

321001573 下车液压系统 Base Hydraulic Piping

序号 Item	零件代号 Part No.	零件名 Part Name	数量 Q'TY	服务代码 S.C	适用机号 Serial NO.	互换性 IA	替换零件 Replaceable Part		识别标识 Identification Mark
							零件代号 Part No	数量 Q'TY	
1	803172173	接头 Adapter	2						
2	803172202	软管总成 Hose	2						
3	803163645	接头 Adapter	2						
4	803166562	接头 Adapter	2						
5	803268791	软管总成 Hose	2						
6	803268791	软管总成 Hose	2						
7	803107235	接头 Adapter	4						
8	805139855	螺钉 Screw	12						
9	805338259	垫圈 Washer	12						
10	805338277	垫圈 Washer	12						
11	803073303	平衡阀 Valve	2						
12	803083381	推土铲油缸 Cylinder							

321001573 下车液压系统 Base Hydraulic Piping

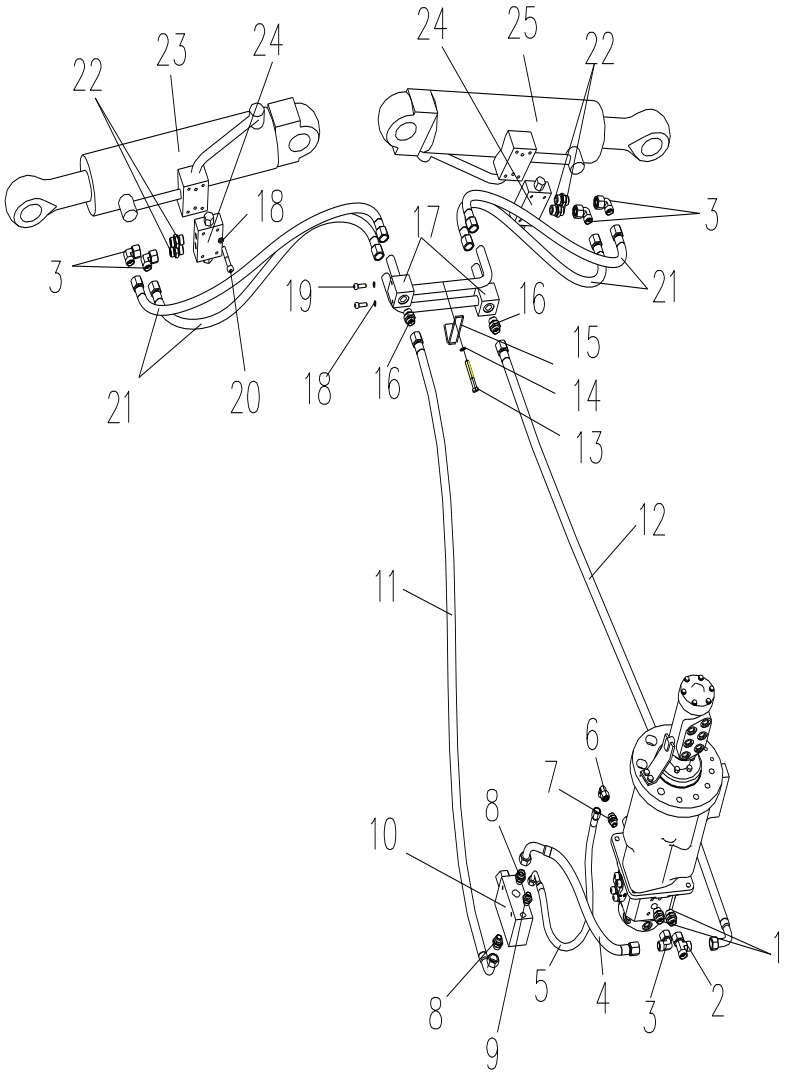

321001573 下车液压系统 Base Hydraulic Piping

序号 Item	零件代号 Part No.	零件名 Part Name	数量 Q'TY	服务代码 S.C	适用车号 Serial NO.	互换性 IA	替换零件 Replaceable Part		识别标识 Identification Mark
							零件代号 Part No	数量 Q'TY	
1	803172173	接头 Joint	2						
2	803164635	接头 Joint	1						
3	803163573	接头 Joint	5						
4	803191514	软管总成 Hose	1						
5	803177259	软管总成 Hose	1						
6	803166487	接头 Joint	1						
7	803172160	接头 Joint	1						
8	803163718	接头 Joint	2						
9	803163582	接头 Joint	1						
10	803010042	选择阀 Selector Valve	1						
11	803300280	软管总成 Hose	1						
12	803300279	软管总成 Hose	2						
13	805046615	螺栓 M10×50 Bolt	1						
14	805338260	垫圈 10 Washer	1						
15	321000763	压板 Pressing Plate	1						
16	803163584	接头 Joint	2						
17	321000764	钢管总成 Pipe	2						
18	805338277	垫圈 8 Washer	12						
19	805139843	螺钉 M8×25 Screw	4						
20	805139850	螺钉 M8×50 Screw	8						
21	803300278	软管总成 Hose	4						
22	803166500	接头 Joint	4						
23	803083381	支腿油缸 Stabilizer Cylinder	2						
24	803007379	双向液压锁 Hydraulic Lock	2						

多轮更改信息 Modified Information

页码 Page	序号 Item	零件代号 Part No.	零件名 Part Name	数量 Q'TY	服务代码 S.C	变更日期 Modified Date	互换性 IA	替换零件 Replaceable Part		识别标识 Identification Mark
								零件代号 Part No.	数量 Q'TY	

注：

Y：表示该零件和“替换零件”栏所表示的零件可互相替换。

P：表示禁止使用该零件，应使用“替换零件”栏里的零件。

没有互换性的空着不标。

321001532 驱动系统 Drive System

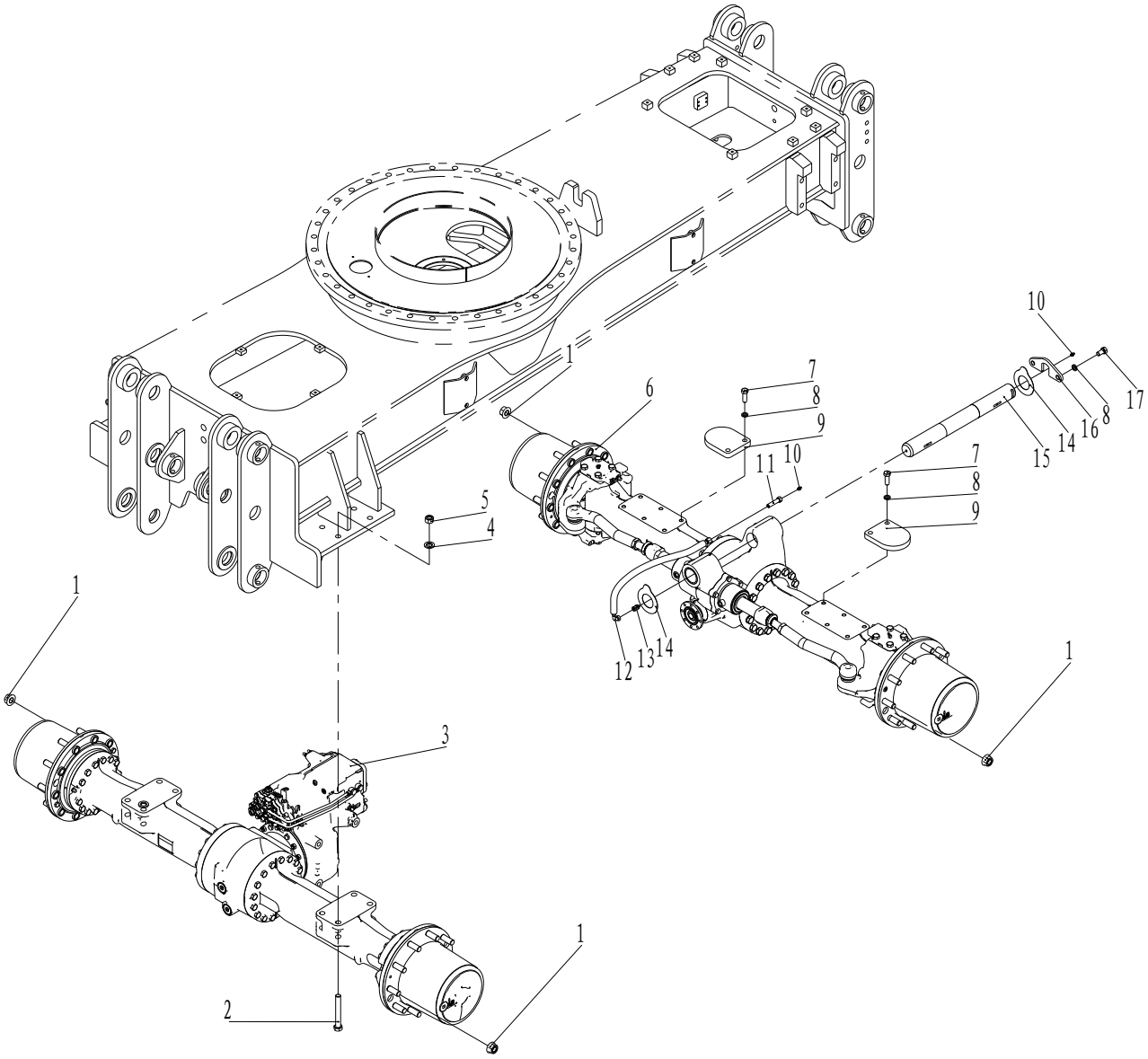

321001532 驱动系统 Drive System

序号 Item	零件代号 Part No.	零件名 Part Name	数量 Q'TY	服务代码 S.C	适用机号 Serial No.	互换性 IA	替换零件 Replaceable Part		识别标识 Identification Mark
							零件代号 Part No.	数量 Q'TY	
1	805238479	螺母 M22×1.5 Nut	40						
2	805047771	螺栓 M20×150 Bolt	8						
3	800356193	后驱动桥带变速箱 Rear	1						
4	805338297	垫圈 20 Washer	8						
5	805238375	螺母 M20 Nut	8						
6	800306978	前转向驱动桥 Front Axle	1						
7	805006280	螺栓 M16×45 Bolt	4						
8	805338263	垫圈 16 Washer	6						
9	321000301	板 Plate	1						
10	801100336	油杯 M10×1 Grease Nipple	2						
11	803177315	接头体 Fitting body	1						
12	803307912	软管总成 Hose	1						
13	803172185	接头 Adapter	1						
14	329900647	调整垫片 Washer	2						
15	321000300	安装轴 Pin	1						
16	321000302	卡板 Plate	1						
17	805006417	螺栓 M16×30 Bolt	2						

321001532 驱动系统 Drive System

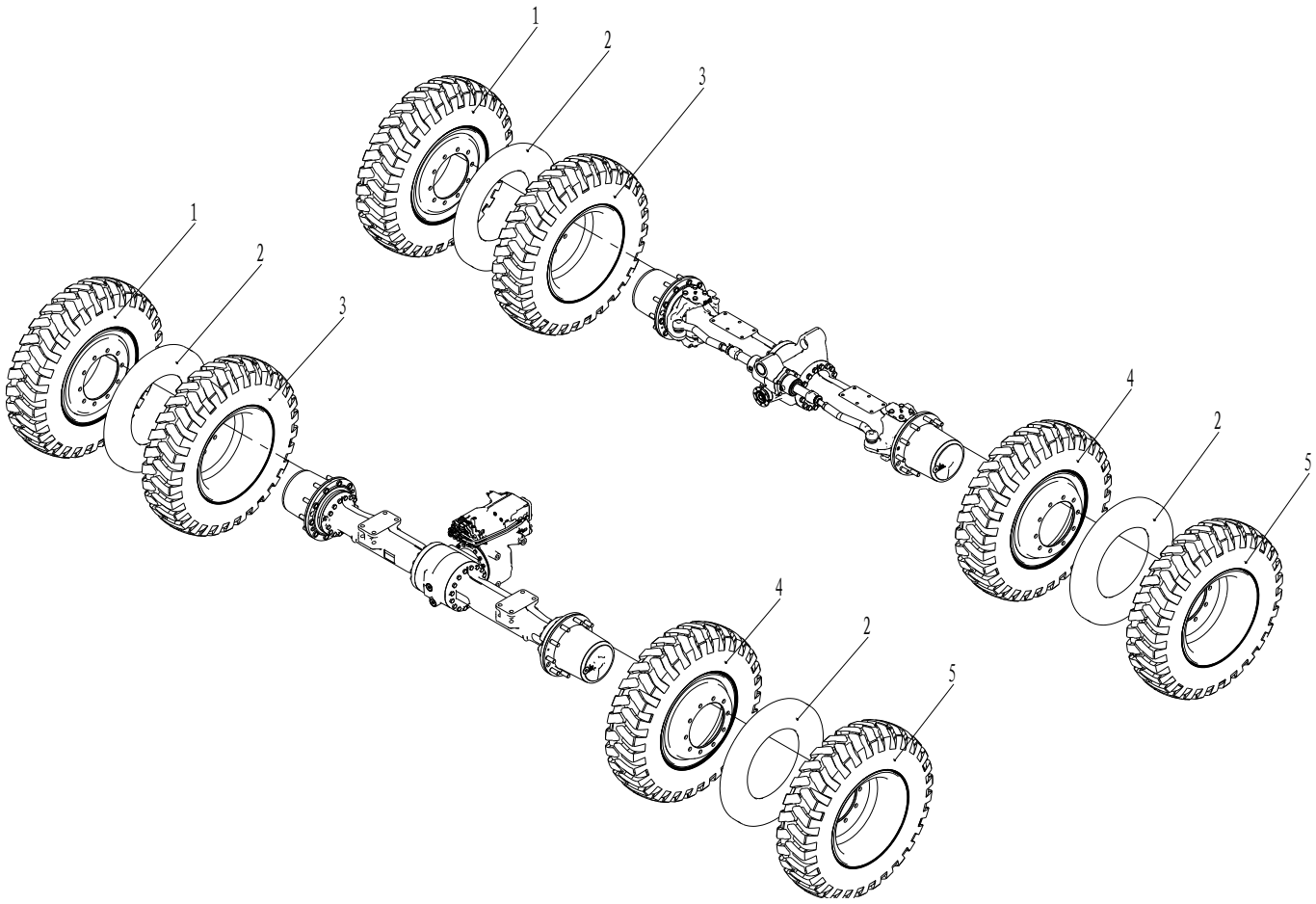

321001532 驱动系统 Drive System

序号 Item	零件代号 Part No.	零件名 Part Name	数量 Q'TY	服务代码 S.C	适用机号 Serial No.	互换性 IA	替换零件 Replaceable Part		识别标识 Identification Mark
							零件代号 Part No.	数量 Q'TY	
1	321000297	左外车轮总成 Tire	2						
2	321000298	橡胶垫 Rubber	4						
3	321000299	左内车轮总成 Tire	2						
4	321000303	右内车轮总成 Tire	2						
5	321000303	右外车轮总成 Tire	2						

321001532 驱动系统　Drive System

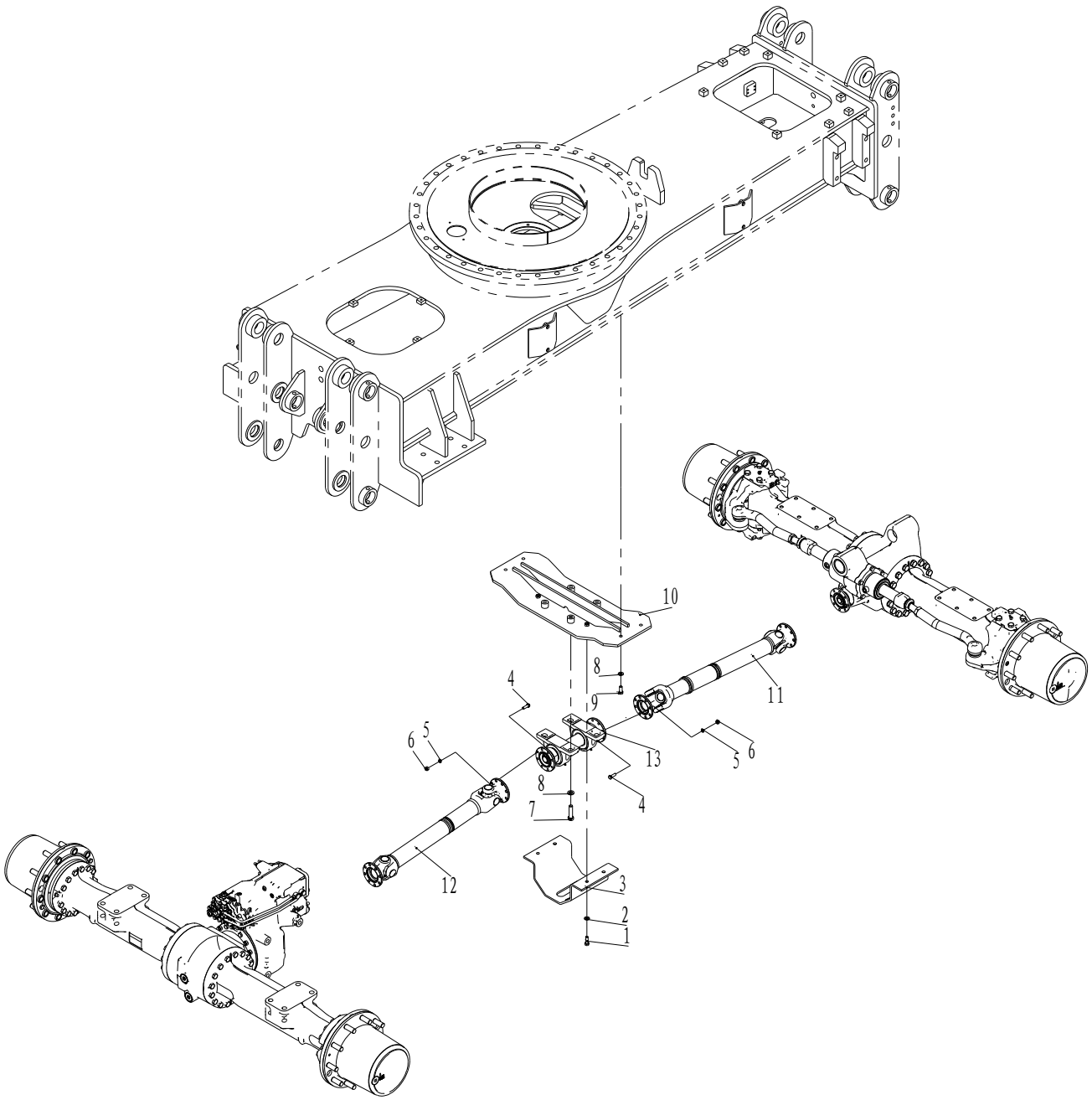

321001532 驱动系统 Drive System

序号 Item	零件代号 Part No.	零件名 Part Name	数量 Q'TY	服务代码 S.C	适用机号 Serial No.	互换性 IA	替换零件 Replaceable Part		识别标识 Identification Mark
							零件代号 Part No.	数量 Q'TY	
1	805006413	螺栓 M12×35 Bolt	4						
2	805338281	垫圈 12 Washer	8						
3	321001536	护罩 Cover	1						
4	805046899	螺栓 M10×1×30 Bolt	24						
5	805338260	垫圈 10 Washer	32						
6	805238475	螺母 M10×1 Nut	32						
7	805046458	螺栓 M16×65 Bolt	4						
8	805338285	垫圈 16 Washer	4						
9	805006412	螺栓 M12×30 Bolt	4						
10	321001533	固定总成 Bracket	1						
11	800355795	前轴 Shaft	1						
12	800356191	后传动轴 Shaft	1						
13	800356192	过渡轴传动轴 Shaft	1						

多轮更改信息 Modified Information

页码 Page	序号 Item	零件代号 Part No.	零件名 Part Name	数量 Q'TY	服务代码 S.C	变更日期 Modified Date	互换性 IA	替换零件 Replaceable Part		识别标识 Identification Mark
								零件代号 Part No.	数量 Q'TY	

注：

Y：表示该零件和“替换零件”栏所表示的零件可互相替换。

P：表示禁止使用该零件，应使用“替换零件”栏里的零件。

没有互换性的空着不标。

321001592 下车制动管路 Base Brake Piping

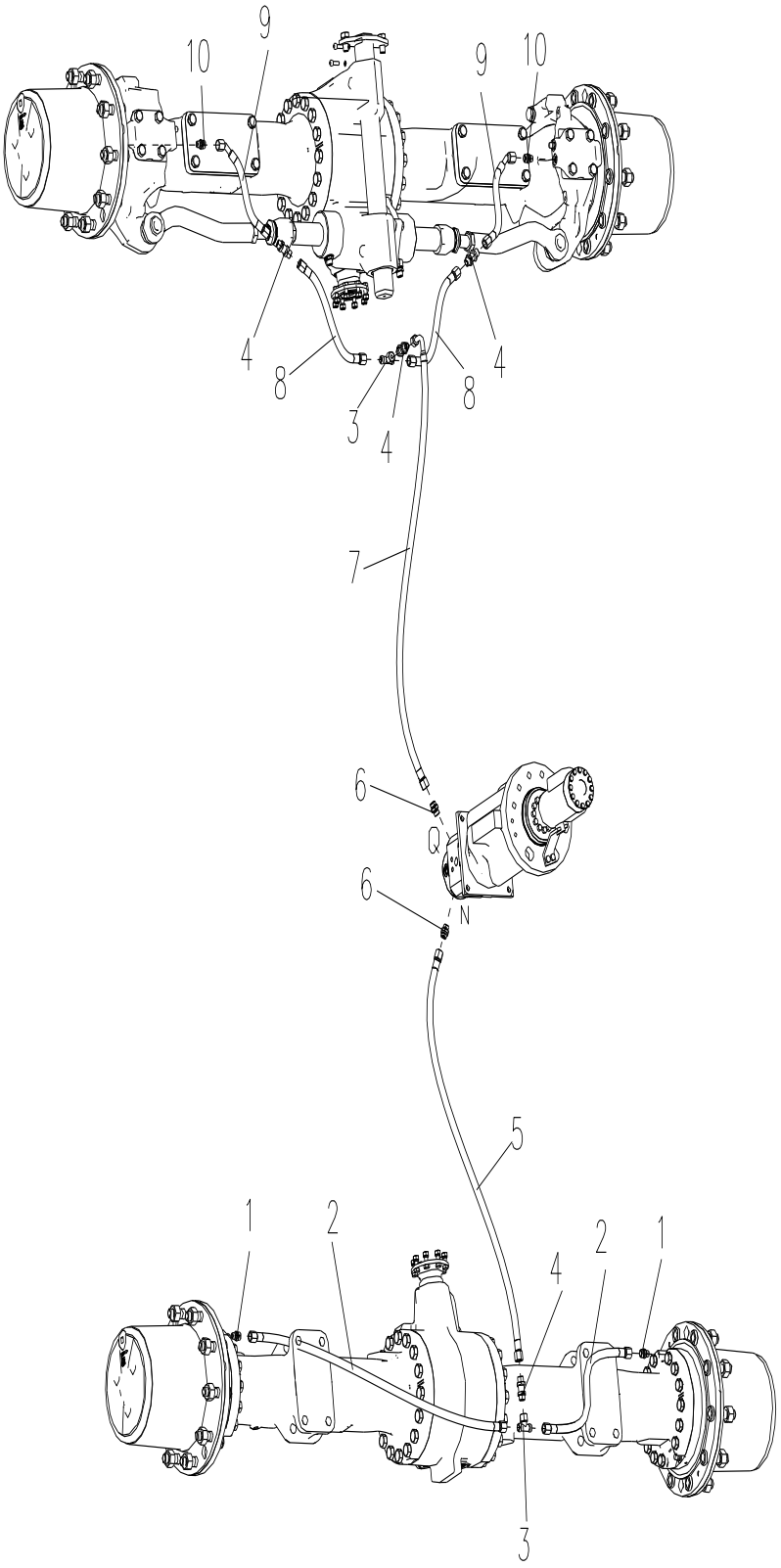

321001592 下车制动管路 Base Brake Piping

序号 Item	零件代号 Part No.	零件名 Part Name	数量 Q'TY	服务代码 S.C	适用机号 Serial No.	互换性 IA	替换零件 Replaceable Part		识别标识 Identification Mark
							零件代号 Part No.	数量 Q'TY	
1	803184590	接头 Joint	2						
2	803304208	软管总成 Hose	2						
3	803164786	接头 Joint	2						
4	803164821	接头 Joint	4						
5	803382091	软管总成 Hose	1						
6	803172790	接头 Joint	2						
7	803387698	软管总成 Hose	1						
8	803300275	软管总成 Hose	2						
9	803300165	软管总成 Hose	2						
10	803169829	接头 Joint	2						

多轮更改信息 Modified Information

页码 Page	序号 Item	零件代号 Part No.	零件名 Part Name	数量 Q'TY	服务代码 S.C	变更日期 Modified Date	互换性 IA	替换零件 Replaceable Part		识别标识 Identification Mark
								零件代号 Part No.	数量 Q'TY	

注：

Y：表示该零件和“替换零件”栏所表示的零件可互相替换。

P：表示禁止使用该零件，应使用“替换零件”栏里的零件。

没有互换性的空着不标。

321001593 转向系统 Steering System

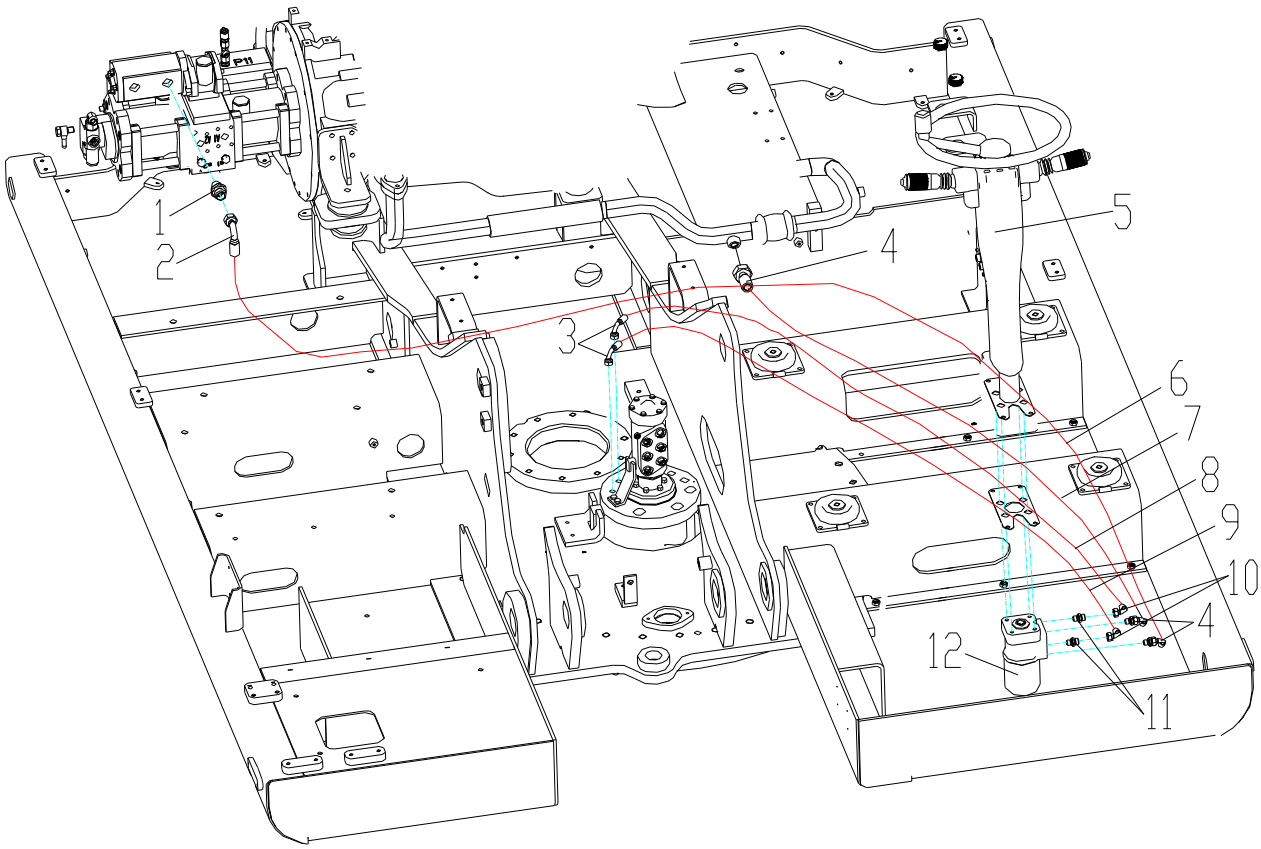

321001593 转向系统 Steering System

序号 Item	零件代号 Part No.	零件名 Part Name	数量 Q'TY	服务代码 S.C	适用机号 Serial No.	互换性 IA	替换零件 Replaceable Part		识别标识 Identification Mark
							零件代号 Part No.	数量 Q'TY	
1	803109675	接头 Joint	1						
2	803172317	接头 Joint	1						
3	803172790	接头 Joint	2						
4	803109663	接头 Joint	3						
5	803182961	转向柱总成 Steering Column	1						
6	803183876	软管总成 Hose	1						
7	803380455	软管总成 Hose	1						
8	803183878	软管总成 Hose	1						
9	803183877	软管总成 Hose	1						
10	803109651	接头 Joint	2						
11	803164849	接头 Joint	2						
12	803073328	转向机 Steer Machine	1						

321001593 转向系统 Steering System

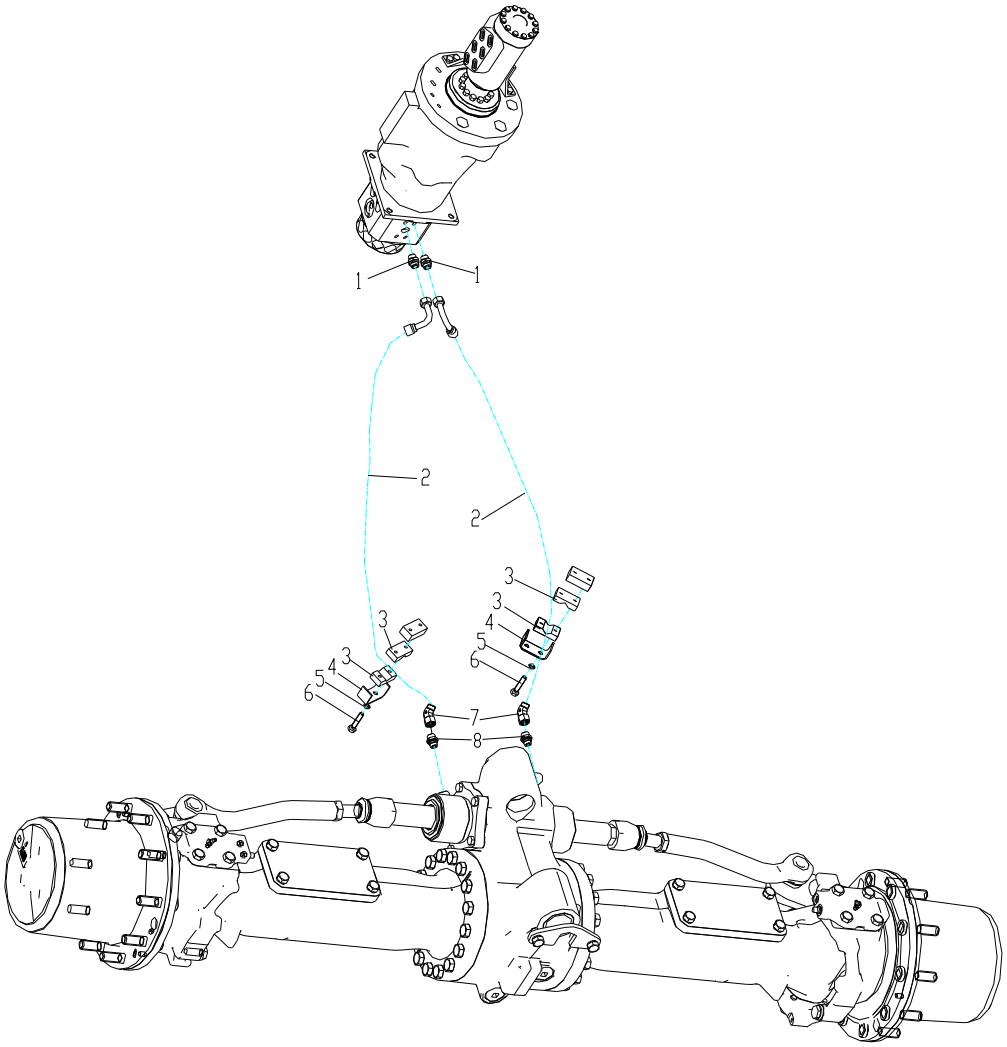

321001593 转向系统 Steering System

序号 Item	零件代号 Part No.	零件名 Part Name	数量 Q'TY	服务代码 S.C	适用车号 Serial NO.	互换性 IA	替换零件 Replaceable Part		识别标识 Identification Mark
							零件代号 Part No	数量 Q'TY	
1	803172790	接头 Joint	2						
2	803300291	软管总成 Hose	2						
3	321000287	胶套 Boot	4						
4	321000286	弯板 Plate	2						
5	805338260	垫圈 10Washer	2						
6	805000047	螺栓 M10×50Bolt	4						
7	803109651	接头 Joint	4						
8	803111995	接头 Joint	8						

多轮更改信息 Modified Information

页码 Page	序号 Item	零件代号 Part No.	零件名 Part Name	数量 Q'TY	服务代码 S.C	变更日期 Modified Date	互换性 IA	替换零件 Replaceable Part		识别标识 Identification Mark
								零件代号 Part No.	数量 Q'TY	
3010-002	4	310500079	轴承	2		14.01	Y	310502662		轴承外径公差加大
3010-004	20	321001059	动臂	1		13.08	Y	321001059	1	管夹座螺纹由更改 M12 改为 M10 动臂根部轴座螺纹孔由 M10 改为 M10×1
3010-008	32	321000866	斗杆	1		14.03	Y	321001337	1	前端贴加强板
3010-006	3	803184715	O 形圈	2		15.11	P	329900900	2	更换材质
3010-006	14	803184714	O 形圈	2		15.11	P	329900896	2	更换材质
3010-004	20	321001059	动臂	1		16.08	P	321001750	1	根部有加强板

注：

J：表示“组合使用”，

R：表示不同机器中该零件的数量不同。

Y：表示该零件和“替换零件”栏所表示的零件可互相替换。

P：表示禁止使用该零件，应使用“替换零件”栏里的零件。

没有互换性的空着不标。

321001058 工作装置 Worker

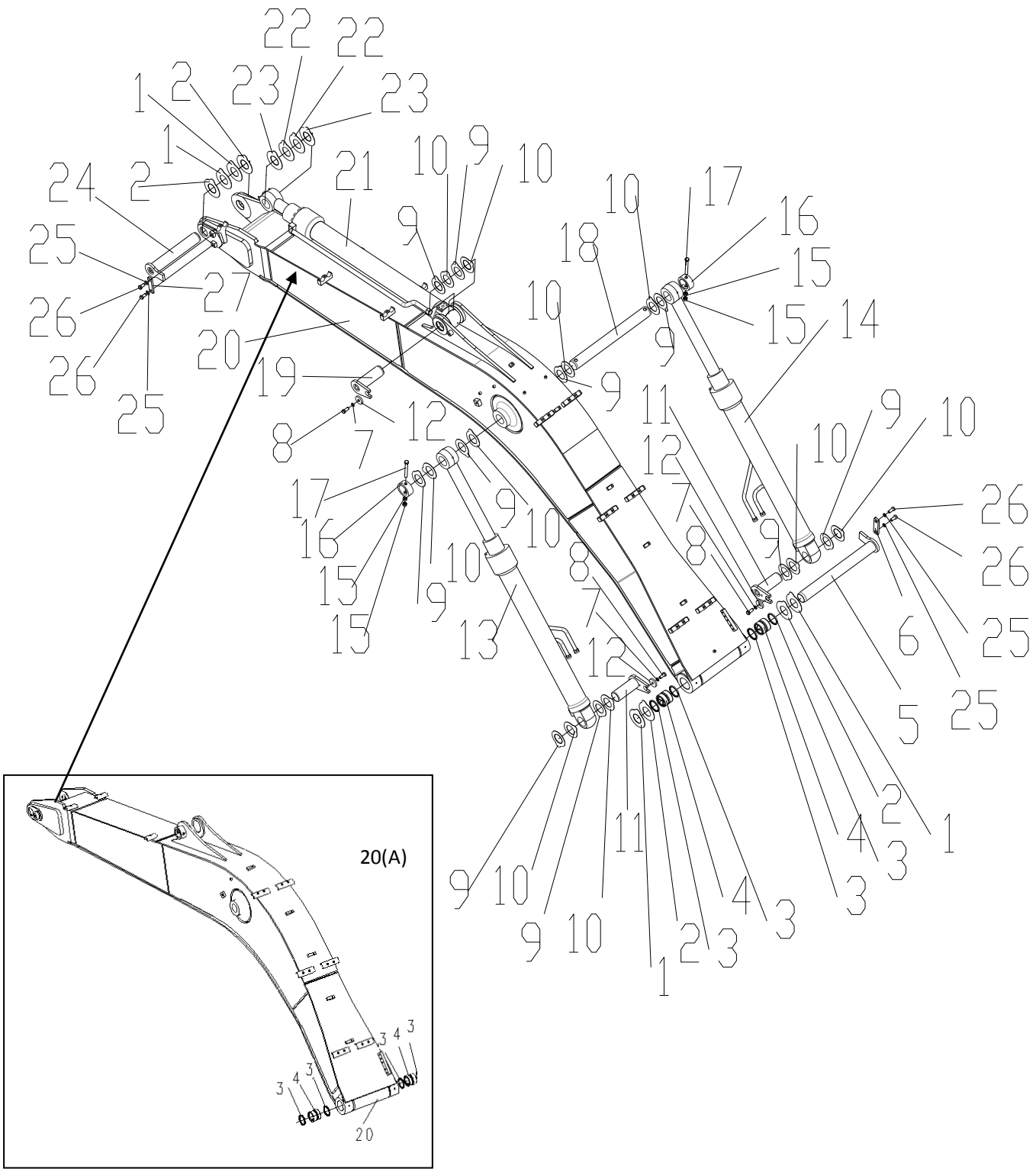

321000835 工作装置 Worker

序号 ITEM	零件代号 Part No	零件名 PART NAME	数量 Q'TY	服务代码 S.C	适用机号 SERIAL NO	互换性 IA	替换零件 REPLACEABLE PART		识别标识 Identification Mark
							零件代号 Part No	数量 Q'TY	
1	329900133	调整垫 Spacer	4	R					厚度 1.5 Thickness 1.5
2	329900093	调整垫 Spacer	4	R					厚度 1 Thickness 1
3	803172505	防尘圈 Dust Seal	4						
*4	310502662	轴承 Bearing	2						
5	321000998	轴 Shaft	1						
6	321000097	压板 Plate	1						
7	805338263	垫圈 16 Washer	3						
8	805006289	螺栓 M16×35 Bolt	3						
9	329900091	调整垫 Spacer	10	R					厚度 1 Thickness 1
10	329900131	调整垫 Spacer	10	R					厚度 1.5 Thickness 1.5
11	321000972	轴 Shaft	2						
12	321000889	压板 Plate	3						
13	803073315	左动臂油缸 Boom Cylinder(L)	1						
14	803073314	右动臂油缸 Boom Cylinder(R)	1						
15	805238374	螺母 M16 Nut	4						
16	321000913	止动套 Washer	2						
17	805046465	螺栓 M16×140 Bolt	2						
18	321001101	轴 Shaft	1						
19	321000989	轴 Shaft	1						

注：
R：表示不同机器中该零件的数量不同。

321001058 工作装置 Worker

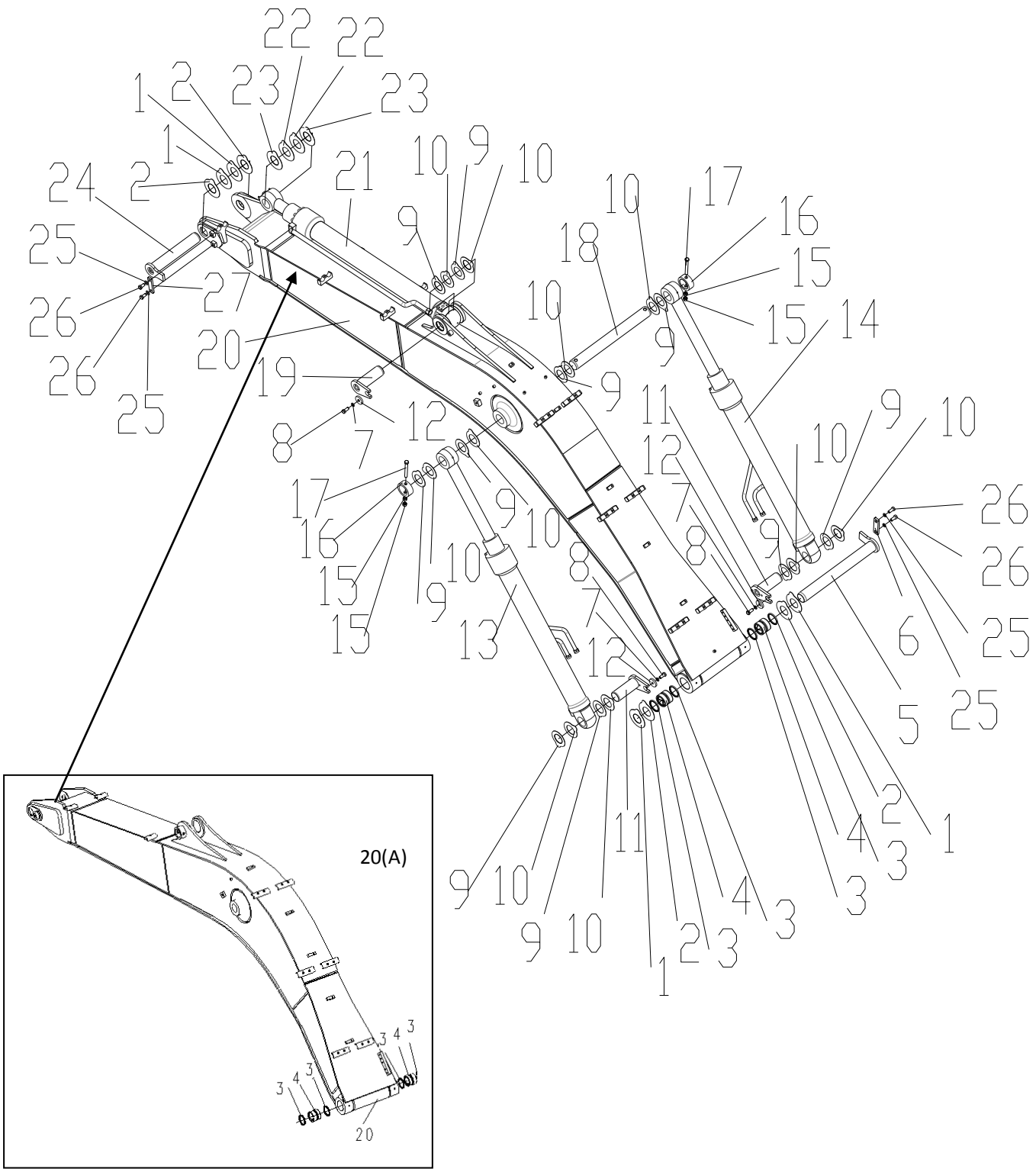

321000835 工作装置 Worker

序号 ITEM	零件代号 Part No	零件名 PART NAME	数量 Q'TY	服务代码 S.C	适用机号 SERIAL NO	互换性 IA	替换零件 REPLACEABLE PART		识别标识 Identification Mark
							零件代号 Part No	数量 Q'TY	
*20	321001750	动臂 Boom	1						
20(A)		动臂总成 Boom Assembly	1						
21	803073313	斗杆油缸 Arm Cylinder	1						
22	329900092	调整垫 Spacer	2	R					厚度 1 Thickness 1
23	329900132	调整垫 Spacer	2	R					厚度 1.5 Thickness 1.5
24	321000972	轴 Shaft	1						
25	805338285	垫圈 16 Washer	4						
26	805006417	螺栓 M16×30 Bolt	4						
27	321000961	压板 Plate	1						

注：

序号 20(A)动臂总成包含序号 3、4、20。

R：表示不同机器中该零件的数量不同。

321000835 工作装置 Worker

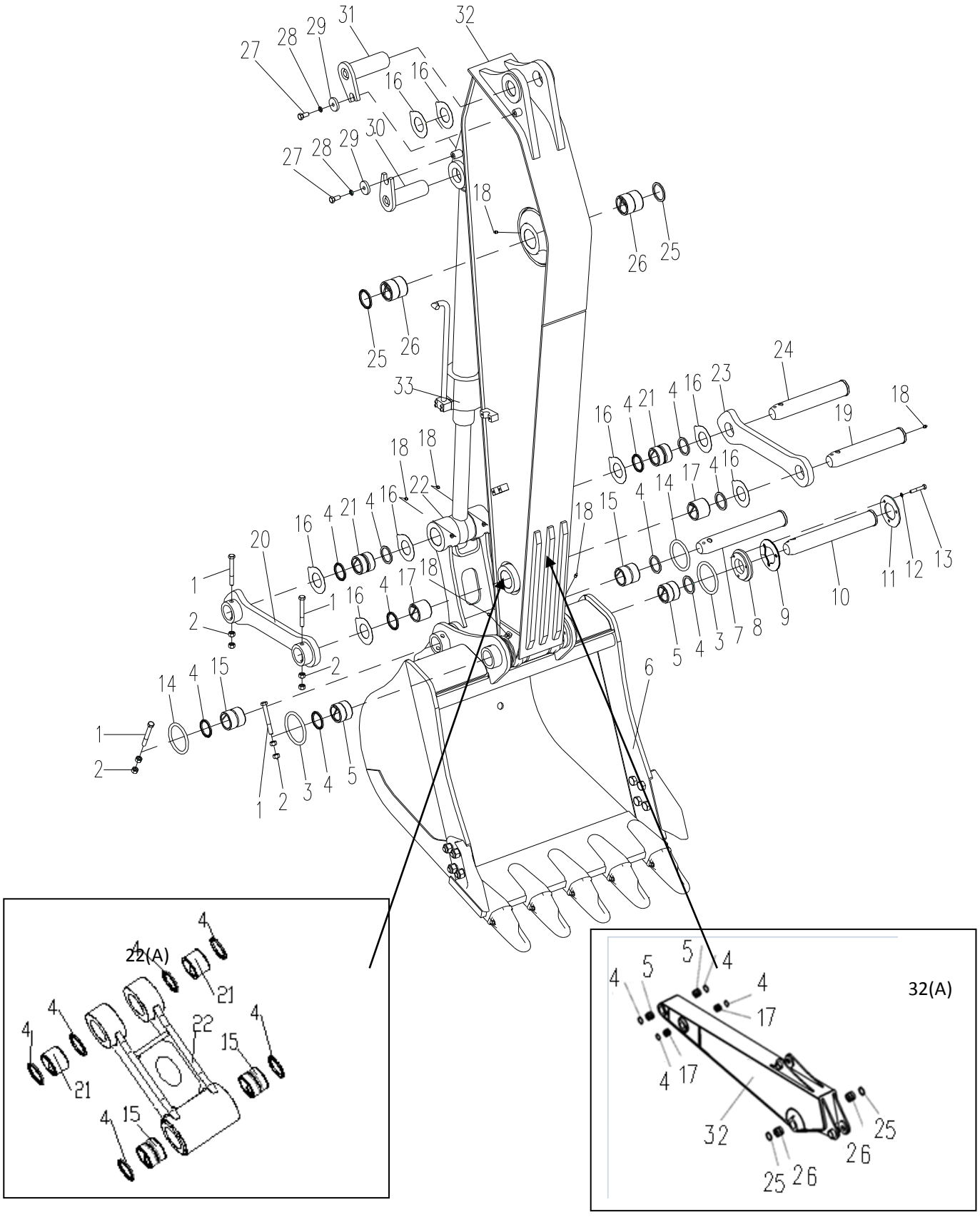

321000835 工作装置 Worker

序号 ITEM	零件代号 Part No	零件名 PART NAME	数量 Q'TY	服务代码 S.C	适用机号 SERIAL NO	互换性 IA	替换零件 REPLACEABLE PART		识别标识 Identification Mark
							零件代号 Part No	数量 Q'TY	
1	805046670	螺栓 M16×130 Bolt	4						
2	805238374	螺母 M16 Nut	8						
3	329900900	O 形圈 O-Ring	2						
4	803172504	防尘圈 Dust Seal	10						
5	321000976	轴套 Bushing	2						
6	321000836	铲斗总成 Bucket	1						
7	321000965	轴 Shaft	1						
8	321000975	摩擦板 Frictional Plate	1						
9	321000969	垫板 Washer	10						
10	321000971	轴 Shaft	1						
11	321000970	夹板 Plate	1						
12	805338261	垫圈 12Washer	3						
13	805046717	螺栓 M12×75 Bolt	3						
14	329900896	O 形圈 O-Ring	2						
15	321000966	轴套 Bushing	2						
16-1	819910731	调整垫 Spacer	8	R					厚度 1 Thickness 1
16-2	801906675	调整垫 Spacer	8	R					厚度 1.5 Thickness 1.5
17	321000978	轴套 Bushing	2						
18	801102863	油杯 Oiler Cup	8						
19	321000977	轴 Shaft	1						
20	321000962	摇杆组件 Rocker	1						
21	321000968	轴套 Bushing	2						
22	321000859	连杆 Link	1						
22(A)		连杆总成 Link Assembly							

注：

序号 22(A)连杆总成包含序号 4、15、21、22。

R：表示不同机器中该零件的数量不同。

321000835 工作装置 Worker

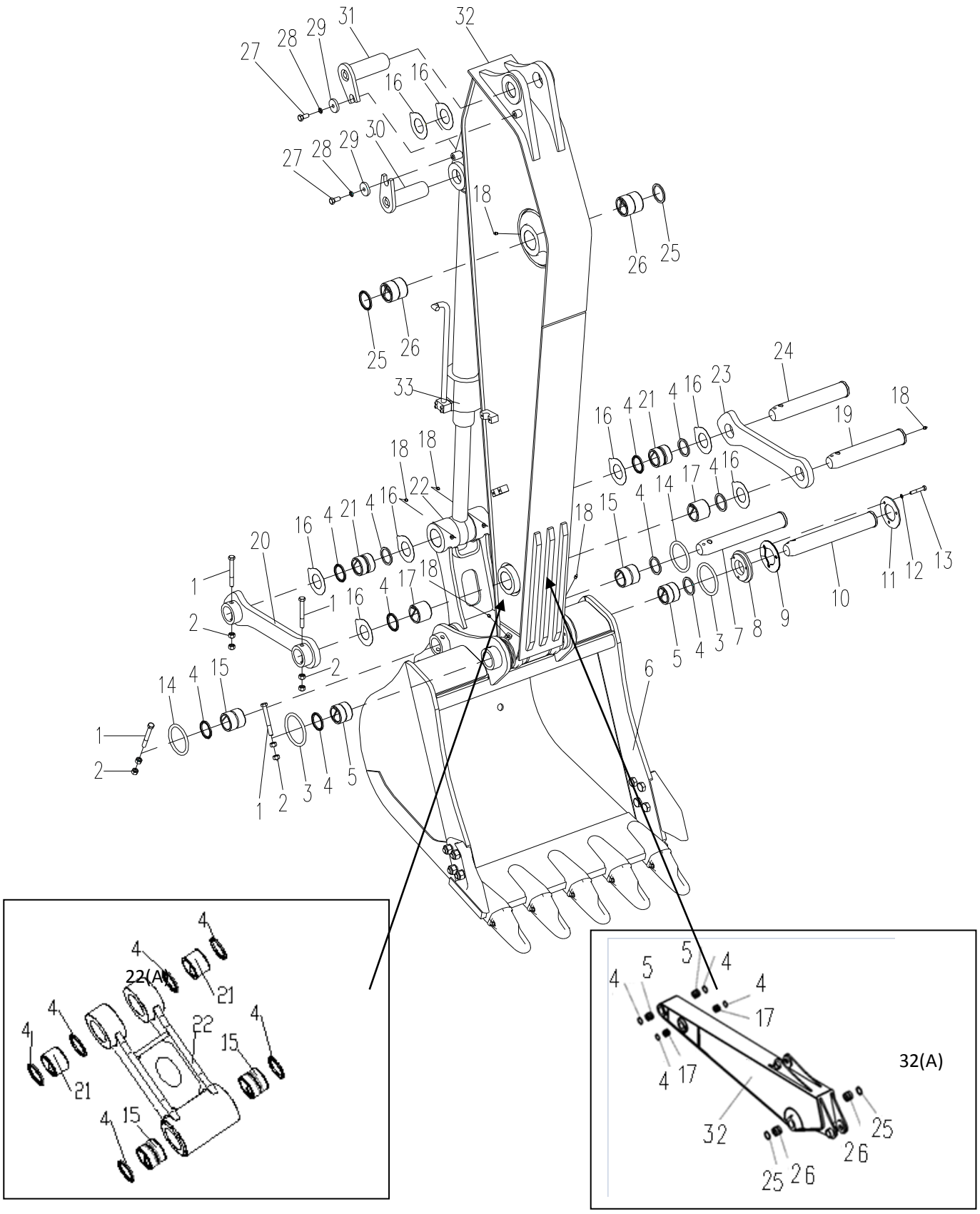

321000835 工作装置 Worker

序号 ITEM	零件代号 Part No	零件名 PART NAME	数量 Q'TY	服务代码 S.C	适用机号 SERIAL NO	互换性 IA	替换零件 REPLACEABLE PART		识别标识 Identification Mark
							零件代号 Part No	数量 Q'TY	
23	321000963	摇杆板 Rocker Plate	1						
24	321000967	轴 Shaft	1						
25	803172505	防尘圈 Dust Seal	2						
26	321000988	轴套 Bushing	2						
27	805006289	螺栓 M16×35 Bolt	2						
28	805338263	垫圈 16 Washer	2						
29	321000889	压板 Plate	2						
30	321000979	轴 Shaft	1						
31	321000982	轴 Shaft	1						
*32-1	321001337	斗杆 Arm	1						长度 2.1m Length 2.1m 前端有加强板
32(A)		斗杆总成 Arm Assembly	1						
32-2	321000866	斗杆 Arm	1						长度 2.1m Length 2.1m
33	803010057	铲斗油缸 Bucket Cylinder	1						

注：

序号 32(A)斗杆总成包含序号 4、5、17、25、26、32。

321000836 铲斗 Bucket

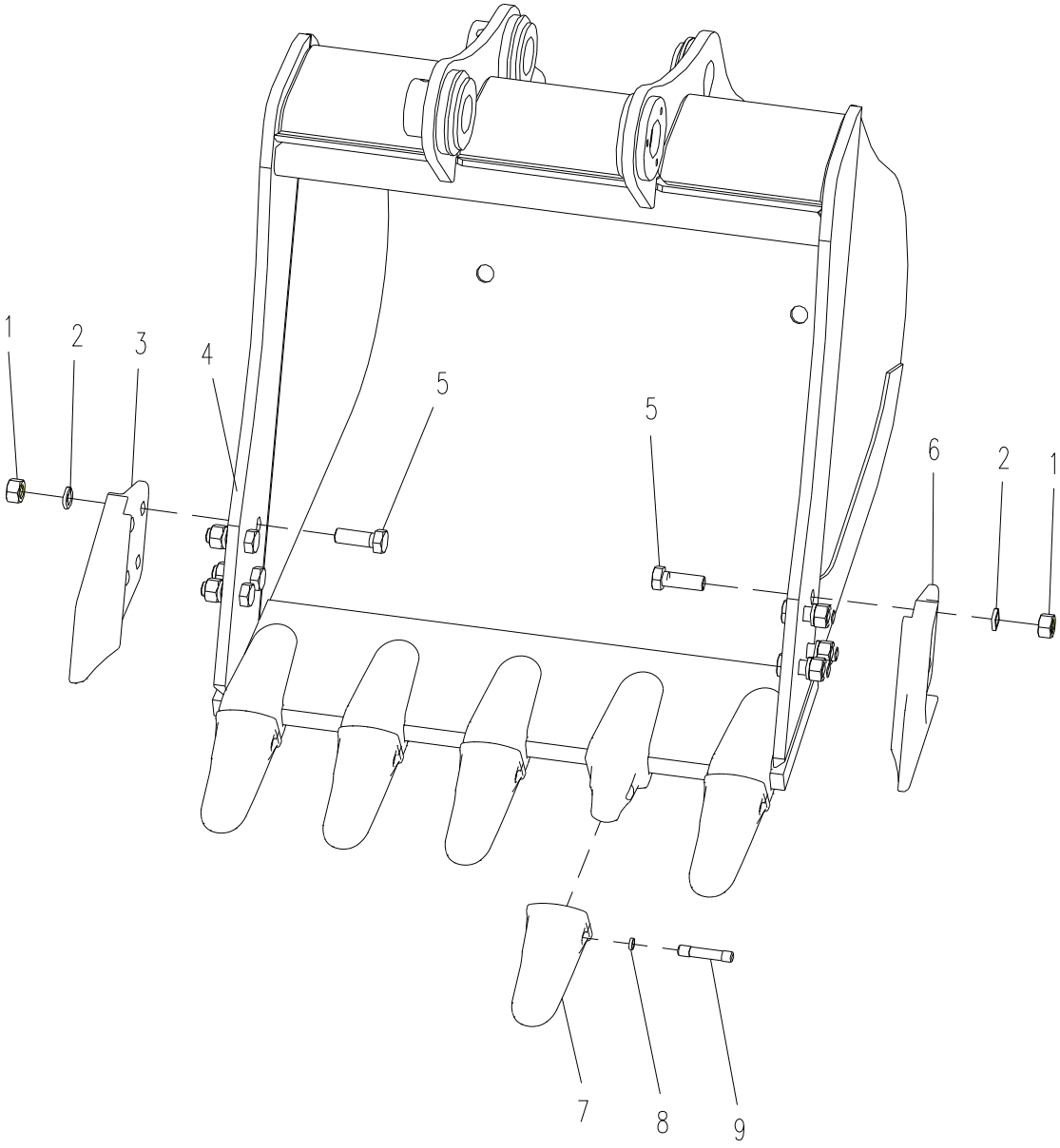

321000836 铲斗 Bucket

序号 ITEM	零件代号 Part No	零件名 PART NAME	数量 Q'TY	服务代码 S.C	适用机号 SERIAL NO	互换性 IA	替换零件 REPLACEABLE PART		识别标识 Identification Mark
							零件代号 Part No	数量 Q'TY	
1	805203192	螺母 M24 Nut	8						
2	805338299	垫圈 24 Washer	8						
3	819908898	右侧刃 Side Cutter	1						
4	321000837	铲斗焊接件 Bucket	1						
5	805004839	螺栓 M24×70 Bolt	8						
6	819908897	左侧刃 Side Cutter	1						
7	819908895	齿套 Tooth Bush	5						
8	819908920	卡簧 Clip	5						
9	819908899	销子 Pin	5						
、									

多轮更改信息 Modified Information

页码 Page	序号 Item	零件代号 Part No.	零件名 Part Name	数量 Q'TY	服务代码 S.C	变更日期 Modified Date	互换性 IA	替换零件 Replaceable Part		识别标识 Identification Mark
								零件代号 Part No.	数量 Q'TY	

注：

J：表示"组合使用"，

R：表示不同机器中该零件的数量不同。

Y：表示该零件和"替换零件"栏所表示的零件可互相替换。

P：表示禁止使用该零件，应使用"替换零件"栏里的零件。

没有互换性的空着不标。

321001102 集中润滑 Grease Piping

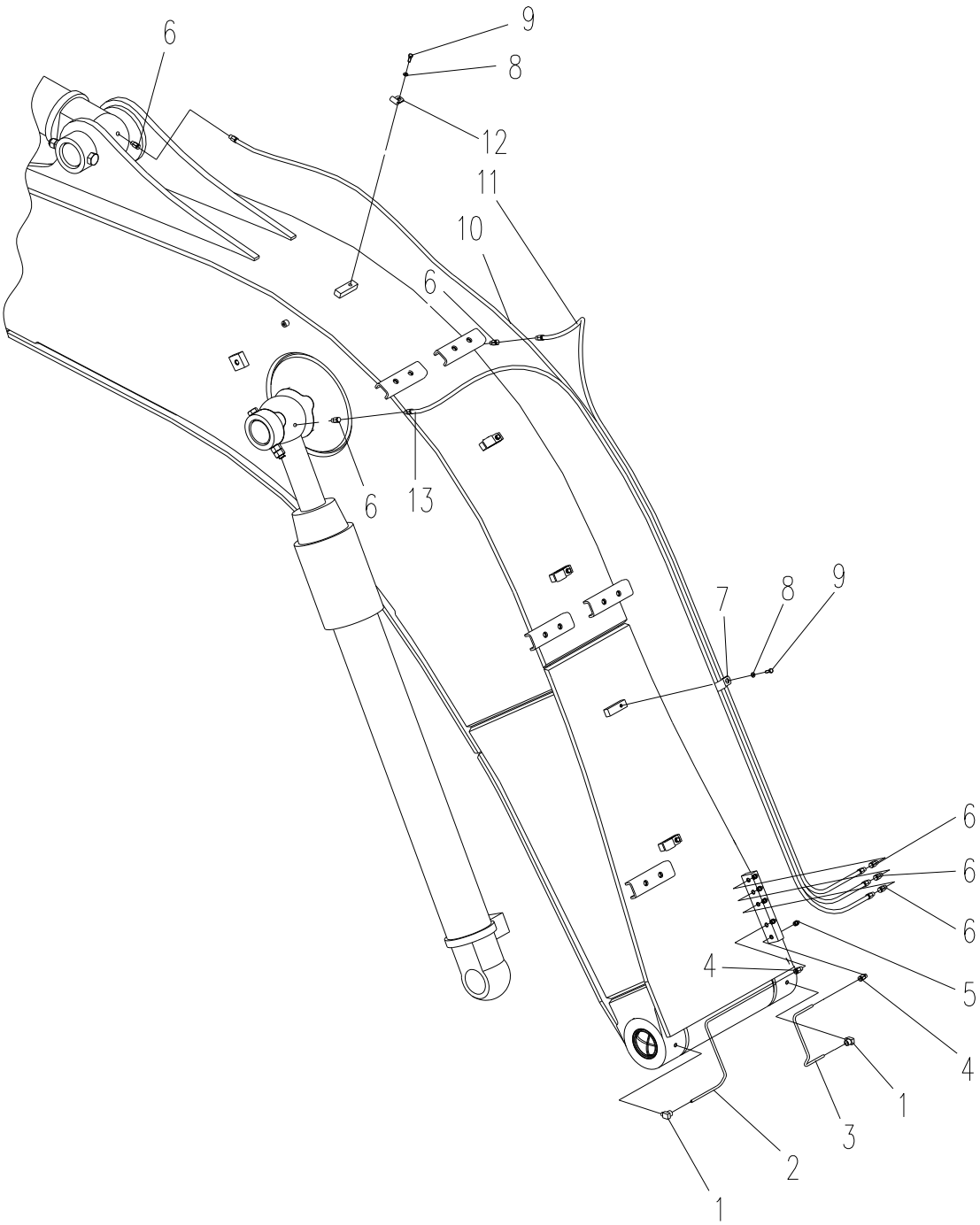

321001102 集中润滑 Grease Piping

序号 ITEM	零件代号 Part No	零件名 PART NAME	数量 Q'TY	服务代码 S.C	适用机号 SERIAL NO	互换性 IA	替换零件 REPLACEABLE PART		识别标识 Identification Mark
							零件代号 Part No	数量 Q'TY	
1	803173713	弯管接头 Joint	2						
2	321001103	润滑管 Pipe	1						
3	321001104	润滑管 Pipe	1						
4	801102852	接头 Joint	2						
5	801102863	油杯 Rc1/8 Oiler Cup	5						
6	801102857	管接头 Joint	6						
7	801906428	管夹 Clamp	4						
8	805338259	垫圈 8 Washer	5						
9	805046508	螺栓 M8×20 Bolt	5						
10	801103199	软管 Tube	1						
11	801133851	软管 Tube	1						
12	801905670	管夹 Clamp	1						
13	801133850	软管 Tube	1						

多轮更改信息 Modified Information

页码 Page	序号 Item	零件代号 Part No.	零件名 Part Name	数量 Q'TY	服务代码 S.C	变更日期 Modified Date	互换性 IA	替换零件 Replaceable Part		识别标识 Identification Mark
								零件代号 Part No.	数量 Q'TY	

注：

Y：表示该零件和“替换零件”栏所表示的零件可互相替换。

P：表示禁止使用该零件，应使用“替换零件”栏里的零件。

没有互换性的空着不标。

321001255 工作装置布管 Front-end Attachment Piping

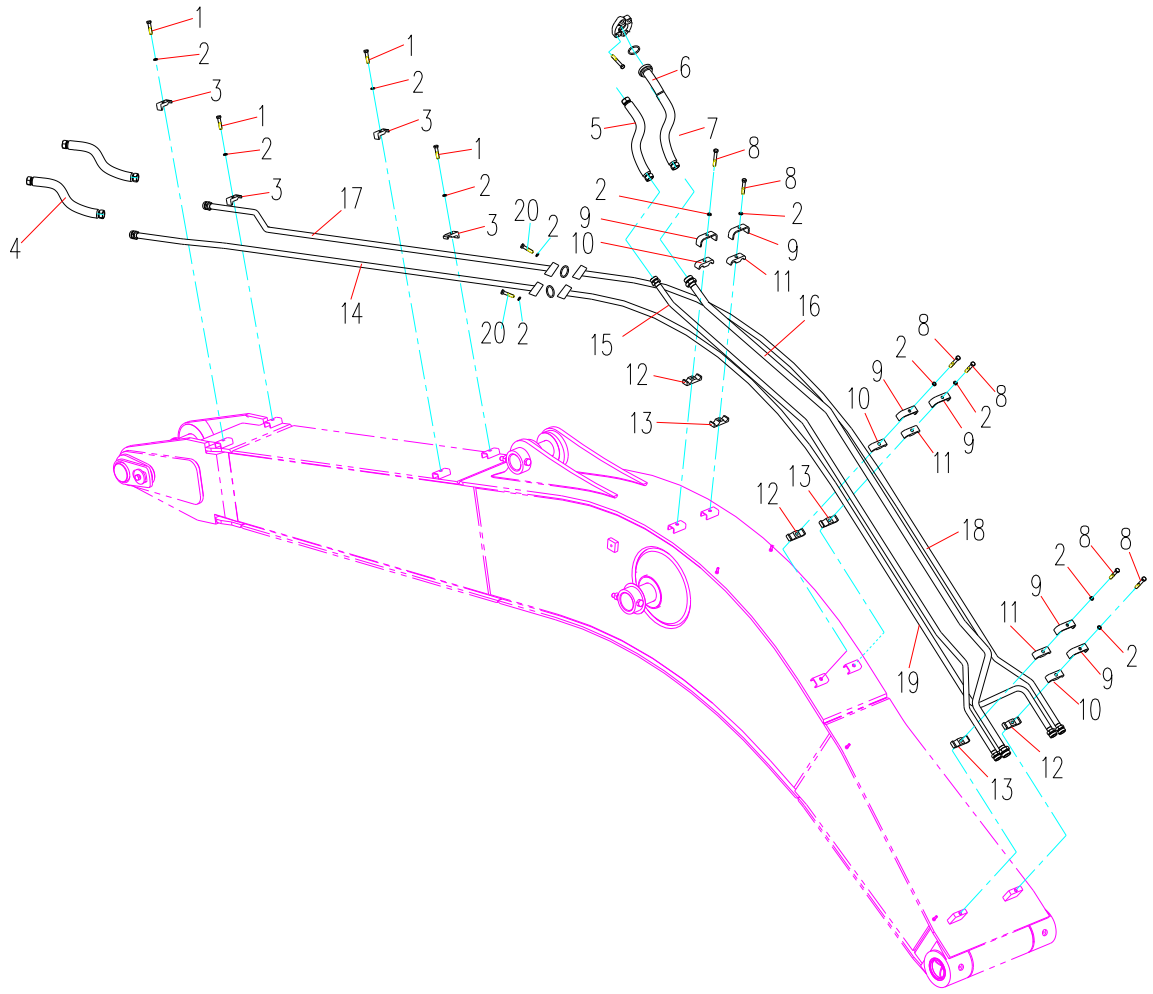

321001255 工作装置布管 Front-end Attachment Piping

序号 Item	零件代号 Part No.	零件名 Part Name	数量 Q'TY	服务代码 S.C	适用车号 Serial NO.	互换性 IA	替换零件 Replaceable Part		识别标识 Identification Mark
							零件代号 Part No	数量 Q'TY	
1	803172510	接头 Joint	4						
2	803172606	软管总成 Hose	2						
3	310500006	钢管总成 III Steel Tube	1						
4	805139883	螺钉 M12×65 Bolt	4						
5	805338261	垫圈 Washer	16						
6	805338281	垫圈 Washer	4						
7	310500327	管夹 Clamp	4						
8	803172605	软管总成 Hose	2						
9	805139883	螺钉 M12×65 Bolt	12						
10	805338281	垫圈 Washer	12						
11	310500355	管夹 Clamp	6						
12	310500325	钢管总成 I Steel Tube	1						
13	310500326	钢管总成 II Steel Tube	1						
14	310500328	钢管总成 IV Steel Tube	1						
15	310500007	钢管 Steel Tube	10						
16	803371137	接头 Joint	2						

321001255 工作装置布管 Front-end Attachment Piping

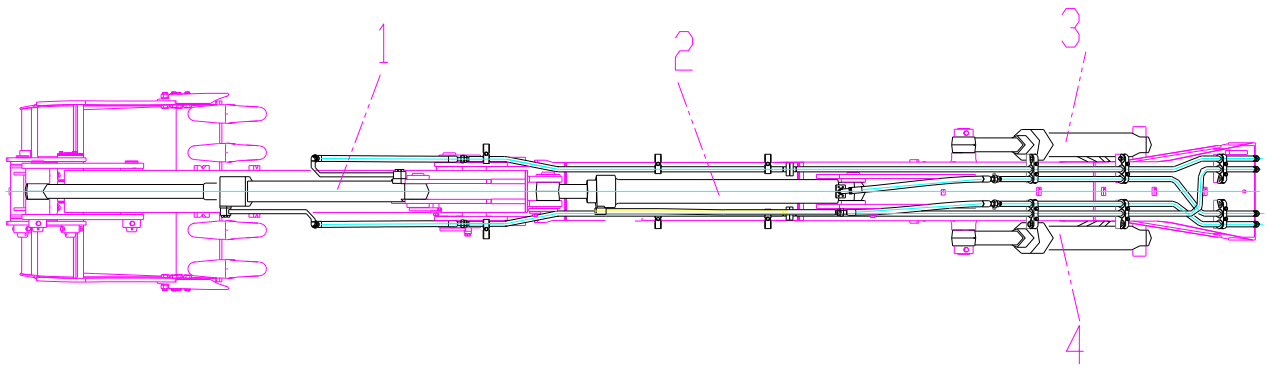

321001255 工作装置布管 Front-end Attachment Piping

序号 Item	零件代号 Part No.	零件名 Part Name	数量 Q'TY	服务代码 S.C	适用机号 Serial NO.	互换性 IA	替换零件 Replaceable Part		识别标识 Identification Mark
							零件代号 Part No	数量 Q'TY	
1	803010057	铲斗油缸 Bucket Cylinder	1						
2	803073313	斗杆油缸 Arm Cylinder	1						
3	803073314	动臂油缸（右） Boom Cylinder(R)	1						
4	803073315	动臂油缸（左） Boom Cylinder(L)	1						

多轮更改信息 Modified Information

页码 Page	序号 Item	零件代号 Part No.	零件名 Part Name	数量 Q'TY	服务代码 S.C	变更日期 Modified Date	互换性 IA	替换零件 Replaceable Part		识别标识 Identification Mark
								零件代号 Part No.	数量 Q'TY	

注：

Y：表示该零件和“替换零件”栏所表示的零件可互相替换。

P：表示禁止使用该零件，应使用“替换零件”栏里的零件。

没有互换性的空着不标。

321001355 破碎锤管路 Breaker Piping

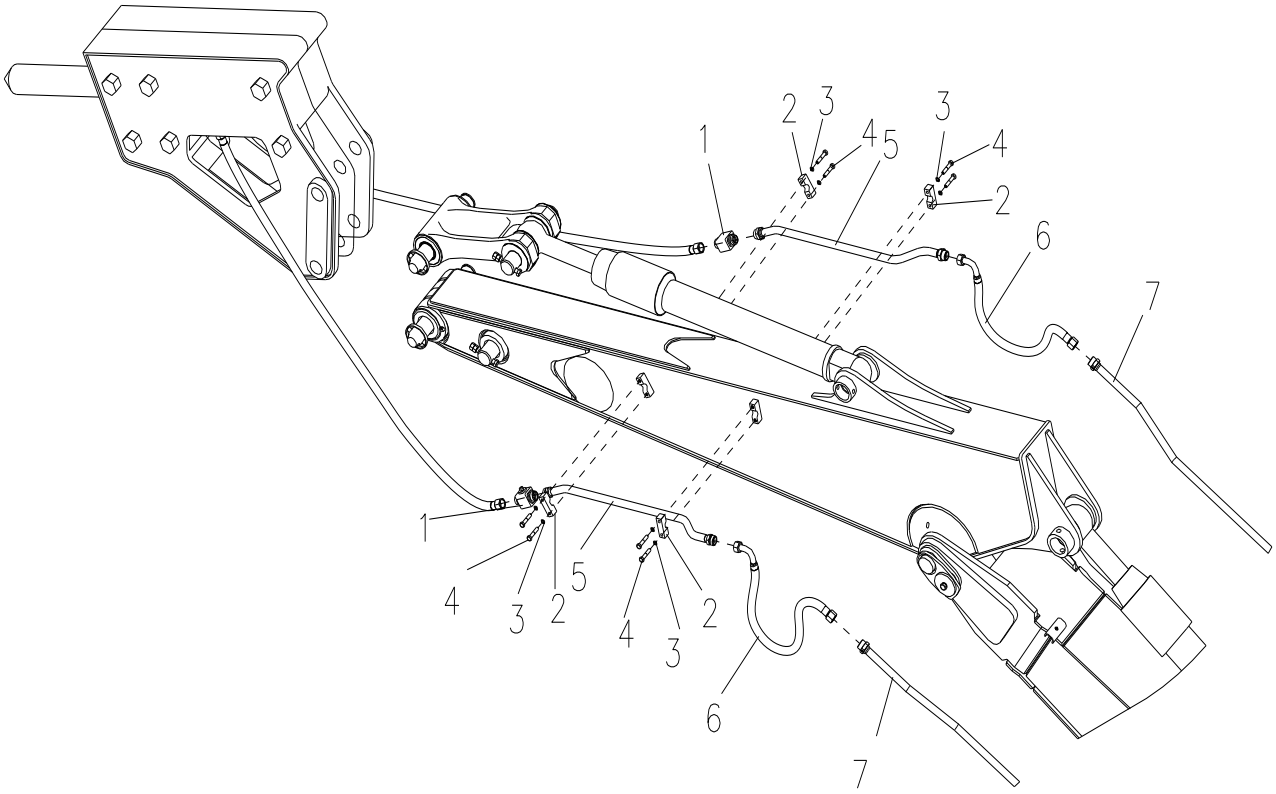

321001355 破碎锤管路 Breaker Piping

序号 Item	零件代号 Part No.	零件名 Part Name	数量 Q'TY	服务代码 S.C	适用车号 Serial NO.	互换性 IA	替换零件 Replaceable Part		识别标识 Identification Mark
							零件代号 Part No	数量 Q'TY	
1	803076107	球阀 Valve	2						
2	321000814	管夹 Clamp	4						
3	805338260	垫圈 10 Washer	8						
4	805046619	螺栓 M10×60 Bolt	8						
5	321001357	钢管 Pipe	2						
6	803380450	软管总成 Hose	2						
7	321001361	钢管 Pipe	2						

321001355 破碎锤管路 Breaker Piping

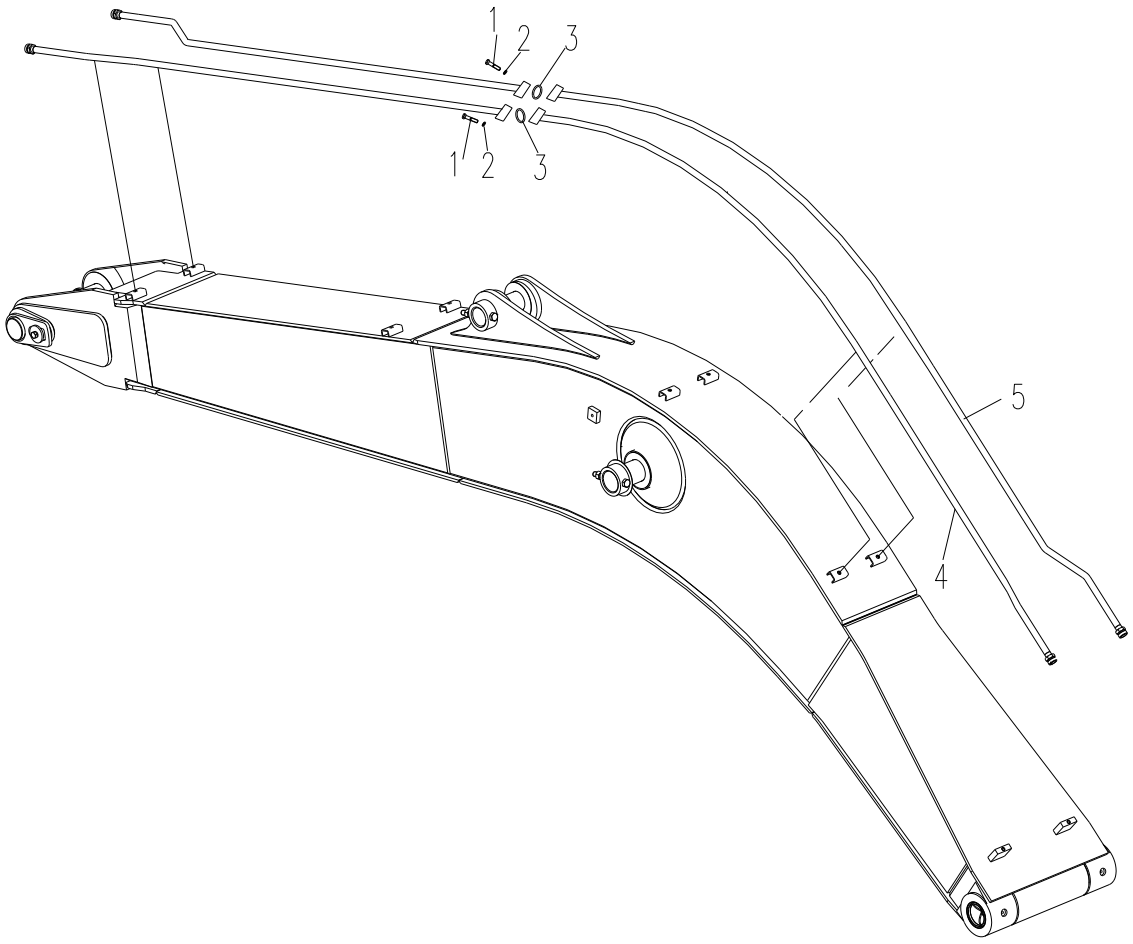

321001355 破碎锤管路 Breaker Piping

序号 Item	零件代号 Part No.	零件名 Part Name	数量 Q'TY	服务代码 S.C	适用车号 Serial NO.	互换性 IA	替换零件 Replaceable Part		识别标识 Identification Mark
							零件代号 Part No	数量 Q'TY	
1	805139765	螺栓 M10×35 Bolt	8						
2	805338260	垫圈 10 Washer	8						
3	819909188	O 型圈 O-ring	2						
4	321001365	钢管 Pipe	1						
5	321001359	钢管 Pipe	1						

多轮更改信息 Modified Information

页码 Page	序号 Item	零件代号 Part No.	零件名 Part Name	数量 Q'TY	服务代码 S.C	变更日期 Modified Date	互换性 IA	替换零件 Replaceable Part		识别标识 Identification Mark
								零件代号 Part No.	数量 Q'TY	

注：

Y：表示该零件和“替换零件”栏所表示的零件可互相替换。

P：表示禁止使用该零件，应使用“替换零件”栏里的零件。

没有互换性的空着不标。

321001711 标识Name Plate

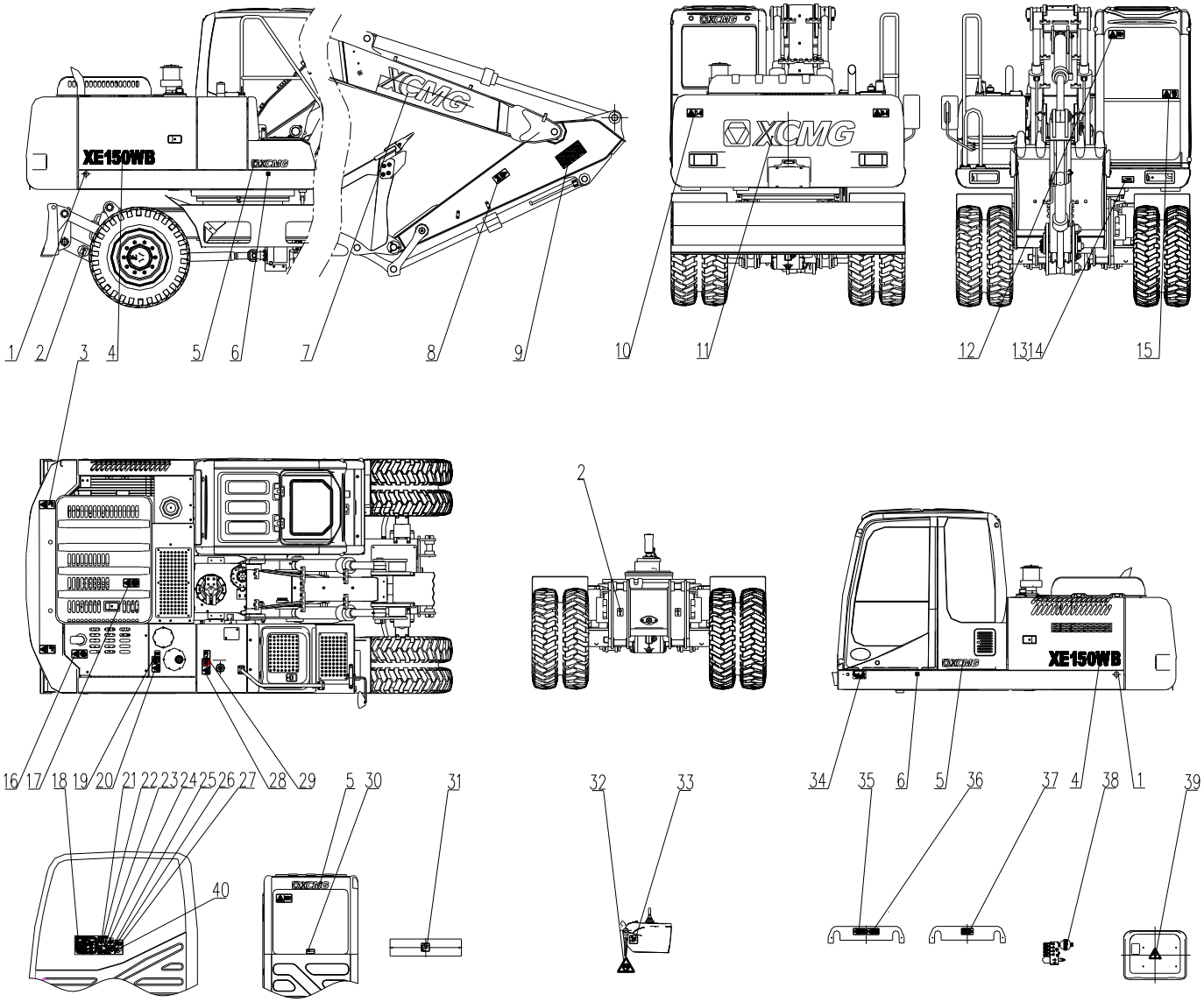

321001711 标识 Name Plate

序号 Item	零件代号 Part No.	零件名 Part Name	数量 Q'TY	服务代码 S.C	适用车号 Serial NO.	互换性 IA	替换零件 Replaceable Part		识别标识 Identification Mark
							零件代号 Part No	数量 Q'TY	
1	803705155	反射标志 Reflecting Sign	2						
2	329900225	起吊标志 Sling Sign	4						
3	329900191	安全标志 Safety Sign	2						
4	321001712	型号标志 Name of Machine	2						
5	329900805	公司标志 Name of Company	3						
6	329900224	重心标志 Barycenter Sign	2						
7	329900791	公司标志 Name of Company	2						
8	329900188	斗杆标志 Safety Sign	2						
9	329900219	反射器标志 Reflecting Sign	2						
10	329900200	安全标志 Safety Sign	2						
11	329900813	公司标志 Name of Company	1						
12	329900209	安全标志 Safety Sign	2						
13	329900229	产品标牌 MachineScutcheon	1						
14	805502139	铆钉 Rivet	4						
15	329900202	安全标志 Safety Sign	1						
16	329900190	安全标志 Safety Sign	1						
17	329900189	安全标志 Safety Sign	1						
18	321000100	润滑标牌 Lubricating Sign	1						
19	329900228	液压油标志 Hydraulic Oil Sign	1						
20	329900204	安全标志 Safety Sign	1						

321001711 标识Name Plate

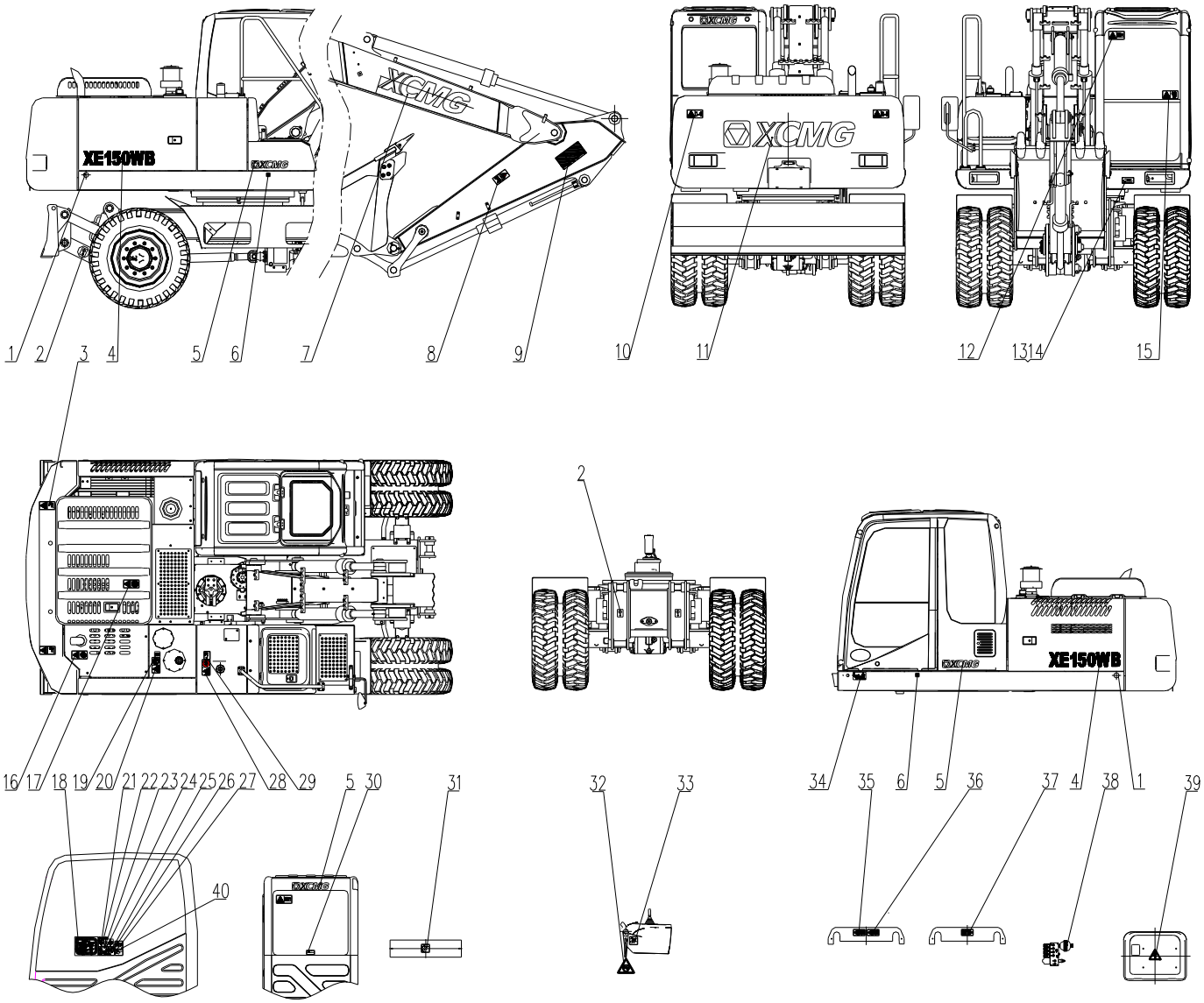

321001711 标识 Name Plate

序号 Item	零件代号 Part No.	零件名 Part Name	数量 Q'TY	服务代码 S.C	适用机号 Serial NO.	互换性 IA	替换零件 Replaceable Part		识别标识 Identification Mark
							零件代号 Part No	数量 Q'TY	
21	329900287	安全标志 Safety Sign	1						
22	329900351	操作标志 Operate Sign	1						
23	329900207	安全标志 Safety Sign	1						
24	329900211	安全标志 Safety Sign	1						
25	329900208	安全标志 Safety Sign	1						
26	329900203	安全标志 Safety Sign	1						
27	329900183	安全标志 Safety Sign	1						
28	329900205	安全标志 Safety Sign	1						
29	329900226	柴油标志 Diesel OilSign	1						
30	329900184	安全标志 Safety Sign	1						
31	329900185	安全标志 Safety Sign	1						
32	329900220	禁止标志 Prohibition Sign	1						
33	329900212	安全标志 Safety Sign	1						
34	321000099	起吊运输 Chain Sign	1						
35	329900289	安全标志 Safety Sign	1						
36	329900291	安全标志 Safety Sign	1						
37	329900290	安全标志 Safety Sign	1						
38	329900223	安全标志 Safety Sign	1						
39	329900825	安全标志 Safety Sign	1						
40	321001628	安全标志 Safety Sign	1						

修理包

序号 Item	零件代号 Part No.	零件名 Part Name	物料描述 Material Description
1	860128594	铲斗油缸修理包	XGLWⅡ-CD 修理包（徐液）
2	860128586	动臂油缸修理包	XGLW15I-DB 修理包（徐液）
3	860128587	斗杆油缸修理包	XGLW15I-DG 修理包（徐液）
4	860128598	推土铲油缸修理包	XGLW-TT 修理包（徐液）
5	860128599	悬挂油缸修理包	XGLW-XG 修理包（徐液）
6	860128600	支腿油缸修理包	XGLW-ZT 修理包（徐液）

序号 Item	零件代号 Part No.	零件名 Part Name	数量 Q'TY	备注 Remarks
1	803172682	机油滤芯	1	3937736
2	800138191	燃油滤芯(细)	1	3978040
3	800104347	燃油滤芯(粗)	1	3973233
4	800104249	空滤器滤芯(内)	1	P780522
5	800104248	空滤器滤芯(外)	1	P780522
6	800104948	油水分离器滤芯	1	R120T
7	803172727	液压油滤芯	1	TLX235L
8	803184486	液压油滤芯	1	TXL235RC/100
9	803173136	液压油滤芯	1	V3.0508-09Y
10	803172067	高压过滤器滤芯	1	0030D010BN4HC
11	803701728	保险丝(5A)	5	
12	803701726	保险丝(10A)	10	
13	803600872	保险丝(15A)	2	
14	803701727	保险丝(20A)	2	
15	803602810	保险丝(30A)	2	
16	819908680	V 型带(有齿)	1	V13×1185
17	803172041	O 形圈 37.5×3.55	2	
18	803164126	O 形圈 61.5×3.55	2	
19	803164150	O 形圈 47.5×3.55	1	
20	803305341	O 形圈 23.39×3.53	1	
21	803184568	O 形圈 195×5.3	2	
22	801100287	O 形圈 85×5.3	5	
23	819909188	O 形圈 25×3.53	5	
24	819909164	O 形圈 32.92×3.53	4	
25	819909189	O 形圈 10.8×2.4	4	
26	819909190	O 形圈 13.8×2.4	4	
27	801100336	黄油嘴 M10×1	10	
28	819908812	扎带 300×8	10	
29	800104949	集水杯拆卸手柄	1	RK22628
30	819909163	18 " 世达黄油枪软管（带油嘴）	1	
31	316001031	禁止标志	1	
32	840902217	夏季随机工作服	1	
33	840902951	春秋季随机工作服	1	



徐州徐工挖掘机械有限公司

XUGONG EXCAVATOR MACHINERY CO., LTD.

地址：中国江苏省徐州经济开发区东环工业园28号

Add：No.28 Donghuan Industrial Area,Xuzhou Economic Development Zone,Jiangsu,China

电话(Tel)：+86-516-87870116

传真(Fax)：+86-516-87870118

客服热线（Tel）：4001109999

邮编(Post Code)：221004

网址：http://www.xcmg.com

版权所有　侵权必究

（All rights reserved，Violators will surely be prosecuted）