RUTHZIL TRATOR COMERCIAL DE PEÇAS LTDA 11 97083-6812 ROLANDO CITRANGULO

XE215BR

ESCAVADEIRA HIDRÁULICA

MANUAL DE PEÇAS

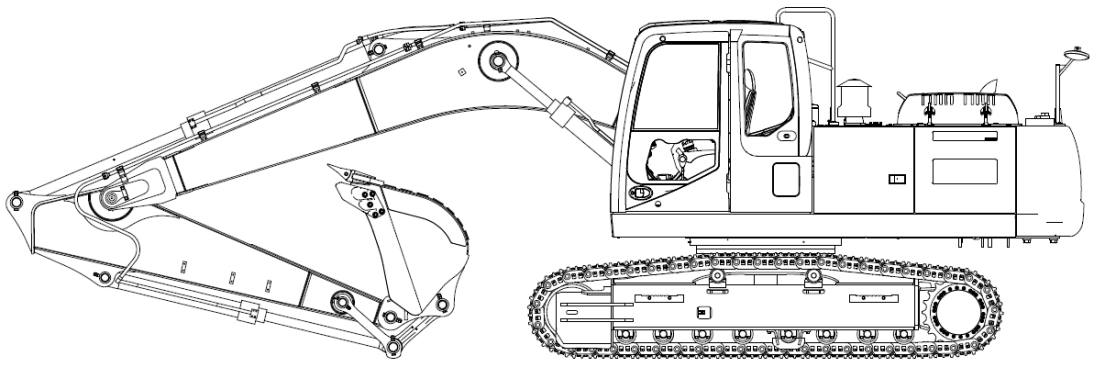

XCMG BRASIL INDÚSTRIA LTDA.

REV. 0 – 26/11/2019
CÓDIGO DA MÁQUINA: 310604916

Prefácio

Obrigado por escolher a Escavadeira Hidráulica projetada e fabricada pela XCMG.

O objetivo deste manual é facilitar a manutenção e o serviço na Escavadeira Hidráulica XE215BR. Deve ser usado em conjunto com o manual de operação e o manual de manutenção. Por favor, siga rigorosamente as instruções no manual de operação e manual de manutenção para operação e manutenção.

Neste manual constam detalhamentos de montagem, onde as partes estruturais e as peças que a compõe são "explodidas" em unidades menores para manutenção. A vista "explodida" é acompanhada por uma lista de prças para que o usuário encontre o item de que precisa.

O manual é parte integrante da escavadeira. Por favor, mantenha-os em fácil acesso na cabine do operador com os documentos técnicos fornecidos e opere a máquina de acordo com as instruções contidas neles.

Reservamo-nos o direito de modificar o manual para melhoria sem aviso prévio. Se algum ponto questionável for encontrado, sinta-se àvontade para entrar em contato com o revendedor mais próximo.

1. Como comprar peças

Na ocasião da compra, por favor informe os seguintes itens:

(1) Modelo/Tipo da máquina

(2) Número PIN da máquina (na plaqueta da máquina)

(3) Código do item conforme catálogo

(4) Nome do item

(5) Quantidade

(6) Contato do comprador e endereço

2. Como utilizar este manual

2.1 Tabela

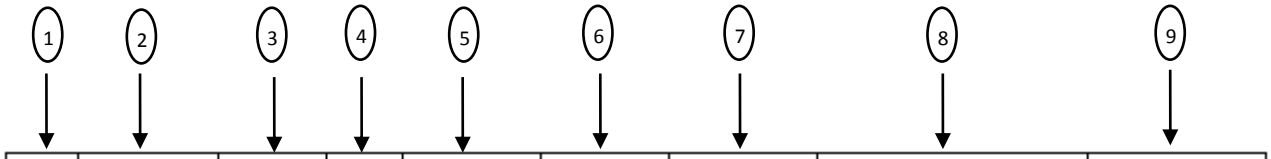

Item	Código da peça	Nome da peça	Qtde	Código de serviço (C.S.)	Número de série	Intercambiabilidade	Substituição de peça		Marca de identificação
							Código	Qtde	
1	803172437		4						
2	800514228		2						
*3	310603066		1	J					
3(A)	310601868		1						
4-1	819908705		1	R					Espessura 1

① Ítem: A marca frontal "*" expressa que a peça possui várias informações de alterações; "-1, -2" expressa várias configurações de subcomponentes do componente de primeiro nível; ".1, .2" expressa a peça pertencente ao conjunto de componentes.

② Nºda peça: Código da peça.

③ Nome da peça: Nomenclatura da peça.

④ Quantidade: Indica o número de peças utilizadas por máquina.

⑤ Códigos de Serviço:

W: Requer processamento adicional no local de trabalho. Consulte a revenda mais próxima.

H: Indica a peça é de precisão. Consulte a revenda mais próxima quando precisar desmontar ou reparar.

D: Indica que a peça é parte integrante da montagem e não poderá ser substituída individualmente. Deverá substituir a unidade montada inteira.

K: Contido no kit de peça de serviço.

R: Indica que a quantidade da peça, como a arruela de ajuste, pode variar conforme o número de série da máquina.

S: Indica que a peça é fornecida como peça de reparação ou peças de serviço.

Z: Indica que a peça é relacionada com o motor.

OP: Peça opcional. A peça não é equipada no modelo padrão. Poderá ser fornecida sob encomenda especial.

OS: Peças que possuem dimensões superiores que as dimensões padrões.

US: Peças que possuem dimensões inferiores que as dimensões padrões.

(As peças com marca "OS" ou "US" são descritas na próxima linha após a linha da peça do tamanho padrão).

J: Indica as peças usadas em combinação; Utiliza J1, J2 ..... para diferenciar, quando há uma variedade de combinações.

#: Indica peças recém-adicionadas à lista de peças do equipamento.

⑥ Número de série: Adequada a utilização à série do equipamento.

⑦ Intercambialidade:

Y: Peça intercambiável sem qualquer restrição. I: Indica a peça mencionada na coluna de “Peça Intercambiável” poderá substituir a presente peça, mas não o contrário.

T: Indica que a peça é intercambiável com as peças montadas na coluna de “Peça Intercambiável”.

P: Indica que o uso da peça está proibido. As peças na coluna de "Peça Intercambiável" devem ser usadas. Quando não houver intercambialidade estará vago sem marcação.

⑧ Peças de reposição: Os números de peça das peças de reposição e suas quantidades exigidas são registrados nesta coluna.

⑨ Marca de identificação: Identificação de componentes em múltiplas configurações ou várias rodadas de mofificação de informações.

Nota: Ao encomendar as peças, caso "Y", "I" e "P" estiverem marcados na coluna "Intercambiabilidade", ao solicitar a Peça de reposição", a peça intercambiável será fornecida automaticamente.

2.2 Tabela de Configuração Múltipla

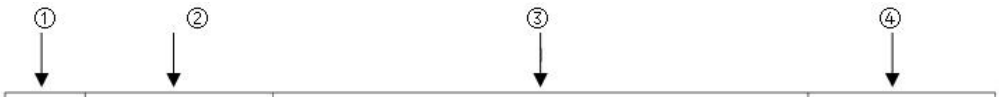

序号 Item	零件代号 Part No.	识别标识 Identification Mark	页码 Page
配置一	314003888	钢印号内含 XE450/减速机外壳直径 560 Label or Reduction Box Shell Diameter 560	2010-003
配置二	314001429	钢印号内含 XE470/减速机外壳直径 400 Label or Reduction Box Shell Diameter 400	2010-011

底盘总成多配置情况 Undercarriage Assy Configure

① Item: Indica o item com m últipla configura ção.

② N ºda pe ça: C ódigo da pe ça.

③ Marca de identifica ção: Identifica ção de componentes em m últiplas configura ções ou v árias rodadas de mofifica ção de informa ções.

④ P ágina.

2.3 Modified Information

① 页码 Page	② 序号 Item	③ 零件代号 Part No.	④ 零件名 Part Name	⑤ 数量 Q'TY	⑥ 服务代码 S.C	⑦ 变更日期 Modified Date	⑧ 互换性 IA	⑨ 替换零件 Replaceable Part		⑩ 识别标识 Identification Mark
								零件代号 Part No.	数量 Q'TY	
2010-004	7	314000008	右纵梁	1		1307	T	314003743	1	脚踏数量 2 改 4
2010-004	8	314000003	左纵梁	1		1307	T	314003742	1	脚踏数量 2 改 4
2010-006	10	314003444	橡胶护套	2		1307	T	314000014	2	宽度 85 改 95
2010-006	11	314002780	右马达盖板	1		1307	Y	314002780	1	非焊接件改焊接接件
2010-006	15	314002779	左马达盖板	1	#	1307				非焊接件改焊接接件
2010-010	11	314000005	夹轨器	6		1307	T	314003062	6	
2010-020	5	314002850	下脚踏板	4		1307	T	314000007	4	

多轮更改信息 Modified Information

① P ágina.

① Item.

② N ºda pe ça: C ódigo da pe ça.

③ Nome da pe ça: Nomenclatura da pe ça.

④ Q' TY/ Quantidade: Indica o n úmero de pe ças utilizadas por m áquina.

⑤ C ódigos de Servi ço: Idem 2.1-⑤.

⑥ Data de modifica ção: Indica a data da emiss ão do aviso. (Exemplo: 0910-: Nova pe ça de modifica ção foi aplicada aos produtos fabricados em e depois de outubro de 2009).

⑦ Colunas de intercambialidade: Idem 2.1-⑦.

⑧ Pe ças de reposi ção: O mesmo que 2.1 ⑧.

⑨ Marca de identifica ção: O mesmo que 2.1 ⑨.

XCMG BRASIL INDÚSTRIA LTDA.
RODOVIA FERNÃO DIAS, BR-381, KM 854, DISTRITO INDUSTRIAL
POUSO ALEGRE – MG – CEP: 37556-830
FONE: +55 (35) 2102-0500
http://xcmg-america.com/pt-br/xcmg-brasil/

EPBZH200DA02-03

Índice

Prefácio..... Ⅰ
Índice..... Ⅴ

1 – ESTRUTURA SUPERIOR

310604689 Mesa de giro 0001
310604409 Dispositivo de giro 0005
310705409 Contrapeso..... 0009
310705441 Caixa de ferramentas 0011
310604655 Carenagem..... 0013
310705690 Corrimão 0023
310707731 Conjunto cabine..... 0025
802141645 Cabine 0031
801938008 Assento 0045
310604651 Sistema do motor 0047
310705959 Tanque de combustível 0061
310604368 Sistema hidráulico superior 0065
310705755 Tanque de óleo hidráulico..... 0079
803007145 Motor de giro..... 0081
803078351 Bomba principal..... 0089
310604201 Sistema hidráulico piloto 0095
310604654 Sistema elétrico 0107
310706149 Sistema do ar condicionado..... 0127

2 - ESTRUTURA INFERIOR

310603788 Estrutura inferior 0135
414101330 Esteira 600mm (padrão) 0141
800305430 Esteira 600mm (intercambiável)..... 0143
800308239 Mola tensora da esteira..... 0145
310603783 Conjunto válvula rotativa..... 0147
803403439 Válvula rotativa 0149
803091612 Motor de translação 0151

3 - DISPOSITIVO DE TRABALHO

310604135 Distpositivo de trabalho..... 0163
310705713 Tubos de lubrificação 0173
310705487 Tubuluação hidráulica 0175
803085645 Cilindro esquerdo da lança 0177
803085646 Cilindro direito da lança..... 0181
803083611 Cilindro do braço 0185
803083610 Cilindro da caçamba 0189

4 - PLACAS DE IDENTIFICAÇÃO E SINALIZAÇÕES

310709018 Placa de identificação e sinalizações..... 0193

310604689 Mesa de Giro

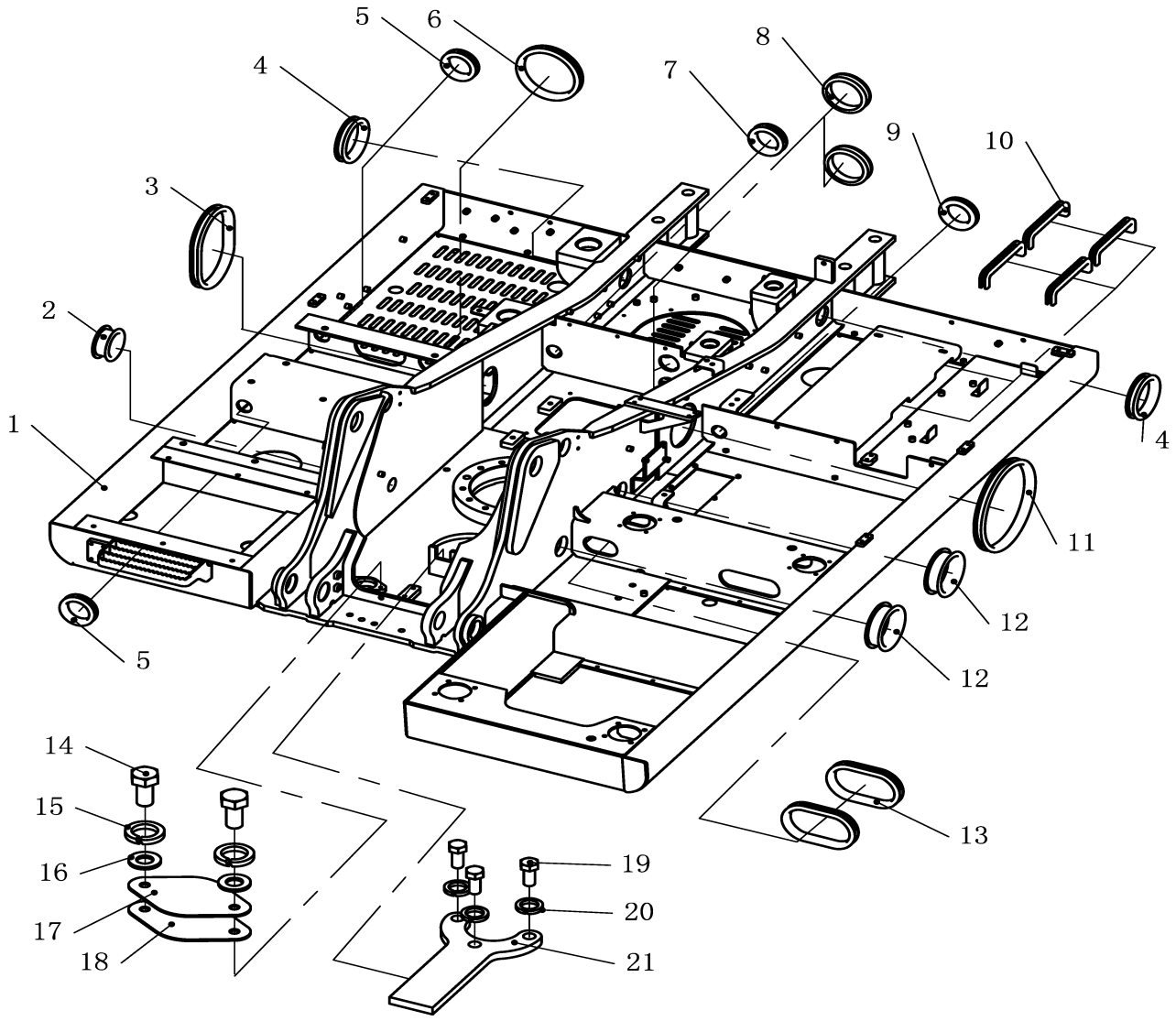

310604689 Mesa de Giro

Item	Código da peça	Nome da peça	Qtde	C.S.	Número de série	Intercambiabilidade	Substituição de peça		Marca de identificação
							Código.	Qtde	
1	310604450	Mesa de giro	1						
2	801971109	Guarnição de borracha L=190	1						
3	801971113	Guarnição de borracha L=520	1						
4	801971112	Guarnição de borracha L=280	2						
5	801971110	Guarnição de borracha L=190	2						
6	801971573	Guarnição de borracha L=380	1						
7	801971111	Guarnição de borracha L=190	1						
8	801971108	Guarnição de borracha L=250	2						
9	801971103	Guarnição de borracha L=190	5						
11	801971104	Guarnição de borracha L=630	1						
12	801971106	Guarnição de borracha L=280	2						
13	801971202	Guarnição de borracha L=370	2						
14	805046525	PArafuso M10×20	2						
15	805338260	Arruela de pressão 10	2			I	805339279	0	
16	805338279	Arruela10	2						
17	310706009	Tampa	1						
18	310706008	Vedação	1						
19	805046563	Parafuso M14×30	3						
20	805338262	Arruela de pressão 14	3						
21	310705999	Garfo	1						

310604689 Mesa de giro

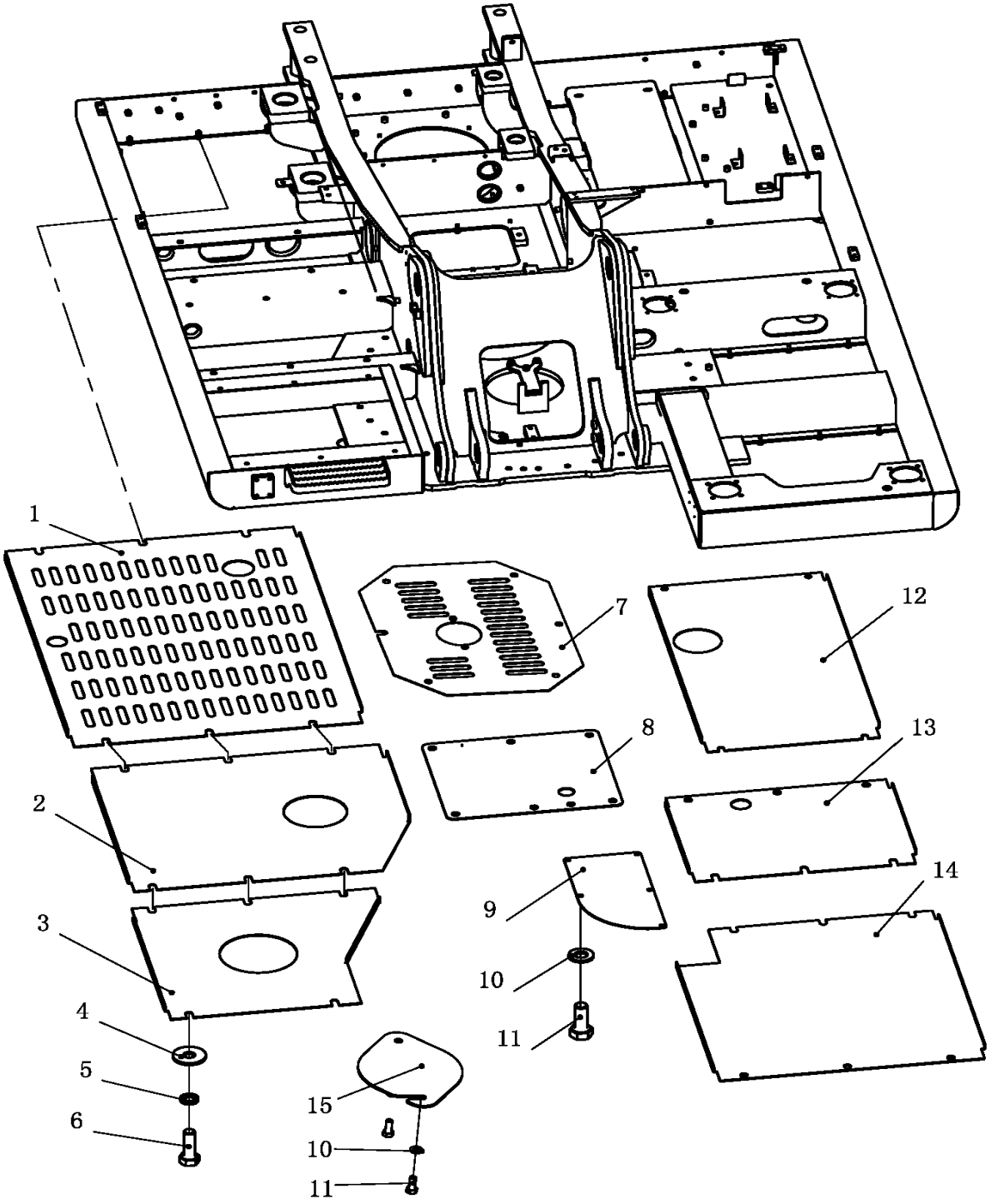

310604689 回转平台总成 Mesa de giro

Item	Código da peça	Nome da peça	Qtde	C.S.	Número de série	Intercambiabilidade	Substituição de peça		Marca de identificação
							Código.	Qtde	
1	310706005	Placa de fechamento	1						
2	310706006	Placa de fechamento	1						
3	310706007	Placa de fechamento	1						
4	805338268	Arruela 10	39						
5	805338260	Arruela 10	39			I	805339279	0	
6	805046416	Parafuso M10×30 10.9（Dacromet）	39						
7	310706004	Placa de fechamento	1						
8	310706002	Placa de fechamento	1						
9	310707109	Placa de fechamento	1						
10	805338277	Arruela 8	5						
11	805046508	Parafuso M8×20 10.9 dacromet	5						
12	310706003	Placa de fechamento	1						
13	310706001	Placa de fechamento	1						
14	310706000	Placa de fechamento	1						
15	310708564	Placa de fechamento	1						

310604409 Dispositivo de giro

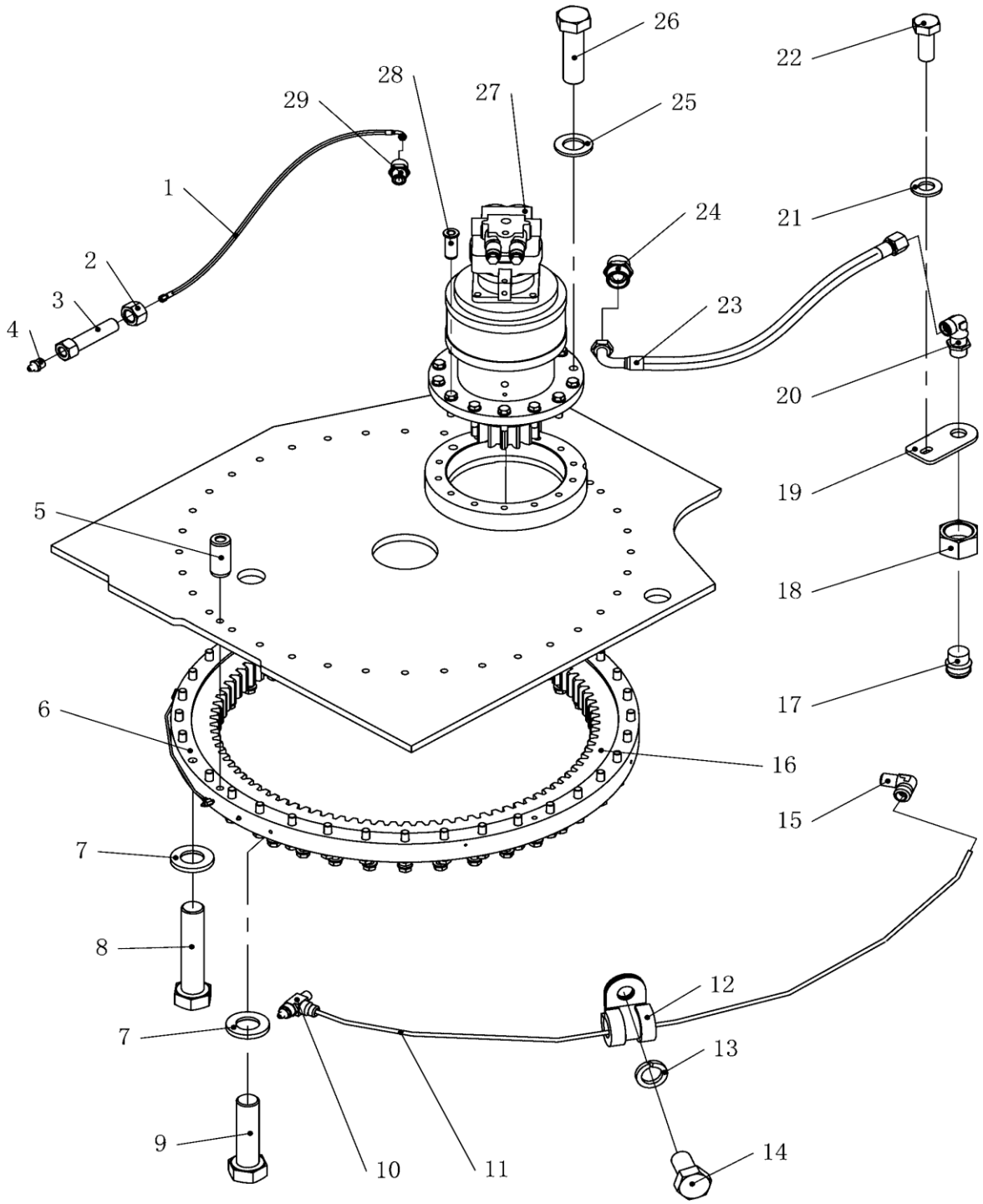

310604409 回转装置 Dispositivo de giro

Item	Código da peça	Nome da peça	Qtde	C.S.	Número de série	Intercambiabilidade	Substituição de peça		Marca de identificação
							Código.	Qtde	
1	803075268	Mangueira	1						
2	805238411	Porca M14	1						
3	310705402	Corpo da conexão	1						
4	801140026	Niple lubrificação	4						
5	805604377	Pino 20×45	2						
6	800554773	Anel de giro	1						
7	805338298	Arruela 22 (dacromet)	72						
8	805041907	Parafuso M22×105	36						
9	805006422	Parafuso M22×80	36						
10	801139375	Conector	2						
11	310705401	Mangueira	2						
12	800104454	Abraçadeira	2						
13	805338277	Arruela 8	2						
14	805046504	Parafuso M8×16 10.9 dacromet	2						
15	801139362	Conector	2						
16	801906432	Vedação anel de giro	1						
17	803191142	Plugue	1						
18	312000424	Porca	1						
19	310705403	Placa de fixação	1						
20	312601232	Conector	1						
21	805338279	Arruela 10	1						
22	805011330	Parafuso M10×25	1						
23	819908787	Mangueira	1						

310604409 Dispositivo de giro

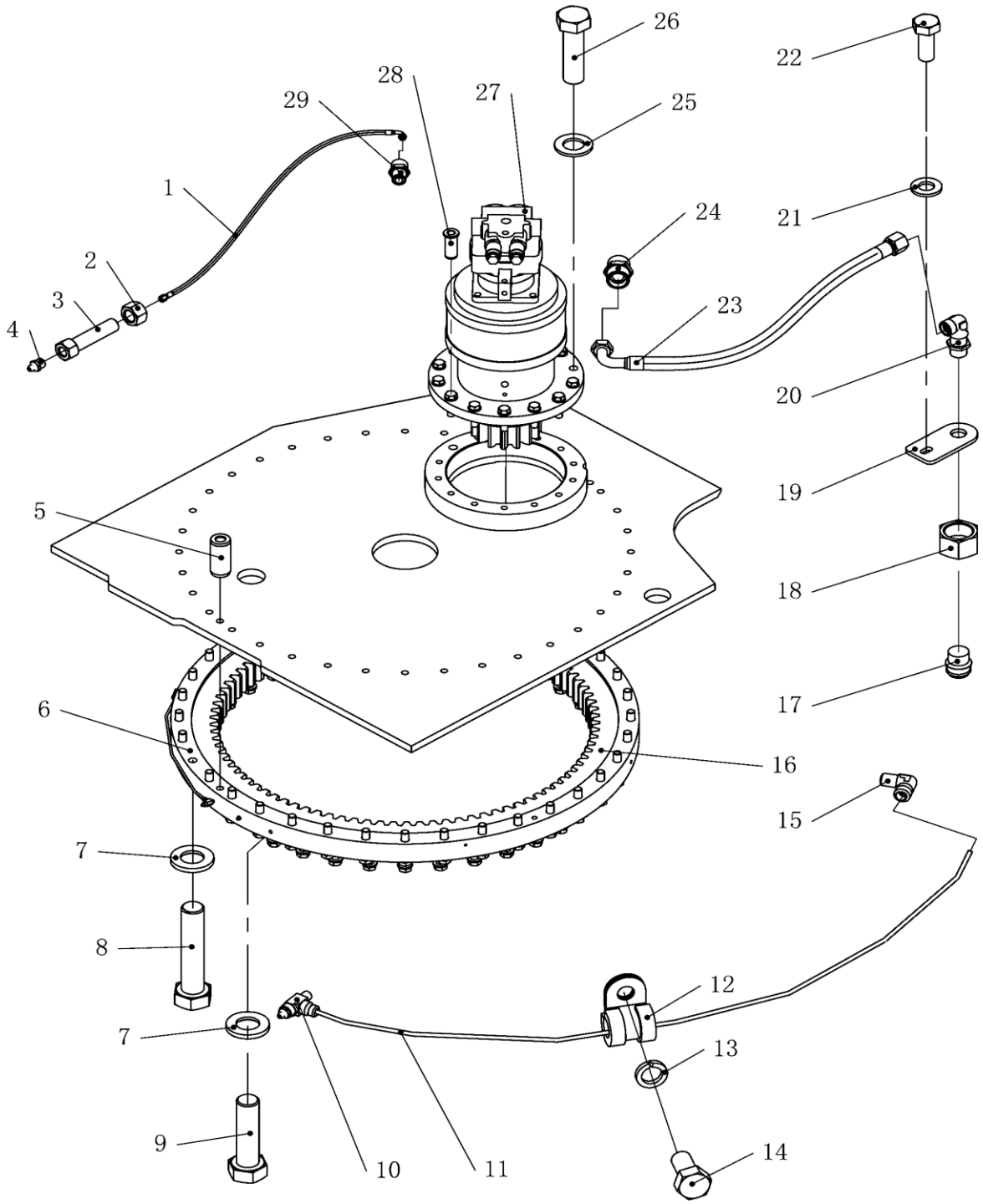

310604409 回转装置 Swing Device

Item	Código da peça	Nome da peça	Qtde	C.S.	Número de série	Intercambiabilidade	Substituição de peça		Marca de identificação
							Código	Qtde	
24	803172306	Conector	1						
25	805338289	Arruela 20	13						
26	805006294	Parafuso M20×70	13						
27	803007145	Motor de giro	1						
28	310705404	Pino	1						
29	803172177	Conector	1						

310705409 Contrapeso

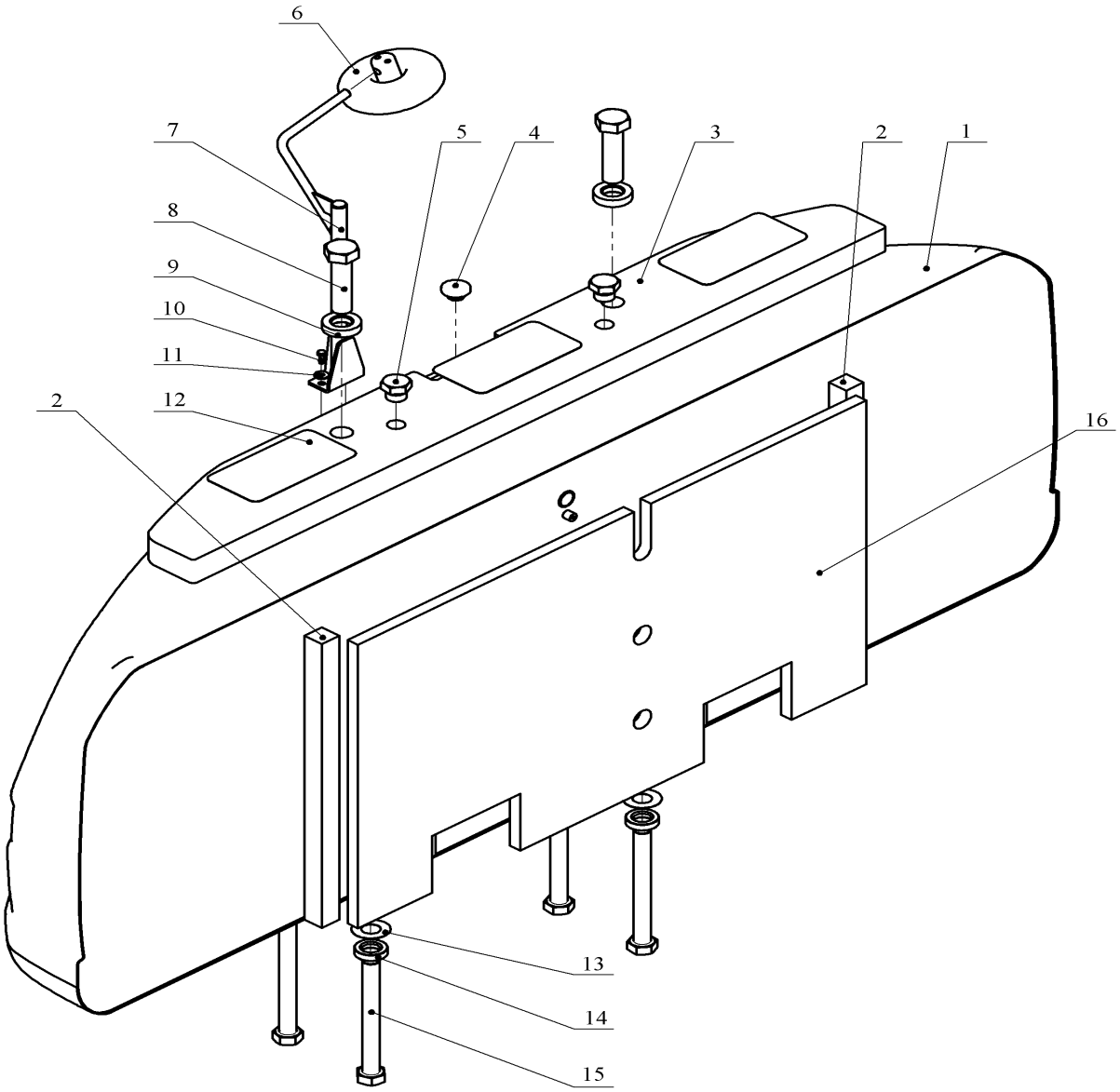

310705409 Contrapeso

Item	Código da peça	Nome da peça	Qtde	C.S.	Número de série	Intercambiabilidade	Substituição de peça		Marca de identificação
							Código	Qtde	
1	310705405	Contrapeso	1						
2	310705414	Espuma	2						
3	310705433	Contrapeso	2						
4	310705412	Plugue	1						
5	310705413	Plugue	2						
6	801968416	Espelho	1						
7	310705408	Suporte	1						
8	805041950	Parafuso M42×160	2						
9	310705435	Arruela 10	2						
10	805011330	Parafuso M10×25	2						
11	805338268	Arruela 10	2						
12	329900391	Adesivo antiderrapante	3						
13	329900620	Espaçador	4						
14	310705411	Arruela	4						
15	329900948	Parafuso M36×330	4						
16	310705407	Espuma	1						

310705441 Caixa de ferramentas

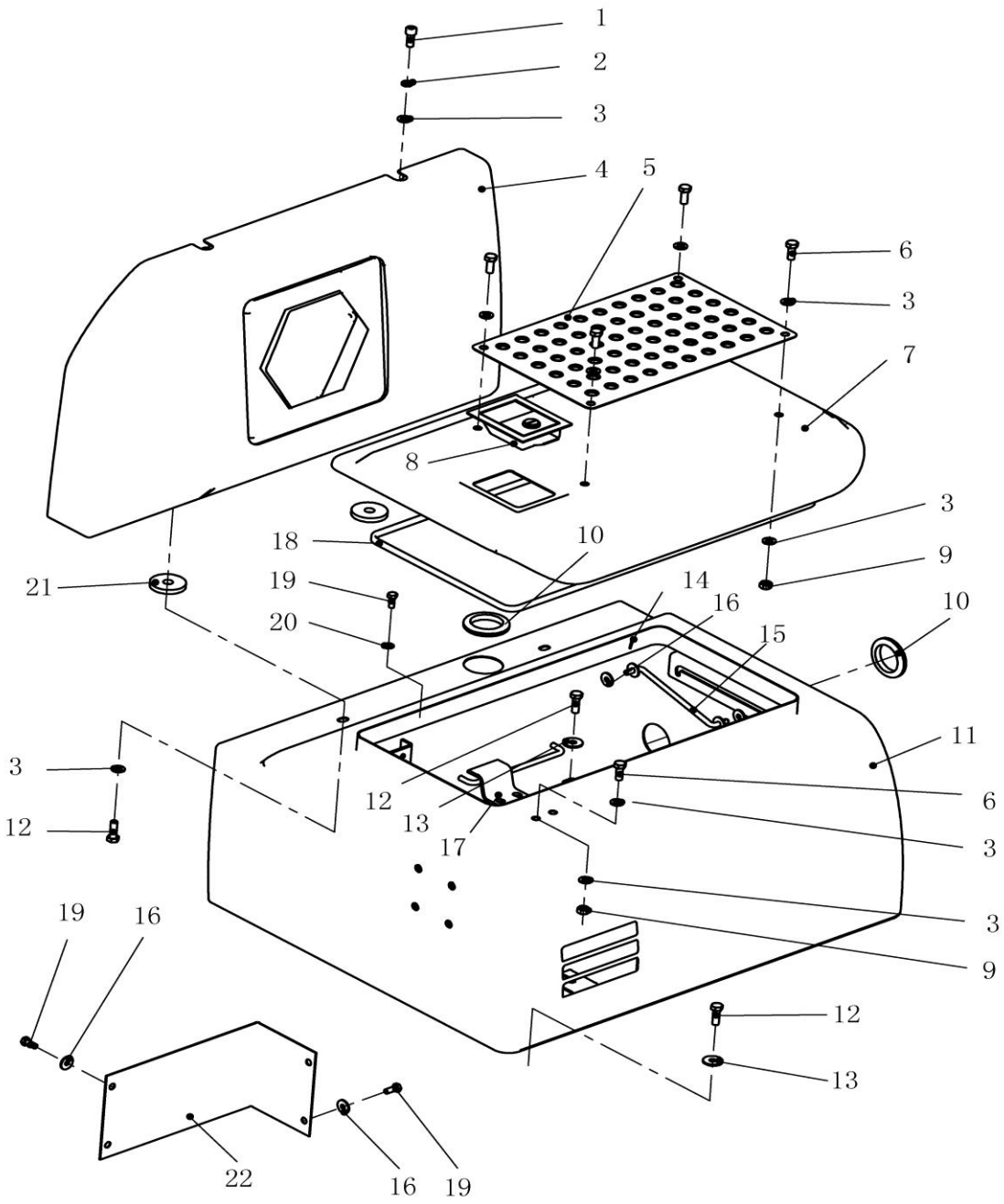

310705441 Caixa de ferramentas

Item	Código da peça	Nome da peça	Qtde	C.S.	Número de série	Intercambiabilidade	Substituição de peça		Marca de identificação
							Código	Qtde	
1	805139858	Parafuso M10×25	2						
2	805338260	Arruela 10	2			I	805339279	0	
3	805338279	Arruela 10	16						
4	310705440	Carenagem	1						
5	310705443	Placa antiderrapante	1						
6	805011330	Parafuso M10×25	6						
7	310705437	Tampa	1						
8	819906631	Fechadura	1						
9	805238371	Porca M10	6						
10	310705442	Guarnição borracha	2						
11	310705459	Caixa	1						
12	805046416	Parafuso M10×30 10.9 dacromet	8						
13	805338268	Arruela 10	8						
14	805603553	Cupilha 2.5×14	2						
15	310705448	Haste	1						
16	805338266	Arruela 8	6						
17	310705445	Fecho da trava	1						
18	800104439	Vedação	1						
19	805046508	Parafuso M8×20 10.9 dacromet	8						
20	805338277	Arruela 8	4						
21	310703551	Espaçador	2						
22	310705444	Placa	1						

310604655 Carenagem

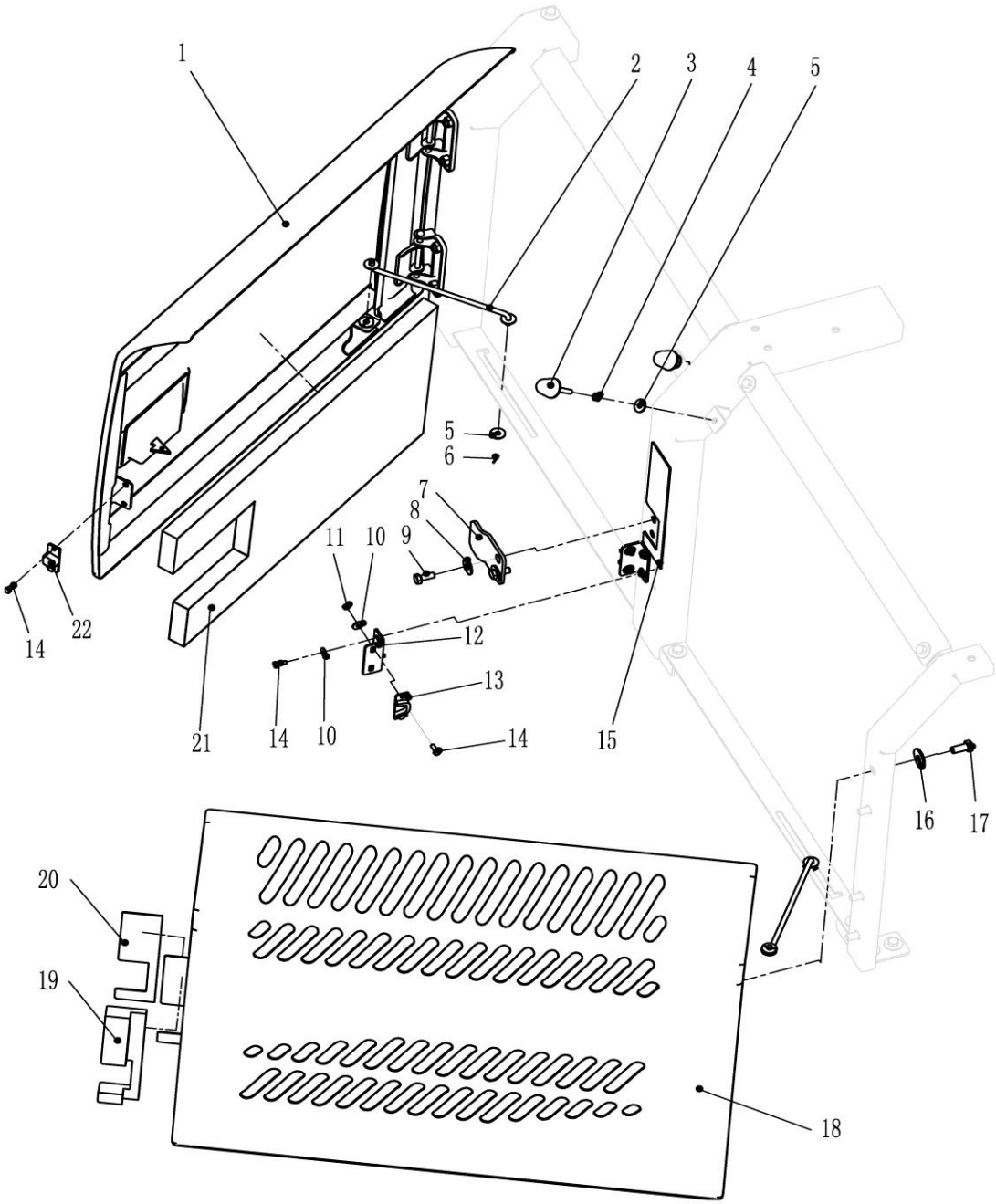

310604655 Carenagem

Item	Código da peça	Nome da peça	Qtde	C.S.	Número de série	Intercambiabilidade	Substituição de peça		Marca de identificação
							Código	Qtde	
1	310705758	Porta	1						
2	310705768	Haste	2						
3	801905669	Batente	2						
4	805238378	Porca M8	2						
5	805338266	Arruela 8	6						
6	805603536	Cupilha	4						
7	310705901	Trava da fechadura	1						
8	805338268	Arruela 10	2						
9	805011330	Parafuso M10×25	2						
10	805338264	Arruela 6	6						
11	805238370	Porca M6	6						
12	310705902	Placa do batente	2						
13	819908621	Batente	2						
14	805046481	Parafuso M6×16 10.9 dacromet	10						
15	310705900	Espuma	1						
16	805338270	Arruela 12	4						
17	805046469	Parafuso M12×25	4						
18	310705773	Porta	1						
19	310705779	Espuma	1						
20	310705778	Espuma	1						
21	310705767	Espuma	1						
22	819908620	Batente	2						

310604655 Carenagem

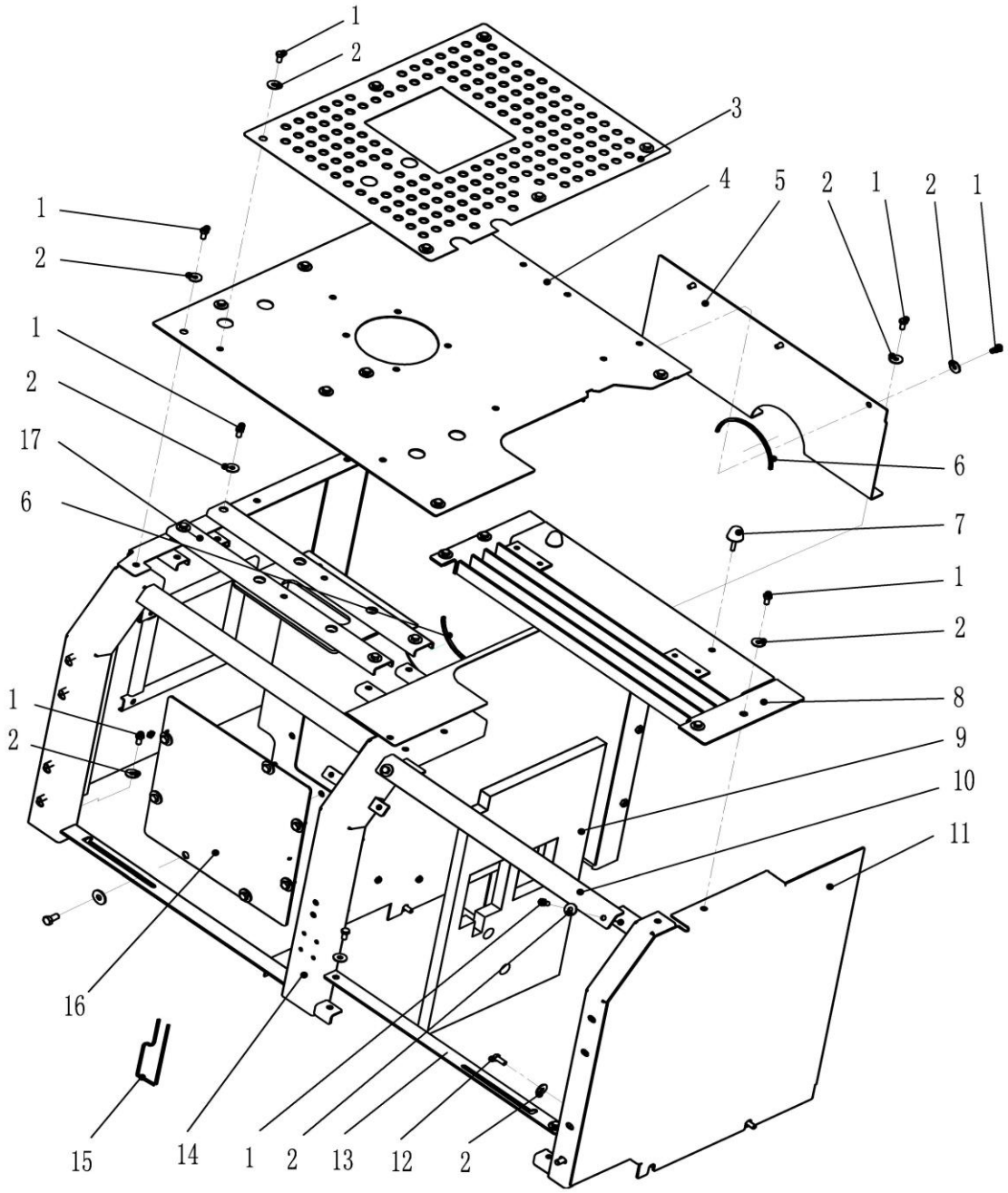

310604655 Carenagem

Item	Código da peça	Nome da peça	Qtde	C.S.	Número de série	Intercambiabilidade	Substituição de peça		Marca de identificação
							Código	Qtde	
1	805046525	Parafuso M10×20	44						
2	805338268	Arruela 10	44						
3	310705906	Placa antiderrapante	1						
4	310705889	Placa fechamento	1						
5	310705907	Placa fechamento	1						
6	801970570	Guarnição	2						
7	801905669	Batente	2						
8	310705892	Placa fechamento	1						
9	310705872	Espuma	1						
10	310705869	Coluna	1						
11	310705805	Placa fechamento	1						
12	805011330	Parafuso M10×25	3						
13	310705870	Coluna	1						
14	310705812	Placa fechamento	1						
15	801970569	Tira de borracha	1						
16	310707208	Placa fechamento	1						
17	310705849	Arruela	1						

310604655 Carenagem

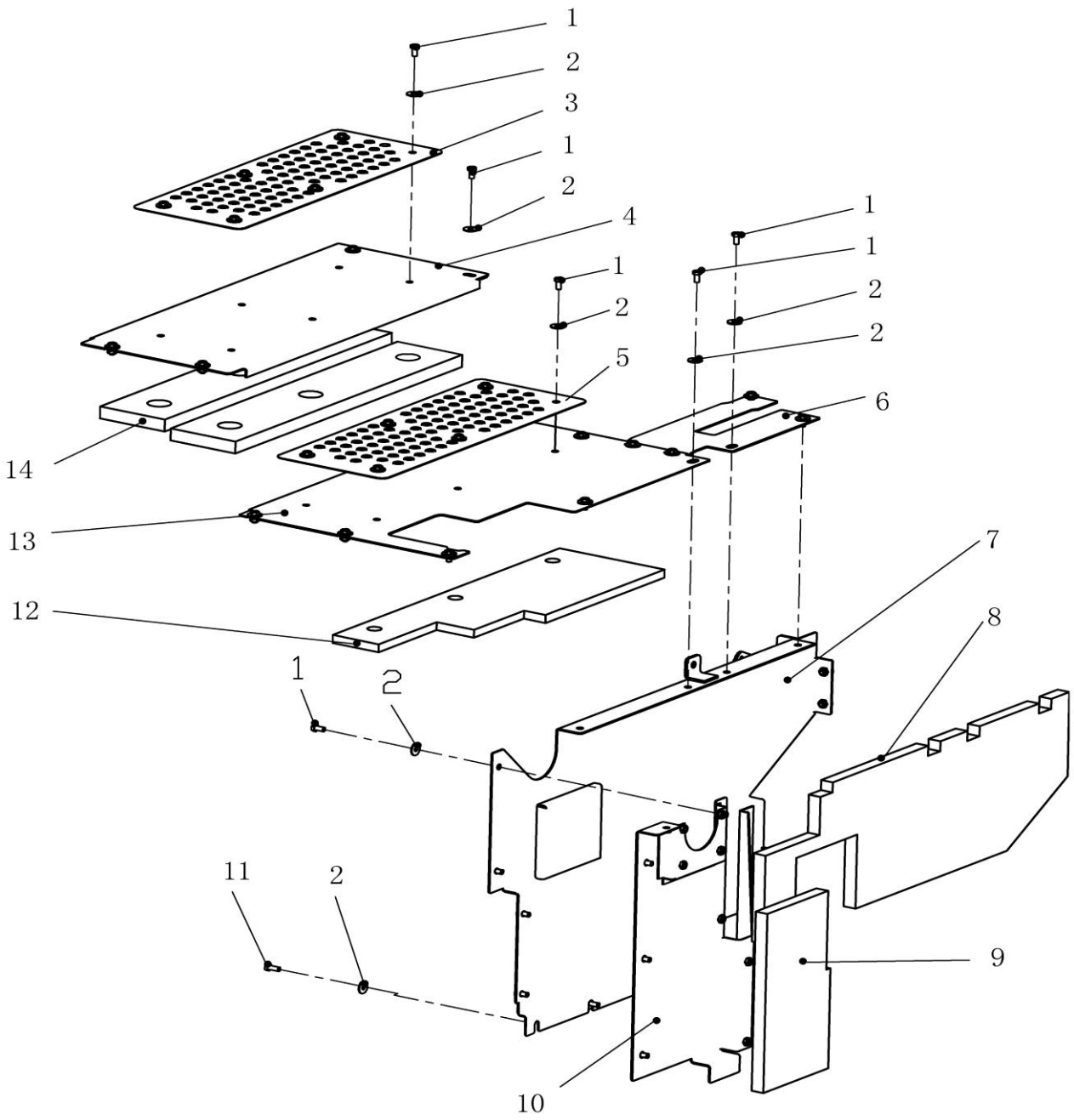

310604655 机棚总成 Apparatus Cab

Item	Código da peça	Nome da peça	Qtde	C.S.	Número de série	Intercambiabilidade	Substituição de peça		Marca de identificação
							Código	Qtde	
1	805046525	Parafuso M10×20	35						
2	805338268	Arruela 10	38						
3	310705905	Placa antiderrapante	6						
4	310705885	Placa de fechamento	1						
6	310705875	Placa	1						
7	310705858	Placa de fechamento	1						
8	310707007	Espuma	1						
9	310705873	Espuma	1						
10	310705855	Placa de fechamento	1						
11	805011330	Parafuso M10×25	3						
12	310705882	Espuma	1						
13	310705877	Placa de fechamneto	1						
14	310705888	Espuma	2						

310604655 Carenagem

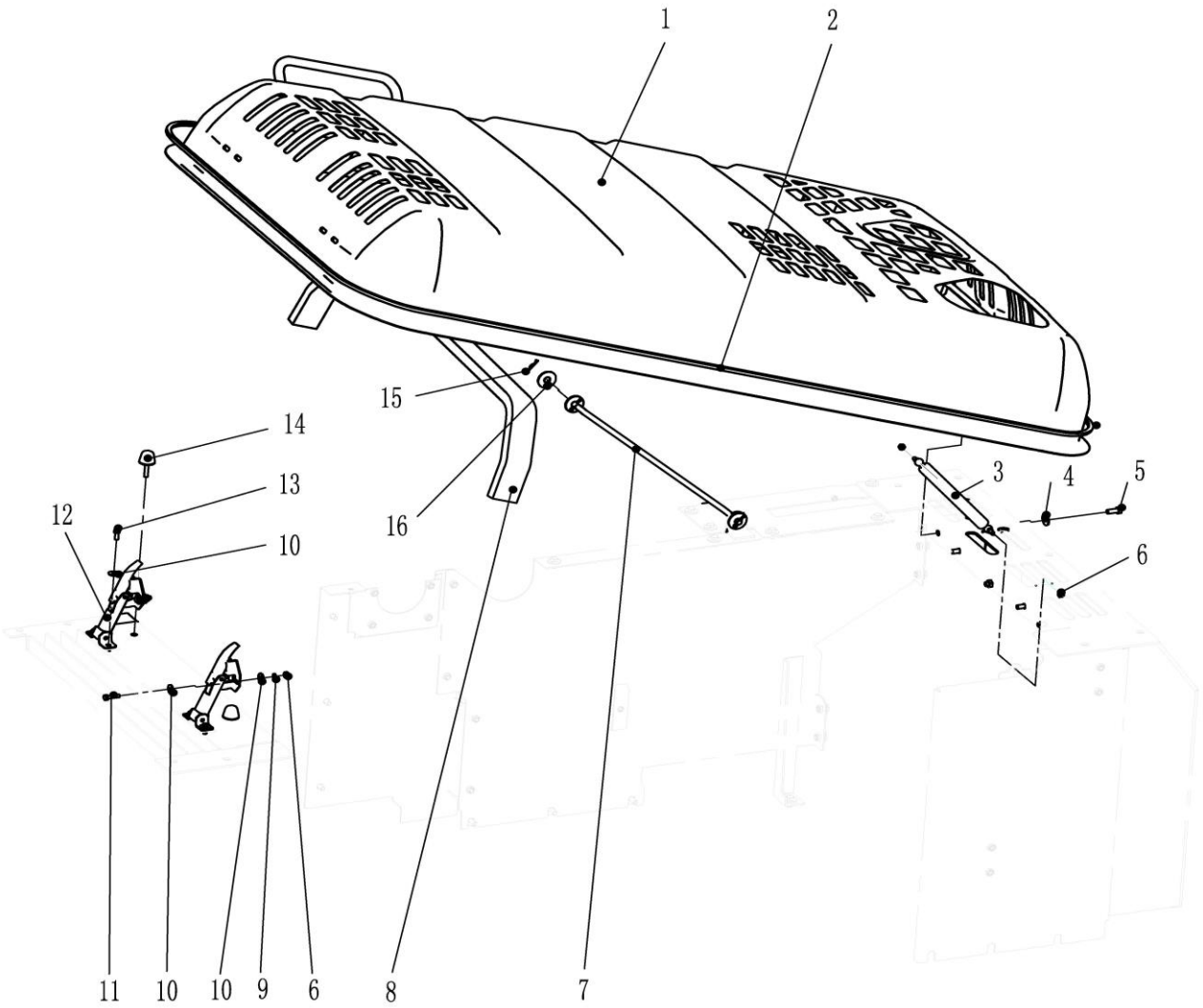

310604655 Carenagem

Item	Código da peça	Nome da peça	Qtde	C.S.	Número de série	Intercambiabilidade	Substituição de peça		Marca de identificação
							Código	Qtde	
1	310705787	Tampa do motor	1						
2	801905543	Guarnição borracha	1						
3	801737245	Mola gás	2						
4	805338268	Arruela 10	4						
5	805011330	Parafuso M10×25	4						
6	805238378	Porca M8	4						
7	310705903	Haste de suporte	1						
8	310604341	Espuma	1						
9	805338259	Arruela 8	4						
10	805338266	Arruela 8	12						
11	805046511	Parafuso M8×30	4						
12	801503870	Trava	2						
13	805046508	Parafuso M8×20 10.9 dacromet	4						
14	801905669	Batente	2						
15	310705904	Cupilha	4						
16	805338272	Arruela 14	4						

310604655 Carenagem

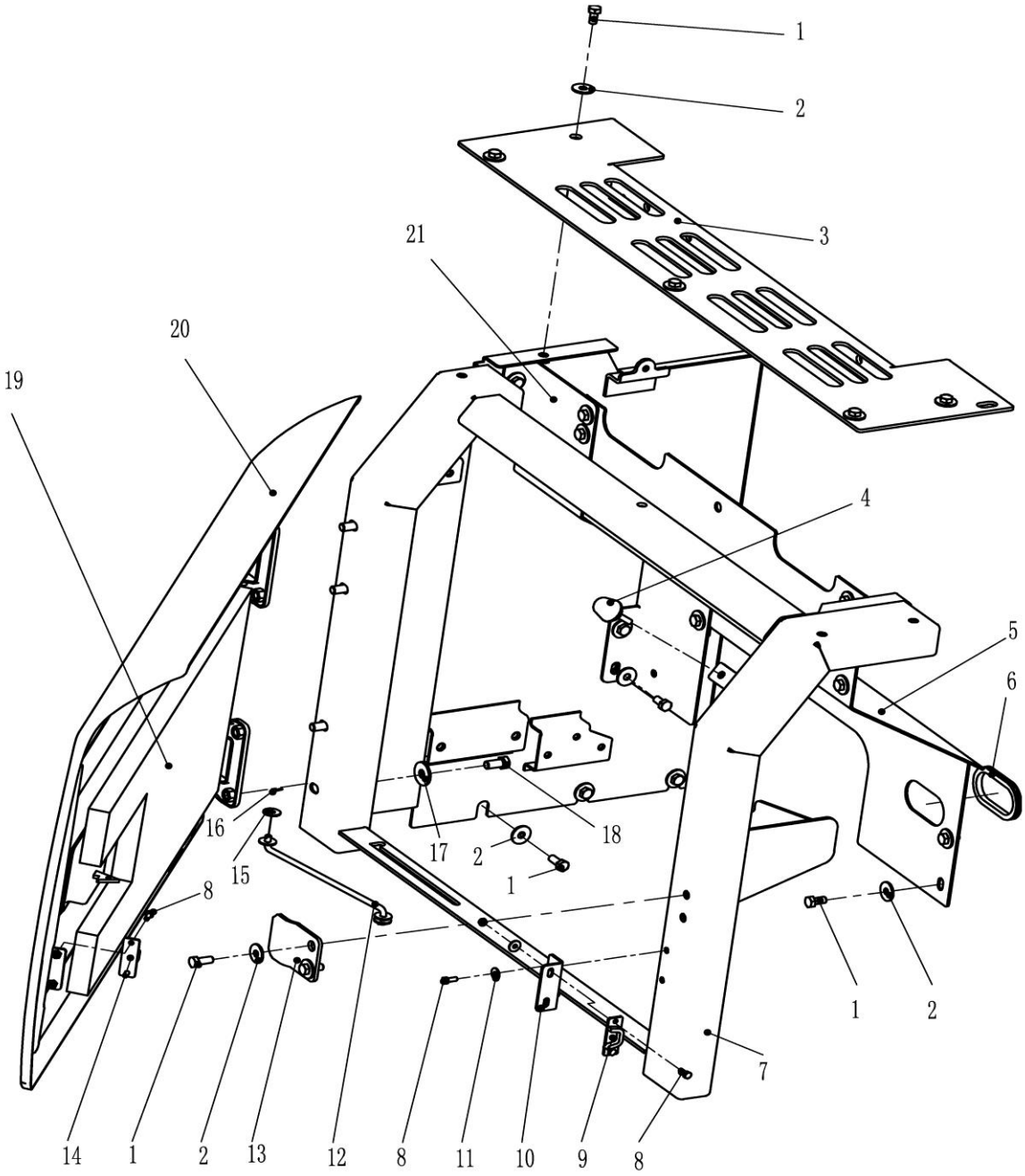

310604655 Carenagem

Item	Código da peça	Nome da peça	Qtde	C.S.	Número de série	Intercambiabilidade	Substituição de peça		Marca de identificação
							Código	Qtde	
1	805011330	Parafuso M10×25	24						
2	805338268	Arruela 10	24						
3	310705770	Placa fechamneto	1						
4	801905669	Batente	1						
5	310705853	Placa fechamneto	1						
6	801970372	Guarnição borracha	1						
7	310707023	Coluna	1						
8	805046481	Parafuso M6×16 10.9 dacromet	6						
9	819908621	Batente	1						
10	310705902	Placa do batente	1						
11	805338264	Arruela 6	6						
12	310705768	Haste	1						
13	310705901	Trava da fechadura	1						
14	819908620	Batente	1						
15	805338266	Arruela 8	2						
16	805603536	Cupilha	2						
17	805338270	Arruela 12	4						
18	805046469	Parafuso M12×25	4						
19	310705785	Espuma	1						
20	310705781	Porta	1						
21	310705867	Placa fechamento	1						

310705690 Corrimão

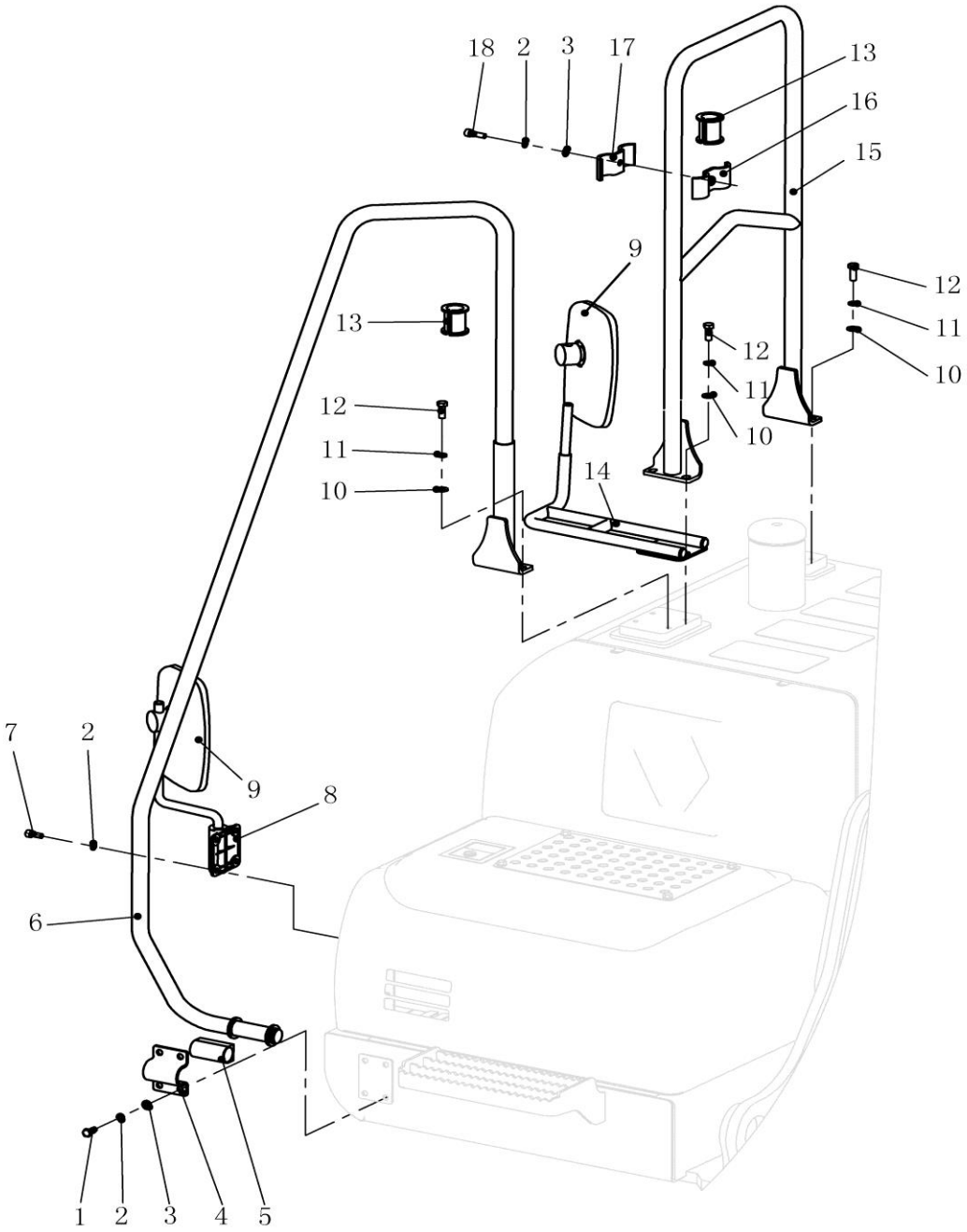

310705690 Corrimão

Item	Código da peça	Nome da peça	Qtde	C.S	Número de série	Intercambiabilidade	Substituição de peça		Marca de identificação
							Código	Qtde	
1	805011330	Parafuso M10×25 BOLT	4						
2	805338260	Arruela 10	9			I	805339279	0	
3	805338279	Arruela 10	5						
4	312602217	Abraçadeira	1						
5	312602216	Luva	1						
6	310705707	Corrimão	1						
7	805140947	Parafuso M10×25	4						
8	801970608	Suporte retrovisor	1						
9	801970595	Retrovisor	2						
10	805338281	Arruela 12 300HV dacromet	6						
11	805338261	Arruela 12	6				805338313		
12	805006412	Parafuso M12×30	6						
13	310705695	Luva	2						
14	310705696	Suporte retrovisor	1						
15	310703564	Proteção	1						
16	310705693	Abraçadeira	1						
17	310705694	Abraçadeira	1						
18	805139765	Parafuso M10×35 10.9 dacromet	1						

310707731 Conjunto Cabine

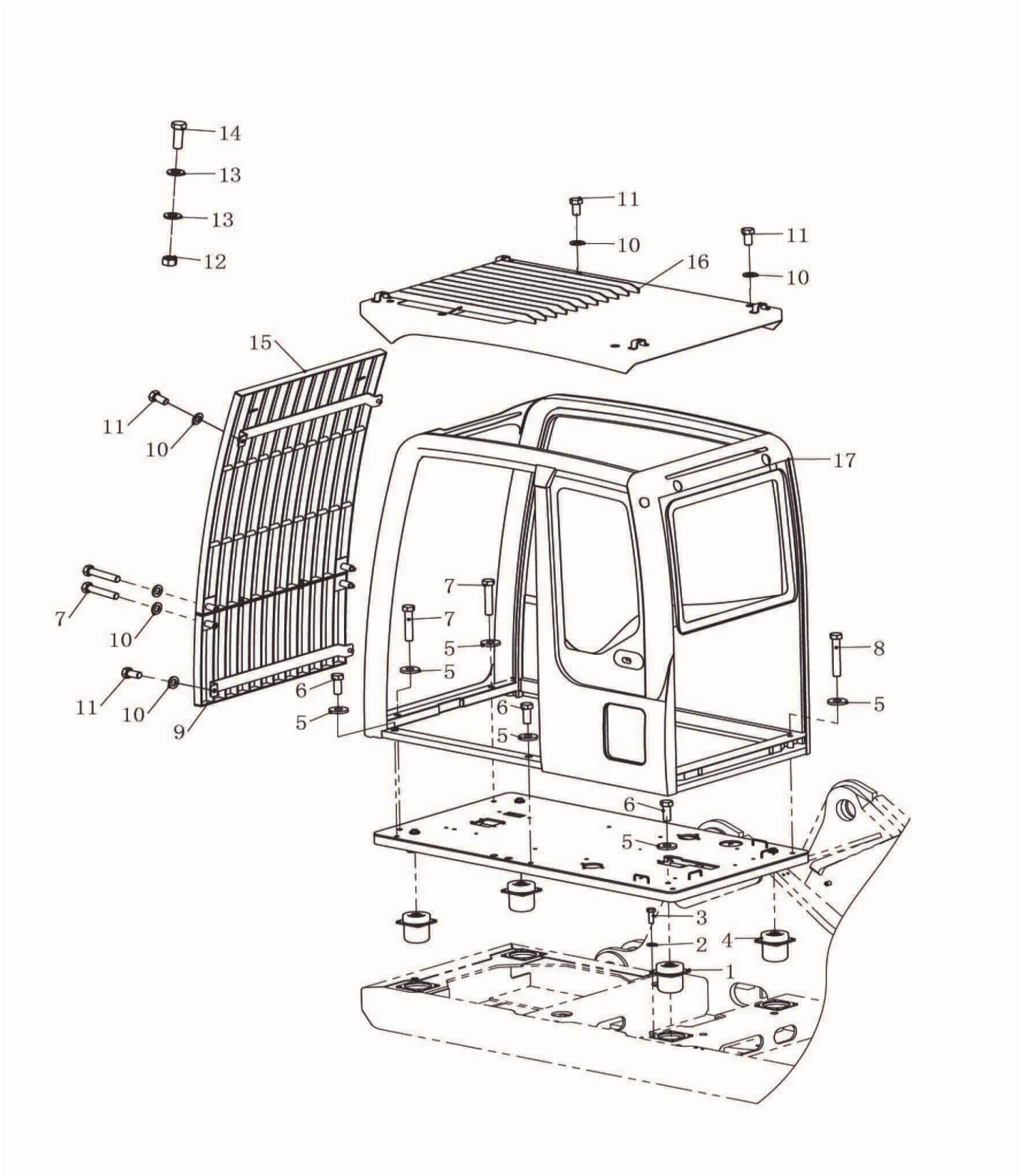

310707731 Conjunto Cabine

Item	Código da peça	Nome da peça	Qtde	C.S	Número de série	Intercambiabilidade	Substituição de peça		Marca de identificação
							Código	Qtde	
1	312701596	Amortecedor	2						
2	805338279	Arruela 10	16						
3	805046416	Parafuso M10×30 10.9 dacromet	16						
4	312701595	Amortecedor	2						
5	329900300	Arruela	10						
6	805006332	Parafuso M16×40 10.9 dacromet	6						
7	805004813	Parafuso M16×80	6						
8	805046583	Parafuso M16×100	2						
9	802140655	Proteção frontal inferior	1						
10	805338285	Arruela 16 300HV dacromet	12						
11	805006417	Parafuso M16×30 10.9 dacromet	8						
12	805238372	Porca M12	2						
13	805338281	Arruela 12 300HV dacromet	4						
14	805006413	Parafuso M12×35 10.9 dacromet	2						
15	802140656	Proteção frontal superior	1						
16	802140654	Proteção superior	1						
17	802141645	Cabine	1						

310707731 Conjunto Cabine

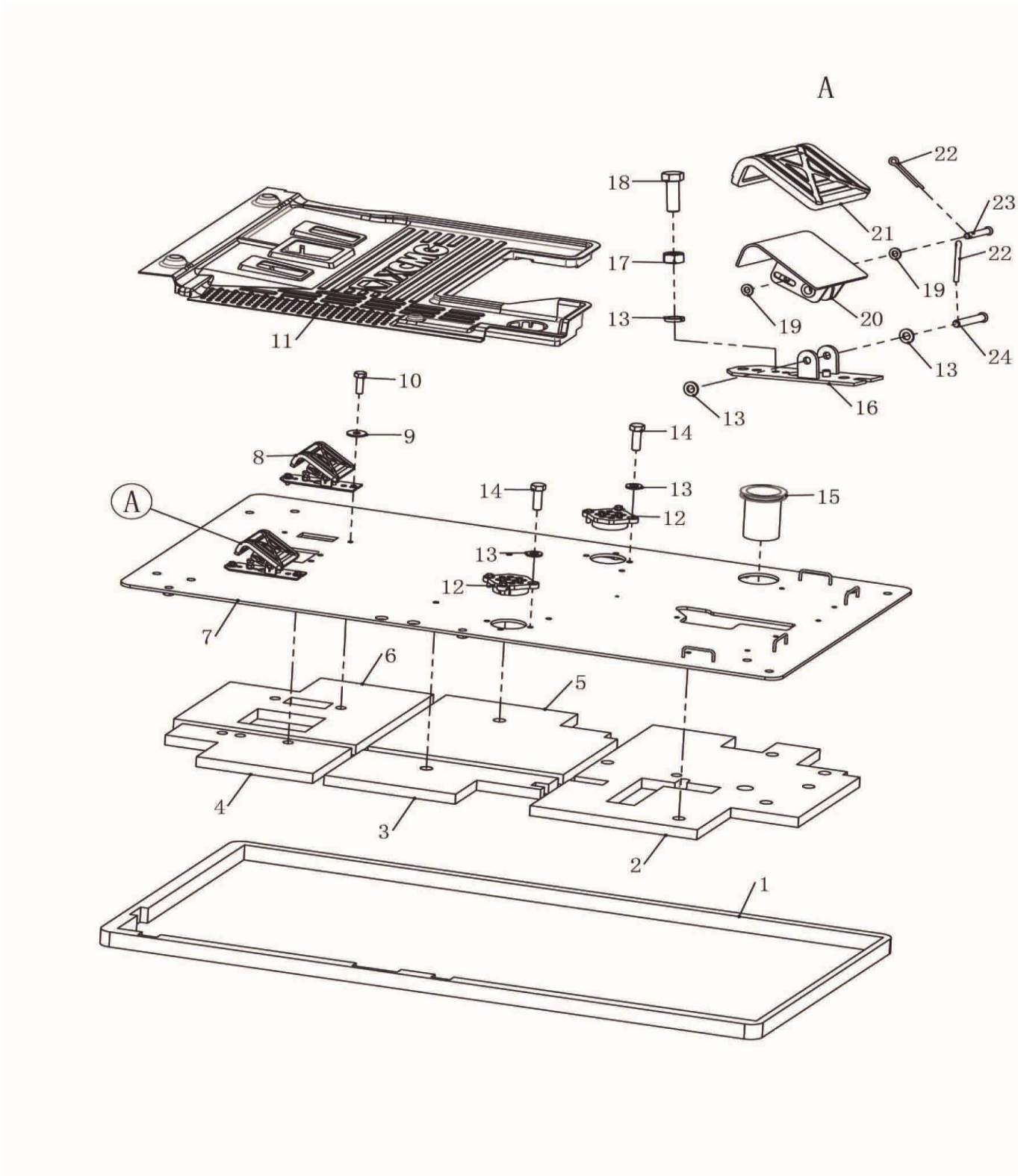

310707731 Conjunto Cabine

Item	Código da peça	Nome da peça	Qtde	C.S	Número de série	Intercambiabilidade	Substituição de peça		Marca de identificação
							Código	Qtde	
1	310706096	Espuma vedação	1						
2	310706094	Espuma	1						
3	310706133	Espuma	1						
4	310706134	Espuma	1						
5	310706132	Espuma	1						
6	310706138	Espuma	1						
7	310706091	Piso	1						
8	310706112	Pedal	2						
9	805338266	Arruela 8	4						
10	805046509	Parafuso M8×25 10.9 dacomet	4						
11	819954352	Carpete borracha	1						
12	310706121	Guarnição borracha	2						
13	805338279	Arruela 10	14						
14	805046416	Parafuso M10×30 10.9 dacromet	8						
15	310706135	Luva de borracha	1						
16	310706108	Fixação apoio de pé	2						
17	805238371	Porca M10	2						
19	805338277	Arruela 8	4						
20	310706106	Pedal	2						
21	310706113	Borracha de apoio	2						
22	805600001	Cupilha 3.2×20	4						
23	805637519	Pino B8×48×44	2						
24	805637518	Pino B10×60×54.5	2						

310707731 Conjunto Cabine

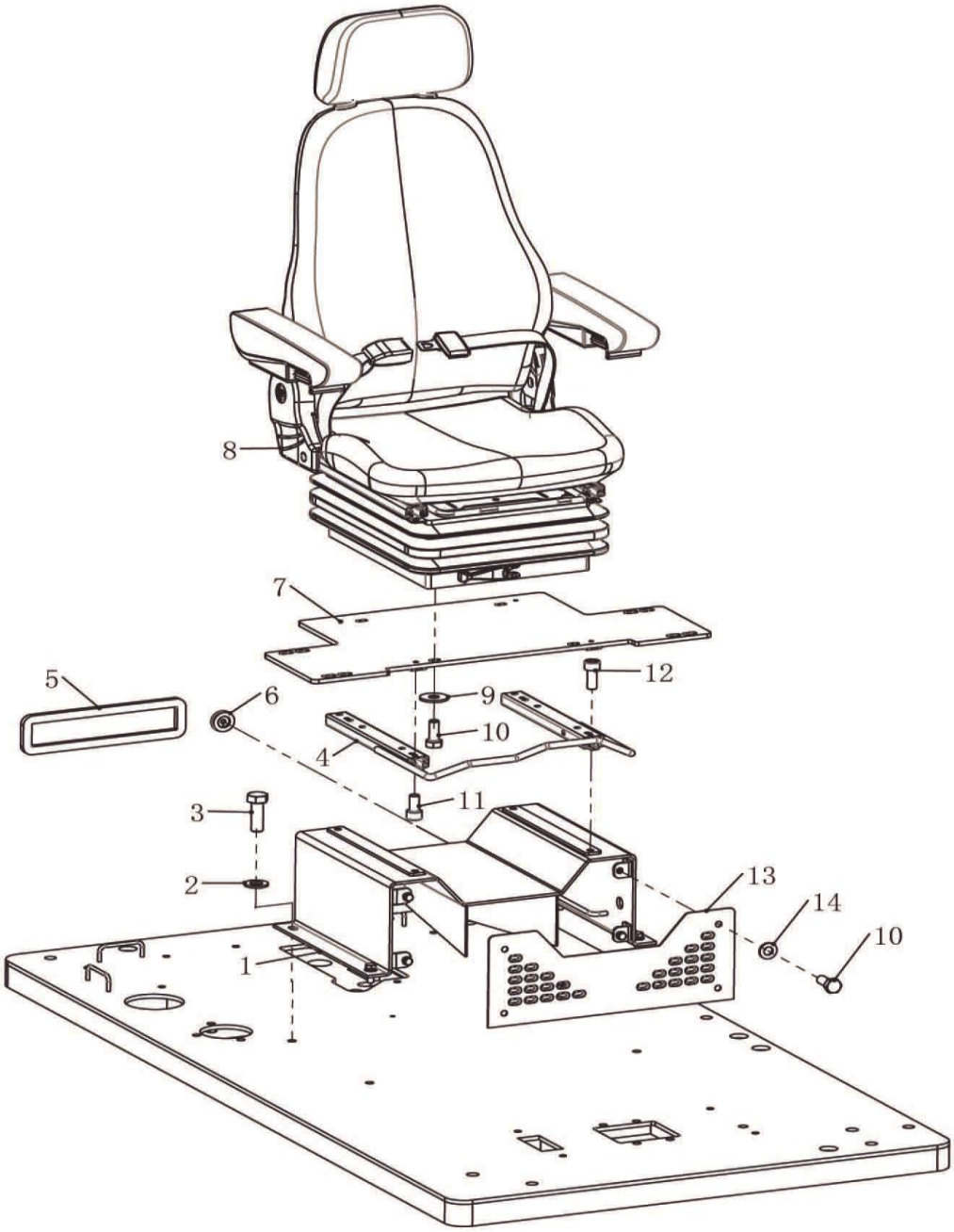

310707731 驾驶室总成 Cab Assy

Item	Código da peça	Nome da peça	Qtde	C.S	Número de série	Intercambiabilidade	Substituição de peça		Marca de identificação
							Código	Qtde	
1	310707826	Suporte de fixação	1						
2	805338279	Arruela 10	4						
3	805046416	Parafuso M10×30 10.9 dacromet	4						
4	310602277	Trilho	1						
5	310706119	Tira de vedação	1						
6	310706142	Guarnição borracha	1						
7	310706124	Base de montagem	1						
8	801938008	Assento	1						
9	805338266	Arruela 8	4						
10	805046508	Parafuso M8×20 10.9 dacromet	8						
11	805139814	Parafuso M8×16 10.9 dacromet	4						
12	805104824	Parafuso M8×20 10.9 dacromet	4						
13	310707828	Placa fechamento	1						
14	805338277	Arruela 8	4						

802141645 Cabine

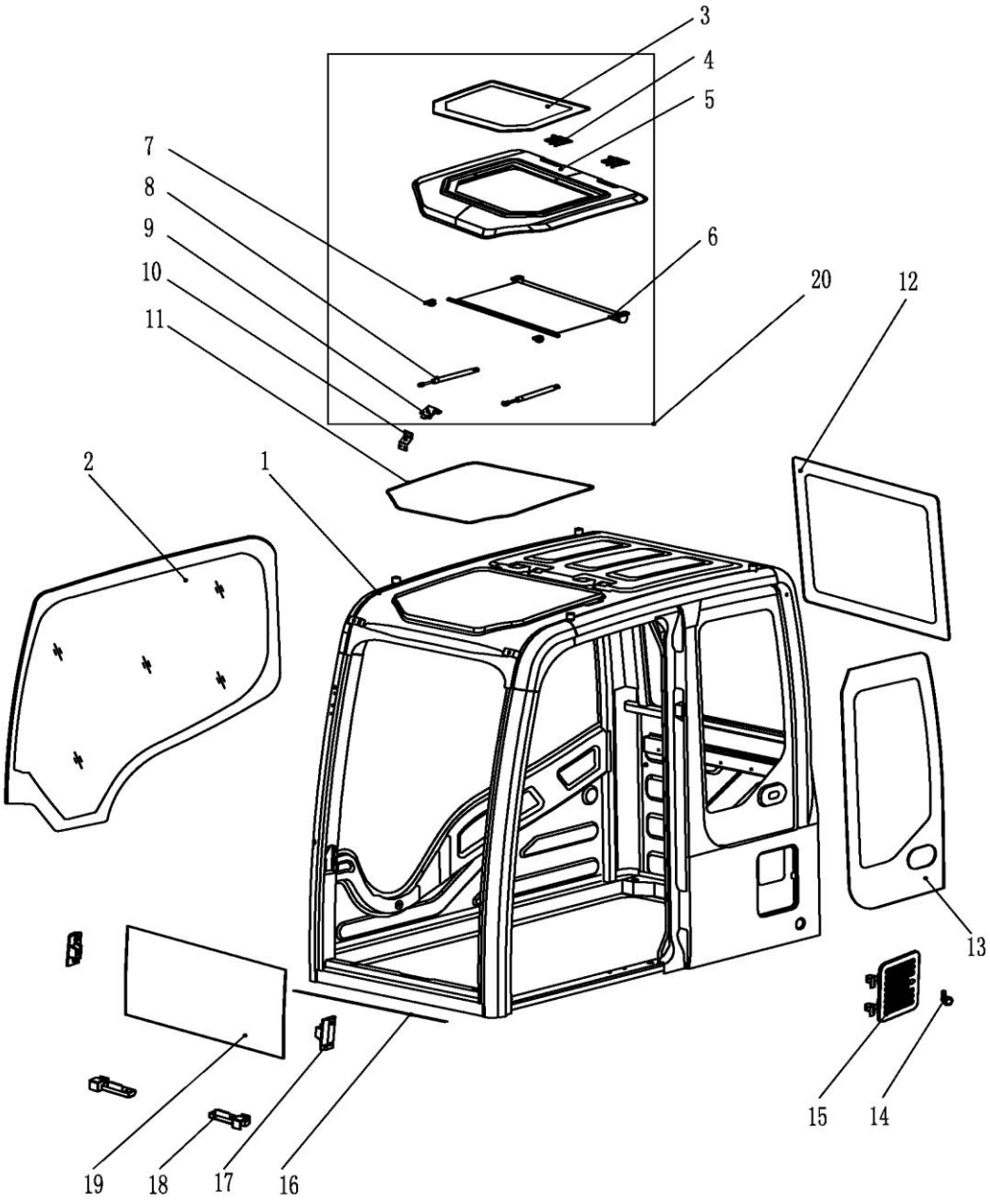

802141645 Cabine

Item	Código da peça	Nome da peça	Qtde	C.S	Número de série	Intercambiabilidade	Substituição de peça		Marca de identificação
							Código	Qtde	
1	802149183	Estrutura da cabine	1						
2	802149184	Vidro lateral direito	1						
3	802103361	Vidro teto solar	1						
4	802138273	Dobradiça teto solar	2						
5	802138274	Teto solar	1						
6	802138275	Cortina teto solar	1						
7	802138276	Limitador da cortina	2						
8	801736972	Mola gás	2						
9	802138277	Trinco	1						
10	802138278	Trava do teto	1						
11	802138092	Tira de vedação	1						
12	802103362	Vidro traseiro	1						
13	802138348	Vidro lateral esquerdo	1						
14	802138281	Fechadura	1						
15	802138280	Tampa filtro de ar	1						
16	802103828	Tira de vedação	1						
17	802138283	Limitador do vidro	2						
18	802138056	Limitador do vidro	2						
19	802103357	Vidro frontal inferior	1						
20	802149222	Montagem teto solar	1						

802141645 Cabine

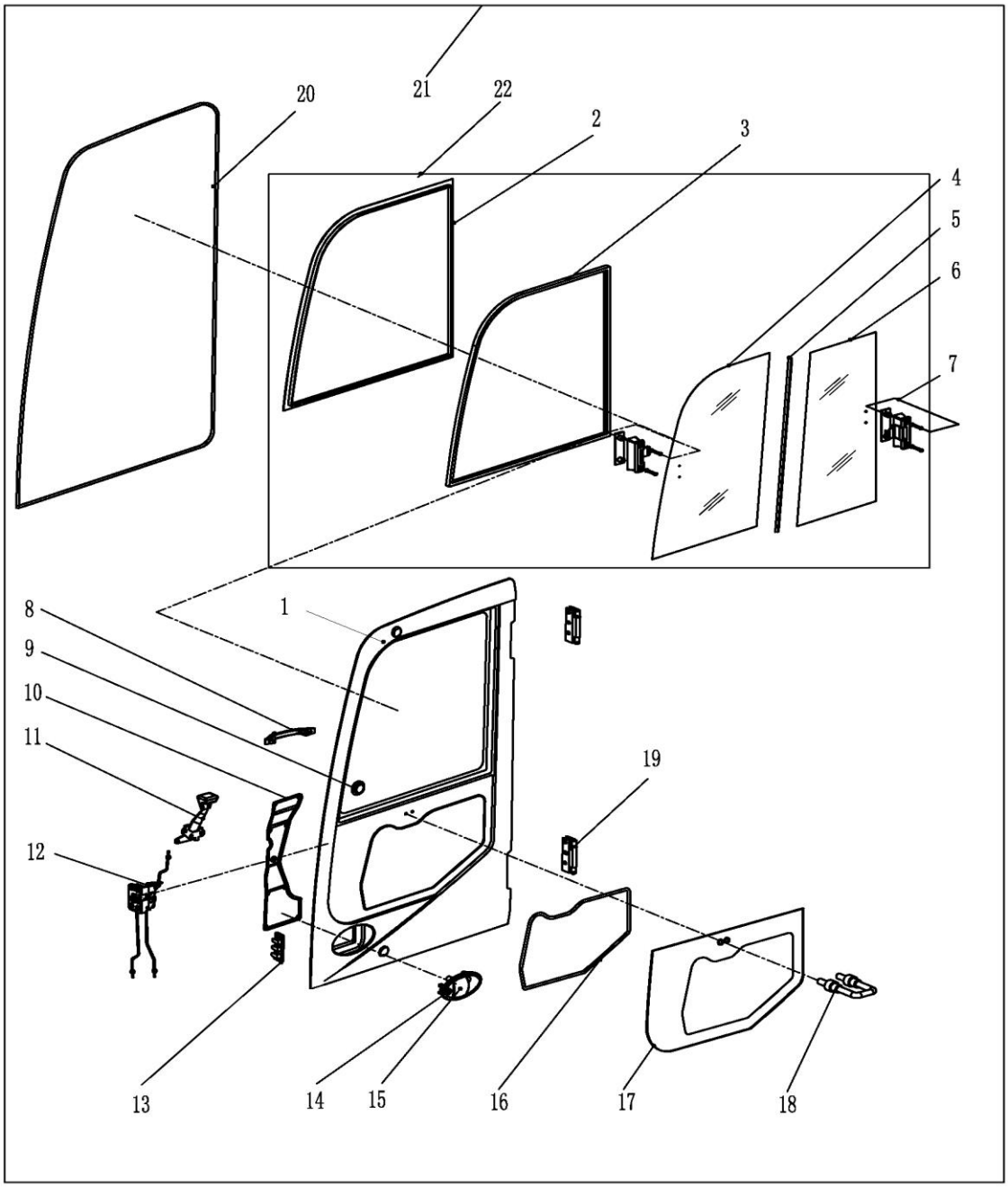

802141645 Cabine

Item	Código da peça	Nome da peça	Qtde	C.S	Número de série	Intercambiabilidade	Substituição de peça		Marca de identificação
							Código	Qtde	
1	802138349	Porta	1						
2	802138285	Cortina	1						
3	802138286	Tira de vedação	1						
4	802103358	Vidro lateral dianteiro	1						
5	802138287	Vedação da janela	1						
6	802103359	Vidro lateral traseiro	1						
7	802138288	Fechadura janela	2						
8	802133895	Alça interna da porta	1						
9	802138289	Guarnição borracha	2						
10	802133894	Tamapa fechadura	1						
11	802138290	Alavanca interna de abertura	1						
12	802138291	Mecanismo da fechadura	1						
13	802138292	Limitador da porta	1						
14	802138293	Fechadura	2						
15	802138294	Maçaneta	1						
16	802138295	Tira de vedação	1						
17	802103360	Vidro	1						
18	802138296	Trava	1						
19	802138297	Dobradiça	2						
20	802103831	Tira de vedação da porta	1						
21	802149219	Conjunto Porta	1						
22	802149220	Conjunto janela	1						

802141645 Cabine

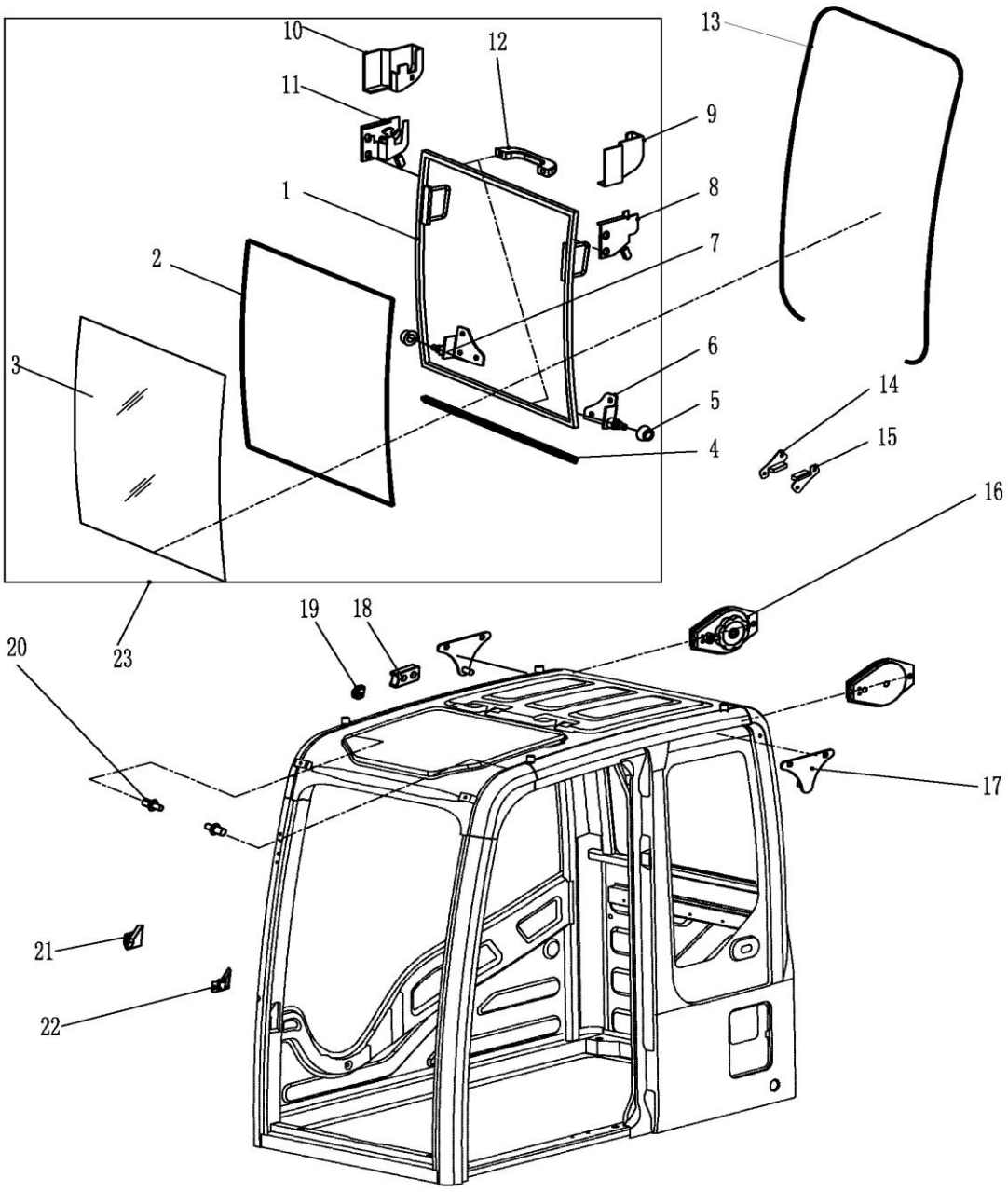

802141645 Cabine

Item	Código da peça	Nome da peça	Qtde	C.S	Número de série	Intercambiabilidade	Substituição de peça		Marca de identificação
							Código	Qtde	
1	802138298	Armação da janela	1						
2	802138299	Vedação da janela	1						
3	802103356	Vidro	1						
4	802103827	Vedação	1						
5	802138088	Roldana	4						
6	802138089	Suporte	1						
7	802138090	Suporte	1						
8	802138300	Fechadura esquerda	1						
9	802138301	Capa da fechadura	1						
10	802138302	Fechadura direita	1						
11	802138303	Capa da fechadura	1						
12	802138304	Alça da janela	2						
13	802103826	Vedação	1						
14	802138305	Limitador	2						
15	802138306	Limitador	2						
16	802138307	Balanceador	2						
17	802138308	Trava traseira	2						
18	802138052	Bloco limitador	2						
19	802138309	Roldana	8						
20	802138310	TRava	2						
21	802138392	Bloco limitador	1						
22	802138311	Bloco limitador	1						
23	802140257	Conjunto janela	1						

802141645 Cabine

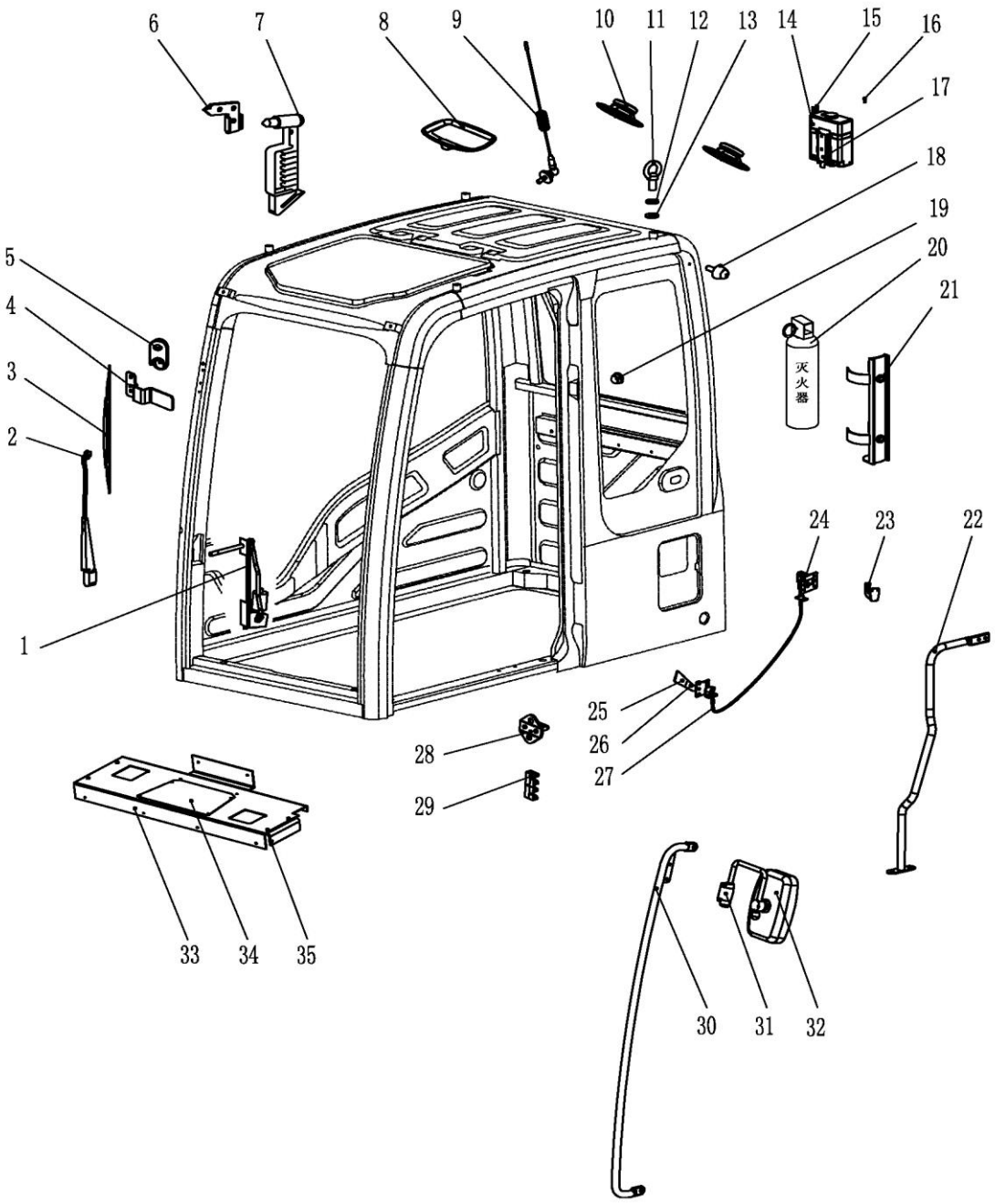

802141645 驾驶室 Cab

Item	Código da peça	Nome da peça	Qtde	C.S	Número de série	Intercambiabilidade	Substituição de peça		Marca de identificação
							Código	Qtde	
1	802103570	Mecanismo limpador	1						
2	802138312	Braço do limpador	1						
3	802103571	Palheta	1						
4	802138313	Limitador	1						
5	310602590	Bico aspersor	1						
6	802133998	Suporte do martelo	1						
7	802138314	Martelo segurança	1						
8	802133916	Cj. iluminação	1						
9	819910787	Antena	1						
10	802138315	Cj. falantes	2						
11	802138316	Olhal de içamento	4						
12	802138317	Anel de borracha	4						
13	802138318	Arruela	4						
14	802138396	Tanque de água	1						
15	802138320	Tubulação de água	1						
16	802141103	Conector tubulação	1						
17	802149218	Suporte	1						
18	802133896	Batente da porta	2						
19	802138321	Tampão	5						
20	819969334	Extintor incêndio	1						
21	802134000	Suporte	1						
22	802138322	Alça de acesso	1						

802141645 Cabine

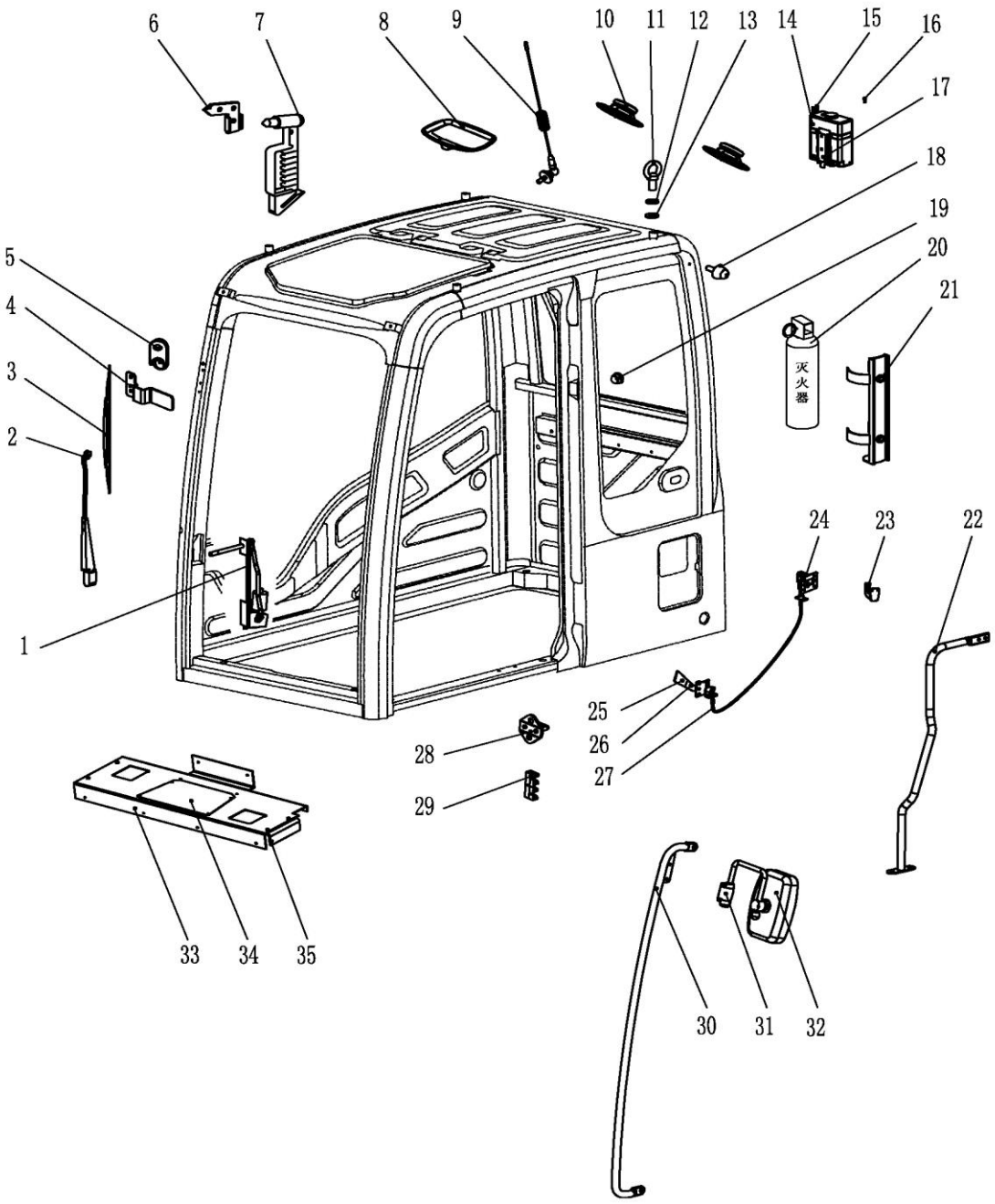

802141645 Cabine

Item	Código da peça	Nome da peça	Qtde	C.S	Número de série	Intercambiabilidade	Substituição de peça		Marca de identificação
							Código	Qtde	
23	802138323	Trava	1						
24	802133931	Suporte da trava	1						
25	802103836	Alavanca	1						
26	802138325	Manopla da alavanca	1						
27	802138324	Cabo	1						
28	802138326	Trava da porta	1						
29	802138327	Batente	1						
30	802138211	外扶手 STAY	1						
31	802138210	Alça de acesso	1						
32	802138209	Retrovisor	1						
33	802138350	Placa de montagem	1						
34	802138351	Tampa	1						
35	802138352	Suporte	1						

802141645 Cabine

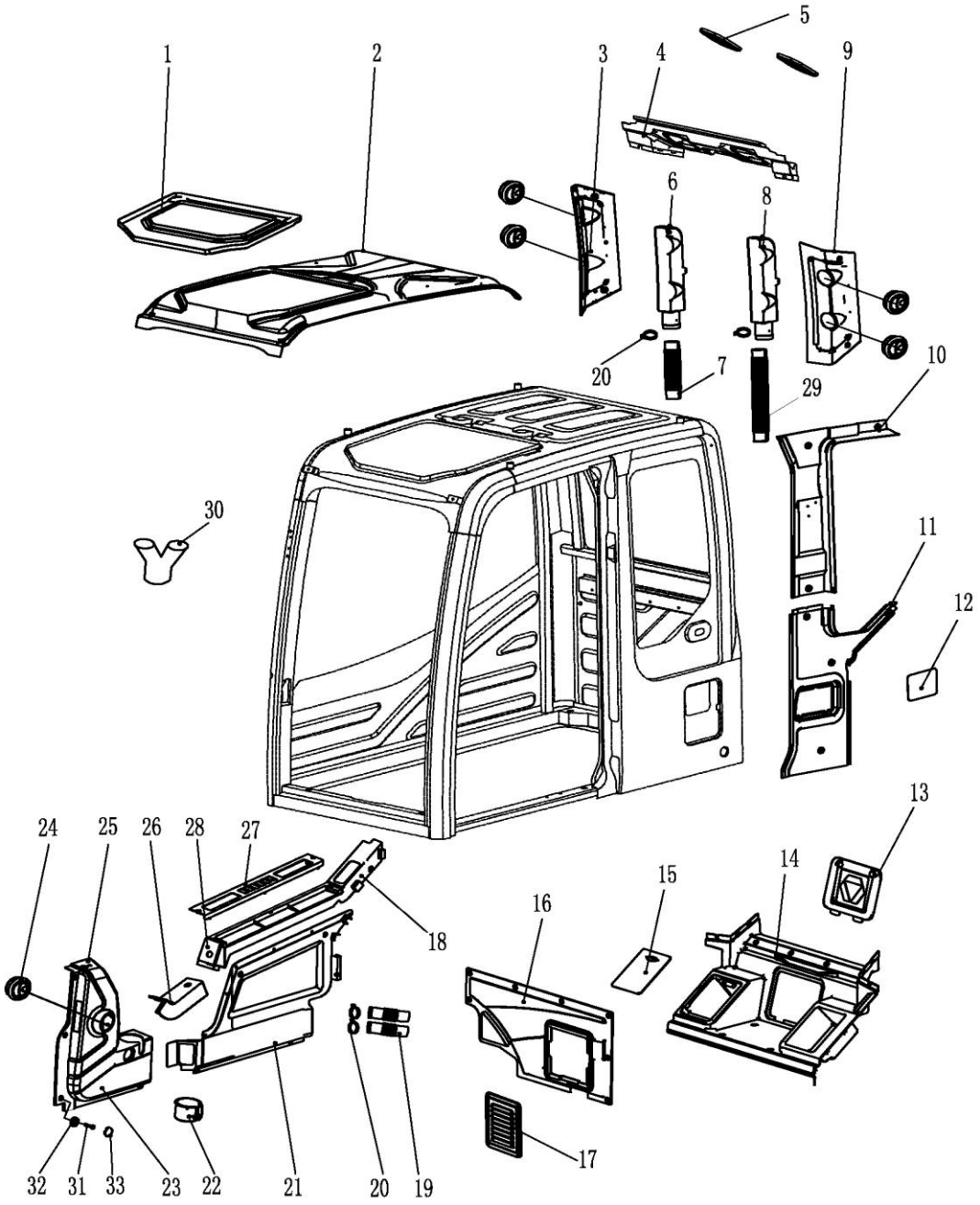

802141645 Cabine

Item	Código da peça	Nome da peça	Qtde	C.S	Número de série	Intercambiabilidade	Substituição de peça		Marca de identificação
							Código	Qtde	
1	802149185	Carenagem teot sol.	1						
2	802149186	Carenagem do teto	1						
3	802149187	Carenagem coluna traseira direita	1						
4	802149188	Carenagem do falante	1						
5	802149189	Tampa do falante	2						
6	802149190	Duto de ventilação	1						
7	802149191	Tubo de ventilação	11						
8	802149192	Duto de ventilação	1						
9	802149193	Carenagem coluna traseira esquerda	1						
10	802149194	Carenagem superior lado esquerdo	1						
11	802149195	CArenagem inferior lado esquerdo	1						
12	802149196	Tampa COVER	1						
13	802149197	Tampa compartimnento ar condicionado COVER	1						
14	802149198	Carenagem traseira	1						
15	802149199	Tampa	1						
16	802149200	Carenagem	1						
17	802149201	Tampa	1						
18	802149202	Carenagem lateral direita	1						

802141645 Cabine

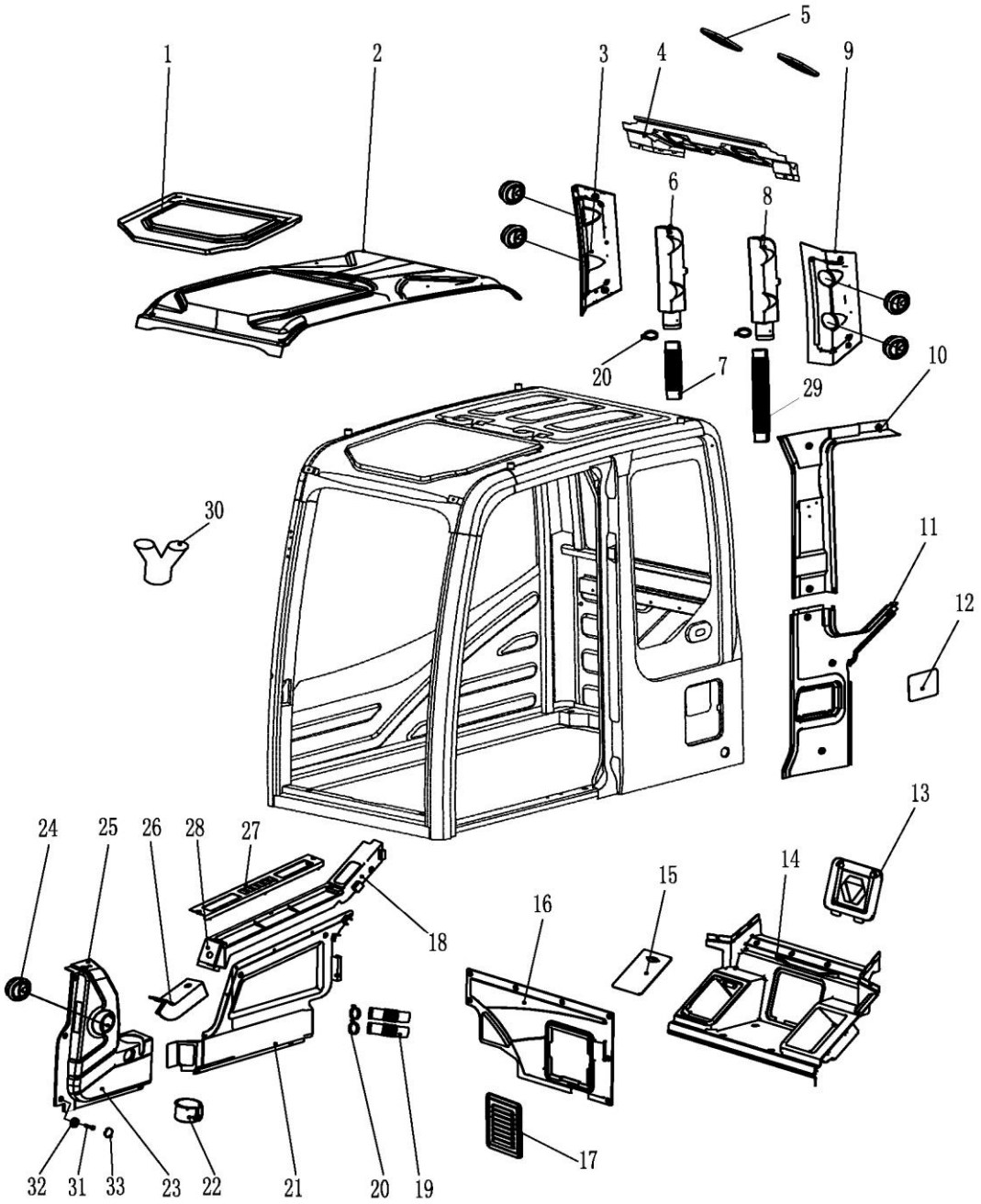

802141645 驾驶室 Cab

Item	Código da peça	Nome da peça	Qtde	C.S	Número de série	Intercambiabilidade	Substituição de peça		Marca de identificação
							Código	Qtde	
19	802149203	Tubulação de ar	2						
20	802149204	Abraçadeira	8						
21	802149205	Carenagem inferior lateral direita	1						
22	802149206	Apoio pra copo	1						
23	802149207	Carenagem lateral direita dianteira	1						
24	802149208	Saída de ar	1						
25	802149209	Caixa de controle frontal	1						
26	802149210	Carenagem intermediaria lateral direita	1						
27	802149211	Painel de instrumentos	1						
28	802149212	Acendedor cigarro	1						
29	802149213	Tubulação de ar	1						
30	802149214	Tubulação de ar	1						
31	802149215	Parafuso	20						
32	802149216	Tampão	20						
33	802149217	Tampão	20						

801938008 Assento

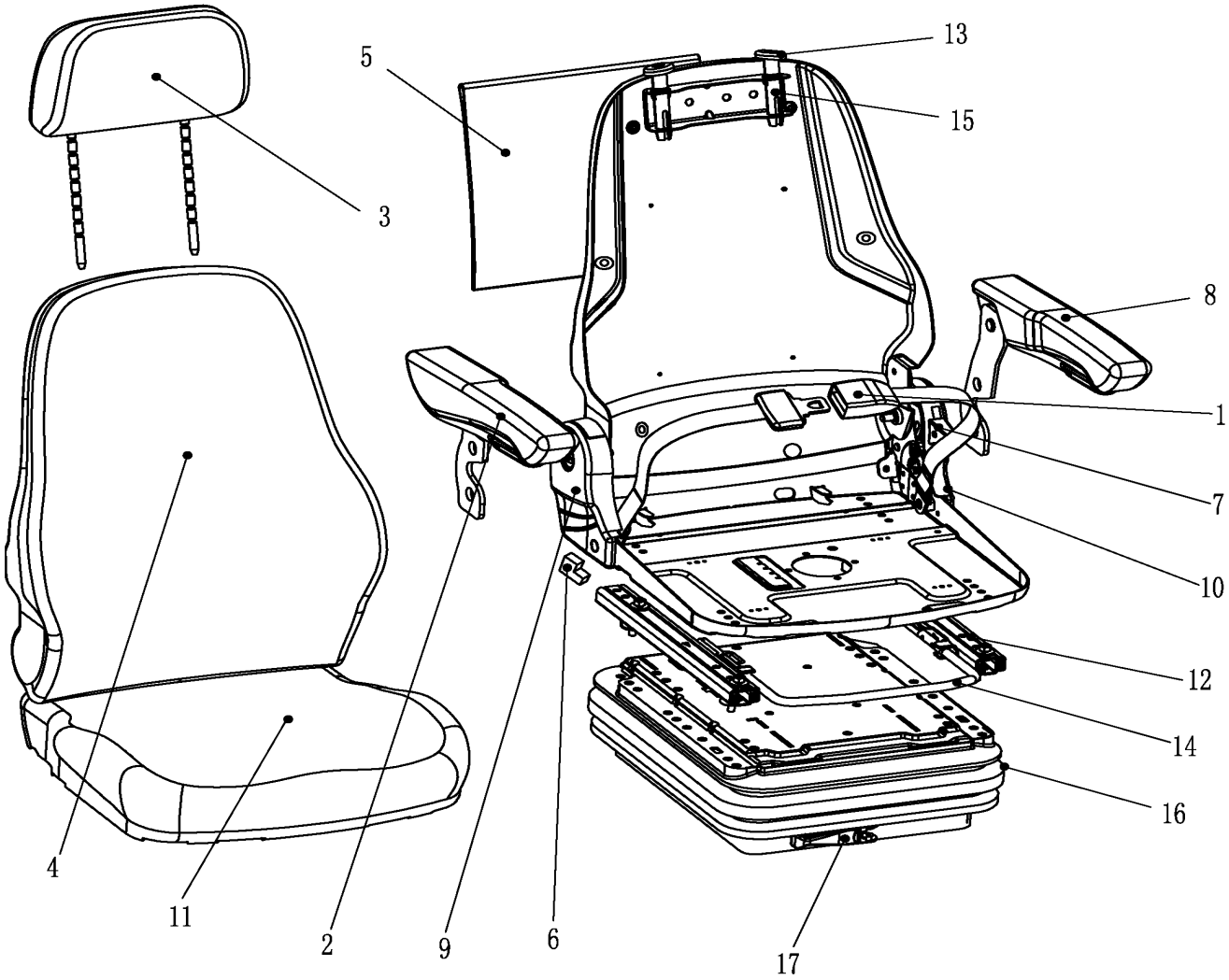

801938008 Assento

Item	Código da peça	Nome da peça	Qtde	C.S	Número de série	Intercambiabilidade	Substituição de peça		Marca de identificação
							Código	Qtde	
1	801969941	Cinto segurança	1						
2	801969942	Apoio de braço direito	1						
3	801969943	Encosto de cabeça	1						
4	801969944	Encosto	1						
5	801969945	Porta documentos	1						
6	801969946	Limitador	1						
7	801969947	Alavanca de angulaçao	1						
8	801969948	Apoio de braço esquerdo	1						
9	801969949	Carcaça esquerda	1						
10	801969950	Carcaça direita	1						
11	801969951	Assento	1						
12	801969952	Trilho	2						
13	801969953	Capa	1						
14	801969954	Alça de regulagem	1						
15	801969955	Tubo montage encosto de cabeça	2						
16	801969956	Cobertura da suspensão do assento	1						
17	801969957	Manopla de ajuste do peso	1						

310604651 Sistema do Motor

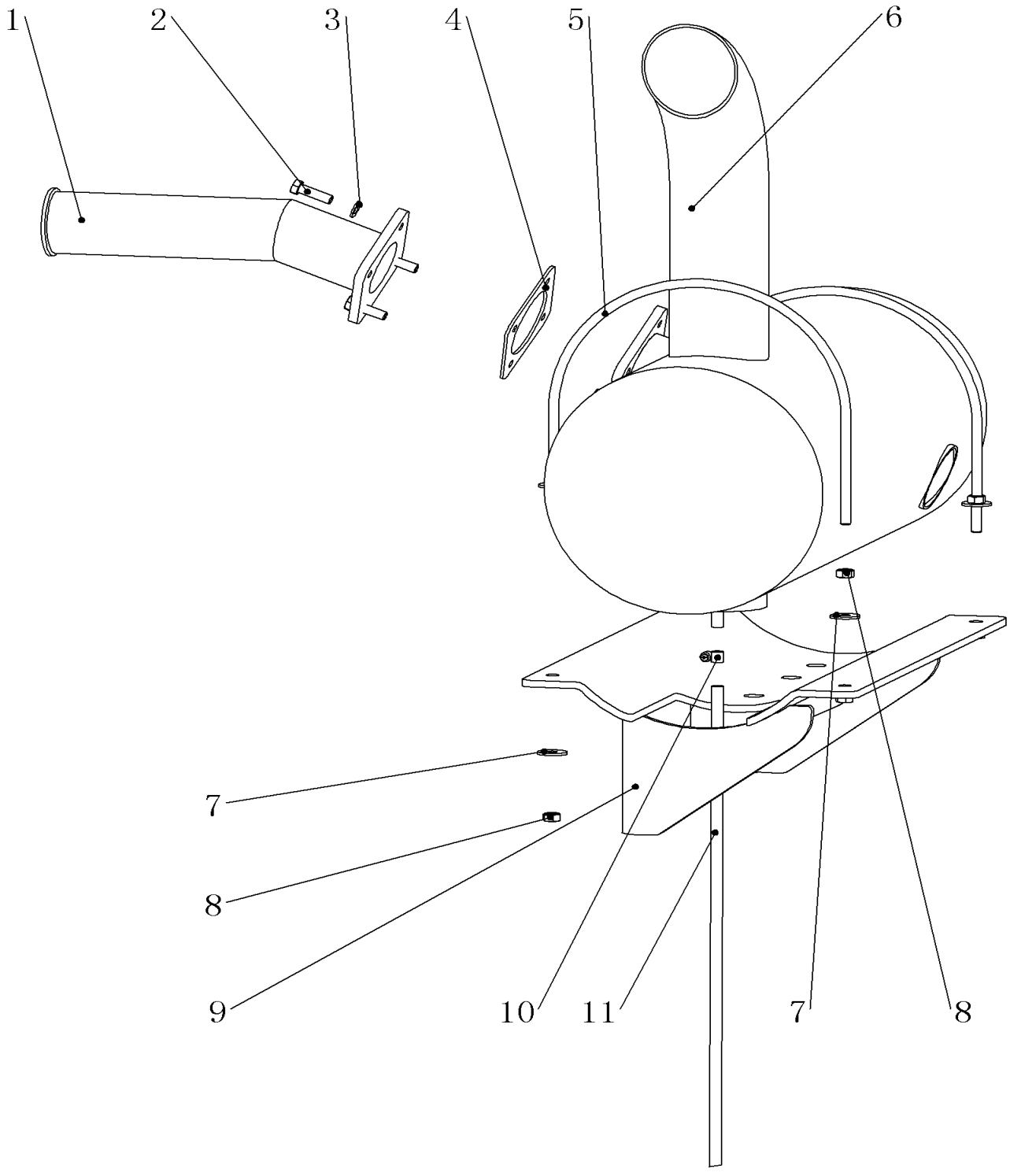

310604651 Sistema do Motor

Item	Código da peça	Nome da peça	Qtde	C.S	Número de série	Intercambiabilidade	Substituição de peça		Marca de identificação
							Código	Qtde	
1	800154218	Tubo de entrada do silencioso	1						
2	805046457	Parafuso M8×35	4						
3	805338277	Arruela 8	4						
4	310706088	Junta de vedação	1						
5	310705941	Barra roscada U	2						
6	800154217	Silencioso	1						
7	805338268	Arruela 10	8						
8	805238371	Porca M10	8						
9	310705945	Suporte	1						
10	801905666	Abraçadeira	1						
11	800104241	Mangueira	1						

310604651 Sistema do Motor

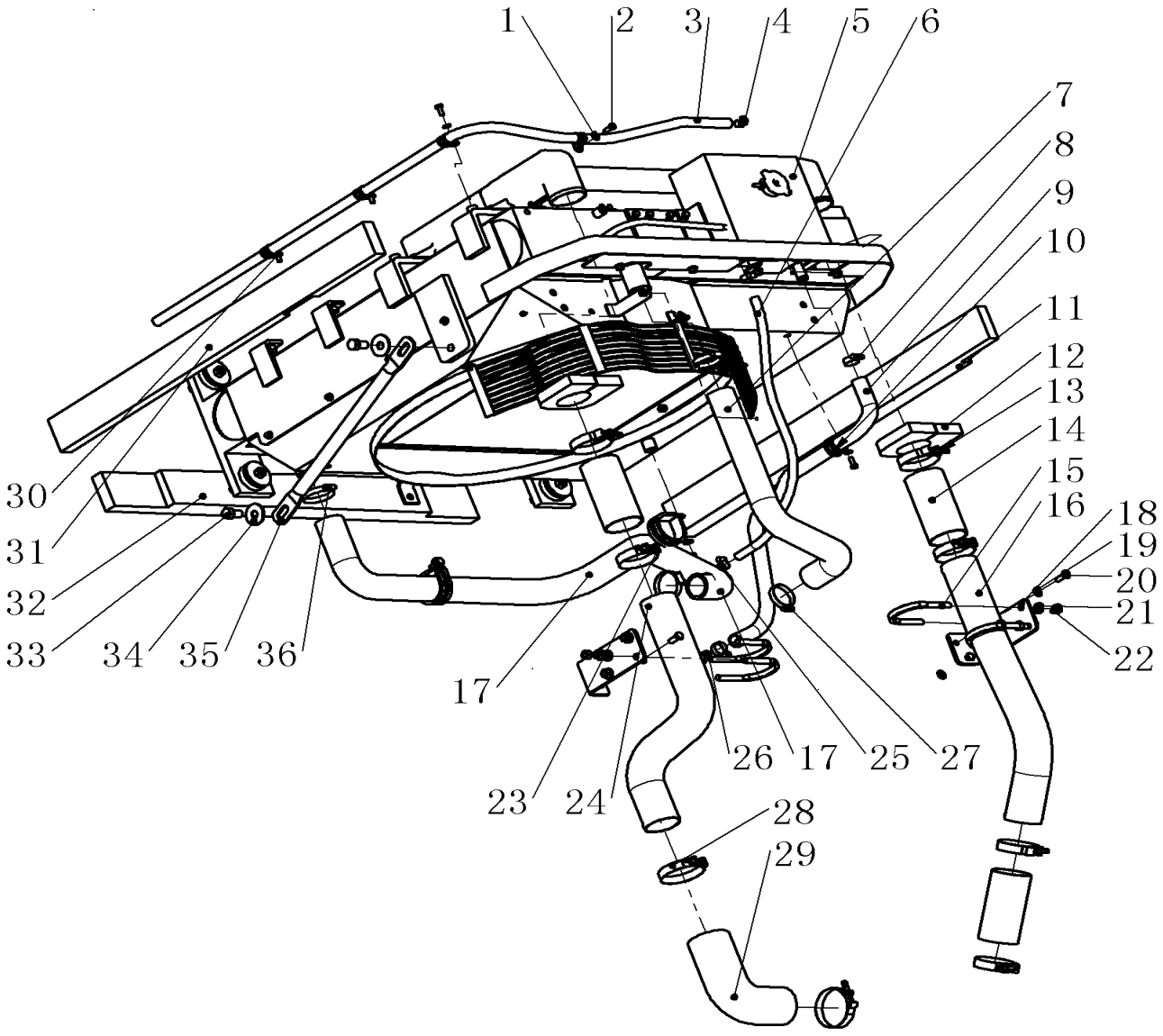

310604651 Sistema do Motor

Item	Código da peça	Nome da peça	Qtde	C.S	Número de série	Intercambiabilidade	Substituição de peça		Marca de identificação
							Código	Qtde	
1	805338277	Arruela 8	6						
2	805046508	Parafuso M8×20 10.9 dacromet	6						
3	801905583	Mangueira	1						
4	819909238	Abraçadeira	1						
5	800154216	Radiador	1						
6	801970621	Mangueira Φ10×820	1						
7	310705936	Tubo de borracha	1						
8	800104449	Abraçadeira	2						
9	321500098	Mangueira	1						
10	800141502	Abraçadeira	2						
11	310705931	Espuma	1						
12	310705933	Espuma	2						
13	800104915	Abraçadeira	6						
14	800101479	Tubo de borracha	3						
15	329900601	Barra roscada U	4						
16	310705937	Tubo de borracha	1						
17	310705935	Tubo de borracha	1						
18	310705934	Suporte	2						
19	805338279	Arruela 10	6						
20	805011330	Parafuso M10×25	6						
21	805338281	Arruela 12 300HV dacromet	8						
22	805238372	Porca M12	8						
23	800105351	Abraçadeira	2						
24	310705939	Tubo	1						

310604651 Sistema do Motor

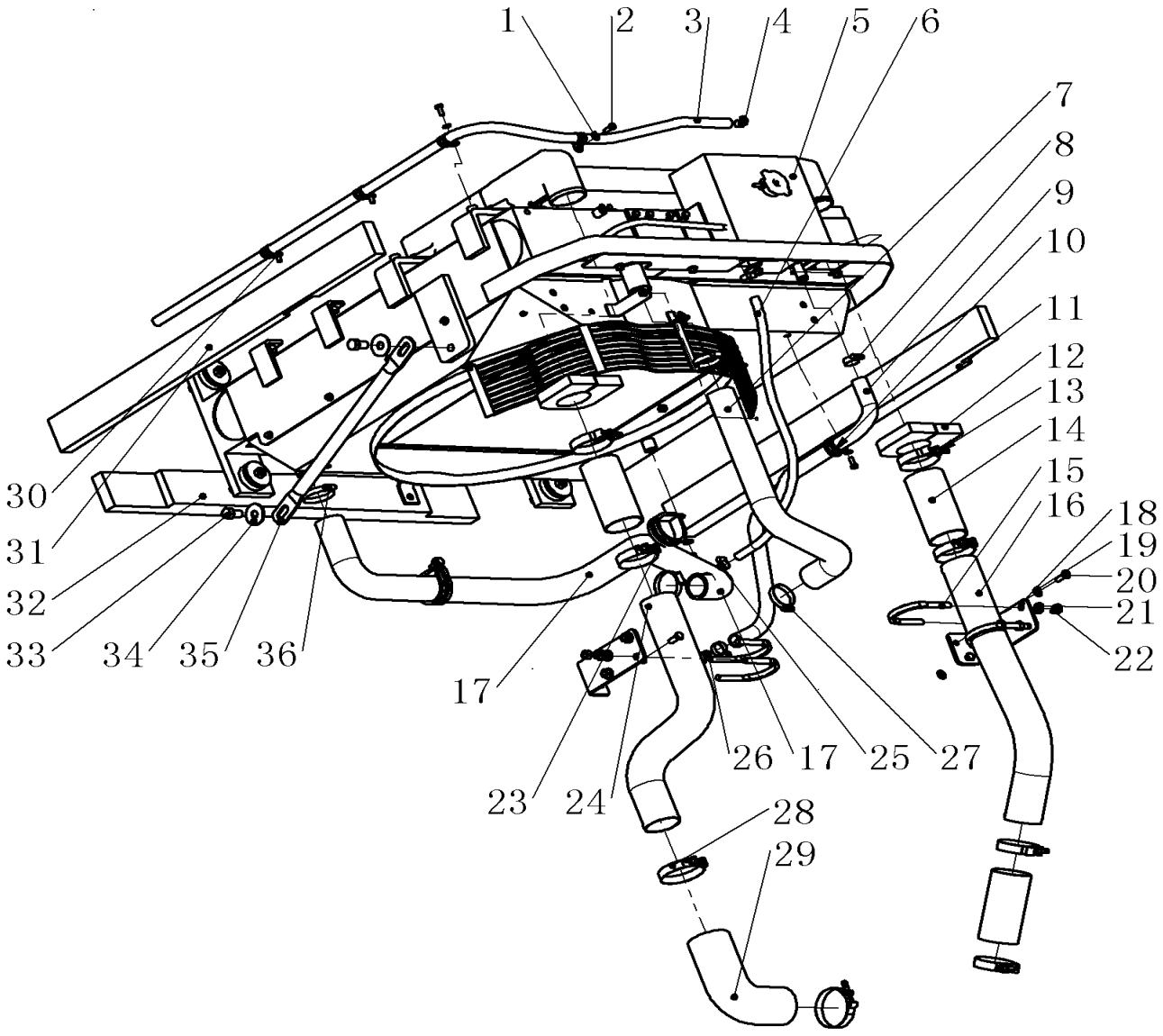

310604651 Sistema do Motor

Item	Código da peça	Nome da peça	Qtde	C.S	Número de série	Intercambiabilidade	Substituição de peça		Marca de identificação
							Código	Qtde	
25	819908944	Abraçadeira	2						
26	800138280	Conector	1						
27	819908922	Abraçadeira	2						
28	801969004	Abraçadera	2						
29	310705938	Tubo de borracha	1						
30	801905480	Abraçadeira	4						
31	310705929	Espuma	1						
32	310705932	Espuma	1						
33	805046570	Parafuso M16×25 10.9 dacromet	2						
34	805338274	Arruela 16	2						
35	310705930	Haste de fixação	1						
36	800104560	DS01D125070 Abraçadeira	2						

310604651 Sistema do Motor

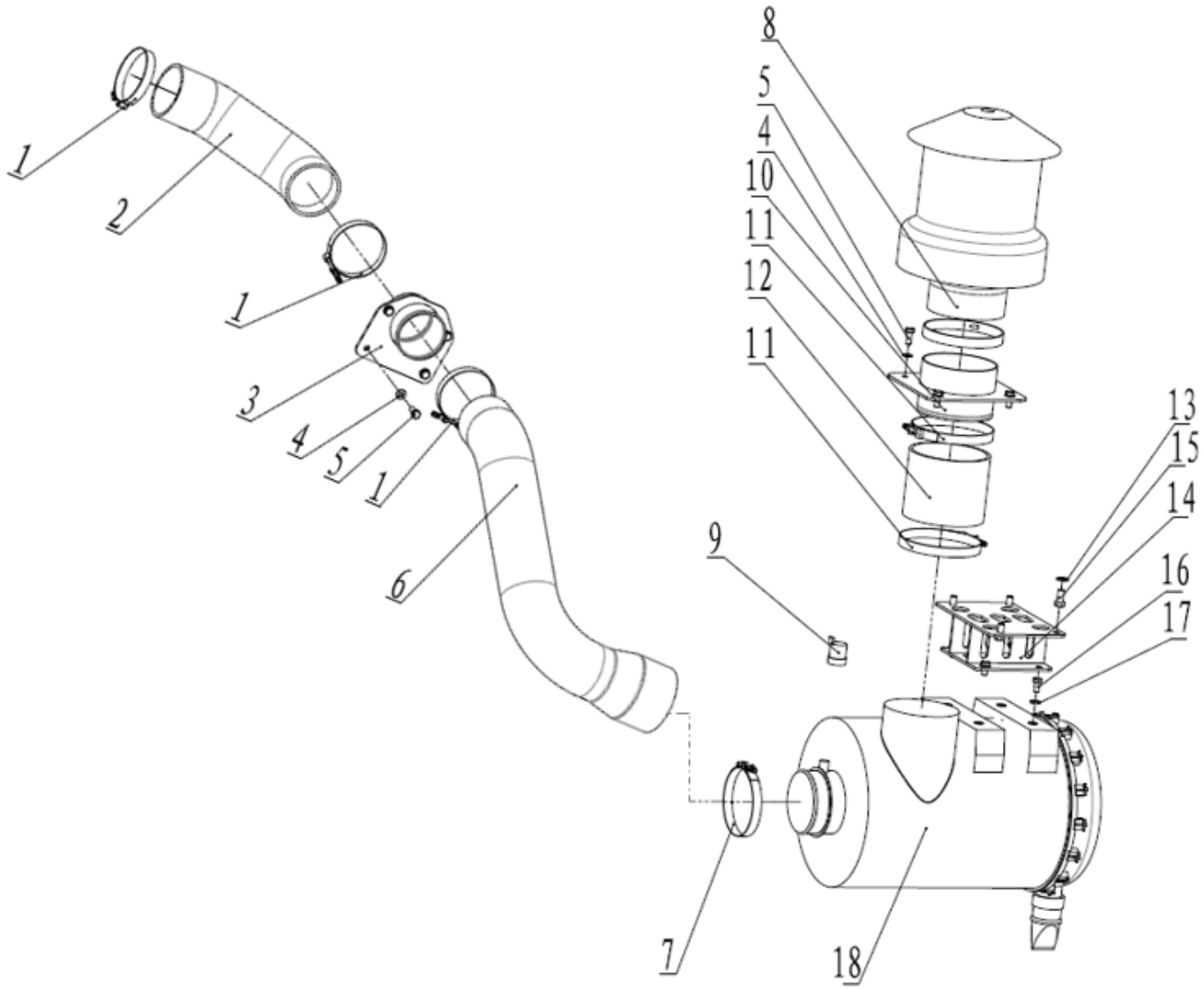

310604651 Sistema do Motor

Item	Código da peça	Nome da peça	Qtde	C.S	Número de série	Intercambiabilidade	Substituição de peça		Marca de identificação
							Código	Qtde	
1	800138366	Abraçadeira	3						
2	310705948	Tubo de borracha	1						
3	310705951	Conexão	1						
4	805338279	Arruela 10	8						
5	805011330	Parafuso M10×25	8						
6	310705947	Tubo de borracha	1						
7	800104565	Abraçadeira	1						
8	800104327	Pré filtro	1						
9	800152497	Indicador de saturação filtro	1						
10	310705953	Conexão	1						
11	800105464	Abraçadeira	2						
12	310703733	Tubo de borracha	1						
13	805338281	Arruela 12 300HV dacromet	4						
14	310708862	Suporte	1						
15	805046469	Parafuso M12×25	4						
16	805046525	Parafuso M10×20	4						
17	329900302	Arruela							
18	800155633	Filtro de ar	1						

310604651 Sistema do Motor

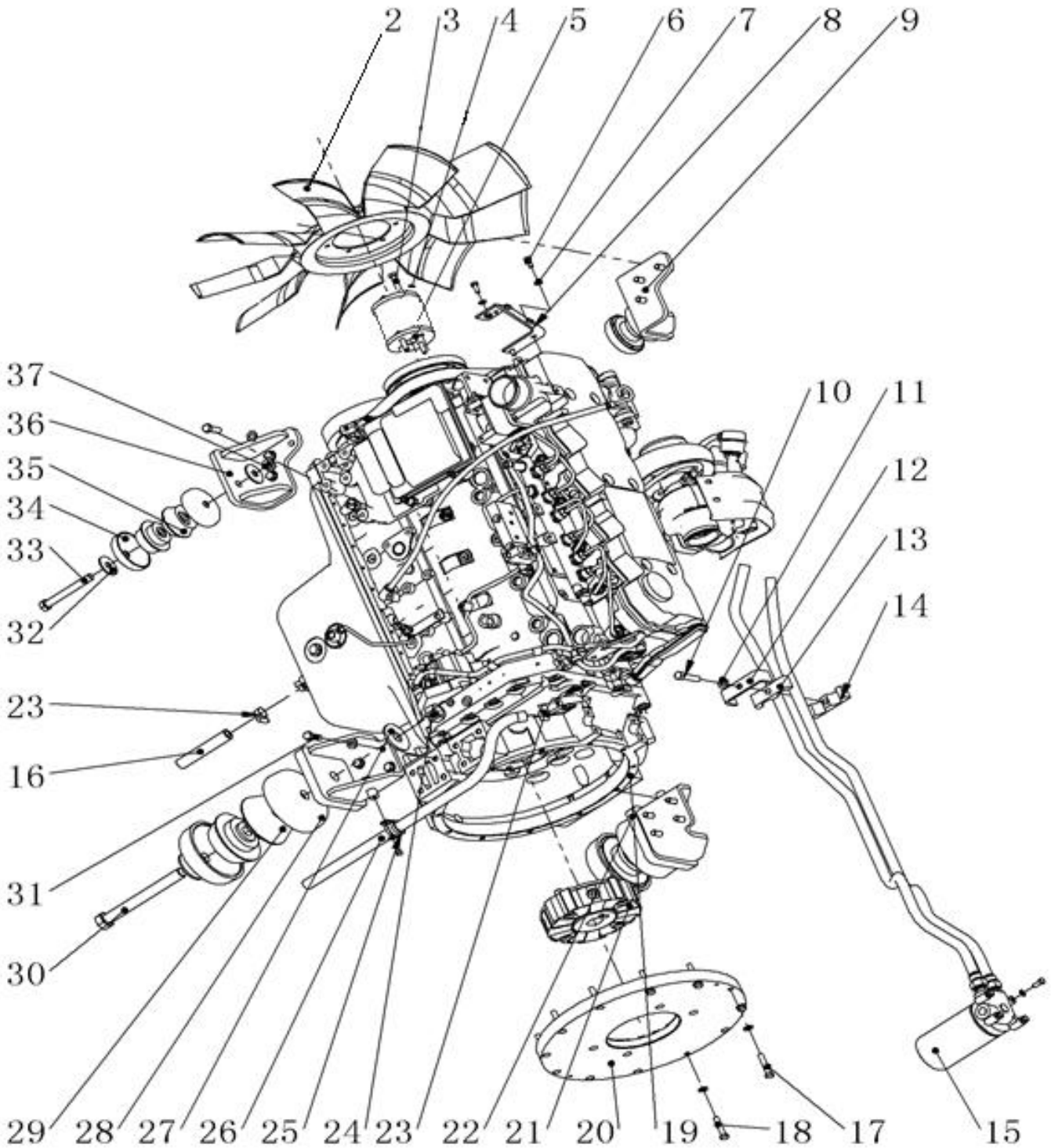

310604651 Sistema do Motor

Item	Código da peça	Nome da peça	Qtde	C.S	Número de série	Intercambiabilidade	Substituição de peça		Marca de identificação
							Código	Qtde	
2	803080548	Ventilador	1						
3	805049405	M10×130	4						
4	329900302	Arruela	16						
5	310706997	Espassador	1						
6	805046508	Parafuso M8×20 10.9 dacromet	8						
7	805338277	Arruela 8	8						
8	801908467	Suporte	1						
9	310705910	Suporte	1						
10	805046640	Parafuso M12×60	1						
11	805338281	Arruela 12 300HV dacromet	15						
12	310705923	Abraçadeira	1						
13	310705921	Abraçadeira	1						
14	310705922	Abraçadeira	1						
15	800101493	Filtro	1						
16	321500090	Mangueira dreno	1						
17	805046452	Parafuso M10×55	4						
18	805046615	Parafuso M10×50	8						
19	800107940	Motor	1						
20	310706998	Disco acoplamento	1						
21	800305382	Acoplamento	1						
22	310708646	Suporte motor drawing is 310708646	2						
23	800104574	Abraçadeira	2						

310604651 Sistema do Motor

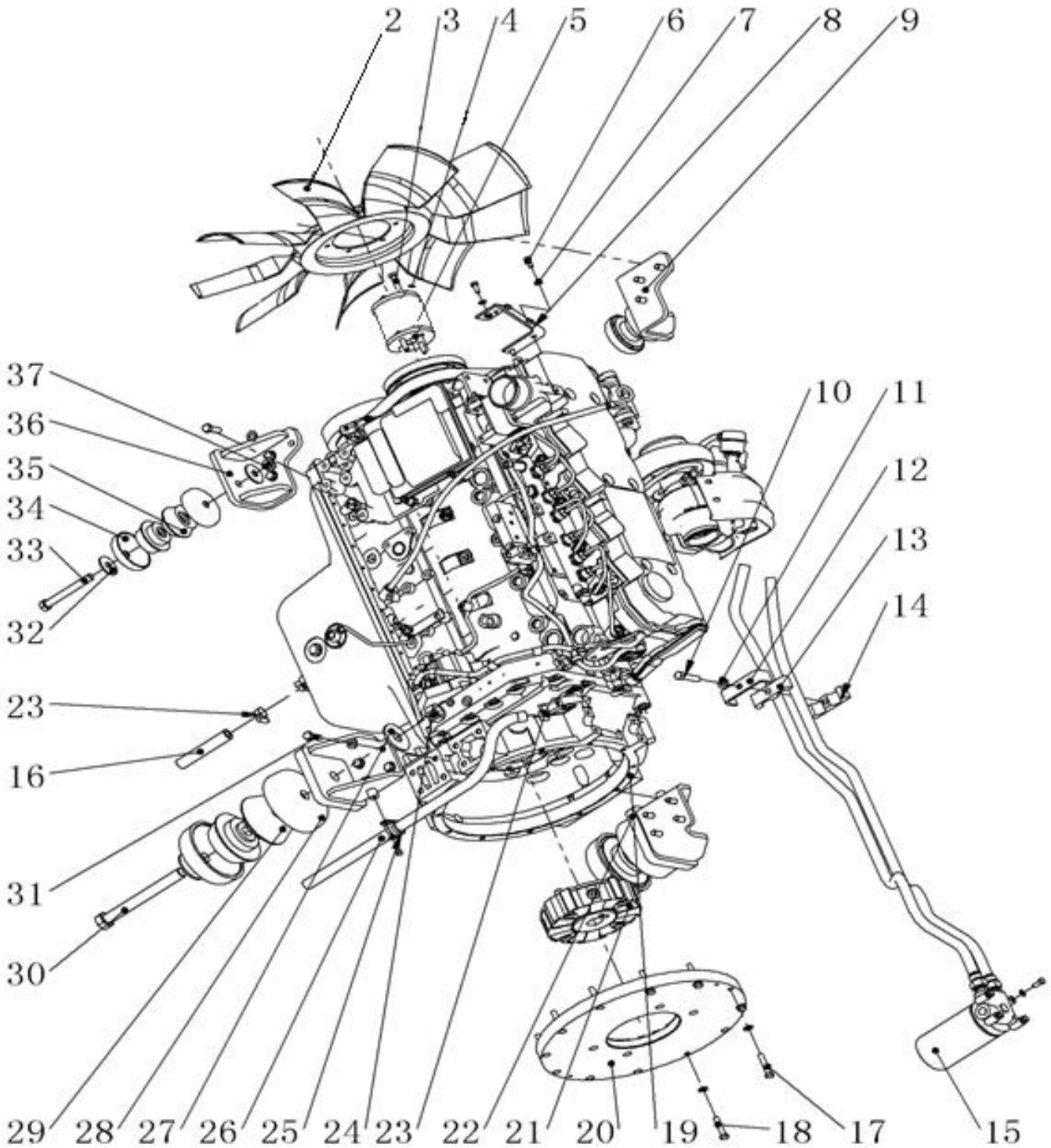

310604651 Sitema do Motor

Item	Código da peça	Nome da peça	Qtde	C.S	Número de série	Intercambiabilidade	Substituição de peça		Marca de identificação
							Código	Qtde	
24	805238397	Porca M24	2						
25	800141502	Abraçadeira	1						
26	800104575	Mangueira	1						
27	805338318	Arruela 24	4						
28	800104642	Capa do amortecedor	4						
29	800154139	Amortecedor	4						
30	805046743	Parafuso M24×220 10.9 dacromet	2						
31	329900992	Parafuso M12×35 10.9 dacromet in	14						
32	805338274	Arruela 16	4						
33	805046465	Parafuso M16×130	2						
34	800105070	Capa do amortecedor	4						
35	801905550	Amortecedor	4						
36	310705909	Suporte	1						
37	805238459	Parafuso M16	2						

310604651 Sistema de Motor

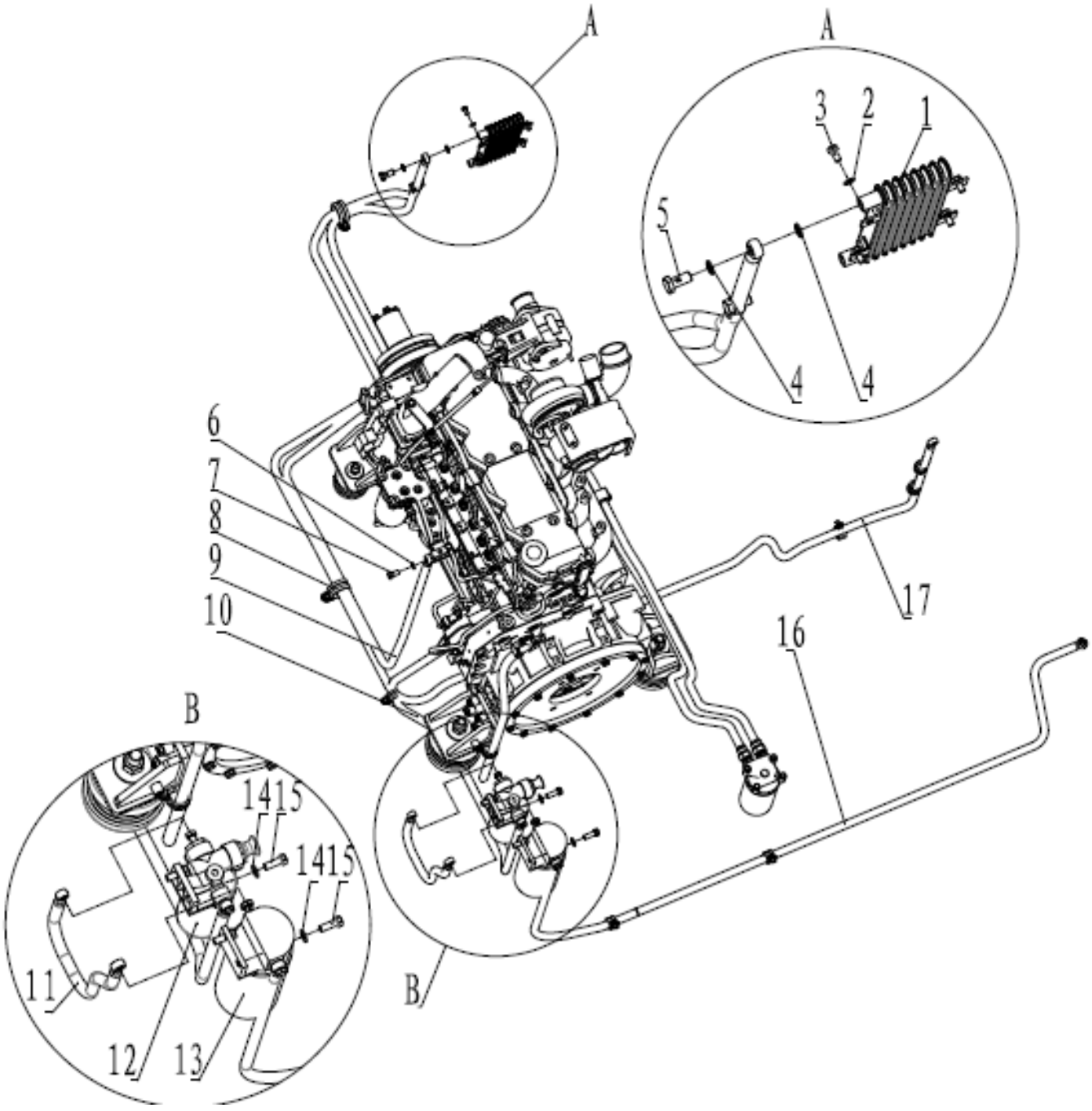

310604651 Sistema do Motor

Item	Código da peça	Nome da peça	Qtde	C.S	Número de série	Intercambiabilidade	Substituição de peça		Marca de identificação
							Código	Qtde	
1	800305567	Radiador diesel	1						
2	805338277	Arruela 8	18						
3	805046504	Parafuso M8x16	15						
4	805338302	Arruela 14	8						
5	800148039	Parafuso	4						
6	805338312	Arruela 12	4						
7	800104655	Parafuso	2						
8	801968465	Abraçadeira	3						
9	800138278	Mangueira	1						
10	800105333	Mangueira	1						
11	800104547	Mangueira	1						
12	803166383	Pre filtro	1						
13	800104320	Separador de água	1						
14	805338281	Arruela 12	4						
15	800104655	Parafuso M12x35	4						
16	312600131	Mangueira	1						
17	800138277	Mangueira	1						

310705959 Tanque de Combustível

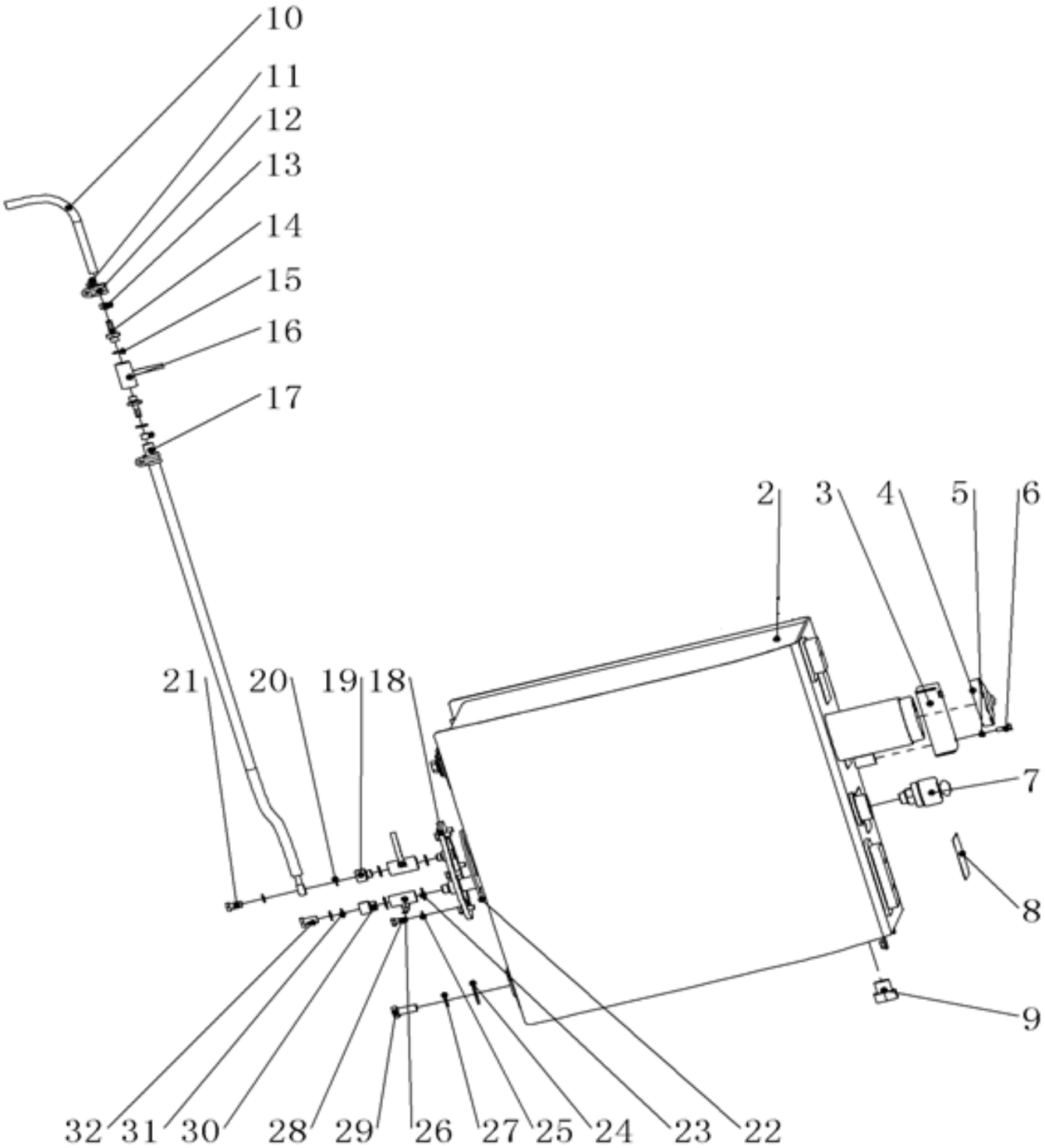

310705959 Tanque de Combustível

Item	Código da peça	Nome da peça	Qtde	C.S	Número de série	Intercambiabilidade	Substituição de peça		Marca de identificação
							Código	Qtde	
2	310705964	Tanque combustível	1						
3	329900979	Tampa	1						
4	803080628	Tampa do bocal	1						
5	805338277	Arruela 8	4						
6	805046504	Parafuso M8×25 10.9 dacromet	2						
7	800154207	Respiro	1						
8	329900390	Adesivo antiderrapante	4						
9	803172789	Plugue	1						
10	310901219	Mangueira	1						
11	805046504	Parafuso M8×16 10.9 dacromet	2						
12	819908628	Abraçadeira	2						
13	819909238	Abraçadeira	2						
14	800349700	Conexão	2						
15	805300044	Arruela 18	4						
16	801102901	Válvula esfera DN15 (3/8)	2						
17	310901218	Mangueira	1						
18	310705963	Tampa inferior	1						
19	310705960	Adaptador	1						
20	805300024	Arruela 14	4						
21	800104548	Parafuso M14×1.5×26	2						
22	801102871	O-Ring 165×5.3	1						

310705959 Tanque de combustível

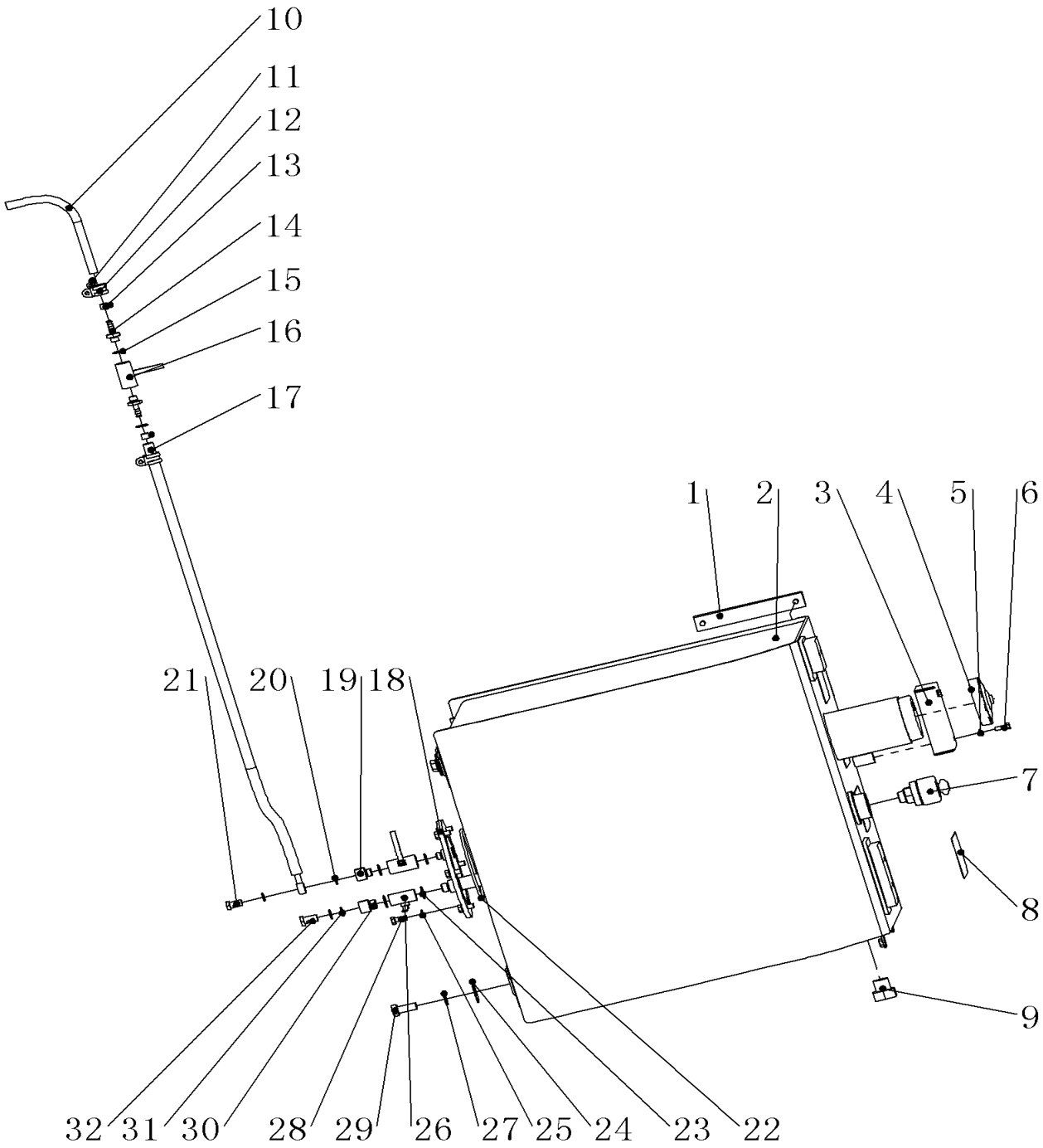

310705959 Tanque de combustível

Item	Código da peça	Nome da peça	Qtde	C.S	Número de série	Intercambiabilidade	Substituição de peça		Marca de identificação
							Código	Qtde	
23	805300032	Arruela 22	2						
24	310705961	Arruela	6						
25	805338279	Arruela 10	6						
26	801102902	Válvula esfera DN15(1/2)	1						
27	805338285	Arruela 16 300HV dacromet	6						
28	805011330	Parafuso M10×25	6						
29	805006332	Parafuso M16×40 10.9 dacromet	6						
30	310706195	Adaptador	1						
31	805300026	Arruela	2						
32	800104570	Parafuso	1						

310604368 Sistema hidráulico superior

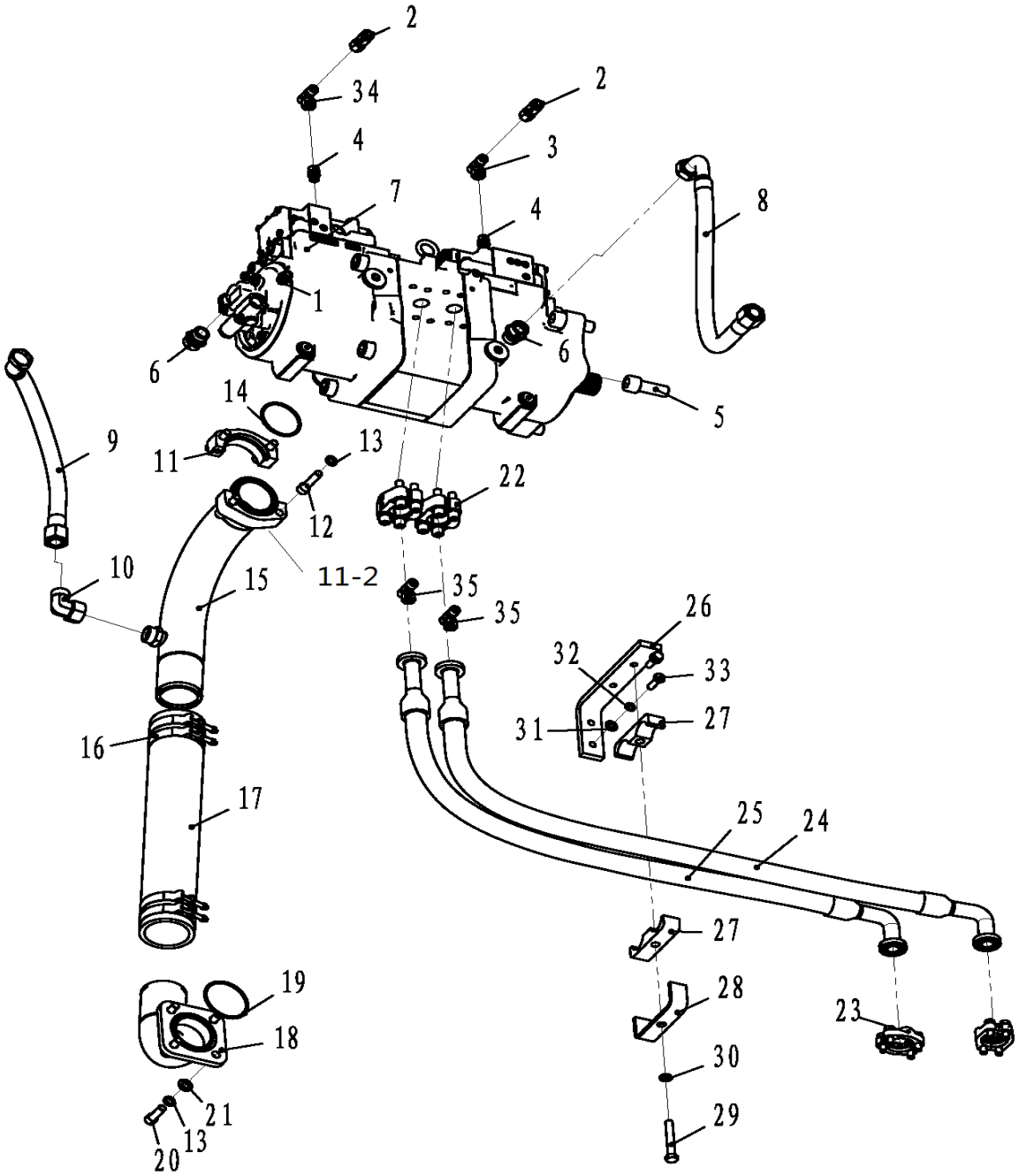

310604368 Sistema hidráulico superior

Item	Código da peça	Nome da peça	Qtde	C.S	Número de série	Intercambiabilidade	Substituição de peça		Marca de identificação
							Código	Qtde	
1	803172173	Conector	1						
2	803302731	Tomada de pressão	2						
3	803166484	Conector	1						
4	803172161	Conector	2						
5	805139900	Parafuso M20×55	4						
6	803379411	Conector	2						
7	803078351	Bomba hidráulica	1						
8	803172664	Mangueira	1						
9	803165567	Mangueira	1						
10	803166490	Conector	1						
11	310705528	Flange	1						
11-2	310604093	Flange	1						
12	805139881	Parafuso M12×50	4						
13	805338261	Arruela 12	9				805338313		
14	803308975	O-Ring	1						
15	310604092	Tubo	1						
16	801905449	Abraçadeira	4						
17	310705529	Tubo borracha	1						
18	310604091	Tubo	1						
19	801138363	O-Ring	1						
20	805006412	Parafuso M12×35	4						
21	805338281	Arruela 12 300HV dacromet	4						
22	803110440	法兰接头 FLANGE	2						
23	803164234	Flange	2						
24	803422837	Mangueira	1						

310604368 Sistema hidráulico superior

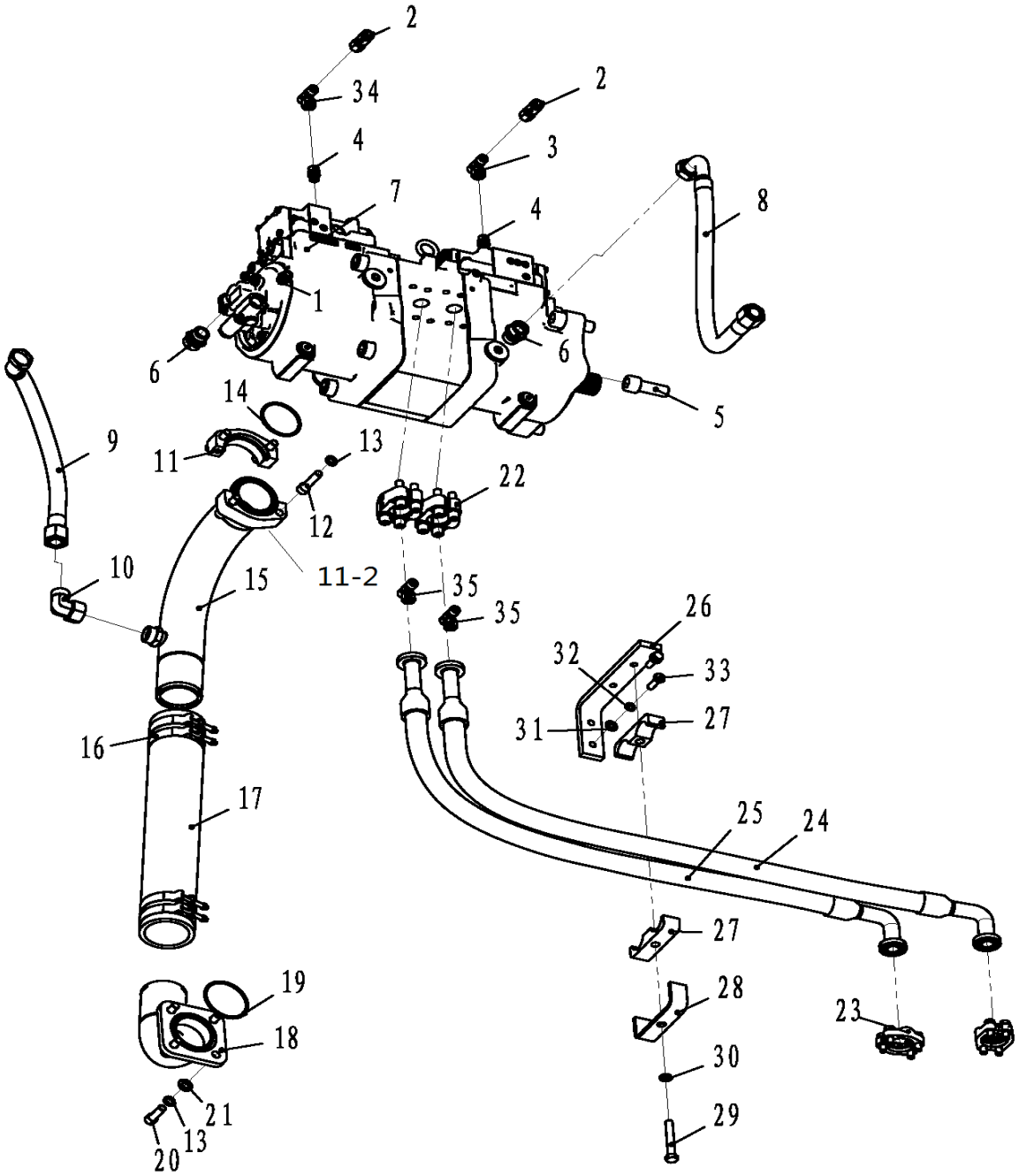

310604368 Sistema hidráulico superior

Item	Código da peça	Nome da peça	Qtde	C.S	Número de série	Intercambiabilidade	Substituição de peça		Marca de identificação
							Código	Qtde	
25	803422487	Mangueira	1						
26	310705525	Suporte	1						
27	329900473	Abraçadeira	2						
28	329900482	Placa	1						
29	805046646	Parafuso	1						
31	805338279	Arruela 10	2						
32	805338260	Arruela 10	2			I	805339279	0	
33	805046416	Parafuso M10×30 10.9 dacromet	2						
35	803166491	Conector	2						

310604368 Sistema hidráulico superior

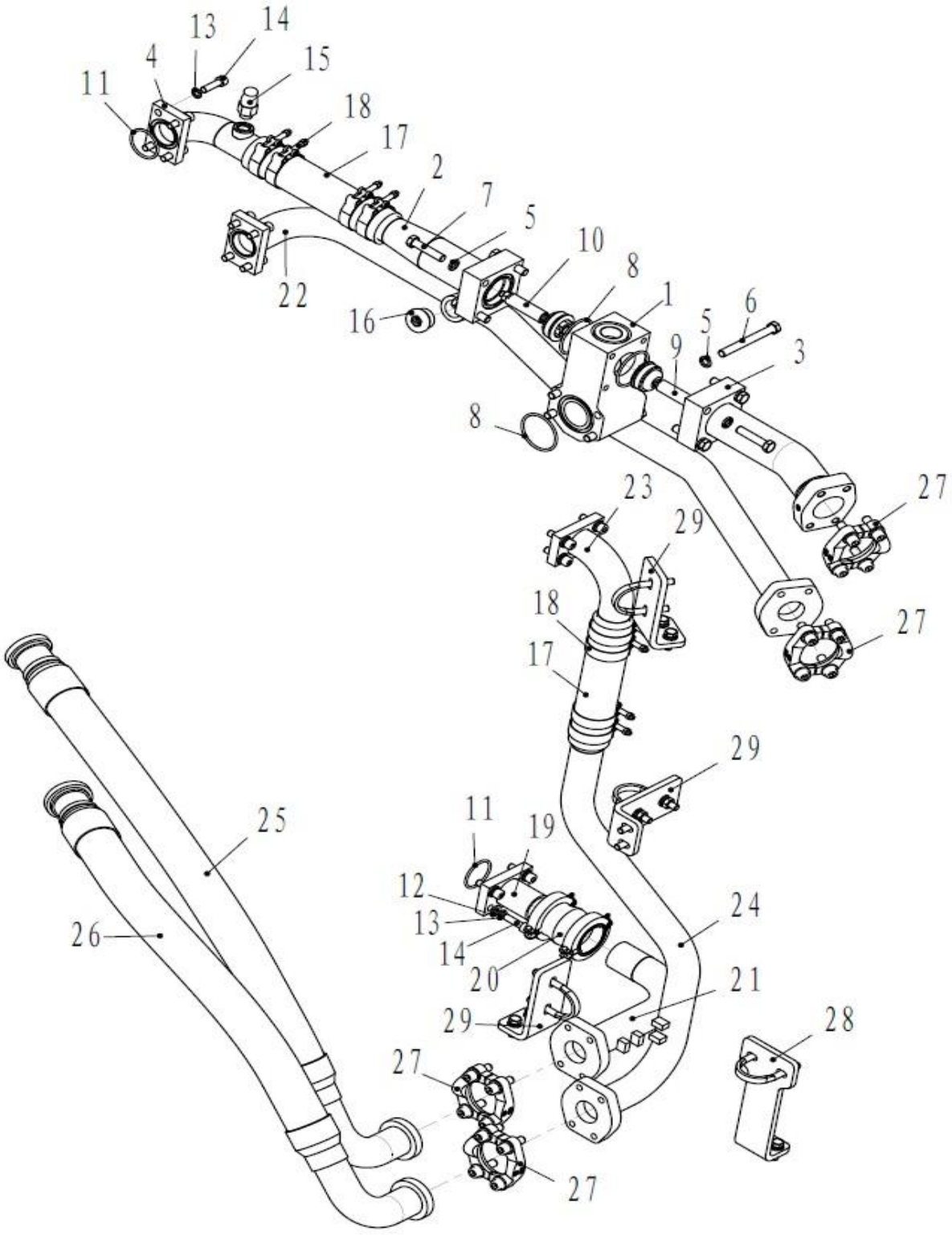

310604368 Sistema hidráulico superior

Item	Código da peça	Nome da peça	Qtde	C.S	Número de série	Intercambiabilidade	Substituição de peça		Marca de identificação
							Código	Qtde	
1	310705513	Bloco de retorno	1						
2	310705512	Tubo	1						
3	310705514	Tubo	1						
4	310705511	Tubo	1						
5	805338261	Arruela 12	12				805338313		
6	805046651	Parafuso M12×110	4						
7	805046638	Parafuso M12×55	8						
8	803182248	O-Ring	3						
9	803172061	Válvula	1						
10	803172062	Válvula	1						
11	803309000	O-Ring	4						
12	805338279	Arruela 10	16						
13	805338260	Arruela 10	16			I	805339279	0	
14	805139765	Parafuso M10×35 10.9 dacromet	16						
15	803544182	Sensor de pressão	1						
16	803173356	Plugue	1						
17	310705522	Tubo de borracha	2						
18	801905604	Abraçadeira	8						
19	310705520	Tubo	1						
20	803172181	Conector	1						
21	310705518	Tubo	1						
22	310705521	Tubo	1						
23	310705515	Tubo	1						
24	310705516	Tubo	1						
25	803304043	Mangueira	1						

310604368 Sistema hidráulico superior

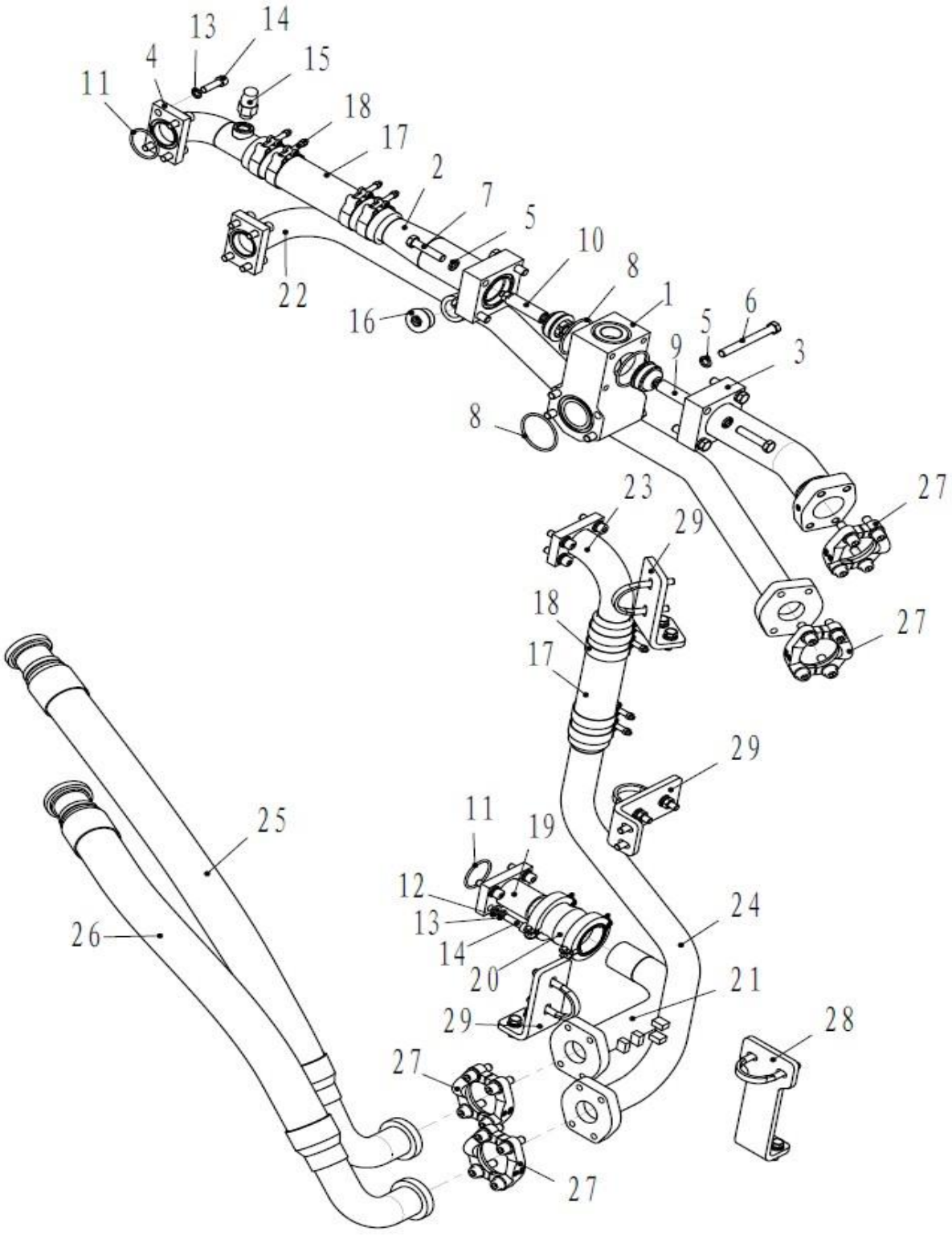

310604368 Sistema hidráulico superior

Item	Código da peça	Nome da peça	Qtde	C.S	Número de série	Intercambiabilidade	Substituição de peça		Marca de identificação
							Código	Qtde	
26	803177281	Mangueira	1						
27	803269691	Flange	4						
28	310705517	Suporte	1						
29	310705519	Suporte	3						

310604368 Sistema hidráulico superior

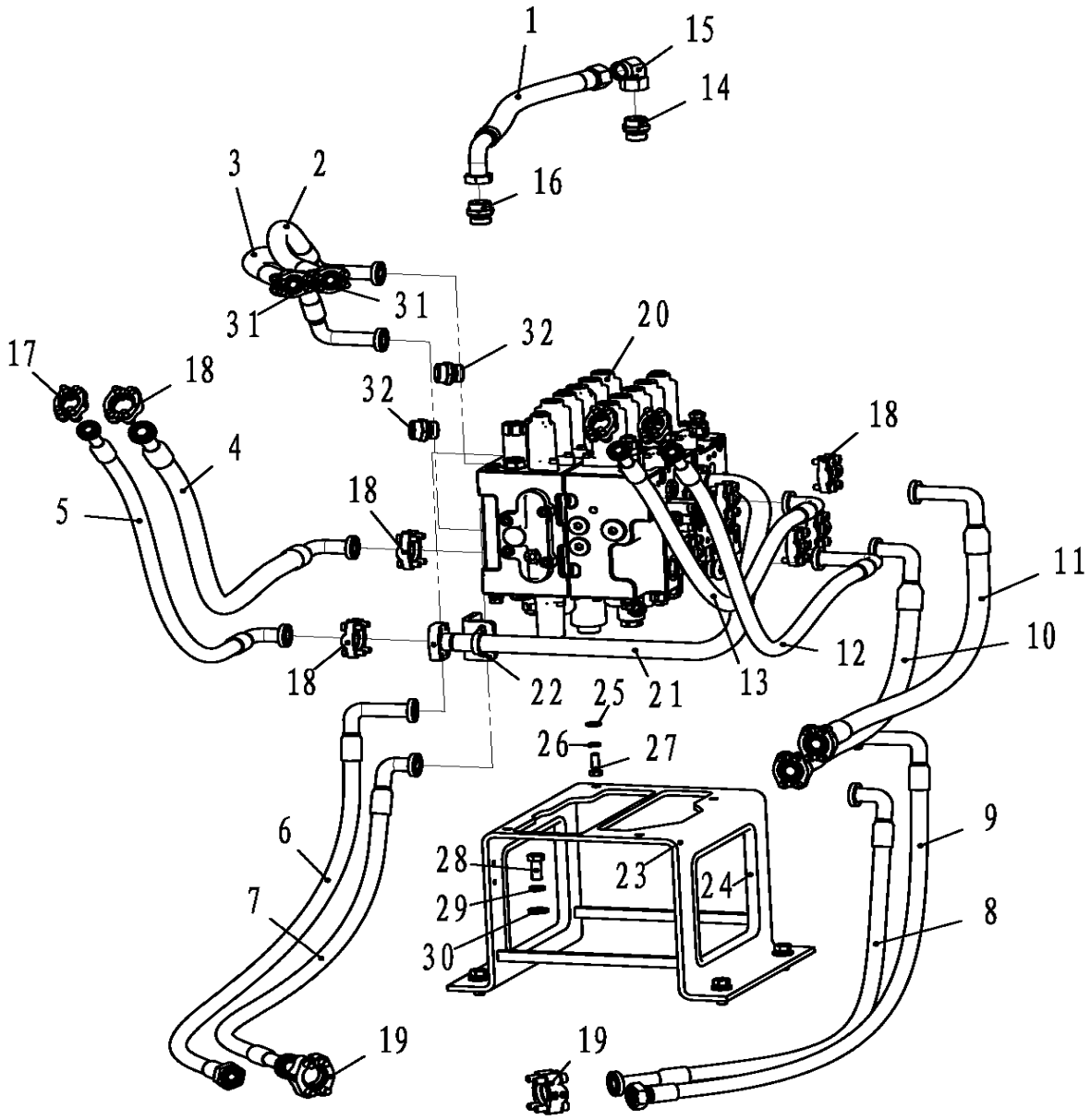

310604368 Sistema hidráulico superior

Item	Código da peça	Nome da peça	Qtde	C.S	Número de série	Intercambiabilidade	Substituição de peça		Marca de identificação
							Código	Qtde	
1	803172664	Mangueira	1						
2	803422839	Mangueira	1						
3	803380822	Mangueira	1						
4	803417179	Mangueira	1						
5	803383573	Mangueira	1						
6	803406253	Mangueira	1						
7	803083525	Mangueira	1						
8	803406252	Mangueira	1						
9	803380824	Mangueira	1						
10	803411195	Mangueira	1						
11	803391235	Mangueira	1						
12	803412373	Mangueira	1						
13	803388174	Mangueira	1						
14	803166505	Conector	1						
15	803103798	Conector	1						
16	803379412	Conector	1						
17	803164827	Flange	3						
18	803164234	Flange	17						
19	803201542	Flange	4						
20	803095689	Válvula principal	1						
21	310705508	Tubos	1						
22	310705509	Abraçadeira	1						
23	310705507	Suporte	1						
24	801971323	Guarnição	2						
25	805338261	Arruela 12	4				805338313		
26	805338281	Arruela 12 300HV dacromet	4						

310604368 Sistema hidráulico superior

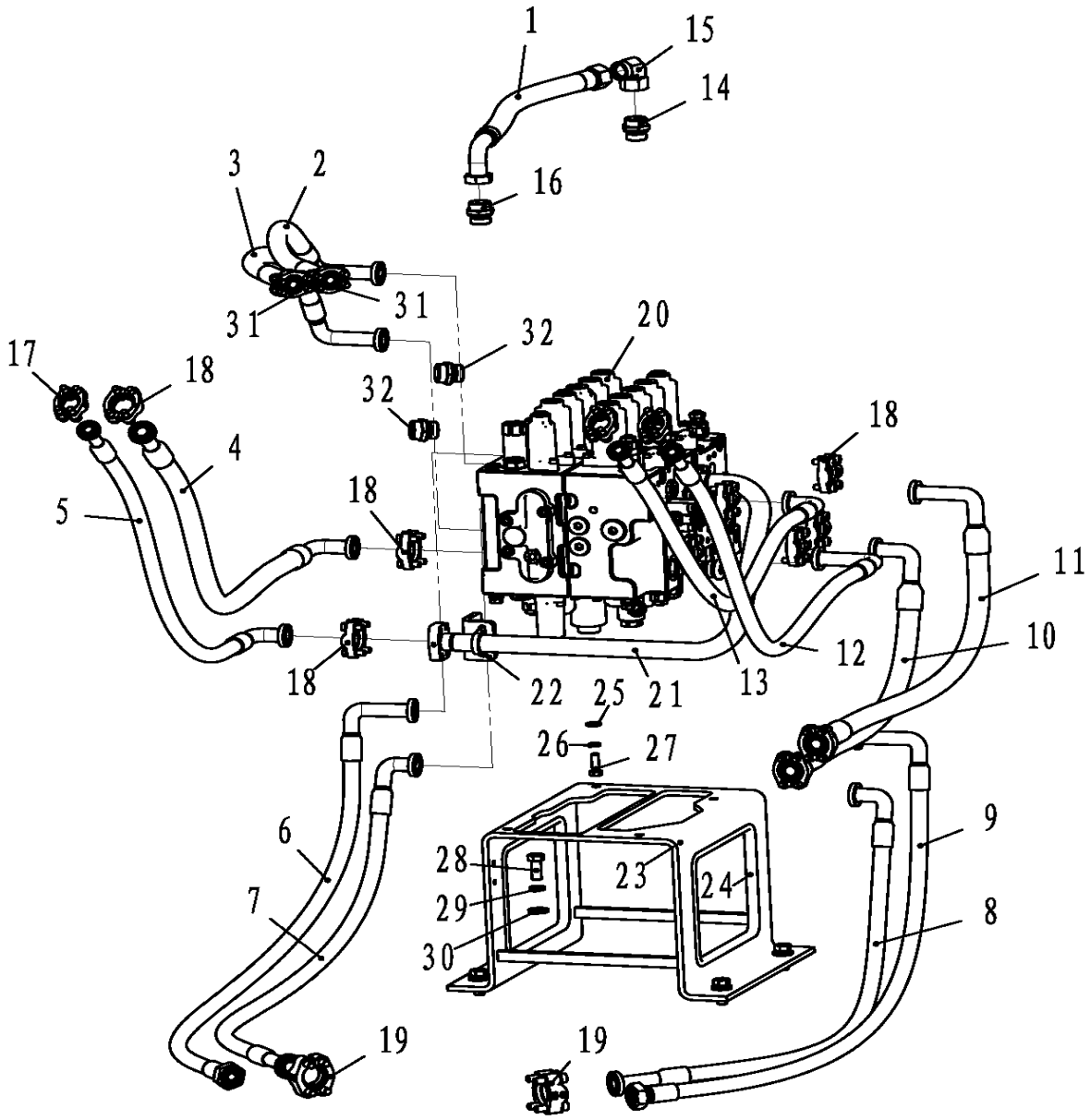

310604368 Sistema hidráulico superior

Item	Código da peça	Nome da peça	Qtde	C.S	Número de série	Intercambiabilidade	Substituição de peça		Marca de identificação
							Código	Qtde	
27	805006413	Parafuso M12×35 10.9 dacromet	3						
28	805006332	Parafuso M16×40 10.9 dacromet	4						
29	805338263	Arruela 16	4						
30	805338296	Arruela 16	4						
31	803166491	Conector	2						
32	803379410	Conector	2						

310604368 Sistema hidráulico superior

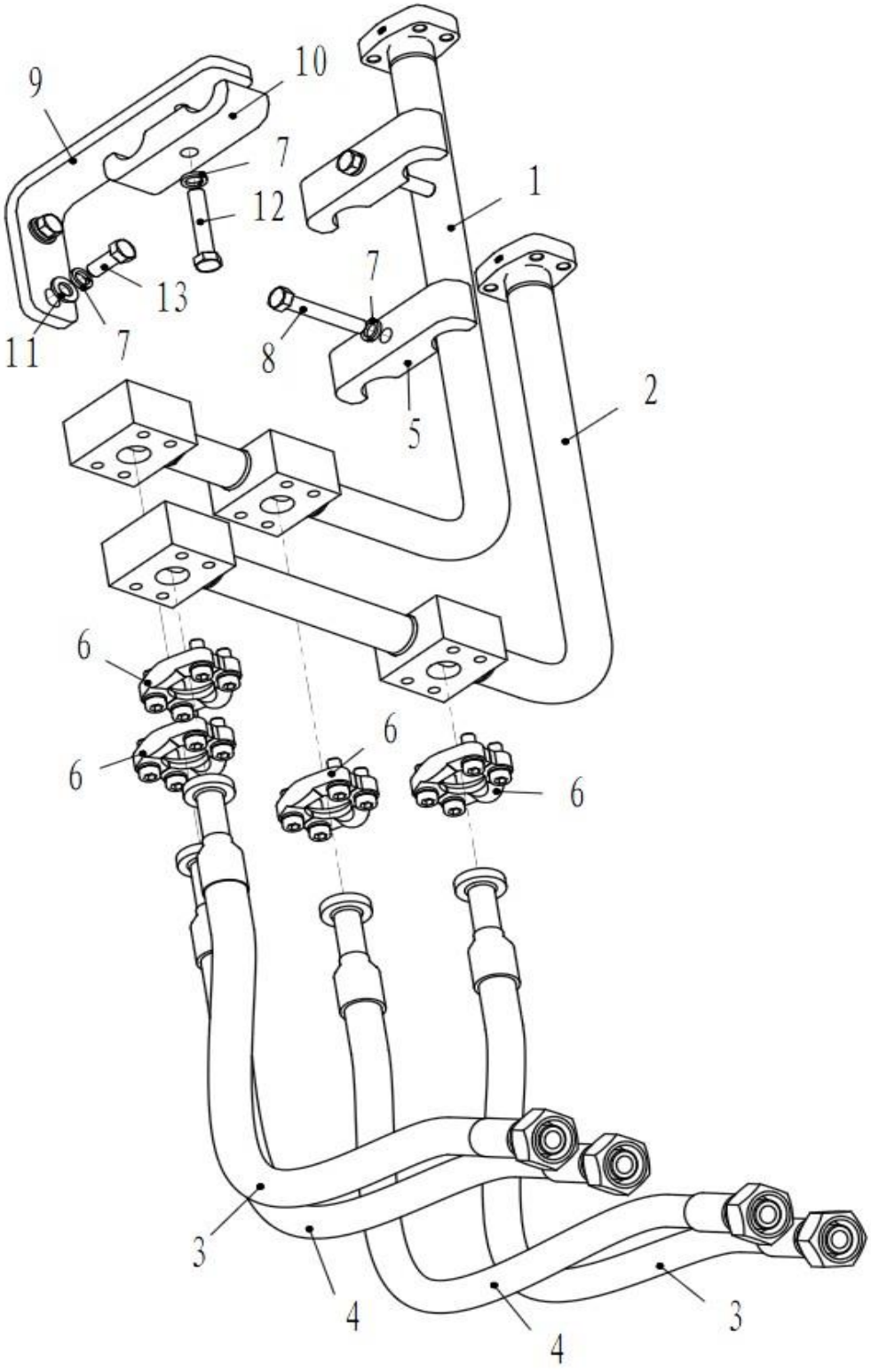

310604368 Sistema hidráulico superior

Item	Código da peça	Nome da peça	Qtde	C.S	Número de série	Intercambiabilidade	Substituição de peça		Marca de identificação
							Código	Qtde	
1	310705504	Tubo	1						
2	310705505	Tubo	1						
3	803411197	Mangueira	2						
4	803411196	Mangueira	2						
5	310705530	Abraçadeira	3						
6	803164234	Flange	4						
7	805338261	Arruela 12	4				805338313		
8	805046717	Parafuso M12×75	2						
9	310705531	Suporte	1						
11	805338281	Arruela 12 300HV dacromet	2						
12	805006427	Parafuso M12×70 10.9 dacromet	1						
13	805006412	Parafuso M12×30	2						

310705755 Tanque de óleo hidráulico

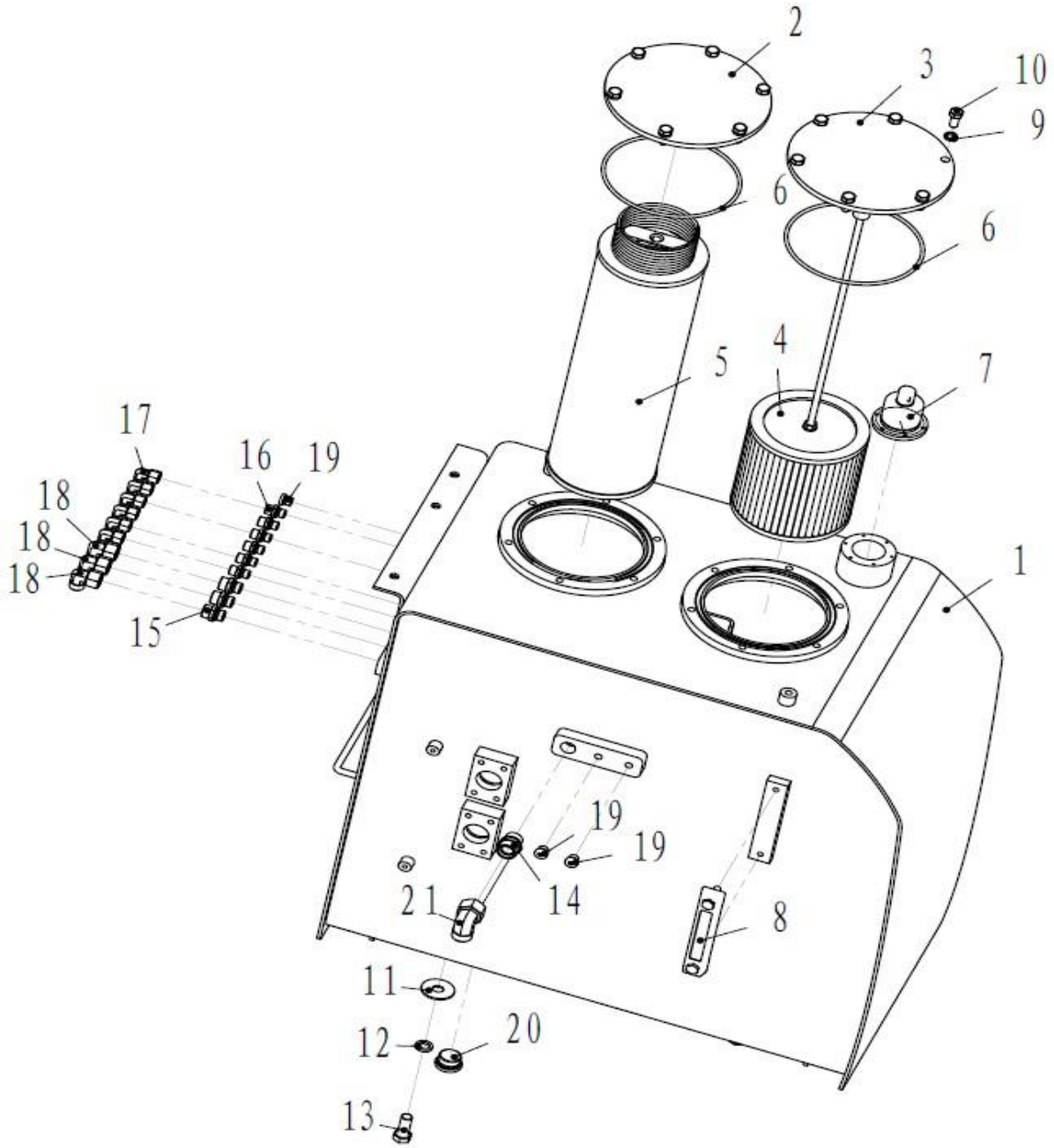

310705755 Tanque de óleo hidráulico

Item	Código da peça	Nome da peça	Qtde	C.S	Número de série	Intercambiabilidade	Substituição de peça		Marca de identificação
							Código	Qtde	
1	310705727	Tanque hidráulico	1						
2	310705726	Tampa superior	1						
3	310705725	Tampa superior	1						
4	803406072	Filtro de sucção	1						
5	803406073	Filtro	1						
6	801100123	O-Ring	2						
7	803073165	Respiro	1						
8	803173177	Medidor de nível	1						
9	805338261	Arruela 12	12				805338313		
10	805046469	Parafuso M12×25	12						
11	805338274	Arruela 16	4						
12	805338263	Arruela 16	4						
13	805006332	Parafuso M16×40 10.9 dacromet	4						
14	803173220	Conector	1						
15	803163584	Conector	3						
16	803166495	Conector	6						
17	803163572	Conector	6						
18	803103775	Conector	3						
19	803172170	Plugue	3						
20	803173356	Plugue	1						
21	803166490	Conector	1						

803007145 Motor de Giro

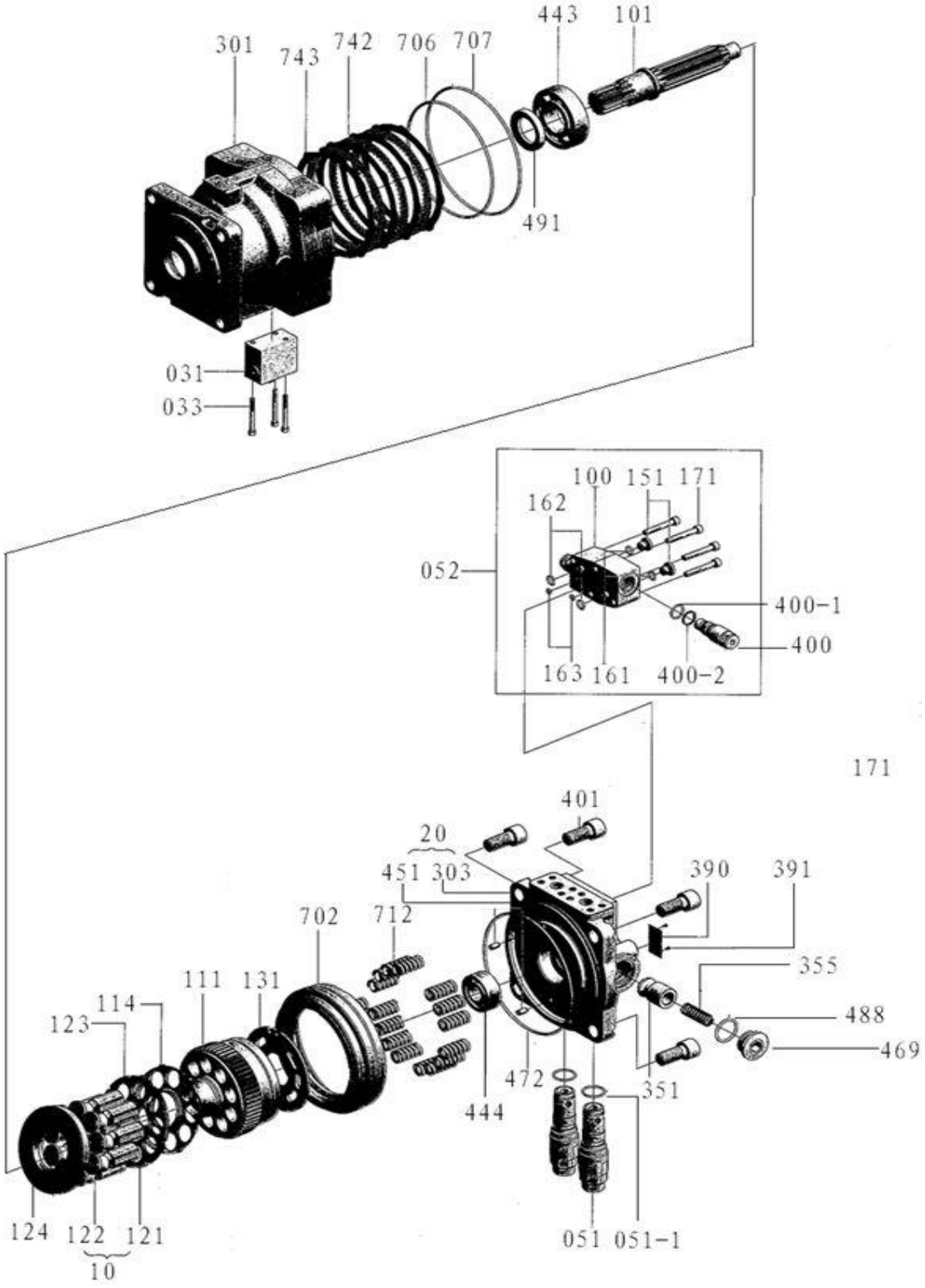

803007145 Motor de Giro

Item	Código da peça	Nome da peça	Qtde	C.S	Número de série	Intercambiabilidade	Substituição de peça		Marca de identificação
							Código	Qtde	
031	860120560	Válvula	1						
33	860120561	Parafuso BOLT	3						
051	860120562	Válvula de alívio	2						
051-1	860120563	O-Ring	2						
052	860120564	Valvula de retenção	2						
100	860120565	Carcaça	1						
101	860120536	Eixo	1						
111	860120537	Bloco	1						
114	860120538	Mola	1						
121	860120531	Pistão	9						
122	860120532	Sapata	9						
123	860120539	Placa	1						
124	860120540	Placa	1						
131	860120541	Placa	1						
151	860120566	Plugue	2						
161	860120567	O-Ring	2						
162	860120568	O-Ring	2						
163	860120569	O-Ring	2						
171	860120570	Parafuso	4						
301	860120542	Carcaça	1						
303	860120534	Válvula	1						
351	860120543	Corpo da válvula	2						
355	860120544	Mola	2						

803007145 Motor de Giro

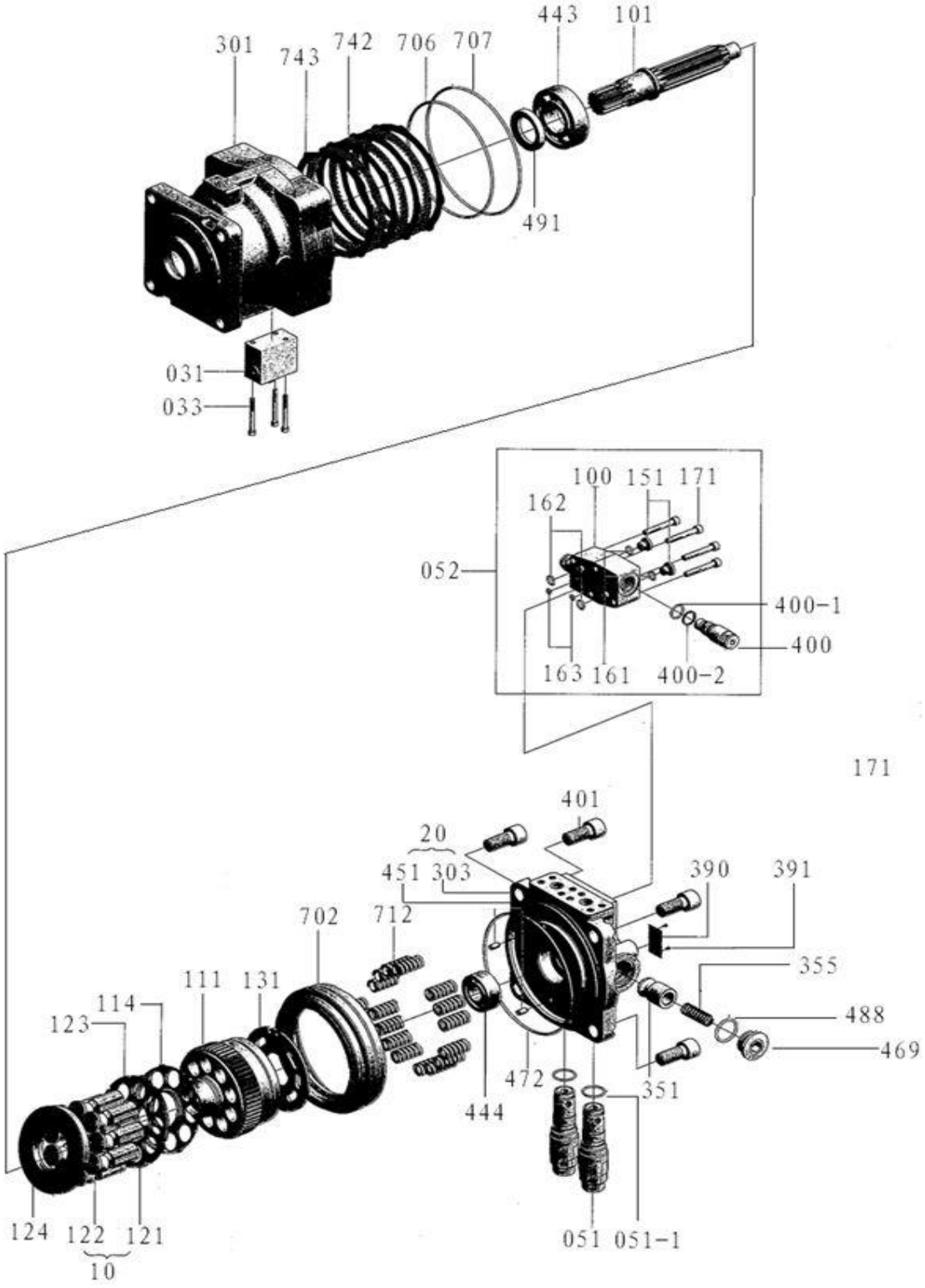

803007145 Motor de Giro

Item	Código da peça	Nome da peça	Qtde	C.S	Número de série	Intercambiabilidade	Substituição de peça		Marca de identificação
							Código	Qtde	
390	860120545	Placa identificação	1						
391	860120546	Rebite	2						
400	860120571	Válvula de retenção	2						
400-1	860120572	O-Ring	2						
400-2	860120573	Anel de backup	2						
401	860120547	Parafuso	4						
443	860120548	Rolamento	1						
444	860120549	Rolamento	1						
451	860120535	Pino	2						
469	860120550	Plugue	2						
472	860120551	O-Ring	1						
488	860120552	O-Ring	2						
491	860120553	Vedação	1						
702	860120554	Pistão do freio	1						
706	860120555	O-Ring	1						
707	860120556	O-Ring	1						
712	860120557	Mola de frenagem	24						
742	860120558	Disco de fricção	3						
743	860120559	Separador	4						

803007145 Motor de Giro

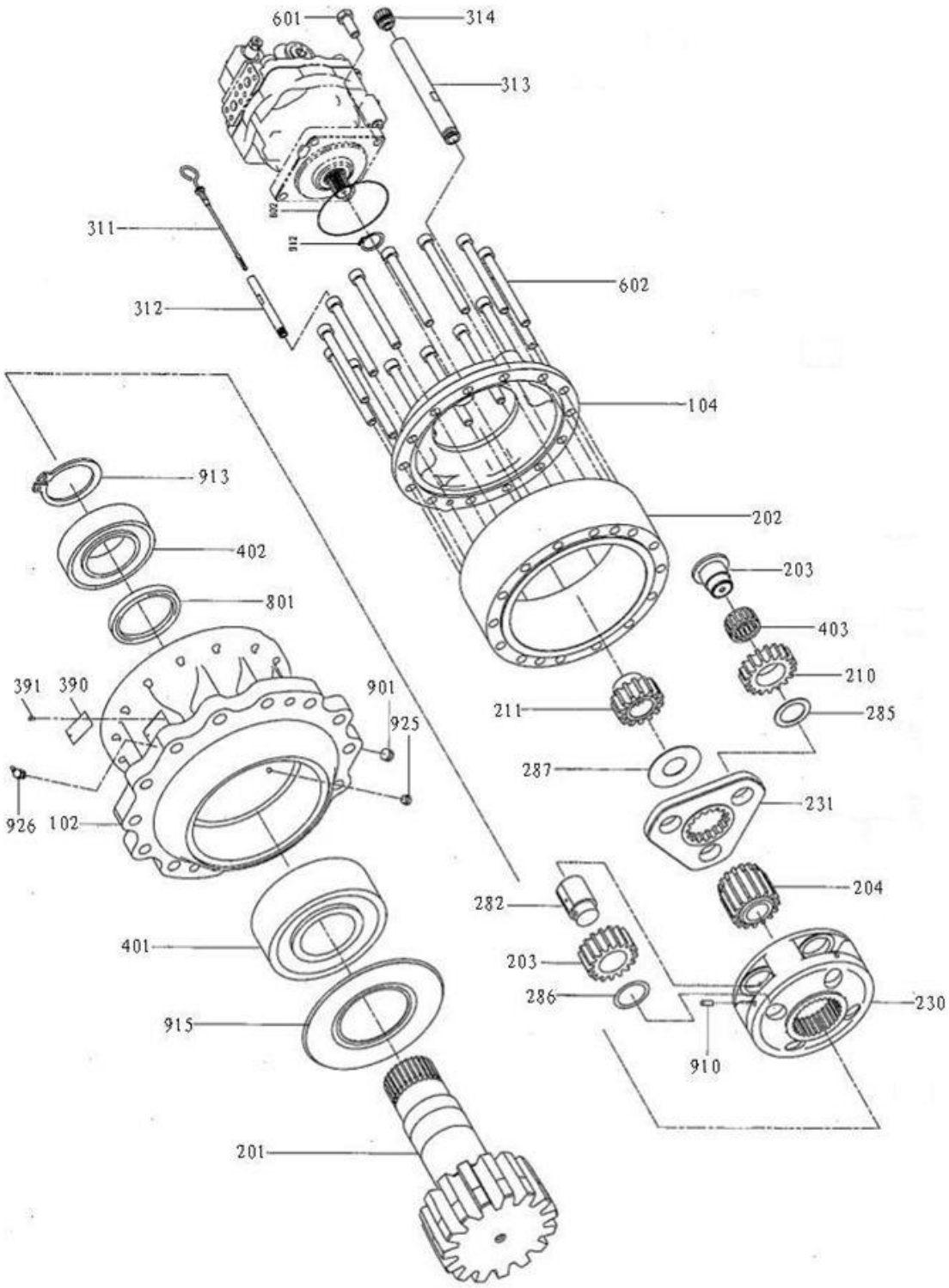

803007145 Motor de Giro

Item	Código da peça	Nome da peça	Qtde	C.S	Número de série	Intercambiabilidade	Substituição de peça		Marca de identificação
							Código	Qtde	
102	860120574	Carcaça B	1						
104	860120575	Carcaça A	1						
201	860120576	Eixo	1						
202	860120577	Anel engrenagem	1						
203	860120578	Engrenagem	4						
204	860120579	Engrenagem	1						
210	860120580	Engrenagem	3						
211	860120581	Engrenagem	1						
230	860120582	Transportador engrenagem	1						
231	860120583	Transportador engrenagem	1						
282	860120584	Pino	4						
285	860120586	Anel	3						
286	860120587	Arruela	4						
287	860120588	Arruela	1						
311	860120589	Vareta de nível	1						
312	860120590	Tubo	1						
313	860120591	Tubo	1						
314	860120592	Tampa	1						
390	860120593	Identificação	1						
391	860120594	Pino	2						
401	860120595	Rolamento	1						
402	860120596	Rolamento	1						
403	860120597	Rolamento	3						

803007145 Motor de Giro

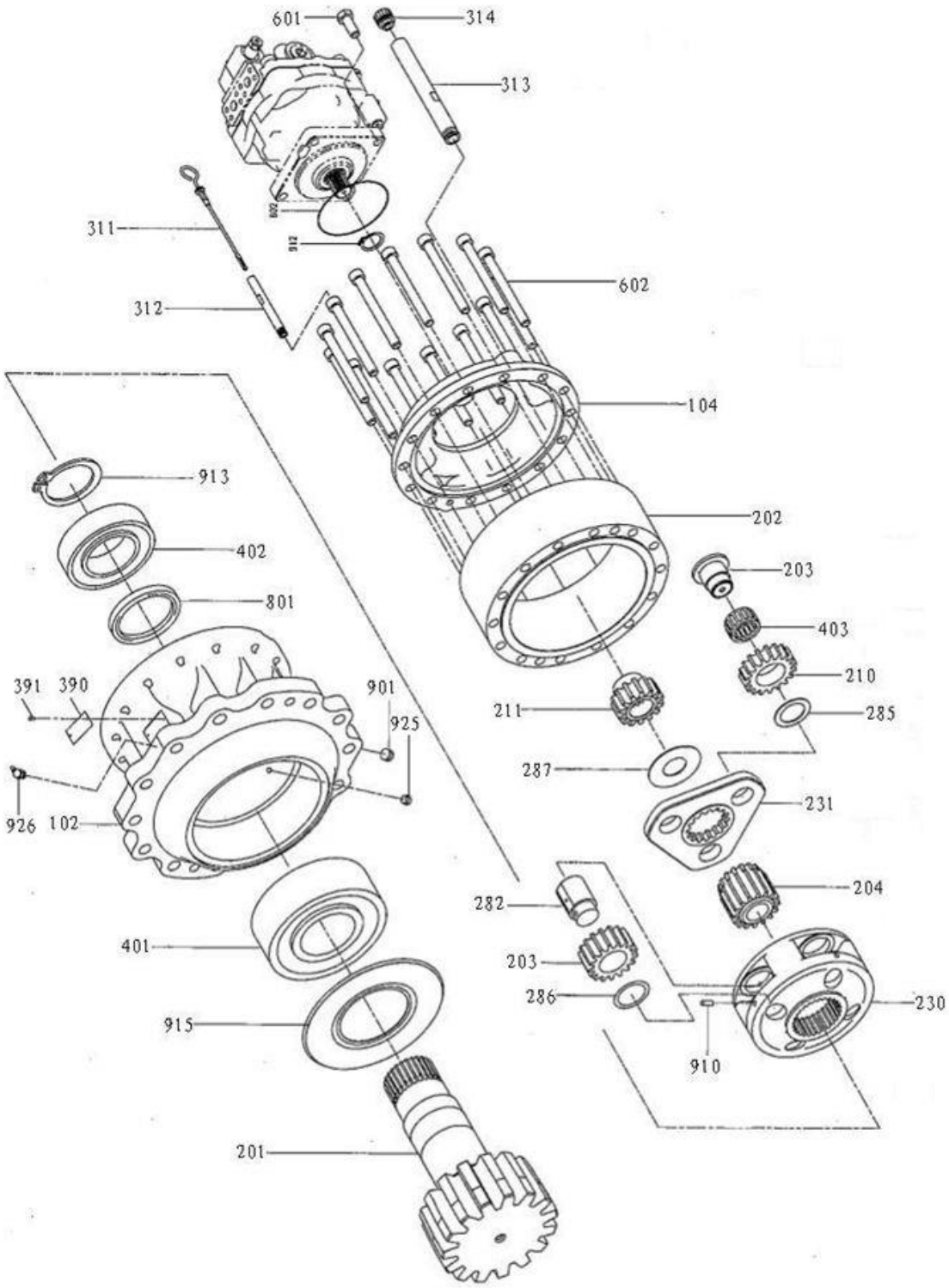

803007145 Motor de Giro

Item	Código da peça	Nome da peça	Qtde	C.S	Número de série	Intercambiabilidade	Substituição de peça		Marca de identificação
							Código	Qtde	
601	860120598	Parafuso	4						
602	860120599	Parafuso	14						
801	860120600	Vedação	1						
901	860120602	Plugue	1						
910	860120604	Pino mola	4						
913	860120606	Anel trava	1						
915	860120607	Retentor	1						
925	860120608	Acessório	1						
926	860120609	Niple de lubrificação	1						

803078351 Bomba Principal

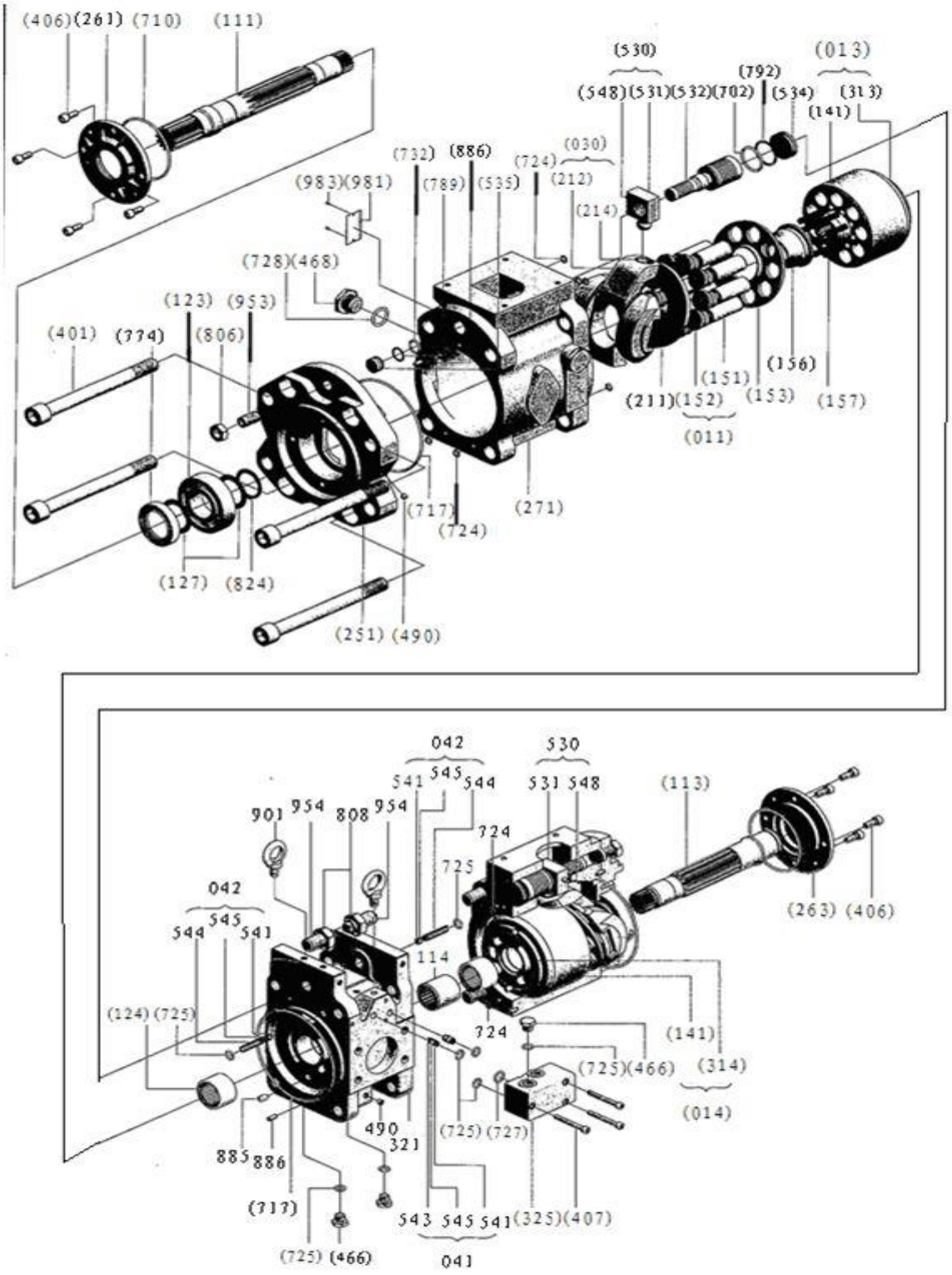

803078351 Bomba Principa

Item	Código da peça	Nome da peça	Qtde	C.S	Número de série	Intercambiabilidade	Substituição de peça		Marca de identificação
							Código	Qtde	
111	860120611	Eixo (dianteiro)	1						
113	860120612	Eixo (traseiro)	1						
114	860120613	Conector	1						
123	860120614	Rolamento	2						
124	860120615	Rolamento	2						
127	860120616	Espaçador	4						
141	860120617	Bloco	2						
151	860120618	Pistão	18						
152	860120619	Sapata	18						
153	860120620	Placa	2						
156	860120621	Bucha	2						
157	860120666	Mola	18						
211	860120667	Placa	2						
212	860120668	Plate	2						
214	860120669	Bucha	2						
251	860120670	Suporte	2						
261	860120671	Tampa	1						
263	860120672	Tampa	1						

803078351 Bomba Principal

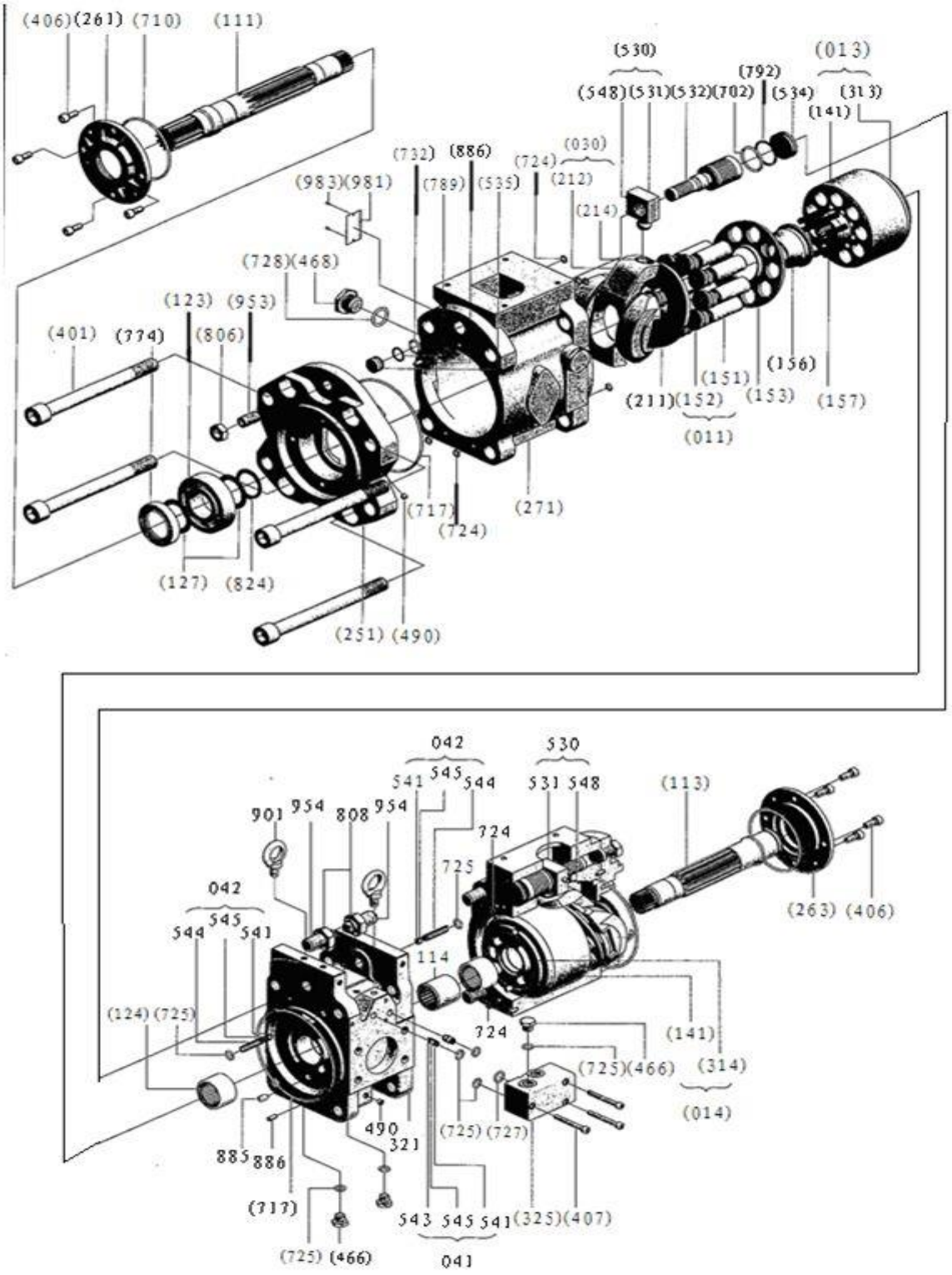

803078351 液压泵 Pump

Item	Código da peça	Nome da peça	Qtde	C.S	Número de série	Intercambiabilidade	Substituição de peça		Marca de identificação
							Código	Qtde	
271	860120673	Carcaça	2						
312	860120674	Bloco	1						
313	860120675	Placa	1						
314	860120676	Placa	1						
325	860120622	Bloco	1						
401	860120623	Parafuso	8						
406	860120624	Parafuso	8						
407	860120625	Parafuso	3						
466	860120626	Plugue	3						
468	860120627	Plugue	4						
490	860120628	Plugue	21						
531	860120629	Pino	2						
532	860120630	Pistão	2						
534	860120631	STOPPER(L)	2						
535	860120632	STOPPER(S)	2						
541	860120633	Assento	4						
543	860120634	STOPPER1	2						
544	860120635	STOPPER2	2						
545	860120636	Esfera de aço	4						
548	860120637	Pino	2						
702	860120638	O-Ring	2						

803078351 Bomba Principal

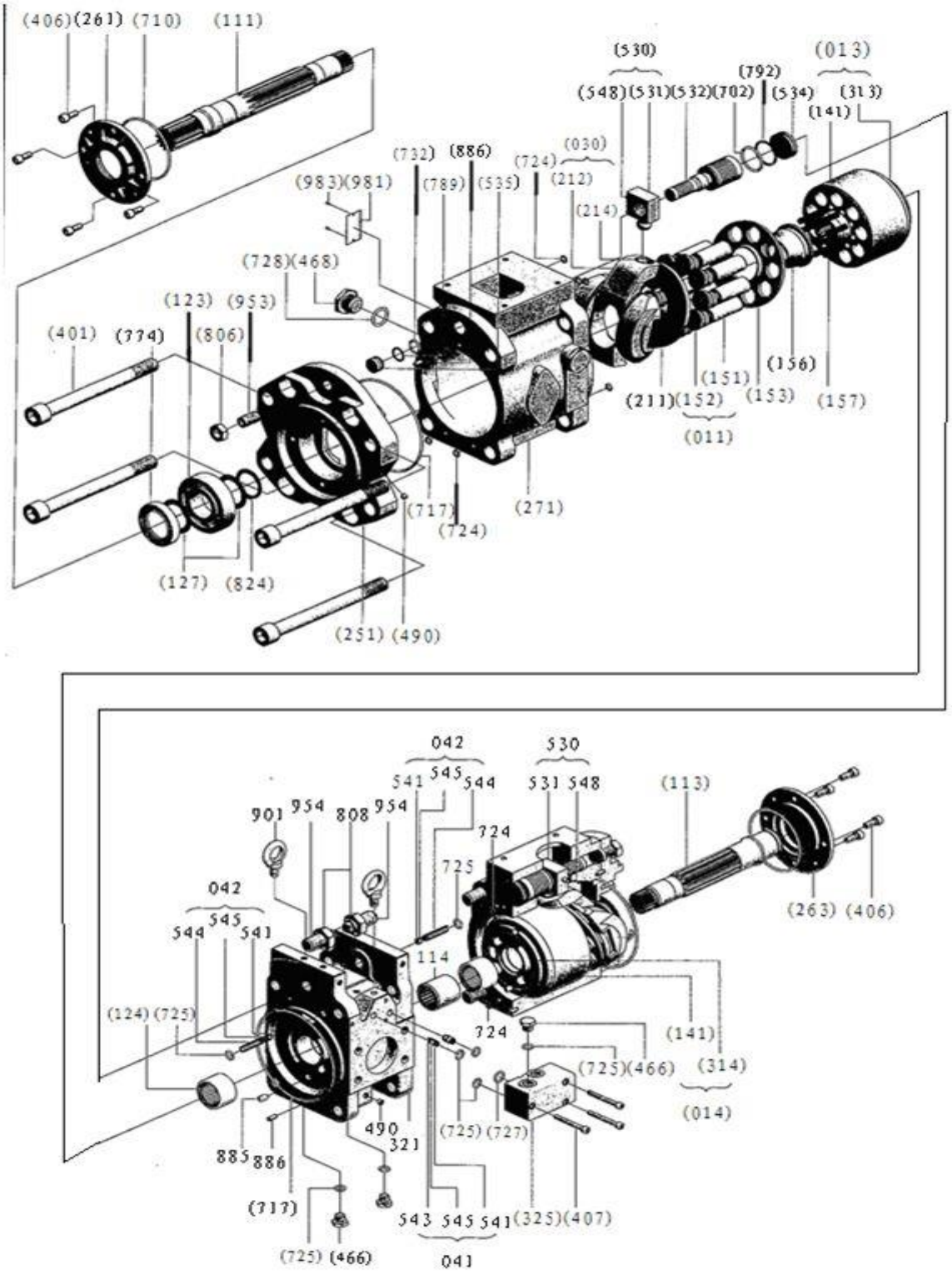

803078351 Bomba Principal

Item	Código da peça	Nome da peça	Qtde	C.S	Número de série	Intercambiabilidade	Substituição de peça		Marca de identificação
							Código	Qtde	
710	860120639	O-Ring	2						
717	860120640	O-Ring	4						
724	860120641	O-Ring	16						
725	860120642	O-Ring	8						
727	860120643	O-Ring	1						
728	860120644	O-Ring	3						
732	860120645	O-Ring	2						
774	860120646	Retentor	1						
789	860120647	Anel trava	2						
792	860120648	Anel trava	2						
806	860120649	Porca	2						
808	860120650	Porca	2						
824	860120651	Anel trava	2						
885	860120652	Pino	2						
886	860120653	Trava	4						
901	860120654	Olhal	2						
953	860120655	Parafuso	2						
954	860120656	Parafuso	2						
981	860120657	Placa identificação	1						
983	860120658	Rebite	2						

310604201 Sistema hidráulico piloto

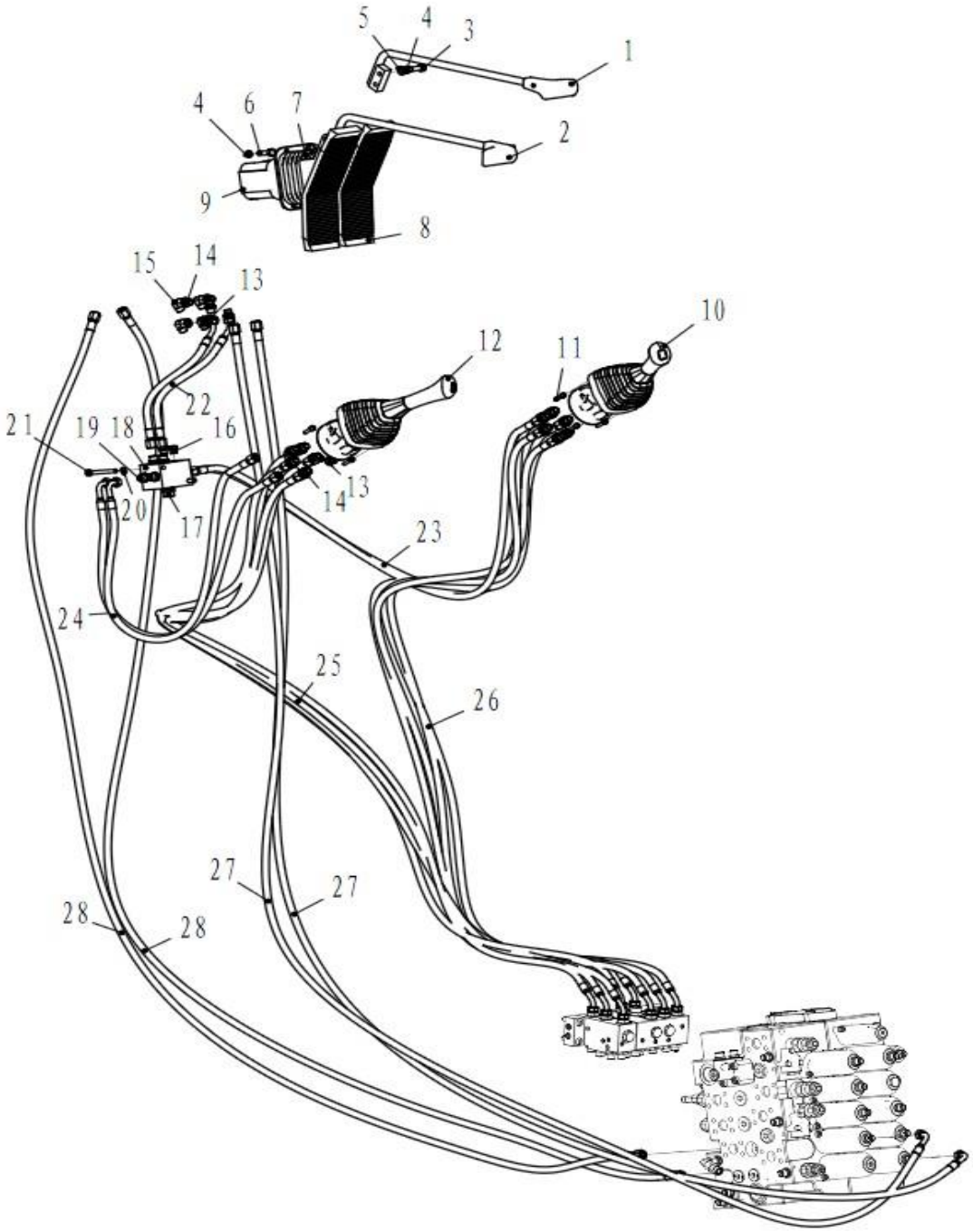

310604201 Sistema hidráulico piloto

Item	Código da peça	Nome da peça	Qtde	C.S	Número de série	Intercambiabilidade	Substituição de peça		Marca de identificação
							Código	Qtde	
1	310705481	Alavanca condução D	1						
2	310705480	Alavanca condução E	1						
3	805139858	Parafuso M10×25	4						
4	805338279	Arruela 10	4						
5	805338260	Arruela 10	8			I	805339279	0	
6	805046528	Parafuso M10×35	4						
7	803072054	Válvula	2						
8	803269117	Pedal	1						
10	803007151	Joystick direito	1						
11	805139840	Parafuso M6×25 SCREW	8						
12	803007152	Joystick esquerdo	1						
13	803386201	Filtro	3						
14	803172161	Conector	15						
15	803163572	Conector	4						
16	803173593	Plugue	2						
17	803164850	Conector	1						
18	803007220	Bloco	1						
19	803163582	Conector	7						
20	805338259	Arruela 8	2						
21	805046610	Parafuso M8×80	2						
22	803112685	Mangueira	2						
23	803176925	Mangueira	2						
24	803404629	Mangueira	2						
25	803407996	Mangueira	4						
26	803165336	Mangueira	4						

310604201 Sistema hidráulico piloto

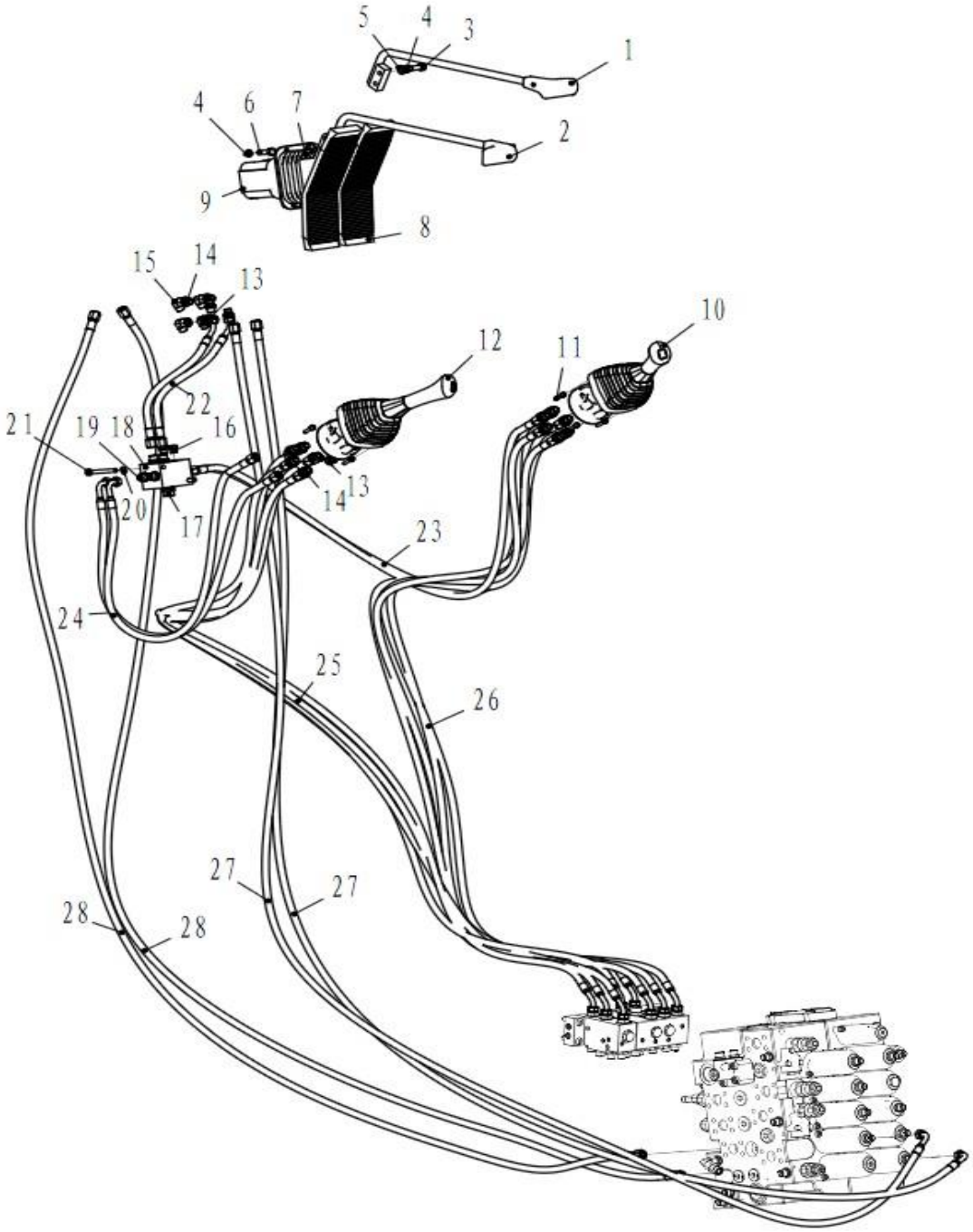

310604201 Sistema hidráulico piloto

Item	Código da peça	Nome da peça	Qtde	C.S	Número de série	Intercambiabilidade	Substituição de peça		Marca de identificação
							Código	Qtde	
27	803173403	Mangueira	2						
28	803104166	Mangueira	2						

310604201 Sistema hidráulico piloto

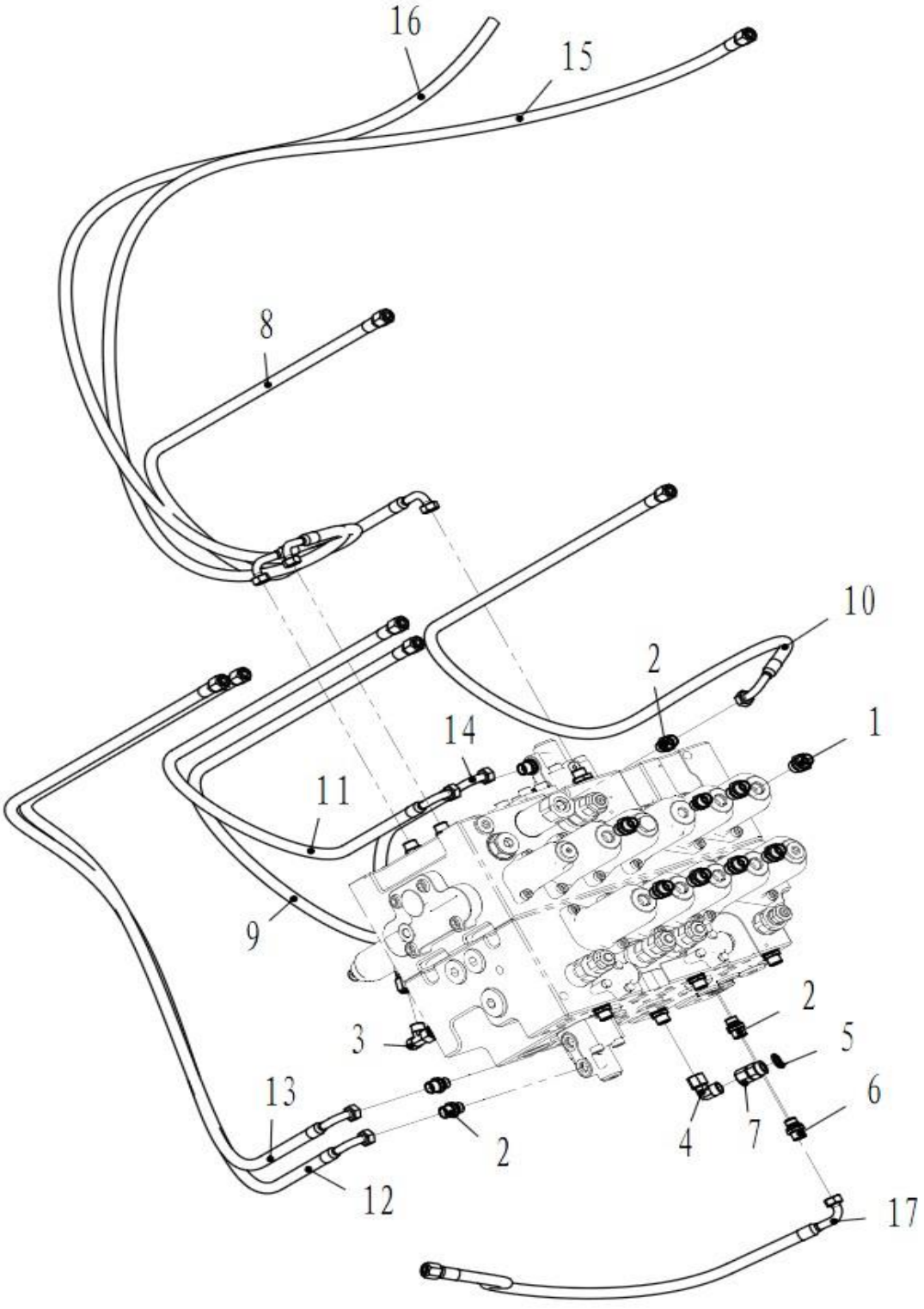

310604201 Sistema hidráulico piloto

Item	Código da peça	Nome da peça	Qtde	C.S	Número de série	Intercambiabilidade	Substituição de peça		Marca de identificação
							Código	Qtde	
1	803172160	Conector	15						
2	803172161	Conector	17						
4	803163572	Conector	1						
5	805300024	Arruela 14	1						
6	803386201	Filtro	1						
7	803172162	Conector	1						
8	803165921	Mangueira	1						
9	803172350	Mangueira	1						
10	803172849	Mangueira	1						
11	803404629	Mangueira	2						
12	803417113	Mangueira	2						
14	803404676	Mangueira	1						
15	803417346	Mangueira	1						
16	803417331	Mangueira	1						

310604201 Sistema hidráulico piloto

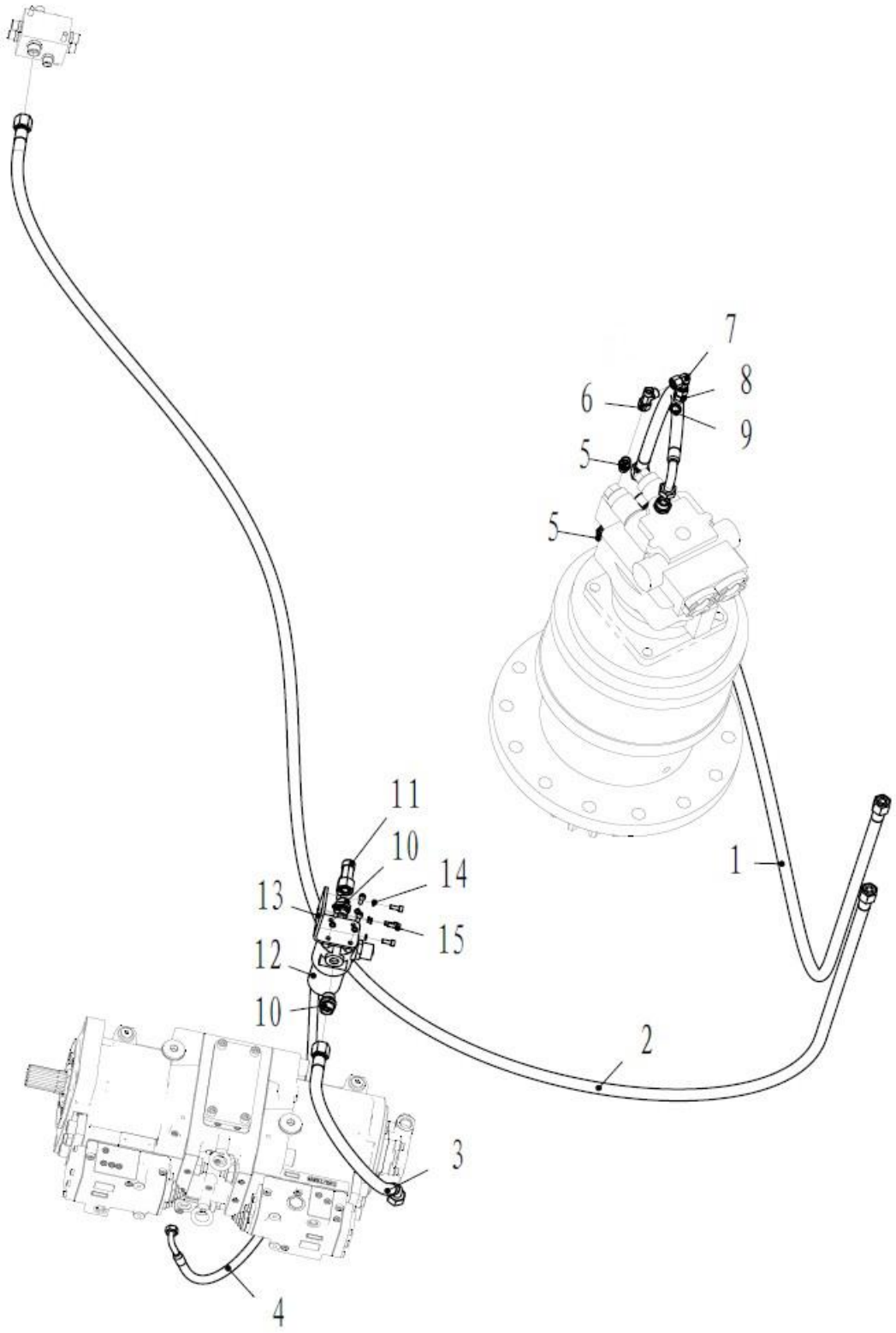

310604201 Sistema hidráulico piloto

Item	Código da peça	Nome da peça	Qtde	C.S	Número de série	Intercambiabilidade	Substituição de peça		Marca de identificação
							Código	Qtde	
1	803305002	Mangueira	1						
2	803169255	Mangueira	1						
3	803410915	Mangueira	1						
4	803423851	Mangueira	1		882-				
5	803172161	Conector	2						
6	803166484	Conector	1						
7	803163572	Conector	1						
8	803172162	Conector	1						
9	805300024	Arruela 14	1						
10	803166500	Conector	2						
11	803172037	Conector	1						
12	803085529	Filtro	1						
13	310707667	Suporte	1						
14	805338258	Arruela 6	8						
15	805140029	Parafuso	8						

310604201 Sistema hidráulico piloto

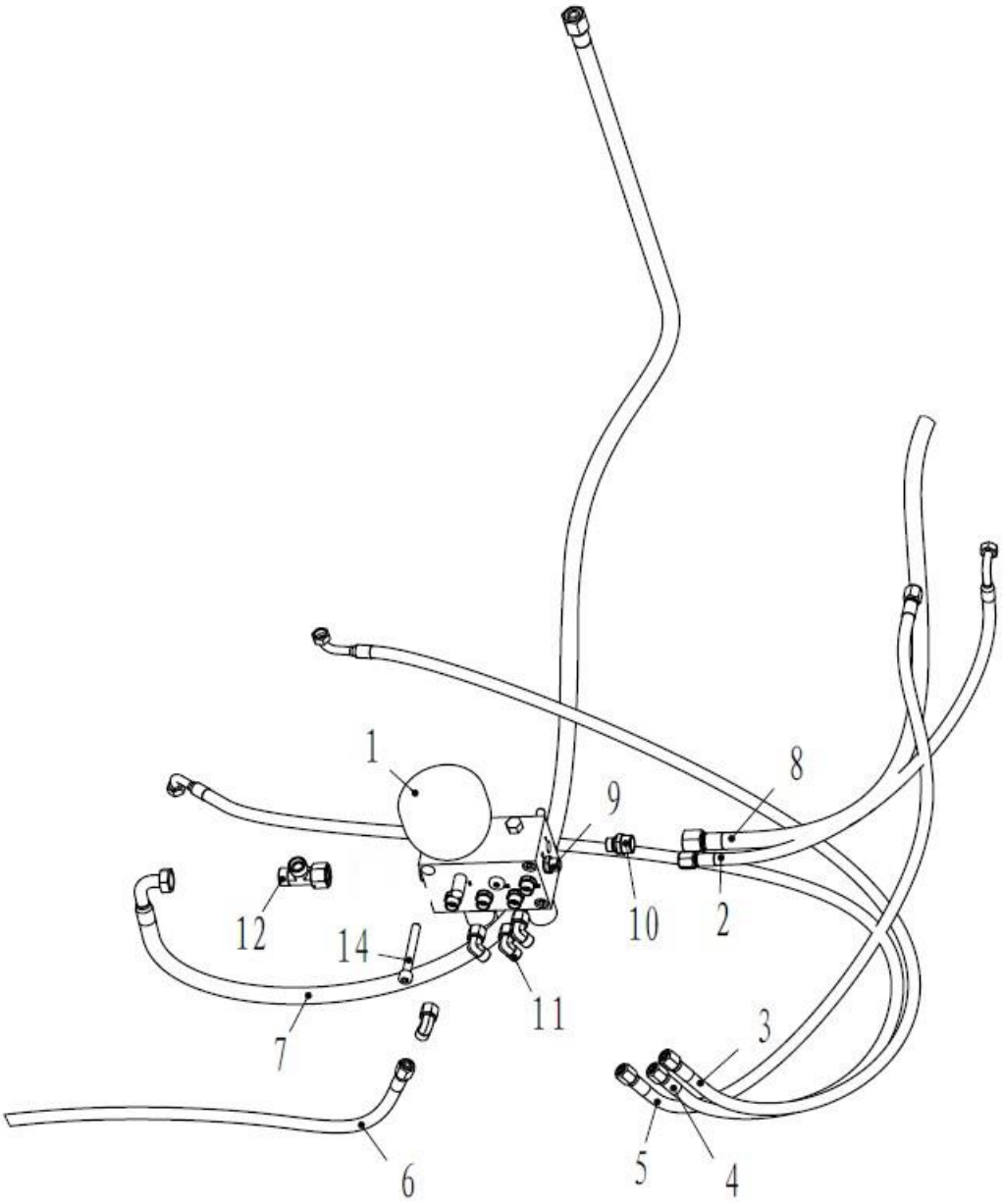

310604201 Sistema hidráulico piloto

Item	Código da peça	Nome da peça	Qtde	C.S	Número de série	Intercambiabilidade	Substituição de peça		Marca de identificação
							Código	Qtde	
1	803083560	Acumulador	1						
2	803404670	Mangueira	1						
3	803172849	Mangueira	1						
4	803306856	Mangueira	1						
5	803417128	Mangueira	1						
6	803173811	Mangueira	1						
7	803161867	Mangueira	1						
8	803425810	Mangueira	1						
9	803163582	Conector	5						
10	803164850	Conector	2						
11	803163572	Conector	4						
12	803172037	Conector	1						
14	805141281	Parafuso	3						

310604201 Sistema hidráulico piloto

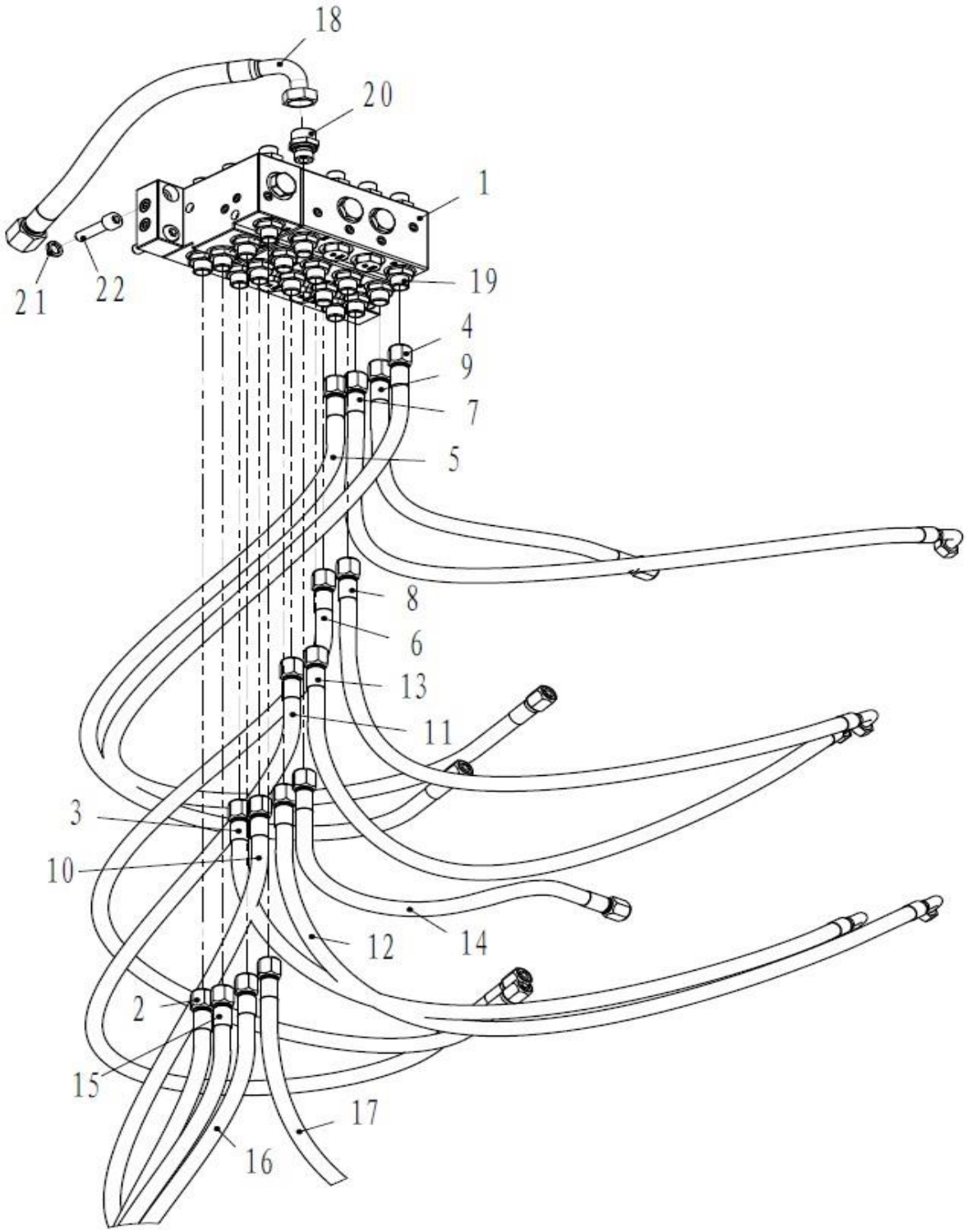

310604201 Sistema hidráulico piloto

Item	Código da peça	Nome da peça	Qtde	C.S	Número de série	Intercambiabilidade	Substituição de peça		Marca de identificação
							Código	Qtde	
1	803078696	Bloco	1						
2	803166174	Mangueira	2						
3	803404634	Mangueira	1						
4	803111520	Mangueira	1						
5	803172350	Mangueira	2						
7	803417120	Mangueira	3						
8	803177259	Mangueira	1						
9	803374465	Mangueira	1						
10	803177206	MAngueira	1						
11	803414506	Mangueira	3						
14	803177207	Mangueira	1						
18	803406052	Mangueira	1						
19	803172160	Conector	24						
20	819908926	Conector	1						
21	805338260	Arruela 10	4			I	805339279	0	
22	805139929	Parafuso M10×40	4						

310604654 Sistema elétrico

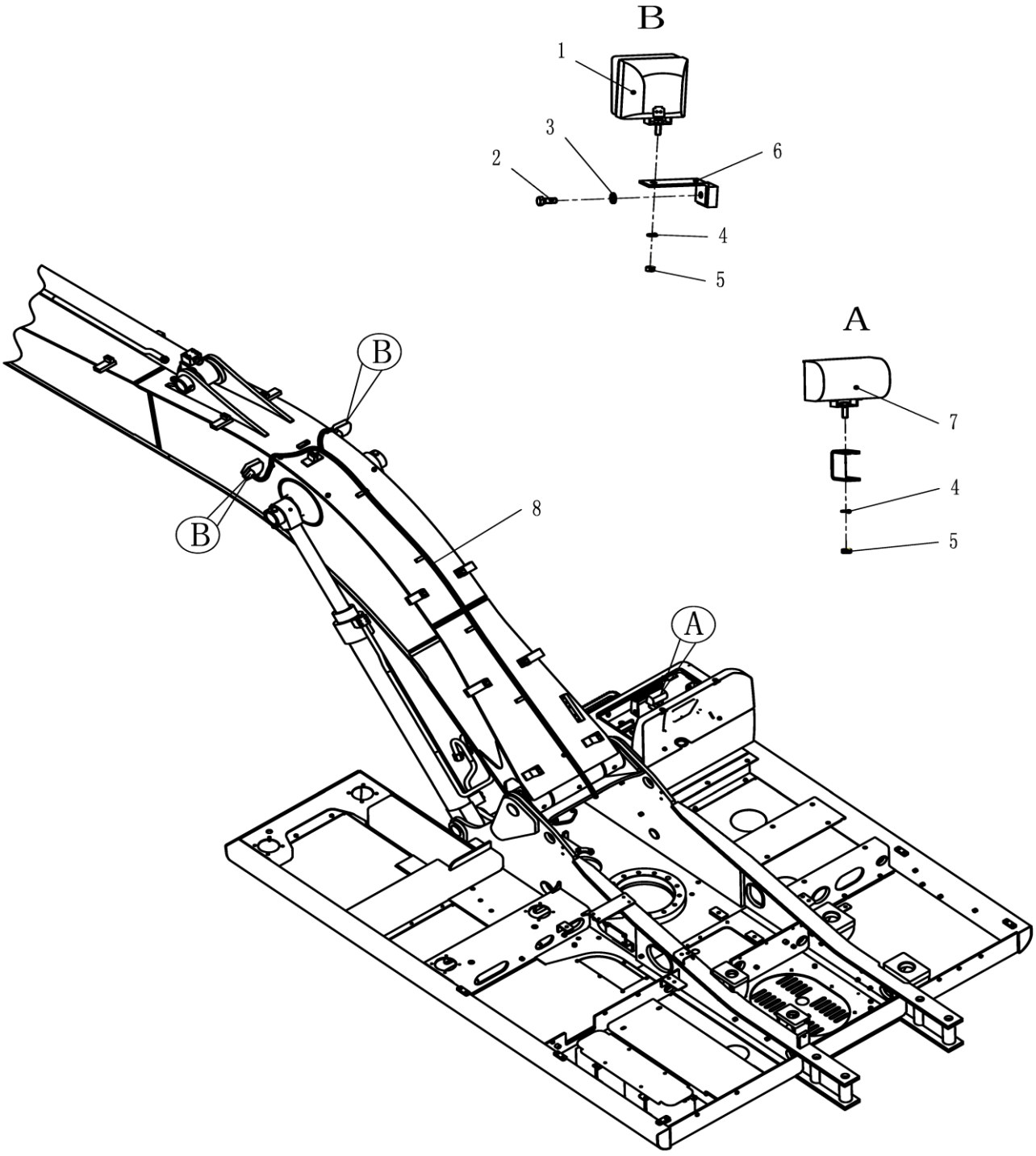

310604654 Sistema elétrico

Item	Código da peça	Nome da peça	Qtde	C.S	Número de série	Intercambiabilidade	Substituição de peça		Marca de identificação
							Código	Qtde	
1	803544198	Farol da lança	2						
2	805046469	Parafuso M12×25	2						
3	805338281	Arruela 12 300HV dacromet	2						
4	805338279	Arruela 10	3						
5	805238371	Porca	3						
6	310706164	Suporte	2						
7	803608091	Farol caixa de ferramentas	1						
8	310706192	Chicote elétrico	1						

310604654 Sistema elétrico

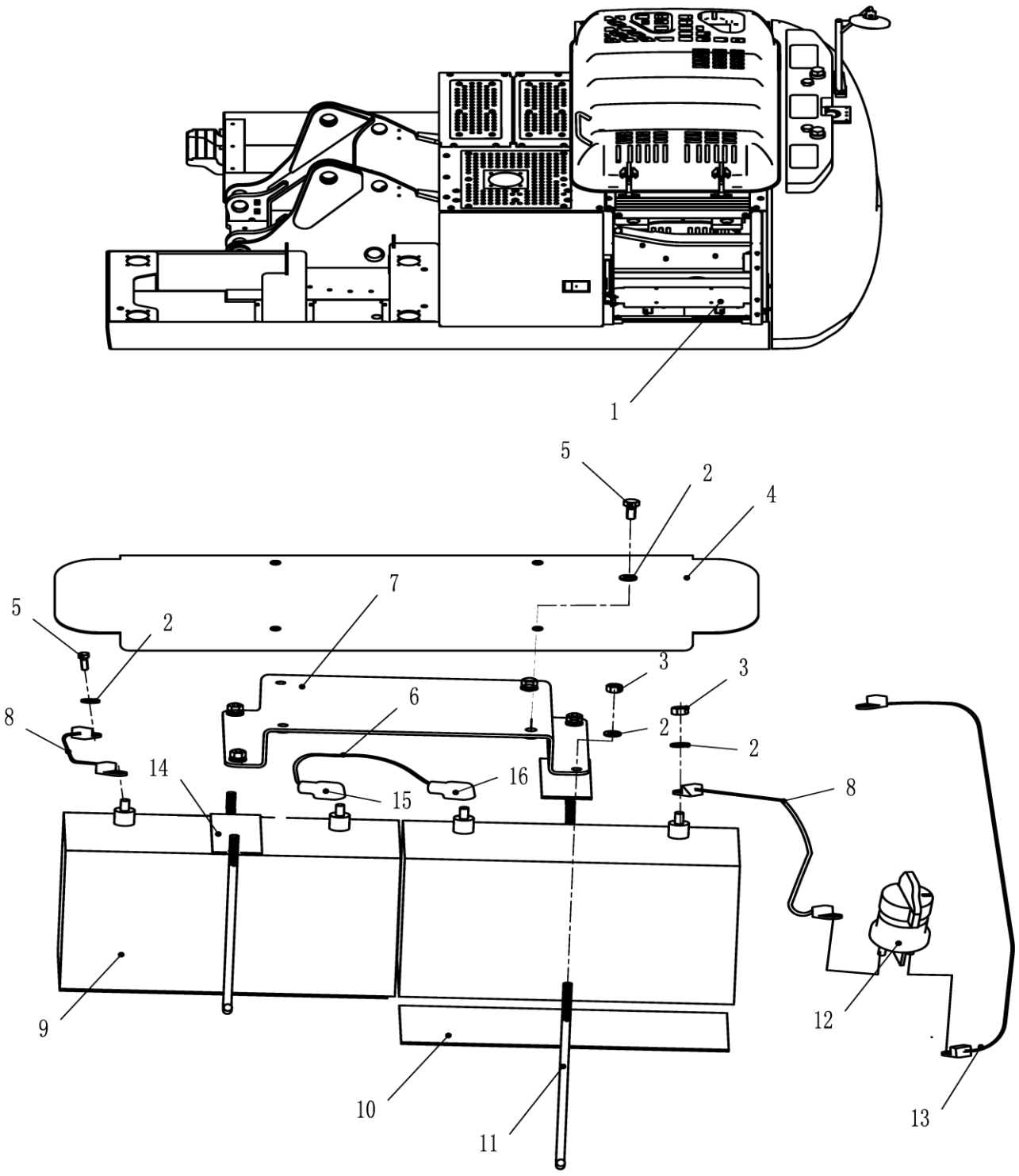

310604654 Sistema elétrico

Item	Código da peça	Nome da peça	Qtde	C.S	Número de série	Intercambiabilidade	Substituição de peça		Marca de identificação
							Código	Qtde	
1	310706165	Cj. bateria	1						
2	805302497	Arruela 10 300HV	13						
3	805238371	Porca M10	8						
4	310706166	Cobertura	1						
5	805000714	Parafuso M10×20	5						
6	803608673	Cabo de bateria	1						
7	310706170	Suporte	1						
8	803610398	Cabo de bateria	2						
9	803590361	Bateria	2						
10	310706169	Apoio borracha	2						
11	310706167	Fixação	4						
12	803670733	Chave geral	1						
13	803678381	Cabo bateria	1						
14	310706168	Apoio de borracha	2						
15	803604581	Capuz de borracha +	5						
16	803604580	Capuz de borracha -	3						
17	803681874	Adaptador (+) terminal bateria	1						
18	803681875	Adaptador (-) terminal bateria	1						

310604654 Sistema elétrico

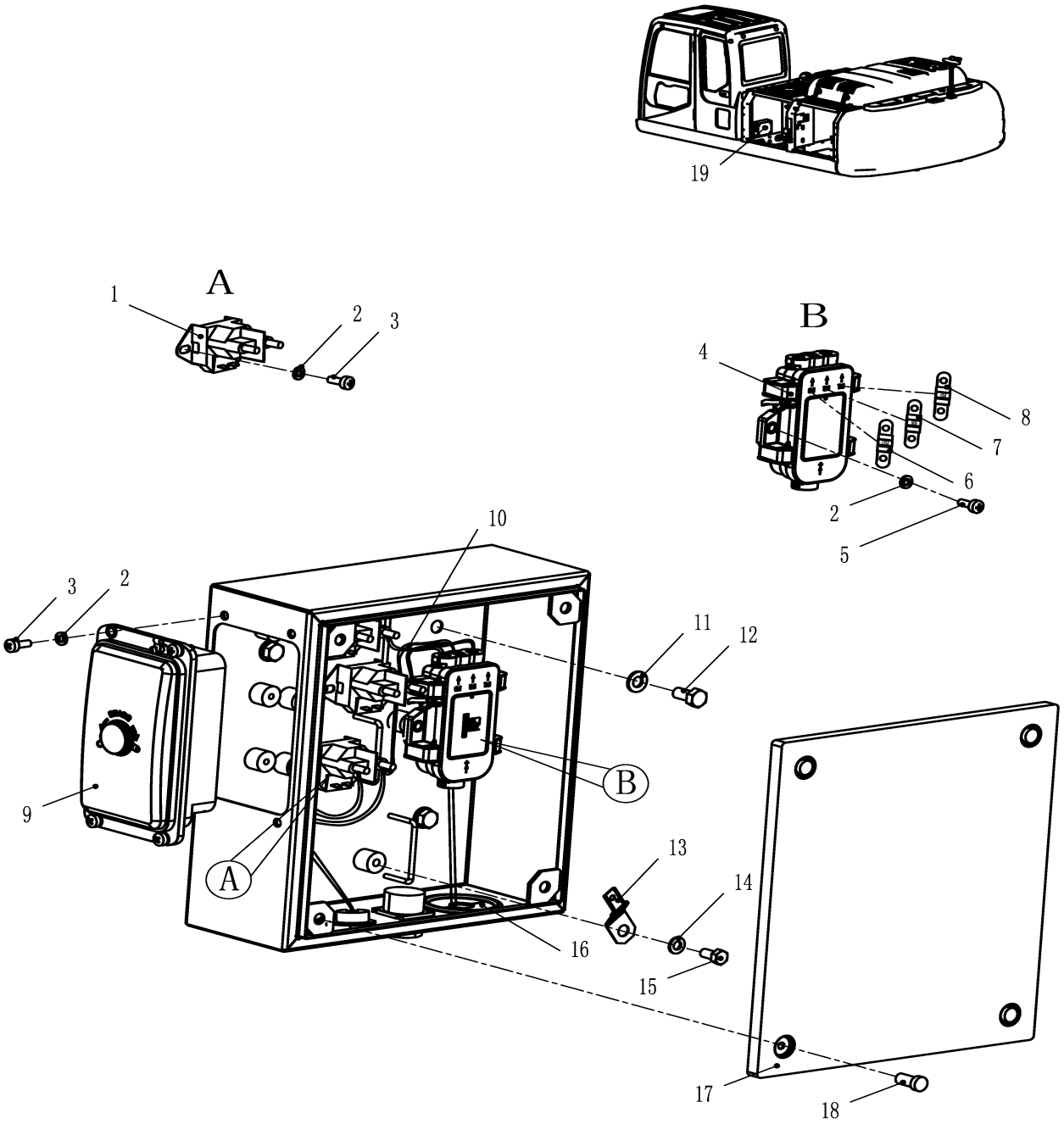

310604654 Sistema elétrico

Item	Código da peça	Nome da peça	Qtde	C.S	Número de série	Intercambiabilidade	Substituição de peça		Marca de identificação
							Código	Qtde	
1	803670694	Relé	3						
2	805338275	Arruela 6	13						
3	805139890	Parafuso M6×16	10						
4	312702570	Caixa fusível 3 vias	1						
5	805139911	Parafuso M6×25	3						
6	803202234	Fusível	1						
7	803612839	Fusível	1						
8	803608835	Fusível	1						
9	312704405	Caixa de fusíveis	1						
10	310604489	Fiação	1						
11	805338260	Arruela 10	4			I	805339279	0	
12	805046472	Parafuso M10×20	4						
13	819942297	Clip	1						
14	805338277	Arruela 8	1						
15	805046503	Parafuso M8×16	1						
16	312702186	Apoio de borracha	1						
17	310707805	Tampa	1						
18	803704524	Parafuso	4						
19	310707804	Caixa elétrica	1						

310604654 Sistema elétrico

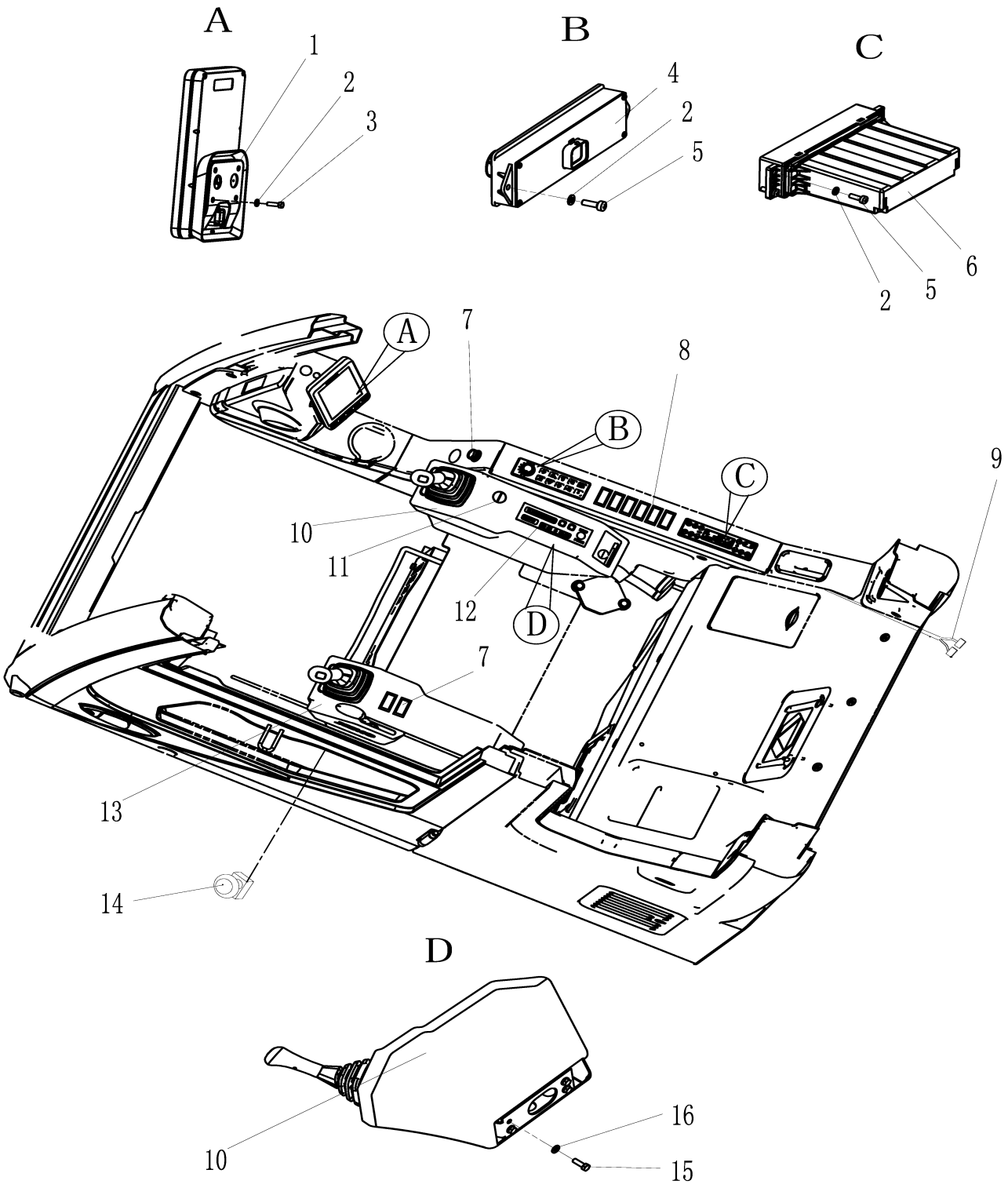

310604654 Sistema elétrico

Item	Código da peça	Nome da peça	Qtde	C.S	Número de série	Intercambiabilidade	Substituição de peça		Marca de identificação
							Código	Qtde	
1	803588494	Monitor	1						
2	805338383	Arruela 5	10						
3	805046906	Parafuso M5×12	4						
4	803689877	Painel de operação	1						
5	805140015	Parafuso M5×16	6						
6	803547412	Painel control ear condicionado	1						
7	803704459	Acendedor cigarro	1						
8	803700081	8SQZ.311.000 Tampa	8						
9	310707813	Chicote elétrico	1						
10	310707811	Console joystick direito	1						
11	803670669	Interruptor de partida	1						
12	803746124	Radio	1						
13	310707809	Console joystick esquerdo	1						
14	803677946	Botão de emergência	1						
15	805046416	Parafuso M10×30 10.9 dacromet	8						
16	805302497	Arruela 10 300HV	8						

310604654 Sistema elétrico

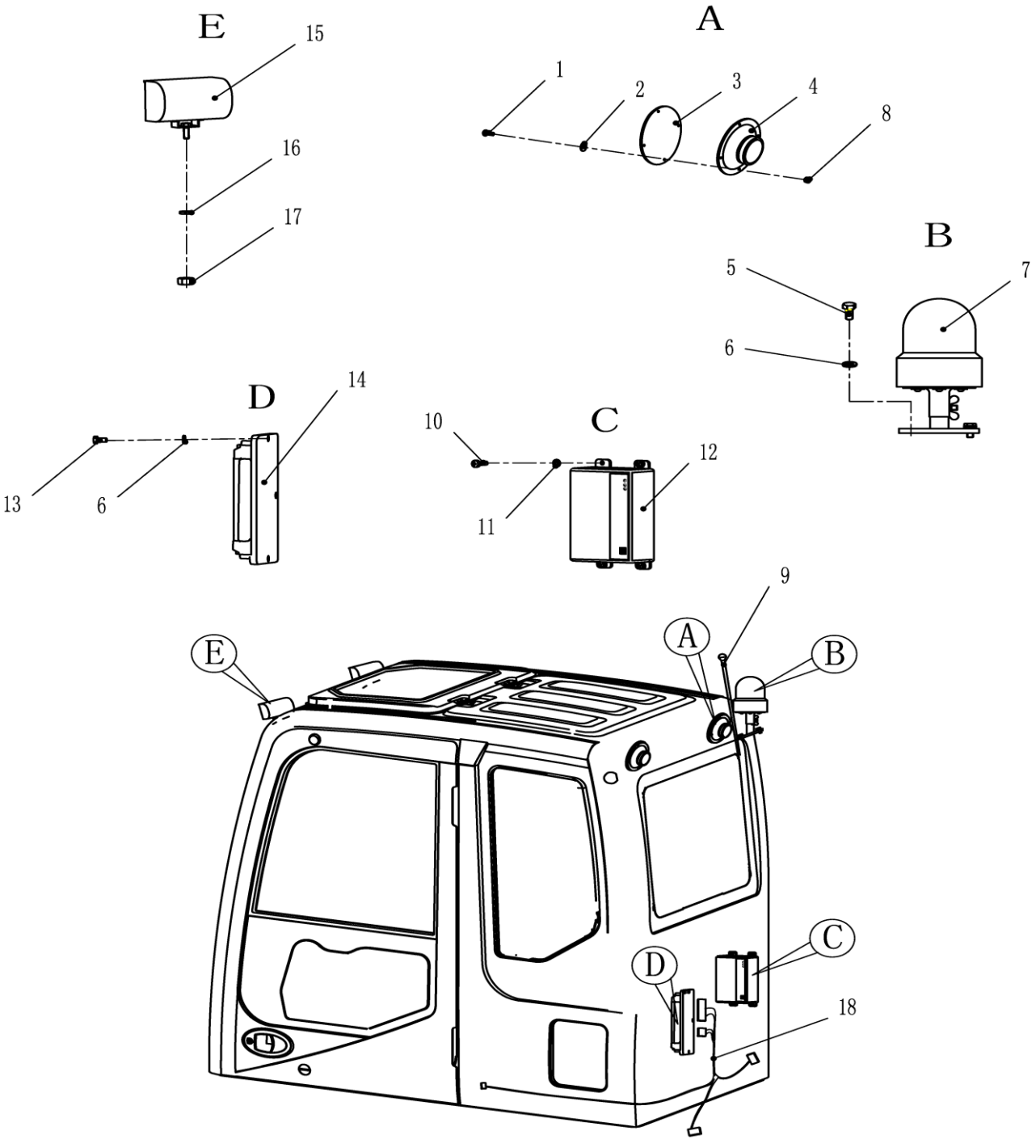

310604654 Sistema elétrico

Item	Código da peça	Nome da peça	Qtde	C.S	Número de série	Intercambiabilidade	Substituição de peça		Marca de identificação
							Código	Qtde	
1	805140012	Parafuso M4×20	8						
2	805338382	Arruela 4	8						
3	803504617	Tela alto falante	2						
4	819908756	Alto falante	2						
5	805046503	Parafuso M8×16	2						
6	805338277	Arruela 8	2						
7	819908673	Giroflex	1						
8	805238481	Porca 4	8						
9	803608828	Antena	1						
10	805140014	Parafuso M5×12	4						
11	805338383	Arruela 5	8						
12	803590103	GPS	1						
13	805046515	Parafuso M8×45	4						
14	803746246	Controlador	1						
15	803608091	Farol de trabalho	2						
16	805338279	Arruela 10	2						
17	805238371	Porca M10	2						
18	310504750	Chicote elétrico	1						

310604654 Sistema elétrico

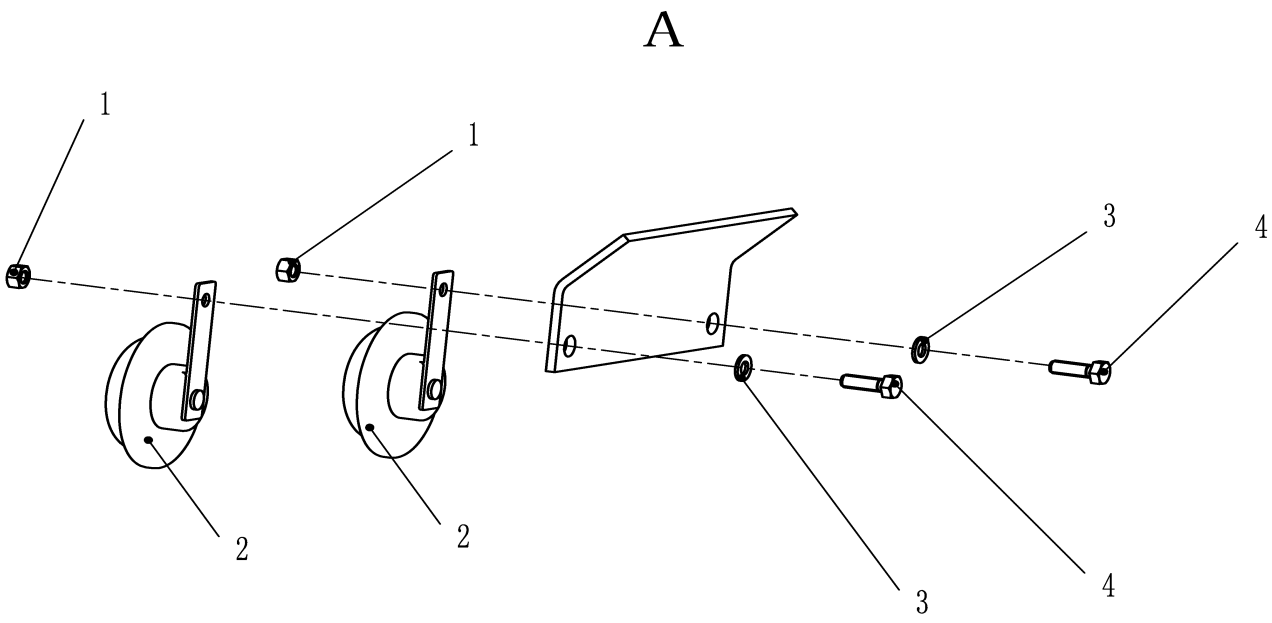

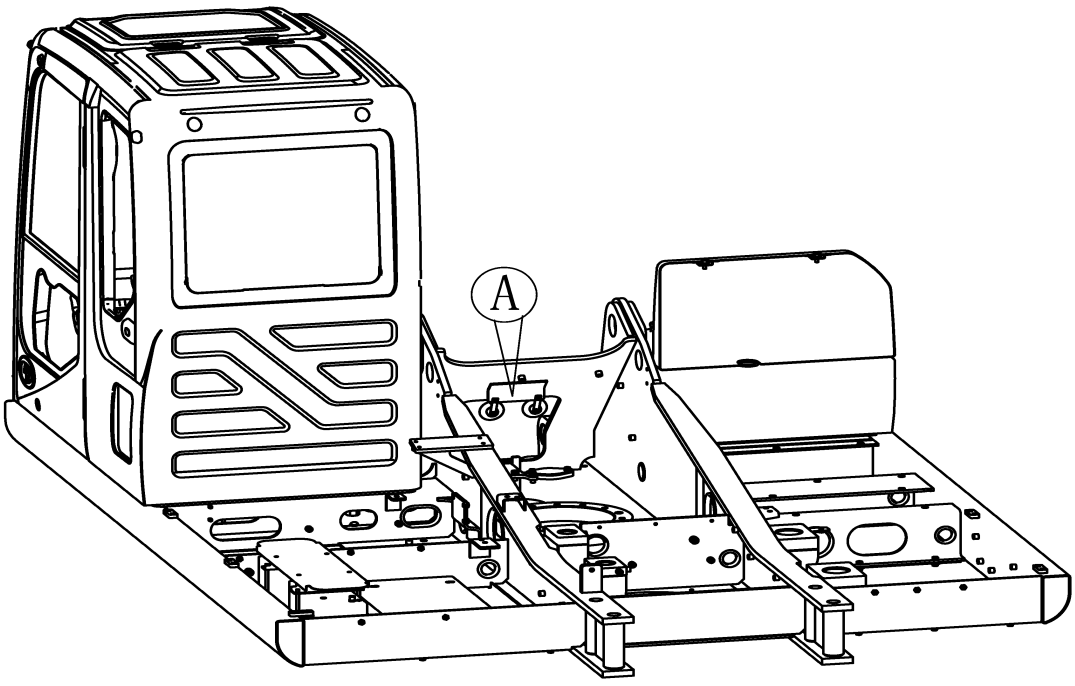

310604654 Sistema elétrico

Item	Código da peça	Nome da peça	Qtde	C.S	Número de série	Intercambiabilidade	Substituição de peça		Marca de identificação
							Código	Qtde	
1	805238378	Porca M8	2						
2	803592200	Buzina	2						
3	805338277	Arruela 8	2						
4	805046509	Parafuso M8×25 10.9 dacromet	2						

310604654 Sistema elétrico

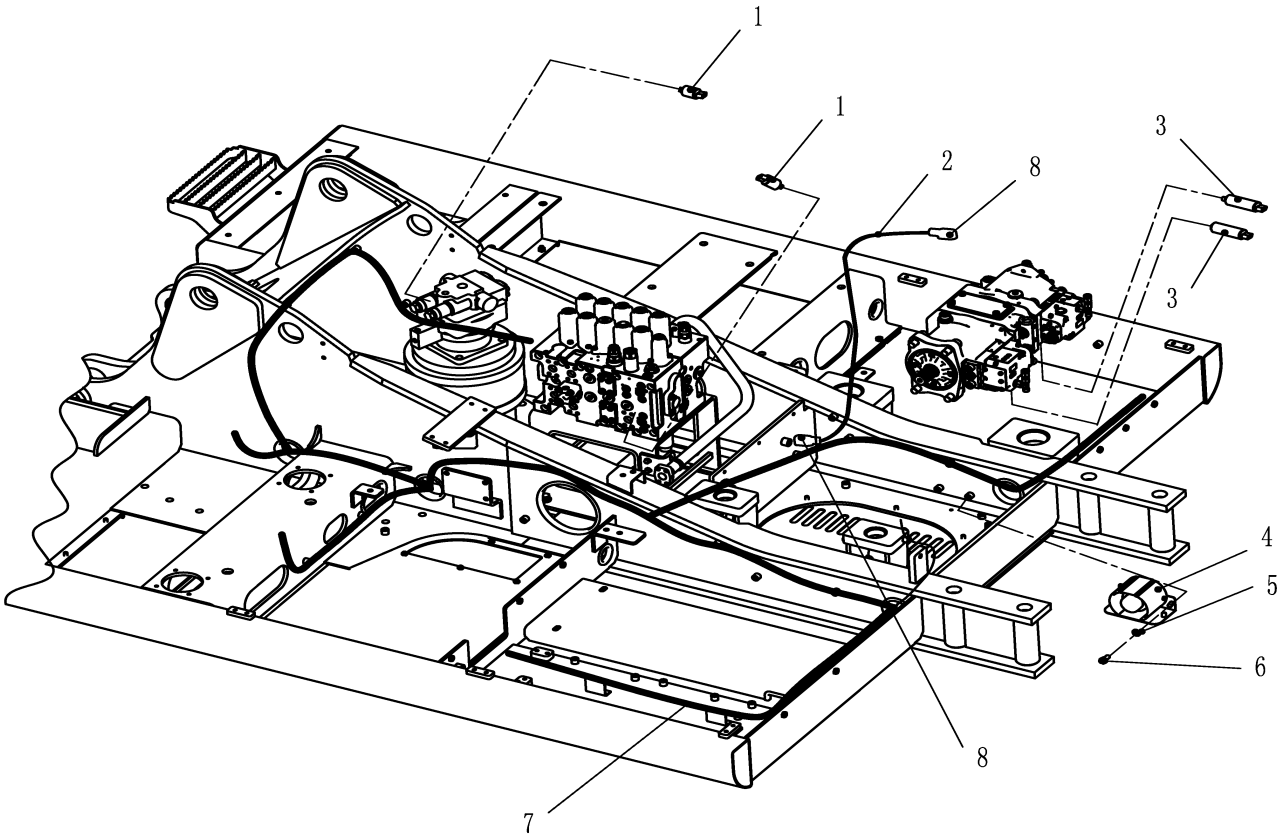

310604654 Sistema elétrico

Item	Código da peça	Nome da peça	Qtde	C.S	Número de série	Intercambiabilidade	Substituição de peça		Marca de identificação
							Código	Qtde	
1	803538020	Interruptor de pressão	2						
2	803686016	Cabo de bateria	1						
3	803506273	Sensor de pressão	2						
4	803543527	Alarme de movimentação	1						
5	805338277	Arruela 8	2						
6	805046503	Parafuso M8×16	2						
7	310604652	Chicote principal	1						
8	803604580	Capa	2						

310604654 Sistema elétrico

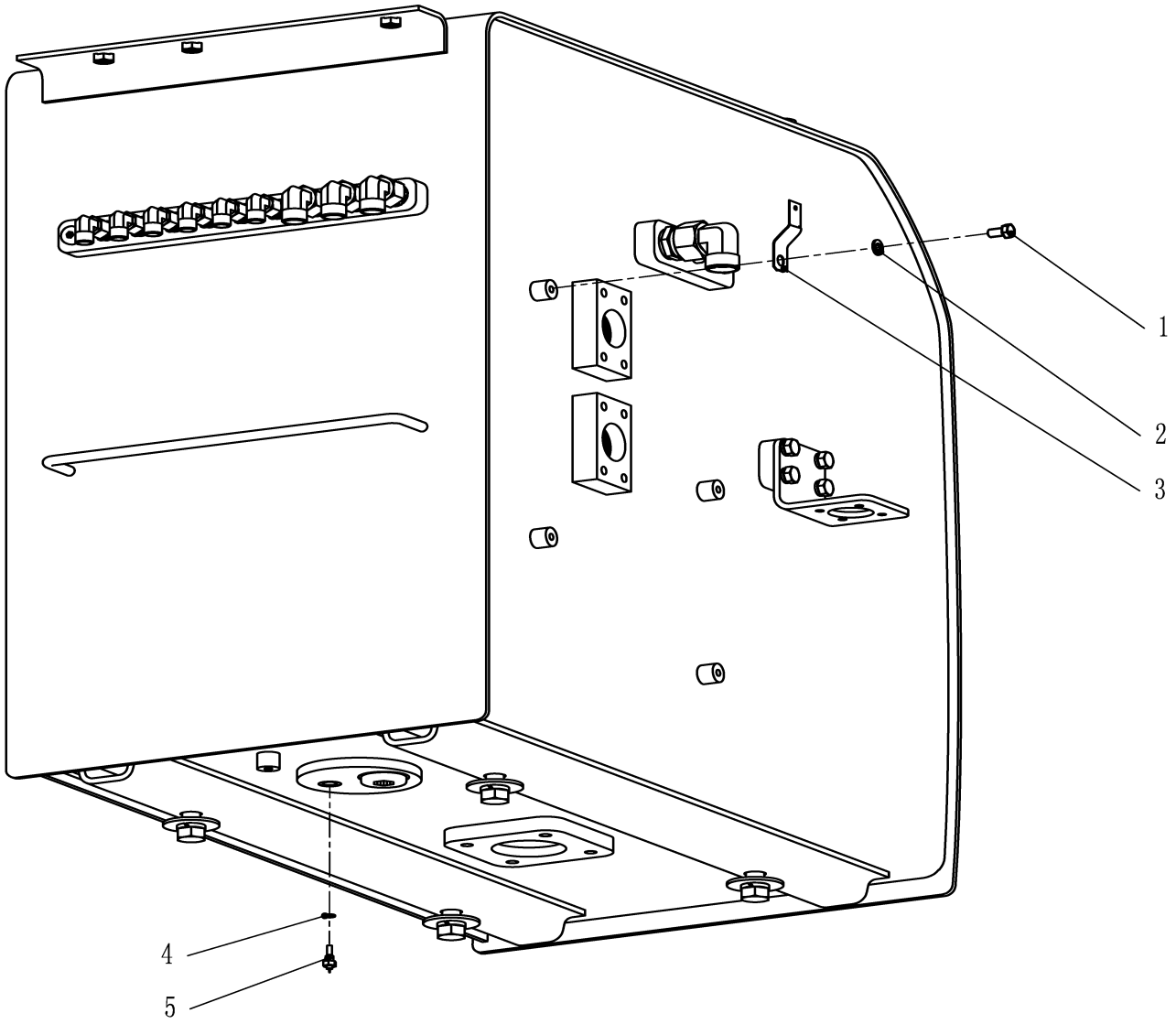

310604654 Sistema elétrico

Item	Código da peça	Nome da peça	Qtde	C.S	Número de série	Intercambiabilidade	Substituição de peça		Marca de identificação
							Código	Qtde	
1	805046503	PArafuso M8×16	1						
2	805338277	Arruela 8	1						
3	819942295	Terminal	1						
4	805300024	Arruela 14	1						
5	803504717	Sensor de temperature do óleo hidráulico M14×1.5	1						

310604654 Sistema elétrico

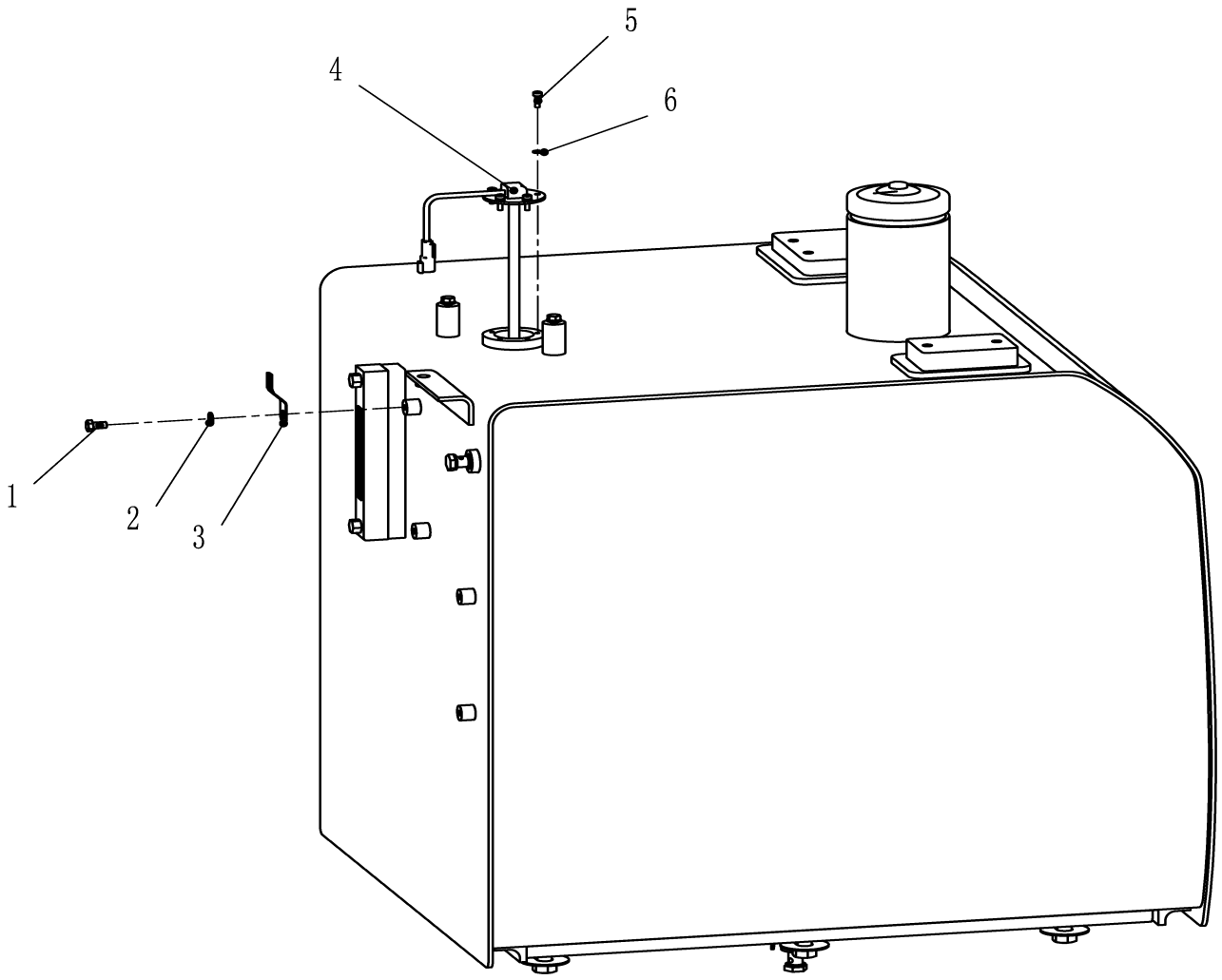

310604654 Sistema elétrico

Item	Código da peça	Nome da peça	Qtde	C.S	Número de série	Intercambiabilidade	Substituição de peça		Marca de identificação
							Código	Qtde	
1	805046503	Parafuso M8×16	1						
2	805338277	Arruela 8	1						
3	819942297	Terminal	1						
4	803589213	Sensor nível combustível	1						
5	805140015	Parafuso M5×16	5						
6	805338383	Arruela 5	5						

310604654 Sistema elétrico

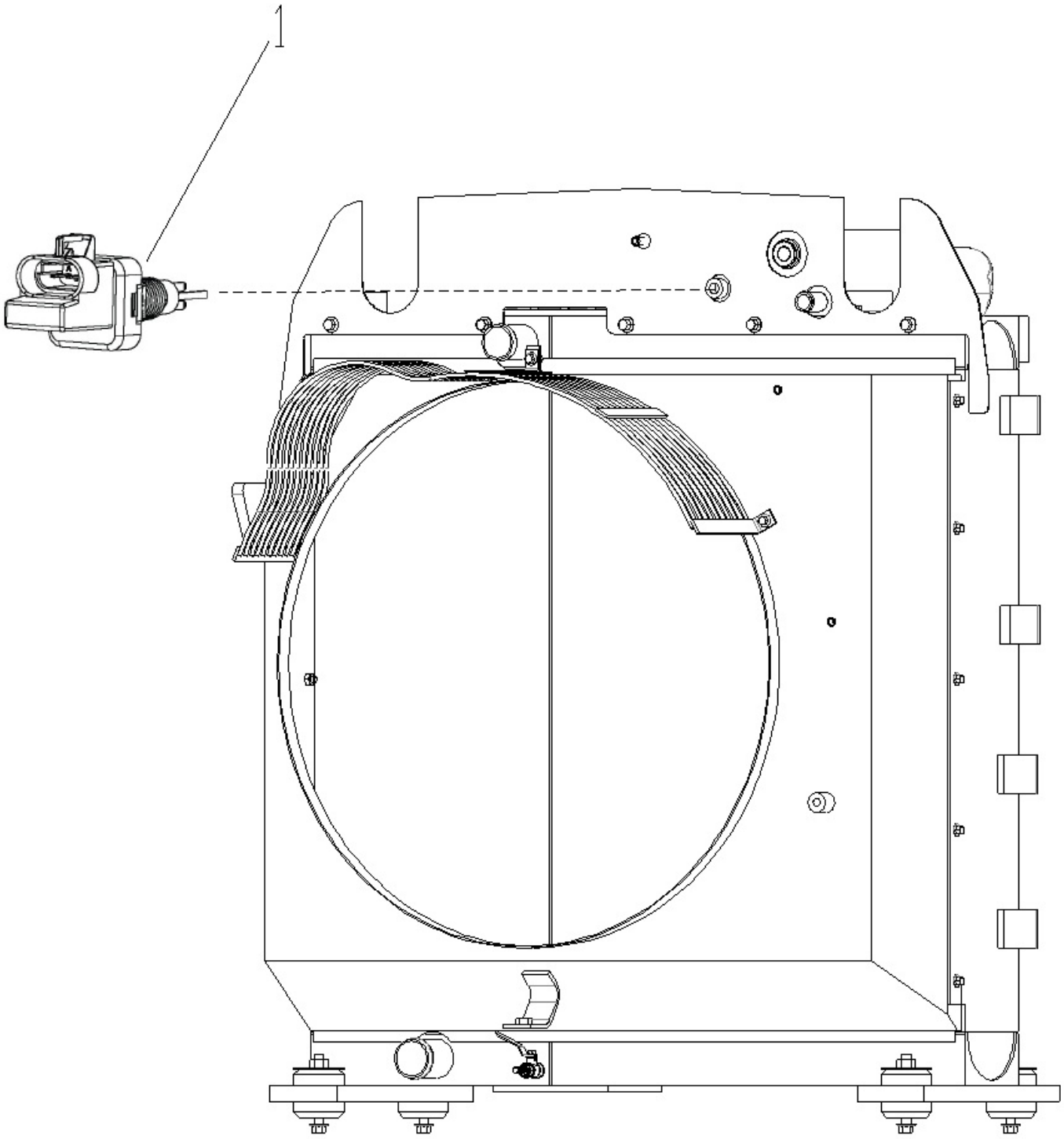

310604654 Sistema elétrico

Item	Código da peça	Nome da peça	Qtde	C.S	Número de série	Intercambiabilidade	Substituição de peça		Marca de identificação
							Código	Qtde	
1	803504842	Sensor de vível de água	1						

310706149 Sistema do ar condicionado

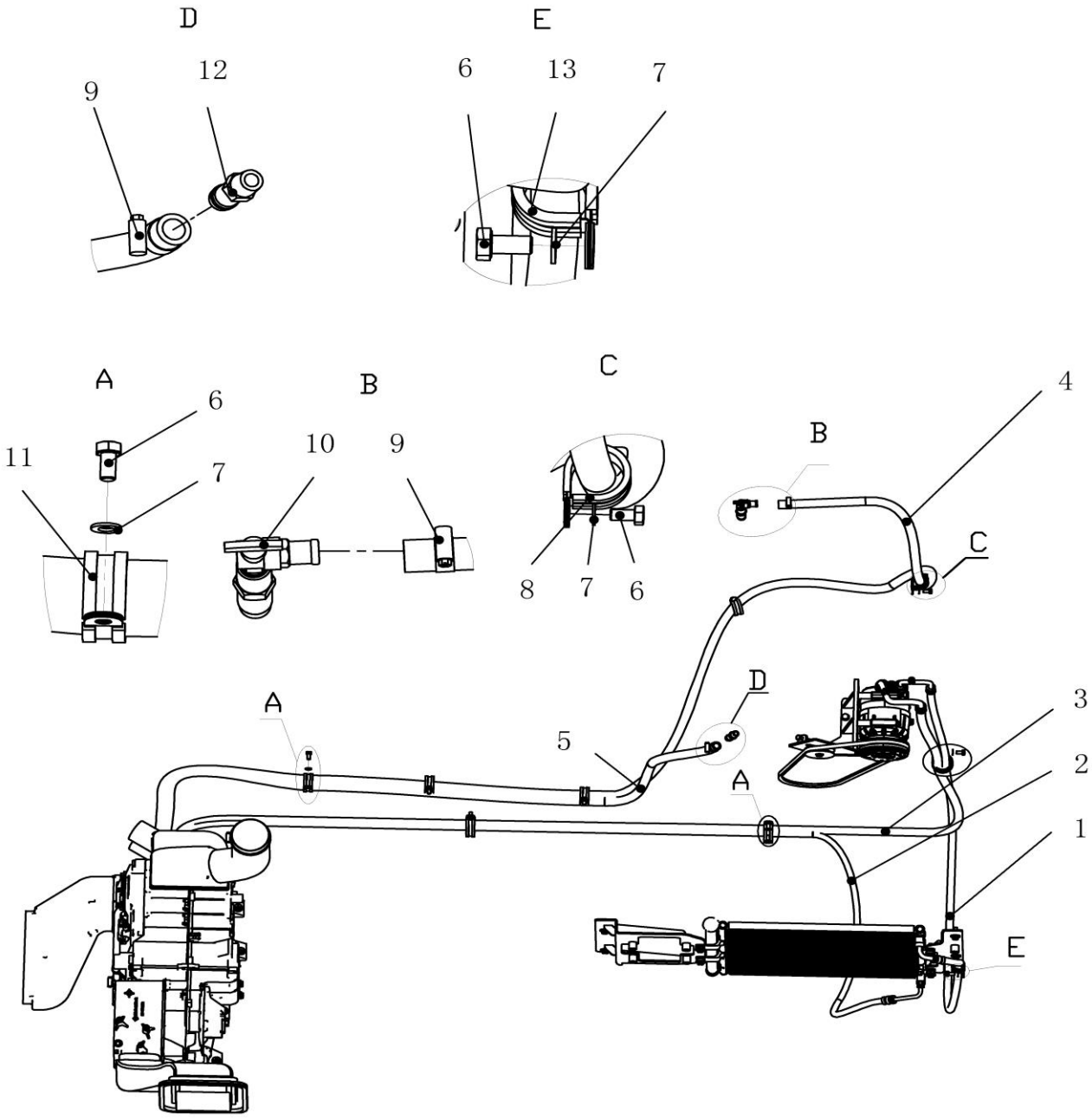

310706149 Sistema do ar condicionado

Item	Código da peça	Nome da peça	Qtde	C.S	Número de série	Intercambiabilidade	Substituição de peça		Marca de identificação
							Código	Qtde	
1	803587291	Mangueira	1						
2	803587292	Mangueira	1						
3	803587293	Mangueira	1						
4	822138450	Mangueira	1						
5	801905728	Mangueira	1						
6	805046504	Parafuso M8×16 10.9 dacromet	11						
7	805338277	Arruela 8	11						
8	800141502	Abraçadeira	2						
9	800104574	Abraçadeira	4						
10	800702258	Válvula de esfera	1						
11	803704530	Abraçadeira LJT01-D145×20	8						
12	310706150	Conexão	1						
13	819908628	Abraçadeira	1						

310706149 Sistema do ar condicionado

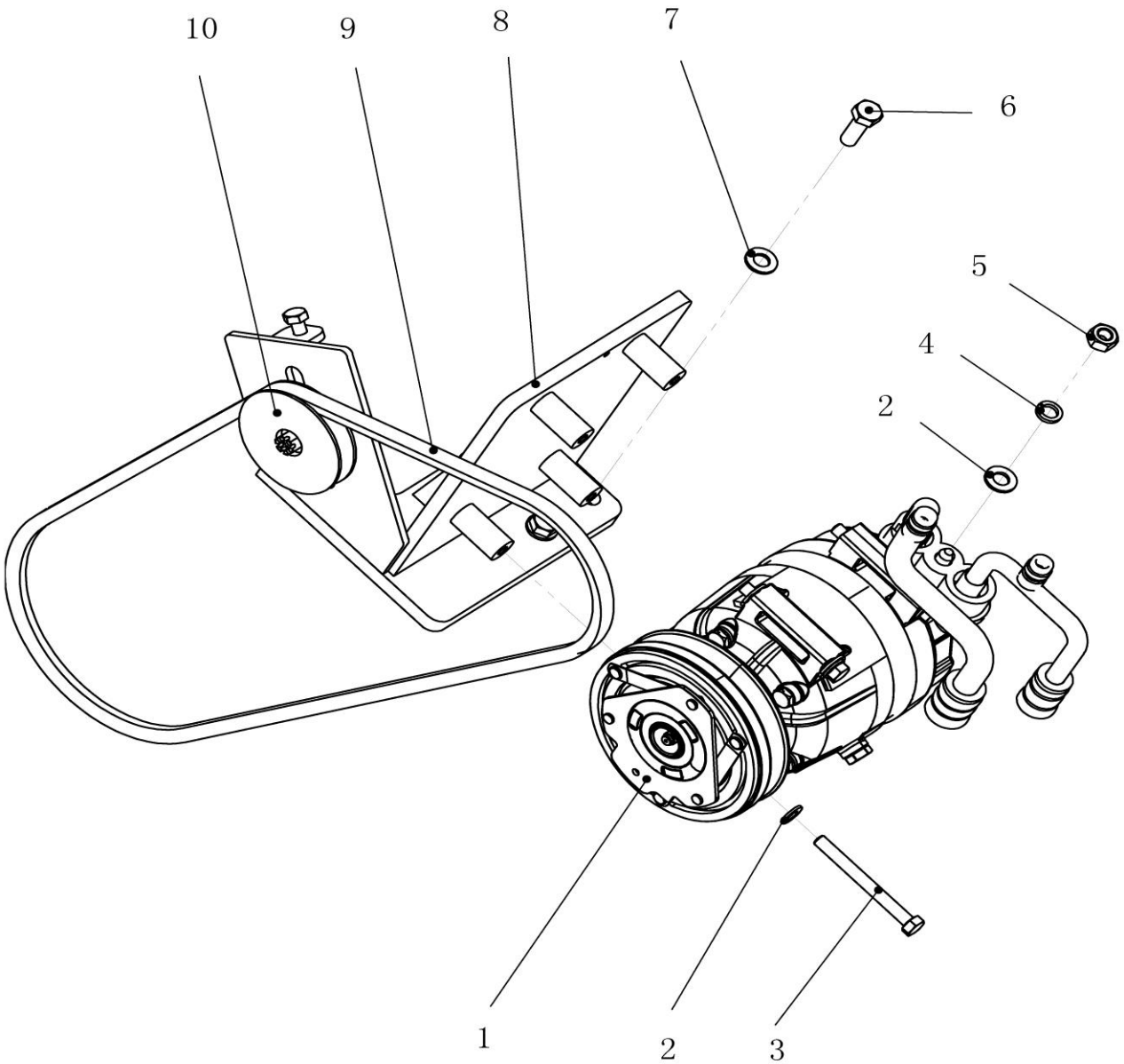

310706149 Sistema do ar condicionado

Item	Código da peça	Nome da peça	Qtde	C.S	Número de série	Intercambiabilidade	Substituição de peça		Marca de identificação
							Código	Qtde	
1	803546768	Compressor	1						
2	80533827	Arruela 8	5						
3	805046891	Parafuso M8×90	4						
4	80533826	Arruela 8	1						
5	80523837	Porca M8	1						
6	805046416	Parafuso M10×30 10.9 dacromet	3						
7	805338279	Arruela 10	3						
8	310706148	Suporte	1						
9	310901740	Correia	1						
10	800309026	Tensor	1						

310706149 Sistema do ar condicionado

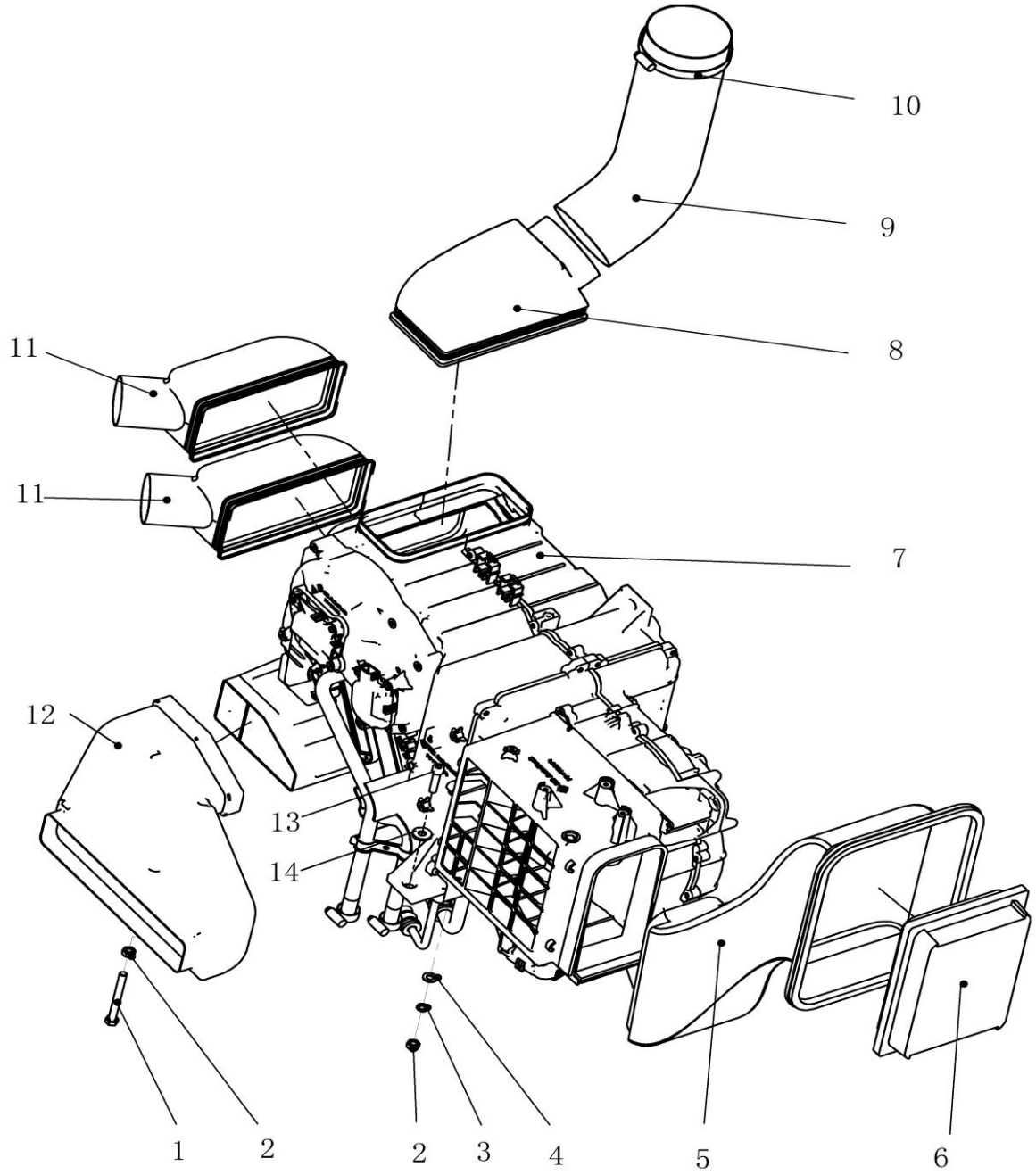

310706149 Sistema do ar condicionado

Item	Código da peça	Nome da peça	Qtde	C.S	Número de série	Intercambiabilidade	Substituição de peça		Marca de identificação
							Código	Qtde	
1	805046523	Parafuso M8×80 10.9	1						
2	805238378	Porca M8	2						
3	805338259	Arruela 8	1						
4	805338277	Arruela 8 WASHER	2						
5	801972025	Tubulação de ar	1						
6	803547418	Filtro de ar	1						
7	803547411	Evaporador	1						
8	801972024	Duto de ar	1						
9	801972026	Tubulação de ar	1						
10	800104450	Abraçadeira	1						
11	801972023	Duto de ar	2						
12	801972022	Duto de ar	1						
13	805139977	Parafuso M8×35 10.9 dacromet	7						
14	310706331	Arruela	7						
15	803547419	Filtr	1						

310706149 Sistema do ar condicionado

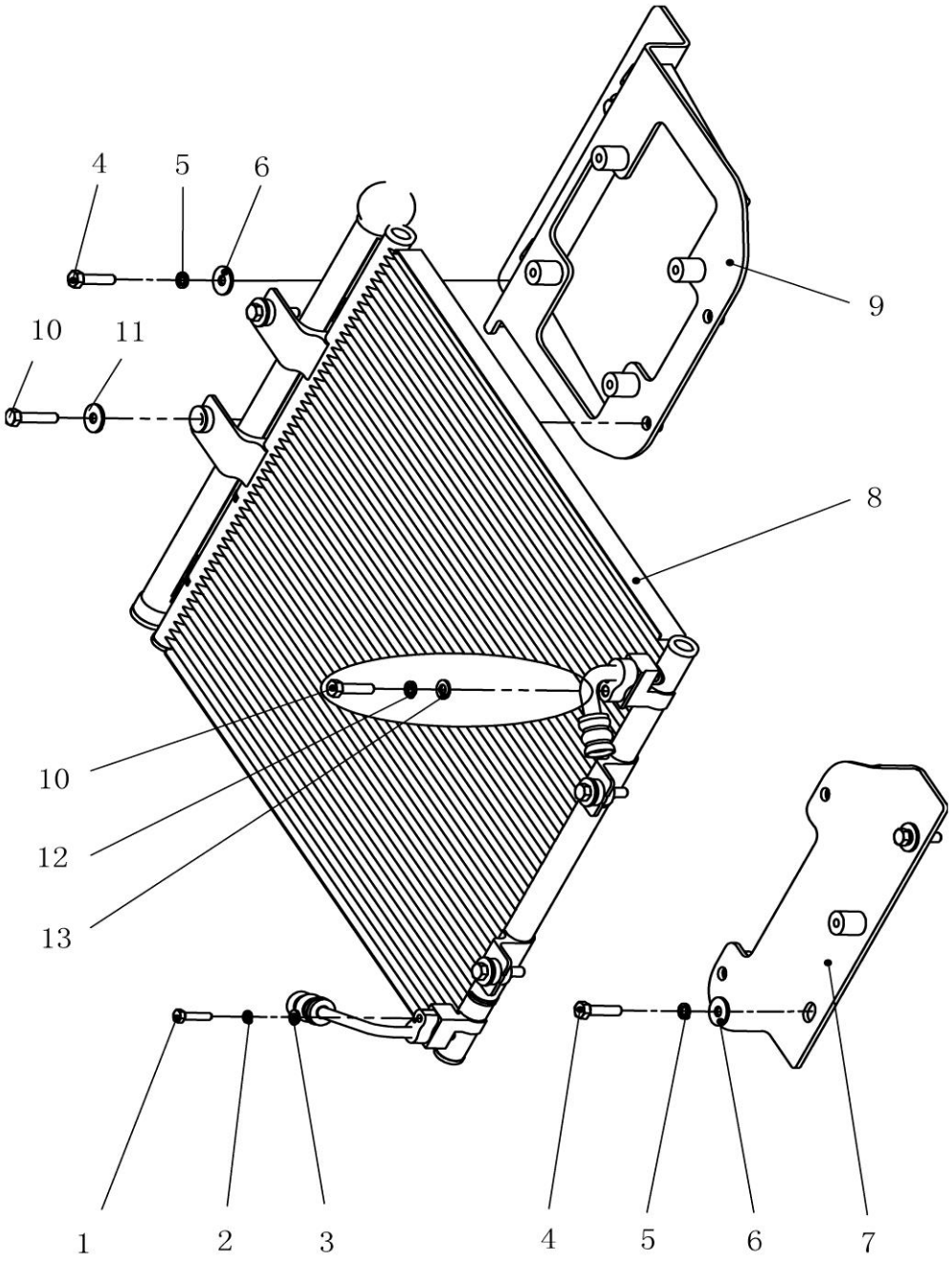

310706149 Sistema do ar condicionado

Item	Código da peça	Nome da peça	Qtde	C.S	Número de série	Intercambiabilidade	Substituição de peça		Marca de identificação
							Código	Qtde	
1	805046497	Parafuso M6×25	1						
2	805338258	Arruela 6	1						
3	805338275	Arruela 6	1						
4	805046416	Parafuso M10×30 10.9 dcromet	4						
5	805338260	Arruela 10	4			I	805339279	0	
6	805338268	Arruela 10	4						
7	310706143	Suporte	1						
8	803547413	Condensador	1						
9	310706146	Suporte	1						
10	805046511	Parafuso M8×30	5						
11	805338266	Arruela 8	4						
12	805338259	Arruela 8	1						
13	805338277	Arruela 8	1						

310603788 Estrutura inferior

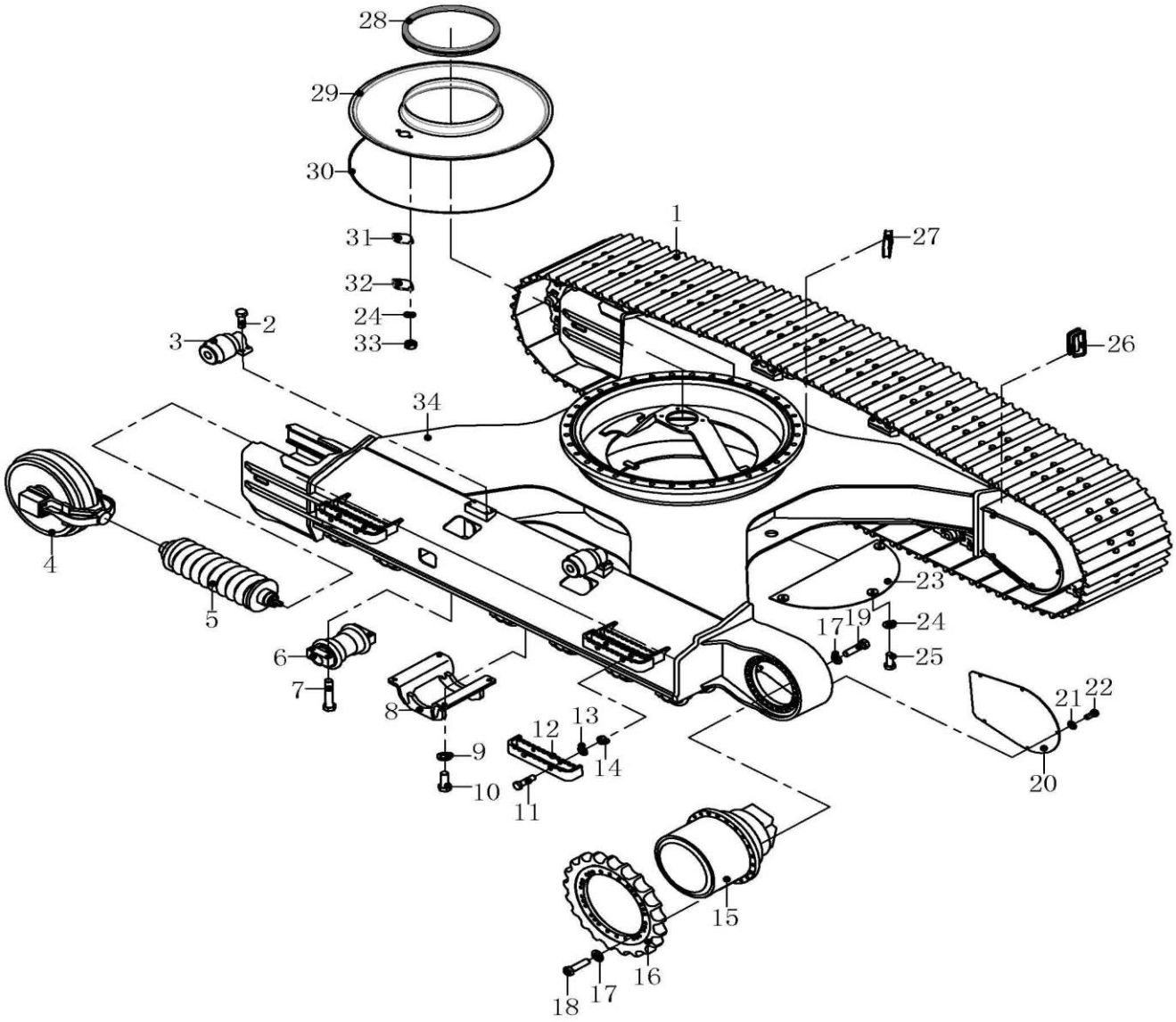

310603788 Estrutura inferior

Item	Código da peça	Nome da peça	Qtde	C.S	Número de série	Intercambiabilidade	Substituição de peça		Marca de identificação
							Código	Qtde	
1	414101331	Cj. Esteira 700mm	2			800305428			OPCIONAL
1	414101332	Cj. Esteira 800mm	2			800305427			OPCIONAL
1	414101330	Cj. Esteira 600mm	2			800305430			
2	805006280	Parafuso M16×80	16						
3	414102773	Rolete superior	4			800305385/800341140			
4	414100426	Roda guia	2			800305386/800341138			
5	414102837	Mola tensora	2			800308239			
6	414100425	Rolete inferior	14			800305387/800341137			
7	805006281	Parafuso M18×90	56						
8	310705377	Guia da corrente	2						
9	805338287	Arruela 18 300HV dacromet	8						
10	805006334	Parafuso M18×45 10.9 dacromet	8						
11	805046568	Parafuso M14×50	8						OPCIONAL

310603788 Estrutura inferior

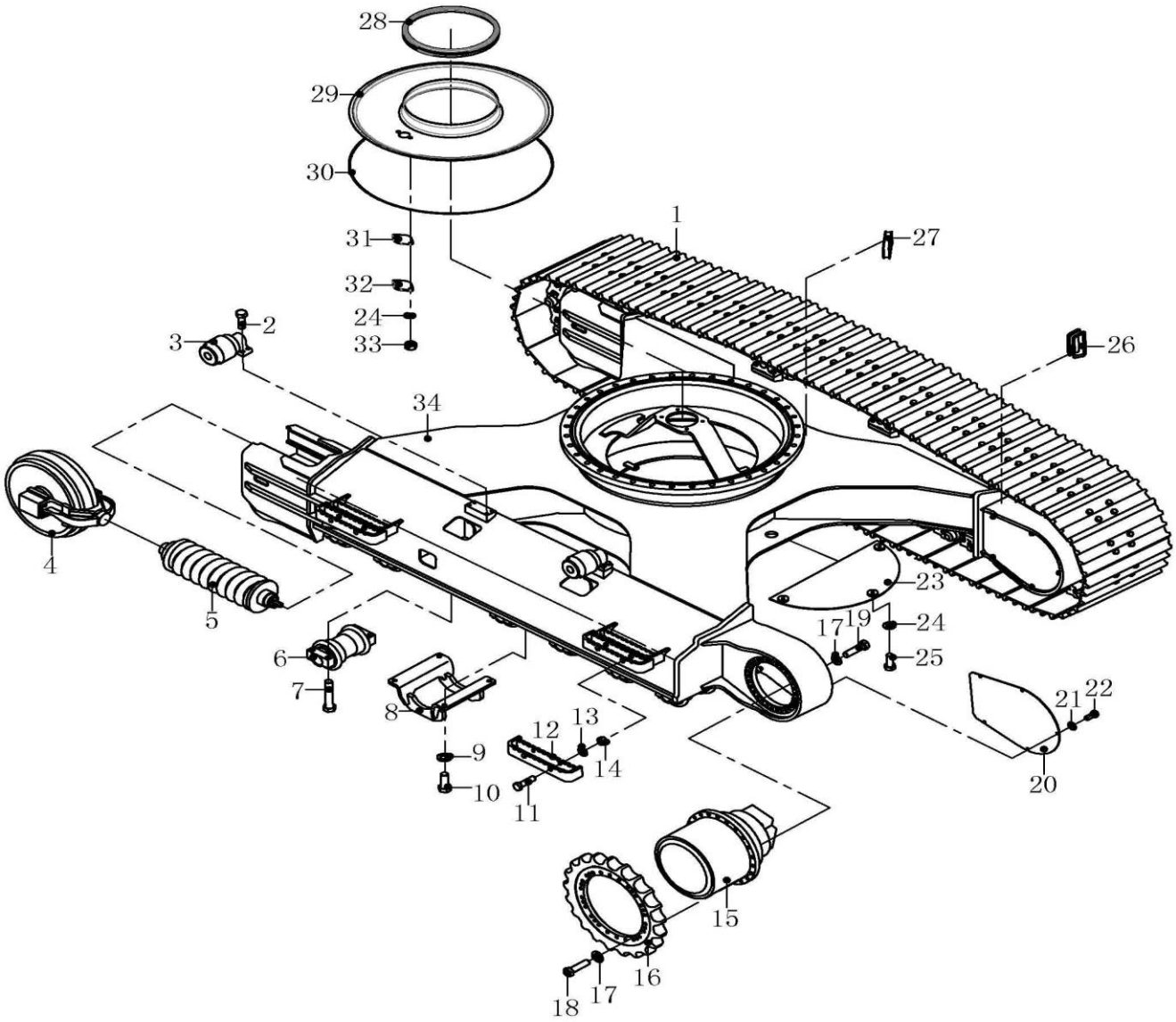

310603788 Estrutura inferior

Item	Código da peça	Nome da peça	Qtde	C.S	Número de série	Intercambiabilidade	Substituição de peça		Marca de identificação
							Código	Qtde	
12	310705395	Degrau	4						
13	805338283	Arruela 14 300HV dacromet	8						
14	805238504	Porca M14	8						
15	803091612	Motor de translação	2						
16	414101095	Roda dentada	2			800305388/800341139			
17	805338285	Arruela 16 300HV dacromet	120						
18	329900957	Parafuso	60						
19	329900959	Parafuso M16×65	60						
20	310705386	Tampa	2						
21	805338281	Arruela 12 300HV dacromet	10						
22	805046469	Parafuso M12×25	10						
23	310705383	Tampa	2						
24	805338279	Arruela 10	8						
25	805011330	Parafuso M10×25	6						
26	801971176	Guarnição borracha	2						
27	801971177	胶条 JACKET	2						
28	310705391	Vedação	1						
29	310705380	Tampa	1						
30	310705382	Tira de borracha	1						
31	310705389	Vedação borracha	1						
32	310705388	Tampa	1						
33	805238371	Porca M10	2						

310603788 Estrutura inferior

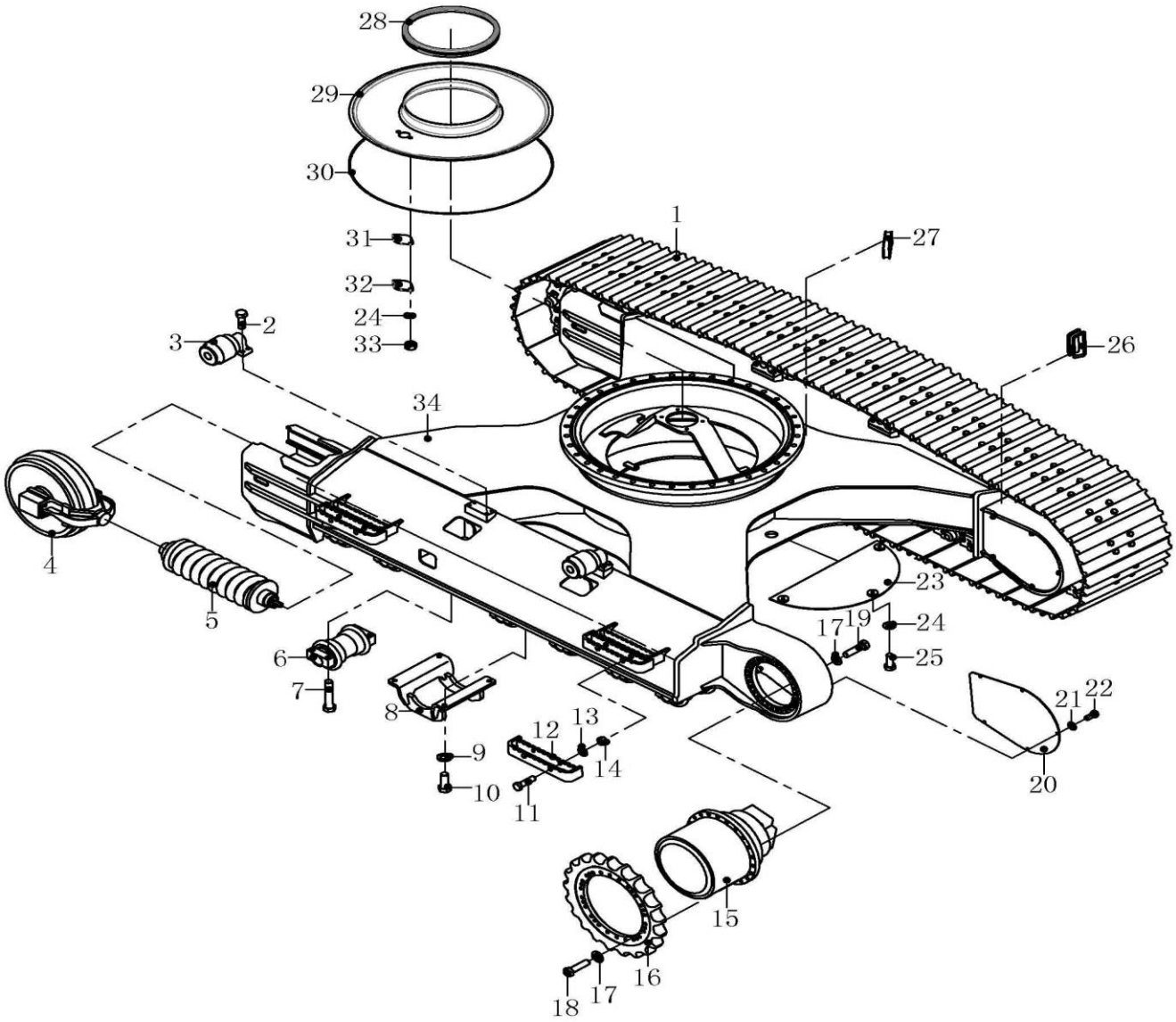

310603788 Estrutura inferior

Item	Código da peça	Nome da peça	Qtde	C.S	Número de série	Intercambiabilidade	Substituição de peça		Marca de identificação
							Código	Qtde	
34	310603789	Chassi	1						

414101330 Esteira 600mm

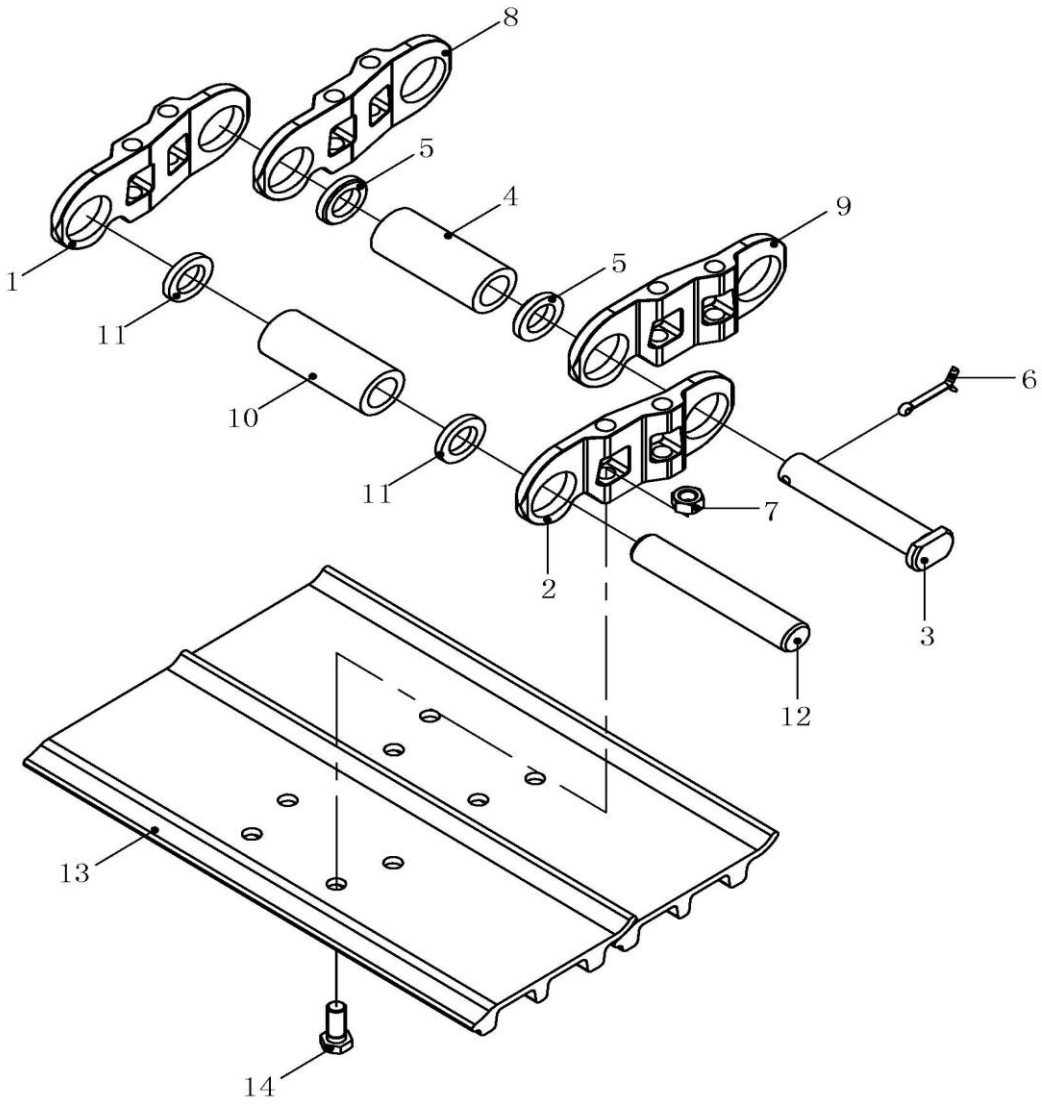

414101330 Esteira 600mm

Item	Código da peça	Nome da peça	Qtde	C.S	Número de série	Intercambiabilidade	Substituição de peça		Marca de identificação
							Código	Qtde	
1	414100466	Link principal direito	1						
2	414100465	Link principal esquerdo	1						
3	414100468	Pino mestre	1						
4	414100467	Tubo central mestre	1						
5	414100469	Vedação principal	2						
6	805639394	Cupilha	1						
7	414100051	Porca	184						
8	414100461	Link direito	45						
9	414100460	Link esquerdo	45						
10	414100462	Tubo central	45						
11	414100464	Vedação	90						
12	414100463	Pino	45						
13	414101382	Sapata	46						
14	414100050	Parfuso	184						

800305430 Esteira 600mm

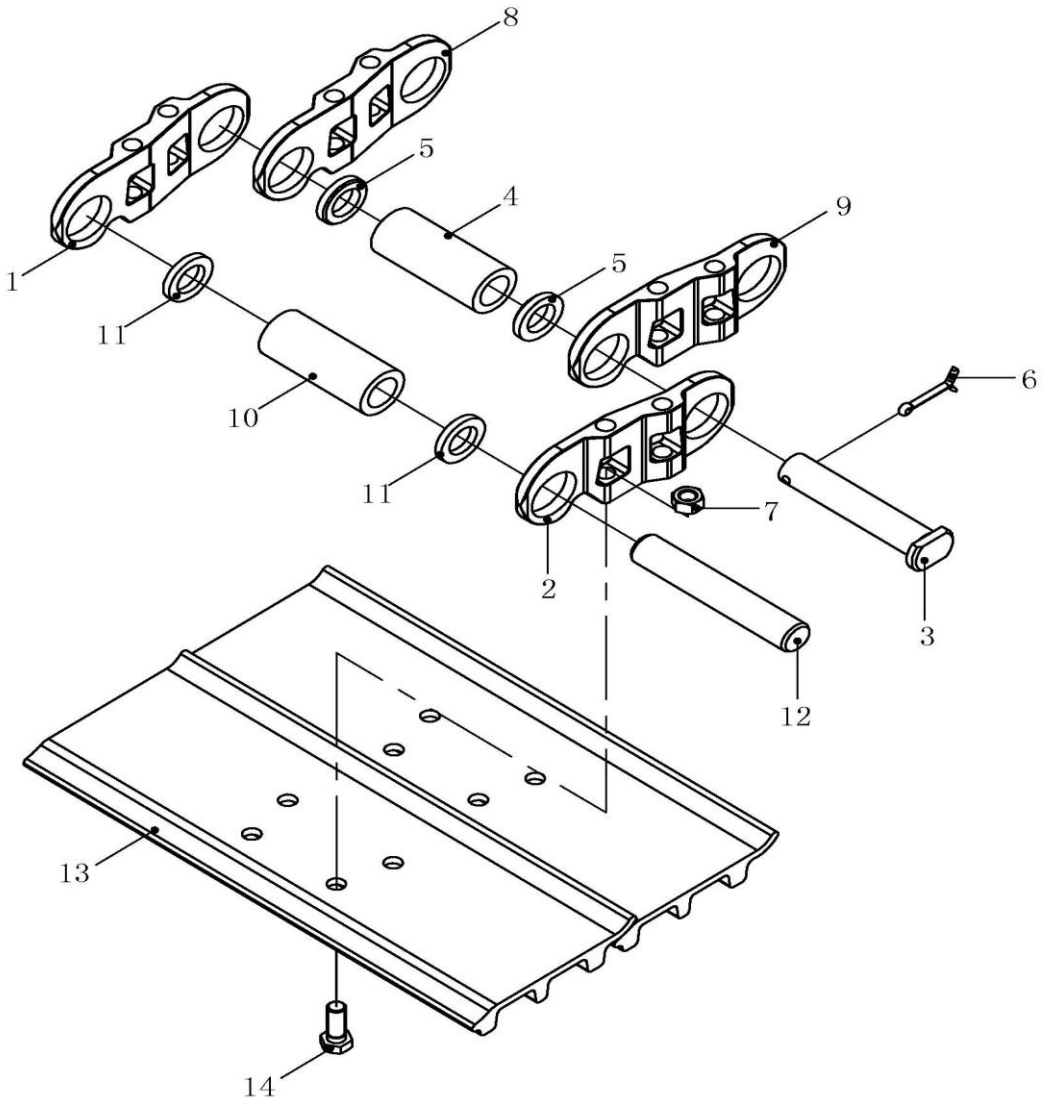

800305430 Esteira 600mm

Item	Código da peça	Nome da peça	Qtde	C.S	Número de série	Intercambiabilidade	Substituição de peça		Marca de identificação
							Código	Qtde	
	819908996	链轨合件 TRACK LINK	45						
	819908999	主链轨合件 MASTER TRACK LINK	1						
1	800340288	Link mestre direito	1						
2	800340289	Link mestre esquerdo	1						
3	819908998	Pino mestre	1						
4	800340292	Tubo central mestre	1						
5	800340293	Vedação principal	2						
6	800340296	Cupilha	1						
7	800309047	Porca	184						
8	800340294	Link direito	45						
9	800340295	Link esquerdo	45						
10	800340290	Tubo central	45						
11	800340291	Vedação	90						
12	819908997	Pino	45						
13	800346999	sapata	46						
14	800340255	Parafuso	184						

800308239 Mola tensora da esteira

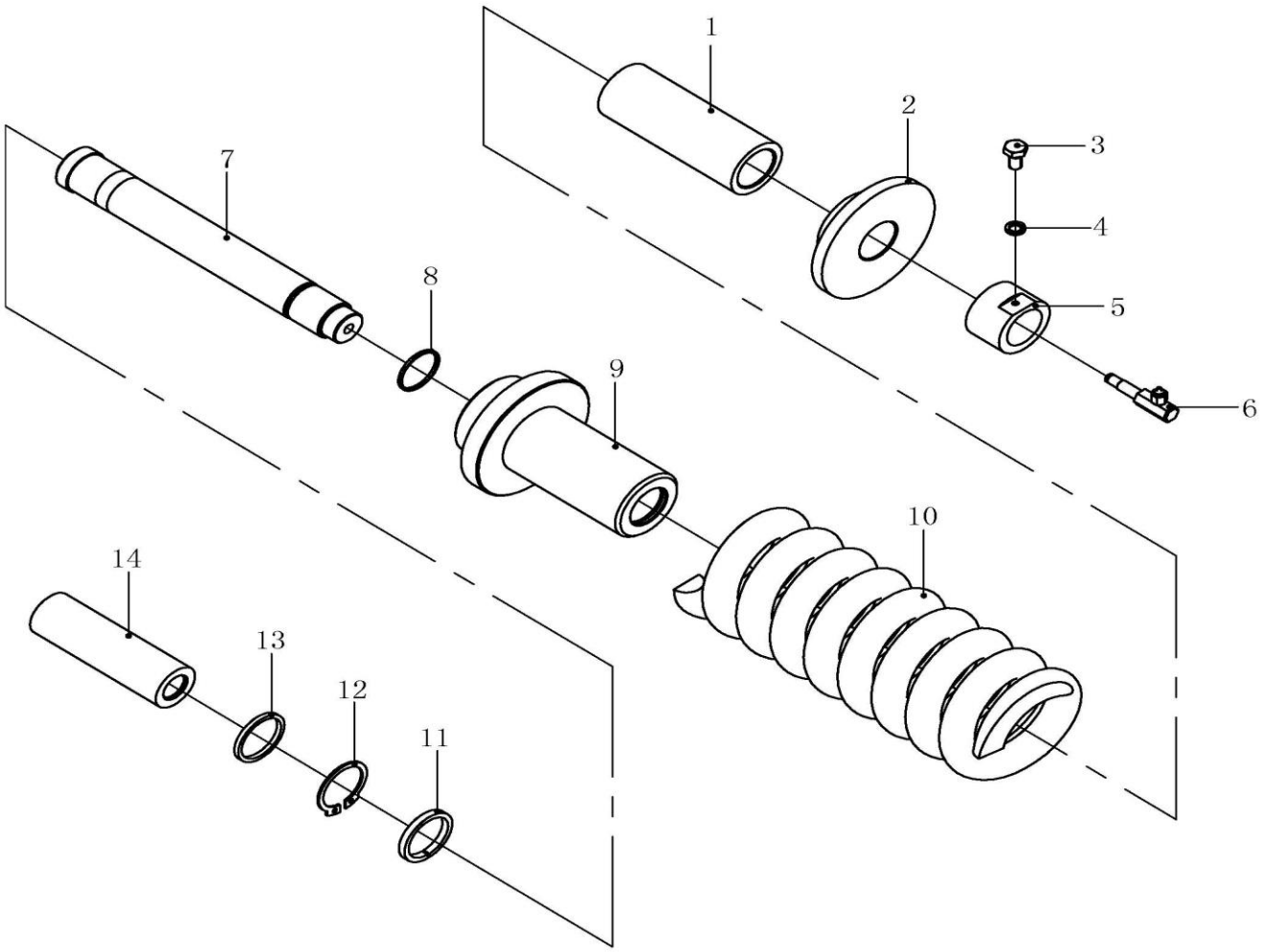

800308239 Mola tensora da esteira

Item	Código da peça	Nome da peça	Qtde	C.S	Número de série	Intercambiabilidade	Substituição de peça		Marca de identificação
							Código	Qtde	
1	800340297	Tubo	1						
2	800340298	Flange	1						
3	805000033	Parafuso M8×16	1						
4	805338259	Arruela 8	1						
5	800340299	Porca	1						
6	800305497	Bico de lubrificação	1						
7	800340309	Haste	1						
8	800340301	O-Ring	1						
9	800340302	Camisa	1						
10	800340308	Mola	1						
11	800340304	Anel de vedação	1						
12	800340305	Anel trava	1						
13	800340306	Retentor	1						
14	800340307	Haste do pistão	1						

310603783 Conjunto válvula rotativa

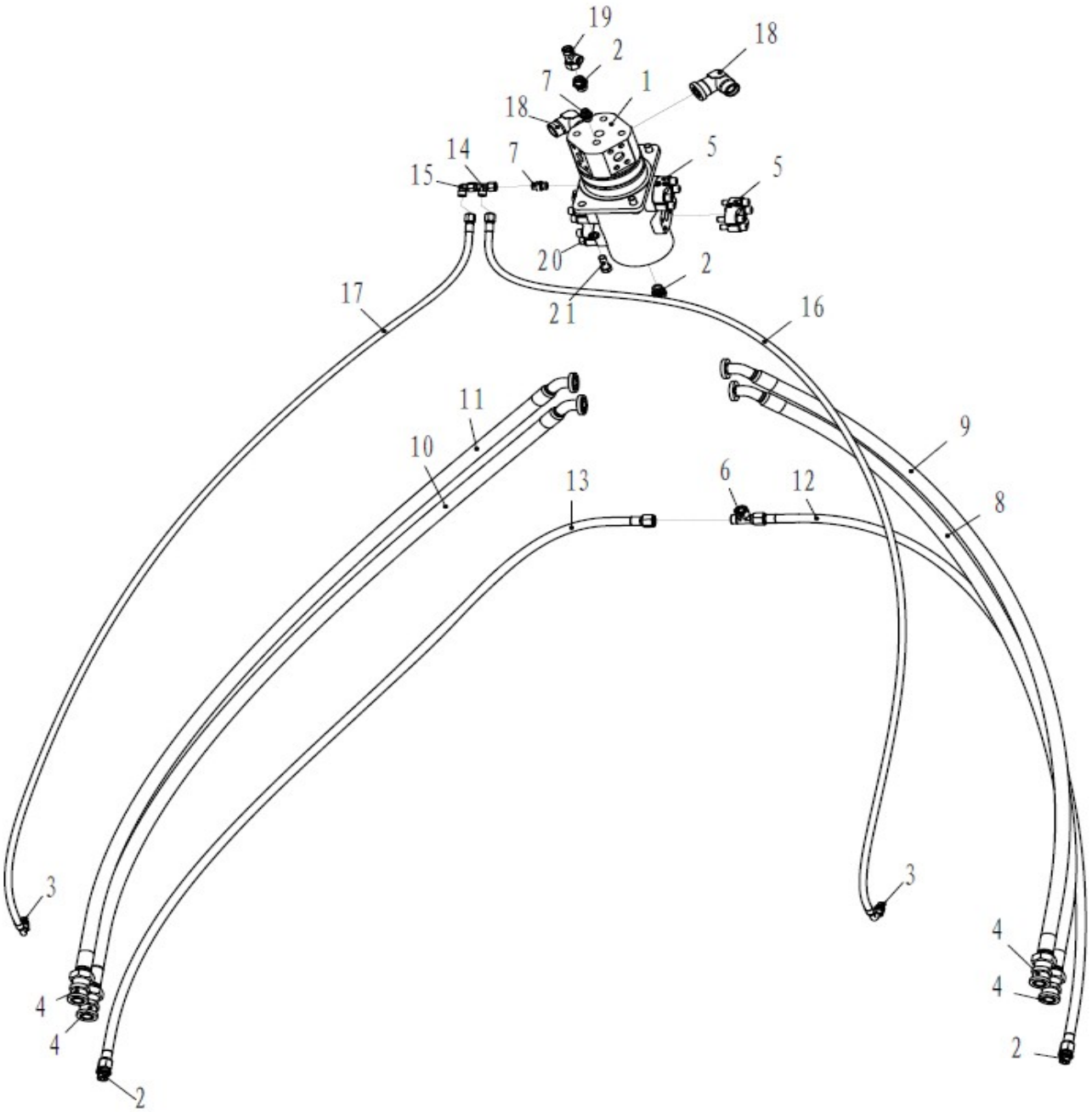

310603783 Conjunto válvula rotativa

Item	Código da peça	Nome da peça	Qtde	C.S	Número de série	Intercambiabilidade	Substituição de peça		Marca de identificação
							Código	Qtde	
1	803403439	Válvula rotativa	1						
2	803172173	Conector	4						
3	803172161	Conector	2						
4	803164234	Flange	4						
5	803201542	Flange	4						
6	803166562	Conector	1						
7	803172160	Conector	2						
8	803408199	Mangueira	1						
9	803408198	Mangueira	1						
10	803408201	Mangueira	1						
11	803408200	Mangueira	1						
12	803422842	Mangueira	2						
14	803172316	Conector	1						
15	803163572	Conector	1						
16	803404623	Mangueira	1						
17	803404632	Mangueira	1						
18	803163789	Conector	2						
19	803172037	Conector	1						
20	805338262	Arruela 14	4						
21	805006333	Parafuso M14×35 10.9 dacromet	4						

803403439 Válvula rotativa

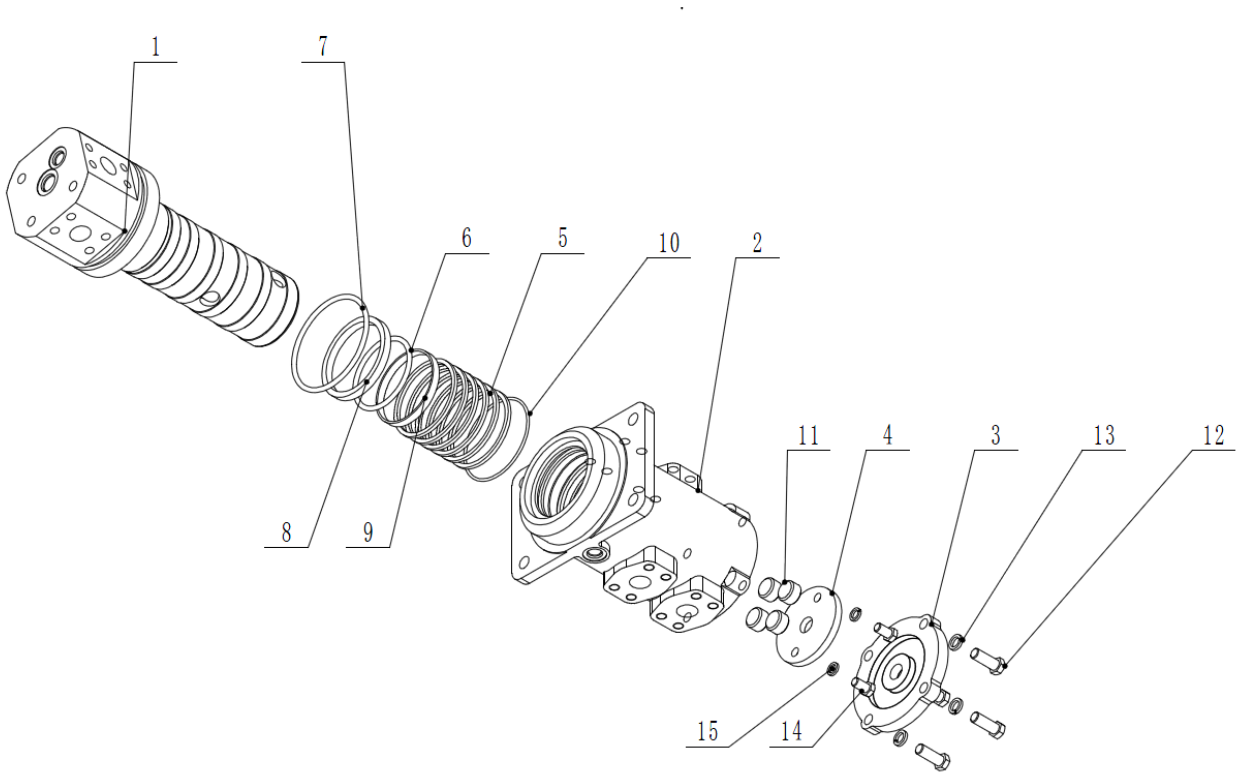

803403439 Válvula rotativa

Item	Código da peça	Nome da peça	Qtde	C.S	Número de série	Intercambiabilidade	Substituição de peça		Marca de identificação
							Código	Qtde	
1	860139852	Eixo rotativo	1						
2	860139853	Carcaça	1						
3	860139854	Tampa	1						
4	860139855	Defletor	1						
5	860139856	Anel de vedação	6						
6	860139857	O-Ring	1						
7	860139858	O-Ring	1						
8	860139859	Anel de vedação	1						
9	860139860	Anel de desgaste	1						
10	860139861	O-Ring	1						
11	860139862	Plugue	4						
12	860139863	Parafuso	4						
13	860139864	Arruela	4						
14	860139865	PArafuso	2						
15	860139866	Arruela	2						

803091612 Motor de translação

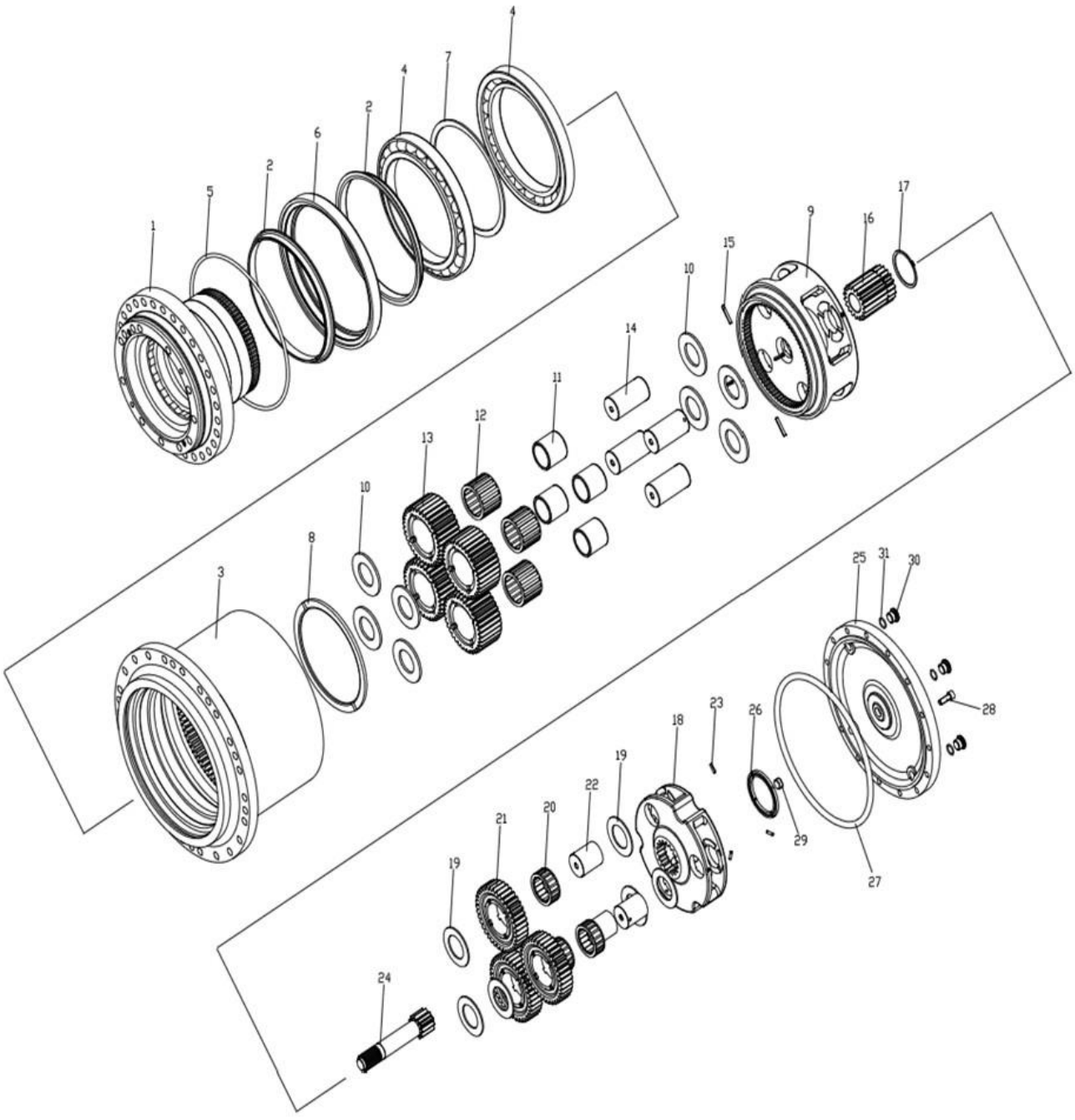

803091612 Motor de translação

Item	Código da peça	Nome da peça	Qtde	C.S	Número de série	Intercambiabilidade	Substituição de peça		Marca de identificação
							Código	Qtde	
1	860124182	Carcaça	1						
2	860124184	Vedação	2						
3	860132487	Cubo	1						
4	860124187	Rolamento	2						
5	860124186	O-Ring	1						
6	860124185	Anel de vedação	1						
7	860124204	Espaçador	1						
8	860124188	Junta	2						
9	860124194	Planetário	1						
10	860124189	Arruela	8						
11	860124192	Bucha	4						
12	860124191	Rolamento	4						
13	860124190	Engrenagem planetária	4						
14	860124193	Eixo	4						
15	860124202	Pino	4						
16	860124195	Engrenagem	1						
17	860124196	Anel trava	1						
18	860124201	Planetário	1						
19	860124200	Arruela	6						
20	860124198	Rolamento	3						
21	860124197	Engrenagem planetária	3						

803091612 Motor de translação

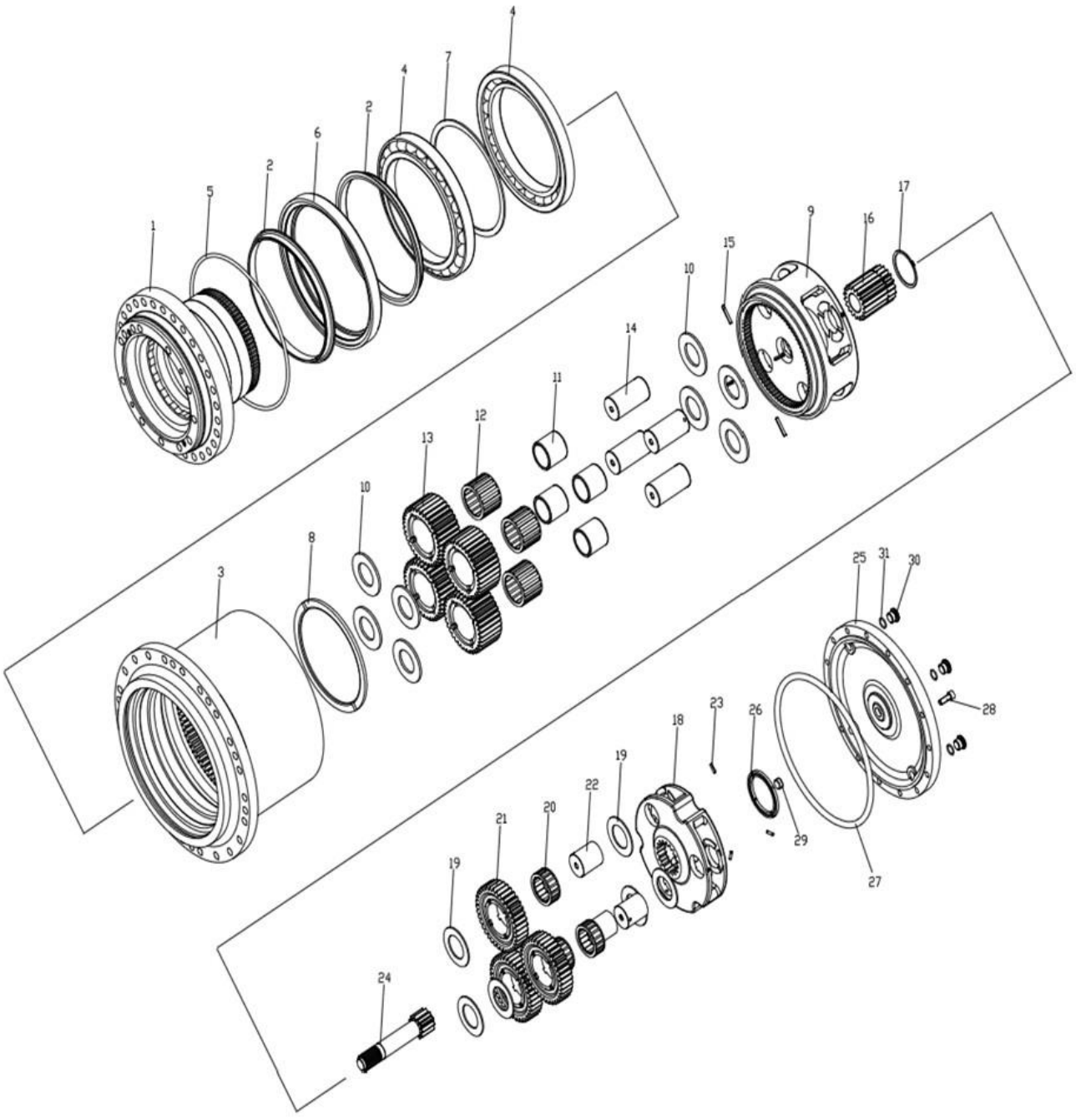

803091612 Motor de translação

Item	Código da peça	Nome da peça	Qtde	C.S	Número de série	Intercambiabilidade	Substituição de peça		Marca de identificação
							Código	Qtde	
22	860124199	Eixo	3						
23	860124203	Pino	3						
24	860124207	Eixo motriz	1						
25	860124208	Tampa	1						
26	860124206	Arruela	1						
27	860132488	O-Ring	1						
28	860132489	Parafuso	16						
29	860124205	Arruela	1						
30	860124134	Plugue	3						
31	860124144	O-RIng	3						

803091612 Motor de translação

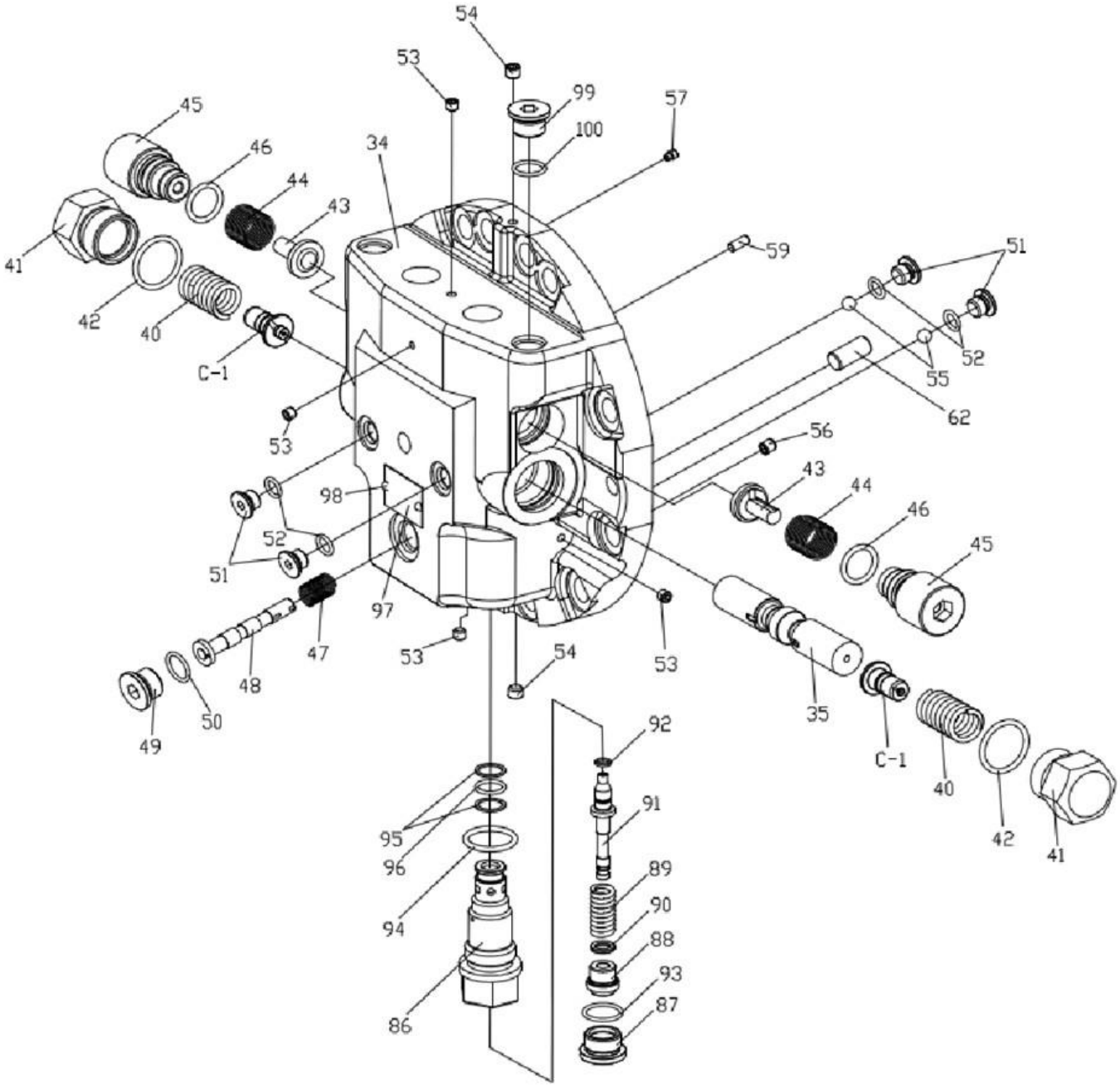

803091612 Motor de translação

Item	Código da peça	Nome da peça	Qtde	C.S	Número de série	Intercambiabilidade	Substituição de peça		Marca de identificação
							Código	Qtde	
C-1	860124163	挡块	2						
34	860132490	后轮缘 REAR FLANGE	1						
35	860124161	Carretel principal	1						
40	860124140	Mola	2						
41	860124137	Plugue	2						
42	860124155	O-Ring	2						
43	860124139	Válvula retenção	2						
44	860124141	Mola	2						
45	860124138	Plugue	2						
46	860124143	O-Ring	2						
47	860124176	Mola	1						
48	860124175	Carretel	1						
49	860124134	Plugue	2						
50	860124144	O-Ring	2						
51	860124149	Plugue	4						
52	860124150	O-Ring	4						
53	860200876	Plugue	3						
54	860124146	Plugue	2						
55	860124152	Esfera de aço	2						
56	860124157	Plugue	1						
57	860124178	Filtro	1						
59	860132491	Pino	1						

803091612 Motor de translação

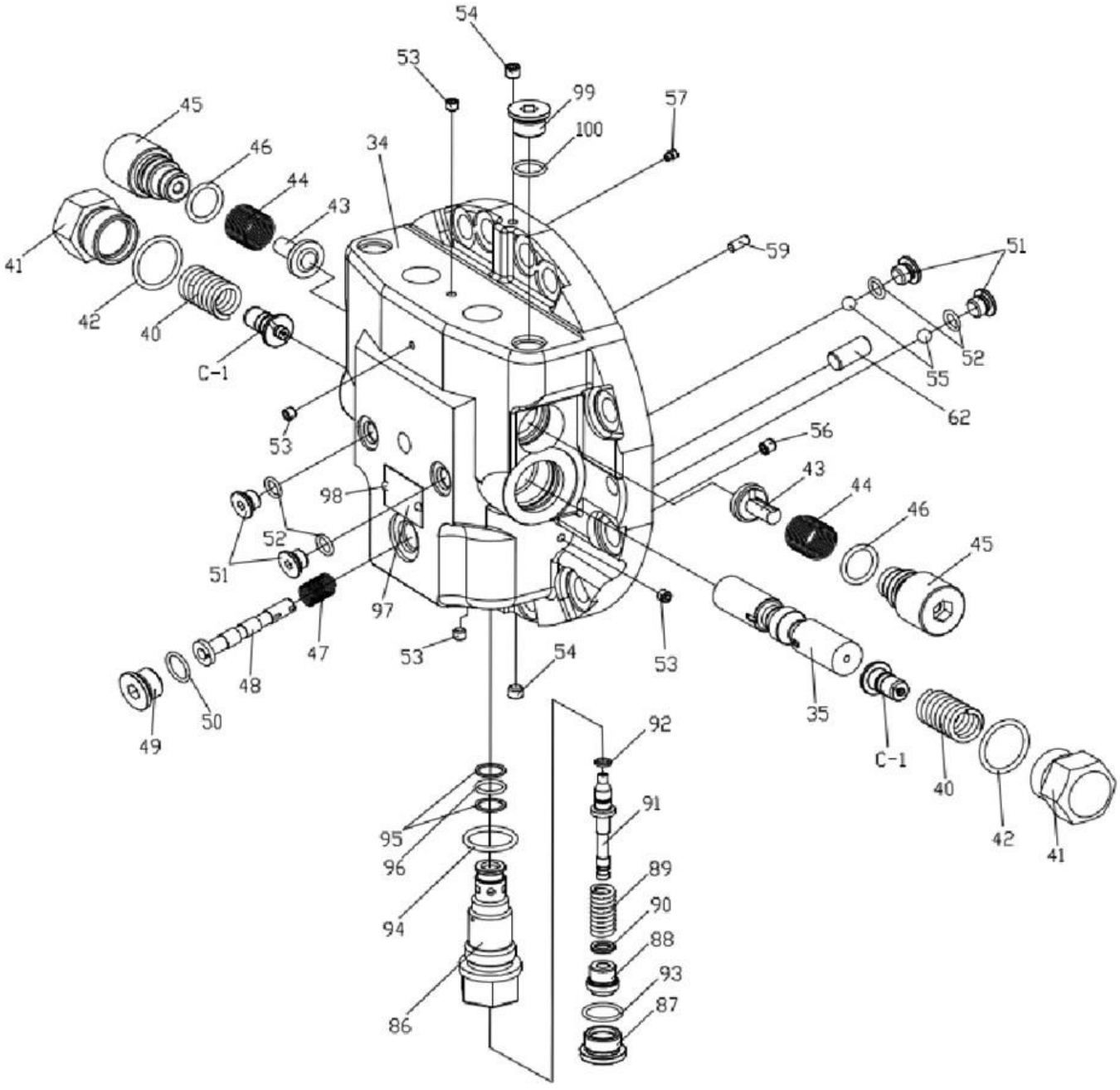

803091612 Motor de translação

Item	Código da peça	Nome da peça	Qtde	C.S	Número de série	Intercambiabilidade	Substituição de peça		Marca de identificação
							Código	Qtde	
62	860124129	Pin	2						
86	860132493	Corpo da álvula	1						
87	860132494	Plugue	1						
88	860132495	Assento da mola	1						
89	860132496	Mola	1						
90	860132499	Junta	1						
91	860132500	Haste	1						
92	860132501	Vedação	1						
93	860132502	O-Ring	1						
94	860132497	O-Ring	1						
95	860132498	Anel de suporte	2						
96	860124243	O-Ring	1						
97	860132492	Placa identificação	1						
98	860127184	Rebite	2						

803091612 Motor de translação

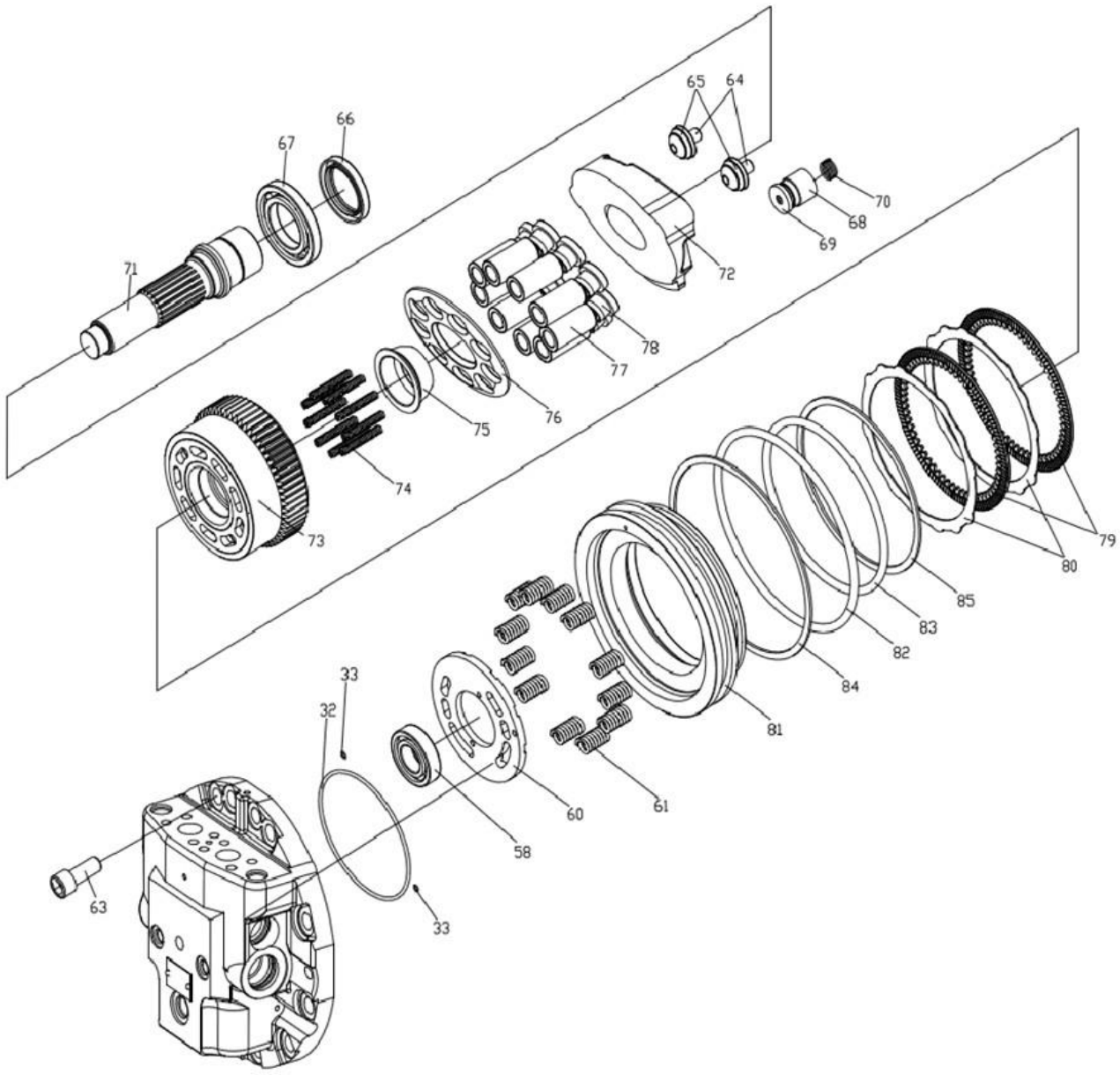

803091612 Motor de translação

Item	Código da peça	Nome da peça	Qtde	C.S	Número de série	Intercambiabilidade	Substituição de peça		Marca de identificação
							Código	Qtde	
58	860124124	Rolamento	1						
60	860124221	Placa distribuição	1						
61	860124223	Mola	12						
63	860127164	Parafuso	12						
64	860124129	Pino	2						
65	860124128	Pivot	2						
66	860124231	Vedação	1						
67	860124230	Rolamento	1						
68	860132503	Pistão	1						
69	860132504	Sapata	1						
70	860132505	Mola	1						
71	860124219	Eixo motriz	1						
72	860124220	Placa oscilante	1						
73	860124213	Bloco	1						
74	860124216	Mola	9						
75	860124215	Bucha esférica	1						
76	860124214	Placa de retenção	1						
77	860132506	Pistão	9						
78	860132507	Sapata	9						

803091612 Motor de translação

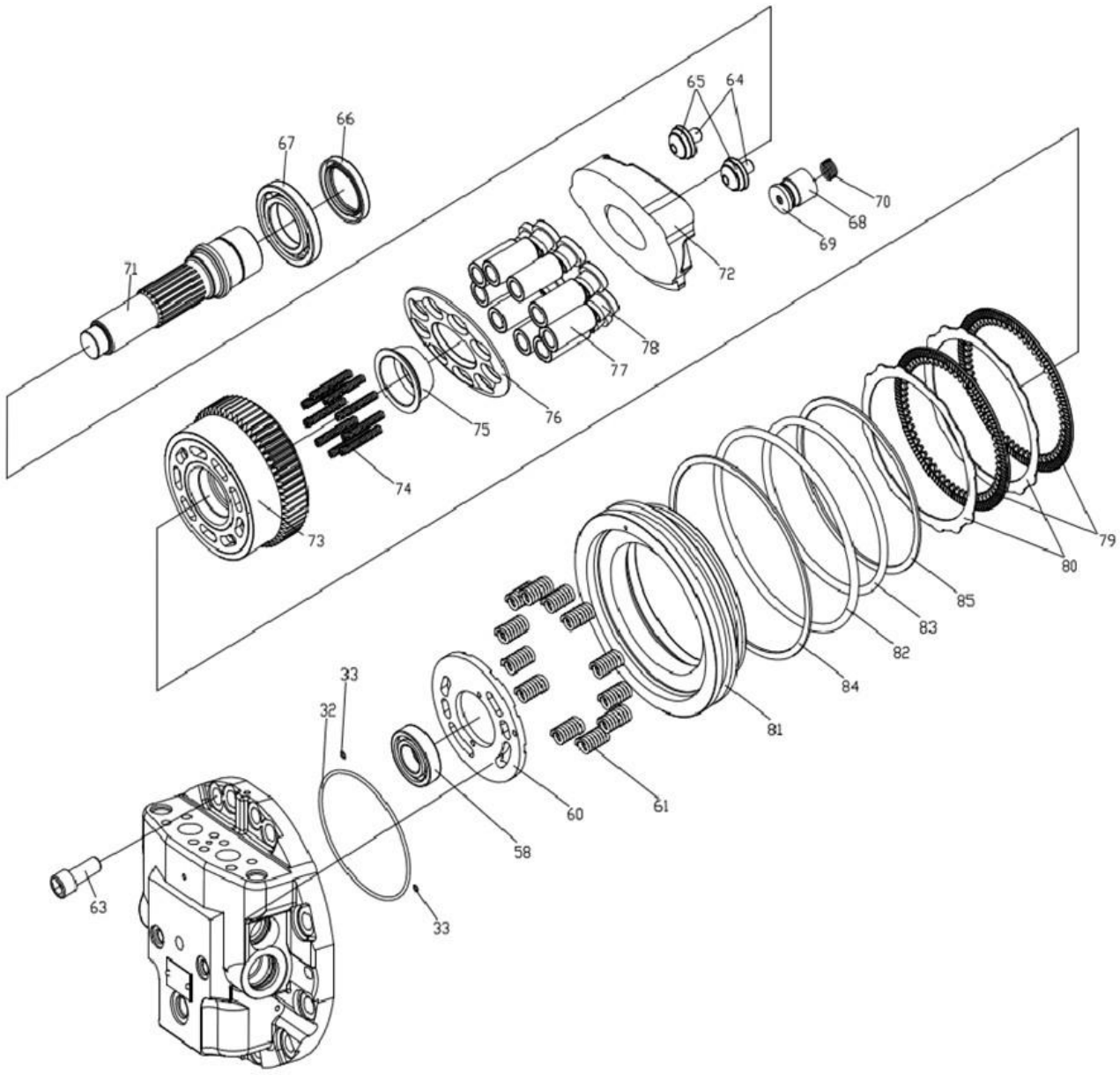

803091612 Motor de translação

Item	Código da peça	Nome da peça	Qtde	C.S	Número de série	Intercambiabilidade	Substituição de peça		Marca de identificação
							Código	Qtde	
79	860124224	Placa de fricç	2						
80	860124225	Separador PLATE	2						
81	860124222	Freio	1						
82	860124121	O-Ring	1						
83	860124226	O-Ring	1						
84	860124229	Anel	1						
85	860124228	Anel	1						

310604135 Distpositivo de trabalho

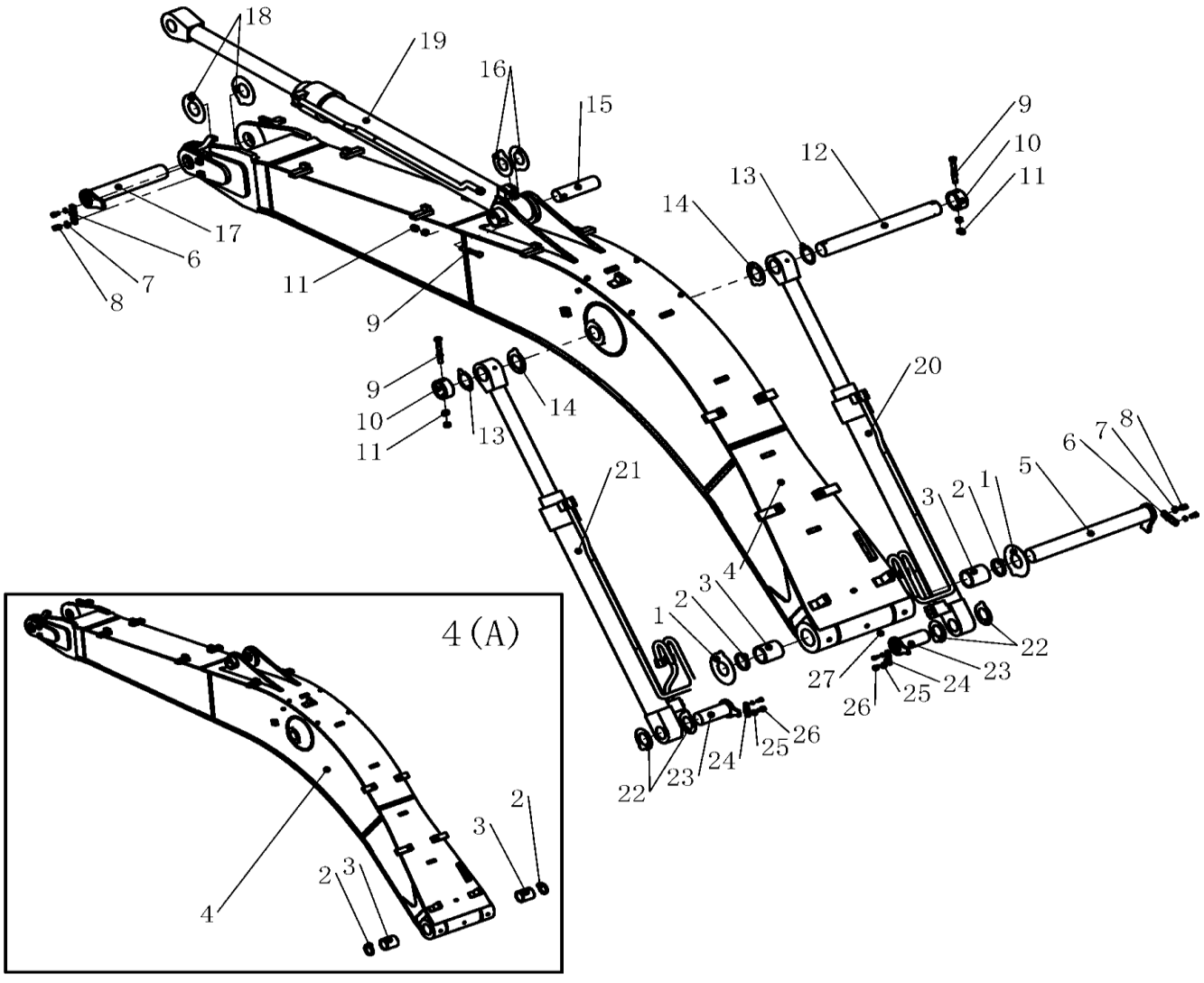

310604135 Distpositivo de trabalho

Item	Código da peça	Nome da peça	Qtde	C.S	Número de série	Intercambiabilidade	Substituição de peça		Marca de identificação
							Código	Qtde	
1	329900667	Calço	2						
2	803172437	Retentor	2						
3	800514228	Bucha	2						
4	310705596	Lança	1						
4(A)	310707636	Cj. Da lança	1						
5	310705650	Pino	1						
6	310705672	Trava	2						
7	805338263	Arruela 16	4						
8	805006417	Parafuso M16×30 10.9 dacromet	4						
9	805046677	Parafuso M20×160	3						
10	310705671	Anel trava	2						
11	805238375	Porca M20 10 dacromet	6						
12	310705670	Pino	1						
13	329900661	Calço	2						
14	329900662	Claço	2						
15	310705669	Pino	1						
16	329900660	Calço	2						
17	310705647	Pino	1						
18	329900666	Calço	4						
19	803083611	Cilindro do braço	1						
20	803085646	Cilindro direito da lança	1						
21	803085645	Cilindro esquerdo da lança	1						
22	329900658	Calço	4						

310604135 Distpositivo de trabalho

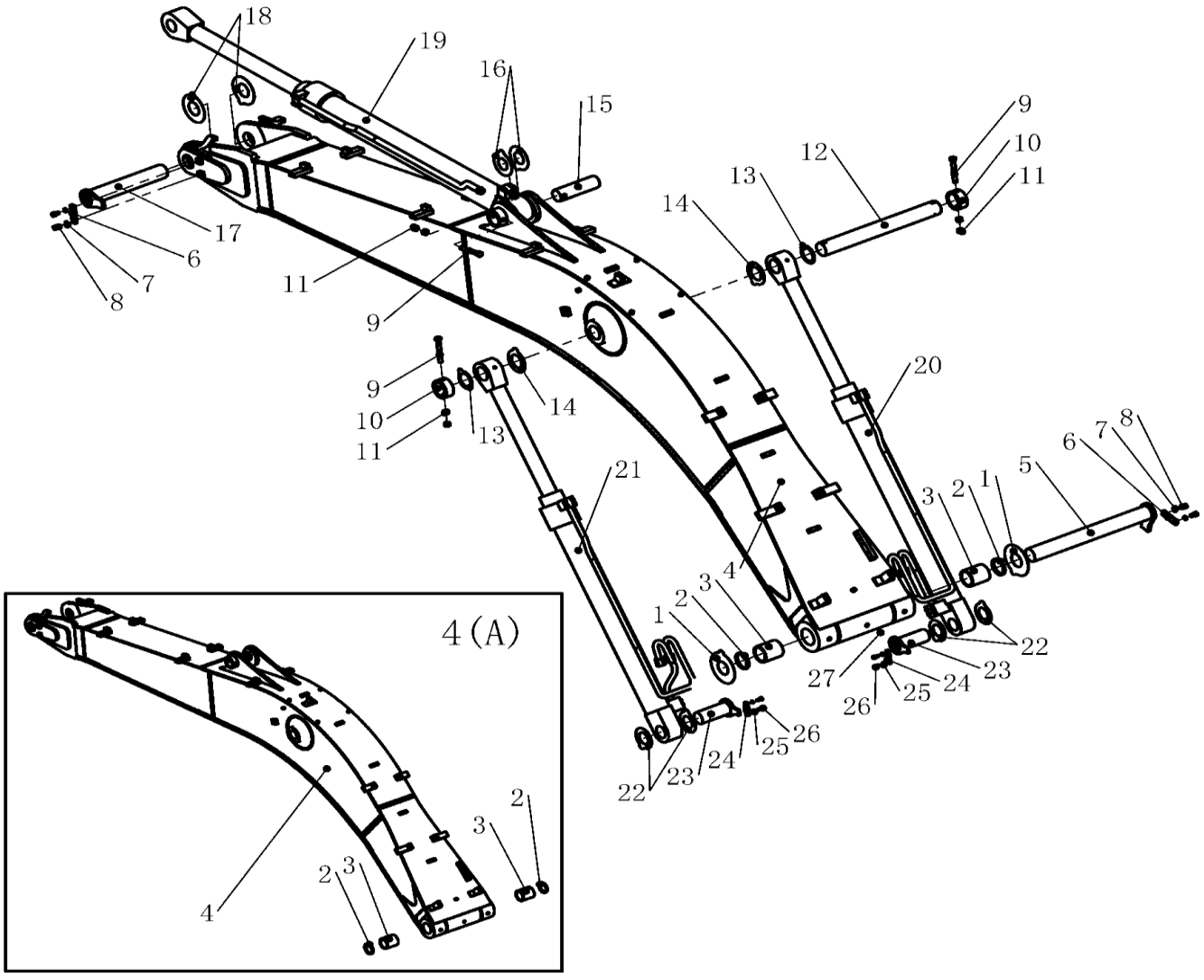

310604135 Distpositivo de trabalho

Item	Código da peça	Nome da peça	Qtde	C.S	Número de série	Intercambiabilidade	Substituição de peça		Marca de identificação
							Código	Qtde	
23	310705652	Pino	2						
24	310705673	Trava	2						
25	805338261	Arruela 12	4				805338313		
26	805046469	Parafuso M12×25	4						
27	801140026	Bico de lubrificação	1						

310604135 Distpositivo de trabalho

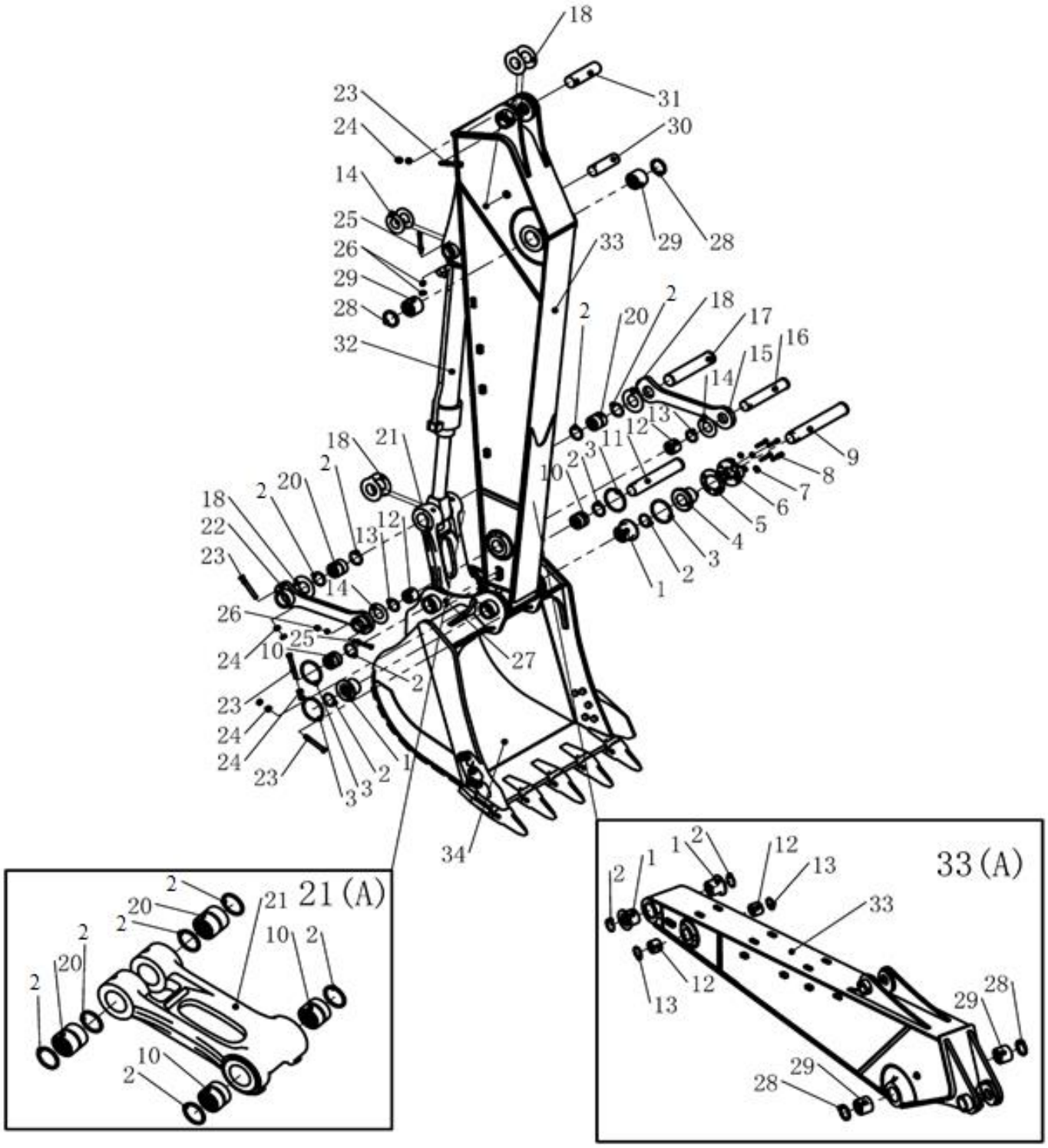

310604135 Distpositivo de trabalho

Item	Código da peça	Nome da peça	Qtde	C.S	Número de série	Intercambiabilidade	Substituição de peça		Marca de identificação
							Código	Qtde	
1	310705659	Bucha	2						
2	803172436	Retentor	8						
3	329900903	Anel de vedação	4						
4	310705657	Bucha	1						
5	310705660	Espaçador	12						
6	310705656	Flange	1						
7	805338296	Arruela 16	4						
8	805006391	Parafuso M16×90	4						
9	310708665	Pino	1						
10	310705663	Bucha	2						
11	310708671	Pino	1						
12	310705662	Bucha	2						
13	803172435	Retentor	2						
14	329900654	Calço	4						
15	310705562	Link	1						
16	310708668	Pino	1						
17	310708674	Pino	1						
18	329900660	Calço	6						
20	310705665	Bucha	2						

310604135 Distpositivo de trabalho

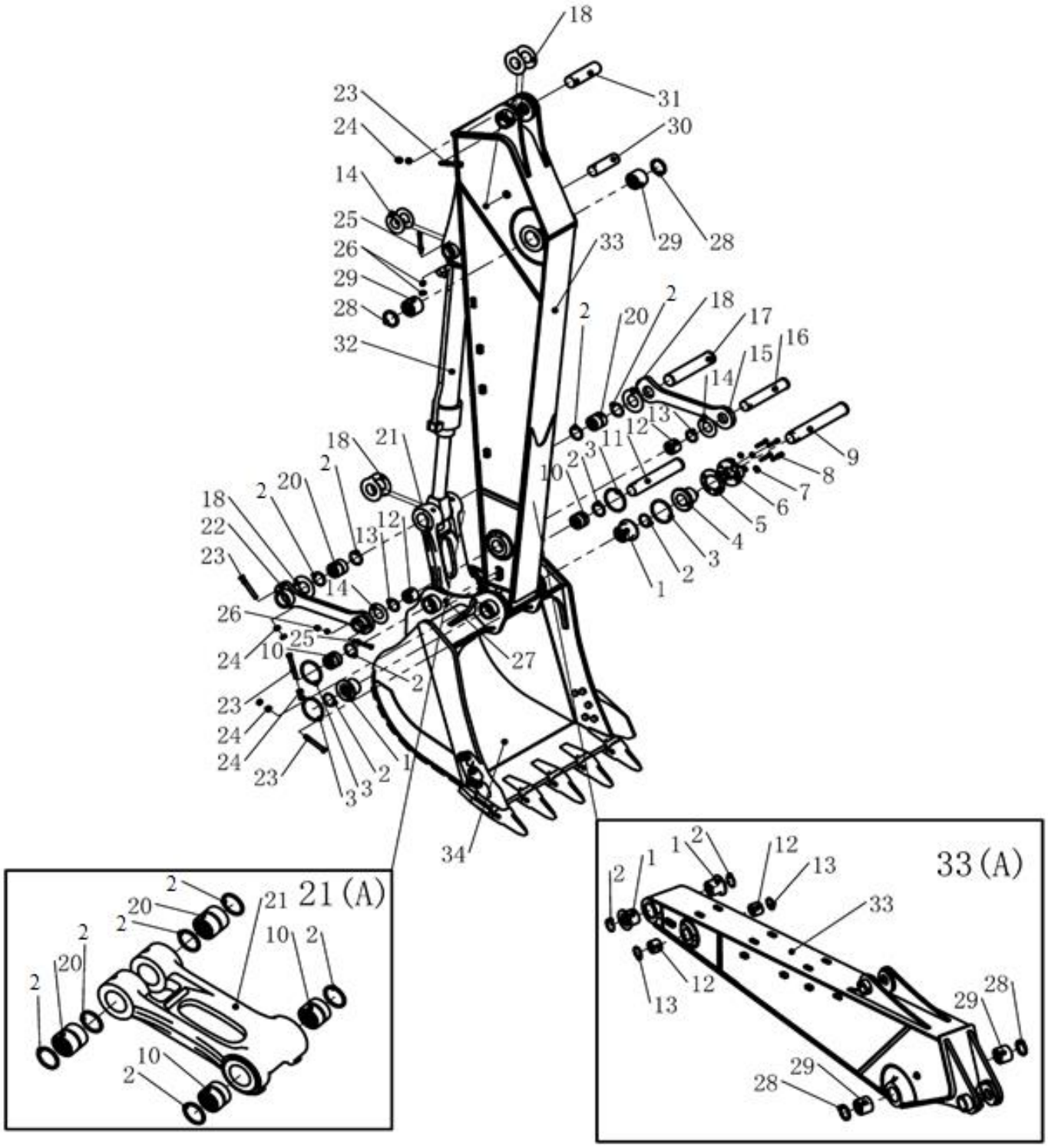

310604135 Distpositivo de trabalho

Item	Código da peça	Nome da peça	Qtde	C.S	Número de série	Intercambiabilidade	Substituição de peça		Marca de identificação
							Código	Qtde	
21	310705655	Link “H”	1						
21(A)	310707638	Cj. Link “H”	1						
22	310705561	Link	1						
23	805046677	Parafuso M20×160	4						
24	805238375	Porca M20 10 dacromet	8						
25	805046465	Parafuso M16×140	2						
26	805238374	Porca M16	4						
27	801140026	Bido lubrificação	7						
28	803172437	Rtentor	2						
29	310705668	Bucha	2						
30	310705667	Pino	1						
31	310705669	Pino	1						
32	803083610	Cilindro caçamba	1						
33	310604136	Braço	1						
33(A)	310604165	Cj. braço ARM	1						
34	310603837	Caçamba	1						

310604135 Distpositivo de trabalho

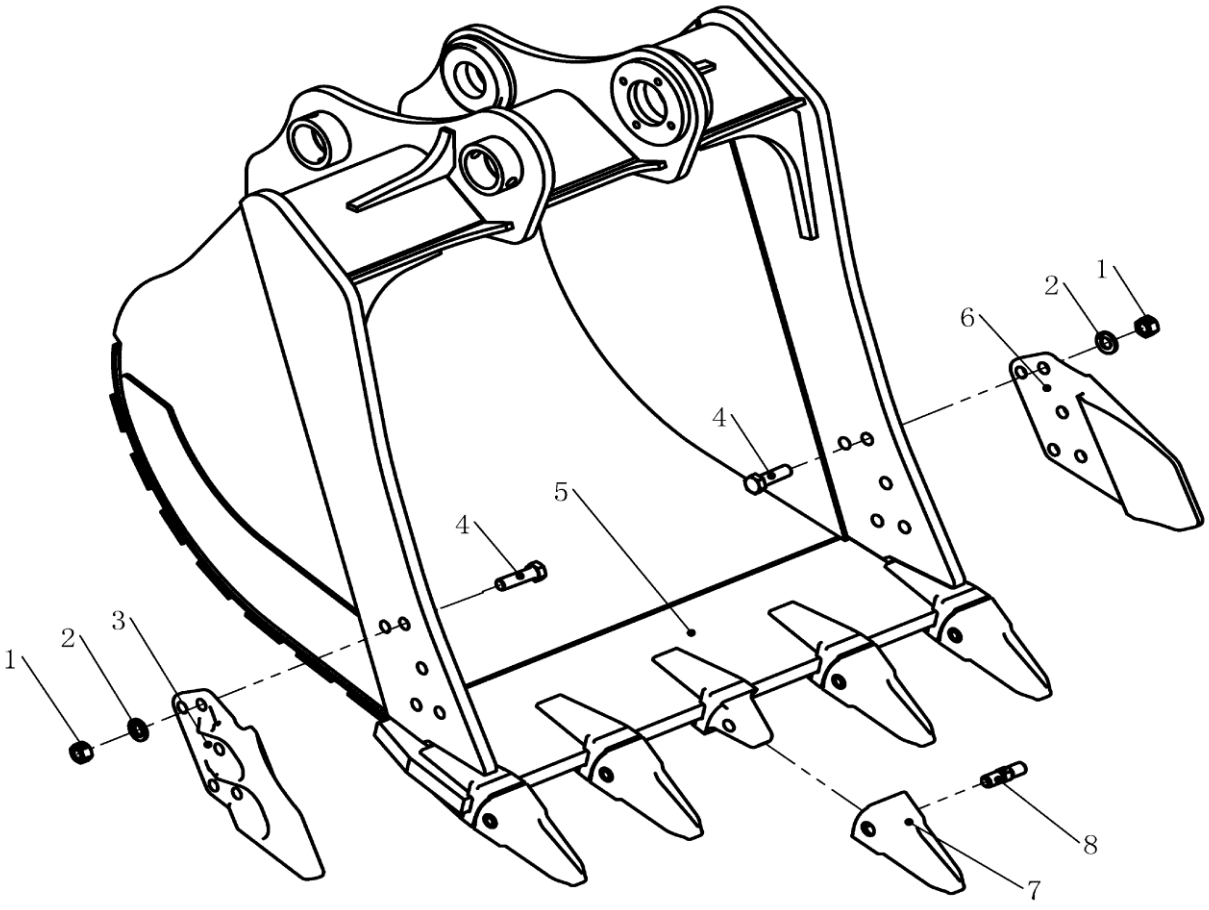

310604135 Distpositivo de trabalho

Item	Código da peça	Nome da peça	Qtde	C.S	Número de série	Intercambiabilidade	Substituição de peça		Marca de identificação
							Código	Qtde	
1	805203192	Porca M24 10 dacromet	10						
2	805338299	Arruela 24 dacromet	10						
3	819908880	Dente lateral direito	1						
4	805004832	Parafuso M24×80	10						
5	310707067	Caçamba	1						
6	819908881	Dente lateral esquerdo	1						
7	819910664	Dente	5						
8	819909818	TRava	5						

310705713 Tubos de lubrificação

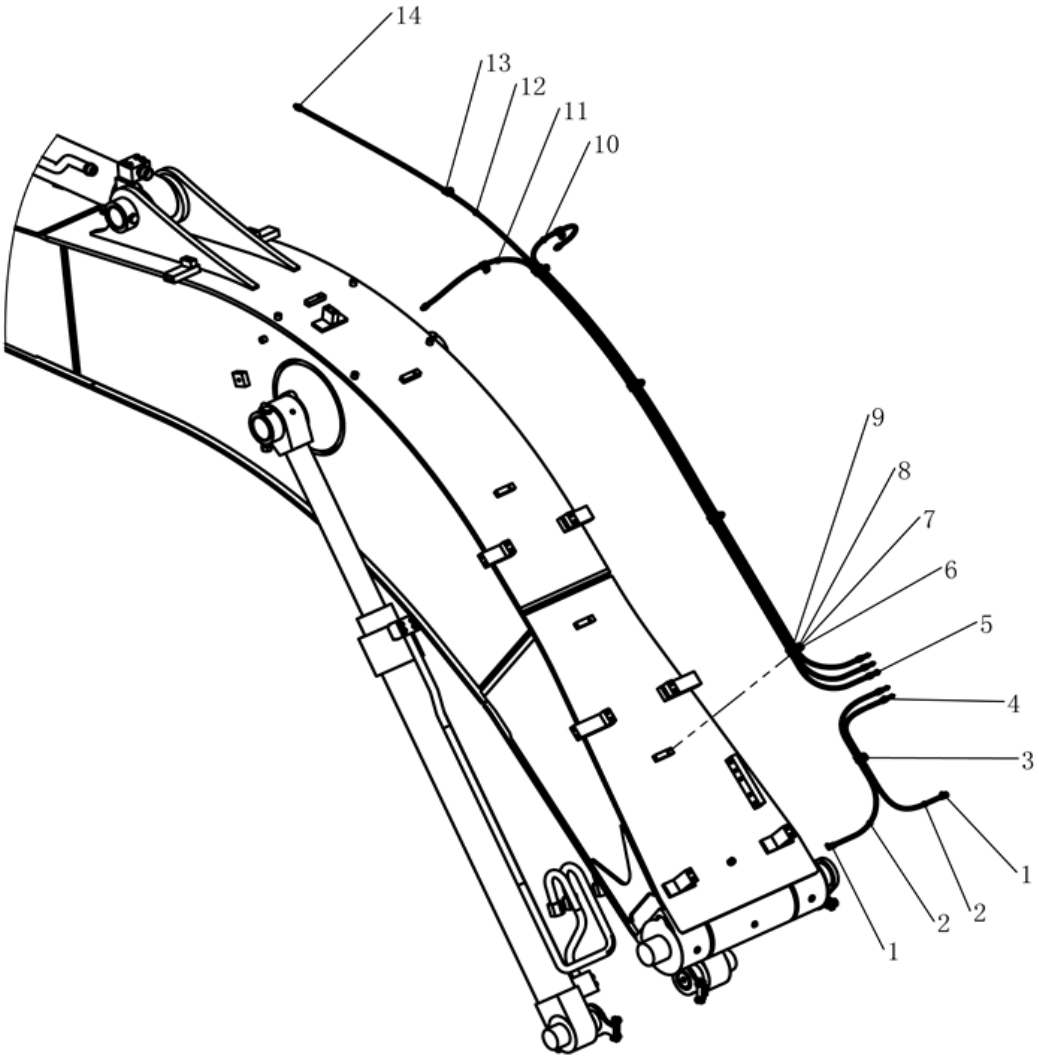

310705713 Tubos de lubrificação

Item	Código da peça	Nome da peça	Qtde	C.S	Número de série	Intercambiabilidade	Substituição de peça		Marca de identificação
							Código	Qtde	
1	803407470	Conexão	2						
2	800902667	Mangueira	2						
3	801906049	Abraçadeira	1						
4	801140026	Bico lubrificação	5						
5	801102857	Conexão	5						
6	805004756	Parafuso M8×20 10.9 dacromet	7						
7	805338277	Arruela 8	7						
9	801906428	Abraçadeira	4						
10	801133851	Mangueira	1						
11	801133850	Mangueira	1						
12	822138954	Mangueira	1						
13	800104454	Abraçadeira	3						
14	803306276	Conexão	3						

310705487 Tubuluação hidráulica

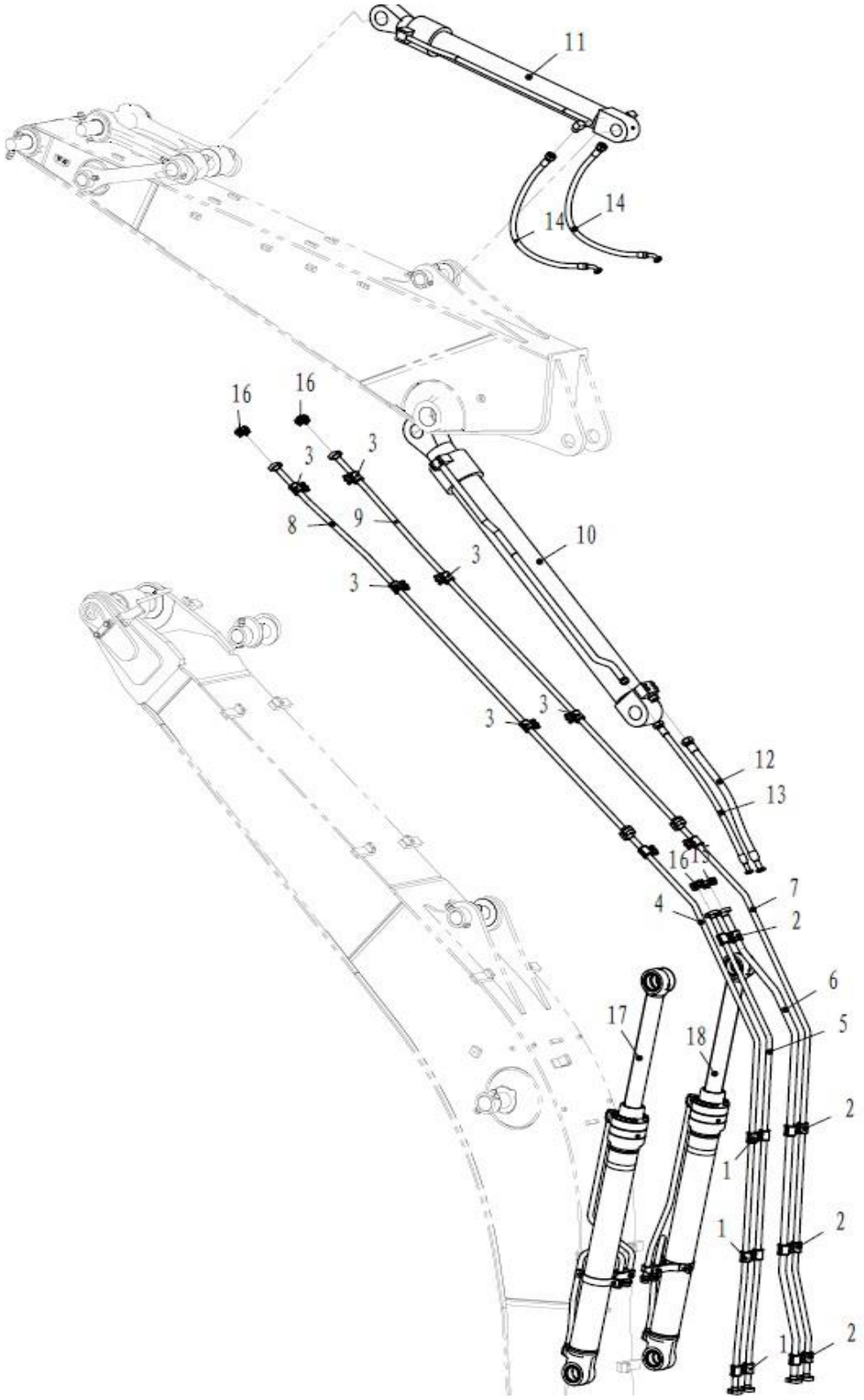

310705487 Tubuluação hidráulica

Item	Código da peça	Nome da peça	Qtde	C.S	Número de série	Intercambiabilidade	Substituição de peça		Marca de identificação
							Código	Qtde	
1	310705495	Abraçadeira	3						
2	310705496	Abraçadeira	4						
3	310705497	Abraçadeira	8						
4	310705489	Tubo hidráulico	1						
5	310705490	Tubo hidráulico	1						
6	310705491	Tubo hidráulico	1						
7	310705492	Tubo hidráulico	1						
8	310705493	Tubo hidráulico	1						
9	310705494	Tubo hidráulico	1						
10	803083611	Cilindro do braço	1						
11	803083610	Cilindro da caçamba	1						
12	803388007	Mangueira	1						
13	803391330	Mangueira	1						
14	803391331	Mangueira	1						
15	803164234	Flange	1						
16	803164827	Flange	3						
17	803085645	Cilindro da lança esquerdo	1						
18	803085646	Cilindro da lança direito	1						

803085645 Cilindro esquerdo da lança

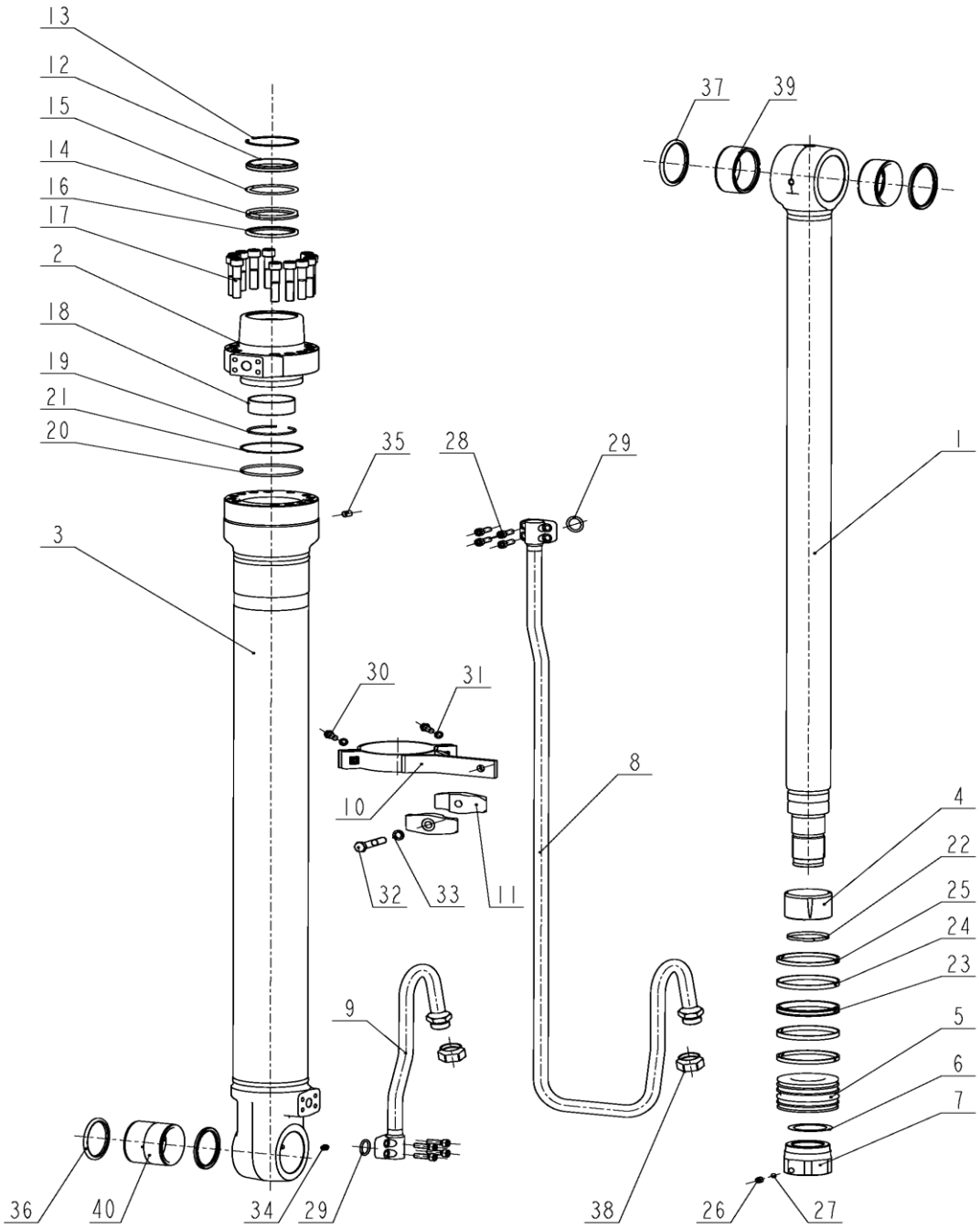

803085645 Cilindro esquerdo da lança

Item	Código da peça	Nome da peça	Qtde	C.S	Número de série	Intercambiabilidade	Substituição de peça		Marca de identificação
							Código	Qtde	
1	860120904	Haste	1						
2	860120905	Guia	1						
3	860120906	Camisa	1						
4	860120907	Luva de amortecimento	1						
5	860120908	Êmbolo	1						
6	860120910	Junta	1						
7	860120909	Porca M62×3	1						
8	860120913	Tubo hidráulico	1						
9	860120914	Tubo hidráulico	1						
10	860120916	Abraçadeira	1						
11	860120915	Presilha	1						
12	860120917	Retentor	1						
13	860120918	Anel	1						
14	860120919	Retentor	1						
15	860120920	Anel	1						
16	860120921	Anel	1						
17	860120922	Parafuso M16×75	12						
18	860120923	Bucha	1						
19	860120924	Anel trava Φ85×3	1						
20	860120925	O-Ring	1						
21	860120926	O-Ring	1						
22	860120927	Anel de amortecimento	1						

803085645 Cilindro esquerdo da lança

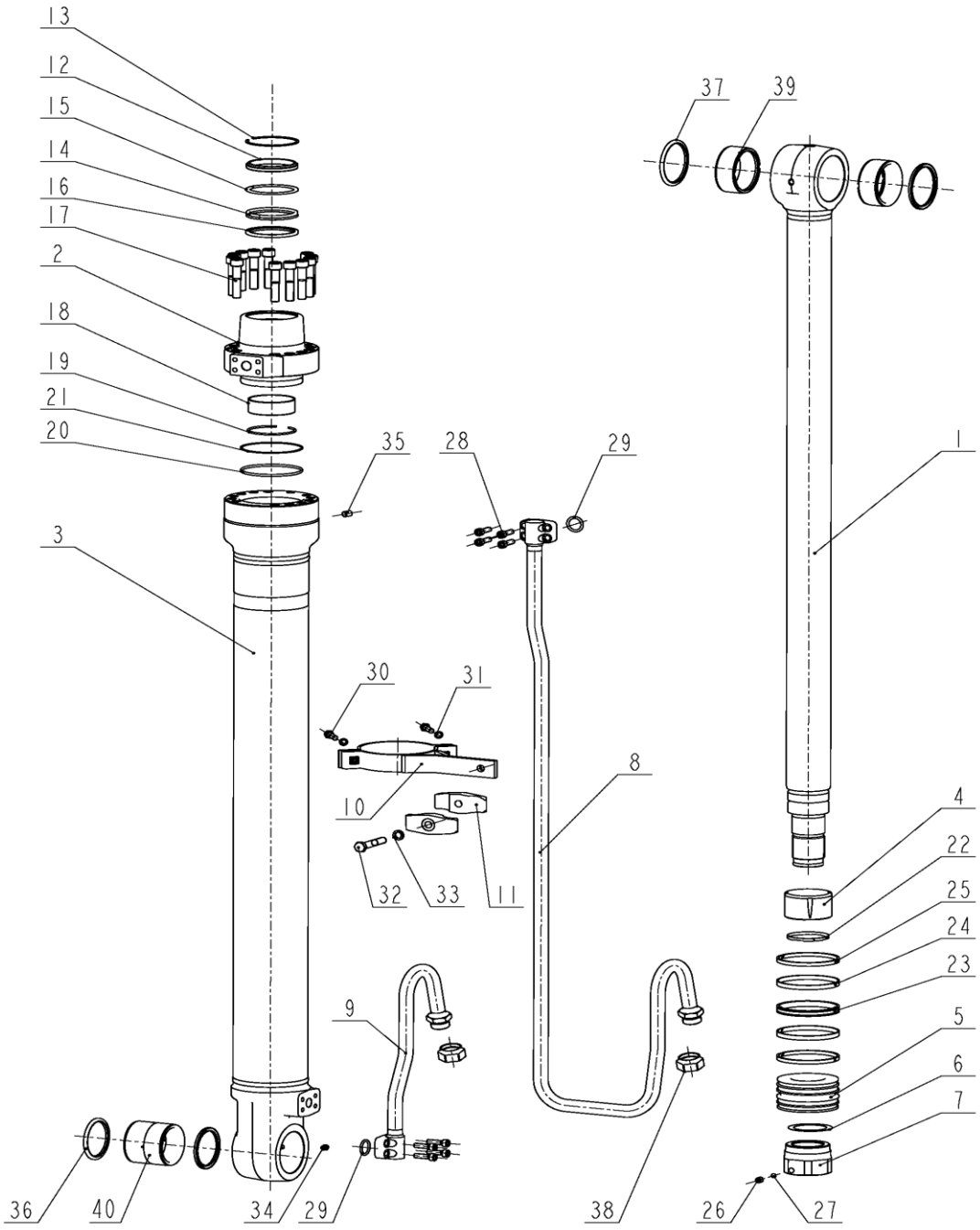

803085645 Cilindro esquerdo da lança

Item	Código da peça	Nome da peça	Qtde	C.S	Número de série	Intercambiabilidade	Substituição de peça		Marca de identificação
							Código	Qtde	
23	860120928	Anel de vedação	1						
24	860120929	Anel guia	2						
25	860120930	Vedação	2						
26	860120931	Parafuso M12×12	1						
27	860120932	Esfera de aço Φ8	1						
28	860120933	Parafuso M10×35	8						
29	860120934	O-Ring	2						
30	860120940	PArafuso M10×30	2						
31	860120939	Arruela de pressão	1						
32	860120937	Parafuso M14×80	1						
33	860120942	Arruela de pressão Φ10	1						
34	860120936	Bico de lubrificação M10×1	2						
35	860120938	Porca M14	1						
36	860120935	Retentor	2						
37	860120943	Retentor	2						
38	860120941	Porca M10	2						
39	860120911	Bucha	2						
40	860120912	Bucha	1						

803085646 Cilindro direito da lança

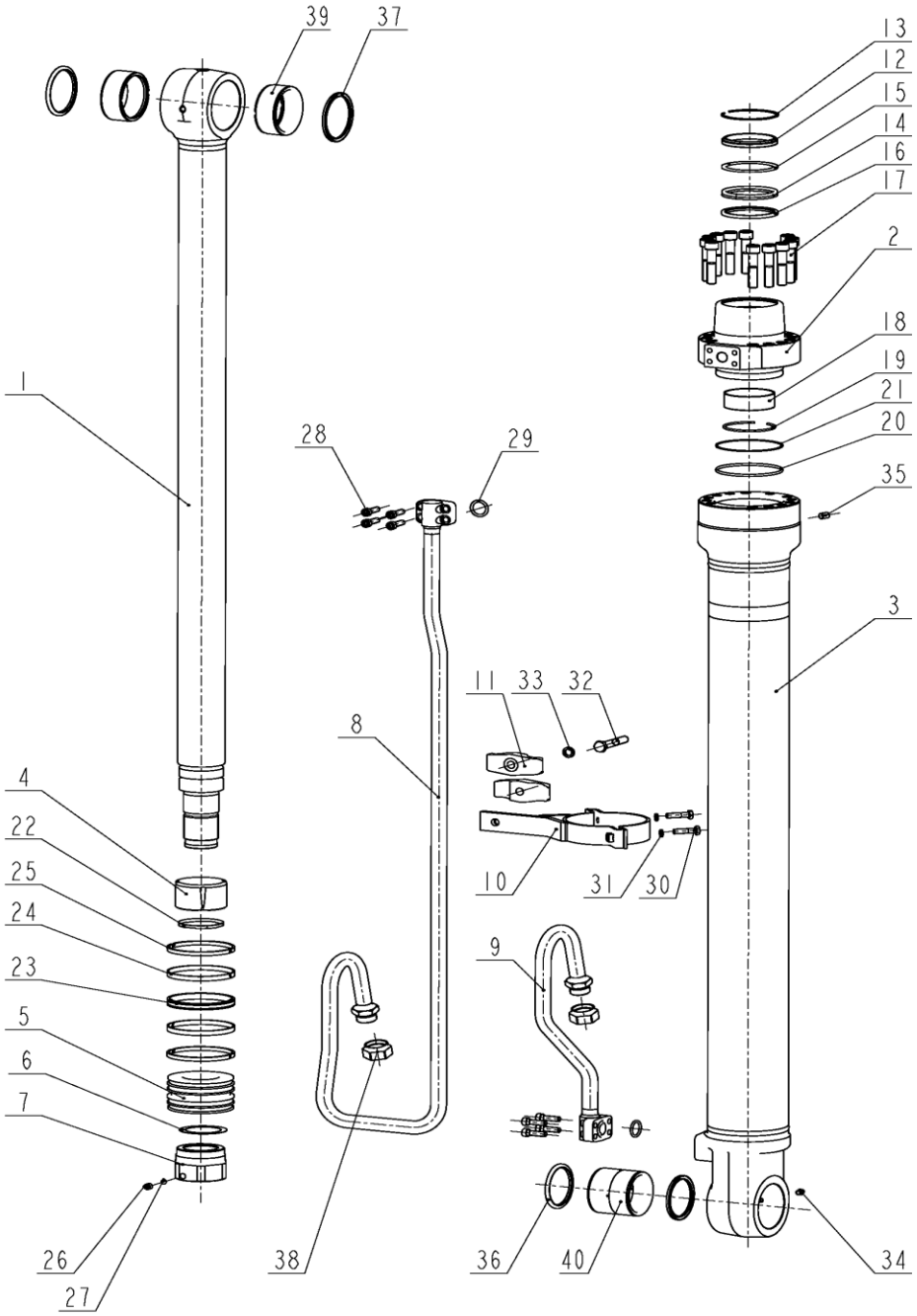

803085646 Cilindro direito da lança

Item	Código da peça	Nome da peça	Qtde	C.S	Número de série	Intercambiabilidade	Substituição de peça		Marca de identificação
							Código	Qtde	
1	860120944	Haste	1						
2	860120945	Guia	1						
3	860120946	Camisa	1						
4	860120947	Luva de amortecimento	1						
5	860120948	Êmbolo	1						
6	860120950	Junta	1						
7	860120949	Porca M62×3	1						
8	860120953	Tubo hidráulico	1						
9	860120954	Tubo hidráulico	1						
10	860120956	Abraçadeira	1						
11	860120955	Presilha	1						
12	860120957	Retentor	1						
13	860120958	Anel	1						
14	860120959	Retentor	1						
15	860120960	Anel	1						
16	860120961	Anel	1						
17	860120962	Parafuso M16×75	12						
18	860120963	Bucha	1						
19	860120964	Anel Φ85×3	1						
20	860120965	O-Ring	1						
21	860120966	O-Ring	1						
22	860120967	Anel de amortecimneto	1						

803085646 Cilindro direito da lança

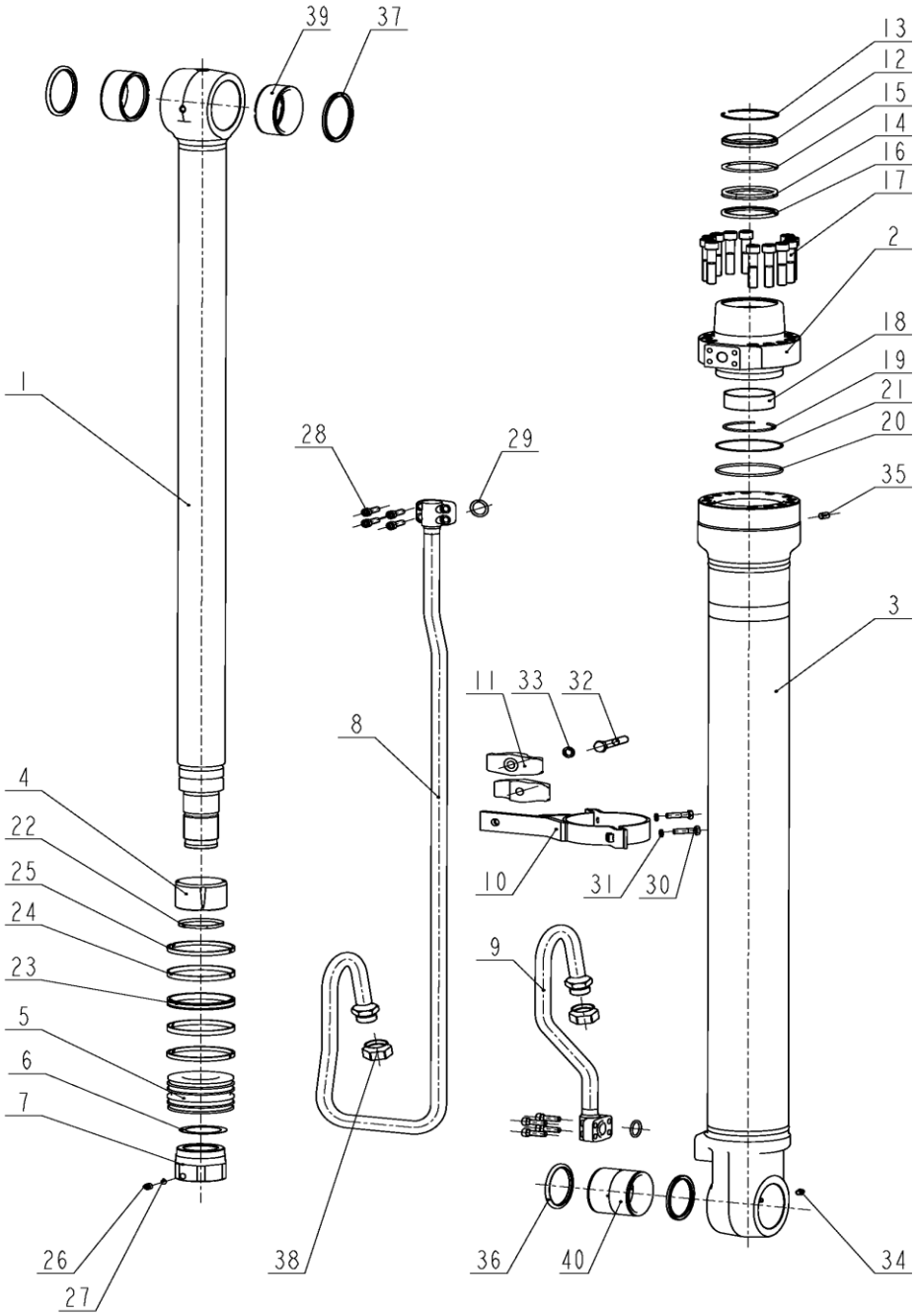

803085646 Cilindro direito da lança

Item	Código da peça	Nome da peça	Qtde	C.S	Número de série	Intercambiabilidade	Substituição de peça		Marca de identificação
							Código	Qtde	
23	860120968	Anel de vedação	1						
24	860120969	Anel guia	2						
25	860120970	Vedação	2						
26	860120971	PArafuso M12×12	1						
27	860120972	Esfera de aço Φ8	1						
28	860120973	Parafuso M10×35	8						
29	860120974	O-Ring	2						
30	860120980	Parafuso M10×30	2						
31	860120979	Arruela de pressão	1						
32	860120977	Parafuso M14×80	1						
33	860120982	Arruela de pressão Φ10	2						
34	860120976	Bio de lubrificação M10×1	2						
35	860120978	Porca M14	1						
36	860120975	Retentor	2						
37	860120983	Retentor	2						
38	860120981	Porca M10	2						
39	860120951	Bucha	2						
40	860120952	Bucha	1						

803083611 Cilindro do braço

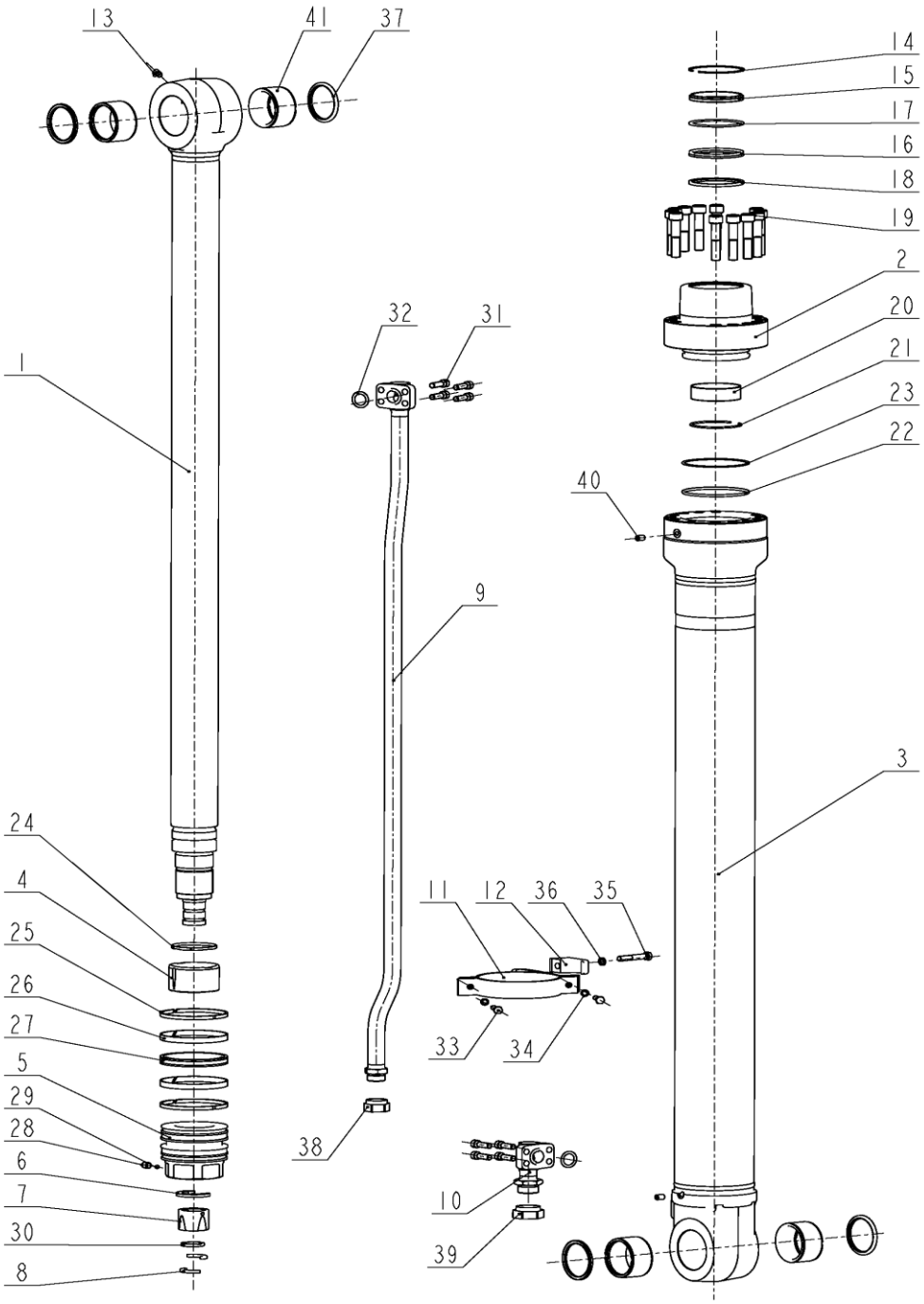

803083611 Cilindro do braço

Item	Código da peça	Nome da peça	Qtde	C.S	Número de série	Intercambiabilidade	Substituição de peça		Marca de identificação
							Código	Qtde	
1	860120984	Haste	1						
2	860120985	Guia	1						
3	860120986	Camisa	1						
4	860120987	Luva de amortecimento	1						
5	860120988	Êmbolo	1						
6	860120989	Anel trava Φ70×6.1	1						
7	860120990	Amortcedor Φ60×47	1						
8	860120991	Anel de retenção Φ54×5.6	1						
9	860120993	Tubo hidráulico	1						
10	860120994	Tubo hidráulico	1						
11	860120995	Abraçadeira	1						
12	860120996	Presilha	1						
13	860120997	Bico de lubrificação 90° M10×1	1						
14	860120998	Anel	1						
15	860120999	Retentor	1						
16	860121000	Retentor	1						
17	860121001	Anel	1						
18	860121002	Anel amortecimento	1						
19	860121003	Parafuso M18×90	12						
20	860121004	Bucha	1						
21	860121005	Anel Φ95×3	1						

803083611 Cilindro do braço

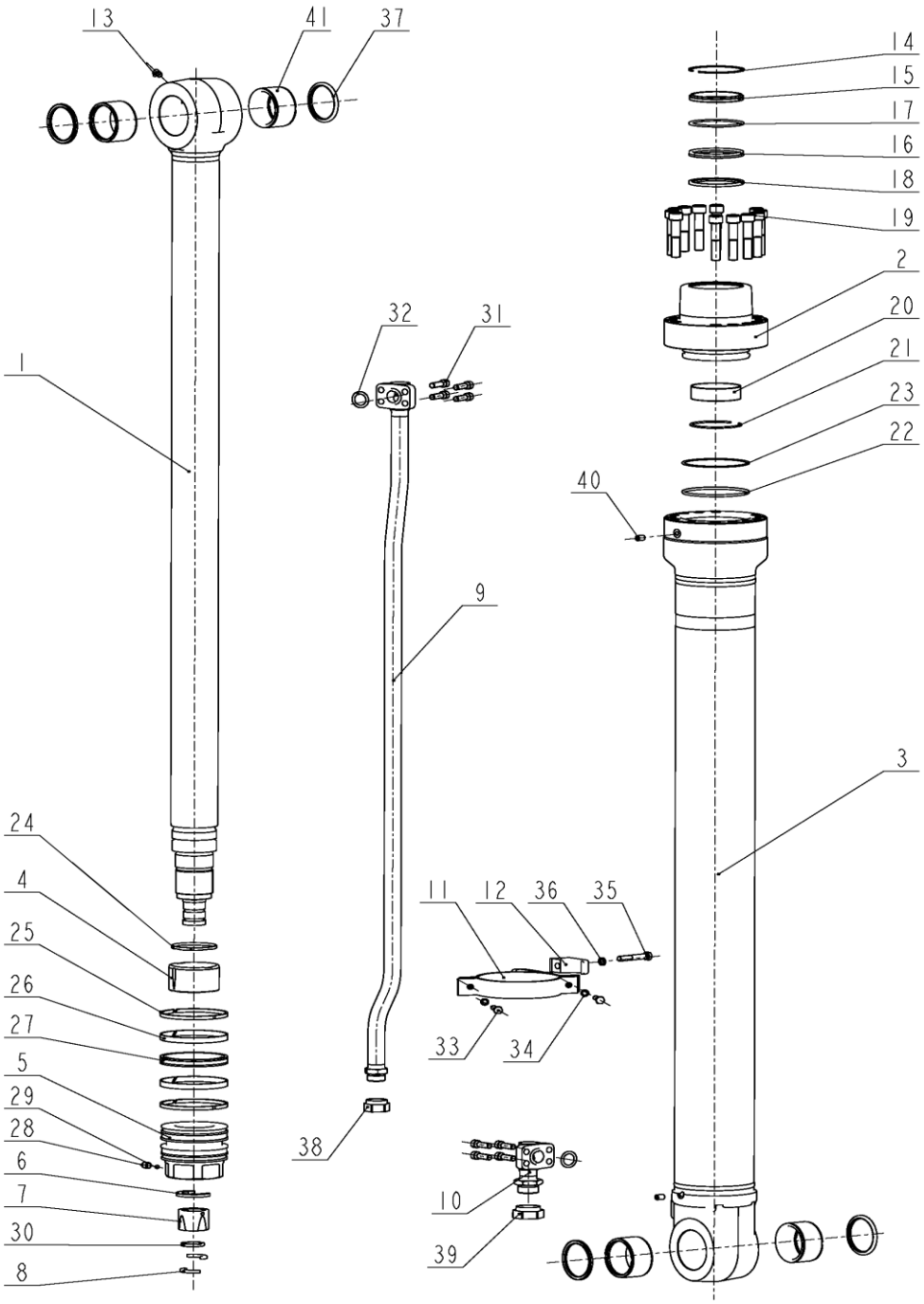

803083611 Cilindro do braço

Item	Código da peça	Nome da peça	Qtde	C.S	Número de série	Intercambiabilidade	Substituição de peça		Marca de identificação
							Código	Qtde	
22	860121006	O-Ring	1						
23	860121007	Anel	1						
24	860121008	Anel de amortecimento D95/Φ91	1						
25	860121009	Vedação	2						
26	860121010	Anel guia	2						
27	860121011	Retentor	1						
28	860121012	Parafuso M14×14	1						
29	860121013	Esfera de aço Φ8	1						
30	860121014	Anel de amortecimento Φ47	1						
31	860121017	Parafuso M10×35	4						
32	860121016	O-Ring	1						
33	860121020	Parafuso M10×40	2						
34	860121022	Arruela de pressão Φ10	2						
35	860121023	Parafuso M10×50	1						
36	860121024	Arruela de pressão Φ10	1						
37	860121015	Retentor	4						
38	860121021	Porca M10	2						
39	860121018	O-Ring	1						
40	860121019	Parafuso M12×40	4						
41	860120992	Bucha	4						

803083610 Cilindro da caçamba

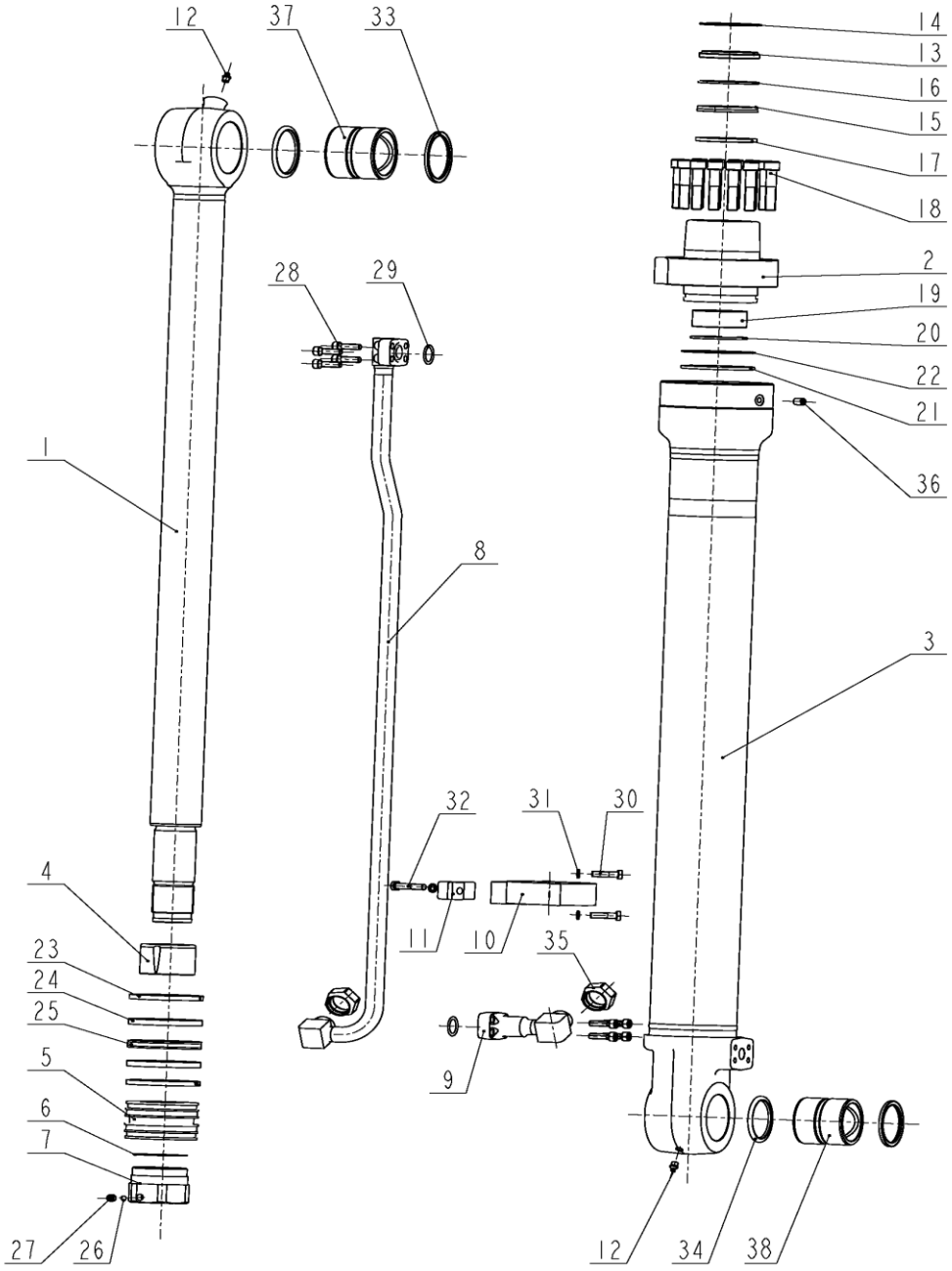

803083610 Cilindro da caçamba

Item	Código da peça	Nome da peça	Qtde	C.S	Número de série	Intercambiabilidade	Substituição de peça		Marca de identificação
							Código	Qtde	
1	860121025	Haste	1						
2	860121026	Guia	1						
3	860121027	Camisa	1						
4	860121028	Luva de amortecimento	1						
5	860121029	Êmbolo	1						
6	860121031	Junta	1						
7	860121030	Porca M64×3	1						
8	860121034	Tubo hidráulico	1						
9	860121035	Tubo hidráulico	1						
10	860121036	Abraçadeira	1						
11	860121037	Presilha	1						
12	860121038	Bico de lubrificação M10×1	2						
13	860121039	Anel de retenção D80/Φ99×2	1						
14	860121040	Retentor Φ80×Φ94×8/11	1						
15	860121041	Retentor	1						
16	860121042	Anel de retenção	1						
17	860121043	Anel de amortecimento	1						
18	860121044	Parafuso M16×75	12						
19	860121045	Bucha	1						
20	860121046	Anel de retenção D80/Φ91×3.5	1						
21	860121047	O-Ring	1						

803083610 Cilindro da caçamba

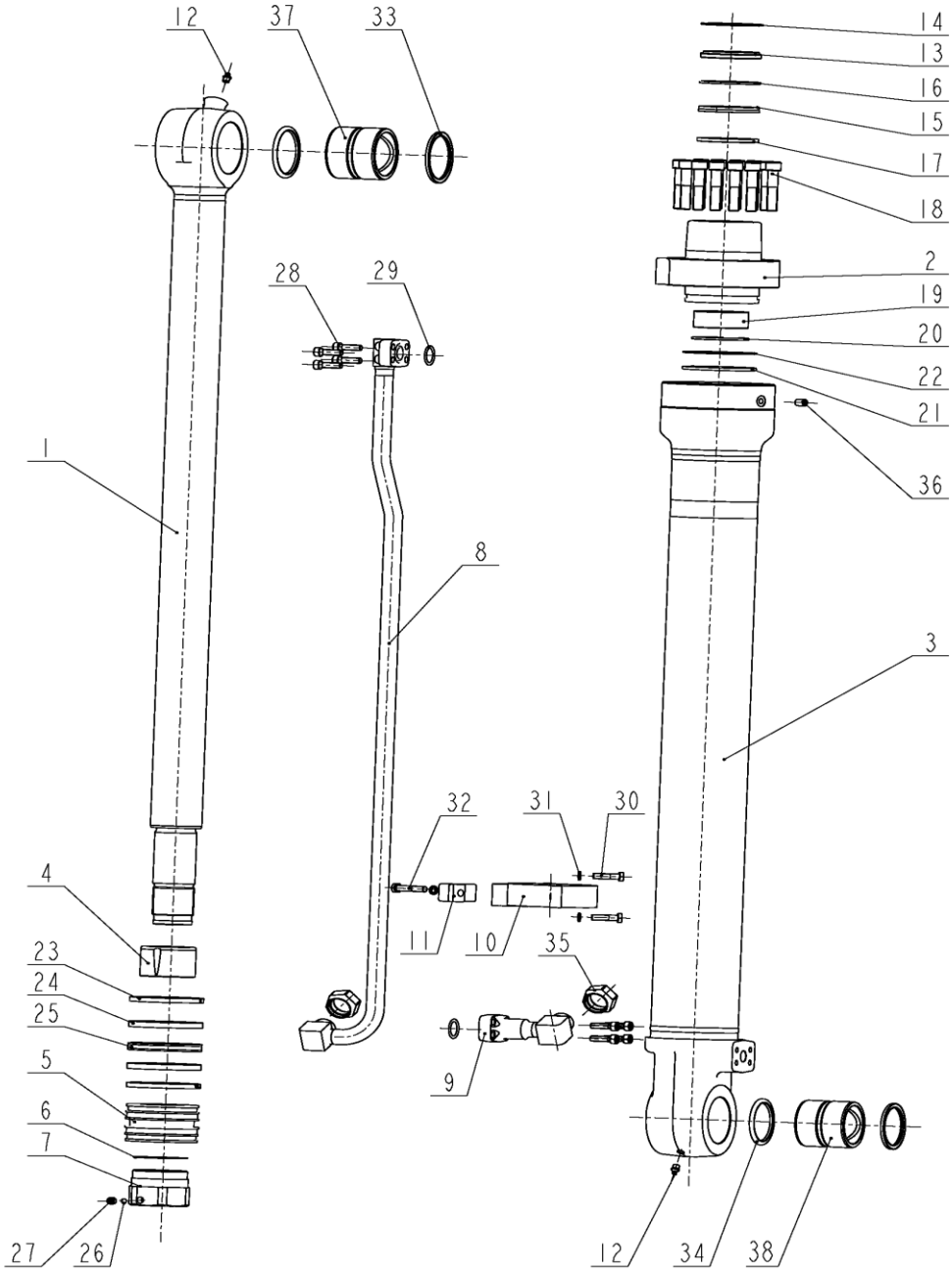

803083610 Cilindro da caçamba

Item	Código da peça	Nome da peça	Qtde	C.S	Número de série	Intercambiabilidade	Substituição de peça		Marca de identificação
							Código	Qtde	
22	860121048	Anel	1						
23	860121051	Vedação	2						
24	860121049	Anel guia	2						
25	860121050	Retentor	1						
26	860121053	Esfera de aço Φ8	1						
27	860121052	Parafuso M12×12	1						
28	860121056	Parafuso M10×35	8						
29	860121055	O-Ring	2						
30	860121058	Parafuso M10×40	2						
31	860121060	Arruela de pressão Φ10	2						
32	860121061	Parafuso M10×50	1						
33	860121054	Retentor	2						
34	860121057	Retentor	2						
35	860121059	Porca M10 NUT	2						
36	860121062	Arruela de pressão Φ10	1						
37	860121032	Bucha	1						
38	860121033	Bucha	1						

310709018 Placa de identificação e sinalizações

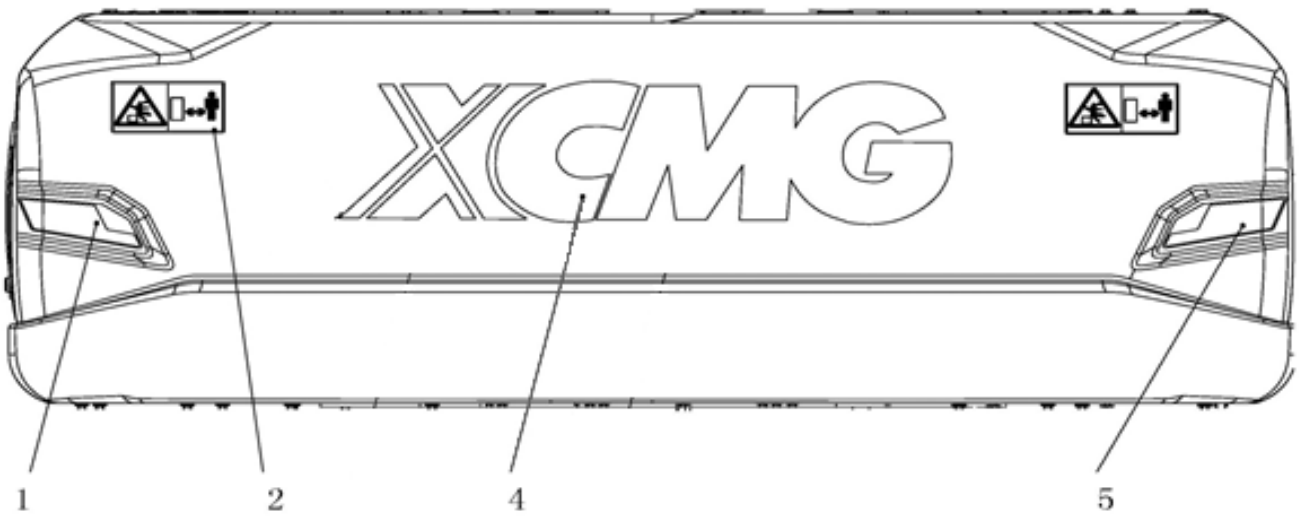

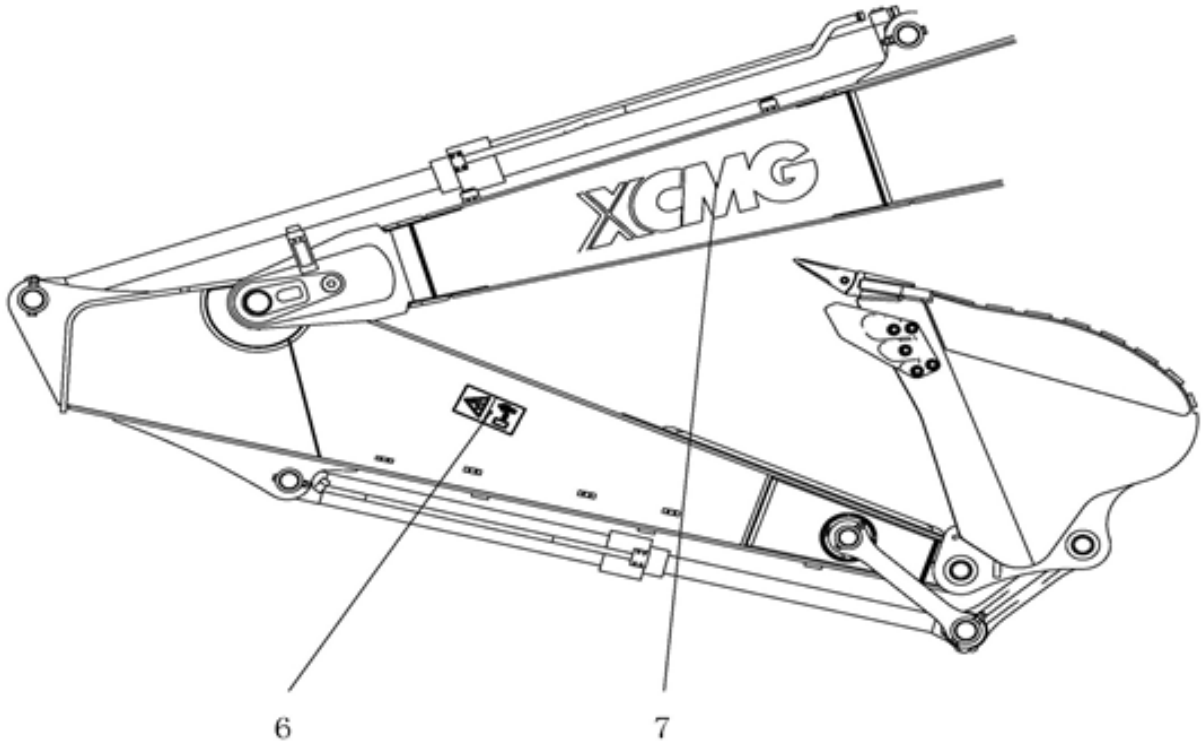

310709018 Placa de identificação e sinalizações

Item	Código da peça	Nome da peça	Qtde	C.S	Número de série	Intercambiabilidade	Substituição de peça		Marca de identificação
							Código	Qtde	
1	310706158	Refletivo	1						
2	329900200	Sinal segurança contrapeso	2						
4	329900279	Logo	1						
5	310706159	Refletivo	1						
6	329900188	Sinal de segurança braço	2						
7	329900794	Logo	2						

310709018 Placa de identificação e sinalizações

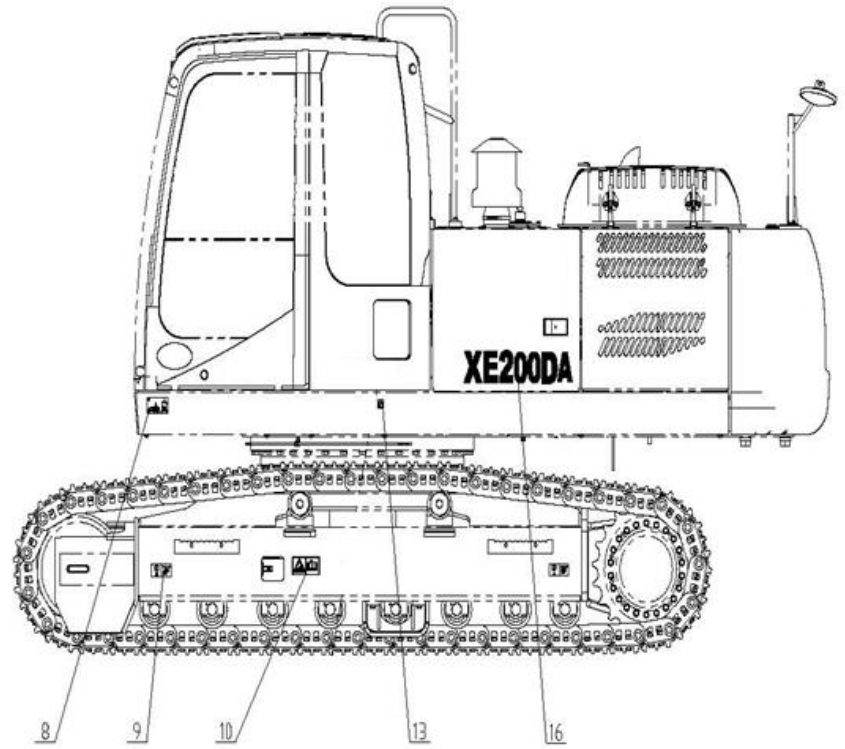

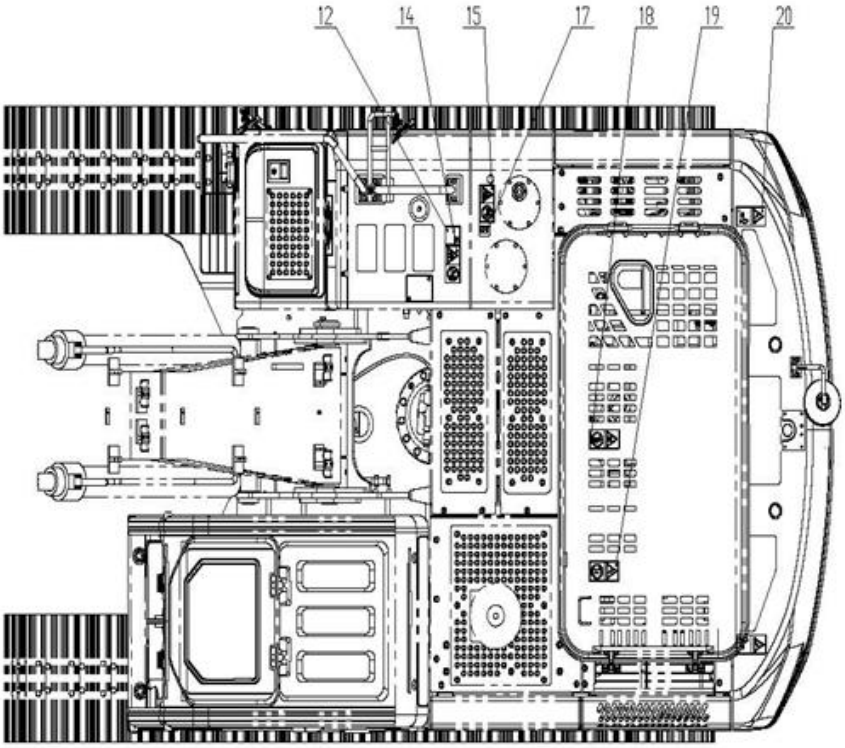

310709018 Placa de identificação e sinalizações

Item	Código da peça	Nome da peça	Qtde	C.S	Número de série	Intercambiabilidade	Substituição de peça		Marca de identificação
							Código	Qtde	
8	310706160	Informativo de içamento	1						
9	329900225	Ponto de içamento	4						
10	329900194	Sinal de segurança	2						
12	329900226	Informativo tanque combustível	1						
13	329900224	Centro de gravidade	2						
14	329900205	Risco de explosão	1						
15	329900228	Tanque hidráulico	1						
16	310604250	Modelo	2						
17	329900204	Segurança - alta pressão	1						
18	329900190	Segurança - alta temperatura	1						
19	329900189	Segurança - não pise	1						
20	329900191	Segurança - queda	2						

310709018 Placa de identificação e sinalizações

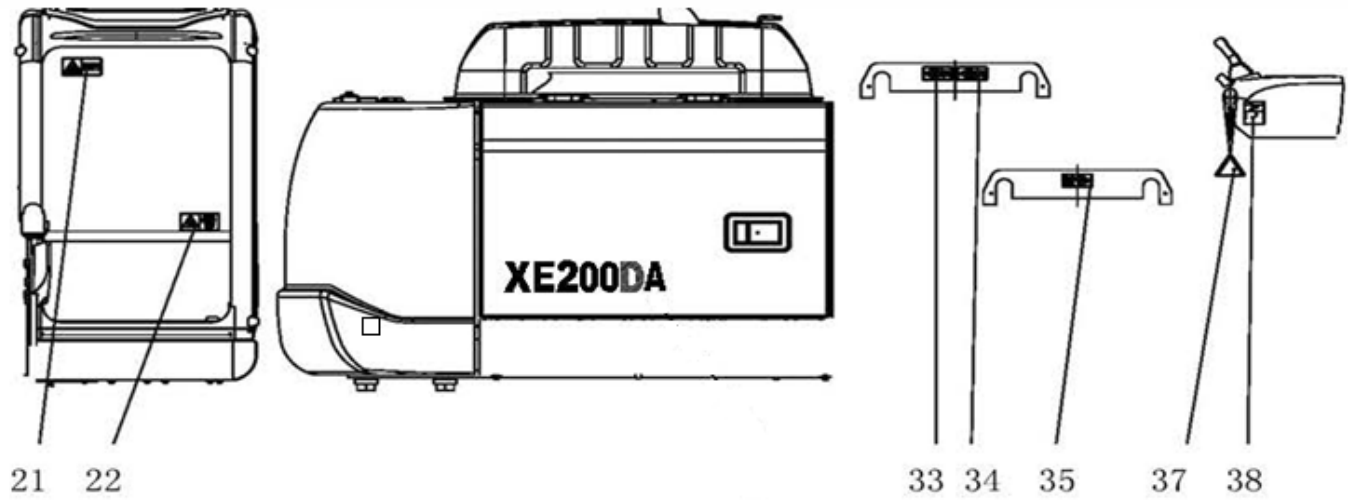

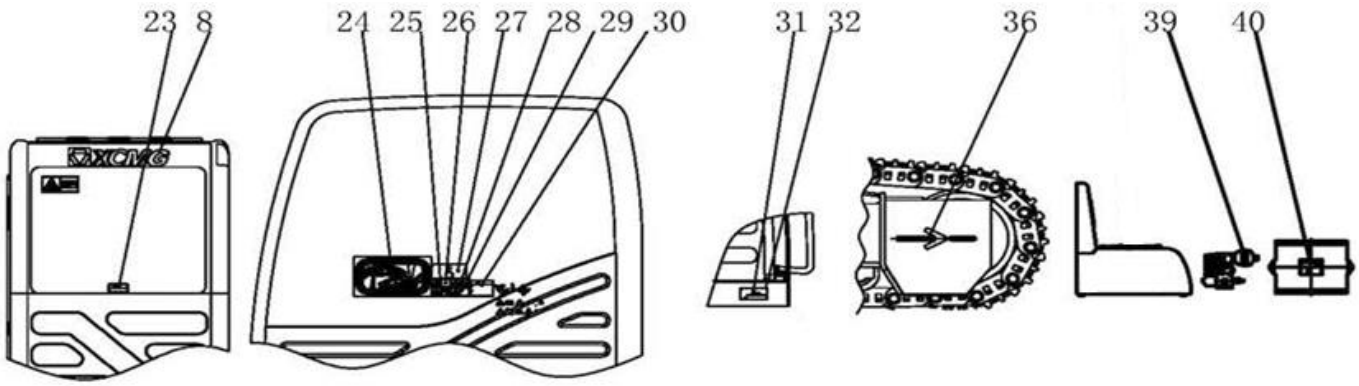

310709018 Placa de identificação e sinalizações

Item	Código da peça	Nome da peça	Qtde	C.S	Número de série	Intercambiabilidade	Substituição de peça		Marca de identificação
							Código	Qtde	
21	329900209	Saída de emergência	2						
22	329900202	Trava ja janela frontal	1						
23	329900184	Proibido armazenar objetos	1						
24	310706161	Informativo de lubrificação	1						
25	329900211	Segurança	1						
26	329900207	Segurança - leia o manual	1						
27	329900233	Operação - Movimentação	1						
28	329900208	Segurança - atenção ás redes elétricas	1						
29	329900203	Segurança - cinto de segurança	1						
30	329900183	Segurança - partida no motor	1						
31	380603348	Placa de identificação	1						
32	805502139	Rebite 3.2×9-11	4						
33	329900289	Segurança - risco de amputação	1						
34	329900291	Segurança - risco de amputação	1						
35	329900290	Segurança - alta pressão/temperatura	1						
36	329900222	Operação - sentido de movimentação	2						

310709018 Placa de identificação e sinalizações

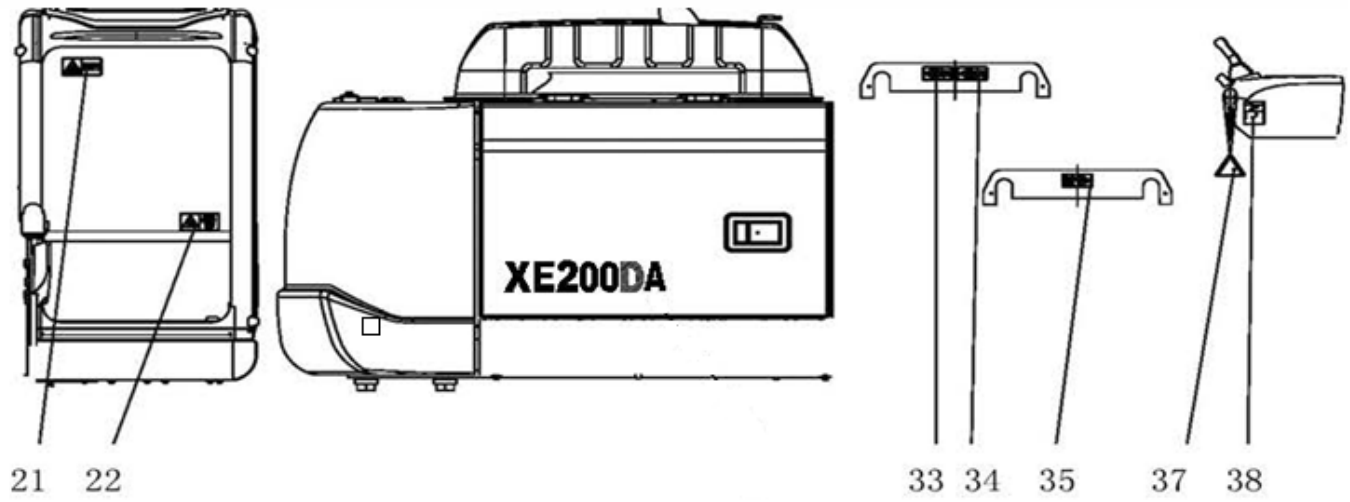

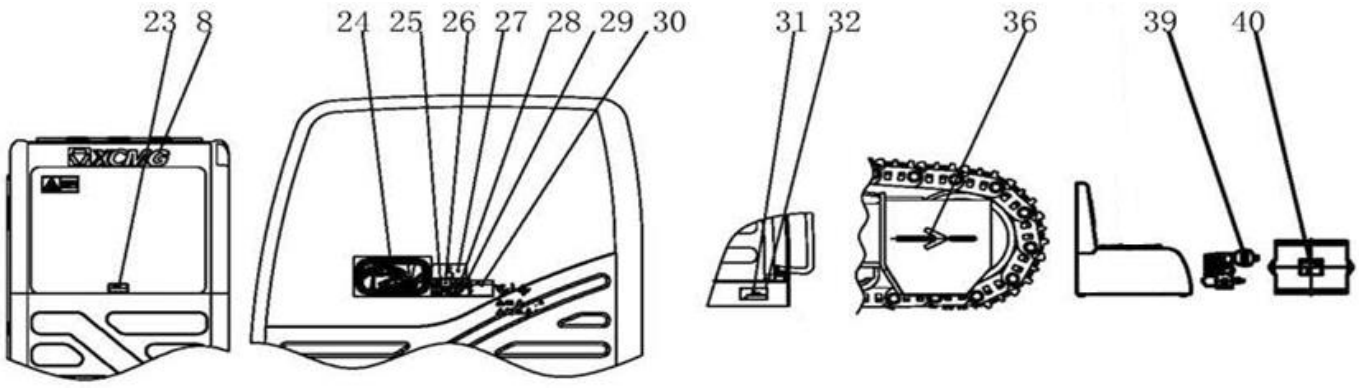

310709018 Placa de identificação e sinalizações

Item	Código da peça	Nome da peça	Qtde	C.S	Número de série	Intercambiabilidade	Substituição de peça		Marca de identificação
							Código	Qtde	
37	329900220	Segurança - trava do Sistema hidráulico	1						
38	329900212	Segurança - não ligue a máquina	1						
39	329900223	Segurança - instruções de segurança no	1						
40	329900185	Segurança - bateria	1						



XCMG BRAIL INDÚSTRIA LTDA.

Endereço: Rodovia Fernão Dias – BR 381km 854 – Distrito Industrial
Pouso Alegre – MG
CEP: 37556-830
FONE: +55 (35) 2102-0500
http://xcmg-america.com/pt-br/xcmg-brasil/

REV. 0 – 26/11/2019
Código do manual: 310605425

Todos os direitos reservados