RUTHZIL TRATOR COMERCIAL DE PEÇAS LTDA 11 97083-6812 ROLANDO CITRANGULO

ESCAVADEIRA HIDRÁULICA XE215BR

Português - BR

CATÁLOGO DE PEÇAS

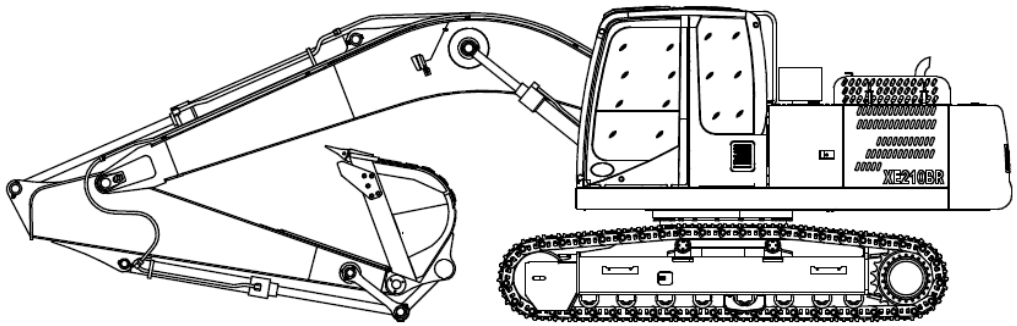

XCMG BRASIL INDÚSTRIA LTDA.

Índice

Catálogo de Peças....1
XCMG BRASIL INDÚSTRIA LTDA....1
310700246 Chassi....1
310600140 Dispositivo rotativo....1
310701964 Contrapeso....1
310700213 Caixa de ferramentas....1
310700249 Protetor....1
310602087 Corrimão....1
310700254 Cabine....1
819908623 Cabine....1
310700134 Sistema do motor....1
800104573 Motor....1
310701421 Tanque de combustível....1
310700250 Tubo hidráulico superior....1
310700251 Tanque de óleo hidráulico....1
803007145 Motor rotativo....1
803007469 Bomba principal....1
803073204 Válvula principal....1
310700247 Tubo hidráulico piloto....1
803007152 Válvula piloto esquerda....1
803007151 Válvula piloto direita....3
803072054 Válvula piloto do pedal....1
310701201 Sistema elétrico....1
310700252 Sistema de ar condicionado....1
310701325 Chassi....1
800305389 Ajustador 1....1
800305451 Ajustador 2....1
310600585 Tubo hidráulico inferior....1
800305381 Dispositivo de rotação central....1
803070659 Motor de percurso....1
310700013 Dispositivo de operação....1
310600620 Lubrificação central....1
310701635 Tubulação do Dispositivo de operação....1
803008795 Cilindro do braço（E）....1
803008796 Cilindro do braço（D）....5
803007159 Cilindro de haste....1
803007160 Cilindro de caçamba....1
803007111 Disjuntor....1
310701660 Tubulação do disjuntor....1

Prefácio

Obrigado por confiar na marca XCMG e utilizar nossos produtos, como a escavadeira hidráulica da Xugong.

Este catálogo fornece a estrutura e a relação de montagem das peças de substituição da escavadeira hidráulica XE215BR, tendo como objetivo facilitar a manutenção desta máquina para os engenheiros e usuários. Este catálogo deve ser usado com o manual do produto. Trabalhe em estrita conformidade com o catálogo de peças e o manual de manutenção para manter a escavadeira hidráulica em condição melhor.

Para a pesquisa conveniente das peças, o catálogo tem dividido a peça grande estrutural e a peça completa de aquisição da escavadeira hidráulica nas unidades mínimas de manutenção, contendo a lista que corresponde às peças na figura de separação.

Este catálogo das peças e outros documentos técnicos fazem parte da escavadeira hidráulica. Guarde-o corretamente dentro do período de vida útil deste veículo, sendo evidente seu uso com a escavadeira hidráulica.

Reservamo-nos o direito de modificar o presente catálogo de peças sem aviso prévio para sua melhoria. Consulte os agentes da Xugong em caso de dúvida.

Além disto, este manual não contém as peças do motor, conteúdo este que pode ser consultado através do catálogo de peças do motor.

1. Como se encomenda as peças.

Ao encomendar peças, por favor, especifique os seguintes:

(1) Modelo do veículo

(2) Código de identificação do produto

(3) Código de peça

(4) Nome de peça

(5)QTD.

(6) Nome e endereço do comprador

2. Como se usa o manual de peças

Nome da peça: o nome da peça. Incluindo os componentes constituintes da peça de montagem (conjunto), o nome da peça é representado depois da marca ".".

QTD.: Indica aQTD. total das peças duma máquina, mas para a peça de montagem (conjunto), indica aQTD. dos componentes duma peça.

Descrição dos símbolos: os símbolos do código de serviço e de interatividade têm os seguintes significados:

W: Indica a necessidade de operações de processamento no local. Consulte o distribuidor mais próximo.

H: Indica peças de precisão, consulte o distribuidor de reparação e desmontagem mais

próximo.

D: Representa que este componente é a parte da peça de montagem e não pode ser substituído individualmente, e deve-se substituir a peça que contém este componente.

K: Indica que os componentes de serviço contêm este componente.

R: Indica que asQTD.s desta peça nas máquinas são diferentes, como as gaxetas.

S: Indica peças de manutenção e serviço.

Z: Indica peças relacionadas ao motor.

OP: Peças opcionais. Estas peças não são incluídas nas máquinas padrão，sendo produtos especiais.

OS: Peças que são maiores do que as peças padrão.

US: Peças que são menores do que as peças padrão.

(As peças que são marcadas com "OS" ou "EUA" ficam na linha seguinte das partes de tamanho de padrão.)

#: As peças novas da lista de peças desta página.

Y: Indica que esta peça e a peça na coluna de peças de substituição são permutáveis.

I: Indica que a peça na coluna de peças de substituição pode substituir esta peça, mas não vice-versa.

T: Indica que esta peça e a peça instalada na coluna de peças de substituição são permutáveis.

P: Indica que a utilização desta peça é proibida, e que se deve usar a peça na coluna de peças de substituição.

Código da máquina aplicável: O código da máquina aplicável deste catálogo é representado pelos 10 dígitos da forma abreviada do código de identificação.

D: A peça com a letra d no início indica a data de substituição. (Exemplo: "D09/10-" indica que a peça fica aplicável depois do Outubro de 2009.)

H: o Nº de produção das peças.

F: o Nº de produção do Dispositivo de operação.

Peças de substituição: O Nº da figura e aQTD. ficam registrados nesta coluna.

NOTA: Na aquisição das peças, se a coluna de substituição contém o símbolo de “Y”“I”“P”, fornecemos automaticamente as peças representadas na coluna de peças de substituição.

310700246 CHASSI

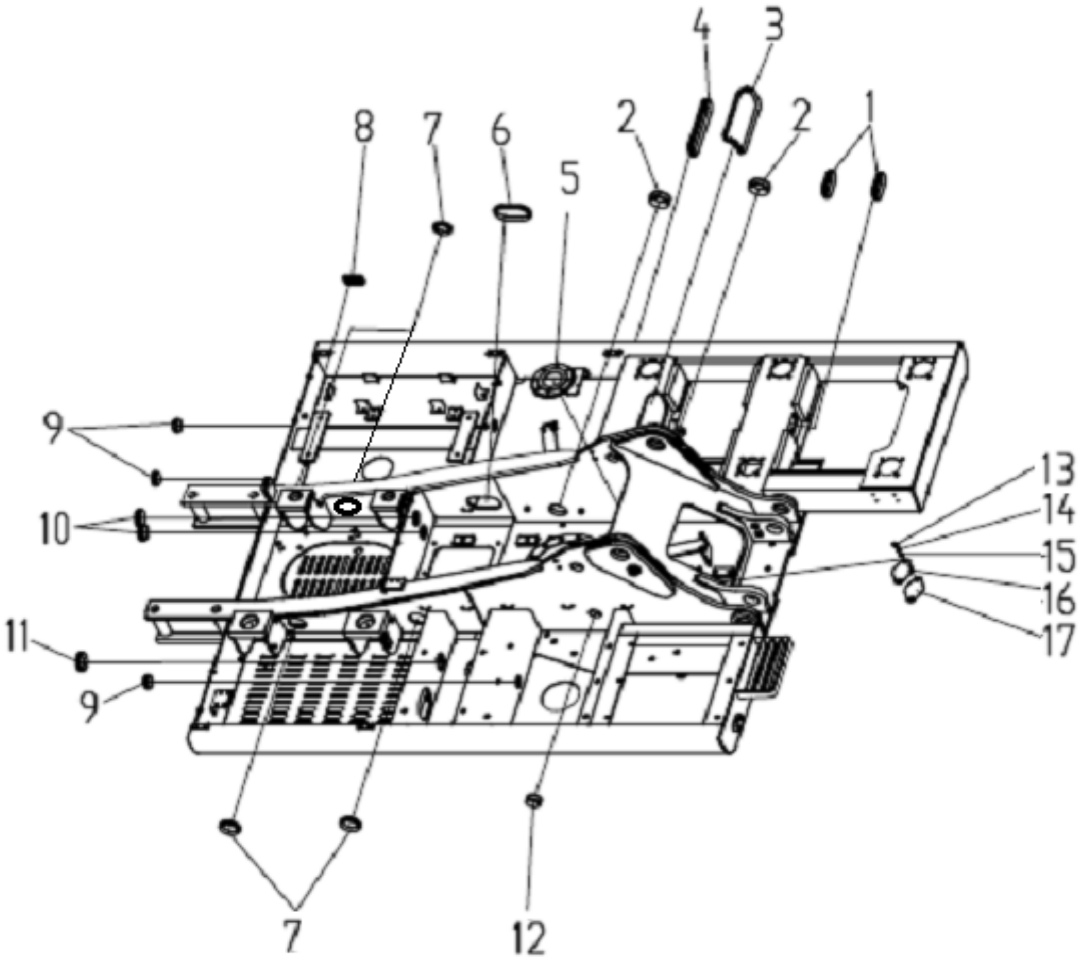

310700246 CHASSI

Nº	CÓDIGO DE PEÇA	NOME DE PEÇA	QTD.	CÓDIGO DE SERVIÇO	Nº DE SÉRIE	PERMUTABILIDADE	PEÇA SUBSTITUTIVA	
							CÓDIGO DE PEÇA	QTD.
1	801905432	Borracha L=380	2					
2	310600417	Luva	2					
3	801906593	Borracha L=1000	1					
4	801905459	Borracha L=792	1					
5	310600402	Tampa	1					
6	801906595	Borracha L=471	1					
7	801905458	Borracha L=283	4					
8	801968981	Borracha L=282	1					
9	310600418	Luva	3					
10	310600419	Luva	2					
11	310600630	Luva	1					
12	310600416	Luva	1					
13	805046525	Parafuso M10×20	2					
14	805338260	Arruela 10	2					
15	805338279	Arruela 10	2					
16	310600414	Tampa	1					
17	310600415	Vedação	1					

310700246 CHASSI

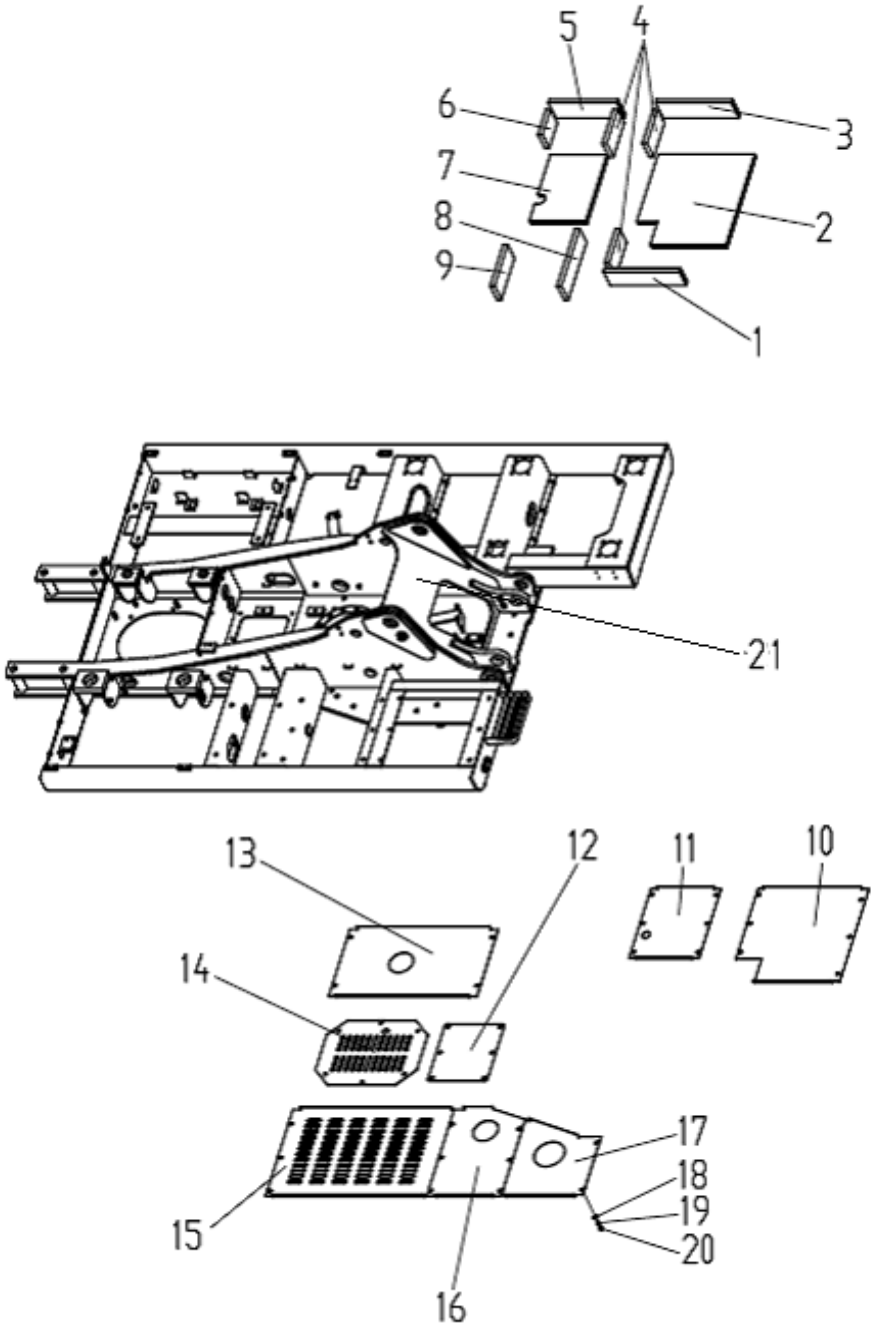

310700246 CHASSI

Nº	CÓDIGO DE PEÇA	NOME DE PEÇA	QTD.	CÓDIGO DE SERVIÇO	Nº DE SÉRIE	PERMUTABILIDADE	PEÇA SUBSTITUTIVA	
							CÓDIGO DE PEÇA	QTD.
1	310700295	Esponja	1					
2	310700297	Esponja	1					
3	310700294	Esponja	1					
4	310700289	Esponja	3					
5	210700293	Esponja	1					
6	310700292	Esponja	1					
7	310700296	Esponja	1					
8	310700290	Esponja	1					
9	310700291	Esponja	1					
10	310601477	Tampa	1					
11	310600138	Tampa	1					
12	310600404	Tampa	1					
13	310700285	Tampa	1					
14	310700286	Tampa	1					
15	310700187	Tampa	1					
16	310700288	Tampa	1					
17	310600403	Tampa	1					
18	805338268	Arruela 10	39					
19	805338260	Arruela 10	39					
20	805046416	Parafuso M10×30	39					
21	310700257	Plataforma rotativa	1					

310700246 CHASSI

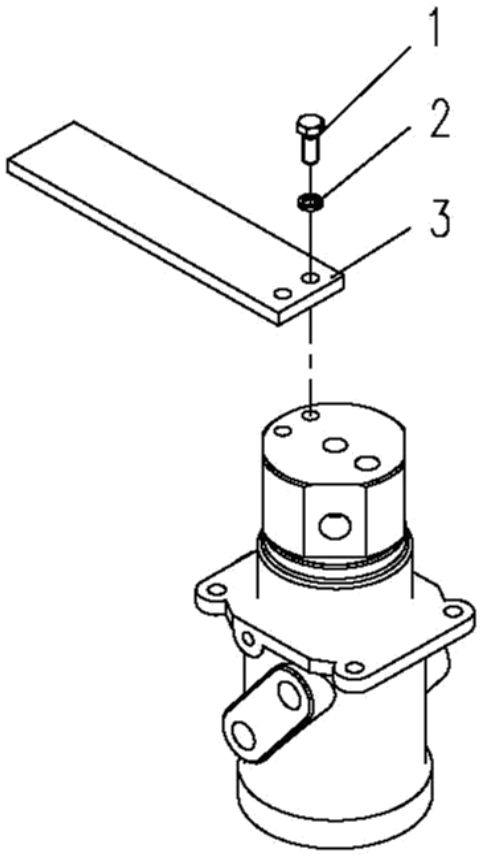

310700246 Quadro

Nº	CÓDIGO DE PEÇA	NOME DE PEÇA	QTD.	CÓDIGO DE SERVIÇO	Nº DE SÉRIE	PERMUTA BILIDADE	PEÇA SUBSTITUTIVA	
							CÓDIGO DE PEÇA	QTD.
1	805006412	Parafuso M12×30	2					
2	805338261	Arruela 12	2					
3	310600401	Bujão	1					
`								

310600140 DISPOSITIVO ROTATIVO

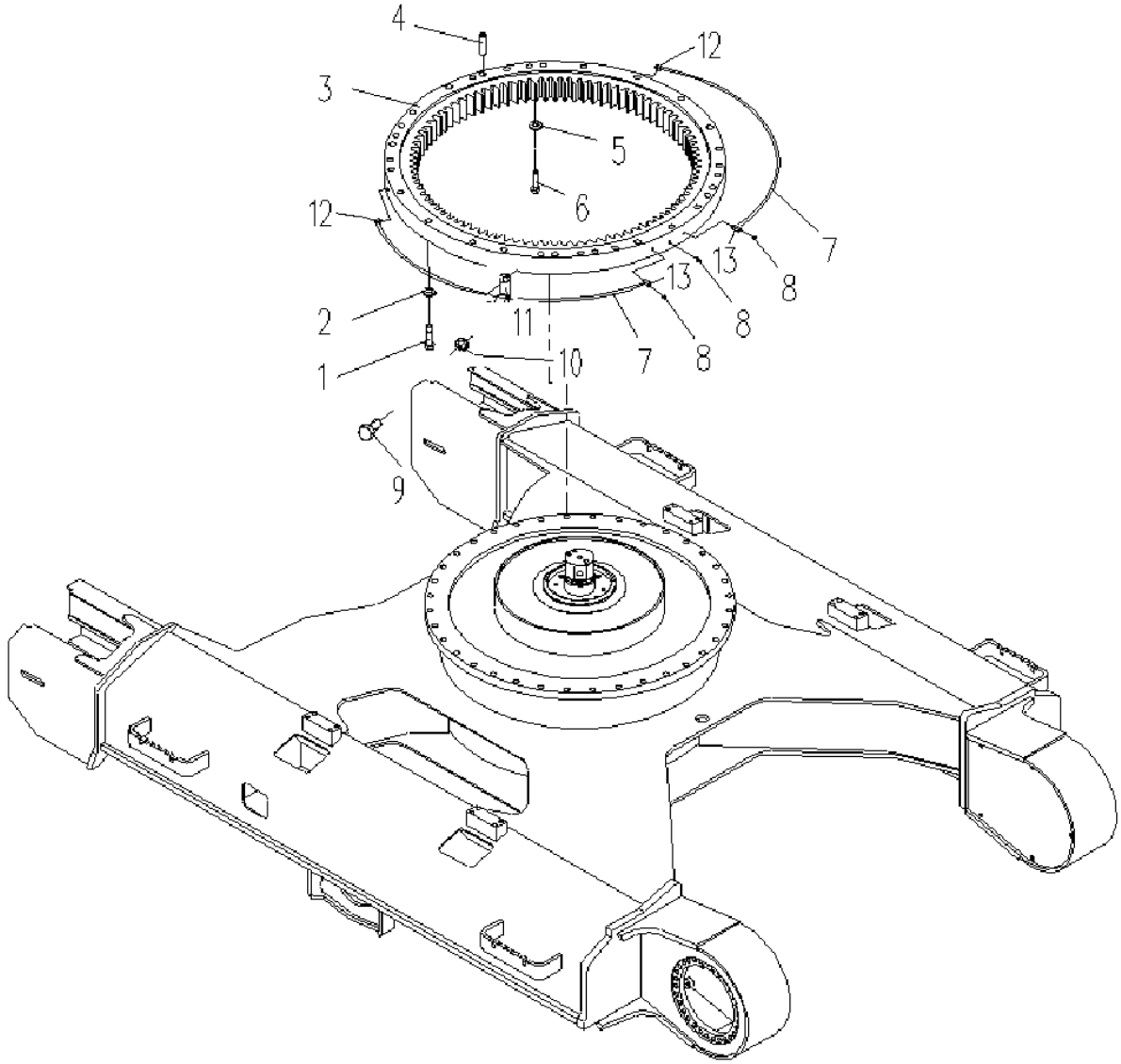

310600140 DISPOSITIVO ROTATIVO

Nº	CÓDIGO DE PEÇA	NOME DE PEÇA	QTD.	CÓDIGO DE SERVIÇO	Nº DE SÉRIE	PERMUTABILIDADE	PEÇA SUBSTITUTIVA	
							CÓDIGO DE PEÇA	QTD.
1	805004687	Parafuso M22×110	32					
2	805338298	Arruela 22	32					
3	800546516	Rolamento rotativo	1					
4	805604377	Pino 20×45	2					
5	805338297	Arruela 20	36					
6	805006294	Parafuso M20×70	36					
7	803197363	Conjunto de mangueira	2					
8	801102863	Anel externo de óleo	3					
9	801905467	Abraçadeira	2					
10	805046504	Parafuso M8×16	2					
11	805338259	Arruela 8	2					
12	803171993	Conector	2					
13	803173364	Conector	2					

310600140 Dispositivo rotativo

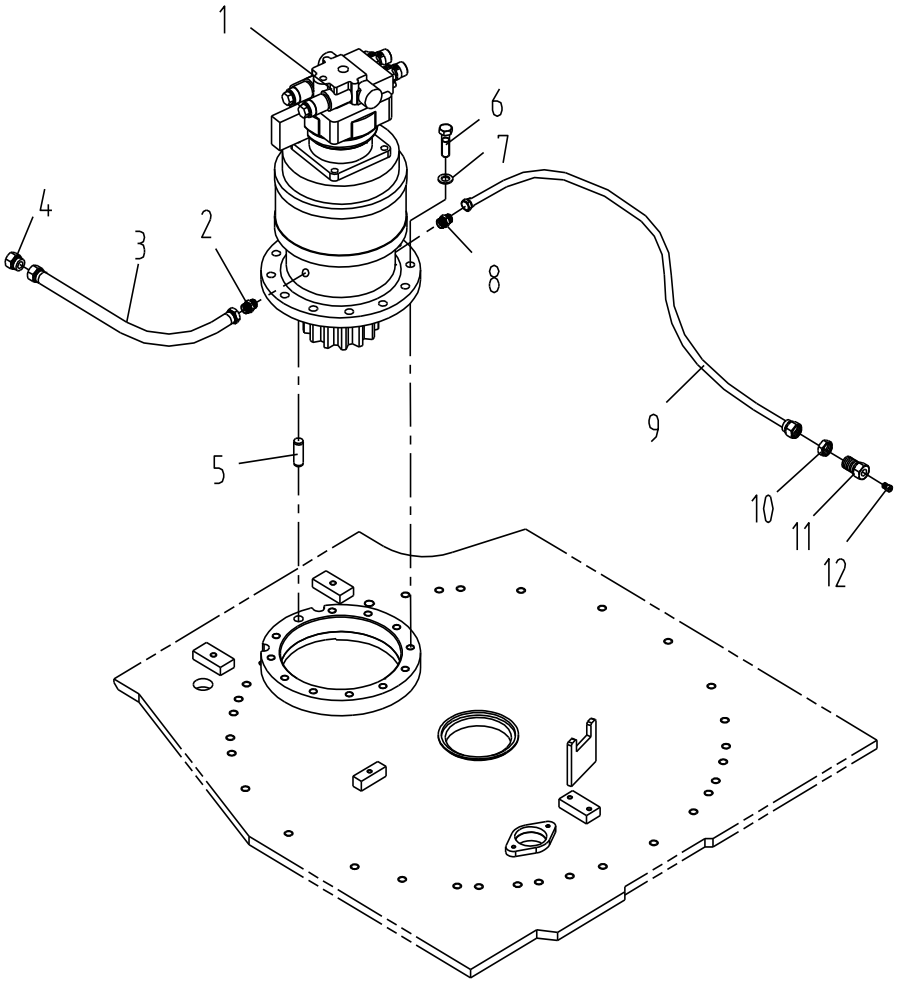

310600140 DISPOSITIVO ROTATIVO

Nº	CÓDIGO DE PEÇA	NOME DE PEÇA	QTD.	CÓDIGO DE SERVIÇO	Nº DE SÉRIE	PERMUTABILIDADE	PEÇA SUBSTITUTIVA	
							CÓDIGO DE PEÇA	QTD.
1	803007145	Dispositivo rotativo	1					
2	803172307	Conector	1					
3	803172208	Mangueira	1					
4	803164888	Bujão	1					
5	310600425	Pino	1					
6	805006294	Parafuso M20×70	13					
7	805338297	Arruela 20	13					
8	803172177	Conector	1					
9	803183916	Mangueira	1					
10	805238411	Porca	1					
11	803177315	Conector	1					
12	801102863	Anel externo de óleo	1					

310701964 CONTRAPESO

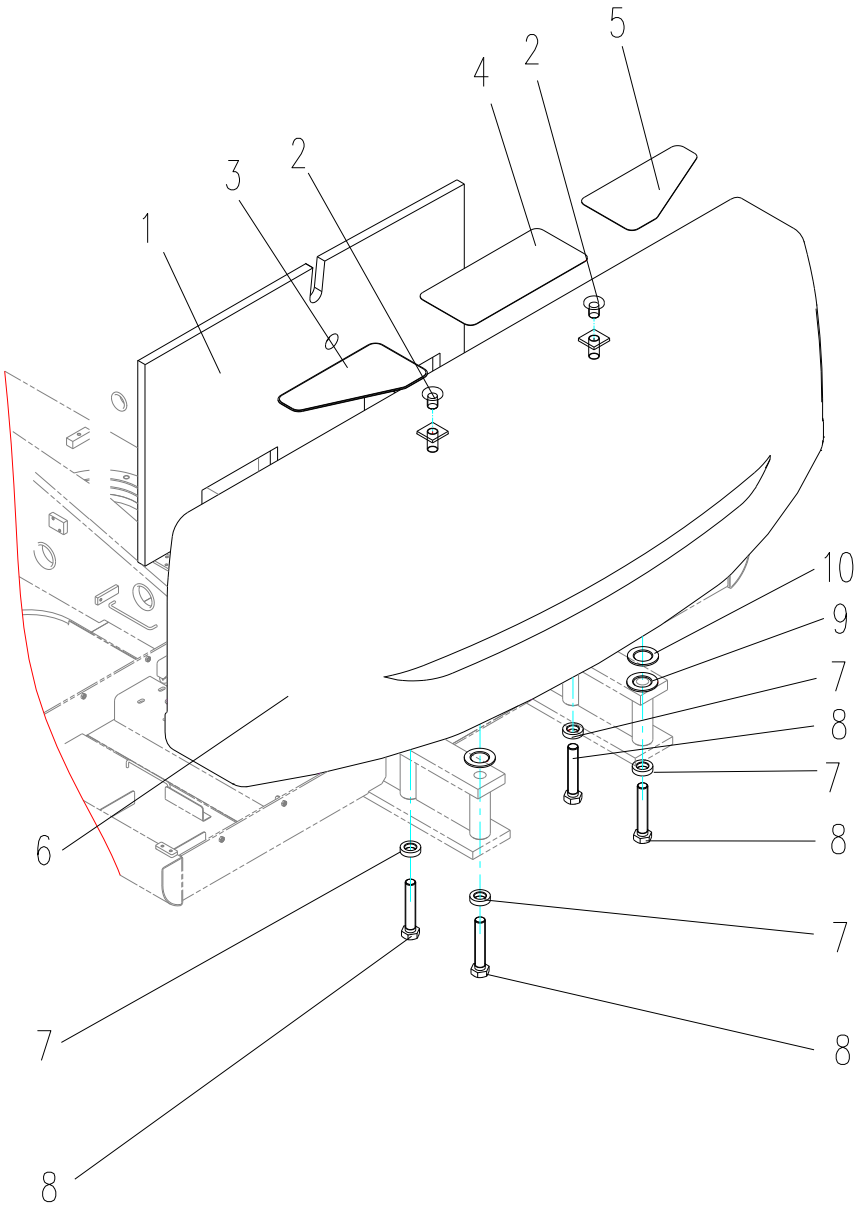

310701964 Contrapeso

Nº	CÓDIGO DE PEÇA	NOME DE PEÇA	QTD.	CÓDIGO DE SERVIÇO	Nº DE SÉRIE	PERMUTABILIDADE	PEÇA SUBSTITUTIVA	
							CÓDIGO DE PEÇA	QTD.
1	310700244	Esponja	1					
2	310600227	Calafetagem	2					
3	310602574	Fita anti-derrapante I	1					
4	310600229	Fita anti-derrapante II	1					
5	310602575	Fita anti-derrapante III	1	.				
6	310600226	Contrapeso	1					
7	310600231	Arruela	4					
8	805004810	Parafuso M36×330	4					
9	310600631	Arruela de ajuste	4					
10	310600632	Arruela de ajuste	4					

310700213 CAIXA DE FERRAMENTAS

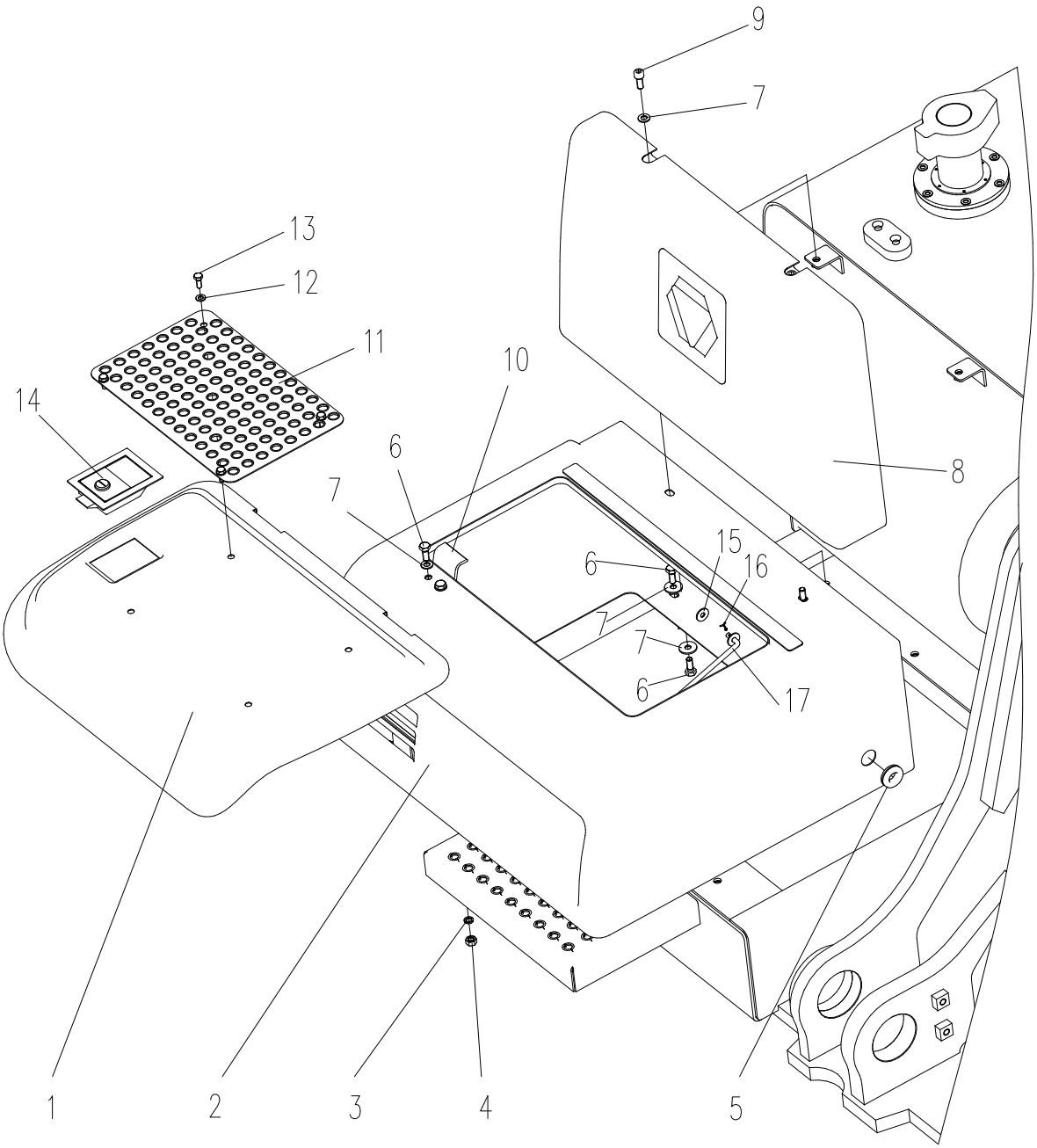

310700213 CAIXA DE FERRAMENTAS

Nº	CÓDIGO DE PEÇA	NOME DE PEÇA	QTD.	CÓDIGO DE SERVIÇO	Nº DE SÉRIE	PERMUTABILIDADE	PEÇA SUBSTITUTIVA	
							CÓDIGO DE PEÇA	QTD.
1	31200043	Tampa inferior	1					
2	31070022	Alojamento	1					
3	80533826	Arruela 10	2					
4	80523837	Porca M10	2					
5	31060009	Bucha	1					
6	805011330	Parafuso M10×25	8					
7	80533826	Arruela 10	10					
8	31070021	Placa de decoração	1					
9	80513985	Parafuso M10×25	2					
10	31070023	Fivela	1					
11	31070023	Placa	1					
12	80530006	Arruela 8	4					
13	80504650	Parafuso M8×20	4					
14	81990663	Fechadura	1					
15	80533826	Arruela 8	2					
16	80560352	Pino bipartido	2					
17	31070023	Haste	1					

310700249 PROTETOR

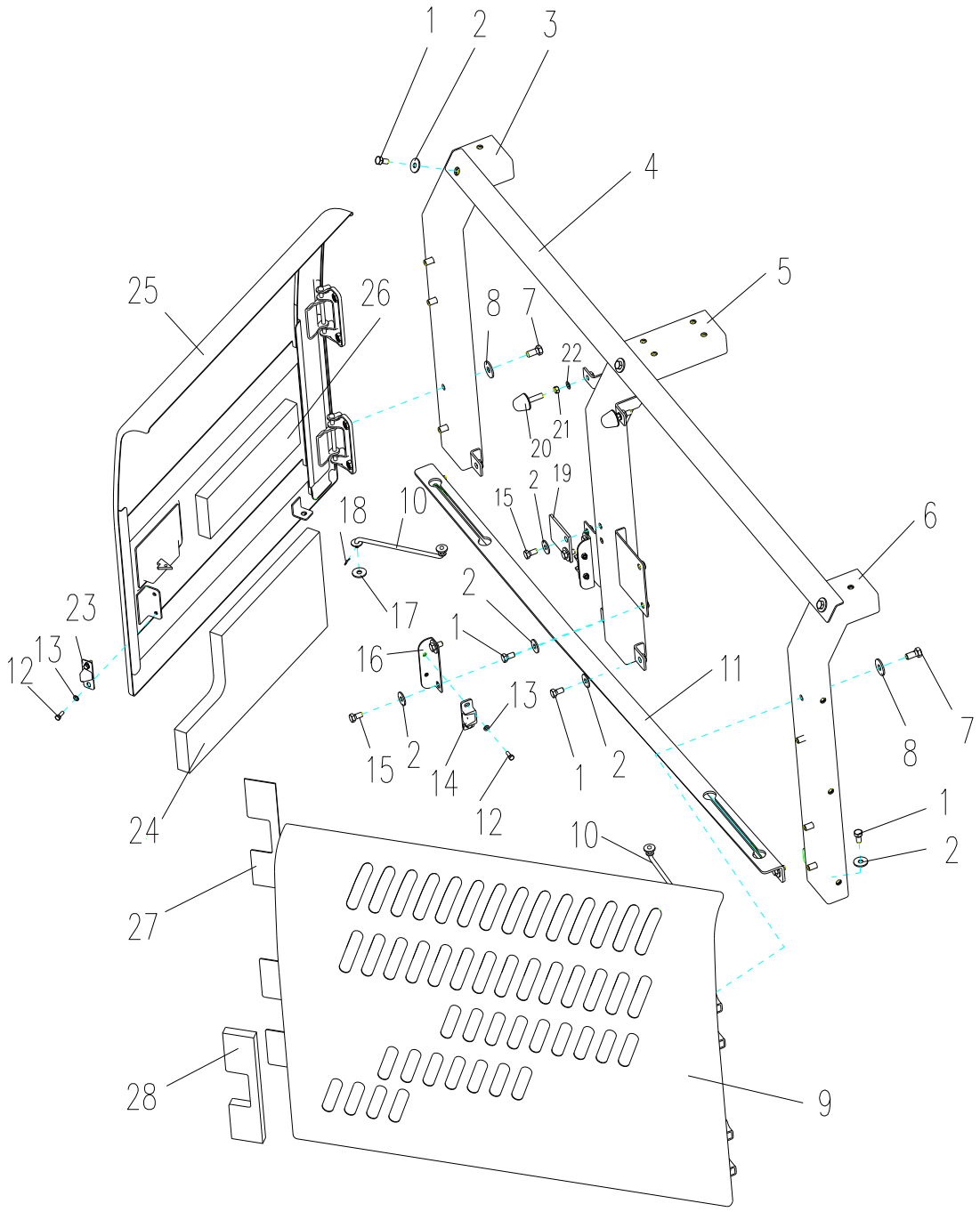

310700249 PROTETOR

Nº	CÓDIGO DE PEÇA	NOME DE PEÇA	QTD.	CÓDIGO DE SERVIÇO	Nº DE SÉRIE	PERMUTA BILIDADE	PEÇA SUBSTITUTIVA	
							CÓDIGO DE PEÇA	QTD.
1	80504652	Parafuso M10×20	13					
2	80533826	Arruela 10	19					
3	31070046	Viga	1					
4	31070052	Placa	1					
5	31070047	Viga	1					
6	31070047	Viga	1					
7	80504646	Parafuso M12×25	4					
8	80533827	Arruela 12	4					
9	31070045	Porta lateral	1					
10	31070124	Conjunto de haste	2					
11	31070123	Viga	1					
12	80504648	Parafuso M6×16	8					
13	80533831	Arruela 6	8					
14	81990862	Assento com guia	2					
15	80504646	Parafuso M10×25	6					
16	31070056	Assento	2					
17	80533826	Arruela 8	2					
18	81990888	Pino bipartido	2					
19	31070056	Retentor	1					
20	80190566	Separador	2					
21	80523837	Porca M8	2					
22	80533827	Arruela 8	2					
23	81990862	Bloco com guia	2					
24	31070044	Esponja	1					
25	31070044	Porta lateral	1					
26	31070044	Esponja	1					
27	31070020	Borracha	1					
28	31070146	Borracha	1					

310700249 PROTETOR

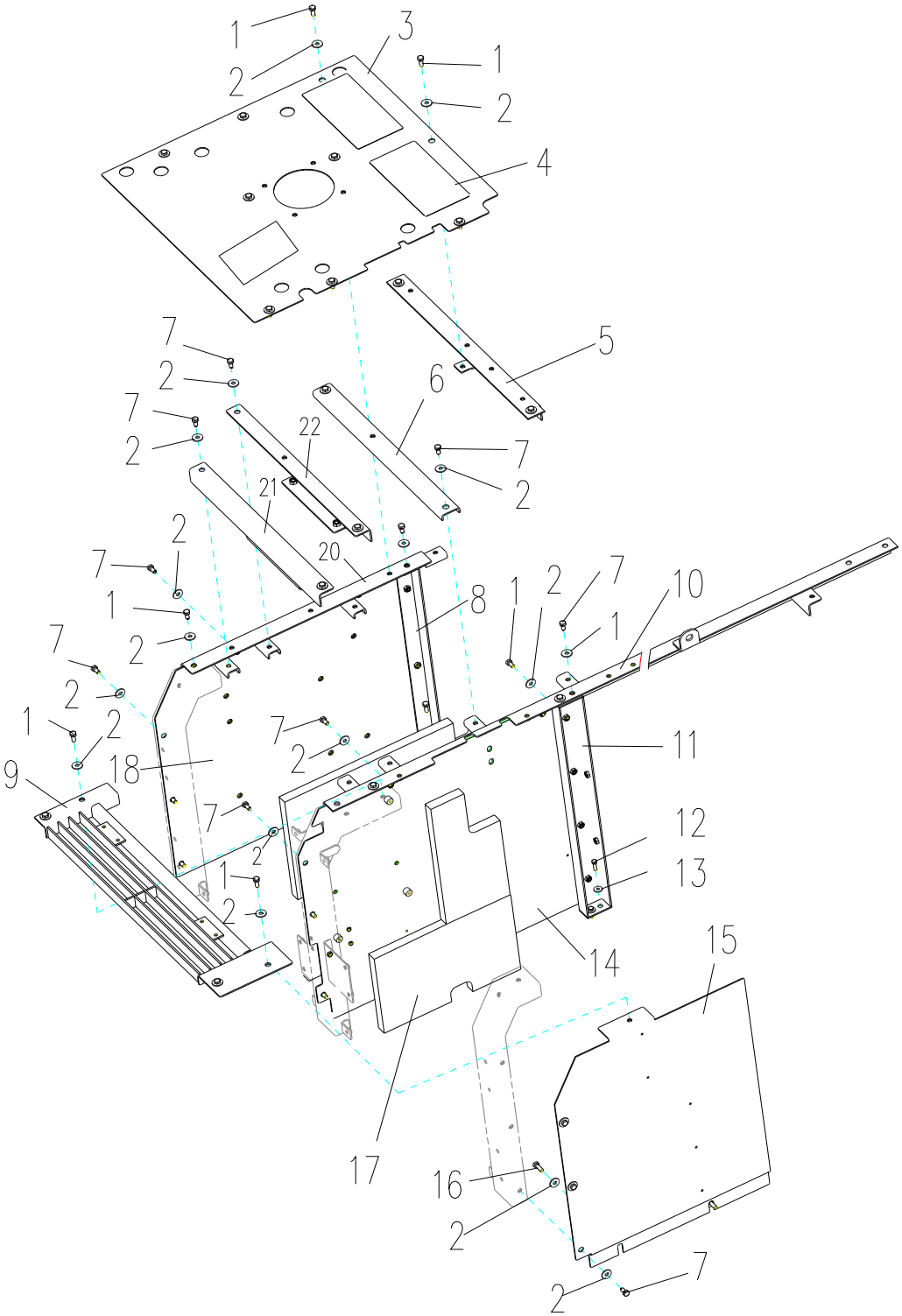

310700249 PROTETOR

Nº	CÓDIGO DE PEÇA	NOME DE PEÇA	QTD.	CÓDIGO DE SERVIÇO	Nº DE SÉRIE	PERMUTABILIDADE	PEÇA SUBSTITUTIVA	
							CÓDIGO DE PEÇA	QTD.
1	805046462	Parafuso M10×25	12					
2	805338268	Arruela 10	45					
3	310500405	Anti-derrapante	2					
4	310700563	Tampa	1					
5	310700517	Viga I	1					
6	310700520	Viga II	1					
7	805046525	Parafuso M10×20	33					
8	310600166	Viga	1					
9	310700593	Tampa	1					
10	310700513	Viga	1					
11	310700500	Viga	1					
12	805046509	Parafuso M8×25	2					
13	805338266	Arruela 8	2					
14	310700491	Placa Ⅰ	1					
15	310700488	Placa	1					
16	805046473	Parafuso M10×30	1					
17	310700498	Esponja	1					
18	310801913	Placa	1					

310700249 Protetor

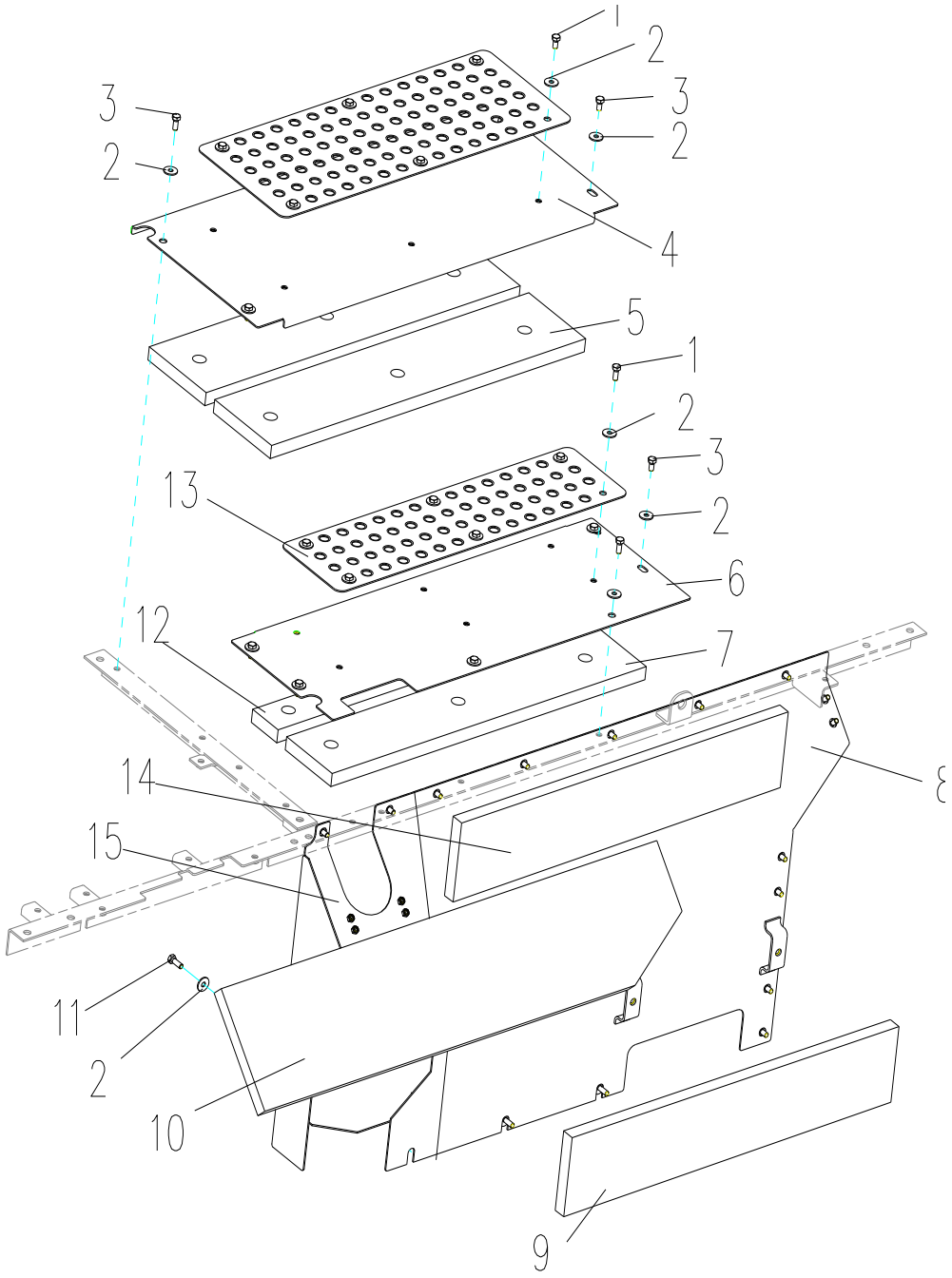

310700249 Protetor

Nº	CÓDIGO DE PEÇA	NOME DE PEÇA	QTD.	CÓDIGO DE SERVIÇO	Nº DE SÉRIE	PERMUTABILIDADE	PEÇA SUBSTITUTIVA	
							CÓDIGO DE PEÇA	QTD.
1	805046525	Parafuso M10×20	8					
2	805338268	Arruela 10	16					
3	805046462	Parafuso M10×25	4					
4	310700551	Tampa	1					
5	310700554	Esponja	2					
6	310700558	Tampa	1					
7	310700561	Esponja	1					
8	310700505	Placa	1					
9	310700539	Esponja	1					
10	310700504	Esponja	1					
11	805046473	Parafuso M10×30	4					
12	310700561	Esponja	1					
13	310700557	Placa anti-derrapante	2					
14	310700503	Esponja	1					
15	310702223	Placa	1					

310700249 Protetor

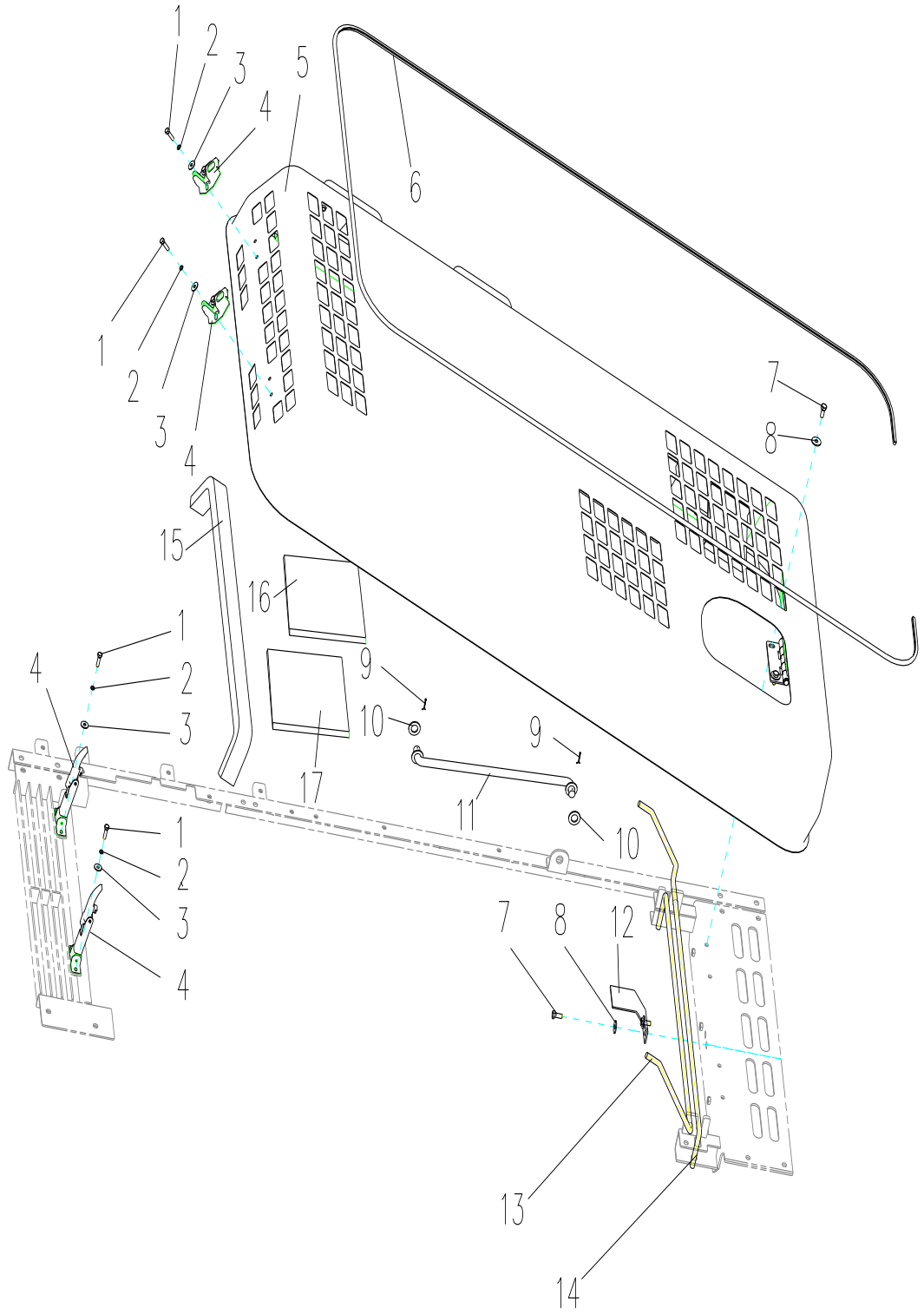

310700249 Protetor

Nº	CÓDIGO DE PEÇA	NOME DE PEÇA	QTD.	CÓDIGO DE SERVIÇO	Nº DE SÉRIE	PERMUTA BILIDADE	PEÇA SUBSTITUTIVA	
							CÓDIGO DE PEÇA	QTD.
1	805046509	Parafuso M8×25	8					
2	805338259	Arruela 8	8					
3	805338266	Arruela 8	8					
4	801503870	Fechadura	2					
5	310700570	Capô do motor	1					
6	801905727	Borracha	1					
7	805046462	Parafuso M10×30	4					
8	805338268	Arruela 10	4					
9	805600015	Pino bipartido	2					
10	805338273	Arruela 16	2					
11	310700591	Haste	1					
12	310701210	Placa	1					
13	310700590	Barra de abertura	1					
14	310700596	Barra de abertura	1					
15	310700585	Esponja	1					
16	310700586	Esponja	1					
17	310700585	Esponja	1					

310700249 Protetor

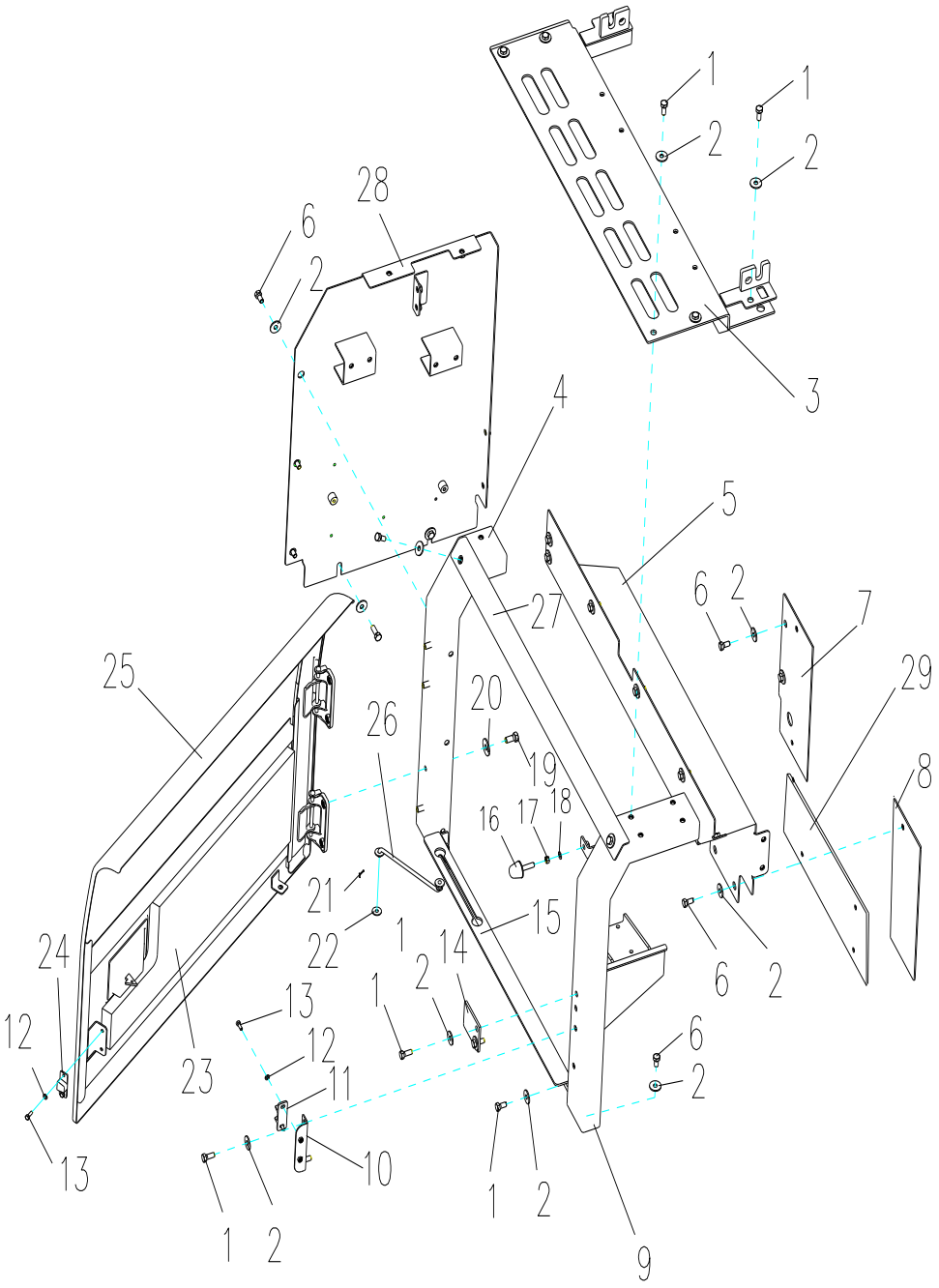

310700249 Protetor

Nº	CÓDIGO DE PEÇA	NOME DE PEÇA	QTD.	CÓDIGO DE SERVIÇO	Nº DE SÉRIE	PERMUTABILIDADE	PEÇA SUBSTITUTIVA	
							CÓDIGO DE PEÇA	QTD.
1	805046462	Parafuso M10×25	8					
2	805338268	Arruela 10	28					
3	310700460	Tampa	1					
4	310700536	Viga	1					
5	310700538	Placa	1					
6	805046525	Parafuso M10×20	20					
7	310700545	Placa I	1					
8	310700548	Placa III	1					
9	310700540	Viga	1					
10	310700566	Assento	1					
11	819908621	Assento com guia	1					
12	805338319	Arruela 6	4					
13	805046481	Parafuso M6×16	4					
14	310700568	Retentor	4					
15	310701239	Viga	1					
16	801905669	Esfera do separador	1					
17	805238378	Porca M8	1					
18	805338277	Arruela 8	1					
19	805046469	Parafuso M12×25	4					
20	805338270	Arruela 12	4					
21	819908883	Pino bipartido	1					
22	805338266	Arruela 8	1					
23	310700453	Esponja	1					
24	819908620	Bloco com guia	1					
25	310700449	Porta	1					
26	310701242	Haste	1					
27	310700512	Viga	1					
28	310700482	Placa	1					
29	310700547	Placa II	1					

310602087 CORRIMÃO

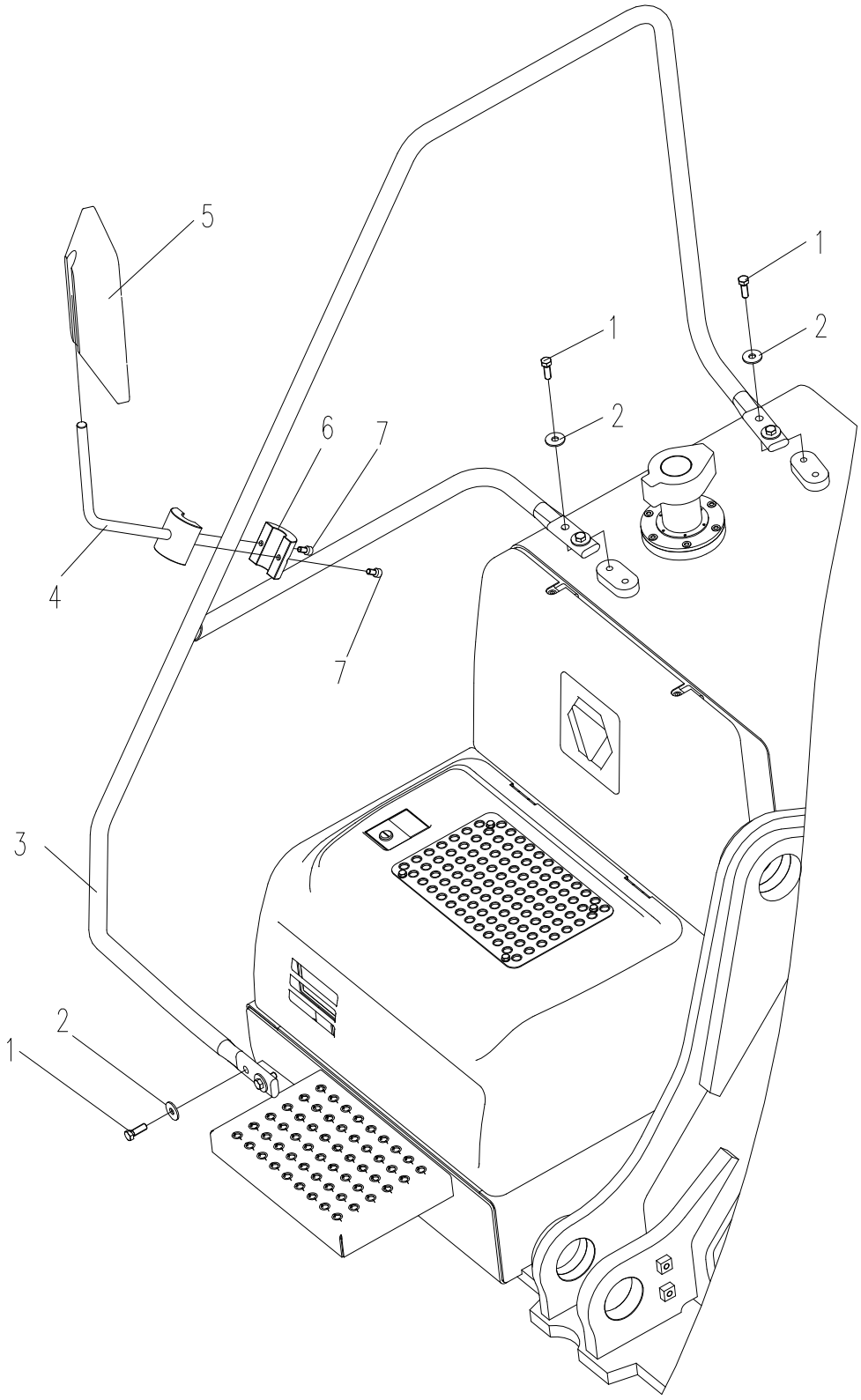

310602087 Corrimão

Nº	CÓDIGO DE PEÇA	NOME DE PEÇA	QTD.	CÓDIGO DE SERVIÇO	Nº DE SÉRIE	PERMUTA BILIDADE	PEÇA SUBSTITUTIVA	
							CÓDIGO DE PEÇA	QTD.
1	805006289	Parafuso M16×35	6					
2	805338285	Arruela 16	6					
3	310602088	Corrimão	1					
4	310600146	Suporte	1					
5	310602234	Espelho	1					
6	310601331	Bloco de conexão	1					
7	805139814	Parafuso M8×16	2					

310700254 CABINE

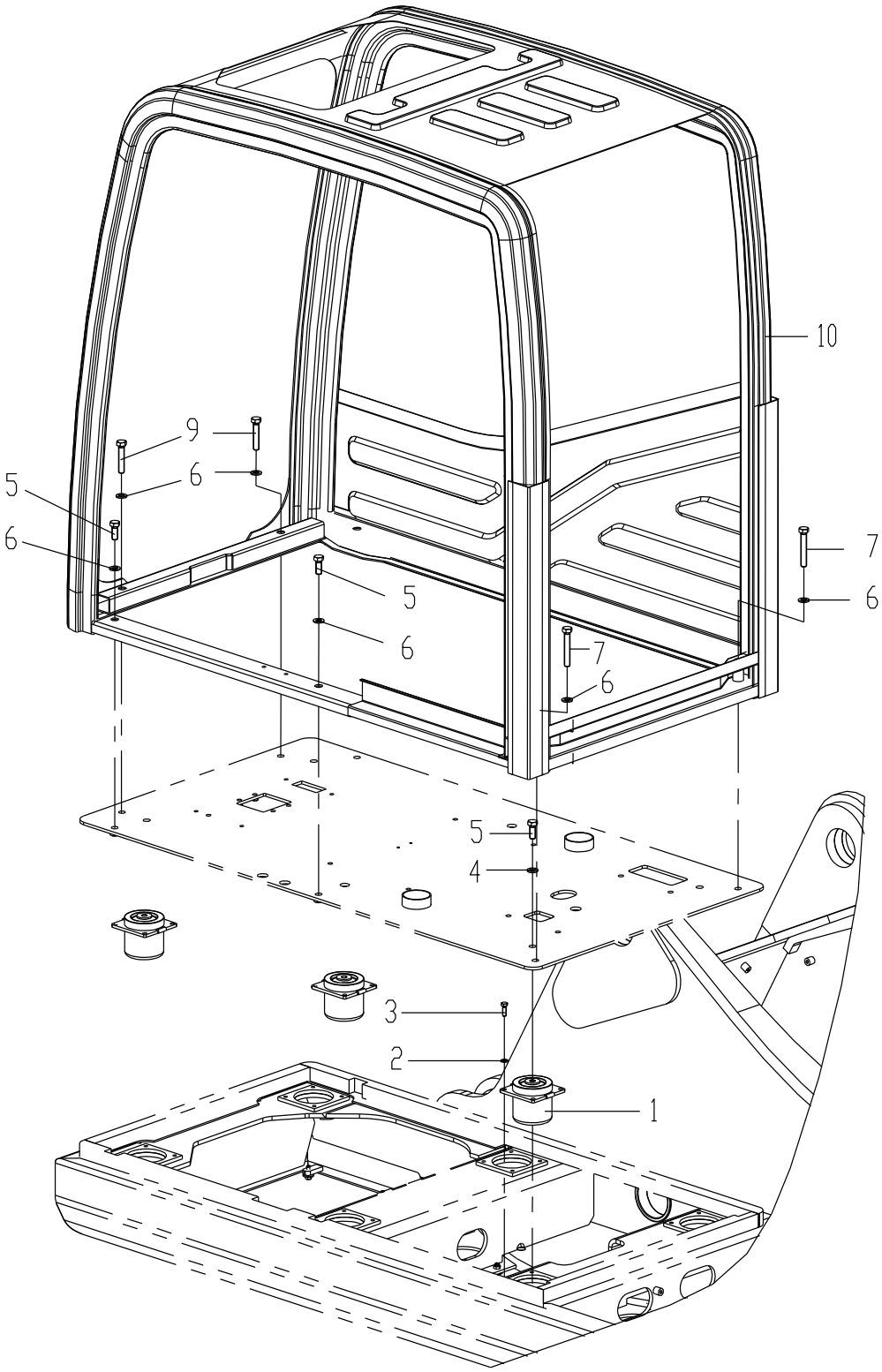

310700254 Cabine

Nº	CÓDIGO DE PEÇA	NOME DE PEÇA	QTD.	CÓDIGO DE SERVIÇO	Nº DE SÉRIE	PERMUTA BILIDADE	PEÇA SUBSTITUTIVA	
							CÓDIGO DE PEÇA	QTD.
1	801968378	Amortecedor	6					
2	805338279	Arruela 10	24					
3	805046416	Parafuso	24					
4	329900300	Arruela	6					
5	805006332	Parafuso	8					
6	329900304	Arruela	6					
7	805046583	Parafuso	2					
9	805004813	Parafuso	2					
10	819908623	Cabine	1					

310700254 Cabine

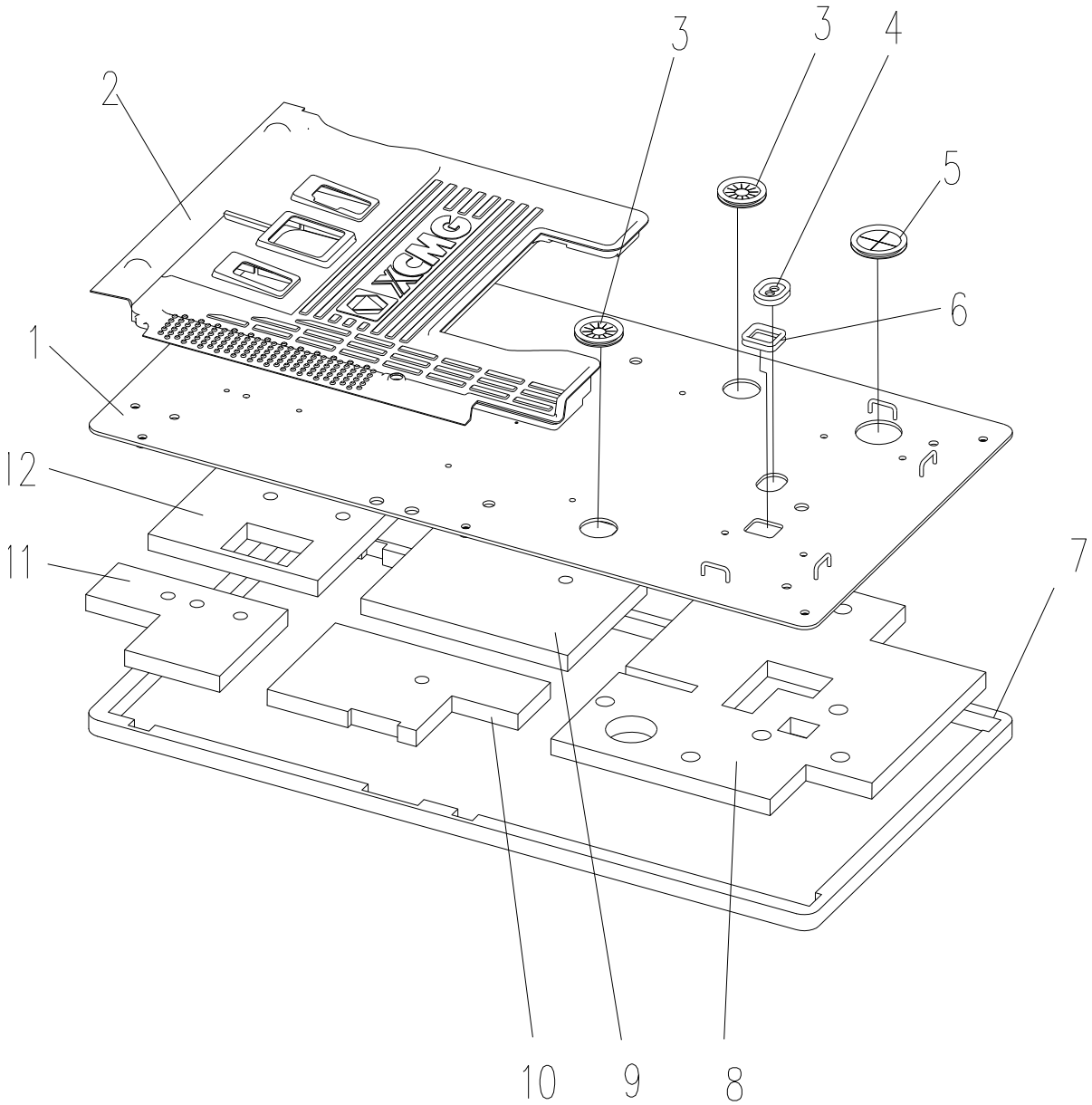

310700254 Cabine

Nº	CÓDIGO DE PEÇA	NOME DE PEÇA	QTD.	CÓDIGO DE SERVIÇO	Nº DE SÉRIE	PERMUTABILIDADE	PEÇA SUBSTITUTIVA	
							CÓDIGO DE PEÇA	QTD.
1	310901150	Placa inferior	1					
2	801906314	Placa de borracha	1					
3	314001792	Proteção de borracha	2					
4	310600083	Bucha	1					
5	310602366	Proteção de borracha	1					
6	310600084	Bucha	1					
7	310601451	Fita de vedação	1					
8	312601933	Esponja	1					
9	312601927	Esponja	1					
10	312601934	Esponja	1					
11	312601925	Esponja	1					
12	312601928	Esponja	1					

310700254 Cabine

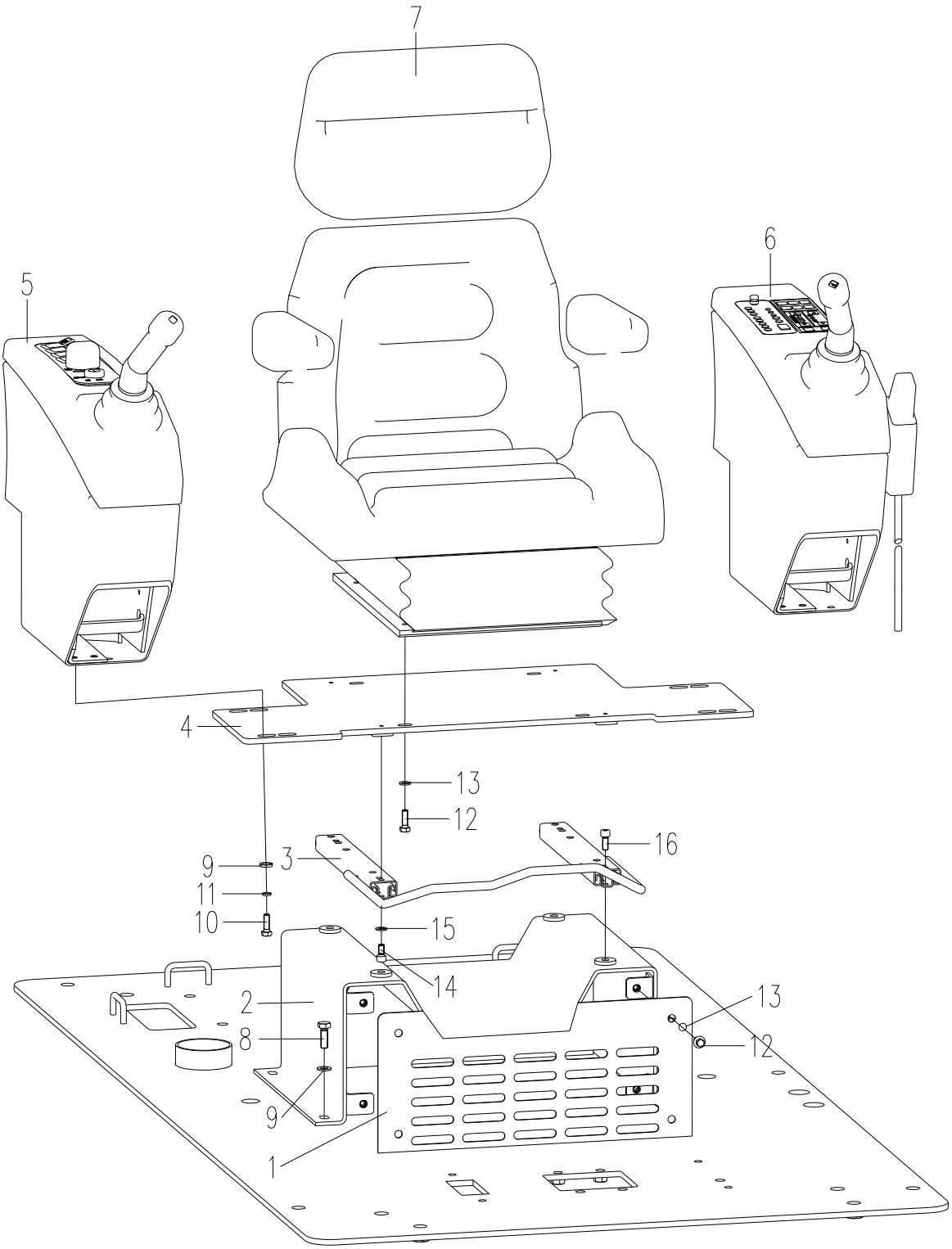

310700254 Cabine

Nº	CÓDIGO DE PEÇA	NOME DE PEÇA	QTD.	CÓDIGO DE SERVIÇO	Nº DE SÉRIE	PERMUTABILIDADE	PEÇA SUBSTITUTIVA	
							CÓDIGO DE PEÇA	QTD.
1	312600247	Tampa	1					
2	312600242	Suporte	1					
3	310602277	Trilho	1					
4	312600243	Suporte	1					
5	819908948	Painel direita	1					
6	819908624	Painel esquerda	1					
7	801938008	Assento	1					
8	805046416	Parafuso M10×30	8					
9	805338279	Arruela 10	8					
10	805338260	Arruela 10	8					
11	805011330	Parafuso M10×25	4					
12	805300030	Parafuso M8×20	8					
13	805338266	Arruela 8	4					
14	805104824	Parafuso M8×20	4					
15	805338259	Arruela 8	4					
16	805139814	Parafuso M8×16	4					

310700254 Cabine

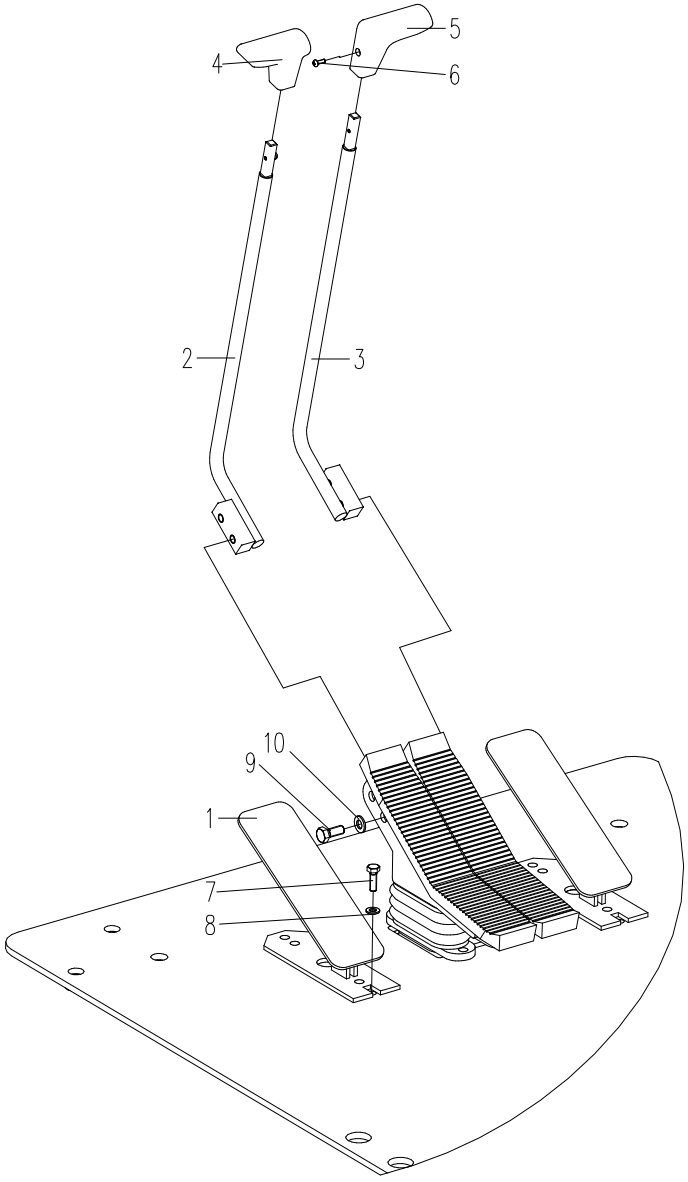

310700254 Cabine

Nº	CÓDIGO DE PEÇA	NOME DE PEÇA	QTD.	CÓDIGO DE SERVIÇO	Nº DE SÉRIE	PERMUTABILIDADE	PEÇA SUBSTITUTIVA	
							CÓDIGO DE PEÇA	QTD.
1	819908842	Pedal	2					
2	314001796	Alavanca	1					
3	314001793	Alavanca direita	1					
4	819908627	Punho esquerdo	1					
5	819908626	Punho direito	1					
6	805140014	Parafuso M4×12	2					
7	805046509	Parafuso M8×25	4					
8	805338266	Arruela 8	4					
9	805046416	Parafuso M10×30	4					
10	805338279	Arruela 10	4					

819908623 CABINE

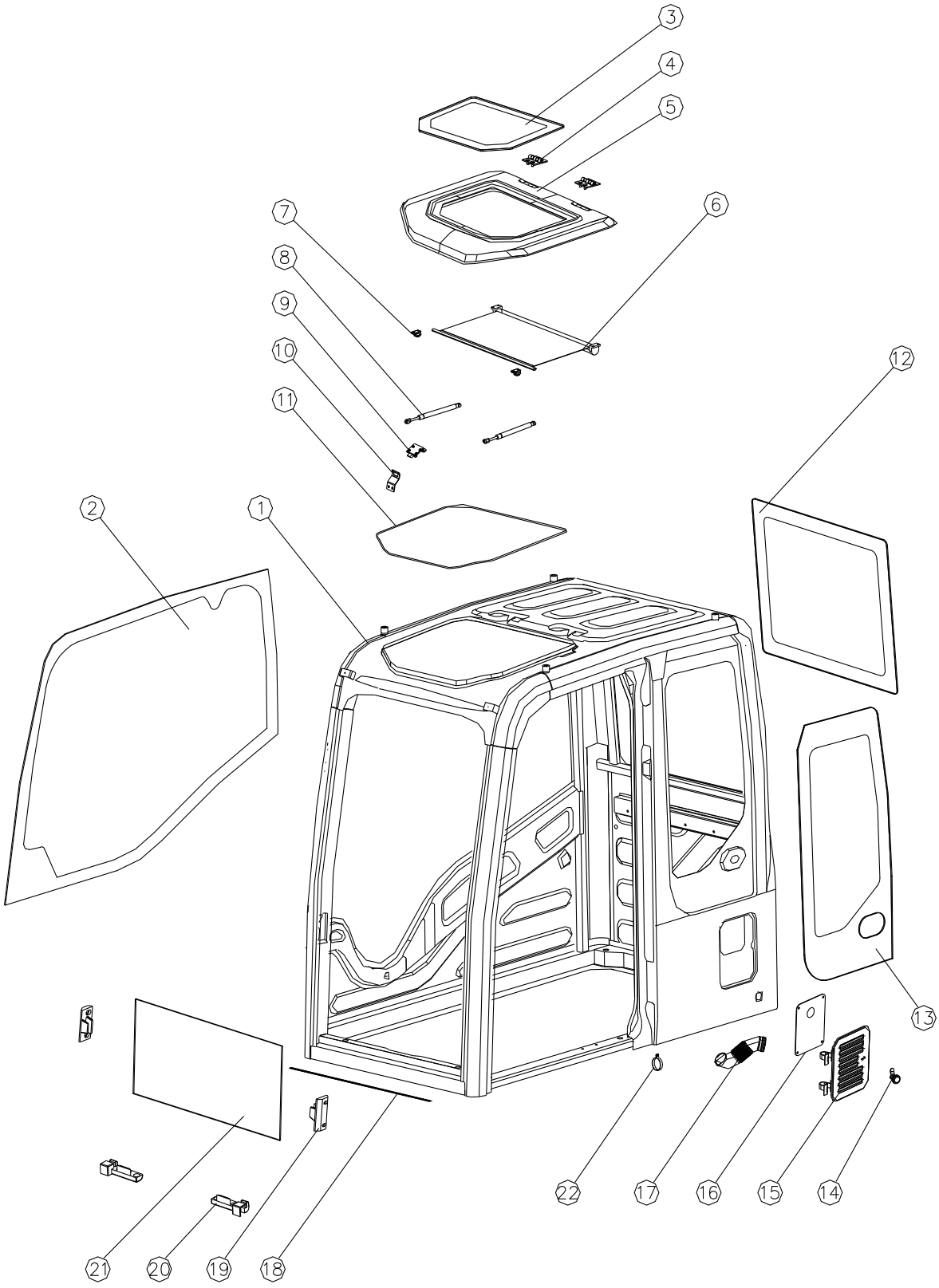

819908623 Cabine

Nº	CÓDIGO DE PEÇA	NOME DE PEÇA	QTD.	CÓDIGO DE SERVIÇO	Nº DE SÉRIE	PERMUTABILIDADE	PEÇA SUBSTITUTIVA	
							CÓDIGO DE PEÇA	QTD.
1	802138346	Cabine	1					
2	802138347	Vidro direito	1					
3	802103361	Vidro superior	1					
4	802138273	Dobradiça	2					
5	802138274	Janela superior	1					
6	802138275	Cortina	1					
7	802138276	Limitador	2					
8	801736972	Mola de gás	2					
9	802138277	Fechadura	1					
10	802138278	Ferrolho	1					
11	802138092	Fita de vedação	1					
12	802103362	Vidro traseiro	1					
13	802138348	Vidro esquerdo traseiro	1					
14	802138281	Fechadura	1					
15	802138280	Tampa exterior	1					
16	802138279	Tampa interior	1					
17	802138282	Tubo corrugado	1					
18	802103828	Fita de vedação	1					
19	802138283	Limitador direito e esquerdo	2					
20	802138056	Limitador inferior	2					
21	802103357	Vidro dianteiro inferior	1					
22	819908922	Abraçadeira	2					

819908623 Cabine

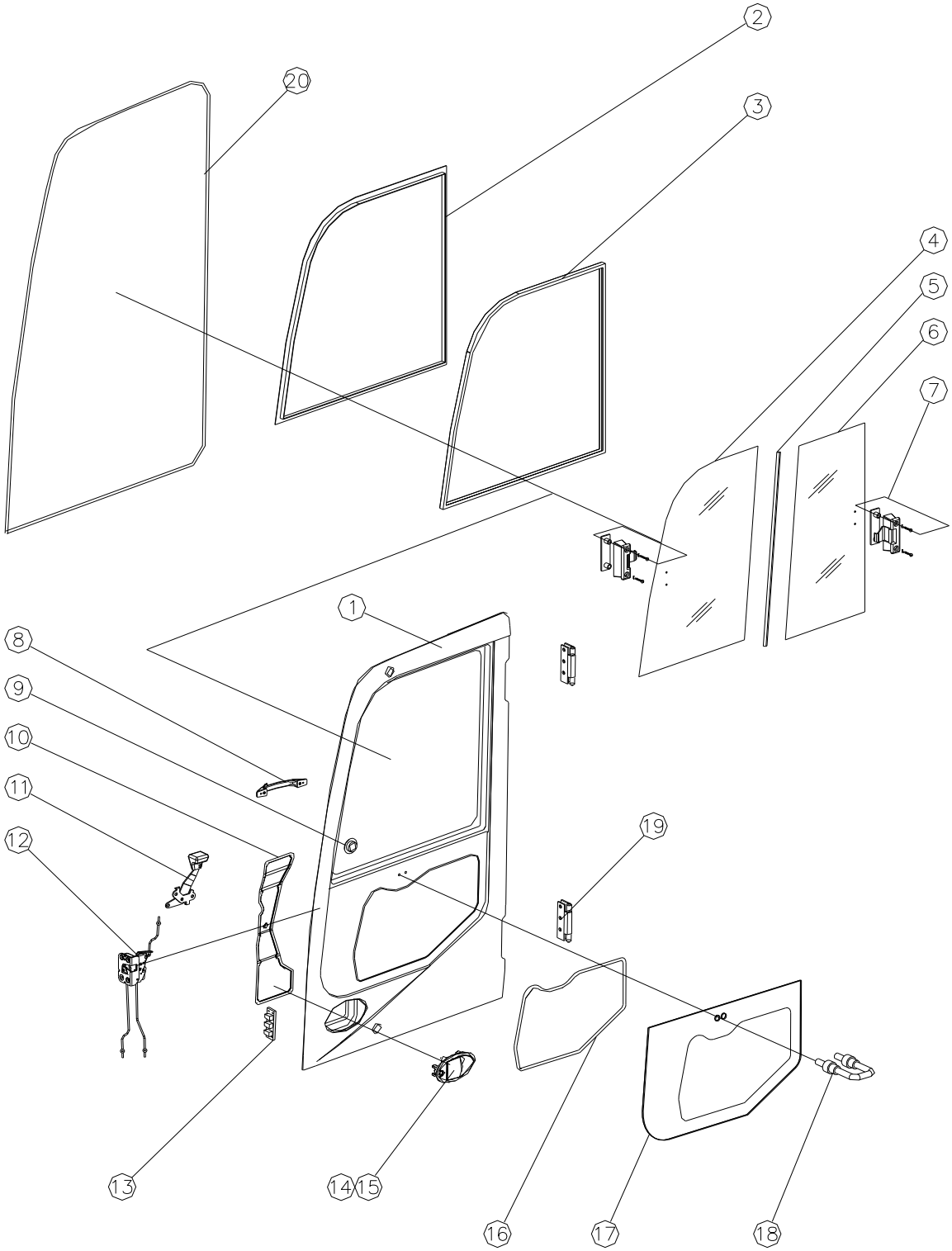

819908623 Cabine

Nº	CÓDIGO DE PEÇA	NOME DE PEÇA	QTD.	CÓDIGO DE SERVIÇO	Nº DE SÉRIE	PERMUTABILIDADE	PEÇA SUBSTITUTIVA	
							CÓDIGO DE PEÇA	QTD.
1	802138349	Porta	1					
2	802138285	Cortina	1					
3	802138286	Borracha	1					
4	802103358	Vidro dianteiro	1					
5	802138287	Tanque de vedação	1					
6	802103359	Vidro traseiro	1					
7	802138288	Fechadura	2					
8	802133895	Maçaneta	1					
9	802138289	Bujão	2					
10	802133894	Tampa	1					
11	802138290	Maçaneta	1					
12	802138291	Fechadura	1					
13	802138292	Segundo limitador	1					
14	802138293	Chave	2					
15	802138294	Maçaneta	1					
16	802138295	Borracha	1					
17	802103360	Vidro da porta	1					
18	802138296	Fivela	1					
19	802138297	Dobradiça	2					
20	802103831	Fita de vedação	1					

819908623 Cabine

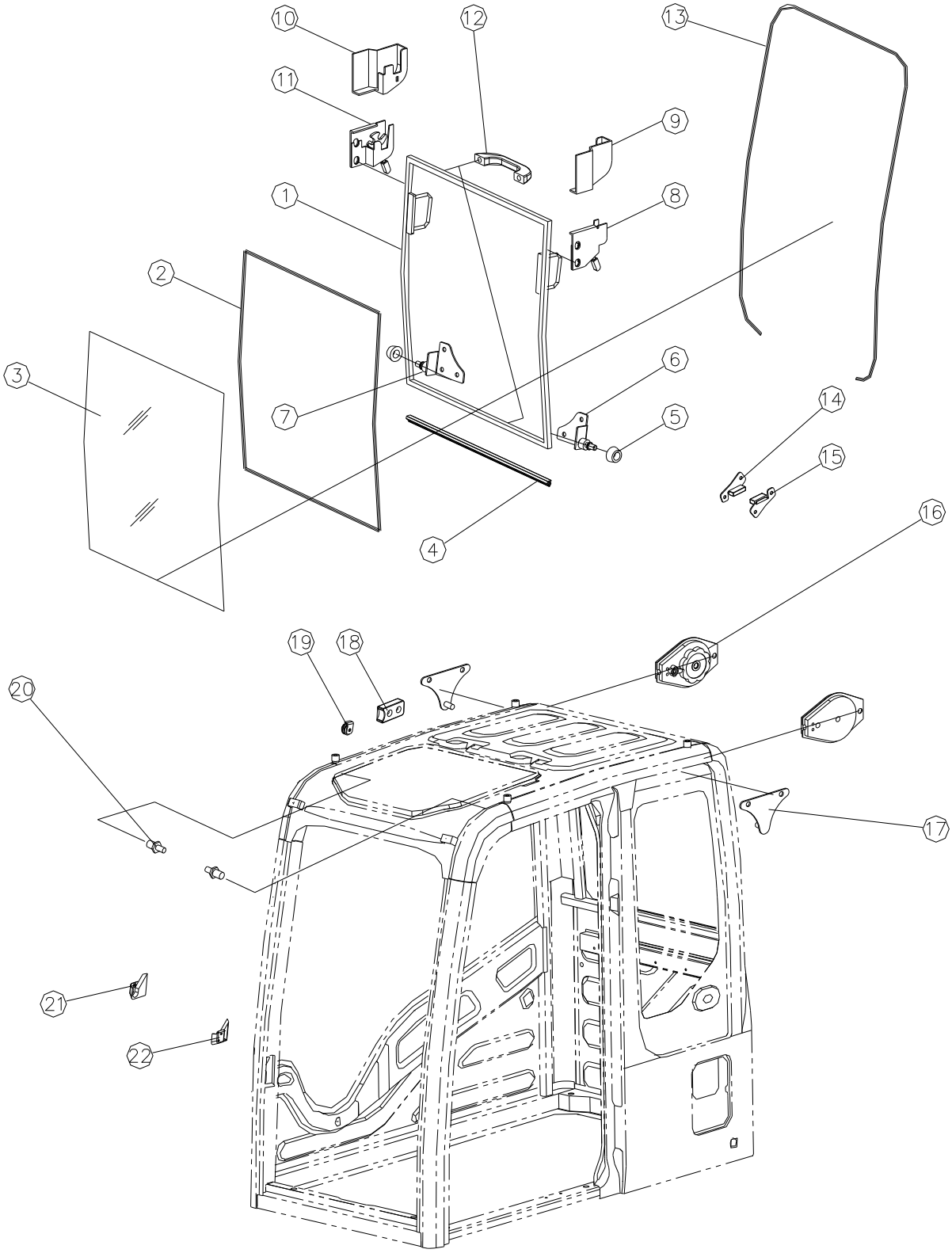

819908623 Cabine

Nº	CÓDIGO DE PEÇA	NOME DE PEÇA	QTD.	CÓDIGO DE SERVIÇO	Nº DE SÉRIE	PERMUTABILIDADE	PEÇA SUBSTITUTIVA	
							CÓDIGO DE PEÇA	QTD.
1	802138298	Estrutura da janela	1					
2	802138299	Fita de esponja	1					
3	802103356	Vidro	1					
4	802103827	Fita de vedação	1					
5	802138088	Polia	4					
6	802138089	Estrutura esquerda inferior	1					
7	802138090	Estrutura direita inferior	1					
8	802138300	Fechadura esquerda	1					
9	802138301	Alojamento da fechadura esquerda	1					
10	802138302	Fechadura direita	1					
11	802138303	Alojamento da fechadura direita	1					
12	802138304	Haste	2					
13	802103826	Fita de vedação	1					
14	802138305	Primeiro limitador 1	2					
15	802138306	Segundo limitador 2	2					
16	802138307	Balanceador	2					
17	802138308	Ferrolho traseiro	2					
18	802138052	Limitador	2					
19	802138309	Polia	8					
20	802138310	Fivela dianteira	2					
21	802138392	Limitador direito	1					
22	802138311	Limitador esquerdo	1					

819908623 Cabine

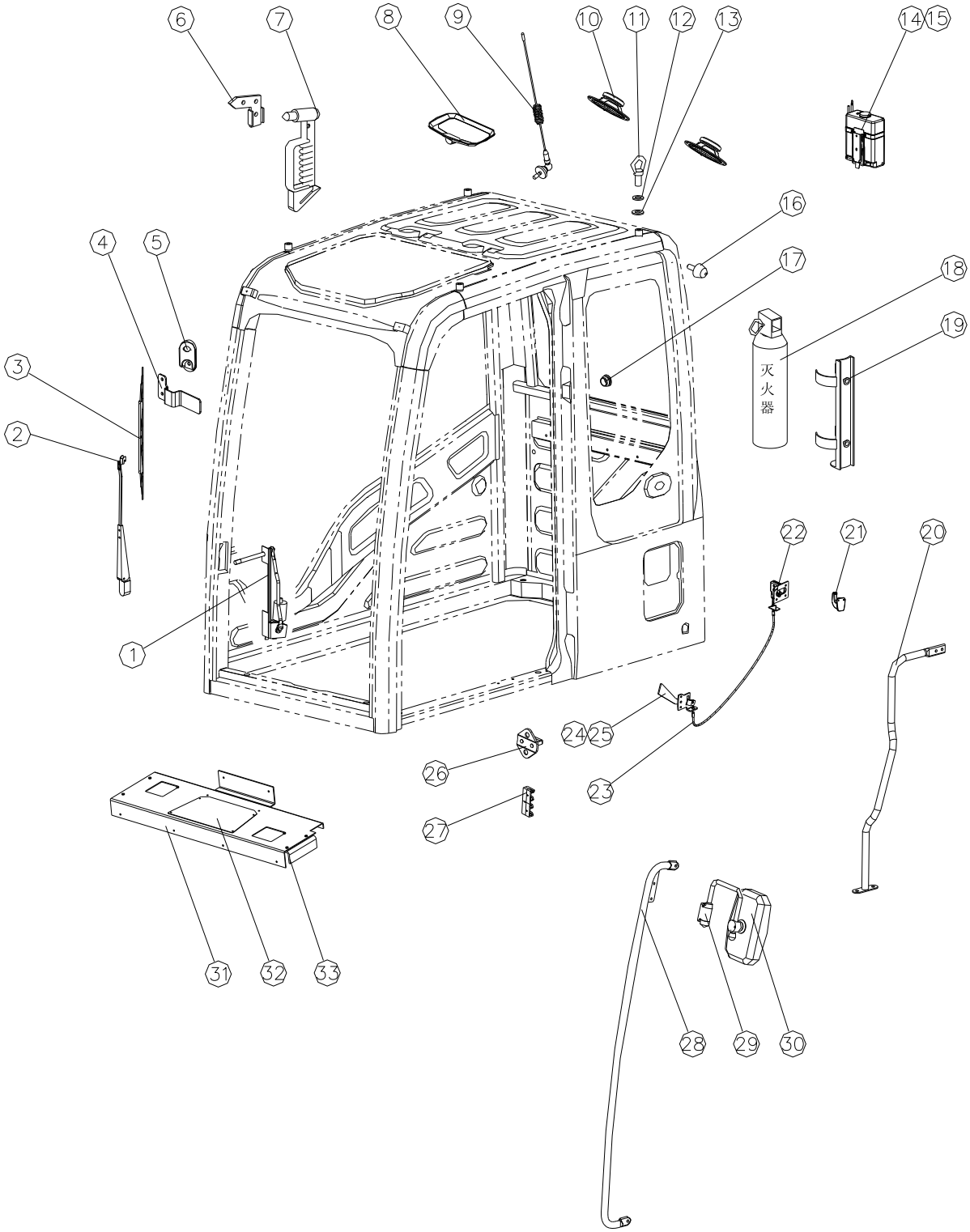

819908623 Cabine

Nº	CÓDIGO DE PEÇA	NOME DE PEÇA	QTD.	CÓDIGO DE SERVIÇO	Nº DE SÉRIE	PERMUTABILIDADE	PEÇA SUBSTITUTIVA	
							CÓDIGO DE PEÇA	QTD.
1	802103570	Limpador	1					
2	802138312	Braço do limpador	1					
3	802103571	Lâmina do limpador	1					
4	802138313	Suporte de limpador	1					
5	310602590	Injetor de água	1					
6	802133998	Suporte de martelo	1					
7	802138314	Martelo de segurança	1					
8	802133916	Lâmpada superior	1					
9	819910787	Antena	1					
10	802138315	Buzina	2					
11	802138316	Anel de elevação	4					
12	802138317	Arruela de borracha	4					
13	802138318	Arruela	4					
14	802138319	Borrifador	1					
15	802138320	Tubo	1					
16	802133896	Esfera do limitador	2					
17	802138321	Bujão	5					
18	802133999	Extintor de incêndio	1					
19	802134000	Suporte do extintor	1					
20	802138322	Corrimão interior	1					
21	802138323	Gancho	1					
22	802133931	Fivela da fechadura Abraçadeira	1					
23	802138324	Trinco da fechadura	1					
24	802103836	Maçaneta	1					
25	802138325	Luva	1					
26	802138326	Fivela da fechadura	1					
27	802138327	Primeiro limitador 1	1					
28	802138211	Corrimão exterior	1					
29	802138210	Suporte do espelho	1					
30	802138209	Espelho	1					
31	802138350	Placa de instalação esquerda	1					
32	802138351	Tampa	1					
33	802138352	Suporte	1					

819908623 Cabine

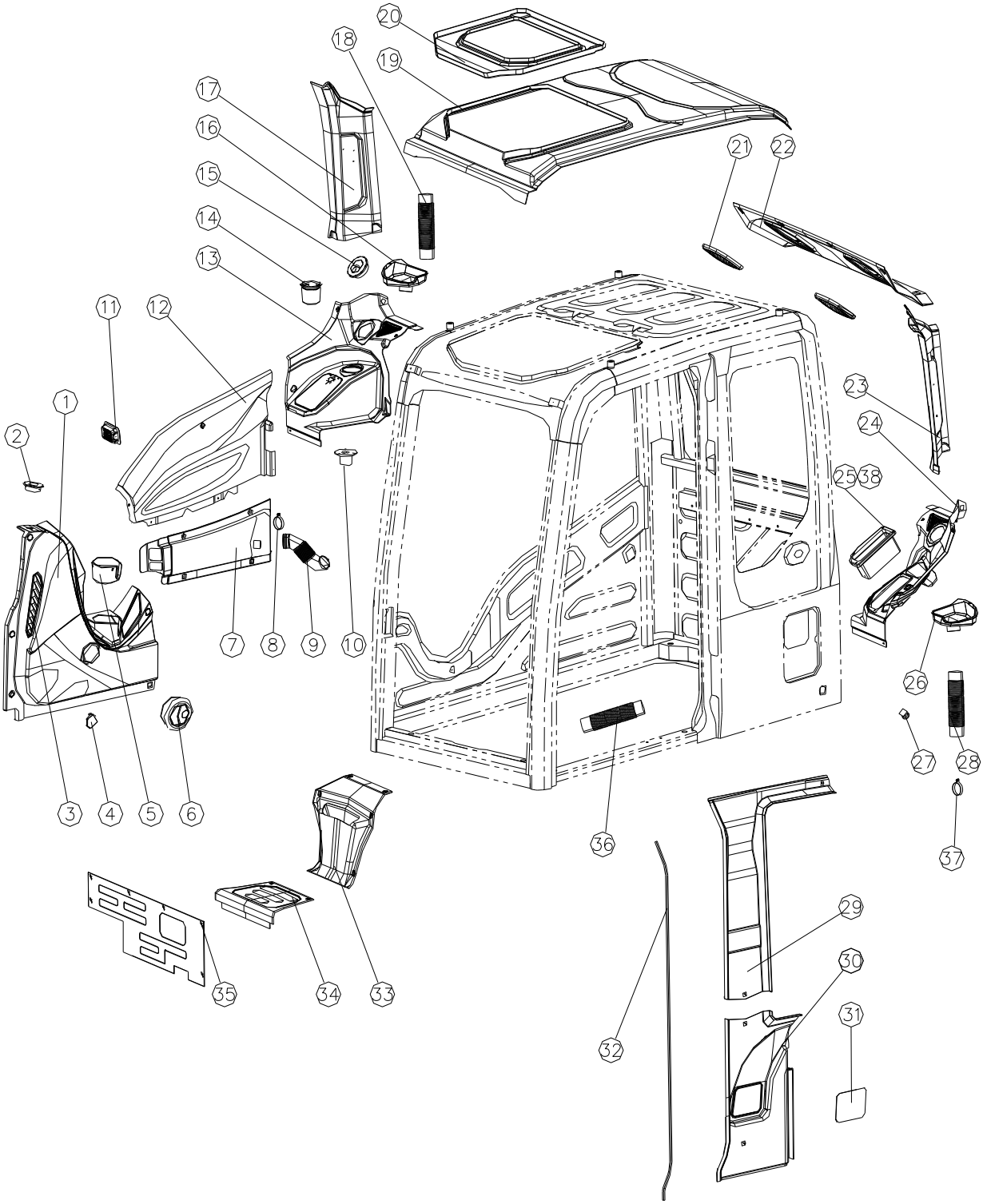

819908623 Cabine

Nº	CÓDIGO DE PEÇA	NOME DE PEÇA	QTD.	CÓDIGO DE SERVIÇO	Nº DE SÉRIE	PERMUTABILIDADE	PEÇA SUBSTITUTIVA	
							CÓDIGO DE PEÇA	QTD.
1	802138353	Decoração interior dianteira	1					
2	802138354	Assento de sensor solar	1					
3	802138355	Saída de ar	1					
4	802138356	Tampa do furo de instalação	5					
5	802138357	Assento	1					
6	802138358	Saída de ar	1					
7	802138359	Decoração interior	1					
8	819908922	Abraçadeira	4					
9	802138361	Tubo corrugado direito	1					
10	802138362	Conector	1					
11	802138363	Saída de ar	1					
12	802138364	Decoração interior direita	1					
13	802138365	Decoração interior	1					
14	802138366	Assento	1					
15	802138367	Saída de ar	2					
16	802138368	Passagem de ar direita	1					
17	802138369	Decoração interior direita	1					
18	802138378	Tubo corrugado traseiro	1					
19	802138370	Decoração interior	1					
20	802138371	Decoração interior	1					
21	802138372	Tampa da buzina	2					
22	802138373	Decoração interior	1					
23	802138374	Decoração interior	1					
24	802138375	Decoração interior	1					
25	802138376	Alojamento do rádio	1					
26	802138393	Passagem de ar esquerda	1					
27	802138377	Acendedor de cigarros	1					
28	802138394	Tubo corrugado esquerdo	1					
29	802138379	Decoração interior	1					
30	802138380	Decoração interior	1					

819908623 Cabine

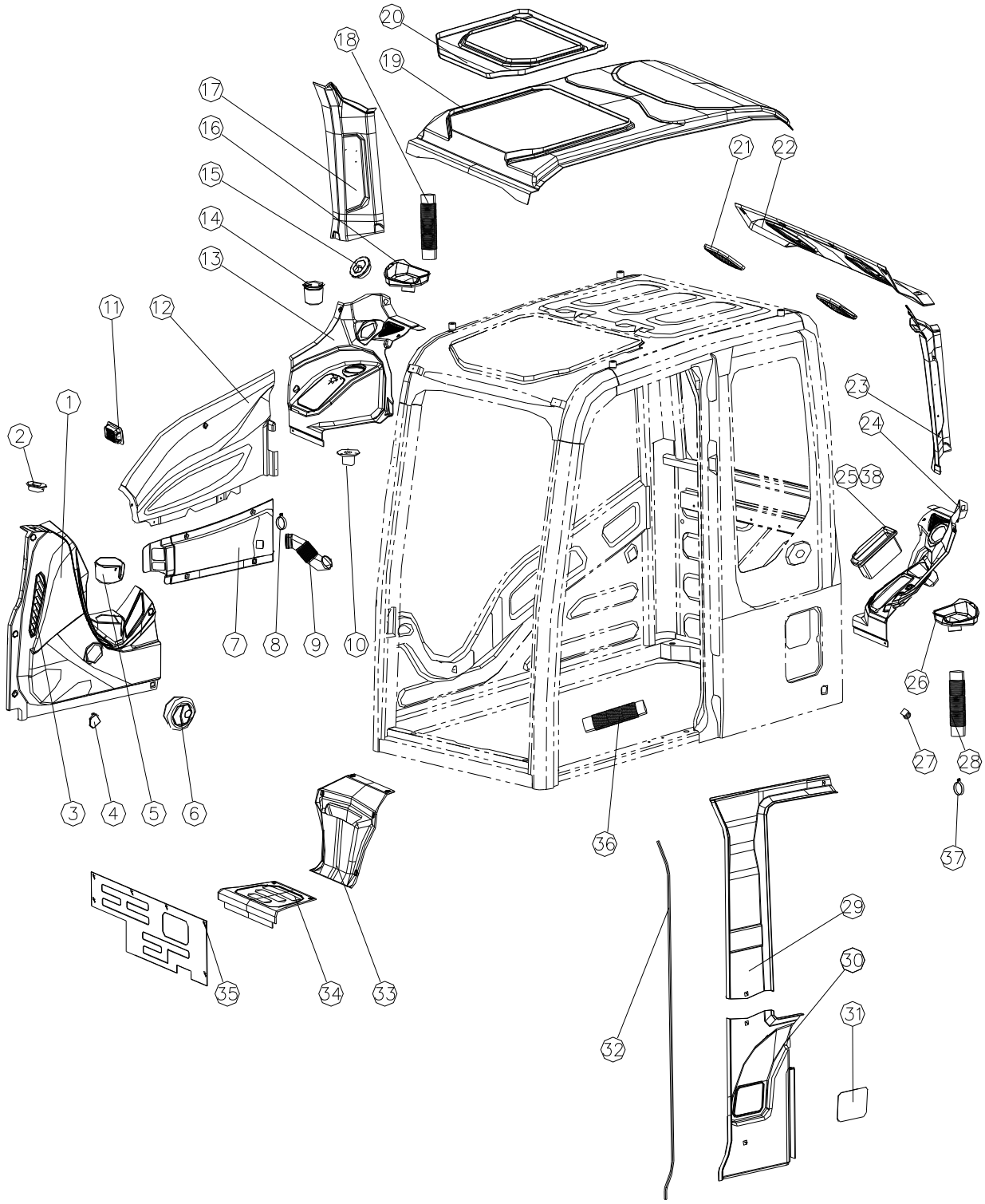

819908623 Cabine

Nº	CÓDIGO DE PEÇA	NOME DE PEÇA	QTD.	CÓDIGO DE SERVIÇO	Nº DE SÉRIE	PERMUTABILIDADE	PEÇA SUBSTITUTIVA	
							CÓDIGO DE PEÇA	QTD.
31	802138381	Tampa	1					
32	802138382	Borracha	1					
33	802138383	Decoração interior	1					
34	802138384	Decoração interior	1					
35	802138385	Placa retentora	1					
36	801906427	Tubo corrugado	1					
37	801902732	Abraçadeira	4					
38	802138397	Tampa	1					

310700134 SISTEMA DO MOTOR

Número de página	310700134 Sistema do motor	Modelo
G13–01		XE210CⅢ

Instalação do motor

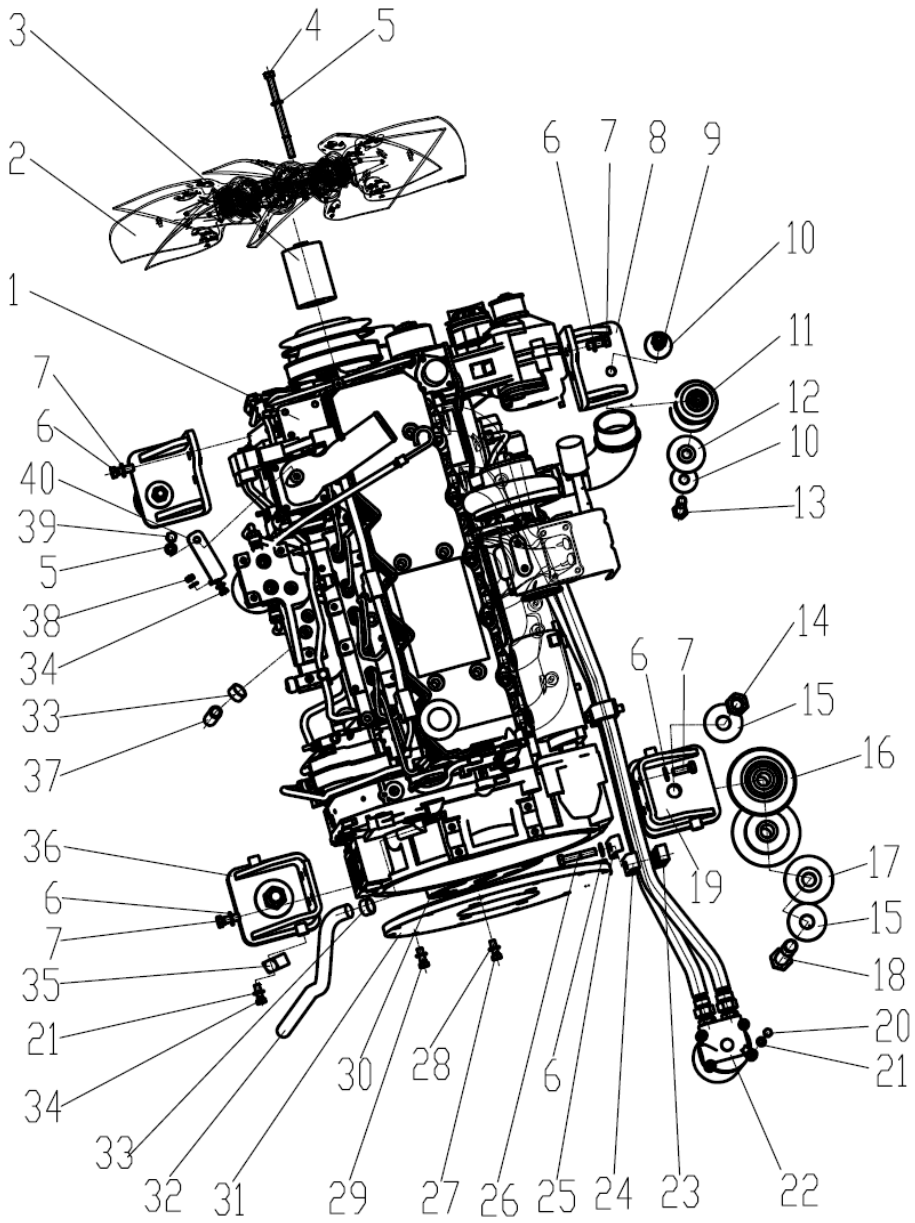

310700134 Sistema do motor

Nº	CÓDIGO DE PEÇA	NOME DE PEÇA	QTD.	CÓDIGO DE SERVIÇO	Nº DE SÉRIE	PERMUTABILIDADE	PEÇA SUBSTITUTIVA	
							CÓDIGO DE PEÇA	QTD.
1	800104573	Motor QSB6.7-C155	1					
2	800104572	Ventilador 700/8-8/S4ZL/45/PAG/25.4/-/B	1					
3	310700190	Espaçador do ventilador	1					
4	310700189	Parafuso	4					
5	805302479	Arruela 10(300HV)	13					
6	805302496	Arruela 12(300HV)	16					
7	805000337	Parafuso M12×35(10.9)	14					
8	310700186	Suporte	1					
9	805203156	Porca M16(10)	2					
10	805302491	Arruela 16(300HV)	4					
11	801905550	Amortecedor Y20.01-12210-00	4					
12	310700188	Coxim	2					
13	819908644	Parafuso M16×130(10.9)	2					
14	805203157	Porca M24(10)	2					
15	805302529	Arruela 24(300HV)	4					
16	801905551	Amortecedor Y20.01-12221-00	4					
17	310700185	Coxim	2					
18	805001993	Parafuso M24×200(10.9)	2					
19	310700184	Suporte	1					
20	805002097	Parafuso M8×25(10.9)	4					
21	819908973	Arruela 8(300HV)	7					
22	800101493	Conjunto do filtro	1					
23	310700193	Abraçadeira inferior	2					
24	310700192	Abraçadeira superior	2					
25	310700132	Placa	1					
26	805001941	Parafuso M12×65(10.9)	2					
27	805000679	Parafuso M10×35(10.9)	4					
28	805302524	Arruela 10(300HV)	4					
29	805000604	Parafuso M10×30(10.9)	8					
30	800104500	Acoplamento CF-H-050-01-67077C	1					
31	310800679	Placa	1					

310700134 Sistema do motor

Número de página	310700134	Modelo
G13-01	Sistema do motor	XE210CⅢ

Instalação do motor

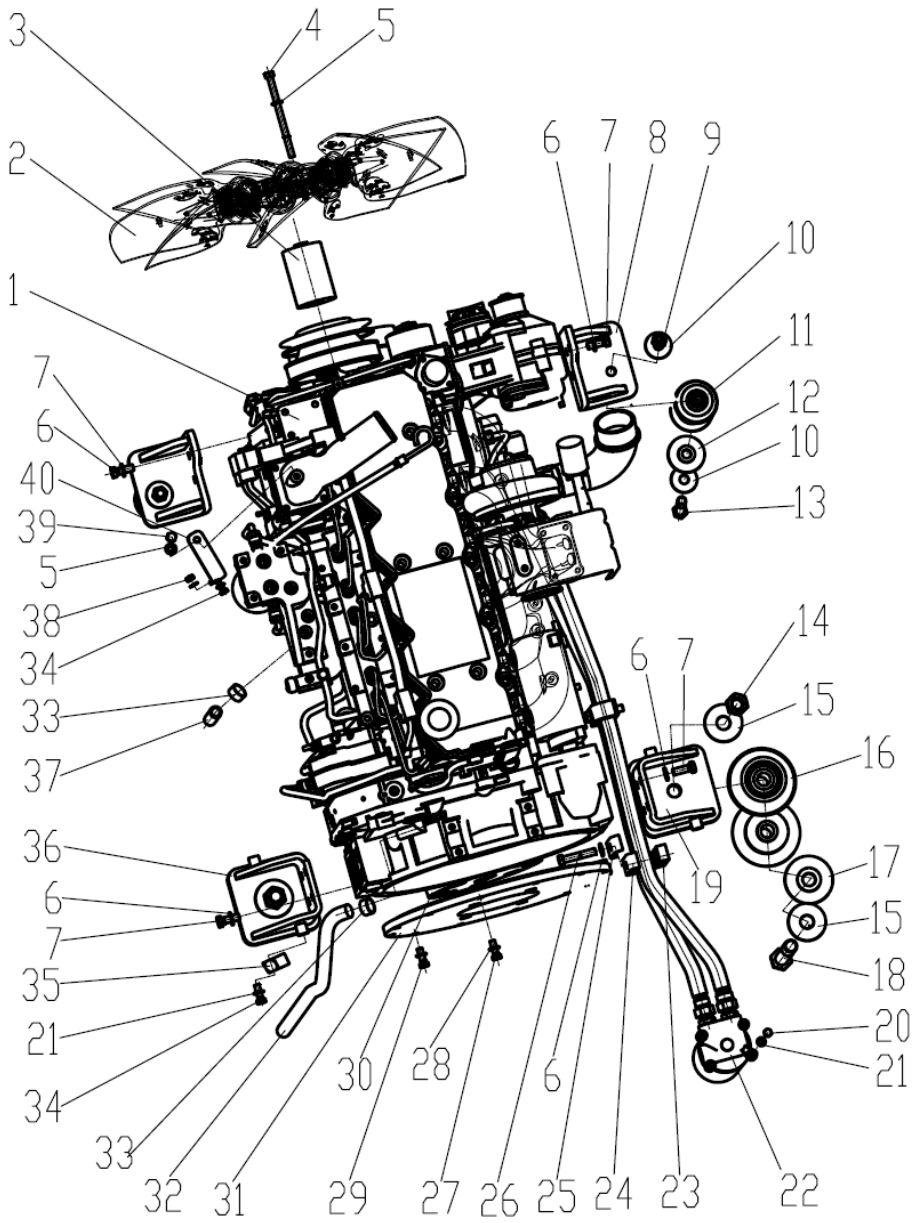

310700134 Sistema do motor

Nº	CÓDIGO DE PEÇA	NOME DE PEÇA	QTD.	CÓDIGO DE SERVIÇO	Nº DE SÉRIE	PERMUTABILIDADE	PEÇA SUBSTITUTIVA	
							CÓDIGO DE PEÇA	QTD.
32	800104575	Mangueira	1					
33	800104574	Abraçadeira	2					
34	805002062	Parafuso M8×20(10.9)	2					
35	801905478	Abraçadeira Φ26 largura 20	1					
36	310700180	Suporte	1					
37	800104578	Mangueira	1					
38	805203170	Porca M8(10)	1					
39	805000680	Parafuso M10×25(10.9)	1					
40	310700191	Placa flexível	1					

310700134 Sistema do motor

Número de página	310700134 Sistema do motor	Modelo
G13-02		XE210C III

Sistema de combustível

Tanque de combustível

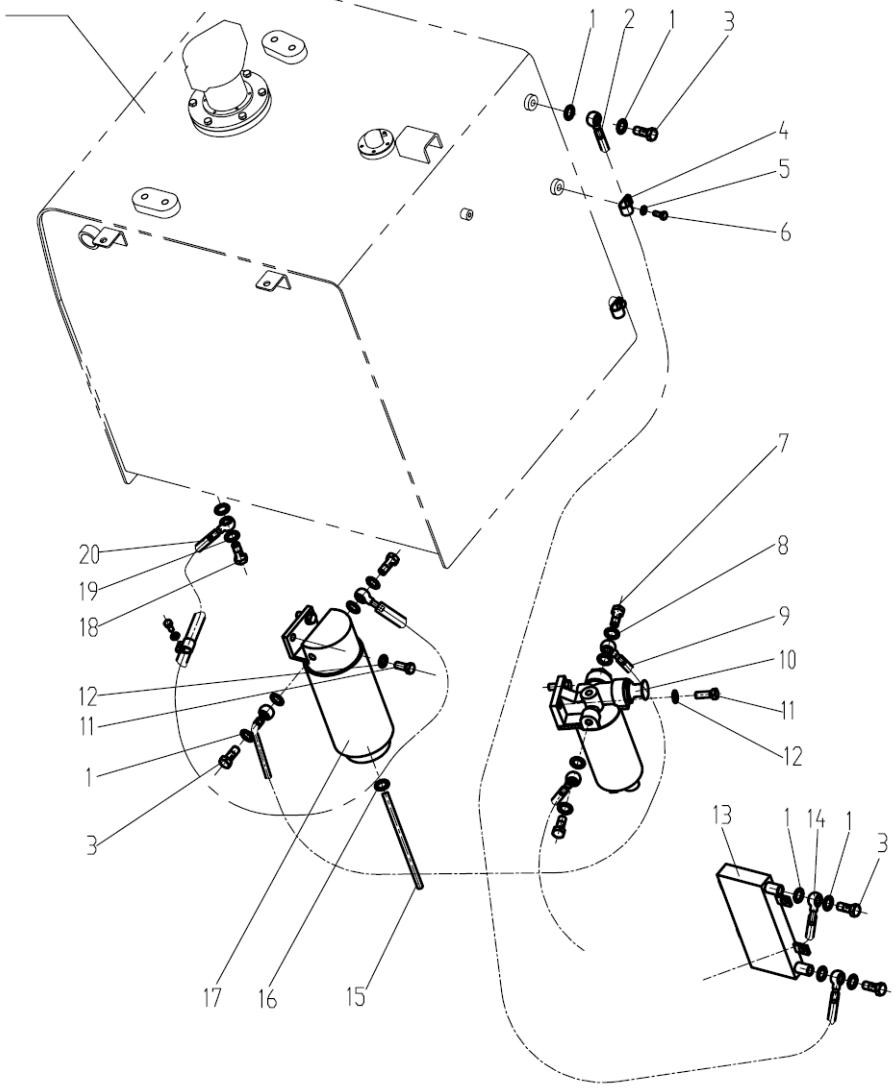

310700134 Sistema do motor

Nº	CÓDIGO DE PEÇA	NOME DE PEÇA	QTD.	CÓDIGO DE SERVIÇO	Nº DE SÉRIE	PERMUTABILIDADE	PEÇA SUBSTITUTIVA	
							CÓDIGO DE PEÇA	QTD.
1	800104549	Arruela 14	10					
2	800104569	Mangueira III	1					
3	800104548	Porca M14	5					
4	801905480	Abraçadeira Φ16 largura 20	9					
5	819908973	Arruela 8(300HV)	9					
6	805002062	Parafuso M8×20(10)	2					
7	800104655	Porca M12	2					
8	805300025	Arruela 12	4					
9	800104547	Mangueira Ⅰ	1					
10	803166383	Filtro de combustível	1					
11	805000337	Porca M12×35(10.9)	4					
12	805302496	Arruela 12(300HV)	4					
13	800305567	Conjunto de radiação de combustível	1					
14	800104577	Mangueira	1					
15	801905656	Mangueira	1					
16	800104576	Abraçadeira	1					
17	800104320	Separador	1					
18	800104570	Porca M16	1					
19	800104571	Arruela 16	2					
20	800104550	Mangueira II	1					

310700134 Sistema do motor

Número de página	310700134 Sistema do motor	Modelo
G13-03		XE210C III

Sistema de silenciador

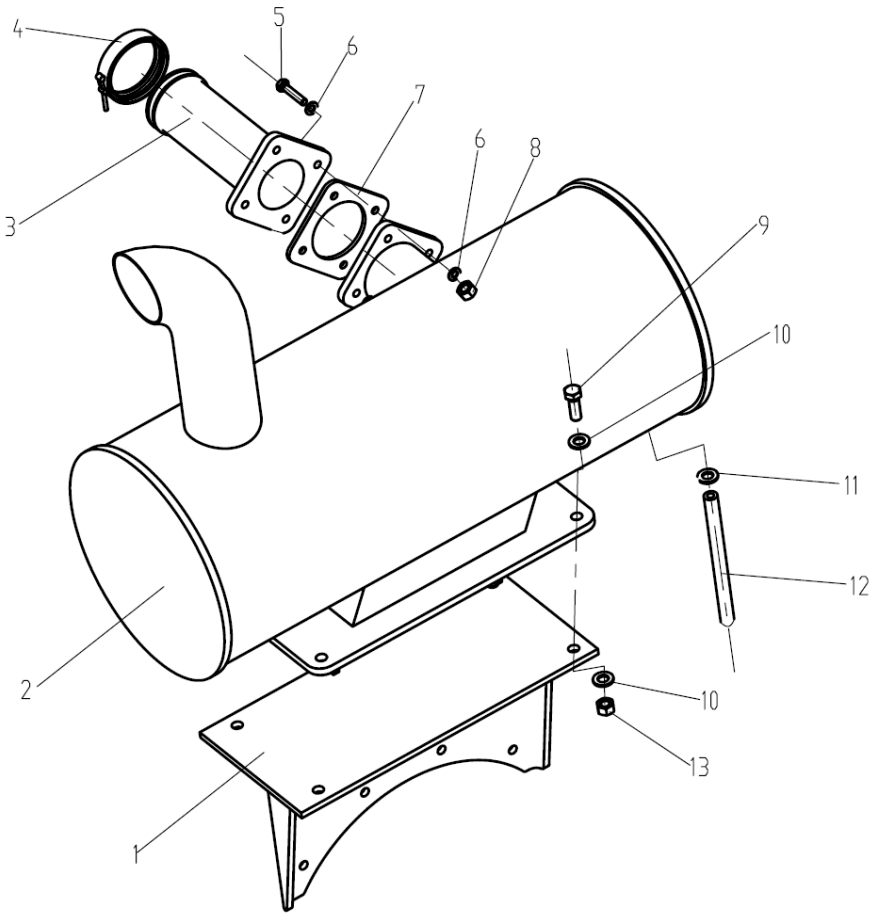

310700134 Sistema do motor

Nº	CÓDIGO DE PEÇA	NOME DE PEÇA	QTD.	CÓDIGO DE SERVIÇO	Nº DE SÉRIE	PERMUTABILIDADE	PEÇA SUBSTITUTIVA	
							CÓDIGO DE PEÇA	QTD.
1	310700137	Suporte de	1					
2	800104551	silenciador	1					
3	800104554	Silenciador	1					
4	803166460	Tubo	1					
5	805000857	Abraçadeira	4					
6	819908973	Parafuso	8					
7	310700136	M8×40(10.9)	1					
8	805203170	Arruela 8(300HV)	4					
9	805000337	Arruela	4					
10	805302496	Porca M8(10)	8					
11	800104576	Parafuso M12×35	1					
12	800104553	Arruela 12	1					
13	805203158	Abraçadeira	4					
		Mangueira						
		Porca M12						

310700134 Sistema do motor

Número de página	310700134 Sistema do motor	Modelo
G13-04		XE210C III

Instalação do radiador

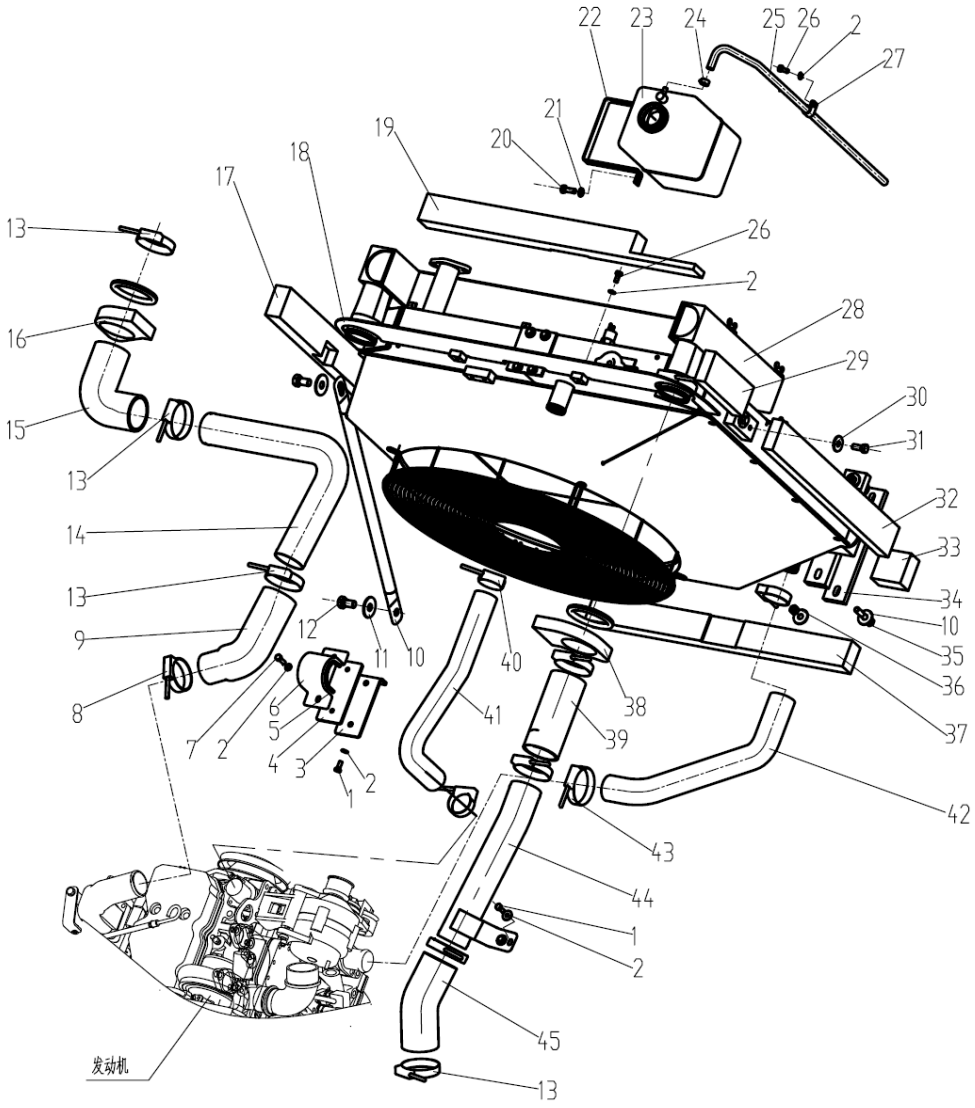

310700134 Sistema do motor

Nº	CÓDIGO DE PEÇA	NOME DE PEÇA	QTD.	CÓDIGO DE SERVIÇO	Nº DE SÉRIE	PERMUTA BILIDADE	PEÇA SUBSTITUTIVA	
							CÓDIGO DE PEÇA	QTD.
1	805002097	Parafuso M8×25(10.9)	4					
2	819908973	Arruela 8(300HV)	9					
3	310700144	Suporte	1					
4	310700159	Arruela de borracha	1					
5	310700161	Arruela de borracha	1					
6	310700160	Abraçadeira	1					
7	805002098	Parafuso M8×30(10.9)	2					
8	800104561	Abraçadeira em “T” QL02D7078	1					
9	800104555	Mangueira	1					
10	310700147	Haste	1					
11	805302491	Arruela 16 (300HV)	2					
12	805000276	Parafuso M16×30(10.9)	2					
13	801905434	Abraçadeira em “T” QL02D8390	7					
14	310700146	Tubo	1					
15	800104562	Mangueira	1					
16	310700162	Esponja	1					
17	310700150	Esponja	1					
18	310700143	Placa	1					
19	310700149	Esponja	1					
20	805000604	Parafuso M10×30(10.9)	2					
21	805302497	Arruela 10(300HV)	2					
22	310800514	Suporte	1					
23	800104236	Tanque de água	1					
24	800104574	Abraçadeira DS01D121627	1					
25	800104580	Mangueira	1					
26	805002062	Parafuso M8×20(10.9)	3					
27	801905480	Abraçadeira	1					
28	800305566	Radiador	11					
29	310700148	Esponja	1					
30	805302490	Arruela 12(300HV)	10					
31	805000721	Parafuso M12×30 (300HV)	2					

310700134 Sistema do motor

Número de página	310700134 Sistema do motor	Modelo
G13-04		XE210C III

Instalação do radiador

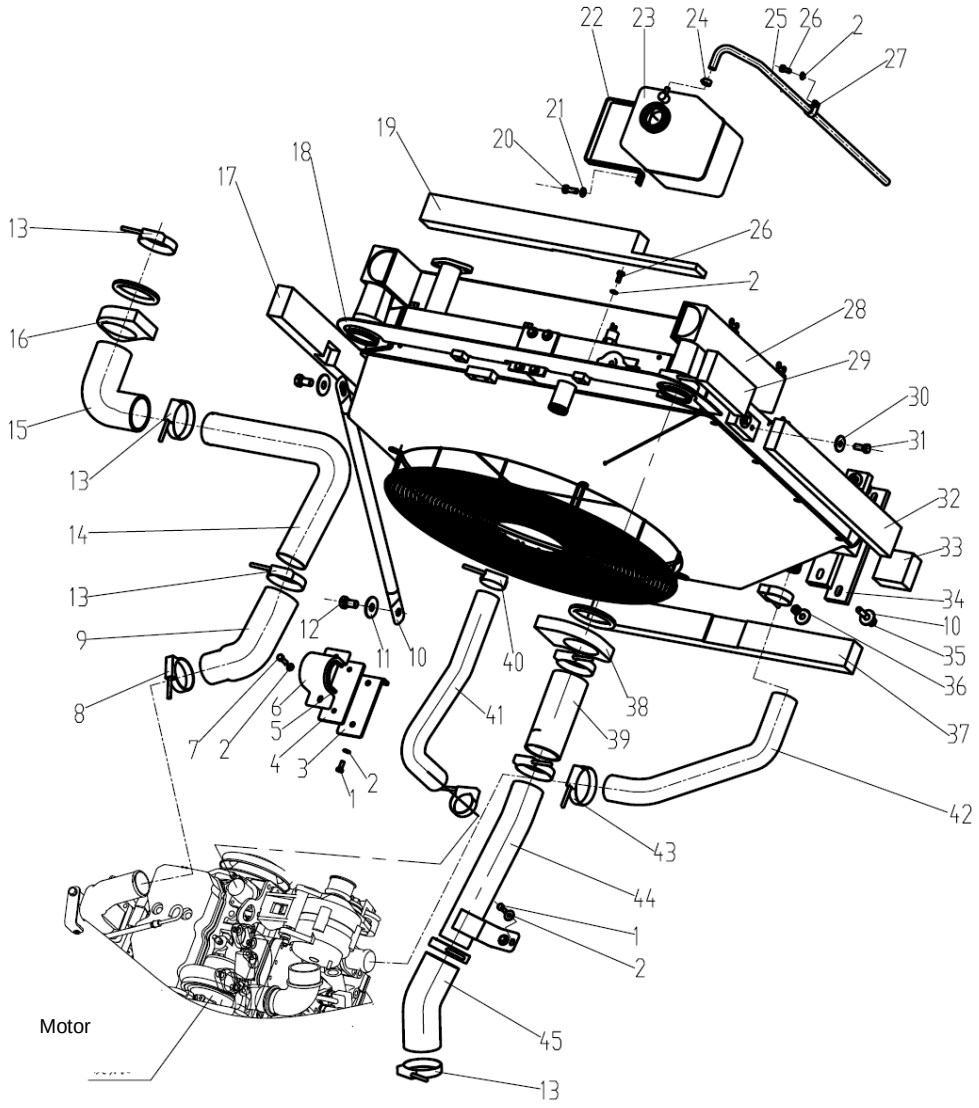

310700134 Sistema do motor

Nº	CÓDIGO DE PEÇA	NOME DE PEÇA	QTD.	CÓDIGO DE SERVIÇO	Nº DE SÉRIE	PERMUTABILIDADE	PEÇA SUBSTITUTIVA	
							CÓDIGO DE PEÇA	QTD.
32	310700154	Esponja	1					
33	310700151	Esponja	2					
34	310700152	Arruela de borracha	2					
35	805001942	Parafuso M12×70 (300HV)	4					
36	805203158	Porca M12(10)	4					
37	310700153	Esponja	1					
38	310700155	Esponja	1					
39	800104557	Mangueira	1					
40	819908922	Abraçadeira	2					
41	800104556	Mangueira	1					
42	800104558	Mangueira	1					
43	800104560	Abraçadeira DS01D125070	2					
44	310700156	Tubo de aço	1					
45	800104559	Mangueira	1					

310700134 Sistema do motor

Número de página	310700134 Sistema do motor	Modelo
G13-06		XE210C III

Sistema do filtro de ar

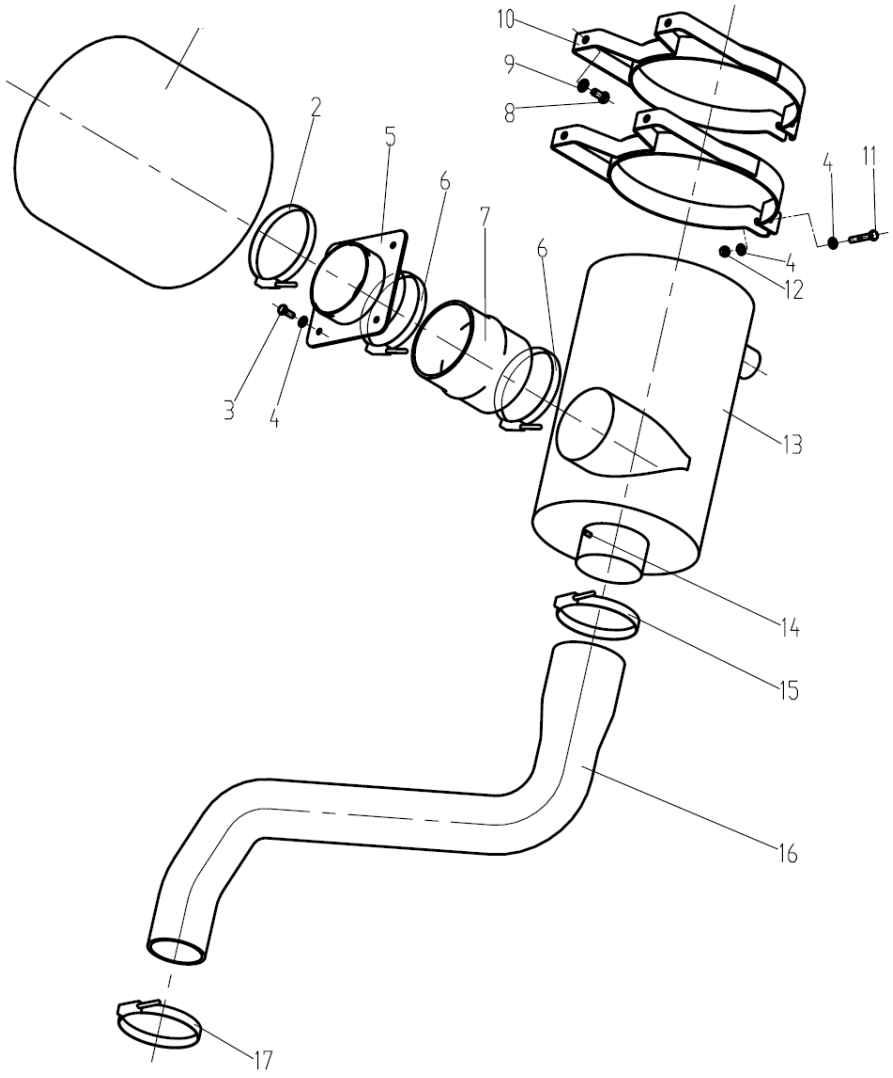

310700134 Sistema do motor

Nº	CÓDIGO DE PEÇA	NOME DE PEÇA	QTD.	CÓDIGO DE SERVIÇO	Nº DE SÉRIE	PERMUTA BILIDADE	PEÇA SUBSTITUTIVA	
							CÓDIGO DE PEÇA	QTD.
1	800104322	H002438 Pré-filtro	1					
2	800104568	Abraçadeira em “T”	1					
3	805000680	Parafuso	4					
4	805302497	M10×25(10.9)	8					
5	310700169	Arruela 10(300HV)	1					
6	801905437	Tubo	2					
7	800104567	Abraçadeira em “T”	1					
8	805000719	Mangueira	4					
9	805302496	Parafuso	4					
10	310700172	M12×25(10.9)	2					
11	805004675	Arruela 10 M10(10)	2					
12	805203155	Suporte	2					
13	800104566	Parafuso	1					
14	819908974	M10×60(10.9)	1					
15	800104565	Porca M10(10)	1					
16	800104564	Filtro de ar	1					
17	800104563	Alarme	1					
		Abraçadeira em “T”						
		Mangueira						
		Abraçadeira em “T”						

800104573 MOTOR
800147237 Assistência de partida do aquecedor de ar

©Cummins Inc

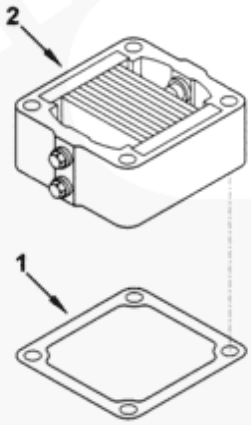

ah953gi

800104573 Motor 800147237 Assistência de partida do aquecedor de ar

Nº	CÓDIGO DE PEÇA	NOME DE PEÇA	QTD.	CÓDIGO DE SERVIÇO	Nº DE SÉRIE	PERMUTABILIDADE	PEÇA SUBSTITUTIVA	
							CÓDIGO DE PEÇA	QTD.
1	800146062	Retentor do conector	1					
2	800146065	Aquecedor de admissão	1					

800104573 Motor
800147244 Licença

©Cummins Inc

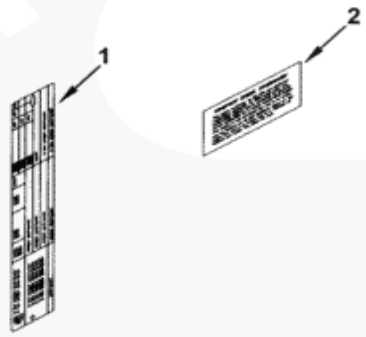

ap950go

800104573 Motor
800147244 Licença

Nº	CÓDIGO DE PEÇA	NOME DE PEÇA	QTD.	CÓDIGO DE SERVIÇO	Nº DE SÉRIE	PERMUTA BILIDADE	PEÇA SUBSTITUTIVA	
							CÓDIGO DE PEÇA	QTD.
1	800147177	Placa de identificação	1					
2	800147134	Placa de identificação	1					

800104573 Motor
800147245 Documento de incorporação

©Cummins Inc

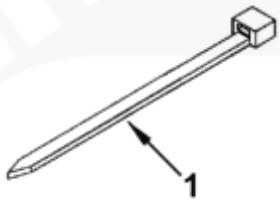

ap951gj

800104573 Motor 800147245 Documento de incorporação

Nº	CÓDIGO DE PEÇA	NOME DE PEÇA	QTD.	CÓDIGO DE SERVIÇO	Nº DE SÉRIE	PERMUTA BILIDADE	PEÇA SUBSTITUTIVA	
							CÓDIGO DE PEÇA	QTD.
1	800144934	Grampo do chicote elétrico	1					

800104573 Motor
800147267 Caixa da engrenagens traseira

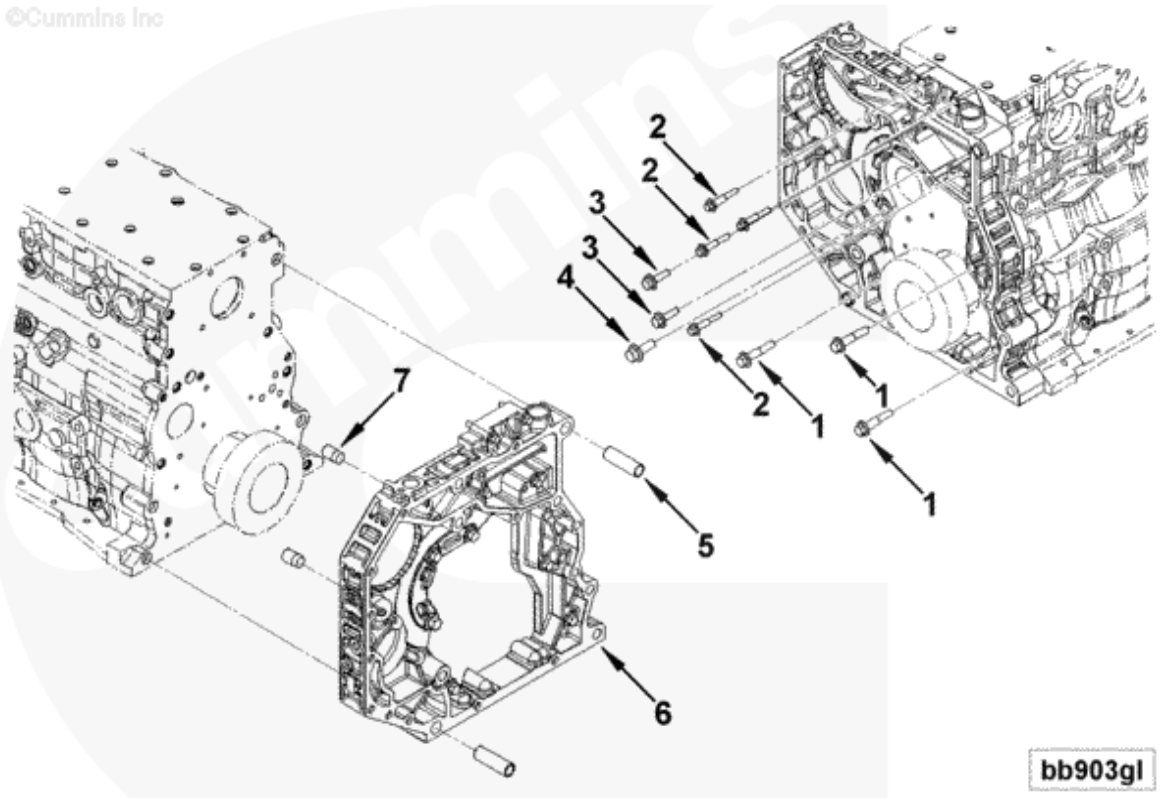

800104573 Motor 800147267 Caixa da engrenagens traseira

Nº	CÓDIGO DE PEÇA	NOME DE PEÇA	QTD.	CÓDIGO DE SERVIÇO	Nº DE SÉRIE	PERMUTA BILIDADE	PEÇA SUBSTITUTIVA	
							CÓDIGO DE PEÇA	QTD.
1	800145583	Parafuso sextavado Flange	3					
2	800143911	Parafuso sextavado Flange	4					
3	800143398	Parafuso sextavado Flange	2					
4	800143592	Parafuso sextavado Flange	1					
5	800145928	Parafuso redondo	2					
6	800146989	Caixa de engrenagens	1					
7	800146933	Bloco inserido	2					

800104573 Motor
800147274 Cilindro

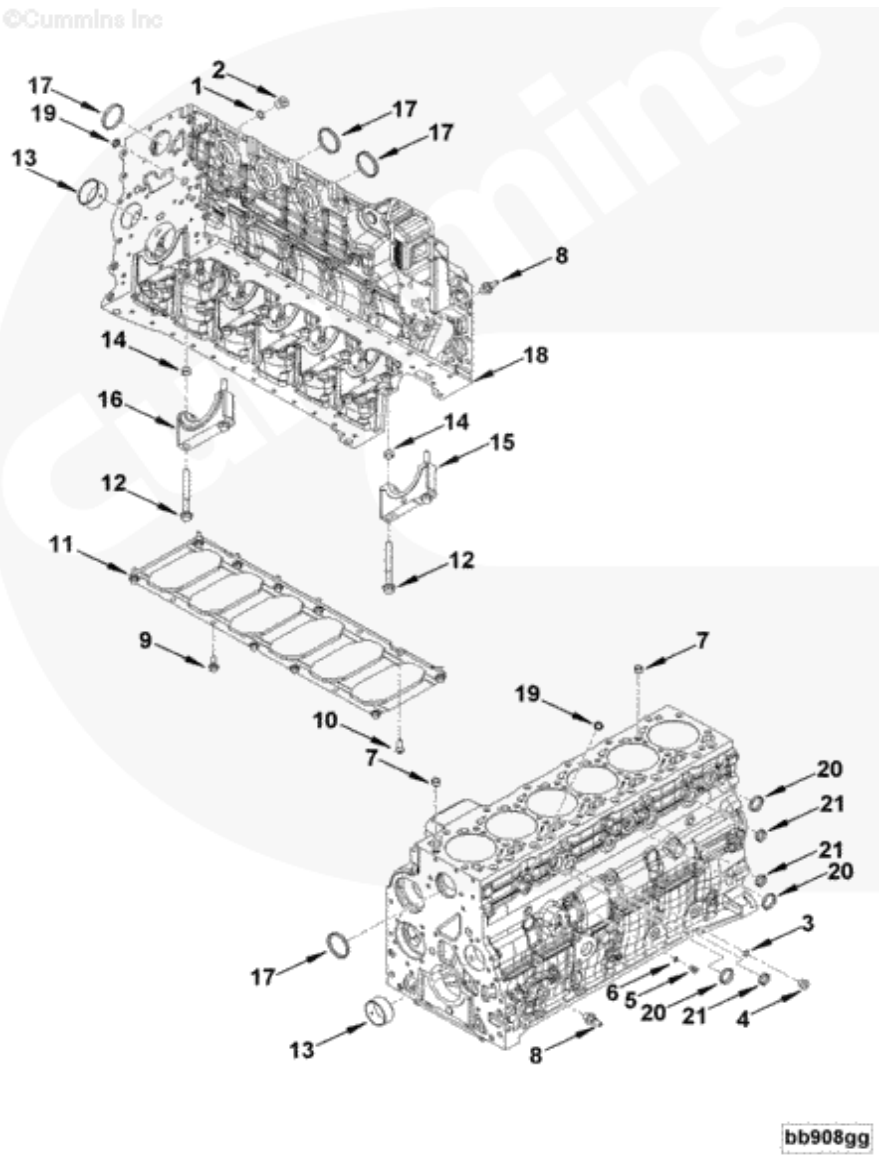

800104573 Motor 800147274 Cilindro

Nº	CÓDIGO DE PEÇA	NOME DE PEÇA	QTD.	CÓDIGO DE SERVIÇO	Nº DE SÉRIE	PERMUTABILIDADE	PEÇA SUBSTITUTIVA	
							CÓDIGO DE PEÇA	QTD.
1	800143977	O-ring de vedação	1					
2	800143631	Bujão	1					
3	800143982	O-ring de vedação	1					
4	800143983	Bujão	1					
5	800145265	Bujão	1					
6	800143535	O-ring de vedação	1					
7	800145467	Parafuso redondo	2					
8	800145780	Parafuso sextavado Flange	2					
9	800144047	Parafuso sextavado Flange	10					
10	800145919	Parafuso redondo	1					
11	800146003	Placa de fortaleza, cilindro	1					
12	800145687	Parafuso sextavado Parafuso	14					
13	800147117	Casquilho	2					
14	800145435	Parafuso redondo	2					
15	800146102	Tampa do rolamento principal	1					
14	800145435	Parafuso redondo	2					
16	800146104	Tampa do rolamento principal	1					
17	800146998	Bujão de expansão	4					
18	800147135	Cilindro	1					
19	800145453	Bujão de expansão	2					
20	800145497	Bujão de expansão	3					
21	800145561	Bujão de expansão	3					

800104573 Motor
800147273 Árvore de manivelas e rolamentos

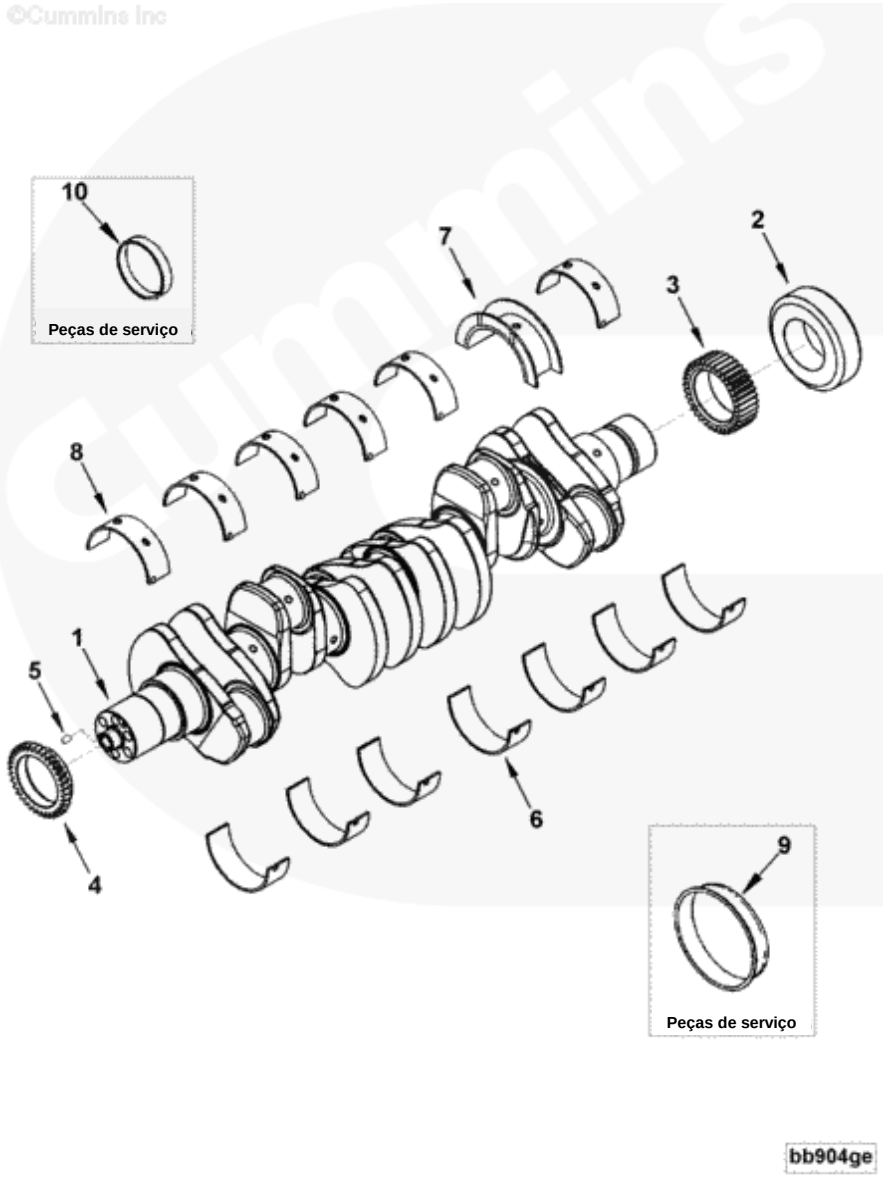

800104573 Motor 800147273 Árvore de manivelas e rolamentos

Nº	CÓDIGO DE PEÇA	NOME DE PEÇA	QTD.	CÓDIGO DE SERVIÇO	Nº DE SÉRIE	PERMUTABILIDADE	PEÇA SUBSTITUTIVA	
							CÓDIGO DE PEÇA	QTD.
1	800146040	Árvore de manivelas, Motor	1					
2	800144942	Anel, Eixo	1					
3	800146973	Engrenagem, Árvore de manivelas	1					
4	800146974	Engrenagem, Árvore de manivelas	1					
5	800145931	Parafuso de pino	1					
6	800145701	Rolamento principal	7					
7	800145685	Rolamento, Árvore de manivelas Impulso	1					
8	800145696	Rolamento principal	6					
6	800145702	Rolamento principal	7					
7	800145109	Rolamento, Árvore de manivelas Impulso	1					
8	800145697	Rolamento principal	6					
6	800145703	Rolamento principal	7					
7	800145110	Rolamento, Árvore de manivelas Impulso	1					
8	800145698	Rolamento principal	6					
6	800145704	Rolamento principal	7					
7	800145111	Rolamento, Árvore de manivelas Impulso	1					
8	800145699	Rolamento principal	6					
6	800145704	Rolamento principal	7					
7	800145112	Rolamento, Árvore de manivelas Impulso	1					
8	800145699	Rolamento principal	6					
6	800145703	Rolamento principal	1					
7	800145110	Rolamento, Árvore de manivelas Impulso	1					
6	800145705	Rolamento principal	1					
7	800145112	Rolamento, Árvore de manivelas Impulso	1					
9	800145665	Ferramenta anti-desgaste Anel de vedação						
10	800145310	Ferramenta anti-desgaste Anel de vedação						

800104573 Motor

800147272 Haste de válvula

©Cummins Inc

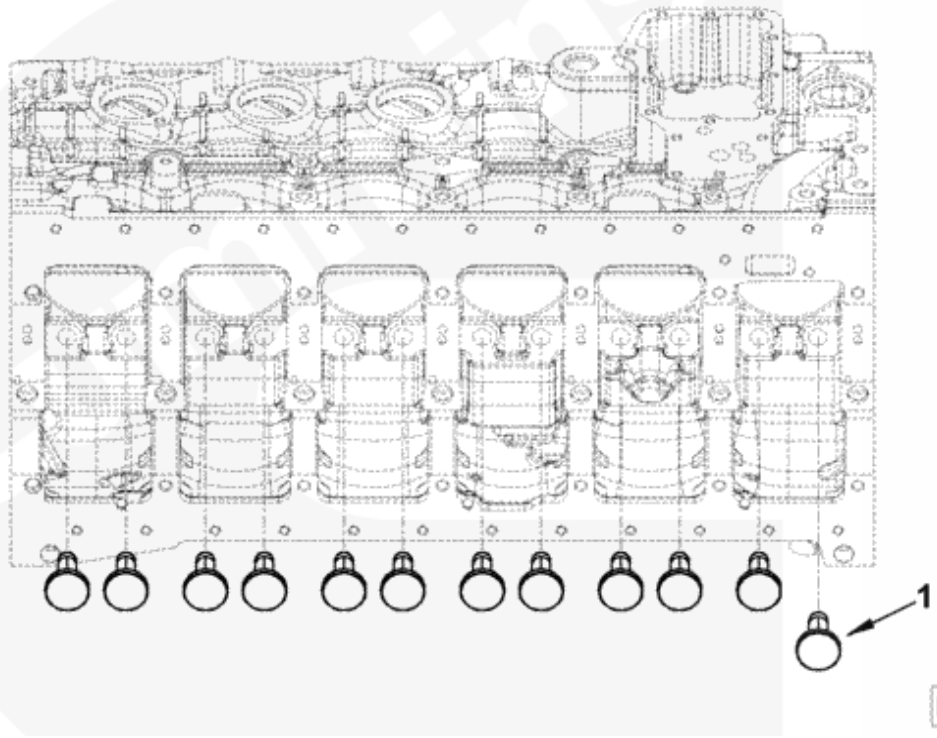

800104573 Motor 800147272 Haste de válvula

Nº	CÓDIGO DE PEÇA	NOME DE PEÇA	QTD.	CÓDIGO DE SERVIÇO	Nº DE SÉRIE	PERMUTA BILIDADE	PEÇA SUBSTITUTIVA	
							CÓDIGO DE PEÇA	QTD.
1	80014591	Haste de válvula	12					

800104573 Motor
800147293 Respirador do cárter

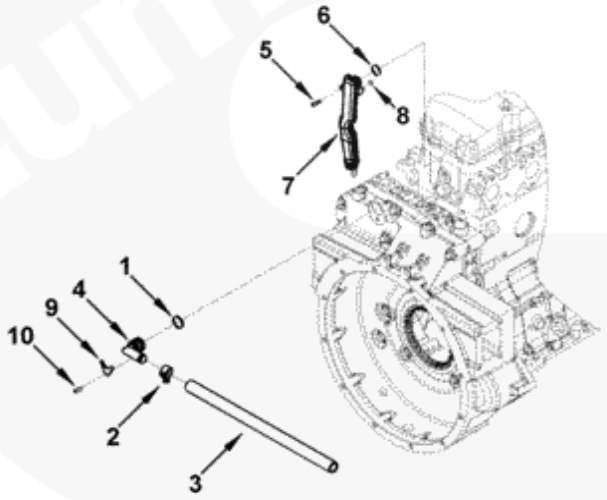

br953go

800104573 Motor 800147293 Respirador do cárter

Nº	CÓDIGO DE PEÇA	NOME DE PEÇA	QTD.	CÓDIGO DE SERVIÇO	Nº DE SÉRIE	PERMUTABILIDADE	PEÇA SUBSTITUTIVA	
							CÓDIGO DE PEÇA	QTD.
1	800144929	O-ring de vedação	1					
2	800145580	Abraçadeira da mangueira de mola	1					
3	800146287	Mangueira	1					
4	800146012	Respirador do cárter	1					
5	800146149	Parafuso redondo	2					
6	800145961	O-ring de vedação	2					
7	800146055	Tubo, Respirador	1					
8	800144979	O-ring de vedação	1					
9	800146887	Placa	1					
10	800146997	Parafuso redondo	1					

800104573 Motor
800147514 Assistência de partida do aquecedor de líquido arrefecedor

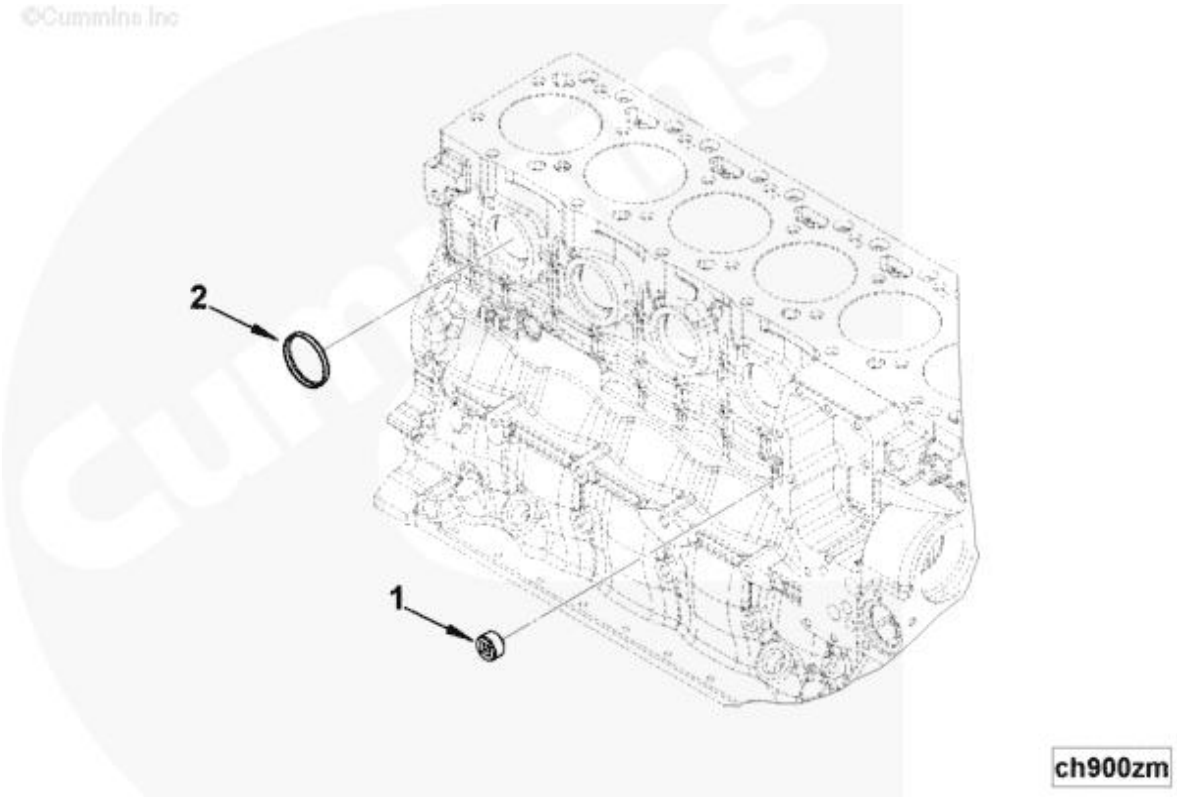

800104573 Motor 800147514 Assistência de partida do aquecedor de líquido arrefecedor

Nº	CÓDIGO DE PEÇA	NOME DE PEÇA	QTD.	CÓDIGO DE SERVIÇO	Nº DE SÉRIE	PERMUTA BILIDADE	PEÇA SUBSTITUTIVA	
							CÓDIGO DE PEÇA	QTD.
1	800146966	Bujão de tubo	1					
2	800146998	Bujão de expansão	1					

800104573 Motor
800147527 Amortecedor

©Cummins Inc

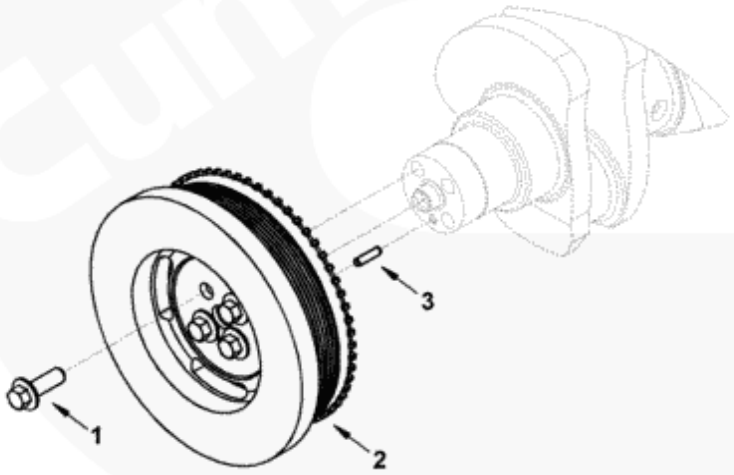

da952ge

800104573 Motor 800147527 Amortecedor

Nº	CÓDIGO DE PEÇA	NOME DE PEÇA	QTD.	CÓDIGO DE SERVIÇO	Nº DE SÉRIE	PERMUTABILIDADE	PEÇA SUBSTITUTIVA	
							CÓDIGO DE PEÇA	QTD.
1	80014603	Parafuso com arruela	6					
2	80014615	Amortecedor	1					
3	80014593	Parafuso de pino	1					

800104573 Motor
800147535 Localização da drenagem

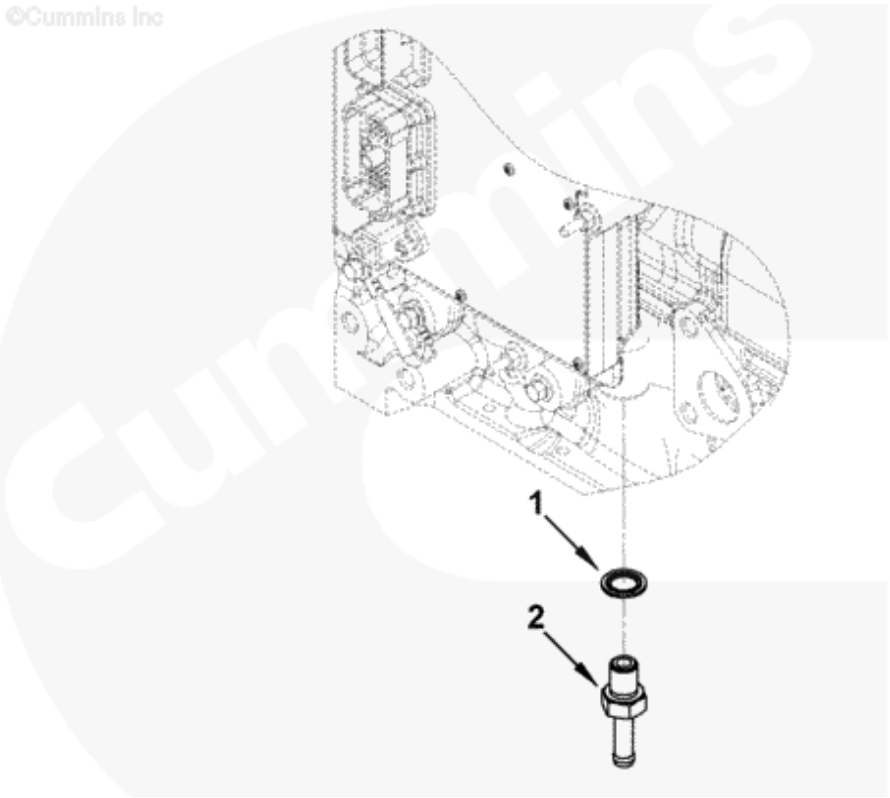

fi900zb

800104573 Motor 800147535 Localização da drenagem

Nº	CÓDIGO DE PEÇA	NOME DE PEÇA	QTD.	CÓDIGO DE SERVIÇO	Nº DE SÉRIE	PERMUTABILIDADE	PEÇA SUBSTITUTIVA	
							CÓDIGO DE PEÇA	QTD.
1	800145976	Arruela de vedação	1					
2	800145938	Conector da mangueira	1					

800104573 Motor
800147544 Instalação da cadeia de engrenagem traseira

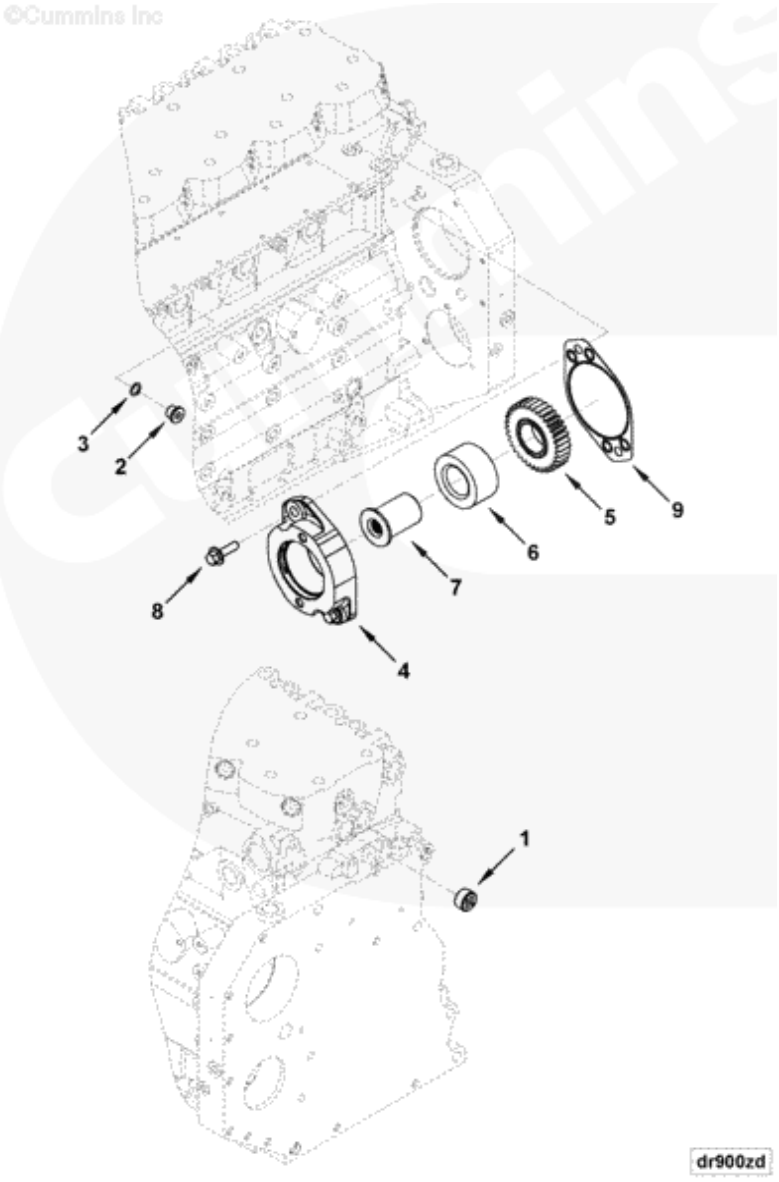

800104573 Motor 800147544 Instalação da cadeia da engrenagem traseira

Nº	CÓDIGO DE PEÇA	NOME DE PEÇA	QTD.	CÓDIGO DE SERVIÇO	Nº DE SÉRIE	PERMUTA BILIDADE	PEÇA SUBSTITUTIVA	
							CÓDIGO DE PEÇA	QTD.
1	80014696	Bujão de tubo	1					
2	80014500	Bujão	1					
3	80014353	O-ring de vedação	1					
4	80014612	Bomba hidráulica Adaptador	1					
5	80014611	Engrenagem auxiliar	1					
6	80014577	Rolamento de roletes	1					
7	80014577	Eixo auxiliar,	1					
8	80014404	Parafuso sextavado Flange	2					
9	80014687	Tampa da arruela	1					

800104573 Motor
800147551 Termostato

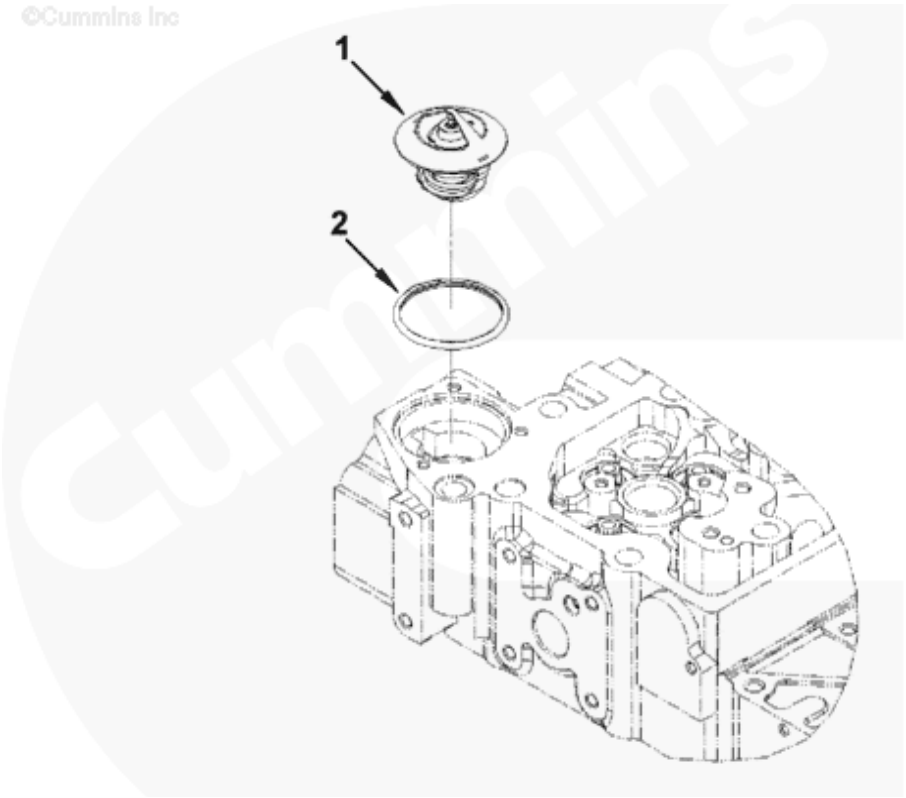

ec900zf

800104573 Motor 800147551 Termostato

Nº	CÓDIGO DE PÇA	NOME DE PEÇA	QTD.	CÓDIGO DE SERVIÇO	Nº DE SÉRIE	PERMUTABILIDADE	PEÇA SUBSTITUTIVA	
							CÓDIGO DE PEÇA	QTD.
1	80014609	Termostato	1					
2	80014593	Vedação, Termostato	1					

800104573 Motor
800147554 Alternador

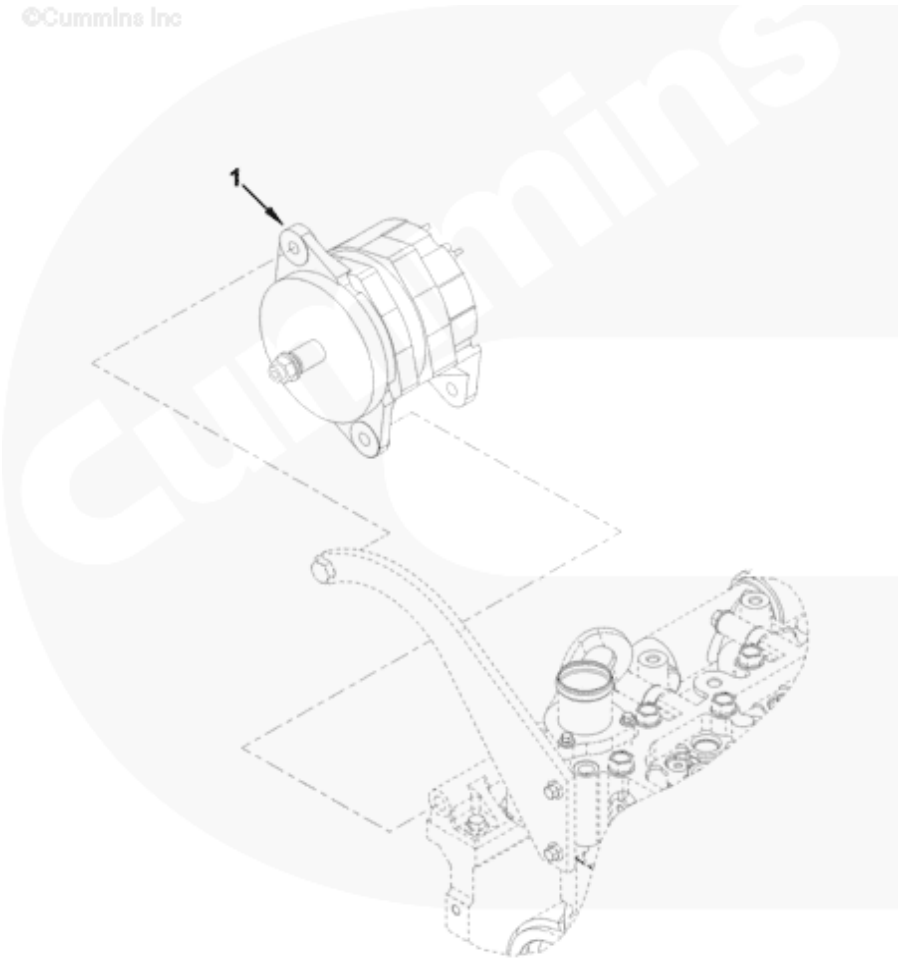

ee900zh

800104573 Motor 800147554 Alternador

Nº	CÓDIGO DE PEÇA	NOME DE PEÇA	QTD.	CÓDIGO DE SERVIÇO	Nº DE SÉRIE	PERMUTABILIDADE	PEÇA SUBSTITUTIVA	
							CÓDIGO DE PEÇA	QTD.
1	80014721	Alternador	1					

800104573 Motor
800147564 Instalação do alternador

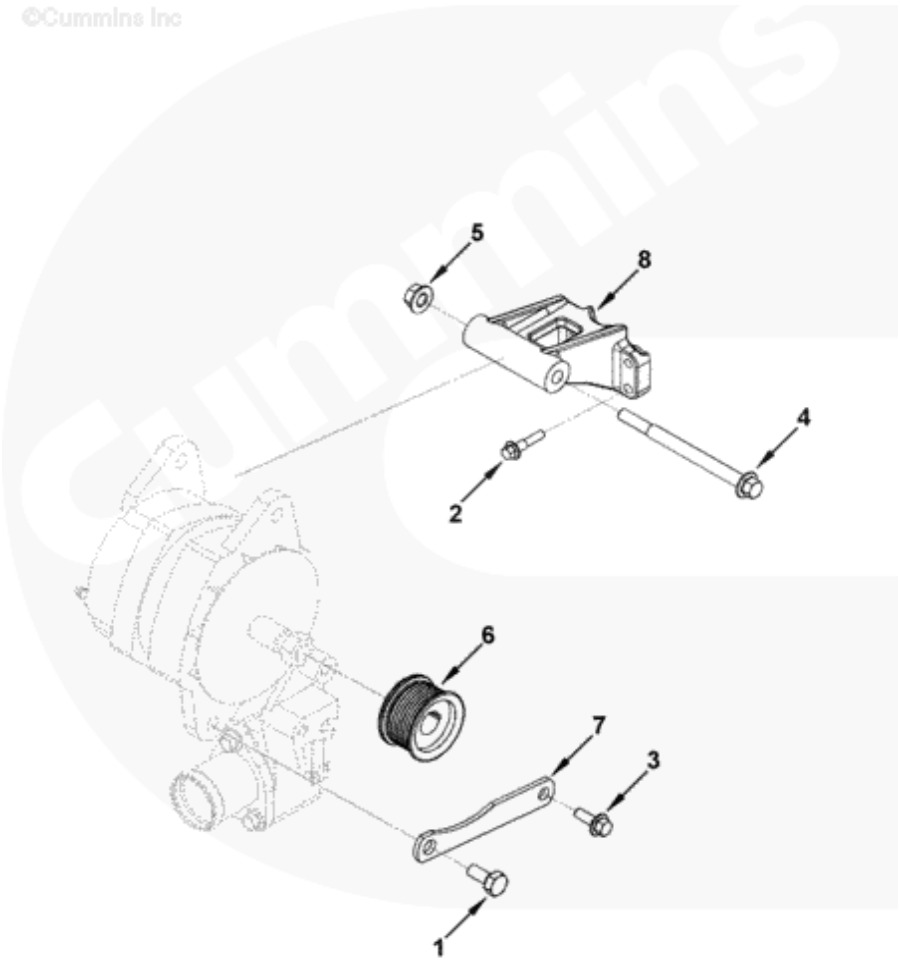

800104573 Motor 800147564 Instalação do alternador

Nº	CÓDIGO DE PEÇA	NOME DE PEÇA	QTD.	CÓDIGO DE SERVIÇO	Nº DE SÉRIE	PERMUTABILIDADE	PEÇA SUBSTITUTIVA	
							CÓDIGO DE PEÇA	QTD.
1	800142653	Parafuso sextavado	1					
2	800145445	Parafuso sextavado Flange	4					
3	800144047	Parafuso sextavado Flange	1					
4	800145472	Parafuso sextavado Flange	1					
5	800143474	Porca sextavada	1					
6	800142652	Roda de cadeia do alternador	1					
7	800145846	Suporte, Alternador	1					
8	800146939	Suporte, Alternador	1					

800104573 Motor
800147583 Dispositivo motriz do ventilador

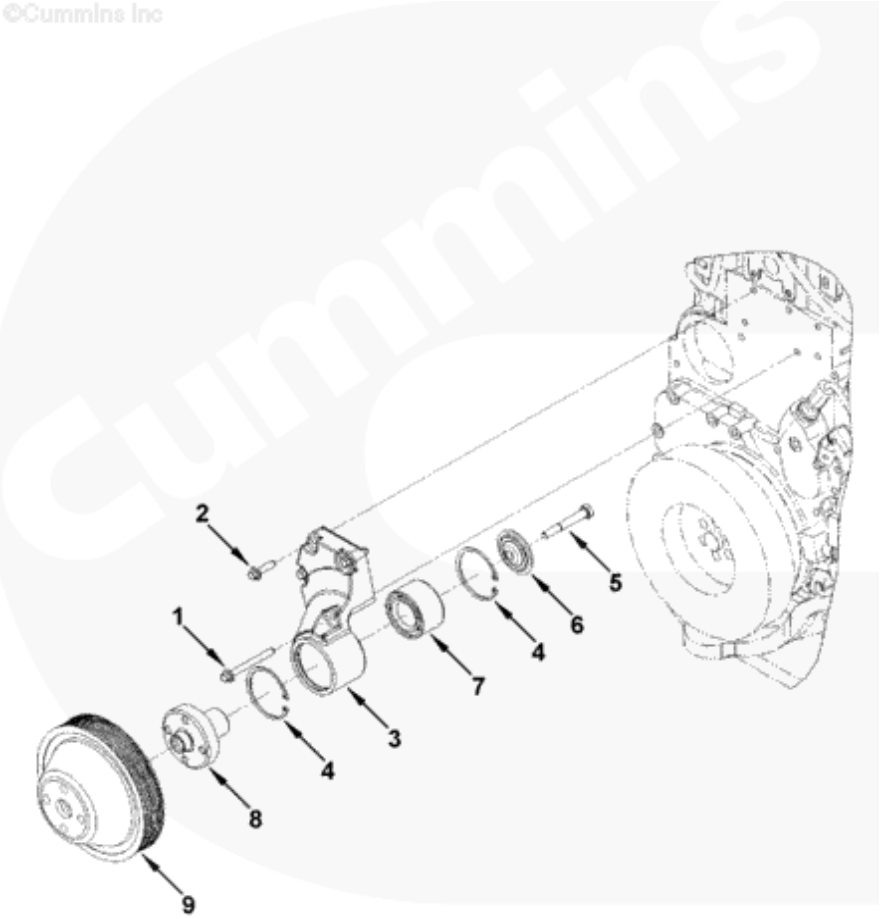

fa901gw

800104573 Motor 800147583 Dispositivo motriz do ventilador

Nº	CÓDIGO DE PEÇA	NOME DE PEÇA	QTD.	CÓDIGO DE SERVIÇO	Nº DE SÉRIE	PERMUTABILIDADE	PEÇA SUBSTITUTIVA	
							CÓDIGO DE PEÇA	QTD.
1	800144938	Parafuso sextavado Flange	3					
2	800146128	Parafuso sextavado Flange	1					
3	800145125	Suporte, Ventilador	1					
4	800144971	Anel retentor	2					
5	800145514	Parafuso sextavado	1					
6	800145633	Retentor, caixa de ventilador	1					
7	800145538	Rolamento, Esfera	1					
8	800147208	Caixa de ventilador	1					
9	800145712	Polia, Ventilador	1					

800104573 Motor
800147598 Localização do filtro de combustível

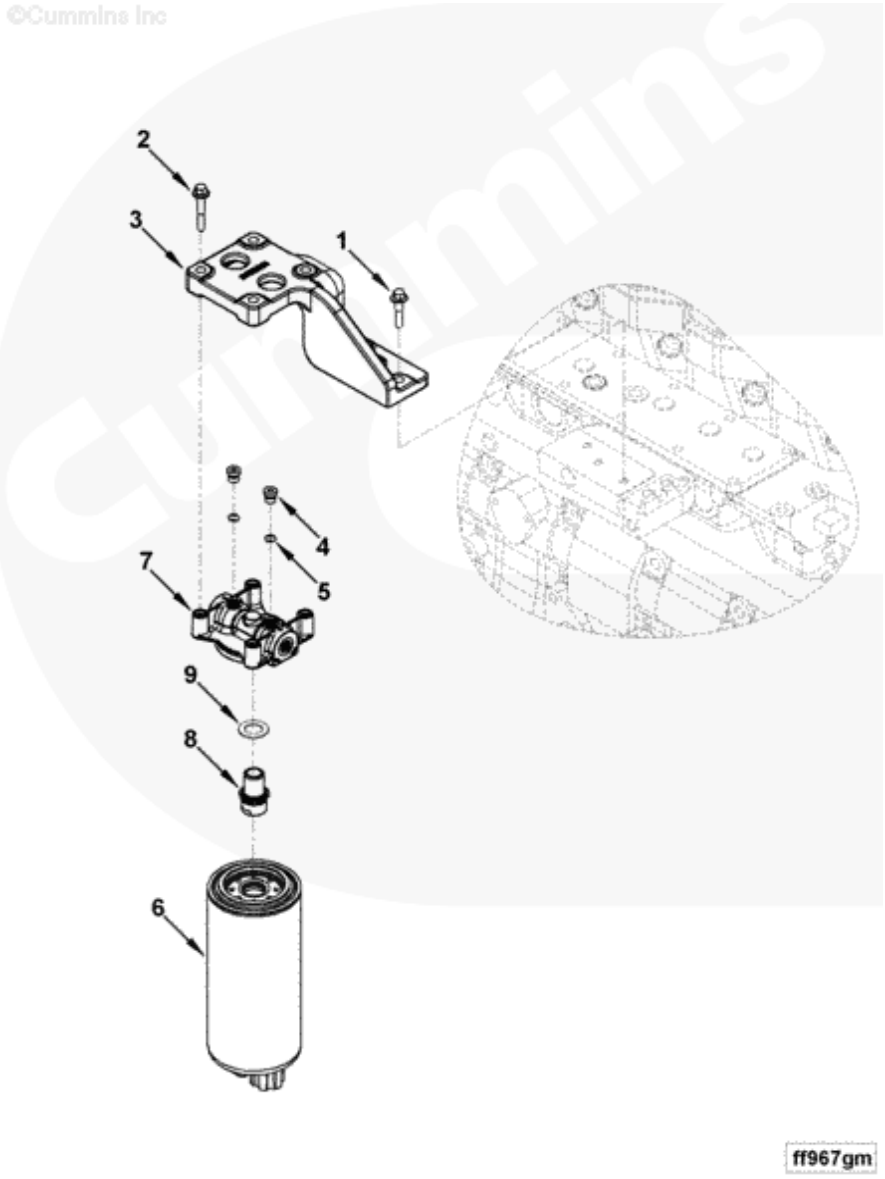

800104573 Motor 800147598 Localização do filtro de combustível

Nº	CÓDIGO DE PEÇA	NOME DE PEÇA	QTD.	CÓDIGO DE SERVIÇO	Nº DE SÉRIE	PERMUTABILIDADE	PEÇA SUBSTITUTIVA	
							CÓDIGO DE PEÇA	QTD.
1	800145445	Parafuso sextavado Flange	3					
2	800143911	Parafuso sextavado Flange	4					
3	800147142	Suporte, Filtro	1					
4	800145265	Bujão	1					
5	800143535	O-ring de vedação	1					
6	800147130	Filtro, Combustível	1					
7	800147136	Cabeça, Filtro de combustível	1					
8	800147190	Conector, Filtro de combustível	1					
9	800146994	Gaxeta, Filtro	1					

800104573 Motor
800147599 Tubo do filtro de combustível

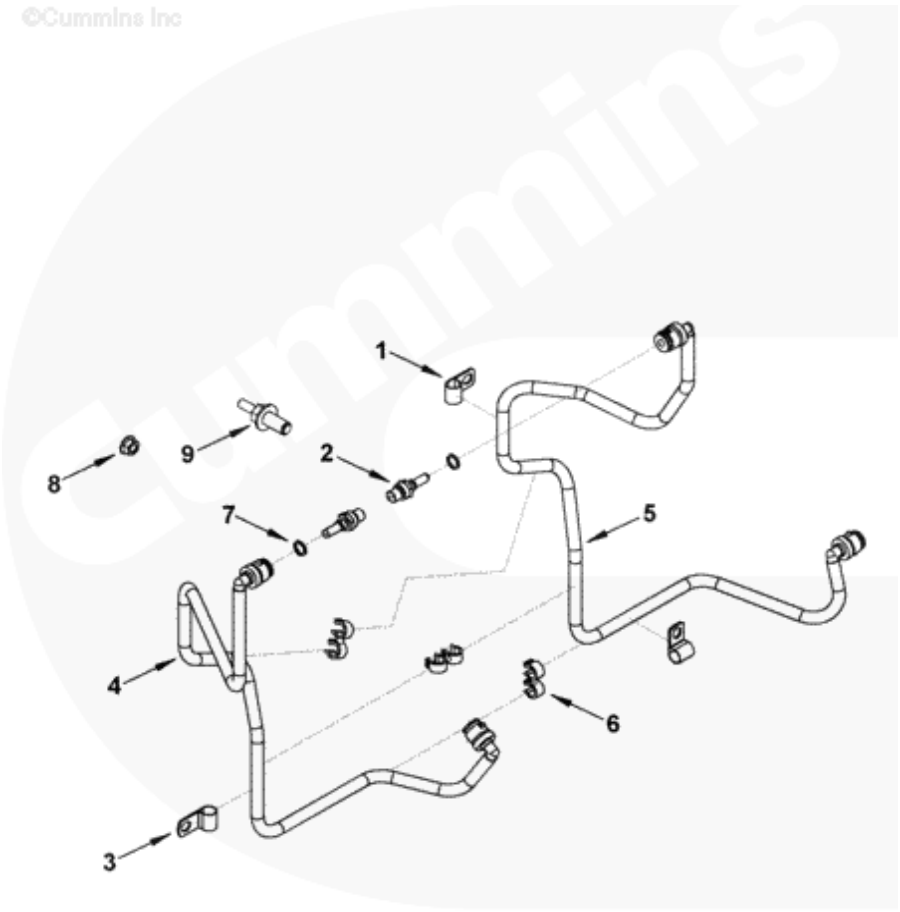

800104573 Motor 800147599 Tubo do filtro de combustível

Nº	CÓDIGO DE PEÇA	NOME DE PEÇA	QTD.	CÓDIGO DE SERVIÇO	Nº DE SÉRIE	PERMUTABILIDADE	PEÇA SUBSTITUTIVA	
							CÓDIGO DE PEÇA	QTD.
1	800145260	Abraçadeira	2					
2	800145990	Conector de QSK	2					
3	800143873	Abraçadeira	1					
4	800147053	Tubo de combustível	1					
5	800147054	Tubo de combustível	1					
6	800145929	Abraçadeira de tubo	4					
6	800145929	Abraçadeira de tubo	1					
7	800146856	Arruela de vedação	2					
8	800143908	Porca sextavada	3					
9	800145865	Parafuso sextavado Flange	2					

800104573 Motor
800147613 Caixa de volante

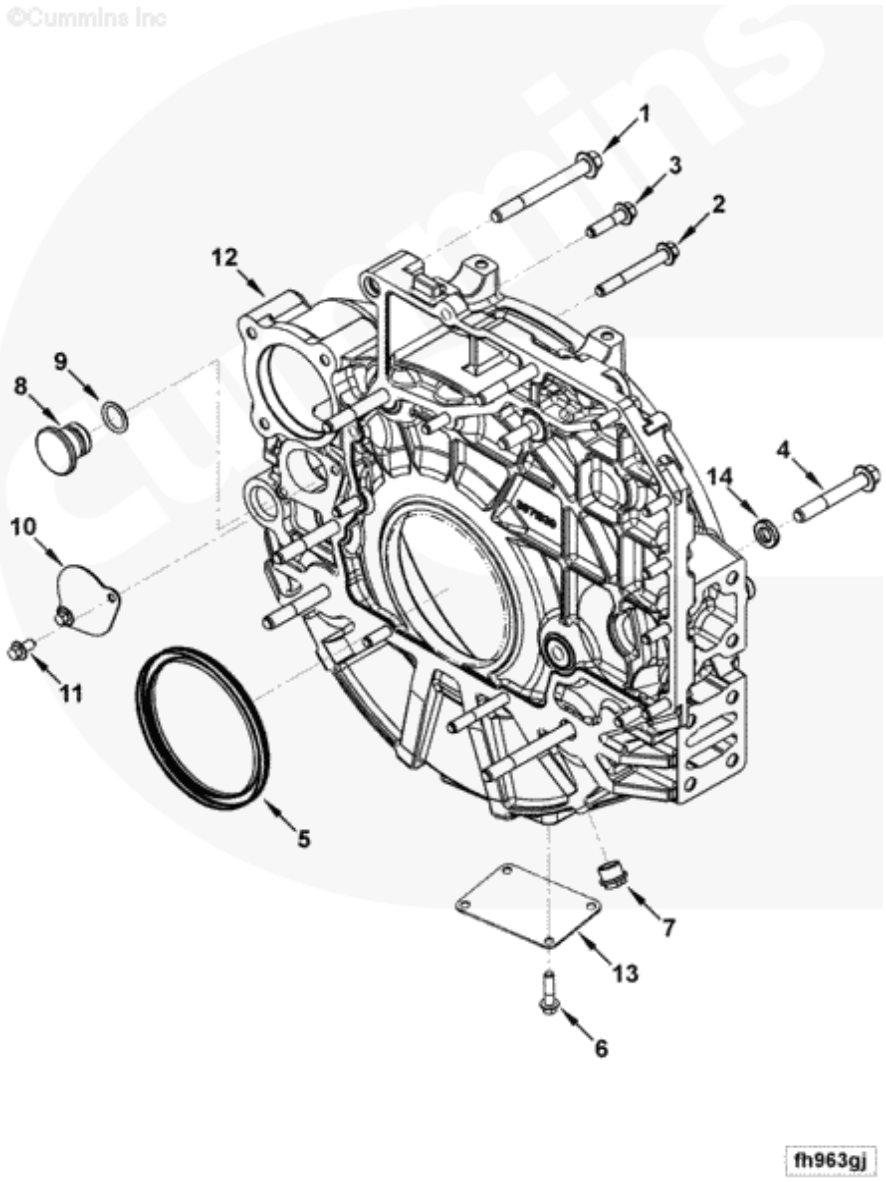

800104573 Motor 800147613 Caixa de volante

Nº	CÓDIGO DE PEÇA	NOME DE PEÇA	QTD.	CÓDIGO DE SERVIÇO	Nº DE SÉRIE	PERMUTA BILIDADE	PEÇA SUBSTITUTIVA	
							CÓDIGO DE PEÇA	QTD.
1	800144999	Parafuso sextavado Flange	2					
2	800145448	Parafuso sextavado Flange	2					
3	800144048	Parafuso sextavado Flange	9					
4	800145562	Parafuso sextavado Flange	6					
5	800147176	Retentor de óleo	1					
6	800145436	Parafuso sextavado	4					
7	800145484	Bujão	1					
8	800145534	O-ring	1					
9	800145535	O-ring de vedação	1					
10	800145519	Placa de tampa	1					
11	800145661	Parafuso sextavado Flange	2					
12	800147191	Caixa de volante	1					
13	800145647	Placa de tampa	1					
14	800147863	Arruela plana	6					
5	800147176	Retentor de óleo	1					

800104573 Motor
800147614 Instalação da caixa de volante

©Cummins Inc

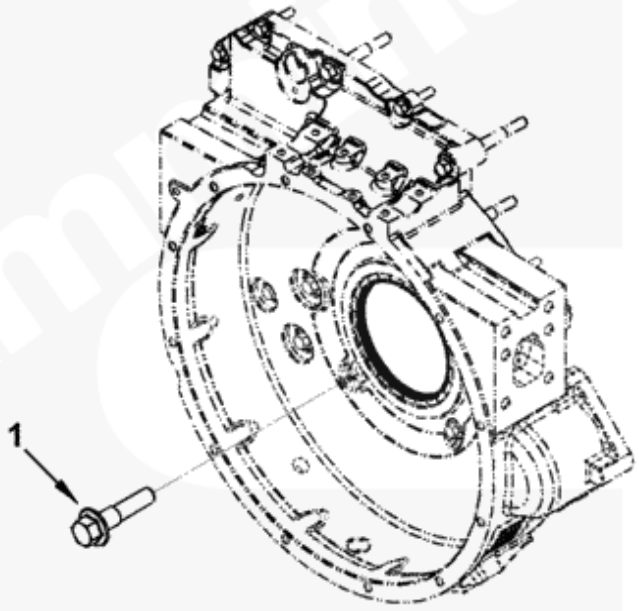

fh960gb

800104573 Motor 800147614 Instalação da caixa de volante

Nº	CÓDIGO DE PEÇA	NOME DE PEÇA	QTD.	CÓDIGO DE SERVIÇO	Nº DE SÉRIE	PERMUTABILIDADE	PEÇA SUBSTITUTIVA	
							CÓDIGO DE PEÇA	QTD.
1	80014404	Parafuso sextavado Flange	1					

800104573 Motor
800147626 Bomba de combustível

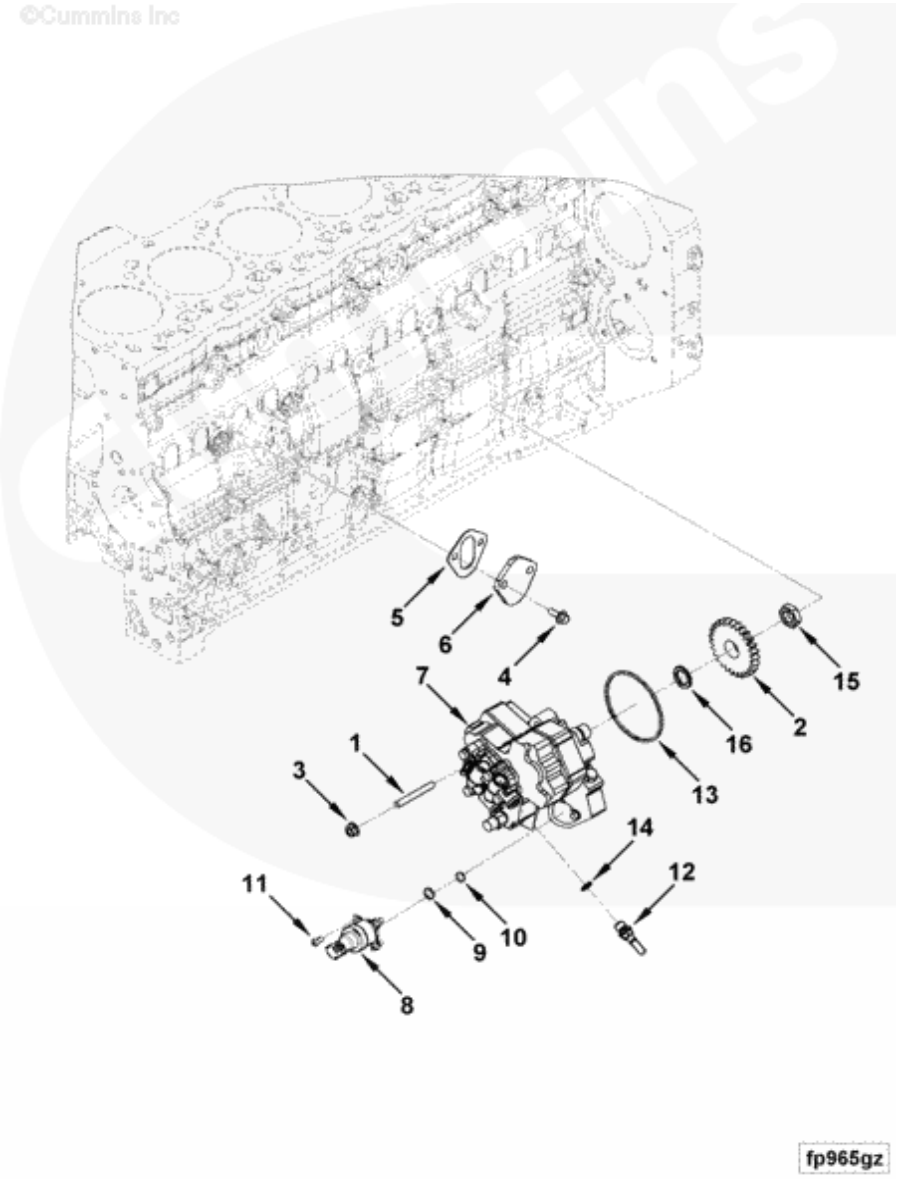

800104573 Motor 800147626 Bomba de combustível

Nº	CÓDIGO DE PEÇA	NOME DE PEÇA	QTD.	CÓDIGO DE SERVIÇO	Nº DE SÉRIE	PERMUTABILIDADE	PEÇA SUBSTITUTIVA	
							CÓDIGO DE PEÇA	QTD.
1	800145916	Alfinete	3					
2	800145937	Engrenagem, Bomba de combustível	1					
3	800143908	Porca sextavada de flange	3					
4	800143661	Parafuso sextavado Flange	2					
5	800145814	Gaxeta, Placa de tampa	1					
6	800145912	Placa de tampa	1					
7	800147172	Bomba, combustível	1					
8	800147173	Adaptador de controle de combustível	1					
9	800145908	O-ring de vedação	1					
10	800145909	O-ring de vedação	1					
11	800146956	Parafuso	3					
12	800146113	Conector de QSK	4					
13	800144941	O-ring de vedação	1					
14	800146856	Arruela de vedação	4					
15	800146850	Porca sextavada	1					
16	800146851	Arruela, Mola	1					

800104573 Motor
800147641 Acessórios do sistema de combustível

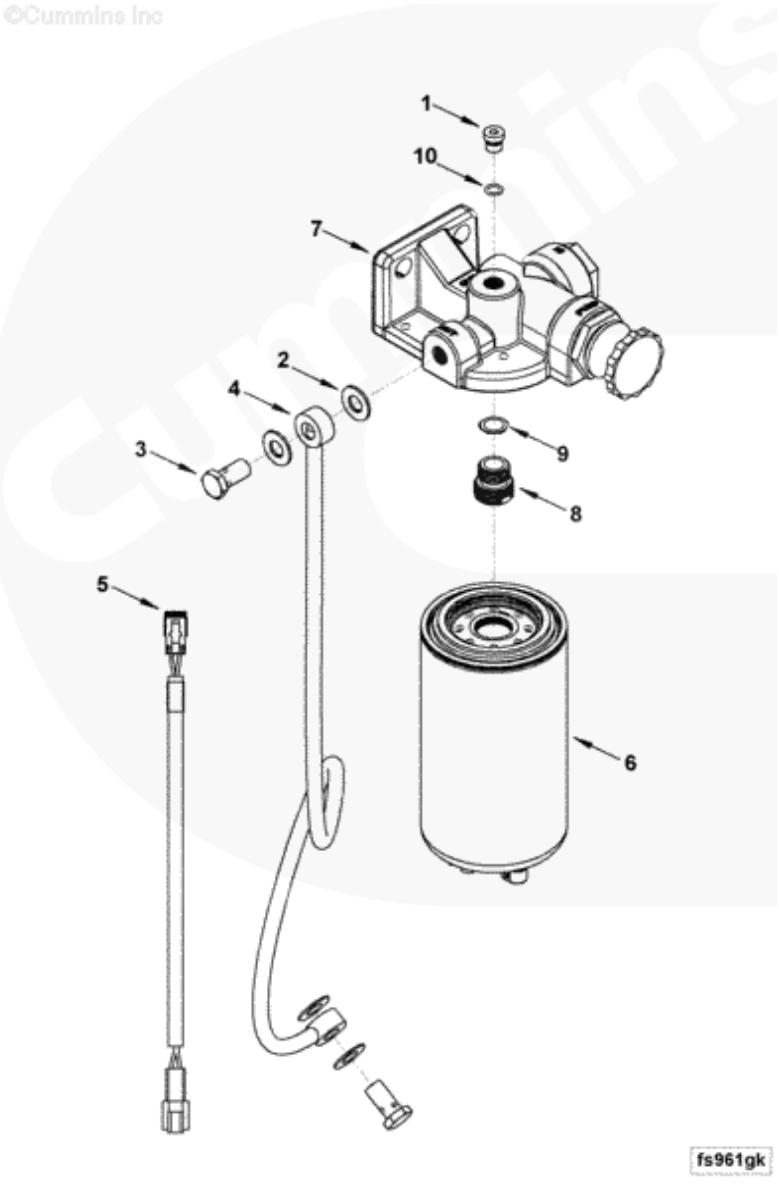

800104573 Motor 800147641 Acessórios do sistema de combustível

Nº	CÓDIGO DE PEÇA	NOME DE PEÇA	QTD.	CÓDIGO DE SERVIÇO	Nº DE SÉRIE	PERMUTA BILIDADE	PEÇA SUBSTITUTIVA	
							CÓDIGO DE PEÇA	QTD.
1	800146935	Bujão	1					
2	800145976	Arruela de vedação	4					
3	800145470	Conector	2					
4	800145888	Mangueira flexível	1					
5	800147153	Luva do chicote elétrico	1					
6	800146094	Filtro de Combustível	1					
7	800147186	Cabeça, Filtro de combustível	1					
8	800146125	Conector do assento do filtro	1					
9	800147081	Gaxeta, Filtro	1					
10	800145978	Arruela de vedação	1					

800104573 Motor
800147649 Tubulação de combustível

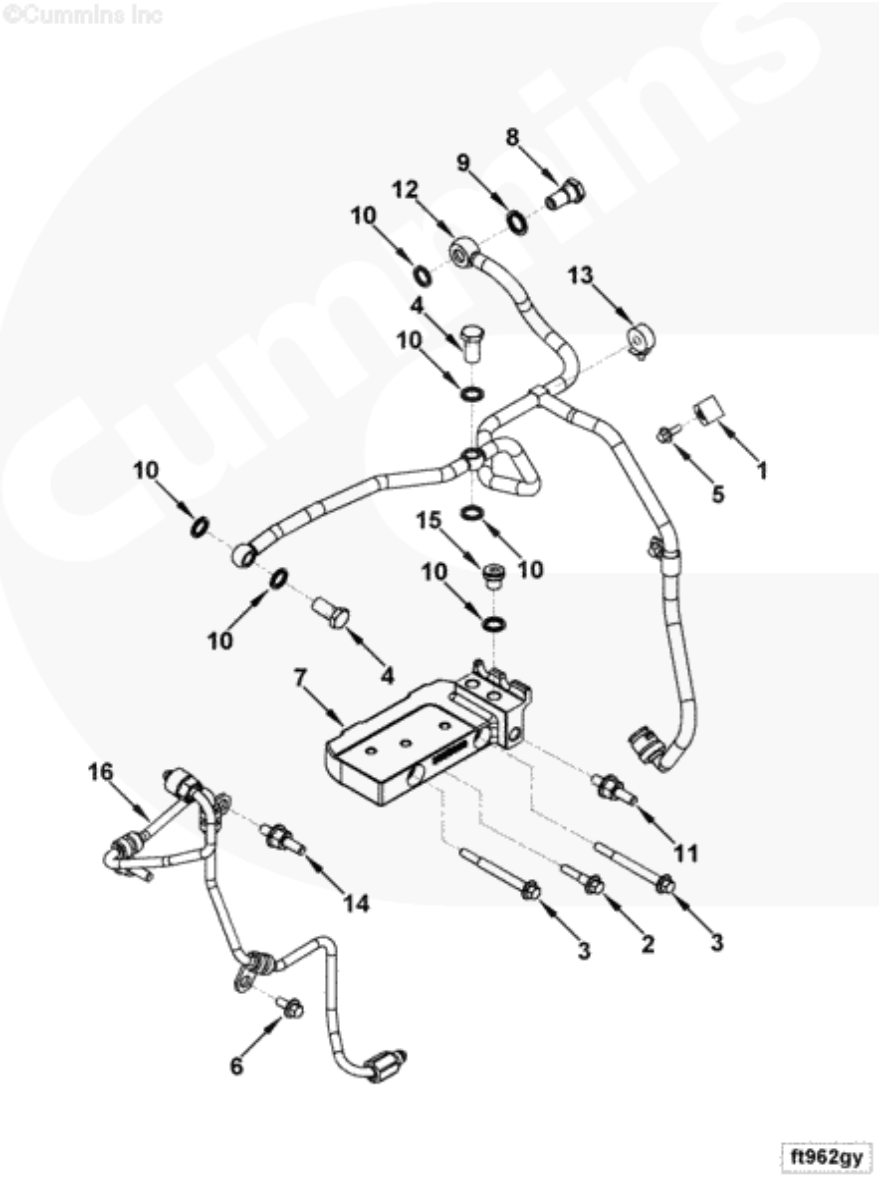

800104573 Motor 800147649 Tubulação de combustível

Nº	CÓDIGO DE PEÇA	NOME DE PEÇA	QTD.	CÓDIGO DE SERVIÇO	Nº DE SÉRIE	PERMUTA BILIDADE	PEÇA SUBSTITUTIVA	
							CÓDIGO DE PEÇA	QTD.
1	800143873	Abraçadeira	2					
2	800145445	Parafuso sextavado Flange	1					
3	800145464	Parafuso sextavado Flange	2					
4	800145470	Conector	2					
5	800145557	Parafuso sextavado Flange	2					
6	800145661	Parafuso sextavado Flange	1					
7	800145933	Conexão, Combustível Fechadura	1					
8	800145944	Válvula unidirecional	1					
9	800145977	Arruela de vedação	1					
10	800145978	Arruela de vedação	7					
11	800145938	Conector da mangueira	1					
12	800147151	Tubo de drenagem de combustível	1					
13	800146888	Abraçadeira	1					
14	800146932	Parafuso, Convexo Flange	2					
15	800146935	Bujão	1					
16	800147047	Tubo, Combustível	1					

800104573 Motor
800147656 Volante

©Cummins Inc

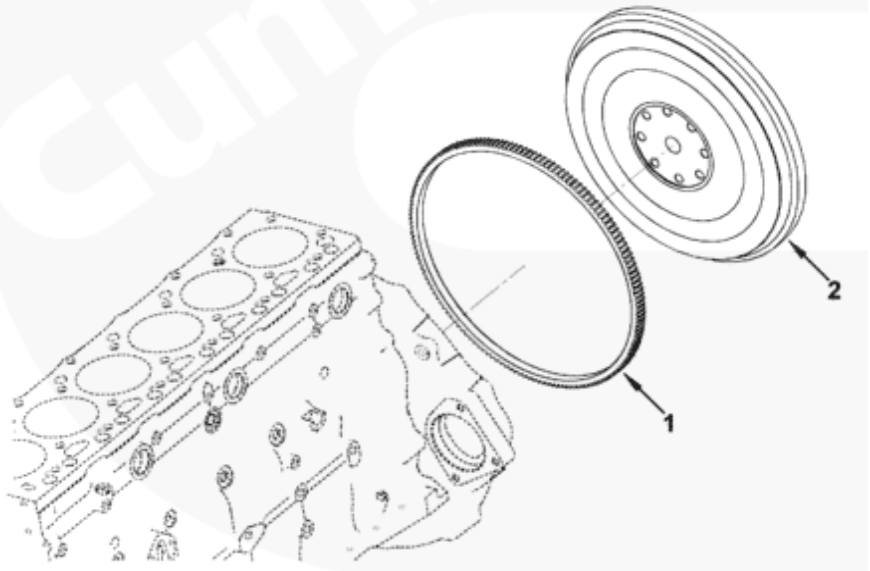

fw952zo

800104573 Motor 800147656 Volante

Nº	CÓDIGO DE PEÇA	NOME DE PEÇA	QTD.	CÓDIGO DE SERVIÇO	Nº DE SÉRIE	PERMUTA BILIDADE	PEÇA SUBSTITUTIVA	
							CÓDIGO DE PEÇA	QTD.
1	800145498	Engrenagem do volante	1					
2	800146075	Volante	1					

800104573 Motor
800147658 Instalação do volante

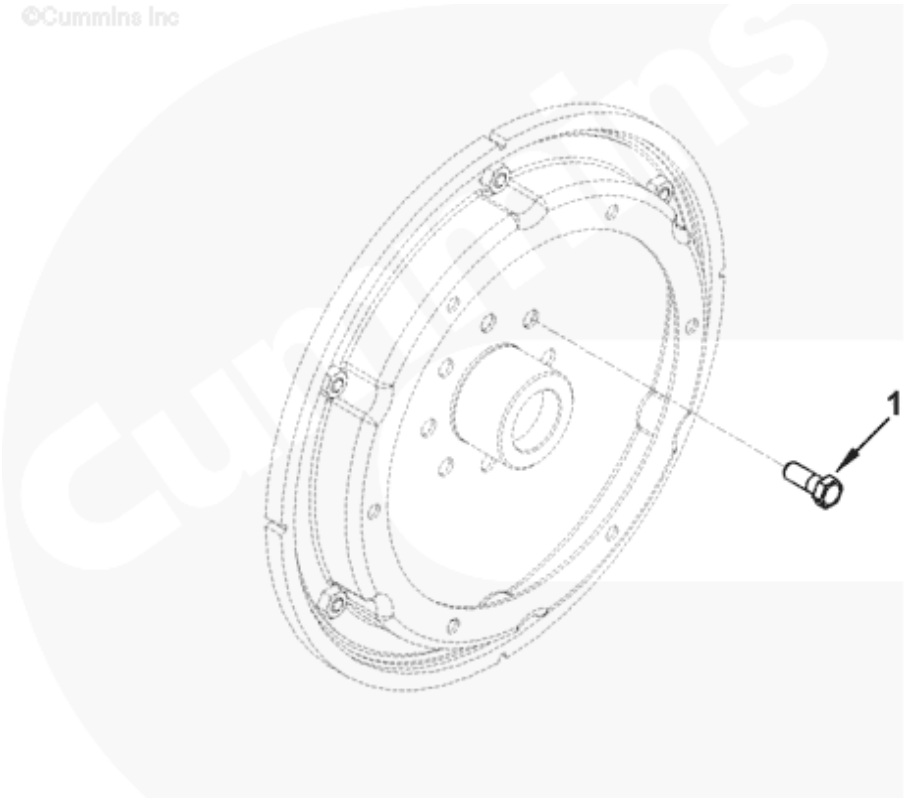

800104573 Motor 800147658 Instalação do volante

Nº	CÓDIGO DE PEÇA	NOME DE PEÇA	QTD.	CÓDIGO DE SERVIÇO	Nº DE SÉRIE	PERMUTA BILIDADE	PEÇA SUBSTITUTIVA	
							CÓDIGO DE PEÇA	QTD.
1	800146864	Parafuso com arruela	8					

800104573 Motor
800147658 Instalação do volante

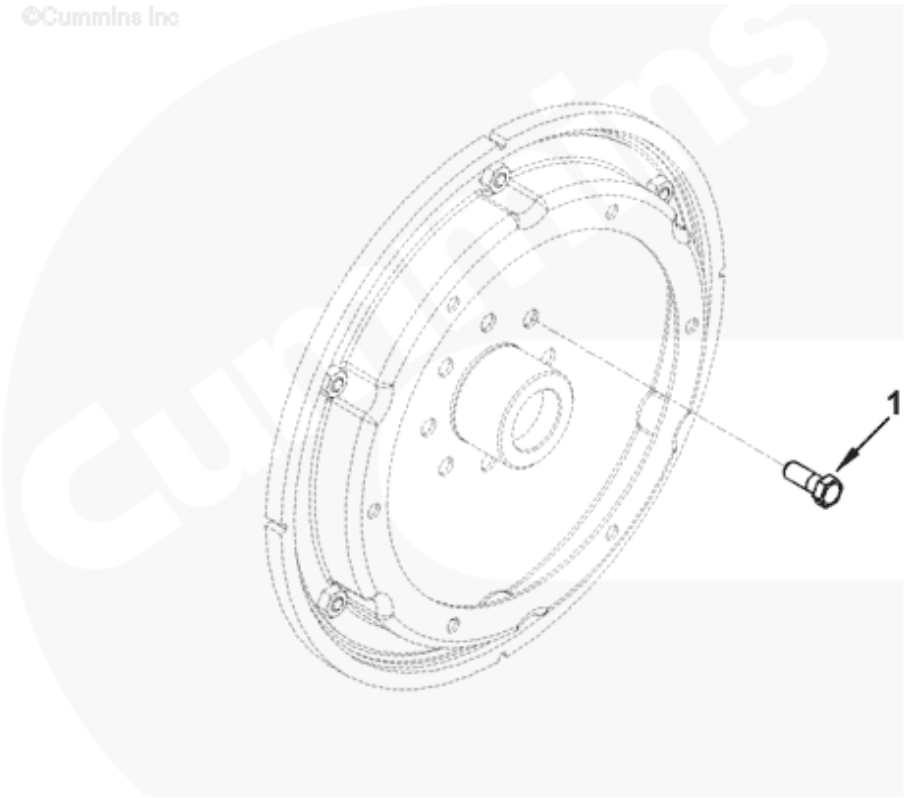

fw951zu

800104573 Motor 800147658 Instalação do volante

Nº	CÓDIGO DE PEÇA	NOME DE PEÇA	QTD.	CÓDIGO DE SERVIÇO	Nº DE SÉRIE	PERMUTA BILIDADE	PEÇA SUBSTITUTIVA	
							CÓDIGO DE PEÇA	QTD.
1	800146864	Parafuso com arruela	8					

800104573 Motor
800147670 Canalização do aquecedor



800104573 Motor 800147670 Canalização do aquecedor

Nº	CÓDIGO DE PEÇA	NOME DE PEÇA	QTD.	CÓDIGO DE SERVIÇO	Nº DE SÉRIE	PERMUTABILIDADE	PEÇA SUBSTITUTIVA	
							CÓDIGO DE PEÇA	QTD.
1	800146944	Bujão de tubo	4					
2	800146966	Bujão de tubo	1					

800104573 Motor
800147676 Instalação da bomba auxiliar

©Cummins Inc

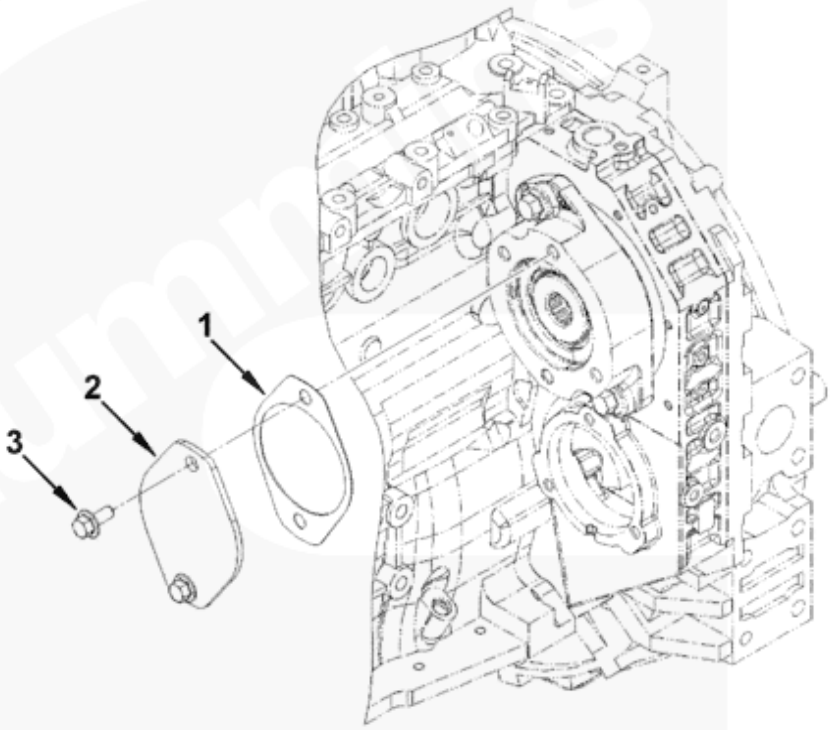

hd951gt

800104573 Motor 800147676 Instalação da bomba auxiliar

Nº	CÓDIGO DE PEÇA	NOME DE PEÇA	QTD.	CÓDIGO DE SERVIÇO	Nº DE SÉRIE	PERMUTA BILIDADE	PEÇA SUBSTITUTIVA	
							CÓDIGO DE PEÇA	QTD.
1	800147127	Gaxeta, Hidráulica Bomba	1					
2	800144936	Placa de tampa	1					
3	800143642	Parafuso sextavado Flange	2					

800104573 Motor
800147685 Conector do tubo de admissão

©Cummins Inc

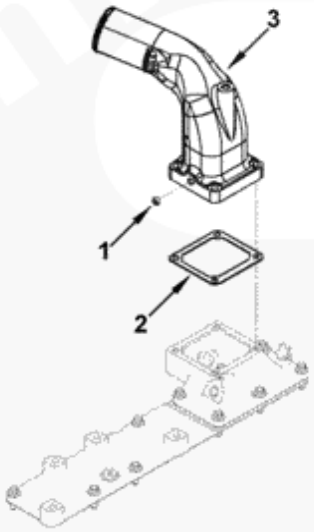

ic957gq

800104573 Motor 800147685 Conector do tubo de admissão

Nº	CÓDIGO DE PEÇA	NOME DE PEÇA	QTD.	CÓDIGO DE SERVIÇO	Nº DE SÉRIE	PERMUTABILIDADE	PEÇA SUBSTITUTIVA	
							CÓDIGO DE PEÇA	QTD.
1	800145048	Bujão de tubo	1					
2	800146062	Retentor do conector	1					
3	800146934	Conector de admissão	1					

800104573 Motor
800147686 Instalação do conector de admissão

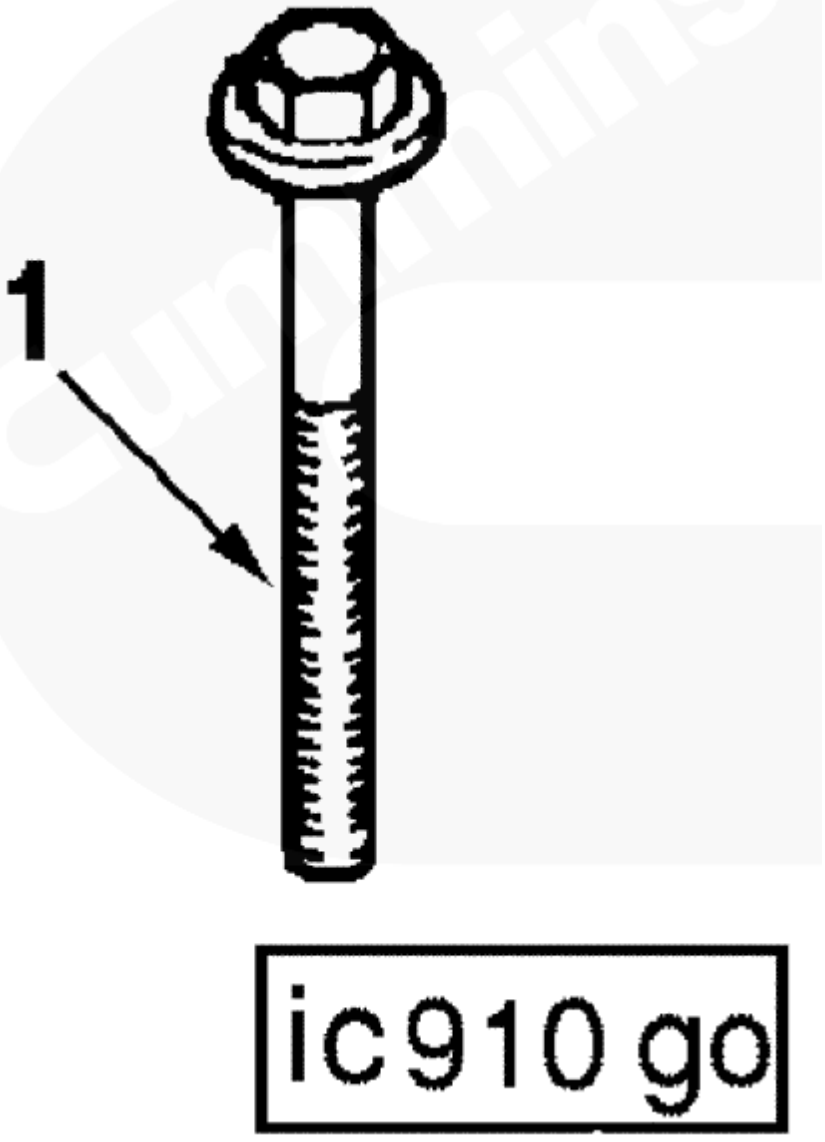

800104573 Motor 800147686 Instalação do conector de admissão

Nº	CÓDIGO DE PEÇA	NOME DE PEÇA	QTD.	CÓDIGO DE SERVIÇO	Nº DE SÉRIE	PERMUTA BILIDADE	PEÇA SUBSTITUTIVA	
							CÓDIGO DE PEÇA	QTD.
1	800145601	Parafuso sextavado Flange	4					

800104573 Motor
800147697 Gaxeta do colector de admissão

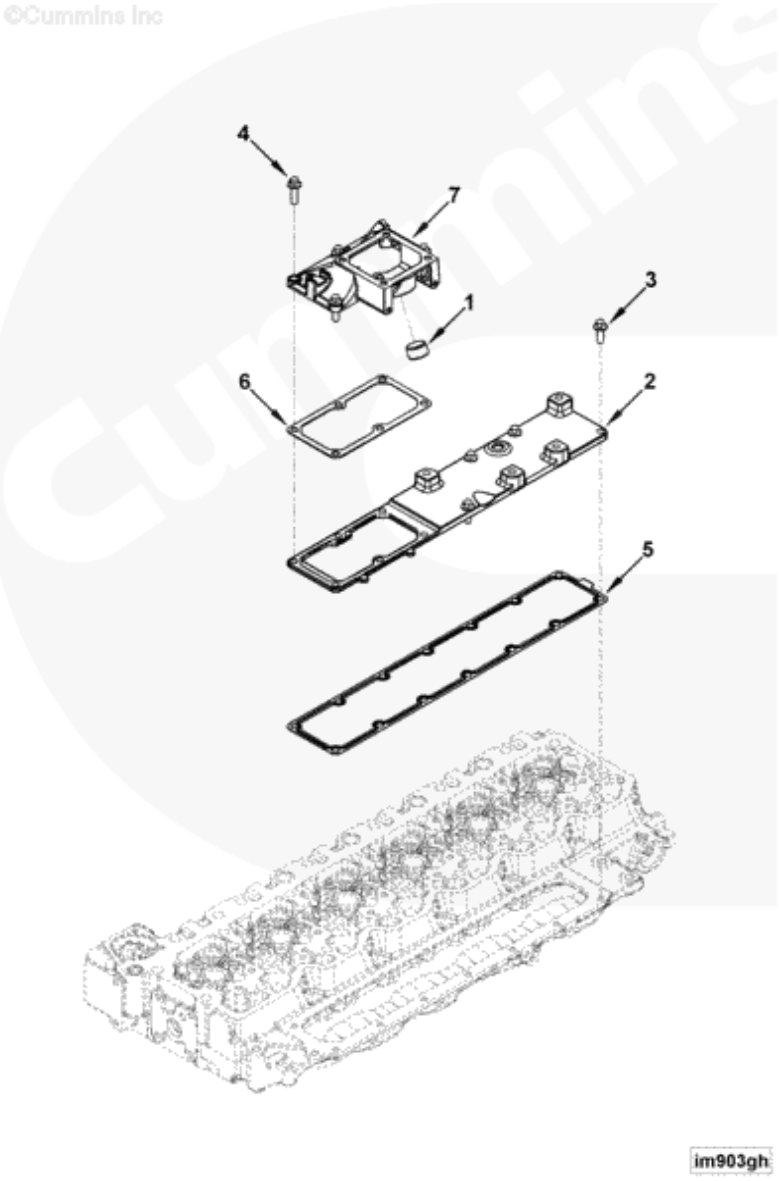

800104573 Motor 800147697 Gaxeta do colector de admissão

Nº	CÓDIGO DE PEÇA	NOME DE PEÇA	QTD.	CÓDIGO DE SERVIÇO	Nº DE SÉRIE	PERMUTABILIDADE	PEÇA SUBSTITUTIVA	
							CÓDIGO DE PEÇA	QTD.
1	800146966	Bujão de tubo	1					
2	800145419	Tampa, Colector de admissão	1					
3	800145581	Parafuso sextavado Flange	4					
4	800145798	Parafuso sextavado Flange	6					
5	800145910	Gaxeta do colector de admissão	1					
6	800146082	Vedação do conector	1					
7	800146182	Conector de ajuste	1					

800104573 Motor
800147700 Conector do tubo de transporte

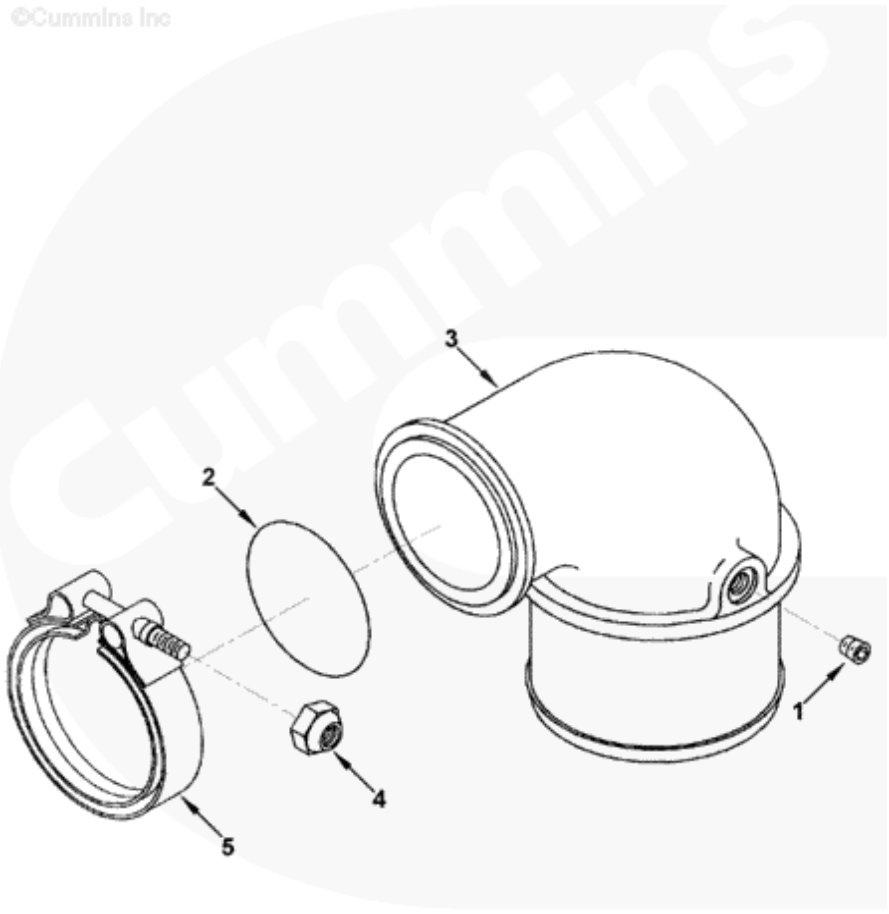

800104573 Motor 800147700 Conector do tubo de transporte

Nº	CÓDIGO DE PEÇA	NOME DE PEÇA	QTD.	CÓDIGO DE SERVIÇO	Nº DE SÉRIE	PERMUTA BILIDADE	PEÇA SUBSTITUTIVA	
							CÓDIGO DE PEÇA	QTD.
1	800143919	Bujão do tubo	1					
2	800143907	O-ring de vedação	1					
3	800145593	Tubo de transporte	1					
4	800145632	Porca retentora	1					
5	800144985	Abraçadeira em “V”	1					

800104573 Motor
800147713 Suporte de elevação

©Cummins Inc

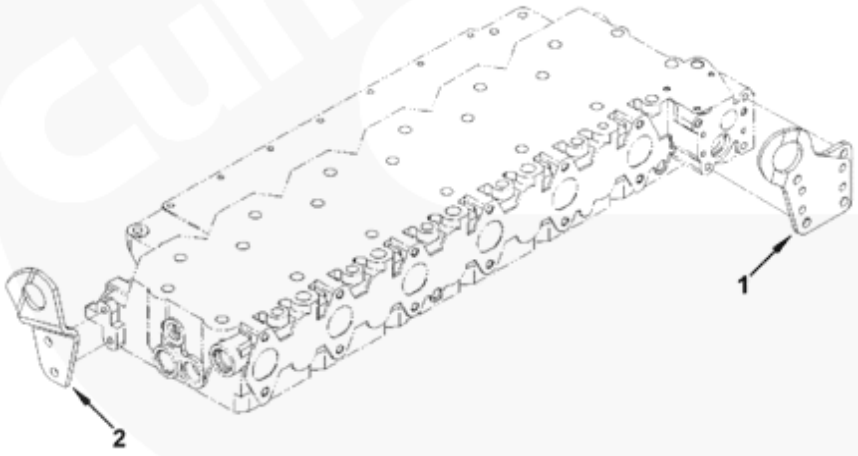

la952gj

800104573 Motor 800147713 Arranjo de elevação

Nº	CÓDIGO DE PEÇA	NOME DE PEÇA	QTD.	CÓDIGO DE SERVIÇO	Nº DE SÉRIE	PERMUTABILIDADE	PEÇA SUBSTITUTIVA	
							CÓDIGO DE PEÇA	QTD.
1	800146863	Suporte de elevação	1					
2	800146963	Suporte de elevação	1					

800104573 Motor

800147715 Instalação do suporte de elevação

©Cummins Inc

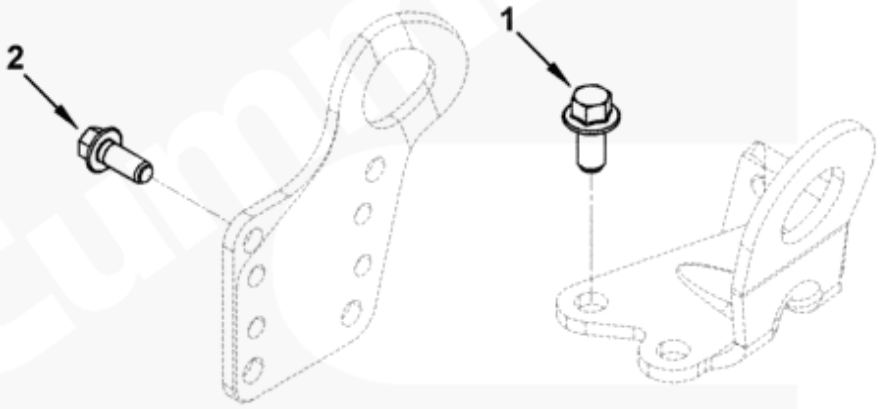

la951gz

800104573 Motor 800147715 Instalação do suporte de elevação

Nº	CÓDIGO DE PEÇA	NOME DE PEÇA	QTD.	CÓDIGO DE SERVIÇO	Nº DE SÉRIE	PERMUTABILIDADE	PEÇA SUBSTITUTIVA	
							CÓDIGO DE PEÇA	QTD.
1	80014364	Parafuso sextavado Flange	2					
2	80014404	Parafuso sextavado Flange	4					

800104573 Motor
800147723 Radiador de óleo do motor

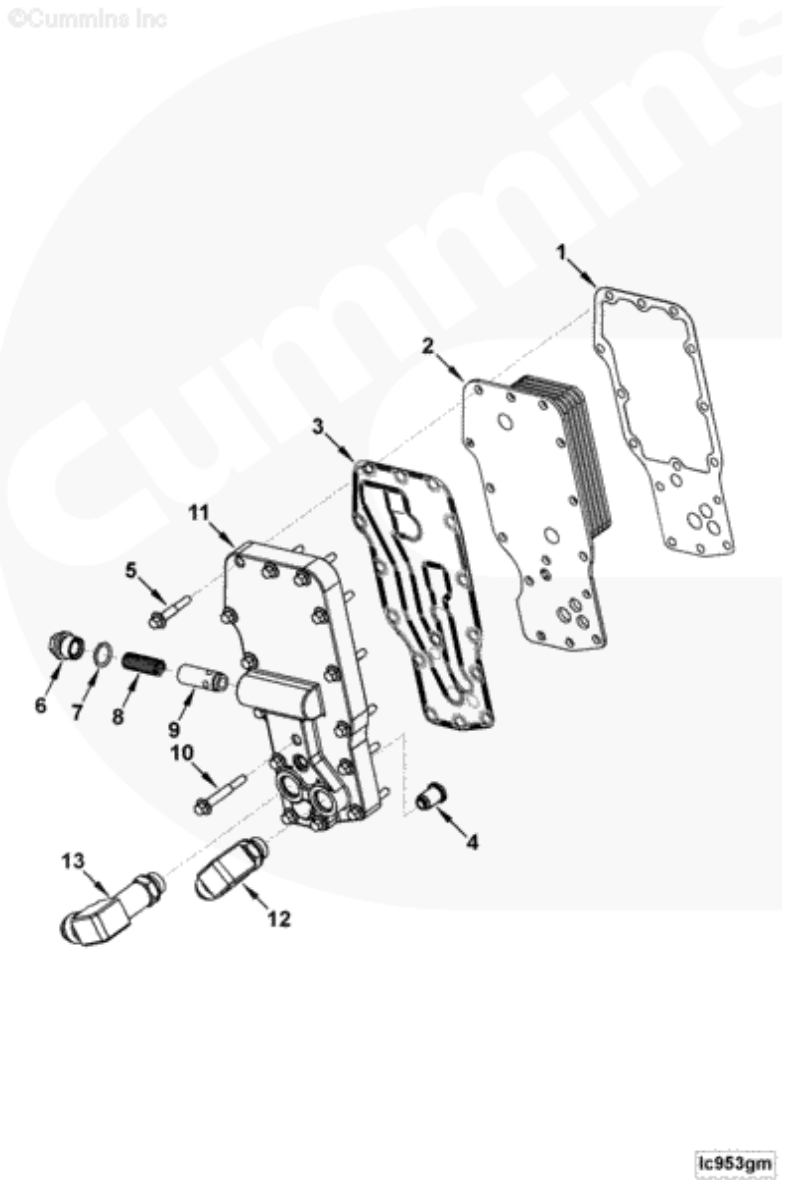

800104573 Motor 800147723 Radiador de óleo do motor

Nº	CÓDIGO DE PEÇA	NOME DE PEÇA	QTD.	CÓDIGO DE SERVIÇO	Nº DE SÉRIE	PERMUTABILIDADE	PEÇA SUBSTITUTIVA	
							CÓDIGO DE PEÇA	QTD.
1	800145417	Gaxeta do núcleo do radiador de óleo do	1					
2	800146130	Radiador de óleo	1					
3	800145416	Gaxeta de vedação do filtro	1					
4	800145781	Válvula de alívio	1					
5	800143911	Parafuso sextavado	11					
		Parafuso						
6	800145567	Bujão	1					
7	800145714	O-ring de vedação	1					
8	800145651	Mola de compressão	1					
9	800145590	Bujão de ajuste	1					
10	800145459	Parafuso sextavado	4					
		Flange						
11	800146172	Cabeça do filtro de óleo	1					
12	800145400	Adaptador de cotovelo	1					
13	800145377	Adaptador de cotovelo	1					

800104573 Motor
800147727 Filtro de óleo completo

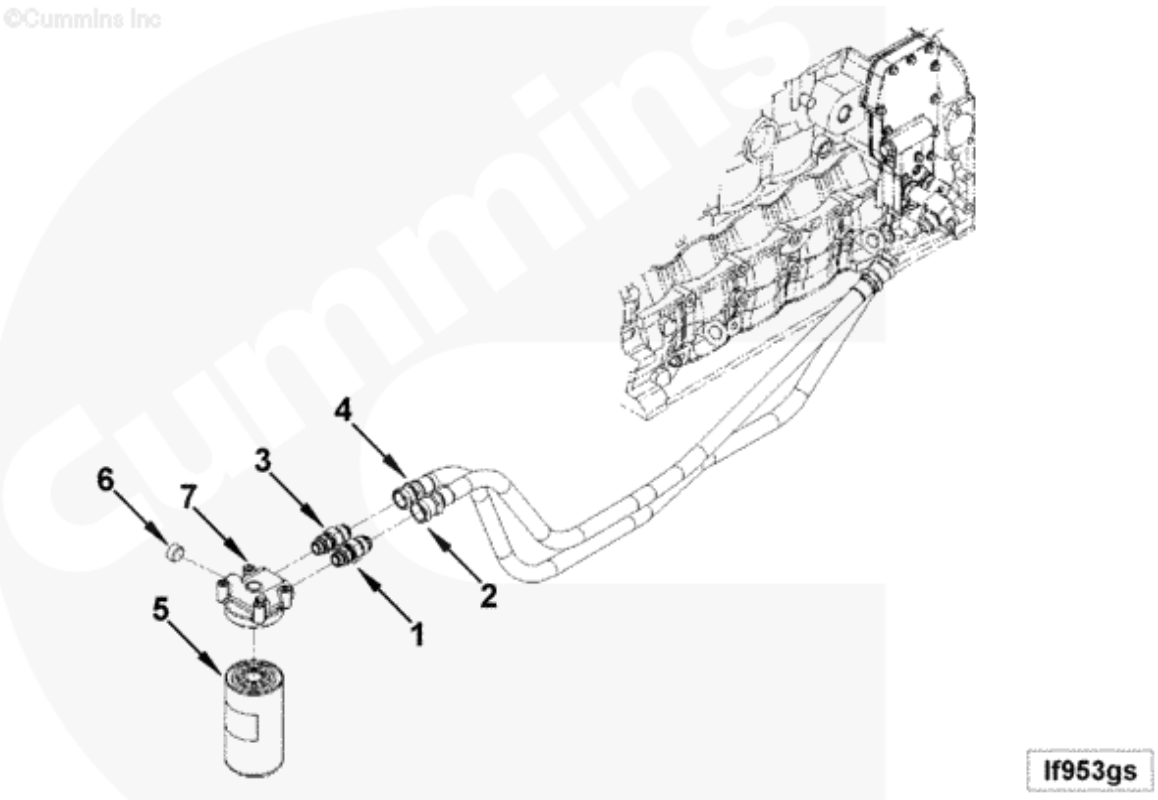

800104573 Motor 800147727 Filtro de óleo completo

Nº	CÓDIGO DE PEÇA	NOME DE PEÇA	QTD.	CÓDIGO DE SERVIÇO	Nº DE SÉRIE	PERMUTABILIDADE	PEÇA SUBSTITUTIVA	
							CÓDIGO DE PEÇA	QTD.
1	80014538	Conector parafusado	1					
2	80014539	Mangueira flexível	1					
3	80014540	Conector parafusado	1					
4	80014540	Mangueira flexível	1					
5	80014579	Núcleo do filtro de óleo	1					
6	80014609	Bujão de tubo	1					
7	80014692	Cabeça do filtro de óleo	1					

800104573 Motor
800147734 Medidor do nível de óleo

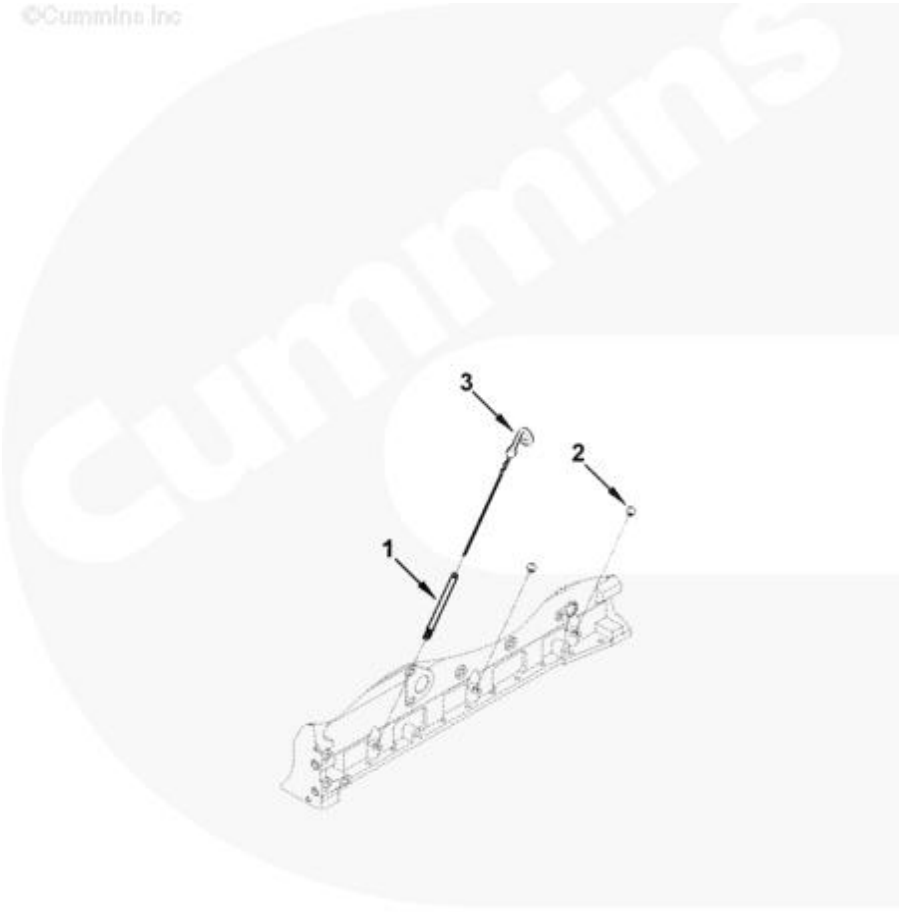

lg902zy

800104573 Motor 800147734 Medidor do nível de óleo

Nº	CÓDIGO DE PEÇA	NOME DE PEÇA	QTD.	CÓDIGO DE SERVIÇO	Nº DE SÉRIE	PERMUTABILIDADE	PEÇA SUBSTITUTIVA	
							CÓDIGO DE PEÇA	QTD.
1	800146057	Tubo do medidor de óleo	1					
2	800145495	Bujão de expansão	4					
3	800146946	Vareta	1					

800104573 Motor
800147737 Óleo lubrificante

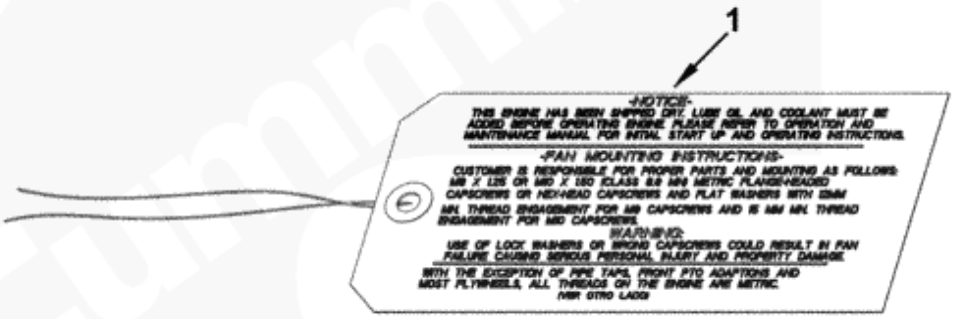

lo951ga

800104573 Motor 800147737 Óleo lubrificante

Nº	CÓDIGO DE PEÇA	NOME DE PEÇA	QTD.	CÓDIGO DE SERVIÇO	Nº DE SÉRIE	PERMUTABILIDADE	PEÇA SUBSTITUTIVA	
							CÓDIGO DE PEÇA	QTD.
1	800146028	Etiqueta de instrução	1					

800104573 Motor
800147743 Bomba de óleo lubrificante

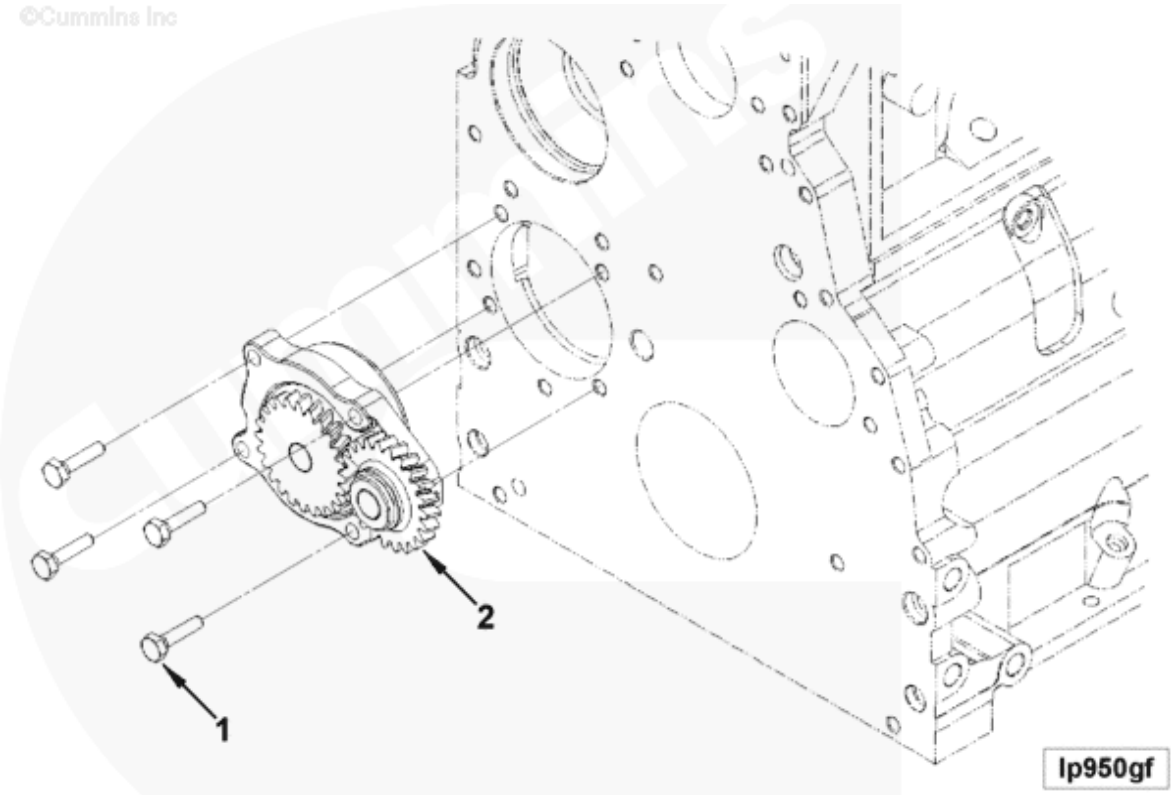

800104573 Motor 800147743 Bomba de óleo lubrificante

Nº	CÓDIGO DE PEÇA	NOME DE PEÇA	QTD.	CÓDIGO DE SERVIÇO	Nº DE SÉRIE	PERMUTABILIDADE	PEÇA SUBSTITUTIVA	
							CÓDIGO DE PEÇA	QTD.
1	800145446	Parafuso	4					
2	800147038	Bomba Óleo lubrificante	1					

800104573 Motor

800147753 Localização do filtro de óleo

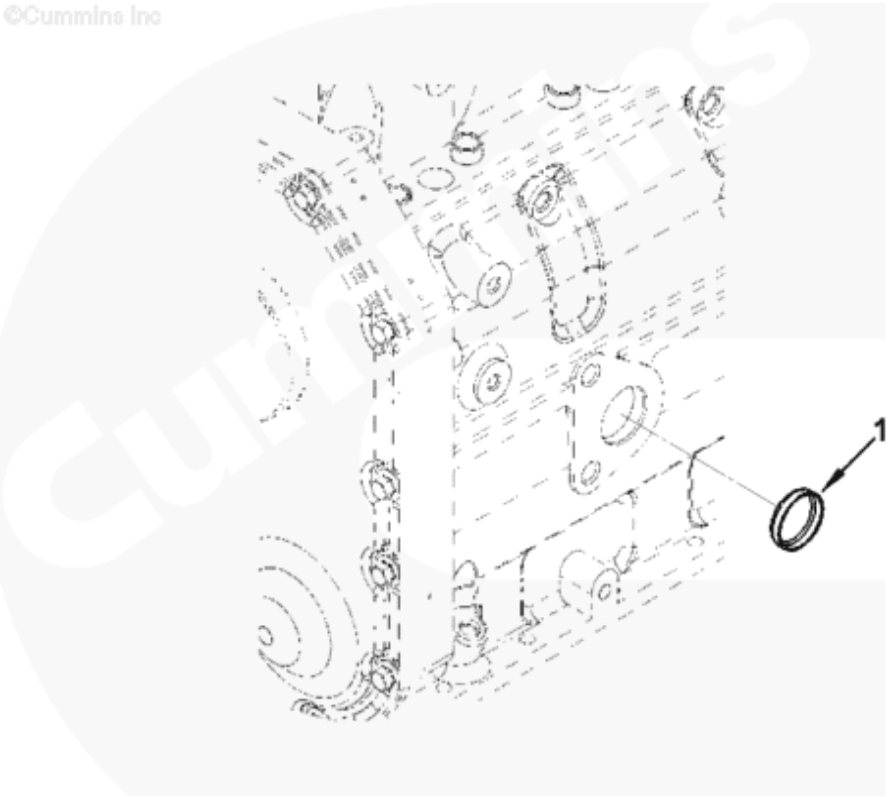

ob901zb

800104573 Motor 800147753 Localização do filtro de óleo

Nº	CÓDIGO DE PEÇA	NOME DE PEÇA	QTD.	CÓDIGO DE SERVIÇO	Nº DE SÉRIE	PERMUTA BILIDADE	PEÇA SUBSTITUTIVA	
							CÓDIGO DE PEÇA	QTD.
1	800145454	Bujão de expansão	1					

800104573 Motor
800147767 Reservatório inferior de óleo

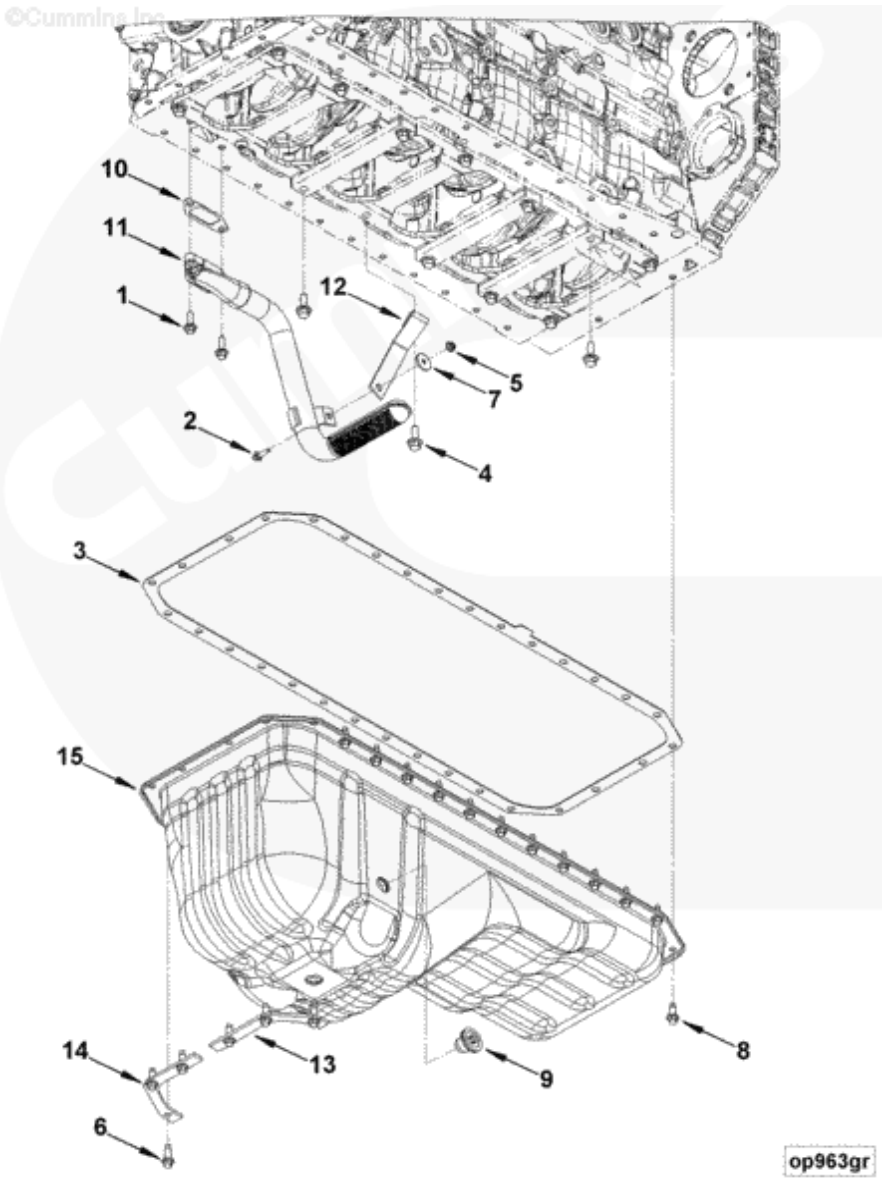

800104573 Motor 800147767 Reservatório inferior de óleo

Nº	CÓDIGO DE PEÇA	NOME DE PEÇA	QTD.	CÓDIGO DE SERVIÇO	Nº DE SÉRIE	PERMUTA BILIDADE	PEÇA SUBSTITUTIVA	
							CÓDIGO DE PEÇA	QTD.
1	80014391	Parafuso sextavado Flange	2					
1	80014393	Parafuso sextavado Flange	2					
2	80014546	Parafuso sextavado Flange	1					
2	80014546	Parafuso sextavado Flange	1					
3	800145966	Gaxeta do reservatório inferior de óleo	1					
3	800145966	Gaxeta do reservatório inferior de óleo	1					
4	80014404	Parafuso sextavado Flange	3					
4	80014404	Parafuso sextavado Flange	3					
5	80014358	Porca sextavada de	1					
5	80014358	Porca sextavada de	1					
6	80014551	Parafuso sextavado Flange	6					
6	80014551	Parafuso sextavado Flange	6					
7	80014554	Arruela plana	1					
7	80014554	Arruela plana	1					
8	80014560	Parafuso sextavado Flange	26					
8	80014560	Parafuso sextavado Flange	26					
9	80014714	Bujão	2					
9	80014714	Bujão	2					
10	80014591	Gaxeta, Flange	1					
10	80014591	Gaxeta, Flange	1					

800104573 Motor

800147767 Reservatório inferior de óleo

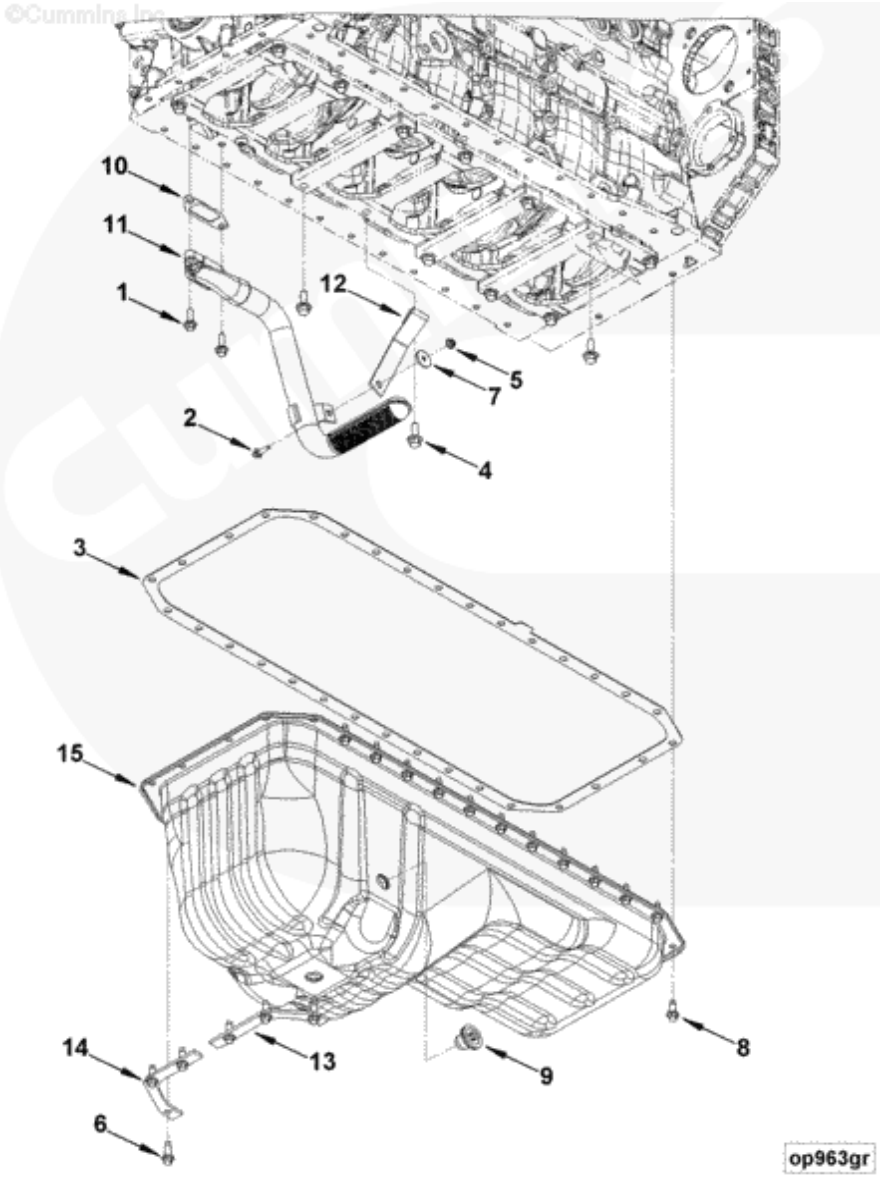

800104573 Motor 800147767 Caixa inferior de óleo

Nº	CÓDIGO DE PEÇA	NOME DE PEÇA	QTD.	CÓDIGO DE SERVIÇO	Nº DE SÉRIE	PERMUTABILIDADE	PEÇA SUBSTITUTIVA	
							CÓDIGO DE PEÇA	QTD.
11	800146071	Conector de sucção	1					
11	800146071	Conector de sucção	1					
12	800146072	Suporte, Tubo	1					
12	800146072	Suporte, Tubo	1					
13	800146166	Placa	1					
13	800146166	Placa	1					
14	800146167	Placa	1					
14	800146167	Placa	1					
15	800146184	Reservatório inferior de óleo	1					
15	800146184	Reservatório inferior de óleo	1					

800104573 Motor
800147772 Polia da correia motriz do acessório

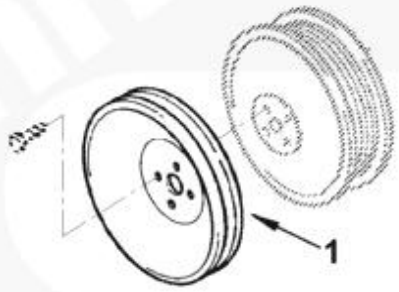

fa901gi

800104573 Motor 800147772 Polia da correia motriz do acessório

Nº	CÓDIGO DE PEÇA	NOME DE PEÇA	QTD.	CÓDIGO DE SERVIÇO	Nº DE SÉRIE	PERMUTABILIDADE	PEÇA SUBSTITUTIVA	
							CÓDIGO DE PEÇA	QTD.
1	800145598	Polia da correia motriz do acessório	1					

800104573 Motor
800147792 Módulo de controle do motor

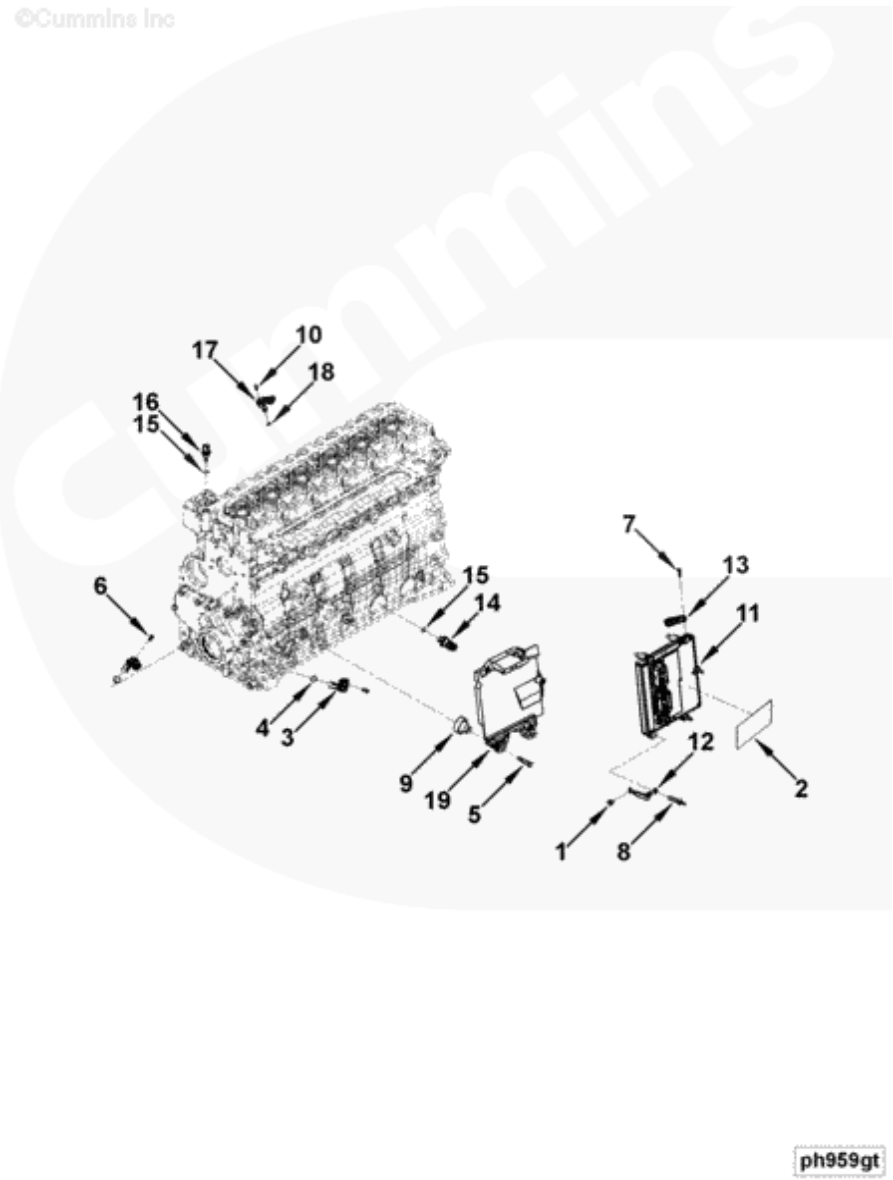

800104573 Motor 800147792 Módulo de controle do motor

Nº	CÓDIGO DE PEÇA	NOME DE PEÇA	QTD.	CÓDIGO DE SERVIÇO	Nº DE SÉRIE	PERMUTABILIDADE	PEÇA SUBSTITUTIVA	
							CÓDIGO DE PEÇA	QTD.
1	800145062	Parafuso sextavado Flange	1					
2	800146865	Placa de identificação	1					
2	800145259	Placa de identificação	1					
3	800144953	Sensor de posição	2					
4	800146926	O-ring de vedação	1					
5	800145693	Parafuso sextavado Flange	3					
6	800145502	Parafuso	2					
7	800145615	Parafuso com arruela	1					
8	800147202	Parafuso convexo	5					
9	800146889	Isolador, Vibração	3					
10	800145956	Parafuso	1					
11	800146917	Módulo de controle	1					
12	800146144	Condutor aterrado	1					
13	800143913	Sensor de pressão	1					
14	800146302	Interruptor de pressão	1					
15	800143551	O-ring de vedação	1					
16	800143660	Sensor de temperatura	1					
15	800143551	O-ring de vedação	1					
17	800146906	Sensor de temperatura	1					
18	800146903	O-ring de vedação	1					
19	800147145	Suporte de módulo de	1					

800104573 Motor
800147821 Eixo convexo

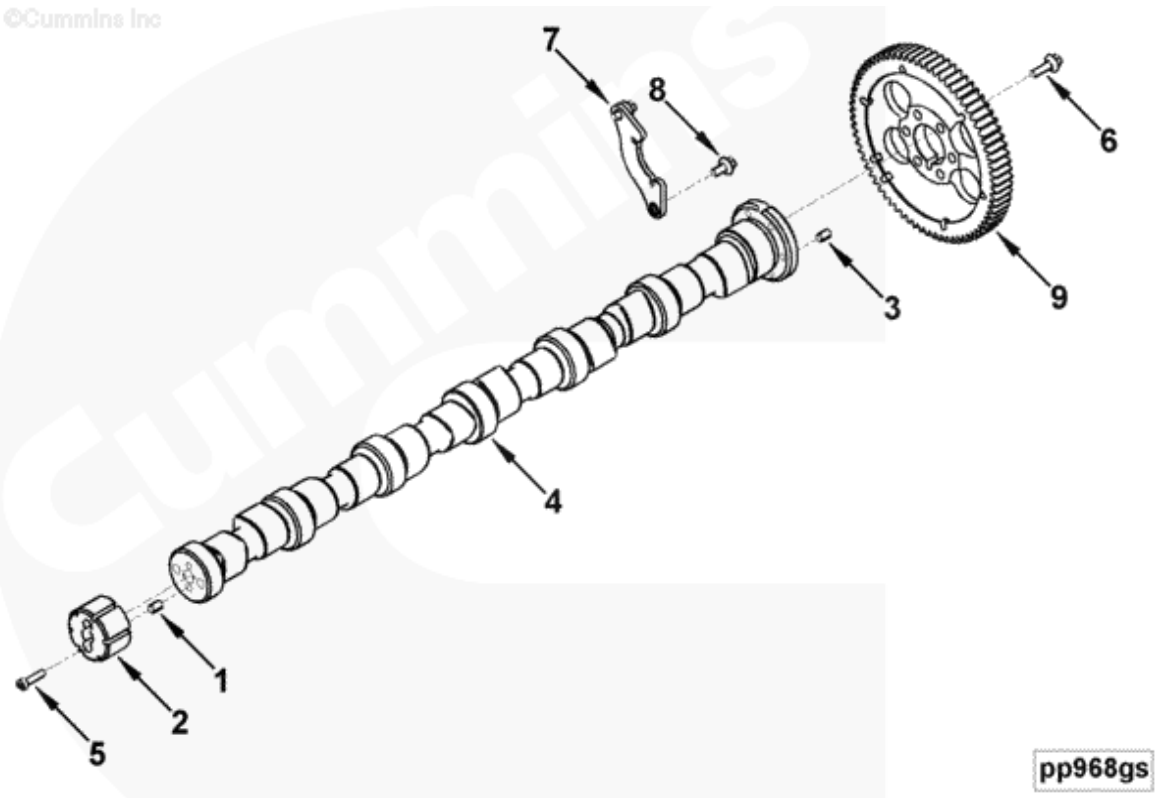

800104573 Motor 800147821 Eixo convexo

Nº	CÓDIGO DE PEÇA	NOME DE PEÇA	QTD.	CÓDIGO DE SERVIÇO	Nº DE SÉRIE	PERMUTABILIDADE	PEÇA SUBSTITUTIVA	
							CÓDIGO DE PEÇA	QTD.
1	800145926	Parafuso redondo	1					
2	800145932	Anel do indicador de velocidade	1					
3	800145489	Parafuso de pino	1					
4	800145924	Eixo convexo	1					
5	800146869	Parafuso	2					
6	800145031	Parafuso sextavado Flange	6					
7	800147175	Suporte, Eixo Impulso	1					
8	800145661	Parafuso sextavado Flange	2					
9	800145936	Engrenagem, Eixo convexo	1					

800104573 Motor
800147822 Biela e pistão

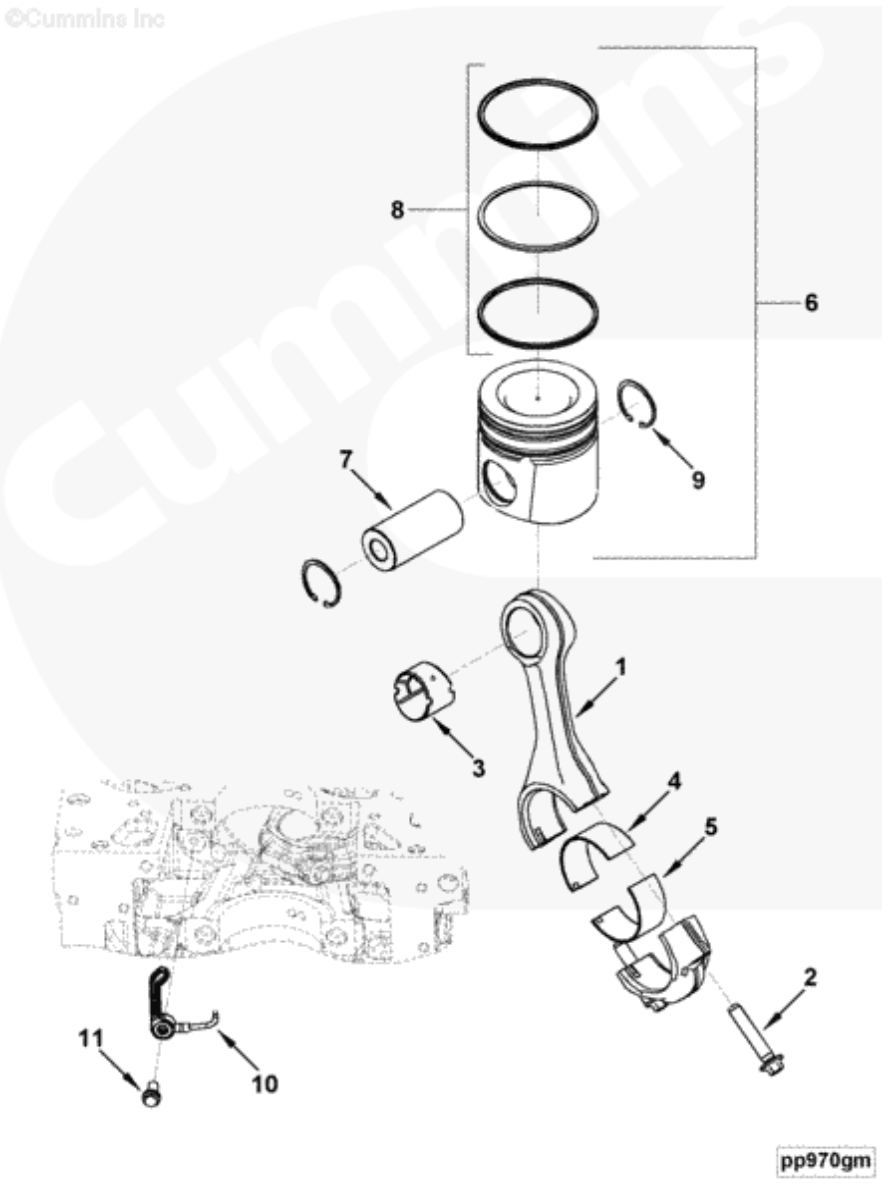

800104573 Motor 800147822 Biela e pistão

Nº	CÓDIGO DE PEÇA	NOME DE PEÇA	QTD.	CÓDIGO DE SERVIÇO	Nº DE SÉRIE	PERMUTABILIDADE	PEÇA SUBSTITUTIVA	
							CÓDIGO DE PEÇA	QTD.
1	800147066	Biela do motor	1					
2	800146854	Parafuso da biela	2					
3	800146853	Bucha	1					
4	800146059	Rolamento, Biela	6					
5	800146861	Rolamento, Biela	6					
6	800147091	Motor	6					
		Ferramenta de pistão						
7	800146940	Pino de pistão	1					
8	800147094	Anel de pistão	1					
		Ferramenta						
9	800145608	Anel retentor	12					
10	800146995	Porta do bujão	6					
11	800145995	Conector	6					
4	800146951	Rolamento, Biela	A/R					
4	800146952	Rolamento, Biela	A/R					
4	800146953	Rolamento, Biela	A/R					
4	800146954	Rolamento, Biela	A/R					
5	800146857	Rolamento, Biela	A/R					
5	800146858	Rolamento, Biela	A/R					
5	800146859	Rolamento, Biela	A/R					
5	800146860	Rolamento, Biela	A/R					
6	800147102	Pistão do motor	A/R					
		Ferramenta de 50 mm						
7	800146940	Pino de pistão	1					
8	800147101	Pistão do motor	1					
		Ferramenta de 50 mm						
9	800145608	Anel retentor	2					

800104573 Motor
800147819 Tampa do cilindro

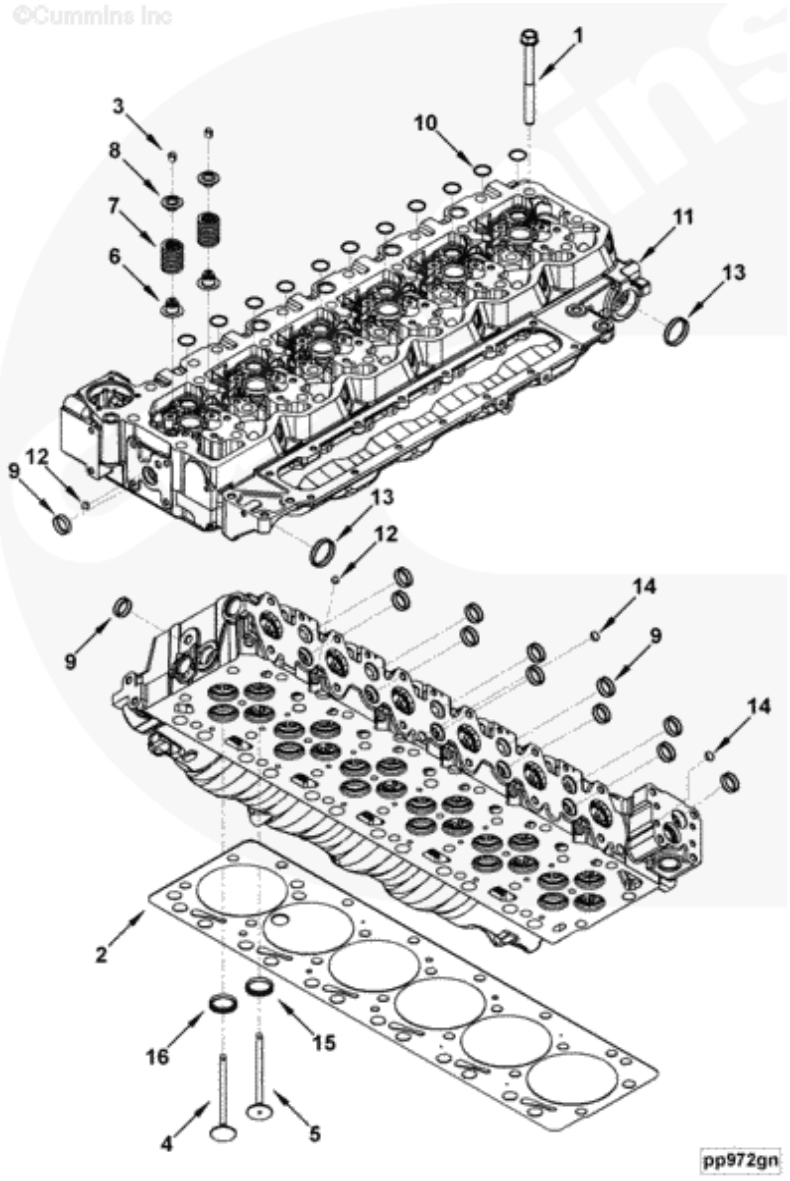

800104573 Motor 800147819 Tampa do cilindro

Nº	CÓDIGO DE PEÇA	NOME DE PEÇA	QTD.	CÓDIGO DE SERVIÇO	Nº DE SÉRIE	PERMUTABILIDADE	PEÇA SUBSTITUTIVA	
							CÓDIGO DE PEÇA	QTD.
1	800145678	Parafuso sextavado	26					
		Parafuso						
2	800146949	Gaxeta, Cilindro	1					
		Cabeça						
3	800145827	Grampo, Válvula	2					
4	800145830	Válvula de esgotar	1					
3	800145827	Grampo, Válvula	2					
5	800145831	Válvula de admissão	1					
6	800145942	Vedação, Haste de válvula	1					
6	800145942	Vedação, Haste de válvula	12					
7	800146986	Mola, Válvula	24					
8	800145850	Retentor, Válvula	24					
		Mola						
9	800145561	Bujão de expansão	13					
10	800145610	Bujão de expansão	11					
11	800147116	Tampa, Cilindro	1					
12	800143882	Bujão de expansão	7					
13	800145893	Bujão de expansão	2					
14	800145894	Bujão de expansão	2					
15	800145853	Bloco inserido da válvula	12					
16	800145854	Bloco inserido da válvula	12					
15	800145820	Bloco inserido da válvula	A/R					
15	800145821	Bloco inserido da válvula	A/R					
15	800145822	Bloco inserido da válvula	A/R					
16	800145823	Bloco inserido da válvula	A/R					
16	800145824	Bloco inserido da válvula	A/R					
16	800145825	Bloco inserido da válvula	A/R					

800104573 Motor
800147818 Injetor

©Cummins Inc

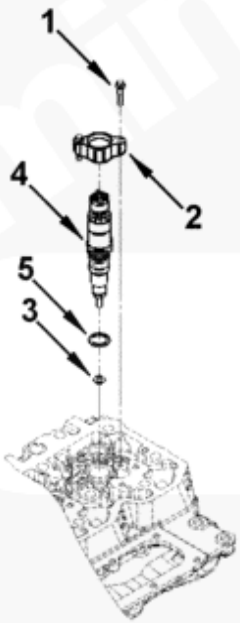

pp968gk

800104573 Motor 800147818 Injetor

Nº	CÓDIGO DE PEÇA	NOME DE PEÇA	QTD.	CÓDIGO DE SERVIÇO	Nº DE SÉRIE	PERMUTABILIDADE	PEÇA SUBSTITUTIVA	
							CÓDIGO DE PEÇA	QTD.
1	800145444	Parafuso sextavado Flange	12					
2	800146135	Grampo do injetor	6					
4	800147181	Injetor	6					
3	800146136	Vedação do injetor	1					
5	800146145	O-ring de vedação	1					

800104573 Motor
800147819 Tubulações do injetor

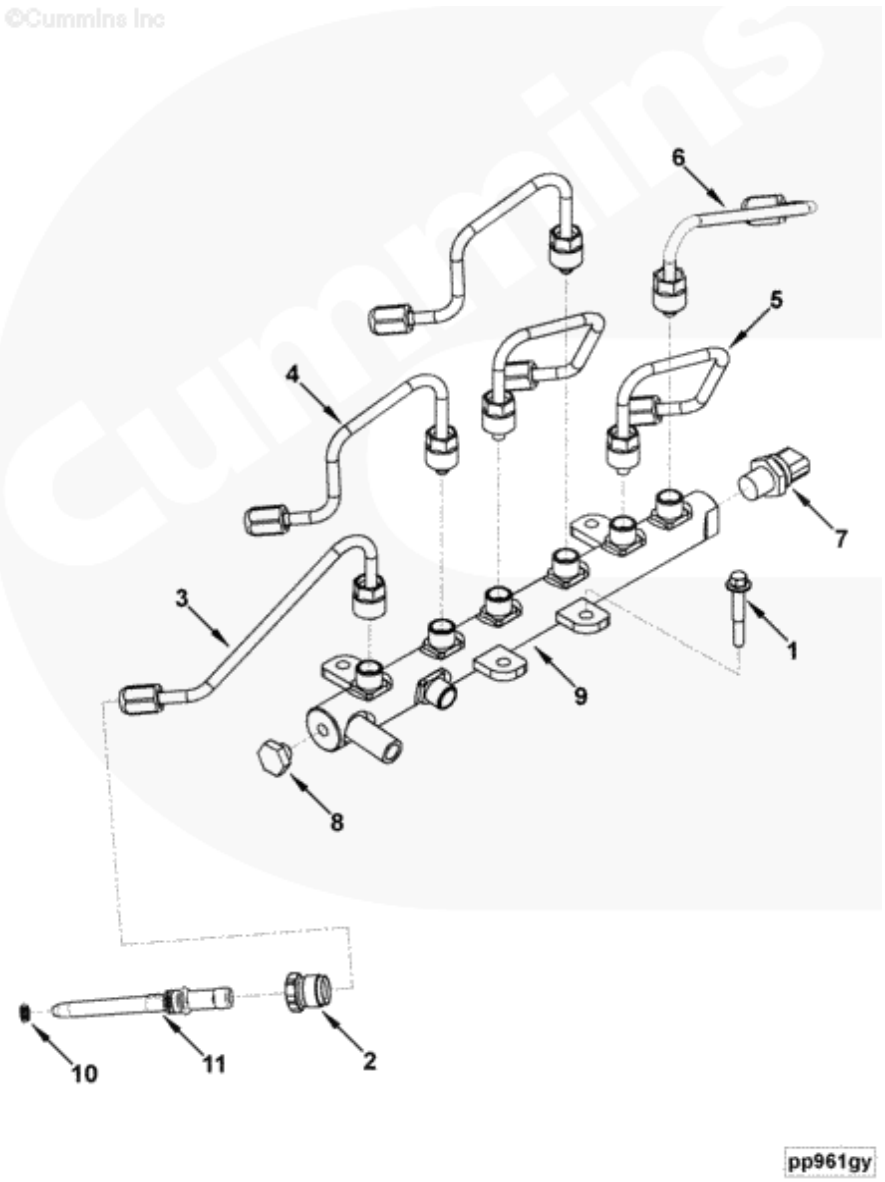

800104573 Motor 800147819 Tubulações do injetor

Nº	CÓDIGO DE PEÇA	NOME DE PEÇA	QTD.	CÓDIGO DE SERVIÇO	Nº DE SÉRIE	PERMUTABILIDADE	PEÇA SUBSTITUTIVA	
							CÓDIGO DE PEÇA	QTD.
1	800145726	Parafuso sextavado Flange	4					
2	800147188	Assento de controle do injetor de combustível	6					
3	800146156	Tubo, Injetor Combustível	1					
4	800146157	Tubo, Injetor Combustível	2					
5	800146158	Tubo, Injetor Combustível	2					
6	800146159	Tubo, Injetor Combustível	1					
7	800147178	Sensor de pressão	1					
8	800146100	Válvula de alívio	1					
10	800146090	O-ring de vedação	1					
11	800146937	Conector do injetor de combustível	1					

800104573 Motor
800147841 Carregador de turbina

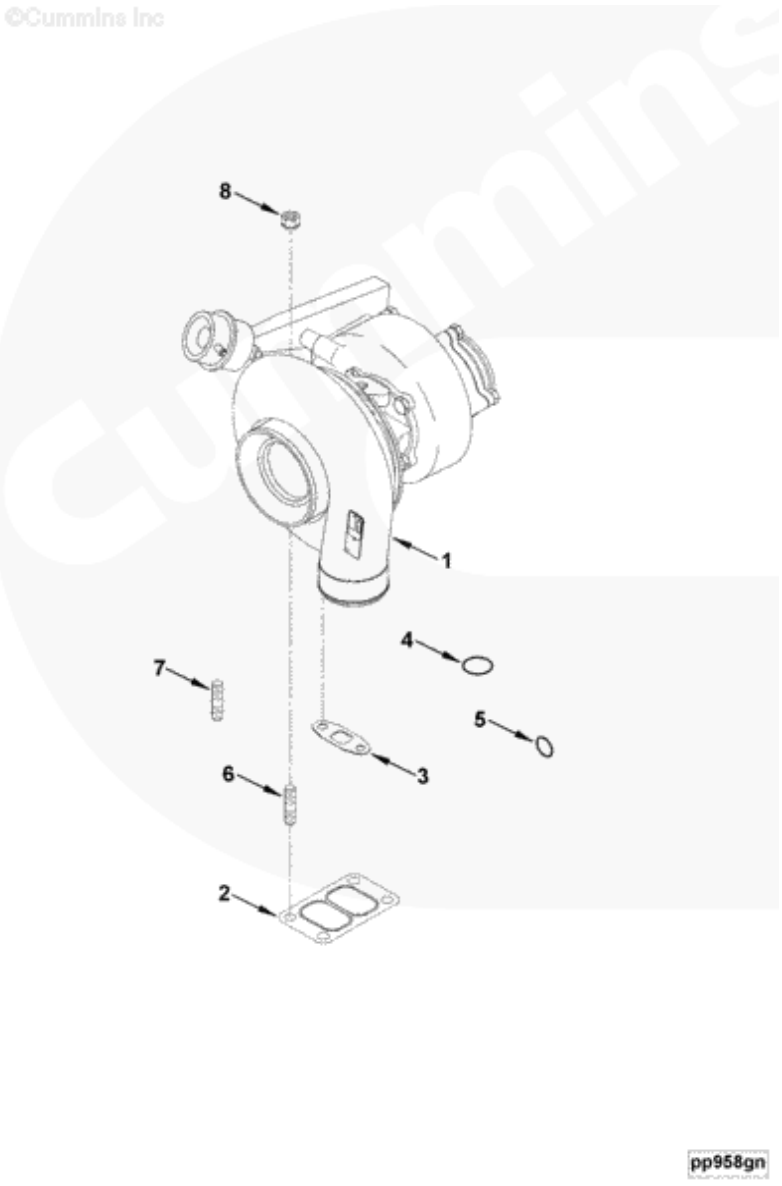

800104573 Motor 800147841 Carregador de turbina

Nº	CÓDIGO DE PEÇA	NOME DE PEÇA	QTD.	CÓDIGO DE SERVIÇO	Nº DE SÉRIE	PERMUTA BILIDADE	PEÇA SUBSTITUTIVA	
							CÓDIGO DE PEÇA	QTD.
1	800146234	Carregador de turbina	1					
2	800145917	Vedação do carregador de turbina	1					
3	800146942	Gaxeta, Drenagem de óleo	1					
4	800143732	O-ring de vedação	1					
5	800143721	O-ring de vedação	1					
6	800143904	Alfinete	2					
7	800145117	Alfinete	2					
8	800143905	Porca sextavada	2					
		Flange						

800104573 Motor
800147841 Carregador de turbina

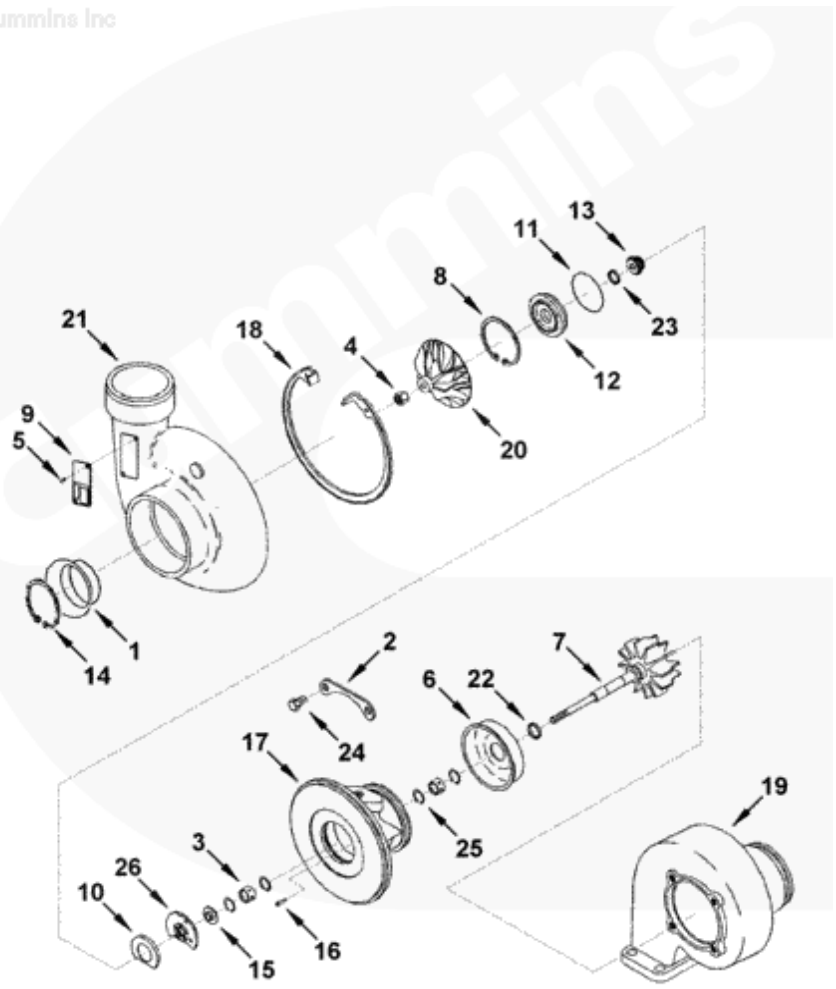

800104573 Motor 800147841 Carregador de turbina

Nº	CÓDIGO DE PEÇA	NOME DE PEÇA	QTD.	CÓDIGO DE SERVIÇO	Nº DE SÉRIE	PERMUTA BILIDADE	PEÇA SUBSTITUTIVA	
							CÓDIGO DE PEÇA	QTD.
1	800145205	Placa do silenciador do carregador de turbina	1					
2	800144945	Placa	2					
3	800145175	Rolamento do carregador de turbina	2					
4	800145241	Porca de travamento	1					
5	800143684	Parafuso motriz	2					
6	800145176	Capô do isolador do carregador de turbina	1					
7	800145177	Eixo e roda	1					
8	800145186	Anel retentor	1					
9	800143688	Placa de identificação	1					
10	800145188	Placa retentora	1					
11	800145193	O-ring de vedação	1					
12	800145200	Placa de Retentor de óleo	1					
13	800145201	Anel retentor	1					
14	800145202	Anel retentor	1					
15	800145204	Anel de impulso	1					
16	800145179	Pino rotativo	1					
17	800146233	Carregador de turbina Rolamento	1					
18	800145207	Anel retentor	1					
19	800145206	Caixa do compressor	1					
20	800145255	Impulsor do compressor	1					
21	800145214	Caixa do carregador de turbina	1					
22	800145285	Anel aberto	1					
23	800143903	Anel aberto	1					
24	800144947	Parafuso sextavado de localização	4					
25	800145287	Anel retentor	4					
26	800145239	Rolamento de impulso do carregador de turbina	1					

800104573 Motor
800147846 Tampa do cilindro

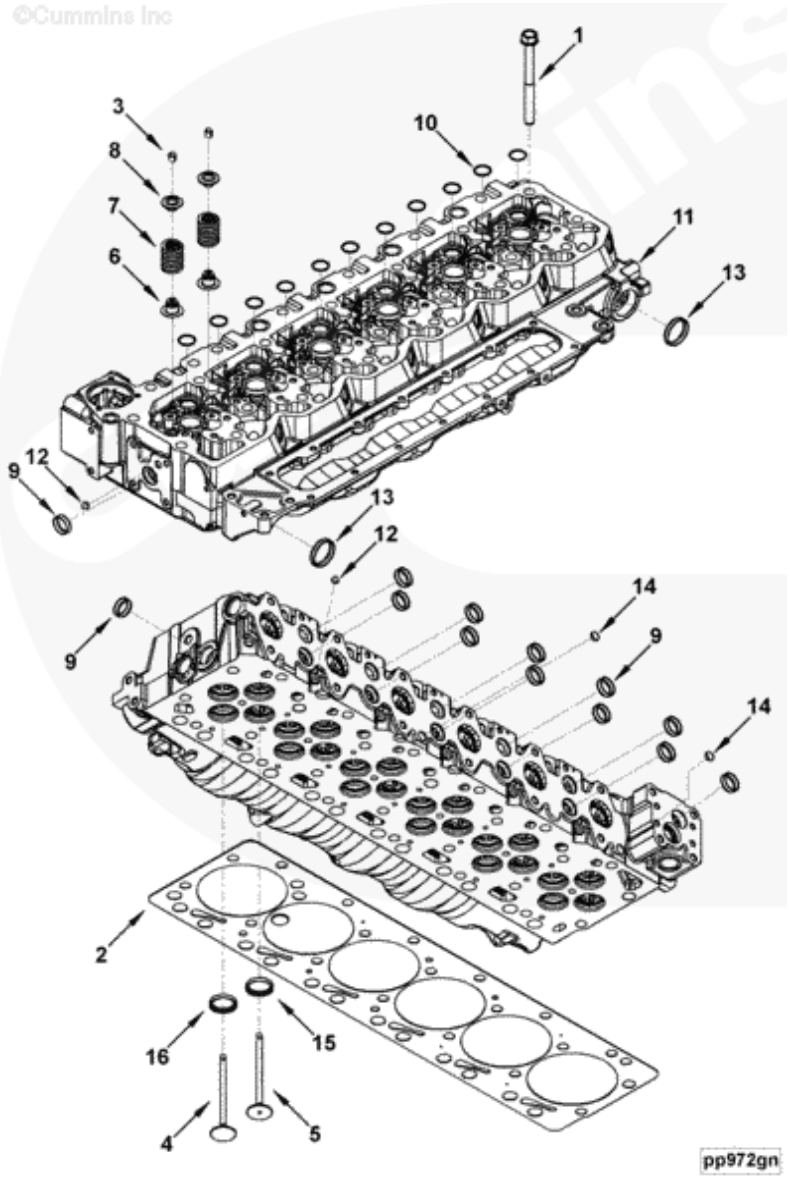

800104573 Motor 800147846 Tampa do cilindro

Nº	CÓDIGO DE PEÇA	NOME DE PEÇA	QTD.	CÓDIGO DE SERVIÇO	Nº DE SÉRIE	PERMUTABILIDADE	PEÇA SUBSTITUTIVA	
							CÓDIGO DE PEÇA	QTD.
1	800145678	Parafuso sextavado Flange	26					
2	800146949	Gaxeta, Tampa do cilindro	1					
3	800145827	Grampo, Válvula	2					
4	800145830	Válvula de drenagem	1					
3	800145827	Grampo, Válvula	2					
5	800145831	Válvula de admissão	1					
6	800145942	Vedação, Haste de válvula	1					
6	800145942	Vedação, Haste de válvula	12					
7	800146986	Mola, Válvula	24					
8	800145850	Retentor, Válvula Mola	24					
9	800145561	Bujão de expansão	13					
10	800147185	Bujão de expansão	11					
11	800147116	Tampa, Cilindro	1					
12	800143882	Bujão de expansão	7					
13	800145893	Bujão de expansão	2					
14	800145894	Bujão de expansão	2					
15	800145853	Bloco inserido da válvula	12					
16	800145854	Bloco inserido da válvula	12					
15	800145820	Bloco inserido da válvula	A/R					
15	800145821	Bloco inserido da válvula	A/R					
15	800145822	Bloco inserido da válvula	A/R					
16	800145823	Bloco inserido da válvula	A/R					
16	800145824	Bloco inserido da válvula	A/R					
16	800145825	Bloco inserido da válvula	A/R					

800104573 Motor
800147850 Porta de drenagem de óleo remota

©Cummins Inc

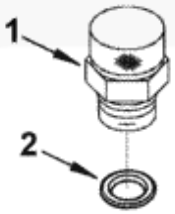

rd950gd

800104573 Motor 800147850 Porta de drenagem de óleo remota

Nº	CÓDIGO DE PEÇA	NOME DE PEÇA	QTD.	CÓDIGO DE SERVIÇO	Nº DE SÉRIE	PERMUTABILIDADE	PEÇA SUBSTITUTIVA	
							CÓDIGO DE PEÇA	QTD.
1	800145398	Válvula de drenagem de óleo	1					
2	800145051	Arruela de vedação	1					

800104573 Motor

800147856 Balancim

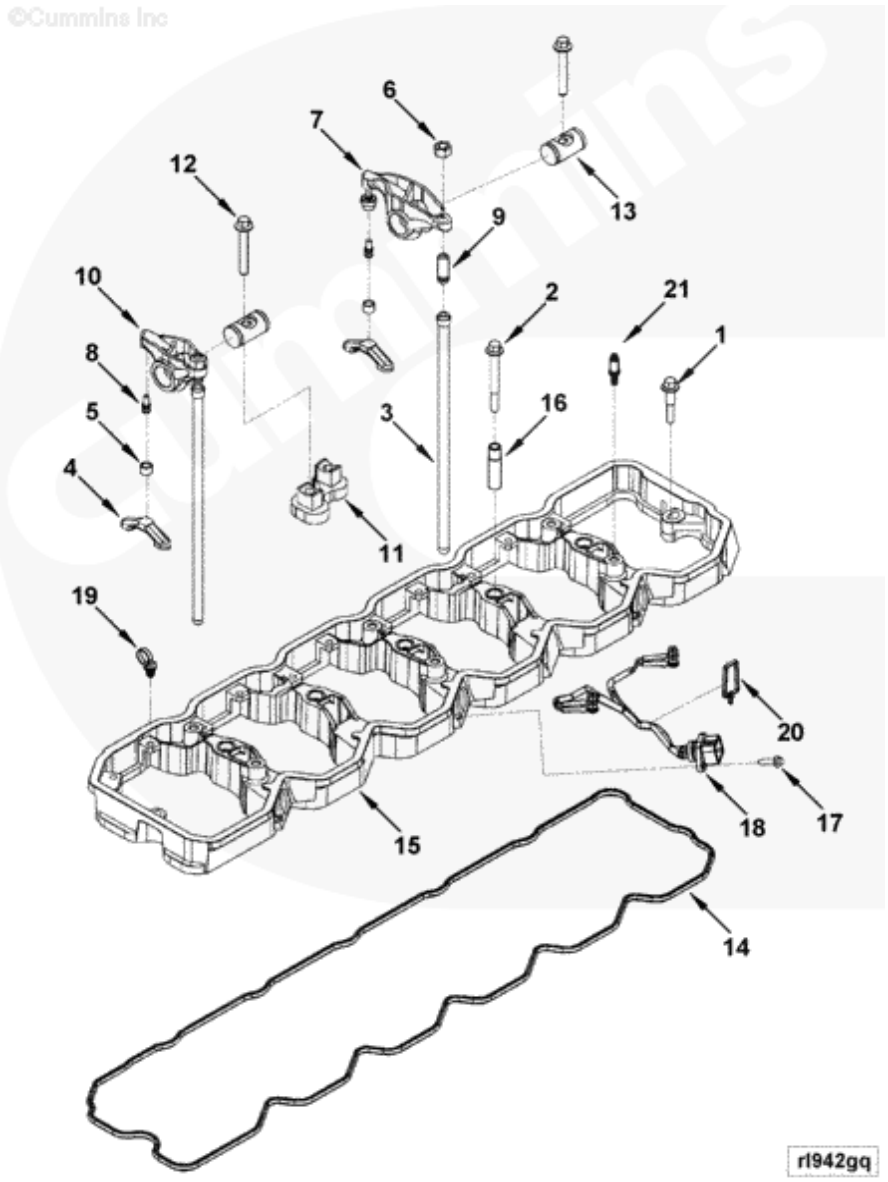

800104573 Motor 800147856 Cabeçote

Nº	CÓDIGO DE PEÇA	NOME DE PEÇA	QTD.	CÓDIGO DE SERVIÇO	Nº DE SÉRIE	PERMUTA BILIDADE	PEÇA SUBSTITUTIVA	
							CÓDIGO DE PEÇA	QTD.
1	800144043	Parafuso sextavado Flange	2					
2	800145471	Parafuso sextavado Flange	5					
3	800145833	Haste	12					
4	800145856	Porta de válvula	12					
5	800147149	Anel do Balancim	1					
6	800145684	Porca sextavada	1					
7	800145837	Luva do Balancim	1					
8	800147148	Esfera, Balancim	1					
9	800145964	Parafuso de ajuste	1					
5	800147149	Luva do Balancim	1					
6	800145684	Porca sextavada	1					
8	800147148	Esfera, Balancim	1					
9	800145964	Parafuso de ajuste	1					
10	800145836	Balancim	1					
11	800145996	Suporte, Balancim	1					
12	800146176	Parafuso sextavado Flange	2					
13	800146927	Eixo, Balancim	2					
14	800146886	Gaxeta do alojamento do Balancim	1					
15	800147015	Alojamento do Balancim	1					
16	800147019	Bucha	5					
17	800145557	Parafuso sextavado Flange	3					
18	800145133	Luva de chicote elétrico	3					
19	800145134	Abraçadeira retentora de chicote elétrico	6					
20	800146849	Abraçadeira retentora de chicote elétrico	3					
21	800146874	Alfinete	6					

800104573 Motor

800147859 Saída do sistema refrigerante do motor

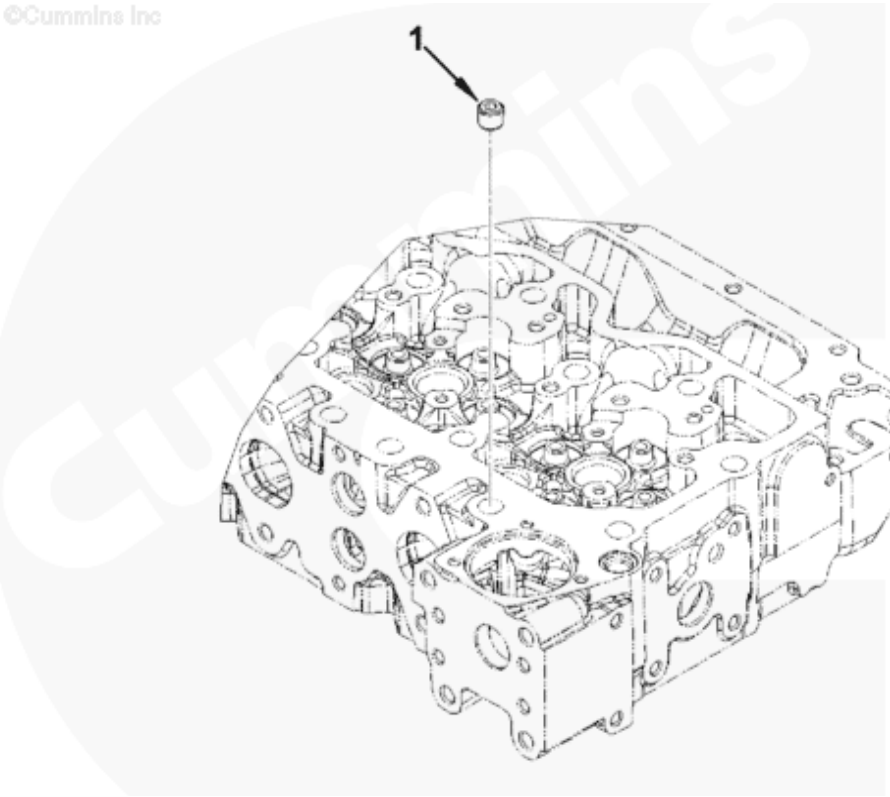

800104573 Motor 800147859 Saída do sistema refrigerante do motor

Nº	CÓDIGO DE PEÇA	NOME DE PEÇA	QTD.	CÓDIGO DE SERVIÇO	Nº DE SÉRIE	PERMUTA BILIDADE	PEÇA SUBSTITUTIVA	
							CÓDIGO DE PEÇA	QTD.
1	800146964	Bujão de tubo	1					

800104573 Motor
800147877 Sensor de nível de óleo

©Cummins Inc

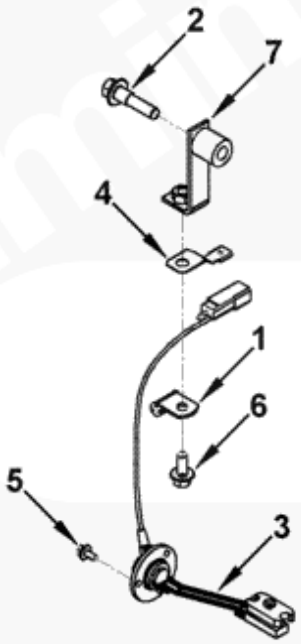

sd956go

800104573 Motor 800147877 Sensor de nível de óleo

Nº	CÓDIGO DE PEÇA	NOME DE PEÇA	QTD.	CÓDIGO DE SERVIÇO	Nº DE SÉRIE	PERMUTABILIDADE	PEÇA SUBSTITUTIVA	
							CÓDIGO DE PEÇA	QTD.
1	800147226	Abraçadeira	1					
2	800143483	Parafuso sextavado Flange	1					
3	800146289	Interruptor de fluxo	1					
4	800145403	Suporte, Sensor	1					
5	800145443	Parafuso sextavado Flange	3					
6	800143642	Parafuso sextavado Flange	1					
7	800147058	Suporte, Tubo	1					

800104573 Motor
800147878 Suporte de isolamento de calor

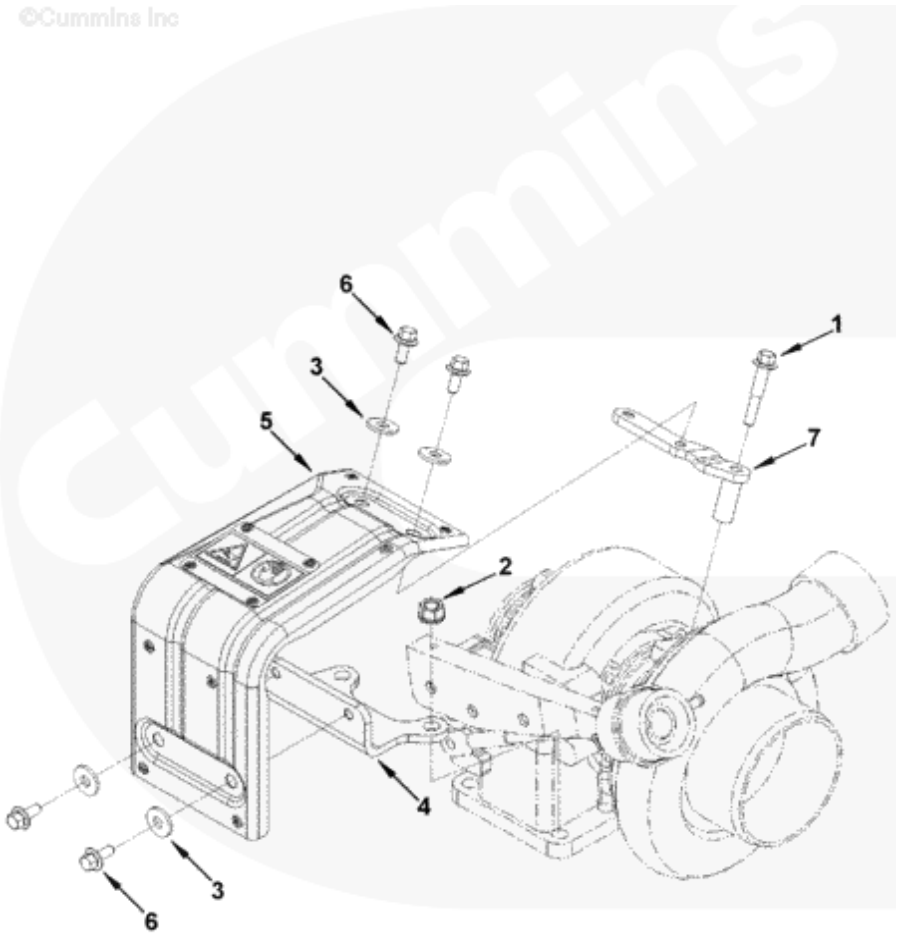

800104573 Motor 800147878 Arranjo de isolamento de calor

Nº	CÓDIGO DE PEÇA	NOME DE PEÇA	QTD.	CÓDIGO DE SERVIÇO	Nº DE SÉRIE	PERMUTABILIDADE	PEÇA SUBSTITUTIVA	
							CÓDIGO DE PEÇA	QTD.
1	800145057	Parafuso sextavado Flange	1					
2	800143905	Porca sextavada de Flange	2					
3	800145409	Arruela plana	4					
4	800145410	Suporte, Isolador de calor	1					
5	800145418	Placa de isolamento de calor	1					
6	800145661	Parafuso sextavado Flange	4					
7	800146984	Suporte, Isolador de calor	1					

800104573 Motor
800147880 Isolador de calor

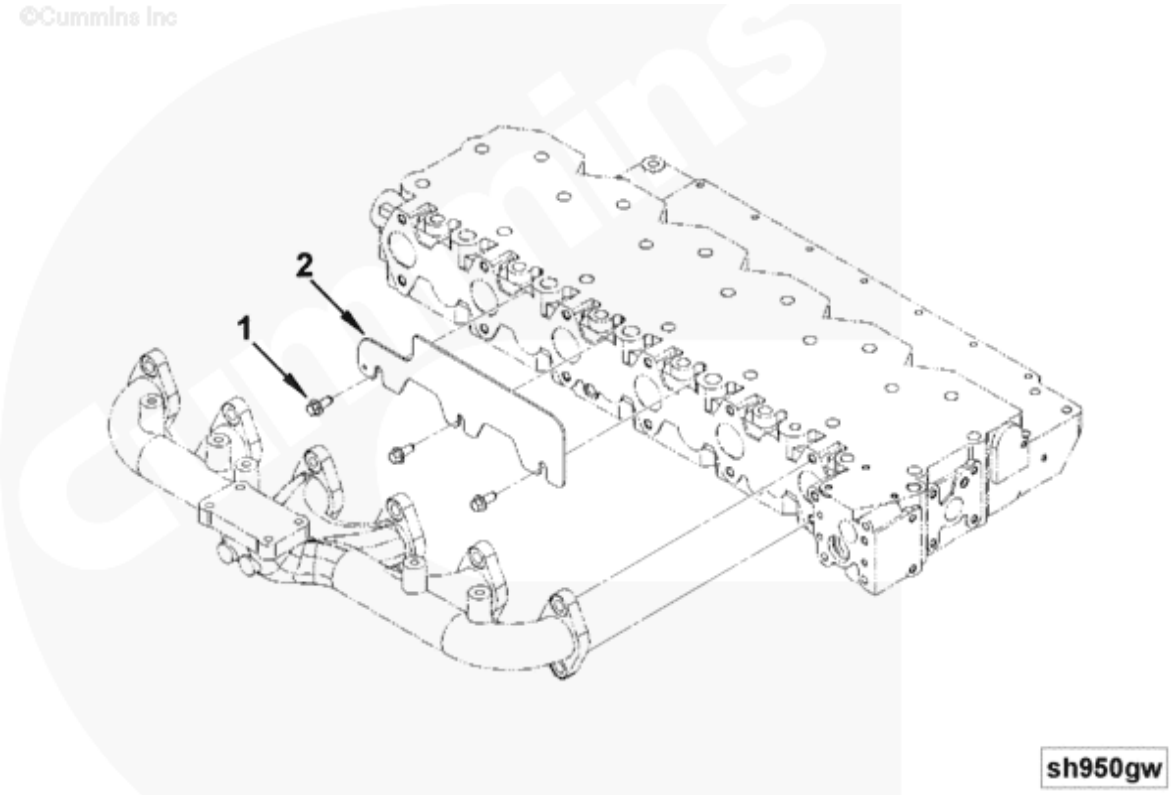

800104573 Motor 800147880 Isolador de calor

Nº	CÓDIGO DE PEÇA	NOME DE PEÇA	QTD.	CÓDIGO DE SERVIÇO	Nº DE SÉRIE	PERMUTABILIDADE	PEÇA SUBSTITUTIVA	
							CÓDIGO DE PEÇA	QTD.
1	800145673	Parafuso sextavado Flange	3					
2	800146943	Placa de isolamento de calor	1					

800104573 Motor
800147885 Instalação do motor de partida

©Cummins Inc

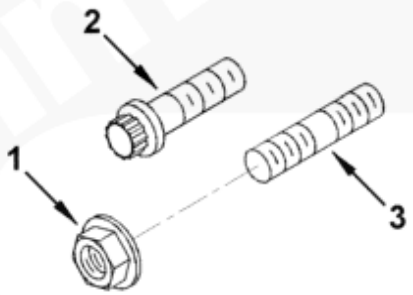

sm950gc

800104573 Motor 800147885 Instalação do motor de partida

Nº	CÓDIGO DE PEÇA	NOME DE PEÇA	QTD.	CÓDIGO DE SERVIÇO	Nº DE SÉRIE	PERMUTABILIDADE	PEÇA SUBSTITUTIVA	
							CÓDIGO DE PEÇA	QTD.
1	800143456	Porca sextavada Flange	1					
2	800146052	Parafuso do decágono	2					
3	800145599	Alfinete	1					

800104573 Motor
800147908 Motor de partida

©Cummins Inc

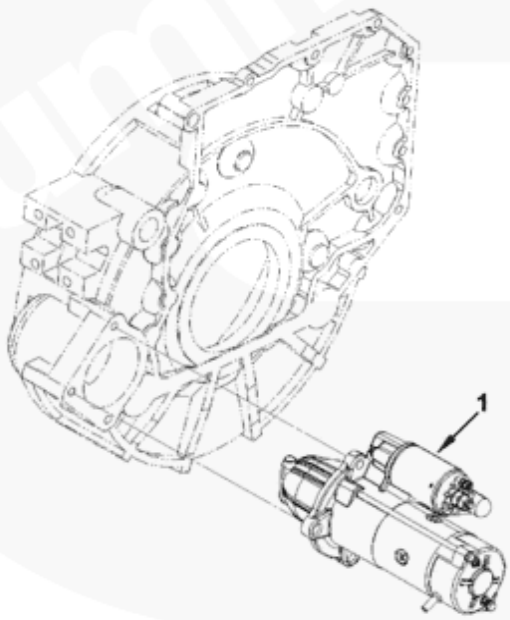

st951gi

800104573 Motor 800147908 Motor de partida

Nº	CÓDIGO DE PEÇA	NOME DE PEÇA	QTD.	CÓDIGO DE SERVIÇO	Nº DE SÉRIE	PERMUTABILIDADE	PEÇA SUBSTITUTIVA	
							CÓDIGO DE PEÇA	QTD.
1	800145948	Motor de partida	1					

800104573 Motor

800147915 Localização do carregador de turbina

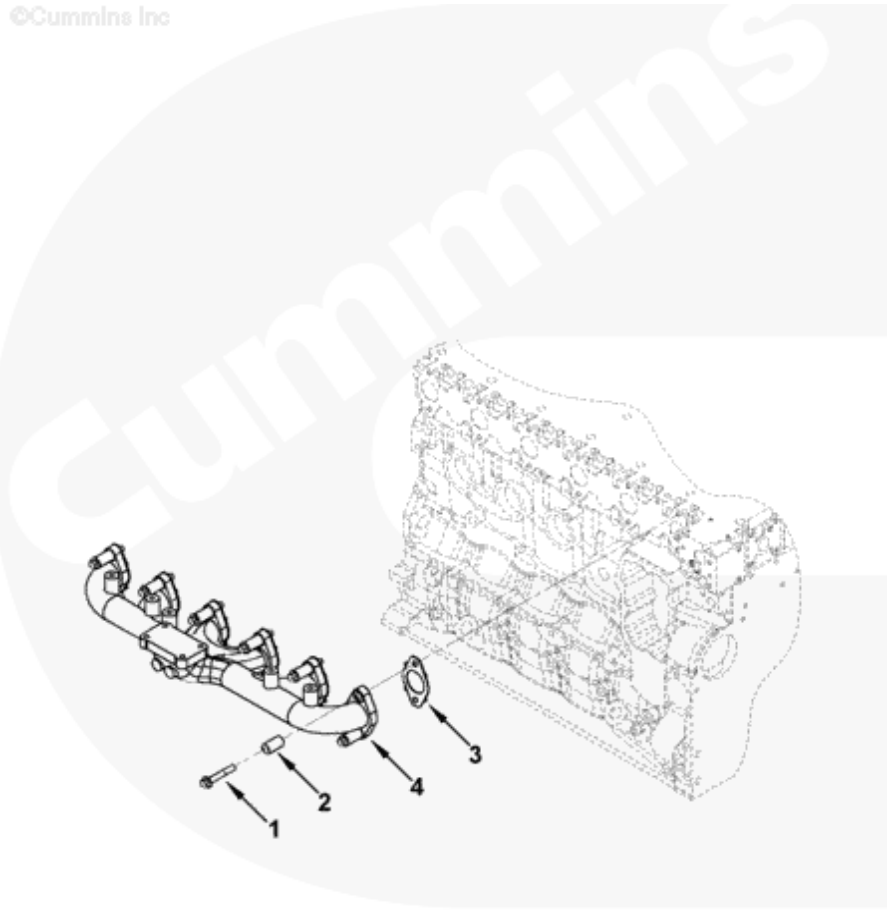

800104573 Motor 800147915 Localização do carregador de turbina

Nº	CÓDIGO DE PEÇA	NOME DE PEÇA	QTD.	CÓDIGO DE SERVIÇO	Nº DE SÉRIE	PERMUTABILIDADE	PEÇA SUBSTITUTIVA	
							CÓDIGO DE PEÇA	QTD.
1	800145889	Parafuso sextavado Flange	12					
2	800145897	Arruela de instalação	12					
3	800143915	Gaxeta, Colector de escape	6					
4	800146095	Colector de escape	1					

800104573 Motor
800147936 Tubulação do carregador de turbina

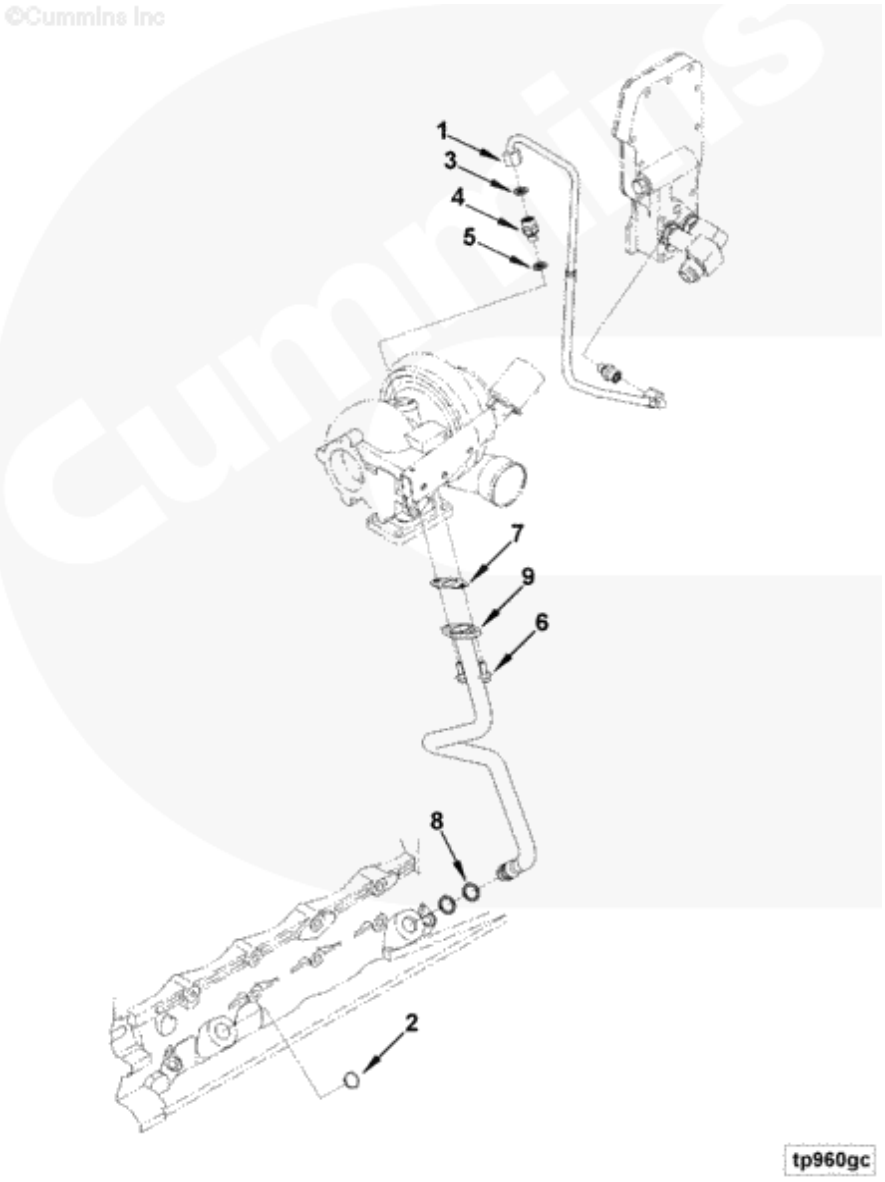

800104573 Motor 800147936 Tubulação do carregador de turbina

Nº	CÓDIGO DE PEÇA	NOME DE PEÇA	QTD.	CÓDIGO DE SERVIÇO	Nº DE SÉRIE	PERMUTABILIDADE	PEÇA SUBSTITUTIVA	
							CÓDIGO DE PEÇA	QTD.
1	800146137	Mangueira flexível	1					
2	800145610	Bujão de expansão	1					
3	800143721	O-ring de vedação	1					
4	800147043	Conector parafusado	1					
5	800143732	O-ring de vedação	1					
6	800143661	Parafuso sextavado Flange	2					
7	800147193	Gaxeta, Drenagem de óleo	1					
8	800145690	O-ring de vedação	2					
9	800146120	Conector de drenagem de óleo	1					

800104573 Motor
800147946 Conjunto da tampa de válvula

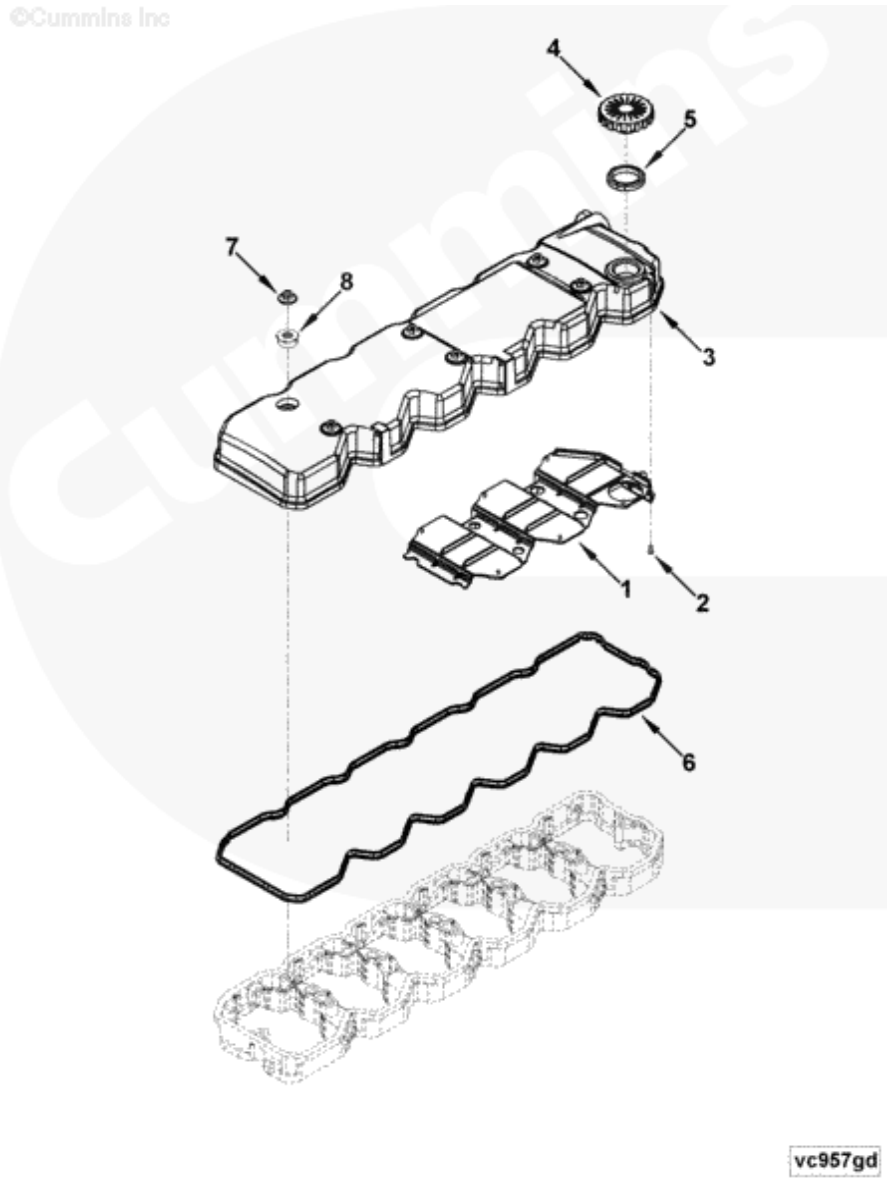

800104573 Motor 800147946 Conjunto da tampa de válvula

Nº	CÓDIGO DE PEÇA	NOME DE PEÇA	QTD.	CÓDIGO DE SERVIÇO	Nº DE SÉRIE	PERMUTABILIDADE	PEÇA SUBSTITUTIVA	
							CÓDIGO DE PEÇA	QTD.
1	800144940	Placa retentora, Respirador	1					
2	800145736	Parafuso,	8					
3	800146133	Tampa, Válvula	1					
4	800146866	Tampa do filtro	1					
5	800147168	Gaxeta do filtro	1					
6	800146883	Gaxeta, Válvula Tampa	1					
7	800146862	Porca sextavada de flange	6					
8	800147206	Isolador de ruído	6					

800104573 Motor
800147960 Conector de admissão de água

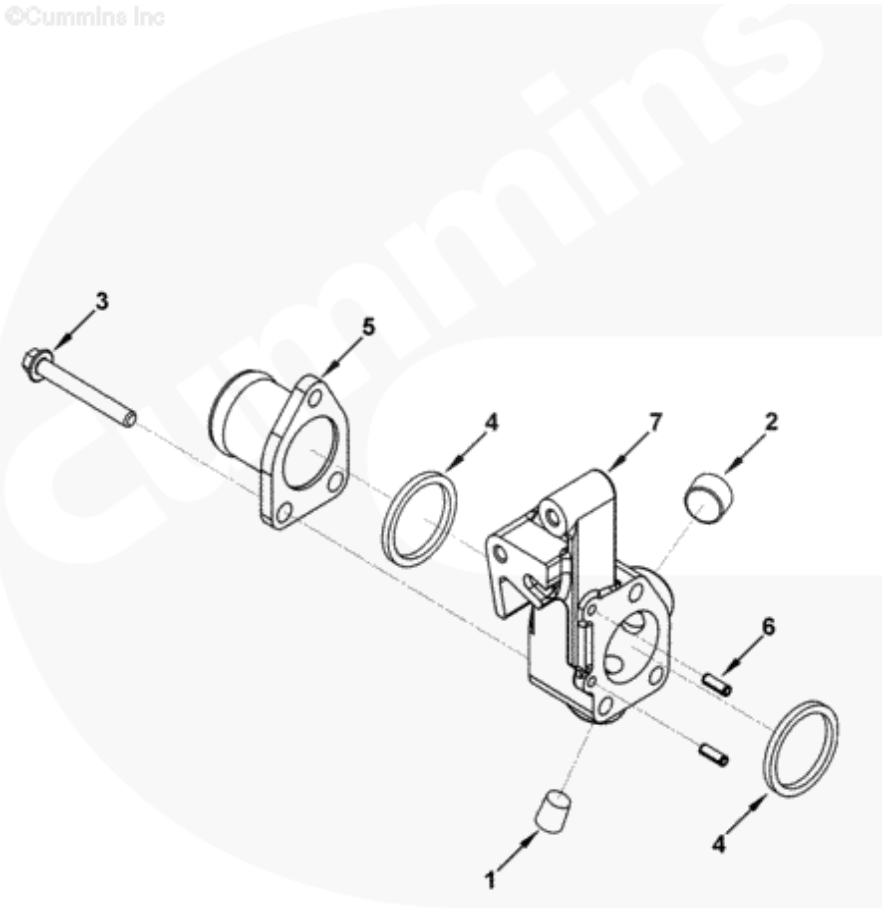

800104573 Motor 800147960 Conector de admissão de água

Nº	CÓDIGO DE PEÇA	NOME DE PEÇA	QTD.	CÓDIGO DE SERVIÇO	Nº DE SÉRIE	PERMUTA BILIDADE	PEÇA SUBSTITUTIVA	
							CÓDIGO DE PEÇA	QTD.
1	800146944	Bujão de tubo	1					
2	800146966	Bujão de tubo	1					
3	800145448	Parafuso sextavado Flange	3					
4	800147119	Vedação retangular	2					
5	800145838	Conector de admissão de água	1					
6	800144926	Pino rotativo	2					
7	800147113	Conector de admissão de água	1					

800104573 Motor
800147967 Conector da saída de água

©Cummins Inc

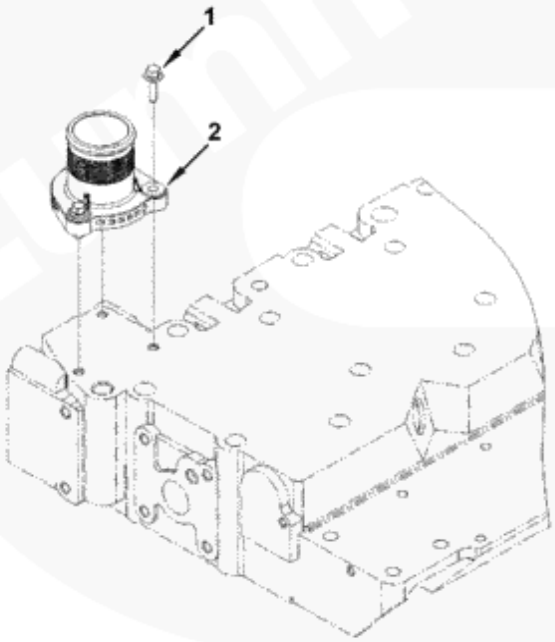

wo951gw

800104573 Motor 800147967 Conector da saída de água

Nº	CÓDIGO DE PEÇA	NOME DE PEÇA	QTD.	CÓDIGO DE SERVIÇO	Nº DE SÉRIE	PERMUTABILIDADE	PEÇA SUBSTITUTIVA	
							CÓDIGO DE PEÇA	QTD.
1	800145462	Parafuso sextavado	3					
2	800147180	Flange Conector da saída de água	1					

800104573 Motor
800147976 Movimentação da bomba de água

©Cummins Inc



wp900ym

800104573 Motor 800147976 Movimentação da bomba de água

Nº	CÓDIGO DE PEÇA	NOME DE PEÇA	QTD.	CÓDIGO DE SERVIÇO	Nº DE SÉRIE	PERMUTA BILIDADE	PEÇA SUBSTITUTIVA	
							CÓDIGO DE PEÇA	QTD.
1	800145136	Correia em “V”	1					

800104573 Motor
800147979 Tensor da correia

©Cummins Inc

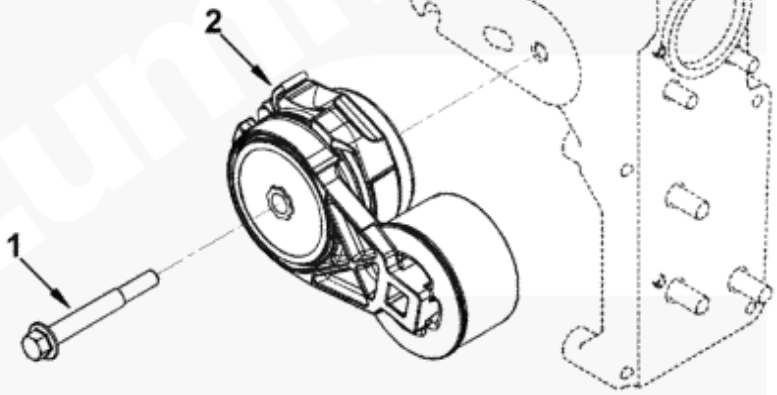

wp900zc

800104573 Motor 800147979 Tensor da correia

Nº	CÓDIGO DE PEÇA	NOME DE PEÇA	QTD.	CÓDIGO DE SERVIÇO	Nº DE SÉRIE	PERMUTA BILIDADE	PEÇA SUBSTITUTIVA	
							CÓDIGO DE PEÇA	QTD.
1	80014544	Parafuso sextavado Flange	1					
2	80014614	Tensor da correia	1					

800104573 Motor
800147980 Bomba de água

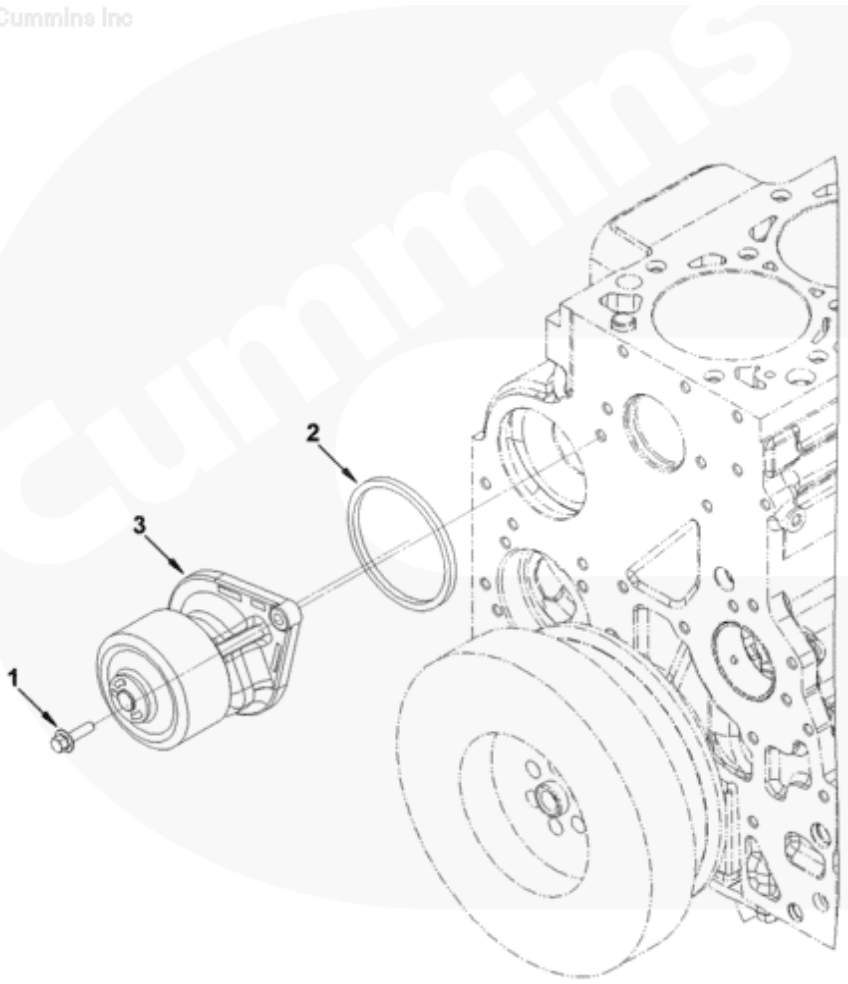

800104573 Motor 800147980 Bomba de água

Nº	CÓDIGO DE PEÇA	NOME DE PEÇA	QTD.	CÓDIGO DE SERVIÇO	Nº DE SÉRIE	PERMUTABILIDADE	PEÇA SUBSTITUTIVA	
							CÓDIGO DE PEÇA	QTD.
1	800145841	Parafuso sextavado Flange	2					
2	800145509	Vedação retangular	1					
3	800147179	Bomba de água	1					

800104573 Motor
800147983 Chicote elétrico de controle do motor

©Cummins Inc

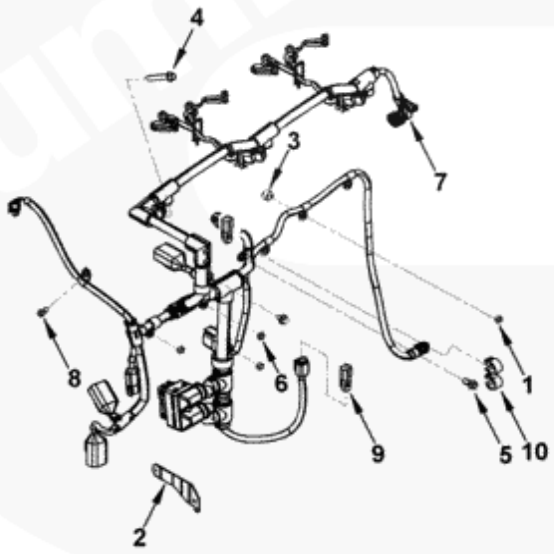

wr963gg

800104573 Motor 800147983 Chicote elétrico de controle do motor

Nº	CÓDIGO DE PEÇA	NOME DE PEÇA	QTD.	CÓDIGO DE SERVIÇO	Nº DE SÉRIE	PERMUTABILIDADE	PEÇA SUBSTITUTIVA	
							CÓDIGO DE PEÇA	QTD.
1	800143908	Porca sextavada da Flange	2					
2	800146961	Grampo de chicote elétrico	2					
3	800145588	Arruela de instalação	2					
4	800145062	Parafuso sextavado Flange	1					
5	800143909	Parafuso sextavado Flange	2					
6	800143580	Porca sextavada de Flange	3					
7	800147035	Módulo de controle elétrico	1					
8	800145443	Parafuso sextavado Flange	1					
9	800146970	Tampa de proteção	1					
10	800145929	Abraçadeira do tubo	1					

800104573 Motor
800147988 Conector da porta de drenagem

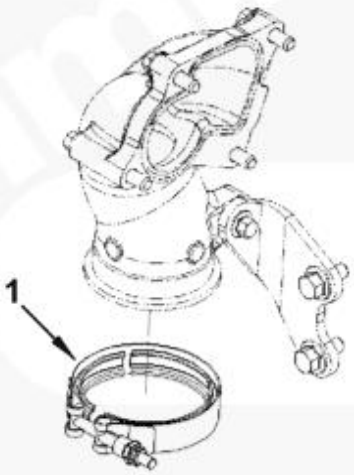

xs950gp

800104573 Motor 800147988 Conector da porta de drenagem

Nº	CÓDIGO DE PEÇA	NOME DE PEÇA	QTD.	CÓDIGO DE SERVIÇO	Nº DE SÉRIE	PERMUTA BILIDADE	PEÇA SUBSTITUTIVA	
							CÓDIGO DE PEÇA	QTD.
1	800145478	Abraçadeira em “V”	1					

310701421 TANQUE DE COMBUSTÍVEL

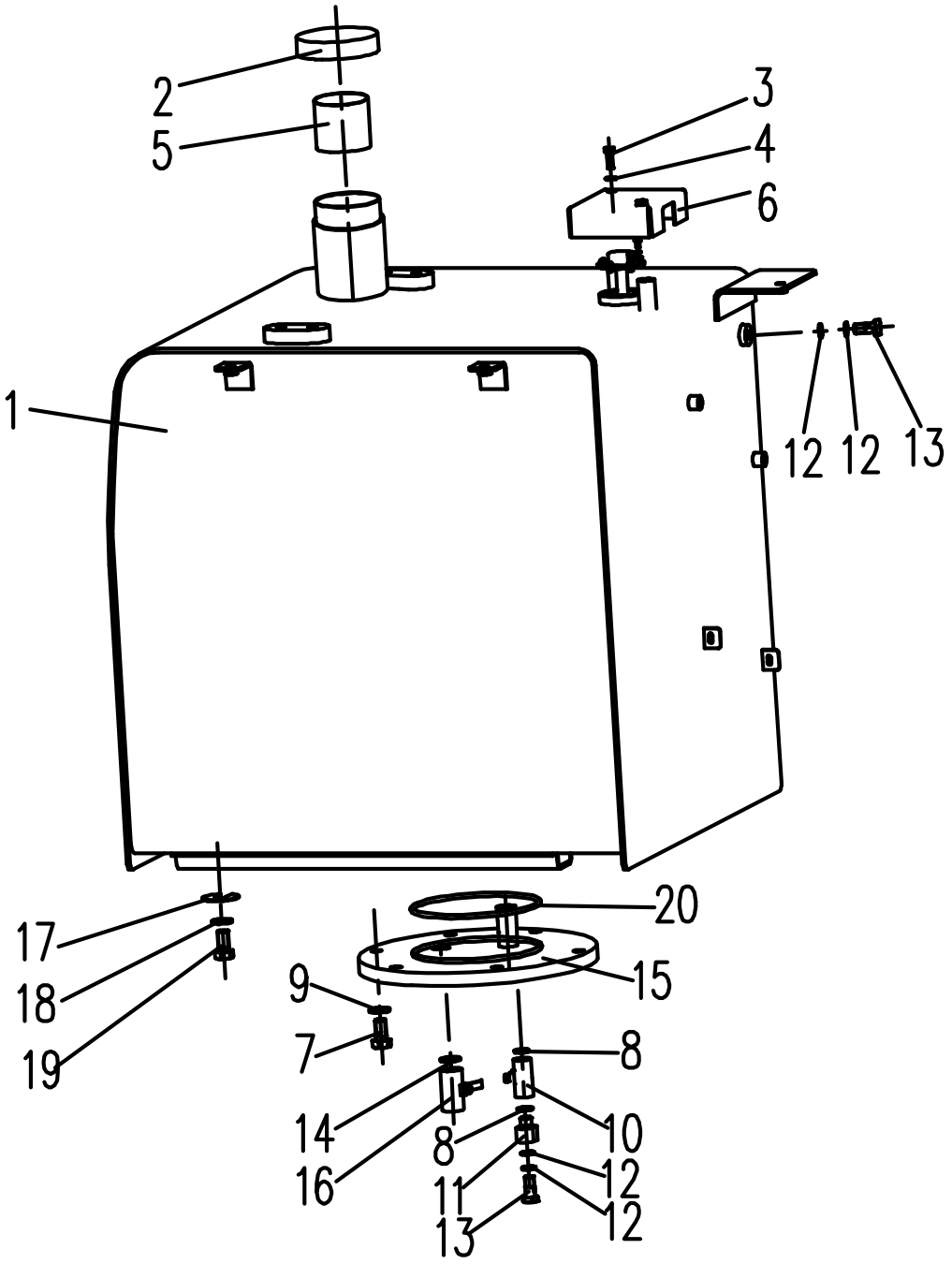

310701421 Tanque de combustível

Nº	CÓDIGO DE PEÇA	NOME DE PEÇA	QTD.	CÓDIGO DE SERVIÇO	Nº DE SÉRIE	PERMUTABILIDADE	PEÇA SUBSTITUTIVA	
							CÓDIGO DE PEÇA	QTD.
1	310701422	Tanque	1					
2	800138183	Tampa	1					
3	805046509	Parafuso M8×25	8					
4	805338277	Arruela de mola 8	8					
5	800138184	Filtro	1					
6	310601193	Placa	1					
7	805011330	Parafuso M10×25	6					
8	805338304	Arruela 18	2					
9	805338279	Arruela 10	6					
10	801102901	Válvula DN10(3/8)	1					
11	310600640	Adaptador	1					
12	805338302	Arruela 14	4					
13	310602562	Parafuso	2					
14	805338305	Arruela 22	2					
15	310701423	Flange da Tampa	1					
16	801102902	Válvula DN15(1/2)	1					
17	310601207	Arruela	6					
18	805338285	Arruela 16	6					
19	805046574	Parafuso M16×40	6					
20	801102871	O-ring 165×5.3	1					

310700250 TUBO HIDRÁULICO SUPERIOR

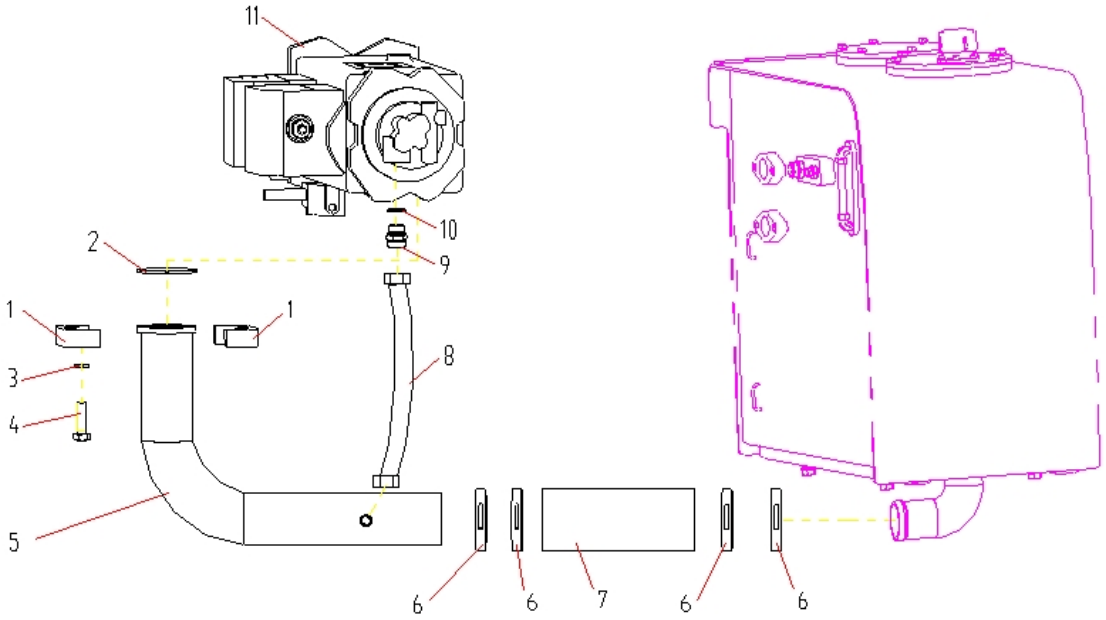

310700250 Tubo hidráulico superior

Nº	CÓDIGO DE PEÇA	NOME DE PEÇA	QTD.	CÓDIGO DE SERVIÇO	Nº DE SÉRIE	PERMUTABILIDADE	PEÇA SUBSTITUTIVA	
							CÓDIGO DE PEÇA	QTD.
1	310600546	Flange	1					
2	803308807	O-ring	1					
3	805338261	Arruela 12	4					
4	805139881	Parafuso M12X50	4					
5	310700400	Tubo	1					
6	801905715	Abraçadeira	8					
7	803172302	Mangueira	2					
8	803172219	Conjunto da mangueira Adaptador	1					
9	803172165	O-ring	1					
10	819909192	Bomba	1					
11	803007469		1					

310700250 Tubo hidráulico superior

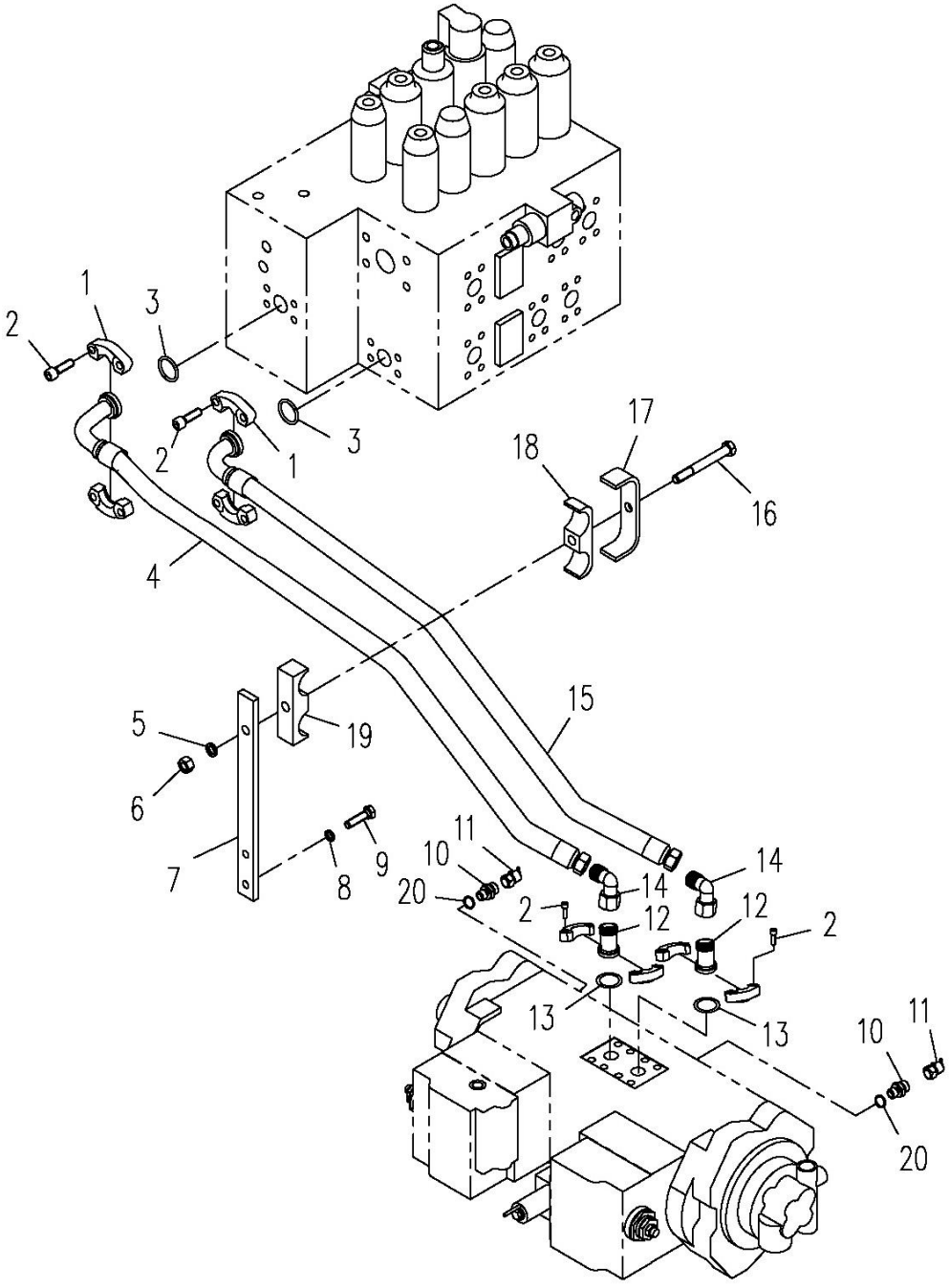

310700250 Tubo hidráulico superior

Nº	CÓDIGO DE PEÇA	NOME DE PEÇA	QTD.	CÓDIGO DE SERVIÇO	Nº DE SÉRIE	PERMUTABILIDADE	PEÇA SUBSTITUTIVA	
							CÓDIGO DE PEÇA	QTD.
1	803164234	Flange	2					
2	805103652	Parafuso M10X35	16					
3	803173975	O-ring	2					
4	803172129	Conjunto da mangueira	1					
5	805338261	Arruela 12	1					
6	805238372	Porca M12	1					
7	310601079	Placa	1					
8	805338260	Arruela 10	2					
9	805046528	Parafuso M10X35	2					
10	803172161	Adaptador	2					
11	803163606	Conector de pressão	2					
12	803110440	Flange	2					
13	803166532	O-ring	2					
14	803166491	Cotovelo	2					
15	819908664	Conjunto de mangueira	1					
16	805046648	Parafuso M12X90	1					
17	310600548	Placa	1					
18	310600549	Abraçadeira do tubo	1					
19	310600550	Abraçadeira do tubo	1					
20	803177593	O-ring	2					

310700250 Tubo hidráulico superior

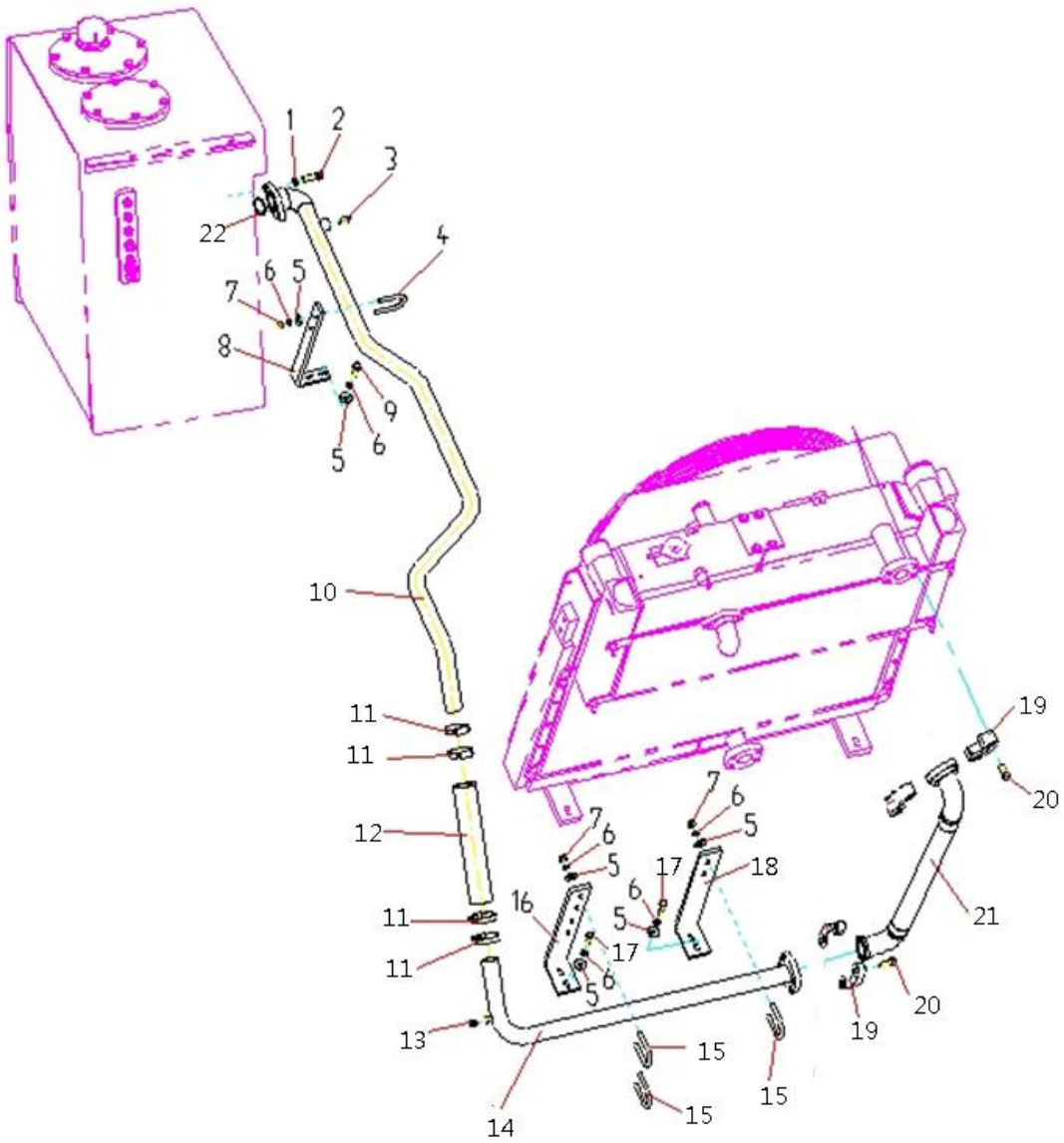

310700250 Tubo hidráulico superior

Nº	CÓDIGO DE PEÇA	NOME DE PEÇA	QTD.	CÓDIGO DE SERVIÇO	Nº DE SÉRIE	PERMUTABILIDADE	PEÇA SUBSTITUTIVA	
							CÓDIGO DE PEÇA	QTD.
1	805338261	Arruela 12	2					
2	805006413	Parafuso M12×35	4					
3	803542702	Sensor	1					
4	310600540	Abraçadeira do tubo	1					
5	805338260	Arruela 10	14					
6	805338268	Arruela 10	14					
7	805238371	Porca M10	8					
8	310700405	Placa	1					
9	805046238	Parafuso M10×40	2					
10	310700420	Tubo de aço	1					
11	801906592	Abraçadeira	4					
12	310701192	Mangueira	1					
13	803166449	Bujão	1					
14	310700428	Tubo de aço	1					
15	310600540	Abraçadeira do tubo	3					
16	310700436	Placa dobrada	1					
17	805046525	Parafuso M10×20	4					
18	310701194	Placa dobrada	1					
19	803164234	Flange	2					
20	805006413	Parafuso M12×35	8					
21	803196048	Conjunto de mangueira	1					
22	803309000	O-ring 47.5×3.55	1					

310700250 Tubo hidráulico superior

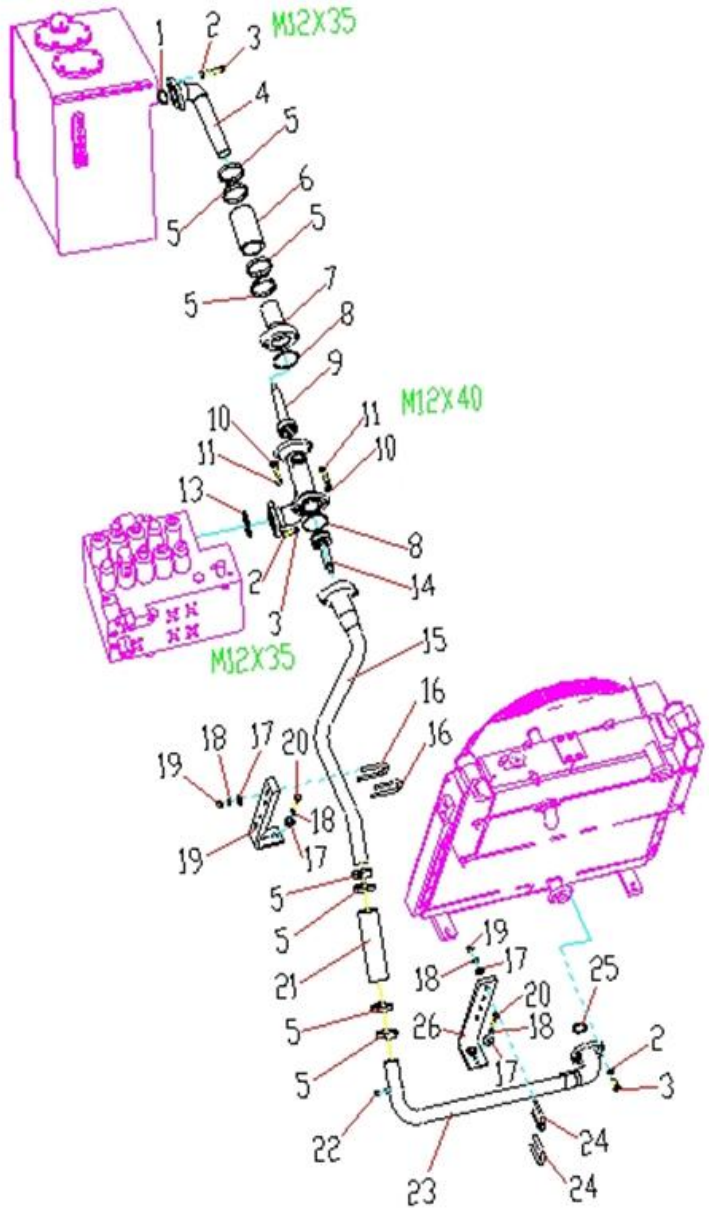

310700250 Tubo hidráulico superior

Nº	CÓDIGO DE PEÇA	NOME DE PEÇA	QTD.	CÓDIGO DE SERVIÇO	Nº DE SÉRIE	PERMUTABILIDADE	PEÇA SUBSTITUTIVA	
							CÓDIGO DE PEÇA	QTD.
1	819908792	O-ring	1					
2	805338261	Arruela 12	4					
3	805139870	Parafuso M12X35	4					
4	310700401	Tubo de aço	1					
5	801905604	Abraçadeira	8					
6	310701191	Mangueira	1					
7	310700409	Tubo	1					
8	803308975	O-ring	2					
9	803172062	Válvula	2					
10	805338281	Arruela 12	8					
11	805139877	Parafuso M12X40	8					
13	801138477	O-ring	1					
14	803172061	Válvula	1					
15	310700432	Tubo de aço	1					
16	310600540	Abraçadeira do tubo	2					
17	805338268	Arruela 10	4					
18	805338260	Arruela 10	4					
19	805238371	Porca M10	4					
20	805046238	Parafuso M10X40	2					
21	310701192	Mangueira	1					
22	803111489	Bujão	1					
23	310700432	Tubo de aço	1					
24	610600540	Abraçadeira do tubo	2					

310700250 Tubo hidráulico superior

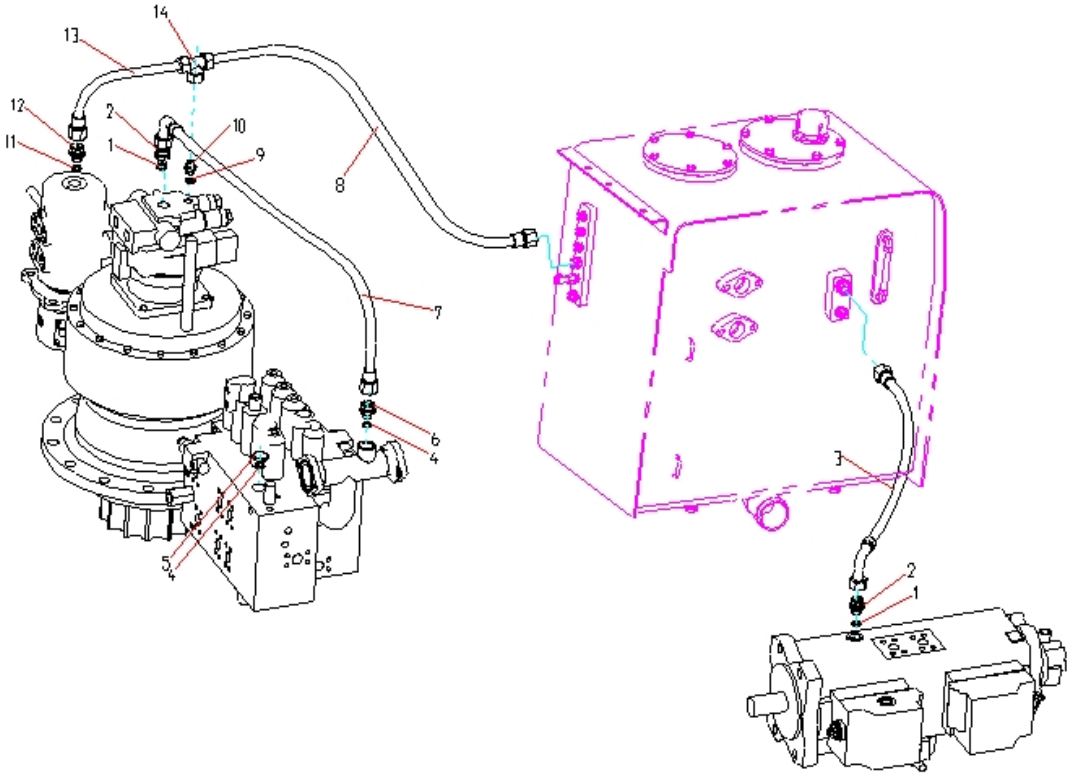

310700250 Tubo hidráulico superior

Nº	CÓDIGO DE PEÇA	NOME DE PEÇA	QTD.	CÓDIGO DE SERVIÇO	Nº DE SÉRIE	PERMUTABILIDADE	PEÇA SUBSTITUTIVA	
							CÓDIGO DE PEÇA	QTD.
1	801100025	O-ring	1					
2	803172165	Adaptador	2					
3	819908663	Conjunto de mangueira	1					
4	801100025	O-ring	1					
5	803172189	Bujão	1					
6	803172164	Adaptador	1					
7	803172219	Conjunto de mangueira	1					
8	803176901	Conjunto de mangueira	1					
9	801100020	O-ring	1					
10	803172178	Adaptador	1					
11	801100020	O-ring	1					
12	803172178	Adaptador	1					
13	803172113	Conjunto de mangueira	1					
14	803166562	Conector em “T”	1					

310700250 Tubo hidráulico superior

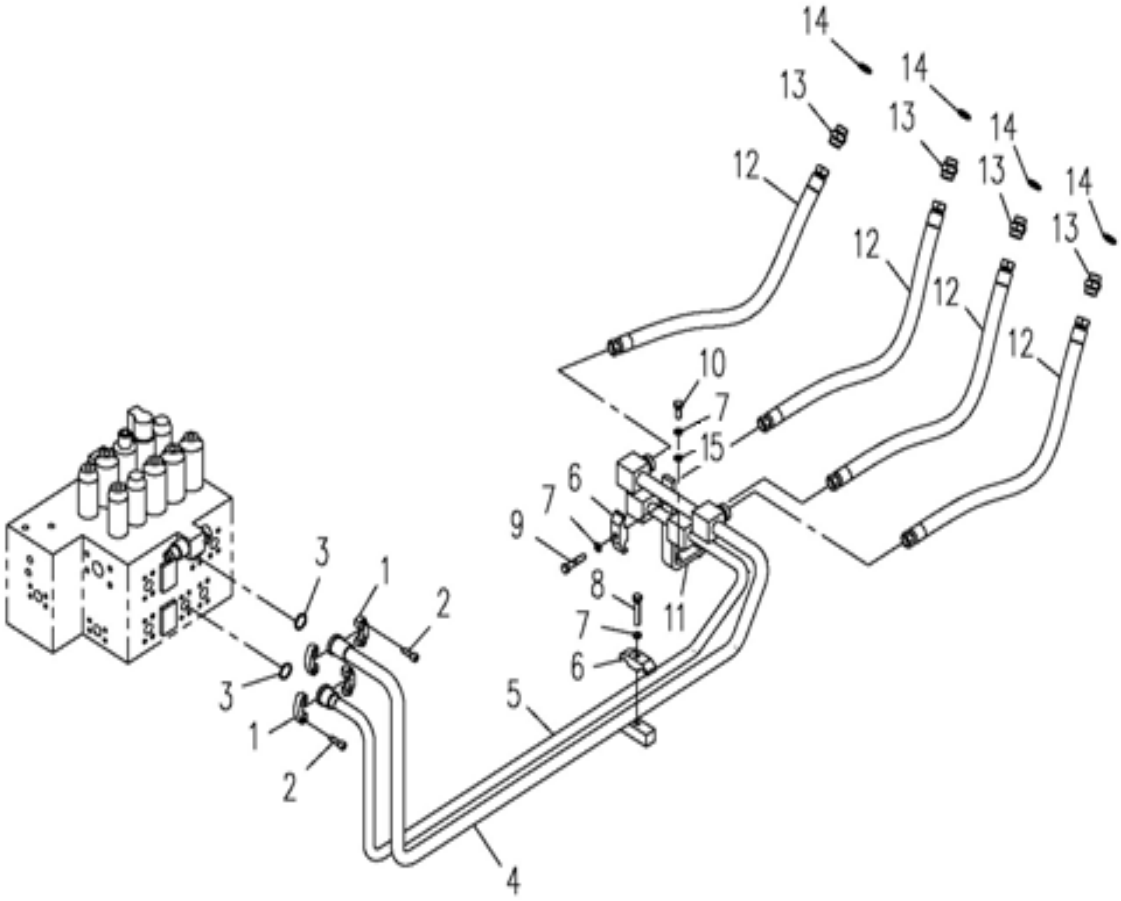

310700250 Tubo hidráulico superior

Nº	CÓDIGO DE PEÇA	NOME DE PEÇA	QTD.	CÓDIGO DE SERVIÇO	Nº DE SÉRIE	PERMUTABILIDADE	PEÇA SUBSTITUTIVA	
							CÓDIGO DE PEÇA	QTD.
1	803164234	Flange	2					
2	805103652	Parafuso M10X35	1					
3	803173975	O-ring	1					
4	310600953	Tubo de aço	1					
5	310600536	Tubo de aço	1					
6	310600538	Abraçadeira de tubo	1					
7	805338261	Arruela 12	1					
8	805000681	Parafuso M12X65	1					
9	805000032	Parafuso M12X60	1					
10	805006412	Parafuso M12X30	1					
11	310600541	Suporte	1					
12	803172141	Conjunto de mangueira	4					
13	803177282	Conector	4					
14	819909192	O-ring	4					
15	805338281	Arruela 12	1					

310700250 Tubo hidráulico superior

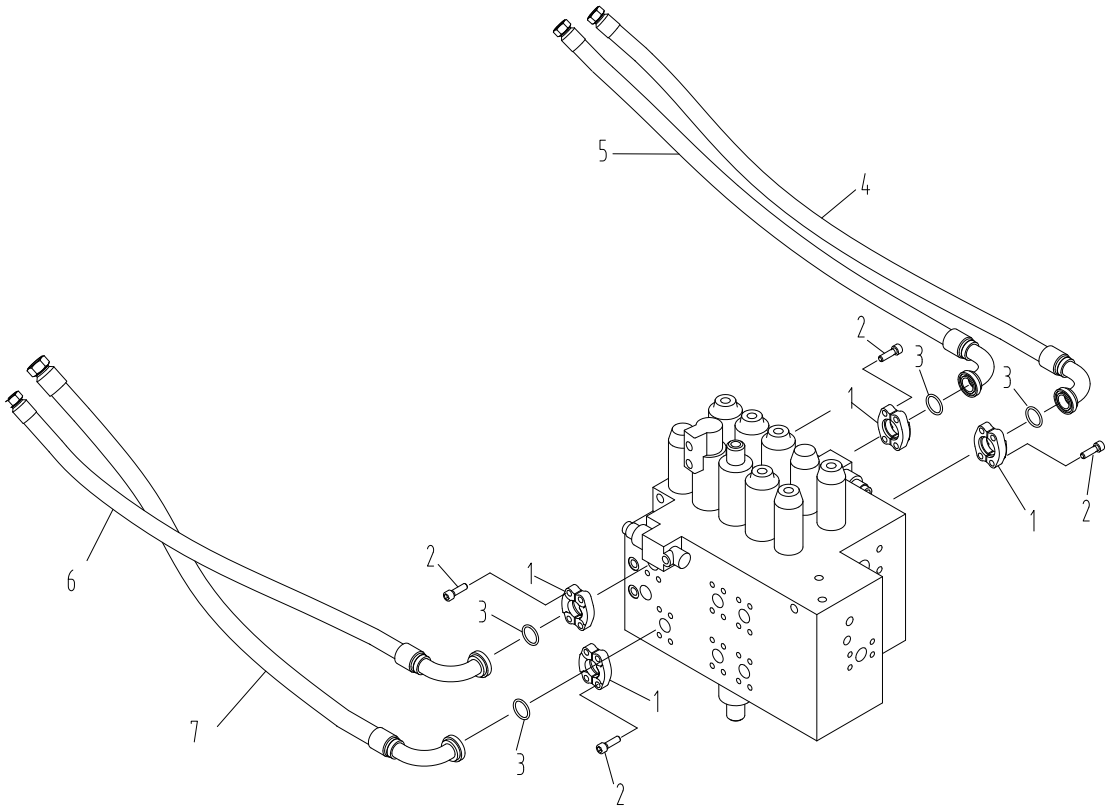

310700250 Tubo hidráulico superior

Nº	CÓDIGO DE PEÇA	NOME DE PEÇA	QTD.	CÓDIGO DE SERVIÇO	Nº DE SÉRIE	PERMUTABILIDADE	PEÇA SUBSTITUTIVA	
							CÓDIGO DE PEÇA	QTD.
1	803164234	Flange	4					
2	805103652	Parafuso M10X35	16					
3	803173975	O-ring	4					
4	803172616	Conjunto de mangueira	1					
5	803172617	Conjunto de mangueira	1					
6	803172133	Conjunto de mangueira	1					
7	803172136	Conjunto de mangueira	1					

310700250 Tubo hidráulico superior

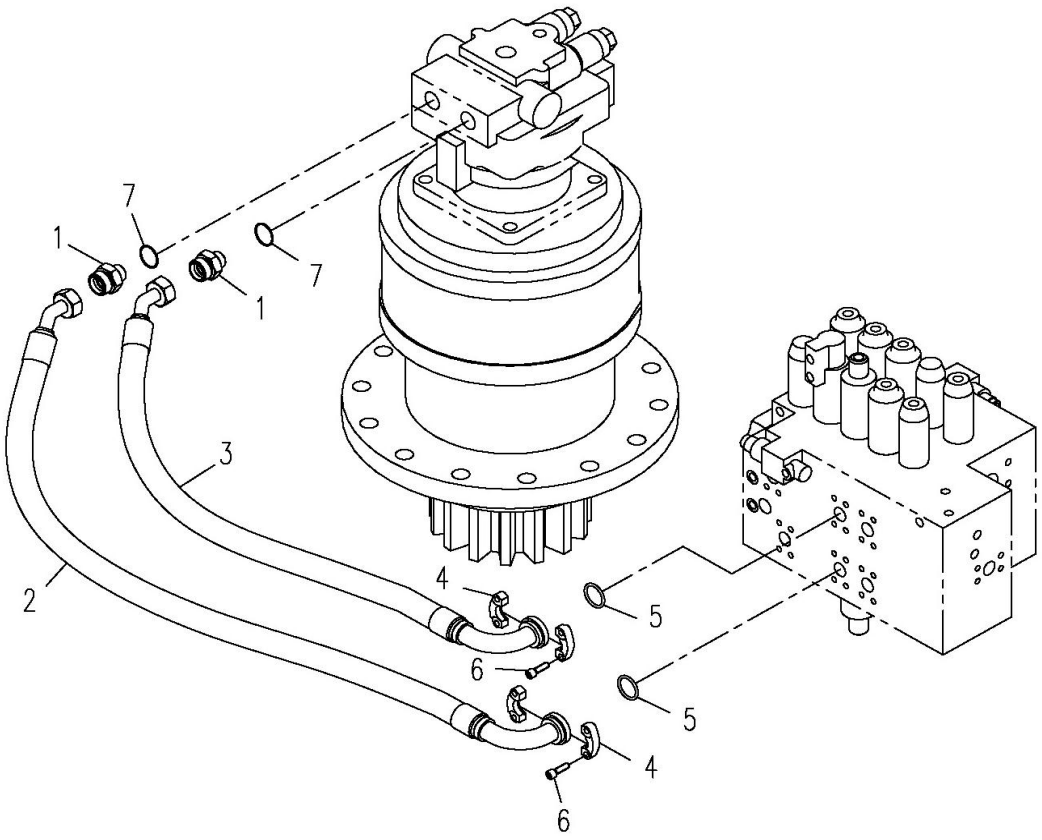

310700250 Tubo hidráulico superior

Nº	CÓDIGO DE PEÇA	NOME DE PEÇA	QTD.	CÓDIGO DE SERVIÇO	Nº DE SÉRIE	PERMUTABILIDADE	PEÇA SUBSTITUTIVA	
							CÓDIGO DE PEÇA	QTD.
1	803107236	Adaptador	2					
2	819908666	Conjunto de mangueira	1					
3	819908665	Conjunto de mangueira	1					
4	803164234	Flange	2					
5	803173975	O-ring	2					
6	805103652	Parafuso M10X35	8					
7	819909192	O-ring	2					

310700250 Tubo hidráulico superior

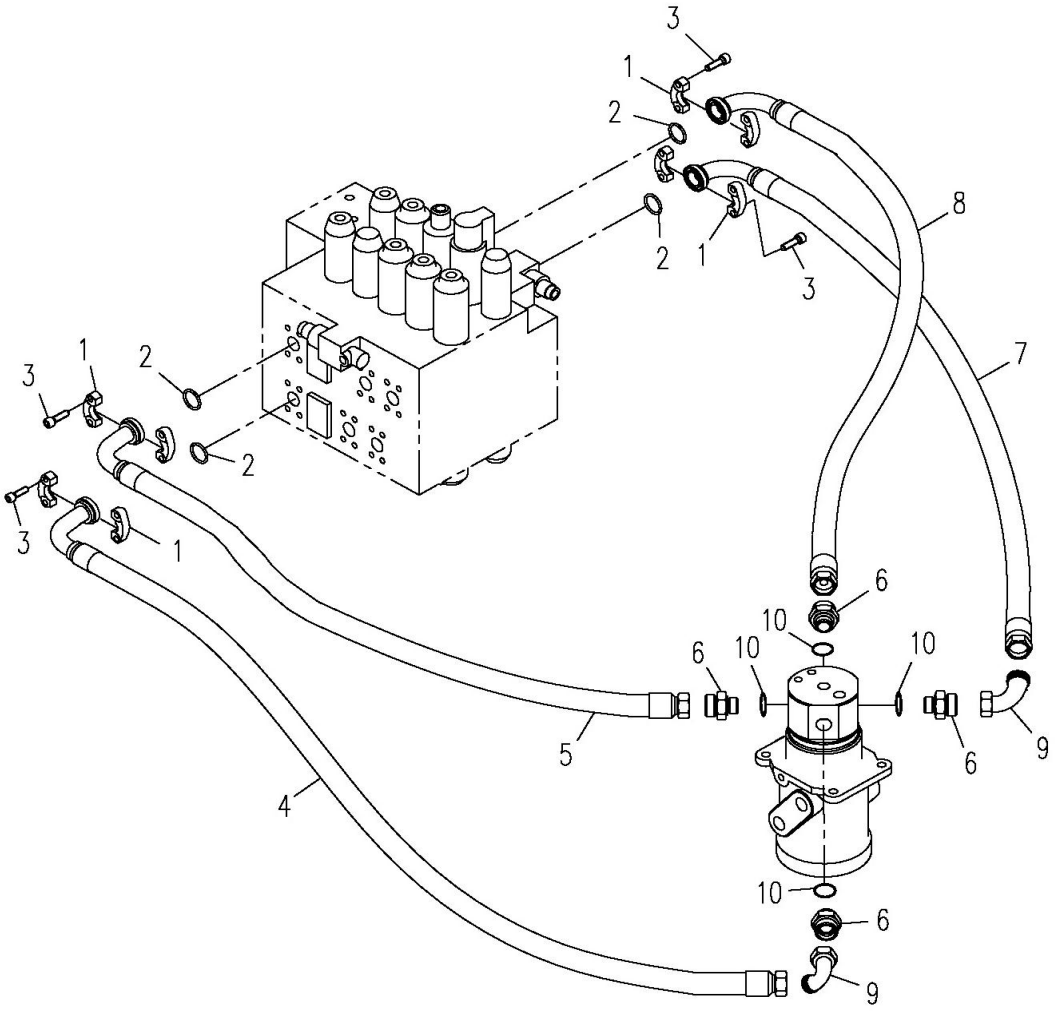

310700250 Tubo hidráulico superior

Nº	CÓDIGO DE PEÇA	NOME DE PEÇA	QTD.	CÓDIGO DE SERVIÇO	Nº DE SÉRIE	PERMUTABILIDADE	PEÇA SUBSTITUTIVA	
							CÓDIGO DE PEÇA	QTD.
1	803164234	Flange	4					
2	803173975	O-ring	4					
3	805103652	Parafuso M10X35	16					
4	819908667	Conjunto de mangueira	1					
5	819908668	Conjunto de mangueira	1					
6	803166504	Adaptador	4					
7	803172132	Conjunto de mangueira	1					
8	803172214	Conjunto de mangueira	1					
9	803166491	Cotovelo	2					
10	803173211	Arruela ED	4					

310700250 Tubo hidráulico superior

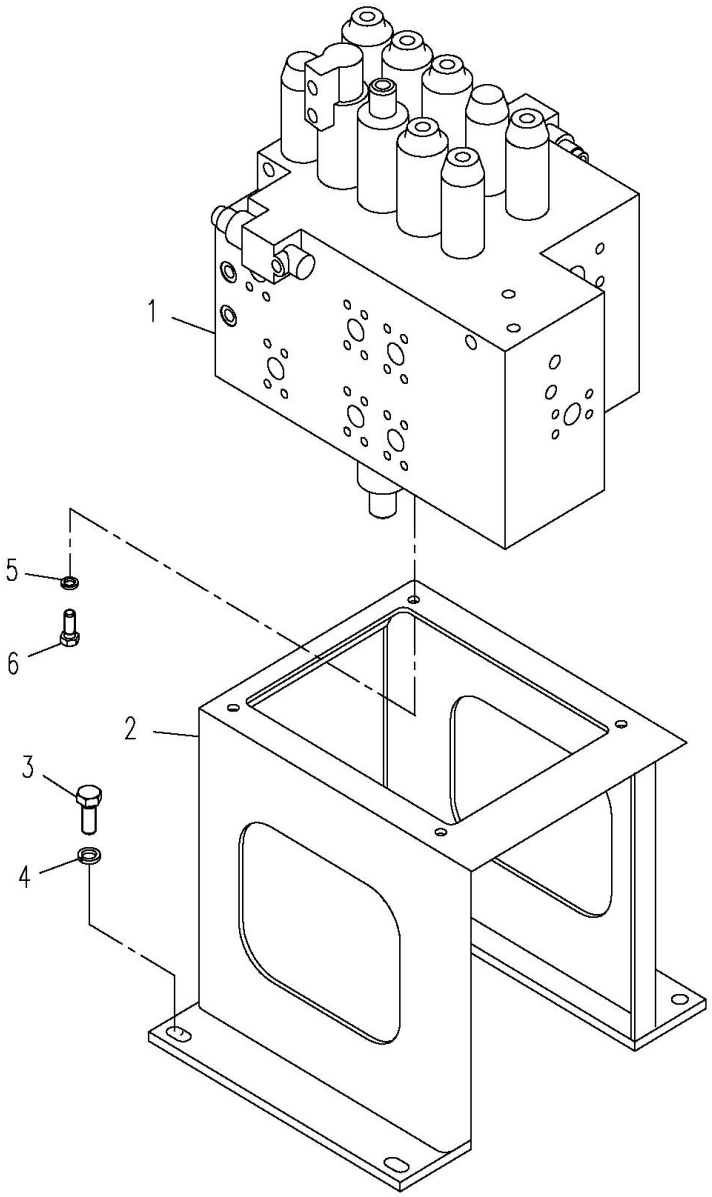

310700250 Tubo hidráulico superior

Nº	CÓDIGO DE PEÇA	NOME DE PEÇA	QTD.	CÓDIGO DE SERVIÇO	Nº DE SÉRIE	PERMUTA BILIDADE	PEÇA SUBSTITUTIVA	
							CÓDIGO DE PEÇA	QTD.
1	803073204	Válvula principal	1					
2	310600542	Suporte	1					
3	805006332	Parafuso M16X40	4					
4	805338274	Arruela 16	4					
5	805338261	Arruela 12	3					
6	805006287	Parafuso M12X40	3					

310700250 Tubo hidráulico superior

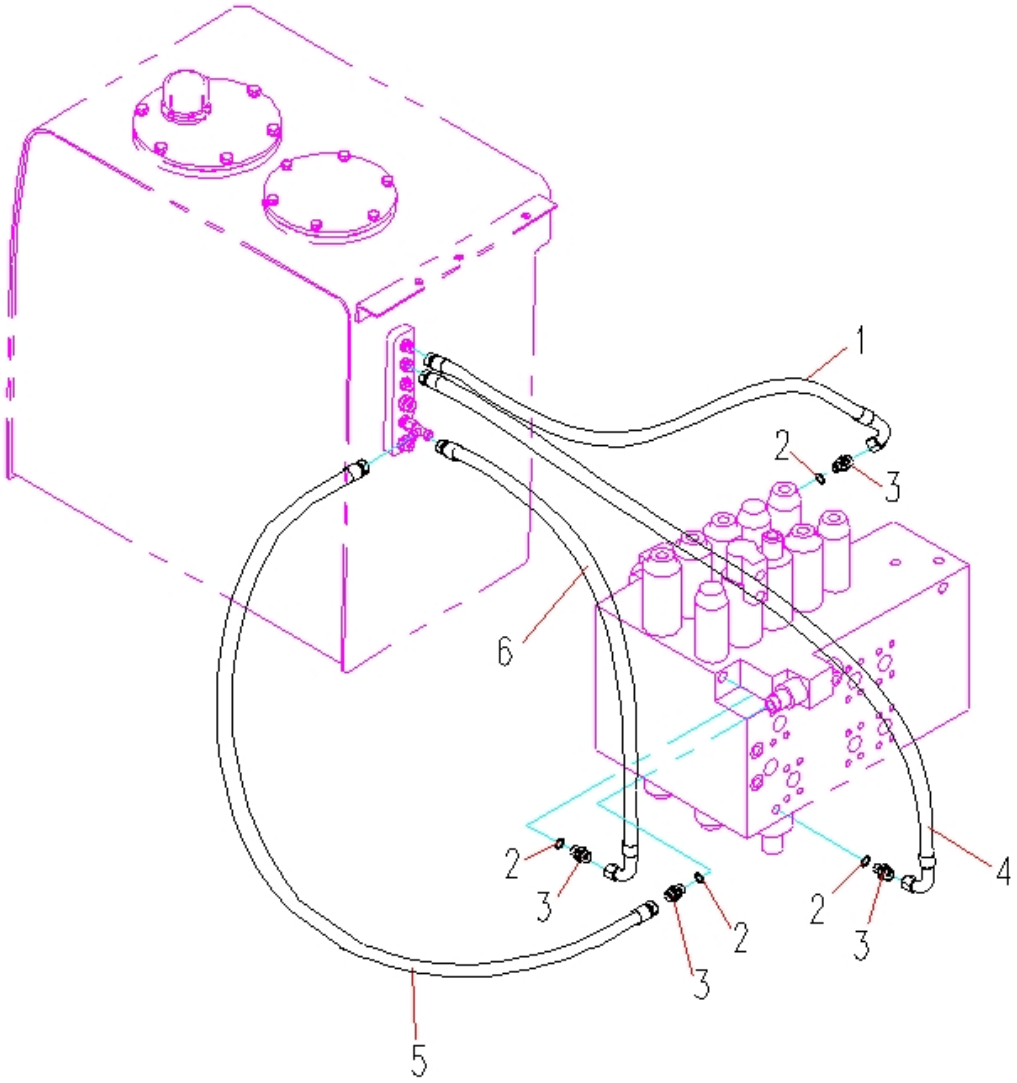

310700250 Tubo hidráulico superior

Nº	CÓDIGO DE PEÇA	NOME DE PEÇA	QTD.	CÓDIGO DE SERVIÇO	Nº DE SÉRIE	PERMUTABILIDADE	PEÇA SUBSTITUTIVA	
							CÓDIGO DE PEÇA	QTD.
1	803165901	Conjunto de mangueira	1					
2	803177593	O-ring	1					
3	803172161	Adaptador	4					
4	803172152	Conjunto de mangueira	1					
5	803172248	Conjunto de mangueira	1					
6	803172455	Conjunto de mangueira	1					

310700251 TANQUE DE ÓLEO HIDRÁULICO

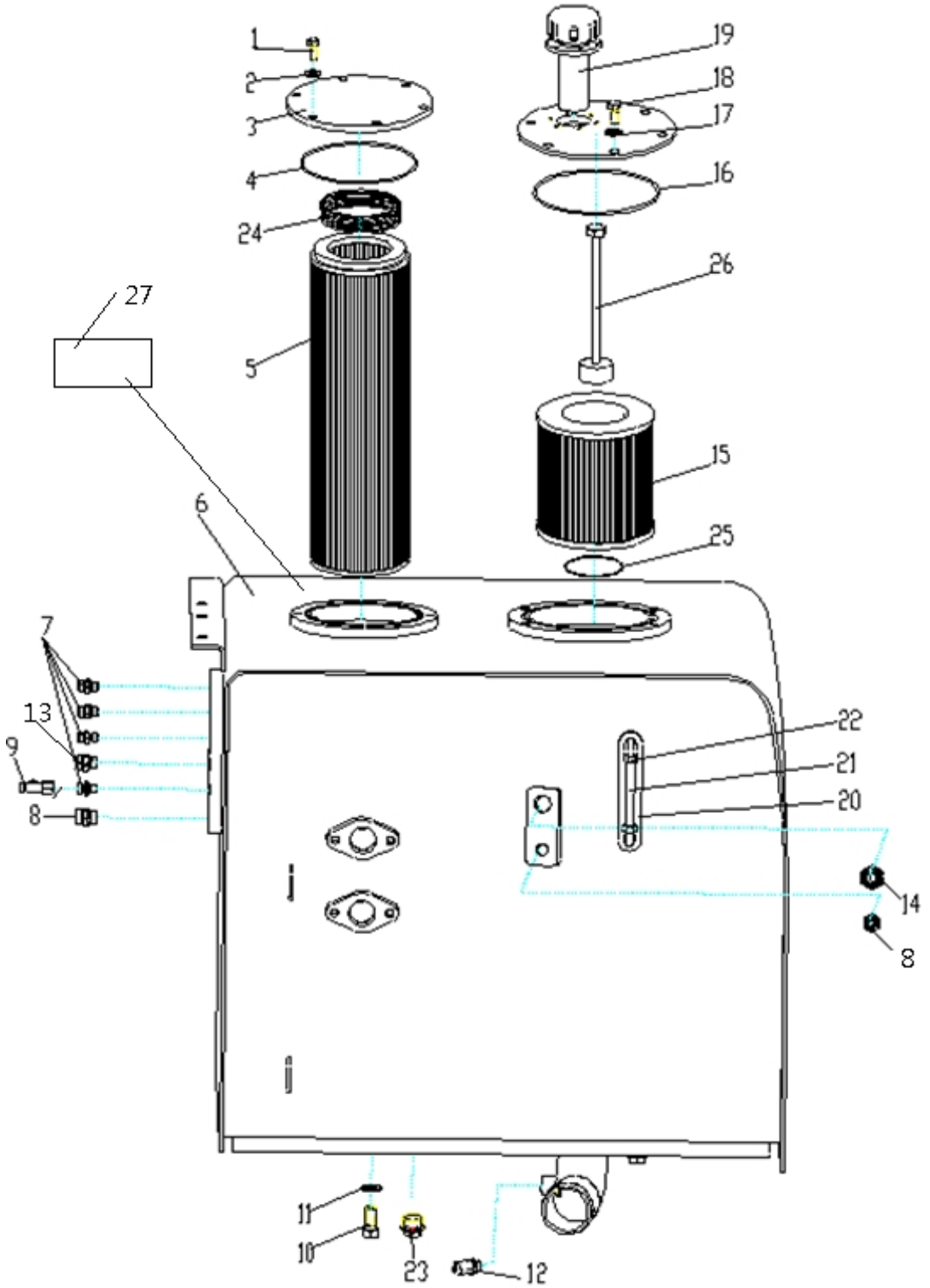

310700251 Tanque de óleo hidráulico

Nº	CÓDIGO DE PEÇA	NOME DE PEÇA	QTD.	CÓDIGO DE SERVIÇO	Nº DE SÉRIE	PERMUTABILIDADE	PEÇA SUBSTITUTIVA	
							CÓDIGO DE PEÇA	QTD.
1	805011330	Parafuso M10×25	6					
2	805338279	Arruela 10	6					
3	310600224	Tampa de flange	1					
4	801100231	O-ring 175×5.3	1					
5	803172727	Filtro	1					
6	310700369	Tanque de óleo	1					
7	803166495	Conector	4					
8	803103852	Conector	2					
9	803172316	Conector	1					
10	805006289	Parafuso M16×35	4					
11	805338285	Arruela 16	4					
12	819908755	Anunciador ZKF-Ⅱ	1					
13	803163584	Conector	1					
14	803173220	Conector	1					
15	803184486	Filtro	1					
16	801100123	O-ring 200×5.3	1	K				
17	805338281	Arruela 12	6					
18	805046469	Parafuso M12×25	6					
19	803172893	Filtro de ar	1					
20	310700376	Assento de conector	1					
21	803173177	Medidor de nível	1					
23	803173356	Conector	1	K				
24	801702540	Mola	1					
25	803175017	O-ring 85×3.1	1					
26	803202564	Biela	1					
27	310702189	Fita anti-deslizante	1					

803007145 MOTOR ROTATIVO

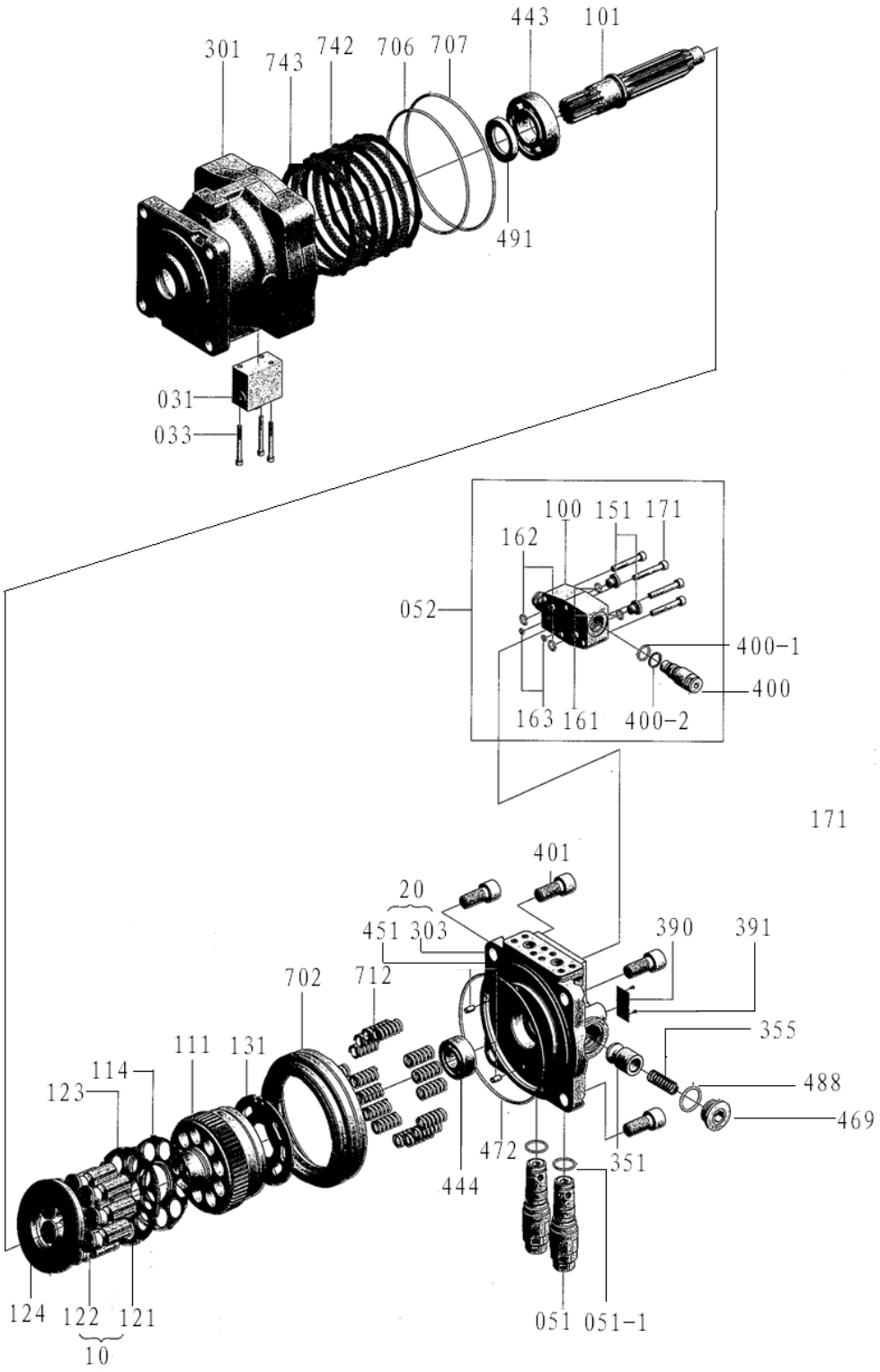

803007145 Motor rotativo

Nº	CÓDIGO DE PEÇA	NOME DE PEÇA	QTD.	CÓDIGO DE SERVIÇO	Nº DE SÉRIE	PERMUTABILIDADE	PEÇA SUBSTITUTIVA	
							CÓDIGO DE PEÇA	QTD.
10	860120530	Componentes do pistão	1ST					
121	860120531	Pistão	9	D				
122	860120532	Bota	9	D				
20	860120533	Componentes de válvula	1ST					
303	860120534	Válvula	1					
451	860120535	Pino	2					
101	860120536	Eixo motriz	1					
111	860120537	Cilindro	1					
114	860120538	Mola de placa	1					
123	860120539	Placa	1					
124	860120540	Placa de bota	1					
131	860120541	Placa de distribuição	1					
301	860120542	Caixa	1	D				
351	860120543	Válvula	2					
355	860120544	Mola	2					
390	860120545	Placa de identificação	1					
391	860120546	Rebite	2					
401	860120547	Parafuso sextavado	4					
443	860120548	Rolamento de rolete	1					
444	860120549	Rolamento de rolete	1					
469	860120550	Bujão	2					
472	860120551	O-ring	1					
488	860120552	O-ring	2					
491	860120553	Retentor de óleo	1					
702	860120554	Pistão de freio	1					
706	860120555	O-ring	1					
707	860120556	O-ring	1					
712	860120557	Mola de freio	24					
742	860120558	Placa de fricção	3	D				
743	860120559	Placa, Separador	4					
031	860120560	Válvula de atraso	1ST					
033	860120561	Parafuso sextavado	3					
051	860120562	Válvula de alívio	2ST					
051-1	860120563	O-ring	2					
052	860120564	Componentes anti-reversão	1ST					

803007145 Motor rotativo

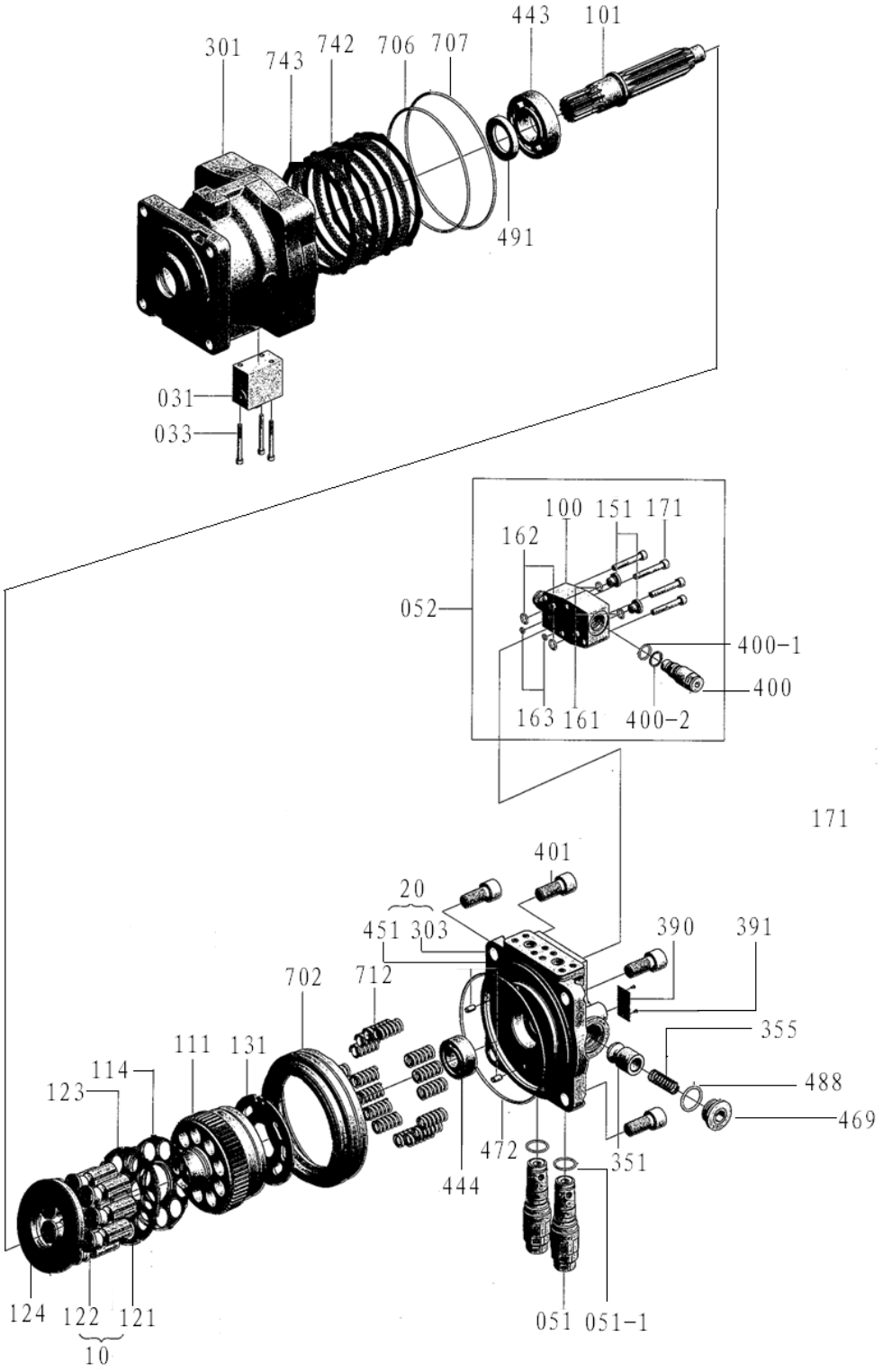

803007145 Motor rotativo

Nº	CÓDIGO DE PEÇA	NOME DE PEÇA	QTD.	CÓDIGO DE SERVIÇO	Nº DE SÉRIE	PERMUTA BILIDADE	PEÇA SUBSTITUTIVA	
							CÓDIGO DE PEÇA	QTD.
100	860120565	Alojamento	1					
151	860120566	Bujão	2					
161	860120567	O-ring	2					
162	860120568	O-ring	2					
163	860120569	O-ring	2					
171	860120570	Parafuso	4					
400	860120571	Válvula anti-reversão	2					
400-1	860120572	O-ring	2					
400-2	860120573	Anel retentor	2					

803007145 Motor rotativo

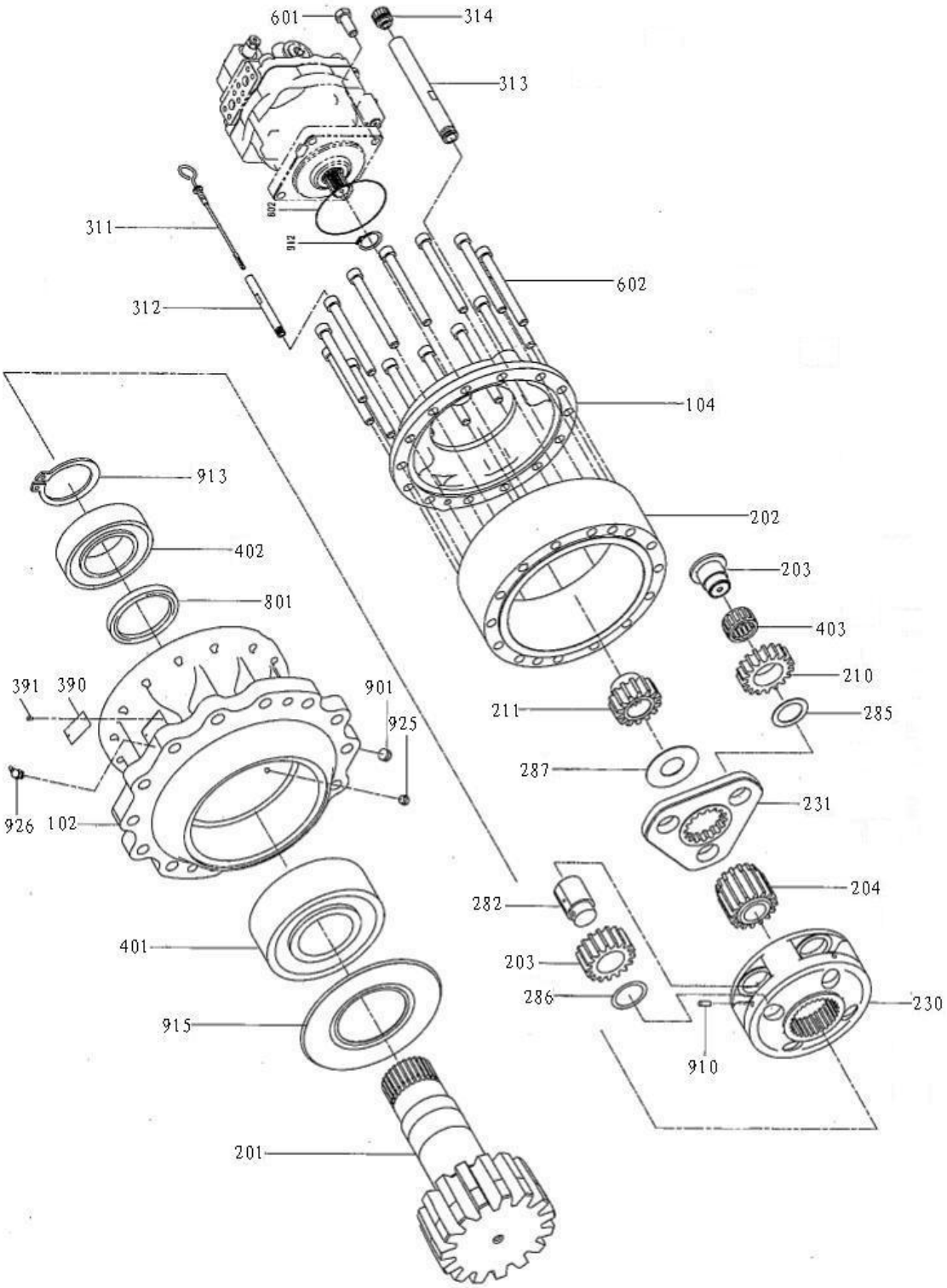

803007145 Motor rotativo

Nº	CÓDIGO DE PEÇA	NOME DE PEÇA	QTD.	CÓDIGO DE SERVIÇO	Nº DE SÉRIE	PERMUTABILIDADE	PEÇA SUBSTITUTIVA	
							CÓDIGO DE PEÇA	QTD.
102	860120574	Caixa B	1					
104	860120575	Caixa A	1					
201	860120576	Eixo motriz	1					
202	860120577	Anel de engrenagem	1					
203	860120578	Engrenagem planetária	4					
204	860120579	Engrenagem Sol	1					
210	860120580	Engrenagem planetária	3					
211	860120581	Engrenagem Sol	1					
230	860120582	Carregador	1					
231	860120583	Carregador	1					
282	860120584	Pino	4					
283	860120585	Pino	3					
286	860120587	Arruela, Impulso	4					
287	860120588	Placa, Impulso	1					
311	860120589	Régua horizontal	1					
312	860120590	Tubo	1					
313	860120591	Tubo	1					
314	860120592	Tampa	1					
390	860120593	Marca	1					
391	860120594	Pino	2					
401	860120595	Rolamento	1					
402	860120596	Rolamento	1					
403	860120597	Quadro	3					
601	860120598	Parafuso sextavado	4					
602	860120599	Parafuso hexagonal	14					
801	860120600	Retentor de óleo	1					
802	860120601	O-ring	1					
901	860120602	Bujão	1					
910	860120604	Pino, Mola	4					
912	860120605	Anel	1					
913	860120606	Anel	1					
915	860120607	Anel retentor de poeira	1					
925	860120608	Rolete	1sr					
926	860120609	Injetor da graxa	1sr					
930	860120610	Bujão	1					

803007469 BOMBA PRINCIPAL

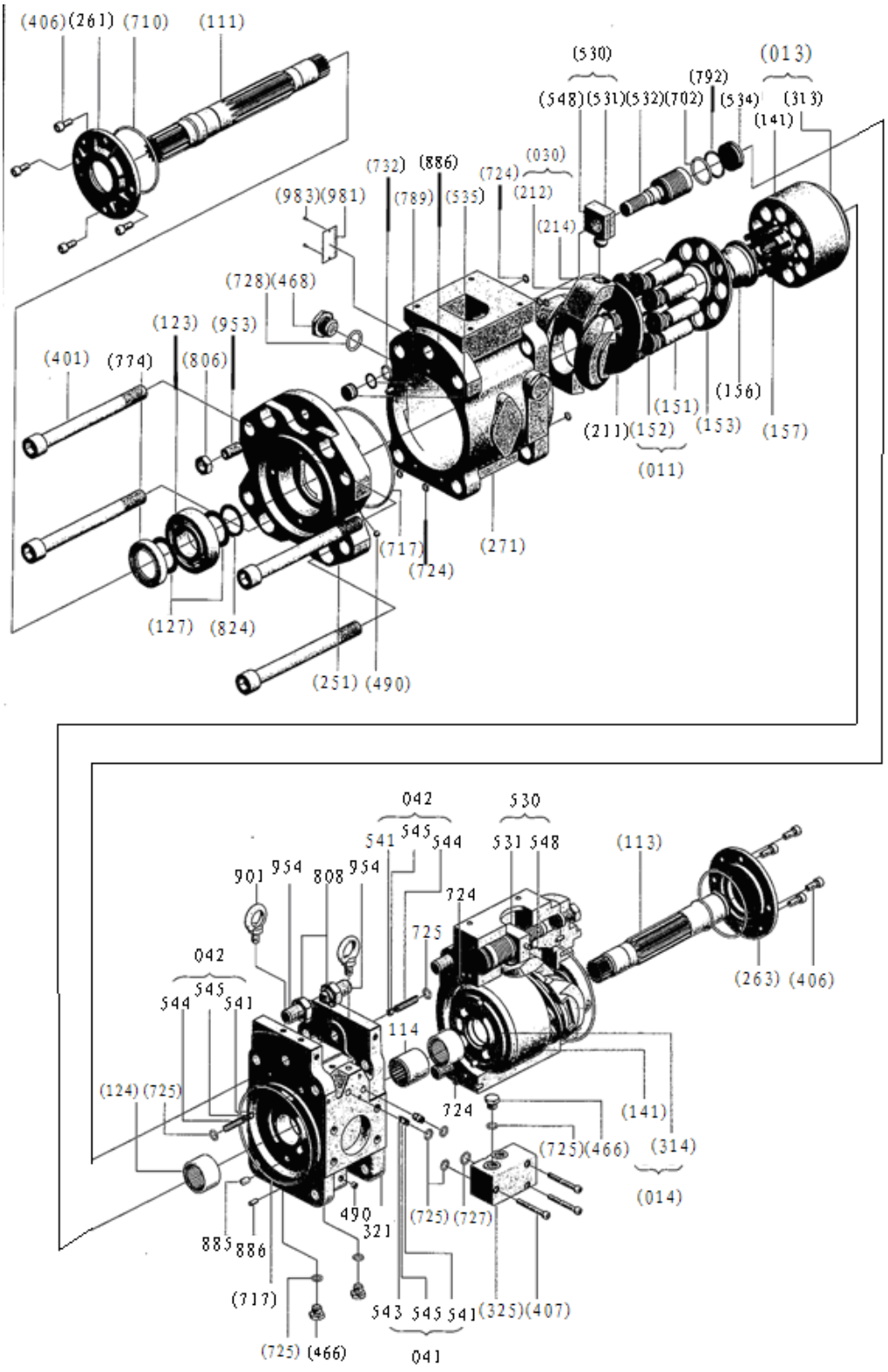

803007469 Bomba principal

Nº	CÓDIGO DE PEÇA	NOME DE PEÇA	QTD.	CÓDIGO DE SERVIÇO	Nº DE SÉRIE	PERMUTABILIDADE	PEÇA SUBSTITUTIVA	
							CÓDIGO DE PEÇA	QTD.
111	860120611	Eixo(D) motriz	1					
113	860120612	Eixo(T) motriz	1					
114	860120613	Acoplamento	1					
123	860120614	Rolamento de rolete	2					
124	860120615	Rolamento	2					
127	860120616	Arruela de rolamento	4					
141	860120617	Cilindro	2					
151	860120618	Pistão	18					
152	860120619	Bota	18					
153	860120620	Placa	2					
156	860120621	Bucha esférica	2					
325	860120622	Caixa auxiliar	1					
401	860120623	Parafuso sextavado	8					
406	860120624	Parafuso sextavado	8					
407	860120625	Parafuso sextavado	3					
466	860120626	Bujão	3					
468	860120627	Bujão	4					
490	860120628	Bujão	21					
531	860120629	Pino oblíquo	2					
532	860120630	Pistão de serviço	2					
534	860120631	Viga (L)	2					
535	860120632	Viga (S)	2					
541	860120633	Assento	4					
543	860120634	Viga 1	2					
544	860120635	Viga 2	2					
545	860120636	Esfera de aço	4					
548	860120637	Pino de reação	2					
702	860120638	O-ring	2					
710	860120639	O-ring	2					
717	860120640	O-ring	4					
724	860120641	O-ring	16					
725	860120642	O-ring	8					
727	860120643	O-ring	1					
728	860120644	O-ring	3					
732	860120645	O-ring	2					
774	860120646	Retentor de óleo	1					
789	860120647	Anel retentor	2					

803007469 Bomba principal

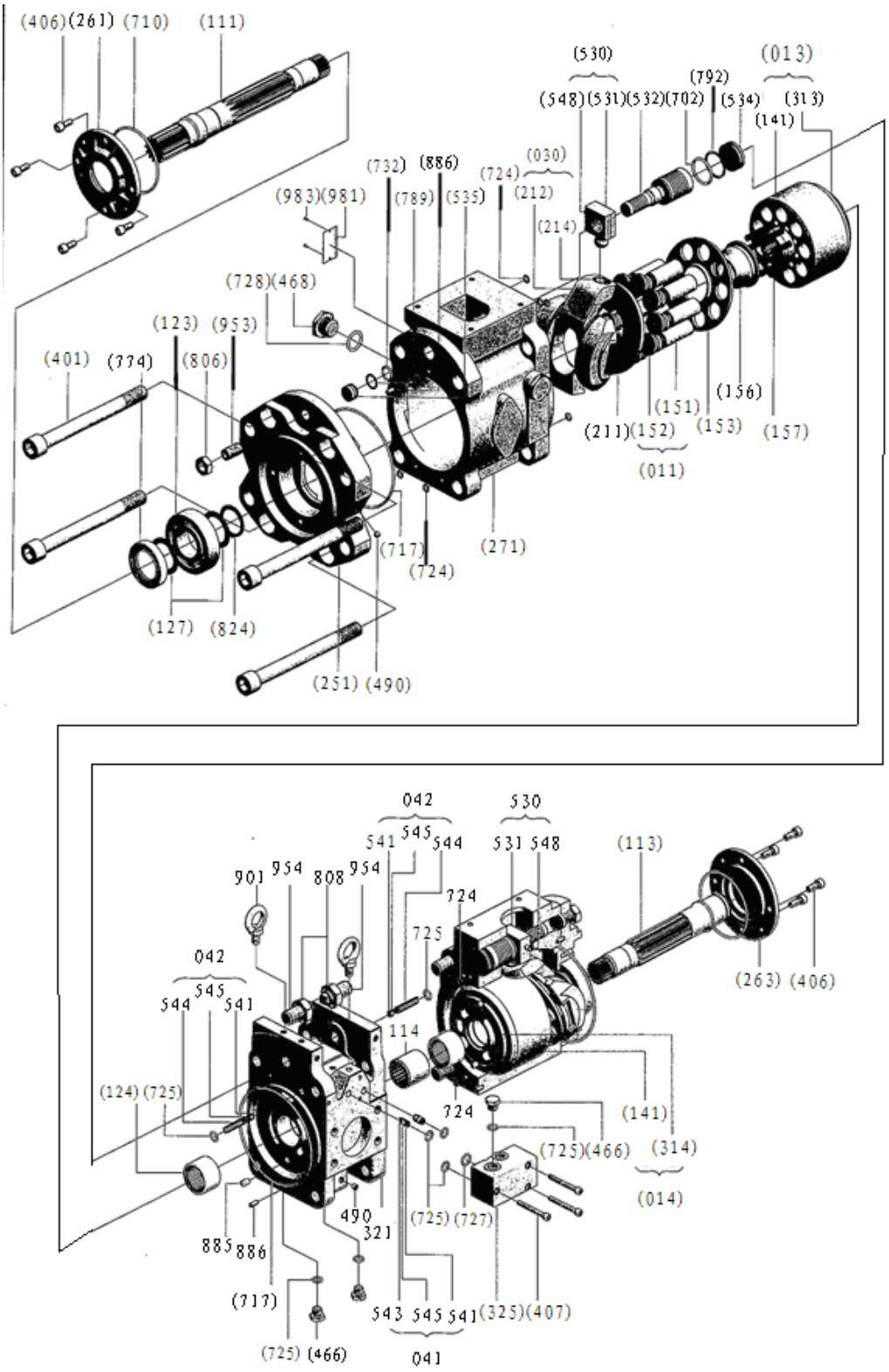

803007469 Bomba principal

Nº	CÓDIGO DE PEÇA	NOME DE PEÇA	QTD.	CÓDIGO DE SERVIÇO	Nº DE SÉRIE	PERMUTABILIDADE	PEÇA SUBSTITUTIVA	
							CÓDIGO DE PEÇA	QTD.
792	860120648	Anel retentor	2					
806	860120649	Porca sextavada	2					
808	860120650	Porca sextavada	2					
824	860120651	Anel retentor flexível	2					
885	860120652	Pino de placa	2					
886	860120653	Pino de mola	4					
901	860120654	Parafuso	2					
953	860120655	Parafuso	2					
954	860120656	Parafuso	2					
981	860120657	Placa de identificação	1					
983	860120658	Rebite	2					
011	860120659	Pistão	2ST					
013	860120660	Cilindro(D)	1ST					
014	860120661	Cilindro(E)	1ST					
030	860120662	Placa oblíqua	2ST					
041	860120663	Componente 1	2ST					
042	860120664	Componente 2	2ST					
530	860120665	Componente do pino oblíquo	2ST					
157	860120666	Mola	18					
211	860120667	Placa	2					
212	860120668	Placa oblíqua	2					
214	860120669	Bucha oblíqua	2					
251	860120670	Suporte	2					
261	860120671	Tampa de vedação(D)	1					
263	860120672	Tampa de vedação(T)	1					
271	860120673	Bomba	2					
312	860120674	Caixa	1					
313	860120675	Placa de distribuição D	1					
314	860120676	Placa de distribuição E	1					

803073204 VÁLVULA PRINCIPAL

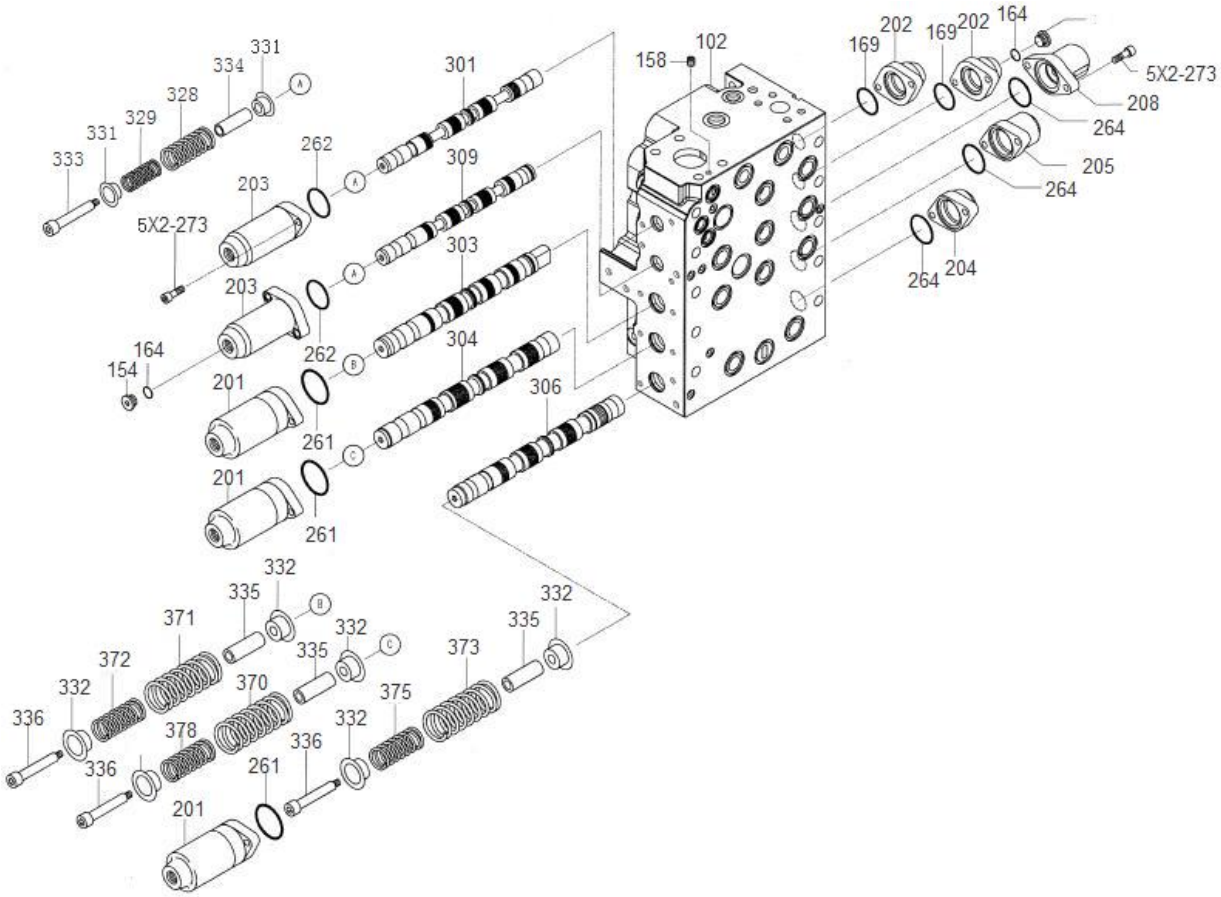

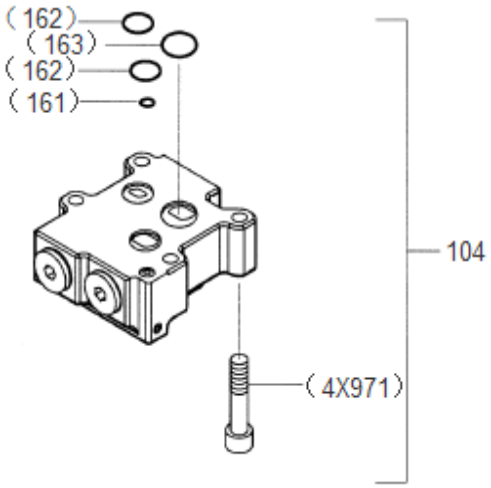

803073204 Válvula principal

Nº	Código de peça	Nome de peça	QTD.	Código de serviço	Nº de série	Permutabilidade	Peça substitutiva	
							Código de peça	QTD.
154	860120677	Bujão ROH	7					
162	860120678	O-ring	1					
163	860120679	O-ring	1					
164	860120680	O-ring	7					
169	860120681	O-ring	4					
201	860120682	Tampa de mola	4					
202	860120683	Tampa de válvula	4					
203	860120684	Tampa de mola	4					
204	860120685	Tampa de válvula	4					
205	860120686	Tampa de válvula	1					
262	860120687	O-ring	4					
264	860120688	O-ring	5					
273	860120689	Parafuso	40					
301	860120690	Componente do núcleo da válvula	1					
303	860120691	Componente da válvula de braço	1					
304	860120692	Componente da válvula da caçamba	1					
305	860120693	Componente da válvula rotativa	1					
309	860120694	Componente do núcleo da válvula opcional	1					

803073204 Válvula principal

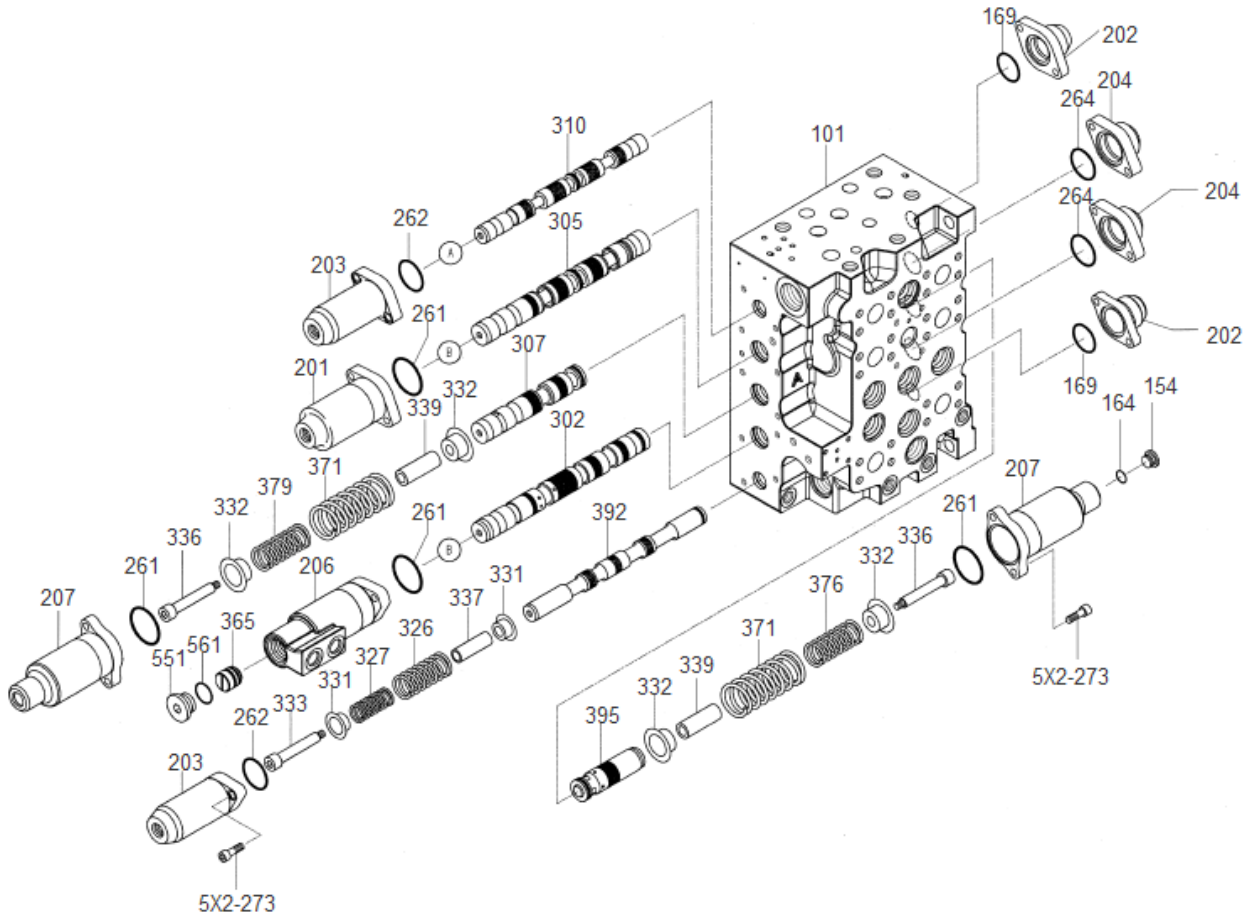

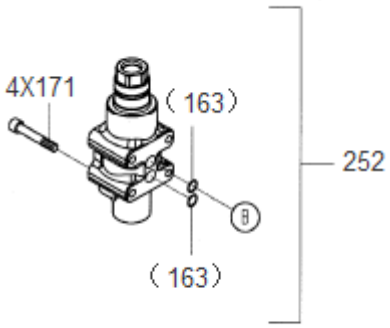

803073204 Válvula principal

Nº	CÓDIGO DE PEÇA	NOME DE PEÇA	QTD.	CÓDIGO DE SERVIÇO	Nº DE SÉRIE	PERMUTABILIDADE	PEÇA SUBSTITUTIVA	
							CÓDIGO DE PEÇA	QTD.
154	860120695	Bujão ROH	7					
163	860120696	O-ring	1					
169	860120697	O-ring	4					
201	860120698	Tampa de mola	4					
202	860120699	Tampa de válvula	4					
203	860120700	Tampa de mola	4					
204	860120701	Tampa de válvula	4					
207	860120702	Tampa de mola	2					
252	860120703	Componente da válvula lógica	2					
261	860120704	O-ring	7					
264	860120705	O-ring	5					
273	860120706	Parafuso sextavado	40					
302	860120707	Componente da válvula da haste	1					
305	860120708	Componente da válvula rotativa	1					
307	860120709	Componente da válvula do braço	1					
310	860120710	Componente do núcleo da válvula de avanço	1					
392	860120711	Componente do núcleo da válvula de desligamento	1					
395	860120712	Componente da válvula rotativa de prioridade	1					
551	860120713	Bujão ROMH	13					
561	860120714	O-ring	18					

803073204 Válvula principal

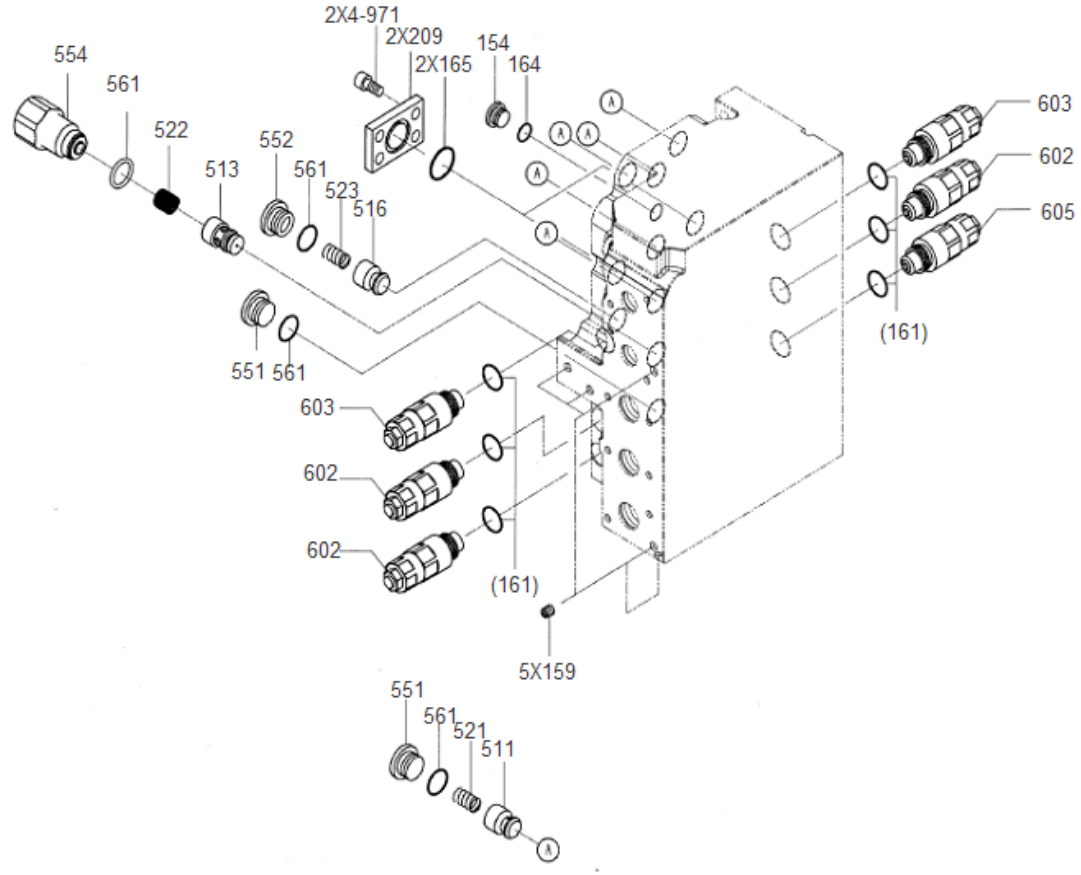

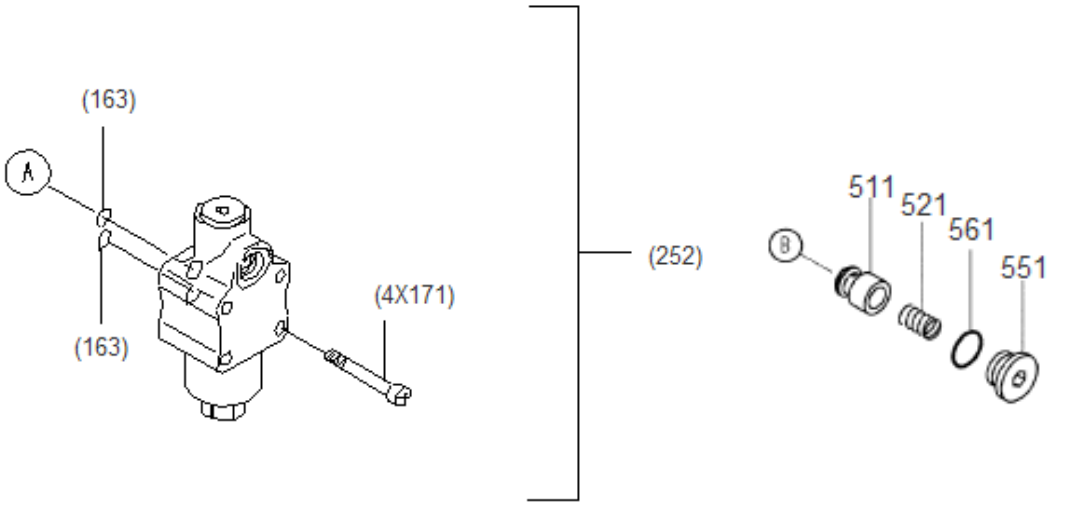

803073204 Válvula principal

Nº	CÓDIGO DE PEÇA	NOME DE PEÇA	QTD.	CÓDIGO DE SERVIÇO	Nº DE SÉRIE	PERMUTA BILIDADE	PEÇA SUBSTITUTIVA	
							CÓDIGO DE PEÇA	QTD.
154	860120715	Bujão ROH	7					
163	860120716	O-ring	1					
164	860120717	O-ring	7					
165	860120718	O-ring	17					
209	860120719	Flange	2					
252	860120720	Componente da válvula lógica	2					
511	860120721	Válvula de elevação	9					
513	860120722	Válvula de elevação de localização	1					
516	860120723	Válvula de elevação	2					
521	860120724	Mola	11					
522	860120725	Mola	1					
523	860120726	Mola	2					
551	860120727	Bujão ROMH	13					
554	860120728	Bujão	1					
561	860120729	O-ring	18					
602	860120730	Válvula de alívio	6					
603	860120731	Válvula de alívio	2					
971	860120732	Parafuso sextavado	8					

803073204 Válvula principal

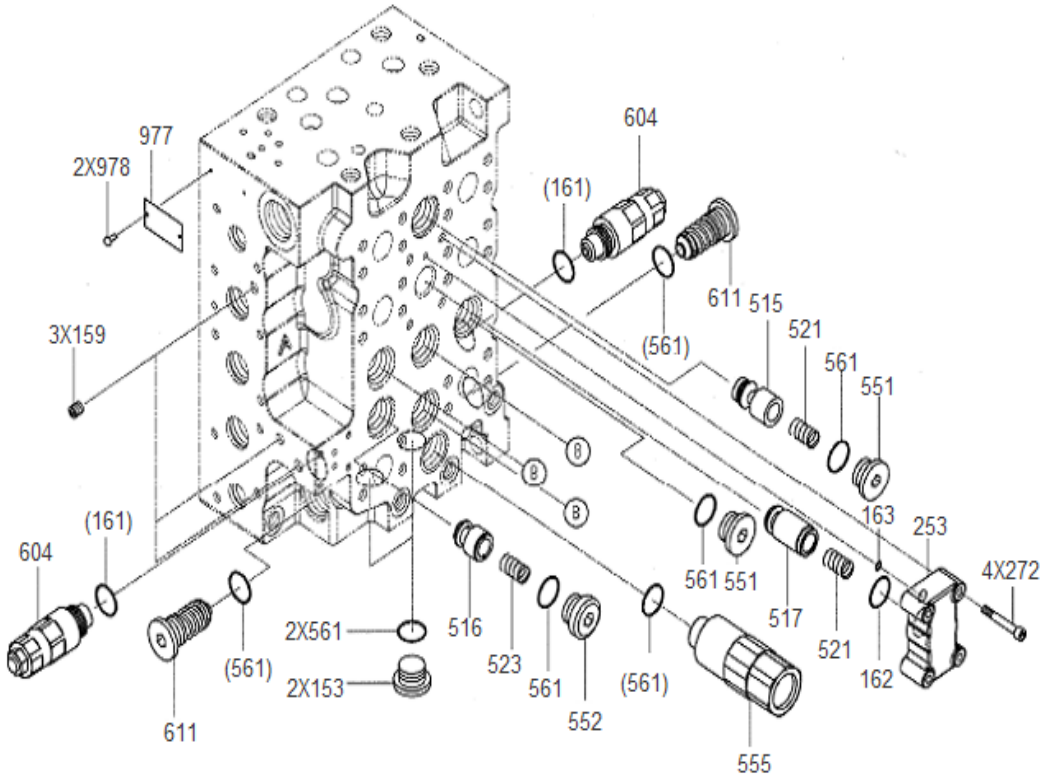

803073204 Válvula principal

Nº	CÓDIGO DE PEÇA	NOME DE PEÇA	QTD.	CÓDIGO DE SERVIÇO	Nº DE SÉRIE	PERMUTABILIDADE	PEÇA SUBSTITUTIVA	
							CÓDIGO DE PEÇA	QTD.
153	860120733	Bujão ROH	3					
162	860120734	O-ring	1					
253	860120735	Tampa de válvula	1					
272	860120736	Parafuso sextavado	4					
515	860120737	Válvula de elevação	1					
516	860120738	Válvula de elevação	2					
517	860120739	Válvula de elevação	1					
521	860120740	Mola	11					
523	860120741	Mola	2					
552	860120742	Bujão	2					
555	860120743	Válvula unidirecional	1					
561	860120744	O-ring	18					
611	860120745	Válvula de alívio negativa	2					

803073204 Válvula principal

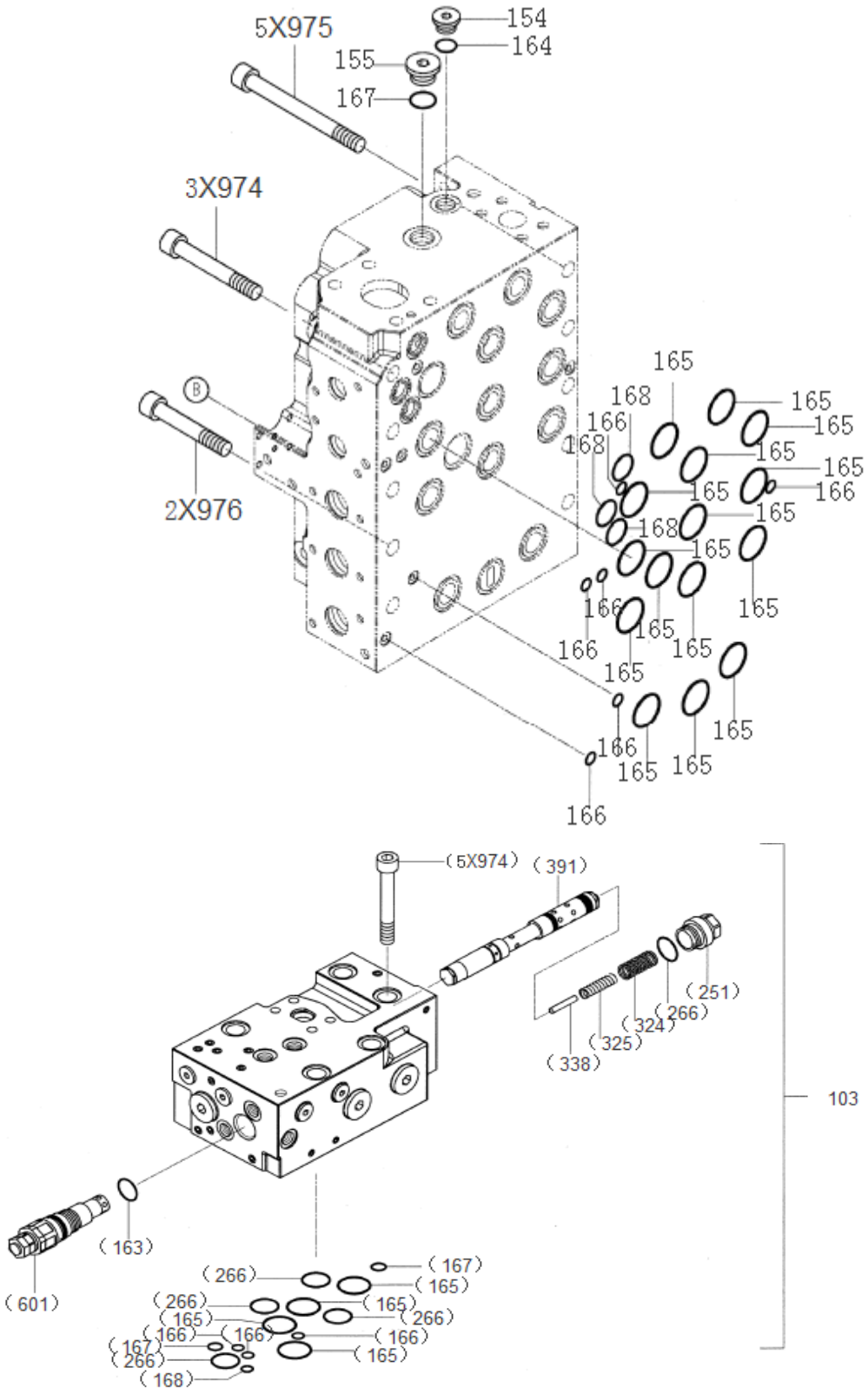

803073204 Válvula principal

Nº	CÓDIGO DE PEÇA	NOME DE PEÇA	QTD.	CÓDIGO DE SERVIÇO	Nº DE SÉRIE	PERMUTABILIDADE	PEÇA SUBSTITUTIVA	
							CÓDIGO DE PEÇA	QTD.
154	860120746	Bujão ROH	7					
155	860120747	Bujão ROH	1					
163	860120748	O-ring	1					
164	860120749	O-ring	7					
165	860120750	O-ring	17					
166	860120751	O-ring	6					
167	860120752	O-ring	1					
168	860120753	O-ring	3					
601	860120754	Válvula de alívio	1					
974	860120755	Parafuso sextavado	3					
975	860120756	Parafuso sextavado	5					
976	860120757	Parafuso sextavado	2					

310700247 TUBO HIDRÁULICO PILOTO

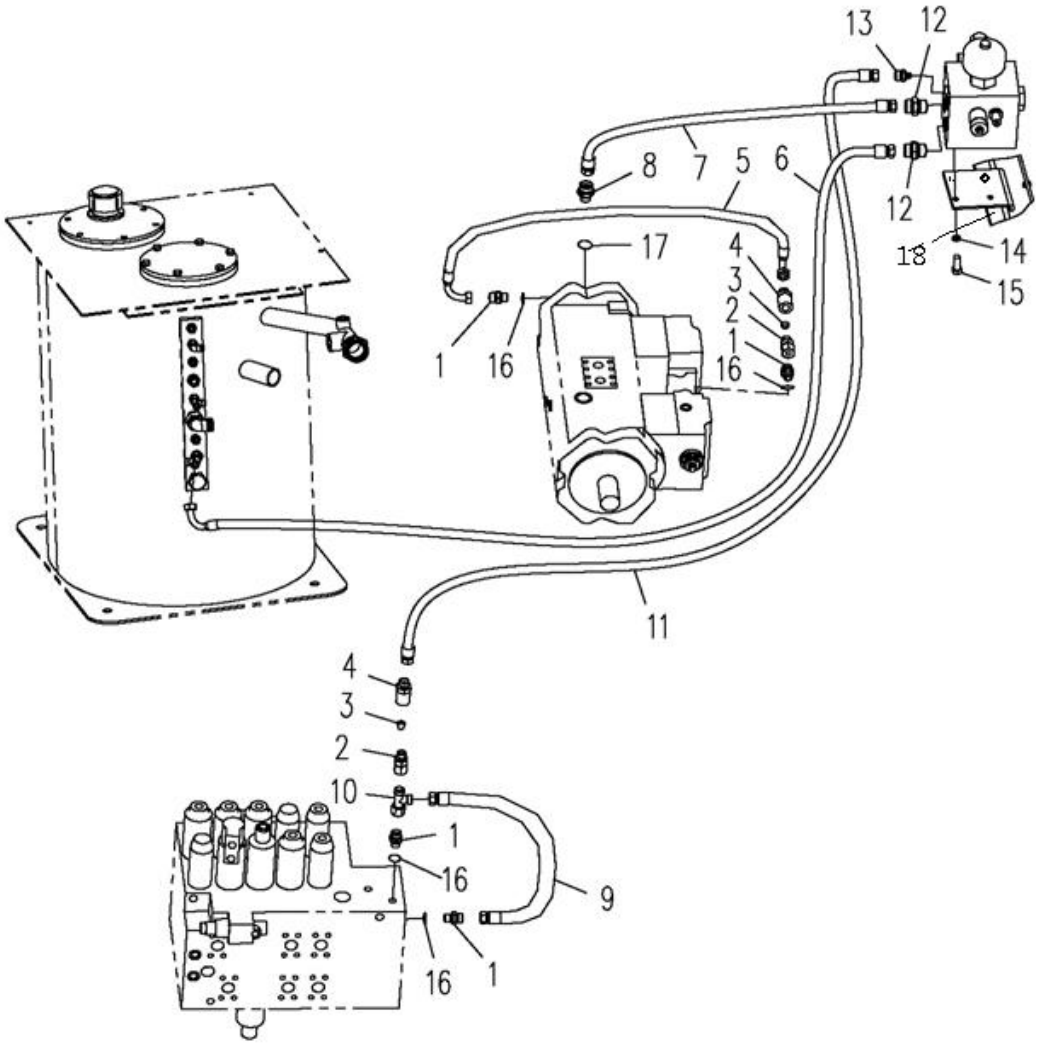

310700247 Tubo hidráulico piloto

Nº	CÓDIGO DE PEÇA	NOME DE PEÇA	QTD.	CÓDIGO DE SERVIÇO	Nº DE SÉRIE	PERMUTA BILIDADE	PEÇA SUBSTITUTIVA	
							CÓDIGO DE PEÇA	QTD.
1	803172161	Adaptador	4					
2	803163672	Adaptador	2					
3	803172058	Filtro	2					
4	310600430	Adaptador	2					
5	803172105	Conjunto de mangueira	1					
6	803172212	Conjunto de mangueira	1					
7	803172117	Conjunto de mangueira	1					
8	803172173	Adaptador	1					
9	803173494	Conjunto de mangueira	1					
10	803166479	Conector em “T”	1					
11	803172210	Conjunto de mangueira	1					
12	803169464	Adaptador	2					
13	803166495	Adaptador	1					
14	805338260	Arruela 10	8					
15	805011330	Parafuso M10X25	4					
16	803177593	O-ring	4					
17	803177594	O-ring	1					
18	805046525	Parafuso	4					

310700247 Tubo hidráulico piloto

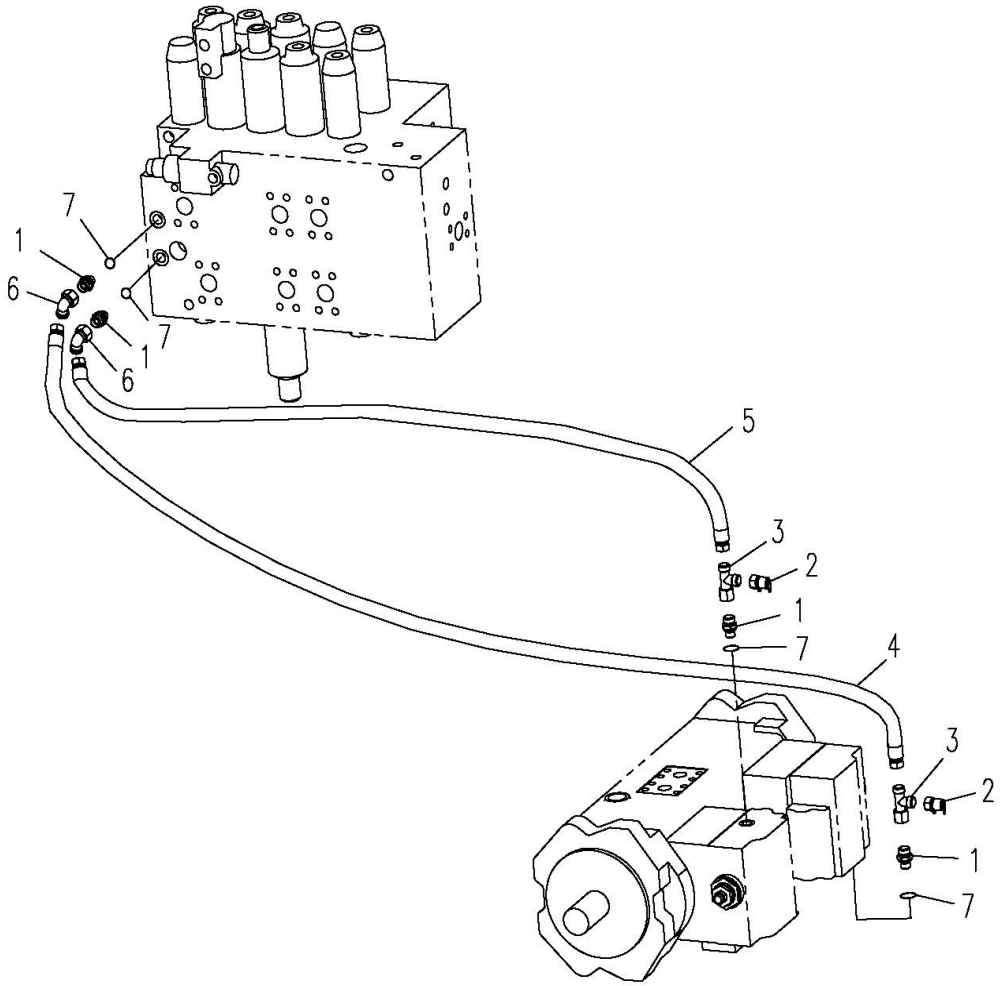

310700247 Tubo hidráulico piloto

Nº	CÓDIGO DE PEÇA	NOME DE PEÇA	QTD.	CÓDIGO DE SERVIÇO	Nº DE SÉRIE	PERMUTABILIDADE	PEÇA SUBSTITUTIVA	
							CÓDIGO DE PEÇA	QTD.
1	803172161	Adaptador	4					
2	803163606	Adaptador de pressão	2					
3	803166479	Conector em “T”	2					
4	803172183	Conjunto de mangueira	1					
5	803172124	Conjunto de mangueira						
6	803163572	Cotovelo	1					
7	803177593	O-ring	2					
			4					

310700247 Tubo hidráulico piloto

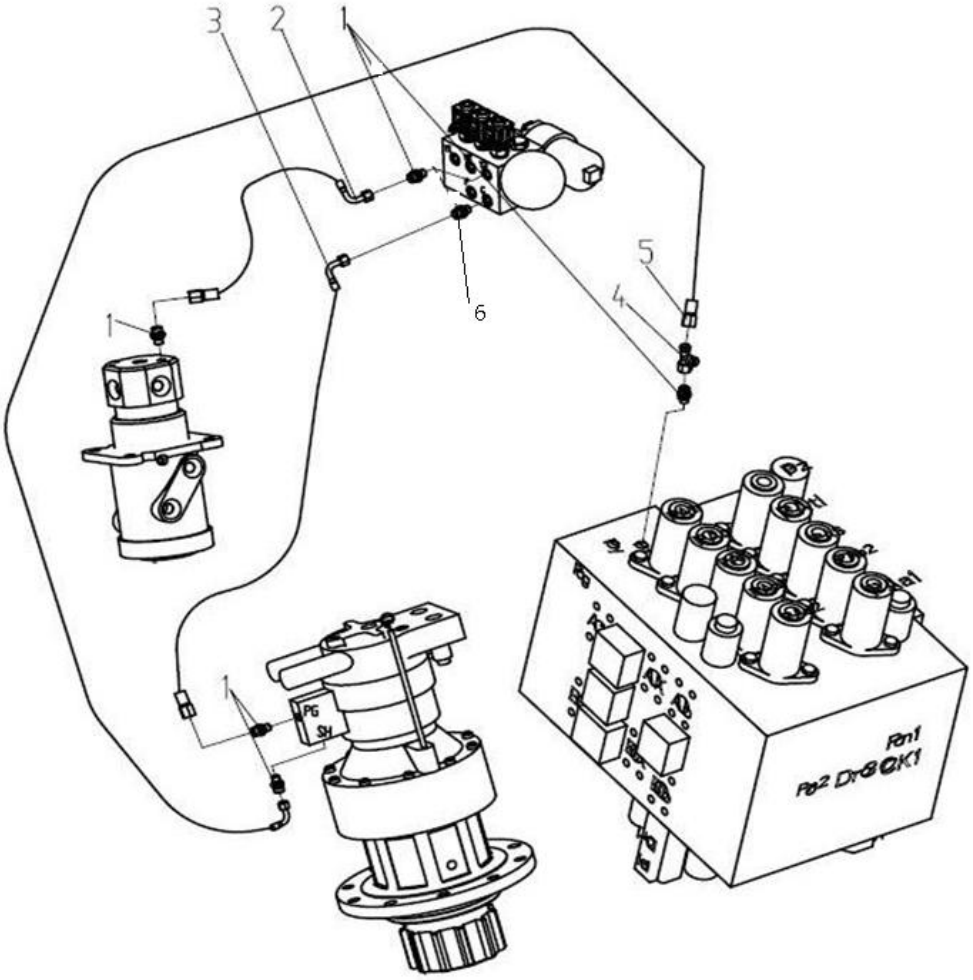

310700247 Tubo hidráulico piloto

Nº	CÓDIGO DE PEÇA	NOME DE PEÇA	QTD.	CÓDIGO DE SERVIÇO	Nº DE SÉRIE	PERMUTA BILIDADE	PEÇA SUBSTITUTIVA	
							CÓDIGO DE PEÇA	QTD.
1	803163582	Adaptador	5					
2	803176935	Conjunto de mangueira	1					
3	819908830	Conjunto de mangueira	1					
4	803166479	Conector “T”	1					
5	803177259	Conjunto de mangueira	1					
6	803164850	Adaptador	1					

310700247 Tubo hidráulico piloto

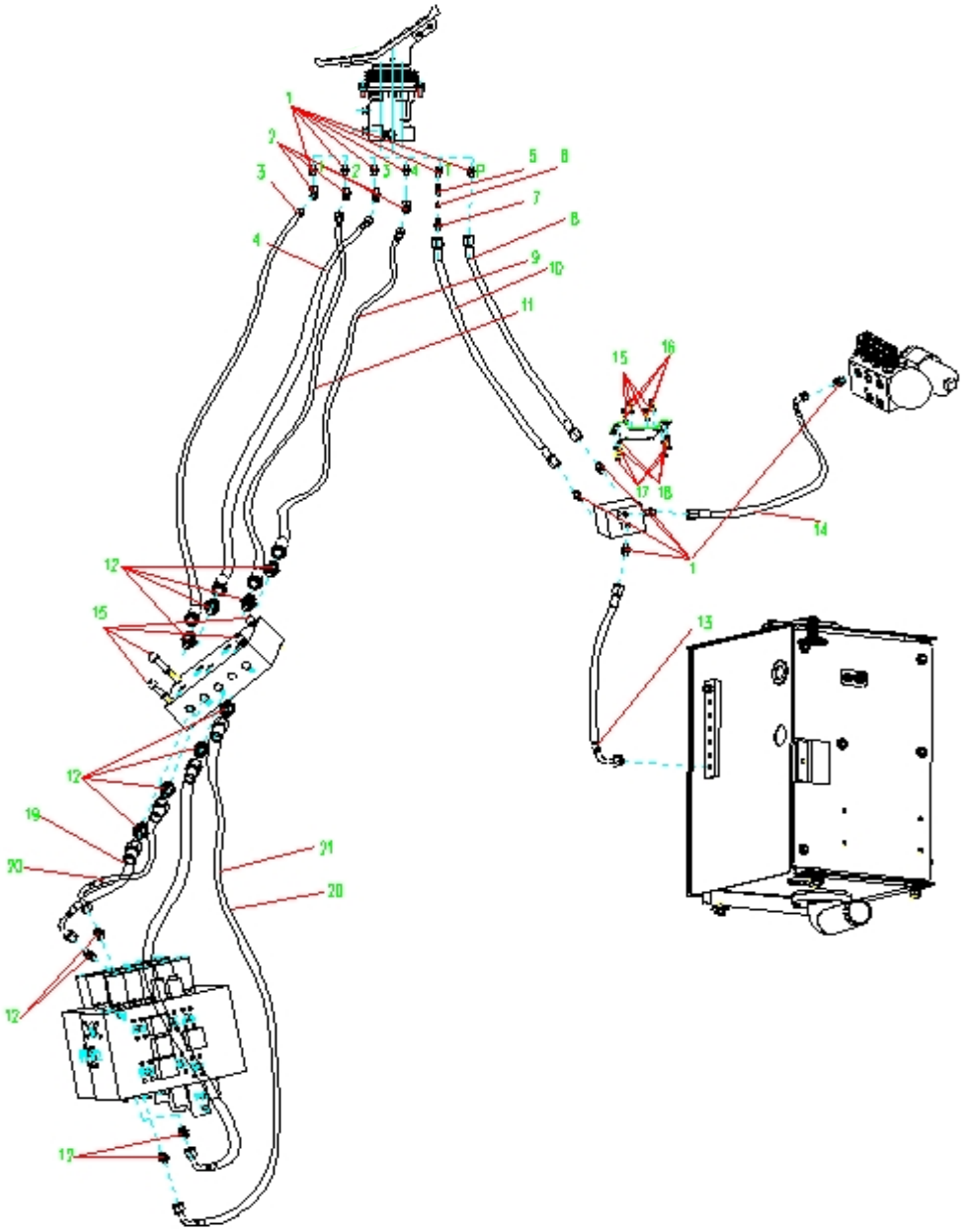

310700247 Tubo hidráulico piloto

Nº	CÓDIGO DE PEÇA	NOME DE PEÇA	QTD.	CÓDIGO DE SERVIÇO	Nº DE SÉRIE	PERMUTA BILIDADE	PEÇA SUBSTITUTIVA	
							CÓDIGO DE PEÇA	QTD.
1	803172163	Adaptador	5					
2	803165614	Adaptador	4					
3	803181877	Conjunto de mangueira	1					
4	803181878	Conjunto de mangueira	1					
5	803163672	Adaptador	1					
6	316001538	Adaptador	1					
7	803172058	Filtro	1					
8	803181871	Conjunto de mangueira	1					
9	803181877	Conjunto de mangueira	1					
10	803181871	Conjunto de mangueira	1					
11	803181880	Conjunto de mangueira	1					
12	803172790	Adaptador	9					
13	803172748	Conjunto de mangueira	1					
14	803172748	Conjunto de mangueira	1					
15	803172161	Adaptador	1					
16	805103619	Parafuso M10X60	4					
17	805004783	Parafuso M10X35	4					
18	805338259	Arruela 8	4					
19	803172849	Conjunto de mangueira	1					
20	803172205	Conjunto de mangueira	1					
21	803166174	Conjunto de mangueira	1					
22	803172749	Conjunto de mangueira	1					

310700247 Tubo hidráulico piloto

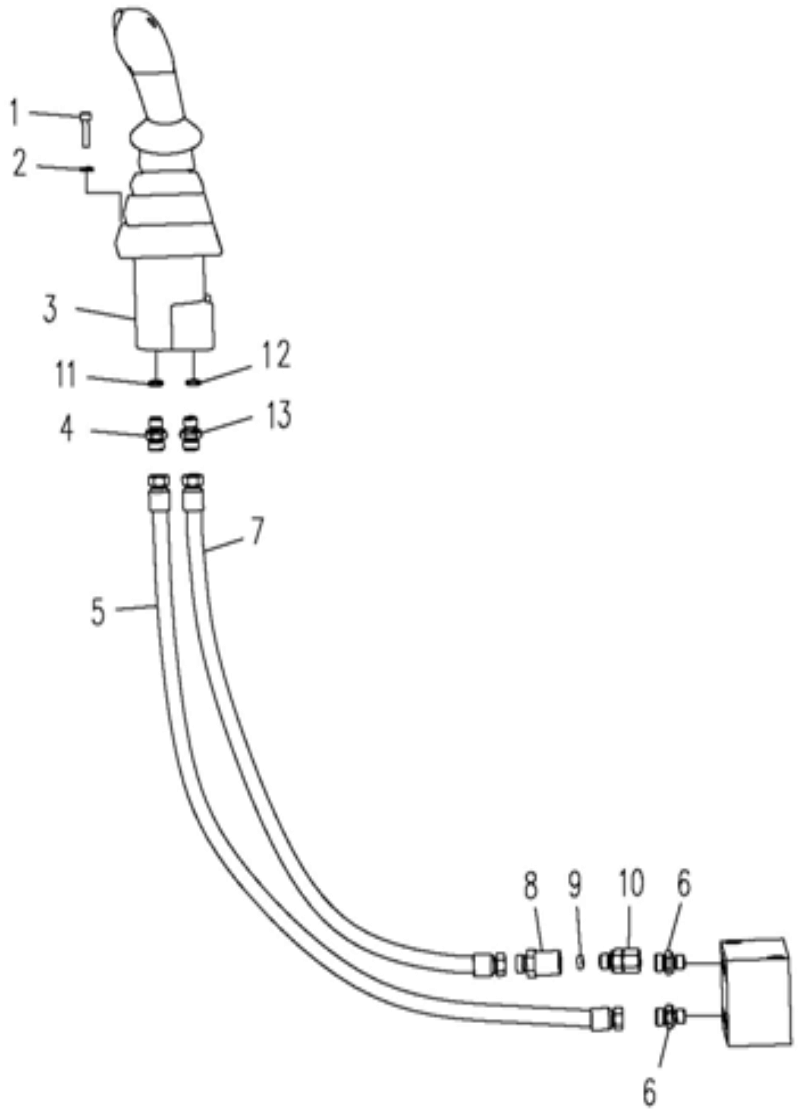

310700247 Tubo hidráulico piloto

Nº	CÓDIGO DE PEÇA	NOME DE PEÇA	QTD.	CÓDIGO DE SERVIÇO	Nº DE SÉRIE	PERMUTA BILIDADE	PEÇA SUBSTITUTIVA	
							CÓDIGO DE PEÇA	QTD.
1	805100196	Parafuso M6×25	4					
2	805300030	Arruela 6	4					
3	803007466	Válvula piloto direita	1					
4	803172790	Adaptador	1					
5	803172749	Conjunto de mangueira	1					
6	803172790	Adaptador	2					
7	803172121	Conjunto de mangueira	1					
8	316001538	Adaptador	1					
9	803172058	Filtro	1					
10	803163672	Adaptador	1					
11	803109190	O-ring	1					
12	803177593	O-ring	1					
13	803172161	Adaptador	1					

310700247 Tubo hidráulico piloto

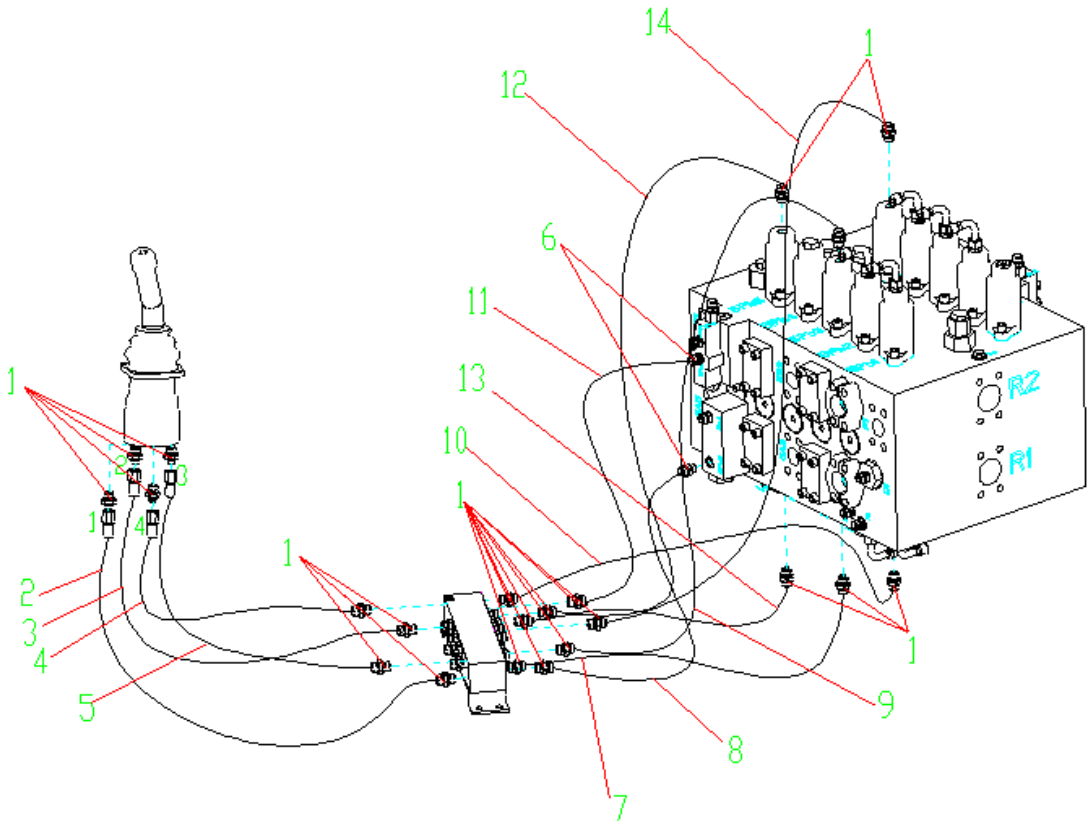

310700247 Tubo hidráulico piloto

Nº	CÓDIGO DE PEÇA	NOME DE PEÇA	QTD.	CÓDIGO DE SERVIÇO	Nº DE SÉRIE	PERMUTABILIDADE	PEÇA SUBSTITUTIVA	
							CÓDIGO DE PEÇA	QTD.
1	803172790	Adaptador	21					
2	803183728	Conjunto de mangueira	1					
3	803183728	Conjunto de mangueira	1					
4	803173387	Conjunto de mangueira	1					
5	803183728	Conjunto de mangueira	1					
6	803172163	Adaptador	2					
7	803172084	Conjunto de mangueira	1					
8	803172097	Conjunto de mangueira	1					
9	803172476	Conjunto de mangueira	1					
10	819908890	Conjunto de mangueira	1					
11	803172205	Conjunto de mangueira	1					
12	803111520	Conjunto de mangueira	1					
13	803172381	Conjunto de mangueira	1					
14	803173589	Conjunto de mangueira	1					

310700247 Tubo hidráulico piloto

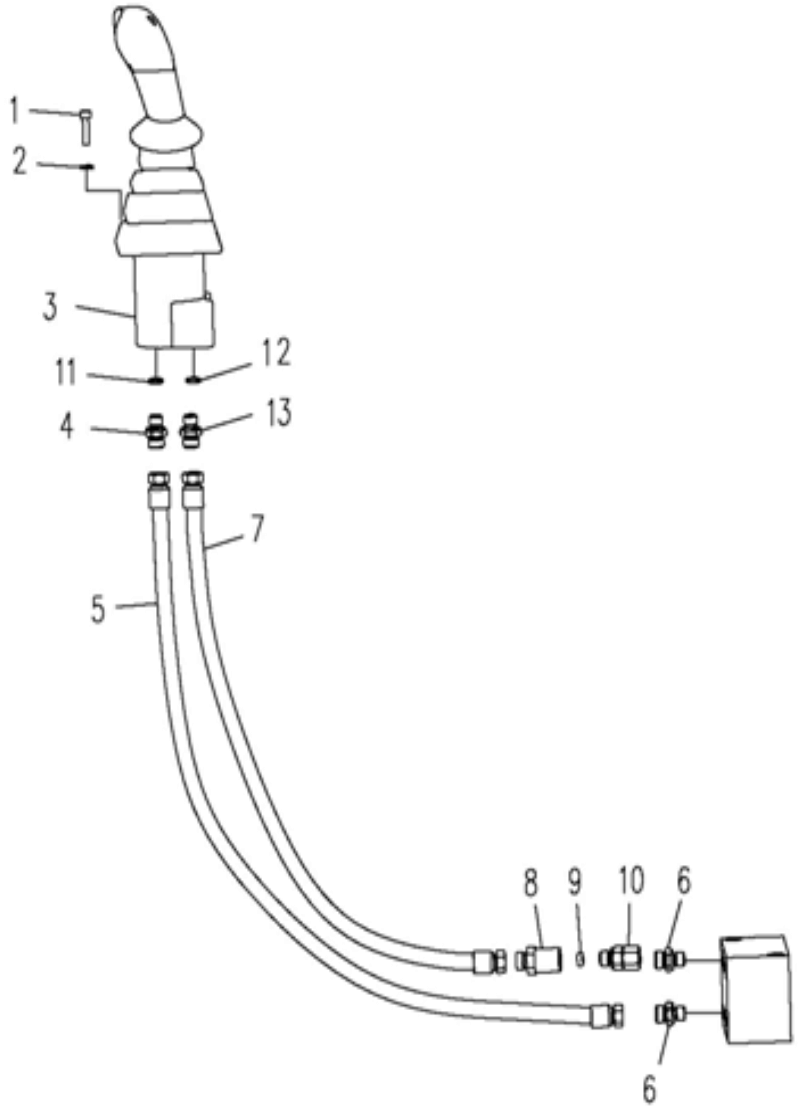

310700247 Tubo hidráulico piloto

Nº	CÓDIGO DE PEÇA	NOME DE PEÇA	QTD.	CÓDIGO DE SERVIÇO	Nº DE SÉRIE	PERMUTABILIDADE	PEÇA SUBSTITUTIVA	
							CÓDIGO DE PEÇA	QTD.
1	805100196	Parafuso M6×25	4					
2	805300030	Arruela 6	4					
3	803007465	Válvula de piloto esquerda	1					
4	803172790	Adaptador	1					
5	803172149	Conjunto de mangueira	1					
6	803172790	Adaptador	2					
7	803172121	Conjunto de mangueira	1					
8	316001538	Adaptador	1					
9	803172058	Filtro	1					
10	803163672	Adaptador	1					
11	819909190	O-ring	1					
12	803177593	O-ring	1					
13	803172161	Adaptador	1					

310700247 Tubo hidráulico piloto

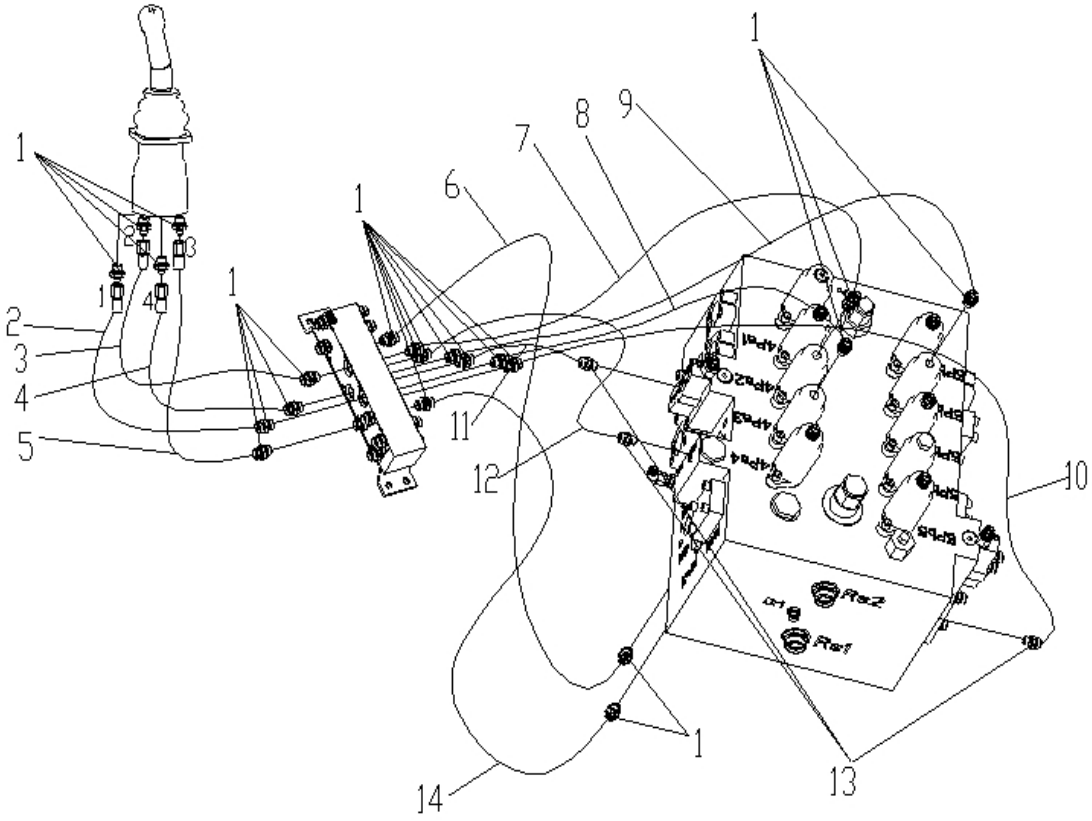

310700247 Tubo hidráulico piloto

Nº	CÓDIGO DE PEÇA	NOME DE PEÇA	QTD.	CÓDIGO DE SERVIÇO	Nº DE SÉRIE	PERMUTA BILIDADE	PEÇA SUBSTITUTIVA	
							CÓDIGO DE PEÇA	QTD.
1	803172790	Adaptador	23					
2	803183732	Conjunto de mangueira	1					
3	803182805	Conjunto de mangueira	1					
4	803173213	Conjunto de mangueira	1					
5	803173387	Conjunto de mangueira	1					
6	803172172	Conjunto de mangueira	1					
7	803173843	Conjunto de mangueira	1					
8	803172847	Conjunto de mangueira	1					
9	803183729	Conjunto de mangueira	1					
10	803183734	Conjunto de mangueira	1					
11	803172635	Conjunto de mangueira	1					
12	803172847	Conjunto de mangueira	1					
13	803172242	Adaptador	1					
14	803173589	Conjunto de mangueira	1					

310700247 Tubo hidráulico piloto

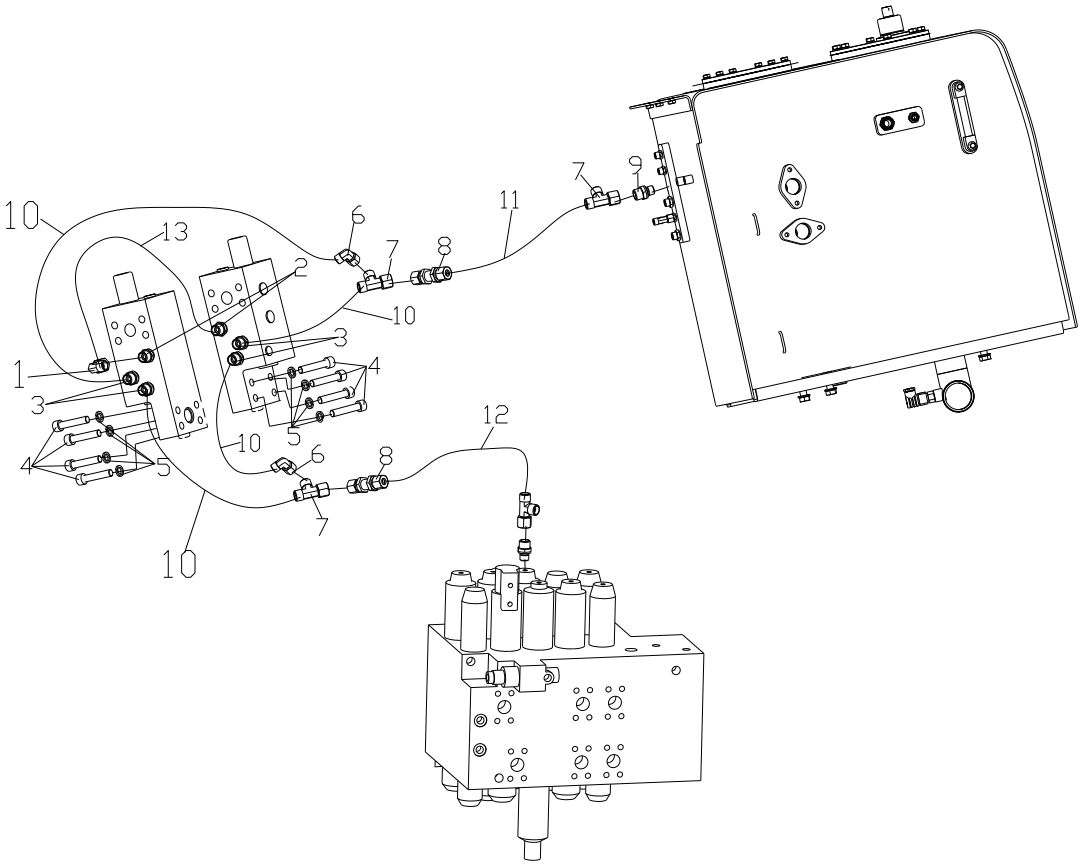

310700247 Tubo hidráulico piloto

Nº	CÓDIGO DE PEÇA	NOME DE PEÇA	QTD.	CÓDIGO DE SERVIÇO	Nº DE SÉRIE	PERMUTABILIDADE	PEÇA SUBSTITUTIVA	
							CÓDIGO DE PEÇA	QTD.
1	803198815	Adaptador	1					
2	803304592	Adaptador	2					
3	803163582	Adaptador	4					
4	805139863	Parafuso M10×50	8					
5	805338279	Arruela 10	8					
6	803103351	Adaptador	2					
7	803172316	Adaptador	3					
8	803176945	Adaptador	2					
9	803166495	Adaptador	1					
10	803302664	Conjunto de mangueira	4					
11	803172326	Conjunto de mangueira	1					
12	803172197	Conjunto de mangueira	1					
13	803304587	Conjunto de mangueira	1					

803007152 VÁLVULA PILOTO ESQUERDA

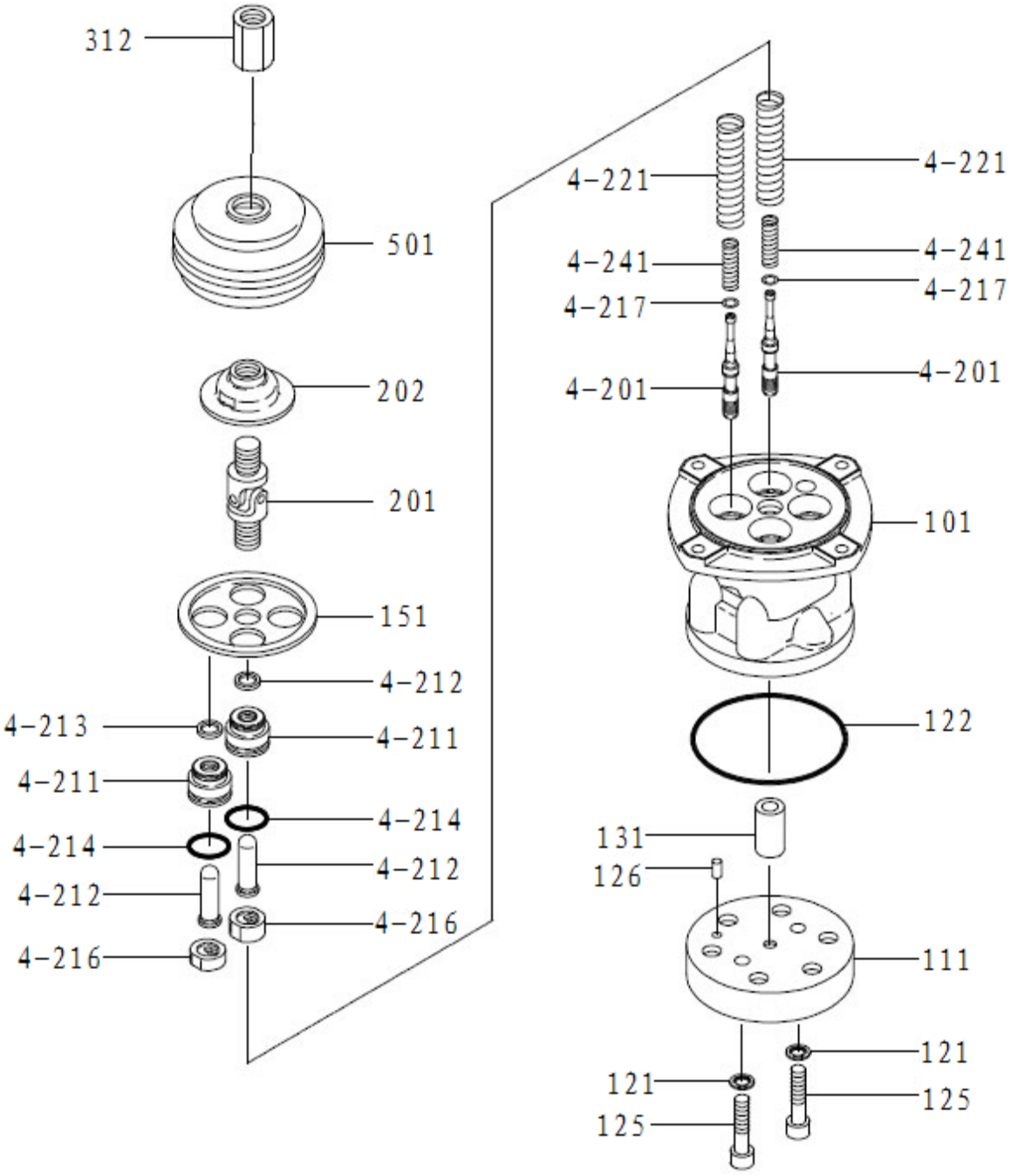

803007152 Válvula piloto esquerda

Nº	CÓDIGO DE PEÇA	NOME DE PEÇA	QTD.	CÓDIGO DE SERVIÇO	Nº DE SÉRIE	PERMUTABILIDADE	PEÇA SUBSTITUTIVA	
							CÓDIGO DE PEÇA	QTD.
101		Luva	1	D				
111		Placa	1					
121		Arruela de vedação	2					
122		O-ring	1					
125		Parafuso	2					
126		Pino de mola	1					
131		Bucha	1					
151		Placa	1					
201		Núcleo da válvula	4	D				
211		Bujão	4	D				
212		Haste	4					
213		Vedação	4					
214		O-ring	4	D				
216		Assento de mola	4					
217		Arruela	4					
221		Mola	4					
241		Mola	4					
301		Conector	1					
302		Placa	1					
312		Porca	1					
501		Capô retentor de	1					
601		poeira	1					
		Conjunto de punho (E)						

803007151 VÁLVULA PILOTO DIREITA

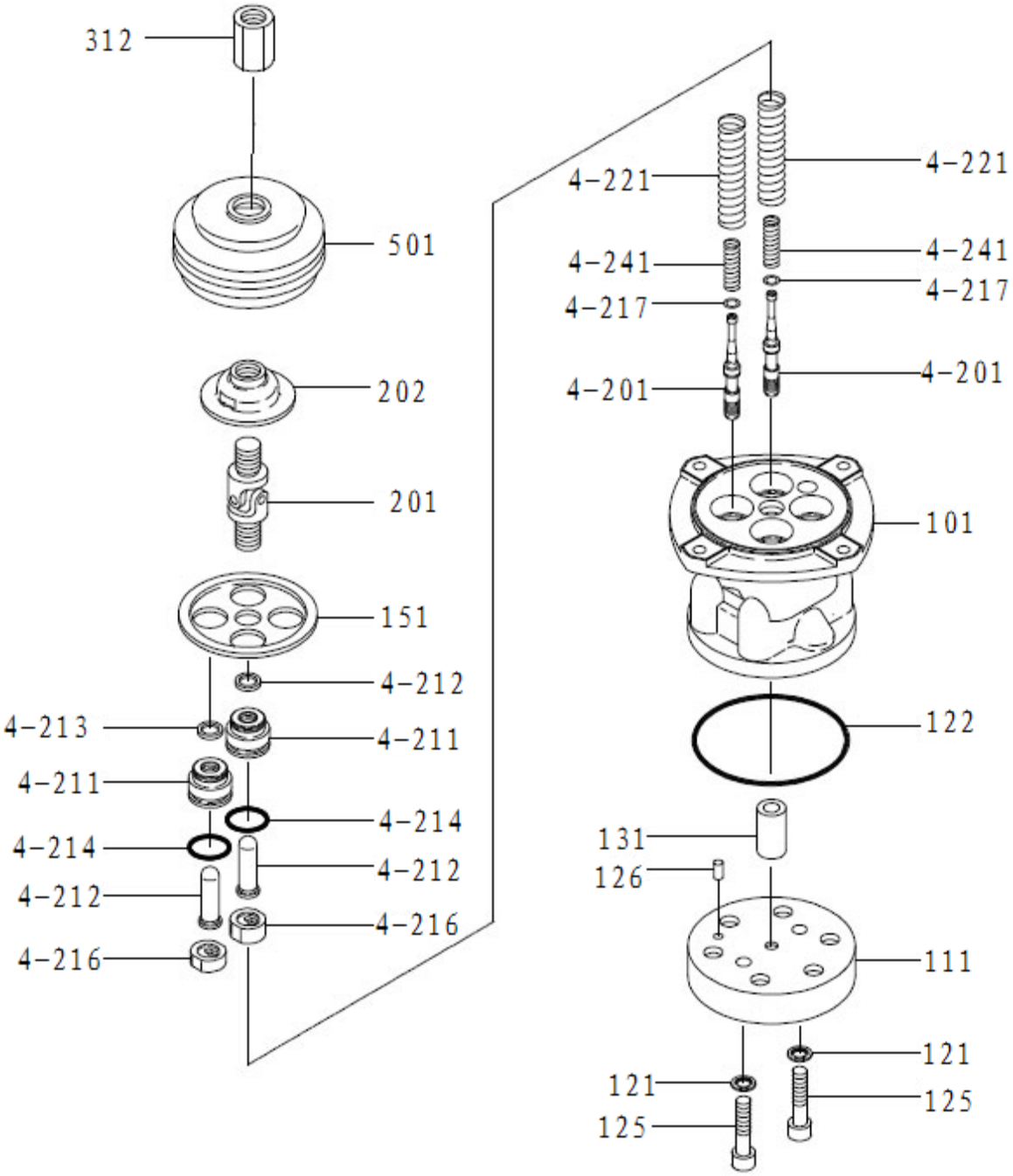

803007151 Válvula piloto direita

Nº	CÓDIGO DE PEÇA	NOME DE PEÇA	QTD.	CÓDIGO DE SERVIÇO	Nº DE SÉRIE	PERMUTA BILIDADE	PEÇA SUBSTITUTIVA	
							CÓDIGO DE PEÇA	QTD.
101	860120199	Bucha	1	D				
111	860120200	Placa	1					
121	860120201	Arruela de vedação	2					
122	860120202	O-ring	1					
125	860120203	Parafuso	2					
126	860120204	Pino de mola	1					
131	860120205	Bucha	1					
151	860120206	Placa	1					
201	860120207	Núcleo da válvula	4	D				
211	860120208	Bujão	4	D				
212	860120209	Haste	4					
213	860120210	Vedação	4					
214	860120211	O-ring	4	D				
216	860120212	Assento de mola	4					
217	860120213	Arruela	4					
221	860120214	Mola	4					
241	860120215	Mola	4					
301	860120216	Conector	1					
302	860120217	Placa	1					
312	860120218	Porca	1					
315	860120219	Porca	1					
457	860120220	Bucha	1					
459	860120221	Conector	2					
479	860120222	Capô de isolamento	1					
501	860120223	Capô retentor de poeira	1					
601	803007151	Conjunto de punho (D)	1					

803072054 VÁLVULA PILOTO DO PEDAL

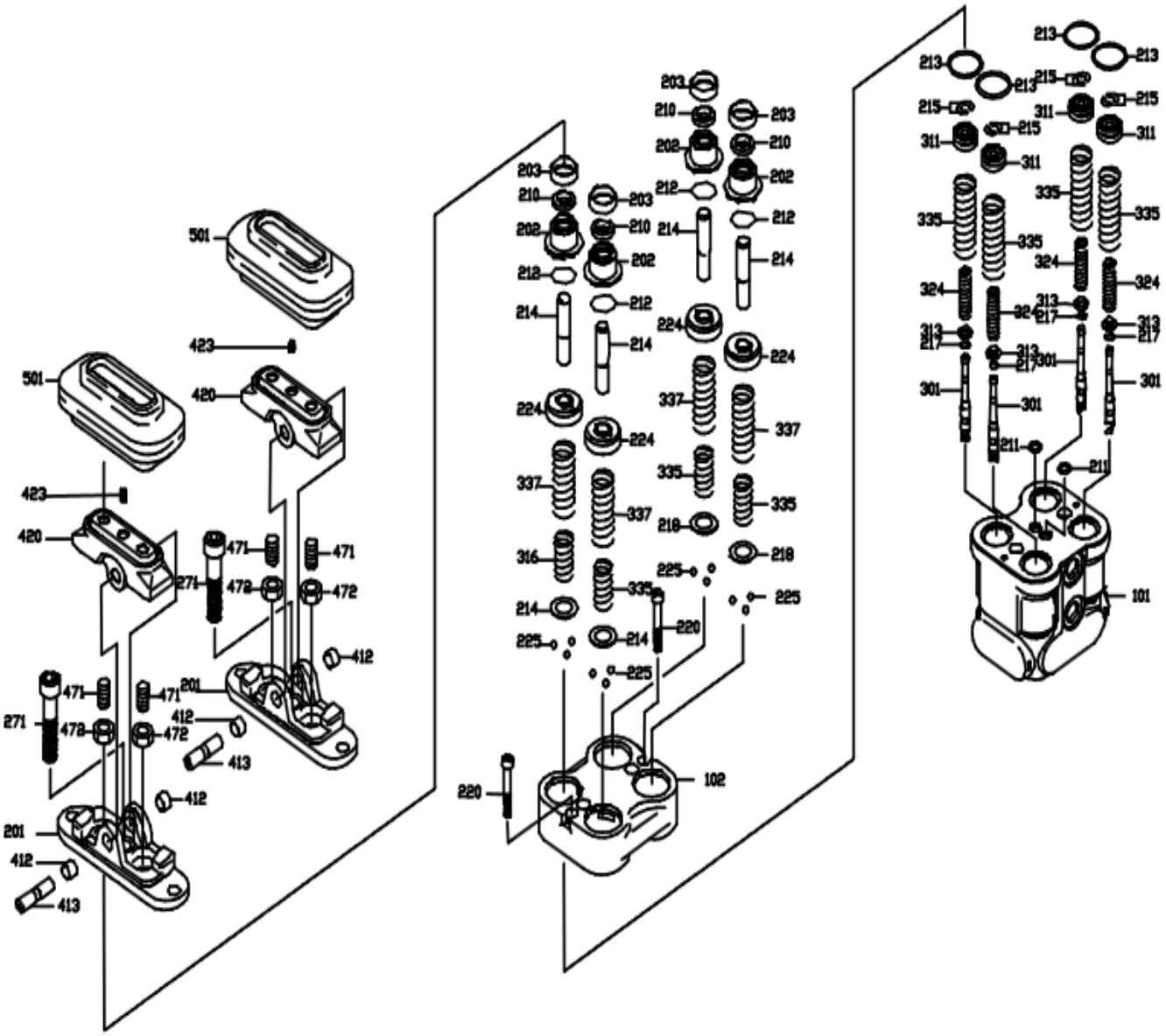

803072054 Válvula piloto do pedal

Nº	CÓDIGO DE PEÇA	NOME DE PEÇA	QTD.	CÓDIGO DE SERVIÇO	Nº DE SÉRIE	PERMUTA BILIDADE	PEÇA SUBSTITUTIVA	
							CÓDIGO DE PEÇA	QTD.
101	860120224	Válvula	1	D				
102	860120225	Tampa de válvula	1					
151	860120226	Bujão	4					
153	860120227	ROH Bujão	2					
163	860120228	O-ring	2					
191	860120229	Assento	2					
192	860120230	Assento	2					
193	860120231	Bucha	2					
194	860120232	Esfera de aço da tampa de rolamento	2					
201	860120233	Tampa	2					
202	860120234	Bujão	4	D				
203	860120235	Tampa de graxa	4					
210	860120236	Arruela	4					
211	860120237	O-ring	2					
212	860120238	O-ring	4	D				
213	860120239	O-ring	4					
214	860120240	Haste de empurrão	4					
215	860120241	Arruela	8					
217	860120242	Arruela	4					
218	860120243	Assento de mola	4					
220	860120244	Parafuso	2					
224	860120245	Pistão	4					
225	860120246	Esfera de aço de rolamento	12					
271	860120247	Parafuso	2					
301	860120248	Núcleo da válvula	4					
311	860120249	Assento de mola	4	D				
313	860120250	Arruela	4					
324	860120251	Mola	4					
335	860120252	Mola	4					
336	860120253	Mola	4					
337	860120254	Mola	4					
412	860120255	Bucha do eixo	4					
413	860120256	Eixo convexo	2					
420	860120257	Roda convexa	2					
423	860120258	Parafuso	2					
471	860120259	Parafuso	4					
472	860120260	Porca	4					
501	860120261	Capô retentor de poeira	2					

310701201 SISTEMA ELÉTRICO

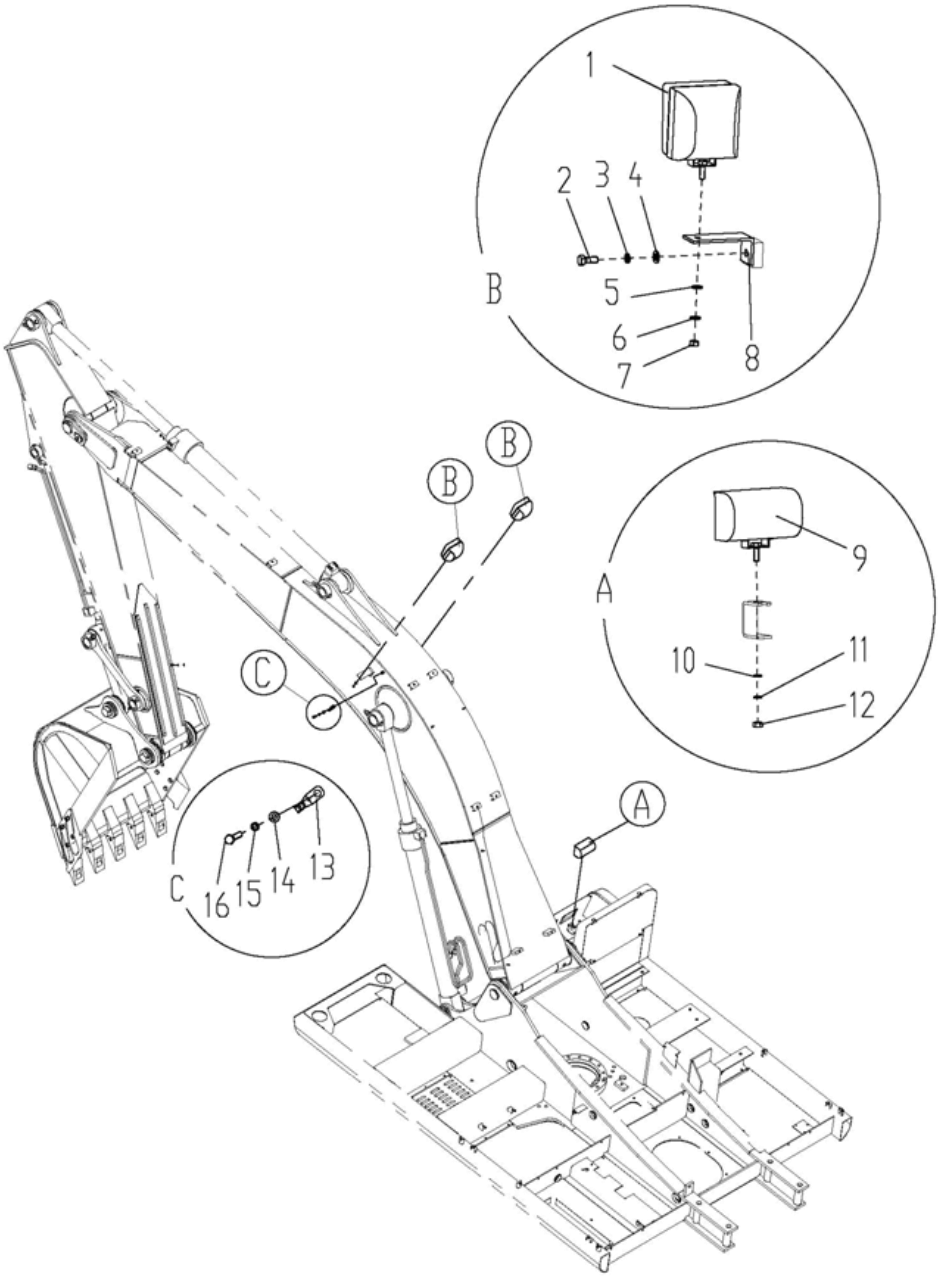

310701201 Sistema elétrico

Nº	CÓDIGO DE PEÇA	NOME DE PEÇA	QTD.	CÓDIGO DE SERVIÇO	Nº DE SÉRIE	PERMUTABILIDADE	PEÇA SUBSTITUTIVA	
							CÓDIGO DE PEÇA	QTD.
1	803504605	Lâmpada do braço	2					
2	805046469	Parafuso	2					
3	805338261	Arruela 12	2					
4	805338281	Arruela 12	2					
5	805338279	Arruela 10	2					
6	805338260	Arruela 10	2					
7	805238371	Porca M10	2					
8	310800404	Suporte da lâmpada do braço	2					
9	819909306	Lâmpada de operação	1					
10	805338279	Arruela 10	1					
11	805338260	Arruela 10	1					
12	805238371	Porca M10	1					
13	819908678	Bloco de conexão	2					
14	805338277	Arruela 8	2					
15	805338259	Arruela 8	2					
16	805046503	Parafuso M8×16	2					

310701201 Sistema elétrico

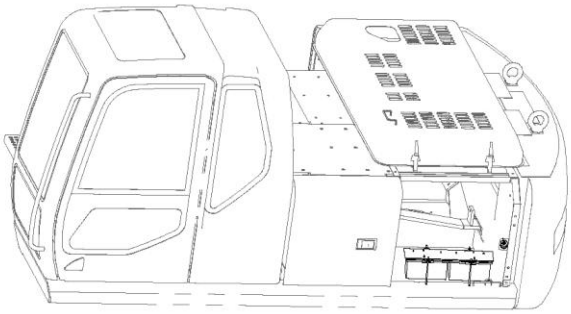

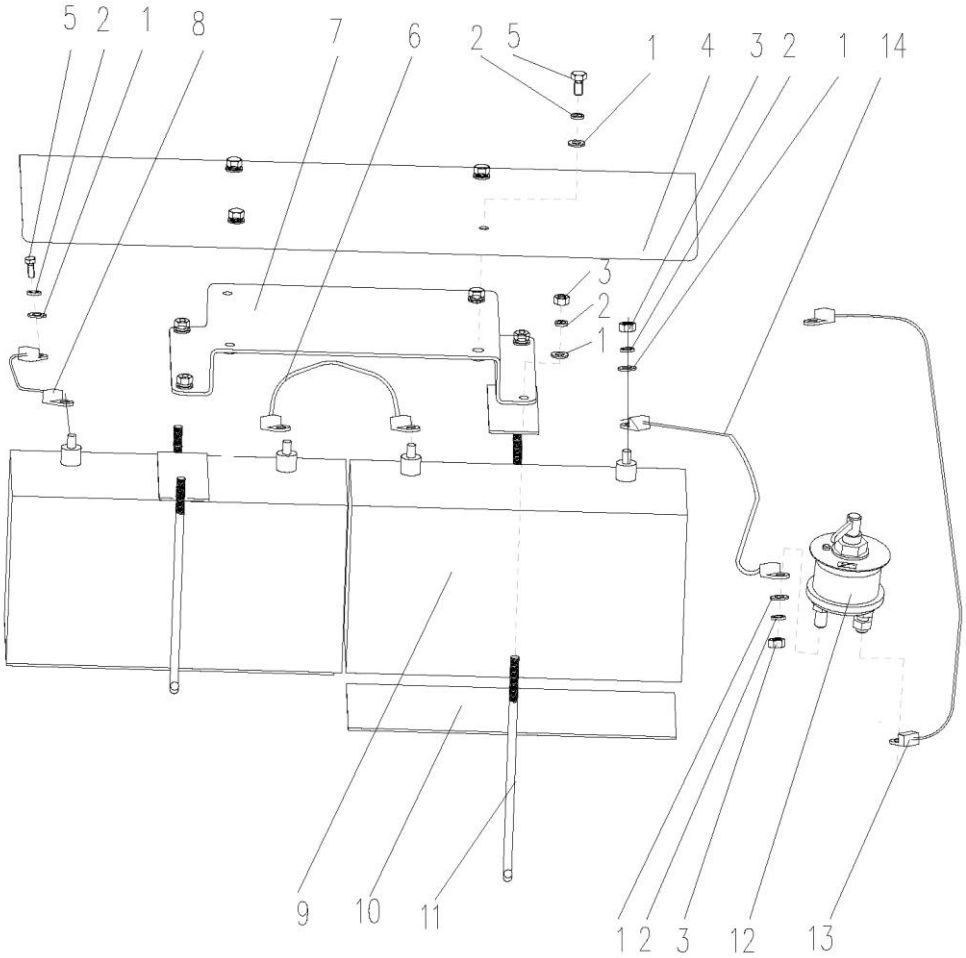

310701201 Sistema elétrico

Nº	CÓDIGO DE PEÇA	NOME DE PEÇA	QTD.	CÓDIGO DE SERVIÇO	Nº DE SÉRIE	PERMUTA BILIDADE	PEÇA SUBSTITUTIVA	
							CÓDIGO DE PEÇA	QTD.
1	805338279	Arruela 10	15					
2	805338260	Arruela 10	15					
3	805238371	Porca M10	10					
4	310700362	Tampa superior	1					
5	805046472	Parafuso M10×20	5					
6	803608711	Fio da bateria	1					
7	310700359	Quadro da bateria	1					
8	803604699	Fio da bateria	1					
9	803502444	Bateria	4					
10	310700361	Arruela de borracha	2					
11	310800196	Haste	4					
12	803608695	Interruptor principal da bateria	1					
13	803604711	Fio da bateria	1					
14	803604697	Fio da bateria	1					

310701201 Sistema elétrico

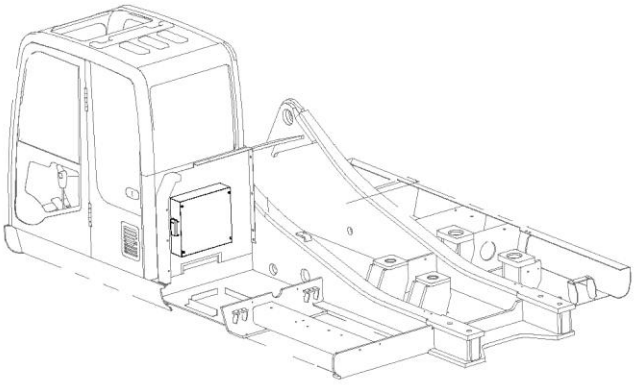

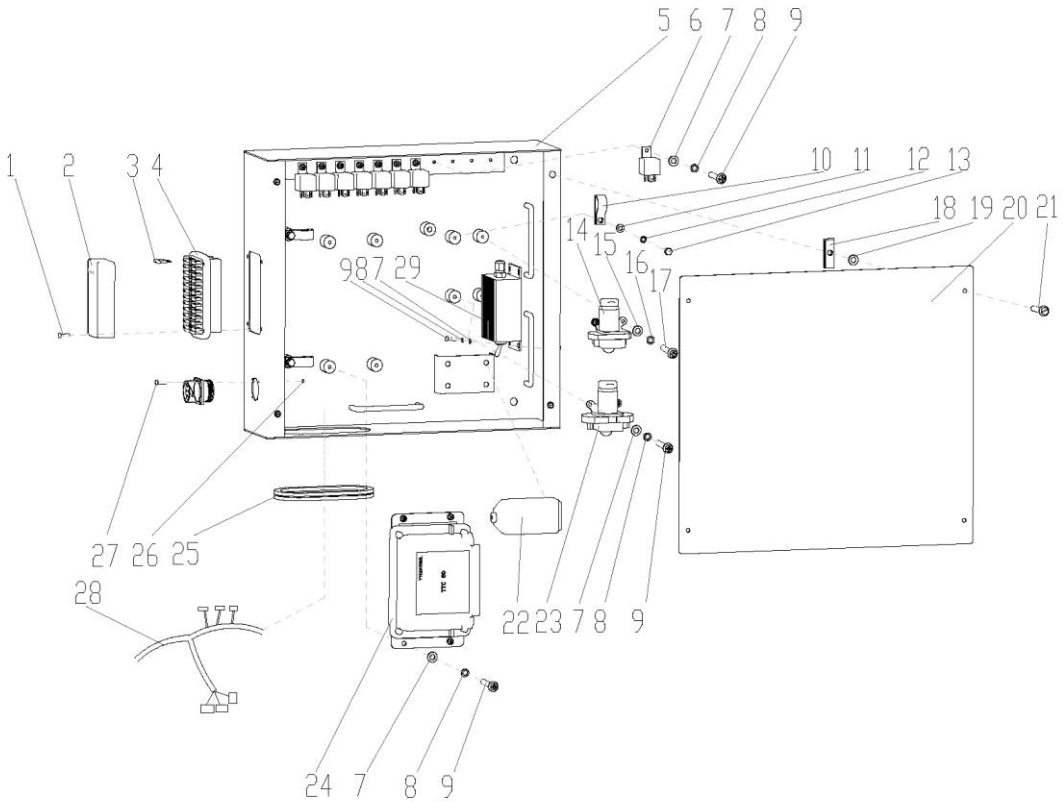

310701201 Sistema elétrico

Nº	CÓDIGO DE PEÇA	NOME DE PEÇA	QTD.	CÓDIGO DE SERVIÇO	Nº DE SÉRIE	PERMUTABILIDADE	PEÇA SUBSTITUTIVA	
							CÓDIGO DE PEÇA	QTD.
1	803704527	Parafuso 20 mm	4					
2		Tampa da caixa de fusível	1					
3	803608942	Fusível 0257001	2					
	803608738	Fusível 0257030	2					
	803608737	Fusível 0257020	5					
	803608735	Fusível 0257010	11					
	803608734	Fusível 0257005	4					
4	803704537	Caixa de fusível 15712-24P	1					
5	310700364	Caixa	1					
6	803608930	Relé	8					
		V2314-A1064-X830(24VDC)						
7	805338383	Arruela 5	18					
8	805338380	Arruela 5	18					
9	805140015	Parafuso M5×16	18					
10	801905478	Grampo de chicote	4					
11	805338277	Arruela 8	4					
12	805338259	Arruela 8	4					
13	805046503	Parafuso M8×16	4					
14	803608739	Relé de partida	1					
		MZJ-100A/006						
15	805338382	Arruela 4	2					
16	805338379	Arruela 4	2					
17	805140011	Parafuso M4×16	2					
18	803704526	Fivela	4					
19	803704525	Anel retentor	4					
20	310801460	Tampa da caixa	1					

310701201 Sistema elétrico

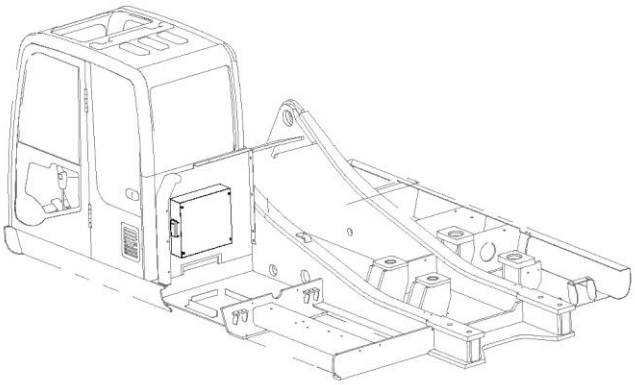

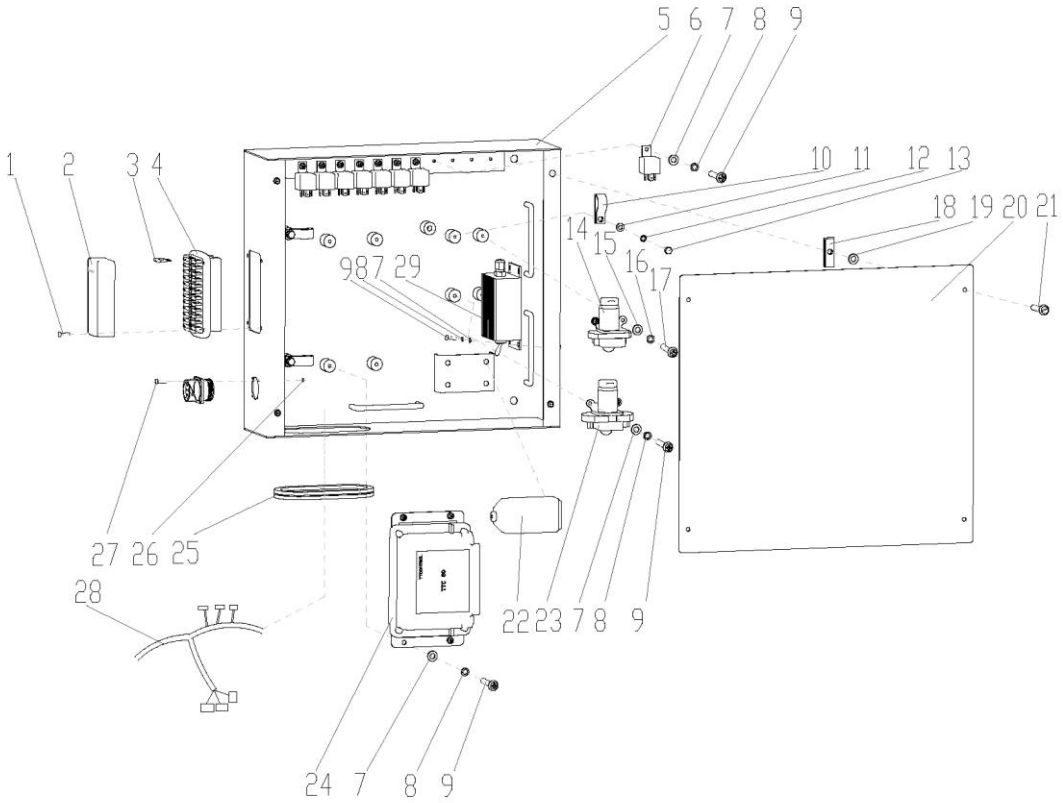

310701201 Sistema elétrico

Nº	CÓDIGO DE PEÇA	NOME DE PEÇA	QTD.	CÓDIGO DE SERVIÇO	Nº DE SÉRIE	PERMUTA BILIDADE	PEÇA SUBSTITUTIVA	
							CÓDIGO DE PEÇA	QTD.
21	803704524	Parafuso	4					
22	803603006	Caixa de fusível	1					
		0HBF0001ZXBASE3						
	803202234	Fusível 153.5631.612	1					
	803608835	Fusível 153.5631.560	1					
	803602240	Fusível 153.5631.550	1					
23	803608696	Relé de pré-aquecimento	1					
		MZJ-200A/006X						
24	803705247	Controlador	1					
25	310801201	Anel de borracha	1					
26	805200079	Porca M3	4					
27	805100262	Parafuso M3×20	4					
28	310700365	Chicote elétrico da caixa de controle	1					
29	803504596	Módulo sobressalente	1					

310701201 Sistema elétrico

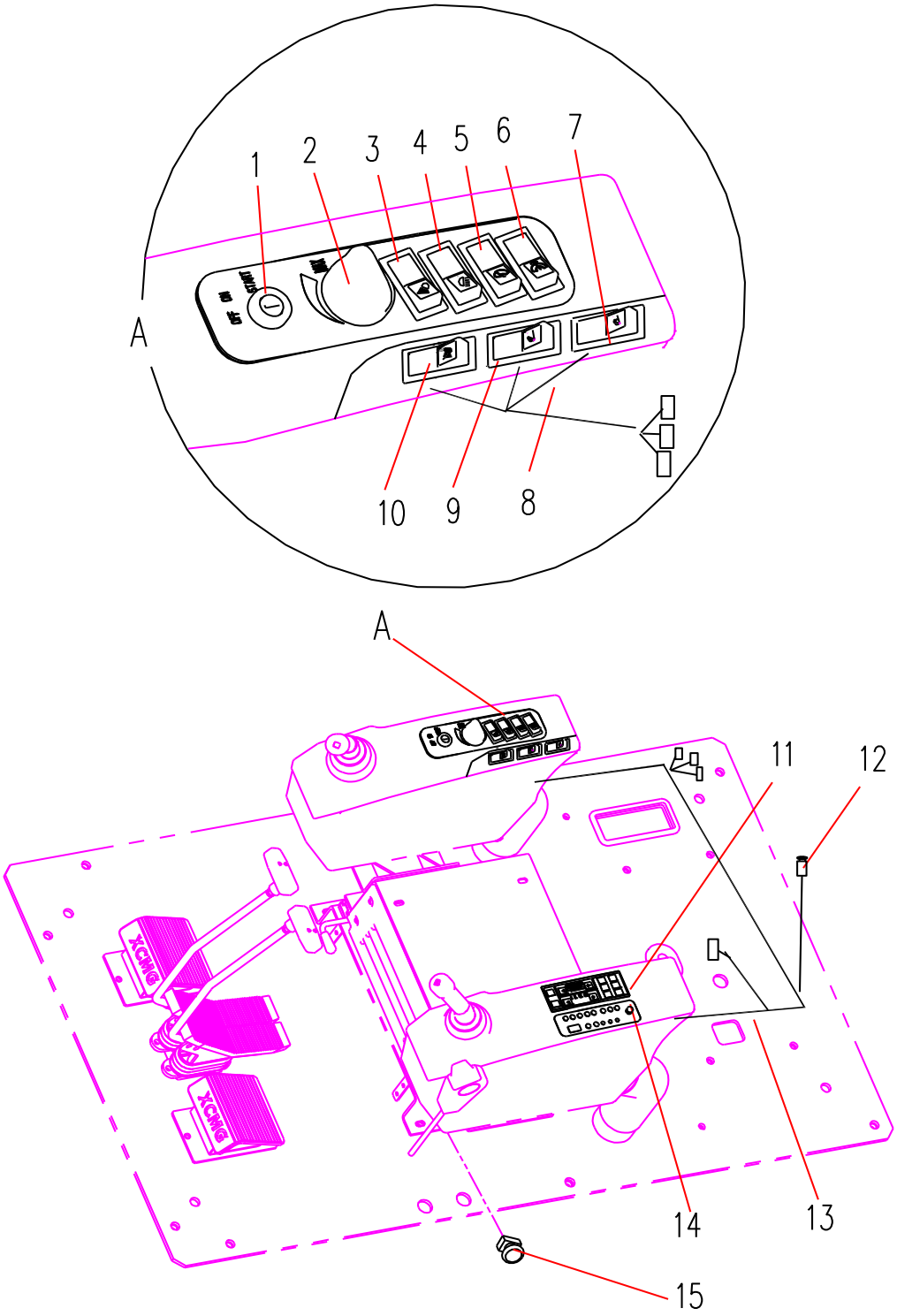

310701201 Sistema elétrico

Nº	CÓDIGO DE PEÇA	NOME DE PEÇA	QTD.	CÓDIGO DE SERVIÇO	Nº DE SÉRIE	PERMUTA BILIDADE	PEÇA SUBSTITUTIVA	
							CÓDIGO DE PEÇA	QTD.
1	860118564	Interruptor de partida	1					
2	803611303	Potenciômetro	1					
3	803608004	Placa de sinal 3.32	1					
4	803704922	Placa de sinal 3.31	1					
5-1	803608892	Interruptor	1					
5-2	803704513	Placa de sinal 2.5	1					
6-1	803608893	Interruptor	1					
6-2	803704510	Placa de sinal 2.6	1					
7	803609688	Chicote elétrico do console	1					
8-1	803608891	Interruptor	1					
8-2	803704923	Placa de sinal 13.7	1					
9-1	803609681	Interruptor	1					
9-2	803704924	Placa de sinal 13.6	1					
9-3	803504776	Indicador de 24V	1					
10-1	803610345	Interruptor	1					
10-1	803704925	Placa de sinal	1					
11	803504814	Painel de controle	1					
12	803504654	Acendedor de cigarros	1					
13	310700358	Chicote elétrico principal 2	1					
14	803504809	Rádio	1					
15	803677946	Interruptor de freio	1					

310701201 Sistema elétrico

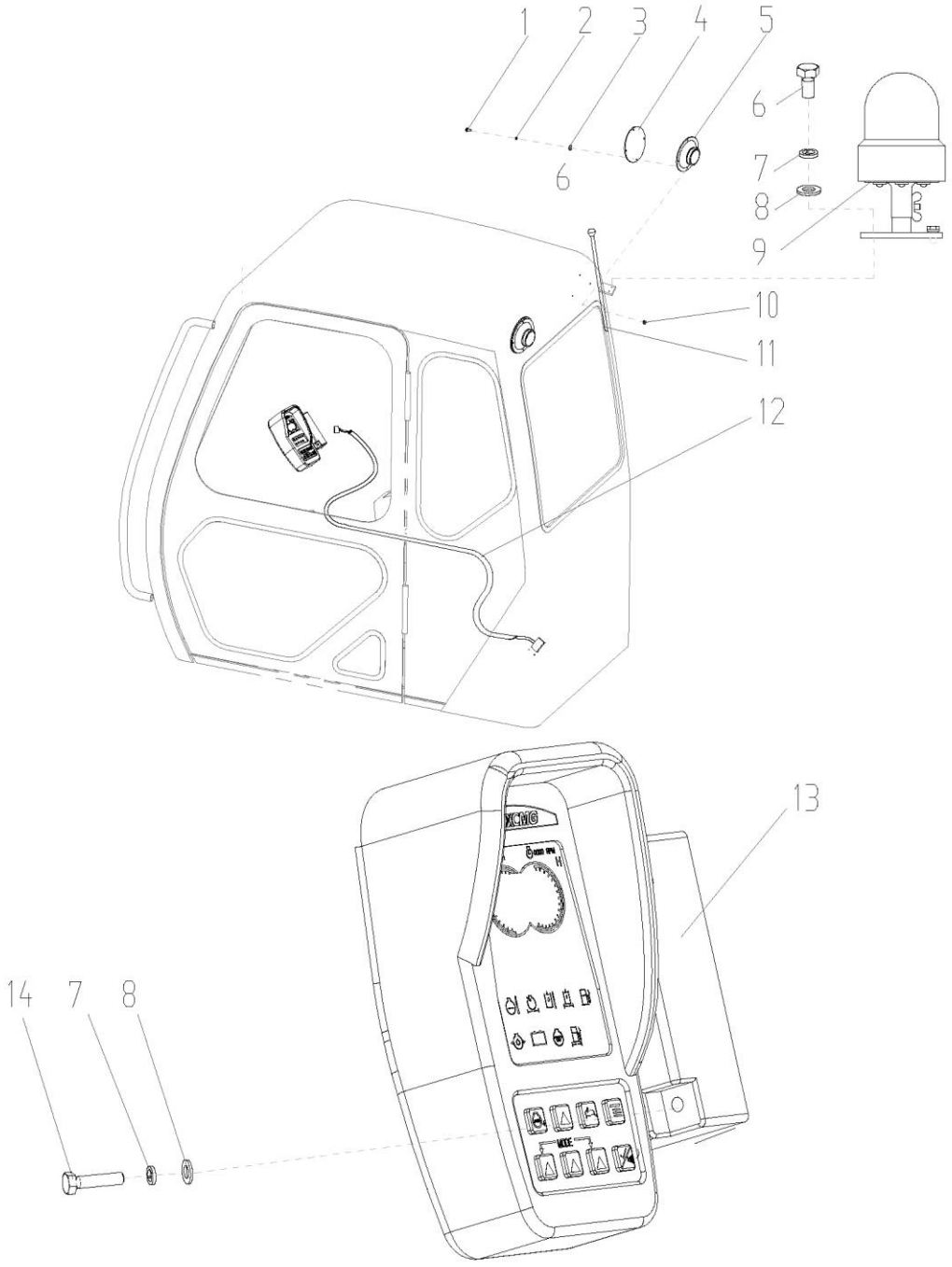

310701201 Sistema elétrico

Nº	CÓDIGO DE PEÇA	NOME DE PEÇA	QTD.	CÓDIGO DE SERVIÇO	Nº DE SÉRIE	PERMUTABILIDADE	PEÇA SUBSTITUTIVA	
							CÓDIGO DE PEÇA	QTD.
1	805140012	Parafuso M4×20	8					
2	805338379	Arruela 4	8					
3	805338382	Arruela 4	8					
4	803504617	Capô de alto-falante	2					
5	819908756	Alto-falante	2					
6	805046503	Parafuso M8×16	1					
7	805338259	Arruela 8	5					
8	805338277	Arruela 8	5					
9	819908673	Alarme rotativo	1					
10	805238481	Porca M4	2					
11	803608828	Antena	1					
12	316000352	Chicote elétrico de monitor	1					
13	803506153	Monitor	1					
14	805046511	Parafuso M8×30	4					

310701201 Sistema elétrico

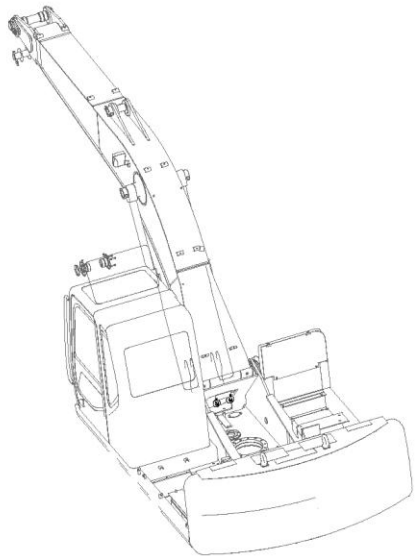

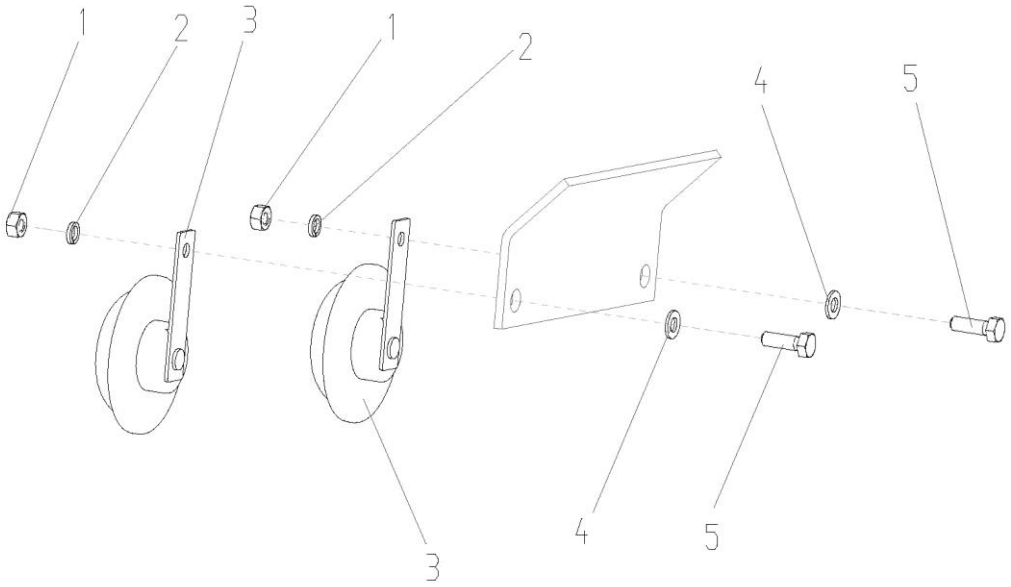

310701201 Sistema elétrico

Nº	CÓDIGO DE PEÇA	NOME DE PEÇA	QTD.	CÓDIGO DE SERVIÇO	Nº DE SÉRIE	PERMUTABILIDADE	PEÇA SUBSTITUTIVA	
							CÓDIGO DE PEÇA	QTD.
1	805238378	Porca M8	1					
2	805338259	Arruela 8	2					
3	803504609	Buzina	2					
4	805338277	Arruela 8	2					
5	805046509	Parafuso M8×25	2					

310701201 Sistema elétrico

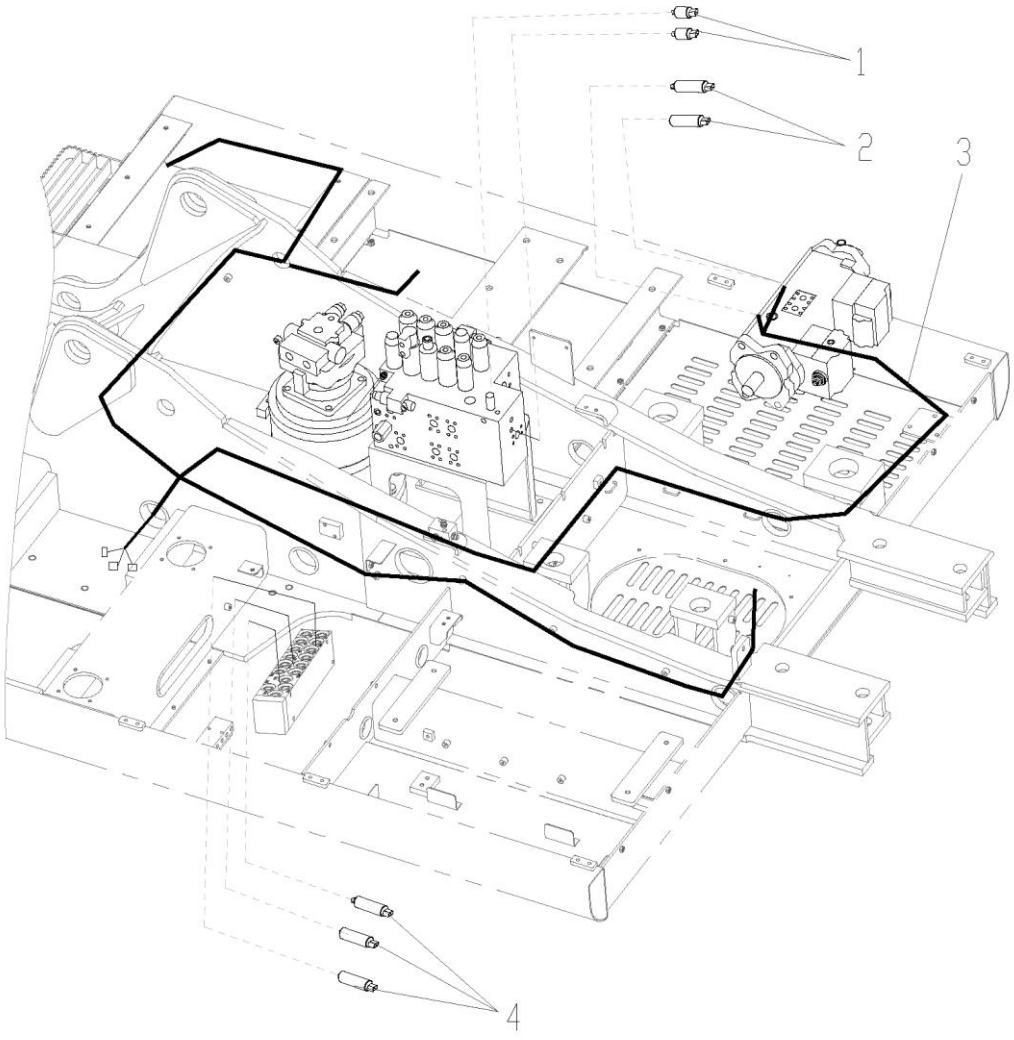

310701201 Sistema elétrico

Nº	CÓDIGO DE PEÇA	NOME DE PEÇA	QTD.	CÓDIGO DE SERVIÇO	Nº DE SÉRIE	PERMUTABILIDADE	PEÇA SUBSTITUTIVA	
							CÓDIGO DE PEÇA	QTD.
1	803504797	Sensor de pressão	2					
2	803504798	Interruptor de pressão	2					
3	310700353	Chicote elétrico principal 1	1					
4	803504799	Sensor de pressão	3					

310701201 Sistema elétrico

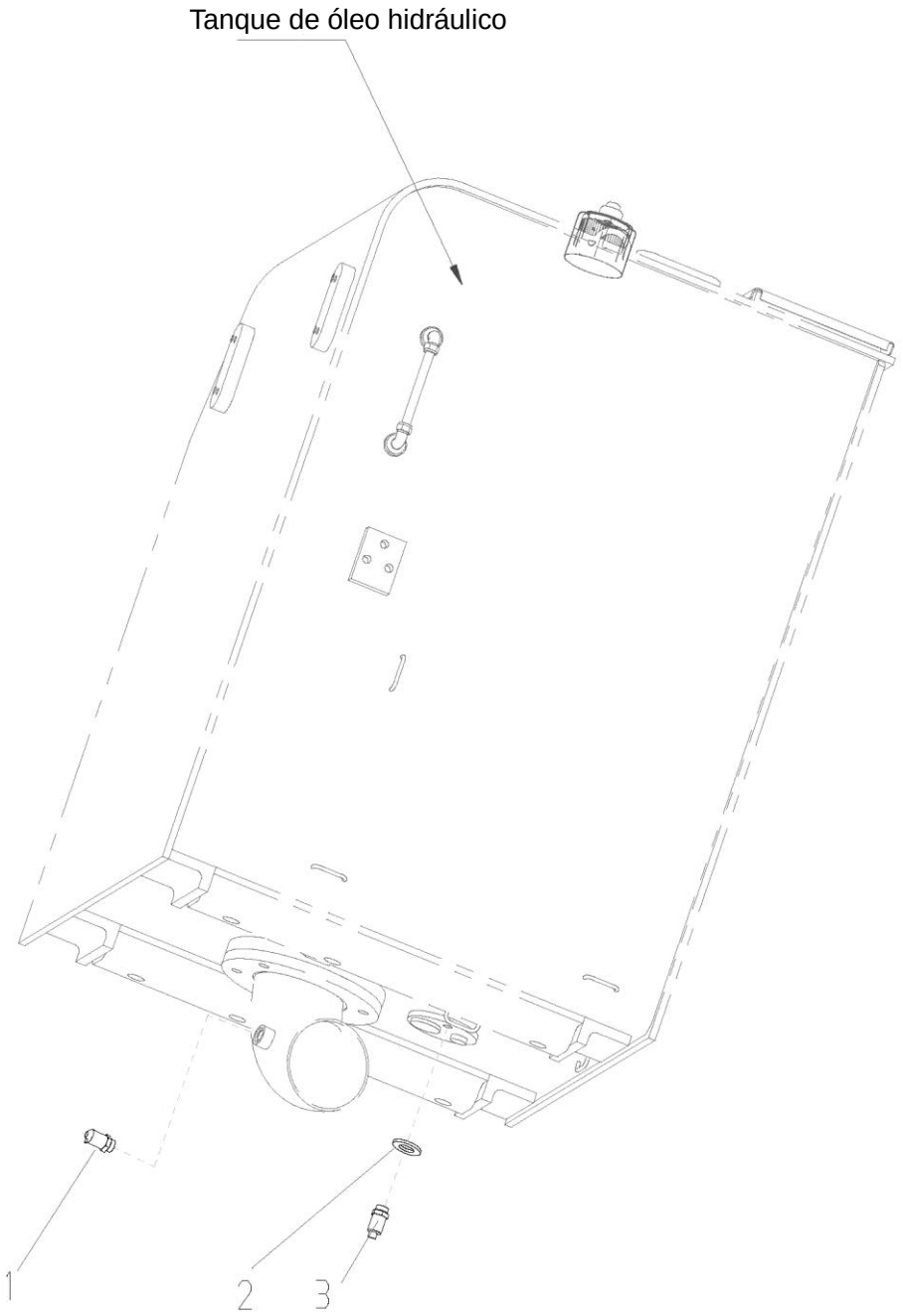

310701201 Sistema elétrico

Nº	CÓDIGO DE PEÇA	NOME DE PEÇA	QTD.	CÓDIGO DE SERVIÇO	Nº DE SÉRIE	PERMUTABILIDADE	PEÇA SUBSTITUTIVA	
							CÓDIGO DE PEÇA	QTD.
1	803504717	Sensor da temperatura do óleo	1					
2	805300024	Arruela 14	1					
3	819908755	Retentor	1					

310701201 Sistema elétrico

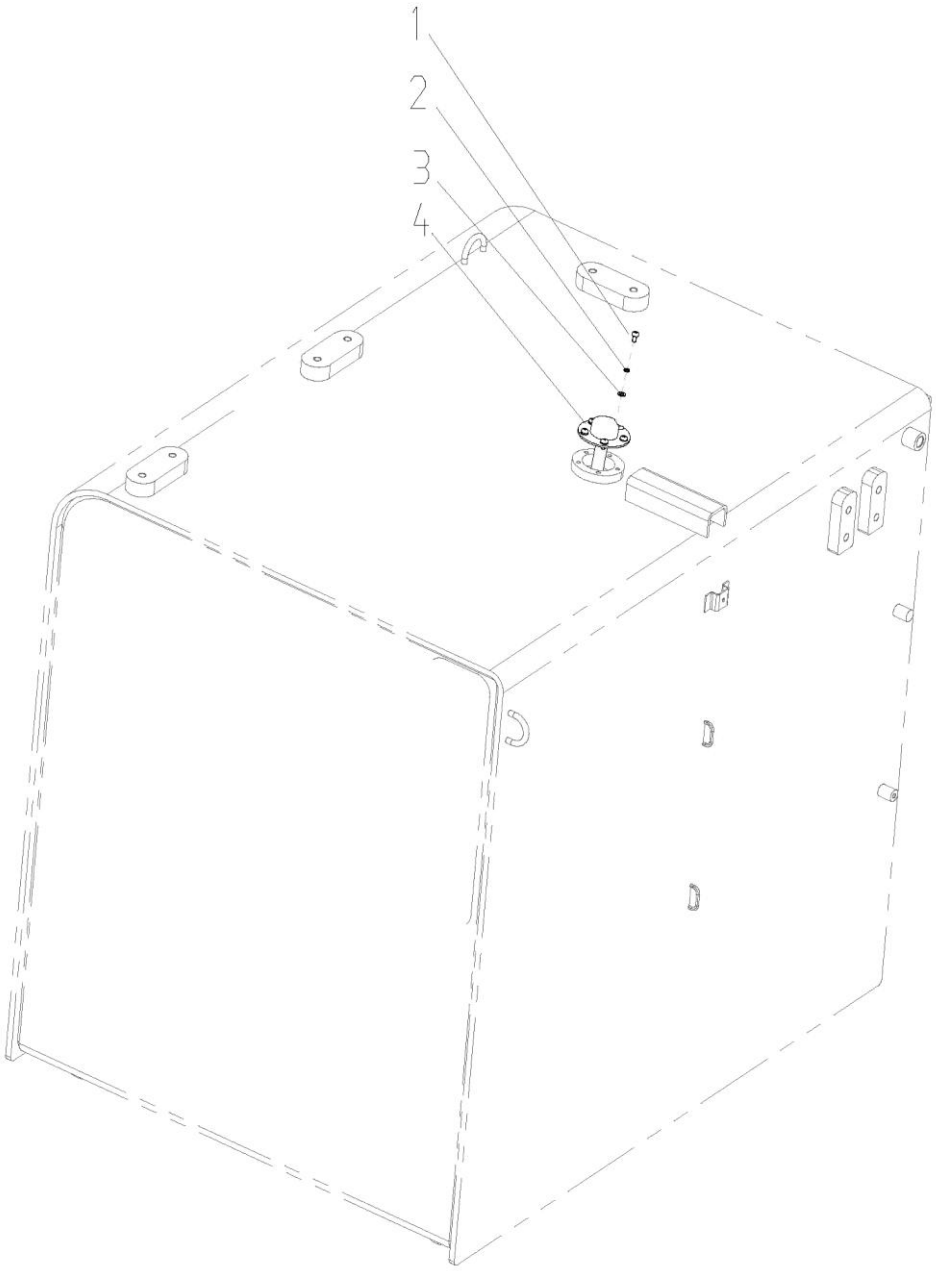

310701201 Sistema elétrico

Nº	CÓDIGO DE PEÇA	NOME DE PEÇA	QTD.	CÓDIGO DE SERVIÇO	Nº DE SÉRIE	PERMUTABILIDADE	PEÇA SUBSTITUTIVA	
							CÓDIGO DE PEÇA	QTD.
1	80514001	Parafuso M5×16	5					
2	80533838	Arruela 5	5					
3	80533838	Arruela 5	5					
4	80350459	Sensor do nível de óleo	1					

310700252 SISTEMA DE AR CONDICIONADO

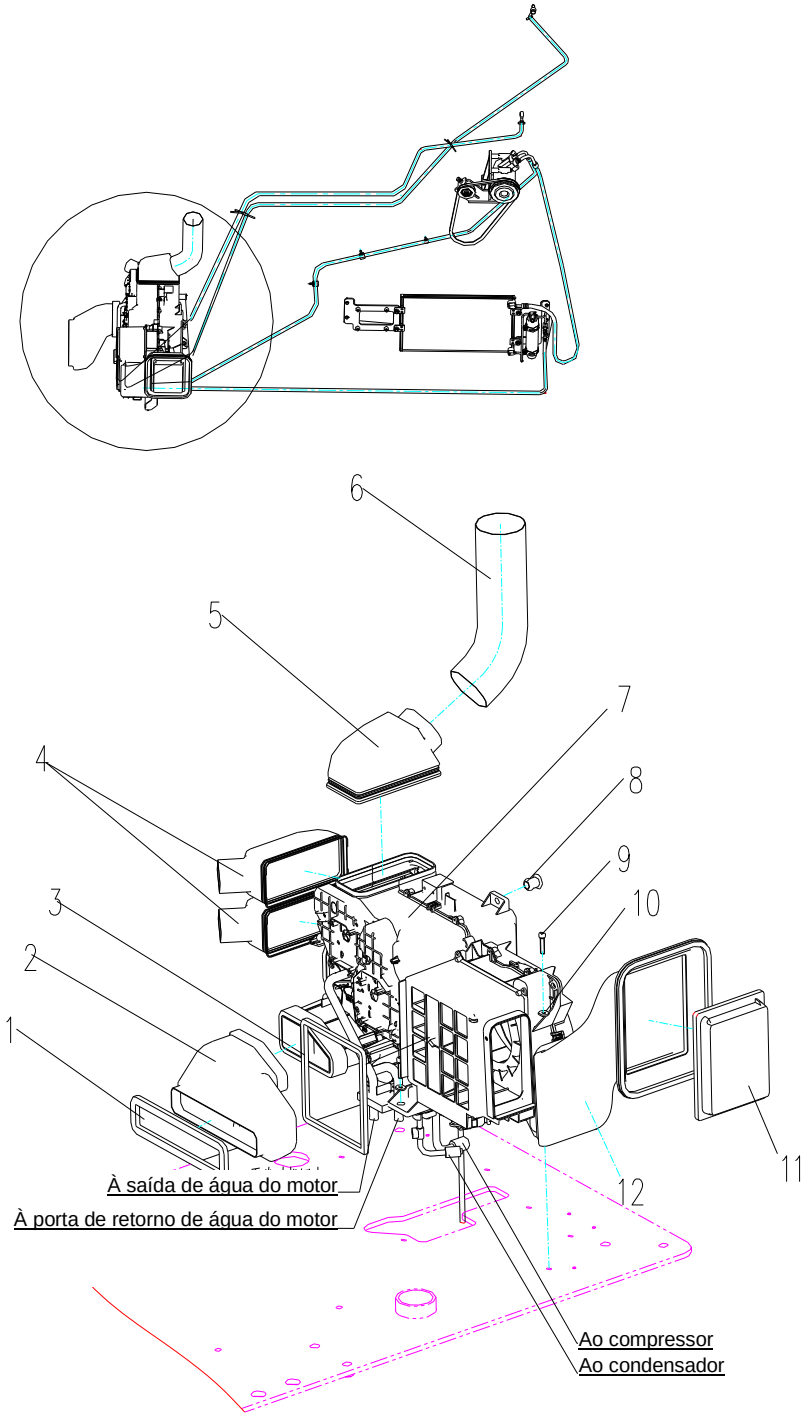

310700252 Sistema de ar condicionado

Nº	CÓDIGO DE PEÇA	NOME DE PEÇA	QTD.	CÓDIGO DE SERVIÇO	Nº DE SÉRIE	PERMUTABILIDADE	PEÇA SUBSTITUTIVA	
							CÓDIGO DE PEÇA	QTD.
1	801907837	Esponja de vedação	1					
2	801905721	Passagem de ar	1					
3	803504816	Filtro	1					
4	801905722	Passagem de ar dianteira	2					
5	801905720	Passagem de ar traseira	1					
6	801905719	Mangueira corrugada	1					
7	803504810	Evaporador	1					
8	314000354	Bujão	1					
9	819908925	Parafuso M8×35	7					
10	805300069	Arruela 8	7					
11	801905495	Filtro	1					
12	801905718	Passagem de ar	1					

310700252 Sistema de ar condicionado

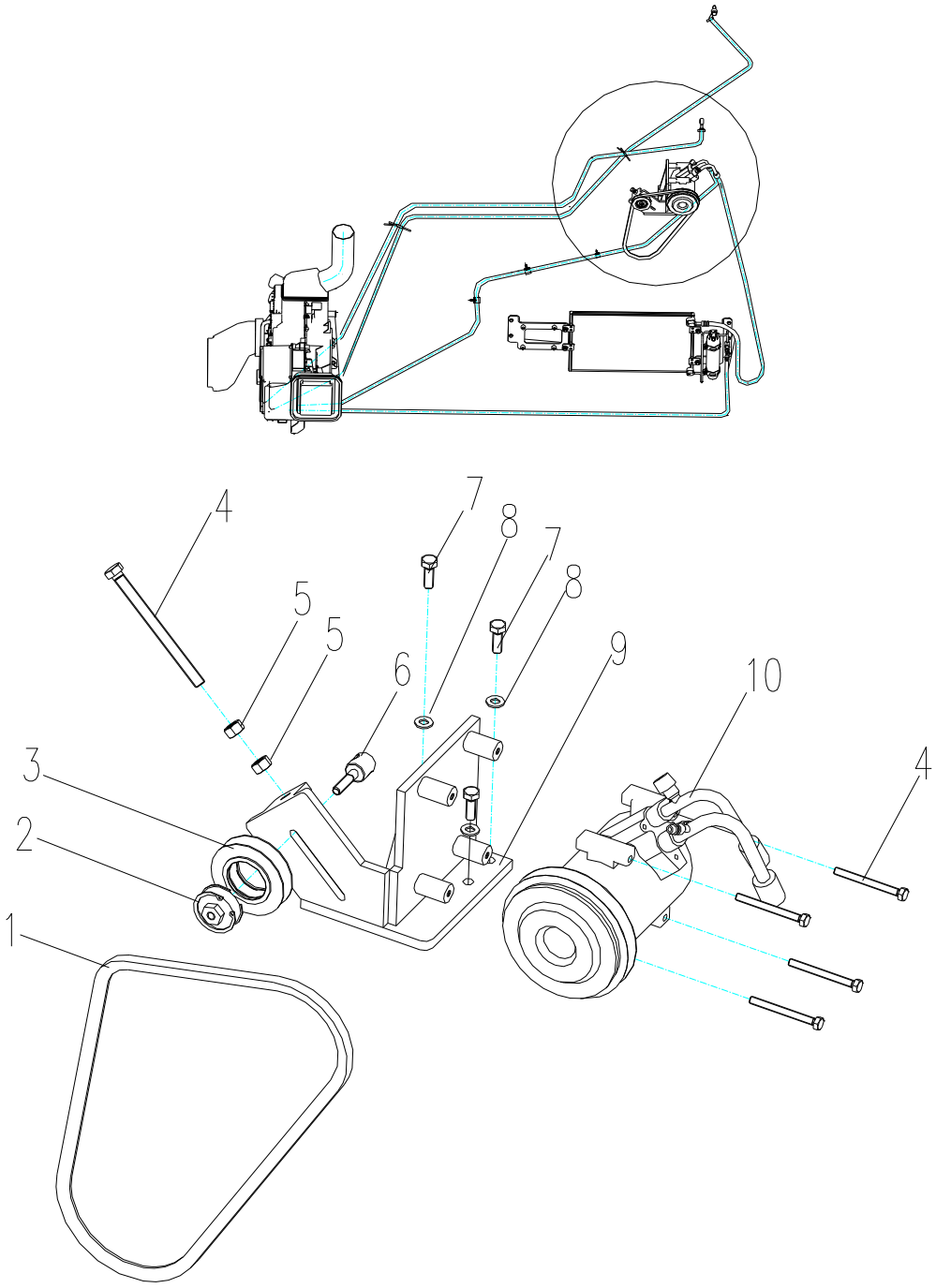

310700252 Sistema de ar condicionado

Nº	CÓDIGO DE PEÇA	NOME DE PEÇA	QTD.	CÓDIGO DE SERVIÇO	Nº DE SÉRIE	PERMUTABILIDADE	PEÇA SUBSTITUTIVA	
							CÓDIGO DE PEÇA	QTD.
1	819909125	Correia em “V”	1					
2	310800538	Retentor do eixo	2					
3	310800532	Roda	1					
4	310700204	Parafuso	1					
5	805200045	Porca M12	2					
6	310700205	Eixo	1					
7	805000043	Parafuso M10×30	3					
8	805300017	Arruela 10	3					
9	310700206	Suporte do compressor	1					
10	803505206	Compressor	1					

310700252 SISTEMA DE AR CONDICIONADO

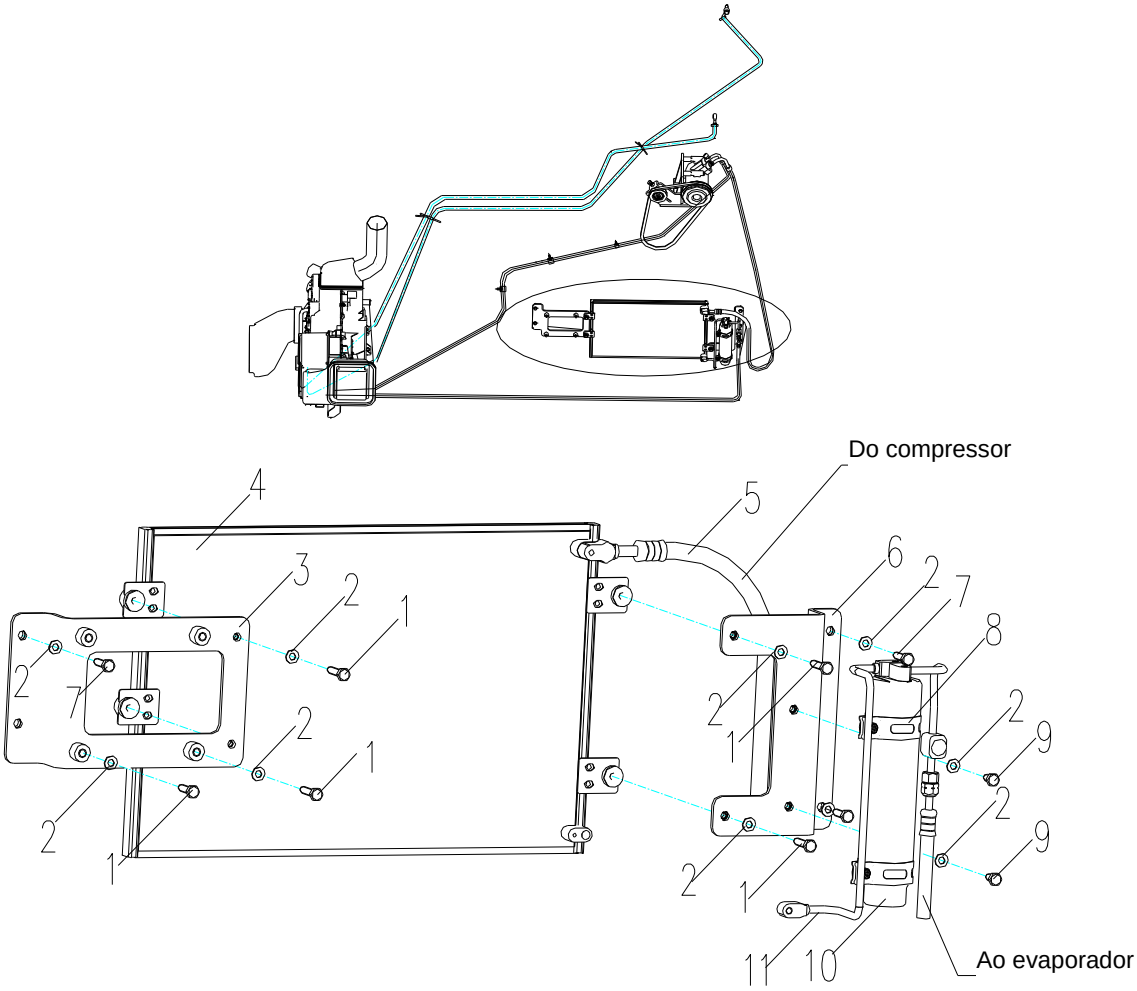

310700252 Sistema de ar condicionado

Nº	CÓDIGO DE PEÇA	NOME DE PEÇA	QTD.	CÓDIGO DE SERVIÇO	Nº DE SÉRIE	PERMUTA BILIDADE	PEÇA SUBSTITUTIVA	
							CÓDIGO DE PEÇA	QTD.
1	819908847	Parafuso M8×35	8					
2	805300069	Arruela 8	14					
3	310700337	Suporte do condensador I	1					
4	803504812	Condensador	1					
5	803505437	Mangueira	1					
6	310700338	Suporte do condensador II	1					
7	805000020	Parafuso M8×30	4					
8	803504815	Suporte do tanque de líquido	1					
9	805000033	Parafuso M8×16	2					
10	805000046	Tanque de líquido	1					
11	803504821	Tubo de reservatório	1					

310700252 Sistema de ar condicionado

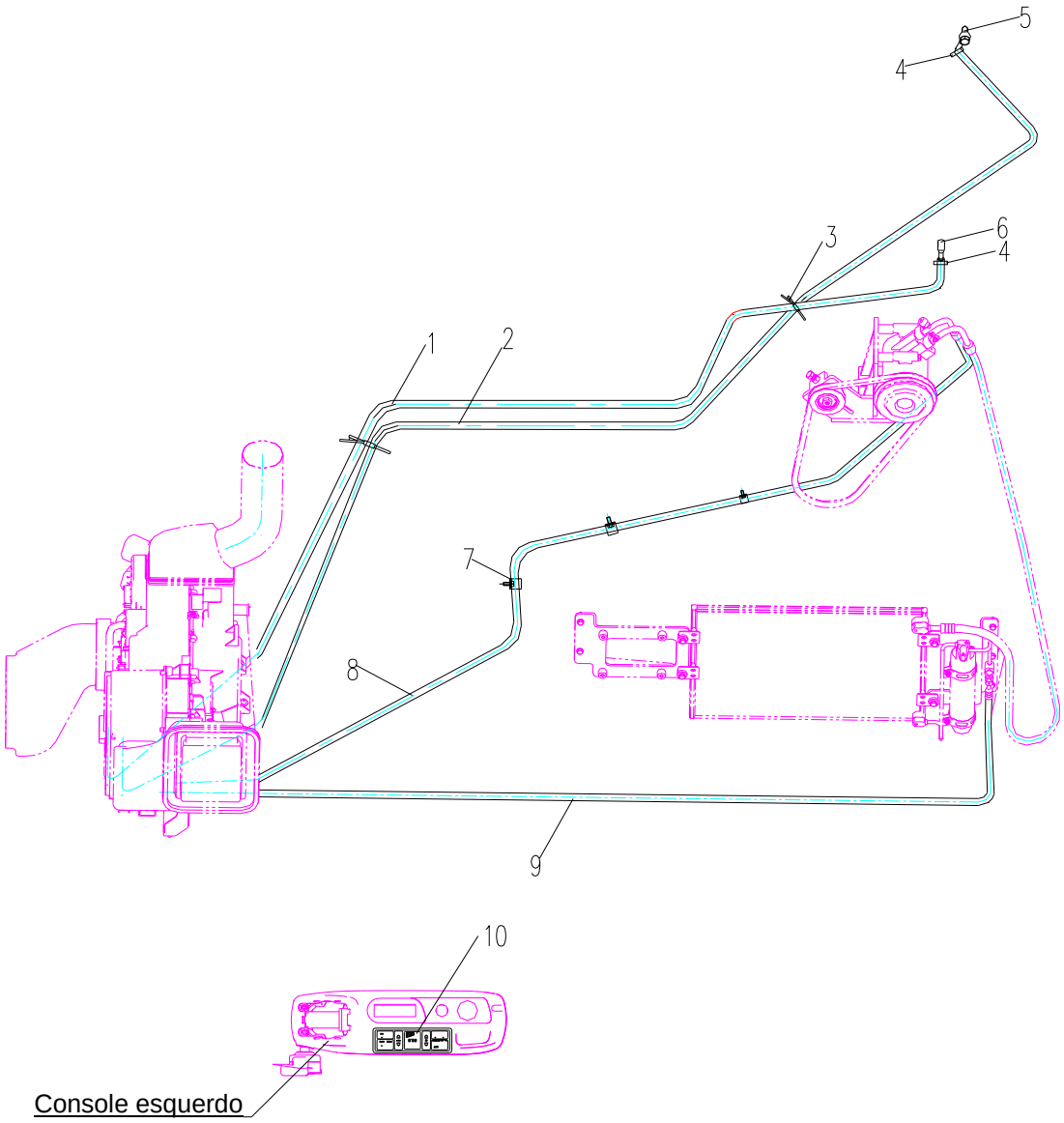

310700252 Sistema de ar condicionado

Nº	CÓDIGO DE PEÇA	NOME DE PEÇA	QTD.	CÓDIGO DE SERVIÇO	Nº DE SÉRIE	PERMUTABILIDADE	PEÇA SUBSTITUTIVA	
							CÓDIGO DE PEÇA	QTD.
1	801905728	Mangueira de retorno	1					
2	822102502	Mangueira de drenagem	1					
3	801905662	Fita ZD200×8	20					
4	800104449	Abraçadeiraφ20-φ32	2					
5	800702258	Válvula	1					
6	800702259	Conector dobrado	1					
7	819908628	Abraçadeira φ25Largura20	6					
8	803505440	Mangueira de admissão	1					
9	803505439	Mangueira	1					
10	803504814	Painel de controle	1					

310701325 CHASSI

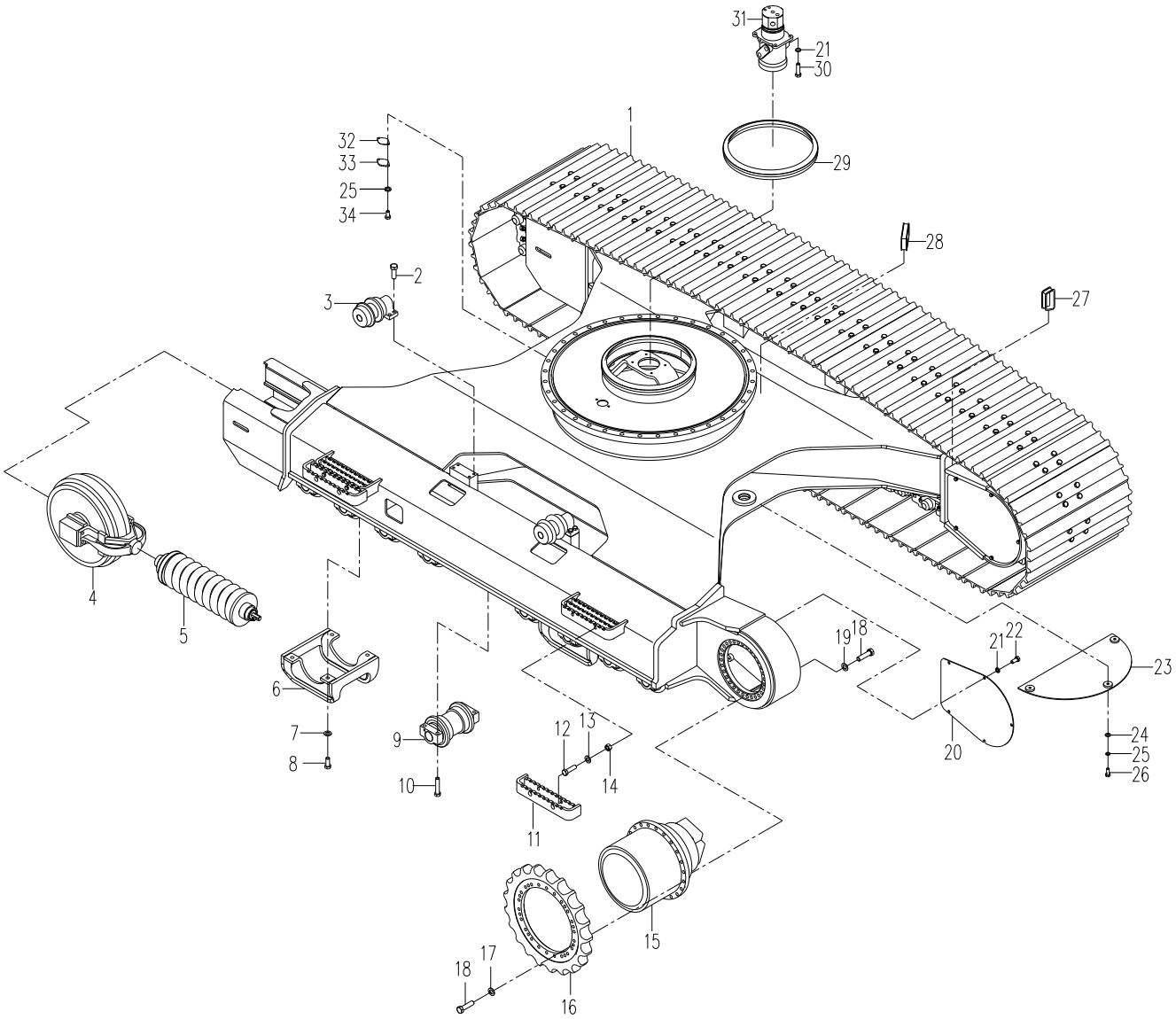

310701325 CHASSI

Nº	CÓDIGO DE PEÇA	NOME DE PEÇA	QTD.	CÓDIGO DE SERVIÇO	Nº DE SÉRIE	PERMUTABILIDADE	PEÇA SUBSTITUTIVA	
							CÓDIGO DE PEÇA	QTD.
1	800309550	Esteira 600 mm	2	H				
	800347141	Esteira 700 mm	2	OP				
	800347142	Esteira 800 mm	2	OP				
2	805006280	Parafuso M16×45	16					
3	800341140	Roda de cadeia	4	H				
4	800341138	Roda-guia	2	H				
5	800305389	Ajustador	2	H				
6	800341137	Roda de suporte	16	H				
7	805006281	Parafuso M18×90	64					
8	310803355	Proteção	2					
9	805338287	Arruela 18	8					
10	805006334	Parafuso M18×45	8					
11	310702194	Pedal	4	OP				
12	805046568	Parafuso M14×50	8	OP				
13	805338283	Arruela 14	8	OP				
14	805238504	Porca M14	8	OP				
15	803070659	Motor de percurso	2	H			803007289	2
16	800341139	Roda motriz	2	H				
17	805338296	Arruela 16	44				805338285	60
18	805004815	Parafuso M16×60	104				805004815	120
19	805338285	Arruela 16	60					
20	310800224	Tampa	2					
21	805338261	Arruela 12	14					
22	805046469	Parafuso M12×25	10					
23	310800223	Tampa	2					
24	805338279	Arruela 10	6					
25	805338260	Arruela 10	8					
26	805011330	Parafuso M10×25	6					
27	310802043	Proteção de borracha	2					
28	310800228	Proteção de borracha	2					
29	310701324	Fita de vedação	1					
30	805046550	Parafuso M12×45	4					
31	800305381	Dispositivo de rotação central	1					
32	310800229	Arruela de borracha	1					
33	310800226	Tampa	1					
34	805046525	Parafuso M10×20	2					

800305389 AJUSTADOR 1

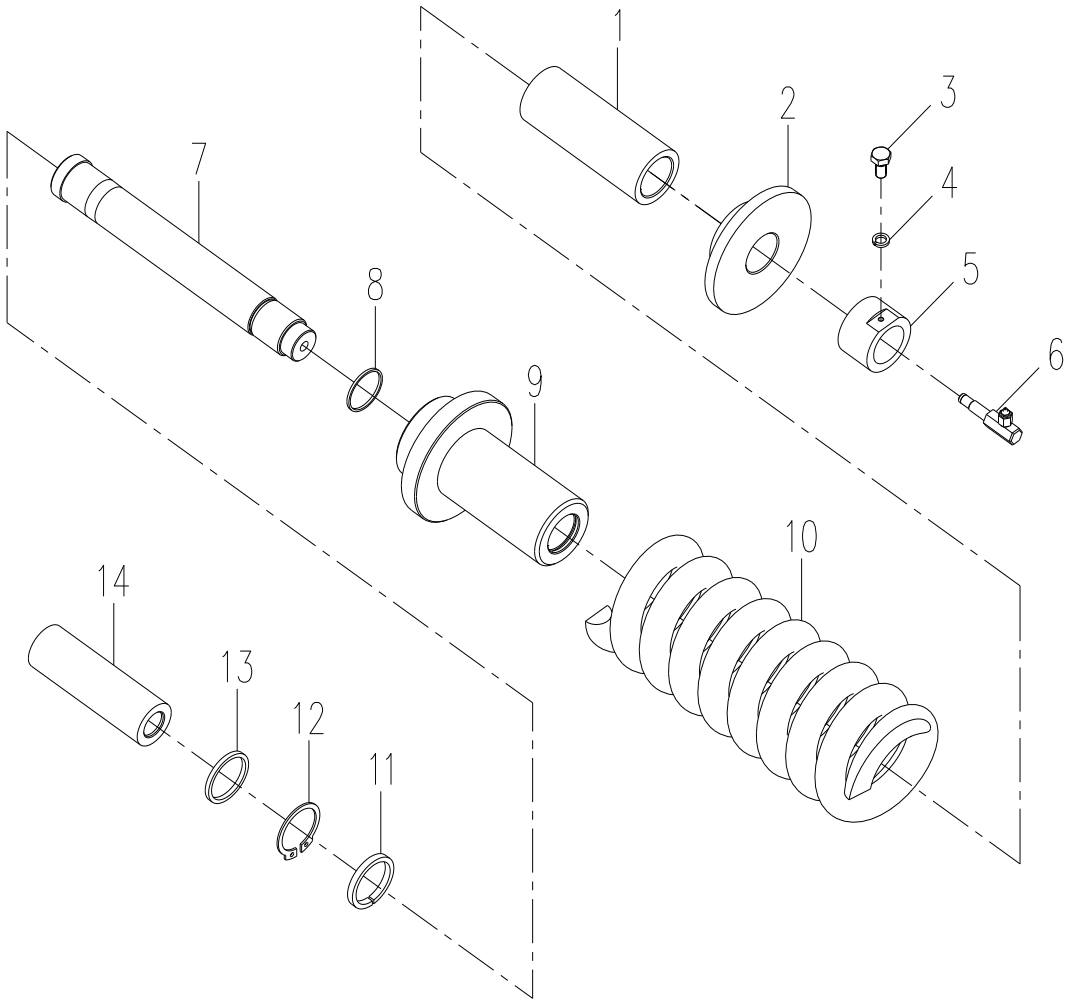

800305389 Ajustador 1

Nº	CÓDIGO DE PEÇA	NOME DE PEÇA	QTD.	CÓDIGO DE SERVIÇO	Nº DE SÉRIE	PERMUTABILIDADE	PEÇA SUBSTITUTIVA	
							CÓDIGO DE PEÇA	QTD.
1	800340297	Luva	1					
2	800340298	Flange	1					
3	805000033	Parafuso M8×16	1					
4	805300010	Arruela 8	1					
5	800340299	Porca	1					
6	800305497	Válvula de graxa	1					
7	800340300	Haste	1					
8	800340301	O-ring	1					
9	800340302	Cilindro	1					
10	800340303	Mola	1					
11	800340304	Arruela de vedação	1					
12	800340305	Anel de suporte	1					
13	800340306	Anel retentor de poeira	1					
14	800340307	Haste de pistão	1					

800305451 AJUSTADOR 2

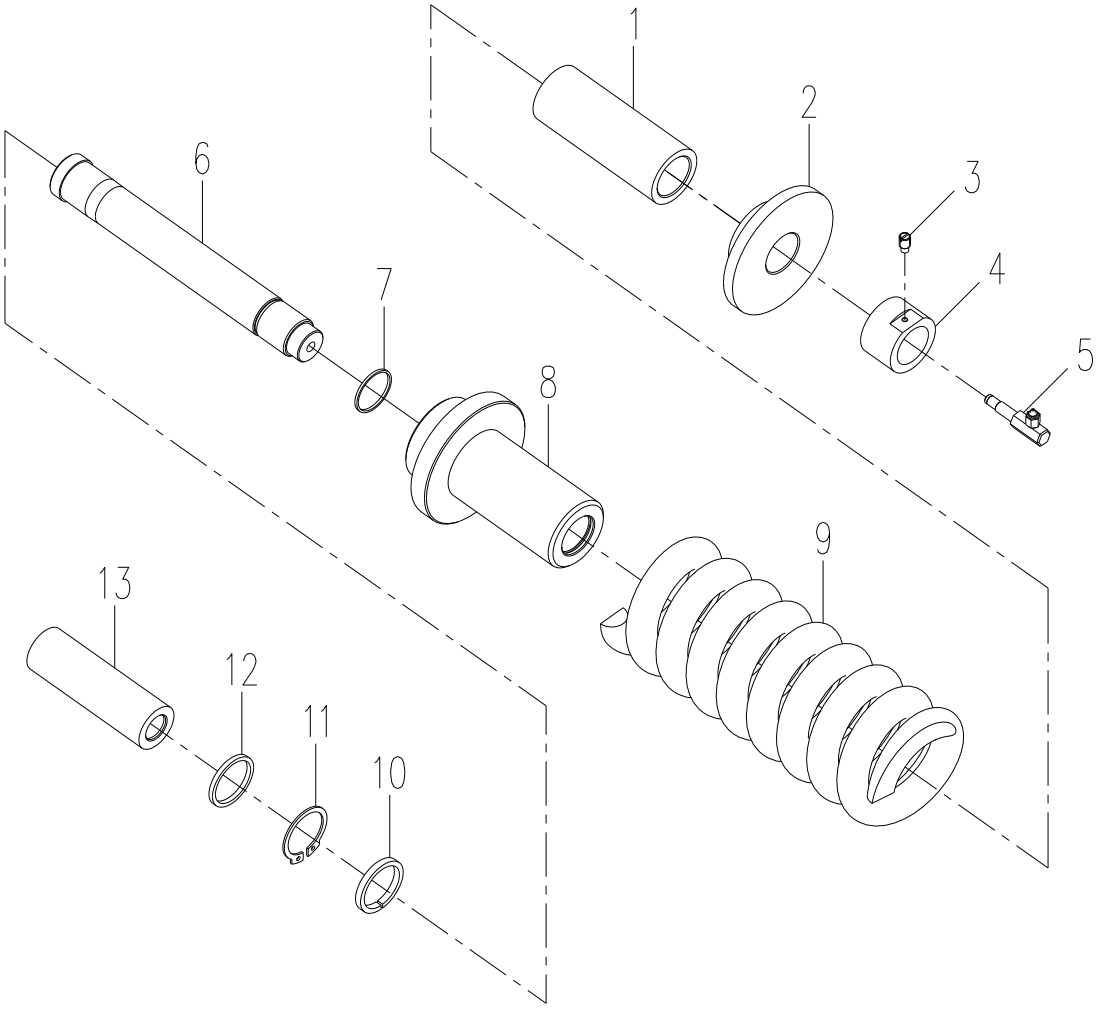

800305451 AJUSTADOR 2

Nº	CÓDIGO DE PEÇA	NOME DE PEÇA	QTD.	CÓDIGO DE SERVIÇO	Nº DE SÉRIE	PERMUTABILIDADE	PEÇA SUBSTITUTIVA	
							CÓDIGO DE PEÇA	QTD.
1	800340257	Luva	1					
2	800340258	Flange	1					
3	800340259	Parafuso	1					
4	800306698	Porca	1					
5	800340260	Válvula de graxa	1					
6	800340261	Haste	1					
7	800340262	O-ring	1					
8	800340263	Cilindro	1					
9	800340264	Mola	1					
10	800306682	Arruela de vedação	1					
11	800306683	Anel de suporte	1					
12	800306681	Anel retentor de poeira	1					
13	800340265	Haste de pistão	1					

310600585 TUBO HIDRÁULICO INFERIOR

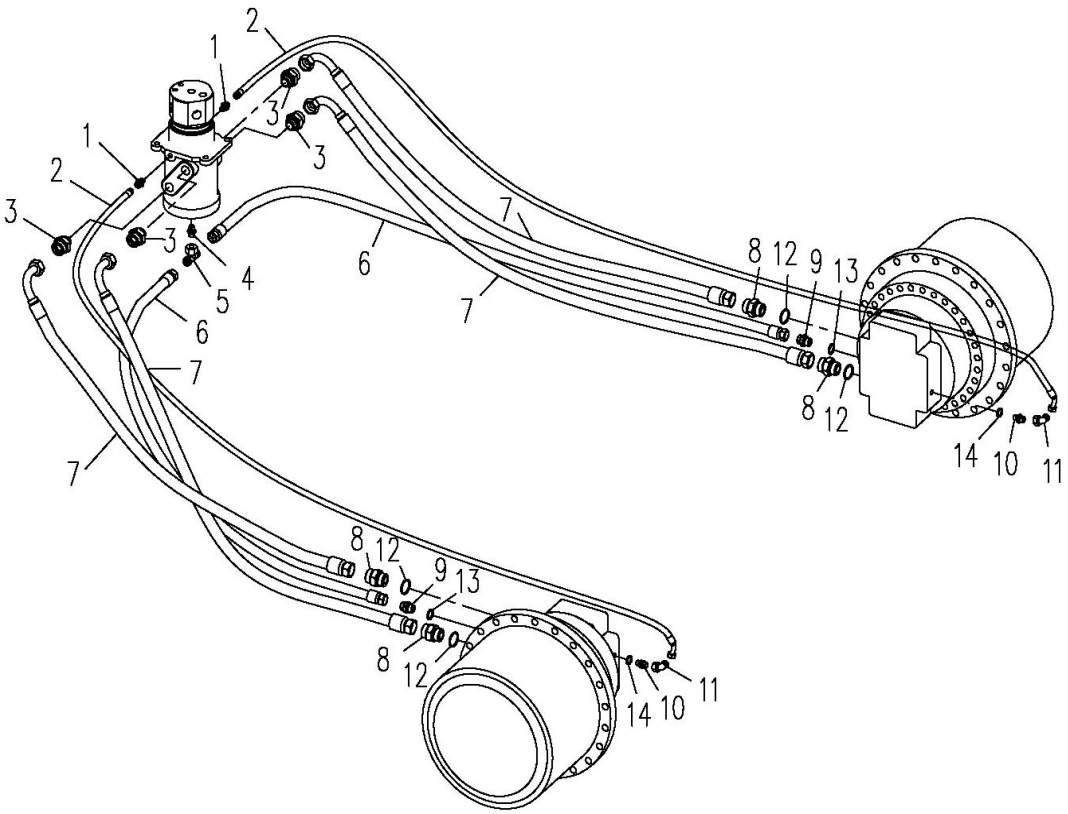

310600585 Tubo hidráulico inferior

Nº	CÓDIGO DE PEÇA	NOME DE PEÇA	QTD.	CÓDIGO DE SERVIÇO	Nº DE SÉRIE	PERMUTABILIDADE	PEÇA SUBSTITUTIVA	
							CÓDIGO DE PEÇA	QTD.
1	803163582	Adaptador	2					
2	803172077	Conjunto de mangueira	2					
3	803166504	Adaptador	4					
4	803166500	Adaptador	1					
5	803166562	Conector em “T”	1					
6	803172125	Conjunto de mangueira	2					
7	803172137	Conjunto de mangueira	4					
8	803172166	Adaptador	4					
9	803172173	Adaptador	2					
10	803172161	Adaptador	2					
11	803163572	Cotovelo	2					
12	819909193	O-ring	4					
13	803177594	O-ring	4					
14	803177593	O-ring	2					

800305381 DISPOSITIVO DE ROTAÇÃO CENTRAL

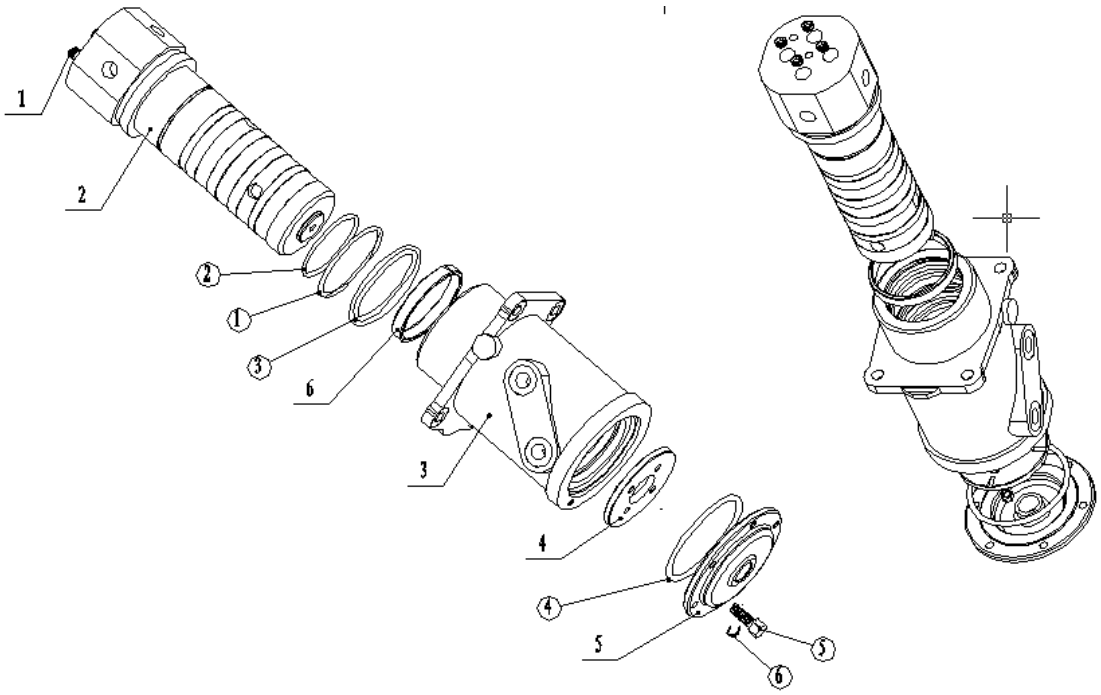

800305381 Dispositivo de rotação central

Nº	CÓDIGO DE PEÇA	NOME DE PEÇA	QTD.	CÓDIGO DE SERVIÇO	Nº DE SÉRIE	PERMUTABILIDADE	PEÇA SUBSTITUTIVA	
							CÓDIGO DE PEÇA	QTD.
1	860120758	Bujão	4					
2	860120759	Eixo rotativo	1					
3	860120760	Dispositivo de rotação	1					
4	860120761	Tampa de posicionamento	1					
5	860120762	Tampa	1					
6	860120763	Anel de suporte	1					
①②	860120764	Anel retentor de poeira	1					
③④	860120765	O-ring	1					
⑤⑥	860120766	Vedação rotativa	6					
	860120767	O-ring	1					
	860120768	Parafuso sextavado	10					
	860120769	Arruela de mola	10					

803070659 MOTOR DE PERCURSO

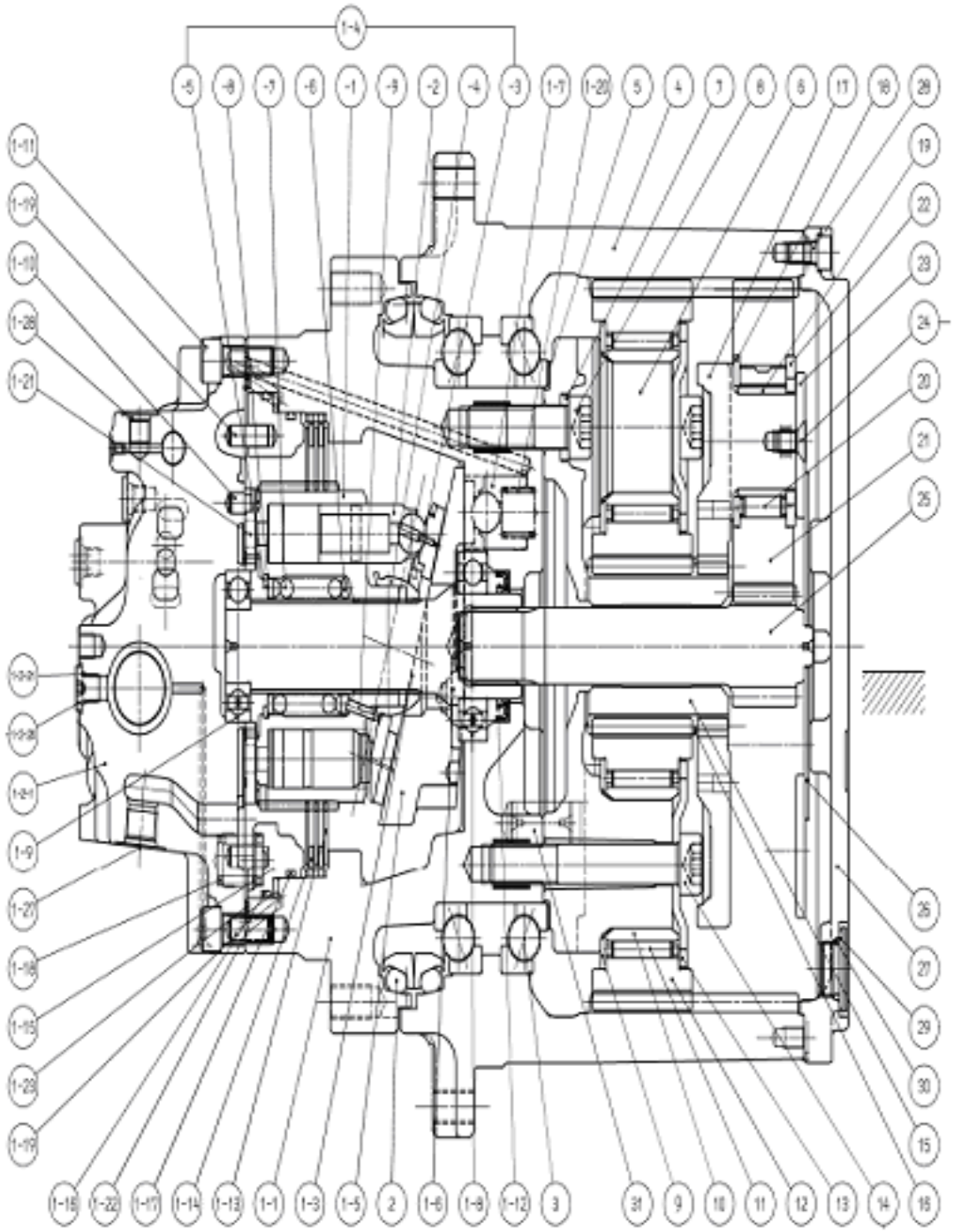

803070659 Motor de viagem

Nº	CÓDIGO DE PEÇA	NOME DE PEÇA	QTD.	CÓDIGO DE SERVIÇO	Nº DE SÉRIE	PERMUTABILIDADE	PEÇA SUBSTITUTIVA	
							CÓDIGO DE PEÇA	QTD.
1-8	860120770	Rolamento	1					
1-9	860120771	Rolamento	1					
1-10	860120772	Pino	1					
1-11	860120773	Parafuso M14×35L	10					
1-12	860120774	Retentor de óleo	1					
1-13	860120775	Placa de freio	3					
1-14	860120776	Placa de fricção	2					
1-15	860120777	Pistão	1					
1-16	860120778	Anel em “D”	1					
1-17	860120779	Anel em “D”	1					
1-18	860120780	Mola	8					
1-19	860120781	Pino	4					
1-20	860120782	Mola	2					
1-21	860120783	Placa de distribuição	1					
1-22	860120784	O-ring	4					
1-23	860120785	O-ring	1					
1-25	860120786	Parafuso 1.85×4.8L	2					
1-26	860120787	Bujão PT 1	2					
1-27	860120788	Bujão PT 1/2	1					
1-28	860120789	Bujão PT 1/4	1					
3	860120790	Rolamento	2					
5	860120791	Arruela T=0.05	1					
5	860120792	Arruela T=0.1	1					
5	860120793	Arruela T=0.3	1					
5	860120794	Arruela T=0.5	1					
5	860120795	Arruela T=1.0	1					
6	860120796	Eixo C	1					
7	860120797	Arruela	8					
8	860120798	Parafuso	8					
9	860120799	Placa de impulso	4					
10	860120800	Rolamento interior	4					
11	860120801	Rolamento de agulha	4					
12	860120802	Engrenagem planetária C	4					
13	860120803	Placa de impulso	4					
14	860120804	Parafuso	4					
15	860120805	Engrenagem Sol C	1					

803070659 Motor de percurso

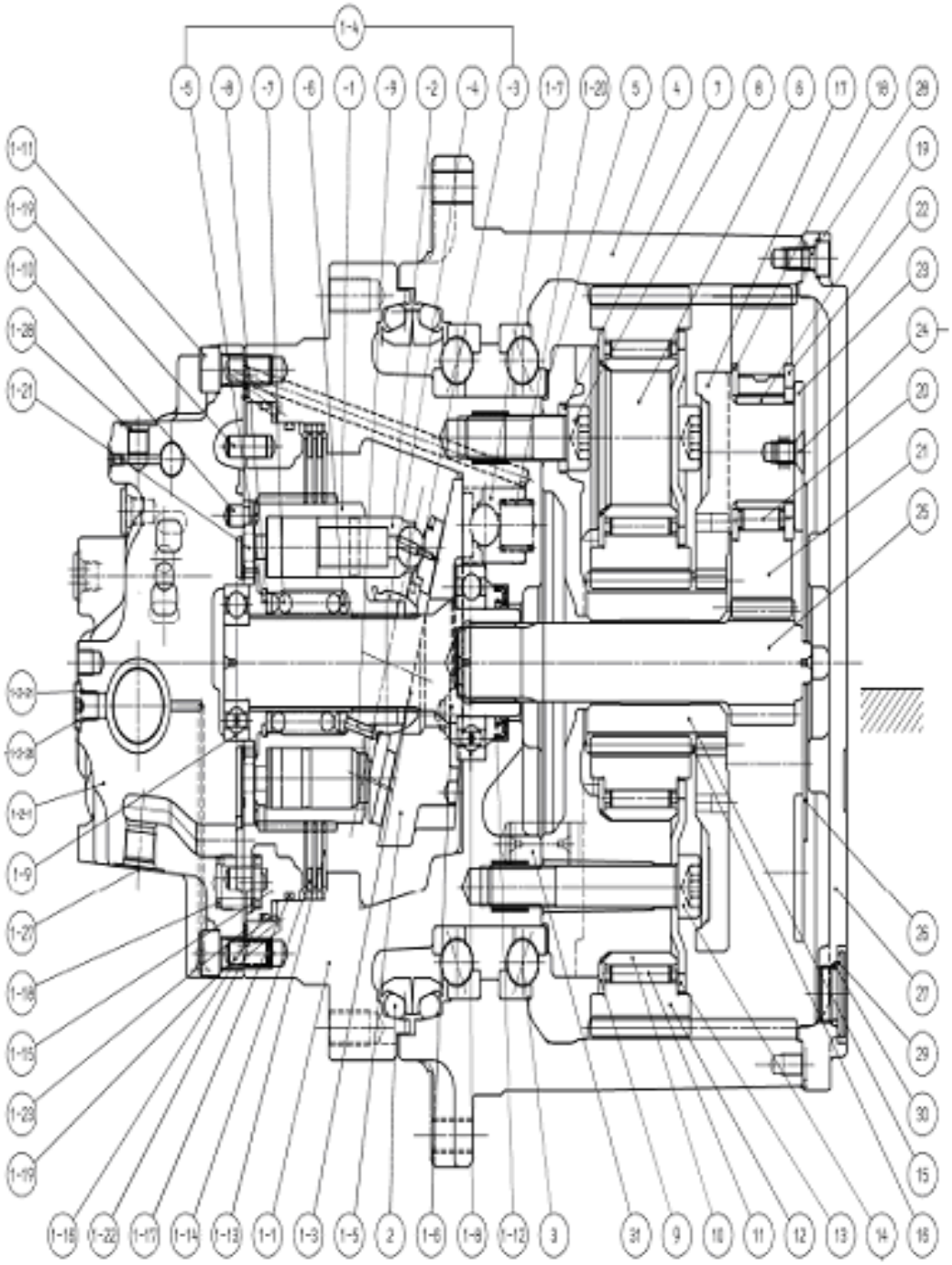

803070659 Motor de percurso

Nº	CÓDIGO DE PEÇA	NOME DE PEÇA	QTD.	CÓDIGO DE SERVIÇO	Nº DE SÉRIE	PERMUTABILIDADE	PEÇA SUBSTITUTIVA	
							CÓDIGO DE PEÇA	QTD.
16	860120806	Anel retentor flexível	1					
17	860120807	Eixo B	1					
18	860120808	Placa de impulso	3					
19	860120809	Rolamento interior	3					
20	860120810	Rolamento de agulha	3					
21	860120811	Placa da Engrenagem B	3					
22	860120812	Placa de impulso	3					
23	860120813	Placa de impulso	1					
24	860120814	Parafuso	3					
25	860120815	Engrenagem de transmissão	1					
26	860120816	Placa de impulso T=3.6	1					
26	860120817	Placa de impulso T=2.3	1					
26	860120818	Placa de impulso T=2.8	1					
26	860120819	Placa de impulso T=3	1					
26	860120820	Placa de impulso T=3.2	1					
27	860120821	Tampa terminal	1					
28	860120822	Parafuso M10×20L	16					
29	860120823	Parafuso	3					
30	860120824	O-ring	3					
31	860120825	Pino	4					
A1	860120826	Retentor	1					
A2	860120827	Retentor	1					
B2	860120828	Componentes	1					
B3	860120829	Placa básica	1					
B4	860120830	Tampa	1					
B5	860120831	Conjunto do pistão	1					
B6	860120832	Conjunto de suporte	1					
B7	860120833	Gaxeta	1					
B8	860120834	Placa de impulso	1					
B9	860120835	Caixa de engrenagens	1					
1	860120836	Pistão	1					
1-1	860120837	Flange	1					
1-2-1	860120838	Assento	1					
1-2-2	860120839	Eixo	1					
—5	860120840	O-ring	2					
1-2-3	860120841	Assento de mola	2					
1-2-4	860120842	Mola	2					

803070659 Motor de percurso

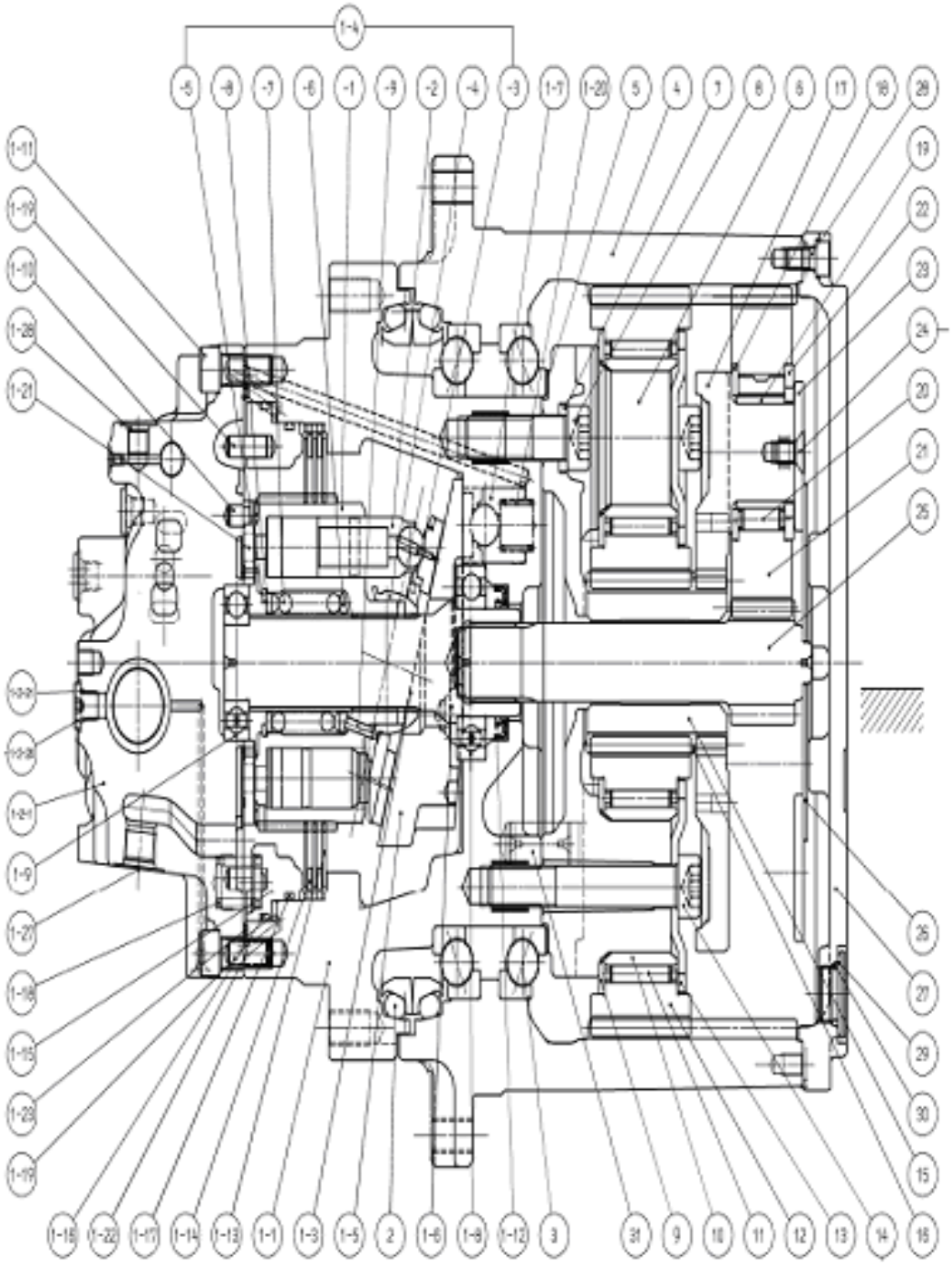

803070659 Motor de percurso

Nº	PEÇA	NOME DE PEÇA	QTD.	CÓDIGO DE SERVIÇO	Nº DE SÉRIE	PERMUTABILIDADE	PEÇA SUBSTITUTIVA	
							CÓDIGO DE PEÇA	QTD.
1-2-5	860120843	Assento de mola	2					
1-2-6	860120844	Tampa	2					
—2	860120845	O-ring	1					
—4	860120846	Parafuso M12×40L	4					
—5	860120847	Esfera de aço 1/4	1					

803070659 Motor de percurso

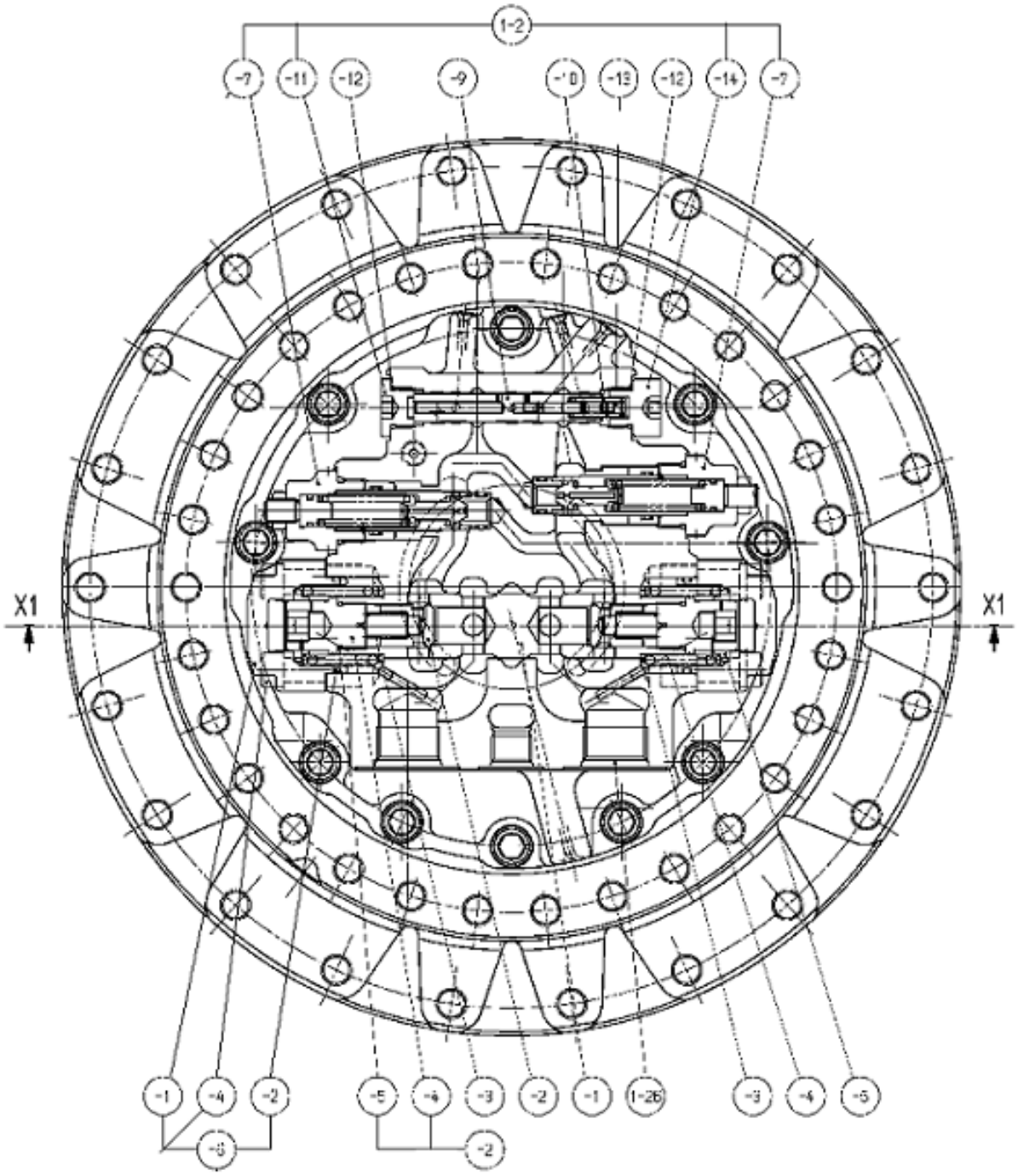

803070659 Motor de percurso

Nº	CÓDIGO DE PEÇA	NOME DE PEÇA	QTD.	CÓDIGO DE SERVIÇO	Nº DE SÉRIE	PERMUTABILIDADE	PEÇA SUBSTITUTIVA	
							CÓDIGO DE PEÇA	QTD.
—6	860120848	Mola	1					
—8	860120849	O-ring	1					
1-2-7	860120850	Válvula de alívio	2					
—7	860120851	O-ring	1					
—10	860120852	O-ring	1					
—11	860120853	Anel retentor	1					
—14	860120854	O-ring	1					
—16	860120855	Porca M12	1					
—17	860120856	O-ring	1					
—18	860120857	Anel retentor	2					
1-2-8	860120858	Bujão M5	8					
1-2-9	860120859	Eixo	1					
1-2-10	860120860	Mola	1					
1-2-11	860120861	Bujão	1					
1-2-12	860120862	O-ring	2					
1-2-13	860120863	Mola-guia	1					
1-2-14	860120864	Bujão	1					
1-2-20	860120865	Bujão	5					
1-2-21	860120866	O-ring	5					
1-2-22	860120867	Furo M5×0.8×5L 0.8	3					
1-2-23	860120868	Furo M5×0.8×5L 1.2	1					
1-3	860120869	Punho	1					
1-4	860120870	Cilindro	1					
—5	860120871	Anel retentor flexível	1					
—6	860120872	Assento da mola	1					
—7	860120873	Mola	1					

803070659 Motor de percurso

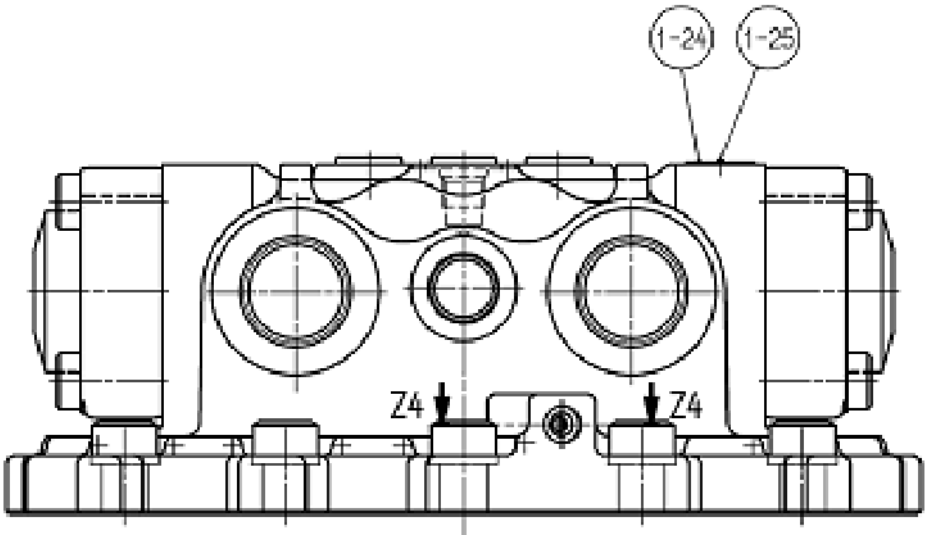

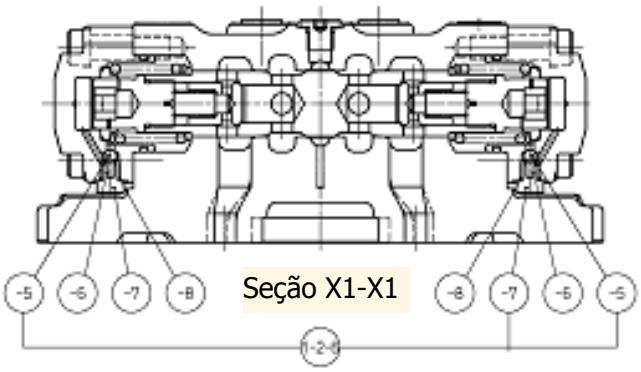

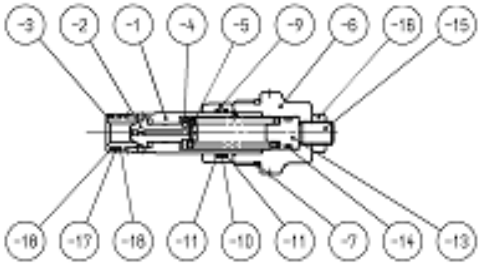

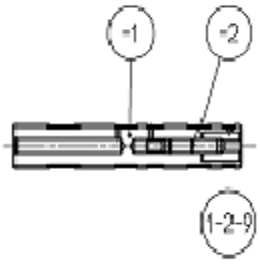

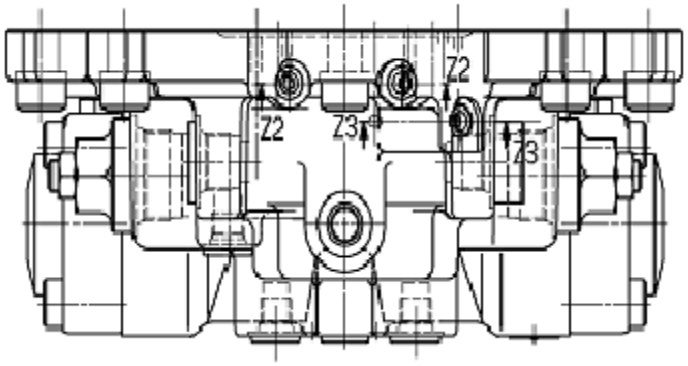

803070659 Motor de percurso

Nº	CÓDIGO DE PEÇA	NOME DE PEÇA	QTD.	CÓDIGO DE SERVIÇO	Nº DE SÉRIE	PERMUTABILIDADE	PEÇA SUBSTITUTIVA	
							CÓDIGO DE PEÇA	QTD.
−8	860120874	Abraçadeira	1					
−9	860120875	Pino	3					
1-5	860120876	Placa oblíqua	1					
1-6	860120877	Esfera de aço	2					
1-7	860120878	Pistão	2					
1-24	860120879	Placa de identificação	1					
2	860120880	Arruela de vedação	2					
4	860120881	Caixa	1					
1-2	860120882	Assento	1					
−1	860120883	Eixo	1					
−2	860120884	Válvula unidirecional	2					
−3	860120885	Mola	2					
−4	860120886	Parafuso	2					
−1	860120887	Tampa	1					
−7	860120888	Parafuso	1					
−1	860120889	Caixa	1					
−2	860120890	Válvula de elevação	1					
−3	860120891	Assento de válvula	1					
−4	860120892	Assento de mola	1					
−5	860120893	Mola	1					
−6	860120894	Parafuso	1					
−9	860120895	Pistão livre	1					
−13	860120896	Mola guiadora	1					
−15	860120897	Parafuso	1					
−1	860120898	Eixo A	1					
−2	860120899	Eixo C	1					
−1	860120900	Cilindro	1					
−2	860120901	Pistão	9					
−3	860120902	Suporte de placa	1					
−4	860120903	Estrutura do suporte	1					

310700013 DISPOSITIVO DE OPERAÇÃO

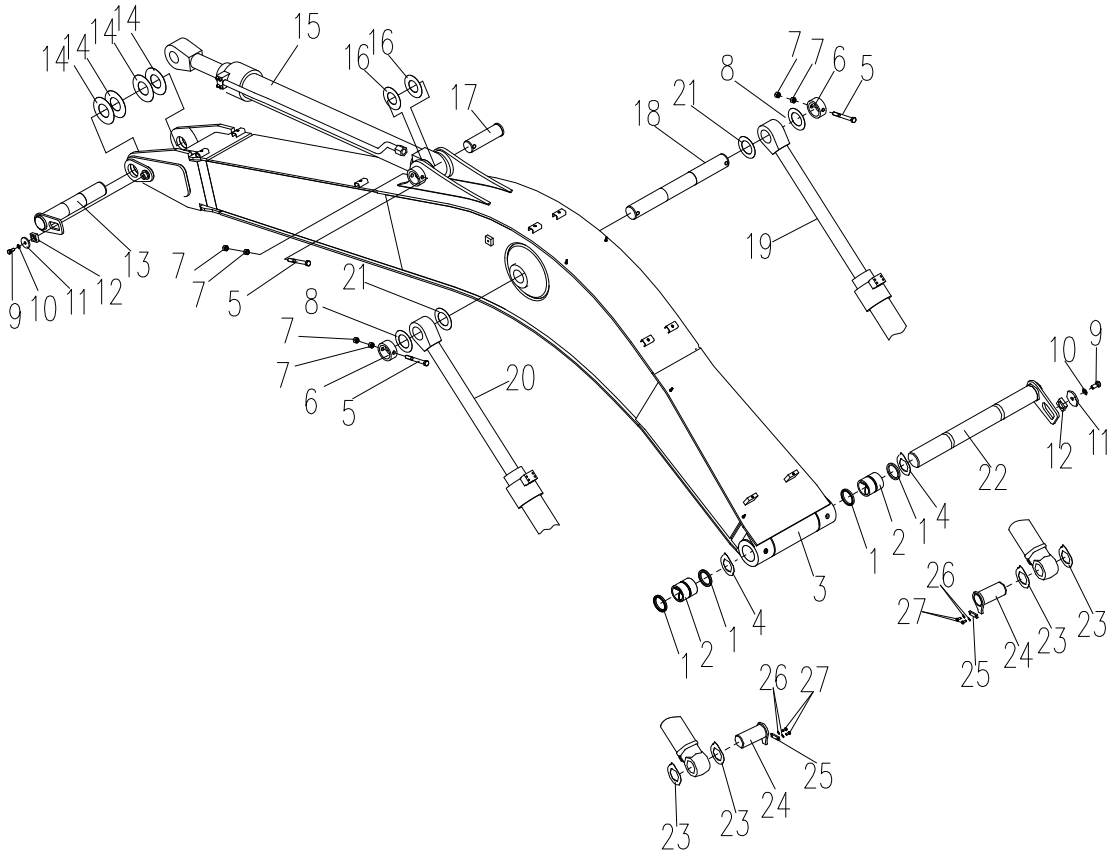

310700013 Dispositivo de operação

Nº	CÓDIGO DE PEÇA	NOME DE PEÇA	QTD.	CÓDIGO DE SERVIÇO	Nº DE SÉRIE	PERMUTABILIDADE	PEÇA SUBSTITUTIVA	
							CÓDIGO DE PEÇA	QTD.
1	80317243	Anel retentor de poeira	4					
2	80051422	Bucha	2					
3	31060025	Braço	1					
4-1	81990870	Arruela de ajuste	1					
4-2	81990870	Arruela de ajuste	1					
4-3	81991061	Arruela de ajuste	2					
5	80504667	Parafuso M20x160	3					
6	31060027	Luva	2					
7	80504647	Porca M20	6					
8-1	81990870	Arruela de ajuste	2					
8-2	81990870	Arruela de ajuste	2					
9	80504647	Parafuso M16x35 (10.9)	2					
10	80533826	Arruela 16	2					
11	31060028	Placa	2					
12	31060028	Bucha	2					
13	31060026	Eixo	1					
14-1	80190556	Arruela de ajuste	1					
14-2	80190556	Arruela de ajuste	2					
15	80300715	Cilindro	1					
16-1	81990869	Arruela de ajuste	2					
16-2	81990869	Arruela de ajuste	2					
17	31060211	Eixo	1					
18	31060028	Eixo	1					
19	80300879	Cilindro do braço direito	1					
20	80300879	Cilindro do braço	1					
21	81990981	Arruela de ajuste	2					
22	31070001	Eixo	1					
23-1	81990870	Arruela de ajuste	4					
23-2	81990870	Arruela de ajuste	4					

310700013 Dispositivo de operação

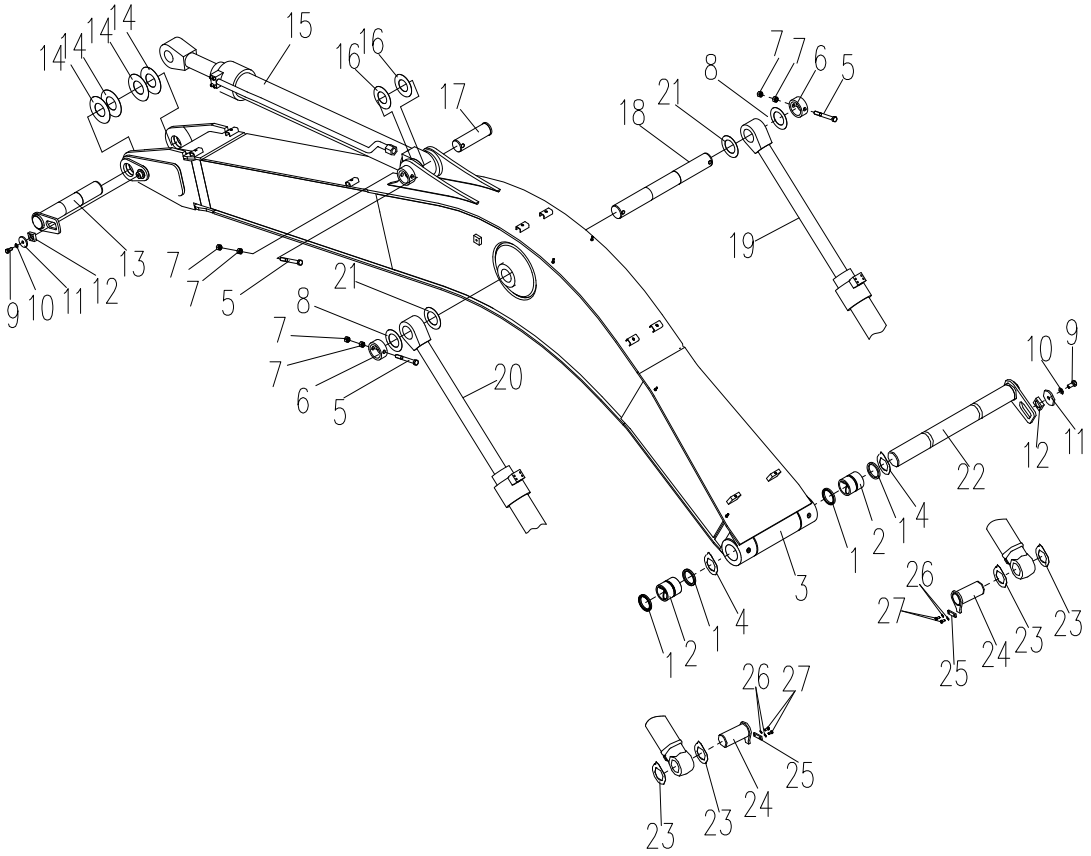

310700013 Dispositivo de operação

Nº	CÓDIGO DE PEÇA	NOME DE PEÇA	QTD.	CÓDIGO DE SERVIÇO	Nº DE SÉRIE	PERMUTABILIDADE	PEÇA SUBSTITUTIVA	
							CÓDIGO DE PEÇA	QTD.
24	310700016	Eixo	2					
25	310700019	Arruela de ajuste	2					
26	805338261	Arruela 12	4					
27	805046469	Parafuso M12x25 (10.9)	4					

310700013 Dispositivo de operação

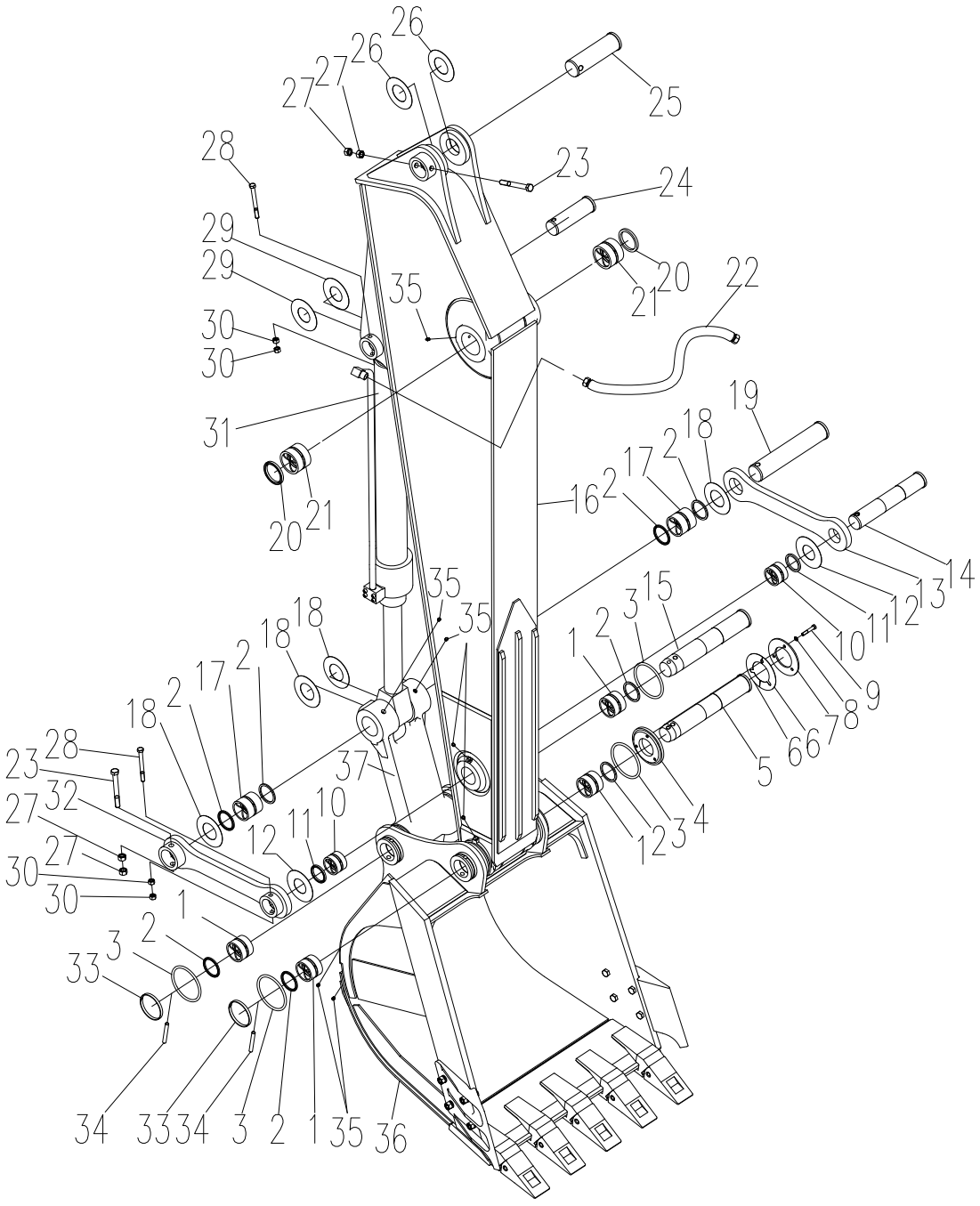

310700013 Dispositivo de operação

Nº	CÓDIGO DE PEÇA	NOME DE PEÇA	QTD.	CÓDIGO DE SERVIÇO	Nº DE SÉRIE	PERMUTABILIDADE	PEÇA SUBSTITUTIVA	
							CÓDIGO DE PEÇA	QTD.
1	310602112	Rolamento	4					
2	803172436	Anel retentor de poeira	8					
3	310600273	O-ring	4					
4	310700018	Placa de fricção	1					
5	310600283	Eixo	1					
6	310600271	Placa	12					
7	310700017	Placa	1					
8	805338262	Arruela 14	3					
9	805046657	Parafuso M14x75 (10.9)	3					
10	310602113	Casquilho	2					
11	803172435	Anel retentor de poeira	2					
12	819908709	Arruela de ajuste	2					
13	310600266	Placa de biela	1					
14	310600284	Eixo	1					
15	310600285	Eixo	1					
16	310702285	Haste	1					
17	310602114	Rolamento	2					
18-1	819908693	Arruela de ajuste	4					
18-2	819908694	Arruela de ajuste	1					
19	310600286	Eixo	1					
20	803172437	Anel retentor de poeira	2					
21	310602115	Rolamento	2					
22	803172139	Mangueira	2					
23	805046677	Parafuso M20x160 (10.9)	2					
24	310602110	Eixo	1					
25	310602111	Eixo	1					
26	801102845	Arruela de ajuste	2					
27	805238375	Porca	4					

310700013 Dispositivo de operação

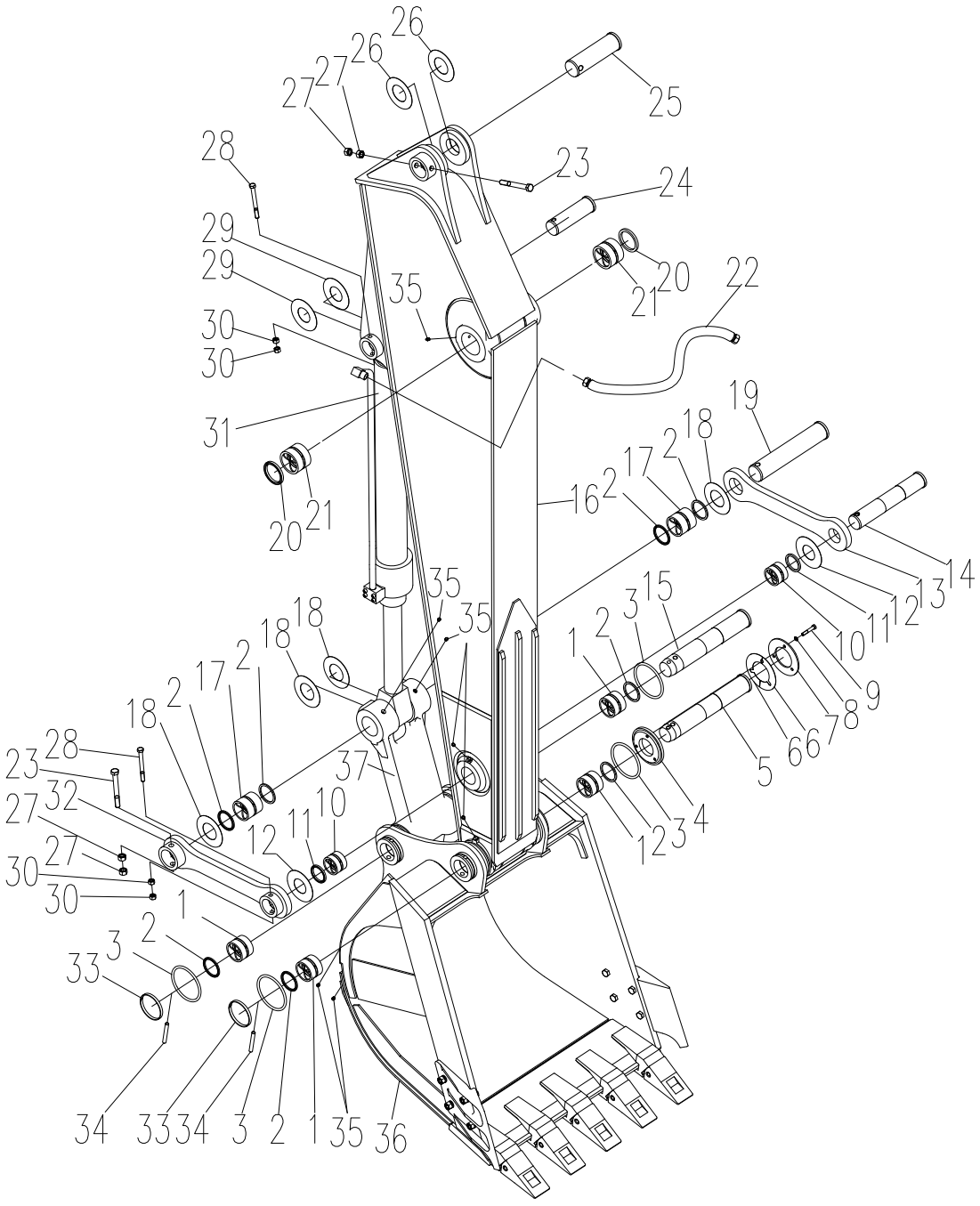

310700013 Dispositivo de operação

Nº	CÓDIGO DE PEÇA	NOME DE PEÇA	QTD.	CÓDIGO DE SERVIÇO	Nº DE SÉRIE	PERMUTABILIDADE	PEÇA SUBSTITUTIVA	
							CÓDIGO DE PEÇA	QTD.
28	805046465	Parafuso M16×140	2					
29-1	819908695	Arruela de ajuste	2					
29-2	819908696	Arruela de ajuste	2					
30	805238374	Porca M16	4					
31	803007160	Cilindro de caçamba	1					
32	310600265	Placa de biela	1					
33	310600278	Anel flexível	2					
34	310600279	Pino de eixo	2					
35	801100336	Copo de óleo M10×1	10					
36	310700669	Caçamba	1					
37	310601958	Biela	1					

310700013 Dispositivo de operação

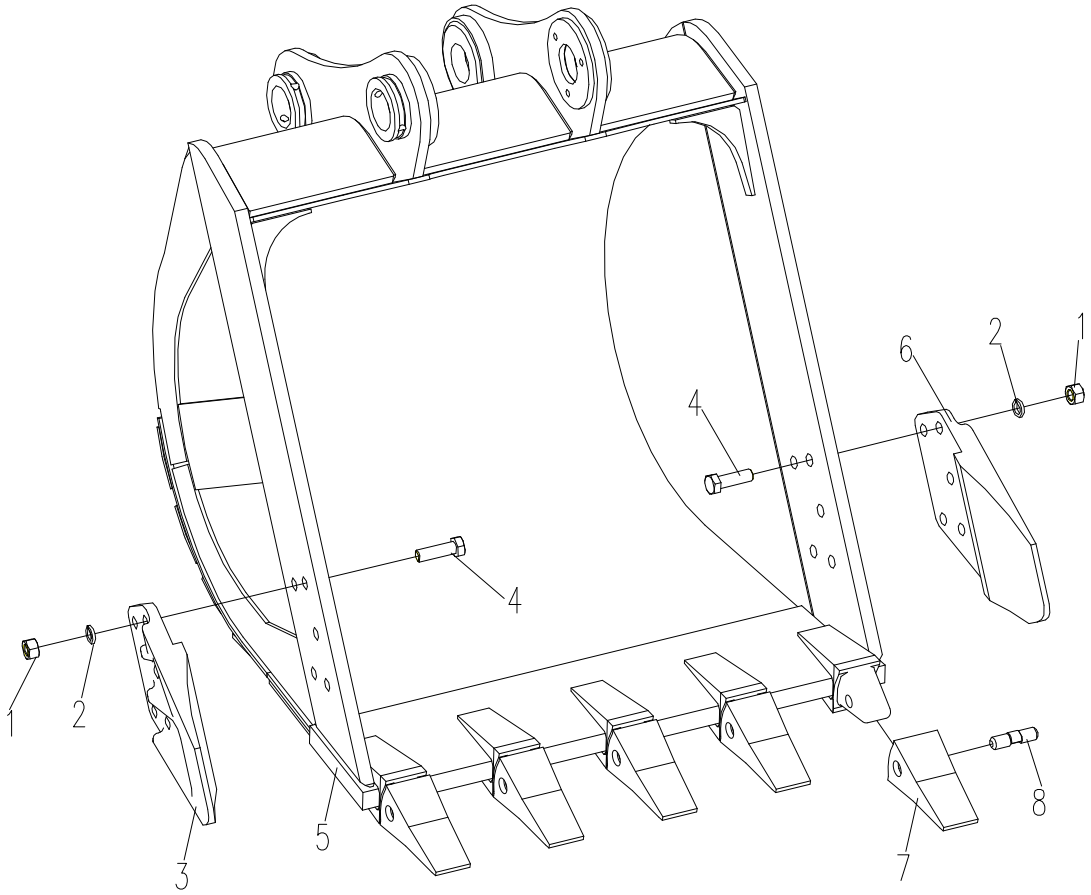

310700013 Dispositivo de operação

Nº	CÓDIGO DE PEÇA	NOME DE PEÇA	QTD.	CÓDIGO DE SERVIÇO	Nº DE SÉRIE	PERMUTA BILIDADE	PEÇA SUBSTITUTIVA	
							CÓDIGO DE PEÇA	QTD.
1	805203192	Porca M24 (10)	10					
2	805338299	Arruela 24(300HV)	10					
3	819908881	Cortador esquerdo	1					
4	805046683	Parafuso M24x80 (10.9)	10					
5	310700670	Caçamba	1					
6	819908880	Cortador direito	1					
7	819908740	Dente	5					
8	819909818	Pino e mola	5					

310600620 LUBRIFICAÇÃO CENTRAL

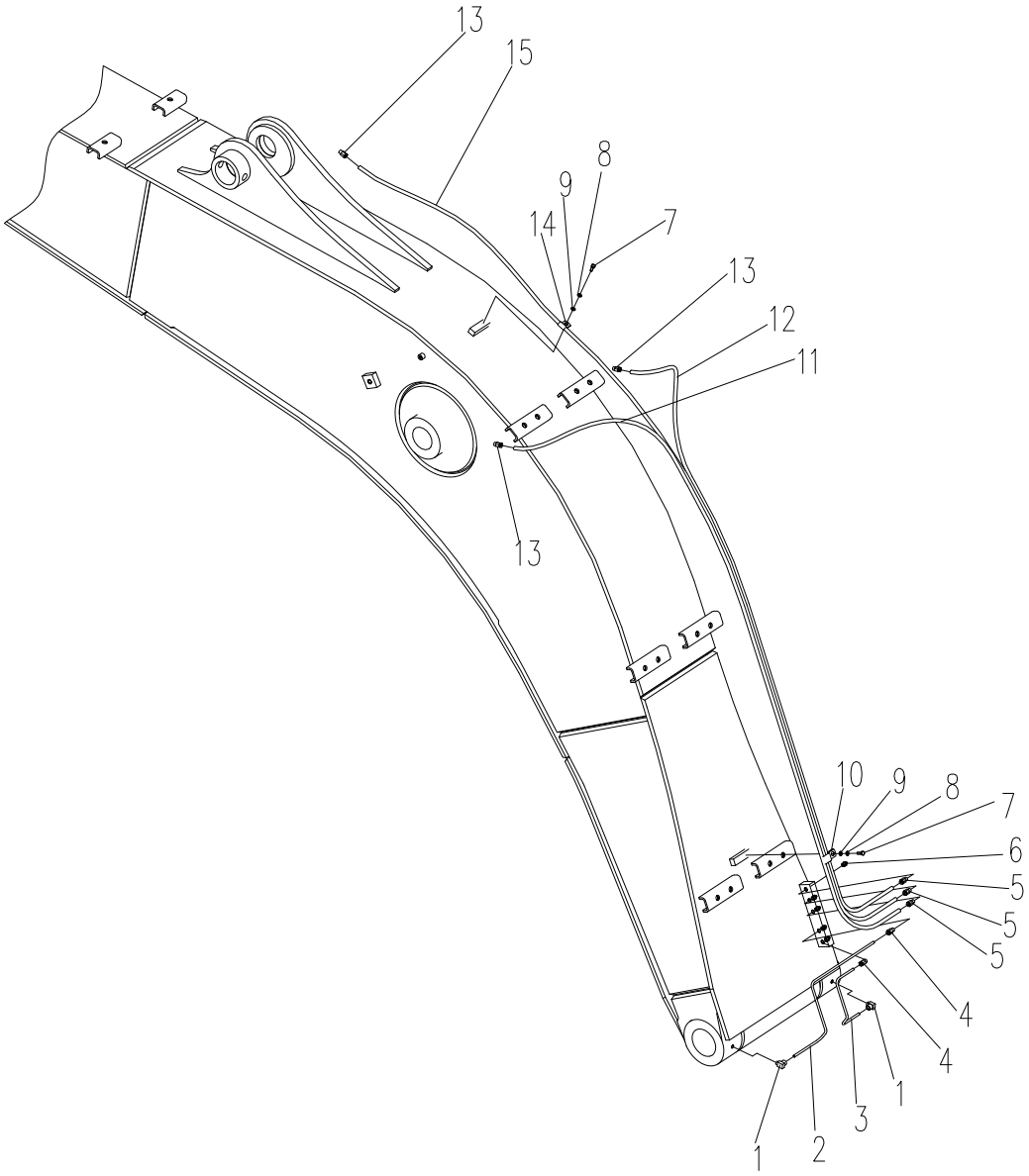

310600620 Lubrificação central

Nº	CÓDIGO DE PEÇA	NOME DE PEÇA	QTD.	CÓDIGO DE SERVIÇO	Nº DE SÉRIE	PERMUTABILIDADE	PEÇA SUBSTITUTIVA	
							CÓDIGO DE PEÇA	QTD.
1	801102861	Adaptador	2					
2	310600635	Tubo dobrado	1					
3	310600633	Tubo dobrado	1					
4	801102852	Adaptador	2					
5	801102857	Adaptador	3					
6	801102863	Copo de óleo R1/8	5					
7	805046507	Parafuso M8×20(10.9)	5					
8	805338276	Arruela	5					
9	805338259	Arruela	5					
10	310600621	Abraçadeira de tubo	4					
11	800902657	Conjunto de mangueira	1					
12	800902658	Conjunto de mangueira	1					
13	801102859	Adaptador	3					
14	310600622	Abraçadeira de tubo	1					
15	800902659	Conjunto de mangueira	1					

310701635 TUBULAÇÃO DO DISPOSITIVO DE OPERAÇÃO

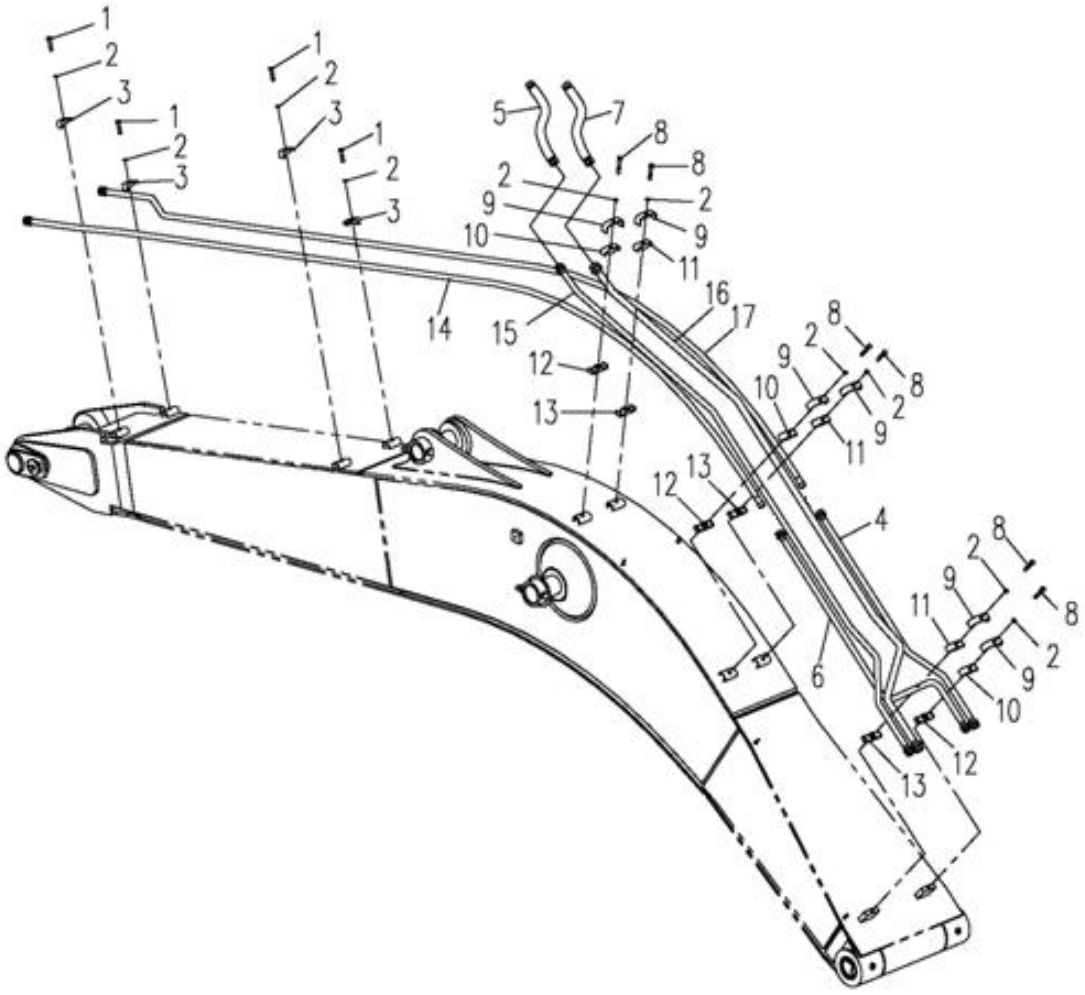

310701635 Tubulação do Dispositivo de operação

Nº	CÓDIGO DE PEÇA	NOME DE PEÇA	QTD.	CÓDIGO DE SERVIÇO	Nº DE SÉRIE	PERMUTABILIDADE	PEÇA SUBSTITUTIVA	
							CÓDIGO DE PEÇA	QTD.
1	805000090	Parafuso M12X55	4					
2	805338261	Arruela 12	10					
3	310600520	Abraçadeira de tubo	4					
4	310600528	Tubo de aço	1					
5	803172218	Conjunto de mangueira	1					
6	310600529	Tubo de aço	1					
7	803172217	Conjunto de mangueira	1					
8	805000489	Parafuso M12X75	6					
9	310600522	Placa	6					
10	310600523	Abraçadeira de tubo	3					
11	310600526	Abraçadeira de tubo	3					
12	310600524	Abraçadeira de tubo	3					
13	310600527	Abraçadeira de tubo	3					
14	310600533	Tubo de aço	1					
15	310600531	Tubo de aço	1					
16	310600530	Tubo de aço	1					
17	310600532	Tubo de aço	1					
	803007234	Válvula	2					

803008795 CILINDRO DO BRAÇO (E)

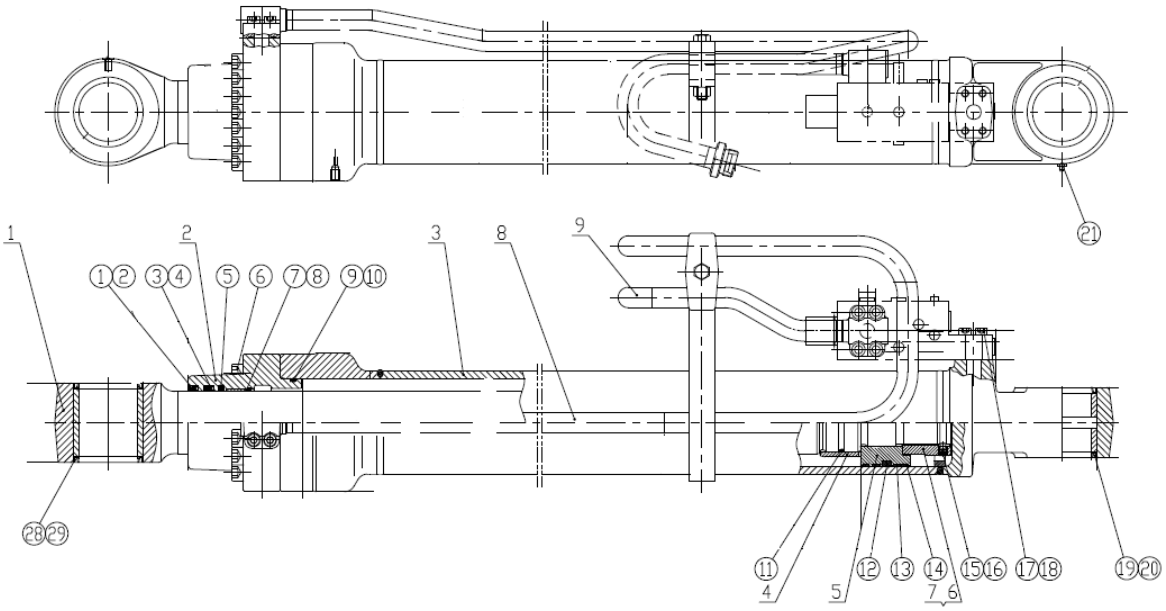

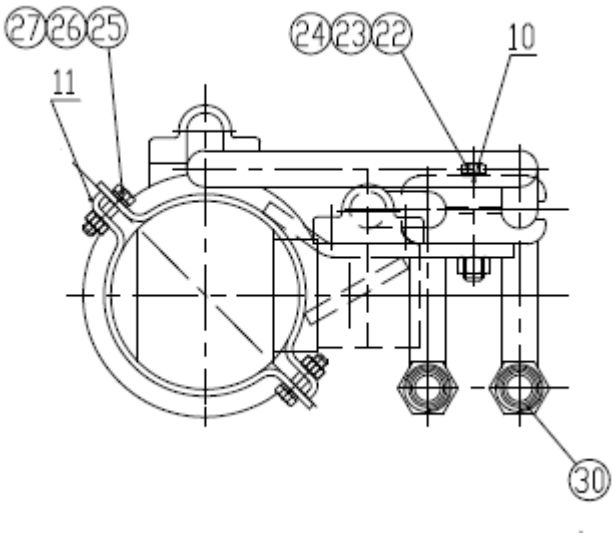

803008795 Cilindro do braço (E)

Nº	CÓDIGO DE PEÇA	NOME DE PEÇA	QTD.	CÓDIGO DE SERVIÇO	Nº DE SÉRIE	PERMUTABILIDADE	PEÇA SUBSTITUTIVA	
							CÓDIGO DE PEÇA	QTD.
1	86012090	Haste de pistão	1	D				
2	86012090	Tampa	1					
3	86012090	Cilindro	1	D				
4	86012090	Amortecedor d=85A	1					
5	86012090	Pistão	1					
6	86012090	Porca M62×3	1					
7	86012091	Arruela	1					
8	86012091	Tubo	1					
9	86012091	Tubo	1					
10	86012091	Placa de pressão YB-01	2					
11	86012091	Abraçadeira	1					
①	86012091	Anel retentor de poeira	1					
②	86012091	Anel retentor	1					
③	86012091	Anel de vedação	1					
④	86012092	Anel retentor	1					
⑤	86012092	Amortecedor	1					
⑥	86012092	Parafuso M16x75	12					
⑦	86012092	Bucha	1					
⑧	86012092	Anel retentor	1					
⑨	86012092	O-ring	1					
⑩	86012092	Anel retentor	1					
⑪	86012092	Amortecedor	1					
⑫	86012092	Anel retentor	1					
⑬	86012092	Anel guia	2					
⑭	86012093	Anel retentor de poeira	2					
⑮	86012093	Parafuso M12×12	1					
⑯	86012093	Esfera de açoΦ8	1					
⑰	86012093	Parafuso	8					
⑱	86012093	O-ring	2					

803008795 Cilindro do braço (E)

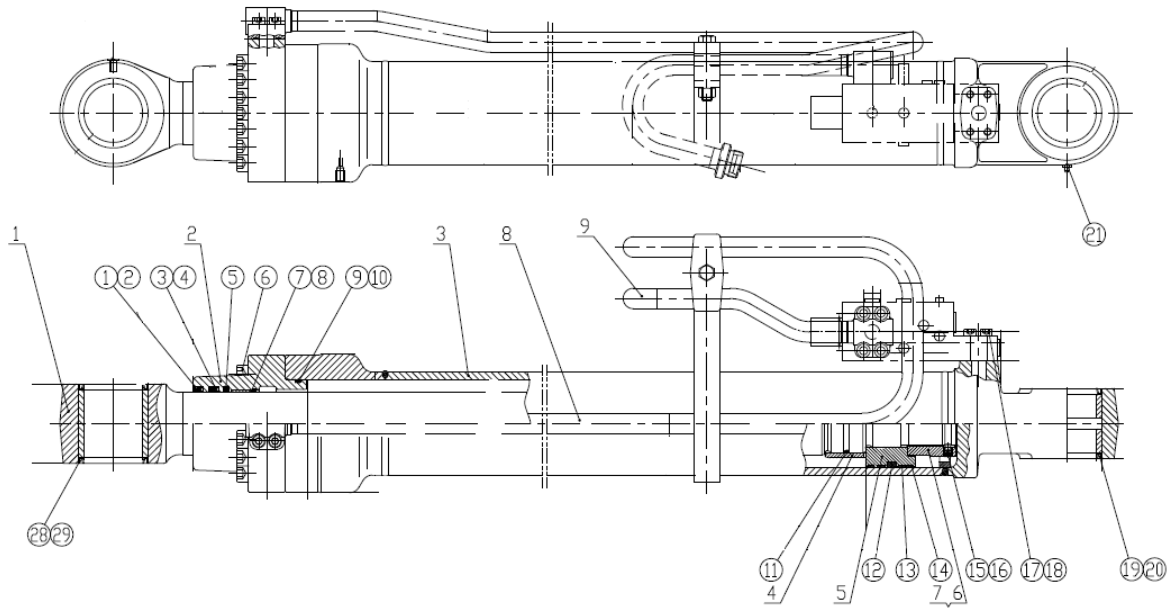

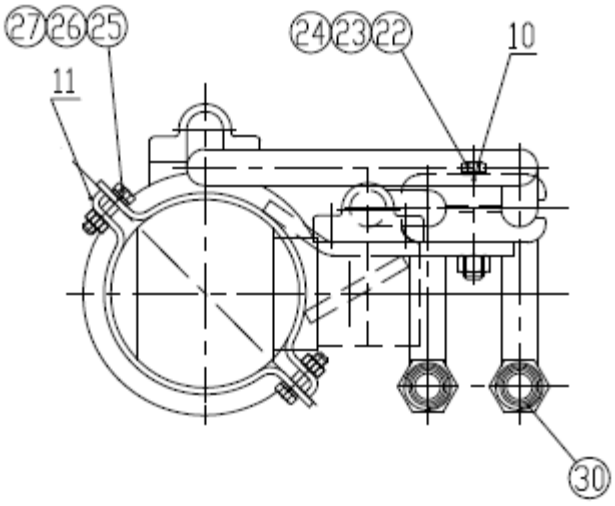

803008795 Cilindro do braço (E)

Nº	CÓDIGO DE PEÇA	NOME DE PEÇA	QTD.	CÓDIGO DE SERVIÇO	Nº DE SÉRIE	PERMUTABILIDADE	PEÇA SUBSTITUTIVA	
							CÓDIGO DE PEÇA	QTD.
19	860120935	Anel retentor de poeira	1	D				
20	860120912	Bucha	1					
21	860120936	Copo de óleo M10×1	1	D				
22	860120937	Parafuso M14×85	1					
23	860120938	Porca M14	1					
24	860120939	Arruela de mola	1					
25	860121020	Parafuso M10×40	2					
26	860120941	Porca M10	2					
27	860120942	Arruela de mola	2					
28	860120943	Anel retentor de poeira	1					
29	860120951	Bucha	2					
30	803300156	Bujão	2					

803008796 CILINDRO DO BRAÇO (D)

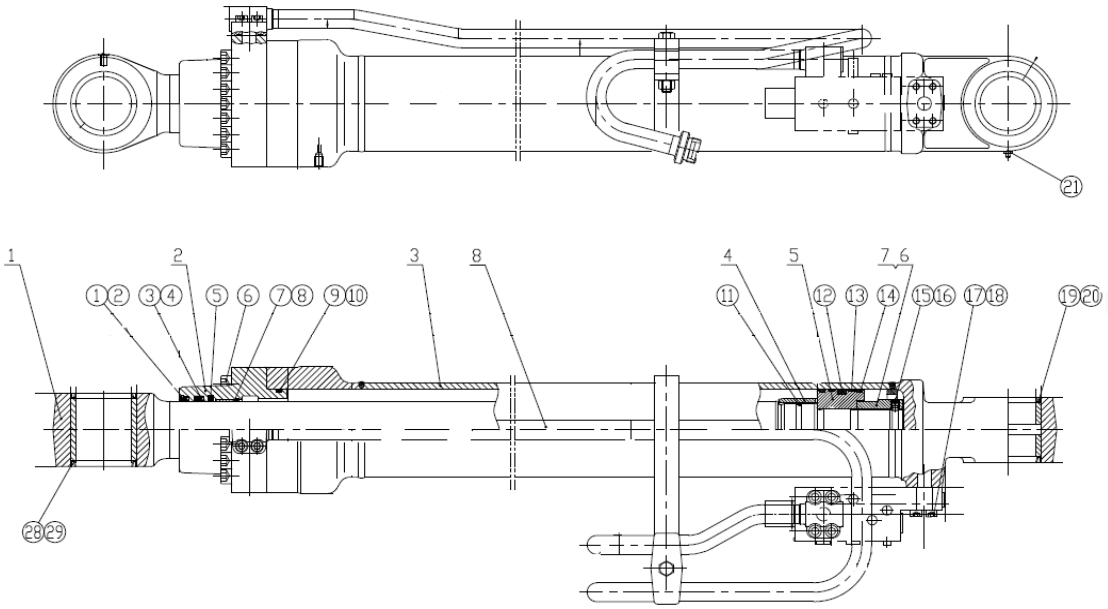

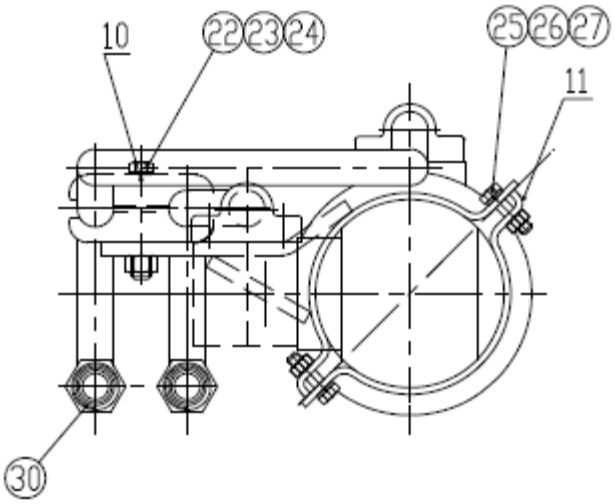

803008796 Cilindro do braço (D)

Nº	CÓDIGO DE PEÇA	NOME DE PEÇA	QTD.	CÓDIGO DE SERVIÇO	Nº DE SÉRIE	PERMUTA BILIDADE	PEÇA SUBSTITUTIVA	
							CÓDIGO DE PEÇA	QTD.
1	860120904	Haste de pistão	1	D				
2	860120905	Tampa	1					
3	860120946	Cilindro	1	D				
4	860120907	Amortecedor d=85A	1					
5	860120908	Pistão	1					
6	860120909	Porca M62×3	1					
7	860120910	Arruela	1					
8	860120953	Tubo A	1					
9	860120954	Tubo B	1					
10	860120915	Placa YB-01	2					
11	860120916	Abraçadeira	1					
①	860120917	Anel retentor de poeira	1					
②	860120918	Anel retentor	1					
③	860120919	Anel de vedação	1					
④	860120920	Anel retentor	1					
⑤	860120921	Amortecer	1					
⑥	860120922	Parafuso sextavado	12					
⑦	860120923	Casquilho	1					
⑧	860120924	Anel retentor Φ85×3	1					
⑨	860120925	O-ring	1					
⑩	860120926	O-ring retentor	1					
⑪	860120927	Amortecer	1					
⑫	860120928	Anel de vedação	1					
⑬	860120929	Anel guiador	2					
⑭	860120930	Vedação retentora de	2					
⑮	860120931	Parafuso M12×12	1					
⑯	860120932	Esfera de aço Φ8	1					
⑰	860120933	Parafuso sextavado	8					
⑱	860120934	O-ring	2					

803008796 Cilindro do braço (D)

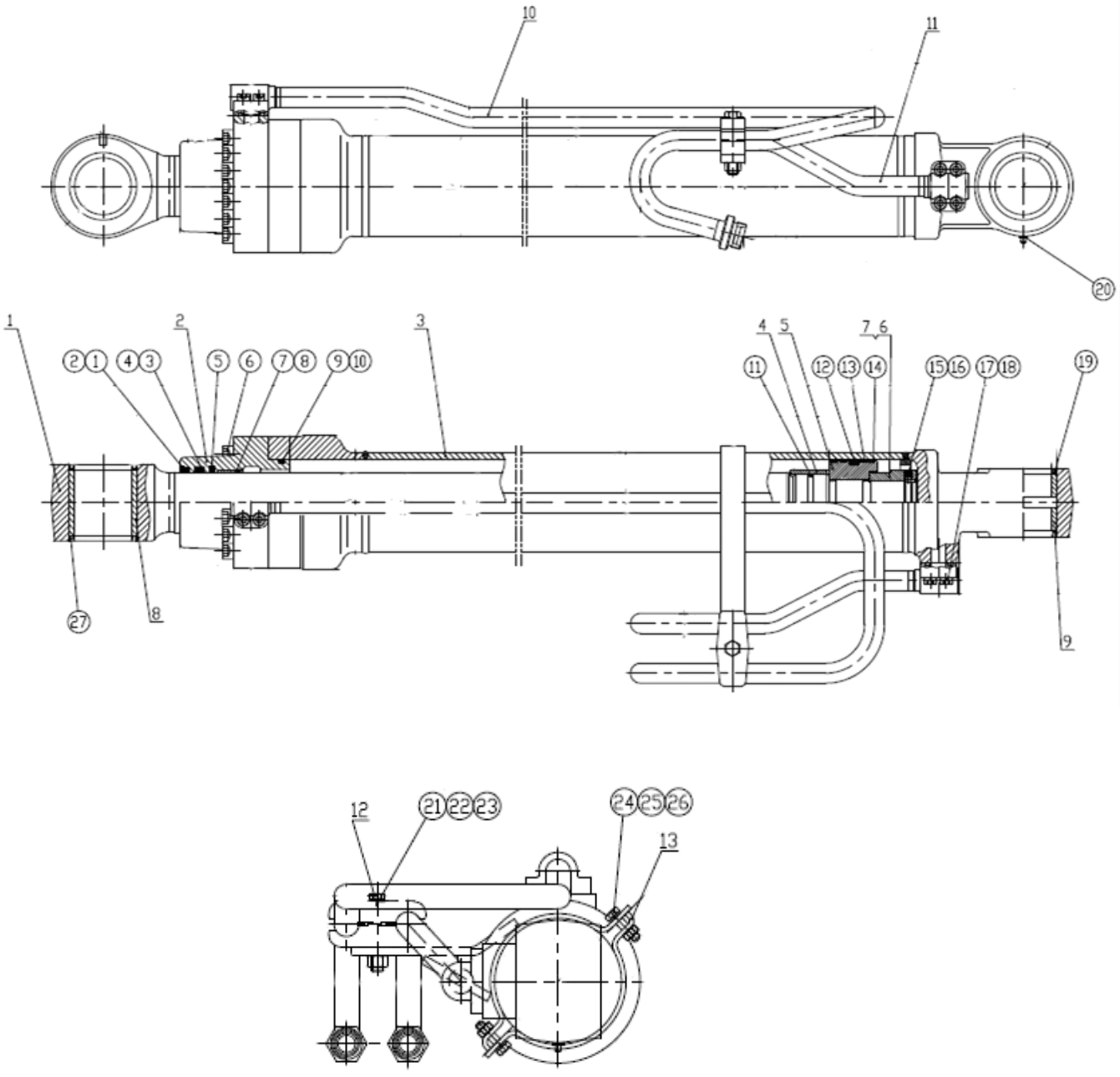

803008796 Cilindro do braço (D)

Nº	CÓDIGO DE PEÇA	NOME DE PEÇA	QTD.	CÓDIGO DE SERVIÇO	Nº DE SÉRIE	PERMUTABILIDADE	PEÇA SUBSTITUTIVA	
							CÓDIGO DE PEÇA	QTD.
19	860120935	Retentor de poeira	1	D				
20	860120912	Bucha	1					
21	860120936	Copo de óleo M10×1	1	D				
22	860120937	Parafuso M14×85	1					
23	860120938	Porca M14	1					
24	860120939	Arruela de mola	1					
25	860121020	Parafuso M10×40	2					
26	860120941	Porca M10	2					
27	860120942	Arruela de mola	2					
28	860120943	Retentor de poeira	1					
29	860120951	Bucha	2					
30	803300156	Bujão	2					

803007159 CILINDRO DE HASTE

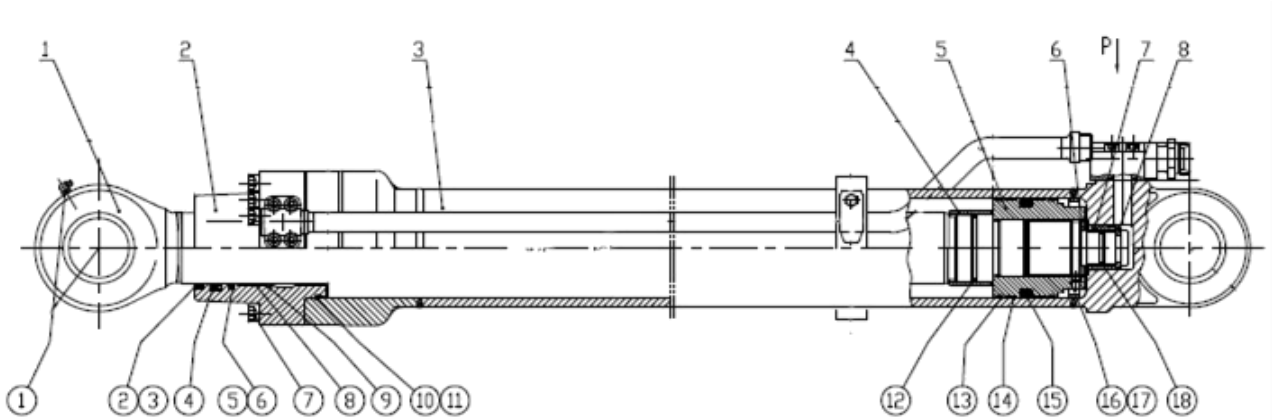

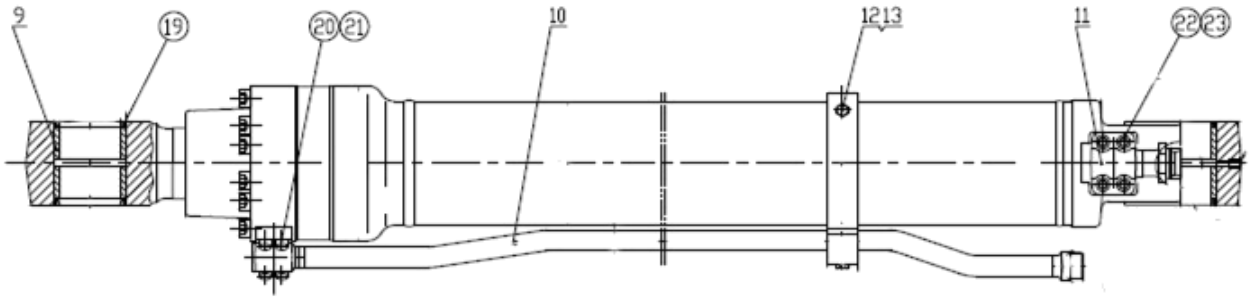

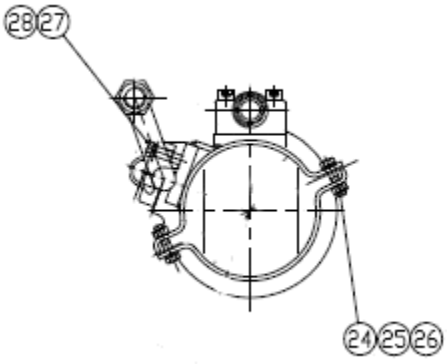

803007159 Cilindro de haste

Nº	CÓDIGO DE PEÇA	NOME DE PEÇA	QTD.	CÓDIGO DE SERVIÇO	Nº DE SÉRIE	PERMUTABILIDADE	PEÇA SUBSTITUTIVA	
							CÓDIGO DE PEÇA	QTD.
1	60120984	Haste de pistão	1					
2	60120985	Tampa	1					
3	60120986	Cilindro	1					
4	60120987	Amortecedor d=95	1					
5	60120988	Pistão M75×309	1					
6	60120989	Abraçadeira Φ70×6.1	1					
7	60120990	Amortecedor Φ60×47	1					
8	60120991	Anel retentor Φ54×5.6	1					
9	60120992	B Casquilho	4					
10	60120993	Tubo	1					
11	60120994	Tubo	2					
12	60120995	Abraçadeira	1					
13	60120996	Placa de pressão	1					
14	60120997	Copo de óleo M10×1	1					
15	60120998	Anel retentor	1					
16	60120999	Anel retentor de poeira	1					
17	60121000	Anel retentor	1					
18	60121001	Anel retentor	1					
19	60121002	Amortecer	1					
20	60121003	Parafuso M18×90	12					
21	60121004	Bucha	1					
22	60121005	Anel retentor Φ95×3	1					
23	60121006	O-ring	1					
	60121007	Anel retentor	1					
	60121008	Amortecer d95/Φ91	1					
	60121009	Vedação	2					
	60121010	Anel guiador	2					
	60121011	Anel de vedação	1					
	60121012	Parafuso M14×14	1					
	60121013	Esfera de aço Φ8	1					
	60121014	Amortecer Φ47	1					
	60121015	Anel retentor de poeira	4					
	60121016	O-ring	1					
	60121017	Parafuso M10×35	4					
	60121018	O-ring	1					
	60121019	Parafuso M12×40	4					

803007159 Cilindro de haste

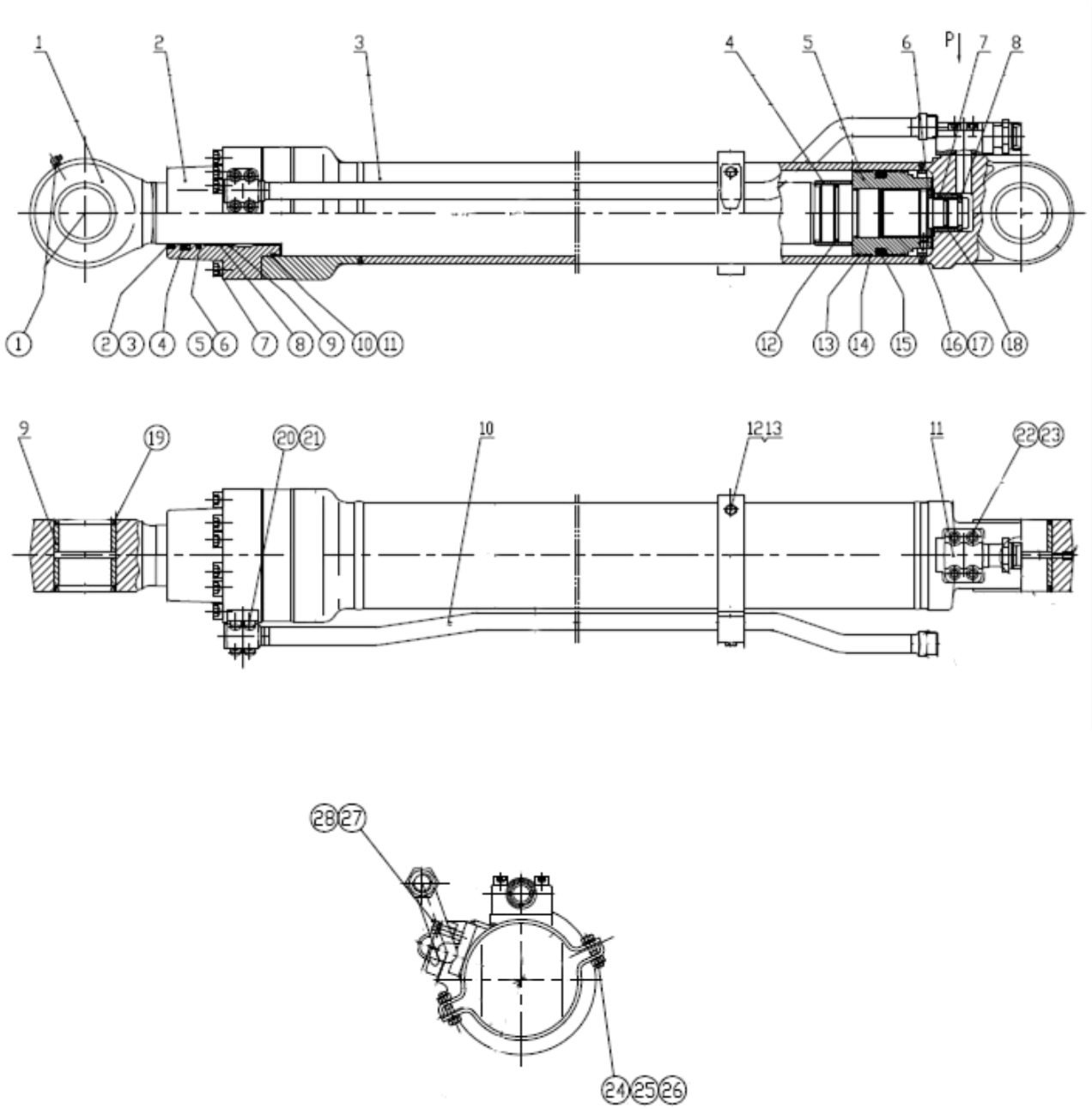

803007159 Cilindro de haste

Nº	CÓDIGO DE PEÇA	NOME DE PEÇA	QTD.	CÓDIGO DE SERVIÇO	Nº DE SÉRIE	PERMUTABILIDADE	PEÇA SUBSTITUTIVA	
							CÓDIGO DE PEÇA	QTD.
24	860121020	Parafuso M10×40	2					
25	860121021	Porca M10	2					
26	860121022	Arruela de molaΦ10	2					
27	860121023	Parafuso M10×50	1					
28	860121024	Arruela de molaΦ10	1					

803007160 CILINDRO DE CAÇAMBA

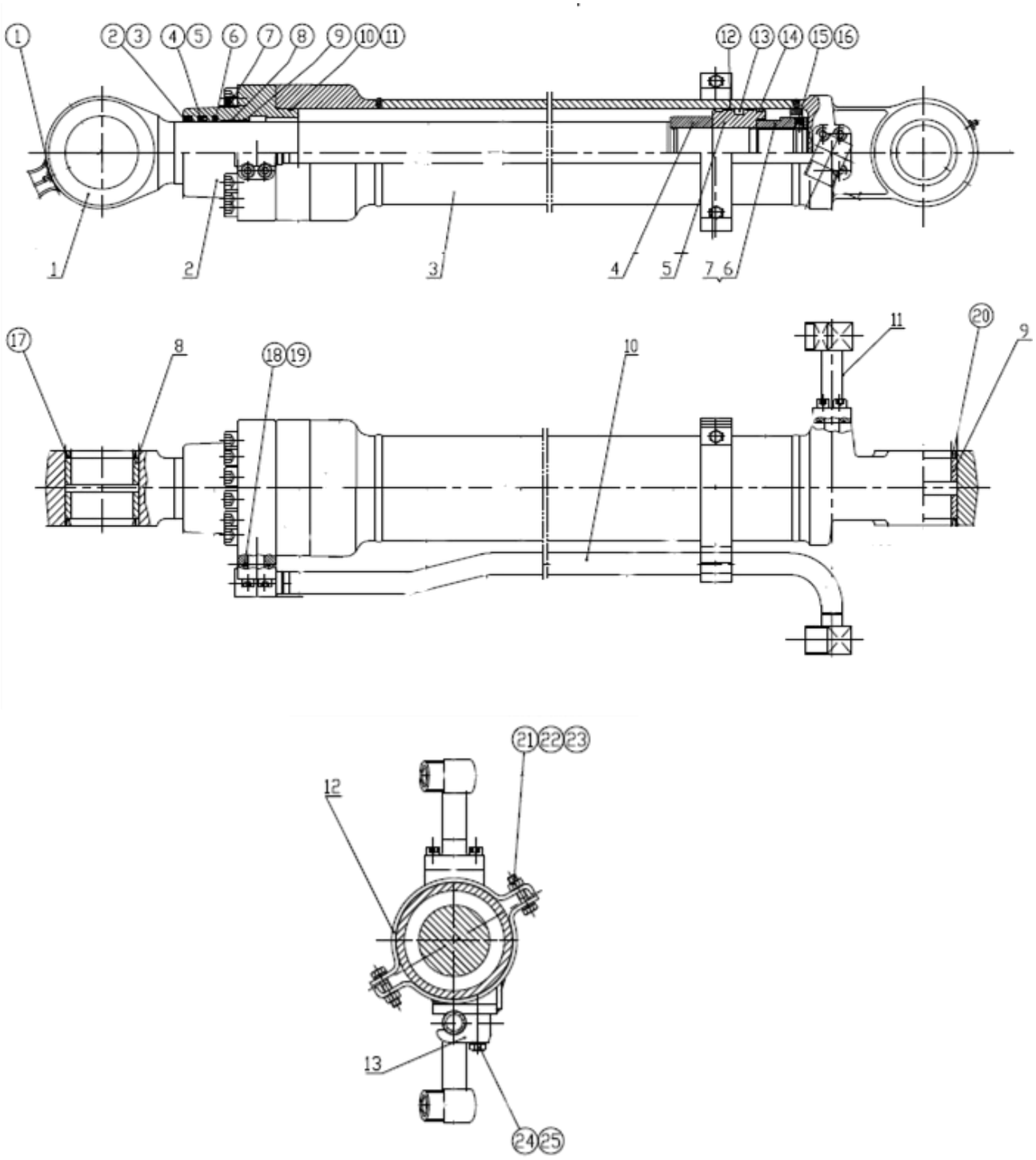

803007160 CILINDRO DE CAÇAMBA

Nº	CÓDIGO DE PEÇA	NOME DE PEÇA	QTD.	CÓDIGO DE SERVIÇO	Nº DE SÉRIE	PERMUTABILIDADE	PEÇA SUBSTITUTIVA	
							CÓDIGO DE PEÇA	QTD.
1	860121025	Haste de pistão	1					
2	860121026	Tampa	1					
3	860121027	Cilindro	1					
4	860121028	Amortecer d80	1					
5	860121029	Pistão	1					
6	860121030	Porca M64×3	1					
7	860121031	Arruela	1					
8	860121032	Bucha	1					
9	860121033	Bucha	1					
10	860121034	Tubo A	1					
11	860121035	Tubo B	1					
12	860121036	Abraçadeira	1					
13	860121037	Placa de pressão	1					
①	860121038	Copo de óleo M10×1	2					
②	860121039	Anel retentor de poeira φ80×φ94×8/11	1					
③	860121040	Anel retentor de poeira	1					
④	860121041	Anel retentor	1					
⑤	860121042	Anel retentor	1					
⑥	860121043	Amortecer	1					
⑦	860121044	Parafuso sextavado M16×75	12					
⑧	860121045	Bucha	1					
⑨	860121046	Anel retentor d80/Φ91×3.5	1					
⑩	860121047	O-ring	1					
⑪	860121048	Anel retentor	1					
⑫	860121049	Anel guia	2					
⑬	860121050	Anel retentor	1					
⑭	860121051	Anel retentor de poeira	2					
⑮	860121052	Parafuso	1					
⑯	860121053	Esfera de aço M12×12	1					
⑰	860121054	Anel retentor de poeira	2					
⑱	860121055	O-ring	2					
⑲	860121056	Parafuso M10×35	8					
⑳	860121057	Anel retentor de poeira	2					
㉑	860121058	Parafuso M10×40	2					
㉒	860121059	Porca M10	2					
㉓	860121060	Arruela de mola Φ10	2					
㉔	860121061	Parafuso M10×50	1					
㉕	860121062	Arruela de mola Φ10	1					

803007111 DISJUNTOR

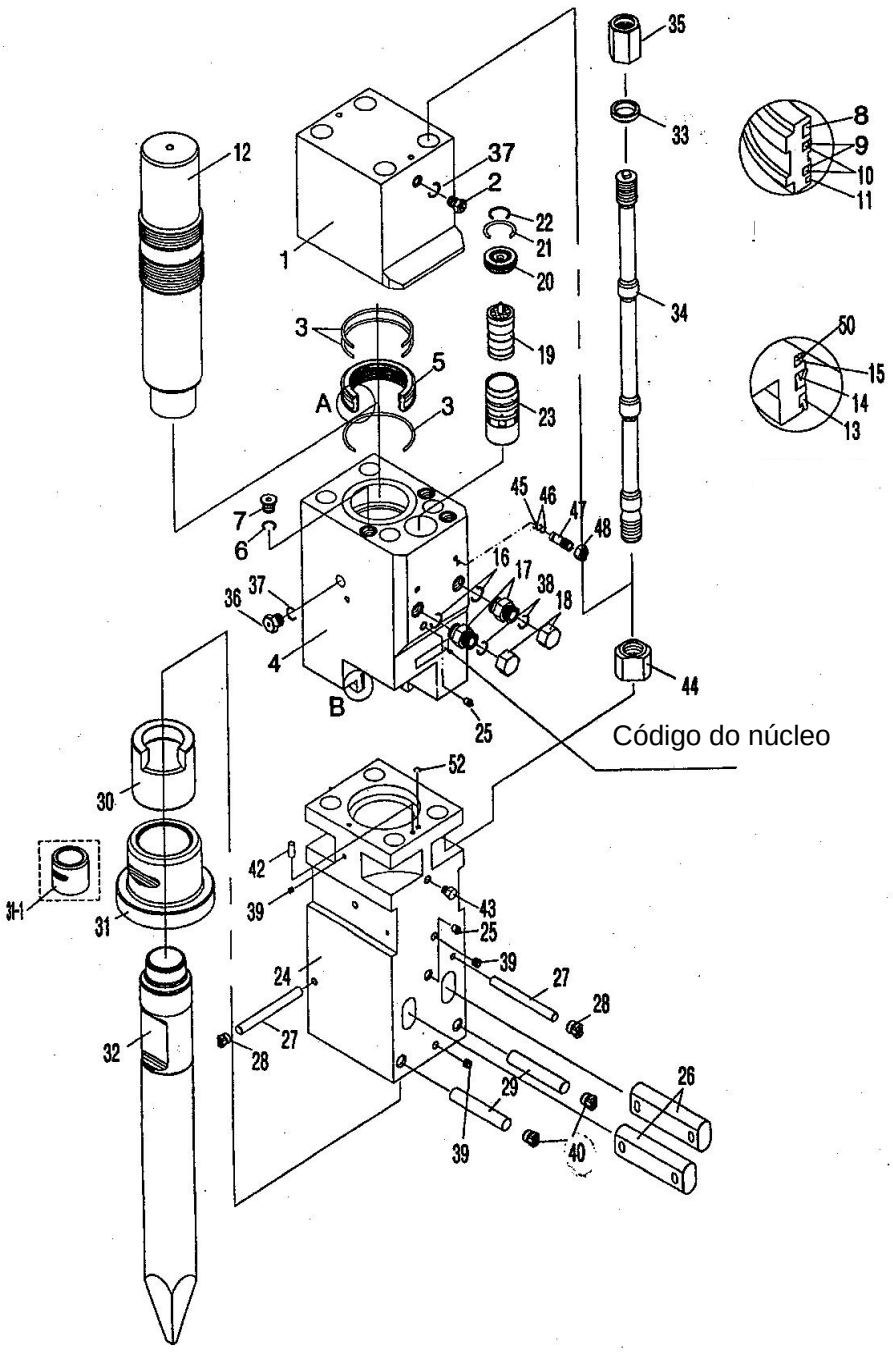

803007111 Disjuntor

Nº	CÓDIGO DE PEÇA	NOME DE PEÇA	QTD.	CÓDIGO DE SERVIÇO	Nº DE SÉRIE	PERMUTABILIDADE	PEÇA SUBSTITUTIVA	
							CÓDIGO DE PEÇA	QTD.
1	860120117	Caixa traseira	1					
2	860120118	Válvula	1					
3	860121063	O-ring	3					
4	860120119	Cilindro	1					
5	860121064	Anel de aço	1					
6	860121065	O-ring	3					
7	860120120	Bujão	3					
8	860121066	Anel retentor de gás	1					
9	860121067	Anel retentor	2					
10	860121068	O-ring	2					
11	860121069	Anel retentor	1					
12	860120121	Pistão	1					
13	860121070	Anel retentor de poeira	1					
14	860121071	Anel retentor	1					
15	860121072	Anel retentor	1					
16	860121073	O-ring	2					
17	860120122	Adaptador	2					
18	860120123	Tampa retentora de	2					
19	860120124	poeira	1					
20	860120125	Válvula	1					
21	860121074	Tampa de válvula	1					
22	860121075	O-ring	1					
23	860120126	O-ring	1					
24	860120127	Luva de válvula	1					
25	860120128	Caixa dianteira	2					
26	860120129	Porta de graxa	2					
27	860120130	Pino	2					
28	860120131	Pino	2					
29	860120132	Bujão de borracha	2					
30	860120133	Pino	1					
31	860120134	Bucha traseira	1					
32	860120135	Bucha dianteira	1					
33	860120136	Haste	4					
34	860120137	T/B Arruela	4					
35	860120138	T/B Parafuso	4					
36	860120139	T/B porca	1					

803007111 Disjuntor

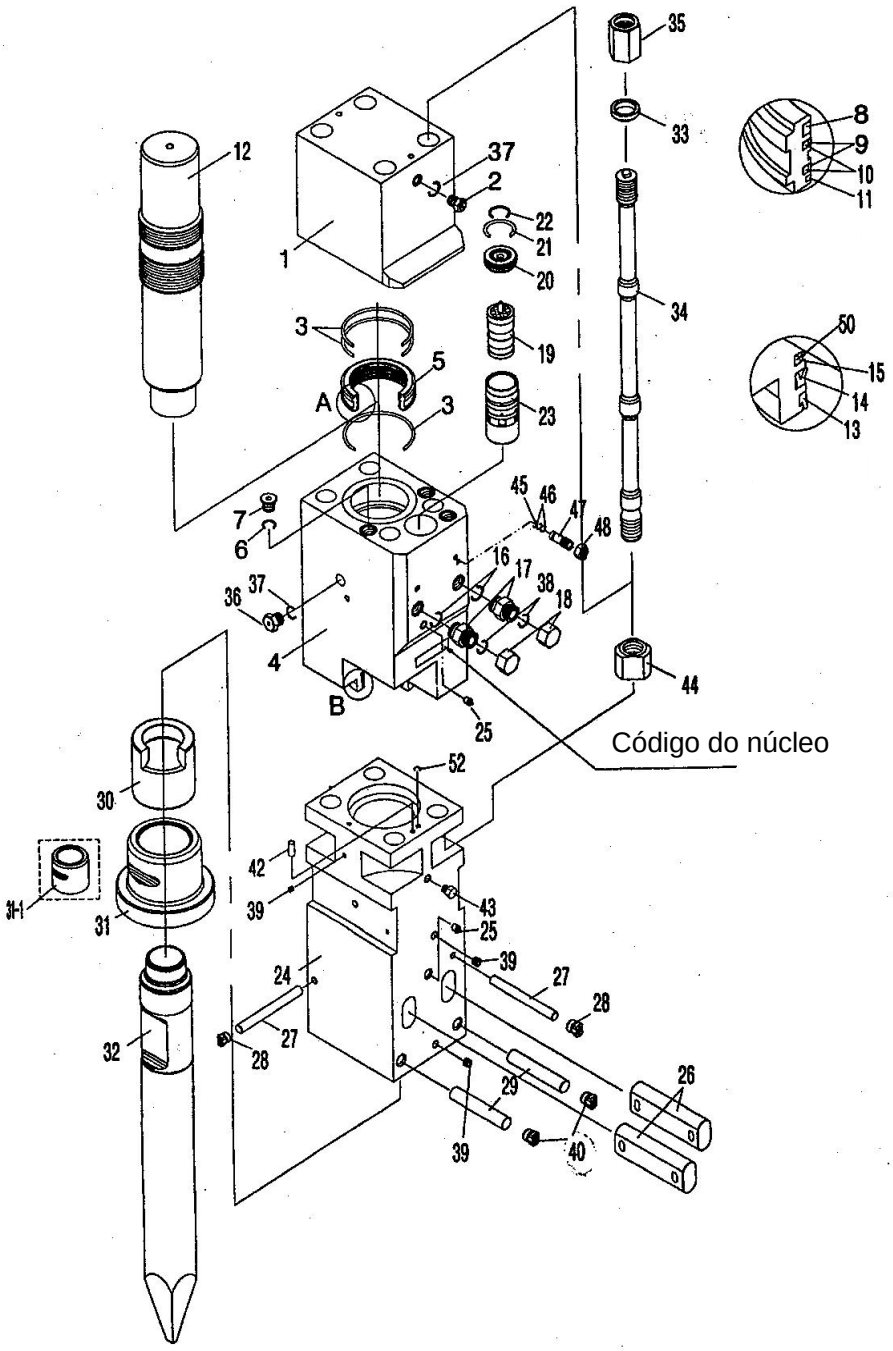

803007111 Disjuntor

Nº	CÓDIGO DE PEÇA	NOME DE PEÇA	QTD.	CÓDIGO DE SERVIÇO	Nº DE SÉRIE	PERMUTABILIDADE	PEÇA SUBSTITUTIVA	
							CÓDIGO DE PEÇA	QTD.
37	860121076	Compressor	2					
		O-ring						
38	860121077	O-ring	2					
39	860120140	Bujão sextavado	3					
40	860120141	Bujão de borracha	2					
42	860121078	Pino de posicionamento	1					
43	860121079	Bujão	1					
44	860120142	Porca	4					
45	860121080	O-ring	1					
46	860120143	Anel de suporte	1					
47	860120144	Núcleo da válvula de ajuste	1					
48	860120145	Porca	1					
52	860121081	O-ring	1					
	860120146	Anel retentor						
	860120147	Anel de aço						

310701660 TUBULAÇÃO DO DISJUNTOR

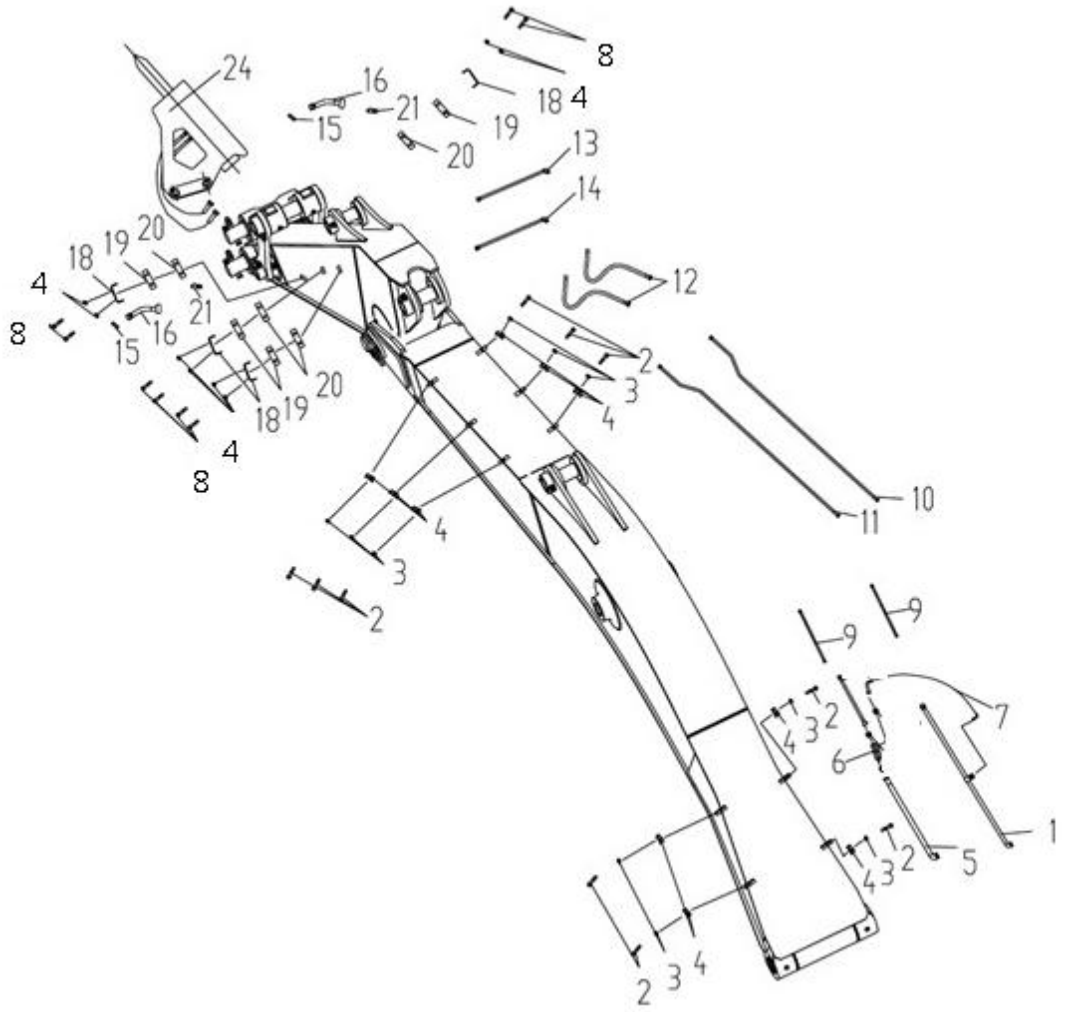

310701660 Tubulação do disjuntor

Nº	CÓDIGO DE PEÇA	NOME DE PEÇA	QTD.	CÓDIGO DE SERVIÇO	Nº DE SÉRIE	PERMUTABILIDADE	PEÇA SUBSTITUTIVA	
							CÓDIGO DE PEÇA	QTD.
1	310701645	Tubo	1					
2	310601209	Abraçadeira de tubo	10					
3	805046641	Parafuso	10					
4	805300018	Arruela	16					
5	310701644	Tubo de aço	1					
6	803007371	Válvula de alívio	1					
7	803302970	Conjunto de mangueira	1					
8	805000081	Parafuso	12					
9	803302342	Conjunto de mangueira	2					
10	310701646	Tubo de aço	1					
11	310701647	Tubo de aço	1					
12	803303083	Conjunto de mangueira	2					
13	310802015	Tubo de aço	1					
14	310802017	Tubo de aço	1					
15	803180251	Bujão	2					
16	310802019	Tubo de aço	2					
18	310601215	Placa	4					
19	310601216	Abraçadeira de tubo superior	4					
20	310601217	Abraçadeira de tubo inferior	4					
21	803173348	Válvula de esfera	2					
24	803007111	Disjuntor	1					

310701660 TUBULAÇÃO DE DISJUNTOR

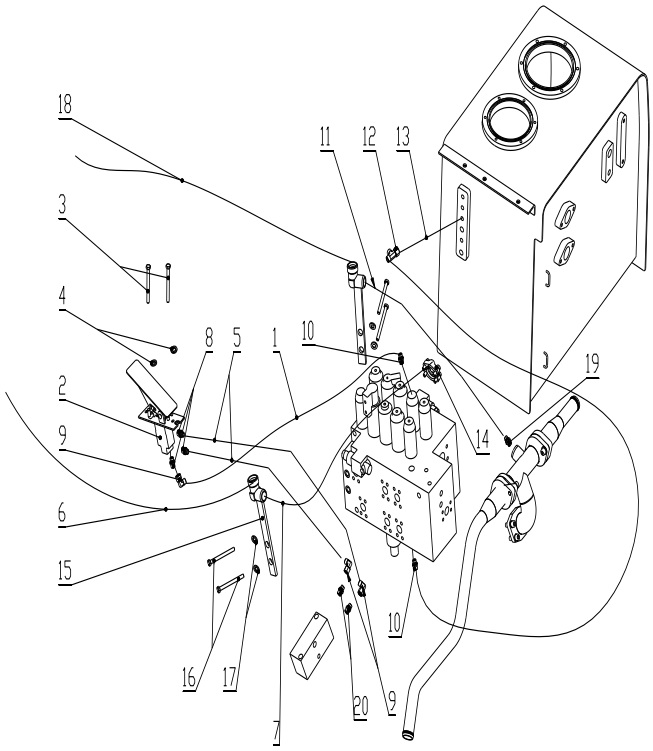

310701660 Tubulação de disjuntor

Nº	CÓDIGO DE PEÇA	NOME DE PEÇA	QTD.	CÓDIGO DE SERVIÇO	Nº DE SÉRIE	PERMUTABILIDADE	PEÇA SUBSTITUTIVA	
							CÓDIGO DE PEÇA	QTD.
1	8031734033	Conjunto de mangueira	1					
2	803007191	Válvula piloto de disjuntor	1					
3	805046238	Parafuso	2					
4	805338260	Arruela	2					
5	803173589	Conjunto de mangueira	2					
6	803302972	Conjunto de mangueira	1					
7	803302973	Conjunto de mangueira	1					
8	803172161	Adaptador	3					
9	803166487	Adaptador	3					
10	803172160	Adaptador	2					
11	803309703	Conjunto de mangueira	1					
12	803172316	Adaptador	1					
13	803173588	Conjunto de mangueira	1					
14	803164234	Flange	1					
15	310701648	Suporte	2					
16	805006412	Parafuso	4					
17	805338261	Arruela	4					
18	803302972	Conjunto de mangueira	1					
19	803172798	Adaptador	1					
20	803172651	Adaptador	2					

310700253 LOGOTIPO

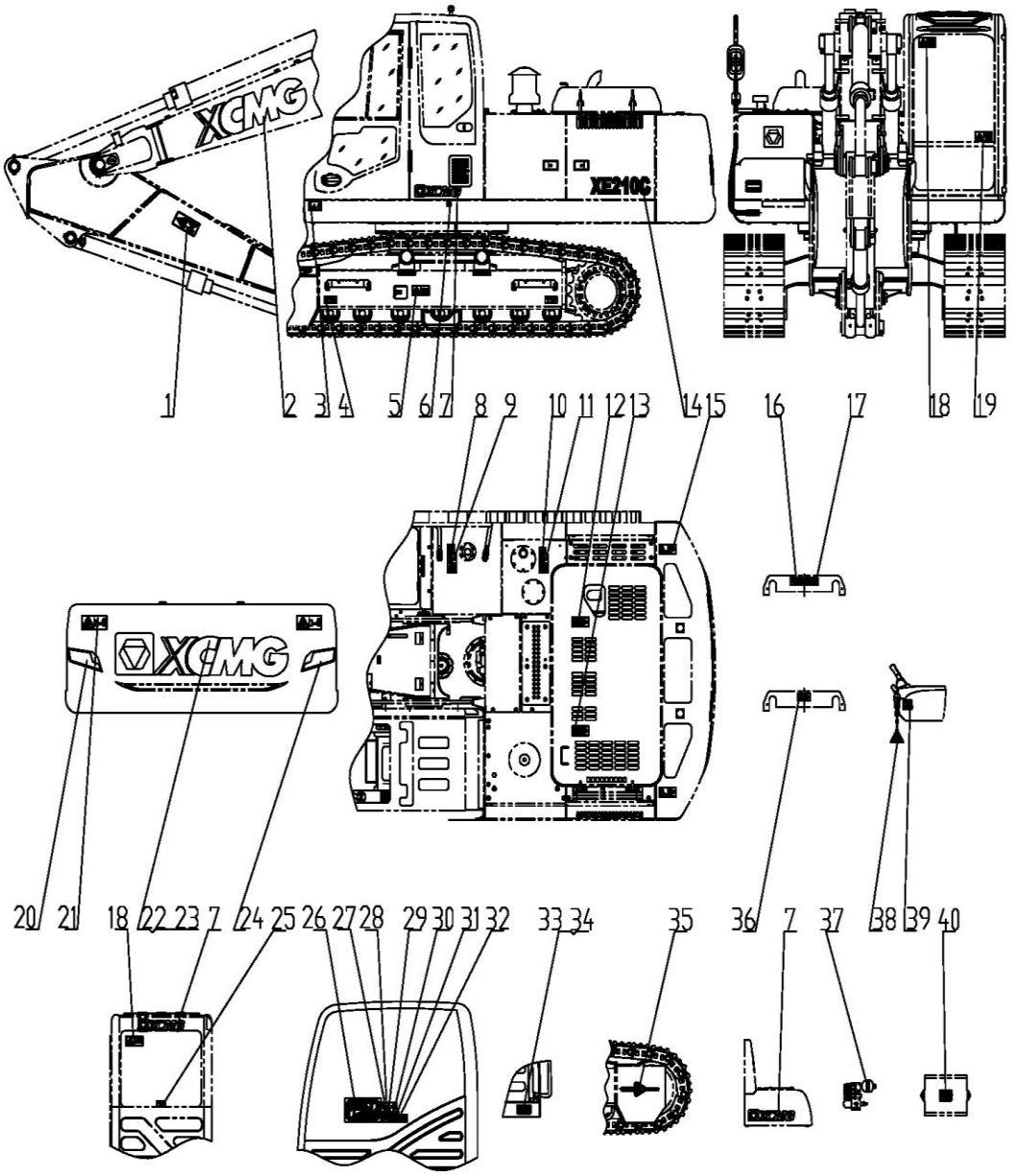

310700253 Logotipo

Nº	CÓDIGO DE PEÇA	NOME DE PEÇA	QTD.	CÓDIGO DE SERVIÇO	Nº DE SÉRIE	PERMUTABILIDADE	PEÇA SUBSTITUTIVA	
							CÓDIGO DE PEÇA	QTD.
1	329900188	Adesivo de segurança	2					
2	329900263	Adesivo da empresa	2					
3	310702070	Adesivo de transporte e elevação	1					
4	329900225	Adesivo de elevação	4					
5	329900194	Adesivo de segurança	2					
6	329900224	Adesivo de foco	3					
7	329900236	Adesivo da empresa	2					
8	329900226	Adesivo de Diesel	1					
9	329900205	Adesivo de segurança	1					
10	329900228	Adesivo de óleo hidráulico	1					
11	329900204	Adesivo de segurança	1					
12	329900190	Adesivo de segurança	1					
13	329900189	Adesivo de segurança	1					
14	310702139	Adesivo de modelo	2					
15	329900191	Adesivo de segurança	2					
16	329900289	Adesivo de segurança	1					
17	329900291	Adesivo de segurança	1					
18	329900209	Adesivo de segurança	2					
19	329900202	Adesivo de segurança	1					
20	329900282	Adesivo defletor	2					
21	329900200	Adesivo de segurança	1					
22	329900247	Adesivo da empresa	1					
23	329900279	Adesivo da empresa	1					
24	329900214	Adesivo defletor	1					
25	329900184	Adesivo de segurança	1					
26	310702071	Adesivo de lubrificação	1					
27	329900211	Adesivo de segurança	1					
28	329900233	Adesivo de operação	1					

310700253 Logotipo

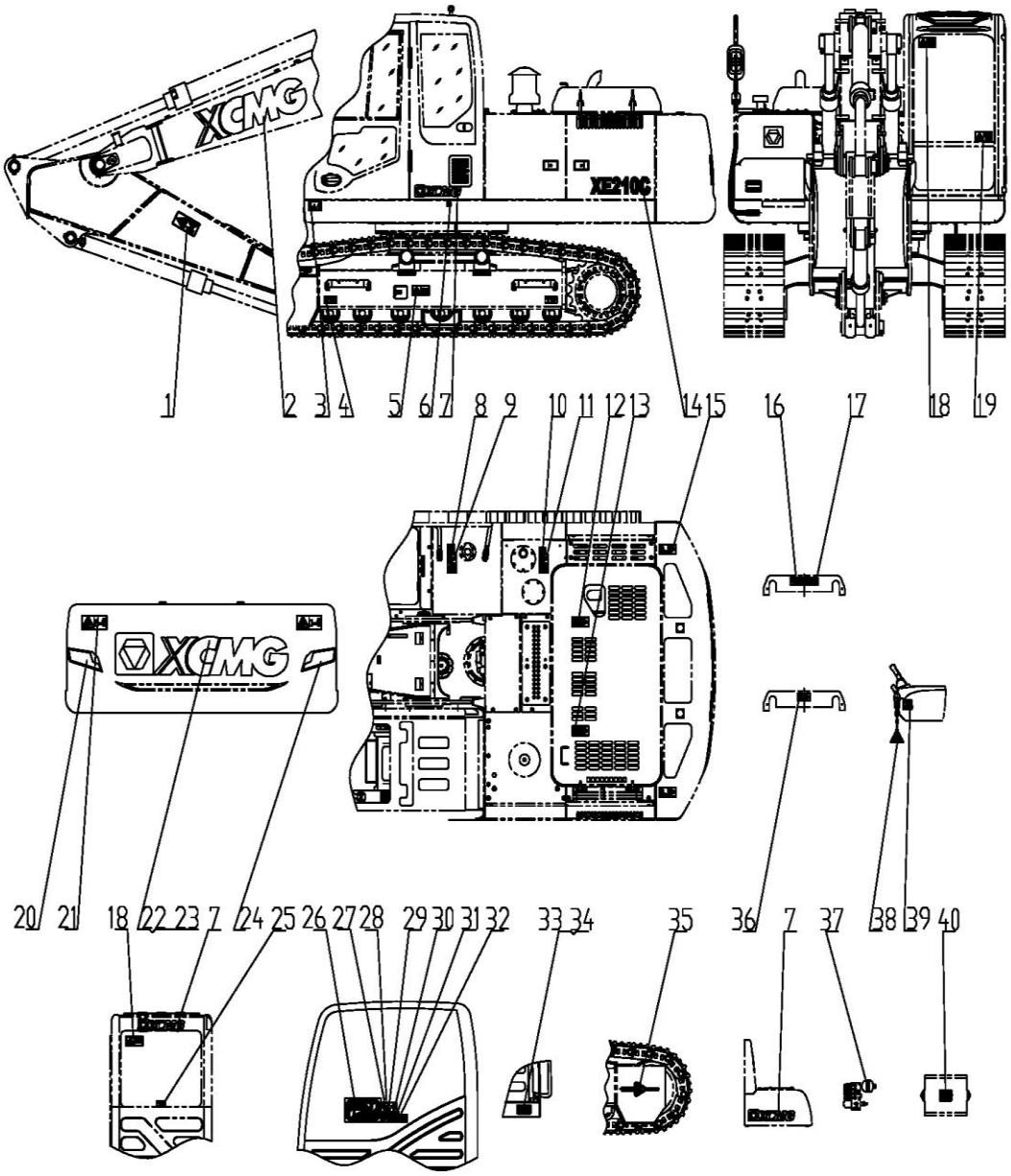

310700253 Logotipo

Nº	CÓDIGO DE PEÇA	NOME DE PEÇA	QTD.	CÓDIGO DE SERVIÇO	Nº DE SÉRIE	PERMUTA BILIDADE	PEÇA SUBSTITUTIVA	
							CÓDIGO DE PEÇA	QTD.
29	329900207	Adesivo de segurança	1					
30	329900208	Adesivo de segurança	1					
31	329900203	Adesivo de segurança	1					
32	329900183	Adesivo de segurança	1					
33	329900229	Marca de produto	1					
34	805502139	Rebite	4					
35	329900222	Adesivo de avanço	2					
36	329900290	Adesivo de segurança	1					
37	329900223	Adesivo de segurança	1					
38	329900220	Adesivo de proibição	1					
39	329900212	Adesivo de segurança	1					
40	329900185	Adesivo de segurança	1					



XCMG BRASIL INDÚSTRIA LTDA

Endereço: Rodovia Fernão Dias - BR381 km 854/855 Distrito Industrial - Pouso Alegre - MG

CEP：37550-000-Brasil

Tel：55-035-2102-0510

E-mail: contato@xcmg.com

Todos os direitos reservados

Rev.0-2014