RUTHZIL TRATOR COMERCIAL DE PEÇAS LTDA 11 97083-6812 ROLANDO CITRANGULO

XE215C 液压挖掘机

Escavadeira Hidráulica XE215C

零件手册

Manual de Peças

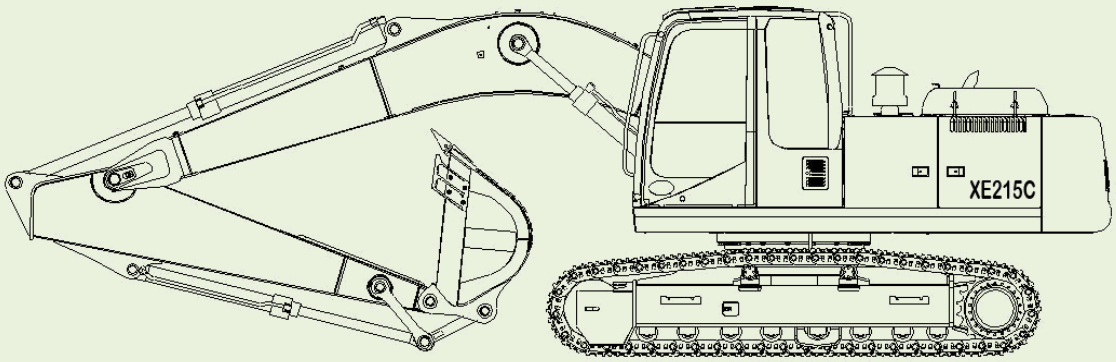

徐州徐工挖掘机械有限公司

XUZHOU XUGONG EXCAVATOR MACHINERY CO.,LTD

请正确填写以下栏目，在您订购服务配件或机器维护时将使用这些信息。
Por favor, preencha a coluna, estas informações serão utilizadas na sua assinatura de peças ou de manutenção das máquinas.

整机编号 Número Da Máquina	
发动机型号 Tipo De Motor	

前　　言

◎由于本公司会对产品进行持续改进，可能会有某些变更未能及时记录到零件手册中。若有疑问，请向最近的徐工挖机代理商询问。

◎发动机零部件，如本手册中未列出，请参阅另册发行的发动机零件手册。

1.如何订购零部件

订购零部件时，请详细注明下列各项：

（1） 机型

（2） 产品识别号

（3） 零件代号

（4） 零件名

（5） 数量

（6） 订购者姓名和地址

2、如何使用零件手册

零 件 名：零部件的名称。装配组件（总成）的各组成零件，在零件名前用标记“.”表示。

数　　量：表示一台机器所有的零件数量，但对于装配组件（总成）则表示组成一个部件的零件数量。

符号说明：服务代码栏及互换性栏中各符号的含义如下：

W:表示需进行现场加工作业，请问最近的代理店询问。

H:表示该零件为精密零件，拆卸、修理时请向最近的代理店询问。

D:表示该零件为装配部件的组成部分，不能单独更换，应更换包含该零件的部件。

K:表示服务备件中含有该零件。

R:表示不同机器中该零件的数量不同，如调整垫片。

S:表示该零件是维修、服务用供给品。

Z:表示该零件为发动机关联零部件。

OP:可供选装件。标准型机器中不装备，为特别订货品。

OS:比标准尺寸大的零件。

US:比标准尺寸小的零件。

（标有“OS”或“US”的零件写在标准尺寸零件的下面一行。）

#:表示该页零件表中新增加的零件。

Y:表示该零件和“替换零件”栏所表示的零件可互相替换。

I:表示“替换零件”栏中的零件可替换本零件，但反之不行。

T:表示该零件和“替换零件”栏中的零件组装成的部件有互换性。

P:表示禁止使用该零件，应使用“替换零件”栏里的零件。

适用机号：本零件图册中的适用机号采用产品识别号的十位数简写方式予以表示。

D:以字母 D 开头，表示零件变更切换的年月。（例：“D09/10-”表示 2009 年 10 月后适用该零件。）

H:以字母 H 开头，表示部品的制造号。

F:以字母 F 开头，表示工作装置的制造号。

替换零件：替换零件的图号及其所需的数量记录在此栏中。

注:订购零部件时，若“或换性”栏中标有“Y”、“I”“P”，则自动按“替换零件”栏所表示零部件供货。

Prefácio

◎ Porque continuaremos a melhorar os nossos produtos, pode haver algumas mudanças que não são registradas no manual de peças. Se você tiver alguma dúvida, por favor, para o próximo agentes de Xugong máquina de escavação para perguntar.

◎ Os componentes do motor, como neste manual não são listados, por favor, ver o outro registo emitido manual de peças do motor.

1. Como encomendar peças

   Ao encomendar peças, favor especificar os seguintes itens:

   (1) Modelo

   (2) O número de identificação do produto

   (3) Código da peça

   (4) O nome das peças

   (5) Quantidade

   (6) Nome e endereço de ordenador

2. Como utilizar manual de partes

   Peças nome: nomes de diferentes partes. Assembly (montagem) das peças componentes diferentes, em partes da anterior marca ".".

   Número: o número total de todas as partes de uma máquina, mas para a montagem (assembly), que significa um número de peças que formam um componente da máquina.

   Símbolos: para códigos de serviço e, na coluna de permutabilidade, os significados dos símbolos são os seguintes:

   W: disse precisar de operações de processamento do campo, pergunte ao agente mais próximo.

   H: indica que a parte é a componentes de precisão, quando a desmontagem, reparo, consulte a agência recente para perguntar.

   D: indica que as peças são componentes de peças de montagem, não pode ser substituída separadamente, deve substituir o componente inteiro incluindo a parte que deve ser substituído.

K: indica que esta parte está contida em peças de serviço.

R: indica que o número deste peças é diferente em máquinas diferentes, como o ajuste calço.

S: indica que as peças são fornecidas para reparar ou serviços.

Z: indica que as partes são os componentes relacionados com o motor.

OP: disponível para a opção. não está equipada em equipamentos do tipo standard, é de bens de pedidos especiais.

OS: peças que são maiores do que o tamanho da padrão.

US: peças que são menores do que o tamanho da padrão.

(peças marcadas com "OS" ou "US" estão escritos em uma linha abaixo de partes de tamanho da padrão.)

#: Indica que as peças novas são adicionadas na tabela de peças nesta página.

Y: indica que esta parte e aqueles na coluna de "peças de reposição" pode substituir o outro.

I: indica que aqueles na coluna de "peças de reposição" pode substituir essa parte, mas não ao contrário.

T: indica que a peça tem intercambialidade com o componente montado por aqueles na coluna de "peças de reposição".

P: indica que o uso das peças é proibida, deve usá-los na coluna de "peças de reposição".

Números de série: Neste catálogo de peças, números de série são ditas por dez dígitos do número de identificação do produto.

D: começam com a letra D, disse que o tempo de alterar ou mudar partes (Exemplo: "D09 / 10 -", disse aplicação das peças depois de outubro de 2009.)

H: começam com a letra H, disse que o número de fabricação do componente.

F: começando com a letra F, disse que o número de fabricação do dispositivo do trabalho.

Peças de reposição: Número de desenho e o número necessário de peças de reposição registra-se nesta coluna.

Nota: quando encomendar peças, se na coluna de "ou para" rotuladas "Y", "I", "P", automaticamente de acordo com a "substituição de peças" coluna de fornecimento.

目录

ÍNDICE

1. 上车 SUBIR NO ÔNIBUS

回转平台总成……1010-001
Montagem da plataforma rotativa
回转装置……1020-001
Dispositivo Rotativo
配重安装……1030-001
Contrapeso
工具箱及扶手……1040-001
Caixa de ferramentas e corrimão
机棚总成……1050-001
Conjunto de Galpão
驾驶室总成 1……1101-001
Conjunto da Cabine 1
驾驶室总成 2……1102-001
Conjunto da Cabine 2
驾驶室……1110-001
Cabine
发动机系统……1200-001
Sistema do Motor
发动机……1210-001
Motor
柴油箱……1310-001
Tanque de Diesel
上车液压管路……1400-001
Pipeline hidráulica de subir no ônibus
液压油箱……1410-001
Tanque hidráulico
回转马达……1420-001
Motor rotativo
主泵……1440-001
Bomba principal
主阀……1460-001
Válvula principal

先导液压管路……1500-001
Pipeline de piloto hidráulica
左先导阀……1510-001
Válvula de piloto esquerda
右先导阀……1520-001
Válvula de piloto direita
脚先导阀……1530-001
Válvula de piloto de pé
电气系统……1600-001
Sistema Elétrico
空调系统 1 ……1611-001
Sistema de Ar Condicionado 1
空调系统 2 ……1612-001
Sistema de Ar Condicionado 2

2. 下车 SAIR

底盘总成 1……2011-001
Conjunto do Chassi 1
底盘总成 2……2012-001
Conjunto do Chassi 2
底盘总成 3……2013-001
Conjunto do Chassi 3
履带 1……2021-001
Caminho 1
履带 2……2022-001
Caminho 2
涨紧机构 1……2031-001
Um mecanismo de tensionamento 1
涨紧机构 2……2032-001
Um mecanismo de tensionamento 2
下车液压管路……2100-001
Pipeline hidráulica de sair
中心回转体……2110-001
Corpo rotativo central
行走马达……2120-001
Motor de trânsito

3. 工作装置 DISPOSITIVO DE TRABALHO

工作装置……3010-001
Dispositivo de Trabalho
集中润滑……3090-001
Lubrificação Concentrada
工作装置管路……3100-001
Pipeline de dispositivo de trabalho
动臂油缸……3110-001
Cilindro da lança
斗杆油缸……3120-001
Cilindro da haste de caçamba
铲斗油缸……3130-001
Cilindro da caçamba de pá
破碎锤……3200-001
O martelo de quebrar
破碎锤管路……3210-001
Pipeline do martelo de quebrar

5. 标识 SINAIS

标识……5010-001
Sinais

310601462 回转平台总成
Montagem da plataforma rotativa

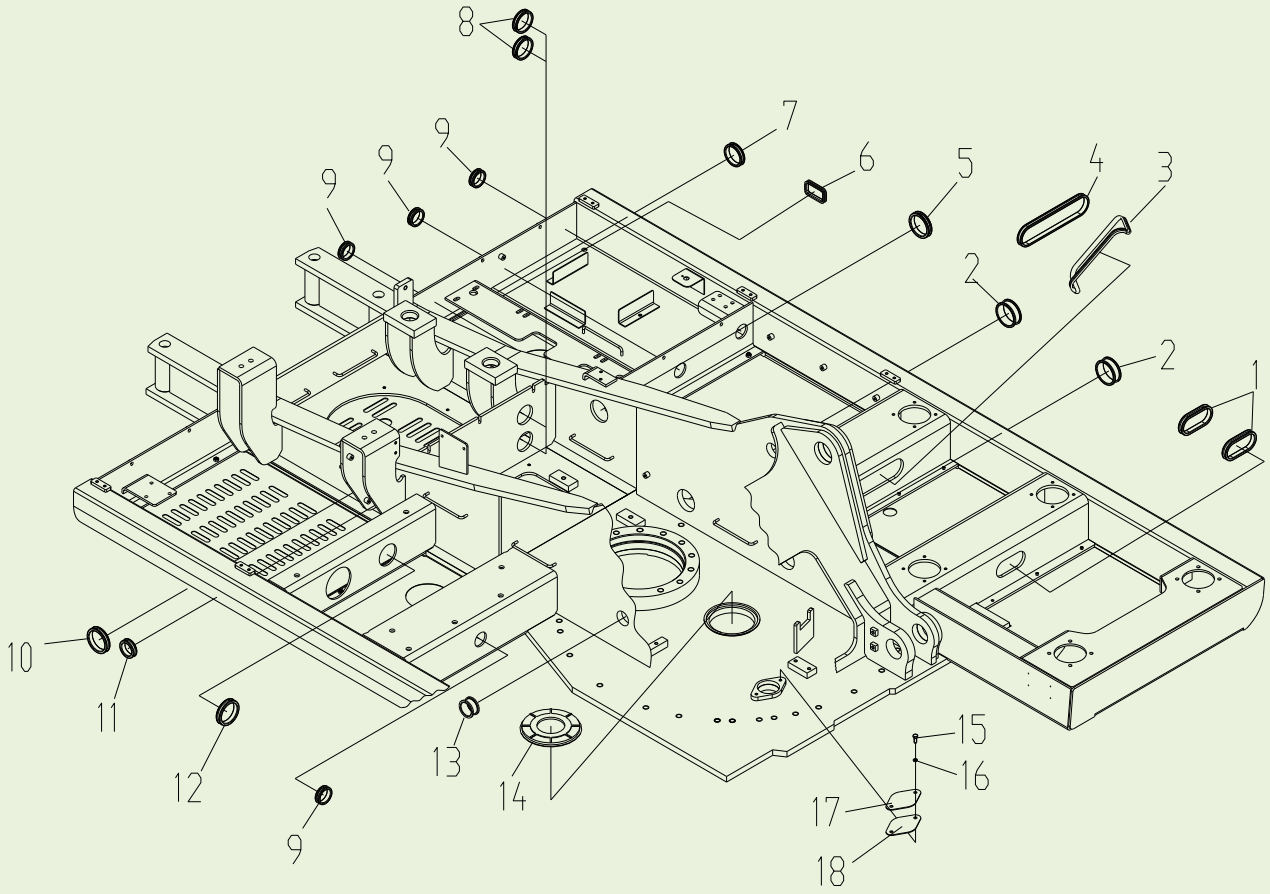

310601462 回转平台总成 Montagem da plataforma rotativa

序号 Item	零件代号 Número da peça	零件名	Nome da parte	数量 Quantidade	服务代码 Código de serviço	适用机号 Números de série	互换性 Intercambialidade	替换零件 Peça de reposição	
								零件代号 Número da peça	数量 Quantidade
1	801905432	胶条	Fita de borracha	2					
2	310600417	护套	Manga	2					
3	801906593	胶条	Fita de borracha	1					
4	801905459	胶条	Fita de borracha	1					
5	801906595	胶条 L=471	Fita de borracha L=471	1					
6	310600420	护套	Manga	1					
7	800104453	胶条	Fita de borracha	1					
8	310600419	护套	Manga	2					
9	310600418	护套	Manga	4					
10	801905458	胶条	Fita de borracha	2					
11	801905457	胶条	Fita de borracha	1					
12	310600630	护套	Manga	1					
13	310600416	护套	Manga	1					
14	310600402	防尘罩	Rubber	1					
15	805000714	螺栓 M10×20	Parafuso M10×20	2					
16	805300014	垫圈 10	Arruela 10	2					
17	310600414	盖板	Placa de conbertura	1					
18	310600415	密封垫	Gaxeta de vedação	1					

310601462 回转平台总成
Montagem da plataforma rotativa

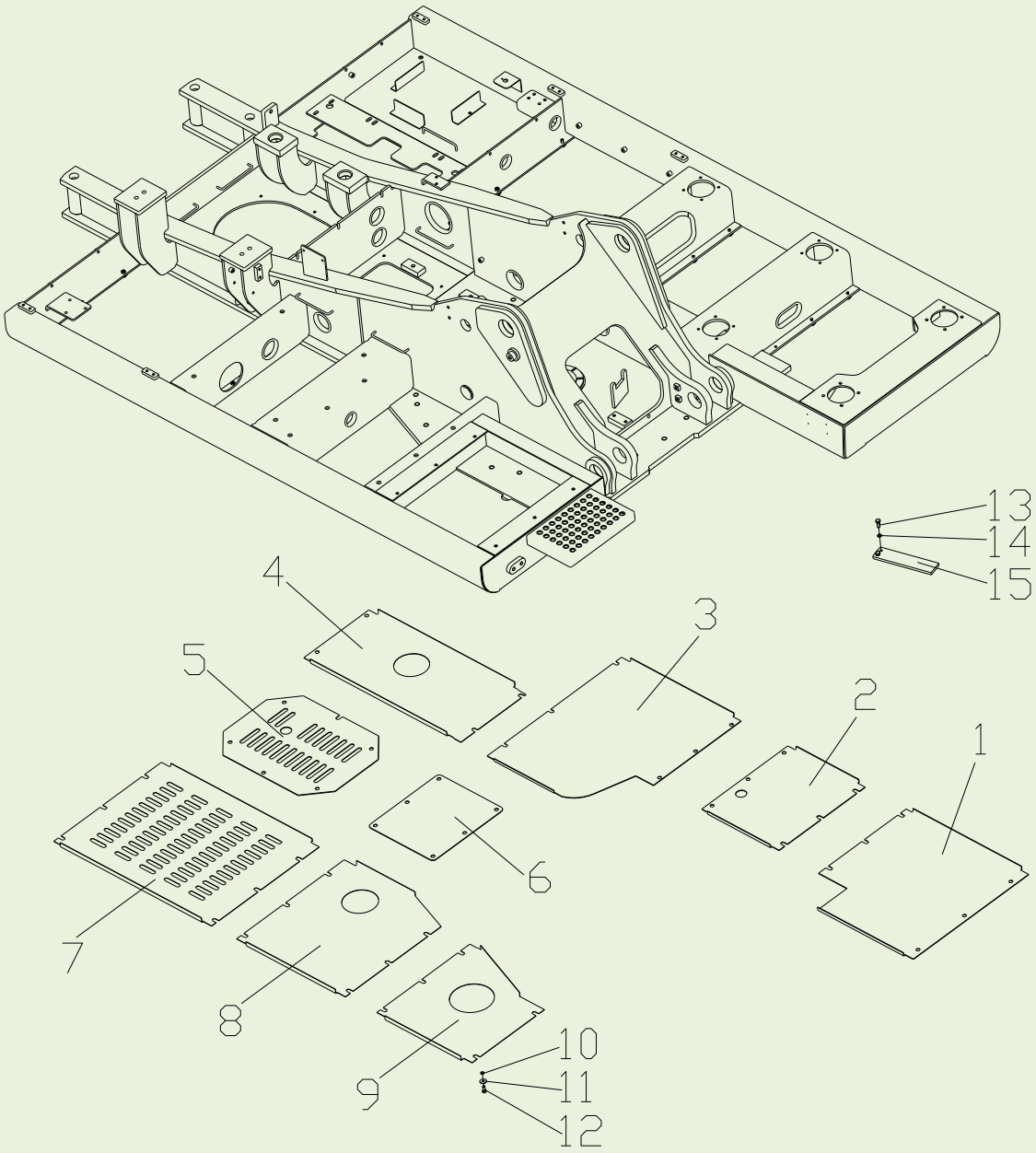

310601462 回转平台总成 Montagem da plataforma rotativa

序号 Item	零件代号 Número da peça	零件名	Nome da parte	数量 Quantidade	服务代码 Código de serviço	适用机号 Números de série	互换性 Intercambialidade	替换零件 Peça de reposição	
								零件代号 Número da peça	数量 Quantidade
1	310601477	封板	Placa de vedação	1					
2	310600138	封板	Placa de vedação	1					
3	310600139	封板	Placa de vedação	1					
4	310600408	封板	Placa de vedação	1					
5	310600407	封板	Placa de vedação	1					
6	310600404	封板	Placa de vedação	1					
7	310600406	封板	Placa de vedação	1					
8	310600405	封板	Placa de vedação	1					
9	310600403	封板	Placa de vedação	1					
10	805300102	垫圈 10	Arruela 10	43					
11	805300014	垫圈 10	Arruela 10	43					
12	805000043	螺栓 M10×30	Parafuso M10×30	43					
13	805004804	螺栓 M12×30	Parafuso M12×30	2					
14	805300018	垫圈 12	Arruela 12	2					
15	310600401	拨叉	Forquilha	1					

310600140 回转装置
Dispositivo Rotativo

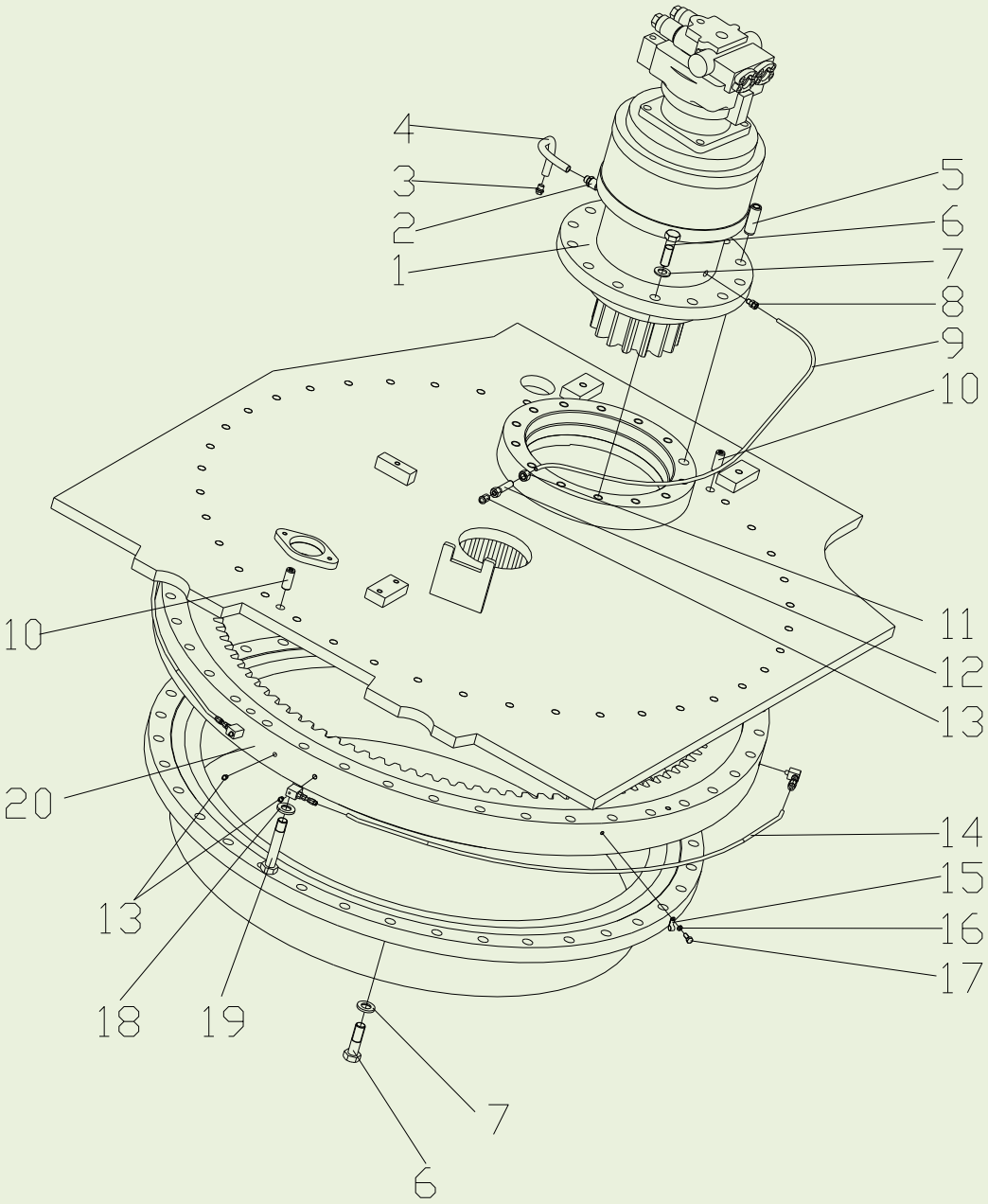

310600140 回转装置 Dispositivo Rotativo

序号 Item	零件代号 Número da peça	零件名	Nome da parte	数量 Quantidade	服务代码 Código de serviço	适用机号 Números de série	互换性 Intercambialidade	替换零件 Peça de reposição	
								零件代号 Número da peça	数量 Quantidade
1	819908750	回转减速机	Redutor rotativo	1					
2	803172307	接头	Conector	1					
3	803164887	管堵	Bujão do tubo	1					
4	803172208	软管	Mangueira	1					
5	310600425	销	Pino	1					
6	805006425	螺栓 M20×70	Parafuso M20×70	49					
7	805300112	垫圈 20	Arruela 20	49					
8	803172177	接头	Conector	1					
9	803183916	软管	Mangueira	1					
10	805604377	销	Pino	2					
11	805200262	螺母 M14×1.5	Porca M14×1.5	1					
12	803177315	接头	Conector	1					
13	801102863	油杯 R1/8	Copo de óleo R1/8	4					
14	819908931	软管总成	Conjunto da mangueira	2					
15	800104454	卡箍	Braçadeira	2					
16	805300010	垫圈 8	Arruela 8	2					
17	805000018	螺栓 M8×12	Parafuso M8×12	2					
18	805302508	垫圈 22	Arruela 22	32					
19	805004687	螺栓 M22×110	Parafuso M22×110	32					
20	800546516	回转支承	Apoio rotativo	1					

310600225 配重安装
Contrapeso

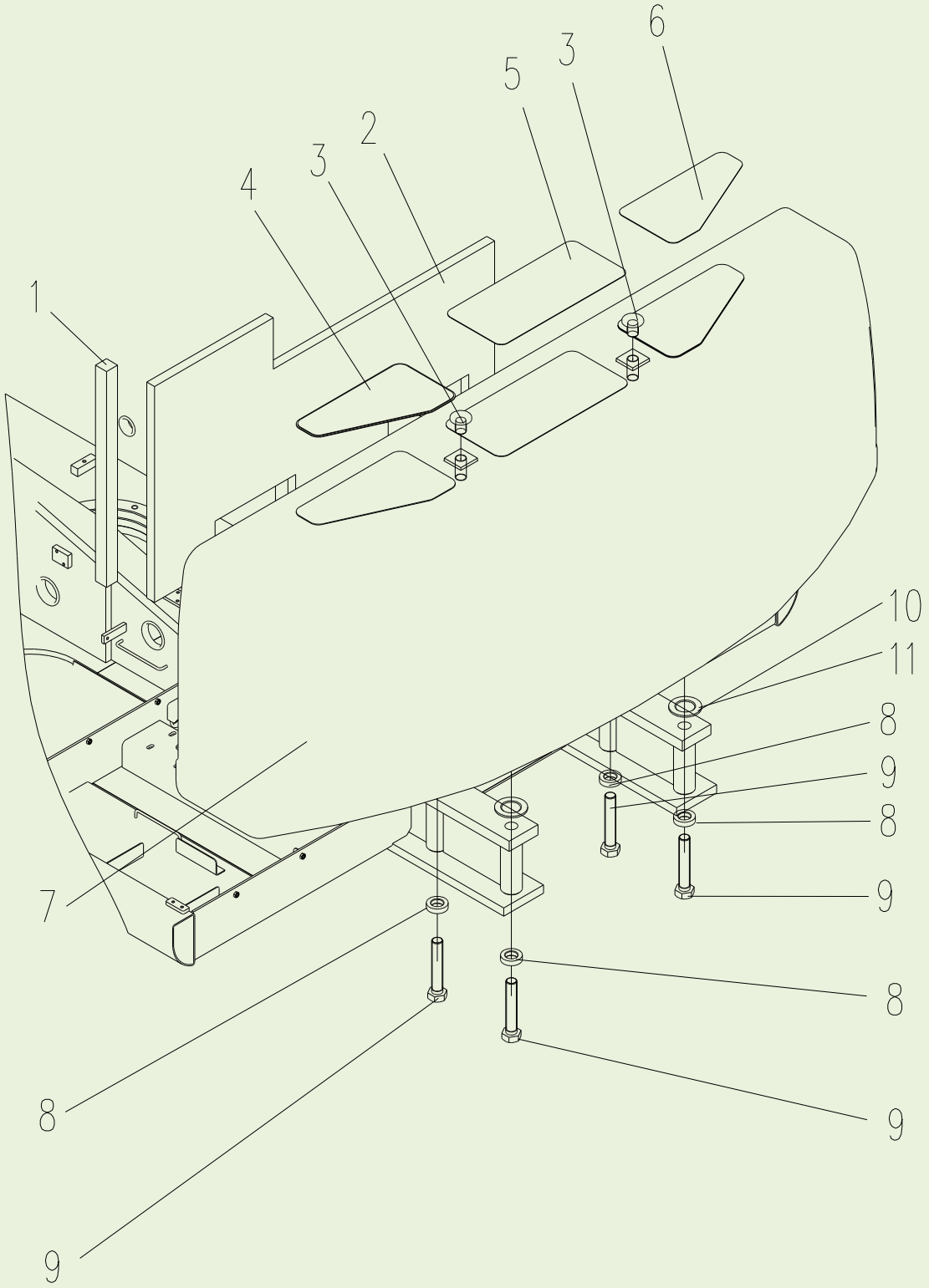

310600225 配重安装 Contrapeso

序号 Item	零件代号 Número da peça	零件名	Nome da parte	数量 Quantidade	服务代码 Código de serviço	适用机号 Números de série	互换性 Intercambialidade	替换零件 Peça de reposição	
								零件代号 Número da peça	数量 Quantidade
1	310600233	吸音海绵Ⅰ	Esponja de absorção do som I	1					
2	310600232	吸音海绵Ⅱ	Esponja de absorção do som Ⅱ	1					
3	310600227	堵头	Bujão	2					
4	310600228	防滑纸Ⅰ	Papel de anti-derrapante I	1					
5	310600229	防滑纸Ⅱ	Papel de anti-derrapante Ⅱ	1					
6	310600230	防滑纸Ⅲ	Papel de anti-derrapante Ⅲ	1					
7	310600226	配重体	Corpo de contrapeso	1					
8	310600231	垫圈	Arruela	4					
9	805004799	螺栓 M36×330	Parafuso M36×330	4					
10	310600631	调整垫片	Calço de ajustamento	4					
11	310600632	调整垫片	Calço de ajustamento	4					

310600088 工具箱
Caixa de Ferramentas

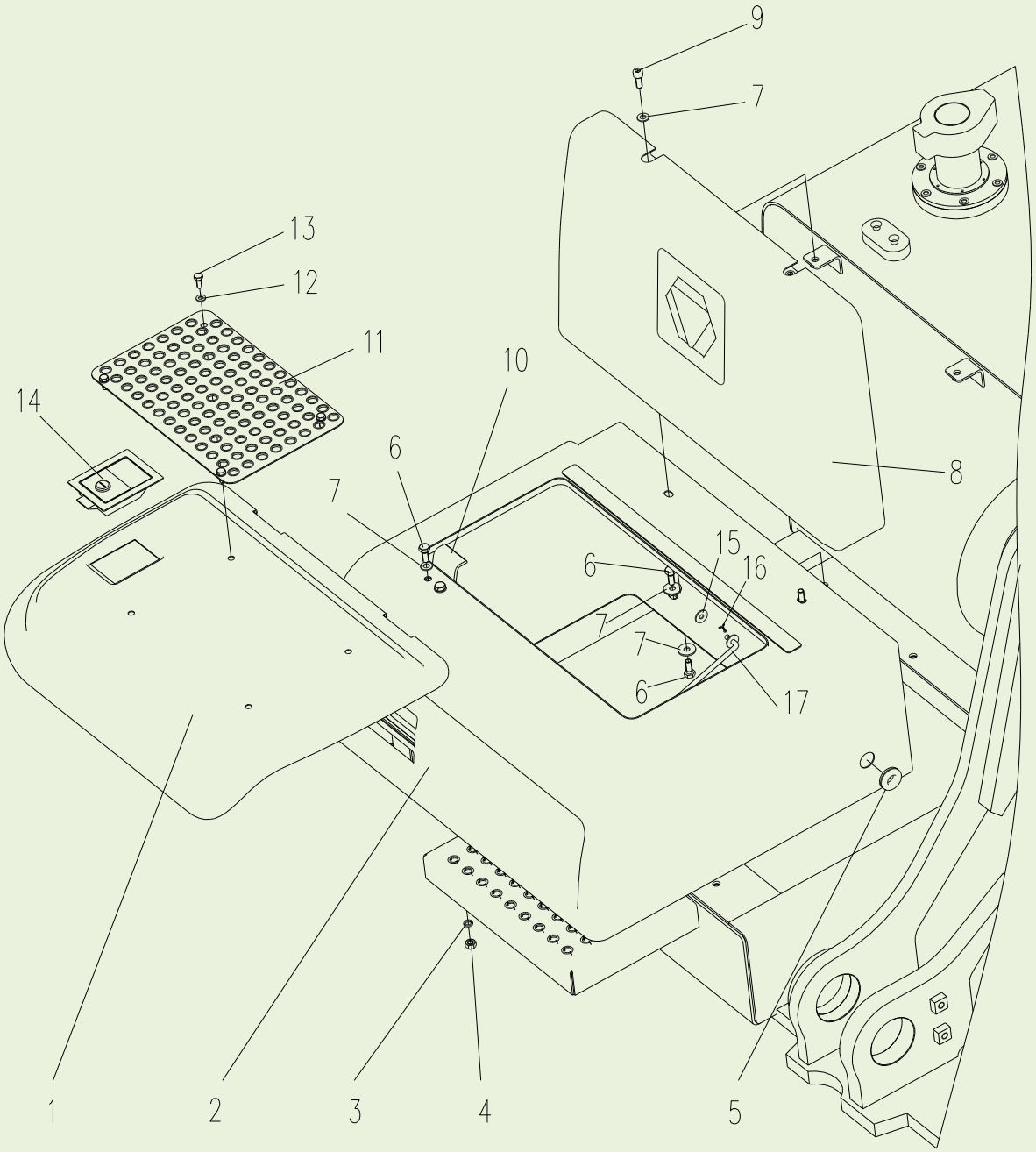

310600088 工具箱 Caixa de Ferramentas

序号 Item	零件代号 Número da peça	零件名	Nome da parte	数量 Quantidade	服务代码 Código de serviço	适用机号 Números de série	互换性 Intercambialidade	替换零件 Peça de reposição	
								零件代号 Número da peça	数量 Quantidade
1	310601789	下箱盖	A tampa da caixa inferior	1					
2	310601791	下箱体	O corpo da caixa inferior	1					
3	805300102	垫圈 10	Arruela 10	2					
4	805200048	螺母 M10	Porca M10	2					
5	310600090	护套	Manga	1					
6	805000727	螺栓 M10×25	Parafuso M10X25	8					
7	805300102	垫圈 10	Arruela 10	10					
8	310601790	装饰板	placa decorativa	1					
9	805100036	螺钉 M10×25	Parafuso M10X25Catch	2					
10	310602135	锁扣	Fechadura	1					
11	310601788	防滑板	Placa de anti-deslizamento	1					
12	805300069	垫圈 8	Arruela 8	4					
13	805000018	螺栓 M8×20	Parafuso M8×20	4					
14	819906631	锁	Fechadura	1					
15	805300117	垫圈 8	Arruela 8	2					
16	805603523	开口销	Cavilha	2					
17	310602137	拉杆	Vara de puxe	1					

310602087 扶手
Corrimões

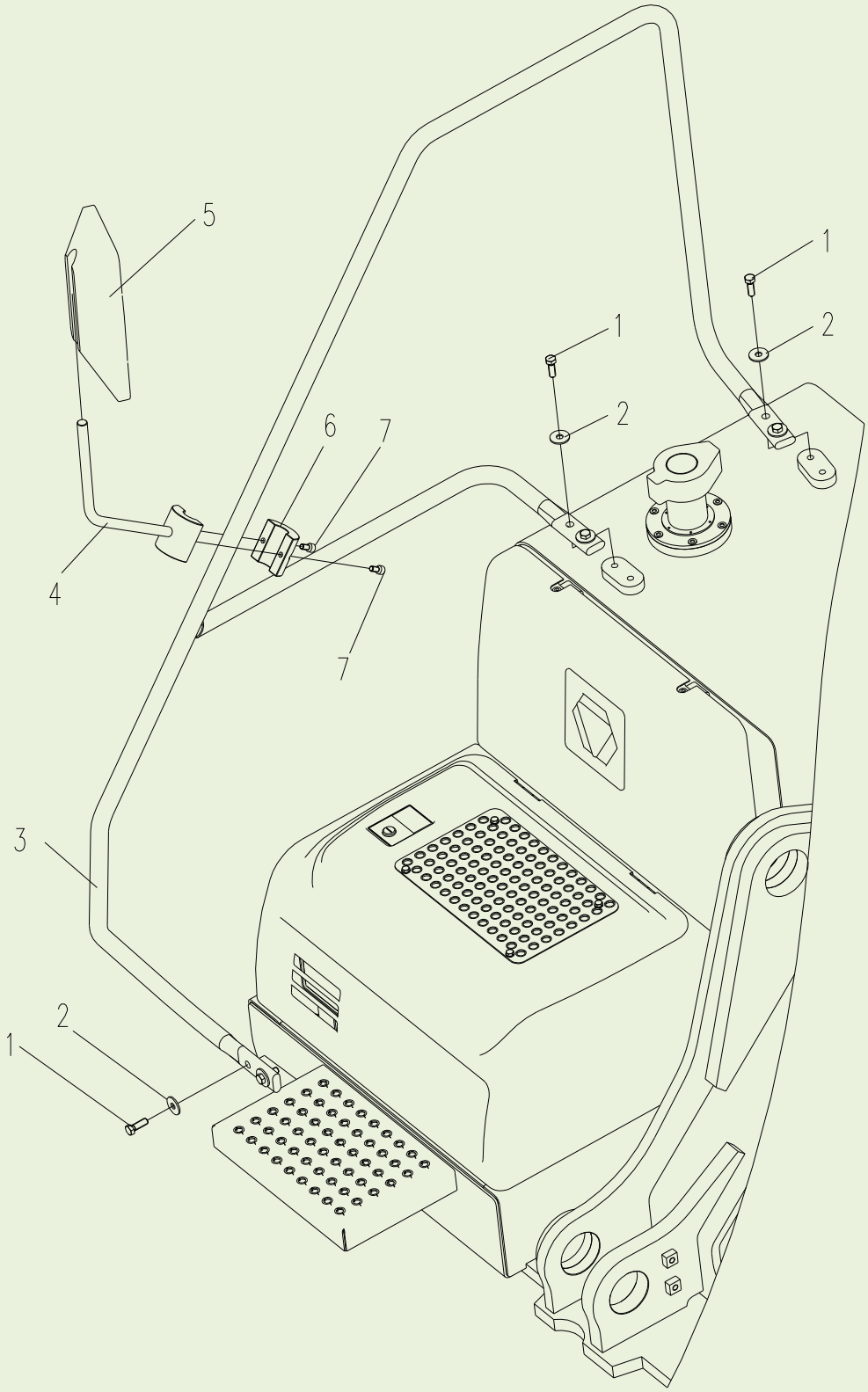

310602087 扶手 Corrimões

序号 Item	零件代号 Número da peça	零件名	Nome da parte	数量 Quantidade	服务代码 Código de serviço	适用机号 Números de série	互换性 Intercambialidade	替换零件 Peça de reposição	
								零件代号 Número da peça	数量 Quantidade
1	805000013	螺栓 M16×35	Parafuso M16X35	6					
2	860105376	垫圈 16	Arruela 16	6					
3	310600145	扶手组件	Componentes de corrimão	1					
4	310600146	后视镜支架	Suporte de espelho retrovisor	1					
5	801905474	外后视镜	Espelho retrovisor exterior	1					
6	3106013318	连接块	Bloco de conexão	1					
7	05103584	螺钉 M8×16	Parafuso M8×16	2					

310600155 机棚总成
Conjunto de Galpão

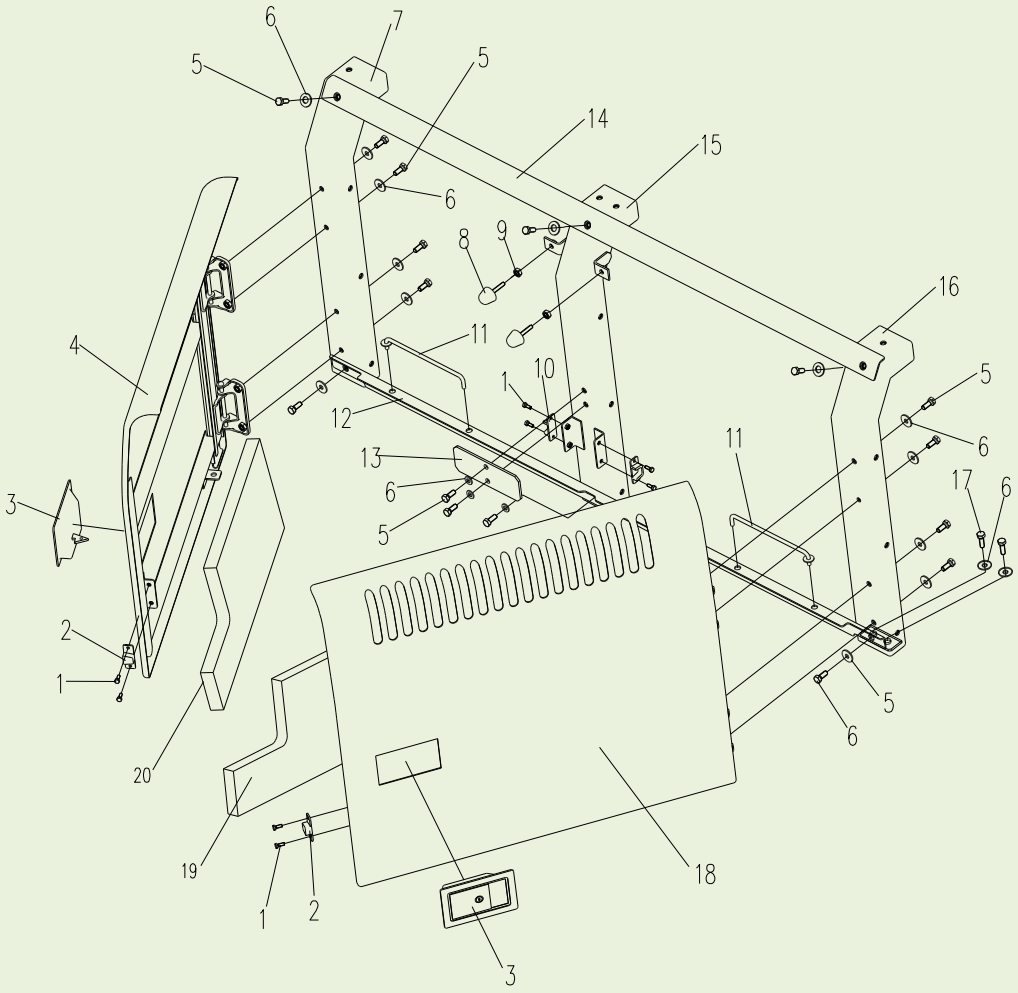

310600155 机棚总成 Conjunto de Galpão

序号 Item	零件代号 Número da peça	零件名	Nome da parte	数量 Quantidade	服务代码 Código de serviço	适用机号 Números de série	互换性 Intercambialidade	替换零件 Peça de reposição	
								零件代号 Número da peça	数量 Quantidade
1	805000322	螺栓 M6×16	Parafuso M6×16	8					
2	819908620	导向块	Bloco de guia	2					
3	801503917	门锁	Fechadura	2					
4	310600207	左前侧门	Porta dianteira esquerda	1					
5	805000727	螺栓 M10×25	Parafuso M10×25	16					
6	805300102	垫圈 10	Arruela 10	22					
7	310600167	左前梁	Viga dinateira esquerda	1					
8	801905669	防碰球	Bola de anti-choque	2					
9	805200045	螺母 8	Porca 8	2					
10	819908621	导向座	Assento de guia	2					
11	310600192	风钩总成	Conjunto do gancho de vento	2					
12	310600190	左下连接梁	Viga de conexão inferior esquerda	1					
13	310600193	锁挡	Anilha de fechadura	1					
14	310600191	左上连接梁	Viga de conexão superior esquerda	1					
15	310600184	左中梁	Viga central esuqerda	1					
16	310600185	左后梁	Viga traseira esquerda	1					
17	805000043	螺栓 M10×30	Parafuso M10×30	6					
18	310600196	左后侧门	Porta lateral traseira esquerda	1					
19	310600199	海绵	Esponja	1					
20	310600188	海绵	Esponja	1					

310600155 机棚总成
Conjunto de Galpão

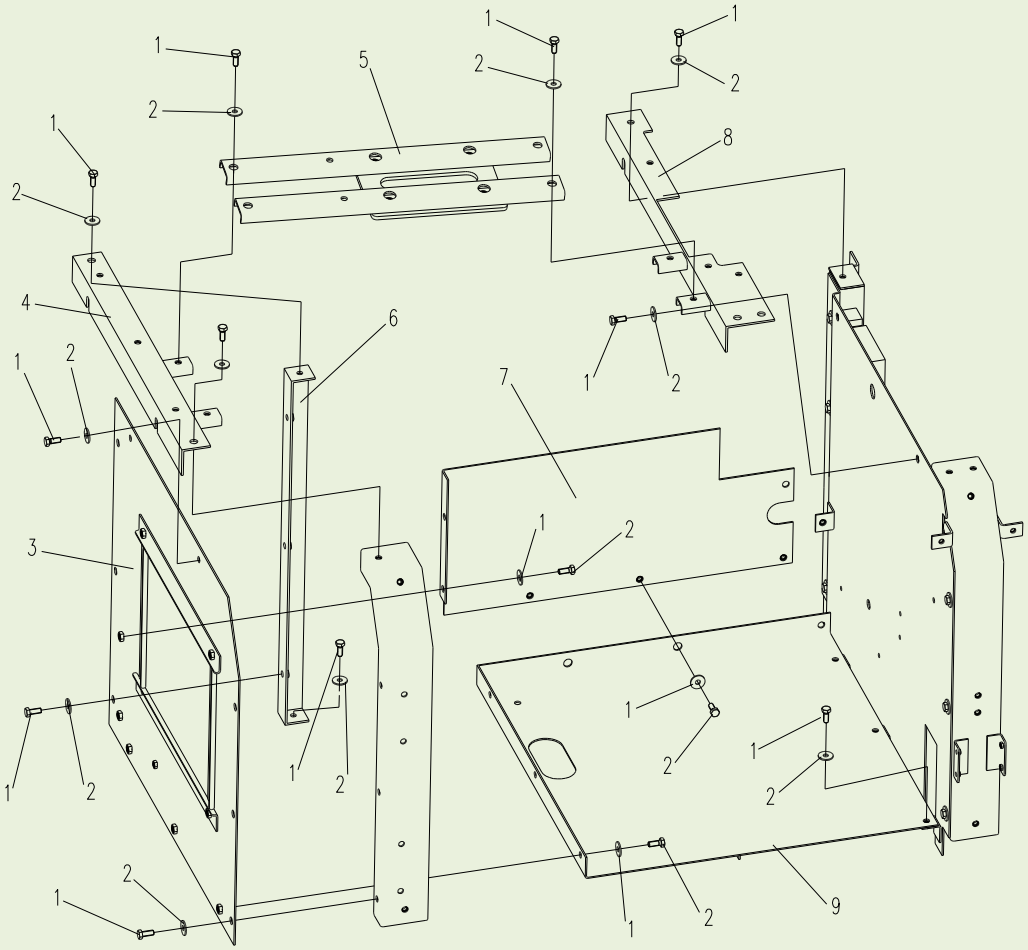

310600155 机棚总成 Conjunto de Galpão

序号 Item	零件代号 Número da peça	零件名	Nome da parte	数量 Quantidade	服务代码 Código de serviço	适用机号 Números de série	互换性 Intercambialidade	替换零件 Peça de reposição	
								零件代号 Número da peça	数量 Quantidade
1	805000727	螺栓 M10×25	Parafuso M10×25	26					
2	805300102	垫圈 10	Arruela 10	26					
3	310600174	左前封板	Placa de vedação dianteira esquerda	1					
4	310600156	左前横梁	Viga transversal dianteira esquerda	1					
5	310600159	空滤支架总成	Conjunto do suporte do filtro de ar	1					
6	310600166	支架(一)	Suporte (I)	1					
7	310600173	封板	Placa de vedação	1					
8	310600157	左中横梁	Viga transversal central esquerda	1					
9	310600158	下封板	Placa de vedação inferior	1					

310600155 机棚总成
Conjunto de Galpão

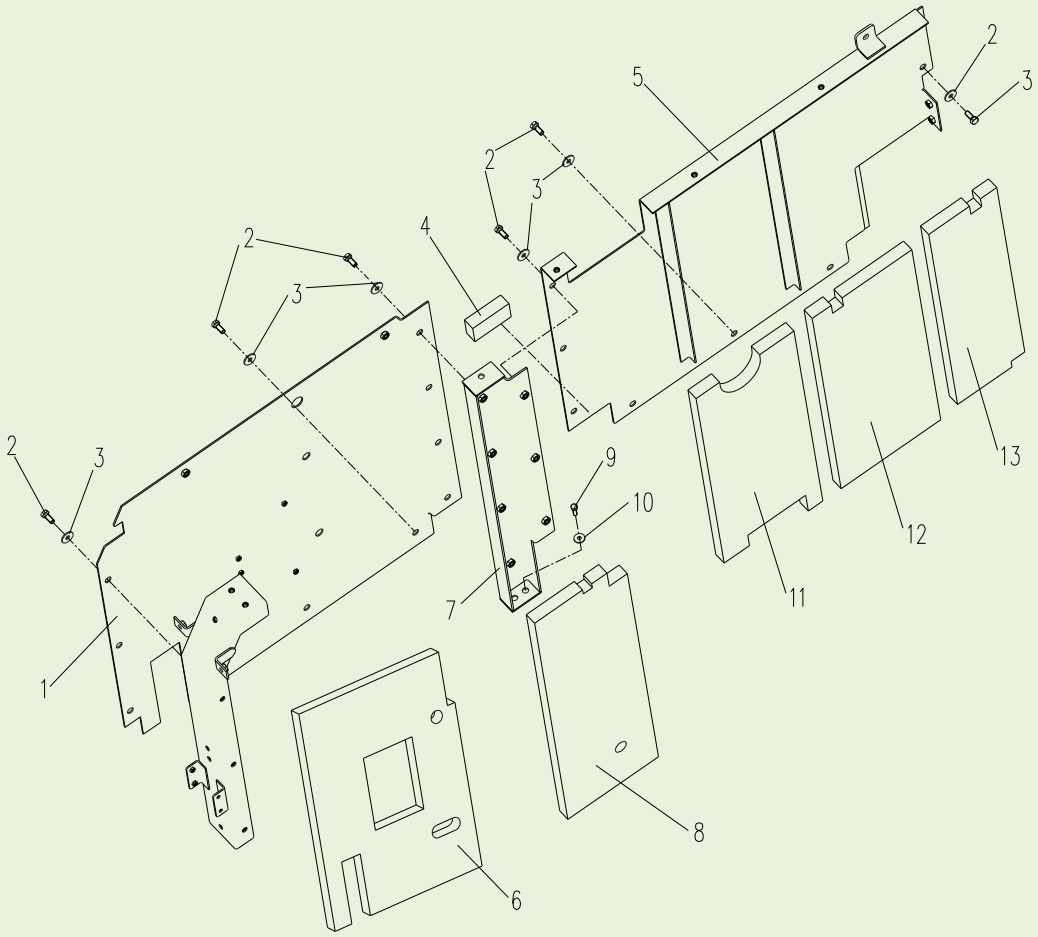

310600155 机棚总成 Conjunto de Galpão

序号 Item	零件代号 Número da peça	零件名	Nome da parte	数量 Quantidade	服务代码 Código de serviço	适用机号 Números de série	互换性 Intercambialidade	替换零件 Peça de reposição	
								零件代号 Número da peça	数量 Quantidade
1	310601201	板	Placa	1					
2	805000727	螺栓 M10×25	Parafuso M10×25	18					
3	805300102	垫圈 10	Arruela 10	18					
4	310600171	海绵	Esponja	1					
5	310601202	板	Placa	1					
6	310600162	海绵	Esponja	1					
7	310600161	支架（二）	Suporte (II)	1					
8	310600163	海绵	Esponja	1					
9	805004783	螺栓 M8×25	Parafuso M8×25	2					
10	805300117	垫圈 8	Arruela 8	2					
11	310600172	海绵	Esponja	1					
12	310600170	海绵	Esponja	1					
13	310600168	海绵	Esponja	1					

310600155 机棚总成
Conjunto de Galpão

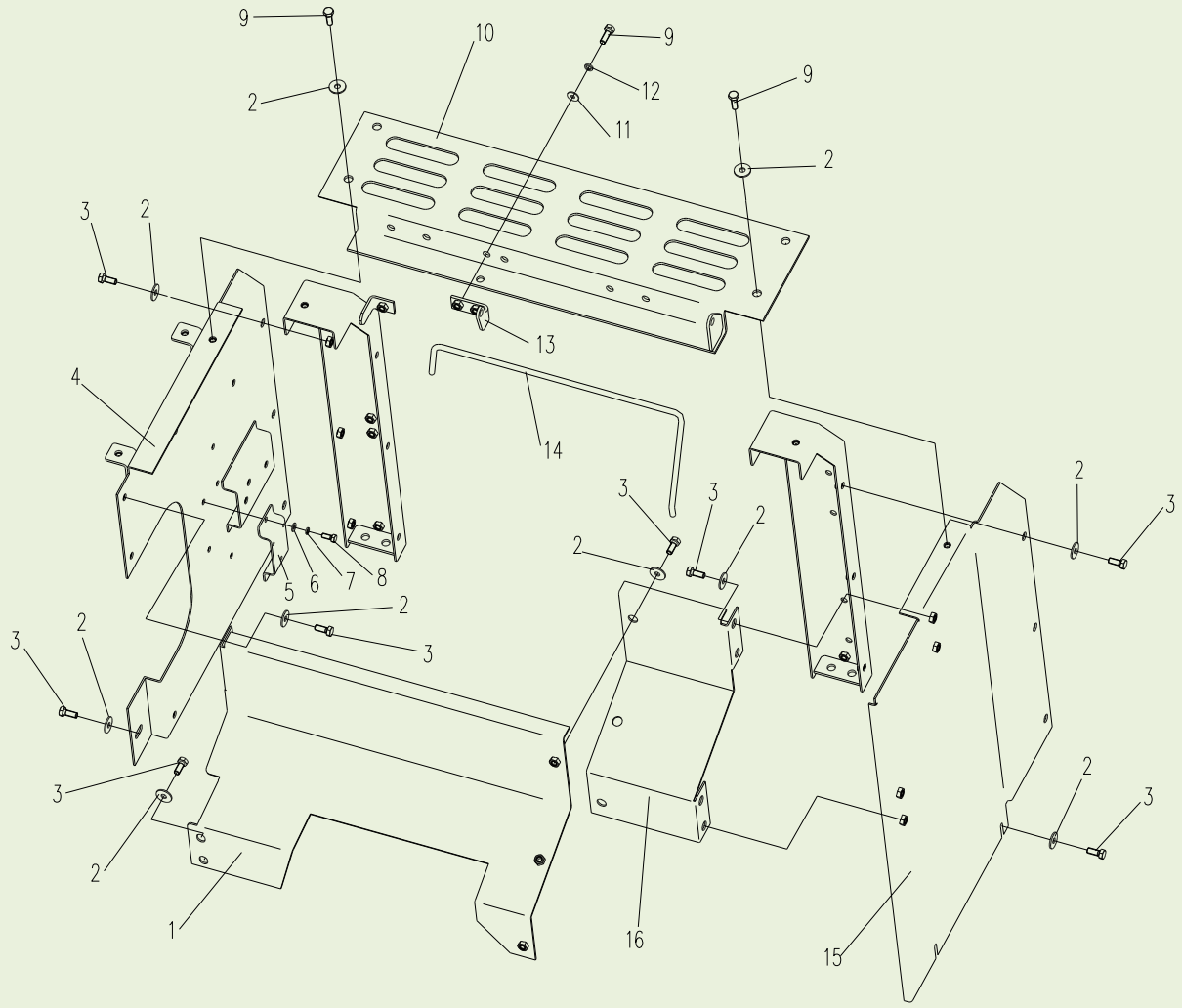

310600155 机棚总成 Conjunto de Galpão

序号 Item	零件代号 Número da peça	零件名	Nome da parte	数量 Quantidade	服务代码 Código de serviço	适用机号 Números de série	互换性 Intercambialidade	替换零件 Peça de reposição	
								零件代号 Número da peça	数量 Quantidade
1	310600468	后侧封板 I	Placa de vedação traseira I	1					
2	805300102	垫圈 10	Arruela 10	20					
3	805000727	螺栓 M10×25	Parafuso M10X25	20					
4	310600165	右前封板	Placa de vedação dianteira direita	1					
5	310600915	板	Placa	1					
6	805300069	垫圈 8	Arruela 8	2					
7	805300010	垫圈 8	Arruela 8	2					
8	805000018	螺栓 M8×20	Parafuso M8×20	2					
9	805000043	螺栓 M10×30	Parafuso M8×20	6					
10	310600200	右后盖板	Placa de conbertura traseira direita	1					
11	805300017	垫圈 10	Arruela 10	2					
12	805300014	垫圈 10	Arruela 10	2					
13	310600473	弯板	Placa curvada	1					
14	310600515	支撑杆(二)	Haste de apoio II	1					
15	310600183	右后封板	Placa de vedação traseira direita	1					
16	310600066	后侧封板 II	Placa de vedação traseira II	1					

310600155 机棚总成
Conjunto de Galpão

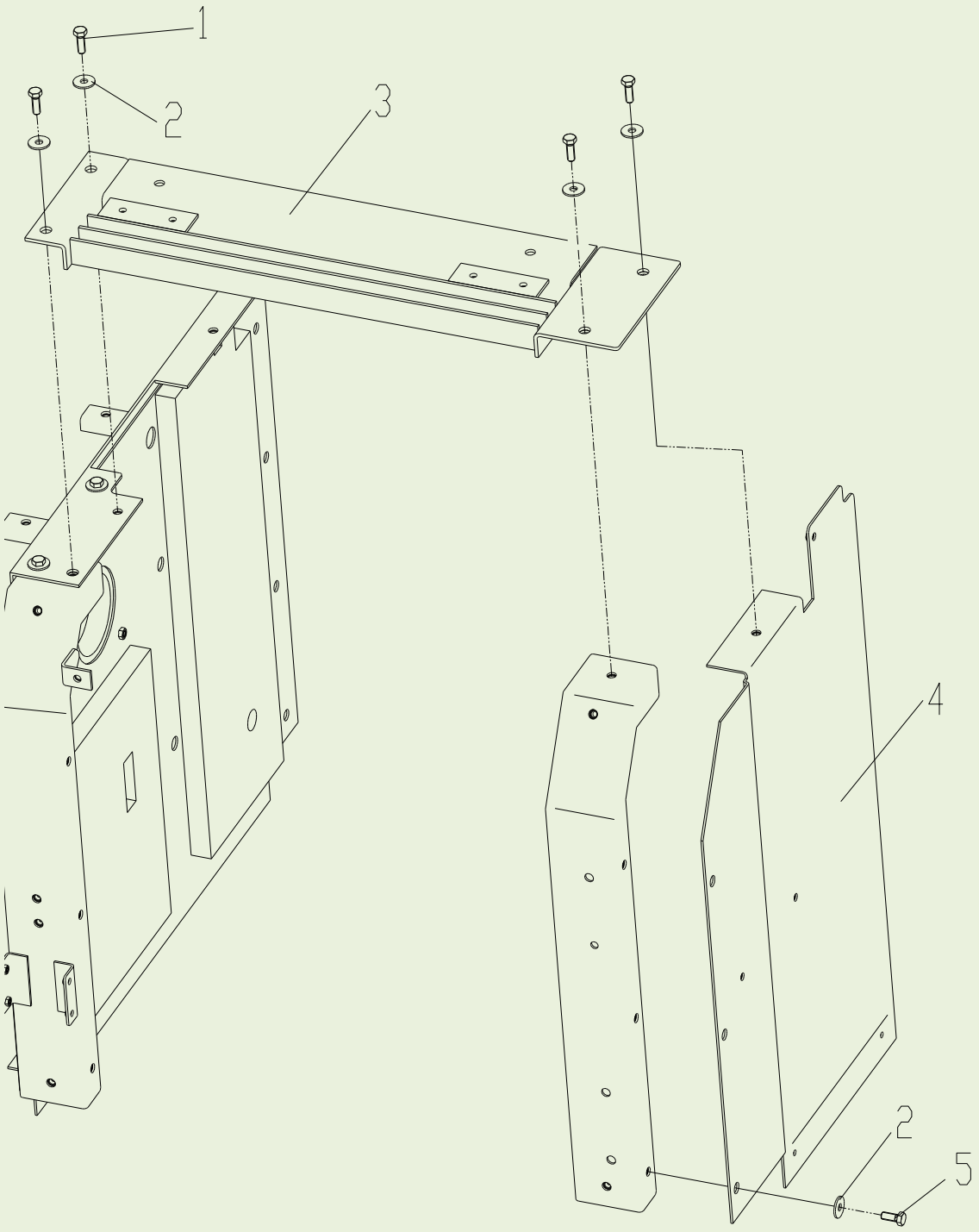

310600155 机棚总成 Conjunto de Galpão

序号 Item	零件代号 Número da peça	零件名	Nome da parte	数量 Quantidade	服务代码 Código de serviço	适用机号 Números de série	互换性 Intercambialidade	替换零件 Peça de reposição	
								零件代号 Número da peça	数量 Quantidade
1	805000043	螺栓 M10×30	Parafuso M10×30	4					
2	805300102	垫圈 10	Arruela 10	7					
3	310600200	右后盖板	Placa de conbertura traseira direita	1					
4	310600182	左后封板	Placa de vedação traseira esquerda	1					
5	805000727	螺栓 M10×25	Parafuso M10×25	3					

310600155 机棚总成
Conjunto de Galpão

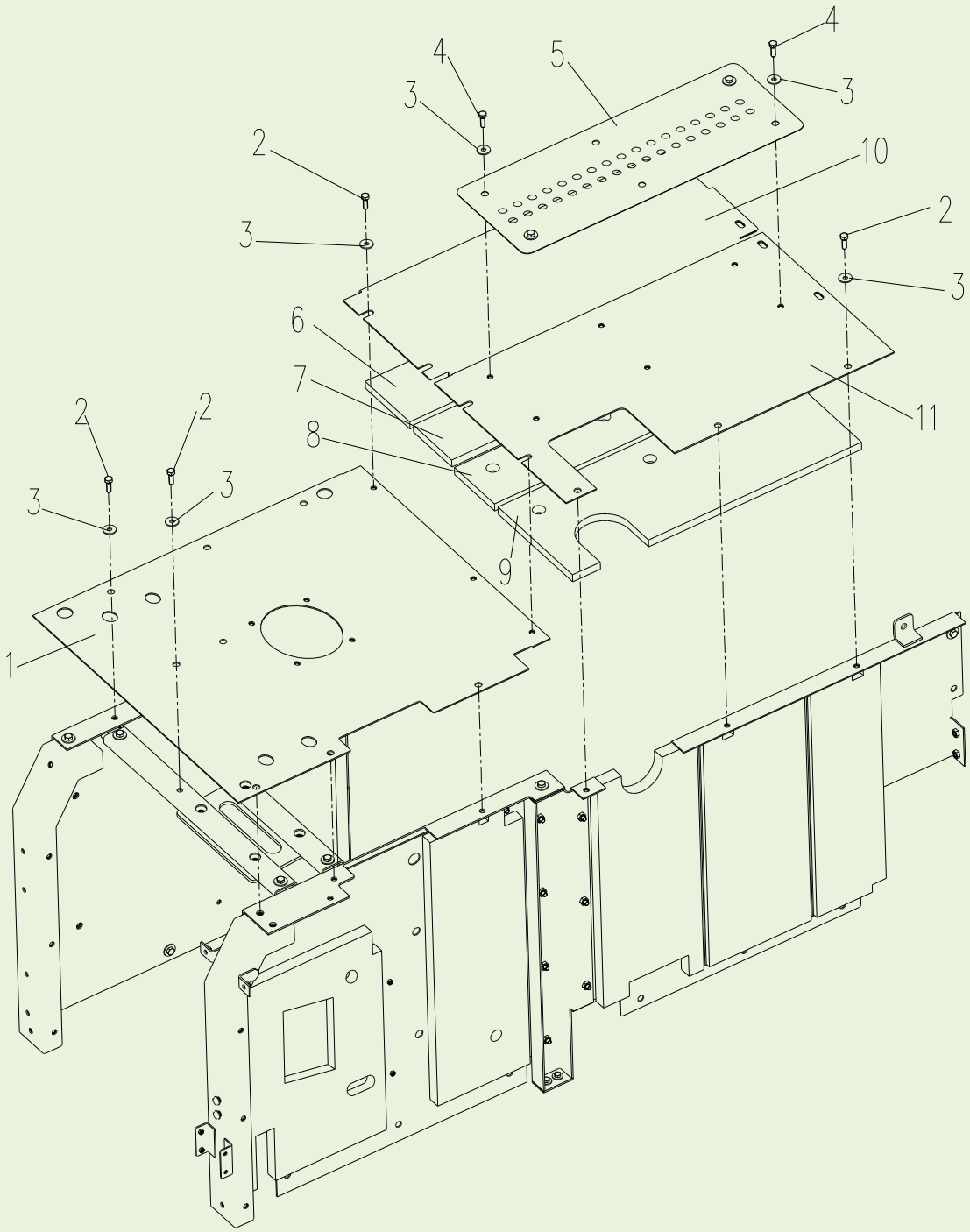

310600155 机棚总成 Conjunto de Galpão

序号 Item	零件代号 Número da peça	零件名	Nome da parte	数量 Quantidade	服务代码 Código de serviço	适用机号 Números de série	互换性 Intercambialidade	替换零件 Peça de reposição	
								零件代号 Número da peça	数量 Quantidade
1	310600176	左前盖板	Placa de conbertura dianteira esquerda	1					
2	805000043	螺栓 M10×30	Parafuso M10×30	20					
3	805300102	垫圈 10	Arruela 10	32					
4	805000727	螺栓 M10×25	Parafuso M10×25	6					
5	310600195	防滑板	Placa de anti-deslizamento	2					
6	310600206	海绵	Esponja	1					
7	310600213	海绵	Esponja	1					
8	310600209	海绵	Esponja	1					
9	310600208	海绵	Esponja	1					
10	310600203	盖板	Esponja	1					
11	310600211	盖板	Esponja	1					

310600155 机棚总成
Conjunto de Galpão

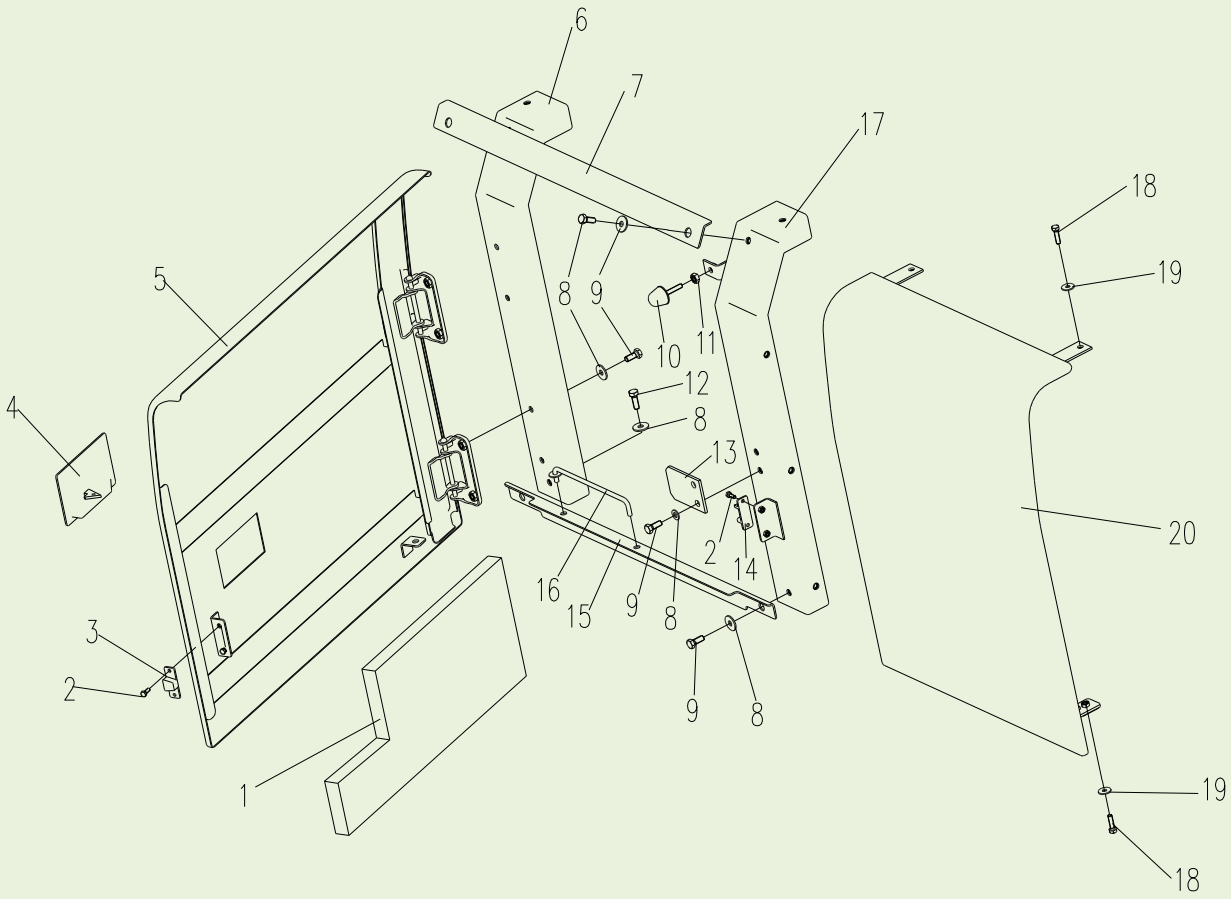

310600155 机棚总成 Conjunto de Galpão

序号 Item	零件代号 Número da peça	零件名	Nome da parte	数量 Quantidade	服务代码 Código de serviço	适用机号 Números de série	互换性 Intercambialidade	替换零件 Peça de reposição	
								零件代号 Número da peça	数量 Quantidade
1	310600197	海绵	Esponja	1					
2	805000322	螺栓 M6×16	Parafuso M6×16	4					
3	819908620	导向块	Bloco de guia	1					
4	801503917	门锁	Fechadura	1					
5	310600730	门板	Fechadura	1					
6	310600186	右后梁	Viga traseira esquerda	1					
7	310600205	右上连接梁	Viga de conexão superior direita	1					
8	805000727	螺栓 M10×25	Parafuso M10×25	10					
9	805300102	垫圈 10	Arruela 10	10					
10	801905669	防碰球	Bola de anti-choque	1					
11	805200045	螺母 M8	Porca M8	1					
12	805000043	螺栓 M10×30	Parafuso M10×30	4					
13	310600194	锁挡	Anilha de fechadura	1					
14	819908621	导向座	Assento de guia	1					
15	310600180	右下连接梁	Viga de conexão inferior direita	1					
16	310600192	风钩总成	Conjunto do gancho de vento	1					
17	310600187	右前梁	Viga dianteira direita	1					
18	805000089	螺栓 M8×35	Parafuso M8×35	4					
19	805300117	垫圈 8	Arruela 8	4					
20	310600189	右前侧门	Porta dianteira direita	1					

310600155 机棚总成
Conjunto de Galpão

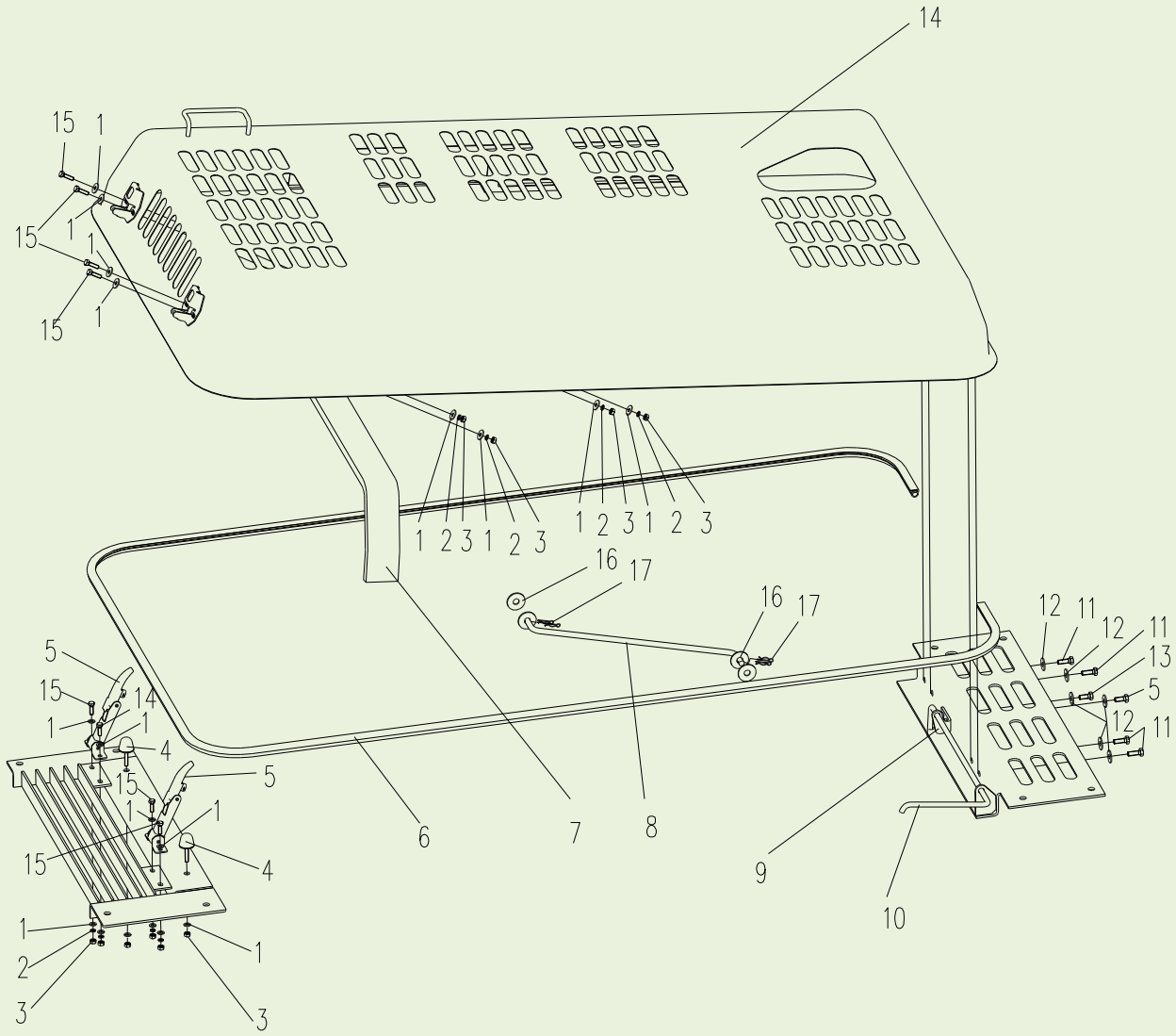

310600155 机棚总成 Conjunto de Galpão

序号 Item	零件代号 Número da peça	零件名	Nome da parte	数量 Quantidade	服务代码 Código de serviço	适用机号 Números de série	互换性 Intercambialidade	替换零件 Peça de reposição	
								零件代号 Número da peça	数量 Quantidade
1	805300069	垫圈 8	Arruela 8	14					
2	805300010	垫圈 8	Arruela 8	8					
3	805200045	螺母 M8	Porca M8	10					
4	310802294	防碰球	Bola de anti-choque	2					
5	801504139	机罩锁	Capa bloqueio	2					
6	801905470	密封条	Fita de vedação	1					
7	310600537	海绵	Sponge	1					
8	310600514	支撑杆 I	Haste de apoio I	1					
9	310600473	弯板	Placa curvada	1					
10	310601820	支撑杆 2	Haste de apoio II	1					
11	805000043	螺栓 M10×30	Parafuso M10×30	4					
12	805300102	垫圈 10	Arruela 10	6					
13	805000727	螺栓 M10×25	Parafuso M10×25	2					
14	310600506	发动机罩	Capô do motor	1					
15	805004783	螺栓 M8×25	Parafuso M8×25	8					
16	805302539	垫圈 14	Arruela 14	4					
17	310600516	开口销	Cavilha	4					

310600072 驾驶室总成 1

Conjunto da Cabine 1

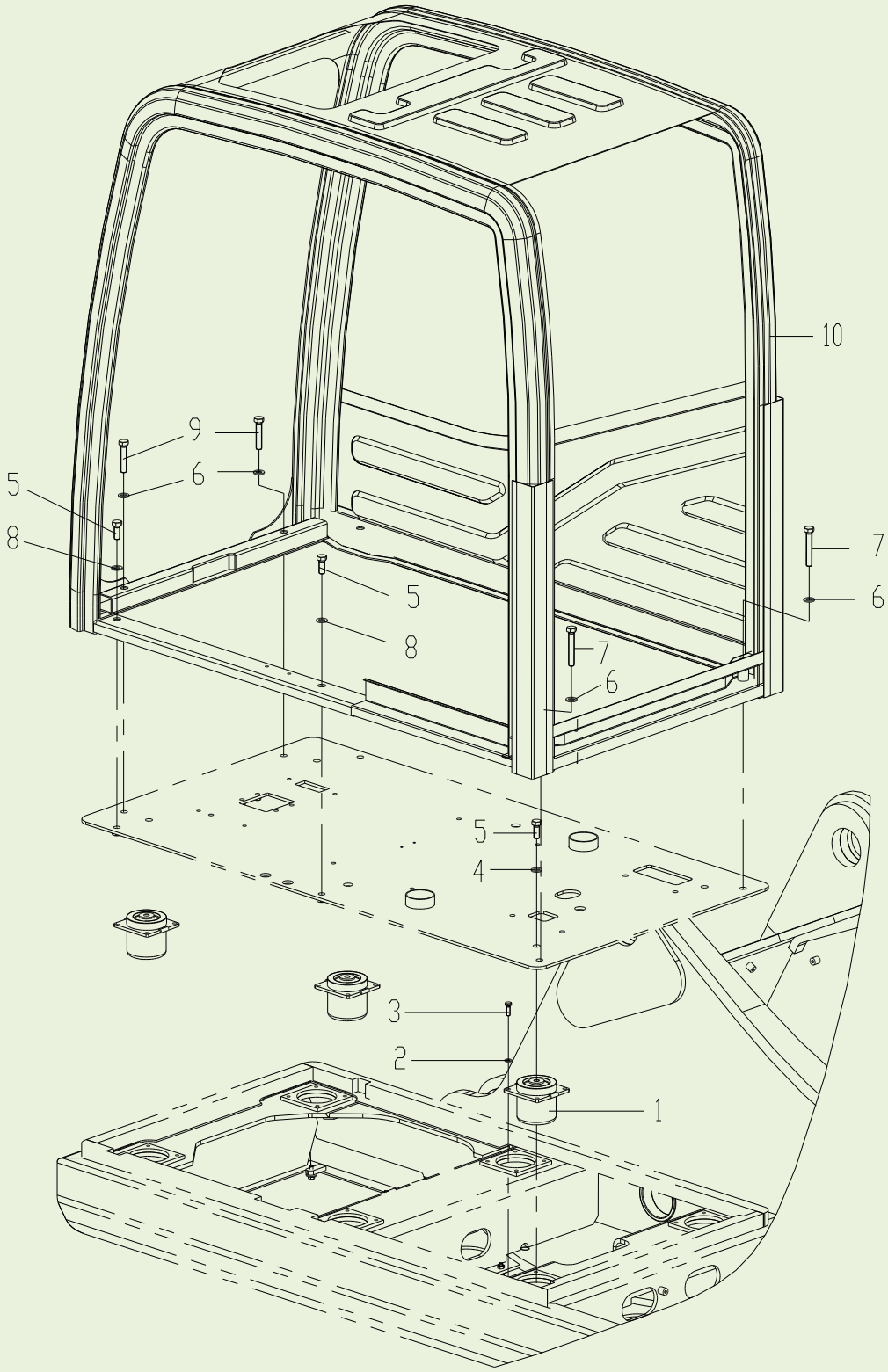

310600072 驾驶室总成 1 Conjunto da Cabine 1

序号 Item	零件代号 Número da peça	零件名	Nome da parte	数量 Quantidade	服务代码 Código de serviço	适用机号 Números de série	互换性 Intercambialidade	替换零件 Peça de reposição	
								零件代号 Número da peça	数量 Quantidade
1	801905482	减震垫	Coxim amortecedor	6					
2	805302497	垫圈 10	Arruela 10	24					
3	805000604	螺栓 M10×30	Parafuso M10×30	24					
4	805302491	垫圈 16	Arruela 16	6					
5	805000660	螺栓 M16×40	Parafuso M16×40	8					
6	805302502	垫圈 16	Arruela 16	4					
7	805002032	螺栓 M16×100	Parafuso M16×100	2					
8	805302498	垫圈 16	Arruela 16	2					
9	805002040	螺栓 M16×80	Parafuso M16×80	2					
10	819908619	驾驶室	Cabine	1					

310600072 驾驶室总成 1
Conjunto da Cabine 1

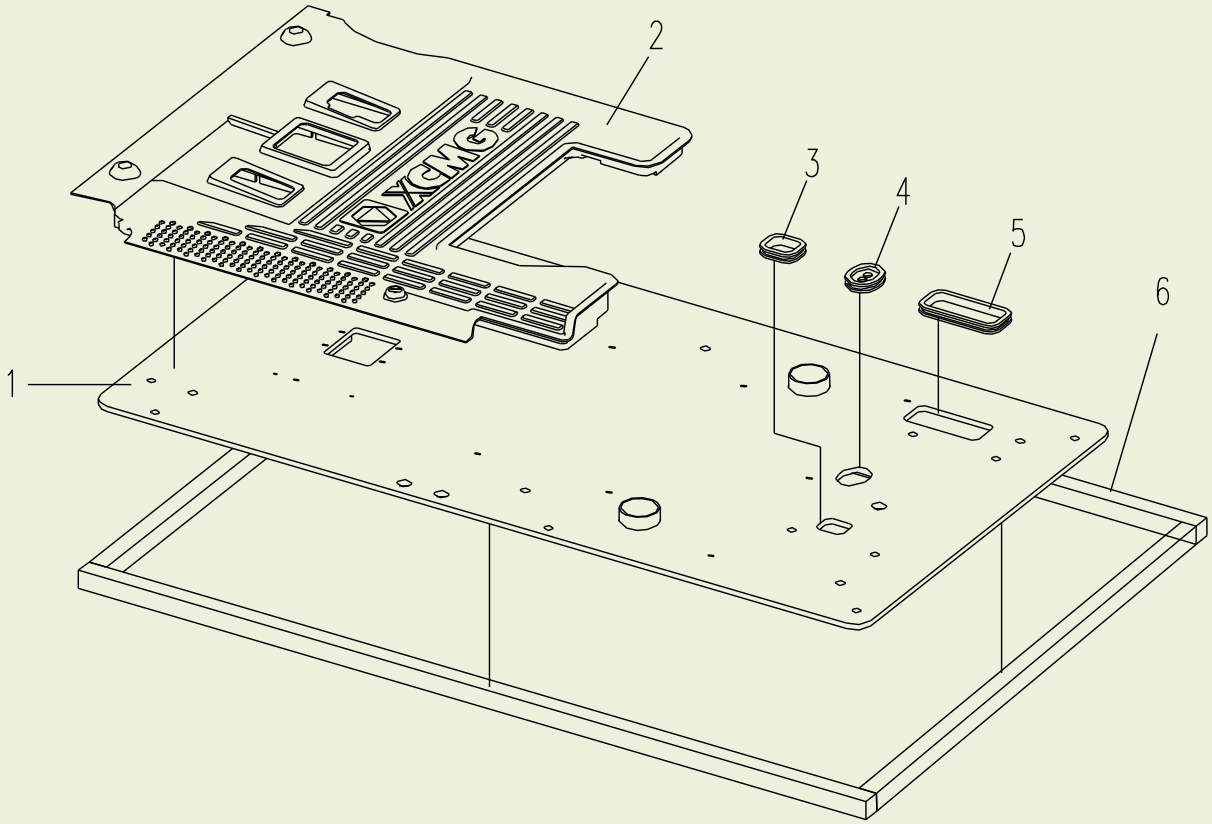

310600072 驾驶室总成 1 Conjunto da Cabine 1

序号 Item	零件代号 Número da peça	零件名	Nome da parte	数量 Quantidade	服务代码 Código de serviço	适用机号 Números de série	互换性 Intercambialidade	替换零件 Peça de reposição	
								零件代号 Número da peça	数量 Quantidade
1	310600074	底板	Placa inferior	1					
2	801906314	橡胶垫板	Placa de gaxeta de borracha	1					
3	310600084	护套(三)	Manga (III)	1					
4	310600083	护套(二)	Manga (II)	1					
5	310600082	护套(一)	Manga (I)	1					
6	310601451	密封条	Fita de vedação	1					

310600072 驾驶室总成 1

Conjunto da Cabine 1

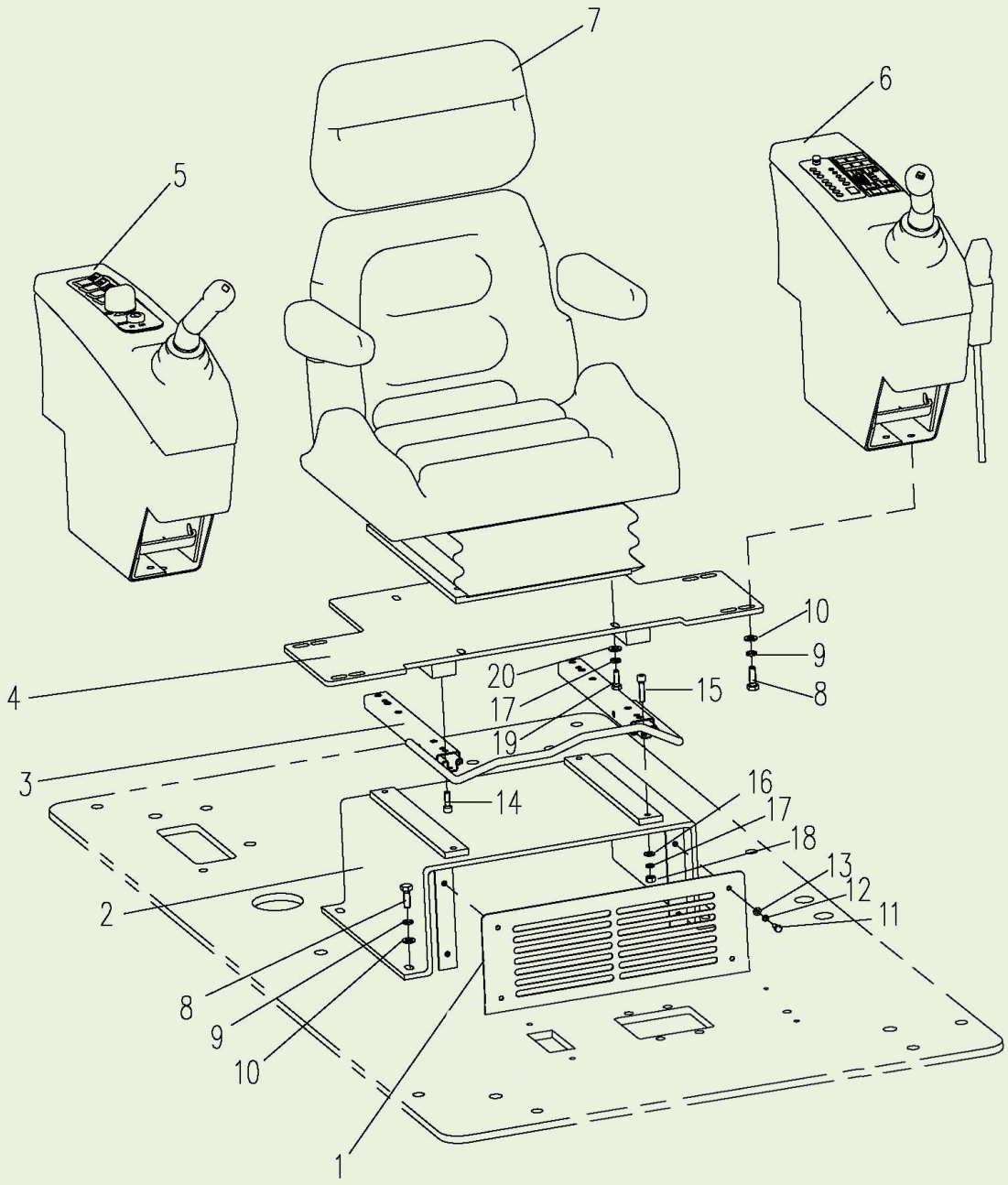

310600072 驾驶室总成 1 Cab Assy

序号 Item	零件代号 Número da peça	零件名	Nome da parte	数量 Quantidade	服务代码 Código de serviço	适用机号 Números de série	互换性 Intercambialidade	替换零件 Peça de reposição	
								零件代号 Número da peça	数量 Quantidade
1	310600081	封板	Placa de vedação	1					
2	310600076	下支架	Suporte inferior	1					
3	801905673	滑轨套件	Peça do trilho deslizante	1					
4	310600077	上支架	Suporte superior	1					
5	310601200	右扶手箱	Caixa de apoio de braços direita	1					
6	819908936	左扶手箱	Caixa de apoio de braços esquerda	1					
7	801905512	座椅	Banco	1					
8	805000043	螺栓 M10×30	Parafuso M10×30	8					
9	805300014	垫圈 10	Arruela 10	8					
10	805300017	垫圈 10	Arruela 10	8					
11	805000322	螺栓 M6×16	Parafuso M6×16	4					
12	805300030	垫圈 6	Arruela 6	4					
13	805302506	垫圈 6	Arruela 6	4					
14	805004783	螺钉 M8×25	Parafuso M8×25	4					
15	819908847	螺钉 M8×35	Parafuso M8×35	4					
16	805300069	垫圈 8	Arruela 8	4					
17	805300010	垫圈 8	Arruela 8	4					
18	805203186	螺母 M8×1.25	Porca M8×1.25	4					
19	805103582	螺栓 M8×25	Parafuso M8×25	4					
20	805300117	垫圈 8	Arruela 8	4					

310600072 驾驶室总成 1
Conjunto da Cabine 1

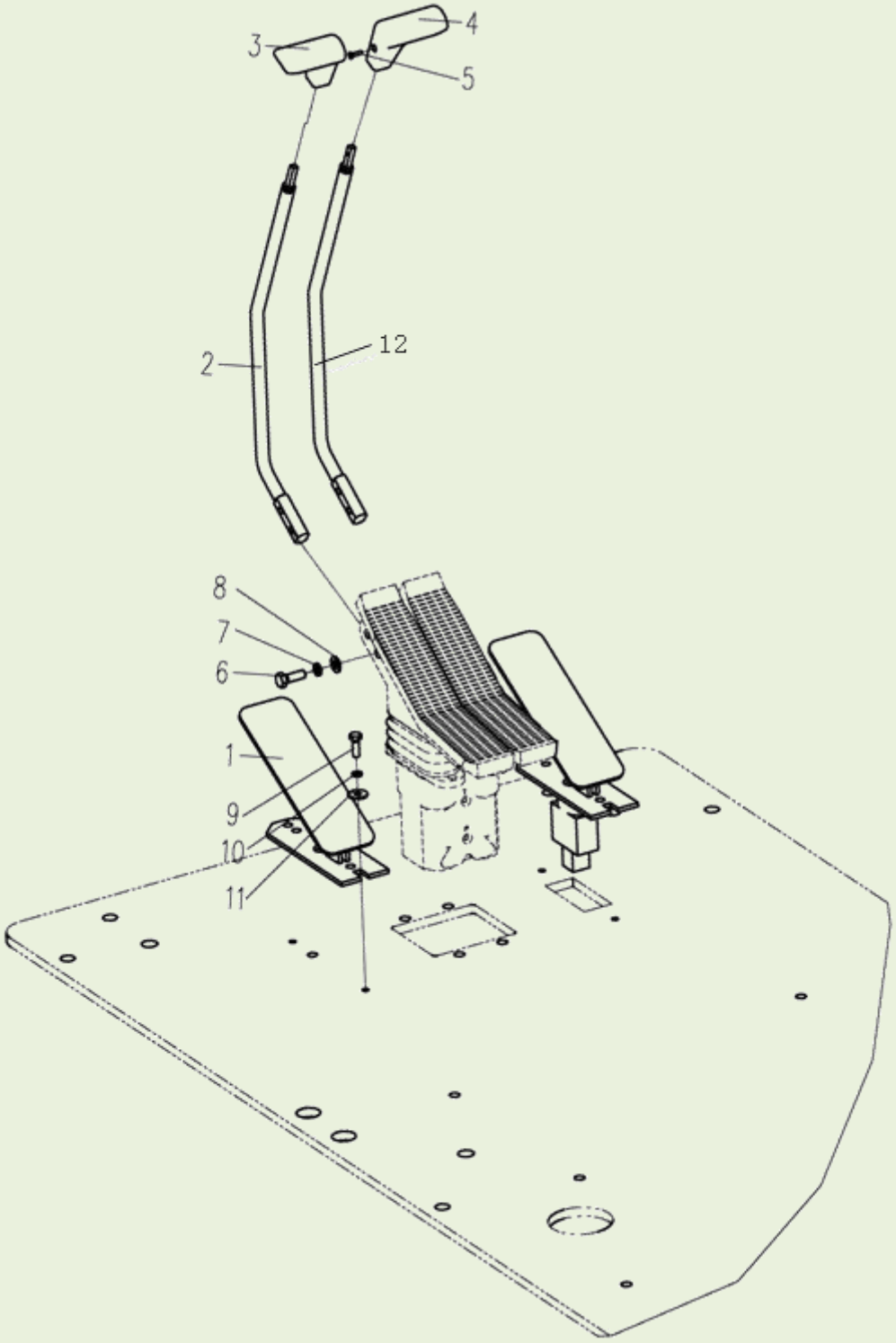

310600072 驾驶室总成 1 Conjunto da Cabine 1

序号 Item	零件代号 Número da peça	零件名	Nome da parte	数量 Quantidade	服务代码 Código de serviço	适用机号 Números de série	互换性 Intercambialidade	替换零件 Peça de reposição	
								零件代号 Número da peça	数量 Quantidade
1	819908842	踏板	Pedal	2					
2	314000068	左操纵杆	Alavanca de manipulação esquera	1					
3	819908627	左手柄	Alça esquerda	1					
4	819908626	右手柄	Alça direita	1					
5	805103603	螺钉 M4×12	Parafuso M4X12	2					
6	805000043	螺栓 M10×30	Parafuso M10X30	4					
7	805300014	垫圈 10	Arruela 10	4					
8	805300017	垫圈 10	Arruela 10	4					
9	805000017	螺栓 M8×25	Parafuso M8X25	4					
10	805300010	垫圈 8	Arruela 8	4					
11	805300117	垫圈 8	Arruela 8	4					
12	314000066	右操纵杆	Alavanca de manipulação direita	1					

802103492 驾驶室总成 2
Conjunto da Cabine 2

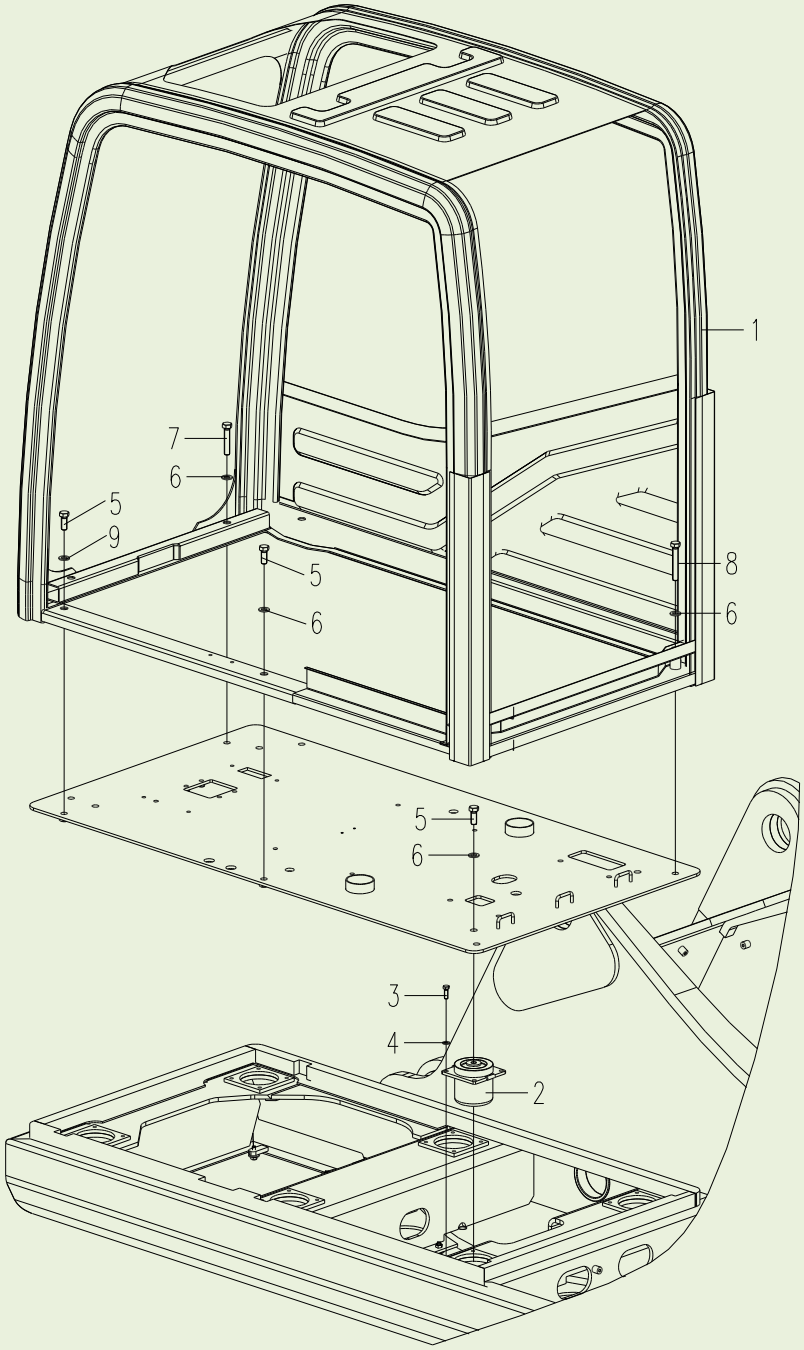

802103492 驾驶室总成 Conjunto da Cabine

序号 Item	零件代号 Número da peça	零件名	Nome da parte	数量 Quantidade	服务代码 Código de serviço	适用机号 Números de série	互换性 Intercambialidade	替换零件 Peça de reposição	
								零件代号 Número da peça	数量 Quantidade
1	802103809	驾驶室	Cabine	1					
2	801905482	减震器	Amortecedor	6					
3	805000043	螺栓 M10X30 (10.9)	Parafuso M10X30 (10.9)	24					
4	805300017	垫圈 10 (300HV)	Arruela 10 (300HV)	24					
5	805000660	螺栓 M16X40 (10.9)	Parafuso M16X40 (10.9)	8					
6	805300111	垫圈 16 (300HV)	Arruela 16 (300HV)	6					
7	805002040	螺栓 M16X80 (10.9)	Parafuso M16X80 (10.9)	2					
8	805002032	螺栓 M16X100(10.9)	Parafuso M16X100(10.9)	2					
9	805302498	垫圈 16 (300HV)	Arruela 16 (300HV)	6					

802103492 驾驶室总成 2
Conjunto da Cabine 2

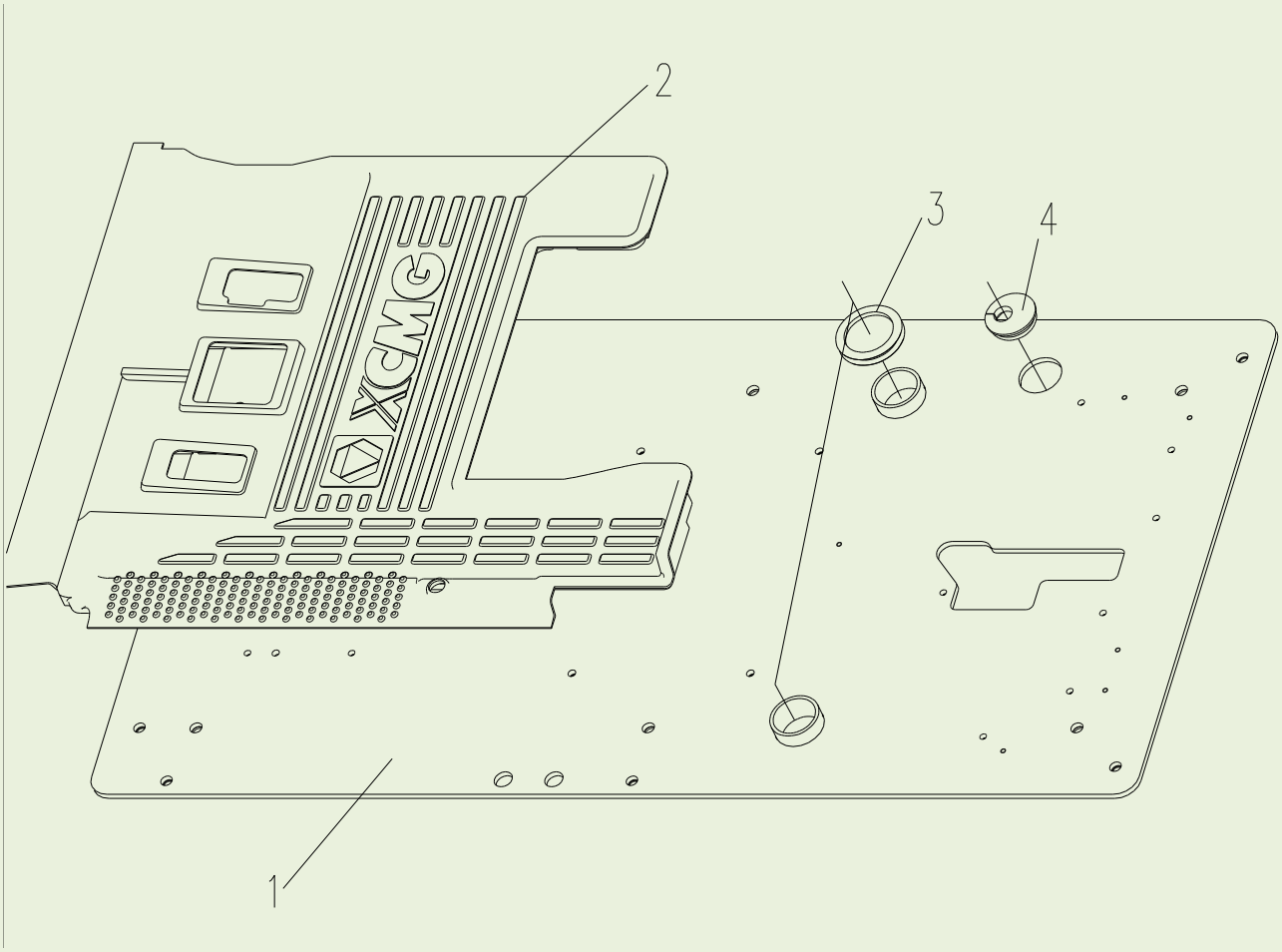

802103492 驾驶室总成 Conjunto da Cabine

序号 Item	零件代号 Número da peça	零件名	Nome da parte	数量 Quantidade	服务代码 Código de serviço	适用机号 Números de série	互换性 Intercambialidade	替换零件 Peça de reposição	
								零件代号 Número da peça	数量 Quantidade
1	802103494	底板	Placa inferior	1					
2	801906314	橡胶垫板	Placa de gaxeta de borracha	1					
3	314000464	护线套	Bainha de fio	2					
4	314000064	橡胶圈	Arruela de borracha	1					

802103492 驾驶室总成 2

Conjunto da Cabine 2

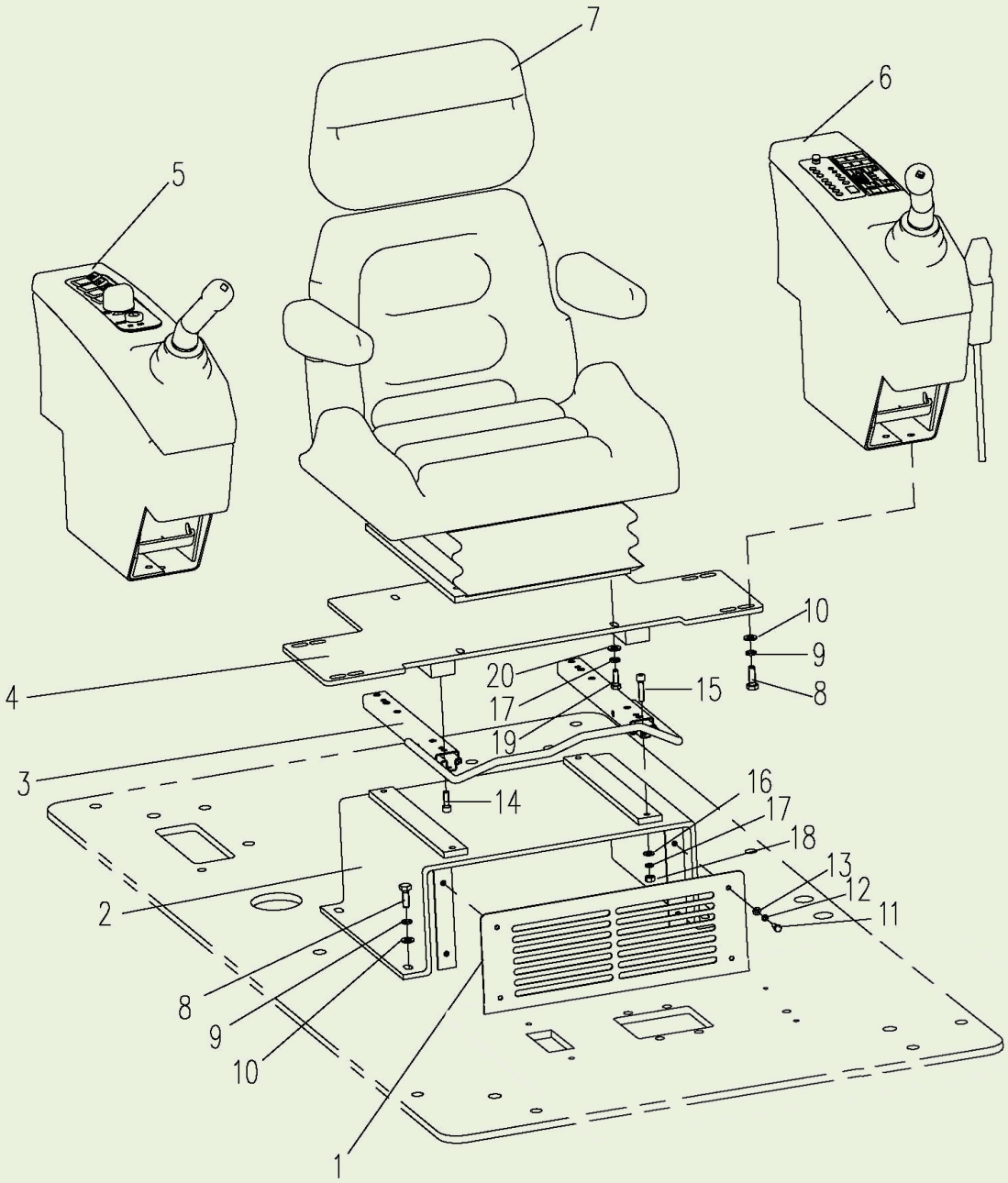

802103492 驾驶室总成 Conjunto da Cabine

序号 Item	零件代号 Número da peça	零件名	Nome da parte	数量 Quantidade	服务代码 Código de serviço	适用机号 Números de série	互换性 Intercambialidade	替换零件 Peça de reposição	
								零件代号 Número da peça	数量 Quantidade
1	310600081	封板	Placa de vedação	1					
2	310600076	下支架	Suporte inferior	1					
3	801905673	滑轨套件	Peça do trilho deslizante	1					
4	310600077	上支架	Suporte superior	1					
5	310601200	右扶手箱	Caixa de apoio de braços direita	1					
6	819908624	左扶手箱	Caixa de apoio de braços esquerda	1					
7	801905512	座椅	Banco	1					
8	805000043	螺栓 M10×30	Parafuso M10×30	8					
9	805300014	垫圈 10	Arruela 10	8					
10	805300017	垫圈 10	Arruela 10	8					
11	805000322	螺栓 M6×16	Parafuso M6×16	4					
12	805300030	垫圈 6	Arruela 6	4					
13	805302506	垫圈 6	Arruela 6	4					
14	805004783	螺钉 M8×25	Parafuso M8×25	4					
15	819908847	螺钉 M8×35	Parafuso M8×35	4					
16	805300069	垫圈 8	Arruela 8	4					
17	805300010	垫圈 8	Arruela 8	4					
18	805203186	螺母 M8×1.25	Porca M8×1.25	4					
19	805103582	螺栓 M8×25	Parafuso M8×25	4					
20	805300117	垫圈 8	Arruela 8	4					

310600072 驾驶室 1

Cabine 1

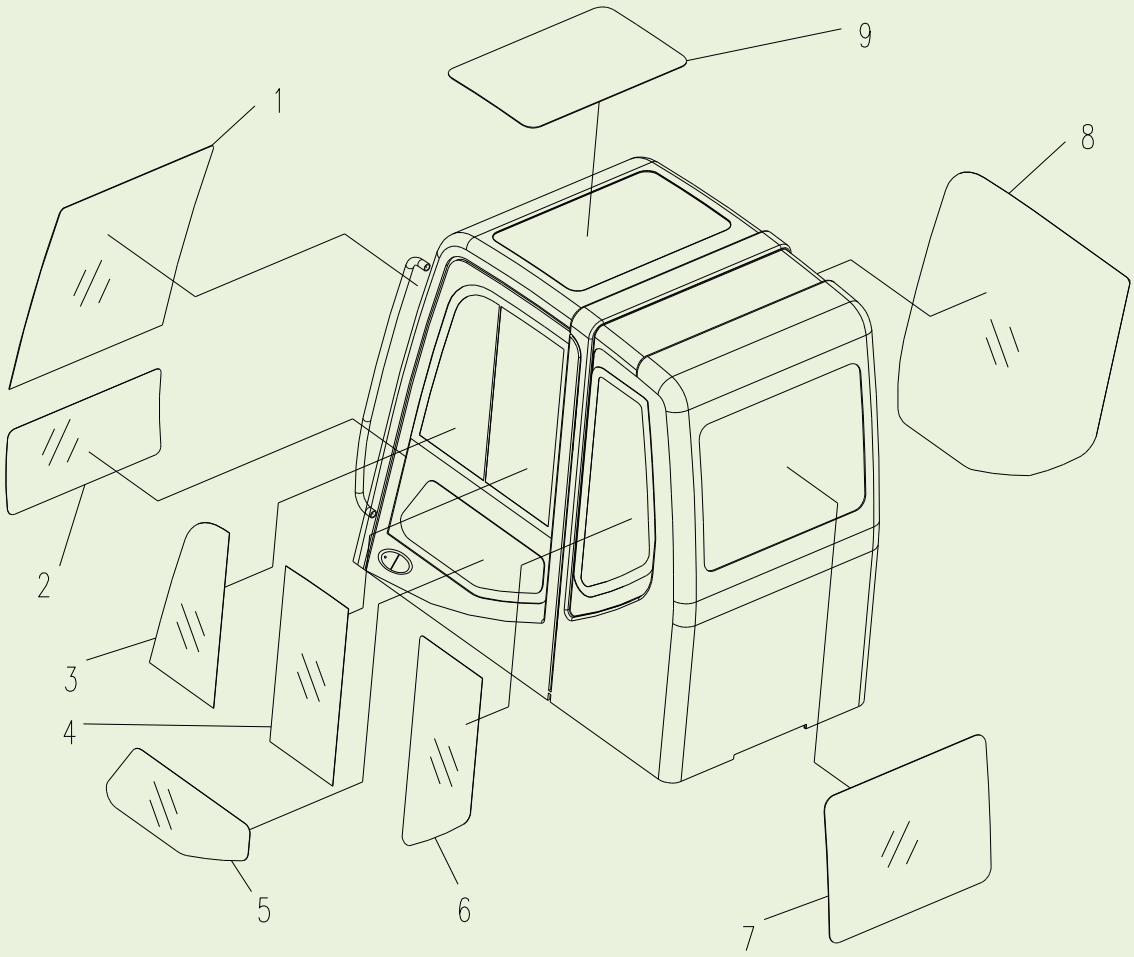

310600072 驾驶室 Cabine

序号 Item	零件代号 Número da peça	零件名	Nome da parte	数量 Quantidade	服务代码 Código de serviço	适用机号 Números de série	互换性 Intercambialidade	替换零件 Peça de reposição	
								零件代号 Número da peça	数量 Quantidade
1	802103356	前上玻璃	Vidro dianteiro e superior	1					
2	802103357	前下玻璃	Vidro dianteiro e inferior	1					
3	802103358	车门上前玻璃	Vidro dianteiro e superior da porta	1					
4	802103359	车门上后玻璃	Vidro traseiro e inferior da porta	1					
5	802103360	车门下玻璃	Vidro inferior da porta	1					
6	802103363	左侧后玻璃	Vidro traseiro esquerdo	1					
7	802103362	后侧玻璃	Vidro traseiro	1					
8	802103364	右侧玻璃	Vidro direito	1					
9	802103361	顶窗玻璃	Vidro da janela do topo	1					
10	802103461	（车门）定位锁总成	(Porta) montagem de bloqueio de posicionamento	1		XE200C-BY			
11	802103451	后部空调罩总成	Montagem de tampa de ar condicionado traseiro	1		XE200C-BY			
12	801504203	驾驶室门锁	Fechadura da porta da cabine	1		XE200C-BY			
13	802103468	前（上）挡风玻璃（窗）总成	Anterior (cima) montagem do pára-brisa (janela)	1		XE200C-BY			
14	802103466	驾驶室门总成	Conjunto da porta da cabine	1	D	XE200C-BY			
15	802103478	左侧推拉窗总成	O conjunto de janela esquerda deslizante	1	D	XE200C-BY			
16	802102363	车门定位锁	Fechadura da porta de posicionamento	1		BY-C3-6			
17	802102364	驾驶室门锁	Fechadura da porta da cabine	1		BY-C3-6			
18	802102365	驾驶室内饰灯	Cab lâmpada interior	1		BY-C3-6			
19	802102366	驾驶室内饰灯灯泡	Lâmpada interior de cabine	1		BY-C3-6			
20	802102367	驾驶室气弹簧	primavera de ar da	1		BY-C3-6			

			cabine						
21	802102368	驾驶室顶窗锁扣	Bloqueio da janela superior da cabine	1		BY-C3-6			
22	802102369	驾驶室雨刮器总成	Montagem do limpador de cabine	1		BY-C3-6			
23	802102370	驾驶室刮片支架（含刮片）	Suporte de lâmina de limpador de cabine (incluindo raspagem)	1		BY-C3-6			
24	802102371	驾驶室门防碰球	Anti-colisão bola da porta da cabine	1		BY-C3-6			
25	801905609	驾驶室后视镜	Espelho retrovisor de cabine	1		BY-C3-6			
26	802102372	驾驶室平衡器	Balanceador de cabine	1		BY-C3-6			
27	802102373	驾驶室喷水嘴	Bico de pulverização de cabine	1.		BY-C3-6			
28	802102374	驾驶室天线	Cabine antena	1		BY-C3-6			
29	802102375	驾驶室窗扣	O bloqueio da janela da cabine	1		BY-C3-6			
30	802102338	驾驶室门总成	Conjunto da porta da cabine	1	D	BY-C3-6			
31	802103381	前上挡锁扣总成	Conjunto de frente engrenagem bloqueio	1		BY-C3-6			
32	819909273	喷水壶总成（含喷水电机）	Conjunto de vaporizador (incluindo o motor de água)	1.	D	BY-C3-6			
33	802103421	前挡风玻璃周圈密封胶条	Fita de vedação do círculo de frente pára-brisa	1		BY-C3-6			

310600072 驾驶室 1

Cabine 1

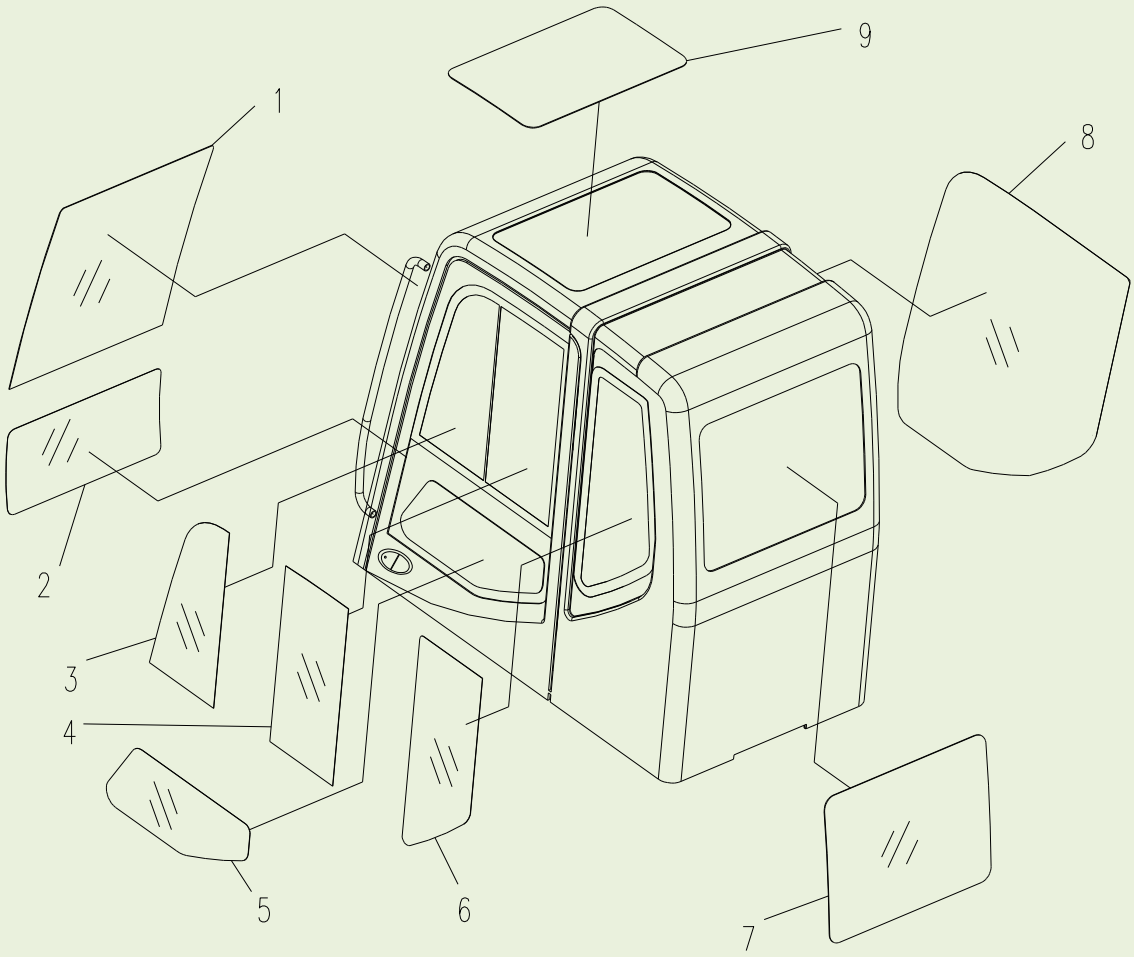

310600072 驾驶室 Cabine

序号 Item	零件代号 Número da peça	零件名	Nome da parte	数量 Quantidade	服务代码 Código de serviço	适用机号 Números de série	互换性 Intercambialidade	替换零件 Peça de reposição	
								零件代号 Número da peça	数量 Quantidade
34	802103422	前挡风玻璃中间密封胶条	Fita de vedação do meio de frente pára-brisa	1		BY-C3-6			
35	802103423	前挡风玻璃底部密封胶条	Fita de vedação de inferior de frente pára-brisa	1		BY-C3-6			
36	840505302	灭火器	Extintor de incêndio	1		BY-C3-6			
37	840505303	逃生锤	Martelo de escapar	1		BY-C3-6			
38	802103477	天窗总成	A montagem da clarabóia	1	D	BY-C3-6			
39	802103417	驾驶室门铰链	Dobradiça da porta da cabine	1		BY-C3-6			
40	802103382	定位锁装饰盖板	Cobertura decorativa de bloqueio de posicionamento	1		BY-C3-6			
41	802103323	雨刮器总成	A montagem do limpador	1		BY-GD			
42	802103338	（雨刮器）支架	(limpador) Suporte	1		BY-GD			
43	802103339	（雨刮器）刮片	(limpador) Scraper	1		BY-GD			
44	802103345	定位锁装饰盖板	Cobertura decorativa de bloqueio de posicionamento	1		BY-GD			

310601481 发动机系统
Sistema do Motor

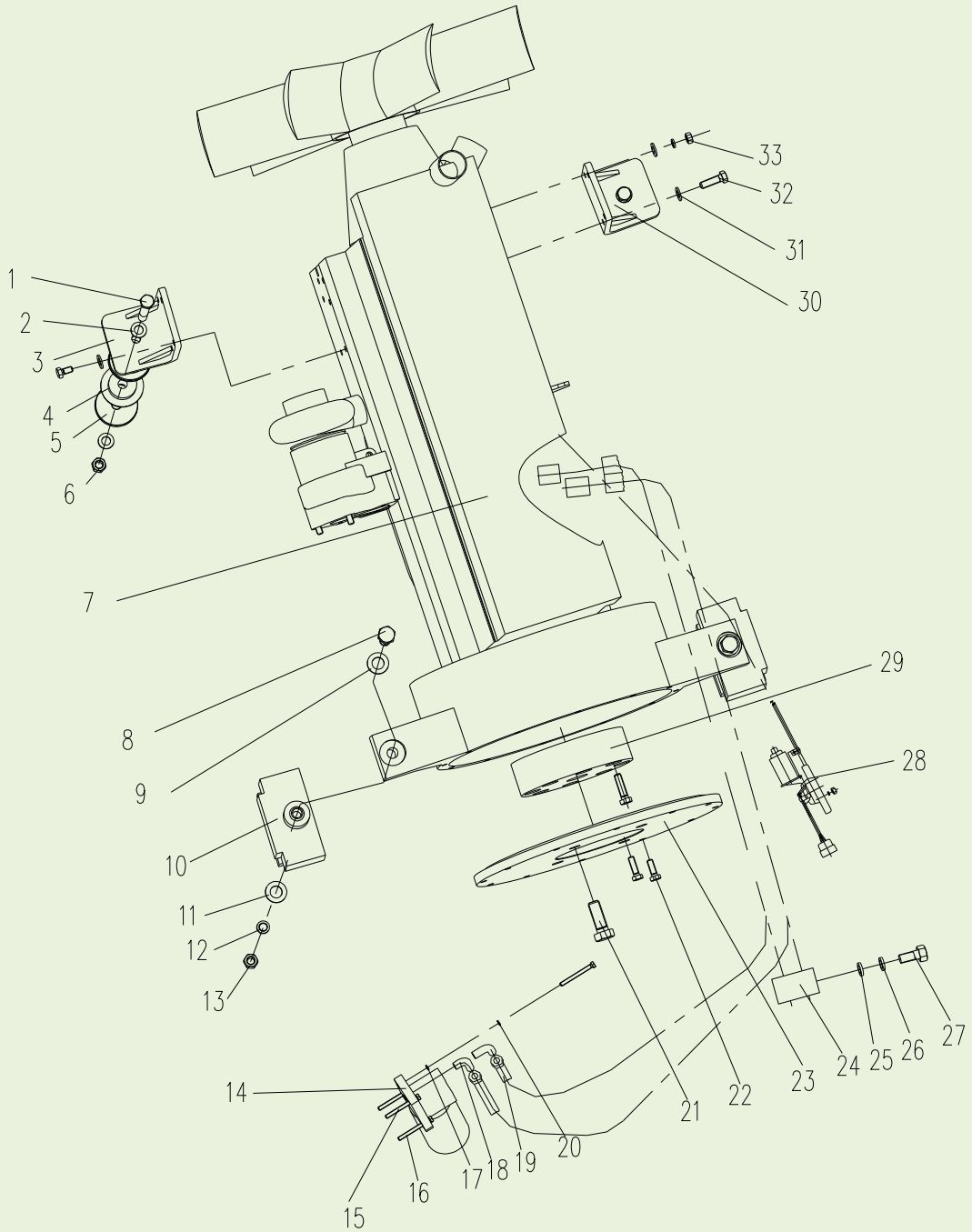

310601481 发动机系统 Sistema do Motor

序号 Item	零件代号 Número da peça	零件名	Nome da parte	数量 Quantidade	服务代码 Código de serviço	适用机号 Números de série	互换性 Intercambialidade	替换零件 Peça de reposição	
								零件代号 Número da peça	数量 Quantidade
1	805004707	螺栓 M16×150	Parafuso M16×150	2					
2	805302498	垫圈 16	Arruela 16	4					
3	310801640	支架总成	Conjunto do suporte	1					
4	800104934	发动机减震器	Amortecedor do motor	4					
5	310801651	垫板	Almofada	2					
6	805203179	螺母 M16	Porca M16	2					
7	800104272	发动机	Motor	1					
8	805000596	螺栓 M18×55	Parafuso M18×55	2					
9	310800508	垫圈	Arruela	2					
10	800104933	发动机减震器	Amortecedor do motor	2					
11	805300011	垫圈 16	Arruela 16	4					
12	805300013	垫圈 16	Arruela 16	4					
13	805200051	螺母 M16	Porca M16	4					
14	800104538	机油滤清器	Filtro de óleo	1	Z				
14-1	819909162	机油滤芯	Núcleo de filtro de óleo	1	Z				
15	805000674	螺栓 M10×110	Parafuso M10×110	2					
16	310800509	螺栓	Parafuso	2					
17	805300017	垫圈 10	Arruela 10	9					
18	803110273	弯头	Cotovela	4					
19	803171967	软管总成	Conjunto da mangueira	2					
20	805300014	垫圈 10	Arruela 10	9					
21	805100520	螺钉 M20×55	Parafuso M20×55	4					
22	805000604	螺栓 M10×30	Parafuso M10×30	9					
23	310800507	油泵接盘	Bandeja da bomba de óleo	1					
24	801905672	单偏式带胶套卡箍	Braçadeira de manga de borracha do tipo parcial	1					
25	805300069	垫圈 8	Arruela 8	1					
26	805300010	垫圈 8	Arruela 8	1					
27	805000017	螺栓 M8×25	Parafuso M8×25	1					
28	800104326	发动机停车阀总成	Conjunto da válvula de estacionamento do motor	1					
29	800104500	联轴器	Acoplamento	1					
30	310802038	支架总成	Conjunto do suporte	1					
31	805302497	垫圈 10	Arruela 10	16					
32	805006196	螺栓 M10×1.25×25	Parafuso M10×1.25×25	7					
33	805200048	螺母 M10	Porca M10	1					

310601481 发动机系统
Sistema do Motor

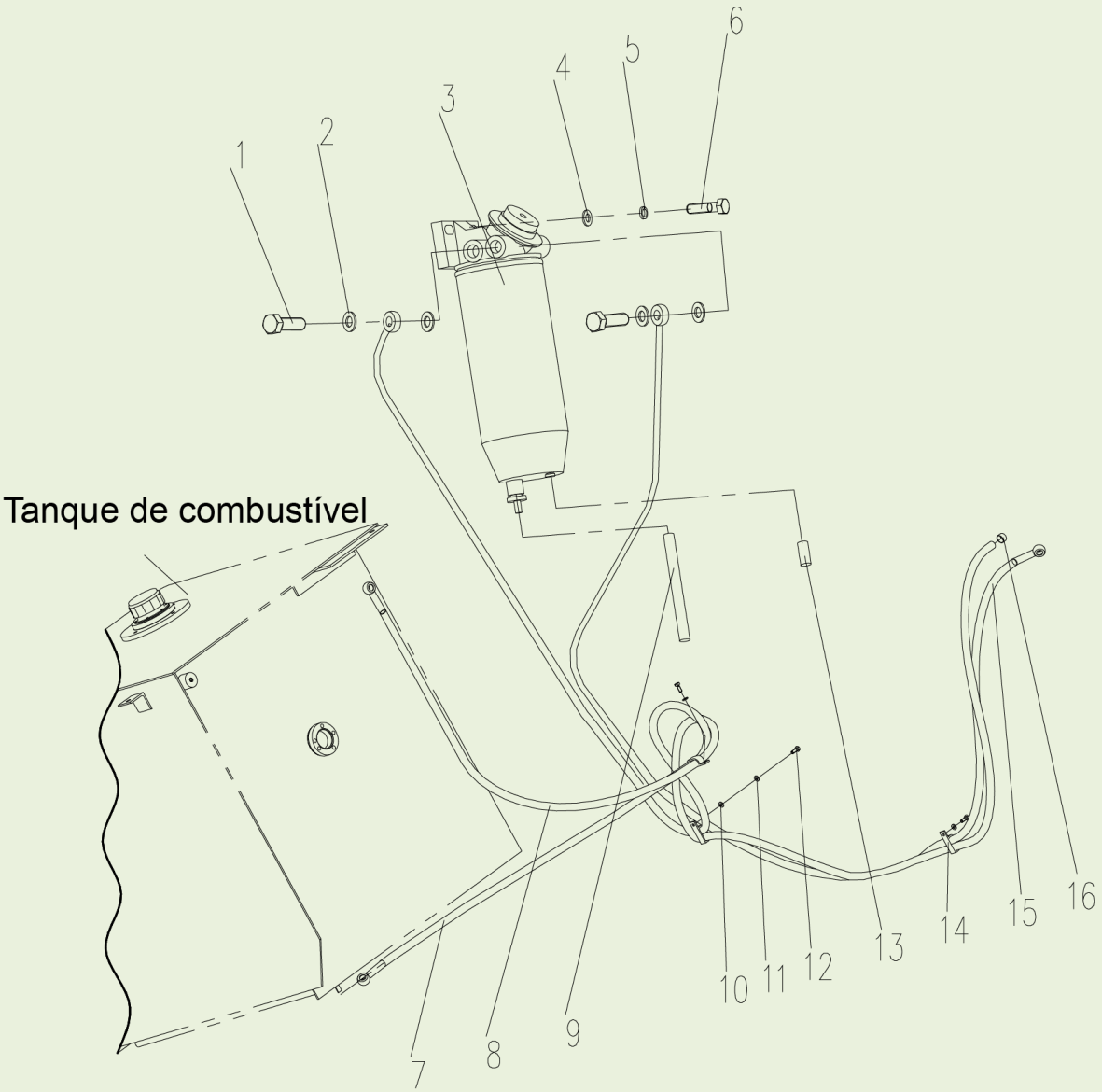

310601481 发动机系统 Sistema do Motor

序号 Item	零件代号 Número da peça	零件名	Nome da parte	数量 Quantidade	服务代码 Código de serviço	适用机号 Números de série	互换性 Intercambialidade	替换零件 Peça de reposição	
								零件代号 Número da peça	数量 Quantidade
1	800104437	空心螺栓	Parafuso ocu	2					
2	800104571	垫片	Calço	4					
3	800104938	燃油滤清器	Filtro de combustível	1	Z				
3-1	800104948	燃油滤芯(粗)	Núcleo do filtro de combustível (espesso)	1	Z				
4	805300017	垫圈 10	Arruela 10	2					
5	805300014	垫圈 10	Arruela 10	2					
6	805000062	螺栓 M10×35	Parafuso M10×35	2					
7	310600713	柴油管总成	Conjunto do tubo diesel	1					
8	310601182	柴油管总成	Conjunto do tubo diesel	1					
9	800104615	管	Tubo	1					
10	805300069	垫圈 8	Arruela 8	3					
11	805300010	垫圈 8	Arruela 8	3					
12	805004783	螺栓 M8×25	Parafuso M8×25	3					
13	803504663	水位传感器	Sensor de nível de água	1					
14	801905475	单偏式带胶套卡箍	Braçadeira de manga de borracha do tipo parcial	3					
15	310600712	柴油管总成	Conjunto do tubo diesel	1					
16	819908944	喉箍	Braçadeira de garganta	1					

310601481 发动机系统
Sistema do Motor

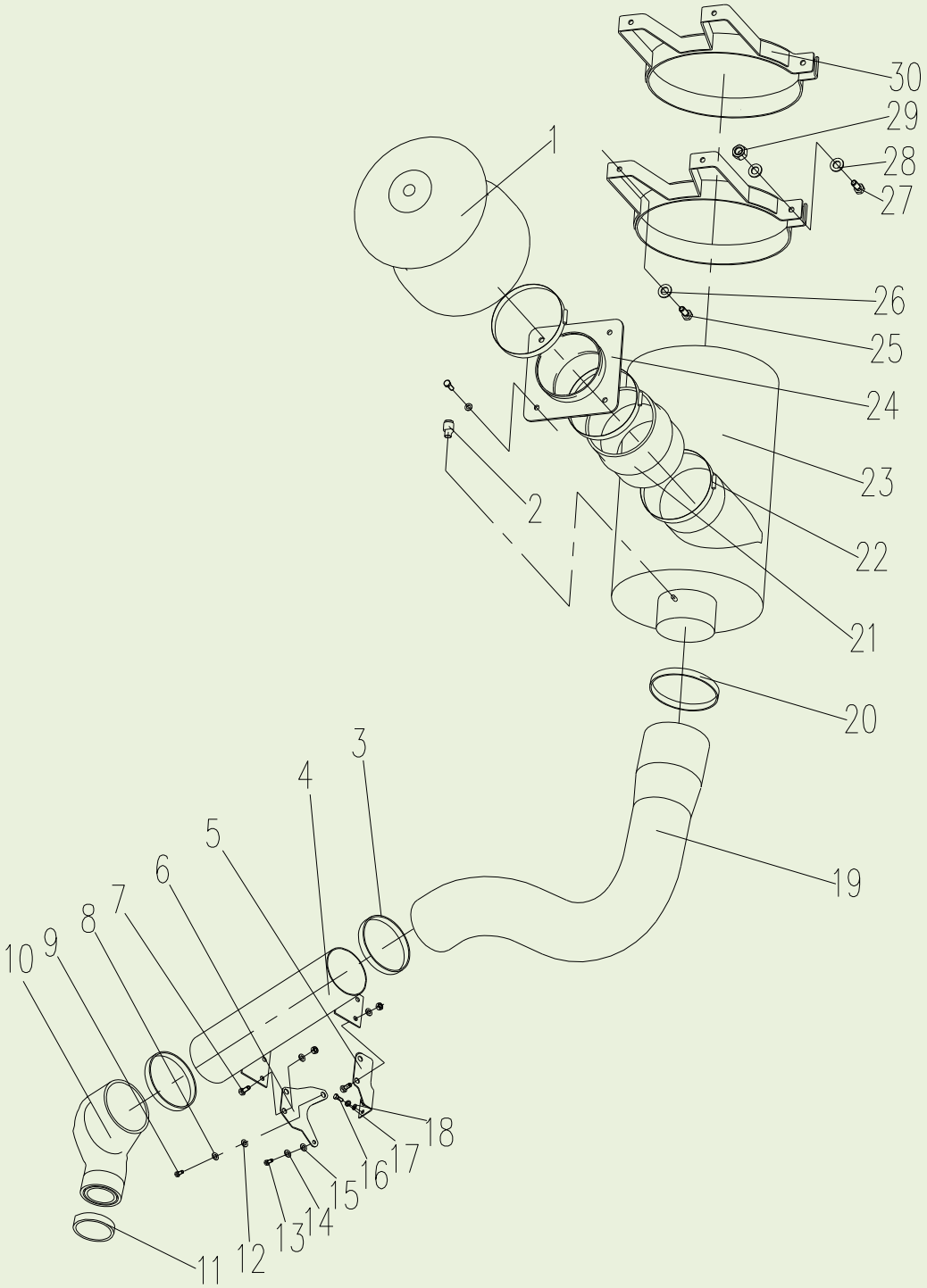

310601481 发动机系统 Sistema do Motor

序号 Item	零件代号 Número da peça	零件名	Nome da parte	数量 Quantidade	服务代码 Código de serviço	适用机号 Números de série	互换性 Intercambialidade	替换零件 Peça de reposição	
								零件代号 Número da peça	数量 Quantidade
1	800104594	预滤器总成	Conjunto do pré-filtro	1					
2	819908974	电子式压差报警器	Alarme de pressão eletrônico	1					
3	819908603	T 型抱箍	Braçadeira em forma de T	2					
4	310801648	钢管总成	Conjunto do tubo de aço	1					
5	310800501	支架	Suporte	1					
6	310800502	支架	Suporte	1					
7	805002062	螺栓 M8×20	Parafuso M8×20	4					
8	805300014	垫圈 10	Arruela 10	1					
9	819908729	螺栓 M10×1.25×20	Parafuso M10×1.25×20	1					
10	800104929	弯管	Tubo curvado	1					
11	801905541	T 型抱箍	Braçadeira em forma de T	1					
12	805300017	垫圈 10	Arruela 10	1					
13	805000033	螺栓 M8×16	Parafuso M8×16	1					
14	805300010	垫圈 8	Arruela 8	1					
15	805300069	垫圈 8	Arruela 8	1					
16	805000322	螺栓 M6×16	Parafuso M6×16	2					
17	805300030	垫圈 6	Arruela 6	2					
18	805302506	垫圈 6	Arruela 6	2					
19	800104928	进气管	Tubo de ar de entrada	1					
20	800104632	T 型抱箍	Braçadeira em forma de T	1					
21	800105074	橡胶管	Mangueira de borracha	1					
22	800105464	T 型弹簧强力抱箍	Braçadeira de mola reforçada em forma de T	2					
23	800104566	空滤器总成	Conjunto do filtro de ar	1					
23-1	800104344	空滤器滤芯(内)	Núcleo de filtro de ar (interno)	1					
23-2	800104345	空滤器滤芯(外)	Núcleo de filtro de ar (externo)	1					
24	312000698	连接管	Tubo de conexão	1					
25	805000680	螺栓 M10×25	Parafuso M10×25	8					

26	805302497	垫圈 10	Arruela 10	8					
27	805005724	螺栓 M8×45	Parafuso M8×45	2					
28	819908973	垫圈 8	Arruela 8	8					
29	805203170	螺母 M8	Porca M8	4					
30	310801645	空滤器箍带	Fita de braçadeira do filtro de ar	2					

310601481 发动机系统
Sistema do Motor

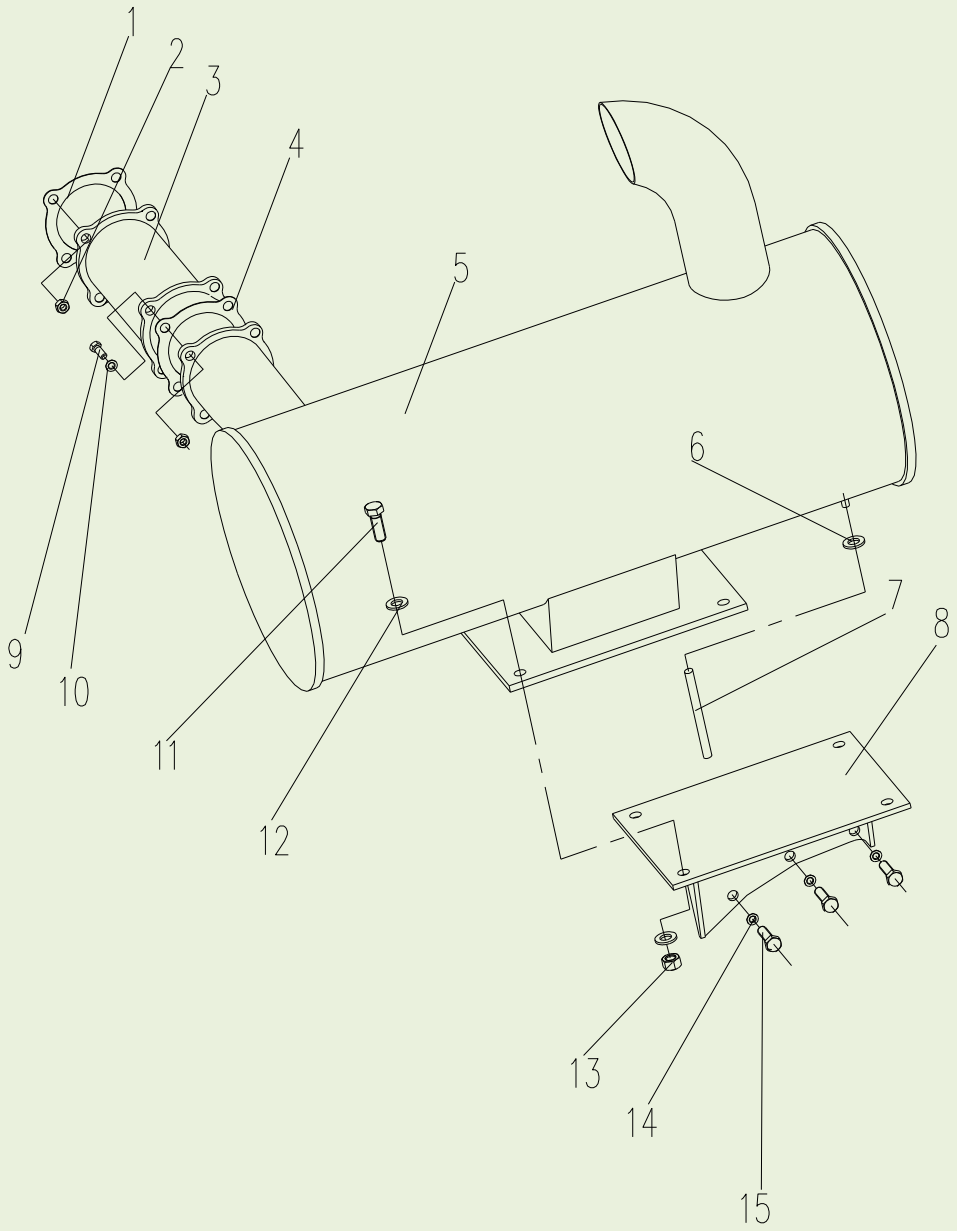

310601481 发动机系统 Sistema do Motor

序号 Item	零件代号 Número da peça	零件名	Nome da parte	数量 Quantidade	服务代码 Código de serviço	适用机号 Números de série	互换性 Intercambialidade	替换零件 Peça de reposição	
								零件代号 Número da peça	数量 Quantidade
1	800104261	垫片	Calço	1					
2	805203121	螺母 M8	Porca M8	8					
3	819908622	消声器接管	Tubo de conexão do silenciador	1					
4	310800176	石棉垫	Gaxeta de amianto	1					
5	800104240	消声器	Silenciador	1					
6	800104576	喉箍	Braçadeira de garganta	1					
7	800104241	乙烯管	Tubo de vinil	1					
8	310800494	消声器支架	Suporte do silenciador	1					
9	805004727	螺栓 M8×35	Parafuso M8×35	4					
10	805302533	垫圈 8	Arruela 8	4					
11	805004780	螺栓 M12×40	Parafuso M12×40	4					
12	805302496	垫圈 12	Arruela 12	8					
13	805203158	螺母 M12	Porca M12	4					
14	805302524	垫圈 10	Arruela 10	3					
15	805000679	螺栓 M10×35	Parafuso M10×35	3					

310601481 发动机系统
Sistema do Motor

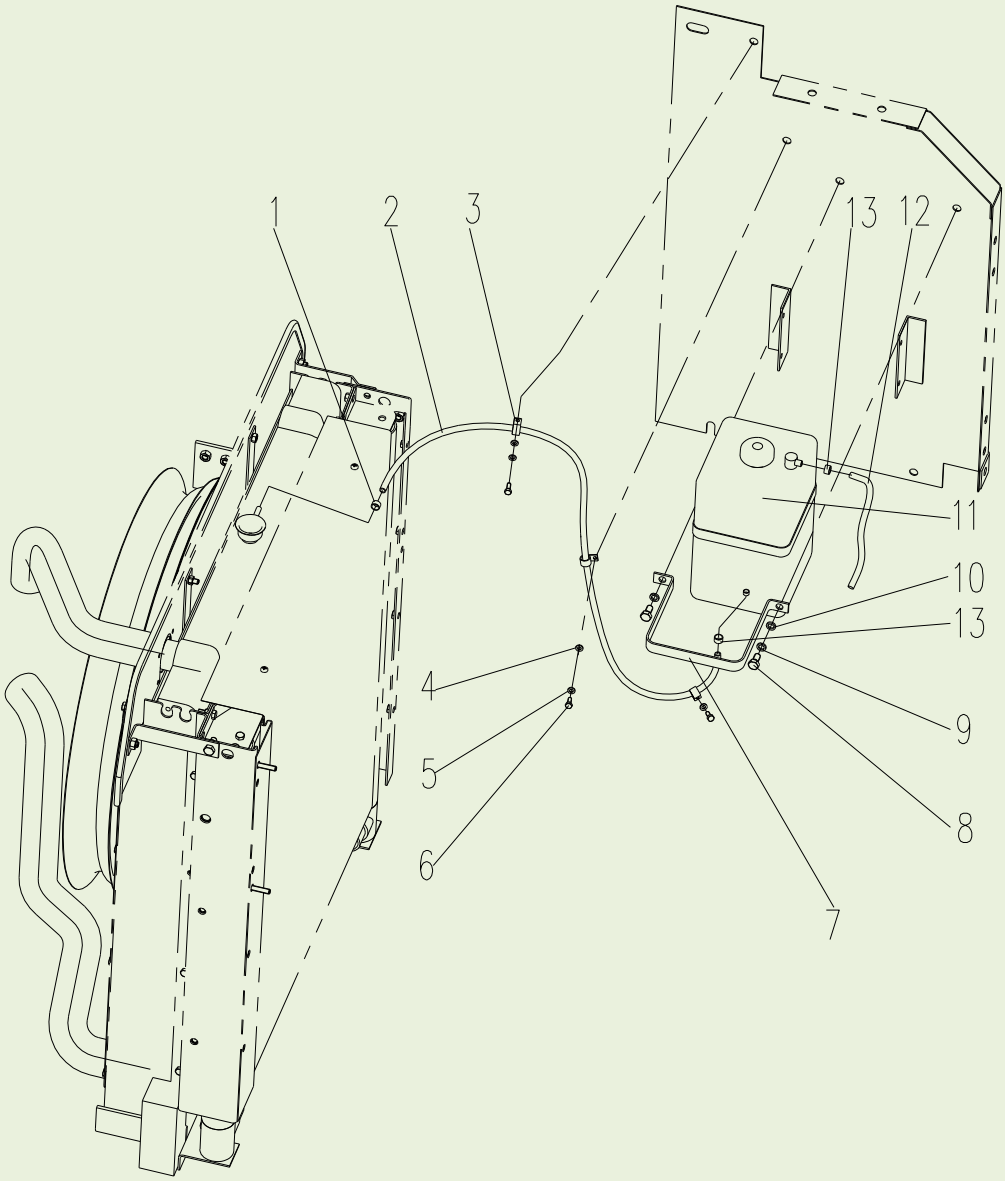

310601481 发动机系统 Sistema do Motor

序号 Item	零件代号 Número da peça	零件名	Nome da parte	数量 Quantidade	服务代码 Código de serviço	适用机号 Números de série	互换性 Intercambialidade	替换零件 Peça de reposição	
								零件代号 Número da peça	数量 Quantidade
1	819909238	喉箍	Braçadeira de garganta	1					
2	801905510	输水胶管	Mangueira de transmissão de água	1					
3	801905467	单偏式带胶套卡箍	Braçadeira de manga de borracha do tipo parcial	3					
4	805300069	垫圈 8	Arruela 8	3					
5	805300010	垫圈 8	Arruela 8	3					
6	805000017	螺栓 M8×25	Parafuso M8×25	3					
7	310800513	副水箱安装架	Suporte para Tanque auxiliar	1					
8	805000727	螺栓 M10×25	Parafuso M10×25	2					
9	805300014	垫圈 10	Arruela 10	2					
10	805300017	垫圈 10	Arruela 10	2					
11	800104263	副水箱	Tanque auxiliar	1					
12	800104932	输水胶管	Mangueira de transmissão de água	1					
13	819908944	喉箍	Braçadeira de garganta	2					

310601481 发动机系统
Sistema do Motor

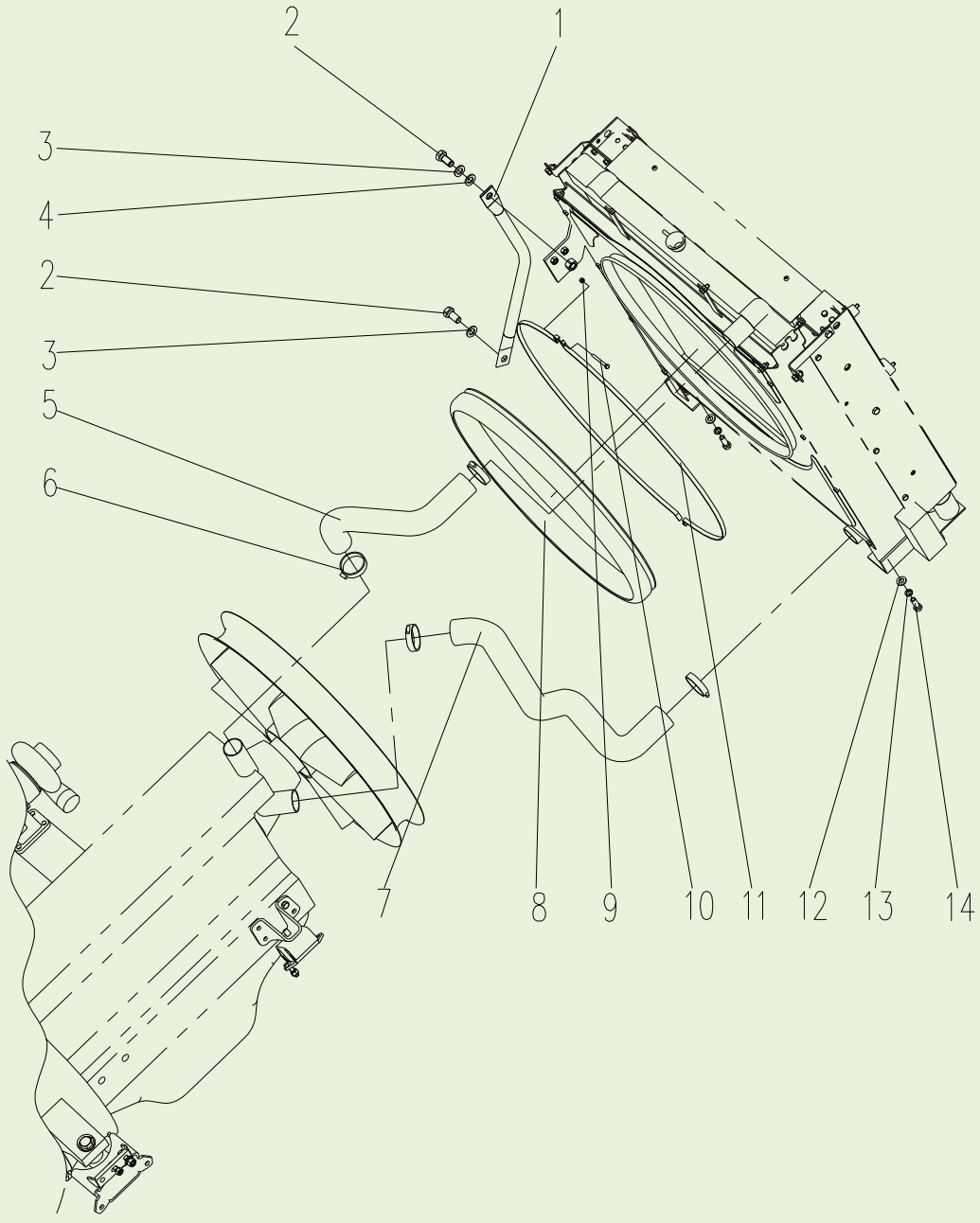

310601481 发动机系统 Sistema do Motor

序号 Item	零件代号 Número da peça	零件名	Nome da parte	数量 Quantidade	服务代码 Código de serviço	适用机号 Números de série	互换性 Intercambialidade	替换零件 Peça de reposição	
								零件代号 Número da peça	数量 Quantidade
1	310800187	拉杆	Tirante	1					
2	805000013	螺栓 M16×35	Parafuso M16×35	2					
3	805300011	垫圈 16	Arruela 16	2					
4	805300013	垫圈 16	Arruela 16	2					
5	800104931	发动机进水管	Tubo de água de entrada água do motor	1					
6	800104560	喉箍	Braçadeira de garganta	4					
7	800104936	发动机进水管	Tubo de água de entrada água do motor	1					
8	310800480	橡胶圈	Arruela de borracha	1					
9	805200053	螺母 M6	Porca M6	2					
10	805004679	螺栓 M6×70	Parafuso M6×70	2					
11	310800479	卡箍	Braçadeira	2					
12	805300020	垫圈 12	Arruela 12	4					
13	805300018	垫圈 12	Arruela 12	4					
14	805000048	螺栓 M12×35	Parafuso M12×35	4					

310601481 发动机系统
Sistema do Motor

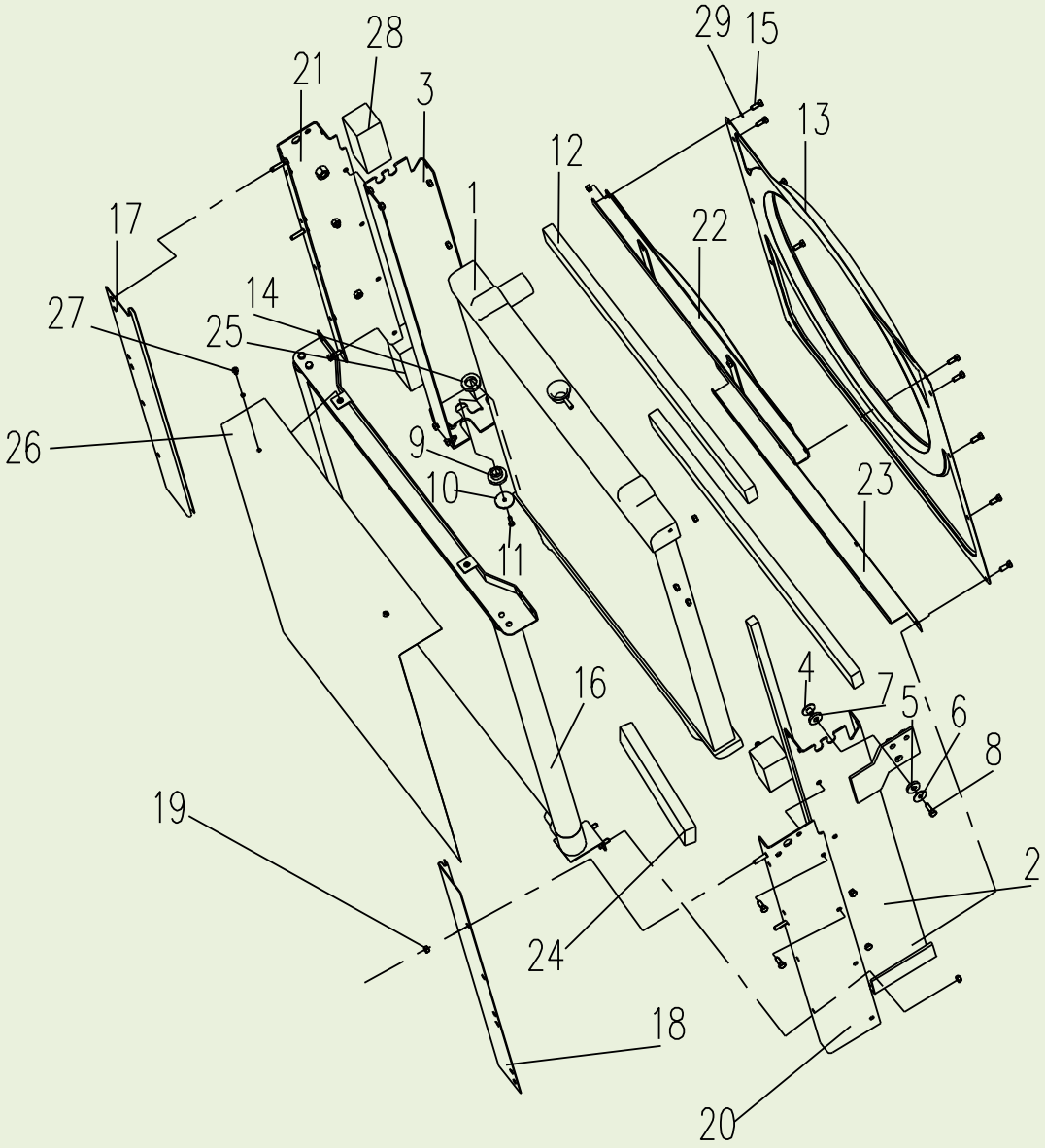

310601481 发动机系统 Sistema do Motor

序号 Item	零件代号 Número da peça	零件名	Nome da parte	数量 Quantidade	服务代码 Código de serviço	适用机号 Números de série	互换性 Intercambialidade	替换零件 Peça de reposição	
								零件代号 Número da peça	数量 Quantidade
1	803007153	散热器芯	Núcleo do radiador	1					
2	310600566	散热器左支架	Suporte esquerdo do radiador	1					
3	310800471	散热器右支架	Suporte direiti do radiador	1					
4	310600579	衬套	Bucha	2					
5	310600577	橡胶垫	Gaxeta de borracha	2					
6	310600576	垫圈	Arruela	2					
7	310600578	橡胶垫	Gaxeta de borracha	2					
8	805000017	螺栓 M8×25	Parafuso M8×25	8					
9	310600568	橡胶垫	Gaxeta de borracha	2					
10	310600569	垫圈	Arruela	2					
11	805000031	螺栓 M6×25	Parafuso M6×25	2					
12	310600580	海绵条	Fita de esponja	4					
13	310600564	导风罩	Cobertura de guia de vento	1					
14	310600570	橡胶垫	Gaxeta de borracha	2					
15	805000018	螺栓 M8×20	Parafuso M8×20	14					
16	803007154	油冷却器	Refrigerador de óleo	1					
17	310800484	支架	Suporte	1					
18	310800482	支架	Suporte	1					
19	805200045	螺母 M8	Porca M8	18					
20	310600565	油冷器左支架	Suporte esquerdo do refrigerador de óleo	1					
21	310800472	油冷器右支架	Suporte direito do refrigerador de óleo	1					
22	310800189	槽形支架	Suporte de calha	1					
23	310800492	槽形支架	Suporte de calha	1					
24	310600574	海绵条	Fita de esponja	4					
25	310600581	海绵条	Fita de esponja	4					
26	310800188	过滤板	Placa de filtração	1					
27	805100242	螺栓 M6×12	Parafuso M6×12	2					
28	310600573	海绵条	Fita de esponja	1					
29	805300069	垫圈 8	Arruela 8	16					

310601481 发动机系统
Sistema do Motor

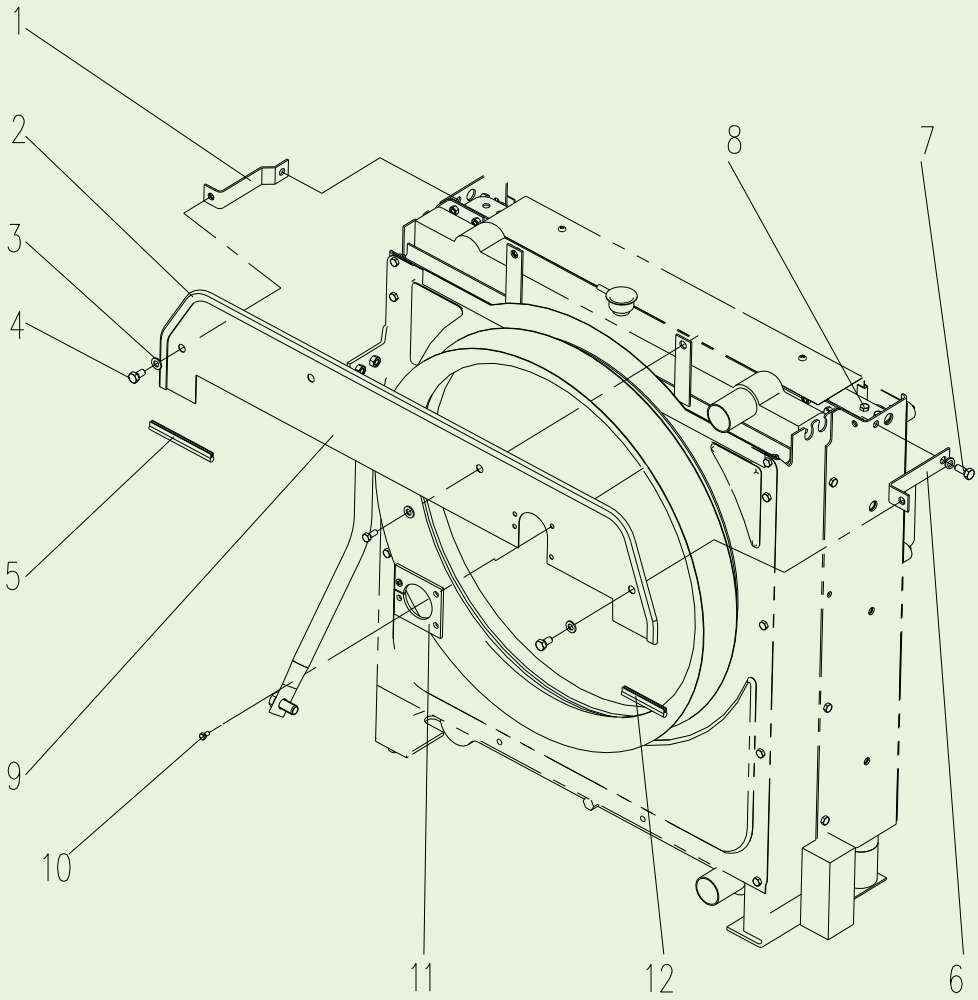

310601481 发动机系统 Sistema do Motor

序号 Item	零件代号 Número da peça	零件名	Nome da parte	数量 Quantidade	服务代码 Código de serviço	适用机号 Números de série	互换性 Intercambialidade	替换零件 Peça de reposição	
								零件代号 Número da peça	数量 Quantidade
1	310600563	左支架	Suporte esquerdo	1					
2	801905472	密封条	Fita de vedação	1					
3	805300069	垫圈 8	Arruela 8	2					
4	805000018	螺栓 M8×20	Parafuso M8×20	4					
5	801905473	密封条	Fita de vedação	2					
6	310600562	右支架	Suporte direito	1					
7	805000017	螺栓 M8×25	Parafuso M8×25	2					
8	805200045	螺母 M8	Porca M8	4					
9	310600567	封板	Placa de vedação	1					
10	800105276	扣钉	Fixação do prego	4					
11	310600575	橡胶垫	Gaxeta de borracha	1					
12	801905471	密封条	Arruela 10	1					

800104272 发动机
Motor

详图见随机文件《柴油机零件图册》
Para detalhes veja o documento Lista de Peças do Motor diesel.

800104272 发动机 Motor

序号 Item	零件代号 Número da peça	零件名	Nome da parte	数量 Quantidade	服务代码 Código de serviço	适用机号 Números de série	互换性 Intercambialidade	替换零件 Peça de reposição	
								零件代号 Número da peça	数量 Quantidade
1	819910460	气缸套组件 1 级	Conjunto do cilindro de grau 1	1					
2	819910461	气缸套组件 2 级	Conjunto do cilindro de grau 2	1					
3	819910462	气缸套组件 3 级	Conjunto do cilindro de grau 3	1					
4	819910463	气缸套组件 4 级	Conjunto do cilindro de grau 4	1					
5	819910474	气缸套 1 级 AX	Manga cilindro de de grau 1 AX	1					
6	819910475	气缸套 1 级 CX	Manga cilindro de de grau 1 CX	1					
7	819910476	气缸套 2 级 AX	Manga cilindro de de grau 2 AX	1					
8	819910477	气缸套 2 级 CX	Manga cilindro de de grau 2 CX	1					
9	819910478	气缸套 3 级 AX	Manga cilindro de de grau 3 AX	1					
10	819910479	气缸套 3 级 CX	Manga cilindro de de grau 3 CX	1					
11	819910480	气缸套 4 级 AX	Manga cilindro de de grau 4 AX	1					
12	819910481	气缸套 4 级 CX	Manga cilindro de de grau 4 CX	1					
13	819910482	活塞 AX	Pistão AX	1					
14	819910483	活塞 CX	Pistão CX	1					
15	819910484	活塞销	Pino do pistão	1					
16	800105006	活塞环	Anel de pistão	1					
17	819910454	喷油器垫片	Injector junta	1					
18	819910455	气缸盖罩顶密封圈	Anel de vedação na parte superior da tampa do cilindro	1					
19	819910458	燃油回油管密封垫	Junta de tubo de retorno de combustível	1					
20	819910459	放油塞密封垫	Junta de dreno de óleo	1					
21	819910464	进气门	Válvula de admissão	1					

22	819910465	排气门	Válvula de escape	1					
23	819910466	气门导管	Guia de válvula	1					
24	819910467	曲轴轴承	Rolamento de virabrequim	1					
25	819910468	止推轴承	Rolamento axial	1					
26	819910469	连杆轴承	Rolamento da biela	1					
27	819910470	凸轮轴轴承（B）	Rolamento da árvore de cames (B)	1					
28	819910471	凸轮轴轴承（A）	Rolamento da árvore de cames (A)	1					
29	819910472	曲轴键	Chave cambota	1					
30	819910473	连杆总成	Montagem de Biela	1					
31	819910485	凸轮轴键	Cam eixo-chave	1					
32	819910486	摇臂轴	Eixo balanceiro	1					
33	819910487	摇臂	Balancim	1					
34	819910488	气门调整螺钉	Parafuso de ajuste da válvula	1					

800104272 发动机 Motor

序号 Item	零件代号 Número da peça	零件名	Nome da parte	数量 Quantidade	服务代码 Código de serviço	适用机号 Números de série	互换性 Intercambialidade	替换零件 Peça de reposição	
								零件代号 Número da peça	数量 Quantidade
35	819910489	推杆	Push-rod	1					
36	819910490	挺柱	Ressalto	1					
37	819910491	出水管密封垫	Selo bloco de saída de água do tubo	1					
38	819910492	水泵到气缸体密封垫	Selo bloco de bomba de água para o corpo do cilindro	1					
39	819910495	预热塞	Vela	1					
40	819910496	增压器润滑进油管密封垫	Selo bloco de lubrificação tubo de entrada de óleo do turbocompressor	1					
41	819910497	增压器润滑进油管密封垫	Selo bloco de lubrificação tubo de entrada de óleo do turbocompressor	1					
42	819910498	增压器润滑回油管密封垫	Selo bloco de lubrificação de tubo de retorno de óleo de turbocompressor	1					
43	819910499	增压器润滑回油管密封垫	Selo bloco de lubrificação de tubo de retorno de óleo de turbocompressor	1					
44	819910500	增压器到排气管密封垫	Junta do supercharger para o tubo de escape	1					
45	819910501	排气歧管密封垫	Junta do colector de escape	1					
46	819910502	排气管双头螺栓	Parafuso de cravo do cano de escape	1					
47	819910503	排气管双头螺栓	Parafuso de cravo do cano de escape	1					
48	819910504	油底壳密封垫	Junta de Petróleo pan	1					
49	800105040	曲轴驱动轮（曲轴皮带轮）	Wheel drive de virabrequim (polia)	1					
50	800105064	回油管（空心）螺栓	Parafuso do tubo de retorno de óleo (oca)	1					

51	800105065	精滤溢流阀	Válvula de alívio de filtro fino	1					
52	800105066	支座	Rolamento	1	K				
53	800105067	高压（泵回）油口溢流阀	De alta pressão (back bomba) válvula de alívio de porta	1	K				
54	800105073	（发动机）飞轮	(motor) Volante	1					
55	800104526	发电机上支架	Suporte superior de alternador	1					
56	800104527	发电机下支架	Apoio ao abrigo do gerador	1					
57	800105003	（喷油器）回油管	(Injector) tubo de retorno	1					
58	800105011	气缸垫	Junta da cabeça do cilindro	1					

800104272 发动机 Motor

序号 Item	零件代号 Número da peça	零件名	Nome da parte	数量 Quantidade	服务代码 Código de serviço	适用机号 Números de série	互换性 Intercambialidade	替换零件 Peça de reposição	
								零件代号 Número da peça	数量 Quantidade
59	800105004	曲轴前油封	Retentor da cambota frente	1					
60	800105005	曲轴后油封	Retentor traseiro do virabrequim	1					
61	800104525	喷油泵	Bomba de injeção de combustível	1					
62	800104417	喷油器	Injetor de combustível	1					
63	800104418	喷油嘴	Bico de injeção de combustível	1					
64	800104400	手油泵	Bomba manual	1					
65	800104415	起动电机	Partida do motor	1					
66	800104416	交流发电机	Alternador	1					
67	819910494	电压调节器	Regulador de tensão	1					
68	800104419	涡轮增压器	Turbocompressor	1					
69	800104411	曲轴	Virabrequim	1					
70	800104413	节温器	Dispositivo de regulação de temperatura	1					
71	800104414	水泵	Bomba de água	1					
72	801905469	（发动机）前减振垫	Frente amortecimento pad (do motor)	1					
73	801905603	（发动机）后减振垫	Traseiro amortecimento pad (do motor)	1					

310600219 柴油箱
Tanque de Diesel

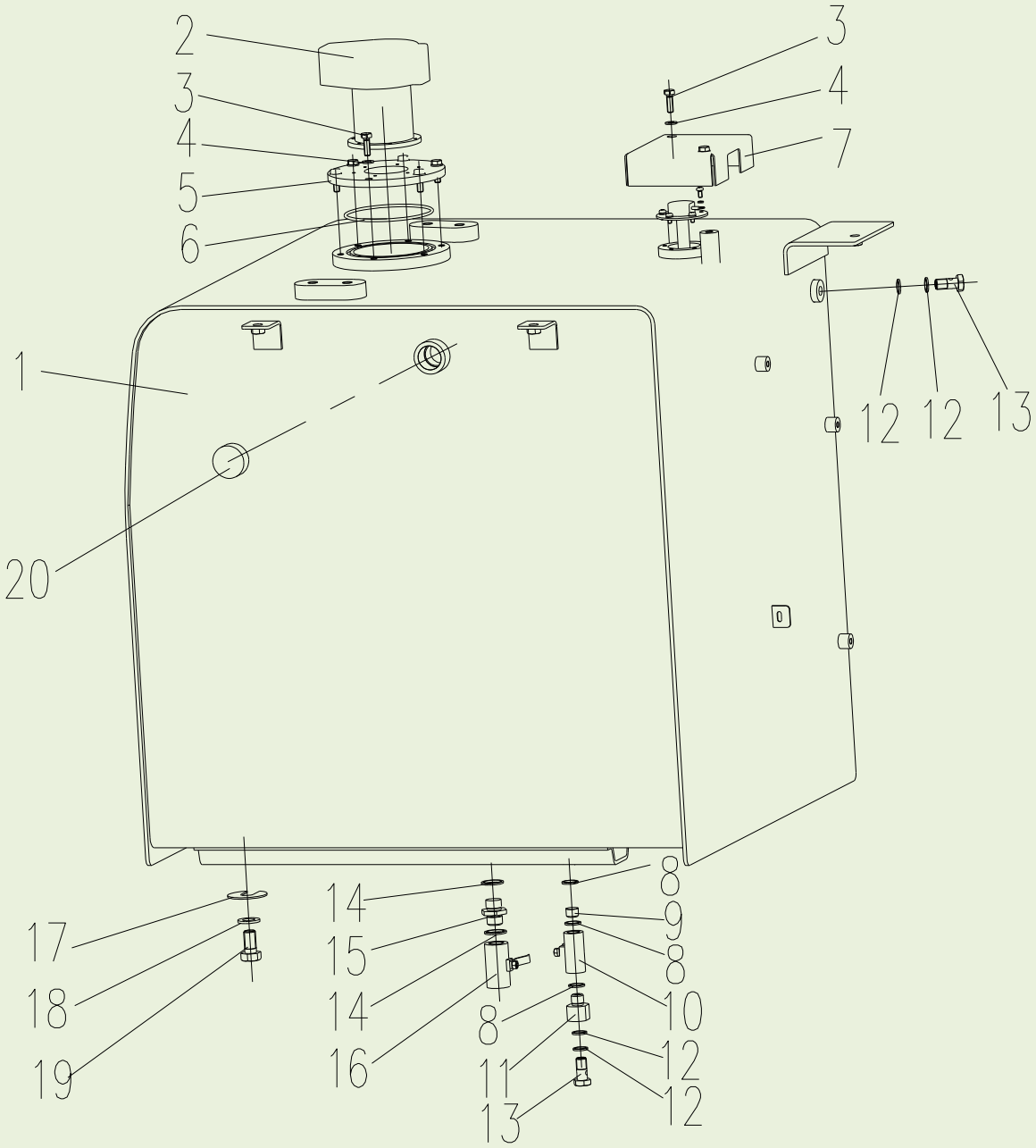

310600219 柴油箱 Tanque de Diesel

序号 Item	零件代号 Número da peça	零件名	Nome da parte	数量 Quantidade	服务代码 Código de serviço	适用机号 Números de série	互换性 Intercambialidade	替换零件 Peça de reposição	
								零件代号 Número da peça	数量 Quantidade
1	310600220	油箱体	Corpo do tanque de combustível	1					
2	803172591	空气滤清器	Filtro de ar	1					
3	805002097	螺栓 M8×25	Parafuso M8×25	8					
4	819908973	垫圈 8	Arruela 8	8					
5	310600611	法兰	Flange	1					
6	801100112	O 形圈 115×3.55	Anel em forma de O 115×3.55	1					
7	310601193	护板	Placa de proteção	1					
8	805300044	垫圈 18	Arruela 18	3					
9	310600624	接头	Conector	1					
10	801102901	球阀 DN10(3/8)	Válvula esférica DN10(3/8)	1					
11	310600640	接头	Conector	1					
12	805300024	垫圈 14	Arruela 14	4					
13	310600623	空心螺栓	Parafuso ocu	2					
14	805300032	垫圈 22	Arruela 22	2					
15	310600221	接头	Conector	1					
16	801102902	球阀 DN15(1/2)	Válvula esférica DN15(1/2)	1					
17	310601207	调整垫	Calço de ajustamento	6					
18	805302498	垫圈 16	Arruela 16	6					
19	805004853	螺栓 M16×40	Parafuso M16×40	6					
20	803161704	堵头	Bujão	1					

310601491 上车液压管路
Pipeline hidráulica de subir no ônibus

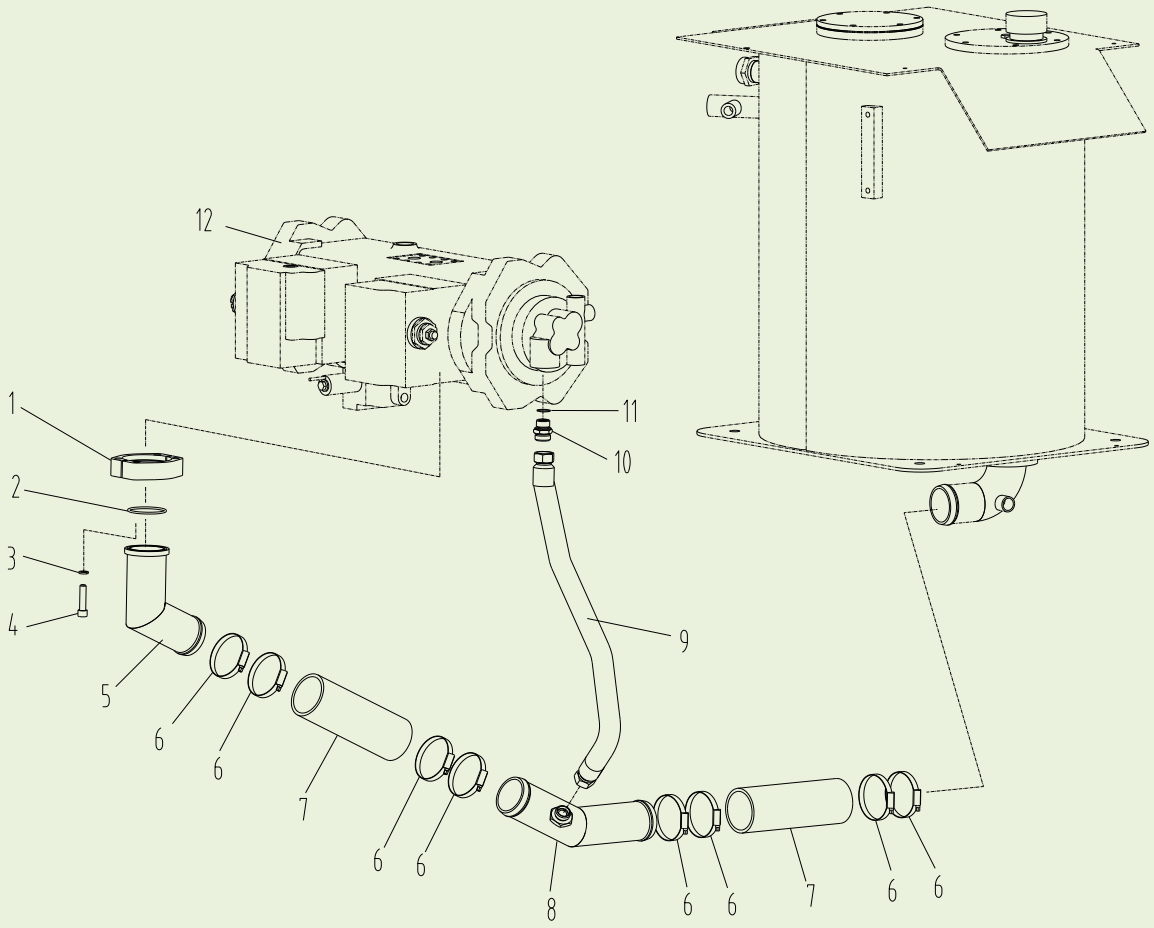

310601491 上车液压管路　Pipeline hidráulica de subir no ônibus

序号 Item	零件代号 Número da peça	零件名	Nome da parte	数量 Quantidade	服务代码 Código de serviço	适用机号 Números de série	互换性 Intercambialidade	替换零件 Peça de reposição	
								零件代号 Número da peça	数量 Quantidade
1	310600546	法兰	Flange	1					
2	803166701	O 形圈	Anel em forma de O	1					
3	805300018	垫圈 12	Arruela 12	4					
4	805103597	螺钉 M12×50	Parafuso M12×50	4					
5	310600544	接管	Tubo	1					
6	800104451	卡箍	Braçadeira	8					
7	803172302	胶管	Mangueira	2					
8	310600545	焊接管	Tubo de soldadura	1					
9	803172219	软管总成	Conjunto da mangueira	1					
10	803172165	接头	Conector	1					
11	819909192	O 形圈	Anel em forma de O	1					
12	803007141	泵	Bomba	1	H				

310601491 上车液压管路
Pipeline hidráulica de subir no ônibus

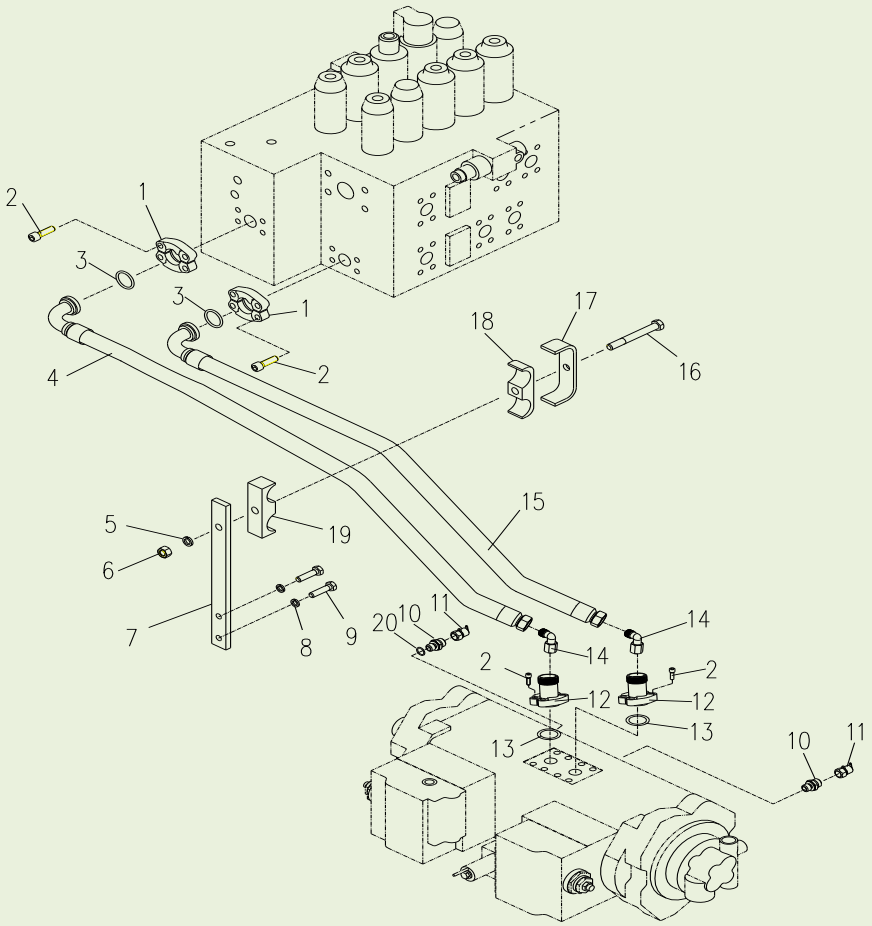

310601491 上车液压管路　Pipeline hidráulica de subir no ônibus

序号 Item	零件代号 Número da peça	零件名	Nome da parte	数量 Quantidade	服务代码 Código de serviço	适用机号 Números de série	互换性 Intercambialidade	替换零件 Peça de reposição	
								零件代号 Número da peça	数量 Quantidade
1	803164234	法兰	Flange	2					
2	805103652	螺钉 M10×35	Parafuso M10×35	16					
3	803173975	O 形圈	Anel em forma de O	2					
4	803172129	软管总成	Conjunto da mangueira	1					
5	805300018	垫圈 12	Arruela 12	1					
6	805200049	螺母 12	Porca 12	1					
7	310601823	板	Placa	1					
8	805300014	垫圈 10	Arruela 10	2					
9	805000062	螺栓 M10×35	Parafuso M10×35	2					
10	803172161	接头	Conector	2					
11	803163606	测压接头	Conector de teste de pressão	2					
12	803110440	法兰	Flange	2					
13	803166532	O 形圈	Anel em forma de O	2					
14	803166491	弯头	Cotovela	2					
15	819908664	软管总成	Conjunto da mangueira	1					
16	805000264	螺栓 M12×90	Parafuso M12×90	1					
17	310600548	压板	Placa de pressão	1					
18	310600549	管夹	Grampo de tubo	1					
19	310600550	管夹	Grampo de tubo	1					
20	803177593	O 形圈	Anel em forma de O	2					

310601491 上车液压管路
Pipeline hidráulica de subir no ônibus

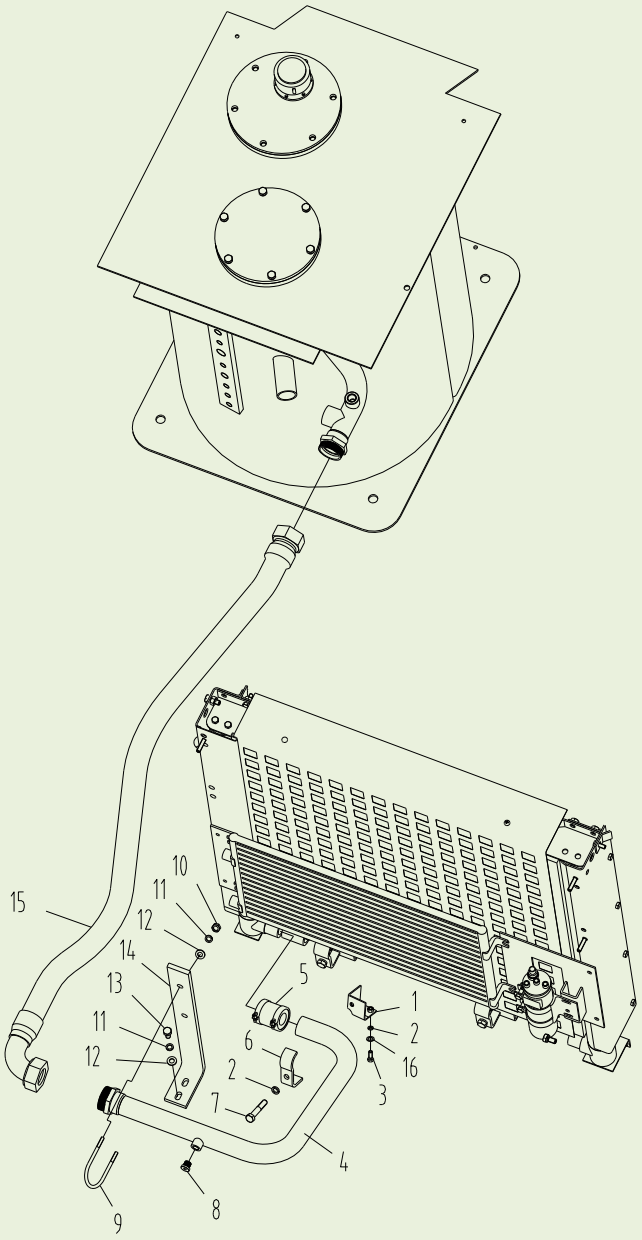

310601491 上车液压管路　Pipeline hidráulica de subir no ônibus

序号 Item	零件代号 Número da peça	零件名	Nome da parte	数量 Quantidade	服务代码 Código de serviço	适用机号 Números de série	互换性 Intercambialidade	替换零件 Peça de reposição	
								零件代号 Número da peça	数量 Quantidade
1	310600558	安装座	Assento de instalação	1					
2	805300018	垫圈 12	Arruela 12	3					
3	805000716	螺栓 M12×30	Parafuso M12X30	2					
4	310601493	钢管	Tubo de aço	1					
5	803172181	接头	Conector	1					
6	310600961	管夹	Grampo de tubo	1					
7	805000041	螺栓 M12×70	Parafuso M12X70	1					
8	803166449	堵头	Bujão	1					
9	310600540	管夹	Grampo de tubo	1					
10	805200048	螺母 M10	Porca M10	2					
11	805300014	垫圈 10	Arruela 10	4					
12	805300102	垫圈 10	Arruela 10	2					
13	805000400	螺栓 M10×40	Parafuso M10X40	2					
14	310600694	弯板	Placa curvada	1					
15	803182421	软管总成	Conjunto da mangueira	1					
16	805300020	垫圈 12	Arruela 12	2					

310601491 上车液压管路
Pipeline hidráulica de subir no ônibus

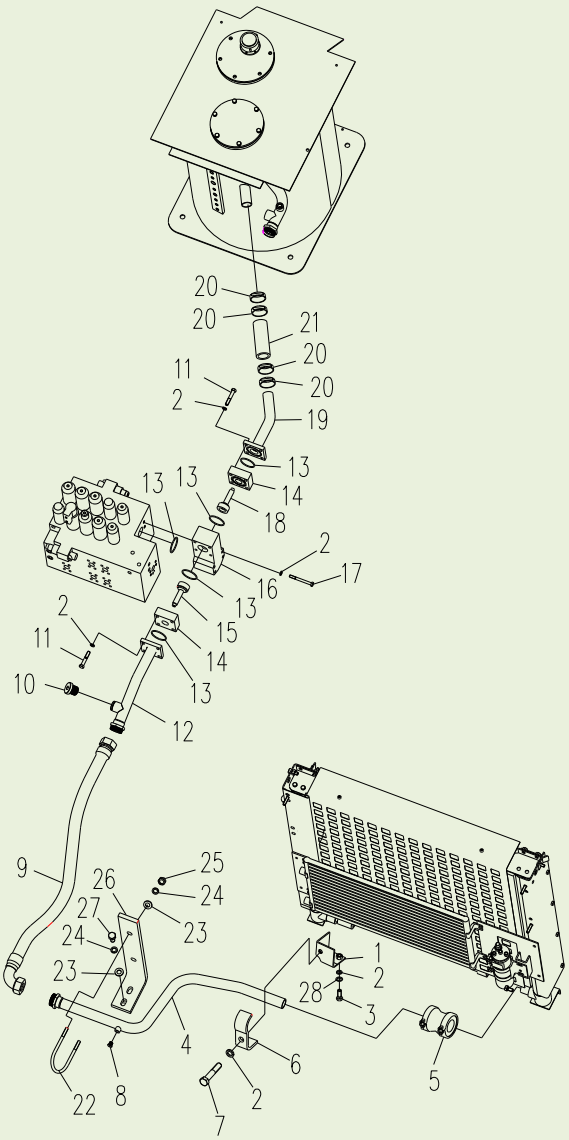

310601491 上车液压管路　Pipeline hidráulica de subir no ônibus

序号 Item	零件代号 Número da peça	零件名	Nome da parte	数量 Quantidade	服务代码 Código de serviço	适用机号 Números de série	互换性 Intercambialidade	替换零件 Peça de reposição	
								零件代号 Número da peça	数量 Quantidade
1	310600558	安装座	Assento de instalação	1					
2	805300018	垫圈 12	Arruela 12	15					
3	805000716	螺栓 M12×30	Parafuso M12X30	2					
4	310601498	钢管	Tubo de aço	1					
5	803172180	接头	Conector	1					
6	310600961	管夹	Grampo de tubo	1					
7	805000041	螺栓 M12×70	Parafuso M12X70	1					
8	803166449	堵头	Bujão	1					
9	803182422	软管总成	Conjunto da mangueira	1					
10	803172189	堵头	Bujão	1					
11	805000489	螺栓 M12×75	Parafuso M12X75	8					
12	310601502	钢管	Tubo de aço	1					
13	803164126	O 形圈	Anel em forma de O	5					
14	310600714	法兰	Flange	2					
15	803172061	单向阀	Válvula de único sentido	1					
16	310600552	回油块	Bloco de óleo retorno	1					
17	805000403	螺栓 M12×110	Parafuso M12×110	4					
18	803172062	单向阀	Válvula de único sentido	1					
19	310601818	钢管	Tubo de aço	1					
20	801906592	卡箍	Braçadeira	4					
21	822102743	胶管	Mangueira	1					
22	310600540	管夹	Grampo de tubo	1					
23	805300102	垫圈 10	Arruela 10	4					
24	805300014	垫圈 10	Arruela 10	4					
25	805200048	螺母 M10	Porca M10	2					
26	310600718	弯板	Placa curvada	1					
27	805000400	螺栓 M10×40	Parafuso M10×40	2					
28	805300020	垫圈 12	Arruela 12	2					

310601491 上车液压管路

Pipeline hidráulica de subir no ônibus

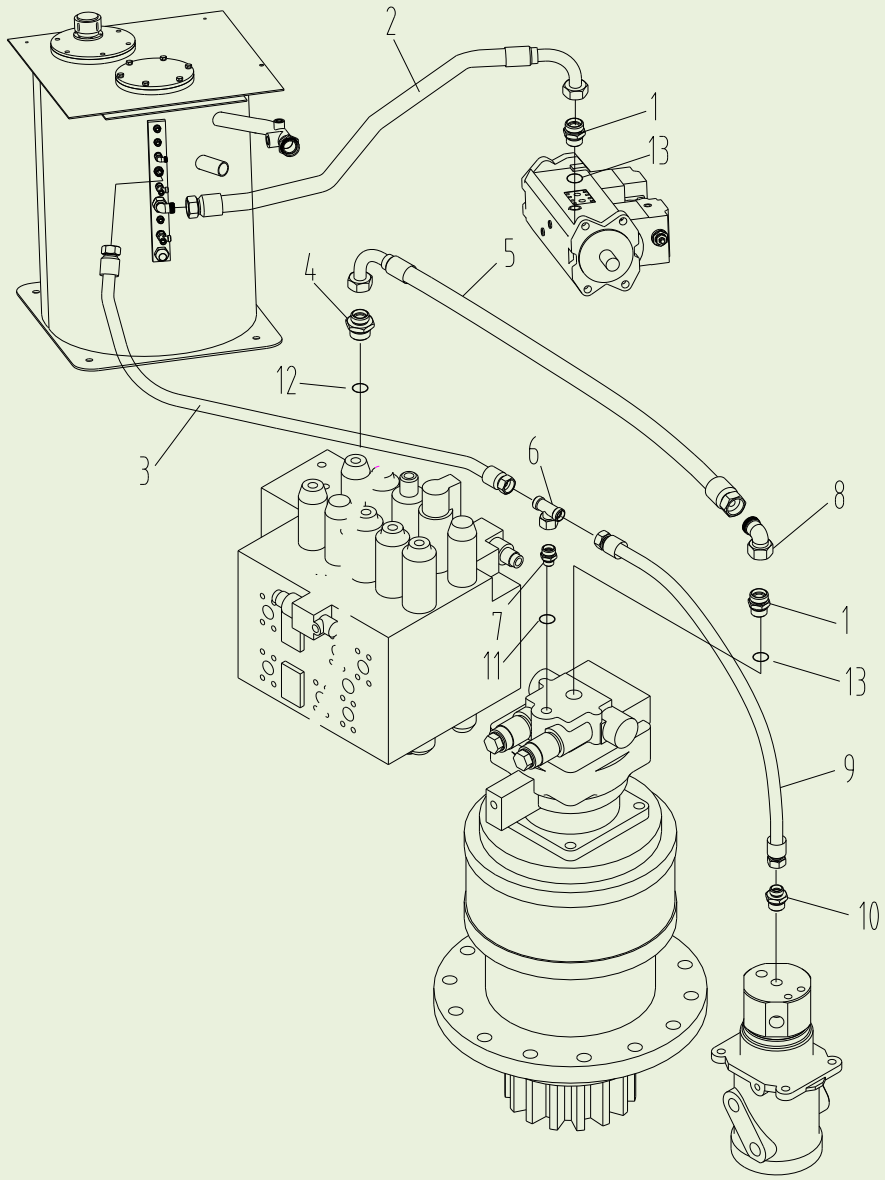

310601491 上车液压管路　Pipeline hidráulica de subir no ônibus

序号 Item	零件代号 Número da peça	零件名	Nome da parte	数量 Quantidade	服务代码 Código de serviço	适用机号 Números de série	互换性 Intercambialidade	替换零件 Peça de reposição	
								零件代号 Número da peça	数量 Quantidade
1	803172165	接头	Conector	2					
2	819908663	软管总成	Conjunto da mangueira	1					
3	803176901	软管总成	Conjunto da mangueira	1					
4	803172164	接头	Conector	1					
5	803172219	软管总成	Conjunto da mangueira	1					
6	803166562	三通接头	Conector de tri-via	1					
			Conector						
7	819908926	接头	Conector	1					
8	803166490	弯头	Cotovela	1					
9	803172113	软管总成	Conjunto da mangueira	1					
10	803164850	接头	Conector	1					
11	819909190	O 形圈	Anel em forma de O	1					
12	819909193	O 形圈	Anel em forma de O	1					
13	819909192	O 形圈	Anel em forma de O	2					

310601491 上车液压管路
Pipeline hidráulica de subir no ônibus

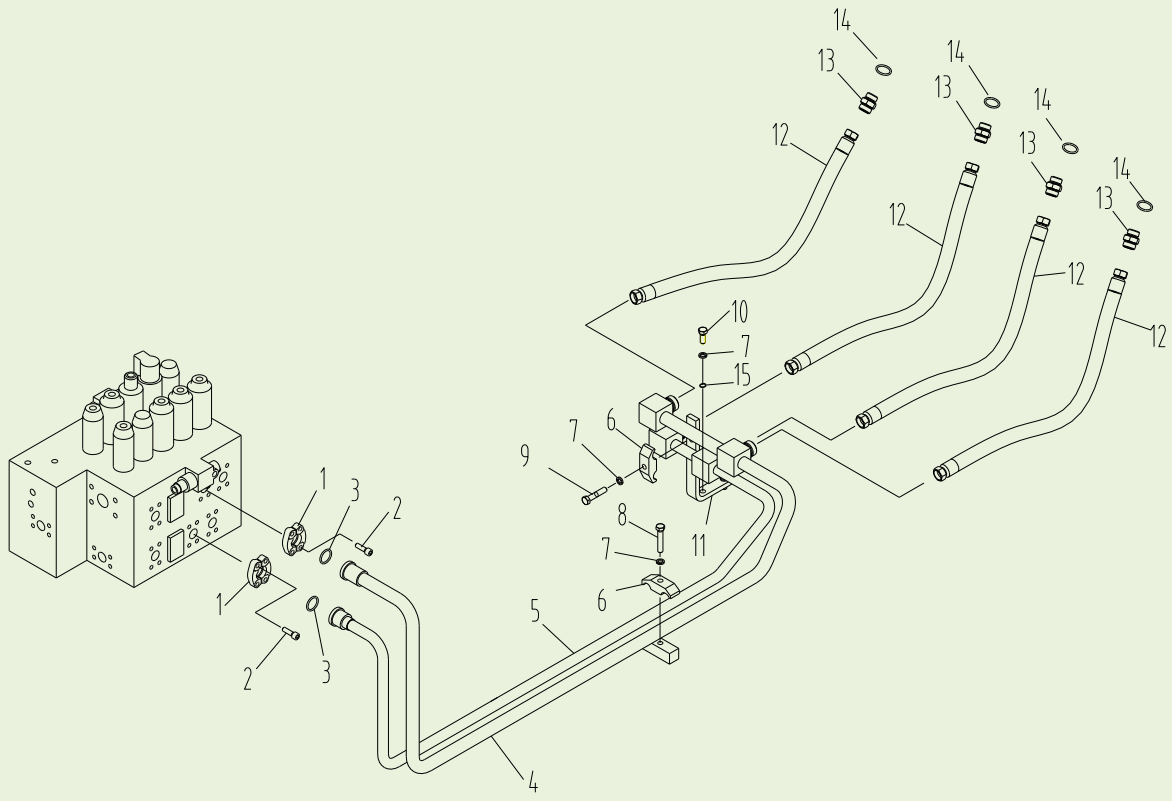

310601491 上车液压管路　Pipeline hidráulica de subir no ônibus

序号 Item	零件代号 Número da peça	零件名	Nome da parte	数量 Quantidade	服务代码 Código de serviço	适用机号 Números de série	互换性 Intercambialidade	替换零件 Peça de reposição	
								零件代号 Número da peça	数量 Quantidade
1	803164234	法兰	Flange	2					
2	805103652	螺钉 M10×35	Parafuso M10×35	8					
3	803173975	O 形圈	Anel em forma de O	2					
4	310600953	钢管	Tubo de aço	1					
5	310600536	钢管	Tubo de aço	1					
6	310600538	管夹	Grampo de tubo	2					
7	805300018	垫圈 12	Arruela 12	4					
8	805000681	螺栓 M12×65	Parafuso M12×65	1					
9	805000032	螺栓 M12×60	Parafuso M12×60	1					
10	805000716	螺栓 M12×30	Parafuso M12×30	2					
11	310600541	支架	Suporte	1					
12	803172141	软管总成	Conjunto da mangueira	4					
13	803177282	接头	Conector	4					
14	819909192	O 形圈	Anel em forma de O	4					
15	805300020	垫圈 12	Arruela 12	2					

310601491 上车液压管路
Pipeline hidráulica de subir no ônibus

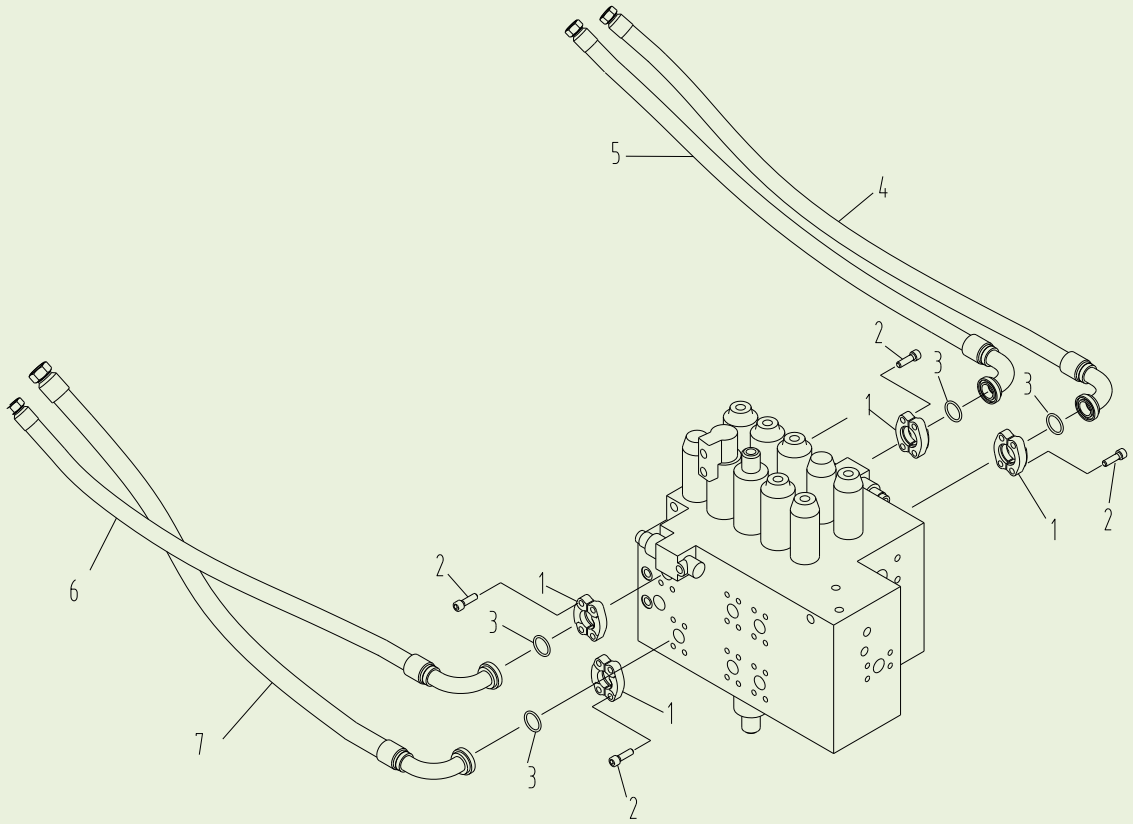

310601491 上车液压管路　Pipeline hidráulica de subir no ônibus

序号 Item	零件代号 Número da peça	零件名	Nome da parte	数量 Quantidade	服务代码 Código de serviço	适用机号 Números de série	互换性 Intercambialidade	替换零件 Peça de reposição	
								零件代号 Número da peça	数量 Quantidade
1	803164234	法兰	Flange	4					
2	805103652	螺钉 M10X35	Parafuso M10×35	16					
3	803173975	O 形圈	Anel em forma de O	4					
4	803172616	软管总成	Conjunto da mangueira	1					
5	803172617	软管总成	Conjunto da mangueira	1					
6	803172133	软管总成	Conjunto da mangueira	1					
7	803172136	软管总成	Conjunto da mangueira	1					

310601491 上车液压管路
Pipeline hidráulica de subir no ônibus

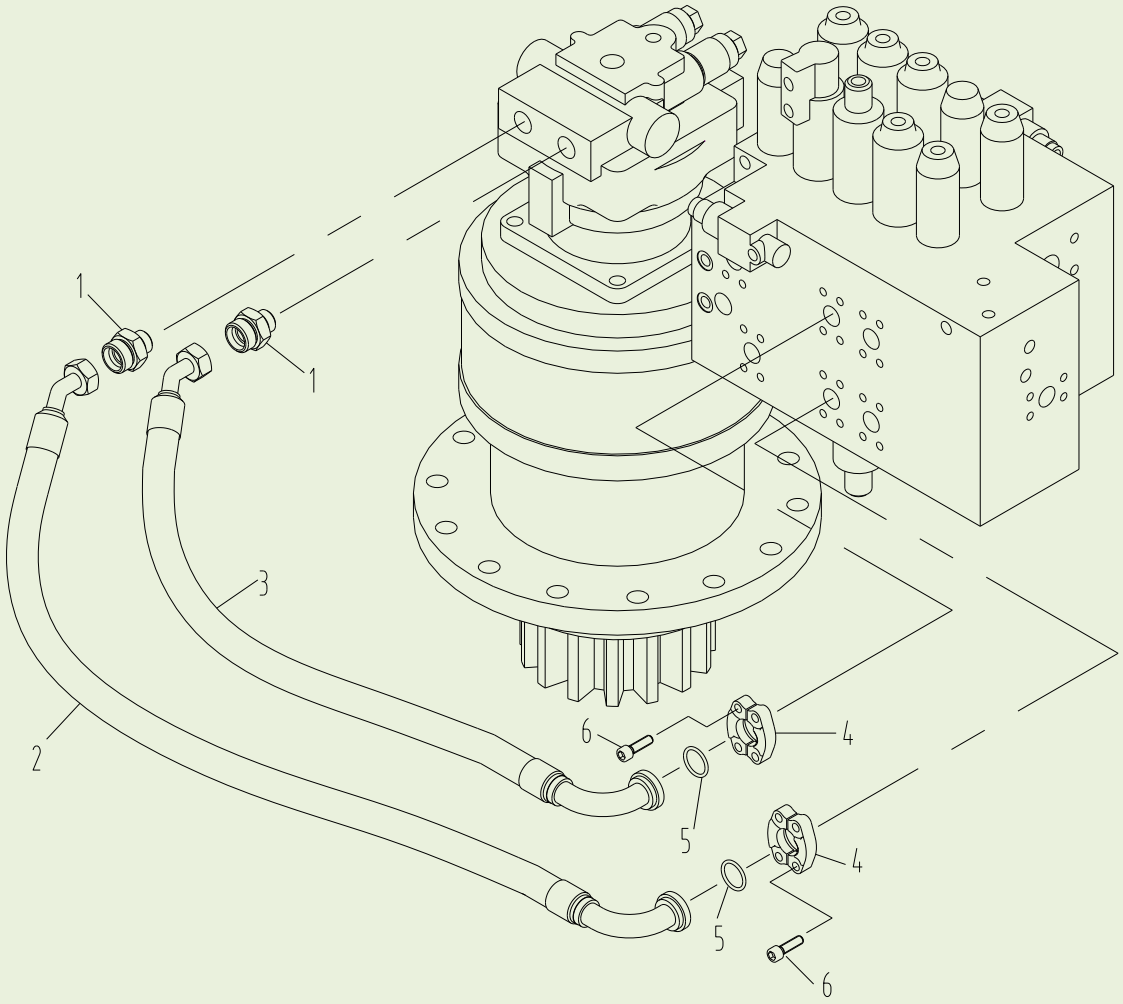

310601491 上车液压管路　Pipeline hidráulica de subir no ônibus

序号 Item	零件代号 Número da peça	零件名	Nome da parte	数量 Quantidade	服务代码 Código de serviço	适用机号 Números de série	互换性 Intercambialidade	替换零件 Peça de reposição	
								零件代号 Número da peça	数量 Quantidade
1	803107236	接头	Conector	2					
2	819908666	软管总成	Conjunto da mangueira	1					
3	819908665	软管总成	Conjunto da mangueira	1					
4	803164234	法兰	Flange	2					
5	803173975	O 形圈	Anel em forma de O	2					
6	805103652	螺钉 M10X35	Parafuso M10×35	8					

310601491 上车液压管路
Pipeline hidráulica de subir no ônibus

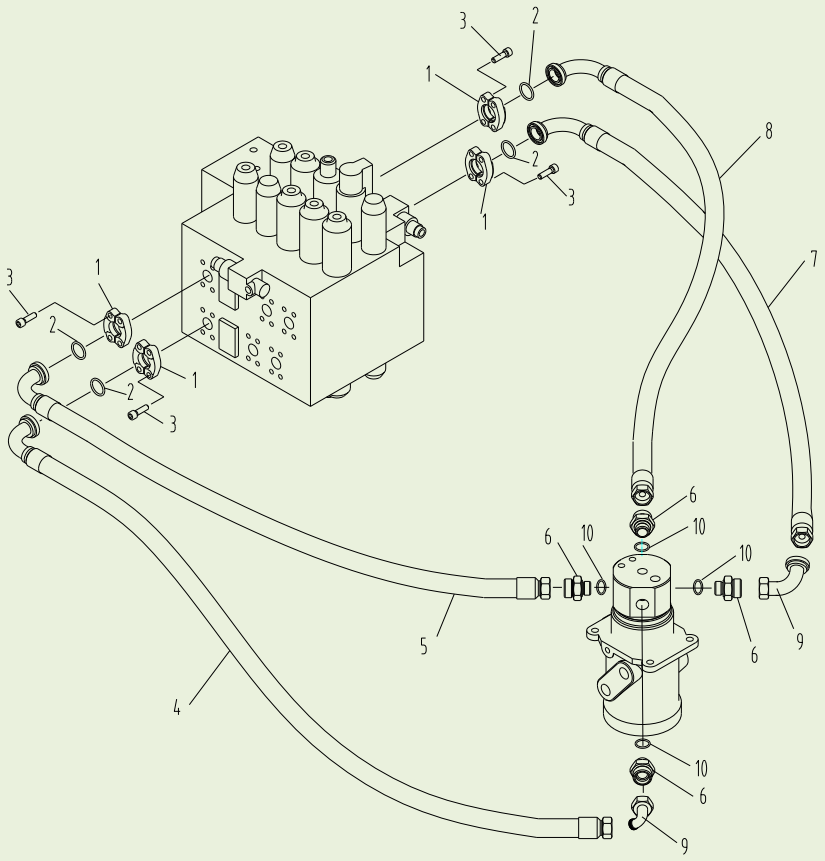

310601491 上车液压管路　Pipeline hidráulica de subir no ônibus

序号 Item	零件代号 Número da peça	零件名	Nome da parte	数量 Quantidade	服务代码 Código de serviço	适用机号 Números de série	互换性 Intercambialidade	替换零件 Peça de reposição	
								零件代号 Número da peça	数量 Quantidade
1	803164234	法兰	Flange	4					
2	803173975	O 形圈	Anel em forma de O	4					
3	805103652	螺钉 M10×35	Parafuso M10×35	16					
4	819908667	软管总成	Conjunto da mangueira	1					
5	819908668	软管总成	Conjunto da mangueira	1					
6	803166504	接头	Conector	4					
7	803172132	软管总成	Conjunto da mangueira	1					
8	803172214	软管总成	Conjunto da mangueira	1					
9	803166491	弯头	Cotovela	2					
10	803173211	ED 垫圈	ED Arruela	4					

310601491 上车液压管路
Pipeline hidráulica de subir no ônibus

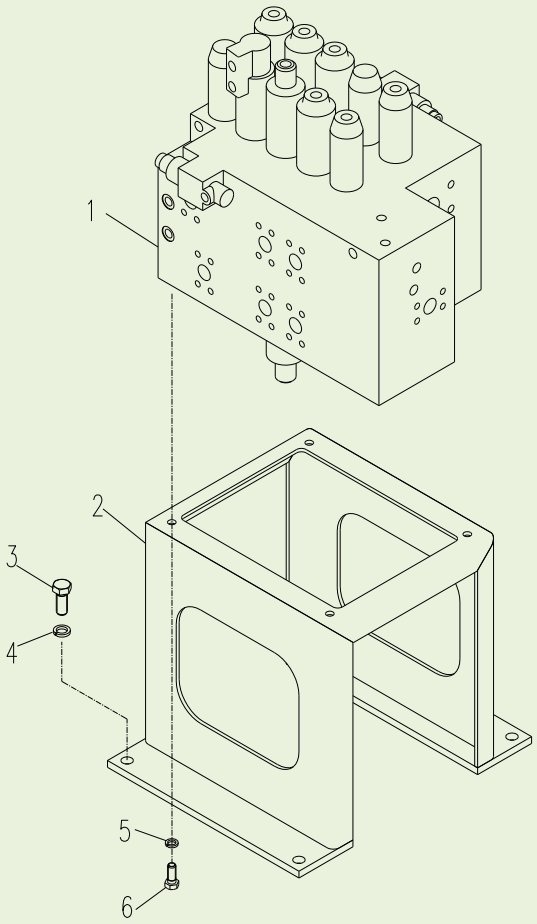

310601491 上车液压管路　Pipeline hidráulica de subir no ônibus

序号 Item	零件代号 Número da peça	零件名	Nome da parte	数量 Quantidade	服务代码 Código de serviço	适用机号 Números de série	互换性 Intercambialidade	替换零件 Peça de reposição	
								零件代号 Número da peça	数量 Quantidade
1	803007143	控制阀	Vávula de controle	1	H				
2	310600542	阀架	Suporte de válvula	1					
3	805000660	螺栓 M16×40	Parafuso M16×40	4					
4	805300011	垫圈 16	Arruela 16	4					
5	805300018	垫圈 12	Arruela 12	3					
6	805004780	螺栓 M12×40	Parafuso M12×40	3					

310601491 上车液压管路

Pipeline hidráulica de subir no ônibus

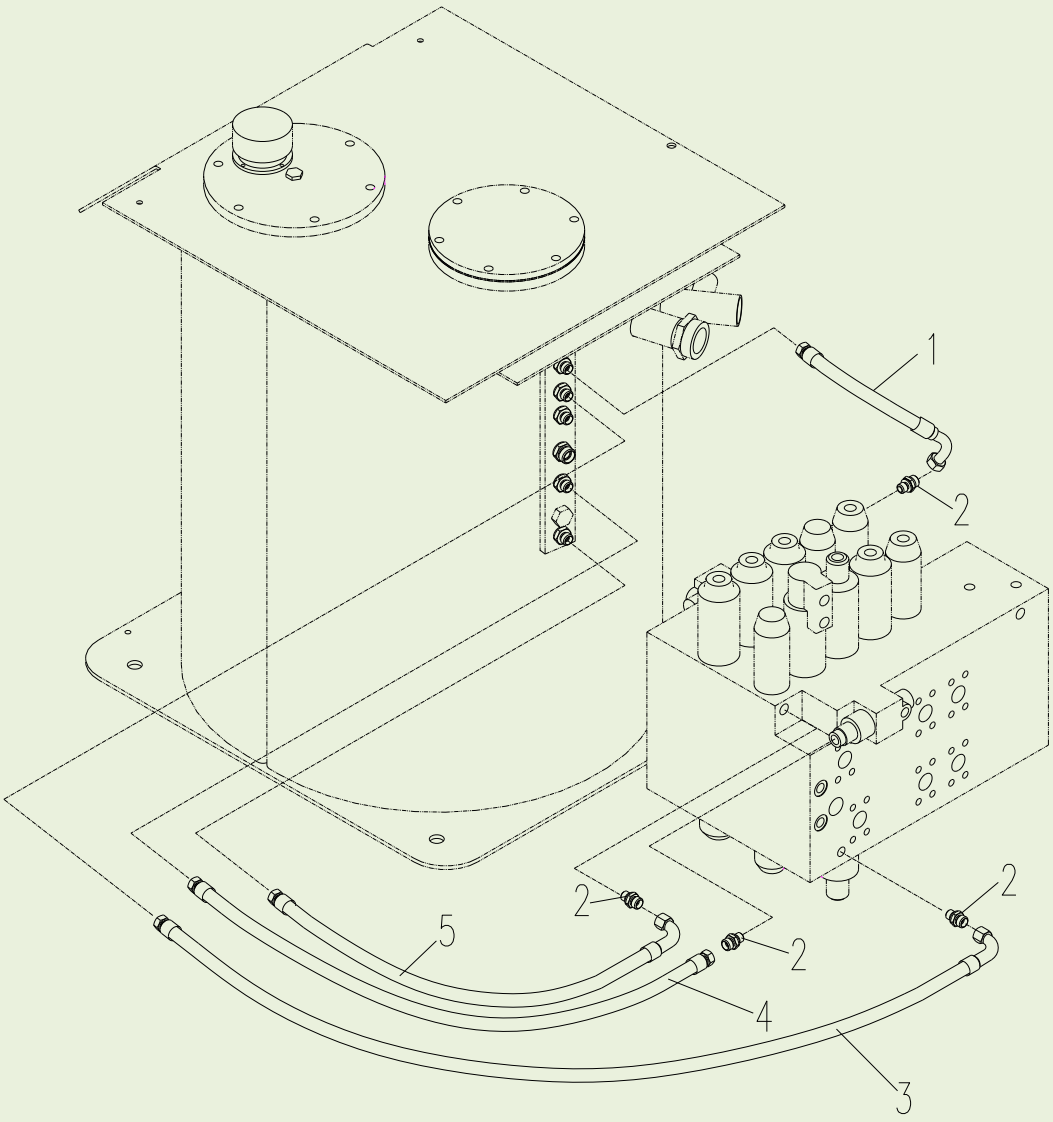

310601491 上车液压管路　Pipeline hidráulica de subir no ônibus

序号 Item	零件代号 Número da peça	零件名	Nome da parte	数量 Quantidade	服务代码 Código de serviço	适用机号 Números de série	互换性 Intercambialidade	替换零件 Peça de reposição	
								零件代号 Número da peça	数量 Quantidade
1	803165901	软管总成	Conjunto da mangueira	1					
2	803172161	接头	Conector	4					
3	803172152	软管总成	Conjunto da mangueira	1					
4	803172455	软管总成	Conjunto da mangueira	1					
5	803172248	软管总成	Conjunto da mangueira	1					

310600222 液压油箱
Tanque de Óleo Hidráulico

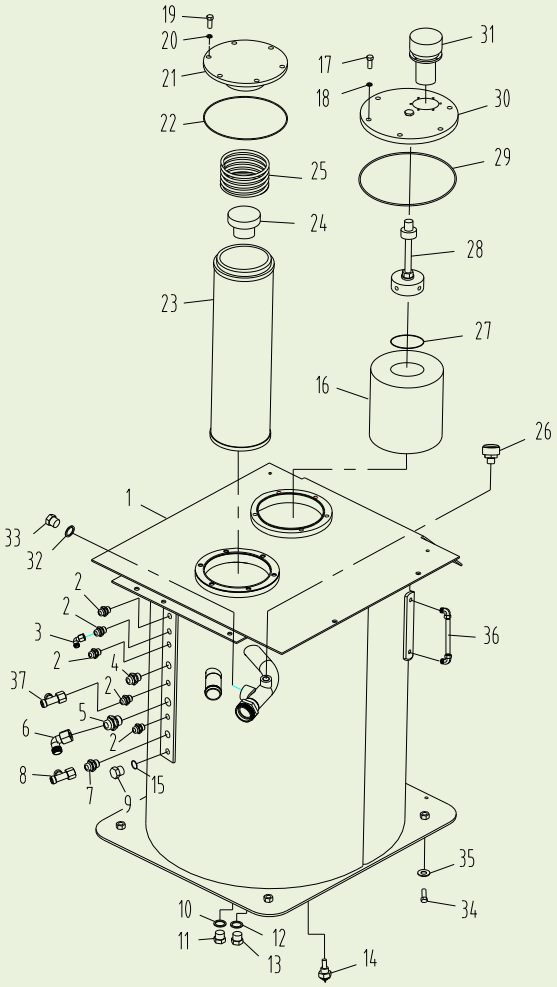

310600222 液压油箱 Tanque de Óleo Hidráulico

序号 Item	零件代号 Número da peça	零件名	Nome da parte	数量 Quantidade	服务代码 Código de serviço	适用机号 Números de série	互换性 Intercambialidade	替换零件 Peça de reposição	
								零件代号 Número da peça	数量 Quantidade
1	310600223	油箱体	Corpo do tanque de combustível	1					
2	803166495	接头	Conector	5					
3	803163572	接头	Conector	1					
4	803163584	接头	Conector	1					
5	803173220	接头	Conector	1					
6	803166490	接头	Conector	1					
7	803169464	接头	Conector	1					
8	803166221	接头	Conector	1					
9	803100382	螺塞 M22×1.5	Bujão M22×1.5	1					
10	805300024	垫圈 14	Arruela 14	1					
11	803173221	螺塞 M14×1.5	Bujão M14×1.5	1					
12	805300038	垫圈 27	Arruela 27	1					
13	803173222	螺塞 M27×2	Bujão M27×2	1					
14	803506008	发讯器	Alarme	1					
15	805300032	垫圈 22	Arruela 22	2	K				
16	803184486	吸油滤芯	Elemento filtrante de óleo de sucção	1					
17	805000715	螺栓 M12×25	Parafuso M12×25	6					
18	805300018	垫圈 12	Arruela 12	6					
19	805000727	螺栓 M10×25	Parafuso M10×25	6					
20	805300014	垫圈 10	Arruela 10	6					
21	310801158	法兰盖	Tampa de flange	1					
22	801100226	O 形圈 175×3.55	Anel em forma de O	1	K				
23	803172727	回油滤芯	Filtro de retorno	1					
24	803007295	回油滤芯旁通阀	Válvula de desvio de filtro de retorno	1					
25	801702540	弹簧	Mola	1					
26	819908755	发讯器	Annunciator	1					
27	803175017	O 形圈 85×3.1	Anel em forma de O	1					
28	803202564	连接件	Peça de conexão	1					
29	803173798	O 形圈 200×3.55	Anel em forma de O	1					
30	803172893	回油盖	Cover	1					
31	803172893	预压式空气滤清器	Filtro de ar tipo pré-pressão	1					
32	819908789	O 形圈	Anel em forma de O	1					
33	803172189	接头	Conector	1					
34	805004697	螺栓 M18×40	Parafuso M18×40	4					
35	104040320	垫圈 18	Arruela 18	4					

36	803202262	油位计	Medidor de nível de óleo						
37	803172316	接头	Conector	1					

809908750 回转马达

Motor rotativo

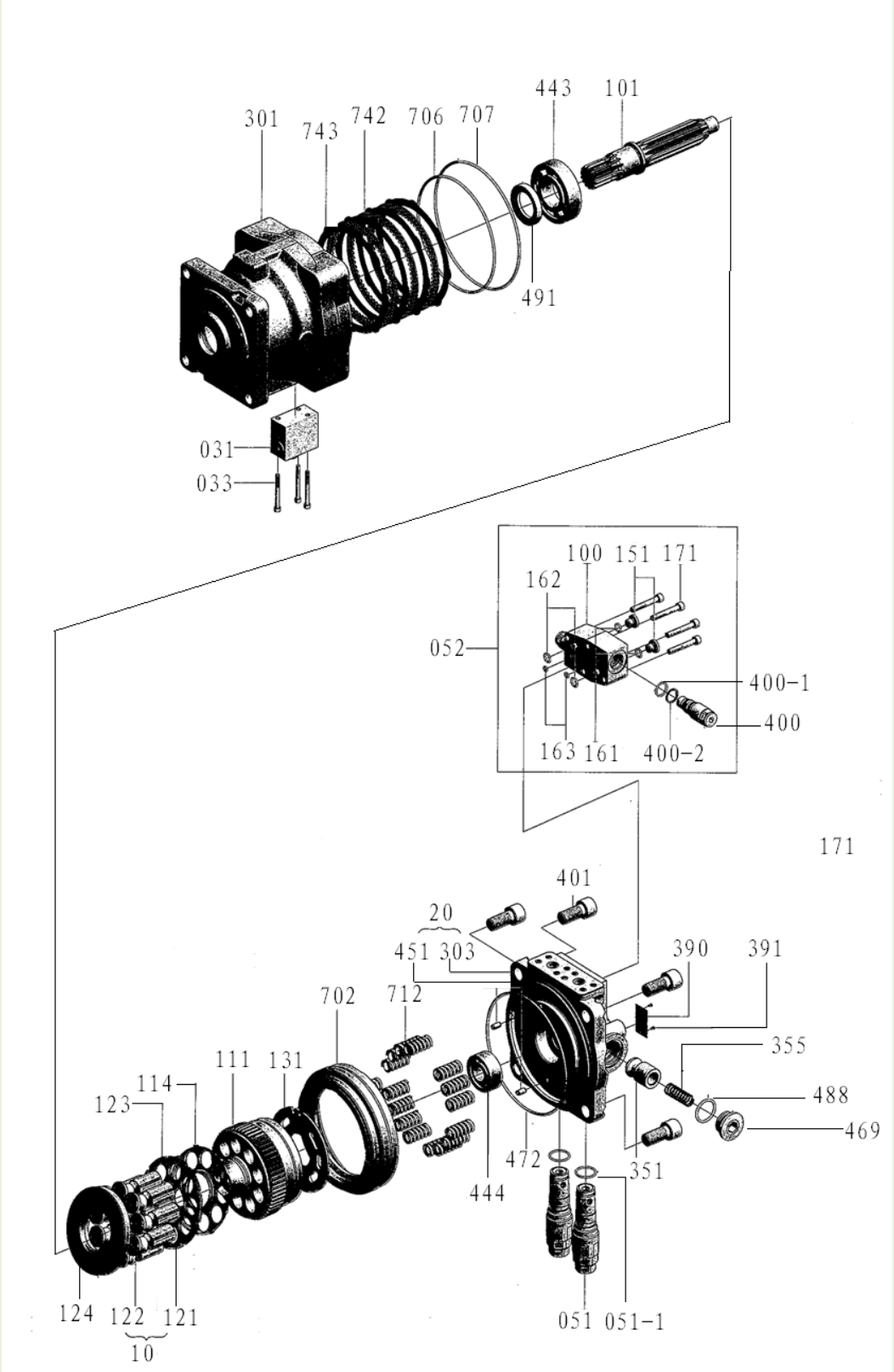

809908750 回转马达 Motor rotativo

序号 Item	零件代号 Número da peça	零件名	Nome da parte	数量 Quantidade	服务代码 Código de serviço	适用机号 Números de série	互换性 Intercambialidade	替换零件 Peça de reposição	
								零件代号 Número da peça	数量 Quantidade
10	860120530	柱塞组件	O conjunto de êmbolo	1ST					
121	860120531	柱塞	Pistão	9	D				
122	860120532	滑靴	Deslizamento sapato	9	D				
20	860120533	阀体组件	Montagem do corpo da válvula	1ST					
303	860120534	阀体	Corpo da válvula	1					
451	860120535	销	Pino	2					
101	860120536	驱动轴	SEixo de transmissão	1					
111	860120537	缸体	Corpo do cilindro	1					
114	860120538	板弹簧	Mola da placa	1					
123	860120539	压板	Placa de pressão	1					
124	860120540	滑靴盘	Disco de boot	1					
131	860120541	配油盘	Placa da válvula	1					
301	860120542	壳体	Concha	1	D				
351	860120543	阀套	Luva de válvula	2					
355	860120544	弹簧	Primavera	2					
390	860120545	铭牌	Placa de identificação	1					
391	860120546	铆钉	Rebite	2					
401	860120547	内六角螺栓	Parafuso de seis ângulos internos	4					
443	860120548	圆柱滚柱轴承	Rolamentos de rolos cilíndricos	1					
444	860120549	圆柱滚柱轴承	Rolamentos de rolos cilíndricos	1					
469	860120550	油塞	Bujão de óleo	2					
472	860120551	O 形圈	Anel em forma de O	1					
488	860120552	O 形圈	Anel em forma de O	2					
491	860120553	油封	Óleo de foca	1					
702	860120554	制动活塞	Pistão do freio	1					
706	860120555	O 形圈	Anel em forma de O	1					
707	860120556	O 形圈	Anel em forma de O	1					
712	860120557	制动弹簧	Mola da travão	24					
742	860120558	摩擦片	Placa de fricção	3	D				
743	860120559	分离片	Filme de separação	4					
031	860120560	延迟阀	Válvula de atraso	1ST					
033	860120561	内六角螺栓	Parafuso de seis ângulos internos	3					
051	860120562	溢流阀	Válvula de descarga	2ST					
051-1	860120563	O 形圈	Anel em forma de O	2					

052	860120564	防逆转阀组件	Válvula anti revertendo	1ST					

809908750 回转马达

Motor rotativo

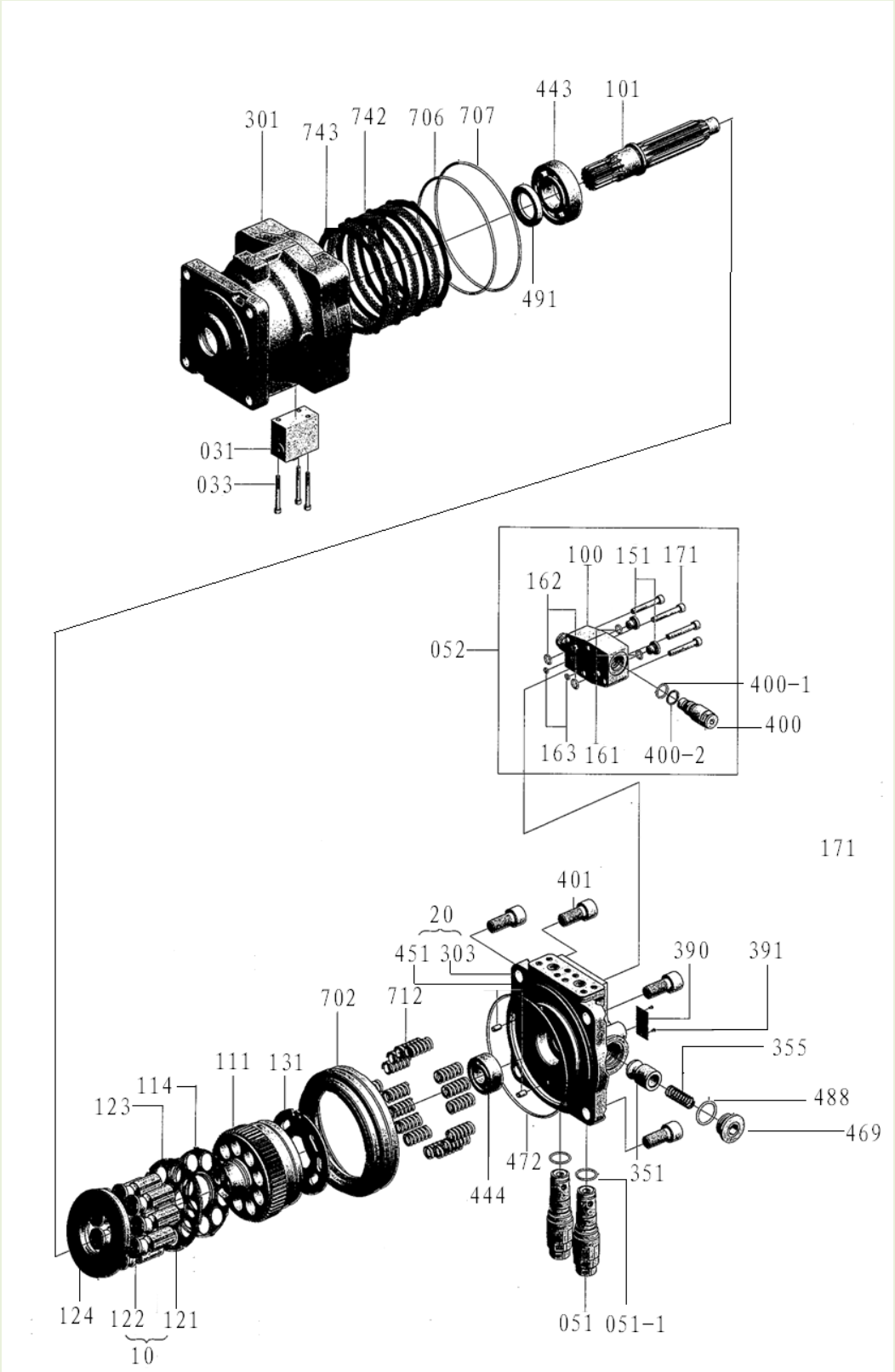

809908750 回转马达 Motor rotativo

序号 Item	零件代号 Número da peça	零件名	Nome da parte	数量 Quantidade	服务代码 Código de serviço	适用机号 Números de série	互换性 Intercambialidade	替换零件 Peça de reposição	
								零件代号 Número da peça	数量 Quantidade
100	860120565	壳体	Concha	1					
151	860120566	油塞	Bujão de óleo	2					
161	860120567	O 型圈	Anel em forma de O	2					
162	860120568	O 型圈	Anel em forma de O	2					
163	860120569	O 型圈	Anel em forma de O	2					
171	860120570	内六角螺栓	Parafuso de seis ângulos internos	4					
400	860120571	防逆转阀	Válvula de Anti reversão	2					
400-1	860120572	O 型圈	Anel em forma de O	2					
400-2	860120573	挡圈	Anilha	2					

809908750 回转马达

Motor rotativo

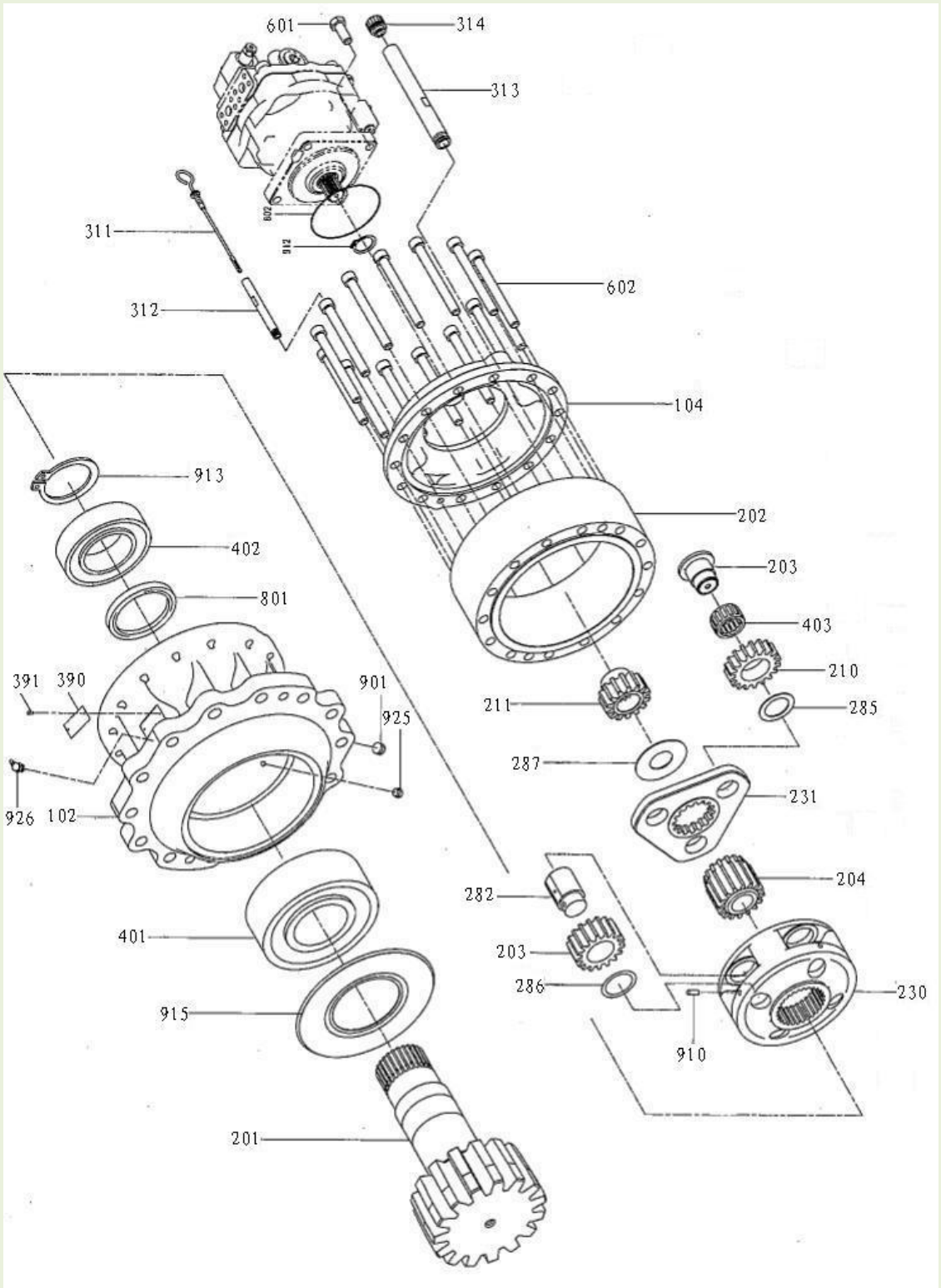

809908750 回转马达 Motor rotativo

序号 Item	零件代号 Número da peça	零件名	Nome da parte	数量 Quantidade	服务代码 Código de serviço	适用机号 Números de série	互换性 Intercambialidade	替换零件 Peça de reposição	
								零件代号 Número da peça	数量 Quantidade
102	860120574	外壳 B	Concha B	1					
104	860120575	外壳 A	Concha A	1					
201	860120576	驱动轴	Eixo de transmissão	1					
202	860120577	齿圈	Anel de engrenagem	1					
203	860120578	行星齿轮	Engrenagem planetária	4					
204	860120579	太阳齿轮	Engrenagem solar	1					
210	860120580	行星齿轮	Engrenagem planetária	3					
211	860120581	太阳齿轮	Engrenagem solar	1					
230	860120582	载体	Portador	1					
231	860120583	载体	Portador	1					
282	860120584	销	Pino	4					
283	860120585	销	Pino	3					
286	860120587	止推垫圈	Arruela de empuxo	4					
287	860120588	止推板	Placa de empuxo	1					
311	860120589	水平尺	Governante nível	1					
312	860120590	管道	O conduíte	1					
313	860120591	管道	O conduíte	1					
314	860120592	盖	Tampa	1					
390	860120593	商标	Marca registrada	1					
391	860120594	销	Pino	2					
401	860120595	球面滚子轴承	Rolamento de rolos esféricos	1					
402	860120596	球面滚子轴承	Rolamento de rolos esféricos	1					
403	860120597	针形保持架	Porta agulha	3					
601	860120598	六角头螺栓	Seis parafusos de canto	4					
602	860120599	内六角头螺杆	Parafuso de cabeça interna seis ângulo	14					
801	860120600	油封	Óleo de foca	1					
802	860120601	O 型圈	Anel em forma de O	1					
901	860120602	螺塞	Bujão	1					
910	860120604	弹簧销	Primavera pin	4					
912	860120605	卡环	Anel da cartão	1					
913	860120606	卡环	Anel da cartão	1					
915	860120607	防尘圈	Arruela de poeira	1					
925	860120608	附件滚筒	Cilindro do anexo	1sr					
926	860120609	润滑脂注入嘴	Bocal de graxa	1sr					

803007141 主泵

Bomba principal

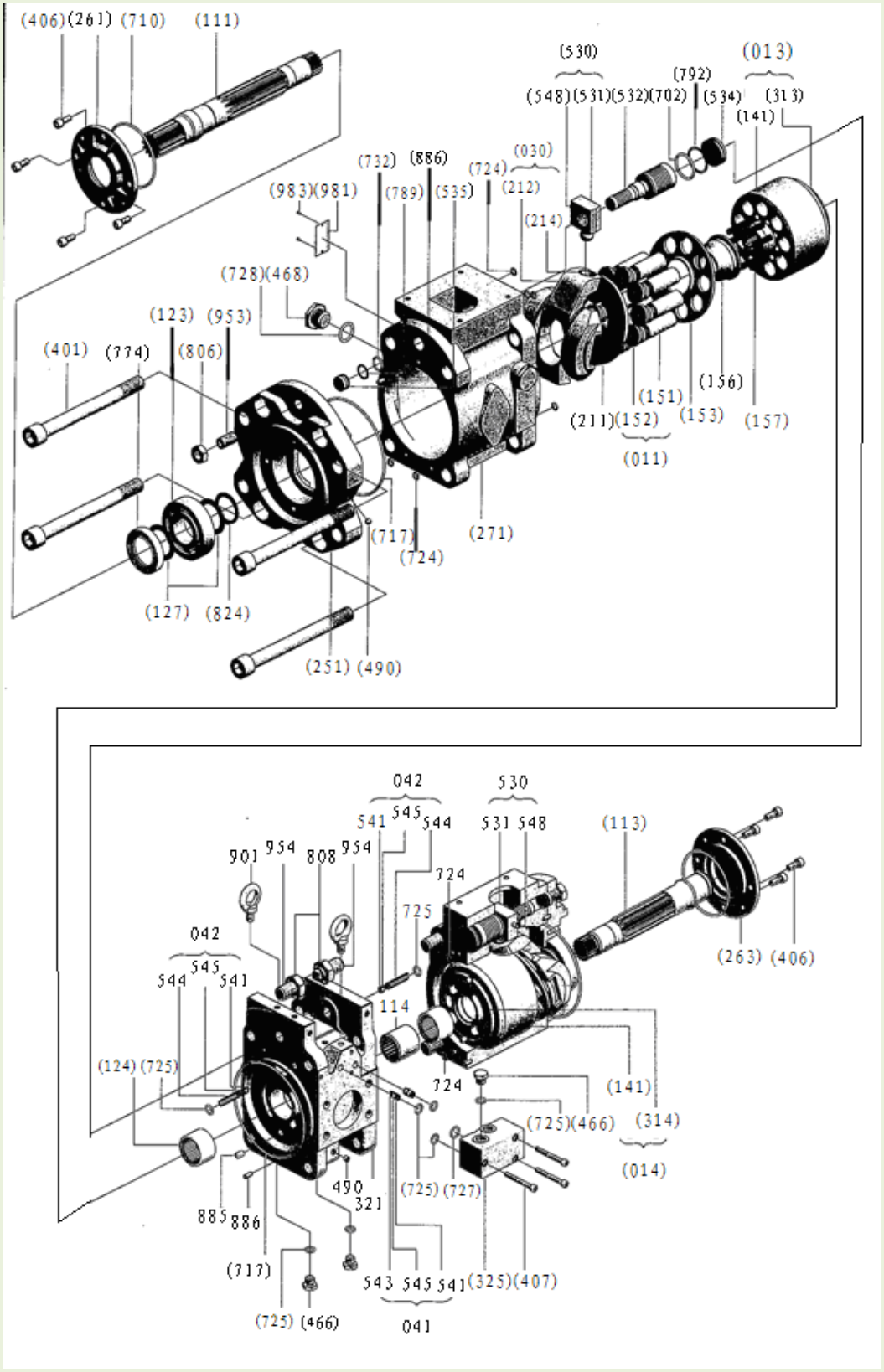

803007141 主泵 Bomba principal

序号 Item	零件代号 Número da peça	零件名	Nome da parte	数量 Quantidade	服务代码 Código de serviço	适用机号 Números de série	互换性 Intercambialidade	替换零件 Peça de reposição	
								零件代号 Número da peça	数量 Quantidade
011	860120659	柱塞组件	O conjunto de êmbolo	2ST					
013	860120660	缸体组件（R）	Conjunto do corpo do cilindro (R)	1ST					
014	860120661	缸体组件（L）	Conjunto do corpo do cilindro (L)	1ST					
030	860120662	斜盘组件	Swashplate montagem	2ST					
041	860120663	单向 1 组件	Montagem da válvula unidirecional-1	2ST					
042	860120664	单向阀 2 组件	Montagem da válvula unidirecional-2	2ST					
111	860120611	驱动轴（F）	Eixo de transmissão（F）	1					
113	860120612	驱动轴(R)	Eixo de transmissão（R）	1					
114	860120613	花键接头	Conjunta estriado	1					
123	860120614	圆柱滚柱轴承	Rolamentos de rolos cilíndricos	2					
124	860120615	滚针轴承	Rolamento de agulhas	2					
127	860120616	轴承垫圈	Tendo arruela	4					
141	860120617	缸体	Bloco de cilindros	2					
151	860120618	柱塞	Pistão	18					
152	860120619	滑靴	Deslizamento sapato	18					
153	860120620	压板	Placa de pressão	2					
156	860120621	球面衬套	Esférica bush	2					
157	860120666	回程弹簧	Mola de retorno	18					
211	860120667	滑靴盘	Disco de boot	2					
212	860120668	斜盘	Prato oscilante	2					
214	860120669	倾斜衬套	Pinos inclinados	2					
251	860120670	斜盘支撑台	Plataforma de suporte da Swash placa	2					
261	860120671	油封盖（F）	Tampa de óleo (F)	1					
263	860120672	油封盖（R）	Tampa de óleo (R)	1					
271	860120673	泵体	Corpo da bomba	2					
312	860120674	配油壳体	Caixa de óleo	1					
313	860120675	配油盘（R）	Caixa de distribuição de petróleo (R)	1					
314	860120676	配油盘（L）	Caixa de distribuição de petróleo (L)	1					
325	860120622	辅助壳体	Shell corpo de auxiliar	1					
401	860120623	内六角螺栓	Parafuso de seis ângulos internos	8					

406	860120624	内六角螺栓	Parafuso de seis ângulos internos	8					
407	860120625	内六角螺栓	Parafuso de seis ângulos internos	3					
466	860120626	油塞	Bujão de óleo	3					
468	860120627	油塞	Bujão de óleo	4					
490	860120628	沉栓	Escareados parafusos	21					
530	860120665	倾斜销组件	Montagem de pino inclinado	2ST					
531	860120629	倾斜销	Pinos inclinados	2					
532	860120630	伺服柱塞	Pistão servo	2					
534	860120631	挡柱（L）	Coluna defletor(L)	2					
535	860120632	挡柱（S）	Coluna defletor(S)	2					

803007141 主泵

Bomba principal

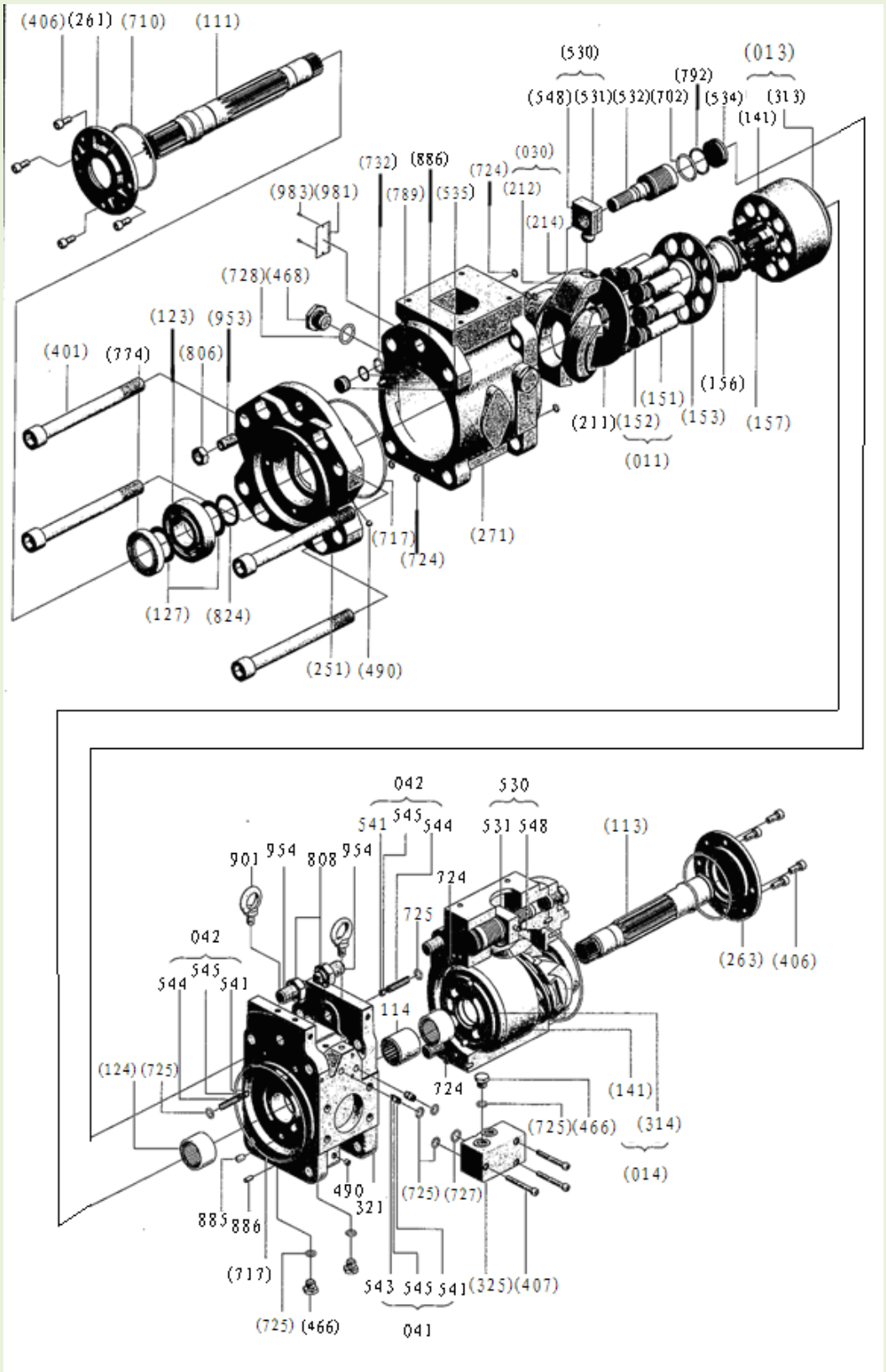

803007141 主泵 Bomba principal

序号 Item	零件代号 Número da peça	零件名	Nome da parte	数量 Quantidade	服务代码 Código de serviço	适用机号 Números de série	互换性 Intercambialidade	替换零件 Peça de reposição	
								零件代号 Número da peça	数量 Quantidade
541	860120633	阀座	Assento de válvula	2					
543	860120634	挡柱 1	Coluna defletor 1	2					
544	860120635	挡柱 2	Coluna defletor 2	4					
545	860120636	钢球	Bola de aço	2					
548	860120637	反馈销	Pin comentários	2					
702	860120638	O 形圈	Anel em forma de O	2					
710	860120639	O 形圈	Anel em forma de O	4					
717	860120640	O 形圈	Anel em forma de O	16					
724	860120641	O 形圈	Anel em forma de O	8					
725	860120642	O 形圈	Anel em forma de O	1					
727	860120643	O 形圈	Anel em forma de O	3					
728	860120644	O 形圈	Anel em forma de O	2					
732	860120645	O 形圈	Anel em forma de O	1					
774	860120646	油封	Óleo de foca	2					
789	860120647	挡圈	Anilha	2					
792	860120648	挡圈	Anilha	2					
806	860120649	六角螺母	Seis parafusos de canto	2					
808	860120650	六角螺母	Seis parafusos de canto	2					
824	860120651	弹性挡环	O anel elástico de retenção	2					
885	860120652	配油盘销	Swash pin placa	4					
886	860120653	弹簧销	Primavera pin	2					
901	860120654	吊环螺栓	Parafuso de olho	2					
953	860120655	内六定位螺钉	Seis ângulos internos posicionamento dos parafusos	2					
954	860120656	定位螺钉	Parafuso de posicionamento	1					
981	860120657	铭牌	Placa de identificação	2					
983	860120658	铆钉	Rebite						

803007141 主泵

Bomba principal

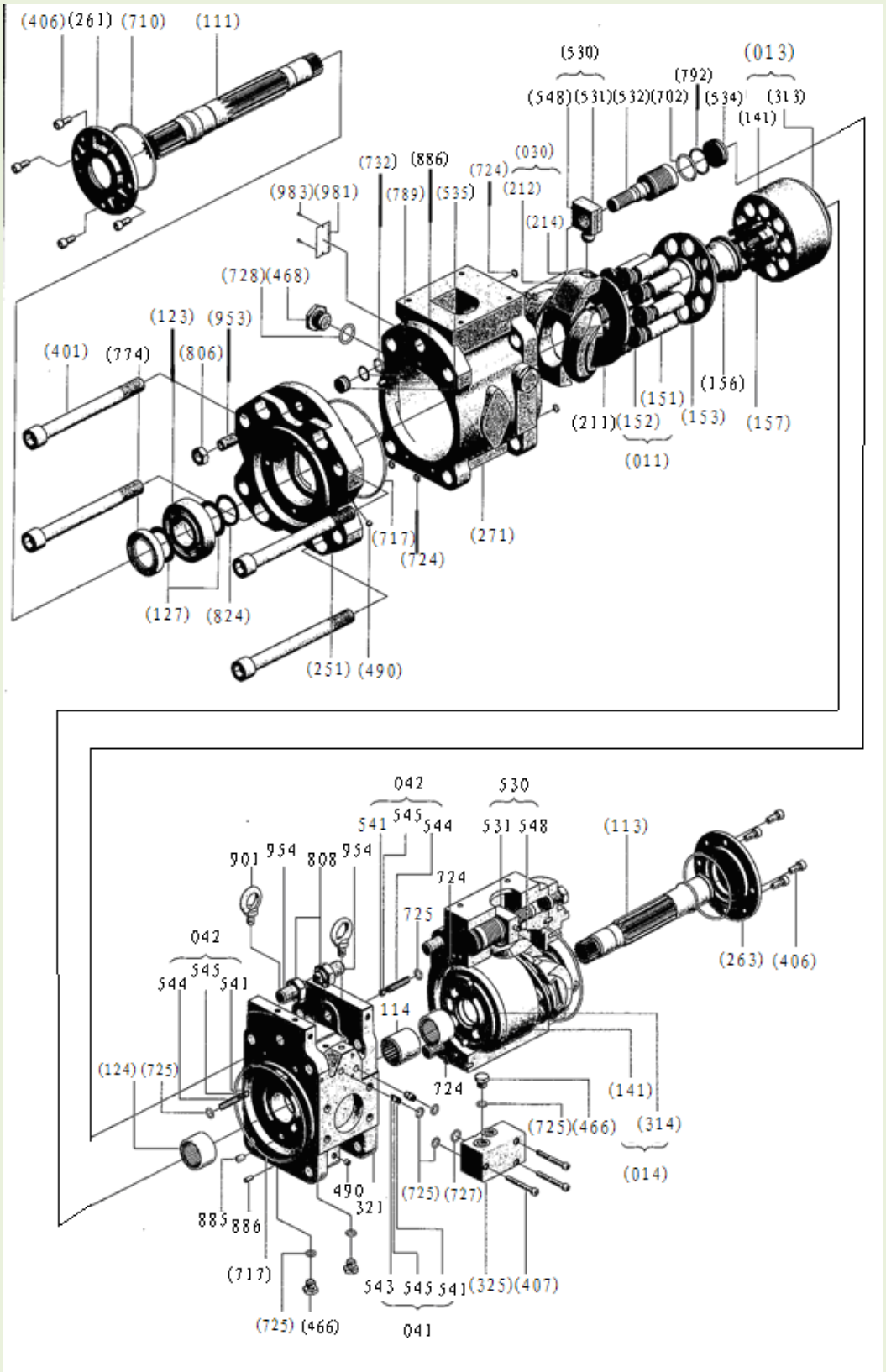

803007141 主泵 Bomba principal

序号 Item	零件代号 Número da peça	零件名	Nome da parte	数量 Quantidade	服务代码 Código de serviço	适用机号 Números de série	互换性 Intercambialidade	替换零件 Peça de reposição	
								零件代号 Número da peça	数量 Quantidade
792	860120648	挡圈	Anilha	2					
806	860120649	六角螺母	Seis parafusos de canto	2					
808	860120650	六角螺母	Seis parafusos de canto	2					
824	860120651	弹性挡环	O anel elástico de retenção	2					
885	860120652	配油盘销	Swash pin placa	2					
886	860120653	弹簧销	Primavera pin	4					
901	860120654	吊环螺栓	Parafuso de olho	2					
953	860120655	内六定位螺钉	Seis ângulos internos posicionamento dos parafusos	2					
954	860120656	定位螺钉	Parafuso de posicionamento	2					
981	860120657	铭牌	Placa de identificação	1					
983	860120658	铆钉	Rebite	2					
011	860120659	柱塞组件	O conjunto de êmbolo	2ST					
013	860120660	缸体组件（R）	Conjunto do corpo do cilindro (R)	1ST					
014	860120661	缸体组件（L）	Conjunto do corpo do cilindro (L)	1ST					
030	860120662	斜盘组件	Swashplate montage	2ST					
041	860120663	单向 1 组件	Montagem da válvula unidirecional-1	2ST					
042	860120664	单向阀 2 组件	Montagem da válvula unidirecional-2	2ST					
530	860120665	倾斜销组件	Montagem de pino inclinado	2ST					
157	860120666	回程弹簧	Mola de retorno	18					
211	860120667	滑靴盘	Disco de boot	2					
212	860120668	斜盘	Prato oscilante	2					
214	860120669	倾斜衬套	Pinos inclinados	2					
251	860120670	斜盘支撑台	Plataforma de suporte da Swash placa	2					
261	860120671	油封盖（F）	Tampa de óleo (F)	1					
263	860120672	油封盖（R）	Tampa de óleo (R)	1					
271	860120673	泵体	Corpo da bomba	2					
312	860120674	配油壳体	Caixa de óleo	1					
313	860120675	配油盘（R）	Caixa de distribuição de petróleo (R)	1					
314	860120676	配油盘（L）	Caixa de distribuição de petróleo (L)	1					

803007143 主阀

Válvula principal

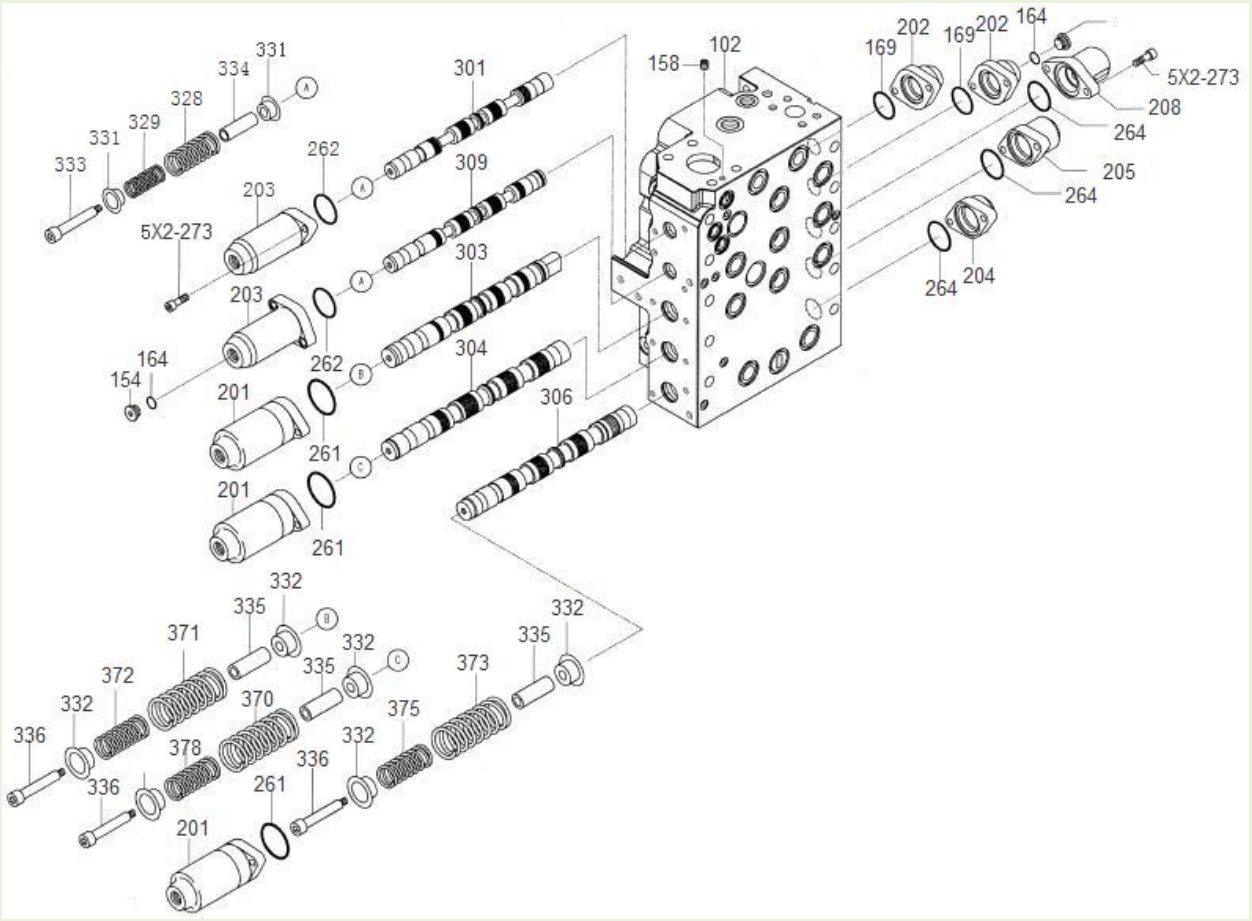

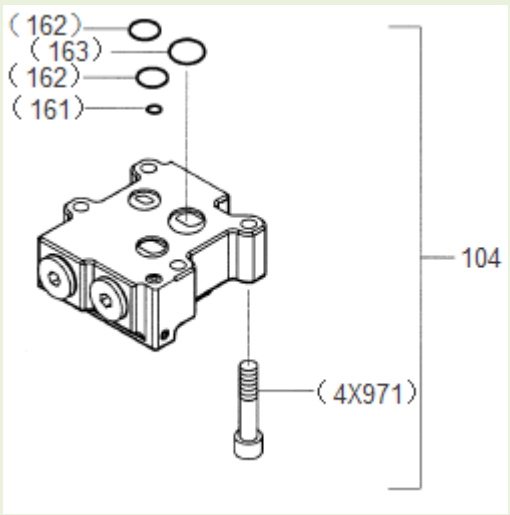

803007143 主阀 Válvula principal

序号 Item	零件代号 Número da peça	零件名	Nome da parte	数量 Quantidade	服务代码 Código de serviço	适用机号 Números de série	互换性 Intercambialidade	替换零件 Peça de reposição	
								零件代号 Número da peça	数量 Quantidade
154	860120677	ROH 堵头	Bujão ROH	7					
162	860120678	O 型圈	Anel em forma de O	1					
163	860120679	O 型圈	Anel em forma de O	1					
164	860120680	O 型圈	Anel em forma de O	7					
169	860120681	O 型圈	Anel em forma de O	4					
201	860120682	弹簧盖	Primavera cap	4					
202	860120683	滑阀盖	Tampa da válvula de slides	4					
203	860120684	弹簧盖	Primavera cap	4					
204	860120685	滑阀盖	Tampa da válvula de slides	4					
205	860120686	滑阀盖	Tampa da válvula de slides	1					
262	860120687	O 型圈	Anel em forma de O	4					
264	860120688	O 型圈	Anel em forma de O	5					
273	860120689	内六角螺栓	Parafuso de seis ângulos internos	40					
301	860120690	行走阀阀芯组件	Montagem do êmbolo de Walking válvula	1					
303	860120691	动臂滑阀组件	Crescimento conjunto da válvula de slides	1					
304	860120692	铲斗滑阀组件	Balde válvula corrediça	1					
305	860120693	回转滑阀组件	Montagem de válvula rotativa slides	1					
309	860120694	选购阀芯组件	Comprar componente de válvula	1					

803007143 主阀

Válvula principal

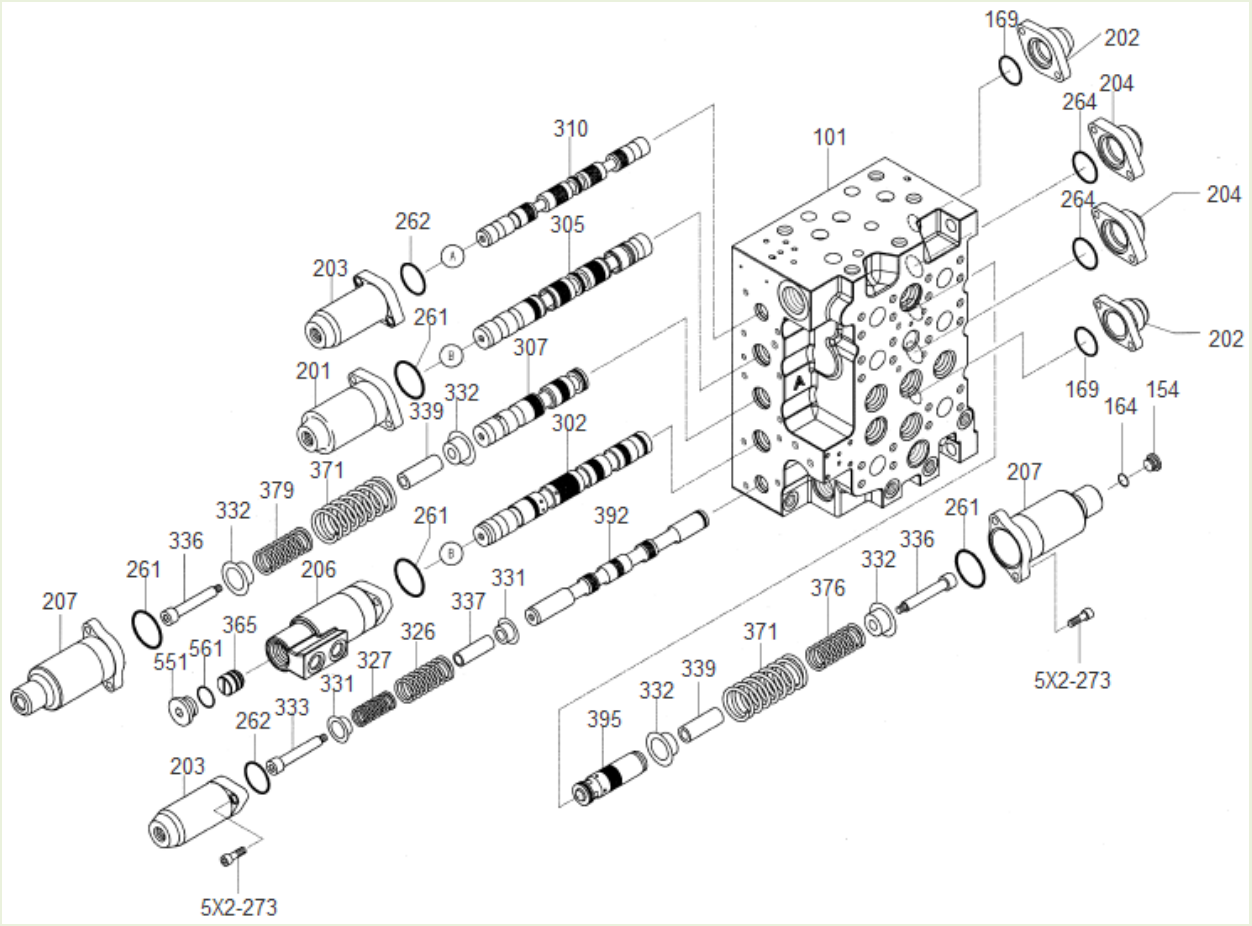

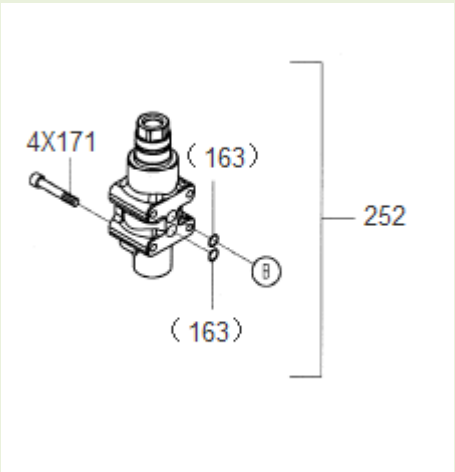

803007143 主阀 Válvula principal

序号 Item	零件代号 Número da peça	零件名	Nome da parte	数量 Quantidade	服务代码 Código de serviço	适用机号 Números de série	互换性 Intercambialidade	替换零件 Peça de reposição	
								零件代号 Número da peça	数量 Quantidade
207	860120702	弹簧盖	Primavera cap	2					
252	860120703	逻辑阀组件	A montagem de válvula de lógica	2					
261	860120704	O 形圈	Anel em forma de O	7					
302	860120707	斗杆滑阀组件	Balde vara válvula corrediça	1					
307	860120709	大臂滑阀组件	Conjunto da válvula de gaveta	1					
310	860120710	行走阀阀芯组件	Montagem do êmbolo de Walking válvula	1					
392	860120711	旁路切断阀阀芯组件	Bypass válvula de êmbolo	1					
395	860120712	回转优先阀阀芯组件	Balanço de prioridade válvula de êmbolo	1					
551	860120713	ROMH 堵头	Bujão ROMH	13					
561	860120714	O 形圈	Anel em forma de O	18					

803007143 主阀

Válvula principal

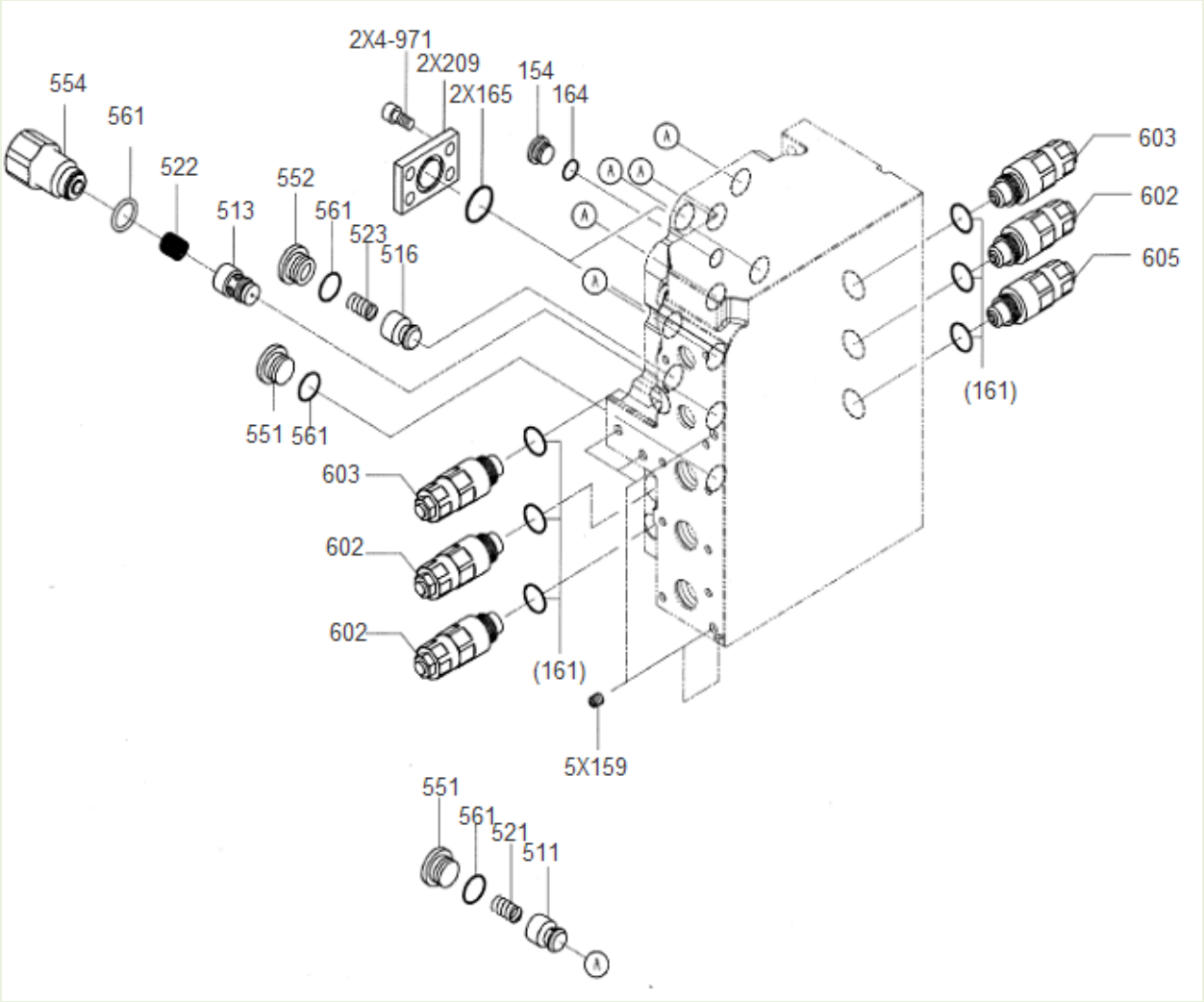

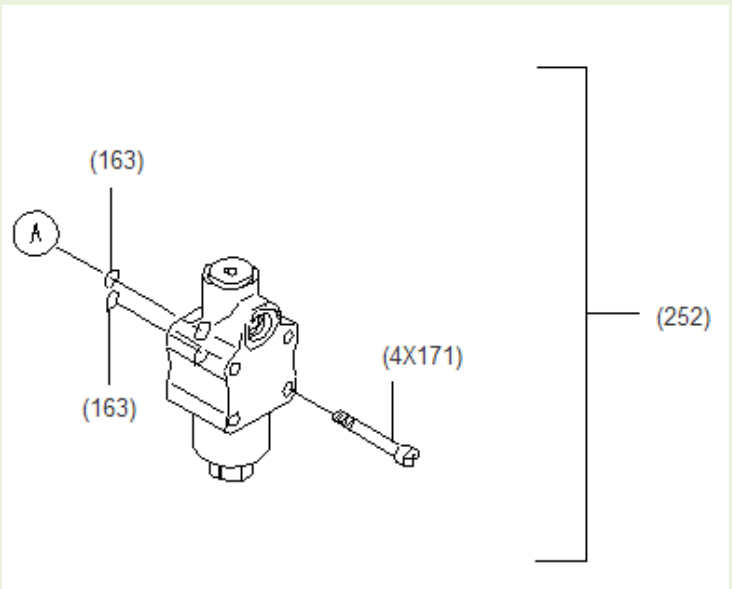

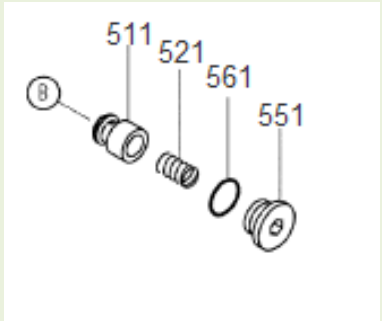

803007143 主阀 Válvula principal

序号 Item	零件代号 Número da peça	零件名	Nome da parte	数量 Quantidade	服务代码 Código de serviço	适用机号 Números de série	互换性 Intercambialidade	替换零件 Peça de reposição	
								零件代号 Número da peça	数量 Quantidade
165	860120718	O 形圈	Anel em forma de O	17					
209	860120719	法兰	Flange	2					
511	860120721	提升阀	Poppet Valve	9					
513	860120722	定位提升阀	Poppet Valve, Location	1					
516	860120723	提升阀	Levantamento de válvula	2					
521	860120724	弹簧	Mola	11					
522	860120725	弹簧	Mola	1					
523	860120726	弹簧	Mola	2					
554	860120728	堵头	Bujão	1					
602	860120730	截口溢流阀	Válvula de alívio de seção	6					
603	860120731	截口溢流阀	Válvula de alívio de seção	2					
971	860120732	内六角螺栓	Parafuso de seis ângulos internos	8					

803007143 主阀

Válvula principal

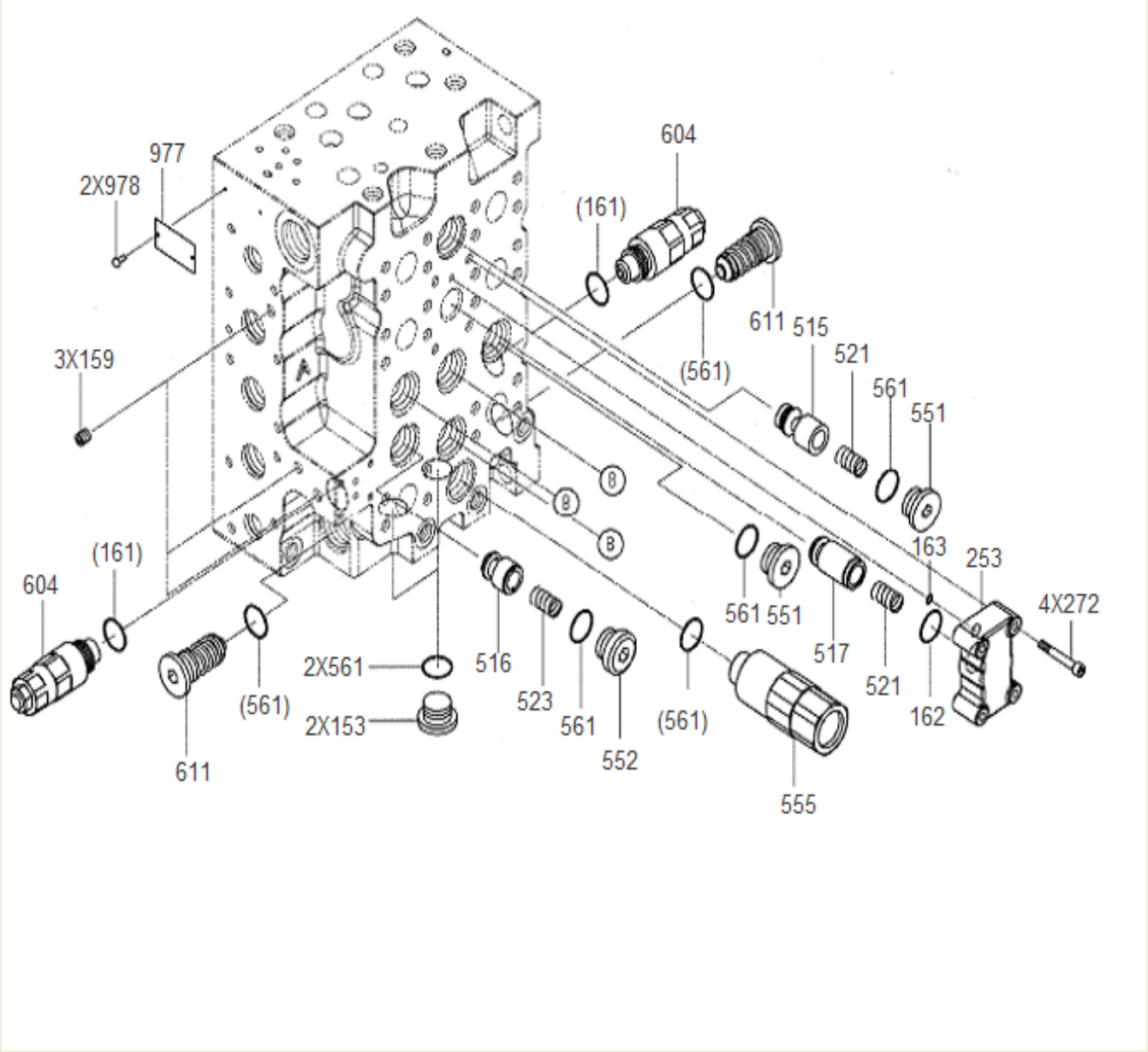

803007143 主阀 Válvula principal

序号 Item	零件代号 Número da peça	零件名	Nome da parte	数量 Quantidade	服务代码 Código de serviço	适用机号 Números de série	互换性 Intercambialidade	替换零件 Peça de reposição	
								零件代号 Número da peça	数量 Quantidade
153	860120733	ROH 堵头	Bujão ROH	3					
253	860120735	回转单向阀盖	Tampa da válvula rotativa de verificação	1					
272	860120736	内六角螺栓	Parafuso de seis ângulos internos	4					
515	860120737	提升阀	Levantamento de válvula	1					
517	860120739	提升阀	Levantamento de válvula	1					
552	860120742	堵头	Bujão	2					
555	860120743	单向阀	Válvula de único sentido	1					
611	860120745	负流量溢流阀	Válvula de alívio de fluxo negativo	2					

803007143 主阀

Válvula principal

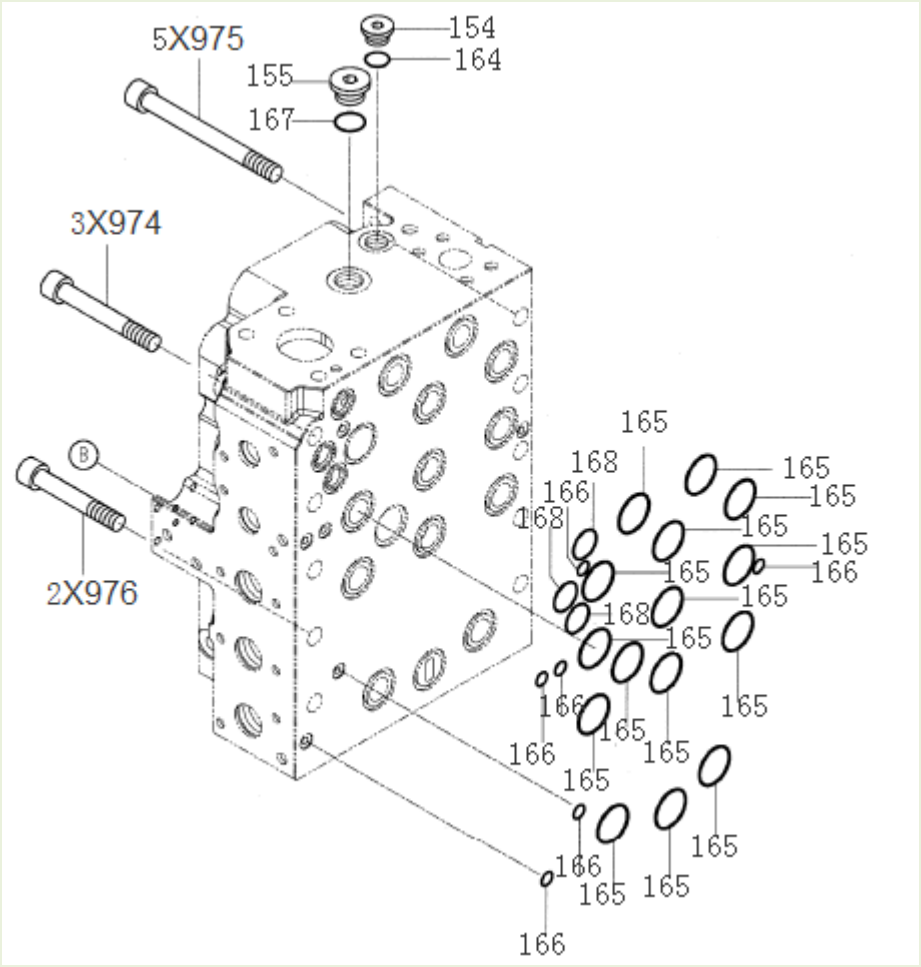

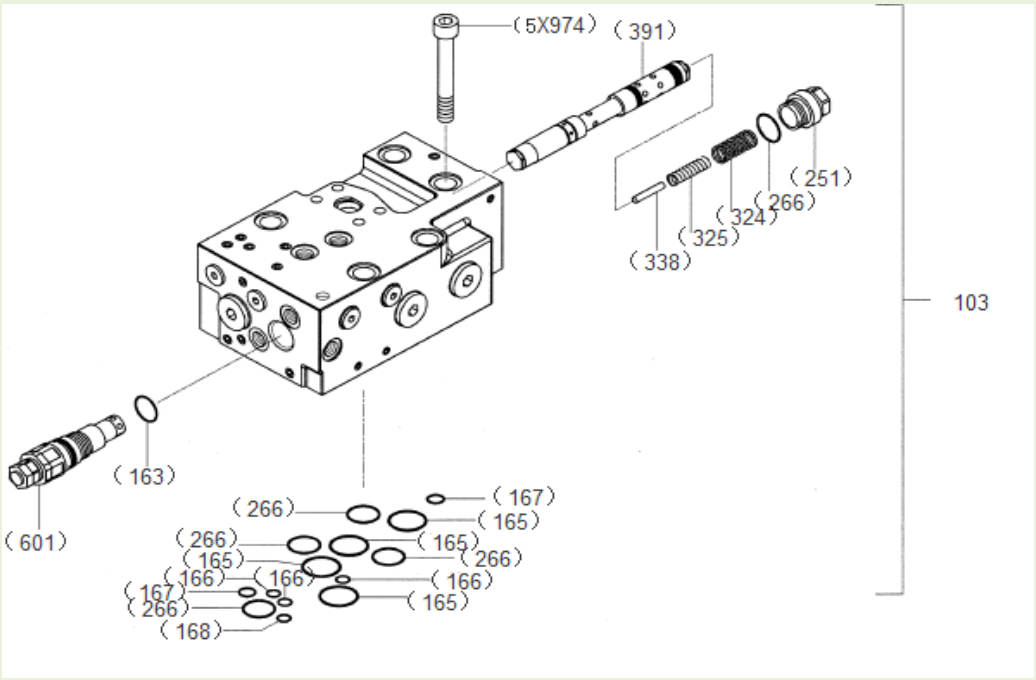

803007143 主阀 Válvula principal

序号 Item	零件代号 Número da peça	零件名	Nome da parte	数量 Quantidade	服务代码 Código de serviço	适用机号 Números de série	互换性 Intercambialidade	替换零件 Peça de reposição	
								零件代号 Número da peça	数量 Quantidade
155	860120747	ROH 堵头	Bujão ROH	1					
166	860120751	O 形圈	Anel em forma de O	6					
167	860120752	O 形圈	Anel em forma de O	1					
168	860120753	O 形圈	Anel em forma de O	3					
601	860120754	主要溢流阀	Válvula de alívio principal	1					
974	860120755	内六角螺栓	Parafuso de seis ângulos internos	3					
975	860120756	内六角螺栓	Parafuso de seis ângulos internos	5					
976	860120757	内六角螺栓	Parafuso de seis ângulos internos	2					

310701178 先导液压管路

Pipeline de piloto hidráulica

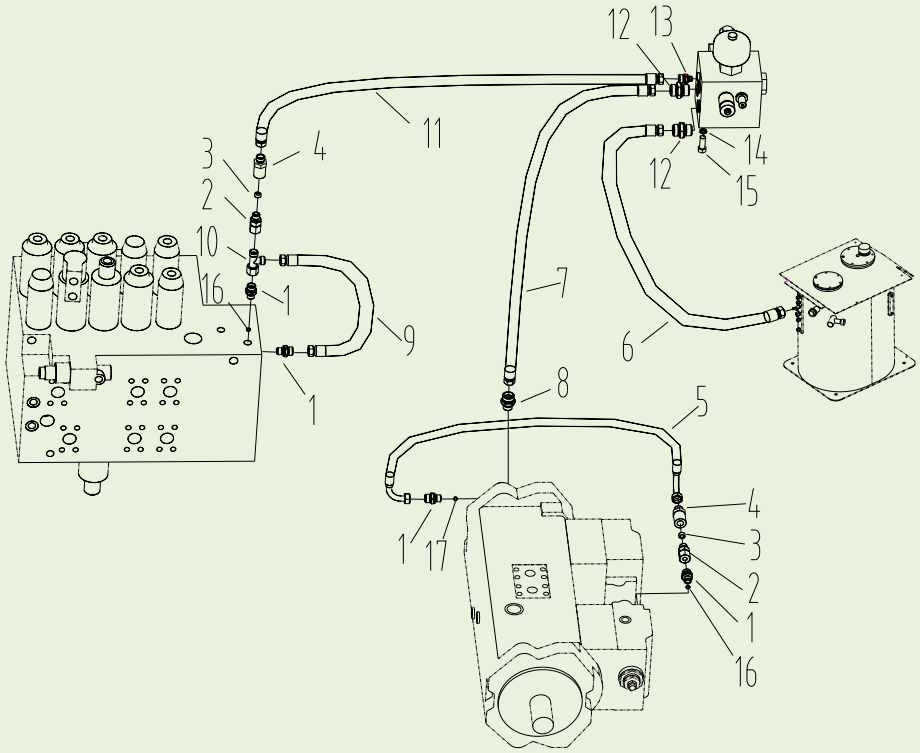

310701178 先导液压管路 Pipeline de piloto hidráulica

序号 Item	零件代号 Número da peça	零件名	Nome da parte	数量 Quantidade	服务代码 Código de serviço	适用机号 Números de série	互换性 Intercambialidade	替换零件 Peça de reposição	
								零件代号 Número da peça	数量 Quantidade
1	803172161	接头	Conector	4					
2	803163672	接头	Conector	2					
3	803172058	滤油器	Filtro de óleo	2					
4	310600430	接头体	Corpo de conector	2					
5	803172105	软管总成	Conjunto da mangueira	1					
6	803172212	软管总成	Conjunto da mangueira	1					
7	803172117	软管总成	Conjunto da mangueira	1					
8	803172173	接头	Conector	1					
9	803173494	软管总成	Conjunto da mangueira	1					
10	803166479	三通接头	TConector de tri-via	1					
11	803172210	软管总成	Conjunto da mangueira	1					
12	803169464	接头	Conector	2					
13	803166495	接头	Conector	1					
14	805300014	垫圈 10	Arruela 10	3					
15	805000727	螺栓 M10×25	Parafuso M10×25	3					
16	803177593	O 形圈	Anel em forma de O	4					
17	803177594	O 形圈	Anel em forma de O	1					

310701178 先导液压管路

Pipeline de piloto hidráulica

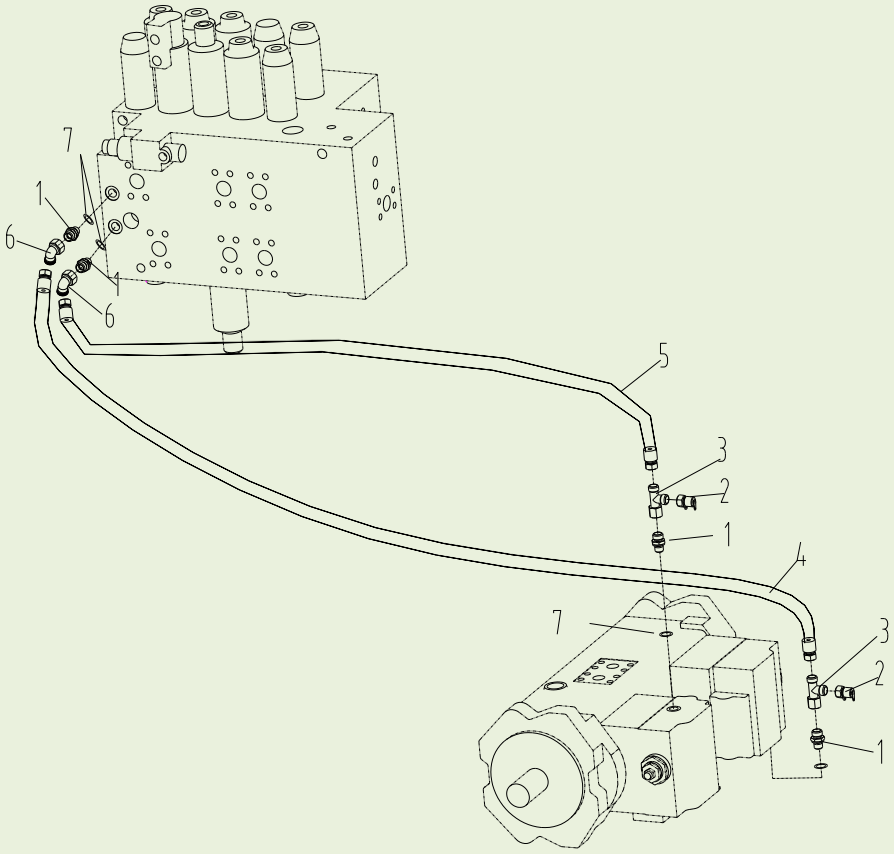

310701178 先导液压管路 Pipeline de piloto hidráulica

序号 Item	零件代号 Número da peça	零件名	Nome da parte	数量 Quantidade	服务代码 Código de serviço	适用机号 Números de série	互换性 Intercambialidade	替换零件 Peça de reposição	
								零件代号 Número da peça	数量 Quantidade
1	803172161	接头	Conector	4					
2	803163606	测试接头	Conector de teste	2					
3	803166479	三通接头	Conector de tri-via	2					
4	803172183	软管总成	Conjunto da mangueira	1					
5	803172124	软管总成	Conjunto da mangueira	1					
6	803163572	弯头	Cotovela	2					
7	803177593	O 形圈	Anel em forma de O	4					

310701178 先导液压管路

Pipeline de piloto hidráulica

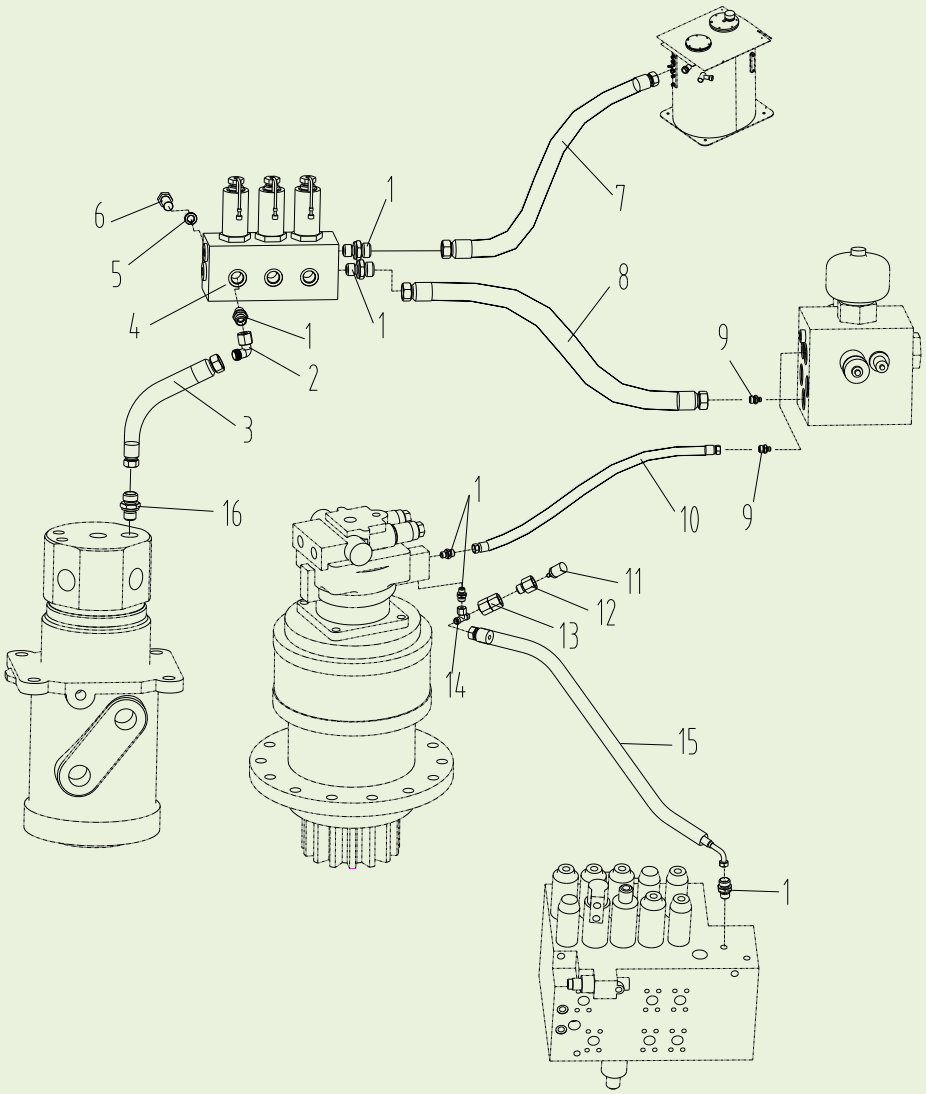

310701178 先导液压管路 Pipeline de piloto hidráulica

序号 Item	零件代号 Número da peça	零件名	Nome da parte	数量 Quantidade	服务代码 Código de serviço	适用机号 Números de série	互换性 Intercambialidade	替换零件 Peça de reposição	
								零件代号 Número da peça	数量 Quantidade
1	803172161	接头	Conector	6					
2	803163572	弯头	Cotovela	1					
3	803172096	软管总成	Conjunto da mangueira	1					
4	803007140	电磁阀	Válvulas eletromagnéticas	1					
5	805002059	螺栓 M8×16	Parafuso M8×16	2					
6	805300010	垫圈 8	Arruela 8	2					
7	803172119	软管总成	Conjunto da mangueira	1					
8	803172150	软管总成	Conjunto da mangueira	1					
9	803166495	接头	Conector	2					
10	803172211	软管总成	Conjunto da mangueira	1					
11	803608700	压力开关	Interruptor de pressão	1					
12	803172168	接头	Conector	1					
13	803600136	接头	Conector	1					
14	803166484	接头	Conector	1					
15	803172098	软管总成	Conjunto da mangueira	1					
16	803163582	接头	Conector	1					

310701178 先导液压管路

Pipeline de piloto hidráulica

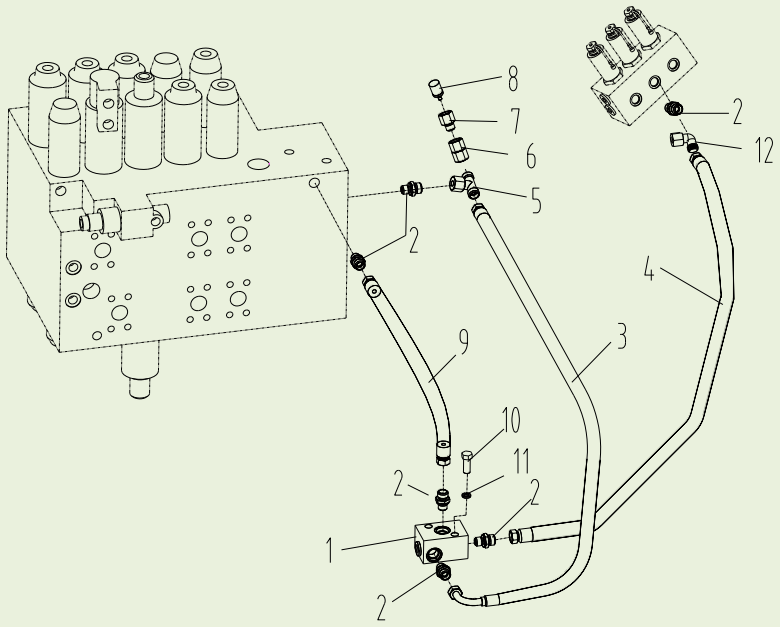

310701178 先导液压管路 Pipeline de piloto hidráulica

序号 Item	零件代号 Número da peça	零件名	Nome da parte	数量 Quantidade	服务代码 Código de serviço	适用机号 Números de série	互换性 Intercambialidade	替换零件 Peça de reposição	
								零件代号 Número da peça	数量 Quantidade
1	803172055	梭阀	Válvula alternadora	1	H				
2	803172161	接头	Conector	6					
3	819908661	软管总成	Conjunto da mangueira	1					
4	803172121	软管总成	Conjunto da mangueira	1					
5	803166484	接头	Conector	1					
6	803600136	接头	Conector	1					
7	803172168	接头	Conector	1					
8	803608700	压力开关	Interruptor de pressão	1					
9	803172104	软管总成	Conjunto da mangueira	1					
10	805000278	螺栓 M10×55	Parafuso M10×55	2					
11	805300014	垫圈 10	Arruela 10	2					
12	803163572	弯头	Cotovela	1					

310701178 先导液压管路

Pipeline de piloto hidráulica

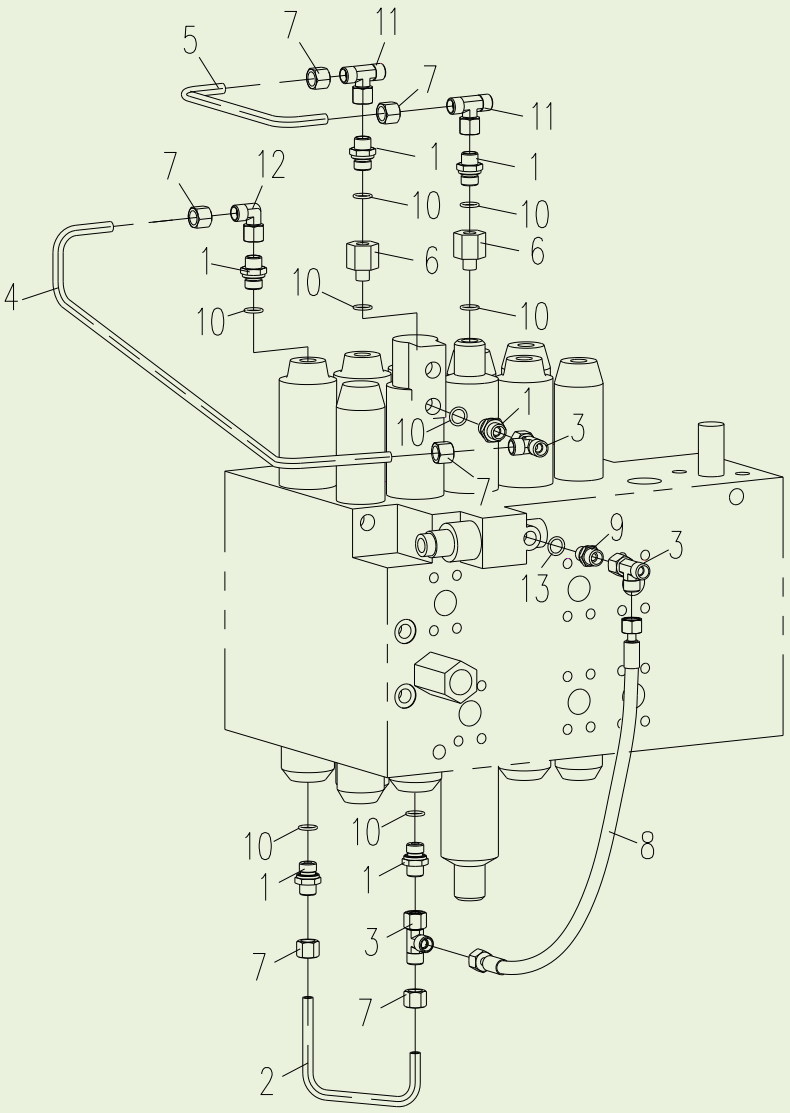

310701178 先导液压管路 Pipeline de piloto hidráulica

序号 Item	零件代号 Número da peça	零件名	Nome da parte	数量 Quantidade	服务代码 Código de serviço	适用机号 Números de série	互换性 Intercambialidade	替换零件 Peça de reposição	
								零件代号 Número da peça	数量 Quantidade
1	803172160	接头	Conector	6					
2	310600680	钢管	Tubo de aço	1					
3	803166479	三通接头	Conector de tri-via	3					
4	310600444	钢管	Tubo de aço	1					
5	310600677	钢管	Tubo de aço	1					
6	803172314	节流阀	Válvula de borboleta	2					
7	819908784	螺母	Porca	6					
8	803173493	软管总成	Conjunto da mangueira	1					
9	803172161	接头	Conector	1					
10	819909190	O 形圈	Anel em forma de O	8					
11	803166484	三通接头	Conector de tri-via	2					
12	803163572	接头	Conector	1					
13	803177593	O 形圈	Anel em forma de O	1					

310701178 先导液压管路

Pipeline de piloto hidráulica

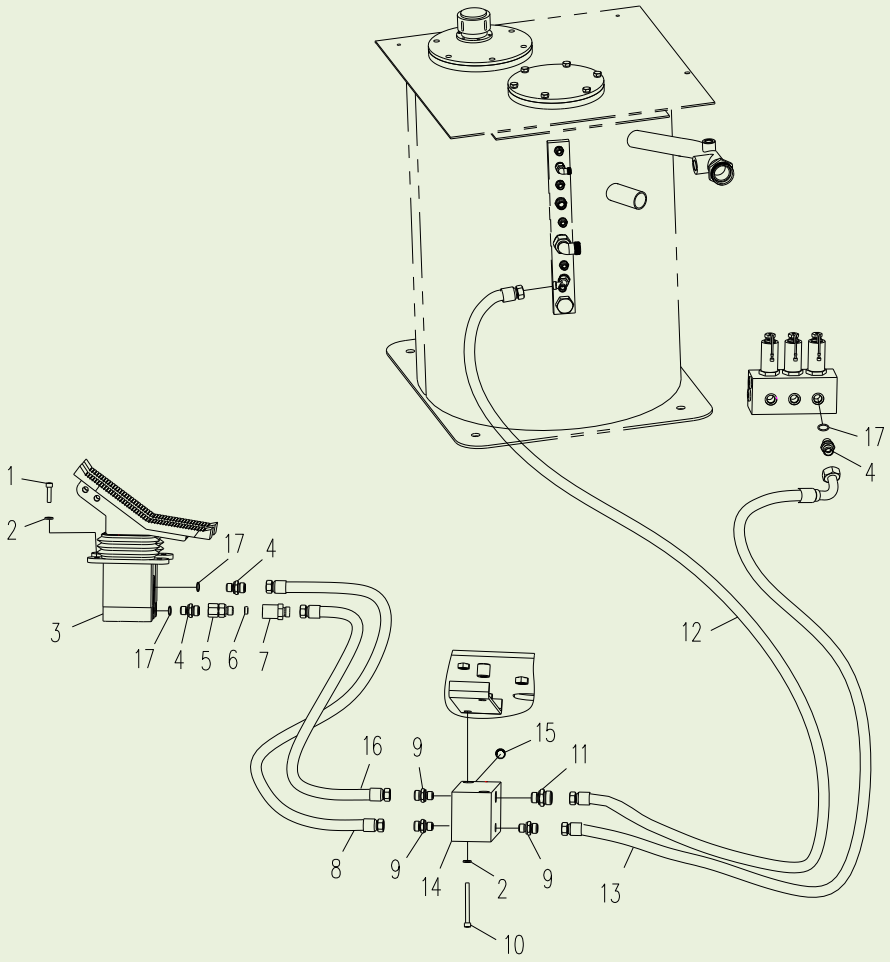

310701178 先导液压管路 Pipeline de piloto hidráulica

序号 Item	零件代号 Número da peça	零件名	Nome da parte	数量 Quantidade	服务代码 Código de serviço	适用机号 Números de série	互换性 Intercambialidade	替换零件 Peça de reposição	
								零件代号 Número da peça	数量 Quantidade
1	805000062	螺栓 M10×35	Parafuso M10×35	4					
2	805300014	垫圈 10	Arruela 10	4					
3	803007248	先导阀	Válvula de pilto	1					
4	803172161	接头	Conector	2					
5	803163672	接头	Conector	1					
6	803172058	滤油器	Filtro de óleo	1					
7	310600430	接头体	Corpo de conector	1					
8	803173226	软管总成	Conjunto da mangueira	1					
9	803166495	接头	Conector	3					
10	805103600	螺钉 M10×60	Parafuso M10×60	2					
11	803169464	接头	Conector	1					
12	803172101	软管总成	Conjunto da mangueira	1					
13	803172112	软管总成	Conjunto da mangueira	1					
14	310600432	接头块	Bloco de conector	1					
15	803166449	堵头	Bujão	2					
16	803173225	软管总成	Conjunto da mangueira	1					
17	803177593	O 形圈	Anel em forma de O	3					

310701178 先导液压管路

Pipeline de piloto hidráulica

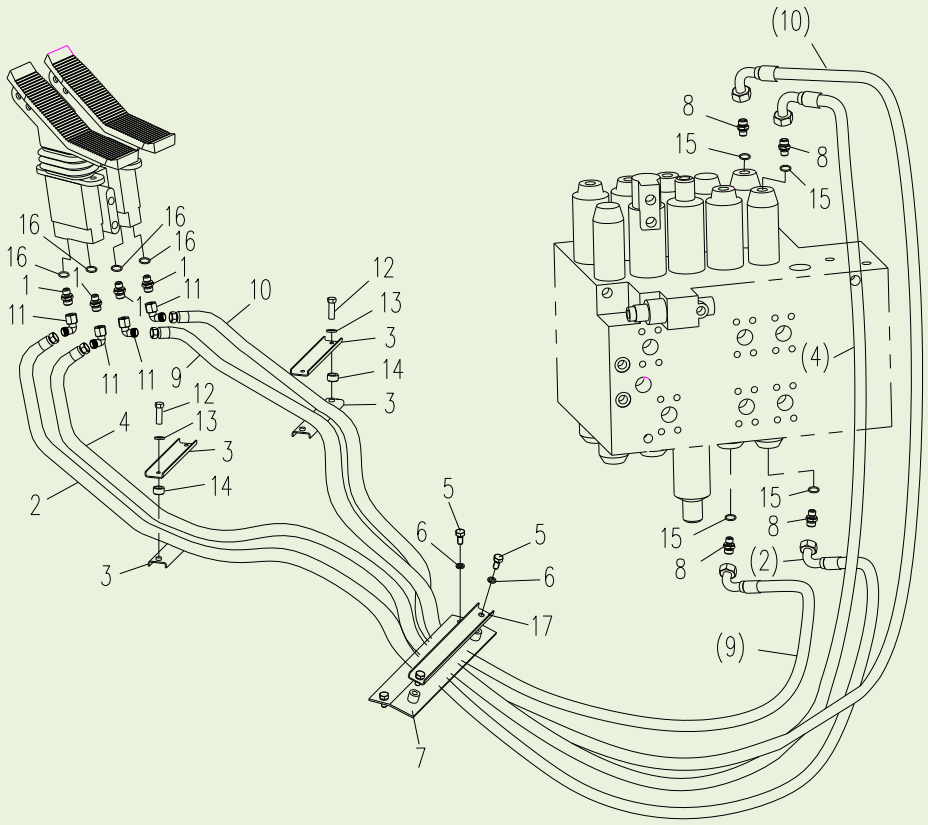

310701178 先导液压管路 Pipeline de piloto hidráulica

序号 Item	零件代号 Número da peça	零件名	Nome da parte	数量 Quantidade	服务代码 Código de serviço	适用机号 Números de série	互换性 Intercambialidade	替换零件 Peça de reposição	
								零件代号 Número da peça	数量 Quantidade
1	803172161	接头	Conector	4					
2	803172642	软管总成	Conjunto da mangueira	1					
3	310600434	压板	Placa de pressão	4					
4	803173145	软管总成	Conjunto da mangueira	1					
5	805000714	螺栓 M10×20	Parafuso M10X20	4					
6	805300014	垫圈 10	Arruela 10	4					
7	310600437	底板总成	Conjunto da placa inferior	1					
8	803172160	接头	Conector	4					
9	803173228	软管总成	Conjunto da mangueira	1					
10	803173495	软管总成	Conjunto da mangueira	1					
11	803163572	弯头	Cotovela	4					
12	805000727	螺栓 M10×25	Parafuso M10×25	4					
13	805300014	垫圈 10	Arruela 10	4					
14	310600435	支块	Bloco de apoio	4					
15	819909190	O 形圈	Anel em forma de O	4					
16	803177593	O 形圈	Anel em forma de O	4					
17	310600438	压板	Placa de pressão	1					

310701178 先导液压管路

Pipeline de piloto hidráulica

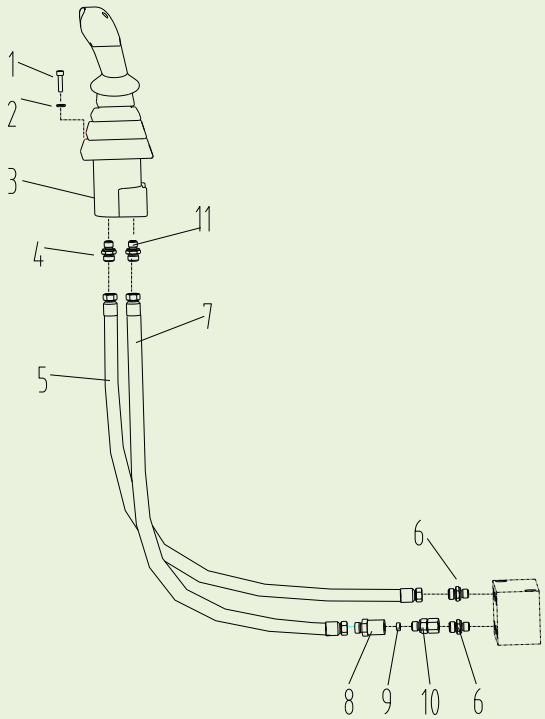

310701178 先导液压管路 Pipeline de piloto hidráulica

序号 Item	零件代号 Número da peça	零件名	Nome da parte	数量 Quantidade	服务代码 Código de serviço	适用机号 Números de série	互换性 Intercambialidade	替换零件 Peça de reposição	
								零件代号 Número da peça	数量 Quantidade
1	805100196	螺钉 M6×25	Parafuso M6X25	4					
2	805300030	垫圈 6	Arruela 6	4					
3	803007151	右先导阀	Válvula de piloto direita	1					
4	803172160	接头	Conector	1					
5	803172103	软管总成	Conjunto da mangueira	1					
6	803166495	接头	Conector	2					
7	803172385	软管总成	Conjunto da mangueira	1					
8	310600430	接头体	Corpo de conector	1					
9	803172058	滤油器	Filtro de óleo	1					
10	803163672	接头	Conector	1					
11	803172161	接头	Conector	1					

310701178 先导液压管路

Pipeline de piloto hidráulica

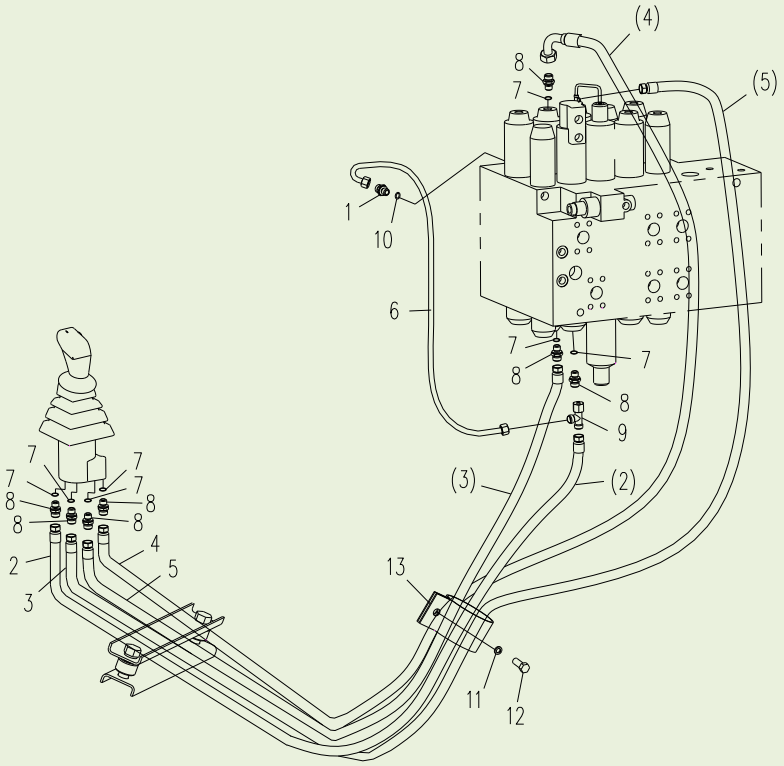

310701178 先导液压管路 Pipeline de piloto hidráulica

序号 Item	零件代号 Número da peça	零件名	Nome da parte	数量 Quantidade	服务代码 Código de serviço	适用机号 Números de série	互换性 Intercambialidade	替换零件 Peça de reposição	
								零件代号 Número da peça	数量 Quantidade
1	803172161	接头	Conector	1					
2	803173224	软管总成	Conjunto da mangueira	1					
3	803172747	软管总成	Conjunto da mangueira	1					
4	803172094	软管总成	Conjunto da mangueira	1					
5	803173145	软管总成	Conjunto da mangueira	1					
6	803172105	软管总成	Conjunto da mangueira	1					
7	819909190	O 形圈	Anel em forma de O	7					
8	803172160	接头	Conector	7					
9	803166479	接头	Conector	1					
10	803177593	O 形圈	Anel em forma de O	1					
11	805300014	垫圈 10	Arruela 10	1					
12	805000714	螺栓 M10×20	Parafuso M10×20	1					
13	801905481	卡箍	Braçadeira	1					

310701178 先导液压管路

Pipeline de piloto hidráulica

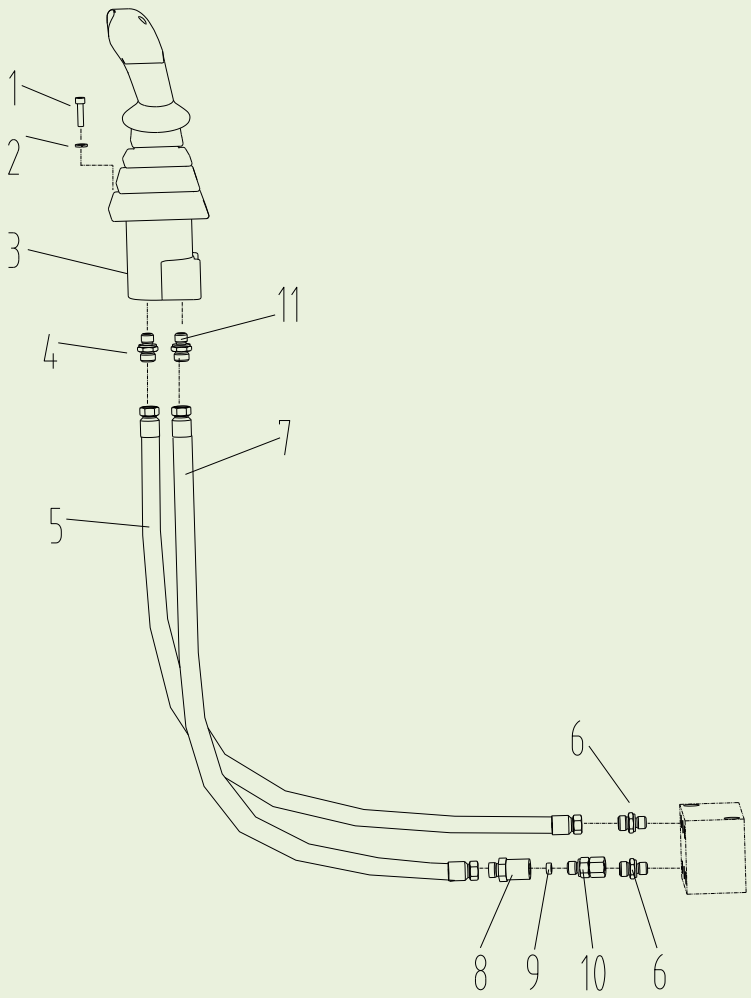

310701178 先导液压管路 Pilot Hydraulic Piping

序号 Item	零件代号 Número da peça	零件名	Nome da parte	数量 Quantidade	服务代码 Código de serviço	适用机号 Números de série	互换性 Intercambialidade	替换零件 Peça de reposição	
								零件代号 Número da peça	数量 Quantidade
1	805100196	螺钉 M6×25	Parafuso M6×25	4					
2	805300030	垫圈 6	Arruela 6	4					
3	803007152	左先导阀	Válvula de piloto esquerda	1					
4	803172160	接头	Conector	1					
5	803172079	软管总成	Conjunto da mangueira	1					
6	803166495	接头	Conector	2					
7	803172157	软管总成	Conjunto da mangueira	1					
8	310600430	接头体	Corpo de conector	1					
9	803172058	滤油器	Filtro de óleo	1					
10	803163672	接头	Conector	1					
11	803172161	接头	Conector	1					

310701178 先导液压管路

Pipeline de piloto hidráulica

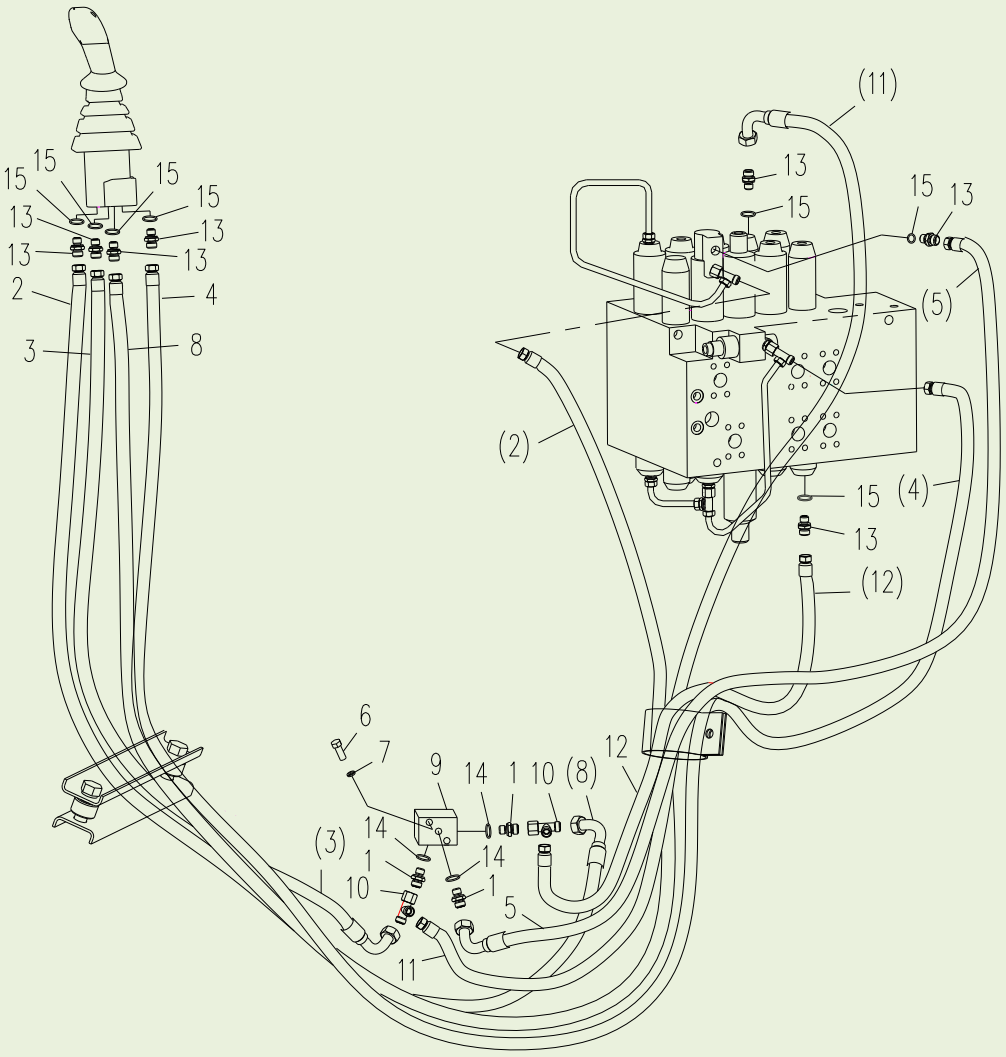

310701178 先导液压管路 Pipeline de piloto hidráulica

序号 Item	零件代号 Número da peça	零件名	Nome da parte	数量 Quantidade	服务代码 Código de serviço	适用机号 Números de série	互换性 Intercambialidade	替换零件 Peça de reposição	
								零件代号 Número da peça	数量 Quantidade
1	803172161	接头	Conector	3					
2	803172099	软管总成	Conjunto da mangueira	1					
3	803172089	软管总成	Conjunto da mangueira	1					
4	803172017	软管总成	Conjunto da mangueira	1					
5	803172095	软管总成	Conjunto da mangueira	1					
6	805000278	螺栓 M10×55	Parafuso M10×55	2					
7	805300014	垫圈 10	Arruela 10	2					
8	803172487	软管总成	Conjunto da mangueira	1					
9	803172055	梭阀	Válvula alternadora	1					
10	803166479	三通接头	Conector de tri-via	2					
11	803172098	软管总成	Conjunto da mangueira	1					
12	803172084	软管总成	Conjunto da mangueira	1					
13	803172160	接头	Conector	7					
14	803177593	O 形圈	Anel em forma de O	3					
15	819909190	O 形圈	Anel em forma de O	7					

803007152 左先导阀

Válvula de piloto esquerda

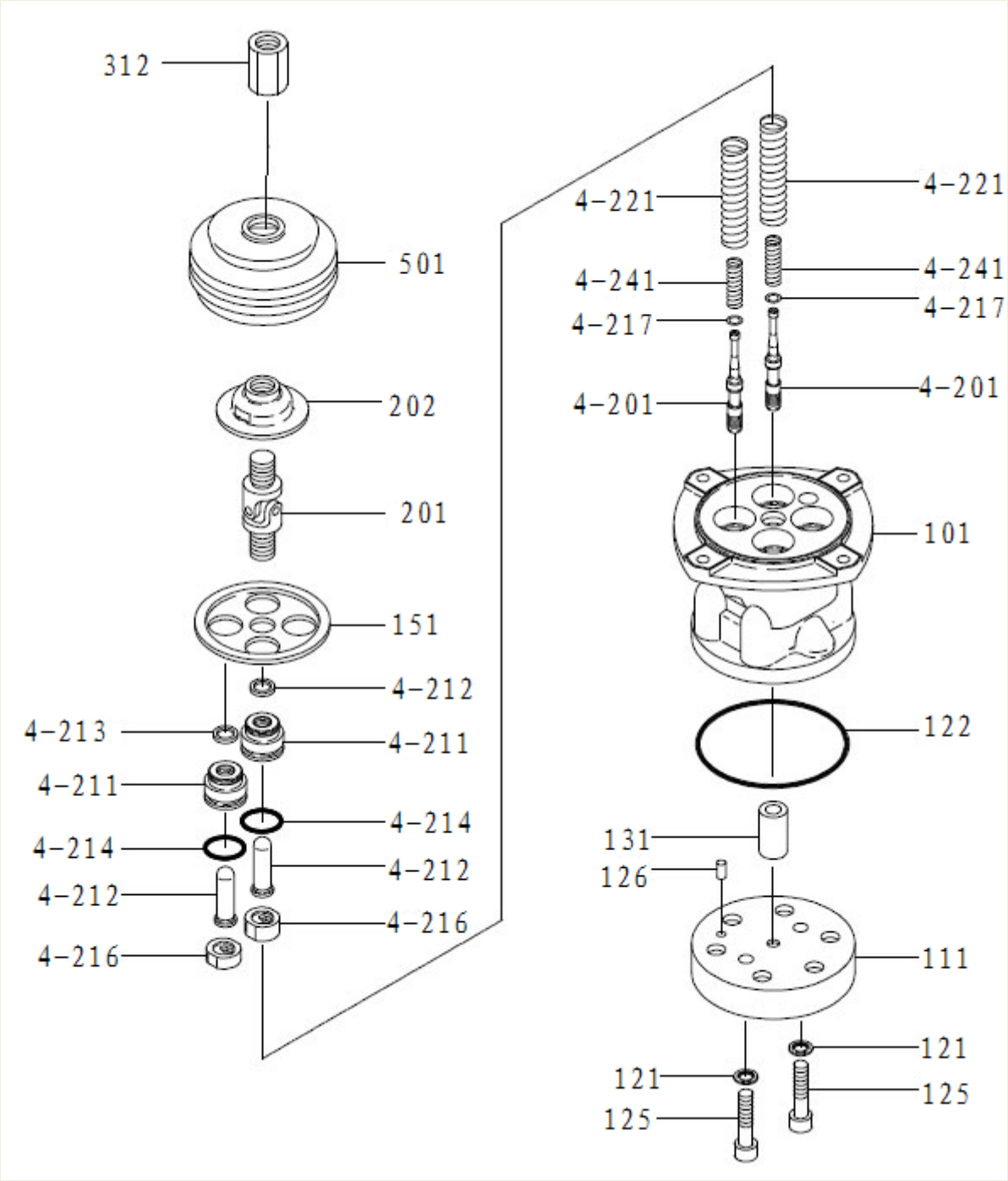

803007152 左先导阀 Válvula de piloto esquerda

序号 Item	零件代号 Número da peça	零件名	Nome da parte	数量 Quantidade	服务代码 Código de serviço	适用机号 Números de série	互换性 Intercambialidade	替换零件 Peça de reposição	
								零件代号 Número da peça	数量 Quantidade
101	860120174	护套	Manga	1	D				
111	860120175	盘	Tampa	1					
121	860120176	密封垫圈	Arruela de vedação	2					
122	860120177	O 形圈	Anel em forma de O	1					
125	860120178	螺栓	Parafuso	2					
126	860120179	弹簧销	Primavera pin	1					
131	860120180	衬套	Bucha	1					
151	860120181	盘	Tampa	1					
201	860120182	阀芯	O núcleo da válvula	4	D				
211	860120183	堵头	Bujão	4	D				
212	860120184	推杆	Push-rod	4					
213	860120185	密封圈	Arruela de vedação	4					
214	860120186	O 形圈	Anel em forma de O	4	D				
216	860120187	弹簧座	Assento da mola	4					
217	860120188	垫圈	Arruela	4					
221	860120189	弹簧	Mola	4					
241	860120190	弹簧	Mola	4					
301	860120191	连接件	Peça de conexão	1					
302	860120192	盘	Tampa	1					
312	860120193	螺母	Porca	1					
501	860120198	防尘罩	Cobertura de poeira	1					
601	803007152	手柄总成（左）	O conjunto de alavanca (à esquerda)	1					

803007151 右先导阀

Válvula de piloto direita

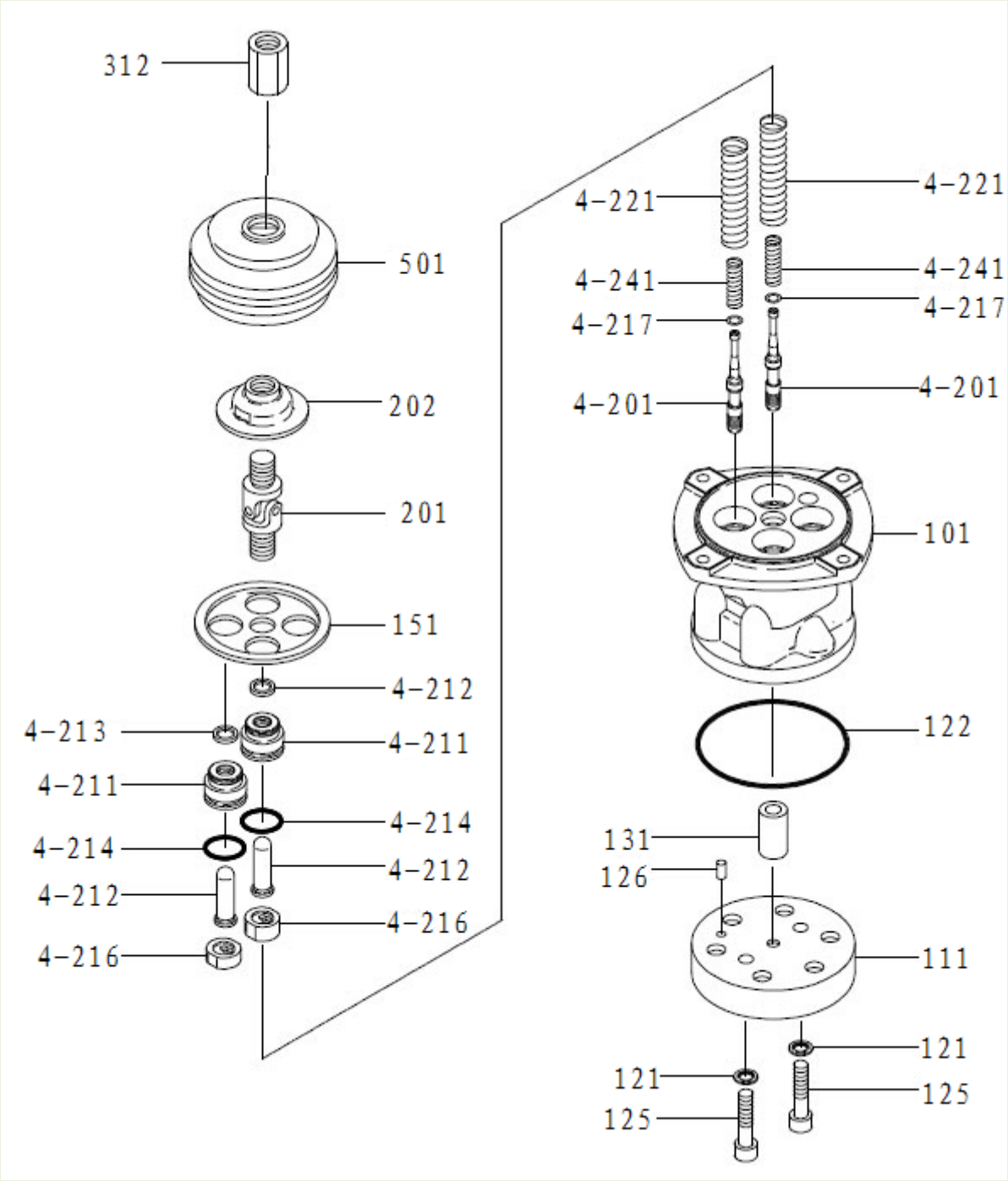

803007151 右先导阀 Válvula de piloto direita

序号 Item	零件代号 Número da peça	零件名	Nome da parte	数量 Quantidade	服务代码 Código de serviço	适用机号 Números de série	互换性 Intercambialidade	替换零件 Peça de reposição	
								零件代号 Número da peça	数量 Quantidade
101	860120199	衬套	Bucha	1	D				
111	860120199	盘	Tampa	1					
121	860120201	密封垫圈	Arruela de vedação	2					
122	860120202	O 形圈	Anel em forma de O	1					
125	860120203	螺栓	Parafuso	2					
126	860120204	弹簧销	Primavera pin	1					
131	860120205	衬套	Bucha	1					
151	860120206	盘	Tampa	1					
201	860120207	阀芯	O núcleo da válvula	4	D				
211	860120208	堵头	Bujão	4	D				
212	860120209	推杆	Push-rod	4					
213	860120210	密封圈	Arruela de vedação	4					
214	860120211	O 形圈	Anel em forma de O	4	D				
216	860120212	弹簧座	Assento da mola	4					
217	860120213	垫圈	Arruela	4					
221	860120214	弹簧	Mola	4					
241	860120215	弹簧	Mola	4					
301	860120216	连接件	Peça de conexão	1					
302	860120217	盘	Tampa	1					
312	860120218	螺母	Porca	1					
315	860120219	螺母	Porca	1					
457	860120220	衬套	Bucha	1					
459	860120221	连接器	Conector	2					
479	860120222	隔离罩	Capa de isolamento	1					
501	860120223	防尘罩	Cobertura de poeira	1					
601	803007151	手柄总成（右）	O conjunto de alavanca (à direita)	1					

803007248 脚先导阀

Válvula piloto pé

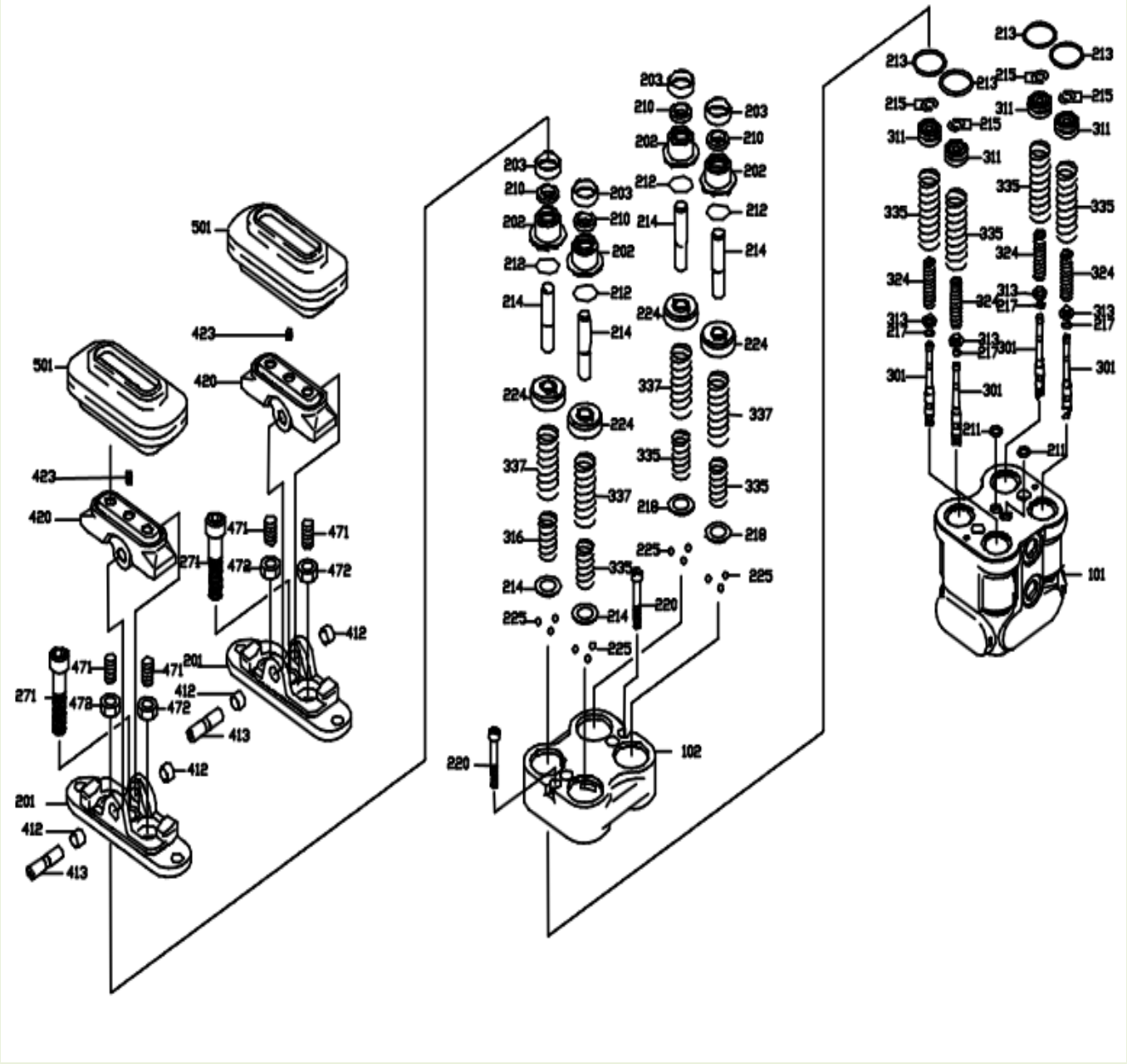

803007248 脚先导阀 Válvula piloto pé

序号 Item	零件代号 Número da peça	零件名	Nome da parte	数量 Quantidade	服务代码 Código de serviço	适用机号 Números de série	互换性 Intercambialidade	替换零件 Peça de reposição	
								零件代号 Número da peça	数量 Quantidade
101	860120224	阀体	Corpo da válvula	1	D				
102	860120225	阀盖	Tampa da válvula	1					
151	860120226	堵头	Bujão	4					
153	860120227	ROH 堵头	Bujão ROH	2					
163	860120228	O 形圈	Anel em forma de O	2					
191	860120229	阀座	Assento da válvula	2					
192	860120230	阀座	Assento da válvula	2					
193	860120231	衬套	Bucha	2					
194	860120232	轴承盖钢珠	Rolamento de esferas de aço	2					
201	860120233	端盖	Tampa da extremidade	2					
202	860120234	堵头	Bujão	4	D				
203	860120235	润滑脂盖	Cobertura de gordura	4					
210	860120236	垫片	Calço	4					
211	860120237	O 形圈	Anel em forma de O	2					
212	860120238	O 形圈	Anel em forma de O	4	D				
213	860120239	O 形圈	Anel em forma de O	4					
214	860120240	推杆	Push-rod	4					
215	860120241	垫圈	Arruela	8					
217	860120242	垫圈	Arruela	4					
218	860120243	弹簧座	Assento da mola	4					
220	860120244	螺钉	Parafuso	2					
224	860120245	活塞	Pistão	4					
225	860120246	轴承钢珠	Esfera do rolamento	12					
271	860120247	螺栓	Parafuso	2					
301	860120248	阀芯	O núcleo da válvula	4	D				
311	860120249	弹簧座	Assento da mola	4					
313	860120250	垫圈	Arruela	4					
324	860120251	弹簧	Mola	4					
335	860120252	弹簧	Mola	4					
336	860120253	弹簧	Mola	4					
337	860120254	弹簧	Mola	4					
412	860120255	轴套	Manga de árvore	4					
413	860120256	凸轮轴	Árvore de cames	2					
420	860120257	凸轮	Cames	2					
423	860120258	定位螺钉	Parafuso de posicionamento	2					
471	860120259	螺钉	Parafuso	4					
472	860120260	螺母	Porca	4					
501	860120261	防尘罩	Cobertura de poeira	2					

310600147 电气系统
Sistema Elétrico

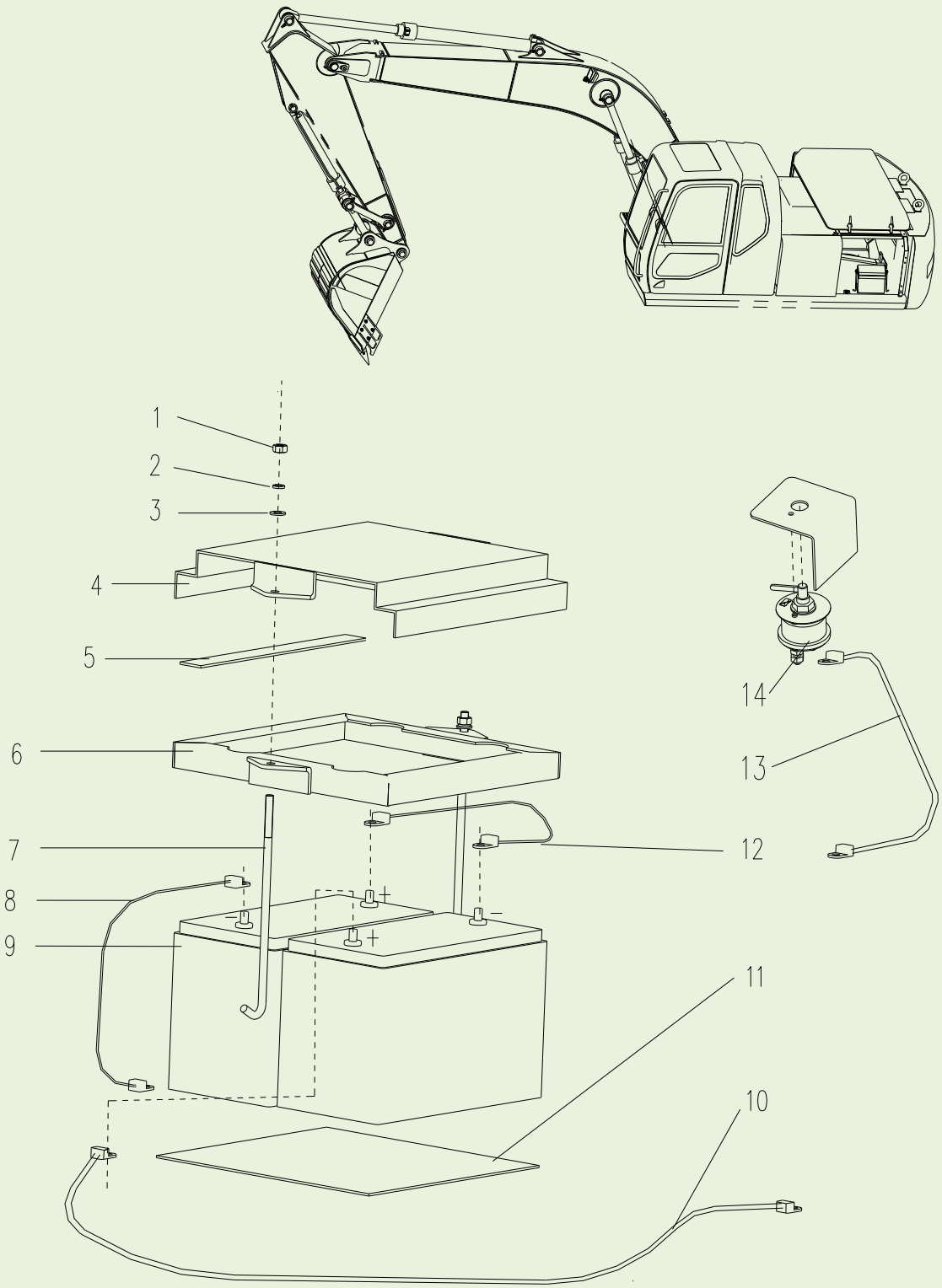

310600147 电气系统 Sistema Elétrico

序号 Item	零件代号 Número da peça	零件名	Nome da parte	数量 Quantidade	服务代码 Código de serviço	适用机号 Números de série	互换性 Intercambialidade	替换零件 Peça de reposição	
								零件代号 Número da peça	数量 Quantidade
1	805200048	螺母 M10	Porca M10	2					
2	805300014	垫圈 10	Arruela 10	2					
3	805300017	垫圈 10	Arruela 10	2					
4	310800399	盖	Tampa	1					
5	310800401	橡胶垫	Gaxeta de borracha	2					
6	310800398	压架	Suporte de pressão	1					
7	310800400	拉杆	Tirante	2					
8	803604700	电瓶负极与电源总开关连线	Cabo de conexão entre o interruptor geral de alimentação e o ternimal negativo da bateria	1					
9	803502444	电瓶	Bateria	2					
10	803604709	电瓶正极与电源继电器连线	Cabo de conexão entre o ternimal positivo da bateria e o relé de alimentação	1					
11	310800402	橡胶垫	Gaxeta de borracha	1					
12	803608711	电瓶正负极连线	Cabo de conexão entre os trenimais positivo e negativo da bateria	1					
13	803604699	电源总开关与搭铁连线	Cabo de conexão entre o interruptor geral de alimentação e o cabo de ligação à terra	1					
14	803608695	电源总开关	Interruptor geral de alimentação	1					

310600147 电气系统

Sistema Elétrico

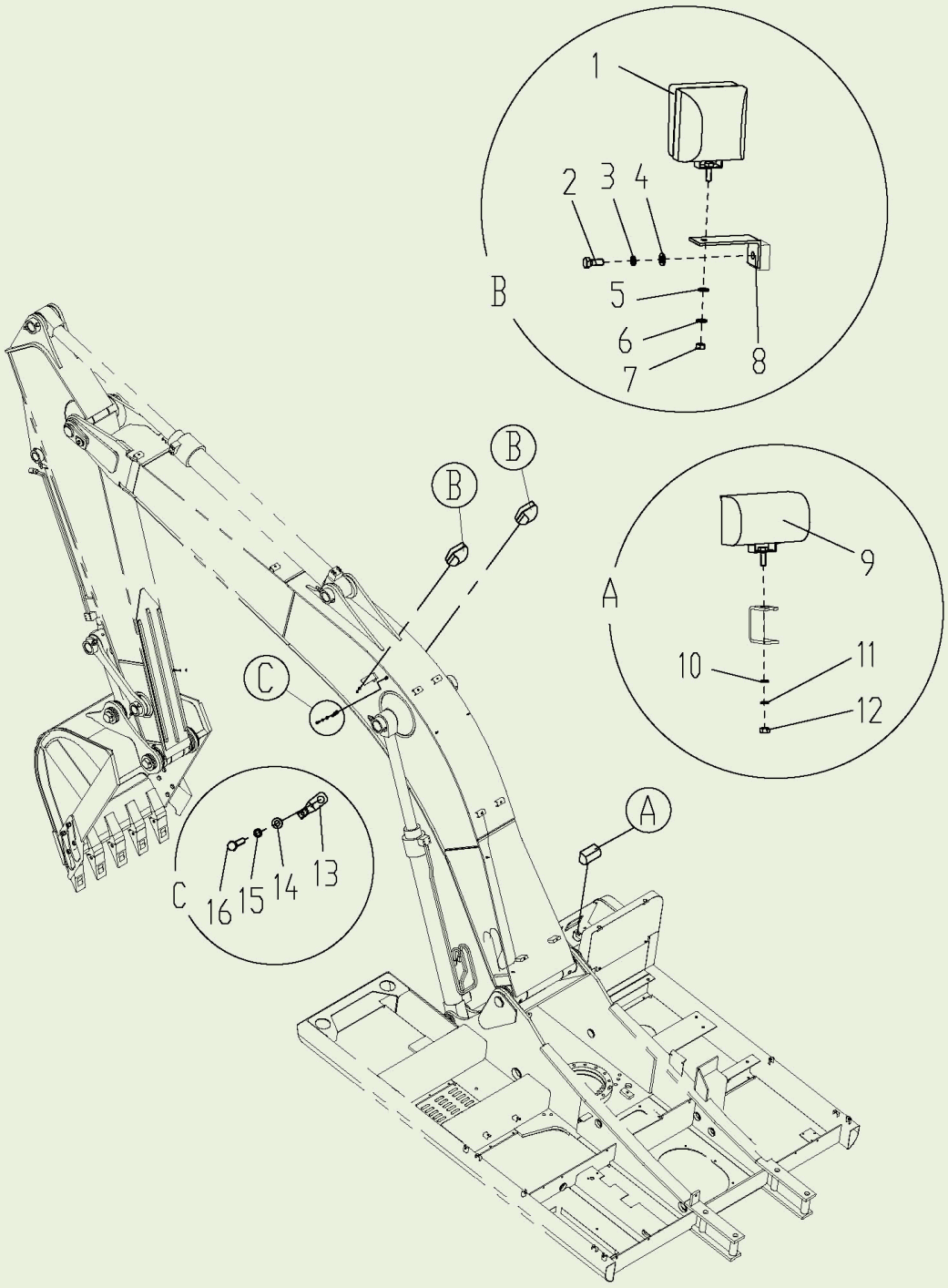

310600147 电气系统 Sistema Elétrico

序号 Item	零件代号 Número da peça	零件名	Nome da parte	数量 Quantidade	服务代码 Código de serviço	适用机号 Números de série	互换性 Intercambialidade	替换零件 Peça de reposição	
								零件代号 Número da peça	数量 Quantidade
1	803504605	臂灯	Lanterna da lança	2					
2	805004804	螺栓 M12×30	Parafuso M12×30	2					
3	805300018	垫圈 12	Arruela 12	2					
4	805300020	垫圈 12	Arruela 12	2					
5	805300017	垫圈 10	Arruela 10	2					
6	805300014	垫圈 10	Arruela 10	2					
7	805200048	螺母 M10	Porca M10	2					
8	310800404	臂灯支架	Suporte da lanterna da lança	2					
9	819909306	工作灯	Lanterna de trabalho	1					
10	805300017	垫圈 10	Arruela 10	1					
11	805300014	垫圈 10	Arruela 10	1					
12	805200048	螺母 M10	Porca M10	1					
13	819908678	安装夹具	Pinças de instalação	2					
14	805300069	垫圈 8	Arruela 8	2					
15	805300010	垫圈 8	Arruela 8	2					
16	805000033	螺栓 M8×16	Parafuso M8×16	2					

310600147 电气系统

Sistema Elétrico

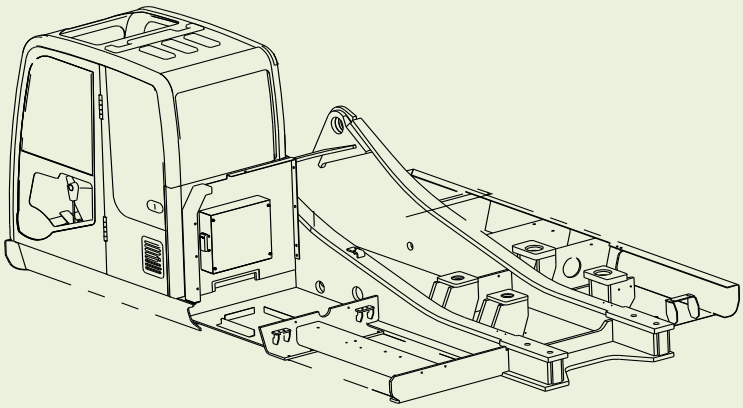

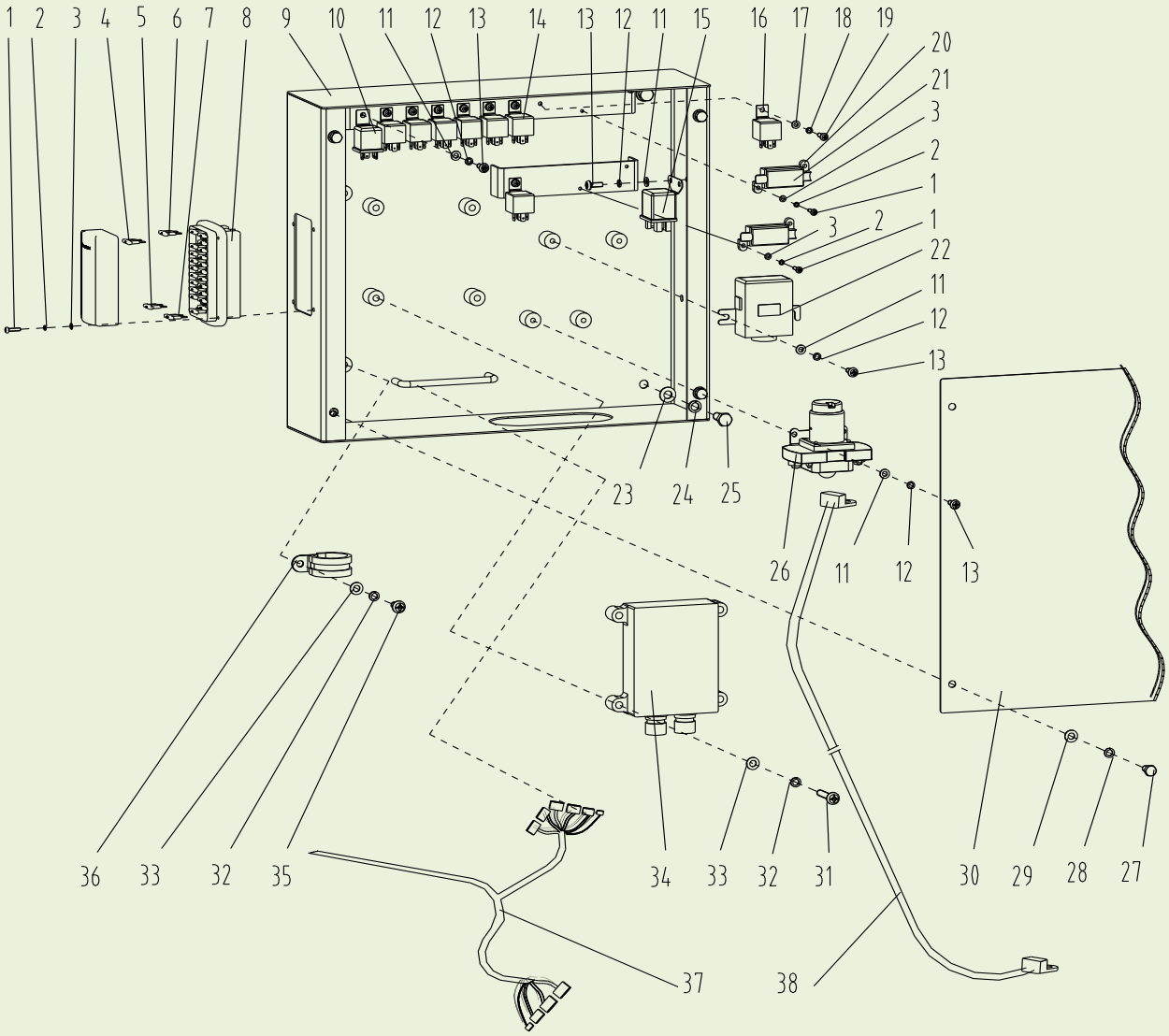

310600147 电气系统 Sistema Elétrico

序号 Item	零件代号 Número da peça	零件名	Nome da parte	数量 Quantidade	服务代码 Código de serviço	适用机号 Números de série	互换性 Intercambialidade	替换零件 Peça de reposição	
								零件代号 Número da peça	数量 Quantidade
1	805100271	螺钉 M4×16	Parafuso M4×16	4					
2	805300027	垫圈 4	Arruela 4	4					
3	805300157	垫圈 4	Arruela 4	4					
4	803608734	保险丝 5A	Fusível 5A	6					
5	803608735	保险丝 10A	Fusível 10A	10					
6	803608737	保险丝 20A	Fusível 20A	4					
7	803608738	保险丝 30A	Fusível 30A	1					
8	803704537	保险丝盒	Caixa de fusíveis	1					
9	310601351	箱体总成	Conjunto da caixa	1					
10	803608687	熄火继电器	Relé de desligamento	1					
11	805300030	垫圈 6	Arruela 6	7					
12	805302506	垫圈 6	Arruela 6	7					
13	805103605	螺钉 M6×16	Parafuso M6×16	7					
14	803608775	继电器	Relé	7					
15	803608688	预热继电器	Relé de pré-aquecimento	1					
16	803608842	继电器	Relé	1					
17	805300109	垫圈 5	Arruela 5	12					
18	805300119	垫圈 5	Arruela 5	12					
19	805100275	螺钉 M5×16	Parafuso M5×16	8					
20	803604774	一路保险丝盒	Caixa de fusível de única via	2		D10/12-		803608769	2
21	803602240	保险丝	Fusível	2					
22	803504604	预热控制器	Controlador de pré-aquecimento	1					
23	805300017	垫圈 10	Arruela 10	4					
24	805300014	垫圈 10	Arruela 10	4					
25	805000727	螺栓 M10×25	Parafuso M10×25	4					
26	803608697	电源继电器	Relé de alimentação	1					
27	803704524	快速螺钉	Parafuso rápido	4					
28	803704526	夹紧型搭扣	Fecho de tipo de braçadeira	4					
29	803704525	中型挡圈	Anilha média	4					
30	310601350	箱盖	Tampa de caixa	1					
31	805000237	螺栓 M8×45	Parafuso M8×45	4					
32	805300010	垫圈 8	Arruela 8	6					
33	805300069	垫圈 8	Arruela 8	6					
34	803504599	主控制器	Controlador principal	1					
35	805000033	螺栓 M8×16	Parafuso M8×16	2					

36	819908628	单偏式卡箍	Braçadeira de borracha de fita de tipo parcial	2					
37	310601816	电气控制箱线束	Chicote da caixa de controle elétrico	1					
38	803604714	电源继电器与起动机连线	Cabo de conexão entre o relé de alimentação e o arrancador	1					

310600147 电气系统
Sistema Elétrico

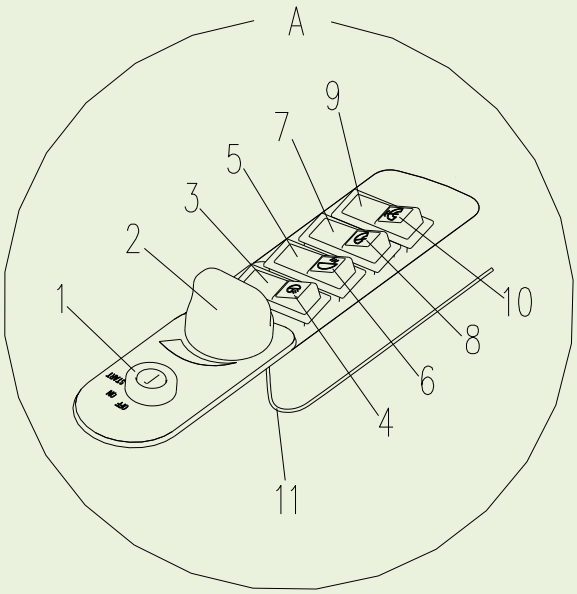

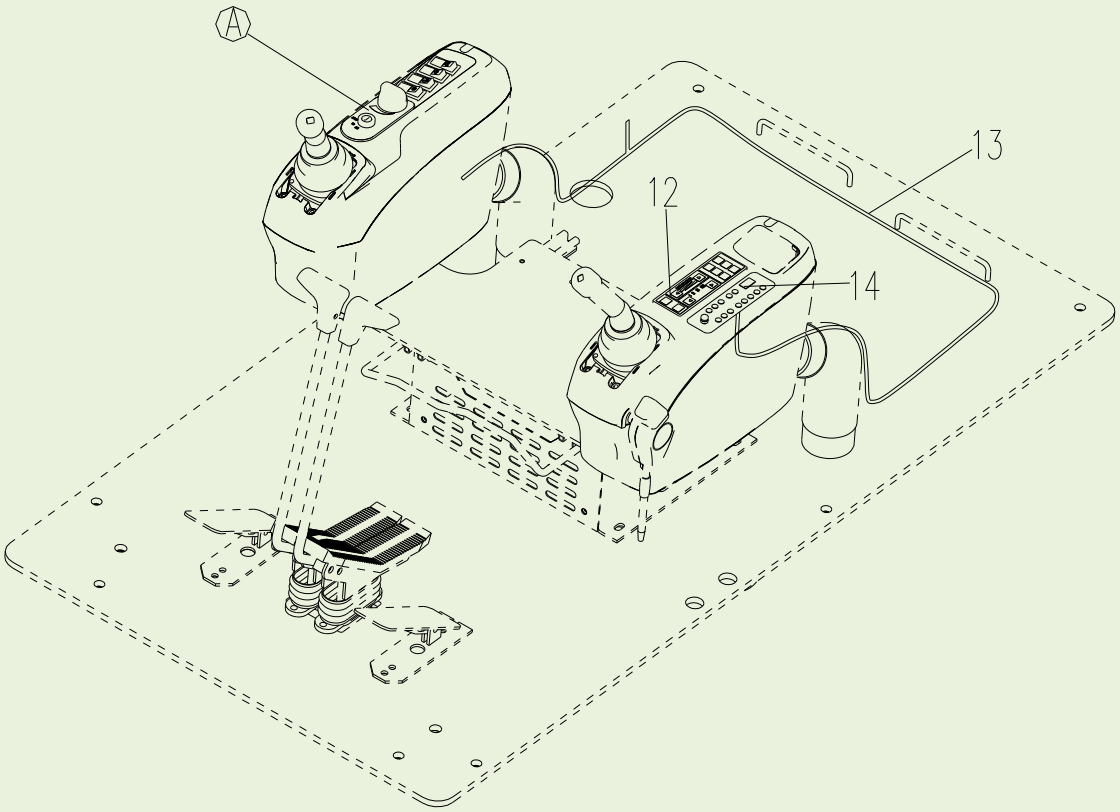

310600147 电气系统 Sistema Elétrico

序号 Item	零件代号 Número da peça	零件名	Nome da parte	数量 Quantidade	服务代码 Código de serviço	适用机号 Números de série	互换性 Intercambialidade	替换零件 Peça de reposição	
								零件代号 Número da peça	数量 Quantidade
1	803608698	钥匙开关	Interruptor de chave	1					
2	803608815	电位计(配操作旋钮)	Potenciômetro (com botão)	1					
3	803608781	动臂灯翘板开关	Interruptor de baloiço da lanterna da lança	1					
4	803704505	标志板 3.31	PLaca de sinal 3.31	1					
5	803608781	转台灯翘板开关	Interruptor de baloiço da lanterna de plataforma rotativa	1					
6	803704504	标志板 3.32	PLaca de sinal 3.32	1					
7	803601926	雨刮翘板开关	Interruptor de baloiço do limpador	1					
8	803704513	标志板 2.5	PLaca de sinal 2.5	1					
9	803608893	喷水翘板开关	Interruptor de baloiço de pulverização	1					
10	803704508	标志板 2.6	PLaca de sinal 2.6	1					
11	310601389	右扶手箱线束	O feixe de caixa da direita armrest	1					
12	803504622	空调控制器	Controlador de ar condicionado	1					
13	310600151	主线束 2	Chicote principal 2	1					
14	803504809	收音机	Rádio	1					

310600147 电气系统

Sistema Elétrico

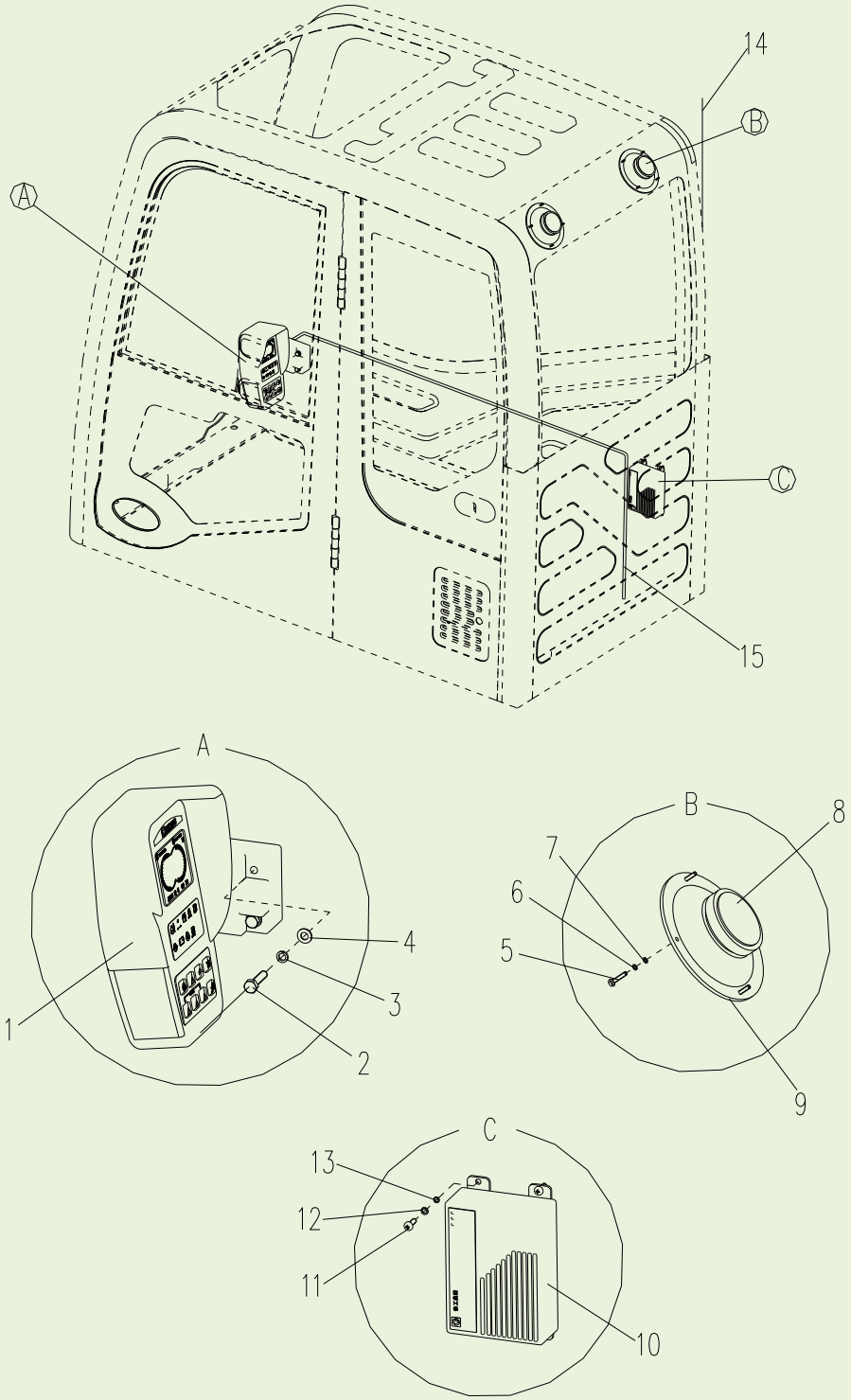

310600147 电气系统 Sistema Elétrico

序号 Item	零件代号 Número da peça	零件名	Nome da parte	数量 Quantidade	服务代码 Código de serviço	适用机号 Números de série	互换性 Intercambialidade	替换零件 Peça de reposição	
								零件代号 Número da peça	数量 Quantidade
1	803504589	电子监控器	Monitor eletrônico	1					
2	805000089	螺栓 M8×35	Parafuso M8×35	4					
3	805300010	垫圈 8	Arruela 8	4					
4	805300069	垫圈 8	Arruela 8	4					
5	805100250	螺钉 M4×20	Parafuso M4×20	8					
6	805300027	垫圈 4	Arruela 4	8					
7	805300157	垫圈 4	Arruela 4	8					
8	819908756	扬声器	Alto-falante	2					
9	803504617	扬声器罩	Cobertura de alto-falante	2					
10	803504594	控制器	Controlador	1					
11	805100275	螺钉 M5×16	Parafuso M5×16	4					
12	805300109	垫圈 5	Arruela 5	4					
13	805300119	垫圈 5	Arruela 5	4					
14	803608828	收音机天线	Antena do rádio	1					
15	310600154	监控器线束	Chicote do monitor	1					

310600147 电气系统
Sistema Elétrico

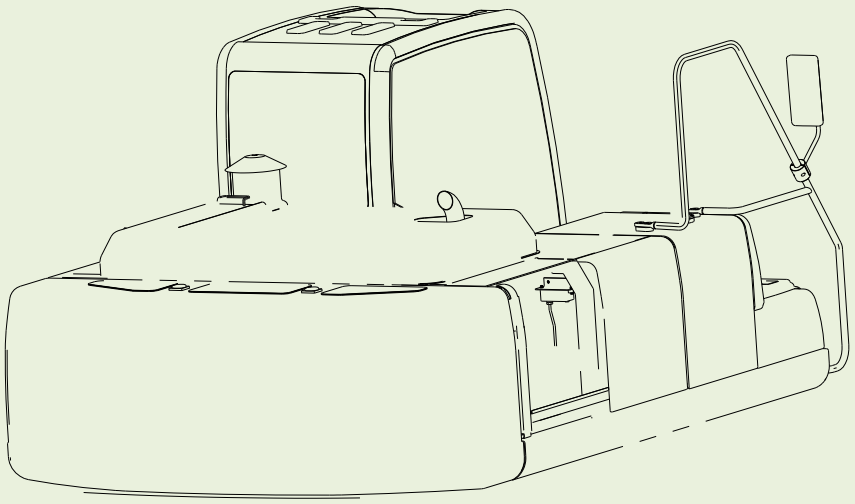

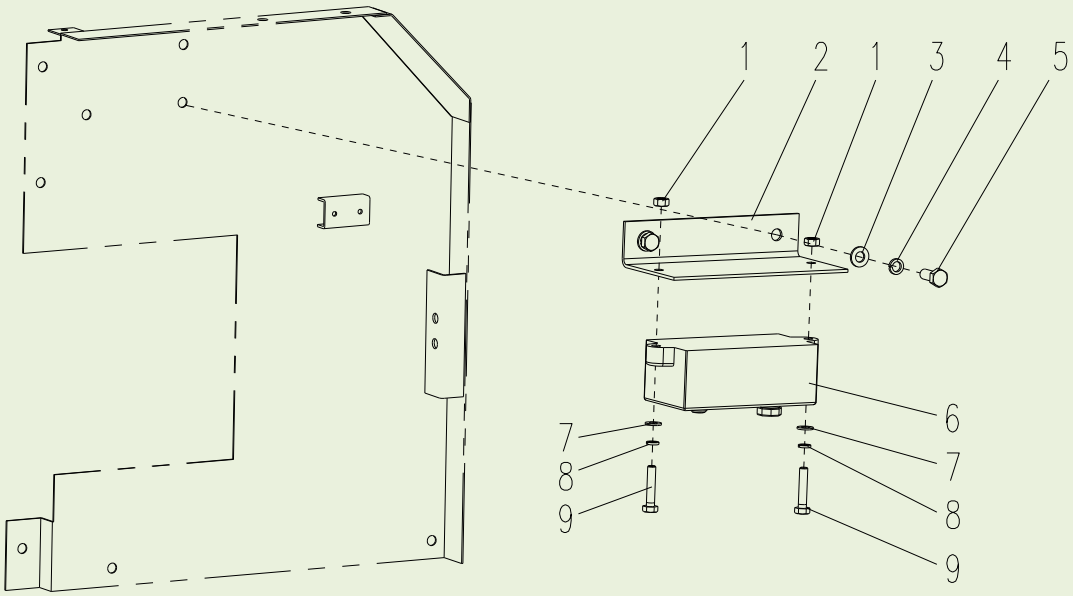

310600147 电气系统 Sistema Elétrico

序号 Item	零件代号 Número da peça	零件名	Nome da parte	数量 Quantidade	服务代码 Código de serviço	适用机号 Números de série	互换性 Intercambialidade	替换零件 Peça de reposição	
								零件代号 Número da peça	数量 Quantidade
1	805200045	螺母 M8	Porca M8	2					
2	310800396	支架	Suporte	1					
3	805300017	垫圈 10	Arruela 10	2					
4	805300014	垫圈 10	Arruela 10	2					
5	805000714	螺栓 M10×20	Parafuso M10×20	2					
6	800104270	油门电机(带软轴)	O motor do acelerador (com eixo flexível)	1					
7	805300069	垫圈 8	Arruela 8	2					
8	805300010	垫圈 8	Arruela 8	2					
9	805000089	螺栓 M8×35	Parafuso M8×35	2					

310600147 电气系统
Sistema Elétrico

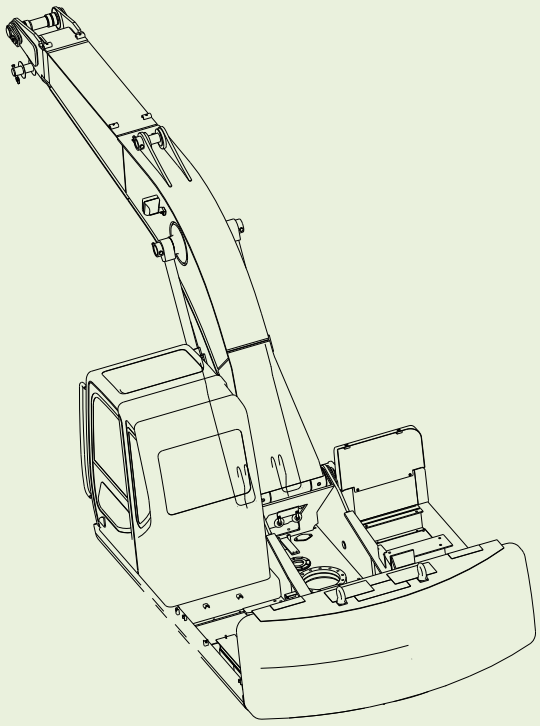

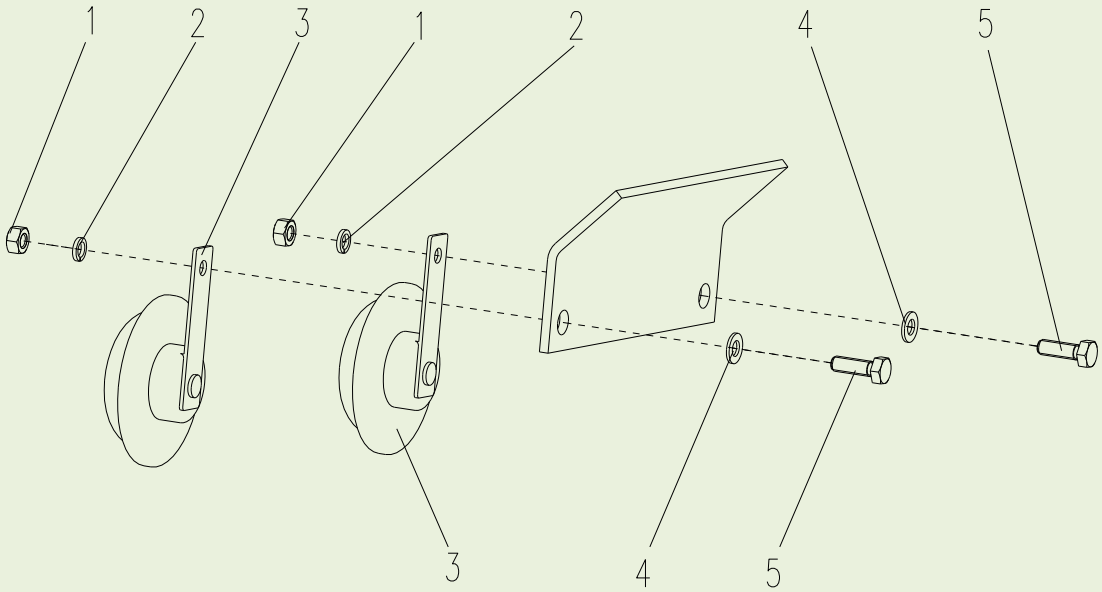

310600147 电气系统 Sistema Elétrico

序号 Item	零件代号 Número da peça	零件名	Nome da parte	数量 Quantidade	服务代码 Código de serviço	适用机号 Números de série	互换性 Intercambialidade	替换零件 Peça de reposição	
								零件代号 Número da peça	数量 Quantidade
1	805200045	螺母 M8	Porca M8	2					
2	805300010	垫圈 8	Arruela 8	2					
3	803504609	喇叭（高、低音各一个）	Buzina (uma de alto som, uma de baixo som)	2					
4	805300069	垫圈 8	Arruela 8	2					
5	805004723	螺栓 M8×25	Parafuso M8×25	2					

310600147 电气系统

Sistema Elétrico

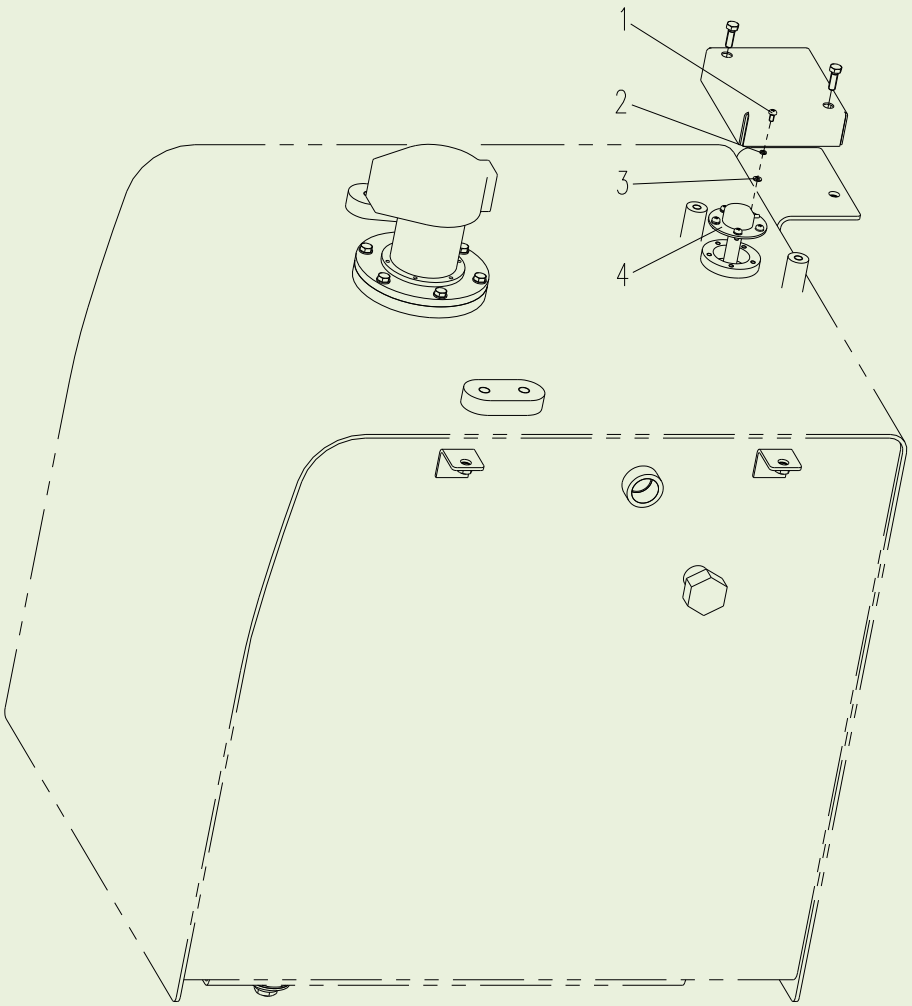

310600147 电气系统 Sistema Elétrico

序号 Item	零件代号 Número da peça	零件名	Nome da parte	数量 Quantidade	服务代码 Código de serviço	适用机号 Números de série	互换性 Intercambialidade	替换零件 Peça de reposição	
								零件代号 Número da peça	数量 Quantidade
1	805100273	螺钉 M5×12	Parafuso M5×12	5					
2	805300119	垫圈 5	Arruela 5	5					
3	805300109	垫圈 5	Arruela 5	5					
4	803504597	油位传感器	Sensor de nível de combustível	1					

310600147 电气系统

Sistema Elétrico

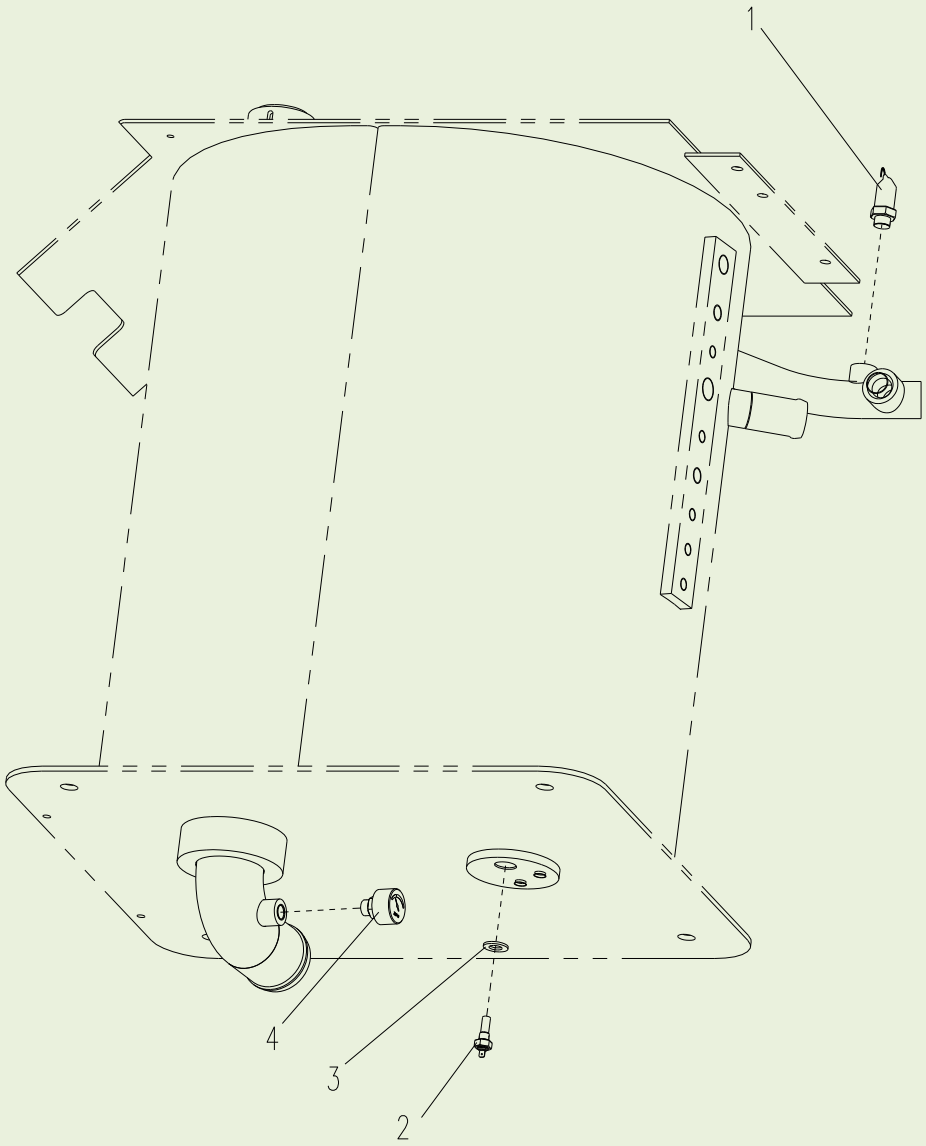

310600147 电气系统 Sistema Elétrico

序号 Item	零件代号 Número da peça	零件名	Nome da parte	数量 Quantidade	服务代码 Código de serviço	适用机号 Números de série	互换性 Intercambialidade	替换零件 Peça de reposição	
								零件代号 Número da peça	数量 Quantidade
1	801102899	液压油堵塞发讯器	Alarme de entupimento de óleo hidráulico	1					
2	803504717	液压油温传感器	Sensor de temperatura de óleo hidráulico	1					
3	805300024	垫圈 14	Arruela 14	1					
4	819908755	液压油堵塞发讯器	Alarme de entupimento de óleo hidráulico	1					

310600147 电气系统
Sistema Elétrico

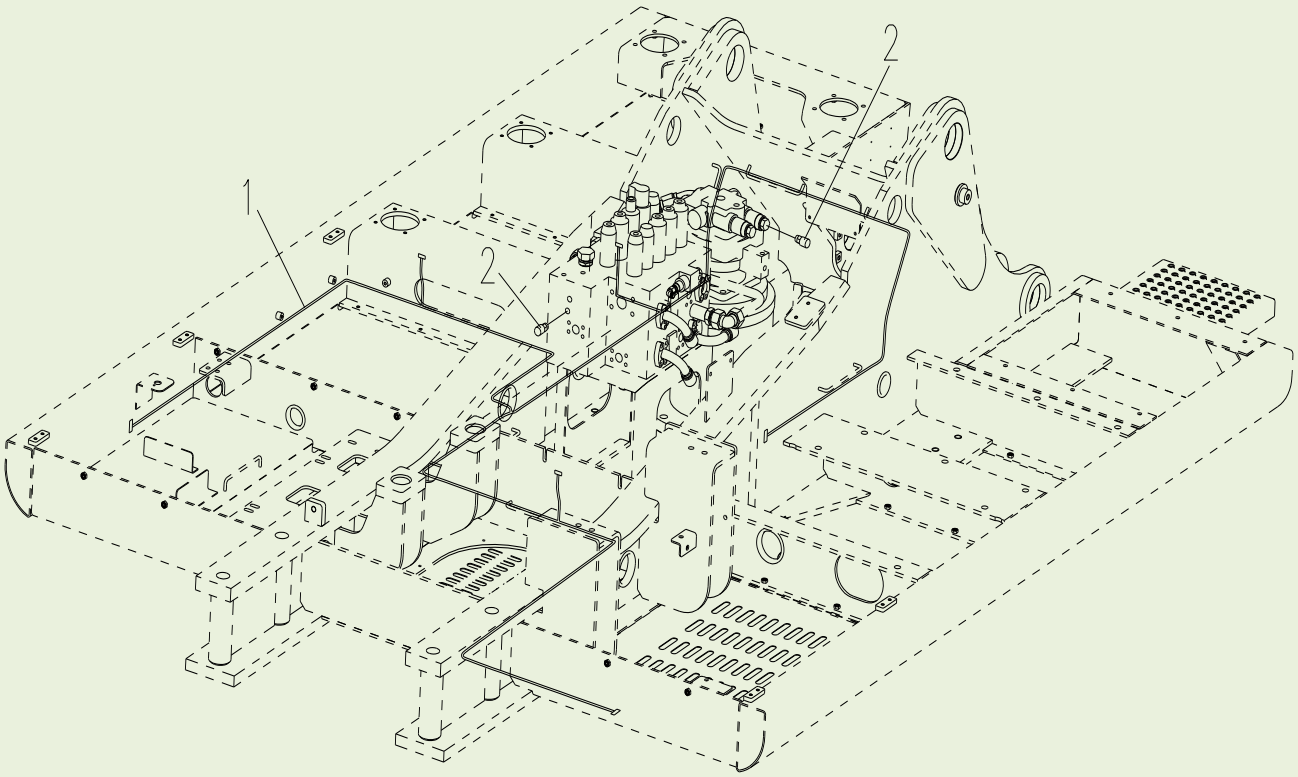

310600147 电气系统 Sistema Elétrico

序号 Item	零件代号 Número da peça	零件名	Nome da parte	数量 Quantidade	服务代码 Código de serviço	适用机号 Números de série	互换性 Intercambialidade	替换零件 Peça de reposição	
								零件代号 Número da peça	数量 Quantidade
1	310601590	主线束 1	Chicote principal 1	1		D10/12-		310801877	1
2	803608741	压力开关	Interruptor de pressão	2					

310601812 空调系统（摩丁）

Sistema de ar-condicionado (Modine)

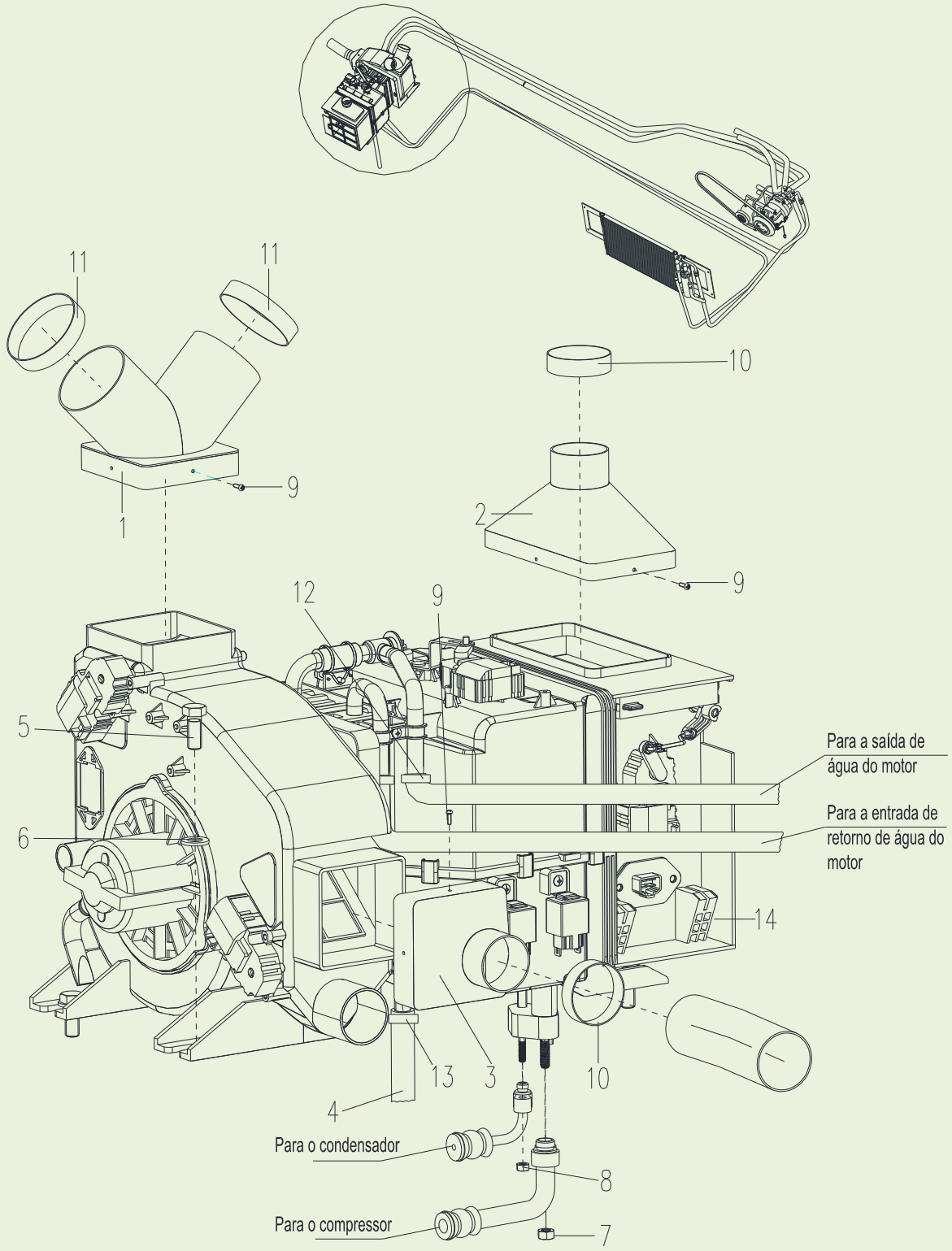

310601812 空调系统 Sistema de Ar Condicionado

序号 Item	零件代号 Número da peça	零件名	Nome da parte	数量 Quantidade	服务代码 Código de serviço	适用机号 Números de série	互换性 Intercambialidade	替换零件 Peça de reposição	
								零件代号 Número da peça	数量 Quantidade
1	312600325	上出风口	Saida de vento superior	1					
2	312600324	上进风口	Saida de vento superior	1					
3	312600323	前出风口	Saida de vento dianteira	1					
4	859934546	空调滴水管	Tubo de gotejamento de ar condicionado	1					
5	805000715	螺栓 M12×25	Parafuso M12×25	4					
6	805300020	垫圈 12	Arruela 12	4					
7	805200045	螺母 M8	Porca M8	1					
8	805200053	螺母 M6	Porca M6	1					
9	819908925	螺钉 ST3.5X9.5	Parafuso ST3.5X9.5	12					
10	819908922	DS01D124060 喉箍	DS01D124060 Braçadeira de garganta	4					
11	801905495	喉箍 φ51-φ76	Braçadeira de gargantaφ51-φ76	2					
12	819909303	JB/T8870 喉箍 D25	JB/T8870 Braçadeira de garganta D25	2					
13	310500696	喉箍 Φ10-Φ16	Braçadeira de garganta Φ10-Φ16	1					
14	803504680	蒸发器总成	Conjunto do evaporador	1					

310601812 空调系统（摩丁）

Sistema de ar-condicionado (Modine)

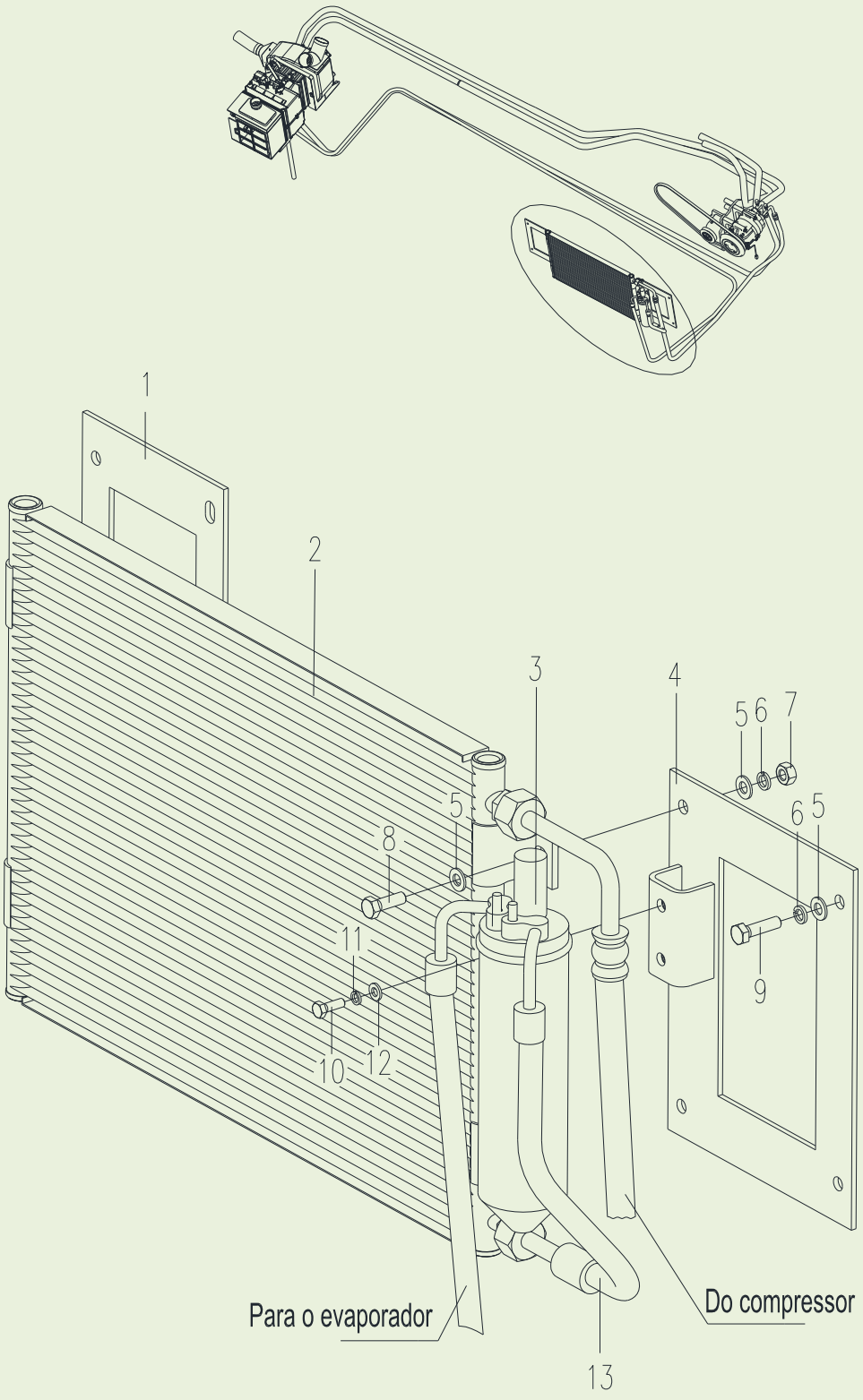

310601812 空调系统 Sistema de Ar Condicionado

序号 Item	零件代号 Número da peça	零件名	Nome da parte	数量 Quantidade	服务代码 Código de serviço	适用机号 Números de série	互换性 Intercambialidade	替换零件 Peça de reposição	
								零件代号 Número da peça	数量 Quantidade
1	310800536	连接板	Placa de conexão	1					
2	803504679	冷凝器	Condensador	1					
3	819909088	干燥瓶及支架总成	Garrafa de secagem e conjunto do suporte	1					
4	310800530	支架	Suporte	1					
5	805300069	垫圈 8	Arruela 8	12					
6	805300010	垫圈 8	Arruela 8	8					
7	805200045	螺母 M8	Porca M8	4					
8	805000018	螺栓 M8×20	Parafuso M8×20	4					
9	805000020	螺栓 M8×30	Parafuso M8×30	4					
10	805000046	螺栓 M6×14	Parafuso M6×14	2					
11	805300030	垫圈 6	Arruela 6	2					
12	805300029	垫圈 6	Arruela 6	2					
13	803173615	软管总成	Conjunto da mangueira	1					

310601812 空调系统（摩丁）
Sistema de ar-condicionado (Modine)

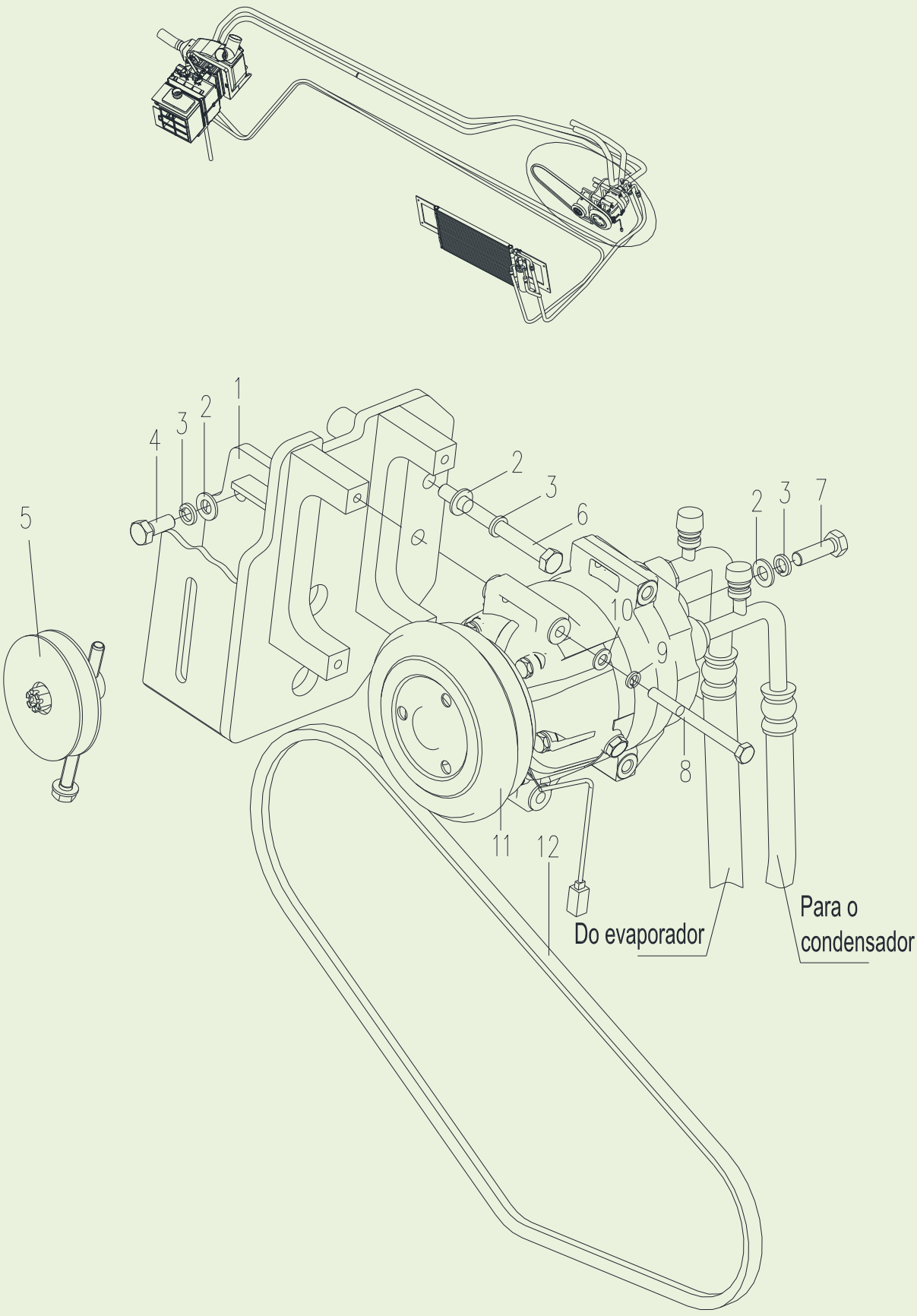

310601812 空调系统 Air Conditioner System

序号 Item	零件代号 Número da peça	零件名	Nome da parte	数量 Quantidade	服务代码 Código de serviço	适用机号 Números de série	互换性 Intercambialidade	替换零件 Peça de reposição	
								零件代号 Número da peça	数量 Quantidade
1	310602072	压缩机支架	Suporte do compressor	1					
2	805300017	垫圈 10	Arruela 10	5					
3	805300014	垫圈 10	Arruela 10	5					
4	805004785	螺栓 M10×1.25×25	Parafuso M10×1.25×25	2					
5	800309027	B 槽涨紧轮	B roda de tensão através	1					
6	805004784	螺栓 M10×1.25×110	Parafuso M10X1.25X110	2					
7	819908682	螺栓 M10×1.25×30	Parafuso M10×1.25×30	1					
8	805002815	螺栓 M8×90	Parafuso M8×90	4					
9	805300010	垫圈 8	Arruela 8	4					
10	805300069	垫圈 8	Arruela 8	4					
11	819909396	压缩机	Compressor	1					
12	819908679	汽车 V 带	Correia em forma de V de carro	1					

310601812 空调系统（摩丁）

Sistema de ar-condicionado (Modine)

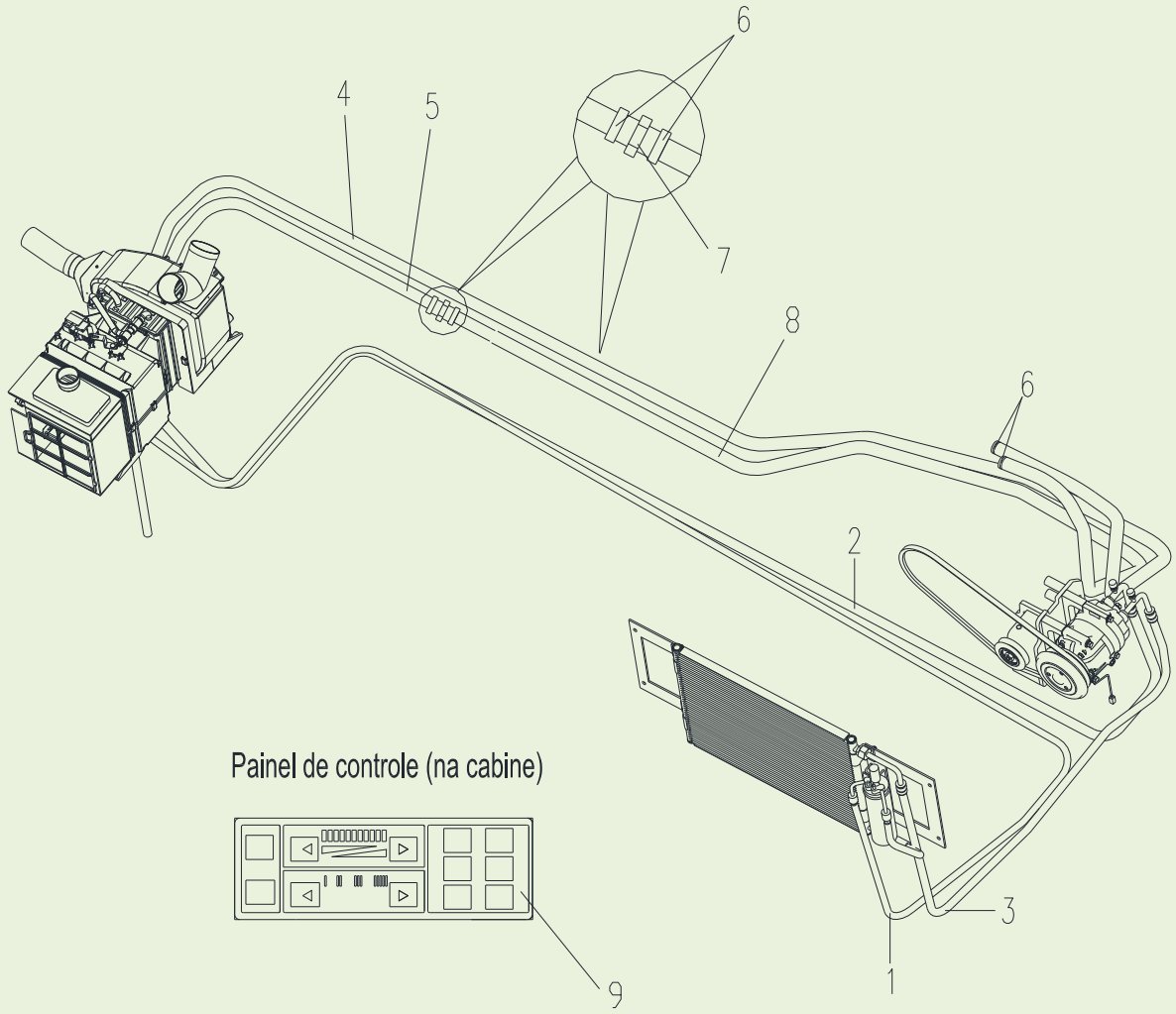

310601812 空调系统 Sistema de Ar Condicionado

序号 Item	零件代号 Número da peça	零件名	Nome da parte	数量 Quantidade	服务代码 Código de serviço	适用机号 Números de série	互换性 Intercambialidade	替换零件 Peça de reposição	
								零件代号 Número da peça	数量 Quantidade
1	803506299	冷媒管	Tubo de refrigerante	1					
2	803506300	冷媒管	Tubo de refrigerante	1					
3	803506297	冷媒管	Tubo de refrigerante	1					
4	803172883	输水胶管	Mangueira de transmissão de água	2					
5	819909116	控制面板	Painel de controle	1					

310601883 空调系统 2

Sistema de Ar Condicionado 2

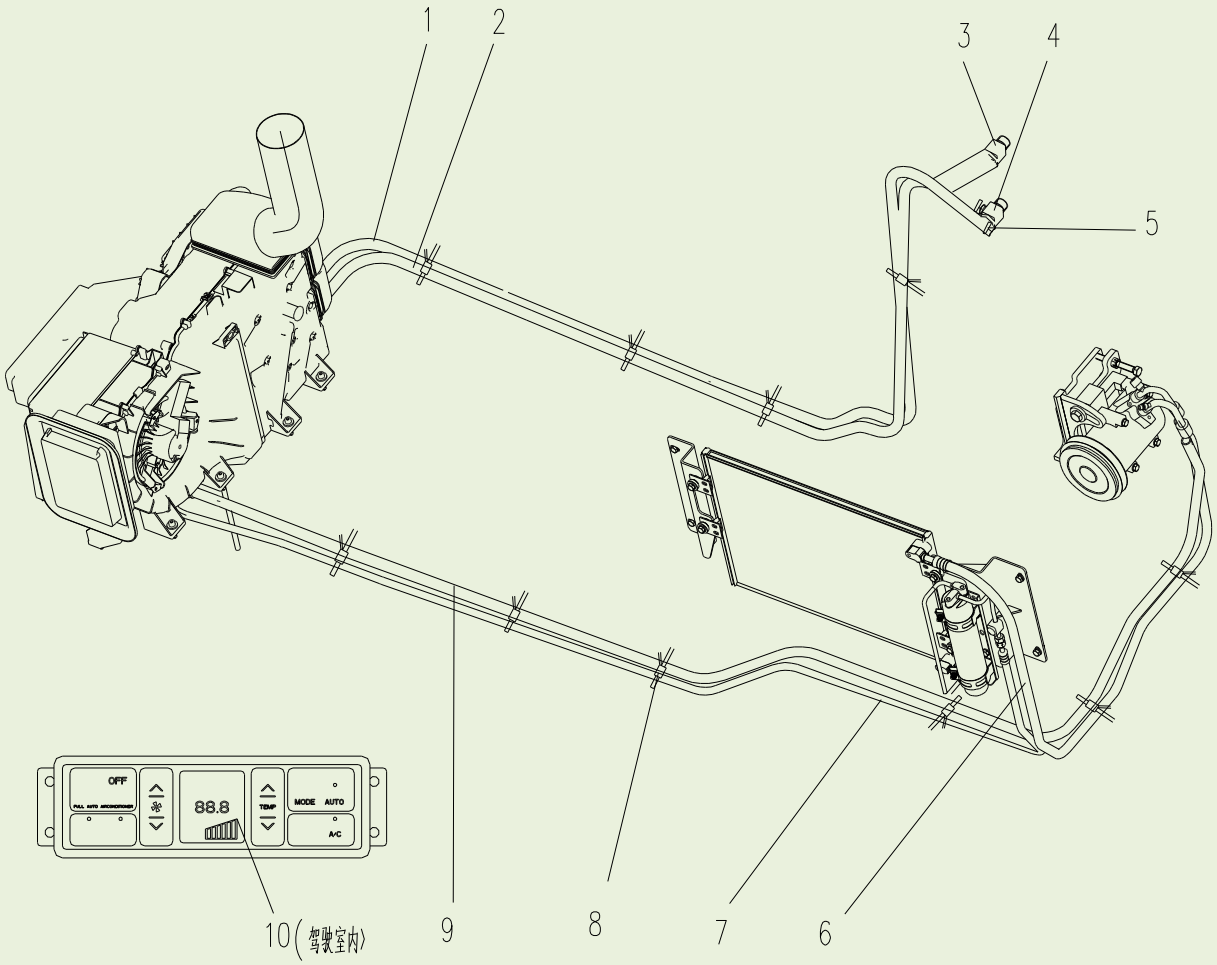

310601883 空调系统 Sistema de Ar Condicionado

序号 Item	零件代号 Número da peça	零件名	Nome da parte	数量 Quantidade	服务代码 Código de serviço	适用机号 Números de série	互换性 Intercambialidade	替换零件 Peça de reposição	
								零件代号 Número da peça	数量 Quantidade
1	822102747	发动机进水管	Tubo de água de entrada água do motor	1					
2	822102748	发动机出水管	Um tubo de saída de água do motor	1					
3	310601904	热水阀	Válvula de água quente	1					
4	803506174	管接头	Tubagem	1					
5	803504792	喉箍 φ16-φ25	Braçadeira de garganta φ16-φ25	1					
6	803506181	冷媒管	Tubo de refrigerante	1					
7	803506184	冷媒管	Tubo de refrigerante	1					
8	801905691	扎带	A banda	20					
9	803506185	冷媒管	Tubo de refrigerante	1					
10	803504814	控制面板	Painel de controle	1					

310601883 空调系统 2

Sistema de Ar Condicionado

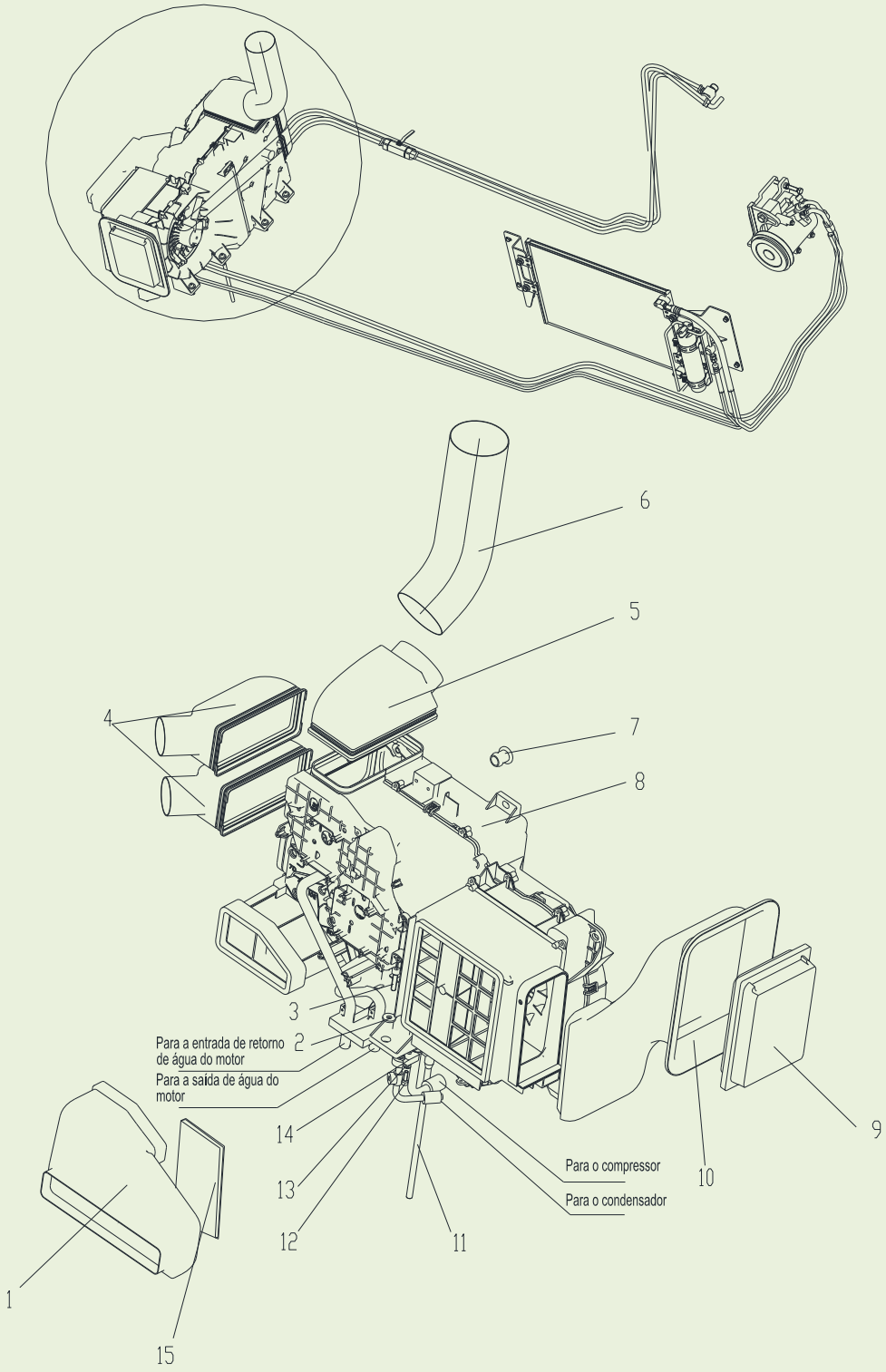

310601883 空调系统 Sistema de Ar Condicionado

序号 Item	零件代号 Número da peça	零件名	Nome da parte	数量 Quantidade	服务代码 Código de serviço	适用机号 Números de série	互换性 Intercambialidade	替换零件 Peça de reposição	
								零件代号 Número da peça	数量 Quantidade
1	801905721	吹脚过渡风道	Duto de transição soprando pé	1					
2	819908847	螺钉 M8×35	Parafuso M8×35	7					
3	314000358	垫圈	Arruela	7					
4	810907522	前吹风过渡风道	Antes da transição do duto do ventilador	1					
5	801905720	后吹风过渡风道	Depois de um duto de transição	1					
6	801905719	后吹风波纹管	O fole de ventilador	1					
7	314000354	堵塞	Bloco	1					
8	803504810	蒸发器	Evaporador	1					
9	803504817	外气过滤器	Filtro de ar	4					
10	801905718	吹新风过渡风道	Novo vento soprando o duto de transição	1					
11	803504818	排水软管	Dreno mangueira	1					
12	803504819	管接头	Tubagem	1					
13	805103633	螺钉 M6×20	Parafuso M6X20	1					
14	805300029	垫圈 6	Arruela 6	1					
15	803504816	内气过滤器	Filtro de ar	1					

310601883 空调系统 2

Sistema de Ar Condicionado 2

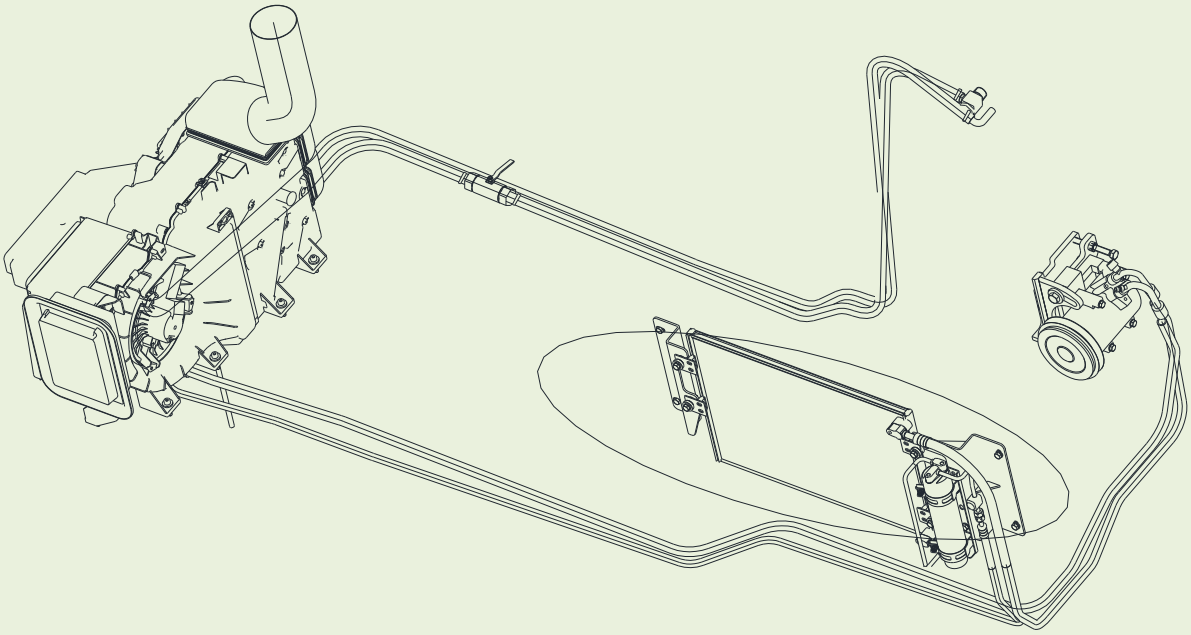

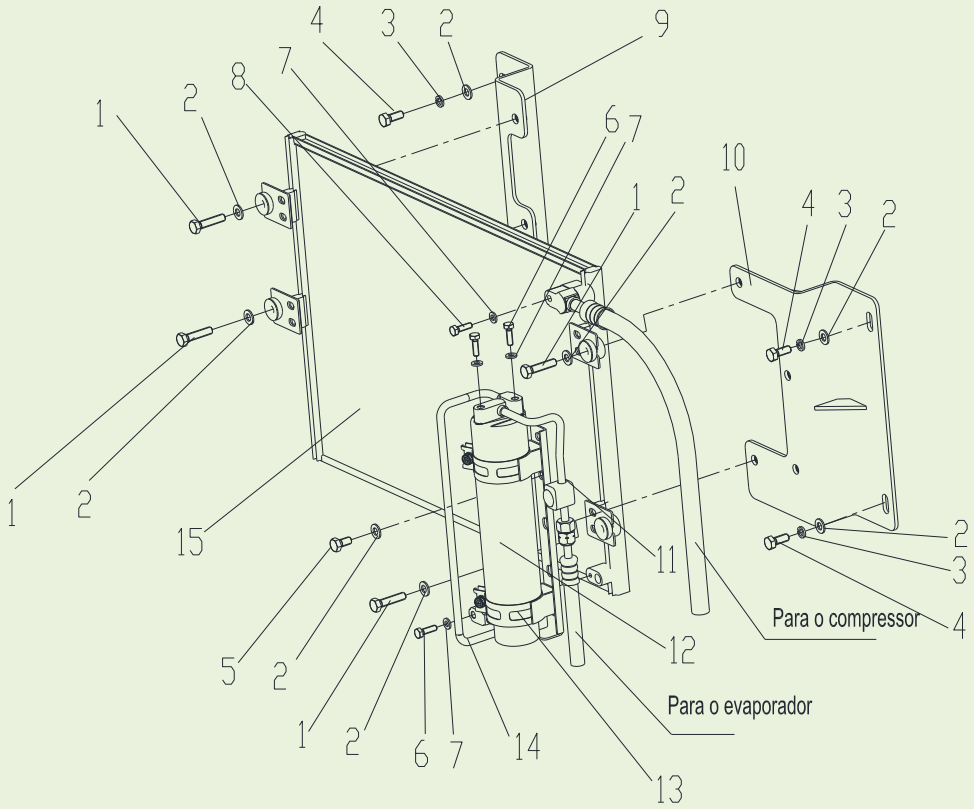

310601883 空调系统 Sistema de Ar Condicionado

序号 Item	零件代号 Número da peça	零件名	Nome da parte	数量 Quantidade	服务代码 Código de serviço	适用机号 Números de série	互换性 Intercambialidade	替换零件 Peça de reposição	
								零件代号 Número da peça	数量 Quantidade
1	805000089	螺栓 M8X35	Parafuso M8X25	4					
2	805300069	垫圈 8	Arruela 8	10					
3	805300010	垫圈 8	Arruela 8	6					
4	805005235	螺栓 M8X20	Parafuso M8X20	4					
5	805005234	螺栓 M8X16	Parafuso M8X16	2					
6	805103633	螺栓 M6X20	Parafuso M6X20	3					
7	805300029	垫圈 6	Arruela 6	3					
8	805005209	螺栓 M6X35	Parafuso M10X25	1					
9	803506161	冷凝器支架 II	Suporte do condensador II	1					
10	803506158	冷凝器支架 I	Suporte do condensador I	1					
11	803506183	液体硬管	Tubo rígido líquido	1					
12	803504813	储液罐总成	A montagem do tanque de armazenamento de líquidos	1					
13	803504815	储液罐支架	O suporte do tanque de armazenamento de líquidos	1					
14	803506182	液体硬管	Tubo rígido líquido	1					
15	803504812	冷凝器总成	Montagem do condensador	1					

310601883 空调系统 2

Sistema de Ar Condicionado 2

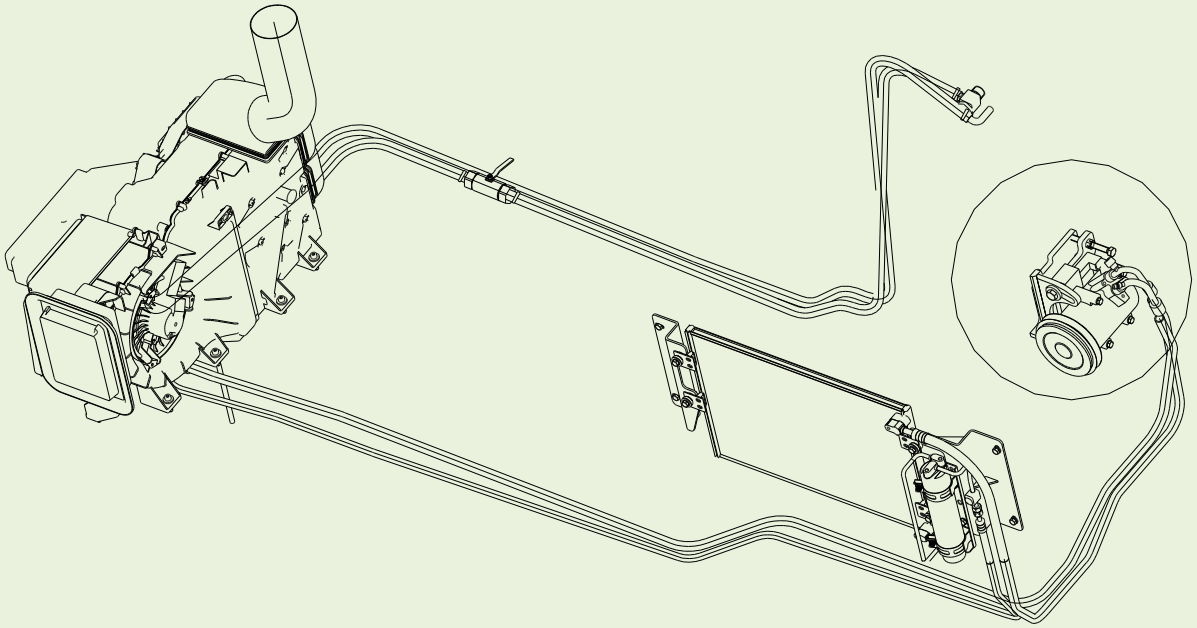

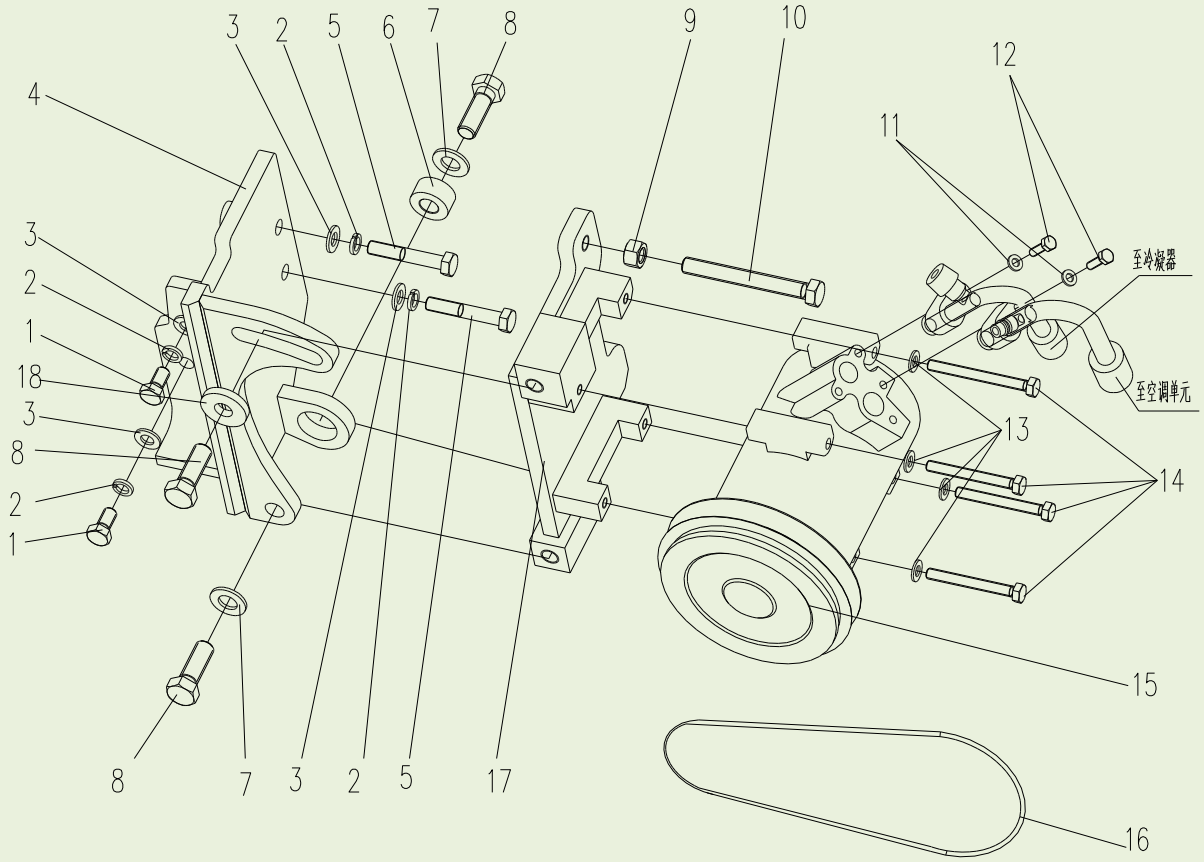

310601883 空调系统 Sistema de Ar Condicionado

序号 Item	零件代号 Número da peça	零件名	Nome da parte	数量 Quantidade	服务代码 Código de serviço	适用机号 Números de série	互换性 Intercambialidade	替换零件 Peça de reposição	
								零件代号 Número da peça	数量 Quantidade
1	805004695	螺栓 M10×1.25×20	Parafuso M10×1.25×20	2					
2	805300014	垫圈 10	Arruela 10	4					
3	805300017	垫圈 10	Arruela 10	4					
4	803506167	压缩机支架 II	Suporte do compressor II	1					
5	805004753	螺栓 M10×1.25×60	Parafuso M10×1.25×60	2					
6	310601884	调整垫片	Calço de ajuste	1					
7	80530014	垫圈 14	Arruela 14	1					
8	310800073	螺栓 M14×40	Parafuso M14X40	3					
9	805200049	螺母 M12	Porca M12	1					
10	805000149	螺栓 M12×100	Parafuso M12X100	1					
11	805300029	垫圈 6	Arruela 6	2					
12	805000126	螺栓 M6×30	Parafuso M6X30	2					
13	805300069	垫圈 8	Arruela 8	4					
14	805000395	螺栓 M8×70	Parafuso M8X70	4					
15	803506186	压缩机	Compressor	1					
16	800306908	皮带	Cinto	1					
17	803506172	压缩机支架 I	Suporte do compressor I	1					
18	314000357	大垫片	Almofada grande	1					

310700002 底盘总成 1

Conjunto do Chassi 1

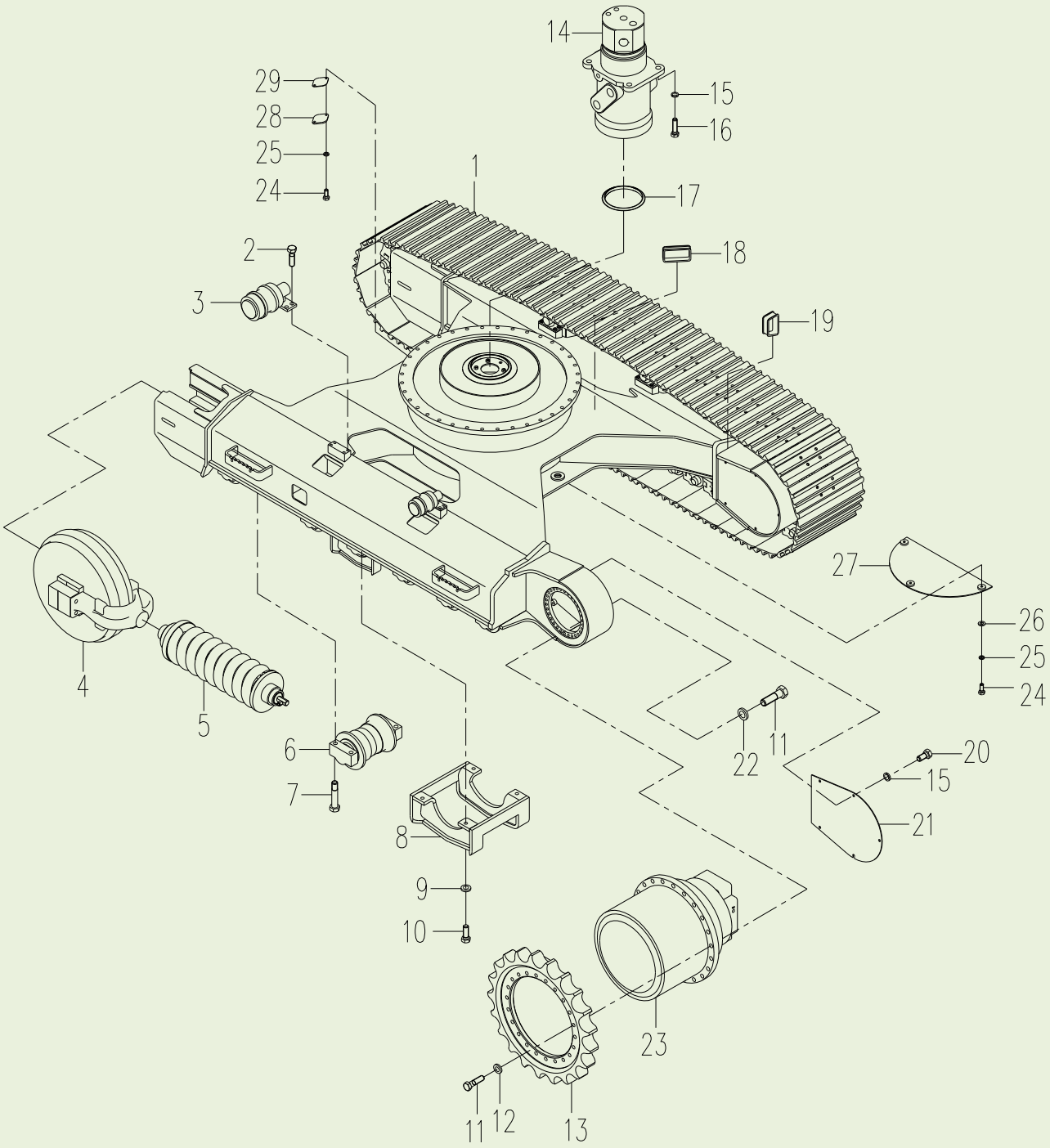

310700002 底盘总成 Conjunto do Chassi

序号 Item	零件代号 Número da peça	零件名	Nome da parte	数量 Quantidade	服务代码 Código de serviço	适用机号 Números de série	互换性 Intercambialidade	替换零件 Peça de reposição	
								零件代号 Número da peça	数量 Quantidade
1	800305448	履带总成 600mm	Conjunto da esteira 600mm	2	H				
	800305449	履带总成 700mm	Conjunto da esteira 700mm	2	OP				
	800305450	履带总成 800mm	Conjunto da esteira 800mm	2	OP				
2	805006280	螺栓 M16×45	Parafuso M16×45	16					
3	800305439	托轮	Apoio da roda	4	H				
4	800305436	引导轮	Polia de guia	2	H				
5	800305451	涨紧装置	Dispositivo de tensão	2	H			800305389	2
6	800305437	支重轮	Roda de apoio	16	H				
7	805006281	螺栓 M18×90	Parafuso M18×90	64					
8	310800222	夹轨器	Dispositivo de grampo de trilho	2					
9	805302499	垫圈 18	Arruela 18	8					
10	805006334	螺栓 M18×45	Parafuso M18×45	8					
11	805004815	螺栓 M16×60	Parafuso M16×60	104					
12	805302502	垫圈 16	Arruela 16	44					
13	800305438	驱动轮	Roda de acionamento	2	H				
14	800305381	中心回转体	Corpo rotativo central	1	H				
15	805300018	垫圈 12	Arruela 12	14					
16	805004781	螺栓 M12×45	Parafuso M12×45	4					
17	310800227	防尘圈	Arruela de poeira	1					
18	310800228	橡胶护套	Manga de borracha	2					
19	310802043	橡胶护套	Manga de borracha	2					
20	805000715	螺栓 M12×25	Parafuso M12×25	10					
21	310800224	盖板	Placa de conbertura	2					
22	805302498	垫圈 16	Arruela 16	60					
23	803007148	行走马达	Motor de trânsito	2	H			803007289	2
24	805000714	螺栓 M10×20	Parafuso M10×25	8					
25	805300014	垫圈 10	Arruela 10	8					
26	805300017	垫圈 10	Arruela 10	6					
27	310800223	底盖	Tampa inferior	2					
28	310800226	盖板	Placa de conbertura	1					
29	310800229	橡胶垫	Gaxeta de borracha	1					

310700002 底盘总成 2

Conjunto do Chassi 2

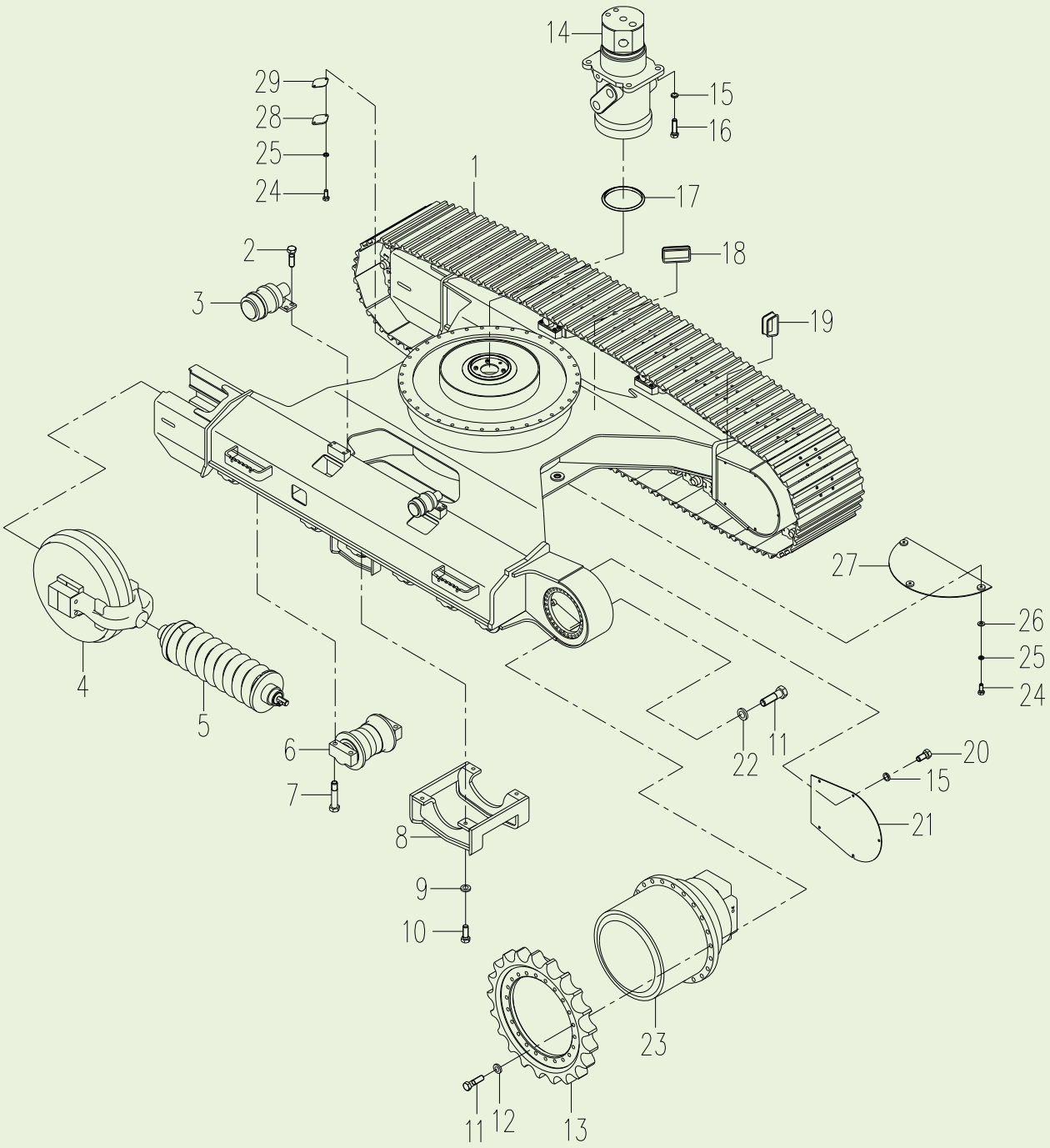

310700002 底盘总成 Conjunto do Chassi

序号 Item	零件代号 Número da peça	零件名	Nome da parte	数量 Quantidade	服务代码 Código de serviço	适用机号 Números de série	互换性 Intercambialidade	替换零件 Peça de reposição	
								零件代号 Número da peça	数量 Quantidade
1	800305448	履带总成 600mm	Conjunto da esteira 600mm	2	H				
	800305449	履带总成 700mm	Conjunto da esteira 700mm	2	OP				
	800305450	履带总成 800mm	Conjunto da esteira 800mm	2	OP				
2	805006280	螺栓 M16×45	Parafuso M16×45	16					
3	800305587	托轮	Apoio da roda	4	H				
4	800305585	引导轮	Polia de guia	2	H				
5	800305451	涨紧装置	Dispositivo de tensão	2	H			800305389	2
6	800305586	支重轮	Roda de apoio	16	H				
7	805006281	螺栓 M18×90	Parafuso M18×90	64					
8	310800222	夹轨器	Dispositivo de grampo de trilho	2					
9	805302499	垫圈 18	Arruela 18	8					
10	805006334	螺栓 M18×45	Parafuso M18×45	8					
11	805004815	螺栓 M16×60	Parafuso M16×60	104					
12	805302502	垫圈 16	Arruela 16	44					
13	800305588	驱动轮	Roda de acionamento	2	H				
14	800305381	中心回转体	Corpo rotativo central	1	H				
15	805300018	垫圈 12	Arruela 12	14					
16	805004781	螺栓 M12×45	Parafuso M12×45	4					
17	310800227	防尘圈	Arruela de poeira	1					
18	310800228	橡胶护套	Manga de borracha	2					
19	310802043	橡胶护套	Manga de borracha	2					
20	805000715	螺栓 M12×25	Parafuso M12×25	10					
21	310800224	盖板	Placa de conbertura	2					
22	805302498	垫圈 16	Arruela 16	60					
23	803007148	行走马达	Motor de trânsito	2	H			803007289	2
24	805000714	螺栓 M10×20	Parafuso M10×25	8					
25	805300014	垫圈 10	Arruela 10	8					
26	805300017	垫圈 10	Arruela 10	6					
27	310800223	底盖	Tampa inferior	2					
28	310800226	盖板	Placa de conbertura	1					
29	310800229	橡胶垫	Gaxeta de borracha	1					

310700002 底盘总成 3

Conjunto do Chassi

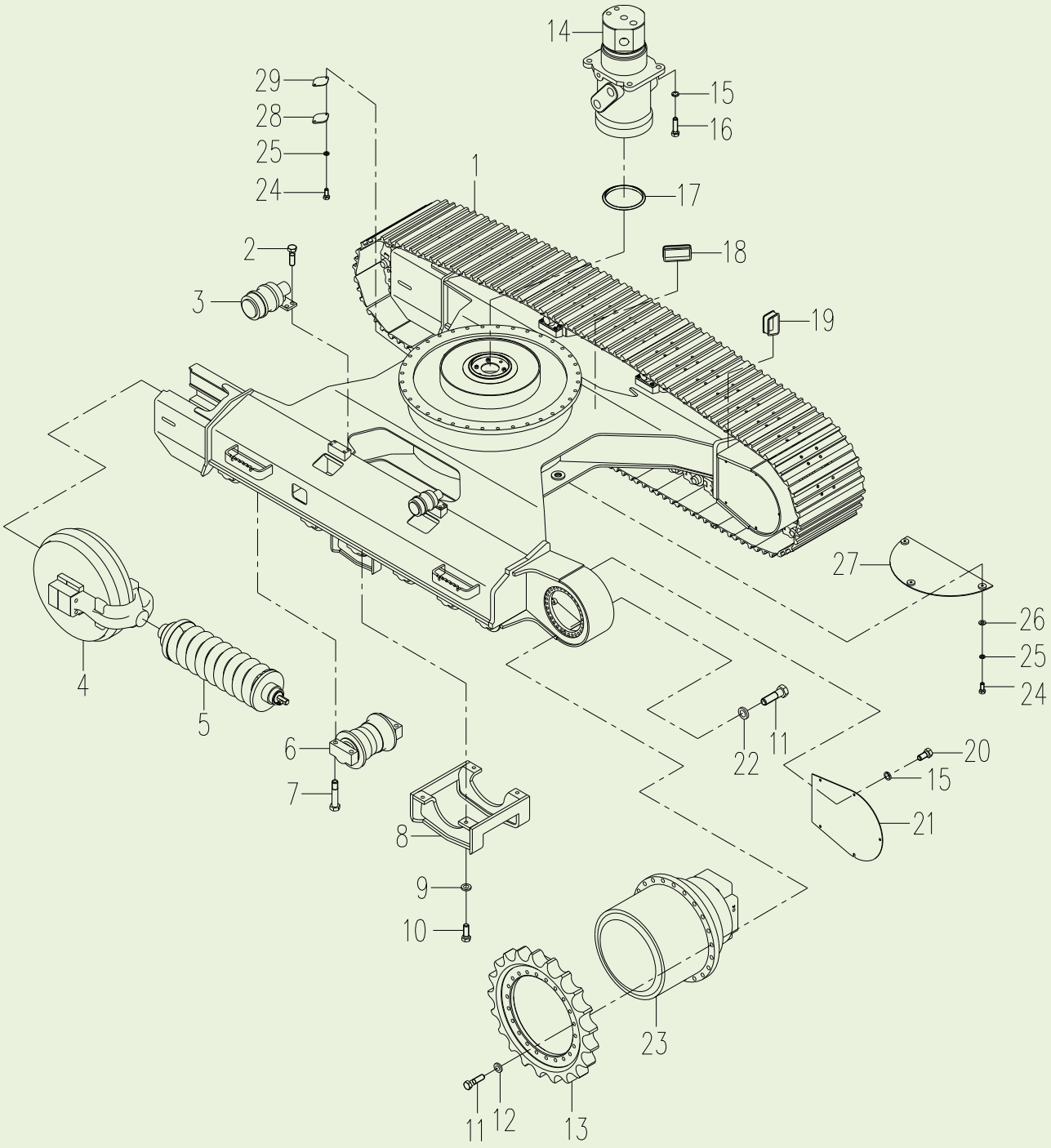

310700002 底盘总成 Conjunto do Chassi

序号 Item	零件代号 Número da peça	零件名	Nome da parte	数量 Quantidade	服务代码 Código de serviço	适用机号 Números de série	互换性 Intercambialidade	替换零件 Peça de reposição	
								零件代号 Número da peça	数量 Quantidade
1	800305429	履带总成 600mm	Conjunto da esteira 600mm	2	H				
	800305426	履带总成 700mm	Conjunto da esteira 700mm	2	OP				
	800305425	履带总成 800mm	Conjunto da esteira 800mm	2	OP				
2	805006280	螺栓 M16×45	Parafuso M16×45	16					
3	800305385	托轮	Apoio da roda	4	H				
4	800305386	引导轮	Polia de guia	2	H				
5	800305451	涨紧装置	Dispositivo de tensão	2	H			800305389	2
6	800305387	支重轮	Roda de apoio	16	H				
7	805006281	螺栓 M18×90	Parafuso M18×90	64					
8	310800222	夹轨器	Dispositivo de grampo de trilho	2					
9	805302499	垫圈 18	Arruela 18	8					
10	805006334	螺栓 M18×45	Parafuso M18×45	8					
11	805004815	螺栓 M16×60	Parafuso M16×60	104					
12	805302502	垫圈 16	Arruela 16	44					
13	800305388	驱动轮	Roda de acionamento	2	H				
14	800305381	中心回转体	Corpo rotativo central	1	H				
15	805300018	垫圈 12	Arruela 12	14					
16	805004781	螺栓 M12×45	Parafuso M12×45	4					
17	310800227	防尘圈	Arruela de poeira	1					
18	310800228	橡胶护套	Manga de borracha	2					
19	310802043	橡胶护套	Manga de borracha	2					
20	805000715	螺栓 M12×25	Parafuso M12×25	10					
21	310800224	盖板	Placa de conbertura	2					
22	805302498	垫圈 16	Arruela 16	60					
23	803007148	行走马达	Motor de trânsito	2	H			803007289	2
24	805000714	螺栓 M10×20	Parafuso M10×25	8					
25	805300014	垫圈 10	Arruela 10	8					
26	805300017	垫圈 10	Arruela 10	6					
27	310800223	底盖	Tampa inferior	2					
28	310800226	盖板	Placa de conbertura	1					
29	310800229	橡胶垫	Gaxeta de borracha	1					

800305448 履带 1

Caminho 1

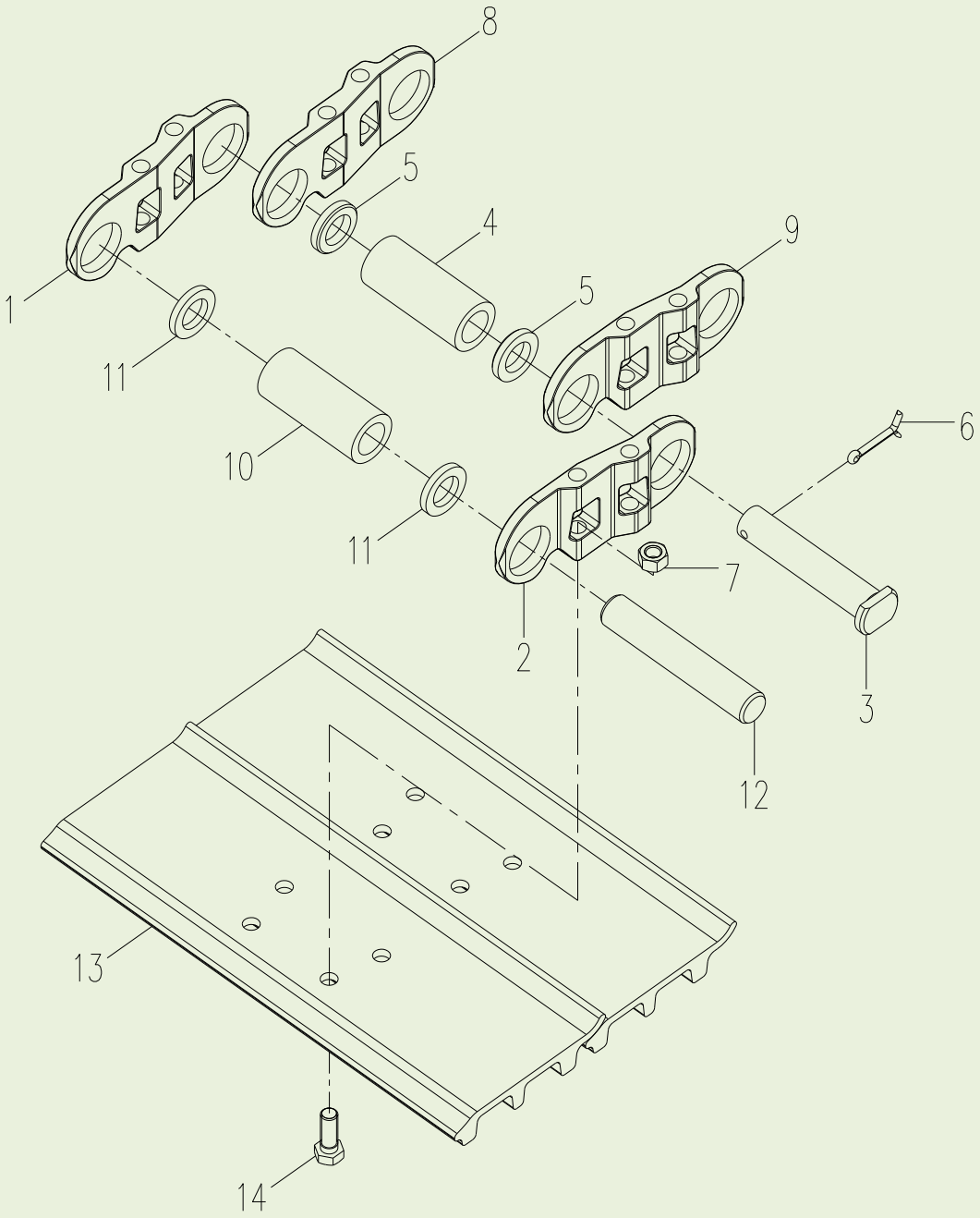

800305448 履带 Caminho

序号 Item	零件代号 Número da peça	零件名	Nome da parte	数量 Quantidade	服务代码 Código de serviço	适用机号 Números de série	互换性 Intercambialidade	替换零件 Peça de reposição	
								零件代号 Número da peça	数量 Quantidade
1	800340247	左主链轨节	Seção do trilho principal esquerdo cadeia	2					
2	800340246	右主链轨节	Seção do trilho direito principal cadeia	2					
3	819908992	主销轴	Eixo do pino principal	2					
4	800340250	主销套	Manga de pino principal	2					
5	800340251	主密封圈	Anel de vedação principal	4					
6	800340254	开口销	Cavilha	2					
7	800309047	螺母	Porca	376					
8	800340253	左链轨节	Ligação faixa esquerda	92					
9	800340252	右链轨节	Ligação caminho certo	92					
10	800340248	销套	Manga de pinos	92					
11	800340249	密封圈	Arruela de vedação	184					
12	819908991	销轴	Eixo do pino	92					
13	819908989	履带板	Placa do caminho	94					
14	800340255	螺栓	Parafuso	376					
	819908990	链轨合件	Caterpillar bond	94					

800305429 履带 2

Caminho 2

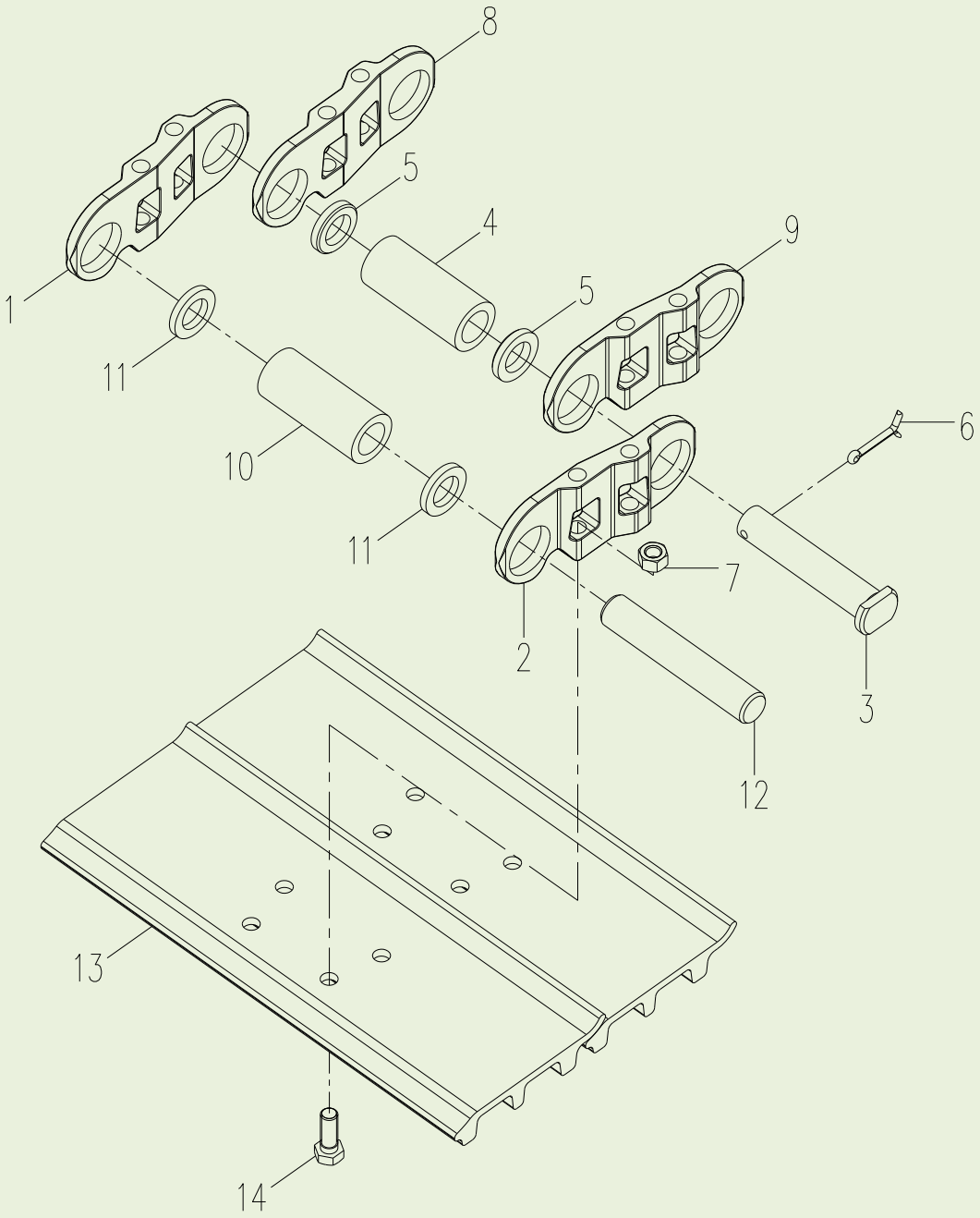

800305429 履带 Caminho

序号 Item	零件代号 Número da peça	零件名	Nome da parte	数量 Quantidade	服务代码 Código de serviço	适用机号 Números de série	互换性 Intercambialidade	替换零件 Peça de reposição	
								零件代号 Número da peça	数量 Quantidade
1	800340289	左主链轨节	Seção do trilho principal esquerdo cadeia	2					
2	800340288	右主链轨节	Seção do trilho direito principal cadeia	2					
3	819908998	主销轴	Eixo do pino principal	2					
4	800340292	主销套	Manga de pino principal	2					
5	800340293	主密封圈	Anel de vedação principal	4					
6	800340296	开口销	Cavilha	2					
7	800309047	螺母	Porca	376					
8	800340295	左链轨节	Ligação faixa esquerda	92					
9	800340294	右链轨节	Ligação caminho certo	92					
10	800340290	销套	Manga de pinos	92					
11	800340291	密封圈	Arruela de vedação	184					
12	819908997	销轴	Eixo do pino	92					
13	819908994	履带板	Placa do caminho	94					
14	800340255	螺栓	Parafuso	376					
	819908996	链轨合件	Caterpillar bond	94					

800305451 涨紧机构 1

Um mecanismo de tensionamento 1

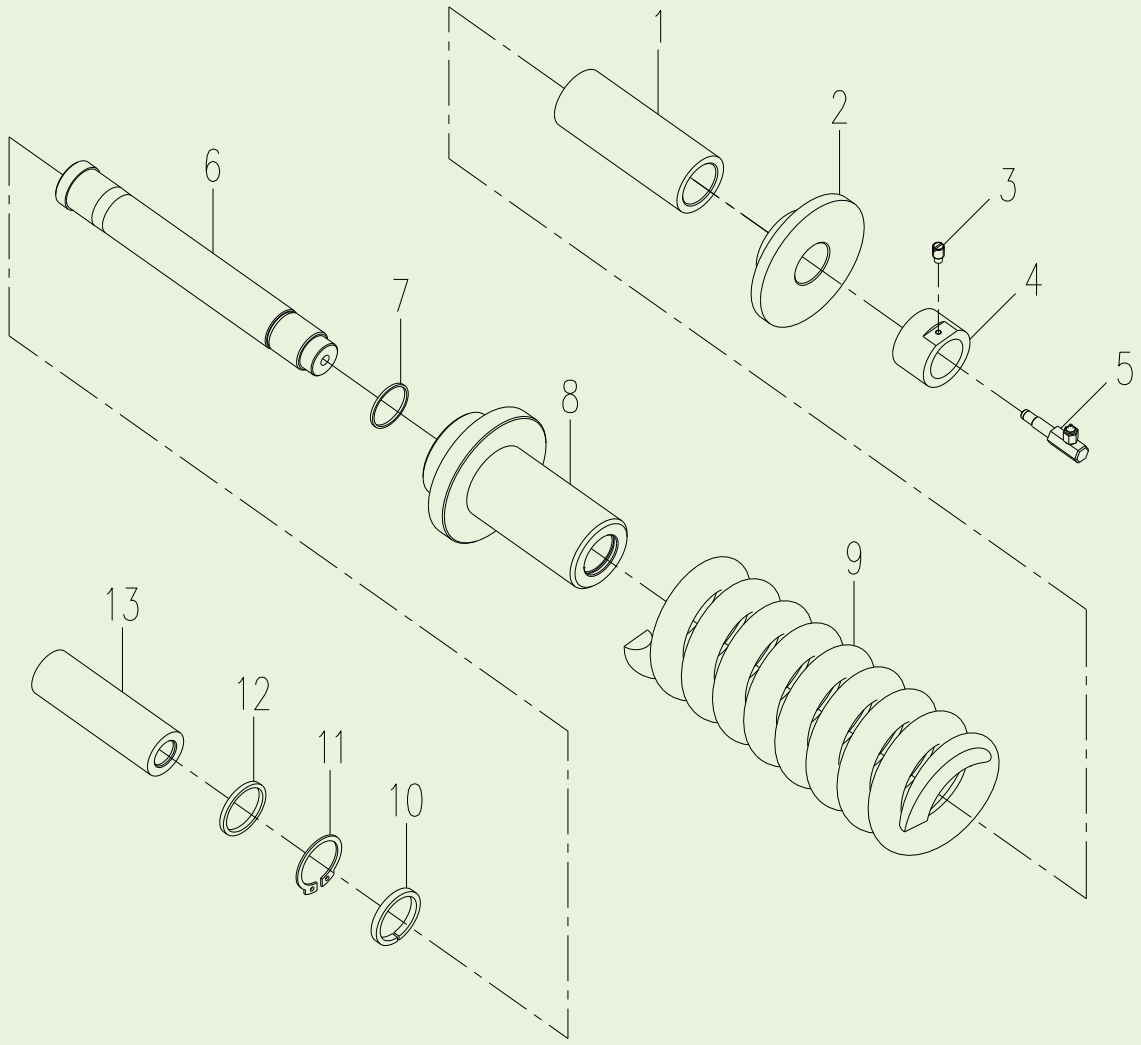

800305451 涨紧机构 Um mecanismo de tensionamento

序号 Item	零件代号 Número da peça	零件名	Nome da parte	数量 Quantidade	服务代码 Código de serviço	适用机号 Números de série	互换性 Intercambialidade	替换零件 Peça de reposição	
								零件代号 Número da peça	数量 Quantidade
1	800340257	套筒	Manga	1					
2	800340258	法兰	Flange	1					
3	800340259	紧定螺钉	Parafuso de bloqueio	1					
4	800306698	螺母	Porca	1					
5	800340260	注油阀	Válvula de óleo	1					
6	800340261	杆	Vara	1					
7	800340262	O型圈	Anel em forma de O	1					
8	800340263	缸体		1					
9	800340264	弹簧		1					
10	800306682	密封环	Anel de vedação	1					
11	800306683	支承环	Anel de suporte	1					
12	800306681	防尘圈	Arruela de poeira	1					
13	800340265	活塞杆	Eixo de rotação	1					

800305389 涨紧机构 2

Um mecanismo de tensionamento 2

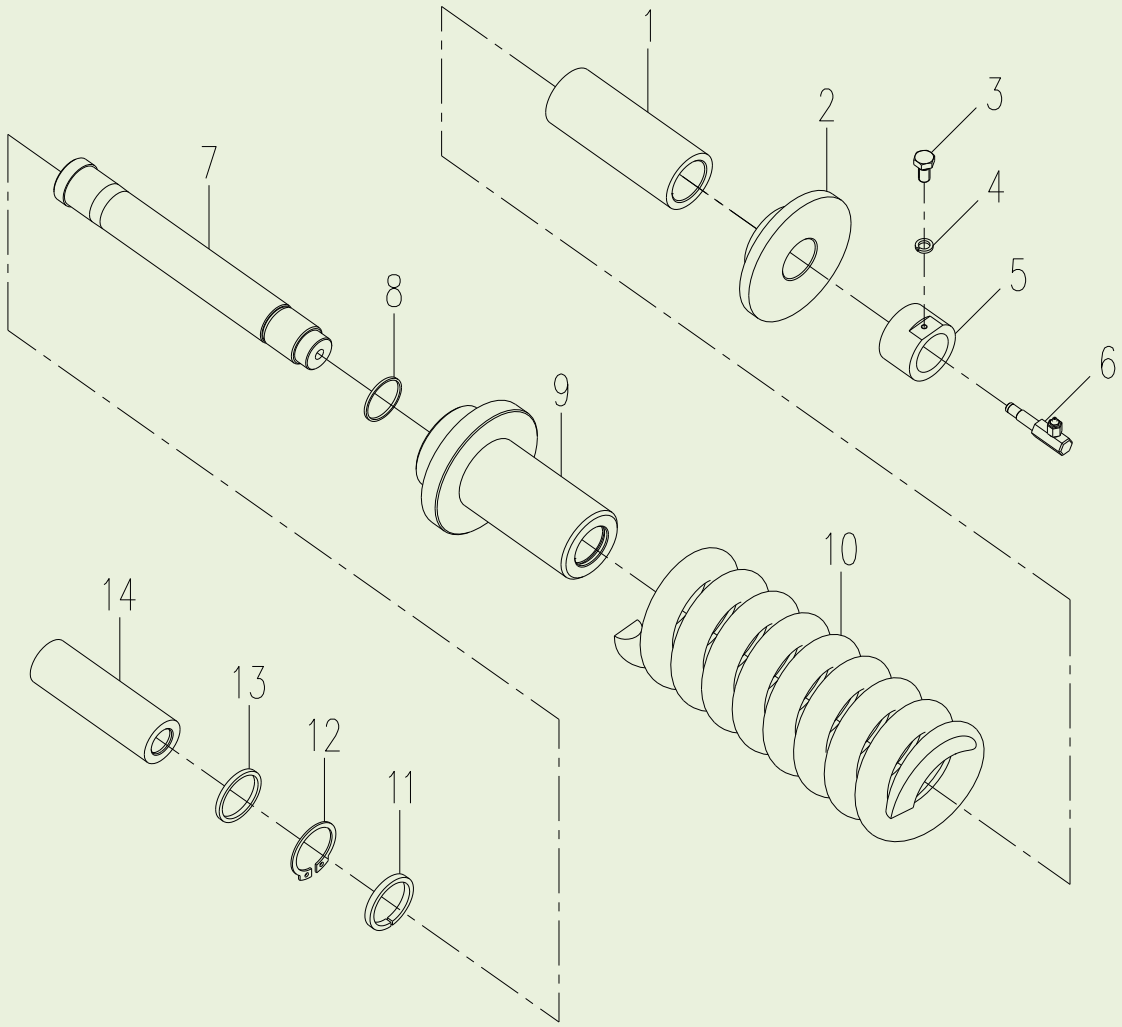

800305389 涨紧机构 Um mecanismo de tensionamento

序号 Item	零件代号 Número da peça	零件名	Nome da parte	数量 Quantidade	服务代码 Código de serviço	适用机号 Números de série	互换性 Intercambialidade	替换零件 Peça de reposição	
								零件代号 Número da peça	数量 Quantidade
1	800340297	套筒	Manga	1					
2	800340298	法兰	Flange	1					
3	805000033	六角螺栓M8×16	Parafuso de seis ângulos internos	1					
4	805300010	弹簧垫圈 8	Arruela elastic 8	1					
5	800340299	螺母	Porca	1					
6	800305497	注油阀	Válvula de óleo	1					
7	800340300	杆	Vara	1					
8	800340301	O型圈	Anel em forma de O	1					
9	800340302	缸体	Bloco de cilindros	1					
10	800340303	弹簧	Mola	1					
11	800340304	密封环	Anel de vedação	1					
12	800340305	支承环	Anel de suporte	1					
13	800340306	防尘圈	Arruela de poeira	1					
14	800340307	活塞杆	Eixo de rotação	1					

310600585 下车液压管路

Pipeline hidráulica de sair

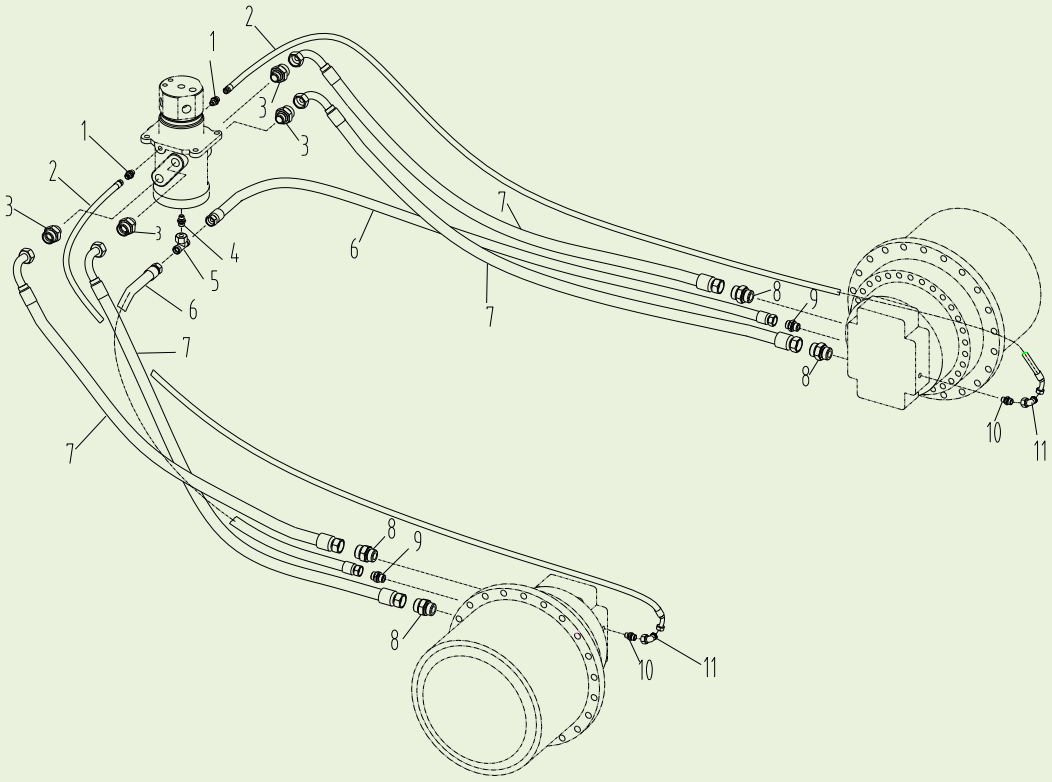

310600585 下车液压管路 Pipeline hidráulica de sair

序号 Item	零件代号 Número da peça	零件名	Nome da parte	数量 Quantidade	服务代码 Código de serviço	适用机号 Números de série	互换性 Intercambialidade	替换零件 Peça de reposição	
								零件代号 Número da peça	数量 Quantidade
1	803163582	管接头	Conector	2					
2	803172077	软管总成	Conjunto da mangueira	2					
3	803166504	接头	Conector	4					
4	803166500	接头	Conector	1					
5	803166562	三通接头	Conector de tri-via	1					
6	803172125	软管总成	Conjunto da mangueira	2					
7	803172137	软管总成	Conjunto da mangueira	4					
8	803172166	接头	Conector	4					
9	803172173	接头	Conector	2					
10	803172161	接头	Conector	2					
11	803163572	弯头	Cotovela	2					

800305381 中心回转体

Corpo rotativo central

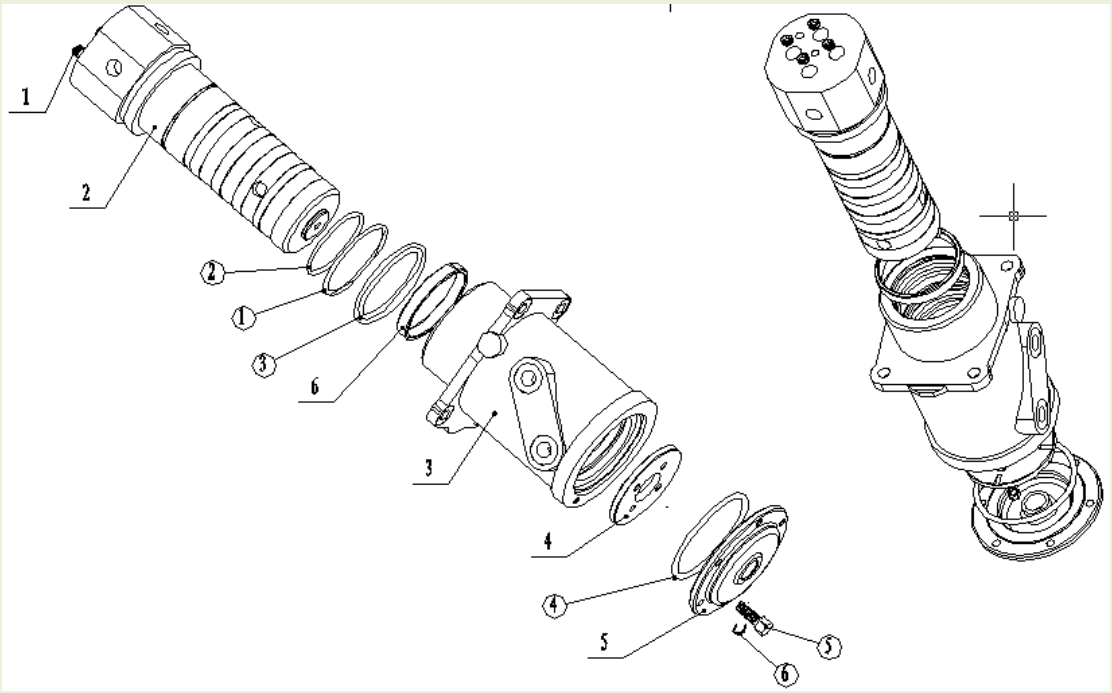

800305381 中心回转体 Corpo rotativo central

序号 Item	零件代号 Número da peça	零件名	Nome da parte	数量 Quantidade	服务代码 Código de serviço	适用机号 Números de série	互换性 Intercambialidade	替换零件 Peça de reposição	
								零件代号 Número da peça	数量 Quantidade
1	860120758	堵头	Bujão	4					
2	860120759	回转轴	Eixo de rotação	1					
3	860120760	回转体	Corpo rotativo	1					
4	860120761	定位盖	Uma tampa de posicionamento	1					
5	860120762	端盖	Tampa da extremidade	1					
6	860120763	支承环	Anel de suporte	1					
◯,1	860120764	防尘圈	Arruela de poeira	1					
◯,2	860120765	O 形圈	Anel em forma de O	1					
◯,3	860120766	旋转密封	Selo Rotary	6					
◯,4	860120767	O 形圈	Anel em forma de O	1					
◯,5	860120768	外六角螺钉	Parafusos com seis ângulos externos	10					
◯,6	860120769	弹垫	Almofada da mola	10					

803007287 行走马达

Motor de trânsito

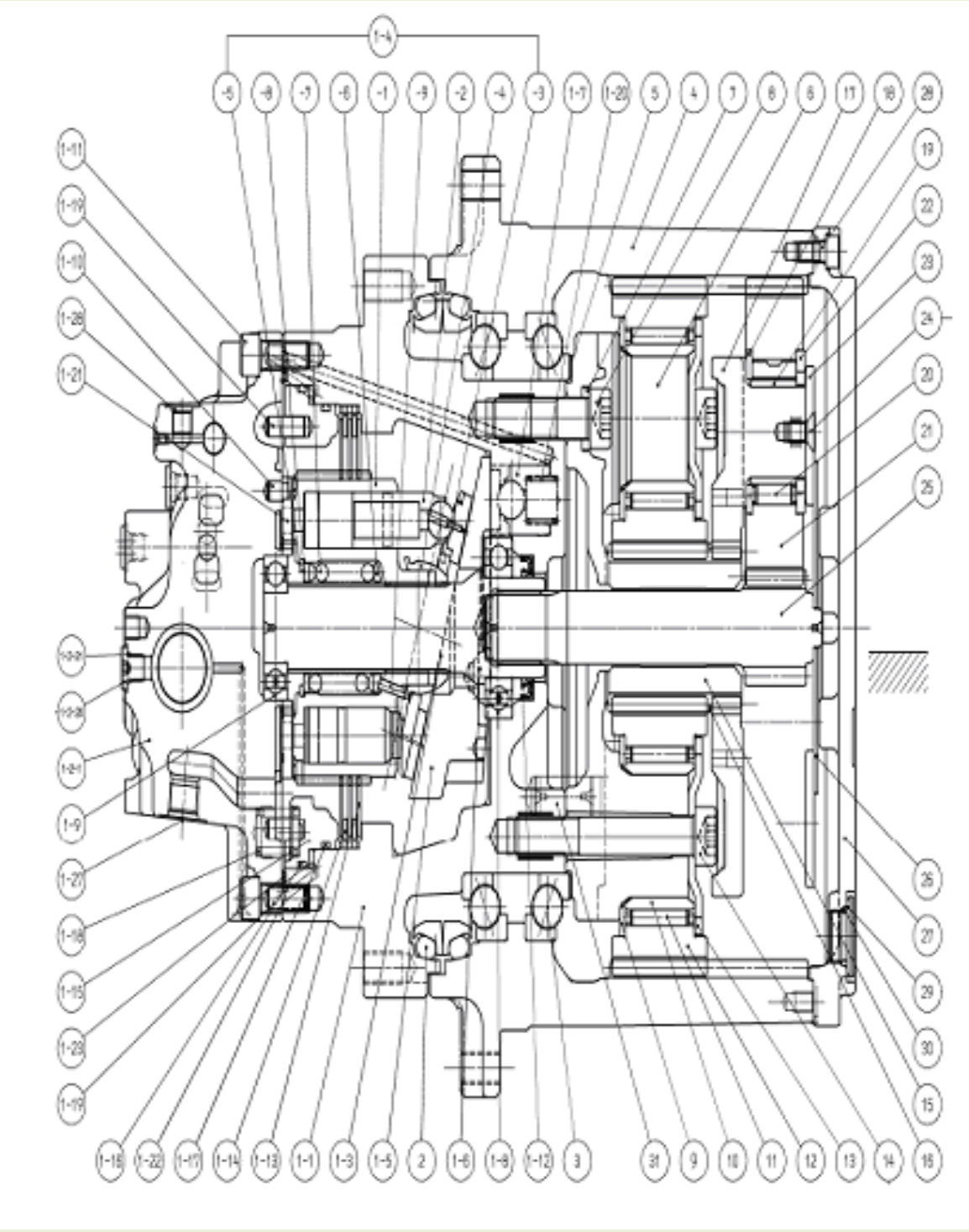

803007287 行走马达 Motor de trânsito

序号 Item	零件代号 Número da peça	零件名	Nome da parte	数量 Quantidade	服务代码 Código de serviço	适用机号 Números de série	互换性 Intercambialidade	替换零件 Peça de reposição	
								零件代号 Número da peça	数量 Quantidade
1-8	860120770	滚球轴承	Rolamento de esfera	1					
1-9	860120771	滚球轴承	Rolamento de esfera	1					
1-10	860120772	销	Pino	1					
1-11	860120773	螺栓 M14×35L	Parafuso M14×35L	10					
1-12	860120774	密封油	Óleo de foca	1					
1-13	860120775	多片盘闸	Multi-peças disco de freio	3					
1-14	860120776	摩擦片	Placa de fricção	2					
1-15	860120777	活塞	Pistão	1					
1-16	860120778	D 型环	D tipo anel	1					
1-17	860120779	D 型环	D tipo anel	1					
1-18	860120780	弹簧	Mola	8					
1-19	860120781	销	Pino	4					
1-20	860120782	弹簧	Mola	2					
1-21	860120783	配流盘	Placa da válvula	1					
1-22	860120784	O 形圈	Anel em forma de O	4					
1-23	860120785	O 形圈	Anel em forma de O	1					
1-25	860120786	螺杆传动 1.85×4.8L	Movimentação do parafuso 1.85 x 4.8L	2					
1-26	860120787	运输用塞 PT 1	Plug para transporte PT 1	2					
1-27	860120788	运输用塞 PT 1/2	Plug para transporte PT 1/2	1					
1-28	860120789	运输用塞 PT 1/4	Plug para transporte PT 1/4	1					
3	860120790	斜角滚珠轴承	Rolamento de esferas de contato angular	2					
5	860120791	垫片 T=0.05	Calço T=0.05	1					
5	860120792	垫片 T=0.1	Calço T=0.1	1					
5	860120793	垫片 T=0.3	Calço T=0.3	1					
5	860120794	垫片 T=0.5	Calço T=0.5	1					
5	860120795	垫片 T=1.0	Calço T=1.0	1					
6	860120796	轴 C	Árvore C	1					
7	860120797	垫圈	Arruela	8					
8	860120798	螺栓	Parafuso	8					
9	860120799	止推板	Placa de empuxo	4					
10	860120800	轴承内圈	Anel interno do rolamento	4					
11	860120801	轴承滚针	Agulha de rolos de	4					

			rolamento						
12	860120802	行星齿轮 C	Engrenagem planetária C	4					
13	860120803	止推板	Placa de empuxo	4					
14	860120804	螺栓	Parafuso	4					
15	860120805	太阳轮 C	Engrenagem solar	1					

803007287 行走马达

Motor de trânsito

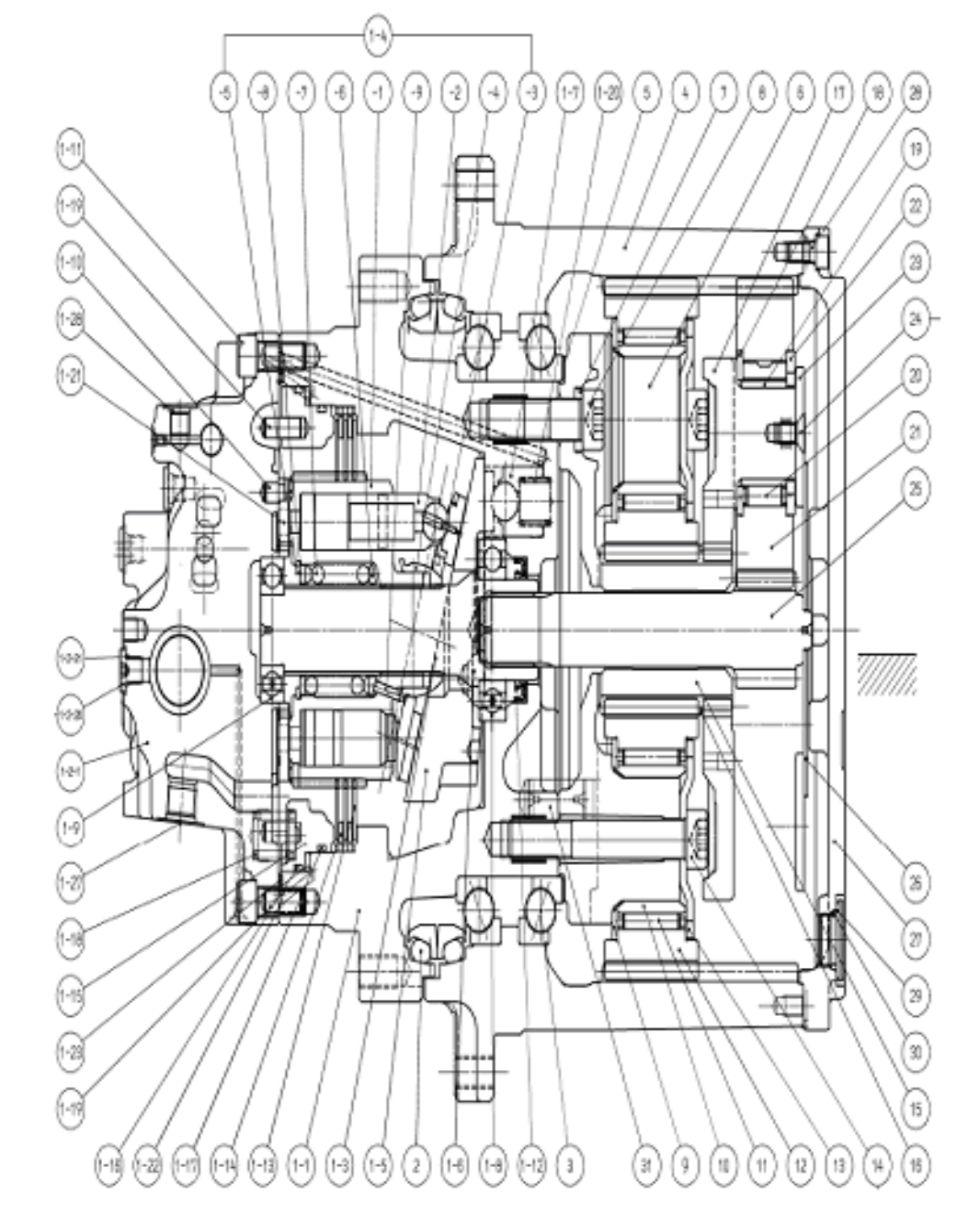

803007287 行走马达 Motor de trânsito

序号 Item	零件代号 Número da peça	零件名	Nome da parte	数量 Quantidade	服务代码 Código de serviço	适用机号 Números de série	互换性 Intercambialidade	替换零件 Peça de reposição	
								零件代号 Número da peça	数量 Quantidade
16	860120806	弹性挡圈	Anel elástico	1					
17	860120807	轴 B	Árvore B	1					
18	860120808	止推板	Placa de empuxo	3					
19	860120809	轴承内圈	Anel interno do rolamento	3					
20	860120810	轴承滚针	Agulha de rolos de rolamento	3					
21	860120811	行星齿轮 B	Engrenagem planetária B	3					
22	860120812	止推板	Placa de empuxo	3					
23	860120813	止推板	Placa de empuxo	1					
24	860120814	螺钉	Parafuso	3					
25	860120815	传动齿轮	Engrenagem de transmissão	1					
26	860120816	止推板 T=3.6	Placa de empuxo	1					
26	860120817	止推板 T=2.3	Placa de empuxo	1					
26	860120818	止推板 T=2.8	Placa de empuxo	1					
26	860120819	止推板 T=3	Placa de empuxo	1					
26	860120820	止推板 T=3.2	Placa de empuxo	1					
27	860120821	端盖	Tampa da extremidade	1					
8	860120822	螺栓 M10×20L	Parafuso M10×20L	16					
29	860120823	螺塞	Bujão	3					
30	860120824	O 形圈	Anel em forma de O	3					
31	860120825	销	Pino	4					
A1	860120826	印鉴	Selo da Impressão	1					
A2	860120827	印鉴	Selo da Impressão	1					
B2	860120828	配套元件	Elemento de apoio	1					
B3	860120829	基础板配件	Peças da placa de base	1					
B4	860120830	罩总成	Conjunto das tampas	1					
B5	860120831	活塞总成	Conjunto da pistão	1					
B6	860120832	支撑总成	A montagem de suporte	1					
B7	860120833	垫片组件	Montagem de gaxeta	1					
B8	860120834	止推板组件	O conjunto da placa de empuxo	1					
B9	860120835	齿轮箱组件	O conjunto da Caixa de engrenagens	1					
1	860120836	活塞	Pistão	1					
1-1	860120837	法兰	Flange	1					

1-2-1	860120838	基座	Base	1					
1-2-2	860120839	轴总成	Montagem do eixo	1					
—5	860120840	O 形圈	Anel em forma de O	2					
1-2-3	860120841	弹簧座	Assento da mola	2					
1-2-4	860120842	弹簧	Mola	2					

803007287 行走马达

Motor de trânsito

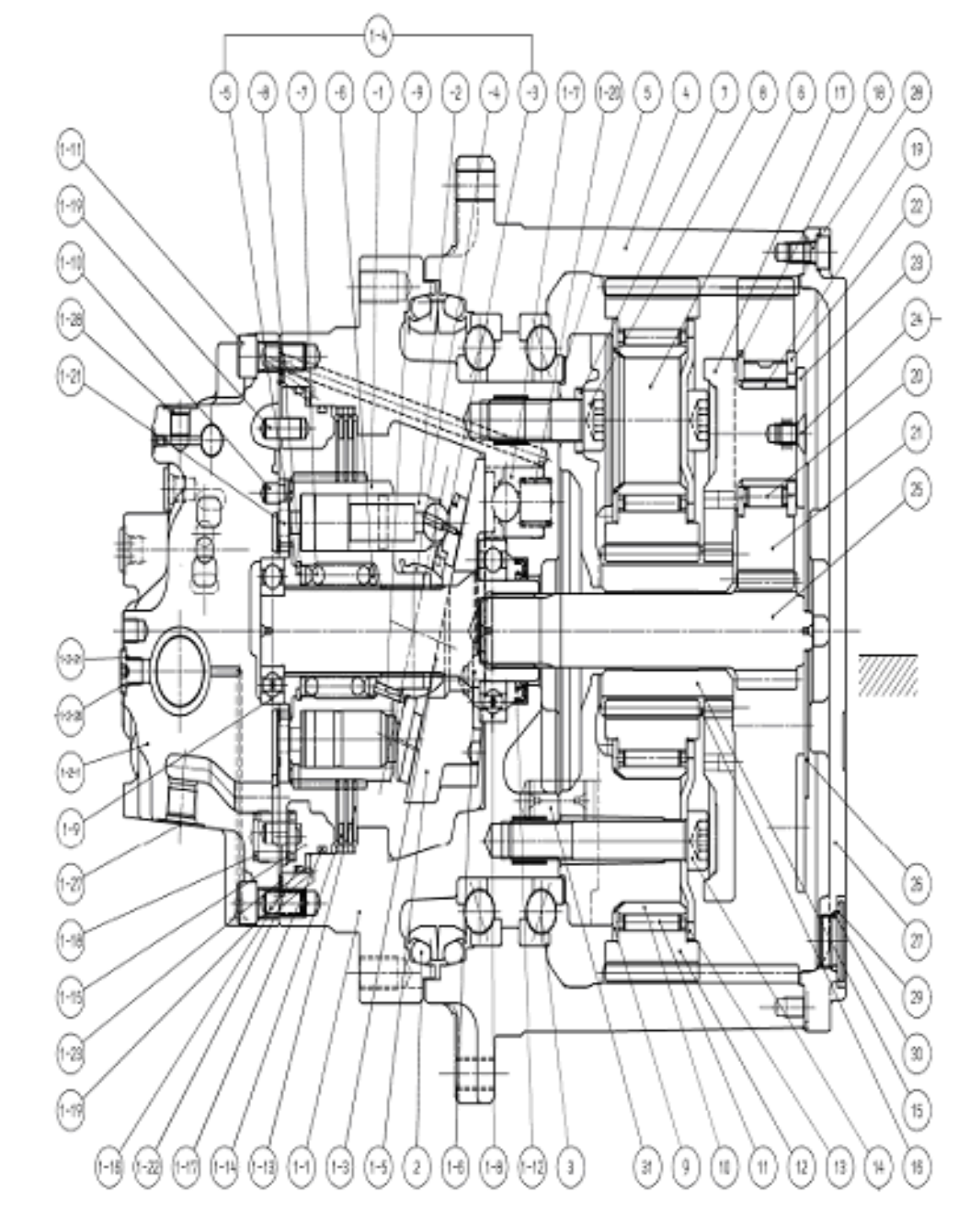

803007287 行走马达 Motor de trânsito

序号 Item	零件代号 Número da peça	零件名	Nome da parte	数量 Quantidade	服务代码 Código de serviço	适用机号 Números de série	互换性 Intercambialidade	替换零件 Peça de reposição	
								零件代号 Número da peça	数量 Quantidade
1-2-5	860120843	弹簧座	Assento da mola	2					
1-2-6	860120844	盖总成	Conjunto da tampa	2					
－2	860120845	O 形圈	Anel em forma de O	1					
－4	860120846	螺栓 M12×40L	Parafuso M12×40L	4					
－5	860120847	钢珠 1/4	Pérola do aço 1/4	1					

803007287 行走马达

Motor de trânsito

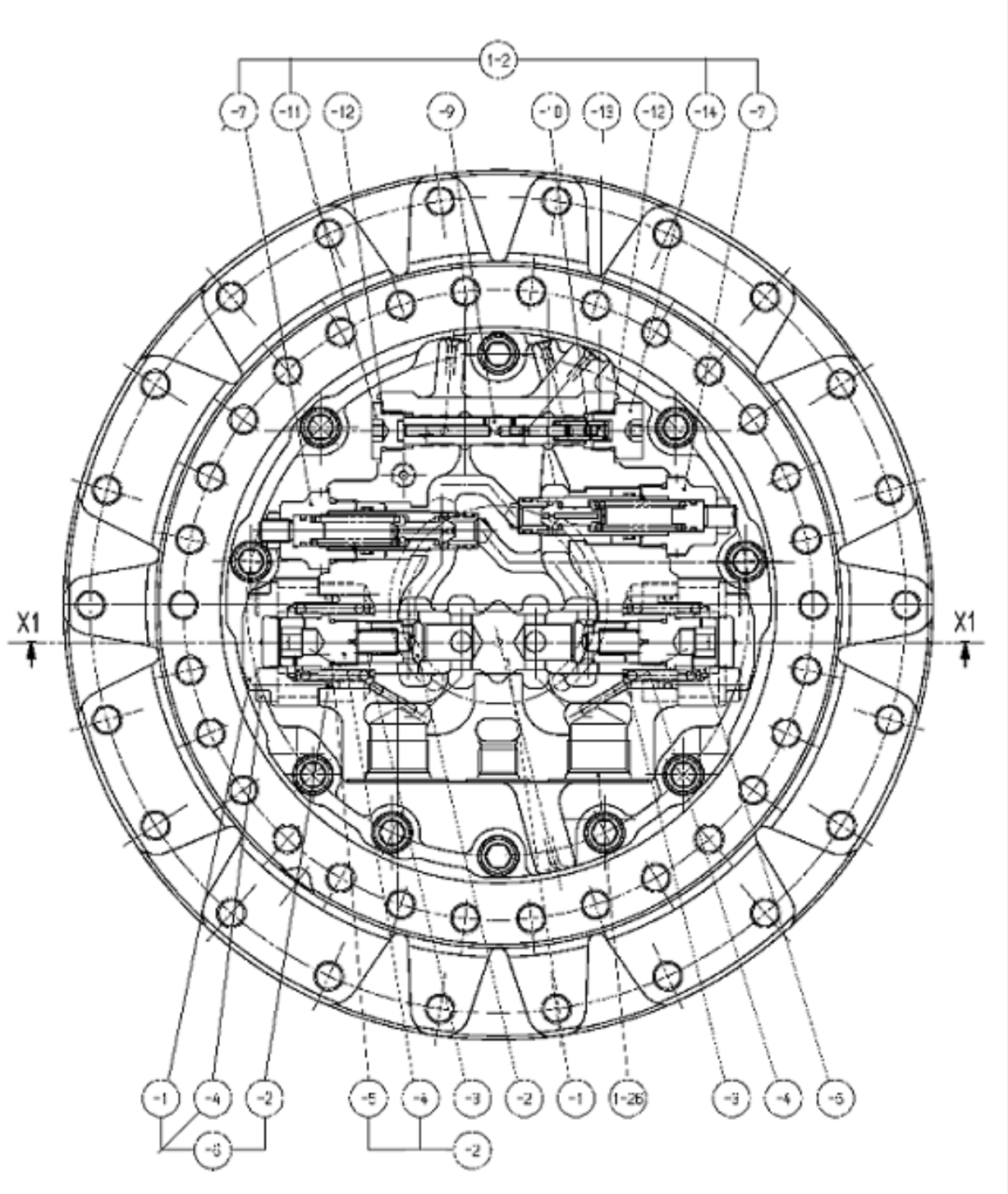

803007287 行走马达 Motor de trânsito

序号 Item	零件代号 Número da peça	零件名	Nome da parte	数量 Quantidade	服务代码 Código de serviço	适用机号 Números de série	互换性 Intercambialidade	替换零件 Peça de reposição	
								零件代号 Número da peça	数量 Quantidade
－6	860120848	弹簧	Mola	1					
－8	860120849	O 形圈	Anel em forma de O	1					
1-2-7	860120850	减压阀总成	O conjunto da válvula da redutora de pressão	2					
－7	860120851	O 形圈	Anel em forma de O	1					
－10	860120852	O 形圈	Anel em forma de O	1					
－11	860120853	挡圈	Anilha	1					
－14	860120854	O 形圈	Anel em forma de O	1					
－16	860120855	螺母 M12	Porca M12	1					
－17	860120856	O 形圈	Anel em forma de O	1					
－18	860120857	挡圈	Anilha	2					
1-2-8	860120858	塞 M5	Bujão M5	8					
1-2-9	860120859	轴总成	Montagem do eixo	1					
1-2-10	860120860	弹簧	Mola	1					
1-2-11	860120861	塞	Bujão	1					
1-2-12	860120862	O 形圈	Anel em forma de O	2					
1-2-13	860120863	导向弹簧	Primavera de guia	1					
1-2-14	860120864	塞	Bujão	1					
1-2-20	860120865	塞	Bujão	5					
1-2-21	860120866	O 形圈	Anel em forma de O	5					
1-2-22	860120867	孔 M5×0.8×5L 0.8	Buraco M5×0.8×5L 0.8	3					
1-2-23	860120868	孔 M5×0.8×5L 1.2	Buraco M5×0.8×5L 1.2	1					
1-3	860120869	柄	Alça	1					
1-4	860120870	缸体总成	O conjunto do cilindro	1					
－5	860120871	弹性挡环	O anel elástico de retenção	1					
－6	860120872	弹簧座	Assento da mola	1					
－7	860120873	弹簧	Mola	1					

803007287 行走马达

Motor de trânsito

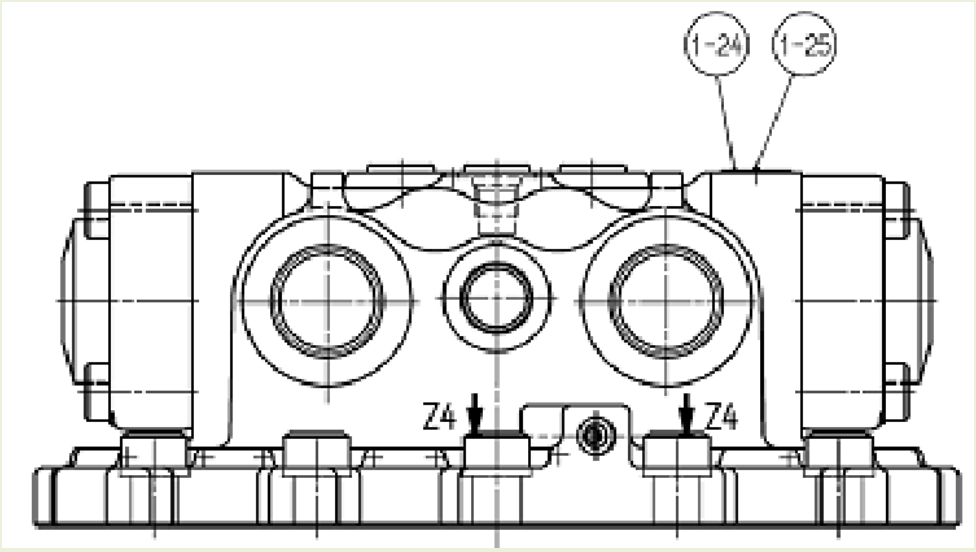

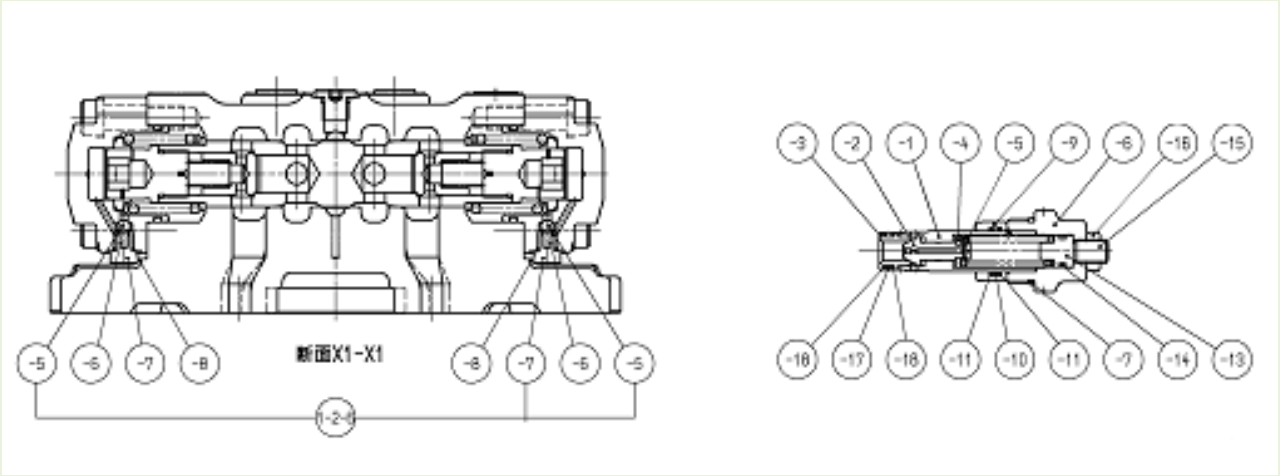

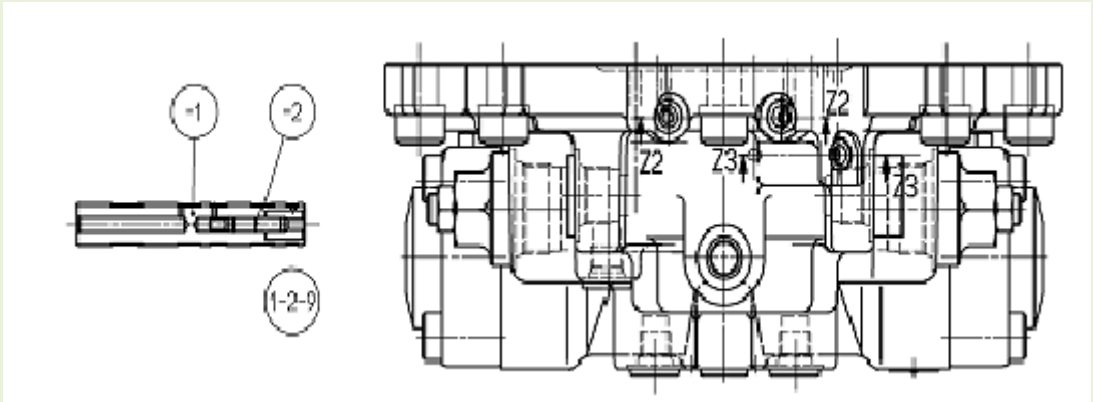

803007287 行走马达 Motor de trânsito

序号 Item	零件代号 Número da peça	零件名	Nome da parte	数量 Quantidade	服务代码 Código de serviço	适用机号 Números de série	互换性 Intercambialidade	替换零件 Peça de reposição	
								零件代号 Número da peça	数量 Quantidade
－8	860120874	箍	Aro	1					
－9	860120875	销	Pino	3					
1-5	860120876	斜盘	Prato oscilante	1					
1-6	860120877	钢珠	Pérola do aço	2					
1-7	860120878	活塞总成	Conjunto da pistão	2					
1-24	860120879	铭牌	Placa de identificação	1					
2	860120880	密封垫	Gaxeta de vedação	2					
4	860120881	外壳	Concha	1					
1-2	860120882	基座总成	A montagem da base	1					
－1	860120883	轴	Árvore	1					
－2	860120884	单向阀	Válvula de único sentido	2					
－3	860120885	弹簧	Mola	2					
－4	860120886	螺钉	Parafuso	2					
－1	860120887	盖	Tampa	1					
－7	860120888	螺钉	Parafuso	1					
－1	860120889	箱体	Caixa	1					
－2	860120890	提升阀	Levantamento de válvula	1					
－3	860120891	阀座	Assento da válvula	1					
－4	860120892	弹簧座	Assento da mola	1					
－5	860120893	弹簧	Mola	1					
－6	860120894	螺钉	Parafuso	1					
－9	860120895	自由活塞	Pistão livre	1					
－13	860120896	导向弹簧	Primavera de guia	1					
－15	860120897	螺钉	Parafuso	1					
－1	860120898	轴 A	Árvore A	1					
－2	860120899	轴 C	Árvore C	1					
－1	860120900	缸体	Cilindro	1					
－2	860120901	活塞总成	Conjunto da pistão	9					
－3	860120902	板撑	Suporte de placa	1					
－4	860120903	保持架	O retentor	1					

310700013 工作装置 Dispositivo de Trabalho

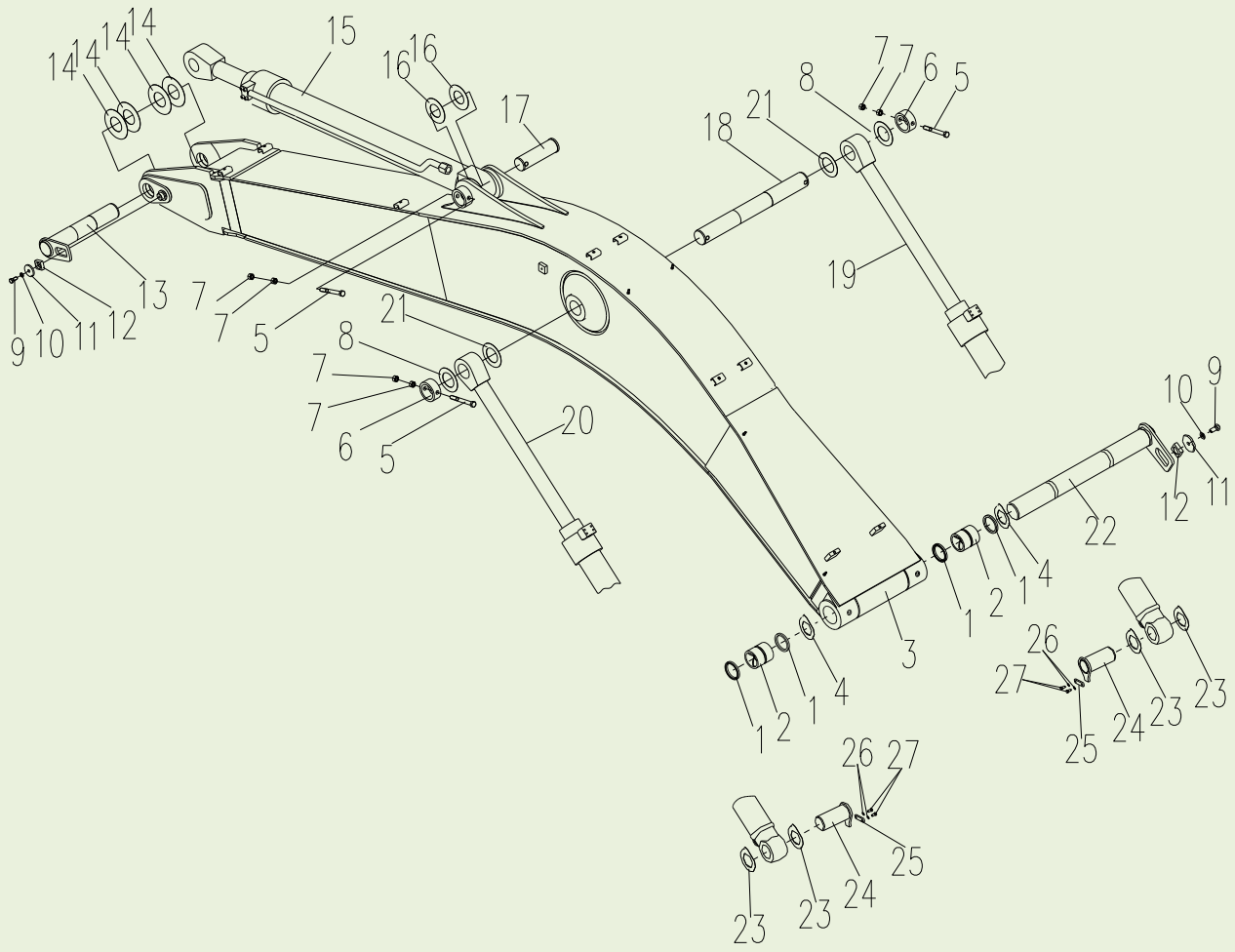

310700013 工作装置 Dispositivo de Trabalho

序号 Item	零件代号 Número da peça	零件名	Nome da parte	数量 Quantidade	服务代码 Código de serviço	适用机号 Números de série	互换性 Intercambialidade	替换零件 Peça de reposição	
								零件代号 Número da peça	数量 Quantidade
1	803172437	防尘圈	Arruela de poeira	4					
2	800514228	衬套	Bucha	2					
3	310600254	动臂	Lança	1					
4-1	819908705	调整垫	O bloco de ajuste	1					
4-2	819908706	调整垫	O bloco de ajuste	1					
4-3	819910618	调整垫	O bloco de ajuste	2					
5	805001955	螺栓 M20×160	Parafuso M20×160	3					
6	310600275	套	Conjunto	2					
7	805200052	螺母 M20	Porca M20	6					
8-1	819908701	消音调整树脂垫片	Almofada silenciador de resina	2					
8-2	819908702	消音调整树脂垫片	Almofada silenciador de resina	2					
9	801902674	螺栓 M16×35	Parafuso M16×35	2					
10	805300011	垫圈 16	Arruela 16	2					
11	310600281	板	Placa	2					
12	310600280	滑动套	Casquilho escorregadio	2					
13	310600268	轴	Árvore	1					
14-1	819908697	调整垫	O bloco de ajuste	1					
14-2	819908698	调整垫	O bloco de ajuste	2					
15	803007159	斗杆油缸	ilindro da haste de caçamba	1					
16-1	819908693	调整垫	O bloco de ajuste	2					
16-2	819908694	调整垫	O bloco de ajuste	2					
17	310602111	轴	Árvore	1					
18	310600289	轴	Árvore	1					
19	803007158	右动臂油缸	Cilindro direito da lança	1					
20	803007157	左动臂油缸	Cilindro esquerdo da lança	1					
21	819909815	调整垫	O bloco de ajuste	2					
22	310700015	轴	Árvore	1					
23-1	819908707	调整垫	O bloco de ajuste	4					
23-2	819908708	调整垫	O bloco de ajuste	4					
24	310700016	轴	Árvore	2					
25	310700019	压板	Placa de pressão	2					
26	805300018	垫圈 12	Arruela 12	4					
27	805000719	螺栓 M12×25	Parafuso M12×25	4					

310700013 工作装置 Dispositivo de Trabalho

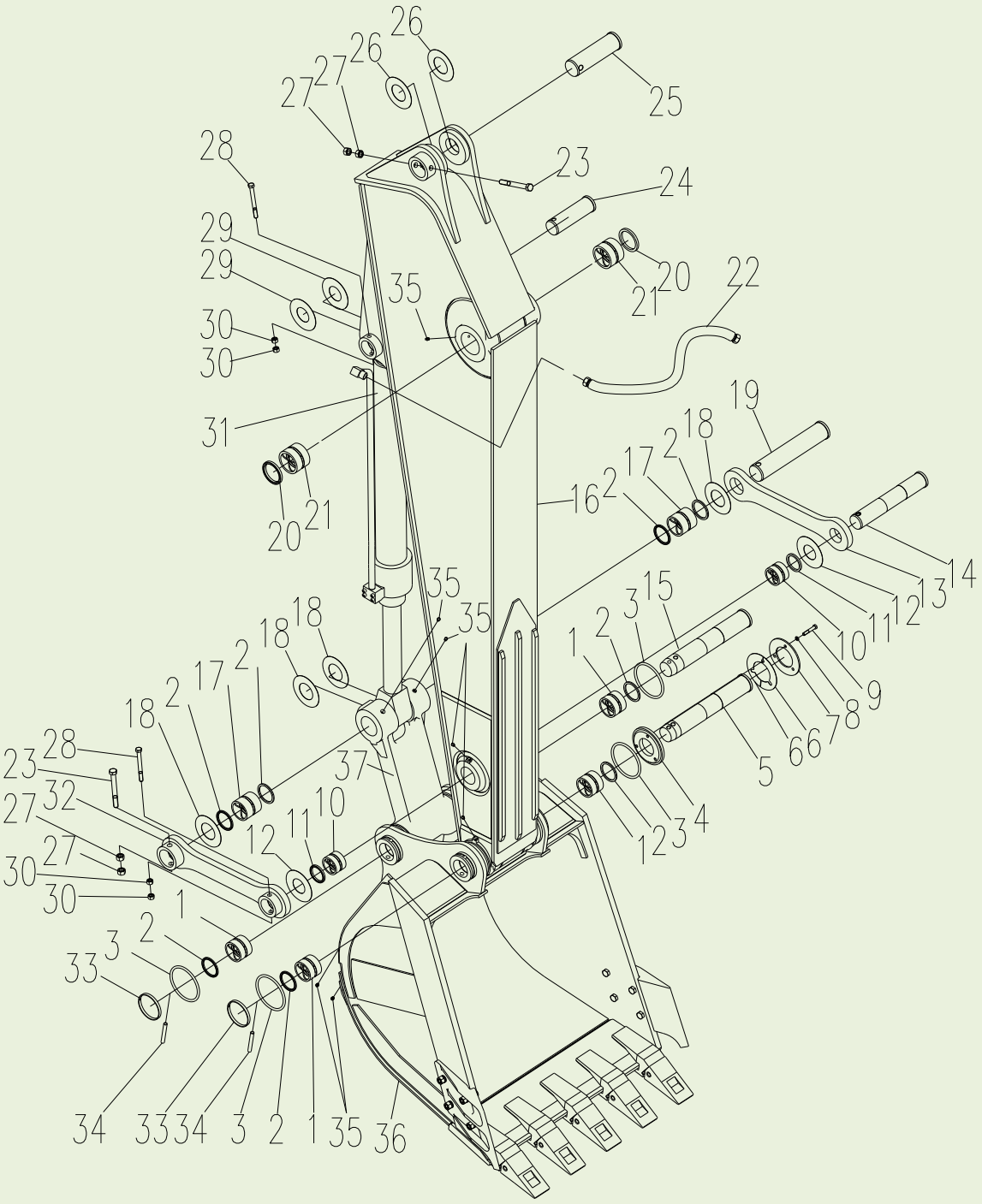

310700013 工作装置 Dispositivo de Trabalho

序号 Item	零件代号 Número da peça	零件名	Nome da parte	数量 Quantidade	服务代码 Código de serviço	适用机号 Números de série	互换性 Intercambialidade	替换零件 Peça de reposição	
								零件代号 Número da peça	数量 Quantidade
1	310602112	轴承	Rolamento	4					
2	803172436	防尘圈	Arruela de poeira	8					
3	310600273	O 型圈	Anel em forma de O	4					
4	310700018	摩擦片	Placa de atrito	1					
5	310600283	轴	Árvore	1					
6	310600271	垫板	Almofada	12					
7	310700017	夹板	Placa de braçadeira	1					
8	805300033	垫圈 14	Arruela 14	3					
9	805006304	螺栓 M14×75	Parafuso M14×75	3					
10	310602113	轴承	Rolamento	2					
11	803172435	防尘圈	Arruela de poeira	2					
12	819908709	调整垫	Calço de ajustamento	2					
13	310600266	右连杆板	Placa da biela direita	1					
14	310600284	轴	Árvore	1					
15	310600285	轴	Árvore	1					
16	310600244	斗杆	Haste de caçamba	1					
17	310602114	轴承	Rolamento	2					
18-1	819908693	调整垫	Calço de ajustamento	4					
18-2	819908694	调整垫	Calço de ajustamento	1					
19	310600286	轴	Árvore	1					
20	803172437	防尘圈	Arruela de poeira	2					
21	310602115	轴承	Rolamento	2					
22	803172139	软管总成	Conjunto da	2					
23	805001955	螺栓 M20×160	mangueira	2					
24	310602111	轴	Parafuso M20×160	1					
25	310602110	轴	Árvore	1					
26	801102845	调整垫	Árvore	2					
27	805200052	螺母 M20	Calço de ajustamento	4					
28	805001949	螺栓 M16×140	Porca M20	2					
29-1	819908695	调整垫	Parafuso M16×140	2					
29-2	819908696	调整垫	Calço de ajustamento	2					
30	805200051	螺母 M16	Calço de ajustamento	4					
31	803007160	铲斗油缸	Porca M16	1					
32	310600265	左连杆板	Cilindro da caçamba de pá	1					
33	310600278	弹性圈	Anel elástico	2					
34	310600279	销轴	Eixo do pino	2					
35	801100336	油杯 M10×1	Copo de óleo M10×1	10					
36	310700014	铲斗总成	Conjunto da caçamba de pá	1					

37	310602110	单连杆	Link único	1					

310700014 铲斗 Caçamba de pá

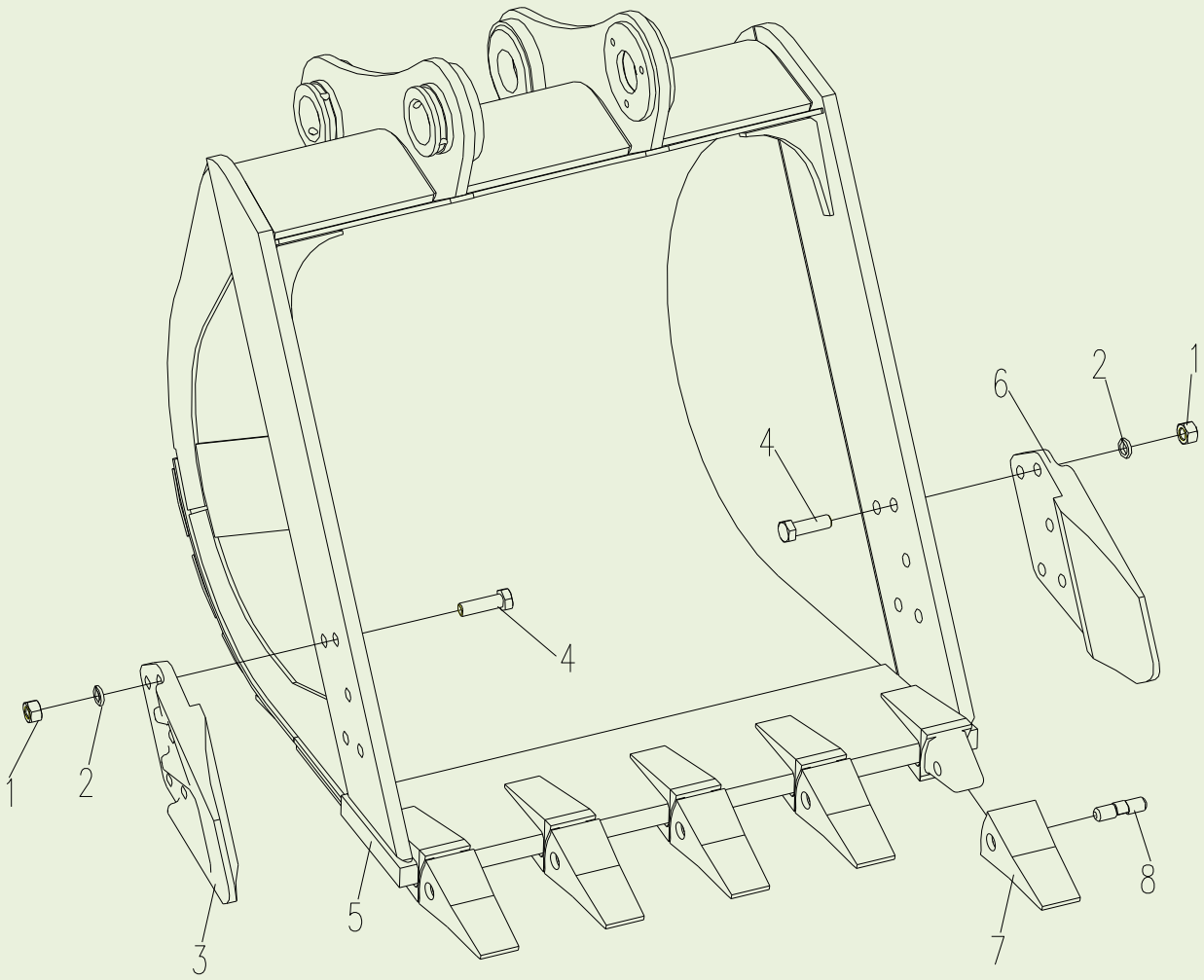

310700014 铲斗 Caçamba de pá

序号 Item	零件代号 Número da peça	零件名	Nome da parte	数量 Quantidade	服务代码 Código de serviço	适用机号 Números de série	互换性 Intercambialidade	替换零件 Peça de reposição	
								零件代号 Número da peça	数量 Quantidade
1	805200300	螺母 M24	Porca M24	10					
2	805302501	垫圈 24	Arruela 24	10					
3	819908881	左侧齿 DH220L	Dente esquerdo DH220L	1					
4	805000686	螺栓 M24×80	Parafuso M24×80	10					
5	310700303	铲斗焊接体	Peça soldada da caçamba de pá	1					
6	819908880	右侧齿 DH220R	Dente direito DH220R	1					
7	819908740	斗齿	Dentes de caçamba	5					
8	819909818	横销&卡簧	Pino&Mola de braçadeira	5					

310600620 集中润滑 Lubrificação Concentrada

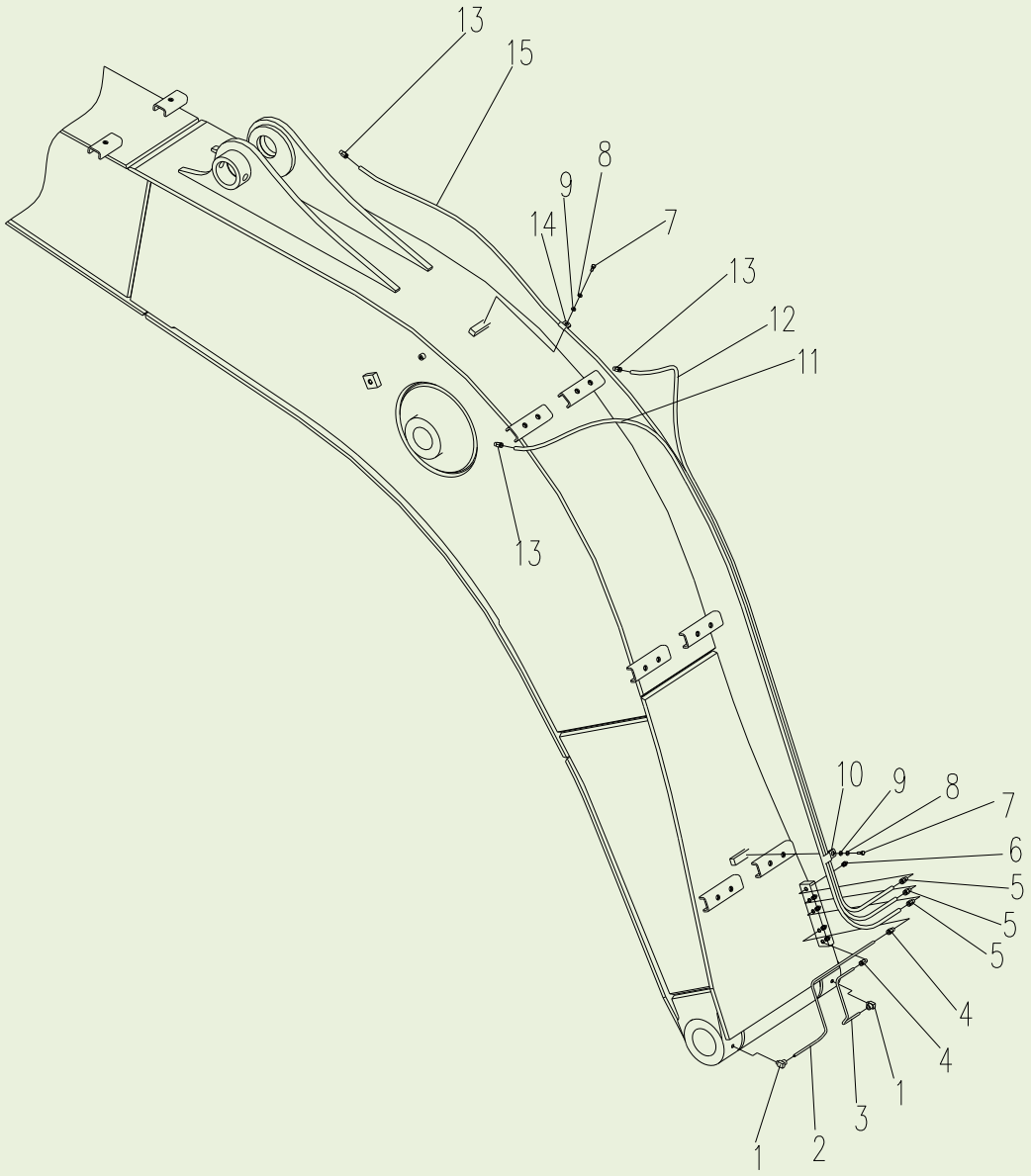

310600620 集中润滑 Lubrificação Concentrada

序号 Item	零件代号 Número da peça	零件名	Nome da parte	数量 Quantidade	服务代码 Código de serviço	适用机号 Números de série	互换性 Intercambialidade	替换零件 Peça de reposição	
								零件代号 Número da peça	数量 Quantidade
1	801102861	JDC 卡套式接头	Conector de tipo de casquilho JDT	2					
2	310600635	弯管 II	Tubo curvado II	1					
3	310600633	弯管 I	Tubo curvado I	1					
4	801102852	JAT 接头	Conector JAT	2					
5	801102857	JAT 接头	Conector JAT	3					
6	801102863	油杯 R1/8	Copo de óleo R1/8	5					
7	805000033	螺栓 M8×16	Parafuso M8×16	5					
8	805300069	垫圈 8	Arruela 8	5					
9	805300010	垫圈 8	Arruela 8	5					
10	310600621	管夹 I	Grampo de tubo I	4					
11	800902657	高压树脂软管总成	Conjunto da mangueira de resina de alta pressão	1					
12	800902658	高压树脂软管总成	Conjunto da mangueira de resina de alta pressão	1					
13	801102859	JAC 接头	Conector JAT	3					
14	310600622	管夹 II	Grampo de tubo II	1					
15	800902659	高压树脂软管总成	Conjunto da mangueira de resina de alta pressão	1					

310600518 工作装置管路 Pipeline de dispositivo de trabalho

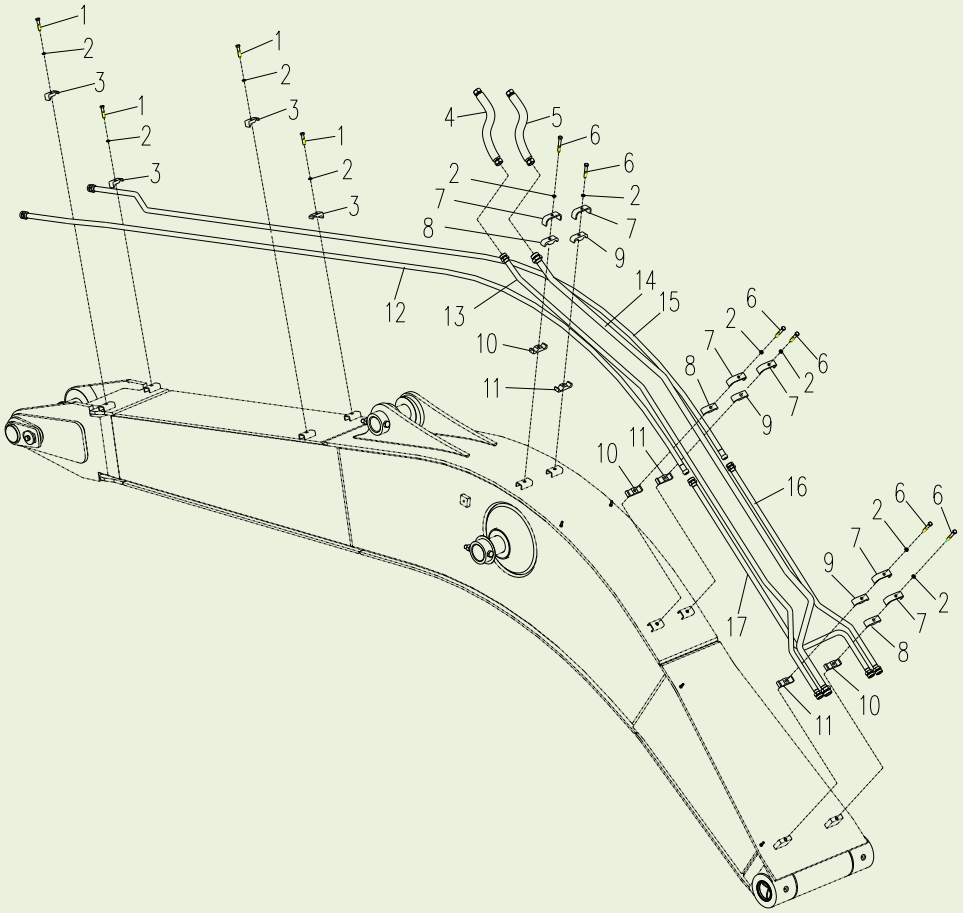

310600518 工作装置管路 Pipeline de dispositivo de trabalho

序号 Item	零件代号 Número da peça	零件名	Nome da parte	数量 Quantidade	服务代码 Código de serviço	适用机号 Números de série	互换性 Intercambialidade	替换零件 Peça de reposição	
								零件代号 Número da peça	数量 Quantidade
1	805000090	螺栓 M12×55	Parafuso M12×55	4					
2	805300018	垫圈 12	Arruela 12	10					
3	310600520	管夹	Grampo de tubo	4					
4	803172218	软管总成	Conjunto da mangueira	1					
5	803172217	软管总成	Conjunto da mangueira	1					
6	805000489	M12×75		6					
7	310600522	压板	Placa de pressão	6					
8	310600523	上管夹	Grampo de tubo superior	3					
9	310600526	上管夹	Grampo de tubo superior	3					
10	310600524	下管夹	Grampo de tubo inferior	3					
11	310600527	下管夹	Grampo de tubo inferior	3					
12	310600533	钢管总成Ⅵ	Conjunto do tubo de aço Ⅵ	1					
13	310600531	钢管总成Ⅳ	Conjunto do tubo de aço Ⅳ	1					
14	310600530	钢管总成Ⅲ	Conjunto do tubo de aço Ⅲ	1					
15	310600532	钢管总成Ⅴ	Conjunto do tubo de aço Ⅴ	1					
16	310600528	钢管总成Ⅰ	Conjunto do tubo de aço Ⅰ	1					
17	310600529	钢管总成Ⅱ	Conjunto do tubo de aço Ⅱ	1					

803007157 动臂油缸（左）

Cilindro da lança (esquerda)

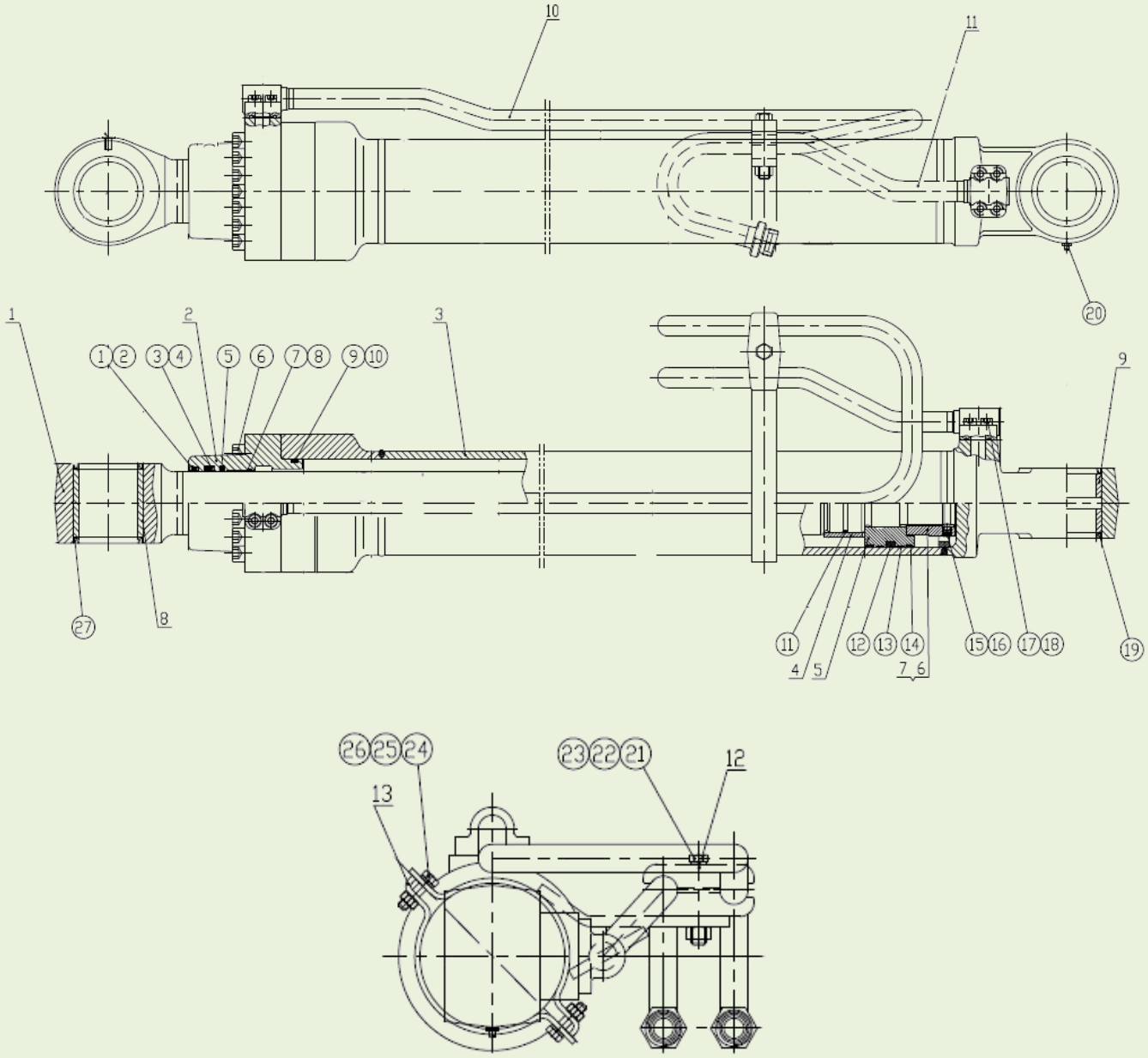

803007157 动臂油缸（左） Cilindro da lança (esquerda)

序号 Item	零件代号 Número da peça	零件名	Nome da parte	数量 Quantidade	服务代码 Código de serviço	适用机号 Números de série	互换性 Intercambialidade	替换零件 Peça de reposição	
								零件代号 Número da peça	数量 Quantidade
1	860120904	活塞杆	Eixo de rotação	1	D				
2	860120905	端盖	Tampa da extremidade	1					
3	860120906	缸体组件（左）	Conjunto do corpo do cilindro(esquerda)	1	D				
4	860120907	缓冲套 d=85	Casaco de amortecedor d=85	1					
5	860120908	活塞	Pistão	1					
6	860120909	螺母 M62×3	Porca M62×3	1					
7	860120910	垫片	Calço	1					
8	860120911	B 型轴套	B tipo de manga do eixo	2					
9	860120912	轴套	Manga de árvore	1					
10	860120913	油管组件 A（左）	Conjunto da tubulação A(esquerda)	1					
11	860120914	油管组件 B（左）	Conjunto da tubulação B(esquerda)	1					
12	860120915	压板 YB-01	Placa de pressão YB-01	1					
13	860120916	卡箍组件	O conjunto de grampo	1					
◯,1	860120917	防尘圈	Arruela de poeira	1					
◯,2	860120918	挡圈	Anilha	1					
◯,3	860120919	轴用密封圈	Anel de vedação do eixo	1					
◯,4	860120920	挡圈	Anilha	1					
◯,5	860120921	缓冲圈	Anel de buffer	1					
◯,6	860120922	内六角螺钉 M16×75	Parafuso hexagonal M16×75	12					
◯,7	860120923	滑动轴套	Manga do eixo deslizante	1					
◯,8	860120924	挡圈 Φ85×3	Anilha Φ85×3	1					
◯,9	860120925	O 形圈	Anel em forma de O	1					
Erro!	860120926	O 形圈挡圈	O anel	1					
Erro!	860120927	缓冲泄压环	Anel de alívio de pressão e buffer	1					
Erro!	860120928	孔用密封圈	Anel de vedação do buraco	1					
Erro!	860120929	成型导向环	Anel de guia de	2					

			moldagem						
Erro!	860120930	纳污环	Anel de poluentes	2					
Erro!	860120931	凹端螺钉 M12×12	O parafuso de final concave M12×12	1					
Erro!	860120932	钢球 Φ8	Bola de aço Φ8	1					
Erro!	860120933	内六角螺钉 M10×35	Parafuso hexagonal M10×35	8					
Erro!	860120934	O 形圈	Anel em forma de O	2					
Erro!	860120935	防尘圈	Arruela de poeira	2					
Erro!	860120936	油杯 M10×1	Copo de óleo M10×1	2					
Erro!	860120937	螺栓 M14×80	Parafuso M14×80	1					
Erro!	860120938	螺母 M14	Porca M14	1					
Erro!	860120939	弹簧垫圈	Arruela elástica	1					
Erro!	860120940	螺栓 M10×30	Parafuso M10×30	2					

803007157 动臂油缸（左）

Cilindro da lança (esquerda)

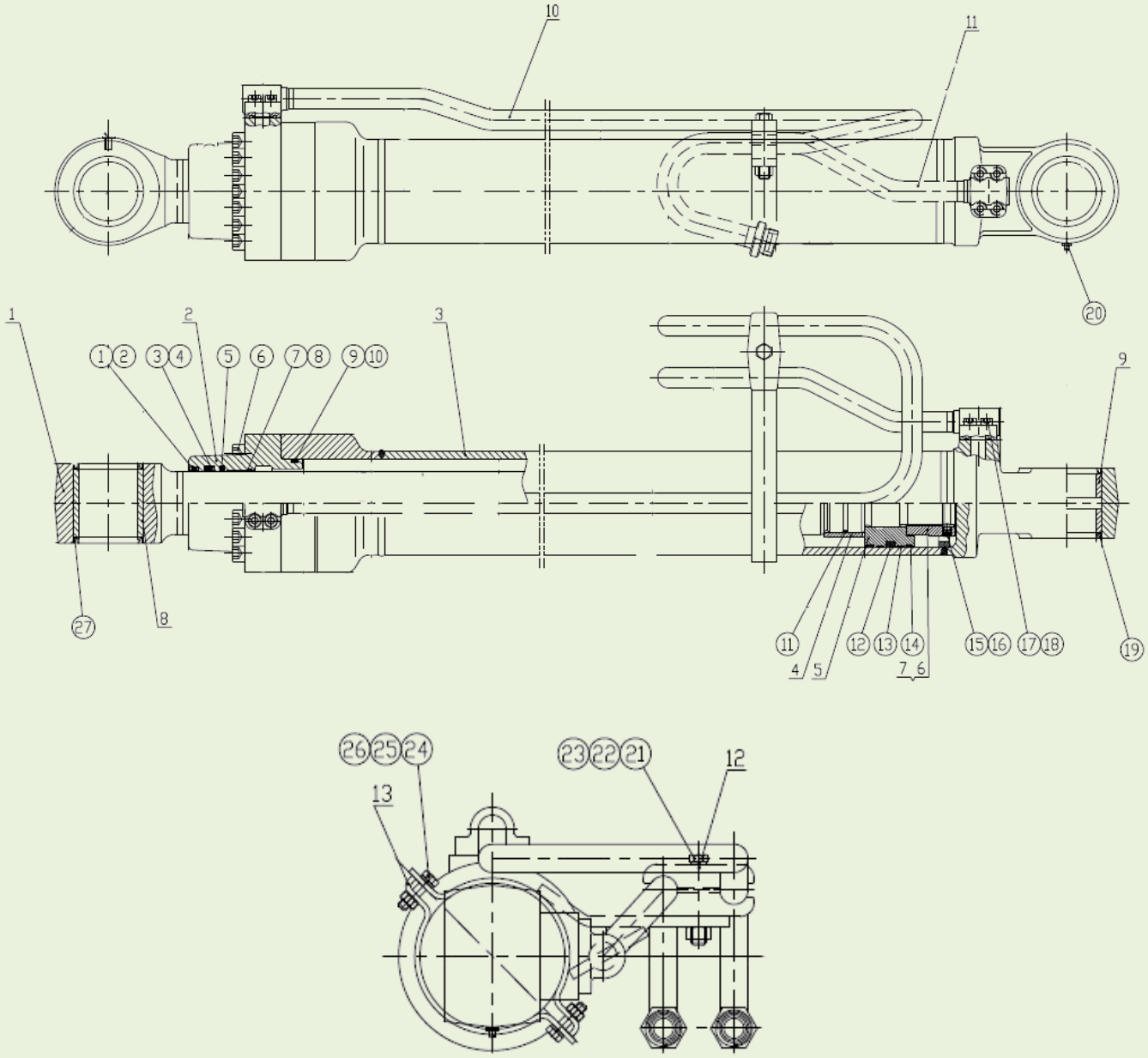

803007157 动臂油缸（左） Cilindro da lança (esquerda)

序号 Item	零件代号 Número da peça	零件名	Nome da parte	数量 Quantidade	服务代码 Código de serviço	适用机号 Números de série	互换性 Intercambialidade	替换零件 Peça de reposição	
								零件代号 Número da peça	数量 Quantidade
Erro!	860120941	螺母 M10	Porca M10	2					
Erro!	860120942	弹簧垫圈 Φ10	Arruela elastic Φ10	2					
Erro!	860120943	防尘圈	Arruela de poeira	2					

803007158 动臂油缸（右）

Cilindro da lança (direito)

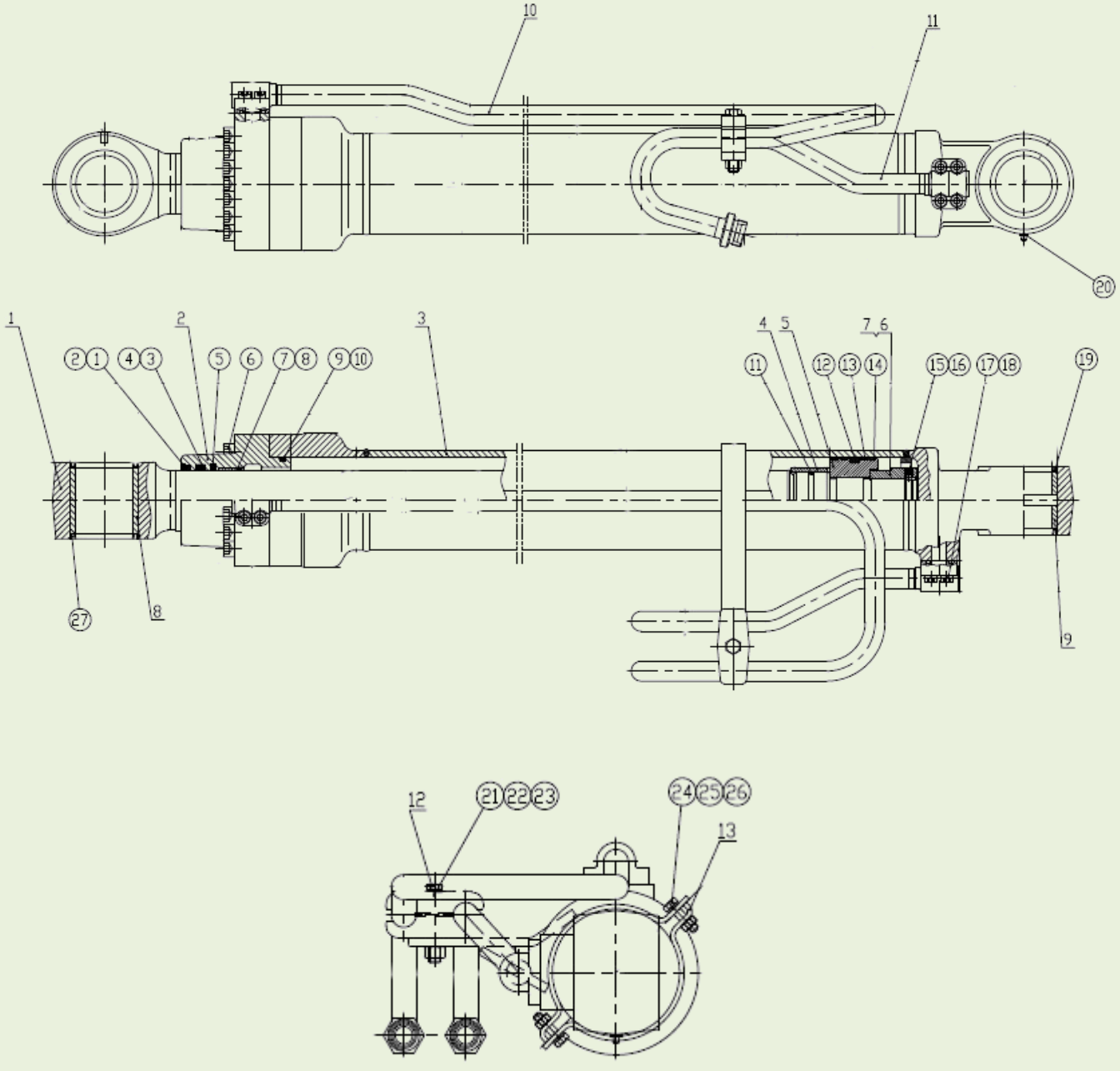

803007158 动臂油缸（右） Cilindro da lança (direito)

序号 Item	零件代号 Número da peça	零件名	Nome da parte	数量 Quantidade	服务代码 Código de serviço	适用机号 Números de série	互换性 Intercambialidade	替换零件 Peça de reposição	
								零件代号 Número da peça	数量 Quantidade
1	860120944	活塞杆	Eixo de rotação	1	D				
2	860120945	端盖	Tampa da extremidade	1					
3	860120946	缸体组件（右）	Conjunto do corpo do cilindro(direito)	1	D				
4	860120947	缓冲套 d=85	Casaco de amortecedor d=85	1					
5	860120948	活塞	Pistão	1					
6	860120949	螺母 M62×3	Porca M62×3	1					
7	860120950	垫片	Calço	1					
8	860120951	B 型轴套	B tipo de manga do eixo	2					
9	860120952	轴套	Manga de árvore	1					
10	860120953	油管组件 A（右）	Conjunto da tubulação A(direito)	1					
11	860120954	油管组件 B（右）	Conjunto da tubulação B(direito)	1					
12	860120955	压板 YB-01	Placa de pressão YB-01	1					
13	860120956	卡箍组件	O conjunto de grampo	1					
◯,1	860120957	防尘圈	Arruela de poeira	1					
◯,2	860120958	挡圈	Anilha	1					
◯,3	860120959	轴用密封圈	Anel de vedação do eixo	1					
◯,4	860120960	挡圈	Anilha	1					
◯,5	860120961	缓冲圈	Anel de buffer	1					
◯,6	860120962	内六角螺钉 M16×75	Parafuso hexagonal M16X75	12					
◯,7	860120963	滑动轴套	Manga do eixo deslizante	1					
◯,8	860120964	挡圈 Φ85×3	Anilha Φ85×3	1					
◯,9	860120965	O 形圈	Anel em forma de O	1					
Erro!	860120966	O 形圈挡圈	O anel	1					
Erro!	860120967	缓冲泄压环	Anel de alívio de pressão e buffer	1					
Erro!	860120968	孔用密封圈	Anel de vedação do buraco	1					

Erro!	860120969	成型导向环	Anel de guia de moldagem	2					
Erro!	860120970	纳污环	Anel de poluentes	2					
Erro!	860120971	凹端螺钉 M12×12	O parafuso de final concave M12×12	1					
Erro!	860120972	钢球 Φ8	Bola de aço Φ8	1					
Erro!	860120973	内六角螺钉 M10×35	Parafuso hexagonal M10X35	8					
Erro!	860120974	O 形圈	Anel em forma de O	2					
Erro!	860120975	防尘圈	Arruela de poeira	2					
Erro!	860120976	油杯 M10×1	Copo de óleo M10×1	2					
Erro!	860120977	螺栓 M14×80	Parafuso M14×80	1					
Erro!	860120978	螺母 M14	Porca M14	1					
Erro!	860120979	弹簧垫圈	Arruela elástica	1					
Erro!	860120980	螺栓 M10×30	Parafuso M10×30	2					

803007158 动臂油缸（右）

Cilindro da lança (direito)

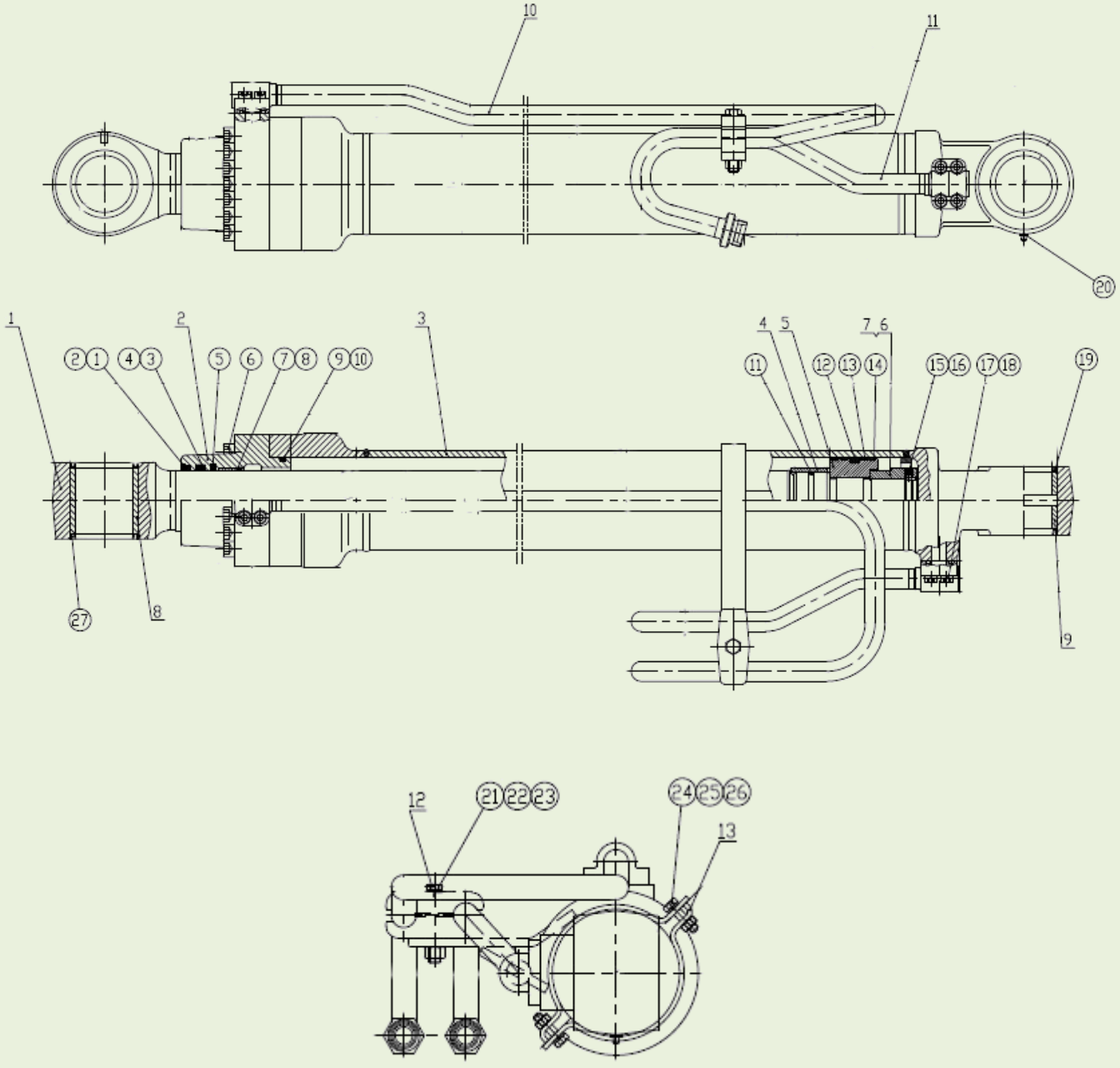

803007158 动臂油缸（右） Cilindro da lança (direito)

序号 Item	零件代号 Número da peça	零件名	Nome da parte	数量 Quantidade	服务代码 Código de serviço	适用机号 Números de série	互换性 Intercambialidade	替换零件 Peça de reposição	
								零件代号 Número da peça	数量 Quantidade
Erro!	860120981	螺母 M10	Porca M10	2					
Erro!	860120982	弹簧垫圈 Φ10	Arruela elastic Φ10	2					
Erro!	860120983	防尘圈	Arruela de poeira	2					

803007159 斗杆油缸

Cilindro da haste de caçamba

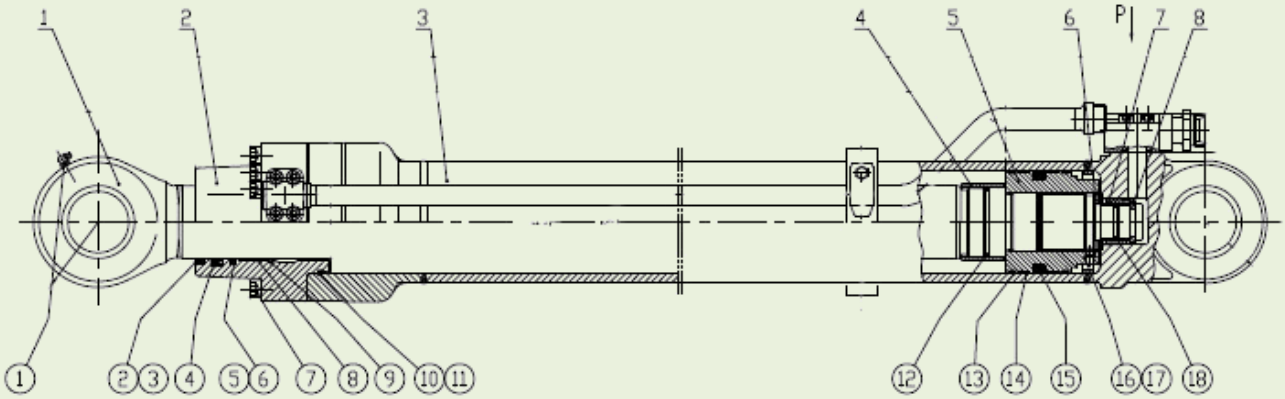

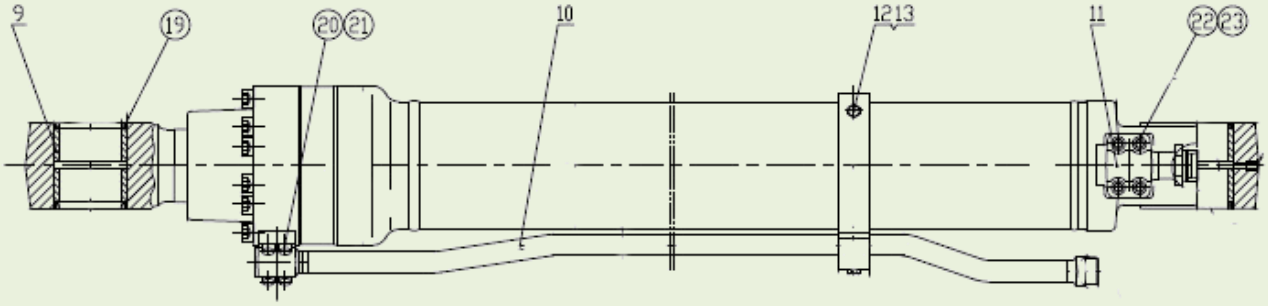

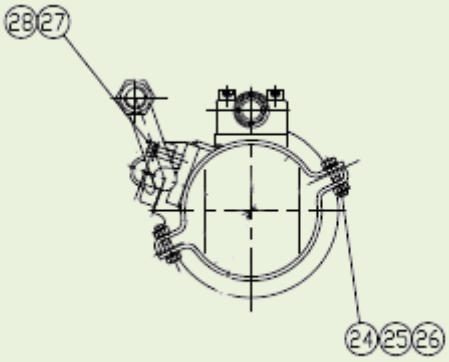

803007159 斗杆油缸 Cilindro da haste de caçamba

序号 Item	零件代号 Número da peça	零件名	Nome da parte	数量 Quantidade	服务代码 Código de serviço	适用机号 Números de série	互换性 Intercambialidade	替换零件 Peça de reposição	
								零件代号 Número da peça	数量 Quantidade
1	860120984	活塞杆	Eixo de rotação	1					
2	860120985	端盖	Tampa da extremidade	1					
3	860120986	缸体组件	Conjunto do corpo do cilindro	1					
4	860120987	缓冲套 d=95	Casaco de amortecedor d=85	1					
5	860120988	活塞 M75×309	Pistão M75×309	1					
6	860120989	卡圈 Φ70×6.1	Colar Φ70×6.1	1					
7	860120990	后缓冲套 Φ60×47	Casaco de amortecedor traseiroΦ60×47	1					
8	860120991	挡圈 Φ54×5.6	Anilha Φ54×5.6	1					
9	860120992	B 型轴套	B tipo de manga do eixo	4					
10	860120993	有杆腔油管组件	De montagem do tubo da cavidade com haste	1					
11	860120994	无杆腔接头	Conector da cavidade sem tirantes	2					
12	860120995	卡箍组件	O conjunto de grampo	1					
13	860120996	压板	Placa de pressão	1					
◯,1	860120997	90°油杯 M10×1	Oil Cup de M10 x 1 de 90°	1					
◯,2	860120998	挡圈	Anilha	1					
◯,3	860120999	防尘圈	Arruela de poeira	1					
◯,4	860121000	轴用密封圈	Anel de vedação do eixo	1					
◯,5	860121001	开口挡圈	Anel aberto	1					
◯,6	860121002	缓冲圈	Anel de buffer	1					
◯,7	860121003	内六角螺钉 M18×90	Parafuso hexagonal M18X90	12					
◯,8	860121004	滑动轴套	Manga do eixo deslizante	1					
◯,9	860121005	挡圈 Φ95×3	Anilha Φ95×3	1					
Erro!	860121006	O 型圈	Anel em forma de O	1					
Erro!	860121007	挡圈	Anilha	1					

Erro!	860121008	缓冲泄压环 d95/Φ91	Anel de alívio de pressão e buffer	1					
Erro!	860121009	纳污环	Anel de poluentes	2					
Erro!	860121010	成型导向环	Anel de guia de moldagem	2					
Erro!	860121011	孔用密封圈	Anel de vedação do buraco	1					
Erro!	860121012	螺钉 M14×14	Parafuso M14×14	1					
Erro!	860121013	钢球 Φ8	Bola de aço Φ8	1					
Erro!	860121014	缓冲泄压环 Φ47	Anel de alívio de pressão e buffer Φ47	1					
Erro!	860121015	防尘圈	Arruela de poeira	4					
Erro!	860121016	O 型圈	Anel em forma de O	1					
Erro!	860121017	内六角螺钉 M10×35	Parafuso hexagonal M10X35	4					
Erro!	860121018	O 型圈	Anel em forma de O	1					
Erro!	860121019	内六角螺钉 M12×40	Parafuso hexagonal M12X40	4					

803007159 斗杆油缸

Cilindro da haste de caçamba

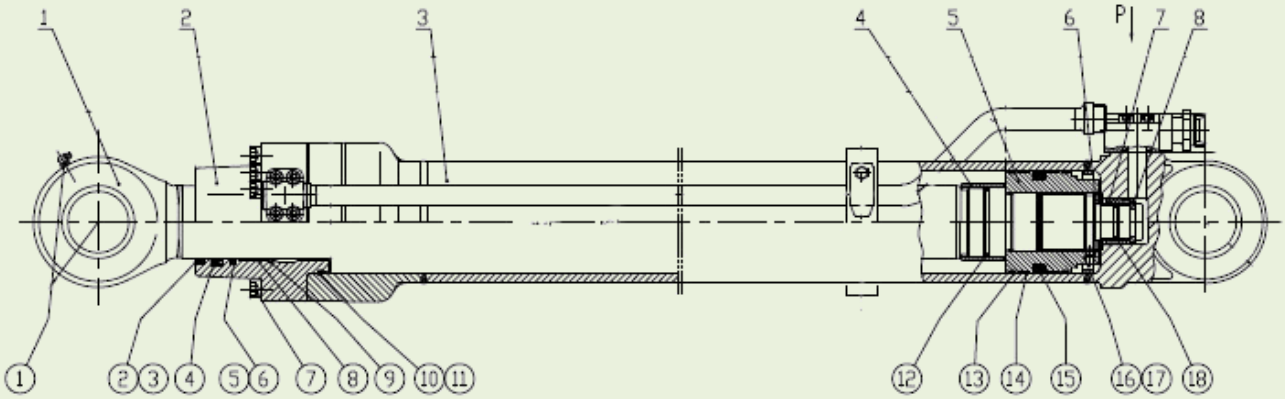

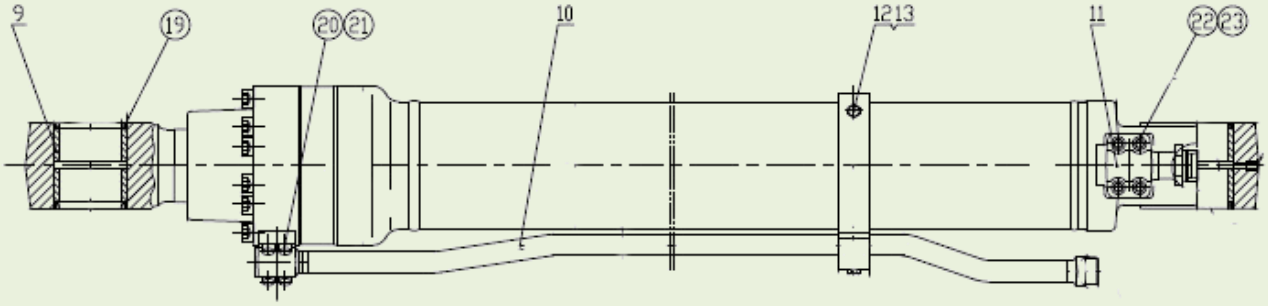

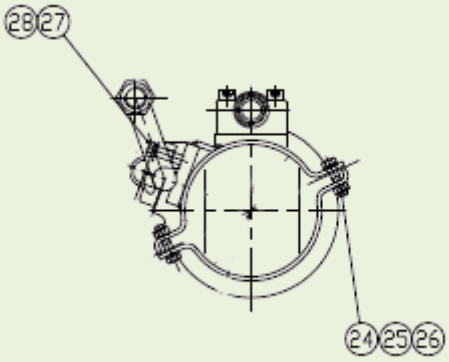

803007159 斗杆油缸 Cilindro da haste de caçamba

序号 Item	零件代号 Número da peça	零件名	Nome da parte	数量 Quantidade	服务代码 Código de serviço	适用机号 Números de série	互换性 Intercambialidade	替换零件 Peça de reposição	
								零件代号 Número da peça	数量 Quantidade
Erro!	860121020	螺栓 M10×40	Parafuso M10×40	2					
Erro!	860121021	螺母 M10	Porca M10	2					
Erro!	860121022	弹簧垫圈 Φ10	Arruela elastic Φ10	2					
Erro!	860121023	螺栓 M10×50	Parafuso M10×50	1					
Erro!	860121024	弹簧垫圈 Φ10	Arruela elastic Φ10	1					

803007160 铲斗油缸

Cilindro da caçamba de pá

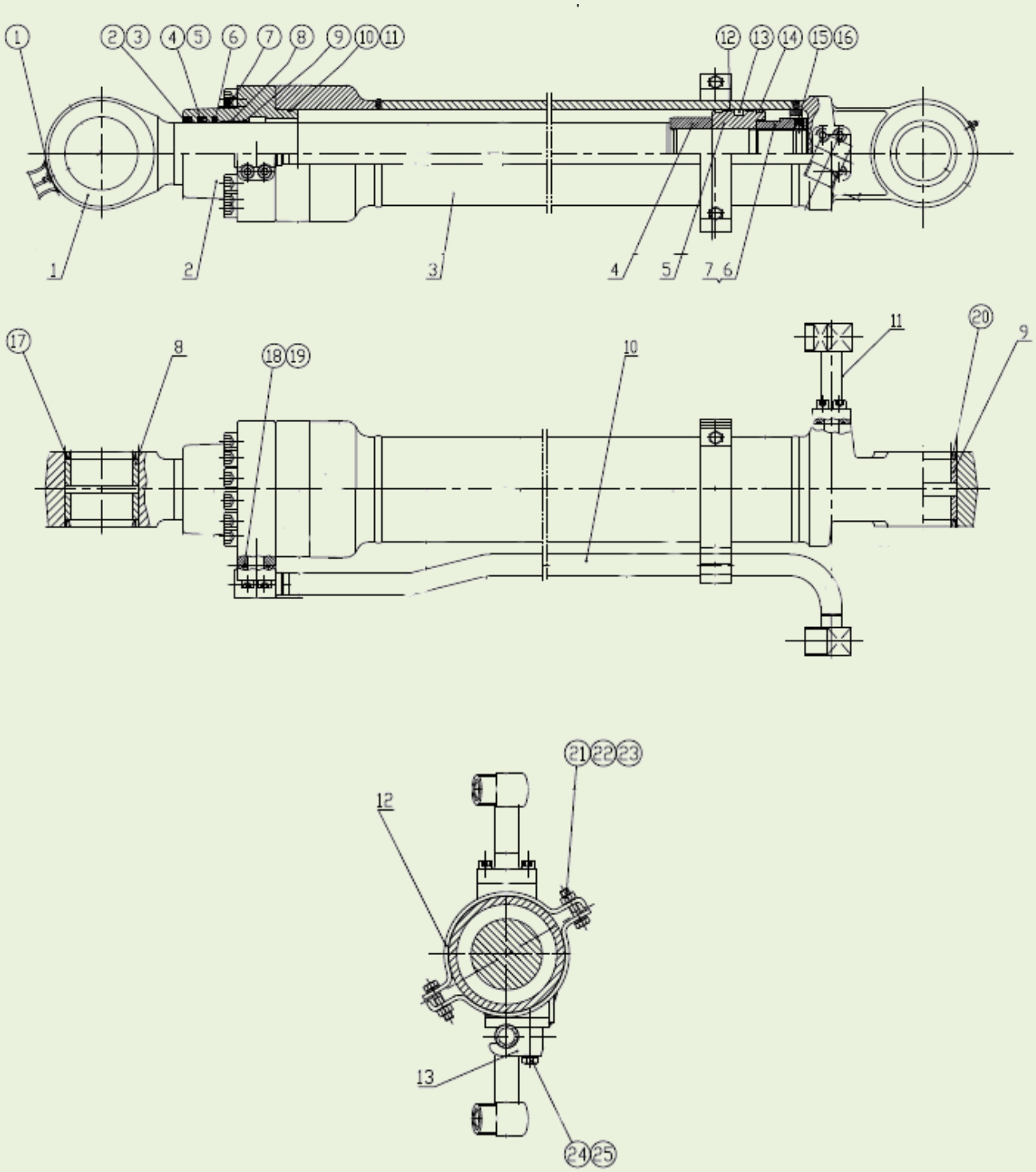

803007160 铲斗油缸 Cilindro da caçamba de pá

序号 Item	零件代号 Número da peça	零件名	Nome da parte	数量 Quantidade	服务代码 Código de serviço	适用机号 Números de série	互换性 Intercambialidade	替换零件 Peça de reposição	
								零件代号 Número da peça	数量 Quantidade
1	860121025	活塞杆	Eixo de rotação	1					
2	860121026	端盖	Tampa da extremidade	1					
3	860121027	缸体	Cilindro	1					
4	860121028	铲斗用缓冲套 d80	Casaco de amortecedor para balde d80	1					
5	860121029	活塞	Pistão	1					
6	860121030	螺母 M64×3	Porca M64×3	1					
7	860121031	垫片	Calço	1					
8	860121032	轴套	Manga de árvore	1					
9	860121033	轴套	Manga de árvore	1					
10	860121034	油管组件 A	Conjunto da tubulação A	1					
11	860121035	油管组件 B	Conjunto da tubulação B	1					
12	860121036	卡箍组件	O conjunto de grampo	1					
13	860121037	压板	Placa de pressão	1					
◯,1	860121038	油杯 M10×1	Copo de óleo M10×1	2					
◯,2	860121039	挡圈 d80/φ99×2	Anilha d80/φ99×2	1					
◯,3	860121040	防尘圈 φ80×φ94×8/11	Arruela de poeira φ80×φ94×8/11	1					
◯,4	860121041	轴用密封圈	Anel de vedação do eixo	1					
◯,5	860121042	挡圈（开口）	Anilha	1					
◯,6	860121043	缓冲圈	Anel de buffer	1					
◯,7	860121044	内六角螺钉 M16×75	Parafuso hexagonal M16X75	12					
◯,8	860121045	滑动轴套	Manga do eixo deslizante	1					
◯,9	860121046	挡圈 d80/Φ91×3.5	Anilha d80/Φ91×3.5	1					
Erro!	860121047	O 形圈	Anel em forma de O	1					
Erro!	860121048	挡圈	Anilha	1					
Erro!	860121049	成型导向环	Anel de guia de moldagem	2					
Erro!	860121050	孔用密封圈	Anel de vedação do buraco	1					
Erro!	860121051	纳污环	Anel de poluentes	2					

Erro!	860121052	螺钉 M12×12	Parafuso M12×12	1					
Erro!	860121053	钢球 Φ8	Bola de aço Φ8	1					
Erro!	860121054	防尘圈	Arruela de poeira	2					
Erro!	860121055	O 型圈	Anel em forma de O	2					
Erro!	860121056	内六角螺钉 M10×35	Parafuso hexagonal M10×35	8					
Erro!	860121057	防尘圈	Arruela de poeira	2					
Erro!	860121058	螺栓 M10×40	Parafuso M10×40	2					
Erro!	860121059	螺母 M10	Porca M10	2					
Erro!	860121060	弹簧垫圈 Φ10	Arruela elastic Φ10	2					
Erro!	860121061	螺栓 M10×50	Parafuso M10×50	1					
Erro!	860121062	弹簧垫圈 Φ10	Arruela elastic Φ10	1					

803007111 破碎锤

O martelo de quebrar

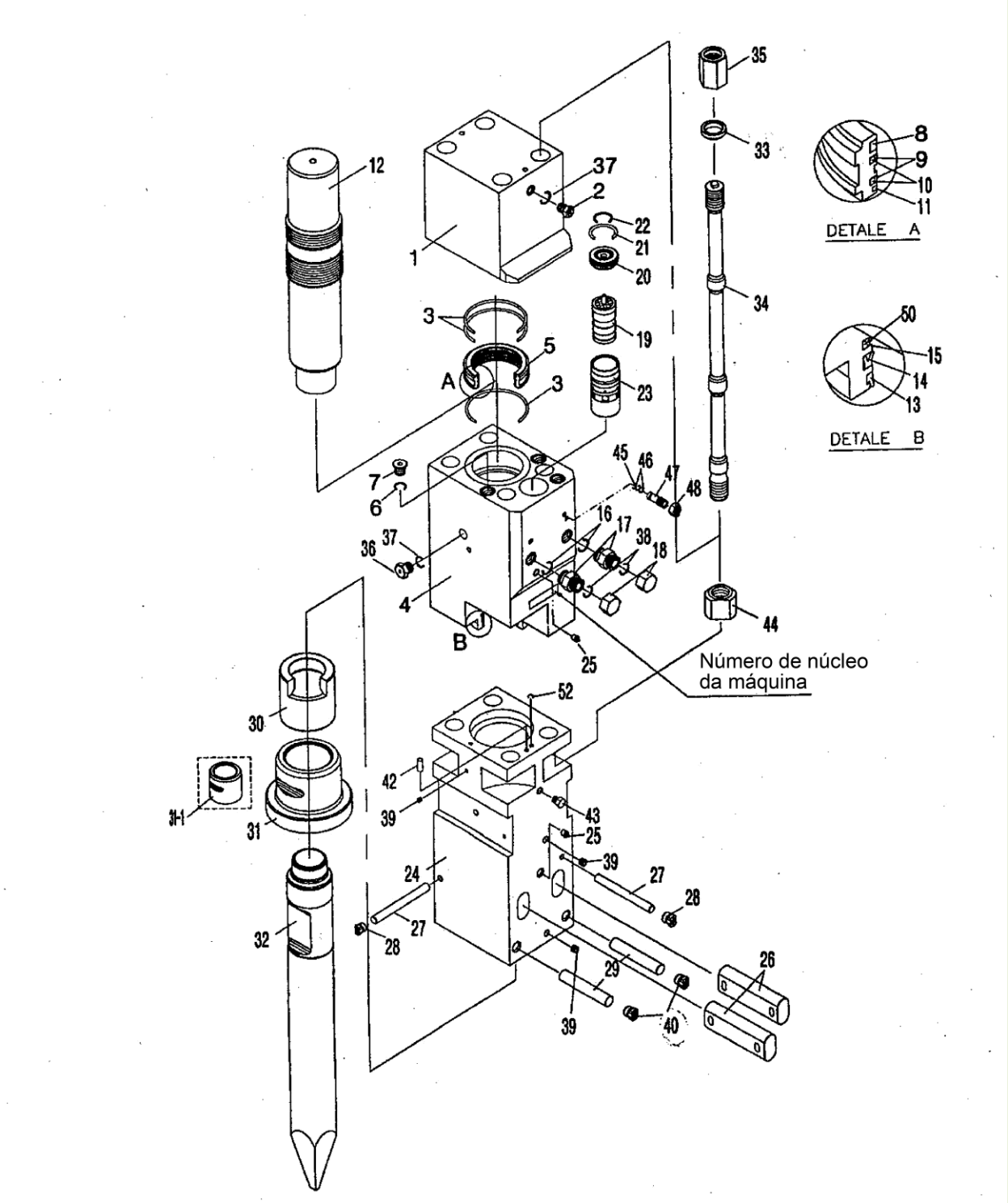

803007111 破碎锤 O martelo de quebrar

序号 Item	零件代号 Número da peça	零件名	Nome da parte	数量 Quantidade	服务代码 Código de serviço	适用机号 Números de série	互换性 Intercambialidade	替换零件 Peça de reposição	
								零件代号 Número da peça	数量 Quantidade
1	860120117	后体	Afterbody	1					
2	860120118	充气阀	Válvula pneumática	1					
3	860121063	O 形圈	Anel em forma de O	3					
4	860120119	油缸	Cilindro de óleo	1					
5	860121064	密封钢圈	Anel	1					
6	860121065	O 形圈	Anel em forma de O	3					
7	860120120	堵头	Bujão	3					
8	860121066	气体密封圈	Selo de gás	1					
9	860121067	密封圈	Arruela de vedação	2					
10	860121068	O 形圈	Anel em forma de O	2					
11	860121069	缓冲密封圈	Vedação da almofada	1					
12	860120121	活塞	Pistão	1					
13	860121070	防尘密封圈	Vedação de poeira	1					
14	860121071	U 型密封圈	U arruela de vedação tipo	1					
15	860121072	缓冲密封圈	Vedação da almofada	1					
16	860121073	O 形圈	Anel em forma de O	2					
17	860120122	机芯接头	Movimento articular	2					
18	860120123	防尘帽	Proteção contra poeira	2					
19	860120124	阀门	Válvula	1					
20	860120125	阀盖	Tampa da válvula	1					
21	860121074	O 形圈	Anel em forma de O	1					
22	860121075	O 形圈	Anel em forma de O	1					
23	860120126	阀套	Luva de válvula	1					
24	860120127	前体	Precursor	1					
25	860120128	黄油嘴	Bico de manteiga	2					
26	860120129	钎杆销	Broca da haste pin	2					
27	860120130	停止销	Parar pin	2					
28	860120131	橡胶堵头	Tampão de borracha	2					
29	860120132	前体销	Precursor pin	2					
30	860120133	后护套	Após a bainha	1					
31	860120134	前护套	Bainha anterior	1					
32	860120135	钎杆	Broca da haste	1					
33	860120136	贯穿螺栓垫片	Através do parafuso da junta	4					
34	860120137	贯穿螺栓	Através de parafuso	4					
35	860120138	贯穿螺栓螺母	Através de porca e parafuso	4					
36	860120139	压缩空气装置	Material de ar	1					

			comprimido						
37	860121076	O 形圈	Anel em forma de O	2					
38	860121077	O 形圈	Anel em forma de O	2					
39	860120140	内六角堵头	Ficha ângulo interno seis	3					
40	860120141	橡胶堵头	Tampão de borracha	2					

803007111 破碎锤

O martelo de quebrar

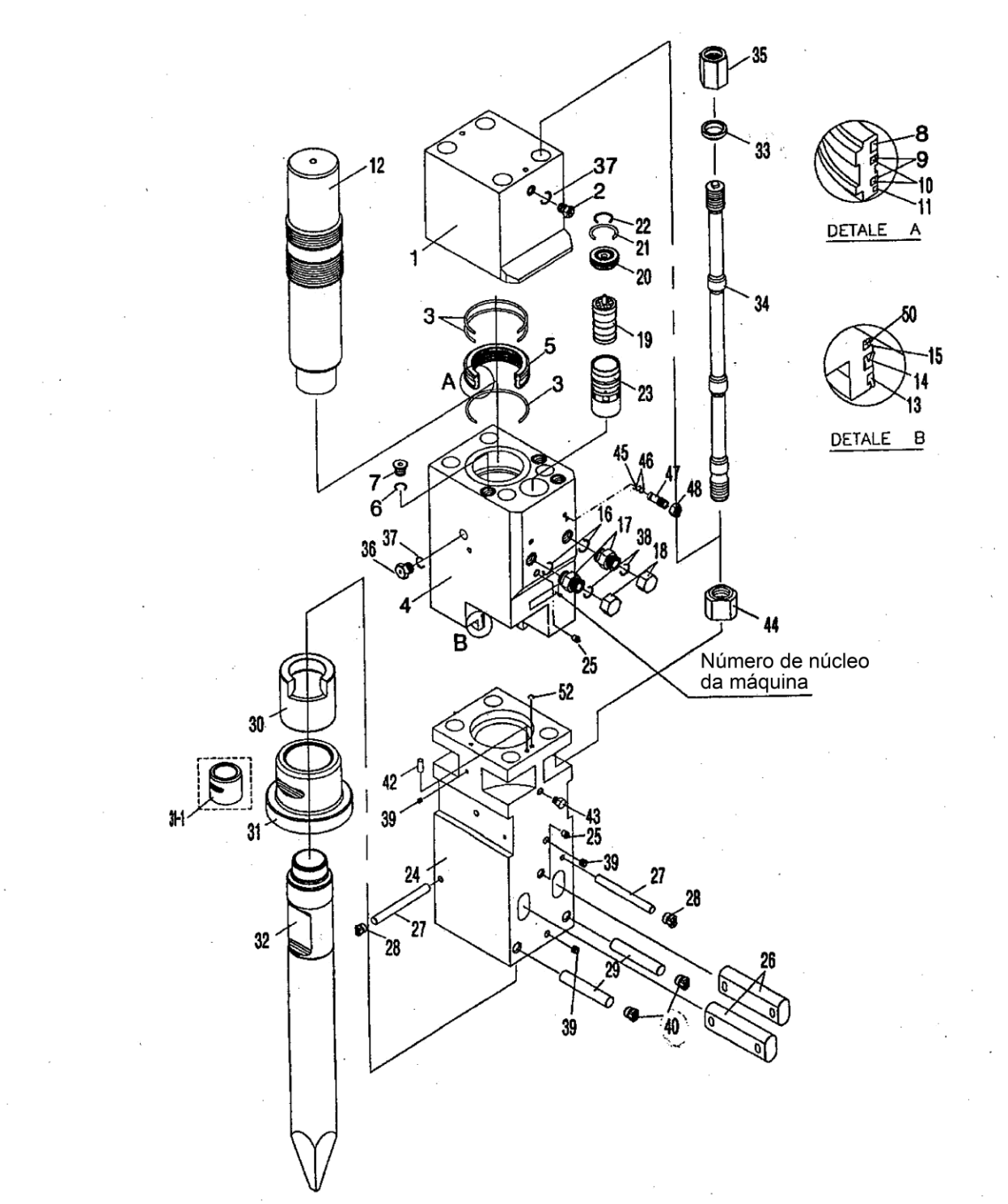

803007111 破碎锤 O martelo de quebrar

序号 Item	零件代号 Número da peça	零件名	Nome da parte	数量 Quantidade	服务代码 Código de serviço	适用机号 Números de série	互换性 Intercambialidade	替换零件 Peça de reposição	
								零件代号 Número da peça	数量 Quantidade
42	860121078	定位销	Pinos de posicionamento	1					
43	860121079	堵头	Bujão	1					
44	860120142	螺母	Porca	4					
45	860121080	O 形圈	Anel em forma de O	1					
46	860120143	支承环	Anel de suporte	1					
47	860120144	调节阀芯	Válvula reguladora	1					
48	860120145	螺母	Porca	1					
52	860121081	O 形圈	Anel em forma de O	1					
	860120146	L01010 整套密封圈	L01010 O anel de vedação todo						
	860120147	L01109 密封钢圈	L01109 Anel						

310602083 破碎锤管路

Martelo de quebrar

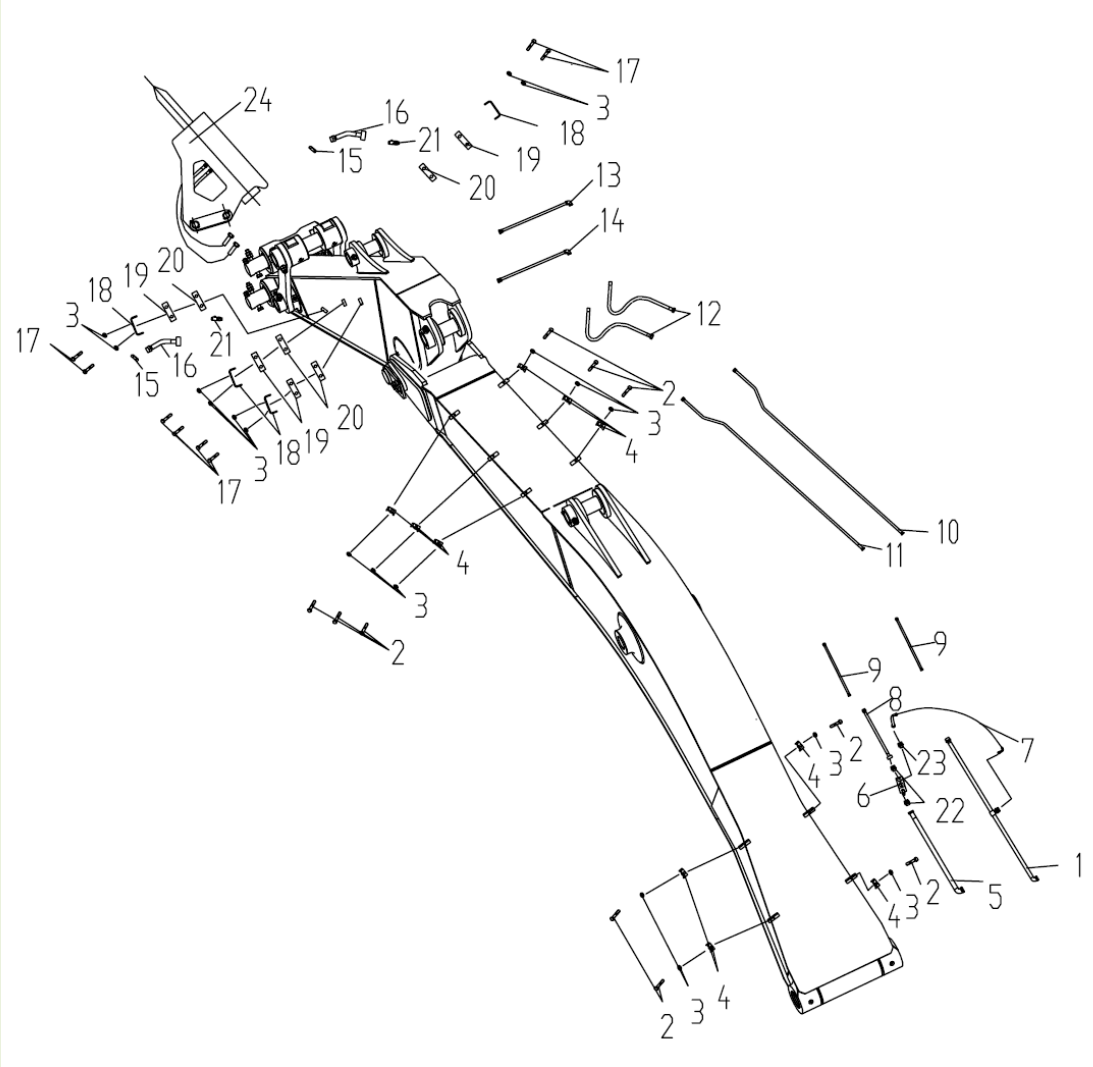

310602083 破碎锤管路 Martelo de quebrar

序号 Item	零件代号 Número da peça	零件名	Nome da parte	数量 Quantidade	服务代码 Código de serviço	适用机号 Números de série	互换性 Intercambialidade	替换零件 Peça de reposição	
								零件代号 Número da peça	数量 Quantidade
1	310802001	钢管	Tubo de aço	1					
2	310802006	管夹	Grampo de tubo	10					
3	805005147	螺栓 M12×65	Parafuso M12×30	10					
4	805300018	垫圈 12	Arruela 12	18					
5	310802007	钢管	Tubo de aço	1					
6	803007371	溢流阀	Válvula de alívio	1					
7	803180214	软管总成	Conjunto da mangueira	1					
8	310802009	钢管	Tubo de aço	1					
9	803180215	软管总成	Conjunto da mangueira	2					
10	310802011	钢管	Tubo de aço	1					
11	310802013	钢管	Tubo de aço	1					
12	803180216	软管总成	Conjunto da mangueira	2					
13	310802015	钢管	Tubo de aço	1					
14	310802017	钢管	Tubo de aço	1					
15	803180251	堵头	Bujão	2					
16	310802019	钢管	Tubo de aço	2					
17	805000489	螺栓 M12×75	Parafuso M12×75	8					
18	310802022	压板	Placa de pressão	4					
19	310802023	上管夹	Grampo de tubo superior	4					
20	310802024	下管夹	Grampo de tubo inferior	4					
21	803173348	球阀	Válvula esférica	2					
22	803103318	接头	Conector	2					
23	803163719	接头	Conector	1					
24	803007111	破碎锤	O martelo de quebrar	1					

310700653 标识

Sinais

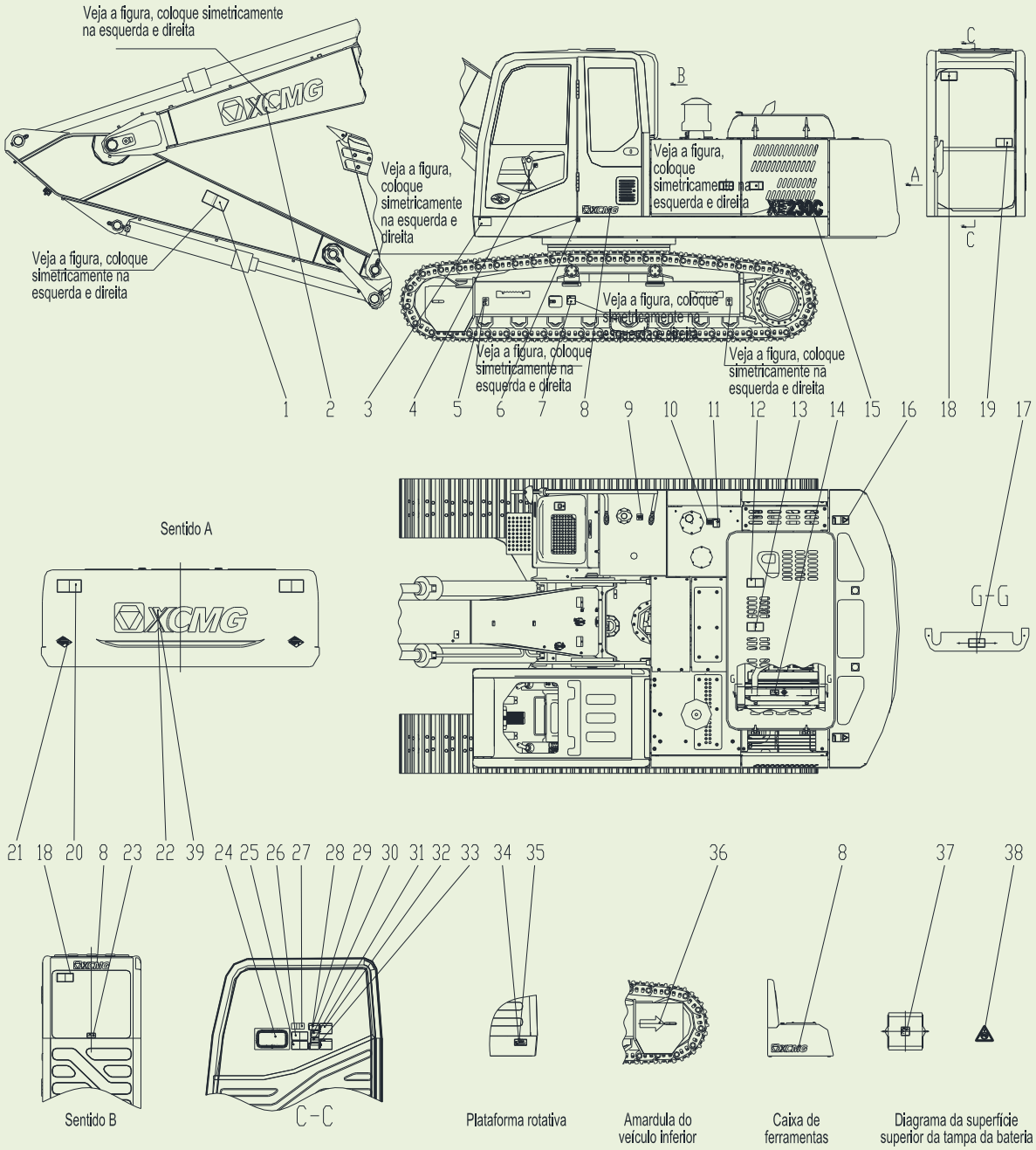

310700653 标识 Sinais

序号 Item	零件代号 Número da peça	零件名	Nome da parte	数量 Quantidade	服务代码 Código de serviço	适用机号 Números de série	互换性 Intercambialidade	替换零件 Peça de reposição	
								零件代号 Número da peça	数量 Quantidade
1	316001004	斗杆安全标志	Sinal de segurança da haste de caçamba	2					
2	310700255	公司标志	Sina da empresal	2					
3	310601239	起吊标志	Sinal de elevação	1					
4	316001007	安全标志	Sinal de segurança	1					
5	801902626	起吊标志	Sinal de elevação	4					
6	310601243	重心标志	Marca do centro de gravidade	2					
7	316001008	安全标志	Sinal de segurança	2					
8	316001009	公司标志	Sina da empresal	3					
9	239900136	柴油标志	Logotipo diesel	1					
10	239900135	液压油标志	Sinal de óleo hidráulico	1					
11	316001028	安全标志	Sinal de segurança	1					
12	819908824	安全标志	Sinal de segurança	1					
13	316001010	禁踏安全标志	Sinalização de segurança da stampede Ban	1					
14	316001011	安全标志	Sinal de segurança	1					
15	310900257	型号标志	Marca	2					
16	819908711	安全标志	Sinal de segurança	2					
17	819906138	安全标志	Sinal de segurança	1					
18	316001014	逃生安全标志	A segurança sinais de fuga	2					
19	316001015	机器锁紧安全标志	Sinalização de segurança do bloqueio da máquina	1					
20	819908732	安全标志	Sinal de segurança	2					
21	316001016	反射器标识	Reflector marcação	2					
22	310900197	公司标志	Sina da empresal	1					
23	316001017	标志	Sinal	1					
24	310601256	润滑保养标牌	Sinais de Lubrificação e manutenção	1					
25	819906137	安全标志	Sinal de segurança	1					
26	316001019	防止触电安全标志	Sinal de segurança de evite o choque elétrico	1					
27	316001020	操作标志	Sinal de operação	1					

28	316001021	标志	Sinal	1					
29	316001022	安全标志	Sinal de segurança	1					
30	316001023	安全标志	Sinal de segurança	1					
31	316001024	安全标志	Sinal de segurança	1					
32	316001025	安全标志	Sinal de segurança	1					
33	316001026	安全标志	Sinal de segurança	1					

310700653 标识

Sinais

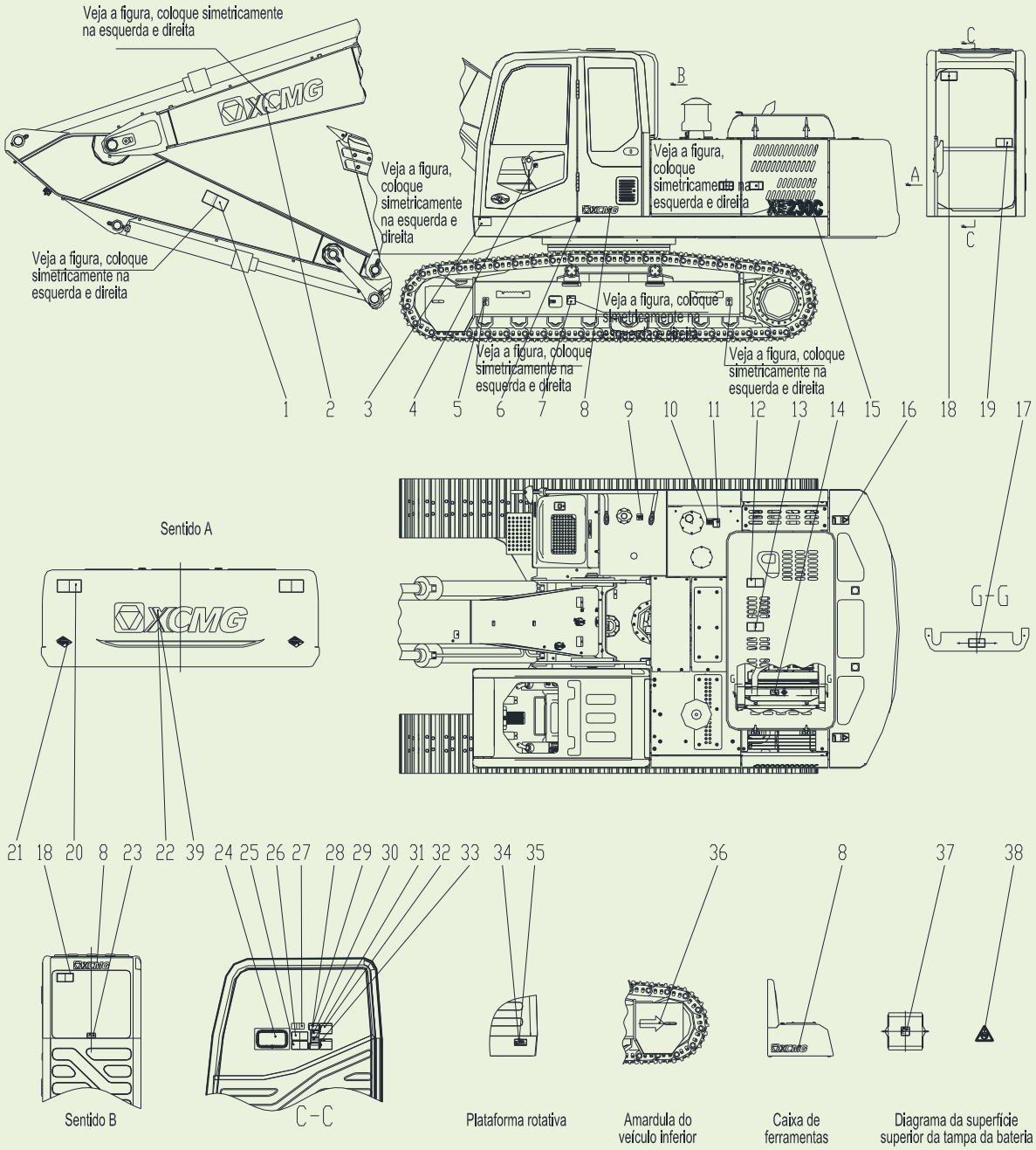

310700653 标识 Sinais

序号 Item	零件代号 Número da peça	零件名	Nome da parte	数量 Quantidade	服务代码 Código de serviço	适用机号 Números de série	互换性 Intercambialidade	替换零件 Peça de reposição	
								零件代号 Número da peça	数量 Quantidade
34	316001030	产品标牌	Placa de nome de produto	1					
35	805502143	铆钉 3.2X9-11	Rebite 3.2×9-11	4					
36	316001027	行进标志	Sinal de marcha	2					
37	316001029	安全标志	Sinal de segurança	1					
38	316001031	禁止标志	Sinal de proibição	1					
39	310900201	公司标志	Sinal da empresa	1					

徐州徐工挖掘机械有限公司

Xuzhou XCMG Excavator Machinery Co., Ltd.
地址：中国·江苏·徐州经济开发区东环工业园 28 号
Endereço: No.28, Parque Industrial Donghuan, Zona de Desenvolvimento Económico de Xuzhou, Jiangsu, China
邮编（CEP）:221004
销售电话（Telefone de Vendas）:0516-87870116
传真(Fax)：0516-87870118
服务电话(Telefone de Serviço):0516-87870111
备件电话(Telefone de peças):0516-87870133
网址（Website）：http://www.xcmg.com

2011 年 09 月第 3 版