RUTHZIL TRATOR COMERCIAL DE PEÇAS LTDA 11 97083-6812 ROLANDO CITRANGULO

XE230 液压挖掘机

HYDRAULIC EXCAVATOR

零件手册

PARTS CATALOG

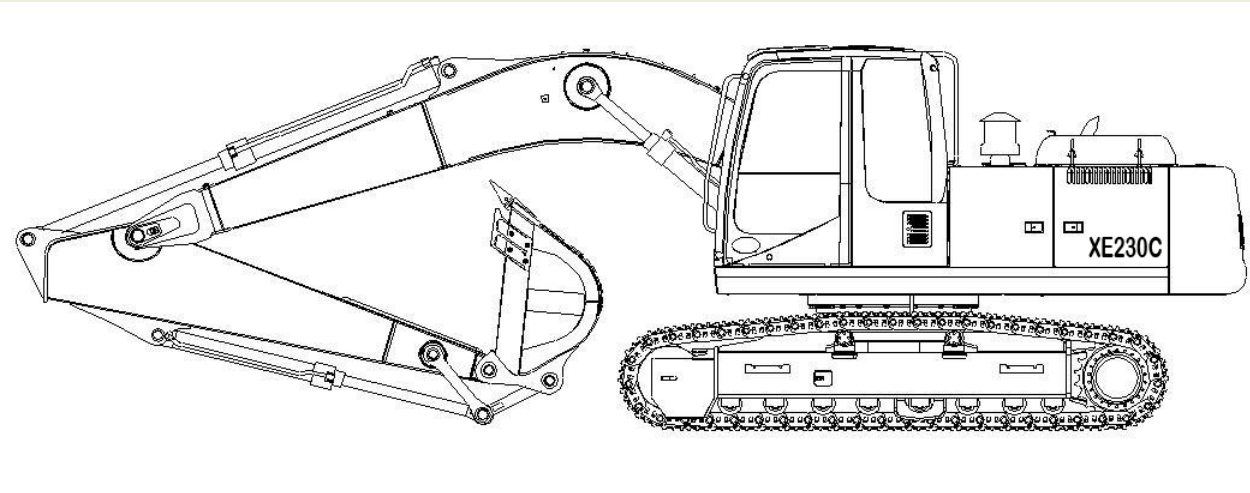

徐州徐工挖掘机械有限公司

XUZHOU XUGONG EXCAVATOR MACHINERY CO.,LTD

请正确填写以下栏目，在您订购服务配件或机器维护时将使用这些信息。
Correctly fill in the flowing columns.Use these information when ordering the service parts and serving the machine.

整机编号 Product Identification Number	
发动机型号 Engine Type	

前　　言

◎由于本公司会对产品进行持续改进，可能会有某些变更未能及时记录到零件手册中。若有疑问，请向最近的徐工挖机代理商询问。

◎发动机零部件，如本手册中未列出，请参阅另册发行的发动机零件手册。

1.如何订购零部件

订购零部件时，请详细注明下列各项：

（1） 机型

（2） 产品识别号

（3） 零件代号

（4） 零件名

（5） 数量

（6） 订购者姓名和地址

2、如何使用零件手册

零 件 名：零部件的名称。装配组件（总成）的各组成零件，在零件名前用标记“.”表示。

数　　量：表示一台机器所有的零件数量，但对于装配组件（总成）则表示组成一个部件的零件数量。

符号说明：服务代码栏及互换性栏中各符号的含义如下：

W:表示需进行现场加工作业，请问最近的代理店询问。

H:表示该零件为精密零件，拆卸、修理时请向最近的代理店询问。

D:表示该零件为装配部件的组成部分，不能单独更换，应更换包含该零件的部件。

K:表示服务备件中含有该零件。

R:表示不同机器中该零件的数量不同，如调整垫片。

S:表示该零件是维修、服务用供给品。

Z:表示该零件为发动机关联零部件。

OP:可供选装件。标准型机器中不装备，为特别订货品。

OS:比标准尺寸大的零件。

US:比标准尺寸小的零件。

（标有“OS”或“US”的零件写在标准尺寸零件的下面一行。）

#:表示该页零件表中新增加的零件。

Y:表示该零件和“替换零件”栏所表示的零件可互相替换。

I:表示“替换零件”栏中的零件可替换本零件，但反之不行。

T:表示该零件和“替换零件”栏中的零件组装成的部件有互换性。

P:表示禁止使用该零件，应使用“替换零件”栏里的零件。

适用机号：本零件图册中的适用机号采用产品识别号的十位数简写方式予以表示。

D:以字母 D 开头，表示零件变更切换的年月。（例：“D09/10-”表示 2009 年 10 月后适用该零件。）

H:以字母 H 开头，表示部品的制造号。

F:以字母 F 开头，表示工作装置的制造号。

替换零件：替换零件的图号及其所需的数量记录在此栏中。

注:订购零部件时，若“或换性”栏中标有“Y”、“I”“P”，则自动按“替换零件”栏所表示零部件供货。

FOREWORD

◎According to our contiuous effort to improve the product quality,description in the Part Catalog may be slightly different from your machine.If any questionable points are found,feel free to contact your nearest XE dealer.

◎For the engine parts, please refer to the parts catalog of disel engine issued separately.

1.HOW TO ORDER PARTS

When ordering parts,please specify the following items:

（7） Model/type
（8） Product identification Number
（9） Part No.
（10） Part Name
（11） Q'ty
（12） Purchaser's Name and Address

2、HOW TO USE THIS PARTS CATALOG

PART NAME:When the part is used as an inner part of an assembly part,the mark "."is shown in front of thr part name.

Q'TY: Indicate the number of the part used per machine.The quanlity of an inner part is the number of the inner part necessary to orgnize one assembly part.

SYMBOLS USED IN THE BOOK:

The symbols shown in the service code and interchangeability columns are used to indicate the following information.

W:Requires additional processing at the job site.Ask your nearest XE dealer.
H:Indicate a precise part. Ask your nearest XE dealer for its repair.
D:Impossible to replace as a single part.Replace the part in an assembly unit.
K:Contained in the service part kit.
R:Indicate that the quantity of the part like shims differs depending on the machine serial No.
S: To be supplied as repair or service parts.
Z:Engine related parts.
OP:Optional parts not equipped on the standard specification model.To be

supplied upon receiving a special order.

OS：Over-sized parts.

US:Under-sized parts.

（Parts with mark “OS” or “US” is described in the next column under the standard size part column.）

#: Indicates newly added parts to the equipment or component.

Y:Interchangeable part without any constraint.

I:Used to indicate the part No. and quantity of the part concerned in the replacement part column.However,the part concerned is not used for the part shown with mark.

T:Becomes interchangeable when combined.

P:Indicate the part prohibited to use.Use the part shown in the replacement part column.

SERIAL NO: The serial number of this Catalog is ten-digit figure of Product Intification Number of the name-plate.

D:Represents the date of modification

(Example:D09/10:New modification part has been applied to the products manufactured in and after Oct2009.)

H:Indicates the component manufacturing No.

F:Indicates the front attachment manufacturing No.

REPLACEMENT PART:

Indicates the part No.and quantity per machine of the replacemenet part.

NOTE:

When the part with mark Y,I or P shown in the interchangeablity column is ordered,the part show in the placement part column may be automatically supplied instead of the ordered part.

目录
Contents

1. 上车 UPPERSTRUCTURE

回转平台总成……1010-001
Frame
回转装置……1020-001
Swing Device
配重安装……1030-001
Counter Weight Support
工具箱及扶手……1040-001
Tool Cover & Stay
机棚总成……1050-001
Protector
驾驶室总成……1100-001
Cab Assy
驾驶室……1110-001
Cab
发动机系统……1200-001
Engine System
发动机……1210-001
Engine
柴油箱……1310-001
Fuel Tank
上车液压管路……1400-001
Upper Hydraulic Piping
液压油箱……1410-001
Hydraulic Oil Tank
回转马达……1420-001
Swing Motor
主泵……1440-001
Main Pump
主阀……1460-001
Main Valve
先导液压管路……1500-001
Pilot Hydraulic Piping

左先导阀……1510-001
Left Pilot Valve
右先导阀……1520-001
Right Pilot Valve
脚先导阀……1530-001
Pedal Pilot Valve
电气系统……1600-001
Electric System
空调系统 1……1611-001
Air Conditioner System 1
空调系统 2……1612-001
Air Conditioner System 2

2. 下车 UNDERCARRIAGE

底盘总成 1……2011-001
Undercarriage Assy 1
底盘总成 2……2012-001
Undercarriage Assy 2
底盘总成 3……2013-001
Undercarriage Assy 3
履带 1……2021-001
Track Chain 1
履带 2……2022-001
Track Chain 2
涨紧机构 1……2031-001
Adjuster 1
涨紧机构 2……2032-001
Adjuster 2
下车液压管路……2100-001
Base Hydraulic Piping
中心回转体……2110-001
Turning Joint
行走马达……2120-001
Travel Motor

3. 工作装置 FRONT-END ATTACHMENTS

工作装置……3010-001

Worker
集中润滑……3090-001
Grease Piping
工作装置管路……3100-001
Front Piping
动臂油缸……3110-001
Boom Cylinder
斗杆油缸……3120-001
Arm Cylinder
铲斗油缸……3130-001
Bucket Cylinder
破碎锤……3200-001
Breaker
破碎锤管路……3210-001
Breaker Piping

5. 标识 NAME PLATE

标识……5010-001
Name Plate

回转平台总成
Frame

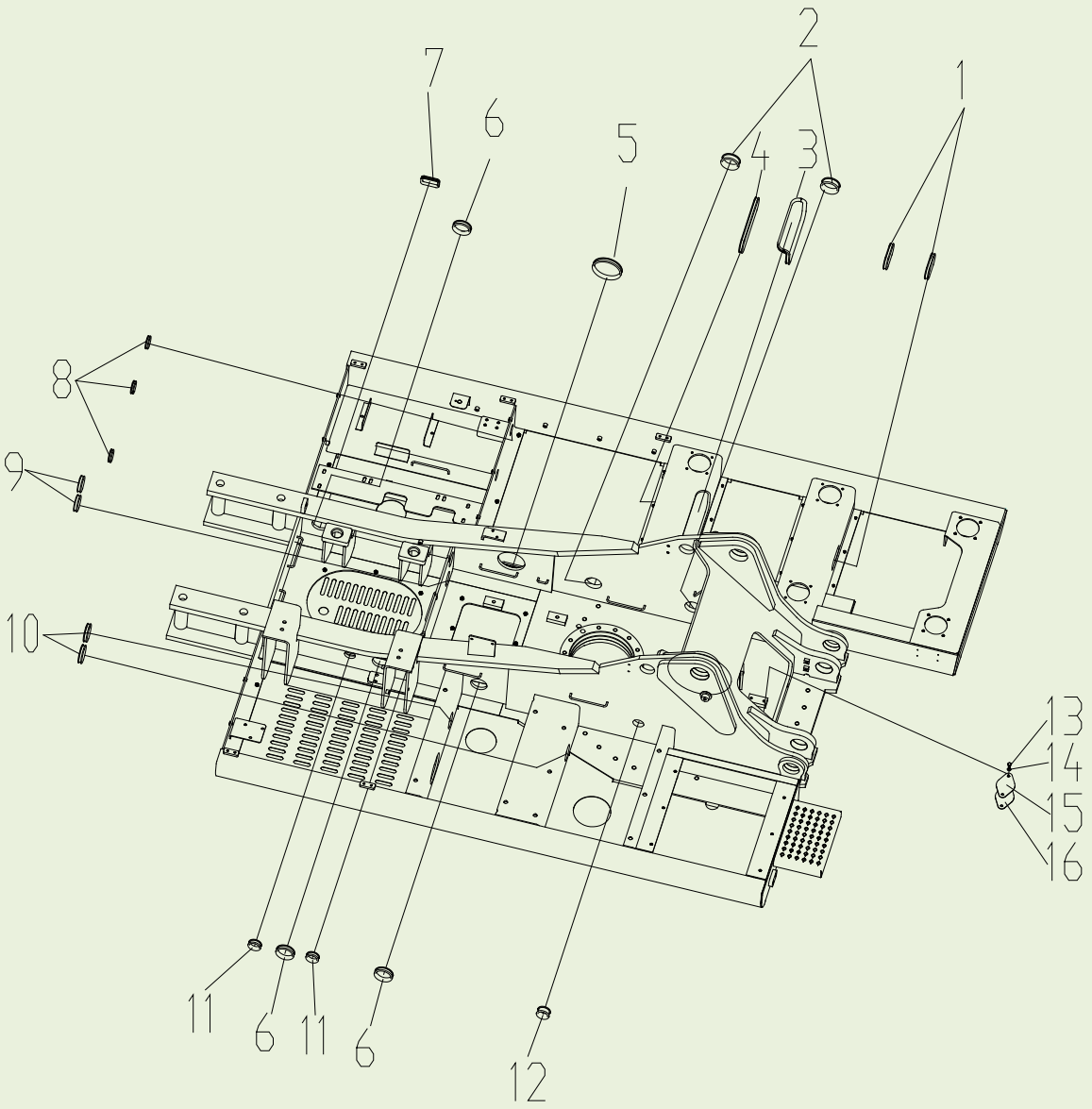

回转平台总成 Frame

序号 ITEM	零件代号 Part No	零件名	PART NAME	数量 Q'TY	服务代码 S.C	适用机号 SERIAL NO	互换性 IA	替换零件 REPLACEABLE PART	
								零件代号 Part No	数量 Q'TY
1	801905432	胶条	Rubber	2					
2	310600419	护套	Rubber	2					
3	801906593	胶条	Rubber	1					
4	801905459	胶条	Rubber	1					
5	801907787	胶条	Rubber	1					
6	310800375	胶条	Rubber	3					
7	310600420	护套	Rubber	1					
8	310800374	护套	Rubber	3					
9	310600419	护套	Rubber	2					
10	310600630	护套	Rubber	2					
11	310800373	胶条	Rubber	2					
12	310600416	护套	Rubber	1					
13	805000714	螺栓 M10×20	Bolt	2					
14	805300014	垫圈 10	Washer	2					
15	310600414	盖板	Cover	1					
16	310600415	密封垫	Rubber	1					
、									

回转平台总成
Frame

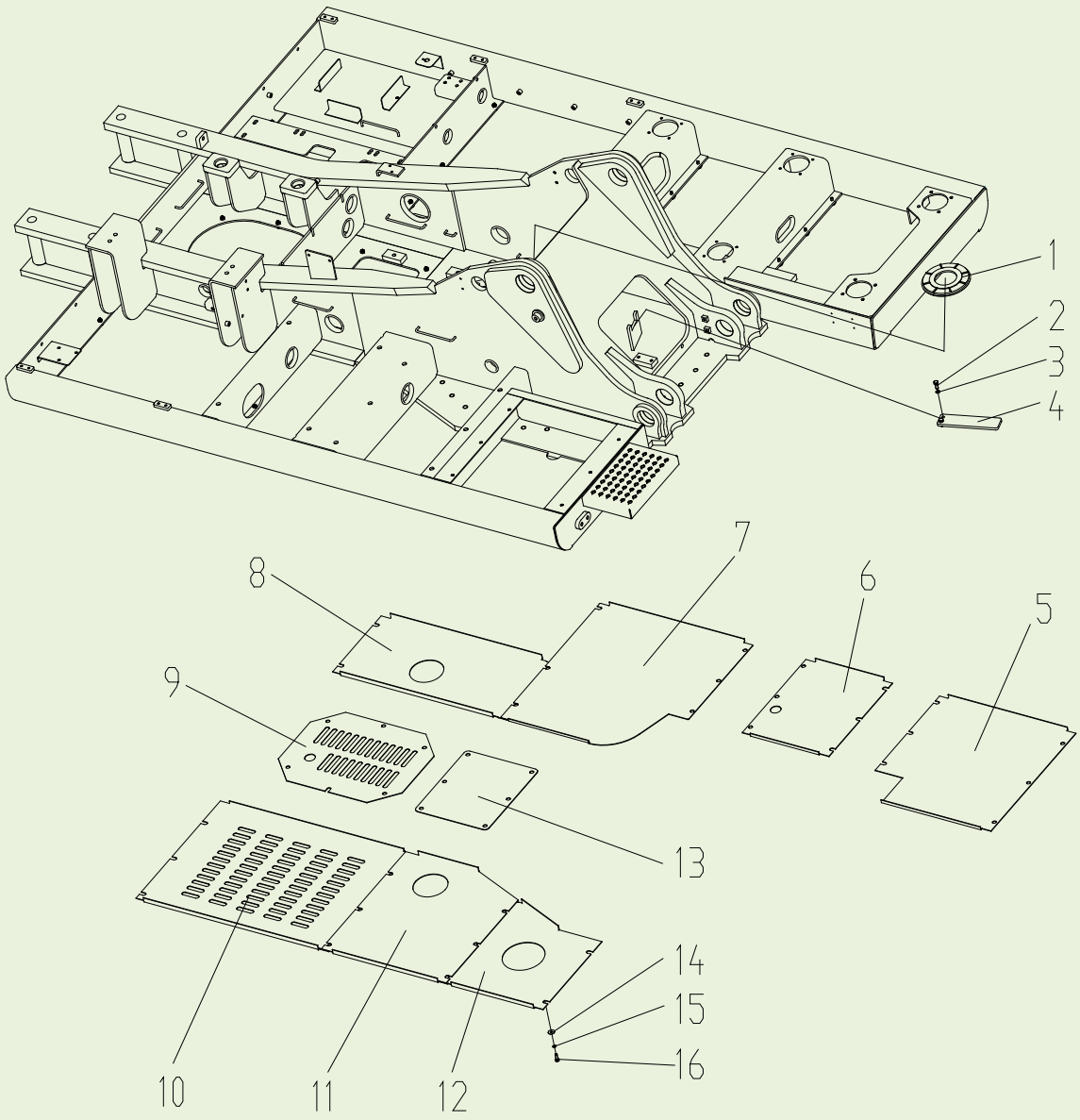

回转平台总成 Frame

序号 ITEM	零件代号 Part No	零件名	PART NAME	数量 Q'TY	服务代码 S.C	适用机号 SERIAL NO	互换性 IA	替换零件 REPLACEABLE PART	
								零件代号 Part No	数量 Q'TY
1	310600402	防尘罩	Cover	1					
2	805000716	螺栓 M12×30	Bolt	2					
3	805300018	垫圈 12	Washer	2					
4	310600401	拨叉	Stopper	1					
5	310800116	封板	Cover	1					
6	310800117	封板	Cover	1					
7	310800118	封板	Cover	1					
8	310800379	封板	Cover	1					
9	310800372	封板	Cover	1					
10	310800378	封板	Cover	1					
11	310800377	封板	Cover	1					
12	310800376	封板	Cover	1					
13	310600404	封板	Cover	1					
14	805300102	垫圈 10	Washer	43					
15	805300014	垫圈 10	Washer	43					
16	805000043	螺栓 M10×30	Bolt	43					

回转装置
Swing Device

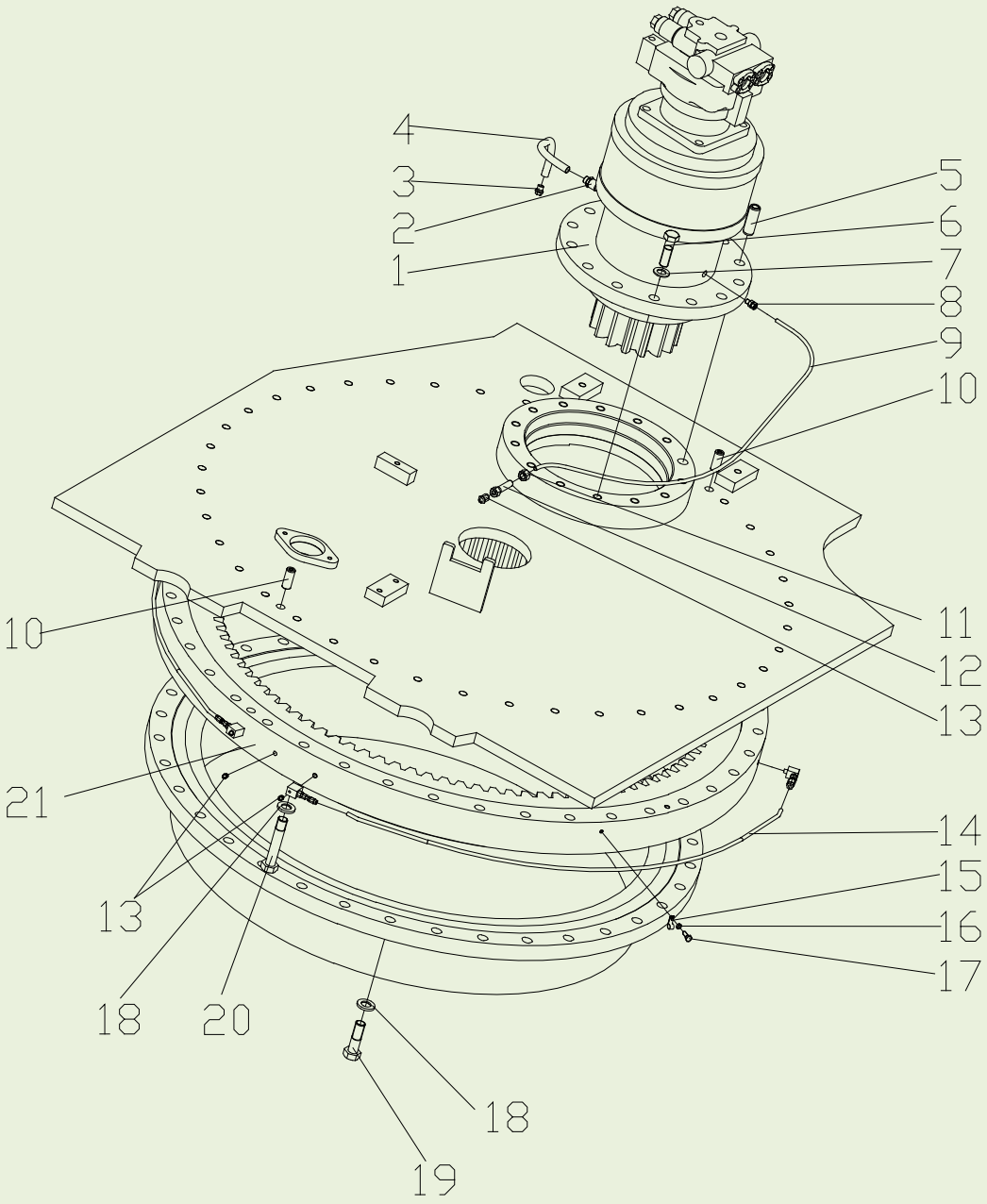

回转装置 Swing Device

序号 ITEM	零件代号 Part No	零件名	PART NAME	数量 Q'TY	服务代码 S.C	适用机号 SERIAL NO	互换性 IA	替换零件 REPLACEABLE PART	
								零件代号 Part No	数量 Q'TY
1	803007146	回转减速机	Swing Device	1					
2	803172307	接头	Joint	1					
3	803164887	管堵	Plug	1					
4	803172208	软管	Hose	1					
5	310600425	销	Pin	1					
6	805001958	螺栓 M20×70	Bolt	13					
7	805300112	垫圈 20	Washer	13					
8	803172177	接头	Joint	1					
9	312000430	软管	Hose	1					
10	310800121	销	Pin	2					
11	805200262	螺母 M14×1.5	Nut	1					
12	803177315	接头	Joint	1					
13	801102863	油杯 R1/8	Grease cup	4					
14	819908931	软管总成	Hose assembly	2					
15	800104454	卡箍	Hose Clip	2					
16	805300010	垫圈 8	Washer	2					
17	805000018	螺栓 M8×12	Bolt	2					
18	805302508	垫圈 22	Washer	72					
19	805006422	螺栓 M22×80	Bolt	36					
20	805006424	螺栓 M22×100	Bolt	36					
21	819908687	回转支承	Slewing Bearing	1					

310800172 配重

Counter Weight Support

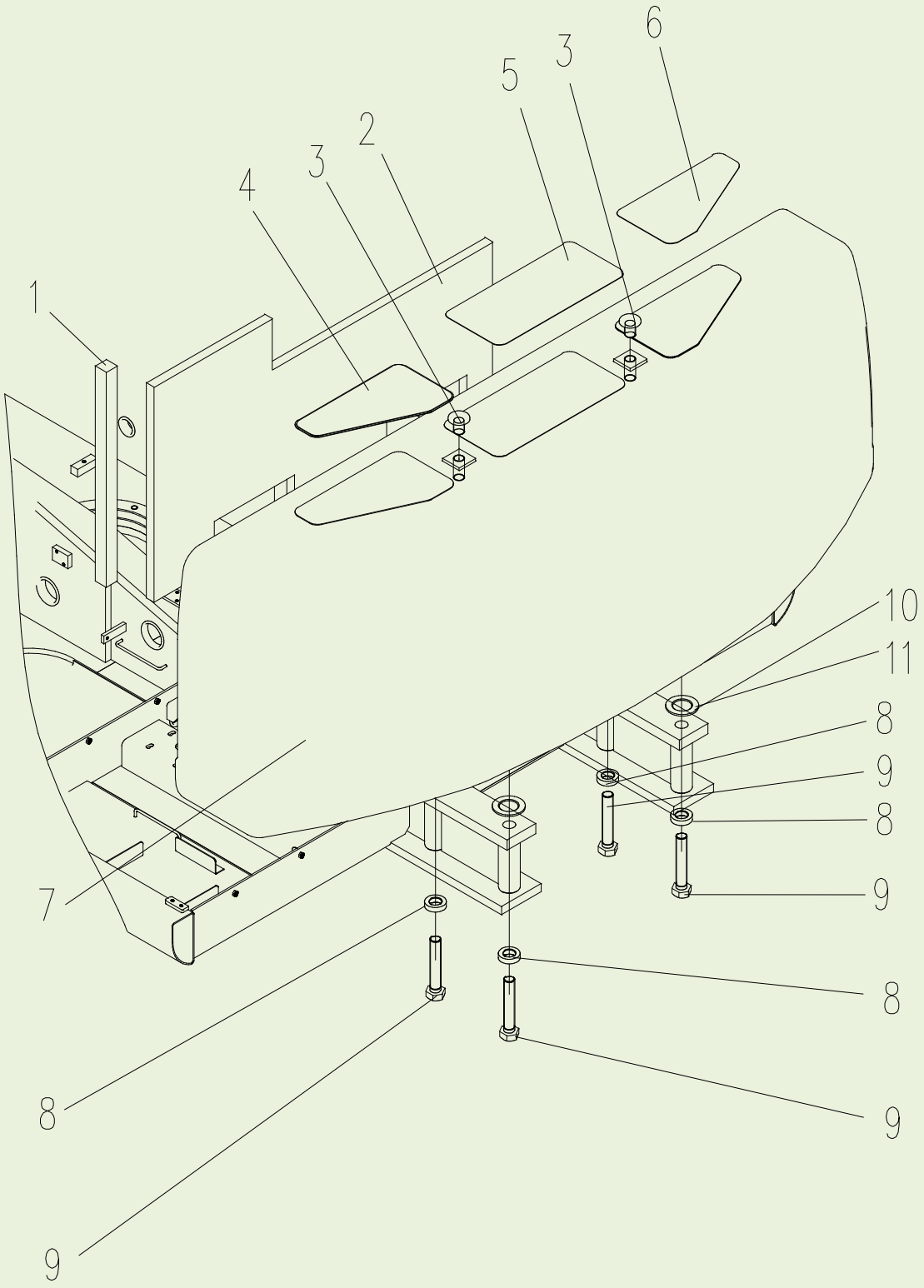

配重 Counter Weight Support

序号 ITEM	零件代号 Part No	零件名	PART NAME	数量 Q'TY	服务代码 S.C	适用机号 SERIAL NO	互换性 IA	替换零件 REPLACEABLE PART	
								零件代号 Part No	数量 Q'TY
1	310800183	吸音海绵Ⅰ	Sponge	1					
2	310800182	吸音海绵Ⅱ	Sponge	1					
3	310600227	堵头	Caulking	2					
4	310600228	防滑纸Ⅰ	Anti-skid tape	1					
5	310600229	防滑纸Ⅱ	Anti-skid tape	1					
6	310600230	防滑纸Ⅲ	Anti-skid tape	1					
7	310800173	配重体	Counter weight	1					
8	310600231	垫圈	Washer	4					
9	805004810	螺栓 M36×380	Bolt	4					
10	310600631	调整垫片	Adjust Washer	4					
11	310600632	调整垫片	Adjust Washer	4					

310600088 工具箱
Tool Cover

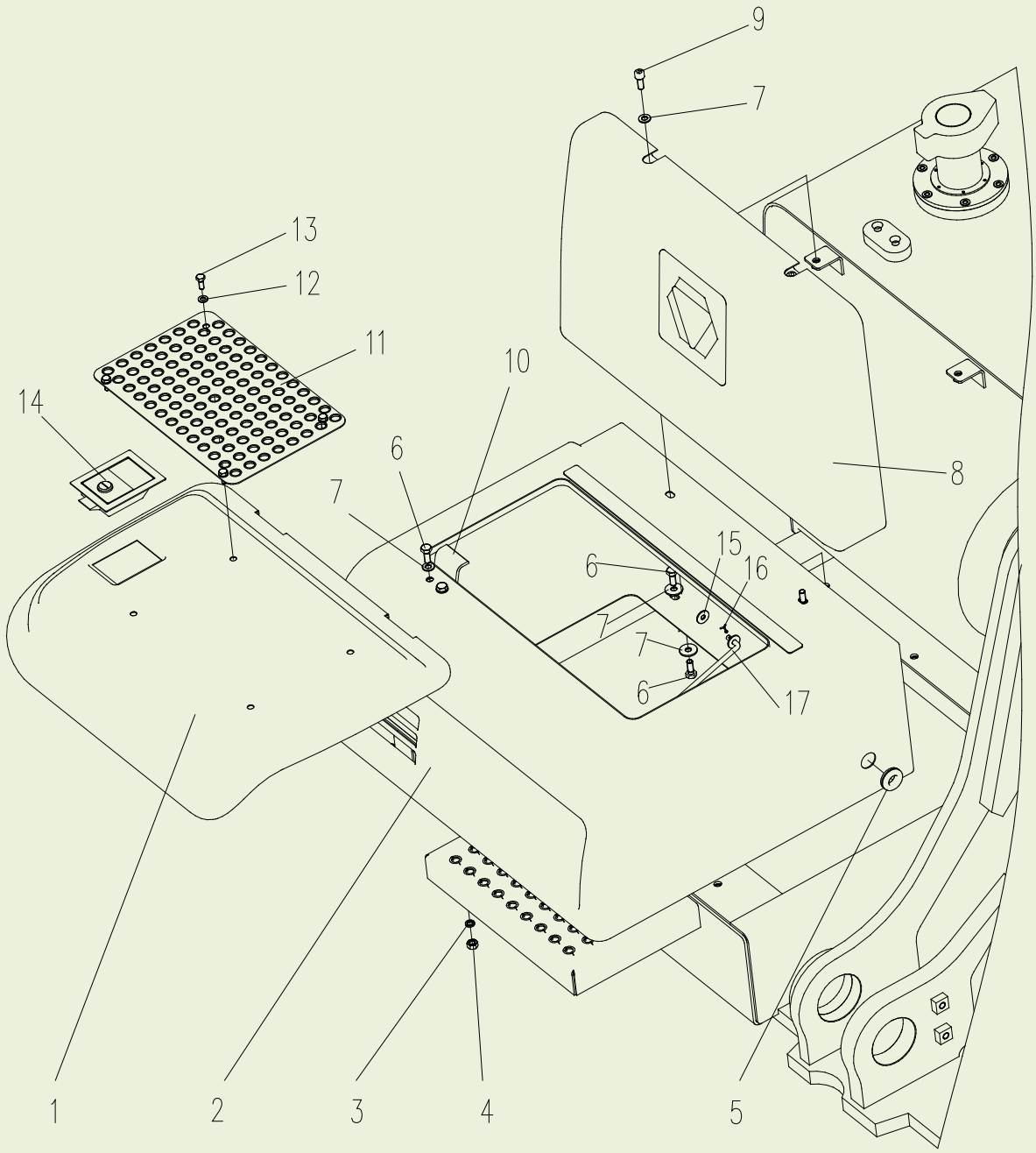

工具箱 Tool Cover

序号 ITEM	零件代号 Part No	零件名	PART NAME	数量 Q'TY	服务代码 S.C	适用机号 SERIAL NO	互换性 IA	替换零件 REPLACEABLE PART	
								零件代号 Part No	数量 Q'TY
1	310601789	下箱盖	Box Cover	1					
2	310601791	下箱体	Box body	1					
3	805300102	垫圈 10	Washer	2					
4	805200048	螺母 M10	Nut	2					
5	310600090	护套	Rubber Bushing	1					
6	805000727	螺栓 M10×25	Bolt	8					
7	805300102	垫圈 10	Washer	10					
8	310601790	装饰板	Art Cover	1					
9	805100036	螺钉 M10×25	Screw	2					
10	310602135	锁扣	Catch	1					
11	310601788	防滑板	Anti-skid plate	1					
12	805300069	垫圈 8	Washer	4					
13	805000018	螺栓 M8×20	Bolt	4					
14	819906631	锁	Lock	1					
15	805300117	垫圈 8	Washer	2					
16	805603523	开口销	Split Pin	2					
17	310602137	拉杆	Haulm	1					

310602087 扶手

Stay

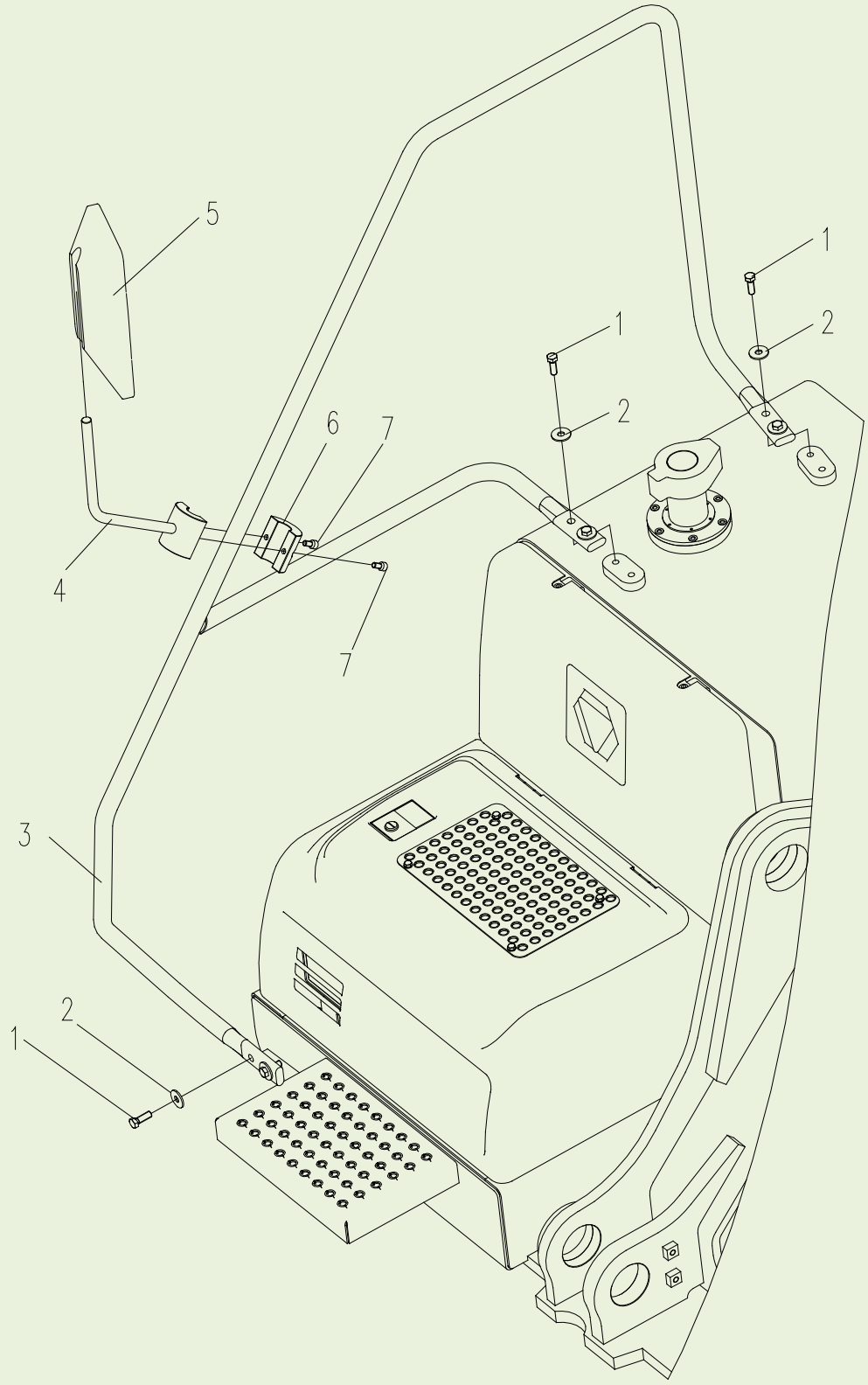

扶手 Stay

序号 ITEM	零件代号 Part No	零件名	PART NAME	数量 Q'TY	服务代码 S.C	适用机号 SERIAL NO	互换性 IA	替换零件 REPLACEABLE PART	
								零件代号 Part No	数量 Q'TY
1	805000013	螺栓 M16×35	Bolt	6					
2	860105376	垫圈 16	Washer	6					
3	310600145	扶手组件	Stay	1					
4	310600146	后视镜支架	Bracket	1					
5	801905474	外后视镜	Mirror	1					
6	3106013318	连接块	Clamp	1					
7	05103584	螺钉 M8×16	Screw	2					

310800125 机棚总成

Protector

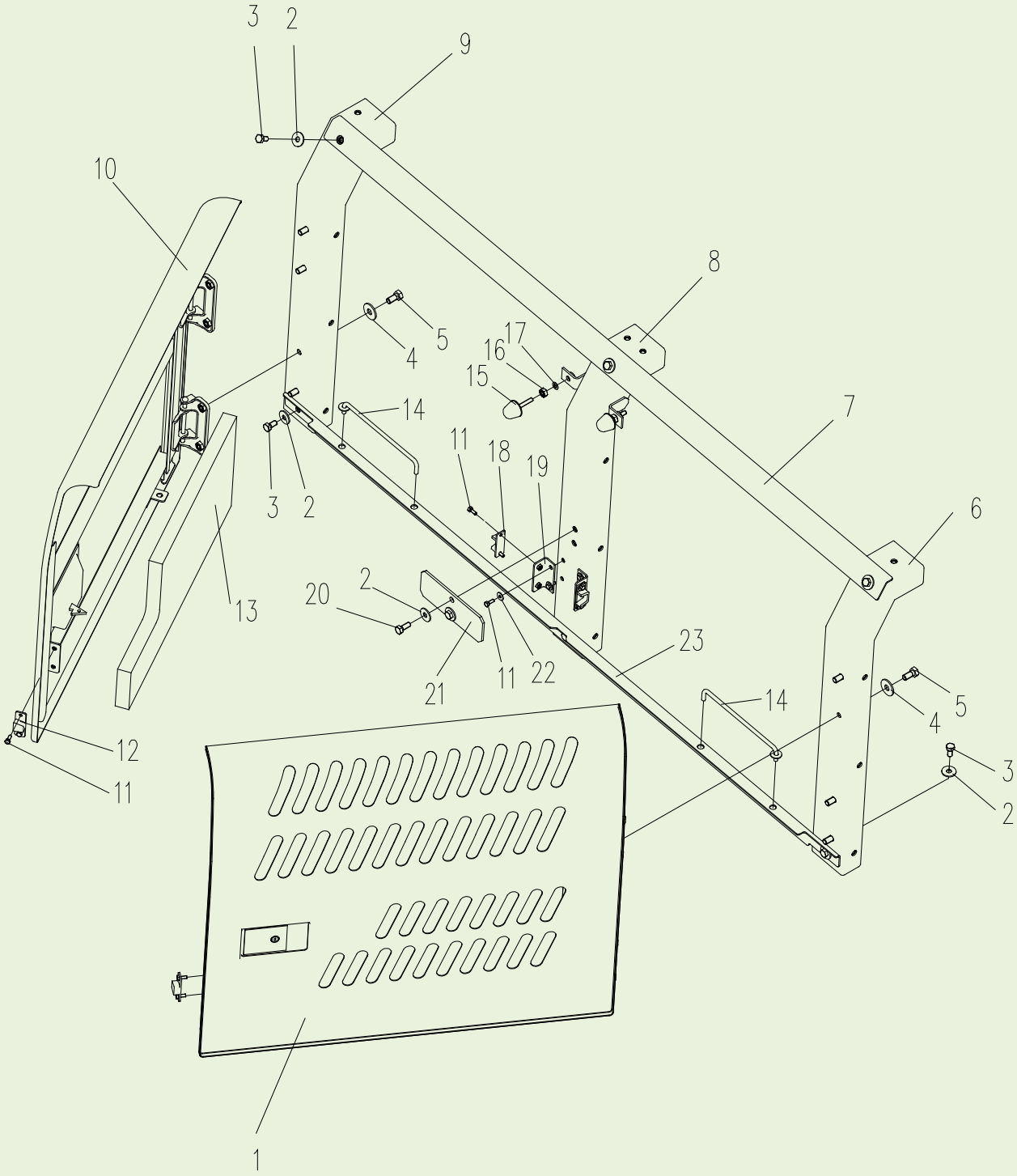

机棚总成 Protector

序号 ITEM	零件代号 Part No	零件名	PART NAME	数量 Q'TY	服务代码 S.C	适用机号 SERIAL NO	互换性 IA	替换零件 REPLACEABLE PART	
								零件代号 Part No	数量 Q'TY
1	310801632	右后侧门	Door	1					
2	805300102	垫圈 10	Washer	14					
3	805000714	螺栓 M10×20	Bolt	14					
4	805300113	垫圈 12	Washer	8					
5	805000715	螺栓 M12×25	Bolt	8					
6	310600185	左后梁	Girder	1					
7	310800157	左上连接梁	Girder	1					
8	310600184	左中梁	Girder	1					
9	310600167	左前梁	Girder	1					
10	310800134	左前侧们	Door	1					
11	805000322	螺栓 M6×16	Bolt	12					
12	819908620	导向块	Oriented Piece	2					
13	310800135	吸音海绵	Sponge	1					
14	310600192	风钩	Stay	2					
15	801905669	防碰球	Stopper	1					
16	805200045	螺母 M8	Nut	1					
17	805300069	垫圈 8	Washer	1					
18	819908621	导向座	Oriented Seat	2					
19	310600069	弯板	Plate	2					
20	805000727	螺栓 M10×25	Bolt	2					
21	310600193	锁挡	Stopper	1					
22	805300083	垫圈 6	Washer	4					
23	310800158	左下连接梁	Girder	1					

310800125 机棚总成
Protector

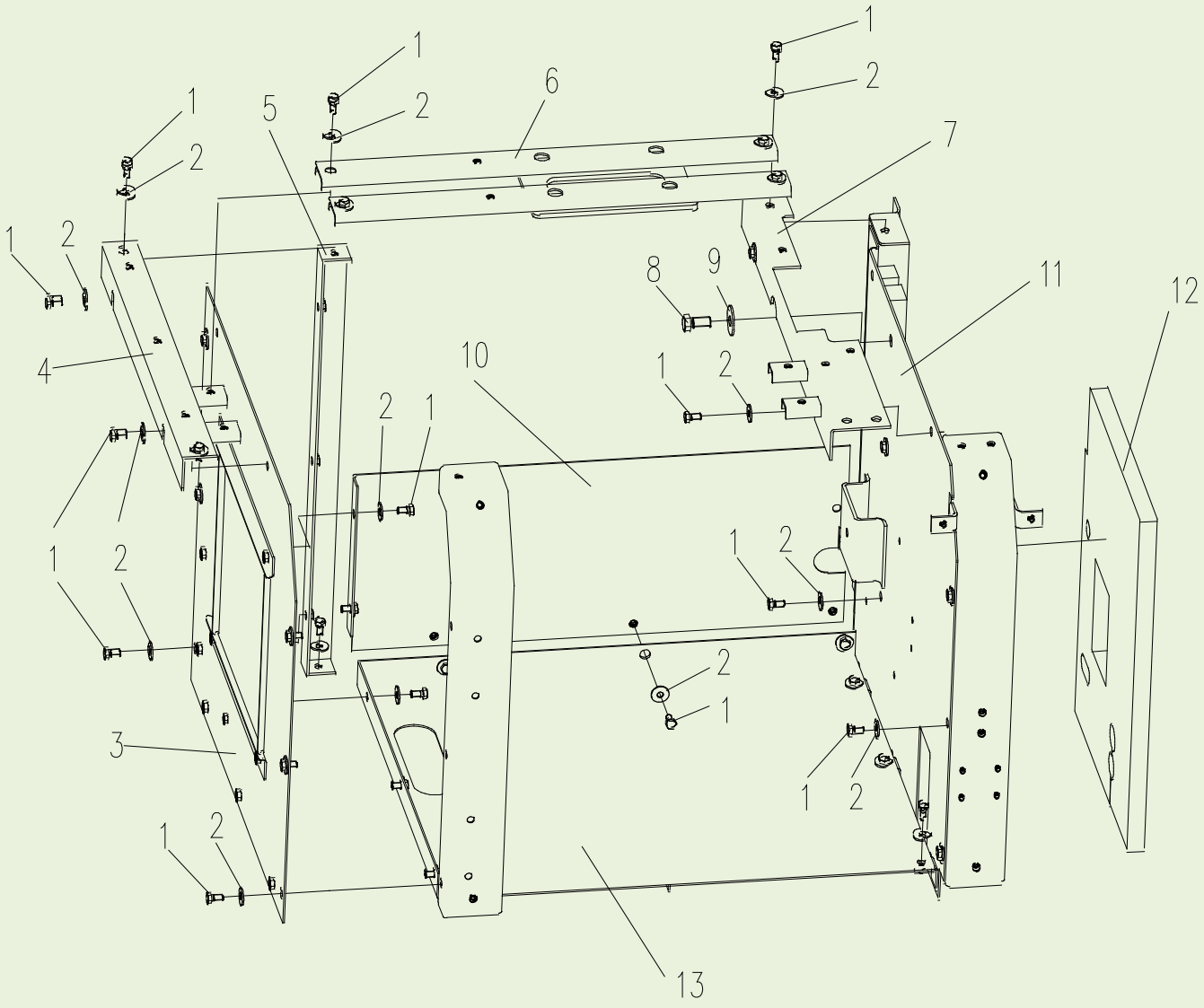

机棚总成 Protector

序号 ITEM	零件代号 Part No	零件名	PART NAME	数量 Q'TY	服务代码 S.C	适用机号 SERIAL NO	互换性 IA	替换零件 REPLACEABLE PART	
								零件代号 Part No	数量 Q'TY
1	805000714	螺栓 M10×20	Bolt	33					
2	805300102	垫圈 10	Washer	33					
3	310800139	左前封板	Cover	1					
4	310800145	左前横梁	Girder	1					
5	310600166	支架一	Bracket	1					
6	310800146	空滤支架总成	Bracket	1					
7	310800148	左中横梁	Girder	1					
8	805005209	螺栓 M16×35	Bolt	1					
9	805300111	垫圈 16	Washer	1					
10	310800155	封板	Cover	1					
11	310800750	封板	Cover	1					
12	310802295	海绵	Sponge	1					
13	310800147	下封板	Cover	1					

310800125 机棚总成
Protector

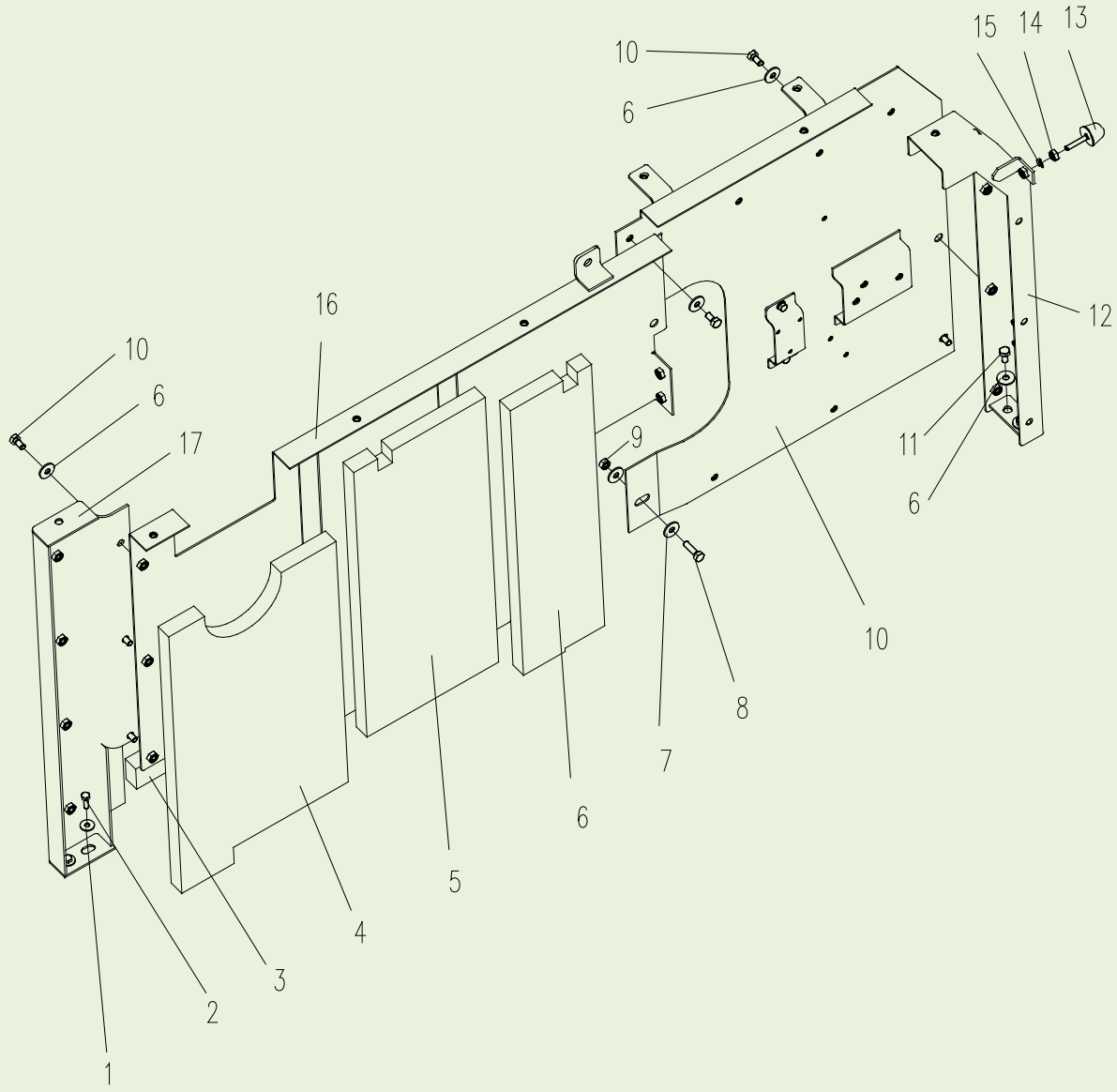

机棚总成 Protector

序号 ITEM	零件代号 Part No	零件名	PART NAME	数量 Q'TY	服务代码 S.C	适用机号 SERIAL NO	互换性 IA	替换零件 REPLACEABLE PART	
								零件代号 Part No	数量 Q'TY
1	805300117	垫圈 8	Washer	2					
2	805004783	螺栓 M8×25	Bolt	2					
3	310800151	海绵	Sponge	1					
4	310800150	海绵	Sponge	1					
5	310800152	海绵	Sponge	1					
6	310800153	海绵	Sponge	1					
7	805300102	垫圈 10	Washer	12					
8	805000062	螺栓 M10×35	Bolt	1					
9	805200048	螺母 M10	Nut	1					
10	310800154	右前封板	Cover	1					
11	805000714	螺栓 M10×20	Bolt	10					
12	310600187	右前梁	Girder	1					
13	801905669	防碰球	Stopper	1					
14	805200045	螺母 M8	Nut	1					
15	805300069	垫圈 8	Washer	1					
16	310800751	板	Plate	1					
17	310802069	支架（二）	Girder	1					

310800125 机棚总成
Protector

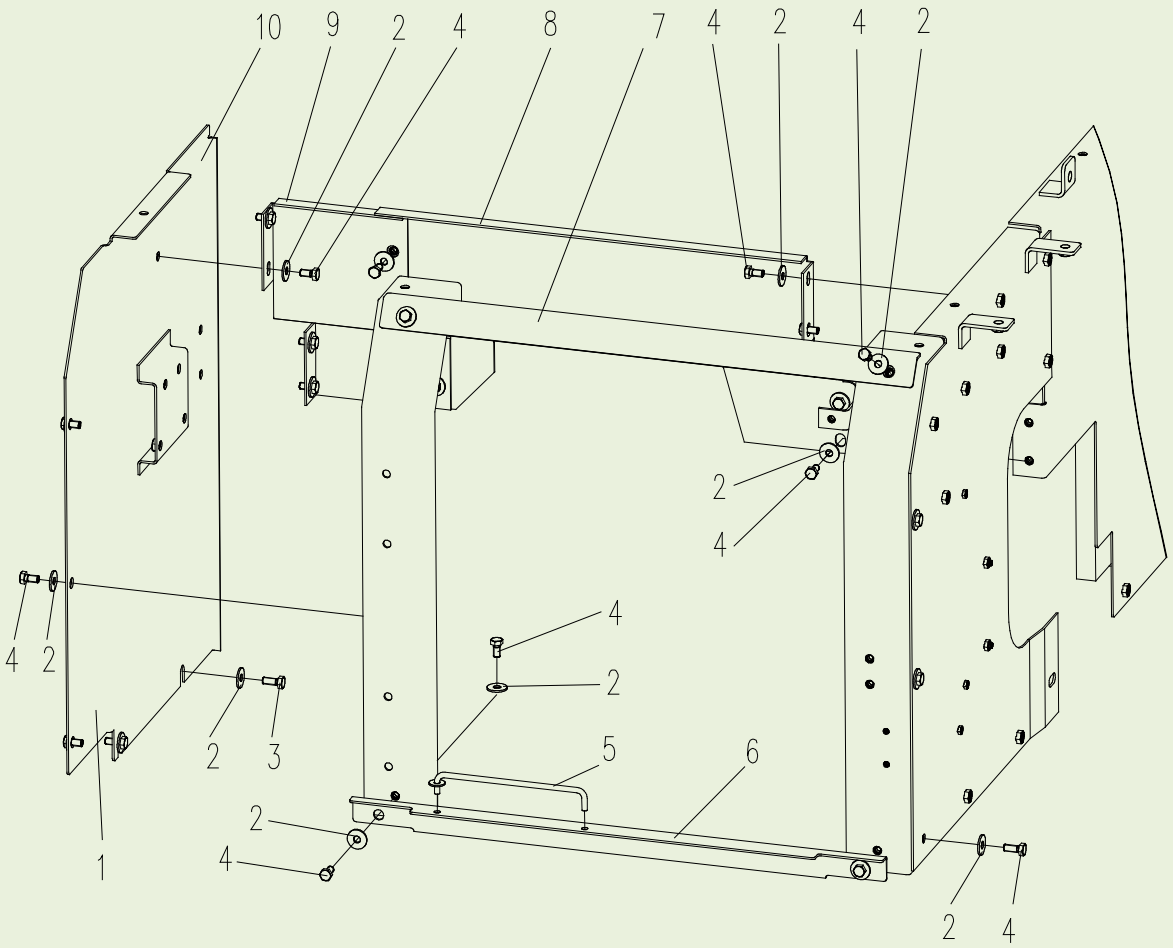

机棚总成 Protector

序号 ITEM	零件代号 Part No	零件名	PART NAME	数量 Q'TY	服务代码 S.C	适用机号 SERIAL NO	互换性 IA	替换零件 REPLACEABLE PART	
								零件代号 Part No	数量 Q'TY
1	310800156	右后封板	Cover	1					
2	805300102	垫圈 10	Washer	25					
3	805000727	螺栓 M10×25	Bolt	4					
4	805000714	螺栓 M10×20	Bolt	21					
5	310600192	风钩总成	Stay	1					
6	310600180	右下连接梁	Girder	1					
7	310600205	右上连接梁	Girder	1					
8	310600468	后侧封板Ⅰ	Cover	1					
9	310600471	后侧封板Ⅱ	Cover	1					

310800125 机棚总成

Protector

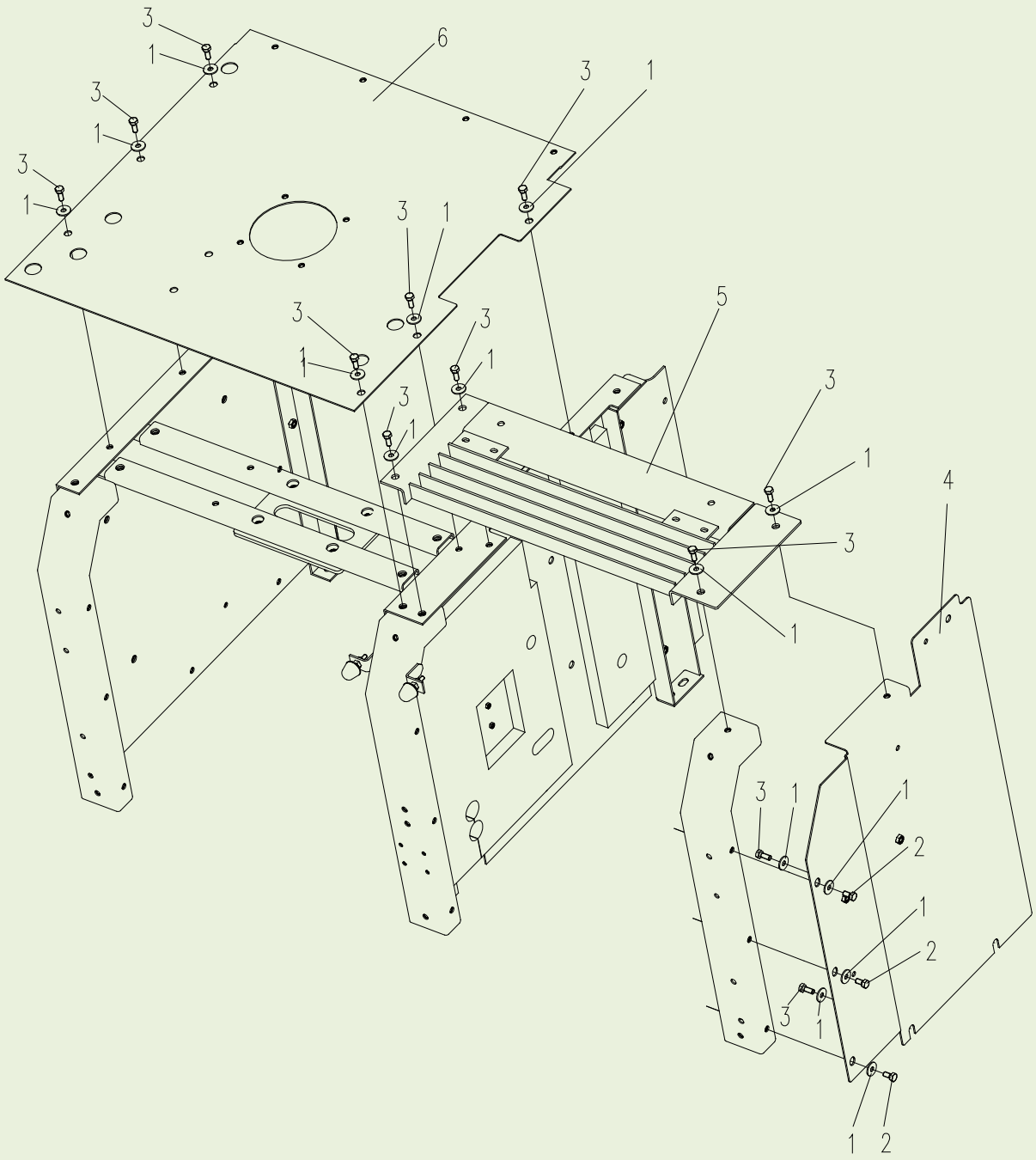

机棚总成 Protector

序号 ITEM	零件代号 Part No	零件名	PART NAME	数量 Q'TY	服务代码 S.C	适用机号 SERIAL NO	互换性 IA	替换零件 REPLACEABLE PART	
								零件代号 Part No	数量 Q'TY
1	805300102	垫圈 10	Washer	15					
2	805000714	螺栓 M10×20	Bolt	13					
3	805000727	螺栓 M10×25	Bolt	2					
4	310800140	左后封板	Cover	1					
5	310800159	左后盖板	Cover	1					
6	310800133	左前盖板	Cover	1					

310800125 机棚总成

Protector

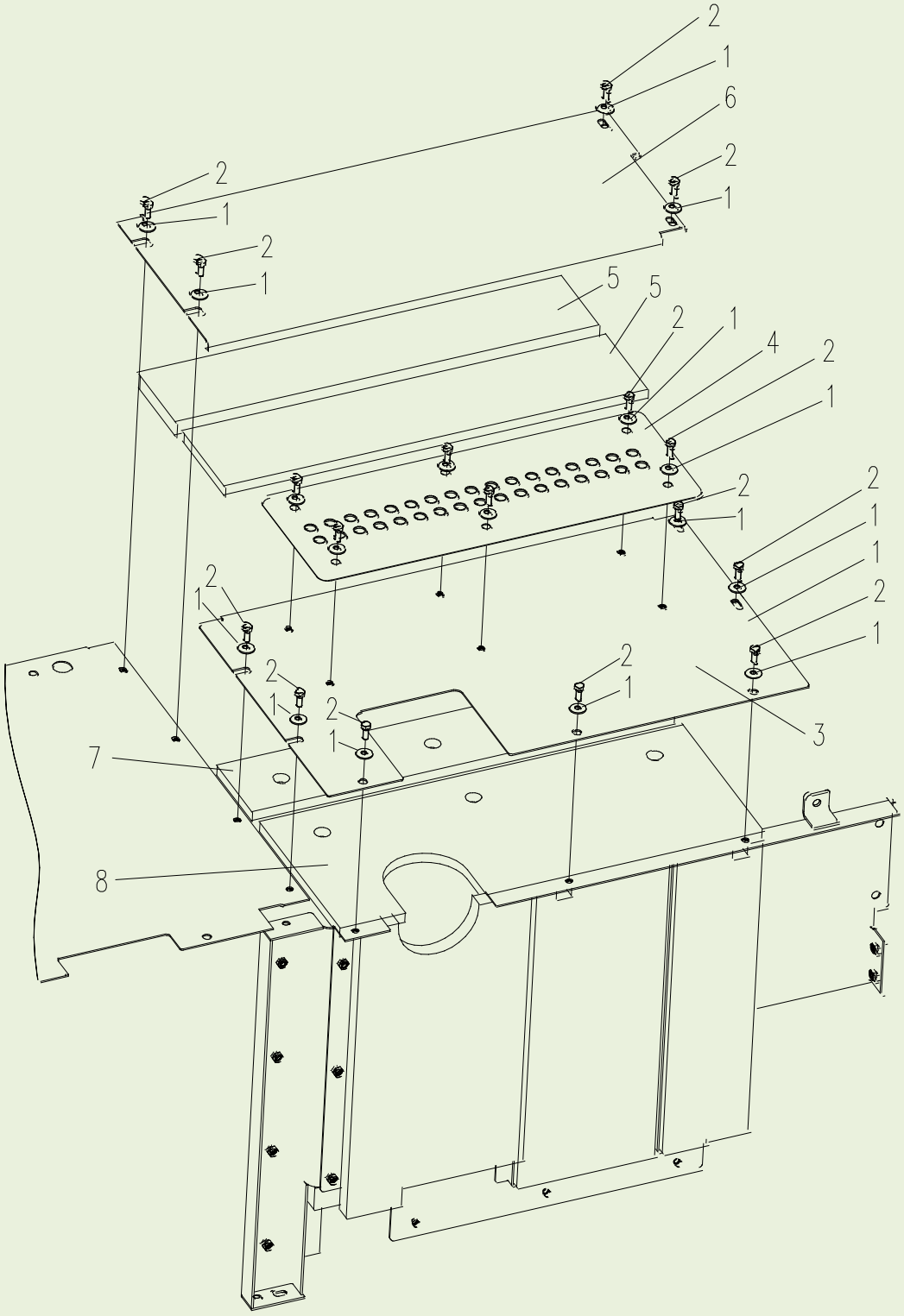

机棚总成 Protector

序号 ITEM	零件代号 Part No	零件名	PART NAME	数量 Q'TY	服务代码 S.C	适用机号 SERIAL NO	互换性 IA	替换零件 REPLACEABLE PART	
								零件代号 Part No	数量 Q'TY
1	805300102	垫圈 10	Washer	17					
2	805000727	螺栓 M10×25	Bolt	17					
3	310800129	中后盖板	Cover	1					
4	310600195	防滑板	Anti-skid plate	1					
5	310800128	海绵	Sponge	2					
6	310800747	板	Plate	1					
7	310800132	海绵	Sponge	1					
8	310800131	海绵	Sponge	1					

310800125 机棚总成

Protector

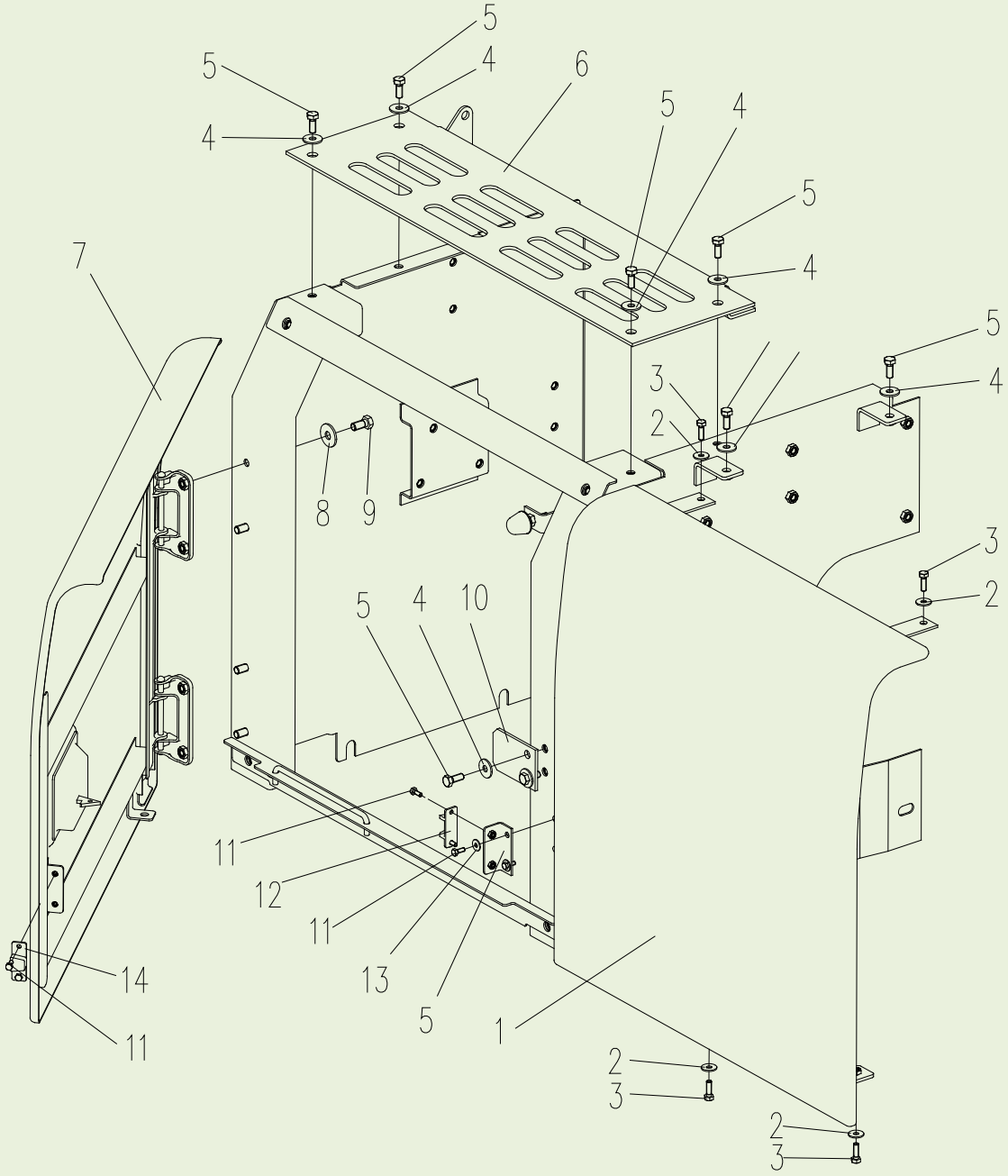

机棚总成 Protector

序号 ITEM	零件代号 Part No	零件名	PART NAME	数量 Q'TY	服务代码 S.C	适用机号 SERIAL NO	互换性 IA	替换零件 REPLACEABLE PART	
								零件代号 Part No	数量 Q'TY
1	310800136	右前侧门	Door	1					
2	805300117	垫圈 8	Washer	4					
3	805004783	螺栓 M8×25	Bolt	4					
4	805300102	垫圈 10	Washer	8					
5	805000727	螺栓 M10×25	Bolt	8					
6	310800137	右后盖板	Cover	1					
7	310600198	右后侧门	Door	1					
8	805300113	垫圈 12	Washer	4					
9	805000715	螺栓 M12×25	Bolt	4					
10	310600194	锁挡	Stopper	4					
11	805000322	螺栓 M6×16	Bolt	6					
12	819908621	导向座	Oriented Seat	1					
13	805300083	垫圈 6	Washer	6					
14	819908620	导向块	Oriented Piece	1					

310800125 机棚总成

Protector

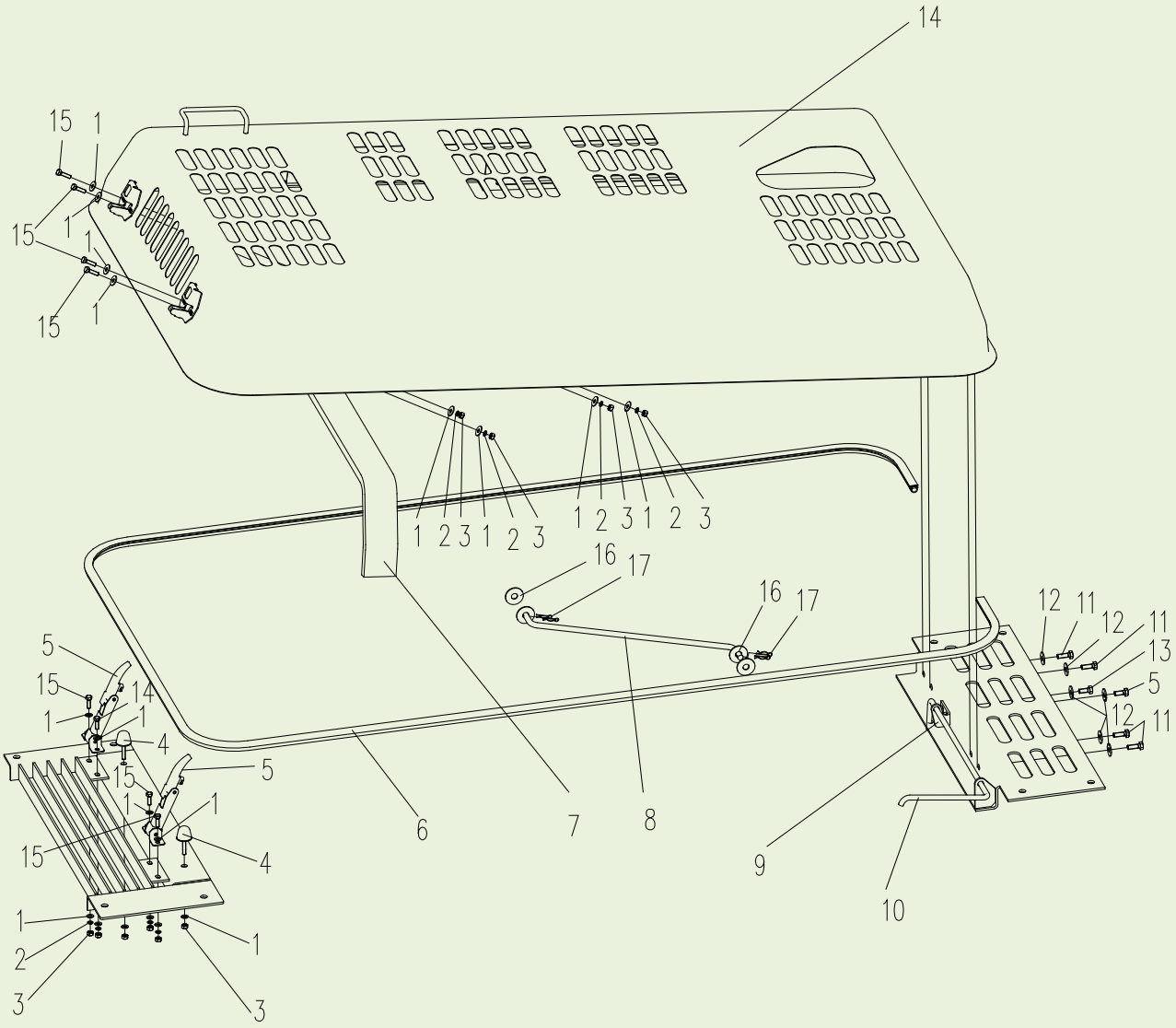

机棚总成 Protector

序号 ITEM	零件代号 Part No	零件名	PART NAME	数量 Q'TY	服务代码 S.C	适用机号 SERIAL NO	互换性 IA	替换零件 REPLACEABLE PART	
								零件代号 Part No	数量 Q'TY
1	805300069	垫圈 8	Washer						
2	805300010	垫圈 8	Washer	8					
3	805200045	螺母 M8	Nut	10					
4	310802294	防碰球	Stopper	2					
5	801503870	机罩锁	Lock	2					
6	801905470	防碰条	Rubber	1					
7	310600537	海绵	Sponge	1					
8	310600514	支撑杆Ⅰ	Bar Torsion	1					
9	310600473	弯板	Plate	1					
10	310601820	支撑杆 2	Bar Torsion	1					
11	805000043	螺栓 M10×30	Bolt	4					
12	805300102	垫圈 10	Washer	6					
13	805000727	螺栓 M10×25	Bolt	2					
14	310800441	发动机罩	Engine Cover	1					
15	805004783	螺栓 M8×25	Bolt	8					
16	805302539	垫圈 14	Washer	4					
17	310600516	开口销	Split Pin	4					

驾驶室总成
Cab Assy

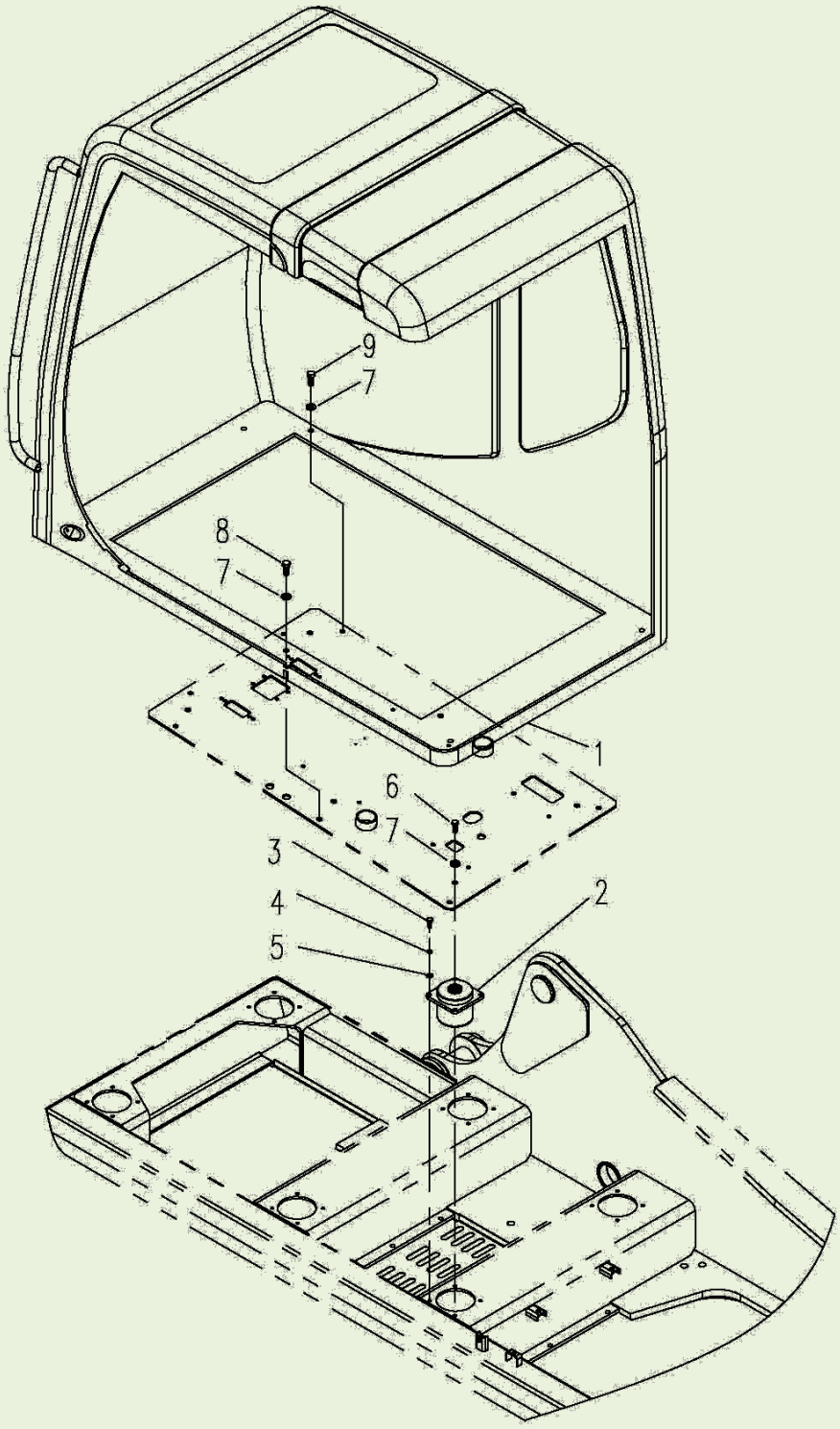

驾驶室总成 Cab Assy

序号 ITEM	零件代号 Part No	零件名	PART NAME	数量 Q'TY	服务代码 S.C	适用机号 SERIAL NO	互换性 IA	替换零件 REPLACEABLE PART	
								零件代号 Part No	数量 Q'TY
1	819908619	驾驶室	Cab	1					
2	801905542	减震垫	Buffer Case	6					
3	805000062	螺栓 M10×35	Bolt	24					
4	805300014	垫圈 10	Washer	24					
5	805300017	垫圈 10	Washer	24					
6	805000612	螺栓 M16×45	Bolt	6					
7	805302525	垫圈 16	Washer	13					
8	805000051	螺栓 M16×40	Bolt	2					
9	805000217	螺栓 M16×100	Bolt	2					

驾驶室总成
Cab Assy

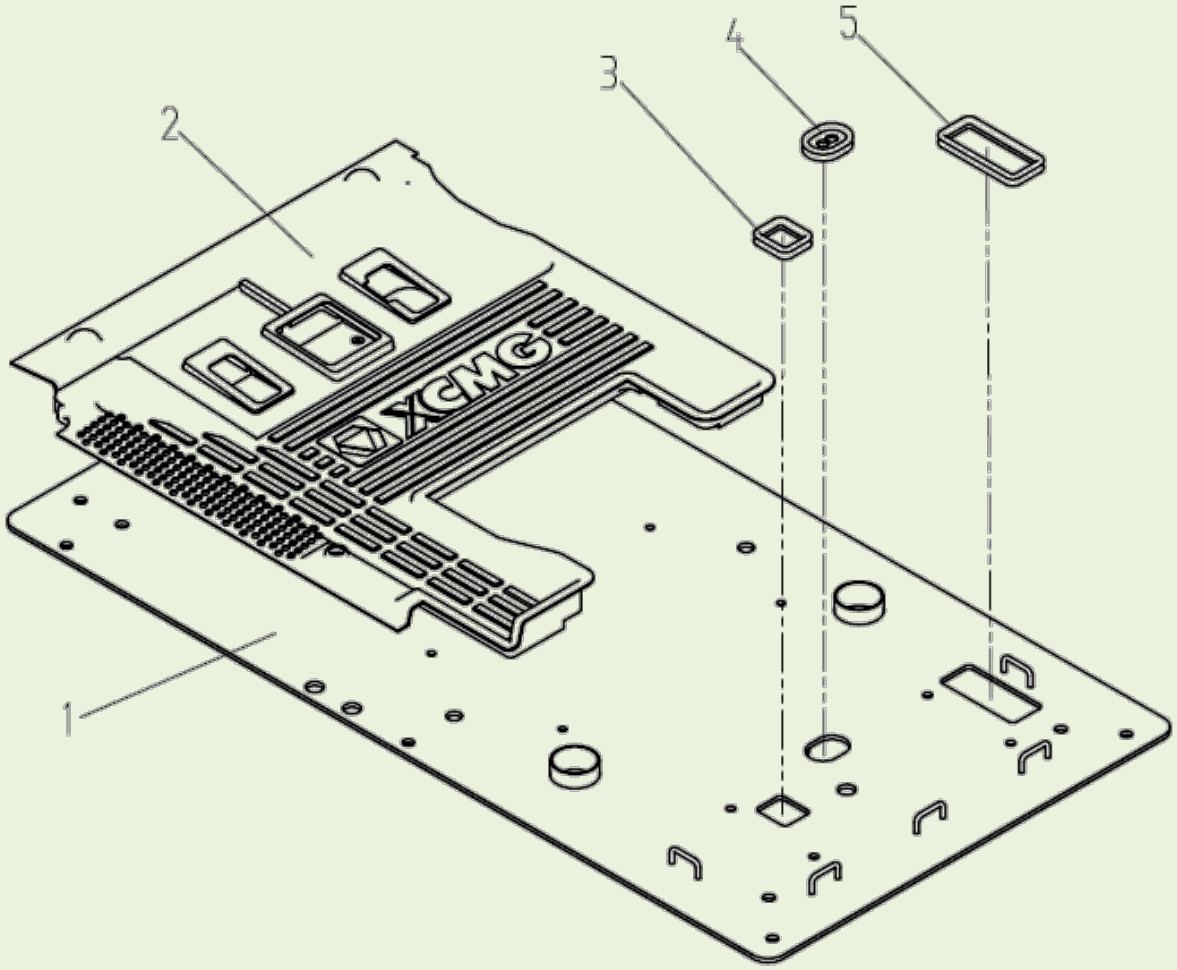

驾驶室总成 Cab Assy

序号 ITEM	零件代号 Part No	零件名	PART NAME	数量 Q'TY	服务代码 S.C	适用机号 SERIAL NO	互换性 IA	替换零件 REPLACEABLE PART	
								零件代号 Part No	数量 Q'TY
1	310600074	底板	Floor	1					
2	801906314	橡胶垫板	Rubber Mat	1					
3	310600084	护套(三)	Rubber Guard	1					
4	310600083	护套(二)	Rubber Guard	1					
5	310600082	护套(一)	Rubber Guard	1					

驾驶室总成
Cab Assy

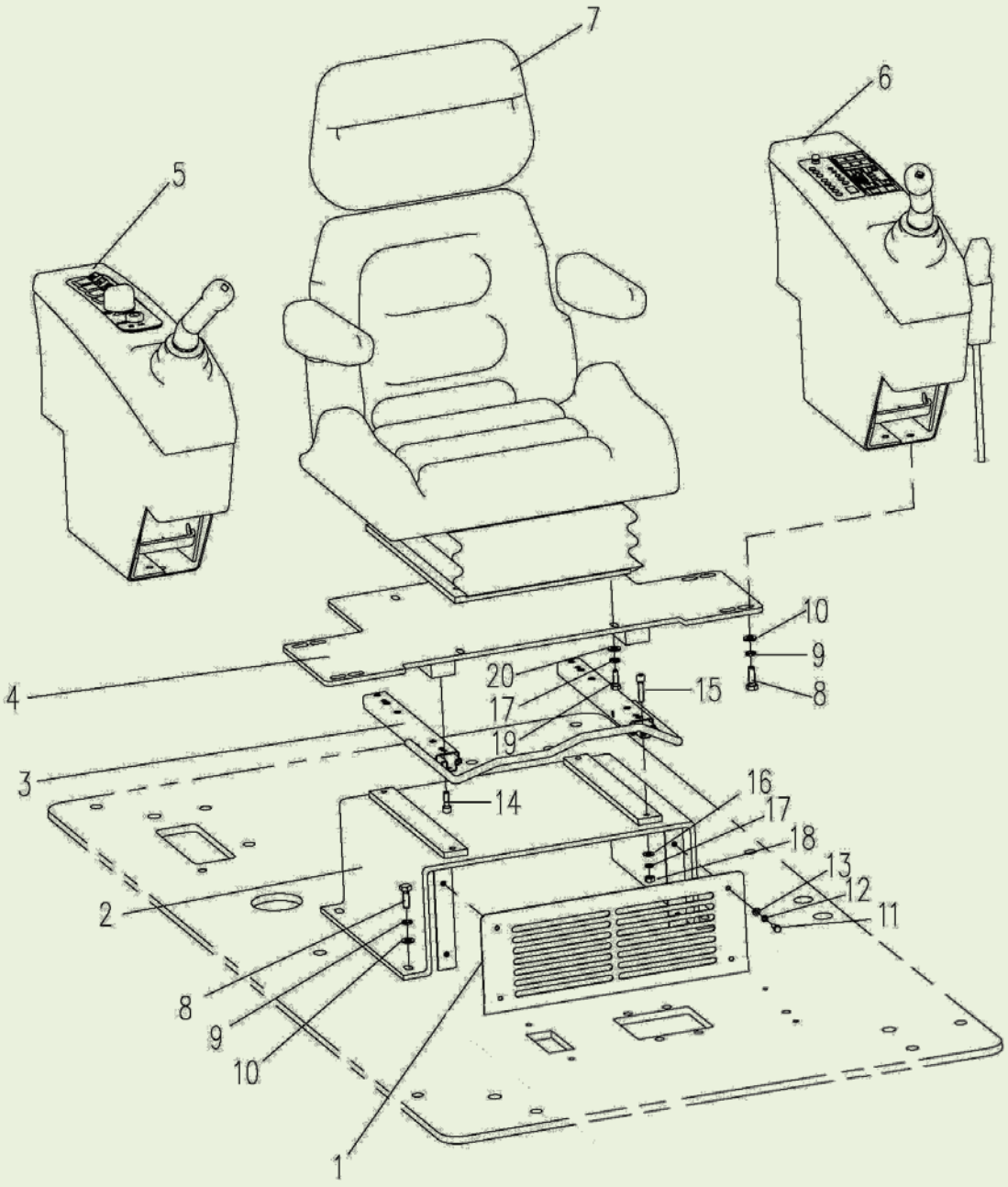

驾驶室总成 Cab Assy

序号 ITEM	零件代号 Part No	零件名	PART NAME	数量 Q'TY	服务代码 S.C	适用机号 SERIAL NO	互换性 IA	替换零件 REPLACEABLE PART	
								零件代号 Part No	数量 Q'TY
1	310600081	封板	Cover	1					
2	310600076	下支架	Bracket	1					
3	801905673	滑轨套件	Slider	1					
4	310600077	上支架	Bracket	1					
5	310601200	右扶手箱	Right Console	1					
6	819908936	左扶手箱	Left Console	1					
7	801905512	座椅	Seat	1					
8	805000043	螺栓 M10×30	Bolt	8					
9	805300014	垫圈 10	Spring Washer	8					
10	805300017	垫圈 10	Plane Washer	8					
11	805000322	螺栓 M6×16	Bolt	4					
12	805300030	垫圈 6	Spring Washer	4					
13	805302506	垫圈 6	Plane Washer	4					
14	805004783	螺钉 M8×25	Screw	4					
15	819908847	螺钉 M8×35	Screw	4					
16	805300069	垫圈 8	Plane Washer	4					
17	805300010	垫圈 8	Spring Washer	4					
18	805203186	螺母 M8×1.25	Nut	4					
19	805103582	螺栓 M8×25	Bolt	4					
20	805300117	垫圈 8	Plane Washer	4					

驾驶室总成
Cab Assy

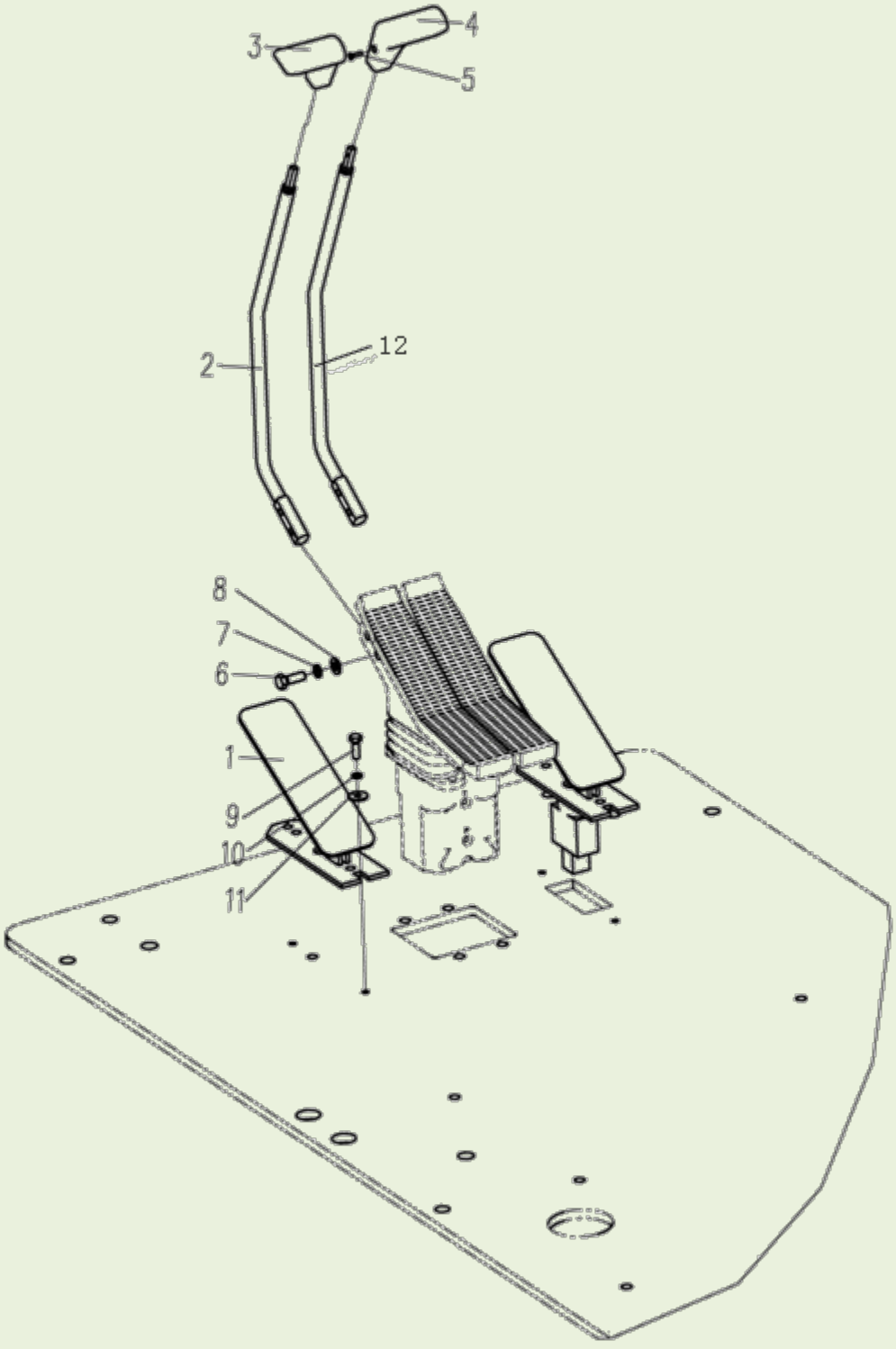

驾驶室总成 Cab Assy

序号 ITEM	零件代号 Part No	零件名	PART NAME	数量 Q'TY	服务代码 S.C	适用机号 SERIAL NO	互换性 IA	替换零件 REPLACEABLE PART	
								零件代号 Part No	数量 Q'TY
1	819908842	踏板	Pedal	2					
2	314000068	左操纵杆	Lever(L)	1					
3	819908627	左手柄	Left Grip	1					
4	819908626	右手柄	Right Grip	1					
5	805103603	螺钉 M4×12	Screw	2					
6	805000043	螺栓 M10×30	Bolt	4					
7	805300014	垫圈 10	Spring Washer	4					
8	805300017	垫圈 10	Plane Washer	4					
9	805000017	螺栓 M8×25	Bolt	4					
10	805300010	垫圈 8	Spring Washer	4					
11	805300117	垫圈 8	Plane Washer	4					
12	314000066	右操纵杆	Lever(R)	1					

驾驶室
Cab

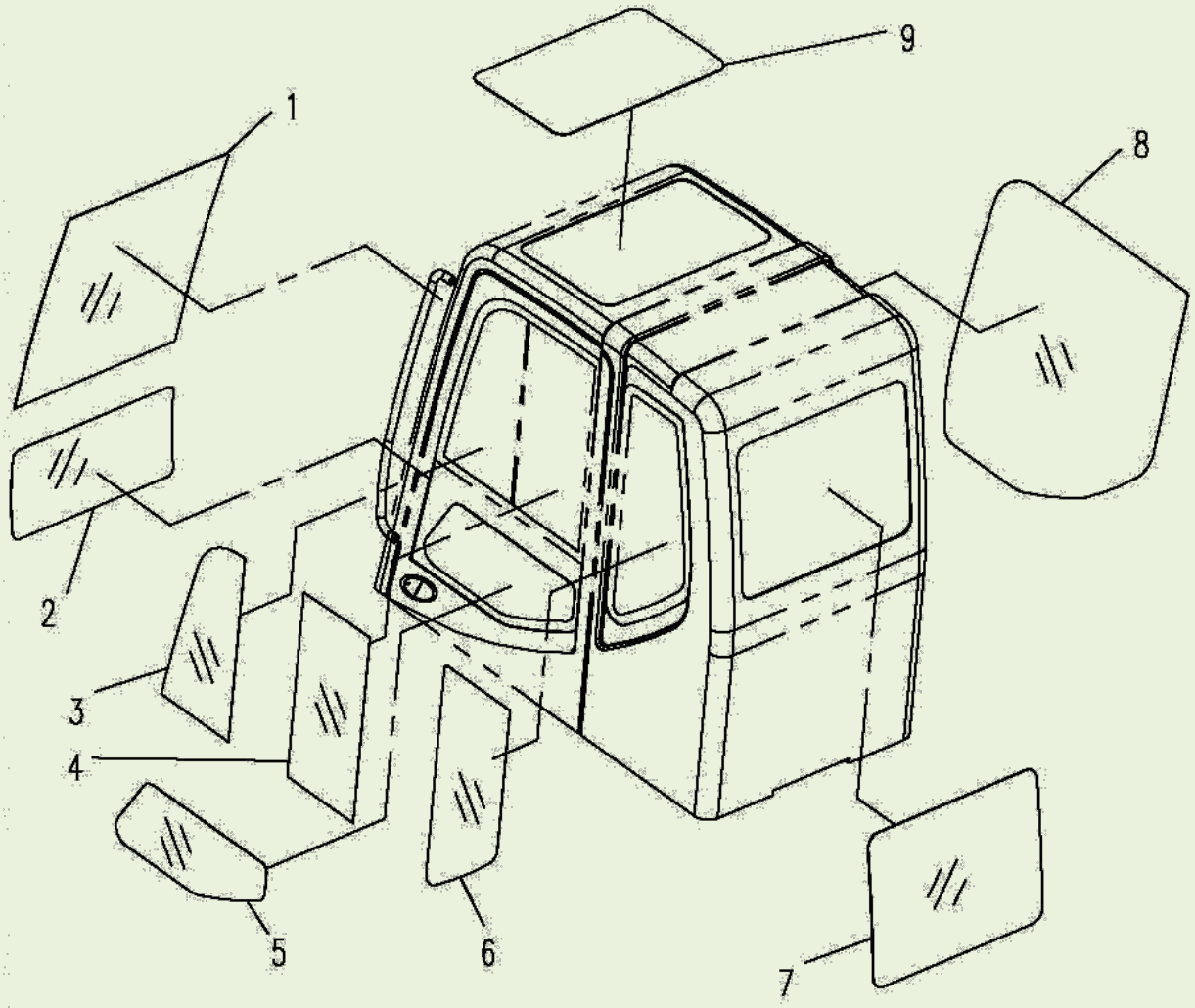

驾驶室 Cab

序号 ITEM	零件代号 Part No	零件名	PART NAME	数量 Q'TY	服务代码 S.C	适用机号 SERIAL NO	互换性 IA	替换零件 REPLACEABLE PART	
								零件代号 Part No	数量 Q'TY
1	802103356	前上玻璃	Glass,front,up	1					
2	802103357	前下玻璃	Glass,front,lower	1					
3	802103358	车门上前玻璃	Glass,door,front,up	1					
4	802103359	车门上后玻璃	Glass,door,back,up	1					
5	802103360	车门下玻璃	Glass,door,lower	1					
6	802103363	左侧后玻璃	Glass,back,left	1					
7	802103362	后侧玻璃	Glass,back	1					
8	802103364	右侧玻璃	Glass,right	1					
9	802103361	顶窗玻璃	Glass,top	1					
10	802103461	（车门）定位锁总成	Alignment pin assembly	1		XE200C-BY XE200C-BY			
11	802103451	后部空调罩总成	Back cover	1		XE200C-BY			
12	801504203	驾驶室门锁	Lock Door	1		XE200C-BY			
13	802103468	前（上）挡风玻璃（窗）总成	Glass	1 1		XE200C-BY XE200C-BY			
14	802103466	驾驶室门总成	Door	1	D	XE200C-BY			
15	802103478	左侧推拉窗总成	Window	1	D	XE200C-BY			
16	802102363	车门定位锁	Alignment pin	1		BY-C3-6			
17	802102364	驾驶室门锁	Lock Door	1		BY-C3-6			
18	802102365	驾驶室内饰灯	Lamp	1		BY-C3-6			
19	802102366	驾驶室内饰灯灯泡	Lamp globe	1		BY-C3-6			
20	802102367	驾驶室气弹簧	Air Spring	1		BY-C3-6			
21	802102368	驾驶室顶窗锁扣	Locking clipper	1		BY-C3-6			
22	802102369	驾驶室雨刮器总成	Windscreen wiper	1		BY-C3-6			
23	802102370	驾驶室刮片支架（含刮片）	Blank holder (slice)	1		BY-C3-6			
24	802102371	驾驶室门防碰球	Stopper	1		BY-C3-6			
25	801905609	驾驶室后视镜	Mirror	1		BY-C3-6			
26	802102372	驾驶室平衡器	Balancer	1		BY-C3-6			
27	802102373	驾驶室喷水嘴	Blowhole	1.		BY-C3-6			
28	802102374	驾驶室天线	Antenna	1		BY-C3-6			
29	802102375	驾驶室窗扣	Window clipper	1		BY-C3-6			
30	802102338	驾驶室门总成	Door	1	D	BY-C3-6			
31	802103381	前上挡锁扣总成	Locking clipper	1		BY-C3-6			
32	819909273	喷水壶总成（含喷水电机）	Sprinkler	1.	D	BY-C3-6			
33	802103421	前挡风玻璃周圈密封胶条	Seal	1		BY-C3-6			

驾驶室
Cab

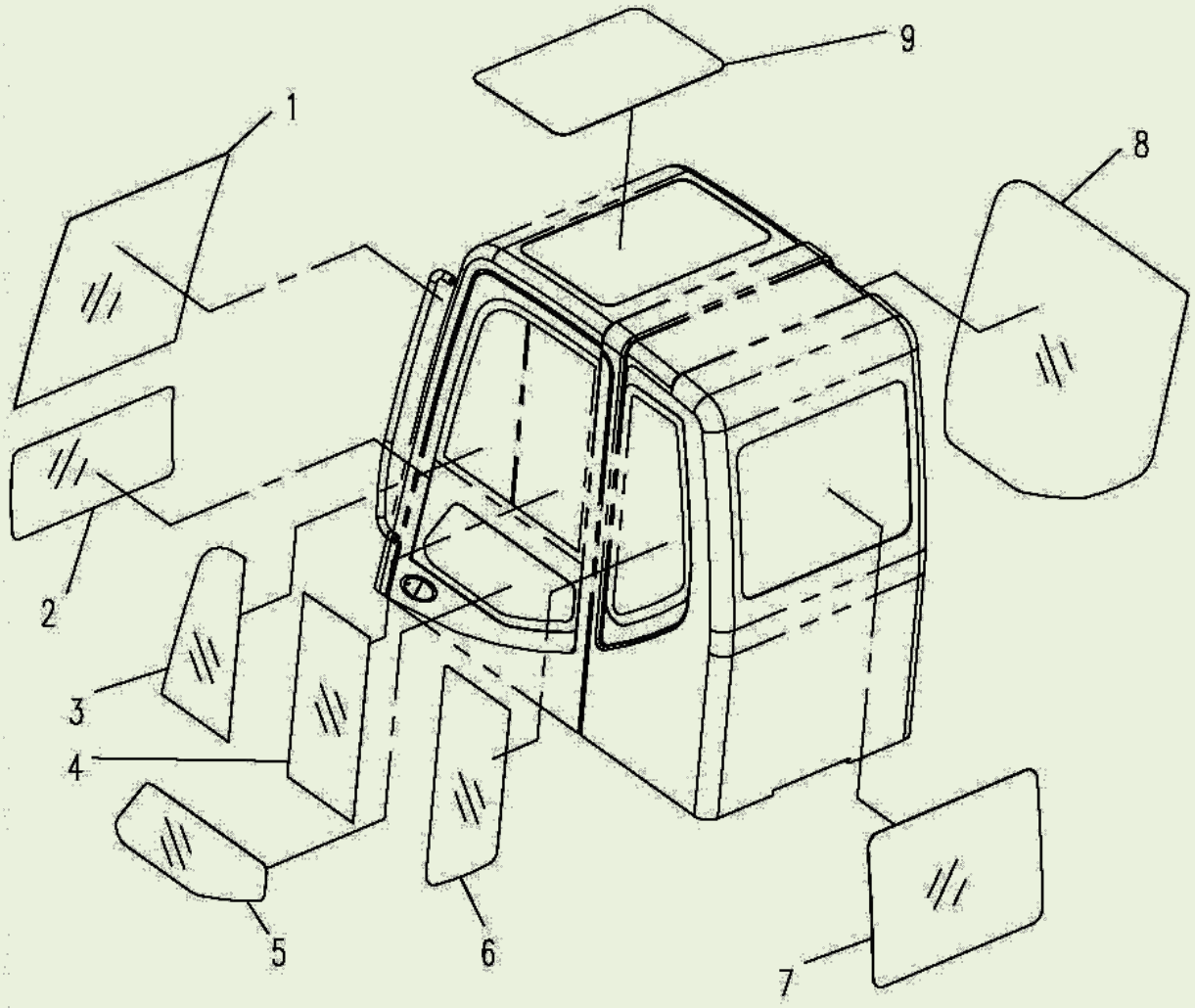

驾驶室 Cab

序号 ITEM	零件代号 Part No	零件名	PART NAME	数量 Q'TY	服务代码 S.C	适用机号 SERIAL NO	互换性 IA	替换零件 REPLACEABLE PART	
								零件代号 Part No	数量 Q'TY
34	802103422	前挡风玻璃中间密封胶条	Seal	1		BY-C3-6			
						BY-C3-6			
35	802103423	前挡风玻璃底部密封胶条	Seal	1		BY-C3-6			
						BY-C3-6			
36	840505302	灭火器	Fire extinguisher	1		BY-C3-6			
37	840505303	逃生锤	Escaped sinker	1		BY-C3-6			
38	802103477	天窗总成	Air window	1	D	BY-C3-6			
39	802103417	驾驶室门铰链	Hinge	1		BY-C3-6			
40	802103382	定位锁装饰盖板	Cover	1		BY-C3-6			
41	802103323	雨刮器总成	Windscreen wiper	1		BY-GD			
42	802103338	（雨刮器）支架	Blank holder	1		BY-GD			
43	802103339	（雨刮器）刮片	Slice	1		BY-GD			
44	802103345	定位锁装饰盖板	Cover	1		BY-GD			

发动机系统
Engine System

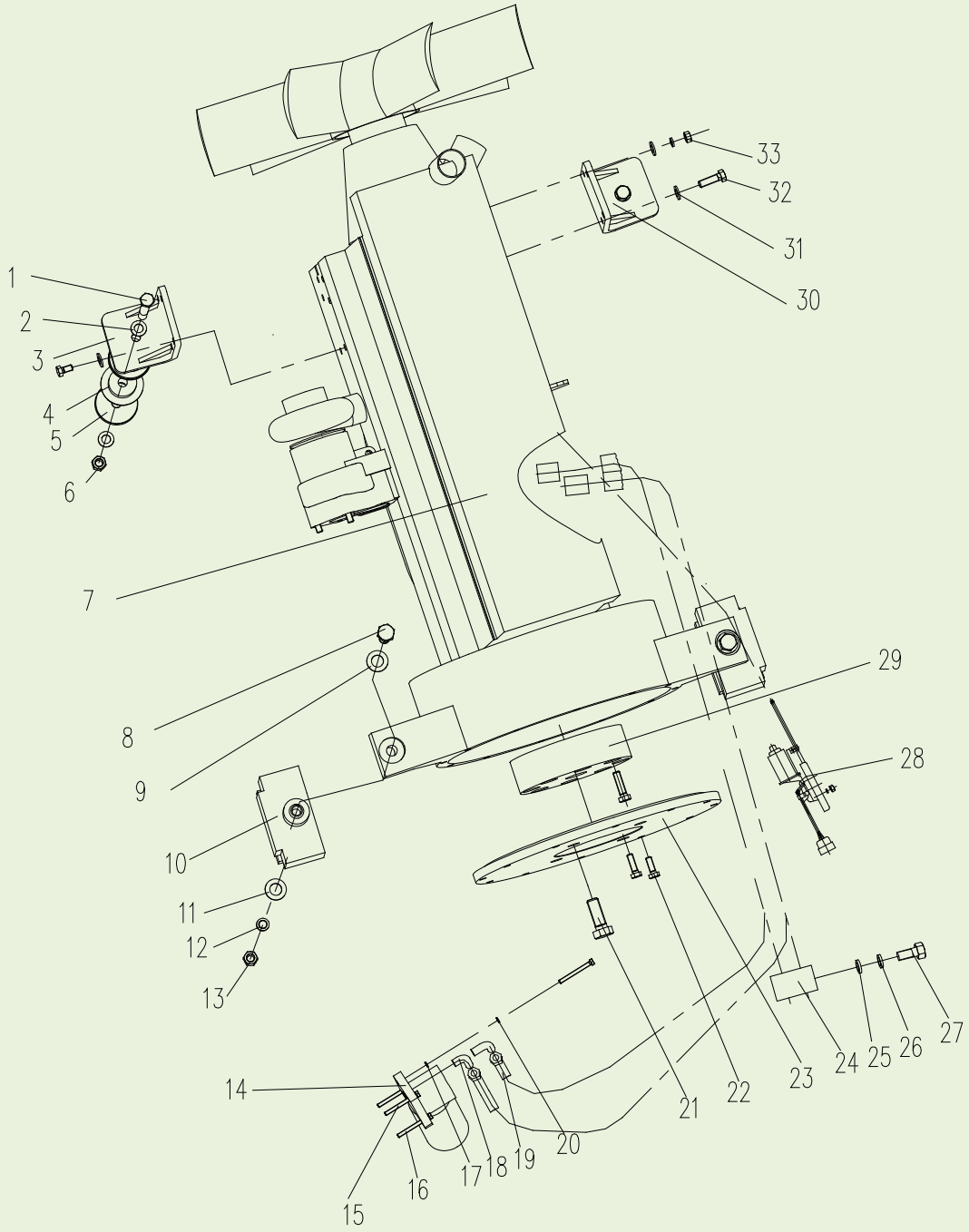

发动机系统 Engine System

序号 ITEM	零件代号 Part No	零件名	PART NAME	数量 Q'TY	服务代码 S.C	适用机号 SERIAL NO	互换性 IA	替换零件 REPLACEABLE PART	
								零件代号 Part No	数量 Q'TY
1	805004707	螺栓 M16×150	Bolt	2					
2	805302498	垫圈 16	Washer	4					
3	310801640	支架总成	Bracket	1					
4	800104934	发动机减震器	Rubber Cushion	4					
5	310801651	垫板	Washer	2					
6	805203179	螺母 M16	Nut	2					
7	800104272	发动机	Engine	1					
8	805000596	螺栓 M18×55	Bolt	2					
9	310800508	垫圈	Washer	2					
10	800104933	发动机减震器	Rubber Cushion	2					
11	805300011	垫圈 16	Washer	4					
12	805300013	垫圈 16	Washer	4					
13	805200051	螺母 M16	Nut	4					
14	800104538	机油滤清器	Oil Filter	1	Z				
14-1	819909162	机油滤芯	Oil Filter Core	1	Z				
15	805000674	螺栓 M10×110	Bolt	2					
16	310800509	螺栓	Bolt	2					
17	805300017	垫圈 10	Washer	9					
18	803110273	弯头	Tie-in	4					
19	803171967	软管总成	Hose ASM	2					
20	805300014	垫圈 10	Washer	9					
21	805100520	螺钉 M20×55	Bolt	4					
22	805000604	螺栓 M10×30	Bolt	9					
23	310800507	油泵接盘	Plate	1					
24	801905672	单偏式带胶套卡箍	Clamp	1					
25	805300069	垫圈 8	Washer	1					
26	805300010	垫圈 8	Washer	1					
27	805000017	螺栓 M8×25	Bolt	1					
28	800104326	发动机停车阀总成	Stopper ASM.	1					
29	800104500	联轴器	Rotating Joint	1					
30	310802038	支架总成	Bracket	1					
31	805302497	垫圈 10	Washer	16					
32	805006196	螺栓 M10×1.25×25	Bolt	7					
33	805200048	螺母 M10	Nut	1					

发动机系统
Engine System

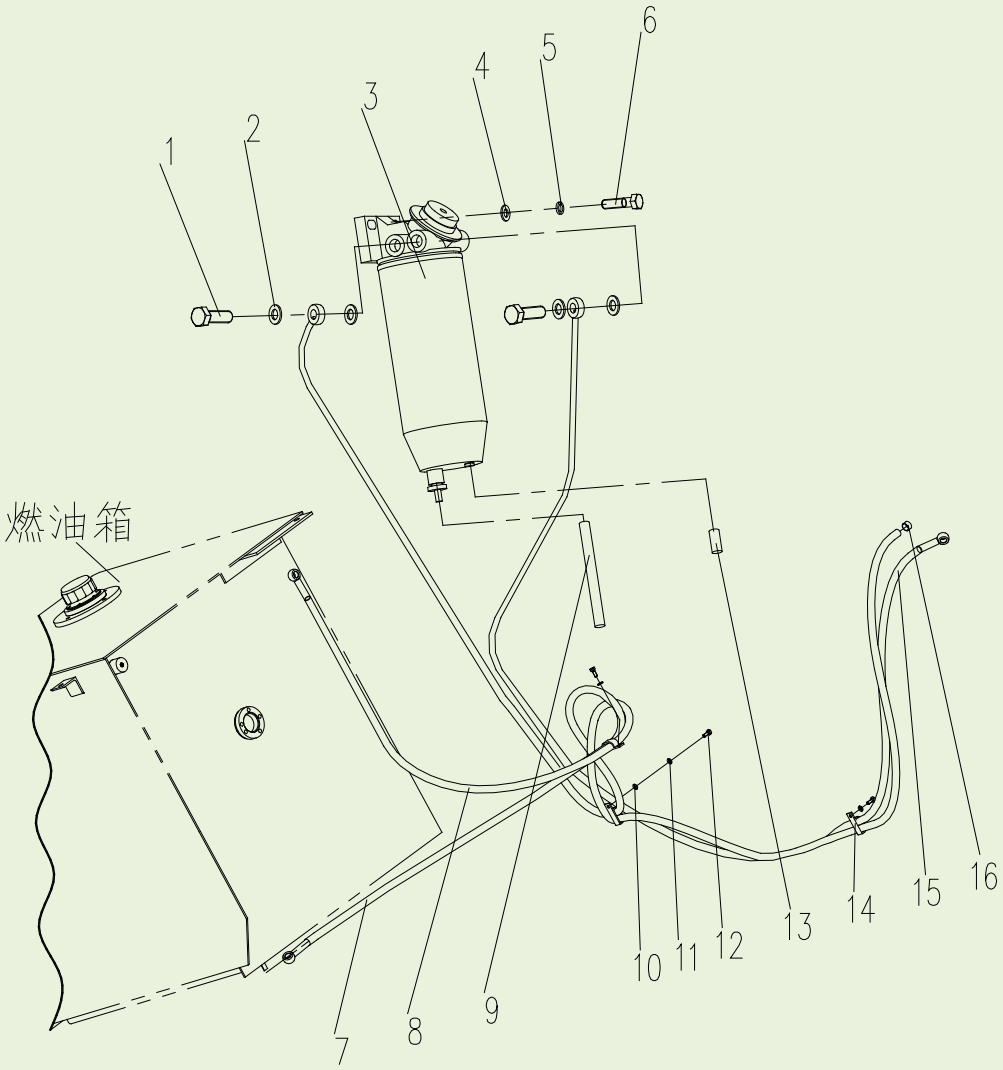

发动机系统 Engine System

序号 ITEM	零件代号 Part No	零件名	PART NAME	数量 Q'TY	服务代码 S.C	适用机号 SERIAL NO	互换性 IA	替换零件 REPLACEABLE PART	
								零件代号 Part No	数量 Q'TY
1	800104495	空心螺栓	Eye Bolt	2					
2	800104496	垫片	Packing	4					
3	800104938	燃油滤清器	Fuel Filter	1	Z				
3-1	800104948	燃油滤芯(粗)	Fuel Filter Core （Coarse）	1	Z				
4	805300017	垫圈 10	Washer	2					
5	805300014	垫圈 10	Washer	2					
6	805000062	螺栓 M10×35	Bolt	2					
7	310800780	柴油管总成	Fuel Pipe Asm	1					
8	310800199	柴油管总成	Fuel Pipe Asm	1					
9	800104615	管	Hose	1					
10	805300069	垫圈 8	Washer	3					
11	805300010	垫圈 8	Washer	3					
12	805000088	螺栓 M8×25	Bolt	3					
13	803504663	水位传感器	Sensor	1					
14	801905475	单偏式带胶套卡箍	Clamp	3					
15	310800174	柴油管总成	Fuel Pipe Asm	1					
16	819908944	喉箍	Clamp	1					

发动机系统
Engine System

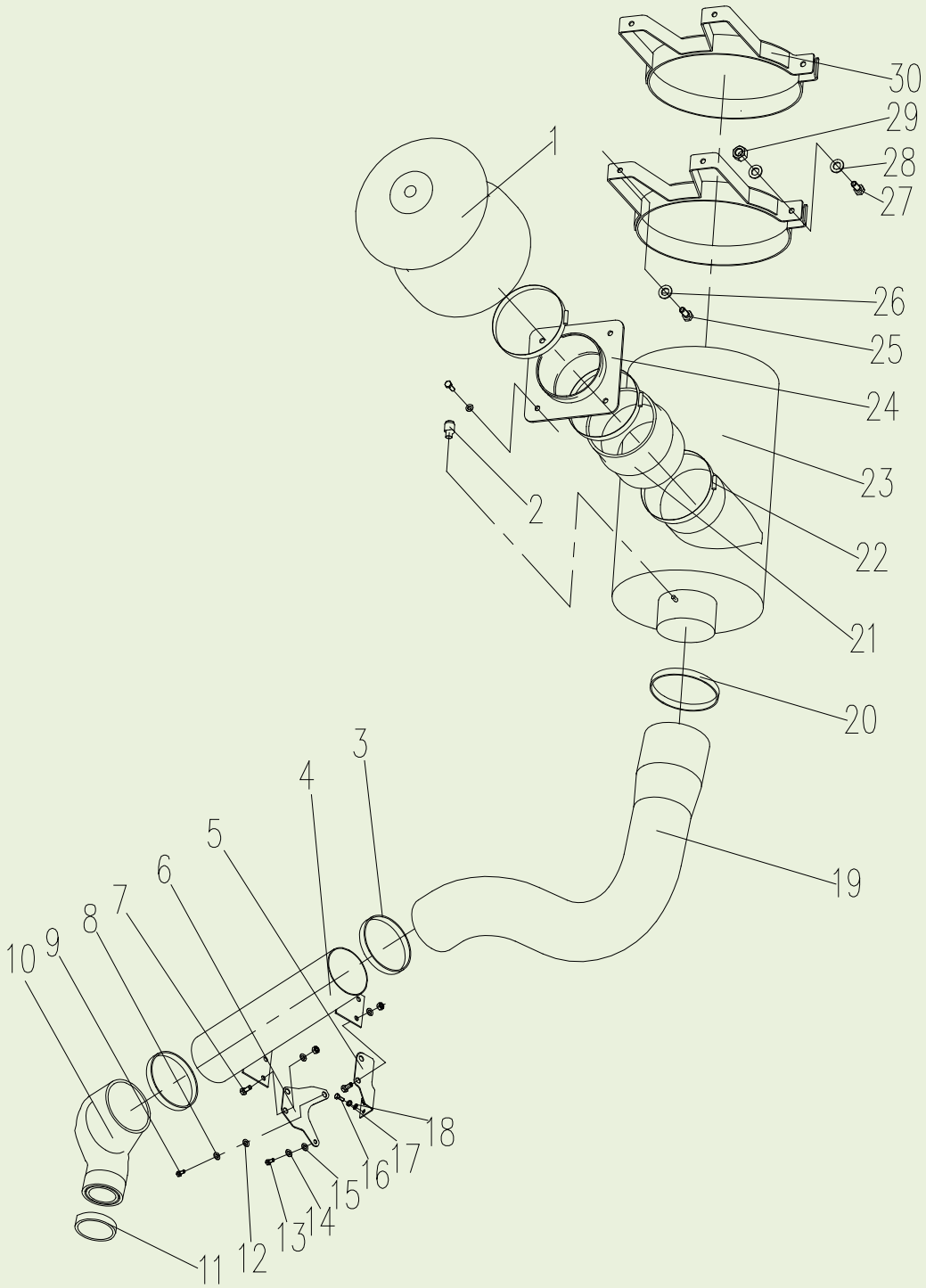

发动机系统 Engine System

序号 ITEM	零件代号 Part No	零件名	PART NAME	数量 Q'TY	服务代码 S.C	适用机号 SERIAL NO	互换性 IA	替换零件 REPLACEABLE PART	
								零件代号 Part No	数量 Q'TY
1	800104594	预滤器总成	Air Pre-cleaner	1					
2	819908974	电子式压差报警器	Electrical Indicator	1					
3	819908603	T 型抱箍	Clamp	2					
4	310801648	钢管总成	Steel Tube	1					
5	310800501	支架	Bracket	1					
6	310800502	支架	Bracket	1					
7	805002062	螺栓 M8×20	Bolt	4					
8	805300014	垫圈 10	Washer	1					
9	805004695	螺栓 M10×1.25×20	Bolt	1					
10	800104929	弯管	Hose	1					
11	801905541	T 型抱箍	Clamp	1					
12	805300017	垫圈 10	Washer	1					
13	805000033	螺栓 M8×16	Bolt	1					
14	805300010	垫圈 8	Washer	1					
15	805300069	垫圈 8	Washer	1					
16	805000008	螺栓 M6×16	Bolt	2					
17	805300030	垫圈 6	Washer	2					
18	805302506	垫圈 6	Washer	2					
19	800104930	进气管	Hose	1					
20	800104632	T 型抱箍	Clamp	1					
21	800105074	橡胶管	Hose	1					
22	801905437	T 型弹簧强力抱箍	Clamp	2					
23	800105464	空滤器总成	Air Cleaner Asm	1					
23-1	800104344	空滤器滤芯(内)	Air cleaner Filter Core（inner）	1					
23-2	800104345	空滤器滤芯(外)	Air cleaner Filter Core（outer）	1					
24	312000698	连接管	Steel Tube	1					
25	805000680	螺栓 M10×25	Bolt	8					
26	805302497	垫圈 10	Washer	8					
27	805005724	螺栓 M8×45	Bolt	2					
28	819908973	垫圈 8	Washer	8					
29	805203170	螺母 M8	Nut	4					
30	310801645	空滤器箍带	Air Filter Strap	2					

发动机系统
Engine System

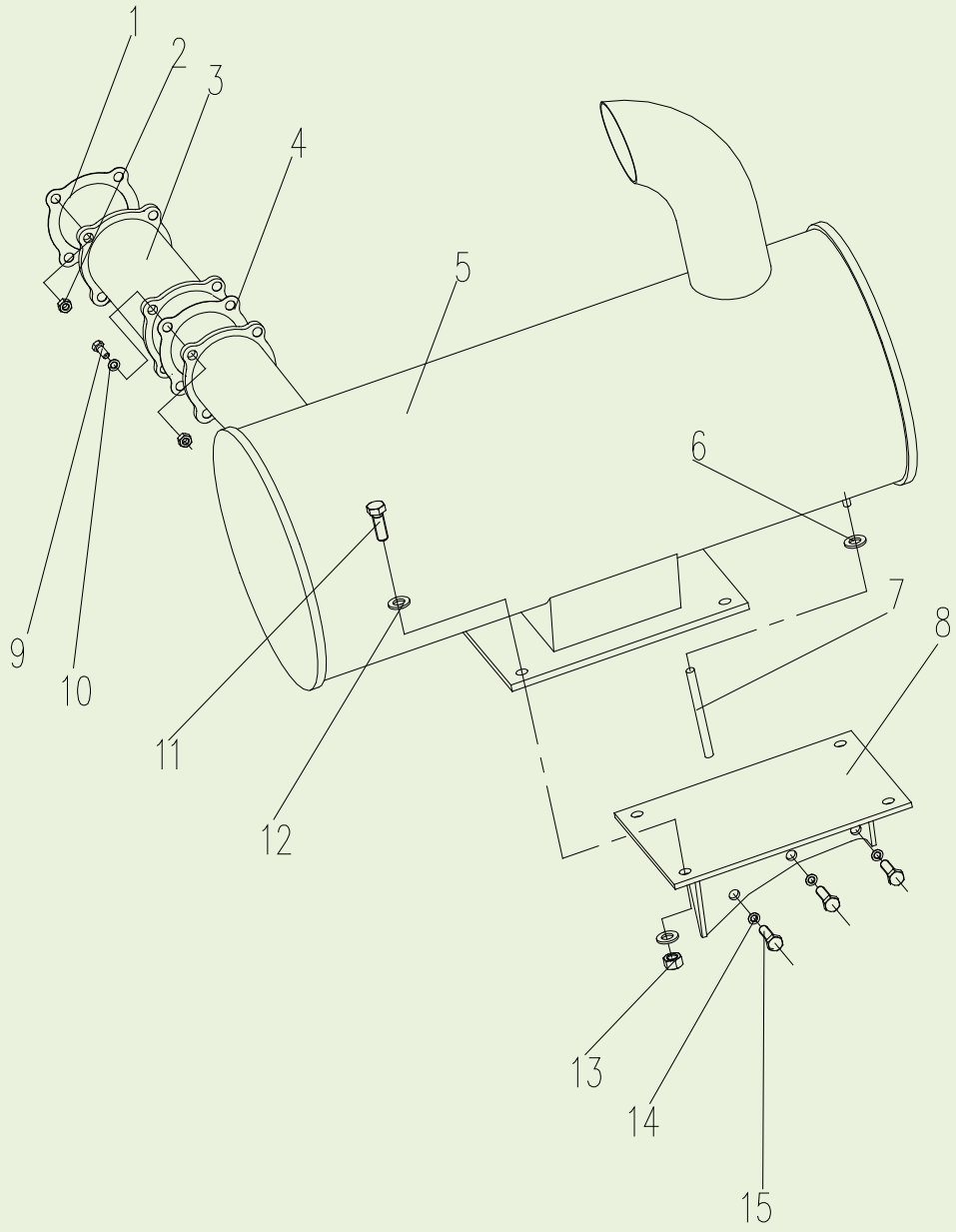

发动机系统 Engine System

序号 ITEM	零件代号 Part No	零件名	PART NAME	数量 Q'TY	服务代码 S.C	适用机号 SERIAL NO	互换性 IA	替换零件 REPLACEABLE PART	
								零件代号 Part No	数量 Q'TY
1	800104261	垫片	Washer	1					
2	805203121	螺母 M8	Nut	8					
3	819908622	消声器接管	Exhaust Hose	1					
4	310800176	石棉垫	Asbestos Cushion	1					
5	800104240	消声器	Muffler	1					
6	800104576	喉箍	Clamp	1					
7	800104241	乙烯管	Vinyl Pipe	1					
8	310800494	消声器支架	Muffler Bracket	1					
9	805004727	螺栓 M8×35	Bolt	4					
10	805302533	垫圈 8	Washer	4					
11	805004780	螺栓 M12×40	Bolt	4					
12	805302496	垫圈 12	Washer	8					
13	805203158	螺母 M12	Nut	4					
14	805302524	垫圈 10	Washer	3					
15	805000679	螺栓 M10×35	Bolt	3					

发动机系统
Engine System

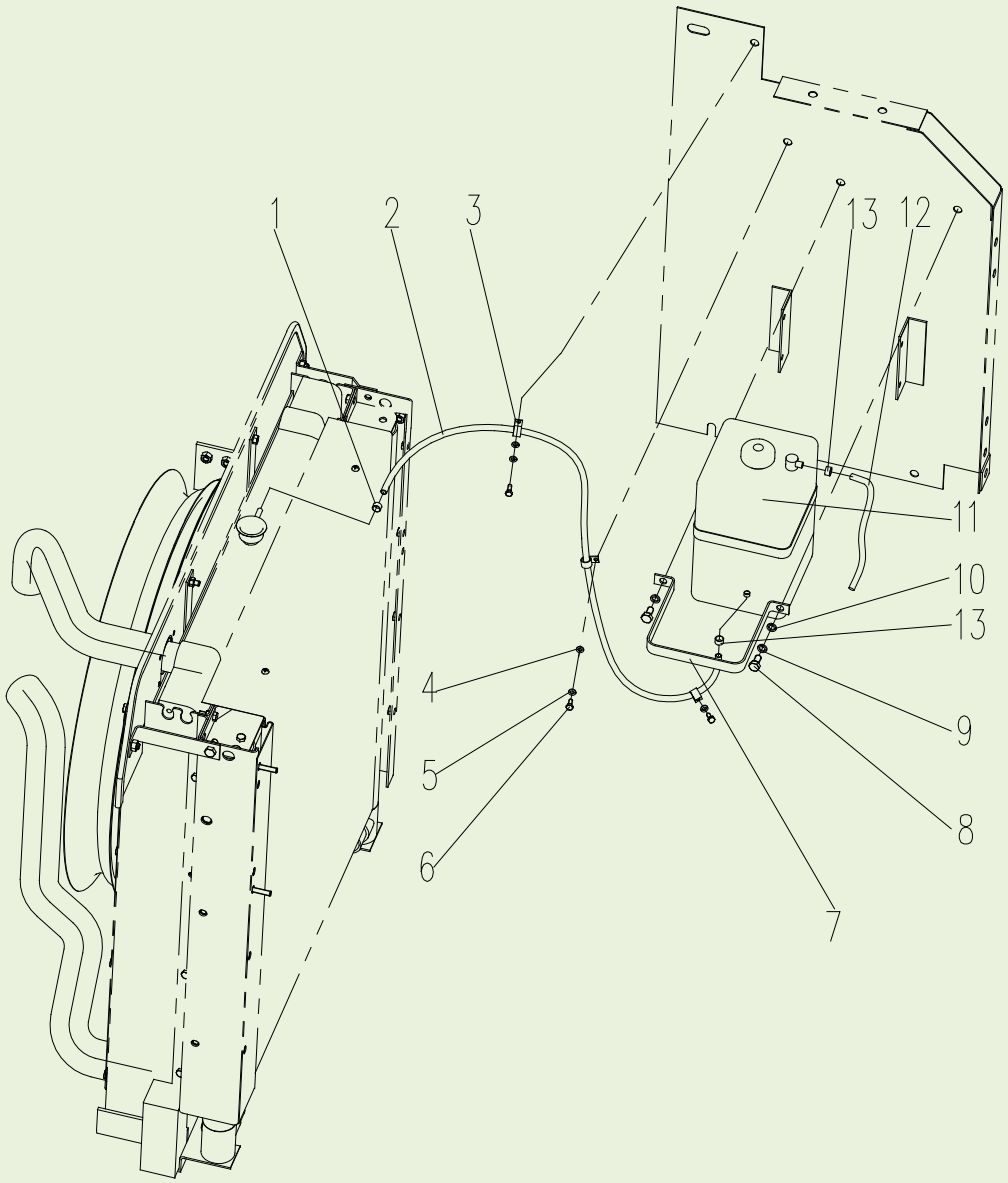

发动机系统 Engine System

序号 ITEM	零件代号 Part No	零件名	PART NAME	数量 Q'TY	服务代码 S.C	适用机号 SERIAL NO	互换性 IA	替换零件 REPLACEABLE PART	
								零件代号 Part No	数量 Q'TY
1	819909238	喉箍	Clamp	1					
2	801905510	输水胶管	Hose	1					
3	801905467	单偏式带胶套卡箍	Clamp	3					
4	805300069	垫圈 8	Washer	3					
5	805300010	垫圈 8	Washer	3					
6	805000017	螺栓 M8×25	Bolt	3					
7	310800513	副水箱安装架	Bracket	1					
8	805000727	螺栓 M10×25	Bolt	2					
9	805300014	垫圈 10	Washer	2					
10	805300017	垫圈 10	Washer	2					
11	800104263	副水箱	Reserve Bank	1					
12	800104932	输水胶管	Hose	1					
13	819908944	喉箍	Clamp	2					

发动机系统
Engine System

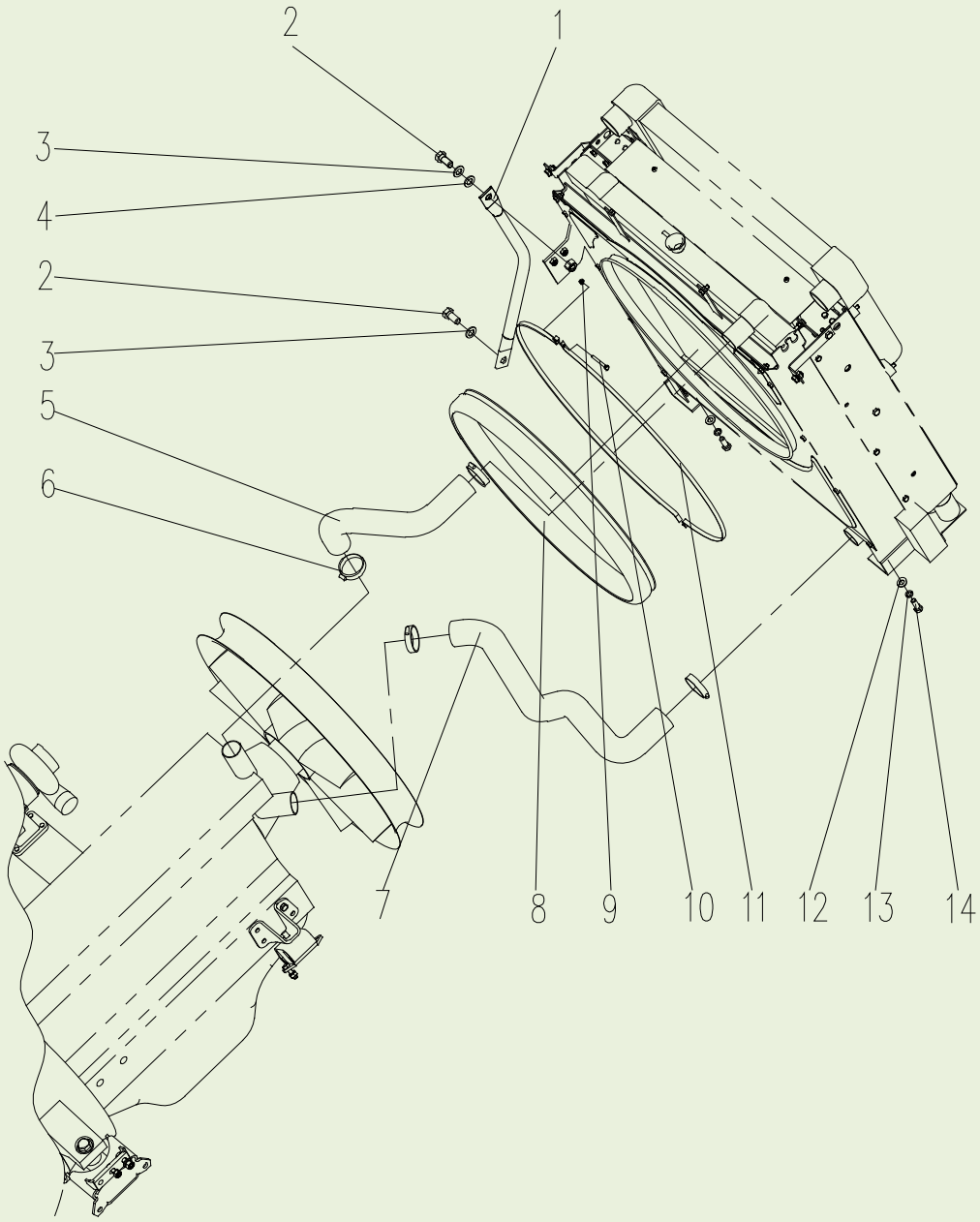

发动机系统 Engine System

序号 ITEM	零件代号 Part No	零件名	PART NAME	数量 Q'TY	服务代码 S.C	适用机号 SERIAL NO	互换性 IA	替换零件 REPLACEABLE PART	
								零件代号 Part No	数量 Q'TY
1	310800187	拉杆	Left Bracket	1					
2	805000013	螺栓 M16×35	Bolt	2					
3	805300011	垫圈 16	Washer	2					
4	805300013	垫圈 16	Washer	2					
5	800104931	发动机进水管	Water Hose	1					
6	800104560	喉箍	Clamp	4					
7	800104936	发动机进水管	Water Hose	1					
8	310800480	橡胶圈	Rubber ring	1					
9	805200053	螺母 M6	Nut	2					
10	805004679	螺栓 M6×70	Bolt	2					
11	310800479	卡箍	Clamp	2					
12	805300020	垫圈 12	Washer	4					
13	805300018	垫圈 12	Washer	4					
14	805000048	螺栓 M12×35	Bolt	4					

发动机系统
Engine System

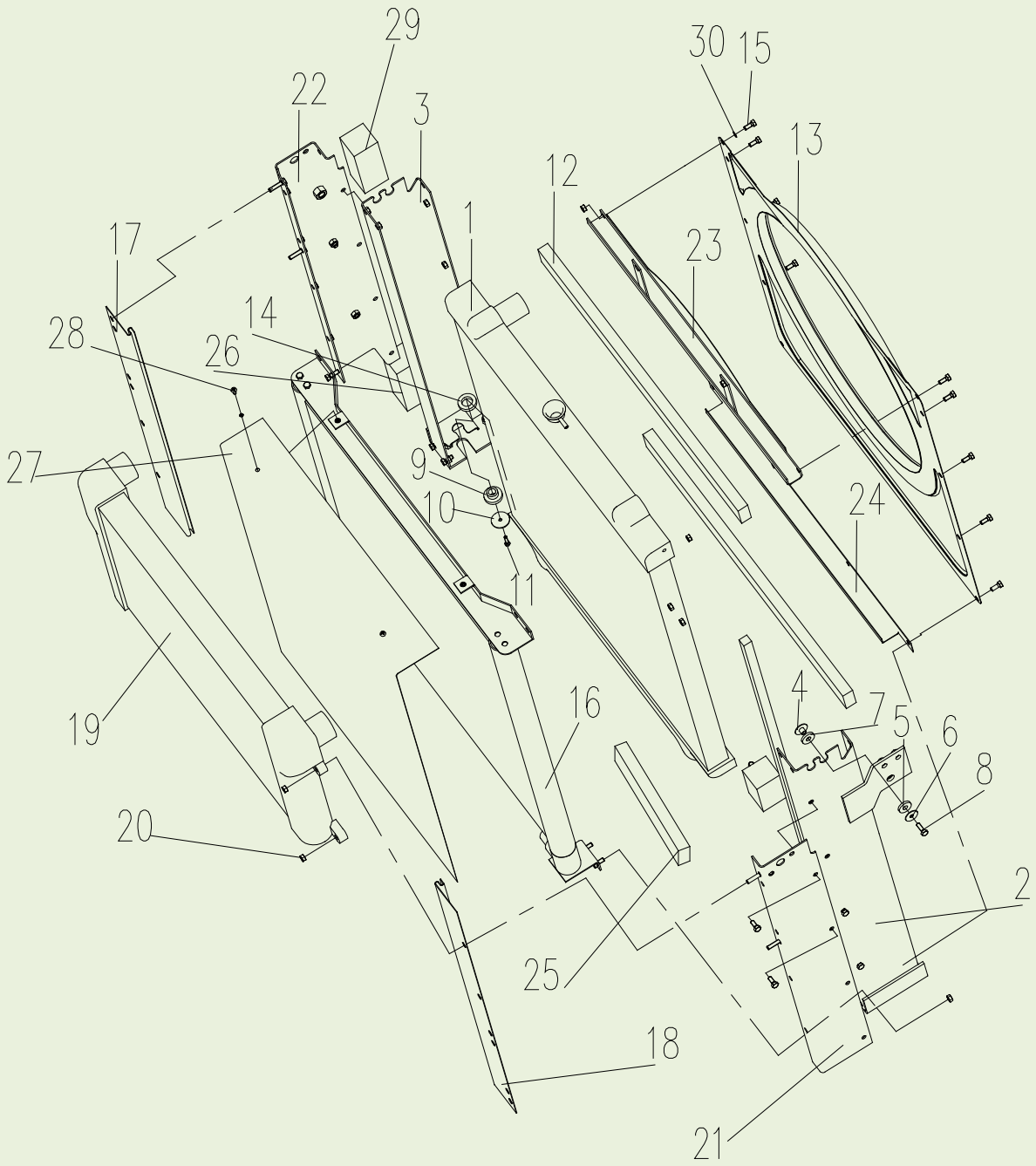

发动机系统 Engine System

序号 ITEM	零件代号 Part No	零件名	PART NAME	数量 Q'TY	服务代码 S.C	适用机号 SERIAL NO	互换性 IA	替换零件 REPLACEABLE PART	
								零件代号 Part No	数量 Q'TY
1	803007153	散热器芯	Radiator Core	1					
2	310800475	散热器左支架	Radiator Left Bracket	1					
3	310800471	散热器右支架	Radiator Right Bracket	1					
4	310800470	衬套	Bush	2					
5	310800489	橡胶垫	Rubber Washer	2					
6	310800488	垫圈	Washer	2					
7	310800490	橡胶垫	Rubber Washer	2					
8	805000017	螺栓 M8×25	Bolt	8					
9	310800476	橡胶垫	Rubber Washer	2					
10	310800477	垫圈	Washer	2					
11	805000031	螺栓 M6×25	Bolt	2					
12	310800491	海绵条	Sponge Stripe	4					
13	310800192	导风罩	Guide Wind Hood	1					
14	310800478	橡胶垫	Rubber Washer	2					
15	805000018	螺栓 M8×20	Bolt	14					
16	803007155	油冷却器	Oil Radiator	1					
17	310800484	支架	Bracket	1					
18	310800482	支架	Bracket	1					
19	803007156	中冷器	Air To Air Radiator	1					
20	805200045	螺母 M8	Nut	18					
21	310800474	油冷器左支架	Oil Radiator Left Bracket	1					
22	310800472	油冷器右支架	Oil Radiator Right Bracket	1					
23	310800189	槽形支架	Groove Bracket	1					
24	310800492	槽形支架	Groove Bracket	1					
25	310800483	海绵条	Sponge Stripe	4					
26	310800493	海绵条	Sponge Stripe	4					
27	310800188	过滤板	Filtration Plank	1					
28	805100242	螺栓 M6×12	Bolt	2					
29	310800481	海绵条	Sponge Stripe	1					
30	805300069	垫圈 8	Washer	16					

发动机系统
Engine System

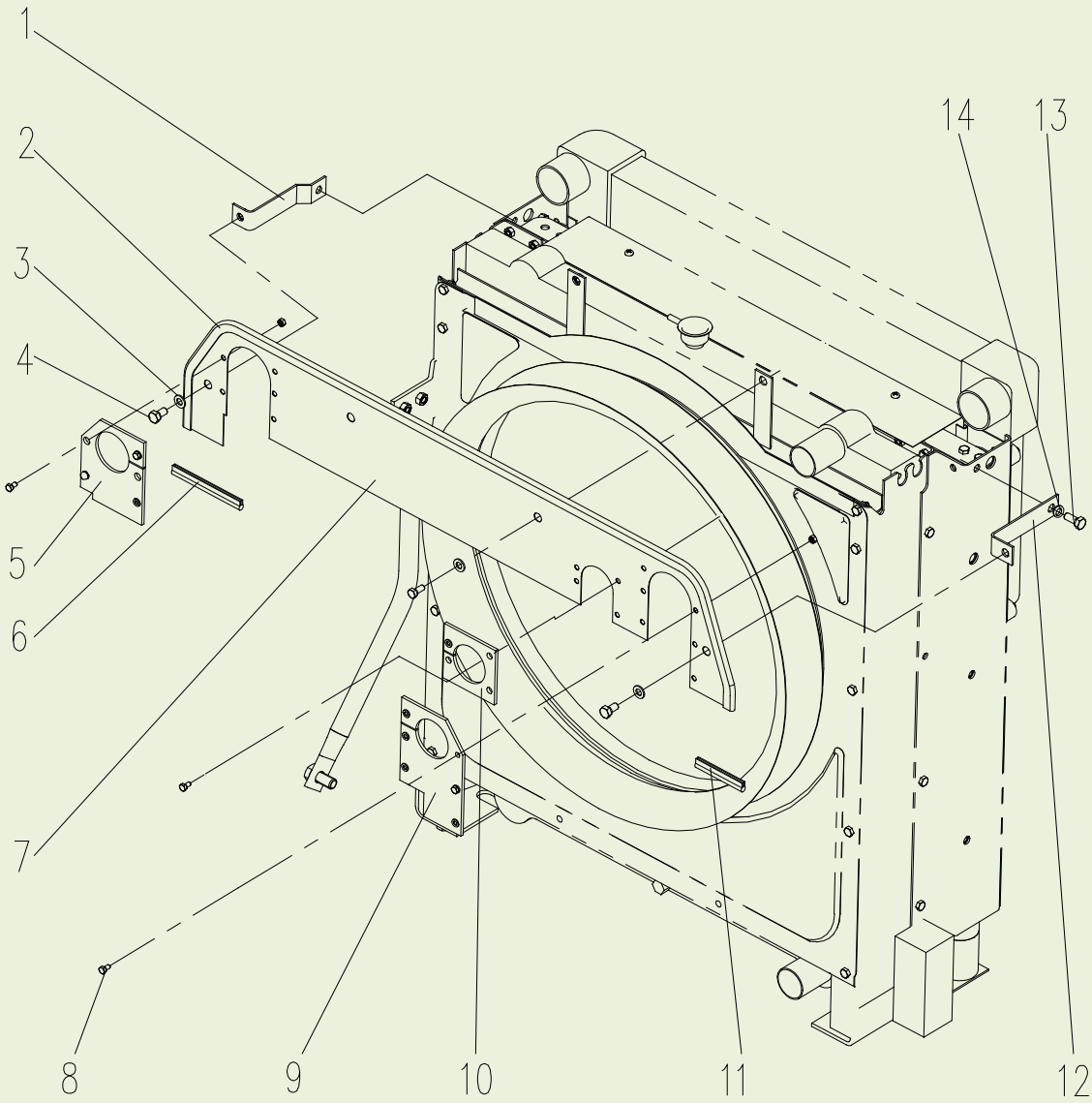

发动机系统 Engine System

序号 ITEM	零件代号 Part No	零件名	PART NAME	数量 Q'TY	服务代码 S.C	适用机号 SERIAL NO	互换性 IA	替换零件 REPLACEABLE PART	
								零件代号 Part No	数量 Q'TY
1	310800191	左支架	Left Bracket	1					
2	801905485	密封条（L＝1400）	Trim Seal	1					
3	805300069	垫圈 8	Washer	4					
4	805000018	螺栓 M8×20	Bolt	4					
5	310800485	橡胶垫	Rubber Mat	1					
6	801905486	密封条（L=70）	Trim Seal	1					
7	310800195	封板	Plane	1					
8	800105276	扣钉	Plastic Bolt	14					
9	310800487	橡胶垫	Rubber Mat	1					
10	310800489	橡胶垫	Rubber Mat	1					
11	801905484	密封条（L=130）	Trim Seal	1					
12	310800190	右支架	Right Bracket	1					
13	805000727	螺栓 M10×25	Bolt	2					
14	805300017	垫圈 10	Washer	2					

发动机系统
Engine System

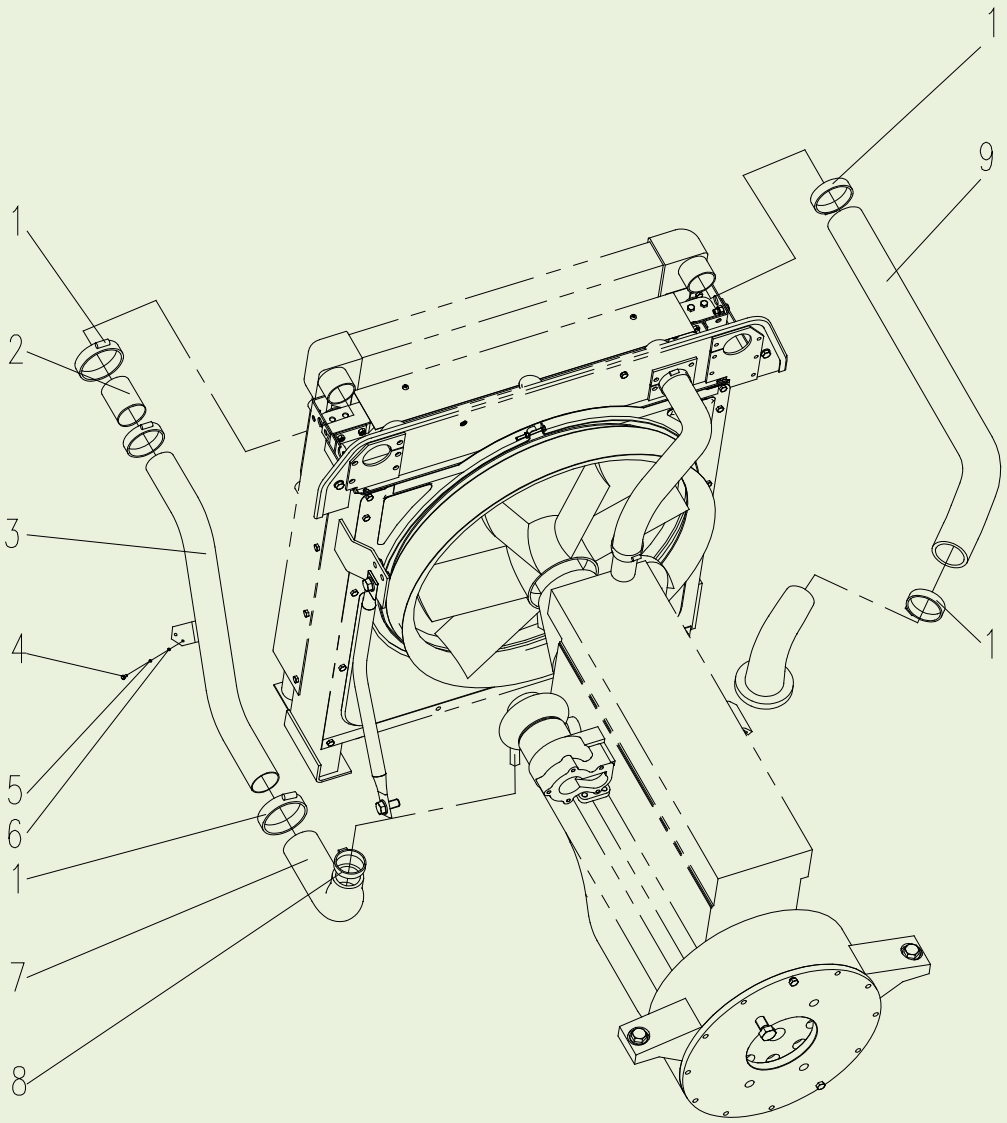

发动机系统 Engine System

序号 ITEM	零件代号 Part No	零件名	PART NAME	数量 Q'TY	服务代码 S.C	适用机号 SERIAL NO	互换性 IA	替换零件 REPLACEABLE PART	
								零件代号 Part No	数量 Q'TY
1	801905645	T 型抱箍	T-bolt Super Clamp	5					
2	800104935	中冷器胶管	Hose	1					
3	310800503	中冷器管	Steel Tube	1					
4	805000017	螺栓 M8×25	Bolt	2					
5	805300010	垫圈 8	Washer	2					
6	805300069	垫圈 8	Washer	2					
7	800104937	中冷器胶管	Hose	1					
8	801905540	T 型抱箍	T-bolt Super Clamp	1					
9	800104939	中冷器胶管	Hose	1					

发动机
Engine

详图见随机文件《柴油机零件图册》

发动机 Engine

序号 ITEM	零件代号 Part No	零件名	PART NAME	数量 Q'TY	服务代码 S.C	适用机号 SERIAL NO	互换性 IA	替换零件 REPLACEABLE PART	
								零件代号 Part No	数量 Q'TY
1	819910460	气缸套组件 1 级	Piston-Liner Kit	1					
2	819910461	气缸套组件 2 级	Piston-Liner Kit	1					
3	819910462	气缸套组件 3 级	Piston-Liner Kit	1					
4	819910463	气缸套组件 4 级	Piston-Liner Kit	1					
5	819910474	气缸套 1 级 AX	Cylinder Liner	1					
6	819910475	气缸套 1 级 CX	Cylinder Liner	1					
7	819910476	气缸套 2 级 AX	Cylinder Liner	1					
8	819910477	气缸套 2 级 CX	Cylinder Liner	1					
9	819910478	气缸套 3 级 AX	Cylinder Liner	1					
10	819910479	气缸套 3 级 CX	Cylinder Liner	1					
11	819910480	气缸套 4 级 AX	Cylinder Liner	1					
12	819910481	气缸套 4 级 CX	Cylinder Liner	1					
13	819910482	活塞 AX	Piston AX	1					
14	819910483	活塞 CX	Piston CX	1					
15	819910484	活塞销	Piston Pin	1					
16	800105006	活塞环	Piston Ring Kit	1					
17	819910454	喷油器垫片	Gasket; Inj Nozzle	1					
18	819910455	气缸盖罩顶密封圈	Gasket; Head Cover	1					
19	819910458	燃油回油管密封垫	Gasket; Leak Off Pipe, Fuel	1					
20	819910459	放油塞密封垫	Gasket; Drain, Oil	1					
21	819910464	进气门	Valve; Inlet	1					
22	819910465	排气门	Valve; Exhaust	1					
23	819910466	气门导管	Guide; Valve	1					
24	819910467	曲轴轴承	Metal Kit; Crank	1					
25	819910468	止推轴承	Thrust Bearing	1					
26	819910469	连杆轴承	Metal Set; Conn	1					
27	819910470	凸轮轴轴承（B)	Metal; Camshaft	1					
28	819910471	凸轮轴轴承 (A)	Metal; Camshaft	1					
29	819910472	曲轴键	Key; Crankshaft	1					
30	819910473	连杆总成	Rod Asm; Conn	1					
31	819910485	凸轮轴键	Key; Camshaft	1					
32	819910486	摇臂轴	Shaft; Rocker Arm	1					
33	819910487	摇臂	Arm; Rocker	1					
34	819910488	气门调整螺钉	Screw; Adj, Rocker	1					

发动机 Engine

序号 ITEM	零件代号 Part No	零件名	PART NAME	数量 Q'TY	服务代码 S.C	适用机号 SERIAL NO	互换性 IA	替换零件 REPLACEABLE PART	
								零件代号 Part No	数量 Q' TY
35	819910489	推杆	Rod; Push	1					
36	819910490	挺柱	Tappet	1					
37	819910491	出水管密封垫	Gasket; Outlet Pipe	1					
38	819910492	水泵到气缸体密封垫	Gasket; W/Pump To C/B	1					
39	819910495	预热塞	Plug; Glow	1					
40	819910496	增压器润滑进油管密封垫	Gasket; Oil Pipe Turbo Feed	1					
41	819910497	增压器润滑进油管密封垫	Gasket; Oil Pipe Turbo Feed	1					
42	819910498	增压器润滑回油管密封垫	Gasket; Oil Pipe Turbo Drain	1					
43	819910499	增压器润滑回油管密封垫	Gasket; Oil Pipe Turbo Drain	1					
44	819910500	增压器到排气管密封垫	Gasket; Turbo To Manifold	1					
45	819910501	排气歧管密封垫	Gasket; Exhaust Manifold	1					
46	819910502	排气管双头螺栓	Stud; Exh Mani – Turbo	1					
47	819910503	排气管双头螺栓	Stud; Exh Mani – Turbo	1					
48	819910504	油底壳密封垫	Gasket; Oil Pan	1					
49	800105040	曲轴驱动轮（曲轴皮带轮）	Pulley ; Crankshaft	1					
50	800105064	回油管（空心）螺栓	Bolt；Eye，Nozzle Holder	1					
51	800105065	精滤溢流阀	Valve；Overflow	1					
52	800105066	支座	Adapter；Fuel Pipe	1	K				
53	800105067	高压（泵回）油口溢流阀	Valve；Overflow，Inj Pump	1	K				
54	800105073	（发动机）飞轮	Flywheel	1					
55	800104526	发电机上支架	Plate；Adj	1					
56	800104527	发电机下支架	Bracket；Gen	1					
57	800105003	（喷油器）回油管	Pipe ； Inj Nozzle Leak Off	1					
58	800105011	气缸垫	Gasket; Clynder Head	1					

发动机 Engine

序号 ITEM	零件代号 Part No	零件名	PART NAME	数量 Q'TY	服务代码 S.C	适用机号 SERIAL NO	互换性 IA	替换零件 REPLACEABLE PART	
								零件代号 Part No	数量 Q'TY
59	800105004	曲轴前油封	Seal; Oil Crankshaft Ft	1					
60	800105005	曲轴后油封	Seal; Oil Crankshaft Rr	1					
61	800104525	喷油泵	Inj Pump Asm	1					
62	800104417	喷油器	Nozzle Asm; Inj	1					
63	800104418	喷油嘴	Nozzle; Inj	1					
64	800104400	手油泵	Pump Asm；Fuel Feed，Inj Pump	1					
65	800104415	起动电机	Starter	1					
66	800104416	交流发电机	Generator	1					
67	819910494	电压调节器	Regulator Asm;Voltage,Gen	1					
68	800104419	涡轮增压器	Turbocharger	1					
69	800104411	曲轴	Crankshaft	1					
70	800104413	节温器	Thermostat	1					
71	800104414	水泵	Pump Asm; Water	1					
72	801905469	（发动机）前减振垫	Cushion Bubber;Eng Mtg,Front	1					
73	801905603	（发动机）后减振垫	Cushion Bubber;Eng Myg,Rear	1					

柴油箱
Fuel Tank

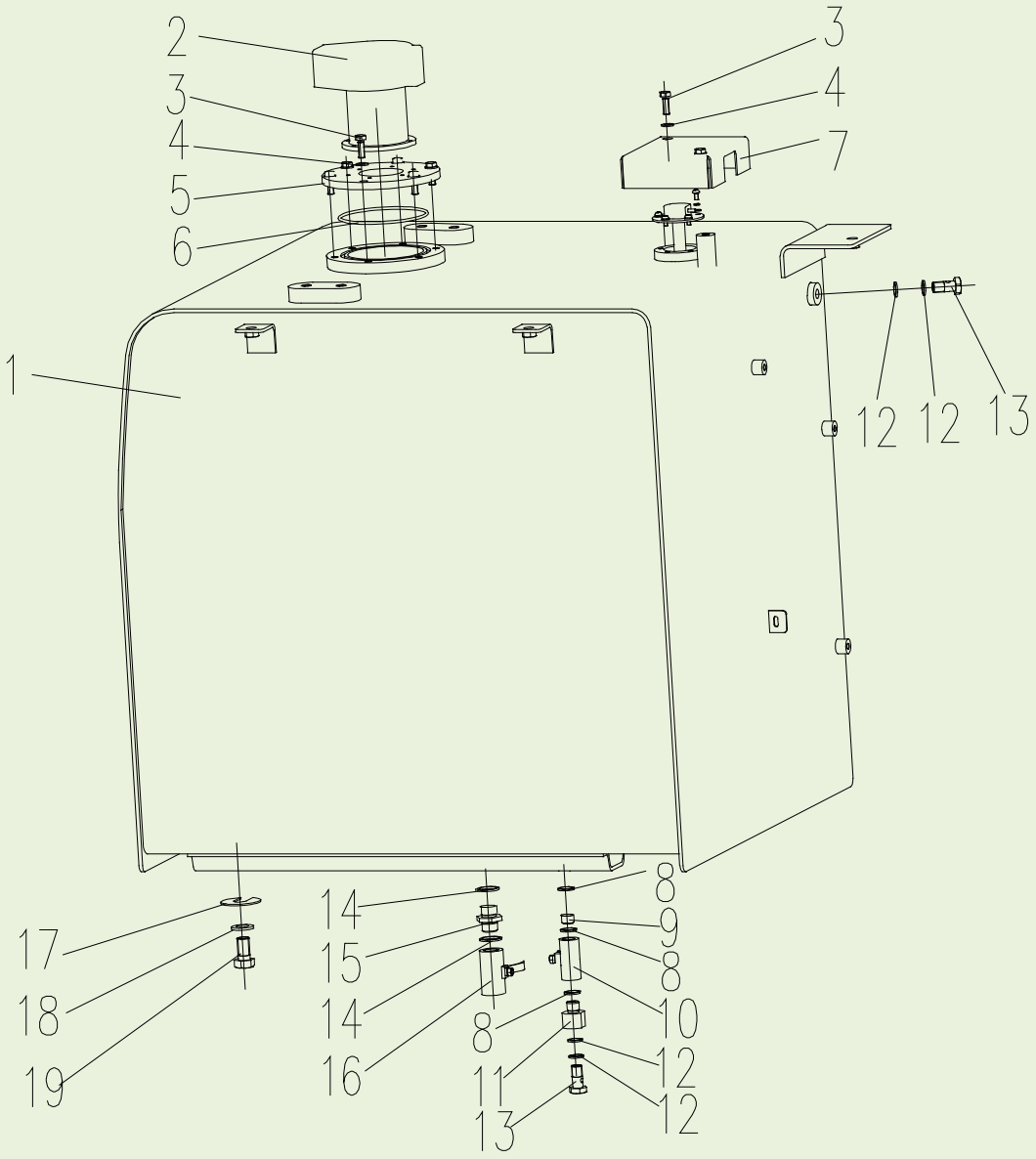

柴油箱 Fuel Tank

序号 ITEM	零件代号 Part No	零件名	PART NAME	数量 Q'TY	服务代码 S.C	适用机号 SERIAL NO	互换性 IA	替换零件 REPLACEABLE PART	
								零件代号 Part No	数量 Q'TY
1	310800169	油箱体	Tank	1					
2	803172591	空气滤清器	Air Filter	1					
3	805002097	螺栓 M8×25	Bolt	8					
4	819908973	垫圈 8	Spring Washer	8					
5	310600611	法兰	Flange	1					
6	801100112	O 形圈 115×3.55	O-Ring	1					
7	310601193	护板	Plate	1					
8	805300044	垫圈 18	Washer	3					
9	310600624	接头	Adapter	1					
10	801102901	球阀 DN10(3/8)	Valve	1					
11	310600640	接头	Adapter	1					
12	805300024	垫圈 14	Washer	4					
13	310600623	空心螺栓	Bolt	2					
14	805300032	垫圈 22	Washer	2					
15	310600221	接头	Adapter	1					
16	801102902	球阀 DN15(1/2)	Valve	1					
17	310601207	调整垫	Washer	6					
18	805302498	垫圈 16	Washer	6					
19	805004853	螺栓 M16×40	Bolt	6					

310800160 上车液压管路

Upper Hydraulic Piping

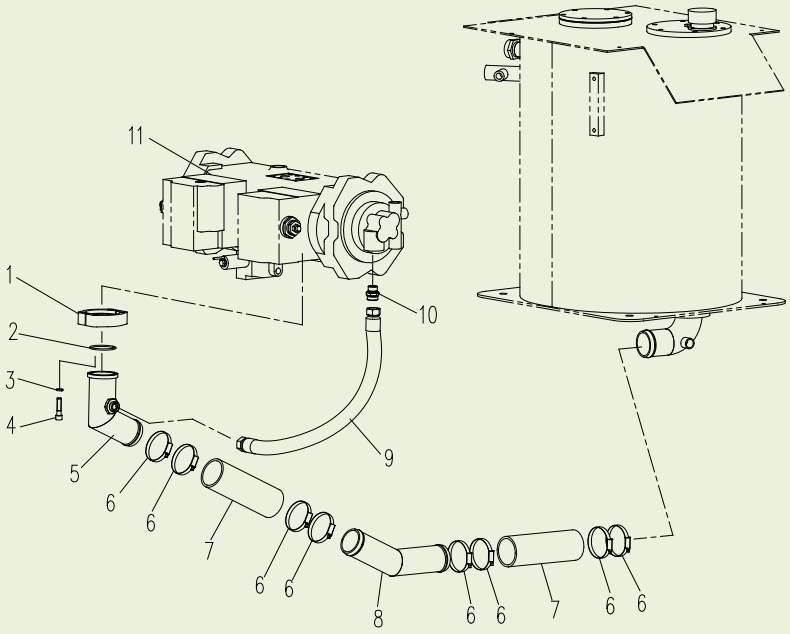

上车液压管路 Upper Hydraulic Piping

序号 ITEM	零件代号 Part No	零件名	PART NAME	数量 Q'TY	服务代码 S.C	适用机号 SERIAL NO	互换性 IA	替换零件 REPLACEABLE PART	
								零件代号 Part No	数量 Q'TY
1	310600546	法兰盘	Flange	1					
2	803166701	O 形圈 69×3.55	O-ring	1					
3	805300018	垫圈 12	Washer	4					
4	805103597	螺钉 M12×50	Bolt	4					
5	310600544	焊接接管 I	Pipe	1					
6	801905723	T 型抱箍	Clamp	8					
7	803176651	吸油胶管	Hose	2					
8	310800454	焊接接管 II	Pipe	1					
9	803172219	软管总成	Hose Assembly	1					
10	803172165	接头	Adapter	1					
11	819908745	液压泵	Pump	1					

310800160 上车液压管路

Upper Hydraulic Piping

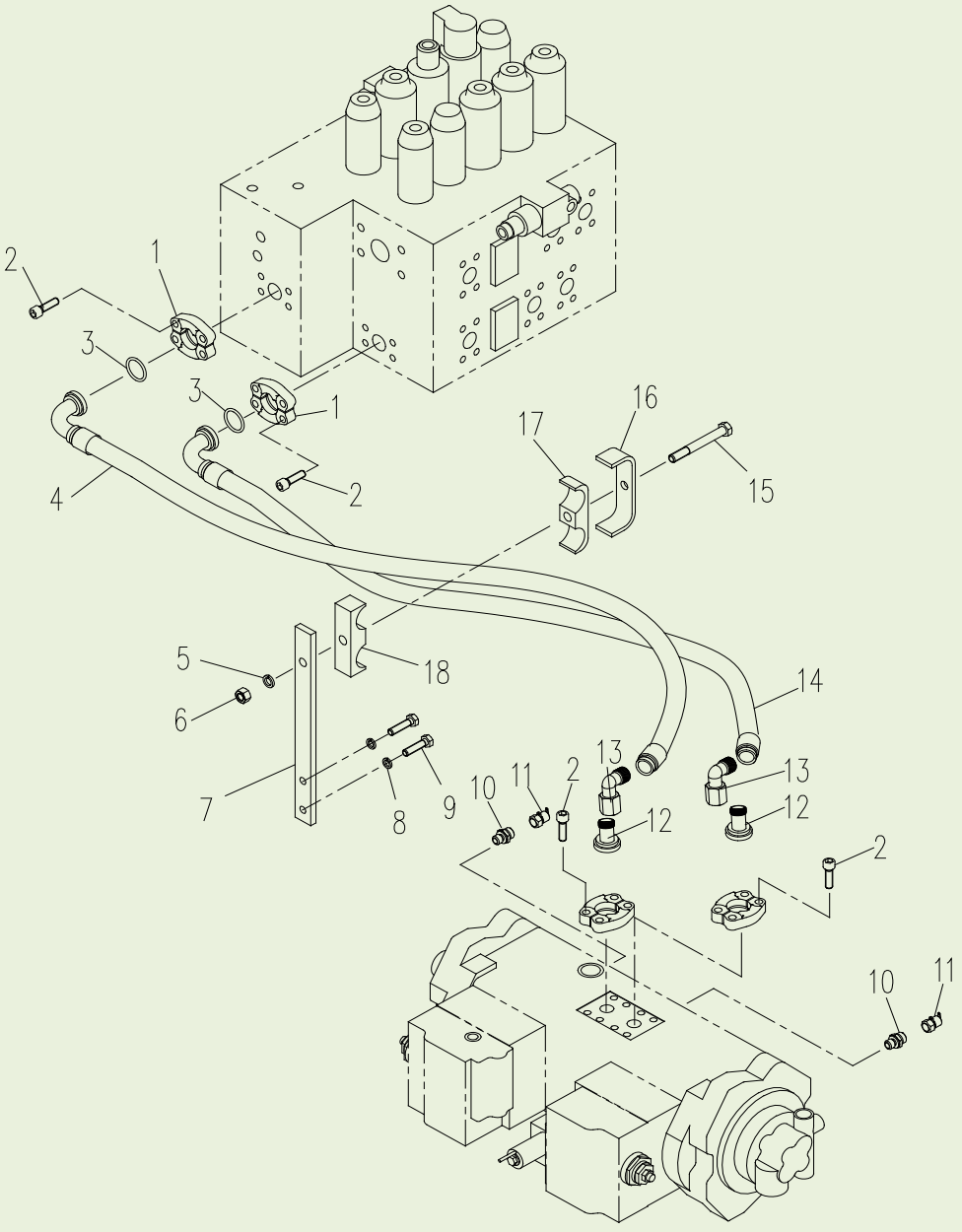

上车液压管路 Upper Hydraulic Piping

序号 ITEM	零件代号 Part No	零件名	PART NAME	数量 Q'TY	服务代码 S.C	适用机号 SERIAL NO	互换性 IA	替换零件 REPLACEABLE PART	
								零件代号 Part No	数量 Q'TY
1	803164234	法兰组件	Flange	2					
2	805103652	螺钉 M10×35	Screw	16					
3	803173975	O 形圈 32.92×3.53	O-ring	2					
4	803172216	软管总成	Hose Assembly	1					
5	805300018	垫圈 12	Washer	1					
6	805200049	螺母 12	Nut	1					
7	310800456	支架（黄色）	Plate	1					
8	805300014	垫圈 10	Washer	2					
9	805000278	螺栓 M10×55	Bolt	2					
10	803177593	O 形圈 10.8×2.4	O-ring	2					
11	803173442	测压接头	Measure Nipple	2					
12	803110440	法兰接头	Flange	2					
13	803166491	接头	Elbow	2					
14	819908669	软管总成	Hose Assembly	1					
15	805000080	螺栓 M12×95	Bolt	1					
16	310600548	压板（黄色）	Plate	1					
17	310600549	上管夹	Clamp	1					
18	310600550	下管夹	Clamp	1					

310800160 上车液压管路

Upper Hydraulic Piping

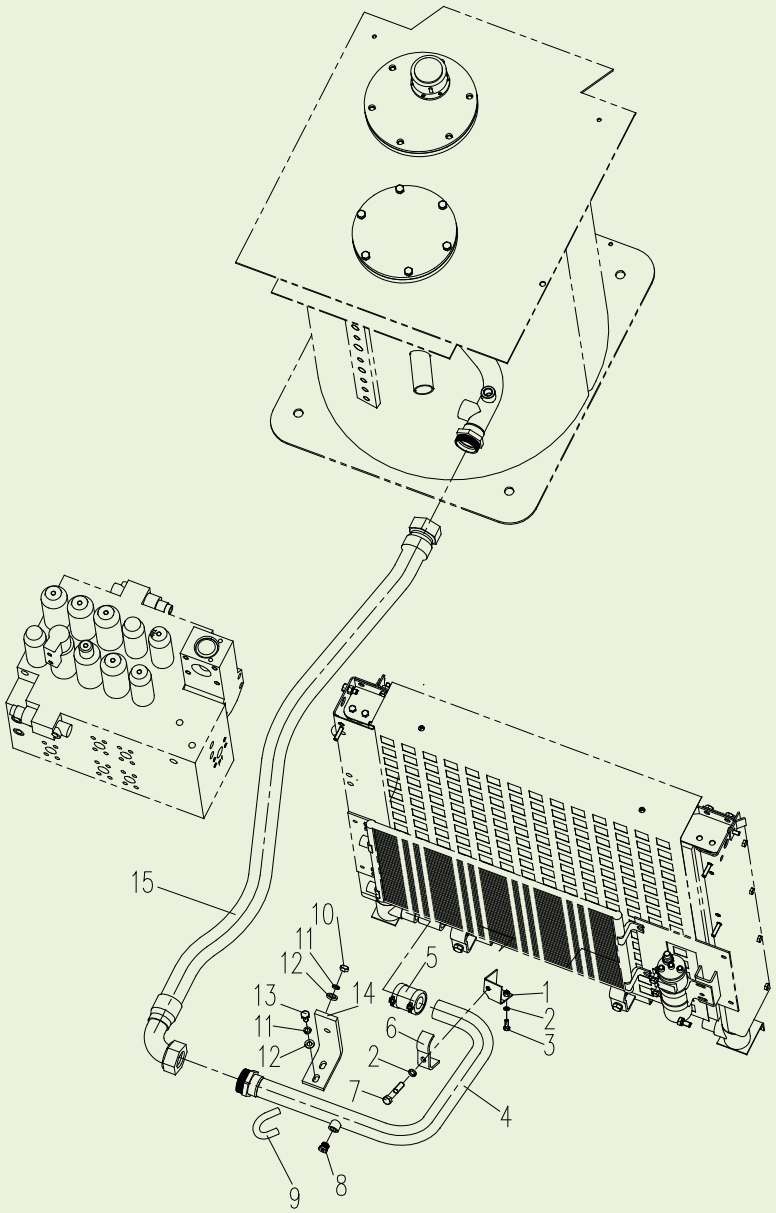

上车液压管路 Upper Hydraulic Piping

序号 ITEM	零件代号 Part No	零件名	PART NAME	数量 Q'TY	服务代码 S.C	适用机号 SERIAL NO	互换性 IA	替换零件 REPLACEABLE PART	
								零件代号 Part No	数量 Q'TY
1	310600558	安装座	Seat	1					
2	805300018	垫圈 12	Washer	3					
3	805000716	螺栓 M12X30	Bolt	2					
4	310601493	钢管	Pipe	1					
5	803172181	接头	Coupling	1					
6	310600961	管夹	Clamp	1					
7	805000041	螺栓 M12X70	Bolt	1					
8	803166449	堵头	Plug	1					
9	310600540	管夹	Clamp	1					
10	805200048	螺母 M10	Bolt	2					
11	805300014	垫圈 10	Washer	2					
12	805300102	垫圈 10	Washer	2					
13	805000400	螺栓 M10X40	Bolt	1					
14	310800595	弯板	Clamp	1					
15	803172075	软管总成	Hose Assembly	1					

310800160 上车液压管路

Upper Hydraulic Piping

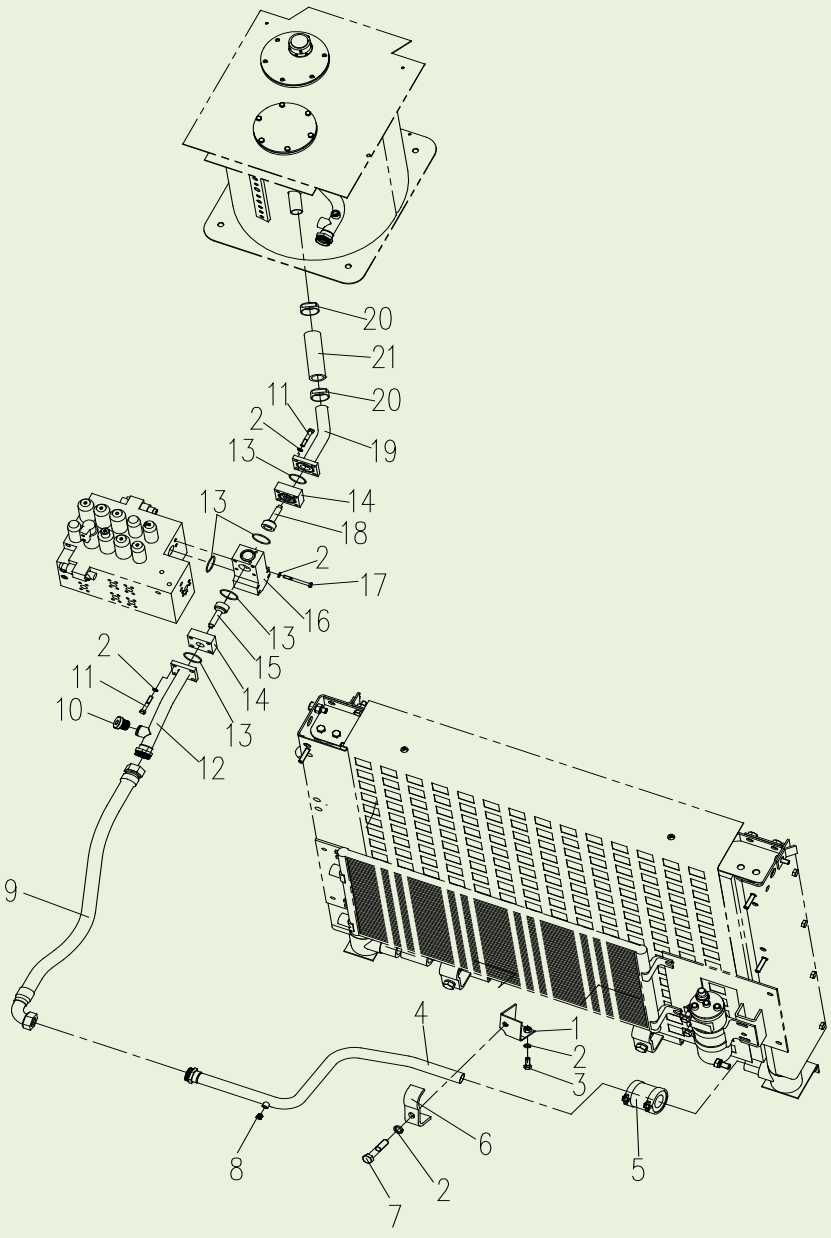

上车液压管路 Upper Hydraulic Piping

序号 ITEM	零件代号 Part No	零件名	PART NAME	数量 Q'TY	服务代码 S.C	适用机号 SERIAL NO	互换性 IA	替换零件 REPLACEABLE PART	
								零件代号 Part No	数量 Q'TY
1	310600558	安装座	Seat	1					
2	805300018	垫圈 12	Washer	15					
3	805000716	螺栓 M12×30	Bolt	2					
4	310601498	钢管总成Ⅱ（黄色）	Pipe	1					
5	803172180	接头	Coupling	1					
6	310600961	管夹	Clamp	1					
7	805000041	螺栓 M12×70	Bolt	1					
8	803166449	堵头	Plug	1					
9	803172074	软管总成	Hose Assembly	1					
10	803172189	堵头	Plug	1					
11	805000264	螺栓 M12×90	Bolt	8					
12	310801636	钢管总成Ⅰ（黄色）	Pipe	1					
13	801100325	O 形圈 73×3.55	O-ring	4					
14	310800462	法兰	Flange	2					
15	803172063	单向阀	Valve	1					
16	310800461	回油块	Block	1					
17	805000403	螺栓 M12×110	Bolt	4					
18	803172064	单向阀	Valve	1					
19	310800198	钢管总成Ⅲ（黄色）	Pipe	1					
20	801905604	卡箍 Φ54-62	Clamp	4					
21	803172315	耐油胶管 Φ42×58-200	Hose	1					

310800160 上车液压管路

Upper Hydraulic Piping

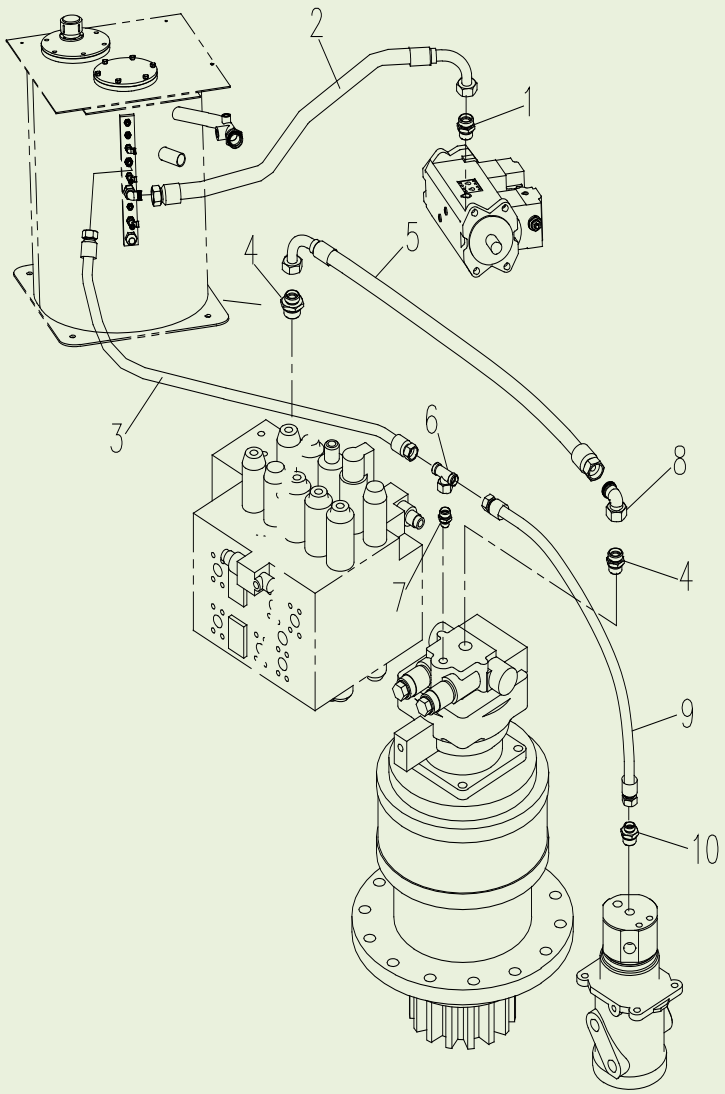

上车液压管路 Upper Hydraulic Piping

序号 ITEM	零件代号 Part No	零件名	PART NAME	数量 Q'TY	服务代码 S.C	适用机号 SERIAL NO	互换性 IA	替换零件 REPLACEABLE PART	
								零件代号 Part No	数量 Q'TY
1	803172165	接头	Adapter	1					
2	803172123	软管总成	Hose Assembly	1					
3	803172111	软管总成	Hose Assembly	1					
4	803172164	接头	Adapter	2					
5	803172213	软管总成	Hose Assembly	1					
6	803166562	接头	Tee	1					
7	803172173	接头	Adapter	1					
8	803166490	接头	Elbow	1					
9	803172114	软管总成	Hose Assembly	1					
10	803164850	接头	Adapter	1					

310800160 上车液压管路

Upper Hydraulic Piping

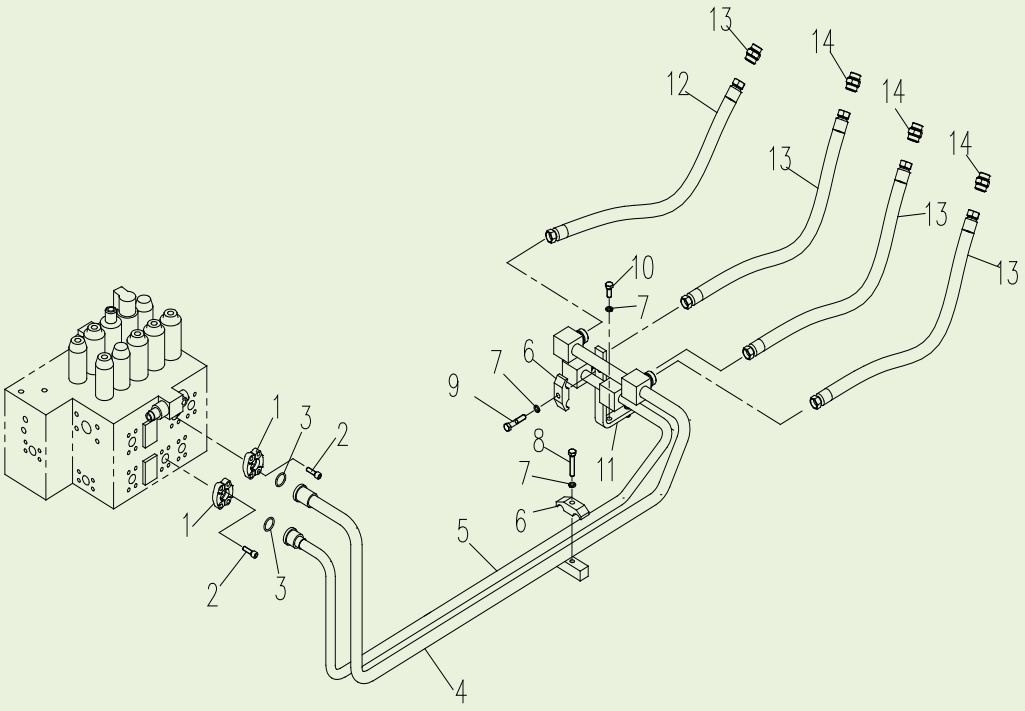

上车液压管路 Upper Hydraulic Piping

序号 ITEM	零件代号 Part No	零件名	PART NAME	数量 Q'TY	服务代码 S.C	适用机号 SERIAL NO	互换性 IA	替换零件 REPLACEABLE PART	
								零件代号 Part No	数量 Q'TY
1	803164234	法兰组件	Flange	2					
2	805103652	螺钉 M10×35	Screw	8					
3	803173975	O 形圈 32.92×3.53	O-ring	2					
4	310800451	动臂钢管总成Ⅰ（黄色）	Pipe	1					
5	310800177	动臂钢管总成Ⅱ（黄色）	Pipe	1					
6	310600538	管夹	Clamp	2					
7	805300018	垫圈 12	Washer	4					
8	805000681	螺栓 M12×65	Bolt	1					
9	805000032	螺栓 M12×60	Bolt	1					
10	805000716	螺栓 M12×30	Bolt	2					
11	310600541	弯板（黄色）	Bracket	1					
12	803172142	软管总成	Hose Assembly	4					
13	803107236	接头	Adapter	4					

310800160 上车液压管路

Upper Hydraulic Piping

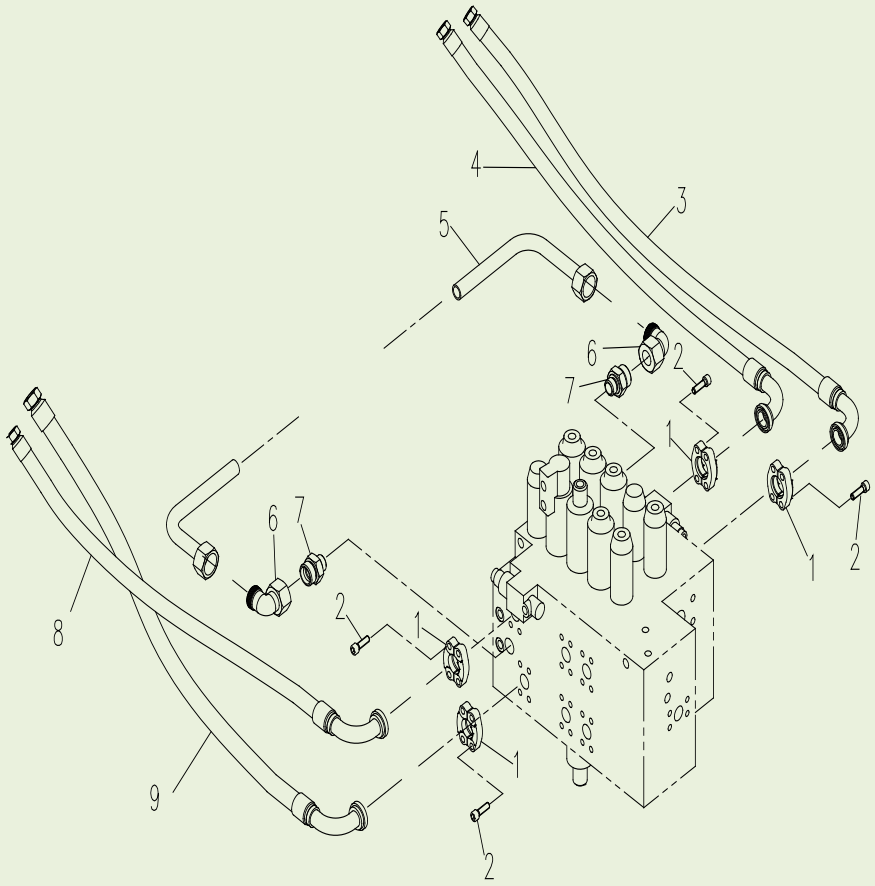

上车液压管路 Upper Hydraulic Piping

序号 ITEM	零件代号 Part No	零件名	PART NAME	数量 Q'TY	服务代码 S.C	适用机号 SERIAL NO	互换性 IA	替换零件 REPLACEABLE PART	
								零件代号 Part No	数量 Q'TY
1	803164234	法兰组件	Flange	4					
2	805103652	螺钉 M10×35	Screw	16					
3	803172617	软管总成	Hose Assembly	1					
4	803172616	软管总成	Hose Assembly	1					
5	819908919	软管总成	Hose Assembly	1					
6	803166491	弯头	Elbow	2					
7	803172136	接头	Adapter	2					
8	803172133	软管总成	Hose Assembly	1					
9	803172136	软管总成	Hose Assembly	1					

310800160 上车液压管路

Upper Hydraulic Piping

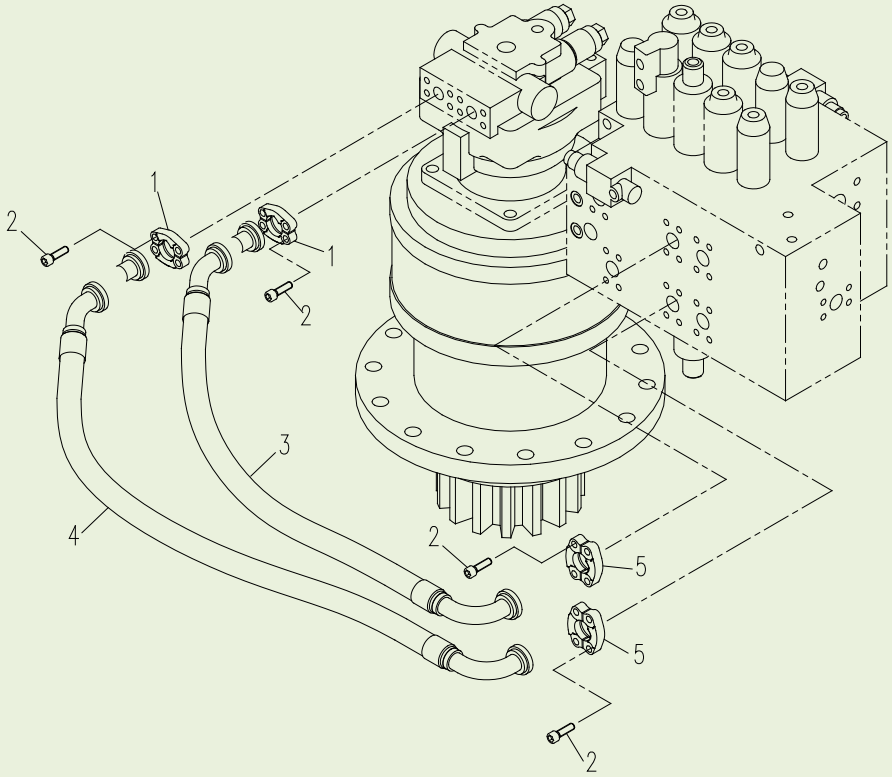

上车液压管路 Upper Hydraulic Piping

序号 ITEM	零件代号 Part No	零件名	PART NAME	数量 Q'TY	服务代码 S.C	适用机号 SERIAL NO	互换性 IA	替换零件 REPLACEABLE PART	
								零件代号 Part No	数量 Q'TY
1	803112150	法兰	Flange	2					
2	805103652	螺钉 M10×35	Screw	16					
3	819908670	软管总成	Hose Assembly	1					
4	819908671	软管总成	Hose Assembly	1					
5	803164234	法兰组件	Flange	2					

310800160 上车液压管路

Upper Hydraulic Piping

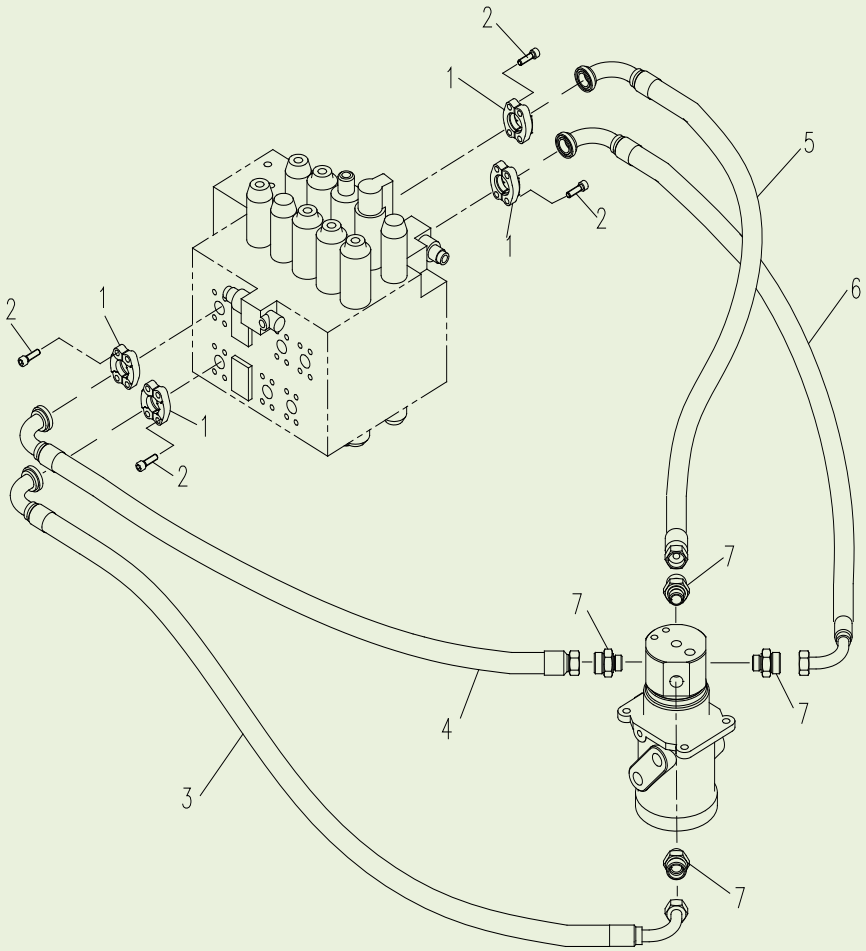

上车液压管路 Upper Hydraulic Piping

序号 ITEM	零件代号 Part No	零件名	PART NAME	数量 Q'TY	服务代码 S.C	适用机号 SERIAL NO	互换性 IA	替换零件 REPLACEABLE PART	
								零件代号 Part No	数量 Q'TY
1	803164234	法兰组件	Flange	4					
2	805103652	螺钉 M10×35	Bolt	16					
3	819908667	软管总成	Hose Assembly	1					
4	819908668	软管总成	Hose Assembly	1					
5	803172215	软管总成	Hose Assembly	1					
6	803172128	软管总成	Hose Assembly	1					
7	803166504	接头	Adapter	4					

310800160 上车液压管路

Upper Hydraulic Piping

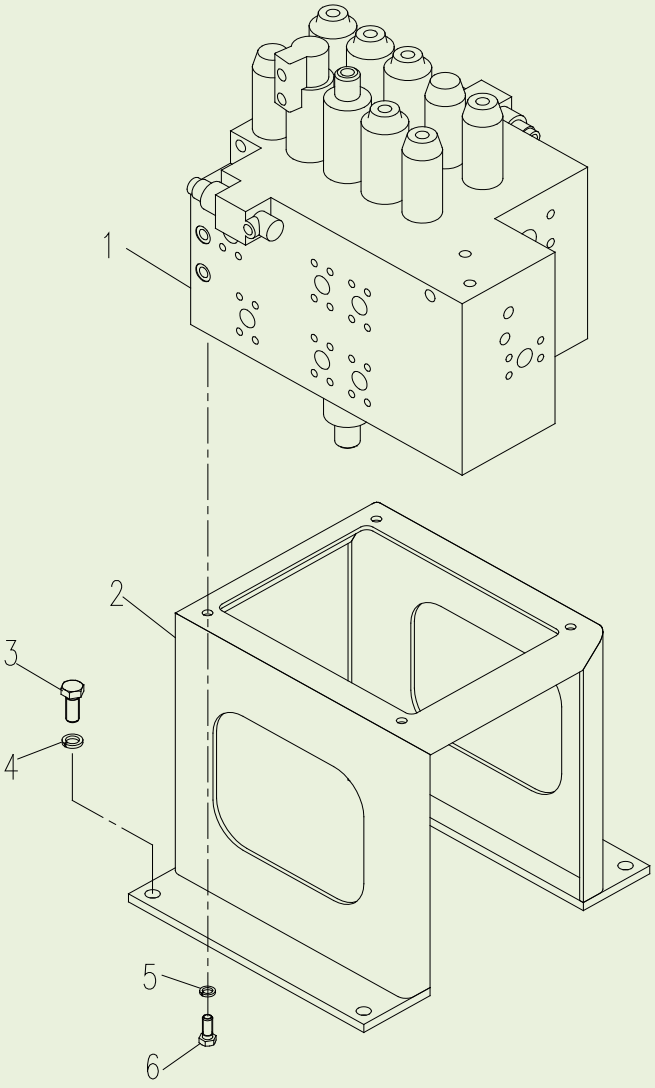

上车液压管路 Upper Hydraulic Piping

序号 ITEM	零件代号 Part No	零件名	PART NAME	数量 Q'TY	服务代码 S.C	适用机号 SERIAL NO	互换性 IA	替换零件 REPLACEABLE PART	
								零件代号 Part No	数量 Q'TY
1	803007235	主阀	Main Valve	1					
2	310600542	阀架	Bracket	1					
3	805000660	螺栓 M16×40	Bolt	4					
4	805300011	垫圈 16	Washer	4					
5	805300018	垫圈 12	Washer	3					
6	805004780	螺栓 M12×40（10.9）	Bolt	3					

310800160 上车液压管路

Upper Hydraulic Piping

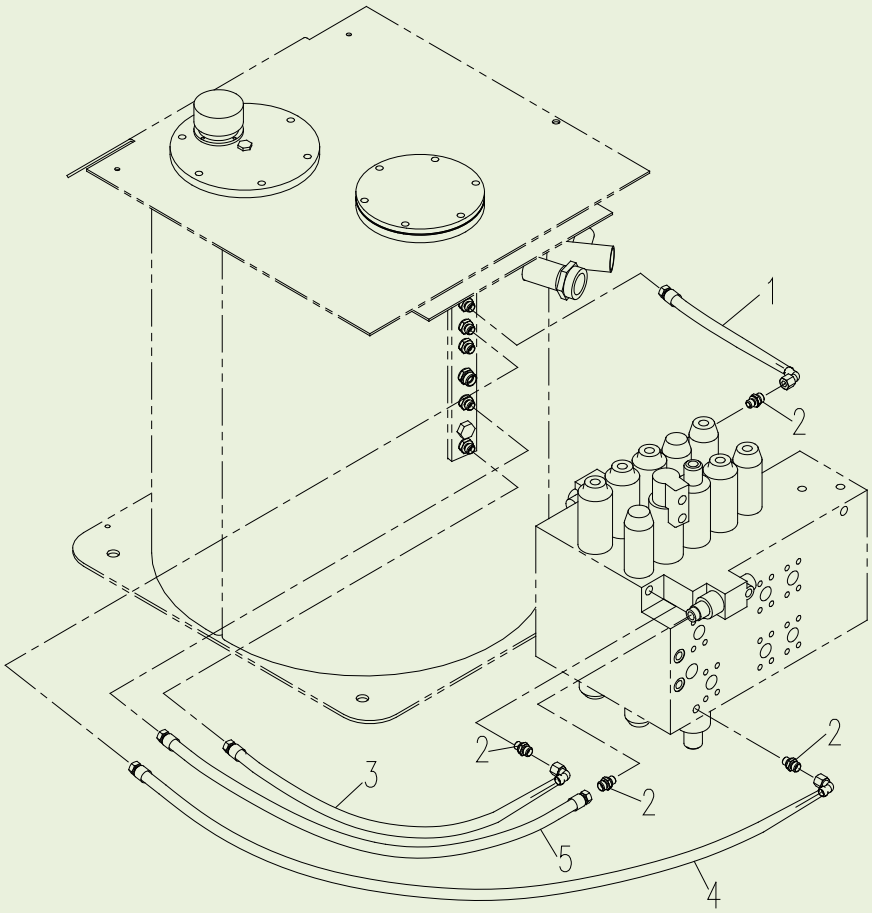

上车液压管路 Upper Hydraulic Piping

序号 ITEM	零件代号 Part No	零件名	PART NAME	数量 Q'TY	服务代码 S.C	适用机号 SERIAL NO	互换性 IA	替换零件 REPLACEABLE PART	
								零件代号 Part No	数量 Q'TY
1	803165901	软管总成	Hose Assembly	1					
2	803172161	接头	Adapter	4					
3	803172248	软管总成	Hose Assembly	1					
4	803172152	软管总成	Hose Assembly	1					
5	803172455	软管总成	Hose Assembly	3					

310800170 液压油箱

Hydraulic Oil Tank

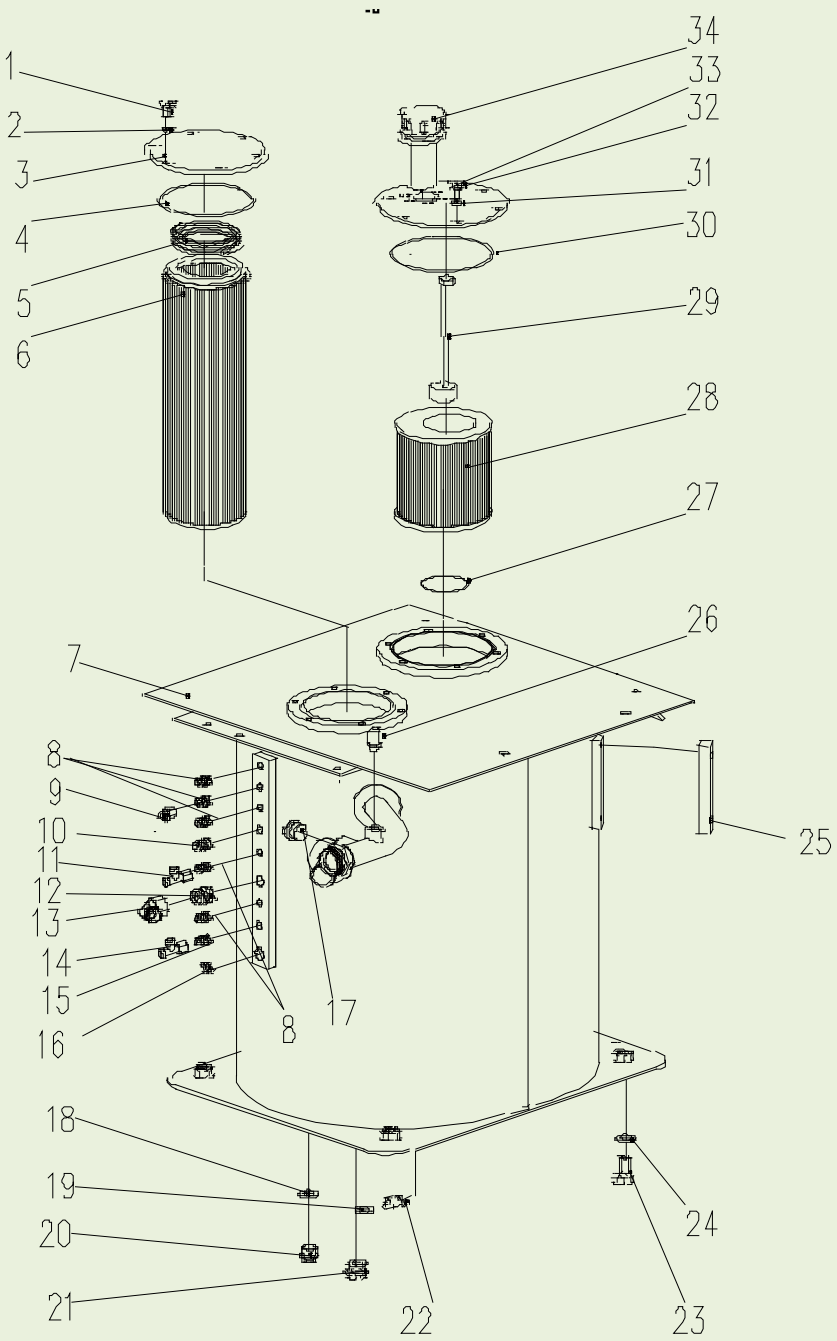

液压油箱 Hydraulic Oil Tank

序号 ITEM	零件代号 Part No	零件名	PART NAME	数量 Q'TY	服务代码 S.C	适用机号 SERIAL NO	互换性 IA	替换零件 REPLACEABLE PART	
								零件代号 Part No	数量 Q' TY
1	805000727	螺栓 M10×25	Bolt	6					
2	805300014	垫圈 10	Washer	6					
3	310600224	法兰盖	Flange	1					
4	803173990	O 形圈 170×5.3	O-ring	1					
5	801702540	压紧弹簧	Spring	1					
6	803172727	液压油回油滤芯	Filter	1					
7	310800171	油箱体液压油箱	Tank Body	1					
8	803166495	接头	Adapter	5					
9	803163572	接头	Elbow	1					
10	803163584	接头	Adapter	1					
11	803166479	三通接头	Tee	1					
12	803173220	接头	Adapter	1					
13	803166490	接头	Elbow	1					
14	803166221	三通接头	Tee	1					
15	803169464	接头	Adapter	1					
16	803100382	螺塞 M22×1.5	Plug	1					
17	803172189	堵头	Plug	1					
18	805300024	组合垫圈 14	Washer	1					
19	805300038	组合垫圈 27	Washer	1					
20	803173221	螺塞 M14×1.5	Plug	1					
21	803173222	螺塞 M27×2	Plug	1					
22	819908755	发讯器	Annunciator	1					
23	805004706	螺栓 M18×40	Bolt	4					
24	805302488	垫圈 18	Washer	4					
25	803202262	液位计	Liquid	1					
26	803504608	发讯器	Annunciator	1					
27	803175017	O 形圈 85×3.1	O-Ring	1					
28	803172726	吸油滤芯	Filter	1					
29	803202564	连接件	Connector	1					
30	803184568	O 形圈 195×5.3	O-ring	1					
31	805300018	垫圈 12	Washer	6					
32	805000715	螺栓 M12×25	Bolt	6					
33	803202565	法兰盖	Cover	1					
34	803172893	液压油箱盖	Air cleaner	1					

回转马达

Swing Motor

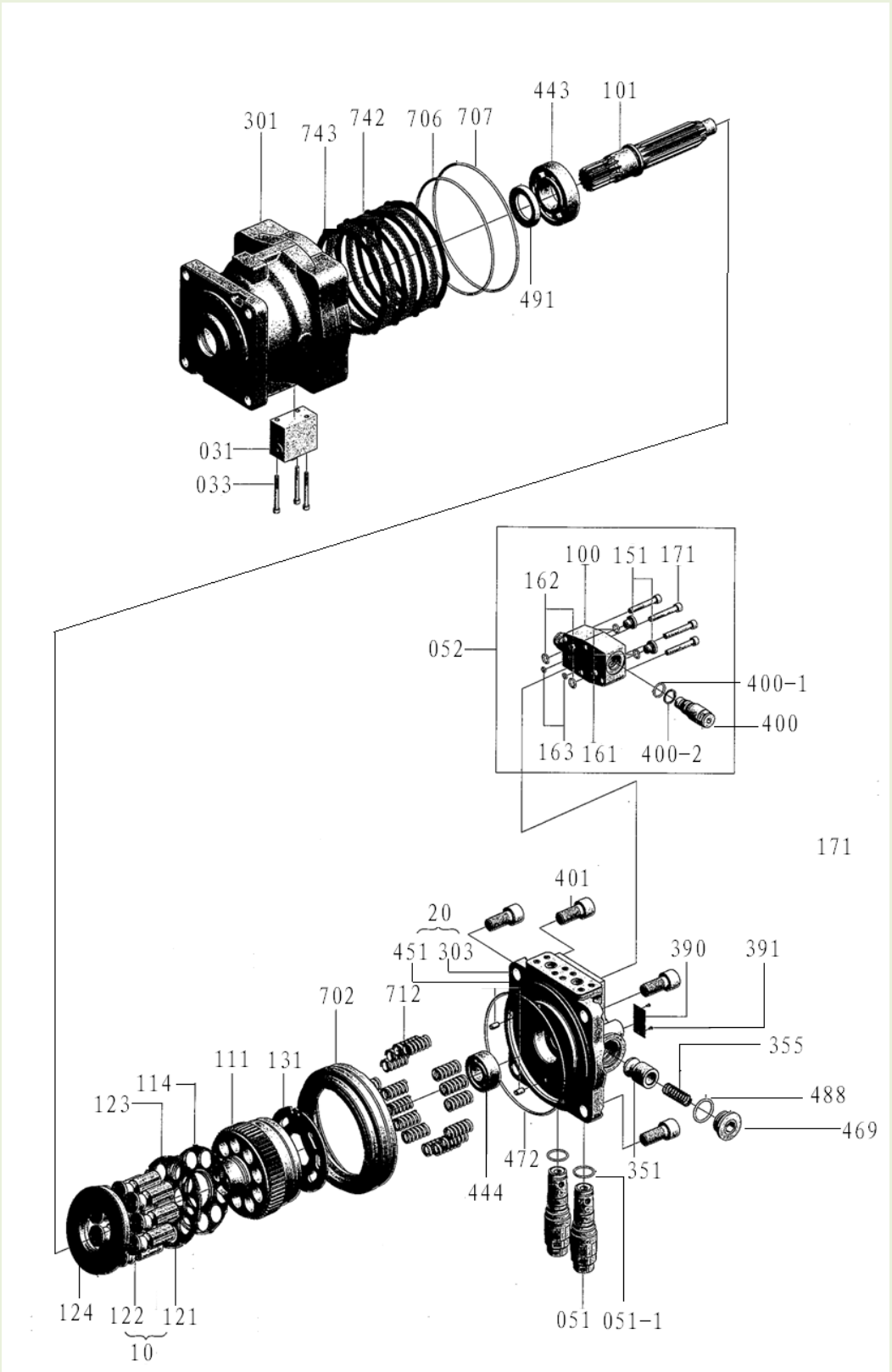

回转马达 Swing Motor

序号 ITEM	零件代号 Part No	零件名	PART NAME	数量 Q'TY	服务代码 S.C	适用机号 SERIAL NO	互换性 IA	替换零件 REPLACEABLE PART	
								零件代号 Part No	数量 Q' TY
10	860120530	柱塞组件	Assembly, Piston	1ST					
121	860120531	柱塞	Piston	9	D				
122	860120532	滑靴	Shoe	9	D				
20	860120533	阀体组件	Assembly,Valve Casing	1ST					
303	860120534	阀体	Casing, Valve	1					
451	860120535	销	Pin	2					
101	860120536	驱动轴	Shaft, Drive	1					
111	860120537	缸体	Cylinder	1					
114	860120538	板弹簧	Spring, Plate	1					
123	860120539	压板	Plate, Set	1					
124	860120540	滑靴盘	Plate, Shoe	1					
131	860120541	配油盘	Plate, Valve	1					
301	860120542	壳体	Casing	1	D				
351	860120543	阀套	Plunger	2					
355	860120544	弹簧	Spring	2					
390	860120545	铭牌	Plate, Name	1					
391	860120546	铆钉	Rivet	2					
401	860120547	内六角螺栓	Screw	4					
443	860120548	圆柱滚柱轴承	Bearing, Roller	1					
444	860120549	圆柱滚柱轴承	Bearing, Roller	1					
469	860120550	油塞	Plug	2					
472	860120551	O 形圈	O-Ring	1					
488	860120552	O 形圈	O-Ring	2					
491	860120553	油封	Seal, Oil	1					
702	860120554	制动活塞	Piston, Brake	1					
706	860120555	O 形圈	O-Ring	1					
707	860120556	O 形圈	O-Ring	1					
712	860120557	制动弹簧	Spring, Brake	24					
742	860120558	摩擦片	Plate, Friction	3	D				
743	860120559	分离片	Plate, Separator	4					
031	860120560	延迟阀	Valve, Time Delay	1ST					
033	860120561	内六角螺栓	Screw	3					
051	860120562	溢流阀	Valve, Relief	2ST					
051-1	860120563	O 形圈	O-Ring	2					
052	860120564	防逆转阀组件	Assembly, Anti-Reaction Valve	1ST					

回转马达

Swing Motor

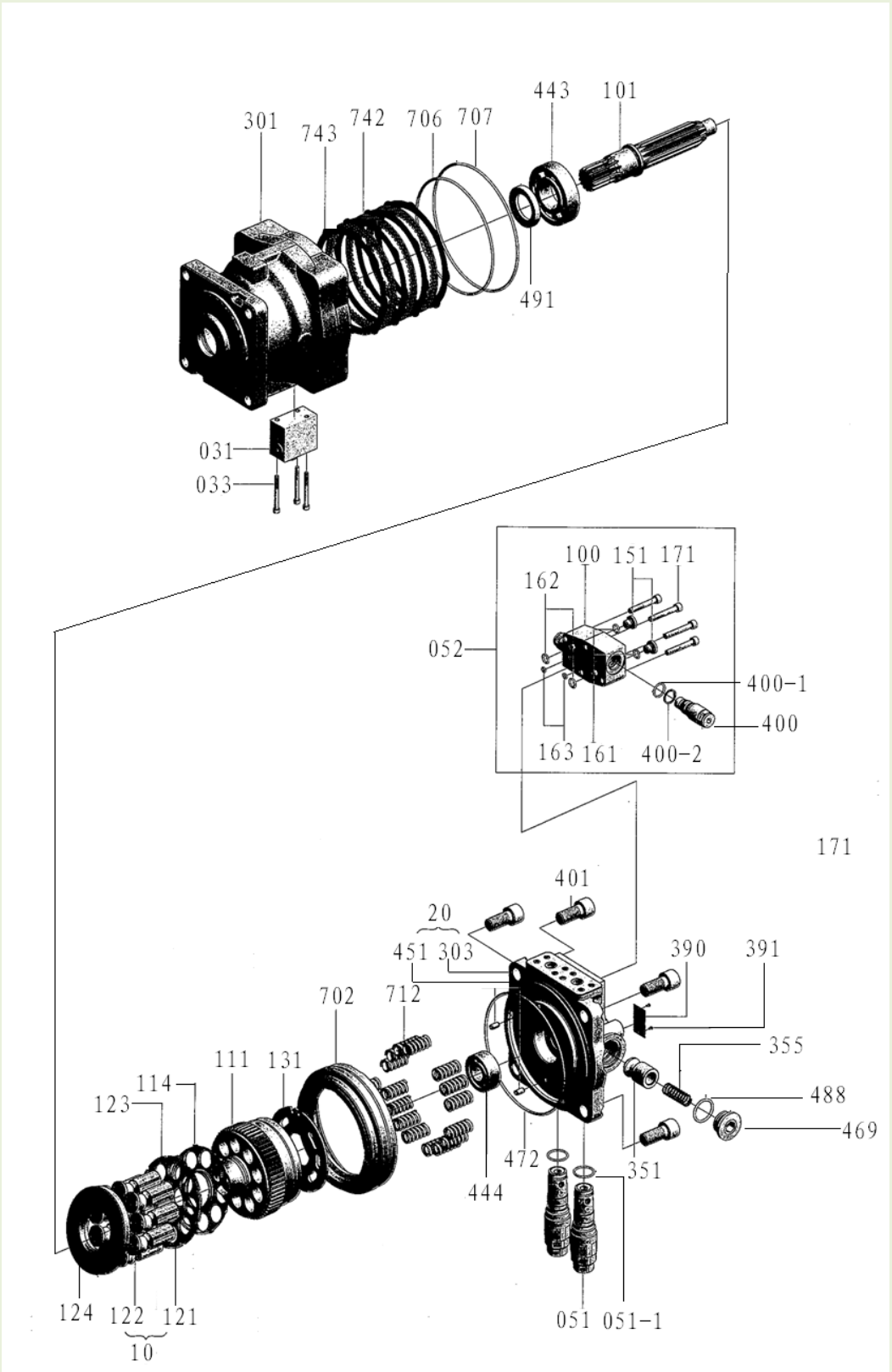

回转马达 Swing Motor

序号 ITEM	零件代号 Part No	零件名	PART NAME	数量 Q'TY	服务代码 S.C	适用机号 SERIAL NO	互换性 IA	替换零件 REPLACEABLE PART	
								零件代号 Part No	数量 Q'TY
100	860120565	壳体	Casing	1					
151	860120566	油塞	Plug	2					
161	860120567	O 型圈	O-Ring	2					
162	860120568	O 型圈	O-Ring	2					
163	860120569	O 型圈	O-Ring	2					
171	860120570	内六角螺栓	Screw	4					
400	860120571	防逆转阀	Anti-Reaction Valve	2					
400-1	860120572	O 型圈	O-Ring	2					
400-2	860120573	挡圈	Ring, Back-Up	2					

回转马达

Swing Motor

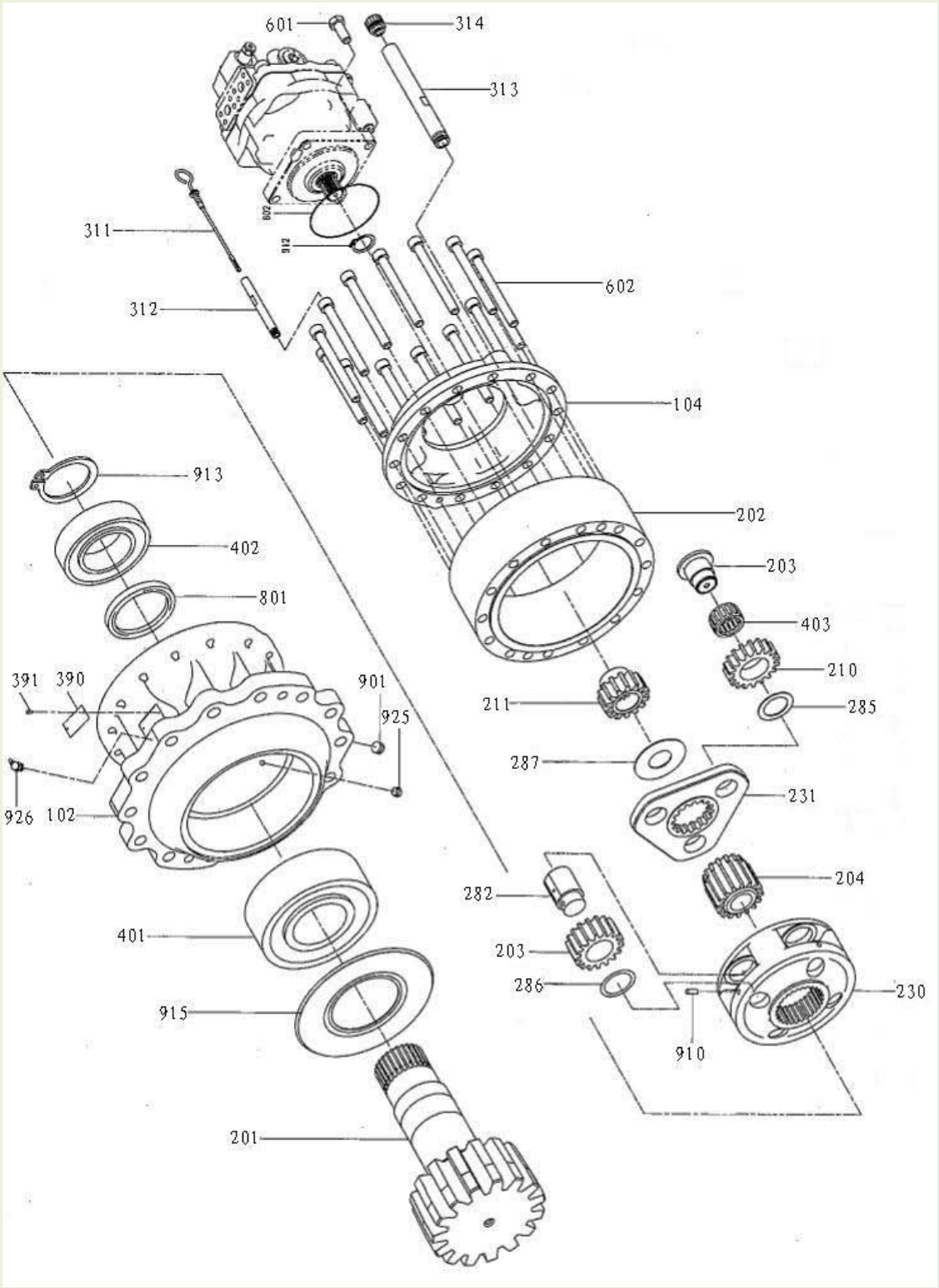

回转马达 Swing Motor

序号 ITEM	零件代号 Part No	零件名	PART NAME	数量 Q'TY	服务代码 S.C	适用机号 SERIAL NO	互换性 IA	替换零件 REPLACEABLE PART	
								零件代号 Part No	数量 Q' TY
102	860120574	外壳 B	Casing B	1					
104	860120575	外壳 A	Casing A,	1					
201	860120576	驱动轴	Shaft,Drive	1					
202	860120577	齿圈	Gear,Ring	1					
203	860120578	行星齿轮	Gear,Planet	4					
204	860120579	太阳齿轮	Gear,Sun	1					
210	860120580	行星齿轮	Gear,Planet	3					
211	860120581	太阳齿轮	Gear,Sun	1					
230	860120582	载体	Carrier	1					
231	860120583	载体	Carrier	1					
282	860120584	销	Pin	4					
283	860120585	销	Pin	3					
285	860120586	止推板	Plate,Thrust	3					
286	860120587	止推垫圈	Washer,Thrust	4					
287	860120588	止推板	Plate,Thrust	1					
311	860120589	水平尺	Bar,level	1					
312	860120590	管道	Pipe	1					
313	860120591	管道	Pipe	1					
314	860120592	盖	Cap	1					
390	860120593	商标	Plate,Name	1					
391	860120594	销	Pin	2					
401	860120595	球面滚子轴承	BRB.Spherical Roller	1					
402	860120596	球面滚子轴承	BRB.Spherical Roller	1					
403	860120597	针形保持架	Cage,Needle	3					
601	860120598	六角头螺栓	Hex.Head Belt	4					
602	860120599	内六角头螺杆	Screw,Hex.S.H.C.	14					
801	860120600	油封	Seal, Oil	1					
802	860120601	O 型圈	O-Ring	1					
901	860120602	螺塞	Plug	1					
903	860120603	螺塞	Plug	1					
910	860120604	弹簧销	Pin, Spring	4					
912	860120605	卡环	Ring, Snap	1					
913	860120606	卡环	Ring, Snap	1					
915	860120607	防尘圈	Seal, Bearing	1					
925	860120608	附件滚筒	Fitting, Roller	1sr					
926	860120609	润滑脂注入嘴	Nipple, Grease	1sr					
930	860120610	螺塞	Plug	1					

主泵

Main Pump

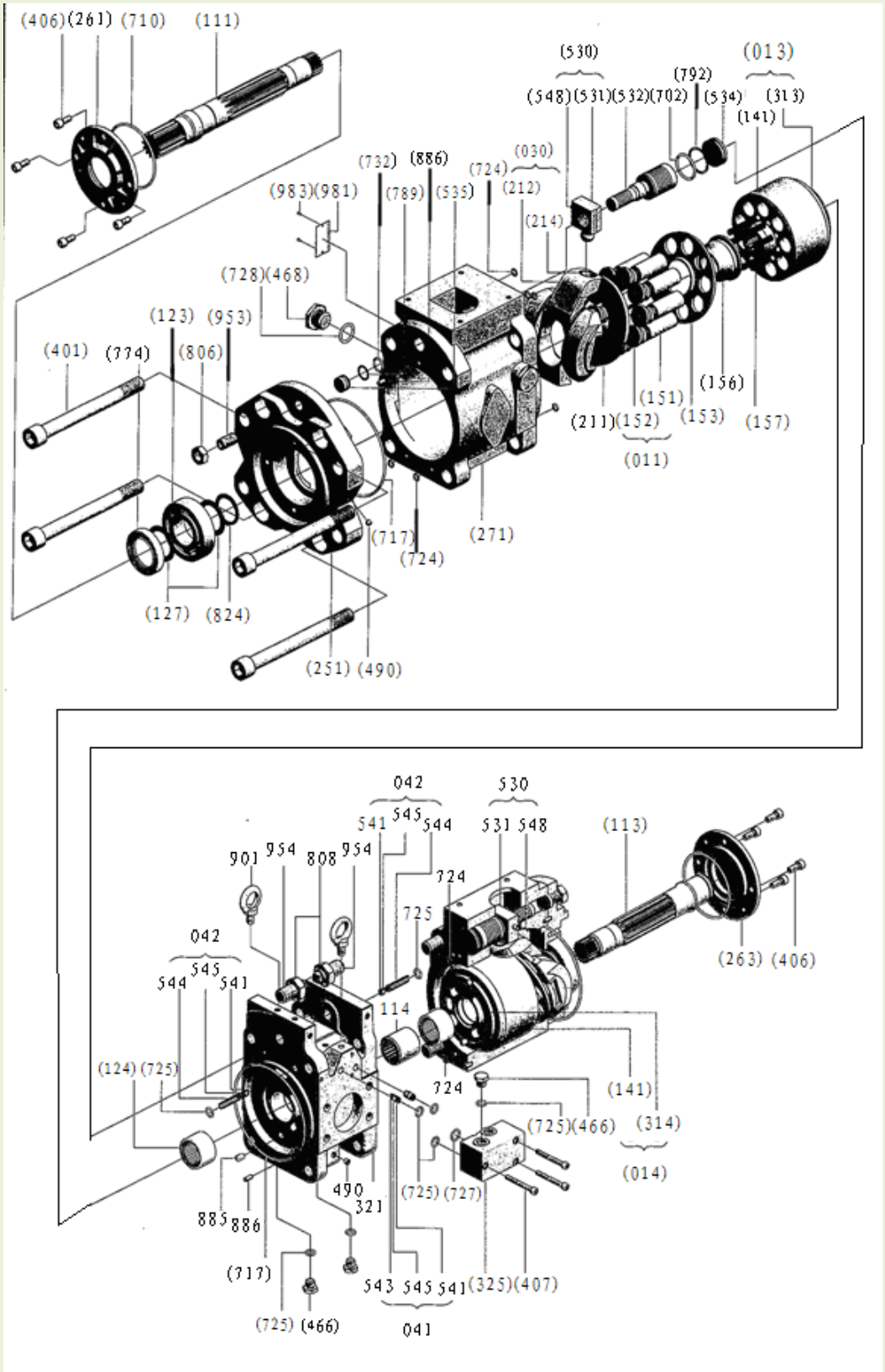
(406) (261) (710) (111)
(530) (013)
(548) (531) (532) (702) (792) (534) (313)
(141)
(732) (886) (724) (030)
(983) (981) (789) (535) (212)
(214)
(728) (468)
(123) (953)
(401) (774) (806)
(156)
(151)
(211) (152) (153) (157)
(011)
(717) (724) (271)
(127) (824)
(251) (490)
042 530
541 545 544 531 548 (113)
901 954 808 954
724
725
042
545
544 541
114
(263) (406)
(124) (725)
724
(141)
(725) (466) (314)
(014)
490 321
(725) (727)
885 886
(717)
543 545 541 (325) (407)
041
(725) (466)

主泵 Main Pump

序号 ITEM	零件代号 Part No	零件名	PART NAME	数量 Q'TY	服务代码 S.C	适用机号 SERIAL NO	互换性 IA	替换零件 REPLACEABLE PART	
								零件代号 Part No	数量 Q' TY
111	860120611	驱动轴（F）	Shaft(F), drive	1					
113	860120612	驱动轴(R)	Shaft(R), drive	1					
114	860120613	花键接头	Coupling, spline	1					
123	860120614	圆柱滚柱轴承	Bearing, roller	2					
124	860120615	滚针轴承	Bearing, needle	2					
127	860120616	轴承垫圈	Spacer, bearing	4					
141	860120617	缸体	Block, cylinder	2					
151	860120618	柱塞	Piston	18					
152	860120619	滑靴	Shoe	18					
153	860120620	压板	Plate, set	2					
156	860120621	球面衬套	Bush, spherical	2					
325	860120622	辅助壳体	Casing, assist	1					
401	860120623	内六角螺栓	screw	8					
406	860120624	内六角螺栓	screw	8					
407	860120625	内六角螺栓	screw	3					
466	860120626	油塞	Plug	3					
468	860120627	油塞	Plug	4					
490	860120628	沉栓	Plug	21					
531	860120629	倾斜销	Pin, tilting	2					
532	860120630	伺服柱塞	Piston, servo	2					
534	860120631	挡柱（L）	Stopper(L)	2					
535	860120632	挡柱（S）	Stopper(S)	2					
541	860120633	阀座	Seat	4					
543	860120634	挡柱 1	Stopper 1	2					
544	860120635	挡柱 2	Stopper 2	2					
545	860120636	钢球	Ball, steel	4					
548	860120637	反馈销	Pin,feed back	2					
702	860120638	O 型圈	O-ring	2					
710	860120639	O 型圈	O-ring	2					
717	860120640	O 型圈	O-ring	4					
724	860120641	O 型圈	O-ring	16					
725	860120642	O 型圈	O-ring	8					
727	860120643	O 型圈	O-ring	1					
728	860120644	O 型圈	O-ring	3					
732	860120645	O 型圈	O-ring	2					
774	860120646	油封	Seal, oil	1					
789	860120647	挡圈	Ring, back-up	2					

主泵

Main Pump

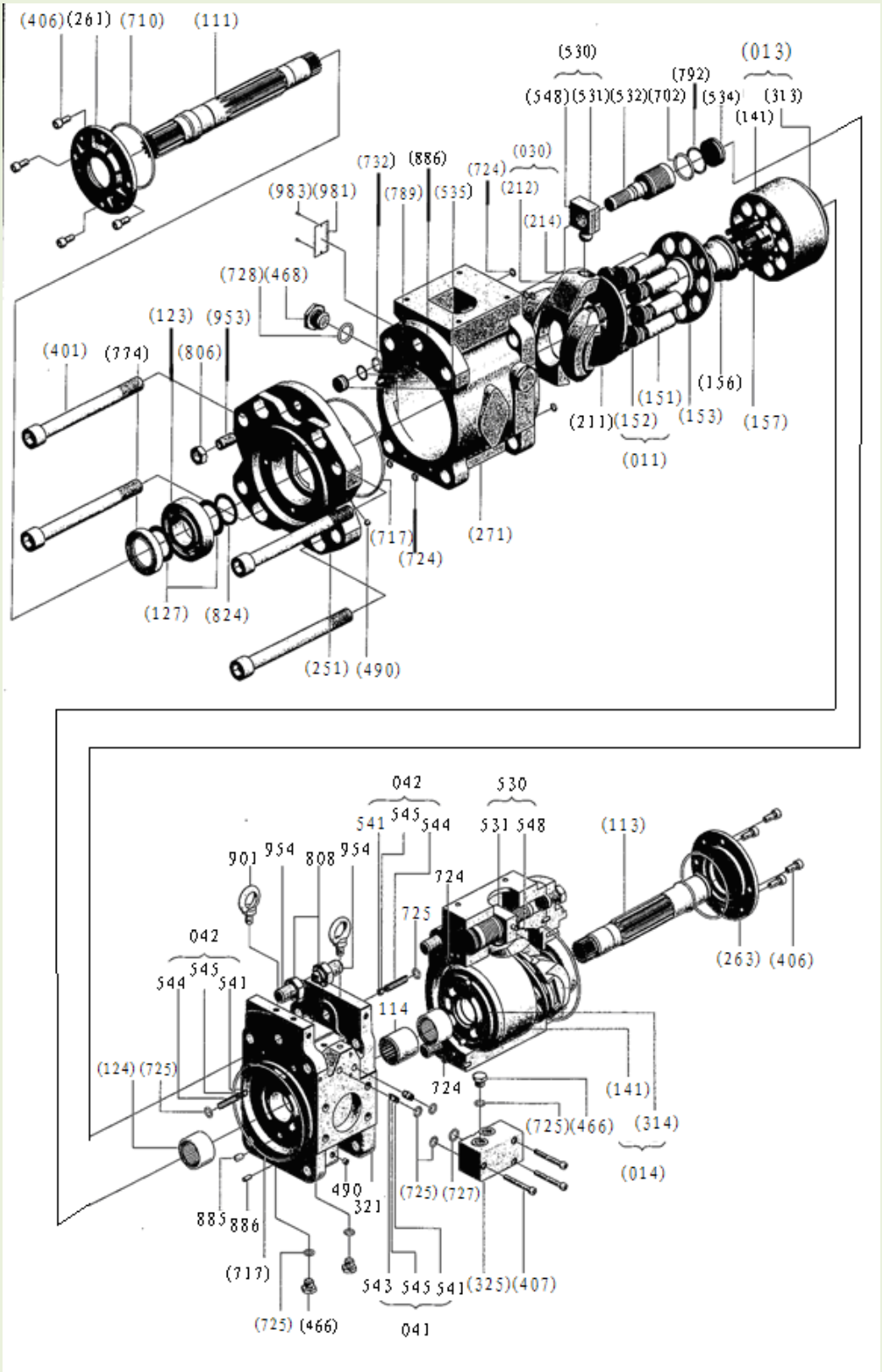
(406) (261) (710) (111)
(530) (013)
(792)
(548) (531) (532) (702) (534) (313)
(141)
(732) (886) (030)
(724) (212)
(983) (981) (789) (535) (214)
(728) (468)
(123) (953)
(401) (774) (806)
(156)
(151)
(211) (152) (153) (157)
(011)
(717) (271)
(724)
(127) (824)
(251) (490)
042 530
545 541 544 531 548 (113)
901 954 808 954 724
725
042
545 544 541
114
(263) (406)
(124) (725)
724 (141)
(725) (466) (314)
(014)
490 321
(725) (727)
885 886
(717)
543 545 541 (325) (407)
041
(725) (466)

主泵 Main Pump

序号 ITEM	零件代号 Part No	零件名	PART NAME	数量 Q'TY	服务代码 S.C	适用机号 SERIAL NO	互换性 IA	替换零件 REPLACEABLE PART	
								零件代号 Part No	数量 Q'TY
792	860120648	挡圈	Ring, back-up	2					
806	860120649	六角螺母	Hexagon nut	2					
808	860120650	六角螺母	Hexagon nut	2					
824	860120651	弹性挡环	Retaining ring	2					
885	860120652	配油盘销	Pin,valve plate	2					
886	860120653	弹簧销	Pin,spring	4					
901	860120654	吊环螺栓	Bolt,eye	2					
953	860120655	内六定位螺钉	Screw,set	2					
954	860120656	定位螺钉	Screw,set	2					
981	860120657	铭牌	Plate,name	1					
983	860120658	铆钉	Rivet	2					
011	860120659	柱塞组件	Assembly,piston	2ST					
013	860120660	缸体组件（R）	Assembly,cylinder(R)	1ST					
014	860120661	缸体组件（L）	Assembly,cylinder(L)	1ST					
030	860120662	斜盘组件	Assembly,Swash plate	2ST					
041	860120663	单向 1 组件	Assembly,check 1	2ST					
042	860120664	单向阀 2 组件	Assembly,check 2	2ST					
530	860120665	倾斜销组件	Assembly,tilting pin	2ST					
157	860120666	回程弹簧	Spring,cylinder	18					
211	860120667	滑靴盘	Plate,shoe	2					
212	860120668	斜盘	Plate,swash	2					
214	860120669	倾斜衬套	Bush, tilting	2					
251	860120670	斜盘支撑台	Support,swash plate	2					
261	860120671	油封盖（F）	C over(F),seal	1					
263	860120672	油封盖（R）	C over(R),seal	1					
271	860120673	泵体	Casing, pump	2					
312	860120674	配油壳体	Block, valve	1					
313	860120675	配油盘（R）	Plate(R),valve	1					
314	860120676	配油盘（L）	Plate(L),valve	1					

主阀

Main Valve

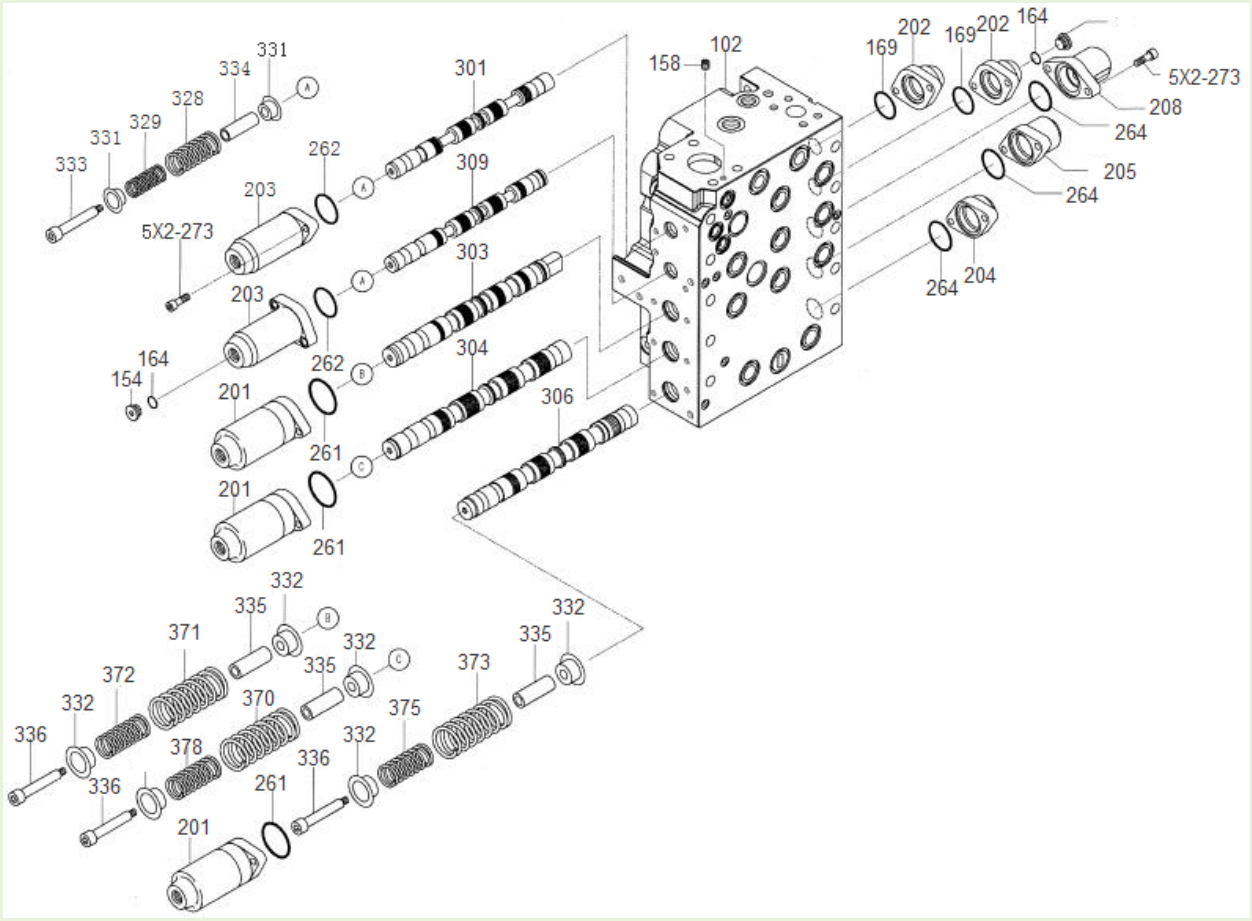

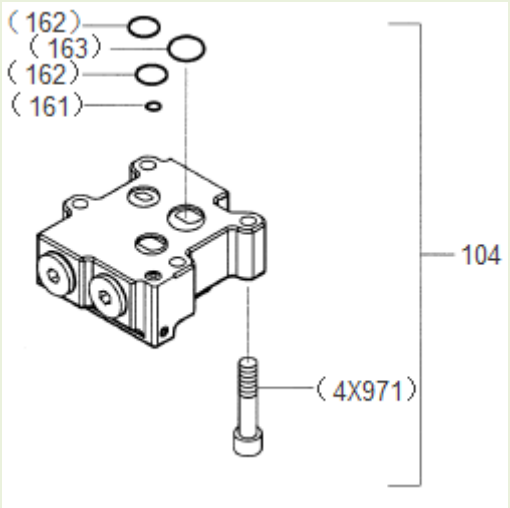

主阀 Main Valve

序号 ITEM	零件代号 Part No	零件名	PART NAME	数量 Q'TY	服务代码 S.C	适用机号 SERIAL NO	互换性 IA	替换零件 REPLACEABLE PART	
								零件代号 Part No	数量 Q'TY
154	860120677	ROH 堵头	Casing	7					
162	860120678	O 型圈	O-Ring	1					
163	860120679	O 型圈	O-Ring	1					
164	860120680	O 型圈	O-Ring	7					
169	860120681	O 型圈	O-Ring	4					
201	860120682	弹簧盖	Spring Cover	4					
202	860120683	滑阀盖	Slide Valve Cover	4					
203	860120684	弹簧盖	Spring Cover	4					
204	860120685	滑阀盖	Slide Valve Cover	4					
205	860120686	滑阀盖	Slide Valve Cover	1					
262	860120687	O 型圈	O-Ring	4					
264	860120688	O 型圈	O-Ring	5					
273	860120689	内六角螺栓	Bolt	40					
301	860120690	行走阀阀芯组件	Spool Kit,Travel Valve	1					
303	860120691	动臂滑阀组件	Slide Valve Assy, Boom	1					
304	860120692	铲斗滑阀组件	Slide Valve Assy,Bucket	1					
305	860120693	回转滑阀组件	Slide Valve Assy,Turning	1					
309	860120694	选购阀芯组件	Spool Kit, Choose	1					

主阀

Main Valve

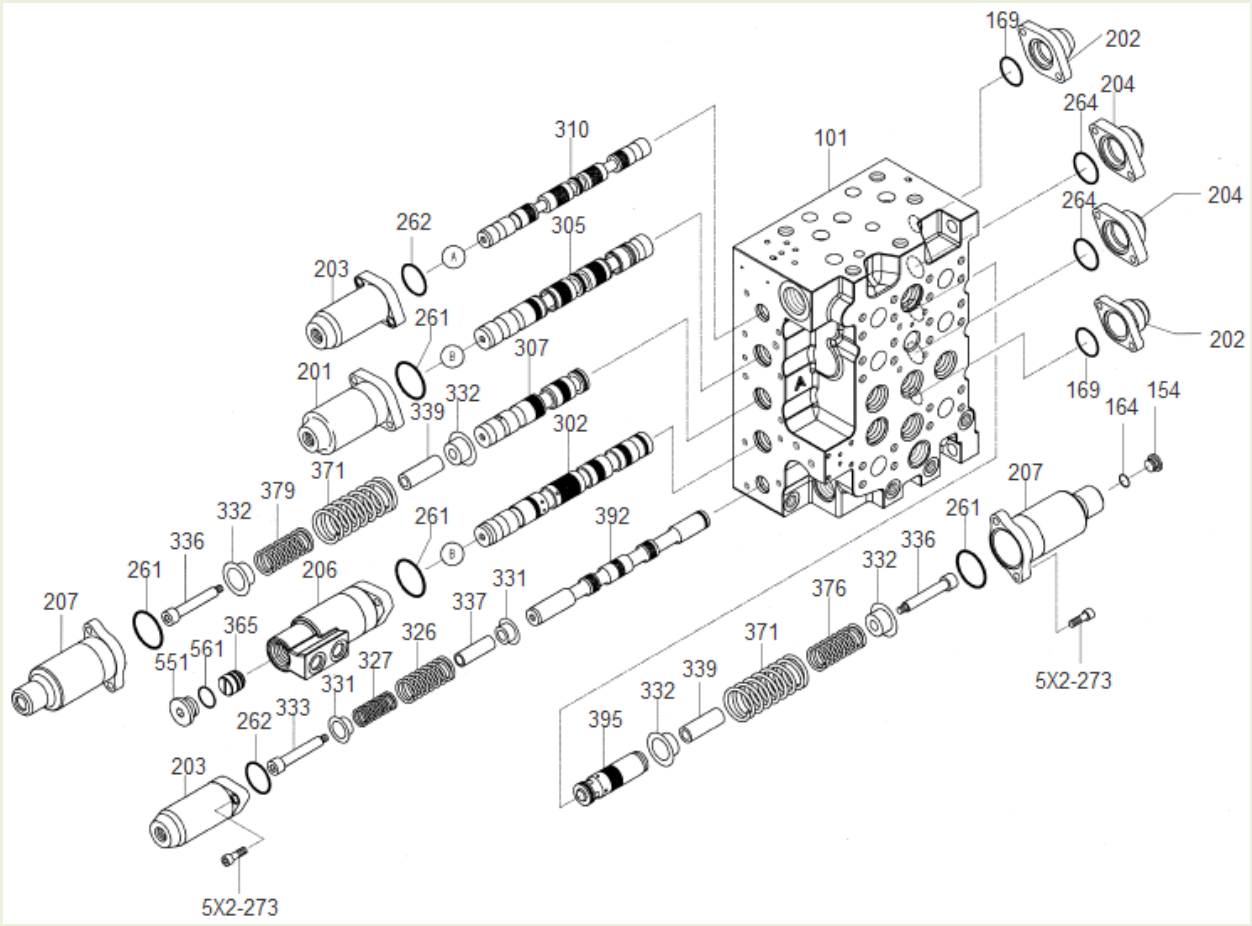

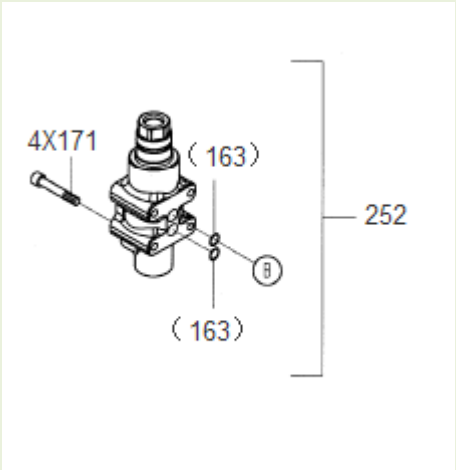

主阀 Main Valve

序号 ITEM	零件代号 Part No	零件名	PART NAME	数量 Q'TY	服务代码 S.C	适用机号 SERIAL NO	互换性 IA	替换零件 REPLACEABLE PART	
								零件代号 Part No	数量 Q'TY
154	860120695	ROH 堵头	Casing	7					
163	860120696	O 型圈	O-Ring	1					
169	860120697	O 型圈	O-Ring	4					
201	860120698	弹簧盖	O-Ring	4					
202	860120699	滑阀盖	O-Ring	4					
203	860120700	弹簧盖	Spring Cover	4					
204	860120701	滑阀盖	Slide Valve Cover	4					
207	860120702	弹簧盖	Spring Cover	2					
252	860120703	逻辑阀组件	Logic Valve Kit	2					
261	860120704	O 型圈	O-Ring	7					
264	860120705	O 型圈	O-Ring	5					
273	860120706	内六角螺栓	Bolt	40					
302	860120707	斗杆滑阀组件	Slide Valve Assy,Arm	1					
305	860120708	回转滑阀组件	Slide Valve Assy,Slew	1					
307	860120709	大臂滑阀组件	Slide Valve Assy, Boom	1					
310	860120710	行走阀阀芯组件	Spool Kit,Travel Valve	1					
392	860120711	旁路切断阀阀芯组件	By-Pass Cut-Off Assy	1					
395	860120712	回转优先阀阀芯组件	Slew Priority Spool,Assy	1					
551	860120713	ROMH 堵头	Plug	13					
561	860120714	O 型圈	O-Ring	18					

主阀

Main Valve

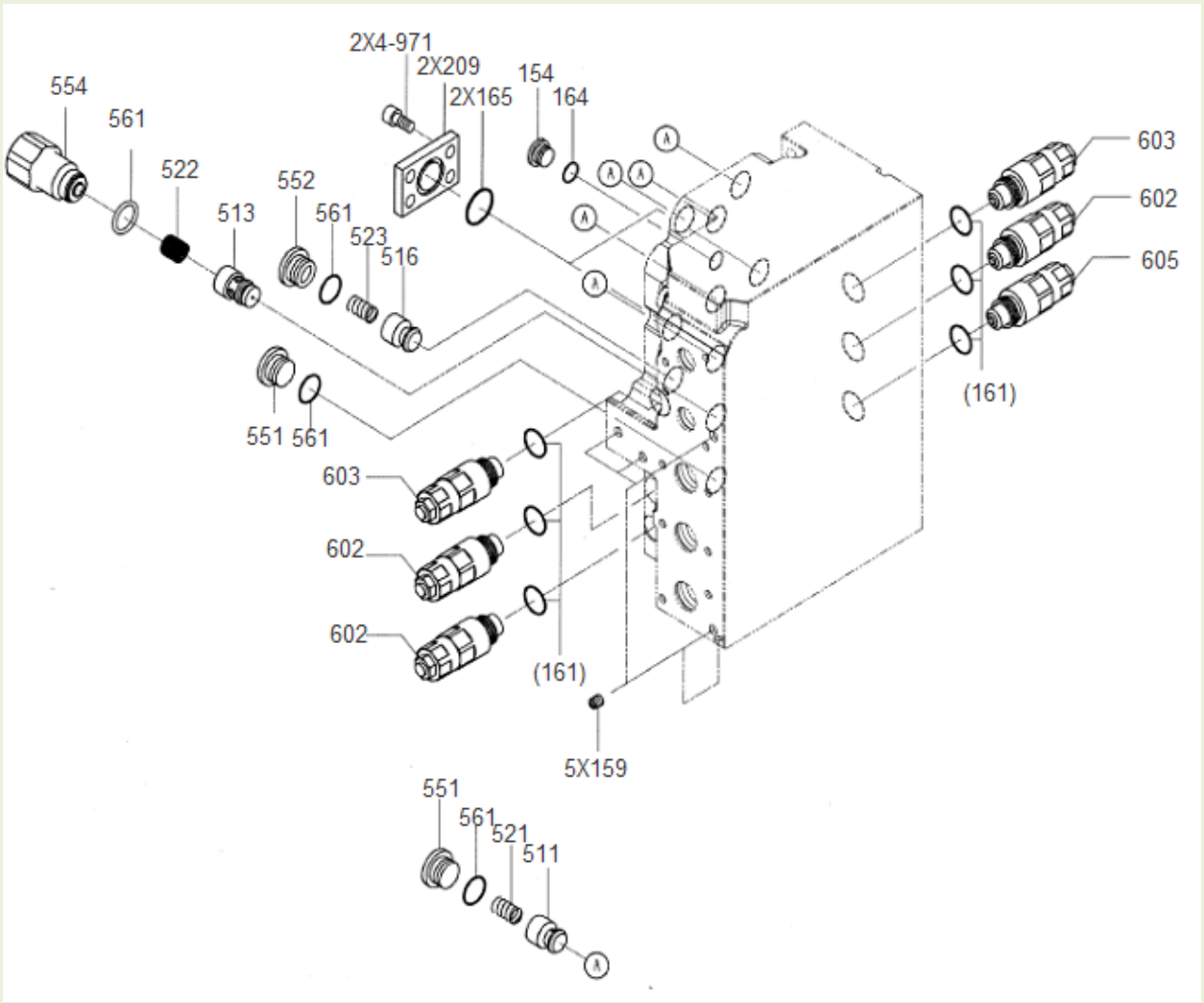

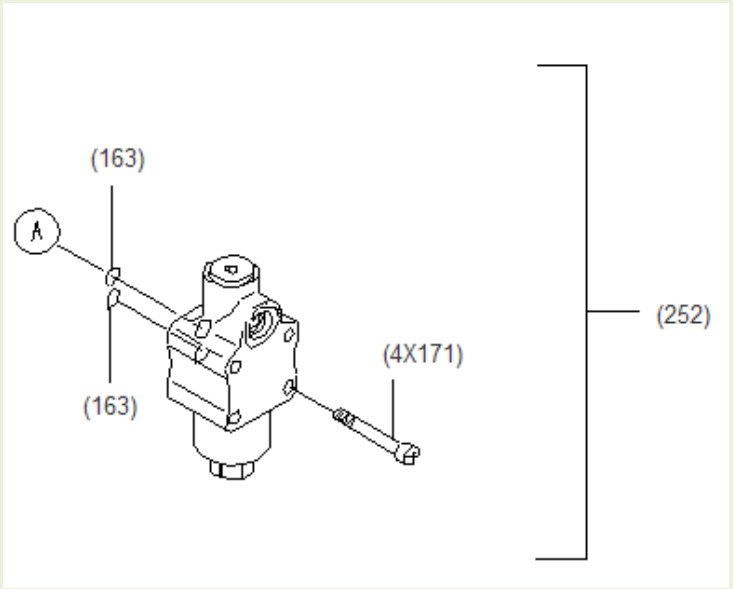

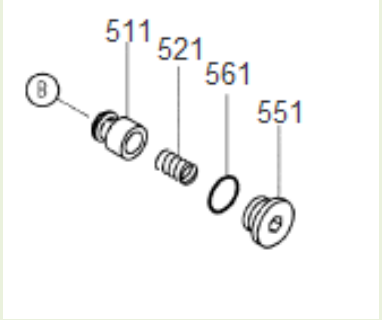

主阀 Main Valve

序号 ITEM	零件代号 Part No	零件名	PART NAME	数量 Q'TY	服务代码 S.C	适用机号 SERIAL NO	互换性 IA	替换零件 REPLACEABLE PART	
								零件代号 Part No	数量 Q'TY
154	860120715	ROH 堵头	Casing	7					
163	860120716	O 型圈	O-Ring	1					
164	860120717	O 型圈	O-Ring	7					
165	860120718	O 型圈	O-Ring	17					
209	860120719	法兰	Flange	2					
252	860120720	逻辑阀组件	Logical Valve Kit	2					
511	860120721	提升阀	Poppet Valve	9					
513	860120722	定位提升阀	Poppet Valve, Location	1					
516	860120723	提升阀	Poppet Valve	2					
521	860120724	弹簧	Spring	11					
522	860120725	弹簧	Spring	1					
523	860120726	弹簧	Spring	2					
551	860120727	ROMH 堵头	Casing	13					
554	860120728	堵头	Casing	1					
561	860120729	O 型圈	O-Ring	18					
602	860120730	截口溢流阀	Overflow Valve, Section	6					
603	860120731	截口溢流阀	Overflow Valve, Section	2					
971	860120732	内六角螺栓	Bolt	8					

主阀

Main Valve

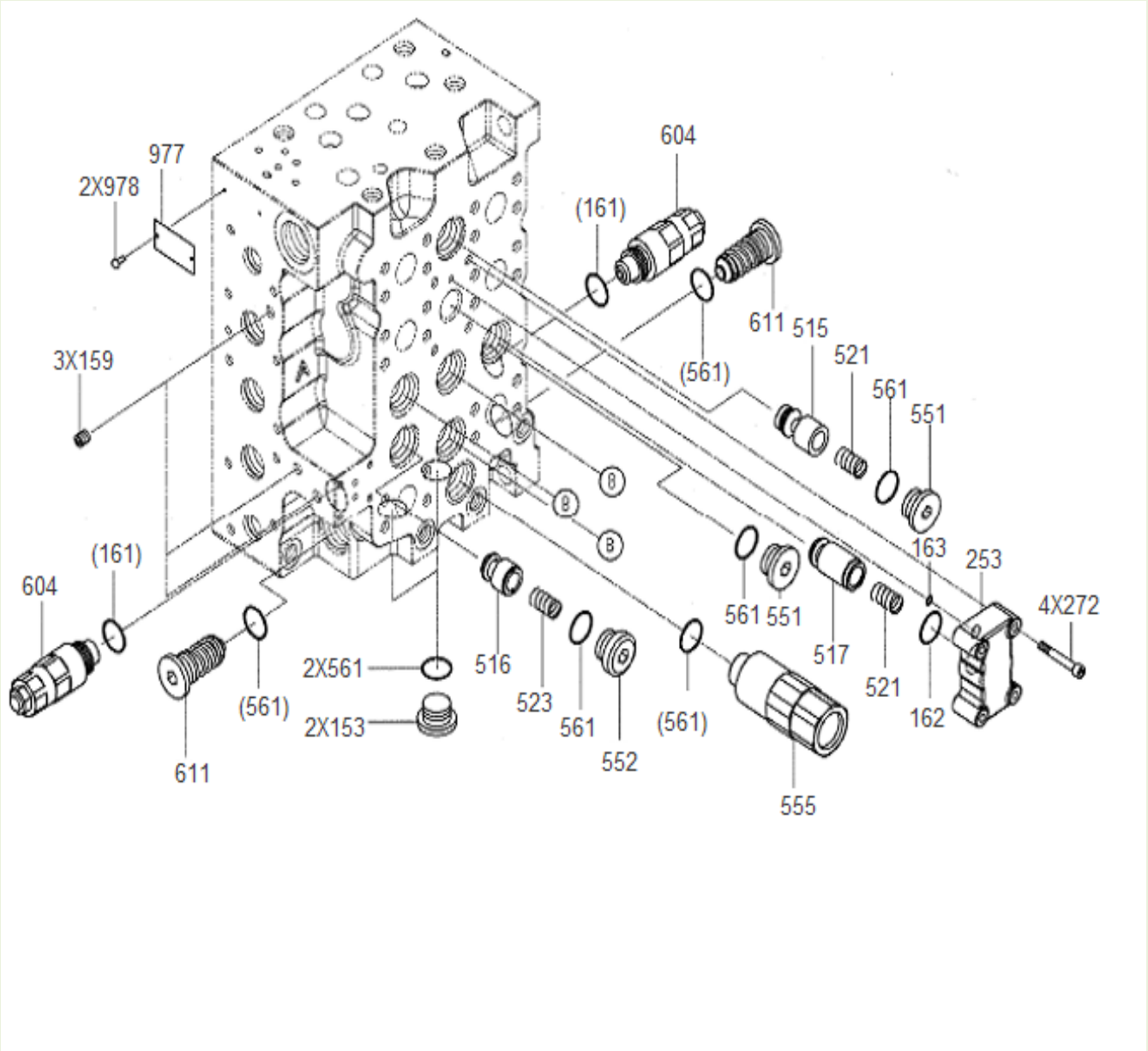

主阀 Main Valve

序号 ITEM	零件代号 Part No	零件名	PART NAME	数量 Q'TY	服务代码 S.C	适用机号 SERIAL NO	互换性 IA	替换零件 REPLACEABLE PART	
								零件代号 Part No	数量 Q'TY
153	860120733	ROH 堵头	Casing	3					
162	860120734	O 型圈	O-Ring	1					
253	860120735	回转单向阀盖	Check Valve, Turning	1					
272	860120736	内六角螺栓	Bolt	4					
515	860120737	提升阀	Poppet Valve	1					
516	860120738	提升阀	Poppet Valve	2					
517	860120739	提升阀	Poppet Valve	1					
521	860120740	弹簧	Spring	11					
523	860120741	弹簧	Spring	2					
552	860120742	堵头	Casing	2					
555	860120743	单向阀	Check Valve	1					
561	860120744	O 型圈	O-Ring	18					
611	860120745	负流量溢流阀	Overflow Valve, Negative	2					

主阀

Main Valve

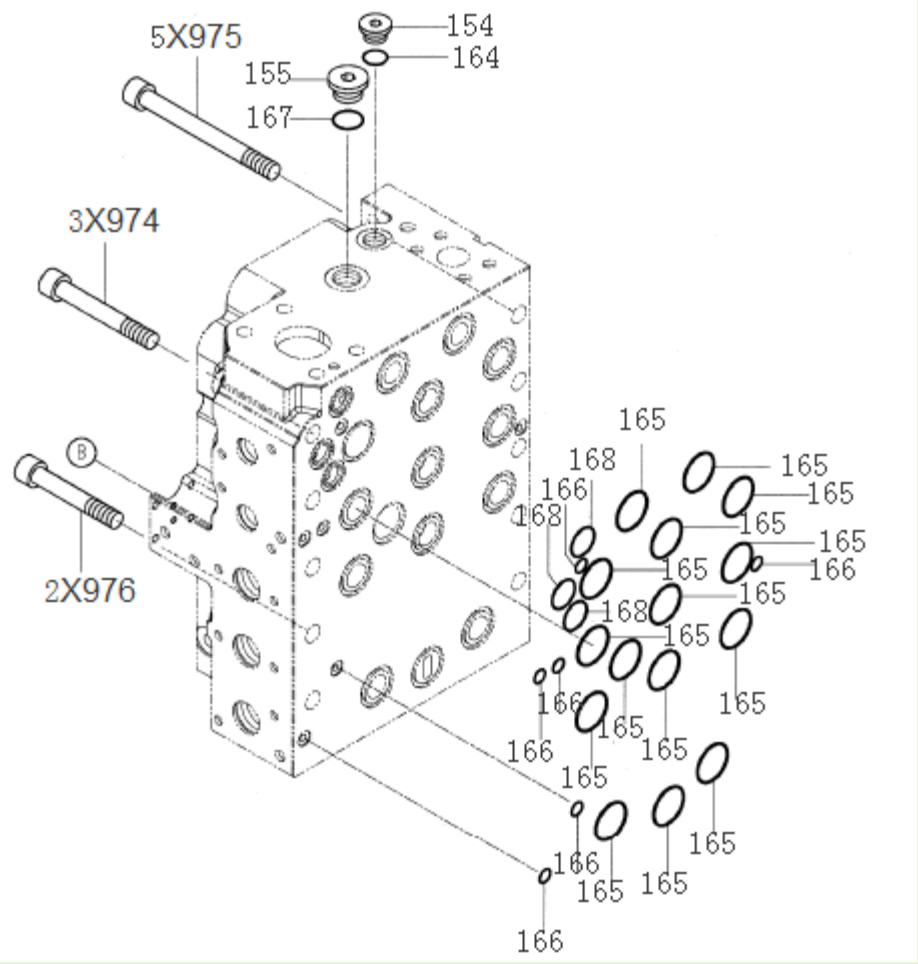

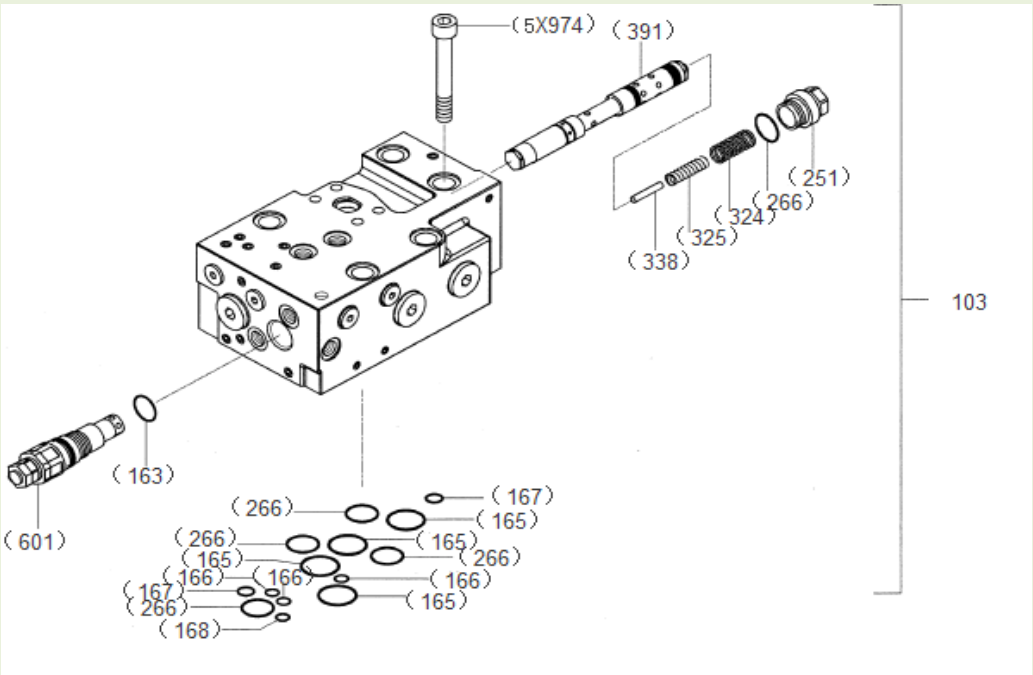

主阀 Main Valve

序号 ITEM	零件代号 Part No	零件名	PART NAME	数量 Q'TY	服务代码 S.C	适用机号 SERIAL NO	互换性 IA	替换零件 REPLACEABLE PART	
								零件代号 Part No	数量 Q'TY
154	860120746	ROH 堵头	Casing	7					
155	860120747	ROH 堵头	Casing	1					
163	860120748	O 型圈	O-Ring	1					
164	860120749	O 型圈	O-Ring	7					
165	860120750	O 型圈	O-Ring	17					
166	860120751	O 型圈	O-Ring	6					
167	860120752	O 型圈	O-Ring	1					
168	860120753	O 型圈	O-Ring	3					
601	860120754	主要溢流阀	Overflow Valve	1					
974	860120755	内六角螺栓	Bolt	3					
975	860120756	内六角螺栓	Bolt	5					
976	860120757	内六角螺栓	Bolt	2					

310802281 先导液压管路

Pilot Hydraulic Piping

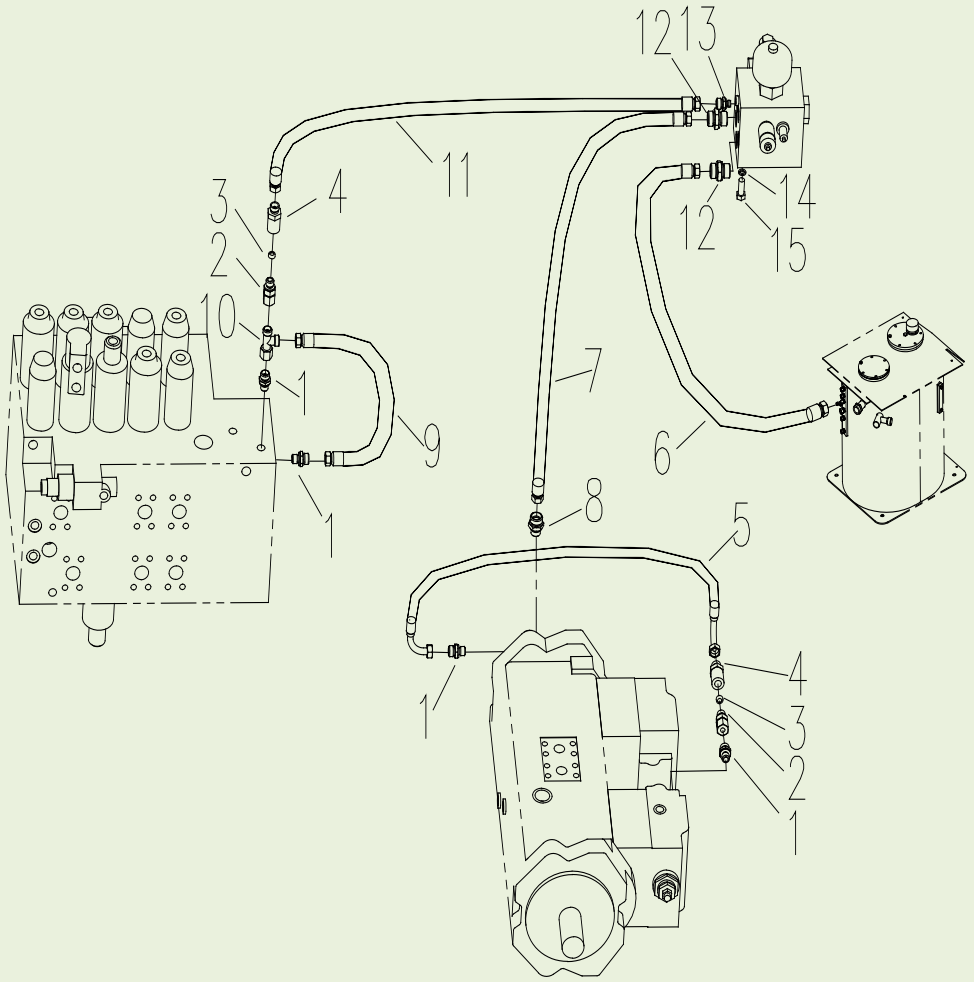

先导液压管路 Pilot Hydraulic Piping

序号 ITEM	零件代号 Part No	零件名	PART NAME	数量 Q'TY	服务代码 S.C	适用机号 SERIAL NO	互换性 IA	替换零件 REPLACEABLE PART	
								零件代号 Part No	数量 Q'TY
1	803172161	接头	Adapter	4					
2	803163672	接头	Adapter	2					
3	803172058	滤油器	Filter	2					
4	310600430	接头体	Join Block	2					
5	803176939	软管总成	Hose Assembly	1					
6	803172206	软管总成	Hose Assembly	1					
7	819908787	软管总成	Hose Assembly	1					
8	803172173	接头	Adapter	1					
9	803176936	软管总成	Hose Assembly	1					
10	803166479	三通接头	Tee	1					
11	803182811	软管总成	Hose Assembly	1					
12	803169464	接头	Adapter	1					
13	803166495	接头	Adapter	1					
14	805300014	垫圈 10	Washer	3					
15	805000727	螺栓 M10×25	Bolt	3					

310802281 先导液压管路

Pilot Hydraulic Piping

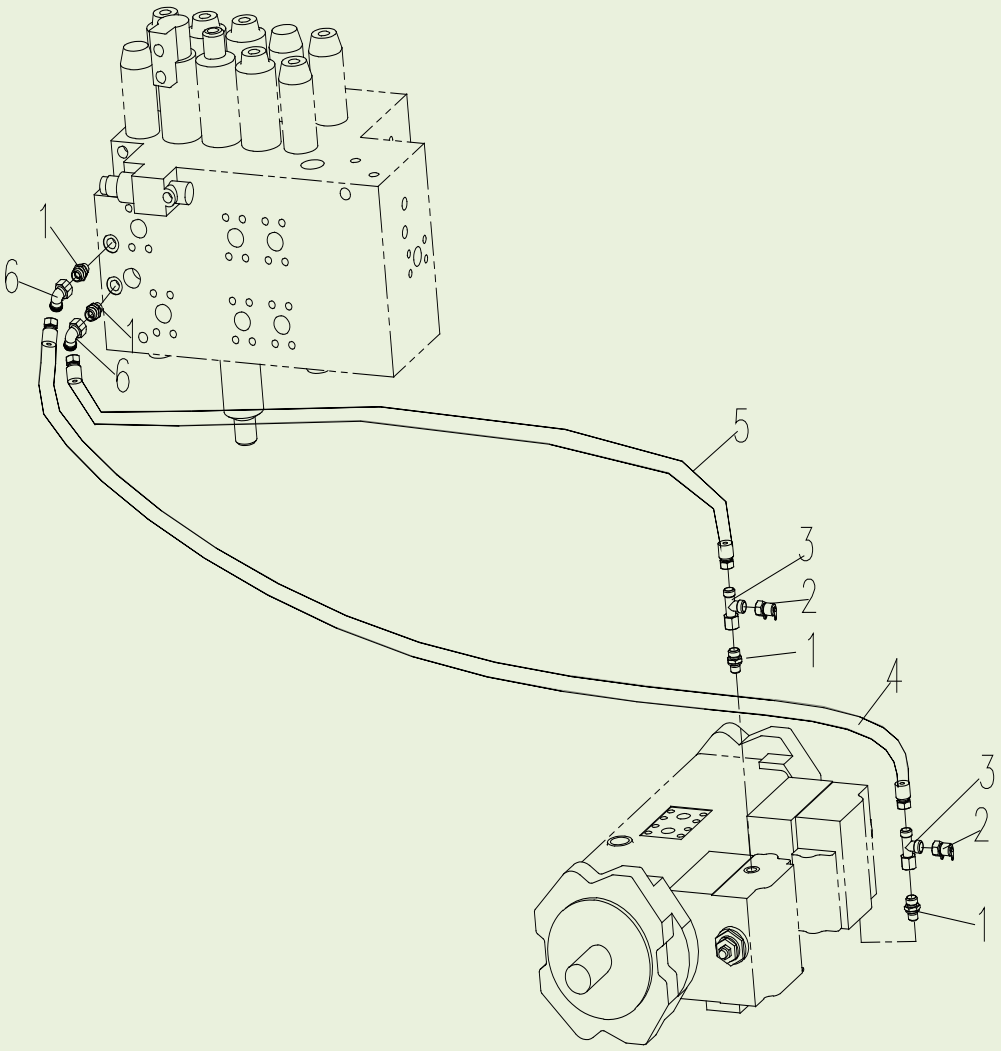

先导液压管路 Pilot Hydraulic Piping

序号 ITEM	零件代号 Part No	零件名	PART NAME	数量 Q'TY	服务代码 S.C	适用机号 SERIAL NO	互换性 IA	替换零件 REPLACEABLE PART	
								零件代号 Part No	数量 Q'TY
1	803172161	接头	Adapter	4					
2	803163606	测试接头	Test Adapter	2					
3	803166479	接头	Tee	2					
4	803172247	软管总成	Hose Assembly	1					
5	803172183	软管总成	Hose Assembly	1					
6	803163572	接头	Elbow	2					

310802281 先导液压管路

Pilot Hydraulic Piping

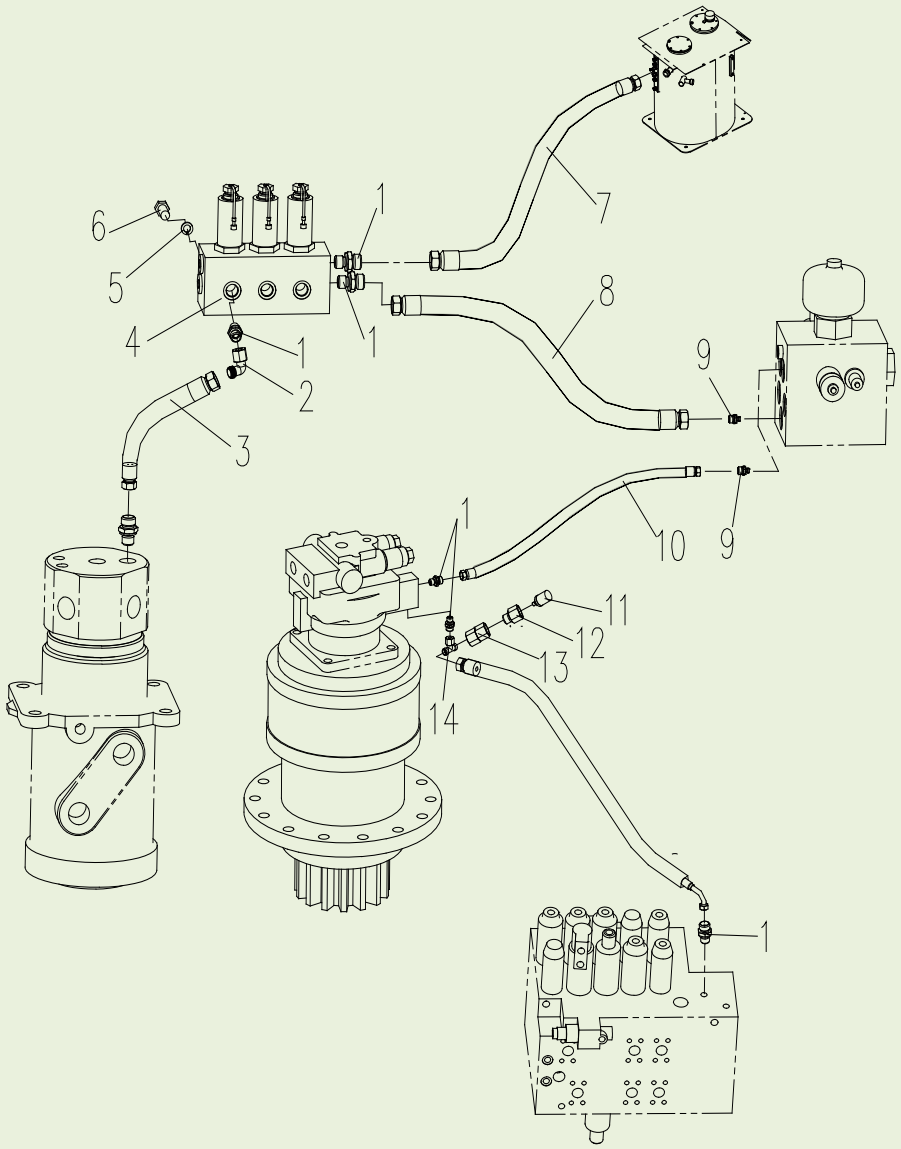

先导液压管路 Pilot Hydraulic Piping

序号 ITEM	零件代号 Part No	零件名	PART NAME	数量 Q'TY	服务代码 S.C	适用机号 SERIAL NO	互换性 IA	替换零件 REPLACEABLE PART	
								零件代号 Part No	数量 Q'TY
1	803172161	接头	Adapter	6					
2	803163572	接头	Elbow	1					
3	803172849	软管总成	Hose Assembly	1					
4	803007140	电磁阀组	Solenoid Valve	1					
5	805300010	垫圈 8	Washer	2					
6	805002059	螺栓 M8×16	Bolt	2					
7	803173057	软管总成	Hose Assembly	1					
8	803172849	软管总成	Hose Assembly	1					
9	803166495	接头	Adapter	2					
10	819908830	软管总成	Hose Assembly	1					
11	803608700	压力开关	Pressure Switch	1					
12	803172168	接头	Adapter	1					
13	803600136	接头	Adapter	1					
14	803166484	接头	Adapter	1					

310802281 先导液压管路

Pilot Hydraulic Piping

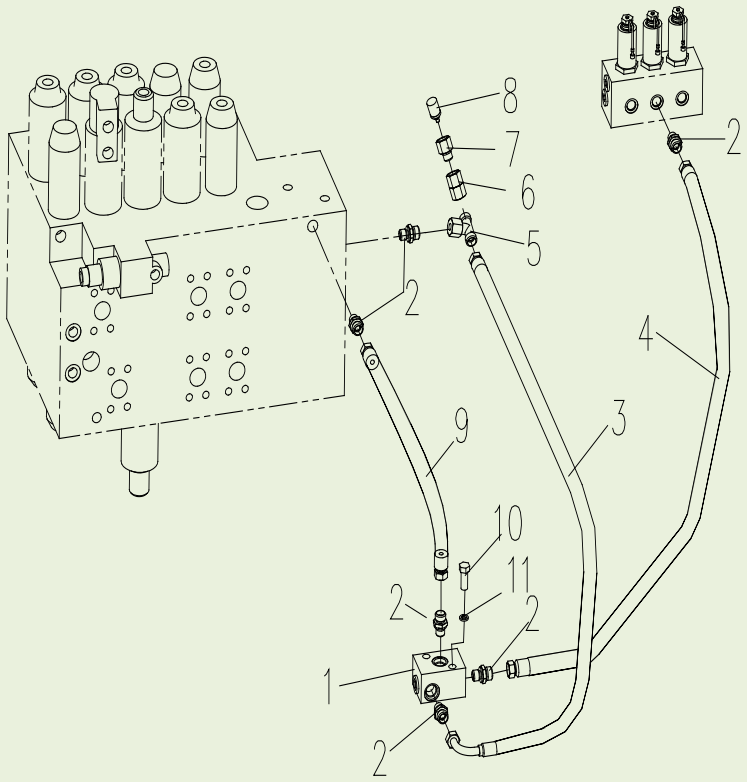

先导液压管路 Pilot Hydraulic Piping

序号 ITEM	零件代号 Part No	零件名	PART NAME	数量 Q'TY	服务代码 S.C	适用机号 SERIAL NO	互换性 IA	替换零件 REPLACEABLE PART	
								零件代号 Part No	数量 Q'TY
1	803172055	梭阀	Shuttle Valve	1					
2	803172161	接头	Adapter	6					
3	803182767	软管总成	Hose Assembly	1					
4	803172359	软管总成	Hose Assembly	1					
5	803166484	接头	Adapter	1					
6	803600136	接头	Adapter	1					
7	803172168	接头	Adapter	1					
8	803608700	压力开关	Pressure Switch	1					
9	803172380	软管总成	Hose Assembly	1					
10	805000278	螺栓 M10×55	Bolt	2					
11	805300014	垫圈 10	Washer	2					

310802281 先导液压管路

Pilot Hydraulic Piping

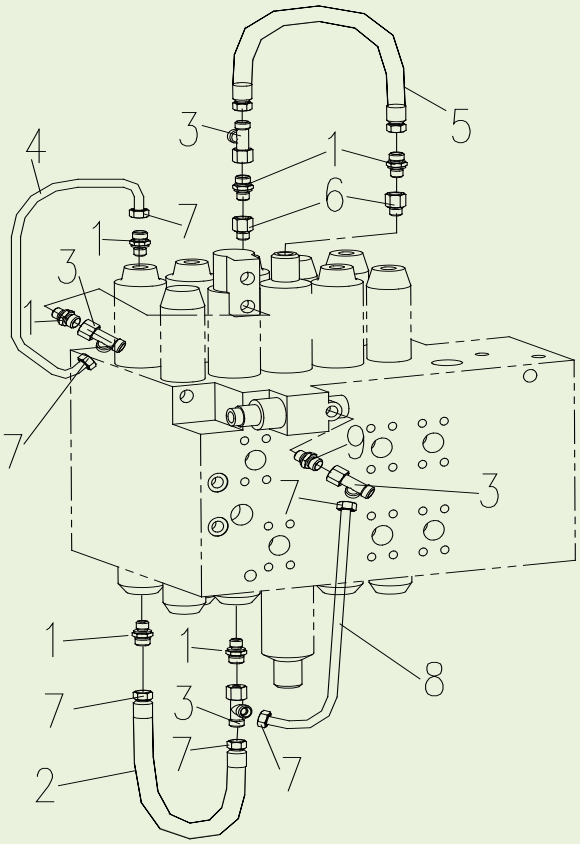

先导液压管路 Pilot Hydraulic Piping

序号 ITEM	零件代号 Part No	零件名	PART NAME	数量 Q'TY	服务代码 S.C	适用机号 SERIAL NO	互换性 IA	替换零件 REPLACEABLE PART	
								零件代号 Part No	数量 Q'TY
1	803172160	接头	Adapter	6					
2	310600680	钢管	Pipe	1					
3	803166479	三通接头	Tee	4					
4	310800390	钢管(带卡套螺母)	Hose Assembly	1					
5	310600677	钢管	Pipe	1					
6	803172314	接头	Adapter	2					
7	819908784	螺母	Nut	4					
8	803182771	软管总成	Hose Assembly	1					
9	803172161	接头	Adapter	1					

310802281 先导液压管路

Pilot Hydraulic Piping

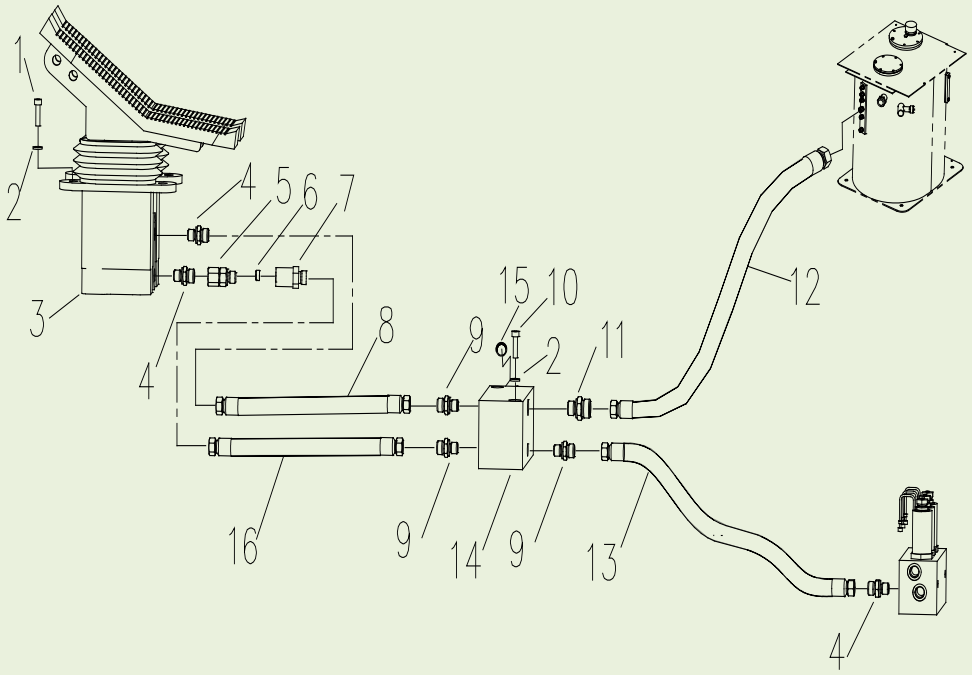

先导液压管路 Pilot Hydraulic Piping

序号 ITEM	零件代号 Part No	零件名	PART NAME	数量 Q'TY	服务代码 S.C	适用机号 SERIAL NO	互换性 IA	替换零件 REPLACEABLE PART	
								零件代号 Part No	数量 Q'TY
1	805000062	接头	Adapter	4					
2	805300014	垫圈 10	Washer	4					
3	803007248	先导阀	Pilot Valve	1					
4	803172161	接头	Adapter	2					
5	803163672	接头	Adapter	1					
6	803172058	滤油器	Filter	1					
7	310600430	接头体	Adapter	1					
8	803177206	软管总成	Hose Assembly	1					
9	803166495	接头	Adapter	3					
10	805103600	螺钉 M10X60	Screw	2					
11	803169464	接头	Adapter	1					
12	803172101	软管总成	Hose Assembly	1					
13	803172353	软管总成	Hose Assembly	1					
14	310600432	接头块	Join Block	1					
15	803166449	堵头	Plug	1					
16	803182809	软管总成	Hose Assembly	1					

310802281 先导液压管路

Pilot Hydraulic Piping

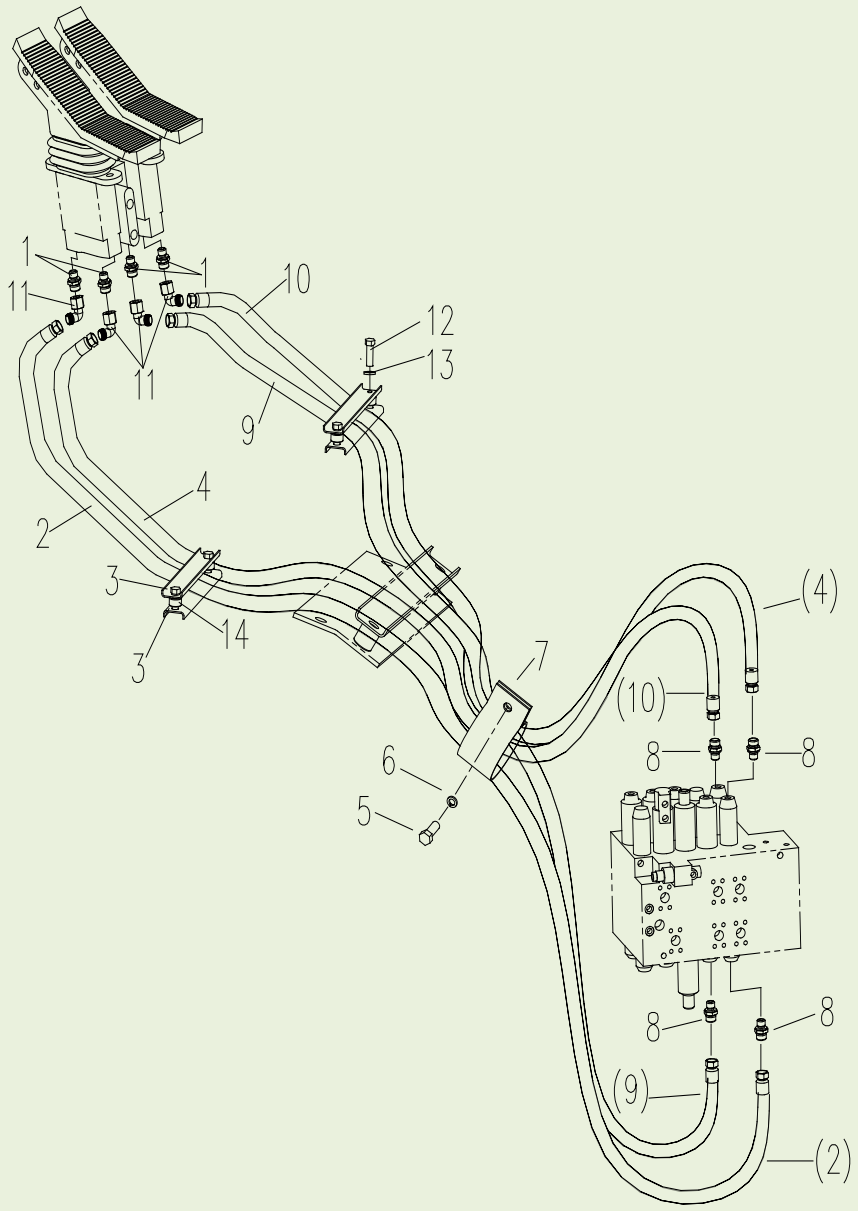

先导液压管路 Pilot Hydraulic Piping

序号 ITEM	零件代号 Part No	零件名	PART NAME	数量 Q'TY	服务代码 S.C	适用机号 SERIAL NO	互换性 IA	替换零件 REPLACEABLE PART	
								零件代号 Part No	数量 Q'TY
1	803172161	接头	Adapter	4					
2	803182803	软管总成	Hose Assembly	1					
3	310600434	压板	Plate	4					
4	803182803	软管总成	Hose Assembly	1					
5	805000714	螺栓 M10×20	Bolt	4					
6	805300014	垫圈 10	Washer	4					
7	310600437	底板总成	Plate Assembly	1					
8	803172160	接头	Adapter	4					
9	803173403	软管总成	Hose Assembly	1					
10	803173403	软管总成	Hose Assembly	1					
11	803163572	弯头	Elbow	4					
12	805000727	螺栓 M10×25	Bolt	4					
13	805300014	垫圈 10	Washer	4					
14	310600435	支块	Block	4					

310802281 先导液压管路

Pilot Hydraulic Piping

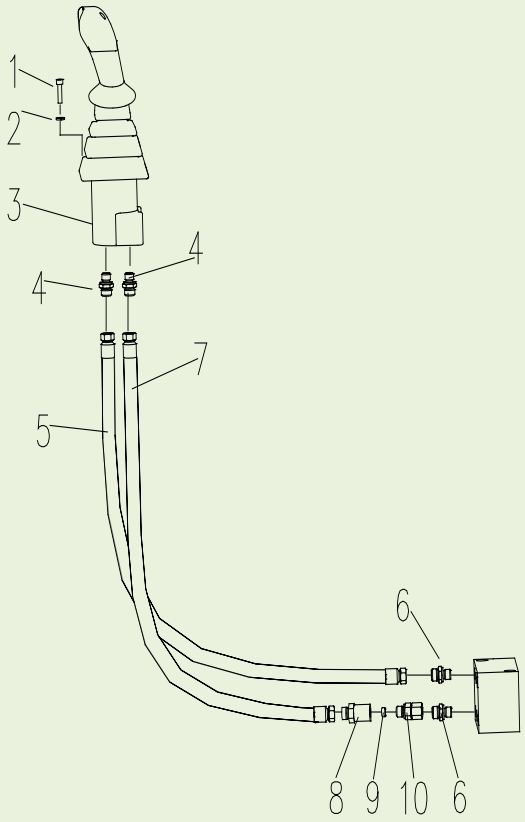

先导液压管路 Pilot Hydraulic Piping

序号 ITEM	零件代号 Part No	零件名	PART NAME	数量 Q'TY	服务代码 S.C	适用机号 SERIAL NO	互换性 IA	替换零件 REPLACEABLE PART	
								零件代号 Part No	数量 Q'TY
1	805100196	螺钉 M6X25	Screw	4					
2	805300030	垫圈 6	Washer	4					
3	803007151	右先导阀	Pilot Valve	1					
4	803172160	接头	Adapter	2					
5	803172381	软管总成	Hose Assembly	1					
6	803166495	接头	Adapter	2					
7	803182809	软管总成	Hose Assembly	1					
8	310600430	接头体	Adapter	1					
9	803172058	滤油器	Filter	1					
10	803163672	接头	Adapter	1					

310802281 先导液压管路

Pilot Hydraulic Piping

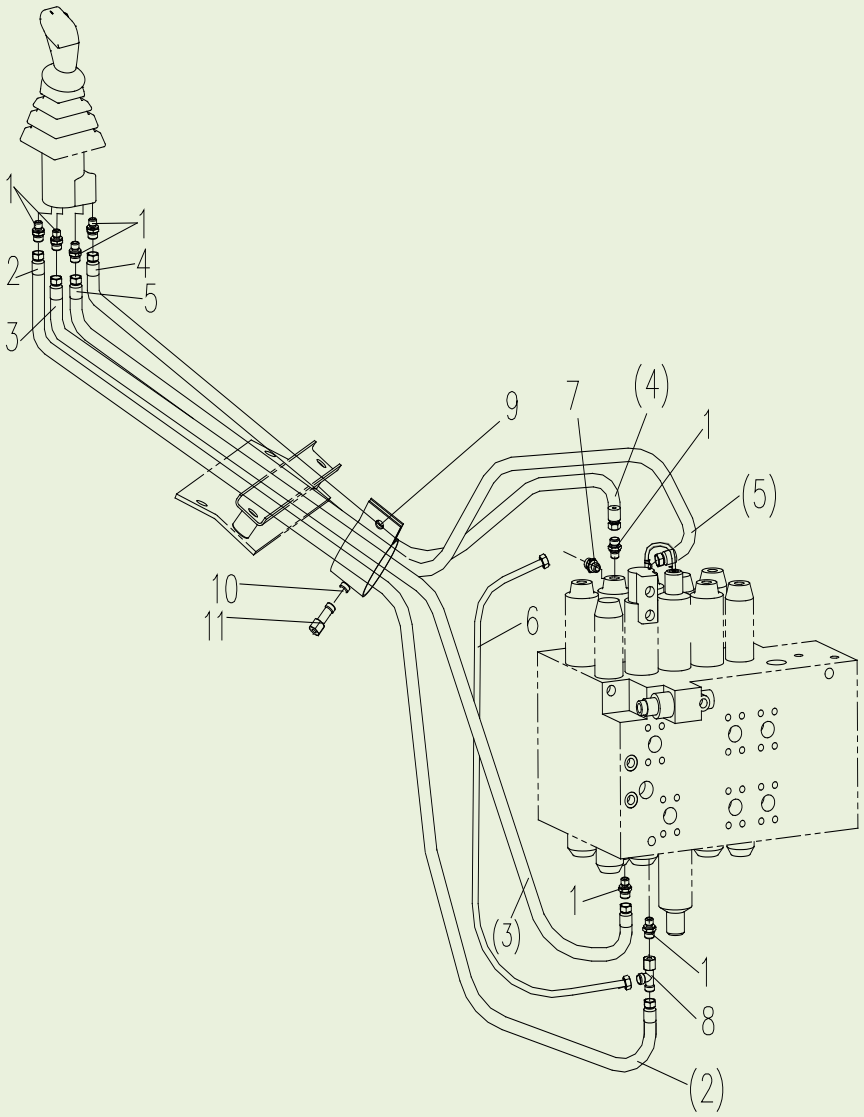

先导液压管路 Pilot Hydraulic Piping

序号 ITEM	零件代号 Part No	零件名	PART NAME	数量 Q'TY	服务代码 S.C	适用机号 SERIAL NO	互换性 IA	替换零件 REPLACEABLE PART	
								零件代号 Part No	数量 Q'TY
1	803172160	接头	Adapter	7					
2	803190166	软管总成	Hose Assembly	1					
3	803172351	软管总成	Hose Assembly	1					
4	803173396	软管总成	Hose Assembly	1					
5	803176927	软管总成	Hose Assembly	1					
6	803176939	软管总成	Hose Assembly	1					
7	803172161	接头	Adapter	1					
8	803166479	接头	Adapter	1					
9	801905481	卡箍	Clamp	1					
10	805300014	垫圈 10	Washer	1					
11	805000714	螺栓 M10×20	Bolt	1					

310802281 先导液压管路

Pilot Hydraulic Piping

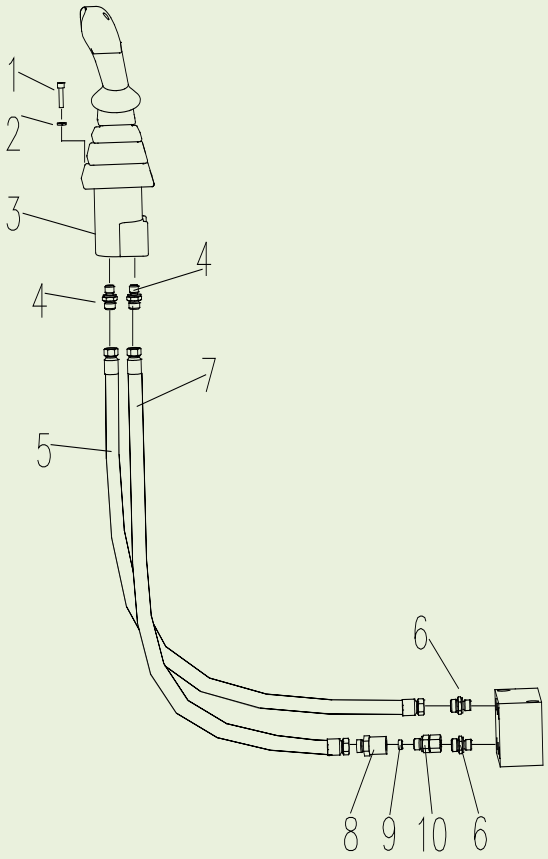

先导液压管路 Pilot Hydraulic Piping

序号 ITEM	零件代号 Part No	零件名	PART NAME	数量 Q'TY	服务代码 S.C	适用机号 SERIAL NO	互换性 IA	替换零件 REPLACEABLE PART	
								零件代号 Part No	数量 Q'TY
1	805100196	螺钉 M6X25	Screw	4					
2	805300030	垫圈 6	Washer	4					
3	803007151	左先导阀	Pilot Valve	1					
4	803172160	接头	Adapter	2					
5	803172381	软管总成	Hose Assembly	1					
6	803166495	接头	Adapter	2					
7	803182809	软管总成	Hose Assembly	1					
8	310600430	接头体	Adapter	1					
9	803172058	滤油器	Filter	1					
10	803163672	接头	Adapter	1					

310802281 先导液压管路

Pilot Hydraulic Piping

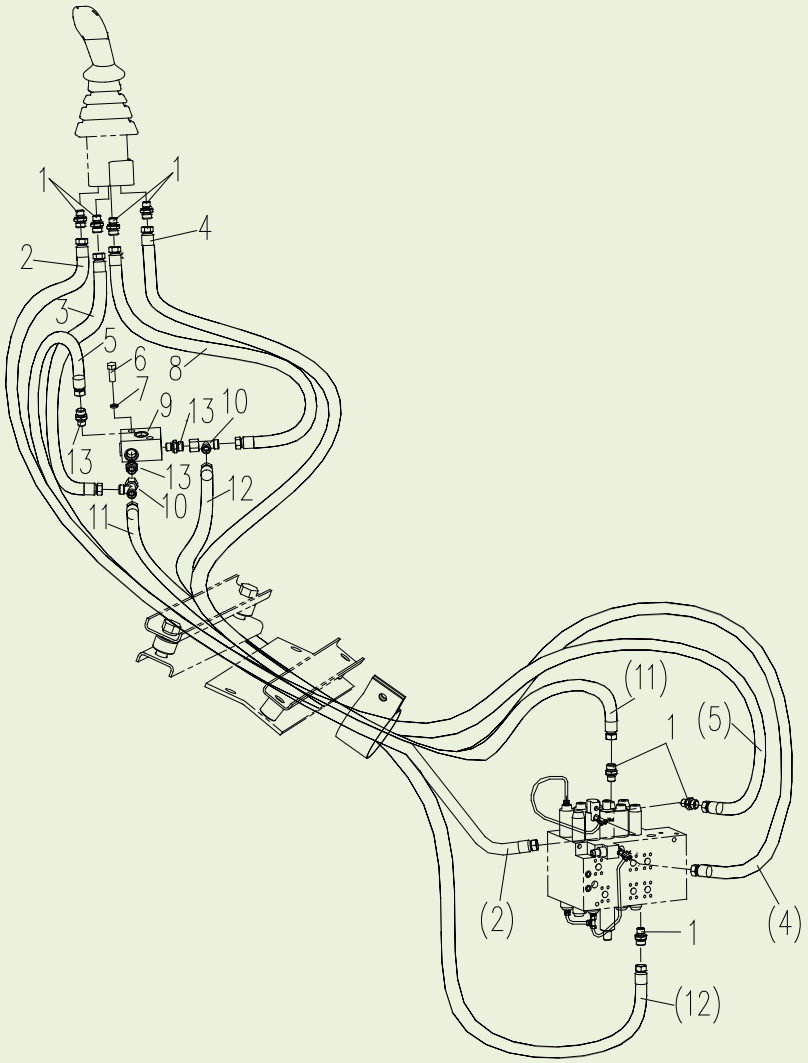

先导液压管路 Pilot Hydraulic Piping

序号 ITEM	零件代号 Part No	零件名	PART NAME	数量 Q'TY	服务代码 S.C	适用机号 SERIAL NO	互换性 IA	替换零件 REPLACEABLE PART	
								零件代号 Part No	数量 Q'TY
1	803172160	接头	Adapter	7					
2	803182804	软管总成	Hose Assembly	1					
3	803172333	软管总成	Hose Assembly	1					
4	803176154	软管总成	Hose Assembly	1					
5	803173589	软管总成	Hose Assembly	1					
6	805000278	螺栓 M10×55	Bolt	2					
7	805300014	垫圈 10	Washer	2					
8	803172487	软管总成	Hose Assembly	1					
9	803172055	梭阀	Shuttle Valve	1					
10	803166479	接头	Tee	2					
11	803173590	软管总成	Hose Assembly	1					
12	803166174	软管总成	Hose Assembly	1					
13	803172161	接头	Adapter	3					

左先导阀

Left Pilot Valve

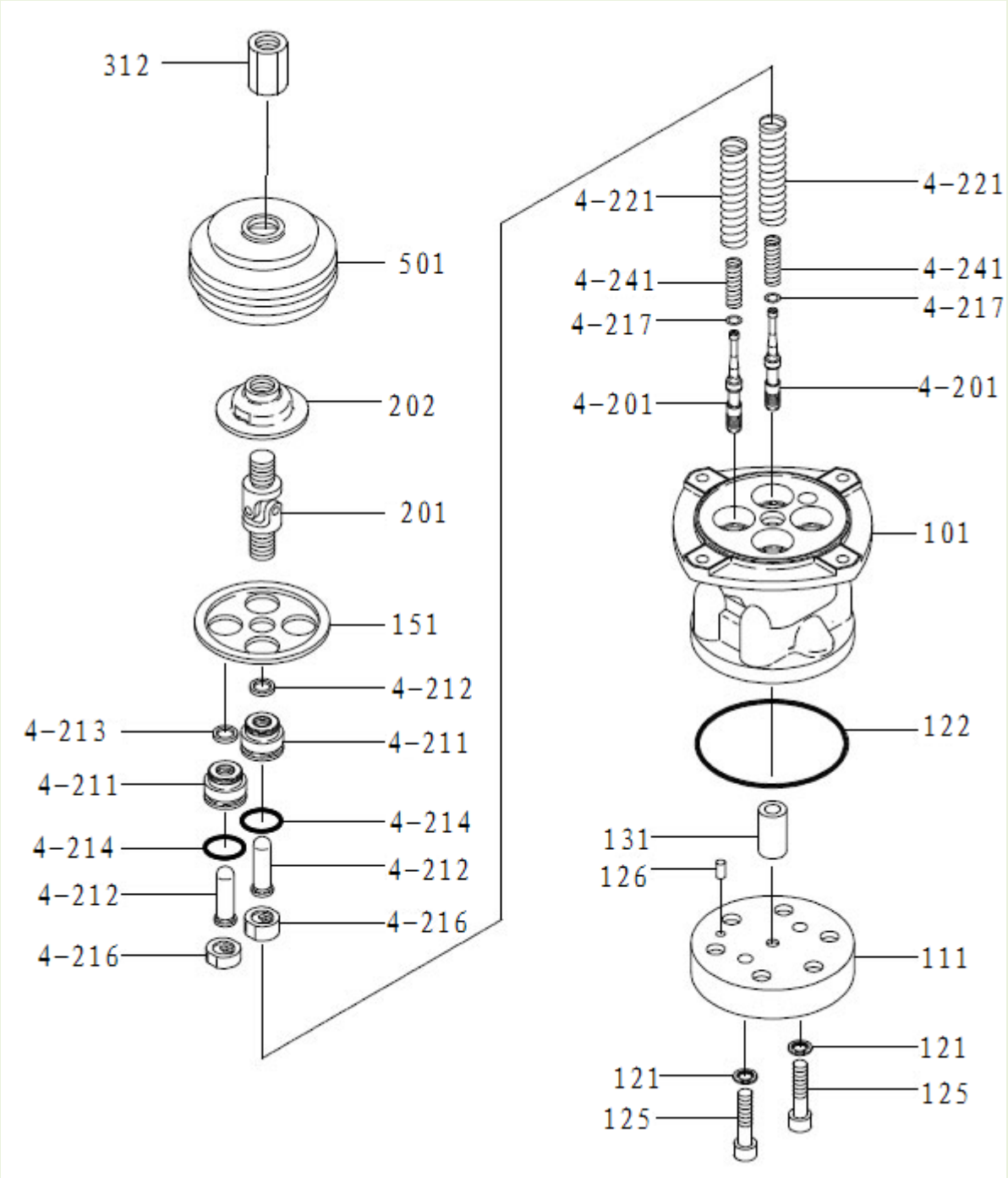

左先导阀 Left Pilot Valve

序号 ITEM	零件代号 Part No	零件名	PART NAME	数量 Q'TY	服务代码 S.C	适用机号 SERIAL NO	互换性 IA	替换零件 REPLACEABLE PART	
								零件代号 Part No	数量 Q'TY
101	860120174	护套	Casing	1	D				
111	860120175	盘	Plate	1					
121	860120176	密封垫圈	Seal Washer	2					
122	860120177	O 形圈	O-Ring	1					
125	860120178	螺栓	Bolt	2					
126	860120179	弹簧销	Spring Pin	1					
131	860120180	衬套	Bush	1					
151	860120181	盘	Plate	1					
201	860120182	阀芯	Spool	4	D				
211	860120183	堵头	Plug	4	D				
212	860120184	推杆	Push Rod	4					
213	860120185	密封圈	Seal	4					
214	860120186	O 形圈	O-Ring	4	D				
216	860120187	弹簧座	Spring Seat	4					
217	860120188	垫圈	Washer	4					
221	860120189	弹簧	Spring	4					
241	860120190	弹簧	Spring	4					
301	860120191	连接件	Joint	1					
302	860120192	盘	Plate	1					
312	860120193	螺母	Nut	1					
501	860120198	防尘罩	Bellows	1					
601	803007152	手柄总成（左）	Handle Sub Assy （Lh）	1					

右先导阀

Right Pilot Valve

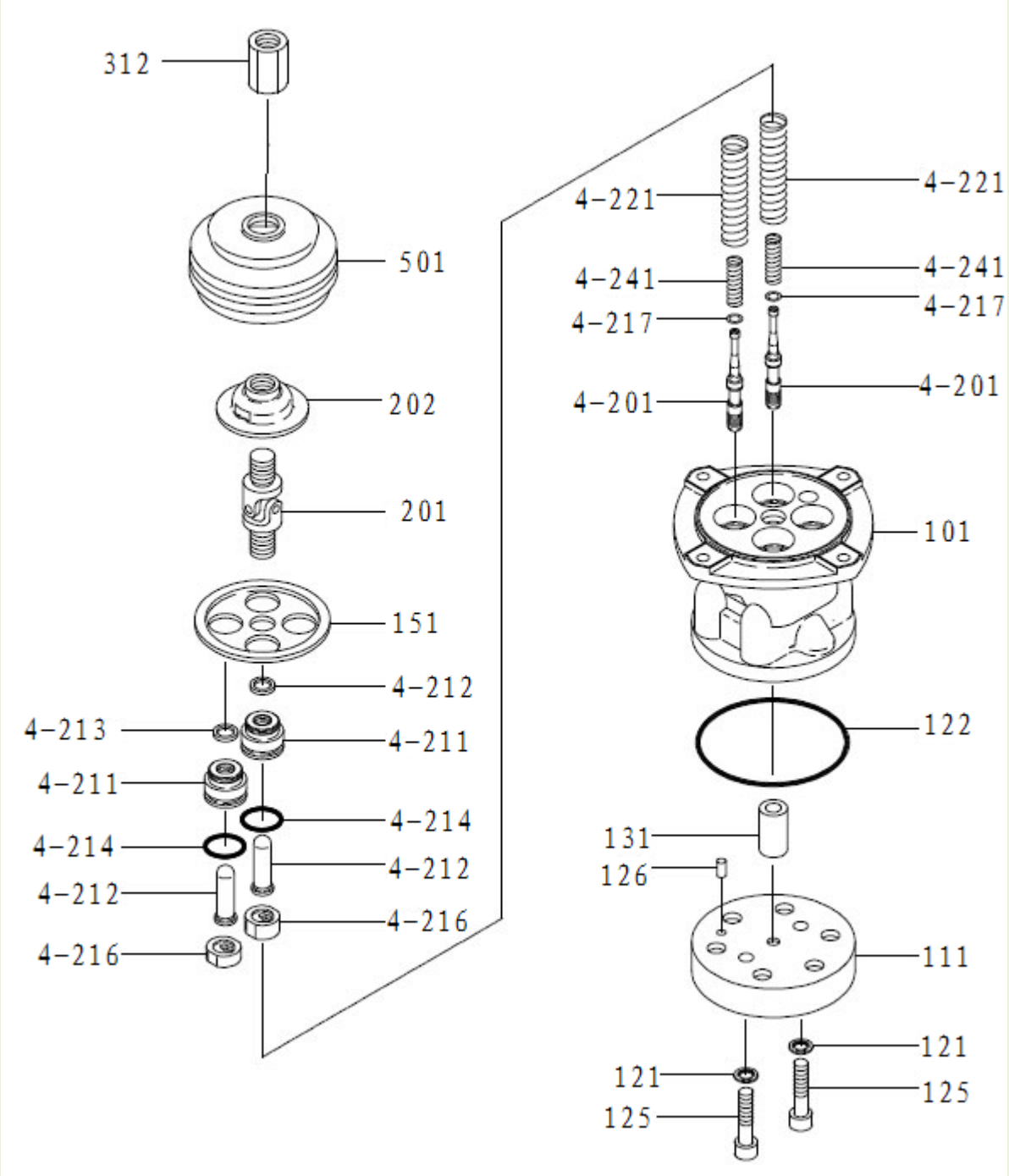

右先导阀 Right Pilot Valve

序号 ITEM	零件代号 Part No	零件名	PART NAME	数量 Q'TY	服务代码 S.C	适用机号 SERIAL NO	互换性 IA	替换零件 REPLACEABLE PART	
								零件代号 Part No	数量 Q'TY
101	860120199	衬套	CASING	1	D				
111	860120199	盘	PLATE	1					
121	860120201	密封垫圈	SEAL WASHER	2					
122	860120202	O 形圈	O-RING	1					
125	860120203	螺栓	BOLT	2					
126	860120204	弹簧销	SPRING PIN	1					
131	860120205	衬套	BUSH	1					
151	860120206	盘	PLATE	1					
201	860120207	阀芯	SPOOL	4	D				
211	860120208	堵头	PLUG	4	D				
212	860120209	推杆	PUSH ROD	4					
213	860120210	密封圈	SEAL	4					
214	860120211	O 形圈	O-RING	4	D				
216	860120212	弹簧座	SPRING SEAT	4					
217	860120213	垫圈	WASHER	4					
221	860120214	弹簧	SPRING	4					
241	860120215	弹簧	SPRING	4					
301	860120216	连接件	JOINT	1					
302	860120217	盘	PLATE	1					
312	860120218	螺母	NUT	1					
315	860120219	螺母	NUT	1					
457	860120220	衬套	BUSH	1					
459	860120221	连接器	CONNECTOR	2					
479	860120222	隔离罩	SLEEVE,INSULATION	1					
501	860120223	防尘罩	BELLOWS	1					
601	803007151	手柄总成（右）	HANDLE SUB ASSY（RH）	1					

脚先导阀

Pedal Pilot Valve

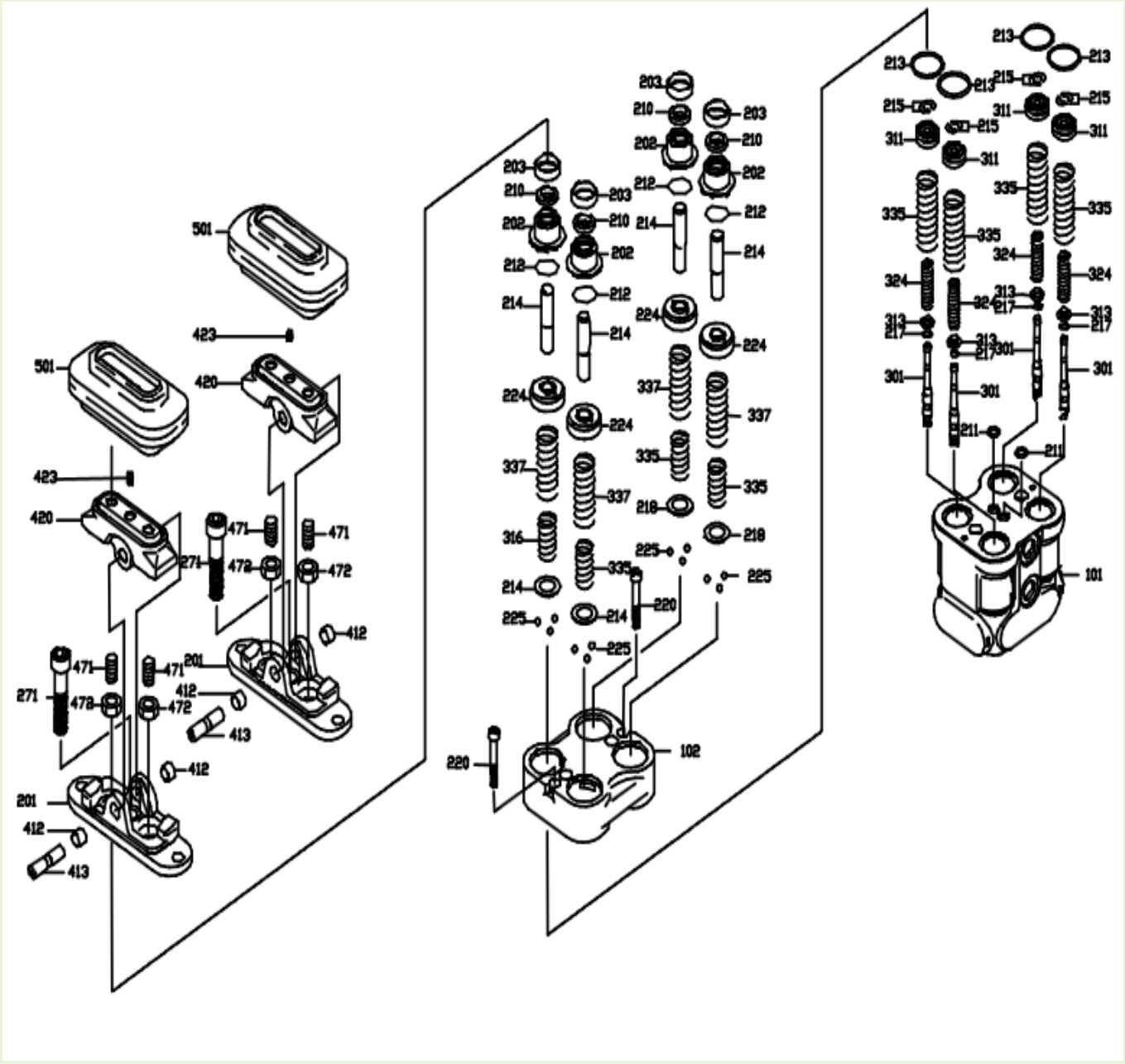

脚先导阀 Pedal Pilot Valve

序号 ITEM	零件代号 Part No	零件名	PART NAME	数量 Q'TY	服务代码 S.C	适用机号 SERIAL NO	互换性 IA	替换零件 REPLACEABLE PART	
								零件代号 Part No	数量 Q' TY
101	860120224	阀体	CASING	1	D				
102	860120225	阀盖	CASING(DAMPER)	1					
151	860120226	堵头	PLUG	4					
153	860120227	ROH 堵头	ROH PLUG	2					
163	860120228	O 形圈	O-RING	2					
191	860120229	阀座	SEAT	2					
192	860120230	阀座	SEAT	2					
193	860120231	衬套	BUSH	2					
194	860120232	轴承盖钢珠	STEEL BALL FOR BEARING	2					
201	860120233	端盖	COVER	2					
202	860120234	堵头	PLUG	4	D				
203	860120235	润滑脂盖	GREASE CAP	4					
210	860120236	垫片	PACKING	4					
211	860120237	O 形圈	O-RING	2					
212	860120238	O 形圈	O-RING	4	D				
213	860120239	O 形圈	O-RING	4					
214	860120240	推杆	PUSH ROD	4					
215	860120241	垫圈	WASHER	8					
217	860120242	垫圈	WASHER	4					
218	860120243	弹簧座	SPRING SEAT	4					
220	860120244	螺钉	SCREW,HEX.S.H.C.	2					
224	860120245	活塞	PISTON	4					
225	860120246	轴承钢珠	STEEL BALL FOR BEARING	12					
271	860120247	螺栓	BOLT	2					
301	860120248	阀芯	SPOOL	4	D				
311	860120249	弹簧座	SPRING SEAT	4					
313	860120250	垫圈	WASHER	4					
324	860120251	弹簧	SPRING	4					
335	860120252	弹簧	SPRING	4					
336	860120253	弹簧	SPRING	4					
337	860120254	弹簧	SPRING	4					
412	860120255	轴套	DU-BUSHING	4					
413	860120256	凸轮轴	CAM SHAFT	2					
420	860120257	凸轮	CAM	2					
423	860120258	定位螺钉	SET SCREW	2					
471	860120259	螺钉	SCREW	4					
472	860120260	螺母	NUT	4					
501	860120261	防尘罩	BELLOWS	2					

电气系统

Electric System

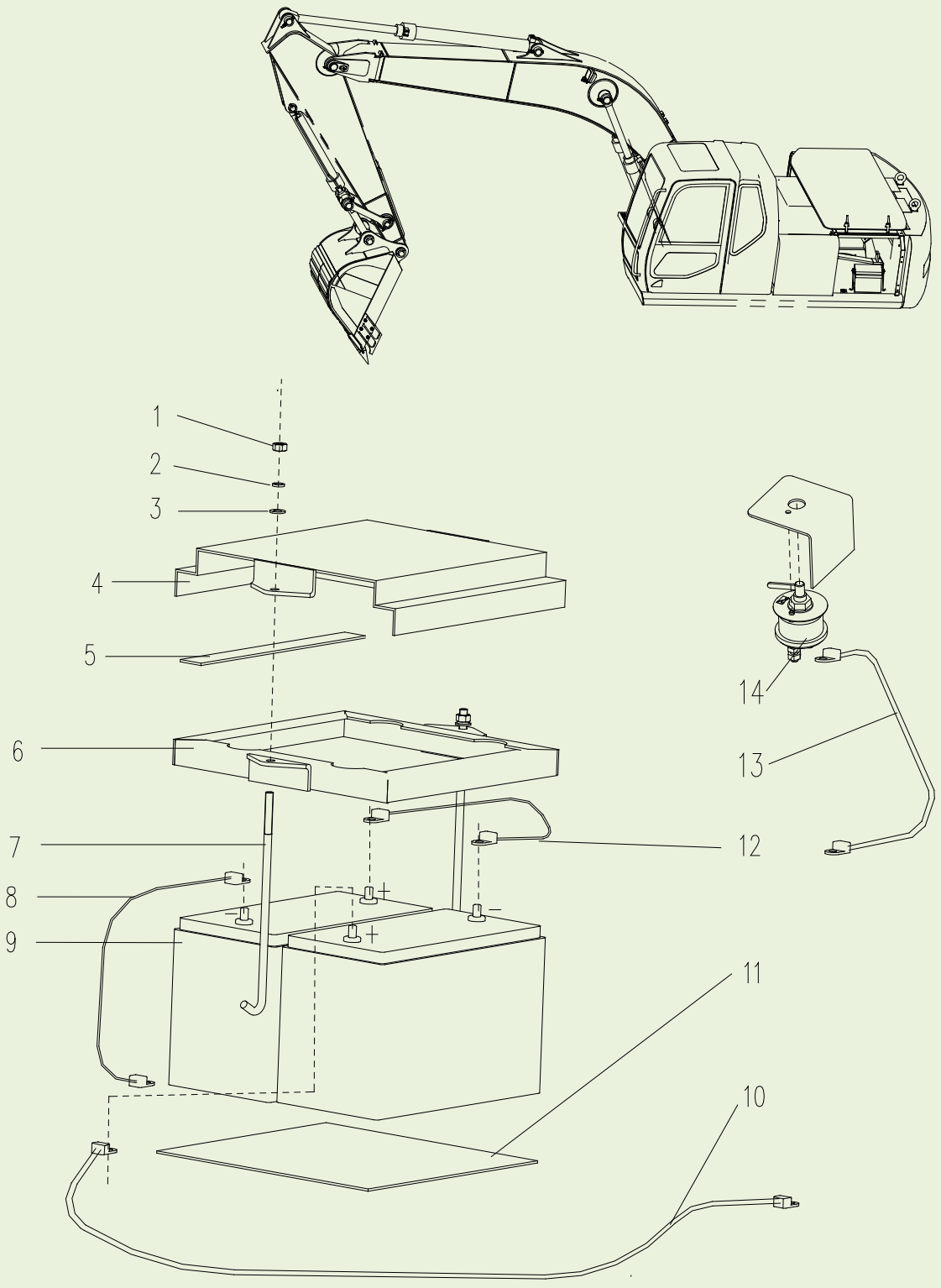

电气系统 Electric System

序号 ITEM	零件代号 Part No	零件名	PART NAME	数量 Q'TY	服务代码 S.C	适用机号 SERIAL NO	互换性 IA	替换零件 REPLACEABLE PART	
								零件代号 Part No	数量 Q'TY
1	805200048	螺母 M10	Nut	2					
2	805300014	垫圈 10	Washer	2					
3	805300017	垫圈 10	Washer	2					
4	310800399	盖	Cover	1					
5	310800401	橡胶垫	Rubber mat	2					
6	310800398	压架	Press frame	1					
7	310800400	拉杆	Haulm	2					
8	803604700	电瓶负极与电源总开关连线	Cable	1					
9	803502444	电瓶	Battery	2					
10	803604709	电瓶正极与电源继电器连线	Cable	1					
11	310800402	橡胶垫	Rubber mat	1					
12	803608711	电瓶正负极连线	Cable	1					
13	803604699	电源总开关与搭铁连线	Cable	1					
14	803608695	电源总开关	Power master switch	1					

电气系统

Electric System

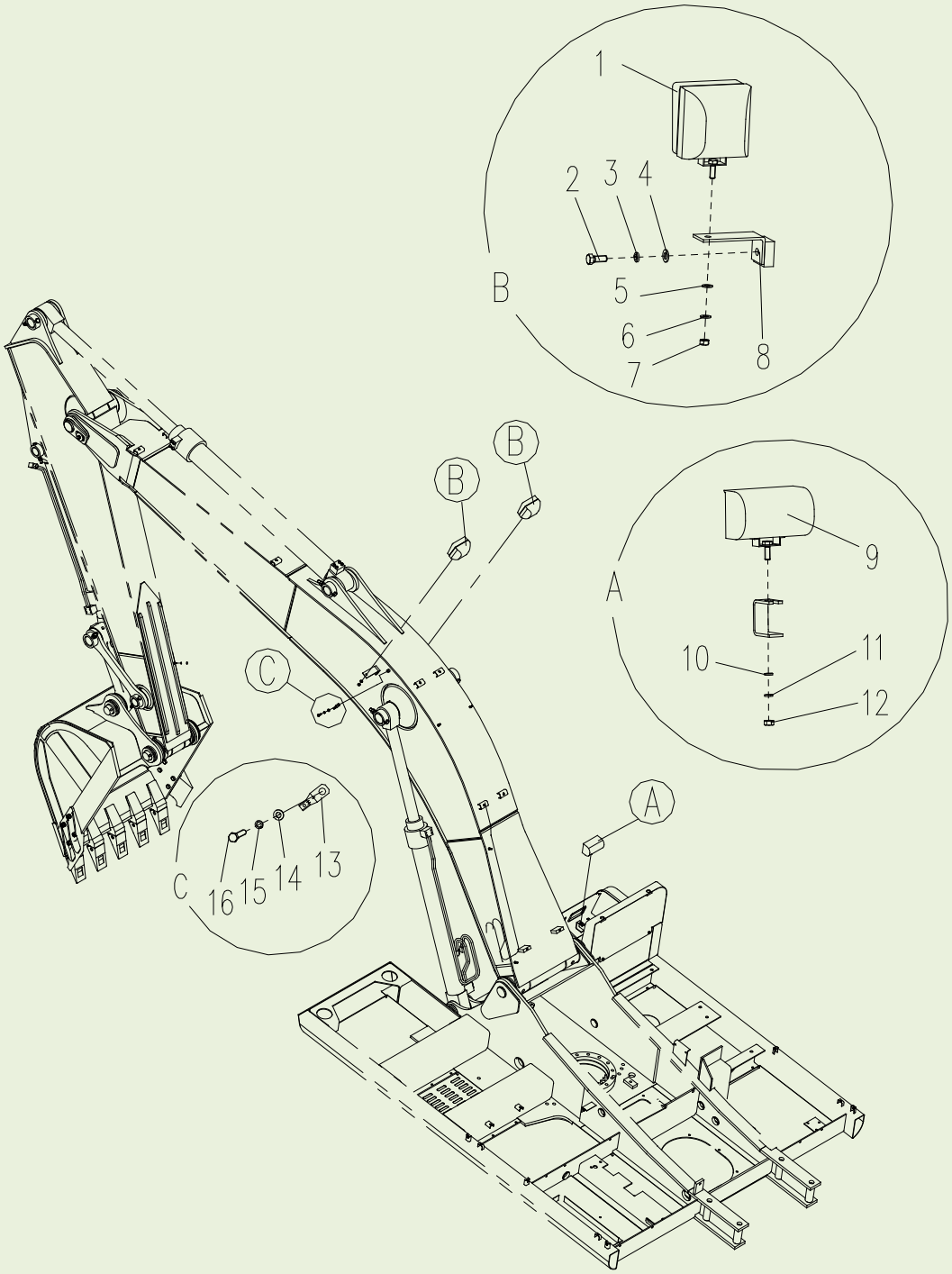

电气系统 Electric System

序号 ITEM	零件代号 Part No	零件名	PART NAME	数量 Q'TY	服务代码 S.C	适用机号 SERIAL NO	互换性 IA	替换零件 REPLACEABLE PART	
								零件代号 Part No	数量 Q'TY
1	803504605	臂灯	Arm lamp	2					
2	805004804	螺栓 M12×30	Bolt	2					
3	805300018	垫圈 12	Washer	2					
4	805300020	垫圈 12	Washer	2					
5	805300017	垫圈 10	Washer	2					
6	805300014	垫圈 10	Washer	2					
7	805200048	螺母 M10	Nut	2					
8	310800404	臂灯支架	Arm lamp bracket	2					
9	819909306	工作灯	Work lamp	1					
10	805300017	垫圈 10	Washer	1					
11	805300014	垫圈 10	Washer	1					
12	805200048	螺母 M10	Nut	1					
13	819908678	安装夹具	Clamp	2					
14	805300069	垫圈 8	Washer	2					
15	805300010	垫圈 8	Washer	2					
16	805000033	螺栓 M8×16	Bolt	2					

电气系统

Electric System

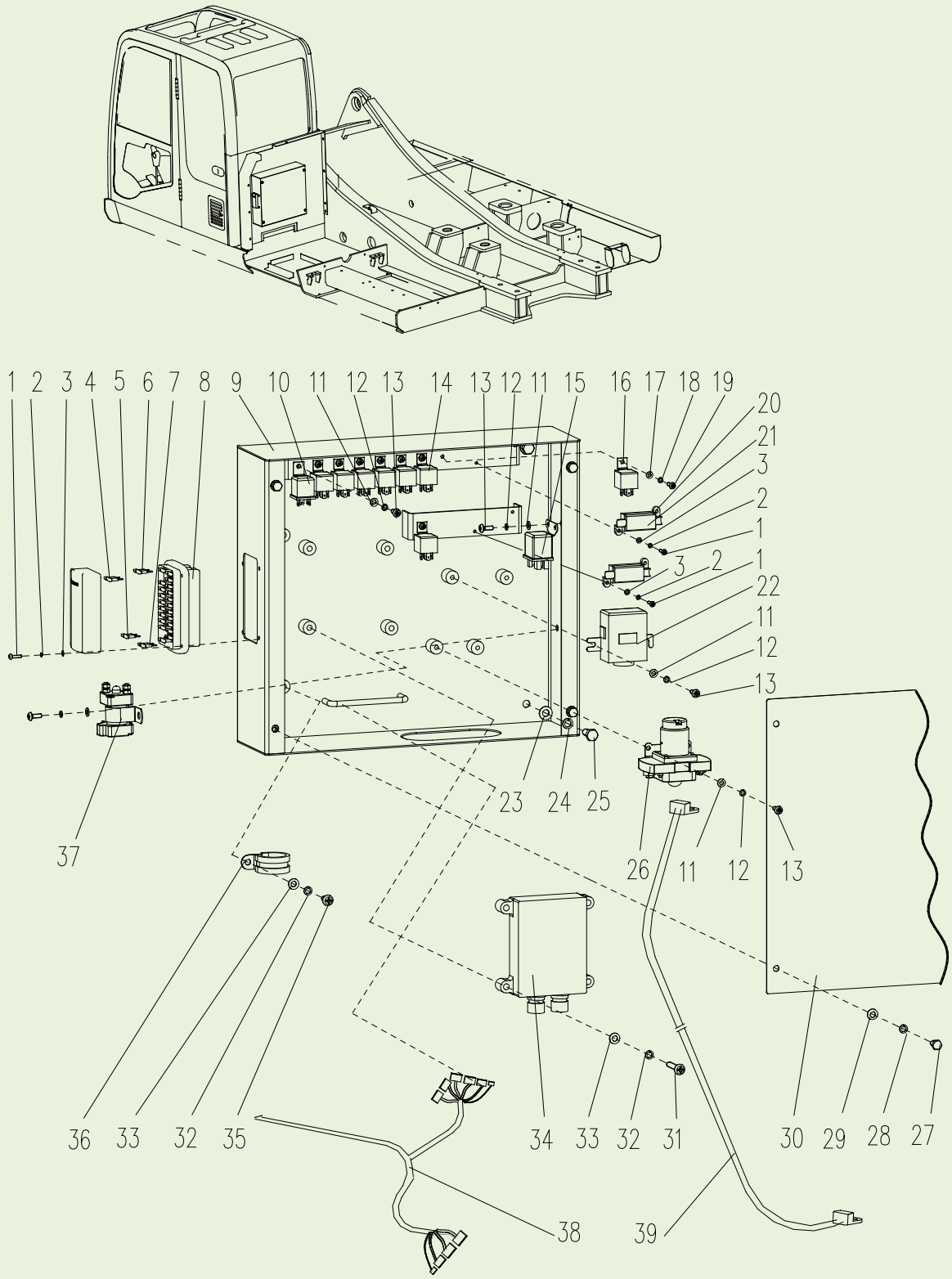

电气系统 Electric System

序号 ITEM	零件代号 Part No	零件名	PART NAME	数量 Q'TY	服务代码 S.C	适用机号 SERIAL NO	互换性 IA	替换零件 REPLACEABLE PART	
								零件代号 Part No	数量 Q'TY
1	805100271	螺钉 M4×16	Screw	4					
2	805300027	垫圈 4	Washer	4					
3	805300157	垫圈 4	Washer	4					
4	803608734	保险丝 5A	Fuse	6					
5	803608735	保险丝 10A	Fuse	10					
6	803608737	保险丝 20A	Fuse	4					
7	803608738	保险丝 30A	Fuse	1					
8	803704537	保险丝盒	Fuse box	1					
9	310601351	箱体总成	Case	1					
10	803608687	熄火继电器	Flameout relay	1					
11	805300030	垫圈 6	Washer	7					
12	805302506	垫圈 6	Washer	7					
13	805103605	螺钉 M6×16	Screw	7					
14	803608775	继电器	Relay	7					
15	803608688	预热继电器	Preheat relay	1					
16	803608842	继电器	Relay	1					
17	805300109	垫圈 5	Washer	12					
18	805300119	垫圈 5	Washer	12					
19	805100275	螺钉 M5×16	Screw	8					
20	803604774	一路保险丝盒	Fuse box	2		D10/12-		803608769	2
21	803602240	保险丝	Fuse	2					
22	803504604	预热控制器	Preheat controller	1					
23	805300017	垫圈 10	Washer	4					
24	805300014	垫圈 10	Washer	4					
25	805000727	螺栓 M10×25	Bolt	4					
26	803608697	电源继电器	Main relay	1					
27	803704524	快速螺钉	Screw	4					
28	803704526	夹紧型搭扣	Tower buckle	4					
29	803704525	中型挡圈	Medium-ring	4					
30	310601350	箱盖	Box Cover	1					
31	805000237	螺栓 M8×45	Bolt	4					
32	805300010	垫圈 8	Washer	6					
33	805300069	垫圈 8	Washer	6					
34	803504598	主控制器	Main Controller	1					
35	805000033	螺栓 M8×16	Bolt	2					
36	819908628	单偏式卡箍	Clamp	2					
37	803608689	起动继电器	Start Relay	1					
38	310802046	电气控制箱线束	Harness	1		D10/12-		310800179	1
39	803608710	电源继电器与起动机连线	Cable	1					

电气系统

Electric System

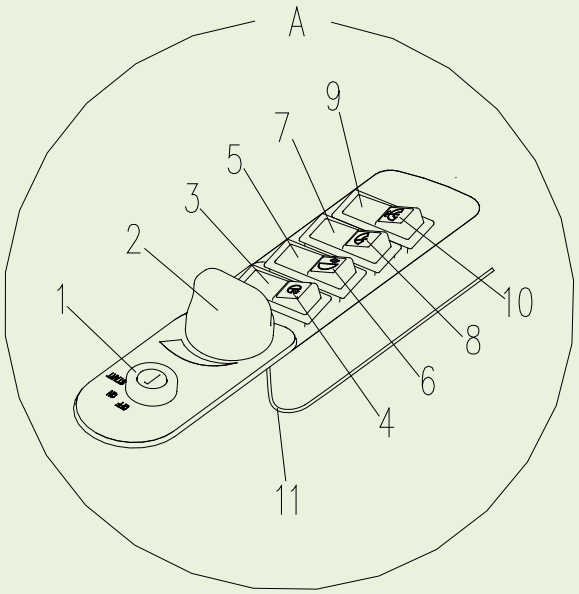

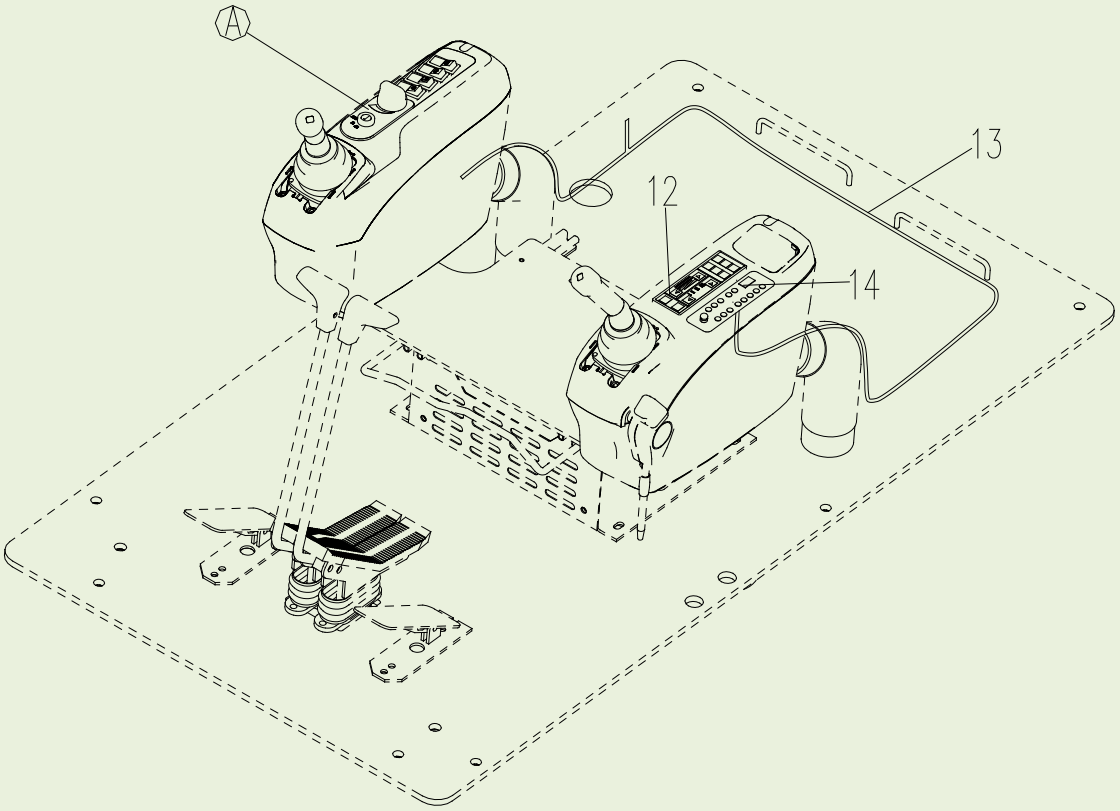

电气系统 Electric System

序号 ITEM	零件代号 Part No	零件名	PART NAME	数量 Q'TY	服务代码 S.C	适用机号 SERIAL NO	互换性 IA	替换零件 REPLACEABLE PART	
								零件代号 Part No	数量 Q'TY
1	803608698	钥匙开关	Key switch	1					
2	803608815	电位计(配操作旋钮)	Potentiometer	1					
3	803608781	动臂灯翘板开关	Switch	1					
4	803704505	标志板 3.31	sign	1					
5	803608781	转台灯翘板开关	Switch	1					
6	803704504	标志板 3.32	sign	1					
7	803601926	雨刮翘板开关	Switch	1					
8	803704513	标志板 2.5	sign	1					
9	803608893	喷水翘板开关	Switch	1					
10	803704508	标志板 2.6	sign	1					
11	310601389	右扶手箱线束	Harness	1					
12	803504622	空调控制器	Controller	1					
13	310600151	主线束 2	Harness	1					
14	803504809	收音机	Radio	1					

电气系统

Electric System

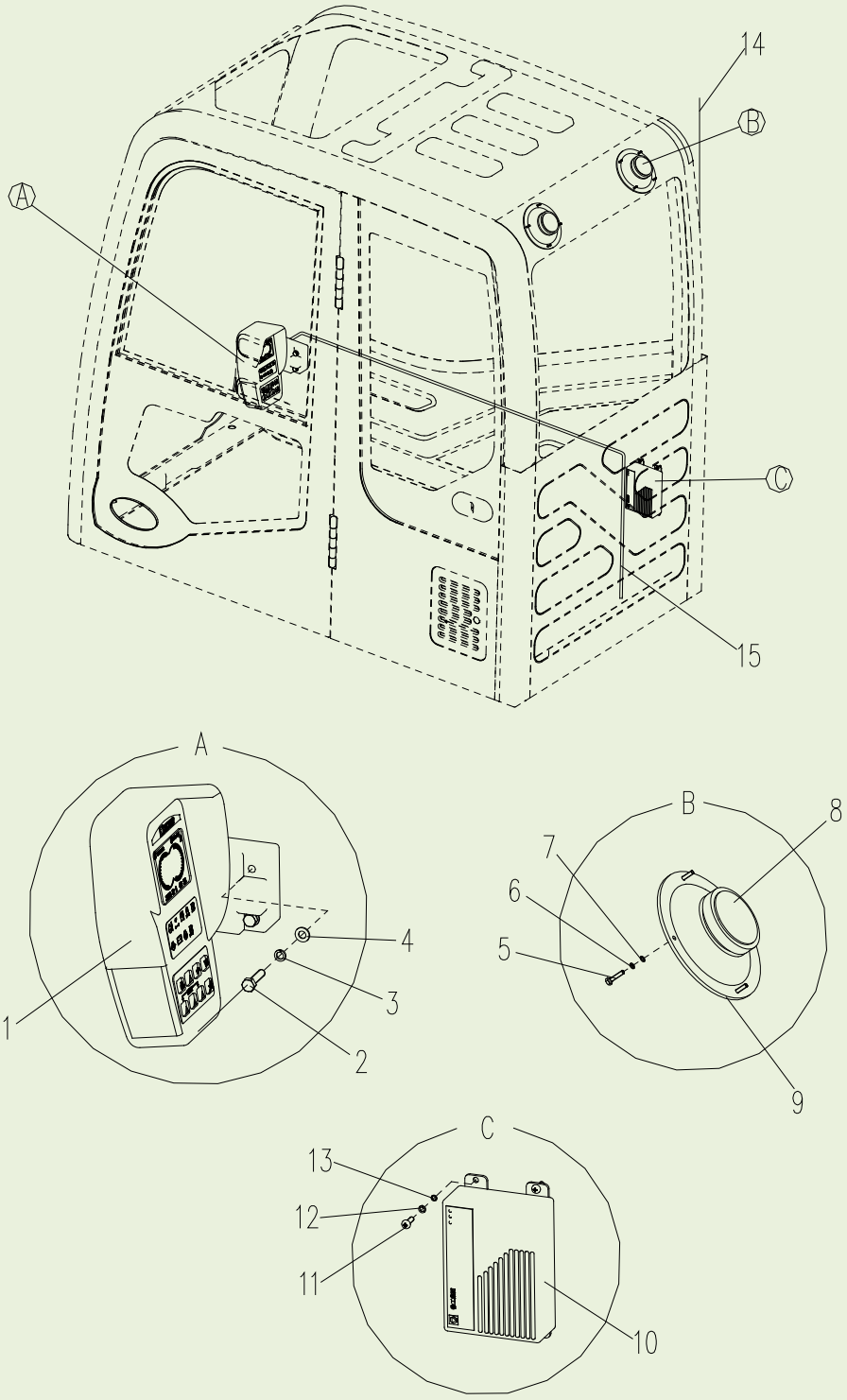

电气系统 Electric System

序号 ITEM	零件代号 Part No	零件名	PART NAME	数量 Q'TY	服务代码 S.C	适用机号 SERIAL NO	互换性 IA	替换零件 REPLACEABLE PART	
								零件代号 Part No	数量 Q'TY
1	803504589	电子监控器	Monitor	1					
2	805000089	螺栓 M8×35	Bolt	4					
3	805300010	垫圈 8	Washer	4					
4	805300069	垫圈 8	Washer	4					
5	805100250	螺钉 M4×20	Screw	8					
6	805300027	垫圈 4	Washer	8					
7	805300157	垫圈 4	Washer	8					
8	819908756	扬声器	Reproducer	2					
9	803504617	扬声器罩	Net	2					
10	803504594	控制器	Controller	1					
11	805100275	螺钉 M5×16	Screw	4					
12	805300109	垫圈 5	Washer	4					
13	805300119	垫圈 5	Washer	4					
14	803608828	收音机天线	Antenna	1					
15	310600154	监控器线束	Harness	1					

电气系统

Electric System

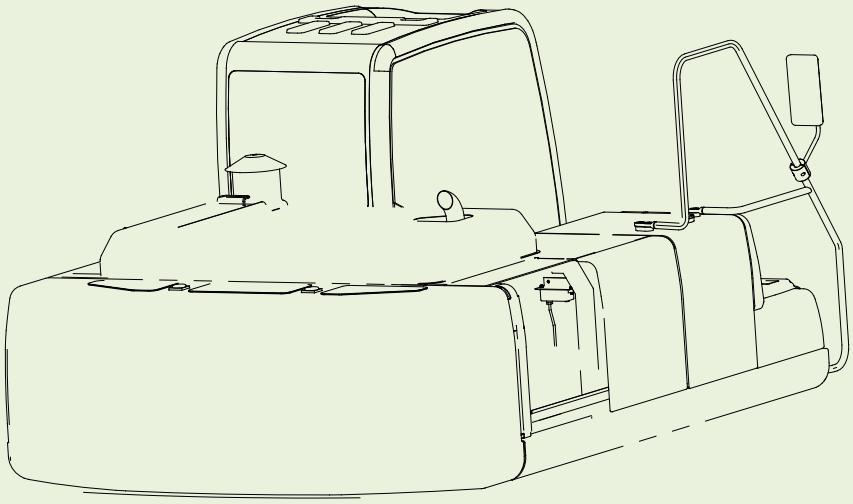

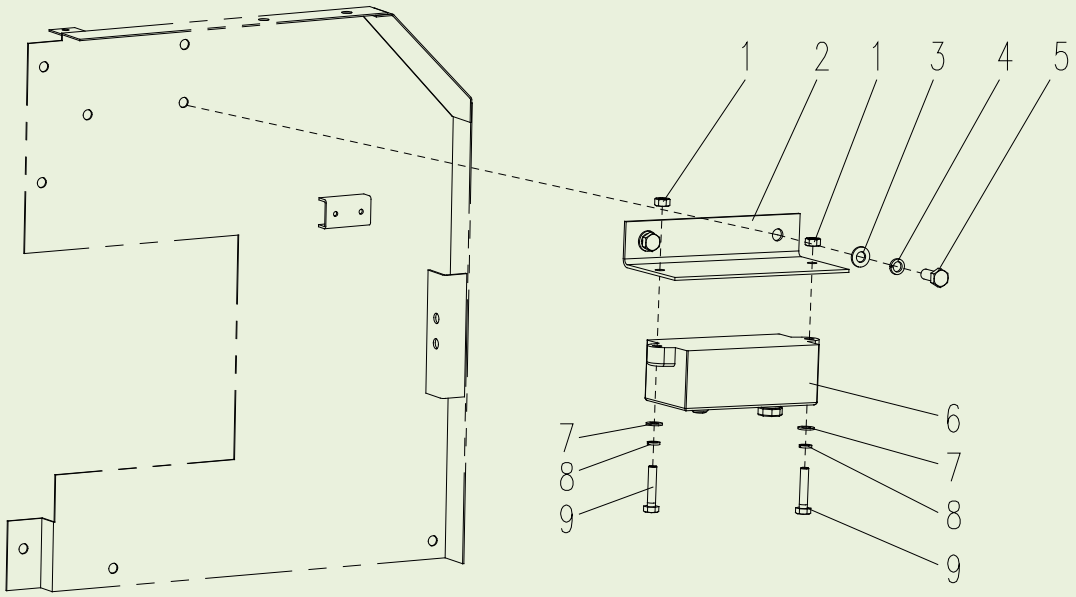

电气系统 Electric System

序号 ITEM	零件代号 Part No	零件名	PART NAME	数量 Q'TY	服务代码 S.C	适用机号 SERIAL NO	互换性 IA	替换零件 REPLACEABLE PART	
								零件代号 Part No	数量 Q'TY
1	805200045	螺母 M8	Nut	2					
2	310800396	支架	Bracket	1					
3	805300017	垫圈 10	Washer	2					
4	805300014	垫圈 10	Washer	2					
5	805000714	螺栓 M10×20	Screw	2					
6	800104270	油门电机(带软轴)	Motor	1					
7	805300069	垫圈 8	Washer	2					
8	805300010	垫圈 8	Washer	2					
9	805000089	螺栓 M8×35	Screw	2					

电气系统

Electric System

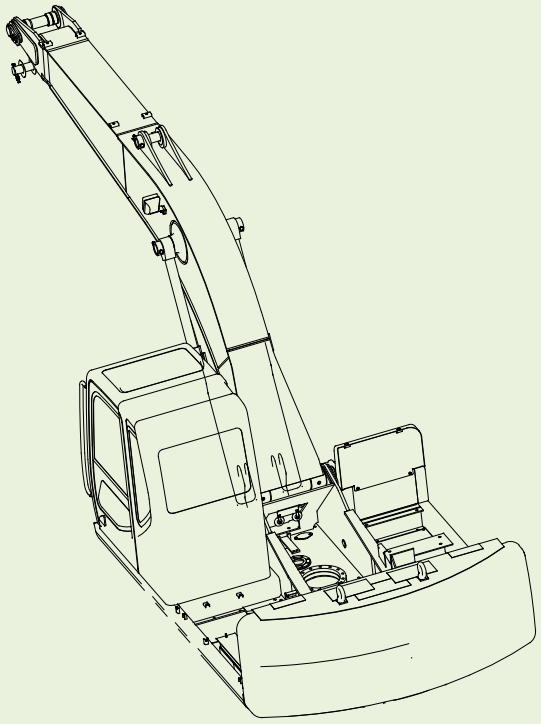

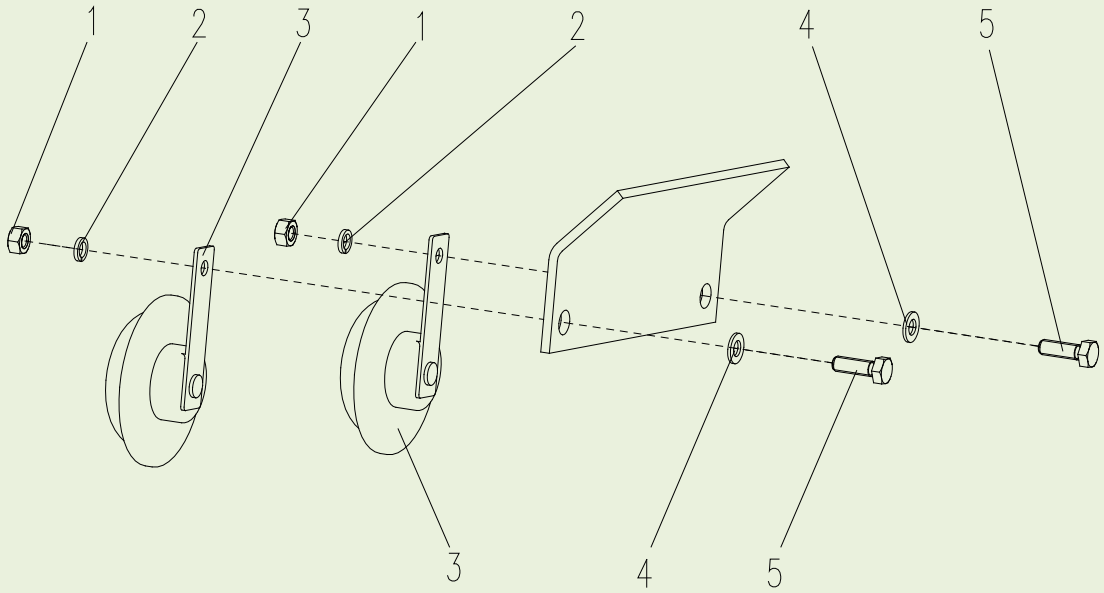

电气系统 Electric System

序号 ITEM	零件代号 Part No	零件名	PART NAME	数量 Q'TY	服务代码 S.C	适用机号 SERIAL NO	互换性 IA	替换零件 REPLACEABLE PART	
								零件代号 Part No	数量 Q'TY
1	805200045	螺母 M8	Nut	2					
2	805300010	垫圈 8	Washer	2					
3	803504609	喇叭（高、低音各一个）	Horn	2					
4	805300069	垫圈 8	Washer	2					
5	805004723	螺栓 M8×25	Screw	2					

电气系统

Electric System

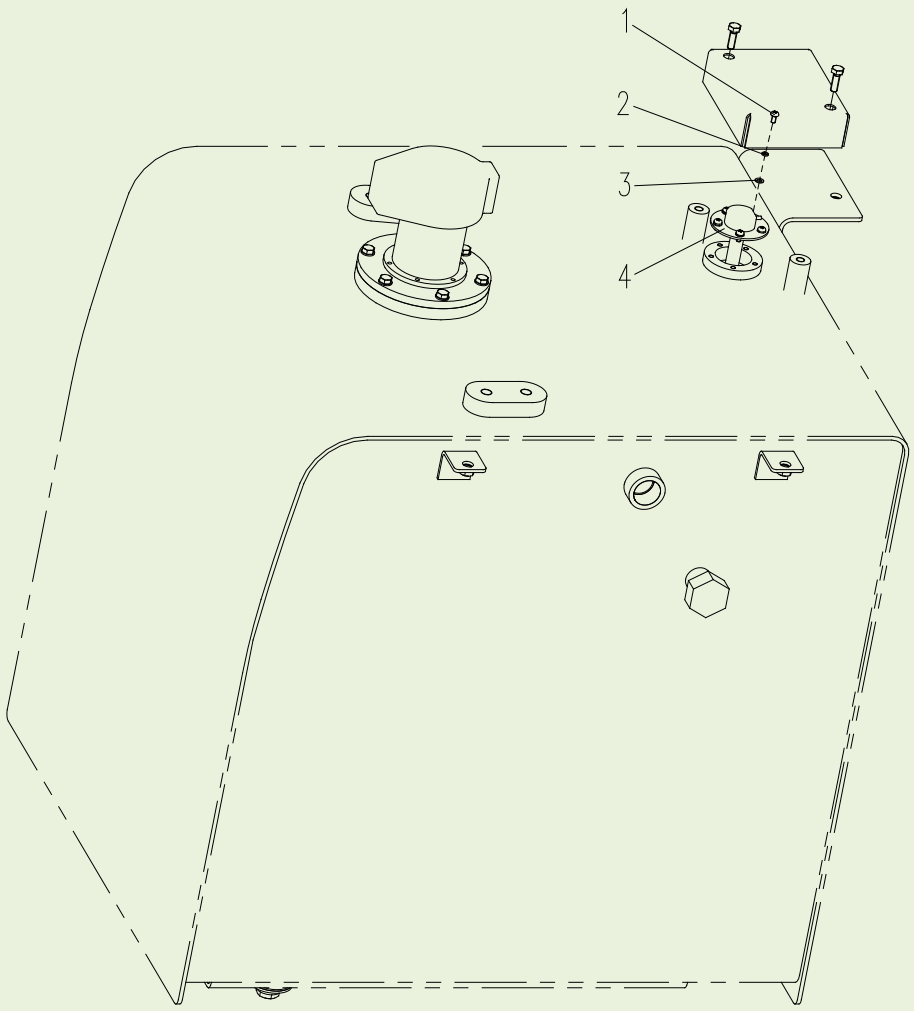

电气系统 Electric System

序号 ITEM	零件代号 Part No	零件名	PART NAME	数量 Q'TY	服务代码 S.C	适用机号 SERIAL NO	互换性 IA	替换零件 REPLACEABLE PART	
								零件代号 Part No	数量 Q'TY
1	805100273	螺钉 M5×12	Screw	5					
2	805300119	垫圈 5	Washer	5					
3	805300109	垫圈 5	Washer	5					
4	803504597	油位传感器	Fuel Level Sensor	1					

电气系统

Electric System

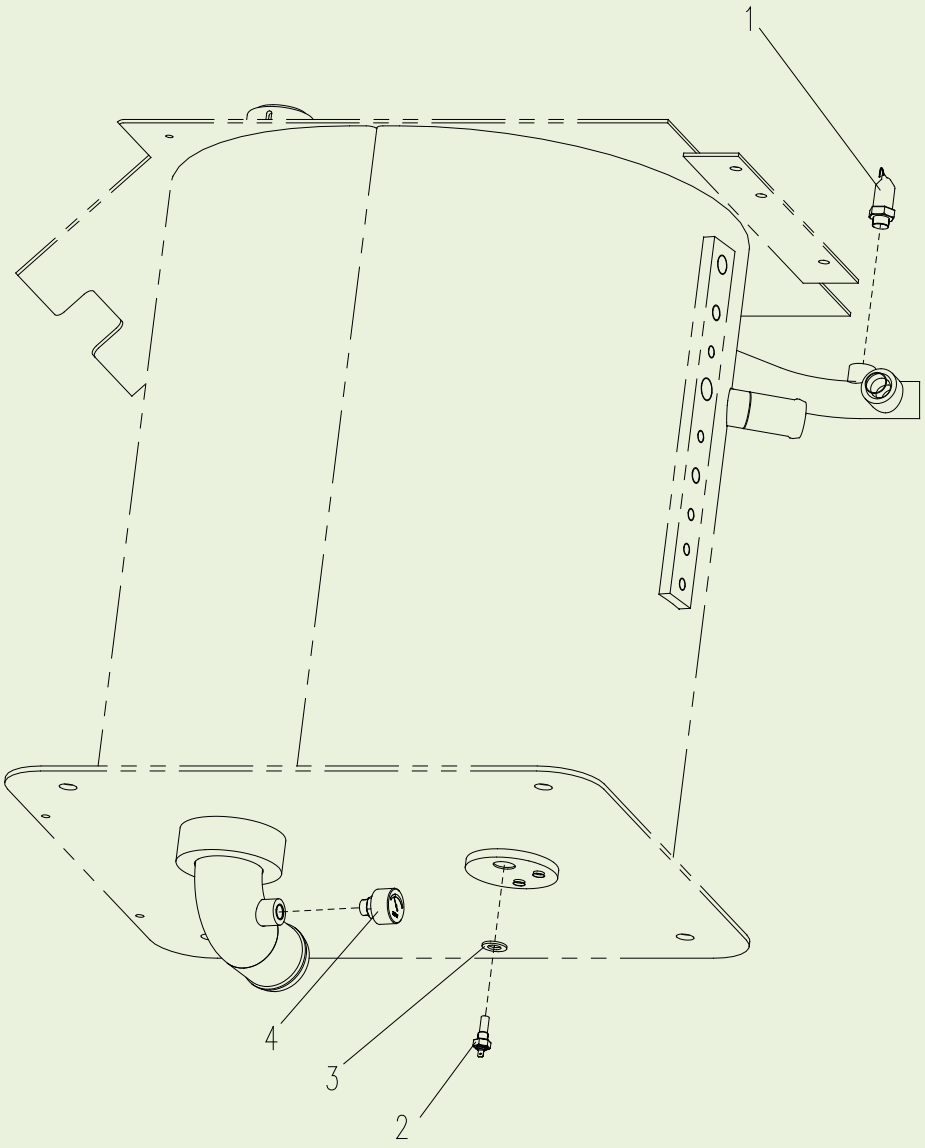

电气系统 Electric System

序号 ITEM	零件代号 Part No	零件名	PART NAME	数量 Q'TY	服务代码 S.C	适用机号 SERIAL NO	互换性 IA	替换零件 REPLACEABLE PART	
								零件代号 Part No	数量 Q'TY
1	801102899	液压油堵塞发讯器	Indicator for filter	1					
2	803504717	液压油温传感器	Oil temperature sensor	1					
3	805300024	垫圈 14	Washer	1					
4	819908755	液压油堵塞发讯器	Indicator for filter	1					

电气系统

Electric System

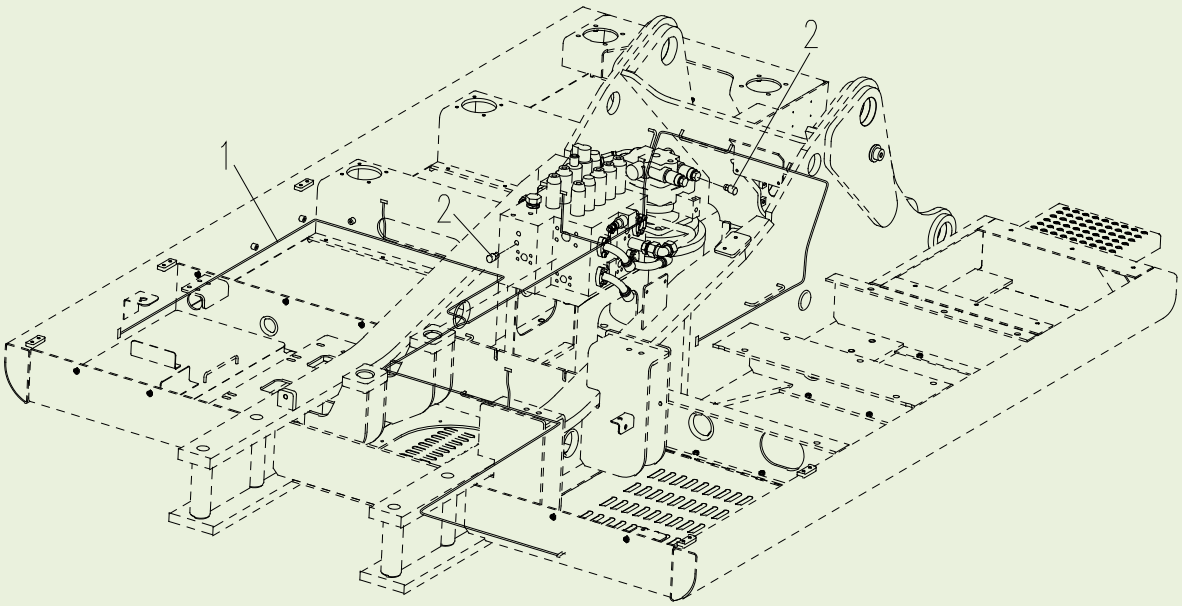

电气系统 Electric System

序号 ITEM	零件代号 Part No	零件名	PART NAME	数量 Q'TY	服务代码 S.C	适用机号 SERIAL NO	互换性 IA	替换零件 REPLACEABLE PART	
								零件代号 Part No	数量 Q'TY
1	310802045	主线束 1	Main harness 1	1		D10/12-		310801877	1
2	803608741	压力开关	Pressure switch	2					

310601813 空调系统 1

Air Conditioner System 1

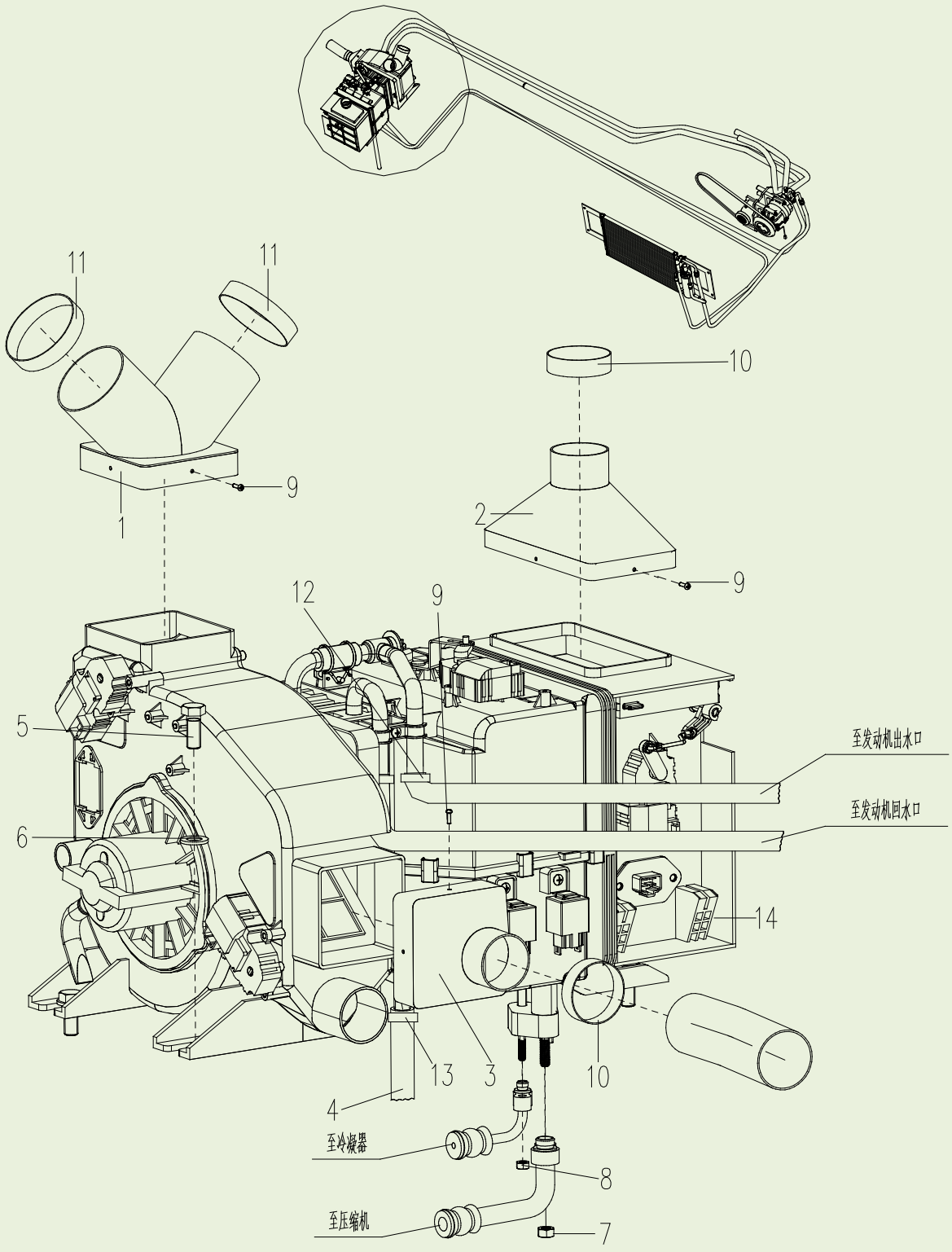

空调系统 1 Air Conditioner System 1

序号 ITEM	零件代号 Part No	零件名	PART NAME	数量 Q'TY	服务代码 S.C	适用机号 SERIAL NO	互换性 IA	替换零件 REPLACEABLE PART	
								零件代号 Part No	数量 Q'TY
1	312600325	上出风口	Top Air Outlet	1					
2	312600324	上进风口	Top Air Inlet	1					
3	312600323	前出风口	Front Air Outlet	1					
4	859934546	空调滴水管	Hose	1					
5	805000715	螺栓 M12×25	Bolt	4					
6	805300020	垫圈 12	Washer	4					
7	805200045	螺母 M8	Nut	1					
8	805200053	螺母 M6	Nut	1					
9	819908925	螺钉 ST3.5X9.5	Screw	12					
10	819908922	DS01D124060 喉箍	Hose Clip	4					
11	801905495	喉箍 φ51-φ76	Hose Clip	2					
12	819909303	JB/T8870 喉箍 D25	Hose Clip	2					
13	310500696	喉箍 Φ10-Φ16	Hose Clip	1					
14	803504680	蒸发器总成	Evaporator	1					

310601813 空调系统 1

Air Conditioner System 1

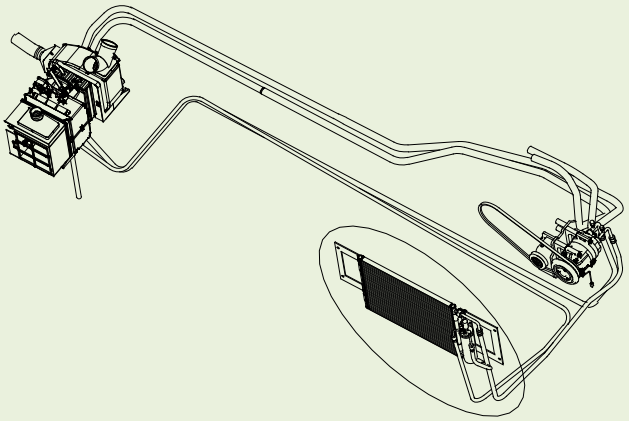

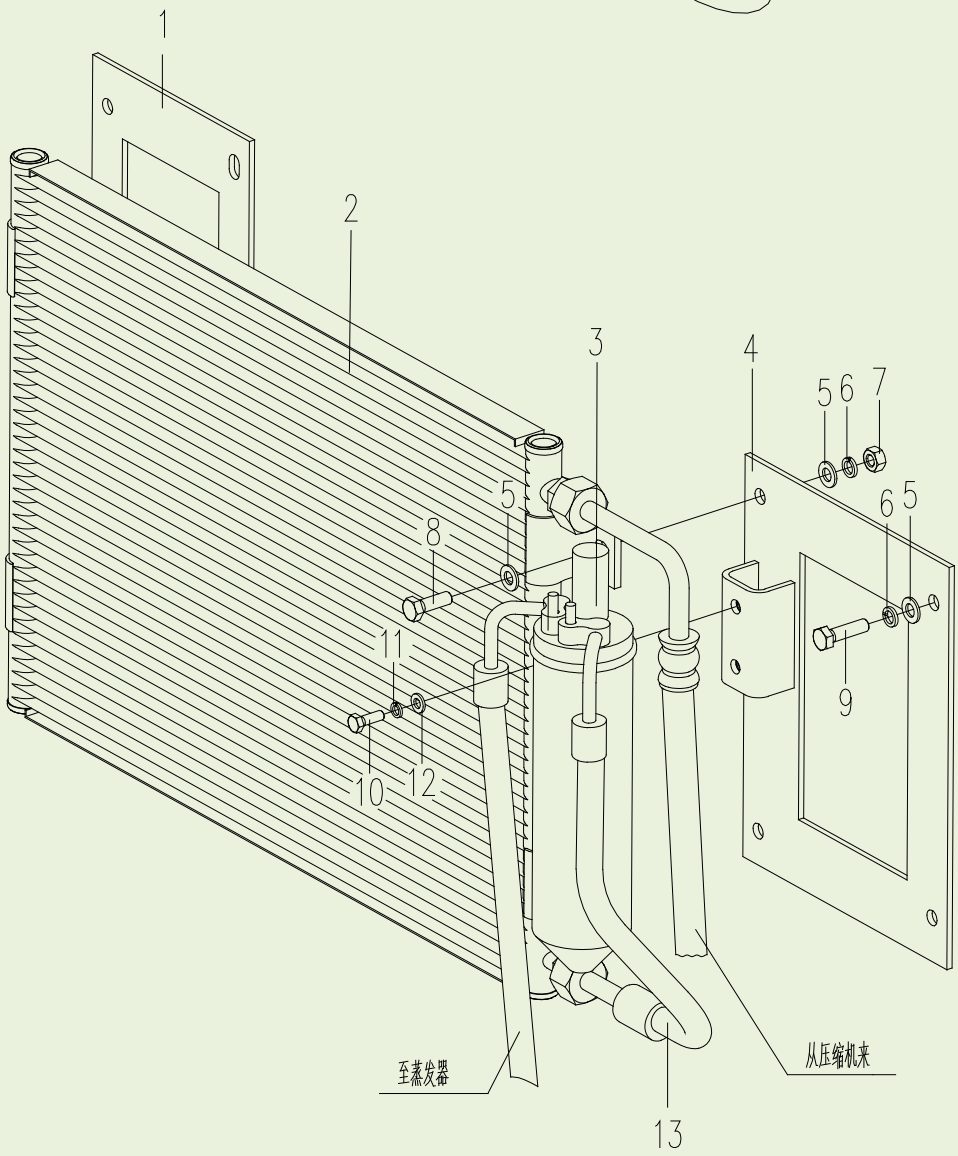

空调系统 1 Air Conditioner System 1

序号 ITEM	零件代号 Part No	零件名	PART NAME	数量 Q'TY	服务代码 S.C	适用机号 SERIAL NO	互换性 IA	替换零件 REPLACEABLE PART	
								零件代号 Part No	数量 Q'TY
1	310800536	连接板	Condenser Bracket	1					
2	803504679	冷凝器	Condenser	1					
3	819909088	干燥瓶及支架总成	Liquid Tank	1					
4	310800530	支架	Condenser Bracket	1					
5	805300069	垫圈 8	Washer	12					
6	805300010	垫圈 8	Washer	8					
7	805200045	螺母 M8	Nut	4					
8	805000018	螺栓 M8×20	Bolt	4					
9	805000020	螺栓 M8×30	Bolt	4					
10	805000046	螺栓 M6×14	Bolt	2					
11	805300030	垫圈 6	Washer	2					
12	805300029	垫圈 6	Washer	2					
13	803173615	软管总成	Hose Assy	1					

310601813 空调系统 1

Air Conditioner System 1

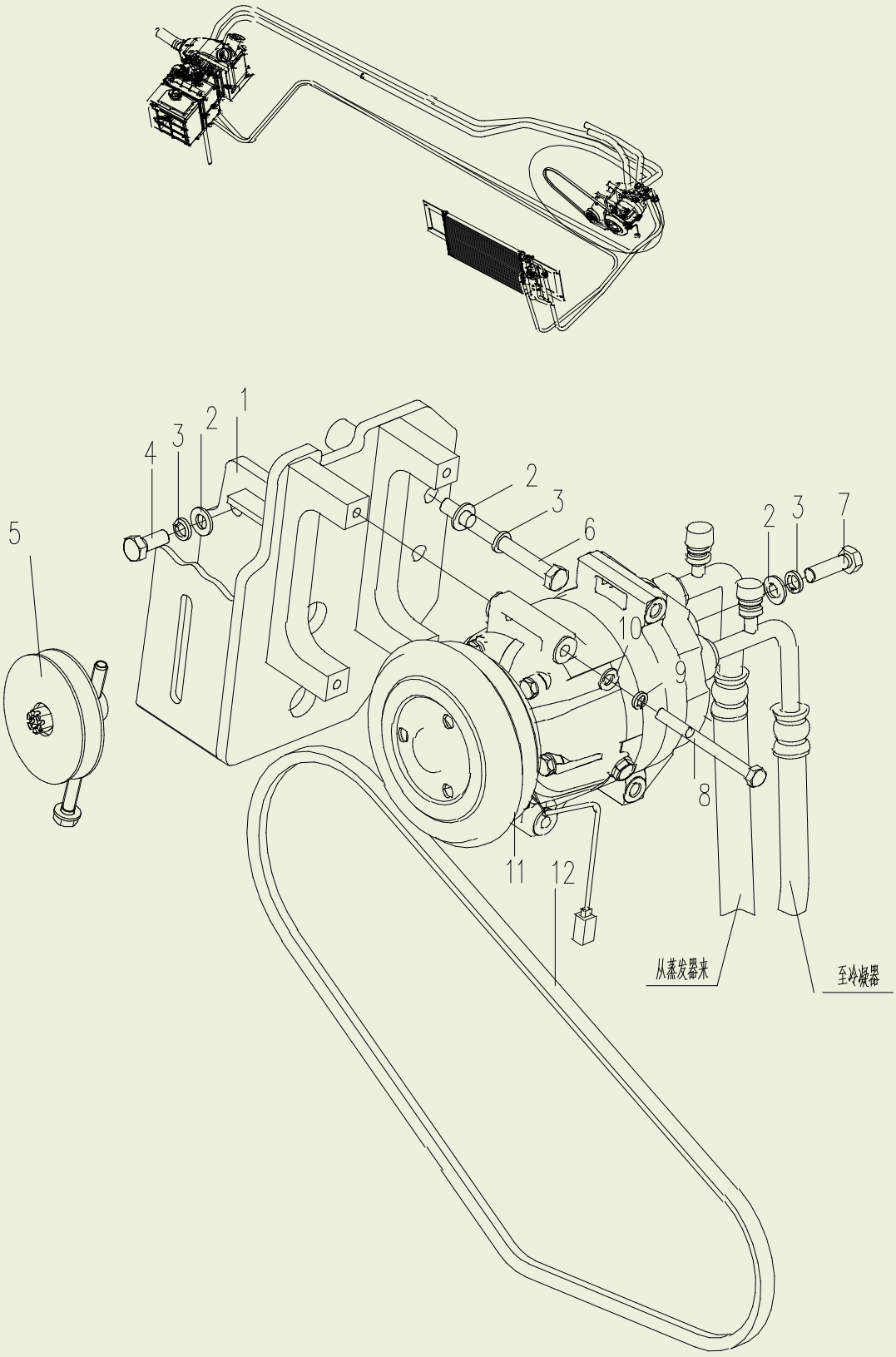

空调系统 1 Air Conditioner System 1

序号 ITEM	零件代号 Part No	零件名	PART NAME	数量 Q'TY	服务代码 S.C	适用机号 SERIAL NO	互换性 IA	替换零件 REPLACEABLE PART	
								零件代号 Part No	数量 Q'TY
1	310800073	压缩机支架	Bracket	1					
2	805300017	垫圈 10	Washer	5					
3	805300014	垫圈 10	Washer	5					
4	805004785	螺栓 M10×1.25×25	Bolt	2					
5	800309027	B 槽涨紧轮	Wheel	1					
6	805004784	螺栓 M10×1.25×110	Bolt	2					
7	819908682	螺栓 M10×1.25×30	Bolt	1					
8	805002815	螺栓 M8×90	Bolt	4					
9	805300010	垫圈 8	Washer	4					
10	805300069	垫圈 8	Washer	4					
11	819909396	压缩机	Compressor	1					
12	819908679	汽车 V 带	Strap	1					

310601813 空调系统 1

Air Conditioner System 1

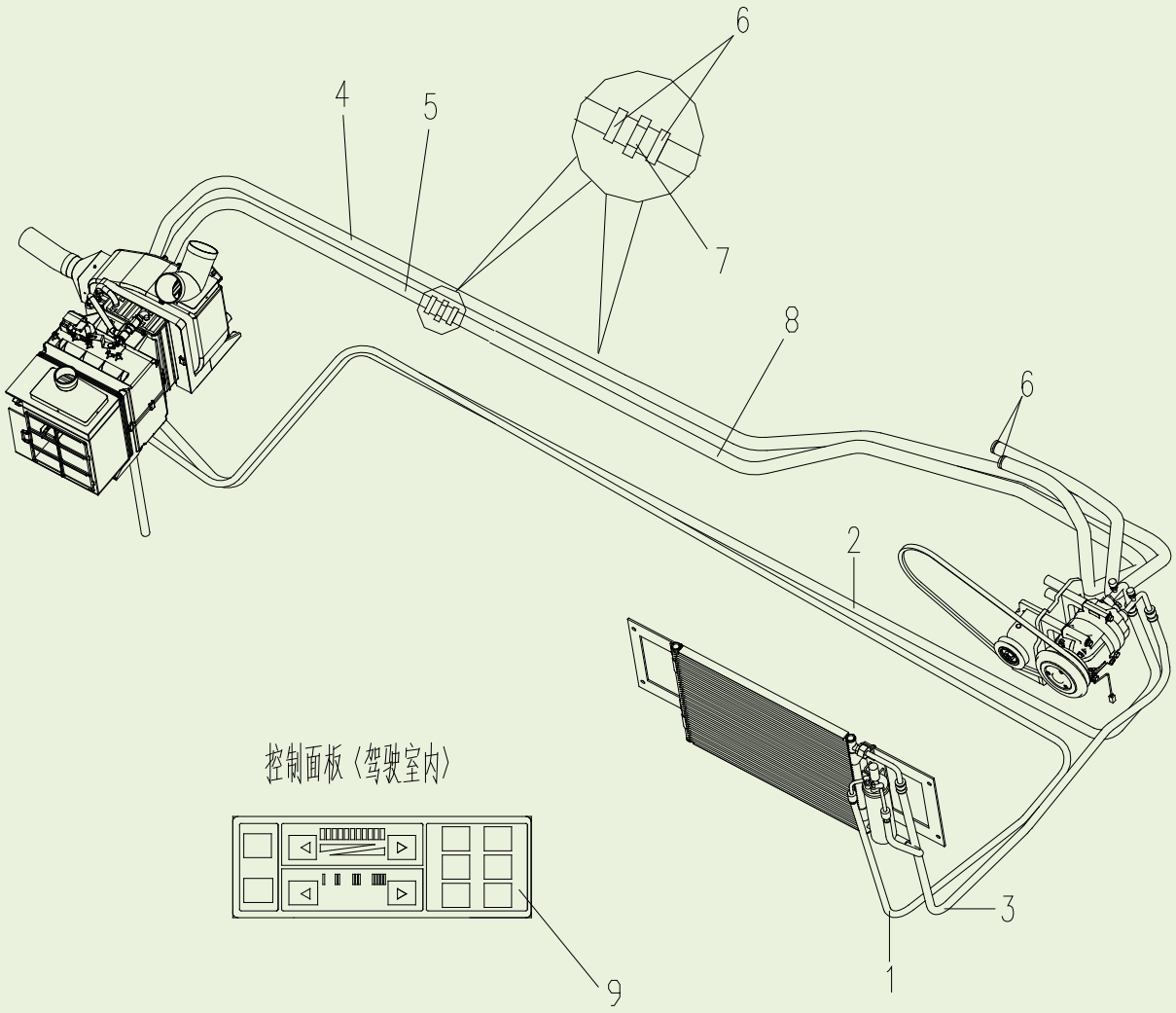

空调系统 1 Air Conditioner System 1

序号 ITEM	零件代号 Part No	零件名	PART NAME	数量 Q'TY	服务代码 S.C	适用机号 SERIAL NO	互换性 IA	替换零件 REPLACEABLE PART	
								零件代号 Part No	数量 Q'TY
1	803504791	冷媒管	Hose Assy	1					
2	803504792	冷媒管	Hose Assy	1					
3	803504792	冷媒管	Hose Assy	1					
4	801905584	输水胶管	Hose	1					
5	801905585	输水胶管	Hose	1					
6	819909303	喉箍	Hose Clip	4					
7	310800540	接头	Join Block	1					
8	801905586	输水胶管	Hose	1					
9	819909116	控制面板	Unit Air-Condition	1					

310601889 空调系统 2

Air Conditioner System 2

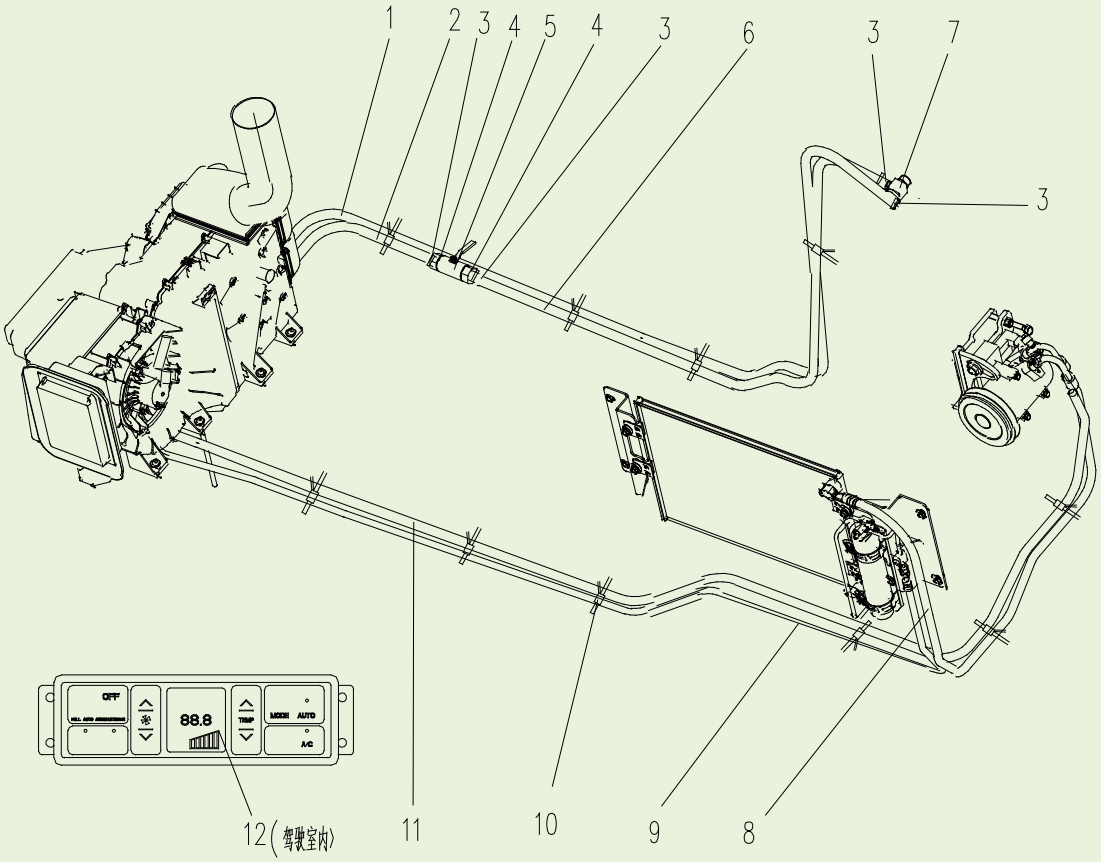

空调系统 2 Air Conditioner System 2

序号 ITEM	零件代号 Part No	零件名	PART NAME	数量 Q'TY	服务代码 S.C	适用机号 SERIAL NO	互换性 IA	替换零件 REPLACEABLE PART	
								零件代号 Part No	数量 Q'TY
1	822102752	回水管	Hose Assy	1					
2	801906623	发动机出水管Ⅰ	Hose Assy	1					
3	803504792	喉箍 φ16-φ25	Hose Assy	4					
4	801905584	接头	Hose	2					
5	801905585	球阀	Hose	1					
6	822102751	发动机出水管Ⅱ	Hose Clip	4					
7	310800535	接头	Join Block	1					
8	803506181	冷媒管	Hose Assy	1					
9	803506184	冷媒管	Hose Assy	1					
10	801905691	扎带	Band	20					
11	803506185	冷媒管	Hose Assy	1					
12	803504814	控制面板	Control board	1					

310601889 空调系统 2

Air Conditioner System 2

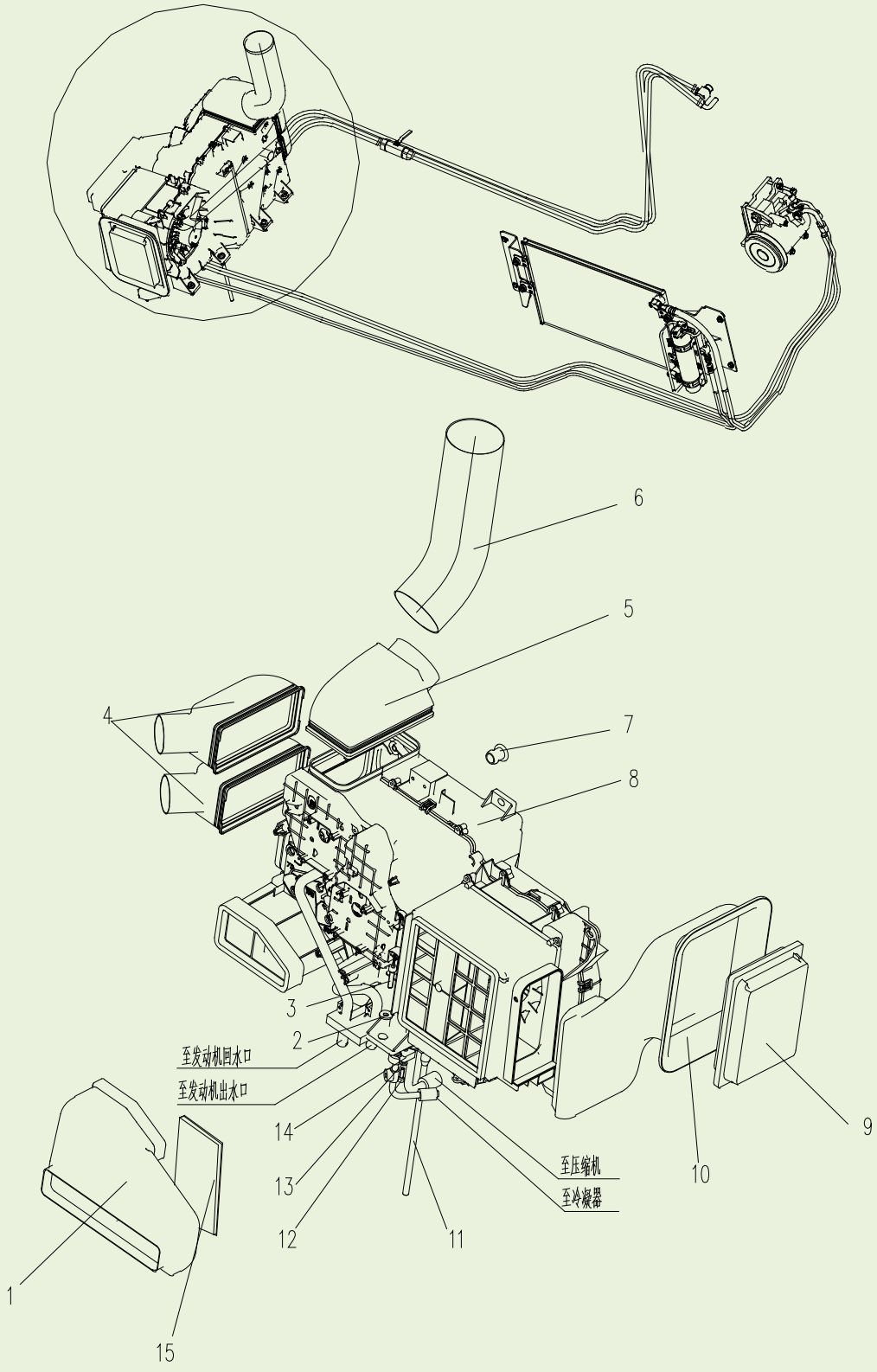

空调系统 2 Air Conditioner System 2

序号 ITEM	零件代号 Part No	零件名	PART NAME	数量 Q'TY	服务代码 S.C	适用机号 SERIAL NO	互换性 IA	替换零件 REPLACEABLE PART	
								零件代号 Part No	数量 Q'TY
1	801905721	吹脚过渡风道	Foot Blow Air Duct	1					
2	819908847	螺钉 M8×35	Bolt	7					
3	314000358	垫圈	Washer	7					
4	810907522	前吹风过渡风道	Front Blow Air Duct	1					
5	801905720	后吹风过渡风道	Back Blow Air Duct	1					
6	801905719	后吹风波纹管	Back Blow Bellows	1					
7	314000354	堵塞	Plug	1					
8	803504810	蒸发器	Evaporator	1					
9	803504817	外气过滤器	Filter	4					
10	801905718	吹新风过渡风道	Inhale Air Duck	1					
11	803504818	排水软管	Hose	1					
12	803504819	管接头	Adapter	1					
13	805103633	螺钉 M6X20	Bolt	1					
14	805300029	垫圈 6	Washer	1					
15	803504816	内气过滤器	Filter	1					

310601889 空调系统 2

Air Conditioner System 2

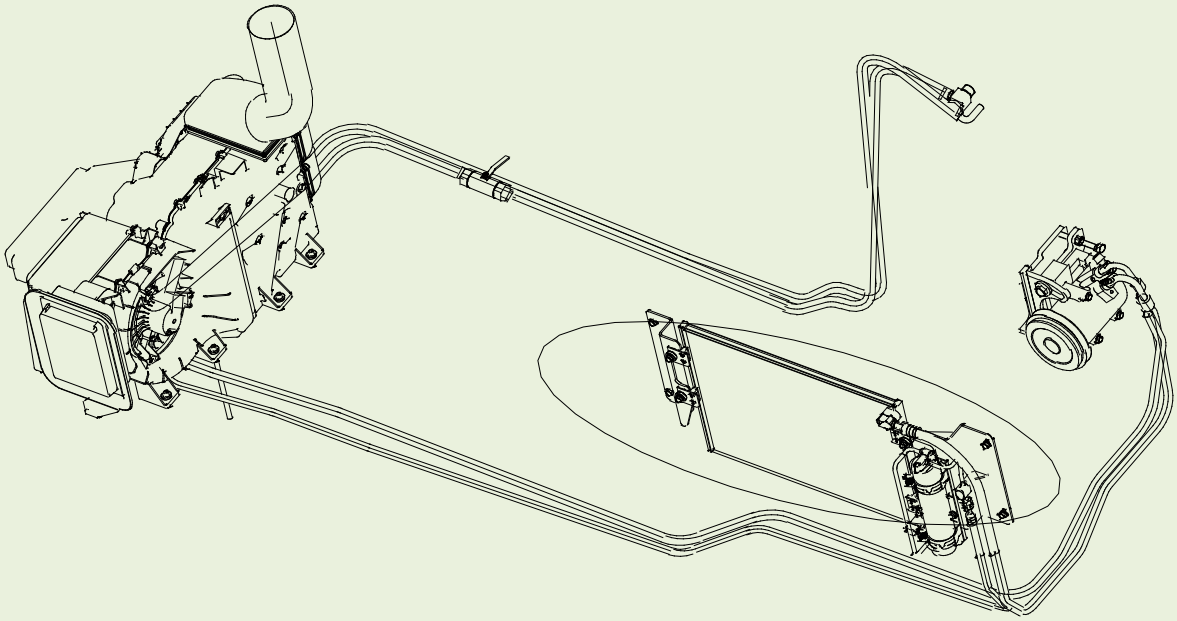

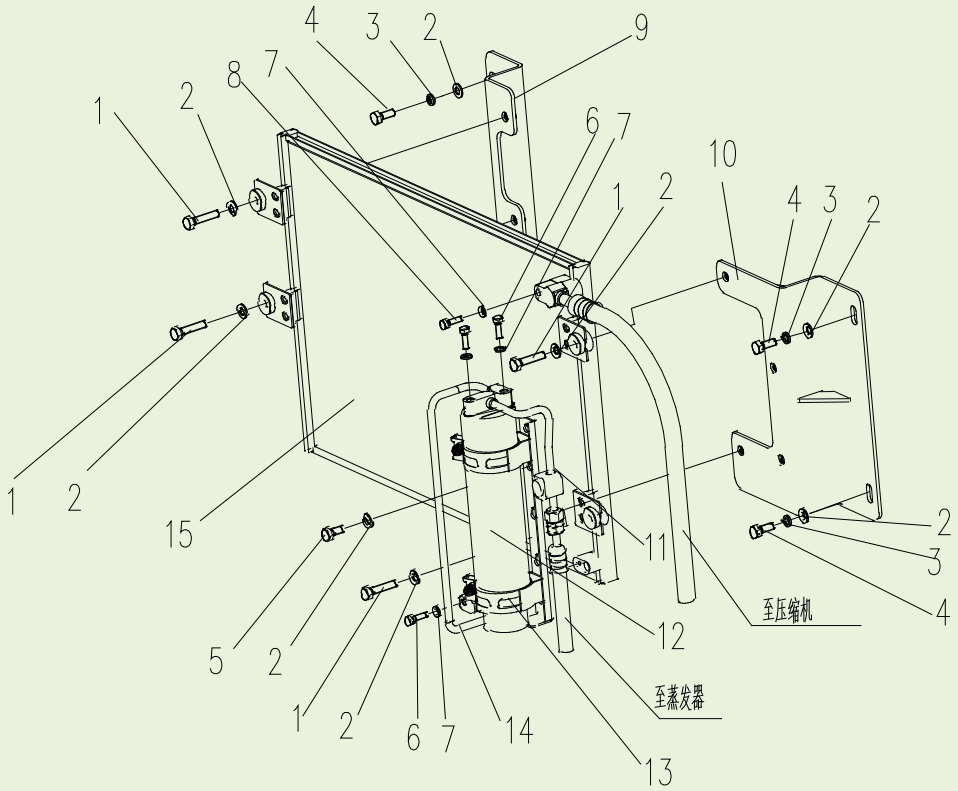

空调系统 2 Air Conditioner System 2

序号 ITEM	零件代号 Part No	零件名	PART NAME	数量 Q'TY	服务代码 S.C	适用机号 SERIAL NO	互换性 IA	替换零件 REPLACEABLE PART	
								零件代号 Part No	数量 Q'TY
1	805000089	螺栓 M8X35	Bolt	4					
2	805300069	垫圈 8	Washer	10					
3	805300010	垫圈 8	Washer	6					
4	805005235	螺栓 M8X20	Bolt	4					
5	805005234	螺栓 M8X16	Bolt	2					
6	805103633	螺栓 M6X20	Bolt	3					
7	805300029	垫圈 6	Washer	3					
8	805005209	螺栓 M6X35	Bolt	1					
9	803506161	冷凝器支架Ⅱ	Condenser Bracket	1					
10	803506158	冷凝器支架Ⅰ	Condenser Bracket	1					
11	803506183	液体硬管	Hose	1					
12	803504813	储液罐总成	Liquid Tank	1					
13	803504815	储液罐支架	Liquid Tank Bracket	1					
14	803506182	液体硬管	Hose	1					
15	803504812	冷凝器总成	Hose	1					

310601889 空调系统 2

Air Conditioner System 2

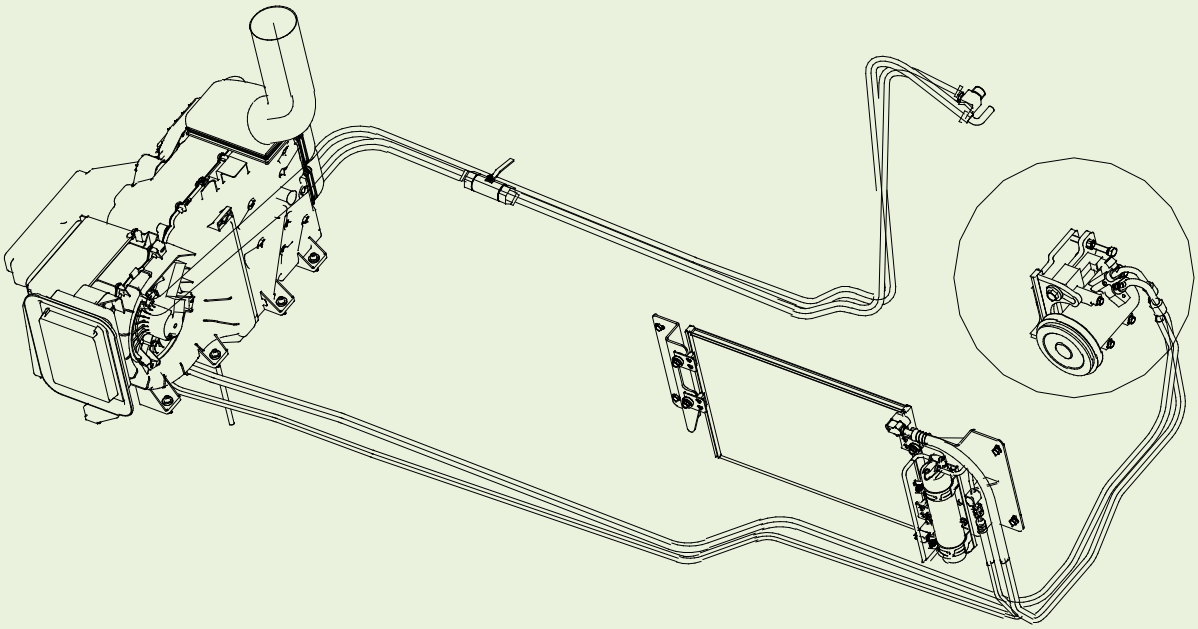

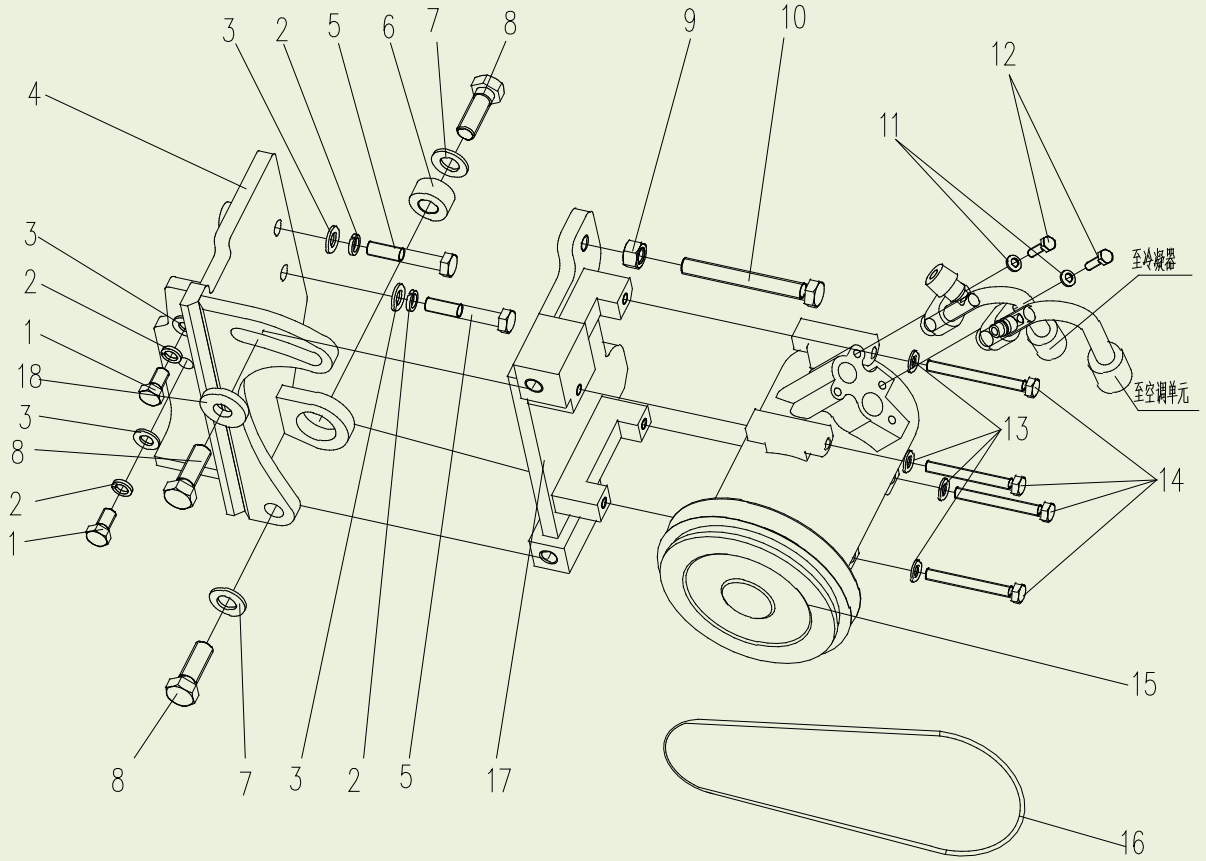

空调系统 2 Air Conditioner System 2

序号 ITEM	零件代号 Part No	零件名	PART NAME	数量 Q'TY	服务代码 S.C	适用机号 SERIAL NO	互换性 IA	替换零件 REPLACEABLE PART	
								零件代号 Part No	数量 Q' TY
1	805004695	螺栓 M10×1.25×20	Bolt	2					
2	805300014	垫圈 10	Washer	4					
3	805300017	垫圈 10	Washer	4					
4	803506167	压缩机支架Ⅱ	Bracket	1					
5	805004753	螺栓 M10X1.25X60	Bolt	2					
6	310601884	调整垫片	Washer	1					
7	80530014	垫圈 14	Washer	1					
8	310800073	螺栓 M14X40	Bolt	3					
9	805200049	螺母 M12	Nut	1					
10	805000149	螺栓 M12X100	Bolt	1					
11	805300029	垫圈 6	Washer	2					
12	805000126	螺栓 M6X30	Bolt	2					
13	805300069	垫圈 8	Washer	4					
14	805000395	螺栓 M8X70	Bolt	4					
15	803506186	压缩机	Compressor	1					
16	800306908	皮带	Strap	1					
17	310601888	压缩机支架Ⅰ	Bracket	1					

310800108 底盘总成 1

Undercarriage Assy

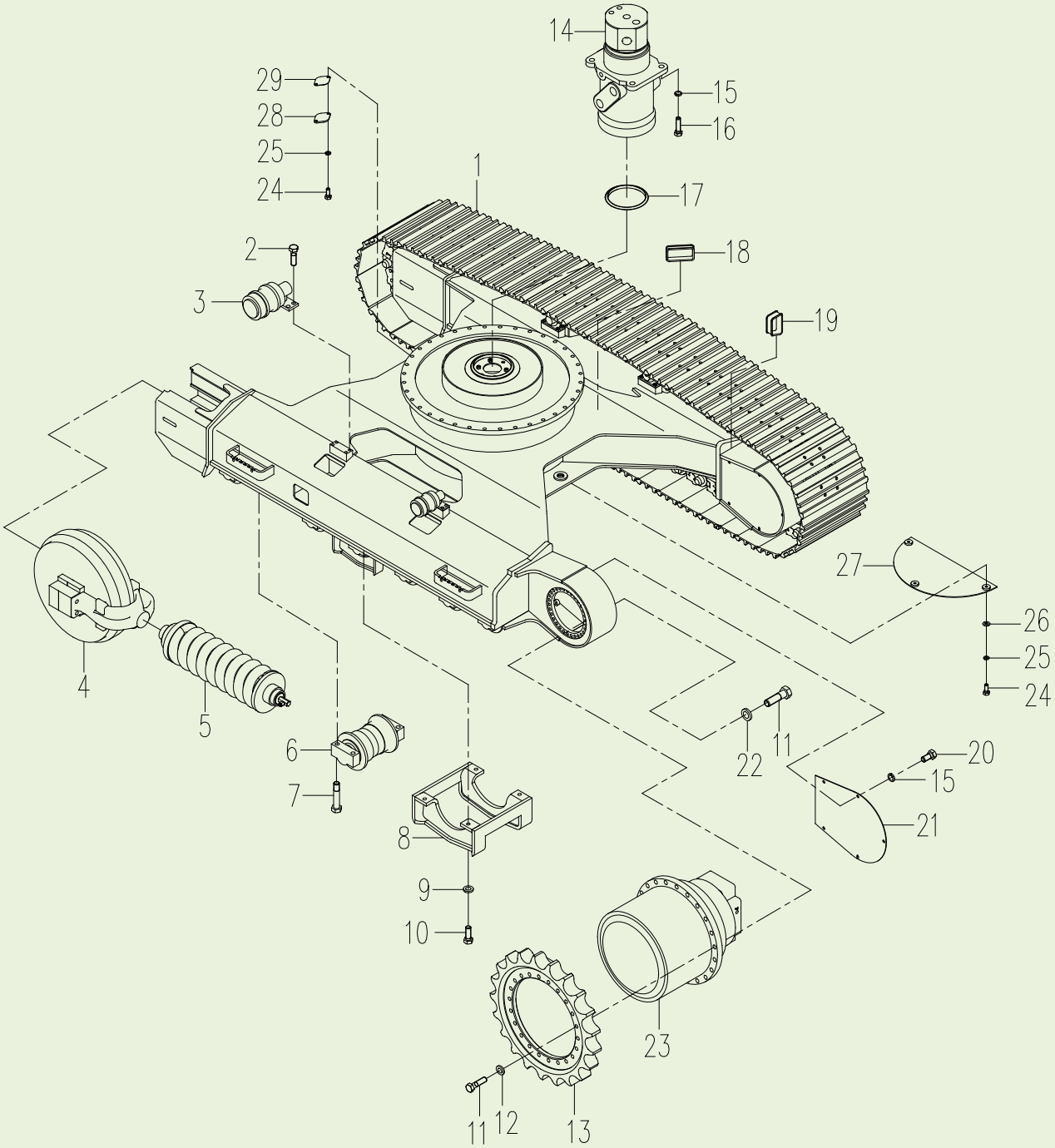

310800108 底盘总成 Undercarriage Assy

序号 ITEM	零件代号 Part No	零件名	PART NAME	数量 Q'TY	服务代码 S.C	适用机号 SERIAL NO	互换性 IA	替换零件 REPLACEABLE PART	
								零件代号 Part No	数量 Q'TY
1	800305448	履带总成 600mm	Crawler	2	H				
	800305449	履带总成 700mm	Crawler	2	OP				
	800305450	履带总成 800mm	Crawler	2	OP				
2	805006280	螺栓 M16×45	Bolt	16					
3	800305439	托轮	Upper Roller	4	H				
4	800305436	引导轮	Guide Wheel	2	H				
5	800305451	涨紧装置	Adjuster Assy	2	H			800305389	2
6	800305437	支重轮	Lower Roller	16	H				
7	805006281	螺栓 M18×90	Bolt	64					
8	310800222	夹轨器	Guard	2					
9	805302499	垫圈 18	Washer	8					
10	805006334	螺栓 M18×45	Bolt	8					
11	805004815	螺栓 M16×60	Bolt	104					
12	805302502	垫圈 16	Washer	44					
13	800305438	驱动轮	Sprocket	2	H				
14	800305381	中心回转体	Center Joint	1	H				
15	805300018	垫圈 12	Washer	14					
16	805004781	螺栓 M12×45	Bolt	4					
17	310800227	防尘圈	Dirt-proof Boot	1					
18	310800228	橡胶护套	Rubber Guard	2					
19	310802043	橡胶护套	Rubber Guard	2					
20	805000715	螺栓 M12×25	Bolt	10					
21	310800224	盖板	Cover	2					
22	805302498	垫圈 16	Washer	60					
23	803007149	行走马达	Travel Motor	2	H			803007274	2
24	805000714	螺栓 M10×20	Bolt	8					
25	805300014	垫圈 10	Washer	8					
26	805300017	垫圈 10	Washer	6					
27	310800223	底盖	Cover	2					
28	310800226	盖板	Cover	1					
29	310800229	橡胶垫	Rubber Shim	1					

310800108 底盘总成 2

Undercarriage Assy

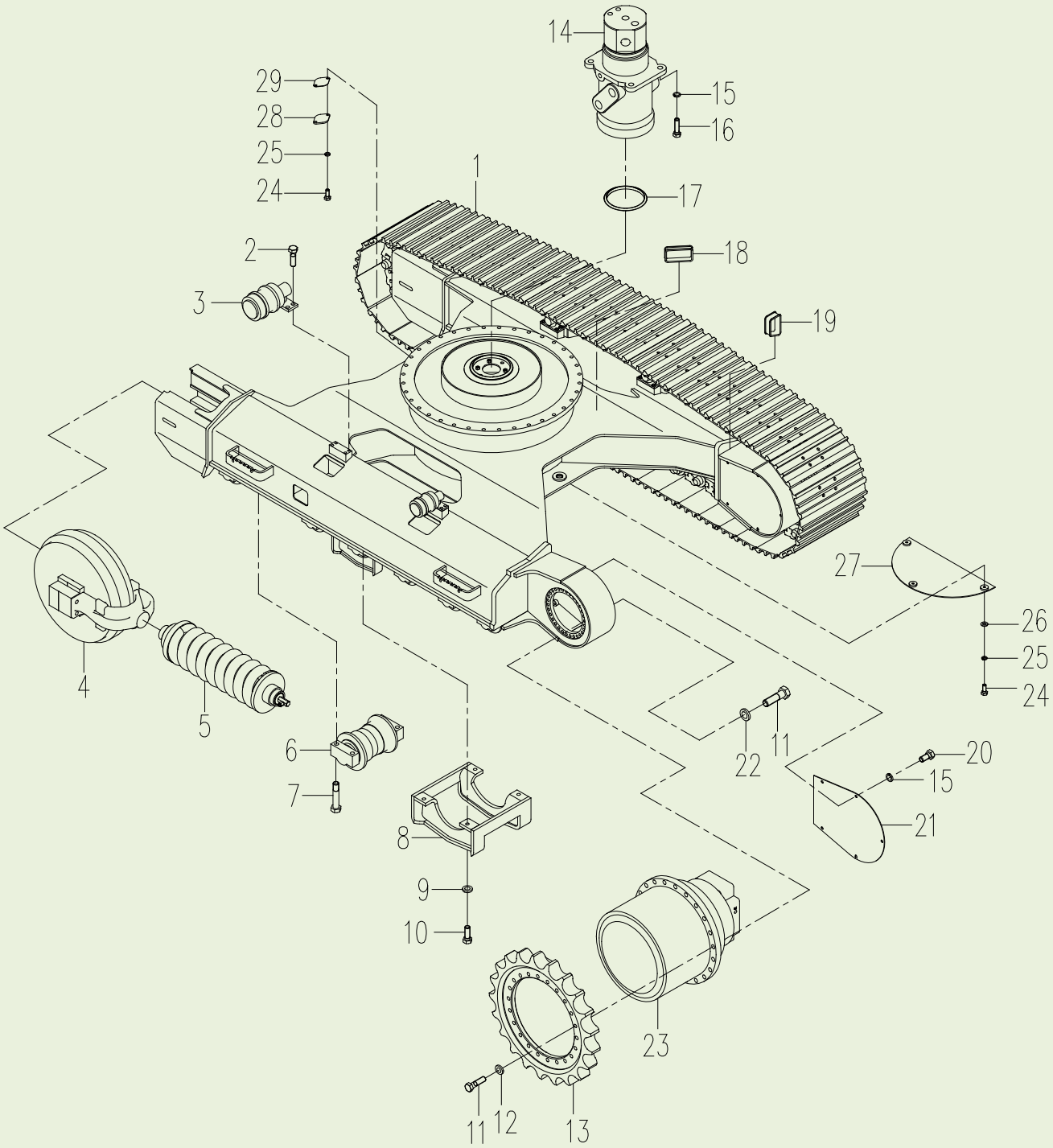

310800108 底盘总成 Undercarriage Assy

序号 ITEM	零件代号 Part No	零件名	PART NAME	数量 Q'TY	服务代码 S.C	适用机号 SERIAL NO	互换性 IA	替换零件 REPLACEABLE PART	
								零件代号 Part No	数量 Q'TY
1	800305448	履带总成 600mm	Crawler	2	H				
	800305449	履带总成 700mm	Crawler	2	OP				
	800305450	履带总成 800mm	Crawler	2	OP				
2	805006280	螺栓 M16×45	Bolt	16					
3	800305587	托轮	Upper Roller	4	H				
4	800305585	引导轮	Guide Wheel	2	H				
5	800305451	涨紧装置	Adjuster Assy	2	H			800305389	2
6	800305586	支重轮	Lower Roller	16	H				
7	805006281	螺栓 M18×90	Bolt	64					
8	310800222	夹轨器	Guard	2					
9	805302499	垫圈 18	Washer	8					
10	805006334	螺栓 M18×45	Bolt	8					
11	805004815	螺栓 M16×60	Bolt	104					
12	805302502	垫圈 16	Washer	44					
13	800305588	驱动轮	Sprocket	2	H				
14	800305381	中心回转体	Center Joint	1	H				
15	805300018	垫圈 12	Washer	14					
16	805004781	螺栓 M12×45	Bolt	4					
17	310800227	防尘圈	Dirt-proof Boot	1					
18	310800228	橡胶护套	Rubber Guard	2					
19	310802043	橡胶护套	Rubber Guard	2					
20	805000715	螺栓 M12×25	Bolt	10					
21	310800224	盖板	Cover	2					
22	805302498	垫圈 16	Washer	60					
23	803007149	行走马达	Travel Motor	2	H			803007274	2
24	805000714	螺栓 M10×20	Bolt	8					
25	805300014	垫圈 10	Washer	8					
26	805300017	垫圈 10	Washer	6					
27	310800223	底盖	Cover	2					
28	310800226	盖板	Cover	1					
29	310800229	橡胶垫	Rubber Shim	1					

310800108 底盘总成 3

Undercarriage Assy

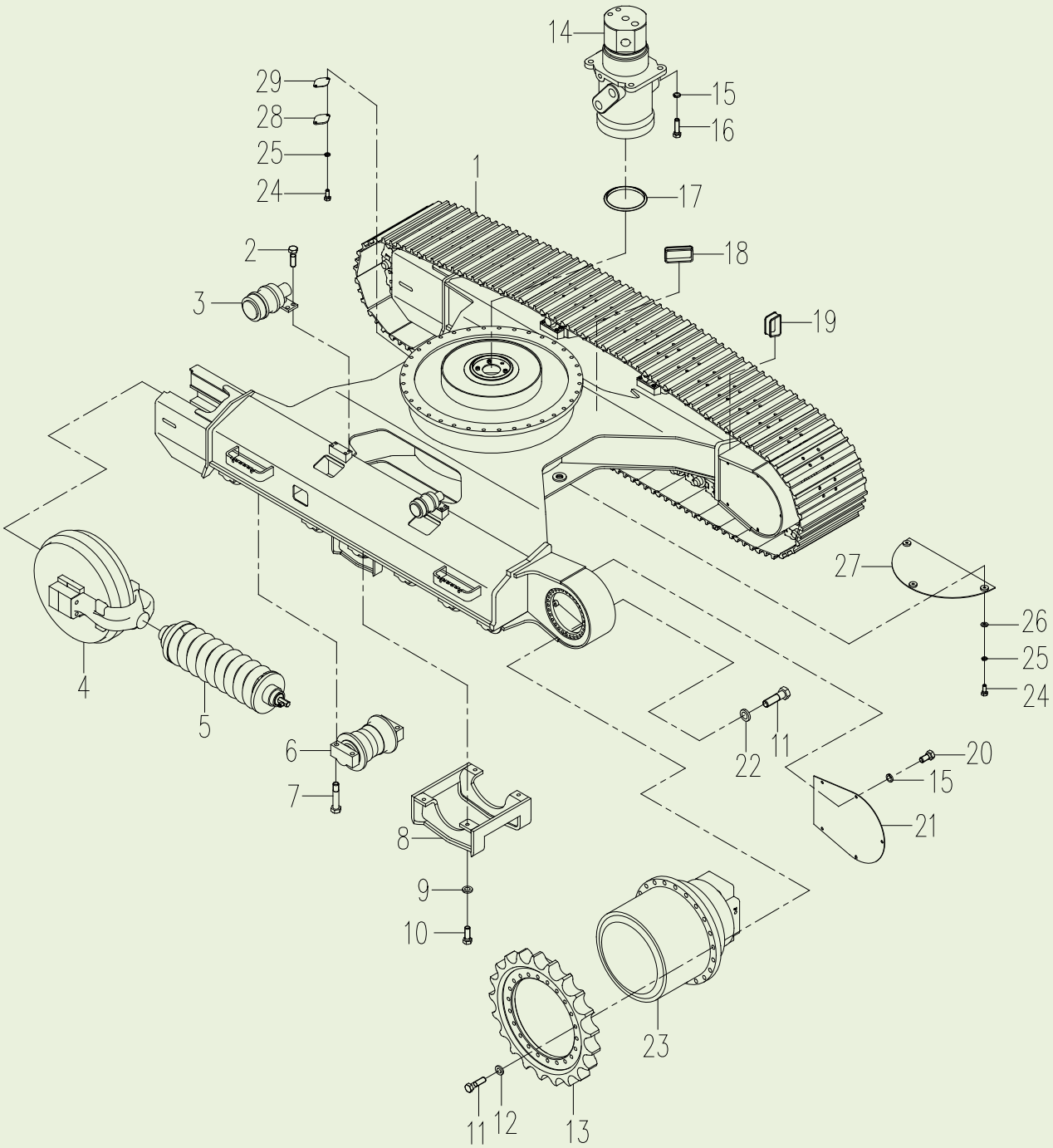

310800108 底盘总成 Undercarriage Assy

序号 ITEM	零件代号 Part No	零件名	PART NAME	数量 Q'TY	服务代码 S.C	适用机号 SERIAL NO	互换性 IA	替换零件 REPLACEABLE PART	
								零件代号 Part No	数量 Q'TY
1	800305429	履带总成 600mm	Crawler	2	H				
	800305426	履带总成 700mm	Crawler	2	OP				
	800305425	履带总成 800mm	Crawler	2	OP				
2	805006280	螺栓 M16×45	Bolt	16					
3	800305385	托轮	Upper Roller	4	H				
4	800305386	引导轮	Guide Wheel	2	H				
5	800305451	涨紧装置	Adjuster Assy	2	H			800305389	2
6	800305387	支重轮	Lower Roller	16	H				
7	805006281	螺栓 M18×90	Bolt	64					
8	310800222	夹轨器	Guard	2					
9	805302499	垫圈 18	Washer	8					
10	805006334	螺栓 M18×45	Bolt	8					
11	805004815	螺栓 M16×60	Bolt	104					
12	805302502	垫圈 16	Washer	44					
13	800305388	驱动轮	Sprocket	2	H				
14	800305381	中心回转体	Center Joint	1	H				
15	805300018	垫圈 12	Washer	14					
16	805004781	螺栓 M12×45	Bolt	4					
17	310800227	防尘圈	Dirt-proof Boot	1					
18	310800228	橡胶护套	Rubber Guard	2					
19	310802043	橡胶护套	Rubber Guard	2					
20	805000715	螺栓 M12×25	Bolt	10					
21	310800224	盖板	Cover	2					
22	805302498	垫圈 16	Washer	60					
23	803007149	行走马达	Travel Motor	2	H			803007274	2
24	805000714	螺栓 M10×20	Bolt	8					
25	805300014	垫圈 10	Washer	8					
26	805300017	垫圈 10	Washer	6					
27	310800223	底盖	Cover	2					
28	310800226	盖板	Cover	1					
29	310800229	橡胶垫	Rubber Shim	1					

800305448 履带 1

Track Chain

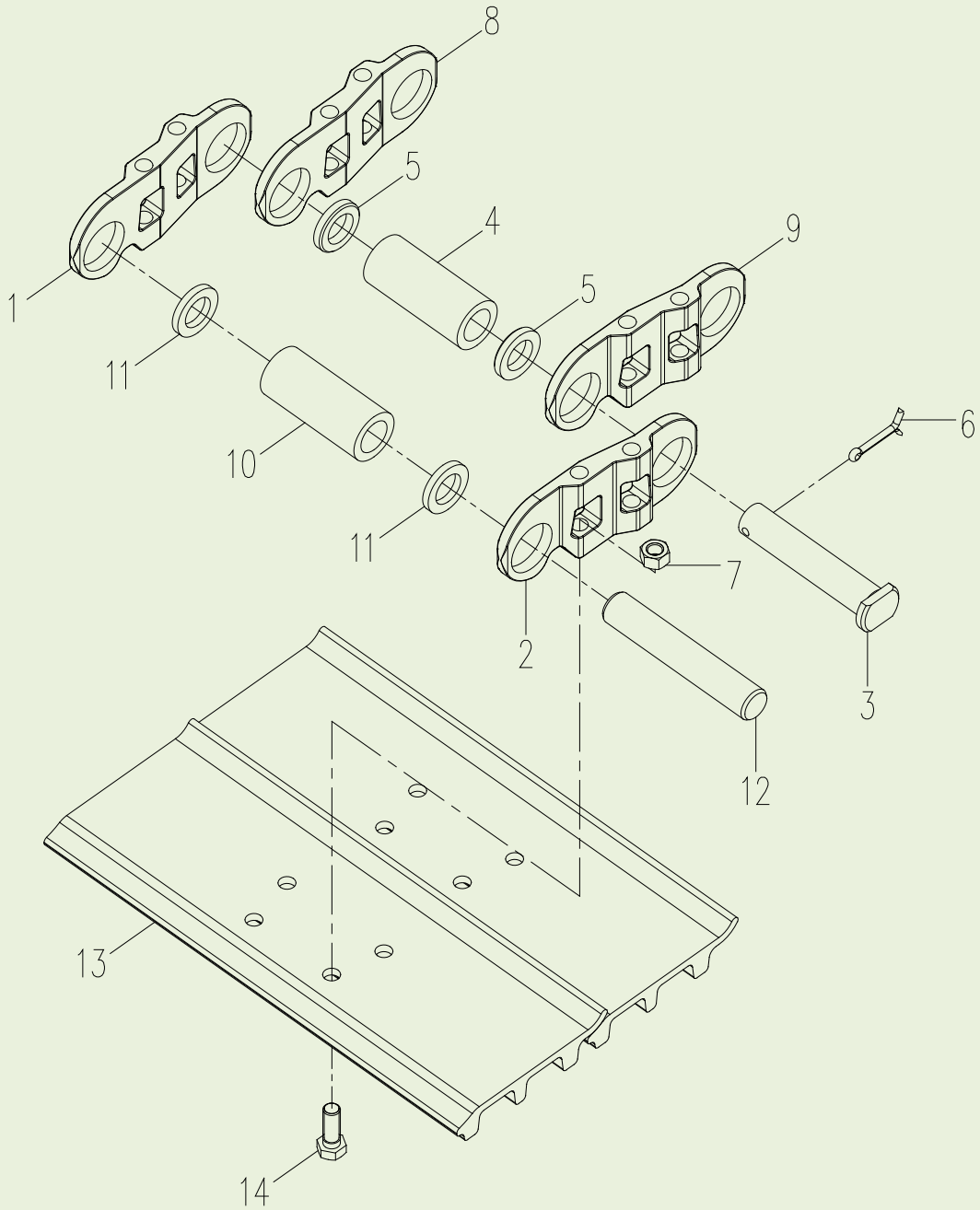

800305448 履带 Track Chain

序号 ITEM	零件代号 Part No	零件名	PART NAME	数量 Q'TY	服务代码 S.C	适用机号 SERIAL NO	互换性 IA	替换零件 REPLACEABLE PART	
								零件代号 Part No	数量 Q'TY
1	800340247	左主链轨节	Master Link LH	2					
2	800340246	右主链轨节	Master Link RH	2					
3	819908992	主销轴	Master Track Pin	2					
4	800340250	主销套	Master Bushing	2					
5	800340251	主密封圈	Master Spacer	4					
6	800340254	开口销	Cotter Pin	2					
7	800309047	螺母	Track Nut	376					
8	800340253	左链轨节	Track Link LH	92					
9	800340252	右链轨节	Track Link RH	92					
10	800340248	销套	Bushing	92					
11	800340249	密封圈	Spacer	184					
12	819908991	销轴	Track Pin	92					
13	819908989	履带板	Track Shoe	94					
14	800340255	螺栓	Track Bolt	376					
	819908990	链轨合件	Track Link	94					

800305429 履带 2

Track Chain

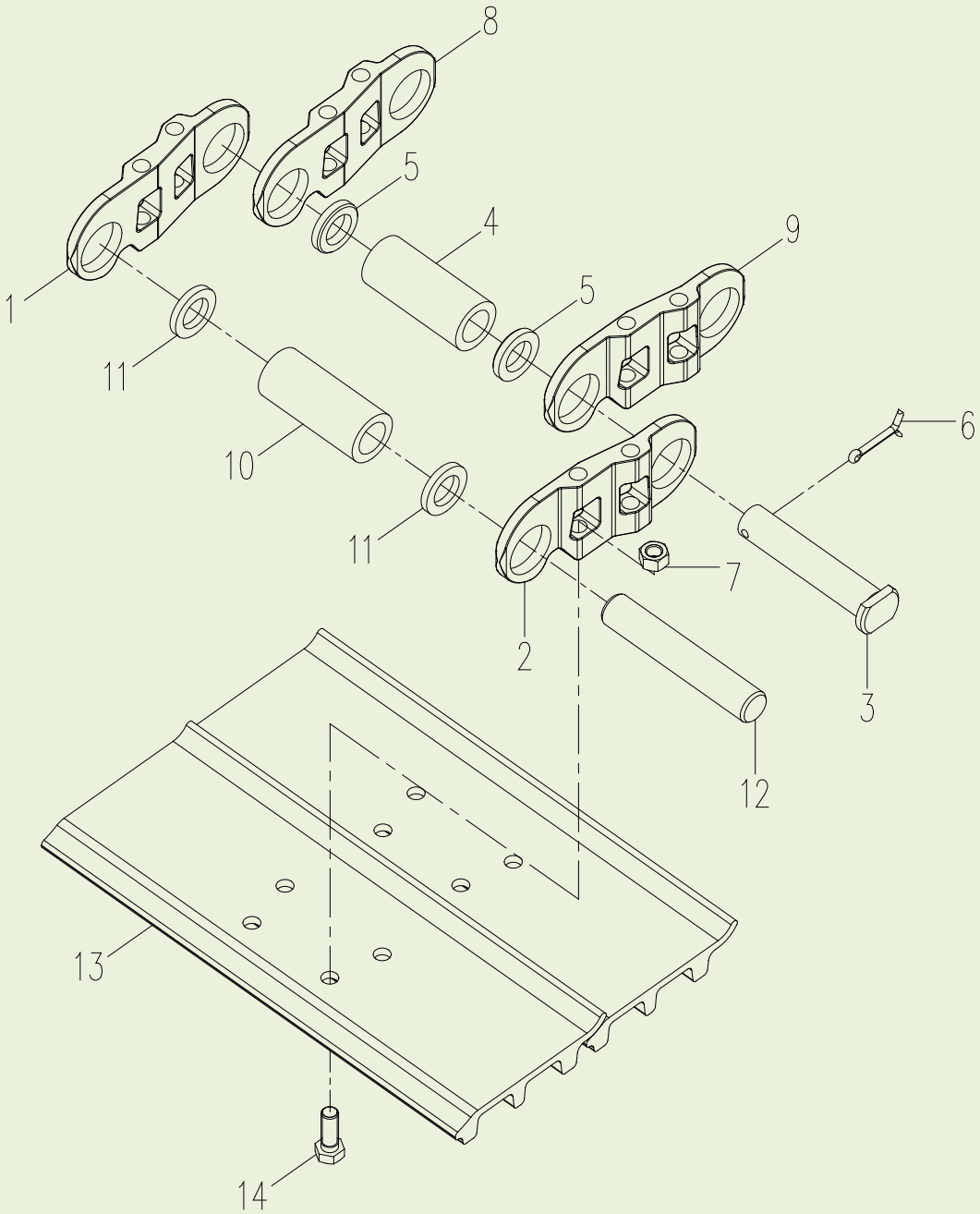

800305429 履带 Track Chain

序号 ITEM	零件代号 Part No	零件名	PART NAME	数量 Q'TY	服务代码 S.C	适用机号 SERIAL NO	互换性 IA	替换零件 REPLACEABLE PART	
								零件代号 Part No	数量 Q'TY
1	800340289	左主链轨节	Master Link LH	2					
2	800340288	右主链轨节	Master Link RH	2					
3	819908998	主销轴	Master Track Pin	2					
4	800340292	主销套	Master Bushing	2					
5	800340293	主密封圈	Master Spacer	4					
6	800340296	开口销	Cotter Pin	2					
7	800309047	螺母	Track Nut	376					
8	800340295	左链轨节	Track Link LH	92					
9	800340294	右链轨节	Track Link RH	92					
10	800340290	销套	Bushing	92					
11	800340291	密封圈	Spacer	184					
12	819908997	销轴	Track Pin	92					
13	819908994	履带板	Track Shoe	94					
14	800340255	螺栓	Track Bolt	376					
	819908996	链轨合件	Track Link	94					

800305451 涨紧机构 1

Adjuster

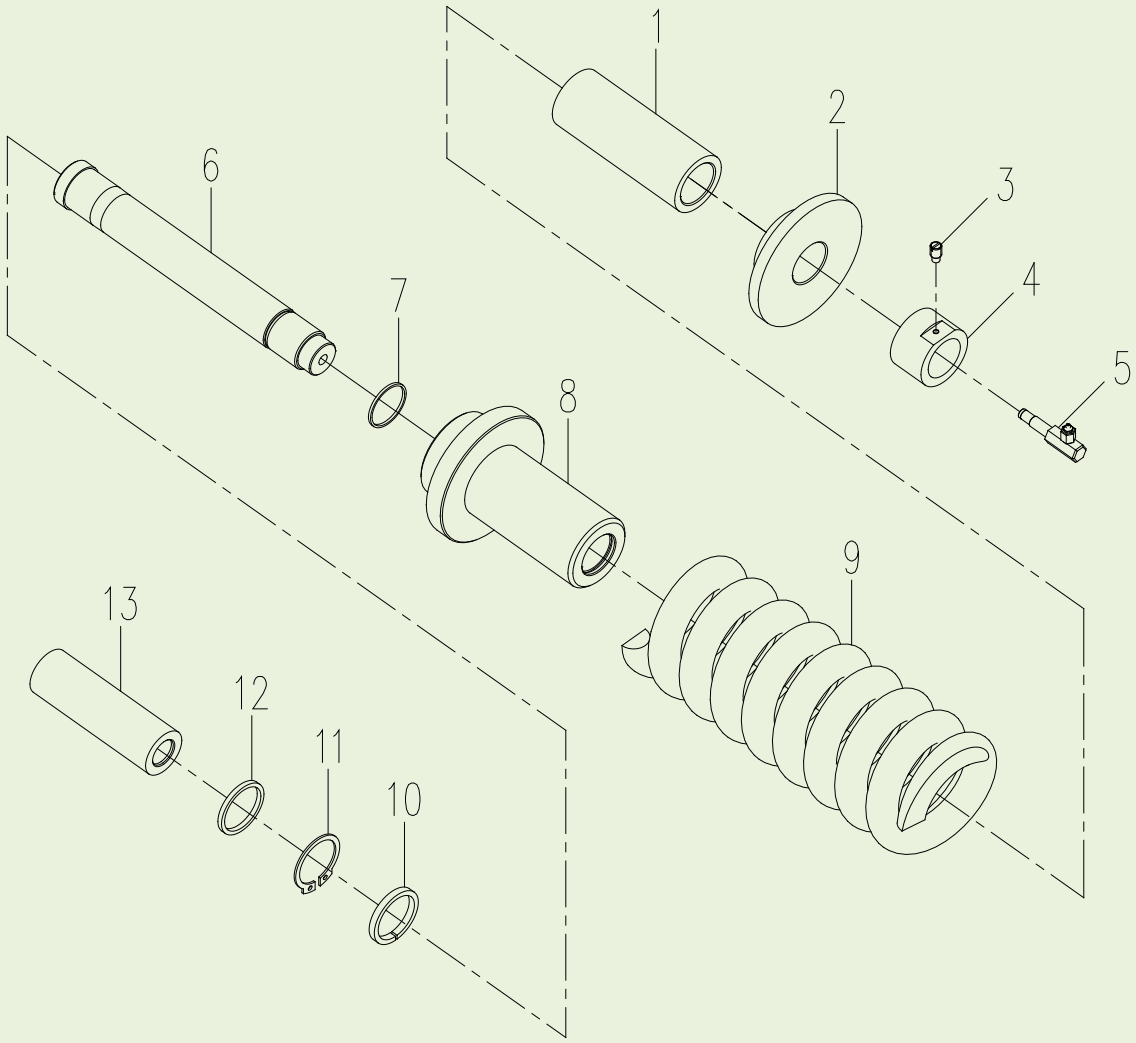

800305451 涨紧机构 Adjuster

序号 ITEM	零件代号 Part No	零件名	PART NAME	数量 Q'TY	服务代码 S.C	适用机号 SERIAL NO	互换性 IA	替换零件 REPLACEABLE PART	
								零件代号 Part No	数量 Q'TY
1	800340257	套筒	Sleeve	1					
2	800340258	法兰	Blind Flange	1					
3	800340259	紧定螺钉	Screw	1					
4	800306698	螺母	Nut	1					
5	800340260	注油阀	Valve-Grease	1					
6	800340261	杆	Rod	1					
7	800340262	O型圈	O-Ring	1					
8	800340263	缸体	Cylinder	1					
9	800340264	弹簧	Spring	1					
10	800306682	密封环	Seal Washer	1					
11	800306683	支承环	Ring-Back Up	1					
12	800306681	防尘圈	Seal-Dust	1					
13	800340265	活塞杆	Piston Rod	1					

800305389 涨紧机构 2

Adjuster

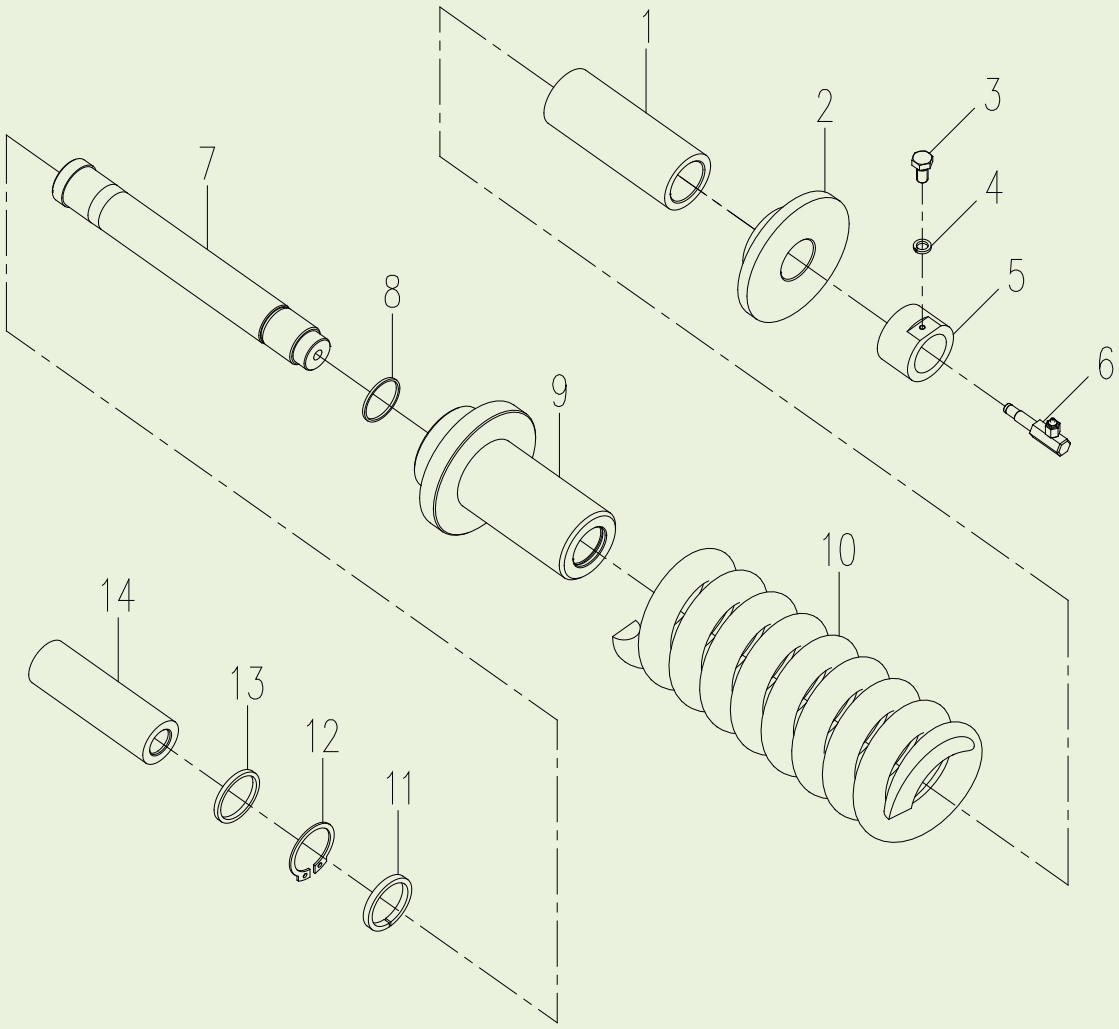

800305389 涨紧机构 Adjuster

序号 ITEM	零件代号 Part No	零件名	PART NAME	数量 Q'TY	服务代码 S.C	适用机号 SERIAL NO	互换性 IA	替换零件 REPLACEABLE PART	
								零件代号 Part No	数量 Q'TY
1	800340297	套筒	Sleeve	1					
2	800340298	法兰	Blind Flange	1					
3	805000033	六角螺栓M8×16	Screw	1					
4	805300010	弹簧垫圈 8	Washer	1					
5	800340299	螺母	Nut	1					
6	800305497	注油阀	Valve-Grease	1					
7	800340300	杆	Rod	1					
8	800340301	O型圈	O-Ring	1					
9	800340302	缸体	Cylinder	1					
10	800340303	弹簧	Spring	1					
11	800340304	密封环	Seal Washer	1					
12	800340305	支承环	Ring-Back Up	1					
13	800340306	防尘圈	Seal-Dust	1					
14	800340307	活塞杆	Piston Rod	1					

310800516 下车液压管路

Base Hydraulic Piping

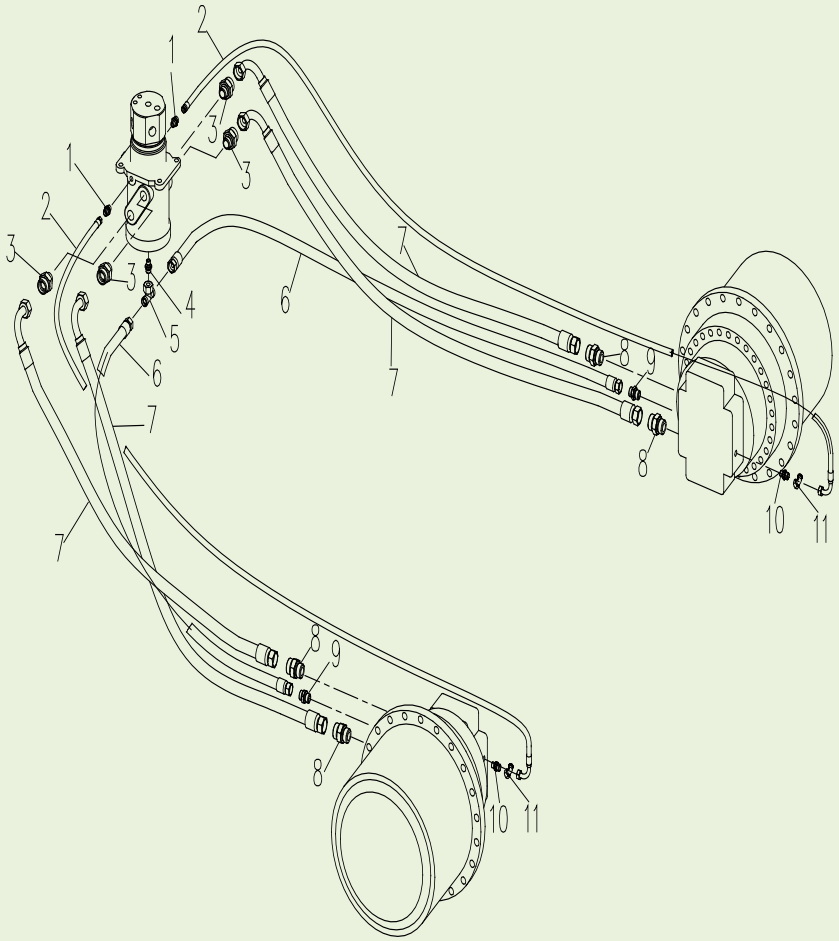

下车液压管路 Base Hydraulic Piping

序号 ITEM	零件代号 Part No	零件名	PART NAME	数量 Q'TY	服务代码 S.C	适用机号 SERIAL NO	互换性 IA	替换零件 REPLACEABLE PART	
								零件代号 Part No	数量 Q'TY
1	803163582	接头	Adapter	2					
2	803172077	软管总成	Hose Assembly	2					
3	803166504	接头	Adapter	4					
4	803166500	接头	Adapter	1					
5	803166562	接头	Tee	1					
6	803172125	软管总成	Hose Assembly	2					
7	803172137	软管总成	Hose Assembly	4					
8	803172166	接头	Adapter	4					
9	803172173	接头	Adapter	2					
10	803172161	接头	Adapter	2					
11	803163572	弯头	Elbow	2					

中心回转体

Turning Joint

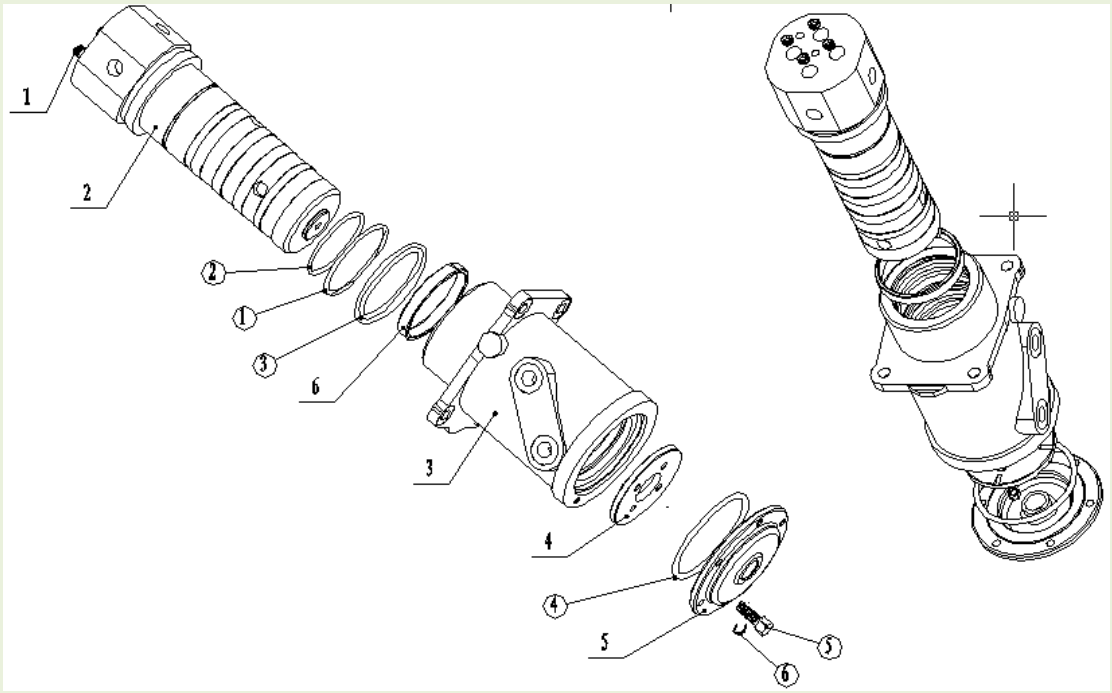

中心回转体 Turning Joint

序号 ITEM	零件代号 Part No	零件名	PART NAME	数量 Q'TY	服务代码 S.C	适用机号 SERIAL NO	互换性 IA	替换零件 REPLACEABLE PART	
								零件代号 Part No	数量 Q'TY
1	860120758	堵头	Casing	4					
2	860120759	回转轴	Turning Shaft	1					
3	860120760	回转体	Turning Joint	1					
4	860120761	定位盖	Guide Plate	1					
5	860120762	端盖	Cover	1					
6	860120763	支承环	Back Up Ring	1					
①	860120764	防尘圈	Dust Ring	1					
②	860120765	O 形圈	O-Ring	1					
③	860120766	旋转密封	Turning Seal	6					
④	860120767	O 形圈	O-Ring	1					
⑤	860120768	外六角螺钉	Screw	10					
⑥	860120769	弹垫	Washer-Spring	10					

行走马达

Travel Motor

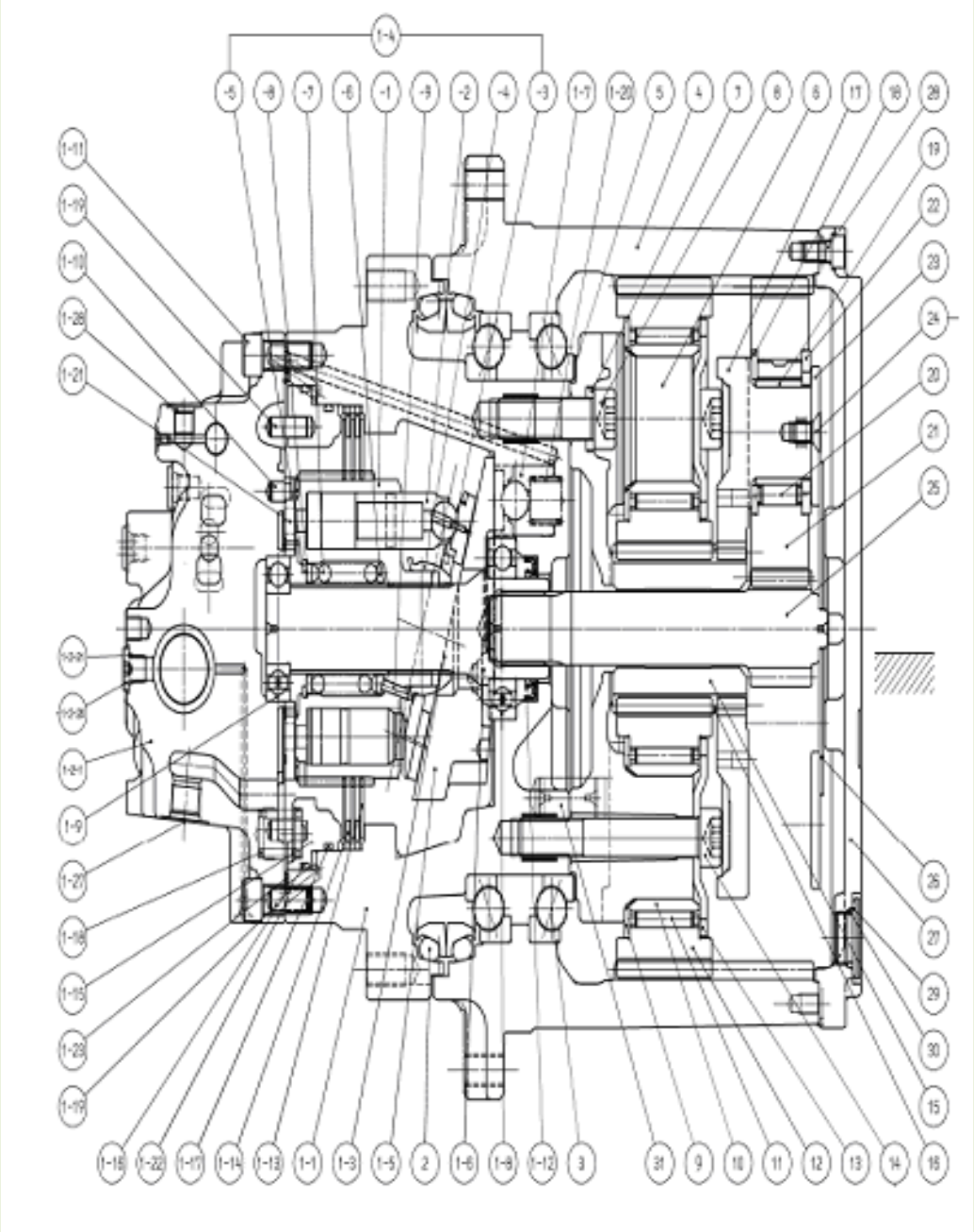

行走马达 Travel Motor

序号 ITEM	零件代号 Part No	零件名	PART NAME	数量 Q'TY	服务代码 S.C	适用机号 SERIAL NO	互换性 IA	替换零件 REPLACEABLE PART	
								零件代号 Part No	数量 Q'TY
1-8	860120770	滚球轴承	Ball Bearing	1					
1-9	860120771	滚球轴承	Ball Bearing	1					
1-10	860120772	销	Pin	1					
1-11	860120773	螺栓 M14×35L	Bolt	10					
1-12	860120774	密封油	Sealing Oil	1					
1-13	860120775	多片盘闸	Multi-Plate Disc Brake	3					
1-14	860120776	摩擦片	Friction Disk	2					
1-15	860120777	活塞	Piston	1					
1-16	860120778	D 型环	D-Ring	1					
1-17	860120779	D 型环	D-Ring	1					
1-18	860120780	弹簧	Spring	8					
1-19	860120781	销	Pin	4					
1-20	860120782	弹簧	Spring	2					
1-21	860120783	配流盘	Valve Plate	1					
1-22	860120784	O 形圈	O-Ring	4					
1-23	860120785	O 形圈	O-Ring	1					
1-25	860120786	螺杆传动 1.85×4.8L	Screw Drive	2					
1-26	860120787	运输用塞 PT 1	Shipping Plug	2					
1-27	860120788	运输用塞 PT 1/2	Shipping Plug	1					
1-28	860120789	运输用塞 PT 1/4	Shipping Plug	1					
3	860120790	斜角滚珠轴承	Angular Ball Bearing	2					
5	860120791	垫片 T=0.05	Washer	1					
5	860120792	垫片 T=0.1	Washer	1					
5	860120793	垫片 T=0.3	Washer	1					
5	860120794	垫片 T=0.5	Washer	1					
5	860120795	垫片 T=1.0	Washer	1					
6	860120796	轴 C	Shaft	1					
7	860120797	垫圈	Washer	8					
8	860120798	螺栓	Bolt	8					
9	860120799	止推板	Thrust Plate	4					
10	860120800	轴承内圈	Bearing Inner Race	4					
11	860120801	轴承滚针	Bearing Needle	4					
12	860120802	行星齿轮 C	Planet Gear	4					
13	860120803	止推板	Thrust Plate	4					
14	860120804	螺栓	Bolt	4					
15	860120805	太阳轮 C	Sun Gear	1					

行走马达

Travel Motor

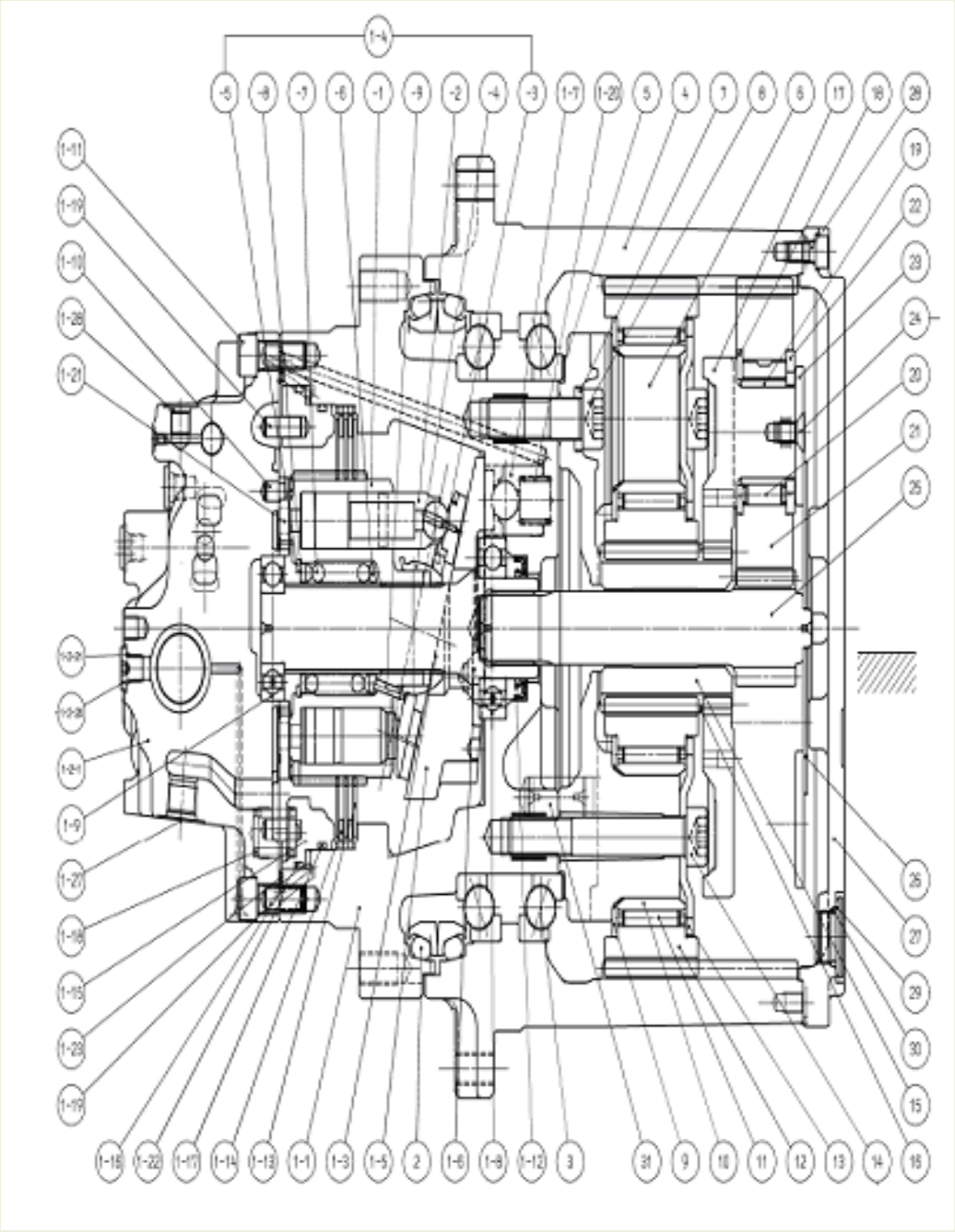

行走马达 Travel Motor

序号 ITEM	零件代号 Part No	零件名	PART NAME	数量 Q'TY	服务代码 S.C	适用机号 SERIAL NO	互换性 IA	替换零件 REPLACEABLE PART	
								零件代号 Part No	数量 Q'TY
16	860120806	弹性挡圈	Circlip	1					
17	860120807	轴 B	Shaft	1					
18	860120808	止推板	Thrust Plate	3					
19	860120809	轴承内圈	Bearing Inner Race	3					
20	860120810	轴承滚针	Bearing Needle	3					
21	860120811	行星齿轮 B	Planet Gear	3					
22	860120812	止推板	Thrust Plate	3					
23	860120813	止推板	Thrust Plate	1					
24	860120814	螺钉	Screw	3					
25	860120815	传动齿轮	Transmitting Gear	1					
26	860120816	止推板 T=3.6	Thrust Plate	1					
26	860120817	止推板 T=2.3	Thrust Plate	1					
26	860120818	止推板 T=2.8	Thrust Plate	1					
26	860120819	止推板 T=3	Thrust Plate	1					
26	860120820	止推板 T=3.2	Thrust Plate	1					
27	860120821	端盖	End Cover	1					
28	860120822	螺栓 M10×20L	Bolt	16					
29	860120823	螺塞	Plug Screw	3					
30	860120824	O 形圈	O-Ring	3					
31	860120825	销	Pin	4					
A1	860120826	印鉴	Seal	1					
A2	860120827	印鉴	Seal	1					
B2	860120828	配套元件	Kit	1					
B3	860120829	基础板配件	Baseplate	1					
B4	860120830	罩总成	Cover Assy	1					
B5	860120831	活塞总成	Piston Assy	1					
B6	860120832	支撑总成	Support Assy	1					
B7	860120833	垫片组件	Gasket Component	1					
B8	860120834	止推板组件	Thrust Plate	1					
B9	860120835	齿轮箱组件	Gear Housing	1					
1	860120836	活塞	Piston	1					
1-1	860120837	法兰	Flange	1					
1-2-1	860120838	基座	Foundation Support	1					
1-2-2	860120839	轴总成	Shaft Assy	1					
—5	860120840	O 形圈	O-Ring	2					
1-2-3	860120841	弹簧座	Spring Seat	2					
1-2-4	860120842	弹簧	Spring	2					

行走马达

Travel Motor

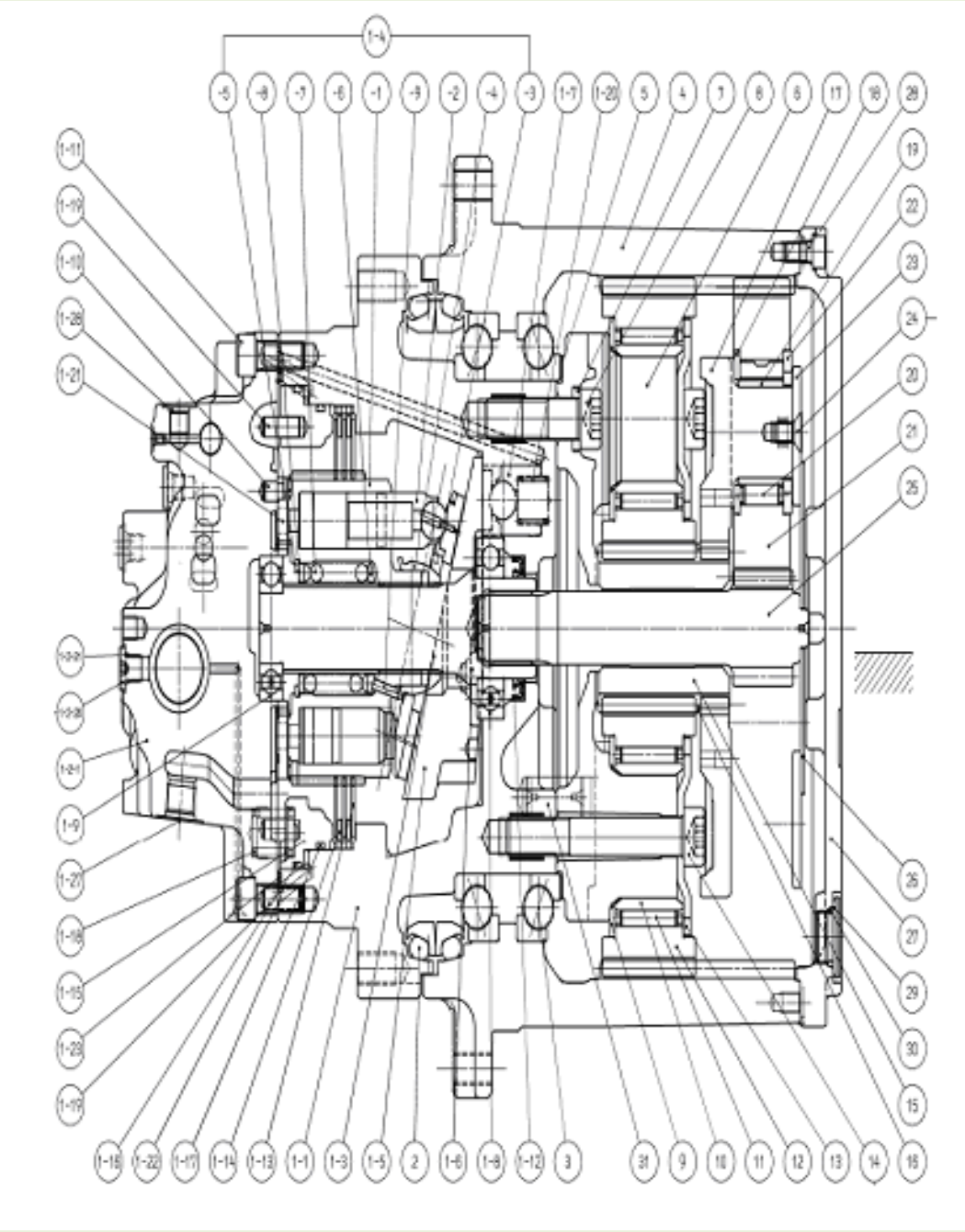

行走马达 Travel Motor

序号 ITEM	零件代号 Part No	零件名	PART NAME	数量 Q'TY	服务代码 S.C	适用机号 SERIAL NO	互换性 IA	替换零件 REPLACEABLE PART	
								零件代号 Part No	数量 Q'TY
1-2-5	860120843	弹簧座	Spring Seat	2					
1-2-6	860120844	盖总成	Cap Assy	2					
－2	860120845	O 形圈	O-Ring	1					
－4	860120846	螺栓 M12×40L	Bolt	4					
－5	860120847	钢珠 1/4	Steel Ball	1					

行走马达

Travel Motor

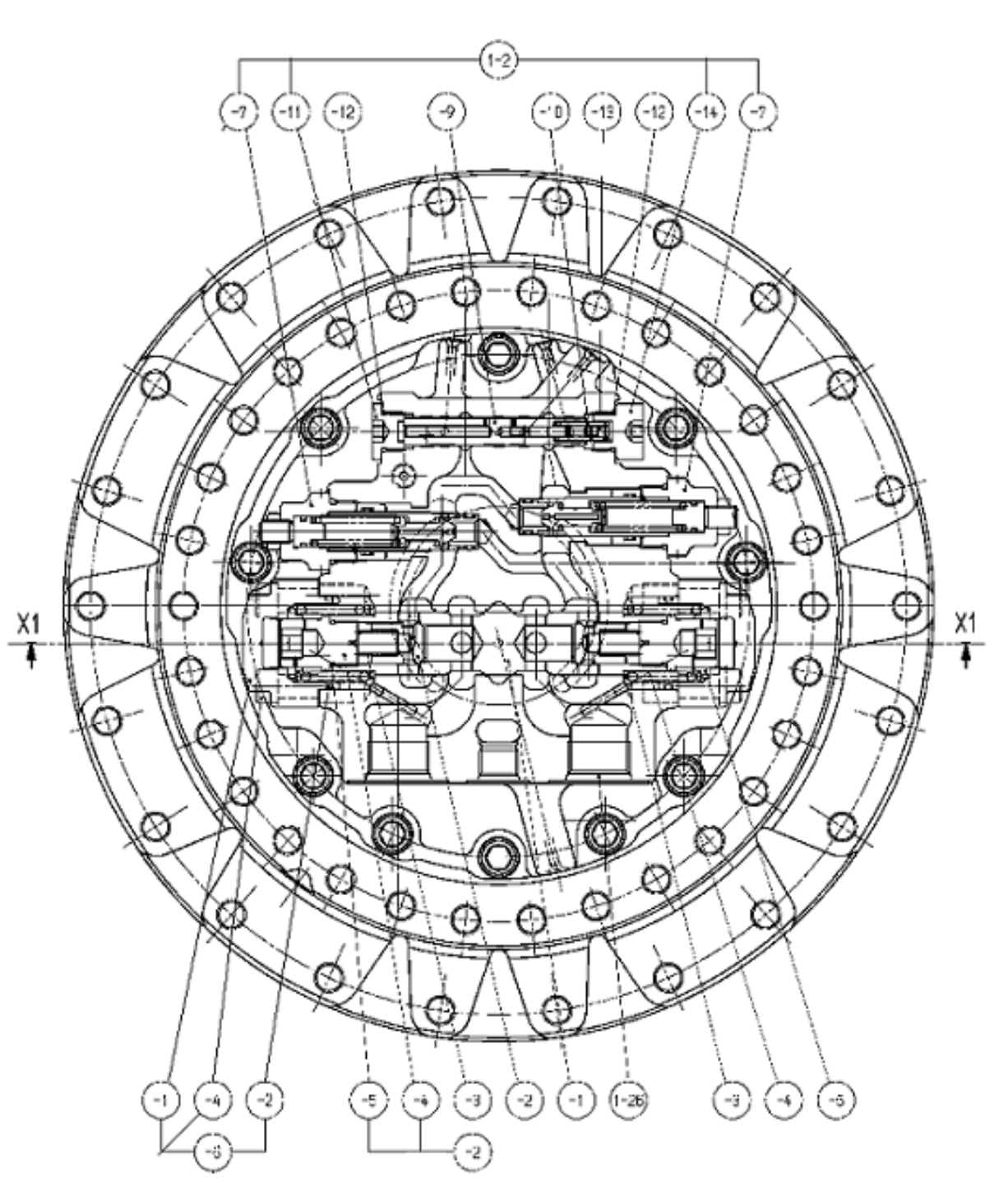

行走马达 Travel Motor

序号 ITEM	零件代号 Part No	零件名	PART NAME	数量 Q'TY	服务代码 S.C	适用机号 SERIAL NO	互换性 IA	替换零件 REPLACEABLE PART	
								零件代号 Part No	数量 Q'TY
－6	860120848	弹簧	Spring	1					
－8	860120849	O 形圈	O-Ring	1					
1-2-7	860120850	减压阀总成	Relief Valve	2					
－7	860120851	O 形圈	O-Ring	1					
－10	860120852	O 形圈	O-Ring	1					
－11	860120853	挡圈	Ring,Back-Up	1					
－14	860120854	O 形圈	O-Ring	1					
－16	860120855	螺母 M12	Nut	1					
－17	860120856	O 形圈	O-Ring	1					
－18	860120857	挡圈	Ring,Back-Up	2					
1-2-8	860120858	塞 M5	Plug	8					
1-2-9	860120859	轴总成	Shaft Assy	1					
1-2-10	860120860	弹簧	Spring	1					
1-2-11	860120861	塞	Plug	1					
1-2-12	860120862	O 形圈	O-Ring	2					
1-2-13	860120863	导向弹簧	Guide Spring	1					
1-2-14	860120864	塞	Plug	1					
1-2-20	860120865	塞	Plug	5					
1-2-21	860120866	O 形圈	O-Ring	5					
1-2-22	860120867	孔 M5×0.8×5L 0.8	Hole	3					
1-2-23	860120868	孔 M5×0.8×5L 1.2	Hole	1					
1-3	860120869	柄	Handle	1					
1-4	860120870	缸体总成	Cylinder	1					
－5	860120871	弹性挡环	Snap Ring	1					
－6	860120872	弹簧座	Spring Seat	1					
－7	860120873	弹簧	Spring	1					

行走马达

Travel Motor

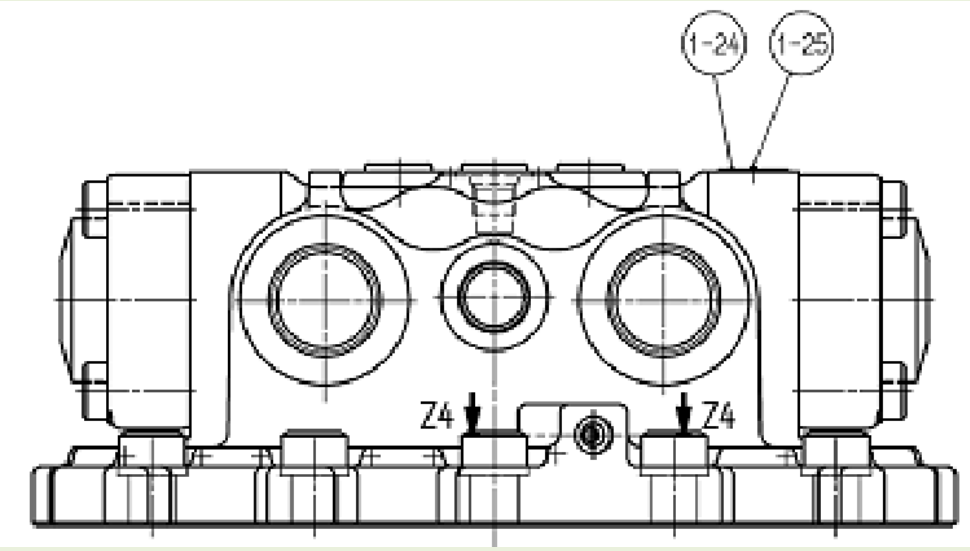

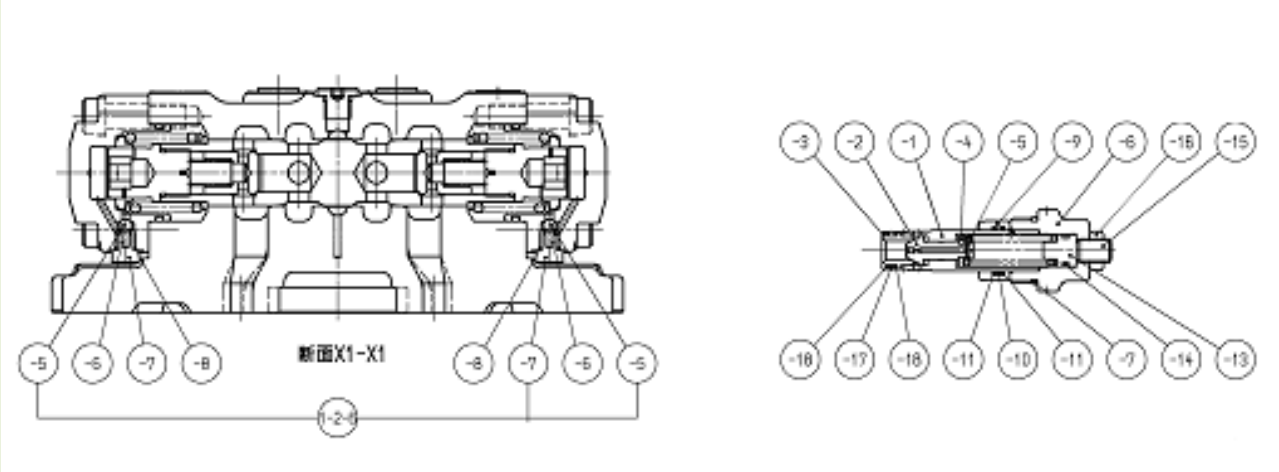

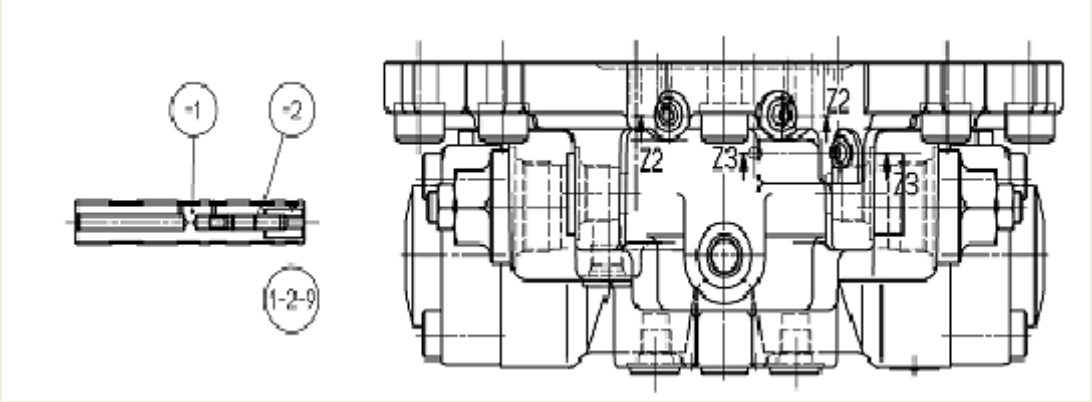

行走马达 Travel Motor

序号 ITEM	零件代号 Part No	零件名	PART NAME	数量 Q'TY	服务代码 S.C	适用机号 SERIAL NO	互换性 IA	替换零件 REPLACEABLE PART	
								零件代号 Part No	数量 Q'TY
—8	860120874	箍	Hoop	1					
—9	860120875	销	Pin	3					
1-5	860120876	斜盘	Swash Plate	1					
1-6	860120877	钢珠	Steel Ball	2					
1-7	860120878	活塞总成	Piston	2					
1-24	860120879	铭牌	Data Plate	1					
2	860120880	密封垫	Sealing Packing	2					
4	860120881	外壳	Housing	1					
1-2	860120882	基座总成	Foundation Support	1					
—1	860120883	轴	Shaft	1					
—2	860120884	单向阀	Check Valve	2					
—3	860120885	弹簧	Spring	2					
—4	860120886	螺钉	Screw	2					
—1	860120887	盖	Cap	1					
—7	860120888	螺钉	Screw	1					
—1	860120889	箱体	Housing	1					
—2	860120890	提升阀	Lift Valve	1					
—3	860120891	阀座	Valve Seat	1					
—4	860120892	弹簧座	Spring Seat	1					
—5	860120893	弹簧	Spring	1					
—6	860120894	螺钉	Screw	1					
—9	860120895	自由活塞	Free Piston	1					
—13	860120896	导向弹簧	Guide Spring	1					
—15	860120897	螺钉	Screw	1					
—1	860120898	轴 A	Shaftt	1					
—2	860120899	轴 C	Shaft	1					
—1	860120900	缸体	Cylinder	1					
—2	860120901	活塞总成	Piston	9					
—3	860120902	板撑	Platr Retainer	1					
—4	860120903	保持架	Retainer	1					

310800110 工作装置 Worker

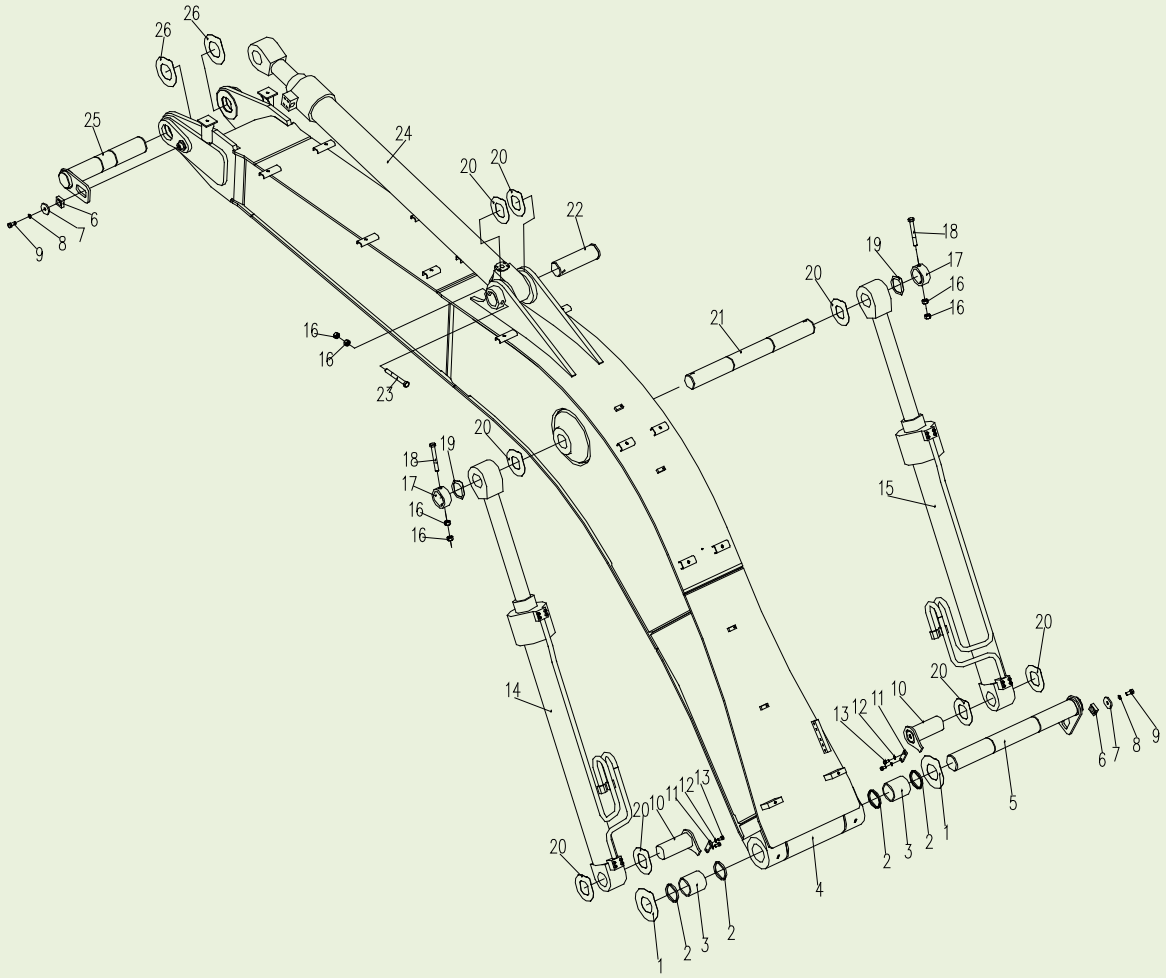

310800110 工作装置 Worker

序号 ITEM	零件代号 Part No	零件名	PART NAME	数量 Q'TY	服务代码 S.C	适用机号 SERIAL NO	互换性 IA	替换零件 REPLACEABLE PART	
								零件代号 Part No	数量 Q'TY
1-1	801102851	调整垫	Spacer	2					
1-2	801102844	调整垫	Spacer	1					
1-3	819910617	调整垫	Spacer	2					
2	803172463	防尘圈	Dustproof Seal	4					
3	800514230	轴承	Bushing	2					
4	310800275	动臂	Boom	1					
5	310800112	轴	Pin	1					
6	310600280	滑动套	Bushing	2					
7	310600281	垫圈	Plate	2					
8	805300011	垫圈 16	Washer	2					
9	801902674	螺栓 M16×35（10.9）	Bolt	2					
10	310800111	轴	Pin	2					
11	310700019	压板	Spacer	2					
12	805300018	垫圈 12	Washer	4					
13	805000719	螺栓 M12×25 (10.9)	Bolt	4					
14	803007284	左动臂油缸	Left Boom Cylinder	1					
15	803007283	右动臂油缸	Right Boom Cylinder	1					
16	805200052	螺母 M20	Nut	4					
17	310600275	止动环	Stopper	2					
18	805001955	螺栓 M20×160（10.9）	Bolt	2					
19-1	819908701	调整垫	Spacer	2					
19-2	819908702	调整垫	Spacer	2					
20-1	801102847	调整垫	Spacer	8					
20-2	801102848	调整垫	Spacer	8					
21	310800335	轴	Pin	1					
22	310800333	轴	Pin	1					
23	805001956	螺栓 M20×180（10.9）	Bolt	1					
24	803007285	斗杆油缸	Arm Cylinder	1					
25	310800321	轴	Pin	1					
26-1	801102849	调整垫	Spacer	1					
26-2	801102850	调整垫	Spacer	2					

310800110 工作装置 Worker

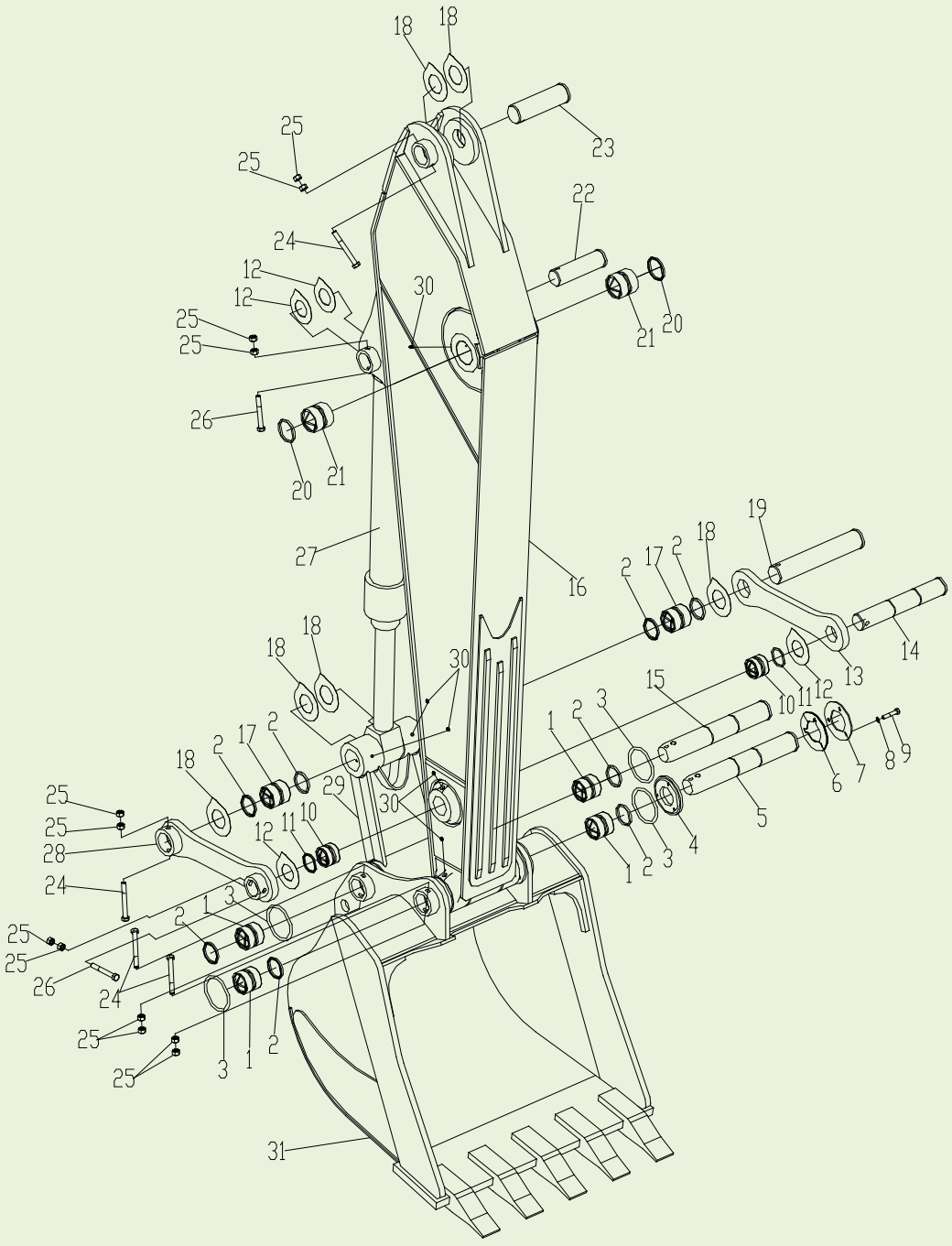

310800110 工作装置 Worker

序号 ITEM	零件代号 Part No	零件名	PART NAME	数量 Q'TY	服务代码 S.C	适用机号 SERIAL NO	互换性 IA	替换零件 REPLACEABLE PART	
								零件代号 Part No	数量 Q'TY
1	310800324	衬套	Bushing	4					
2	803172462	防尘圈	Dustproof Seal	8					
3	310800340	O 型圈	O-Ring	4					
4	310800336	摩擦板	Frictional Board	1					
5	310800339	轴	Pin	1					
6	310800338	垫板	Spacer	12					
7	310800337	夹板	Plate	1					
8	805300011	垫圈 16	Washer	3					
9	805001951	螺栓 M16×80	Bolt	3					
10	310600059	轴承	Bushing	2					
11	803172436	防尘圈	Dustproof Seal	2					
12	801102845	调整垫片	Spacer	2					
13	310800236	右连杆板	Link	1					
14	310800341	轴	Pin	1					
15	310800343	轴	Pin	1					
16	310800237	斗杆	Arm	1					
17	310800325	衬套	Bushing	2					
18-1	801102847	调整垫片	Spacer	4					
18-2	801102848	调整垫片	Spacer	4					
19	310800330	轴	Pin	1					
20	803172463	防尘圈	Dustproof Seal	2					
21	310800326	衬套	Bushing	2					
22	310800331	轴	Pin	1					
23	310800333	轴	Pin	1					
24	805001956	螺栓 M20×180（10.9）	Bolt	4					
25	805200052	螺母 M20	Nut	12					
26	805001955	螺栓 M20×180（10.9）	Bolt	2					
27	803007286	铲斗油缸	Bucket Cylinder	1					
28	310800234	左连杆板	Link	1					
29	310800323	连杆	Link	1					
30	801100336	黄油嘴 M10×1	Nipple	10					
31	310800231	铲斗总成	Bucket Assembly	1					

310800231 铲斗 Bucket

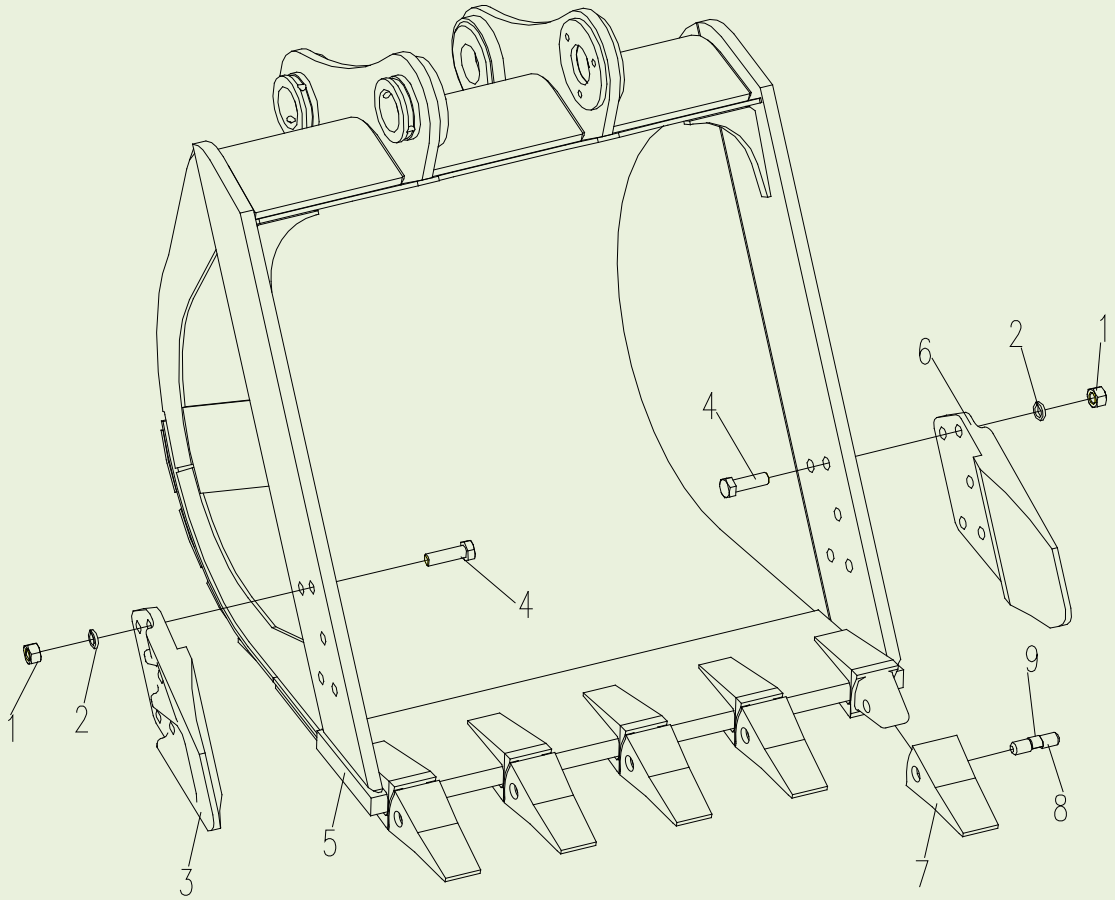

310800231 铲斗 Bucket

序号 ITEM	零件代号 Part No	零件名	PART NAME	数量 Q'TY	服务代码 S.C	适用机号 SERIAL NO	互换性 IA	替换零件 REPLACEABLE PART	
								零件代号 Part No	数量 Q'TY
1	805203157	螺母 M24（10）	Nut	10					
2	805302764	垫圈 24	Washer	10					
3	819908881	左侧齿 DH220L	Left Side Cutter	1					
4	805000258	螺栓 M24×90（10.9）	Bolt	10					
5	310800232	铲斗焊接体	Bucket Body	1					
6	819908880	右侧齿 DH220R	Right Side Cutter	1					
7	819908740	斗齿	Tooth	5					
8	819908741	销子	Pin	5					
9	819908742	卡簧	Snap Link	5					

310800541 集中润滑 Grease Piping

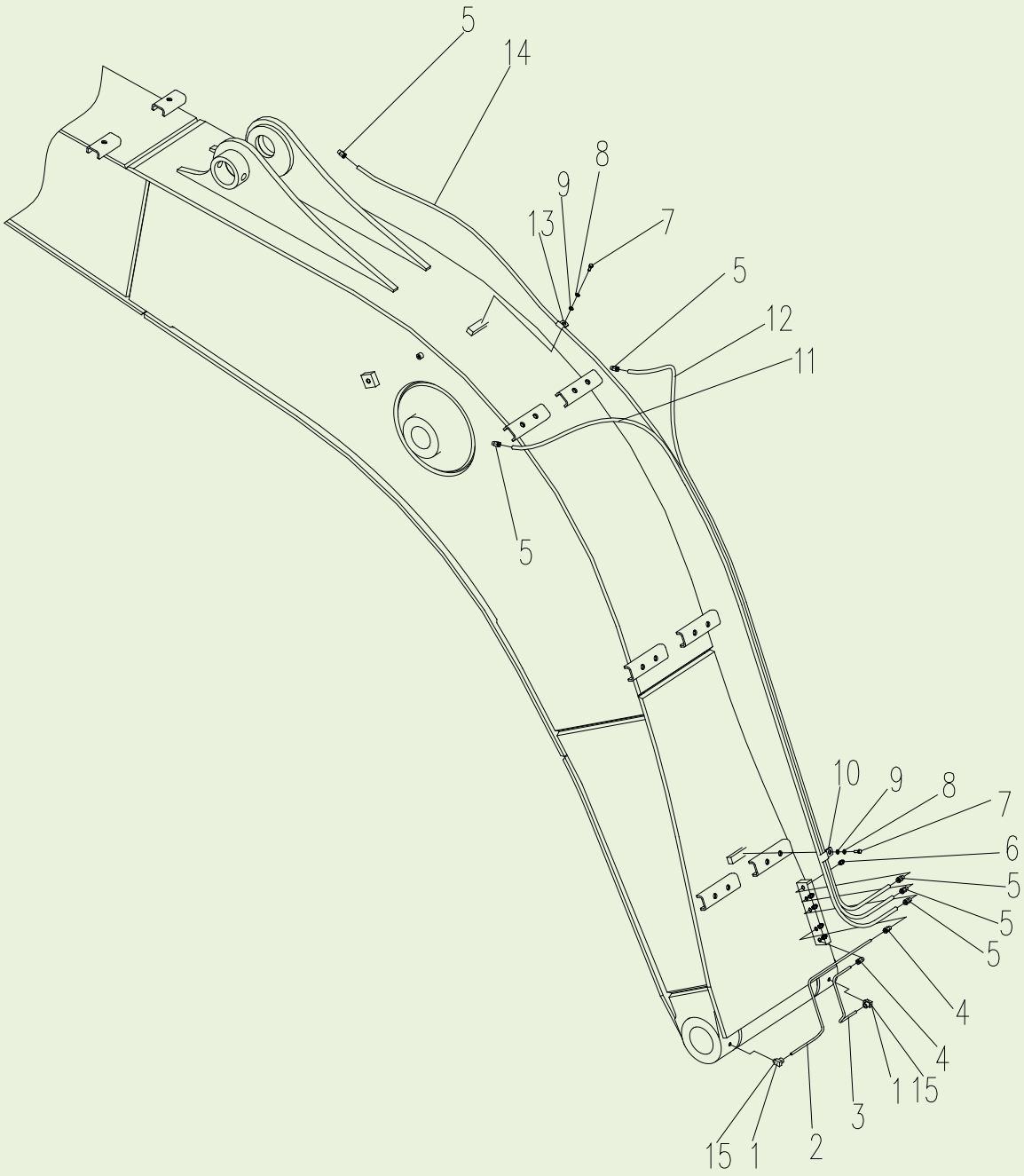

310800541 集中润滑 Grease Piping

序号 ITEM	零件代号 Part No	零件名	PART NAME	数量 Q'TY	服务代码 S.C	适用机号 SERIAL NO	互换性 IA	替换零件 REPLACEABLE PART	
								零件代号 Part No	数量 Q'TY
1	801102860	JDT 卡套式接头	Adapter	2					
2	310800543	弯管Ⅱ	Pipe	1					
3	310800542	弯管Ⅰ	Pipe	1					
4	801102852	JAT 接头	Adapter	2					
5	801102857	JAT 接头	Adapter	6					
6	801102863	油杯 R1/8	Nipple	5					
7	805000033	螺栓 M8×16	Bolt	5					
8	805300069	垫圈 8	Washer	5					
9	805300010	垫圈 8	Washer	5					
10	310600621	管夹Ⅰ	Clamp	4					
11	800902664	高压树脂软管总成	Hose Assembly	1					
12	800902663	高压树脂软管总成	Hose Assembly	1					
13	310600622	管夹Ⅱ	Clamp	1					
14	800902659	高压树脂软管总成	Hose Assembly	1					
15	805302503	组合垫圈 10	Washer	2					

310800443 工作装置管路

Front Piping

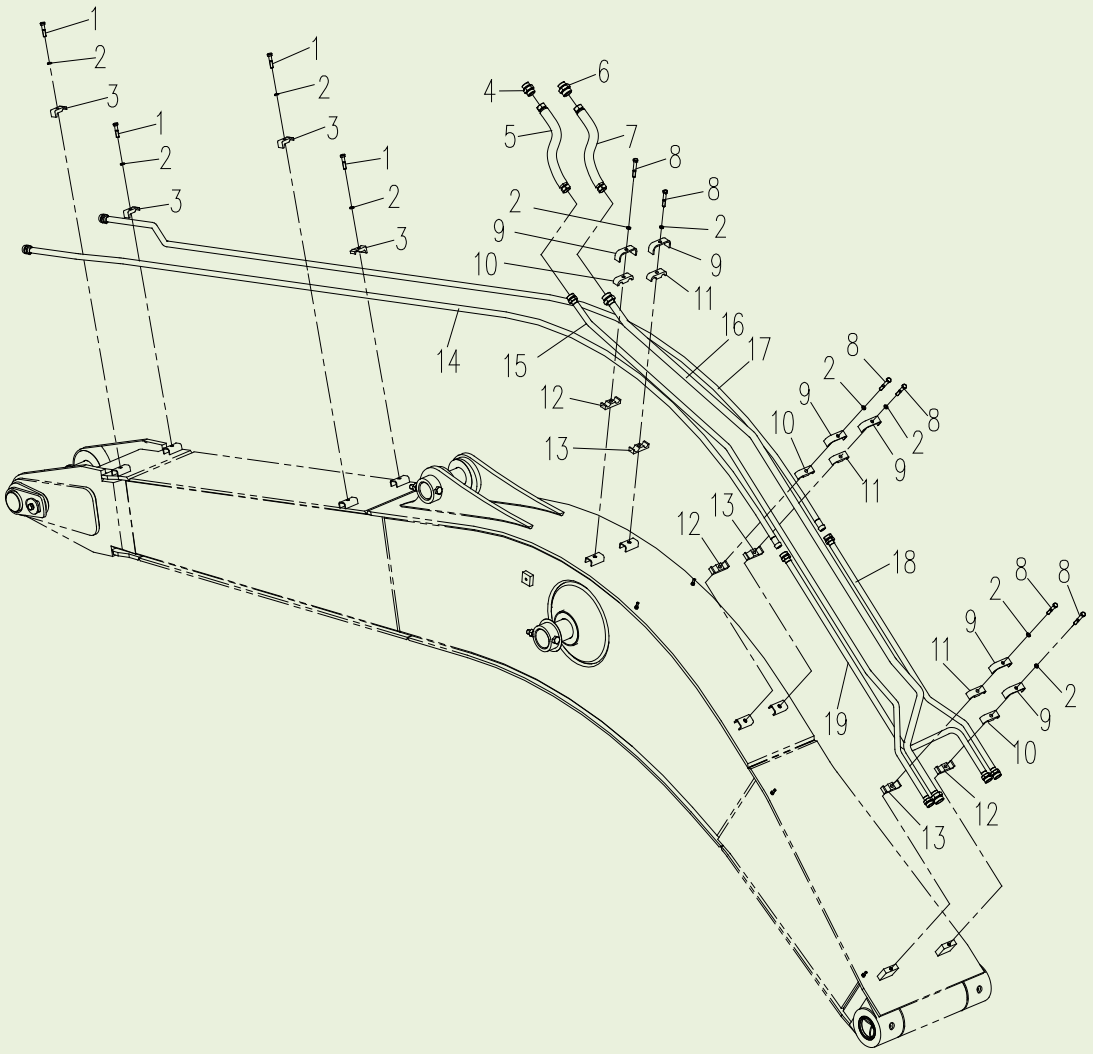

工作装置管路 Front Piping

序号 ITEM	零件代号 Part No	零件名	PART NAME	数量 Q'TY	服务代码 S.C	适用机号 SERIAL NO	互换性 IA	替换零件 REPLACEABLE PART	
								零件代号 Part No	数量 Q'TY
1	805000090	螺栓 M12×55	Bolt	4					
2	805300018	垫圈 12	Washer	10					
3	310600520	管夹	Clamp	4					
4	803172166	接头	Adapter	1					
5	803172144	软管总成	Hose Assembly	1					
6	803172167	接头	Adapter	1					
7	803172146	软管总成	Hose Assembly	1					
8	805000489	螺栓 M12×75	Bolt	6					
9	310600522	压板	Plate	6					
10	310600523	上管夹	Clamp	3					
11	310600526	上管夹	Clamp	3					
12	310600524	下管夹	Clamp	3					
13	310600527	下管夹	Clamp	3					
14	310800449	钢管总成Ⅵ（黄色）	Pipe	1					
15	310800447	钢管总成Ⅳ（黄色）	Pipe	1					
16	310800446	钢管总成Ⅲ（黄色）	Pipe	1					
17	310800448	钢管总成Ⅴ（黄色）	Pipe	1					
18	310800444	钢管总成Ⅰ（黄色）	Pipe	1					
19	310800445	钢管总成Ⅱ（黄色）	Pipe	1					

动臂油缸（左）

Boom Cylinder（L）

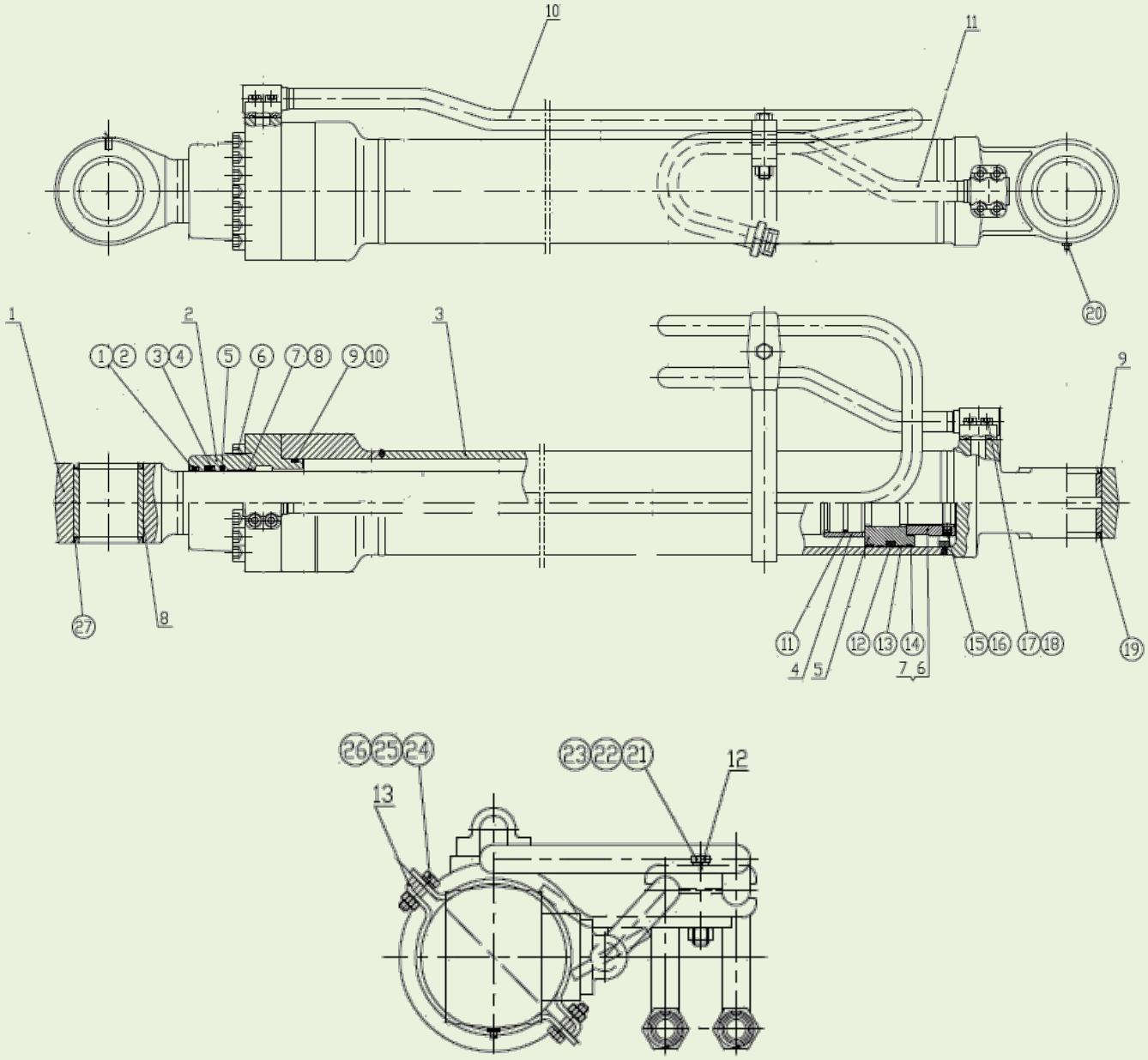

动臂油缸（左） Boom Cylinder（L）

序号 ITEM	零件代号 Part No	零件名	PART NAME	数量 Q'TY	服务代码 S.C	适用机号 SERIAL NO	互换性 IA	替换零件 REPLACEABLE PART	
								零件代号 Part No	数量 Q'TY
1	860120904	活塞杆	Bar	1	D				
2	860120905	端盖	Cover	1					
3	860120906	缸体组件（左）	Cylinder	1	D				
4	860120907	缓冲套 d=85	Cushion	1					
5	860120908	活塞	Piston	1					
6	860120909	螺母 M62×3	Nut	1					
7	860120910	垫片		1					
8	860120911	B 型轴套	Bushing	2					
9	860120912	轴套	Bushing	1					
10	860120913	油管组件 A（左）	Pipe	1					
11	860120914	油管组件 B（左）	Pipe	1					
12	860120915	压板 YB-01	Pressing Plate	1					
13	860120916	卡箍组件	Clip	1					
①	860120917	防尘圈	Dust Seal	1					
②	860120918	挡圈	Ring,Back-Up	1					
③	860120919	轴用密封圈	Seal-Ring	1					
④	860120920	挡圈	Ring,Back-Up	1					
⑤	860120921	缓冲圈	Cushion	1					
⑥	860120922	内六角螺钉 M16×75	Screw	12					
⑦	860120923	滑动轴套	Bushing	1					
⑧	860120924	挡圈 Φ85×3	Ring,Back-Up	1					
⑨	860120925	O 形圈	O-Ring	1					
⑩	860120926	O 形圈挡圈	O-Back-Up Ring	1					
⑪	860120927	缓冲泄压环	Cushion	1					
⑫	860120928	孔用密封圈	Seal-Ring	1					
⑬	860120929	成型导向环	Guide Sleeve	2					
⑭	860120930	纳污环	Seal	2					
⑮	860120931	凹端螺钉 M12×12	Screw	1					
⑯	860120932	钢球 Φ8	Steel Ball	1					
⑰	860120933	内六角螺钉 M10×35	Screw	8					
⑱	860120934	O 形圈	O-Ring	2					
⑲	860120935	防尘圈	Dust Seal	2					
⑳	860120936	油杯 M10×1	Oiler	2					
㉑	860120937	螺栓 M14×80	Bolt	1					
㉒	860120938	螺母 M14	Nut	1					
㉓	860120939	弹簧垫圈	Spring Washer	1					
㉔	860120940	螺栓 M10×30	Bolt	2					

动臂油缸（左）

Boom Cylinder（L）

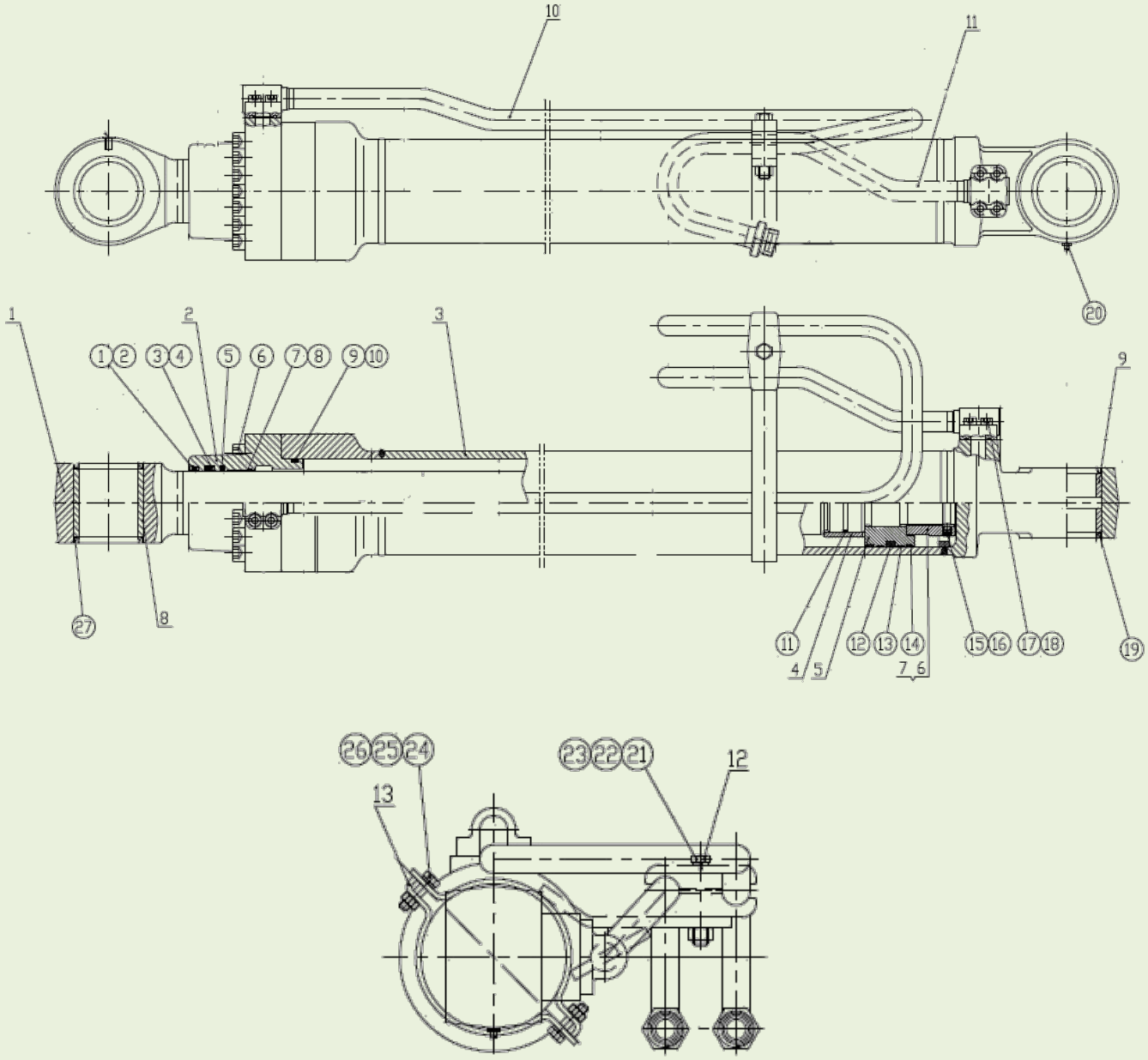

动臂油缸（左） Boom Cylinder（L）

序号 ITEM	零件代号 Part No	零件名	PART NAME	数量 Q'TY	服务代码 S.C	适用机号 SERIAL NO	互换性 IA	替换零件 REPLACEABLE PART	
								零件代号 Part No	数量 Q'TY
㉕	860120941	螺母 M10	Nut	2					
㉖	860120942	弹簧垫圈 Φ10	Spring Washer	2					
㉗	860120943	防尘圈	Dust Seal	2					

动臂油缸（右）

Boom Cylinder（R）

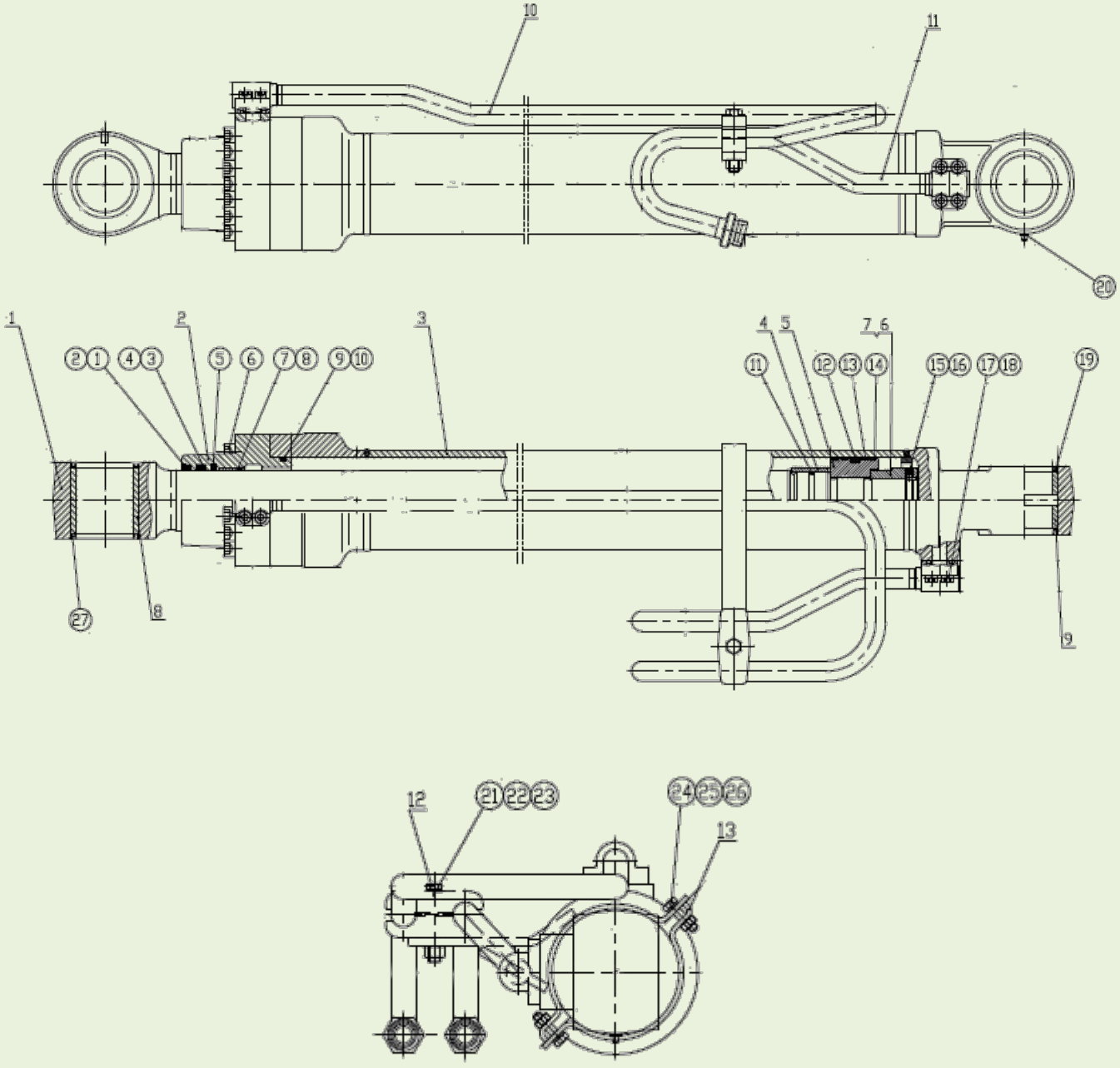

动臂油缸（右） Boom Cylinder（R）

序号 ITEM	零件代号 Part No	零件名	PART NAME	数量 Q'TY	服务代码 S.C	适用机号 SERIAL NO	互换性 IA	替换零件 REPLACEABLE PART	
								零件代号 Part No	数量 Q'TY
1	860120944	活塞杆	Bar	1	D				
2	860120945	端盖	Cover	1					
3	860120946	缸体组件（右）	Cylinder	1	D				
4	860120947	缓冲套 d=85	Cushion	1					
5	860120948	活塞	Piston	1					
6	860120949	螺母 M62×3	Nut	1					
7	860120950	垫片		1					
8	860120951	B 型轴套	Bushing	2					
9	860120952	轴套	Bushing	1					
10	860120953	油管组件 A（右）	Pipe	1					
11	860120954	油管组件 B（右）	Pipe	1					
12	860120955	压板 YB-01	Pressing Plate	1					
13	860120956	卡箍组件	Clip	1					
①	860120957	防尘圈	Dust Seal	1					
②	860120958	挡圈	Ring,Back-Up	1					
③	860120959	轴用密封圈	Seal-Ring	1					
④	860120960	挡圈	Ring,Back-Up	1					
⑤	860120961	缓冲圈	Cushion	1					
⑥	860120962	内六角螺钉 M16×75	Screw	12					
⑦	860120963	滑动轴套	Bushing	1					
⑧	860120964	挡圈 Φ85×3	Ring,Back-Up	1					
⑨	860120965	O 形圈	O-Ring	1					
⑩	860120966	O 形圈挡圈	O-Back-Up Ring	1					
⑪	860120967	缓冲泄压环	Cushion	1					
⑫	860120968	孔用密封圈	Seal-Ring	1					
⑬	860120969	成型导向环	Guide Sleeve	2					
⑭	860120970	纳污环	Seal	2					
⑮	860120971	凹端螺钉 M12×12	Screw	1					
⑯	860120972	钢球 Φ8	Steel Ball	1					
⑰	860120973	内六角螺钉 M10×35	Screw	8					
⑱	860120974	O 形圈	O-Ring	2					
⑲	860120975	防尘圈	Dust Seal	2					
⑳	860120976	油杯 M10×1	Oiler	2					
㉑	860120977	螺栓 M14×80	Bolt	1					
㉒	860120978	螺母 M14	Nut	1					
㉓	860120979	弹簧垫圈	Spring Washer	1					
㉔	860120980	螺栓 M10×30	Bolt	2					

动臂油缸（右）

Boom Cylinder（R）

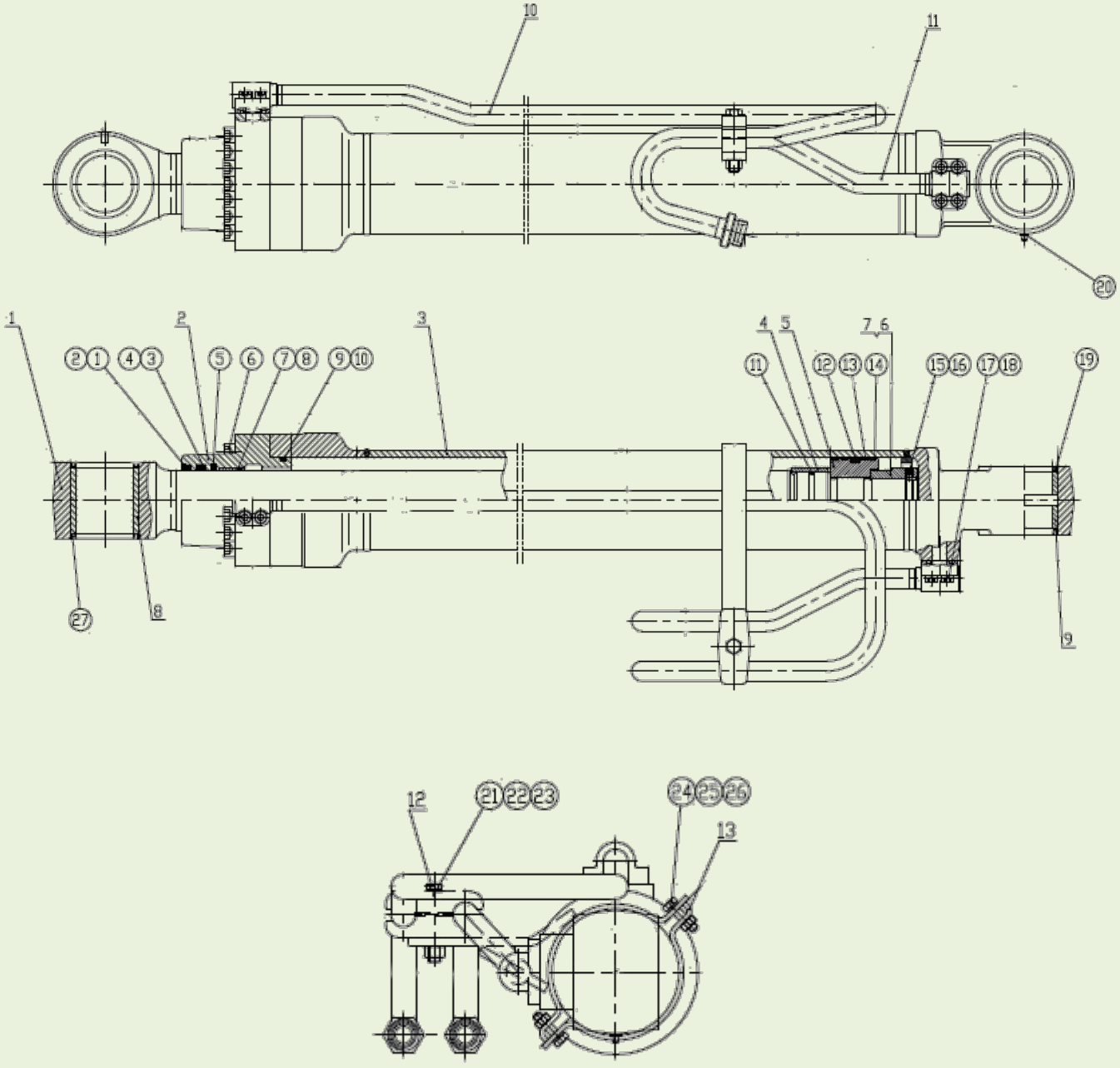

动臂油缸（右） Boom Cylinder（R）

序号 ITEM	零件代号 Part No	零件名	PART NAME	数量 Q'TY	服务代码 S.C	适用机号 SERIAL NO	互换性 IA	替换零件 REPLACEABLE PART	
								零件代号 Part No	数量 Q'TY
㉕	860120981	螺母 M10	Nut	2					
㉖	860120982	弹簧垫圈 Φ10	Spring Washer	2					
㉗	860120983	防尘圈	Dust Seal	2					

斗杆油缸

Arm Cylinder

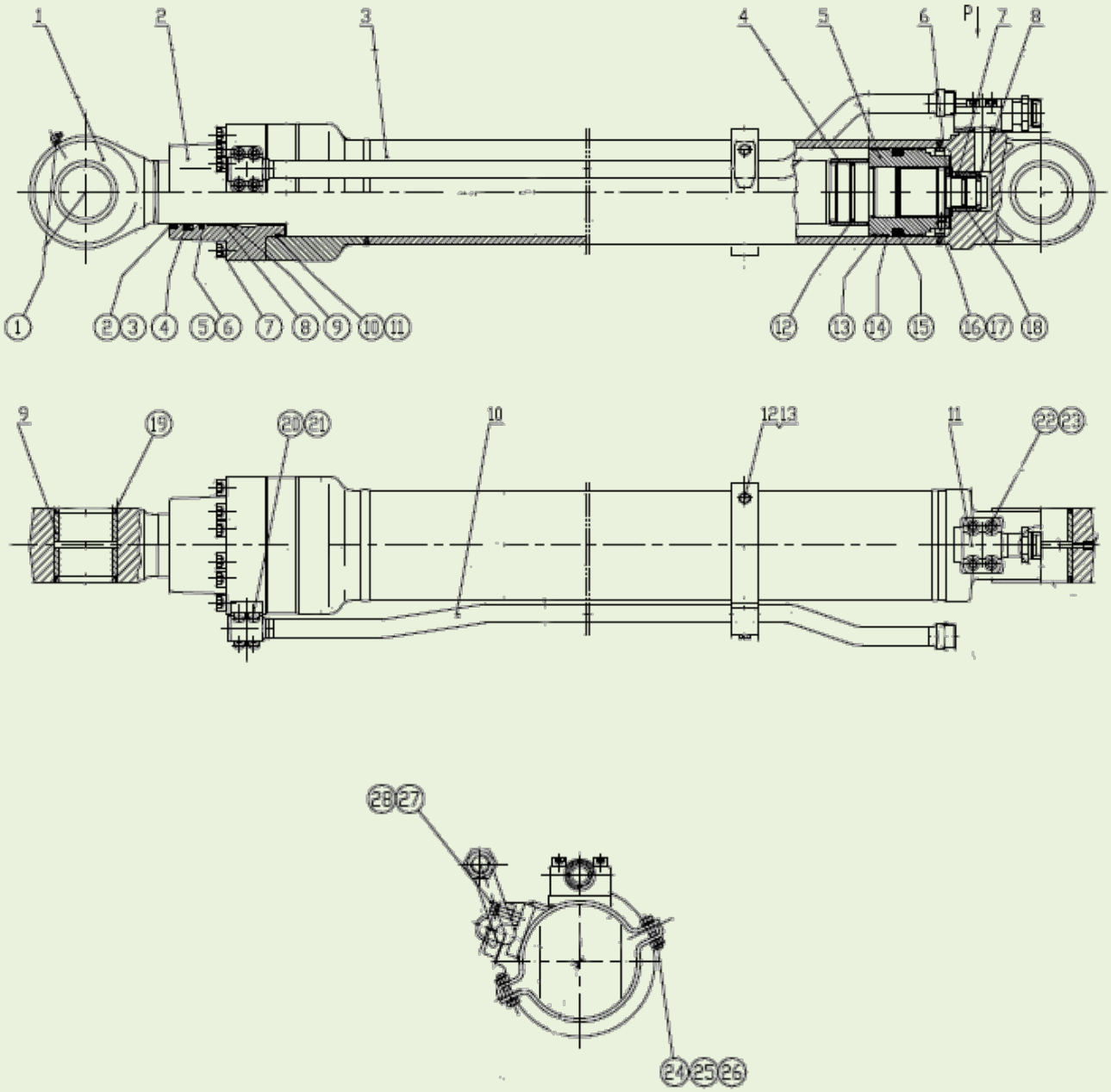

斗杆油缸 Arm Cylinder

序号 ITEM	零件代号 Part No	零件名	PART NAME	数量 Q'TY	服务代码 S.C	适用机号 SERIAL NO	互换性 IA	替换零件 REPLACEABLE PART	
								零件代号 Part No	数量 Q'TY
1	860120984	活塞杆	Bar	1					
2	860120985	端盖	Cover	1					
3	860120986	缸体组件	Cylinder	1					
4	860120987	缓冲套 d=95	Cushion	1					
5	860120988	活塞 M75×309	Piston	1					
6	860120989	卡圈 Φ70×6.1	Clip	1					
7	860120990	后缓冲套 Φ60×47	Cushion	1					
8	860120991	挡圈 Φ54×5.6	Ring,Back-Up	1					
9	860120992	B 型轴套	Bushing	4					
10	860120993	有杆腔油管组件	Pipe	1					
11	860120994	无杆腔接头	Pipe	2					
12	860120995	卡箍组件	Clip	1					
13	860120996	压板	Pressing Plate	1					
①	860120997	90°油杯 M10×1	Oiler	1					
②	860120998	挡圈	Ring, Back-Up	1					
③	860120999	防尘圈	Dust Seal	1					
④	860121000	轴用密封圈	Seal-Ring	1					
⑤	860121001	开口挡圈	Ring,Back-Up	1					
⑥	860121002	缓冲圈	Cushion	1					
⑦	860121003	内六角螺钉 M18×90	Screw	12					
⑧	860121004	滑动轴套	Bushing	1					
⑨	860121005	挡圈 Φ95×3	Ring, Back-Up	1					
⑩	860121006	O 型圈	O-Ring	1					
⑪	860121007	挡圈	Ring, Back-Up	1					
⑫	860121008	缓冲泄压环 d95/Φ91	Cushion	1					
⑬	860121009	纳污环	Seal	2					
⑭	860121010	成型导向环	Guide Sleeve	2					
⑮	860121011	孔用密封圈	Seal-Ring	1					
⑯	860121012	螺钉 M14×14	Screw	1					
⑰	860121013	钢球 Φ8	Steel Ball	1					
⑱	860121014	缓冲泄压环 Φ47	Cushion	1					
⑲	860121015	防尘圈	Dust Seal	4					
⑳	860121016	O 型圈	O-Ring	1					
㉑	860121017	内六角螺钉 M10×35	Screw	4					
㉒	860121018	O 型圈	O-Ring	1					
㉓	860121019	内六角螺钉 M12×40	Screw	4					

斗杆油缸

Arm Cylinder

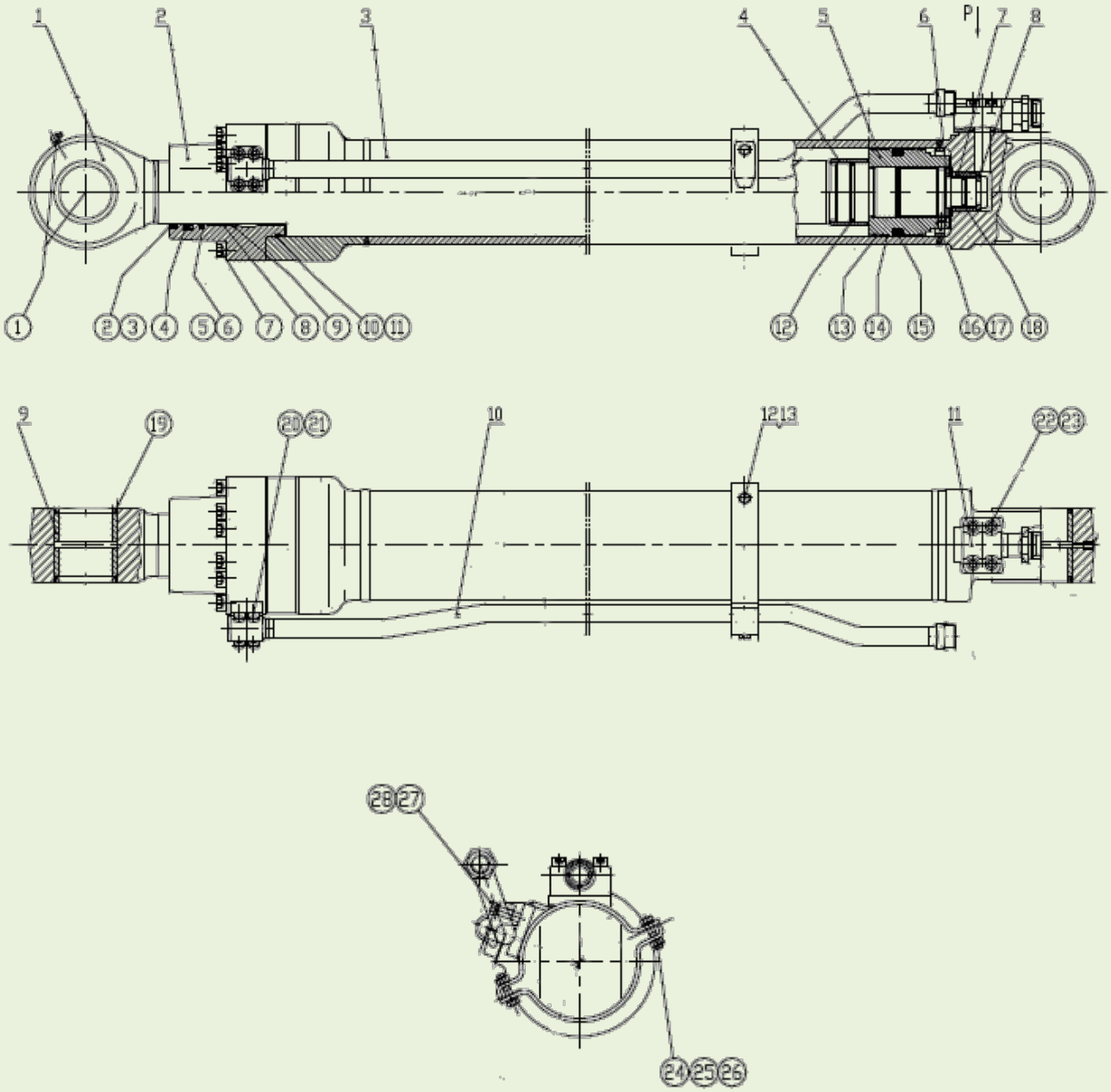

斗杆油缸 Arm Cylinder

序号 ITEM	零件代号 Part No	零件名	PART NAME	数量 Q'TY	服务代码 S.C	适用机号 SERIAL NO	互换性 IA	替换零件 REPLACEABLE PART	
								零件代号 Part No	数量 Q'TY
㉔	860121020	螺栓 M10×40	Bolt	2					
㉕	860121021	螺母 M10	Nut	2					
㉖	860121022	弹簧垫圈 Φ10	Spring Washer	2					
㉗	860121023	螺栓 M10×50	Bolt	1					
㉘	860121024	弹簧垫圈 Φ10	Spring Washer	1					

铲斗油缸

Bucket Cylinder

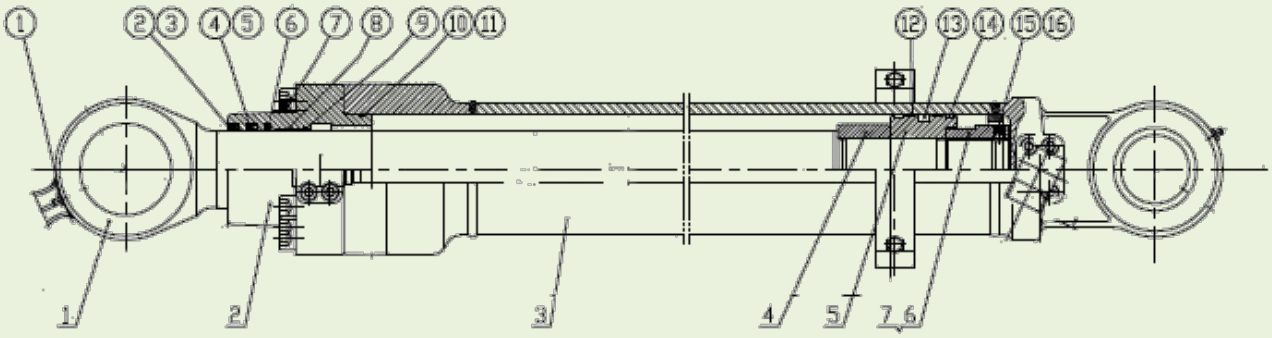

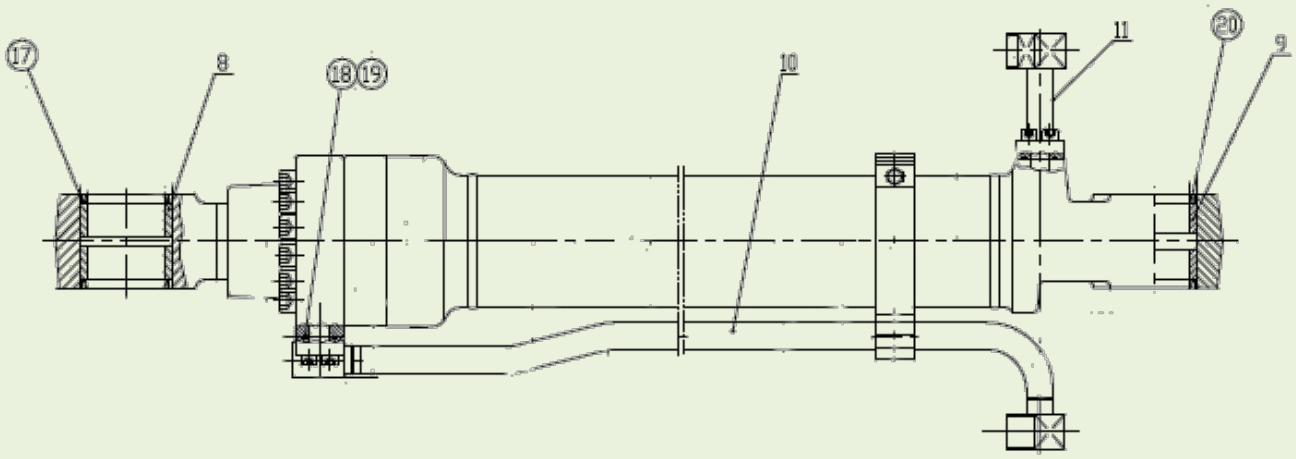

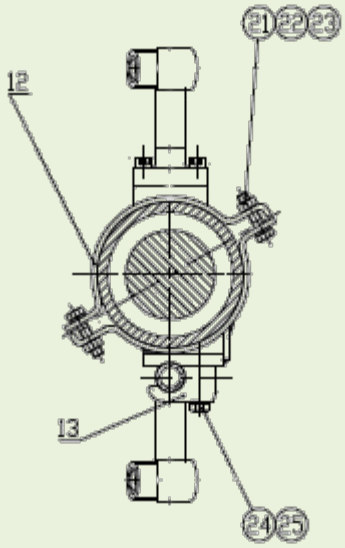

铲斗油缸 Bucket Cylinder

序号 ITEM	零件代号 Part No	零件名	PART NAME	数量 Q'TY	服务代码 S.C	适用机号 SERIAL NO	互换性 IA	替换零件 REPLACEABLE PART	
								零件代号 Part No	数量 Q'TY
1	860121025	活塞杆	Bar	1					
2	860121026	端盖	Cover	1					
3	860121027	缸体	Cylinder	1					
4	860121028	铲斗用缓冲套 d80	Cushion	1					
5	860121029	活塞	Piston	1					
6	860121030	螺母 M64×3	Nut	1					
7	860121031	垫片		1					
8	860121032	轴套	Bushing	1					
9	860121033	轴套	Bushing	1					
10	860121034	油管组件 A	Pipe	1					
11	860121035	油管组件 B	Pipe	1					
12	860121036	卡箍组件	Clip	1					
13	860121037	压板	Pressing Plate	1					
①	860121038	油杯 M10×1	Oiler	2					
②	860121039	挡圈 d80/φ99×2	Ring,Back-Up	1					
③	860121040	防尘圈 φ80×φ94×8/11	Dust Seal	1					
④	860121041	轴用密封圈	Seal-Ring	1					
⑤	860121042	挡圈（开口）	Ring,Back-Up	1					
⑥	860121043	缓冲圈	Cushion	1					
⑦	860121044	内六角螺钉 M16×75	Screw	12					
⑧	860121045	滑动轴套	Bushing	1					
⑨	860121046	挡圈 d80/Φ91×3.5	Ring,Back-Up	1					
⑩	860121047	O 形圈	O-Ring	1					
⑪	860121048	挡圈	Ring,Back-Up	1					
⑫	860121049	成型导向环	Guide Sleeve	2					
⑬	860121050	孔用密封圈	Seal-Ring	1					
⑭	860121051	纳污环	Seal	2					
⑮	860121052	螺钉 M12×12	Screw	1					
⑯	860121053	钢球 Φ8	Steel Ball	1					
⑰	860121054	防尘圈	Dust Seal	2					
⑱	860121055	O 型圈	O-Ring	2					
⑲	860121056	内六角螺钉 M10×35	Screw	8					
⑳	860121057	防尘圈	Dust Seal	2					
㉑	860121058	螺栓 M10×40	Bolt	2					
㉒	860121059	螺母 M10	Nut	2					
㉓	860121060	弹簧垫圈 Φ10	Spring Washer	2					
㉔	860121061	螺栓 M10×50	Bolt	1					
㉕	860121062	弹簧垫圈 Φ10	Spring Washer	1					

破碎锤

Breaker

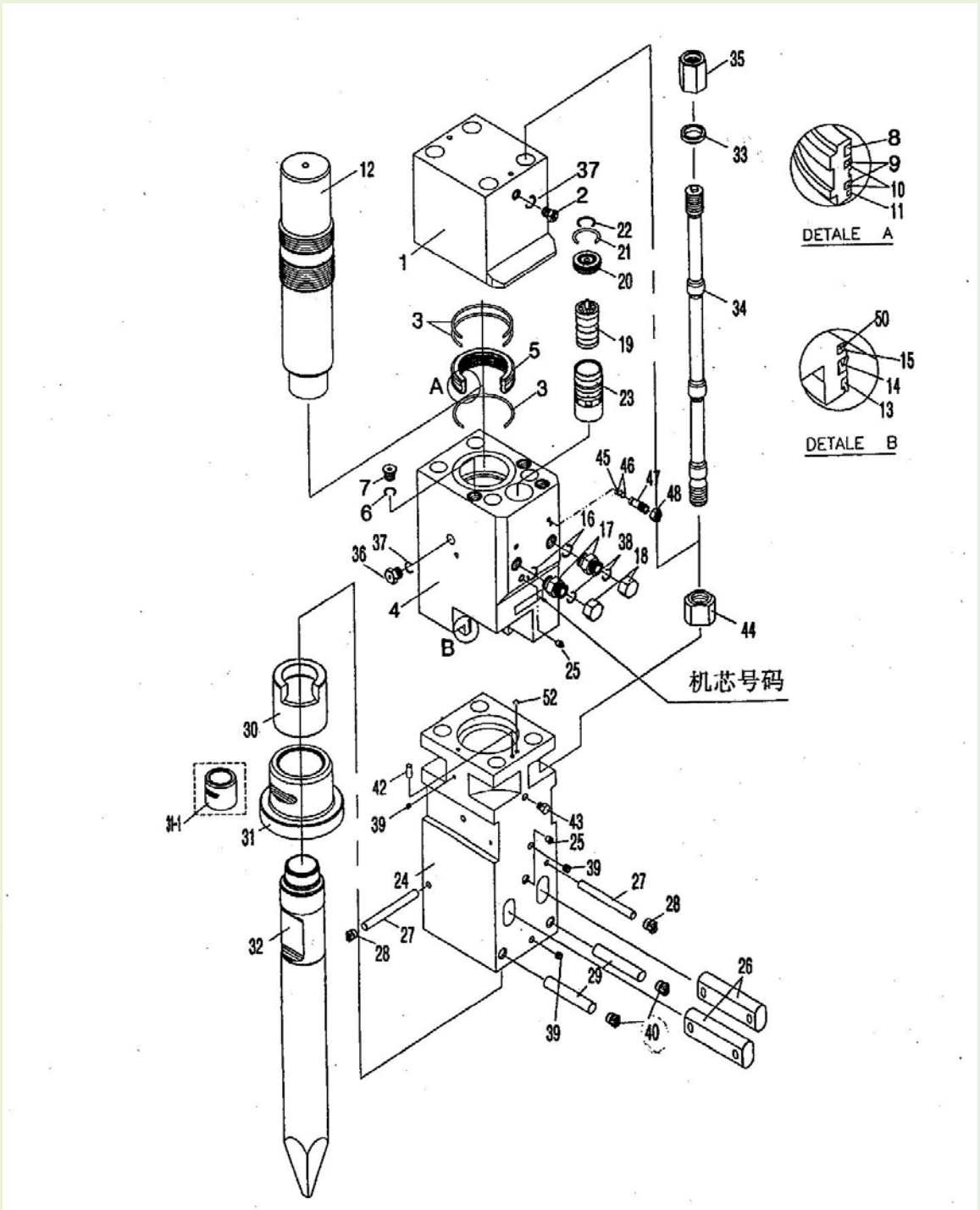

破碎锤 Breaker

序号 ITEM	零件代号 Part No	零件名	PART NAME	数量 Q'TY	服务代码 S.C	适用机号 SERIAL NO	互换性 IA	替换零件 REPLACEABLE PART	
								零件代号 Part No	数量 Q'TY
1	860120117	后体	Back head	1					
2	860120118	充气阀	Charging v/v assy	1					
3	860121063	O 形圈	O-Ring	3					
4	860120119	油缸	Cylinder	1					
5	860121064	密封钢圈	Seal retainer	1					
6	860121065	O 形圈	O-Ring	3					
7	860120120	堵头	Socket Plug	3					
8	860121066	气体密封圈	Gas seal	1					
9	860121067	密封圈	Step Seal	2					
10	860121068	O 形圈	O-Ring	2					
11	860121069	缓冲密封圈	Buffer Seal	1					
12	860120121	活塞	Pistion	1					
13	860121070	防尘密封圈	Dust Seal	1					
14	860121071	U 型密封圈	U-Packing	1					
15	860121072	缓冲密封圈	Buffer-Seal	1					
16	860121073	O 形圈	O-Ring	2					
17	860120122	机芯接头	Adapter	2					
18	860120123	防尘帽	Union Cap	2					
19	860120124	阀门	Valve	1					
20	860120125	阀盖	Valve Plug	1					
21	860121074	O 形圈	O-Ring	1					
22	860121075	O 形圈	O-Ring	1					
23	860120126	阀套	Valve Sleeve	1					
24	860120127	前体	Front Head	1					
25	860120128	黄油嘴	Grease Nipple	2					
26	860120129	钎杆销	Rod Pin	2					
27	860120130	停止销	Stop Pin	2					
28	860120131	橡胶堵头	Rubber Plug	2					
29	860120132	前体销	Front Head Pin	2					
30	860120133	后护套	Ring Bush	1					
31	860120134	前护套	Front Cover	1					
32	860120135	钎杆	Rod (miol poin)	1					
33	860120136	贯穿螺栓垫片	T/B Washer	4					
34	860120137	贯穿螺栓	Through Bolt	4					
35	860120138	贯穿螺栓螺母	T/B Hex Nut	4					
36	860120139	压缩空气装置	Air Check Valve	1					
37	860121076	O 形圈	O-Ring	2					
38	860121077	O 形圈	O-Ring	2					
39	860120140	内六角堵头	Hollow Hex Plug	3					
40	860120141	橡胶堵头	Rubber Plug	2					

破碎锤

Breaker

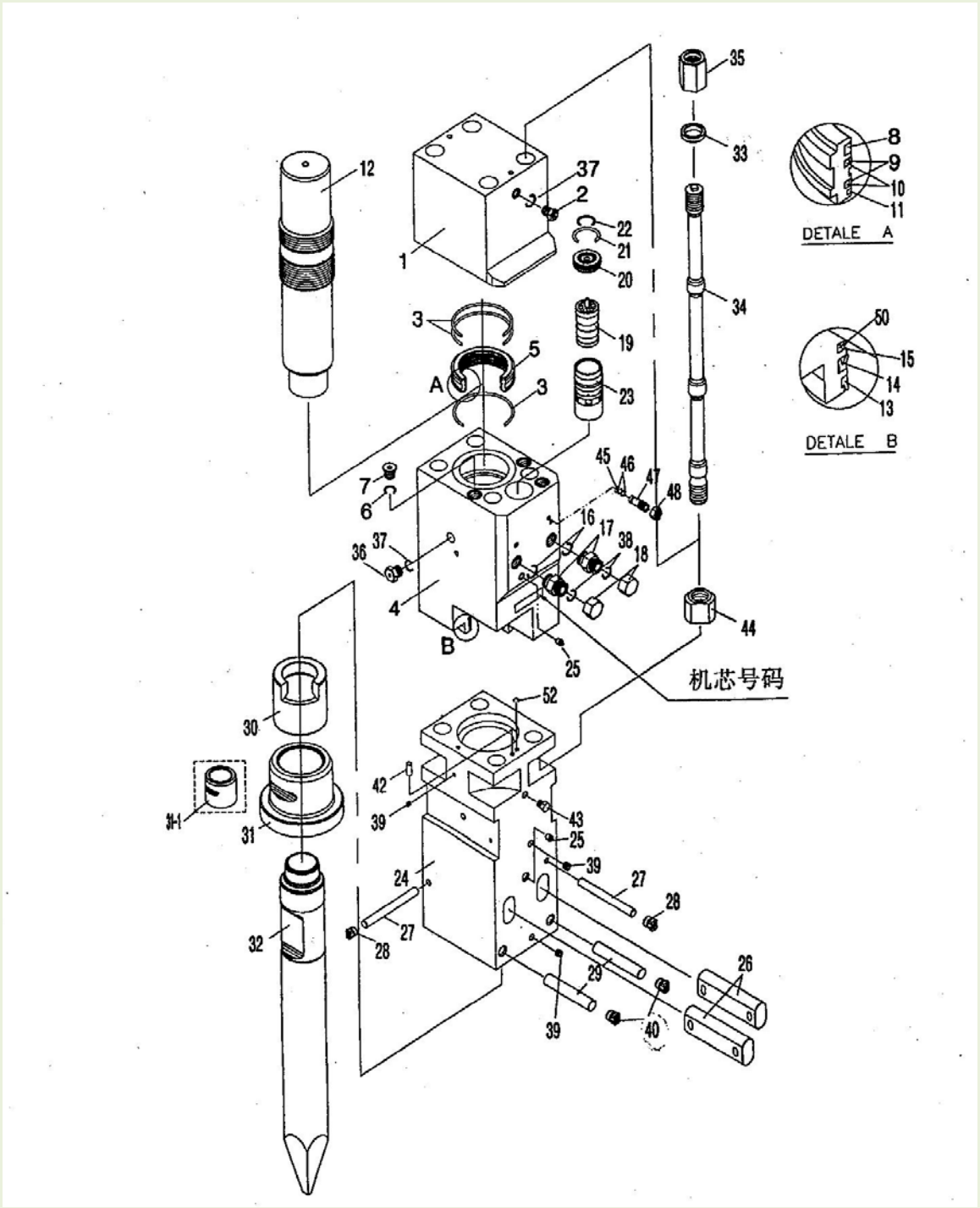

破碎锤 Breaker

序号 ITEM	零件代号 Part No	零件名	PART NAME	数量 Q'TY	服务代码 S.C	适用机号 SERIAL NO	互换性 IA	替换零件 REPLACEABLE PART	
								零件代号 Part No	数量 Q'TY
42	860121078	定位销	Knock Pin	1					
43	860121079	堵头	Hex Head Plug	1					
44	860120142	螺母	T/B Round Nut	4					
45	860121080	O 形圈	O-Ring	1					
46	860120143	支承环	Back Up Pin	1					
47	860120144	调节阀芯	Valve Adjuster	1					
48	860120145	螺母	Nut	1					
52	860121081	O 形圈	O-Ring	1					
	860120146	L01010 整套密封圈							
	860120147	L01109 密封钢圈							

破碎锤管路

Breaker Piping

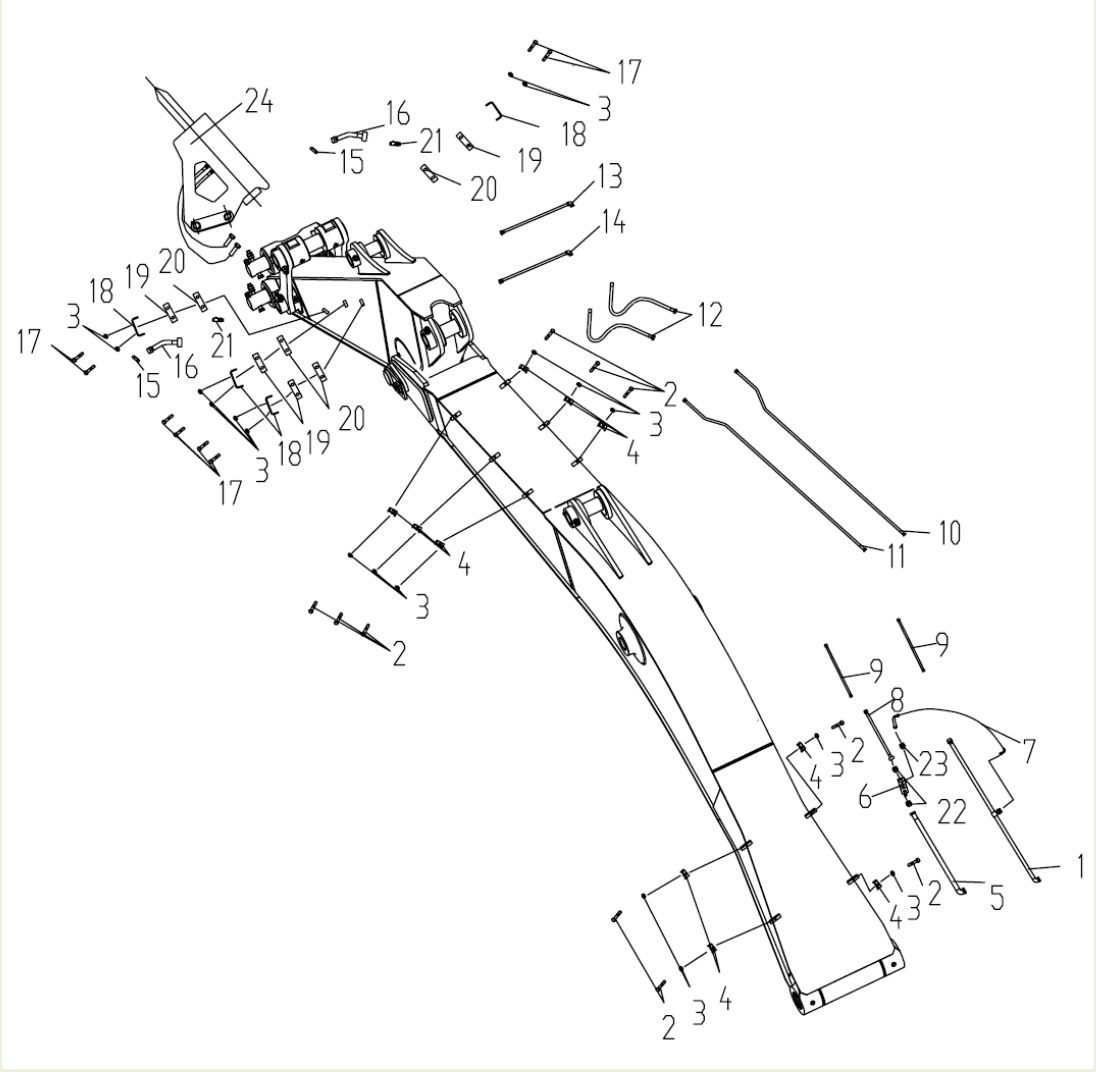

破碎锤管路 Breaker Piping

序号 ITEM	零件代号 Part No	零件名	PART NAME	数量 Q'TY	服务代码 S.C	适用机号 SERIAL NO	互换性 IA	替换零件 REPLACEABLE PART	
								零件代号 Part No	数量 Q'TY
1	310802001	钢管	Pipe	1					
2	310802006	管夹	Clamp	10					
3	805005147	螺栓 M12×65	Bolt	10					
4	805300018	垫圈 12	Washer	18					
5	310802007	钢管	Pipe	1					
6	803007371	溢流阀	Overflow Valve	1					
7	803180214	软管总成	Hose Assembly	1					
8	310802009	钢管	Pipe	1					
9	803180215	软管总成	Hose Assembly	2					
10	310802011	钢管	Pipe	1					
11	310802013	钢管	Pipe	1					
12	803180216	软管总成	Hose Assembly	2					
13	310802015	钢管	Pipe	1					
14	310802017	钢管	Pipe	1					
15	803180251	堵头	Plug	2					
16	310802019	钢管	Pipe	2					
17	805000489	螺栓 M12×75	Bolt	8					
18	310802022	压板	Plate, Set	4					
19	310802023	上管夹	Clamp	4					
20	310802024	下管夹	Clamp	4					
21	803173348	球阀	Valve	2					
22	803103318	接头	Adapter	2					
23	803163719	接头	Adapter	1					
24	803007111	破碎锤	Breaker	1					

标识

Name Plate

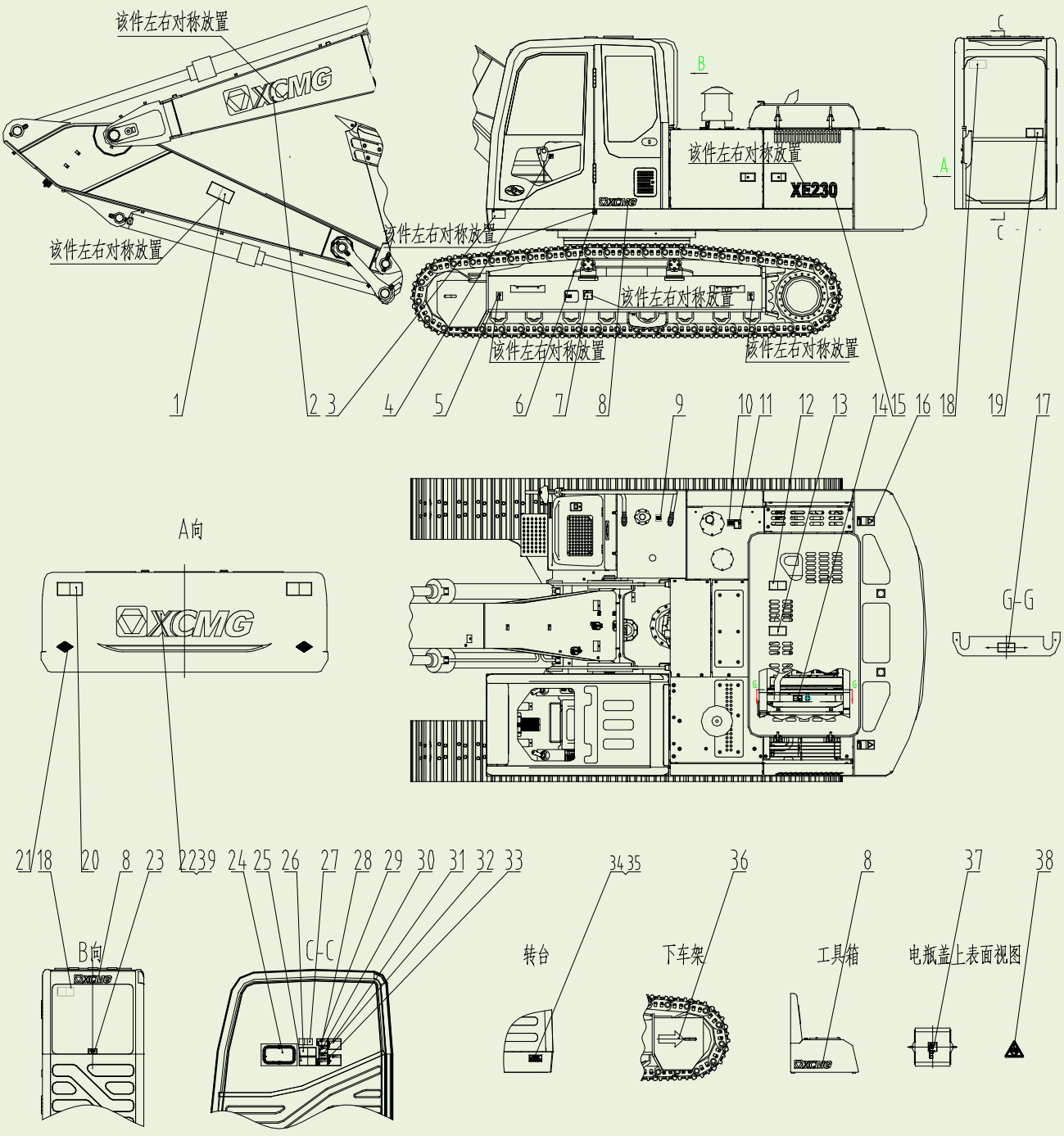

标识 Name Plate

序号 ITEM	零件代号 Part No	零件名	PART NAME	数量 Q'TY	服务代码 S.C	适用机号 SERIAL NO	互换性 IA	替换零件 REPLACEABLE PART	
								零件代号 Part No	数量 Q'TY
1	316001004	斗杆安全标志	Safety Sign	2					
2	310700255	公司标志	Name of Company	2					
3	310601239	起吊标志	Chain	1					
4	316001007	安全标志	Safety Sign	1					
5	801902626	起吊标志	Chain	4					
6	310601243	重心标志	Center for Gravity	2					
7	316001008	安全标志	Safety Sign	2					
8	316001009	公司标志	Name of Company	3					
9	239900136	柴油标志	Fuel Sign	1					
10	239900135	液压油标志	Hydraulic Oil	1					
11	316001028	安全标志	Safety Sign	1					
12	819908824	安全标志	Safety Sign	1					
13	316001010	禁踏安全标志	Don't Step	1					
14	316001011	安全标志	Safety Sign	1					
15	310801638	型号标志	Name of Machine	2					
16	819908711	安全标志	Safety Sign	2					
17	819906138	安全标志	Safety Sign	1					
18	316001014	逃生安全标志	Emergency Hammer	2					
19	316001015	机器锁紧安全标志	Machine Lock Safety Sign	1					
20	819908732	安全标志	Safety Sign	2					
21	316001016	反射器标识	Reflecting	2					
22	310900197	公司标志	Name of Company	1					
23	316001017	标志	Sign	1					
24	310601256	润滑保养标牌	Lubrication	1					
25	819906137	安全标志	Safety Sign	1					
26	316001019	防止触电安全标志	Prevention from Electric Shook	1					
27	316001020	操作标志	Inspection Specification	1					
28	316001021	标志	Sign	1					
29	316001022	安全标志	Safety Sign	1					
30	316001023	安全标志	Safety Sign	1					
31	316001024	安全标志	Safety Sign	1					
32	316001025	安全标志	Safety Sign	1					
33	316001026	安全标志	Safety Sign	1					

标识

Name Plate

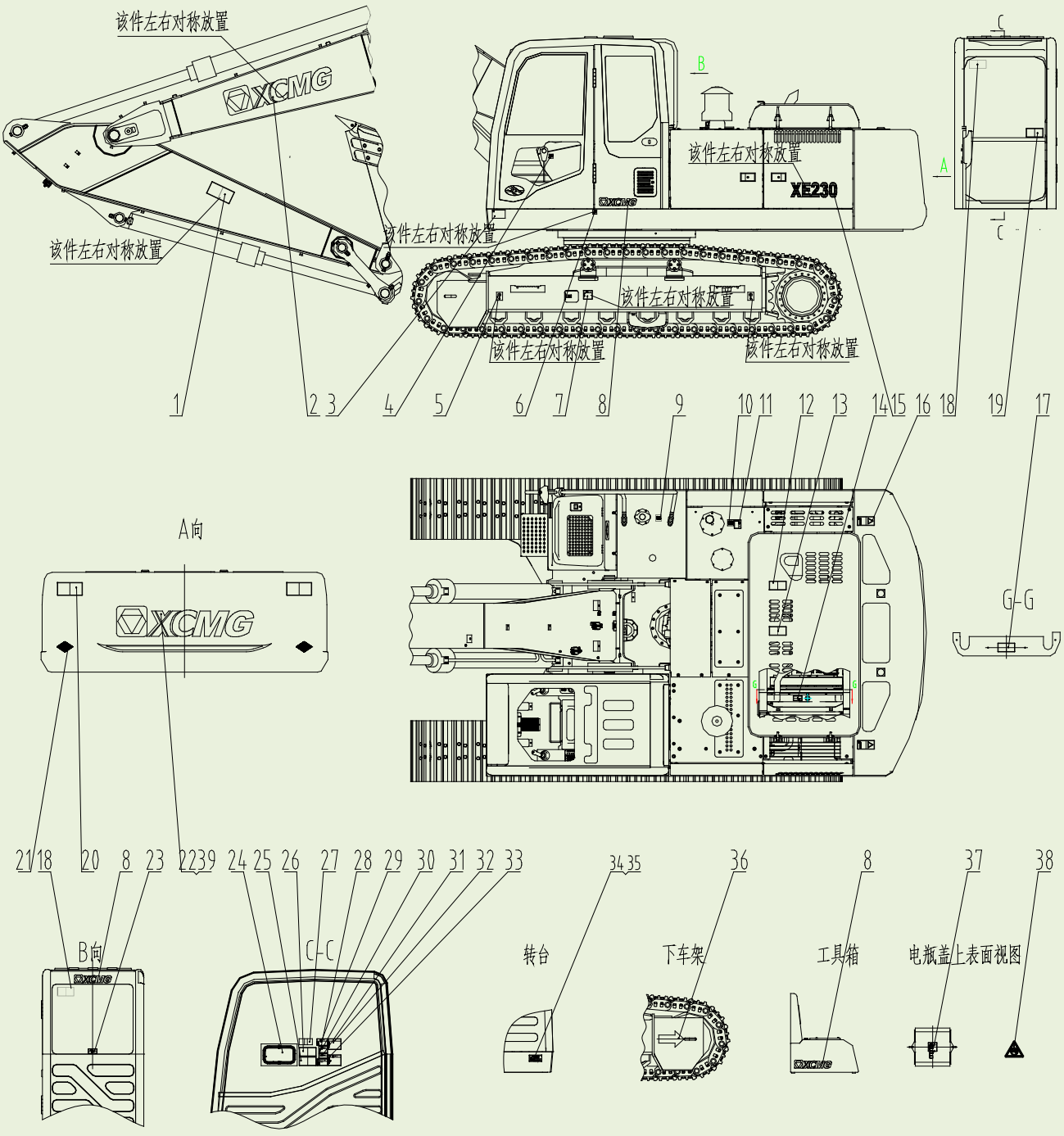

标识 Name Plate

序号 ITEM	零件代号 Part No	零件名	PART NAME	数量 Q'TY	服务代码 S.C	适用机号 SERIAL NO	互换性 IA	替换零件 REPLACEABLE PART	
								零件代号 Part No	数量 Q'TY
34	316001030	产品标牌	Machine MFG.NO	1					
35	805502139	铆钉 3.2×9-11	Rivet	4					
36	316001027	行进标志	An Arrow	2					
37	316001029	安全标志	Safety Sign	1					
38	316001031	禁止标志	Prohibition Sign	1					
39	310900201	公司标志	Name of Company	1					

徐州徐工挖掘机械有限公司

XUGONG EXCAVATOR MACHINERY CO.,LTD
地址：中国·江苏·徐州经济开发区东环工业园 28 号
ADD： Donghuan Industrial Area No.28,Xuzhou Economic Development Zone,Jiangsu,China
邮编（Postcode）:221004
销售电话（Tel）:0516-87870116
传真(Fax)：0516-87870118
服务电话(Tel):0516-87870111
备件电话(Tel):0516-87870133
网址（Website)：http://www.xcmg.com

2011 年 10 月第 2 版
Second Version，Oct，2011