RUTHZIL TRATOR COMERCIAL DE PEÇAS LTDA 11 97083-6812 ROLANDO CITRANGULO

XE370BR 液压挖掘机

XE370BR ESCAVADEIRA HIDRÁULICA

MARÇO 2014

零件图册

CATÁLOGO DE PEÇAS

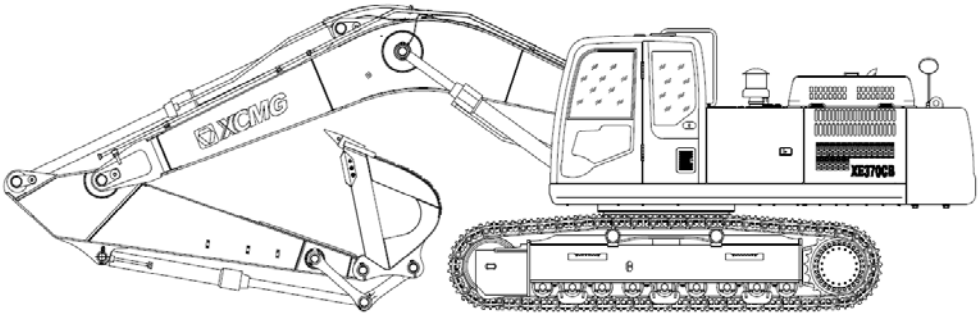

徐州徐工挖掘机械有限公司

XUZHOU XUGONG EXCAVATOR MACHINERY CO.,LTD

目次 Índice

前言.....III
Prefácio.....V
1.上车 Esturatura Superior
312700186 回转平台总成 Quadro.....1010-001
312700113 回转装置 Dispositivo rotativo.....1020-001
312700468 配重安装 Contrapeso…….....1030-001
312701006 工具箱 Caixa de ferramentas.....1040-001
312700298 机棚总成 Protetor.....1050-001
312602209 扶手 Corrimão.....1070-001
312700429 驾驶室总成 Conjunto de cabine….....1100-001
802137999 驾驶室 Cabine.....1110-001
312700239 发动机系统 Sistema de motor.....1200-001
800154163 发动机总成 Motor.....1210-001
312700142 柴油箱 Tanque a diesel.....1310-001
312700154 上车液压管路 Tubo hidráulico superior.....1400-001
312700482 液压油箱 Tanque hidráulico.....1410-001
803044399 回转马达 Motor rotativo.....1420-001
803069931 主泵 Bomba principal.....1430-001
803073140 主阀 Válvula principal.....1440-001
312700228 先导液压管路 Tubulação hidráulica de piloto.....1500-001
312700131 电气系统 Sistema eléctrico.....1600-001
312700431 空调系统 Sistema de ar condicionado.....1610-001
2.下车 CHASSI
312600163 底盘总成 Chassi.....2010-001
800305454 履带 Esteira.....2020-001
800305457 涨紧机构 Adjustador.....2030-001
312600302 下车液压管路 Tubulação hidráulica inferior.....2100-001
800305453 中心回转体 Dispositivo de rotação central.....2110-001
803007130 行走马达 Motor de percurso.....2120-001
3.工作装置 Dispositivo de trabalho
312700132 工作装置 Dispositivo de trabalho.....3010-001
312602208 集中润滑 Lubrificação central.....3090-001
312700476 工作装置管路 Tubulação de dispositivo de trabalho.....3100-001
803007121 左动臂油缸 Cilindro de braço（E).....3111-001
803007118 右动臂油缸 Cilindro de braço（R).....3112-001
803070953 斗杆油缸 Cilindro de lança 3120-001
803007119 铲杆油缸 Cilindro de haste.....3130-001
5.标识 Marca
312701645 标识 Marca…….....5010-001
9、随机备件 Peça aleatória de reposição

随机备件 Peça aleatória de reposição.....9200-001

前言Prefácio

衷心感谢您对徐工品牌的信赖和认可并使用徐工生产的液压挖掘机。Agradeçemos pela confiança e reconhecimento de marca XCMG e escolha da escavadeira hidráulica da XCMG.

本图册提供了XE370BR液压挖掘机列为零件的结构及装配关系，旨在方便备件工程师和用户对液压挖掘机更好的维修和保养。本图册应配合产品使用说明书共同使用，请您严格按照零件图册进行操作、维护，使液压挖掘机处于最佳工作状态。Este catálogo ofenece o relacionamento entre a montagem e estrutura dos componentes para XE370CB escavadeira hidráulica, tendo como objectivo para facilitar a manutenção deste escavadeira hidráulica para os engenheiros e usuários. Este catálogo deve ser usado com o manual do produto, por favor, trabalhe em estrita conformidade com o manual de peças, manutenção para manter o escavadeira hidráulica em melhor condição de trabalho.

为方便用户零件检索，本图册已将液压挖掘机的大型结构件及整体采购件拆分至最小可维修单元，在分解图后附有明细表与所示零件一一对应。Para a pesquisa conveniente das peças, o catálogo tem dividido a peça grande estrutural e a peça completa de aquisição do escavadeira hidráulica nas unidades mínimas de manutenção, contendo a lista que corresponde às peças na figura de separação.

本零件图册及其它随车技术文件是液压挖掘机的组成部分，请在产品寿命期内随车妥善保存，共同作为您使用该液压挖掘机的必须依据。Este catálogo das peças e outros documentos técnicos fazem parte do escavadeira hidráulica, aguarde-o correctamente dentro do período da vida útil deste veículo, sendo a evidência do seu uso da escavadeira hidráulica.

我公司保留随技术改进而不断修订《零件图册》内容的权利，如有变更，恕不另行通知，望各位用户予以理解。若有疑问，请向最近的徐工挖机代理商询问。Reservamo-nos o direito de modificar o presente catálogo de peças sem aviso prévio para sua melhoria. Consulte os agentes da XCMG em caso de dúvida.

发动机零件，如本手册中未列出，请参阅另册发行的发动机零件手册。Para as peças do motor, tais como o manual não está listado, consulte através do catálogo de peças do motor.

1. 如何订购零件Como se encomenda as peças

订购零件时，请详细注明下列各项：Ao encomendar peças, por favor, especifique os seguintes:

（1）机型 Modelo

（2）产品识别号Código de identificação do produto

（3）零件代号Código de peça

（4）零件名Nome de peça

（5）数量Quantidade

（6）订购者姓名和地址Nome e endereço do comprador

2. 如何使用零件手册Como se usa o manual de peças

零件名：零件的名称。装配组件（总成）的各组成零件，在零件名前用标记“.”表示。Nome da peça: o nome da peça. Compreendem os componentes constituintes da peça de montagem (conjunto), o nome da peça é representado depois da marca ".".

数量：表示一台机器所有的零件数量，但对于装配组件（总成）则表示组成一个部件的零件

数量。Quantidade: Indica a quantidade total das partes duma máquina, mas para a peça de montagem (conjunto), indica a quantidade dos componentes duma peça.

符号说明：服务代码栏及互换性栏中各符号的含义如下：Descrição dos símbolos: os símbolos do código de serviço e de interactividade têm os seguintes significados:

W：表示需进行现场加工作业，请问最近的代理店询问。W: Indica a necessidade de operações de processamento no local, consulte o distribuidor que fica mais perto.

H：表示该零件为精密零件，拆卸、修理时请向最近的代理店询问。H: Indica que as peças são peças de precisão, consulte o distribuidor que fica mais perto na reparação e desmontagem.

D：表示该零件为装配部件的组成部分，不能单独更换，应更换包含该零件的部件。D: Representa que este componente é a parte da peça de montagem e não pode ser substituído individualmente, e deve-se substituir a peça que contém este componente.

K：表示服务备件中含有该零件。K: Indica que os componentes de serviço contêm este componente.

R：表示不同机器中该零件的数量不同，如调整垫片。R: Indica que as quantidades desta peça nas máquinas diferentes são diferentes, como as gaxetas.

S：表示该零件是维修、服务用供给品。S: Indica que as peças são peças de manutenção e serviço.

Z：表示该零件为发动机关联零件。Z: Indica que as peças são as peças relacionadas de motor.

OP：可供选装件。标准型机器中不装备，为特别订货品。OP: Peças opcionais. Estas peças não são incluídas nas máquinas de padrão，sendo produtos especiais.

OS：比标准尺寸大的零件。OS: Peças que são maiores do que as peças de padrão.

US：比标准尺寸小的零件。US: Peças que são menores do que as peças de padrão.

（标有“OS”或“US”的零件写在标准尺寸零件的下面一行。）(As peças que são marcadas com "OS" ou "EUA" ficam na linha seguinte das partes de tamanho de padrão.)

#：表示该页零件表中新增加的零件。#: As peças novas da lista de peças desta página.

Y：表示该零件和“替换零件”栏所表示的零件可互相替换。Y: Indica que esta peça e a peça na coluna de peças de substituição são permutáveis.

I：表示“替换零件”栏中的零件可替换本零件，但反之不行。I: Indica que a peça na coluna de peças de substituição pode substituir esta peça, mas não vice-versa.

T：表示该零件和“替换零件”栏中的零件组装成的部件有互换性。T: Indica que esta peça e a peça instalada pelas peças na coluna de peças de substituição têm permutabilidade.

P：表示禁止使用该零件，应使用“替换零件”栏里的零件。P: Indica que a utilização desta peça é proibida, e que deve-se usar a peça na coluna de peças de substituição.

适用机号：本零件图册中的适用机号采用产品识别号的十位数简写方式予以表示。Código da máquina aplicável: O código da máquina aplicável deste catálogo é representado pelos 10 dígitos a forma abreviada do código de identificação.

D：以字母D开头，表示零件变更切换的年月。（例：“D09/10-”表示2009年10月后适用该零

件。）D: A peça com a letra d no início indica a data de substituição. (Exemplo: "D09/10-" indica que a peça fica aplicável depois do Outubro de 2009.)

H：以字母H开头，表示部品的制造号。H: o número de produção das peças.

F：以字母F开头，表示工作装置的制造号。F: o número de produção do dispositivo de trabalho.

替换零件：替换零件的图号及其所需的数量记录在此栏中。Peças de substituição: O número de figura e a quantidade ficam registados nesta coluna.

注：订购零件时，若“或换性”栏中标有“Y”“I”“P”，则自动按“替换零件”栏所表示零件供货。NOTA: Na aquisição das peças, se a coluna de substituição contém o símbolo de “Y” “I” “P”, fornecemos automaticamente as peças representadas na coluna de peças de substituição.

徐州徐工挖掘机械有限公司XUGONG EXCAVATOR MACHINERY CO.,LTD.
地址(Endereço)：中国江苏省徐州经济开发区东环工业园28号 No.28 Donghuan Industrial Area,Xuzhou Economic Development Zone,Jiangsu,China
电话（Telefone ）：+86-516-87870116
传真（Fax）：+86-516-87870118
客服热线（Telefone de atendimento）：4001109999
邮编（Cep）：221004
网址(Website)：http://www.xcmg.com

2014年3月第1版

Prefácio

Firstly, thank you for selecting Hydraulic Excavator designed and manufactured by XCMG.

The aim of supplying the catalogue is to facilitate maintenance and service to the XE370BR Hydraulic Excavator. It should be used together with the operation manual and maintenance manual. Please strictly follow the instructions in operation manual and maintenance manual for operation and maintenance.

There are details for assembly of parts in it, which large structural parts and integrated parts are disassembled into minor maintenance units. There is a list following each detail for user looking up spare parts. Please refer to carrier spare parts catalogue for contents involved with carrier spare parts.

The manual is an integral part of the excavator. Please keep them handy in the driver’s or operator’s cab with the supplied technical documents and operate the machine according to instruction in them.

We reserve the right to modify the catalogue for improvement without notice .If any questionable points are found,feel free to contact your nearest XE dealer.

For the engine parts, please refer to the parts catalog of disel engine issued separately.

1. How to Order Parts

When ordering parts, please specify the following items:

(1) Model/type

(2) Product identification Number

(3) Part No.

(4) Part Name

(5) Q' ty

(6) Purchaser' s Name and Address

2. How to Use This Parts Catalog

Part Name: When the part is used as an inner part of an assembly part, the mark "." is shown in front of thr part name.

Q' TY: Indicate the number of the part used per machine. The quanlity of an inner part is the number of the inner part necessary to orgnize one assembly part.

Symbols Used in The Book:

The symbols shown in the service code and interchangeability columns are used to indicate the following information.

W: Requires additional processing at the job site. Ask your nearest XE dealer.

H: Indicate a precise part. Ask your nearest XE dealer for its repair.

D: Impossible to replace as a single part. Replace the part in an assembly unit.

K: Contained in the service part kit.

R:Indicate that the quantity of the part like shims differs depending on the machine serial No.

S: To be supplied as repair or service parts.

Z: Engine related parts.

OP: Optional parts not equipped on the standard specification model. To be supplied upon receiving a special order.

OS: Over-sized parts.

US: Under-sized parts.

(Parts with mark "OS" or "US" is described in the next column under the standard size part

column.)

#: Indicates newly added parts to the equipment or component.

Y: Interchangeable part without any constraint.

I: Used to indicate the part No. and quantity of the part concerned in the replacement part column.However,the part concerned is not used for the part shown with mark.

T: Becomes interchangeable when combined.

P: Indicate the part prohibited to use. Use the part shown in the replacement part column.

Serial No: The serial number of this Catalog is ten-digit figure of Product Intification Number of the name-plate.

D: Represents the date of modification.

(Example: D09/10: New modification part has been applied to the products manufactured in and after Oct2009.)

H: Indicates the component manufacturing No.

F: Indicates the front attachment manufacturing No.

Replacement Part:

Indicates the part No.and quantity per machine of the replacemenet part.

NOTE:

When the part with mark Y, I or P shown in the interchangeablity column is ordered, the part show in the placement part column may be automatically supplied instead of the ordered part.

XUGONG EXCAVATOR MACHINERY CO.,LTD.
ADD:No.28 Donghuan Industrial Area,Xuzhou Economic Development
Zone,Jiangsu,China
Tel：+86-516-87870116
Fax：+86-516-87870118
Service Hotline:4001109999
Post Code：221004
Website:http://www.xcmg.com

03/2014 First Edition

312700186 Base de Chassis Superior

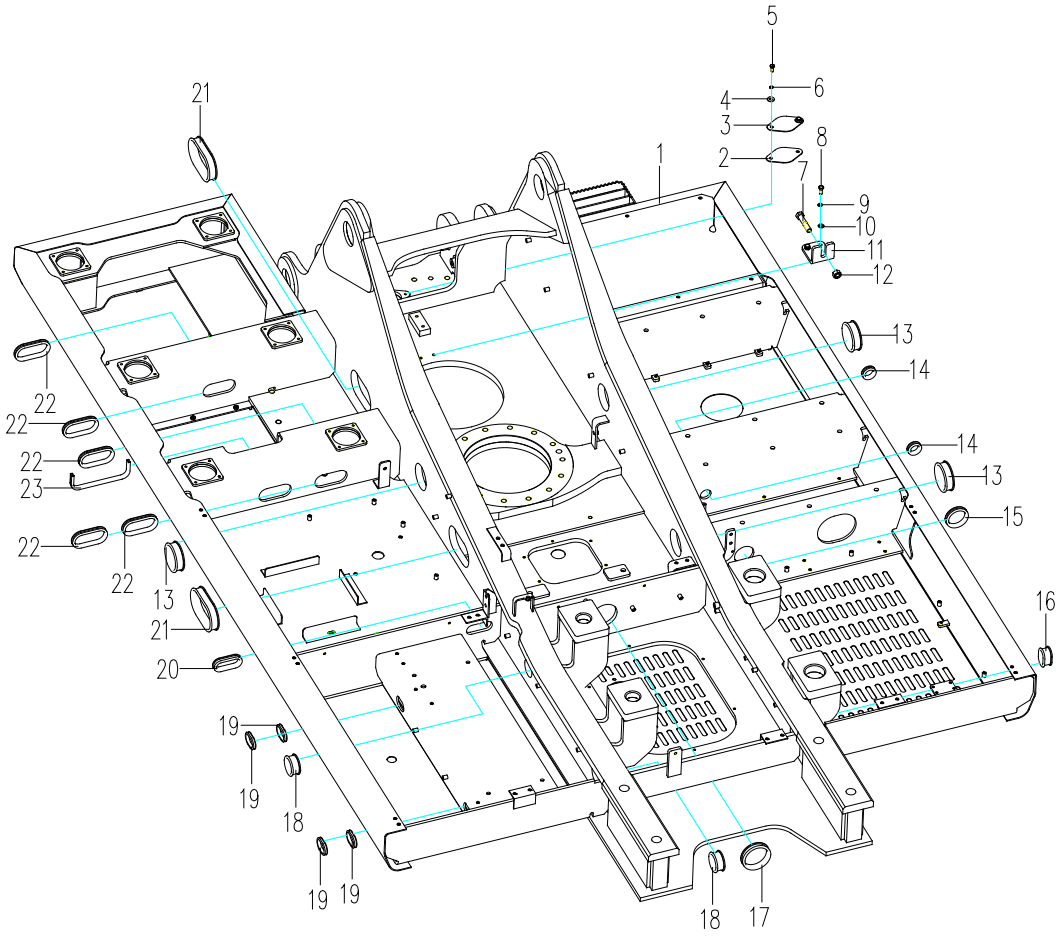

312700186Base de Chassis Superior

No	Código da Peça	Nome da Peça	PART NAME	Qtd.	Código de Serviço	Número de série	Permutabilidade	Peças substituíveis	
								Código da peça	Qtd.
1	312700187	转台焊合	Soldagem de Base de Chassis Superior	1					
2	310600415	密封垫	Arruela	1					
3	310600414	盖板	Placa	1					
4	805338260	垫圈 10	Arruela10	2					
5	805046525	螺栓 M10×20	Parafuso M10×20	2					
6	805338279	垫圈 10	Arruela 10	2					
7	805005957	螺栓 M20×100	Parafuso M20×100	1					
8	805006412	螺栓 M12×30	Parafuso M12×30	2					
9	805338261	垫圈 12	Arruela12	2					
10	805338281	垫圈 12	Arruela12	2					
11	312600005	弯板	Placa dobrada	1					
12	805238375	螺母 M20	Porca M20	1					
13	801905426	胶条	Fita	3					
14	801968811	胶条	Fita	2					
15	801905429	胶条	Fita	1					
16	822102725	胶条	Fita	1					
17	312600007	胶条	Fita	1					
18	801905427	胶条	Fita	2					
19	312700177	护套	Luva	4					
20	312700176	护套	Luva	1					
21	801905428	胶条	Fita	2					
22	801905432	胶条	Fita	5					
23	801905431	胶条	Fita	1					
、									

312700186 Base de Chassis Superior

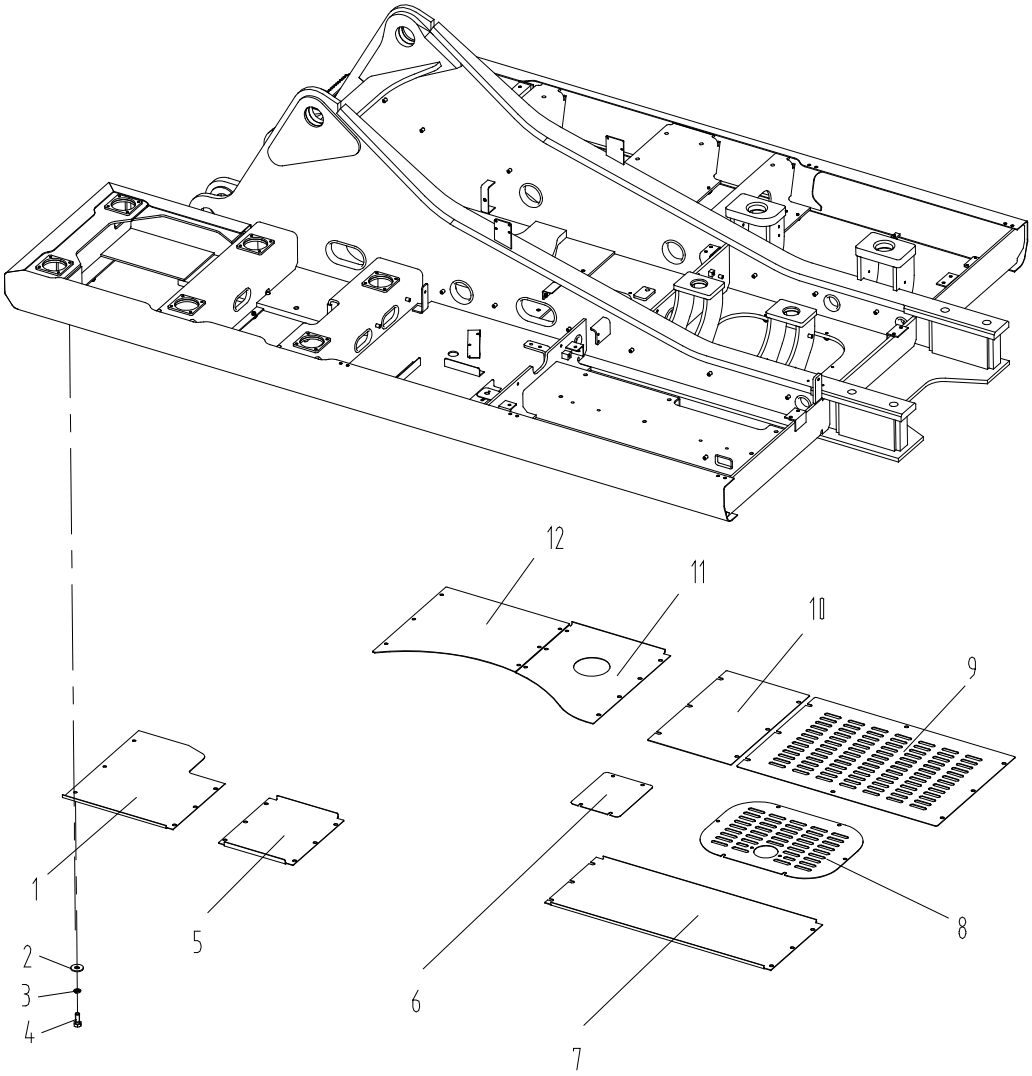

312700186 Base de Chassis Superior

No	Código da Peça	Nome da Peça	Nome de peça	Qtd.	Código de Serviço	Número de série	Permutabilidade	Peças substituívas	
								Código da peça	Qtd.
1	312700175	左前封板	Placa dianteira	1					
2	805338260	垫圈 10	Arruela 10	55					
3	805338268	垫圈 10	Arruela 10	55					
4	805011330	螺栓 M10×25	Parafuso M10×25	55					
5	312700178	左中封板	Placa	1					
6	312700179	中封板	Placa	1					
7	312700180	左后封板	Placa	1					
8	312700181	后封板	Placa	1					
9	312700182	右后封板	Placa	1					
10	312700183	左中封板	Placa	1					
11	312700184	右中封板	Placa	1					
12	312700185	右前封板	Placa	1					
、									

312700113 回转装置 Dispositivo Giratório

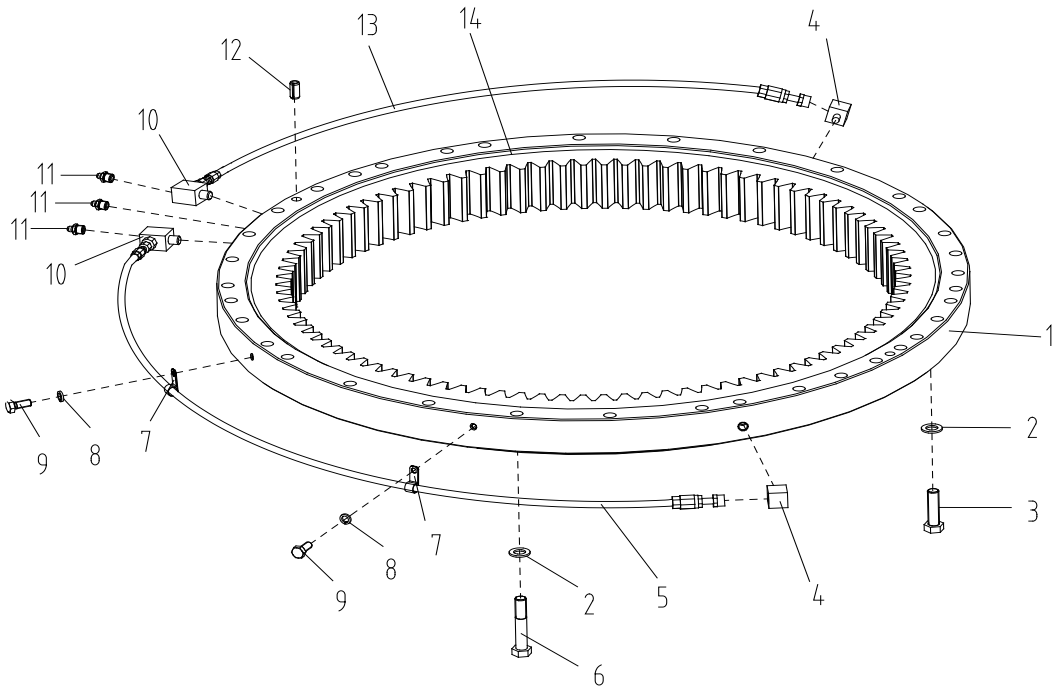

312700113 回转装置 Dispositivo Giratório

序号 No	零件代号 Código da Peça	零件名称 Nome de peça	Nome da peça	数量 Qtd.	服务代号 Código de Serviço	适用机号 Número de série	互换性 Permutabilidade	替换零件 Peças substituíveis	
								零件代号 Código da peça	数量 Qtd.
1	800513366	回转支承	Rolamento	1					
2	805338299	垫圈 24	Arruela 24	76					
3	805004837	螺栓 M24×90	Parafuso M24×90	40					
4	803171993	直角接头	Conexão L	2					
5	803176578	润滑管	Tubo de lubrificante	1					
6	805006423	螺栓 M24×130	Parafuso M24×130	36					
7	801905480	卡箍	Abraçadeira	4					
8	805338259	垫圈 8	Arruela 8	4					
9	805046504	螺栓 M8×16	Parafuso M8×16	4					
10	803173364	加油接头	Conexão de abastecimento	2					
11	801102863	油杯	Bico de lubrificante	3					
12	805603539	销 20×40	Pino 20*40	2					
13	803176577	润滑管	Tubo de lubrificante	1					
14									
、									

312700113 回转装置 Dispositivo Giratório

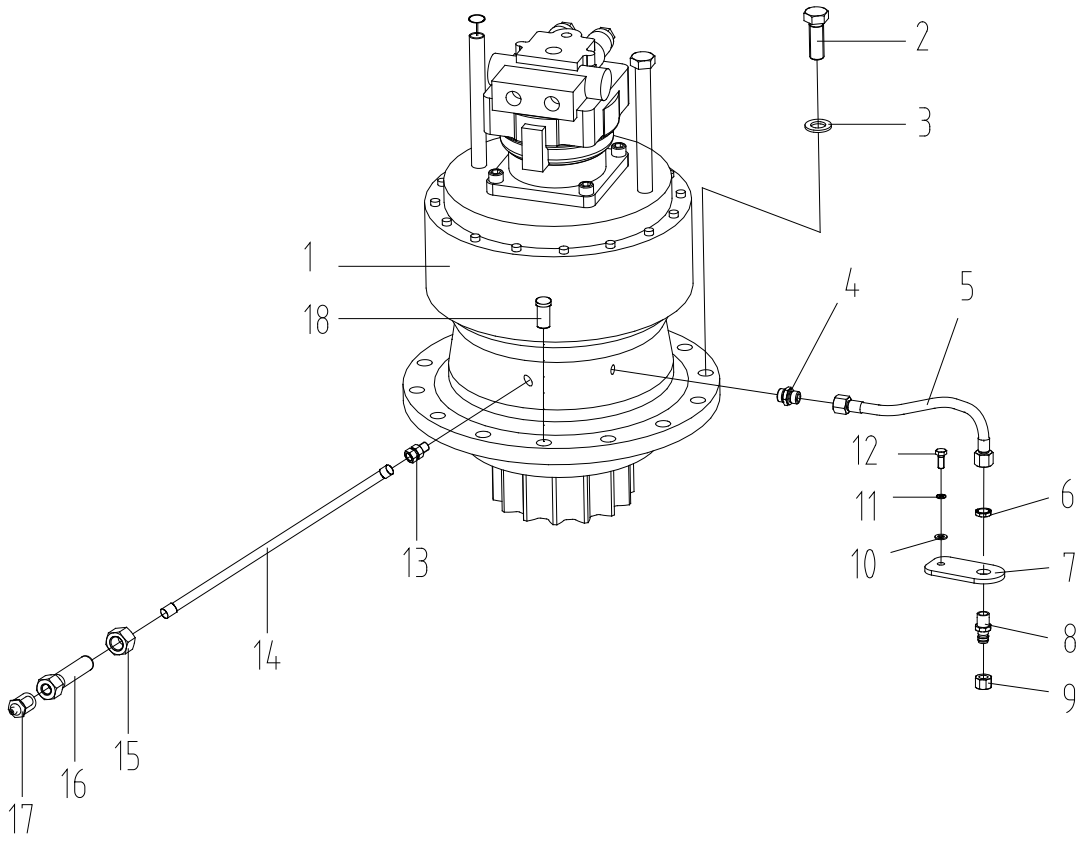

312700113 回转装置 Dispositivo Giratório

序号 No.	零件代号 Código de peça	零件名 Nome de peça	Nome de peça	数量 Qtd.	服务代码 Código de serviço	适用机号 Número de série	互换性 Permutabilidade	替换零件 Peças substituíveis	
								零件代号 Código de peça	数量 Qtd.
1	803044399	回转马达及减速机	Motor rotativo e redutor	1					
2	805004839	螺栓 M24×70	Parafuso M24×70	14					
3	805338299	垫圈 24	Arruela 24	14					
4	803173361	管接头	Conexão de tubo	1					
5	803164648	软管	Mangueira	1					
6	312000424	螺母	Porca	1					
7	312600021	板	Placa	1					
8	312601232	过壁接头	Conexão de tubo	1					
9	803109827	堵头	Plugue	1					
10	805338260	垫圈 10	Arruela10	1					
11	805338268	垫圈 10	Arruela10	1					
12	805011330	螺栓 M10×25	Parafuso M10×25	1					
13	803172177	管接头	Conexão de tubo	1					
14	312000430	软管	Mangueira	1					
15	805238411	螺母	Porca	1					
16	803177315	接头体	Conexão de tubo	1					
17	801102863	油杯	Grease Nipple	1					
18	312601773	销	Pino	1					
19	803379381	接头维修包	MANUTENCAO	1					
20	801906431	密封条	GIRO	1					

312700468 配重安装Contrapeso

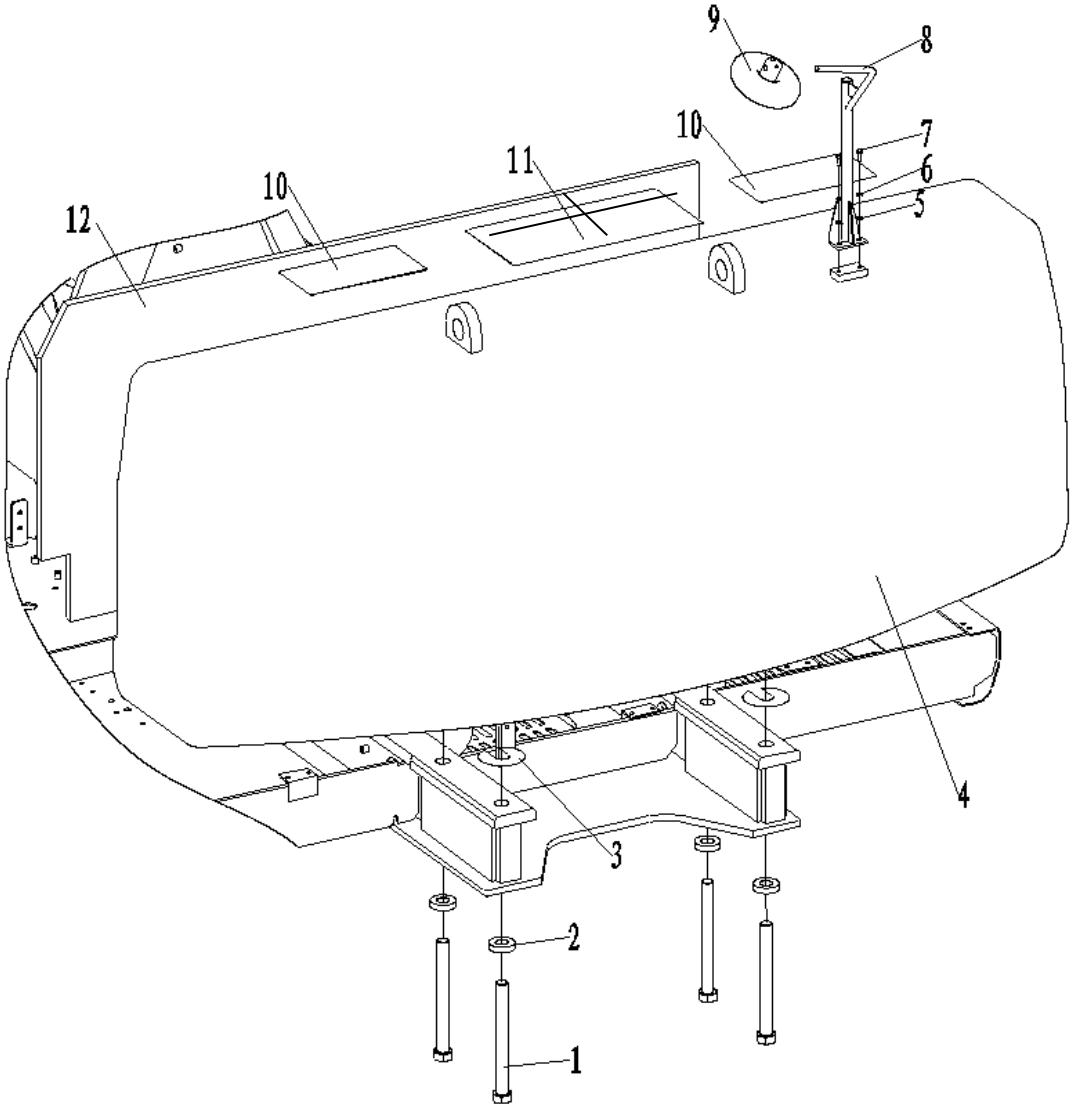

312700468 配重安装 Contrapeso

序号 No.	零件代号 Códgo de componentes	零件名 Nome da peça	Nome de peça	数量 Qtd.	服务代码 Código de serviço	适用机号 Código de série	互换性 Permutabilidade	替换零件 Peças substituíveis	
								零件代号 Código de peças	数量 Qtd.
1	805046426	螺栓 M36×360	Parafuso M36×360	4					
2	312600318	垫片	Arruela	4					
3	312600145	调整垫片	Arruela de ajuste	4					
4	312700469	配重体	Contrapeso	1					
5	805338278	垫圈 10	Arruela 10	2					
6	805338260	垫圈 10	Arruela 10	2					
7	805046462	螺栓 M10×25	Parafuso M10×25	2					
8	310602571	后视镜支架	Suporte	1					
9	801968416	配重反光镜	Espelho	1					
10	329900392	防滑纸	Fita anti-derrapante	2					
11	329900391	防滑纸	Fita anti-derrapante	4					
12	312600321	海绵	Esponja	1					

312701006 工具箱 Caixa de ferramentas

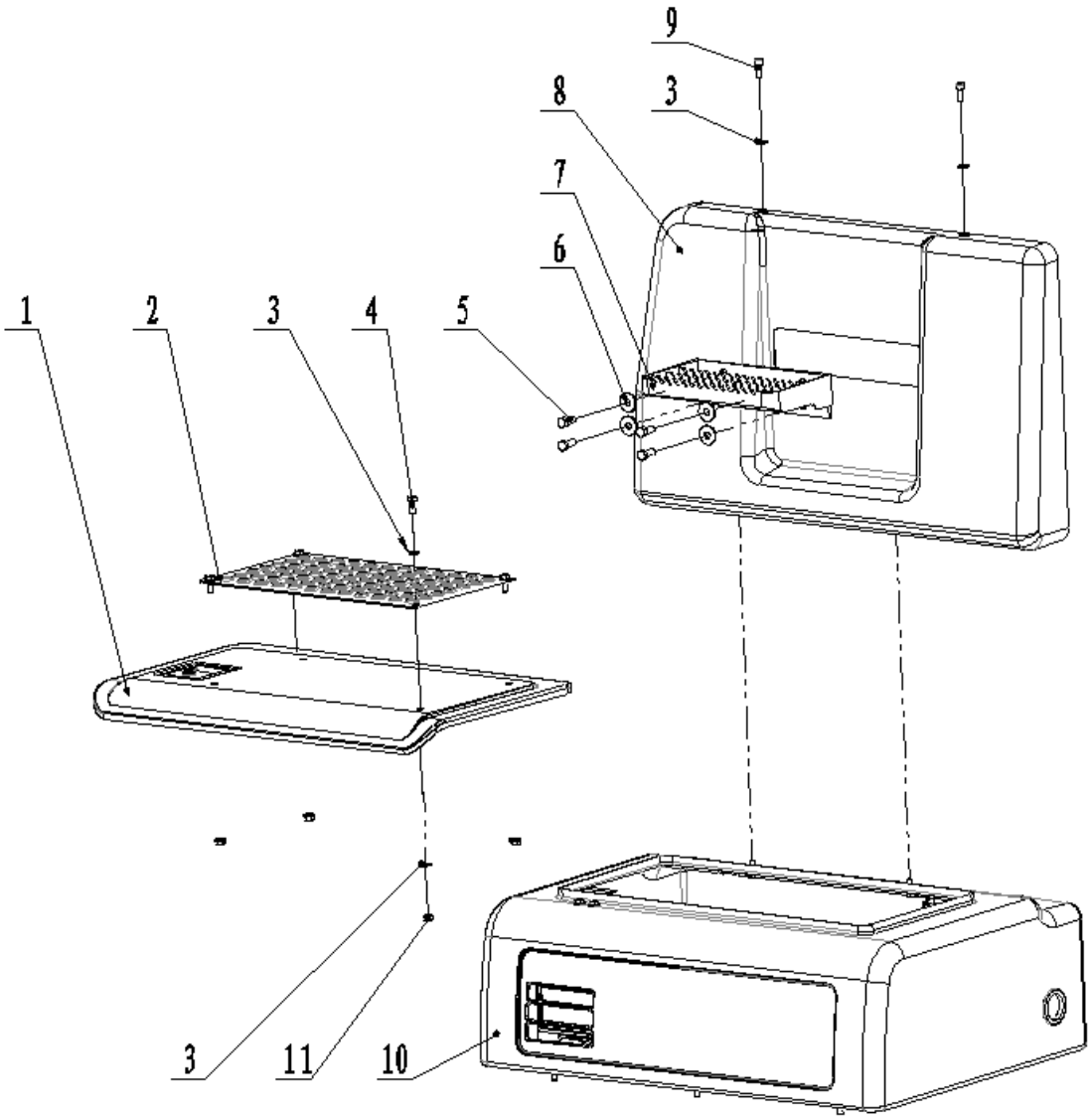

312701006 工具箱 Caixa de ferramentas

序号 No.	零件代号 Código de peça	零件名 Nome de peça	PART NAME Nome de peça	数量 Qtd.	服务代码 Código de serviço	适用机号 Código de série	互换性 Permutabilidade	替换零件 Peças substíveis	
								零件代号 Código de peça	数量 Qtd.
1	312700999	上盖板	Tampa inferior	1					
2	312701001	防滑板	Fita anti-derrapante	1					
3	805338279	垫圈 10	Arruela10	12					
4	805011330	螺栓 M10×25	Parafuso M10×25	8					
5	805006412	螺栓 M12×30	Parafuso M12×30	4					
6	805338270	垫圈 12	Arruela12	4					
7	312601128	中踏板	Placa	1					
8	312701007	上箱体	Corpo superior de caixa	1					
9	805139858	螺钉 M10×25	Parafuso M10×25	2					
10	312701427	下箱体	Corpo inferior de caixa	1					
11	805238371	螺母 M10	Porca M10	7					

、

312701006 工具箱 Caixa de ferramentas

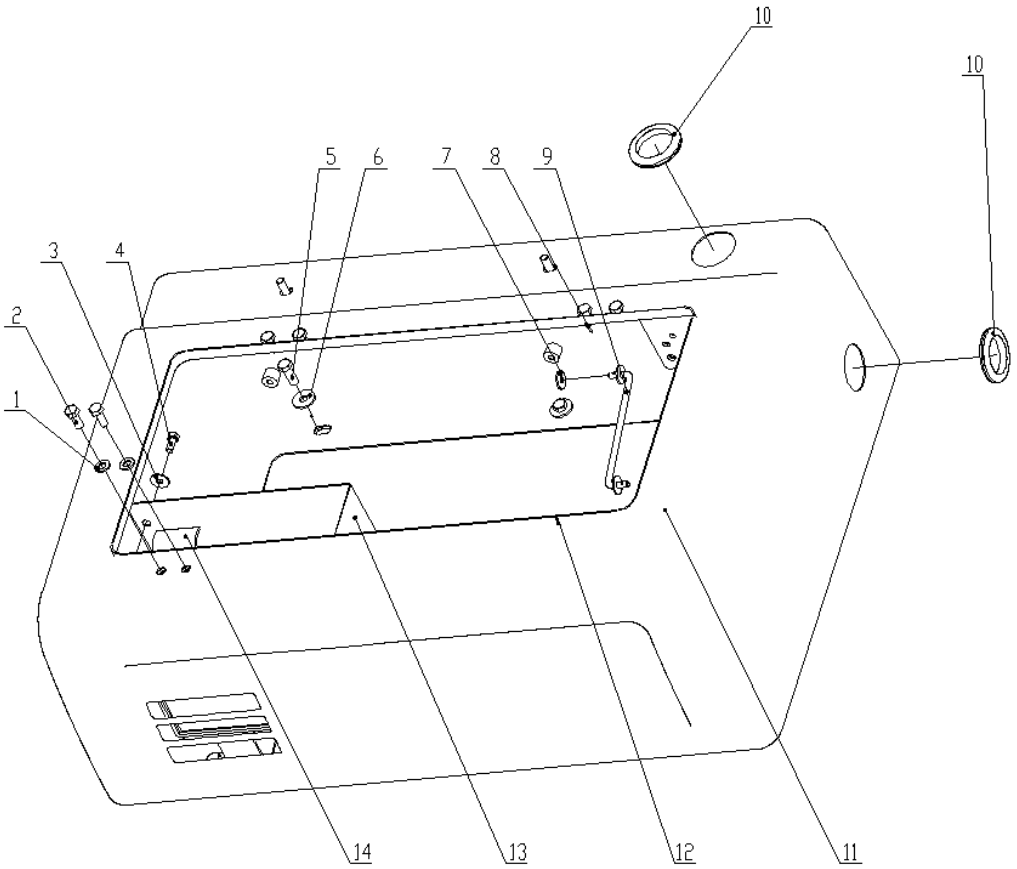

312700992 工具箱 Caixa de ferramentas

序号 No.	零件代号 Código de peça	零件名 Nome de peça	Nome de peça	数量 Qtd.	服务代码 Código de serviço	适用机号 Código de série	互换性 Permutabilidade	替换零件 Peças substíveis	
								零件代号 Código de peça	数量 Qtd.
1	805338279	垫圈 10	Arruela 10	5					
2	805011330	螺栓 M10×25	Parafuso M10×25	4					
3	805338266	垫圈 8	Arruela 8	6					
4	805046508	螺栓 M8×20	Parafuso M8×20	4					
5	805046416	螺栓 M10×30	Parafuso M10×30	6					
6	805338268	垫圈 10	Arruela10	6					
7	805338266	垫圈 8	Arruela8	2					
8	805603553	销 2.5×14	Pino 2.5×14	2					
9	310901295	拉杆组件	Haste	1					
10	310901268	护套	Bucha de borracha	2					
11	312701427	下箱体	Corpo inferior de caixa	1					
12	800142630	密封条	Fita de vedação	1					
13	310901270	围板	Placa de proteção	1					
14	310901269	锁舌	Fechadura	1					
15	819906631	锁	FECHADURA	1					

312700298 机棚总成 Protector

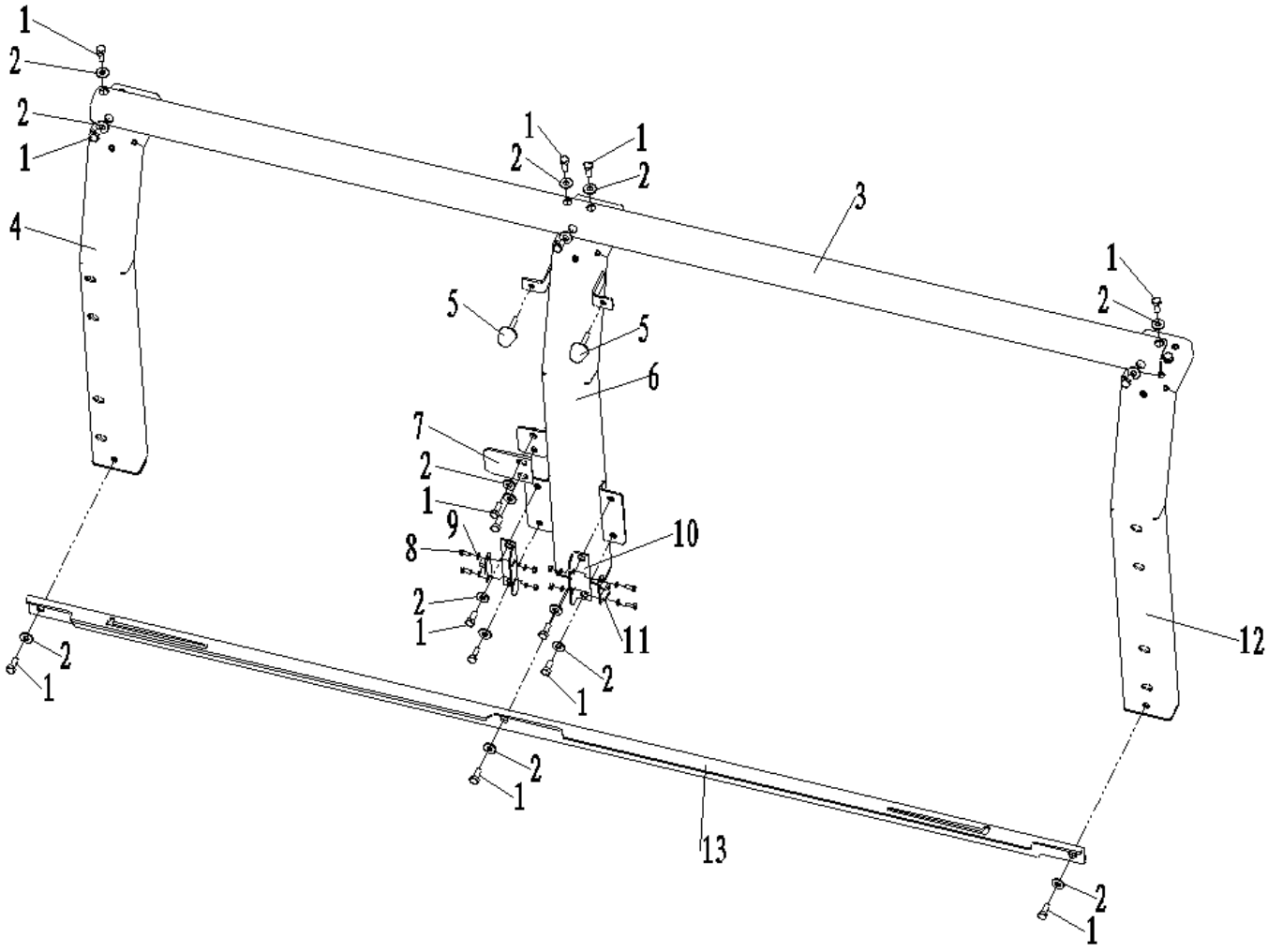

312700298 机棚总成 Protector

序号 NO.	零件代号 CÓDIGO DE PEÇA	零件名 Nome de peça	NOME DE PEÇA	数量 QTD.	服务代码 CÓDIGO DE SERVIÇO	适用机号 CÓDIGO DE SÉRIE	互换性 PERMUTABILIDADE	替换零件 PEÇAS SUBSTÍVEIS	
								零件代号 CÓDIGO DE PEÇA	数量 QTD.
1	805011330	螺栓 M10×25	Parafuso M10×25	11					
2	805338268	垫圈 10	Arruela10	11					
3	312700419	左上横梁	Viga	1					
4	312700342	左前框架	Quadro	1					
5	801905669	防碰球	Proteção de colisão	2					
6	312700343	左中框架	Quadro	1					
7	312601778	门锁挡	Stopper	1					
8	805046481	螺栓 M6×16	Parafuso	4					
9	805338275	垫圈 6	Arruela6	4					
10	312601750	限位板安装块	Bloco de instalação de placa de limitação	2					
11	819908621	限位凹槽	Entalhe	2					
12	312700353	左后框架	Quadro	1					
13	312700420	左下横梁	Viga	1					
、									

312700298 机棚总成 Protector

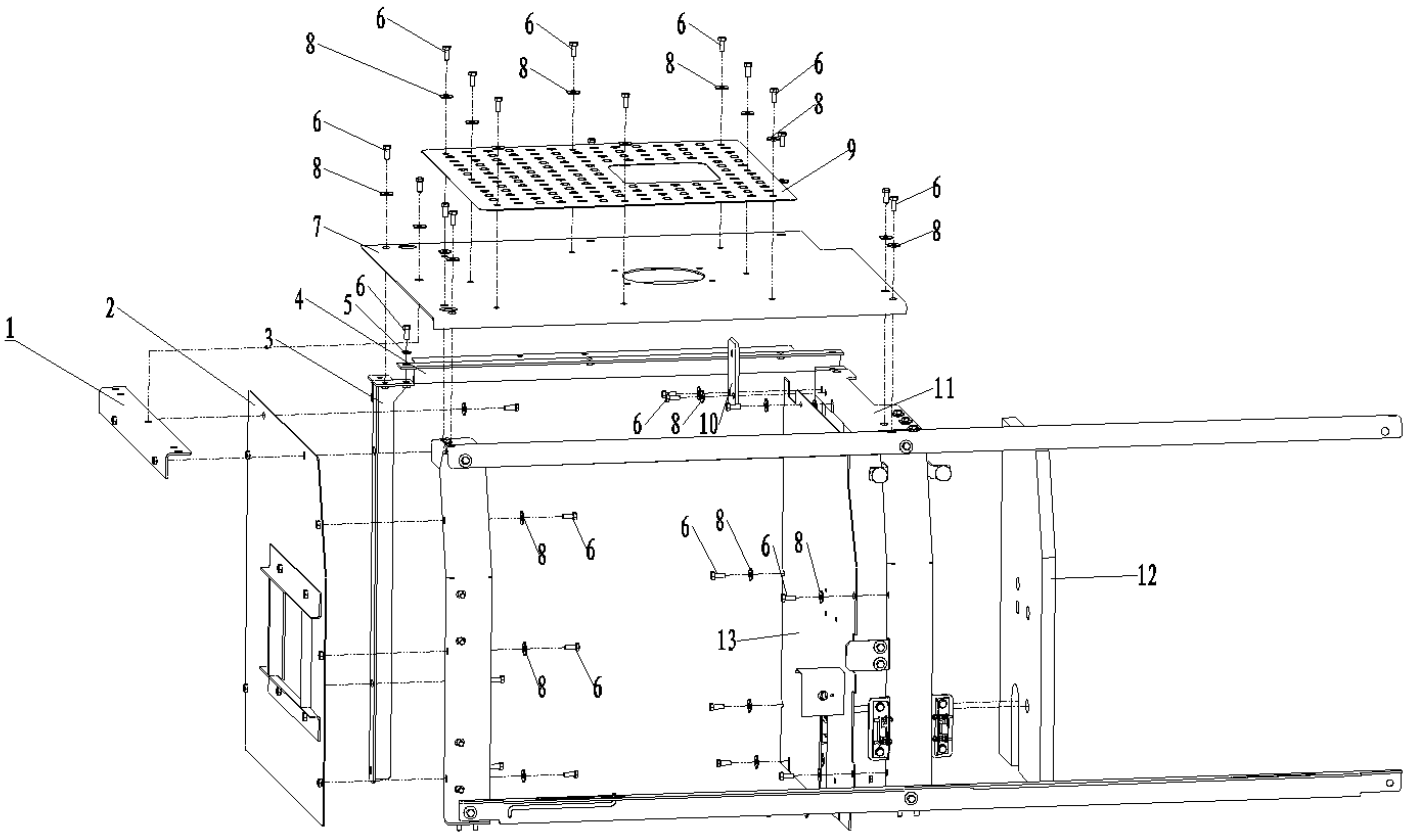

312700298 机棚总成 Protector

序号 NO.	零件代号 CÓDIGO DE PEÇA	零件名 NOME DE PEÇA	NOME DE PEÇA	数量 QTD.	服务代码 CÓDIGO DE SERVIÇO	适用机号 CÓDIGO DE SÉRIE	互换性 PERMUTABILIDADE	替换零件 PEÇAS SUBSTÍVEIS	
								零件代号 CÓDIGO DE PEÇA	数量 QTD.
1	312700401	连接板	Placa de legação	1					
2	312700378	左前封板	Placa	1					
3	312700384	前立柱	Pilar	1					
4	312700403	连接梁	Viga de ligação	1					
5	805338279	垫圈 10	Arruela	2					
6	805011330	螺栓 M10×25	Parafuso	37					
7	312700299	左前盖板	Placa	1					
8	805338268	垫圈 10	Arruela 10	35					
9	312700426	防滑板	Placa de anti-derrapante	1					
10	312700422	支架板	Placa de suporte	1					
11	312700407	左中横梁	Viga	1					
12	312700365	海绵	Esponja	1					
13	312700362	左中封板	Placa	1					

312700298 机棚总成 Protector

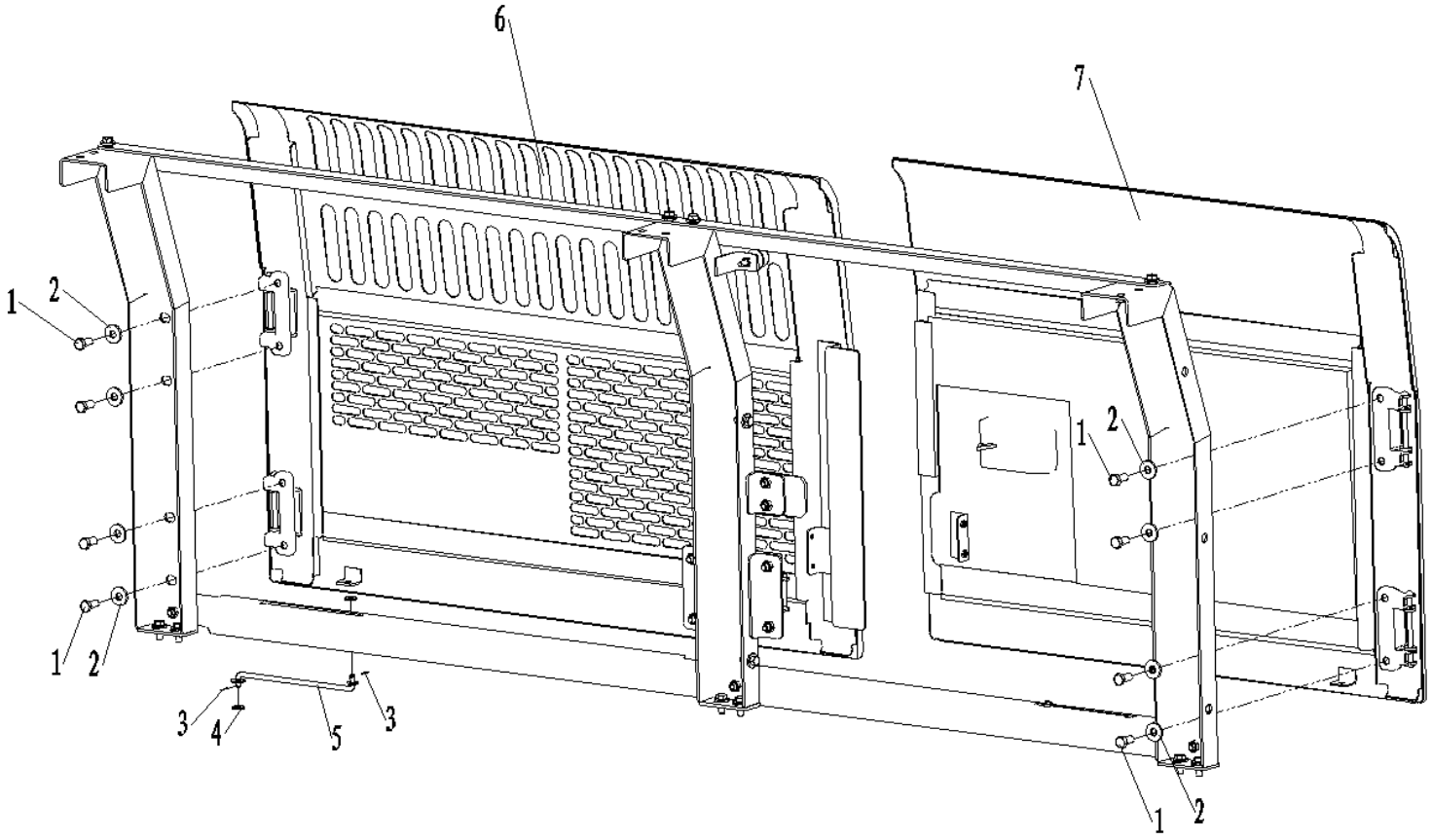

312700298 机棚总成 Protectorr

序号 NO.	零件代号 CÓDIGO DE PEÇA	零件名 NOME DE PEÇA	NOME DE PEÇA	数量 QTD.	服务代码 CÓDIGO DE SERVIÇO	适用机号 CÓDIGO DE SÉRIE	互换性 PERMUTABILIDADE	替换零件 PEÇAS SUBSTÍVEIS	
								零件代号 CÓDIGO DE PEÇA	数量 QTD.
1	805046469	螺栓 M12×25	Parafuso M12×25	8					
2	805338270	垫圈 12	Arruela12	8					
3	805603536	开口销	Pino de retenção	4					
4	805338266	垫圈 8	Arruela8	4					
5	312700336	风钩	Haste	2					
6	312700331	左后侧门	Porta	1					
7	312700322	左前侧门	Porta	1					
、									

312700298 机棚总成 Protector

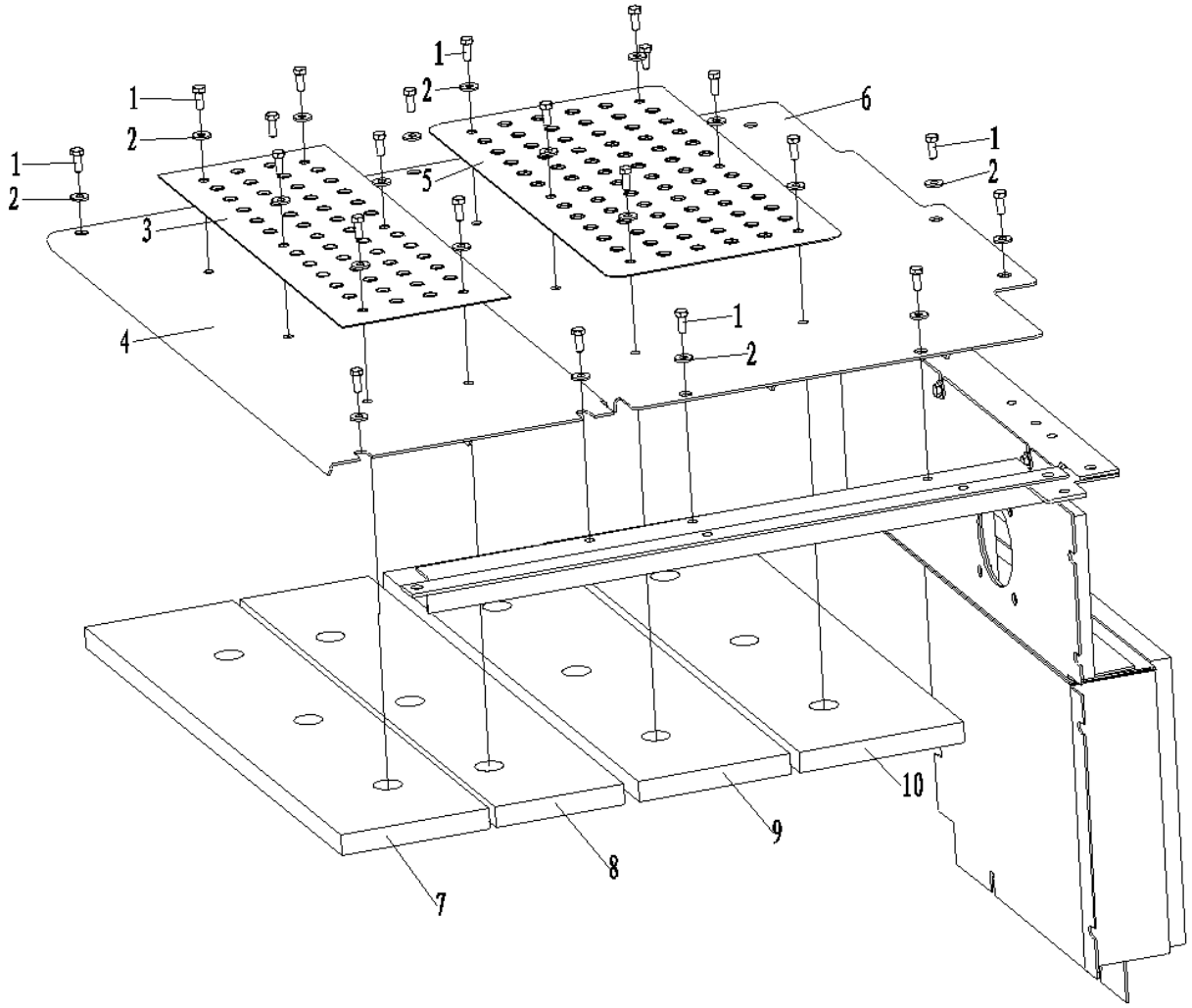

312700298 机棚总成 Protector

序号 NO.	零件代号 CÓDIGO DE PEÇA	零件名 NOME DE PEÇA	NOME DE PEÇA	数量 QTD.	服务代码 CÓDIGO DE SERVIÇO	适用机号 CÓDIGO DE SÉRIE	互换性 PERMUTABILIDADE	替换零件 PEÇAS SUBSTÍVEIS	
								零件代号 CÓDIGO DE PEÇA	数量 QTD.
1	805011330	螺栓 M10×25	Parafuso M10×25	18					
2	805338278	垫圈 10	Arruela10	18					
3	312600038	防滑板	Placa anti-derrapante	4					
4	312600035	中盖板（一）	Placa I	1					
5	312700427	防滑板Ⅱ	Placa anti-derrapante II	1					
6	312700756	中盖板（二）	Protector II	1					
7	312600036	海绵	Esponja	1					
8	312600037	海绵	Esponja	1					
9	312700321	海绵	Esponja	1					
10	312700320	海绵	Esponja	1					
、									

312700298 机棚总成 Protector

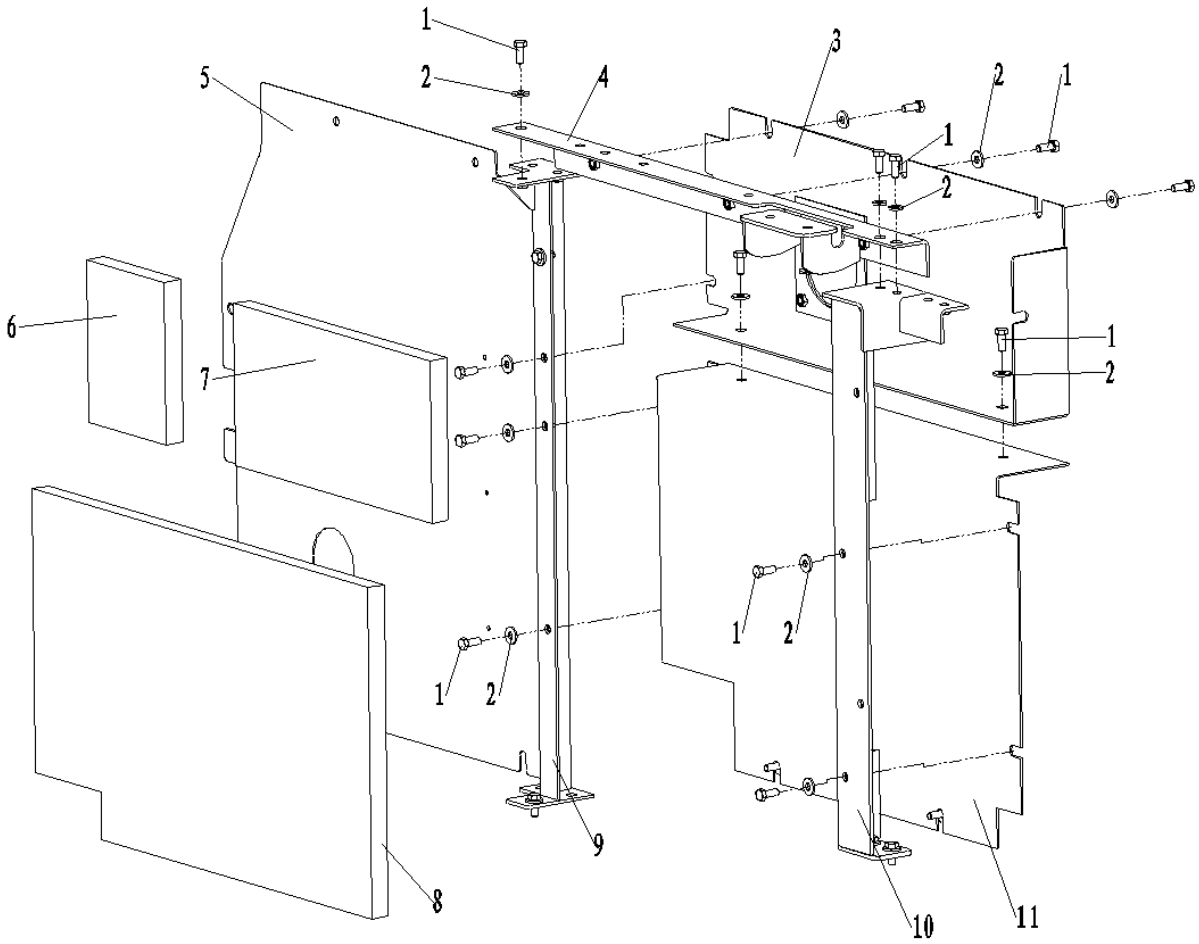

312700298 机棚总成 Protector

序号 NO.	零件代号 CÓDIGO DE PEÇA	零件名 NOME DE PEÇA	NOME DE PEÇA	数量 QTD.	服务代码 CÓDIGO DE SERVIÇO	适用机号 CÓDIGO DE SÉRIE	互换性 PERMUTABILIDADE	替换零件 PEÇAS SUBSTÍVEIS	
								零件代号 CÓDIGO DE PEÇA	数量 QTD.
1	805011330	螺栓 M10×25	Parafuso	14					
2	805338278	垫圈 10	Arruela	14					
3	312700373	中封板（上）	Placa (Superior)	1					
4	312700409	中横梁	Viga	1					
5	312700362	左中封板	Placa	1					
6	312700376	海绵	Esponja	1					
7	312700377	海绵	Esponja	1					
8	312700382	海绵	Esponja	1					
9	312700357	弯板支架	Suporte	1					
10	312700370	右前立柱	Pilar	1					
11	312700379	中封板（下）	Protector(Inferior)	1					
、									

312700298 机棚总成 Protector

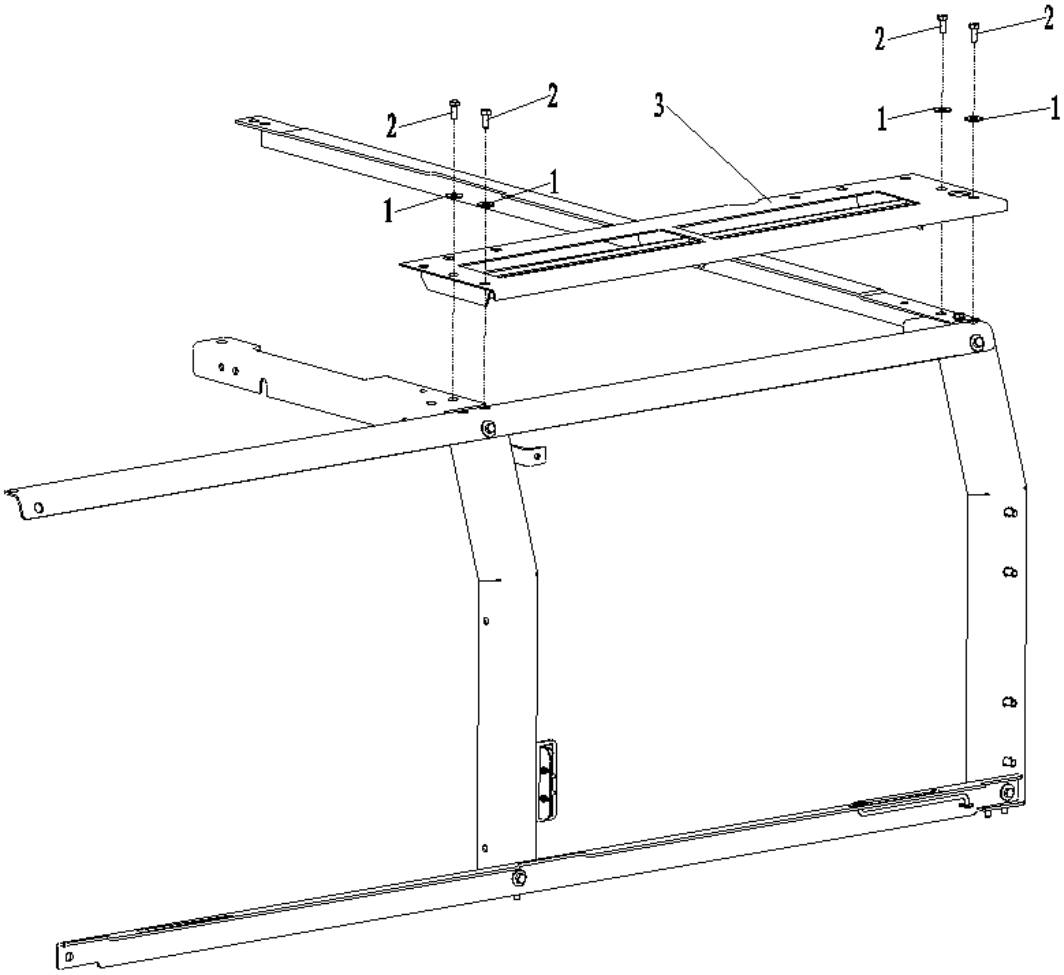

312700298 机棚总成 Protector

序号 NO.	零件代号 CÓDIGO DE PEÇA	零件名 NOME DE PEÇA	NOME DE PEÇA	数量 QTD.	服务代码 CÓDIGO DE SERVIÇO	适用机号 CÓDIGO DE SÉRIE	互换性 PERMUTABILIDADE	替换零件 PEÇAS SUBSTÍVEIS	
								零件代号 CÓDIGO DE PEÇA	数量 QTD.
1	805011330	螺栓 M10×25	Parafuso M10×25	6					
2	805338278	垫圈 10	Arruela 10	6					
3	312700310	左后盖板	Placa	1					
、									

312700298 机棚总成 Protector

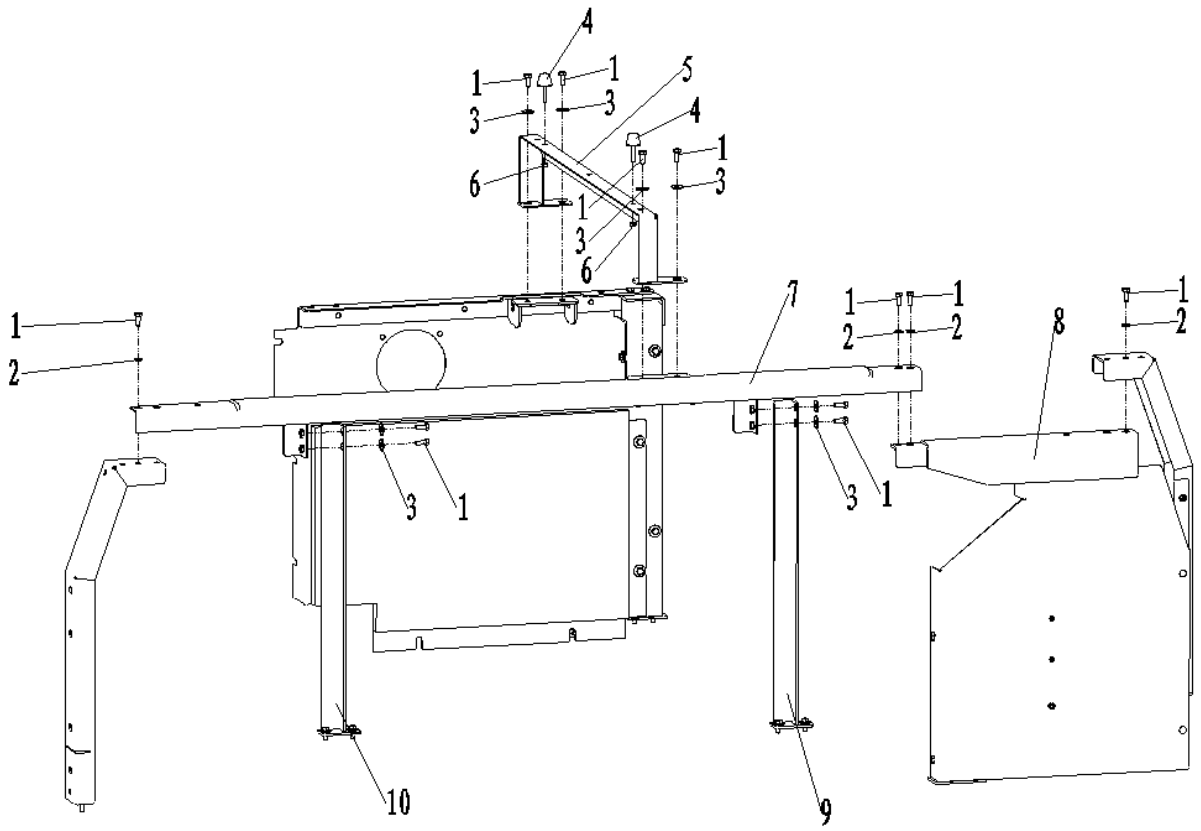

312700298 机棚总成 Protector

序号 NO.	零件代号 CÓDIGO DE PEÇA	零件名 NOME DE PEÇA	NOME DE PEÇA	数量 QTD.	服务代码 CÓDIGO DE SERVIÇO	适用机号 CÓDIGO DE SÉRIE	互换性 PERMUTABILIDADE	替换零件 PEÇAS SUBSTÍVEIS	
								零件代号 CÓDIGO DE PEÇA	数量 QTD.
1	805011330	螺栓 M10×25	Parafuso M10×25	12					
2	805338279	垫圈 10	Arruela 10	4					
3	805338278	垫圈 10	Arruela 10	8					
4	801905669	防碰球	Proteção de colisão	2					
5	312700727	中框架	Quadro médio	1					
6	805238378	螺母 M8	Porca M8	2					
7	312700399	后横梁	Viga traseira	1					
8	312700387	右后封板	Protector	1					
9	312700394	右后立柱	Pilar	1					
10	312700397	右后立柱	Pilar	1					

、

312700298 机棚总成 Protector

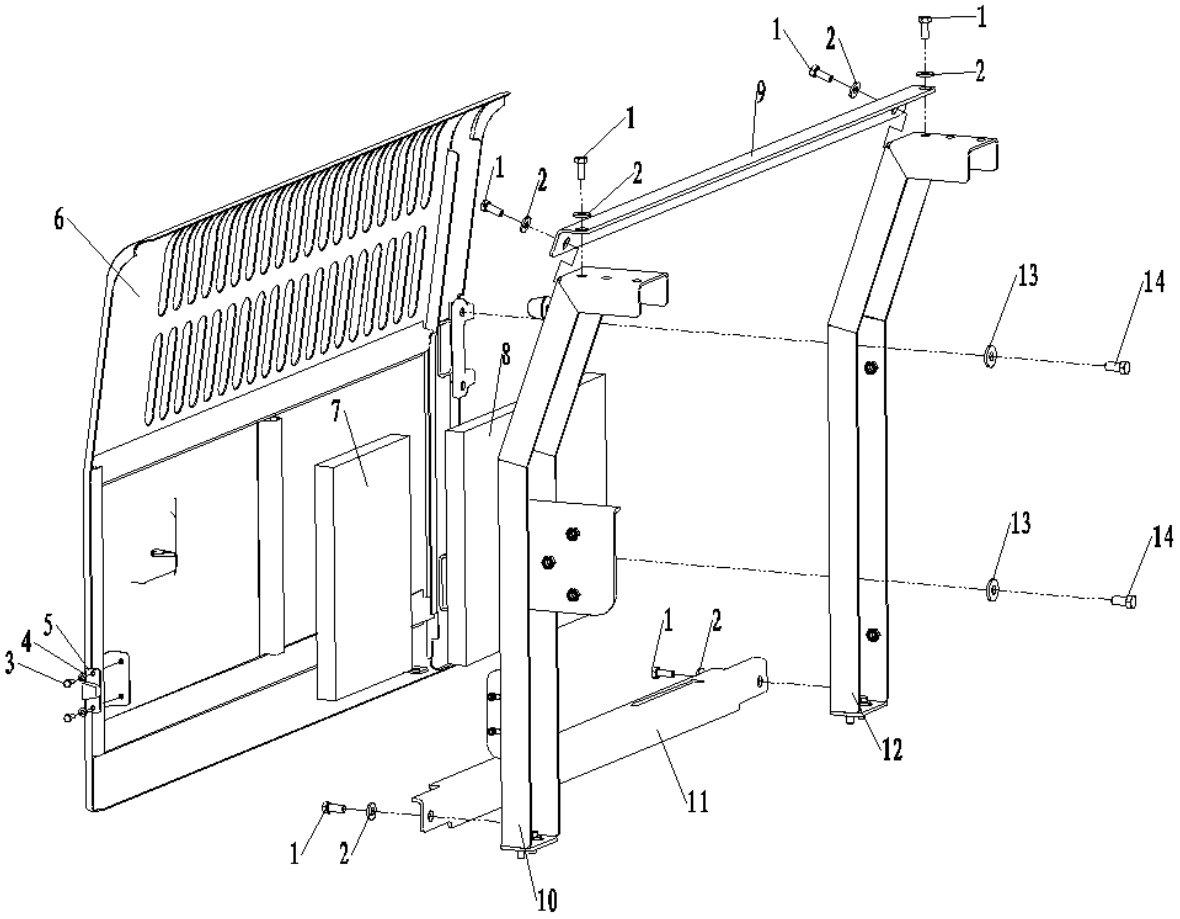

312700298 机棚总成 Protector

序号 NO.	零件代号 CÓDIGO DE PEÇA	零件名	NOME DE PEÇA	数量 QTD.	服务代码 CÓDIGO DE SERVIÇO	适用机号 CÓDIGO DE SÉRIE	互换性 PERMUTABILIDADE	替换零件 PEÇAS SUBSTÍVEIS	
								零件代号 CÓDIGO DE PEÇA	数量 QTD.
1	805011330	螺栓 M10×25	Parafuso M10×25	8					
2	805338278	垫圈 10	Arruela 10	8					
3	805046481	螺栓 M6×16	Parafuso M6×16	2					
4	805338275	垫圈 6	Arruela 6	2					
5	819908620	导向块	Bloco orientado	1					
6	312700329	右侧门	Porta direita	1					
7	312601503	海绵	Esponja	1					
8	312601504	海绵	Esponja	1					
9	312600064	右上横梁	Viga	1					
10	312700416	右前框架	Quadro	1					
11	312600064	右下横梁	Viga	1					
12	312700355	右后框架	Quadro	1					
13	805338270	垫圈 12	Arruela 12	4					
14	805046469	螺栓 M12×25	Parafuso M12×25	4					

、

312700298 机棚总成 Protector

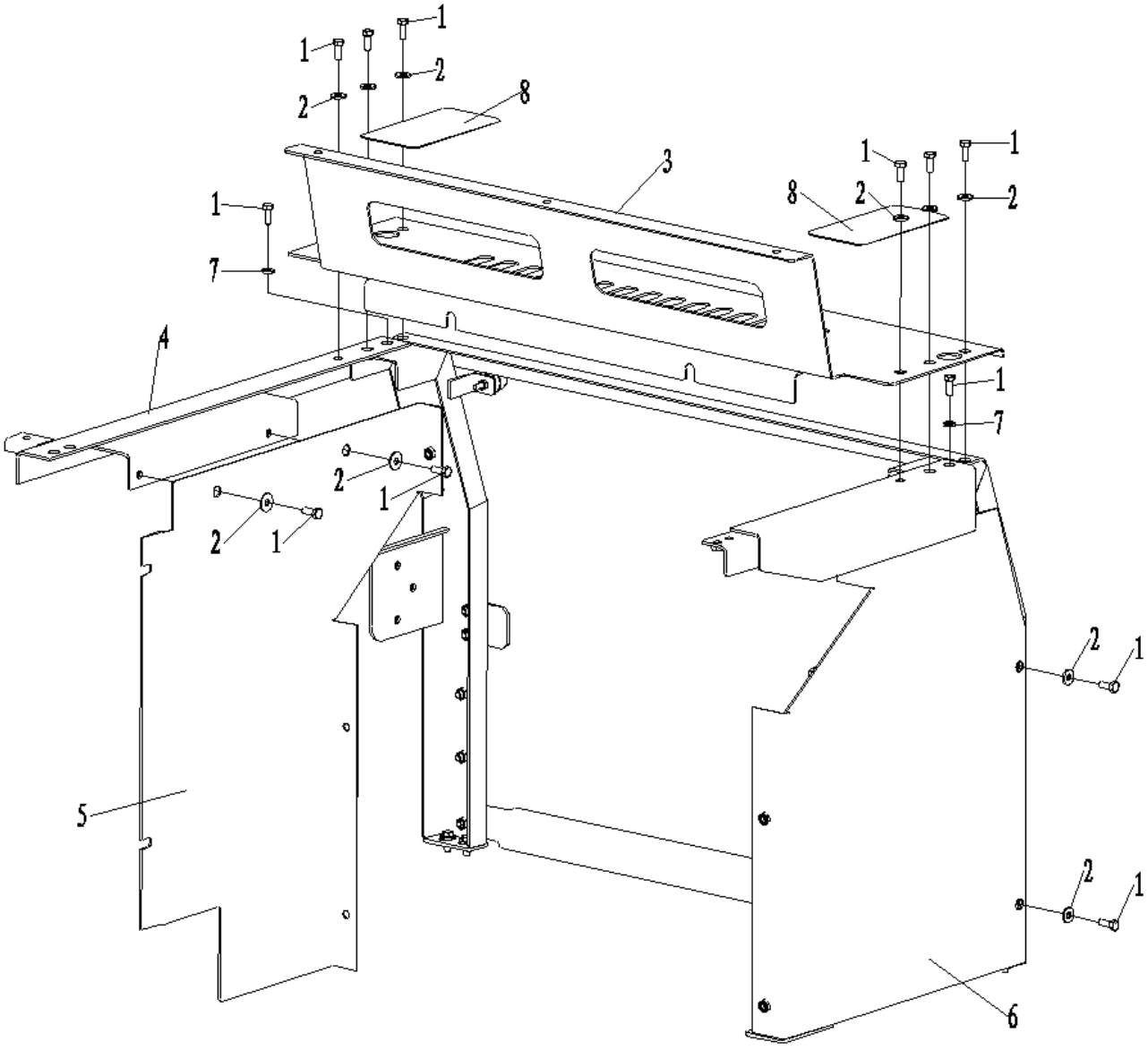

312700298 机棚总成 Protector

序号 NO.	零件代号 CÓDIGO DE PEÇA	零件名 NOME DE PEÇA	NOME DE PEÇA	数量 QTD.	服务代码 CÓDIGO DE SERVIÇO	适用机号 CÓDIGO DE SÉRIE	互换性 PERMUTABILIDADE	替换零件 PEÇAS SUBSTÍVEIS	
								零件代号 CÓDIGO DE PEÇA	数量 QTD.
1	805011330	螺栓 M10×25	Parafuso M10×25	12					
2	805338278	垫圈 10	Arruela10	10					
3	312700338	右后盖板	Placa	1					
4	312700413	右横梁	Viga direita	1					
5	312700366	右前封板	Placa	1					
6	312700387	右后封板	Placa	1					
7	805338279	垫圈 10	Arruela 10	2					
8	329900390	防滑纸	Papel anti-derrapante	2					

312700298 机棚总成 Protector

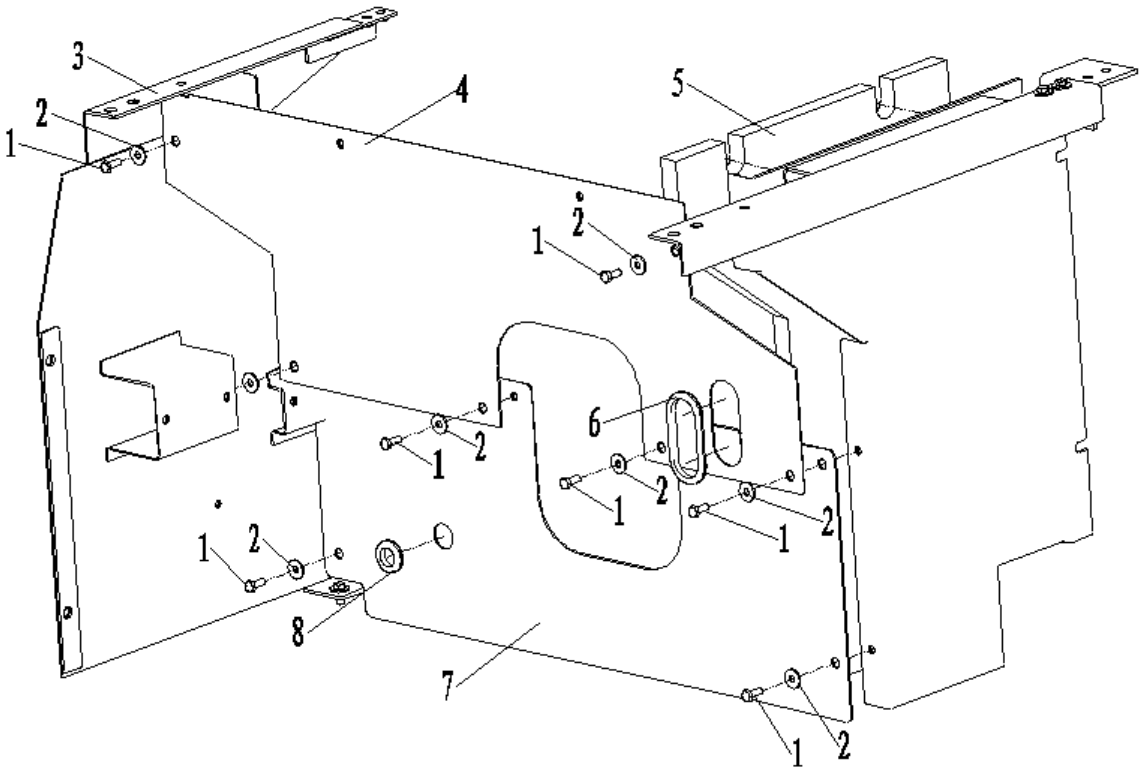

312700298 机棚总成 Protector

序号 NO.	零件代号 CÓDIGO DE PEÇA	零件名 NOME DE PEÇA	NOME DE PEÇA	数量 QTD.	服务代码 CÓDIGO DE SERVIÇO	适用机号 CÓDIGO DE SÉRIE	互换性 PERMUTABILIDADE	替换零件 PEÇAS SUBSTÍVEIS	
								零件代号 CÓDIGO DE PEÇA	数量 QTD.
1	805011330	螺栓 M10×25	Parafuso M10×25	8					
2	805338278	垫圈 10	Arruela 10	8					
3	312700387	右侧封板	Placa	1					
4	312700349	右侧上封板	Placa	1					
5	312700369	海绵	Esponja	1					
6	312700352	护套	Luva de proteção	1					
7	312700346	右侧下封板	Placa	1					
8	312601099	护套 I	Luva de proteçãoI	1					
`									

312700298 机棚总成 Protector

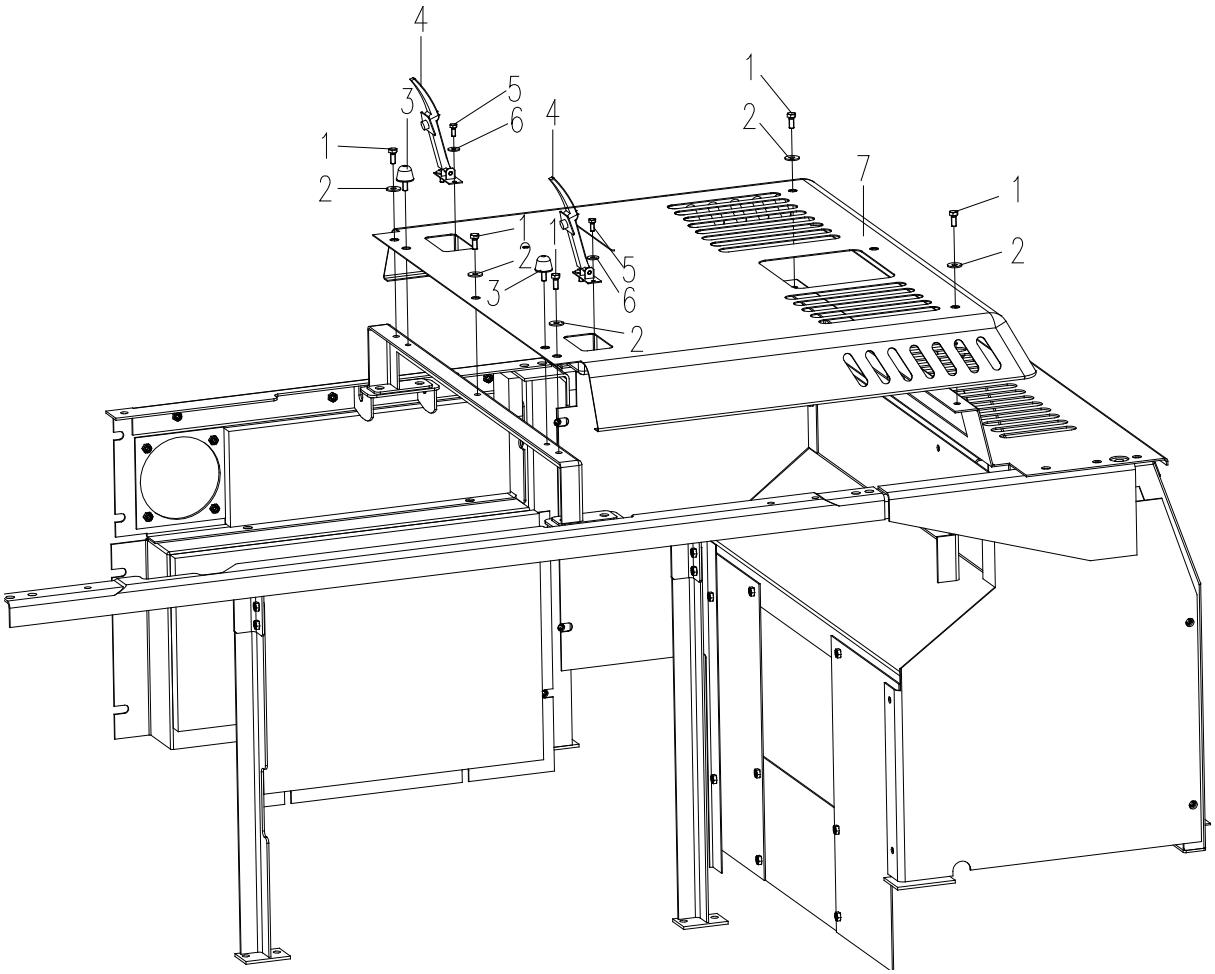

312700298 机棚总成 Protector

序号 NO.	零件代号 CÓDIGO DE PEÇA	零件名 NOME DE PEÇA	NOME DE PEÇA	数量 QTD.	服务代码 CÓDIGO DE SERVIÇO	适用机号 CÓDIGO DE SÉRIE	互换性 PERMUTABILIDADE	替换零件 PEÇAS SUBSTÍVEIS	
								零件代号 CÓDIGO DE PEÇA	数量 QTD.
1	805011330	螺栓 M10×25	Parafuso M10×25	6					
2	805338278	垫圈 10	Arruela 10	6					
3	801905669	防碰球	Proteção de colisão	2					
4	801503870	机罩锁（一把带锁）	Fechadura de capô	2					
5	805046511	螺栓 M8×30	Parafuso M8×30	4					
6	805338277	垫圈 8	Arruela8	4					
7	312700423	发动机罩(一)	Capô de motor I	1					
、									

312700298 机棚总成 Protector

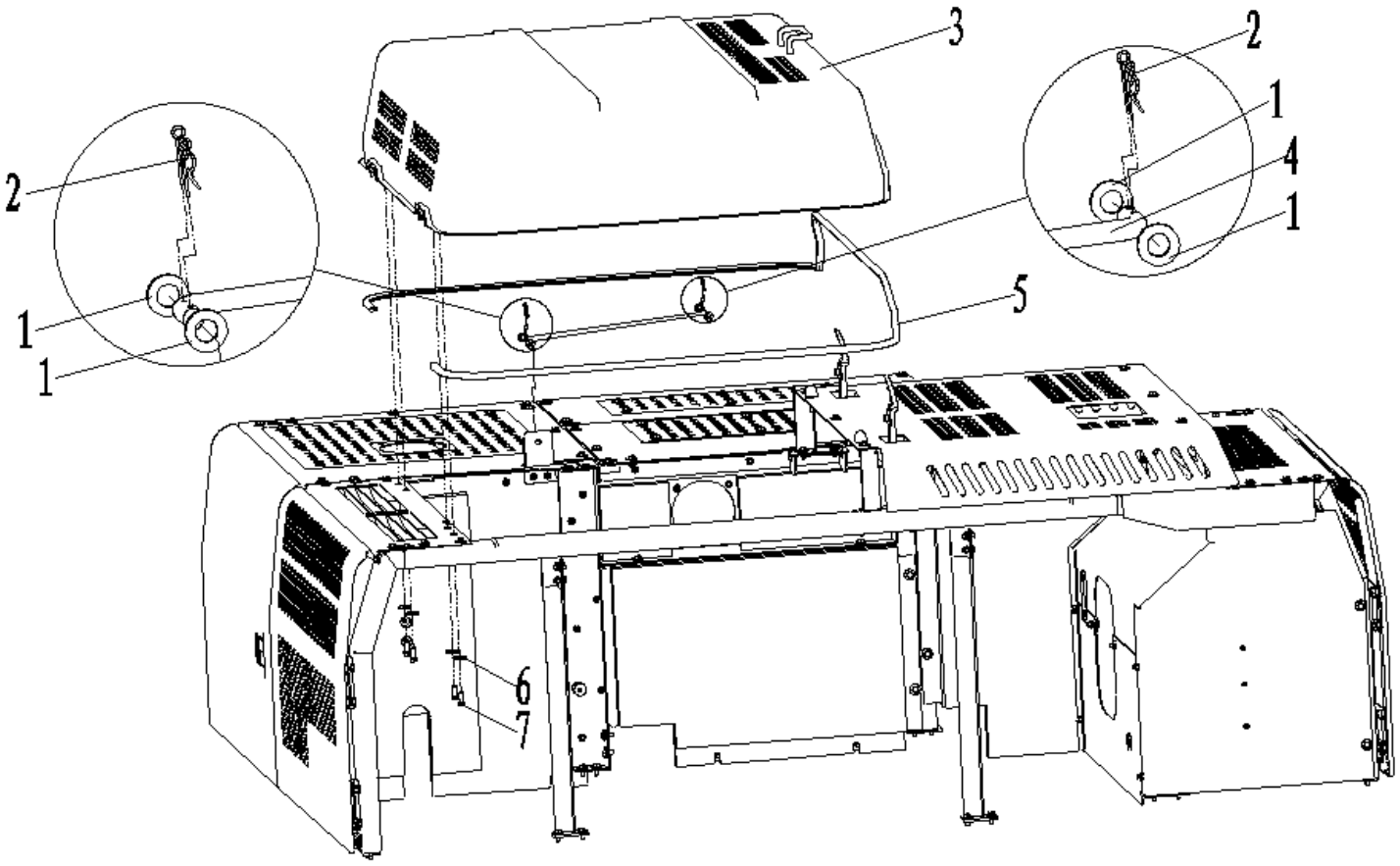

312700298 机棚总成 Protector

序号 NO.	零件代号 CÓDIGO DE PEÇA	零件名 NOME DE PEÇA	NOME DE PEÇA	数量 QTD.	服务代码 CÓDIGO DE SERVIÇO	适用机号 CÓDIGO DE SÉRIE	互换性 PERMUTABILIDADE	替换零件 PEÇAS SUBSTÍVEIS	
								零件代号 CÓDIGO DE PEÇA	数量 QTD.
1	805338281	垫圈 12	Arruela	4					
2	312600401	开口销	Pino de retenção	4					
3	312700300	发动机罩(二)	Capô de motor II	1					
4	312700428	支撑杆	Torsion Bar	1					
5	312601814	密封条（长 5.8 米）	Fita de vadeção(5.8m de comprimento)	1					
6	805338270	垫圈 12	Arruela 12	4					
7	805006412	螺栓 M12×30	Parafuso M12×30	4					
、									

312602209 扶手总成 Corrimão

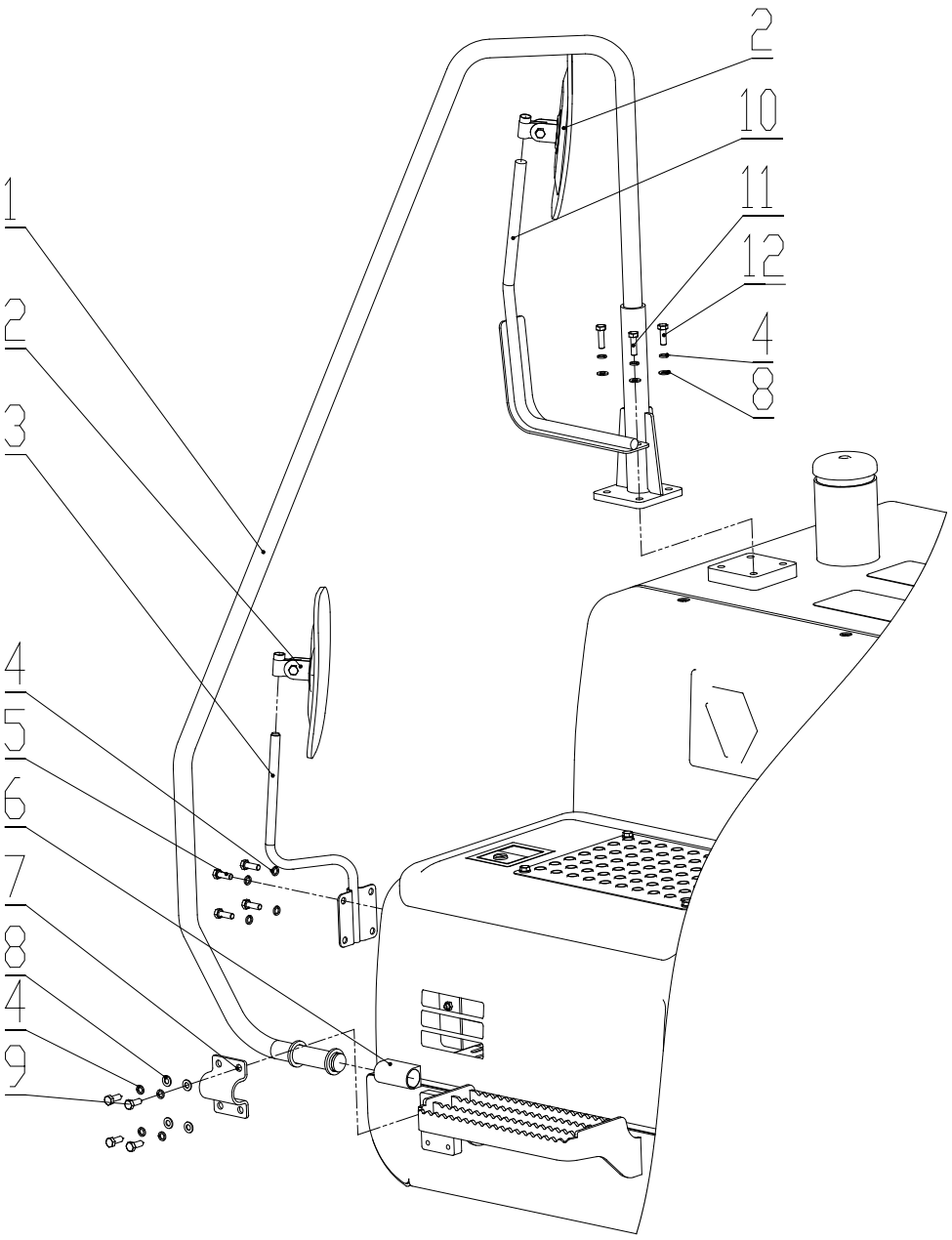

312602209 扶手总成 Corrimão

序号 No.	零件代号 Código de peça	零件名 Nome de peça	Nome de peça	数量 Qtd.	服务代码 Código de serviço	适用机号 Código de série	互换性 Permutabilidade	替换零件 Peças substíveis	
								零件代号 Código de peça	数量 Qtd.
1	312602210	扶手组件	Conjunto decorrimão	1					
2	801905474	外后视镜	Espelho	2					
3	801970608	后视镜支架	Suporte	1					
4	805338260	垫圈 10	Arruela	12					
5	805140947	螺钉 M10×25	Parafuso	4					
6	312602216	护套	Luva de proteção	1					
7	312602217	压板	Placa de prensa	1					
8	805338279	垫圈 10	Arruela	8					
9	805011330	螺栓 M10×25	Parafuso	4					
10	312602218	后视镜支架	Suporte	1					
11	805046528	螺栓 M10×35	Parafuso	2					
12	805046416	螺栓 M10×30	Parafuso	2					

312700429 驾驶室总成 Conjunto de cabine

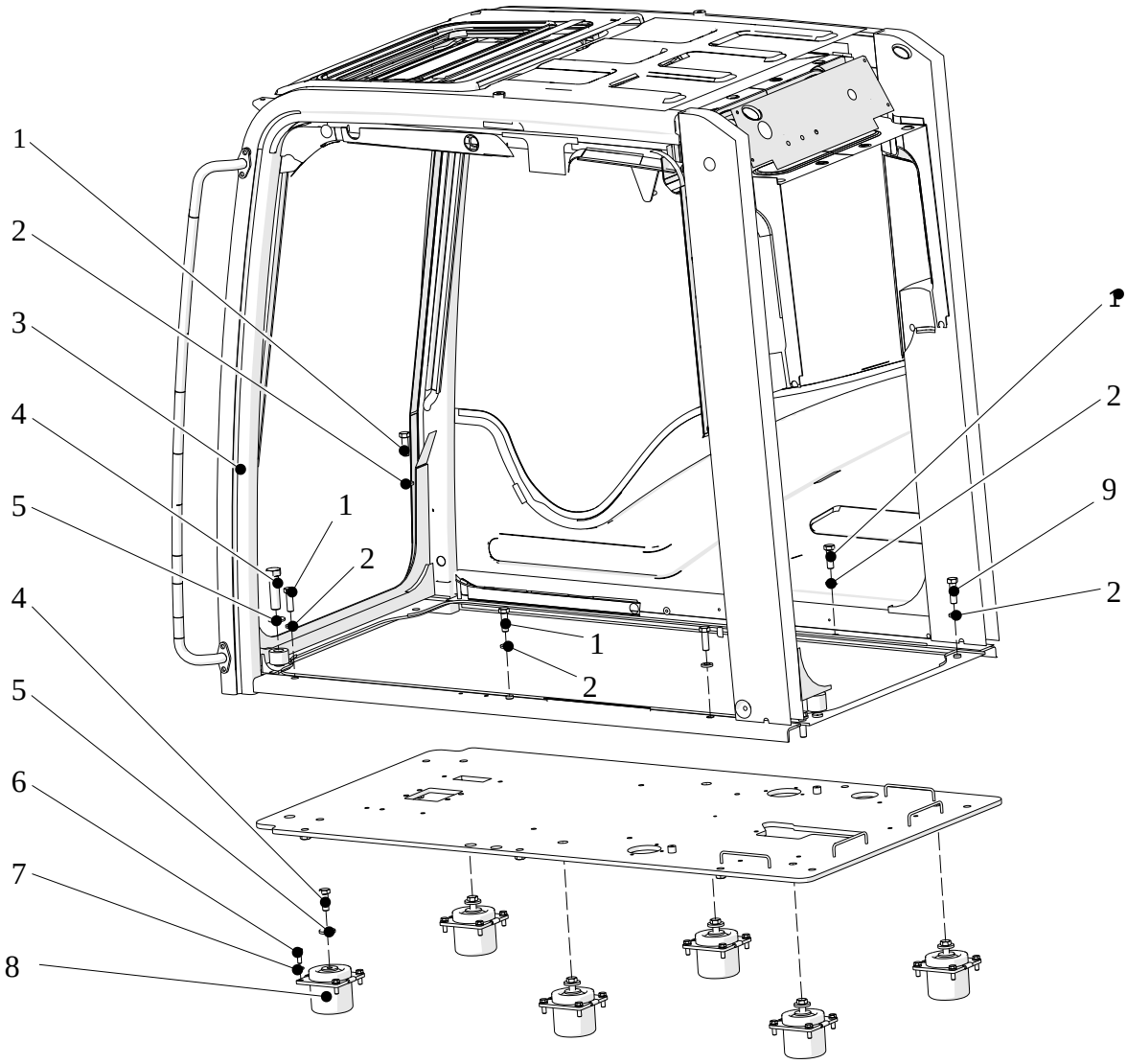

312700429 驾驶室总成 Conjunto de cabine

序号 NO.	零件代号 CÓDIGO DE PEÇA	零件名 NOME DE PEÇA	PART NAME NOME DE PEÇA	数量 QTD.	服务代码 CÓDIGO DE SERVIÇO	适用机号 CÓDIGO DE SÉRIE	互换性 PERTUABILIDADE	替换零件 PEÇAS SUBSTÍVEIS	
								零件代号 CÓDIGO DE PEÇA	数量 QTD.
1	805006332	螺栓 M16×40 10.9（达克罗）	Parafuso M16×40 110.9(Dacromet)	8					
2	329900300	WT040.01655 加厚大垫圈	Arruela	6					
3	802137999	驾驶室	Cabine	1					
4	805004813	螺栓 M16×80 10.9（达克罗）	Parafuso M16×80 10.9(Dacromet)	2					
5	329900304	WT041.01650 加厚平垫圈	Arruela	6					
6	805046416	螺栓 M10×30 10.9（达克罗）	Parafuso M10×30 10.9(Dacromet)	2 4					
7	805338279	垫圈 10 300HV（达克罗）	Arruela 10 200HV(Dacromet)	2					
8	801968378	减震器	Amortecedor	4					
9	805046667	螺栓 M16×100 10.9（达克罗）	Parafuso M16×100 10.9(Dacromet)	6 2					

312700429 驾驶室总成 Conjunto de cabine

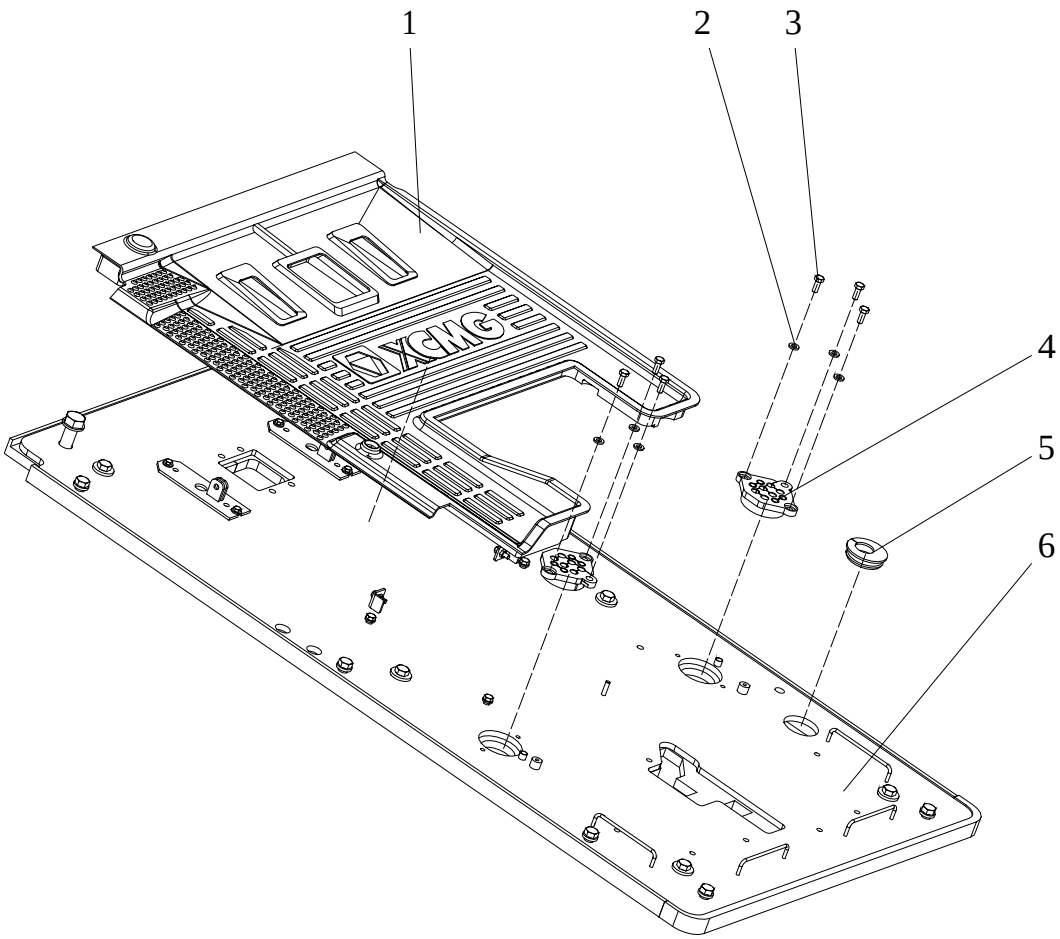

312700429 驾驶室总成 Conjunto de cabine

序号 NO.	零件代号 CÓDIGO DE PEÇA	零件名	PART NAME	数量 QTD.	服务代码 CÓDIGO DE SERVIÇO	适用机号 CÓDIGO DE SÉRIE	互换性 PERTUABILIDADE	替换零件 PEÇAS SUBSTÍVEIS	
								零件代号 CÓDIGO DE PEÇA	数量 QTD.
1	801906314	橡胶垫	Tapete de borracha	1					
2	805338268	垫圈 10 300HV（达克罗）	Arruela 10 300HV (Dacromet)	6					
3	805011330	螺栓 M10×25 10.9（达克罗）	Parafuso M 10×25 10.9(Dacromet)	6					
4	312602008	护套	Luva de proteção	2					
5	310803351	护线套	Luva de proteção	1					
6	310802980	底板	Placa inferior	1					

312700429 驾驶室总成 Conjunto de cabine

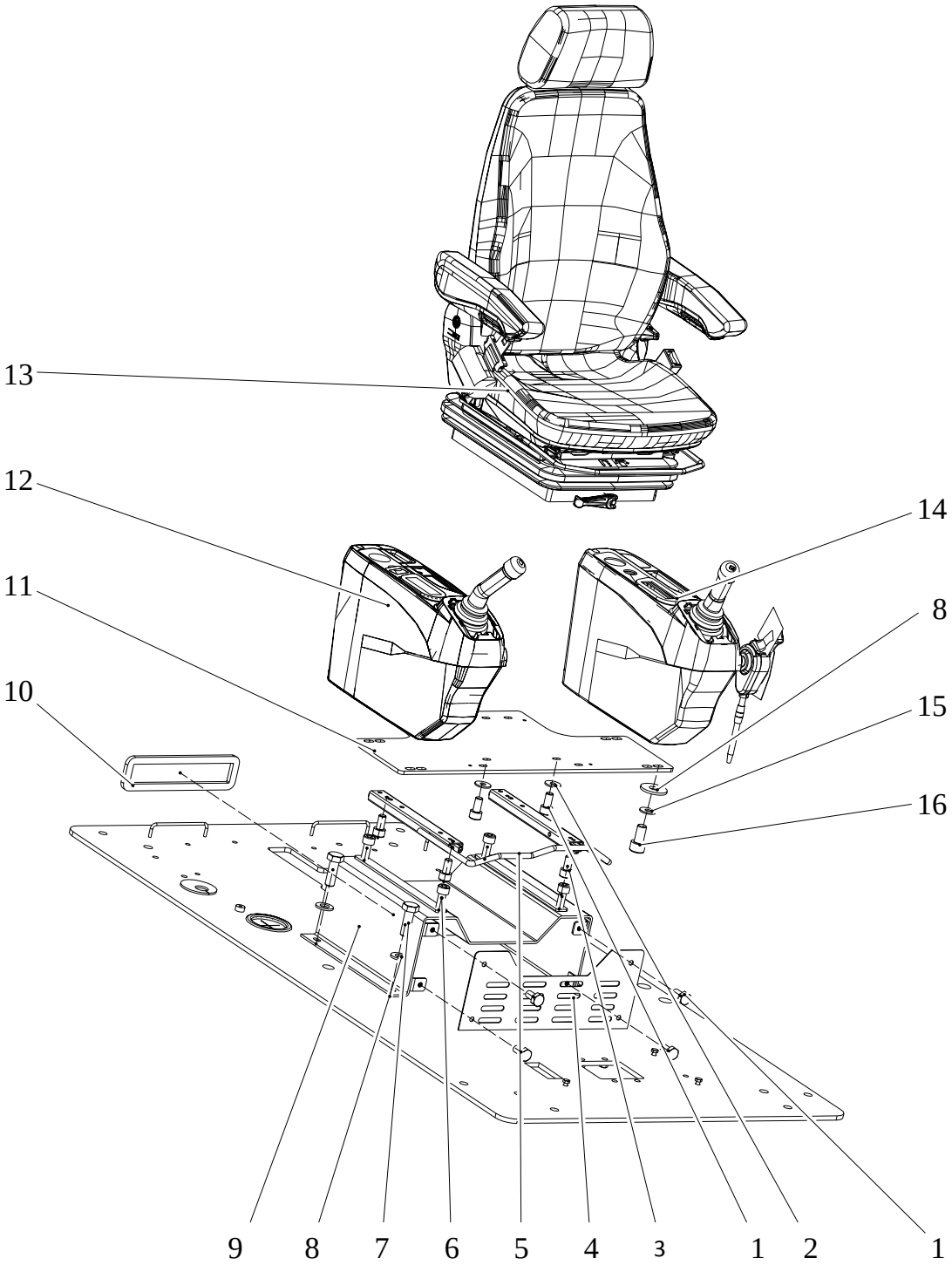

312700429 驾驶室总成 Conjunto de cabine

序号 NO.	零件代号 CÓDIGO DE PEÇA	零件名 NOME DE PEÇA	PART NAME NOMDE DE PEÇA	数量 QTD.	服务代码 CÓDIGO DE SERVIÇO	适用机号 CÓDIGO DE SÉRIE	互换性 PERTUABILIDADE	替换零件 PEÇAS SUBSTÍVEIS	
								零件代号 CÓDIGO DE PEÇA	数量 QTD.
1-1	805046508	螺栓 M8×20 10.9（达克罗）	Parafuso m8x 20 10.9 (Dacromet)	8					
2	805338266	垫圈 8 300HV(达克罗)	Arruela 8 300HV(Dacromet)	4					
3	805139914	螺钉 M8×16 10.9（达克罗）	Parafuso M8x16 10.9(Dacromet)	4					
4	314000069	前盖板	Tampa frontal	1					
5	310602277	滑轨套件	Trilho	1					
6	805104824	螺钉 M8×20 10.9（达克罗）	Parafuso M8x20 10.9(Dacromet)	4					
7	805046416	螺栓 M10×30 10.9（达克罗）	Parafuso M10x30 10.9(Dacromet)	4					
8	805338279	垫圈 10 300HV(达克罗)	Arruela 10 300HV(Dacromet)	12 1					
9	314000063	安装支座	Soprote de instalação	1					
10	314000070	密封条	Fita de vedação	1					
11	314000062	座椅安装板	Placa de assento	1					
12	312700986	右扶手箱	Consola direita	1					
13	801938008	座椅	Assento	1					
14	314001796	左扶手箱	Consola esquerda	1					
15	805338260	垫圈 10（达克罗）	Arruela 10(Dacromet)	8					
16	805011330	螺栓 M10×25 10.9（达克罗）	Parafuso M10x25 10.9(Dacromet)	8					

312700429 驾驶室总成 Conjunto de cabine

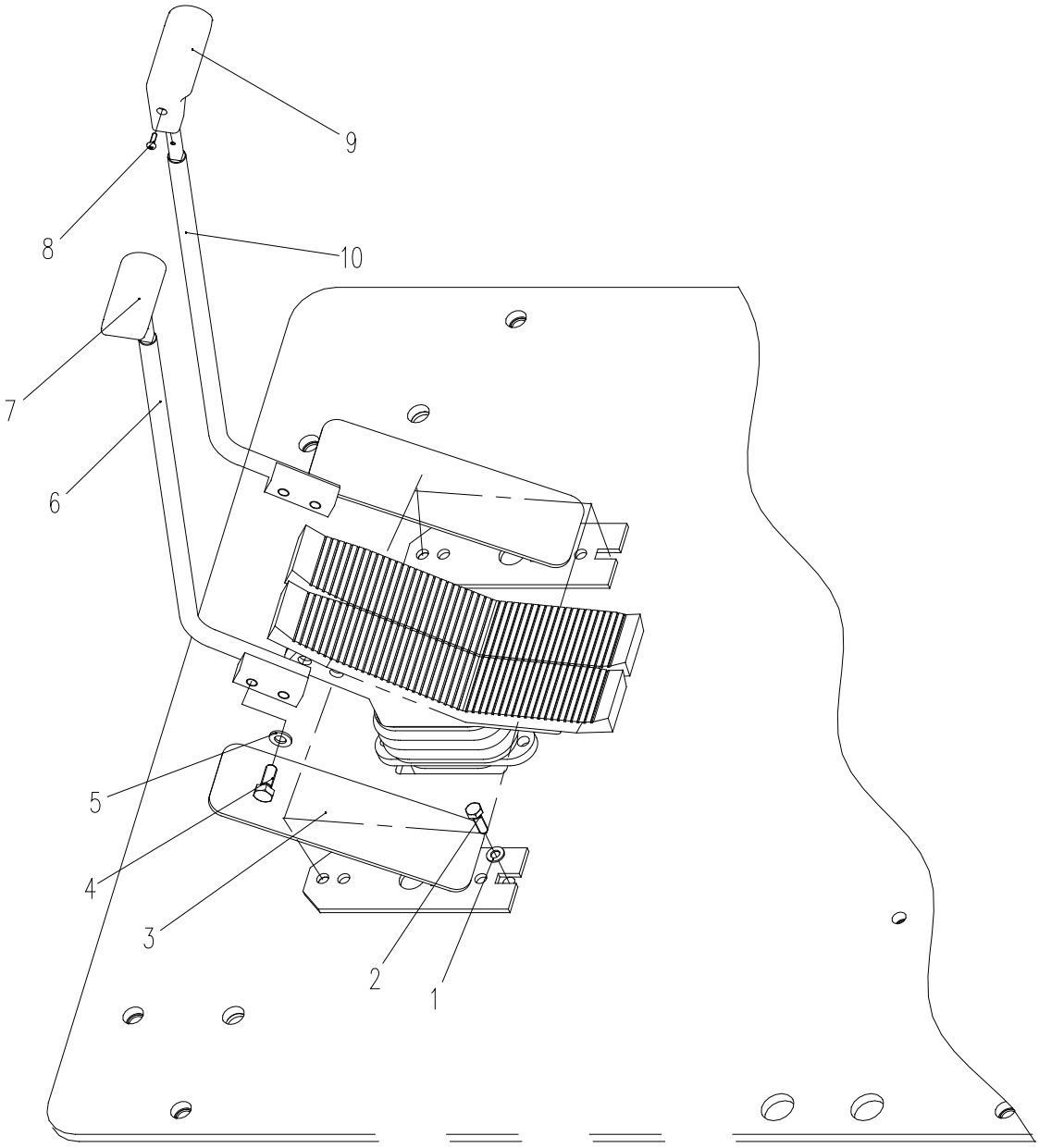

312700429 驾驶室总成 Conjunto de cabine

序号 NO.	零件代号 CÓDIGO DE PEÇA	零件名 NOME DE PEÇA	PART NAME NOME DE PEÇA	数量 QTD.	服务代码 CÓDIGO DE SERVIÇO	适用机号 CÓDIGO DE SÉRIE	互换性 PERTUABILIDADE	替换零件 PEÇAS SUBSTÍVEIS	
								零件代号 CÓDIGO DE PEÇA	数量 QTD.
1	805338266	垫圈 8 300HV(达克罗)	Arruela 8 300HV(Dacromet)	4					
2	805046509	螺栓 M8×25 10.9（达克罗）	Parafuso M8X25 10.9(Dacromet)	4					
3	310602203	踏板	Pedal	2					
4	805046509	螺钉 M8×25 10.9（达克罗）	Parafuso M8X25 10.9(Dacromet)	4					
5	805338266	垫圈 8 300HV(达克罗)	Arruela 8 300HV(Dacromet)	4					
6	314001797	左杆	Alavanca esquerda	1					
7	819908627	左手柄	Manípulo esquerdo	1					
8	805140014	螺钉 M5×12 （达克罗）	Parafuso M5x12 (Dacromet)	2					
9	819908626	右手柄	Manípulo direito	1					
10	314001794	右杆	Alavanca direito	1					

312700429 驾驶室总成 Conjunto de cabine

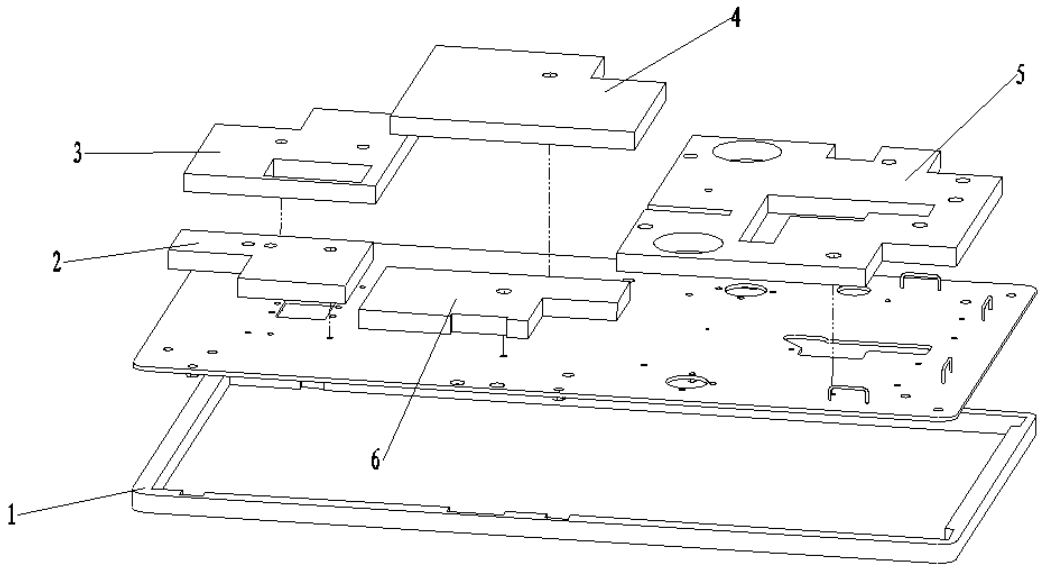

312700429 驾驶室总成 Conjunto de cabine

序号 NO.	零件代号 CÓDIGO DE PEÇA	零件名 NOME DE PEÇA	PART NAME NOME DE PEÇA	数量 QTD.	服务代码 CÓDIGO DE SERVIÇO	适用机号 CÓDIGO DE SÉRIE	互换性 PERTUABILIDADE	替换零件 PEÇAS SUBSTÍVEIS	
								零件代号 CÓDIGO DE PEÇA	数量 QTD.
1	310601451	海绵	Esponja	1					
2	312601925	海绵	Esponja	1					
3	312601928	海绵	Esponja	1					
4	312601927	海绵	Esponja	1					
5	310802985	海绵	Esponja	1					
6	312601934	海绵	Esponja	1					

802137999 驾驶室 Cabine

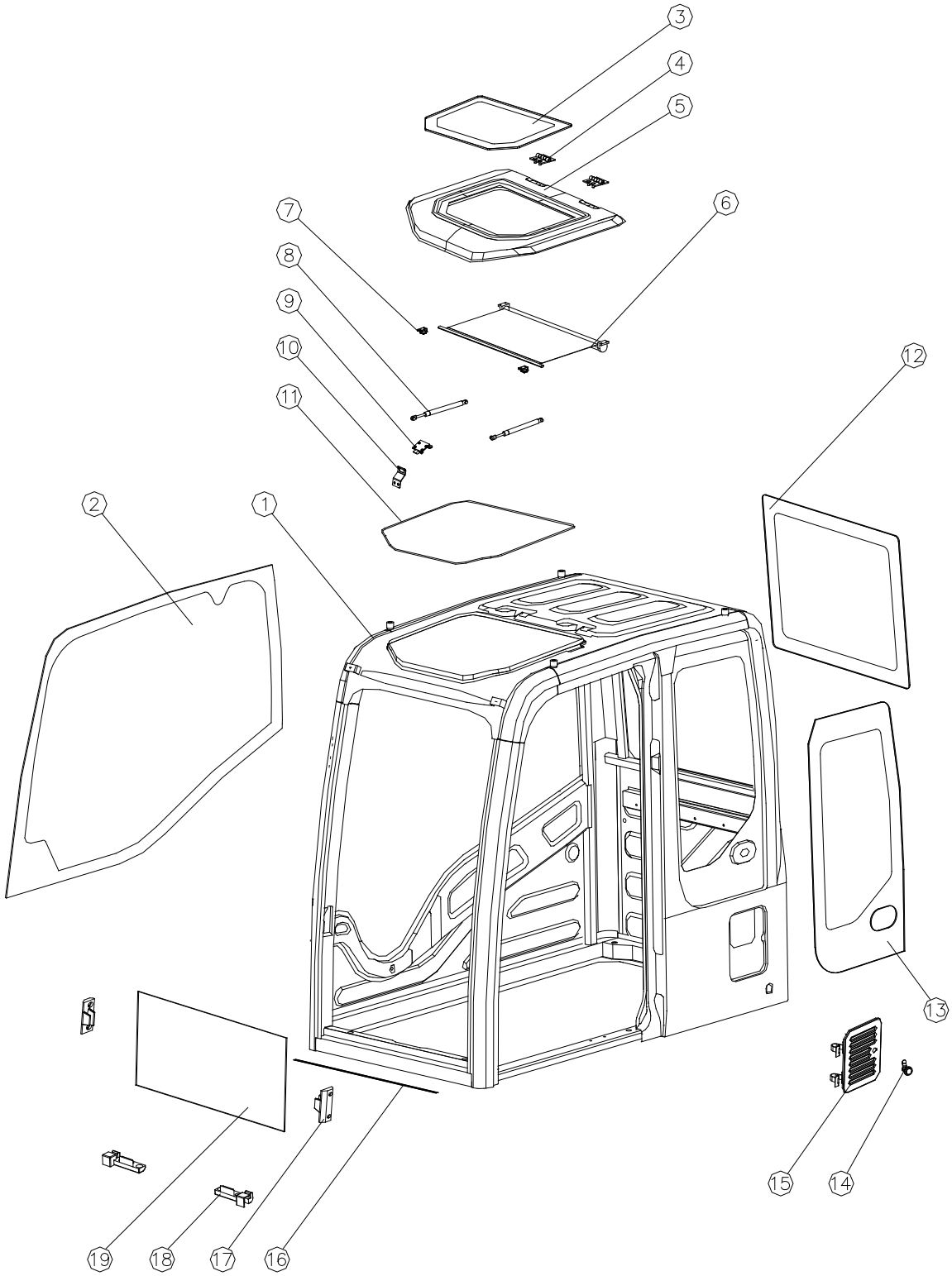

802137999 驾驶室 Cabine

序号 NO.	零件代号 Código de peça	零件名 Nome de peça	NOME DE PEÇA	数量 QTD.	服务代码 CÓDIGO DE SERVIÇO	适用机号 CÓDIGO DE SÉRIE	互换性 PERMUTABILIDADE	替换零件 PEÇA SUBSTITUÍVA	
								零件代号 Código de peça	数量 QTD.
1	802138346	驾驶室钣金车身	Cabine	1					
2	802138347	右侧玻璃	Vidro	1					
3	802103361	天窗玻璃	Vidro	1					
4	802138273	天窗铰链	Dobradiça	2					
5	802138274	天窗	Janela	1					
6	802138275	天窗遮阳帘	Cortina	1					
7	802138276	天窗遮阳帘限位	Bujão	2					
8	801736972	天窗气弹簧	Mola	2					
9	802138277	天窗锁	Fechadura	1					
10	802138278	天窗锁扣	Ferrolho	1					
11	802138092	天窗密封条	Fita de vedação	1					
12	802103362	后窗玻璃	Vidro	1					
13	802138348	左后玻璃	Vidro	1					
14	802138281	新风口门锁	Fechadura	1					
15	802138280	新风口外板	Placa	1					
16	802103828	前下玻璃密封橡胶条	Fita de borracha	1					
17	802138283	前下玻璃左右限位	Bujão	2					
18	802138056	前下玻璃下限位	Bujão	2					
19	802103357	前下玻璃	Vidro	1					

802137999 驾驶室 Cabine

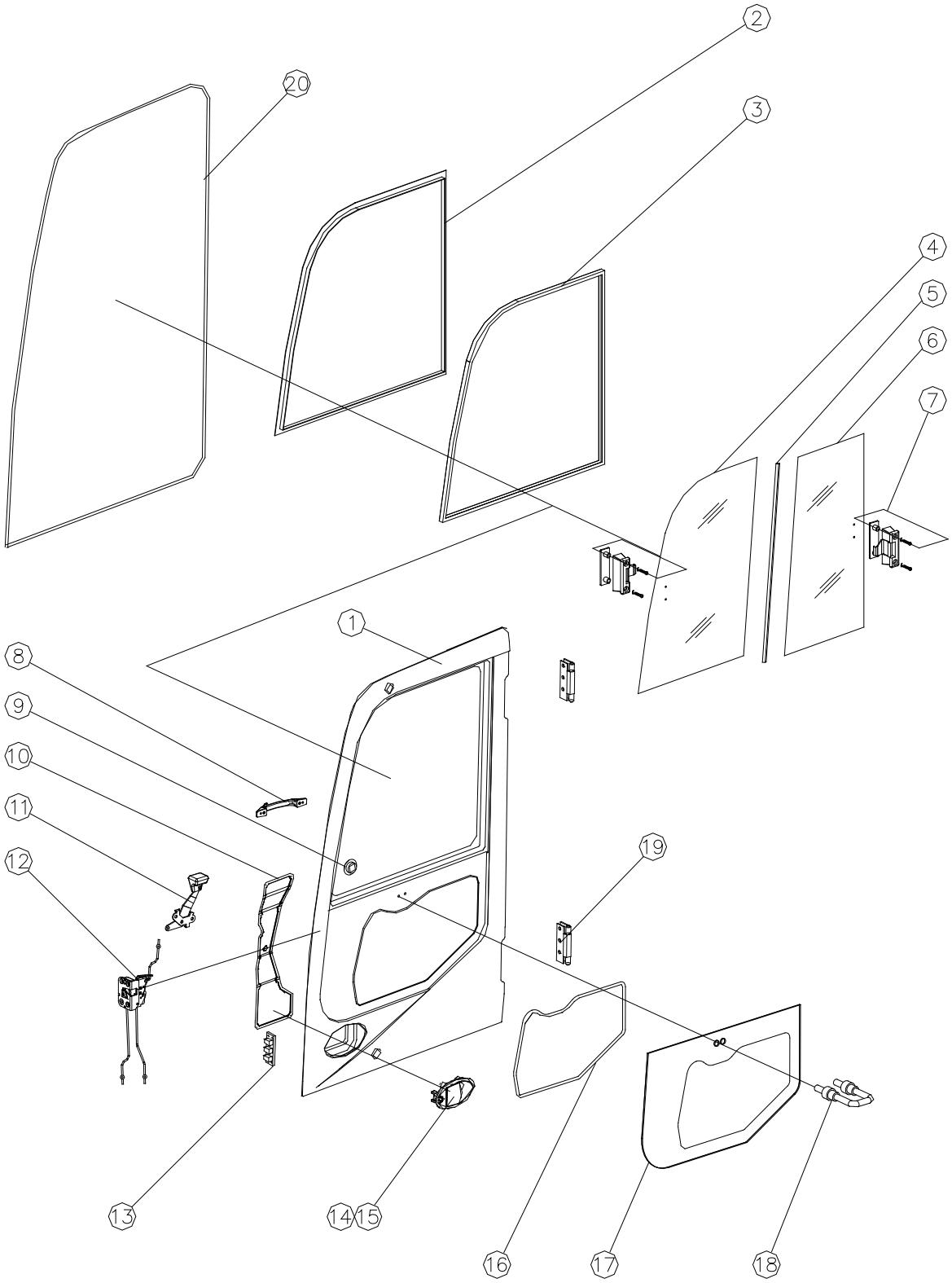

802137999 驾驶室 Cabine

序号 NO.	零件代号 Código de peça	零件名 Nome de peça	NOME DE PEÇA	数量 QTD.	服务代码 CÓDIGO DE SERVIÇO	适用机号 CÓDIGO DE SÉRIE	互换性 PERMUTABILIDADE	替换零件 PEÇA SUBSTITUÍVA	
								零件代号 Código de peça	数量 QTD.
1	802138349	门	Porta	1					
2	802138285	移窗窗框	Cortina	1					
3	802138286	移窗卡条	Faixa de borracha	1					
4	802103358	移窗前玻璃	Vidro	1					
5	802138287	移窗密封槽	Tanque de vedação	1					
6	802103359	移窗后玻璃	Vidro	1					
7	802138288	移窗锁	Fechadura	2					
8	802133895	门内把手	Maçaneta	1					
9	802138289	定位锁孔堵头	Plugue	2					
10	802133894	门锁盖板	Tampa	1					
11	802138290	门锁内开启把手	Maçaneta	1					
12	801504203	门锁锁体	Fechadura	1					
13	802138292	门限位 2	Limitador	1					
14	802138293	门锁钥匙	Chave	2					
15	802138294	门锁外开启手柄	Maçaneta	1					
16	802138295	门玻璃内卡条	Fita de borracha	1					
17	802103360	门玻璃	Vidro	1					
18	802103461	门限位锁锁扣	Fivela	1					
19	802138297	门铰链	Dobradiça	2					
20	802103831	驾驶室门密封条	Fita de vedações	1					

802137999 驾驶室 Cabine

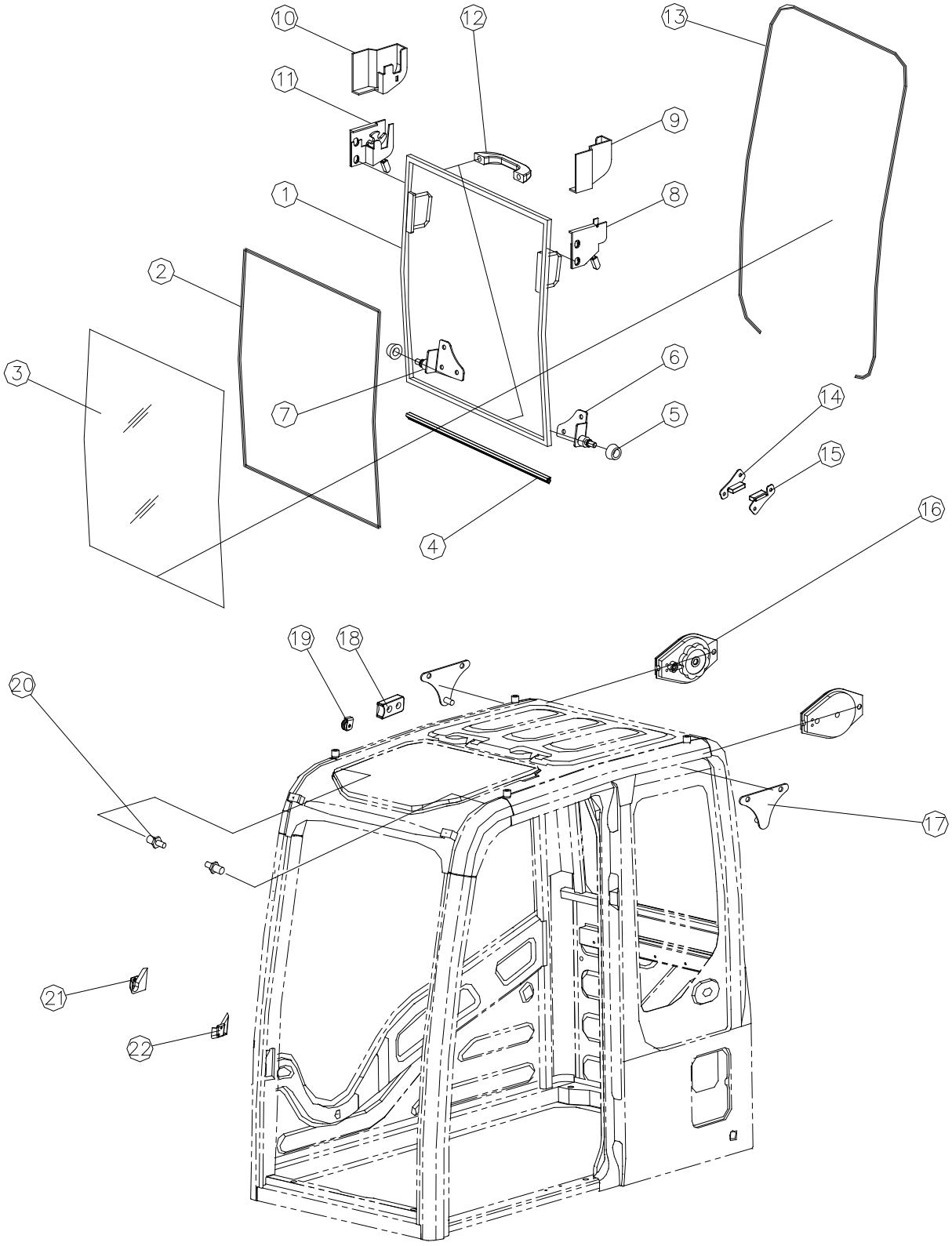

802137999 驾驶室 Cabine

序号 NO.	零件代号 Código de peça	零件名 Nome de peça	NOME DE PEÇA	数量 QTD.	服务代码 CÓDIGO DE SERVIÇO	适用机号 CÓDIGO DE SÉRIE	互换性 PERMUTABILIDADE	替换零件 PEÇA SUBSTITUÍVA	
								零件代号 Código de peça	数量 QTD.
1	802138298	前挡窗窗框	JQuadro de janela	1					
2	802138299	前挡窗密封海绵条	Fita de esponja	1					
3	802103356	前挡窗玻璃	Vidro	1					
4	802103827	前挡窗下密封条	Fita de vedações	1					
5	802138088	前挡风滑轮	Polia	4					
6	802138089	前挡窗窗框左下支架	Suporte	1					
7	802138090	前挡窗窗框右下支架	Suporte	1					
8	802138300	前挡窗左侧锁	Fechadura	1					
9	802138301	前挡窗左侧锁壳	Caixa de fechadura	1					
10	802138302	前挡窗右侧锁	Fechadura	1					
11	802138303	前挡窗右侧锁壳	Caixa de fechadura	1					
12	802138304	前挡窗塑料扶手	Haste	2					
13	802103826	前挡密封条	Fita de vedações	1					
14	802138305	前挡窗限位 1	Limitador 1	2					
15	802138306	前挡窗限位 2	Linitador 2	2					
16	802138307	平衡器	Balanceador	2					
17	802138308	前挡窗后锁扣	Fivela	2					
18	802138052	前窗轨道限位块	Limitador	2					
19	802138309	平衡器拉索限位滑轮	Polia	8					
20	802138310	前挡窗前锁扣	Fivela	2					
21	802138392	前挡窗前下右限位块	Limitador	1					
22	802138311	前挡窗前下左限位块	Limitador	1					

802137999 驾驶室 Cabine

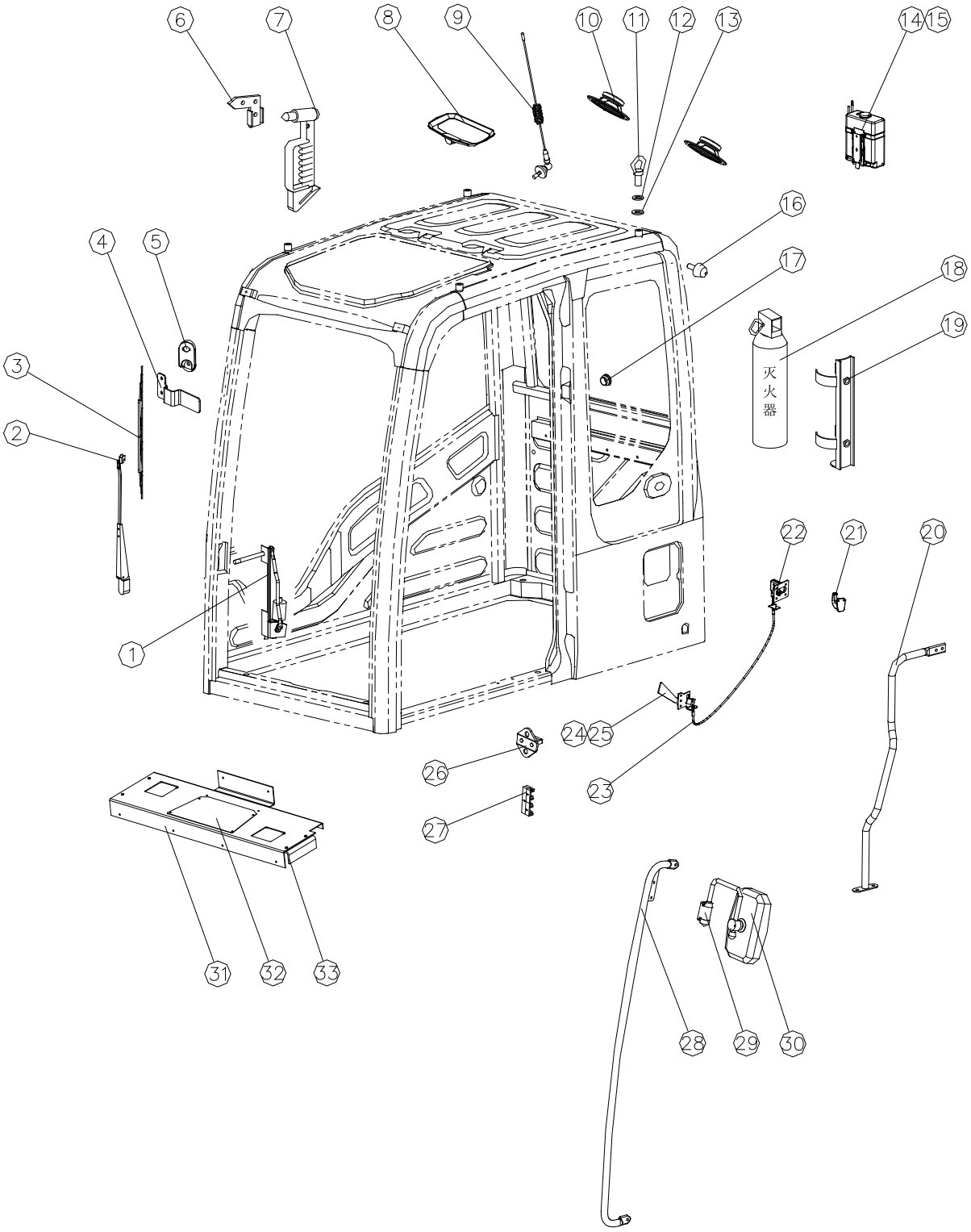

802137999 驾驶室 Cabine

序号 NO.	零件代号 Código de peça	零件名 Nome de peça	NOME DE PEÇA	数量 QTD.	服务代码 CÓDIGO DE SERVIÇO	适用机号 CÓDIGO DE SÉRIE	互换性 PERMUTABILIDADE	替换零件 PEÇA SUBSTITUÍVA	
								零件代号 Código de peça	数量 QTD.
1	802103570	雨刮器总成	Limpador	1					
2	802138312	雨刮器活动臂	Braço de limpador	1					
3	802103571	雨刮刮片	Lamina de limpador	1					
4	802138313	雨刮器限位支架	Suporte	1					
5	310602590	喷水嘴	Injetor de água	1					
6	802133998	安全锤安装支架	Suporte de instalação	1					
7	802138314	安全锤	Martelo de segurança	1					
8	802133916	顶灯总成	Lâmpada superior	1					
9	819910787	天线总成	Antena	1					
10	802138315	喇叭总成	Buzina	2					
11	802138316	吊环	Anel de elevação	4					
12	802138317	吊环橡胶垫	Arruela de borracha	4					
13	802138318	吊环平垫	Arruela	4					
14	802138319	水壶	Borrifador	1					
15	802138320	水管	Tubo	1					
16	802133896	限位球	Limitador	2					
17	802138321	穿线孔堵头	Plugue	5					
18	802133999	灭火器	Extintor de incêncio	1					
19	802134000	灭火器支架	Suporte	1					
20	802138322	内扶手	Corrimão interior	1					
21	802138323	衣帽钩	Gancho	1					
22	802133931	定位锁锁扣	Fivela de fechadura	1					
23	802138324	定位锁拉索	Laço da fechadura	1					
24	802103836	定位锁开启把手	Maçaneta	1					
25	802138325	定位锁开启把手护套	Luva de fivela	1					
26	802138326	门锁锁扣	Fivela de fechadura	1					
27	802138327	门限位 1	Limitador	1					
28	802138211	外扶手	Corrimão exterior	1					
29	802138210	倒车镜支架	Suporte	1					
30	802138209	倒车镜	Espelho	2					
31	802138350	坐人支架左侧安装板	Placa de instalação	1					
32	802138351	坐人支架检修口盖板	Tampa	1					
33	802138352	坐人支架	Suporte	1					

802137999 驾驶室 Cabine

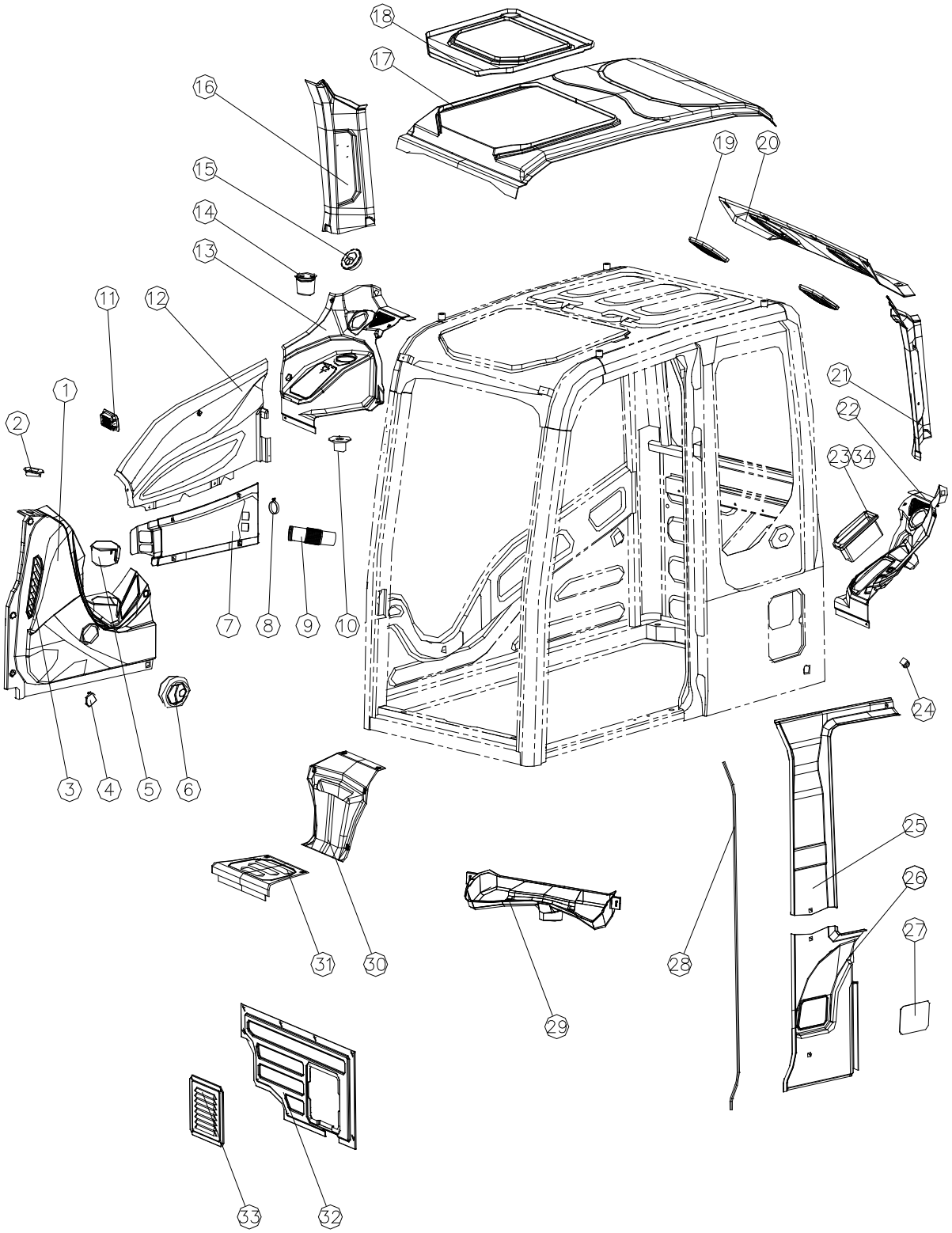

802137999 驾驶室 Cabine

序号 NO.	零件代号 Código de peça	零件名 Nome de peça	NOME DE PEÇA	数量 QTD.	服务代码 CÓDIGO DE SERVIÇO	适用机号 CÓDIGO DE SÉRIE	互换性 PERMUTABILIDADE	替换零件 PEÇA SUBSTITUÍVA	
								零件代号 Código de peça	数量 QTD.
1	802138353	前控箱内饰	Decoração interior	1					
2	802138354	阳光传感器安装座	Assento de sensor do Sol	1					
3	802138355	前控箱除霜出风口	Saída de ar	1					
4	802138356	安装孔盖帽	Tampa do buraco de instalação	5					
5	802138357	茶杯座 1	Assento de copo	1					
6	802138358	前控箱吹脚出风口	Saída de ar	1					
7	802138386	右侧围风道内饰	Decoração interior	1					
8	801902732	软管卡箍	Braçadeira	4					
9	802138387	右侧围波纹管	Tubo corrugado	2					
10	802138362	冷藏箱连接接口	Conector	1					
11	802138363	前控箱吹脸出风口	Saída de ar	1					
12	802138364	右侧围内饰	Decoração interior	1					
13	802138365	后空调罩右侧内饰	Decoração interior	1					
14	802138366	茶杯座 2	Assento de copo	1					
15	802138367	后空调罩圆形出风口	Saída de ar	2					
16	802138369	右后立柱内饰	Decoração interior	1					
17	802138370	顶内饰	Decoração interior	1					
18	802138371	天窗内饰	Decoração interior	1					
19	802138372	喇叭外盖	Tampa	2					
20	802138373	喇叭罩内饰	Decoração interior	1					
21	802138374	左后立柱内饰	Decoração interior	1					
22	802138375	后空调罩左侧内饰	Decoração interior	1					
23	802138376	收音机安装盒	Caixa de instalação	1					
24	802138377	点烟器	Isqueiro	1					
25	802138379	左侧围上部内饰	Decoração interior	1					
26	802138380	左侧围下部内饰	Decoração interior	1					
27	802138381	左侧围检修口盖	Tampa	1					
28	802138382	门框密封卡条	Fita de vedação	1					
29	802138390	后空调罩风道	Tubo de ar	1					
30	802138383	后空调罩中部内饰	Decoração interior	1					
31	802138384	坐人板内饰	Decoração interior	1					
32	802138388	空调前挡板	Placa	1					
33	802138389	空调挡板进风盖板	Tampa	1					
34	802138397	收音机安装盒盖板	Tampa	1					

312700239 发动机系统 **Sistema de Motor**

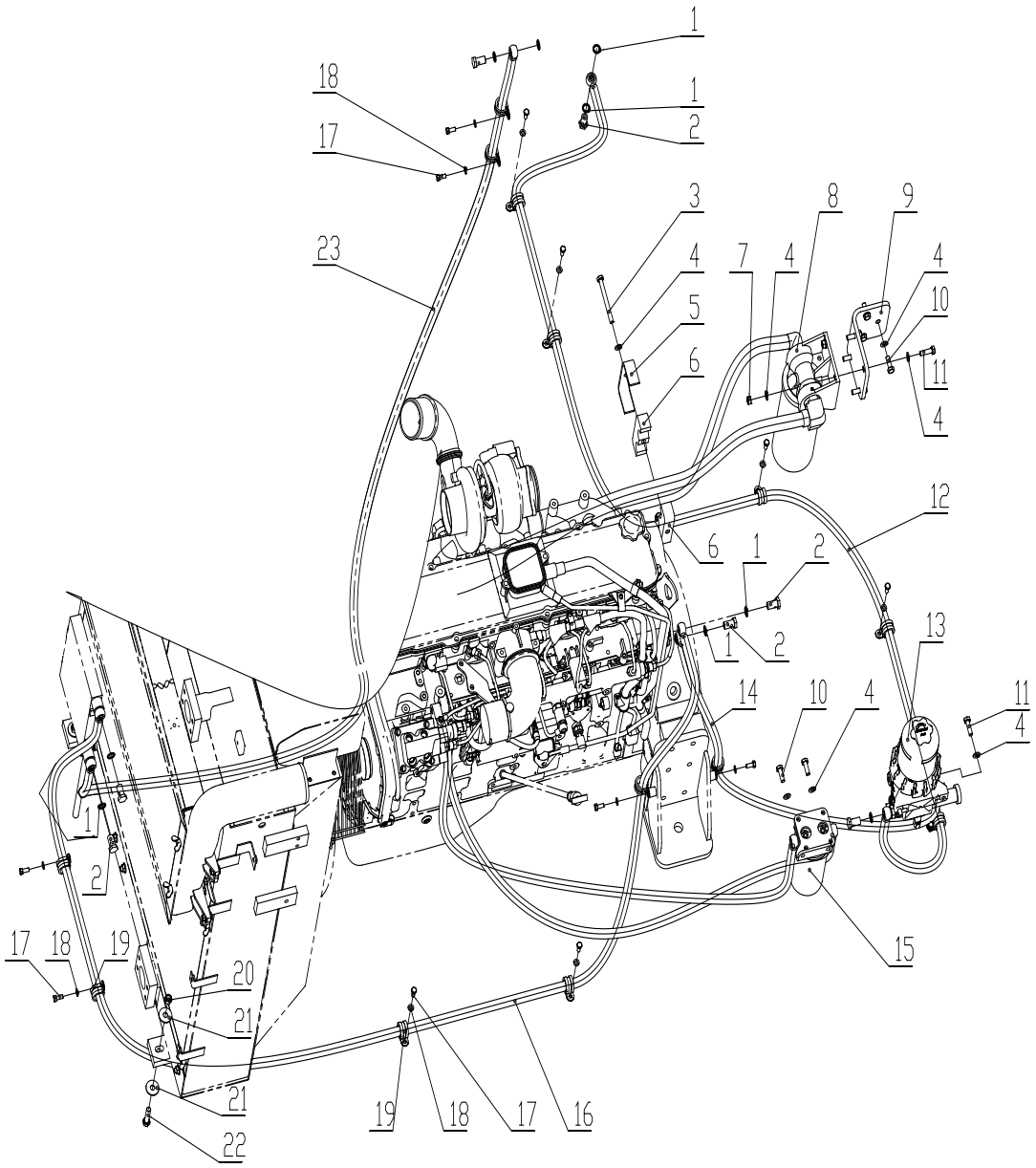

312700239 发动机系统 Sistema de Motor

序号 No.	零件代号 Código de peça	零件名 Nome de peça	PART NAME Nome de peça	数量 Qtd.	服务代码 Código de serviço	适用机号 Código de série	互换性 Permutabilidade	替换零件 Peças substíveis	
								零件代号 Código de peça	数量 Qtd.
1	805300026	垫圈 16	Arruela16	8					
2	805046572	螺栓 M16×1.5×28.5	Parafuso M16×1.5×28.5	2					
3	805004674	螺栓 M10×110	Parafuso M10×	1					
4	805338279	垫圈 10	Arruela 10	1					
5	312700236	盖板	Placa	1					
6	312700237	管夹	Braçadeira	1					
7	805238371	螺母 M10	Porca M10	5					
8	800141462	机油滤清器	Filtro do óleo de motor	9					
8.1	800149075	机油滤芯	Filtro do óleo de motor	1					
9	312700238	弯板	Suporte	9					
10	805046416	螺栓 M10×30	Parafuso M10×	4					
11	805046528	螺栓 M10×35	Parafuso M10×	8					
12	312700294	柴油管总成 A L=3500 Fuel Pipe	Conjunto A de mangueiras de diesel L=3500	4					
13	384601373	油水分离器	Separador de	1	Z				
13.1	800150422	燃油滤芯（粗）I	Filtro de combustível (principal) I	1	K				
14	312700295	柴油管总成 B L=1200	Tubo de de diesel BL=1200	1					
15	800141461	柴油滤清器	Filtro de diesel	1	Z				
15.1	800107868	燃油滤芯（细）	Filtro de combustível (secundária)		K				
16	312700296	柴油管总成 C L=3300	Mangueira de diesel CL=3300	2					
17	805046508	螺栓 M8×20	Parafuso M8×	1	Z				
18	805338277	垫圈 8	Arruela 8	3					
19	819908628	胶套卡箍	Braçadeira	2					

312700239 发动机系统 **Sistema de Motor**

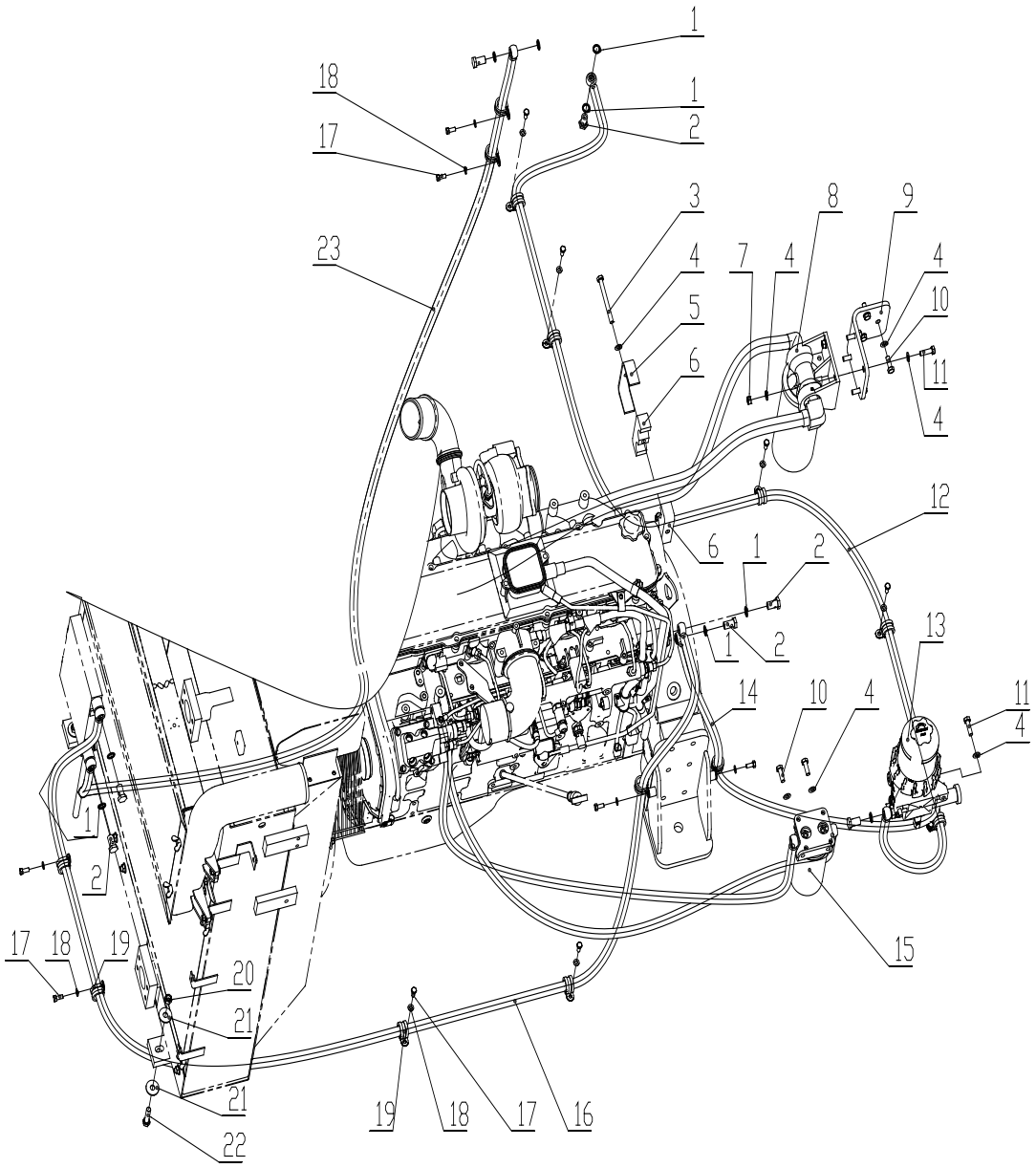

312700239 发动机系统 Sistema de Motor

序号 No.	零件代号 Código de peça	零件名 Nome de peça	PART NAME Nome de peça	数量 Qtd.	服务代码 Código de serviço	适用机号 Código de série	互换性 Permutabilidade	替换零件 Peças substíveis	
								零件代号 Código de peça	数量 Qtd.
20	805238396	螺母 M12	Porca M12	2					
21	805338270	垫圈 12	Arruela12	8					
22	805046552	螺栓 M12×50	Parafuso M12×50	4					
23	312700297	柴油管总成 D L=3150	Conjuntos de tubos de diesel DL=3150	1					
	800147554	发电机	Gerador de energia	1	Z				
	800151728	启动马达	Motor de partida	1	Z				
	800146938	节温器	Termóstato para líquido de refrigeração	1	Z				
	800147638	输油泵	Bomba de óleo	1	Z				
	800147610	飞轮壳	Carcaça do volante	1	Z				
	800153257	风扇皮带	Correia do ventilador	1	Z				
	800107868	燃油滤清器	Filtro de combustível	1	Z				

注：

Z：表示该零件为发动机关联件。Estes itens são membros associados com o motor.

312700239发动机系统 Sistema de Motor

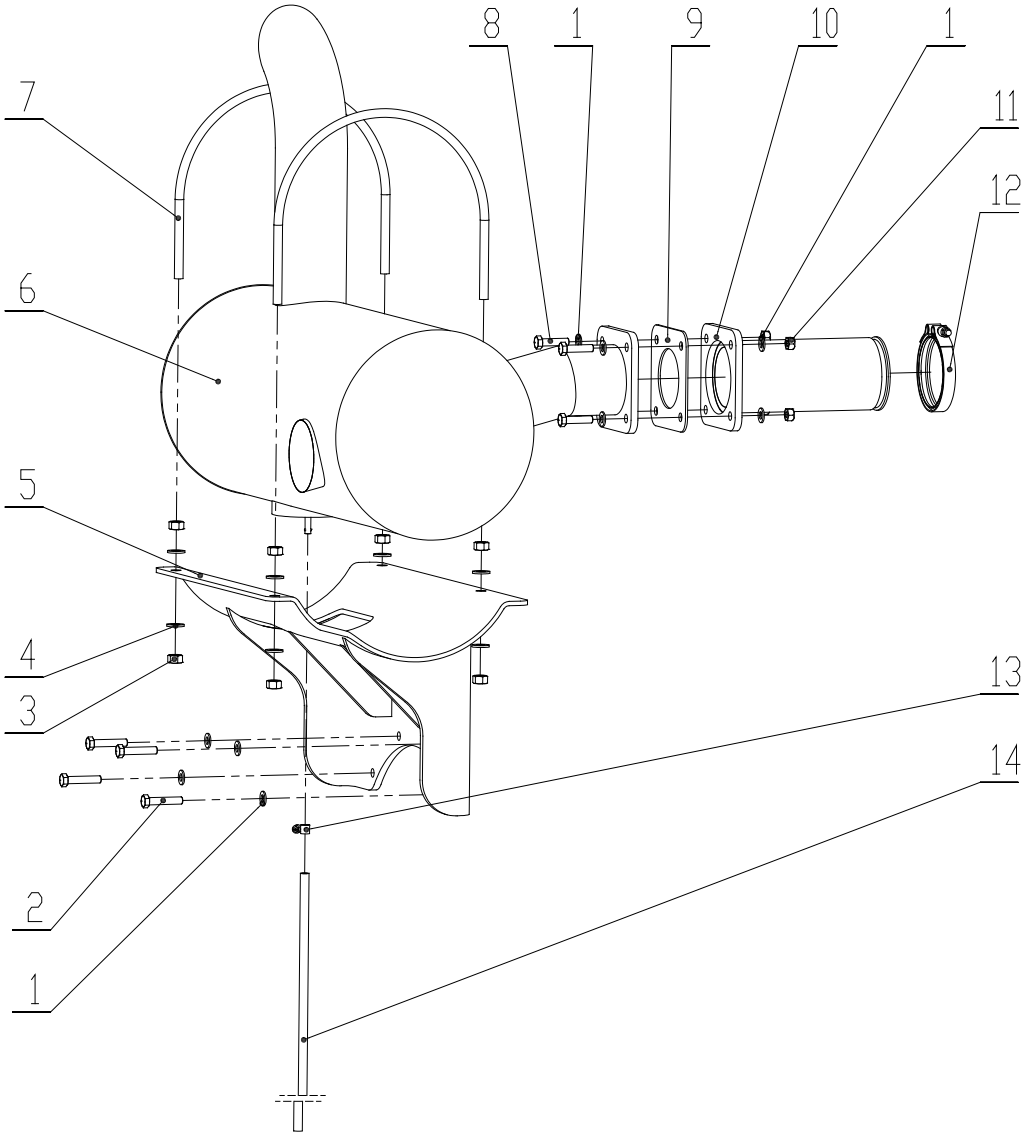

312700239 发动机系统 Sistema de Motor

序号 No.	零件代号 Código de peça	零件名 Nome de peça	PART NAME Nome de peça	数量 Qtd.	服务代码 Código de serviço	适用机号 Código de série	互换性 Permutabilidade	替换零件 Peças substíveis	
								零件代号 Código de peça	数量 Qtd.
1	805338279	垫圈 10	Arruela10	12					
2	805046533	螺栓 M10×50	Parafuso M10×50	4					
3	805238372	螺母 M12	Porca M12	8					
4	805338281	垫圈 12	Arruela12	8					
5	312700246	消声器支架	Suporte de silenciador	1					
6	800141463	消声器	Silenciador	1					
7	312700240	卡箍	Braçadeira	2					
8	805046238	螺栓 M10×40	Parafuso M10×40	4					
9	312700241	石棉垫	Espaçador de amianto	1					
10	800141464	波纹管	Tubo	1					
11	805238415	螺母 M10	Porca M10	4					
12	800141465	排气管夹	Braçadeira para tubo de escape	1	Z				
13	801905666	喉箍	Braçadeira	1					

注：

Z：表示该零件为发动机关联件。Estes itens são membros associados com o motor.

312700239 发动机系统 Sistema de Motor

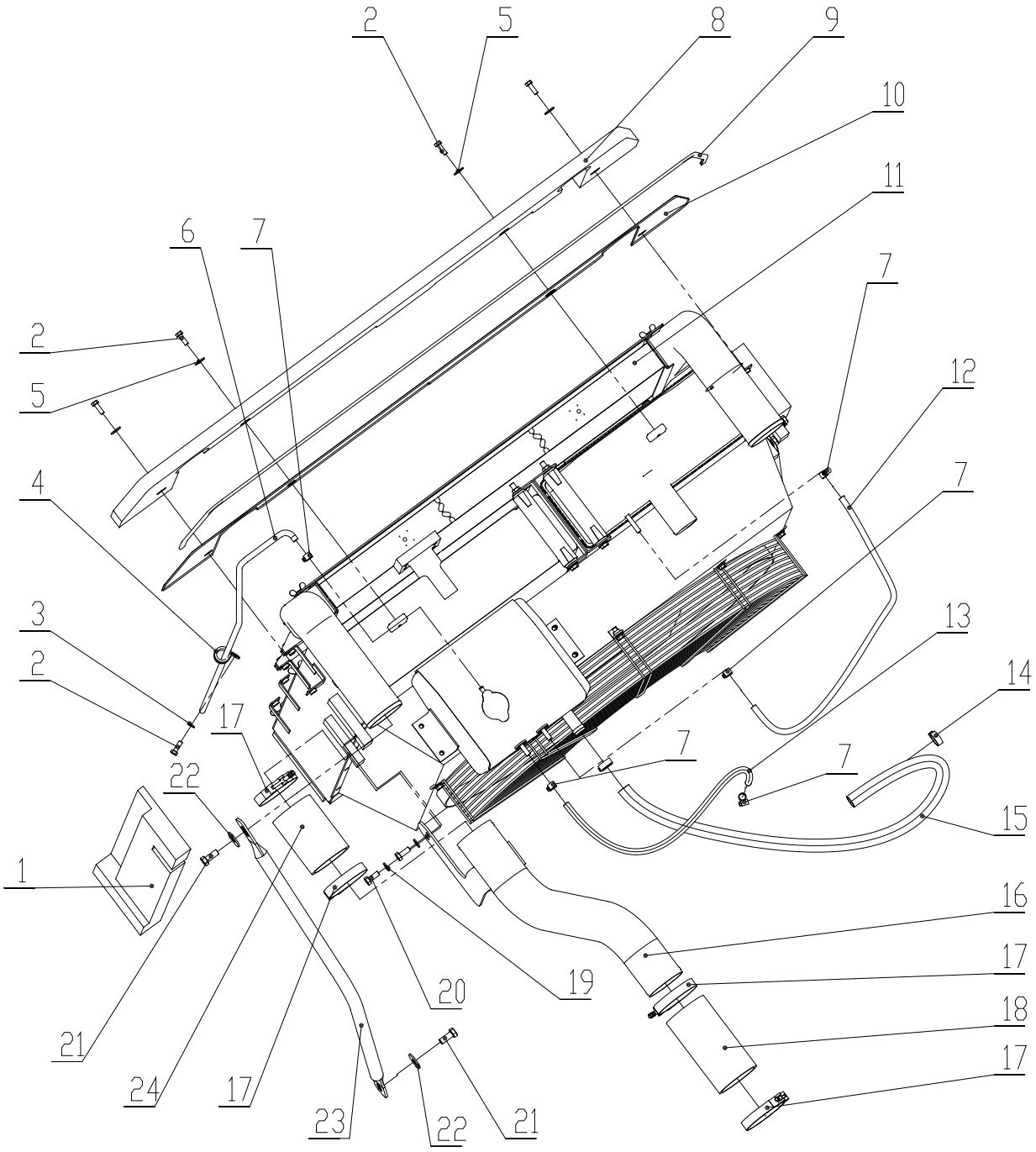

312700239 发动机系统 Sistema de Motor

序号 No.	零件代号 Código de peça	零件名 Nome de peça	PART NAME Nome de peça	数量 Qtd.	服务代码 Código de serviço	适用机号 Código de série	互换性 Permutabilidade	替换零件 Peças substíveis	
								零件代号 Código de peça	数量 Qtd.
1	312700255	吸音海绵 D	Espuma anti ruído	1					
2	805046509	螺栓 M8×25	Parafuso M8×25	5					
3	805338277	垫圈 8	Arruela8	1					
4	805338281	胶套卡箍	Braçadeira	1					
5	805338266	垫圈 8	Arruela8	4					
6	314000312	水管	Mangueira de água	1					
7	819909238	喉箍	Braçadeira	5					
8	312701636	吸音海绵 C	Esponja	1					
9	800141466	密封条 L=1720	Borracha de vedação	1					
10	312700247	挡风板	Placa de bloqueio de vento	1					
11	800152901	散热器总成	Radiador	1					
12	800141480	水管 A 内径 φ9 L=700	Mangueira de água C diâmetro interno φ9 L=700	1	Z				
13	800141482	水管 C 内径 φ9 L=800	Mangueira de água C diâmetro interno φ9 L=800	1					
14	800104449	喉箍	Braçadeira	2					
15	800151615	水管 B 内径 φ25 L=1400	Mangueira B diâmetro interno φ25	1					
16	312700262	中冷管 B	Mangueira para ar frio médio B	1					
17	800104440	卡箍	Braçadeira	4					
18	800141471	硅胶管 B	Tubo de silicone B	1					
19	805338279	垫圈 10	Arruela10	2					
20	805011330	螺栓 M10×25	Parafuso M10×25	4					
21	805006412	螺栓 M12×30	Parafuso M12×30	2					
22	805338270	垫圈 12	Arruela12	2					
23	312701163	拉杆 C	Haste C	1					
24	800141470	硅胶管 A	Tubo de silicone A	1					

312700239 发动机系统 Sistema de Motor

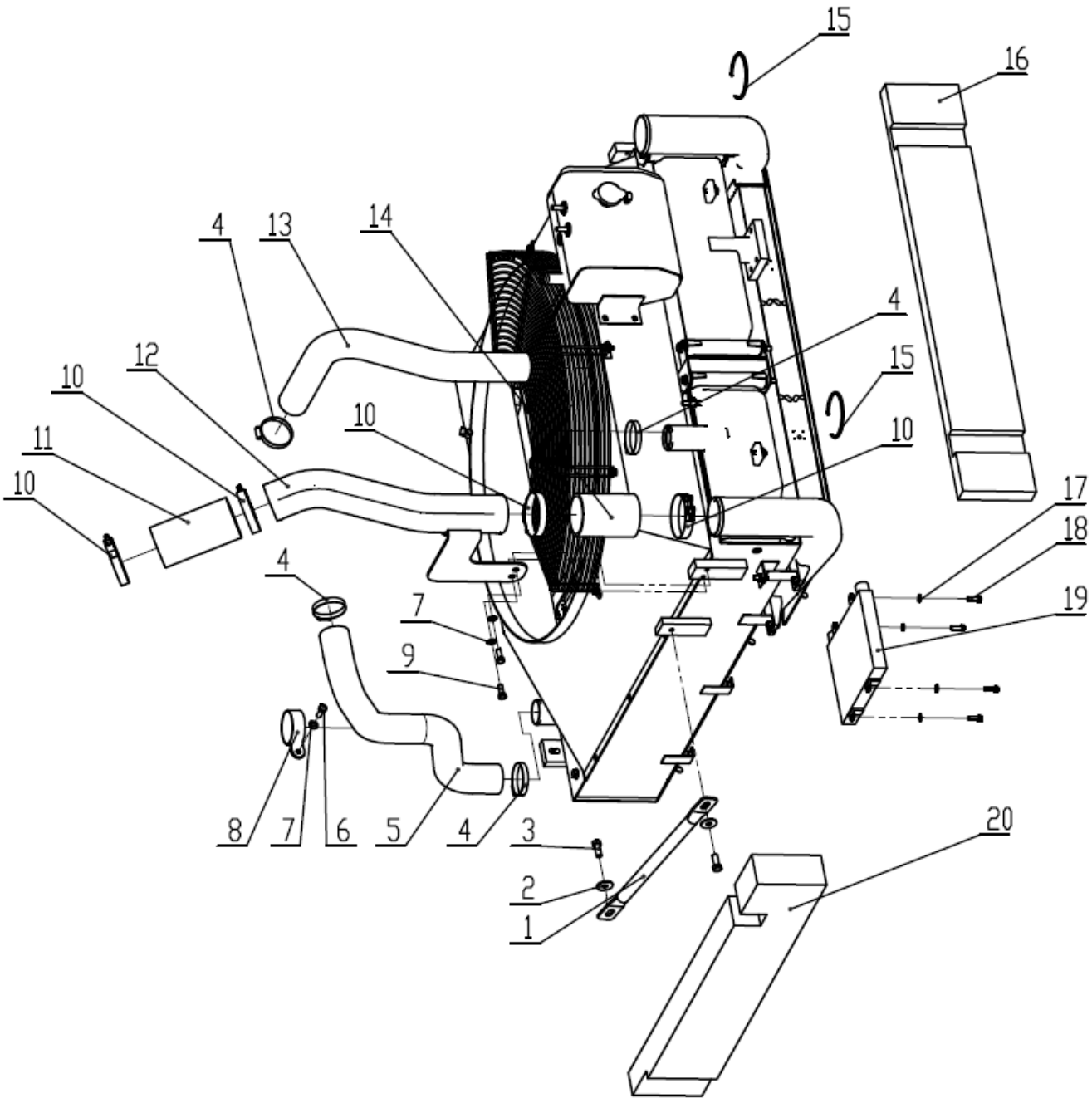

312700239 发动机系统 Sistema de Motor

序号 No.	零件代号 Código de peça	零件名 Nome de peça	PART NAME Nome de peça	数量 Qtd.	服务代码 Código de serviço	适用机号 Código de série	互换性 Permutabilidade	替换零件 Peças substíveis	
								零件代号 Código de peça	数量 Qtd.
1	312700248	拉杆 A	Haste A	1					
2	805338270	垫圈 12	Arruela12	2					
3	805006412	螺栓 M12×30	Parafuso M12×30	2					
4	801905435	喉箍	Braçadeira	4					
5	800141469	下水管	Mangueira de água inferior	1					
6	805046416	螺栓 M10×30	Parafuso M10×30	1					
7	805338279	垫圈 10	Arruela10	2					
8	312700250	卡箍	Braçadeira	1					
9	805011330	螺栓 M10×25	Parafuso M10×25	2					
10	800104440	卡箍	Braçadeira	4					
11	800141471	硅胶管 B	Tubo de silicone B	1					
12	312700259	中冷管 A	Mangueira para ar frio médio A	1					
13	800141468	上水管	Mangueira de água superior	1					
14	800141470	硅胶管 A	Tubo de silicone A	1					
15	800141467	密封条 L=195	Borracha de vedação L=195	2					
16	312500252	吸音海绵 B	Espuma de anti-ruído B	1					
17	805338277	垫圈 8	Arruela8	4					
18	805046509	螺栓 M8×25	Parafuso M8×25	4					
19	800141483	燃油冷却器总成	Óleo de radiador	1					
20	312700251	吸音海绵	Espuma de anti-ruído	1					

312700239 发动机系统 Sistema de Motor

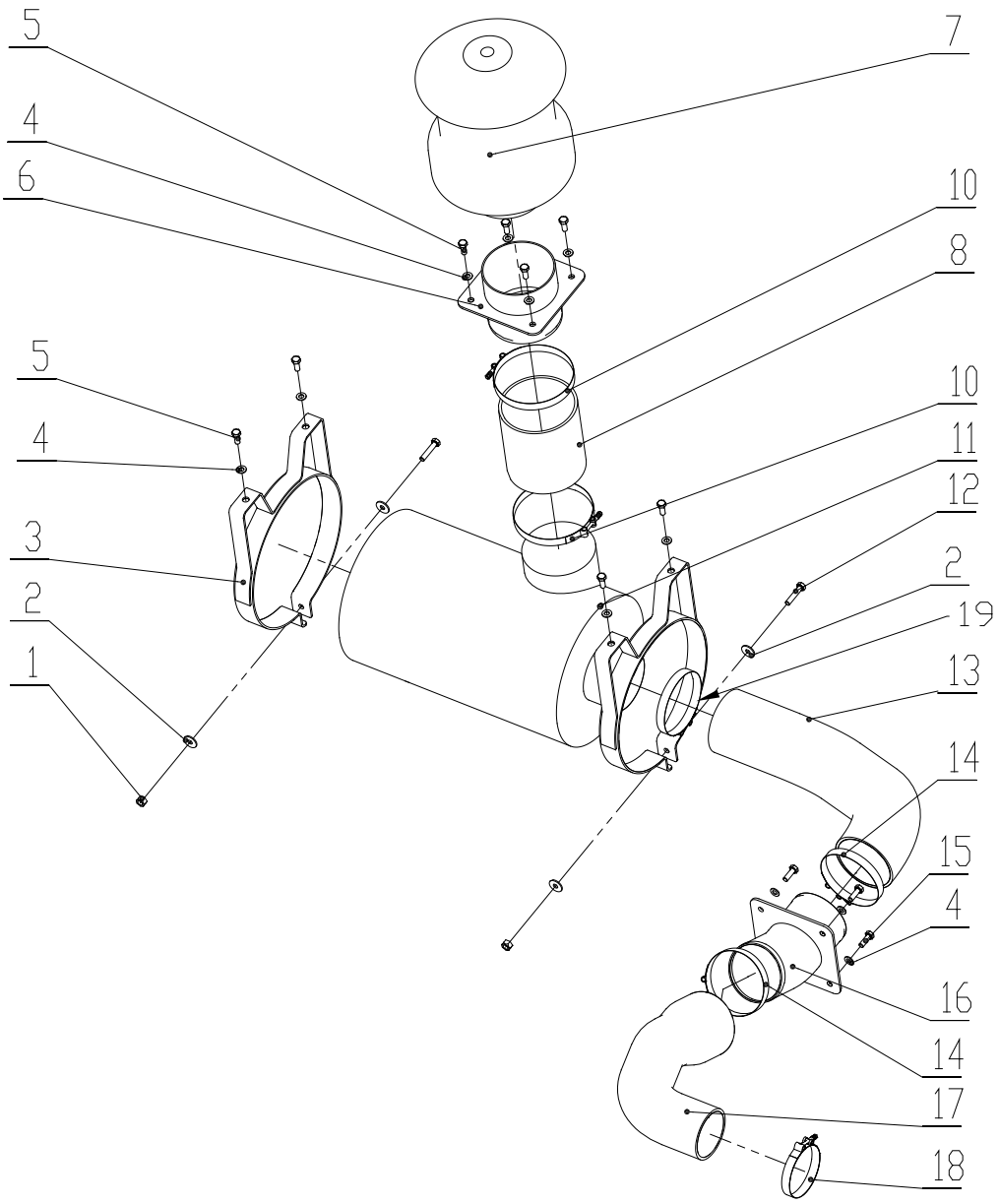

312700239 发动机系统 Sistema de Motor

序号 No.	零件代号 Código de peça	零件名 Nome de peça	PART NAME Nome de peça	数量 Qtd.	服务代码 Código de serviço	适用机号 Código de série	互换性 Permutabilidade	替换零件 Peças substíveis	
								零件代号 Código de peça	数量 Qtd.
1	805238371	螺母 M10	Porca M10	1					
2	805338268	垫圈 10	Arruela10	2					
3	312700654	空滤器支架	Suporte do filtro de ar	2					
4	805338279	垫圈 10	Arruela10	4					
5	805011330	螺栓 M10×25	Parafuso M10×25	1					
6	312700651	钢管 A	Tubo de aço A	1					
7	800104233	预滤器	Filtro	2					
8	800142376	气管 A	Mangueira de ar A	1					
9	800104235	空滤总成	Filtro de ar	1					
9.1	803172684	空滤器滤芯（内）	Filtro de ar (interno)	1	K				
9.2	803172683	空滤器滤芯（外）	Filtro de ar (externo)	1	K				
10	800105464	卡箍	Braçadeira	2					
11	819908974	电子式压差报警器	Alarme de pressão	4					
12	805046540	螺栓 M10×70	Parafuso M10×70	1					
13	800150492	气管 C	Mangueira de ar C	1					
14	800141468	卡箍 C	Braçadeira C	1					
15	805046416	螺栓 M10×30	Parafuso M10×30	1					
16	312700272	钢管 B	Tubo de aço B	2					
17	800141486	气管 B	Mangueira de ar B	1					
18	800105780	卡箍	Braçadeira	4					
19	800105464	卡箍	Braçadeira	4					

注 Observação：

Z：表示该零件为发动机关联件。Estes itens são membros associados com o motor.

312700239 发动机系统 Sistema de Motor

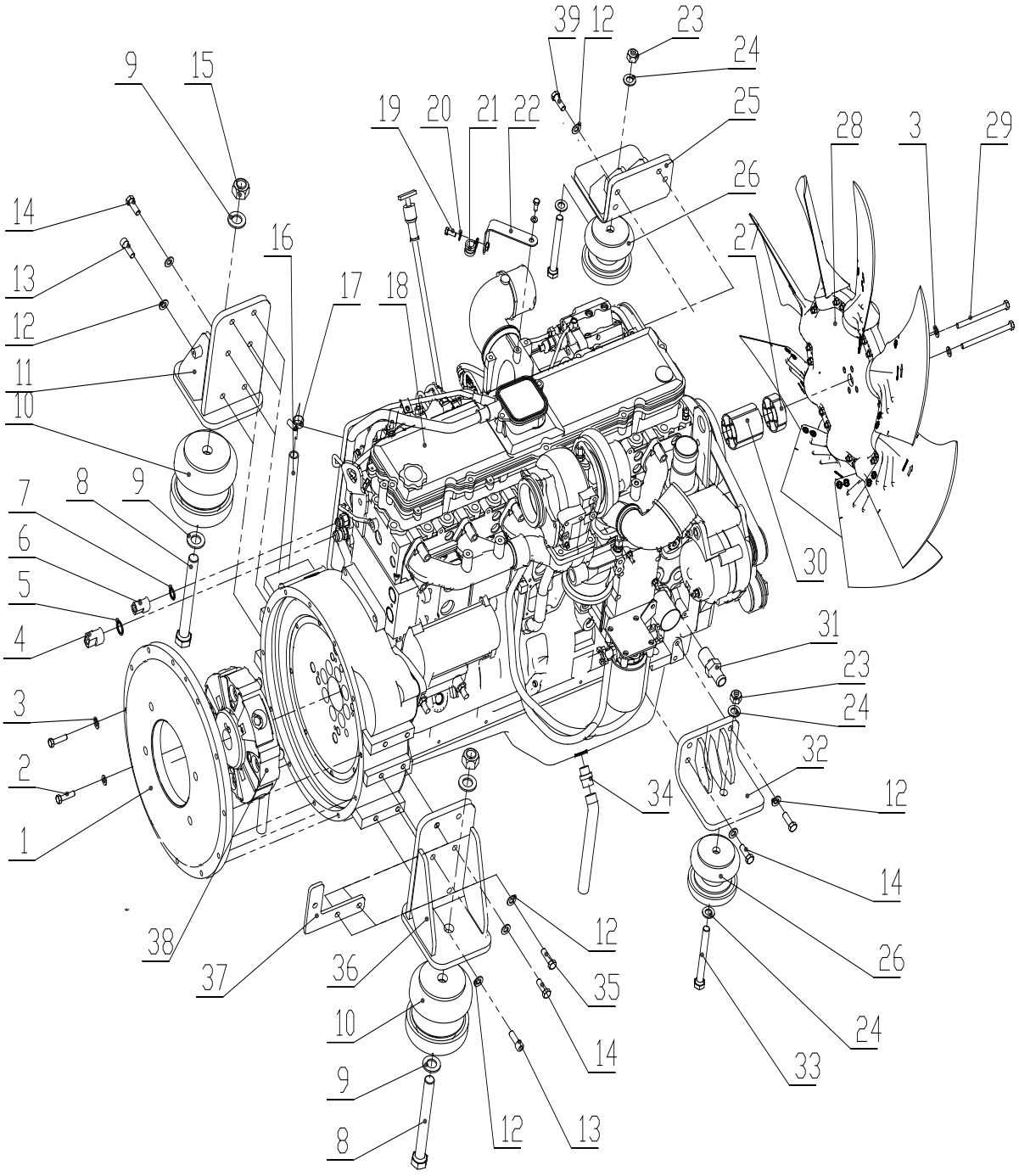

312700239 发动机系统 Sistema de Motor

序号 No.	零件代号 Código de peça	零件名 Nome de peça	PART NAME Nome de peça	数量 Qtd.	服务代码 Código de serviço	适用机号 Código de série	互换性 Permutabilidade	替换零件 Peças substíveis	
								零件代号 Código de peça	数量 Qtd.
1	312700275	连接盘	Placa de ligação	1					
2	805046238	螺栓 M10×40	Parafuso M10×40	8					
3	805338279	垫圈 10	Arruela10	12					
4	312700273	接头Ⅰ	Conector	1					
5	805300032	垫圈 22	Arruela22	1					
6	312700274	接头Ⅱ	Conector	1					
7	805300044	垫圈 18	Arruela18	1					
8	805046743	螺栓 M24×220	Parafuso M24×220	2					
9	805338292	垫圈 24	Arruela24	4					
10	800141490	后减震器	Suspensão traseira	2					
11	312700287	左后支架 Bracket	Suporte traseira esquerda	1					
12	805338281	垫圈 12	Arruela12	20					
13	805139870	螺钉 M12×35	Parafuso M12×35	4					
14	805006413	螺栓 M12×35	Parafuso M12×	10					
15	805238397	螺母 M24	Porca M24	2					
16	800148238	呼吸管 内径φ17 L=1000	Tubo de respiração diâmetro interno φ17 L=1000	1					
17	800104574	喉箍	Braçadeira	1					
18	800154163	发动机总成	Conjunto de motor	1					
19	805046508	螺栓 M8×20	Parafuso M8×20	2					
20	805338277	垫圈 8	Arruela8	2					
21	801905480	胶套卡箍	Braçadeira	1					
22	312700290	支架	Suporte	1					
23	805238459	螺母 M16	Porca M16	2					
24	805338285	垫圈 16	Arruela16	4					

312700239 发动机系统 Sistema de Motor

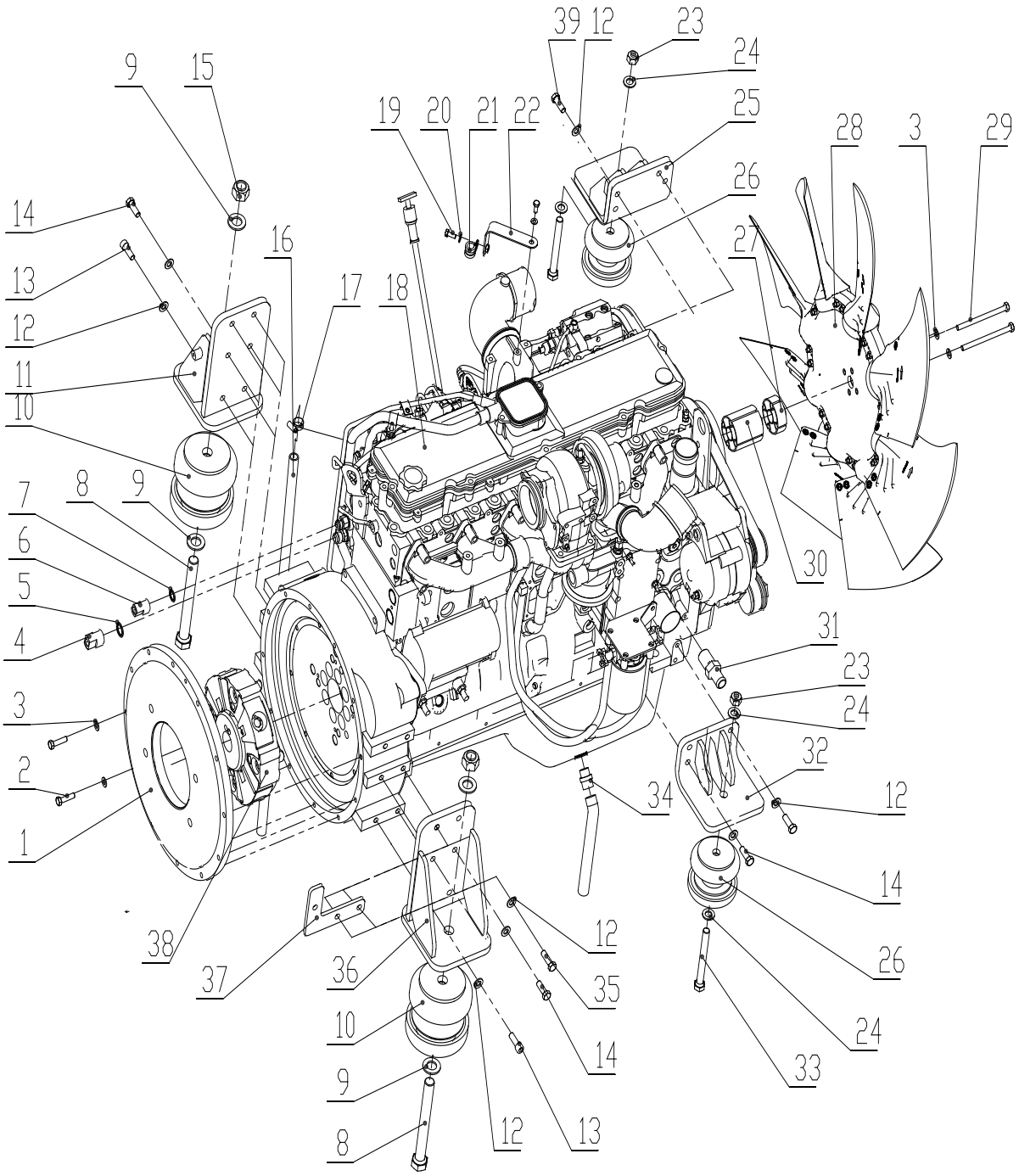

312700239 发动机系统 Sistema de Motor

序号 No.	零件代号 Código de peça	零件名 Nome de peça	PART NAME Nome de peça	数量 Qtd.	服务代码 Código de serviço	适用机号 Código de série	互换性 Permutabilidade	替换零件 Peças substíveis	
								零件代号 Código de peça	数量 Qtd.
25	312700293	左前支架	Suporte fonrtal esquerda	1					
26	800141489	前减震器	Redudor de vibração	2					
27	800141494	风扇垫块 L=25 Cushion	Espassador do ventilador L=25	1	Z				
28	800141491	风扇	Ventilador	1					
29	312700277	螺栓	Parafuso	4					
30	800141493	风扇垫块 L=76	Espassador do ventilador L=76	1	Z				
31	312700276	接头III	Conector III	1					
32	312700283	右前支架	Suporte frontal direito	1					
33	805046673	螺栓 M16×150	Parafuso M16×150	2					
34	800152772	放油阀 M18×1.5	Válvula de óleo M18x1.5	1					
35	805006287	螺栓 M12×40	Parafuso M12×40	2					
36	312700288	右后支架	Suporte traseira direita	1					
37	312700280	支架	Suporte	1					
38	800141492	联轴器	Acoplamento	1					
39	805006414	螺栓 M12×45	Parafuso M12×45	4					

注：

Z：表示该零件为发动机关联件。Estes itens são membros associados com o motor.

800141354 发动机总成 Motor

800147238空气加热器启动辅助Assistência de arranque do aquecedor de ar

©Cummins Inc

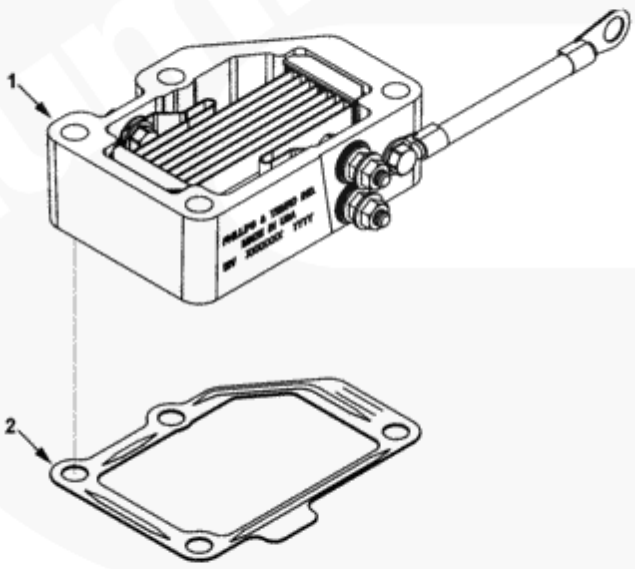

ah953gg

800147238 空气加热器启动辅助 AssistêncPERMUTABILIDADE de arranque do aquecedor de ar

序号 NO.	零件代号 CÓDIGO DE PEÇA	零件名 NOME DE PEÇA	NOME DE PEÇA	数量 QTD.	服务代码 CÓDIGO DE SERVIÇO	适用机号 CÓDIGO DE SÉRIE	互换性 PERMUTABILIDADE	替换零件 PEÇAS SUBSTITUÍVEIS	
								零件代号 CÓDIGO DE PEÇA	数量 QTD.
1	800146126	进气加热器	Aquecedor de admissão	1					
2	800146127	接头密封垫	Vedação do conector	1					

800147245 合格说明书 Documentação

©Cummins Inc

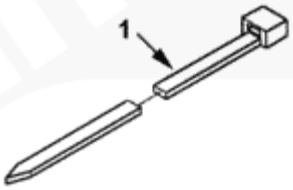

ap953go

800147245 合格说明书 Documentação

序号 NO.	零件代号 CÓDIGO DE PEÇA	零件名 NOME DE PEÇA	NOME DE PEÇA	数量 QTD.	服务代码 CÓDIGO DE SERVIÇO	适用机号 CÓDIGO DE SÉRIE	互换性 PERMUTABILIDADE	替换零件 PEÇAS SUBSTITUÍVEIS	
								零件代号 CÓDIGO DE PEÇA	数量 QTD.
1	800144934	线束固定夹	Braçadeirae da cablagem	1					

800147264 缸体 Corpo de cilindro

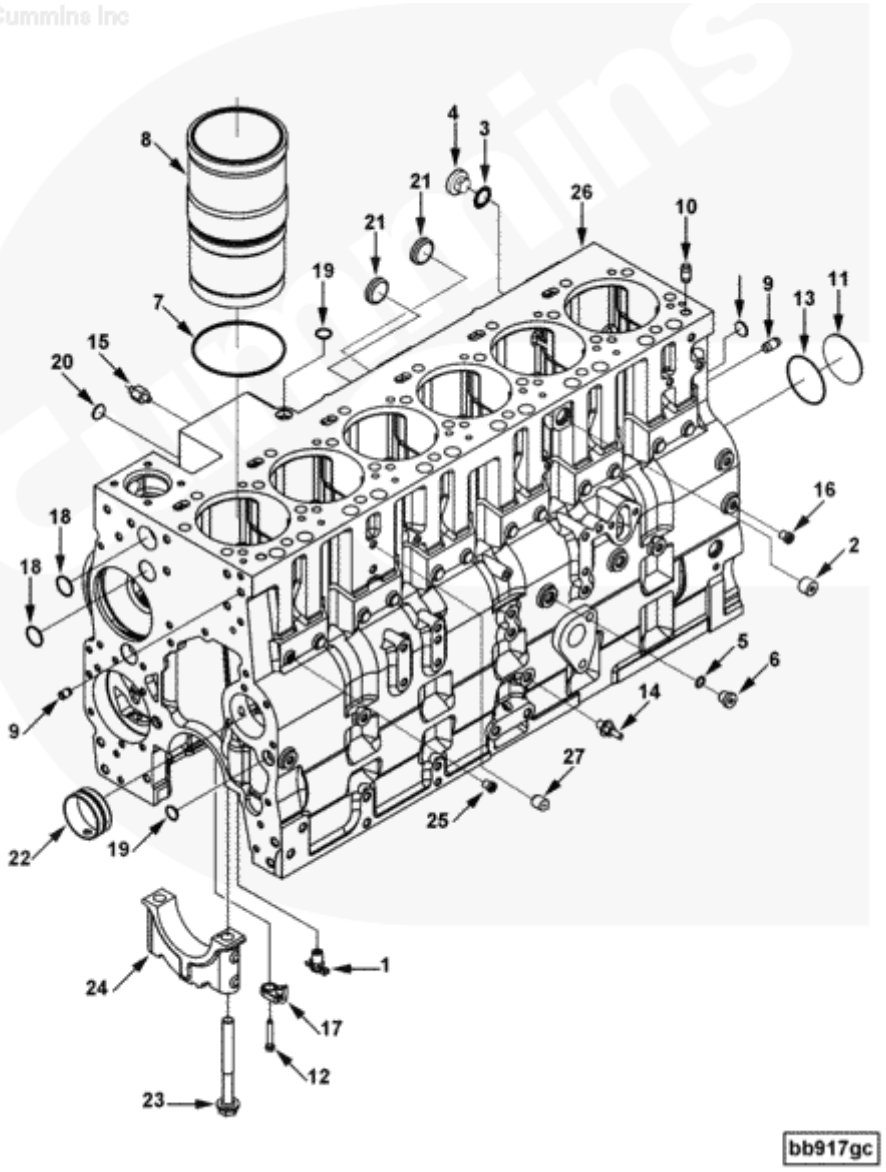

800147264 缸体 Corpo de cilindro

序号 NO.	零件代号 CÓDIGO DE PEÇA	零件名 NOME DE PEÇA	NOME DE PEÇA	数量 QTD.	服务代码 CÓDIGO DE SERVIÇO	适用机号 CÓDIGO DE SÉRIE	互换性 PERMUTABILIDADE	替换零件 PEÇAS SUBSTITUÍVEIS	
								零件代号 CÓDIGO DE PEÇA	数量 QTD.
1	800147864	放油龙头	Torneira	1					
2	800143884	管塞	Plugueue	1					
3	800144996	O 形密封圈	o-anel de vadeção	1					
4	800144997	螺塞	Plugueue	1					
5	800143982	O 形密封圈	o-anel de vadeção	1					
6	800143983	螺塞	Plugueue	1					
7	800145513	矩形密封圈	Gaxeta retangular	1					
8	3948095	缸套	Liner de cilindro	1					
9	800143422	销钉	Pino	2					
10	3901846	销钉	Pino	4					
11	800145463	膨胀塞	Plugueue de expanção	1					
12	800145524	六角法兰冒螺钉	Parafuso hexágono de flange	6					
13	800145664	O 形密封圈	o-anel de vedação	1					
14	800145780	六角法兰冒螺钉	Parafuso hexágono de flange	1					
15	800146013	六角冒螺钉	Parafuso hexágono de tampa	1					

800147264 缸体 Corpo de cilindro

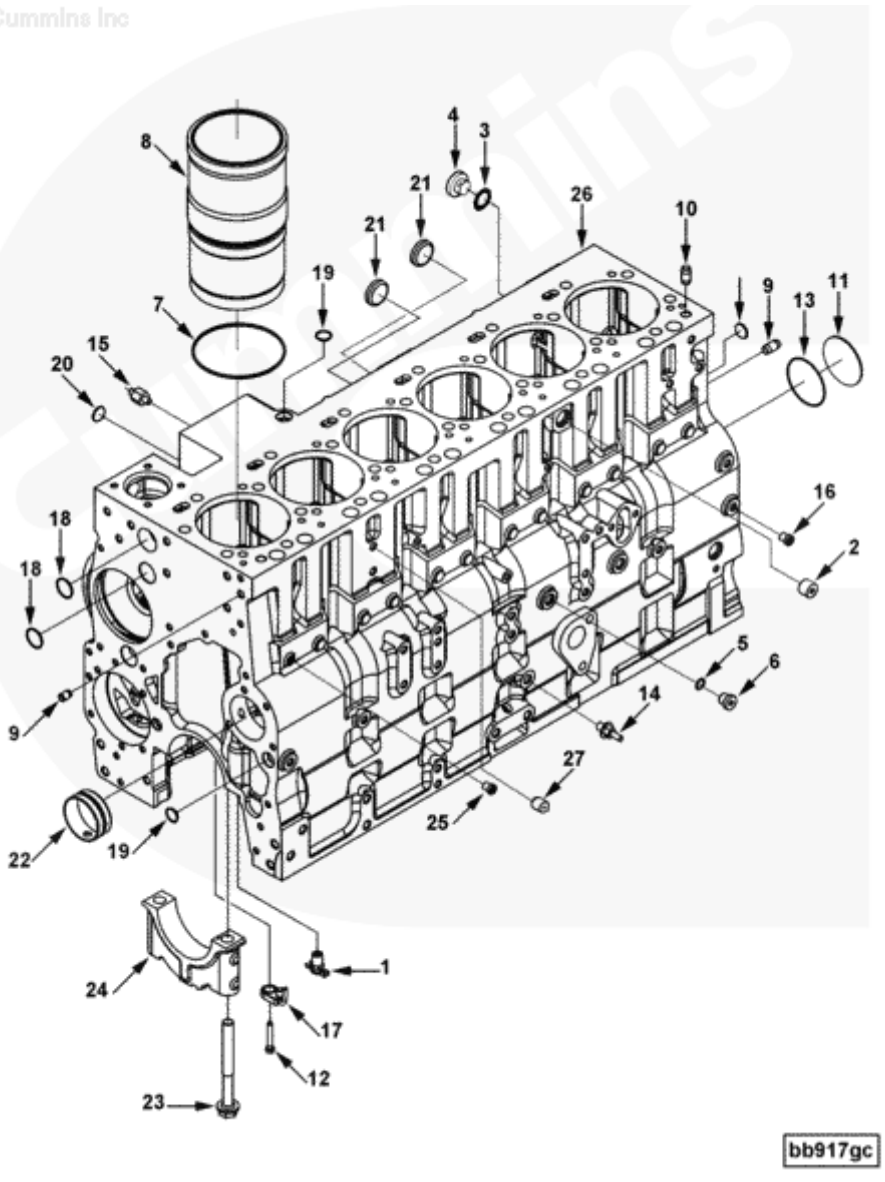

800147264 缸体 Corpo de cilindro

序号 NO.	零件代号 CÓDIGO DE PEÇA	零件名 NOME DE PEÇA	NOME DE PEÇA	数量 QTD.	服务代码 CÓDIGO DE SERVIÇO	适用机号 CÓDIGO DE SÉRIE	互换性 PERMUTABILIDADE	替换零件 PEÇAS SUBSTITUÍVEIS	
								零件代号 CÓDIGO DE PEÇA	数量 QTD.
16	800146153	螺塞	Plugueue	6					
17	800146996	螺塞冷却口	Bocal de	6					
18	800144927	膨胀塞	Plugueue de expansão	3					
19	800144965	膨胀塞	Plugueue de	4					
20	800145453	膨胀塞	Plugueue de expansão	3					
21	800145497	膨胀塞	Plugueue de	3					
22	800145898	衬套	Casquilho	7					
23	800146076	六角法兰冒螺钉	Parafuso hexágono de flange	14					
24	800146080	主轴承盖	Tampa de	7					
25	800147069	导向杆	Haste de direção	12					
26	800147143	缸体	Corpo de cilindro	1					
27	800147209	开槽螺钉	Parafuso com fenda	1					

800147262 曲轴装配 Virabrequim e rolamentos

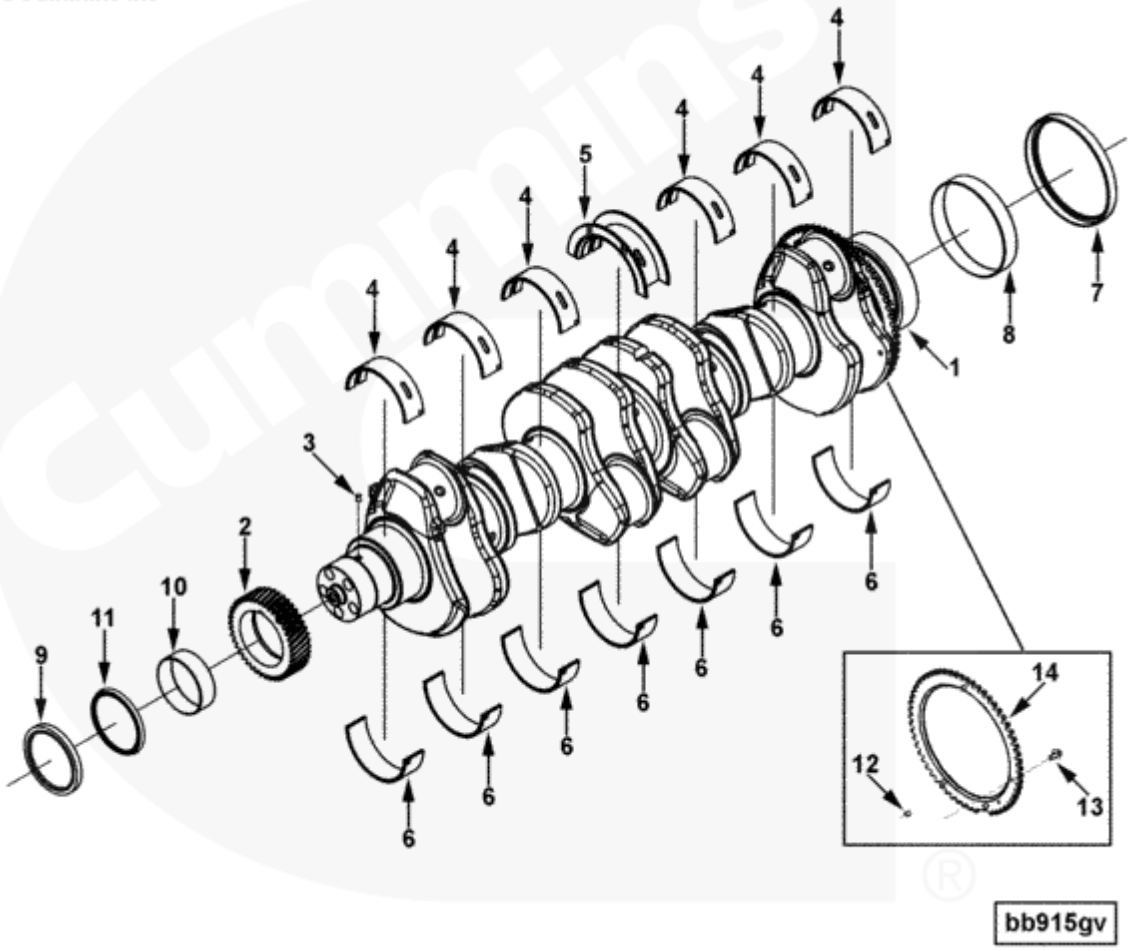

800147262 曲轴装配 Virabrequim e rolamentos

序号 NO.	零件代号 CÓDIGO DE PEÇA	零件名 NOME DE PEÇA	NOME DE PEÇA	数量 QTD.	服务代码 CÓDIGO DE SERVIÇO	适用机号 CÓDIGO DE SÉRIE	互换性 PERMUTABILIDADE	替换零件 PEÇAS SUBSTITUÍVEIS	
								零件代号 CÓDIGO DE PEÇA	数量 QTD.
1	800145997	发动机曲轴	Virabrequim do motor	1					
12	800145139	销钉	Pino	1					
13	800145921	六角法兰冒螺钉	Parafuso hexágono de	4					
14	800146087	速度指示器环	indicador de velocidade	1					
2	800145594	曲轴齿轮	Engrenagem de virabrequim	1					
3	800145489	销钉	Pino	1					
4	800145870	主轴承	Rolamento	6					
5	800145875	曲轴止推轴承	Rolamento de virabrequim impluso	1					
6	800145866	主轴承	Rolamento principal	7					
4	800145871	主轴承	Rolamento principal	6					
5	800145876	曲轴止推轴承	Rolamento de virabrequim impluso	1					
6	800145867	主轴承	Rolamento principal	7					
4	800145872	主轴承	Rolamento principal	6					
5	800145877	曲轴止推轴承	Rolamento de virabrequim impluso	1					
6	800145867	主轴承	Rolamento principal	7					

800147262 曲轴装配 Virabrequim e rolamentos

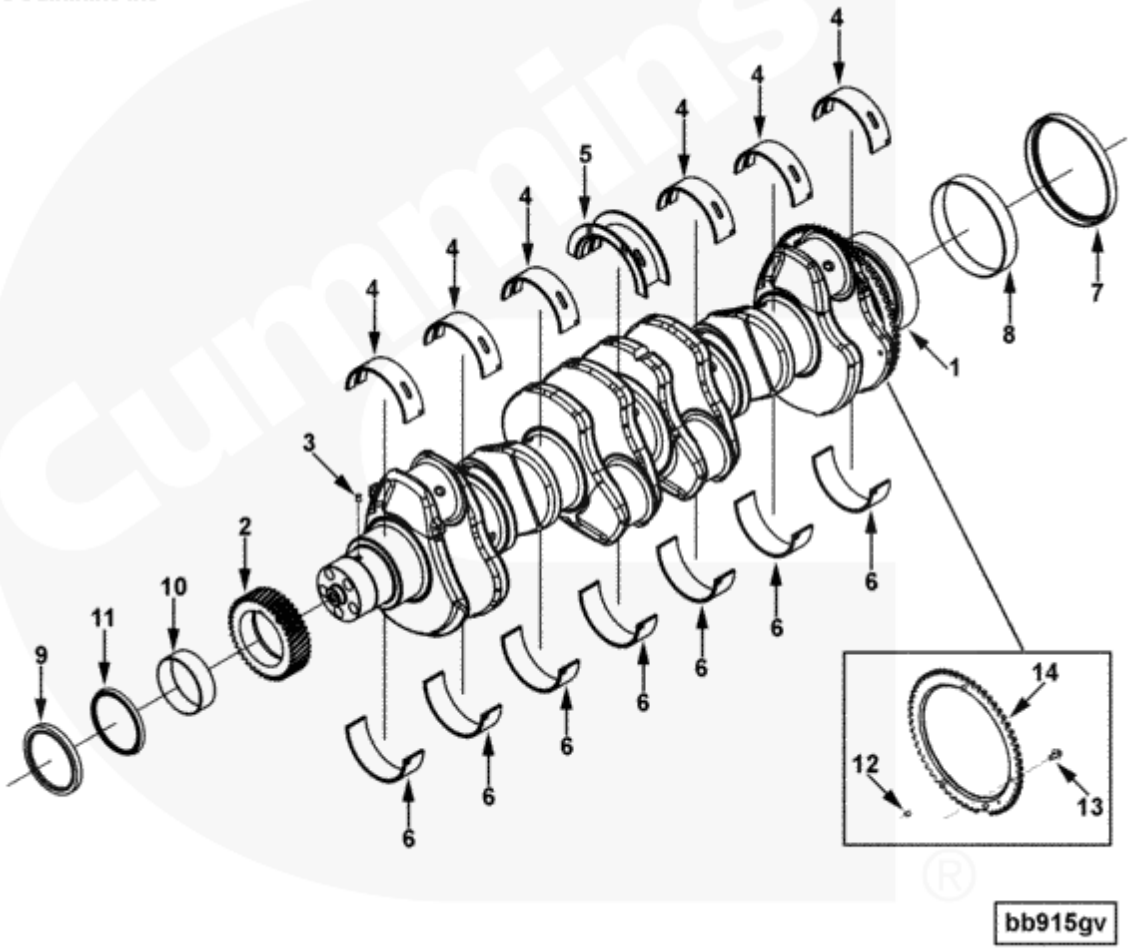

800147262 曲轴装配 Virabrequim e rolamentos

序号 NO.	零件代号 CÓDIGO DE PEÇA	零件名 NOME DE PEÇA	NOME DE PEÇA	数量 QTD.	服务代码 CÓDIGO DE SERVIÇO	适用机号 CÓDIGO DE SÉRIE	互换性 PERMUTABILIDADE	替换零件 PEÇAS SUBSTITUÍVEIS	
								零件代号 CÓDIGO DE PEÇA	数量 QTD.
4	800145873	主轴承	Rolamento	6					
5	800145878	曲轴止推轴承	Rolamento de	1					
6	800145868	主轴承	Rolamento principal	7					
4	800145874	主轴承	Rolamento	6					
5	800145879	曲轴止推轴承	Rolamento de virabrequim	1					
6	800145869	主轴承	Rolamento	7					
7	800145658	油封	Vedação de óleo	1					
8	800145659	耐磨套	Casquilho anti-desgasta	1					
7	800145686	油封	Vedação de óleo	1					
8	800145659	耐磨套	Casquilho	1					
9	800145624	油封	Vedação de óleo	1					
10	800145649	耐磨套	Casquilho anti-desgasta	1					
11	800145650	防尘罩	Tampa anti-poeira	1					

800147260 缸体 Corpo de cilindro

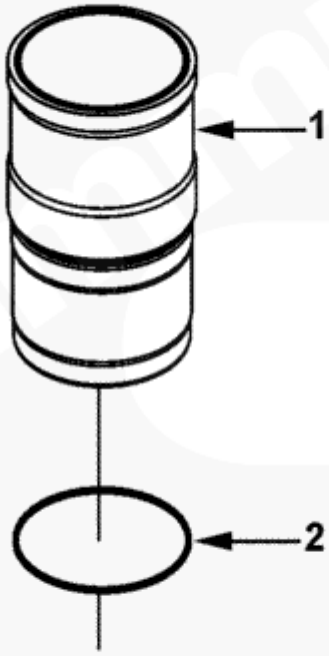

bb902gx

800147260 缸体 Corpo de cilindro

序号 NO.	零件代号 CÓDIGO DE PEÇA	零件名 NOME DE PEÇA	NOME DE PEÇA	数量 QTD.	服务代码 CÓDIGO DE SERVIÇO	适用机号 CÓDIGO DE SÉRIE	互换性 PERMUTABILIDADE	替换零件 PEÇAS SUBSTITUÍVEIS	
								零件代号 CÓDIGO DE PEÇA	数量 QTD.
1	3948095	缸套	Liner de cilindro	1					
2	800145513	矩形密封圈	Gaxeta retangular	1					

800147260 活塞冷却喷嘴 Bocal de refriamento de pistão

©Cummins Inc

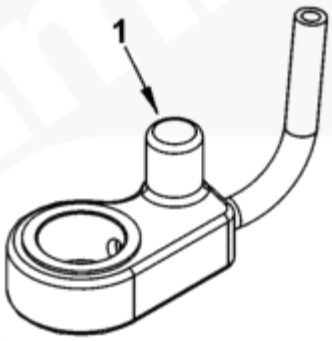

bb903ga

800147260 活塞冷却喷嘴 Bocal de refriamento de pistão

序号 NO.	零件代号 CÓDIGO DE PEÇA	零件名 NOME DE PEÇA	NOME DE PEÇA	数量 QTD.	服务代码 CÓDIGO DE SERVIÇO	适用机号 CÓDIGO DE SÉRIE	互换性 PERMUTABILIDADE	替换零件 PEÇAS SUBSTITUÍVEIS	
								零件代号 CÓDIGO DE PEÇA	数量 QTD.
1	800146996	螺塞冷却口	Bocal de refriamento de pistão	6					

800147262 气门挺杆 Hste da válvula

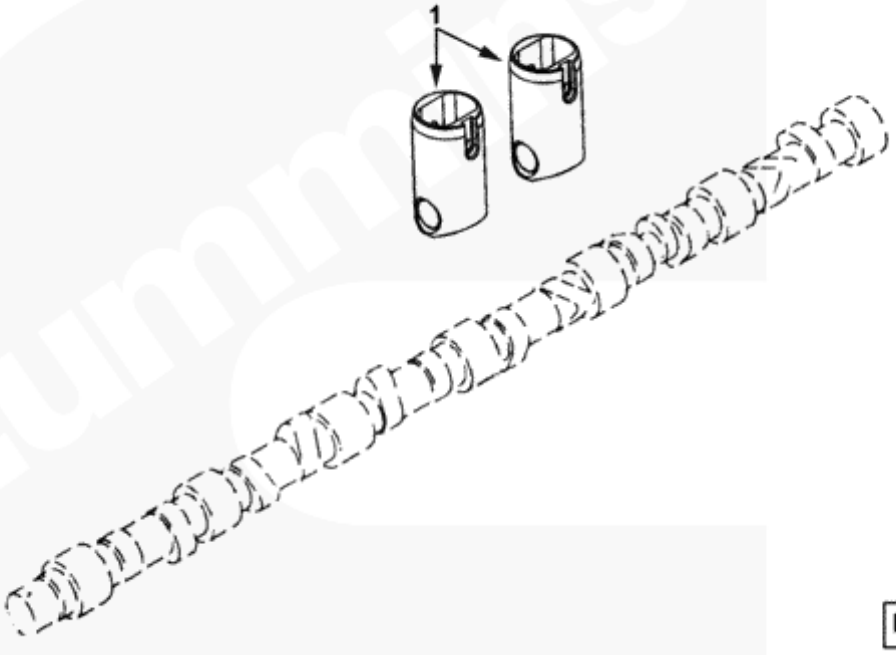

800147262 气门挺杆 haste da válvula

序号 NO.	零件代号 CÓDIGO DE PEÇA	零件名 NOME DE PEÇA	NOME DE PEÇA	数量 QTD.	服务代码 CÓDIGO DE SERVIÇO	适用机号 CÓDIGO DE SÉRIE	互换性 PERMUTABILIDADE	替换零件 PEÇAS SUBSTITUÍVEIS	
								零件代号 CÓDIGO DE PEÇA	数量 QTD.
1	800146008	气门挺杆	haste da válvula	12					

800147265 缸体冷却系 Resfriamento de corpo de cilindro

©Cummins Inc



bb908gr

800147265 缸体冷却系 Resfriamento de corpo de cilindro

序号 NO.	零件代号 CÓDIGO DE PEÇA	零件名 NOME DE PEÇ	NOME DE PEÇA	数量 QTD.	服务代码 CÓDIGO DE SERVIÇO	适用机号 CÓDIGO DE SÉRIE	互换性 PERMUTABILIDADE	替换零件 PEÇAS SUBSTITUÍVEIS	
								零件代号 CÓDIGO DE PEÇA	数量 QTD.
1	800143885	管塞	Plugueue de	2					

800147276 前齿轮壳 Caixa dianteira de engrenagens

©Cummins Inc

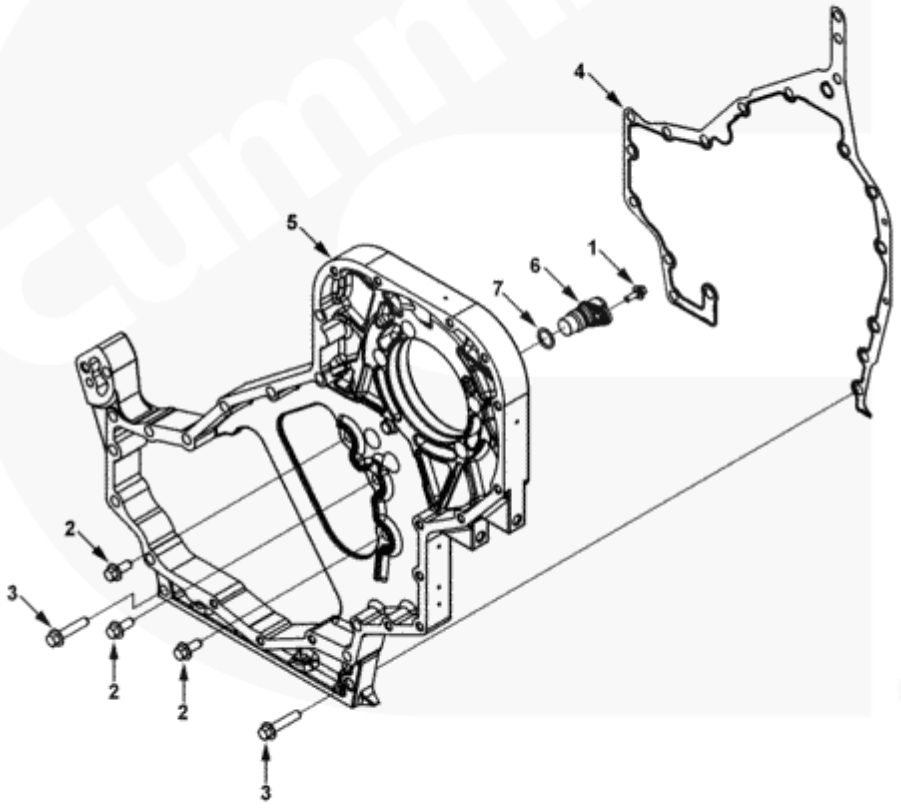

bb902gi

800147276 前齿轮壳 Caixa dianteira de engrenagens

序号 NO.	零件代号 CÓDIGO DE PEÇA	零件名 NOME DE PEÇA	NOME DE PEÇA	数量 QTD.	服务代码 CÓDIGO DE SERVIÇO	适用机号 CÓDIGO DE SÉRIE	互换性 PERMUTABILIDADE	替换零件 PEÇAS SUBSTITUÍVEIS	
								零件代号 CÓDIGO DE PEÇA	数量 QTD.
2	800145673	六角法兰冒螺钉	Parafuso hexágono de flange	3					
3	800145861	六角法兰冒螺钉	Parafuso hexágono de flange	2					
4	800145883	齿轮壳垫	Pad da caixa de engrenagens	1					
1	800145557	六角法兰冒螺钉	Parafuso hexágono de flange	1					
5	800145901	齿轮壳	Caixa de engrenagens	1					
6	800146054	o 型螺塞	O- Plugueue	1					
7	800146226	O 形密封圈	o-anel de vedação	1					

80014729 曲轴箱呼吸器 Respirador do cárter

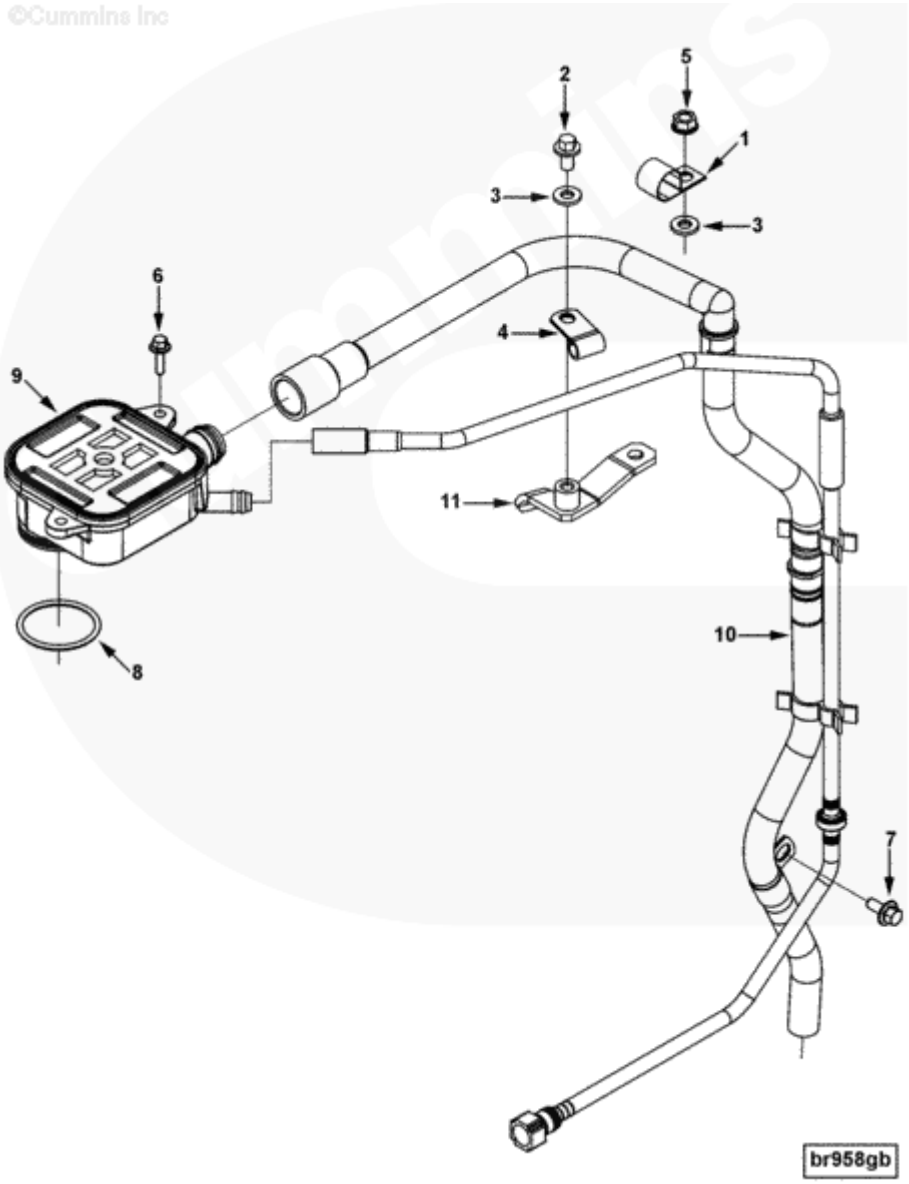

800147292 曲轴箱呼吸器 Respirador do cárter

序号 NO.	零件代号 CÓDIGO DE PEÇA	零件名 NOME DE PEÇA	NOME DE PEÇA	数量 QTD.	服务代码 CÓDIGO DE SERVIÇO	适用机号 CÓDIGO DE SÉRIE	互换性 PERMUTABILIDADE	替换零件 PEÇAS SUBSTITUÍVEIS	
								零件代号 CÓDIGO DE PEÇA	数量 QTD.
1	800147225	夹子	Braçadeira	2					
2	800145056	六角法兰冒螺钉	Parafuso hexágono de flange	1					
3	800145319	平垫圈	Arruela plena	2					
4	800145260	夹子	Braçadeira	1					
5	800143908	六角法兰螺母	Porca hexagon de flange	1					
6	800145462	六角法兰冒螺钉	Parafuso hexágono de flange	2					
7	800145661	六角法兰冒螺钉	Parafuso hexágono de flange	1					
8	800144988	O 形密封圈	o-anel de vedação	1					
9	800145980	呼吸器壳	Respirador	1					
10	800147169	润滑油排油管	Tubo de descarga de lubrificante	1					
11	800147076	管支架	Suporte de tubo	1					

800147513 冷却系加热器启动辅助 Assistência de arranque do aquecedor de refrigerante

©Cummins Inc



bb908gr

800147513 冷却系加热器启动辅助 Assistência de arranque do aquecedor de refrigerante

序号 NO.	零件代号 CÓDIGO DE PEÇA	零件名 NOME DE PEÇA	NOME DE PEÇA	数量 QTD.	服务代码 CÓDIGO DE SERVIÇO	适用机号 CÓDIGO DE SÉRIE	互换性 PERMUTABILIDADE	替换零件 PEÇAS SUBSTITUÍVEIS	
								零件代号 CÓDIGO DE PEÇA	数量 QTD.
1	800143885	管塞	Plugueue de -	1					

800147516 冷却系加热器启动辅助 Assistência de arranque do aquecedor de refrigerante

©Cummins Inc



bb908gr

800147516 冷却系加热器启动辅助 Assistência de arranque do aquecedor de refrigerante

序号 NO.	零件代号 CÓDIGO DE PEÇA	零件名 NOME DE PEÇA	NOME DE PEÇA	数量 QTD.	服务代码 CÓDIGO DE SERVIÇO	适用机号 CÓDIGO DE SÉRIE	互换性 PERMUTABILIDADE	替换零件 PEÇAS SUBSTITUÍVEIS	
								零件代号 CÓDIGO DE PEÇA	数量 QTD.
1	800143885	管塞	Plugueue de -	1					

800151730 减振器 Amortecedor

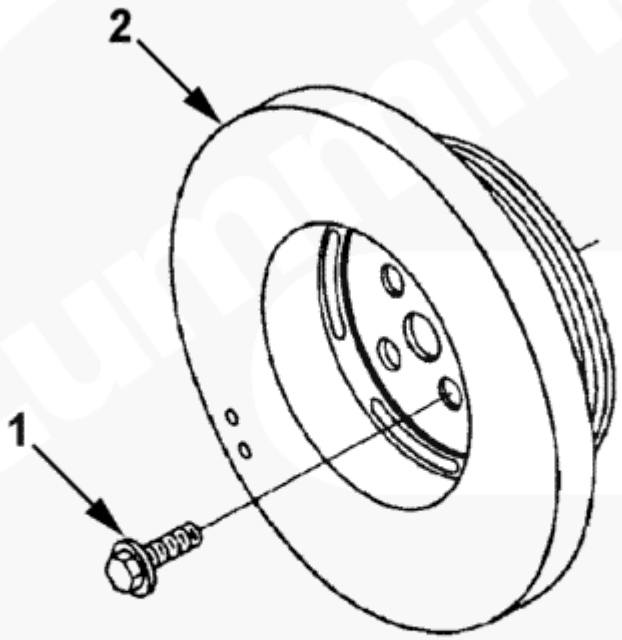

da953gh

800147529 减振器 Amortecedor

序号 NO.	零件代号 CÓDIGO DE PEÇA	零件名 NOME DE PEÇA	NOME DE PEÇA	数量 QTD.	服务代码 CÓDIGO DE SERVIÇO	适用机号 CÓDIGO DE SÉRIE	互换性 PERMUTABILIDADE	替换零件 PEÇAS SUBSTITUÍVEIS	
								零件代号 CÓDIGO DE PEÇA	数量 QTD.
1	800148164	六角法兰冒螺钉	Parafuso hexágono de flange	4					
2	800148165	减振器	Amortecedor	1					

800147533 前齿轮系附件 Assesórios de engrnagem dianteira

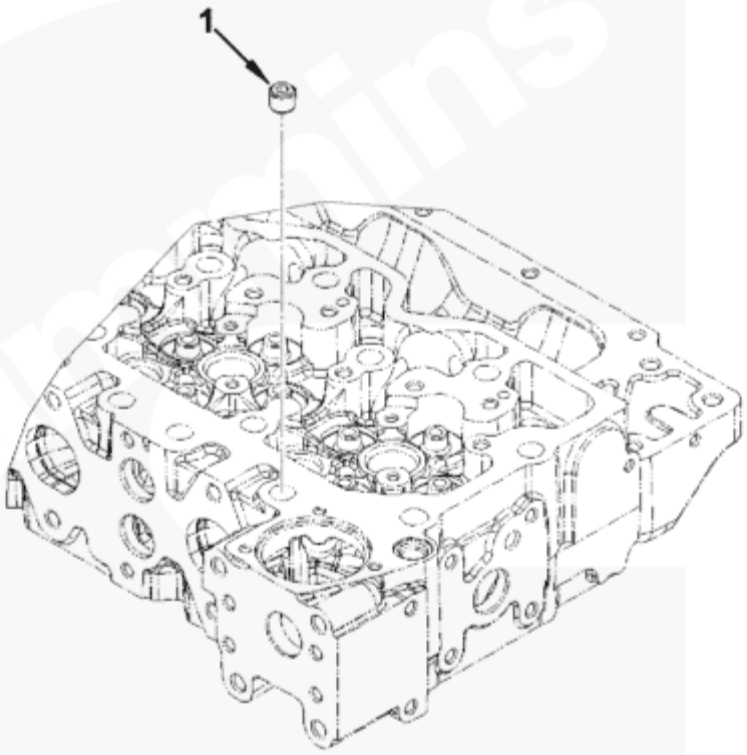

rp950ge

800147533 前齿轮系附件 Assesórios de engrnagem dianteira

序号 NO.	零件代号 CÓDIGO DE PEÇA	零件名 NOME DE PEÇA	NOME DE PEÇA	数量 QTD.	服务代码 CÓDIGO DE SERVIÇO	适用机号 CÓDIGO DE SÉRIE	互换性 PERMUTABILIDADE	替换零件 PEÇAS SUBSTITUÍVEIS	
								零件代号 CÓDIGO DE PEÇA	数量 QTD.
1	800143884	管塞	Plugueue de -	2					

EC9075 节温器 Termóstato

©Cummins Inc



ec951gu

EC9075 节温器 Termóstato

序号 NO.	零件代号 CÓDIGO DE PEÇA	零件名 NOME DE PEÇA	NOME DE PEÇA	数量 QTD.	服务代码 CÓDIGO DE SERVIÇO	适用机号 CÓDIGO DE SÉRIE	互换性 PERMUTABILIDADE	替换零件 PEÇAS SUBSTITUÍVEIS	
								零件代号 CÓDIGO DE PEÇA	数量 QTD.
1	800146938	节温器	Termóstato	1					

800147554 充电机 Alternador

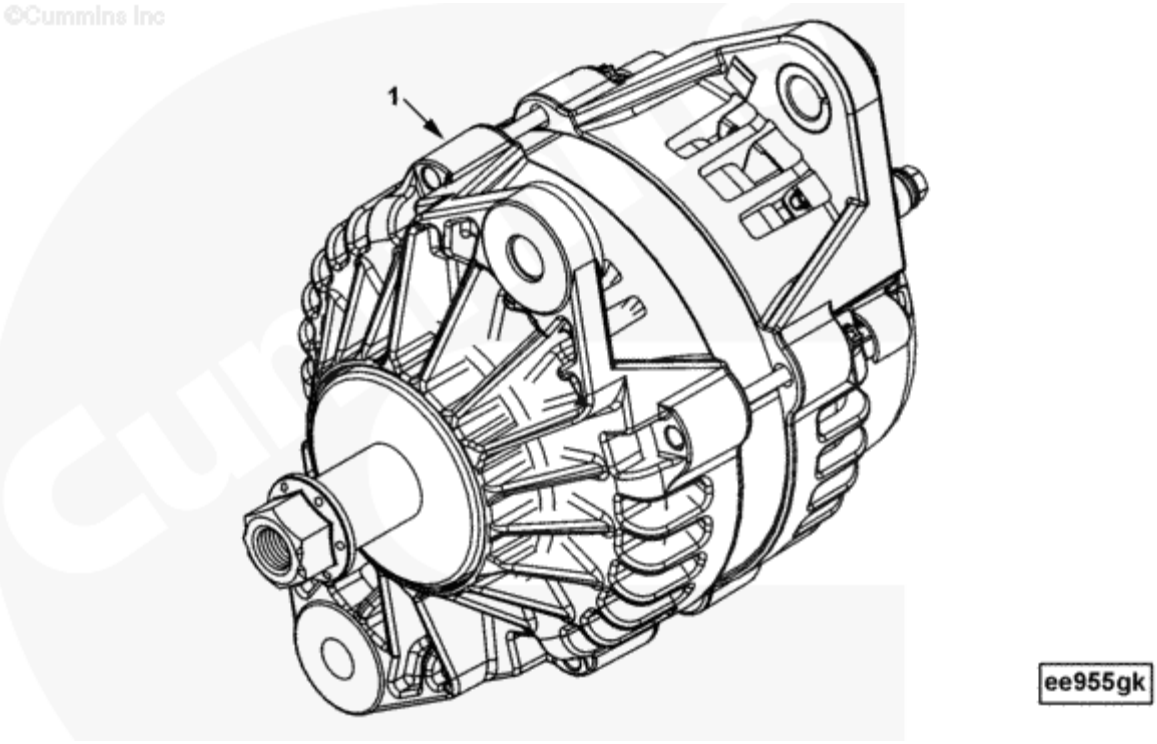

800147554 充电机 Alternador

序号 NO.	零件代号 CÓDIGO DE PEÇA	零件名 NOME DE PEÇA	NOME DE PEÇA	数量 QTD.	服务代码 CÓDIGO DE SERVIÇO	适用机号 CÓDIGO DE SÉRIE	互换性 PERMUTABILIDADE	替换零件 PEÇAS SUBSTITUÍVEIS	
								零件代号 CÓDIGO DE PEÇA	数量 QTD.
1	800147214	充电机	Alternador	1					

800147568 充电机安装 Instalação de alternador

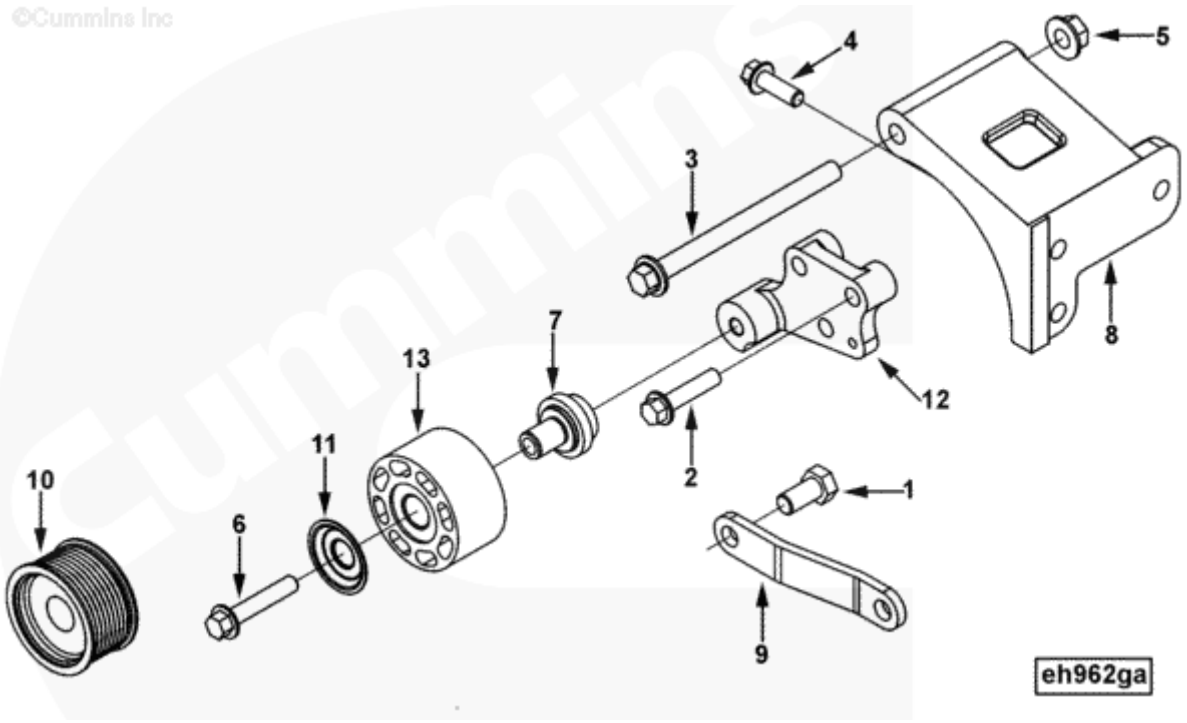

800147568 充电机安装 Instalação de alternador

序号 NO.	零件代号 CÓDIGO DE PEÇA	零件名 NOME DE PEÇA	NOME DE PEÇA	数量 QTD.	服务代码 CÓDIGO DE SERVIÇO	适用机号 CÓDIGO DE SÉRIE	互换性 PERMUTABILIDADE	替换零件 PEÇAS SUBSTITUÍVEIS	
								零件代号 CÓDIGO DE PEÇA	数量 QTD.
1	800142653	六角头螺栓	Parafuso hexágono	1					
2	800145047	六角法兰冒螺钉	Parafuso hexágono de flange	3					
3	800145472	六角法兰冒螺钉	Parafuso hexá	1					
4	800143398	六角法兰冒螺钉	Parafuso hexá	4					
5	800143474	六角法兰螺母	Porco hexagon de flange	1					
6	800145545	六角法兰冒螺钉	Parafuso hexágono de flange	1					
7	800145765	堕轴	Eixo	1					
8	800145884	充电机支架	Suporte de alternador	1					
9	800145885	节温器支架	Suporte de Termóstato	1					
10	800146000	充电机皮带轮	Roda de cadeira de alternador	1					
11	800147077	防尘罩	Anti-poeira	1					
12	800146123	堕轮支座	Suporte de eixo	1					
13	800146162	堕轮	Eixo	1					

800147586 风扇驱动安装 Dispositivo motriz do ventilador

©Cummins Inc

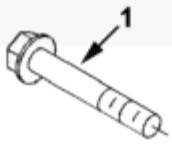

fa953gl

800147586 风扇驱动安装 Dispositivo motriz do ventilador

序号 NO.	零件代号 CÓDIGO DE PEÇA	零件名 NOME DE PEÇA	NOME DE PEÇA	数量 QTD.	服务代码 CÓDIGO DE SERVIÇO	适用机号 CÓDIGO DE SÉRIE	互换性 PERMUTABILIDADE	替换零件 PEÇAS SUBSTITUÍVEIS	
								零件代号 CÓDIGO DE PEÇA	数量 QTD.
1	800143642	六角法兰冒螺钉	Parafuso hexá gono de flange	4					

800147597 燃油滤清器管路 Localização do filtro de combustível

©Cummins Inc

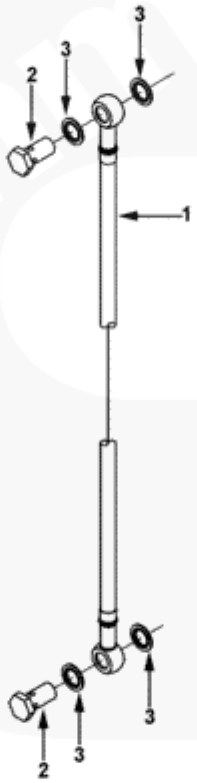

ff963gm

800147597 燃油滤清器管路 Localização do filtro de combustível

序号 NO.	零件代号 CÓDIGO DE PEÇA	零件名 NOME DE PEÇA	NOME DE PEÇA	数量 QTD.	服务代码 CÓDIGO DE SERVIÇO	适用机号 CÓDIGO DE SÉRIE	互换性 PERMUTABILIDADE	替换零件 PEÇAS SUBSTITUÍVEIS	
								零件代号 CÓDIGO DE PEÇA	数量 QTD.
1	800145888	柔性软管	Mangueira flexível	2					
2	800145470	对接接头	Connector	4					
3	800145978	密封垫片	Arruela de vedação	8					

800147610 飞轮壳 Caixa de volante

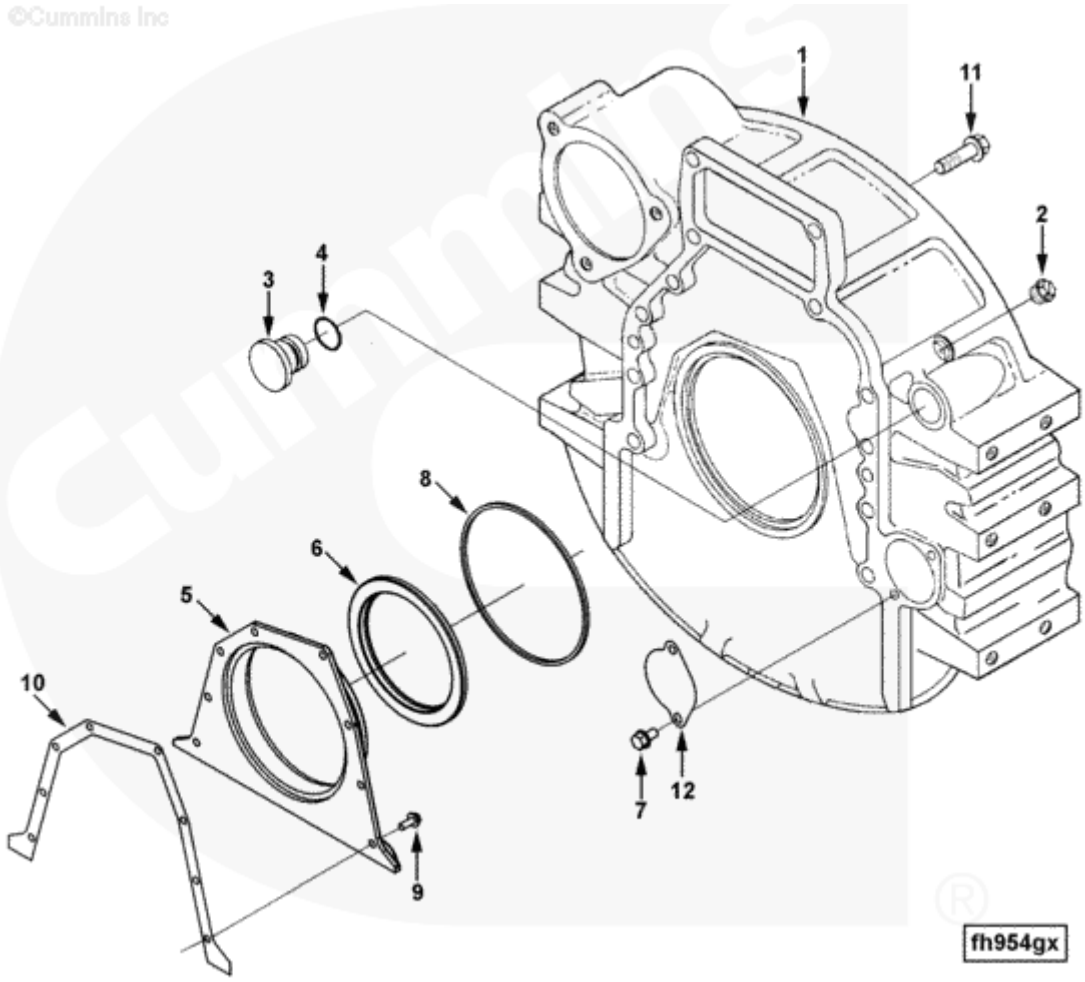

800147610 飞轮壳 Caixa de volante

序号 NO.	零件代号 CÓDIGO DE PEÇA	零件名 NOME DE PEÇA	NOME DE PEÇA	数量 QTD.	服务代码 CÓDIGO DE SERVIÇO	适用机号 CÓDIGO DE SÉRIE	互换性 PERMUTABILIDADE	替换零件 PEÇAS SUBSTITUÍVEIS	
								零件代号 CÓDIGO DE PEÇA	数量 QTD.
1	3906689	飞轮壳	Caixa de volante	1					
2	800145484	螺塞	Plugueue de parafuso	1					
3	800145534	o 型螺塞	O- Plugueue	1					
4	800145535	O 形密封圈	o-anel de vedação	1					
5	800145754	后盖	Tampa traseira	1					
6	800146073	油封	Vedação de ó	1					
7	800145551	螺钉	pino	2					
8	800145553	矩形密封圈	Gaxeta retangular	1					
9	800146179	六角法兰冒螺钉	Parafuso hexá	8					
10	800145816	后盖垫	Tapete de tampa traseira	1					
11	800145605	六角法兰冒螺钉	Parafuso hexá gono de flange	12					
12	800145653	盖板	Placa de cobertura	1					

800147615 进油装置 Dispositivo de alimentação dos combustíveis

©Cummins Inc

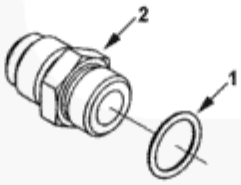

fi950gg

800147615 进油装置 Dispositivo de alimentação dos combustíveis

序号 NO.	零件代号 CÓDIGO DE PEÇA	零件名 NOME DE PEÇA	NOME DE PEÇA	数量 QTD.	服务代码 CÓDIGO DE SERVIÇO	适用机号 CÓDIGO DE SÉRIE	互换性 PERMUTABILIDADE	替换零件 PEÇAS SUBSTITUÍVEIS	
								零件代号 CÓDIGO DE PEÇA	数量 QTD.
1	800143890	O 形密封圈	o-anel de vedação	1					
2	800145092	外螺纹接头	Conector	1					

800147623 燃油泵安装 Instalação de bomba de combustíveis

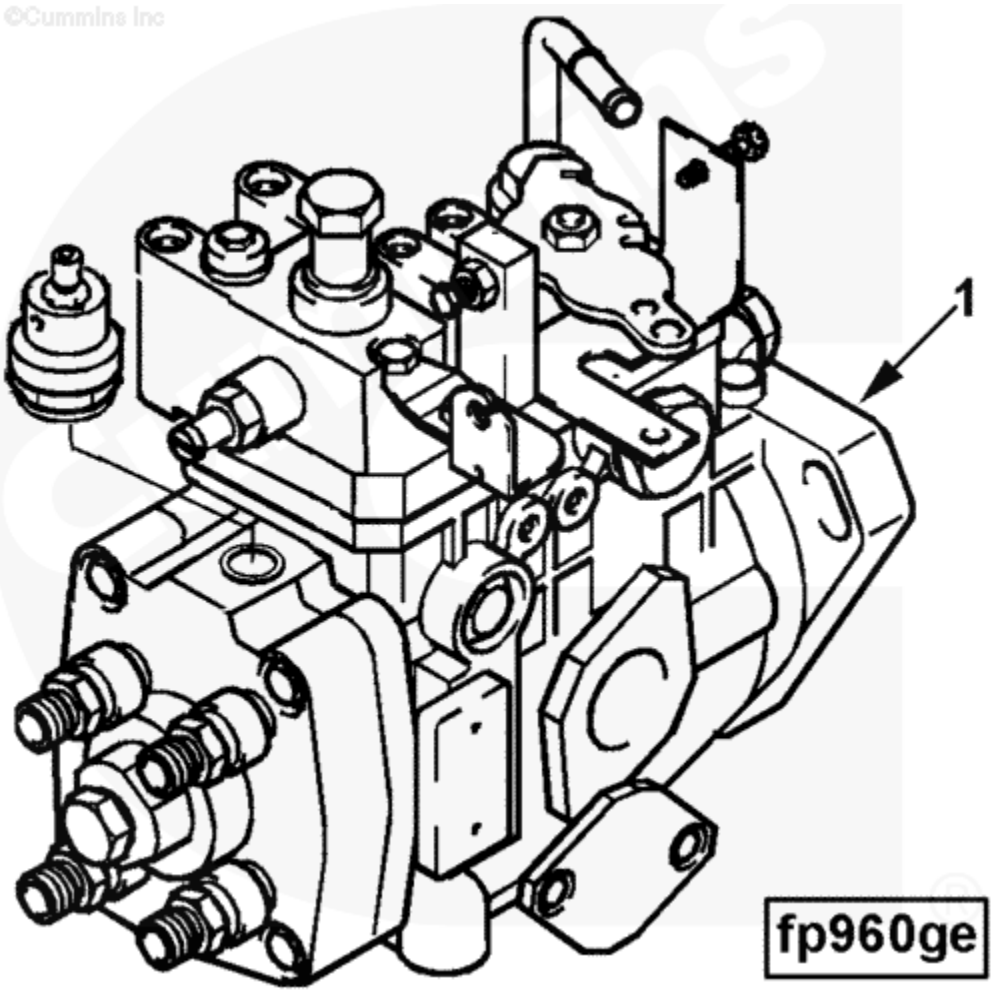

800147623 燃油泵安装 Instalação de bomba de combustíveis

序号 NO.	零件代号 CÓDIGO DE PEÇA	零件名 NOME DE PEÇA	NOME DE PEÇA	数量 QTD.	服务代码 CÓDIGO DE SERVIÇO	适用机号 CÓDIGO DE SÉRIE	互换性 PERMUTABILIDADE	替换零件 PEÇAS SUBSTITUÍVEIS	
								零件代号 CÓDIGO DE PEÇA	数量 QTD.
1	800145431	O 形密封圈	o-anel de vedação	1					
2	800145465	六角法兰冒螺钉	Parafuso hexágono de flange	1					
3	800143456	六角法兰螺母	Porca hexágono de flange	4					
4	800143475	六角法兰冒螺钉	Parafuso hexágono de flange	1					
5	800145668	矩形密封圈	Gaxeta retangular	1					
6	800145788	大头钉	Alfinete	4					
7	800145845	燃油泵齿轮	Engrenagem de bomba de combustíveis	1					
8	800146171	燃油泵支座	Suporte de bomba de combusíveis	1					

800147638 输油泵 Acessórios do sistema de combustível

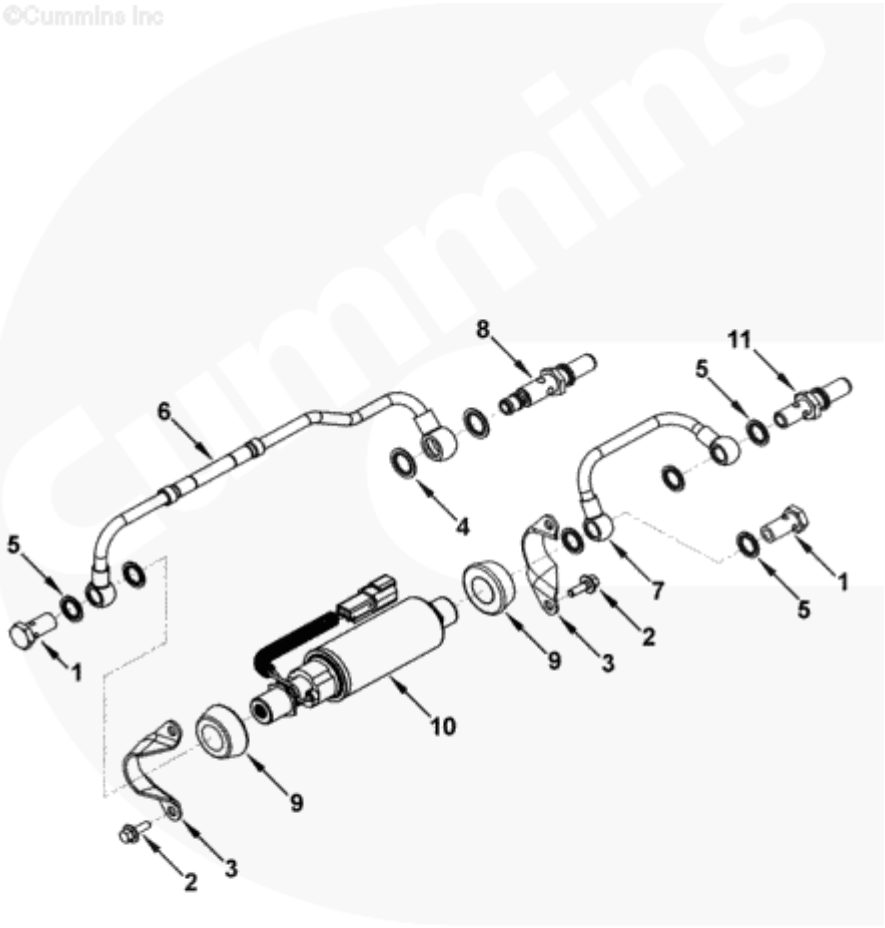

800147638 输油泵 Acessórios do sistema de combustível

序号 NO.	零件代号 CÓDIGO DE PEÇA	零件名 NOME DE PEÇA	NOME DE PEÇA	数量 QTD.	服务代码 CÓDIGO DE SERVIÇO	适用机号 CÓDIGO DE SÉRIE	互换性 PERMUTABILIDADE	替换零件 PEÇAS SUBSTITUÍVEIS	
								零件代号 CÓDIGO DE PEÇA	数量 QTD.
1	800145470	对接接头	Conector	2					
2	800145557	六角法兰冒螺钉	Parafuso hexágono de flange	4					
3	800145934	输油泵支架	Suporte de bomba de combustíveis	2					
4	800145977	密封垫片	Arruela de vedação	2					
5	800145978	密封垫片	Arruela de vedação	6					
6	800146014	燃油供油管	Tubo de combustíveis	1					
7	800146015	燃油供油管	Tubo de combustíveis	1					
8	800146035	单向阀	Válvula de	1					
9	800145935	隔振体	Isolador de vibração	2					
10	800146041	燃油输油泵	Bomba de combustíveis	1					
11	800146086	调节接头	Connector	1					

800147648 燃油管路 Tubo de combudtíveis

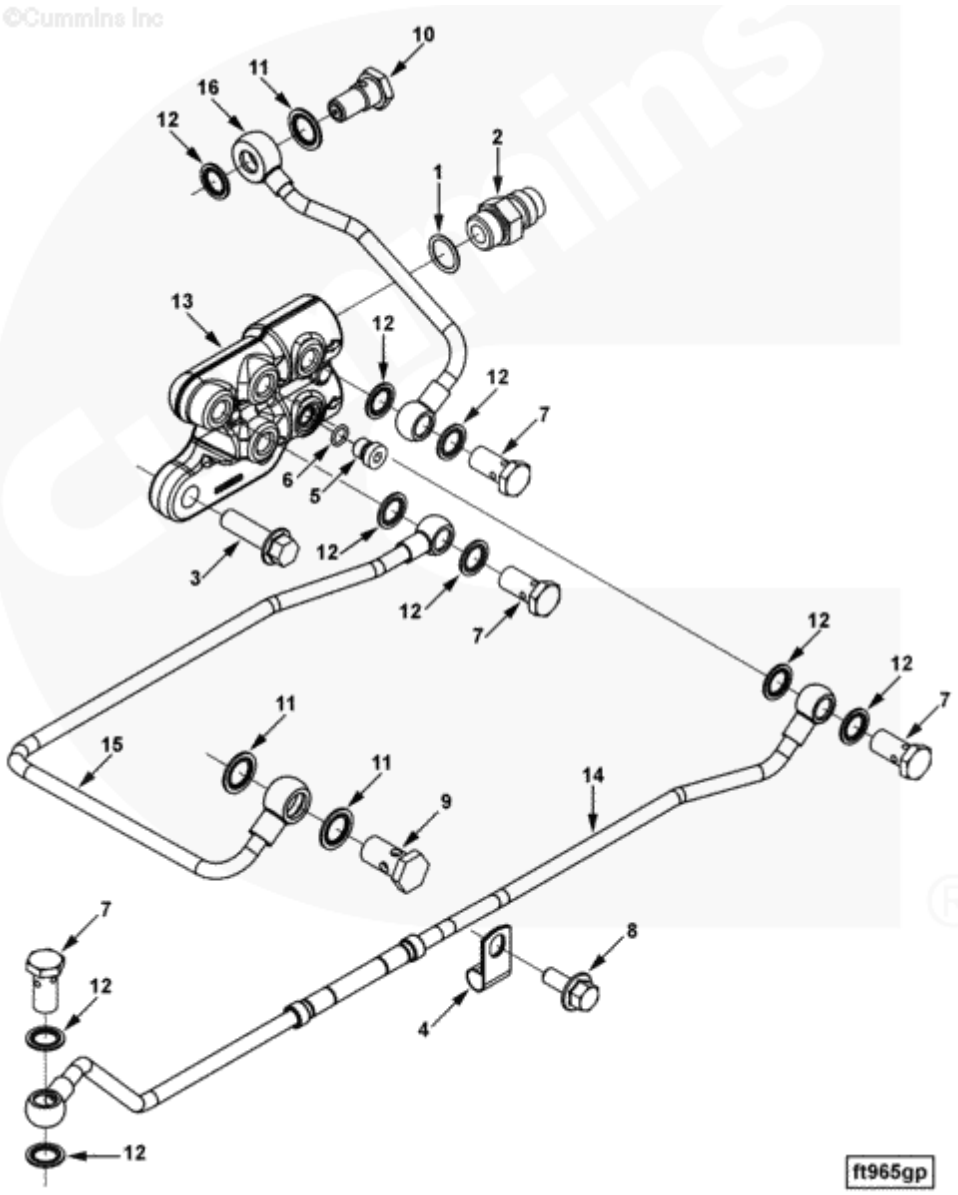

800147648 燃油管路 Tubo de combustíveis

序号 NO.	零件代号 CÓDIGO DE PEÇA	零件名 NOME DE PEÇA	NOME DE PEÇA	数量 QTD.	服务代码 CÓDIGO DE SERVIÇO	适用机号 CÓDIGO DE SÉRIE	互换性 PERMUTABILIDADE	替换零件 PEÇAS SUBSTITUÍVEIS	
								零件代号 CÓDIGO DE PEÇA	数量 QTD.
1	800143893	O 形密封圈	o-anel de	1					
2	800144980	外螺纹接头	Conector	1					
3	800143825	六角法兰冒螺钉	Parafuso hexá	2					
4	800145261	夹子	Braçadeira	1					
5	800145265	螺塞	Plugueue	1					
6	800143535	O 形密封圈	o-anel de vedação	1					
7	800145470	对接接头	Conector	4					
8	800143642	六角法兰冒螺钉	Parafuso hexá gono de flange	1					
9	800145645	对接接头	Conector	1					
10	800145944	单向阀	Válvula de retenção	1					
11	800145977	密封垫片	Arruela de vedação	3					
12	800145978	密封垫片	Arruela de vedação	9					
13	800146021	燃油体连接件	Conexão	1					
14	800146048	燃油排油管	Tubo de combustí veis	1					
15	800146049	燃油排油管	Tubo de combustí veis	1					
16	800146050	燃油排油管	Tubo de combustí veis	1					

800147657 飞轮 Volante

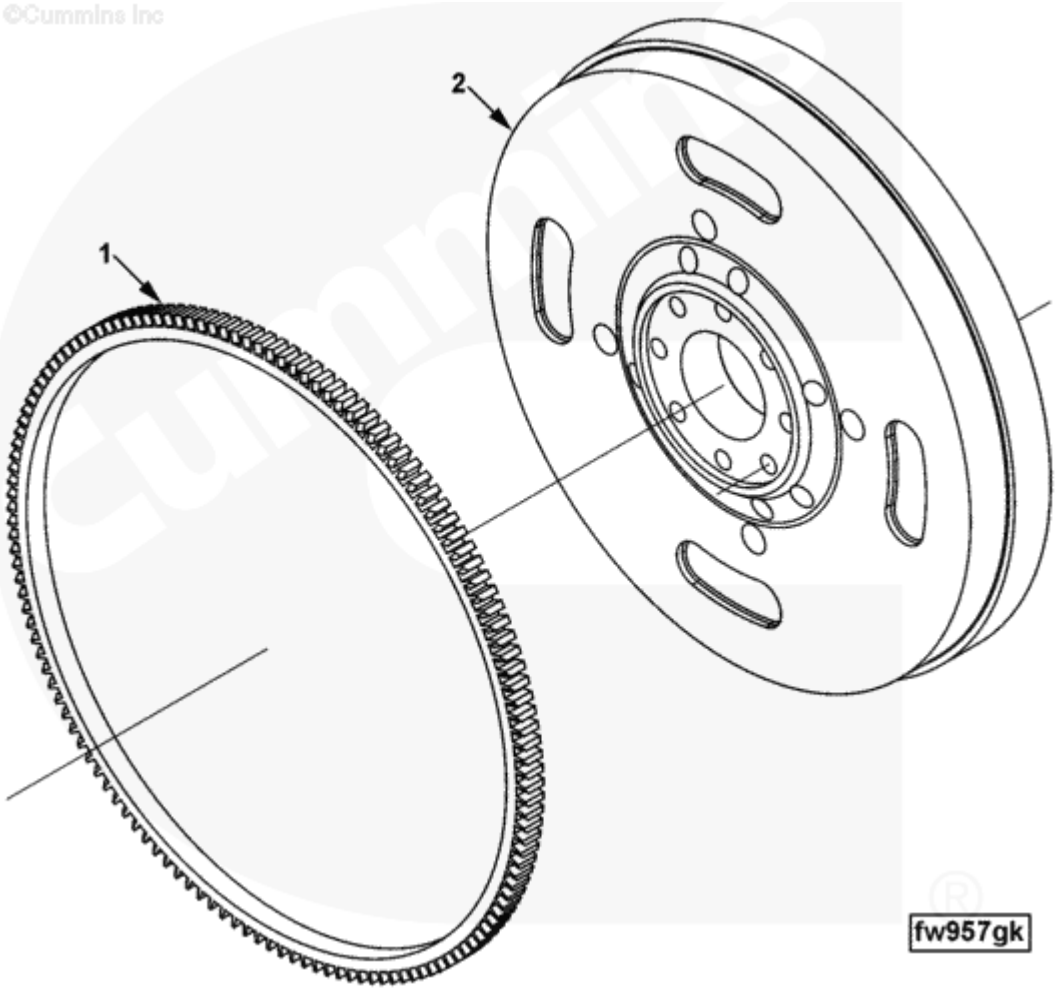

800147657 飞轮 Volante

序号 NO.	零件代号 CÓDIGO DE PEÇA	零件名 NOME DE PEÇA	NOME DE PEÇA	数量 QTD.	服务代码 CÓDIGO DE SERVIÇO	适用机号 CÓDIGO DE SÉRIE	互换性 PERMUTABILIDADE	替换零件 PEÇAS SUBSTITUÍVEIS	
								零件代号 CÓDIGO DE PEÇA	数量 QTD.
1	800145522	飞轮环形齿轮	Engrenagem de Volante	1					
2	800146096	飞轮	Volante	1					

800147659 飞轮安装 Instalação de Volante

©Cummins Inc



fw962ge

800147659 飞轮安装 Instalação de Volante

序号 NO.	零件代号 CÓDIGO DE PEÇA	零件名 NOME DE PEÇA	NOME DE PEÇA	数量 QTD.	服务代码 CÓDIGO DE SERVIÇO	适用机号 CÓDIGO DE SÉRIE	互换性 PERMUTABILIDADE	替换零件 PEÇAS SUBSTITUÍVEIS	
								零件代号 CÓDIGO DE PEÇA	数量 QTD.
1	800147060	带垫圈冒螺钉	Parafuso com arruela	8					

800147665 前齿轮室盖 Tampa de engrenagem dianteira

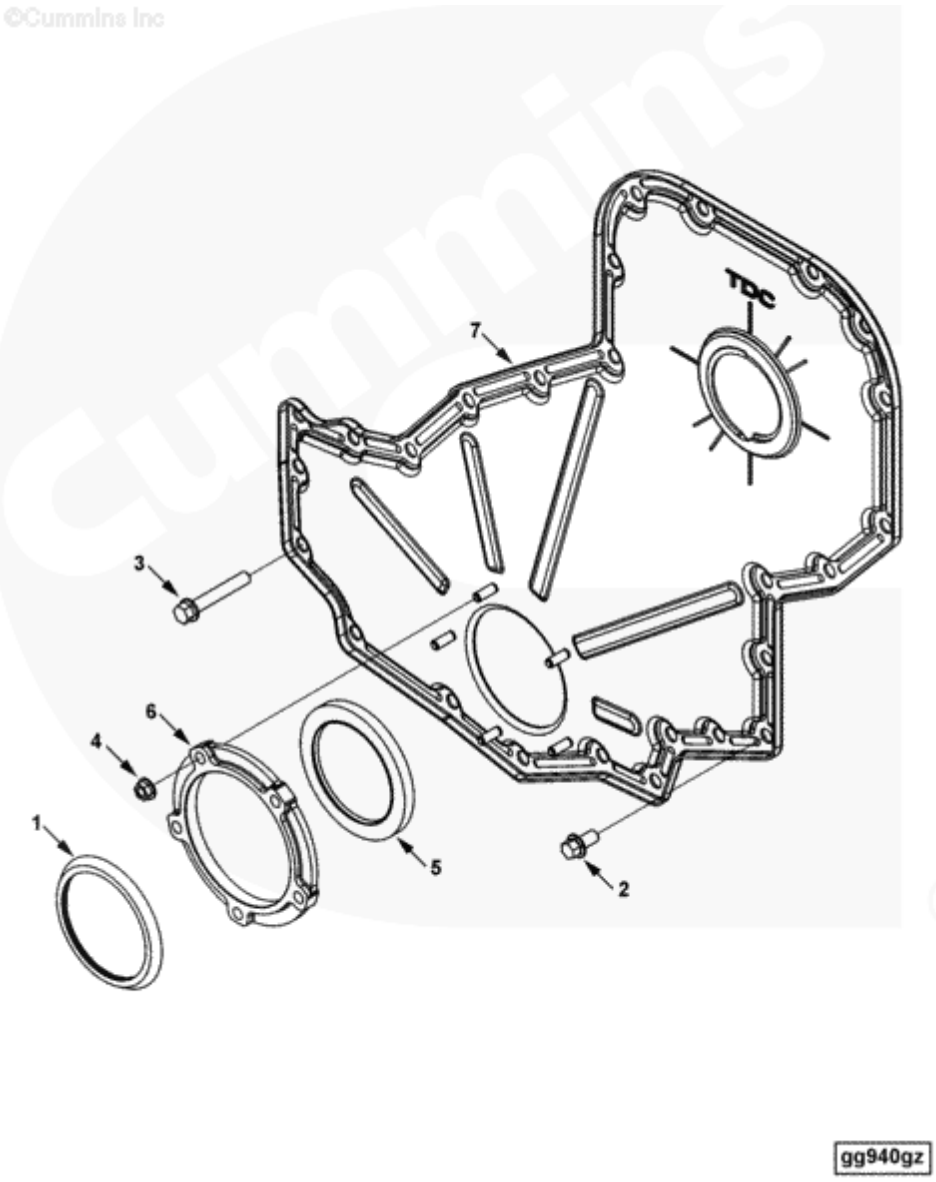

800147665 前齿轮室盖 Tampa de engrenagem dianteira

序号 NO.	零件代号 CÓDIGO DE PEÇA	零件名 NOME DE PEÇA	NOME DE PEÇA	数量 QTD.	服务代码 CÓDIGO DE SERVIÇO	适用机号 CÓDIGO DE SÉRIE	互换性 PERMUTABILIDADE	替换零件 PEÇAS SUBSTITUÍVEIS	
								零件代号 CÓDIGO DE PEÇA	数量 QTD.
1	800145582	防尘罩	Anti-poeira	1					
2	800145661	六角法兰冒螺钉	Parafuso hexágono de flange	13					
3	800145675	六角法兰冒螺钉	Parafuso hexágono de flange	11					
4	800145799	锁紧螺母	Porca de bloqueio	5					
5	800145623	油封	Vedação de óleo	1					
6	800145835	载体密封圈	Arruela de vedação	1					
7	800145959	齿轮盖	Tampa de engranagem	1					

800147668 齿轮盖安装 Instalação de tampa de engrenagem

©Cummins Inc



gg940gb

800147668 齿轮盖安装 Instalação de tampa de engrenagem

序号 NO.	零件代号 CÓDIGO DE PEÇA	零件名 NOME DE PEÇA	NOME DE PEÇA	数量 QTD.	服务代码 CÓDIGO DE SERVIÇO	适用机号 CÓDIGO DE SÉRIE	互换性 PERMUTABILIDADE	替换零件 PEÇAS SUBSTITUÍVEIS	
								零件代号 CÓDIGO DE PEÇA	数量 QTD.
1	800145661	六角法兰冒螺钉	Parafuso hexágono de flange	3					

800147673 驾驶室加热器管路 Canalização do aquecedor

©Cummins Inc

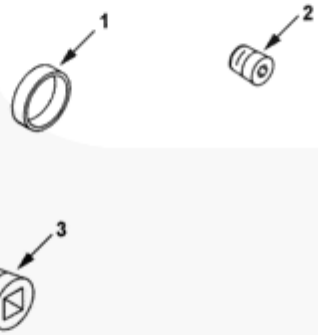

hc900gg

800147673 驾驶室加热器管路 Canalização do aquecedor

序号 NO.	零件代号 CÓDIGO DE PEÇA	零件名 NOME DE PEÇA	NOME DE PEÇA	数量 QTD.	服务代码 CÓDIGO DE SERVIÇO	适用机号 CÓDIGO DE SÉRIE	互换性 PERMUTABILIDADE	替换零件 PEÇAS SUBSTITUÍVEIS	
								零件代号 CÓDIGO DE PEÇA	数量 QTD.
1	800144931	膨胀塞	Plugueue de expansão	2					
2	800143884	管塞	Plugueue de -	5					
3	800143885	管塞	Plugueue de -	3					

啊 800147687 进气连接接头 Conector de tubo de admissão

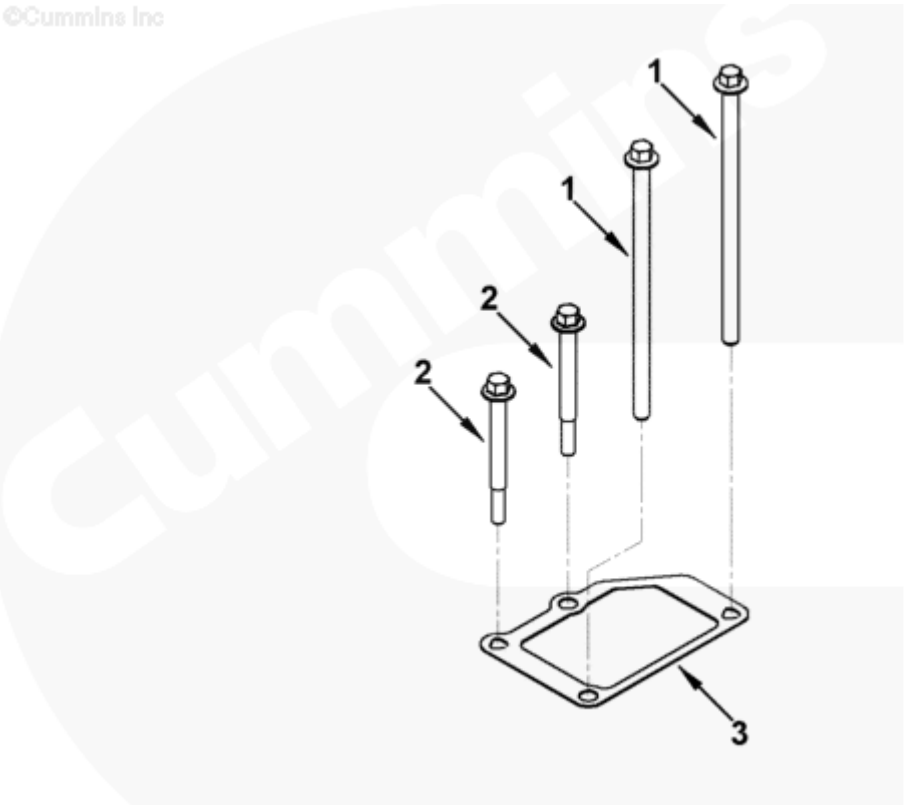

800147687 进气连接接头 Conector de tubo de admissão

序号 NO.	零件代号 CÓDIGO DE PEÇA	零件名 NOME DE PEÇA	NOME DE PEÇA	数量 QTD.	服务代码 CÓDIGO DE SERVIÇO	适用机号 CÓDIGO DE SÉRIE	互换性 PERMUTABILIDADE	替换零件 PEÇAS SUBSTITUÍVEIS	
								零件代号 CÓDIGO DE PEÇA	数量 QTD.
1	800145858	六角法兰螺钉	Parafuso hexágono de flange	2					
2	800145464	六角法兰螺钉	Parafuso hexágono de flange	2					
3	800146127	接头密封垫	Arruela de vedação de conector	1					

800147695 进气歧管 Colector de admissão de ar

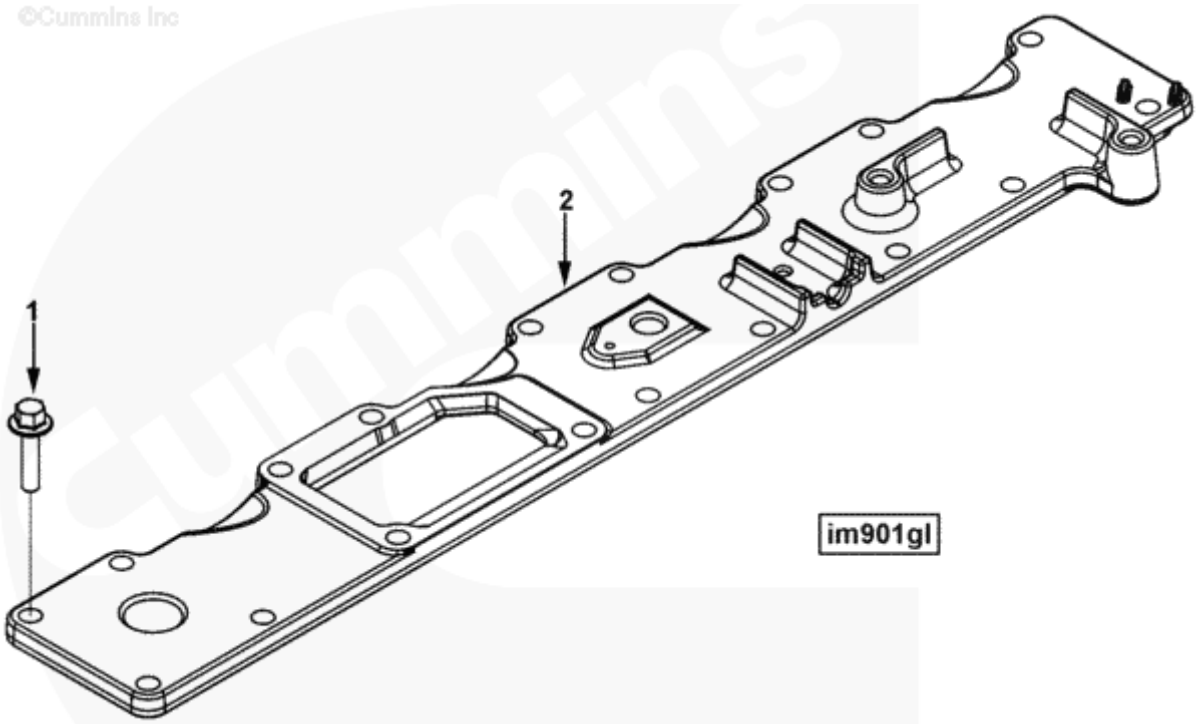

800147695 进气歧管 Colector de admissão de ar

序号 NO.	零件代号 CÓDIGO DE PEÇA	零件名 NOME DE PEÇA	NOME DE PEÇA	数量 QTD.	服务代码 CÓDIGO DE SERVIÇO	适用机号 CÓDIGO DE SÉRIE	互换性 PERMUTABILIDADE	替换零件 PEÇAS SUBSTITUÍVEIS	
								零件代号 CÓDIGO DE PEÇA	数量 QTD.
1	800143579	六角法兰螺钉	Parafuso hexágono de flange	14					
2	800146138	进气歧管盖	Tampa de tubo	1					

800147701 输气管接头 Conector do tubo de transporte

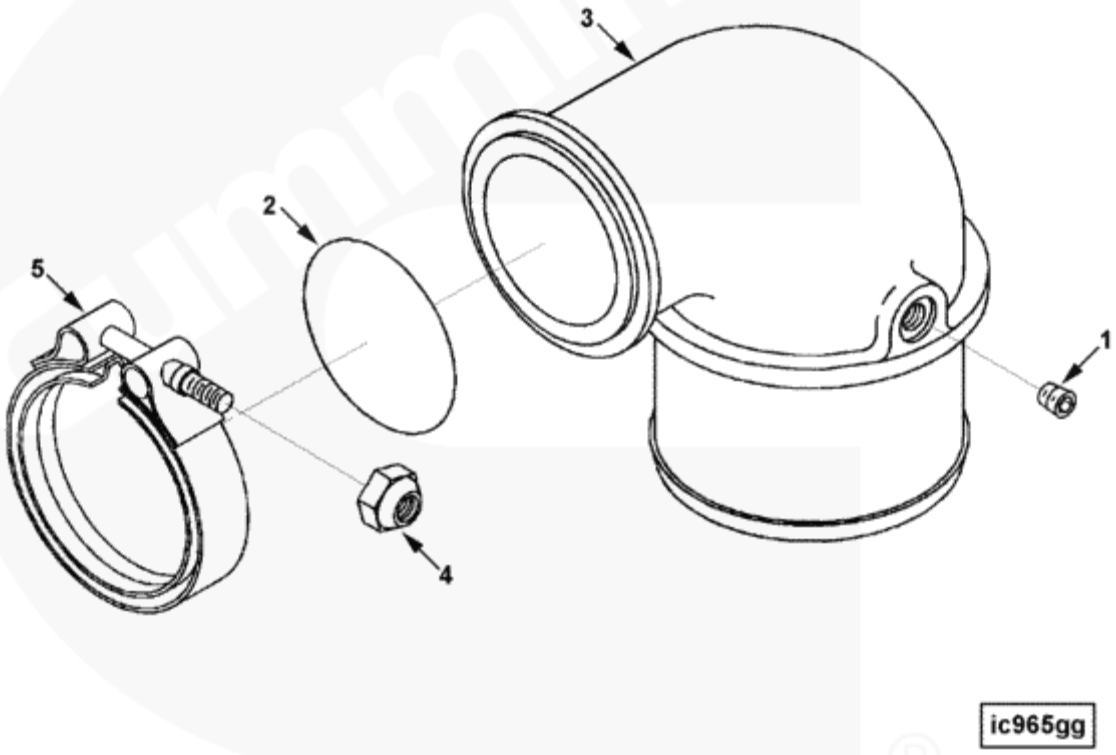

800147701 输气管接头 Conector do tubo de transporte

序号 NO.	零件代号 CÓDIGO DE PEÇA	零件名 NOME DE PEÇA	NOME DE PEÇA	数量 QTD.	服务代码 CÓDIGO DE SERVIÇO	适用机号 CÓDIGO DE SÉRIE	互换性 PERMUTABILIDADE	替换零件 PEÇAS SUBSTITUÍVEIS	
								零件代号 CÓDIGO DE PEÇA	数量 QTD.
1	800143919	管塞	Plugueue de	1					
2	800143907	O 形密封圈	o- anel de vedação	1					
3	800145587	输气管	Tubo de transporte	1					
4	800145632	锁紧螺母	Porca de bloqueio	1					
5	800145093	V 型带箍	V- braçadeira	1					

800147712 吊耳支架安装 Instalação do suporte de elevação

©Cummins Inc



la951gk

800147712 吊耳支架安装 Instalação do suporte de elevação

序号 NO.	零件代号 CÓDIGO DE PEÇA	零件名 Nome de peça	NOME DE PEÇA	数量 QTD.	服务代码 CÓDIGO DE SERVIÇO	适用机号 CÓDIGO DE SÉRIE	互换性 PERMUTABILIDADE	替换零件 PEÇAS SUBSTITUÍVEIS	
								零件代号 CÓDIGO DE PEÇA	数量 QTD.
1	800147046	六角法兰螺钉	Parafuso hexágono de flange	2					

800147717 吊耳安装 Arranjo de elevação

©Cummins Inc

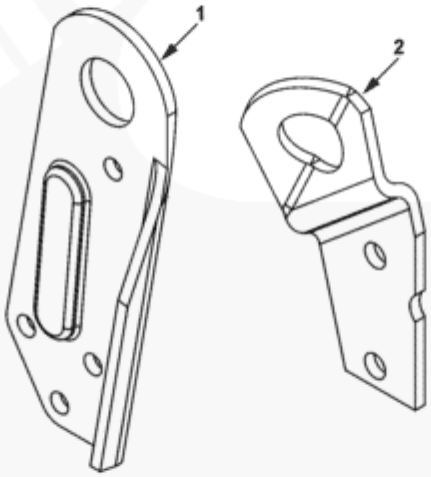

la953gx

800147717 吊耳安装 Arranjo de elevação

序号 NO.	零件代号 CÓDIGO DE PEÇA	零件名 Nome de peça	NOME DE PEÇA	数量 QTD.	服务代码 CÓDIGO DE SERVIÇO	适用机号 CÓDIGO DE SÉRIE	互换性 PERMUTABILIDADE	替换零件 PEÇAS SUBSTITUÍVEIS	
								零件代号 CÓDIGO DE PEÇA	数量 QTD.
1	800147118	吊耳支架	Suporte de arranjo de elevação	1					
2	800146983	吊耳支架	Suporte de arranjo de elevacão	1					

800147725 发动机机油冷却器 Radiador de óleo do motor

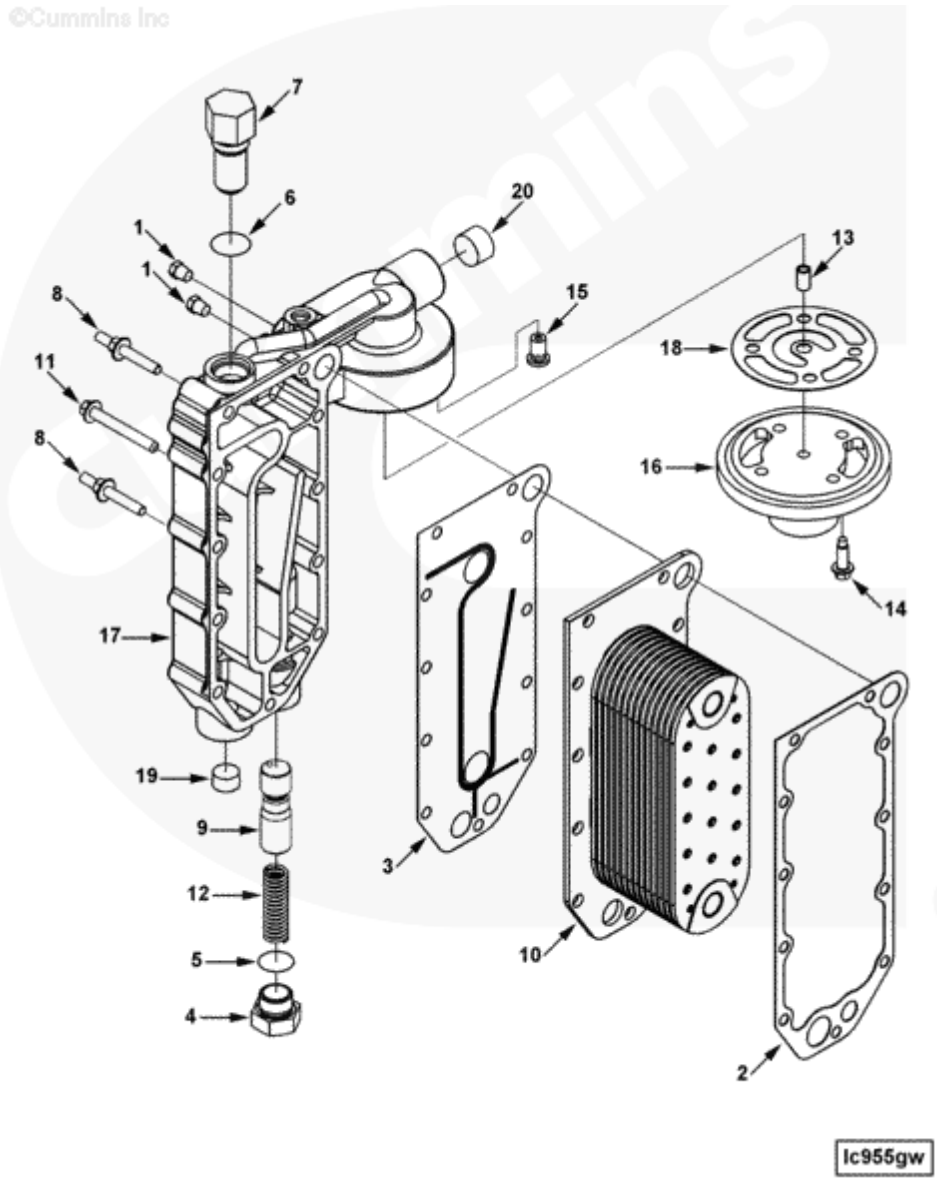

800147725 发动机机油冷却器 Radiador de óleo do motor

序号 NO.	零件代号 CÓDIGO DE PEÇA	零件名 NOME DE PEÇA	NOME DE PEÇA	数量 QTD.	服务代码 CÓDIGO DE SERVIÇO	适用机号 CÓDIGO DE SÉRIE	互换性 PERMUTABILIDADE	替换零件 PEÇAS SUBSTITUÍVEIS	
								零件代号 CÓDIGO DE PEÇA	数量 QTD.
1	800145503	管塞	Plugueue de	2					
2	800145584	机油冷却器型芯密封垫	Gaxeta de vedação do radidor de óleo	1					
3	800145695	润滑器盖密封垫	Gaxeta de vedação do lubrificador	1					
4	800145729	管塞	Plugueue de	1					
5	800145730	O 形密封圈	O-anel de vedação	1					
6	800145097	O 形密封圈	O-anel de vedação	1					
7	800145757	旁通阀	Válvula de desivo	1					
8	800145891	法兰螺钉	Parafuso de flange	3					
9	800145906	调节器柱塞	Plugueue de Regulator	1					
10	800147217	冷却器型芯	Núcleo de radiador	1					
11	800146025	六角法兰螺钉	Parafuso hexágono de flange	8					
12	800146074	压缩弹簧	Mola	1					
13	800144924	销环	Anel de pino	1					
14	800145515	六角法兰螺钉	Parafuso hexágono de	4					

800147725 发动机机油冷却器 Radiador de óleo do motor

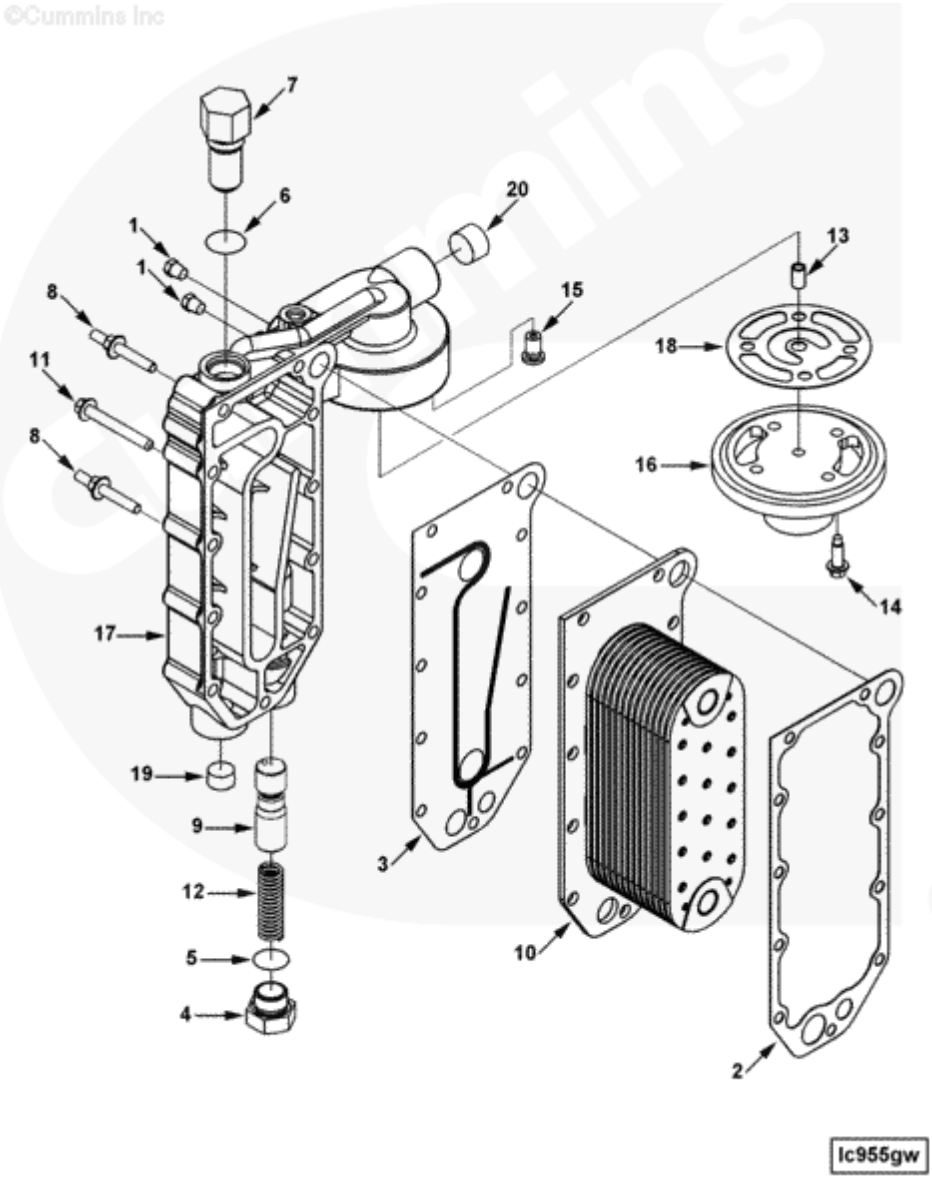

800147725 发动机机油冷却器 Radiador de óleo do motor

序号 NO.	零件代号 CÓDIGO DE PEÇA	零件名 NOME DE PEÇA	NOME DE PEÇA	数量 QTD.	服务代码 CÓDIGO DE SERVIÇO	适用机号 CÓDIGO DE SÉRIE	互换性 PERMUTABILIDADE	替换零件 PEÇAS SUBSTITUÍVEIS	
								零件代号 CÓDIGO DE PEÇA	数量 QTD.
15	800145781	减压阀	Válvula de	1					
16	800146024	润滑油滤清器盖	Tampa do filtro de óleo	1					
17	800146107	润滑油冷却器盖	Tampa de radiador de óleo	1					
18	800146181	接头密封垫	Pad de vedação	1					
19	800146944	管塞	Plugueue de tubo	1					
20	800146966	管塞	Plugueue de tubo	1					

800147737 润滑油 Lubricating Oil

©Cummins Inc

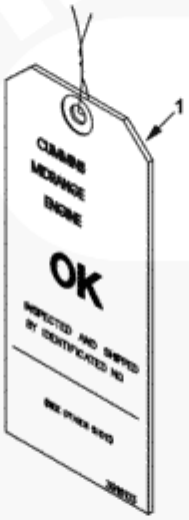

lo951gb

800147737 润滑油 Lubrificante

序号 NO.	零件代号 CÓDIGO DE PEÇA	零件名 Nome de peça	NOME DE PEÇA	数量 QTD.	服务代码 CÓDIGO DE SERVIÇO	适用机号 CÓDIGO DE SÉRIE	互换性 PERMUTABILIDADE	替换零件 PEÇAS SUBSTITUÍVEIS	
								零件代号 CÓDIGO DE PEÇA	数量 QTD.
1	800145571	标签，说明	Etiqueta,instrução	1					

800147745 润滑油泵 Bomba de óleo lubrificante

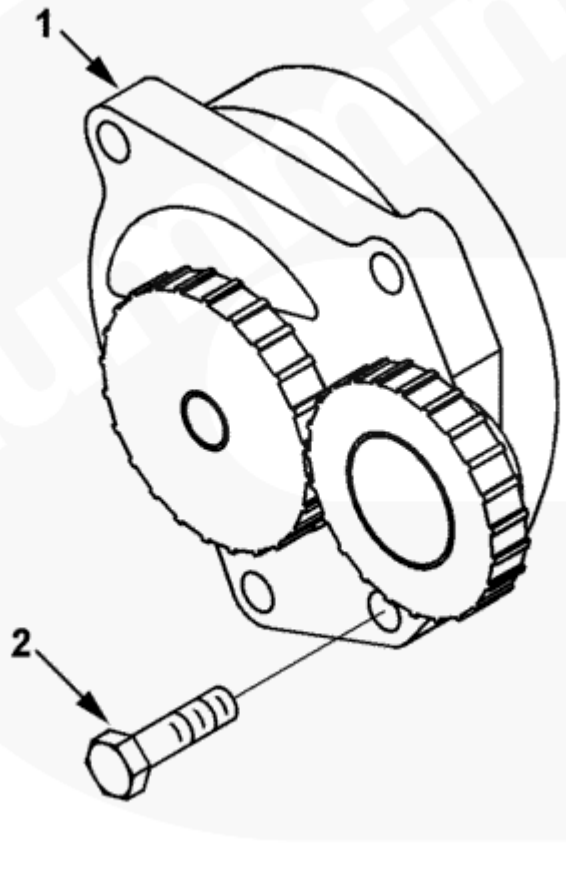

800147745 润滑油泵 Bomba de óleo lubrificante

序号 NO.	零件代号 CÓDIGO DE PEÇA	零件名 NOME DE PEÇA	NOME DE PEÇA	数量 QTD.	服务代码 CÓDIGO DE SERVIÇO	适用机号 CÓDIGO DE SÉRIE	互换性 PERMUTABILIDADE	替换零件 PEÇAS SUBSTITUÍVEIS	
								零件代号 CÓDIGO DE PEÇA	数量 QTD.
1	800146178	润滑油泵	Bomba de lubrificante	1					
2	800145446	六角头螺栓	Parafuso hexágono	4					

800147755 缸体盖 tampa do cilindro

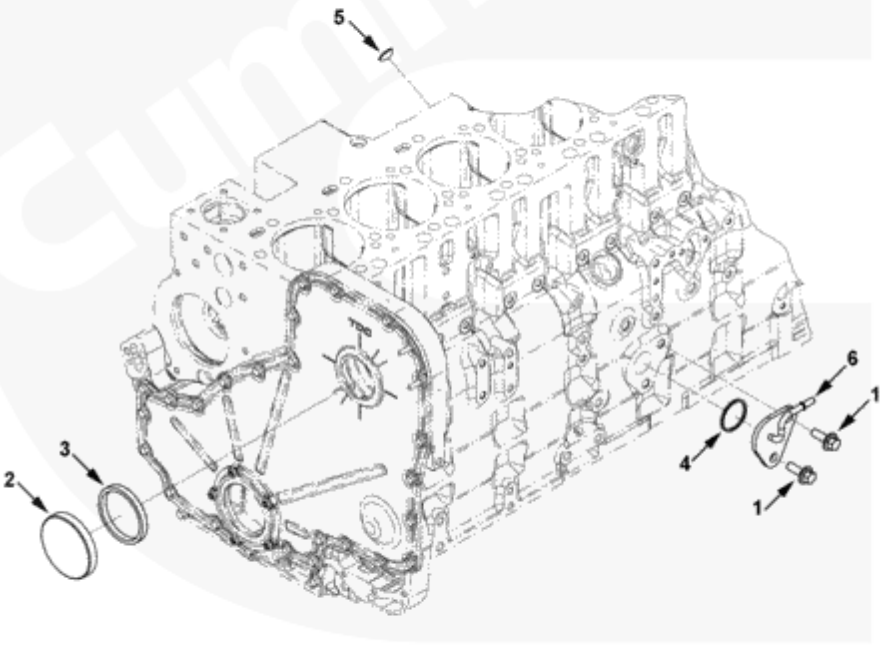

800147755 缸体盖 tampa do cilindro

序号 NO.	零件代号 CÓDIGO DE PEÇA	零件名 NOME DE PEÇA	NOME DE PEÇA	数量 QTD.	服务代码 CÓDIGO DE SERVIÇO	适用机号 CÓDIGO DE SÉRIE	互换性 PERMUTABILIDADE	替换零件 PEÇAS SUBSTITUÍVEIS	
								零件代号 CÓDIGO DE PEÇA	数量 QTD.
1	800148007	六角法兰螺钉	Parafuso hexágono de flange	2					
2	800146045	出油口盖	Tampa	1					
3	800145477	矩形密封圈	Gaxeta rectangular	1					
4	800145507	矩形密封圈	Gaxete rectangular	1					
5	800145610	膨胀塞	Plugueue de expansão	1					
6	800145991	换油连接	Conexão	1					

800147766 油底壳 cárter de óleo

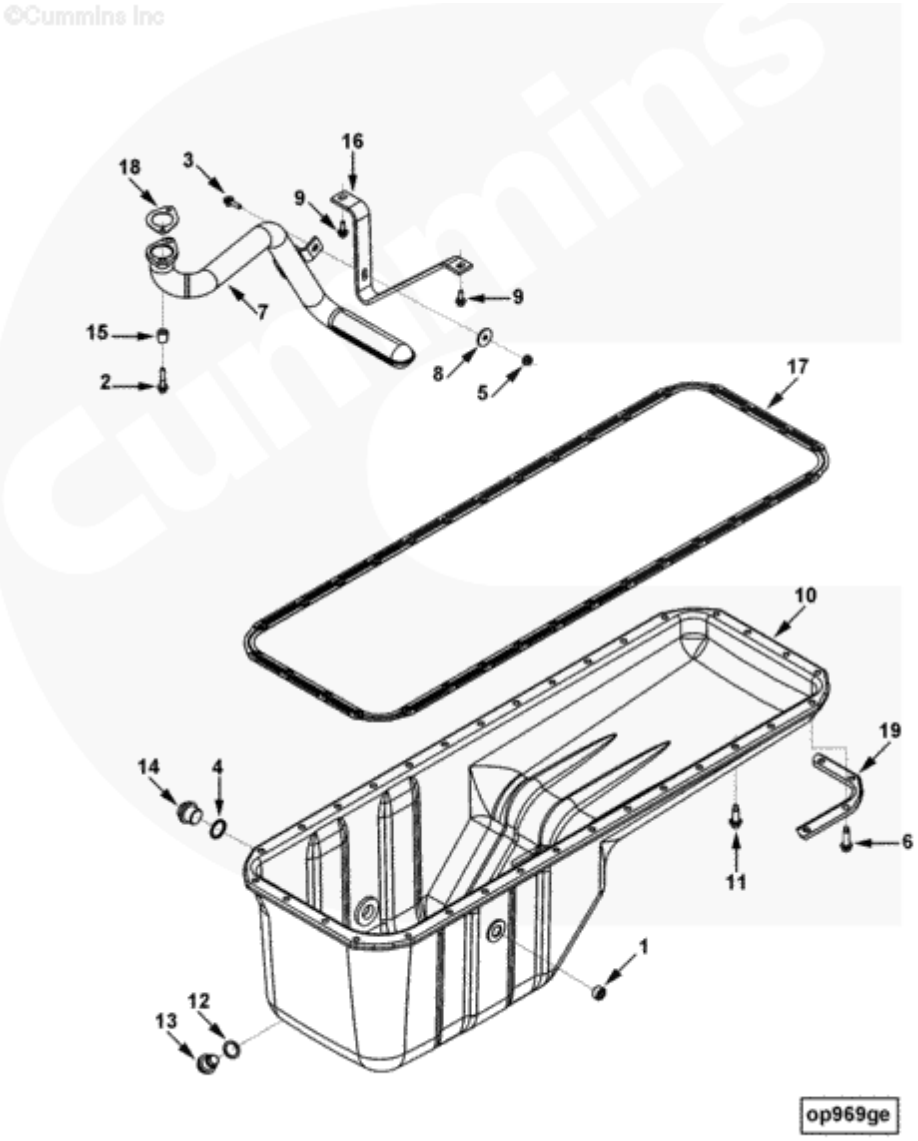

800147766 油底壳 cárter de óleo

序号 NO.	零件代号 CÓDIGO DE PEÇA	零件名 Nome de peça	NOME DE PEÇA	数量 QTD.	服务代码 CÓDIGO DE SERVIÇO	适用机号 CÓDIGO DE SÉRIE	互换性 PERMUTABILIDADE	替换零件 PEÇAS SUBSTITUÍVEIS	
								零件代号 CÓDIGO DE PEÇA	数量 QTD.
1	800143886	管塞	Plugueue de	1					
2	800145444	六角法兰螺钉	Parafuso hexágono de flange	2					
3	800145462	六角法兰螺钉	Parafuso hexágono de flange	1					
4	800145469	密封垫片	Arruela de vedação	1					
5	800143580	六角法兰螺母	Porca hexágono de flange	1					
6	800145515	六角法兰螺钉	Parafuso hexágono de flange	16					
7	800145539	进油连接	Conexão	1					
8	800145547	平垫圈	Arruela	1					
9	800145557	六角法兰螺钉	Parafuso hexágono de flange	2					
10	800145572	油底壳	cárter de óleo	1					
11	800145603	六角法兰螺钉	Parafuso hexágono de flange	16					

800147766 油底壳 cárter de óleo

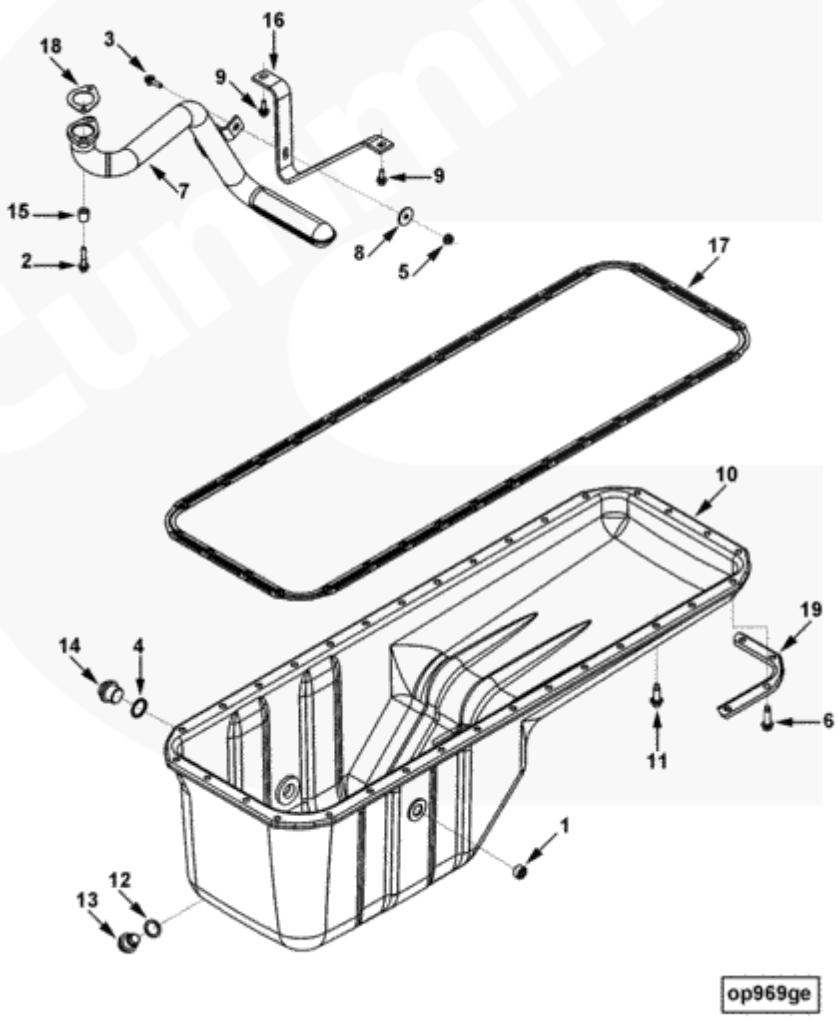

800147766 油底壳 cárter de óleo

序号 NO.	零件代号 CÓDIGO DE PEÇA	零件名 Nome de peça	NOME DE PEÇA	数量 QTD.	服务代码 CÓDIGO DE SERVIÇO	适用机号 CÓDIGO DE SÉRIE	互换性 PERMUTABILIDADE	替换零件 PEÇAS SUBSTITUÍVEIS	
								零件代号 CÓDIGO DE PEÇA	数量 QTD.
12	800145611	密封垫片	Arruela de	1					
13	800145636	螺塞	Plugueue	1					
14	800145637	螺塞	Plugueue	1					
15	800145676	安装垫片	Arruela de instalação	2					
16	800145682	管夹	Braçadeira de tubo	1					
17	800145806	油底壳密封垫	Gaxeta de cárter de óleo	1					
18	800145815	进油连接密封垫	Gaxeta de cárter de óleo	1					
19	800146004	夹板	placa	1					

800147772 附件驱动皮带轮 Polia de accionamento

©Cummins Inc



pa900gd

800147772 附件驱动皮带轮 Polia de accionamento

序号 NO.	零件代号 CÓDIGO DE PEÇA	零件名 Nome de peça	NOME DE PEÇA	数量 QTD.	服务代码 CÓDIGO DE SERVIÇO	适用机号 CÓDIGO DE SÉRIE	互换性 PERMUTABILIDADE	替换零件 PEÇAS SUBSTITUÍVEIS	
								零件代号 CÓDIGO DE PEÇA	数量 QTD.
1	800145598	附件驱动皮带轮	Polia de accionamento	1					

800147787 发动机控制模块 módulo de controle do motor

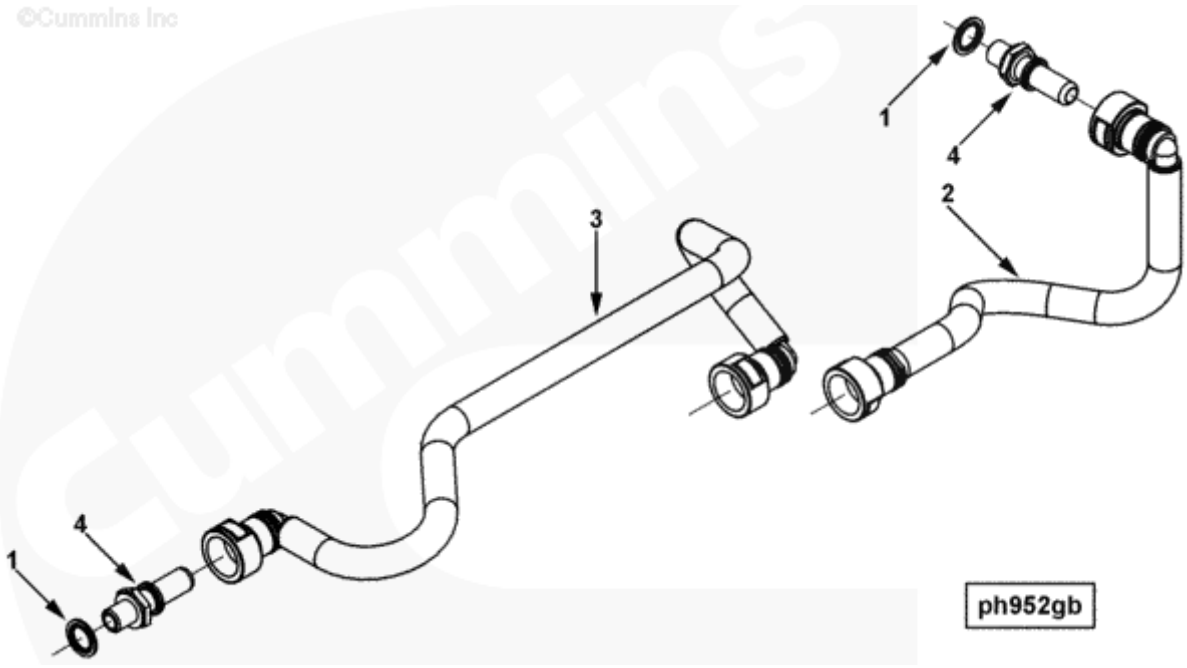

800147787 发动机控制模块 módulo de controle do motor

序号 NO.	零件代号 CÓDIGO DE PEÇA	零件名 Nome de peça	NOME DE PEÇA	数量 QTD.	服务代码 CÓDIGO DE SERVIÇO	适用机号 CÓDIGO DE SÉRIE	互换性 PERMUTABILIDADE	替换零件 PEÇAS SUBSTITUÍVEIS	
								零件代号 CÓDIGO DE PEÇA	数量 QTD.
1	800145978	密封垫片	Arruela de vedação	1					
2	800146010	供油管	Tubo de combustíveis	1					
3	800146011	供油管	Tubo de combustíveis	1					
4	800146061	适配器连接	Conector de adaptador	1					

800147786 发动机控制模块油管 Tubulação do módulo de controle do motor

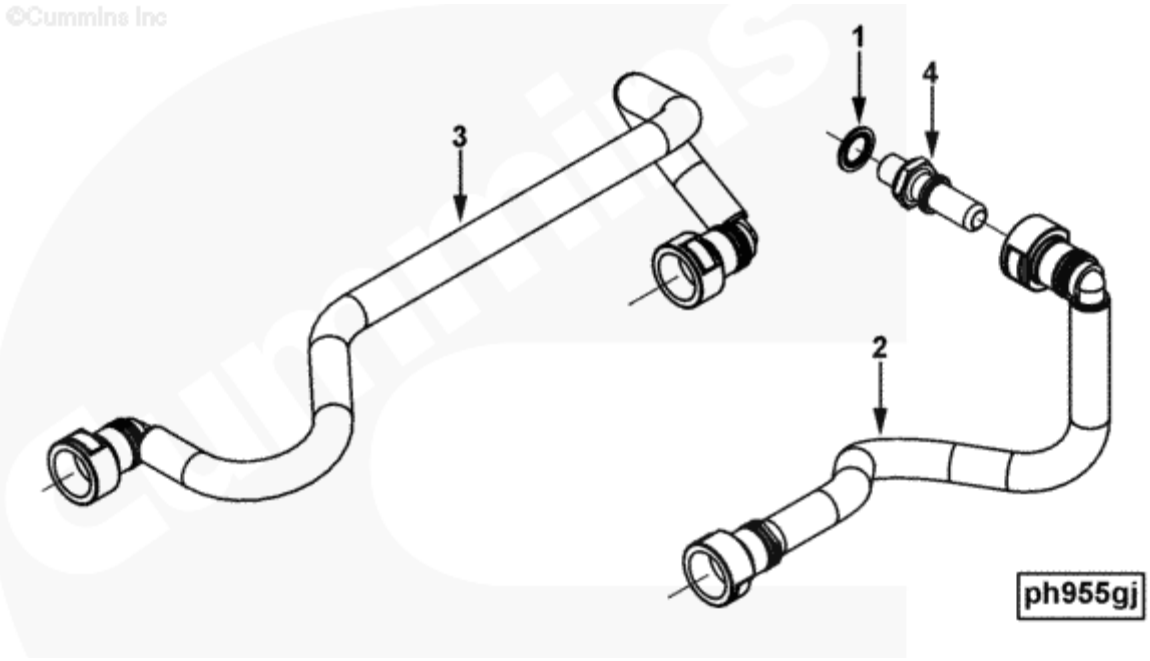

800147786 发动机控制模块油管 Tubulação do módulo de controle do motor

序号 NO.	零件代号 CÓDIGO DE PEÇA	零件名 Nome de peça	NOME DE PEÇA	数量 QTD.	服务代码 CÓDIGO DE SERVIÇO	适用机号 CÓDIGO DE SÉRIE	互换性 PERMUTABILIDADE	替换零件 PEÇAS SUBSTITUÍVEIS	
								零件代号 CÓDIGO DE PEÇA	数量 QTD.
1	800145978	密封垫片	Arruela de vedação	1					
2	800146010	供油管	Tubo de combustíveis	1					
3	800146173	供油管	Tubo de combustíveis	1					
4	800146061	适配器连接	Conector de adaptador	1					

800147788 电控冷却系统 Sistema de resfriamento

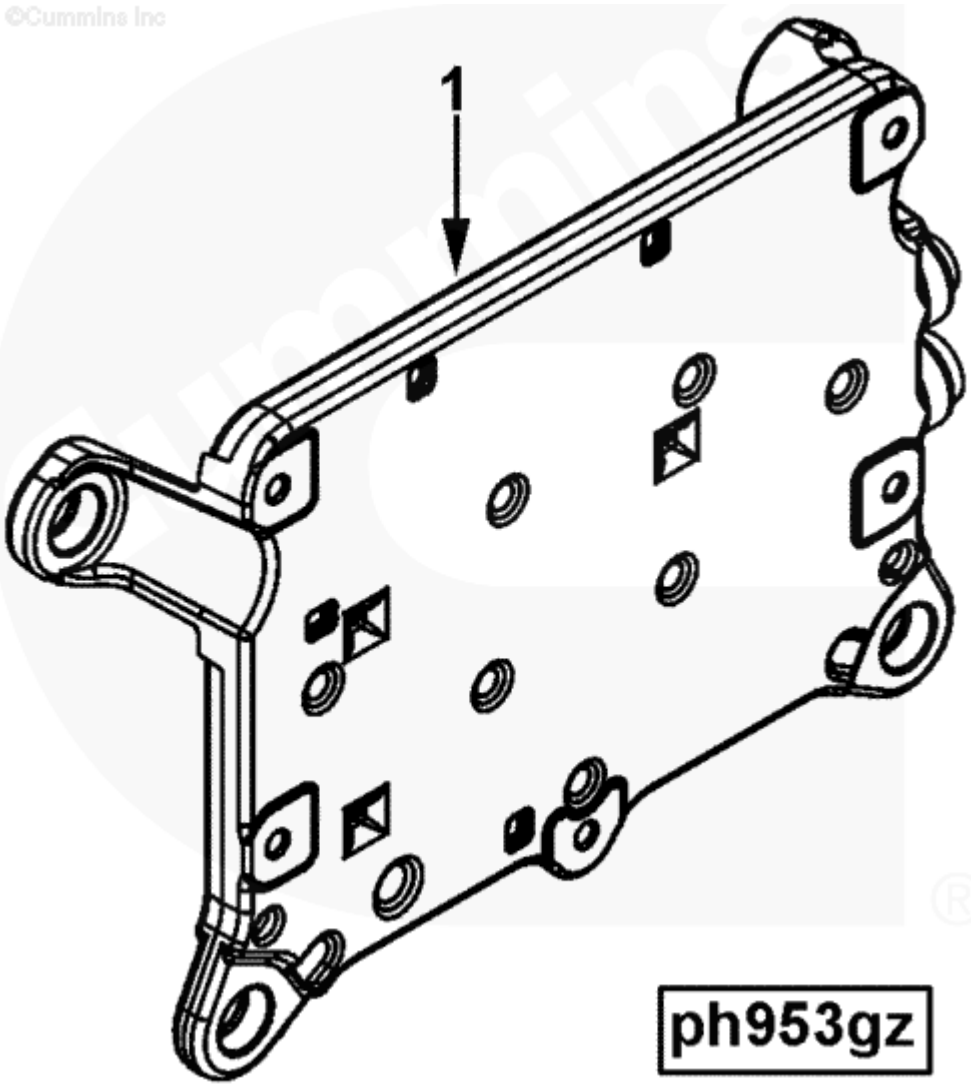

800147788 电控冷却系统 Sistema de resfriamento

序号 NO.	零件代号 CÓDIGO DE PEÇA	零件名 Nome de peça	NOME DE PEÇA	数量 QTD.	服务代码 CÓDIGO DE SERVIÇO	适用机号 CÓDIGO DE SÉRIE	互换性 PERMUTABILIDADE	替换零件 PEÇAS SUBSTITUÍVEIS	
								零件代号 CÓDIGO DE PEÇA	数量 QTD.
1	800146070	电控冷却系统	Sistema de resfriamento	1					

800147788 电控模块 Módulo de Controle Eletrônico

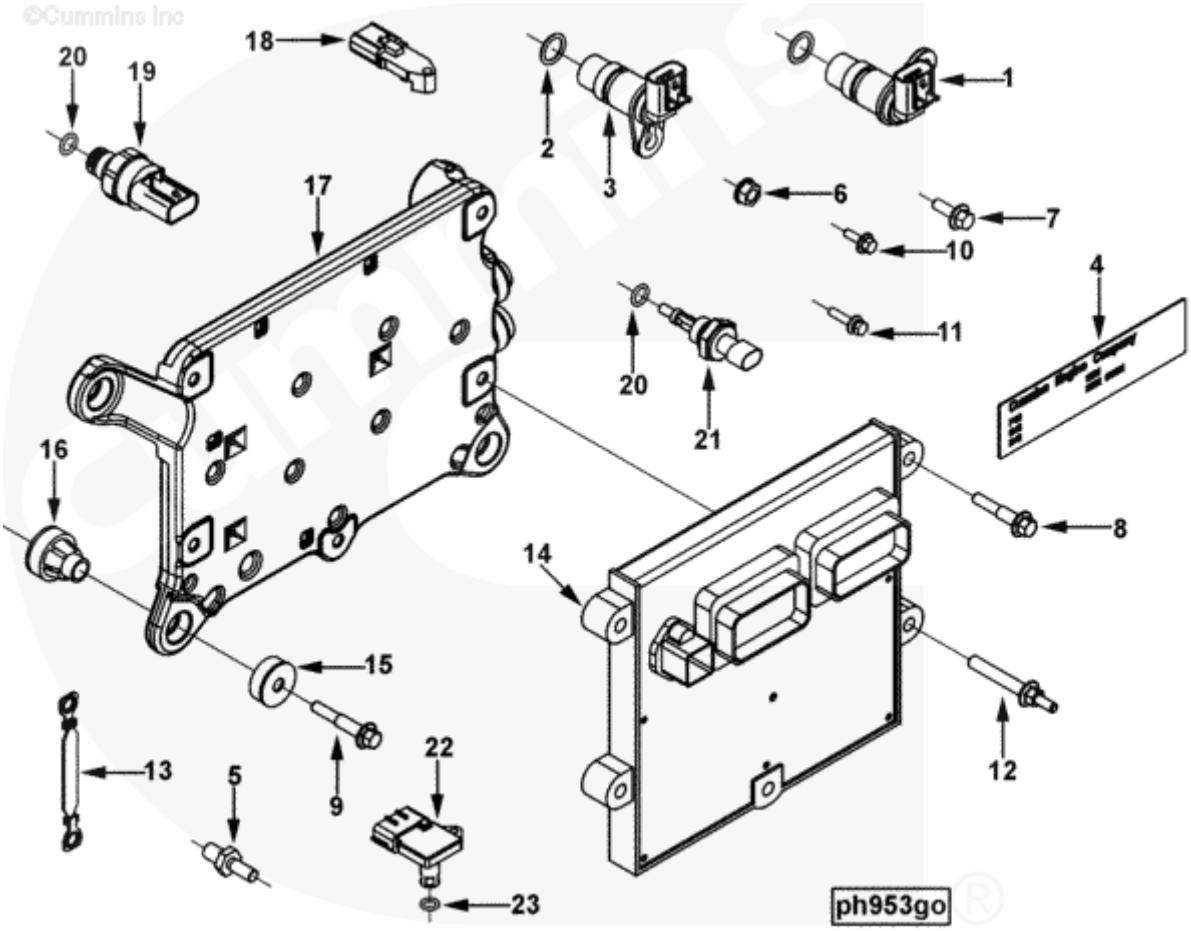

800147788 电控模块 Módulo de Controle Eletrônico

序号 NO.	零件代号 CÓDIGO DE PEÇA	零件名 Nome de peça	NOME DE PEÇA	数量 QTD.	服务代码 CÓDIGO DE SERVIÇO	适用机号 CÓDIGO DE SÉRIE	互换性 PERMUTABILIDADE	替换零件 PEÇAS SUBSTITUÍVEIS	
								零件代号 CÓDIGO DE PEÇA	数量 QTD.
1	800145163	位置传感器	Sensor de posição	1					
2	800146226	O 形密封圈	O-anel de vedação	1					
2	800146226	O 形密封圈	O-anel de vedação	1					
3	800145165	位置传感器	Sensor de posição	1					
4	800145259	铭牌	Placa de nome	1					
5	800145280	螺柱	Parafuso prisioneiro	1					
6	800143908	六角法兰螺母	Porca hexágono de flange	1					
7	800143661	六角法兰螺钉	Parafuso hexágono de flange	1					
8	800145447	六角法兰螺钉	Parafuso hexágono de flange	2					
9	800143911	六角法兰螺钉	Parafuso hexágono de flange	4					
10	800145557	六角法兰螺钉	Parafuso hexágono de flange	1					
11	800145615	六角法兰螺钉	Parafuso hexágono de flange	1					
12	800145890	法兰螺钉	Parafuso de flange	3					
13	800145927	接地导线	fio de aterramento	1					

800147788 电控模块 Módulo de Controle Eletrônico

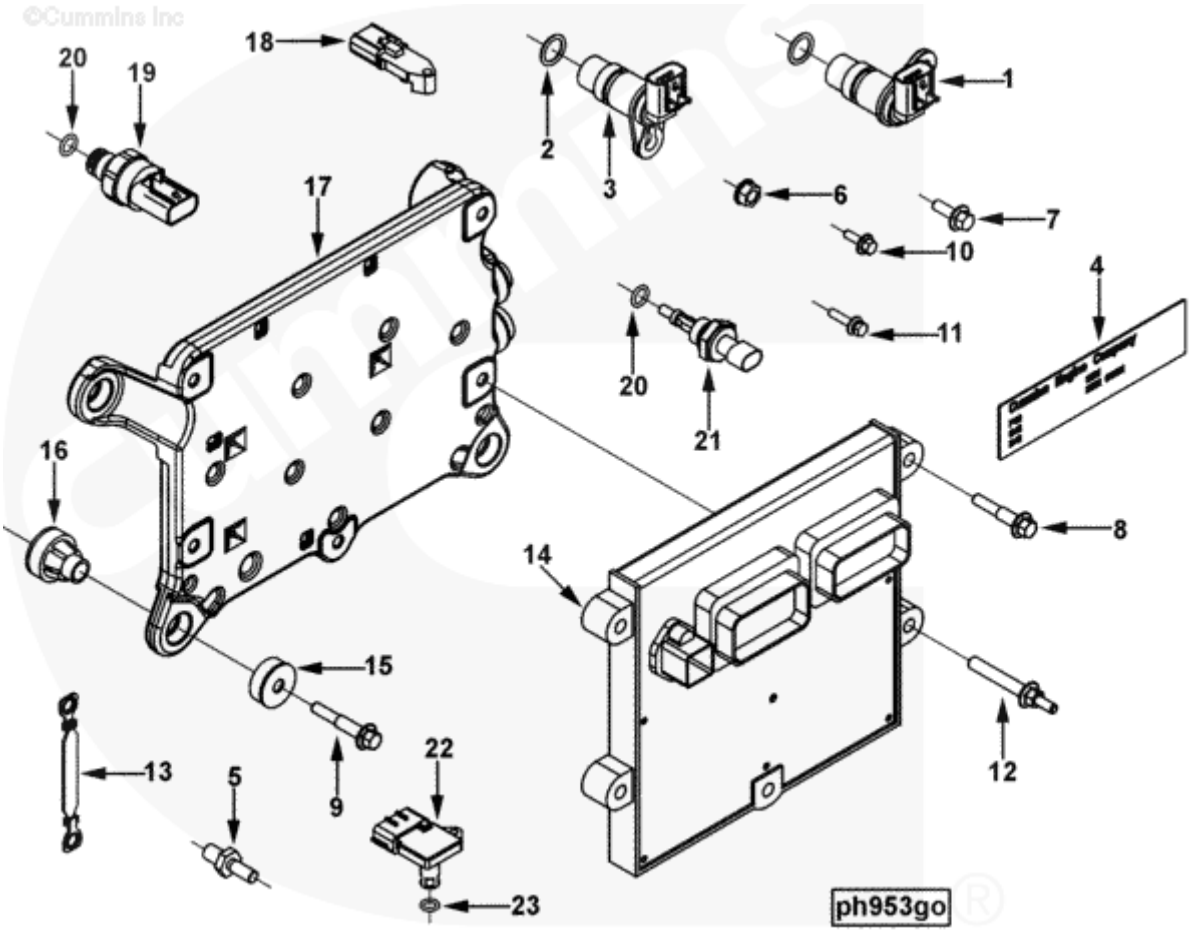

800147788 电控模块 Módulo de Controle Eletrônico

序号 NO.	零件代号 CÓDIGO DE PEÇA	零件名 Nome de peça	NOME DE PEÇA	数量 QTD.	服务代码 CÓDIGO DE SERVIÇO	适用机号 CÓDIGO DE SÉRIE	互换性 PERMUTABILIDADE	替换零件 PEÇAS SUBSTITUÍVEIS	
								零件代号 CÓDIGO DE PEÇA	数量 QTD.
14	800146009	电控模块	Módulo de controle	1		14	80014600	电控模块	Módulo de
15	800145939	隔振器	Isolador de Vibração	4		15	80014593	隔振器	Isolador de
16	800145940	隔振器	Isolador de Vibração	4		16	800145940	隔振器	Isolador de Vibra
17	800146070	电控冷却器	Refrigerador	1		17	8001	电控冷	Refri
18	800143913	压力传感器	Sensor de	1		18	8001	压力传	Senso
19	800146307	压力传感器	Sensor de	1		19	8001	压力传	Senso
20	800146914	O 形密封圈	O-anel de	1		20	8001	O 形密	O-ane
21	800146322	温度传感器	Sensor de	1		21	8001	温度传	Senso
20	800146914	O 形密封圈	O-anel de	1		20	8001	O 形密	O-ane
22	800146898	温度传感器	Sensor de	1		22	8001	温度传	Senso
23	800146903	O 形密封圈	O-anel de	1		23	8001	O 形密	O-ane

800147788 隔振器 Isolador de Vibração

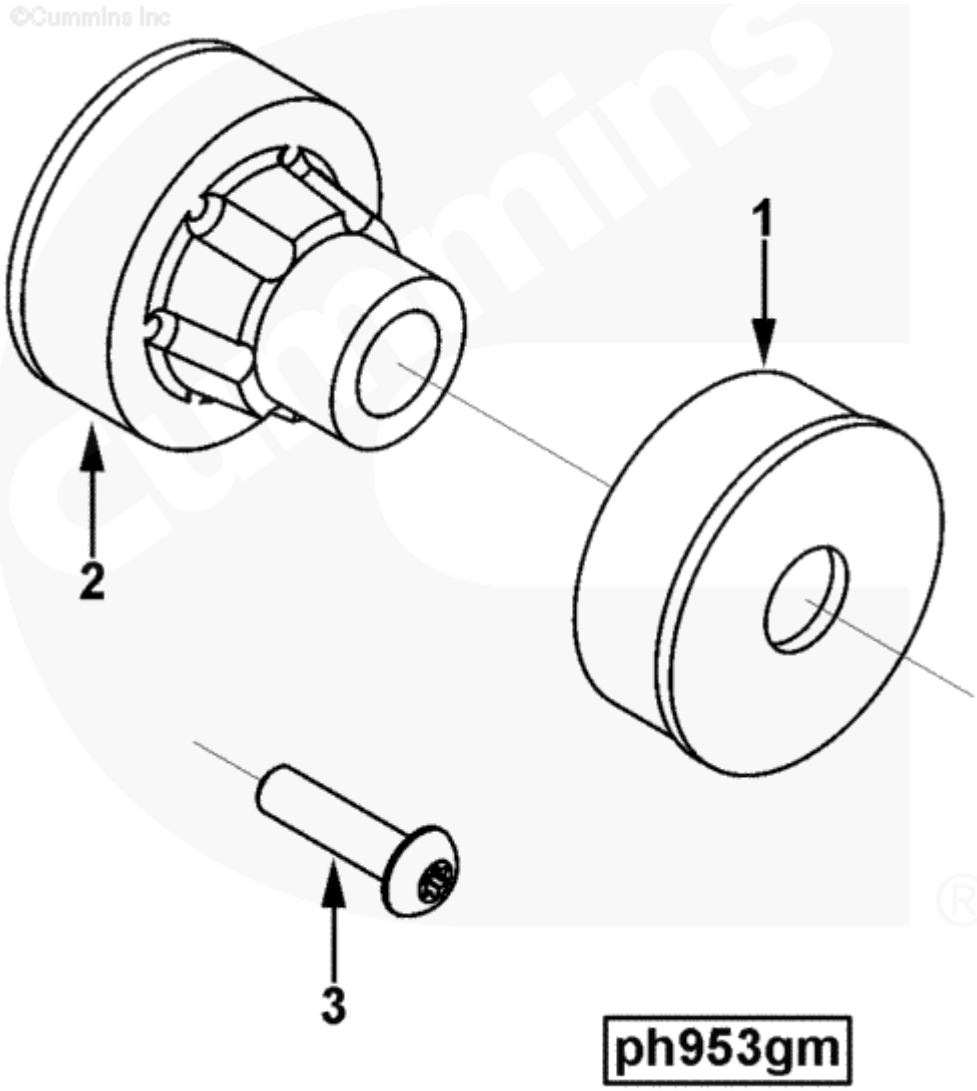

800147788 隔振器 Isolador de Vibração

序号 NO.	零件代号 CÓDIGO DE PEÇA	零件名 Nome de peça	NOME DE PEÇA	数量 QTD.	服务代码 CÓDIGO DE SERVIÇO	适用机号 CÓDIGO DE SÉRIE	互换性 PERMUTABILIDADE	替换零件 PEÇAS SUBSTITUÍVEIS	
								零件代号 CÓDIGO DE PEÇA	数量 QTD.
1	800145939	隔振器	Isolador de Vibração	4					
2	800145940	隔振器	Isolador de Vibração	4					
3	800145956	沉头螺钉	Parafuso	1					

800147845 缸盖 cabeça do cilindro

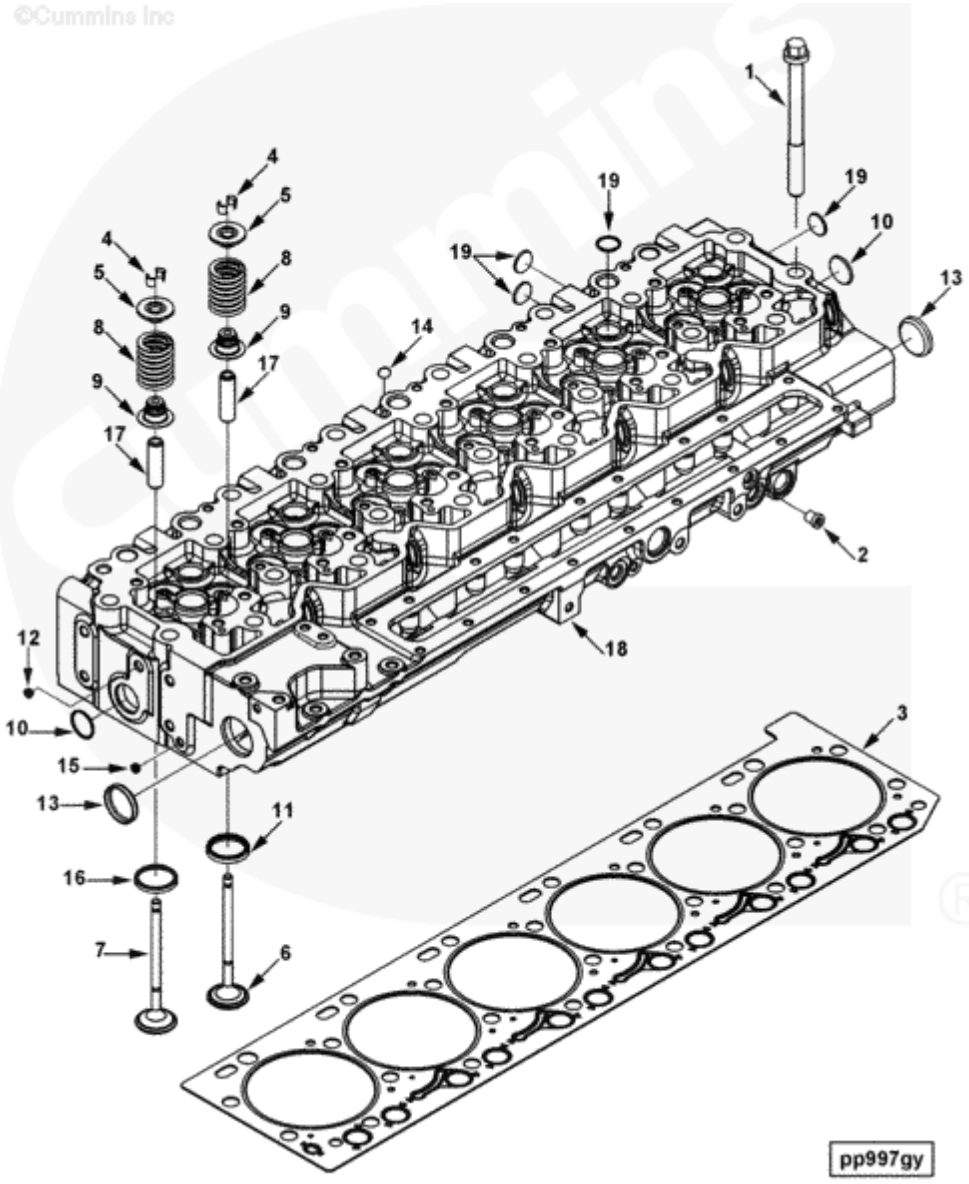

800147845 缸盖 Tampa do cilindro

序号 NO.	零件代号 CÓDIGO DE PEÇA	零件名 Nome de peça	NOME DE PEÇA	数量 QTD.	服务代码 CÓDIGO DE SERVIÇO	适用机号 CÓDIGO DE SÉRIE	互换性 PERMUTABILIDADE	替换零件 PEÇAS SUBSTITUÍVEIS	
								零件代号 CÓDIGO DE PEÇA	数量 QTD.
1	800145969	六角法兰螺钉	Parafuso hexágono de flange	26					
2	800146153	螺塞	Plugue	1					
3	800147115	缸盖密封	Gaxeta de vedação	1					
4	800145440	阀夹头	Braçadeira de válvula	48					
7	800145843	进气阀	válvula de admissão	12					
6	800145844	排气阀	válvula de exaustão	12					
5	800145887	阀弹簧座	Suporte de mola	24					
9	800145914	阀杆密封	Vedação de válvula	24					
8	800146985	阀弹簧	Válvula de mola	24					
10	800144970	膨胀塞	Plugue de	2					
11	800145828	阀接口	Conexão de válvula	12					
12	800145892	膨胀塞	Plugue de expansão	1					
13	800145893	膨胀塞	Plugue de expansão	2					
14	800145894	膨胀塞	Plugue de expansão	6					
15	800145895	膨胀塞	Plugue de expansão	1					
16	800146038	阀接口	Conexão de válvula	12					
17	800146968	阀杆导向器	Guia de haste de válvula	24					
18	800147124	缸盖	Cabeça de cilindro	1					
19	800145610	膨胀塞	Plugueue de expansão	18					

800147855 摇臂 Braço abalável

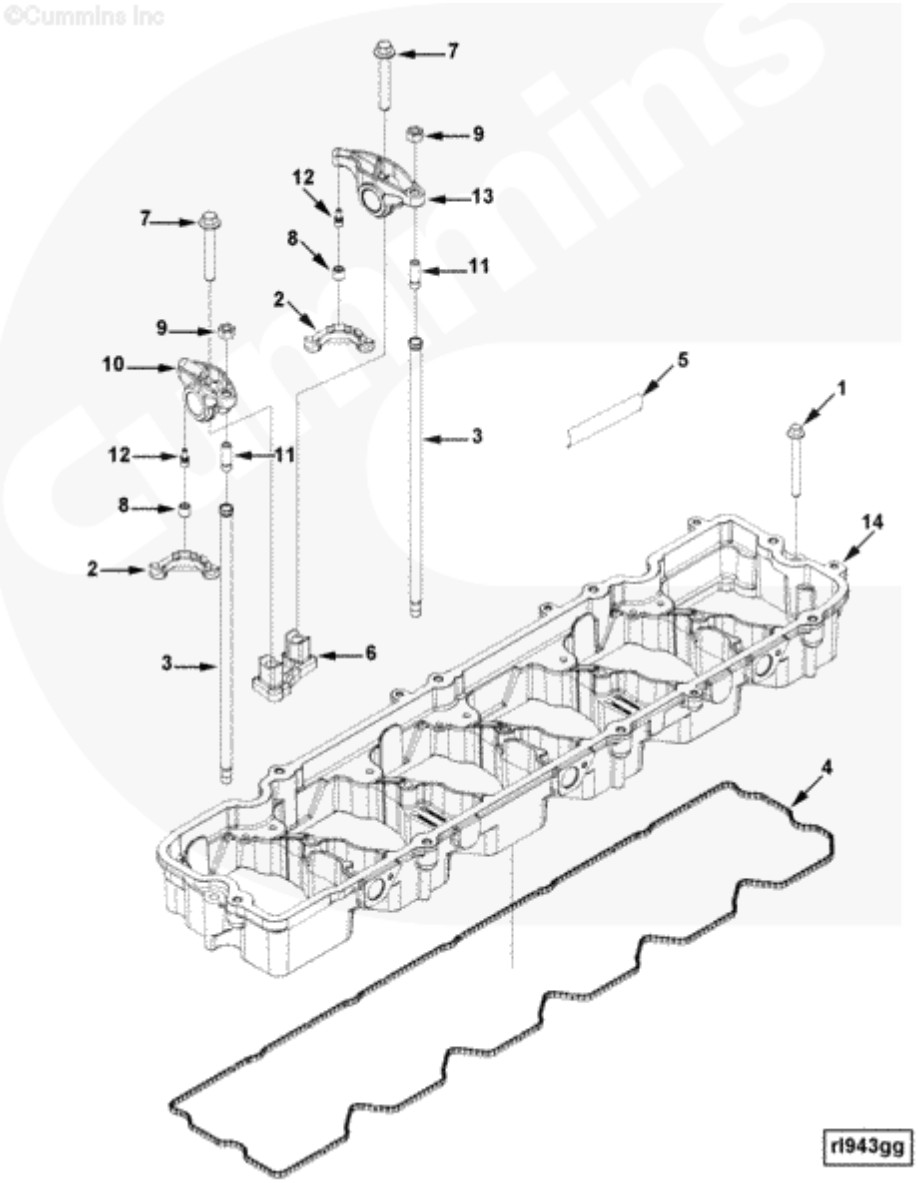

800147855 摇臂 Braço abalável

序号 NO.	零件代号 CÓDIGO DE PEÇA	零件名 Nome de peça	NOME DE PEÇA	数量 QTD.	服务代码 CÓDIGO DE SERVIÇO	适用机号 CÓDIGO DE SÉRIE	互换性 PERMUTABILIDADE	替换零件 PEÇAS SUBSTITUÍVEIS	
								零件代号 CÓDIGO DE PEÇA	数量 QTD.
1	800145460	六角法兰螺钉	Parafuso hexágono de flange	7					
2	800145852	旁通阀	Válvula de desvio	12					
3	800145993	推杆	Haste	12					
4	800146022	摇臂壳体一密封垫	Vedação de braço abalável	1					
5	800147009	除杂	Decalque	1					
6	800145832	摇臂支撑	Suporte de braço abalável	1					
7	800145863	六角法兰螺钉	Parafuso hexágono de flange	2					
8	800147149	摇臂插座	Soquete de braço abalável	2					
9	800144935	厚六角螺母	Porca hexágona	2					
10	800145839	摇臂	Braço abalável	1					
11	800145994	六角法兰螺钉	Parafuso hexágono de flange	2					
12	800147148	摇臂钢球	Bola de braço abalável	2					
13	800145840	摇臂	Braço abalável	1					
14	800147165	摇臂壳体	Corpo de braço abaável	1					

800147858 油底壳油管连接 Canalizações de cárter de óleo

©Cummins Inc

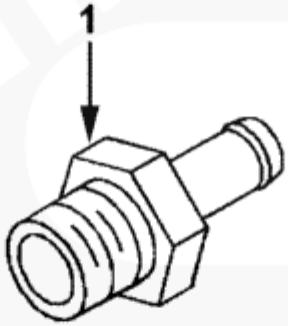

rp950gd

800147858 油底壳油管连接 Canalizações de cárter de óleo

序号 NO.	零件代号 CÓDIGO DE PEÇA	零件名 Nome de peça	NOME DE PEÇA	数量 QTD.	服务代码 CÓDIGO DE SERVIÇO	适用机号 CÓDIGO DE SÉRIE	互换性 PERMUTABILIDADE	替换零件 PEÇAS SUBSTITUÍVEIS	
								零件代号 CÓDIGO DE PEÇA	数量 QTD.
1	800145857	节流孔连接	Conexão de orifício	1					

800147884 起动马达安装 Instalação de motor de arranque

©Cummins Inc

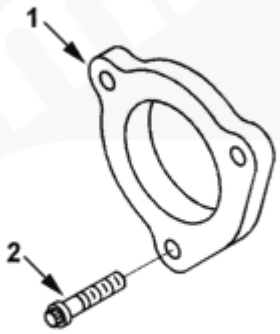

sm952gj

800147884 起动马达安装 Instalação de motor de arranque

序号 NO.	零件代号 CÓDIGO DE PEÇA	零件名 Nome de peça	NOME DE PEÇA	数量 QTD.	服务代码 CÓDIGO DE SERVIÇO	适用机号 CÓDIGO DE SÉRIE	互换性 PERMUTABILIDADE	替换零件 PEÇAS SUBSTITUÍVEIS	
								零件代号 CÓDIGO DE PEÇA	数量 QTD.
1	800146026	起动马达垫片	Arruela de motor de arranque	1					
2	800146051	12 角头螺栓	Parafuso com 12 cantos	3					

800147895 风扇导向垫片 Arruela de ventilador

©Cummins Inc

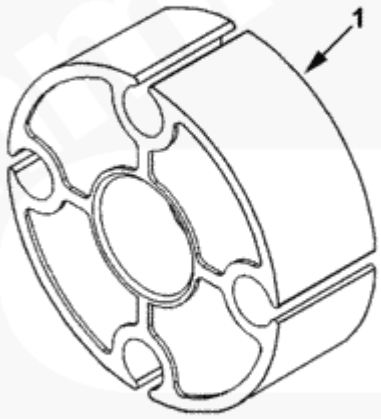

sp950gn

800147895 风扇导向垫片 Arruela de ventilador

序号 NO.	零件代号 CÓDIGO DE PEÇA	零件名 Nome de peça	NOME DE PEÇA	数量 QTD.	服务代码 CÓDIGO DE SERVIÇO	适用机号 CÓDIGO DE SÉRIE	互换性 PERMUTABILIDADE	替换零件 PEÇAS SUBSTITUÍVEIS	
								零件代号 CÓDIGO DE PEÇA	数量 QTD.
1	800145531	风扇导向垫片	Arruela de ventilador	2					

800151728 起动马达 motor de arranque

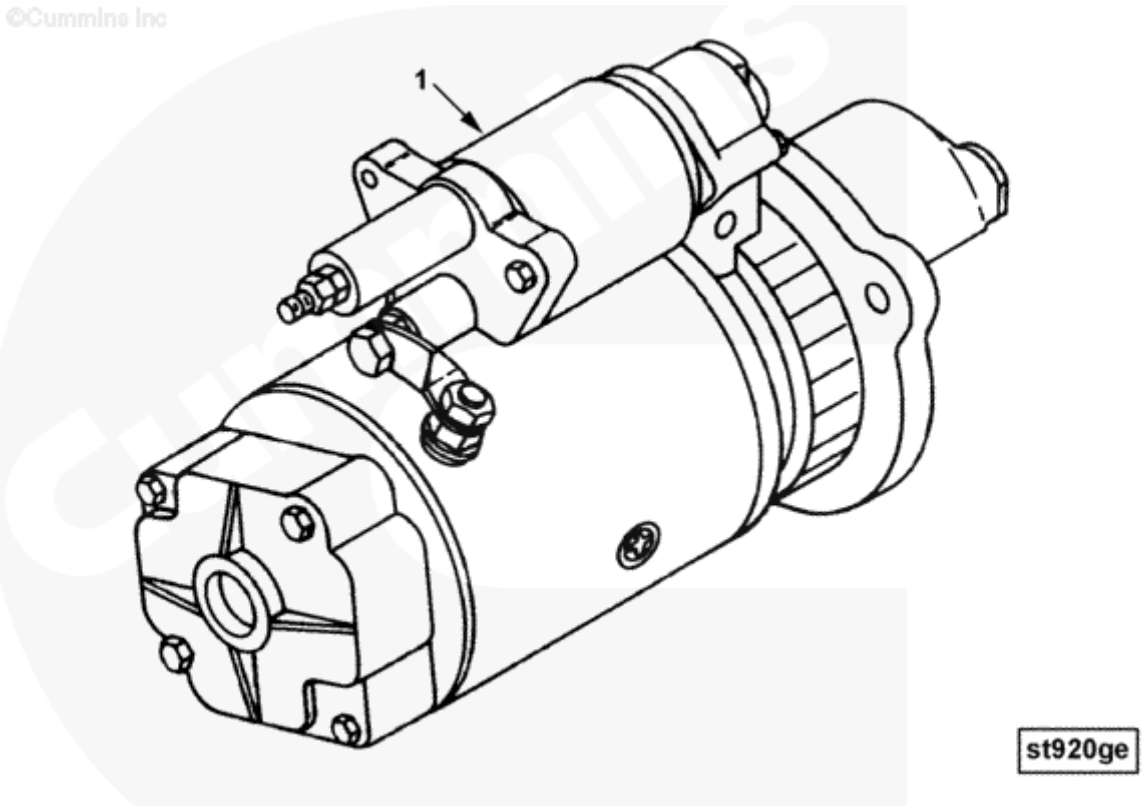

800147905 起动马达 motor de arranque

序号 NO.	零件代号 CÓDIGO DE PEÇA	零件名 Nome de peça	NOME DE PEÇA	数量 QTD.	服务代码 CÓDIGO DE SERVIÇO	适用机号 CÓDIGO DE SÉRIE	互换性 PERMUTABILIDADE	替换零件 PEÇAS SUBSTITUÍVEIS	
								零件代号 CÓDIGO DE PEÇA	数量 QTD.
1	800151729	起动马达	motor de arranque	1					

800147919 排气歧管 colector de escape

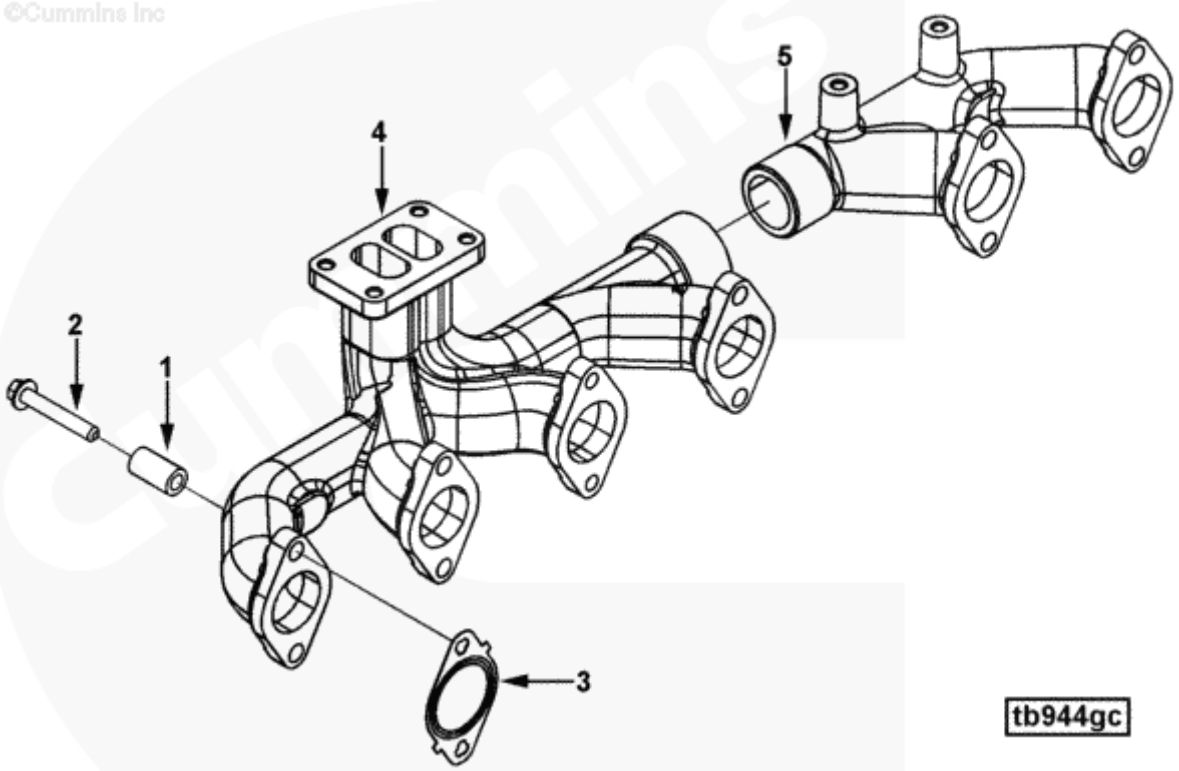

800147919 排气歧管 colector de escape

序号 NO.	零件代号 CÓDIGO DE PEÇA	零件名	NOME DE PEÇA	数量 QTD.	服务代码 CÓDIGO DE SERVIÇO	适用机号 CÓDIGO DE SÉRIE	互换性 PERMUTABILIDADE	替换零件 PEÇAS SUBSTITUÍVEIS	
								零件代号 CÓDIGO DE PEÇA	数量 QTD.
1	800145897	安装垫片	Arruela de instalaçõ	12					
2	800145889	六角法兰螺钉	Parafuso hexágono de flange	12					
3	800145794	排气岐管密封垫	Gaxeta de colector de escape	6					
4	800146046	排气歧管	colector de escape	1					
5	800145793	排气歧管	colector de escape	1					

800147924 涡轮增压器冷却油转换器 Conversor de lubrificante de resfriamento de Turbocharger

©Cummins Inc

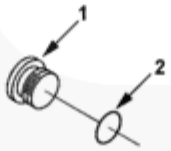

tk944gn

800147924 涡轮增压器冷却油转换器 Conversor de lubrificante de resfriamento de Turbocharger

序号 NO.	零件代号 CÓDIGO DE PEÇA	零件名 Nome de peça	NOME DE PEÇA	数量 QTD.	服务代码 CÓDIGO DE SERVIÇO	适用机号 CÓDIGO DE SÉRIE	互换性 PERMUTABILIDADE	替换零件 PEÇAS SUBSTITUÍVEIS	
								零件代号 CÓDIGO DE PEÇA	数量 QTD.
1	800145002	螺塞	Plugue	1					
2	800143943 800143943	O 形密封圈	O-anel de vedação	1					

800147935 涡轮增压器管路 Tubulação do carregador de turbina

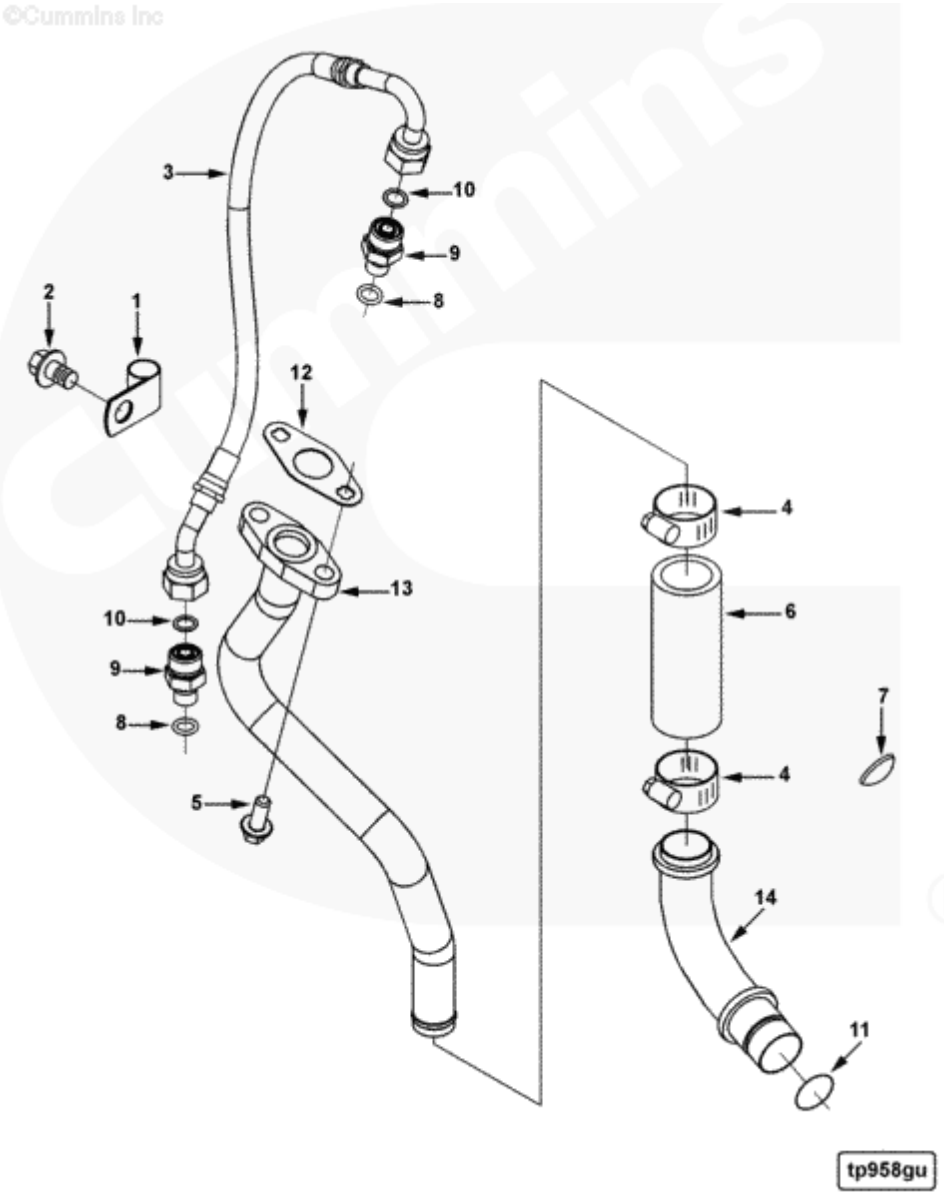

800147935 涡轮增压器管路 Tubulação do carregador de turbina

序号 NO.	零件代号 CÓDIGO DE PEÇA	零件名 Nome de peça	NOME DE PEÇA	数量 QTD.	服务代码 CÓDIGO DE SERVIÇO	适用机号 CÓDIGO DE SÉRIE	互换性 PERMUTABILIDADE	替换零件 PEÇAS SUBSTITUÍVEIS	
								零件代号 CÓDIGO DE PEÇA	数量 QTD.
1	800146005	管夹	Braçadeira de tubo	1					
2	800145062	六角法兰螺钉	Parafuso hexágono de flange	1					
3	800145102	柔性软管	Tubo flexível	1					
4	800145174	管夹	Braçadeira de tubo	2					
5	800143661	六角法兰螺钉	Parafuso hexágono de flange	2					
6	800145129	直管	Tubo reto	1					
8	800143732	O 形密封圈	O-anel de vedação	1					
9	800145630	外螺纹连接	Conexão de rosca externa	1					
10	800143721	O 形密封圈	O-anel de vedação	1					
11	800145741	O 形密封圈	O-anel de vedação	1					
12	800145796	换油密封垫	Gaxeta de vedação	1					
13	800145896	涡轮增压器换油密封	Gaxeta, de drenagem de óleo	1					
14	800145860	涡轮增压器换油管	Conector de drenagem de óleo	1					

800147949 进气阀室 housing，intake valve

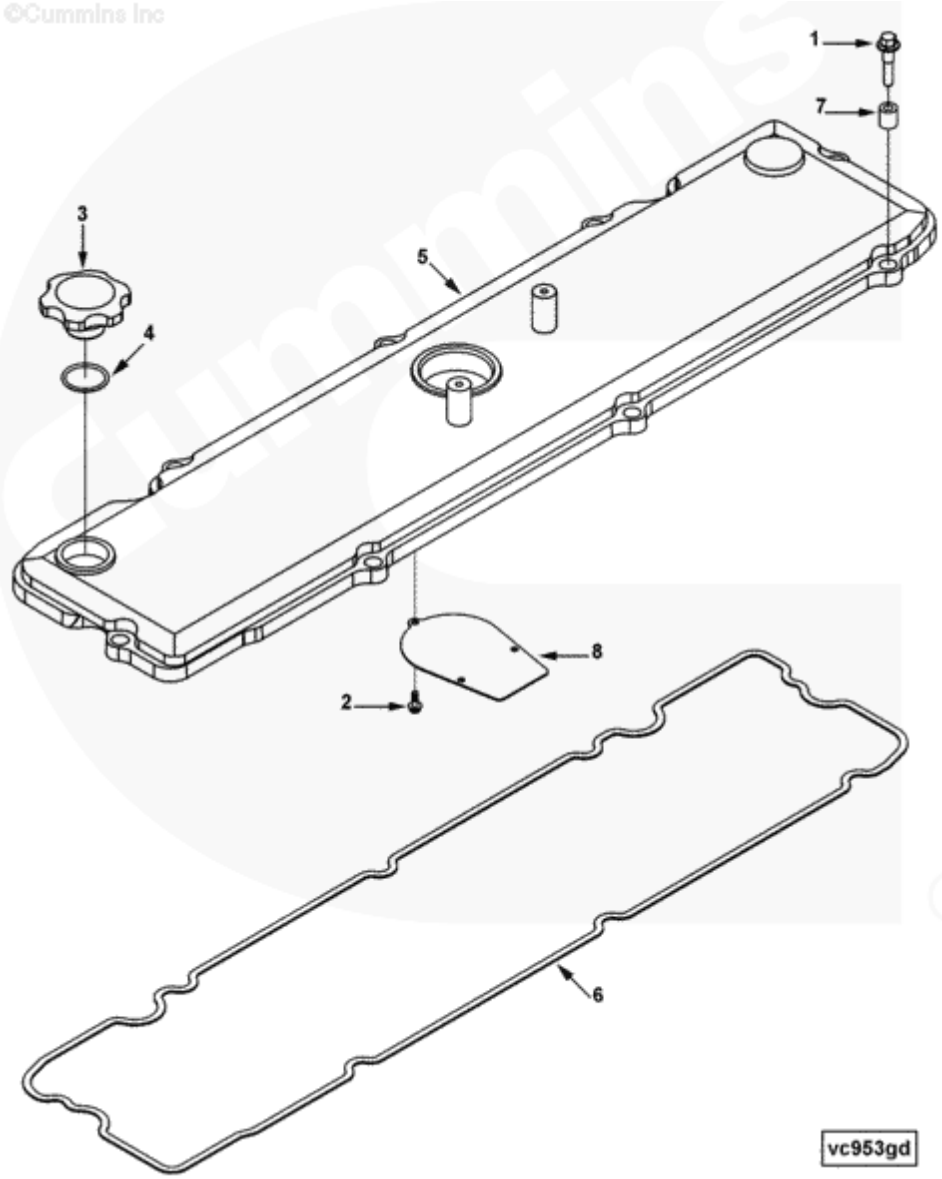

800147949 进气阀室 housing，intake valve

序号 NO.	零件代号 CÓDIGO DE PEÇA	零件名 Nome de peça	NOME DE PEÇA	数量 QTD.	服务代码 CÓDIGO DE SERVIÇO	适用机号 CÓDIGO DE SÉRIE	互换性 PERMUTABILIDADE	替换零件 PEÇAS SUBSTITUÍVEIS	
								零件代号 CÓDIGO DE PEÇA	数量 QTD.
1	800145445	六角法兰螺钉	Parafuso	7					
2	800145736	自攻螺钉	Screw, Self	3					
5	800146033	阀盖	Cover, Valve	1					
8	800146031	呼吸器挡油板	Baffle, Breather	1					
3	800146044	加注孔盖	Cap, Filler	1					
4	800146175	O 形密封圈	O-anel de	1					
6	800145967	阀盖密封垫	Gasket, Valve	1					
7	800145968	噪音隔离器	Isolator, Noise	8					

800147959 进水接头 WATER INLET CONNECTION

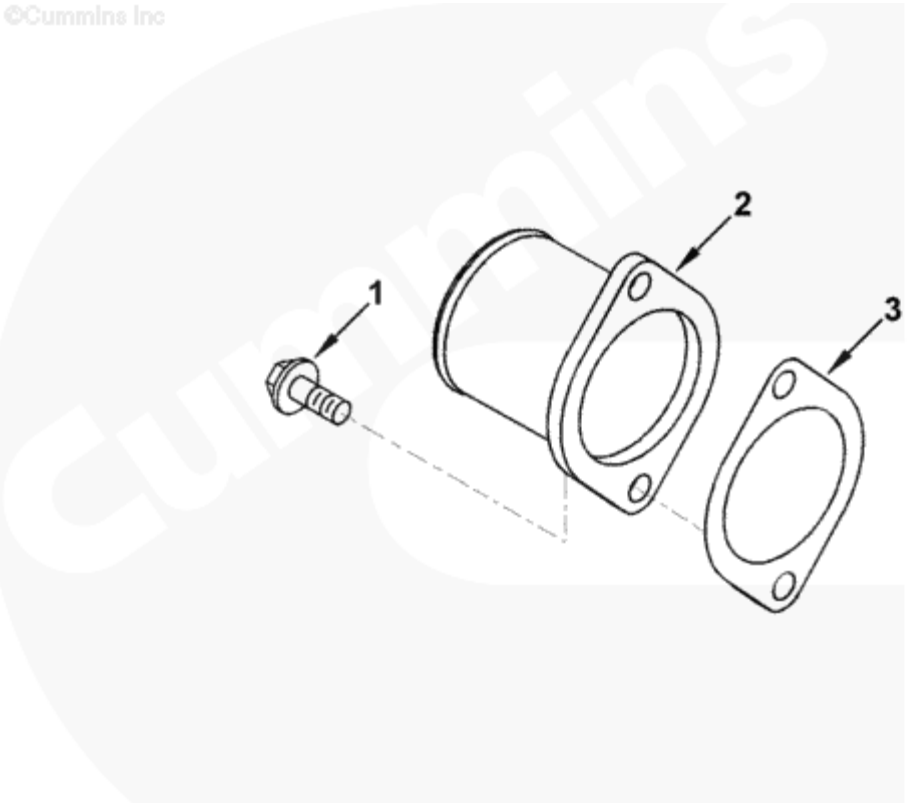

800147959 进水接头 WATER INLET CONNECTION

序号 NO.	零件代号 CÓDIGO DE PEÇA	零件名	NOME DE PEÇA	数量 QTD.	服务代码 CÓDIGO DE SERVIÇO	适用机号 CÓDIGO DE SÉRIE	互换性 PERMUTABILIDADE	替换零件 PEÇAS SUBSTITUÍVEIS	
								零件代号 CÓDIGO DE PEÇA	数量 QTD.
1	800143661	六角法兰螺钉	Parafuso	2					
2	800145555	出水接头	Connection,	1					
3	800145899	接头密封垫	gasket,	1					

800147966 出水接头 WATER OUTLET CONNECTION

©Cummins Inc

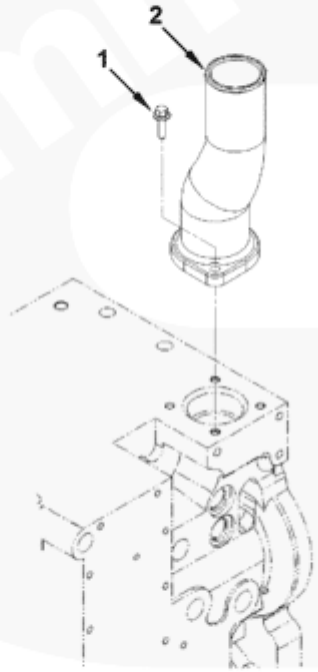

wo943gb

800147966 出水接头 WATER OUTLET CONNECTION

序号 NO.	零件代号 CÓDIGO DE PEÇA	零件名	NOME DE PEÇA	数量 QTD.	服务代码 CÓDIGO DE SERVIÇO	适用机号 CÓDIGO DE SÉRIE	互换性 PERMUTABILIDADE	替换零件 PEÇAS SUBSTITUÍVEIS	
								零件代号 CÓDIGO DE PEÇA	数量 QTD.
1	800143910	六角法兰螺钉	Parafuso	2					
2	800145886	出水接头	Connection,	1					

800147975 水泵 Pump, Water

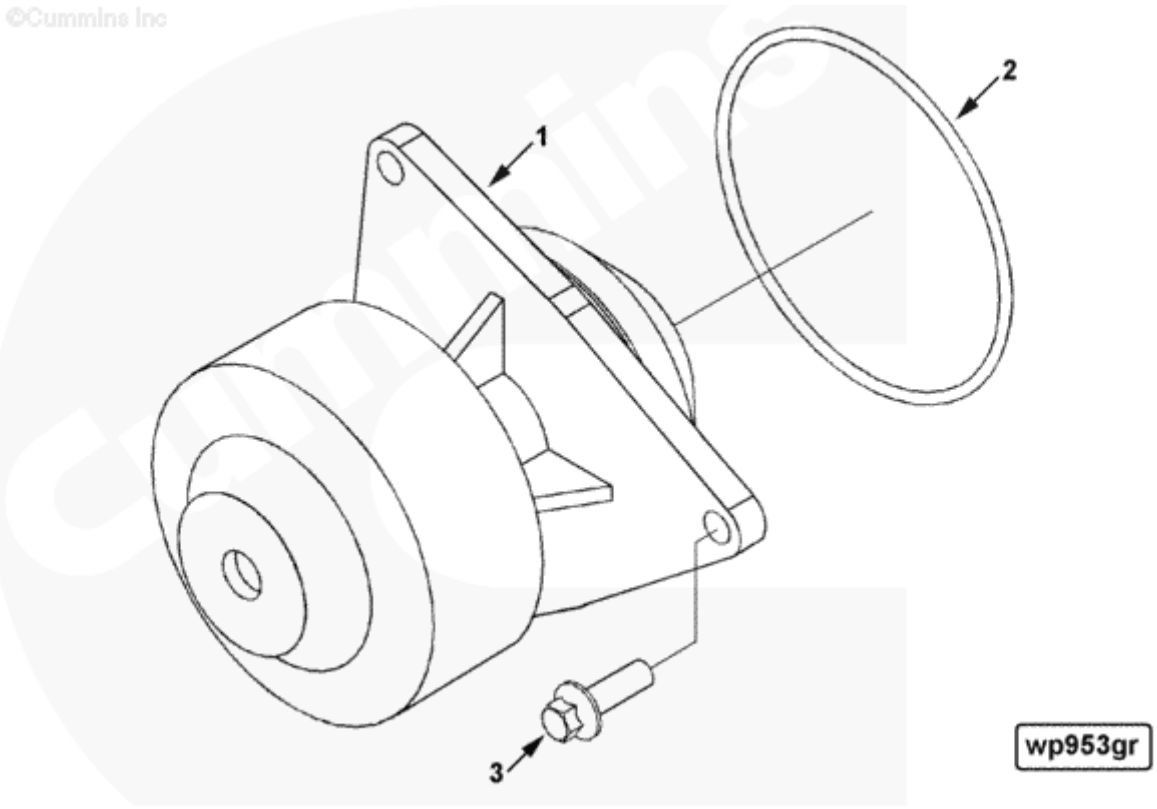

800147975 水泵 Pump, Water

序号 NO.	零件代号 CÓDIGO DE PEÇA	零件名	NOME DE PEÇA	数量 QTD.	服务代码 CÓDIGO DE SERVIÇO	适用机号 CÓDIGO DE SÉRIE	互换性 PERMUTABILIDADE	替换零件 PEÇAS SUBSTITUÍVEIS	
								零件代号 CÓDIGO DE PEÇA	数量 QTD.
1	800147072	水泵	Pump, Water	1					
2	800145829	O 形密封圈	O-anel de	1					
3	800145031	六角法兰螺钉	Parafuso	3					

800147981 电子控制模块线束 Etr Cnt Mdl Wrg Harness

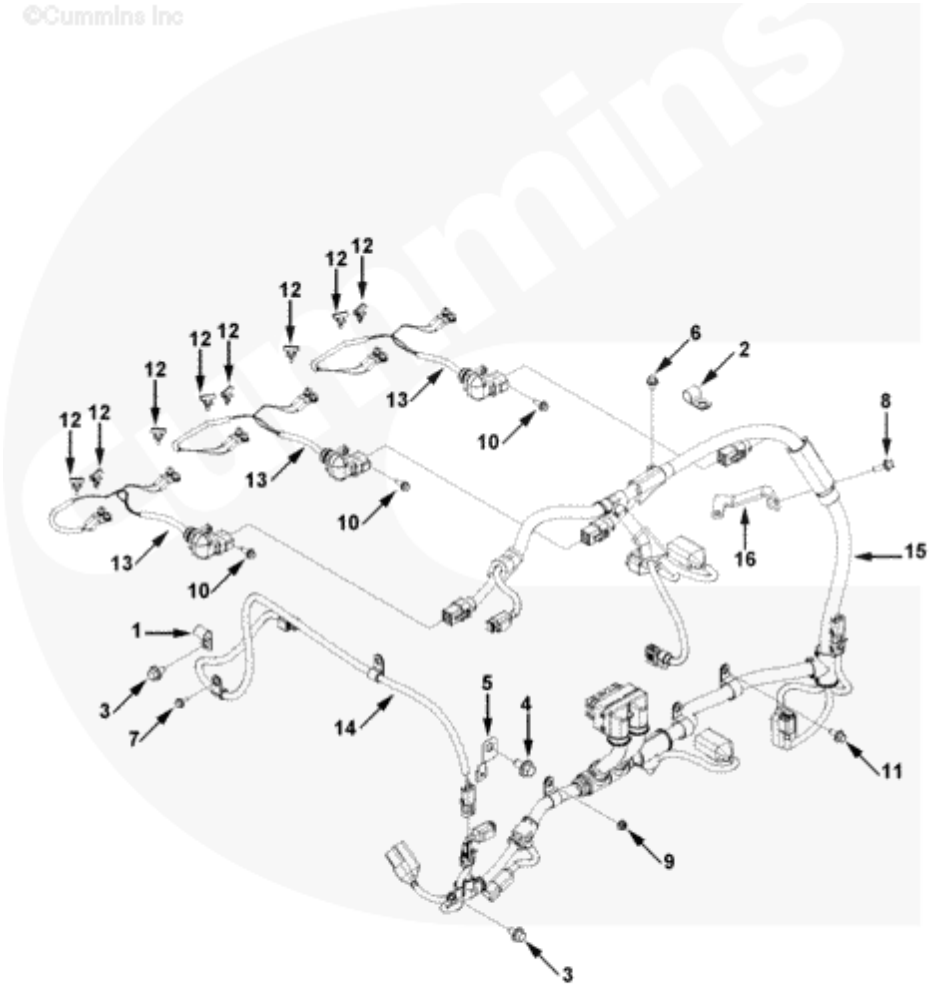

800147981 电子控制模块线束 Etr Cnt Mdl Wrg Harness

序号 NO.	零件代号 CÓDIGO DE PEÇA	零件名 Nome de peça	NOME DE PEÇA	数量 QTD.	服务代码 CÓDIGO DE SERVIÇO	适用机号 CÓDIGO DE SÉRIE	互换性 PERMUTABILIDADE	替换零件 PEÇAS SUBSTITUÍVEIS	
								零件代号 CÓDIGO DE PEÇA	数量 QTD.
1	800143873	夹子	Braçadeira	1					
2	800143874	夹子	Braçadeira	1					
3	800145003	六角法兰螺钉	Parafuso	2					
4	800143439	六角法兰螺钉	Parafuso	1					
5	800145403	传感器支架	Bracket, Sensor	2					
6	800145442	六角法兰螺钉	Parafuso	1					
7	800145443	六角法兰螺钉	Parafuso	1					
8	800143661	六角法兰螺钉	Parafuso	1					
9	800143580	六角法兰螺母	Porca hexágono	2					
10	800145557	六角法兰螺钉	Parafuso	3					
11	800145661	六角法兰螺钉	Parafuso	1					
12	800145970	线夹	Braçadeira,	8					
13	800146056	线束	Harness, Wiring	3					
14	800146141	电子控制模块线束	Harness, Etr Cnt	1					
15	800147061	电子控制模块线束	Harness, Etr Cnt	1					
16	800147073	线夹	Brace, Wiring	1					

800147989 排水接头 Exhaust Outlet Connection

©Cummins Inc

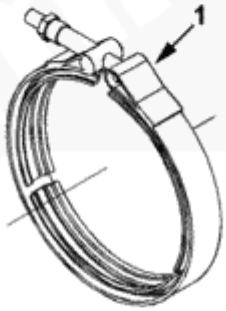

xs958gc

800147989 排水接头 Exhaust Outlet Connection

序号 NO.	零件代号 CÓDIGO DE PEÇA	零件名 Nome de pe;a	NOME DE PEÇA	数量 QTD.	服务代码 CÓDIGO DE SERVIÇO	适用机号 CÓDIGO DE SÉRIE	互换性 PERMUTABILIDADE	替换零件 PEÇAS SUBSTITUÍVEIS	
								零件代号 CÓDIGO DE PEÇA	数量 QTD.
1	800145493	V-棱皮带	V-cinto	1					

312700142 柴油箱 Tanque a disel

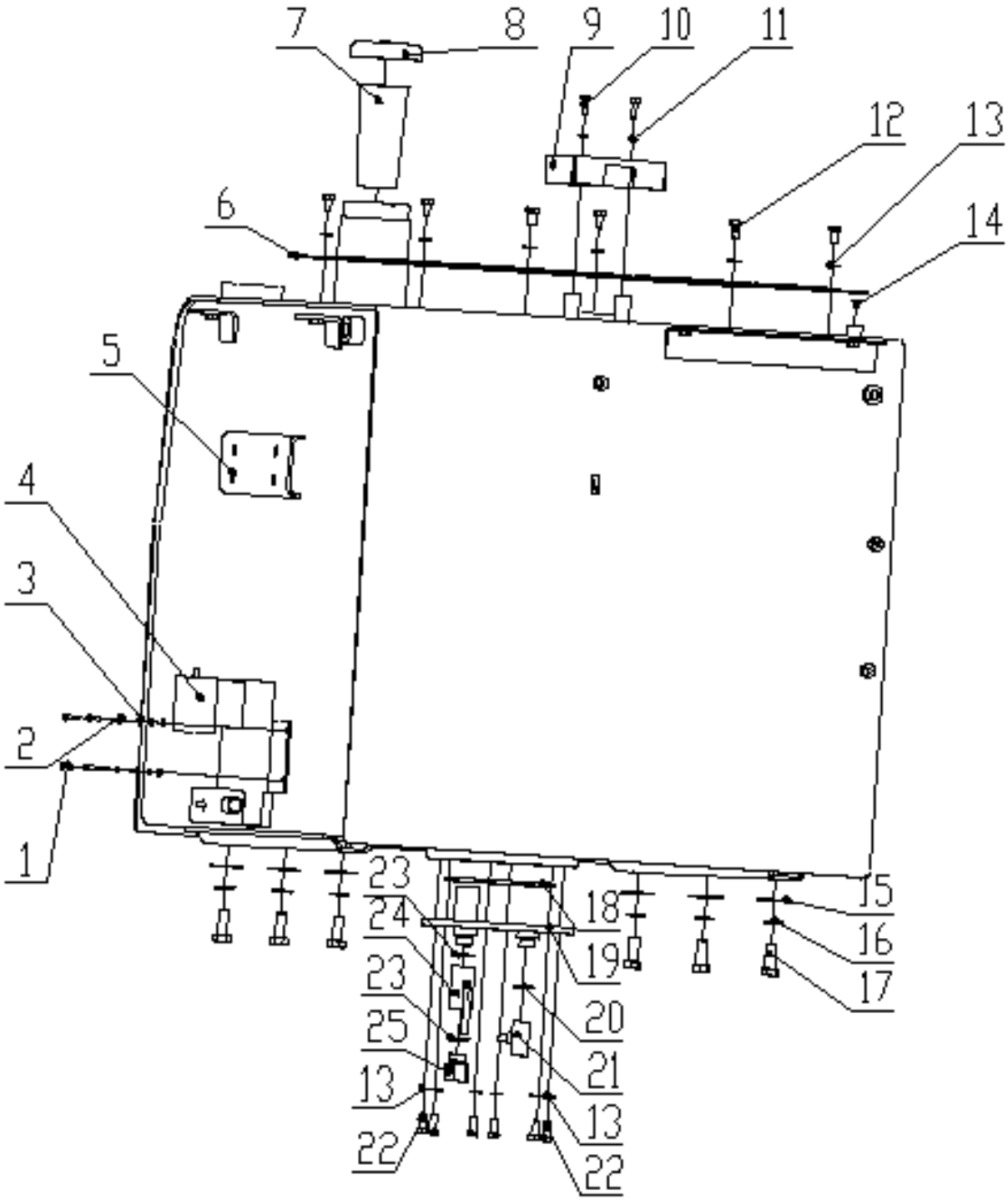

312700142 柴油箱 Tanque a disel

序号 NO.	零件代号 CÓDIGO DE PEÇA	零件名 NOME DE PEÇA	NOME DE PEÇA	数量 QTD.	服务代码 CÓDIGO DE SERVIÇO	适用机号 CÓDIGO DE SÉRIE	互换性 PERMUTABILIDADE	替换零件 PEÇAS SUBSTITUÍVEIS	
								零件代号 CÓDIGO DE PEÇA	数量 QTD.
1	805040906	螺栓 M5×12	Parafuso M5×12	4					
2	805338383	垫圈 5	Arruela5	4					
3	805338380	垫圈 5	Arruela5	4					
4	801138461	加油泵总成	Bomba de	1					
5	312700143	油箱体	Tanque a disel	1					
6	312700144	防滑板	Placa	1					
7	800138184	滤网	Filtro	1					
8	800138183	燃油箱锁盖	Tampa de fechadura	1					
9	310601193	护板	Placa	1					
10	805046509	螺栓 M8×25	Parafuso M8×25	2					
11	805338277	垫圈 8	Arruela8	2					
12	805046525	螺栓 M10×20	Parafuso M10×20	6					
13	805338279	垫圈 10	Arruela10	6					
14	312600311	堵头	Bucha	1					
15	312600307	调整垫	Arruela	6					
16	805338285	垫圈	Arruela 16	6					
17	805006289	螺栓	Parafuso M16×35	6					
18	801102871	O 形圈 165×5.3	O-anel165×5.3	1					
19	312601738	法兰端盖	Tampa deflange	1					
20	805338305	垫圈 22	Arruela	1					
21	801102902	球阀 DN15(1/2)	Válvula	1					
22	805011330	螺栓 M10×25	Parafuso	6					
23	805338306	垫圈 27	Arruela	2					
24	800702481	球阀 DN20(3/4)	Válvula	1					
25	312600309	接头	Conexão	1					

312700154 上口液口管路 Tubo hidráulico superior

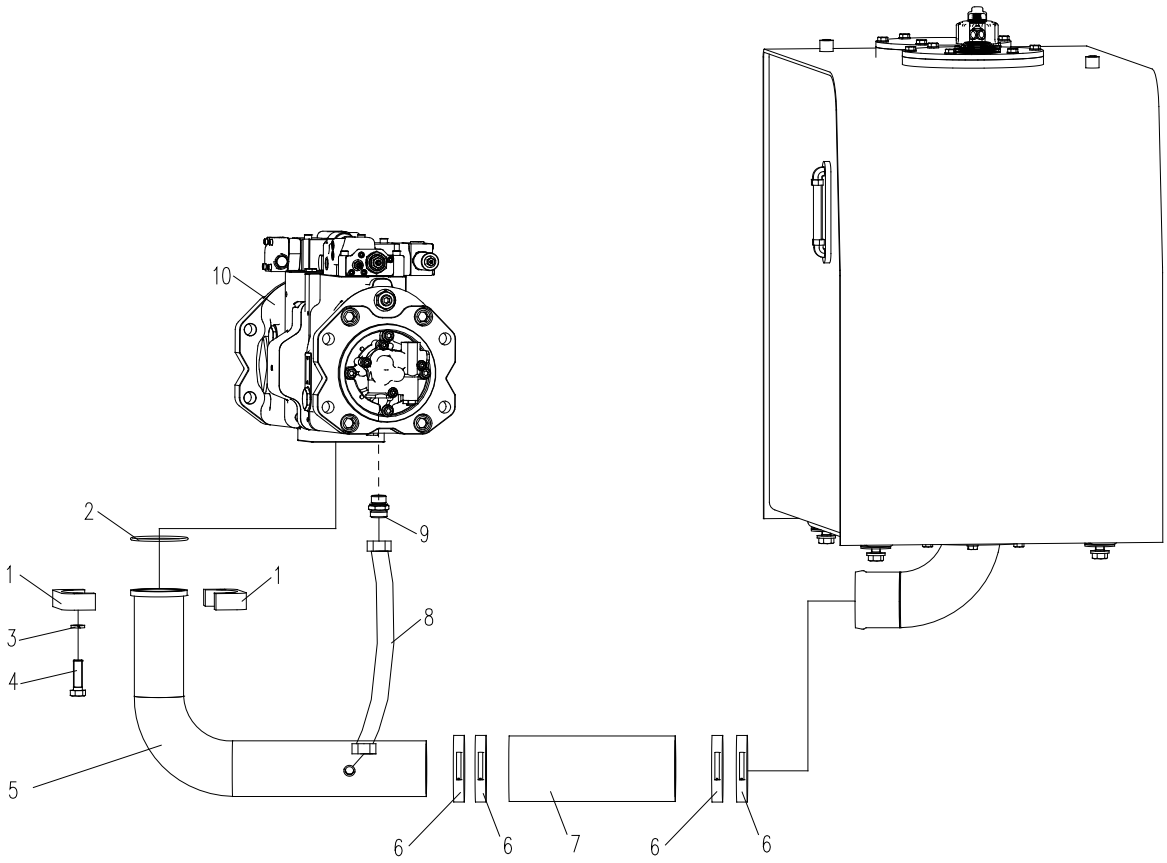

312700154 上口液口管路 Tubo hidráulico superior

序号 NO.	零件代号 Código de peça	零件名 Nome de peça	NOME DE PEÇA	数量 QTD.	服务代码 CÓDIGO DE SERVIÇO	适用机号 CÓDIGO DE SÉRIE	互换性 PERMUTABILIDADE	替换零件 PEÇA SUBSTITUÍVA	
								零件代号 Código de peça	数量 QTD.
1	312600108	法兰盘	Flange	1					
2	801100122	O 型圈 82.5×3.55	O-anel	1					
3	805338263	垫圈 16	Arruela	4					
4	805139897	螺钉 M16×55	Parafuso	4					
5	312700158	吸油管	Tubo	1					
6	801968659	T 型抱箍	Braçadeira	4					
7	803181921	胶管 B 102×460	Mangueira	2					
8	803172577	软管总成	Conjunto de Mangueiras	1					
9	803172173	接头	Adaptador	1					
10	803069931	液压泵	Bomba hidráulica	1					

312700154 上口液口管路 Tubo hidráulico superior

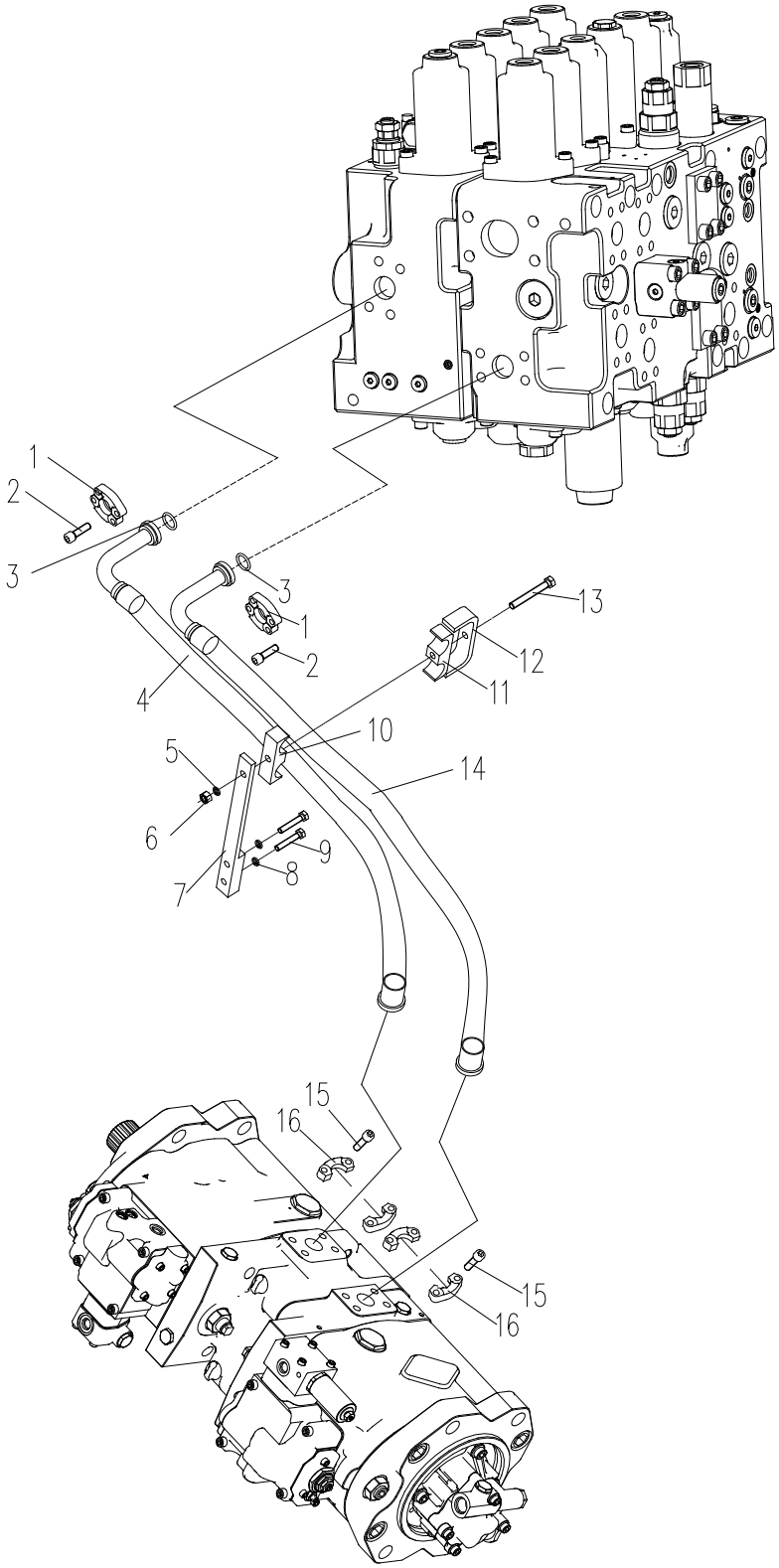

312700154 上口液口管路 Tubo hidráulico superior

序号 NO.	零件代号 Código de peça	零件名 Nome de peça	NOME DE PEÇA	数量 QTD.	服务代码 CÓDIGO DE SERVIÇO	适用机号 CÓDIGO DE SÉRIE	互换性 PERMUTABILIDADE	替换零件 PEÇA SUBSTITUÍVA	
								零件代号 Código de peça	数量 QTD.
1	803370225	法兰组件	Flange	4					
2	805103652	螺钉 M10×35（10.9）	Parafuso	16					
3	819909164	O 形圈 32.92×3.53	O-anel	4					
4	803303044	软管总成	Mangueira	1					
5	805338261	垫圈 12	Arruela	1					
6	805238372	螺母 12	Porca	1					
7	312700165	支架	Suporte	1					
8	805338261	垫圈 12	Arruela	2					
9	805006412	螺栓 M12×30	Parafuso	2					
10	312600113	下管夹	Braçadeira inferior	1					
11	312600112	上管夹	Braçadeira superior	1					
12	312600111	压板	Placa	1					
13	805046648	螺栓 M12×90	Parafuso	1					
14	803303043	软管总成	Conjunto de mangueira	1					
15	805046460	螺栓 M12×45	Parafuso	8					
16	803201542	法兰组件	Flange	2					

312700154 上口液口管路 Tubo hidráulico superior

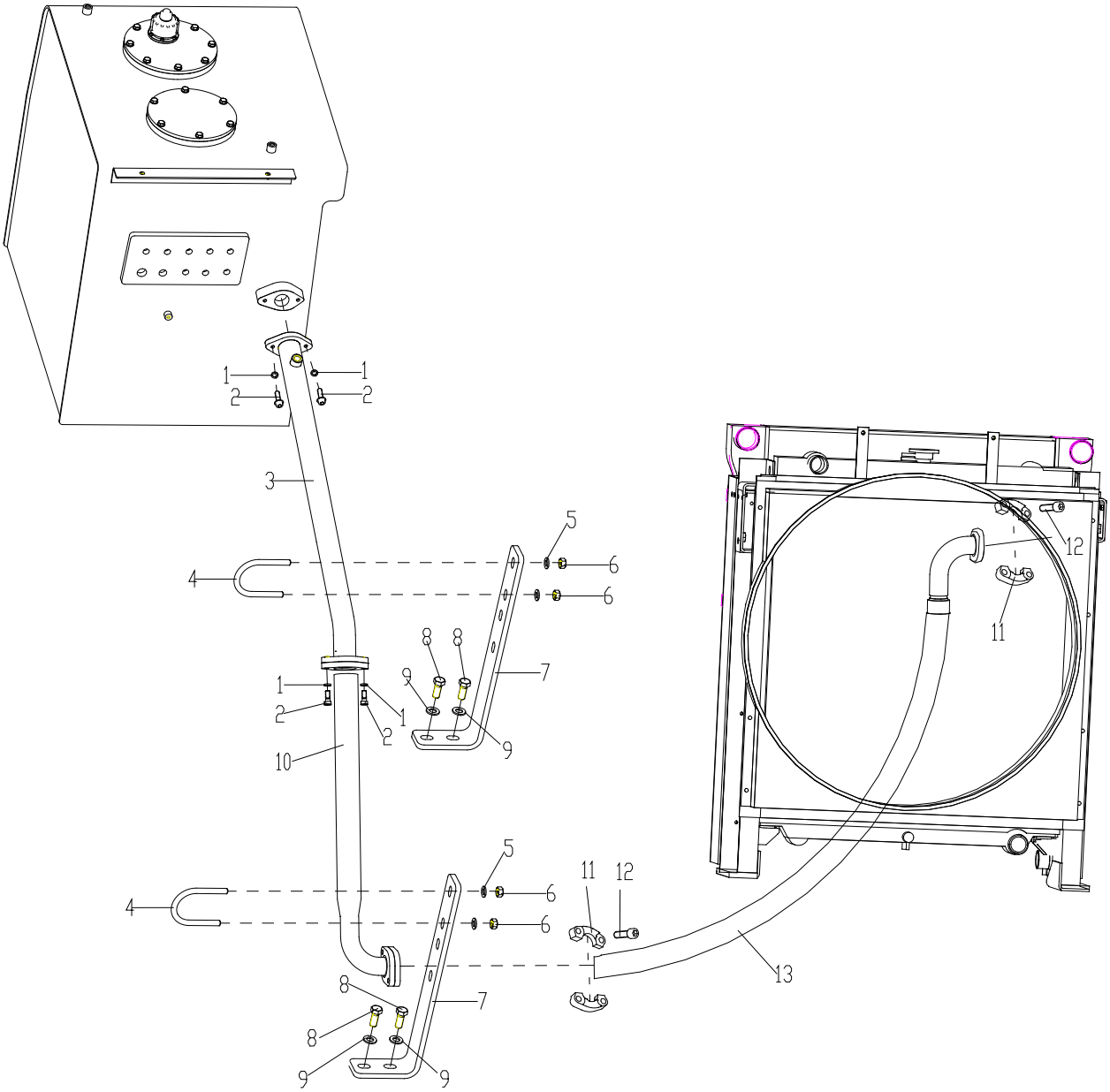

312700154 上口液口管路 Tubo hidráulico superior

序号 NO.	零件代号 Código de peça	零件名 Nome de peça	NOME DE PEÇA	数量 QTD.	服务代码 CÓDIGO DE SERVIÇO	适用机号 CÓDIGO DE SÉRIE	互换性 PERMUTABILIDADE	替换零件 PEÇA SUBSTITUÍVA	
								零件代号 Código de peça	数量 QTD.
1	805338261	垫圈 12	Arruela	6					
2	805006413	螺栓 M12×35	Parafuso	6					
3	312700163	钢管总成	Tubo	1					
4	312700167	U 形管夹	Braçadeira	2					
5	805338268	垫圈 10	Arruela	4					
6	805238371	螺母 M10	Porca	4					
7	312700168	支架	Suporte	2					
8	805006412	螺栓 M12×30	Parafuso	4					
9	805338281	垫圈 12	Arruela	2					
10	312700169	回油钢管	Mangueira	1					
11	803110395	法兰组件	Flange	2					
12	805139870	螺栓 M12×35	Parafuso	8					
13	803303046	软管总成	Mangueira	1					

312700154 上口液口管路 Tubo hidráulico superior

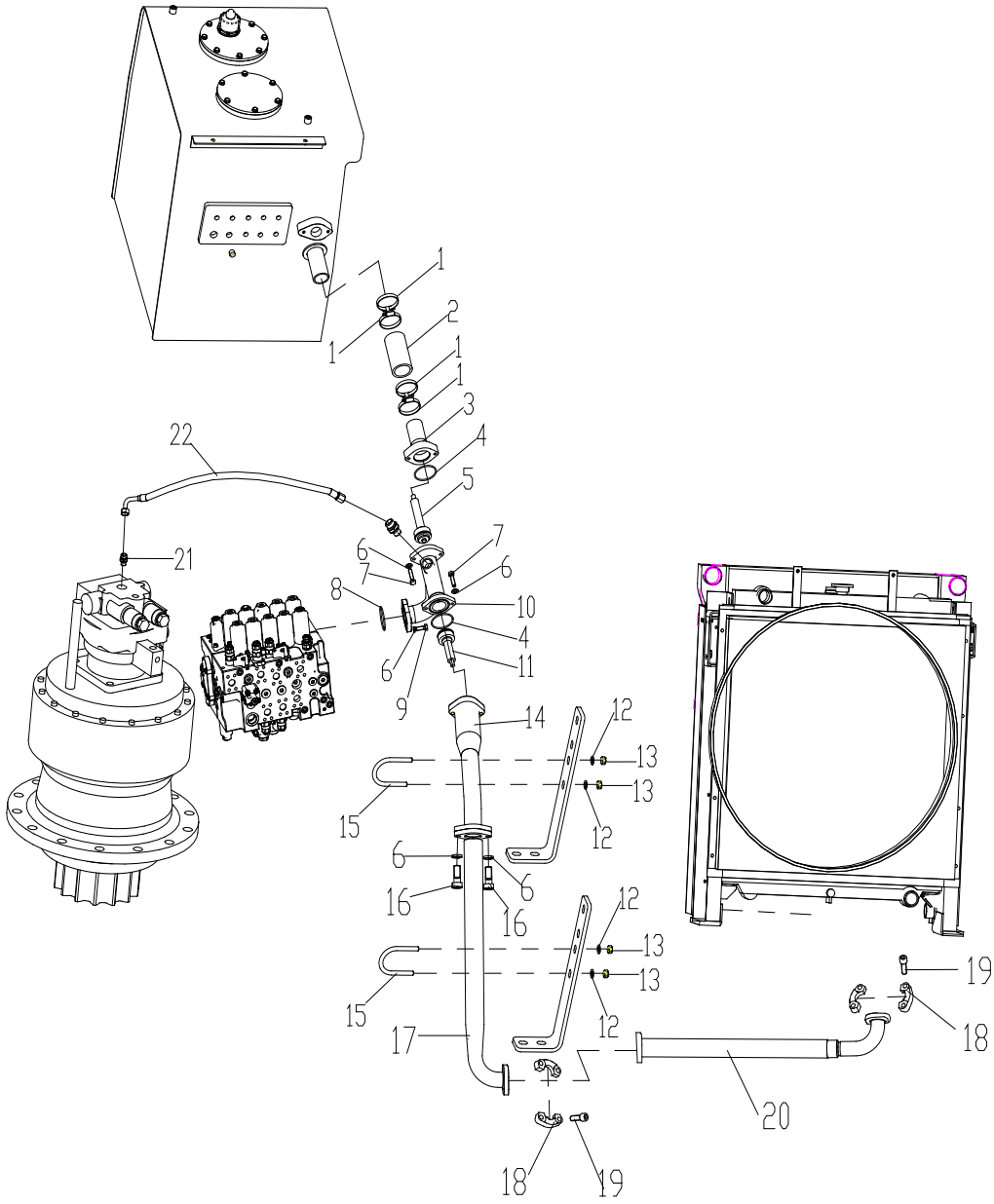

312700154 上口液口管路 Tubo hidráulico superior

序号 NO.	零件代号 Código de peça	零件名 Nome de peça	NOME DE PEÇA	数量 QTD.	服务代码 CÓDIGO DE SERVIÇO	适用机号 CÓDIGO DE SÉRIE	互换性 PERMUTABILIDADE	替换零件 PEÇA SUBSTITUÍVA	
								零件代号 Código de peça	数量 QTD.
1	801905645	卡箍	Braçadeira	4					
2	312601591	回油胶管	Mangueira	1					
3	312600119	法兰接管Ⅰ	Flange	1					
4	801100188	O 型圈 71.0×3.55	O-anel	2					
5	803007373	单向阀	válvula de retenção	1					
6	805338261	垫圈 12	Arruela	12					
7	805139872	螺栓 M12×55	Parafuso	4					
8	803164126	O 型圈 61.5×3.55	O-anel	1					
9	805139870	螺栓 M12×35	Parafuso	4					
10	312700160	回油三通	Tubo	1					
11	803007372	单向阀	válvula de retenção	1					
12	805338268	垫圈 10	Arruela	4					
13	805238371	螺母 M10	Porca	4					
14	312700161	法兰接管	Flange	1					
15	312700167	U 形管夹	Braçadeira	2					
16	805006413	螺栓 M12×35	Parafuso	2					
17	312700170	回油钢管总成	Tubo	1					
18	803110395	法兰组件	Flange	2					
19	805006413	螺栓 M12×35	Parafuso	8					
20	803379343	软管总成	Mangueira	1					
23	803172164	接头	Adaptador	1					
25	803172213	软管总成	Mangueira	1					

312700154 上口液口管路 Tubo hidráulico superior

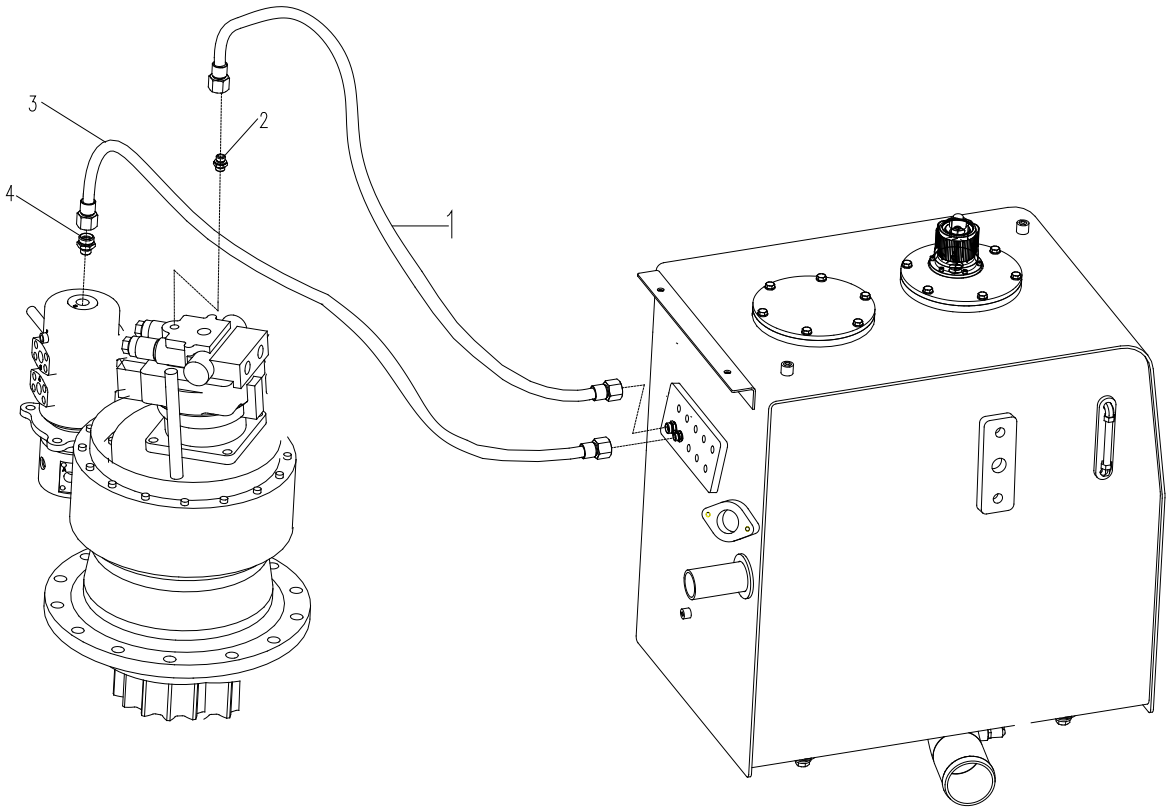

312700154 上口液口管路 Tubo hidráulico superior

序号 NO.	零件代号 Código de peça	零件名 Nome de peça	NOME DE PEÇA	数量 QTD.	服务代码 CÓDIGO DE SERVIÇO	适用机号 CÓDIGO DE SÉRIE	互换性 PERMUTABILIDADE	替换零件 PEÇA SUBSTITUÍVA	
								零件代号 Código de peça	数量 QTD.
1	803191062	软管总成	Mangueira	1					
2	803172174	接头	Adaptador	1					
3	803305020	软管总成	Mangueira	1					
4	800787174	接头	Adaptador	1					

312700154 上口液口管路 Tubo hidráulico superior

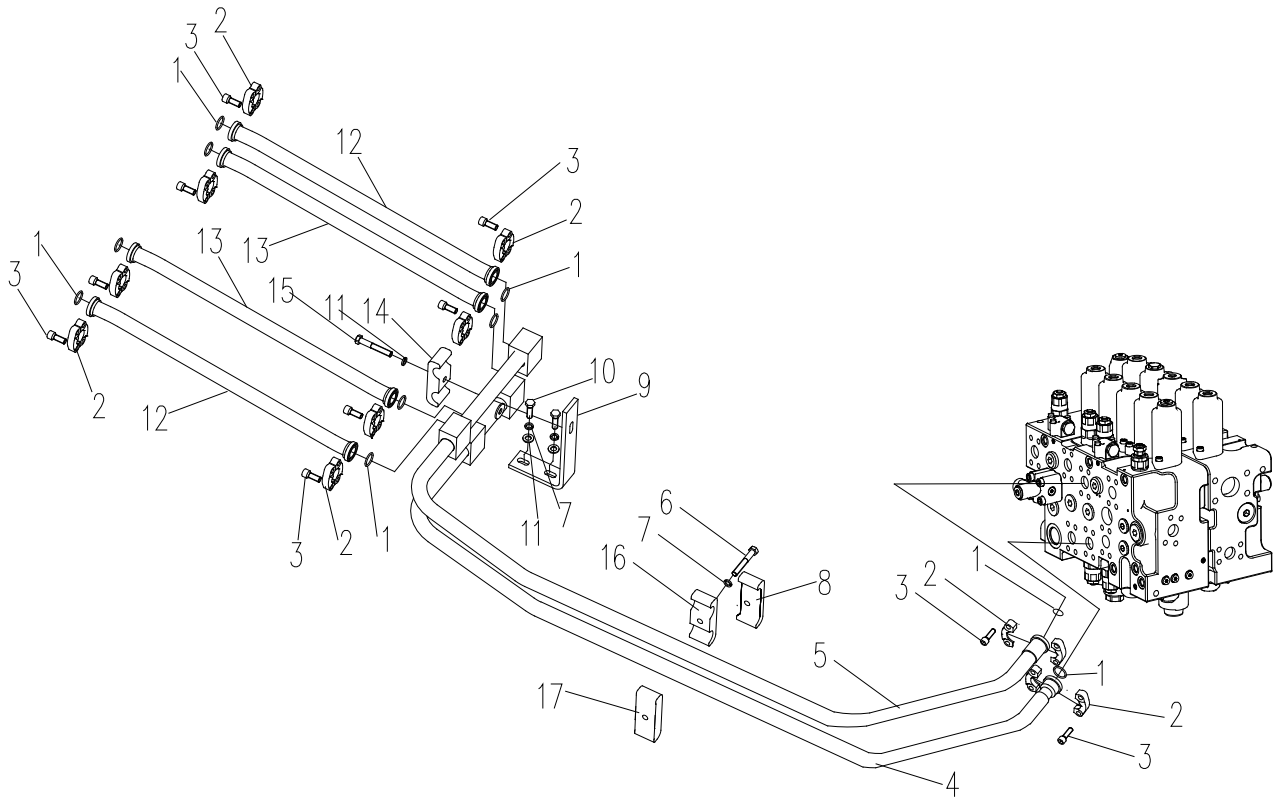

312700154 上口液口管路 Tubo hidráulico superior

序号 NO.	零件代号 Código de peça	零件名 Nome de peça	NOME DE PEÇA	数量 QTD.	服务代码 CÓDIGO DE SERVIÇO	适用机号 CÓDIGO DE SÉRIE	互换性 PERMUTABILIDADE	替换零件 PEÇA SUBSTITUÍVA	
								零件代号 Código de peça	数量 QTD.
1	819909164	O 形圈 32.92×3.53	O-anel	10					
2	803370225	法兰组件	Flange	10					
3	805139764	螺钉 M10×30（10.9）	Parafuso	40					
4	312700174	动臂小腔钢管总成	Tubo	1					
5	312700173	动臂大腔钢管总成	Tubo	1					
6	805046646	螺栓 M12×75	Parafuso	1					
7	805338261	垫圈 12	Arruela	3					
8	312600111	压板	Placa de prensa	1					
9	312600127	管夹座	Assento	1					
10	805006287	螺栓 M12×40	Parafuso	2					
11	805338280	垫圈 12	Arruela	3					
12	803177181	软管总成	Mangueira	2					
13	803177182	软管总成	Mangueira	2					
14	312600104	管夹	Braçadeira	1					
15	805046646	螺栓 M12×80	Parafuso	1					
16	312600112	上管夹	Braçadeira superior	1					
17	312600113	下管夹	Braçadeira inferior	1					

312700154 上口液口管路 Tubo hidráulico superior

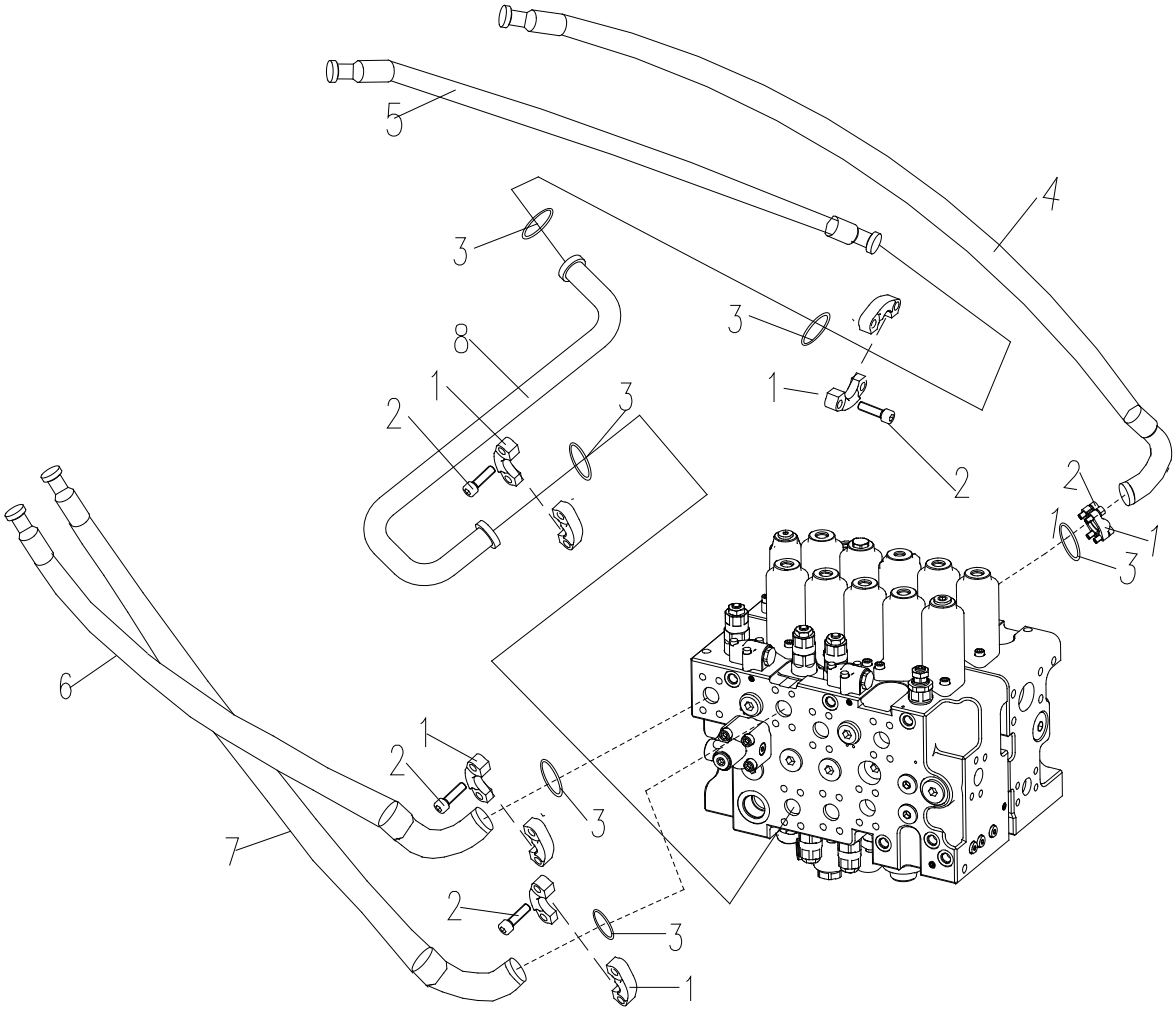

312700154 上口液口管路 Tubo hidráulico superior

序号 NO.	零件代号 Código de peça	零件名 Nome de peça	NOME DE PEÇA	数量 QTD.	服务代码 CÓDIGO DE SERVIÇO	适用机号 CÓDIGO DE SÉRIE	互换性 PERMUTABILIDADE	替换零件 PEÇA SUBSTITUÍVA	
								零件代号 Código de peça	数量 QTD.
1	803370225	法兰组件	Flange	5					
2	805139764	螺钉 M10×30（10.9)	Parafuso	20					
3	819909164	O 形圈 32.92×3.53	O-anel	5					
4	803303040	软管总成	Mangueira	1					
5	803301103	软管总成	Mangueira	1					
6	803308723	软管总成	Mangueira	1					
7	803308722	软管总成	Mangueira	1					
8	312700062	钢管总成	Conjunto de tubo	1					

312700154 上口液口管路 Tubo hidráulico superior

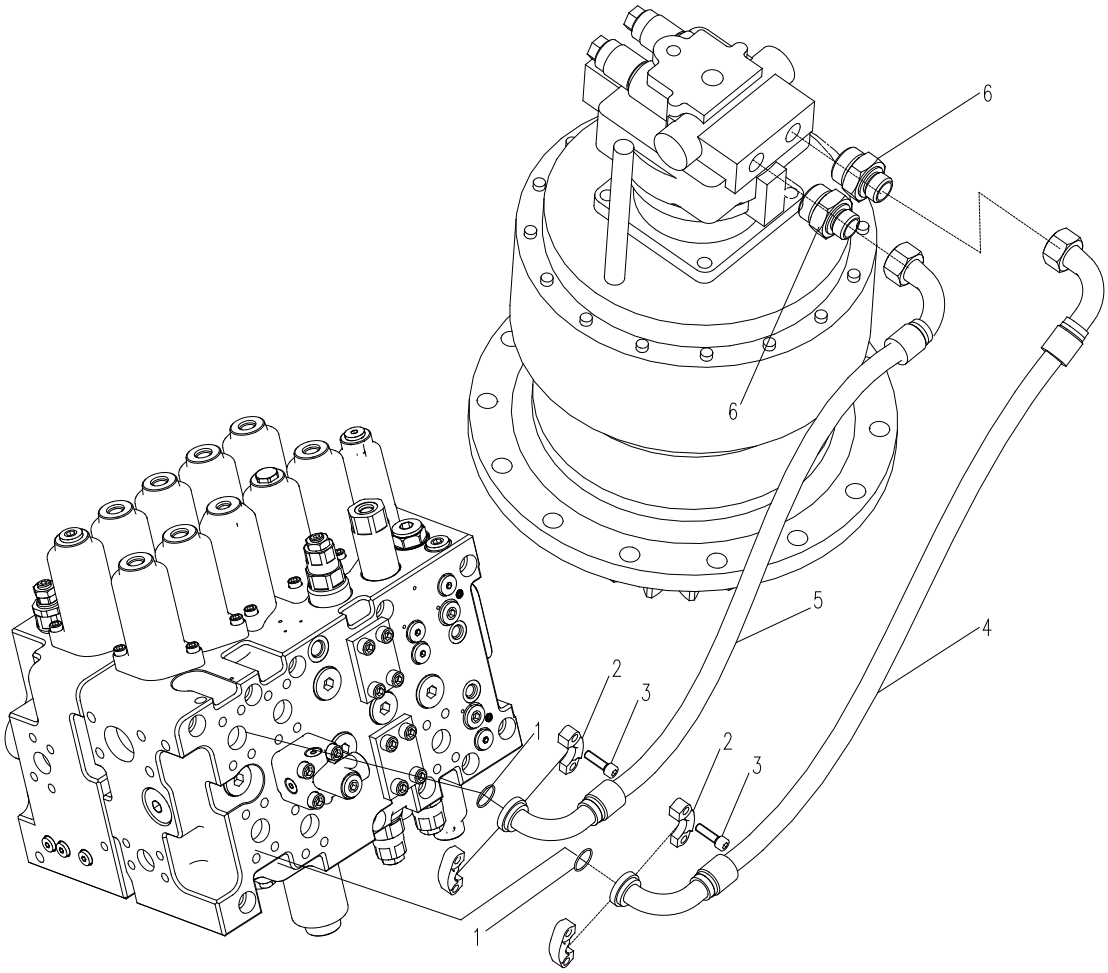

312700154 上口液口管路 Tubo hidráulico superior

序号 NO.	零件代号 Código de peça	零件名	NOME DE PEÇA	数量 QTD.	服务代码 CÓDIGO DE SERVIÇO	适用机号 CÓDIGO DE SÉRIE	互换性 PERMUTABILIDADE	替换零件 PEÇA SUBSTITUÍVA	
								零件代号 Código de peça	数量 QTD.
1	819909164	O 形圈 32.92×3.53	O-anel	2					
2	803370225	法兰组件	Flange	2					
3	805139764	螺钉 M10×30（10.9）	Parafuso	8					
4	803198539	软管总成	Mangueira	1					
5	803379342	软管总成	Mangueira	1					
6	803379410	接头	Adaptador	2					

312700154 上口液口管路 Tubo hidráulico superior

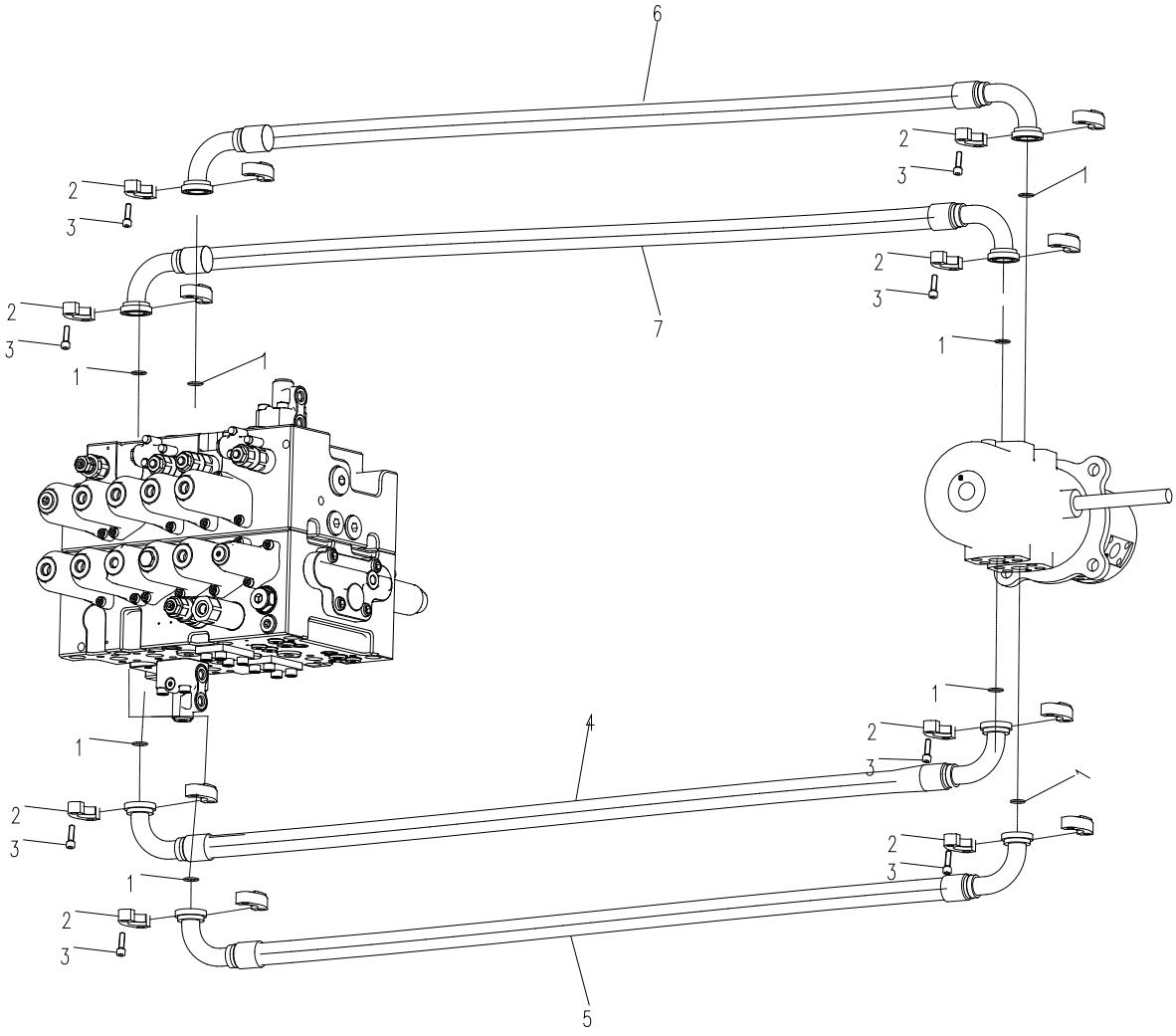

312700154 上口液口管路 Tubo hidráulico superior

序号 NO.	零件代号 Código de peça	零件名 Nome de peça	NOME DE PEÇA	数量 QTD.	服务代码 CÓDIGO DE SERVIÇO	适用机号 CÓDIGO DE SÉRIE	互换性 PERMUTABILIDADE	替换零件 PEÇA SUBSTITUÍVA	
								零件代号 Código de peça	数量 QTD.
1	819909164	O 形圈 32.92×3.53	O-anel	8					
2	803370225	法兰组件	Flange	8					
3	805139765	螺钉 M10×35（10.9）	Parafuso	32					
4	803306752	软管总成	Mangueira	1					
5	803391955	软管总成	Mangueira	1					
6	803308720	软管总成	Mangueira	1					
7	803308721	软管总成	Mangueira	1					

312700154 上口液口管路 Tubo hidráulico superior

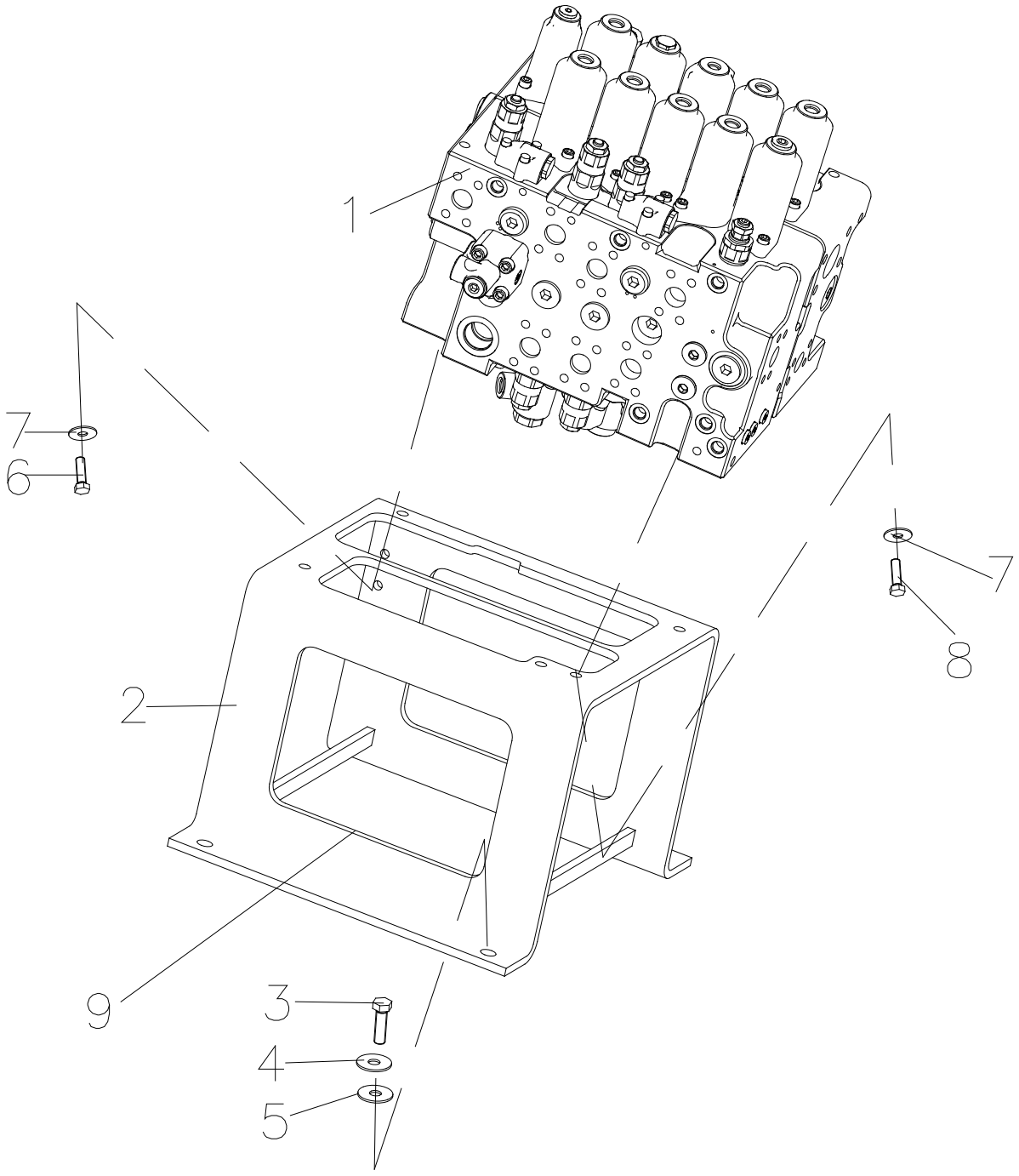

312700154 上口液口管路 Tubo hidráulico superior

序号 NO.	零件代号 Código de peça	零件名 Nome de peça	NOME DE PEÇA	数量 QTD.	服务代码 CÓDIGO DE SERVIÇO	适用机号 CÓDIGO DE SÉRIE	互换性 PERMUTABILIDADE	替换零件 PEÇA SUBSTITUÍVA	
								零件代号 Código de peça	数量 QTD.
1	803070948	主控阀	Válvula de controle	1					
2	312700059	阀架	Suporte de válvula	1					
3	805006290	螺栓 M16×50（10.9）	Parafuso	4					
4	805338263	垫圈 16	Arruela	4					
5	805338296	垫圈 16	Arruela	4					
6	805006412	螺栓 M12×30	Parafuso	1					
7	805338261	垫圈 12	Arruela	4					
8	805006413	螺栓 M12×35	Parafuso	3					

312700154 上口液口管路 Tubo hidráulico superior

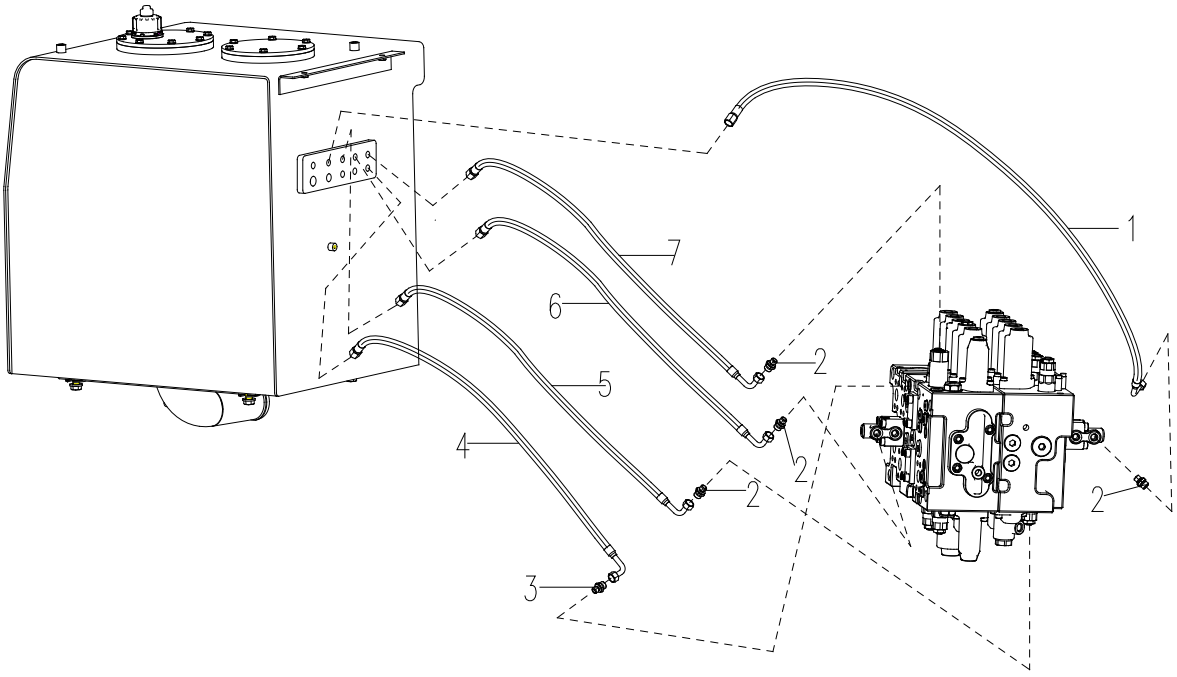

312700154 上口液口管路 Tubo hidráulico superior

序号 NO.	零件代号 Código de peça	零件名 Nome de peça	NOME DE PEÇA	数量 QTD.	服务代码 CÓDIGO DE SERVIÇO	适用机号 CÓDIGO DE SÉRIE	互换性 PERMUTABILIDADE	替换零件 PEÇA SUBSTITUÍVA	
								零件代号 Código de peça	数量 QTD.
1	803172205	软管总成	Mangueira	1					
2	803172161	接头	Adaptador	4					
3	803172790	接头	Adaptador	1					
4	803164646	软管总成	Mangueira	1					
5	803172350	软管总成	Mangueira	1					
6	803173057	软管总成	Mangueira	1					
7	803173057	软管总成	Mangueira	1					

312701069 液压油箱 Tanque hidráulico

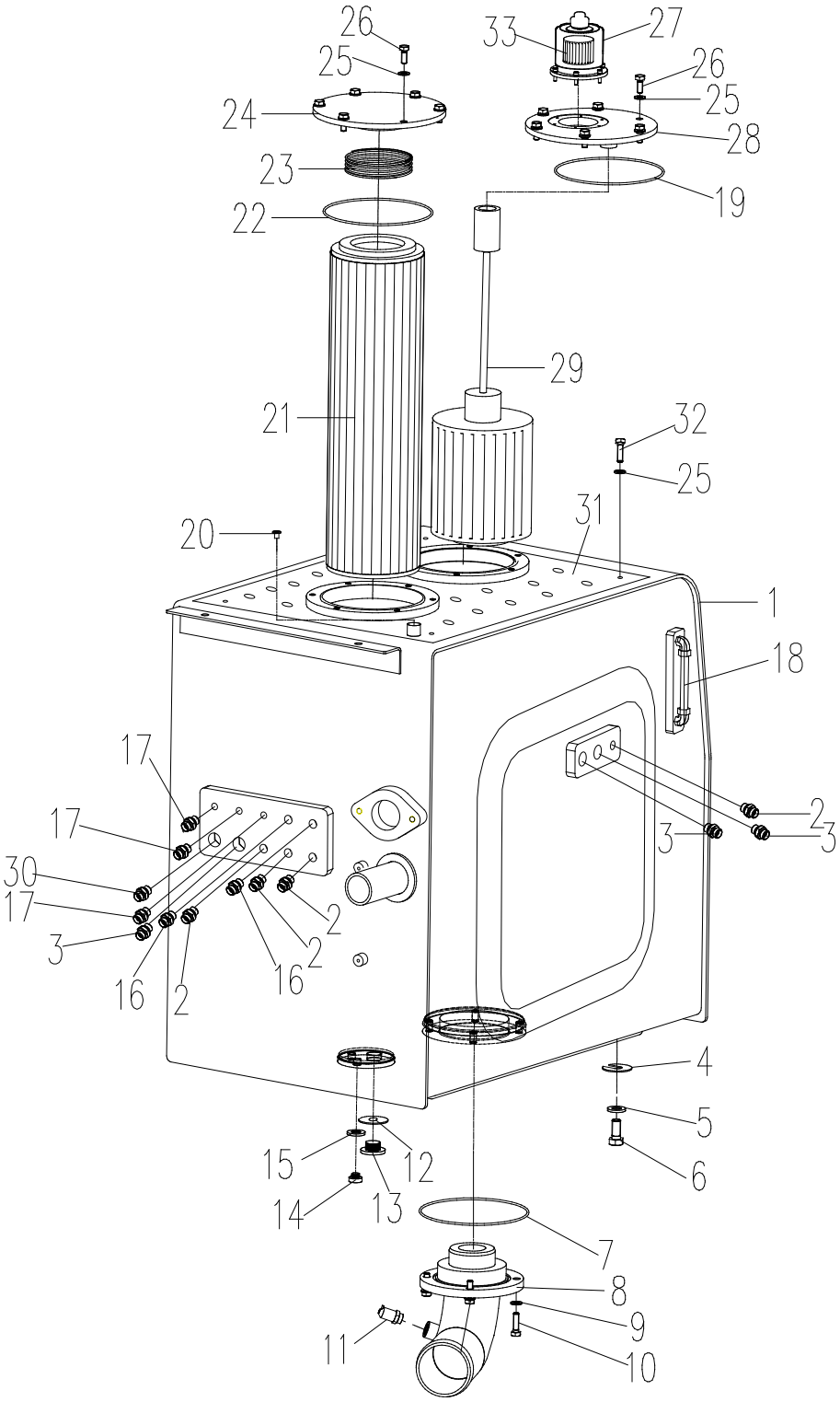

312701069 液压油箱 Tanque hidráulico

序号 NO.	零件代号 Código de peça	零件名	NOME DE PEÇA	数量 QTD.	服务代码 Código de serviço	适用机号 Código de série	互换性 Permutabilidade	替换零件 Peça substituíva	
								零件代号 Código de peça	数量 QTD.
1	312500809	油箱体	Corpo de tanque	1					
2	803105410	接头	Adaptador	4					
3	803172366	接头	Adaptador	3					
4	312600307	调整垫	Arruela	4					
5	329900304	垫圈 16	Arruela	4					
6	805046471	螺栓 M16×35 10.9	Parafuso	4					
7	801100224	O 形圈 136×3.55	O-Anel	1					
8	312500821	吸油管总成	pipeta	1					
9	805338313	垫圈 12	Arruela	4					
10	805006412	螺栓 M12×30 10.9	Parafuso	4					
11	819908755	真空发讯器	Anunciador	1					
12	805338306	垫圈 27	Arruela	1					
13	803173222	螺塞 M27×2	Plugue	1					
14	803173221	螺塞 M14×1.5	Plugue	1					
15	805338302	垫圈 14	Arruela	1					
16	803172364	接头	Adaptador	2					
17	803103326	接头	Adaptador	3					
18	803173177	液位计	Medidor de Nível	1					
19	801100123	O 形圈 200×5.3	O-Anel	1					
20	312600311	堵头	Plugue	2					
21	803198447	回油滤芯	Núcleo de filtro	1					
22	803172578	O 形圈 195×3.55	O-Anel	1					
23	801702828	压紧弹簧	Mola	1					
24	312600315	法兰盖	Flange	1					
25	805338279	垫圈 10 300HV	Arruela	16					
26	805011330	螺栓 M10×25 10.9	Parafuso	12					
27	803302924	空气过滤器	Filtro de ar	1					
28	312601397	法兰盖	Tampa de flange	1					

312701069 液压油箱 Tanque hidráulico

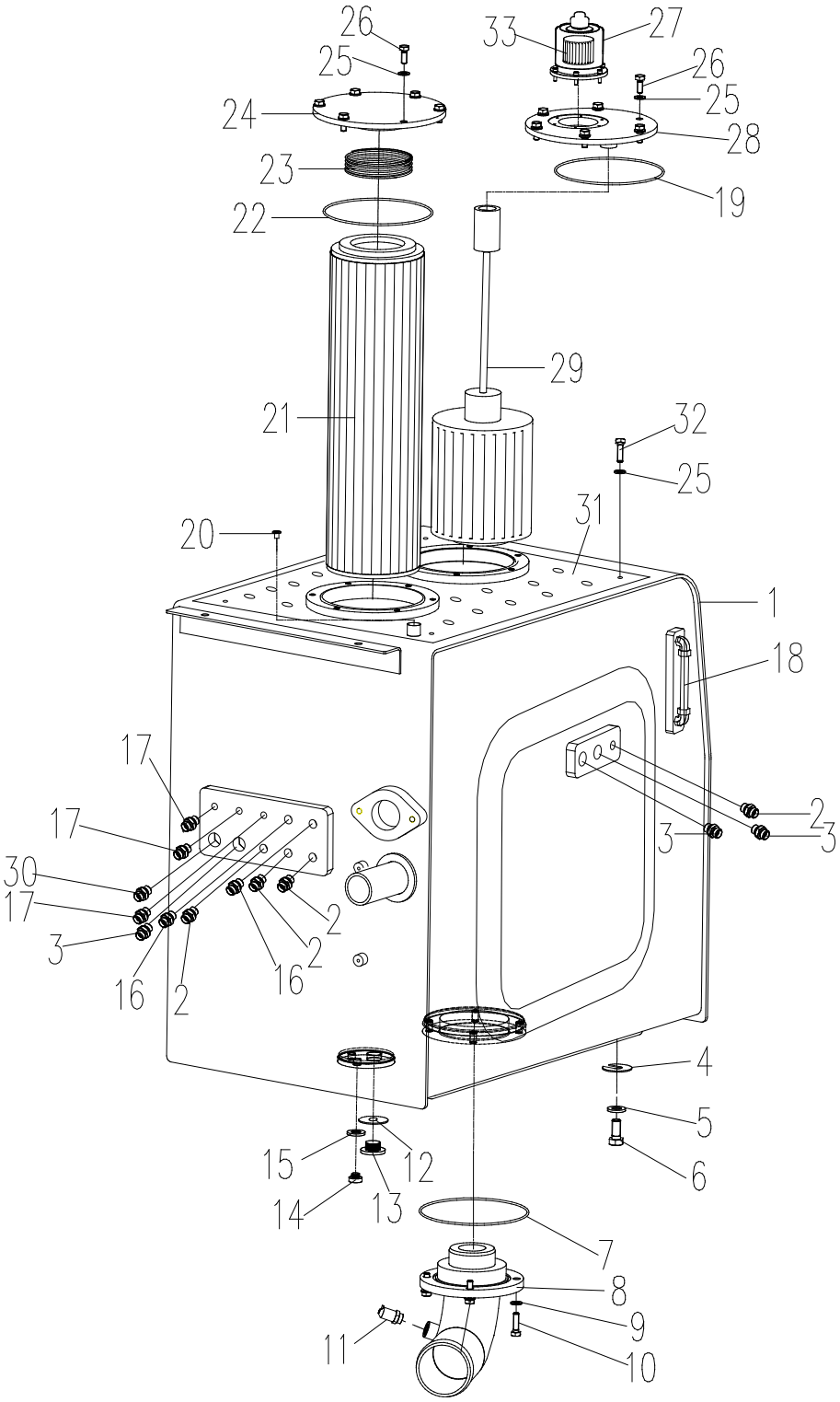

312701069 液压油箱 Tanque hidráulico

序号 NO.	零件代号 Código de peça	零件名	NOME DE PEÇA	数量 QTD.	服务代码 Código de serviço	适用机号 Código de série	互换性 Permutabilidade	替换零件 Peça substituíva	
								零件代号 Código de peça	数量 QTD.
29	803198446	吸油过滤器	Filtro	1					
30	803172457	接头	Adaptador	1					
31	312700483	防滑板	placa	1					
32	805046525	螺栓 M10×20	Parafuso	4					
33	803373596	空气滤清器滤芯	Filtro de ar	1					

803044399 回转马达 Motor de rotação

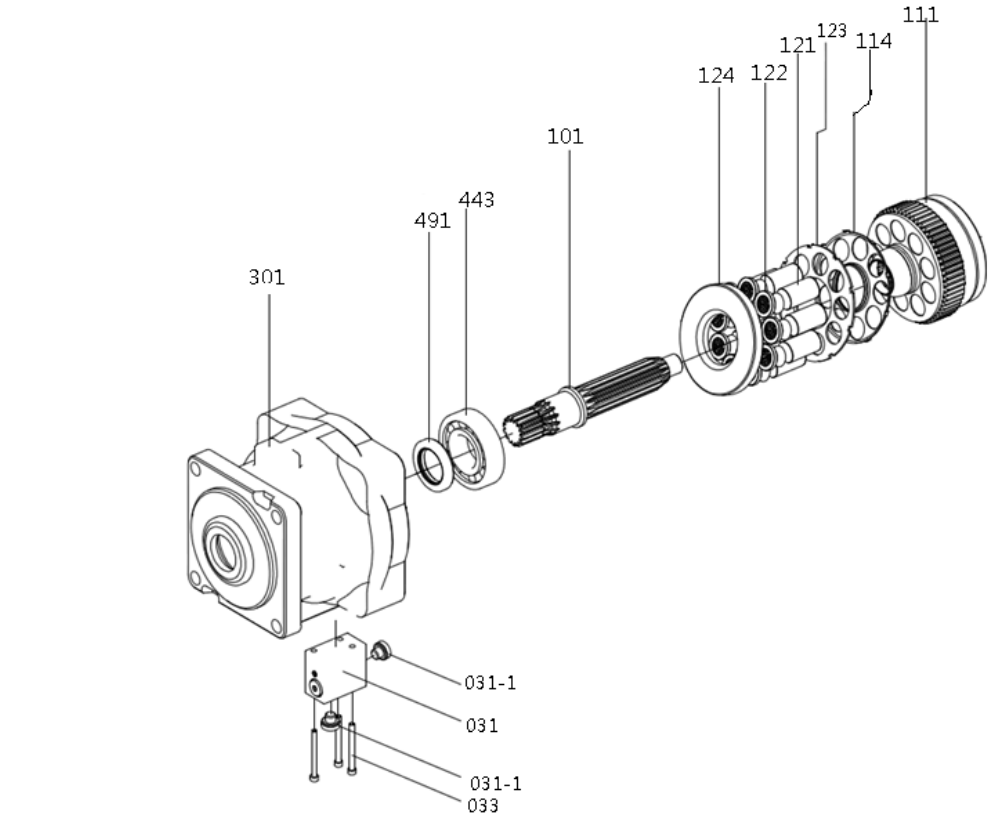

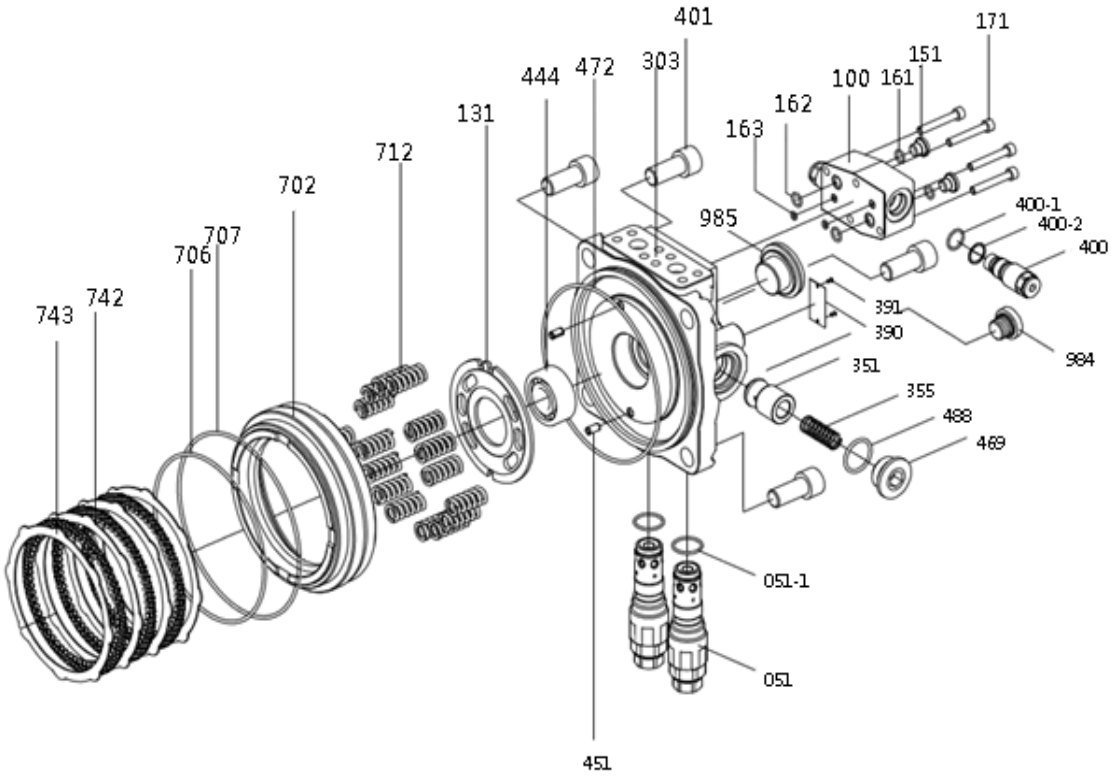

803044399 回转马达 Motor de rotação

序号 No.	零件代号 Código de peça	零件名 Nome de peça	PART NAME Nome de peça	数量 Qtd.	服务代码 Código de serviço	适用机号 Código de série	互换性 Permutabilidade	替换零件 Peças substíveis	
								零件代号 Código de peça	数量 Qtd.
031-1	860126731	堵头 PVA14A-1	Plugue	2					
031	860120560	延时阀 3753700422P	válvula de atraso	1					
033	860120561	内六角螺栓 OSBM670	Parafuso	3					
101	860126732	驱动轴 3724250-0481	eixo de transmissão	1					
111	860126733	柱塞缸 3724370-0280	Cilindro	1					
114	860126734	弹簧板 3703330-0024	Placa de mola	1					
121	860126735	柱塞 3753700472	Pistão	9					
122	860126736	滑靴 3724330-0357	Bota	9					
123	860126737	安装盘 3724110-0054	Placa de instalação	1					
124	860126738	斜盘 3724670-0058	Placa inclinada	1					
301	860126838	壳体 3723270-0911	Corpo de casca	1					
443	860126740	轴承 PNJ309ET	Rolamento	1					
491	860126741	油封 PTCN45M	Vedação de óleo	1					

803044399 回转马达 Motor de rotação

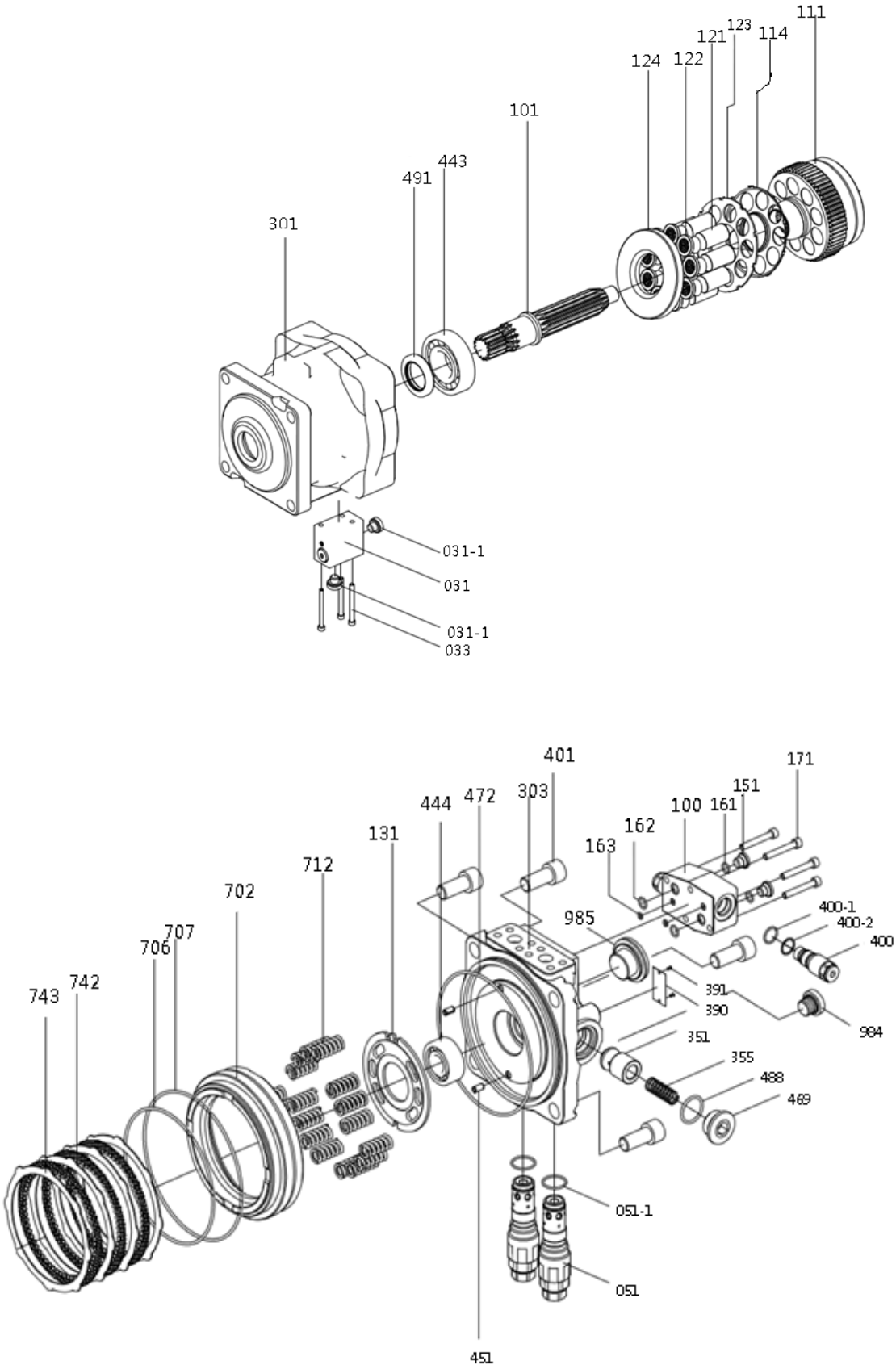

803044399 回转马达 Motor de rotação

序号 No.	零件代号 Código de peça	零件名 Nome de peça	PART NAME Nome de peça	数量 Qtd.	服务代码 Código de serviço	适用机号 Código de série	互换性 Permutabilidade	替换零件 Peças substíveis	
								零件代号 Código de peça	数量 Qtd.
051-1	860126742	O 型圈 OORBG30	O-anel	2					
051	860126839	溢流阀 V2CSG	Válvula de alívio	2					
100	860126744	壳体 VZ33170-0171	Corpo de casca	1					
131	860126745	配油盘 3724710-0361	Panela de óleo	1					
151	860126746	堵头 OROH14	Plugue	2					
161	860126747	O 型圈 OORBP11	O-anel	2					
162	860126748	O 型圈 OORBP12W	O-anel	2					
163	860126749	O 型圈 OORBP6W	O-anel	2					
171	860126750	内六角螺栓 OSBM855	Parafuso	4					
303	860126751	壳体 3723230-0240	Corpo de casca	1					
351	860126752	单向阀 3733350-0109	Válvula undirecional	2					
355	860126753	弹簧 3703340-0998	Mola	2					
390	860125709	铭牌 PNPA-2550C	Placa de nome	1					
391	860126754	螺丝 OSK2548	Pino	2					

803044399 回转马达 Motor de rotação

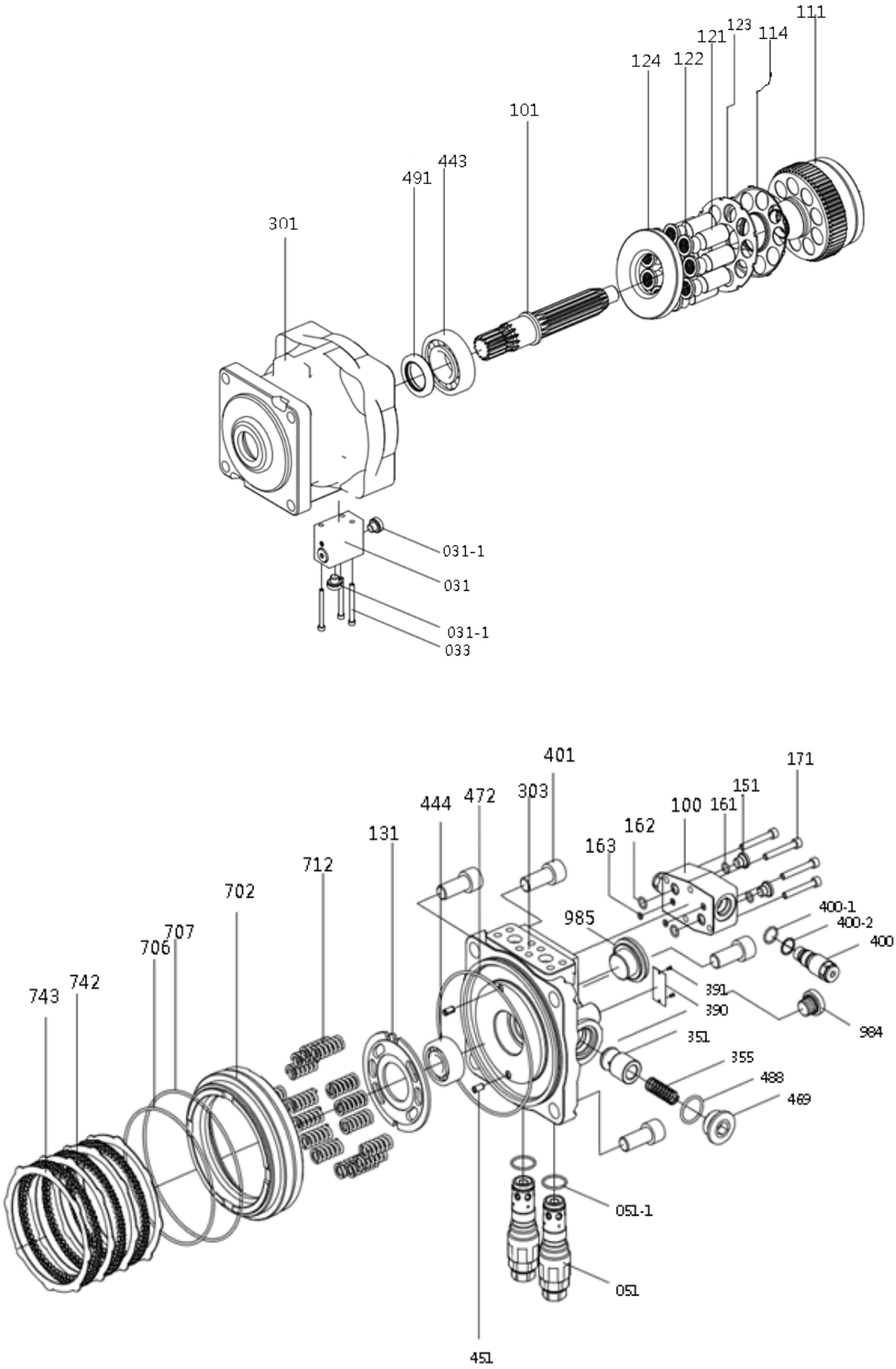

803044399 回转马达 Motor de rotação

序号 No.	零件代号 Código de peça	零件名 Nome de peça	PART NAME Nome de peça	数量 Qtd.	服务代码 Código de serviço	适用机号 Código de série	互换性 Permutabilidade	替换零件 Peças substíveis	
								零件代号 Código de peça	数量 Qtd.
400-2	860126755	挡圈 OT2BP20	Arreula	2					
400-1	860126756	O 型圈 OORBP20	O-anel	2					
400	860126757	防反转阀 V9409196195	Válvula de enti-rotação	2					
401	860120547	内六角螺栓 OSBM2045	Parafuso	4					
444	860126758	轴承 PNJ2305EHT	Rolamento	1					
451	860126759	螺丝 OSPV816	Pino	2					
469	860126760	堵头 PROMH36	Plugue	2					
472	860126761	O 型圈 3753700790	O-anel	1					
488	860126762	O 型圈 OORBP34	O-anel	2					
702	860126763	制动柱塞 3724510-0012	Pistão de bloqueio	1					
706	860126764	O 型圈 OORWG42	O-anel	1					
707	860126765	O 型圈 OORWG45	O-anel	1					
712	860126766	制动弹簧 3703340-0437	Mola de bloqueio	16					
742	860126767	摩擦片 3724730-0020	placa de fricção	3					
743	860126768	分离片 3724690-0016	Placa de separação	4					
984	860126769	堵头 PVA12A-1	Plugue	1					
985	860126770	堵头 PVA1A-1	Plugue	1					

主泵 Bomba principal

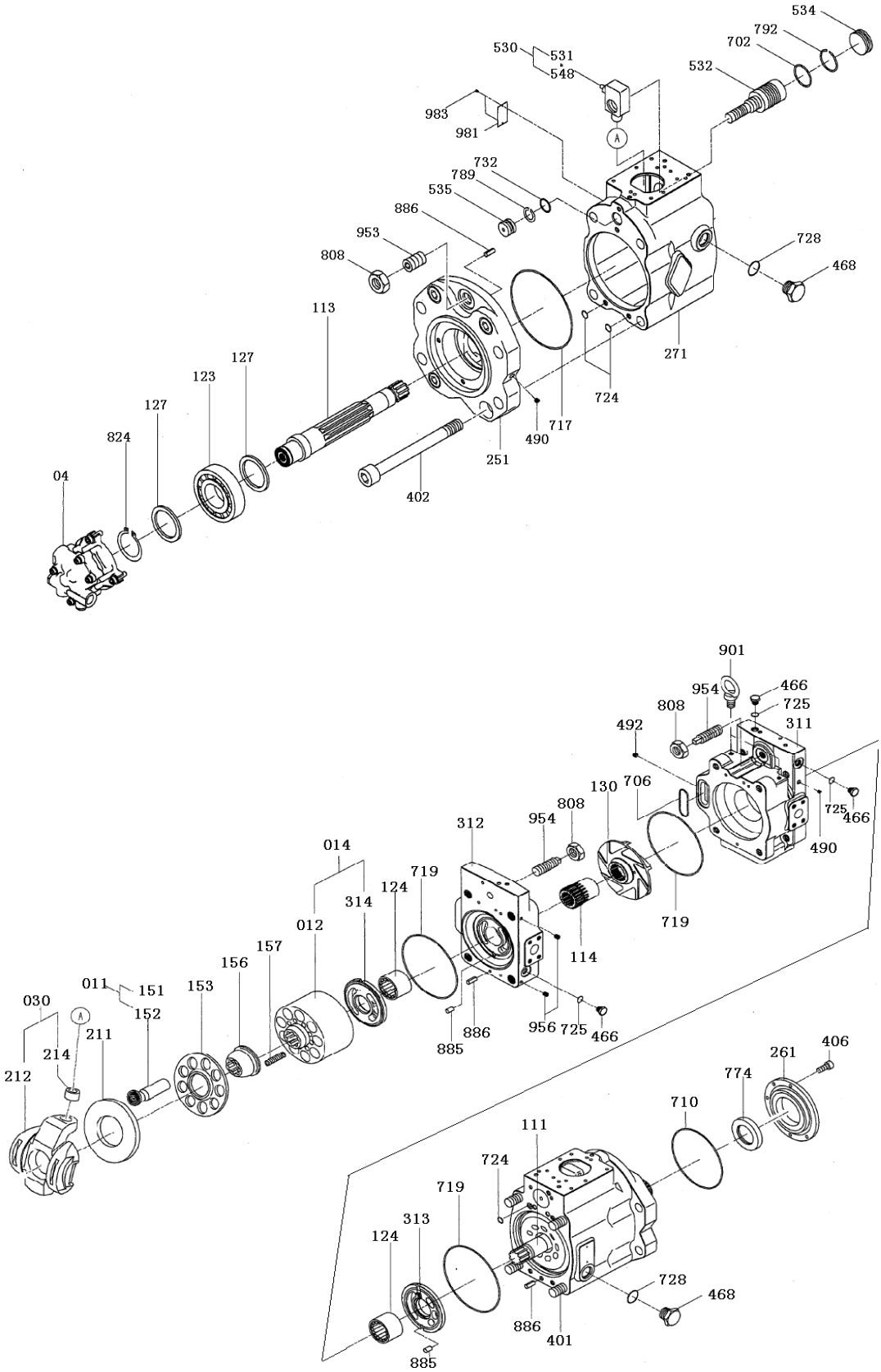

主泵（Bomba principal）

序号 NO.	零件代号 Código de peça	零件名 Nome de peça	NOME DE PEÇA	数量 QTD.	服务代码 CÓDIGO DE SERVIÇO	适用机号 CÓDIGO DE SÉRIE	互换性 PERMUTABILIDADE	替换零件 PEÇA SUBSTITUÍVA	
								零件代号 Código de peça	数量 QTD.
111	86125649	驱动轴(F) 2924250-0904	Eixo motriz	1					
113	860125650	驱动轴(R) 2924250-1006	Eixo motriz	1					
114	860125651	花键接头 2943800613	Acoplamento	1					
123	860125652	圆柱滚柱轴承 PNUP309ET	Rolamento de rolete	2					
124	860125653	滚针轴承 PAJ503806	Rolamento	2					
127	860125654	轴承垫圈 2903370-0018	Arruela de rolamento	3					
130	860125655	增压器 2933800926	Impulsionador	1					
012	860126771	柱塞缸体 2924370-0913	Cilindro	2					
151	860126772	柱塞 2924530-0437	Pistão	18					
152	860126773	滑靴 2924330-0564	Bota	18					
153	860125659	压板 2924110-0049	Placa de prensa	2					
156	860125660	球形衬套 2924610-0032	Luva	2					
157	860125661	弹簧柱塞 2953802061	Cilindro de mola	18					
04	860125662	齿轮泵 2902440-3244A	Bomba de engrenagem	1					
011	860126774	柱塞 2924530-0735	Plugueue	2					
013	860126775	柱塞缸（R）2921190-0507	Cilindro	1					
014	860126776	柱塞缸（L）2921190-0508	Cilindro	1					
030	860125666	斜盘组件 2953801991	Componente de disco oscilante	2					
530	860125667	倾斜销组件 2925130-0031S	Compoente de pino oscilante	2					
211	860125668	滑靴盘 371A00AA-124	Disco	2					
212	860125669	斜盘 2923800908	Disco oscilante	2					
214	860125670	倾斜衬套 P1R222616	Luva	2					
251	860126777	斜盘支架 2923800936	Suporte	2					
261	860125672	油封盖 2943800518	Tampa	1					
271	860125673	泵壳体 2923250-0374	Corpo de bomba	2					
311	860125674	阀盖（F）2923801932	Tampa de válvula	1					
312	860125675	阀盖（R）2923110-1014	Tampa de vávula	1					
313	860126778	配油盘（R）2924710-0944	Disco	1					
314	860126779	配油盘（L）2924710-0945	Disco	1					
401	860125678	内六角螺栓 2953801868	Parafuso sextavado	4					
402	860125679	内六角螺栓 2953802438	Parafuso sextavado	4					
406	860126780	内六角螺栓 0SBM820	Parafuso sextavado	4					
466	860126781	堵头 0VP14	Plugue	4					
468	860126782	堵头 0VP34	Plugue	4					
490	860125559	堵头 PBP116-2403	Plugue	28					

主泵 Bomba principal

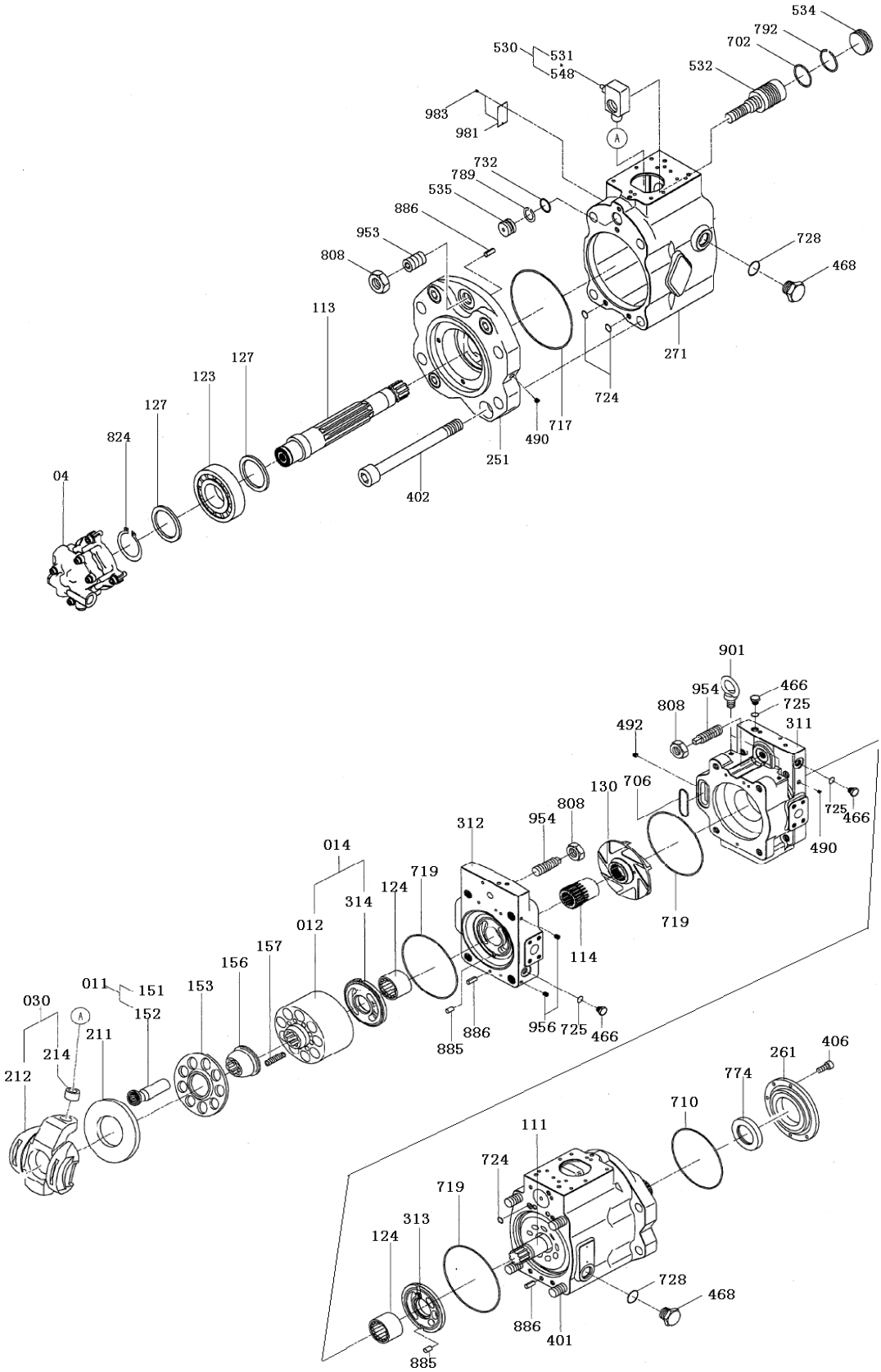

主泵（Bomba principal）

序号 NO.	零件代号 Código de peça	零件名 Nome de peça	NOME DE PEÇA	数量 QTD.	服务代码 CÓDIGO DE SERVIÇO	适用机号 CÓDIGO DE SÉRIE	互换性 PERMUTABILIDADE	替换零件 PEÇA SUBSTITUÍVA	
								零件代号 Código de peça	数量 QTD.
492	860125683	堵头 VZ50101400	Plugue	1					
531	860125684	倾斜销 2925130-0031	Pino oscilante	2					
532	860125685	伺服柱塞 2924490-0041	Pistão	2					
534	860125686	挡柱（L）2953801865	Bujão(L)	2					
535	860125687	挡柱（S）2953801864	Bujão(S)	2					
548	860126783	销 29253802202	Pino	2					
702	860126784	O 型圈 00RBG40W	O-Anel	2					
706	860126785	O 型圈 00RBG60W	O-Anel	1					
710	860123919	O 型圈 00RBG105W	O-Anel	1					
717	860125692	O 型圈 PCPP170V	O-Anel	2					
719	860125693	O 型圈 PCPP165W	O-Anel	3					
724	860201354	O 型圈 00RBP8W	O-Anel	19					
725	860201355	O 型圈 00RBP11W	O-Anel	6					
728	860201356	O 型圈 00RBP24W	O-Anel	4					
732	860126728	O 型圈 00RBP21W	O-Anel	2					
774	860125698	油封 PTCV55DLV	Vedação de óleo	1					
789	860125699	挡圈 PT2SP21	Anel de retenção	2					
792	860125700	挡圈 PT2SG40	Anel de retenção	2					
808	860126786	螺母 0RNM20	Porca	4					
824	860126729	挡圈 0SR45	Anel de vedação	2					
885	860125703	配油盘销 PJR1014	Pino de disco	2					
886	860126787	弹簧销 0SPV614	Pino de mola	5					
901	860126788	吊环螺栓 0EBM12	Parafuso	2					
953	860125706	内六定位螺钉 PSSSM2035	Parafuso sextavado	2					
954	860125707	内六定位螺钉 2933300-0017	Parafuso sextavado	2					
956	860125708	内六定位螺 PSSSM810-2471	Parafuso sextavado	4					
981	860126789	铭牌 PNPA-2250C	Nome de placa	1					
983	860126754	铆钉 0SK2548	Pino	2					

312700228 先导液压管路 Tublação hidráulica de piloto

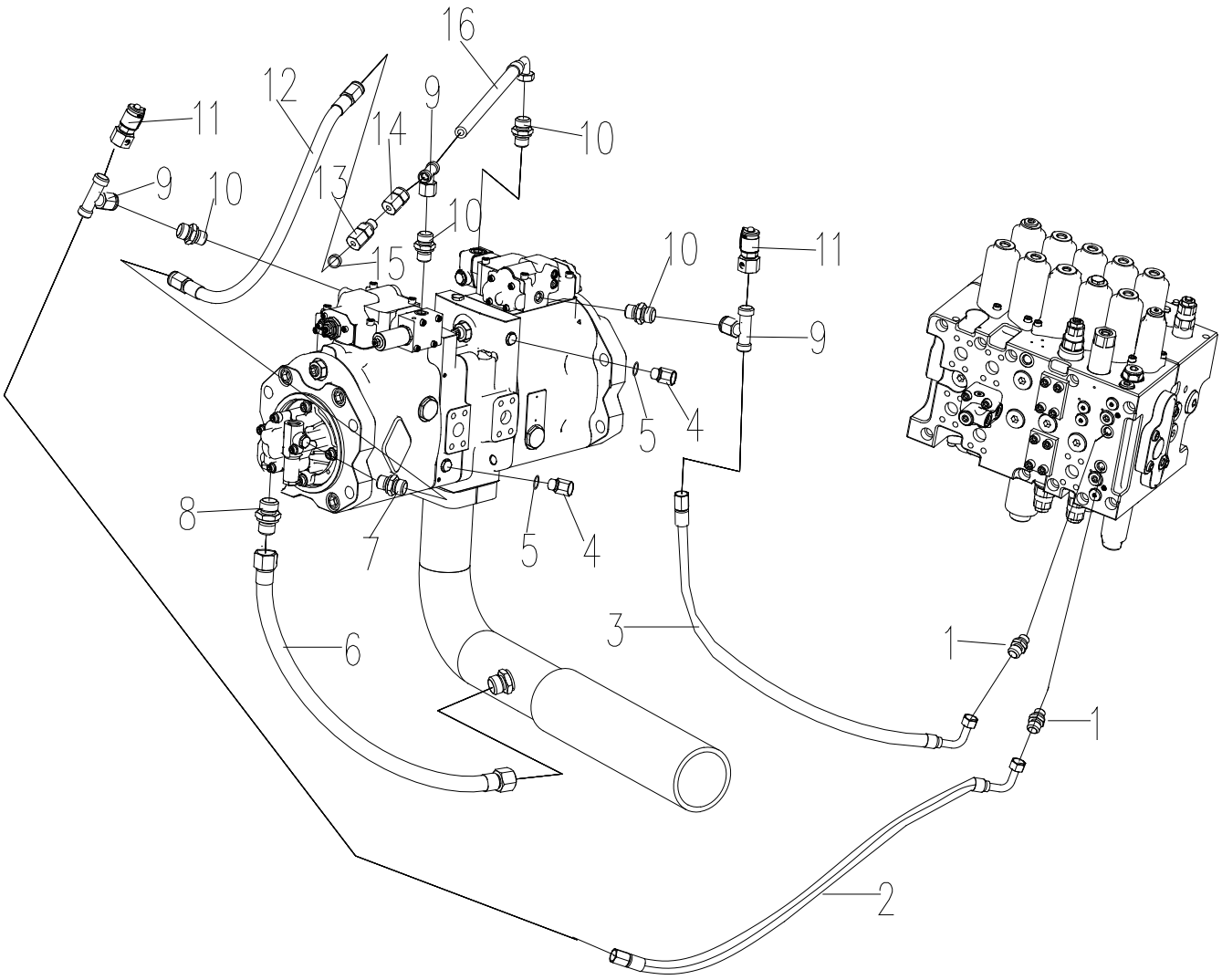

312700228 先导液压管路 Tublação hidráulica de piloto

序号 NO.	零件代号 Código de peça	零件名	NOME DE PEÇA	数量 QTD.	服务代码 CÓDIGO DE SERVIÇO	适用机号 CÓDIGO DE SÉRIE	互换性 PERMUTABILIDADE	替换零件 PEÇA SUBSTITUÍVA	
								零件代号 Código de peça	数量 QTD.
1	803172161	接头	Adaptador	2					
2	803172574	软管总成	Conjunto de mangueira	1					
3	803172776	软管总成	Conjunto de mangueira	1					
4	312601180	接头	Adaptador	2					
5	801102872	O 形圈	O anel	2					
6	803172577	软管总成	Conjunto de mangueira	1					
7	803172161	接头	Adaptador	1					
8	803172165	接头	Adaptador	1					
9	803166484	接头	Adaptador	9					
10	803172161	接头	Adaptador	4					
11	803302730	测压接头	Adaptador	2					
12	803173018	软管总成	Conjunto de mangueira	1					
13	310600430	接头体	Adaptador	1					
14	803163672	接头	Adaptador	1					
15	803172058	滤油器	Filtro	1					
16	803166228	软管总成	Conjunto de mangueira	1					

312700228 先导液压管路Tubla̧ão hidráulica de piloto

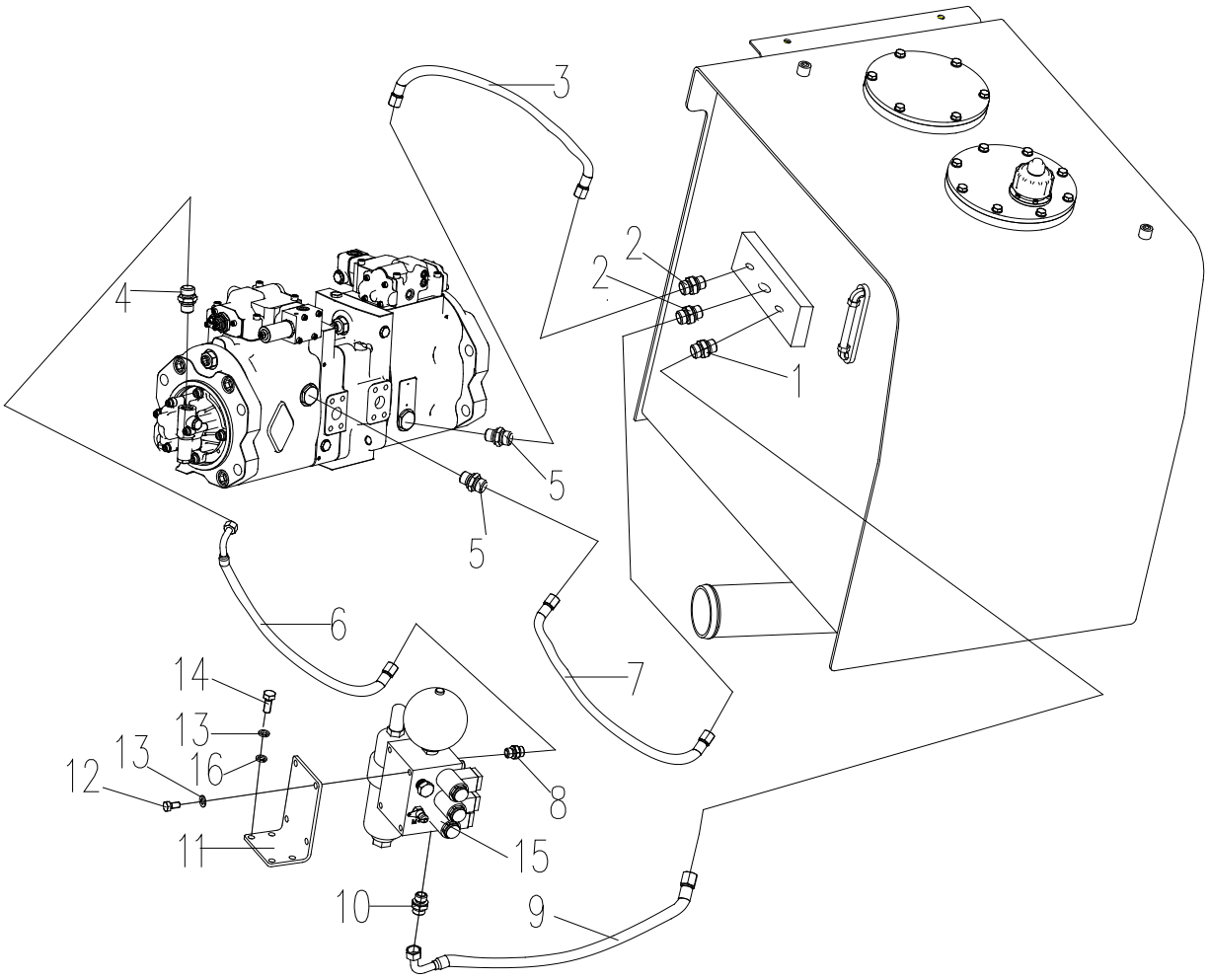

312700228 先导液压管路Tubla̧ão hidráulica de piloto

序号 NO.	零件代号 Código de peça	零件名 Nome de peça	NOME DE PEÇA	数量 QTD.	服务代码 CÓDIGO DE SERVIÇO	适用机号 CÓDIGO DE SÉRIE	互换性 PERMUTABILIDADE	替换零件 PEÇA SUBSTITUÍVA	
								零件代号 Código de peça	数量 QTD.
1	803173835	接头	Adaptador	1					
2	803172366	接头	Adaptador	2					
3	803193827	软管总成	Conjunto de mangueira	8					
4	803172173	接头	Adaptador	1					
5	803172165	接头	Adaptador	2					
6	803176938	软管总成	Conjunto de mangueira	1					
7	803173352	软管总成	Conjunto de mangueira	1					
8	803164850	接头	Adaptador	1					
9	803172854	软管总成	Conjunto de mangueira	1					
10	803105410	接头	Adaptador	1					
11	312500043	支架	Suporte	1					
12	805046472	螺栓 M10×20	Parafuso	4					
13	805338260	垫圈 10	Arruela	8					
14	805046462	螺栓 M10×25	Parafuso	4					
15	803074844	油源块	Bloco	1					
16	805338279	垫圈 10	Arruela	4					

312700228 先导液压管路Tublação hidráulica de piloto

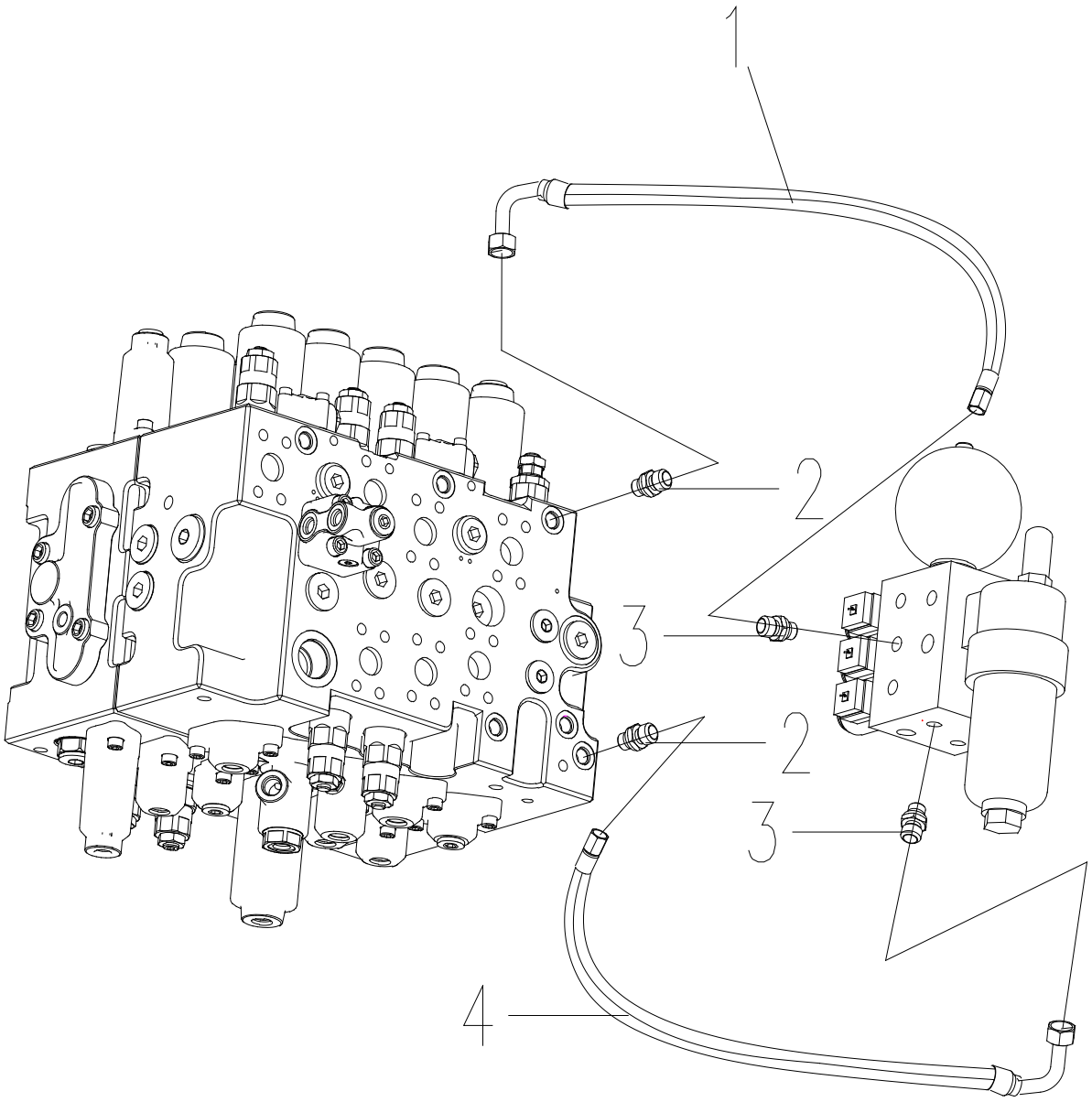

312700228 先导液压管路Tublação hidráulica de piloto

序号 NO.	零件代号 Código de peça	零件名 Nome de peça	NOME DE PEÇA	数量 QTD.	服务代码 CÓDIGO DE SERVIÇO	适用机号 CÓDIGO DE SÉRIE	互换性 PERMUTABILIDADE	替换零件 PEÇA SUBSTITUÍVA	
								零件代号 Código de peça	数量 QTD.
1	803176935	软管总成	Conjunto de mangueira	1					
2	803172161	接头	Adaptador	2					
3	803163582	接头	Adaptador	2					
4	803172802	软管总成	Conjunto de mangueira	1					

312700228 先导液压管路Tublação hidráulica de piloto

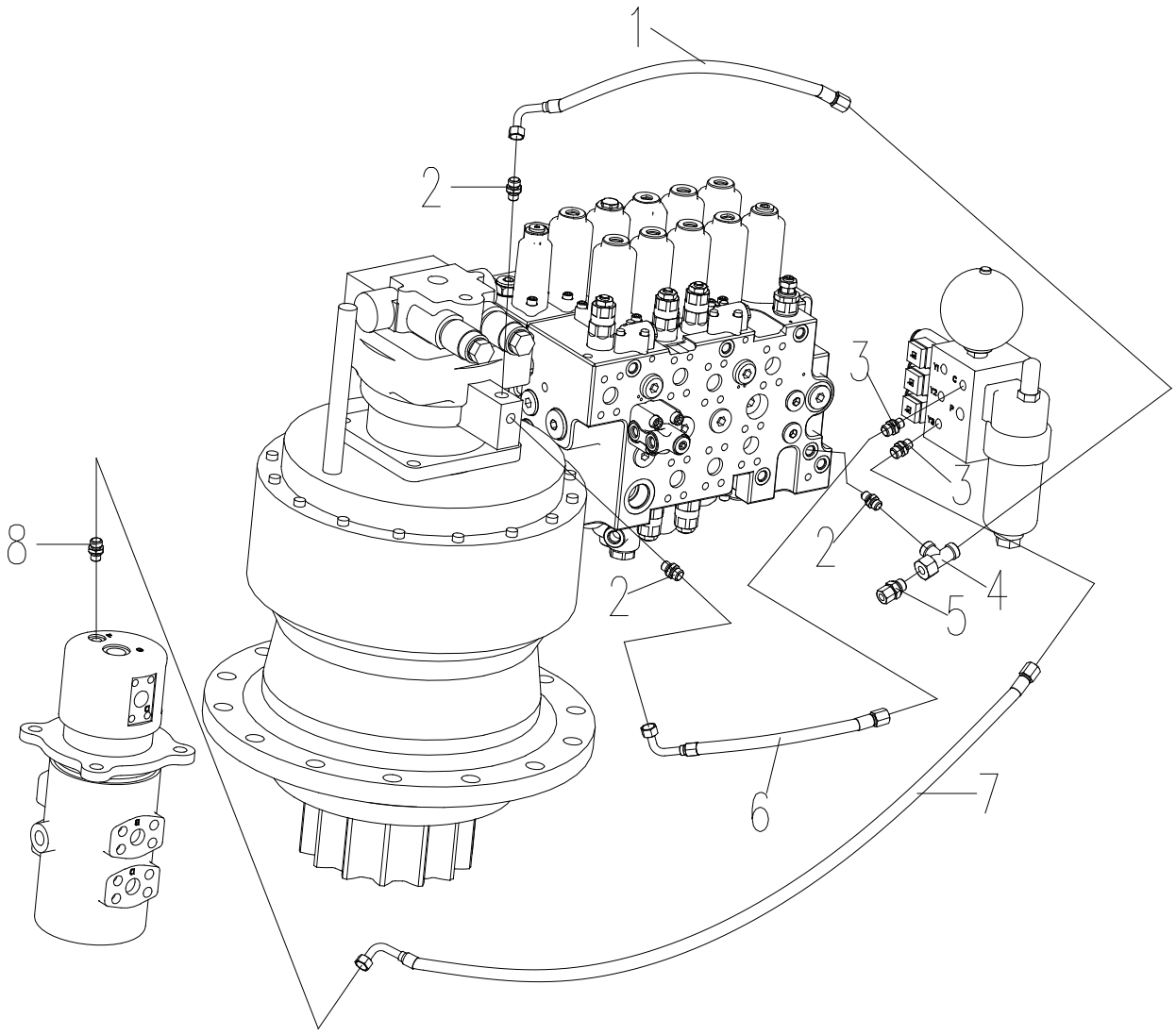

312700228 先导液压管路Tubla̧ão hidráulica de piloto

序号 NO.	零件代号 Código de peça	零件名 Nome de peça	NOME DE PEÇA	数量 QTD.	服务代码 CÓDIGO DE SERVIÇO	适用机号 CÓDIGO DE SÉRIE	互换性 PERMUTABILIDADE	替换零件 PEÇA SUBSTITUÍVA	
								零件代号 Código de peça	数量 QTD.
1	803173979	软管总成	Conjunto de mangueira	3					
2	803172161	接头	Adaptador	3					
3	803163582	接头	Adaptador	2					
4	803172316	接头	Adaptador	1					
5	803172162	接头	Adaptador	1					
6	803172853	软管总成	Conjunto de mangueira	1					
7	803190167	软管总成	Conjunto de mangueira	1					
8	803172161	接头	Adaptador	3					

312700228 先导液压管路Tublação hidráulica de piloto

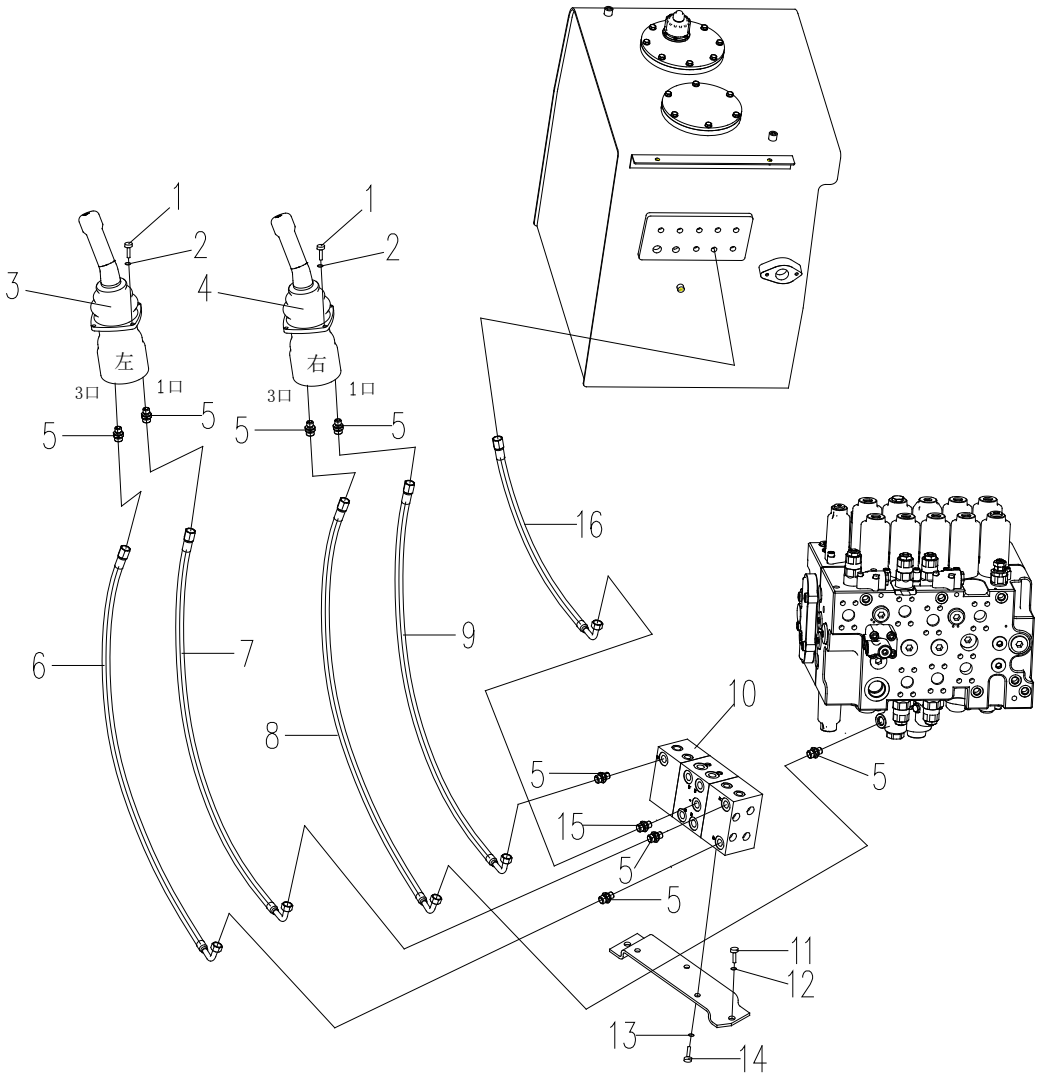

312700228 先导液压管路Tublação hidráulica de piloto

序号 NO.	零件代号 Código de peça	零件名 Nome de peça	NOME DE PEÇA	数量 QTD.	服务代码 CÓDIGO DE SERVIÇO	适用机号 CÓDIGO DE SÉRIE	互换性 PERMUTABILIDADE	替换零件 PEÇA SUBSTITUÍVA	
								零件代号 Código de peça	数量 QTD.
1	805139840	螺钉 M6×25	Parafuso	8					
2	805338258	垫圈 6	Arruela	8					
3	803007152	左先导操纵阀	Válvula	1					
4	803007151	右先导操纵阀	Válvula	1					
5	803172160	接头	Adaptador	8					
6	803173813	软管总成	Conjunto de mangueira	1					
7	803173813	软管总成	Conjunto de mangueira	1					
8	803173385	软管总成	Conjunto de mangueira	1					
9	803173812	软管总成	Conjunto de mangueira	1					
10	312700503	缓冲阀组	Válvula	1					
11	805046485	螺栓 M12×25	Parafuso	2					
12	805338261	垫圈 12	Arruela	2					
13	805338260	垫圈 10	Arruela	3					
14	805046525	螺栓 M10×20	Parafuso	3					
15	803172790	接头	Adaptador	1					
16	803172393	软管总成	Conjunto de mangueira	1					

312700228 先导液压管路Tublação hidráulica de piloto

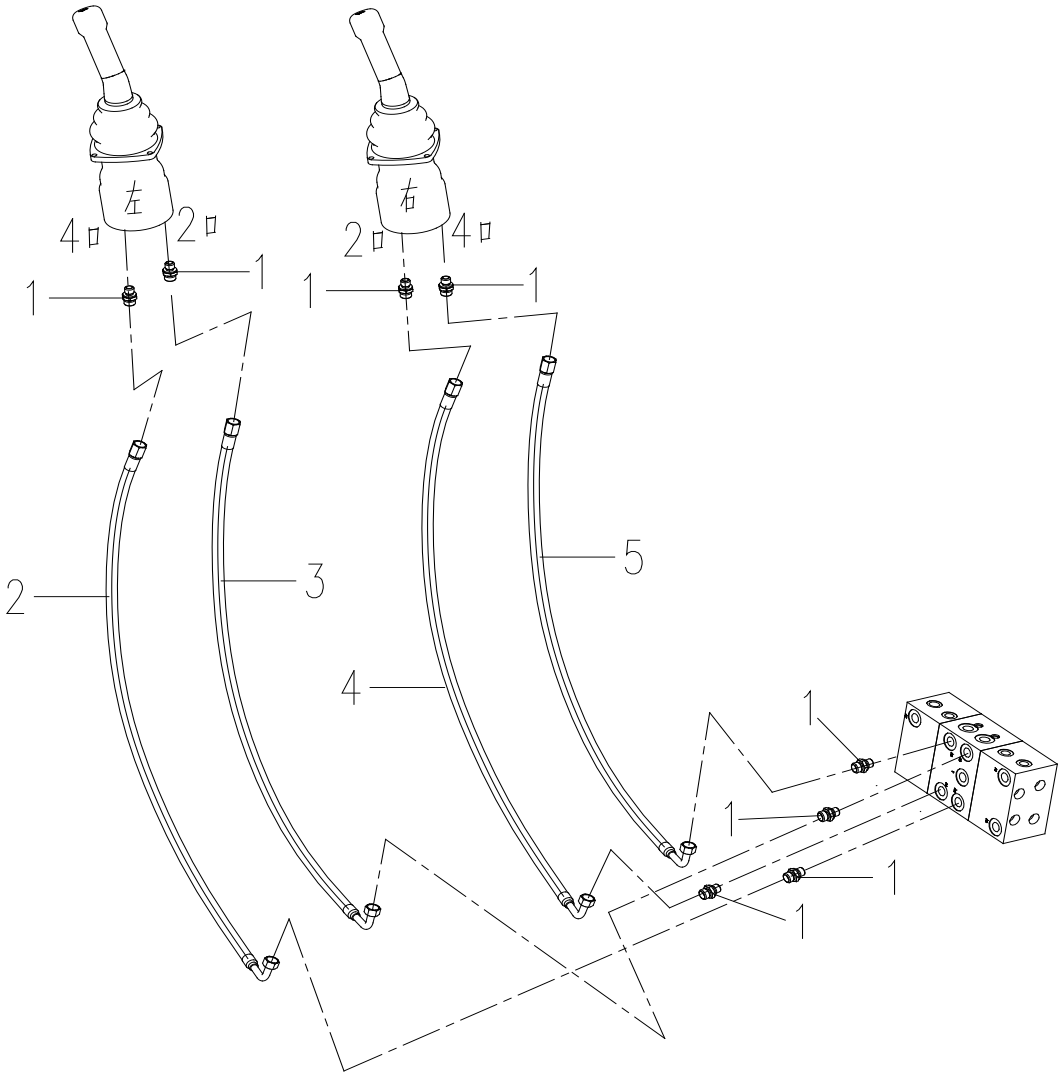

312700228 先导液压管路Tublação hidráulica de piloto

序号 NO.	零件代号 Código de peça	零件名 Nome de peça	NOME DE PEÇA	数量 QTD.	服务代码 CÓDIGO DE SERVIÇO	适用机号 CÓDIGO DE SÉRIE	互换性 PERMUTABILIDADE	替换零件 PEÇA SUBSTITUÍVA	
								零件代号 Código de peça	数量 QTD.
1	803172160	接头	Adaptador	8					
2	803173813	软管总成	Conjunto de mangueira	1					
3	803173813	软管总成	Conjunto de mangueira	1					
4	803173812	软管总成	Conjunto de mangueira	1					
5	803173812	软管总成	Conjunto de mangueira	1					

312700228 先导液压管路Tublação hidráulica de piloto

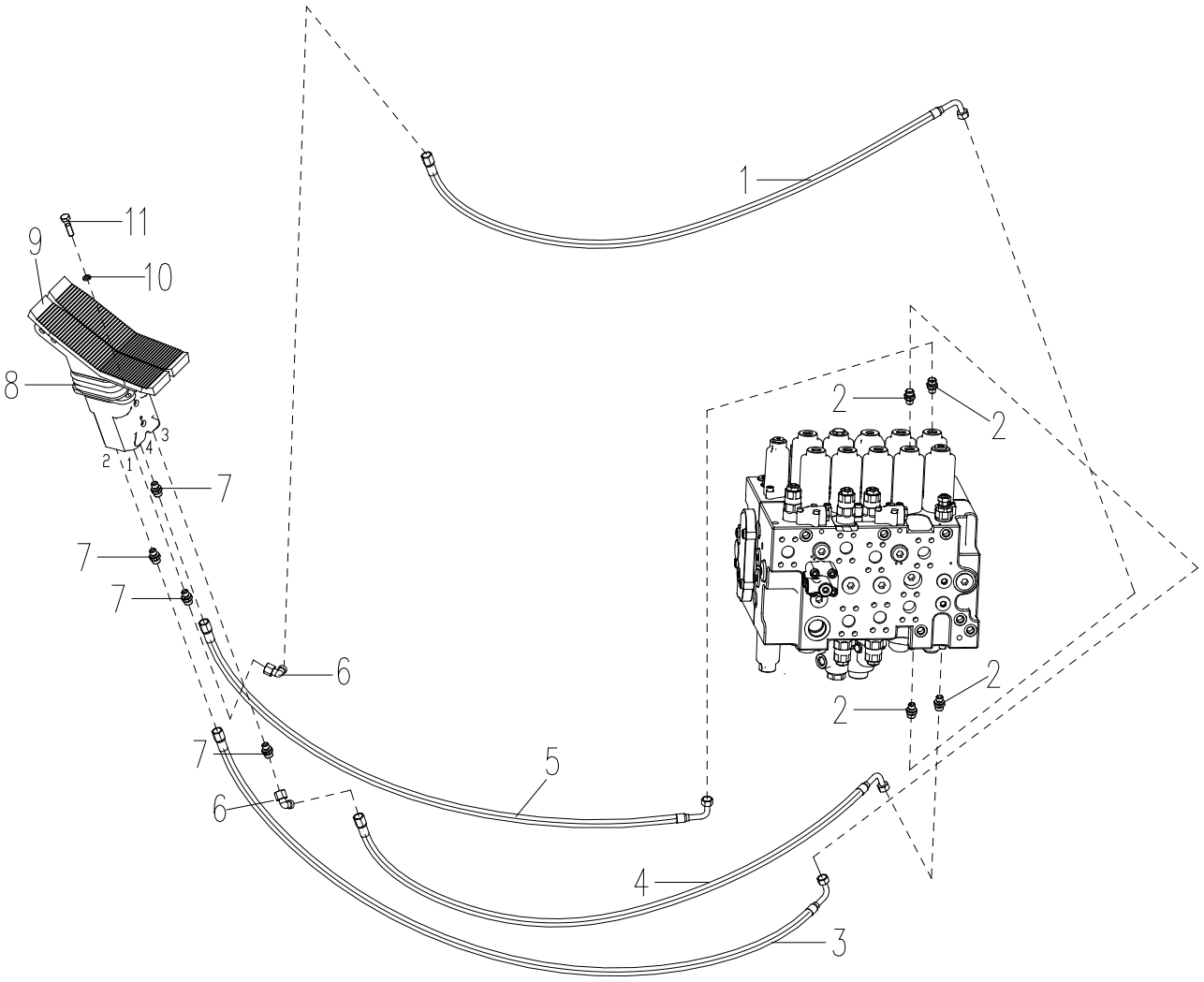

312700228 先导液压管路Tubla̧ão hidráulica de piloto

序号 NO.	零件代号 Código de peça	零件名 Nome de peça	NOME DE PEÇA	数量 QTD.	服务代码 CÓDIGO DE SERVIÇO	适用机号 CÓDIGO DE SÉRIE	互换性 PERMUTABILIDADE	替换零件 PEÇA SUBSTITUÍVA	
								零件代号 Código de peça	数量 QTD.
1	803182765	软管总成	Conjunto de mangueira	1					
2	803172160	接头	Adaptador	4					
3	803173396	软管总成	Conjunto de mangueira	1					
4	803172351	软管总成	Conjunto de mangueira	1					
5	803176919	软管总成	Conjunto de	1					
6	803163572	接头	Adaptador	2					
7	803172161	接头	Adaptador	4					
8	803007248	行走先导阀	Válvula	1					
9	803202206	踏板	Pedal	1					
10	805338260	垫圈 10	Arruela	4					
11	805046527	螺栓 M10×35	Parafuso	4					

312700228 先导液压管路Tubla̧ão hidráulica de piloto

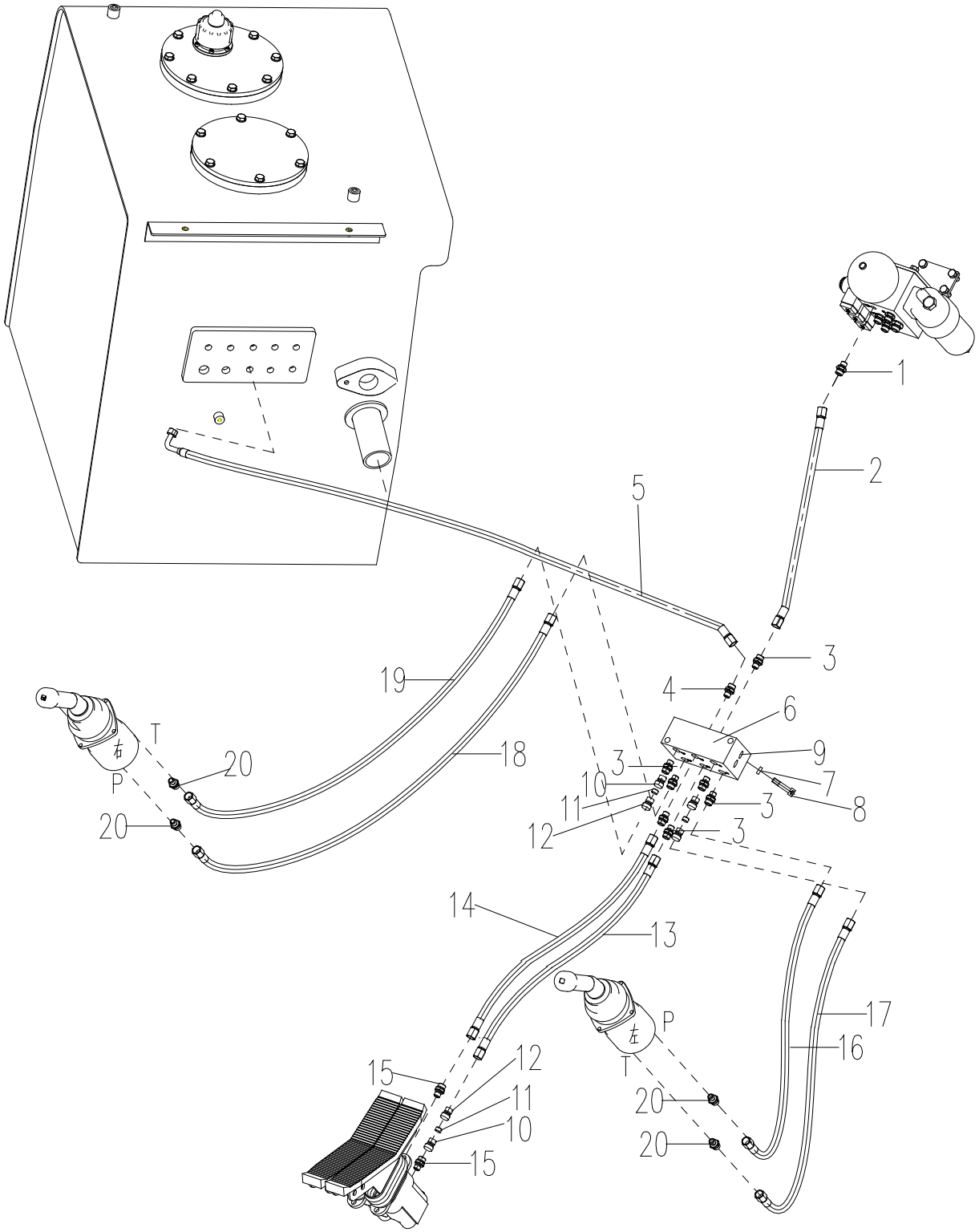

312700228 先导液压管路Tublação hidráulica de piloto

序号 NO.	零件代号 Código de peça	零件名 Nome de peça	NOME DE PEÇA	数量 QTD.	服务代码 CÓDIGO DE SERVIÇO	适用机号 CÓDIGO DE SÉRIE	互换性 PERMUTABILIDADE	替换零件 PEÇA SUBSTITUÍVA	
								零件代号 Código de peça	数量 QTD.
1	803163582	接头	Adaptador	1					
2	803173382	软管总成	Conjunto de mangueira	1					
3	803166495	接头	Adaptador	7					
4	803169464	接头	Adaptador	1					
5	803172101	软管总成	Conjunto de mangueira	1					
6	310600432	集油块	Bloco	1					
7	805300014	垫圈 10	Arruela	2					
8	805000518	螺栓 M10×60	Parafuso	2					
9	803111489	堵头	Plugue	2					
10	803163672	接头	Adaptador	3					
11	803172058	滤油器	Filtro	3					
12	310600430	接头体	Adaptador	3					
13	803172796	软管总成	Conjunto de mangueira	1					
14	803172796	软管总成	Conjunto de mangueira	1					
15	803172161	接头	Adaptador	2					
16	803173589	软管总成	Conjunto de mangueira	1					
17	803182809	软管总成	Conjunto de mangueira	1					
18	803172242	软管总成	Conjunto de mangueira	1					
19	803172197	软管总成	Conjunto de mangueira	1					
20	803172160	接头	Adaptador	4					

312700228 先导液压管路 Tublação hidráulica de piloto

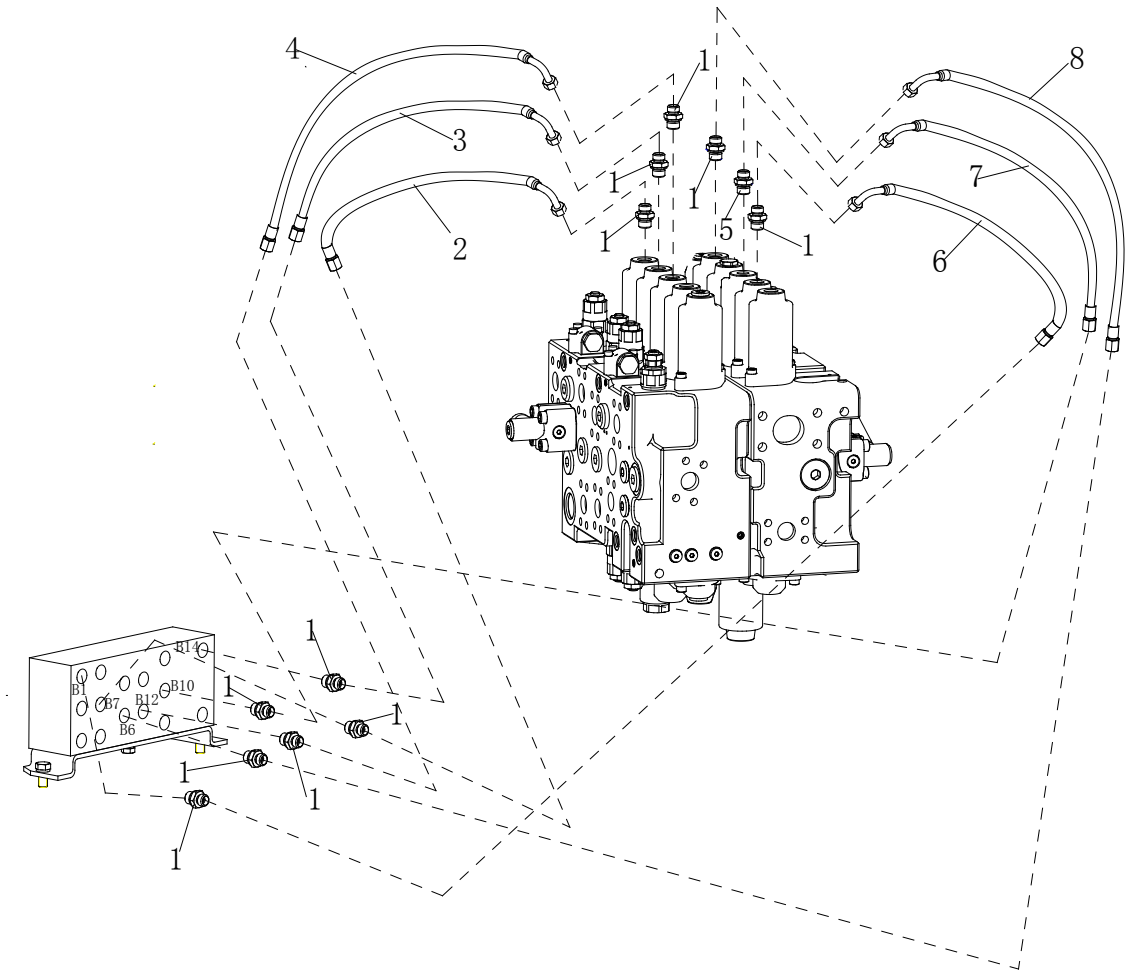

312700228 先导液压管路Tubla̧ão hidráulica de piloto

序号 NO.	零件代号 Código de peça	零件名 Nome de peça	NOME DE PEÇA	数量 QTD.	服务代码 CÓDIGO DE SERVIÇO	适用机号 CÓDIGO DE SÉRIE	互换性 PERMUTABILIDADE	替换零件 PEÇA SUBSTITUÍVA	
								零件代号 Código de peça	数量 QTD.
1	803172160	接头	Adaptador	11					
2	803172242	软管总成	Conjunto de mangueira	1					
3	803172847	软管总成	Conjunto de mangueira	1					
4	803172847	软管总成	Conjunto de mangueira	1					
5	803172161	接头	Adaptador	1					
6	803172205	软管总成	Conjunto de mangueira	1					
7	803172849	软管总成	Conjunto de mangueira	1					
8	803172804	软管总成	Conjunto de mangueira	1					

312700228 先导液压管路Tublação hidráulica de piloto

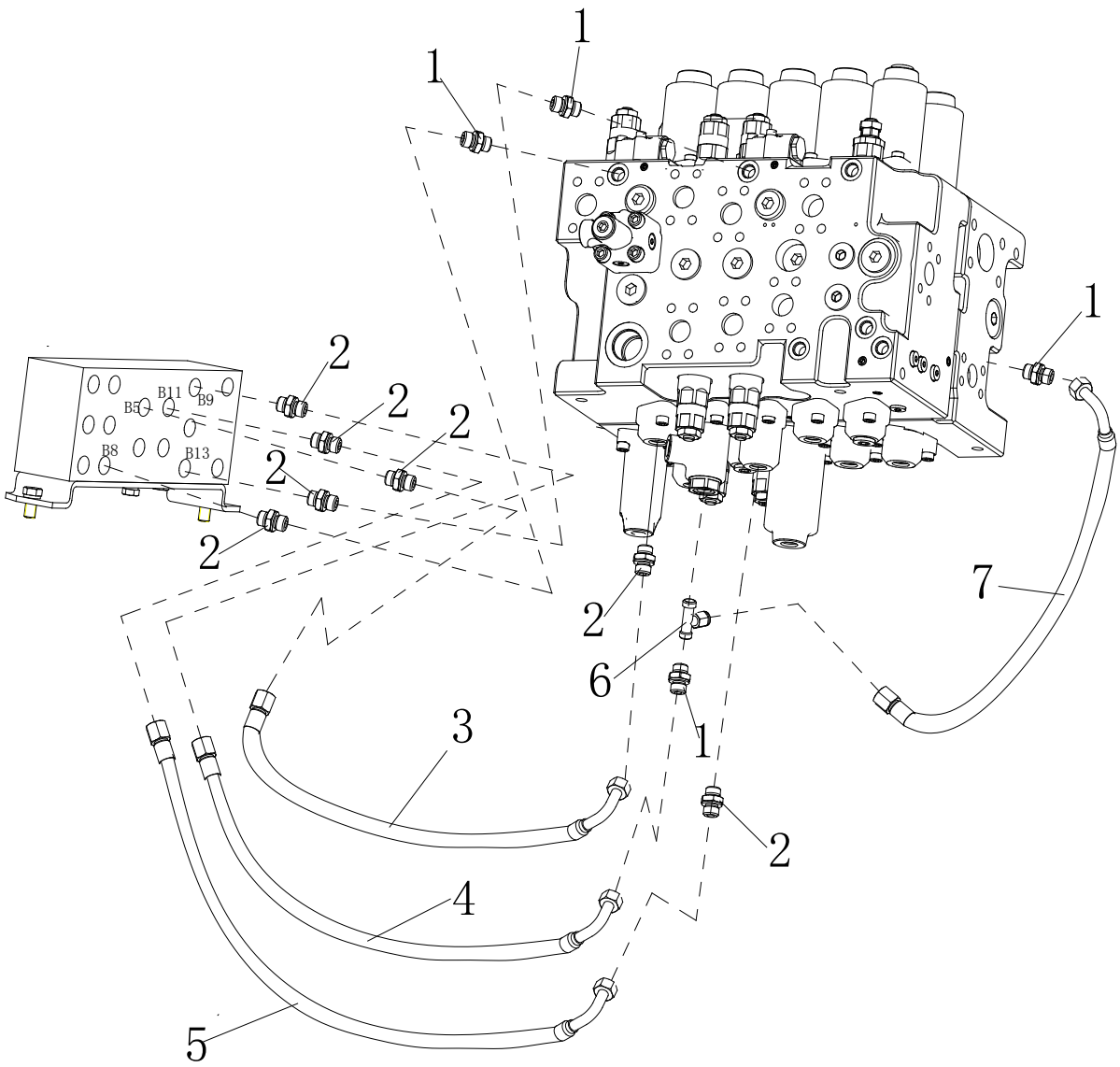

312700228 先导液压管路Tubla̧ão hidráulica de piloto

序号 NO.	零件代号 Código de peça	零件名 Nome de peça	NOME DE PEÇA	数量 QTD.	服务代码 CÓDIGO DE SERVIÇO	适用机号 CÓDIGO DE SÉRIE	互换性 PERMUTABILIDADE	替换零件 PEÇA SUBSTITUÍVA	
								零件代号 Código de peça	数量 QTD.
1	803172161	接头	Adaptador	4					
2	803172160	接头	Adaptador	7					
3	803172334	软管总成	Conjunto de mangueira	1					
4	803177259	软管总成	Conjunto de mangueira	1					
5	803177259	软管总成	Conjunto de mangueira	1					
6	803172316	接头	Adaptador	1					
7	803177263	软管总成	Conjunto de mangueira	1					

312700228 先导液压管路Tublação hidráulica de piloto

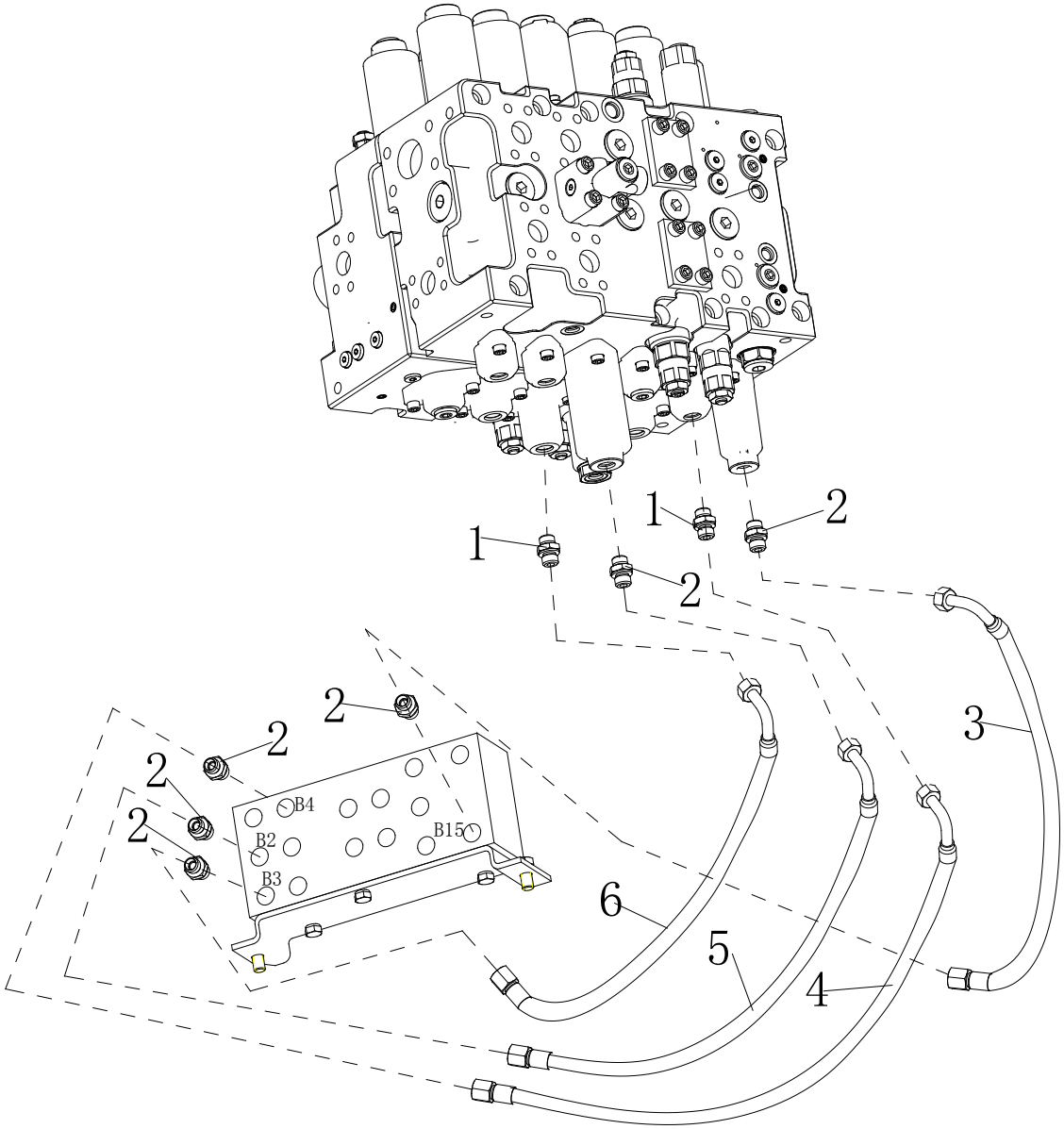

312700228 先导液压管路Tubla̧ão hidráulica de piloto

序号 NO.	零件代号 Código de peça	零件名 Nome de peça	NOME DE PEÇA	数量 QTD.	服务代码 CÓDIGO DE SERVIÇO	适用机号 CÓDIGO DE SÉRIE	互换性 PERMUTABILIDADE	替换零件 PEÇA SUBSTITUÍVA	
								零件代号 Código de peça	数量 QTD.
1	803172161	接头	Adaptador	8					
2	803172160	接头	Adaptador	1					
3	803172334	软管总成	Conjunto de mangueira	1					
4	803173979	软管总成	Conjunto de mangueira	1					
5	803166174	软管总成	Conjunto de mangueira	1					
6	803166174	软管总成	Conjunto de mangueira	1					

312700228 先导液压管路Tublação hidráulica de piloto

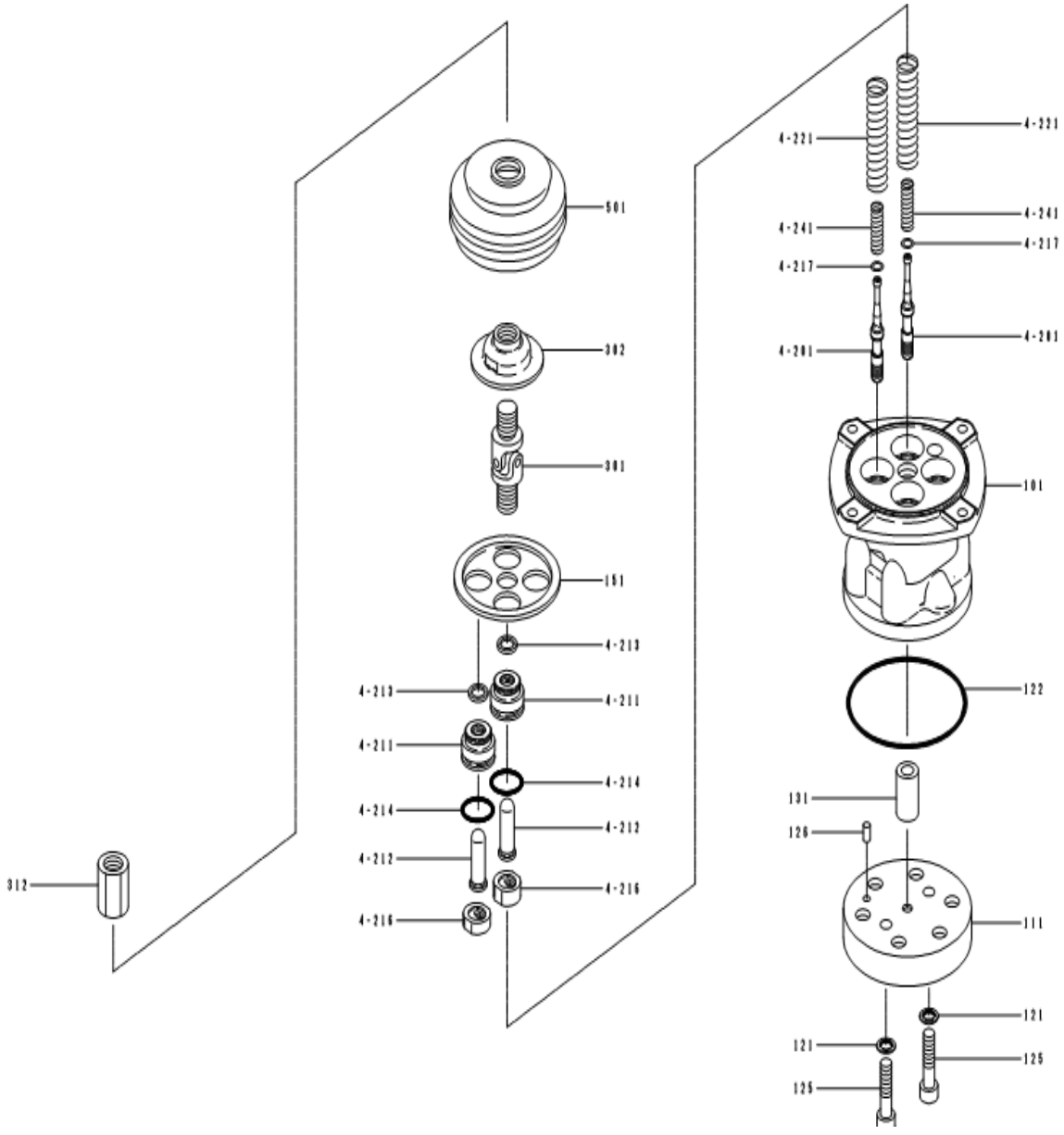

312700228 先导液压管路Tubla̧ão hidráulica de piloto

序号 NO.	零件代号 Código de peça	零件名 Nome de peça	NOME DE PEÇA	数量 QTD.	服务代码 CÓDIGO DE SERVIÇO	适用机号 CÓDIGO DE SÉRIE	互换性 PERMUTABILIDADE	替换零件 PEÇA SUBSTITUÍVA	
								零件代号 Código de peça	数量 QTD.
221	803009099	弹簧	Mola	0					
221	803009100	弹簧	Mola	0					
241	803009101	弹簧	Mola	0					
241	803009102	弹簧	Mola	0					
241	803009103	弹簧	Mola	4					
241	803009104	弹簧	Mola	0					
291	803009105	密封	Seat	0					
291	803009106	密封	Seat	0					
292	803009107	轴承钢球	Bola de aço de rolamento	0					
293	803009108	插头	Plugue	0					
294	803009109	O 型圈	O-Anel	0					
295	803009110	塞子	Plugue	0					
301	803009111	联合	Adaptador	1					
302	803009112	镶板	Placa	0					
302	803009113	镶板	Placa	1					
312	803009114	螺母	Porca	1					
315	803009115	螺母	Porca	1					
457	803009116	衬套	Luva	1					
459	803009117	连接器	Conector	2					
479	803009118	绝缘器	Insulator	0					
501	803009119	波纹管	Tubo corrugado	1					

312700228 先导液压管路Tublação hidráulica de piloto

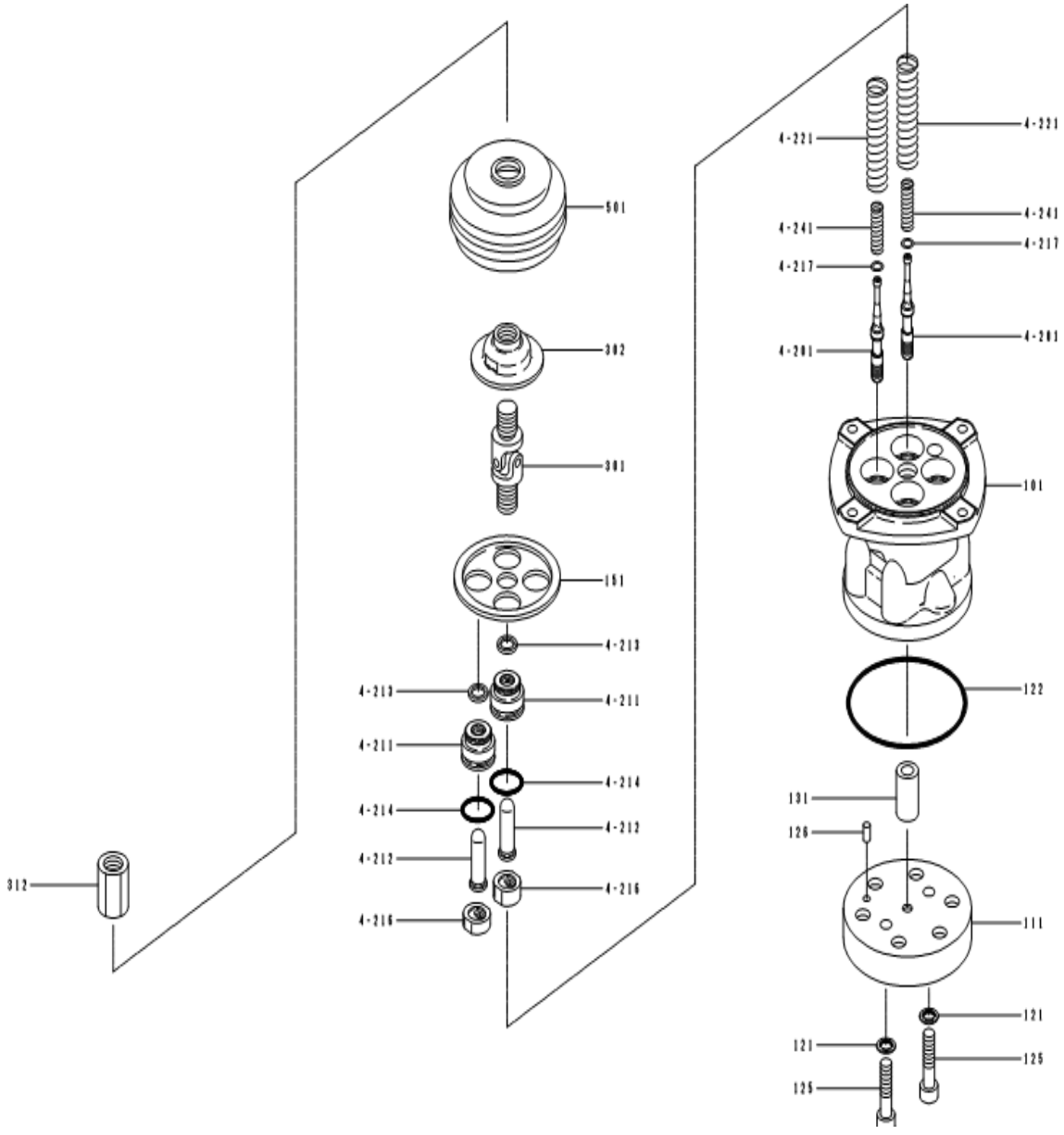

312700228 先导液压管路Tublação hidráulica de piloto

序号 NO.	零件代号 Código de peça	零件名 Nome de peça	NOME DE PEÇA	数量 QTD.	服务代码 CÓDIGO DE SERVIÇO	适用机号 CÓDIGO DE SÉRIE	互换性 PERMUTABILIDADE	替换零件 PEÇA SUBSTITUÍVA	
								零件代号 Código de peça	数量 QTD.
501	803009120	波纹管	Tubo corrugado	0					
601	803009121	拉手分总成	Conjunto de	1					
601	803009122	拉手分总成	Conjunto e	0					
701	803009123	塞子	Plugue	6					

312700228 先导液压管路Tublação hidráulica de piloto

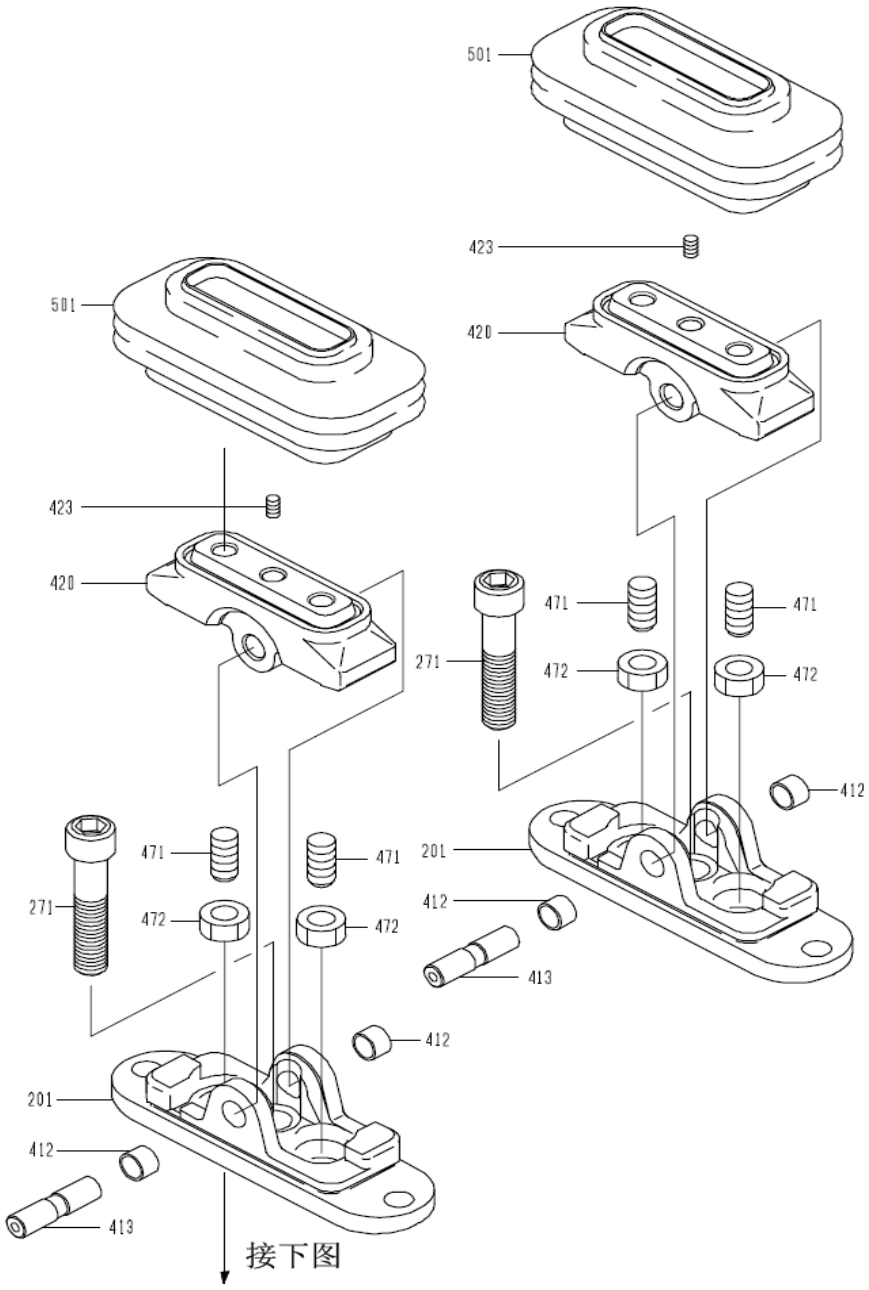

312700228 先导液压管路Tubla̧ão hidráulica de piloto

序号 NO.	零件代号 Código de peça	零件名 Nome de peça	NOME DE PEÇA	数量 QTD.	服务代码 CÓDIGO DE SERVIÇO	适用机号 CÓDIGO DE SÉRIE	互换性 PERMUTABILIDADE	替换零件 PEÇA SUBSTITUÍVA	
								零件代号 Código de peça	数量 QTD.
201	803009028	盖子	Tampa	2					
271	803009046	螺栓	Parafuso	0					
412	803009060	杜套管	Bucha	4					
413	803009061	凸轮轴	Eixo de roda	2					
420	803009062	凸轮	Cam Grátis	2					
423	803009063	调整螺栓	Parafuso de ajuste	2					
471	803009064	螺钉	Parafuso	4					
472	803009065	螺母	Porca	4					
501	803009068	波纹管	Tubo corrugado	2					

312700228 先导液压管路Tubla̧ão hidráulica de piloto

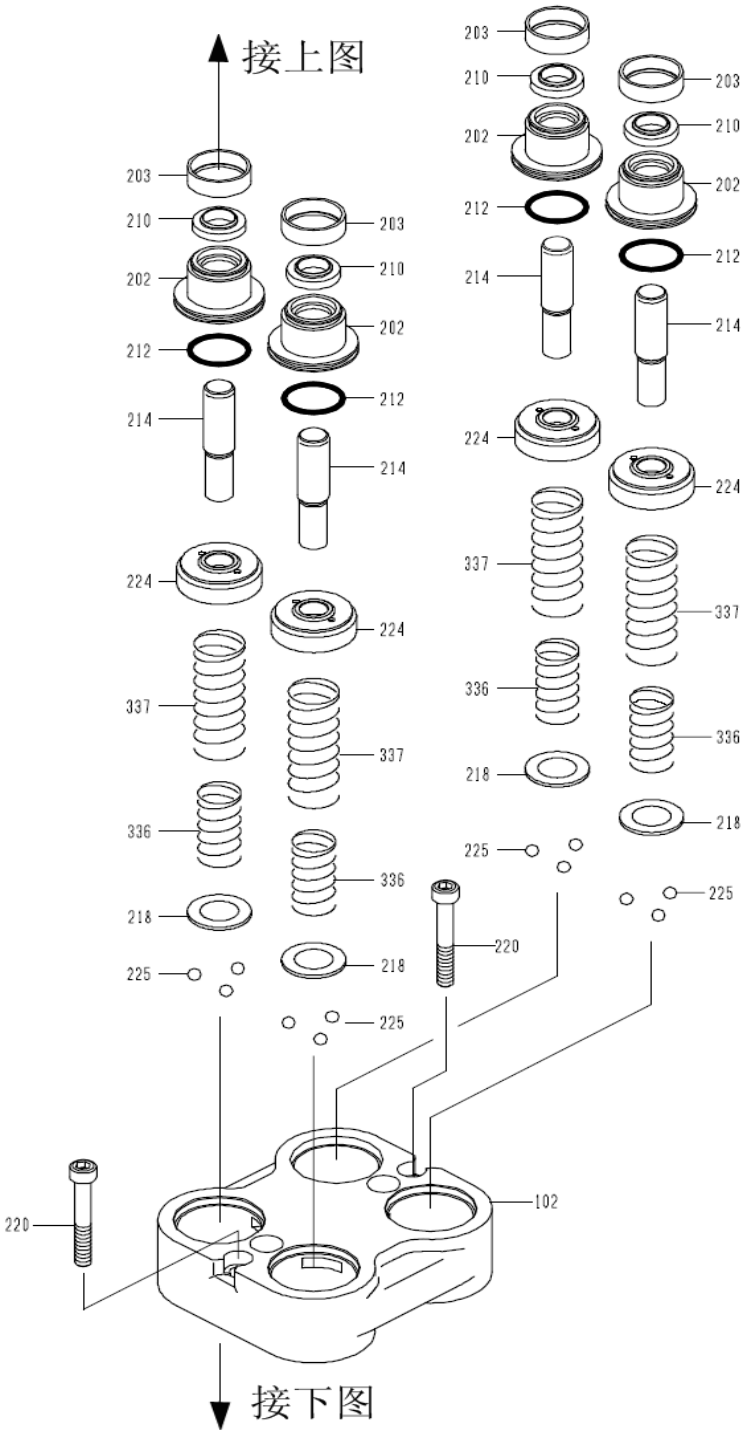

312700228 先导液压管路Tublação hidráulica de piloto

序号 NO.	零件代号 Código de peça	零件名 Nome de peça	NOME DE PEÇA	数量 QTD.	服务代码 CÓDIGO DE SERVIÇO	适用机号 CÓDIGO DE SÉRIE	互换性 PERMUTABILIDADE	替换零件 PEÇA SUBSTITUÍVA	
								零件代号 Código de peça	数量 QTD.
202	803009029	塞子	Plugue	0					
202	803009030	塞子	Plugue	4					
203	803009031	润滑油	Lubrificante	4					
210	803009032	垫套	Luva	4					
212	803009034	O 型圈	O-Anel	4					
214	803009036	推杆	haste	4					
218	803009039	弹簧座	Assento de mola	4					
220	803009040	螺丝	Parafuso.	0					
224	803009043	活塞	Pistão	4					
225	803009044	轴承钢球	Bola de aço de rolamento	0					
225	803009045	轴承钢球	Bola de aço de rolamento	12					
336	803009046	弹簧	Plugue	4					
337	803009047	弹簧	Plugue	4					

803074844 先导油源阀组 Conjunto de válvulas de alimentação de de óleo piloto

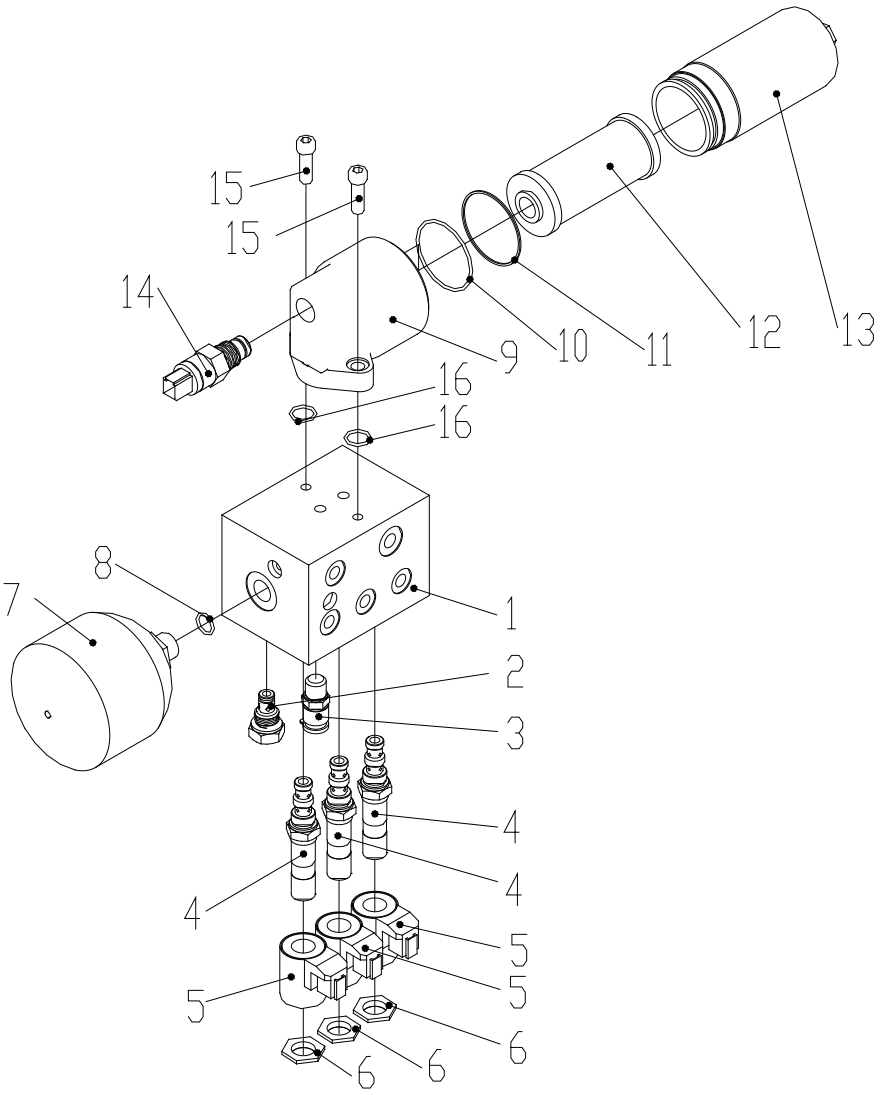

803074844 先导油源阀组 Conjunto de válvulas de alimentação de de óleo piloto

序号 No.	零件代号 Código de peça	零件名 Nome de peça	PART NAME Nome de peça	数量 Qtd.	服务代码 Código de serviço	适用机号 Código de série	互换性 Permutabilidade	替换零件 Peças substíveis	
								零件代号 Código de peça	数量 Qtd.
1	860202591	阀块	Bloco de válvula	1					
2	860202592	单向阀	Válvulaundireciona	1					
3	860202593	测压接头	conexão	1					
4	860202594	电磁阀阀体	válvula	3					
5	860202595	线圈	bobina	3					
6	860202596	锁紧螺帽	porca debloqueio	3					
7	860202597	蓄能器	AcumulaDor	1					
8	860202598	O 形圈 φ17.8×2.4	O-anel	1					
9	860202599	滤头	Filtro	1					
10	860202600	O 形圈 φ60.2×2.4	O- anel	1					
11	860202601	挡圈 φ64.8× φ	O-anel	1					
12	803182167	滤芯	Núcleo de filitro	1					
13	860202603	滤壳	Corpo de filtro	1					
14	860202604	发讯器	Annunciador	1					
15	860202605	内六角螺钉	Parafuso	2					
16	860202606	O 形圈 φ19.8×2.4	O- anel	2					

312700131 电气系统 Sistema elétrico

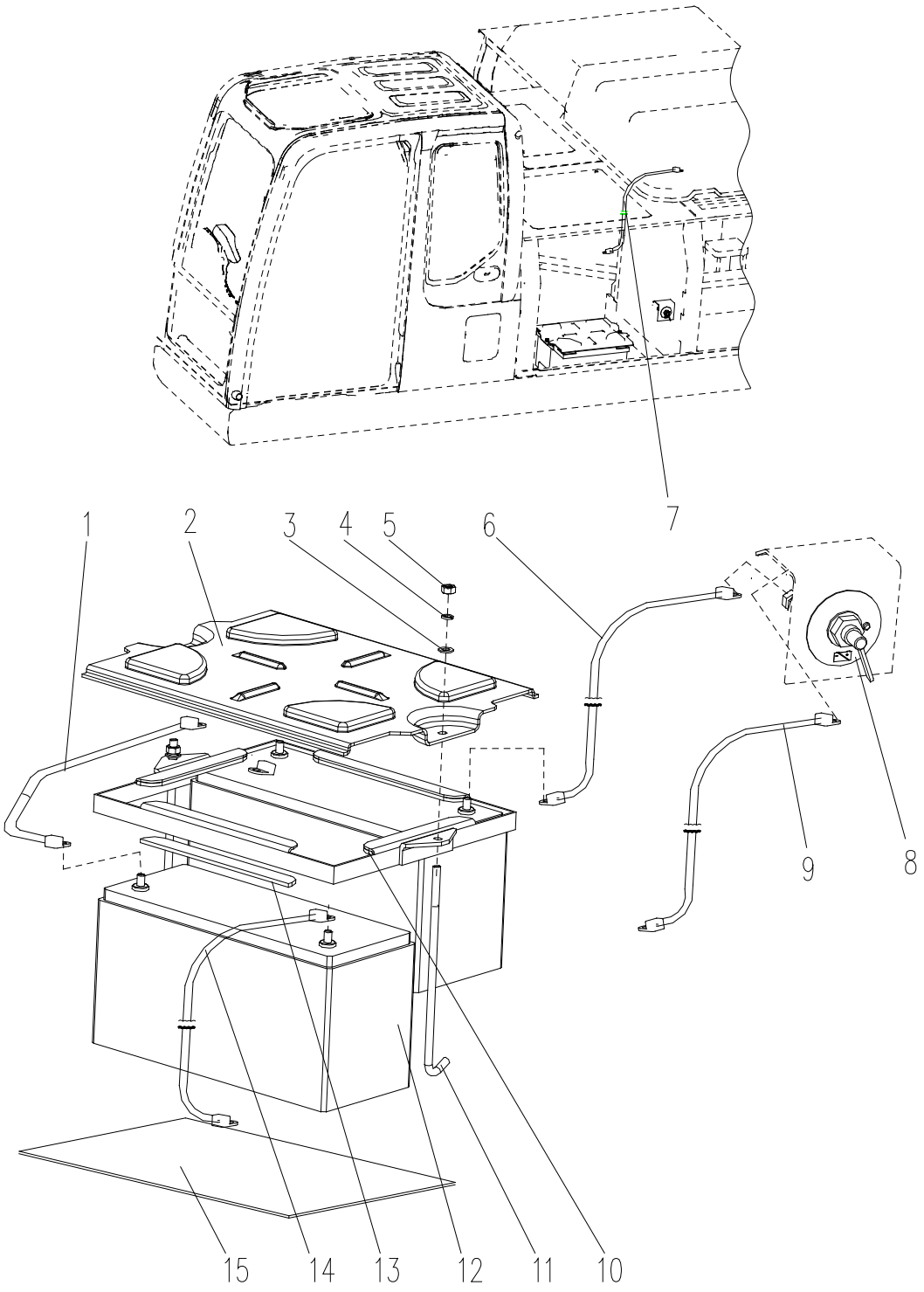

312700131 电气系统 Sistema elétrico

序号 NO.	零件代号 Código de peça	零件名 Nome de pe;a	NOME DE PEÇA	数量 QTD.	服务代码 CÓDIGO DE SERVIÇO	适用机号 CÓDIGO DE SÉRIE	互换性 PERMUTABILIDADE	替换零件 PEÇA SUBSTITUÍVA	
								零件代号 Código de peça	数量 QTD.
1	803609680	电瓶线 XGXD300A-10	Cabo de bateria	1					
2	312000787	电瓶上盖	Tampa de bateria	1					
3	805338279	垫圈 10	Arruela	2					
4	805338260	垫圈 10	Arruela	2					
5	805238371	螺母 M10	Porca	2					
6	803608929	电瓶线 XGXD700A-10	Cabo de bateria	1					
7	312700128	电瓶线XGXD450A-10/12	Cabo de bateria	1					
8	803608695	电源总开关	Interruptor de alimentação	1					
9	312700127	电瓶线XGXD2700A-10/12	Cabo de bateria	1					
10	312600268	橡胶垫	Tapete de borracha	2					
11	310800196	电瓶拉杆	Haste Bateria	2					
12	803502471	电瓶	Tapete de	2					
13	312600269	橡胶垫	borracha	2					
14	803608674	电瓶线 XGXD400A-10	Cabo de bateria	1					
15	312600270	橡胶垫	Tapete de borracha	1					

312700131 电气系统 Sistema elétrico

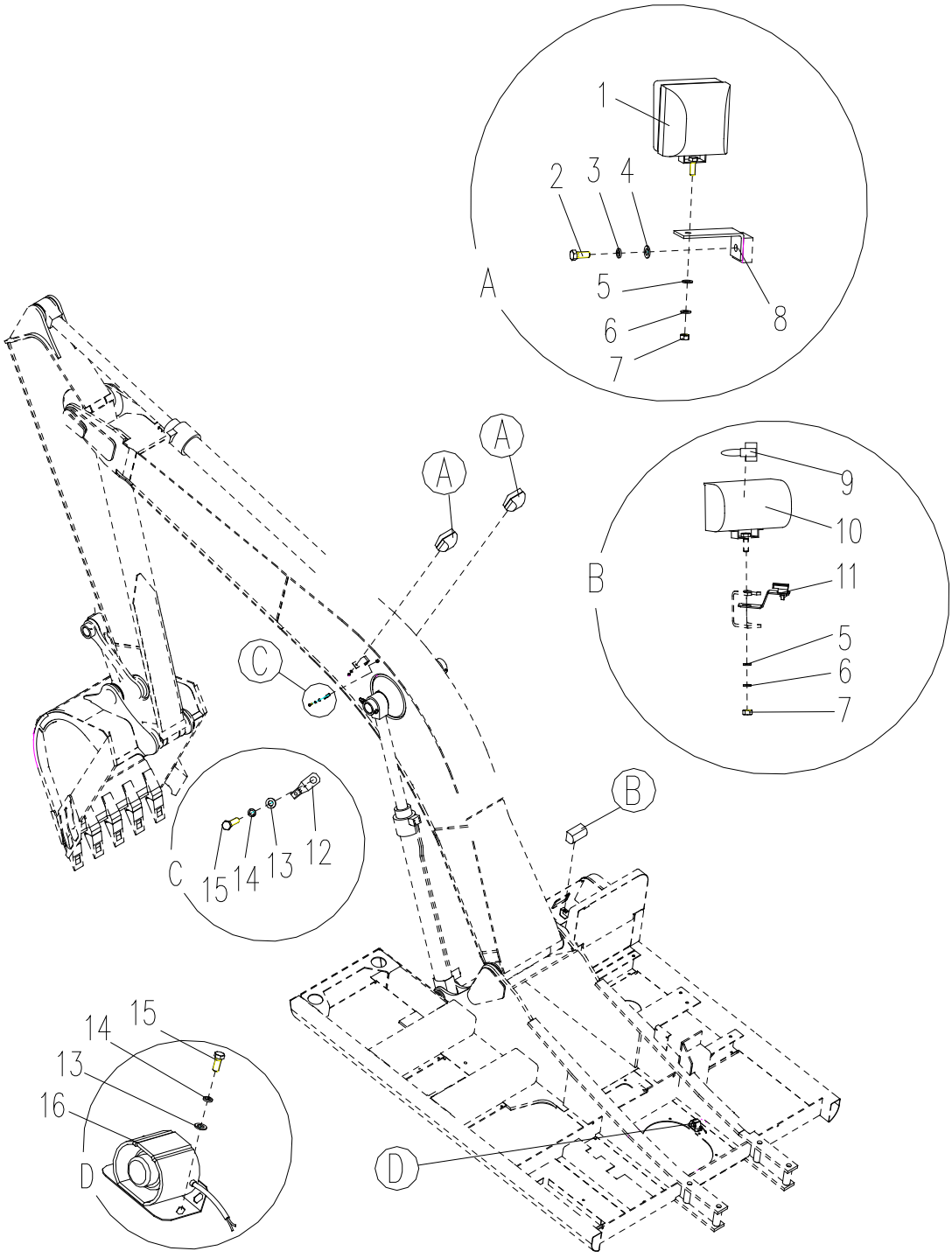

312700131 电气系统 Sistema elétrico

序号 NO.	零件代号 Código de peça	零件名 Nome de peça	NOME DE PEÇA	数量 QTD.	服务代码 CÓDIGO DE SERVIÇO	适用机号 CÓDIGO DE SÉRIE	互换性 PERMUTABILIDADE	替换零件 PEÇA SUBSTITUÍVA	
								零件代号 Código de peça	数量 QTD.
1	803544198	臂灯 24V	Lâmpada	2					
2	805006412	螺栓 M12×30	Parafuso	2					
3	805338261	垫圈 12	Arruela	2					
4	805338281	垫圈 12	Arruela	2					
5	805338279	垫圈 10	Arruela	3					
6	805338260	垫圈 10	Arruela	3					
7	805238371	螺母 M10	Porca	3					
8	310800197	臂灯支架	Suporte de lâmpada	2					
9	803500953	灯泡	Bulbo	1					
10	819909306	8GH002090-253 工作灯	Lâmpada	1					
11	819942295	矢崎安装夹具	Yazaki equipamento de fixação	1					
12	801938227	线束固定夹 ϕ 10-8	Braçadeira	2					
13	805338277	垫圈 8	Arruela	4					
14	805338259	垫圈 8	Arruela	4					
15	805046503	螺栓 M8×16	Parafuso	4					
16	803502500	行走报警器	Alarme	1					

312700131 电气系统 Sistema elétrico

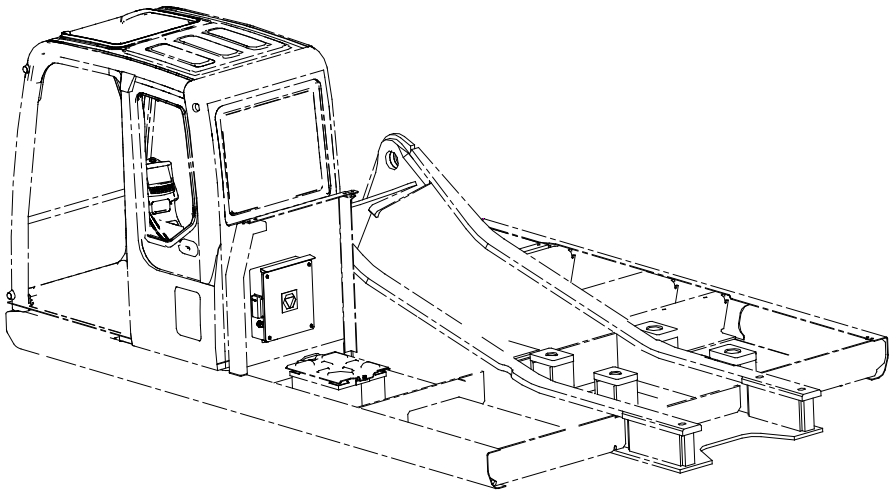

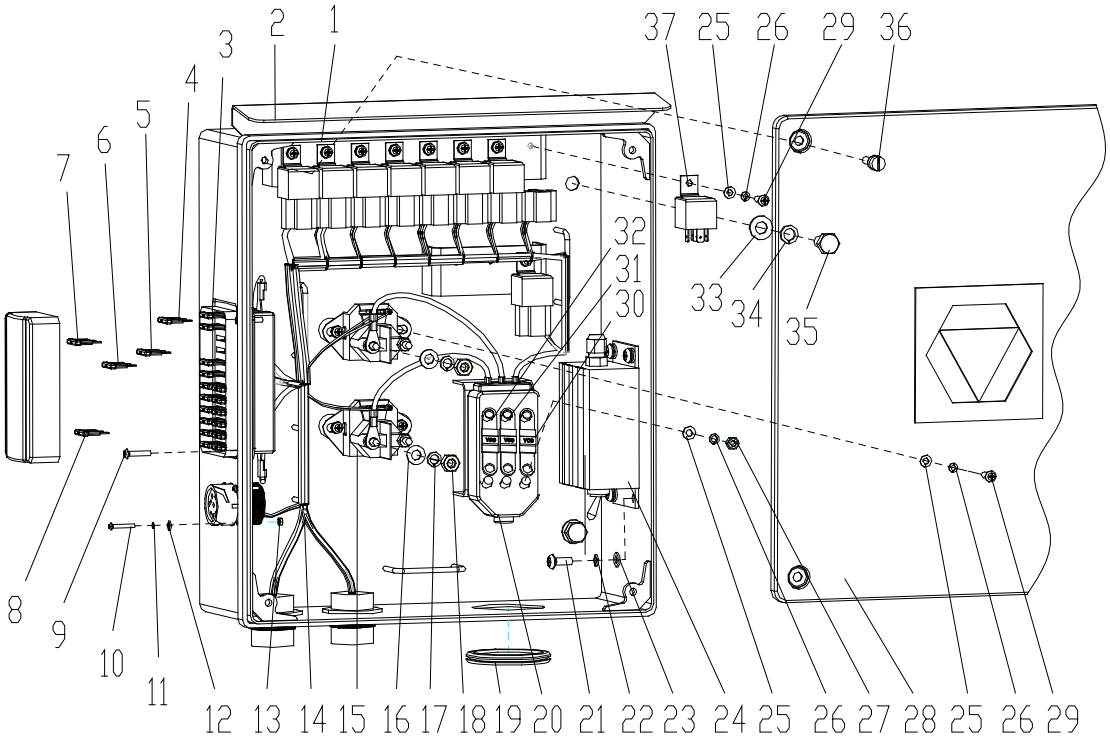

312700131 电气系统 Sistema elétrico

序号 NO.	零件代号 Código de peça	零件名 Nome de peça	NOME DE PEÇA	数量 QTD.	服务代码 CÓDIGO DE SERVIÇO	适用机号 CÓDIGO DE SÉRIE	互换性 PERMUTABILIDADE	替换零件 PEÇA SUBSTITUÍVA	
								零件代号 Código de peça	数量 QTD.
1	312700130	电气控制箱总成	Caixa elétrica	1					
2	312700139	箱体总成	Conjunto de caixa	1					
3	803704537	24P 保险丝盒	Caixa de Fusível	1					
4	803608734	保险丝 5A	Fusível	4					
5	803608735	保险丝 10A	Fusível	10					
6	803608736	保险丝 15A	Fusível	4					
7	803608737	保险丝 20A	Fusível	3					
8	803608738	保险丝 30A	Fusível	3					
9	805004835	10-32UNF 美制螺栓(20)	Parafuso	4					
10	805100262	螺钉 M3×20	Parafuso	4					
11	805300042	垫圈 3	Arruela	4					
12	805300154	垫圈 3	Arruela	4					
13	805200079	螺母 M3	Porca	4					
14	312700138	电气控制箱线束	Arnês de caixa de controle elétrico	1					
15	803670694			2					
16	805338277	继电器	Relé	4					
17	805338259	垫圈 8	Arruela	4					
18	805238378	垫圈 8	Arruela	4					
19	312700961	螺母 M8	Porca	1					
20	803506846	橡胶垫	Tapete de borracha	1					
21	805139890	3P 保险丝盒	Caixa de Fusível	4					
22	805338258	螺钉 M6×16	Parafuso	4					
23	805338275	垫圈 6	Arruela	4					
24	803504596	垫圈 6	Arruela	1					
25	805238482	备用模块	Módulo de reposição	4					
26	310701258	螺母 M5	Porca	1					
27	805338383	箱盖	Tampa de caixa	16					

312700131 电气系统 Sistema elétrico

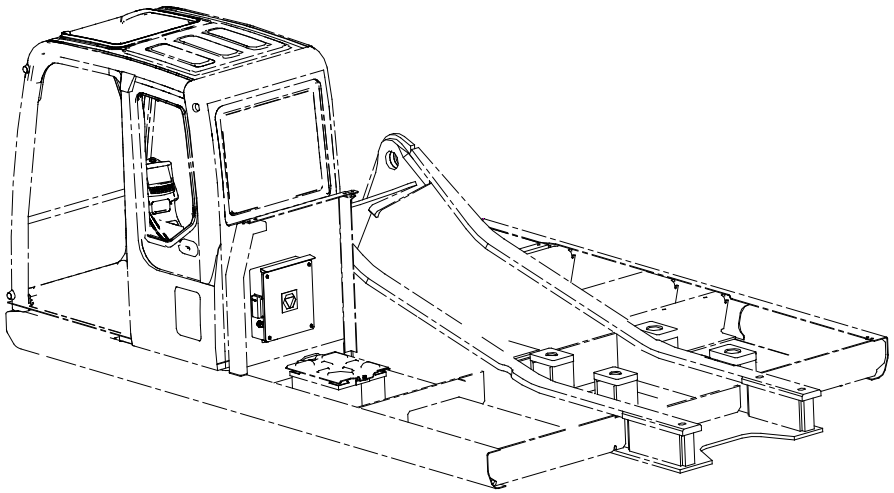

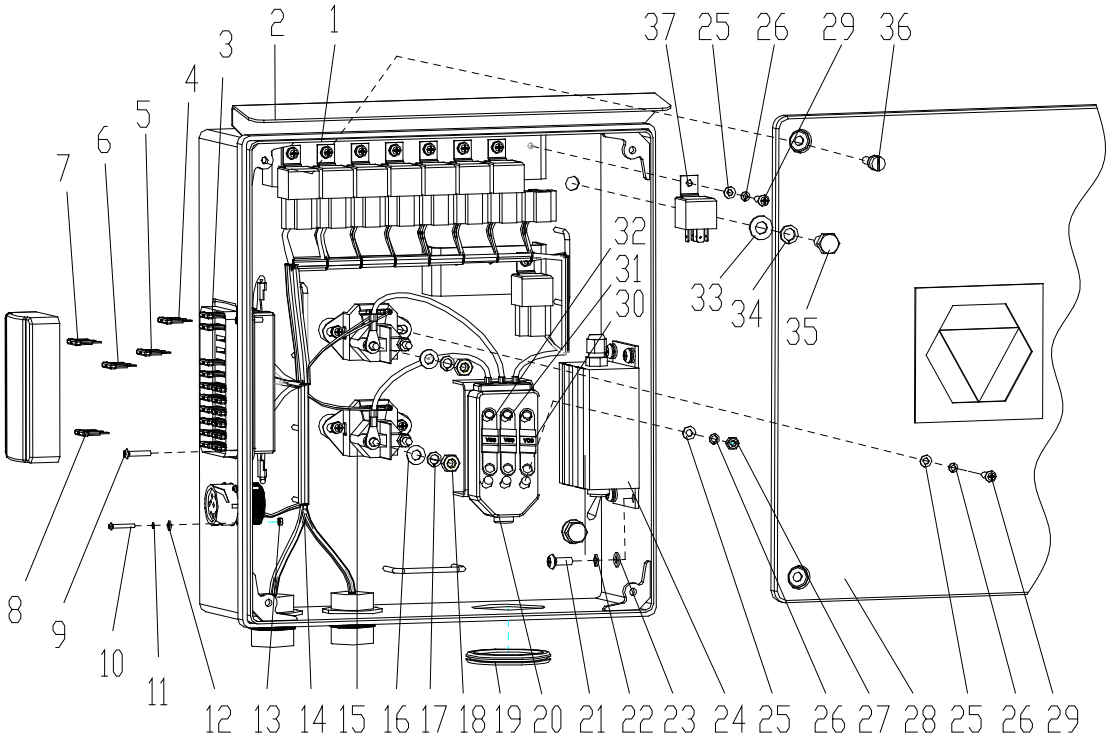

序号 No.	零件代号 Código de peça	零件名 Nome de peça	PART NAME Nome de peça	数量 Qtd.	服务代码 Código de serviço	适用机号 Código de série	互换性 Permutabilidade	替换零件 Peças substíveis	
								零件代号 Código de peça	数量 Qtd.
28	805338380	垫圈 5	Arruela	16					
29	805140015	垫圈 5	Arruela	12					
30	803602240	螺钉 M5×16	Parafuso	1					
31	803202234	保险丝 50A	Fusível	1					
32	803608835	保险丝 125A	Fusível	1					
33	805338279	保险丝 60A	Fusível	4					
34	805338260	垫圈 10	Arruela	4					
35	805046472	垫圈 10	Arruela	4					
36	803704524	螺栓 M10×20	Parafuso	4					
37	803608930	快速螺钉 继电器	Parafuso Relé	10					

312700131 电气系统 Sistema elétrico

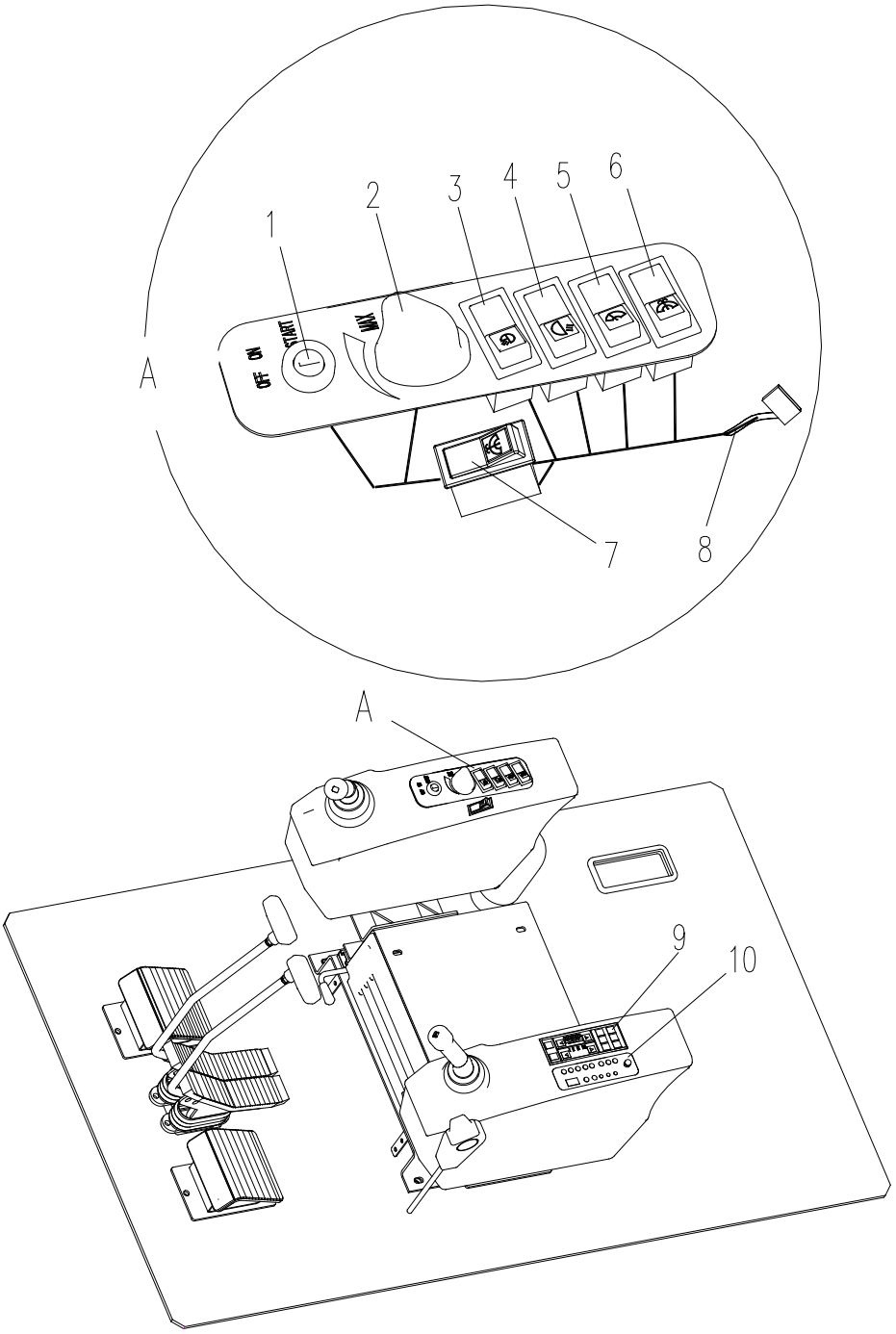

312700131 电气系统 Sistema elétrico

序号 NO.	零件代号 Código de peça	零件名 Nome de peça	NOME DE PEÇA	数量 QTD.	服务代码 CÓDIGO DE SERVIÇO	适用机号 CÓDIGO DE SÉRIE	互换性 PERMUTABILIDADE	替换零件 PEÇA SUBSTITUÍVA	
								零件代号 Código de peça	数量 QTD.
1	803670669	钥匙开关	Chave de comando	1					
2	803611303	电位计(配操作旋钮)	Potenciômetro	1					
3	803608891	动臂灯翘板开关	Interruptor	1					
3-1	803608004	标志板 3.32	Placa de signal	1					
4	803608891	转台灯翘板开关	Interruptor	1					
4-1	803608002	标志板 3.31	Placa de signal	1					
5	803608892	雨刮翘板开关	Interruptor	1					
5-1	803704513	标志板 2.5	Placa de signal	1					
6	803608893	洗涤翘板开关	Interruptor	1					
6-1	803704510	标志板 2.6	Placa de signal	1					
7	803610345	静音开关	Interruptor	1					
7-1	803704925	行走消音标志板	Placa de signal	1					
8	312700101	右扶手箱线束	Arnês	1					
9	803504814	空调控制器	Controlador de ar condicionado	1					
10	803504809	收音机	Rádio	1					

312700131 电气系统 Sistema elétrico

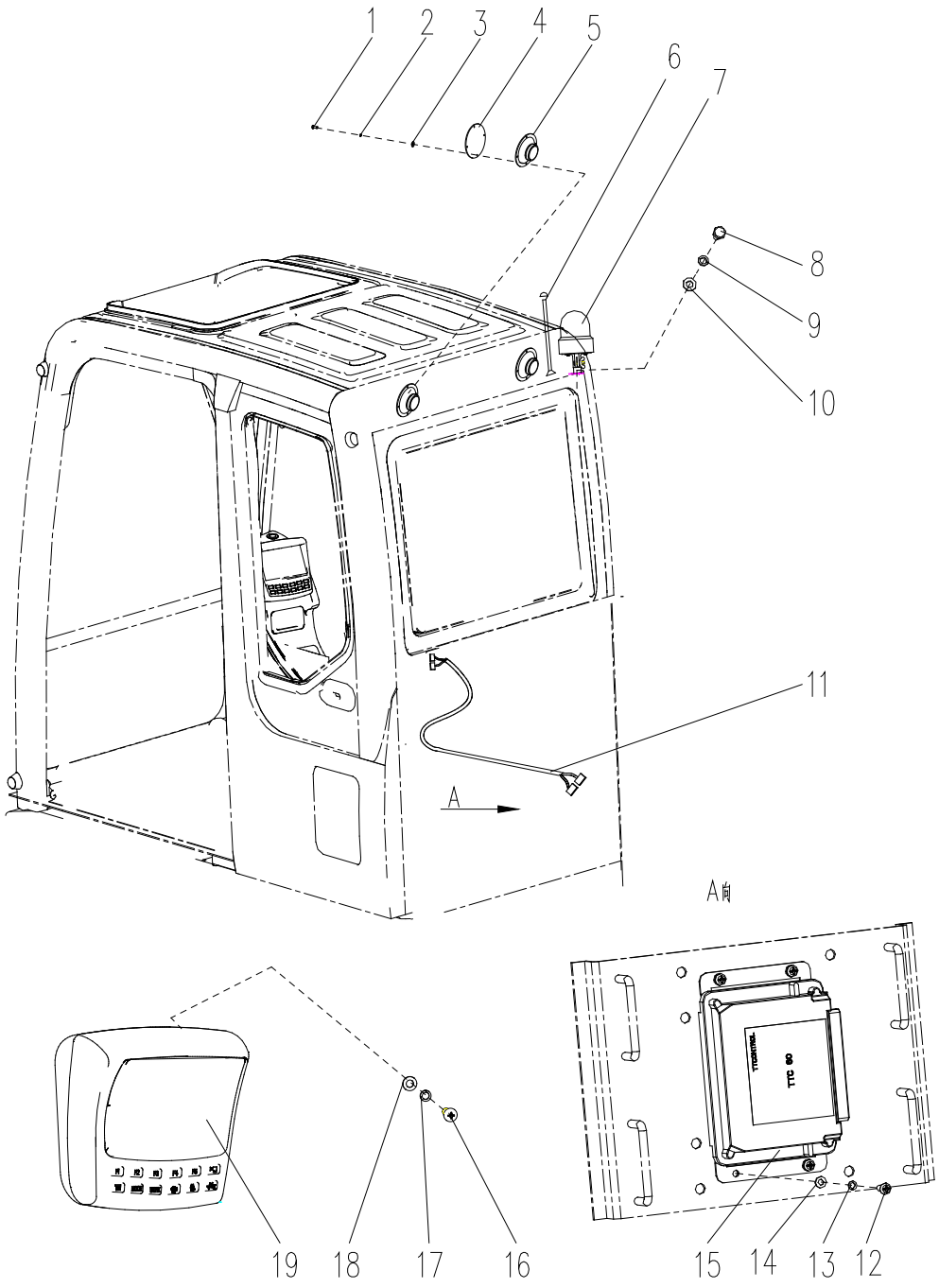

312700131 电气系统 Sistema elétrico

序号 NO.	零件代号 Código de peça	零件名 Nome de peça	NOME DE PEÇA	数量 QTD.	服务代码 CÓDIGO DE SERVIÇO	适用机号 CÓDIGO DE SÉRIE	互换性 PERMUTABILIDADE	替换零件 PEÇA SUBSTITUÍVA	
								零件代号 Código de peça	数量 QTD.
1	805140012	螺钉 M4×20	Parafuso	16					
2	805338379	垫圈 4	Arruela	16					
3	805338382	垫圈 4	Arruela	16					
4	803504617	扬声器罩	Tampa	1					
5	819908756	扬声器	Reproducer	1					
6	802102374	收音机天线	Antena de rádio	1					
7	819908673	报警灯(24V)	luzes de advertência	1					
8	805046503	螺栓 M8×16	Parafuso	2					
9	805338259	垫圈 8	Arruela	2					
10	805338277	垫圈 8	Arruela	2					
11	310701433	监控器线束	Arnês de monitor	1					
12	805046481	螺栓 M6×16	Parafuso	4					
13	805338258	垫圈 6	Arruela	4					
14	805338275	垫圈 6	Arruela	4					
15	312700125	主控制器	controlador	1					
16	805046906	螺栓 M5×12	Parafuso	4					
17	805338383	垫圈 5	Arruela	4					
18	805338380	垫圈 5	Arruela	4					
19	312700773	电子监控器	Monitor	1					

312700131 电气系统 Sistema elétrico

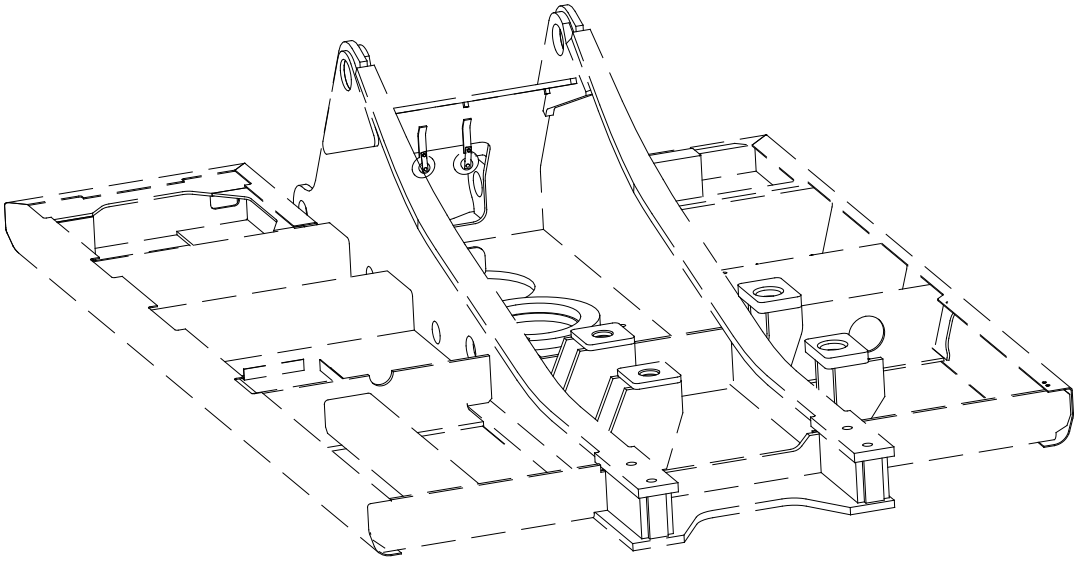

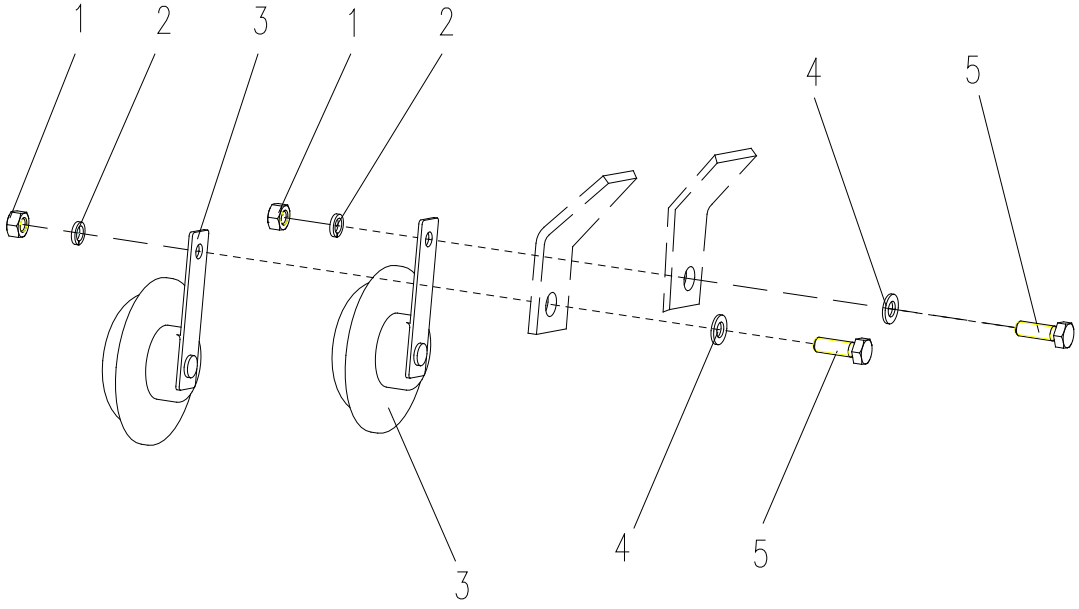

312700131 电气系统 Sistema elétrico

序号 NO.	零件代号 Código de peça	零件名 Nome de peça	NOME DE PEÇA	数量 QTD.	服务代码 CÓDIGO DE SERVIÇO	适用机号 CÓDIGO DE SÉRIE	互换性 PERMUTABILIDADE	替换零件 PEÇA SUBSTITUÍVA	
								零件代号 Código de peça	数量 QTD.
1	805238371	螺母 M8	Porca	5					
2	805338259	垫圈 8	Arruela	2					
3	803504609	喇叭（高、低音各一个）	alto-falante Arruela	1					
4	805338277	垫圈 8	Arruela	2					
5	805046484	螺栓 M8×25	Parafuso	2					

312700131 电气系统 Sistema elétrico

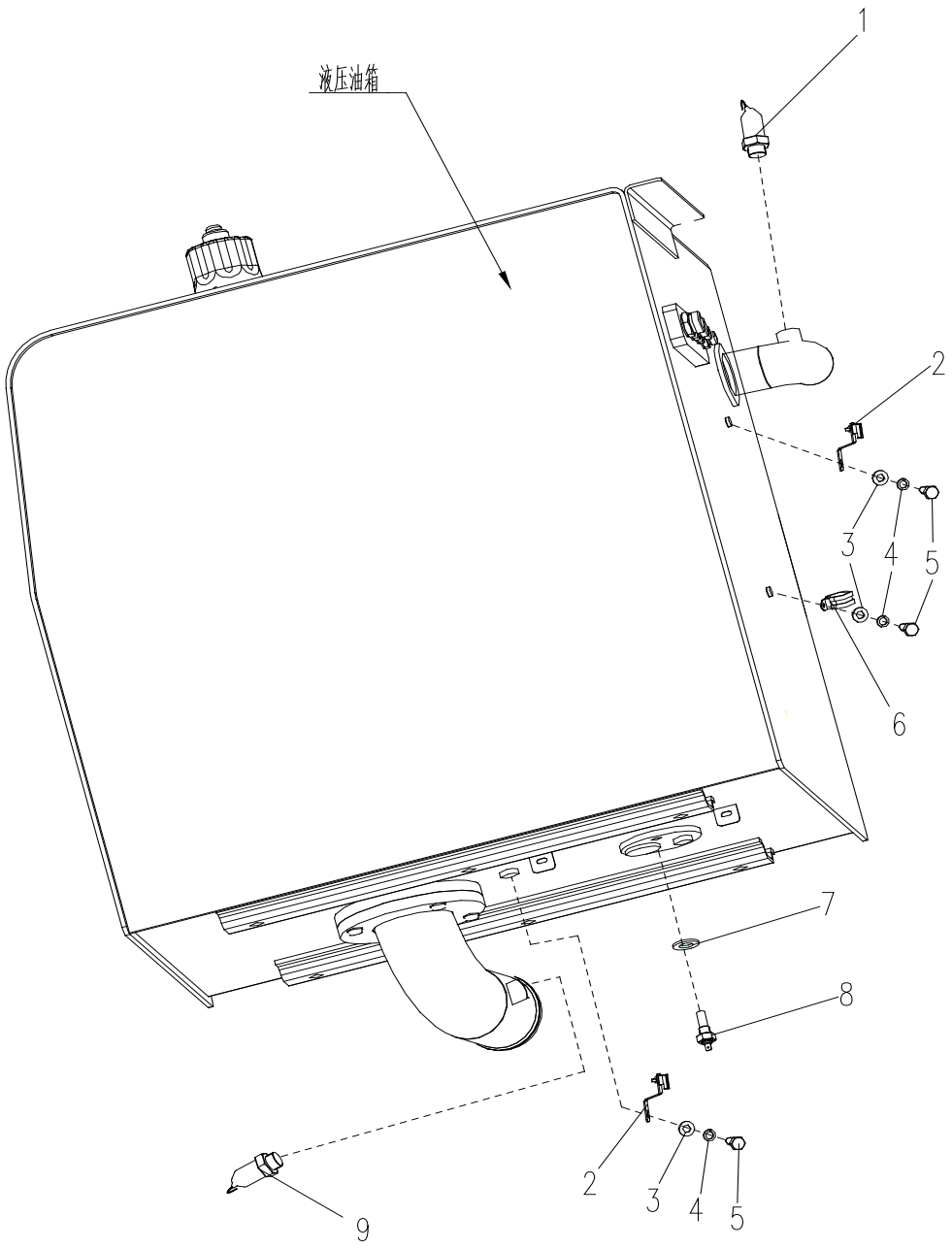

312700131 电气系统 Sistema elétrico

序号 NO.	零件代号 Código de peça	零件名 Nome de peça	NOME DE PEÇA	数量 QTD.	服务代码 CÓDIGO DE SERVIÇO	适用机号 CÓDIGO DE SÉRIE	互换性 PERMUTABILIDADE	替换零件 PEÇA SUBSTITUÍVA	
								零件代号 Código de peça	数量 QTD.
1	803546870	发讯器	Indicador de filtro	1					
2	819942295	矢崎安装夹具	Yazaki Braçadeira	2					
3	805338277	垫圈 8	Arruela	2					
4	805338259	垫圈 8	Arruela	2					
5	805046503	螺栓 M8×16	Parafuso	2					
6	801938227	线束固定夹 φ10-8 垫	Braçadeira	1					
7	805300024	圈 14	Arruela	1					
8	803504717	温度传感器	Temperature sensor	1					
9	803506008	发讯器	Indicador de filtro	1					

312700131 电气系统 Sistema elétrico

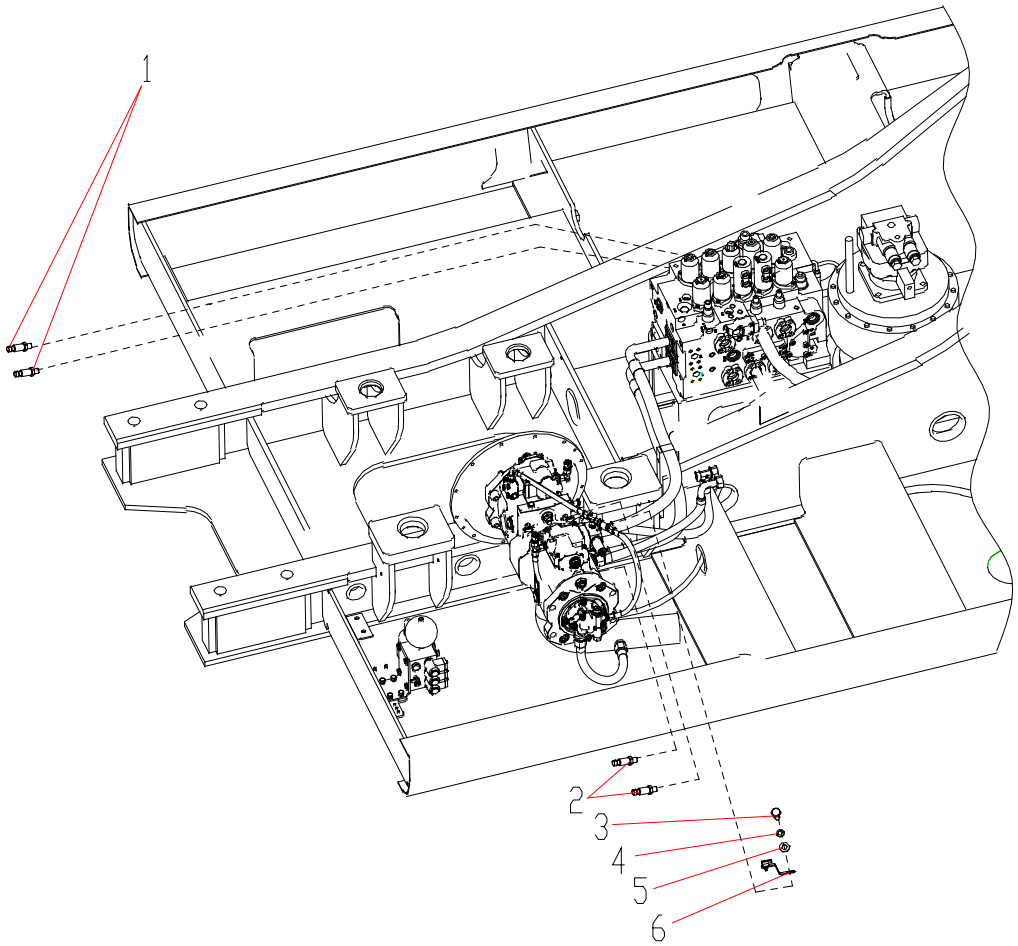

312700131 电气系统 Sistema elétrico

序号 NO.	零件代号 Código de peça	零件名 Nome de peça	NOME DE PEÇA	数量 QTD.	服务代码 CÓDIGO DE SERVIÇO	适用机号 CÓDIGO DE SÉRIE	互换性 PERMUTABILIDADE	替换零件 PEÇA SUBSTITUÍVA	
								零件代号 Código de peça	数量 QTD.
1	803538020	压力开关	Interruptor de pressão	2					
2	803504797	压力传感器	Sensor de pressão	2					
3	805046503	螺栓 M8×16	Parafuso	1					
4	805338259	垫圈 8	Arruela	1					
5	805338277	垫圈 8	Arruela	1					
6	819942516	安普安装夹具	Equipamento de fixação	1					

312700131 电气系统 Sistema elétrico

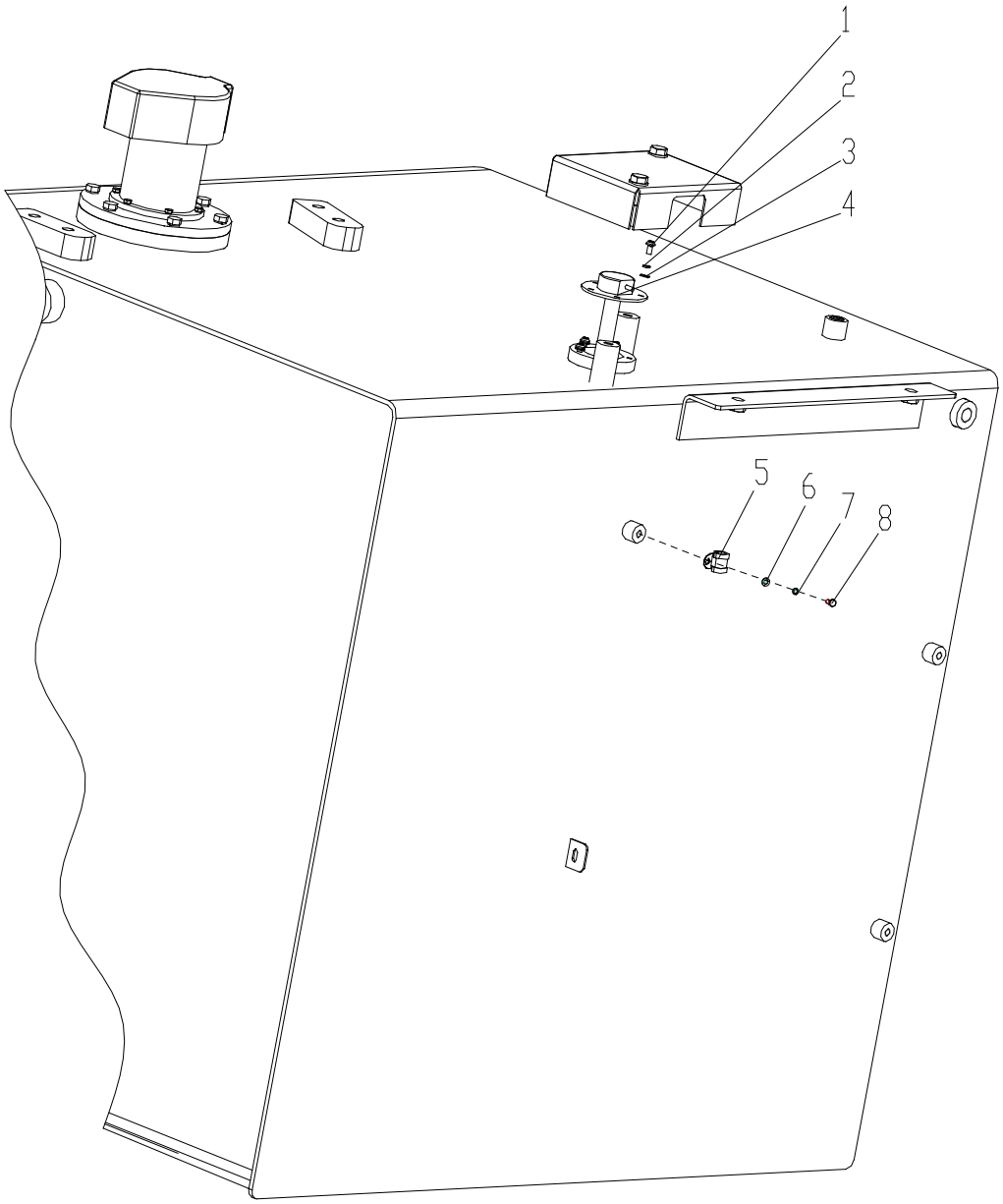

312700131 电气系统 Sistema elétrico

序号 NO.	零件代号 Código de peça	零件名 Nome de peça	NOME DE PEÇA	数量 QTD.	服务代码 CÓDIGO DE SERVIÇO	适用机号 CÓDIGO DE SÉRIE	互换性 PERMUTABILIDADE	替换零件 PEÇA SUBSTITUÍVA	
								零件代号 Código de peça	数量 QTD.
1	805140015	螺钉 M5×16	Parafuso	5					
2	805338380	垫圈 5	Arruela	5					
3	805338383	垫圈 5	Arruela	5					
4	803504647	油位传感器	Sensor de nível de óleo	1					
5	801938227	线束固定夹 Φ10-8	Braçadeira	1					
6	805338277	垫圈 8	Arruela	1					
7	805338259	垫圈 8	Arruela	1					
8	805046503	螺栓 M8×16	Parafuso	1					

312700131 电气系统 Sistema elétrico

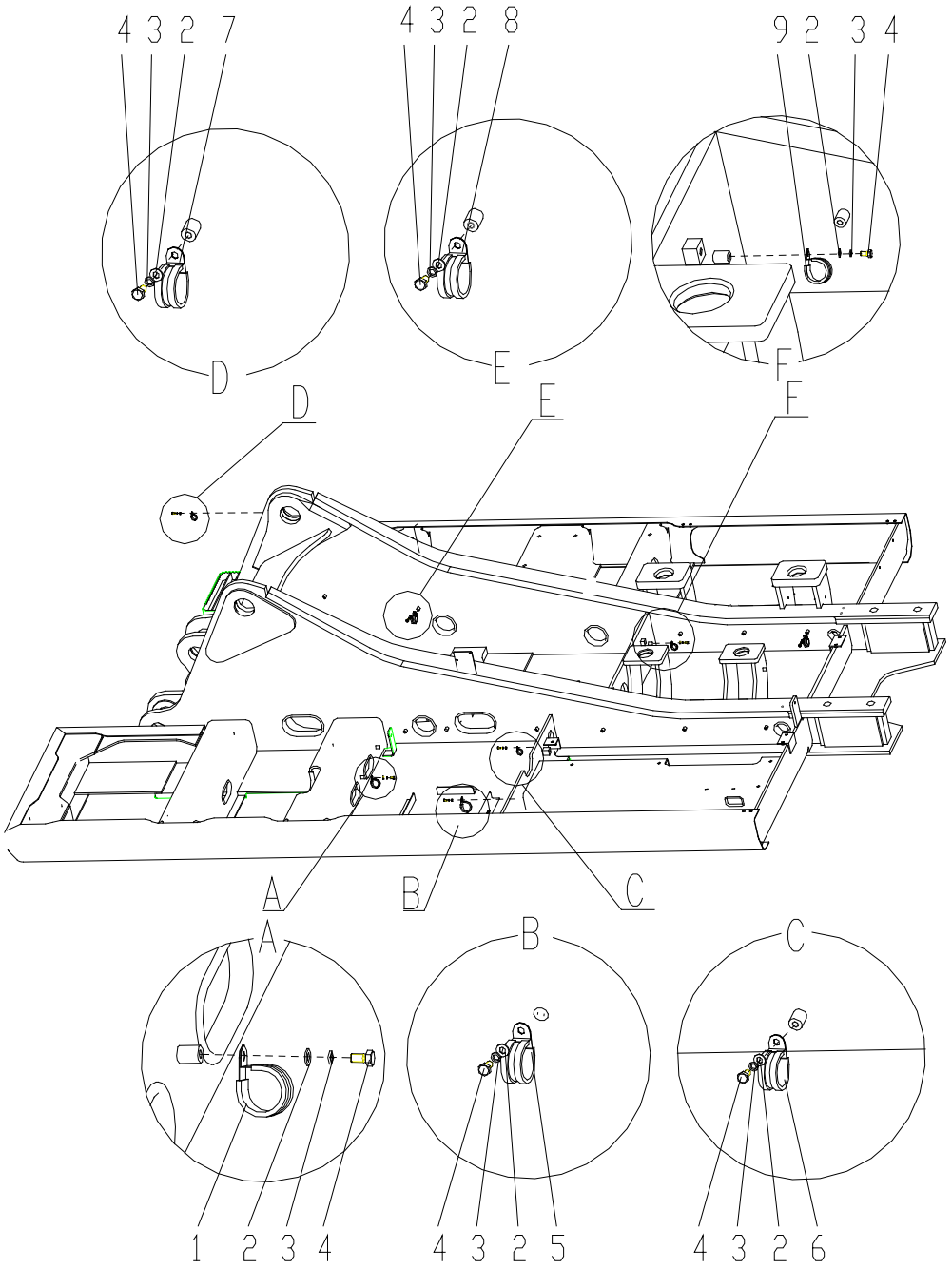

312700131 电气系统 Sistema elétrico

序号 NO.	零件代号 Código de peça	零件名 Nome de peça	NOME DE PEÇA	数量 QTD.	服务代码 CÓDIGO DE SERVIÇO	适用机号 CÓDIGO DE SÉRIE	互换性 PERMUTABILIDADE	替换零件 PEÇA SUBSTITUÍVA	
								零件代号 Código de peça	数量 QTD.
1	801938231	线束固定夹 Φ30-8	Braçadeira	9					
2	805338277	垫圈 8	Arruela	64					
3	805338259	垫圈 8	Arruela	64					
4	801938279	螺栓 M8×16	Parafuso	61					
5	801905480	线束固定夹 Φ45-8	Braçadeira	2					
6	801938278	线束固定夹 Φ40-8	Braçadeira	3					
7	801938227	线束固定夹 Φ10-8	Braçadeira	24					
8	801938273	线束固定夹 Φ18-8	Braçadeira	21					
9	801938230	线束固定夹 Φ25-8	Braçadeira	7					

312700131 电气系统 Sistema elétrico

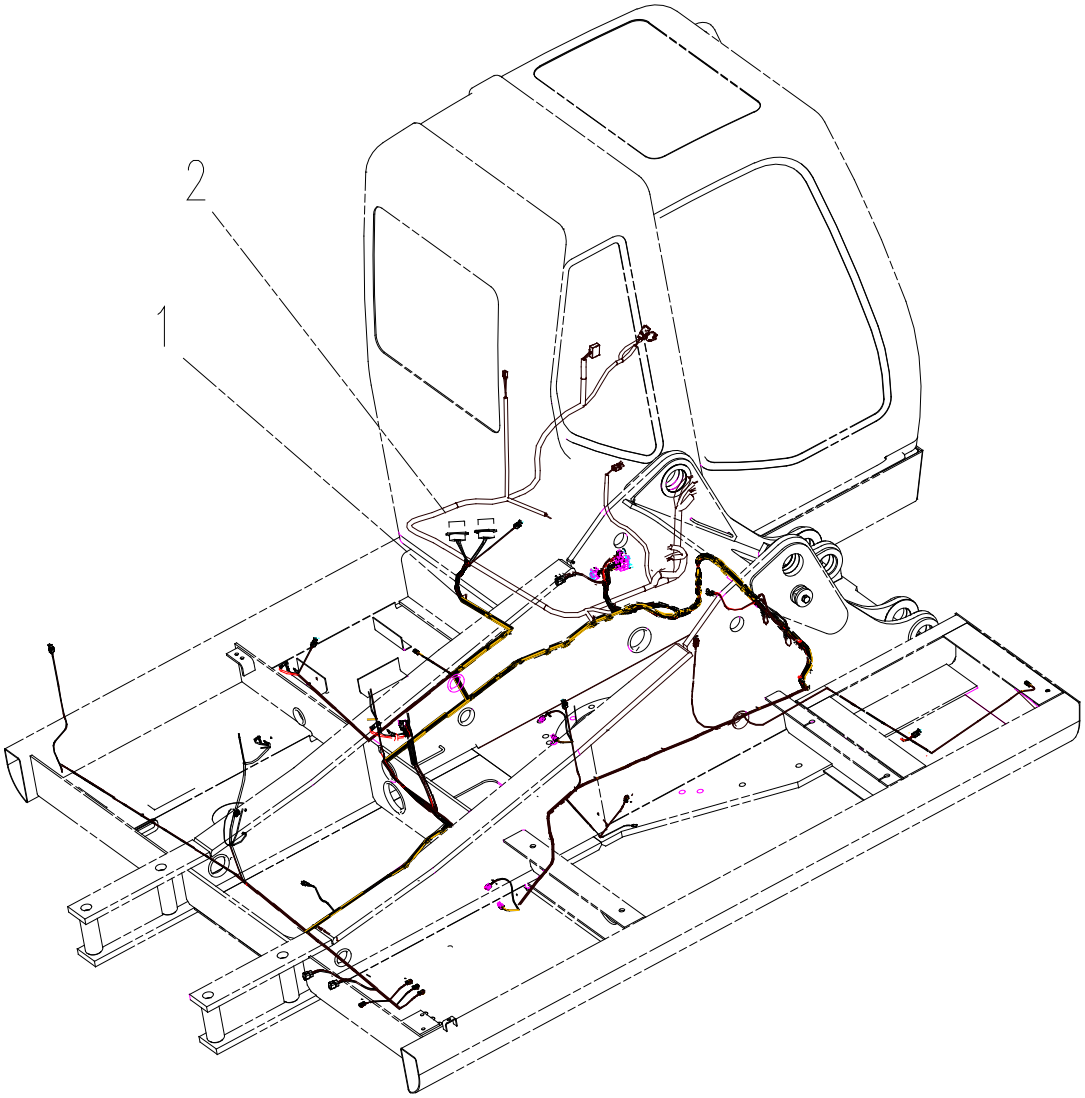

312700131 电气系统 Sistema elétrico

序号 NO.	零件代号 Código de peça	零件名 Nome de peça	NOME DE PEÇA	数量 QTD.	服务代码 CÓDIGO DE SERVIÇO	适用机号 CÓDIGO DE SÉRIE	互换性 PERMUTABILIDADE	替换零件 PEÇA SUBSTITUÍVA	
								零件代号 Código de peça	数量 QTD.
1	312701503	主线束 1	Arnês principal 1	1					
2	312000785	主线束 2	Arnês principal 2	1					

312700131 电气系统 Sistema elétrico

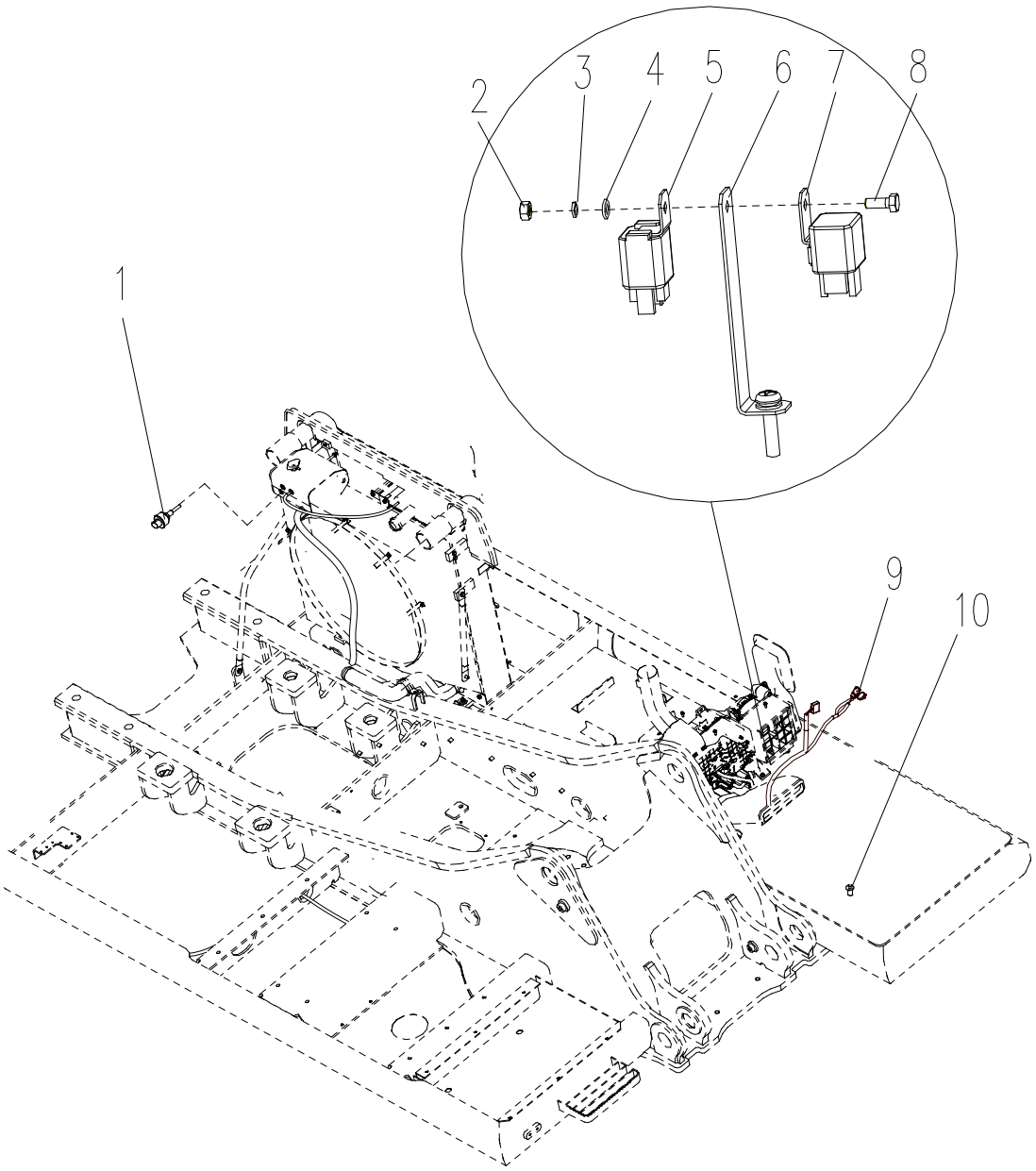

312700131 电气系统 Sistema elétrico

序号 NO.	零件代号 Código de peça	零件名 Nome de peça	NOME DE PEÇA	数量 QTD.	服务代码 CÓDIGO DE SERVIÇO	适用机号 CÓDIGO DE SÉRIE	互换性 PERMUTABILIDADE	替换零件 PEÇA SUBSTITUÍVA	
								零件代号 Código de peça	数量 QTD.
1	803504842	水位传感器	Sensor de nível de	1					
2	805238370	螺母 M6	Porca	1					
3	805338258	垫圈 6	Arruela	1					
4	805338275	垫圈 6	Arruela	1					
5	803608926	空调继电器	Relé de ar condicionado	1					
6	316000331	空调继电器安装板	Placa de instalação de relé	1					
7	803608927	空调继电器	Relé de ar condicionado	1					
8	805046481	螺栓 M6×16	Parafuso	1					
9	803608933	空调线束	Arnês de ar condicionado	1					
10	803504800	日射传感器	Sensor solar	1					

312700431 空调系统 Sistema de ar condicionado

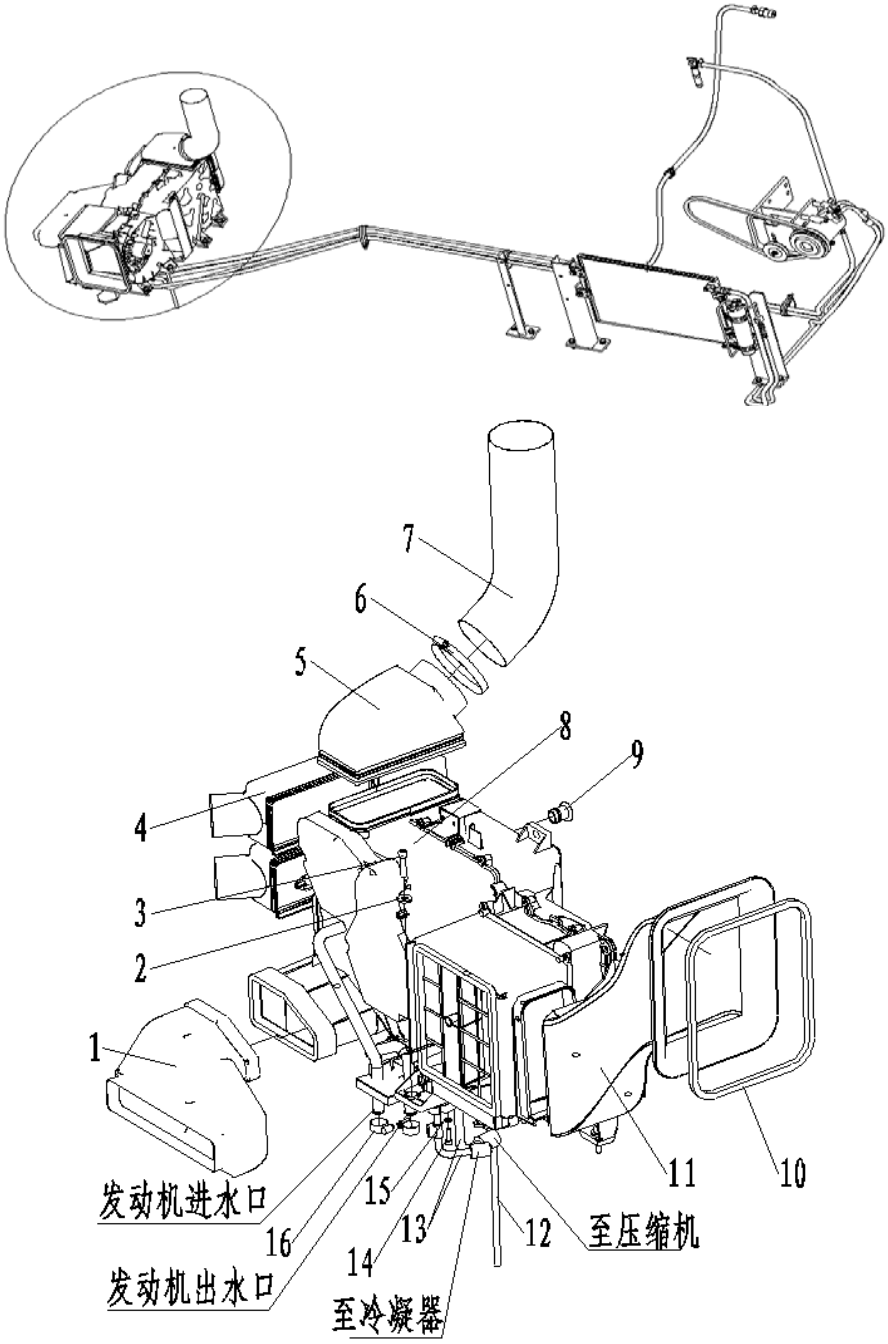

312700431 空调系统 Sistema de ar condicionado

序号 NO.	零件代号 Código de peça	零件名 Nome de peça	Nome de peça	数量 QTD.	服务代码 CÓDIGO DE SERVIÇO	适用机号 CÓDIGO DE SÉRIE	互换性 PERMUTABILIDADE	替换零件 PEÇA SUBSTITUÍVA	
								零件代号 Código de peça	数量 QTD.
1	801905721	吹脚过渡风道	Passagem de ar de pé	1					
2	314000358	垫圈（Q235A）	Arruela	7					
3	805139977	螺钉 M8×35 10.9（达克罗）	Parafuso	7					
4	801905722	前吹风过渡风道	Passagem dianteira de ar	2					
5	801905720	后吹风过渡风道	Passagem traseira de ar	1					
6	800104450	喉箍	Braçadeira	1					
7	801905719	后吹风波纹软管	mangueira ondulada	1					
8	803504810	蒸发器	evaporador	1					
9	314000354	堵塞（丁基橡胶）	PLugue	1					
10	803504817	外气过滤器	Filtro	1					
11	801905718	吸新风过渡风道	Passagem de ar fresco	1					
12	803504818	排水软管	Mangueira	1					
13	803504819	管接头	Adaptador	1					
14	805139913	螺钉 M6×20（达克罗）	Parafuso	4					
15	805338258	垫圈 6（达克罗）	Arruela						
16	801969083	喉箍	Braçadeira						

312700431 空调系统 Sistema de ar condicionado

序号 NO.	零件代号 Código de peça	零件名 Nome de peça	Nome de peça	数量 QTD.	服务代码 CÓDIGO DE SERVIÇO	适用机号 CÓDIGO DE SÉRIE	互换性 PERMUTABILIDADE	替换零件 PEÇA SUBSTITUÍVA	
								零件代号 Código de peça	数量 QTD.
1	805338279	垫圈 10 300HV (达克罗)	Arruela	6					
2	805338260	垫圈 10 (达克罗)	Arruela	6					
3	805046528	螺栓 M10×35 10.9（达克罗）	Parafuso	6					
4	312700432	冷凝器支架	Suporte de condensador	1					
5	805046457	螺栓 M8×35 10.9（达克罗）	Parafuso	4					
6	805338266	垫圈 10 300HV (达克罗)	Arruela	4					
7	803504812	冷凝器	Condensador	1					
8	805046720	螺栓 M6×35（达克罗）	Parafuso	2					
9	805338258	垫圈 6（达克罗）	Arruela	2					
10	805338275	垫圈 6（达克罗）	Arruela	4					
11	805046497	螺栓 M6×25（达克罗）	Parafuso	2					
12	312700439	冷凝器支架	Suporte de condensador	1					
13	803504822	储液罐-蒸发器硬管	Mangueira	1					
14	803504813	储液罐	Reservatório	1					
	803505204	储液罐-蒸发器硬管	Mangueira	2					
15	803504815	储液罐支架	Suporte de Reservatório	1					
16	805338277	垫圈 8 300HV (达克罗)	Arruela	2					
17	805046508	螺栓 M8×20	Parafuso	2					
18	803504821	冷凝器-储液罐硬管	Mangueira	1					
19	312700435	冷凝器支架	Suporte de condensador	1					

312700431 空调系统 Sistema de ar condicionado

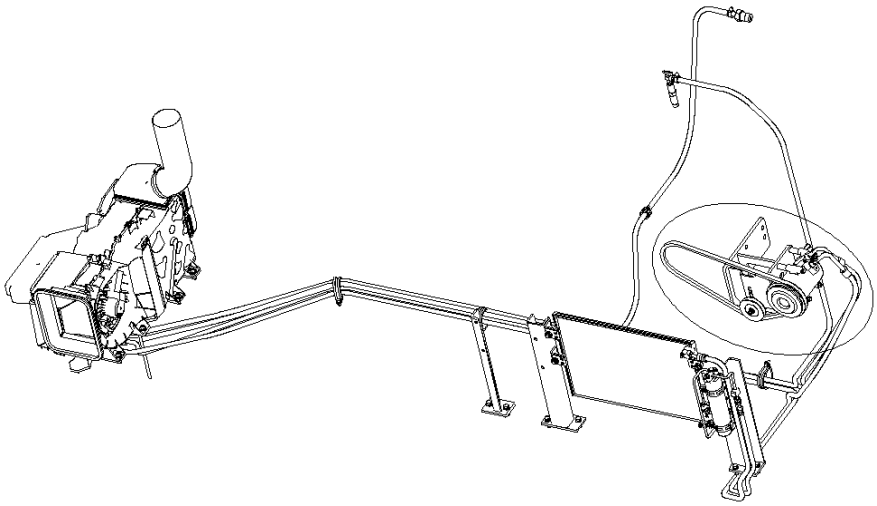

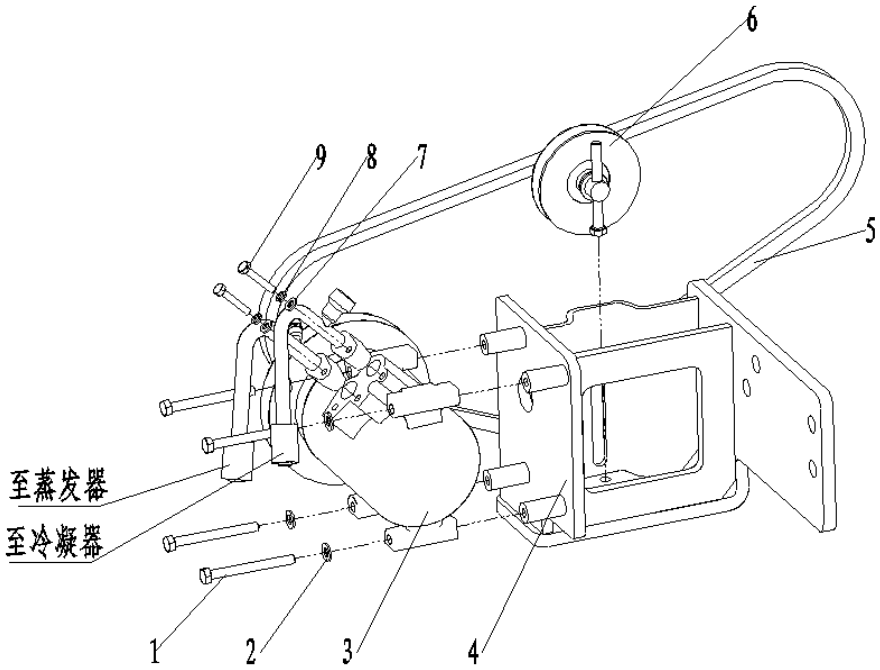

312700431 空调系统 Sistema de ar condicionado

序号 NO.	零件代号 Código de peça	零件名 Nome de peça	Nome de peça	数量 QTD.	服务代码 CÓDIGO DE SERVIÇO	适用机号 CÓDIGO DE SÉRIE	互换性 PERMUTABILIDADE	替换零件 PEÇA SUBSTITUÍVA	
								零件代号 Código de peça	数量 QTD.
1	805046523	螺栓 M8×80 10.9（达克罗）	Parafuso	4					
2	805338277	垫圈 8 300HV (达克罗)	Arruela	4					
3	803538046	压缩机	Compressor	1					
4	312700979	压缩机支架	Suporte de Compressor	1					
5	312700985	汽车 V 带	V-fita	1					
6	800309026	张紧轮组件	Conjunto de roda de tensão	1					
7	805338275	垫圈 6（达克罗）	Arruela	2					
8	805338258	垫圈 6（达克罗）	Arruela	2					
9	805046720	螺栓 M6×35（达克罗）	Parafuso	2					

312700431 空调系统 Sistema de ar condicionado

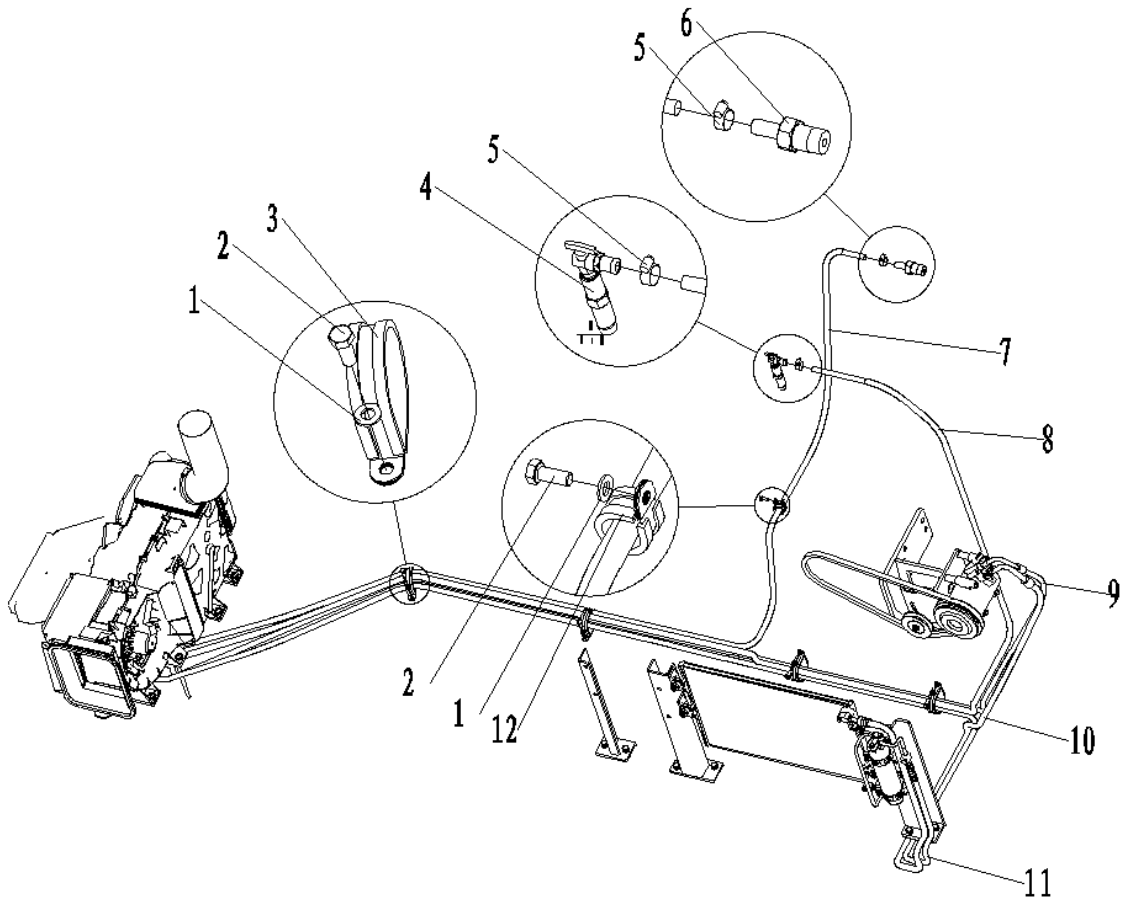

312700431 空调系统 Sistema de ar condicionado

序号 NO.	零件代号 Código de peça	零件名 Nome de peça	Nome de peça	数量 QTD.	服务代码 CÓDIGO DE SERVIÇO	适用机号 CÓDIGO DE SÉRIE	互换性 PERMUTABILIDADE	替换零件 PEÇA SUBSTITUÍVA	
								零件代号 Código de peça	数量 QTD.
1	805338277	垫圈 8 300HV（达克罗）	Arruela	5					
2	805046508	垫圈 8（达克罗）	Arruela	5					
3	819908675	胶套卡箍	Braçadeira	4					
4	800702258	热水阀组件	Componente de válvula	1					
5	801969083	喉箍	Braçadeira	2					
6	312700445	接头	Adaptador	1					
7	801906646	输水胶管	Mangueira	1					
8	801907804	输水胶管	Mangueira	1					
9	803505204	冷媒管	Conjunto de mangueira	1					
10	803505203	冷媒管	Conjunto de mangueira	1					
11	803506195	冷媒管	Conjunto de mangueira	1					
12	819908628	胶套卡箍	Braçadeira	1					

312600163 底盘总成 1 Conjunto de chassi 1

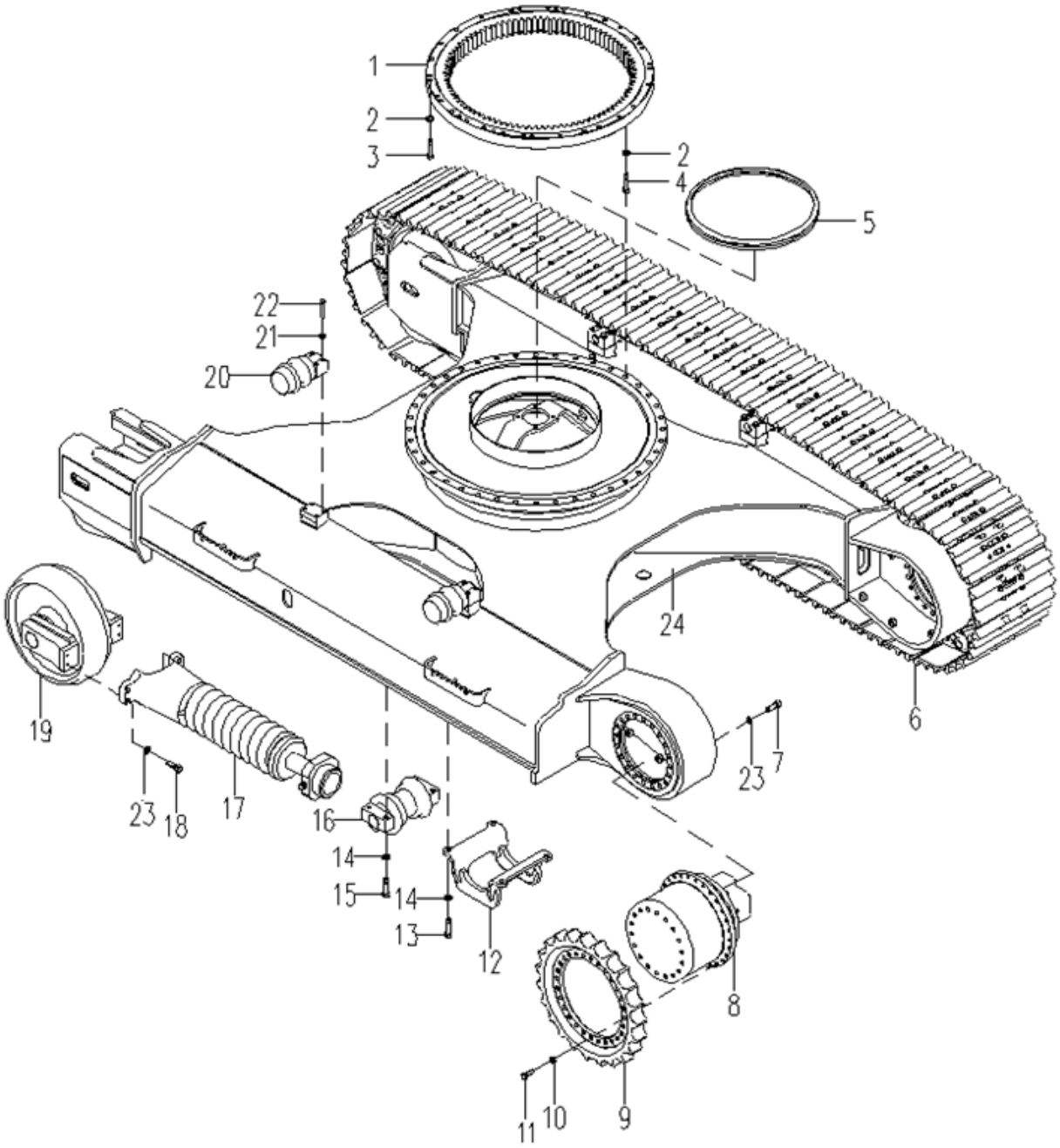

312600163 底盘总成 1 Conjunto de chassi

序号 No.	零件代号 Código de peça	零件名 Nome de peça	PART NAME Nome de peça	数量 Qtd.	服务代码 Código de serviço	适用机号 Código de série	互换性 Permutabilidade	替换零件 Peças substíveis	
								零件代号 Código de peça	数量 Qtd.
1	800513366	回转支承	Rolamento giratório	1					
2	805338299	垫圈 24	Arruela	76					
3	805006423	螺栓 M24×130	Parafuso	36					
4	805004837	螺栓 M24×90	Parafuso	40					
5	312600416	密封条	Weather strip	1					
6-1	800305454	履带总成(600 宽)	Cadeia	2					
	800340256	履带总成(700 宽)	Cadeia	2					
	800340097	履带总成(800 宽)	Cadeia	2					
6-2	800345731	履带总成(600 宽)	Cadeia	2					
	800345732	履带总成(700 宽)	Cadeia	2					
	800345733	履带总成(800 宽)	Cadeia	2					
7	805004839	螺栓 M24×70	Parafuso	40					
8	803007130	行走马达	Motor de percurso	2					
9-1	800305459	驱动轮	Roda detransmissão	2					
9-2	800345729	驱动轮	Roda detransmissão	2					
10	805338297	垫圈 20	Arruela	56					
11	805006285	螺栓 M20×65	Parafuso	56					
12	312601236	夹轨器	Braçadeira	6					
13	805006393	螺栓 M22×55	Parafuso	24					
14	805338298	垫圈 22	Arruela	96					
15	805006394	螺栓 PM22×120	Parafuso	72					
16-1	800305455	支重轮	Roda de apoio	18					
16-2	800345727	支重轮	Roda de apoio	18					
17-1	800305457	涨紧装置	Adjustador	2					
17-2	800309309	涨紧装置	Adjustador	2					
18	805004837	螺栓 M24×90	Parafuso	8					
19-1	800305458	引导轮	Roda de guia	2					
19-2	800306927	引导轮	Roda de guia	2					
20-1	800305456	托轮	Rolete	4					
20-2	800345728	托轮	Rolete	4					
21	805338296	垫圈	16Arruela	16					
22	805006392	螺栓 M16×110	Parafuso	16					
23	805338299	垫圈 24	Arruela	48					
24	310300658	下车架	Chassi inferior	1					

312600163 底盘总成 1 Conjunto de chassi

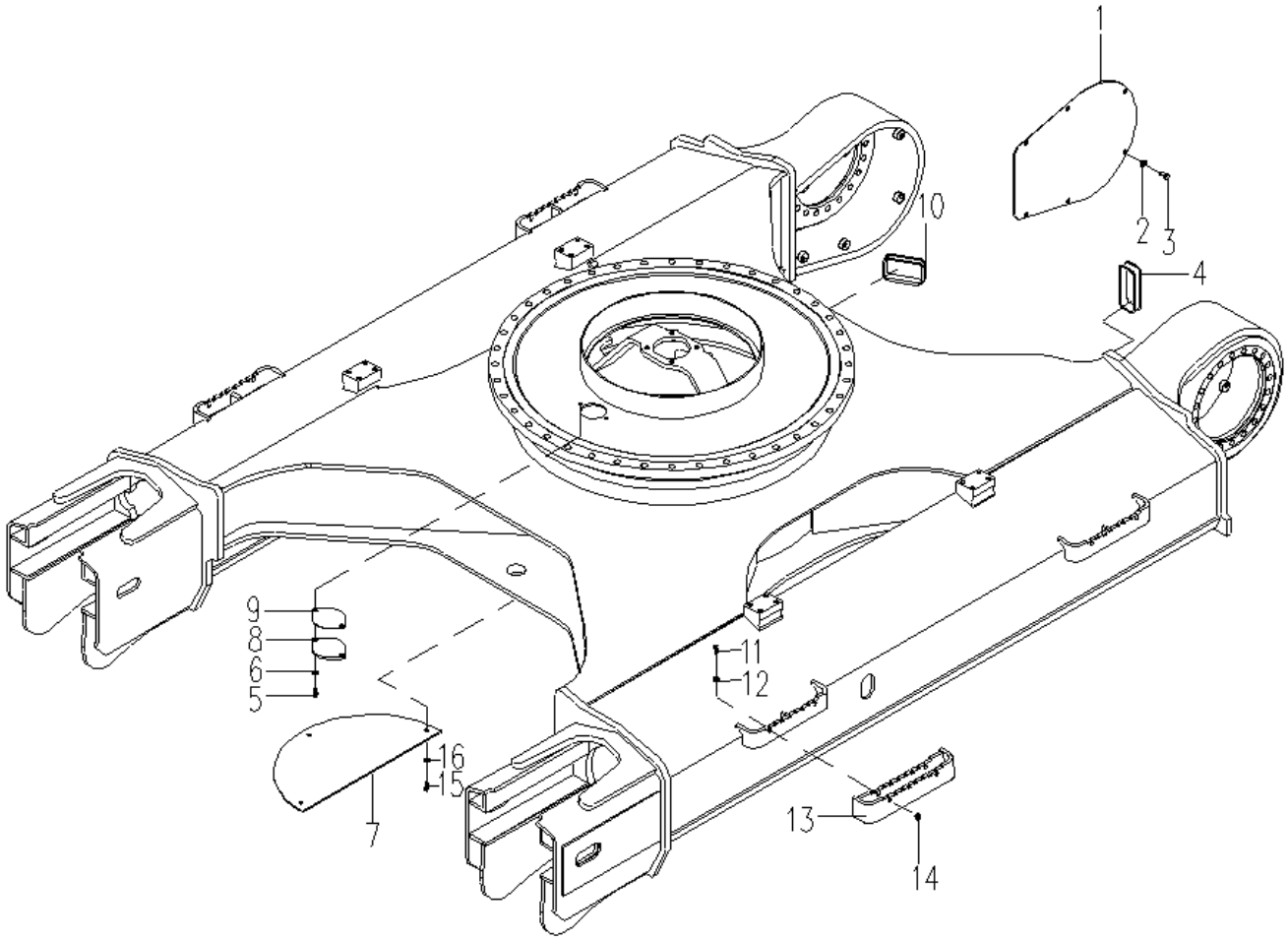

312600163 底盘总成 1 Conjunto de chassi

序号 No.	零件代号 Código de peça	零件名 Nome de peça	PART NAME Nome de peça	数量 Qtd.	服务代码 Código de serviço	适用机号 Código de série	互换性 Permutabilidade	替换零件 Peças substíveis	
								零件代号 Código de peça	数量 Qtd.
1	312600169	马达盖板	Tampa de motor	2					
2	805338285	垫圈 16	Arruela	12					
3	805006417	螺栓 M16×30	Parafuso	12					
4	312600167	软管护套	Luva de mangueira	2					
5	805046469	螺栓 M12×25	Parafuso	2					
6	805338281	垫圈 12	Arruela	2					
7	312602226	底盖板	Tampa inferior	2					
8	312600170	油池盖板	Tampa	1					
9	312600171	橡胶垫	Tapete de borracha	1					
10	312600166	软管护套	luva de mangueira	2					
11	805046568	螺栓 M14×50	Parafuso	8					
12	805338283	垫圈 14	Anel de arruela	8					
13	312601968	外接脚踏	Pedal adicional	4					
14	805238504	螺母	Porca	8					
15	805011330	螺栓 M10×25	Parafuso	6					
16	805338279	垫圈 10	Anel de arruela	6					

800305454 履带 Cadeia

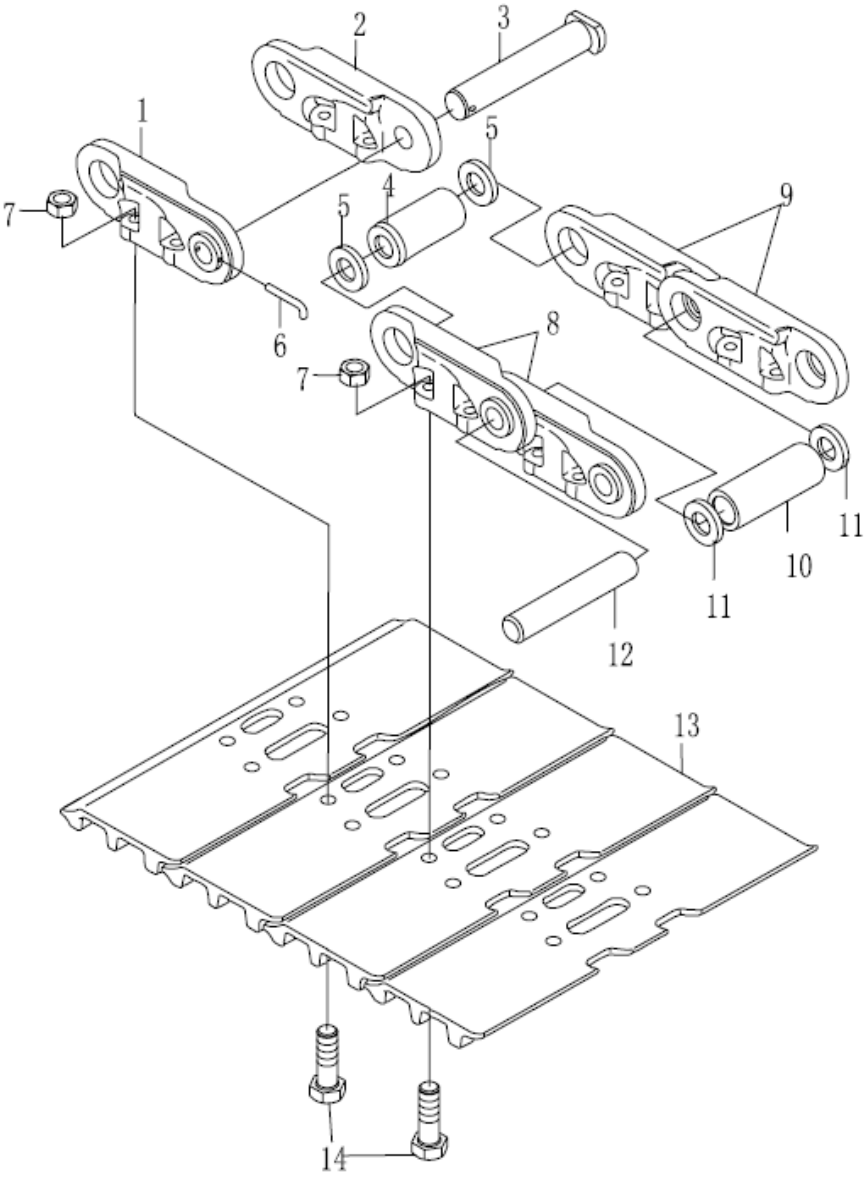

800305454 履带 Cadeia

序号 No.	零件代号 Código de peça	零件名 Nome de peça	PART NAME Nome de peça	数量 Qtd.	服务代码 Código de serviço	适用机号 Código de série	互换性 Permutabilidade	替换零件 Peças substíveis	
								零件代号 Código de peça	数量 Qtd.
1	800306752	左主链节	Elo principal esquerdo	1					
2	800306751	右主链节	Elo principal direito	1					
3	800306757	主销轴	Pino principal	1					
4	800306756	主销套	Luva de pino	1					
5	800306758	主密封圈	Anel principal de vedação	2					
6	800306761	开口销	Pino	1					
7	800306764	螺母	Porca	196					
8	800306760	左链轨节	Trilho esquerdo de cadeia	48					
9	800306759	右链轨节	Trilho direito de cadeia	48					
10	800306753	销套	Luva de pino	48					
11	800306755	密封圈	Anel de vedação	96					
12	800306754	销轴	Pino	48					
13	800306763	履带板	Placa de cadeia	48					
14	800306762	螺栓	Parafuso	196					

800305457 涨紧装置 Adjustador

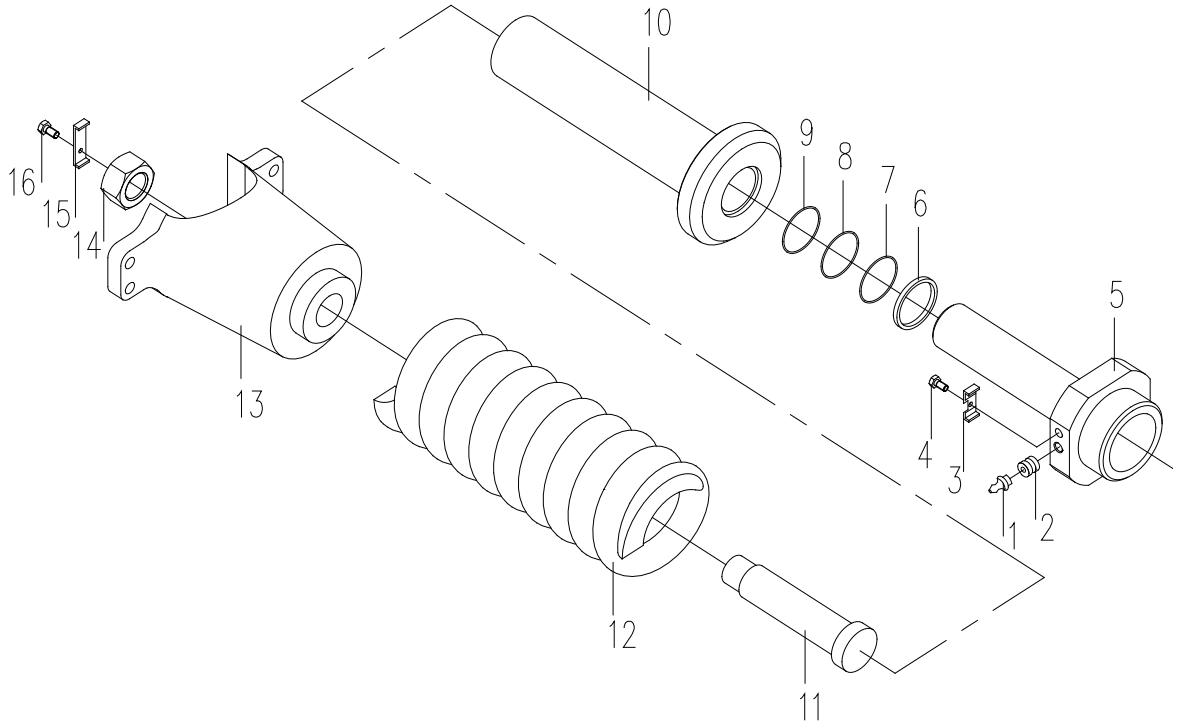

800305457 涨紧装置 Adjustador

序号 No.	零件代号 Código de peça	零件名 Nome de peça	PART NAME Nome de peça	数量 Qtd.	服务代码 Código de serviço	适用机号 Código de série	互换性 Permutabilidade	替换零件 Peças substíveis	
								零件代号 Código de peça	数量 Qtd.
1	800340271	油杯	Bico de lubrificante	1					
2	800340270	润滑嘴	Bocal de brificação	1					
3	800340282	锁垫	Arruela	1					
4	805000074	螺栓 M12×2010.9（达克罗）	parafuso	1					
5	800340269	活塞轴e	ixo de pistão	1					
6	800340272	防尘圈	gaxeta anti-poeira	1					
7	800340275	修整环	Anel	1					
8	800340276	U型密封圈	U-anel de vedação	1					
9	800340277	弹性挡圈	Anel elástico	1					
10	800340273	油缸总成	Cilindro de óleo	1					
11	800340278	套	Luva	1					
12	800340274	弹簧	Mola	1					
13	800340279	支架	Suporte	1					
14	800340280	螺母	Porca	1					
15	800340281	横板	Placa	1					
16	805000716	螺栓 M12×3010.9（达克罗）	parafuso	1					

312600302 下车液压 Sistema hidráulico de estrutura inferior

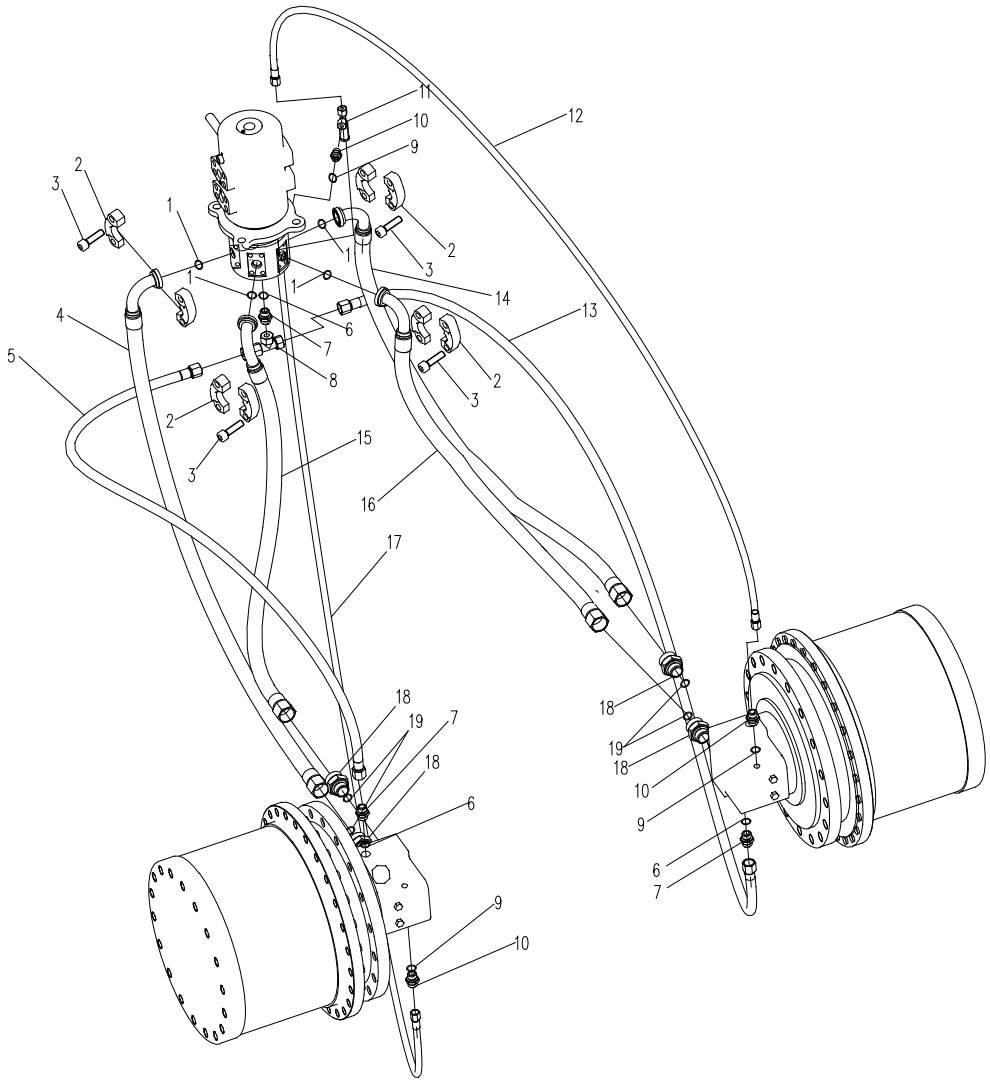

312600302 下车液压 Sistema hidráulico de estrutura inferior

序号 NO.	零件代号 Código de peça	零件名 Nome de peça	NOME DE PEÇA	数量 QTD.	服务代码 CÓDIGO DE SERVIÇO	适用机号 CÓDIGO DE SÉRIE	互换性 PERMUTABILIDADE	替换零件 PEÇA SUBSTITUÍVA	
								零件代号 Código de peça	数量 QTD.
1	803172042	O 形圈 32.92×3.53	O-anel	4					
2	803370225	法兰组件	Flange	4					
3	805103652	螺钉 M10×35（10.9）	Parafuso	16					
4	803177173	软管总成	Conjunto de mangueira	1					
5	803176950	软管总成	Conjunto de mangueira	1					
6	803172310	O 形圈 17.8×2.4	O-anel	3					
7	803172173	接头	Adaptador	3					
8	803166562	接头	Adaptador	1					
9	819909189	O 形圈 10.8×2.4	O-anel	3					
10	803172161	接头	Adaptador	3					
11	803166484	接头	Adaptador	1					
12	803176927	软管总成	Conjunto de mangueira	1					
13	803176950	软管总成	Conjunto de mangueira	1					
14	803181781	软管总成	Conjunto de mangueira	1					
15	803181783	软管总成	Conjunto de mangueira	1					
16	803181783	软管总成	Conjunto de mangueira	1					
17	803176942	软管总成	Conjunto de mangueira	1					
18	803172167	接头	Adaptador	4					
19	819909193	O 形圈 29.2×3.5	O-anel	4					

800305453 中心回转体 Corpo de centro rotativo

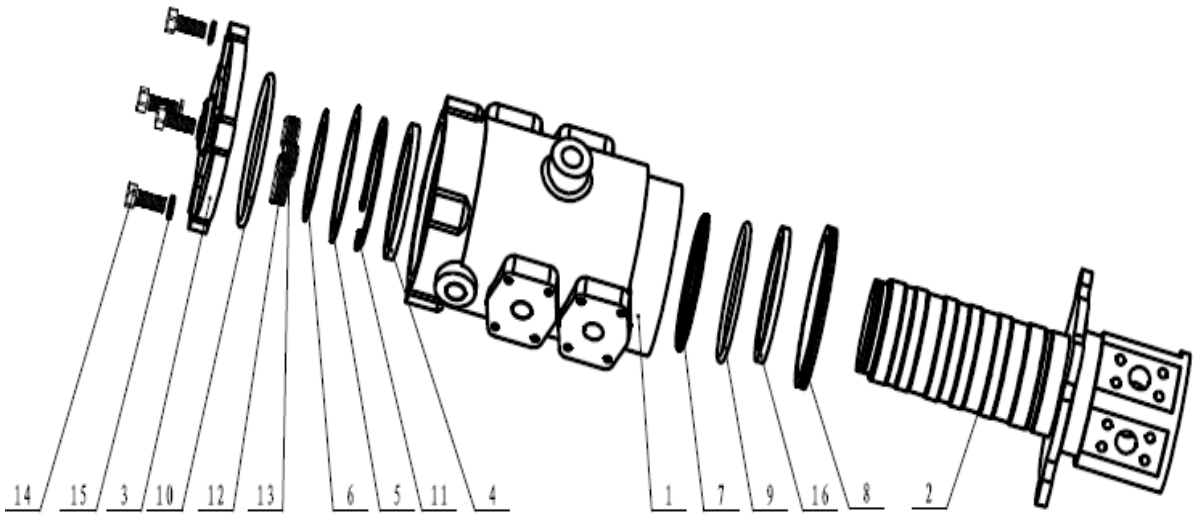

800305453 中心回转体 Corpo de centro rotativo

序号 No.	零件代号 Part No	零件名 Nome de peça	Nome de peça	数量 Qtd.	服务代码 Código de serviço	适用机号 Código de série	互换性 Permutabilidade	替换零件 Peça substituíva	
								零件代号 Código de peça	数量 Qtd.
1	860125839	回转体	Corpo de centro rotativo	1					
2	860125840	回转轴	Eixo rotativo	1					
3	860125841	盖	Tampa	1					
4	860125842	隔套	Luva de separação	1					
5	860125843	垫片	Arruela	1					
6	860125844	垫片	Arruela	1					
7	860125845	旋转密封 100×Φ110×4.5	Vedação rotativa	6					
8	860125846	防尘圈 Φ105×12	Anel anti-poeira	1					
9	860125847	O 型圈 99.6×5.7	O-Anel	1					
10	860125848	O 型圈 119.4×3.1	O-Anel	1					
11	860125849	轴用挡圈 95	Anel de retenção	1					
12	860125850	锥堵 ZG1/4	Plugue	1					
13	860125851	锥堵 ZG3/4	Plugue	4					
14	860125852	螺栓 M12×35	Parafuso	4					
15	860125853	垫圈 12	Arruela	4					
16	860125854	防尘圈 100×110×6.2	Anel anti-poeira	1					

行走马达 Motor de percurso

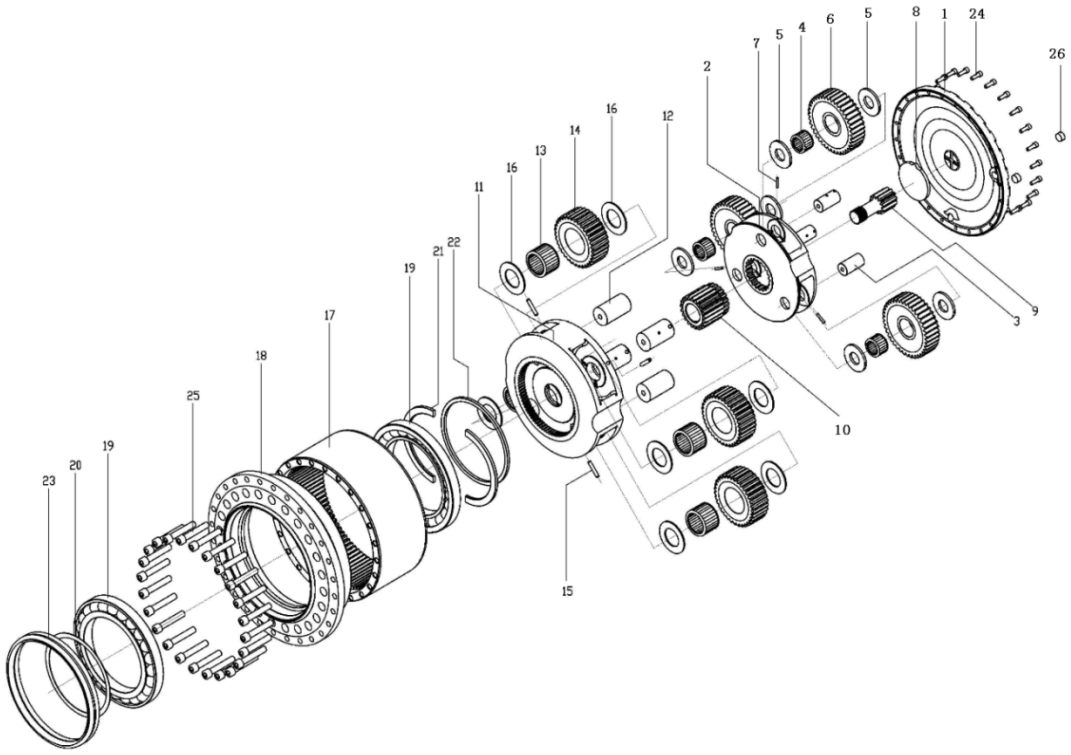

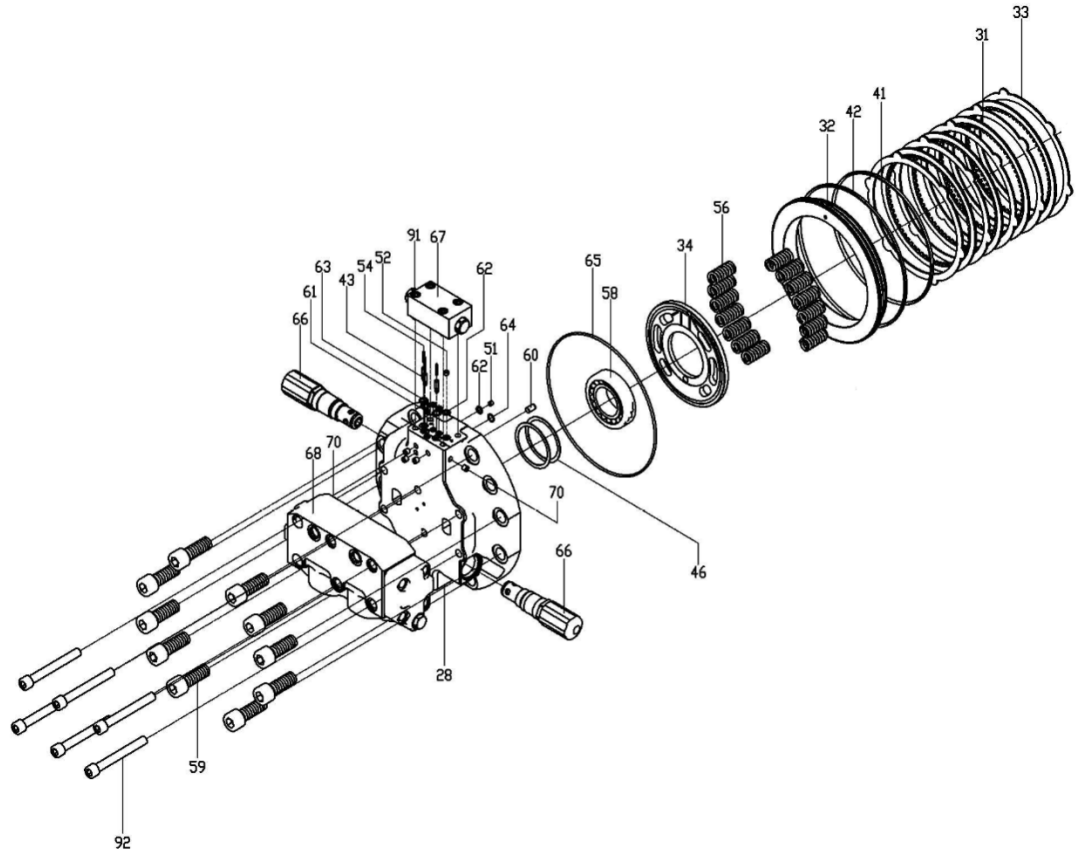

行走马达
Motor de percurso

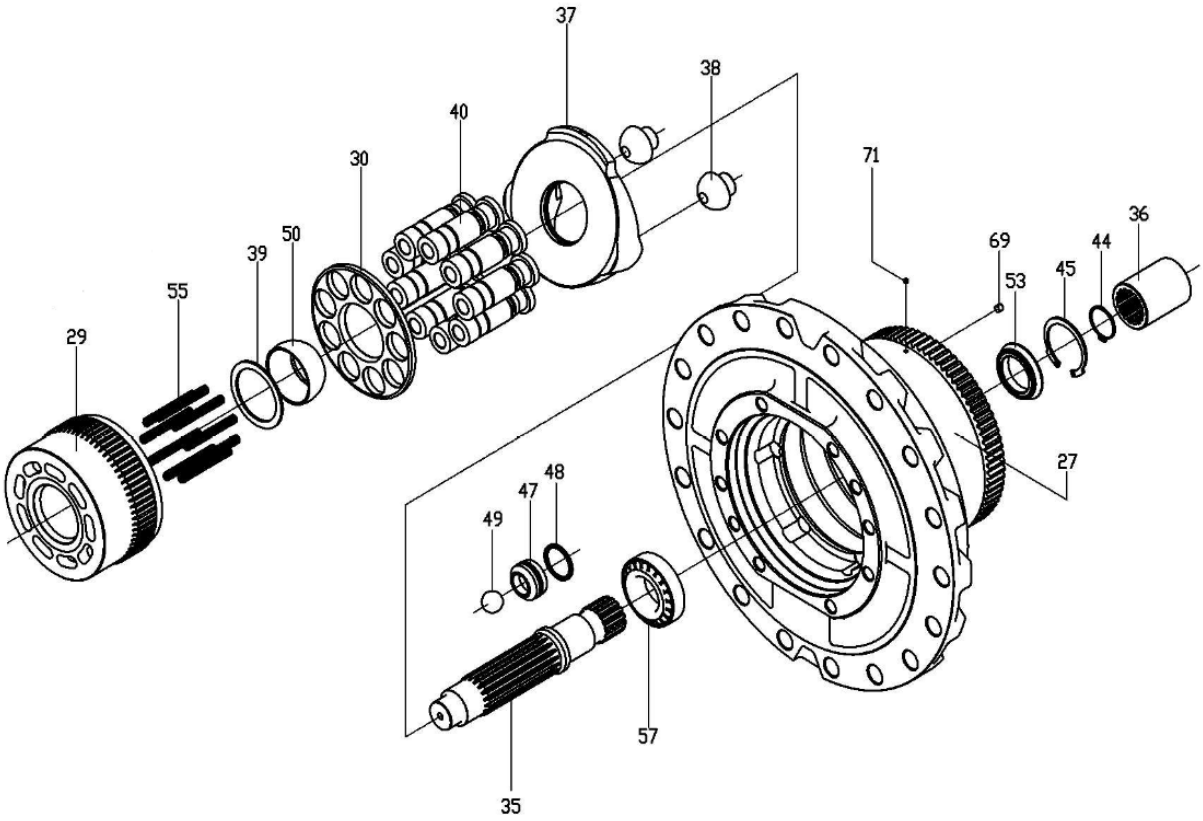

行走马达 Motor de percurso

序号 NO.	零件代号 Código de peça	零件名 Nome de peça	NOME DE PEÇA	数量 QTD.	服务代码 CÓDIGO DE SERVIÇO	适用机号 CÓDIGO DE SÉRIE	互换性 PERMUTABILIDADE	替换零件 PEÇA SUBSTITUÍVA	
								零件代号 Código de peça	数量 QTD.
1	803071232	盖 2162-2-213252-01	Tampa	1					
2	860126790	支架 2162-2-212469-01	Suporte1	1					
3	860126791	销 2162-4-212470-01	Pino1	3					
4	860126792	滚针轴承 2278-3-175625-01	Rolamento	3					
5	860126793	推力垫圈 2162-4-208992-01	Arruela1	6					
6	860126794	行星齿轮 2162-3-208987-01	Engrenagem planetária 1	3					
7	860125734	弹簧销 0256-0060036-80	Pino	3					
8	860125736	止推板 2162-4-203165-01	Placa	1					
9	860126795	太阳齿轮 2162-3-210005-01	Engrenagem solar1	1					
10	860126796	太阳齿轮 2162-2-210006-01	Engrenagem solar2	1					
11	860126797	支架 2162-2-210004-01	Suporte2	1					
12	860126798	销 2162-3-210008-01	Pino 2	4					
13	860126799	滚针轴承 2278-3-175626-01	Rolamento	4					
14	860126800	行星齿轮 2162-3-208989-01	Engrenagem planetária 2	4					
15	860126801	弹簧销 0256-0100056-80	Pino	4					
16	860126802	垫圈 2162-4-208993-01	Arruela2	8					
	860126803	齿圈 2162-2-210002-01	Engrenagem	1					
17	860126804	壳体 2162-2-210267-01	Corpo de casca	1					

18	860126805	轴承 6258-3-175561-01	Rolamento	2					
19	860126806	垫片 2162-4-208994	Arruela	1					
20	860126807	倾斜垫片	Arruela oscilante	2					
		2162-3-204863-01							
21	860126808	支撑环	Anel de suporte	1					
22		2162-3-204862-01							
	860125717	浮动油封	Vedação de óleo	1					
23		2162-3-175472-01							
24	860126809	螺栓 0002-0110030-51	Parafuso	24					
25	860126810	螺栓 0002-0118105-51	Parafuso	24					
26	860126811	堵头 0360-0006000-31	Plugue	2					
47	860126812	柱塞 2162-4-204889-01	Pistão	1					
48	860126813	柱塞密封	Vedação de pistão	1					
		6254-3-175484-01							
37	860126814	销轴 2162-3-208998-01	Eixo de pino	1					
38	860126815	滑靴板	Placa de bota	2					
		2162-4-204890-01							
27	860126816	壳体 2162-2-208995-01	Corpo de casaca	1					
28	860126817	端盖	Tampa	1					
		2162-2-204871-01							
29	860126818	柱塞缸体	Cilindro de pistão	1					
		2162-2-206136-01							
30	860126819	滑靴制动	Retentora	1					
		2162-3-204877-01							
31	860125759	摩擦片	Placa de fricção	4					
		2162-3-175476-01							
32	860125760	制动活塞	Pistão de freio	1					
		2162-3-204888-01							
33	860125758	分离板	Placa de separação	5					
		2162-3-175477-01							
34	860126820	阀板	Placa de válvula	1					
		2162-3-208996-01							

行走马达 Motor de percurso

序号 NO.	零件代号 Código de peça	零件名 Nome de peça	NOME DE PEÇA	数量 QTD.	服务代码 CÓDIGO DE SERVIÇO	适用机号 CÓDIGO DE SÉRIE	互换性 PERMUTABILIDADE	替换零件 PEÇA SUBSTITUÍVA	
								零件代号 Código de peça	数量 QTD.
35	860126821	轴 2162-3-204887-01	Eixo	1					
36	860125797	联轴器 2162-4-204892-01	Acoplamentos Spanel	1					
39	860125754	弹簧座 2162-4-204886-01	portador	1					
40	860126822	柱塞组件 2162-4-206142-01	Componente de pistão	9					
41	860125761	D 型圈 2274-3-175617-01	D anel(pequeno)	1					
42	860125762	D 型圈 2274-3-175621-01	D anel (grande)	1					
43	860126823	单向阀 2162-4-165745-01	Válvula de undirecional	3					
44	860125798	C 型定位环 0180-1000400-01	Anel de posicionamento a tipo C	1					
45	860126824	挡圈 06253-4-153431-39	Anel de retenção	1					
46	860126825	垫片 2162-4-204891	Arruela	1~2					
49	860126826	钢珠 2162-3-175478-01	Bola de aço	1					
50	860125755	球铰 2162-4-204885-01	juntas de bola	1					
51	860125785	节流阀 2270-4-214047-06	válvula do acelerador	1					
52	860125787	节流阀 2270-4-214047-08	válvula do acelerador	1					
53	860125743	油封 6254-3-175485-01	vedação de óleo	1					
54	860126827	单向阀弹簧 6257-4-167174-01	Mola	3					
55	860125753	柱塞缸体弹簧 6257-4-204959-01	Mola de cilindro	9					
56	860125794	制动弹簧 6257-4-172200-01	Mola de freio	14					
57	860126828	轴承 6258-3-175487-01	Rolamento	1					
58	860125790	轴承 6258-3-175486-01	Rolamento	1					
59	860125795	螺钉 0002-0118050-51	Parafuso	10					
60	860125792	平行销 0250-5080012-00	Pino paralelo	1					
61	860126829	O 型圈 0401-1000060-10	O anel	3					
62	860125782	O 型圈 0401-1000080-10	O anel	2					
63	860126830	O 型圈 0410-1000090-10	O anel	3					
64	860126831	O 型圈 6254-4-133490-08	O anel	1					
65	860125789	O 型圈 6254-3-078495-66	O anel	1					
66	860126832	溢流阀 2259-3-214505-01	Válvula de alívio	2					
67	860126833	先导阀 2539-3-214967-06	Válvula de piloto	1					
68	860126834	制动阀 2249-3-217875-01	Válvula de freio	1					
69	860125742	堵头 6233-4-136499-01	Plugue	1					
70	860125764	堵头 6233-4-167163-01	Plugue	4					
71	860126835	堵头 6233-4-136256-01	Plugue	1					
91	860126836	螺栓 0002-0108032-51	Parafuso	4					
92	860126837	螺栓 0002-0112110-51	Parafuso	6					

312602208 集中润滑 Lubrificação centralizada（配置一 Configuração 1）

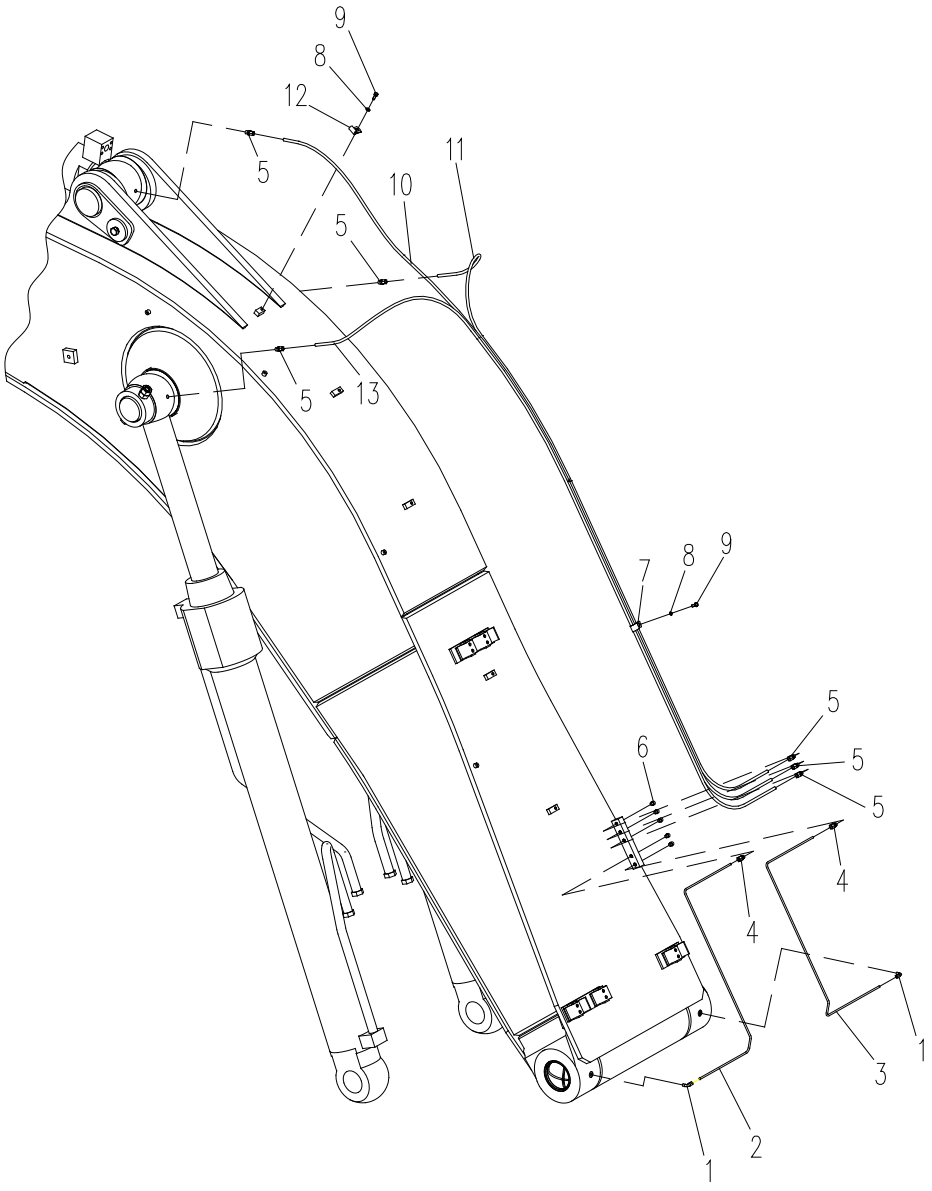

312602208集中润滑Lubrificação centralizada（配置一 Configure One）

序号 No.	零件代号 Código de peça	零件名 Nome de peça	PART NAME Nome de peça	数量 Qtd.	服务代码 Código de serviço	适用机号 Código de série	互换性 Permutabilidade	替换零件 Peças substíveis	
								零件代号 Código de peça	数量 Qtd.
1	801139064	直角接头组件	Adaptador	2					
2	312600338	润滑管	Tubo	1					
3	312600337	润滑管	Tubo	1					
4	801139063	直通接头组件	Adaptador	2					
5	801139062	直通接头	Adaptador	6					
6	801102863	油杯 R1/8	Bico de lubrificante	5					
7	310600621	胶套卡箍	Braçadeira	4					
8	805338259	垫圈 8(达克罗)	Arruela	5					
9	805046503	螺栓 M8×16	Parafuso	5					
10	821100109	高压树脂软管总成	Conjunto de mangueira resina de alta pressão	1					
11	822138191	高压树脂软管总成	Conjunto de mangueira resina de alta pressão	1					
12	310600622	胶套卡箍	Braçadeira	1					
13	822138194	高压树脂软管总成	Conjunto de mangueira resina de alta pressão	1					

312602208 集中润滑 Lubrificação centralizada（配置二 Configuração 2）

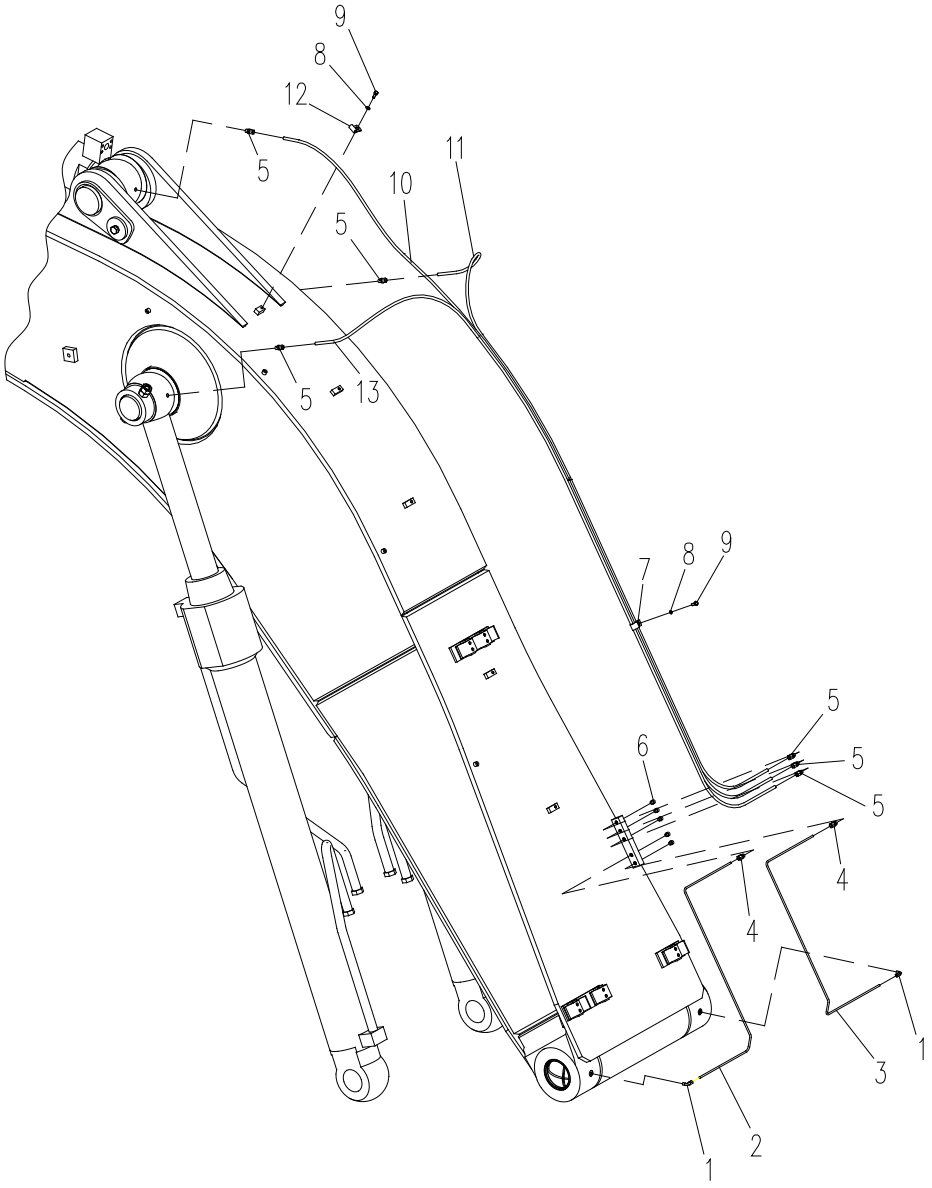

312602208集中润滑Lubrificação centralizada（配置二 Configuração 2）

序号 No.	零件代号 Código de peça	零件名 Nome de peça	PART NAME Nome de peça	数量 Qtd.	服务代码 Código de serviço	适用机号 Código de série	互换性 Permutabilidade	替换零件 Peças substíveis	
								零件代号 Código de peça	数量 Qtd.
1	803173713	接头	Conexão	2					
2	312600338	润滑管	Tubo	1					
3	312600337	润滑管	Tubo	1					
4	801102852	JAT 接头	Adaptador	2					
5	801102857	JAT 接头	Adaptador	6					
6	801102863	油杯 R1/8	Bico de lubrificante	5					
7	801906428	胶套卡箍	Braçadeira	4					
8	805338259	垫圈 8	Arruela	5					
9	805046503	螺栓 M8×16	Parafuso	5					
10	822102500	高压树脂软管总成	Conjunto de mangueira resina de alta pressão	1					
11	822102501	高压树脂软管总成	Conjunto de mangueira resina de alta pressão	1					
12	310600622	胶套卡箍	Braçadeira	1					
13	822102499	高压树脂软管总成	Conjunto de mangueira resina de alta pressão	1					

312700044 工作装置管路 Tublação de dispositivo de trabalho

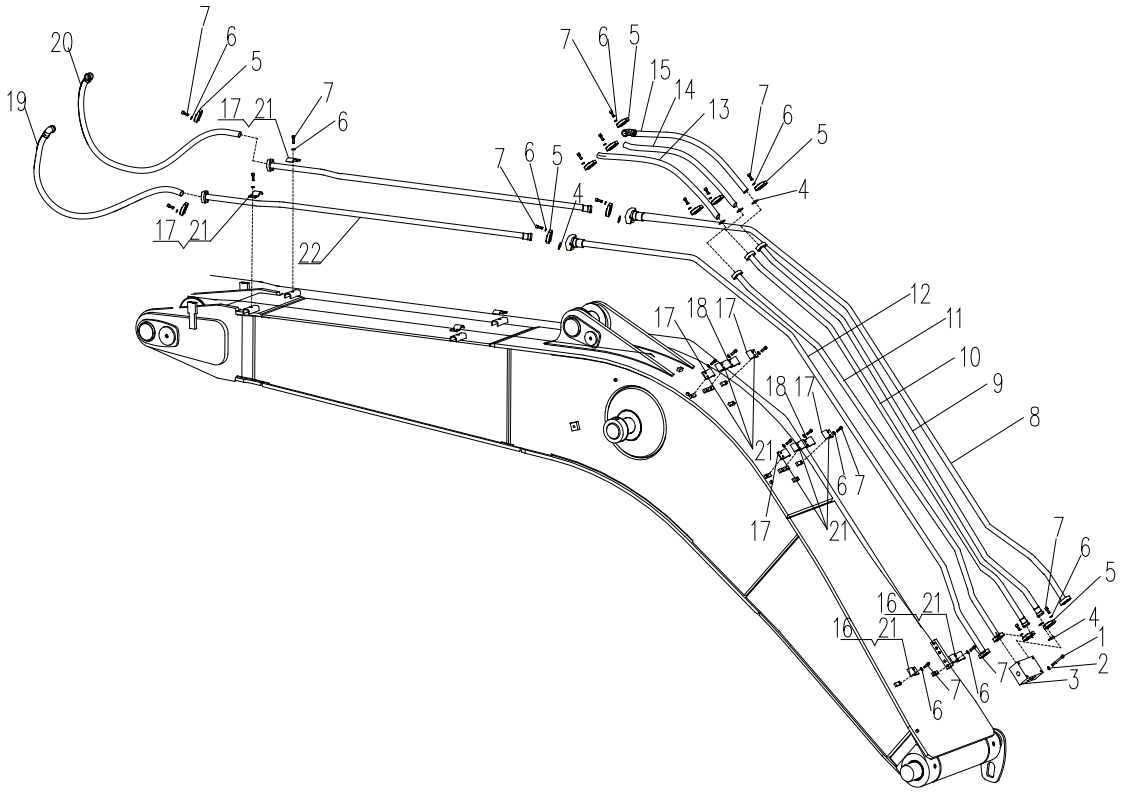

312700044 工作装置配管 Tublação de dispositivo de trabalho

序号 No.	零件代号 Código de peça	零件名 Nome de peça	PART NAME Nome de peça	数量 Qtd.	服务代码 Código de serviço	适用机号 Código de série	互换性 Permutabilidade	替换零件 Peças substíveis	
								零件代号 Código de peça	数量 Qtd.
1	805139868	螺钉 M10×100（10.9）	Parafuso	4					
2	805338279	垫圈 10(300HV)	Arruela	4					
3	803301100	分流块	Bloco	1					
4	819909164	O 形圈 32.92×3.53	O-anel	10					
5	803370225	法兰组件	Flange	10					
6	805338279	垫圈 10(300HV)	Arruela	60					
7	805139765	螺钉 M10×35(10.9)	Parafuso	60					
8	312700054	钢管总成	Tubo	1					
9	312700052	钢管总成	Tubo	1					
10	312700050	钢管总成	Tubo	1					
11	312700048	钢管总成	Tubo	1					
12	312700045	钢管总成	Tubo	1					
13	803173412	软管总成	Mangueira	1					
14	803173414	软管总成	Mangueira	1					
15	803173415	软管总成	Mangueira	1					
16	312600206	双管夹	braçadeira	1					
17	312600285	单管夹	braçadeira	7					
18	312600204	三管夹	braçadeira	2					
19	803196148	软管总成	Mangueira	1					
20	803196148	软管总成	Mangueira	1					
21	312600283	橡胶套	Luva de borracha	10					
22	312700056	钢管总成	Tubo	2					

312500824 上车液压管路 Tublação hidráulica de estrutura superior

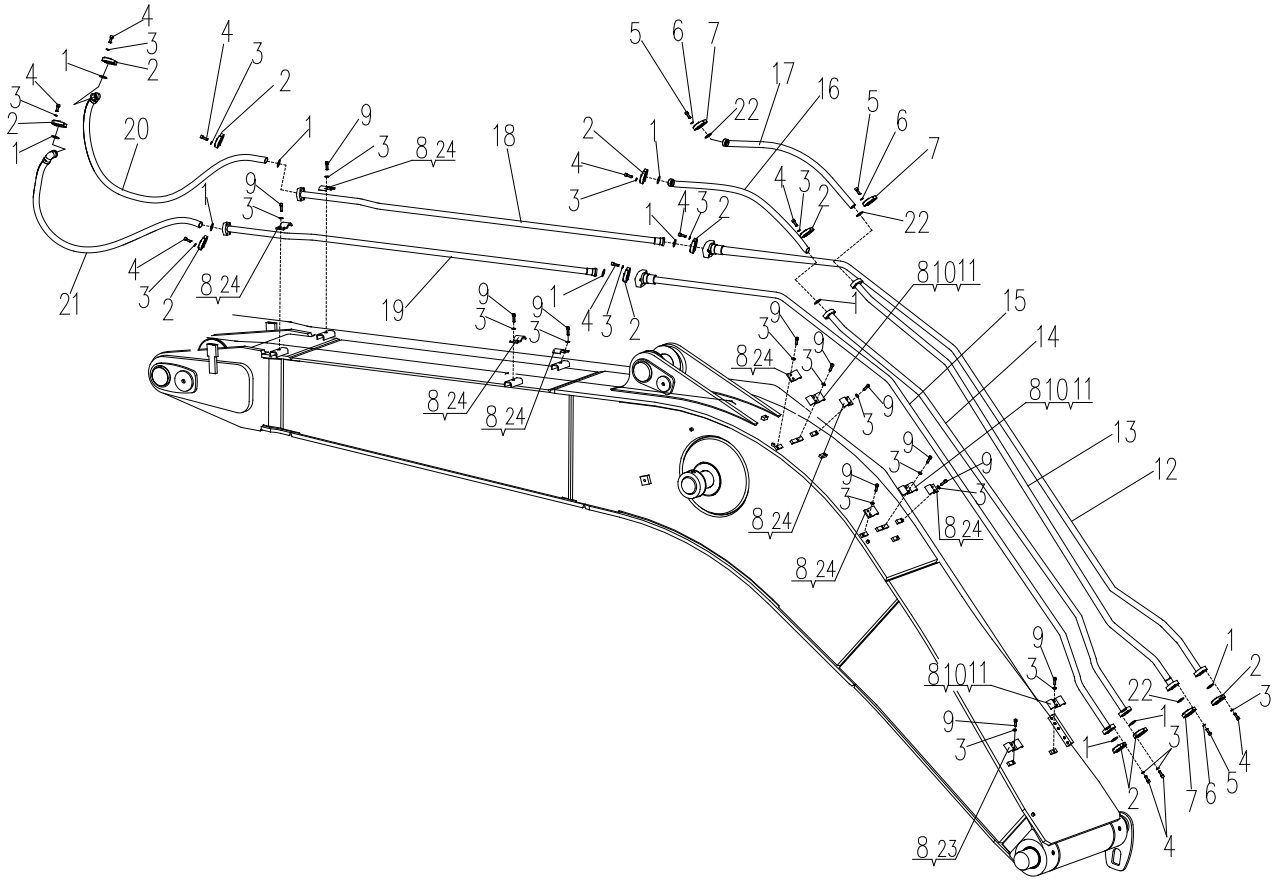

312500824 上车液压管路 Tublação hidráulica de estrutura superior

序号 ITEM	零件代号 Part No	零件名	PART NAME	数量 Q'TY	服务代码 S.C	适用机号 SERIAL NO	互换性 IA	替换零件 REPLACEABLE PART	
								零件代号 Part No	数量 Q'TY
1	860107844	O 形圈 32.92×3.53	O-Anel	11					
2	803370225	法兰	Flange	11					
3	805338279	垫圈 10(300HV)	Arruela	44					
4	805046416	螺栓 M10×30	Parafuso	44					
5	805046568	螺栓 M14×50	Parafuso	12					
6	805338262	垫圈 14	Arruela	12					
7	803164323	法兰	Flange	3					
8	312600283	橡胶套	Luva de borracha	13					
9	805139860	螺钉 M10×35	Parafuso	24					
10	312700480	橡胶套	Luva de borracha	3					
11	312700481	双管夹	Braçadeira	3					
12	312700054	钢管总成	Tubo	1					
13	312700235	钢管总成	Tubo	1					
14	312700234	钢管总成	Tubo	1					
15	312700045	钢管总成	Tubo	1					
16	803173412	软管总成	Conjunto de	1					
17	803303076	软管总成	Conjunto de	1					
18	312700056	钢管总成	Tubo	1					
19	312700056	钢管总成	Tubo	1					
20	803196148	软管总成	Conjunto de	1					
21	803196148	软管总成	Conjunto de	1					
22	803302988	O 形圈 37.7×3.53	O-Anel	3					
23	312600206	双管夹	Braçadeira	1					
24	312600285	单管夹	Braçadeira	8					

803007118 右动臂油缸 Cilindro de braço direito

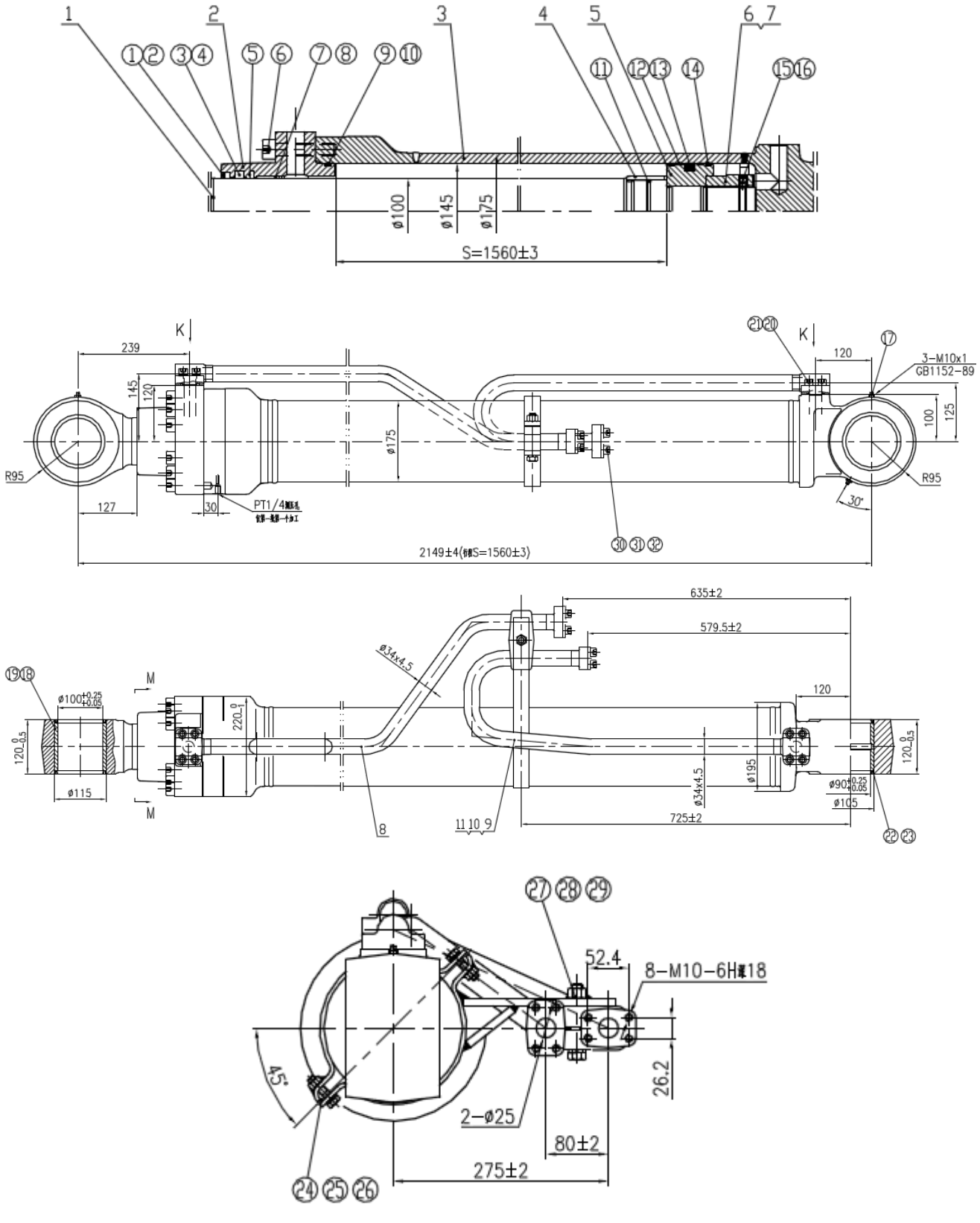

803007118 右动臂油缸 Cilindro de braço direito

序号 NO.	零件代号 Código de peça	零件名 Nome de peça	NOME DE PEÇA	数量 QTD.	服务代码 CÓDIGO DE SERVIÇO	适用机号 CÓDIGO DE SÉRIE	互换性 PERMUTABILIDADE	替换零件 PEÇA SUBSTITUÍVA	
								零件代号 Código de peça	数量 QTD.
1	860119674	活塞杆	Haste de pistão	1					
2	860126848	端盖	Tampa	1					
3	860126849	缸体	Cilindro	1					
4	860126850	缓冲套 d100	Luva de amortecimento	1					
5	860119677	活塞	Pistão	1					
6	860126851	螺母 M75×3	Porca	1					
7	860126852	垫片	Arruela	1					
8	860119678	右油管组件 A	Tubo	1					
9	860119679	右油管组件 B	Tubo	1					
10	860119680	卡箍总成	Braçadeira	1					
11	860126853	压板 YB-3	Placa de prensa	2					
①	860126854	防尘圈	Anel anti-poeira	1					
②	860126855	防尘圈用挡圈	Anel de retenção	1					
③	860126856	轴用密封圈	Anel de vedação	1					
④	860126857	开口挡圈	Anel de retenção	1					
⑤	860119685	缓冲圈	Anel de amortecimento	1					
⑥	805104588	内六角螺钉	Parafuso sextavado	14					
⑦	860126858	滑动轴套	Casquilho	1					
⑧	860126859	钢丝挡圈	Anel de retenção	1					
⑨	860126860	O 形密封圈	O-Anel de vedação	1					
⑩	860119688	O 形圈挡圈	O- Anel de retenção	1					
⑪	860126861	缓冲环	Anel de amortecimento	1					

803007118 右动臂油缸 Cilindro de braço direito

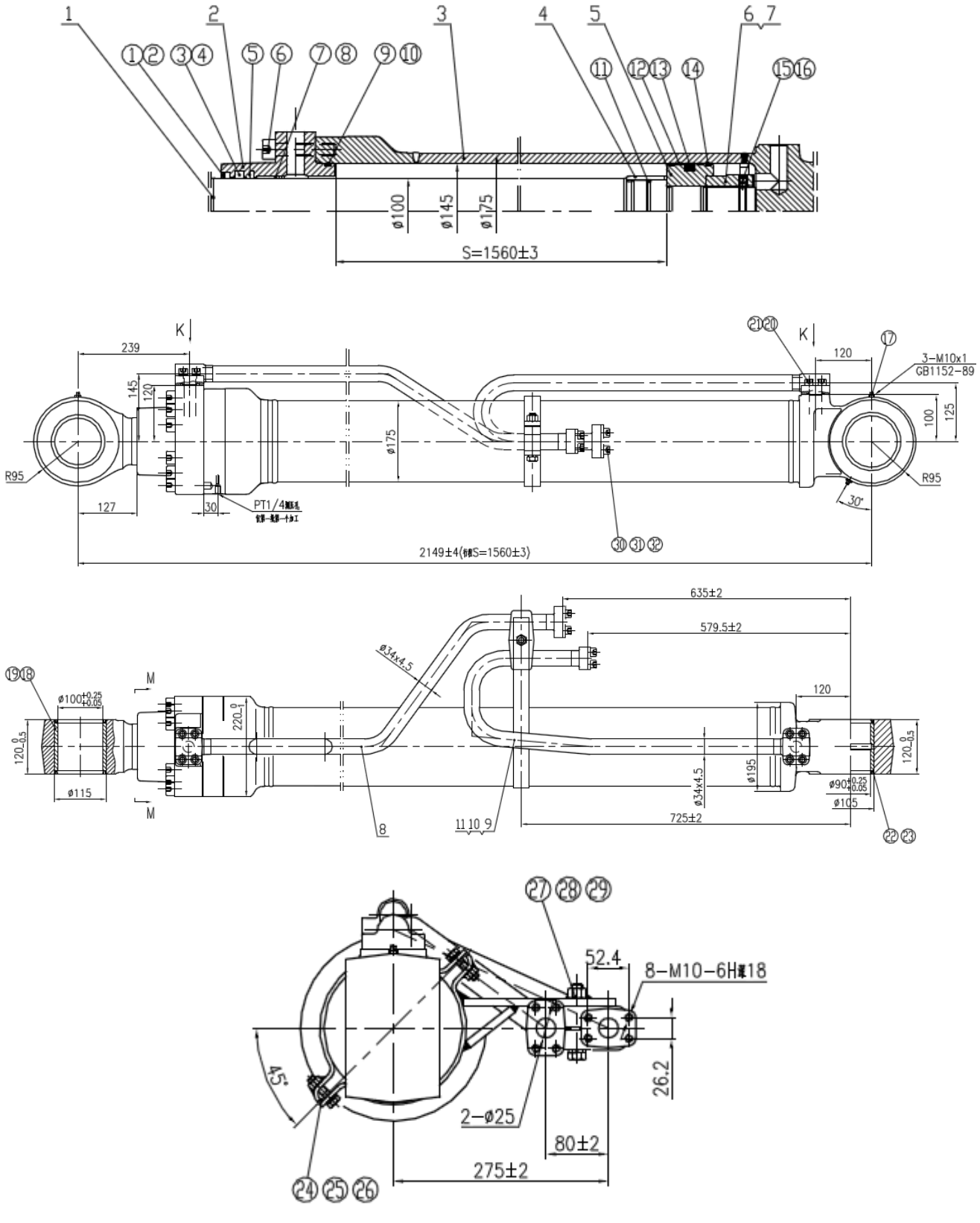

803007118 右动臂油缸 Cilindro de braço direito

序号 NO.	零件代号 Código de peça	零件名 Nome de peça	NOME DE PEÇA	数量 QTD.	服务代码 CÓDIGO DE SERVIÇO	适用机号 CÓDIGO DE SÉRIE	互换性 PERMUTABILIDADE	替换零件 PEÇA SUBSTITUÍVA	
								零件代号 Código de peça	数量 QTD.
⑫	803008523	成型导向环	Anel de guia de formação	2					
⑬	860126862	孔用密封圈	Anel de vedação	1					
⑭	860128148	纳污环	Anel de poluentes	2					
⑮	860126863	平端螺钉	Parafuso	1					
⑯	803202909	钢球 Φ8	Bola de aço	1					
⑰	801102884	油杯 M10×1	Bico de lubrificante	3					
⑱	860126864	防尘圈	Anel anti-poeira	2					
⑲	860126941	C 型轴套	Casquilho	2					

803007118 右动臂油缸 Boom Cilindro (RH)

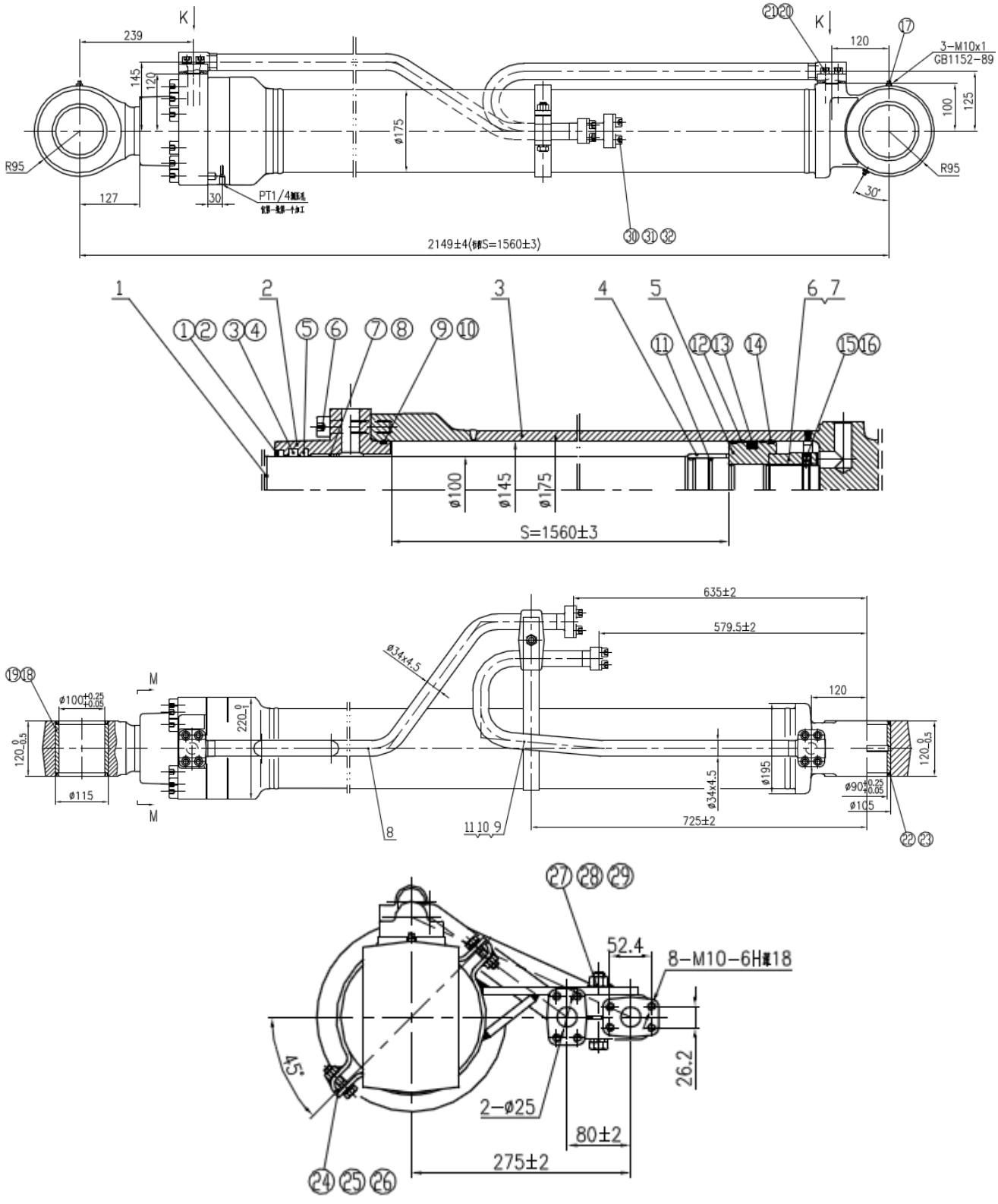

803007118 右动臂油缸 Boom Cilindro (RH)

序号 NO.	零件代号 Código de peça	零件名 Nome de peça	NOME DE PEÇA	数量 QTD.	服务代码 CÓDIGO DE SERVIÇO	适用机号 CÓDIGO DE SÉRIE	互换性 PERMUTABILIDADE	替换零件 PEÇA SUBSTITUÍVA	
								零件代号 Código de peça	数量 QTD.
⑳	860126865	内六角螺钉	Parafuso sextavado	8					
㉑	860126899	O 形密封圈	O-Anel	2					
㉒	860126866	防尘圈	Anel anti-poeira	2					
㉓	803008473	轴套	Casquilho	1					
㉔	860126868	螺栓 M10×40	Parafuso	2					
㉕	805200048	螺母 M10	Parafuso	2					
㉖	805300014	弹垫 Φ10	Arruela	2					
㉗	805200067	螺母 M14	Porco	1					
㉘	860128149	弹垫 Φ14	Arruela	1					
㉙	805005703	螺栓 M14×90	Parafuso	1					
㉚	860126869	油口盖板	Placa de tampa	2					
㉛	860126870	橡胶垫 52.4×26.2	Tabete de borracha	2					
㉜	860126871	内六角螺钉	Parafuso sextavado	8					

803007121 左动臂油缸 Cilindro de braço esquerdo

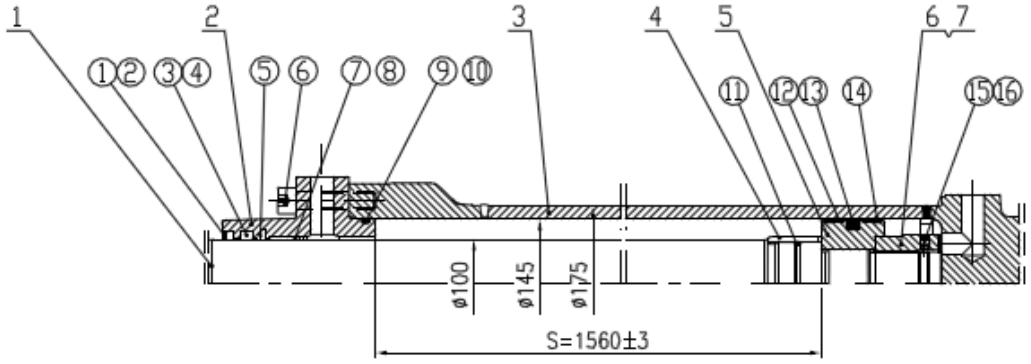

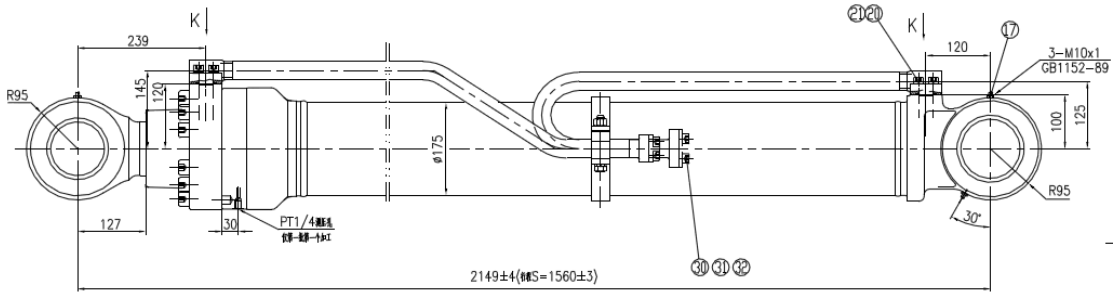

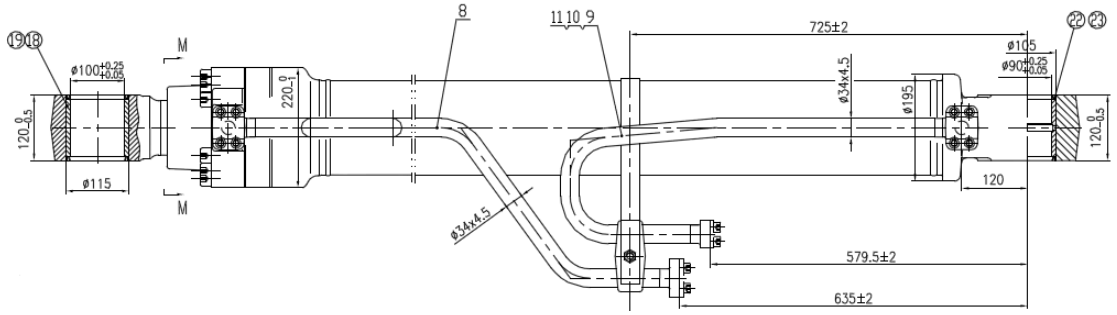

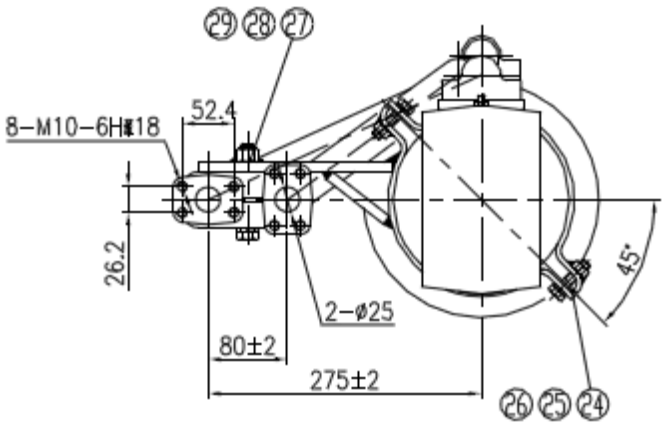

803007121 左动臂油缸Cilindro de braço esquerdo

序号 NO.	零件代号 Código de peça	零件名 Nome peça	NOME DE PEÇA	数量 QTD.	服务代码 CÓDIGO DE SERVIÇO	适用机号 CÓDIGO DE SÉRIE	互换性 PERMUTABILIDADE	替换零件 PEÇA SUSTITUÍVA	
								零件代号 Código de peça	数量 QTD.
1	860119674	活塞杆	Haste de pistão	1					
2	860126848	端盖	Tampa	1					
3	860126849	缸体	Cilindro	1					
4	860126850	缓冲套 d100	Luva	1					
5	860119677	活塞	Pistão	1					
6	860126851	螺母 M75×3	Porco	1					
7	860126852	垫片	Arruela	1					
8	803008451	左油管组件 A	Tubo	1					
9	803008452	左油管组件 B	Tubo	1					
10	860119680	卡箍总成	Braçadeira	1					
11	860126853	压板 YB-3	Placa de prensa	2					
①	860126854	防尘圈	Anel anti-poeira	1					
②	860126855	防尘圈用挡圈	Anel de retenção	1					
③	860126856	轴用密封圈	Anel de vedação	1					
④	860126857	开口挡圈	Anel de retenção	1					
⑤	860119685	缓冲圈	Anel de amortecimento	1					
⑥	805104588	内六角螺钉	Parafuso sextavado	14					
⑦	860126858	滑动轴套	Casquilo	1					
⑧	860126859	钢丝挡圈	Anel de retenção	1					
⑨	860126860	O 形密封圈	O-Anel	1					
⑩	860119688	O 形圈挡圈	O-anel de retenção	1					
⑪	860126861	缓冲环	Anel de amortecimento	1					
⑫	803008523	成型导向环	Anel de guia de formação	2					

803007121 左动臂油缸Cilindro de braço esquerdo

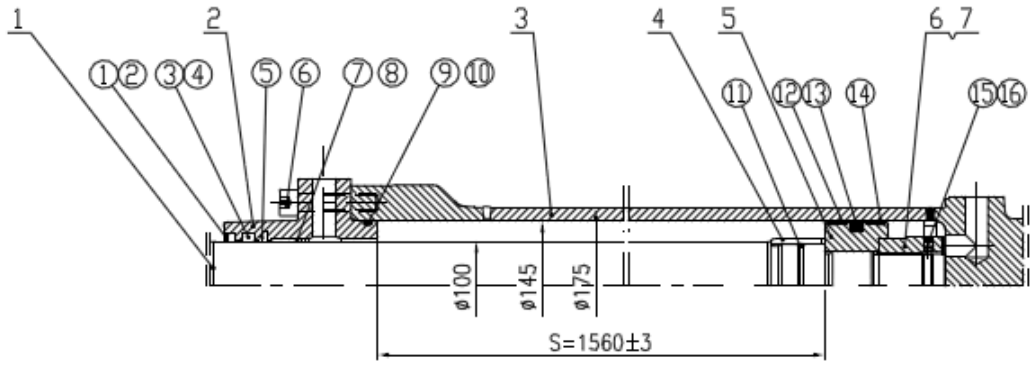

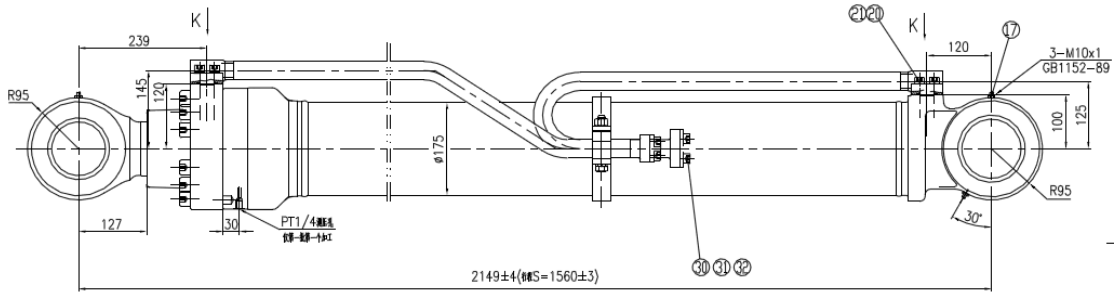

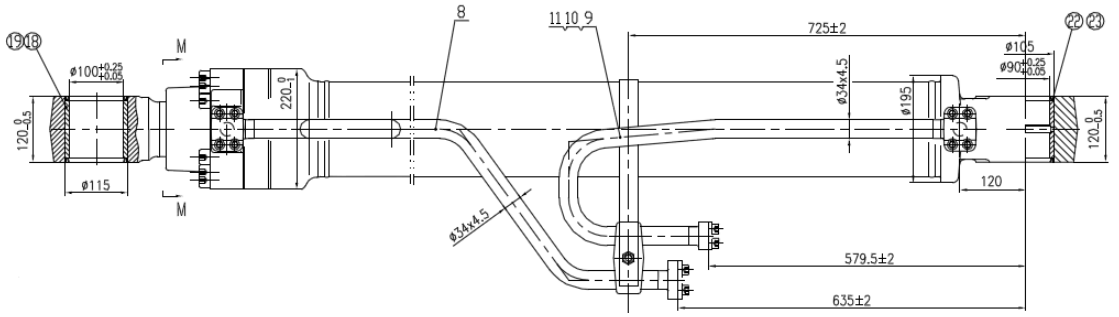

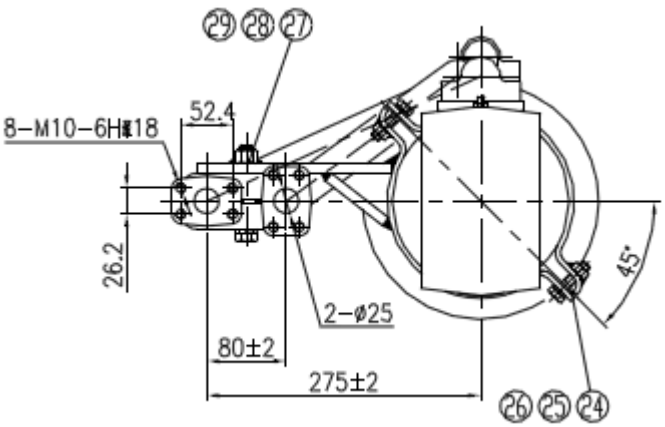

803007121 左动臂油缸Cilindro de braço esquerdo

序号 NO.	零件代号 Código de peça	零件名 Nome de peça	NOME DE PEÇA	数量 QTD.	服务代码 CÓDIGO DE SERVIÇO	适用机号 CÓDIGO DE SÉRIE	互换性 PERMUTABILIDADE	替换零件 PEÇA SUSTITUÍVA	
								零件代号 Código de peça	数量 QTD.
⑬	860126862	孔用密封圈	Anel de vedação	1					
⑭	860128148	纳污环	Anel de poluentes	2					
⑮	860126863	平端螺钉	Parafuso	1					
⑯	803202909	钢球 Φ8	Bola de aço	1					
⑰	801102884	油杯 M10×1	Bico de lubrificante	3					
⑱	860126864	防尘圈	Anel anti-poeira	2					
⑲	860126941	C 型轴套	Casquilo	2					
⑳	860126865	内六角螺钉	Parafuso sextavado	8					
㉑	860126899	O 形密封圈	O-Anel	2					
㉒	860126866	防尘圈	Anel anti-poeira	2					
㉓	803008473	轴套	Casquilo	1					
㉔	860126868	螺栓 M10×40	Parafuso	2					
㉕	805200048	螺母 M10	Porco	2					
㉖	805300014	弹垫 Φ10	Arruela	2					
㉗	805200067	螺母 M14	Porco	1					
㉘	860128149	弹垫 Φ14	Arruela	1					
㉙	805005703	螺栓 M14×90	Parafuso	1					
㉚	860126869	油口盖板	Placa de tampa	2					
㉛	860126870	橡胶垫 52.4×26.2	tapete de borracha	2					
㉜	860126871	内六角螺钉 M10×16	Parafuso sextavado	8					
㉝	803266680	动臂油缸修理包	MANUTENCAO	1					

803007119 斗杆油缸 Cilindro de lança

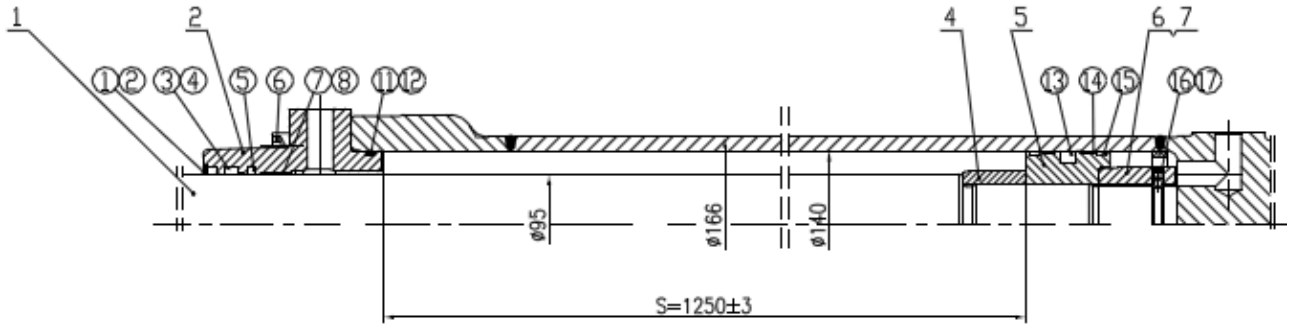

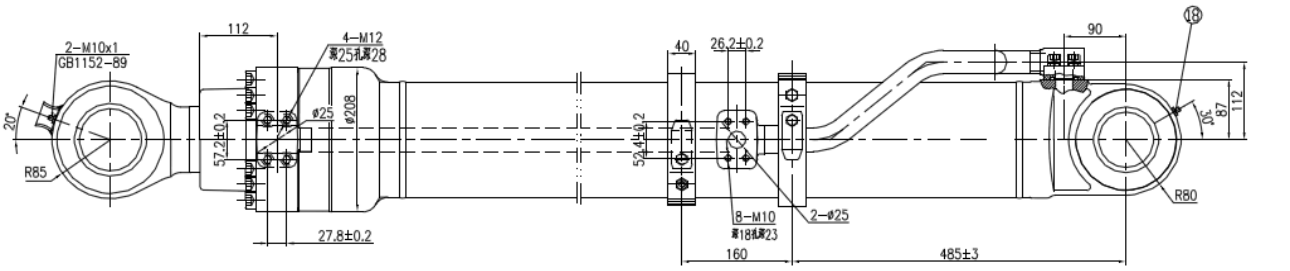

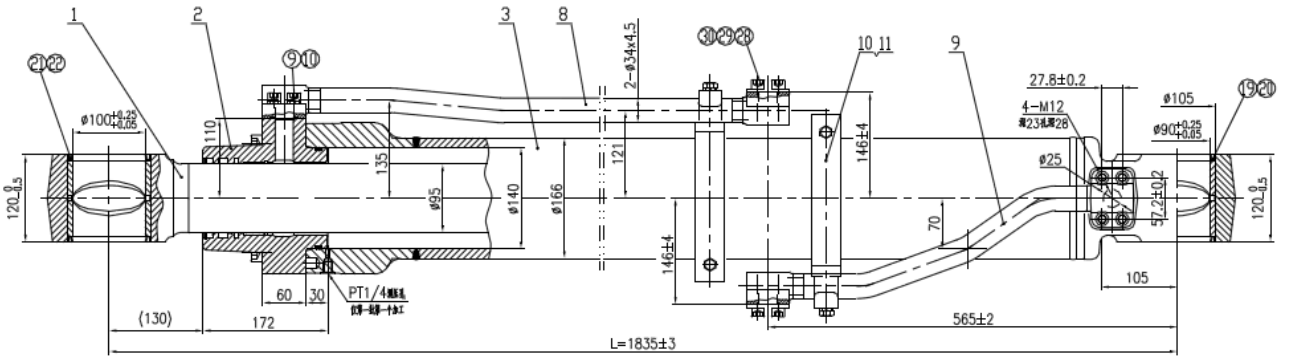

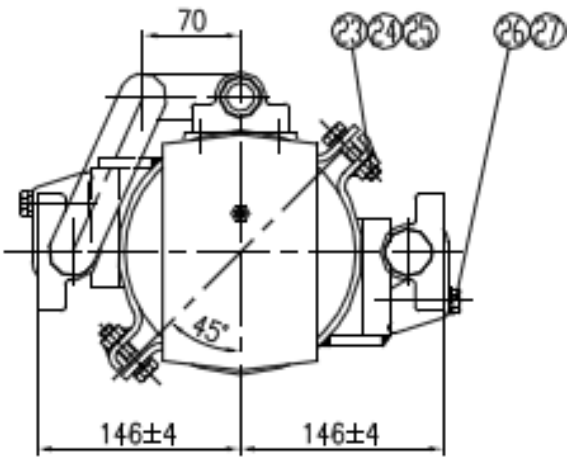

803007119 斗杆油缸 Cilindro de lança

序号 NO.	零件代号 Código de peça	零件名 Nome de peça	NOME DE PEÇA	数量 QTD.	服务代码 CÓDIGO DE SERVIÇO	适用机号 CÓDIGO DE SÉRIE	互换性 PERMUTABILIDADE	替换零件 PEÇA SUBSTITUÍVA	
								零件代号 Código de peça	数量 QTD.
1	860119700	活塞杆	Haste de pistão	1					
2	860126904	端盖	Tampa	1					
3	860119702	缸体	Cilindro	1					
4	860126905	铲斗用缓冲套 d95	Amortecedor	1					
5	860126906	活塞 φ140×φ76.5×80	Pistão	1					
6	860126851	螺母 M75×3	Porca	1					
7	860126852	垫片 φ107×φ76.5×0.5	Arruela	1					
8	860119703	油管组件 A	Tubo	1					
9	860119704	油管组件 B	Tubo	1					
10	860119705	卡箍组件	Braçadeira	2					
11	860126907	压板 YB-06	Placa de prensa	2					
①	860126908	防尘圈 φ95/φ109×8/11	Anel anti-poeira	1					
②	860126909	防尘圈挡圈 d95/φ114×2	Anel anti-poeira	1					
③	860126910	轴用圈 φ95×φ110×9	Anel de eixo	1					
④	860126911	开口挡圈 φ95×φ110×3	Anel de retenção	1					
⑤	860126912	缓冲圈 φ95×φ110.5×6	Amortecedor	1					
⑥	860128279	内六角螺钉 M18×90	Parafuso sextavado	12					
⑦	860126913	滑动轴套 MB 9530	Casquilo	1					
⑧	860126914	钢丝挡圈 d95/φ106×3.5	Anel de retenção	1					
⑨	860126865	内六角螺钉 M12×40	Parafuso sextavado	8					
⑩	860126899	O 形密封圈 φ32.92×3.53	O-Anel de vedação	2					

803007119 斗杆油缸 Cilindro de lança

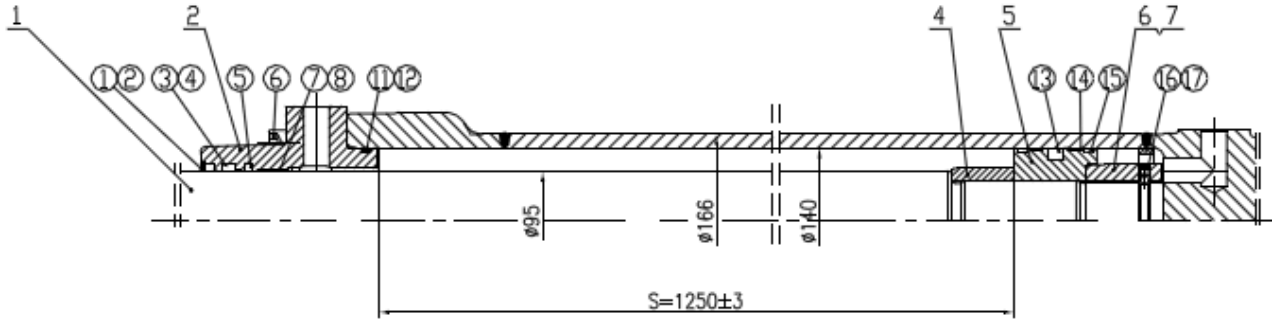

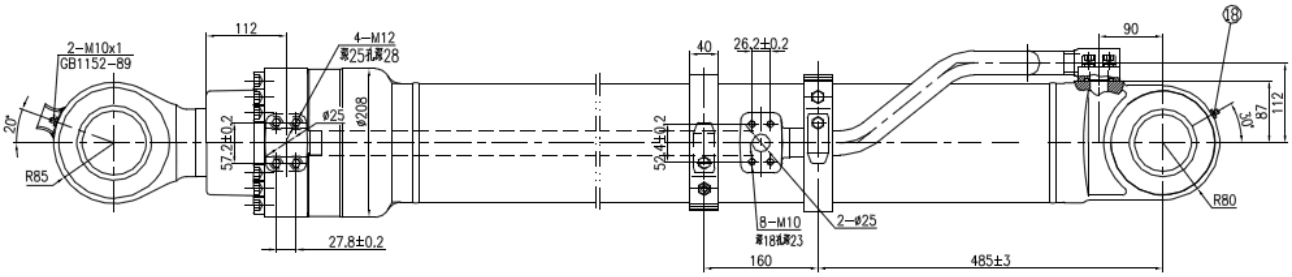

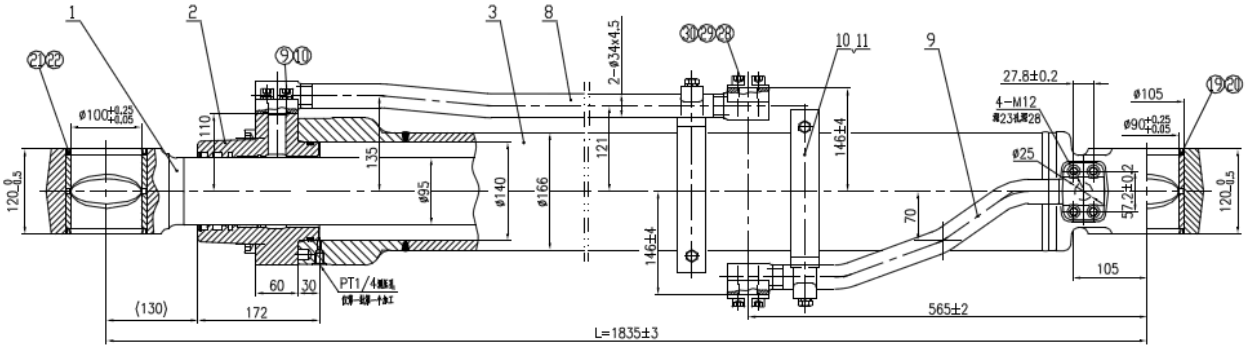

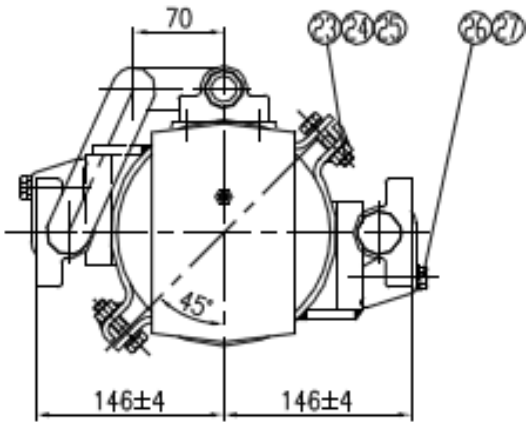

803007119斗杆油缸 Cilindro de lança

序号 NO.	零件代号 Código de peça	零件名 Nome de peça	NOME DE PEÇA	数量 QTD.	服务代码 CÓDIGO DE SERVIÇO	适用机号 CÓDIGO DE SÉRIE	互换性 PERMUTABILIDADE	替换零件 PEÇA SUBSTITUÍVA	
								零件代号 Código de peça	数量 QTD.
⑪	860126916	O 形密封圈 φ129.54×5.33	O-Anel de	1					
⑫	860128280	挡圈 φ140×φ131.3×2	Anel de retenção	1					
⑬	860126917	孔用密封圈 φ140×φ117×15.5	Seal-Anel Anel	1					
⑭	860126918	成型导向环 φ140×φ135×12.5	Anel de guia de formação	2					
⑮	860128281	纳污环 φ140×φ132×8	Anel de	2					
⑯	860126863	平端螺钉 M14×14	Parafuso	1					
⑰	860128251	钢球 φ8	Bola de aço	1					
⑱	801102884	油杯 M10×1	Bico de	2					
⑲	860128222	防尘圈 φ90×φ105×5	Anel anti-poeira	2					
⑳	860126919	轴套 φ90×φ105×106	Casquilo	1					
㉑	860128220	防尘圈 φ100×φ115×5	Anel anti-poeira	2					
㉒	860126920	轴套 φ100×φ115×106	Casquilo	1					
㉓	860125824	六角螺栓 M10×40	Parafuso sextavado	2					
㉔	860126921	方螺母 M10	Porca	2					
㉕	860128144	弹簧垫圈 φ10	Arruela	2					
㉖	860126922	六角螺栓 M12×60	Parafuso sextavada	2					
㉗	860126923	弹簧垫圈 φ12	Arruela	2					
㉘	860126869	油口盖板 52.4×26.2	Tampa plate	2					
㉙	860126870	橡胶垫 52.4×26.2	Tapete de borracha	2					
㉚	860126871	内六角螺钉 M10×16	Parafuso sextavado	8					
㉛	803266682	铲斗油缸修理包	MANUTENCAO	1					
㉜	860121342	维修包	MANUTENCAO	1					

803070953 斗杆油缸 Cilindro de abraço

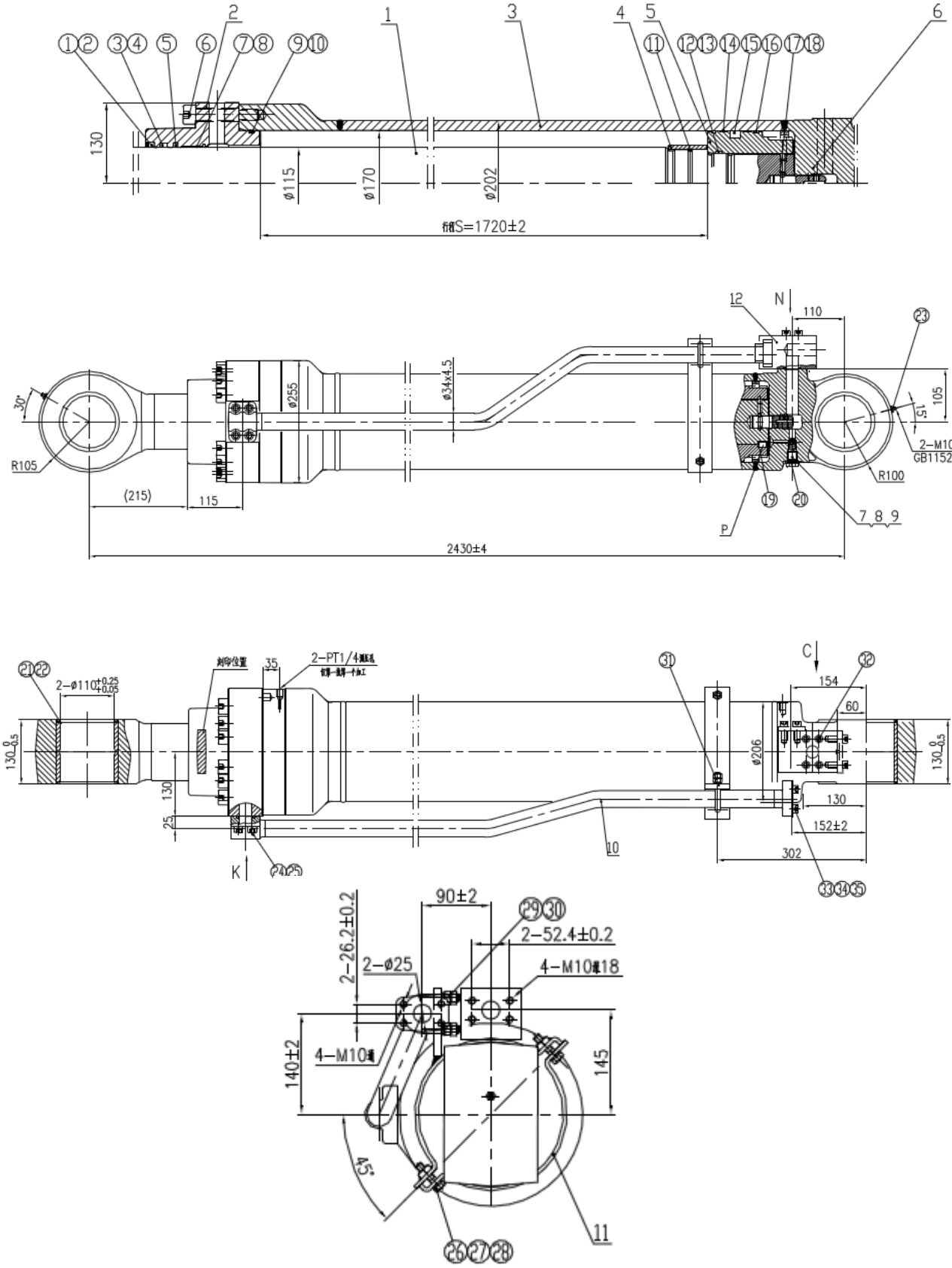

803070953 斗杆油缸 Cilindro de abraço

序号 NO.	零件代号 Código de peça	零件名 Nome de peça	NOME DE PEÇA	数量 QTD.	服务代码 CÓDIGO DE SERVIÇO	适用机号 CÓDIGO DE SÉRIE	互换性 PERMUTABILIDADE	替换零件 PEÇA SUBSTITUÍVA	
								零件代号 Código de peça	数量 QTD.
1	860128135	活塞杆	Haste de pistão	1					
2	860128136	端盖	Tampa	1					
3	860128137	缸体	Cilindro	1					
4	860126875	缓冲套 d115	amortecedor	1					
5	860126876	活塞 D170/d115 M95×4 A	Pistão	1					
6	860128138	缓冲柱 φ35.7×112	Amortecedor	1					
7	860200796	阀芯	Núcleo de válvula	1					
8	860200797	弹簧	Mola	1					
9	860200798	螺堵	Plugue	1					
10	803008483	油管组件 A	Componente de tubo	1					
11	860128140	卡箍组件	Braçadeira	1					
①	860126881	防尘圈 φ115× φ131×9/12	Anel anti-poeira	1					
②	860126882	防尘圈挡圈 d115/ φ136×2	Anel de retenção	1					
③	860126883	轴用密封圈 φ115× φ130×9	Anel de vedação	1					
④	860126884	开口挡圈 φ115× φ130×3	Anel de retenção	1					
⑤	860126885	缓冲圈 φ115× φ130.5×6	Amortecedor	1					
⑥	860128141	内六角螺钉 M20×100	Parafuso sextavados	14					
⑦	860126886	滑动轴套 MB 11535	Bushing	1					
⑧	860126887	钢丝挡圈 d115/ φ128×3.5	Anel de vedação	1					
⑨	860126888	O 形密封圈 φ158.12×5.33	O-Anel	1					
⑩	860126889	O 形圈挡圈 φ170× φ161.3×2	O- aneld e retenção	1					
⑪	860126890	缓冲环 d115/ φ111	Anel de amortecedor	1					
⑫	860126962	O 形圈 φ94.92×2.62	O-anel	1					
⑬	860126891	O 形圈挡圈 φ99.5× φ95.5×1.25	O-anel de retenção	2					

803070953 斗杆油缸 Cilindro de abraço

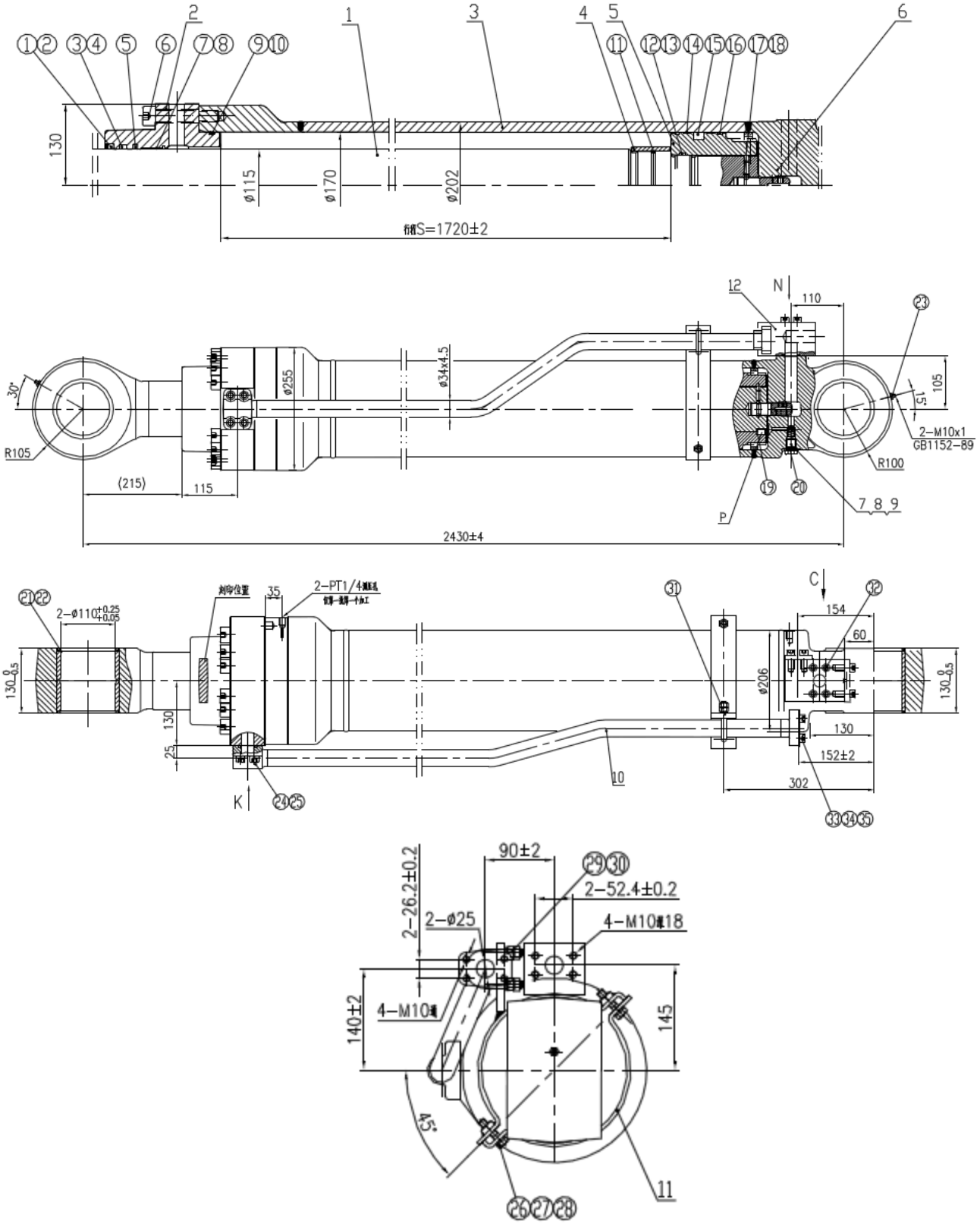

803070953 斗杆油缸 Cilindro de abraço

序号 NO.	零件代号 Código de peça	零件名	NOME DE PEÇA	数量 QTD.	服务代码 CÓDIGO DE SERVIÇO	适用机号 CÓDIGO DE SÉRIE	互换性 PERMUTABILIDADE	替换零件 PEÇA SUBSTITUÍVA	
								零件代号 Código de peça	数量 QTD.
⑭	860128142	成型导向环 φ170×φ164×	Anel de guia de	2					
⑮	860126893	孔用密封圈 φ170×φ147×	Anel de vedação	1					
⑯	860126894	纳污环 φ170×φ162×8	anel de poluentes	2					
⑰	860128143	圆柱销 φ10×20	Parafuso	1					
⑱	860125835	钢球 φ9.5	Bola de aço	11					
⑲	860126896	平端紧定螺钉 M12×20	Parafuso	1					
⑳	860126897	O 形圈 φ17.04×3.53	O-Anel	1					
㉑	860200822	防尘圈 φ110×φ125×5	Anel anti-poeira	4					
㉒	860126898	C 型轴套 φ110×φ125×58	Luva de eixo	4					
㉓	801102884	油杯 M10×1	Bico de	2					
㉔	860126865	内六角螺钉 M12×40	Parafuso sextavadoo	4					
㉕	860126899	O 形密封圈 φ32.92×3.53	O-Anel	1					
㉖	860126900	螺栓 M10×40	Parafuso	2					
㉗	860126921	方螺母 M10	Porca	2					
㉘	860128144	弹垫 φ10	pad reservatórios	2					
㉙	860128145	螺母 M10	Porca	4					
㉚	805005704	U 型螺栓 33-Zn	Parafuso	1					
㉛	860126870	油口盖板 52.4×26.2	Placa de cobertura	1					
㉜	860126903	橡胶垫 52.4×26.2A	Tapete de borracha	1					
㉝	860126871	内六角螺钉 M10×16	Parafuso sextavadoo	4					
㉞	860200823	油口盖板 66.7×31.8	Placa de cobertura	1					
㉟	860128146	橡胶垫 66.7×31.8	Tapete de borracha	1					
㊱	860125837	内六角螺钉 M14×16	Parafuso sextavadoo	4					
㊲	803266681	斗杆油缸修理包	MANUTENCAO	1					

312700466标识Marca

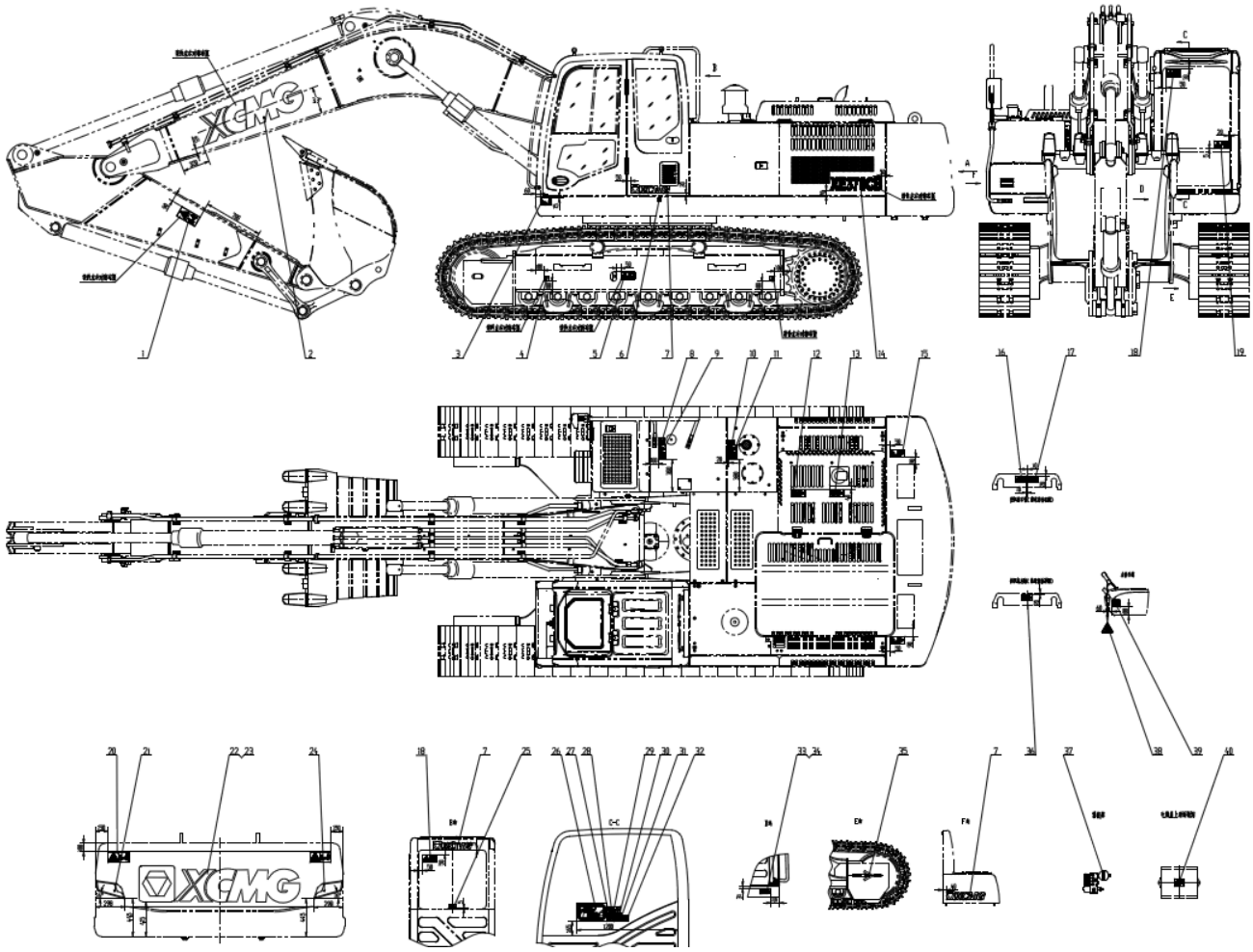

312700466标识 Marca

序号 NO.	零件代号 Código de peça	零件名 Nome de peça	NOME DE PEÇA	数量 QTD.	服务代码 CÓDIGO DE SERVIÇO	适用机号 CÓDIGO DE SÉRIE	互换性 PERMUTABILIDADE	替换零件 PEÇA SUBSTITUÍVA	
								零件代号 Código de peça	数量 QTD.
1	329900188	斗杆安全标志	Sinal de segurança	2					
2	329900245	公司标志	Sinal da empressa	2					
3	310702070	起吊标志	Sinal de elevação	1					
4	329900225	起吊标志	Sinal de elevação	4					
5	329900194	履带调整安全标志	Sinal de segurança	2					
6	329900224	重心标志	Sinal de centro de gravidade	2					
7	329900236	公司标志	Sinal da empressa	3					
8	329900226	柴油标志	Sinal de disel	1					
9	329900205	防爆安全标志	Sinal de segurança	1					
10	329900228	液压油标志	Sinal de óleo lubrificante	1					
11	329900204	高压喷射安全标志	Sinal de segurança	1					
12	329900189	禁踏安全标志	Sinal de segurança	1					
13	329900190	防止烫伤安全标志	Sinal de segurança	1					
14	312700467	型号标志	Sinal de modelo	2					
15	329900191	防止跌落安全标志	Sinal de segurança	2					
16	329900289	防护罩安全标志	Sinal de segurança	1					
17	329900291	皮带传动安全标志	Sinal de segurança	1					
18	329900209	紧急出口安全标志	Sinal de segurança	2					
19	329900202	前窗锁紧安全标志	Sinal de segurança	1					
20	329900200	配重挤压安全标志	Sinal de segurança	2					
21	329900282	反射器标识	Sinal de reflecção	1					
22	329900249	公司标志	Sinal da empressa	1					
23	329900279	公司标志	Sinal da empressa	1					
24	329900214	反射器标识	Reflecting Sign	1					
25	329900184	禁止存放安全标志	Sinal de segurança	1					
26	310702071	润滑保养标牌	Marca de lubrifição	1					
27	329900211	离开操作安全标志	Sinal de segurança	1					
28	329900233	操作标志	Sinal de operação	1					

312700466标识Marca

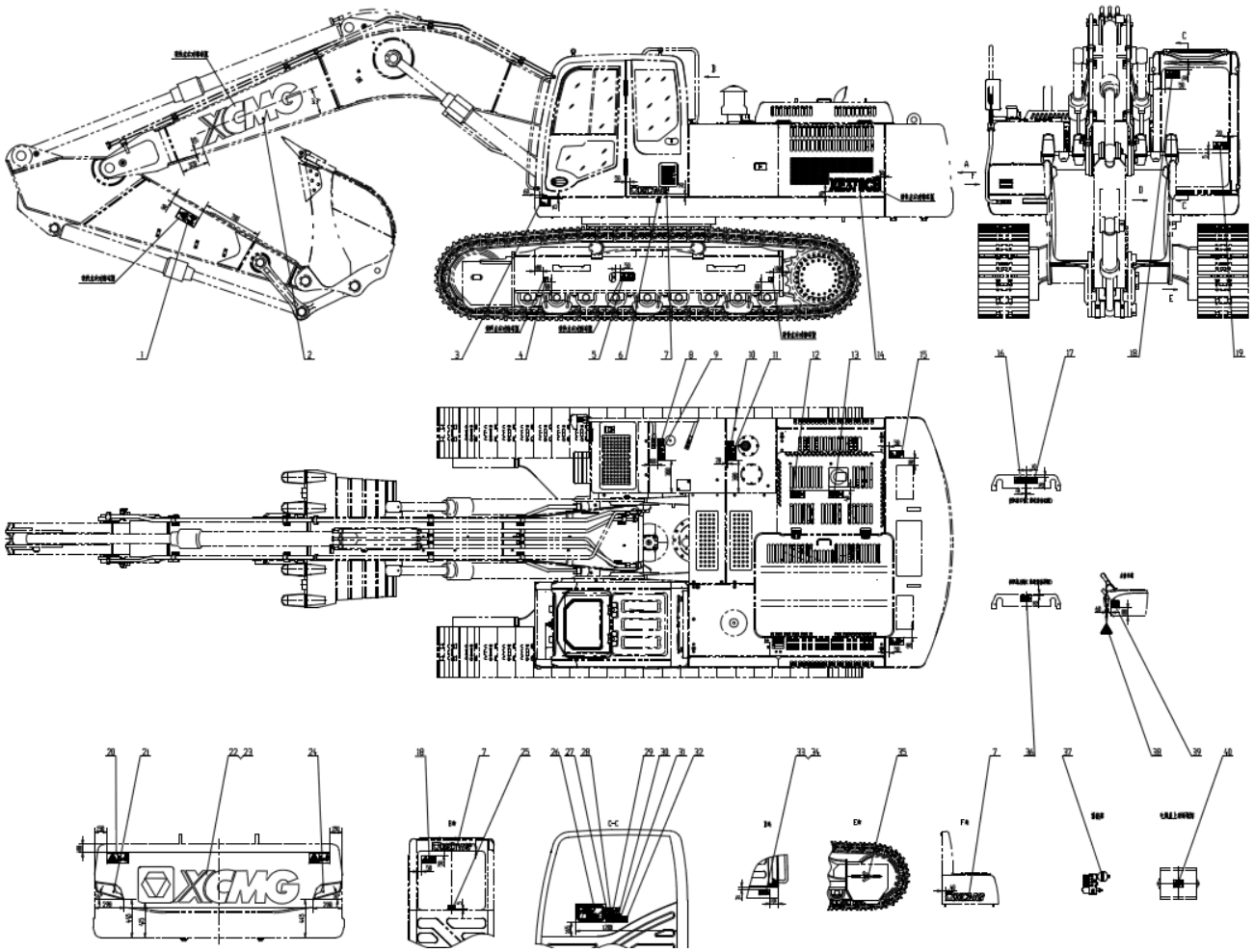

312700466标识Marca

序号 NO.	零件代号 Código de peça	零件名 Nome de peça	NOME DE PEÇA	数量 QTD.	服务代码 CÓDIGO DE SERVIÇO	适用机号 CÓDIGO DE SÉRIE	互换性 PERMUTABILIDADE	替换零件 PEÇA SUBSTITUÍVA	
								零件代号 Código de peça	数量 QTD.
29	329900207	阅读手册安全标志	Sinal de segurança	1					
30	329900208	防止触电安全标志	Sinal de segurança	1					
31	329900203	安全带安全标志	Sinal de segurança	1					
32	329900183	启动安全标志	Sinal de segurança	1					
33	329900229	产品标牌	Marca de produto	4					
34	805502139	铆钉 3.2×9-11	Rebite	4					
35	329900222	整机行进标志	Sinal de avanço	2					
36	329900290	高压灼伤安全标志	Sinal de segurança	1					
37	329900223	蓄能器安全标志	Sinal de segurança	1					
38	329900220	禁止标志	Sinal de proibição	1					
39	329900212	锁定杆安全标志	Sinal de segurança	1					
40	329900185	电瓶安全标志	Sinal de segurança	1					

主阀 Válvula Principal

主阀(1)
Válvula Principal(1)

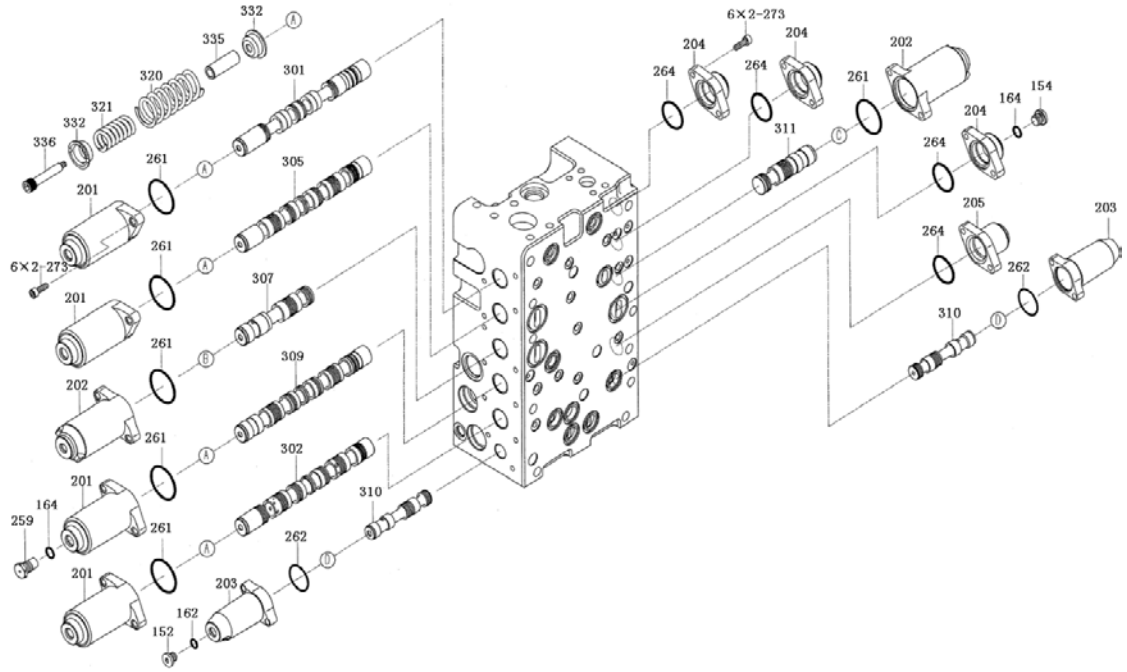

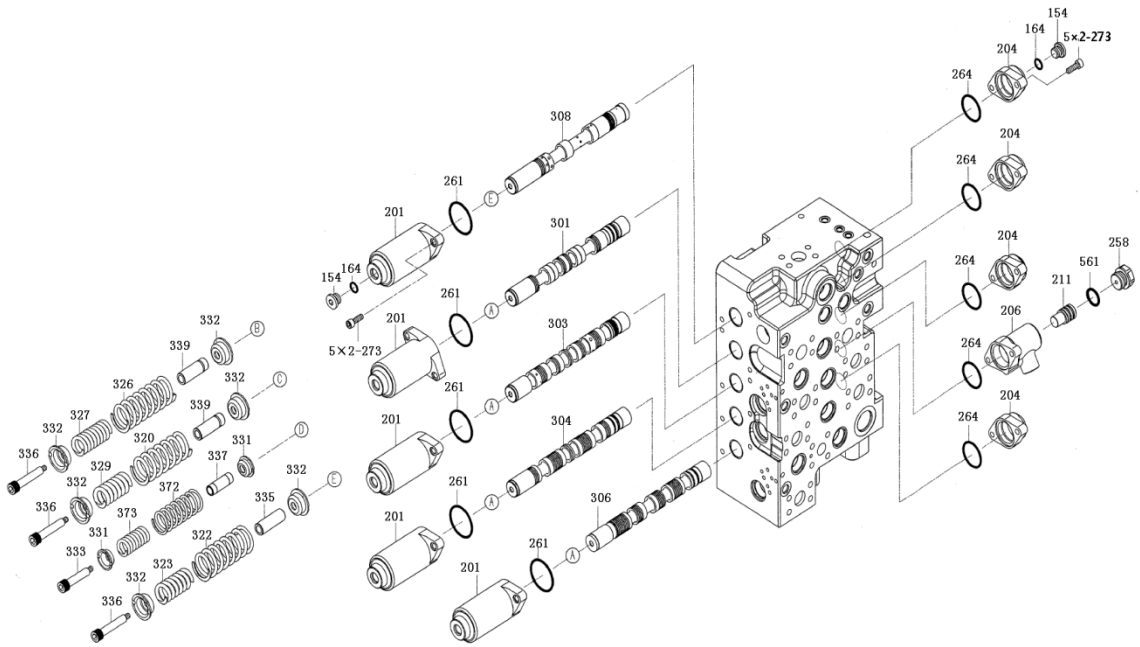

主阀 Válvula Principal

主阀(2)

Válvula Principal(2)

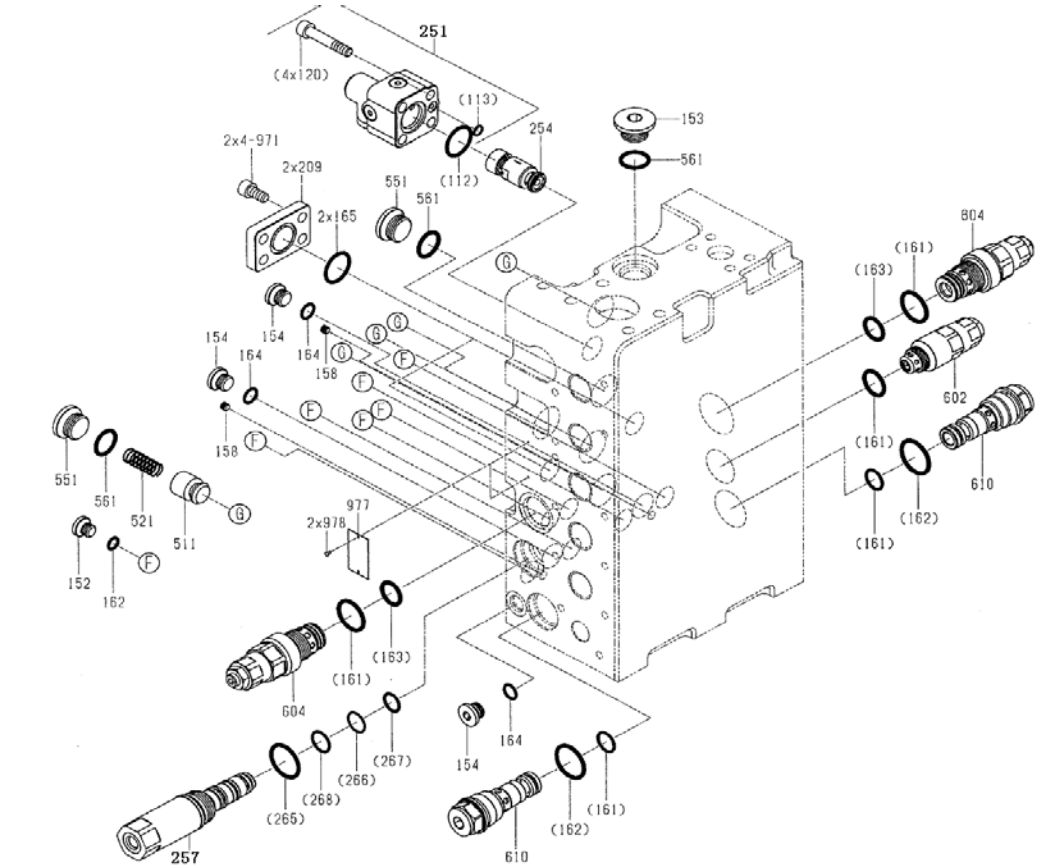

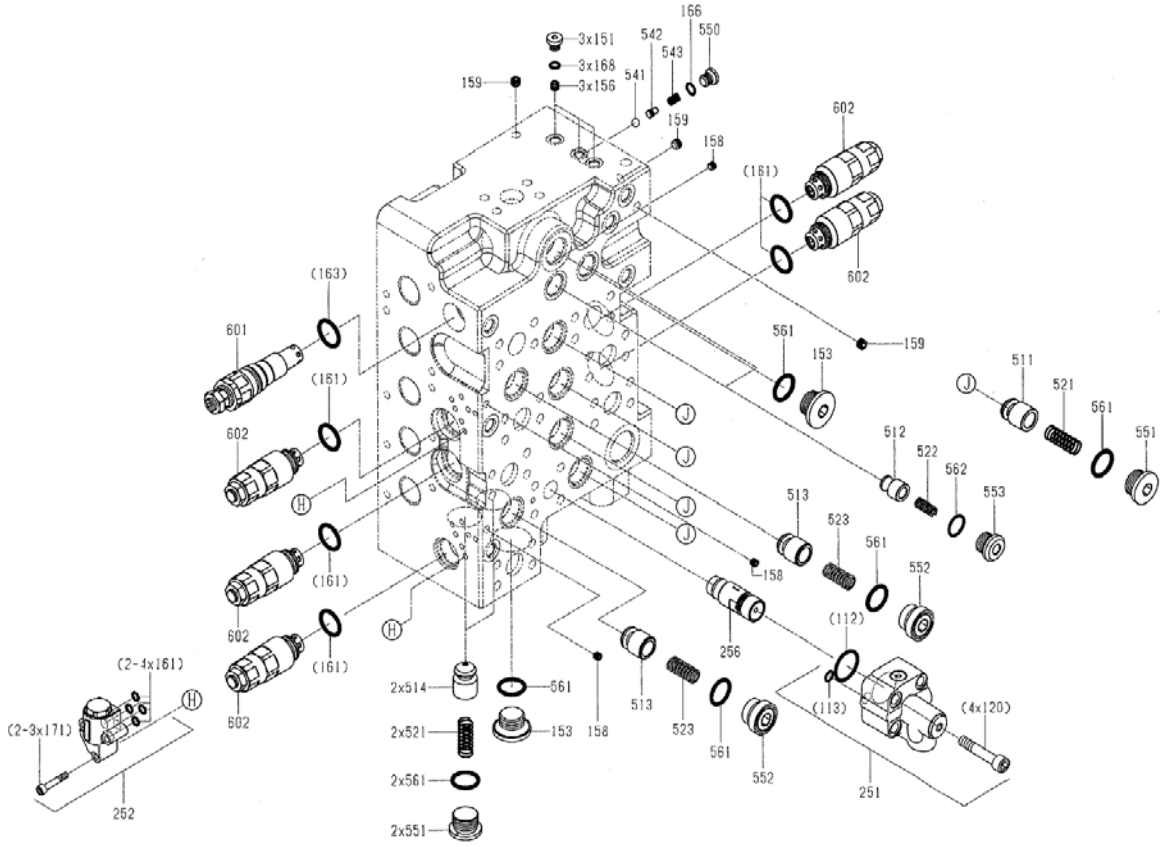

主阀 Válvula Principal

主阀(3)

Válvula Principal(3)

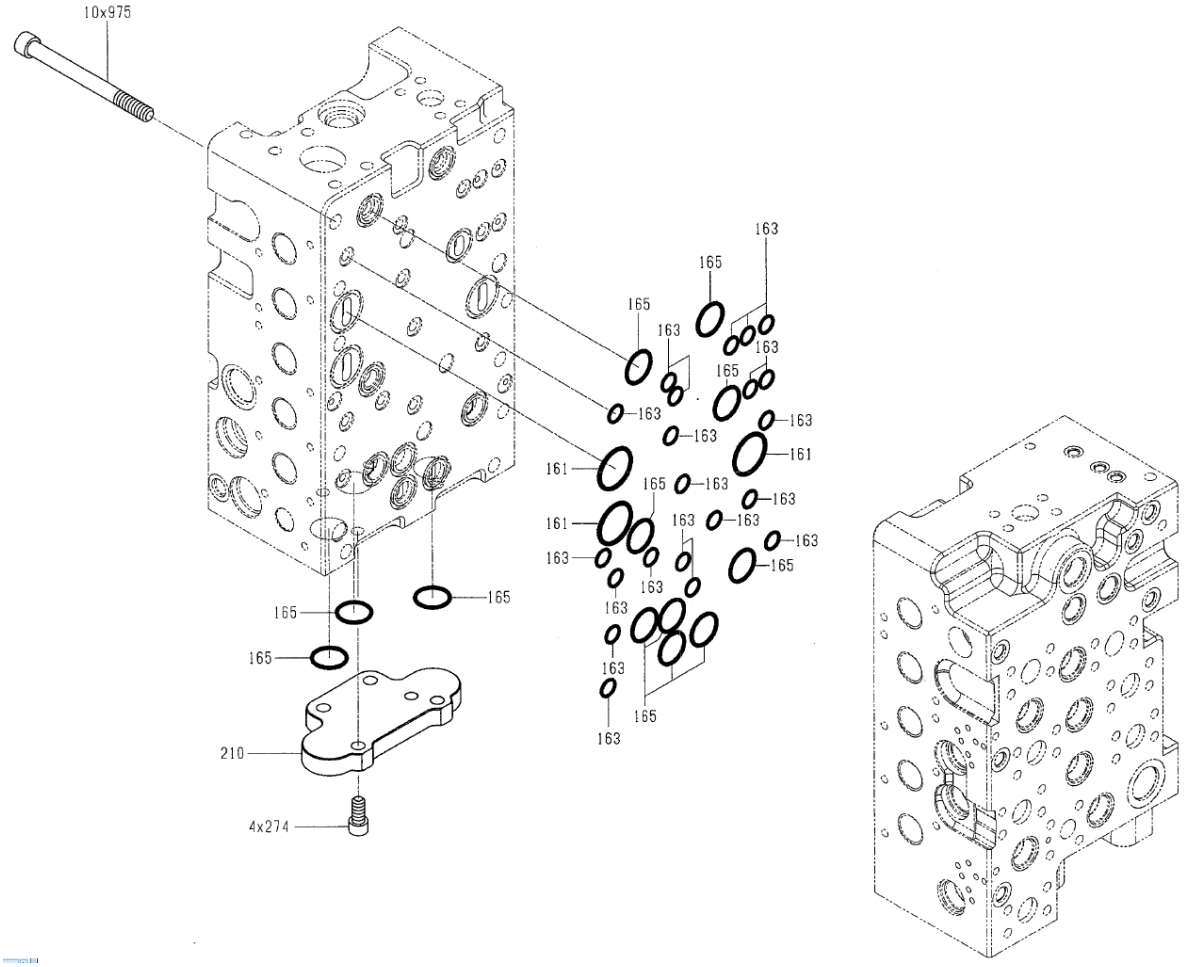

主阀 Válvula Principal

序号 No.	零件代号 Código de peça	零件名 Nome de peça	Nome de peça	数量 Qtd.	服务代码 Código de serviço	适用机号 Código de série	互换性 Permutabilidade	替换零件 Peça substituíva	
								零件代号 Código de peça	数量 Qtd.
201	860126644	阀芯端盖 （VZ33140-1158A）	tampa	9					
202	860126645	阀芯端盖 （VZ33140-1162B）	tampa	2					
203	860126646	阀芯端盖 （VZ33140-1268）	tampa	2					
204	803007416	阀芯端盖 （VZ33140-0091）	tampa	6					
205	860126647	阀芯端盖 （VZ33140-0093）	tampa	1					
206	860127080	阀芯端盖 （5233140-1658）	tampa	1					
208	860127081	阀芯端盖 （5233140-1672）	tampa	1					
209	860127082	法兰 （VZ03580-0141）	flange	2					
210	860127083	金属板（5233360-1472）	placa	1					
211	860126649	活塞（VZ33330-0545）	pistão	1					
250	860126682	回转逻辑阀（52080603-7900）	válvula rotativa	1					
251	860127084	平地逻辑阀（52101224-6432）	válvula lógica	1					
252	860127085	保持阀（VZ02360-9599A）	Válvula de retenção	2					
254	860127086	回转逻辑阀阀芯（52081201-9958）	Núcleo de válvula lógica de rotação	1					
256	860127087	平地逻辑阀阀芯（52101224-6434）	Núcleo de válvula	1					
257	860127088	斗杆再生切断阀（52090724-1889）	Válvula de corte de lança	1					
258	860126650	堵头 （VZ03560-0261）	plugue	1					
259	860126651	堵头 （5203560-1759）	plugue	1					
260	860127089	堵头 （5203560-1753）	plugue	1					
261	860126652	O 形圈（OORBG50）	O anel	11					
262	860126653	O 形圈（VZ50102761H39）	O anel	2					
264	860125641	O 形圈（OORBG40）	O anel	9					
273	860126654	螺钉（OSBM825）	Parafuso	44					
274	860125644	螺钉（OSBM1225）	Parafuso	4					
301	860127090	行走阀芯 (5203320-6952)	núcleo da válvula de percurso	1					
302	860127091	斗杆 1 阀芯 （52111102-8774）	núcleo de válvula de lança 1	1					
303	860127092	动臂 1 阀芯（52120822-1881）	núcleo de válvula de abraço 1	1					
304	860127093	铲斗阀芯 （5203320-6621）	núcleo de válcula de caçamba	1					
305	860127094	回转阀芯（5203320-7513）	válvula de rotação	1					
306	860127095	斗杆 2 阀芯 （5203320-7530）	núcleo de válvula de lança2	1					
307	860126661	动臂 2 阀芯 （5203320-7184）	núcleo de válvula de abraço 2	1					
308	860126662	直线行走阀芯（52080717-8376）	núcleo de válvula de percurso	1					
309	860127096	备用阀芯 （5203320-5391）	núcleo substituívo de válvula	1					
310	860126664	切断阀芯 （5203320-5393）	núcleo de válvula de corte	2					
311	860127097	回转优先阀 （5203320-6656）	Válvula de prioridade de giração	1					
314	860127098	行走阀芯 （52110208-6809）	Núcleo de válvula de percurso	1					

主阀 Válvula Principal

序号 No.	零件代号 Código de peça	零件名 Nome de peça	Nome de peça	数量 Qtd.	服务代码 Código de serviço	适用机号 Código de série	互换性 Permutabilidade	替换零件 Peça substituíva	
								零件代号 Código de peça	数量 Qtd.
320	860126670	弹簧 （VZ03340-1961）	Mola	4					
321	860126671	弹簧 （VZ03340-1962）	Mola	2					
322	860126669	弹簧 （VZ03340-1956）	Mola	1					
323	860126668	弹簧 （VZ03340-2711）	Mola	2					
324	860126667	弹簧 （VZ50103812）	Mola	1					
325	860127099	弹簧 （VZ50102139）	Mola	5					
328	860126666	弹簧 （VZ50102138）	Mola	6					
329	860126672	弹簧 （VZ03340-0168）	Mola	1					
331	860126673	弹簧座（VZ50103529）	Assento de Mola	4					
332	860126674	弹簧座（VZ50103142）	Assento de Mola	22					
333	860126675	弹簧座（VZ50103527）	Assento de Mola	2					
335	860126842	塞子（VZ50101296）	bujão	9					
336	860126843	螺栓垫片（VZ50101297）	Arruela de parafuso	11					
337	860127100	塞子（VZ33260-0338）	bujão	2					
339	860126854	塞子（VZ33260-0013）	bujão	2					
370	860126677	弹簧 （VZ50103707）	Mola	2					
371	860126678	弹簧 （VZ50103706）	Mola	2					
511	860126685	提升阀（VZ03610-0026）	Válvula de elevação	8					
512	860126686	提升阀（VZ03610-0051）	Válvula de elevação	2					
513	860126687	提升阀（VZ03610-0028）	Válvula de elevação	2					
514	860127101	提升阀（5203610-0917）	Válvula de elevação	2					
521	860125620	弹簧 （VZ50101290）	Mola	10					
522	860126688	弹簧 （VZ03340-2930）	Mola	2					
523	860126689	弹簧 （VZ03340-0294）	Mola	2					
541	860125621	钢球（ODW516）	Bola de aço	1					
542	860125622	弹簧座 （5050107311）	Assento de mola	1					
543	860125623	弹簧 （VZ50107362）	Mola	1					
550	860125624	堵头（OROMH12）	Plugue	1					
551	803173614	堵头（OROMH27）	Plugue	11					
552	860126691	堵头（VZ03560-0117）	Plugue	2					
553	860126692	堵头（VZ03560-0127）	Plugue	2					
561	819909371	O 形圈（OORBP24）	O anel	17					
562	860125565	O 形圈（OORBP20）	O anel	2					

主阀 Válvula Principal

序号 No.	零件代号 Código de peça	零件名 Nome de peça	Nome de peça	数量 Qtd.	服务代码 Código de serviça	适用机号 SERIAL NO	互换性 IA	替换零件 REPLACEABLE PART	
								零件代号 Part No	数量 Q'TY
601	860127102	主溢流阀 （52081201-9959）	Válvula principal de alívio	1					
602	860126693	端口溢流阀 （V9304063322）	Válvula de alívio	6					
603	860126694	端口溢流阀 （52100728-5064）	Válvula de alívio	2					
610	860126695	负反馈溢流阀（52100602-4625）	Válvula negative de alívio	2					
971	860126696	螺钉 （OSBM1020）	Parafuso	8					
975	860127103	螺钉 （OSBM14155）	Parafuso	10					
977	860125709	铭牌 (PNPA-2550C)	Placa de nome	1					
978	860201367	铆钉 （OSK2548）	pino	2					