RUTHZIL TRATOR COMERCIAL DE PEÇAS LTDA 11 97083-6812 ROLANDO CITRANGULO

XG31651 XG31802 XG32001

XG平地机零件目录各部分示意图 XGMA

Each Assembly Position Sketch Map

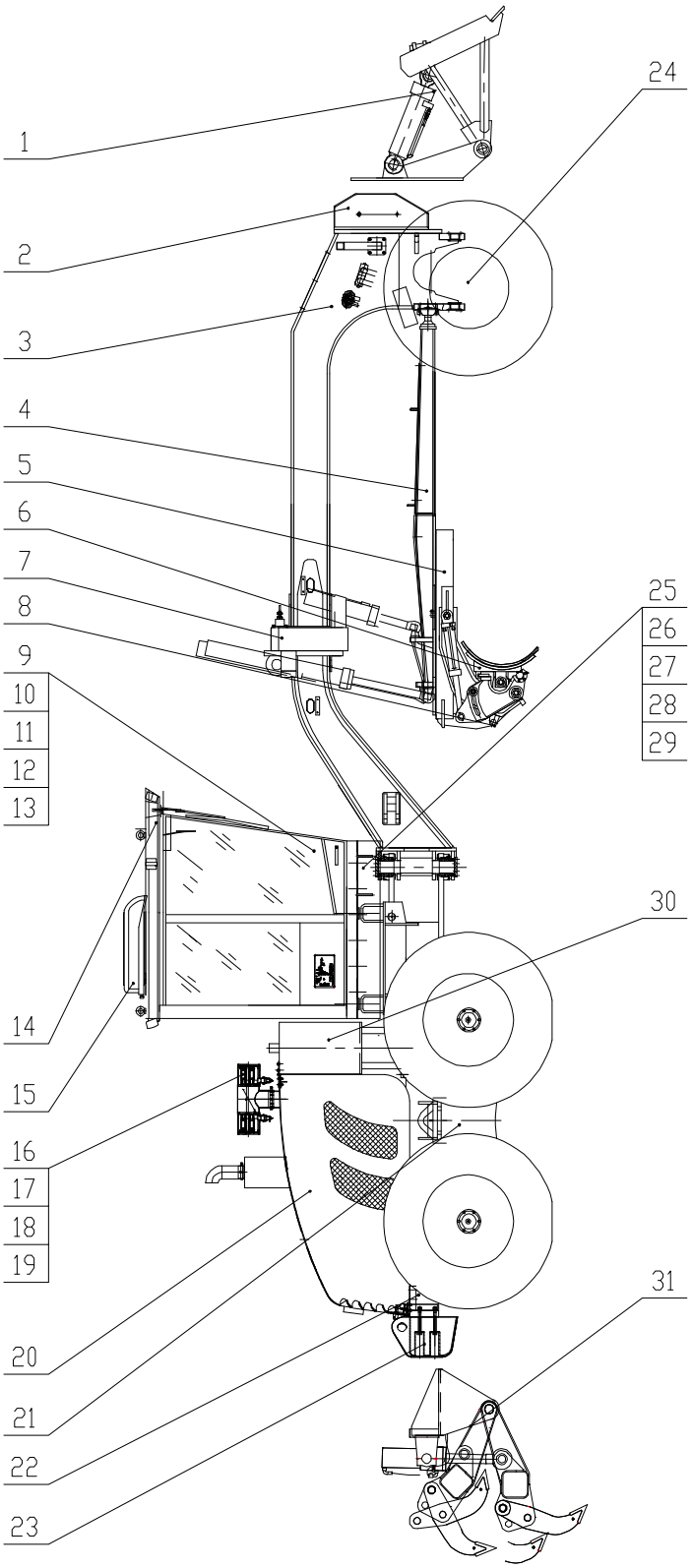

目录 Contents

1	图 1	Fig 1	前推土器 Front-mounted Dozer Blade ……	(1)
2	图 2	Fig 2	前配重 Front Additional Weight ……	(3)
3	图 3	Fig 3	前车架 Front Frame ……	(5)
4	图 4	Fig 4	机身总成 Frame Assembly ……	(7)
	图 5	Fig 5	蜗轮箱总成 Worm gear box assembly ……	(9)
5	图 6	Fig 6	作业装置 Working Equipment ……	(12)
6	图 7	Fig 7	铲刀 Mouldboard ……	(15)
7	图 8	Fig 5	摇摆架总成 Penduluming Assy ……	(17)
8	图 9	Fig 9	松土耙 Ripper Teeth ……	(19)
9	图 10	Fig 10	油门控制系统 Accelerograph Control System ……	(21)
10	图 11	Fig 11	手刹车系统 Hand Break Assembly ……	(23)
11	图 12	Fig 12	脚刹车系统 Feet Break Assembly ……	(25)
12	图 13	Fig 13	多路阀操纵系统 Board Control System ……	(28)
13	图 14	Fig 14	电气系统(1) Electrical System ……	(30)
	图 15	Fig 15	电气系统(2) Electrical System ……	(32)
14	图 16	Fig 16	驾驶室 Cab ……	(35)
15	图 17	Fig 17	空调系统 Air Conditioner System ……	(38)
16	图 18	Fig 18	柴油机总成 Engine Assembly ……	(40)
17	图 19	Fig 19	进、排气系统(XG31651,XG31802) Inlet And Exhaust System ……	(43)
	图 20	Fig 20	进、排气系统(XG32201) Inlet And Exhaust System ……	(45)
			(XG3190S、XG3200S、XG3240S进排气系统见柴油机总成)	
18	图 21	Fig 21	燃油供给系统 Fuel Supplies System ……	(47)
19	图 22	Fig 22	液力变速箱总成 Transmission Assy ……	(49)
	图 23	Fig 23	WG180变速箱 WG180 Transmission Assy ……	(51)
	图 42	Fig 42	YD13变速箱 YD13 Transmission Assy ……	(93)
20	图 61	Fig 61	罩壳总成 Shield Assy ……(135)	
	图 62	Fig 62	罩壳总成(XG3200S) Sheild Assy ……(138)	
21	图 63	Fig 63	传动系统 Transmission ……(140)	
22	图 67	Fig 67	后车架 Rear Frame ……(150)	
23	图 68	Fig 68	后配重 Rear Additional Weight ……(152)	
24	图 69	Fig 69	前桥总成 Front Axle Assy ……(154)	
	图 70	Fig 70	前桥的组成 Construction of front axle ……(156)	
	图 71	Fig 71	转向机构 Steering mechanism ……(158)	
25	图 72	Fig 72	工作泵、阀总成 Working Pump and Valve ……(160)	
26	图 73	Fig 73	转向液压系统 Hydraulic Steering System ……(163)	

27 图 74 Fig 74 工作液压系统（1） Hydraulic Working System(1) ……(165)
图 75 Fig 75 工作液压系统（1）(XG32201) Hydraulic Working System(1) ……(167)
28 图 76 Fig 76 工作液压系统（2） Hydraulic Working System(2) ……(169)
29 图 77 Fig 77 工作液压系统（3） Hydraulic Working System(3) ……(172)
30 图 78 Fig 78 油箱总成 Oil Tank Assy ……(174)
31 图 79 Fig 79 后松土器 Ripper-Scarifier ……(177)

前推土器
Front-mounted Dozer Blade

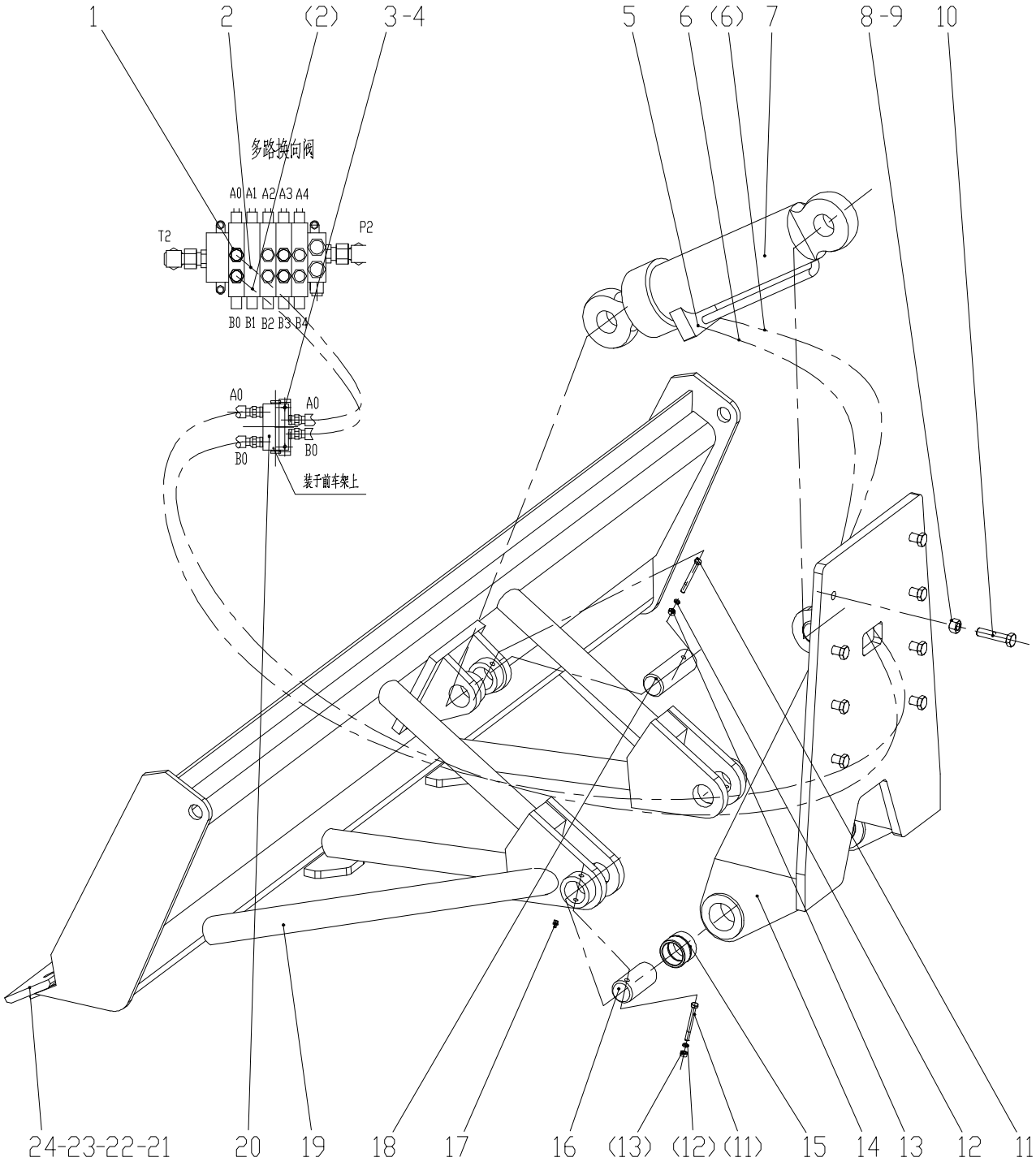

图 1

Fig 1

前推土器
Front-mounted Dozer Blade

序号 No.	编 码 Part No.	名 称 Name		数量 Q'ty	备注 Remark
1	20030010	接头 [1CH-22-22]	Joint	2	
2	21020146	油管 [2SL12L/L-6300 M22×1.5]	Hydraulic Hose	2	
3	10030023	螺栓 M8×45 [GB5783]	Bolt	2	
4	13010004	垫圈 8 [GB93]	Washer	2	
5	20030001	接头 [1CM-22-18WD]	Joint	2	
6	21020162	油管 [2SL12L/L-1200]	Hydraulic Hose	2	
7	22080048	油缸 [HSGF-130/70X385AE]	Cylinder	1	
8	12020018	螺母 M20 [GB6170]	Nut	8	
9	13010010	垫圈 20 [GB93]	Washer	8	
10	10020043	螺栓 M20×90 [GB5782]	Bolt	8	
11	10020019	螺栓 M10×100 [GB5782]	Bolt	4	
12	13010005	垫圈 10 [GB93]	Washer	4	
13	12020007	螺母M10 [GB6170]	Nut	4	
14	82010328	安装座	Concatenation Hander	1	
15	33060253	轴套	Shaft Liner	2	
16	35050101	销	Pin	2	
17	16070003	油杯M10X1 [JB7940.1]	Grease Cup	2	
18	35050104	销	Pin	2	
19	82210162	推铲焊合	Spring Washer	4	
20	22060051	双向液压锁 [9301540]	Double-direction Hydraulic-clock	1	
21	30200563	刀片	Scaper Edge	2	1372×153
22	10010048	螺栓M16×55 [GB10]	Bolt	18	
23	13010008	垫圈 16 [GB93]	Washer	18	
24	12020014	螺母M16 [GB6170]	Nut	18	

前配重
Front Additional Weight

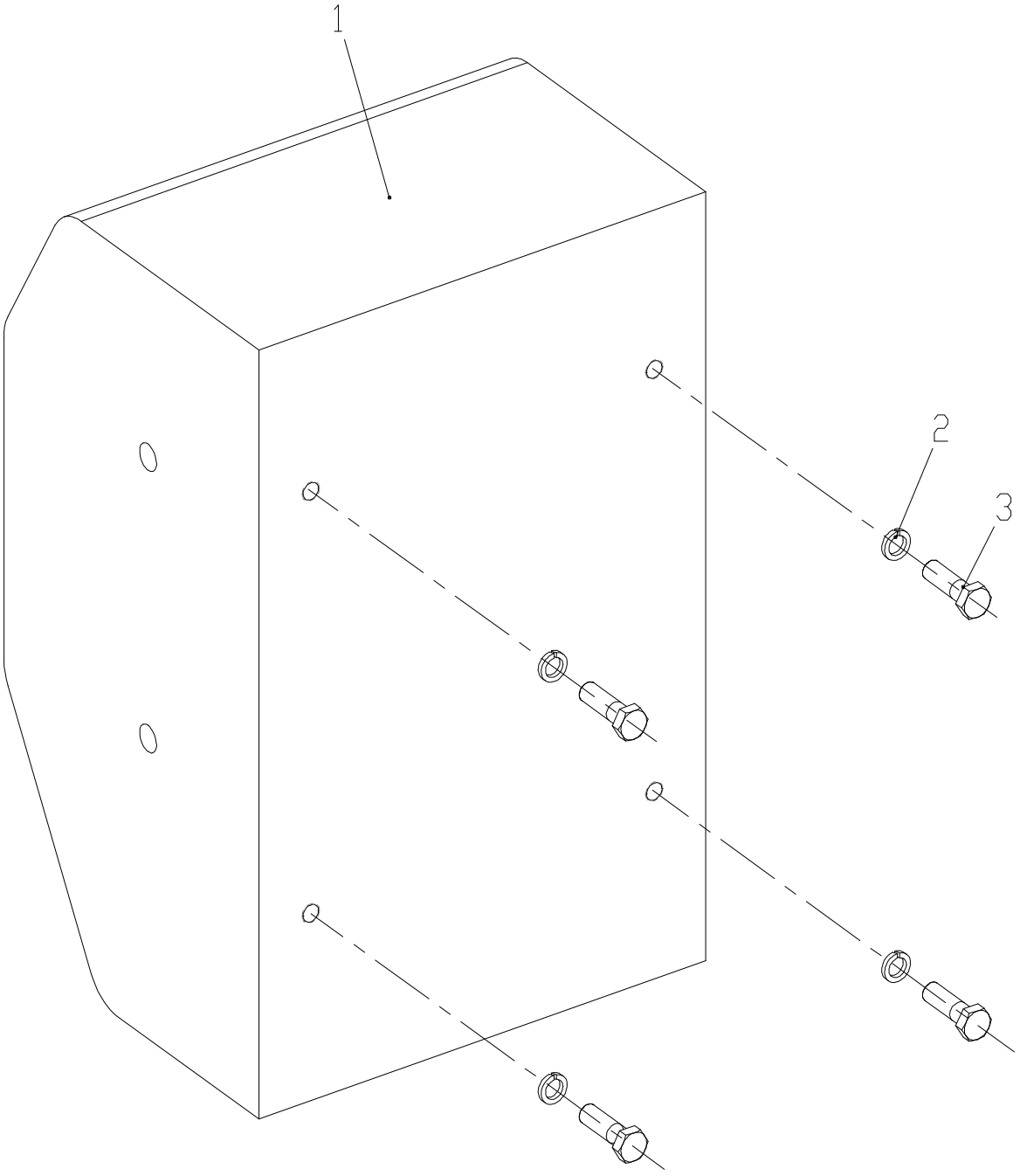

图 2

Fig 2

前配重
Front Additional Weight

序号 No.	代　　号 Part No.	名　　称 Name		数量 Q'ty	备注 Remark
1	82210135	配重块	Additional Weight	1	XG31651
	82210135	配重块	Additional Weight	1	XG31802
	82210138	配重块	Additional Weight	1	XG3190S
	82210138	配重块	Additional Weight	1	XG32001
	82210135	配重块	Additional Weight	1	XG3200S
	82210142	配重块	Additional Weight	1	XG32201
	82210135	配重块	Additional Weight	1	XG3240S
2	13010010	垫圈 20 [GB93]	Washer	4	
3	10030079	螺栓 M20×50 [GB5783 8.8]	Bolt	4	

前车架
Front Frame

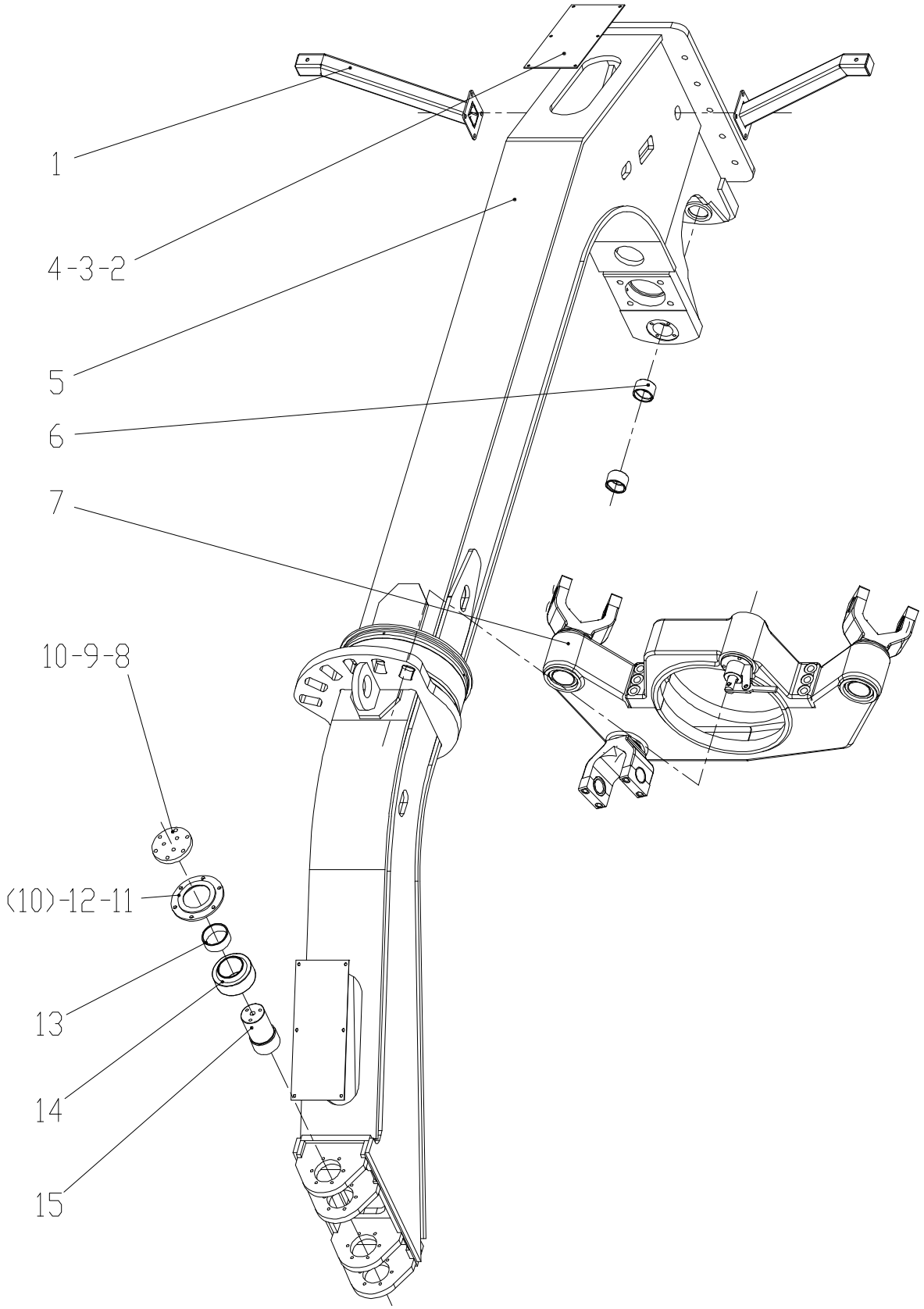

图 3

Fig 3

前车架
Front Frame

序号 No.	编码 Part No.	名称 Name		数量 Q'ty	备注 Remark
1	82040385	支架	Frame	2	
2	30030071	盖板	Cover Plate	2	
3	10030015	螺栓 M8X16 [GB5783 8.8]	Bolt	12	
4	13010004	垫圈 8 [GB93]	Washer	12	
5	82010444	前车架	Front Frame	1	XG31651
	82010432	前车架	Front Frame	1	XG31802
	82010432	前车架	Front Frame	1	XG3190S
	82010445	前车架	Front Frame	1	XG32001
	82010417	前车架	Front Frame	1	XG3200S
	82010445	前车架	Front Frame	1	XG32201
	82010431	前车架	Front Frame	1	XG3240S
6	33060137	轴套	Shaft Liner	2	
7	81010052	摇摆架总成	Rock Bit	1	
8	33020125	压板	Cover Plate	2	
9	10030040	螺栓 M12×35 [GB5783 8.8]	Bolt	18	
10	13010006	垫圈 12 [GB93]	Washer	38	
11	33020127	压盖	Cover Plate	2	
12	10030038	螺栓M12×25	Bolt	20	
13	33060136	轴套	Shaft Liner	2	
14	15050020	关节轴承GEG90ES [GB9163]	Joint Bearing	2	
15	35010059	轴	Shaft	2	

机身总成
Frame Assembly

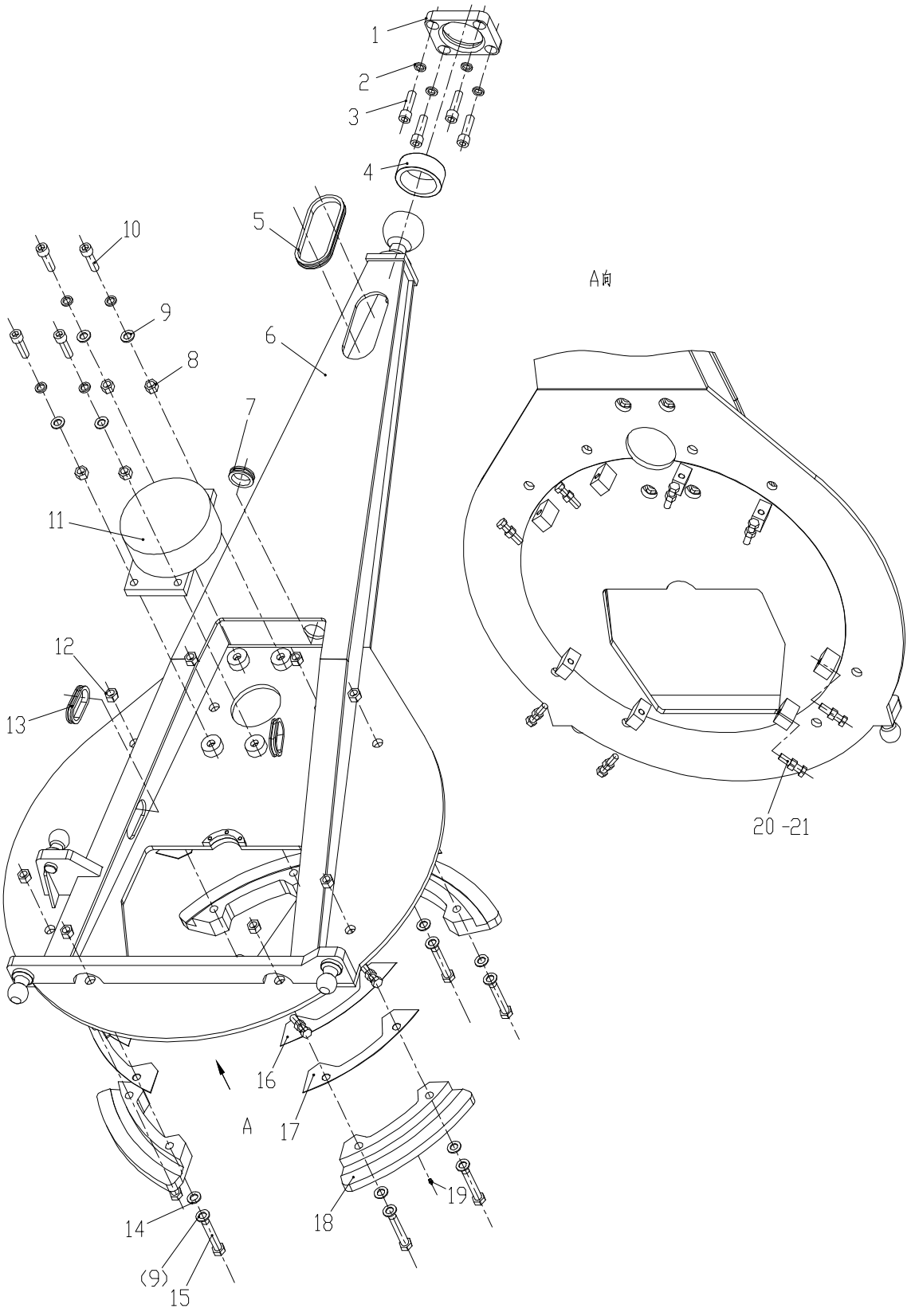

图 4

Fig 4

机身总成
Frame Assembly

序号 No.	编 号 Part No.	名 称 Name		数量 Q'ty	备注 Remark
1	30350009	支座	Stay Plate	1	
2	13010012	垫圈 24 [GB93]	Washer	4	
3	11020060	螺钉M24×50 [GB70.1 12.9]	Screw	4	
4	15050021	关节轴承GE100×S [GB9163]	Bearing	1	
5	25050171	护套	Rubber Boot	1	
6	82010330	牵引架	Drawber	1	XG31651
	82010331	牵引架	Drawber	1	XG31802
	82010331	牵引架	Drawber	1	XG3190S
	82010357	牵引架	Drawber	1	XG32001
	82010357	牵引架	Drawber	1	XG3200S
	82010357	牵引架	Drawber	1	XG32201
	82010357	牵引架	Drawber	1	XG3240S
7	25050172	护套	Rubber Boot	1	
8	12010042	螺母M24 [GB889.1 8]	Nut	4	
9	13020016	垫圈 24 [GB97.1 200HV]	Washer	12	
10	11020077	螺钉M24×80 [GB70.1 8.8]	Screw	4	
11	25210096	蜗轮箱 [HX8000]	Nut	1	详见下一页
12	12010030	螺母M24×2 [GB889.2 8]	Nut	8	
13	25050173	护套	Rubber Boot	2	
14	13020017	垫圈 30 [GB97.1 200HV]	Washer	8	
15	10040009	螺栓M24×2×130 [GB5785]	Bolt	8	
16	33080147	垫片	Shim	若干	
17	33080148	垫片	Shim	若干	
18	36210085	支承块	Bearing Block	4	
19	16070003	油杯M10×1 [JB7940.1]	Oil Cup	4	
20	10030106	螺栓M20×80 [GB5783]	Bolt	8	
21	12020017	螺母M20 [GB6170]	Nut	8	

蜗轮箱总成
Worm gear box assembly

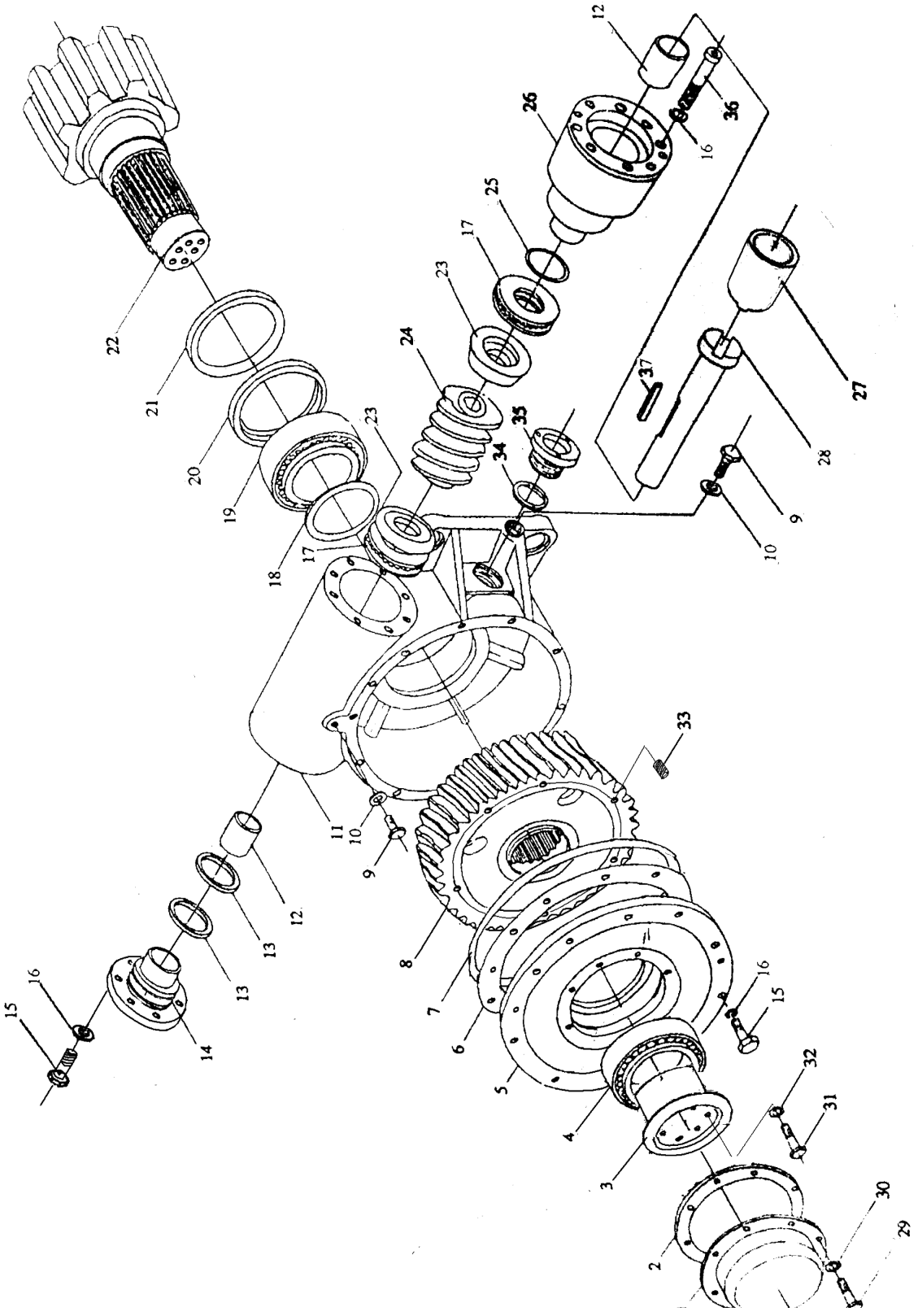

图 5

Fig 5

蜗轮箱总成
Worm gear box assembly

序号 No.	代　　号 Part No.	名　　称 Name		数量 Q'ty	备注 Remark
1	HX8000-7	顶盖	Cover	1	
2	HX8000-4	密封垫	Seals	1	
3	HX8000-6	轴承盖	Bearing Cover	1	
4	GB/T297-94	轴承32015(75X115X25)	Bearing	1	
5	HX8000-2	上盖	Cover	1	
6	HX8000-18	垫	Mat	1组	
7	GB3452.1-92	O型圈 250X3.55G	O-Ring	1	
8	HX8000B.1	蜗轮	Turbine	1	
9	JB1001－77	螺塞M16X1.5	Plug	2	
10	JB1002-77	垫圈16	Washer	2	
11	HX8000-16	壳体	Shell	1	
12	HX8000-12	铜套	Sleeve	2	
13	GB3452.1-92	O型圈50X2.65G	O-Ring	2	
14	HX8000-17	轴承座	Bearing Cage	1	
15	GB/T5782-2000	螺栓 M8X25	Bolt	18	
16	GB/T93-87	垫圈 8	Washer	26	
17	GB/T301-95	轴承51209	Bearing	2	
18	HX8000-5	调整垫	Adjust mat	1组	
19	GB/T297-94	轴承32215(75X130X33.25)	Bearing	1	
20	HX8000-19	挡圈	Ring	1	
21	GB/T9877.1-88	油封 FB95X130X12	Oil Seal	1	
22	HX8000B-1	驱动轮	Driving wheel	1	
23	HX8000-13	盘	Dish	1	
24	HX8000B-2	蜗杆		1	
25	GB3452.1-92	O型圈69X3.55	O-Ring	1	
26	HX8000-9	轴承座	Bearing Cage	1	
27	HX8000-10	接合套		1	
28	HX8000-11	轴	Axis	1	
29	GB/T5783-2000	螺栓 M6X15	Bolt	8	
30	GB/T93-87	垫圈 6	Washer	8	

蜗轮箱总成
Worm gear box assembly

序号 No.	代　　号 Part No.	名　　称 Name		数量 Q'ty	备注 Remark
31	GB/T70.1-2000	螺钉M12X30	Bolt	6	
32	GB/T93-87	垫圈 12	Washer	6	
33	GB/T73-85	螺钉M8X20	Bolt	6	
34	JB1002-77	组合垫圈		1	
35	JB/T7941.2-95	油标 A42		1	
36	GB/T70.1-2000	螺钉 M8X70	Screw	8	
37	HX8000-1	键		1	

作业装置
Working Equipment

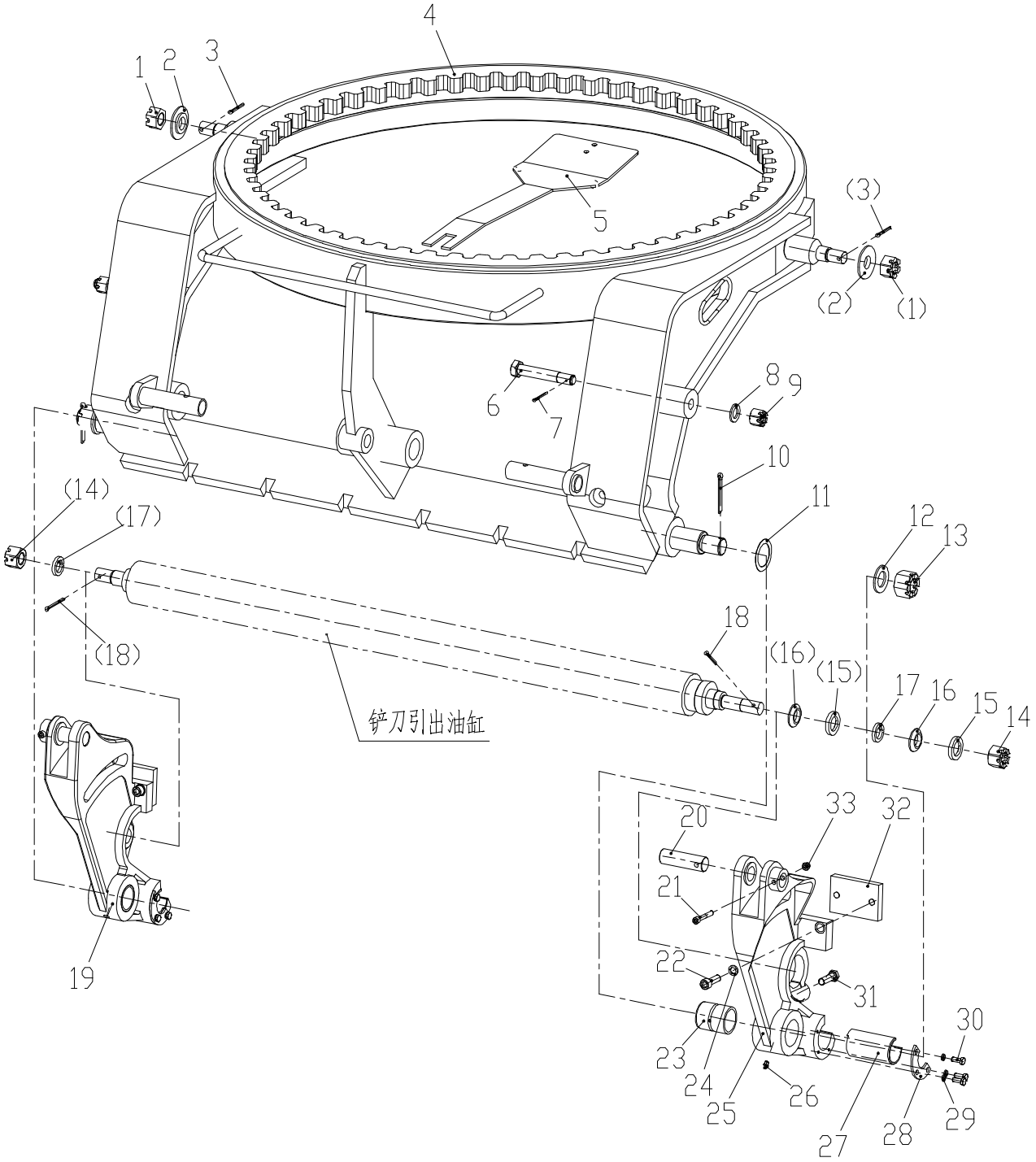

图 6

Fig 6

作业装置
Working Equipment

序号 No.	代 号 Part No.	名 称 Name		数量 Q'ty	备注 Remark
1	GB9459	螺母M30×2	Nut	2	
2	33080150	垫片	Washer	2	
3	GB91	销6.3×50	Pin	2	
4	82010198	回转圈	Circle	1	
5	30200318	钢板	Plate	1	
6	GB28	螺栓M24×150	Washer	2	
7	GB91	销5×50	Pin	2	
8	GB97.1	垫圈24	Screw	2	
9	GB6178	螺母M24	Nut	2	
10	GB91	销8×80	Nut	2	
11	33080152	垫片	Washer	若干	
12	GB97.1	垫圈36	Washer	2	
13	GB9457	螺母M36×3	Nut	2	
14	GB6178	螺母M30	Nut	2	
15	GB850	垫圈30	Washer	2	
16	GB849	垫圈30	Washer	2	
17	GB93	垫圈30	Washer	2	
18	GB91	销6.3×71	Pin	2	
19	36020026	支承块	Bearing Block	1	
20	35050040	销轴	Pin	2	
21	GB70.1	螺钉M10×70	Screw	2	
22	GB5783	螺栓M16×50	Washer	4	
23	33060132	轴套	Sleeve	2	
24	GB93	垫圈16	Washer	4	
25	36020027	支承块	Bearing Block	1	
26	JB7940.1	油杯M8×1	Oil Cup	2	
27	33060131	轴套	Sleeve	2	
28	30050146	压板	Plate	4	
29	GB93	垫圈10	Washer	6	
30	GB5783	螺栓M10×20	Blot	6	

作业装置
Working Equipment

序号 No.	代　　号 Part No.	名　　称 Name		数量 Q'ty	备注 Remark
31	GB5783	螺栓M16×40	Bolt	1	
32	30200318	钢板	Plate	2	
33	GB889.1	螺母M10	Nut	2	

铲刀
Mouldboard

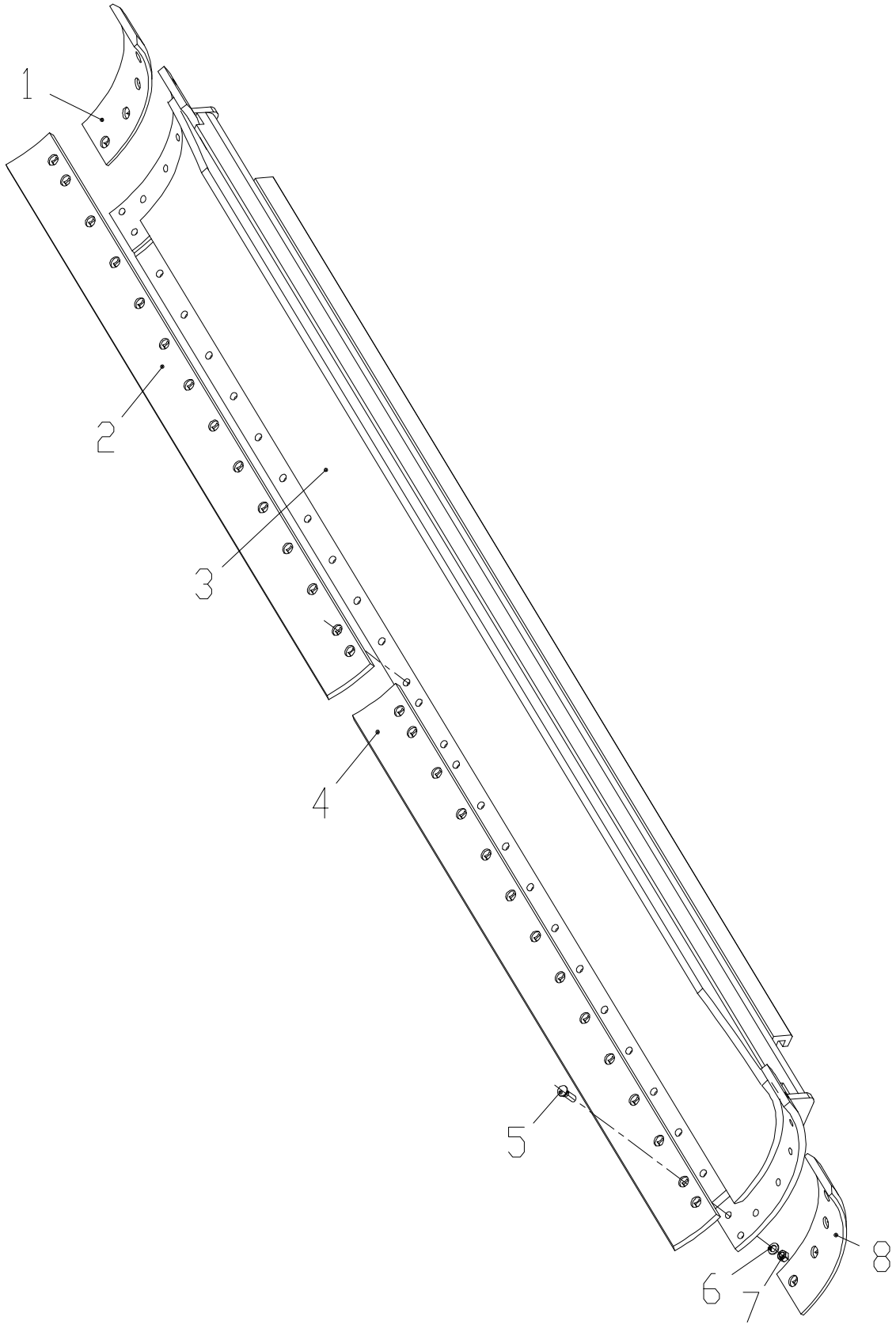

图 7

Fig 7

铲刀
Mouldboard

序号 No.	代 号 Part No.	名 称 Name		数量 Q'ty	备注 Remark
1	31200050	侧刀片	Border Cutter	1	
2	31200096	刀片	Scrape Edge	1	XG31651
	31200048	刀片	Scrape Edge	1	XG31802
	31200048	刀片	Scrape Edge	1	XG3190S
	31200048	刀片	Scrape Edge	1	XG32001
	31200109	刀片	Scrape Edge	1	XG3200S
	31200109	刀片	Scrape Edge	1	XG32201
	31200109	刀片	Scrape Edge	1	XG3240S
3	82010335	铲刀体	Mouldboard	1	XG31651
	82010197	铲刀体	Mouldboard	1	XG31802
	82010197	铲刀体	Mouldboard	1	XG3190S
	82010197	铲刀体	Mouldboard	1	XG32001
	82010360	铲刀体	Mouldboard	1	XG3200S
	82010360	铲刀体	Mouldboard	1	XG32201
	82010360	铲刀体	Mouldboard	1	XG3240S
4	31200095	刀片	Scrape Edge	1	XG31651
	31200047	刀片	Scrape Edge	1	XG31802
	31200047	刀片	Scrape Edge	1	XG3190S
	31200047	刀片	Scrape Edge	1	XG32001
	31200104	刀片	Scrape Edge	1	XG3200S
	31200104	刀片	Scrape Edge	1	XG32201
	31200104	刀片	Scrape Edge	1	XG3240S
5	10010048	螺栓M16×55 [GB10 4.8]	Bolt	若干	
6	13010008	垫圈 16 [GB93]	Washer	若干	
7	12020014	螺母M16 [GB6170 8]	Nut	若干	
8	31200049	侧刀片	Border Cutter	1	

摇摆架总成
Penduluming Assy

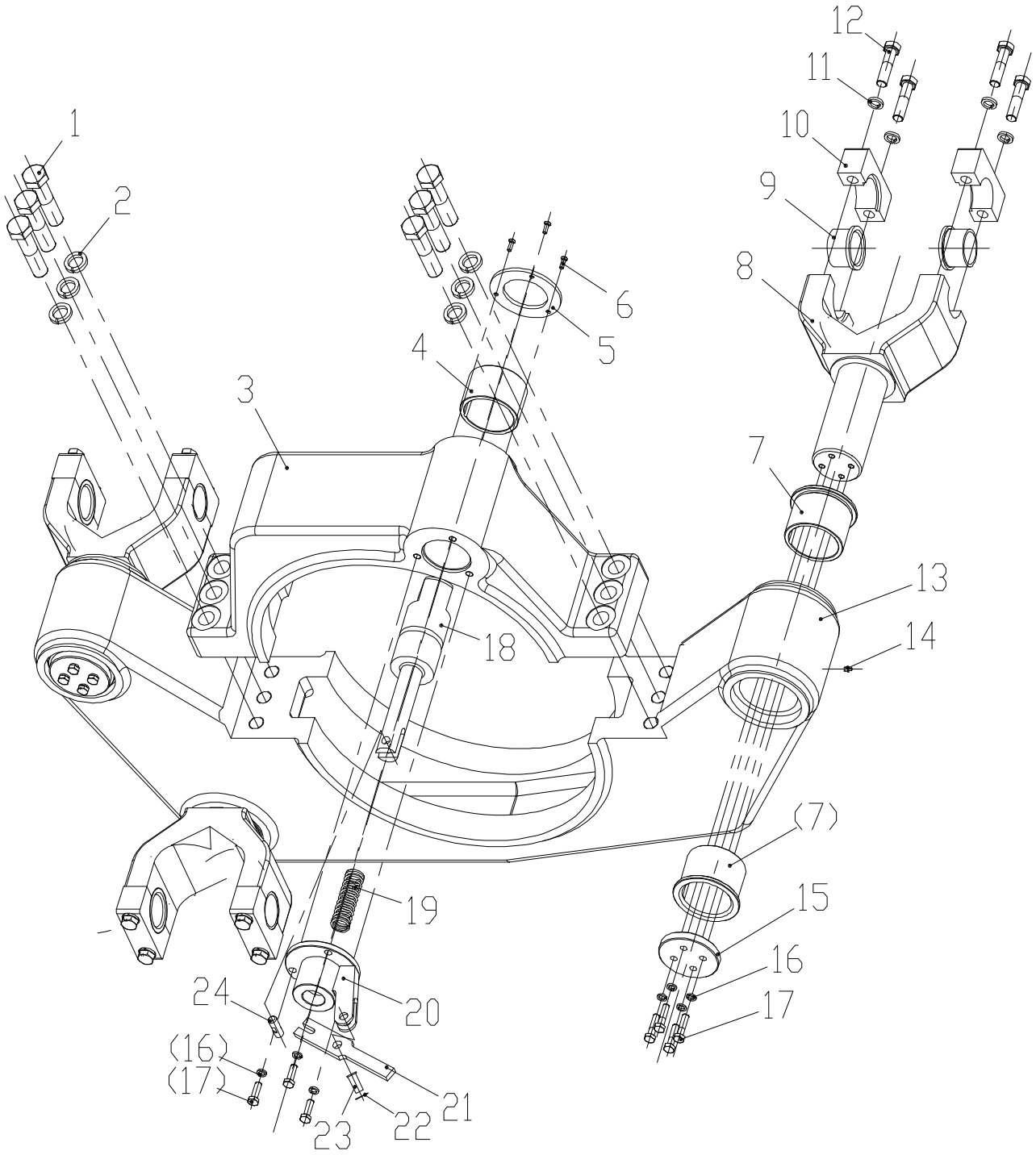

图 8

Fig 8

摇摆架总成
Penduluming Assy

序号 No.	编码 Part No.	名称 Name		数量 Q'ty	备注 Remark
1	10020053	螺栓M24×100 [GB5782 8.8]	Bolt	6	
2	13010012	垫圈 24 [GB93]	Washer	6	
3	33020126	压盖	Cover	1	
4	33040133	法兰	Flange	1	
5	33060133	轴套	Shaft Liner	1	
6	11050003	螺钉M6×16 [GB819.1 4.8]	Screw	3	
7	33060135	轴套	Shaft Liner	6	
8	36030041	连杆叉	Fork	3	
9	33060134	轴套	Shaft Liner	6	
10	33050042	压盖	Cover	6	
11	13010008	垫圈 16 [GB93]	Washer	12	
12	10020030	螺栓M16×65 [GB5782 8.8]	Bolt	12	
13	36020028	座	Stand	1	
14	16070003	油杯M10×1 [JB7940.1]	Grease Cup	5	
15	33020124	压盖	Cover	3	
16	13010005	垫圈 10 [GB93]	Washer		
17	10030029	螺栓M10×30 [GB5783 8.8]	Bolt		
18	35070024	轴	Shaft	1	
19	36040019	弹簧	Spring	1	
20	82050032	安装座	Soleplate	1	
21	36030040	拨叉	Rocket	1	
22	14010020	销4×40 [GB91]	Pin	1	
23	14030030	销轴B14×40 [GB882]	Pin	1	
24	35040019	销	Pin	1	

松土耙
Ripper Teeth

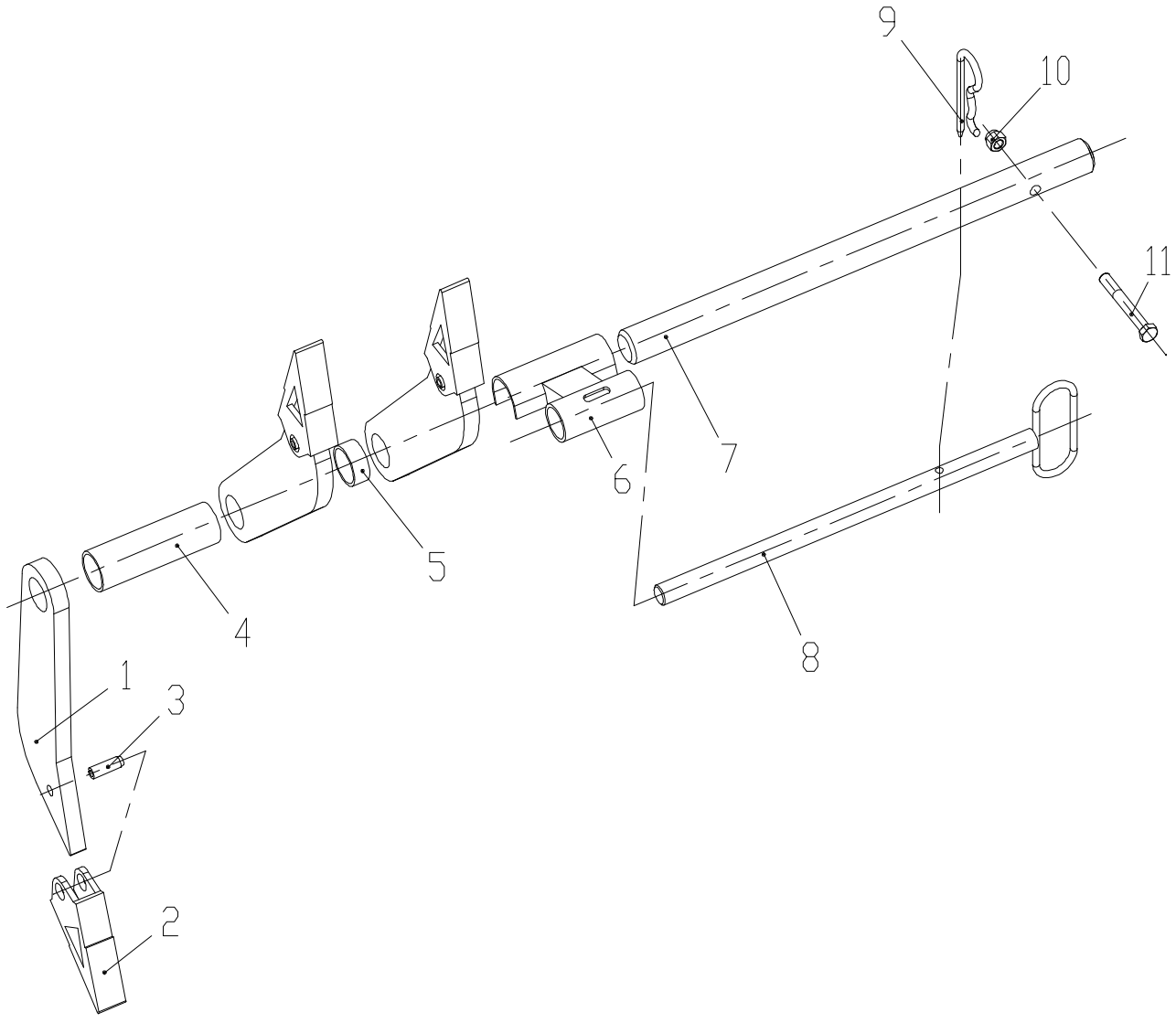

图 9

Fig 9

松土耙
Ripper Teeth

序号 No.	代　　号 Part No.	名　　称 Name		数量 Q'ty	备注 Remark
1	30250069	钢板	Armor Plate	6	
2	82010199	钢板焊合	Armor Plate	6	
3	14020027	销16×50 [GB879.1]	Pin	6	
4	32060181	无缝钢管	Tube	2	
5	32060180	无缝钢管	Tube	2	
6	82040181	支架	Holder	2	
7	35010058	轴	Shaft	2	
8	82090067	杆	Spring Cotter	2	
9	35040018	销	Pin	2	
10	12010032	螺母M16×1.5 [GB889.2 8]	Nut	2	
11	10040010	螺栓M16×1.5×120 [GB5785 8.8]	Bolt	2	

油门控制系统
Accelerograph Control System

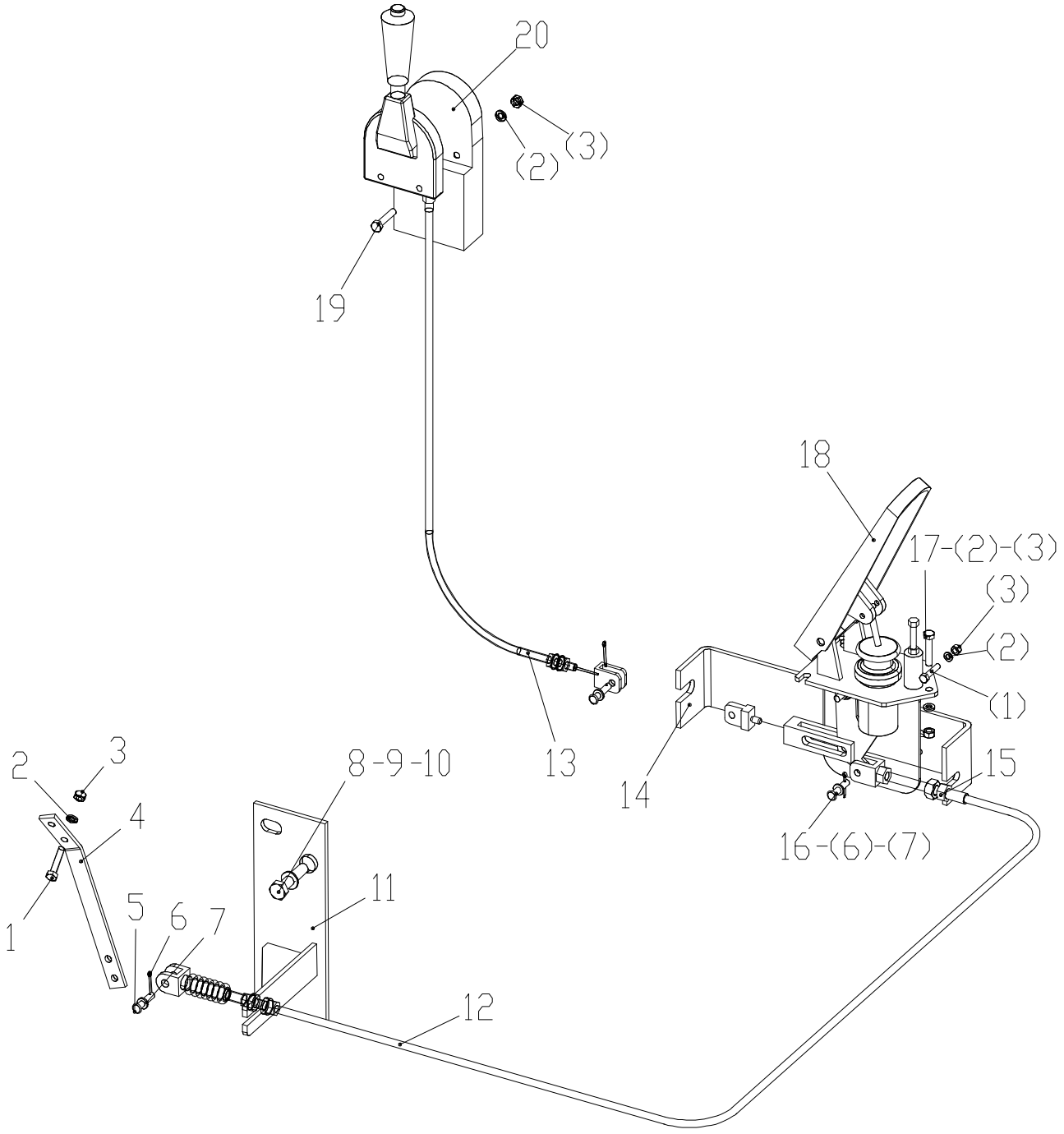

图 10

Fig 10

油门控制系统
Accelerograph Control System

序号 No.	编码 Part No.	名称 Name		数量 Q'ty	备注 Remark
1	10030010	螺栓M6×20 [GB5783 8.8]	Bolt	4	
2	13010003	垫圈6 [GB93]	Washer	7	
3	12020003	螺母M6 [GB6170 8]	Nut	7	
4	31040006	摆杆	Pole	1	XG31651, XG31802, XG32001, XG32201
		摆杆	Pole	1	发动机自带(XG3190S XG3200S XG3240S)
5	14030004	销轴B6×22 [GB882]	Pin	2	
6	14010004	销2×20 [GB91]	Pin	3	
7	13020009	垫圈6 [GB97.1 200HV]	Washer	2	
8	10050020	螺栓M12×1.5×25 [GB5786]	Bolt	2	XG31651, XG31802
9	13020012	垫圈 12 [GB97.1]	Washer	2	XG31651, XG31802
10	13010006	垫圈 12 [GB93]	Washer	2	XG31651, XG31802
11	82040239	支架	Bracket	1	XG31651, XG31802
	31050301	支架	Bracket	1	XG32001, XG32201
	82040552	支架	Bracket	1	XG3190S, XG3240S
12	23040005	油门软轴 [060FF2850H080]	Axis	1	
13	23040028	油门软轴 [103AX1800]	Axis	1	
14	31050002	锁定板	Board	1	
15	12030020	螺母M20×1.5 [GB6173]	Nut	1	
16	14030002	销轴B6×18 [GB882]	Bolt	1	
17	10030011	螺栓M6×25 [GB5783]	Bolt	3	
18	23030001	油门控制器 [ymk-2]	Gun Controller	1	反180°
19	11040016	螺钉M6×60 [GB818]	Bolt	2	
20	26010065	箱体	Box	1	

手刹车系统
Hand Break Assembly

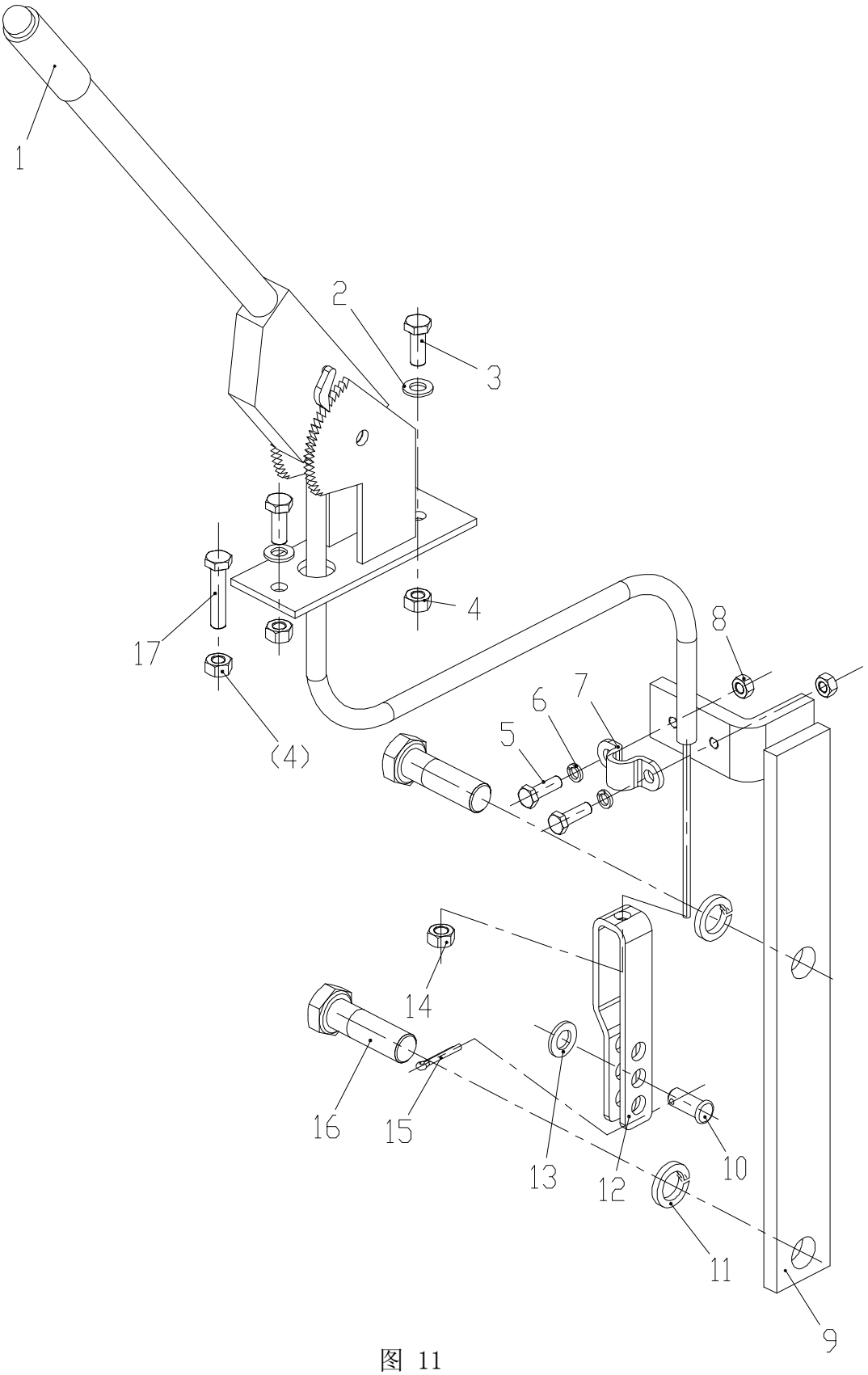

图 11

Fig 11

手刹车系统
Hand Break Assembly

序号 No.	编 码 Part No.	名 称 Name		数量 Q'ty	备注 Remark
1	23030002	手刹控制器 [LJ112AX1030]	Hand Break Controller	1	带手刹开关
2	13020011	垫圈 10 [GB97.1]	Washer	1	
3	10030028	螺栓M10×25 [GB5783]	Bolt	2	
4	12020007	螺母M10 [GB6170]	Nut	3	
5	10030018	螺栓M8×25 [GB5783]	Bolt	2	
6	13010004	垫圈8 [GB93]	Washer	2	
7	31040001	压板	Clamp	2	
8	12020005	螺母M8 [GB6170]	Nut	2	
9	82040386	支架	Bracket	1	XG31651(配YD13变速箱)
	82040646	支架	Bracket	1	XG31802, XG3190S, XG32001 XG3200S, XG32201, XG3240S
10	14030016	销轴B10×30 [GB882]	Pin	1	XG31651(配YD13变速箱)
	14030022	销轴B12×30 [GB882]	Pin	1	XG31802, XG3190S, XG32001 XG3200S, XG32201, XG3240S
11	13010010	垫圈20 [GB93]	Washer	2	
12	31050056	叉	Fork	1	
13	13020011	垫圈 10 [GB97.1]	Washer	1	XG31651(配YD13变速箱)
	13020012	垫圈 12 [GB97.1]	Washer	1	XG31802, XG3190S, XG32001 XG3200S, XG32201, XG3240S
14	12030001	螺母M10×1 [GB6171]	Nut	1	
15	14010017	销4×25 [GB91]	Pin	1	
16	10030078	螺栓M20×45 [GB5783 10.9]	Bolt	2	
17	10030034	螺栓M10×45 [GB5783]	Blot	1	

脚刹车系统
Feet Break Assembly

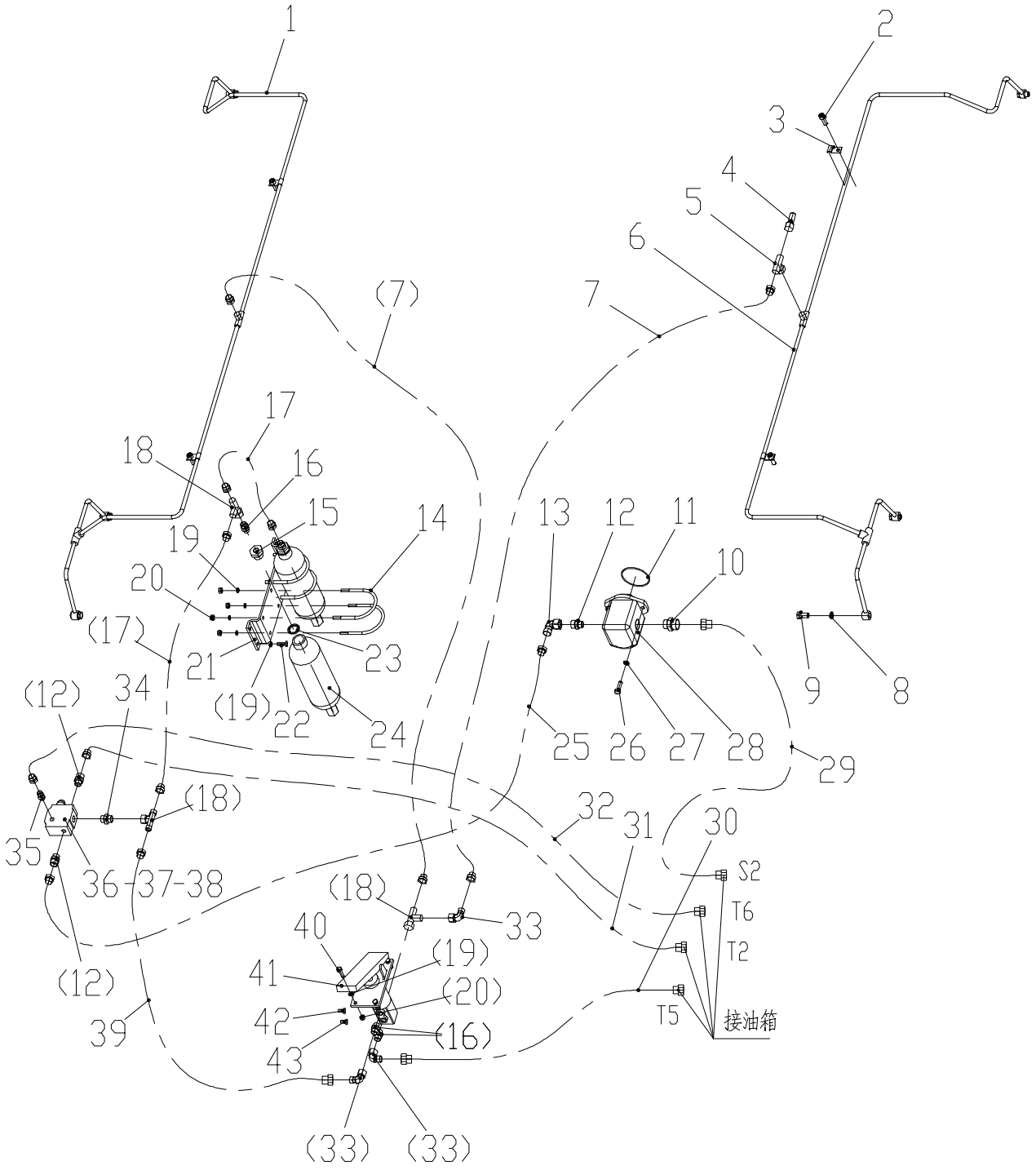

图 12

Fig 12

脚刹车系统
Feet Break Assembly

序号 No.	编 码 Part No.	名 称 Name		数量 Q'ty	备注 Remark
1	25110021	右制动油管	Right brake pipe	1	
2	11020021	螺钉M8×30 [GB70.1]	Bolt	4	
3	25040030	单管夹6 [JB/ZQ4497]	Single-tube clip	4	
4	20070029	测压接头 [620.02.012.60]	Adapter	1	
5	20050034	三通接头 [BC-18]	Adapter	1	
6	25110020	左制动油管	Left brake pipe	1	
7	21030209	油管 [1SL10L/L90° -2200]	Hydraulic Hose	2	
8	16030029	垫圈14 [JB982]	Washer	12	
9	20080023	空心螺栓 [700M-14]	Hollow bolt	4	
10	20030003	接头 [1CM-30-26WD]	Adapter	1	
11	16010024	O形密封圈80×2.65 [GB3452.1]	O-ring	1	
12	20030001	接头 [1CM-22-18WD]	Adapter	3	
13	20040011	接头 [2C9-22]	Adapter	1	
14	36060132	螺栓	Bolt	4	
15	36010108	接头座	Adapter Seat	2	
16	20030097	接头 [1CM-18-16WD]	Adapter	5	
17	21020137	油管 [1SL10L/L-430]	Hydraulic Hose	2	
18	20050010	三通接头 [CC-18]	Adapter	3	
19	13010004	垫圈8 [GB93]	Washer	14	
20	12020005	螺母M8 [GB6170]	Nut	14	
21	31060190	折板	Folding	1	见后车架部分
22	10030018	螺栓M8×25 [GB5783]	Bolt	4	见后车架部分
23	16030034	垫圈27 [JB982]	Washer	2	
24	22210008	蓄能器 [NXQ-L1/20-H]	Accumulator	2	
25	21030042	油管 [1SL12L/L90° -850]	Hydraulic Hose	1	
26	10030029	螺栓M10×30 [GB5783]	Bolt	2	
27	13010005	垫圈10 [GB93]	Washer	2	
28	22020023	齿轮油泵 [CBW/FB-E316]	Gear Pumps	1	
29	21030081	油管 [1SL20L/L90° -750]	Hydraulic Hose	1	
30	21030367	油管 [1SL10L/L90° -1800]	Hydraulic Hose	1	

脚刹车系统
Feet Break Assembly

序号 No.	编 码 Part No.	名 称 Name		数量 Q'ty	备注 Remark
31	21030160	油管 [1SL12L/L90° -1170]	Hydraulic Hose	1	
32	21030066	油管 [1SL06L/L90° -1270]	Hydraulic Hose	1	
33	20040017	接头 [2C9-18]	Adapter	3	
34	20030050	接头 [1CM-18WD]	Adapter	1	
35	20030017	接头 [1CM-14-12WD]	Adapter	1	
36	22060055	充液阀 [LT06-3X/150B40/02M]	AccumulatorValve	1	
37	13010003	垫圈6 [GB93]	Washer	2	
38	11020070	螺钉M6×80 [GB70.1]	Bolt	2	
39	21030198	油管 [1SL10L/L90° -1300]	Hydraulic Hose	1	
40	10030020	螺栓M8×30 [GB5783]	Botl	4	
41	22060054	制动阀 [LT05MKA-3X/100-02M12]	Braking Valve	1	
42	24060022	油压传感器 [900014525]	Oil pressure sensor	1	
43	24060021	油压传感器 [901003598]	Oil pressure sensor	1	

多路阀操纵系统
Board Control System

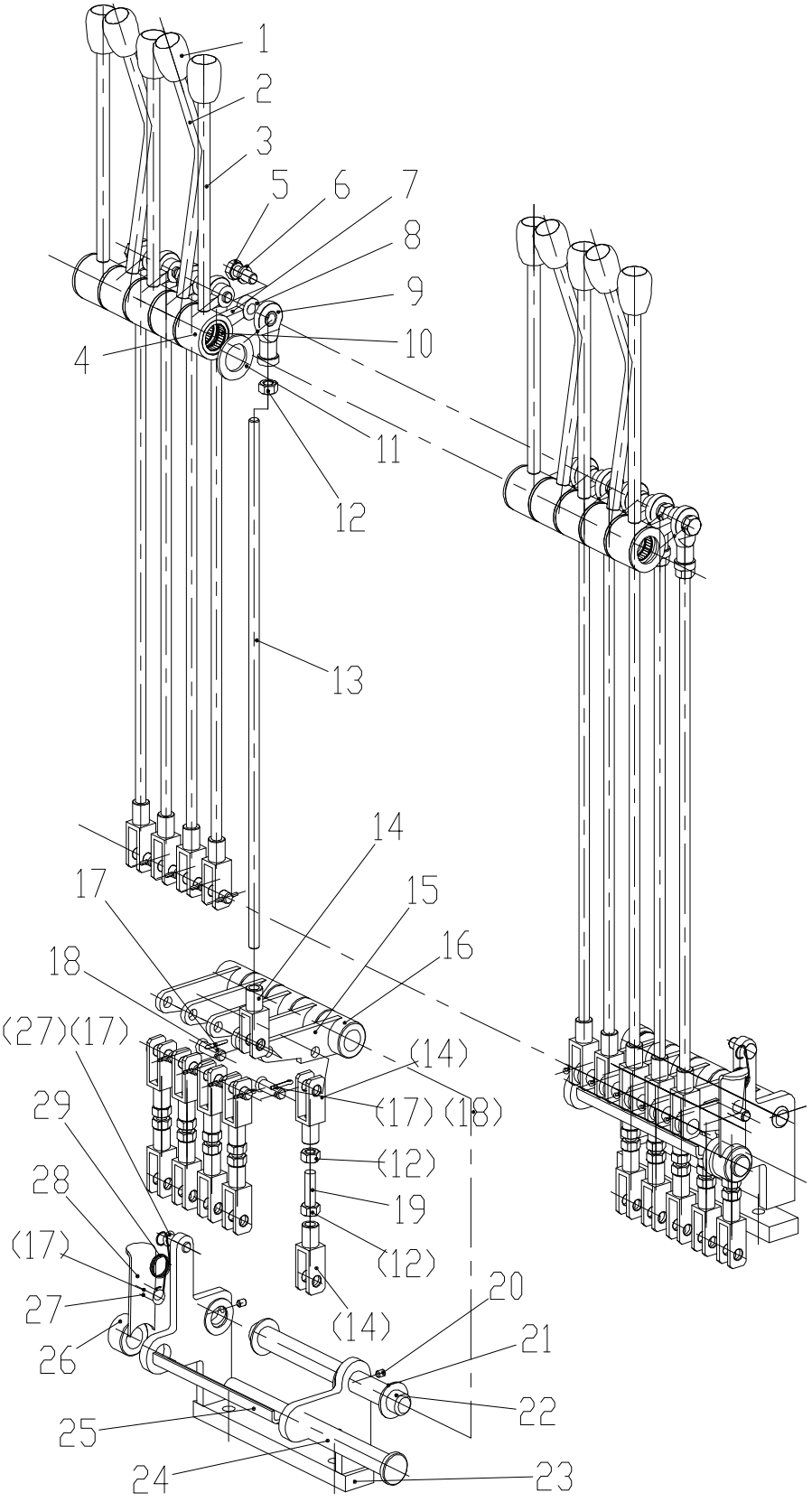

图 13

Fig 13

多路阀操纵系统
Board Control System

序号 No.	代 号 Part No.	名 称 Name		数量 Q'ty	备注 Remark
1	25060013	手柄套	Handle	10	
2	35060039	弯杆	Curved lever	4	
3	35060038	直杆	straight-bar	6	
4	33030138	轴承座	shaft block	10	
5	GB5783	螺栓 M10X20	Bolt M10x20	10	
6	GB93	垫圈 10	Spring Washer	10	
7	30100258	杆	Pole	10	
8	33030139	环	Ring	10	
9	GB9161	关节轴承SI10E	oscillating beari	10	
10	GB290	滚动轴承HK253216	rolling bearing	20	
11	25060015	尼龙垫	Nylon pad	12	
12	GB6170	螺母 M10	Nut M10	30	
13	35060040	操纵杆	joy stick	10	
14	36030045	叉头	Fork	30	
15	26030307	钢板	Steel.	10	
16	26030306	套	Set	10	
17	GB91	销3.2×16	Pin	24	
18	GB882	销轴B10×26	pin roll	20	
19	26030312	连杆	connecting bar	10	
20	GB73	螺钉M6×8	Screw	4	
21	26030308	调整垫片	adjusting shim	4	
22	26030309	轴	Axis	2	
23	26010127	支架	Stent	2	
24	26030310	轴	Axis	2	
25	26030311	折板	table-flap	2	
26	26030304	套	Set	2	
27	GB882	销轴B10×26	pin roll	4	
28	26030305	折板	table-flap	2	
29		弹簧	Spring	2	

电气系统(1)
Electrical System

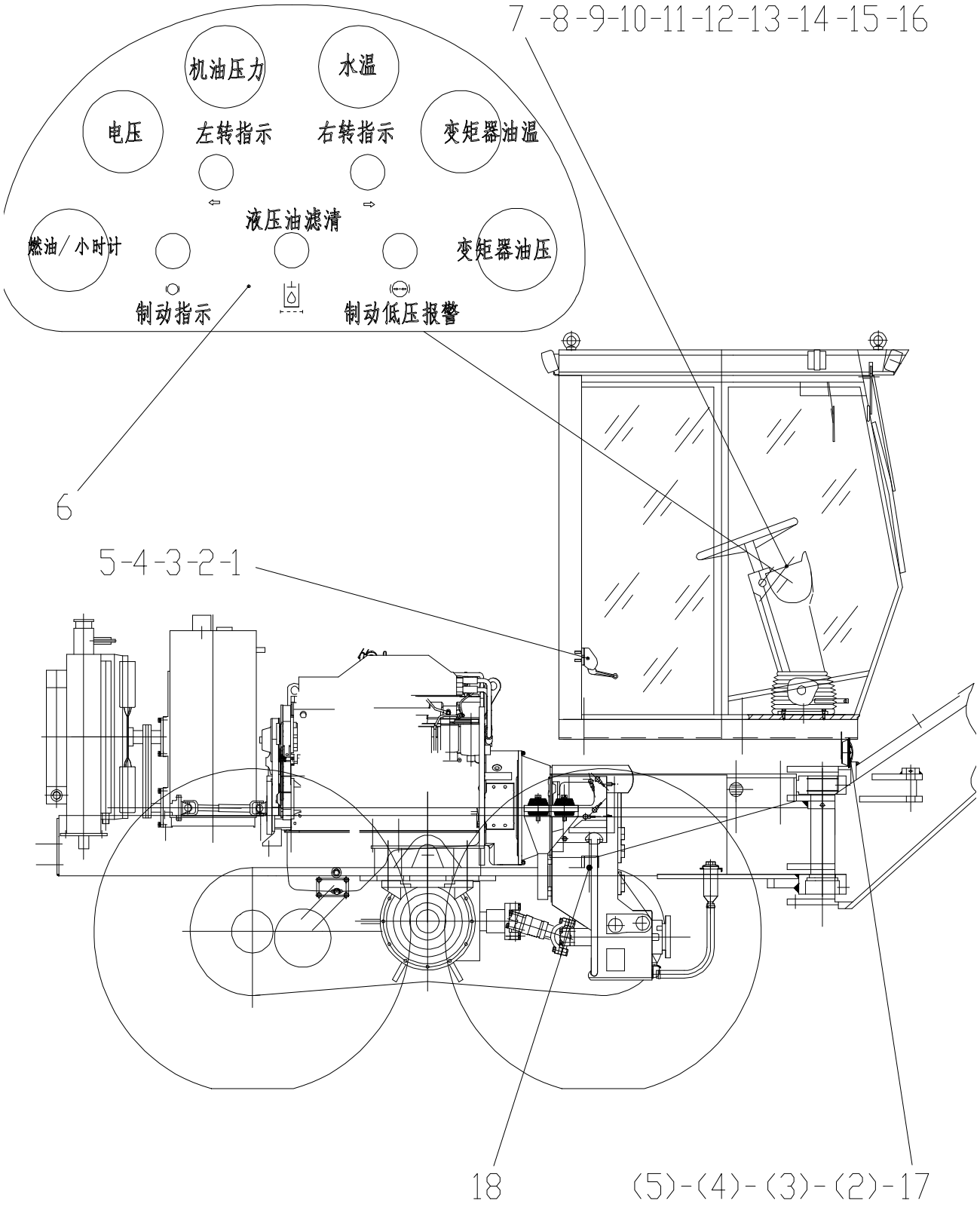

图 14

Fig 14

电气系统(1)
Electrical System

序号 No.	编 码 Part No.	名 称 Name		数量 Q'ty	备注 Remark
1	24080008	电源总开关 [JK861]	Power Switch	1	
2	10030020	螺栓 M8×5 [GB5783]	Bolt	8	
3	13010004	垫圈 8 [GB93]	Washer	8	
4	13020010	垫圈 8 [GB97.1]	Washer	8	
5	12020005	螺母 M8 [GB6170]	Nut	8	
6	26030379	仪表板	Instrument Panel	1	
7	24050014	变矩器油温表 [ICE911-243005]	Oil TEM. Gauge	1	
8	24050009	油压表 [YT-202B 2.5MPa]	Oil VOL. Gauge	1	
9	24030002	指示灯 [ENA-22 24V 黄]	Instrument Lamp	2	
10	24030001	指示灯 [ENA-22 24V 红]	Instrument Lamp	3	
11	24030007	闪光蜂鸣器 [AD17-SM/DC 24V]	Flashing buzzer	1	
12	24050016	水温表 [ICE911-243002]	Water TEM. Gauge	1	配康明斯系列
13	24050001	电压表 [ICE914-243001]	Voltmeter	1	
14	24050019	燃油/小时计 [2212R24-00500]	Fule Level Gauge/Hour Meter	1	
15	24050007	油压表 [ICE913-243002]	Oil Pressure Gauge	1	配康明斯系列
16	24030008	蜂鸣器 [DF204 24V]	Shaft Liner	1	
17	24030010	单音喇叭 [DL50D型 24V]	Mono speaker	1	
18	24060004	温度传感器 [Y2(WG-Z) ZG1/8″]	Temperature Sensor	1	

电气系统(2)
Electrical System

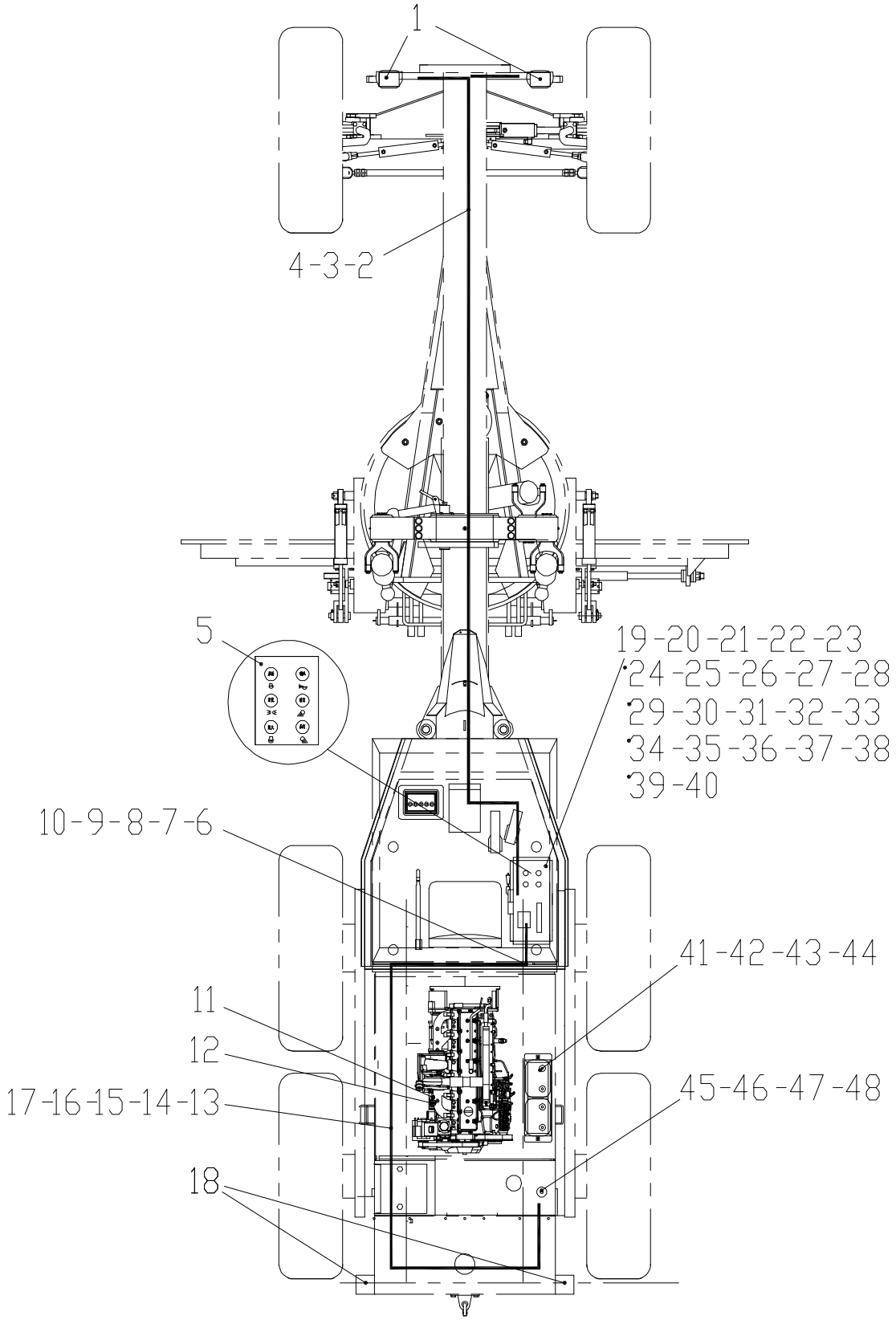

图 15

Fig 15

电气系统(2)
Electrical System

序号 No.	编 码 Part No.	名 称 Name		数量 Q'ty	备注 Remark
1	24020014	组合灯 [前组合灯 HDF-02 24V]	Light	2	
2	24100129	车线	Routes	1	
3	24110013	双耳插头 [400系列]	Ears plugs	20	
4	24110009	电线接头 [UT-1-4]	Wire connector	15	
5	26030380	手边控制板	Hand control panel	1	
6	24100075	车线	Routes	1	
7	24110002	接插件 [2芯]	Connector	3	
8	24110012	对插头 [DJ221 DJ3061]	On the plug	16	
9	24110001	接插件 [1芯]	Connector	5	
10	24110008	电线接头 [OTΦ12 300A]	Wire connector	5	
11	24060003	温度传感器 [Y2(WG-Z) ZG1/2″]	Temperature Sensor	1	
12	24060001	油压传感器 [YG201]	Oil pressure sensor	1	
13	24030008	蜂鸣器 [DF204 24V]	Buzzer	1	
14	11040010	螺钉 M6×12 [GB818 4.8]	Screw	4	
15	13010003	垫圈 6 [GB93]	Washer	4	
16	13020009	垫圈 6 [GB97.1]	Washer	4	
17	12020003	螺母 M6 [GB6170 8]	Nut	4	
18	24020012	组合灯 [后组合灯 XH8-17 24V]	Light	2	
19	24080032	触点 [ZB2-BE101C]	Contact	1	
20	24090002	起动继电器 [JD259 24V]	Starting relay	2	
21	24130003	捆扎带 [4×150]	Strapping	25	
22	24130004	捆扎带 [4×200]	Strapping	15	
23	24130002	捆扎带 [3×150]	Strapping	10	
24	24130006	黑胶布	Black tape	3	
25	24090003	小型继电器 [JD2914]	Small Relay	2	
26	11050002	螺钉M5×16 [GB819.1 4.8]	Screw	2	
27	13010002	垫圈 5 [GB93]	Washer	2	
28	13020008	垫圈 5 [GB97.1]	Washer	2	
29	12020002	螺母M5 [GB6170]	Nut	2	
30	24080016	2位选择开关 [XB2-BD21C]	2 selector switch	3	

电气系统(2)
Electrical System

序号 No.	编 码 Part No.	名 称 Name		数量 Q'ty	备注 Remark
31	24080009	平头按钮 [XB2-BA21C]	Flat button	1	
32	24080010	平头按钮 [XB2-BA22C]	Flat button	1	
33	24120006	八档盒 [BX508]	8 file boxes	1	
34	36210010	短接铜片 [HM400D.6.4]	Shorted copper	1	
35	24100001	电线 [BVR 1mm^2]	Wire	26	
36	24100002	电线 [BVR 2.5mm^2]	Wire	10	
37	24110005	电线接头 [OTΦ4 3A]	Wire connector	15	
38	24110006	电线接头 [OTΦ5 5A]	Wire connector	20	
39	24080003	预热起动开关 [JK406]	Preheat starter switch	1	
40	24100018	车线	Routes	1	
41	24130008	电瓶接头护套 [黑色]	Battery connector sheath	4	
42	24130009	电瓶接头护套 [红色]	Battery connector sheath	3	
43	24100013	电瓶线组 [QBVR 45mm^2 YZ20B]	Battery cable set	1	
44	24010001	蓄电池 [N120]	Battery	2	
46	13010001	垫圈 4 [GB93]	Washer	5	
47	13020007	垫圈 4 [GB97.1]	Washer	5	
48	11040003	螺钉M4×12 [GB818]	Screw	5	

驾驶室
Cab

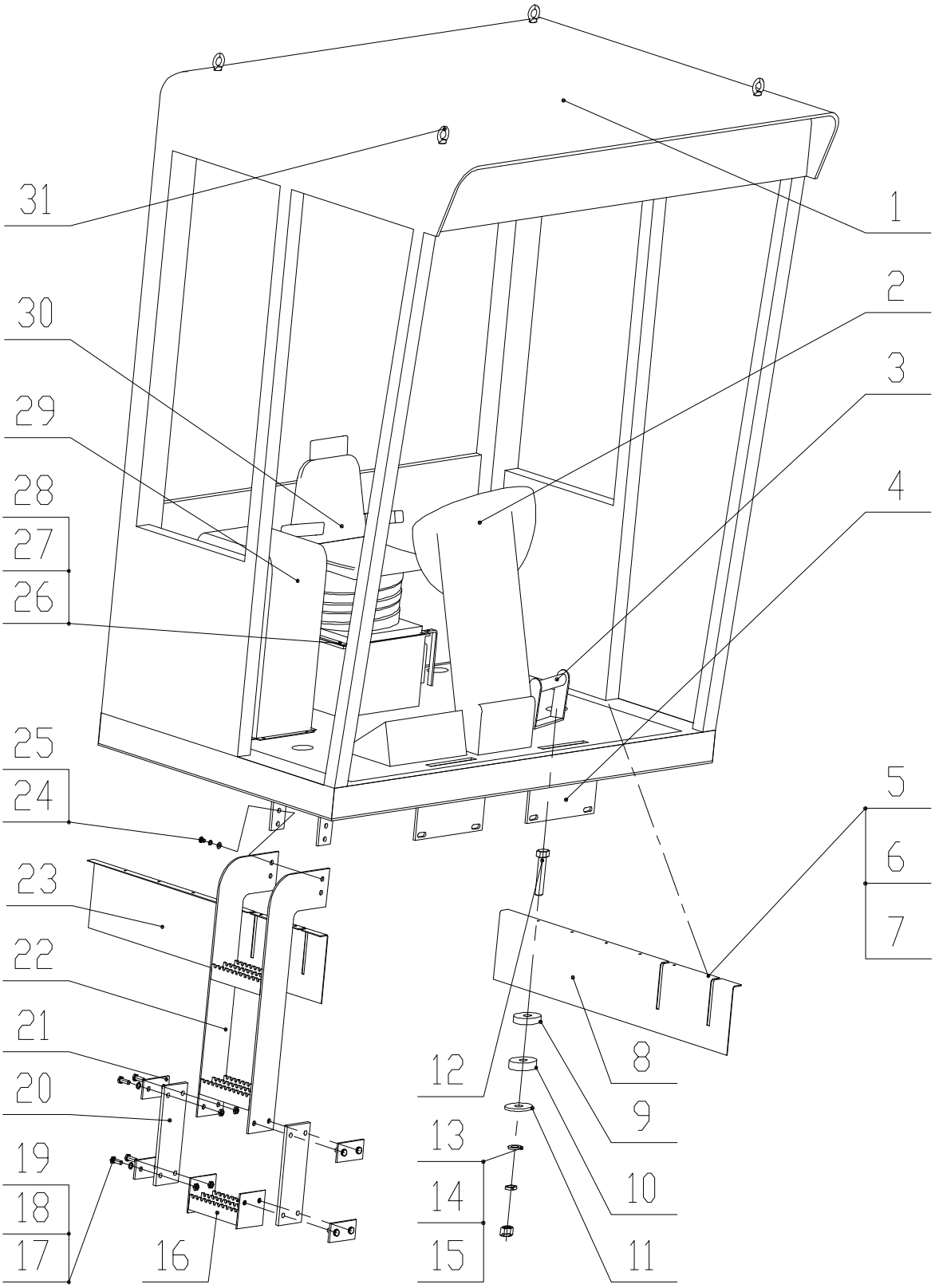

图 16

Fig 16

驾驶室
Cab

序号 No.	代 号 Part No.	名 称 Name		数量 Q'ty	备注 Remark
1	23060035	驾驶室	Cab	1	带空调
	23060042	驾驶室	Cab	1	不带空调
2	23070002	仪表墩	Box	1	
3	82040473	脚踏	Foot	1	
4	26030298	钢板	Armor plate	2	
5	GB818	螺钉M6×12	Screws	12	
6	GB97.1	垫圈 6	Gasket	12	
7	GB93	垫圈 6	Gasket	12	
8	26030299	折板	Fold board	1	
9	33030141	垫片	Gasket	4	
10	25050100	减震垫	Antirattler	4	
11	33080006	垫片	Gasket	4	
12	GB5782	螺栓M24×100	Bolt	4	
13	GB97.1	垫圈24	Gasket	4	
14	GB93	垫圈24	Gasket	4	
15	GB6170	螺母M24	Nut	4	
16	82210059	踏板	Foot plate	1	
17	GB5783	螺栓M10X45	Bolt	8	
18	GB93	垫圈10	Gasket	8	
19	GB6170	螺母M10	Nut	8	
20	25050099	橡胶条	Rubber tile	2	
21	30080124	钢板	Armor plate	4	
22	82210058	楼梯	Stairs	1	
23	26030300	折板	Fold board	1	
24	GB5783	螺栓M10×25	Bolt	4	
25	GB93	垫圈10	Gasket	4	
26	GB5783	螺栓M8×16	Bolt	6	
27	GB97.1	垫圈8	Gasket	6	
28	GB93	垫圈8	Gasket	6	
29	26020041	操纵箱	Control box	1	

驾驶室
Cab

序号 No.	代　　号 Part No.	名　　称 Name		数量 Q'ty	备注 Remark
30	23070005	座椅	Seat	1	
31	11040010	吊环螺钉M10	Rings screws	1	

空调系统
Air Conditioner System

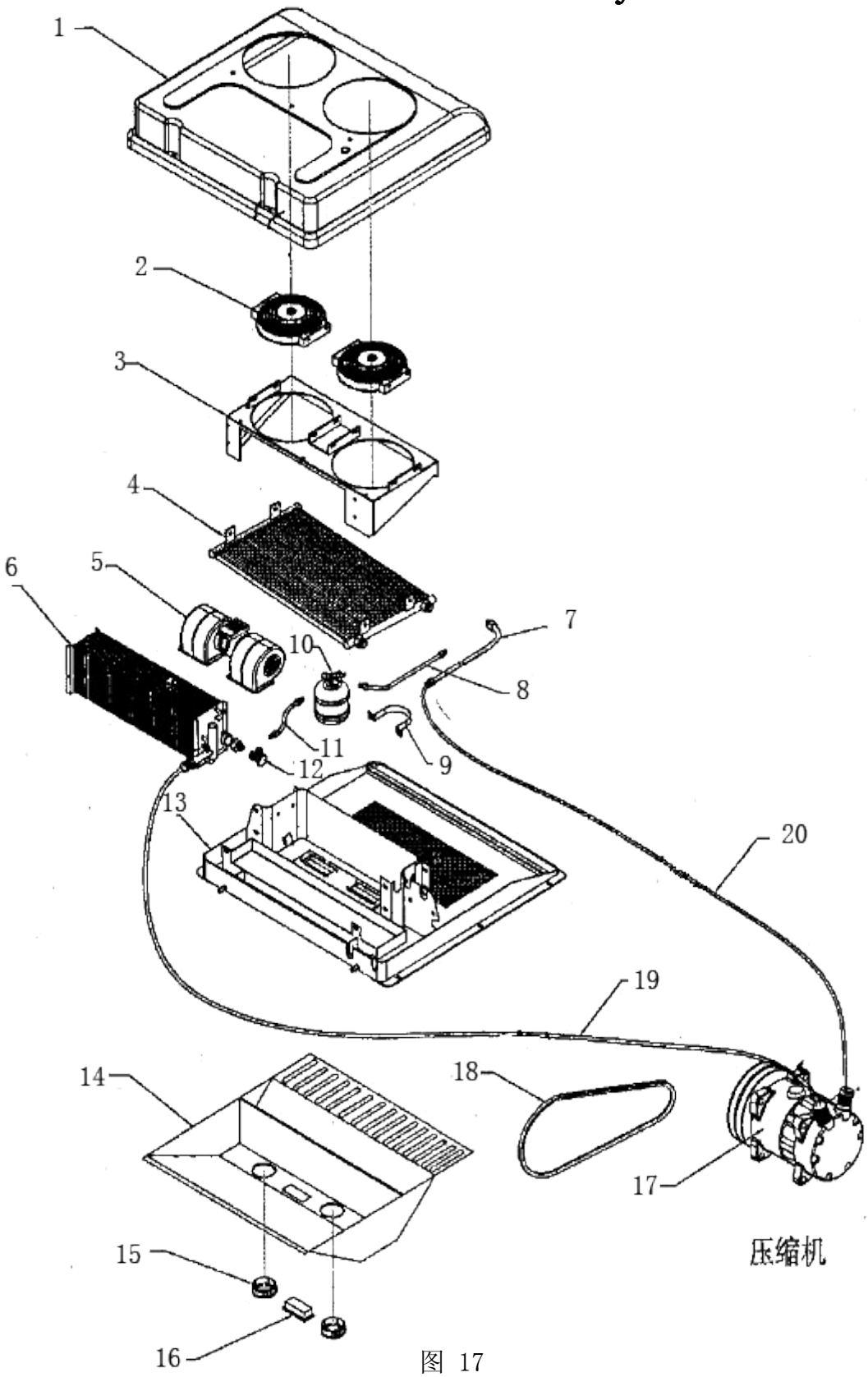

图 17

Fig 17

空调系统
Air Conditioner System

序号 No.	代　　号 Part No.	名　　称 Name		数量 Q'ty	备注 Remark
1	GK19-5.0-50-09	罩壳	The trim	1	
2	GK19-5.0-50-40	冷凝风机	Condensing fan	2	
3	GK19-5.0-50-80	冷凝风机固定罩	Condengsing fan stationary	1	
4	GK19-5.0-50-50	冷凝器芯	The condenser core	1	
5	GKZ7-5.0-20B	蒸发风机	Evaporation fan	1	
6	GK19-5.0-50-130	制冷器	The cooler	1	
7	GK19-5.0-50-90	冷凝器进口	Import tube condenser	1	
8	GK19-5.0-50-110	储液器进口管	Liquid reservoirs imported pipes	1	
9	GK19-5.0-50-20	储液器卡子	RECEIVER BRACKET	1	
10	GK19-5.0-50-30	储液器	RECEIVER	1	
11	GK19-5.0-50-120	储液器出管	Liquid reservoirs export tube	1	
12	T0015	膨胀阀	Expansion valves,	1	
13	GK19-5.0-50-100	下壳体总成	Under the shell assembly	1	
14	GK19-5.0-50-140-10	风罩	Sealing strip	1	
15	GKZ23-5.0-30	出风口	The outlet	2	
16	GK7-5.0A1-50	控制面板组件	The control panel assembly	1	
17	T1600	压缩机	Compressor,	1	
18	17-480	皮带	V-Belt	1	
19	GK19-5.0-20	蒸发器至压缩机管	Evaporator to compressor hose	1	
20	GK19-5.0-10	压缩机至冷凝器胶管	Compressor to condenser hose	1	

柴油机总成
Engine Assembly

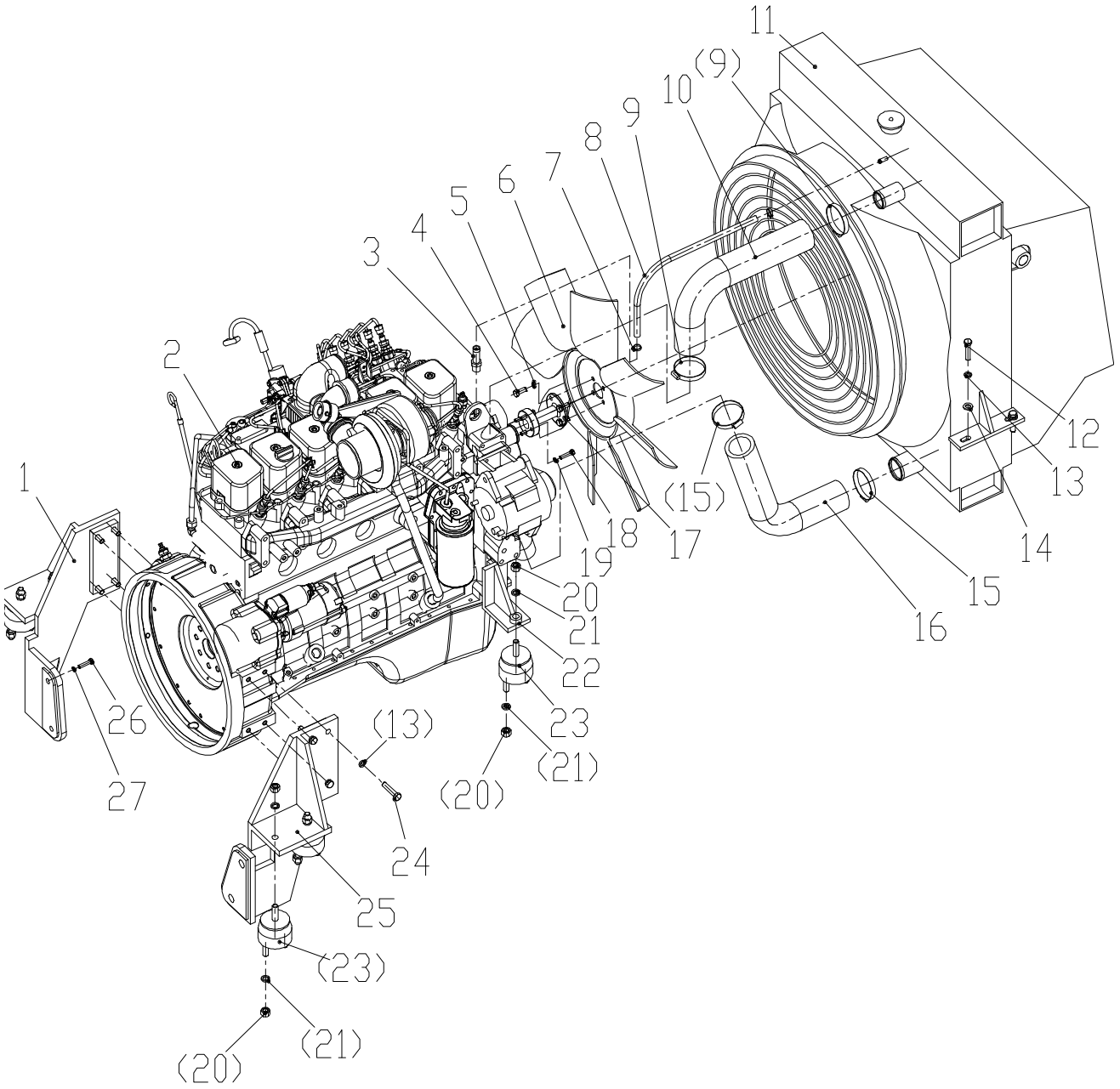

图 18

Fig 18

柴油机总成
Engine Assembly

序号 No.	代　　号 Part No.	名　　称 Name		数量 Q'ty	备注 Remark
1	82040179	支架	Bracket	1	XG31651/XG31802
	82040549	支架	Bracket	1	XG190S/XG3200S/XG3240S
2	23080041	柴油机(6BTA5.9-C175)	Diesel Engine	1	XG31651
	23080026	柴油机(6BTA5.9-C180)	Diesel Engine	1	XG31802
	23080053	柴油机(C6121ZG53B)	Diesel Engine	1	XG3190S
	23080050	柴油机(C6121ZG55B)	Diesel Engine	1	XG3200S
	23080052	柴油机(C6121ZG61B)	Diesel Engine	1	XG3240S
3	20080017	接头	Adapter	1	
4	GB5783	螺栓M10×20	Bolt	6	
5	GB93	垫圈10	Washer	6	
7	179904-φ11~φ19	软管卡箍	Clip Ring	2	
8	36050059	织物液压软管	Hose	1	
9	43828D-φ51~φ76	软管卡箍	Clip Ring	2	
10	21050109	橡胶管	Hose	1	
11	23090028	散热器总成	Radiator Assembly	1	
12	GB5783	螺栓M12×50	Bolt	4	
13	GB93	垫圈 12	Washer	12	
14	GB97.1	垫圈 12	Washer	4	
15	43828C-φ40~φ64	软管卡箍	Clip Ring	2	
16	21050111	橡胶管	Hose	1	
17	33040241	法兰	Flang	1	
18	GB5783	螺栓 M8×35	Bolt	4	
19	GB93	垫圈 8	Washer	4	
20	GB6170	螺母 M14	Nut	18	
21	GB93	垫圈 14	Washer	18	
22		支架	Bracket	1副	发动机配件
23	D6114A-86-60-00	减振垫	Absorber	6	
24	GB5783	螺栓 M12×55	Bolt	8	

柴油机总成
Engine Assembly

序号 No.	代　　号 Part No.	名　　称 Name		数量 Q'ty	备注 Remark
25	82040180	支架	Bracket	1	XG31651/XG31802
	82040548	支架	Bracket	1	XG190S/XG3200S/XG3240S
26	GB5783	螺栓 M20×60	Bolt	4	
27	GB93	垫圈 20	Washer	4	

进、排气系统(XG31651,XG31802)
Inlet And Exhaust System

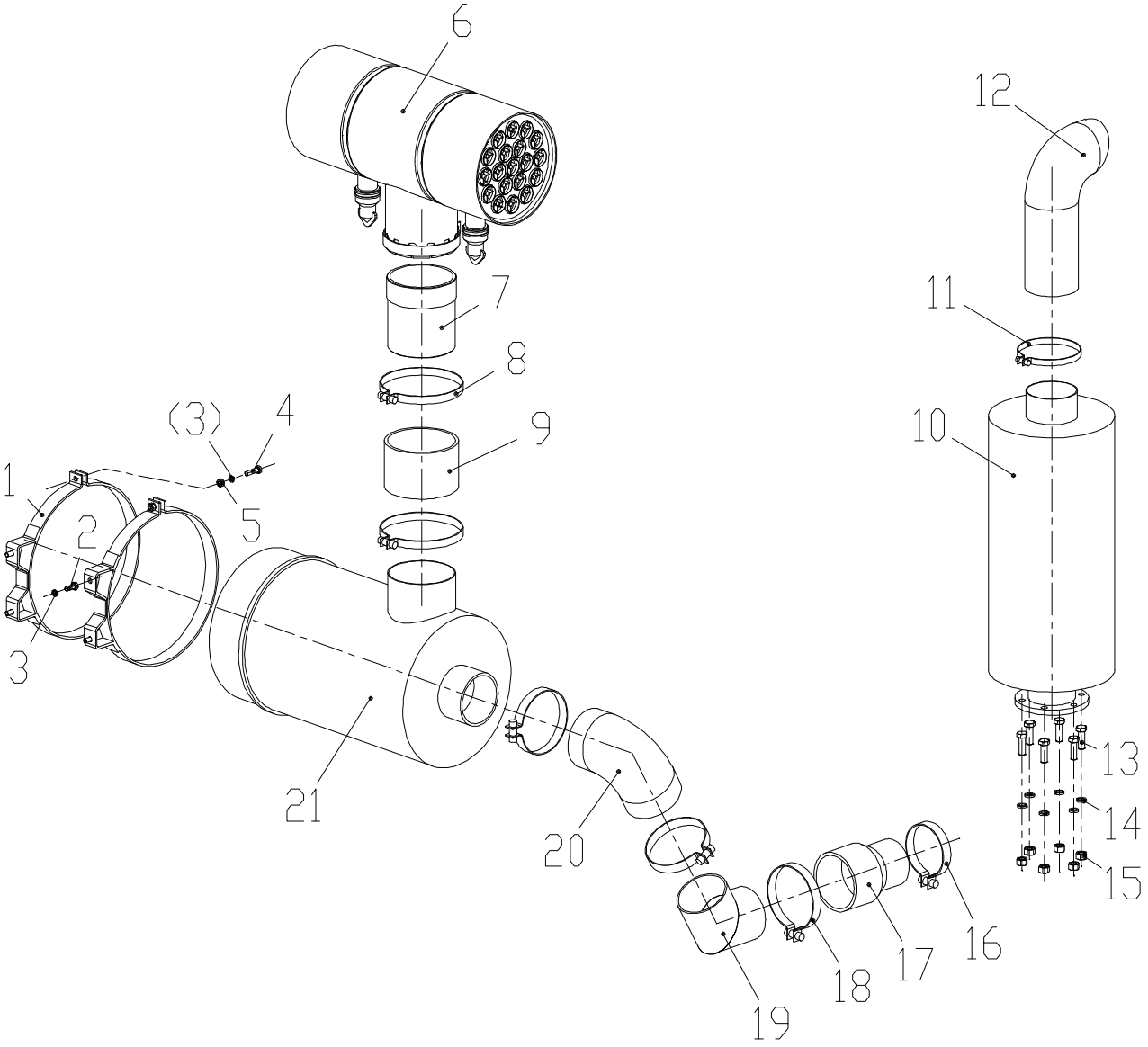

图 19

Fig 19

进、排气系统(XG31651,XG31802)
Inlet And Exhaust System

序号 No.	代　　号 Part No.	名　　称 Name		数量 Q'ty	备注 Remark
1	82210021	环箍	Clip Ring	2	
2	GB5783	螺栓M8X20	Bolt	4	
3	GB93	垫圈8	Washer	6	
4	GB5783	螺栓M8X30	Bolt	2	
5	GB6170	螺母M8	Nut	2	
6	P001-010	空气滤清器	Air Cleaner	1	
7	25080074	进气管	Hose	1	
8	149437-Φ139.7	T型抱箍	Clip Ring	2	
9	21050059	进气胶管	Hose	1	
10	XS202-1	消音器	Muffler	1	
11	MBXSQ-100-T	排气尾管卡箍	Clip Ring	1	
12	KCCT-XSQ-100	排气管	Exhaust Pipe	1	
13	GB5783	螺栓M10X35	Bolt	6	
14	GB93	垫圈10	Washer	6	
15	GB6170	螺母M10	Nut	6	
16	11ZH4-9911-Φ87	T型抱箍	Clip Ring	1	
17	21050110	进气胶管	Hose	1	
18	11ZH4-9921-Φ112	T型抱箍	Clip Ring	3	
19	82070165	进气管	Hose	1	
20	21050018	进气胶管	Intake pipe	1	
21	AH19225	空气滤清器	Air Cleaner	1	

进、排气系统(XG32201)
Inlet And Exhaust System

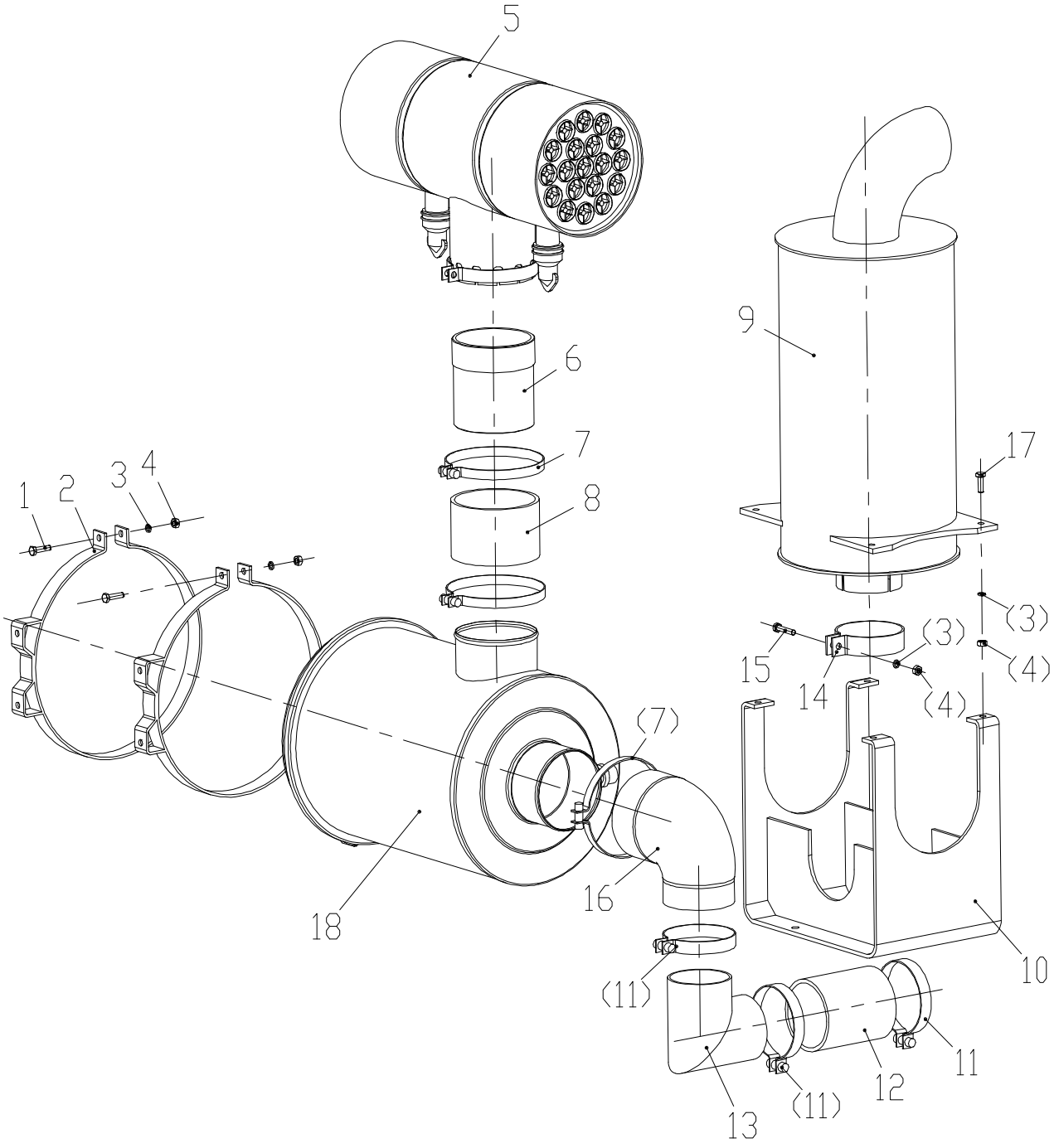

图 20

Fig 20

进、排气系统(XG32201)
Inlet And Exhaust System

序号 No.	代　　号 Part No.	名　　称 Name		数量 Q'ty	备注 Remark
1	GB5783	螺栓M8X30	Bolt	2	
2	82210141	环箍	Clip Ring	2	
3	GB93	垫圈8	Washer	4	
4	GB6170	螺母M8	Nut	4	
5	P006-010	空气滤清器	Air Cleaner	1	
6	25080074	进气管	Hose	1	
7	149437-φ139.7	T型抱箍	Clip Ring	3	
8	21050059	进气胶管	Hose	1	
9	23100039	消音器	Exhaust Pipe	1	
10	82040419	支架	Frame	1	
11	11ZH4-9921-φ112	T型抱箍	Clip Ring	3	
12	21050122	进气胶管	Hose	1	
13	82070168	进气管	Intake pipe	1	
14	31810027	卡箍	Clip Ring	1	
15	GB5783	螺栓M8×40	Bolt	1	
16	21050123	进气胶管	Hose	1	
17	GB5783	螺栓M8X25	Bolt	1	
18	A751-010	空气滤清器	Air Cleaner	1	

燃油供给系统
Fuel Supplies System

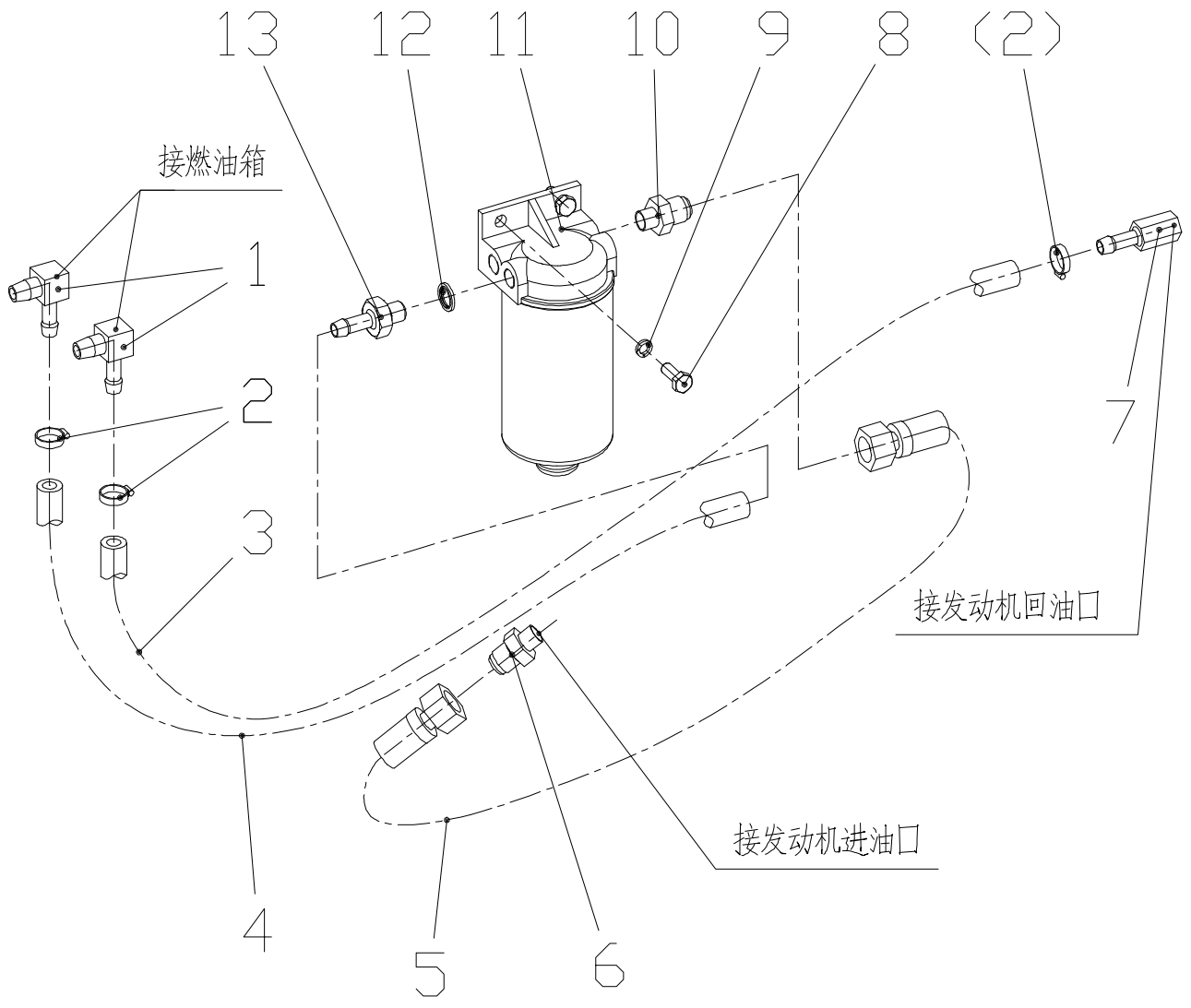

图 21

Fig 21

燃油供给系统
Fuel Supplies System

序号 No.	代　　号 Part No.	名　　称 Name		数量 Q'ty	备注 Remark
1	20080007	直角接头	Adapter	2	
2	25070006	软管卡箍	Adapter	3	φ11~φ19
3	36050043	织物液压软管	Hose	1	
4	36050082	织物液压软管	Hose	1	
5	21010058	胶管接头	Hose Joints	1	
6	1QT9-18-04SP	接头	Adapter	1	
7	20080306	接头	Adapter	1	
8	GB5783	螺栓 M8X20	Bolt	2	
9	GB93	垫圈 8	Washer	2	
10	1QH-18-14	接头	Adapter	1	
11	23010022	燃油预滤器	Fuel Filter	1	1119G-019
12	JB982	垫圈14	Washer	2	
13	20080015	接头	Adapter	1	

液力变速箱总成
Transmission Assy

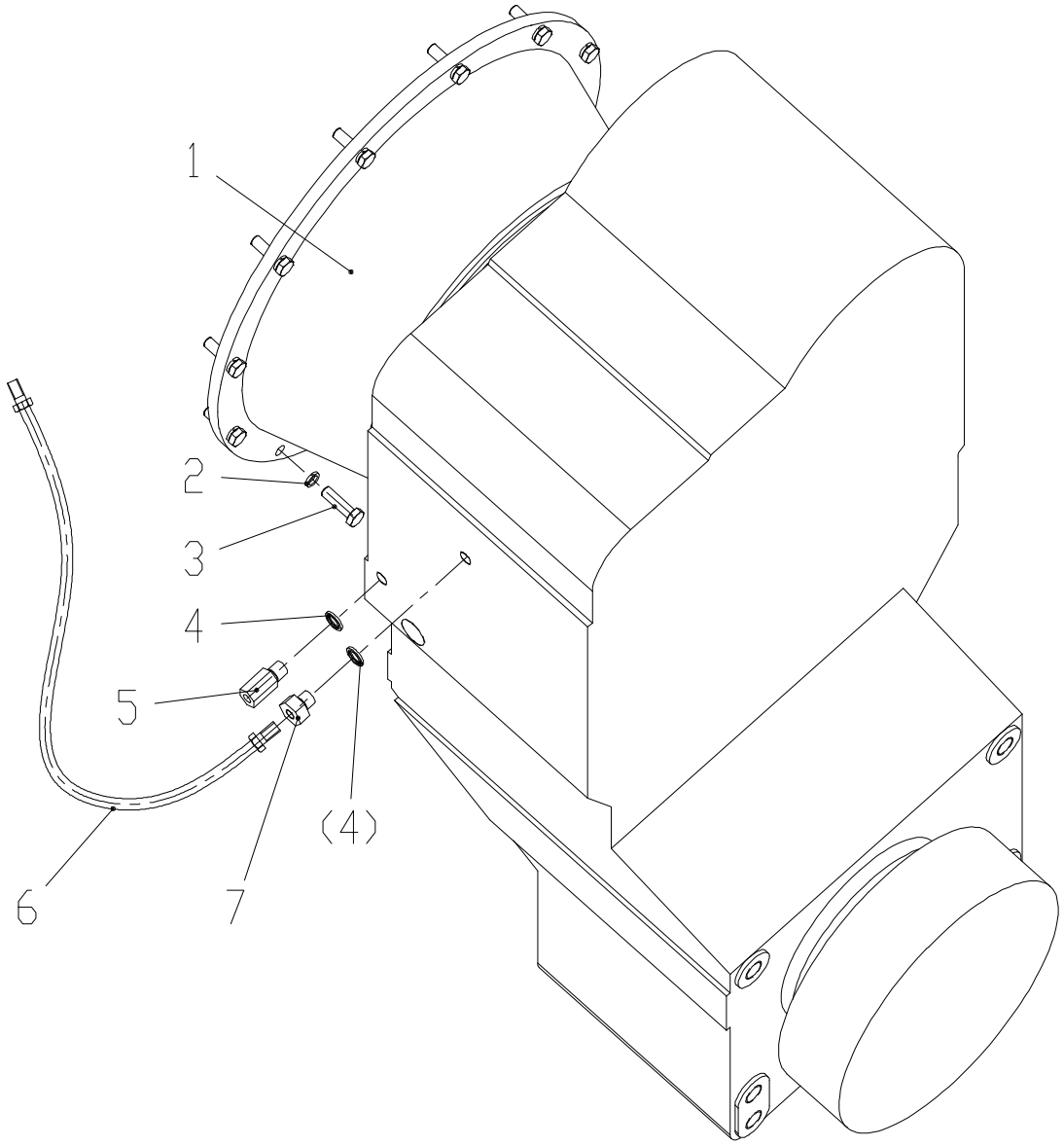

图 22

Fig 22

液力变速箱总成
Transmission Assy

序号 No.	代　　号 Part No.	名　　称 Name		数量 Q'ty	备注 Remark
1	23140019	变速箱	Gear Box	1	YD13 606 036(XG31651)
	23140010	变速箱	Gear Box	1	6WG180/207(XG31802)
	23140021	变速箱	Gear Box	1	4644 0062 62(XG3190S, XG32001, XG3200S, XG32201, XG3240S)
2	GB93	垫圈10	Washer	12	
3	GB5783	螺栓M10X35	Bolt	12	
4	JB982	垫圈 14	Washer	2	
5	20080024	接头	Adapter	1	
6	HFJ1-P1-3-P-2.2	测压软管	Hose	1	
7	20080019	内外接头	Adapter	1	

变矩器部件 Torque Converter Assembly

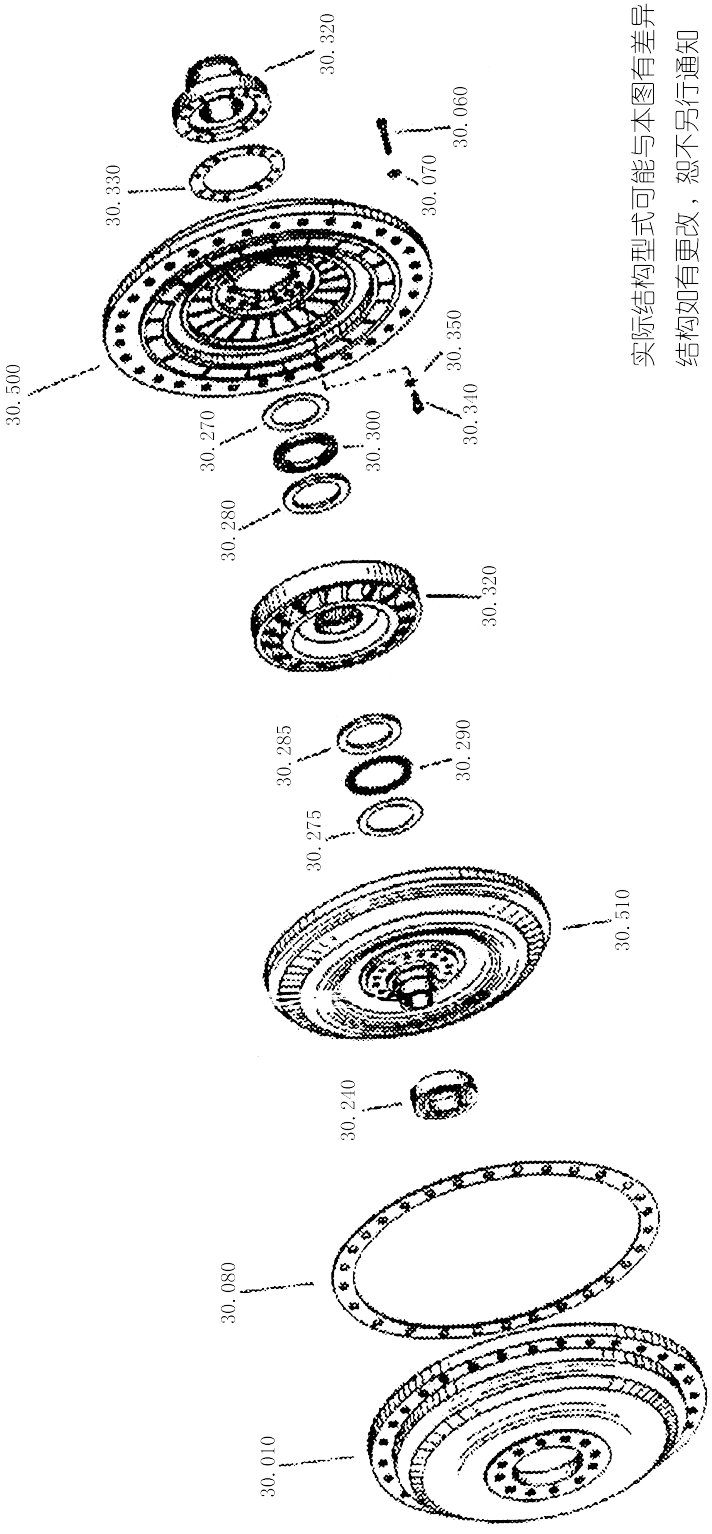

实际结构型式可能与本图有差异
结构如有更改，恕不另行通知
杭齿保留技术修改解释权
The actual mode may be different to the illustration. The structure would be improved without notice.
HC reverse the rights of technical modifications and explanation.

4166 030 变矩器部件Torque Converter Assembly

图 23

Fig 23

变矩器部件 Torque Converter Assembly

序号 No.	代号 Part No.	名称 Name		数量 Q'ty	备注 Remark
010	4166 330 152	罩壳	Bell housing	1	
060	0636 101 031	螺栓 M8×30 DIN912 8,8	Hex. bolt	30	GB70-85
070	0630 003 006	垫圈 8,4×13 DIN433 200HV	Washer	30	GB848-85(特)
080	4166 330 230	纸垫	Gasket	1	
240	0635 331 223	球轴承 6010 C3 / J 50×80×16	Ball bearing	1	GB/T276-94
270	0635 290 050	轴向垫圈 AS6590 65×90×1	Axial washer	1	
275	0635 290 041	轴向垫圈 AS6085 60×85×1	Axial washer	1	
280	0635 290 054	轴用垫圈 WS81113 65×90×5,25	Washer for shaft	1	
285	0635 290 058	箱体垫圈 GS81112 62×85×4,75.	Housing washer	1	
290	0750 115 323	滚柱推力轴承 KF81112 60×85×7,5	Roller thrust bearing	1	
300	0735 320 805	滚柱推力轴承 K81113L 65×90×7,5	Roller thrust bearing	1	
320	4166 330 146	法兰(泵轮)	Flange (Pump pulley)	1	
330	4166 330 231	纸垫	Gasket	1	
340	0636 102 009	螺栓 M8×20 DIN6912 8,8	Bolt	12	GB5783-86
350	0630 003 006	垫圈 8,4×13 DIN433 200HV	Washer	12	GB848-85(特)
500	4166 330 187	泵轮	Pump pulley	1	
510	4166 230 033	涡轮组件	Turbine Group	1	
520	4166 230 030	导轮组件	Guide pulley Group	1	

箱体部件 Housing Assembly

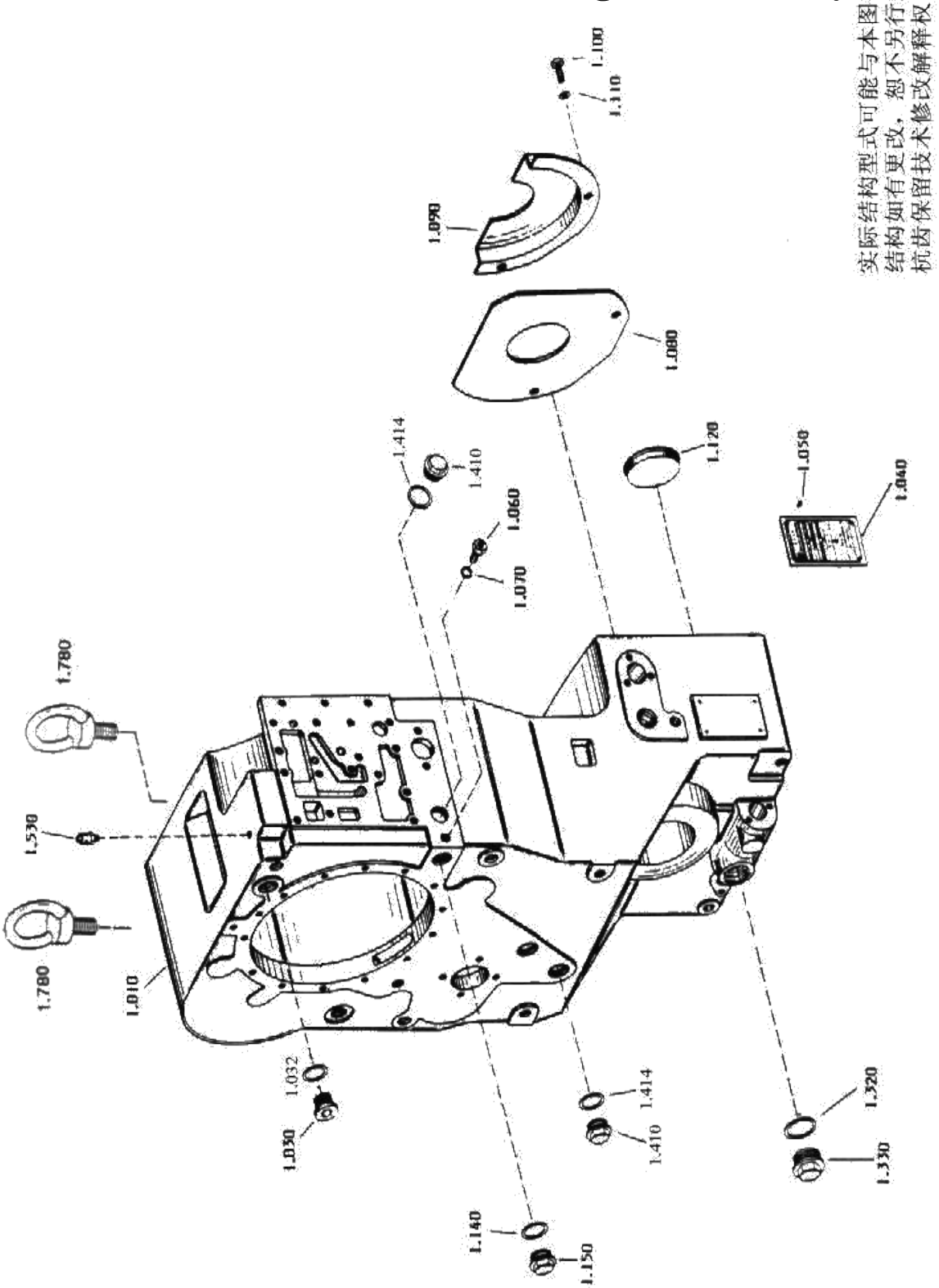

图 24

Fig 24

箱体部件 Housing Assembly

序号 No.	代 号 Part No.	名 称 Name		数量 Q'ty	备注 Remark
010	4644 301 304	箱体	Housing	1	
030	0636 302 027	螺塞 M30×1.5 DIN908 5,8	Plug	1	
032	0634 304 275	O型圈 27×2 ZFN744	O-ring	1	
040	0730 365 867	铭牌	Nameplate	1	
050	0631 311 009	铆钉 3×5 DIN1476	Rivet	4	GB827-86
060	0636 305 045	螺塞 AM14×1.5 DIN7604	Plug screw	1	
070	0634 306 522	O型圈 11×2 ZFN 744	O-ring	1	
080	4644 301 007	盖板	Cover Plate	1	
090	4644 301 192	盖板	Cover Plate	1	
100	0636 015 278	六角头螺栓 M8×16 DIN933 8.8	Hex. bolt	2	GB5783-86
110	0630 001 012	垫圈 8,4 DIN125 200HV	Washer	2	GB848-85
120	4466 351 081	密封罩	Sealing cover	2	
140	0634 801 098	紫铜垫圈 A30×36 DIN7603	Washer	1	
150	0636 305 023	螺塞 AM30×1.5 DIN7604	Plug	1	
410	0637 510 206	螺塞 AM30×1.5 DIN7604	Plug	2	
414	0634 304 275	O型圈 27×2 ZFN744	O-ring	2	
530	0750 131 027	通气冒	Breather cap	1	
535	0501 131 028	过渡件		1	
780	0636 304 020	吊环 M20 DIN580		2	GB825-76

输入部件 Input Assembly

实际结构型式可能与本图有差异
结构如有更改，恕不另行通知
杭齿保留技术修改解释权

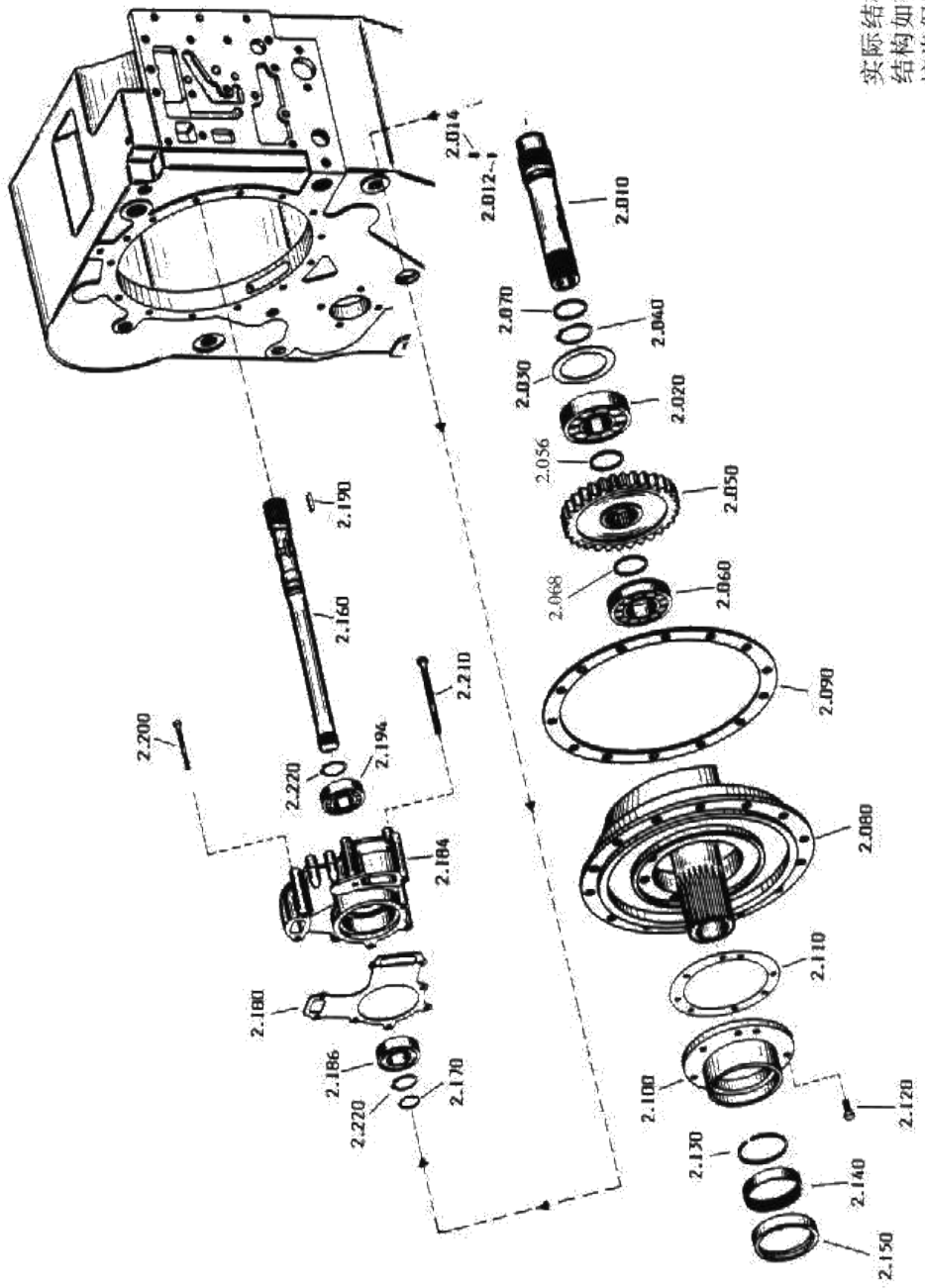

4644 102 输入部件

图 25

Fig 25

输入部件 Input Assembly

序号 No.	代 号 Part No.	名 称 Name		数量 Q'ty	备注 Remark
010	4644 302 188	涡轮轴	Turbine shaft	1	
012	0631 329 267	弹性园柱销 2.5×5 DIN1481	Pin	1	GB879-86
014	0631 329 124	弹性园柱销 1.5×5 DIN1481	Pin	1	GB879-86
020	0750 116 139	球轴承 6308 C3 40×90×23	Ball bearing	1	
030	0769 120 427	调整垫片	Washer	1	
040	0630 501 031	弹性挡圈 40×1.75	Retaining ring	1	
050	4644 302 016	输入齿轮	Input gear	1	
060	0750 118 200	滚柱轴承 NJ209 E/C3 45×85×19	Needle bearing	1	
070	0734 317 252	搭扣密封环	Sealing ring	1	
080	4644 302 250	配油法兰	Oil feed flange	1	
090	4644 302 211	纸垫	Gasket	1	
100	4642 301 136	泵轮轴承座	Bearing Seat	1	
110	4644 301 262	纸垫	Gasket	1	
120	0636 015 092	六角头螺栓 M8×28 DIN933 8.8	Hex. bolt	8	GB5783-86
130	0734 401 078	搭扣密封环	Sealing ring	1	
140	0735 298 027	滚针轴承 HK75×83×16	Needle bearing	1	
150	0750 111 231	轴用密封圈	Sealing ring for shaft	1	
160	4644 311 893	辅助驱动轴	Stand-by drive shaft	1	
170	0634 402 025	塔扣密封环	Sealing ring	1	
180	4644 301 265	纸垫	Gasket	1	
184	0501 208 765	齿轮泵	Gear Pump	1	
186	0750 116 104	球轴承 6206 RS/J 30×62×16	Ball bearing	1	
190	0631 501 514	键 A6×6×28 DIN6885	Key	1	GB1096-79
194	0750 116 104	球轴承 6206 RS/J 30×62×16	Ball bearing	1	
200	0636 010 111	六角头螺栓 M8×85 DIN931 8.8	Hex. bolt	4	GB5782-86
210	0636 010 123	螺栓 M8×115 DIN931 8,8	Bolt	4	GB5782-86
220	0630 501 024	轴用挡圈 30×1.5 DIN471	Retaining ring	2	

输出部件 Output Assembly

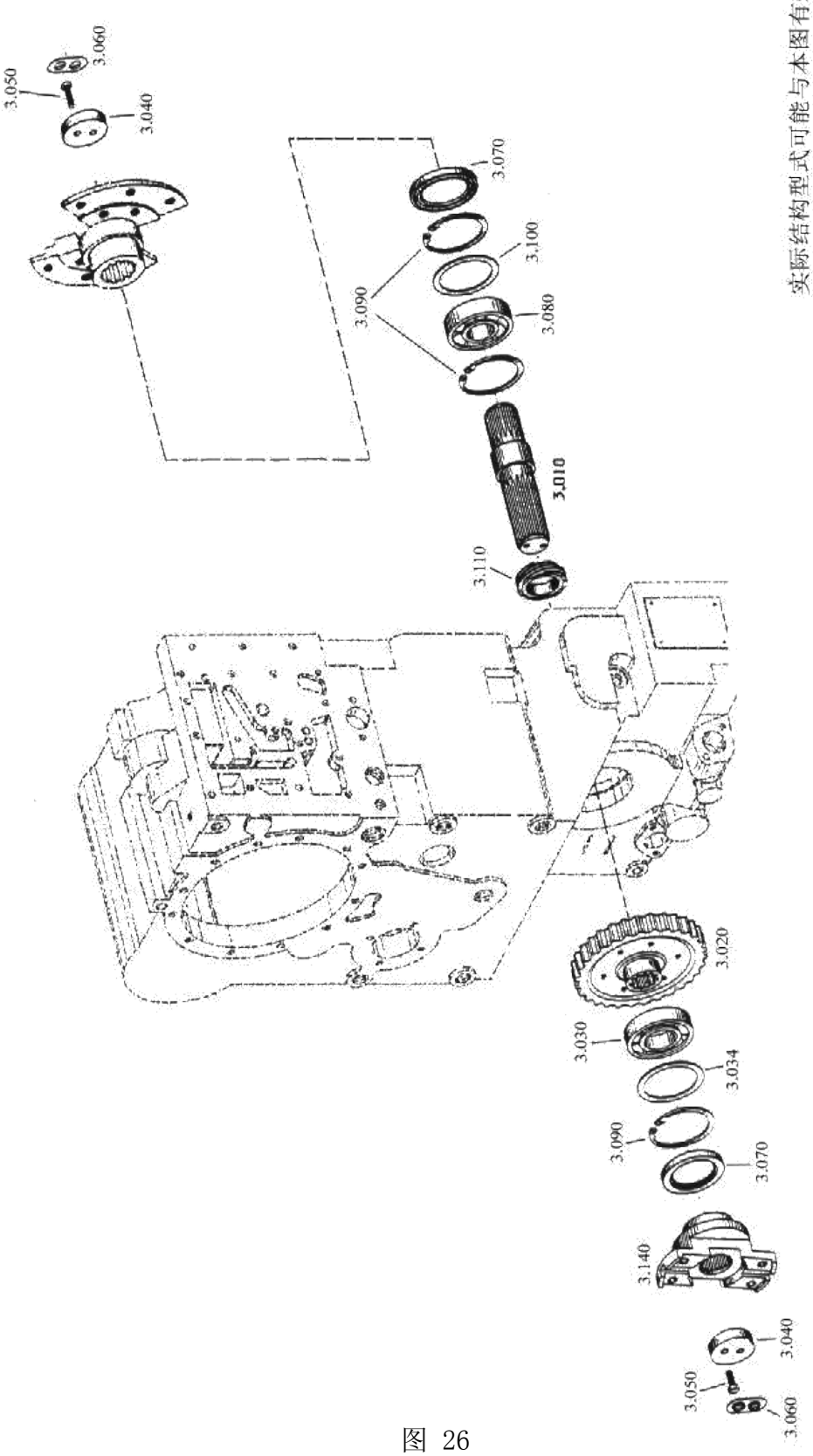

实际结构型式可能与本图有差异
结构如有更改，恕不另行通知
杭齿保留技术修改解释权

4644 103 输出部件

图 26

Fig 26

输出部件 Output Assembly

序号 No.	代号 Part No.	名称 Name		数量 Q'ty	备注 Remark
010	4644 303 216	输出轴	Output shaft	1	
020	4644 303 226	输出齿轮	Output gear	1	
030	0635 416 285	滚柱轴承 NJ213 EC3 / J 65×120×23	Roller bearing	1	GB/T283-94
034	1204 308 062	调整垫片	Regulating shim	1	
040	4620 303 247	压板	Press plate	2	
050	0636 015 127	螺栓 M10×30 DIN933 8,8	Bolt	4	GB5783-86
060	1269 302 164	螺栓锁片	Bolt retainer	2	
070	0750 111 116	轴用密封圈	Sealing ring for shaft	2	
080	0750 116 134	球轴承 6311 C3 55×120×29	Ball bearing	1	GB/T276-94
090	0630 502 048	孔用挡圈 120×4 DIN472	Retaining ring for hole	3	
100	0769 120 338	调整垫片	Regulating shim	1	
110	0730 062 296	轴套	Sleeve	1	
140	4644 303 815	输出法兰 7C	Output flange	1	

操纵部件 Control Valve

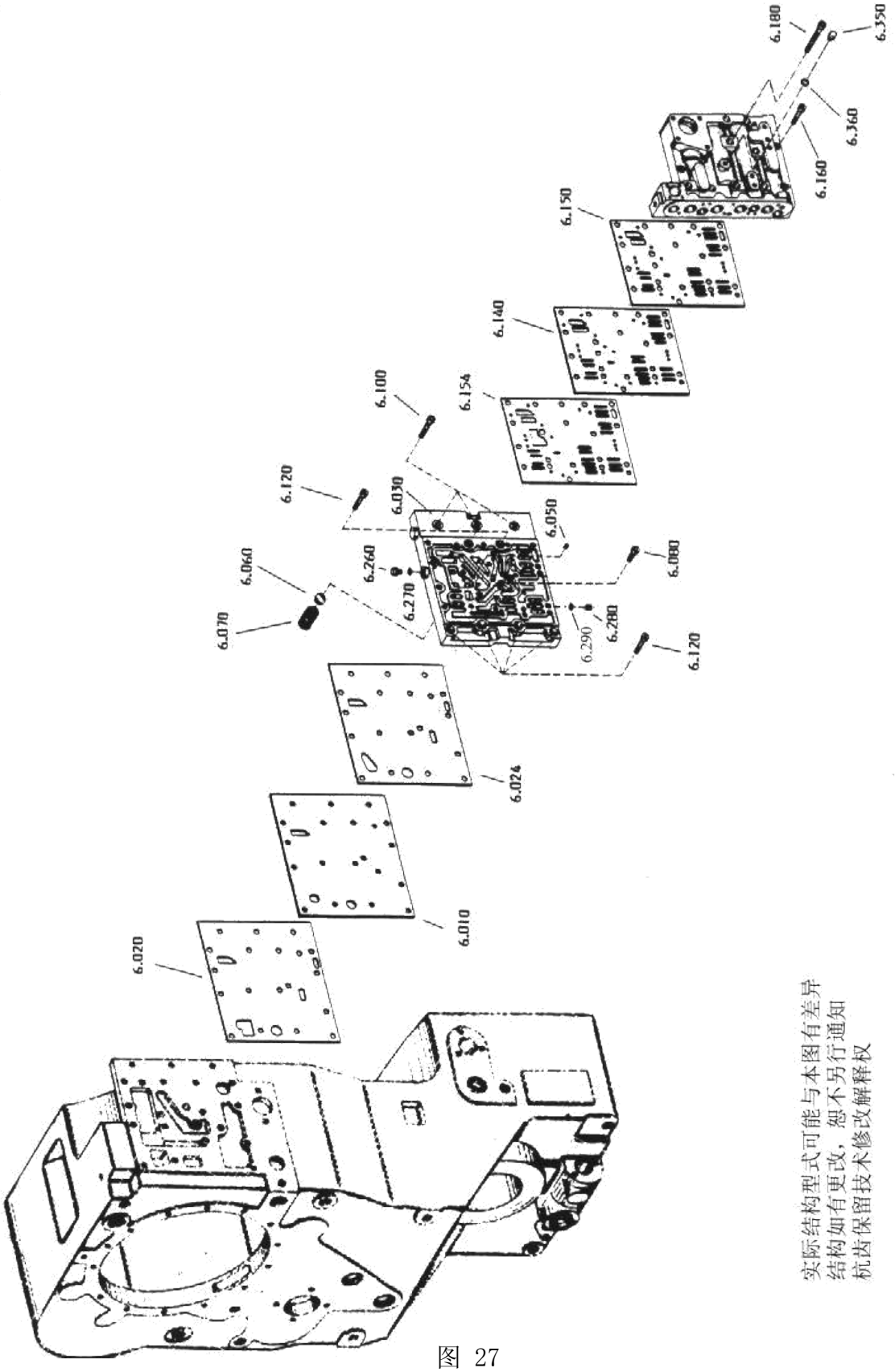

实际结构型式可能与本图有差异
结构如有更改，恕不另行通知
杭齿保留技术修改解释权

图 27

Fig 27

操纵部件 Control Valve

序号 No.	代号 Part No.	名称 Name		数量 Q'ty	备注 Remark
010	4642 306 050	下隔板	Lower baffle	1	
020	4644 306 464	密封垫	Sealing pad	1	
024	4644 306 466	密封垫	Sealing pad	1	
030	4642 306 149	输油板	Oil-line plate	1	
050	4642 306 089	节流嘴	Throttle	1	
055	4642 306 167	节流嘴	Throttle	1	
060	0635 460 027	钢球	Steel ball	2	GB308-89
070	0732 041 226	弹簧	Spring	2	
080	0636 101 031	螺栓 M8×30 DIN912 8,8	Bolt	3	GB70-85
100	0636 101 035	内六角螺钉 M8×45 DIN912 8.8	Socket screw	3	GB70-85
120	0636 101 032	内六角螺钉 M8×35 DIN912 8.8	Socket screw	6	GB70-85
140	4642 306 163	上隔板	Upper baffle	1	
150	4642 306 318	密封垫	Sealing pad	1	
154	4642 306 320	密封垫	Sealing pad	1	
160	0636 101 035	内六角螺钉 M8×45 DIN912 8.8	Socket screw	10	GB70-85
180	0636 101 124	内六角螺钉 M8×75 DIN912 8.8	Socket screw	6	GB70-85
260	0636 304 019	螺塞 M10×1 DIN910	Plug screw	1	JB1000-77
270	0634 801 152	紫铜垫圈 A10×13.5 DIN7603	Copper screw	1	
280	0631 610 025	紧定螺钉 M10×10 DIN913 10,9	Set screw	1	
290	0634 801 152	紫铜垫圈 A10×13.5 DIN7603	Copper screw	1	
350	0636 304 019	螺塞 M10×1 DIN910	Plug screw	1	JB1000-77
360	0634 801 152	紫铜垫圈 A10×13.5 DIN7603	Copper washer	1	

转速表部件 Speedometer

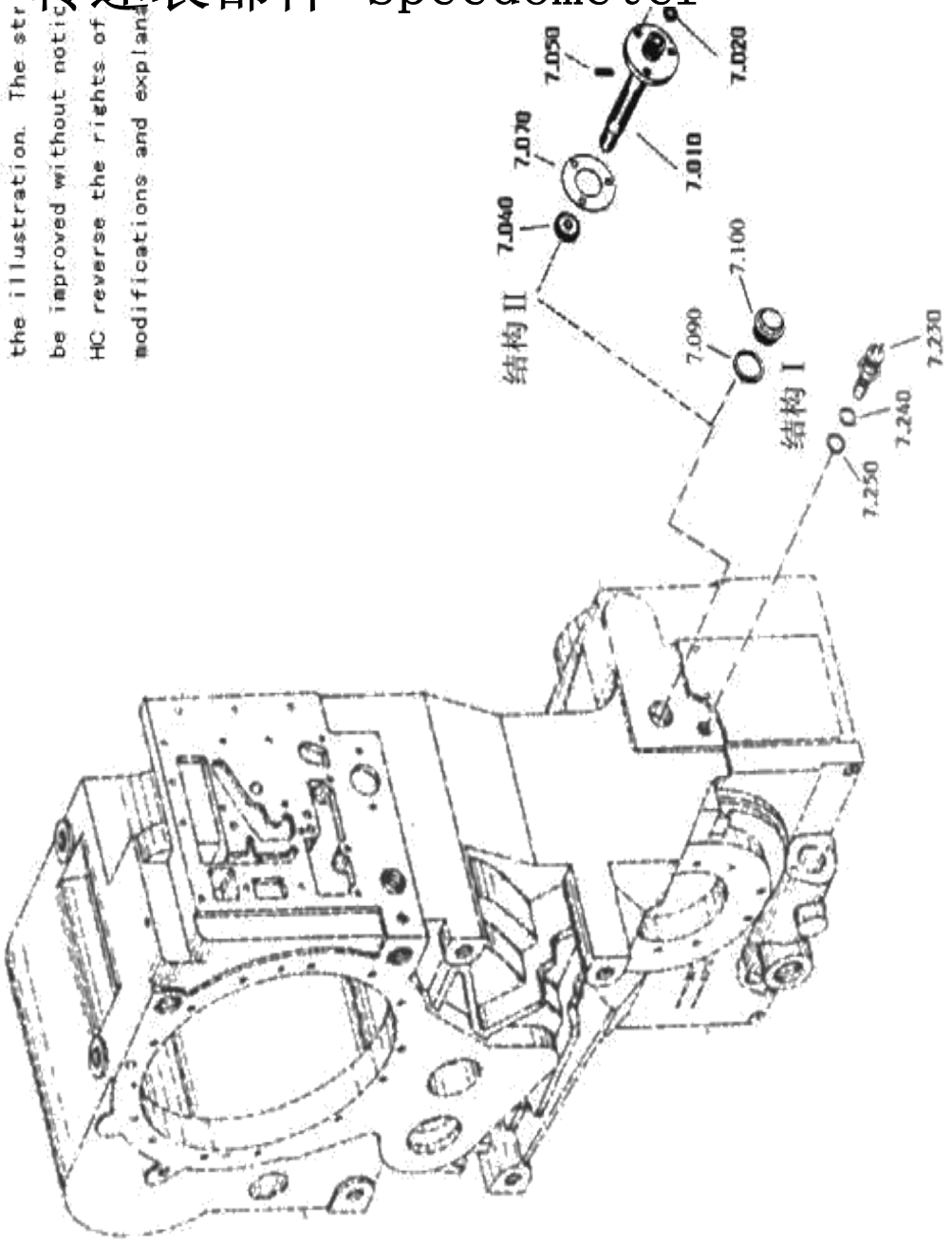

表部件 Speedometer

图 28

Fig 28

转速表部件 Speedometer

序号 No.	代 号 Part No.	名 称 Name		数量 Q'ty	备注 Remark
090	0634 801 251	垫圈 A36×42 DIN7603	Washer	1	
100	0636 302 018	螺塞 M36×1.5 DIN908	Plug screw	1	
270	4644 308 216	轴套L=39		1	

惰轮部件 Idle Wheel

实际结构型式可能与本图有差异
结构如有更改，恕不另行通知
杭齿保留技术修改解释权

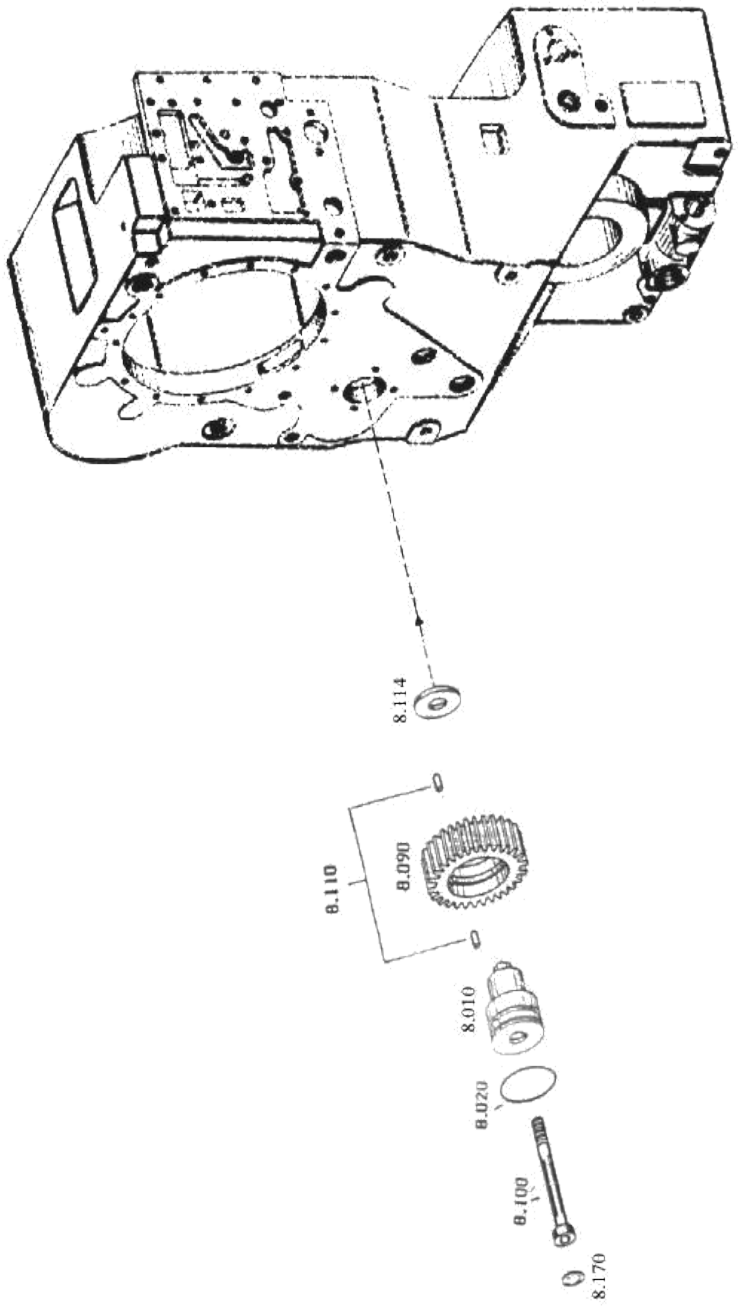

108 惰轮部件

图 29

Fig 29

惰轮部件 Idle Wheel

序号 No.	代 号 Part No.	名 称 Name		数量 Q'ty	备注 Remark
010	4644 308 618	惰轮轴	Idle wheel shaft	1	
020	0634 313 529	O型圈 57×3 ZFN744	O-ring	1	
090	4644 308 560	惰轮	Idle wheel	1	
100	0636 104 146	螺栓 M12×100 DIN7984 10,9	Bolt	1	
110	0750 118 216	滚柱轴承	Roller bearing	1	
114	4644 330 229	垫圈	Washer	1	
170	0630 362 824	闷盖	Cover	1	

停车制动器部件 Parking Brake

实际结构型式可能与本图有差异
结构如有更改，恕不另行通知
杭齿保留技术修改解释权

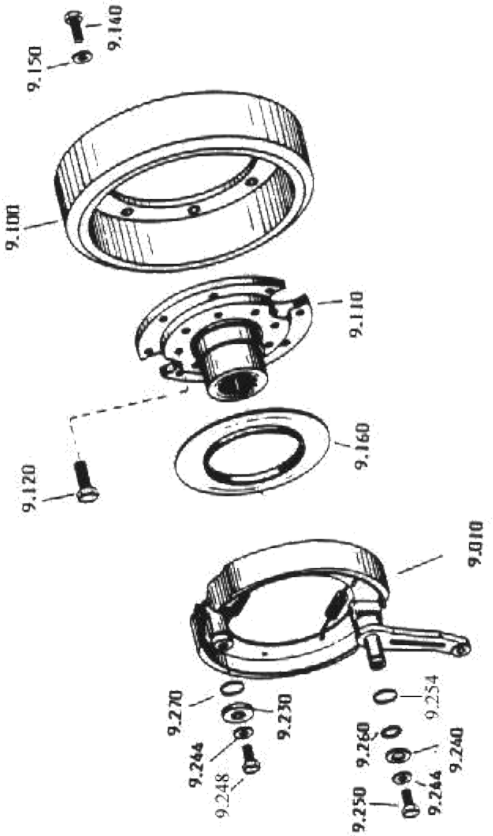

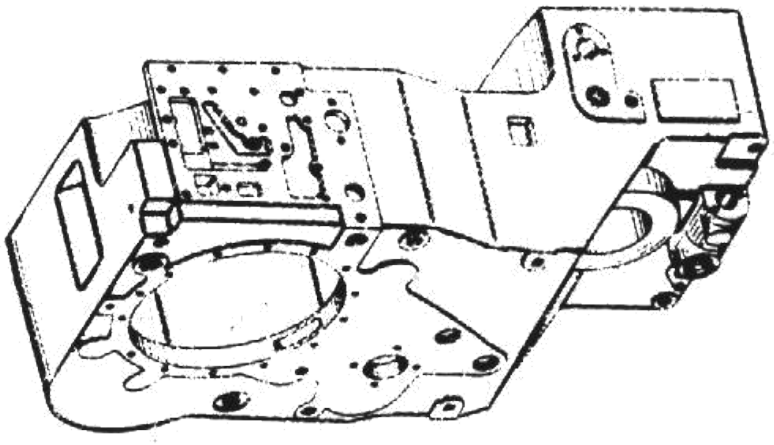

图 30

Fig 30

停车制动器部件 Parking Brake

序号 No.	代号 Part No.	名称 Name		数量 Q'ty	备注 Remark
010	0501 003 819	制动组件	Parking Brake	1	
100	4644 309 002	制动鼓轮		1	
110	4644 309 001	停车制动器法兰		1	
140	0636 015 166	螺栓 M10×25 DIN933 10,9	Bolt	1	
150	0630 001 014	垫圈 10.5 DIN125 200HV	Washer	1	
230	4644 309 066	垫圈	Washer	1	
240	0730 107 676	垫圈	Washer	1	
244	0630 101 014	垫圈 10,5 DIN125 200HV	Washer	1	
248	0636 010 159	螺栓 M10×40 DIN931 10,9	Bolt	1	
250	0636 015 115	螺栓 M10×22 DIN933 10,9	Bolt	1	
254	0630 503 016	止动环		1	
260	0634 306 017	O型圈 17.3×2.4 ZFN744	O-ring	1	
270	0634 306 024	O型圈 25.3×2.4 ZFN744	O-ring	1	

压力阀部件 Pressure Valve

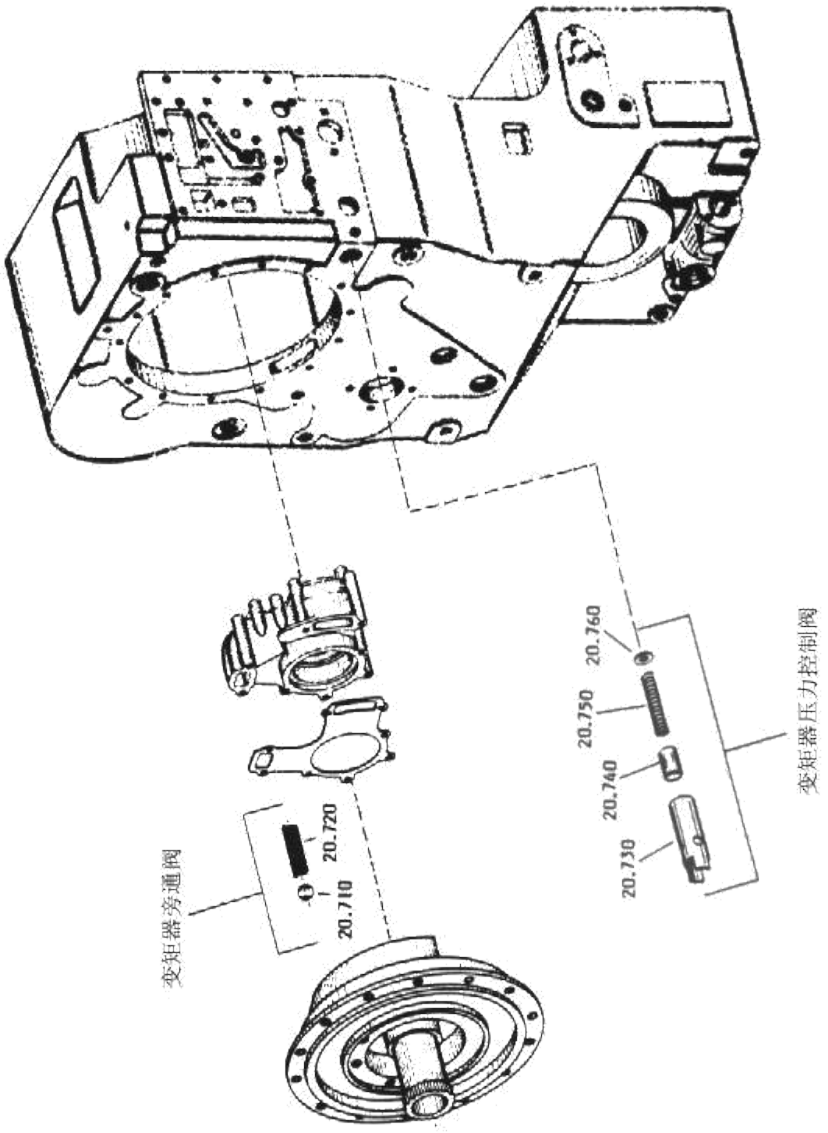

实际结构型式可能与本图有差异
结构如有更改，恕不另行通知
杭齿保留技术修改解释权

4644 120 压力阀部件

图 31

Fig 31

压力阀部件 Pressure Valve

序号 No.	代 号 Part No.	名 称 Name		数量 Q'ty	备注 Remark
710	0635 460 029	钢球 20mm KL.3 DIN5401	Steel ball	1	GB308-89
720	0732 041 352	压力弹簧 2,5×16,95×57,2	Pressure spring	1	
730	4644 320 042	阀套	Valve buckle	1	
740	4644 320 034	阀芯	Valve core	1	
750	0732 042 251	压力弹簧 2,8×16,84×87,1	Spring	1	
760	0630 001 017	垫圈 14×28 DIN125 200HV	Valve seat	1	GB97.1-85

吸油管部件 Suction Pipe

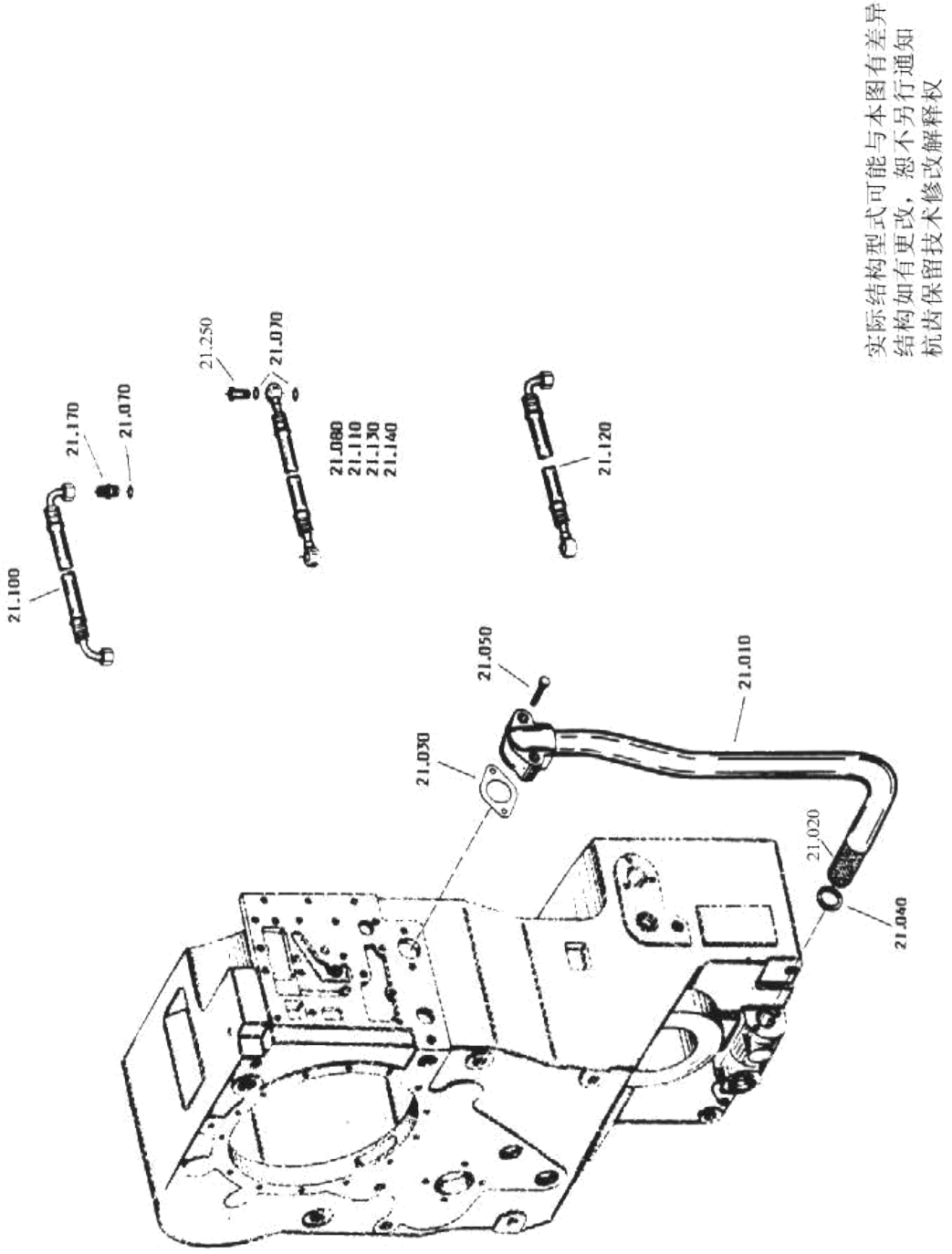

图 32

Fig 32

吸油管部件 Suction Pipe

序号 No.	代 号 Part No.	名 称 Name		数量 Q'ty	备注 Remark
010	4644 221 885	吸油管组件	Suction pipe assy.	1	
020	4644 221 821	吸油滤组件	Suction pipe assy.	1	
030	4644 321 244	纸垫	Gasket	2	
050	0636 010 089	六角头螺栓 M8×50 DIN931 8.8	Hex. bolt	4	GB5782-86
070	0634 801 050	紫铜垫圈	Copper screw	20	
080	0501 204 427	软管	Hose tube	1	
100	0501 204 674	软管	Hose tube	1	
110	0501 204 523	软管	Hose tube	1	
120	0501 204 422	软管	Hose tube	1	
130	0501 204 427	软管	Hose tube	1	
140	0501 204 427	软管	Hose tube	1	
170	0637 842 509	管接头	Adaptor	4	
250	0737 835 153	空心螺栓	Hollow bolt	8	

发动机连接部件 Engine Connection Assembly

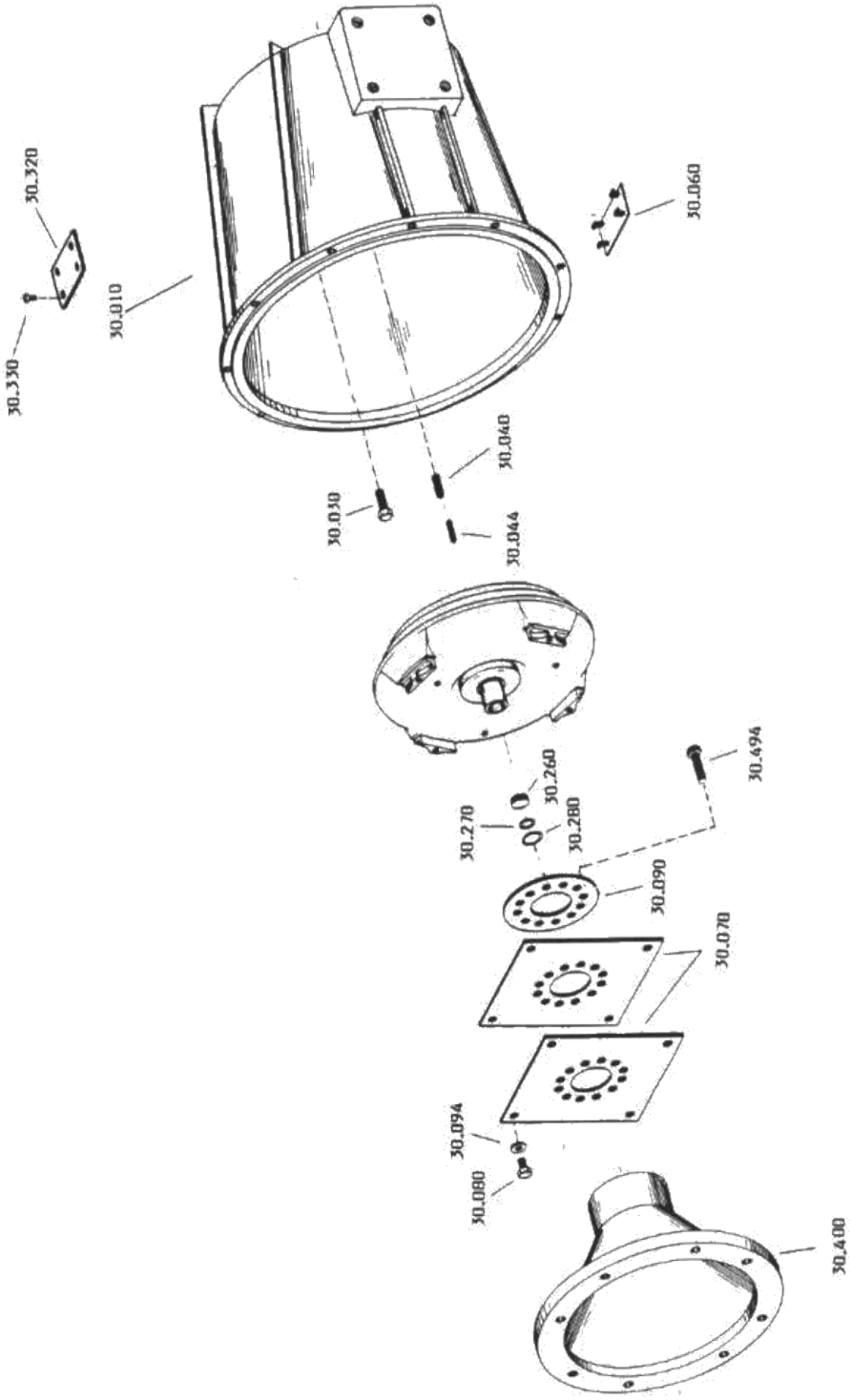

实际结构型式可能与本图有差异
结构如有更改，恕不另行通知
杭齿保留技术修改解释权

4644 130 发动机连接部件

图 33

Fig 33

发动机连接部件 Engine Connection Assembly

序号 No.	代号 Part No.	名称 Name		数量 Q'ty	备注 Remark
010	4644 330 144	连接外壳	Connection casing	1	
030	0636 015 243	螺栓 M10×35 DIN933 10,9	Bolt	12	GB5783-86
040	0631 329 163	弹性园柱销 10×28 DIN1481	Pin	2	GB879-86
044	0631 329 069	弹性园柱销 6×30 DIN1481	Pin	2	GB879-86
050	4644 330 981	盖	Cover	1	
056	0636 015 032	螺栓 M6×10 DIN933 8,8	Bolt	4	GB5783-86
058	0637 006 014	螺母 M6 DIN934 8	Nut	4	GB6170-86
070	4644 230 801	膜片组件	Diaphragm	2	
080	0635 015 280	螺栓 M10×18 DIN933 10,9	Bolt	4	
100	0636 015 120	螺栓 M10×25 DIN933 8,8	Bolt	12	GB5783-86
150	4166 330 858	罩法兰	Casing flange	1	
154	4166 330 232	纸垫	Gasket	1	
260	4166 330 123	垫圈	Washer	1	
270	0634 313 260	O型圈 25×3 ZFN744	O-ring	1	
280	0630 502 015	孔用挡圈 30×1,2 DIN472	Retaining ring	1	GB894,1-86
300	0636 010 460	螺栓 M10×50 DIN931 10,9	Bolt	2	GB5782-86
530	4644 330 164	固定板(SAE2/s=30)	Plate	1	
532	0636 010 186	螺栓 M10×80 DIN931 8,8	Bolt	2	
534	0637 006 022	螺母 M10 DIN934 8	Nut	2	
514	4644 330 119	螺栓 M10×18 DIN933 10,9	Bolt	1	
518	0769 120 527	垫片	Washer	1	

加油管部件 Oiling Pipe Assembly

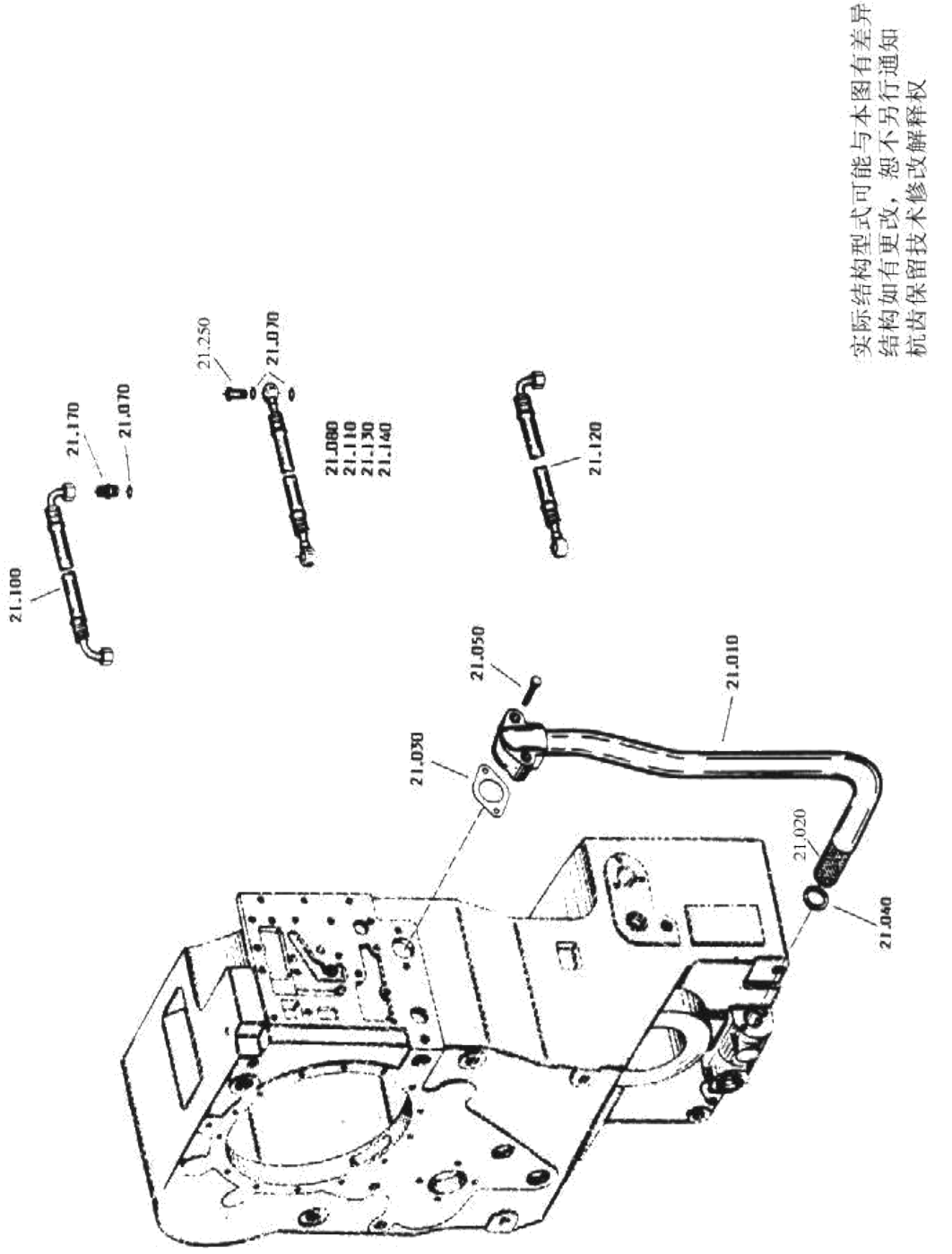

4644 121 吸油管部件

图 34

Fig 34

加油管部件 Oiling Pipe Assembly

序号 No.	代 号 Part No.	名 称 Name		数量 Q'ty	备注 Remark
010	4642 231 005	加油管组件	Oiling pipe	1	
030	4642 331 216	纸垫	Gasket	3	
040	0636 010 089	六角头螺栓 M8×50 DIN931 8.8	Hex. bolt	2	GB5782-86
060	4644 231 100	油标尺组件	Dipstick assy.	1	
080	4642 331 056	挡板	Baffle	1	
130	4644 301 016	盖板	Cover plate	1	
150	0636 015 289	螺栓 M8×16 DIN933 8,8	Bolt	2	GB5783-86
160	0636 305 016	螺塞 AM22×1,5 DIN7604	Plug screw	1	
170	0634 801 074	垫圈 A22×27 DIN7603	Washer	1	

滤油器部件 Filter Assembly

实际结构型式可能与本图有差异
结构如有更改，恕不另行通知
杭齿保留技术修改解释权

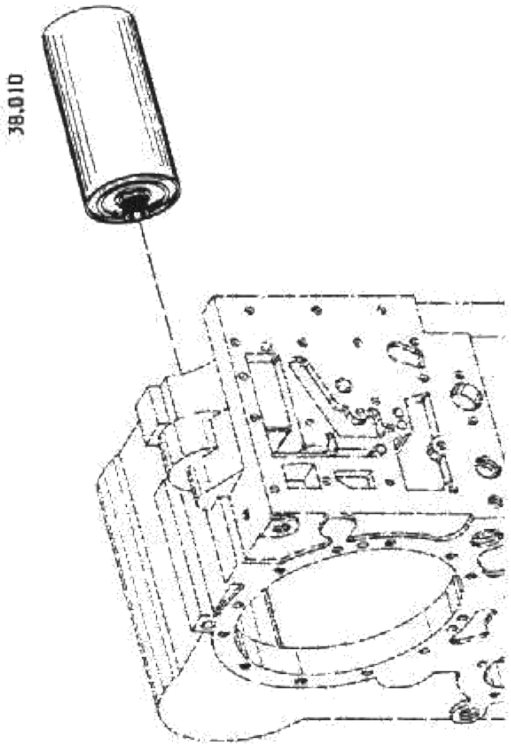

4644 138 滤油器部件

图 35

Fig 35

滤油器部件 Filter Assembly

序号 No.	代 号 Part No.	名 称 Name		数量 Q'ty	备注 Remark
3300	4644 138 001	滤油器部件	Filter assy.	1	
010	0750 131 053	旋装滤油器5100cm^2	Screw-in filter	1	

KV+K1 离合器部件 Clutch Assembly

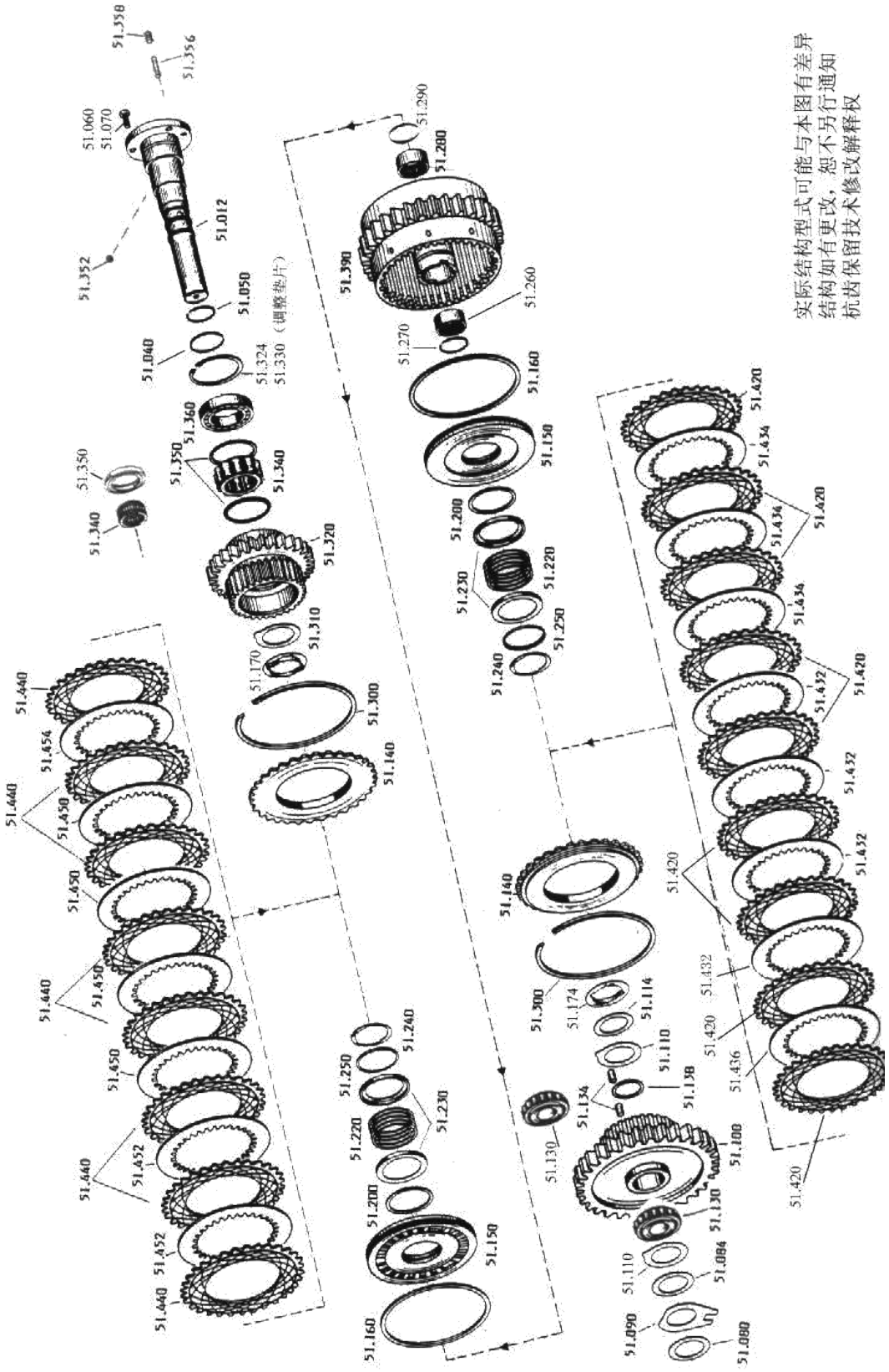

图 36

Fig 36

KV+K1 离合器部件 Clutch Assembly

序号 No.	代号 Part No.	名称 Name		数量 Q'ty	备注 Remark
012	4644 351 049	轴	Axle	1	
040	0634 313 536	O型圈	O-ring	1	
050	0734 401 106	搭扣密封环	Sealing ring	3	
060	0636 610 014	螺柱 M8×18 DIN939 8,8	Stud	3	GB898-88
070	0637 006 018	螺母 M8 DIN934 8	Nut	3	GB6170-86
080	0769 120 468	调整垫片	Regulating shim	1	
100	4644 351 026	齿轮	Gear	1	
110	0730 150 777	承磨垫	Thrust washer DUP	1	
130	0750 118 111	滚柱轴承 F-2034 35×81,5×20,4	Bearing	1	
140	4644 308 071	承压板	Press board	2	
150	4644 351 070	活塞	Piston	2	
160	0750 112 139	异形密封环	Sealing ring	2	
170	4644 351 094	止动片	Limit plate	1	
174	4642 308 555	止动片	Limit plate	1	
200	0750 112 140	异形密封环	Sealing ring	2	
220	0732 041 183	压力弹簧	Pressured spring	2	
230	4642 308 083	导向环	Guide ring	4	
240	0630 531 346	挡圈	Retaining ring	2	
250	4642 308 084	导向环	Guide ring	2	
260	0635 303 203	滚针轴承 F3526 35×42×26	Needle bearing	1	
270	0730 513 610	弹性挡圈	Retaining ring	1	
280	0635 303 205	滚针轴承 F4026 40×47×26	Needle bearing	1	
290	0730 513 611	弹性挡圈	Retaining ring	1	
300	0769 124 126	弹性挡圈	Retaining ring	2	
310	0730 150 779	承磨垫	Thrust washer DUP	1	
320	4644 351 004	齿轮	Gear	1	
324	0630 502 037	孔用挡圈 75×2,5 DIN472	Retaining ring	1	GB893,1-86
330	0769 120 556	调整垫片	Regulating shim	1	
340	0750 115 109	滚针组 45×53×27,8	Needle set	1	
350	4644 351 029	挡圈	Retaining ring	1	

KV+K1 离合器部件 Clutch Assembly

序号 No.	代 号 Part No.	名 称 Name		数量 Q'ty	备注 Remark
352	0635 460 021	钢球	Steel ball	2	GB308-89
356	4642 351 015	圆柱销	Straight pin	2	
358	0631 612 025	螺钉 M12×20 DIN915 8,8	Screw	2	GB79-85
360	0750 116 100	球轴承 6009 MAC3 45×75×16	Ball bearing	1	
390	4644 251 043	离合器外壳	Clutch assy.	1	
420	0501 309 330	外摩擦片	Ex. frictional disc	9	
432	4644 308 329	内摩擦片	In. frictional disc	4	
434	4644 308 330	内摩擦片	In. frictional disc	3	
436	0769 129 022	内摩擦片	In frictional disc	1	
440	0501 309 330	外摩擦片	Ex. frictional disc	8	
450	4644 308 329	内摩擦片	In. frictional disc	4	
452	4644 308 330	内摩擦片	In. frictional disc	2	
454	0769 129 022	内摩擦片	In. frictional disc	1	

KR+K2 离合器部件 Clutch Assembly

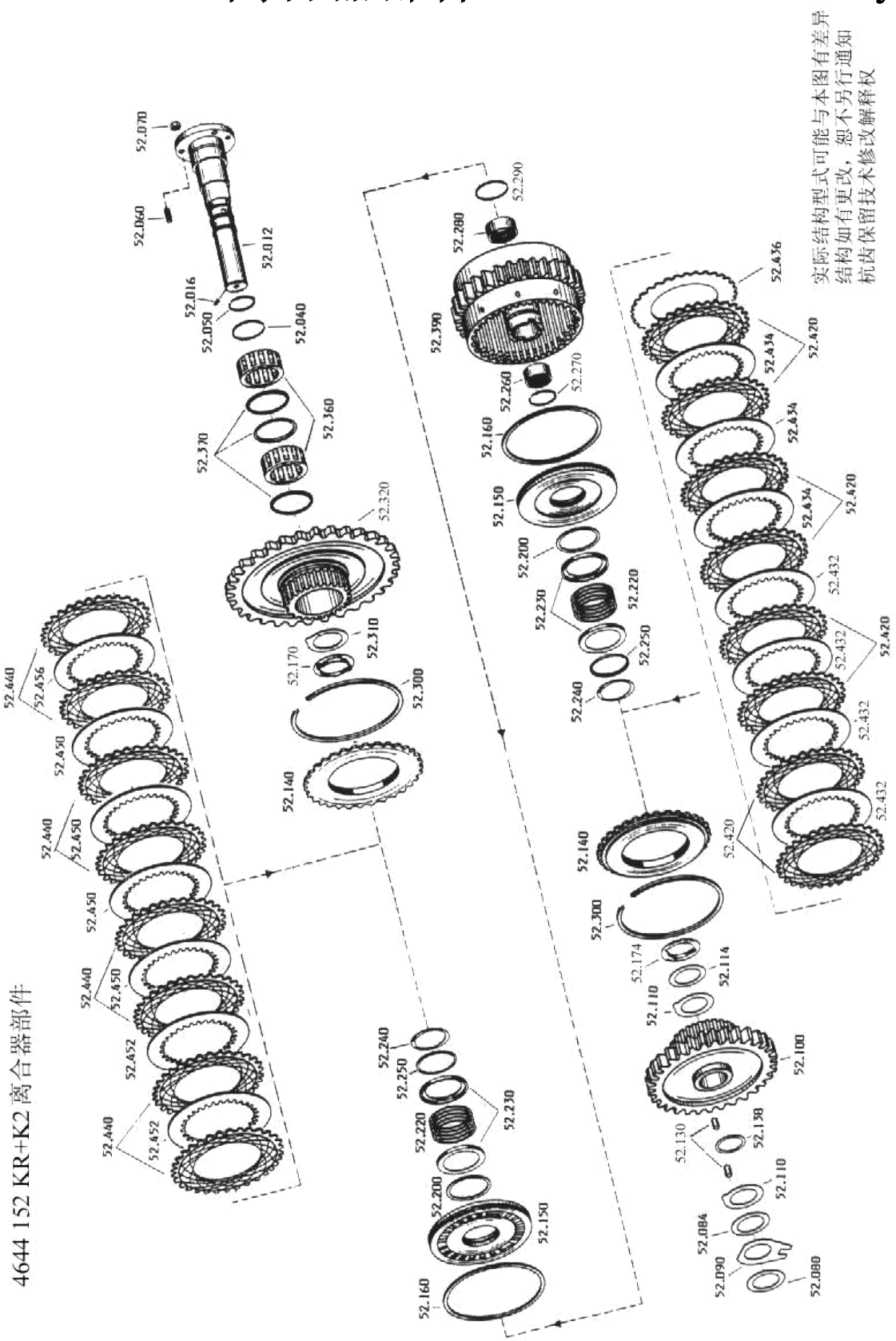

图 37

Fig 37

KR+K2 离合器部件 Clutch Assembly

序号 No.	代 号 Part No.	名 称 Name		数量 Q'ty	备注 Remark
012	4644 352 062	轴	Alex	1	
040	0634 313 536	O型圈	O-ring	1	
050	0734 401 106	搭扣密封环	Sealing ring	3	
060	0636 610 014	螺柱 M8×18 DIN939 8,8	Stud	3	GB898-88
070	0637 006 018	螺母 M8 DIN934 8	Nut	3	GB6170-86
080	0769 120 468	调整垫片	Regulating shim	1	
084	0730 150 759	承磨垫	Thrust washer DUP	1	
090	4644 303 529	止动垫片	Limit plate	1	
100	4644 308 043	齿轮	Gear	1	
110	0730 150 777	止动垫圈	Limit plate	1	
114	0730 150 773	承磨垫	Thrust washer DUP	1	
130	0750 115 028	滚子组 35,2×55,2×37	Needle set	2	
138	4644 308 266	垫圈	Washer	1	
140	4644 308 071	承压板	Press board	2	
150	4644 351 070	活塞	Piston	2	
160	0750 112 139	异形密封环	Sealing ring	2	
170	4644 351 094	止动片	Limit plate	1	
174	4642 308 555	止动片	LImit plate	1	
200	0750 112 140	异形密封环	Sealing ring	2	
220	0732 041 183	压力弹簧	Pressure spring	2	
230	4642 308 083	导向环	Guide ring	4	
240	0630 531 346	挡圈	Retaining ring	2	
250	4642 308 084	导向环	Guide ring	2	
260	0635 303 203	滚针轴承 F3526 35×42×26	Needle bearing	1	
270	0730 513 610	弹性挡圈	Regulating shim	1	
280	0635 303 205	滚针轴承 F4026 40×47×26	Needle bearing	1	
290	0730 513 611	弹性挡圈	Regulating shim	1	
300	0769 124 126	弹性挡圈	Regulating shim	2	
310	0730 150 779	承磨垫	Thrust washer DUP	1	
320	4644 252 065	齿轮	Gear	1	

KR+K2 离合器部件 Clutch Assembly

序号 No.	代 号 Part No.	名 称 Name		数量 Q'ty	备注 Remark
360	0750 115 211	滚柱轴承 K45×75×32,2/24,4		1	
370	0501 308 830	挡圈	Regulating shim	3	
390	4644 252 088	离合器外壳	Clutch assy.	1	
420	0501 309 330	外摩擦片	Ex. frictional disc	9	
432	4644 308 329	内摩擦片	In. frictional disc	4	
434	4644 308 330	内摩擦片	In. frictional disc	3	
436	0769 129 022	内摩擦片	In. frictional disc	1	
440	0501 309 330	外摩擦片	Ex. frictional disc	8	
450	4644 308 329	内摩擦片	In. frictional disc	4	
452	4644 308 330	内摩擦片	In. frictional disc	2	
456	0769 129 022	内摩擦片	In. frictional disc	1	

K4+K3 离合器部件 Clutch Assembly

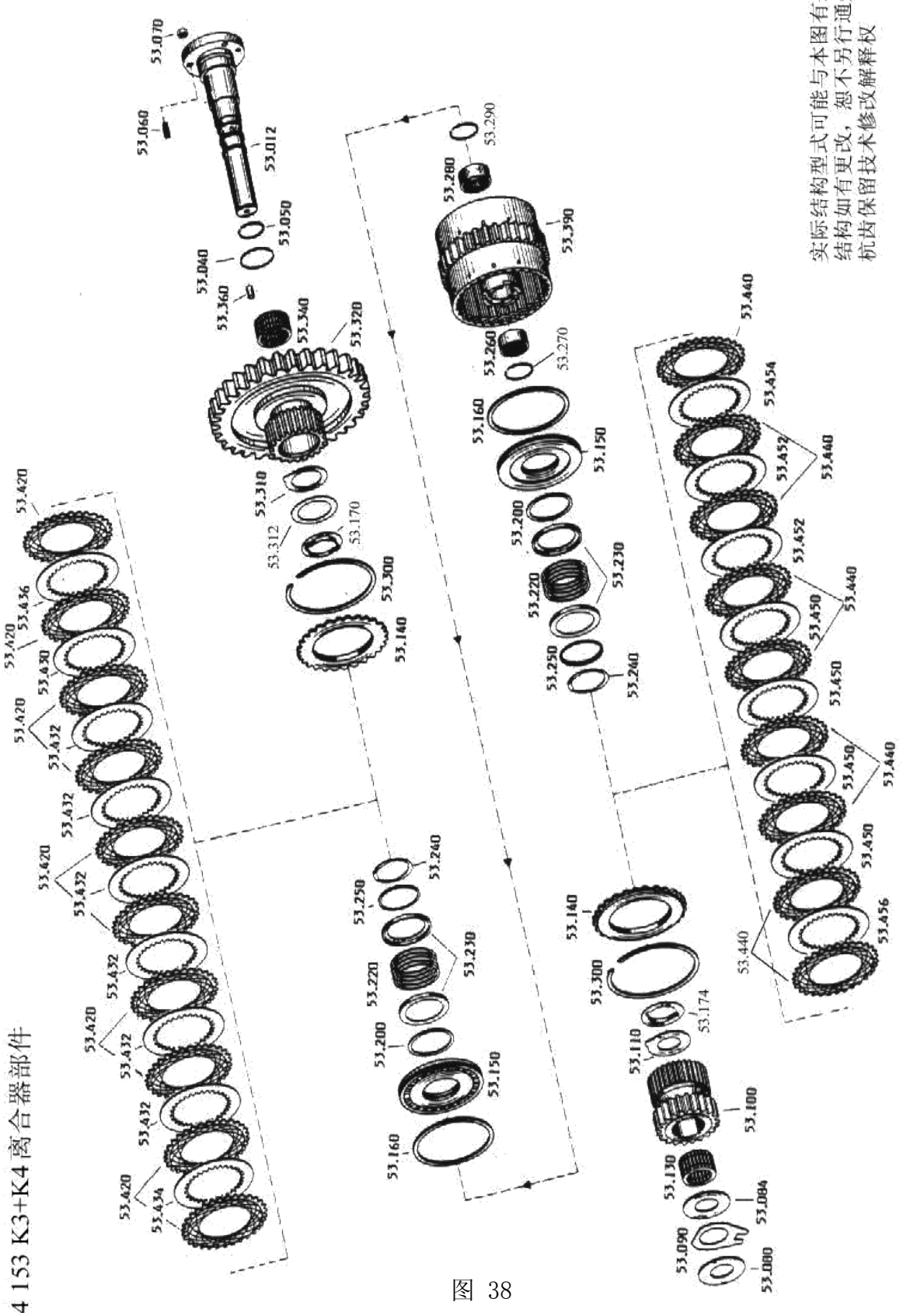

图 38

Fig 38

K4+K3 离合器部件 Clutch Assembly

序号 No.	代号 Part No.	名称 Name		数量 Q'ty	备注 Remark
012	4644 353 058	轴	Alex	1	
040	0634 313 536	O型圈	O-ring	1	
050	0734 401 106	搭扣密封环	Sealing ring	3	
060	0636 610 014	螺柱 M8×18 DIN939 8,8	Stud	2	GB898-88
070	0637 006 018	螺母 M8 DIN934 8	Nut	2	GB6170-86
080	0769 120 468	调整垫片	Regulating shim	1	
084	0730 150 759	承磨垫	Thrust washer DUP	1	
090	4644 303 534	止动垫片	Limit plate	1	
100	4644 308 167	齿轮	Gear	1	
110	0730 150 777	承磨垫	Thrust washer DUP	1	
130	0735 358 069	滚针轴承 K35×50,06×30	Needle bearing	1	
140	4642 308 185	承压板	Press board	2	
150	4644 353 051	活塞	Piston	2	
160	0750 112 141	异形密封环	Sealing ring	2	
170	4644 351 094	止动片	Limit plate	1	
174	4642 308 555	止动片	Limit plate	1	
200	0750 112 140	异形密封环	Sealing ring	2	
220	0732 041 183	压力弹簧	Pressure spring	2	
230	4642 308 083	导向环	Guide ring	4	
240	0630 531 346	挡圈	Sealing ring	2	
250	4642 308 084	导向环	Guide ring	2	
260	0750 115 182	滚针轴承 35×42×20	Needle bearing	1	
270	0730 513 610	弹性挡圈	Retaining ring	1	
280	0635 303 204	滚针轴承 F4042 40×47×20	Needle bearing	1	
290	0730 513 611	弹性挡圈	Retaining ring	1	
300	0769 124 115	弹性挡圈	Retaining ring	2	
310	0730 150 779	承磨垫	Thrust washer DUP	1	
312	0730 109 643	垫片	Washer	1	
320	4644 308 859	齿轮	Gear	1	
340	0750 115 109	滚针组 45×53×27,8	Needle set	1	

K4+K3 离合器部件 Clutch Assembly

序号 No.	代号 Part No.	名称 Name		数量 Q'ty	备注 Remark
360	0750 119 048	滚柱		12	
390	4644 253 045	离合器外壳	Clutch assy.	1	
420	0501 309 329	外摩擦片	EX. frictional disc	10	
430	4642 308 330	内摩擦片	In. frictional disc	1	
432	4642 308 332	内摩擦片	In. frictional disc	6	
434	4642 308 331	内摩擦片	In. frictional disc	1	
436	0769 129 011	内摩擦片	In. frictional disc	1	
440	0501 309 329	外摩擦片	Ex. frictional disc	9	
450	4642 308 330	内摩擦片	In. frictional disc	4	
452	4642 308 332	内摩擦片	In. frictional disc	2	
454	4642 308 331	内摩擦片	In. frictional disc	1	
456	0769 129 011	内摩擦片	In. frictional disc	1	

PTO1 部件 P.T.O2 Assembly

实际结构型式可能与本图有差异
结构如有更改，恕不另行通知
杭齿保留技术修改解释权

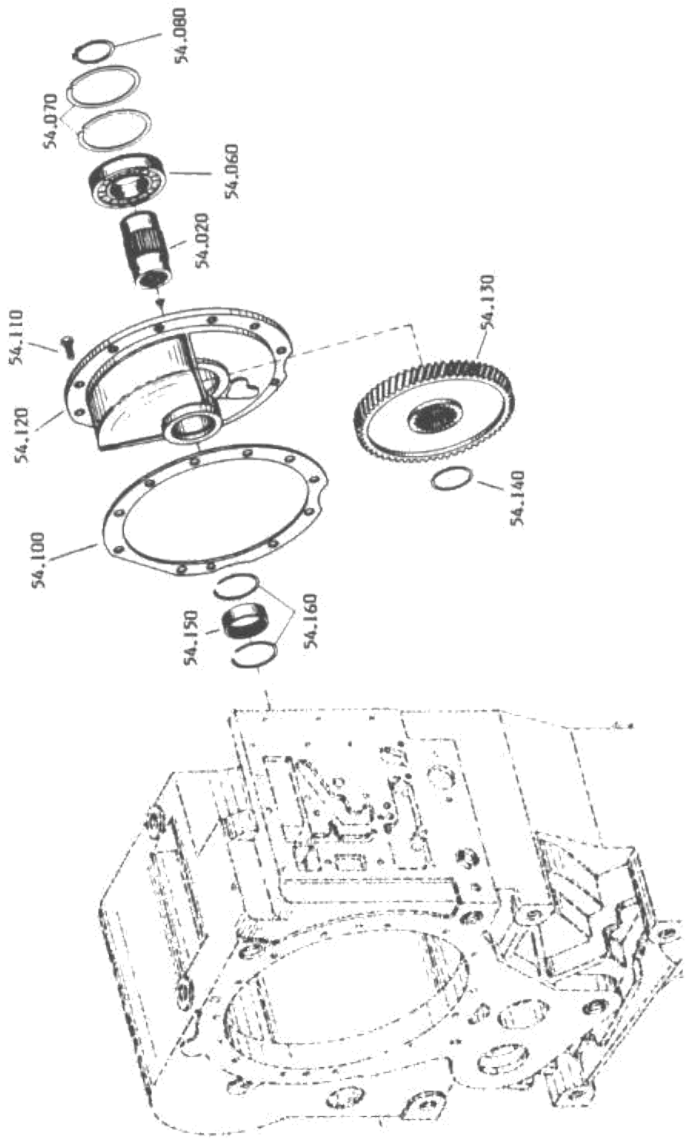

4644 154 取力器部件

图 39

Fig 39

PT01 部件 P.T.02 Assembly

序号 No.	代 号 Part No.	名 称 Name		数量 Q'ty	备注 Remark
020	4644 311 011	取力器轴	P.T.01 shaft	1	
060	0750 116 259	球轴承 6209 N/C3	Ball bearing	1	
070	0630 503 011	轴用弹性挡圈	Flexible retaining ring	2	
080	0630 501 033	轴用挡圈 45×1,75 DIN471	Retaining ring for shaft	1	
100	4644 311 214	纸垫	Gasket	1	
110	0636 015 077	螺栓 M8×20 DIN933 8,8	Bolt	11	GB5783-86
120	4644 311 806	输出箱体轮毂	Output housing hub	1	
130	4644 311 007	传动齿轮	Tran. Gear	1	
140	0630 513 068	轴用弹性挡圈	Flexible retaining ring	1	
150	0635 303 104	滚针轴承 HK4516 45×52×16	Needle bearing	1	GB290-89
160	0630 513 016	孔用弹性挡圈	Retaining ring for hole	2	

PTO2 部件 P.T.O2 Assembly

实际结构型式可能与本图有差异
结构如有更改，恕不另行通知
杭齿保留技术修改解释权

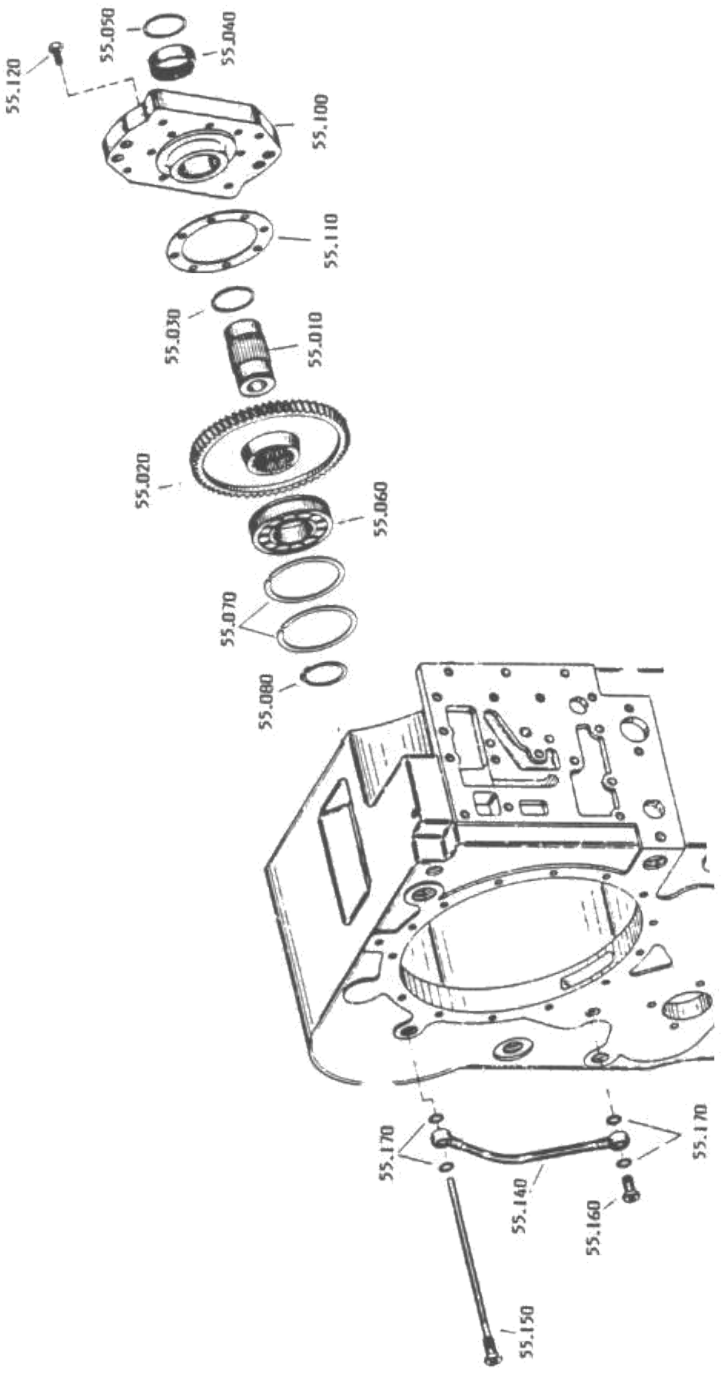

4644 155 取力器部件

图 40

Fig 40

PTO2 部件 P.T.02 Assembly

序号 No.	代 号 Part No.	名 称 Name		数量 Q'ty	备注 Remark
010	4644 319 804	取力器轴	P.T.02 shaft	1	
020	4644 311 011	传动齿轮	Trans gear	1	
030	0630 513 068	轴用弹性挡圈	Sealing ring	1	
040	0635 303 104	滚针轴承 HK4516 45×52×16	Needle bearing	1	GB290-89
050	0630 513 016	孔用弹性挡圈	Sealing ring	1	
060	0750 116 259	球轴承 6209 N/C3	Ball bearing	1	
070	0630 503 011	轴用弹性挡圈 SP85 DIN 5417	Sealing ring	2	
080	0630 501 033	轴用挡圈 45×1,75 DIN471	Sealing ring	1	
100	4044 319 804	泵法兰	Pump flange	1	
110	4644 311 209	纸垫	Gasket	1	
120	0636 015 077	螺栓 M8×20 DIN933 8,8	Bolt	8	GB5783-86
140	0501 205 628	软管	Hose tube	1	
150	4642 211 001	油管组件	Oil piping	1	
160	0637 835 003	空心螺栓 A8 DIN7623		1	
170	0634 801 038	紫铜垫圈 A14×28 DIN7603	Copper screw	4	

操纵阀部件 Control Valve Assembly

实际结构型式可能与本图有差异
结构如有更改，恕不另行通知
杭齿保留技术修改解释权

4644 159 操纵阀部件

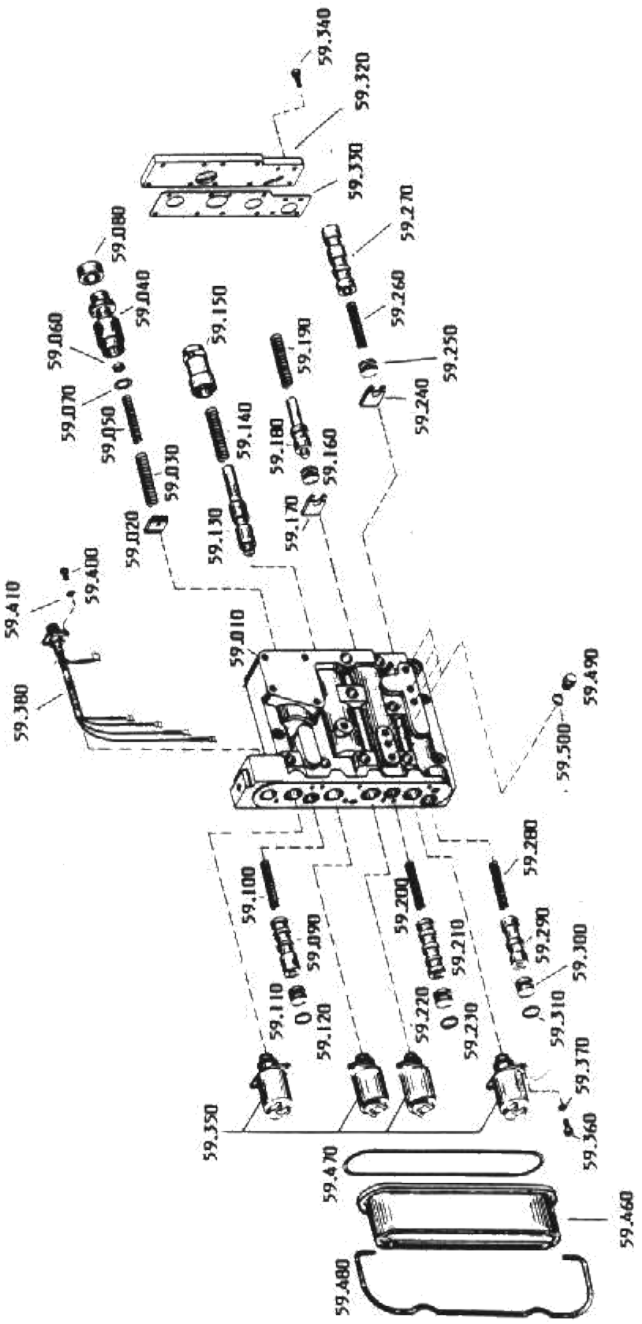

图 41

Fig 41

操纵阀部件 Control Valve Assembly

序号 No.	代号 Part No.	名称 Name		数量 Q'ty	备注 Remark
010	4642 306 152	阀体	Valve body	1	
020	4620 306 248	锁片	Locking plate	1	
030	0732 040 838	弹簧	Spring	1	
040	4620 306 245	阀芯	Valve core	1	
050	0732 040 837	弹簧	Spring	1	
060	0730 061 778	隔套	Screw-in sleeve	1	GB5783-86
070	0769 120 747	垫片	Shim	6	
080	4620 306 247	衬套	Bushing	1	
090	4642 306 094	阀芯	Valve core	1	
100	0732 041 254	弹簧	Spring	1	GB290-89
110	4620 306 252	挡销	Backing pin	1	
120	0634 303 118	O-型圈	O-ring	1	
130	4620 306 413	阀芯	Valve core	1	
140	0732 041 390	挡销	Backing pin	1	
150	4620 306 414	固定板	Fixing plate	1	
160	4644 306 549	阀芯	Valve core	1	
170	4644 306 241	固定板	Fixing plate	1	
180	4620 306 255	阀芯	Valve core	1	
190	0732 041 154	弹簧	Spring	1	
200	0732 041 254	弹簧	Spring	1	
210	4642 306 093	阀芯	Valve core	1	
220	4620 306 252	挡销	Backing pin	1	
230	0634 303 118	O-型圈	O-ring	1	
240	4642 306 049	锁片	Locking plate	1	
250	4644 306 549	挡销	Backing pin	1	
260	0732 041 254	弹簧	Spring	1	
270	4642 306 095	阀芯	Valve core	1	
280	0732 041 254	弹簧	Spring	1	
290	4642 306 096	阀芯	Valve core	1	
300	4620 306 252	挡销	Backing pin	1	

操纵阀部件 Control Valve Assembly

序号 No.	代 号 Part No.	名 称 Name		数量 Q'ty	备注 Remark
310	0634 303 118	O-型圈	O-ring	1	
320	4620 306 415	盖	Cover	1	
330	4620 306 479	纸垫	Gasket	1	
340	0636 015 244	六角头螺栓 M5×18 DIN933 8.8	Hex. bolt	11	GB5783-86
350	0501 315 338	电磁阀	Solenoid valve	4	
360	0636 101 129	内六角头螺栓 M5×12 DIN912 8.8	Socket bolt	8	GB70-85
370	0630 305 012	弹簧垫圈 5 DIN7980	Spring washer	8	GB859-87
380	4620 206 019	电缆组件	Cable set	1	
400	0636 404 299	开槽螺钉 M4×12 DIN84 4.8	Slotted screw	4	GB65-85
410	0630 302 076	鞍型弹性垫圈	Saddle flexible washer	4	GB860-88
460	4620 306 259	电磁阀罩壳	Solenoid valve housing	1	
470	0634 303 951	O-型圈	O-ring	1	
480	4620 306 241	弓夹	Clamp	1	
470	0634 303 951	O-型圈	O-ring	1	
480	4620 306 241	弓夹	Clamp	1	
490	0636 304 019	螺塞 M10×1 DIN910	Plug	6	JB1000-77
500	0634 801 152	紫铜垫圈 A10×13.5 DIN7603	Copper washer	6	

变矩器部件 Torque Converter Assembly

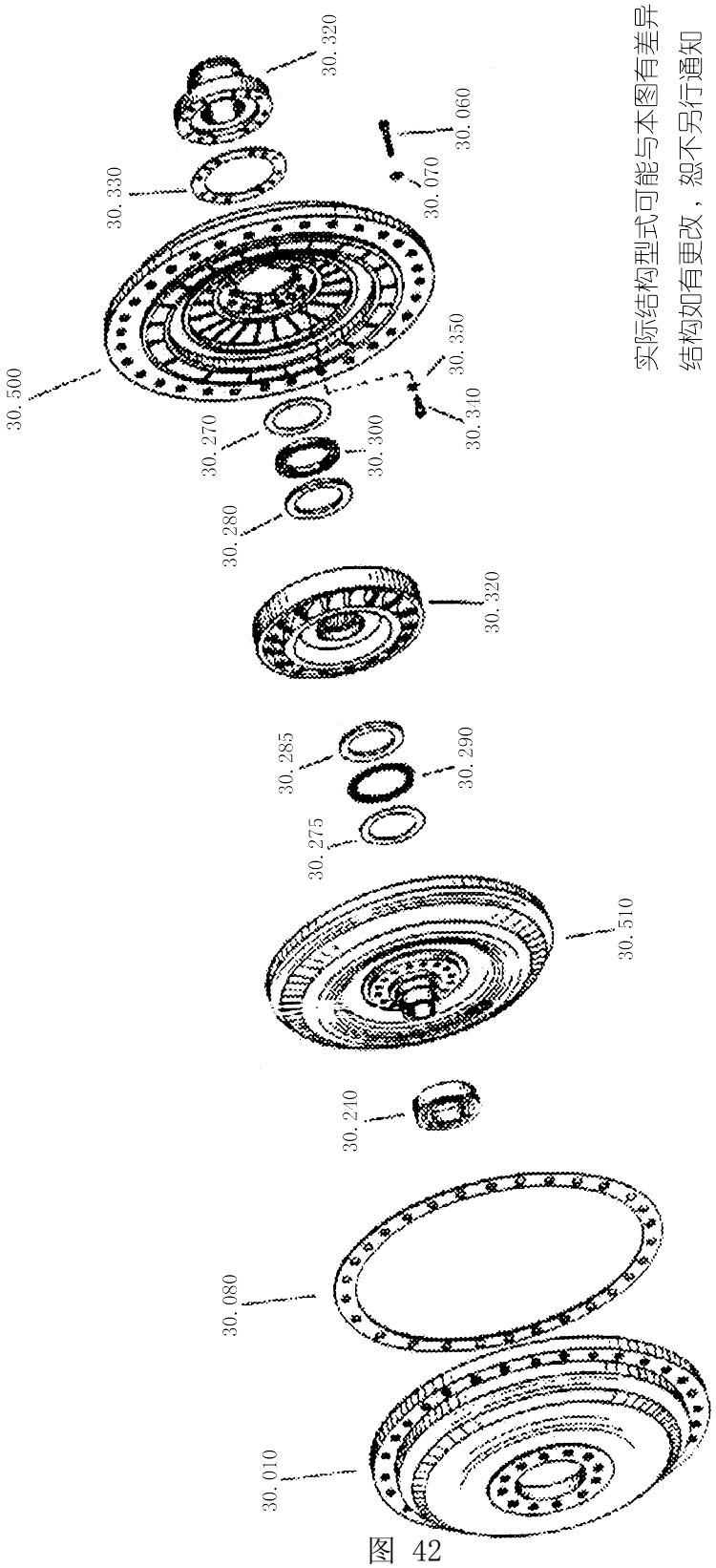

实际结构型式可能与本图有差异
结构如有更改，恕不另行通知
杭齿保留技术修改解释权
The actual mode may be different to the illustration. The structure would be improved without notice.
HC reverse the rights of technical modifications and explanation.

4166 030 变矩器部件Torque Converter Assembly

图 42

Fig 42

变矩器部件 Torque Converter Assembly

序号 No.	代 号 Part No.	名 称 Name		数量 Q'ty	备注 Remark
010	4166 330 152	罩壳	Bell housing	1	
060	0636 101 031	六角头螺栓 M8×30 DIN912 8.8	Hex. bolt	30	GB70-85
070	0630 003 006	垫圈 8.4×13 DIN433 200HV	Washer	30	GB848-85(特)
080	4166 330 230	纸垫	Gasket	1	
240	0635 331 223	球轴承 6210 C3/J 50×80×16	Ball bearing	1	GB/T276-94
270	0635 290 050	轴向垫圈 AS6590 65×90×1	Axial washer	1	
275	0635 290 041	轴向垫圈 AS6585 60×85×1	Axial washer	1	
280	0635 290 054	轴用垫圈 WS81113 65×90×5.25	Washer for shaft	1	
285	0635 290 058	箱体垫圈 GS81112 62×85×4.75	Housing washer	1	
290	0750 115 323	滚柱推力轴承 KF81112 60×85×7.5	Roller thrust bearing	1	
300	0735 320 805	滚柱推力轴承 K81113 65×90×7.5 INA	Roller thrust bearing	1	
320	4166 330 146	法兰(泵轮)	Flange (Pump pulley)	1	
330	4166 330 231	纸垫	Gasket	1	
340	0636 102 009	螺栓 M8×20 DIN6912 8.8	Bolt	12	GB5783-86
350	0630 003 006	垫圈 8.4×13 DIN433 200HV	Washer	12	GB848-85(特)
500	4166 330 187	泵轮	Pump pulley	1	
510	4166 230 033	涡轮组件	Turbine Group	1	
520	4166 230 030	导轮组件	Guide pulley Group	1	

箱体部件 Housing Assembly

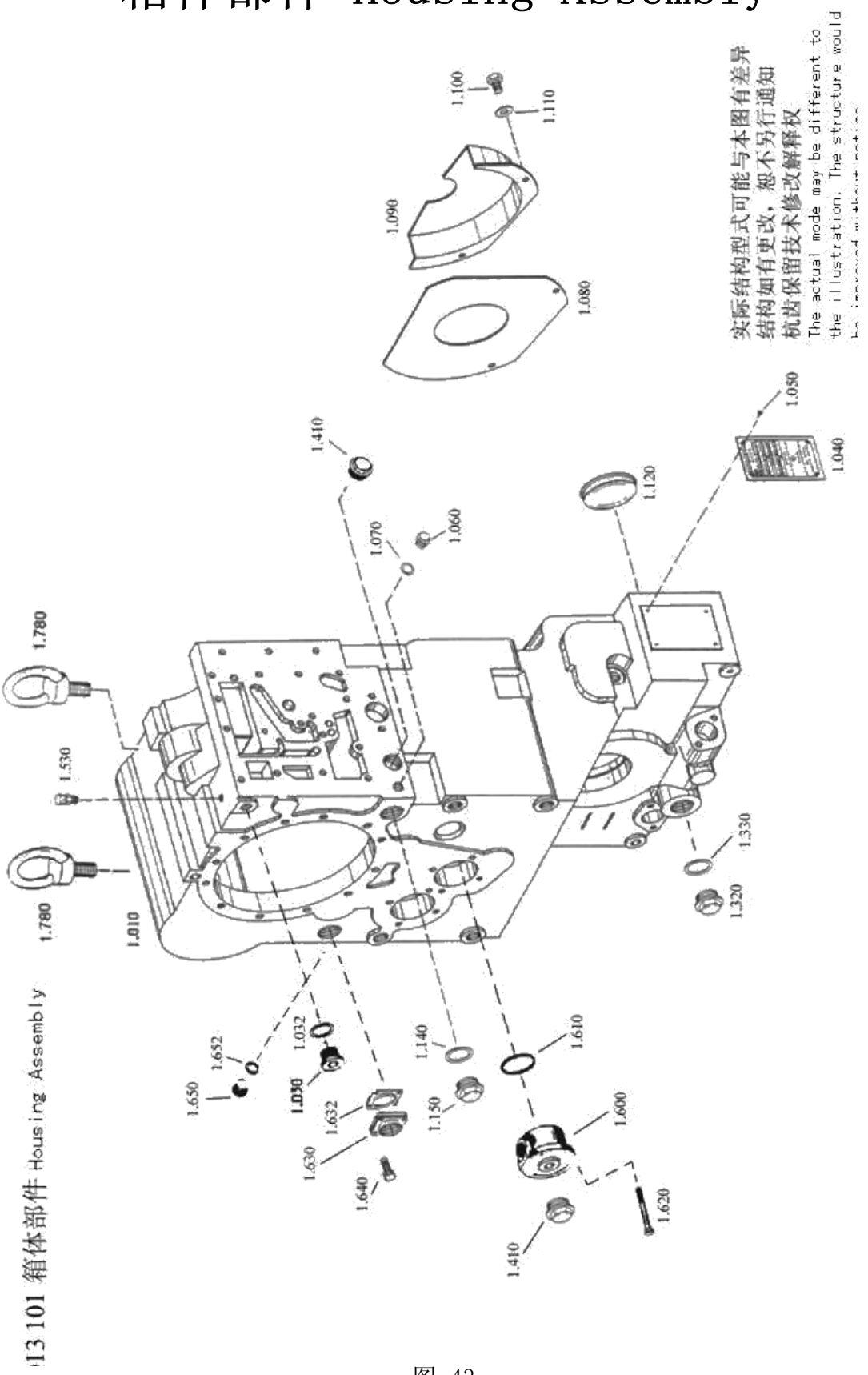

图 43

Fig 43

箱体部件 Housing Assembly

序号 No.	代　　号 Part No.	名　　称 Name		数量 Q'ty	备注 Remark
010	YD13 301 001	箱体 (500)	Housing	1	Single power-take-off structure
030	0636 305 019	螺塞 AM26×1.5	Plug	1	
032	0634 303 233 H	O-型圈 23×2	O-ring	1	
040	403091A	变速器铭牌	Nameplate	1	
050	GB/T827-1986	铆钉 3×5	Rivet	4	
060	0636 305 007	螺塞 AM14×1.5	Plug screw	1	
070	0634 306 522	O-型圈 11×2	O-ring	1	
080	YD13 301 002	挡板	Baffle	1	
090	YD13 301 003	挡油盘	Slinger	1	
100	GB/T5783-2000	螺栓 M8×16	Bolt	2	
110	GB/T848-1985	垫圈 8　140HV	Washer	2	
120	4466 351 081	密封罩 φ80	Sealing cover	2	
140	0634 304 275	O-型圈 27×2	O-ring	1	
150	0636 305 023	螺塞 AM30×1.5	Plug screw	1	
320	0636 305 023	螺塞 AM30×1.5	Plug screw	1	
330	0634 304 275	O-型圈 27×2	O-ring	1	
410	0637 510 206	螺塞 M30×1.5	Plug screw	2	
530	0750 131 027	通气帽	Breather cap	1	
600	YD13 301 004	润滑进油盖	Lube-in cover	1	
610	0634 313 529	O-型圈 57×3	O-ring	1	
620	GB/T5782-2000	螺栓 M8×70	Bolt	4	
630	YD13 301 007	进油端盖	Oil-in cover	1	
632	YD13 301 008	纸垫	Gasket	1	
640	GB/T5783-2000	螺栓 M8×20	Bolt	4	
650	0636 305 011	螺塞 AM18×1.5	Plug screw	1	
652	0636 306 524	O-型圈 15×2	O-ring	1	
780	GB/T825-1988	螺钉 M16	Screw	2	

输入部件 Input Assembly

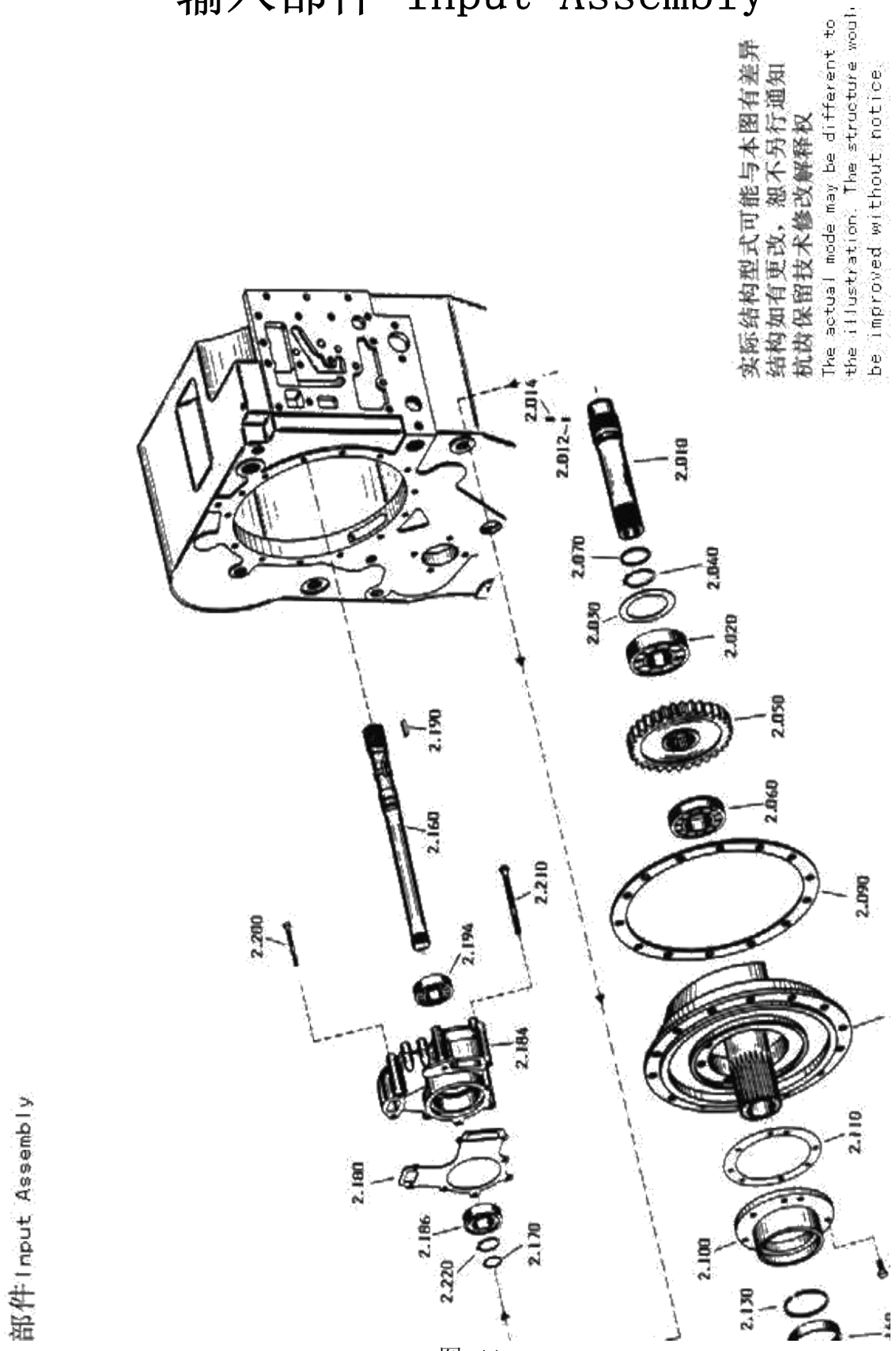

图 44

Fig 44

输入部件 Input Assembly

序号 No.	代 号 Part No.	名 称 Name		数量 Q'ty	备注 Remark
010	YD13 302 002	涡轮轴	Turbine shaft	1	
020	GB/T276-1994	球轴承 6308 40×90×23	Ball bearing	1	
030	0769 120 427	调整垫片	Regulating shim	1	
040	0630 501 031	轴用挡圈 40×1.75	Retaining ring	1	
050	YD13 302 004	输入齿轮 Z=50	Input gear	1	
060	GB/T283-1994	滚柱轴承 NJ209E 45×85×19	Roller bearing	1	
070	0734 317 252	搭扣密封环	Sealing ring	1	
080	YD13 302 001	配油法兰	Oil feed flange	1	
090	4644 302 211	纸垫	Gasket	1	
100	4642 301 136	泵轮轴承座	Bearing seat	1	
110	YD13 302 005	纸垫	Gasket	1	
120	GB/T5783-2000	螺栓 M8×25	Bolt	8	
130	0734 401 078	搭扣密封环	Sealing ring	1	
140	0735 298 027	滚针轴承 HK75×83×16	Needle bearing	1	
150	0750 111 231	轴用密封圈 75×100×10	Sealing ring for shaft	1	
160	YD13 302 003	辅助驱动轴	Stand-by drive shaft	1	
170	0634 402 025	搭扣密封环	Sealing ring	1	
180	4644 301 265	纸垫	Gasket	1	
184	0501 004 171	齿轮泵	Gear pump	1	
186	GB/T276-1994	球轴承 6206-RS 30×62×16	Ball bearing	1	
190	GB/T1096-1979	键 6×22	Key	1	
194	GB/T276-1994	球轴承 6206-RS 30×62×16	Ball bearing	1	
200	GB/T5782-2000	螺栓 M8×85	Bolt	4	
210	GB/T5782-2000	螺栓 M8×110	Bolt	4	
220	0630 501 024	轴用挡圈 30×1.5	Retaining ring	1	

输出部件 Output Assembly

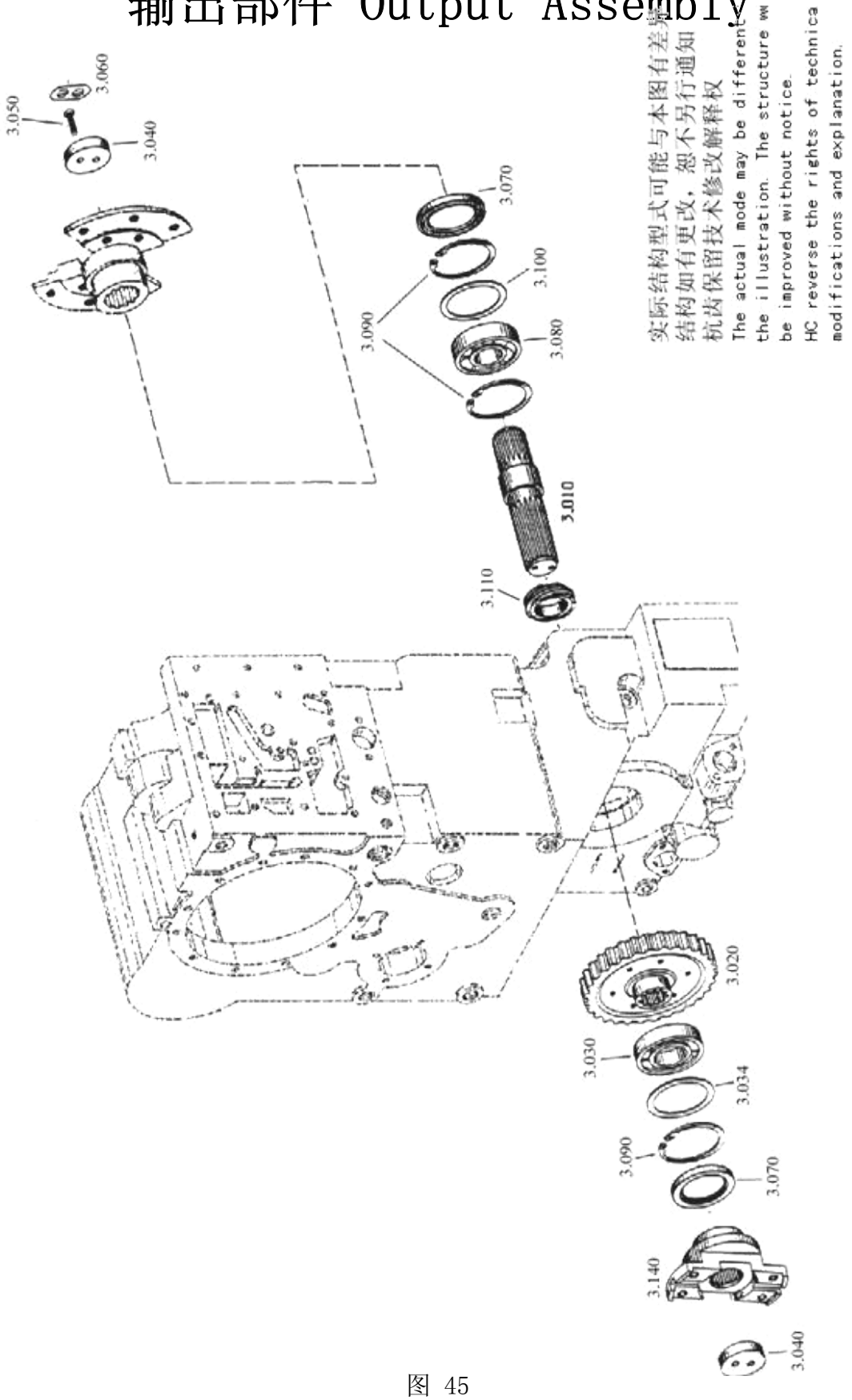

103 输出部件 Output Assembly

图 45

Fig 45

输出部件 Output Assembly

序号 No.	代　　号 Part No.	名　　称 Name		数量 Q'ty	备注 Remark
010	YD13 303 001	输出轴	Output shaft	1	
020	YD13 303 003	输出齿轮 Z=53	Output gear	1	
030	GB/T283-1994	滚柱轴承 NJ213E 65×120×23	Roller bearing	1	
034	1204 308 062	调整垫片	Regulating shim	1	
040	4620 303 247	压板	Press plate	2	
050	GB/T5783-2000	螺栓 M10×30	Bolt	4	
060	1269 302 164	螺栓锁片	Bolt retainer	2	
070	0750 111 116	轴用密封圈 WTB,90×120×13	Sealing ring for shaft	2	
080	GB/T276-1994	球轴承 6311 55×120×29	Ball bearing	1	
090	0630 502 048	孔用挡圈 120×4	Retaining ring for hole	3	
100	0769 120 338	调整垫片	Regulating shim	1	
110	0730 062 296	轴套 L=20	Sleeve	1	
140	YD13 303 006	输出法兰(SAE 7C)	Output flange	1	

操纵部件 Control Valve

实际结构型式可能与本图有差异
结构如有更改，恕不另行通知
杭齿保留技术修改解释权
The actual mode may be different to the illustration. The structure would be improved without notice.
HC reverse the rights of technical modifications and explanation.

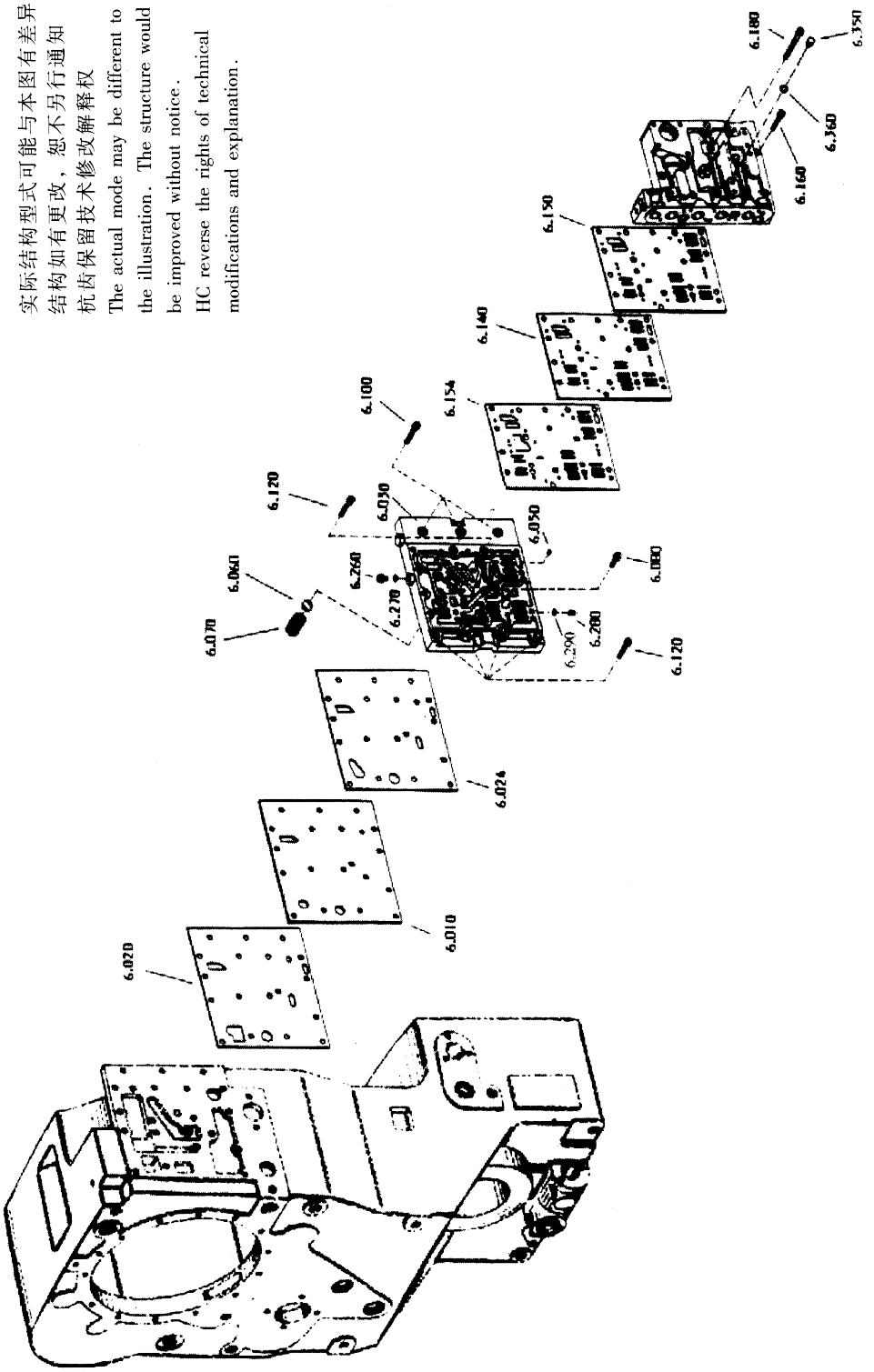

4644 106 操纵部件 Control Valve

图 46

Fig 46

操纵部件 Control Valve

序号 No.	代号 Part No.	名称 Name		数量 Q'ty	备注 Remark
010	4642 306 050	下隔板	Lower baffle	1	
020	4644 306 464	密封垫	Sealing pad	1	
024	4644 306 466	密封垫	Sealing pad	1	
030	4642 306 149	输油板	Oil-line plate	1	
050	4642 306 089	节流嘴	Throttle	1	
055	4642 306 167	节流嘴	Throttle	1	
060	0635 460 027	钢球	Steel ball	2	GB308-89
070	0732 041 226	弹簧	Spring	2	
080	0636 101 031	螺栓 80×30 DIN912 8.8	Bolt	3	GB70-85
100	0636 101 035	内六角头螺钉 M8×45 DIN912 8.8	Socket screw	3	GB70-85
120	0636 101 032	内六角头螺钉 M8×35 DIN912 8.8	Socket screw	6	GB70-85
140	4642 306 163	上隔板	Upper baffle	1	
150	4642 306 318	密封垫	Sealing pad	1	
154	4642 306 320	密封垫	Sealing pad	1	
160	0636 101 035	内六角头螺钉 M8×45 DIN912 8.8	Socket screw	10	GB70-85
180	0636 101 124	内六角头螺钉 M8×75 DIN912 8.8	Socket screw	6	GB70-85
260	0636 304 019	螺塞 M10×1 DIN910	Plug screw	1	JB1000-77
270	0634 801 152	紫铜垫圈 A10×13.5 DIN7603	Copper screw	1	
280	0631 610 025	紧定螺钉 M10×10 DIN913 10.9	Set screw	1	
290	0634 801 152	紫铜垫圈 A10×13.5 DIN7603	Copper screw	1	
350	0636 304 019	螺塞 M10×1 DIN910	Plug screw	1	JB1000-77
360	0634 801 152	紫铜垫圈 A10×13.5 DIN7603	Copper washer	1	

转速表部件 Speedometer

7 转速表部件 Speedometer

图 47

Fig 47

转速表部件 Speedometer

序号 No.	代 号 Part No.	名 称 Name		数量 Q'ty	备注 Remark
090	Q20-03	垫圈 36	Washer	1	
100	0636 302 018	螺塞 M36×1.5	Plug screw	1	
230	0636 305 011	螺塞 AM18×1.5	Plug screw	1	
240	0636 306 524	O型圈 15×2	O-ring	1	

惰轮部件 Idle Wheel

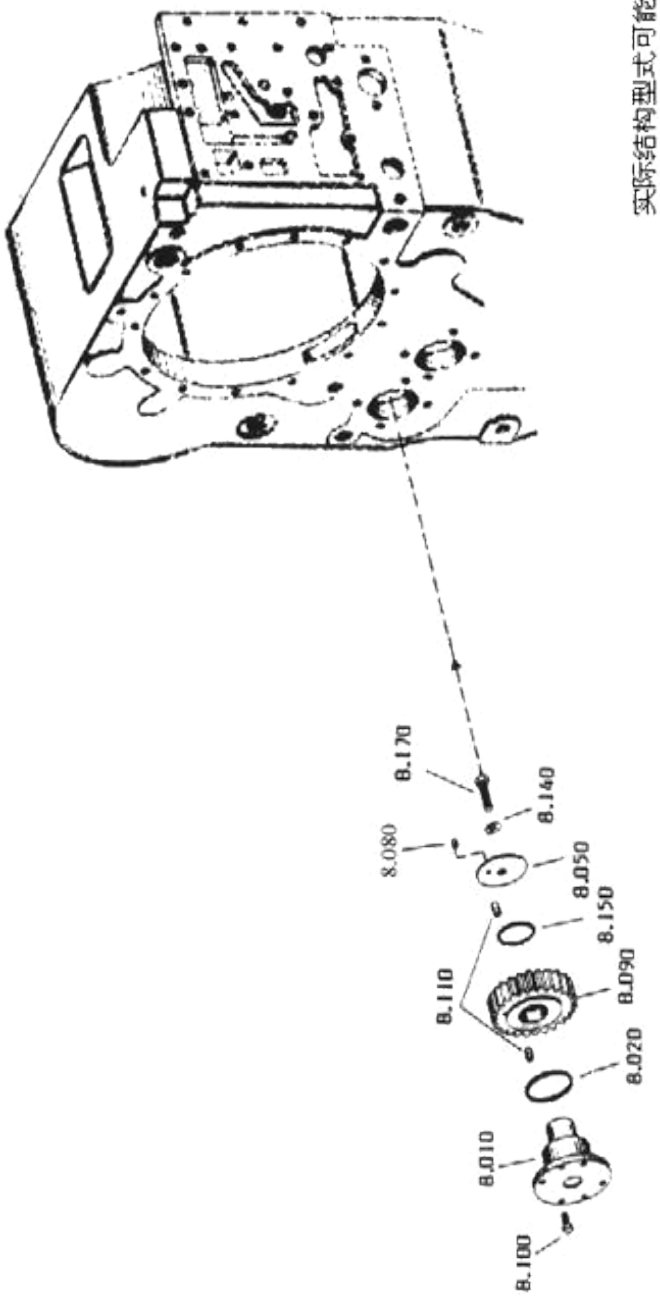

实际结构型式可能与本图有差异
结构如有更改，恕不另行通知
抗齿保留技术修改解释权
The actual mode may be diff
the illustration. The struc
be improved without notice.
HC reverse the rights of te
modifications and explanati

3 108 惰轮部件 Idle Wheel

图 48

Fig 48

惰轮部件 Idle Wheel

序号 No.	代 号 Part No.	名 称 Name		数量 Q'ty	备注 Remark
010	YD13 308 003	惰轮轴	Idle wheel shaft	1	
020	0634 313 529	O型圈 57×3	O-ring	1	
050	4644 308 542	止推垫片	Thrust shim	1	
080	GB/T119.2-2000	销 A4×10	Pin	1	
090	YD13 308 001	惰轮 Z=34	Idle wheel	1	
100	GB/T5783-2000	螺栓 M8×20	Bolt	4	
110	YD13 308 002	滚子组	Roller group	1	
140	GB/T97.2-1985	垫圈 10 200HV	Washer	1	
150	0501 308 832	挡圈	Retaining ring	1	
170	GB/T5783-2000	螺栓 M10×20	Bolt	1	

停车制动器部件 Parking Brake

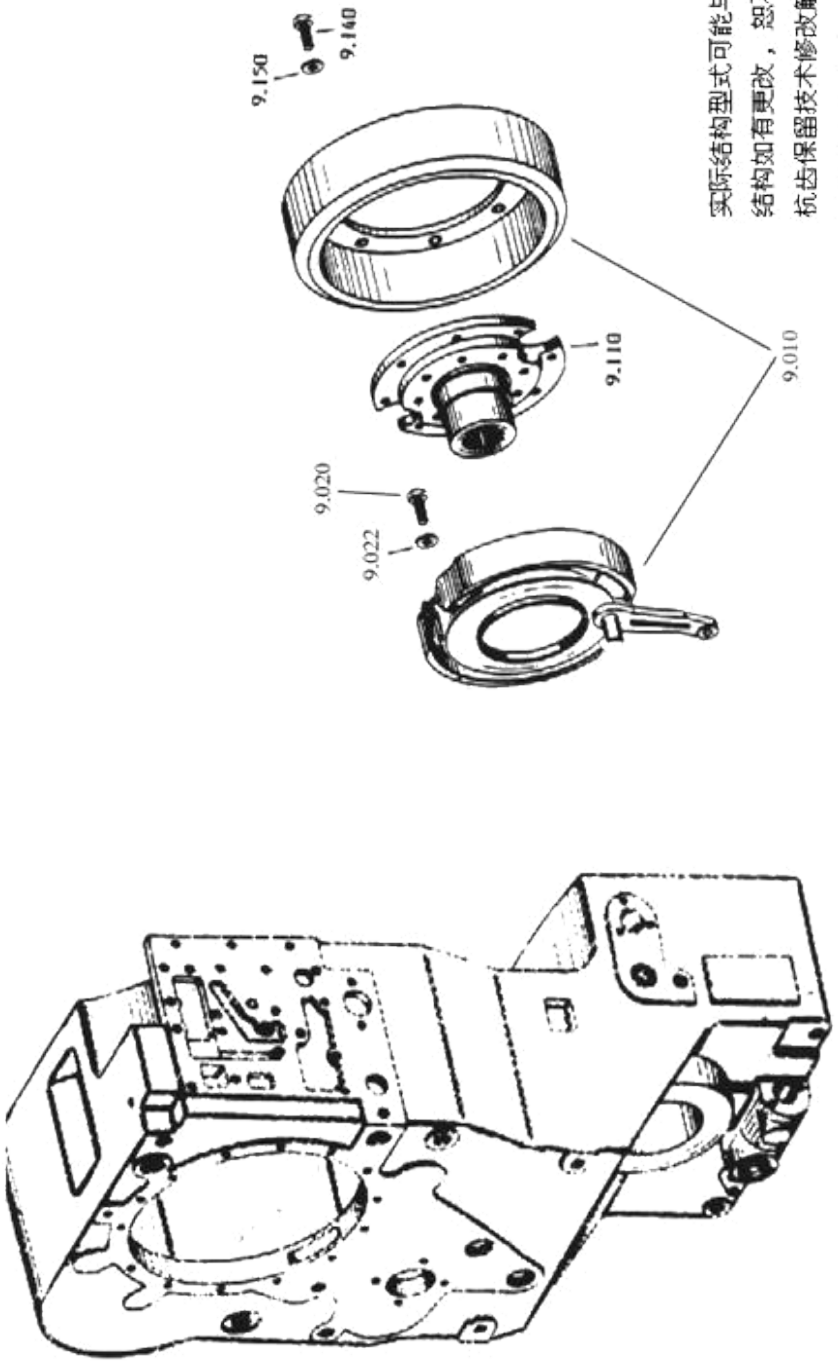

实际结构型式可能与本图有差异
结构如有更改，恕不另行通知
杭齿保留技术修改解释权

The actual mode may be different
the illustration. The structure
be improved without notice.
HC reverse the rights of technic
modifications and explanation.

3107 停车制动器部件 Parking Brake

图 49

Fig 49

停车制动器部件 Parking Brake

序号 No.	代　　号 Part No.	名　　称 Name		数量 Q'ty	备注 Remark
010	YD13 209 001	停车制动器总成(DFX.2-13B)	Parking Brake	1	
020	GB/T5783-2000	螺栓 M14×30	Bolt	4	
022	GB/T93-1987	垫圈 14	Washer	4	
110	YD13 303 005	停车制动器法兰	Parking brake flange	1	
140	GB/T5783-2000	螺栓 M10×25	Bolt	8	
150	GB/T93-1987	垫圈 10	Washer	8	

压力阀部件 Pressure Valve

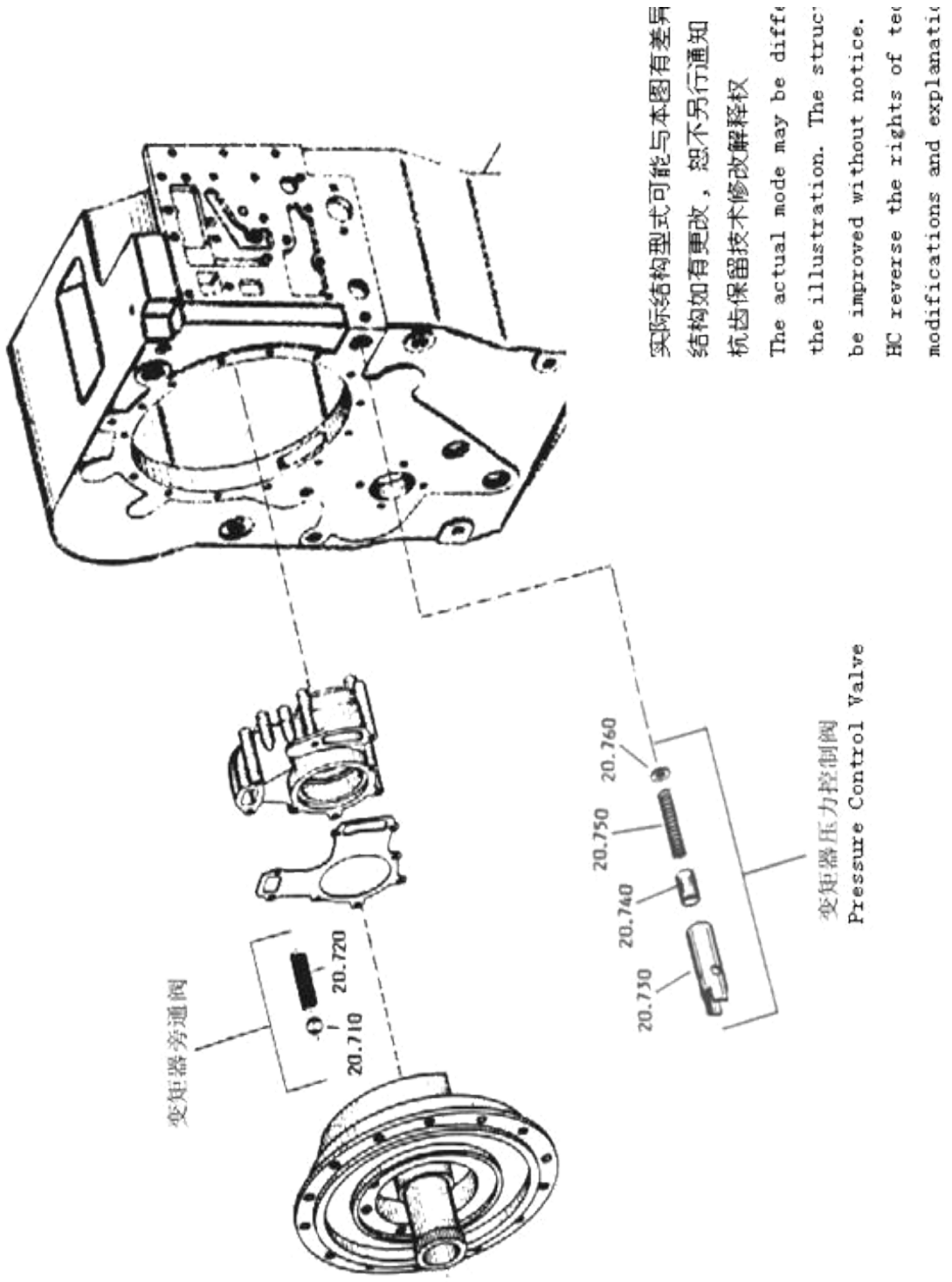

图 50

Fig 50

压力阀部件 Pressure Valve

序号 No.	代 号 Part No.	名 称 Name		数量 Q'ty	备注 Remark
710	GB/T308-1989	钢球 20	Steel ball	1	
720	0732 041 352	压力弹簧	Pressure spring	1	
730	YD13 320 001	阀套	Valve buckle	1	
740	4044 306 022	阀芯	Valve core	1	
750	4068 306 029	弹簧	Spring	1	
760	YD13 320 002	阀座	Valve seat	1	

吸油管部件 Suction Pipe

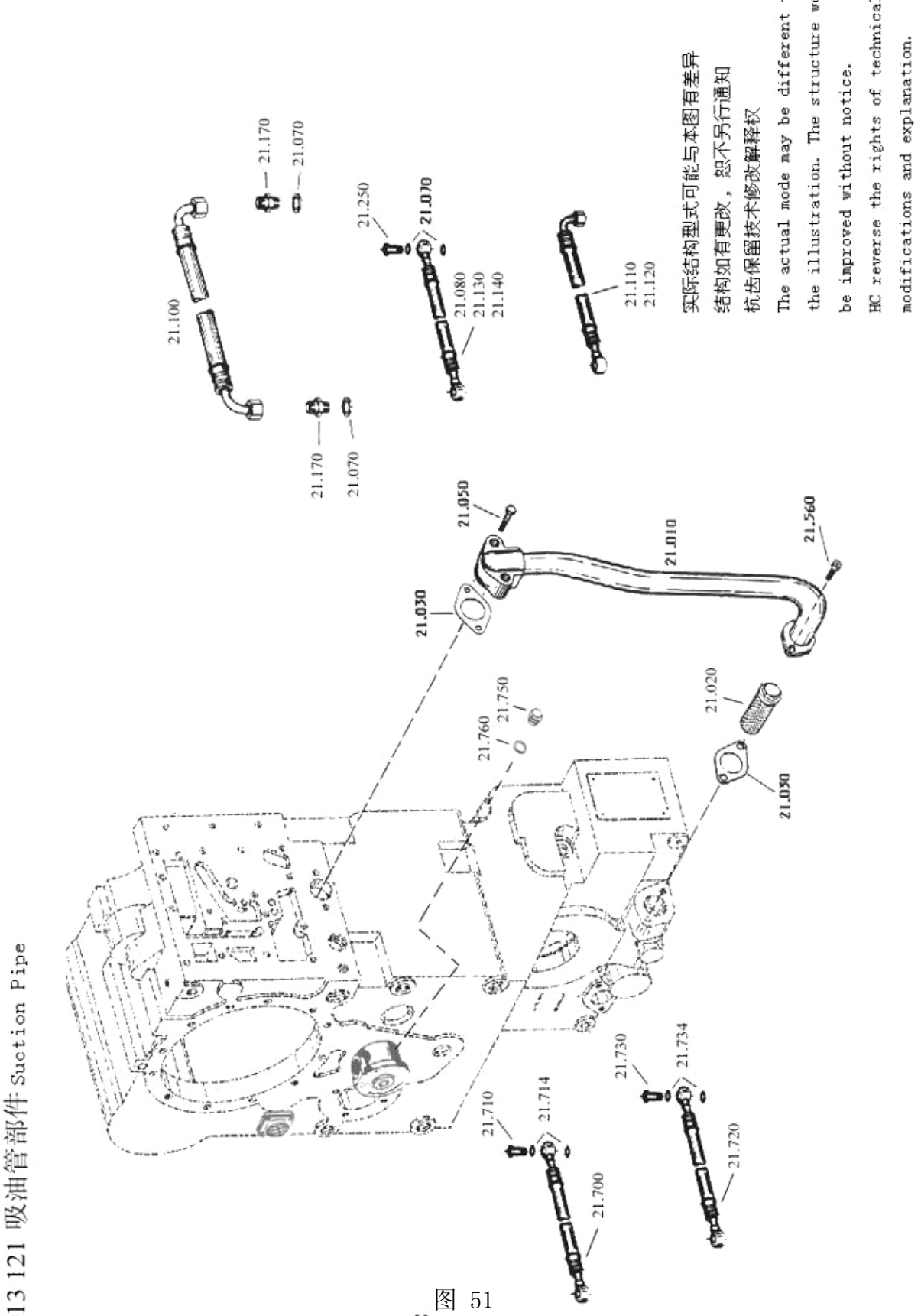

图 51

Fig 51

吸油管部件 Suction Pipe

序号 No.	代 号 Part No.	名 称 Name		数量 Q'ty	备注 Remark
010	YD13 221 001	吸油管组件	Suction pipe assy.	1	组合件 Group unit
020	4644 221 821	吸油滤组件	Suction filter assy.	1	组合件 Group unit
030	4644 321 244	纸垫	Gasket	2	
050	GB/T5782-2000	螺栓 M8×50	Bolt	4	GB5782-86
070	Q20-03	垫圈 16	Washer	20	
080	0501 204 427	软管 L=516/2,Φ16	Hose tube	1	KV
100	0501 204 673	软管 L=530/2,Φ16	Hose tube	1	KR
110	0501 204 523	软管 L=818/1,Φ16/1,M18×1,5	Hose tube	1	K1
120	0501 204 422	软管 L=525/1,Φ16/1,M18×1,5	Hose tube	1	K2
130	0501 204 427	软管 L=516/2,Φ16	Hose tube	1	K3
140	0501 204 427	软管 L=516/2,Φ16	Hose tube	1	K4
170	0637 842 509	管接头 M18/16×1,5	Adaptor	4	
250	0737 835 153	空心螺栓 M16×1,5	Hollow bolt	8	
700	YD13 221 002	吸油管 M22	Suction tube	1	
710	Q21-18	空心螺栓 M22×1.5	Hollow bolt	2	
714	Q20-03	垫圈 22	Washer	4	
720	YD13 221 003	吸油管 M14	Suction tube	1	
730	Q21-19	空心螺栓 M14×1.5	Hollow bolt	2	
734	Q20-03	垫圈 14	Washer	4	
750	0636 305 007	螺塞 AM14×1.5	Plug screw	1	
760	Q20-03	垫圈 14	Washer	1	

发动机连接部件 Engine Connection Assembly

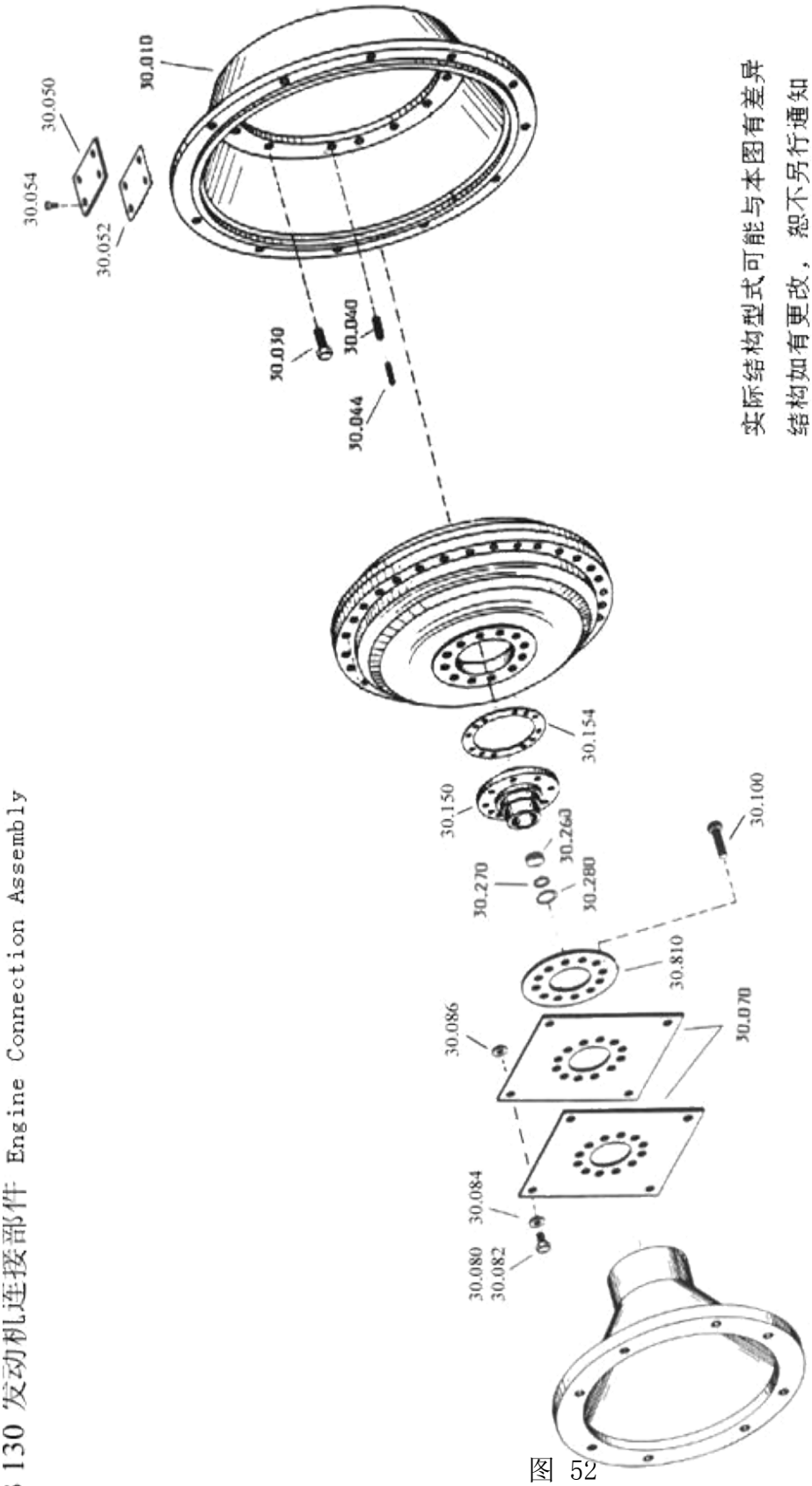

图 52

Fig 52

发动机连接部件 Engine Connection Assembly

序号 No.	代 号 Part No.	名 称 Name		数量 Q'ty	备注 Remark
010	YD13 330 004	连接外壳 SAE2	Connection casing	1	
030	GB5783-1986	螺栓 M10×35 DIN933 10.9	Bolt	12	GB5783-86
040	0631 329 163	弹性园柱销 10×28 DIN1481	Pin	2	GB879-86
044	0631 329 069	弹性园柱销 6×30 DIN1484	Pin	2	GB879-86
050	YD13 330 003	盖	Cover	1	
052	YD13 330 006	纸垫	Gasket	1	
054	GB5783-1986	螺栓 M6×10	Bolt	4	
070	4644 330 849 H	膜片组件	Diaphragm	2	
080	0636 015 280	螺栓 M10×18 DIN933 10.9	Bolt	4	GB5783-86
100	0636 015 120	螺栓 M10×25 DIN933 8.8	Bolt	12	GB5783-86
150	4166 330 858	罩法兰	Casing flange	1	
154	4166 330 232	纸垫	Gasket	1	
260	4166 330 123	垫圈	Washer	1	
270	0634 313 260	O型圈 25×3 ZFN744	O-ring	1	
280	0630 502 015	孔用挡圈 30×1.2 DIN472	Retaining ring	1	GB894.1-86

加油管部件 Oiling Pipe Assembly

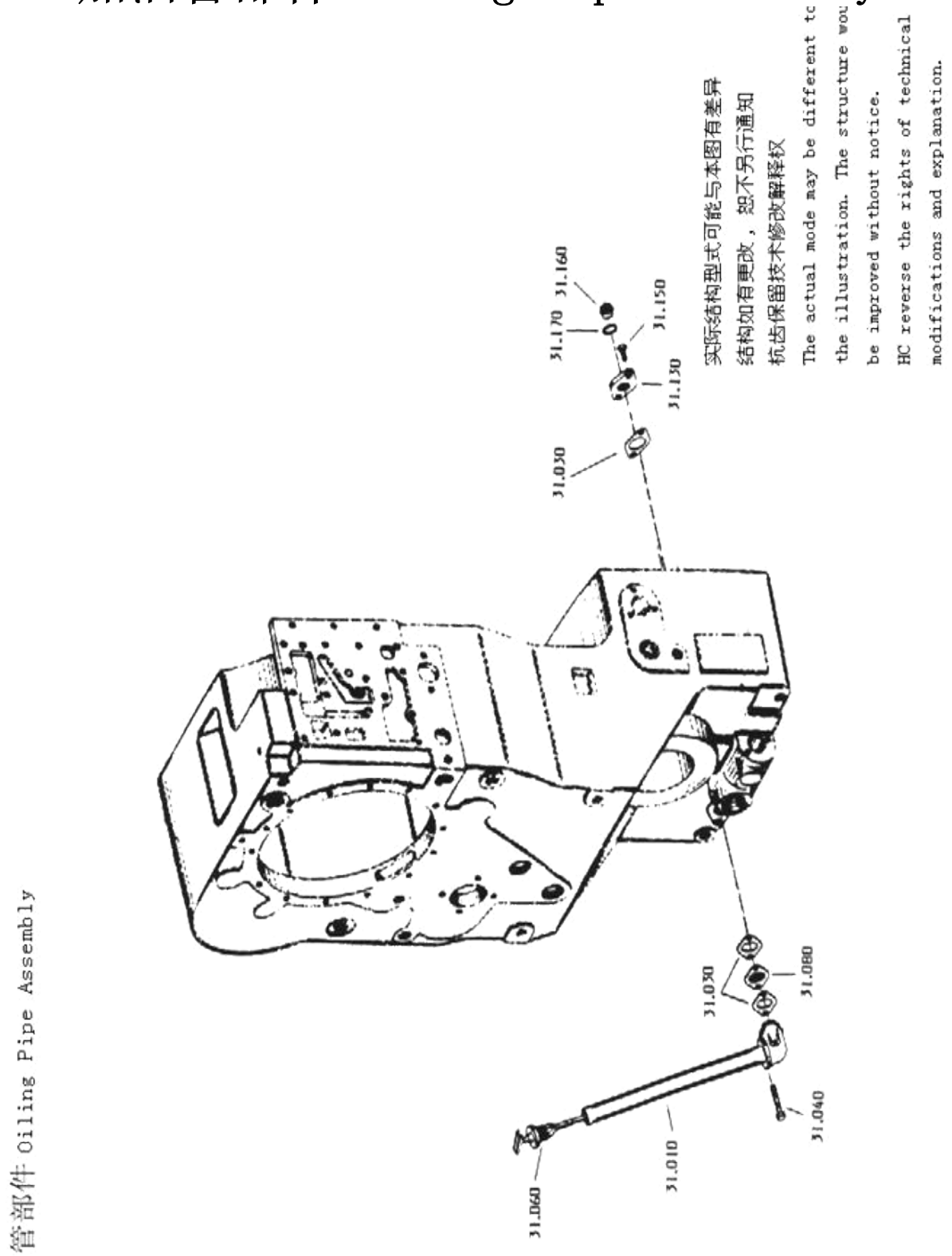

图 53

Fig 53

加油管部件 Oiling Pipe Assembly

序号 No.	代 号 Part No.	名 称 Name		数量 Q'ty	备注 Remark
010	4642 231 005	加油管组件	Oiling pipe	1	
030	4642 331 216	纸垫 δ=0.8	Gasket	3	
040	GB5783-86	螺栓 M8×50	Bolt	2	
060	4644 231 086	油标尺组件 (A=279)	Dipstick assy.	1	
080	4642 331 056	挡板	Baffle	1	
130	4644 301 016	盖板	Cover plate	1	
150	GB5783-86	螺栓 M8×16	Bolt	2	
160	0636 305 016	螺塞 AM22×1.5	Plug screw	1	
170	JB/T982-1977	组合密封圈 22	Composition washer	1	

滤油器部件 Filter Assembly

图 54

Fig 54

滤油器部件 Filter Assembly

序号 No.	代　　号 Part No.	名　　称 Name		数量 Q'ty	备注 Remark
010	0750 131 053	旋装滤油器	Screw-in filter	1	

KV+K1 离合器部件 Clutch Assembly

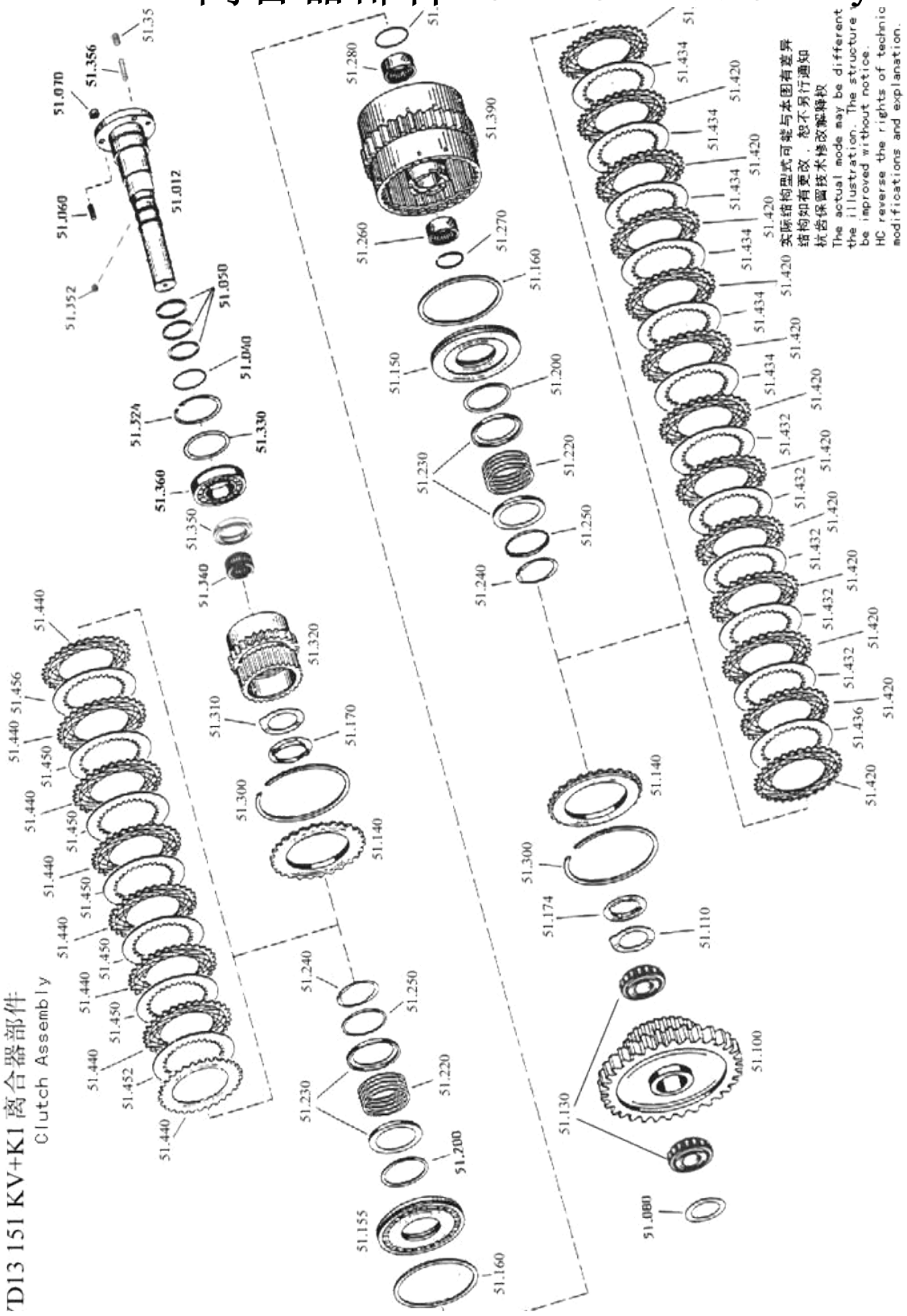

图 55

Fig 55

KV+K1 离合器部件 Clutch Assembly

序号 No.	代 号 Part No.	名 称 Name		数量 Q'ty	备注 Remark
012	YD13 351 008	轴 (151)	Axle	1	
040	0634 313 536	O型圈 49×3	O-ring	1	
050	0734 401 106	搭扣密封环	Sealing ring	3	
060	GB/T898-1988	螺柱 M8×18	Stud	3	
070	GB/T6170-2000	螺母 M8	Nut	3	
080	0769 120 468	调整垫片	Regulating shim	1	
100	YD13 351 006	齿轮 (KV/R) Z=50	Gear	1	
110	0730 150 774	承磨垫	Thrust washer DUP	1	
130	YD13 351 007	轴承 (WTB35×64×38)	Bearing	1	
140	4642 308 185	承压板	Press board	2	
150	4644 353 051	活塞	Piston	1	
155	4644 353 051	活塞	Piston	1	
160	0750 112 141	异形密封环	Sealing ring	2	
170	4644 351 094	止动片	Limit plate	1	
174	4642 308 555	止动片	Limit plate	1	
200	0750 112 140	异形密封环	Sealing ring	2	
220	0732 041 183	压力弹簧	Pressured spring	2	
230	4642 308 083	导向环	Guide ring	4	
240	0630 531 346	挡圈 AV55	Retaining ring	2	
250	4642 308 084	导向环	Guide ring	2	
260	0750 115 182	滚针轴承 35×42×20	Needle bearing	1	
270	0730 513 610	弹性挡圈	Retaining ring	1	
280	0635 303 204	滚针轴承	Needle bearing	1	
290	0730 513 611	弹性挡圈	Retaining ring	1	
300	0769 124 115	弹性挡圈	Retaining ring	2	
310	0730 150 779	承磨垫	Thrust washer DUP	1	
320	YD13 351 011	齿轮 (K1) Z=25	Gear	1	
324	0630 502 037	孔用挡圈 75×2,5	Retaining ring	1	DIN 472
330	0769 120 556	调整垫片	Regulating shim	1	DIN 988
340	0750 115 109	滚针组	Needle set	1	FAG/INA

KV+K1 离合器部件 Clutch Assembly

序号 No.	代 号 Part No.	名 称 Name		数量 Q'ty	备注 Remark
350	4644 351 029	挡圈	Retaining ring	1	16MnCr5
352	GB/T308-1989	钢球	Steel ball	2	
356	4642 351 015	圆柱销	Straight pin	2	GCr15
358	GB/T79-2000	螺钉 M12×20	Screw	2	8,8
360	GB/T276-1994	球轴承 6009 45×75×16	Ball bearing	1	FAG/SKF
390	YD13 251 001	离合器组件	Clutch assy.	1	
420	0501 309 329	外摩擦片 S=2,0	Ex. frictional disc	13	
432	4642 308 330	内摩擦片 S=1.5	In. frictional disc	5	
434	4642 308 332	内摩擦片 S=2.0	In. frictional disc	6	
436	0769 129 011	内摩擦片 S=1,5/2,0/2,5	In frictional disc	1	调整用For regulating
440	0501 309 329	外摩擦片 D=137,5 S=2,0	Ex. frictional disc	9	
450	4642 308 330	内摩擦片 S=1,5	In. frictional disc	6	
452	4642 308 332	内摩擦片 S=2,0	In. frictional disc	1	
456	0769 129 011	内摩擦片 S=1,5/2,0/2,5	In. frictional disc	1	调整用For regulating

KR+K2 离合器部件 Clutch Assembly

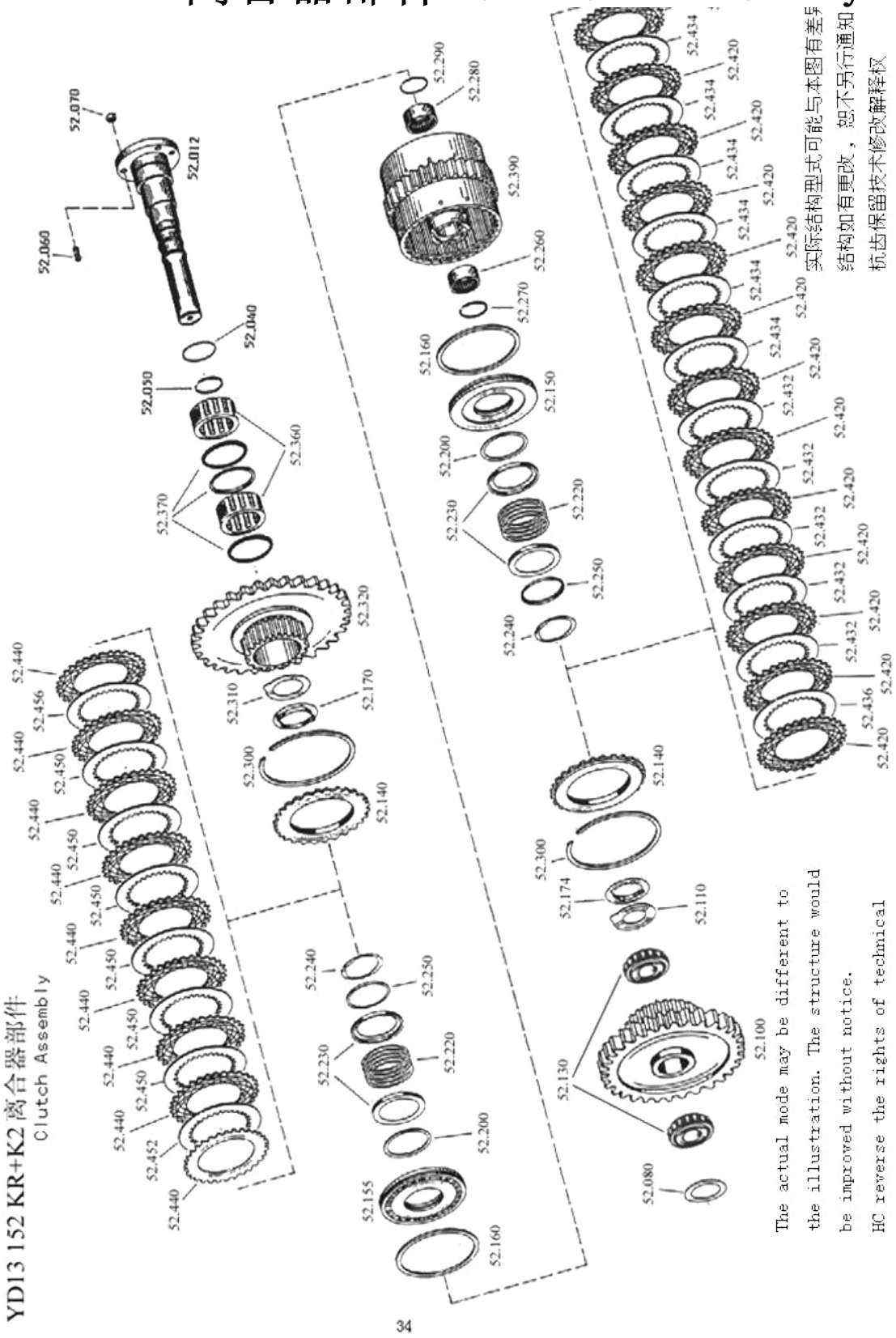

34

图 56

Fig 56

KR+K2 离合器部件 Clutch Assembly

序号 No.	代 号 Part No.	名 称 Name		数量 Q'ty	备注 Remark
012	YD13 352 009	轴 (152)	Axle	1	ZF7B
040	0634 313 536	O型圈 49×3	O-ring	1	ZFN 744
050	0734 401 106	搭扣密封环	Sealing ring	3	RIKEN CORPORATION
060	GB/T898-1988	螺柱 M8×18	Stud	3	DIN 939
070	GB/T6170-2000	螺母 M8	Nut	3	DIN 934
080	0769 120 468	调整垫片	Regulating shim	1	C45/DIN17222/17200
100	YD13 351 006	齿轮 (KV/R) Z=50	Gear	1	ZF7
110	0730 150 774	承磨垫	Thrust washer DUP	1	FA.DUPONT
130	YD13 351 007	轴承 WTB35×64×38	Bearing	1	FAG/INA
140	4642 308 185	承压板	Press board	2	St2-K50/DIN1624
150	4644 353 051	活塞	Piston	1	
155	4644 353 051	活塞	Piston	1	
160	0750 112 141	异形密封环	Special sealing ring	2	ZF 12000
170	4644 351 094	止动片	Limit plate	1	DIN 17210
174	4642 308 555	止动片	Limit plate	1	DIN 17210
200	0750 112 140	异形密封环	Sealing ring	2	ZF 12000
220	0732 041 183	压力弹簧	Pressured spring	2	DIN 17225
230	4642 308 083	导向环	Guide ring	4	DIN 1623
240	0630 531 346	挡圈 AV55	Retaining ring	2	FA.ORBIS
250	4642 308 084	导向环	Guide ring	2	DIN 1623
260	0750 115 182	滚针轴承 35×42×20	Needle bearing	1	INA/TORR-INGTON
270	0730 513 610	弹性挡圈	Retaining ring	1	MOLLIFICIO
280	0635 303 204	滚针轴承	Needle retaining ring	1	FA.TORRI-NGTON

KR+K2 离合器部件 Clutch Assembly

序号 No.	代 号 Part No.	名 称 Name		数量 Q'ty	备注 Remark
290	0730 513 611	弹性挡圈	Retaining ring	1	MOLLIFICIO
300	0769 124 115	弹性挡圈	Retaining ring	2	SPRINGSTEEL/SB133
310	0730 150 779	承磨垫	Thrust washer DUP	1	FA.DUPONT
320	YD13 252 009	齿轮 (K2) Z=64/23	Gear	1	组件 Group unit
360	YD13 352 015	滚柱轴承	Roller bearing	1	FAG/INA
370	YD13 352 010	挡圈	Retaining ring	3	SEEGER-ORIIOS
390	YD13 251 001	离合器组件	Clutch assy.	1	ZF7B 组件 Group unit
420	0501 309 329	外摩擦片 S=2,0	Ex. frictional disc	13	HOERBIGER
432	4642 308 330	内摩擦片 S=1,5	In. frictional disc	5	C60GBK/DIN 17222
434	4642 308 332	内摩擦片 S=2.0	In. frictional disc	6	C60GBK/DIN 17222
436	0769 129 011	内摩擦片 S=1,5/2,0/2,5	In. frictional disc	1	DIN 17222 调整用 For regulating
440	0501 309 329	外摩擦片 S=2,0	Ex. frictional disc	9	HOERBIGER
450	4642 308 330	内摩擦片 S=1,5	In. frictional disc	6	C60GBK/DIN 17222
452	4642 308 332	内摩擦片 S=2,0	In. frictional disc	1	C60GBK/DIN 17222
456	0769 129 011	内摩擦片 S=1,5/2,0/2,5	In. frictional disc	1	DIN 17222 调整用 For regulating

K4+K3 离合器部件 Clutch Assembly

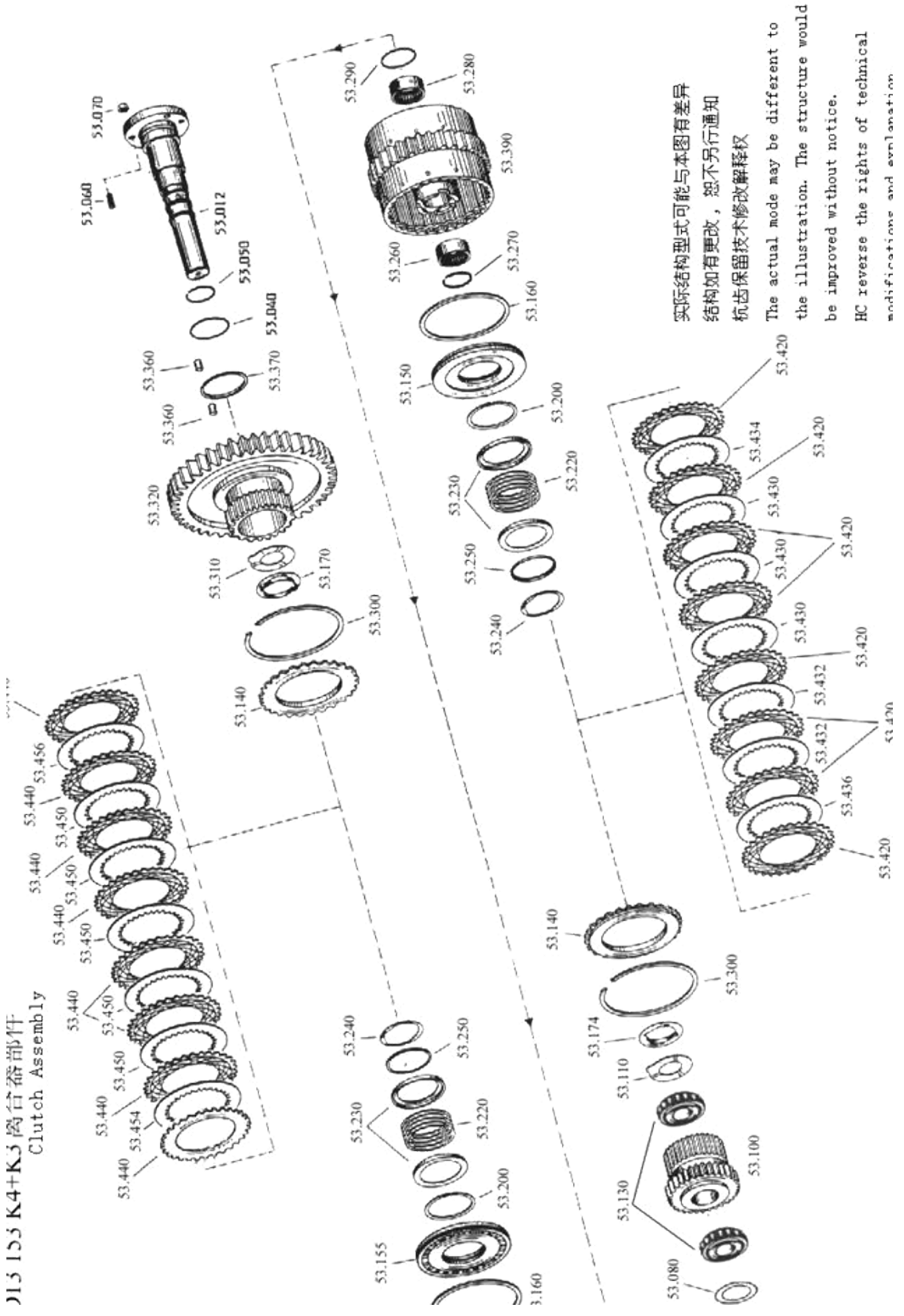

图 57

Fig 57

K4+K3 离合器部件 Clutch Assembly

序号 No.	代 号 Part No.	名 称 Name		数量 Q'ty	备注 Remark
012	YD13 353 012	轴 (153)	Axle	1	
040	0634 313 536	O型圈 49×3	O-ring	1	
050	0734 401 106	搭扣密封环	Sealing ring	3	
060	GB/T898-1988	螺柱 M8×18	Stud	3	
070	GB/T6170-2000	螺母 M8	Nut	3	
080	0769 120 468	调整垫片	Regulating shim	1	
100	YD13 353 002	齿轮 (K4) Z=32	Gear	1	
110	0730 150 774	承磨垫	Thrust washer DUP	1	
130	YD13 351 007	轴承 WTB35×64×38	Bearing	1	
140	4642 308 185	承压板	Press board	2	
150	4644 353 051	活塞	Piston	1	
155	4644 353 051	活塞	Piston	1	
160	0750 112 141	异形密封环	Sealing ring	2	
170	4644 351 094	止动片	Limit plate	1	
174	4642 308 555	止动片	Limit plate	1	
200	0750 112 140	异形密封环	Sealing ring	2	
220	0732 041 183	压力弹簧	Pressured spring	2	
230	4642 308 083	导向环	Guide ring	4	
240	0630 531 346	挡圈 AV55	Retaining ring	2	
250	4642 308 084	导向环	Guide ring	2	
260	0750 115 182	滚针轴承 35×42×20	Needle bearing	1	
270	0730 513 610	弹性挡圈	Flexible retaining ring	1	
280	0635 303 204	滚针轴承	Needle bearing	1	
290	0730 513 611	弹性挡圈	Flexible retaining ring	1	

K4+K3 离合器部件 Clutch Assembly

序号 No.	代 号 Part No.	名 称 Name		数量 Q'ty	备注 Remark
300	0769 124 115	弹性挡圈	Flexible retaining ring	2	
310	0730 150 779	承磨垫	Thrust washer DUP	1	
320	YD13 353 011	齿轮 (K3) Z=55	Gear	1	
340	0750 115 109	滚针轴承	Needle bearing	1	
360	0750 119 048	滚子组	Roller set	1	
390	YD13 253 001	离合器组件	Clutch assy.	1	组件
420	0501 309 329	外摩擦片 S=2,0	Ex. frictional disc	8	
430	4642 308 332	内摩擦片 S=2.0	In. frictional disc	3	
432	4642 308 330	内摩擦片 S=1.5	In. frictional disc	2	
434	4642 308 331	内摩擦片 S=2,5	In. frictional disc	1	
436	0769 129 011	内摩擦片 S=1,5/2,0/2,5	In. frictional disc	1	调整用 For regulating
440	0501 309 329	外摩擦片 S=2,0	Ex. frictional disc	8	
450	4642 308 332	内摩擦片 S=2.0	In. frictional disc	5	
454	4642 308 331	内摩擦片 S=2.5	In. frictional disc	1	
456	0769 129 011	内摩擦片 S=1,5/2,0/2,5	In. frictional disc	1	调整用 For regulating

PTO1 部件 P.T.02 Assembly

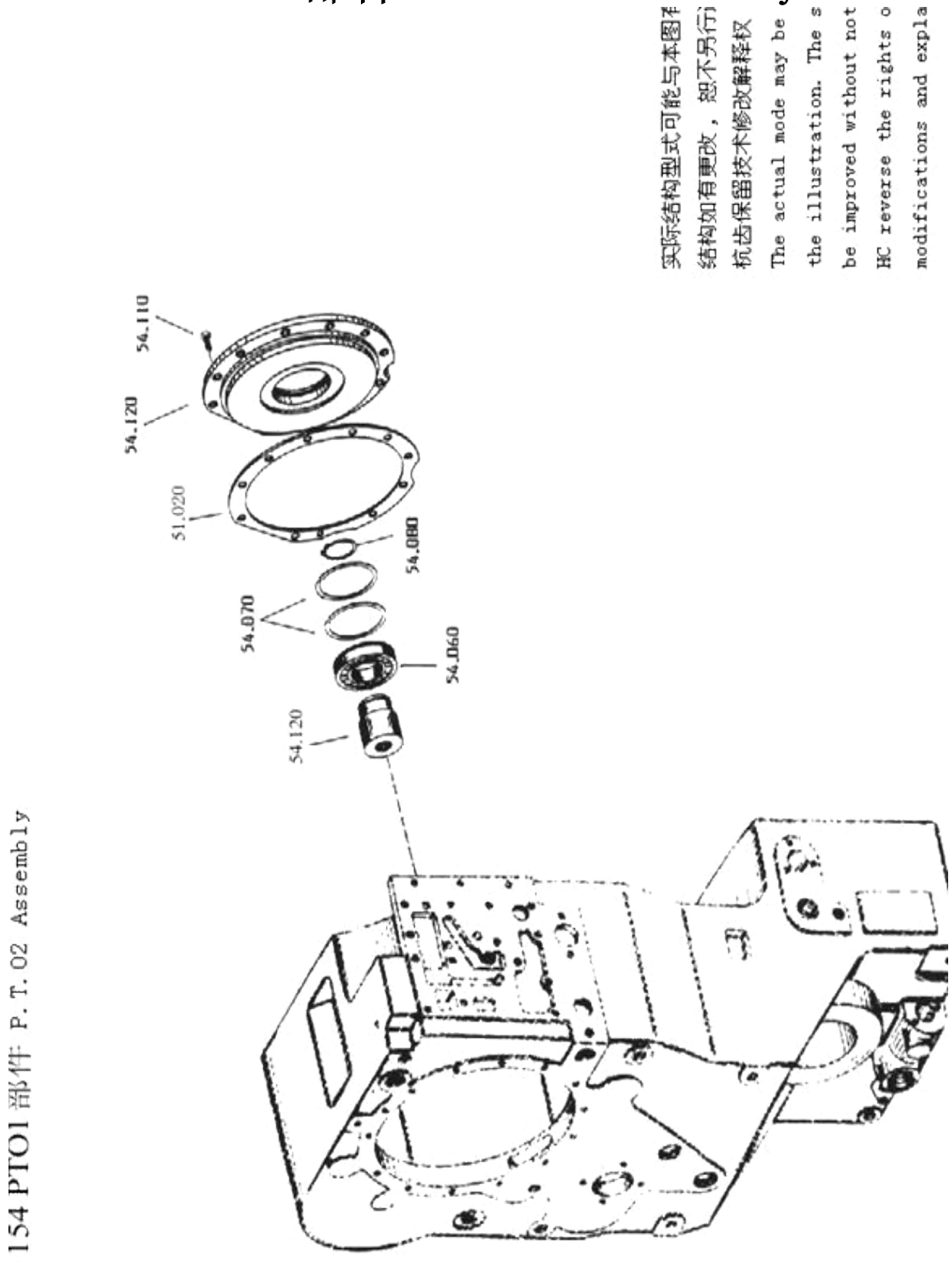

图 58

Fig 58

PT01 部件 P.T.02 Assembly

序号 No.	代 号 Part No.	名 称 Name		数量 Q'ty	备注 Remark
020	4644 311 011	取力器轴	P.T.01 shaft	1	
060	0750 116 259	球轴承 6209 N/C3 45×80×19	Ball bearing	1	
070	0630 503 011 H	轴用弹性挡圈 SP85 DIN5417	Flexible retaining ring	2	
080	0630 501 033	轴用挡圈 45×1.75 DIN471	Retaining ring for shaft	1	
100	YD13 354 005	纸垫	Gasket	1	
110	0636 015 077	螺栓 M8×20 DIN933 8.8	Bolt	12	GB5783-86
120	YD13 354 011	输出箱体轮毂	Output housing hub	1	
130	YD13 354 002	传动齿轮	Tran. Gear	1	
140	0630 513 068 H	轴用弹性挡圈 SW47	Flexible retaining ring	1	
150	0635 303 104	滚针轴承 HK4516 45×52×16	Needle bearing	1	GB290-89
160	0630 513 016 H	孔用弹性挡圈 SB52	Retaining ring for hole	2	

PTO2 部件 P.T.02 Assembly

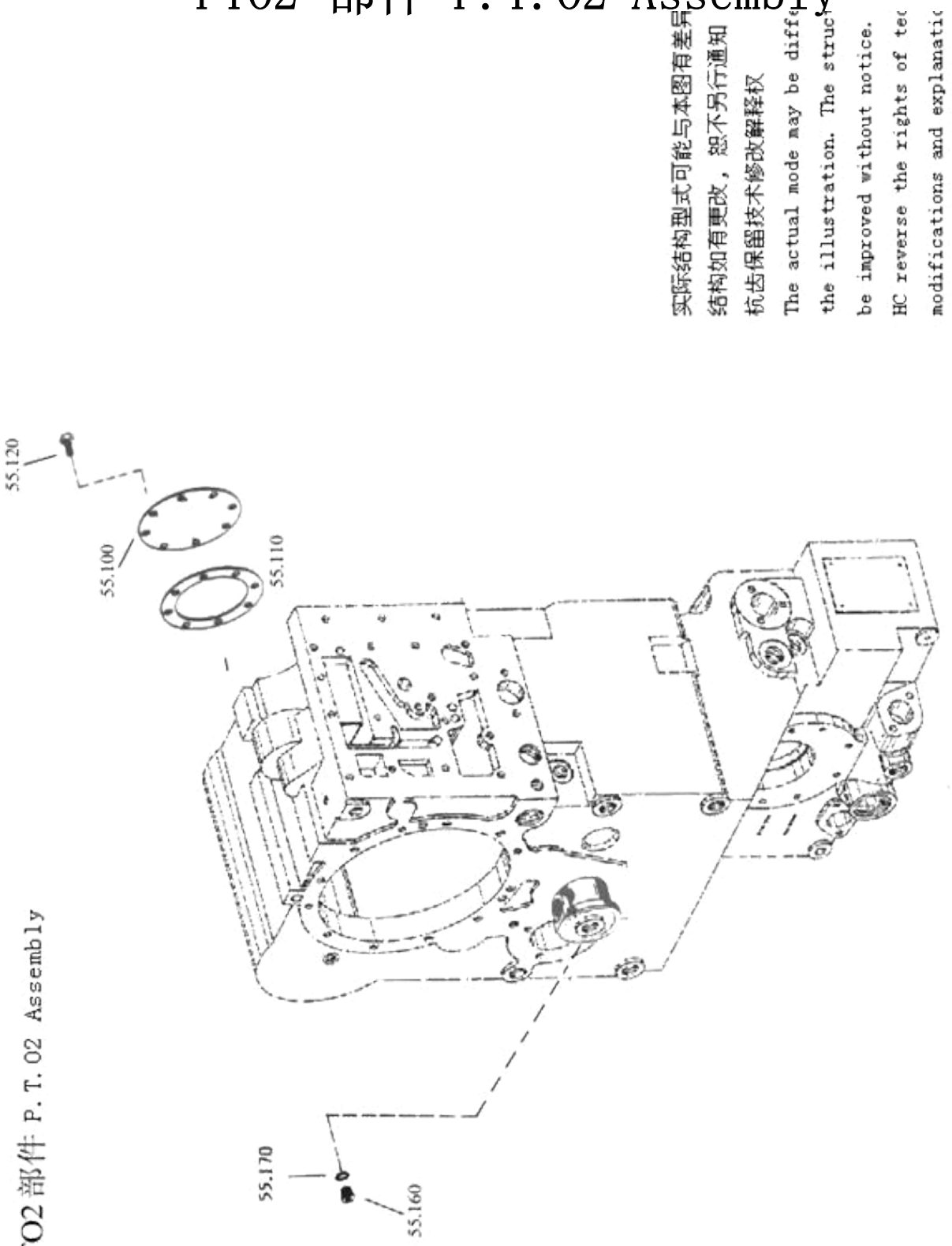

图 59

Fig 59

PTO2 部件 P.T.02 Assembly

序号 No.	代 号 Part No.	名 称 Name		数量 Q'ty	备注 Remark
010	YD13 355 026	取力器轴	P.T.02 shaft	1	
020	YD13 354 002	传动齿轮	Trans gear	1	
040	GB/T276-1994	轴承 6209 45×85×19	Bearing	1	GB/T276-1994
060	0750 116 259	轴承 6209 45×85×19	Bearing	1	
100	YD13 355 025	泵法兰	Pump flange	1	
110	YD13 355 004	纸垫	Gasket	1	
120	0636 015 077	螺栓 M8×20 DIN933 8.8	Bolt	7	GB/T898-1988
140	YD13 221 006	吸油管 M14	Suction pipe	1	
150	4642 211 001	油管组件	Oil piping	1	
160	YD13 321 002	管接头 M14×1.5/M18×1.5	Joint	1	
170	0634 801 038	紫铜垫圈 14	Copper washer	4	Q20-03
122	GB/T6170-1986	螺母 M8	Nut	7	
124	GB/T96-1985	垫片 8	Gasket	7	

操纵阀部件 Control Valve Assembly

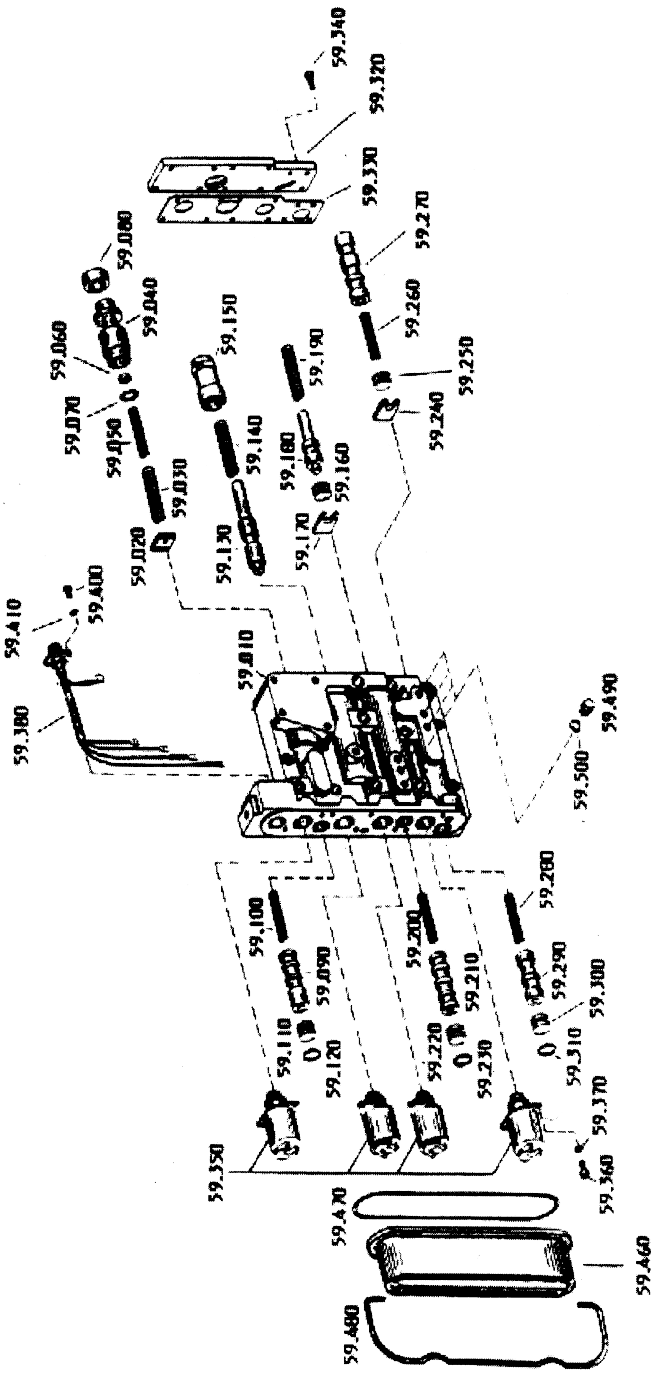

实际结构型式可能与本图有差异
结构如有更改，恕不另行通知
杭齿保留技术修改解释权
The actual mode may be different to the illustration. The structure would be improved without notice.
HC reverse the rights of technical modifications and explanation.

4644 159 操纵阀部件 Control Valve Assembly

图 60

Fig 60

操纵阀部件 Control Valve Assembly

序号 No.	代号 Part No.	名称 Name		数量 Q'ty	备注 Remark
010	4642 306 152	阀体	Valve body	1	
020	4620 306 248	锁片	Locking plate	1	
030	0732 040 838	弹簧	Spring	1	
040	4620 306 245	阀芯	Valve core	1	
050	0732 040 837	弹簧	Spring	1	
060	0730 061 778	隔套	Screw-in sleeve	1	
070	0769 120 747	垫片	Shim	6	
080	4620 306 247	衬套	Bushing	1	
090	4642 306 094	阀芯	Valve core	1	
100	0732 041 254	弹簧	Spring	1	
110	4620 306 252	挡销	Backing pin	1	
120	0634 303 118	O-型圈	O-ring	1	
130	4620 306 413	阀芯	Valve core	1	
140	0732 041 390	挡销	Backing pin	1	
150	4620 306 414	固定板	Fixing plate	1	
160	4644 306 549	阀芯	Valve core	1	
170	4644 306 241	固定板	Fixing plate	1	
180	4620 306 255	阀芯	Valve core	1	
190	0732 041 154	弹簧	Spring	1	
200	0732 041 254	弹簧	Spring	1	
210	4642 306 093	阀芯	Valve core	1	
220	4620 306 252	挡销	Backing pin	1	
230	0634 303 118	O-型圈	O-ring	1	
240	4642 306 049	锁片	Locking plate	1	
250	4644 306 549	挡销	Backing pin	1	
260	0732 041 254	弹簧	Spring	1	
270	4642 306 095	阀芯	Valve core	1	
280	0732 041 254	弹簧	Spring	1	
290	4642 306 096	阀芯	Valve core	1	

操纵阀部件 Control Valve Assembly

序号 No.	代 号 Part No.	名 称 Name		数量 Q'ty	备注 Remark
300	4620 306 252	挡销	Backing pin	1	
310	0634 303 118	O-型圈	O-ring	1	
320	4620 306 415	盖	Cover	1	
330	4620 306 479	纸垫	Gasket	1	
340	0636 015 244	六角头螺栓 M5×18 DIN933 8.8	Hex. bolt	11	GB5783-86
350	0501 315 338	电磁阀	Solenoid valve	4	
360	0636 101 129	内六角头螺栓 M5×12 DIN912 8.8	Socket bolt	8	GB70-85
370	0630 305 012	弹簧垫圈 5 DIN7980	Spring washer	8	GB859-87
380	4620 206 019	电缆组件	Cable set	1	
400	0636 404 299	开槽螺钉 M4×12 DIN84 4.8	Slotted screw	4	GB65-85
410	0630 302 076	鞍型弹性垫圈	Saddle flexible washer	4	GB860-88
460	4620 306 259	电磁阀罩壳	Solenoid valve housing	1	
470	0634 303 951	O-型圈	O-ring	1	
480	4620 306 241	弓夹	Clamp	1	
490	0636 304 019	螺塞 M10×1 DIN910	Plug	6	JB1000-77
500	0634 801 152	紫铜垫圈 A10×13.5 DIN7603	Copper washer	6	

罩壳总成
Shield Assy

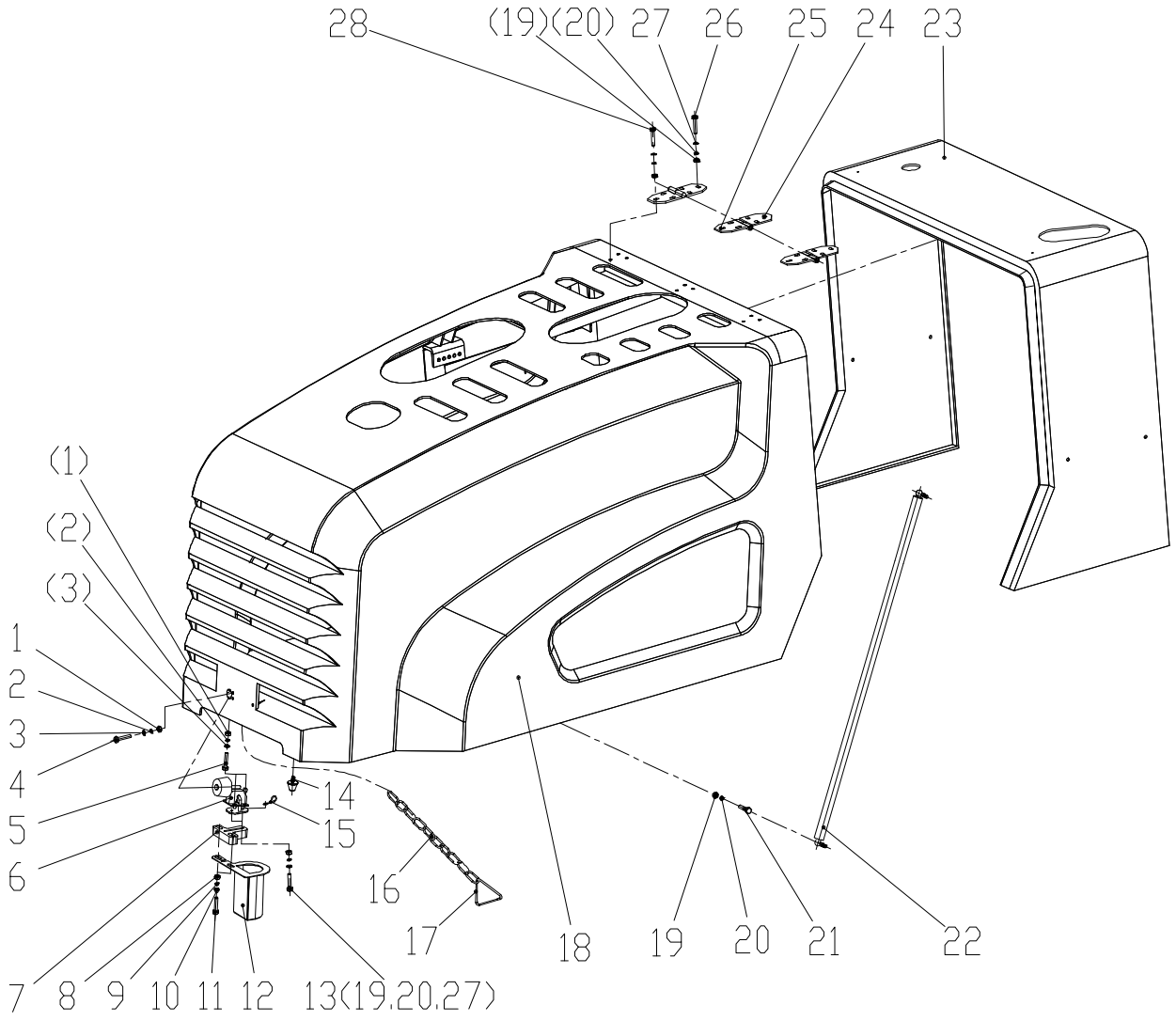

图 61

Fig 61

罩壳总成
Shield Assy

序号 No.	代 号 Part No.	名 称 Name		数量 Q'ty	备注 Remark
1	GB6170	螺母 M6	Nut	6	
2	GB97.1	垫圈 6	Washer	11	
3	GB93	垫圈 6	Spring Washer	13	
4	GB5783	螺栓 M6×25	Bolt	5	
5	GB5783	螺栓 M6×20	Bolt	4	
6	23020001	机罩锁（NBS510A）	Hood Lock	1	
7	30250169	座板	Stay Plate	1	
8	GB6170	螺母 M10	Nut	4	
9	GB97.1	垫圈 10	Washer	2	
10	GB93	垫圈 10	Spring Washer	6	
11	GB5783	螺栓 M10×50	Bolt	2	
12	82210299	支架	Bracket	1	XG31651, XG31802
	82210299	支架	Bracket	1	XG32001, XG32201
	82210300	支架	Bracket	1	XG3190S, XG3240S
13	GB5783	螺栓 M8×40	Bolt	2	
14	25030006	吸振器	Absorber	2	
15	36210382	挂钩	Link	1	
16	JB/T8108.2	T8级标准链条	T8-Chain Standars	1	
17	36210383	紧环	Ring	1	
18	25080092	罩壳	Shell	1	XG31651, XG31802
	25080073	罩壳	Shell	1	XG32001, XG32201
	25080081	罩壳	Shell	1	XG3190S, XG3240S
19	GB6170	螺母 M8	Nut	13	
20	GB97.1	垫圈 8	Washer	26	
21	GB5783	螺栓 M10×55	Bolt	2	
22	23020038	气弹簧撑杆	Rod Gas Springs	2	XG31651, XG31802
	23020038	气弹簧撑杆	Rod Gas Springs	2	XG32001, XG32201
	23020067	气弹簧撑杆	Rod Gas Springs	2	XG3190S, XG3240S
23	25080071	罩壳	Shell	1	XG31651, XG31802
	25080072	罩壳	Shell	1	XG32001, XG32201

罩壳总成
Shield Assy

序号 No.	代　　号 Part No.	名　　称 Name		数量 Q'ty	备注 Remark
	25080072	罩壳	Shell	1	XG3190S, XG3240S
24	81210019	活页	Loose-leaf	2	
25	81210020	活页	Loose-leaf	1	
26	GB5783	螺栓 M8×30	Bolt	15	
27	GB93	垫圈 8	Spring Washer	28	
28	GB5783	螺栓 M8×50	Bolt	9	

罩壳总成(XG3200S)
Sheild Assy

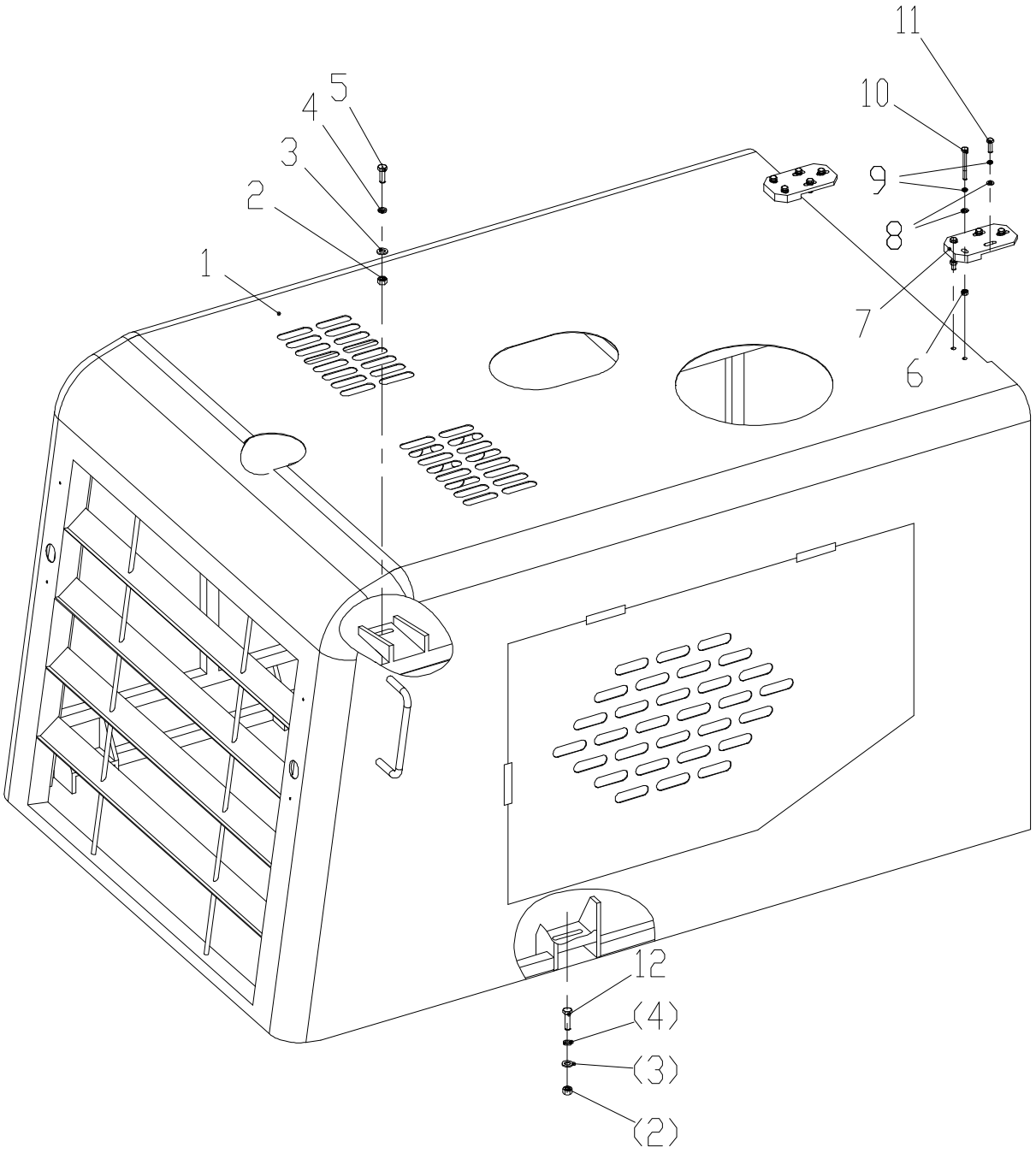

图 62

Fig 62

罩壳总成(XG3200S)
Sheild Assy

序号 No.	编　码 Part No.	名　　称 Name	数量 Q'ty	备注 Remark
1	25210264	罩壳	2	
2	12020010	螺母M12 [GB6170 8]	8	
3	13020012	垫圈12 [GB97.1 200HV]	8	
4	13010006	垫圈12 [GB93]	8	
5	10030039	螺栓M12X30 [GB5783 8.8]	2	
6	12020005	螺母M8 [GB6170 8]	4	
7	82080280	支架	2	
8	13020010	垫圈8 [GB97.1 200HV]	10	
9	13010004	垫圈8 [GB93]	10	
10	10020008	螺栓M8×70 [GB5782 8.8]	4	
11	10030018	螺栓M8×25 [GB5783 8.8]	6	
12	10030042	螺栓M12×40 [GB5783 8.8]	6	

传动系统
Transmission

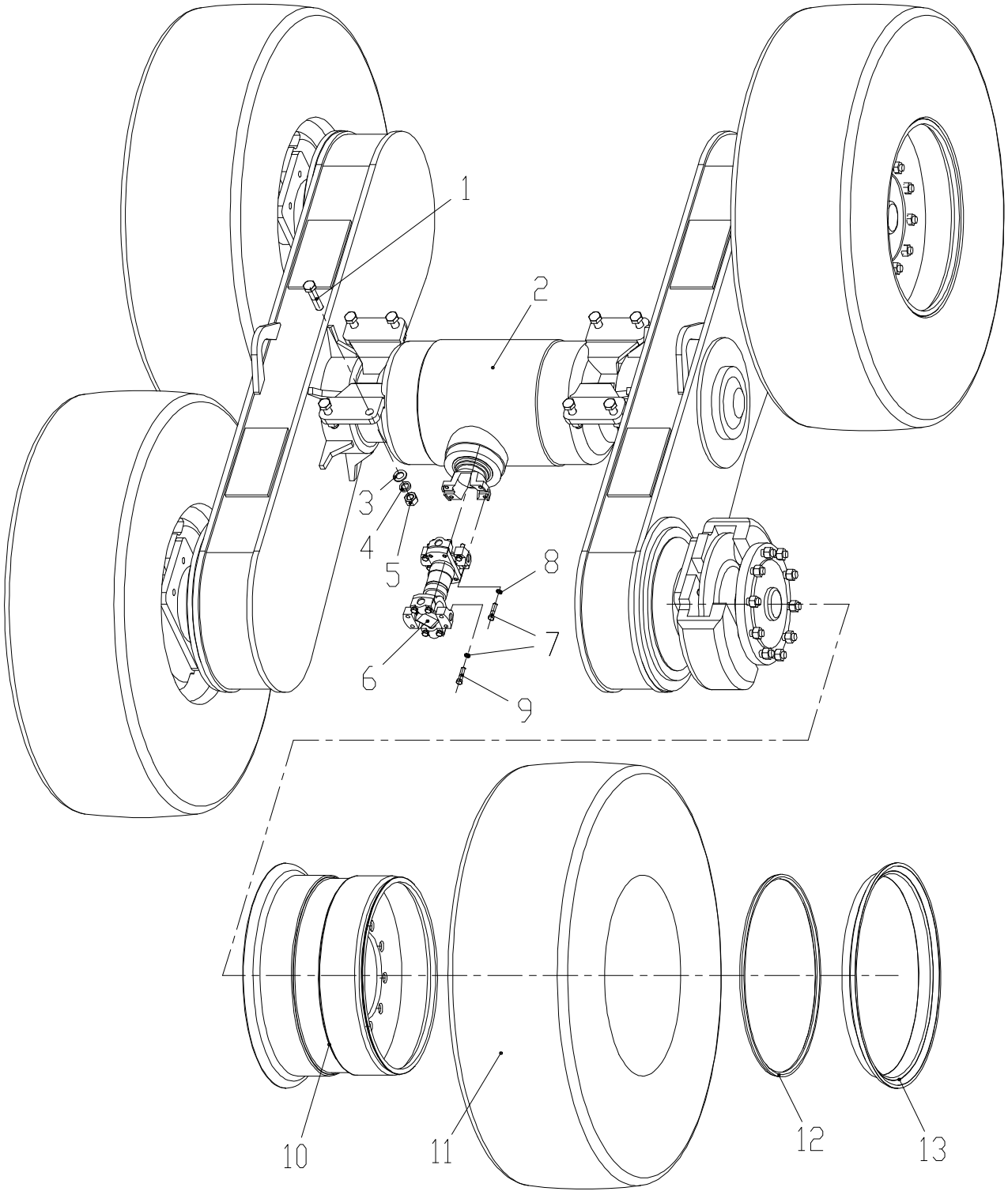

图 63

Fig 63

传动系统
Transmission

序号 No.	编 码 Part No.	名 称 Name		数量 Q'ty	备注 Remark
1	10020053	螺栓 M24×100 [GB5782]	Bolt	8	
2	23110026	后桥 PY180.39（SM）	Rear Axle	1	XG31651,XG31802,XG3190S,XG3200S,XG3240S
	23110029	后桥 [XPRC1334D017]	Rear Axle	1	XG32001,XG32201
3	13020016	垫圈 24 [GB97.1]	Washer	16	
4	13010012	垫圈 24 [GB93]	Spring Washer	8	
5	12020021	螺母M24 [GB6170]	Nut	8	
6	25020003	万向接头总成	Intermeadiate Shaft	1	
7	36060168	螺栓1/2″×50(20牙/口寸)	Bolt	4	XG31651,XG31802,XG3190S,XG3200S,XG3240S
	10040001	螺栓M12×1.5×50 [GB5785]	Bolt	4	XG32001,XG32201
9	10040001	螺栓M12×1.5×50 [GB5785]	Bolt	4	
10	13010006	垫圈12 [GB93]	Spring Washer	8	
11		轮辋体	Rim	4	
12	23120014	轮胎 [17.5-25PR12 L-3型]	Tyre	4	L-3型
	23120020	轮胎(牵引花纹 有内胎型) [L-3A 17.5-25PR12]	Tyre	4	选配件
13		锁圈	Locking Ring	4	与序10组成23130023
14		挡圈	Circlip	4	

平衡箱总成 Balancing Box

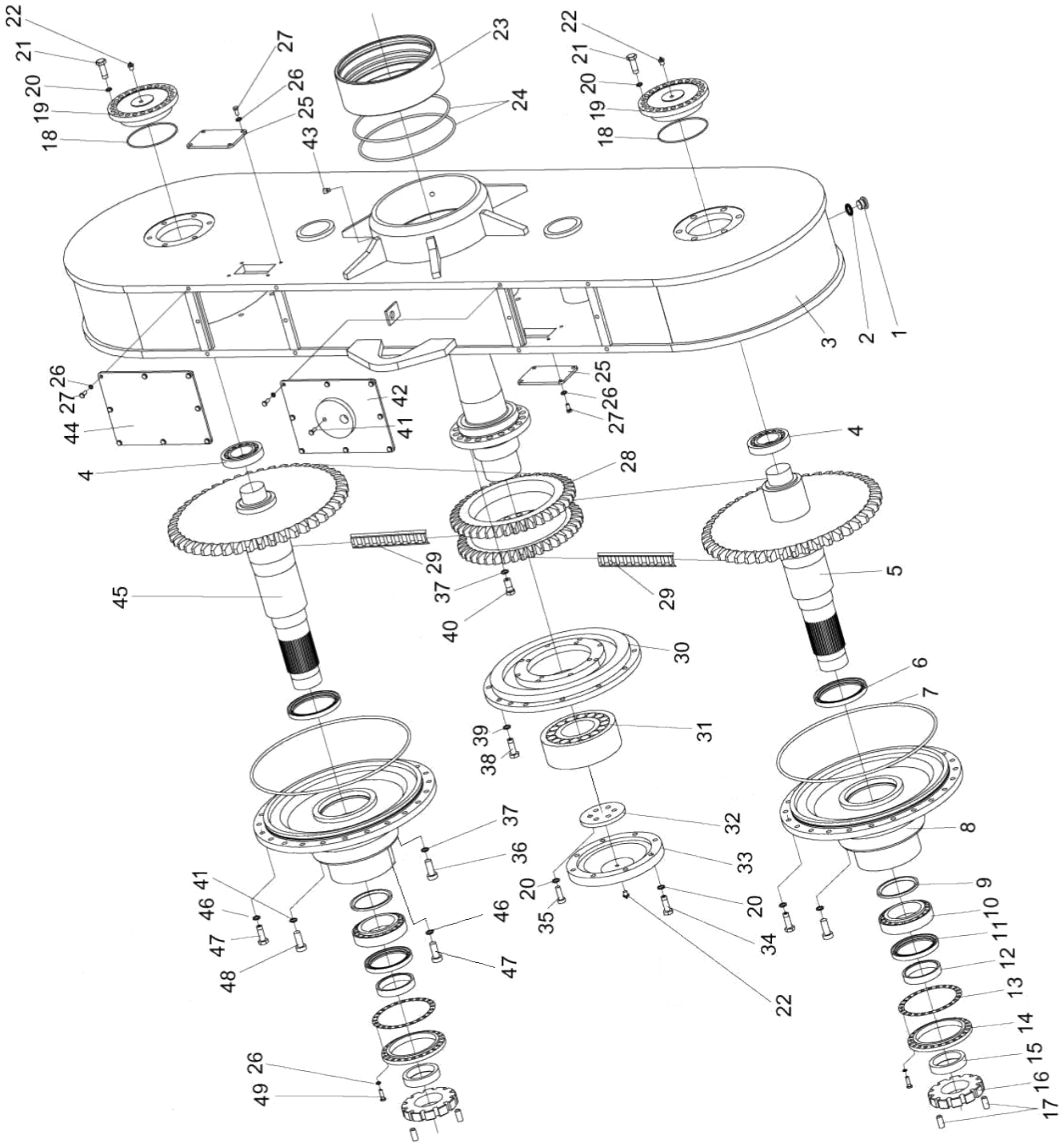

图 64

Fig 64

平衡箱总成 Balancing Box

序号 No.	代 号 Part No.	名 称 Name		数量 Q'ty	备注 Remark
1,2	70001627	放油磁铁螺塞总成	Drain Plug	2	
3	50000153	左平衡箱总成	Balancing Box	2	左右各一
4	40607028	圆锥滚子轴承 33113	Bearing	2	65X110X34
5	70002653	后链轮	Sprocket Wheel	1	
6	40906452	油封 FB115X140X12B	Oil Seal	2	
7	40904079	O形圈 412X5.3G	O-Ring	2	
8	50000212	轮毂	Wheel Hu	2	
9	70002666	平垫	Washer	2	
10	40607020	圆锥滚子轴承 32018	Bearing	2	90X140X32
11	40906450	油封 FB100X125X12B	Oil Seal	2	
12	50000216	油封套	Sleeve	2	
13	50000217	调整垫	Shim	2	
14	70002669	油封座	Seal Cage	2	
15	70002667	支承套	Sleeve	2	
16	70002668	圆螺母	Nut	2	
17	50000215	紧定螺钉	Screw	2	
18	40904099	O形圈 1285.3G	O-Ring	2	
19	70002639	轴承座	Bearing Cage	2	
20	40501026	垫圈12	Washer	56	
21	40120025	螺栓 M12X35	Bolt	24	
22	41414005	螺塞	Plug	2	
23	50000134	铜套	Sleeve	1	
24	40901041	O形圈 250X5.3G	O-Ring	2	
25	70002659	盖	Cover	2	
26	40501023	垫圈8	Washer	12	
27	40120035	螺栓M8X16	Bolt	12	
28	70002643	双排链轮	Sprocket Wheel	1	
29	41308002	磙子链 32B-1X52加重	Roller Chain	2	
30	70002649	轴承座	Bearing cage	1	
31	40632001	轴承 22317CA	Bearing	1	85X180X60

平衡箱总成 Balancing Box

序号 No.	代 号 Part No.	名 称 Name		数量 Q'ty	备注 Remark
32	70002648	盖	Cover	1	
33	70002647	盖	Cover	1	
34	40321015	螺钉 M12X35	Screw	8	8.8级
35	40118230	螺栓 M12X40	Bolt	6	8.8级
36	40321017	螺钉 M16X50	Screw	34	8.8级
37	40501024	垫圈 16	Washer	18	
38	40120021	螺栓 M12X35	Bolt	24	8.8级
39	40501026	垫圈 12	Washer	56	
40	40120033	螺栓 M16X40	Bolt	18	10.9级
41	99300058	通气塞总成	Breather	1	
42	70002661	盖板	Plate	1	
43	41201003	油杯	Grease Nozzle	1	
44	70002660	盖板	Plate	1	
45	70002654	前链轮	Sprocket Wheel	1	
46	40501023	垫圈 Φ8	Washer	24	8.8级
47	40120009	螺栓 M8X25	Bolt	24	10.9级
48	40120033	螺钉 M16X40	Screw	16	8.8级
49	40120009	螺栓 M8X25	Bolt	48	8.8级

主减速器总成 Carrier assy

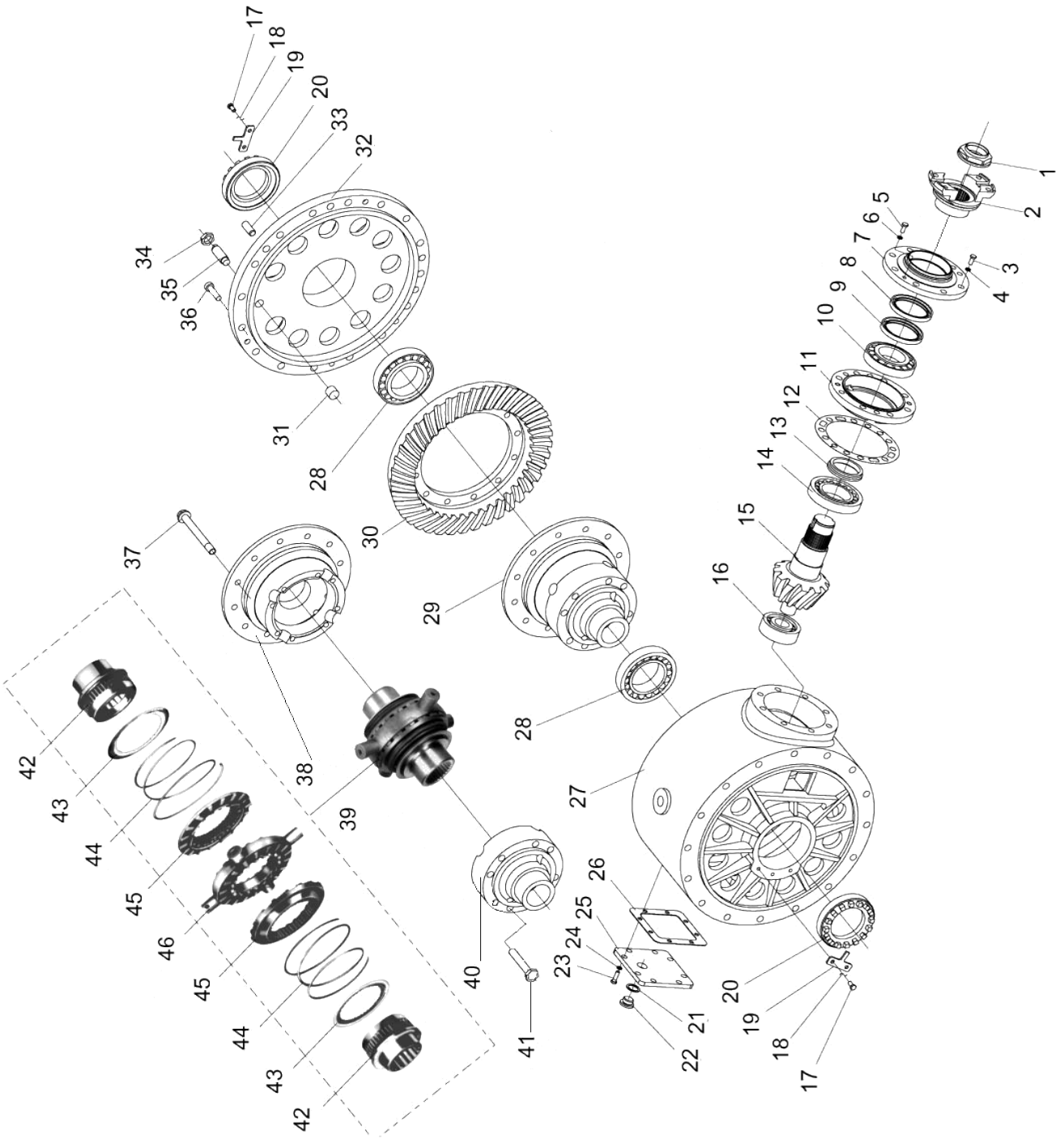

图 65

Fig 65

主减速器总成 Carrier assy

序号 No.	代 号 Part No.	名 称 Name		数量 Q'ty	备注 Remark
1	PY180-H.1-4	带肩螺母	Nut	1	
2	PY180-H.1.2	万向节叉总成		1	
3	GB/T5782-2000	螺栓 M8X25	Bolt	2	8.8级
4	GB/T93-87	垫圈 8	Washer	2	
5	GB/T5782-2000	螺栓 M12X50	Bolt	8	10.9级
6	GB/T93-87	垫圈 12	Washer	8	
7	PY180-H.1-2	轴承盖	Plate	1	
8,9	GB/T9877.1-88	油封 FB75X95X10F	Oil Seal	12	
10,14	GB/T297-94	轴承 30311	Bearing	2	55X120X31.5
11	PY180-H.1-5	轴承座	Bearing Cage	1	
12	PY180-H.1-1	调整垫		1	
13	PY180-H.1-6	隔套		1	
15	PY180-H.1-3	主动锥齿轮		1	
16	GB/T283-94	轴承 NJ307E	Bearing	1	35X80X21
17	GB/T5783-2000	螺栓 M6X10	Bolt	2	8.8级
18	GB/T848-2002	垫圈 6	Washer	2	
19	PY180-H.1-9	锁板		2	
20	PY180-H.1-8	调整螺母	Nut	2	
21	JB/T1000-77	垫圈 42	Washer	1	
22	JB/T7941.2-95	油标 42		1	
23	GB/T5782-2000	螺栓 M8X25	Bolt	8	
24	GB/T93-87	垫圈 8	Washer	8	8.8级
25	PY180-H.1-11	盖	Cover	1	
26	PY180-H.1-7	垫		1	
27	PY180-H.1-7	主减壳体		1	
28	GB/T297-94	轴承 32016	Bearing	2	
29	PY180-H.1.1	差速器总成		1	
30	PY180-H.1-10	被动锥齿轮		1	
31	PY180-H.1-13	滑块		1	
32	PY180-H.1-16	箱盖	Cover	1	

主减速器总成 Carrier assy

序号 No.	代　　号 Part No.	名　　称 Name		数量 Q'ty	备注 Remark
33	GB/T879.1-2000	销 16X40		6	
34	GB/T6172.1-2000	螺母 M20	Nut	1	04级
35	GB/T79-2000	螺钉 M20X80	Screw	1	
36	GB/T70.1-2000	螺钉 M6X80	Screw	12	10.9级
37	GB/T5782-2000	螺栓 M16X40	Bolt	20	10.9级
38	PY180-H.1.1-1	差速器大壳		1	
39	PY180-H.1.1	差速器总成		1	
40	PY180-H.1.1-2	差速器小壳		1	
41	67035	花键套		2	
42	66843	弹簧座		2	
43	66842	圆锥弹簧		2	
44	66960	从动环		2	
45	66983	主动环		1	

轮边减速器总成 Wheel-end

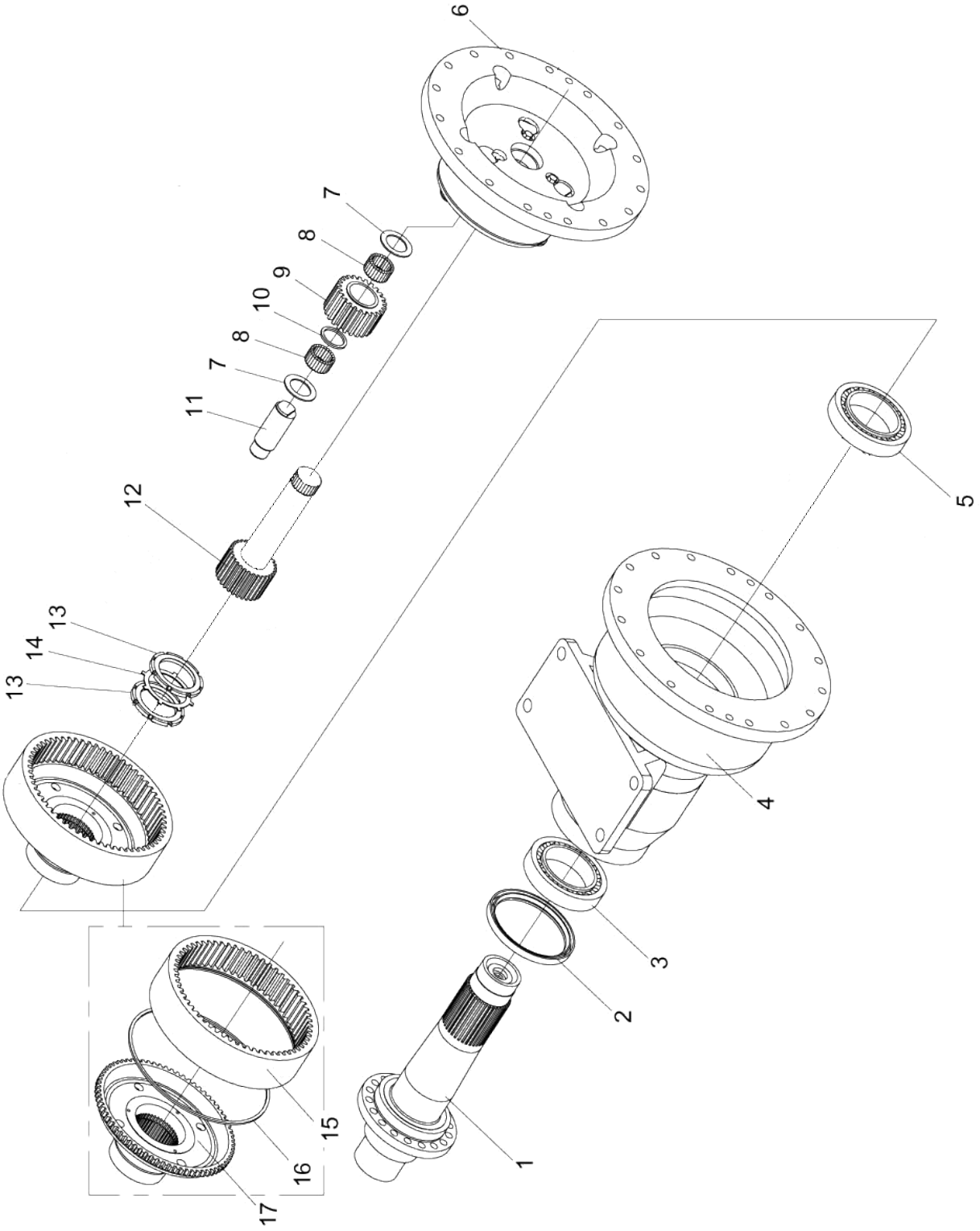

图 66

Fig 66

轮边减速器总成 Wheel-end

序号 No.	代　　号 Part No.	名　　称 Name		数量 Q'ty	备注 Remark
1	PY180-H-8	双排链轮轴		2	
2	GB/T9877.1-97	油封 FB165X190X13F	Oil Seal	2	
3	GB/T297-94	轴承 33022	Bearing	2	
4	PY180-H-7	桥体		2	
5	GB/T297-94	轴承 32019	Bearing	2	
6	PY180-H-1	行星轮架		2	
7	PY180-H-10	止动垫片		12	
8	PY180-H-15	滚针		672	
9	PY180-H-12	行星轮		6	
10	PY180-H-13	隔套		30	
11	PY180H-9	行星轮轴		6	
12	PY180-H-2	太阳轮轴		1	
13	PY180-H-6	圆螺母		4	
14	PY180-H-5	防松垫圈		2	
15	PY180-H-11	内齿圈		2	
16	PY180-H-4	卡紧环		2	
17	PY180-H-3	齿圈支承		2	

后车架
Rear Frame

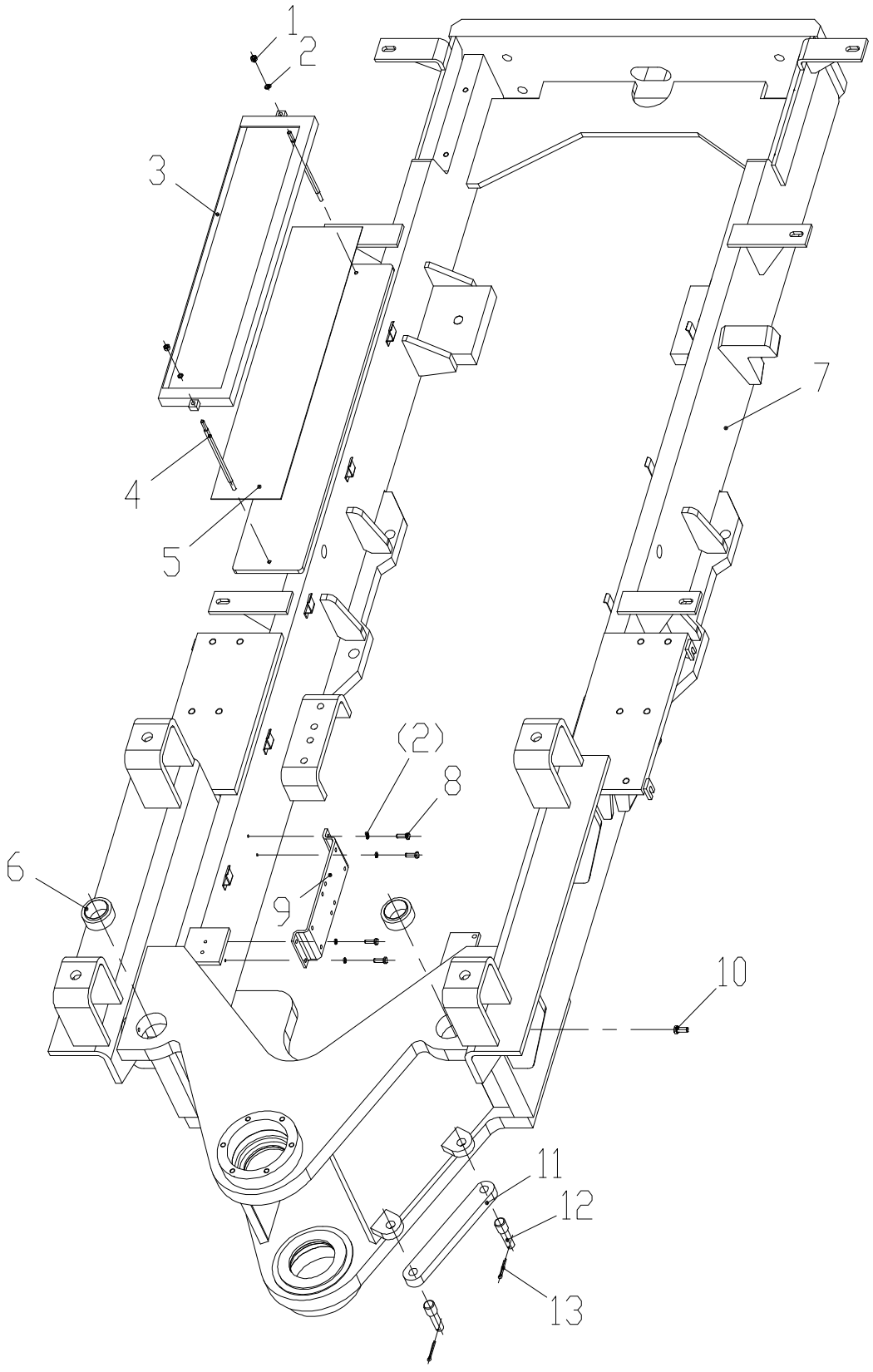

图 67

Fig 67

后车架
Rear Frame

序号 No.	编　码 Part No.	名　称 Name		数量 Q'ty	备注 Remark
1	12020005	螺母 M8 [GB6170 8]	Nut	2	
2	13010004	垫圈 8 [GB93]	Washer	6	
3	82010143	盖板	Cover Plate	1	
4	35060007	连杆	Connecting-rod	2	
5	25050009	橡胶垫	Pin	1	
6	15050009	关节轴承 GE50ES-2RS [GB9163]	Joint Bearing	2	
7	82010322	后车架	Rear Frame	1	XG31651, XG31802
	82010418	后车架	Rear Frame	1	XG3190S, XG3200S, XG3240S
	82010359	后车架	Rear Frame	1	XG32001, XG32201
8	10030018	螺栓 M8×25 [GB5783 8.8]	Bolt	4	
9	31060190	折板	Table-flap	1	
10	16070003	油杯 M10×1 [JB7940.1]	Grease Cup	2	
11	30250087	钢板	Armor Plate	1	
12	35040002	销	Pin	2	
13	14010024	销 5×40 [GB91]	Pin	2	

后配重
Rear Additional Weight

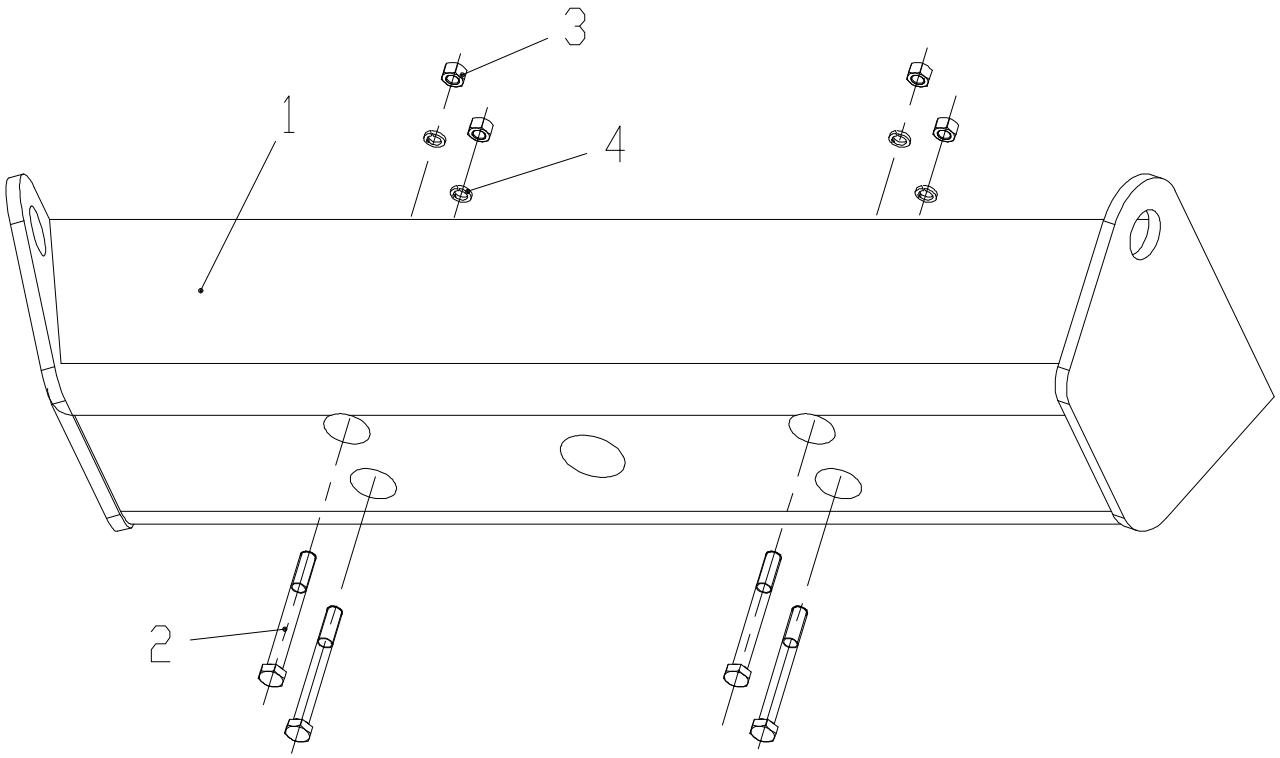

图 68

Fig 68

后配重
Rear Additional Weight

序号 No.	编 码 Part No.	名 称 Name		数量 Q'ty	备注 Remark
1	82210140	配重块	Additional Weight	1	XG31651, XG32001, xG3240S
	82210137	配重块	Additional Weight	1	XG31802, XG3190S, XG32001, XG3200S
2	10020046	螺栓 M20×200 [GB5782]	Bolt	4	
3	12020017	螺母 M20 [GB6170]	Nut	4	
4	13010010	垫圈 20 [GB93]	Washer	4	

前桥总成
Front Axle Assy

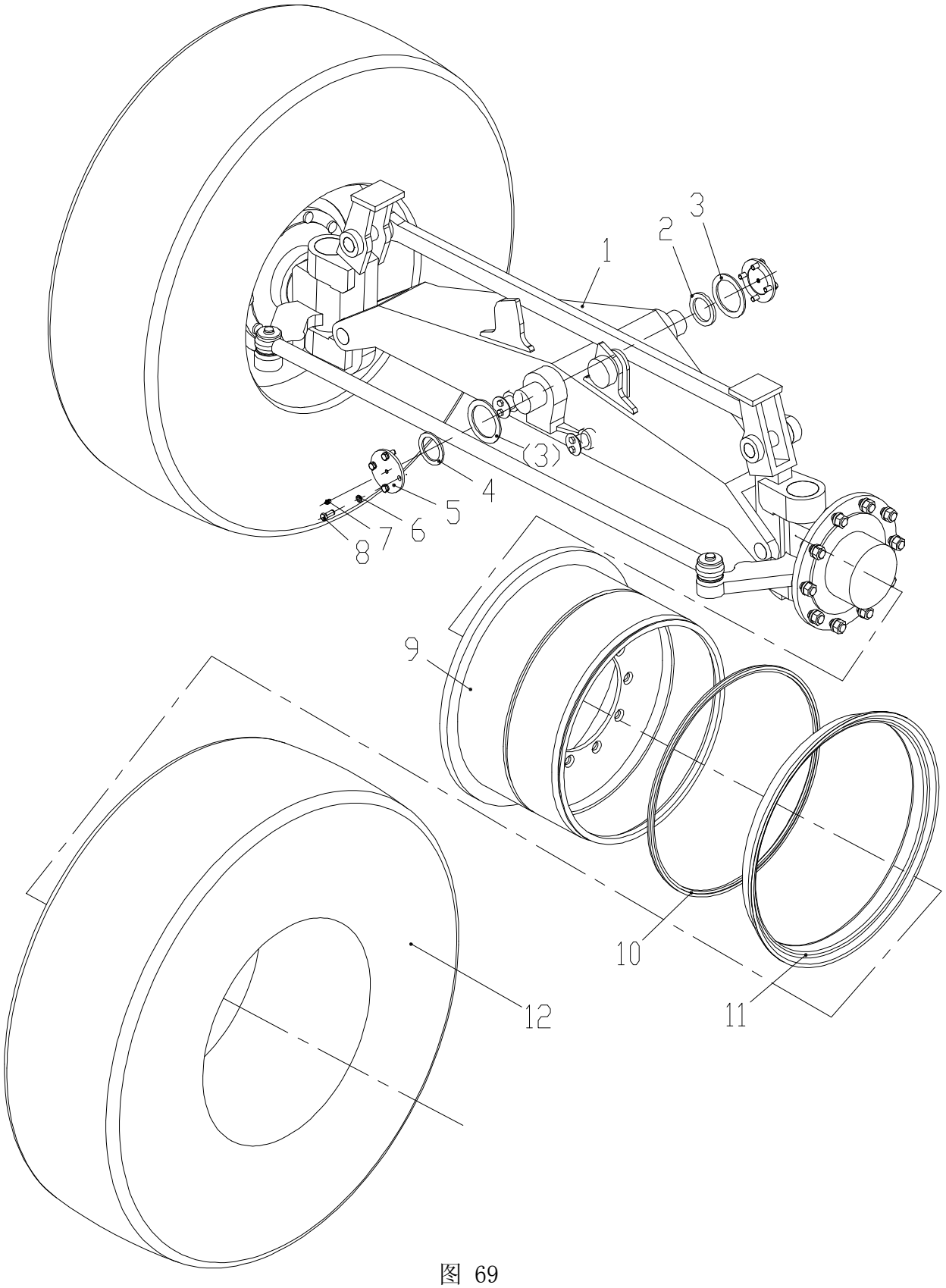

图 69

Fig 69

前桥总成
Front Axle Assy

序号 No.	编 码 Part No.	名 称 Name		数量 Q'ty	备注 Remark
1	23110017	前桥 [PY180-Q]	Front Axle	1	
2	33080143	调整垫圈	Bolt	1	
3	16040001	矩形密封圈 d90 [JB/ZQ4608]	Sealing Ring	2	
4	33080146	垫圈	Washer	1	
5	33020120	盖板	Cover	2	
6	13010006	垫圈 12[GB93]	Washer	8	
7	16070003	油杯M10×1 [JB7940.1]	Oil Cup	2	
8	10030038	螺栓M12×25 [GB5783]	Bolt	8	
9		轮辋体	Rim	2	
10		锁圈	Locking Ring	2	组合后为 23130014
11		挡圈	Circlip	2	
12	23120014	轮胎 [17.5-25PR12 L-3型]	Tyre	2	L-3型
	23120020	轮胎(牵引花纹 有内胎型) [L-3A 17.5-25PR12]	Tyre	2	选配件

前桥的组成
Construction of front axle

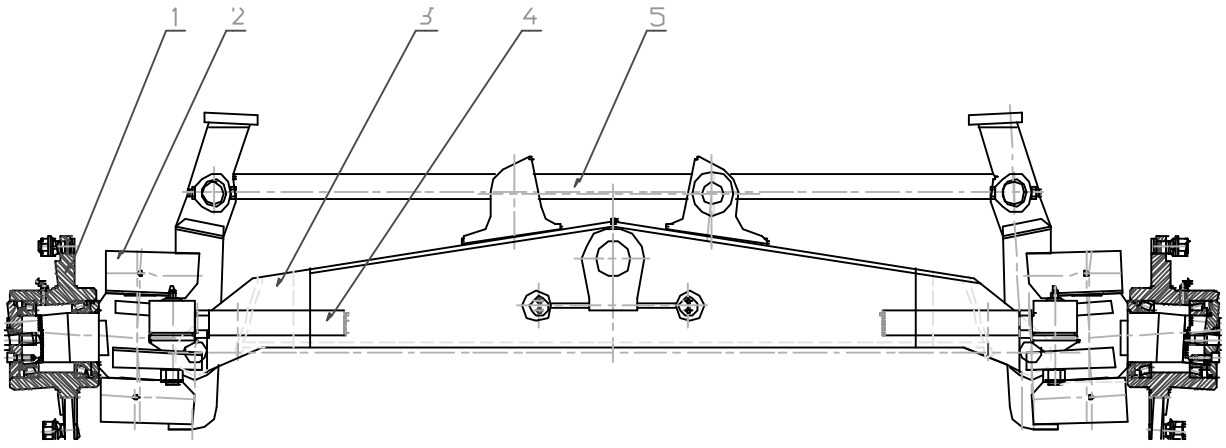

图 70

Fig 70

前桥的组成
Construction of front axle

序号 No.	代 号 Part No.	名 称 Name		数量 Q'ty	备注 Remark
1		轮边	Wheel-end	2	
2		转向机构	Steering mechanism	2	
3		桥体	Housing	1	
4		转向拉杆	Tie rod assy.	2	
5		倾斜拉杆	Drag rod assy.	1	
		以下为CPQ180前桥易损件明细			
1	GB/T297-94	轴承32018	Bearing	4	
2	NRB	轴承NK55/25/YE	Bearing	8	
3	GB/T4605-84	轴承889112	Bearing	2	
4	GB/T9164-88	关节轴承GAS40S	Bearing	4	
5	50000198	环片	Ring	8	
6	50000292	轮辋螺母	Rim Nut	20	
7	PY180-H.2-11	弹簧圈	Washer	20	
8	50000317	轮辋螺栓	Rim Bolt	20	

转向机构
Steering mechanism

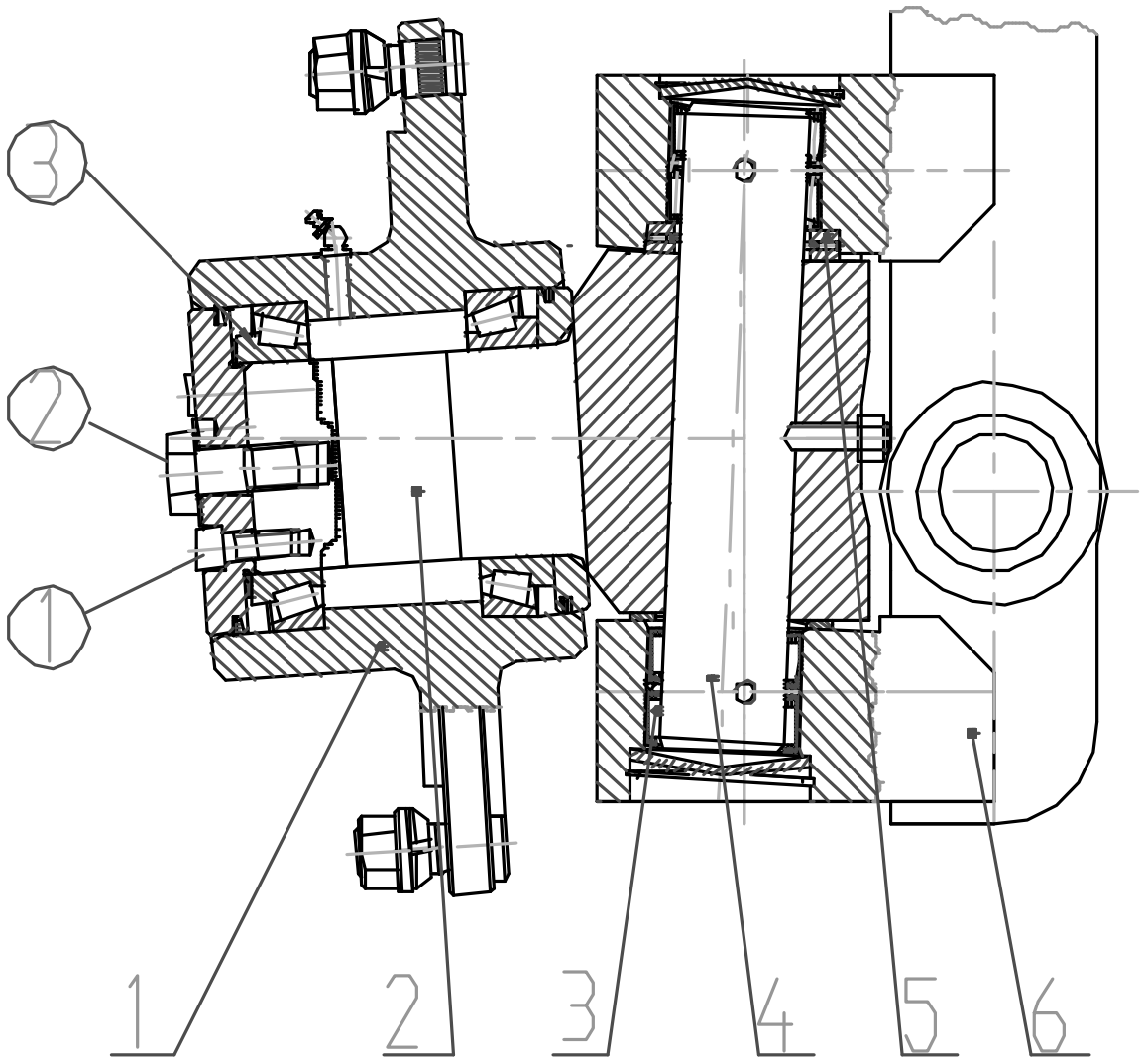

图 71

Fig 71

转向机构
Steering mechanism

序号 No.	代 号 Part No.	名 称 Name		数量 Q'ty	备注 Remark
1		轮毂	Wheel Hub	1	
2		转向节	Knuckle Spindle	1	
3		滚针轴承	Roller Bearing	2	
4		主轴销	Kingpin	1	
5		推力轴承	Thrust Bearing	1	
6		转向倾角关节	Knuckle	1	
①	M12X30	内六方螺栓拧紧力矩	Tigthen torque		110～130N.M
②	M20X45	外六方螺栓拧紧力矩	Tigthen torque		540～650N.M
③	32018	轴承调整间隙	Clearance of Bearing		0.1～0.15mm

工作泵、阀总成
Working Pump and Valve

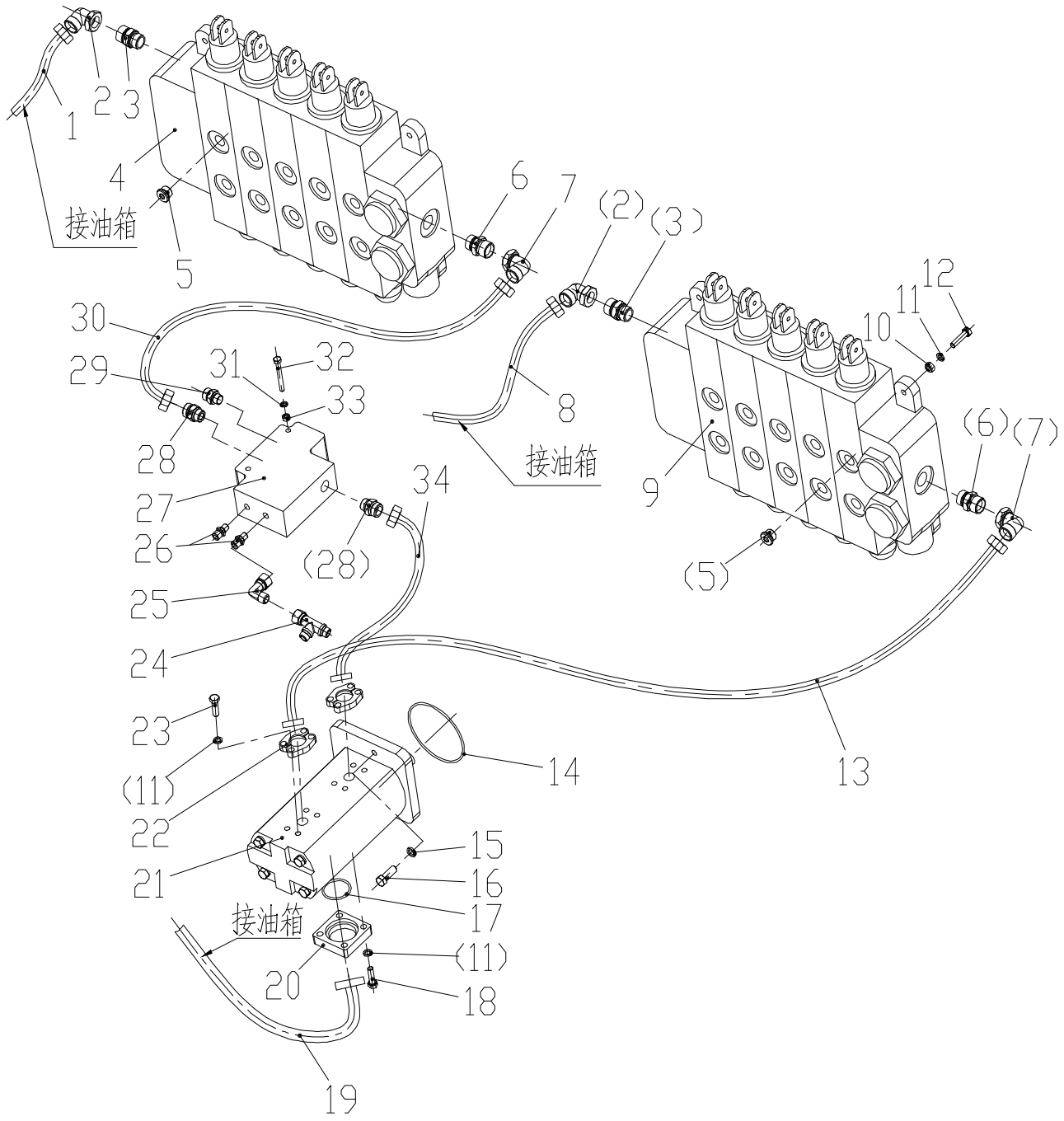

图 72

Fig 72

工作泵、阀总成
Working Pump and Valve

序号 No.	代 号 Part No.	名 称 Name		数量 Q'ty	备注 Remark
1	21030277	油管 [1SL20L/L90° -1700]	Hydraulic Hose	1	
2	20040002	接头 [2C9-30]	Adapter	2	
3	20030033	接头 [1CH-30-27]	Adapter	2	
4	22060137	多路换向阀 [AX31003-4]	Mutiple Valve	1	
5	20030082	螺塞 [4HN-22]	Plug	4	
6	20030024	接头 [1DH-30-27]	Adapter	2	
7	20040006	接头 [2D9-30]	Adapter	2	
8	21030001	油管 [1SL20L/L90° -2100]	Hydraulic Hose	1	
9	22060136	多路换向阀 [AX31003-3]	Mutiple Valve	1	
10	12020007	螺母M10 [GB6170]	Nut	8	8
11	13010005	垫圈 10 [GB93]	Washer	20	
12	10030033	螺栓M10×40 [GB5783]	Bolt	8	8.8级
13	21030316	油管 [2SL16L/F90° -1150]	Hydraulic Hose	1	M30×2重/FL3/4 弯头 轻
14	16010049	O形密封圈125×3.55 [GB3452.1]	O- Ring	1	
15	13010006	垫圈 12 [GB93]	Washer	2	
16	10030040	螺栓M12×35 [GB5783]	Bolt	2	8.8级
17	16010039	O形密封圈47.5×3.55 [GB3452.1]	O- Ring	1	
18	10030031	螺栓M10×35 [GB5783]	Bolt	4	8.8级
19	21050112	油管 [F8111919242424-800]	Hydraulic Hose	1	
20	33040160	法兰	Flange	1	
21	22020041	双联泵	Double Gear Pump	1	
22	20070032	法兰组件 [FL-12]	Flange	2	
23	10030029	螺栓M10×30 [GB5783]	Bolt	8	8.8级
24	20050003	接头 [CC-14]	Adapter	1	
25	20040013	接头 [2C9-14]	Adapter	1	
26	20030017	接头 [1CM-14-12WD]	Adapter	2	
27	22060053	优先阀	Previory Valve	1	
28	20030100	接头 [1CM-26-22WD]	Adapter	2	
29	20030001	接头 [1CM-22-18WD]	Adapter	1	

工作泵、阀总成
Working Pump and Valve

序号 No.	代 号 Part No.	名 称 Name		数量 Q'ty	备注 Remark
30	21030320	油管 [2SL16L/L90° -1100]	Hydraulic Hose	1	M30×2重 /M26×1.5轻
31	13010004	垫圈 8 [GB93]	Washer	2	
32	10020008	螺栓M8×70 [GB5782]	Bolt	2	8.8级
33	12020005	螺母M8 [GB6170]	Nut	2	8
34	21030225	油管 [2SL16L/F90° -1050]	Hydraulic Hose	1	M26×1.5/FL3/4″ 弯头

转向液压系统
Hydraulic Steering System

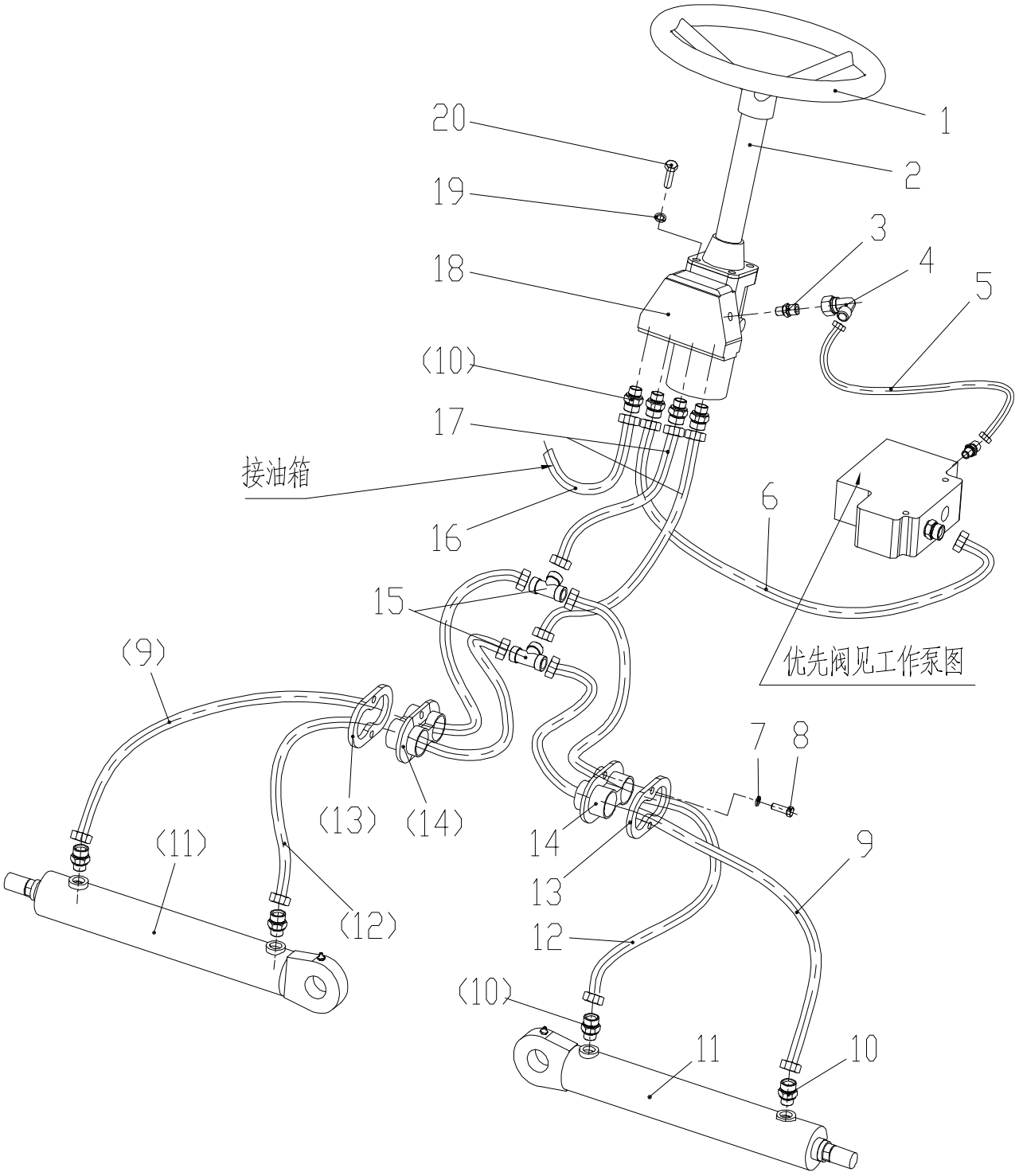

图 73

Fig 73

转向液压系统
Hydraulic Steering System

序号 No.	代 号 Part No.	名 称 Name		数量 Q'ty	备注 Remark
1	23070006	方向盘 [360叉车方向盘]	Steering Wheel	1	
2	23070025	转向柱 [FZ1-300a-HEaF]	Bolt	1	
3	20030017	接头 [1CM-14-12WD]	Adapter	1	
4	20040013	接头 [2C9-14]	Adapter	1	
5	21030144	油管 [1SL06L/L90° -1650]	Hydraulic Hose	1	
6	21030159	油管 [2SL12L/L90° -1500]	Hydraulic Hose	1	
7	13010004	垫圈 8 [GB93]	Washer	4	
8	10030020	螺栓M8×30 [GB5783]	Bolt	4	8.8 级
9	21020044	油管 [2SL12L/L-1380]	Hydraulic Hose	2	
10	20030001	接头 [1CM-22-18WD]	Adapter	8	
11	22080092	油缸	Cylinder	2	
12	21030374	油管[2SL12L/L45° -1300]	Hydraulic Hose	2	
13	30080157	压板	Suopport Plate	2	
14	25050093	护套	Hose Sleeve	2	
15	20050021	三通接头 [AC-22]	Adapter	2	
16	21030278	油管 [1SL12L/L90° -2200]	Hydraulic Hose	1	
17	21020146	油管 [2SL12L/L-6300]	Hydraulic Hose	2	
18	22070006	转向器 [BZZ5-E200C]	Steering Gear	1	
19	13010005	垫圈 10 [GB93]	Washer	4	
20	10030029	螺栓M10×30 [GB5783]	Bolt	4	8.8 级

工作液压系统（1）
Hydraulic Working System(1)

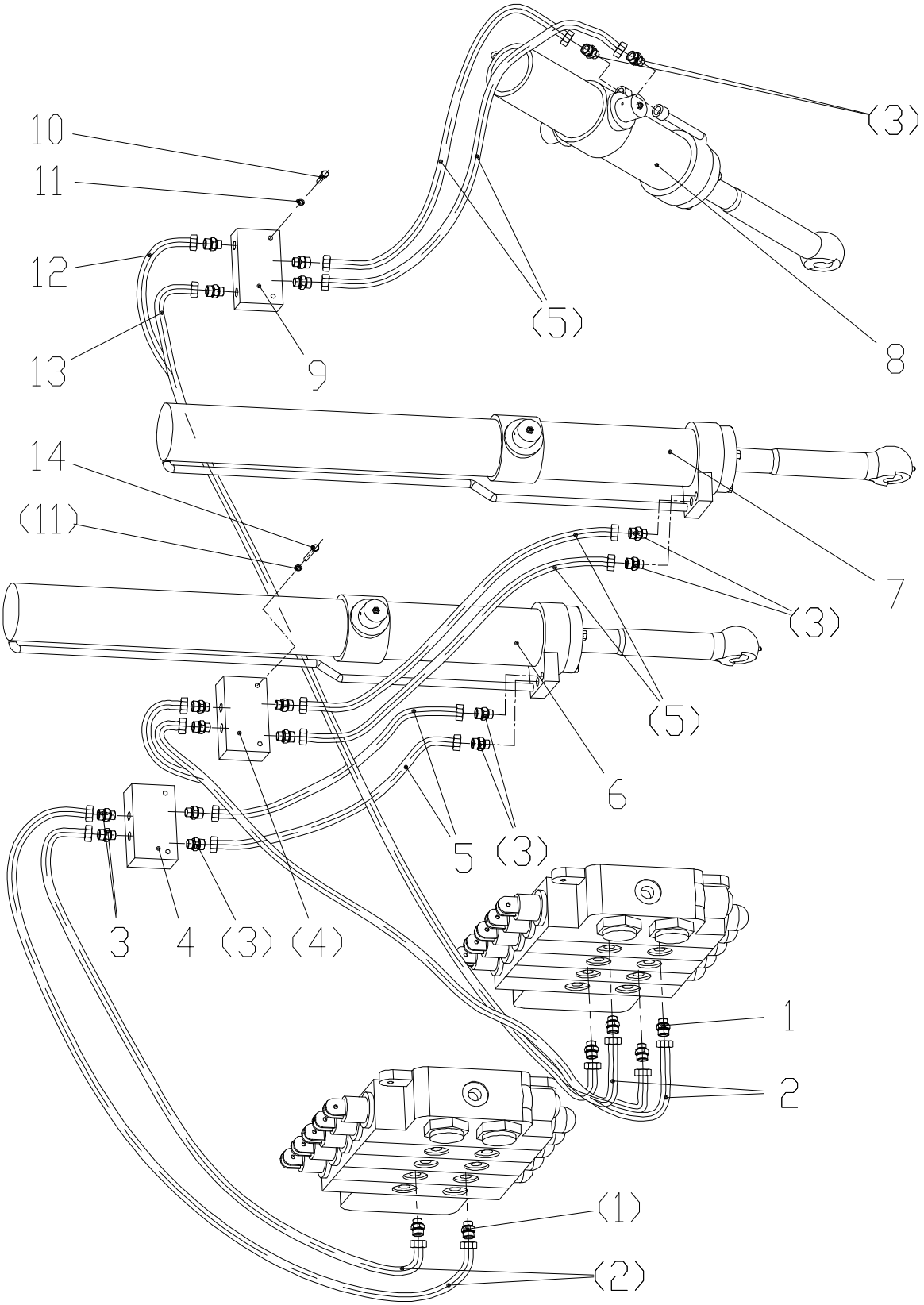

图 74

Fig 74

工作液压系统（1）
Hydraulic Working System(1)

序号 No.	代　　号 Part No.	名　　称 Name		数量 Q'ty	备注 Remark
1	1CH-22-22	接头	Adapter	6	
2	21020181	油管	Hydraulic Hose	4	
3	1CM-22-18WD	接头	Adapter	18	
4	22060049	双向液压锁	Double-Pass	2	
5	21020069	油管	Hydraulic Hose	6	
6	22080035	油缸	Cylinder	1	
7	22080020	油缸	Cylinder	1	
8	22080019	油缸	Cylinder	1	
9	22060051	双向液压锁	Double-Pass	1	
10	GB5783	螺栓M8×45	Bolt	2	8.8级
11	GB93	垫圈 8	Washer	6	
12	21020131	油管	Hydraulic Hose	1	
13	21030479	油管	Hydraulic Hose	1	
14	GB5783	螺栓M8×70	Bolt	4	8.8级

工作液压系统（1）(XG32201)
Hydraulic Working System(1)

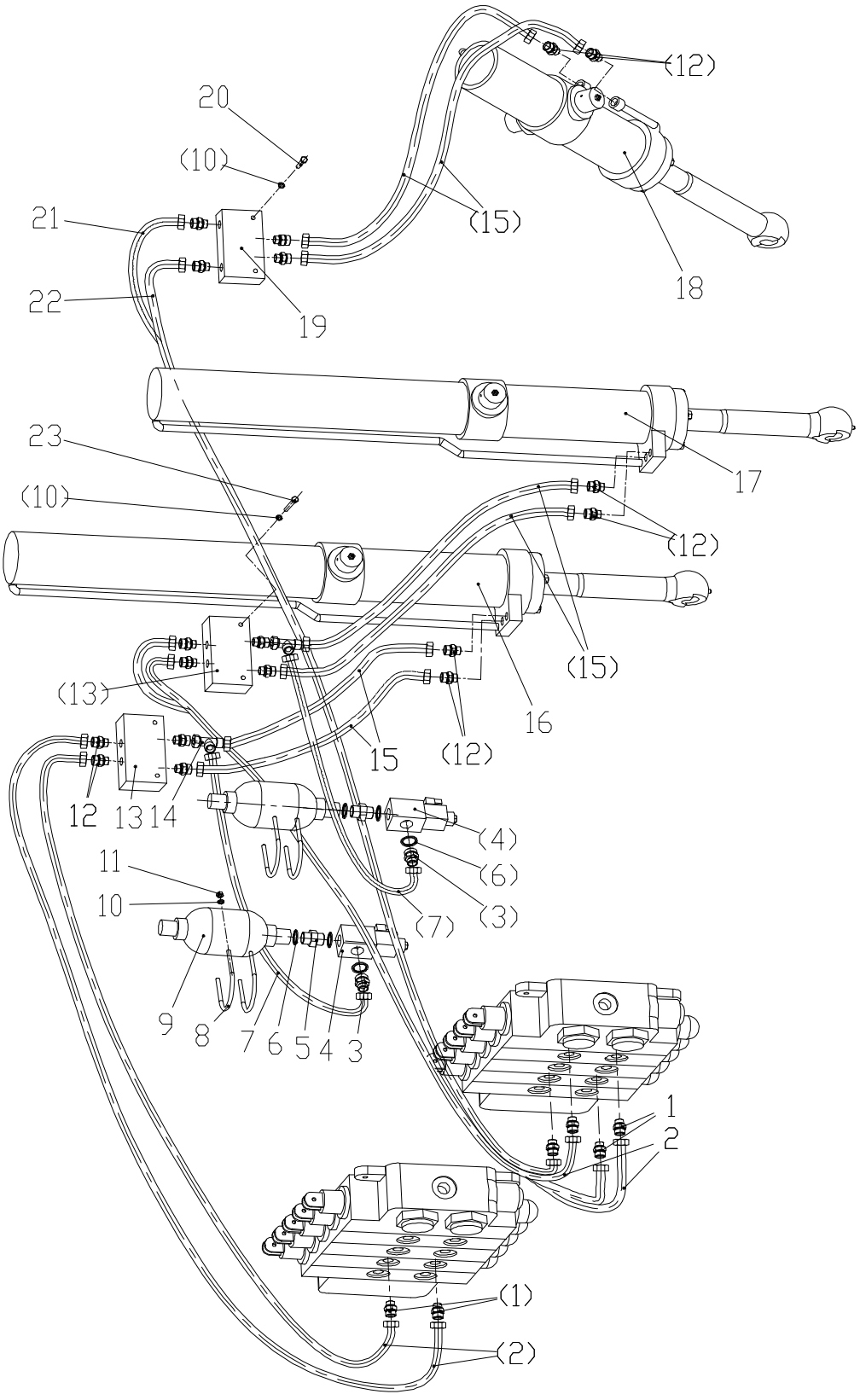

图 75

Fig 75

工作液压系统（1）(XG32201)
Hydraulic Working System(1)

序号 No.	代　　号 Part No.	名　　称 Name		数量 Q'ty	备注 Remark
1	1CH-22-22	接头	Adapter	6	
2	21020181	油管	Hydraulic Hose	4	
3	1CM-22-27×2WD	接头	Adapter	2	
4	22060091	电磁阀	Valve	2	
5	20080182	接头体	Adapter	2	
6	JB982	垫圈27	Washer	6	
7	21030146	油管	Hydraulic Hose	2	
8	36060132	螺栓	Bolt	4	
9	22210008	蓄能器	Accumulator	2	
10	GB93	垫圈 8	Washer	14	
11	GB6170	螺母M8	Nut	8	8
12	1CM-22-18WD	接头	Adapter	18	
13	22060049	双向液压锁	Double-Pass	2	
14	CC-22	接头	Adapter	2	
15	21020069	油管	Hydraulic Hose	6	
16	22080035	油缸	Cylinder	1	
17	22080020	油缸	Cylinder	1	
18	22080019	油缸	Cylinder	1	
19	22060051	双向液压锁	Double-Pass	1	
20	GB5783	螺栓M8×45	Bolt	2	8.8级
21	21020131	油管	Hydraulic Hose	1	
22	21030479	油管	Hydraulic Hose	1	
23	GB5783	螺栓M8×70	Bolt	4	8.8级

工作液压系统（2）
Hydraulic Working System(2)

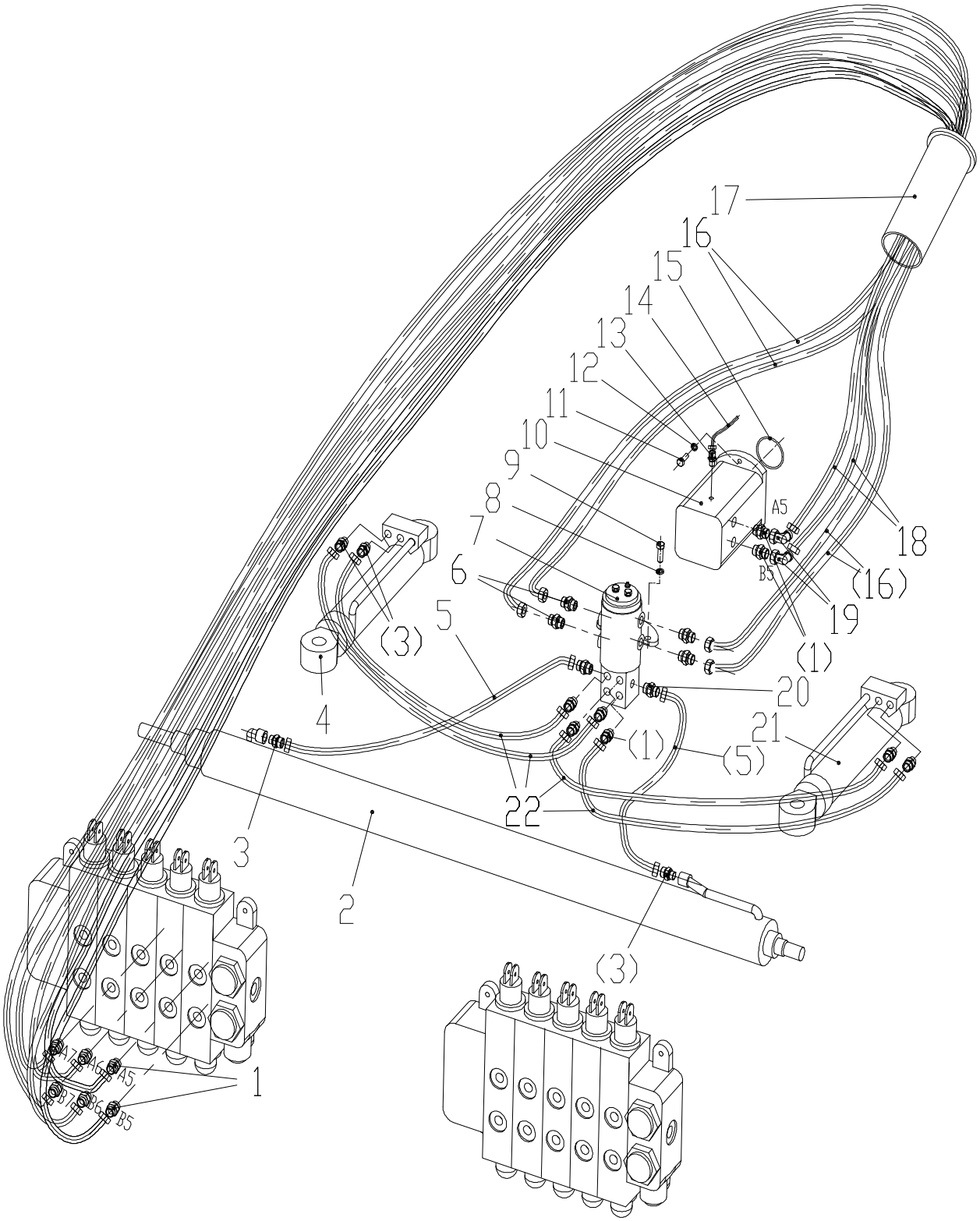

图 76

Fig 76

工作液压系统（2）
Hydraulic Working System(2)

序号 No.	代　　号 Part No.	名　　称 Name		数量 Q'ty	备注 Remark
1	1CH-22-22	接头	Adapter	12	
2	22080022	引出油缸	Cylinder	1	
3	1CM-22-18WD	接头	Adapter	6	
4	22080025	铲角油缸	Cylinder	1	
5	21030141	油管	Hydraulic Hose	2	
6	2CD-22-24	接头	Adapter	4	
7	81040118	阀块总成	Valve	1	
8	GB93	垫圈12	Washer	3	
9	GB5783	螺栓M12×25	Bolt	3	8.8级
10	22040007	摆线马达	Hydro Motor	1	
11	GB5783	螺栓M10×30	Bolt	2	8.8级
12	GB93	垫圈10	Washer	2	
13	1CM-14-10WD	接头	Adapter	1	
14	21030223	油管	Hydraulic Hose	1	接优先阀
15	GB3452.1	O型密封圈69×3.55	O-Ring	1	
16	21020183	油管	Hydraulic Hose	4	XG31651
	21020151	油管	Hydraulic Hose	4	XG31802
	21020151	油管	Hydraulic Hose	4	XG3190S
	21020186	油管	Hydraulic Hose	4	XG32001
	21020186	油管	Hydraulic Hose	4	XG3200S
	21020186	油管	Hydraulic Hose	4	XG32201
	21020186	油管	Hydraulic Hose	4	XG3240S
17	25050092	护套	Bushing Ring	1	
18	21020157	油管	Hydraulic Hose	2	XG31651
	21020157	油管	Hydraulic Hose	2	XG31802
	21020157	油管	Hydraulic Hose	2	XG3190S
	21020151	油管	Hydraulic Hose	2	XG32001
	21020151	油管	Hydraulic Hose	2	XG3200S
	21020151	油管	Hydraulic Hose	2	XG32201
	21020151	油管	Hydraulic Hose	2	XG3240S

工作液压系统（2）
Hydraulic Working System(2)

序号 No.	代　　号 Part No.	名　　称 Name		数量 Q'ty	备注 Remark
19	2C9-22	接头	Adapter	2	
20	1C0-22-10	接头	Adapter	2	
21	22080034	铲角油缸	Cylinder	1	
22	21020031	油管	Hydraulic Hose	4	

工作液压系统（3）
Hydraulic Working System(3)

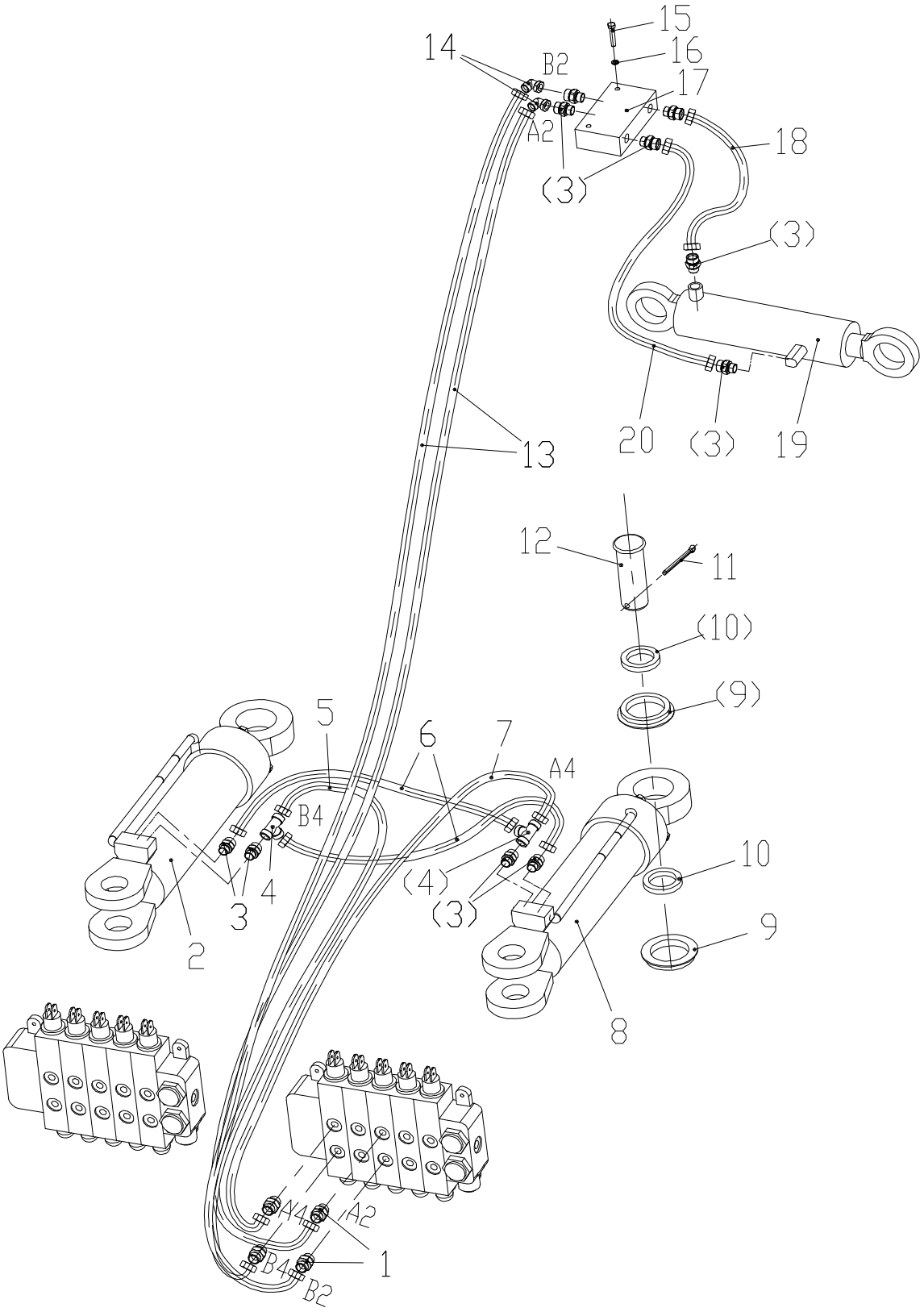

图 77

Fig 77

工作液压系统（3）
Hydraulic Working System(3)

序号 No.	代　　号 Part No.	名　　称 Name		数量 Q'ty	备注 Remark
1	1CH-22-22	接头	Adapter	4	
2	22080023	油缸	Cylinder	1	
3	1CM-22-18WD	接头	Adapter	10	
4	CC-22	接头	Adapter	2	
5	21030085	油管	Hydraulic Hose	1	
6	21030042	油管	Hydraulic Hose	2	
7	21030146	油管	Hydraulic Hose	1	
8	22080033	油缸	Cylinder	1	
9	25050094	防尘圈	Washer	8	
10	33070051	内环	Ring	8	
11	GB91	销 8×80	Pin	4	
12	GB882	销轴B50×140	Pin	4	
13	21020148	油管	Hydraulic Hose	2	XG31651
	21020148	油管	Hydraulic Hose	2	XG31802
	21020148	油管	Hydraulic Hose	2	XG3190S
	21020146	油管	Hydraulic Hose	2	XG32001
	21020146	油管	Hydraulic Hose	2	XG3200S
	21020146	油管	Hydraulic Hose	2	XG32201
	21020146	油管	Hydraulic Hose	2	XG3240S
14	2C9-22	接头	Adapter	2	
15	GB5783	螺栓M8×45	Blot	2	8.8级
16	GB93	垫圈8	Washer	2	
17	22060051	双向液压锁	Double-Pass	1	
18	21030373	油管	Hydraulic Hose	1	
19	22080024	油缸	Cylinder	1	
20	21030247	油管	Hydraulic Hose	1	

油箱总成
Oil Tank Assy

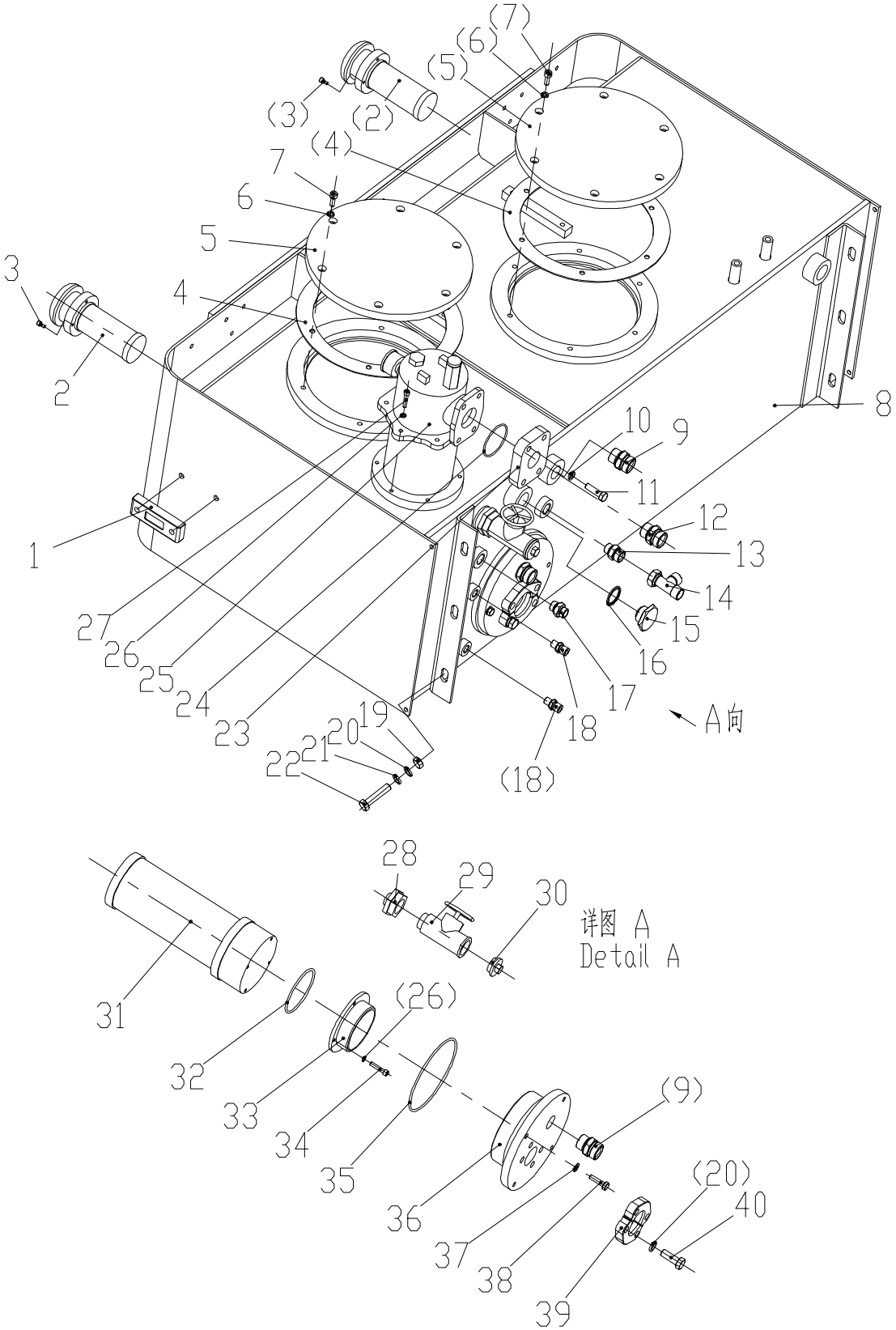

图 78

Fig 78

油箱总成
Oil Tank Assy

序号 No.	代 号 Part No.	名 称 Name		数量 Q'ty	备注 Remark
1	22110001	液位计	Liquidometer	1	
2	22100001	空气滤清器	Air Cleaner	2	
3	GB70.1	螺钉M5X10	Bolt	8	8.8级
4	25050268	垫片	Layer	2	
5	33020101	压盖	Packing Gland	2	
6	GB93	垫圈8	Washer	16	
7	GB70.1	螺钉M8×20	Bolt	12	8.8级
8	82030142	箱体	Tank	1	XG31651
	82030142	箱体	Tank	1	XG31802
	82030144	箱体	Tank	1	XG3190S
	82030144	箱体	Tank	1	XG32001
	82030144	箱体	Tank	1	XG3200S
	82030144	箱体	Tank	1	XG32201
	82030144	箱体	Tank	1	XG3240S
9	1CM-30-26WD	接头	Adapter	2	
10	GB93	垫圈10	Spring Washer	4	
11	GB5783	螺栓M10×30	Bolt	4	8.8级
12	1CM-30-33WD	接头	Adapter	1	
13	1CM-22-18WD	接头	Adapter	1	
14	CC-22	接头	Adapter	1	
15	QC/T385-M30x2	磁性螺塞 M30×2	Magnetic Plug	2	
16	JB982	垫圈30	Washer	2	
17	1CM-18WD	接头	Adapter	1	
18	1CM-14-12WD	接头	Adapter	2	
19	GB6170	螺母M12	Nut	6	8
20	GB93	垫圈12	Washer	10	
21	GB97.1	垫圈12	Washer	6	
22	GB5782	螺栓M12×80	Bolt	6	8.8级
23	36010076	管路连接块	Piping	1	
24	GB3452.1	O型密封圈60×2.65	O-ring	1	

油箱总成
Oil Tank Assy

序号 No.	代　　号 Part No.	名　　称 Name		数量 Q'ty	备注 Remark
25	RFB-100×10Y	滤油器	Oil Filter	1	
	RFBE-100×10	滤芯	Filter	1	在滤油器中
26	GB93	垫圈6	Washer	10	
27	GB70.1	螺钉M6X30	Bolt	6	8.8级
28	GB3287-N8-3/4-Zn-C	内接头	Adapter	1	
29	Rc3/4”	球阀	Gate Valve	1	
30	GB3287-T9-3/4-Zn-C	管堵	Pipe Stopper	1	
31	22090002	滤油器	Oil Filter	1	
32	GB3452.1	O型密封圈82.5×3.55	O-ring	1	
33	33040012	法兰	Flange	1	
34	GB70.1	螺钉M6×30	Bolt	6	8.8级
35	GB3452.1	O形密封圈140×3.55	O-ring	1	
36	33040018	法兰	Flange	1	
37	GB97.1	垫圈 8	Plan Washer	4	
38	GB5783	螺栓 M8×30	Bolt	4	8.8级
39	FL-24	法兰组件	Flange Assembly	1	
40	GB5783	螺栓M12×35	Bolt	4	8.8级

后松土器
Ripper-Scarifier

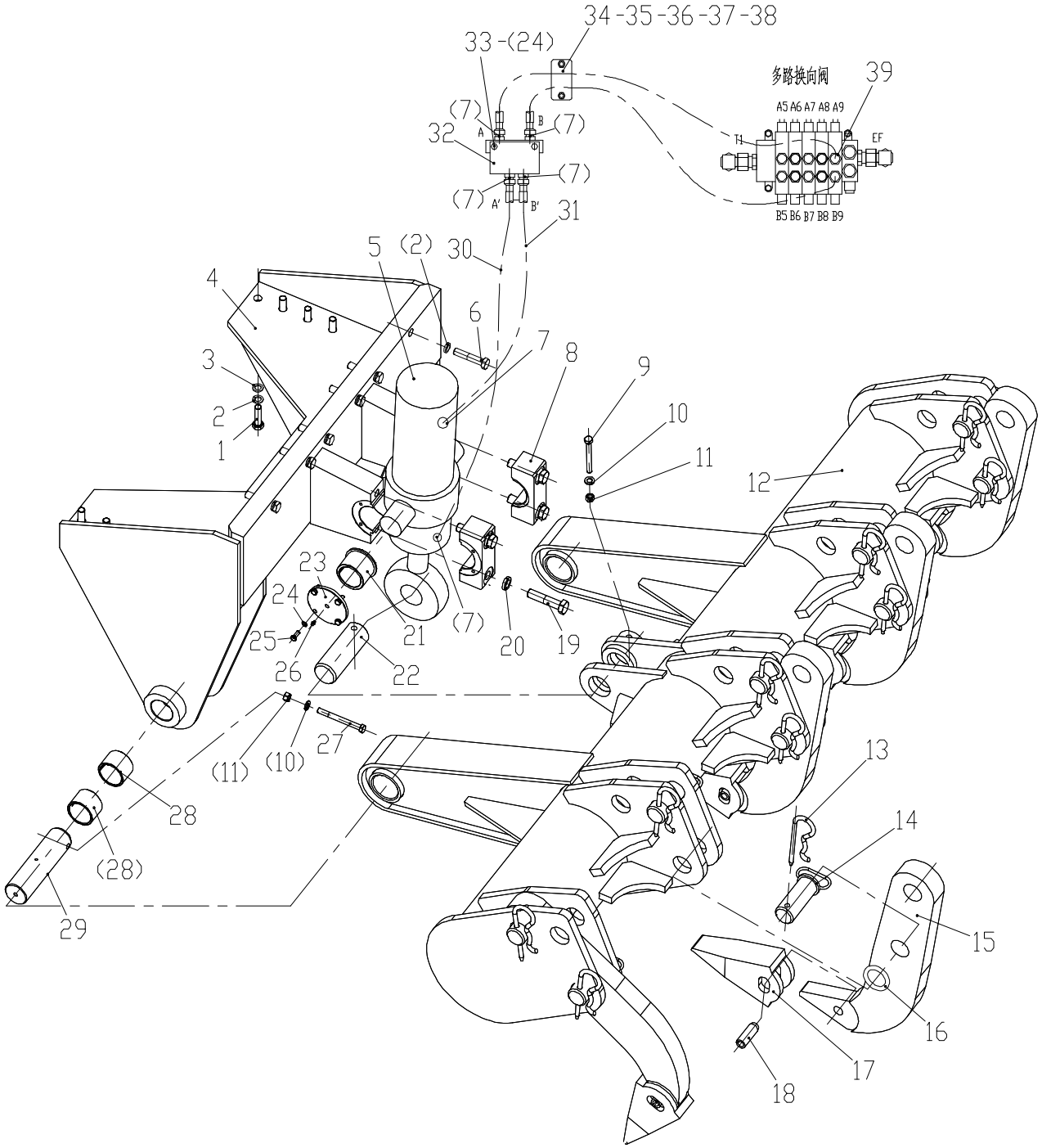

图 79

Fig 79

后松土器
Ripper-Scarifier

序号 No.	代　　号 Part No.	名　　称 Name		数量 Q'ty	备注 Remark
1	GB5782	螺栓M16X55	Bolt	8	
2	GB93	垫圈16	Washer	14	
3	GB96	垫圈16	Washer	8	
4	81010077	支架	Support	2	
5	HSGF-130/70X300AE	油缸	Cylinder	1	
6	GB5782	螺栓M16X80	Bolt	6	
7	1CM-22-18WD	接头	Joint	6	
8	30610138	支座	Stand	1	
9	GB5782	螺栓M12X100	Bolt	1	
10	GB93	垫圈12	Washer	1	
11	GB6170	螺母M12	Nut	1	
12	82040399	机架	Stand	1	
13	35040018	销	Pin	10	
14	82210128	插销	Pin	10	
15	30500133	刀板	Knife Plate	5	
16	30010015	垫圈	Washer	10	
17	36020107	齿	Tooth	5	
18	GB879.1	销25×70	Pin	5	
19	GB5782	螺栓M20×90	Bolt	4	
20	GB93	垫圈 20	Washer	4	
21	33060200	铜套	Copper Bush	2	
22	35050077	销轴	Pin	1	
23	33020170	端盖	Cover	2	
24	GB93	垫圈8	Washer	8	
25	GB5783	螺栓M8X20	Washer	8	
26	JB7940.1	油杯M10X1	Oil Cup	4	
27	GB5782	螺栓M12X130	Bolt	2	
28	33060201	铜套	Copper Bush	4	
29	35050076	销轴	Pin	2	
30	2SL12L/L90-700	油管	Hydraulic Hose	1	

后松土器
Ripper-Scarifier

序号 No.	代　　号 Part No.	名　　称 Name		数量 Q'ty	备注 Remark
31	2SL12L/L90-1000	油管	Hydraulic Hose	2	
32	9302540	双向液压锁	Double-direction Hydraulic-clock	1	
33	GB5782	螺栓M8X80	Bolt	2	
34	25040067	管夹	Pipe Clip	2	
35	30060200	压板	Plate	1	
36	GB901	螺柱M10×80	Stud	2	
37	GB6170	螺母M10	Nut	2	
38	GB6172.1	螺母M10	Nut	2	
39	1CH-22-22	接头	Joint	1	