RUTHZIL TRATOR COMERCIAL DE PEÇAS LTDA 11 97083-6812 ROLANDO CITRANGULO

XG4161L

推土机零件图册

BulldozeYPartList

厦工
XGMA

厦工(三明)重型机器有限公司
XGMA(SANMING)HEAVY MACHINERY CO.,LTD

发动机及传动系统
ENGINE AND DRIVE SYSTEM

柴油机总成

Engine Assembly

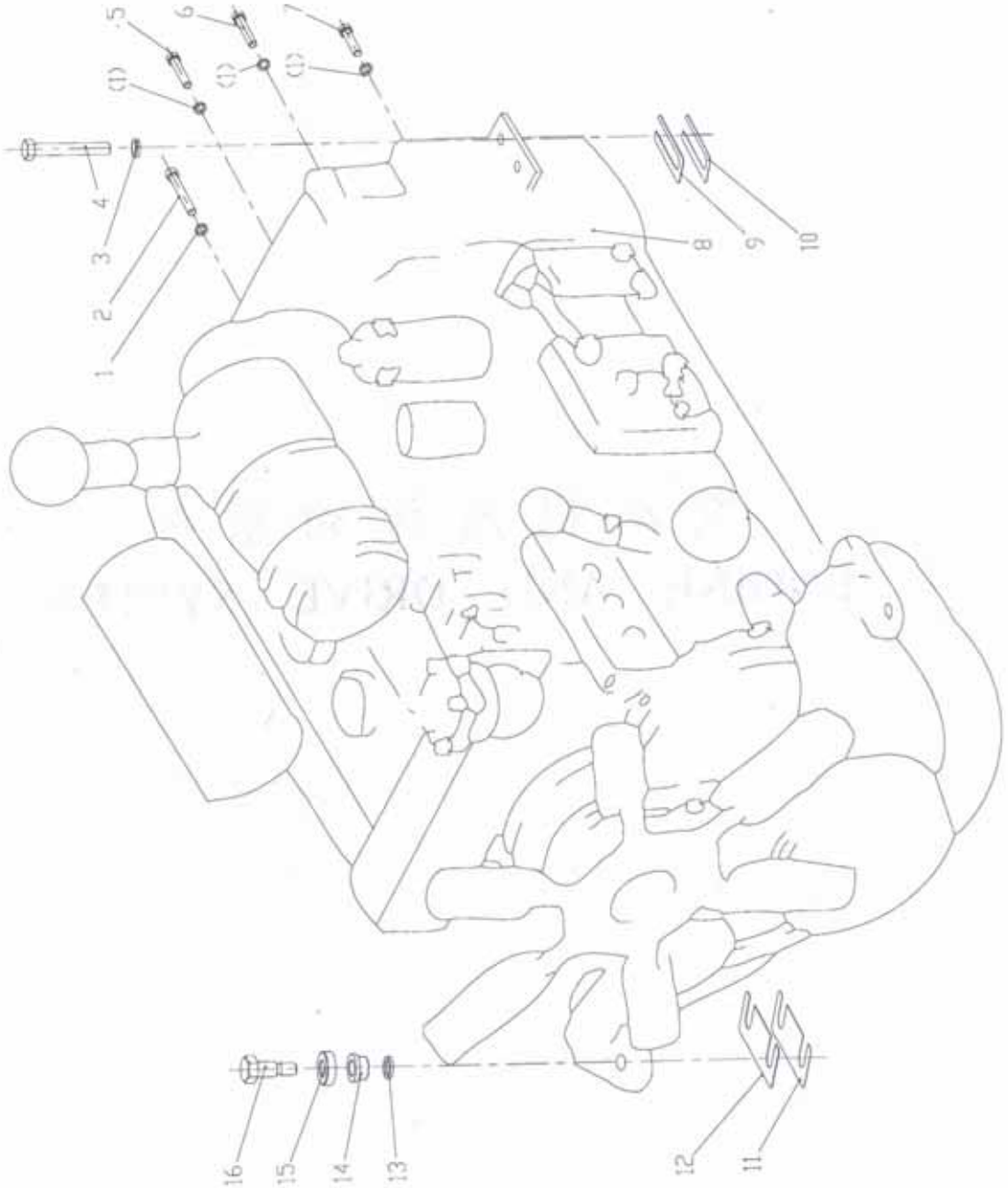

图 101
Fig.101

柴油机总成 Engine Assembly

序号 No.	PDM	规格 Spec.	名称 Name		数量 Q'ty	备注 Remark
1	13010006	GB93-12	垫圈	Spring Washer	22	
2	11020080	GB70.1-M12X100	螺钉	Screw	2	
3	13010009	GB93-18	垫圈	Washer	4	
4	10020122	GB5782-M18X120	螺栓	Bolt	4	
5	10020106	GB5782-M12X60	螺栓	Bolt	6	
6	10020100	GB5782-M12X70	螺栓	Bolt	5	
7	10030045	GB5783-M12X45	螺栓	Bolt	9	
8	23080062		柴油机	Diesel Engine	1	
9	33080428		垫片	Washer	6	
10	33080429		垫片	Washer	6	
11	33080425		垫片	Washer	6	
12	33080426		垫片	Washer	6	
13	33080423		垫圈	Washer	4	
14	25050249		衬套	Bush	4	
15	33030291		座	Block	4	
16	36060260		螺栓	Bolt	4	

冷却系统

Cooling System

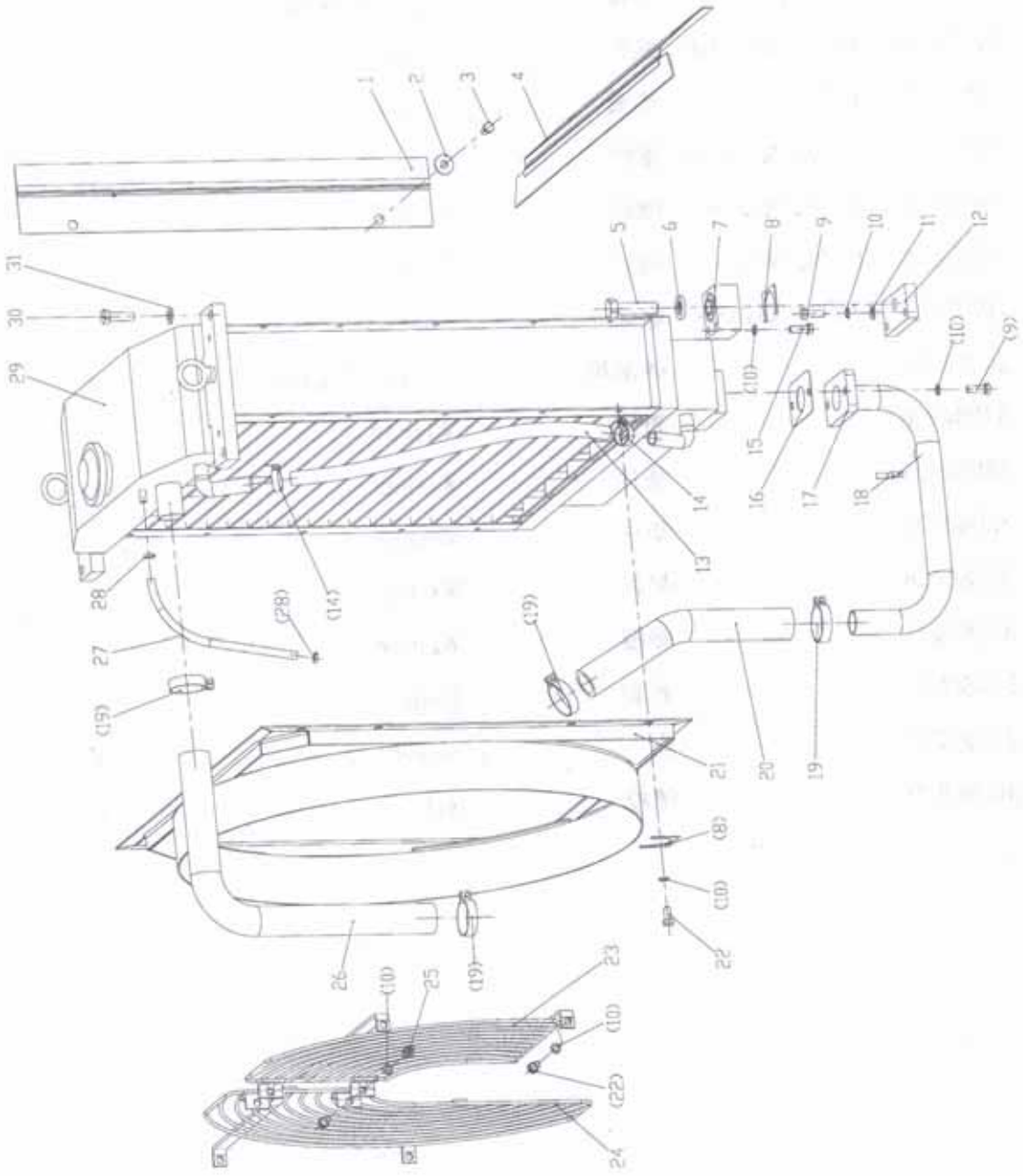

图 102
Fig.102

冷却系统 Cooling System

序号 No.	PDM	规格 Spec.	名称 Name		数量 Q'ty	备注 Remark
1	81210242		护风罩	Protection Hood	1	
2	13020004	GB96-12	垫圈	Washer	8	
3	10030038	GB5783-M12X25	螺栓	Bolt	8	
4	81210243		护风罩	Protection Hood	1	
5	10030116	GB5783-M22×80	螺栓	Bolt	2	
6	33080296		垫圈	Washer	2	
7	30450042		垫板	Plate	2	
8	33080417		垫片	Gasket	14	
9	10030040	GB5783-M12X35	螺栓	Bolt	6	
10	13010006	GB93-12	垫圈	Spring Washer	24	
11	13020012	GB97.1-12	垫圈	Washer	12	
12	30200875		垫板	Plate	2	
13	36050286		蒸汽胶管	Steam Hose	1	
14	25070005		软管卡箍	Clip Ring	2	
15	11020040	GB70.1-M12X35	螺钉	Screw	4	
16	36050272		石棉垫	Asbestos Pad	1	
17	82070403		下水管	Under Water	1	
18	81210201		阀	Valve	1	
19	25070002		软管卡箍	Clip Ring	4	Φ40~Φ64
20	21050189		橡胶管	Rubber Tube	1	
21	82210275		导风罩	Wind Guide Cover	1	
22	10030037	GB5783-M12X20	螺栓	Bolt	12	
23	25210368		网	Network	1	
24	25210367		网	Network	1	
25	25210367	GB6170-M12	螺母	Nut	2	
26	21050162		橡胶管	Rubber Tube	1	

冷却系统 Cooling System

序号 No.	PDM	规 格 Spec.	名 称 Name		数量 Q'ty	备注 Remark
27	36050035		织物液压软管	Hose	1	
28	25070006		软管卡箍	Clip Ring	2	Φ11~Φ19
29	23090046		散热器总成	Radiator Assembly	1	
30	10030069	GB5783-M16X50	螺栓	Bolt	4	
31	13020014	GB97.1-16	垫圈	Washine	4	

燃油供给系统

Fuel Supplies System

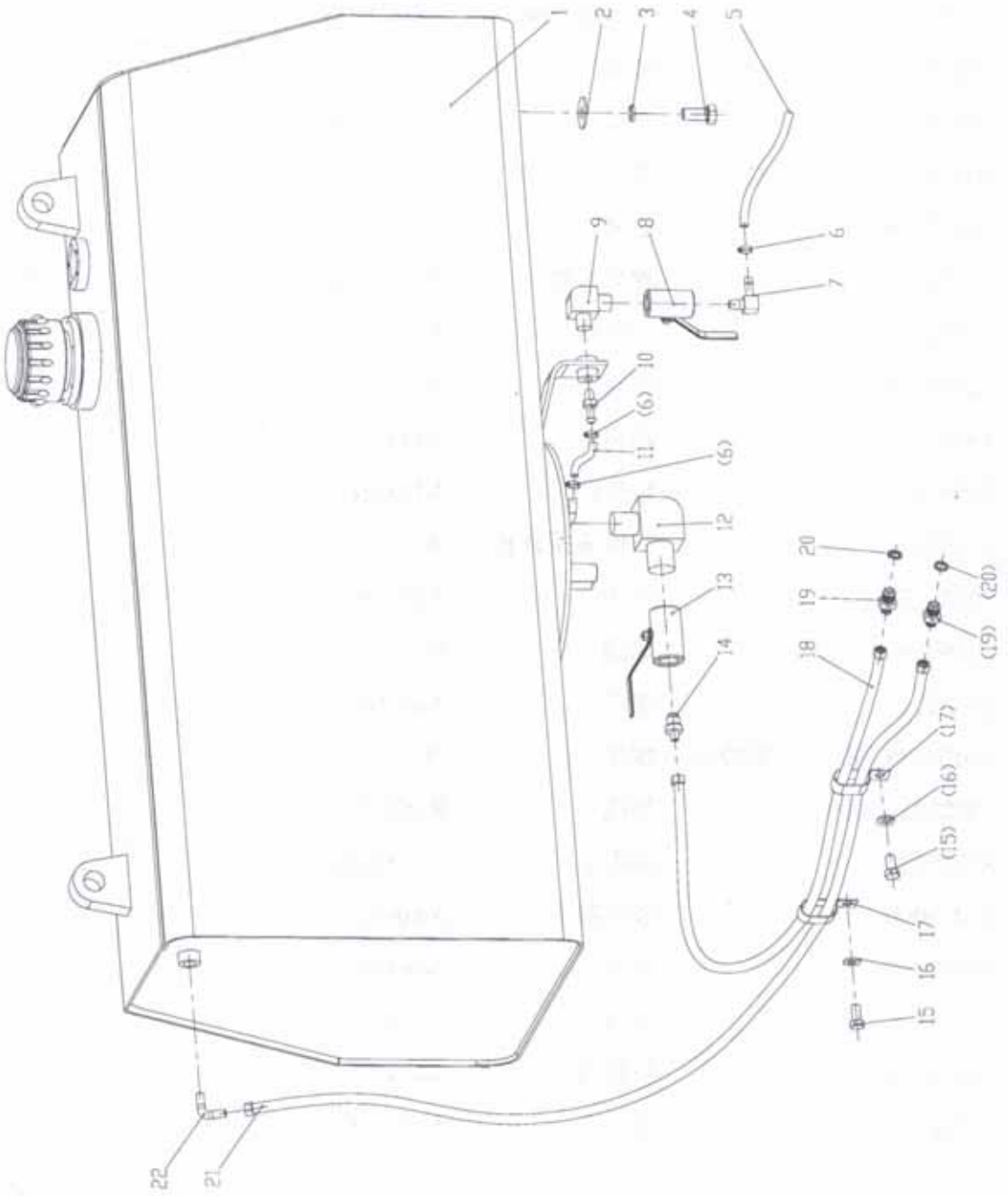

图 103

Fig.103

燃油供给系统 Fuel Supplies System

序号 No.	PDM	规 格 Spec.	名 称 Name		数量 Q'ty	备注 Remark
1	81040310		燃油箱总成	Fuel Tank Assembly	1	
2	13020020	GB96.1-14	垫圈	Washer	6	
3	13010007	GB93-14	垫圈	Spring Washer	6	
4	10030052	GB5783-M14X35	螺栓	Bolt	6	
5	36050218		放油管	Tubing Placed	1	
6	25070006		软管卡箍	Clip Ring	3	Φ11~Φ19
7	20080007		直角接头	Adapter	1	
8	22060098	G1/4″	球阀	Ball	1	
9	20040049		接头	Adapter	1	
10	20080230		接头体	Adapter	1	
11	36050039		织物液压软管	Hose	1	
12	20040052		接头	Adapter	1	
13	22060097	G1/2″	球阀	Ball		
14	20030111		接头	Adapter	1	
15	10030038	GB5783-M12X25	螺栓	Bolt	2	
16	13020012	GB97.1-12	垫圈	Washer	2	
17	81210128		固定卡	Fixed Card	2	
18	21010090		胶管接头	Adapter	1	
19	20030113		接头	Adapter	2	
20	16030029	JB982-14	垫圈	Washer	2	
21	21010019		胶管接头	Adapter	1	
22	20030114		接头	Adapter	1	

出力装置总成

Output Unit Assembly

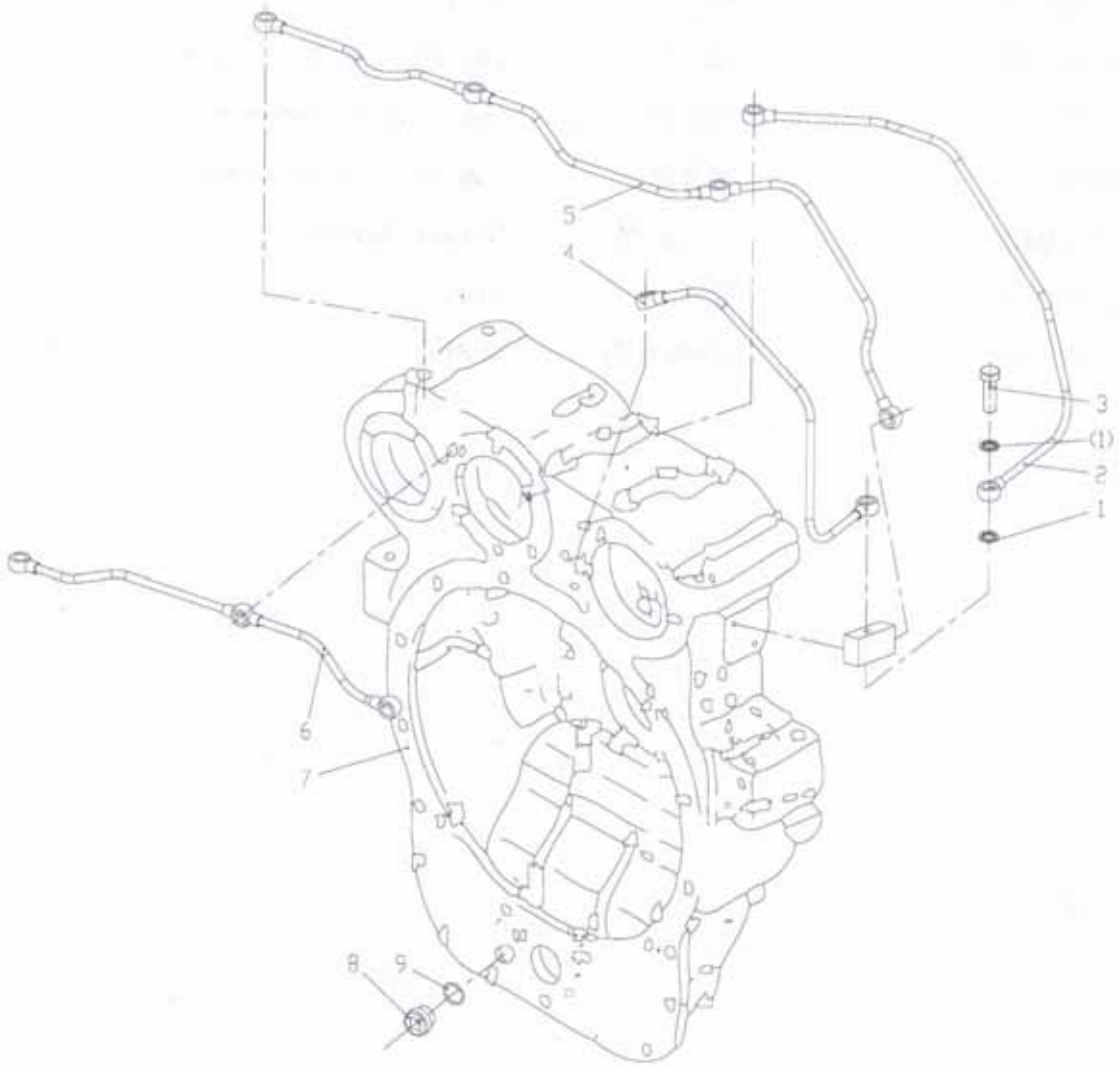

图 104

Fig.104

出力装置总成 Output Unit Assembly

序号 No.	PDM	规 格 Spec.	名 称 Name		数量 Q'ty	备注 Remark
1	25050176		密封圈	Ring	22	
2	82070410		润滑管	Lubrication Management	1	
3	20080287		螺栓	Bolt	11	
4	82070409		润滑管	Lubrication Management	1	
5	82070411		润滑管	Lubrication Management	1	
6	82070408		润滑管	Lubrication Management	1	
7	25210406		出力装置	Output Device	1	
8	36060198		螺塞	Plug	1	
9	16010034		O形密封圈	O-Ring	1	32.5x3.55

出力装置总成

Output Unit Assembly

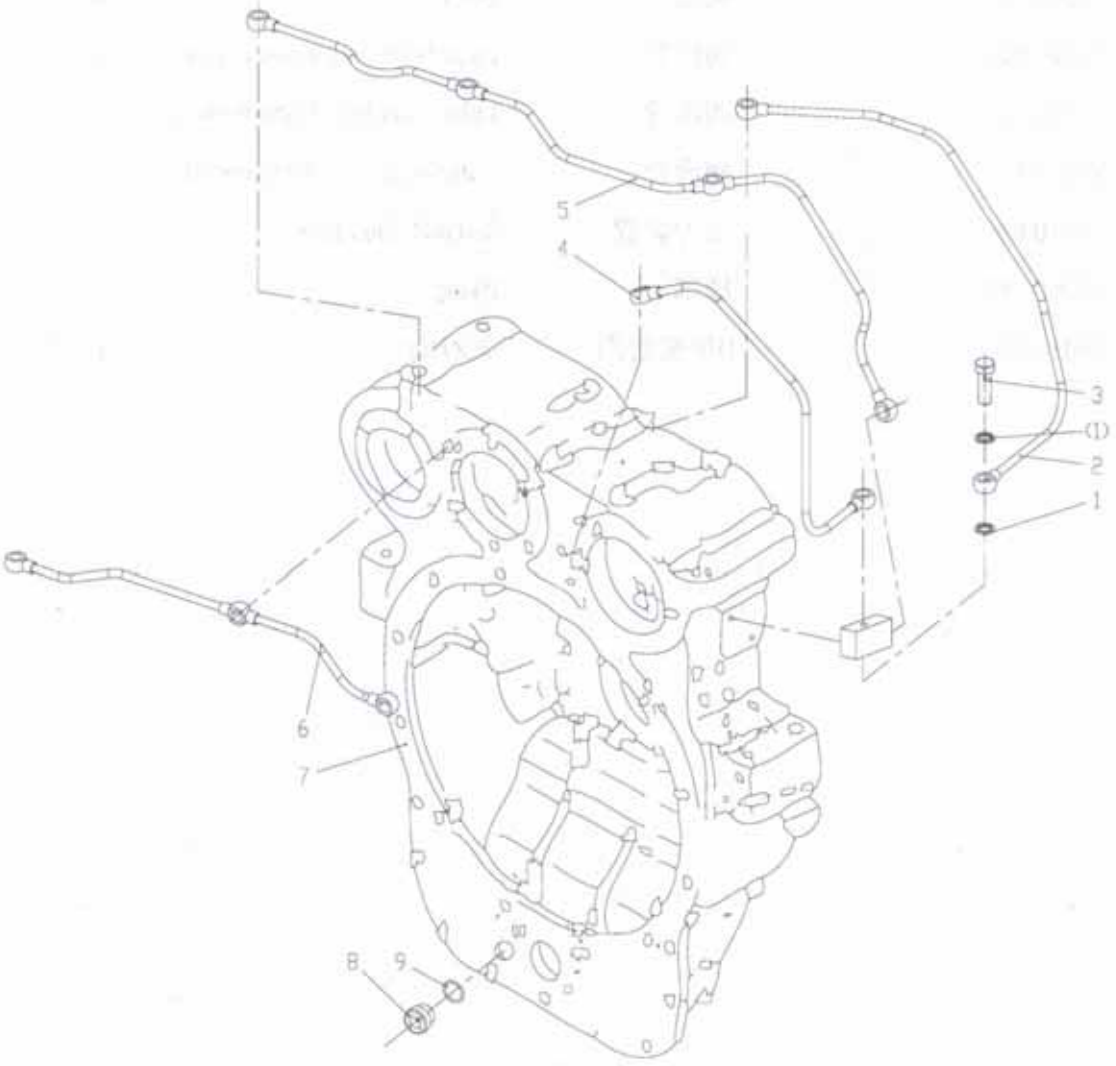

图 104

Fig.104

液力变矩器总成 Torque Converter Assembly

序号 No.	PDM	规格 Spec.	名称 Name		数量 Q'ty	备注 Remark
1	23020070		液力变矩器	Torque Converter	1	
2	13010006	GB93-12	垫圈	Spring Washer	12	
3	10030040	GB5783-M12×35	螺栓	Bolt	12	
4	25050192		O形圈	O-Ring	1	21.7×3.5
5	82070407		油管总成	Tubing Assembly	1	
6	13010005	GB93-10	垫圈	Spring Washer	2	
7	10030029	GB5783-M10×30	螺栓	Bolt	2	
8	10030022	GB5783-M8×40	螺栓	Bolt	4	
9	13010004	GB93-8	垫圈	Spring Washer	4	
10	25050245		密封圈	Ring	1	
11	33040402		滤油器法兰座	Oil Filter Flange	1	
12	25050247		密封垫	Gasket	1	
13	25050246		密封圈	Ring	1	
14	36060258		双头螺栓	Stud	1	
15	14010037	GB91-1.6×16	销	Pin	1	
16	12040030	GB6178-M6	螺母	Nuts	1	
17	22090035		滤油器合件	Oil Filter Pieces Together	1	

出力装置

Output Device

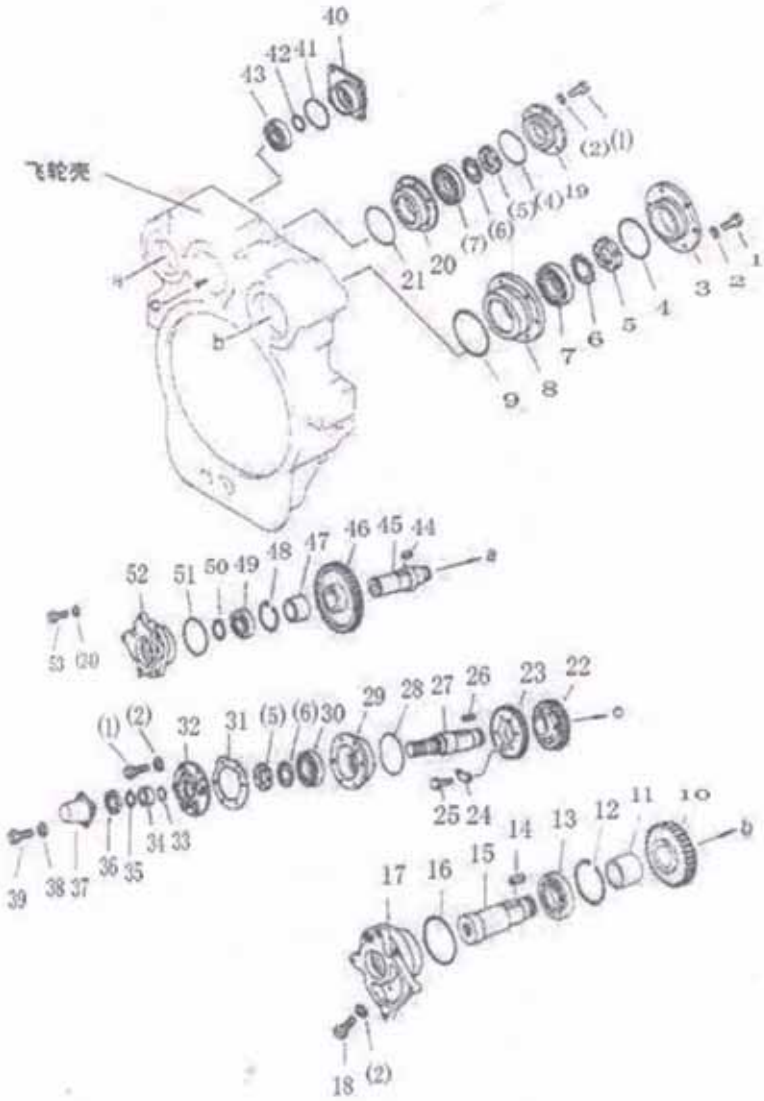

图 106

Fig.106

出力装置 Output Device

序号 No.	PDM	规 格 Spec.	名 称 Name		数量 Q'ty	备注 Remark
1	10030042	GB5783-M12X40	螺栓	Bolt	6	
2	13010006	GB93-12	垫圈	Spring Washer	6	
3			轴承盖	Bearing Cap	1	
4	16020042		O形密封圈	O-Ring	2	110x5.7
5	12010034	GB812-M64x2	螺母	Nut	3	
6	13030025	GB858-64	垫圈	Washer	3	
7	15020047	GB283-N213	滚动轴承	Rolling	2	
8			轴承座	Bearing	1	
9	16010094	GB3452.1-132x3.55	O形密封圈	O-Ring	2	
10			齿轮	Gear	1	
11			隔套	Sleeve	1	
12	13040016	GB893.1-125	挡圈	Ring	1	
13	15010048	GB276-6214	滚动轴承	Rolling	1	
14	14050035	GB1096-18x50	键	Key	1	
15			传动轴	Shaft	1	
16	16010068	GB3452.1-136x3.55	O形密封圈	O-Ring	1	
17			轴承座	Bearing	1	
18	10030044	GB5783-M12X45	螺栓	Bolt	7	
19			轴承盖	Bearing Cap	1	
20			轴承座	Bearing	1	
21	16010093	GB3452.1-128x3.55	O形密封圈	O-Ring	1	
22			齿轮	Gear	1	
23			齿轮	Gear	1	
24	13010005	GB93-10	垫圈	Spring Washer	8	
25	10030034	GB5783-M10x45	螺栓	Bolt	6	
26	14050046	GB1096-20x63	键	Key	1	

出力装置 Output Device

序号 No.	PDM	规格 Spec.	名称 Name		数量 Q'ty	备注 Remark
27			传动轴	Shaft	1	
28	16010094	GB3452.1-132x3.55	O形密封圈	O-Ring	2	
29			轴承座	Bearing	1	
30	15010037	GB276-6213	滚动轴承	Rolling	1	
31			密封垫	Gasket	1	
32			轴承盖	Bearing Cap	1	
33	16010038	GB3452.1-40X3.55	O形密封圈	O-Ring	1	
34			衬套	Bush	1	
35			密封垫	Gasket	1	
36			油封	Seal	1	
37			盖	Cover	1	
38	13010003	GB93-6	垫圈	Spring Washer	4	
39	10030008	GB5783-M6x12	螺栓	Bolt	4	
40			轴承座	Bearing	1	
41	16010092	GB3452.1-87.5x3.55	O形密封圈	O-Ring	1	
42	13040026	GB894.1-40	挡圈	Ring	1	
43	15010038	GB276-6208	滚动轴承	Rolling	1	
44	14050045	GB1096-14x36	键	Key	1	
45			传动轴	Shaft	1	
46			齿轮	Gear	1	
47			隔套	Sleeve	1	
48	13040046	GB893.1-85	挡圈	Ring	1	
49	15010047	GB276-6209	滚动轴承	Rolling	1	
50	13040041	GB894.1-45	挡圈	Ring	1	
51	16020044	JB/ZQ4224-95x3.1	O形密封圈	O-Ring	1	
52			轴承座	Bearing	1	

出力装置 Output Device

序号 No.	PDM	规 格 Spec.	名 称 Name		数量 Q'ty	备注 Remark
53	10030028	GB5783-M10X25	螺栓	Bolt	4	

机 身 总 成
FRAME ASSEMBLY

后桥箱与主机架

STEERING CASE AND MAIN FRAME

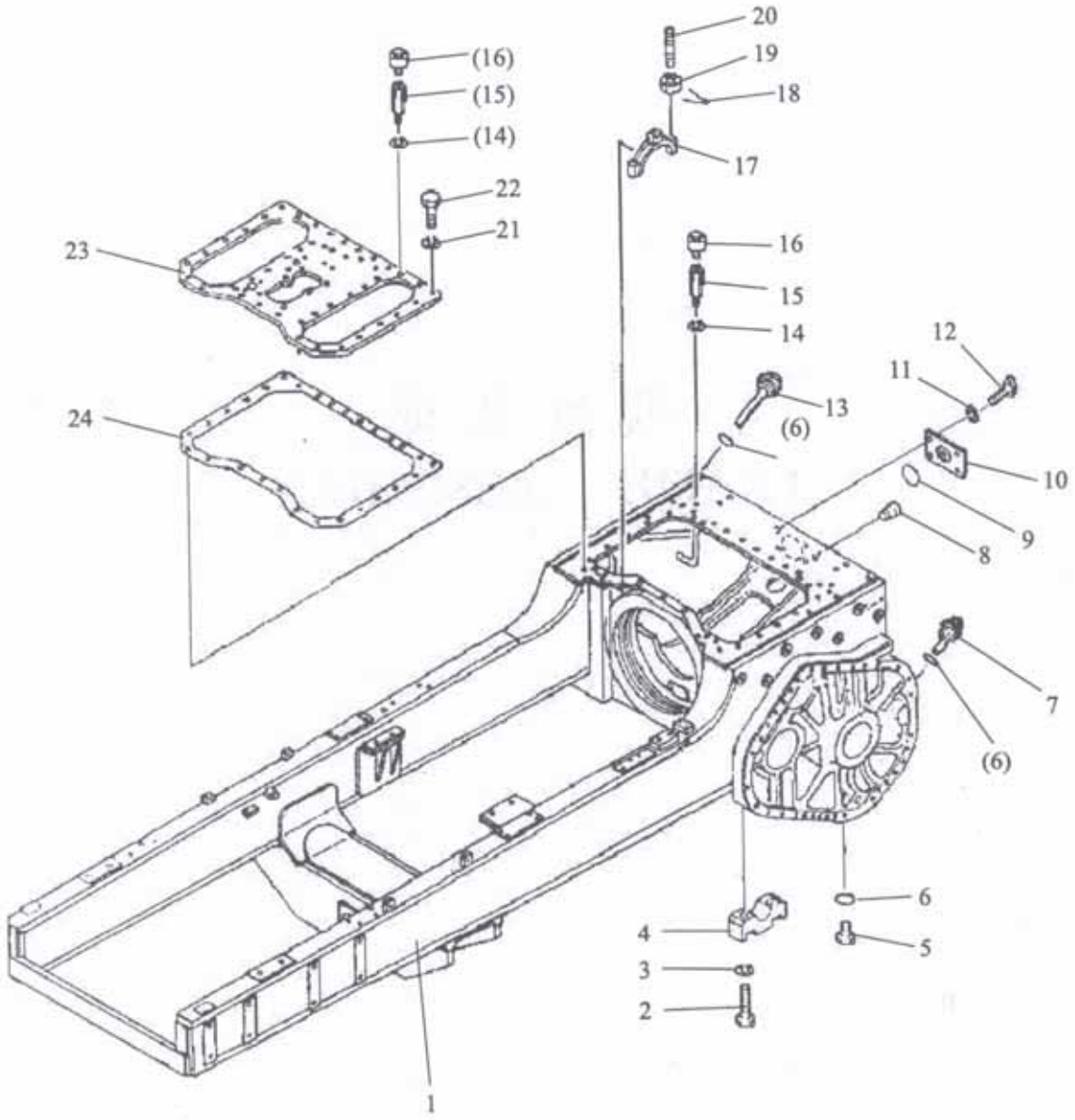

图 201
Fig.201

后桥箱与主机架 STEERING CASE AND MAIN FRAME

序号 No.	PDM	规格与小松号 Part No.	名称 Name		数量 Q'ty	备注 Remark
1	82010468		后桥箱与机架	Case And Frame	1	
2	10020118	GB5782-M22×90	螺栓	Bolt	8	
3	13010011	GB93-22	垫圈	Spring Washer	8	
4	30610366		半轴盖	Cap	4	
5	81210125	07044-13620	螺塞	Plug	3	
6	16010034	GB3452.1-32.5X3.55	O型密封圈	O-Ring	6	
7	36060198	07040-13618	螺塞	Plug	2	
8	25060040		木塞24	Plug	12	
9	16020041	JB/ZQ4224-145×3.1	O型密封圈	O-Ring	1	
10	30120561		钢板	Plate	1	
11	13010008	GB93-16	垫圈	Spring Washer	4	
12	10030063	GB5783-M16×35	螺栓	Bolt	4	
13	82210279		油尺合件	Oil Gauge	1	
14	16030028	GB982-12	垫圈	Washer	3	
15	36010144		接管	Nipple	3	
16	22100016		空气滤清器	Air Filter	3	
17	33050092		轴承盖	Cap	2	
18	14010024	GB91-5×40	销	Pin	4	
19	36060266		螺母	Nut	4	
20	36060265		螺柱	Bolt	4	
21	13010007	GB93-14	垫圈	Spring Washer	10	
22	10030054	GB5783-M14×45	螺栓	Bolt	10	
23	82030247		盖	Cover	1	
24	36050273		密封垫	Gasket	1	

伞齿轮和横轴

Bevel Gear And Shaft

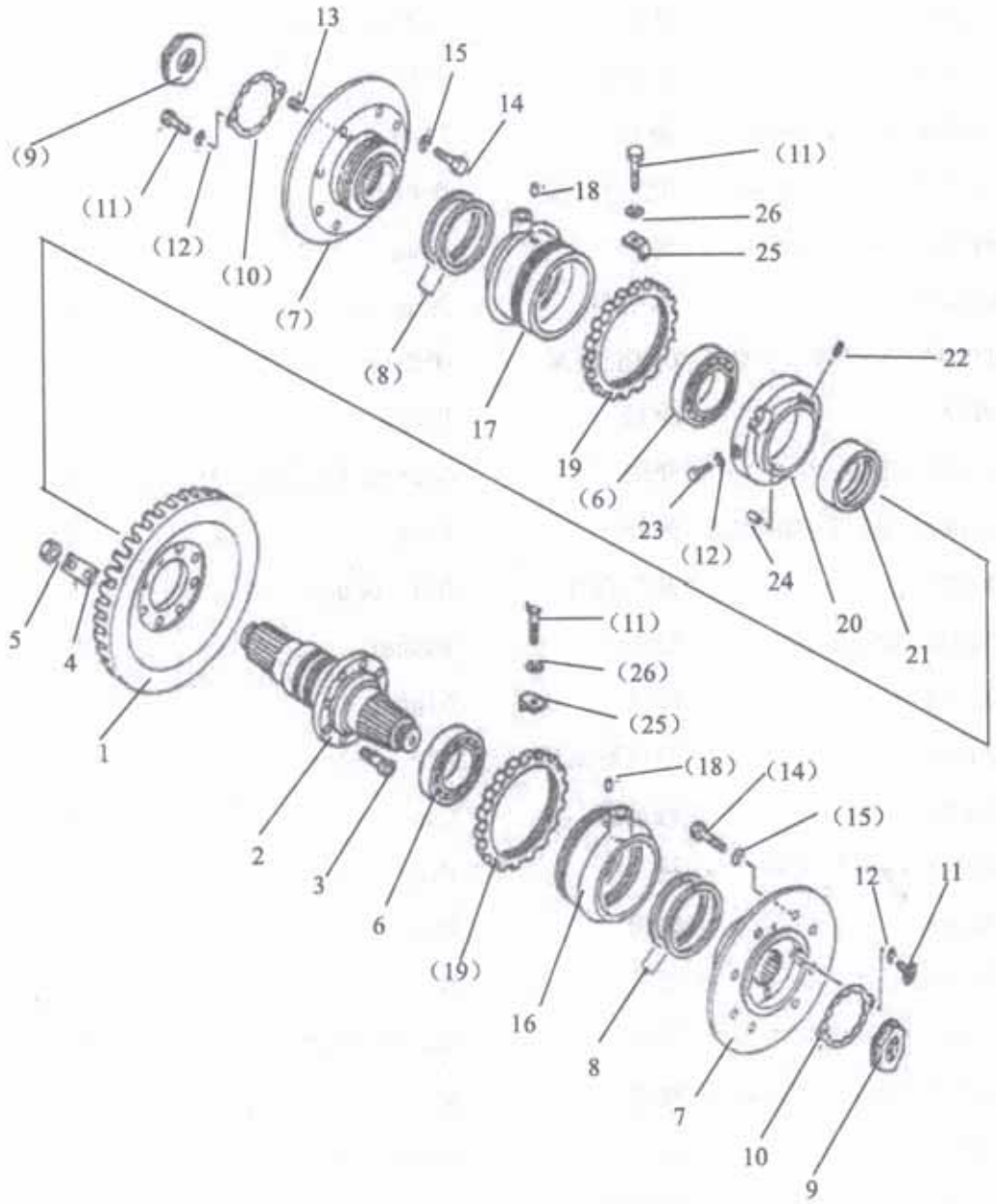

图 202
Fig.202

伞齿轮和横轴 Bevel Gear And Shaft

序号 No.	PDM	规格与小松号 Part No.	名称 Name		数量 Q'ty	备注 Remark
1	34040007	141-21-32112	伞齿轮	Bevel Gear	1	
2	35030041	16Y-16-00015	横轴	Cross Shaft	1	
3	36060267	16Y-16-00023	伞齿轮螺栓	Bolt	8	
4	33080432	16Y-16-00022	锁片	Locking Plate	4	
5	12030030	GB6171-M18×1.5	螺母	Nut	8	
6	15020046	GB297-32215	轴承	Bearing	2	
7	33030292	16Y-16-03001	轮毂	Hub	2	
8	33070100	16Y-16-00012	密封环	Ring	4	
9	36060294	16Y-16-00018	螺母	Nut	2	
10	33080430	16Y-16-00019	锁板	Lock Plate	2	
11	10030026	GB5783-M10×20	螺栓	Bolt	6	
12	13010005	GB93-10	垫圈	Washer	6	
13	36060268	07043-00108	锥形螺塞	Tapered Plug	2	
14	10030053	GB5783-M14×40	螺栓	Bolt	16	
15	13010007	GB93-14	垫圈	Washer	16	
16	36020189	16Y-16-06000	左架	Support	1	
17	36020187	16Y-16-05000	右架	support	1	
18	35040063	16Y-16-00017	定位销	Locating Pin	2	
19	36020270	16Y-16-00024	螺母	Nut	2	
20	36020186	16Y-16-00020	接盘	Flange	1	
21	33060306	16Y-16-00021	衬套	Bushing	1	
22	14020046	GB879.1-5×20	销	Pin	1	
23	10030028	GB5783-M10×25	螺栓	Bolt	2	
24	14020035	GB119.2-10×26	销	Pin	1	
25	31060350	16Y-16-00016	锁片	Locking Plate	2	
26	33080431	16Y-16-00025	锁片	Locking Plate	2	

转向离合器

STEERING CLUTCH

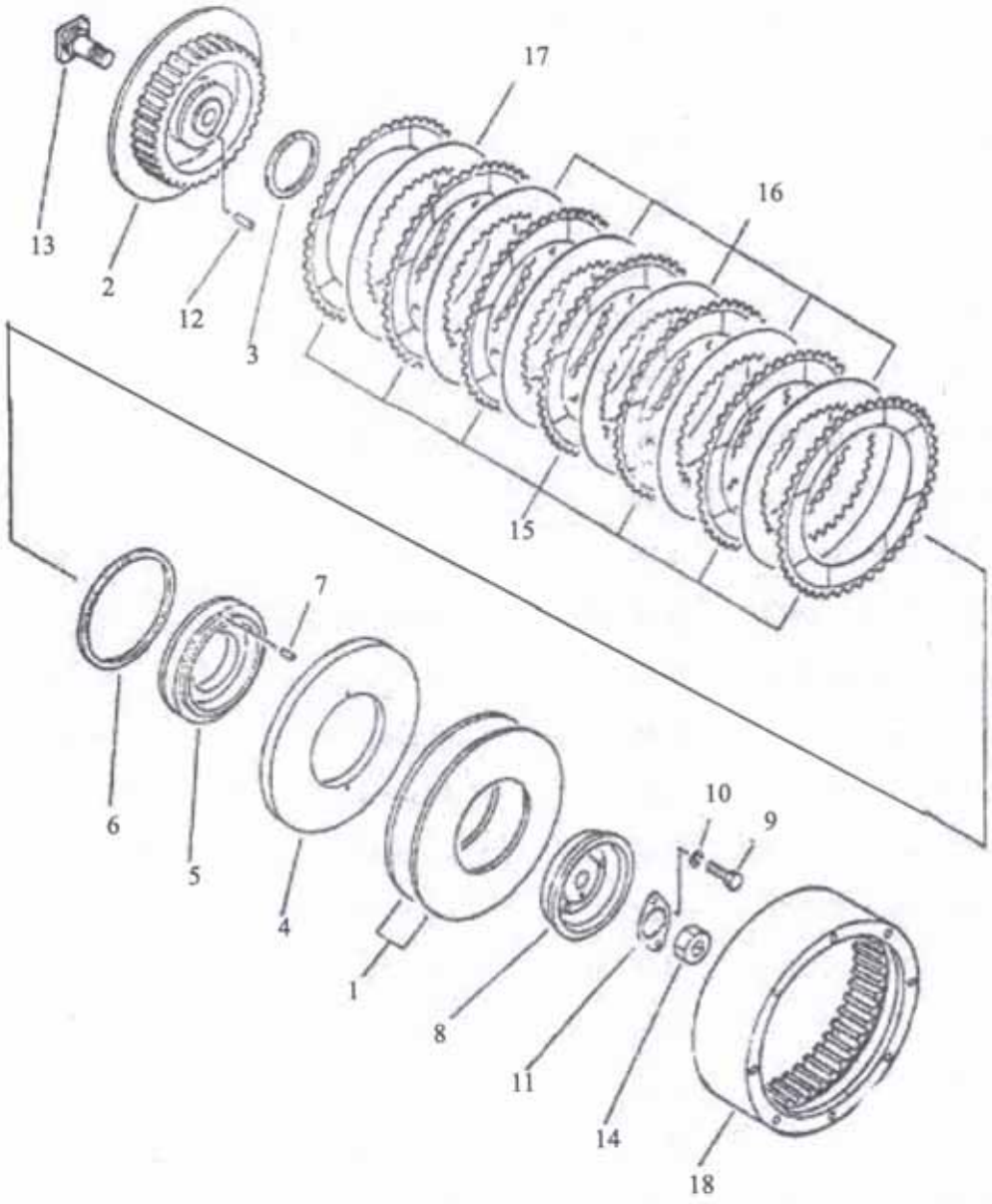

图 203
Fig.203

转向离合器 STEERING CLUTCH

序号 No.	PDM	规格与小松号 Part No.	名称 Name		数量 Q'ty	备注 Remark
1	23020086		弹簧	Spring	4	
2	23020072	131-21-43433	内齿毂	Gear Hub	2	
3	23020073	131-21-43510	密封环	Sealing Ring	2	
4	23020082	131-21-43451	压板	Pressing Plate	2	
5	23020080	141-21-33241	活塞	Piaton	2	
6	23020079	131-21-43520	密封环	Sealing Ring	2	
7	23020074	144-21-12251	销	Pin	4	
8	23020081	141-21-33161	法兰	Flange	2	
9	10030026	GB5783-M10X20	螺栓	Bolt	2	
10	13010005	GB93-10	垫圈	Washer	2	
11	23020075	131-21-43490	锁板	Lock Plate	2	
12	23020077	131-21-43480	销	Pin	2	
13	23020076	131-21-43540	螺栓	Bolt	2	
14	23020078	01582-03024	螺母	Nut	2	
15	23020071	145-21-13121	外摩擦片组合件	Lining	14	
16	23020083	145-21-13132	内摩擦片（甲）	Disc(A)	10	
17	23020084	131-21-43440	内摩擦片（乙）	Disc(B)	2	
18	23020085	144-22-51110	外齿毂	Gear Hub	2	

制动器(1/2)

BRAKE

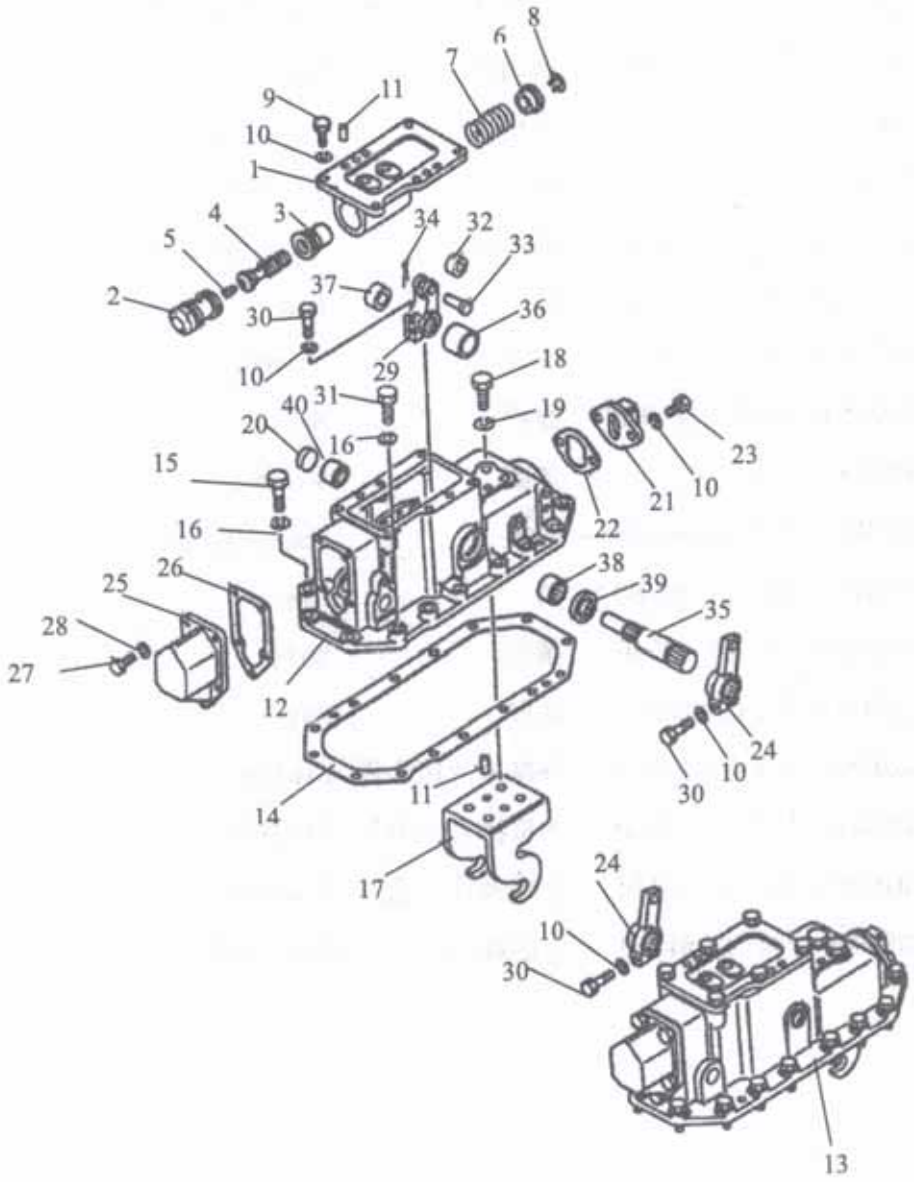

图 204
Fig.204

制动器 1 BRAKE 1

序号 No.	PDM	规格与小松号 Part No.	名称 Name		数量 Q'ty	备注 Remark
1	36210361	16Y-17-00010	右阀体	Valve Body	1	
	36210366	16Y-17-0028	左阀体	Valve Body	1	
2	36210362	16Y-17-00004	活塞	Piston	2	
3	36310364	16Y-17-00007	衬套	Bush	2	
4	36210363	16Y-17-00006	活塞	Piston	2	
5	36060287	07043-00108	锥形螺塞	Tapered Plug	2	
6	33070104	16Y-17-00009	挡环	Baffle Ring	2	
7	36040034	16Y-17-00029	弹簧	Spring	2	
8	13040021	GB894.1-25	挡圈	Check Ring	2	
9	10030115	GB5783-M12X30	螺栓	Bolt	12	
10	13010006	GB93-12	垫圈	Washer	20	
11	14020037	GB119.2-A12X38	销	Pin	8	
12	33050099	16Y-17-00021	右盖	Cover	1	
13	33050098	16Y-17-00021	左盖	Cover	1	
14	33080456	16Y-17-00016	密封垫	Sealing Gasket	2	
15	10030058	GB5783-M14X55	螺栓	Bolt	28	
16	13010007	GB93-14	垫圈	Washer	30	
17	31200185	16Y-17-00011	制动带架	Bracket	2	
18	10030130	GB5783-M16X45	螺栓	Bolt	8	
19	13020014	GB97.1-16	垫圈	Washer	8	
20	36210365	07046-23016	皿型塞	Plug	2	
21	82030249	16Y-17-03000	盖合件	Cover	2	
22	33080453	16Y-17-00012	密封垫	Sealing Gasket	2	
23	10030038	GB5783-M12X25	螺栓	Bolt	4	
24	81060066	16Y-17-31000	摇臂	Rocker	2	
25	33050100	16Y-17-00001	前盖	Cover	2	

制动器 1 BRAKE 1

序号 No.	PDM	规格与小松号 Part No.	名称 Name		数量 Q'ty	备注 Remark
26	33080454	16Y-17-00003	密封垫	Sealing Gasket	2	
27	10030111	GB5783-M10X25	螺栓	Bolt	10	
28	13010005	GB93-10	垫圈	Washer	10	
29	36030097	16Y-17-00014	摇臂	Rocker	2	
30	10030045	GB5783-M12X45	螺栓	Bolt	4	
31	10030050	GB5783-M14X30	螺栓	Bolt	2	
32	34070038	16Y-17-00031	滚子	Roller	2	
33	14030079	GB882-B16X40	销轴	Hinge Pin	2	
34	14010017	GB91-4X25	销	Pin	2	
35	35030043	16Y-17-00017	轴	Shaft	2	
36	33070106	16Y-17-00015	隔套	Spacer Bush	2	
37	33070105	16Y-17-00013	隔套	Spacer Bush	2	
38	15030006	GB290	滚动轴承	Antifriction Bearing	2	
39	25210404		油封	Oil Seal	2	
40	15030006	GB290	滚动轴承	Antifriction Bearing	2	

制动器（2/2）

BRAKE

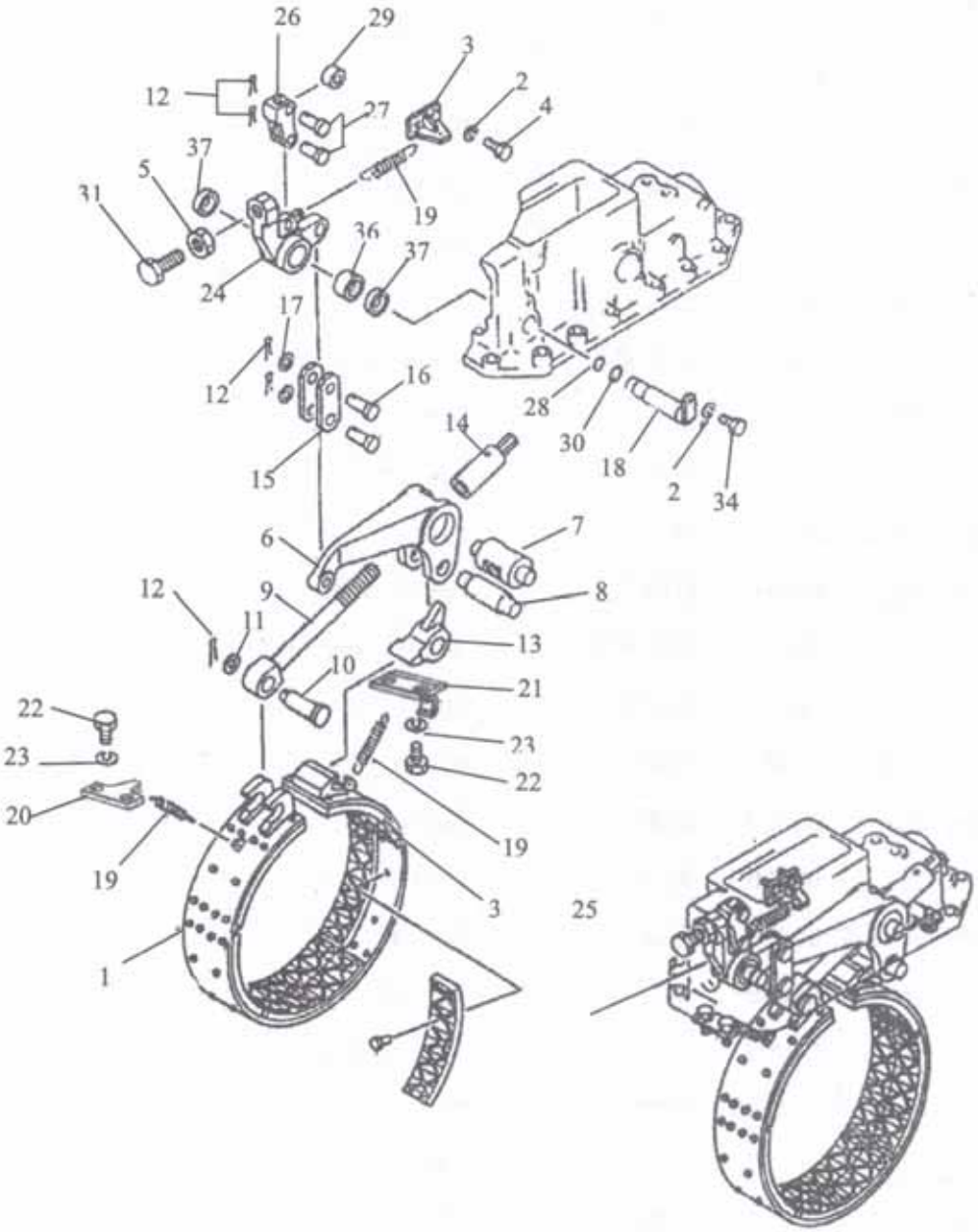

图 205
Fig.205

制动器2 BRAKE

序号 No.	PDM	规格与小松号 Part No.	名称 Name		数量 Q'ty	备注 Remark
1	81060064	16Y-17-04000	制动带总成	Brake Band	2	
2	13010005	GB93-10	垫圈	Washer	4	
3	31040165	16Y-17-00008	托架	Bracket	2	
4	10030111	GB5783-M10X25	螺栓	Bolt	4	
5	12030026	GB6171-M20X1.5	螺母	Nut	2	
6	36030096	16Y-17-00024	摇臂	Rocker	2	
7	35040065	16Y-17-00030	销	Pin	2	
8	35040066	16Y-17-00032	销	Pin	2	
9	35060166	16Y-17-00025	调整螺杆	Stretching Screw	2	
10	35040064	16Y-17-00033	销	Pin	2	
11	13020014	GB97.1-16	垫圈	Washer	2	
12	14010017	GB91-4X28	销	Pin	10	
13	36210360	16Y-17-00018	杠杆头	Lever Head	2	
14	82050215	16Y-17-06000	调整螺帽	Adjusting Nut	2	
15	30100938	16Y-17-00023	连接板	Junction Plate	4	
16	35050149	04205-01848	销轴	Hinge Pin	4	
17	33080455	16Y-17-00027	垫圈	Washer	4	
18	82090138	16Y-17-02000	轴合件	Shaft	2	
19	36040033	16Y-17-00005	弹簧	Spring	6	
20	82040691	16Y-17-05000	弹簧座	Spring Seat	2	
21	82040690	16Y-17-01000	弹簧座	Spring Seat	2	
22	10030050	GB5783-M14X30	螺栓	Bolt	8	
23	13010007	GB93-14	垫圈	Washer	8	
24	36030098	16Y-17-00019	右摇臂	Rocker	1	
25	36030100	16Y-17-00020	左摇臂	Rocker	1	
26	36030099	16Y-17-00020	叉口板	Plate	2	

制动器 2 BRAKE

序号 No.	PDM	规格与小松号 Part No.	名称 Name		数量 Q'ty	备注 Remark
27	14030079	GB882-B16X40	销	Pin	4	
28	25050192	07000-03022	密封圈	Seal Ring	2	
29	34070038	16Y-17-00031	滚子	Roller	2	
30	16020038	JB/ZQ4224	O型圈	O-ring	2	
31	36060288	16Y-17-00002	螺栓	Bolt	2	

终传动齿轮

Final Drive Dear

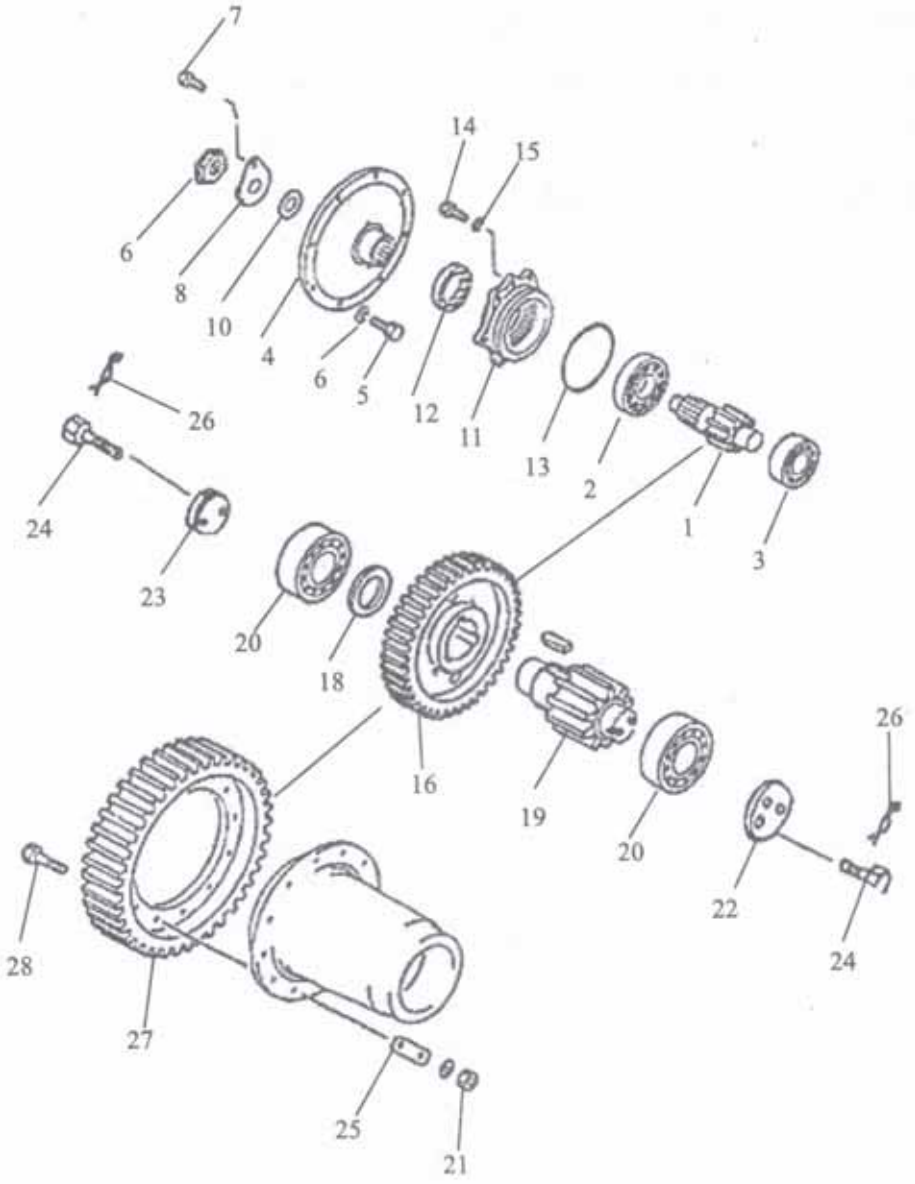

图 206
Fig.206

终传动齿轮 Final Drive Gear

序号 No.	PDM	规格与小松号 Part No.	名称 Name		数量 Q'ty	备注 Remark
1	34070037	16Y-18-00024	主动轮	Capstan	2	
2	15020048	GB283-NJ314E/C4	滚动轴承	Antifriction Bearing	2	
3	15020049	GB283-NJ2311E/C4	滚动轴承	Antifriction Bearing	2	
4	33040416	16Y-18-00022	驱动盘	Driving Disk	2	
5	10030051	GB5783-M14×30	螺栓	Bolt	16	
6	13010007	GB93-14	垫圈	Washer	16	
7	36060275	16Y-18-00025	螺栓	Bolt	2	
8	33080442	16Y-18-00026	锁板	Lock Plate	2	
9	36060294	16Y-16-00018	螺母	Nut	2	
10	30060483	16Y-18-00023	垫片	Spacer	2	
11	33020210	16Y-18-00021	轴承座	Bearing Block	2	
12	22210046	07013-10090	油封	Oil Seal	2	
13	16020050	JB/ZQ4224-175×5.7	O形密封圈	O-ring	2	
14	10030040	GB5783-M12×35	螺栓	Bolt	12	
15	13010006	GB93-12	垫圈	Washer	12	
16	34020028	16Y-18-00018	齿轮	Gear	2	
17	36210347	16Y-18-00017	键	Key	6	
18	33080443	16Y-18-00027	垫片	Spacer	2	
19	34010013	16Y-18-00016	轴齿轮	Shaft Gear	2	
20	15020050	GB283-NJ2316E/C4	轴承	Bearing	4	
21	36060277	16Y-18-00040	螺母	Nut	24	
22	33020215	16Y-18-00015	盖	Cover	2	
23	33020211	16Y-18-00028	盖	Cover	2	
24	10010050	GB32.1-M10×25	带孔螺栓	Bolt	8	
25	33080444	16Y-18-00039	锁垫	Lock Mat	12	
26	36050275	GB342-11-2	冷拉圆钢丝	WIRE	2	
27	34020029	16Y-18-00036	大齿圈	Gear Ring	2	
28	36060276		螺栓	Bolt	24	

终传动箱和链轮

Final Drive Case And Sprocket

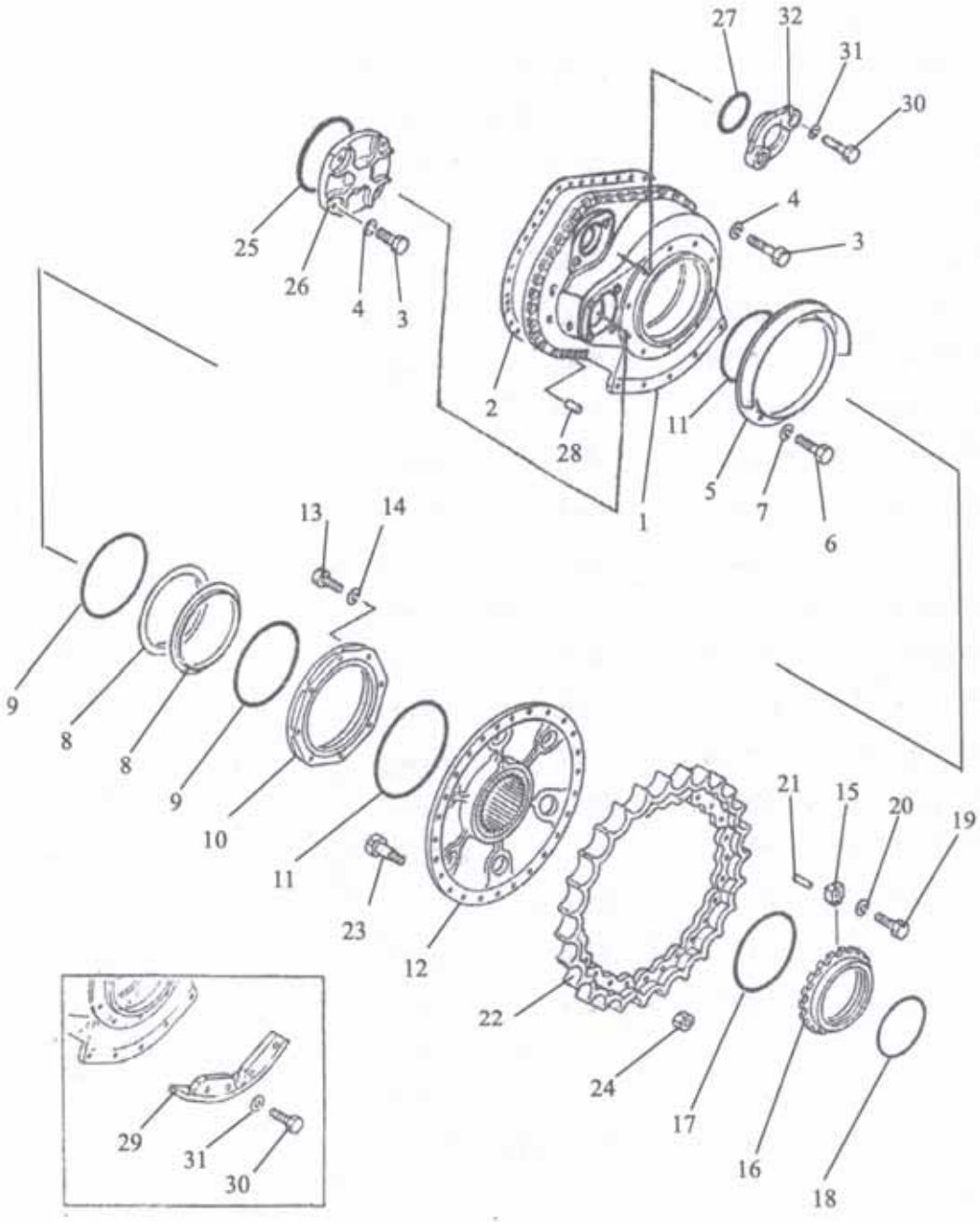

图 207
Fig.207

终传动箱和链轮 Final Drive Case And Sprocket

序号 No.	PDM	规格与小松号 Part No.	名称 Name		数量 Q'ty	备注 Remark
1	33050093	16Y-18-00019	左齿轮罩	Gear Cover	1	
1	33050094	16Y-18-00020	右齿轮罩	Gear Cover	1	
2	33080446	16Y-18-00037	密封垫	Sealing Gasket	2	
3	10030103	GB5783-M14×40	螺栓	Bolt	74	
4	13010007	GB93-14	垫圈	Washer	74	
5	33020212	16Y-18-00041	防尘罩	Dust Guard	2	
6	10030028	GB5783-M10×25	螺栓	Bolt	20	
7	13010005	GB93-10	垫圈	Washer	20	
8	25210393	16Y-18-00034	内浮封环	Oil Seal	4	
9	22210045	16Y-18-00035	O形密封圈	O-ring	4	
10	33020213	16Y-18-00042	防尘罩	Dust Guard	2	
11	22210041	07000-05345	O形圈	O-ring	4	
12	33040418	16Y-18-00045	链轮毂	Hub	2	
13	10030018	GB5783-M8×25	螺栓	Bolt	16	
14	13010004	GB93-8	垫圈	Washer	16	
15	36210351	16Y-18-00012	锁块	Closing Piece	2	
16	36060279	16Y-18-00011	大螺母	Nut	2	
17	16020049	JB/ZQ4224-280×	O形密封圈	O-ring	2	
18	16020045	JB/ZQ4224-240×	O形密封圈	O-ring	2	
19	11020071	GB70.1-M16×35	螺钉	Bolt	2	
20	13010008	GB93-16	垫圈	Washer	2	
21	14020037	GB119.2-12×28	销	Pin	2	
22	36210350	16Y-18-00014	链轮齿块	Gear Block	18	
23	36060273	16Y-18-00013	螺栓	Bolt	54	
24	36060272	01803-02228	螺母	Nut	54	
25	16020048	JB/ZQ4224-170×	O形密封圈	O-ring	2	

终传动箱和链轮 Final Drive Case And Sprocket

序号 No.	PDM	规格与小松号 Part No.	名称 Name		数量 Q'ty	备注 Remark
26	33020214	16Y-18-00048	盖	Cover	2	
27	16020047	JB/ZQ4224-120×5.7	O形密封圈	O-ring	4	
28	14020026	GB119.2-16×40	定位销	Pin	1	
29	36020198	16Y-18-00043	左防护板	Preventer Plate	1	
29	36020197	16Y-18-00044	右防护板	Preventer Plate	12	
30	10030121	GB5783-M20×50	螺栓	Bolt	12	
31	13010010	GB93-20	垫圈	Washer	2	
32	33020208	16Y-18-00047	盖	Cover		

终传动轴和毂

Final Drive Shaft And Hub

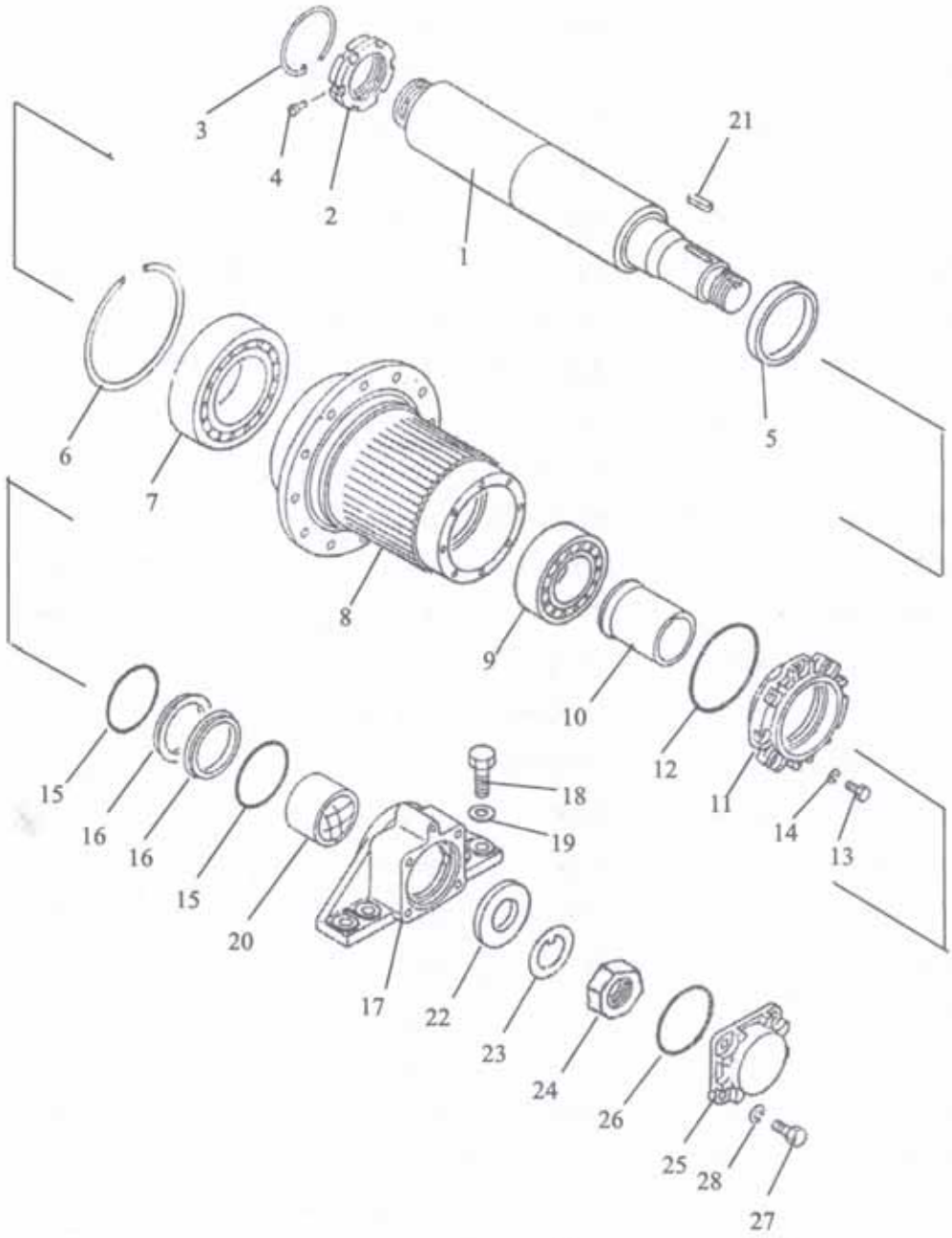

图 208
Fig.208

终传动轴和毂 Final Drive Shaft And Hub

序号 No.	PDM	规格与小松号 Part No.	名称 Name		数量 Q'ty	备注 Remark
1	35010127	16Y-18-00001	半轴	Semiaxis	2	
2	36060307	16Y-18-00031	螺母	Nut	2	
3	31810193	16Y-18-00030	卡环	Snap Ring	2	
4	35040073	16Y-18-00032	锁销	Lockpin	2	
5	33070103	16Y-18-00029	轴环	Collar	2	
6	33070102	04071-00250	弹性挡圈	Circlip	2	
7	15020051	GB283-NJ2228E/C4	滚动轴承	Antifriction Bearing	2	
8	34040008	16Y-18-00033	齿轮毂	Gear Hub	2	
9	15020052	GB288-23220C/C3	滚动轴承	Antifriction Bearing	2	
10	33060315	16Y-18-00006	套	Cover	2	
11	36020200	16Y-18-00010	油封座	Seat	2	
12	16020021	JB/ZQ4224-180×5.7	O形密封圈	O-ring	2	
13	10030039	GB5783-M12×30	螺栓	Bolt	16	
14	13010006	GB93-12	垫圈	Washer	16	
15	22210044	16Y-18-00009	O形圈	O-ring	4	
16	25210394	16Y-18-00008	浮动油封	Oil Seal	4	
17	36020199	16Y-18-00007	半轴外座	Seat	2	
18	10030100	GB5783-M24×70	螺栓	Bolt	8	
19	13010012	GB93-24	垫圈	Washer	8	
20	25210389	16Y-18-01000	衬套	Bush	2	
21	14050048	GB1096-10×63	键	Key	2	
22	33080447	16Y-18-00002	垫片	Spacer	2	
23	33080473	16Y-18-00003	锁片	Locking Plate	2	
24	36060306	16Y-18-00004	大螺母	Nut	2	
25	33020209	16Y-18-00005	半轴外座盖	Cover	2	
26	16020015	JB/ZQ4224-135×3.1	O形圈	O-ring	8	
27	10030122	GB5783-M18×45	螺栓	Bolt	8	
28	13010009	GB93-18	垫圈	Washer		

万向节

UNIVERSAL JOINT

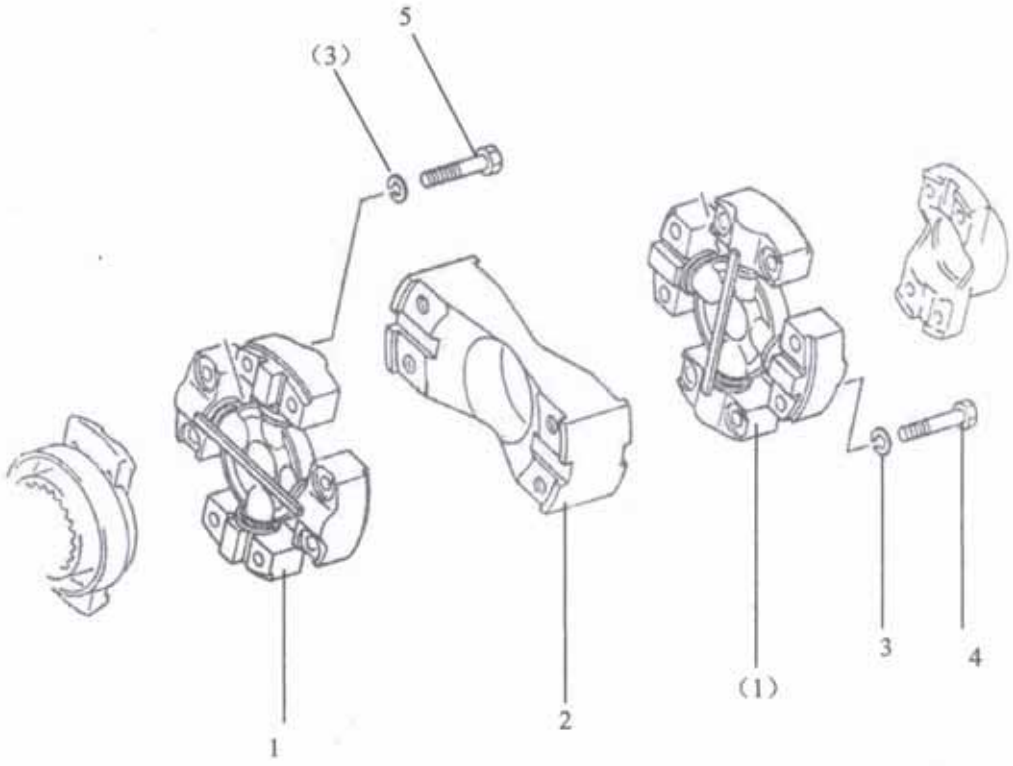

图 209
Fig.209

万向节 Universal Joint

序号 No.	PDM	规格与小松号 Part No.	名称 Name		数量 Q'ty	备注 Remark
1		16Y-12-00001	十字轴总成	Universal Joint	2	
2		16Y-12-00002	连接盘	Terminal Pad	1	
3		GB5782-M10X45	螺栓	Bolt	8	
4		GB93-10	垫圈	Washer	16	
5		GB5782-M10X50	螺栓	Bolt	8	

变速箱盖

Torqflow Transmission Case Cover

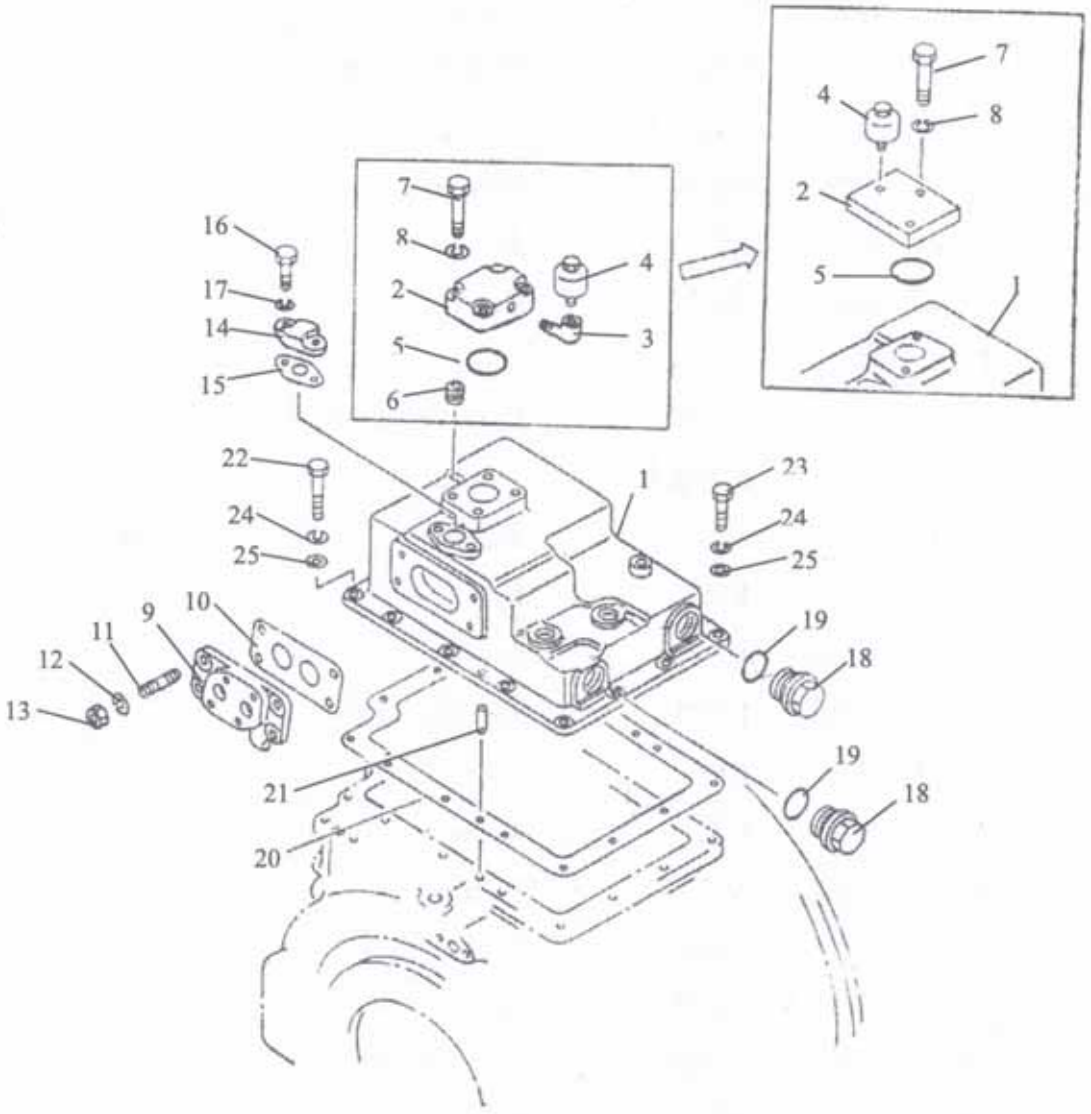

图 210
Fig.210

变速箱盖 Torqflow Transmission Case Cover

序号 No.	PDM	规格与小松号 Part No.	名称 Name		数量 Q'ty	备注 Remark
1		144-15-25512	壳体	Case	1	
2		144-15-21670	通气孔座焊合件	Seat	1	
3		07323-30200	弯头	Elbow	1	
4		07030-00252	通气塞	Breather Plug	1	
5		07000-03048	O形圈	O-ring	1	
6		01190-01008	螺栓套	Harness	4	
7		01010-31045	螺栓	Bolt	4	
8		01602-01030	垫圈	Washer	4	
9		175-15-45530	盖	Cover	1	
10		175-15-45540	密封垫	Sealing Gasket	1	
11		01124-31025	双头螺栓	Stud Bolt	4	
12		01602-01030	垫圈	Washer	4	
13		01580-01008	螺母	But	4	
14		145-15-45830	盖	Cover	1	
15		145-15-45840	密封垫	Sealing Gasket	1	
16		01010-30825	螺栓	Bolt	2	
17		01602-00825	垫圈	Washer	2	
18		144-15-25530	塞子	Plug	2	
19		07002-03634	O形圈	O-ring	2	
20		144-15-25520	密封垫	Sealing Gasket	1	
21		04020-01024	定位销	Locating Pin	2	
22		01010-31030	螺栓	Bolt	12	
23		01010-31040	螺栓	Bolt	2	
24		01602-01030	垫圈	Washer	14	
25		01640-21016	垫圈	Washer	12	

第一排离合器

1ST Clutch

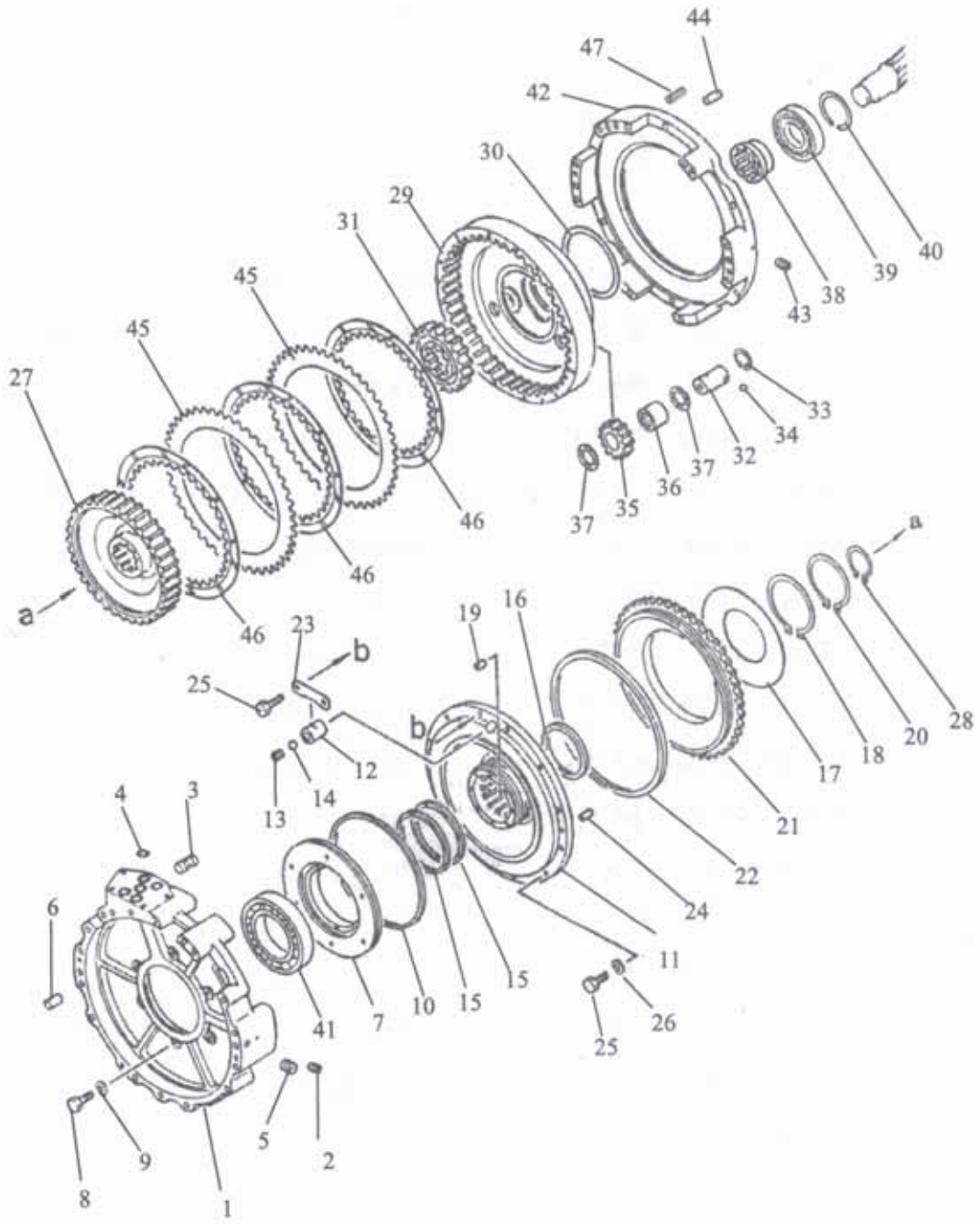

图 211
Fig.211

第一排离合器 1ST Clutch

序号 No.	PDM	规格与小松号 Part No.	名称 Name		数量 Q'ty	备注 Remark
1		16Y-15-00034	三排壳体（一）	Housing	1	
2		16Y-15-00033	螺塞	Plug	1	
3		09231-01430	衬套	Bush	9	
4		07000-63022	O形圈	O-ring	5	
5		16Y-15-00032	螺塞	Plug	2	
6		04020 -01228	销	Pin	2	
7		16Y-15-00038	轴承座	Bearing Block	1	
8		01010-31030	螺栓	Bolt	6	
9		01602-01030	垫圈	Washer	6	
10		07018-12605	密封环	Sealing Ring	1	
11		16Y-15-00039	闭锁离合器油缸体	Cylinder	1	
12		16Y-15-00035	阀体	Valve Body	1	
13		16Y-15-00036	螺塞	Plug	1	
14		04260-00952	钢球	Steel Ball	1	
15		16Y-15-00079	密封环	Sealing Ring	2	
16		16Y-15-00044	密封环	Sealing Ring	1	
17		16Y-15-00045	蝶形弹簧	Spring	1	
18		04070-00120	挡圈	Check Ring	8	
19		16Y-15-00440	销	Pin	6	
20		04070-00105	挡圈	Check Ring	1	
21		16Y-15-00043	活塞	Piston	1	
22		16Y-15-00080	密封环	Sealing Ring	1	
23		16Y-15-00037	锁板	Lock Plate	1	
24		04020-01024	销	Pin	3	
25		01010-31030	螺栓	Bolt	12	
26		01602-01030	垫圈	Washer	10	

第一排离合器 1ST Clutch

序号 No.	PDM	规格与小松号 Part No.	名称 Name		数量 Q'ty	备注 Remark
27		16Y-15-00078	闭锁离合器外齿圈	Gear Ring	1	
28		04064-06525	挡圈	Check Ring	1	
29		16Y-15-00042	闭锁离合器内齿圈	Gear Ring	1	
30		16Y-15-00069	密封环	Sealing Ring	1	
31		16Y-15-00057	太阳轮	Sun Wheel	1	
32		16Y-15-00048	行星轮轴	Shaft	3	
33		04065-03212	挡圈	Check Ring	3	
34		04260-00635	钢球	Steel Ball	3	
35		16Y-15-00046	行齿轮	Gear	3	
36		16Y-15-04000	滚针轴承	Needle Bearing	3	
37		09233-03220	止推垫圈	Thrust Washer	6	
38		16Y-15-00068	衬套	Bush	1	
39		GB283-87	圆柱滚子轴承	Cylinder Roller Bearing	1	
40		16Y-15-00058	孔用挡圈	Check Ring	1	
41		GB274-82	球轴承	Ball Bearing	1	
42		16Y-15-00076	三排壳体（二）	Housing	1	
43		16Y-15-00088	螺塞	Plug	2	
44		04020-01228	销	Pin	2	
45		16Y-15-00041	齿片	Plate	2	
46		16Y-15-03000	摩擦片	Disc	3	
47		16Y-15-00073	弹簧	Spring	12	

第二三排离合器

2nd Clutch And 3rd Clutch

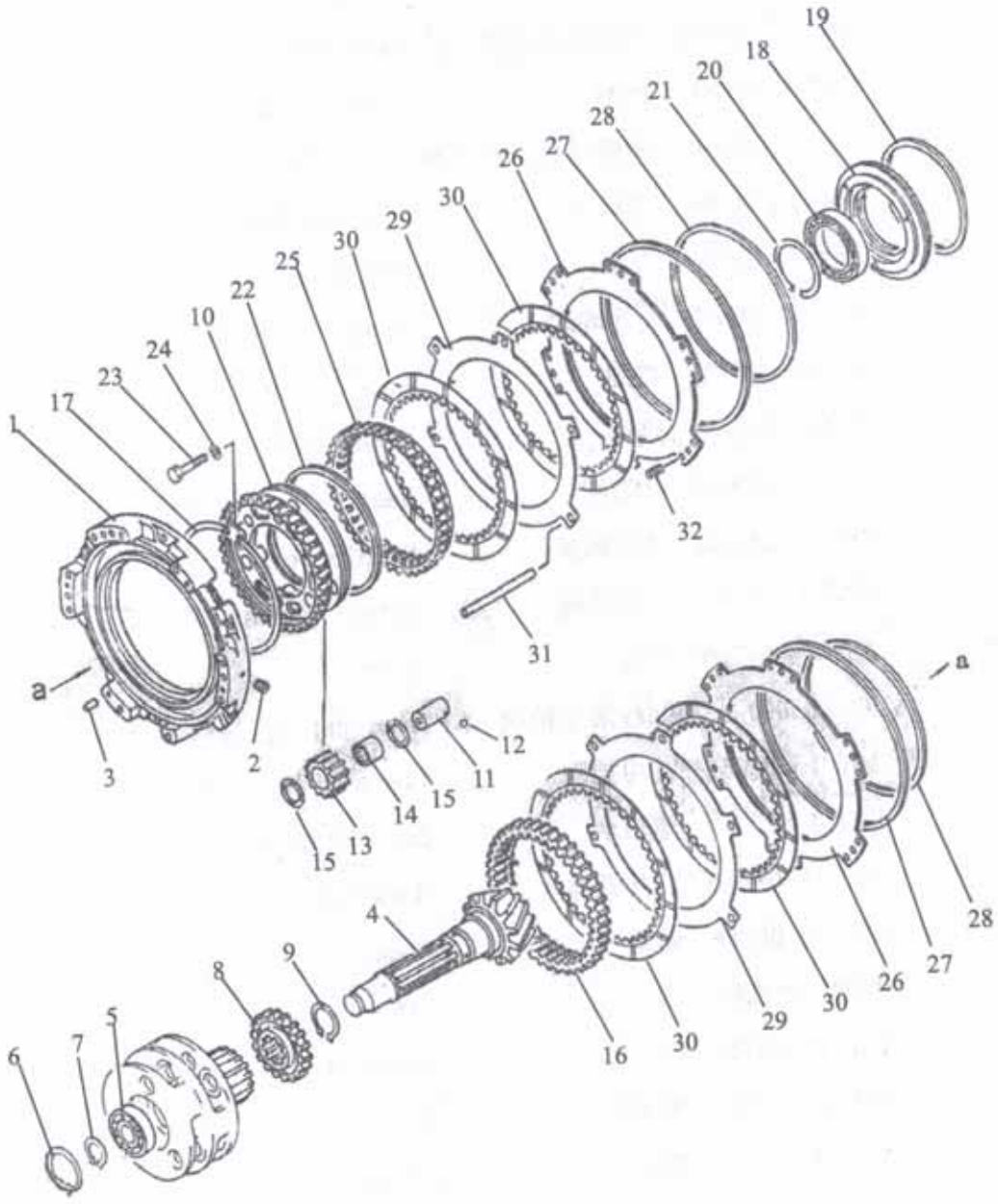

图 212
Fig.212

第二三排离合器 2nd Clutch And 3rd Clutch

序号 No.	PDM	规格与小松号 Part No.	名称 Name		数量 Q'ty	备注 Remark
1		16Y-15-00075	四排油缸体	Housing	1	
2		16Y-15-00088	螺塞	Plug	2	
3		04020-01228	销	Pin	2	
4		16Y-15-00061	输出轴	Shaft	1	
5		GB283-87	圆柱滚子轴承	Cylinder Roller Bearing	1	
6		04065-08530	挡圈	Check Ring	1	
7		16Y-15-00082	轴用弹性挡圈	Circlip For Shaft	1	
8		16Y-15-00059	太阳轮	Sun Wheel	1	
9		04064-06525	挡圈	Check Ring	1	
10		16Y-15-00070	二档行星架	Planet Carrier	1	
11		16Y-15-00051	行星轮轴	Shaft	3	
12		04260-00635	钢球	Steel Ball	3	
13		16Y-15-00046	行星轮	Planet Wheel	3	
14		16Y-15-04000	滚针轴承	Needle Bearing	3	
15		09233-03220	推力垫圈	Thrust Washer	6	
16		16Y-15-00049	齿圈	Gear Ring	1	
17		16Y-15-00047	孔用挡圈	Check Ring	1	
18		16Y-15-00053	密封环座	Seat	1	
19		07018-12455	密封环	Sealing Ring	1	
20		16Y-15-05000	单列向心球轴承	Bearing	1	
21		16Y-15-00067	轴用挡圈	Check Ring	1	
22		16Y-15-00050	密封环	Sealing Ring	1	
23		01010-31060	螺栓	Bolt	3	
24		01602-01030	垫圈	Washer	3	
25		16Y-15-00077	齿圈	Gear Ring	1	
26		16Y-15-00026	活塞	PISTON	2	

第二三排离合器 2nd Clutch And 3rd Clutch

序号 No.	PDM	规格与小松号 Part No.	名称 Name		数量 Q'ty	备注 Remark
27		16Y-15-00027	密封环	Sealing Ring	2	
28		16Y-15-00025	密封环	Sealing Ring	2	
29		16Y-15-00003	垫板	Plate	2	
30		16Y-15-09000	摩擦片	Disc	4	
31		16Y-15-00071	销	Pin	6	
32		16Y-15-00073	弹簧	Spring	12	

倒档离合器

Reverse Clutch

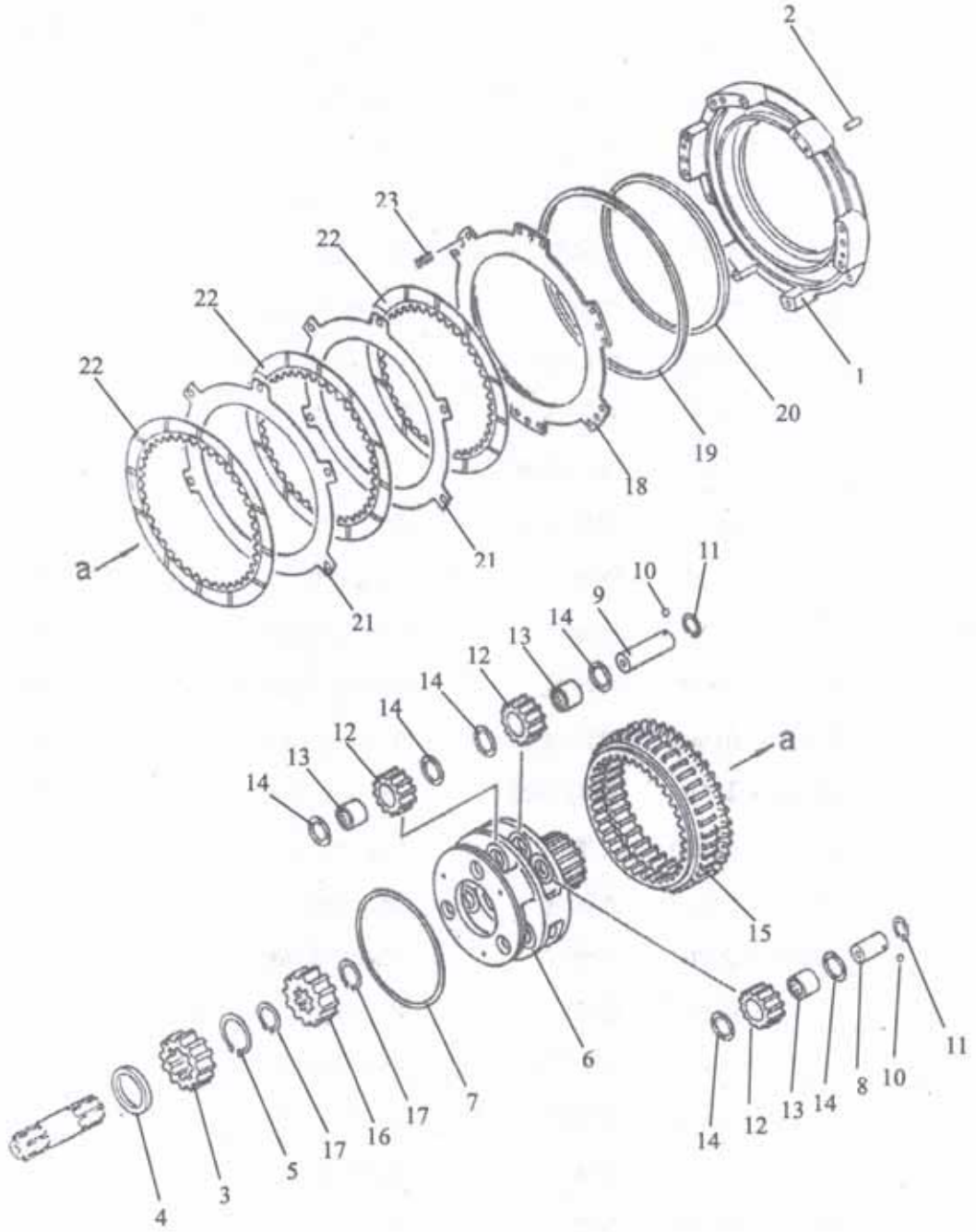

图 213

Fig.213

倒档离合器 Reverse Clutch

序号 No.	PDM	规格与小松号 Part No.	名称 Name		数量 Q'ty	备注 Remark
1		16Y-15-0081	二排油缸体	Housing	1	
2		04020-01228	销	Pin	2	
3		16Y-15-00016	太阳轮	Sun Wheel	1	
4		16Y-15-00015	止推套	Bushing	1	
5		04064-07525	挡圈	Check Ring	1	
6		16Y-15-00085	行星架	Planet Carier	1	
7		07018-12455	密封环	Sealing Ring	1	
8		16Y-15-00084	行星轮轴	Shaft	3	
9		16Y-15-00031	行星轮轴	Shaft	3	
10		04260-00635	钢球	Steel Ball	6	
11		04065-03815	挡圈	Check Ring	6	
12		16Y-15-00028	行星轮	Planet Carier	9	
13		16Y-15-01000	滚针轴承	Needle Bearing	9	
14		09233-03820	推力垫圈	Thrust Washer	18	
15		16Y-15-00029	齿圈	Gear Ring	1	
16		16Y-15-00030	太阳轮	Sun Wheel	1	
17		09064-05020	挡圈	Check Ring	2	
18		16Y-15-00026	活塞	Piston	1	
19		16Y-15-00027	密封环	Sealing Ring	1	
20		16Y-15-00025	密封环	Sealing Ring	1	
21		16Y-15-00003	垫板	Base Plate	2	
22		16Y-15-09000	摩擦片	Diac	3	
23		16Y-15-00083	弹簧	Spring	12	

前进档离合器

Forward Clutch

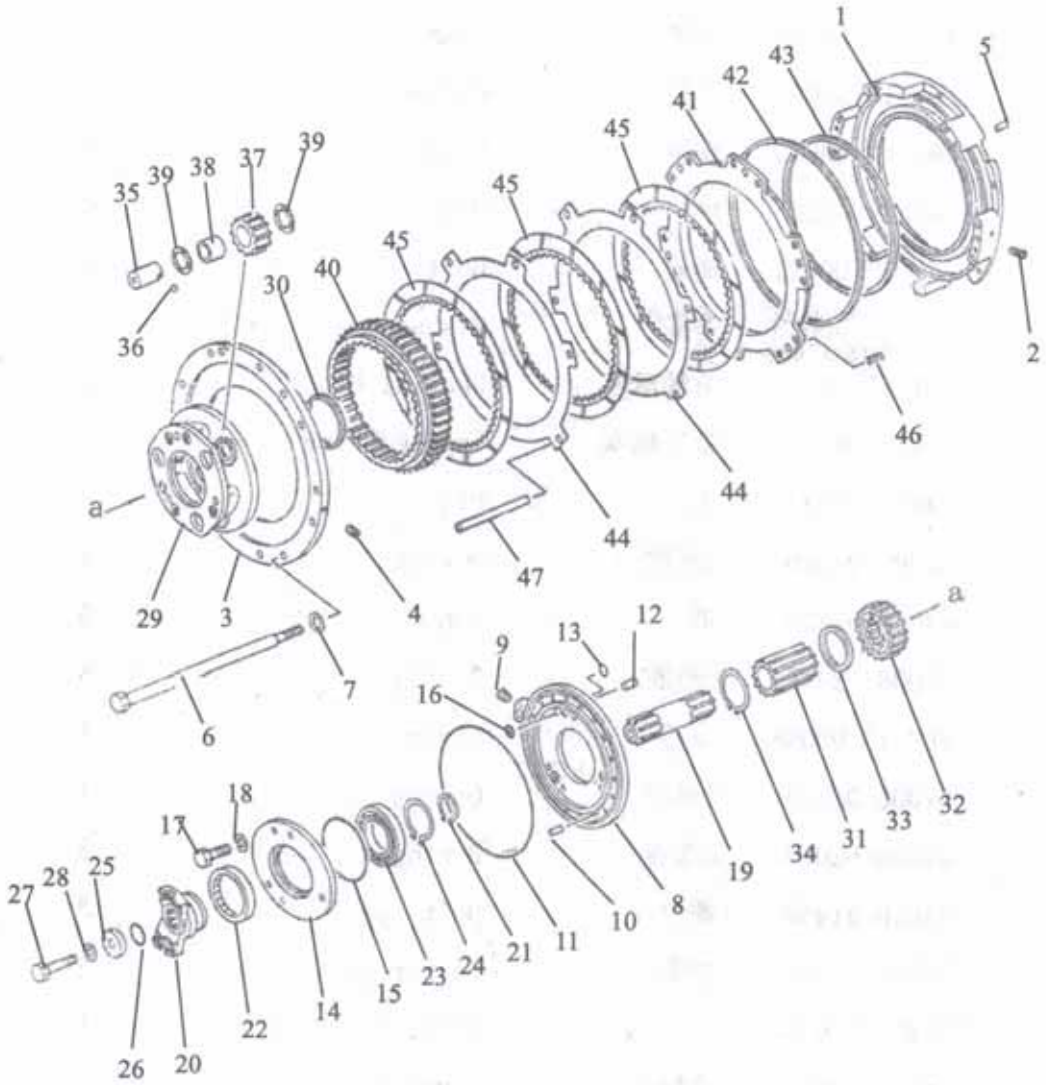

图 214

Fig.214

前进档离合器 Forward Clutch

序号 No.	PDM	规格与小松号 Part No.	名称 Name		数量 Q'ty	备注 Remark
1		16Y-15-00024	一排油缸体	Housing	1	
2		16Y-15-00088	螺塞	Plug	2	
3		16Y-15-00002	压板	Plate	1	
4		16Y-15-00088	螺塞	Plug	2	
5		04020-01228	销	Pin	4	
6		16Y-15-00022	螺栓	Bolt	9	
7		16Y-15-00023	垫圈	Washer	9	
8		16Y-15-00007	前轴承座	Bearing Block	1	
9		07043-00211	锥形螺塞	Tapered Plug	1	
10		04020-01024	销	Pin	6	
11		07000-05280	O形圈	O-ring	1	
12		04020-01638	销	Pin	3	
13		07000-62018	O形圈	O-ring	5	
14		16Y-15-00008	前盖	Cover	1	
15		07000-02145	O形圈	O-ring	1	
16		07000-62018	O形圈	O-ring	3	
17		01010-31450	螺栓	Bolt	5	
18		01602-01442	垫圈	Washer	5	
19		16Y-15-00011	输入轴	Shaft	1	
20		16Y-15-00009	联轴节	Coupling	1	
21		04064-05020	挡圈	Check Ring	1	
22		07012-10095	骨架油封	Oil Seal	1	
23		GB276-82	向心球轴承	Radial Ball Bearing	1	
24		04064-08025	挡圈	Check Ring	1	
25		16Y-15-00010	托板	Holder	1	
26		16Y-15-00012	O形密封圈	O-ring	1	

前进档离合器 Forward Clutch

序号 No.	PDM	规格与小松号 Part No.	名称 Name		数量 Q'ty	备注 Remark
27		01050-31480	螺栓	Bolt	1	
28		01643--31445	垫圈	Washer	1	
29		16Y-15-00006	一排行星架	Planet Carrier	1	
30		16Y-15-00017	密封环	Sealing Ring	1	
31		16Y-15-00013	花键套	Spline Housing	1	
32		16Y-15-00014	太阳轮	Sun Wheel	1	
33		16Y-15-00015	止推套	Bushing	1	
34		04064-07525	挡圈	Check Ring	1	
35		16Y-15-00018	行星轮轴	Shaft	3	
36		04260-00635	钢球	Steel Ball	3	
37		16Y-15-00019	行星轮	Planet Wheel	3	
38		16Y-15-10000	滚针轴承	Needle Bearing	3	
39		09233-03820	推力垫圈	Thrust Washer	6	
40		16Y-15-00004	齿圈	Gear Ring	1	
41		16Y-15-00026	活塞	Piston	1	
42		16Y-15-00027	密封环	Sealing Ring	1	
43		16Y-15-00025	密封环	Sealing Ring	1	
44		16Y-15-00003	垫板	Base Plate	2	
45		16Y-15-09000	摩擦片	Friction Plate	3	
46		16Y-15-00083	弹簧	Spring	12	
47		16Y-15-00071	销	Pin	6	

变速控制阀 1/2

Torqflow Transmission Control Valve

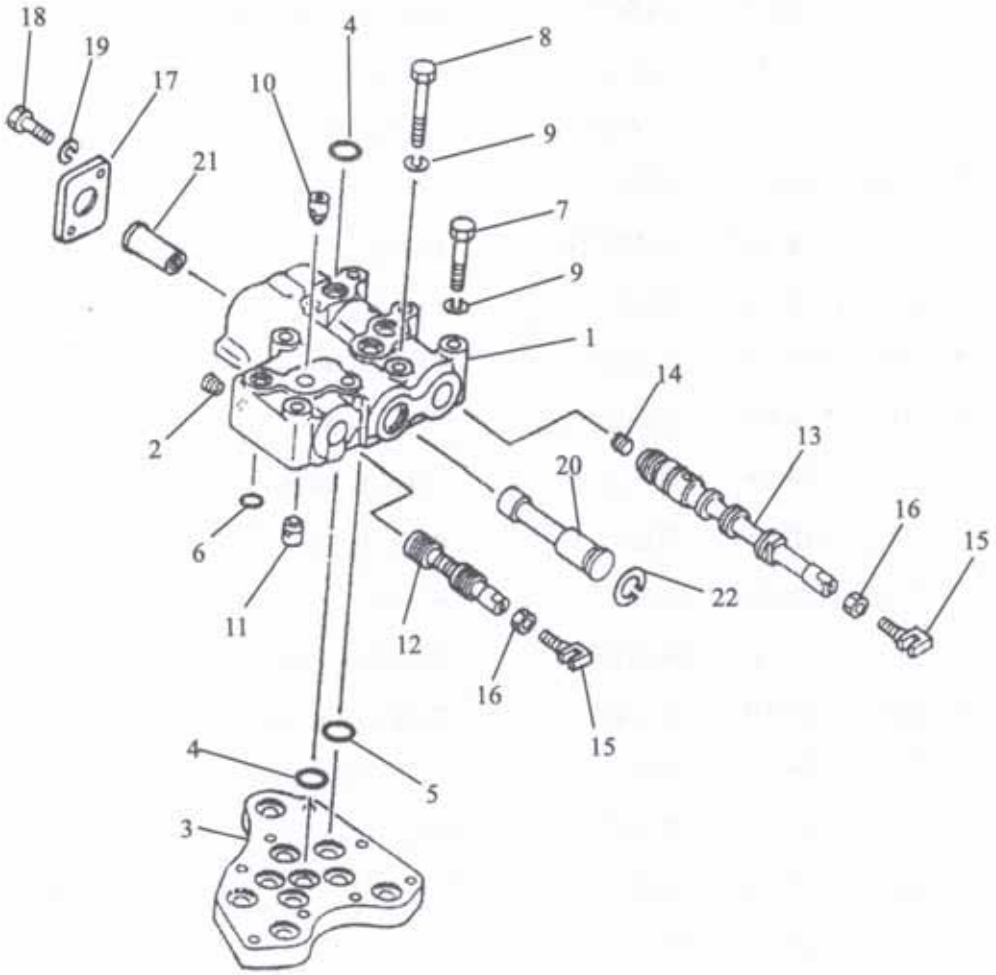

图 215
Fig.215

变速阀1 Torqflow Transmission Control Valve 1

序号 No.	PDM	规格与小松号 Part No.	名称 Name		数量 Q'ty	备注 Remark
		16Y-75-10000	变速阀	Speed Change Valve	1	
1		145-15-45210	阀体	Valve Body	1	
2		07043-00108	塞子	Plug	1	
3		144-15-25110	阀座	Valve Seat	1	
4		07000-73022	O形圈	O-ring	10	
5		07000-73025	O形圈	O-ring	3	
6		07000-72016	O形圈	O-ring	1	
7		144-15-25160	螺栓	Bolt	1	
8		01010-31075	螺栓	Bolt	1	
9		01602-01030	垫圈	Washer	2	
10		195-15-15671	定位扣	Button	1	
11		175-15-45260	定位扣	Button	1	
12		175-15-45220	方向阀杆	Valve Rod	1	
13		175-15-45231	变速阀杆	Valve Rod	1	
14		144-15-25210	塞子	Plug	1	
15		09363-01053	叉子	Fork	2	
16		01580-01008	螺母	Nut	2	
17		144-15-25810	板	Plate	1	
18		01010-31025	螺栓	Bolt	2	
19		01602-01030	垫圈	Washer	2	
20		144-15-25420	离合器阀杆	Valve Rod	1	
21		145-15-45550	定位套	Locating Bush	1	
22		04965-03515	开口垫	Mat	1	

变速控制阀 2/2

Torqflow Transmission Control Valve

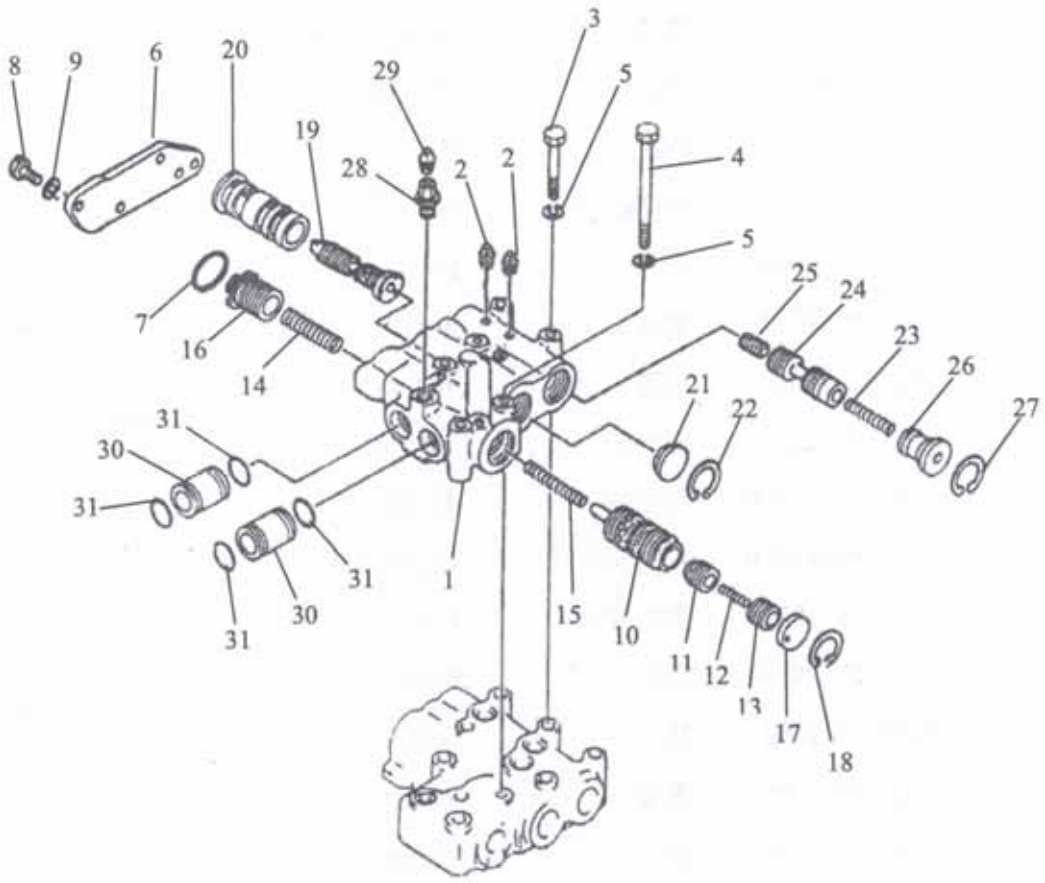

图 216
Fig.216

变速阀2 Torqflow Transmission Control Valve 2

序号 No.	PDM	规格与小松号 Part No.	名称 Name		数量 Q'ty	备注 Remark
1		145-15-45111	阀体	Valve Body	1	
2		07042-20108	塞子	Plug	2	
3		144-15-25180	螺栓	Bolt	3	
4		175-15-45170	螺栓	Bolt	3	
5		01602-01030	垫圈	Washer	6	
6		145-15-45810	盖	Cover	1	
7		07000-73045	O形圈	O-ring	1	
8		01010-31025	螺栓	Bolt	4	
9		01602-01030	垫圈	Washer	4	
10		145-15-45220	安全阀杆	Valve Rod	1	
11		145-15-45390	阀	Valve	1	
12		180-14-25560	弹簧	Spring	1	
13		287-15-15390	阀	Valve	1	
14		145-15-45310	弹簧	Spring	1	
15		145-15-45320	弹簧	Spring	1	
16		145-15-45230	阀	Valve	1	
17		145-15-45240	挡块	Stop Dog	1	
18		04065-03815	挡圈	Check Ring	1	
19		145-15-45260	回动阀杆	Valve Rod	1	
20		145-15-45150	阀套	Valve Pocket	1	
21		145-15-45420	挡块	Stop Dog	1	
22		04065-03815	挡圈	Check Ring	1	
23		145-15-45510	弹簧	Spring	1	
24		145-15-45380	阀杆	Valve Rod	1	
25		145-14-23720	活塞	Piston	1	
26		145-15-45520	挡套	Spacer Sleeve	1	

变速阀2 Torqflow Transmission Control Valve 2

序号 No.	PDM	规格与小松号 Part No.	名称 Name		数量 Q'ty	备注 Remark
27		04065-03815	挡圈	Check Ring	1	
28		145-15-45910	接头	Joint	1	
29		07042-20108	塞子	Plug	1	
30		145-15-45250	套筒	Sleeve	2	
31		07000-73028	O形圈	O-ring	4	

润滑阀

Torqflow Transmission Lubrication Valve

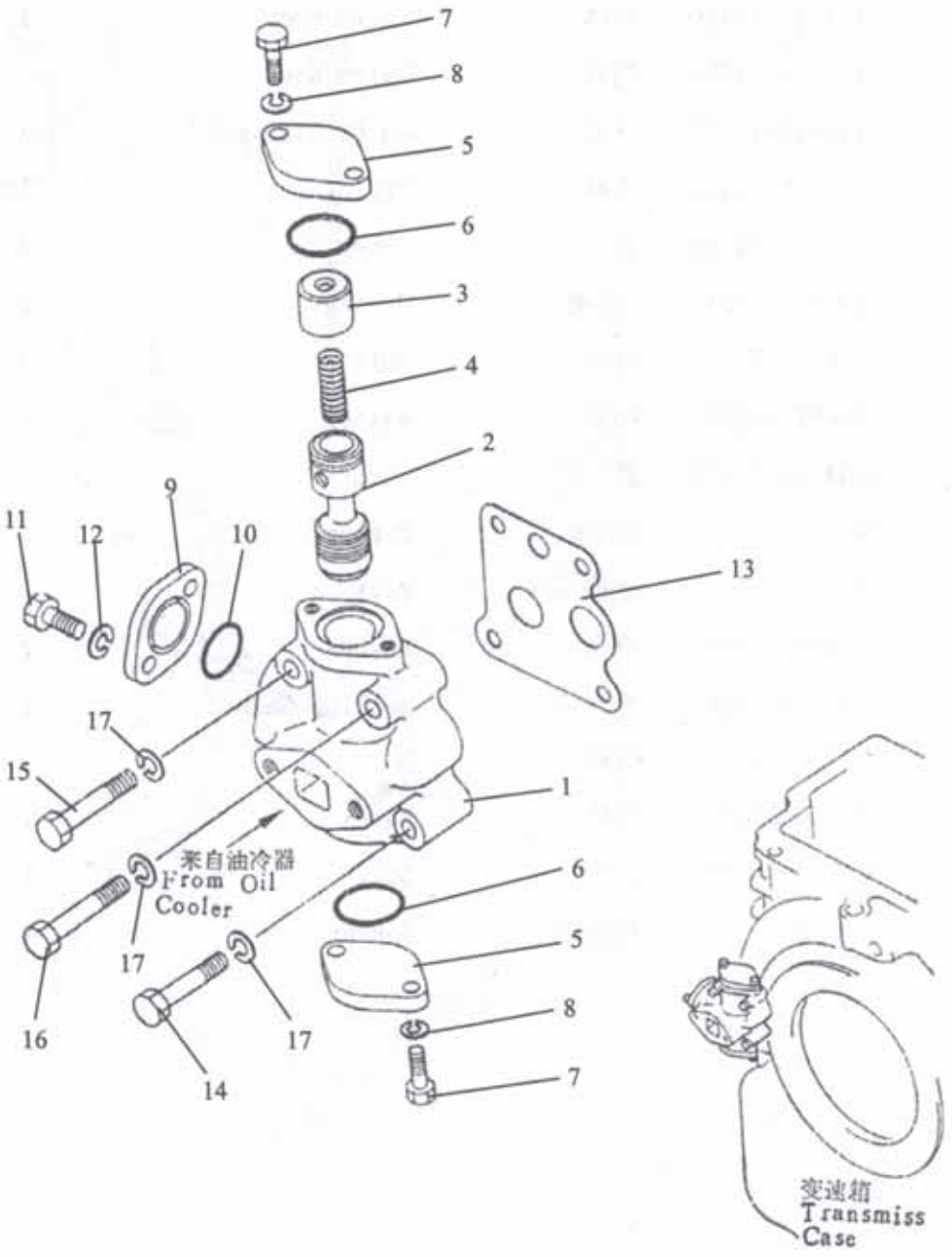

图 217
Fig.217

润滑阀 Torqflow Transmission Lubrication Valve

序号 No.	PDM	规格与小松号 Part No.	名称 Name		数量 Q'ty	备注 Remark
	22060133	144-15-34000	润滑阀	Lubrication Valve	1	
1		154-15-14110	阀体	Valve Body	1	
2		144-15-14130	阀杆	Valve Rod	1	
3		175-15-14140	导套	Guide Sleeve	1	
4		145-15-44160	弹簧	Spring	1	
5		154-15-14150	盖	Cover	2	
6		07000-73032	O形圈	O-ring	2	
7		01010-50825	螺栓	Bolt	4	
8		01602-20825	垫圈	Washer	4	
9		144-15-14150	盖	Cover	1	
10		07000-73025	O形圈	O-ring	1	
11		01010-51025	螺栓	Bolt	2	
12		01602-21030	垫圈	Washer	2	
13		154-15-14160	密封垫	Sealing Gasket	1	
14		01010-51055	螺栓	Bolt	2	
15		01010-51060	螺栓	Bolt	1	
16		01010-51065	螺栓	Bolt	1	
17		01602-21030	垫圈	Washer	4	

动力换挡变速箱体

Torqflow Transmission Case

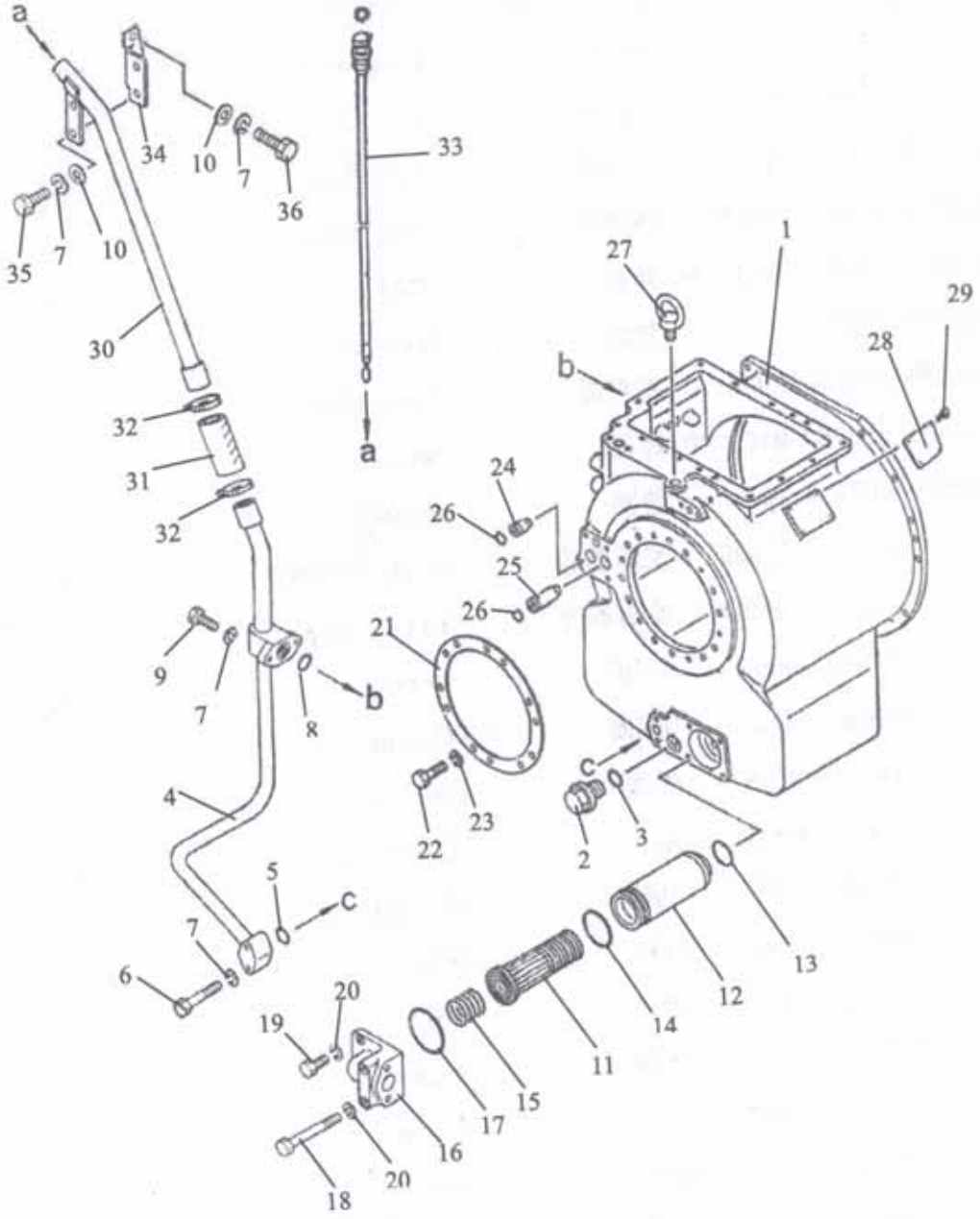

图 218

Fig.218

动力换档变速箱体 Torqflow Transmission Case

序号 No.	PDM	规格与小松号 Part No.	名称 Name		数量 Q'ty	备注 Remark
	80050046		变速箱总成	Transmission Assembly	1	
1	23140027	144-15-21006	行星变速箱	Transmission	1	
2		07044-13520	螺塞	Plug Screw	1	
3		07002-03634	O形圈	O-ring	1	
4	25210384	144-15-28120	下油管	Pipeline	1	
5	25050251	07000-03028	密封圈	Seal Ring	1	
6	10030097	GB5783-M10×60	螺栓	Bolt	2	
7	13010005	GB93-10	垫圈	Washer	8	
8	25050250	07000-03035	密封圈	Seal Ring	1	
9	10030029	GB5783-M10×30	螺栓	Bolt	2	
10	13020011	GB97.1-10	垫圈	Washer	4	
11		16Y-15-07000	滤清器芯	Filter Element	1	
12		16Y-15-08000	滤清器壳	Filter Box	1	
13		07000-03045	O形圈	O-ring	1	
14		07000-02075	O形圈	O-ring	1	
15		16Y-15-00087	弹簧	Spring	1	
16		16Y-15-00086	盖	Cover	1	
17		07000-62090	O形圈	O-ring	1	
18		01010-51090	螺栓	Bolt	2	
19		01010-51025	螺栓	Bolt	3	
20		01602-21030	垫圈	Washer	4	
21		16Y-15-00005	板	Plate	1	
22		01010-51035	螺栓	Bolt	12	
23		01602-21030	垫圈	Washer	12	
24		16Y-15-00021	套筒	Sleeve	1	
25		16Y-15-00020	套筒	Sleeve	1	

动力换档变速箱体 Torqflow Transmission Case

序号 No.	PDM	规格与小松号 Part No.	名称 Name	数量 Q'ty	备注 Remark
26		07000-62018	O形圈	2	
27		04530-02030	螺钉	1	
28		16Y-15-00074	铭牌	1	
29		04418-03060	铆钉	4	
30	25210378	144-15-28131	油管	1	
31	21050163		橡胶管	1	
32	25070002	Φ40~Φ64	软管卡箍	2	
33	25210375	144-15-28140	油尺合件	1	
34	82040679	144-15-28150	托架焊合件	1	
35	10030028	GB5783-M10×25	螺栓	2	
36	10030031	GB5783-M10×35	螺栓	2	

变速箱操纵杆

Torqflow Transmission Lever

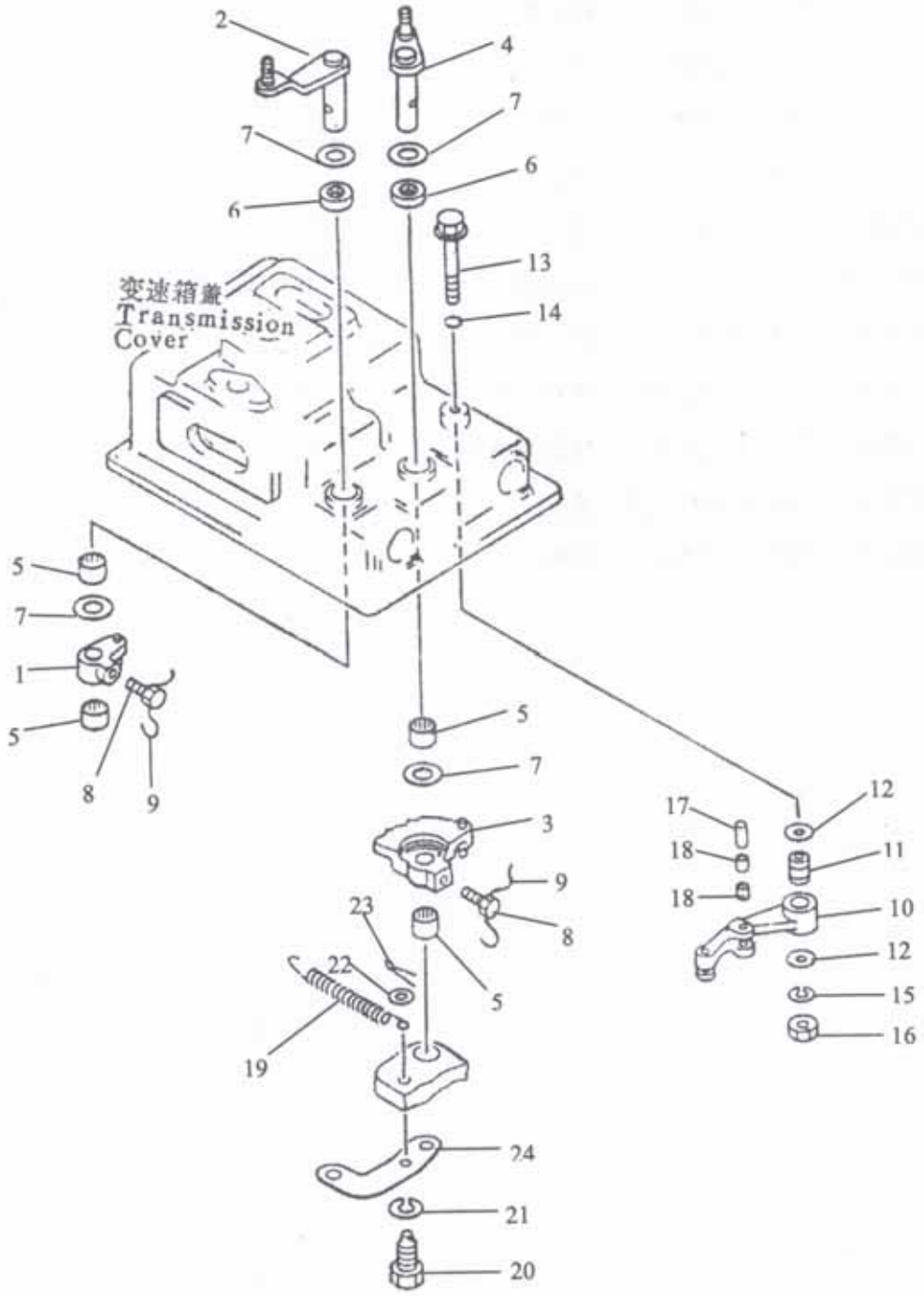

图 219
Fig.219

变速箱操纵杆 Torqflow Transmission Lever

序号 No.	PDM	规格与小松号 Part No.	名称 Name		数量 Q'ty	备注 Remark
1		144-15-25560	前进后退操纵杆	Joystick	1	
2		144-15-25651	轴	Axle	1	
3		144-15-25632	扇形杠杆	Lever	1	
4		144-15-25742	杆	Pole	1	
5		06120-02016	滚针轴承	Needle Bearing	4	
6		144-15-29110	油封	Oil Seal	2	
7		144-15-25570	垫圈	Washer	4	
8		125-15-11530	螺栓	Bolt	2	
9		04059-01010	铁丝	Iron Wire	2	
10		144-15-25682	杆	Pole	1	
11		144-15-25670	套	Cover	1	
12		175-15-45660	垫圈	Washer	2	
13		175-15-45650	螺栓	Bolt	1	
14		07000-72008	O形圈	O-ring	1	
15		01602-01030	垫圈	Washer	1	
16		01580-01008	螺母	Nut	1	
17		144-15-25690	销	Pin	1	
18		144-15-29120	轴承	Bearing	2	
19		144-15-25710	弹簧	Spring	1	
20		144-15-25592	螺栓	Bolt	1	
21		01602-01442	垫圈	Washer	1	
22		01641-21016	垫圈	Washer	1	
23		04050-02018	开口销	Pin	1	
24		144-15-25820	板	Plate	1	

动力换档变速箱体后盖

Torqflow Transmission Rear Cover

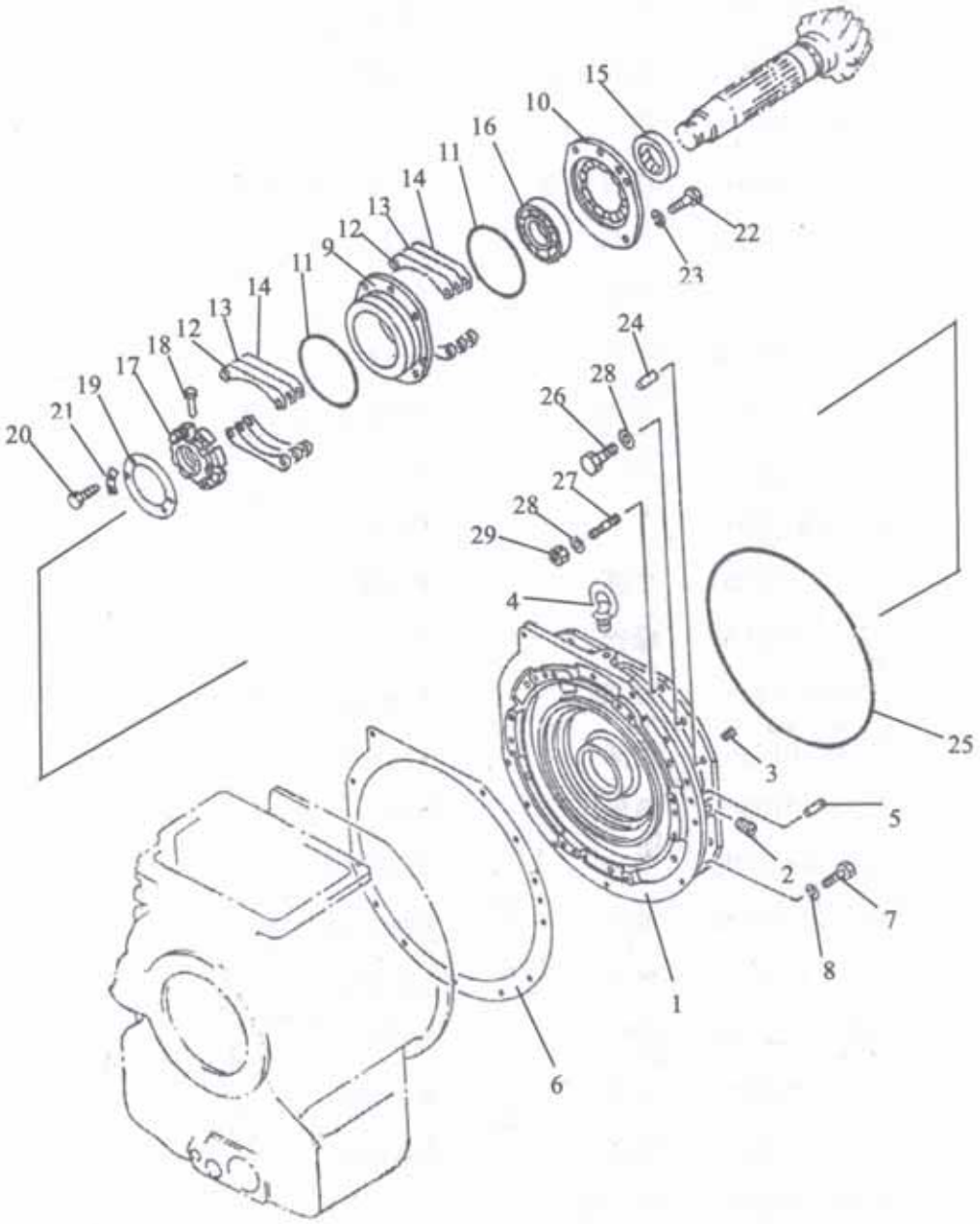

图 220
Fig.220

动力换档变速箱体后盖Torqflow Transmission Rear Cover

序号 No.	PDM	规格与小松号 Part No.	名称 Name		数量 Q'ty	备注 Remark
1		16Y-15-00052	后箱体	Cover	1	
2		07043-00211	锥形螺塞	Tapered Plug	2	
3		07043-00108	锥形螺塞	Tapered Plug	1	
4		04530-02030	螺钉	Bolt	1	
5		04020-01638	销	Pin	1	
6		16Y-15-00072	垫	Gasket	1	
7		01010-31240	螺栓	Bolt	12	
8		01602-01236	垫圈	Washer	12	
9		16Y-15-00066	轴承座	Seat	1	
10		16Y-15-00065	盖	Cover	1	
11		07000-05160	O形圈	O-ring	2	
12		16Y-15-00054	垫片	Shim	8	
13		16Y-15-00055	垫片	Shim	2	
14		16Y-15-00056	垫片	Shim	6	
15		07012-20090	骨架油封	Oil Seal	1	
16		16Y-15-06000	圆锥滚子轴承	Conical Roller Bearing	1	
17		16Y-15-00062	螺母	Nut	1	
18		16Y-15-00060	销钉	Pin	1	
19		16Y-15-00063	垫环	Backing Ring	1	
20		01010-30610	螺栓	Bolt	4	
21		16Y-15-00064	锁垫	Lock	2	
22		01010-31460	螺栓	Bolt	4	
23		01602-01442	垫圈	Washer	4	
24		04020-01638	销钉		1	
25		07000-05445	O形圈		1	
26		01010-31845	螺栓		7	
27		01120-31840	螺栓		1	
28		01643-31845	垫圈		8	
29		01582-11815	螺母		1	

行 走 装 置
TRACK MECHANISM

台车架

Track Frame

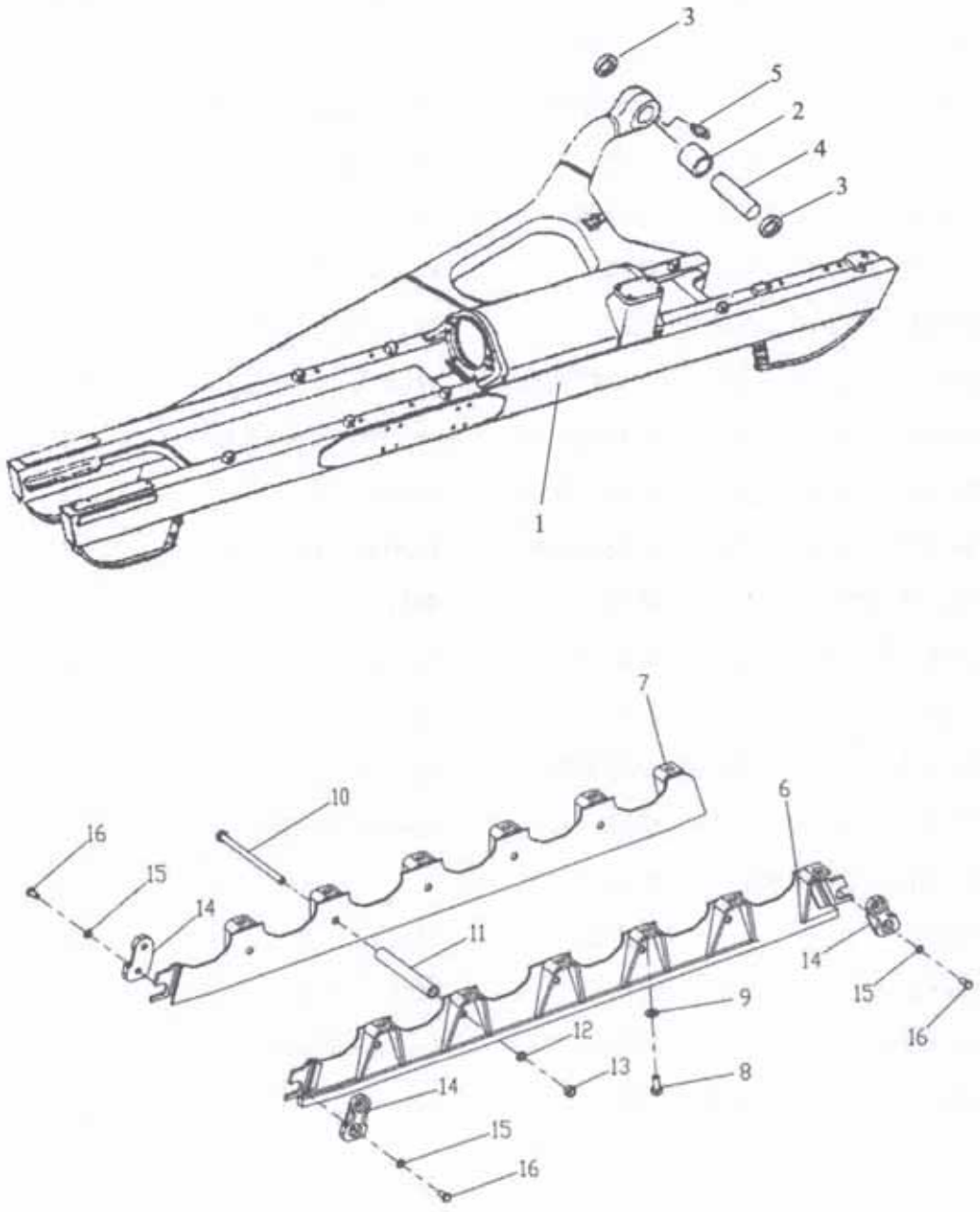

图 301
Fig.301

台车架 Track Frame

序号 No.	PDM	规格与小松号 Part No.	名称 Name		数量 Q'ty	备注 Remark
1	82010470		左台车架	Frame ass' y L.H	1	
	82010472		右台车架	Frame ass' y R.H	1	
2	33060316	16Y-40-00006	衬套	Bushing	2	
3	25210395	145-30-31320	密封圈	Seal	4	
4	35050145	141-30-31350	销轴	Pin	2	
5	16070003	JB7940.1-M10x1	油杯	Fitting ,Grease	2	
6	82080397	144-901-2113	左外挡轨板	Guard, outer, L.H	1	
	82080395	144-901-2123	右外挡轨板	Guard, outer, R.H	1	
7	82080392	144-901-2133	左内挡轨板	Guard, iner, L.H	1	
	82080396	144-901-2143	右内挡轨板	Guard, iner, R.H	1	
8	10030119	GB5783-M18X40	螺栓	Bolt	24	
9	33080452	01643-31845	垫圈18	Washer	24	
10	36060285		螺栓	Bolt	10	
11	32060820	141-30-32181	无缝钢管	Collar	10	
12	13010009	GB93-18	垫圈	Spring Washer	10	
13	12020016	GB6170-M18	螺母	Nut	10	
14	30200985		左压板	Plate, L.H	3	
	30200986		右压板	Plate, R.H	3	
15	13010007	GB93-14	垫圈	Spring Washer	12	
16	10030050	GB5783-M14X30	螺栓	Bolt	12	

涨紧装置

Recoil Mechanism

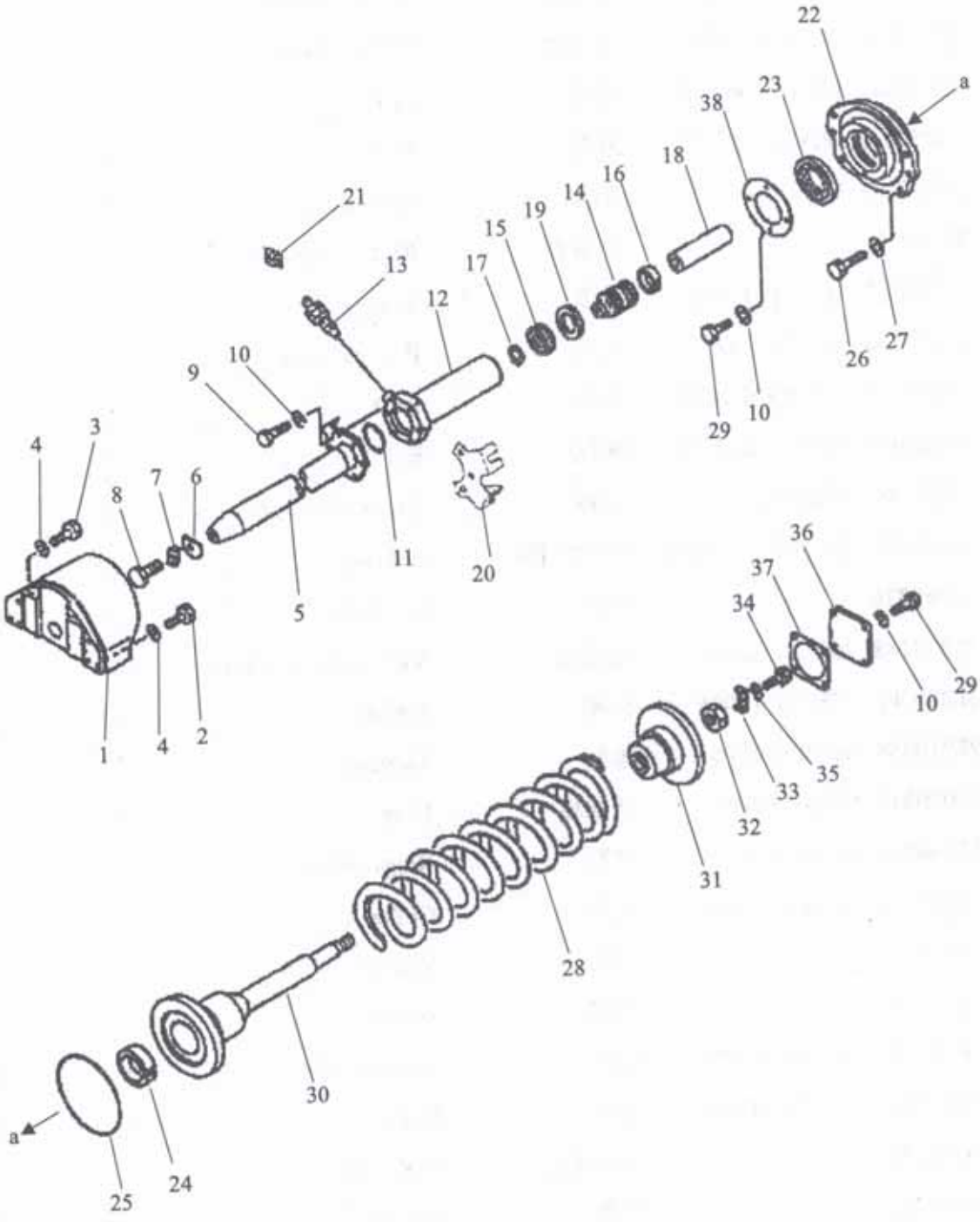

图 302
Fig.302

涨紧装置 Recoil Mechanism

序号 No.	PDM	规格与小松号 Part No.	名称 Name		数量 Q'ty	备注 Remark
1	82040683	16Y-40-11100	左支座	Yoke, frontidler, L.H	1	
	82040682	16Y-40-19100	右支座	Yoke, frontidler, RH	1	
2	10030071	GB5783-M16x55	螺栓	Bolt	4	
3	10020033	GB5782-M16x70	螺栓	Bolt	8	
4	13010008	GB93-16	垫圈	Spring Washer	12	
5	82090135		涨紧杆	Rod, (Welded)	2	
6	33080440	16Y-40-11002	垫圈	Washer	2	
7	31030263	141-30-14140	锁片	Plate, Lock	2	
8	10030119	GB5783-M18X40	螺栓	Bolt	2	
9	10030040	GB5783-M12X35	螺栓	Bolt	12	
10	13010006	GB93-12	垫圈	Spring Washer	28	
11	16020046	JB/ZQ4124-80x5.7	O形密封圈	O-ring	2	
12	33060310		缸体	Cylinder	2	
13	25210188	195-30-13191	注油器	Valve, Lubricating	2	
14	35070082	16Y-40-11005	活塞	Pistion	2	
15	25210388	09370-00070	油封	Packing	2	
16	36070042	07155-00720	活塞环	Ring	4	
17	13040041	GB894.1-45	挡圈	Ring, Snap	2	
18	33060311	141-30-34160	套管	Collar	2	
19	33070101		挡圈	Washer	2	
20	31030259		托架	Bracket	2	
21	16070003	JB7940.1-M10x1	油杯	Grease Cup	2	
22	36020194	16Y-40-11016	端盖	Cover	2	
23	25210386		骨架油封	Seal, Oil	2	
24	25210385	141-30-34140	衬套	Bushing	2	
25	16020045	JB/ZQ4224-240x5.7	O形密封圈	O-ring	2	

涨紧装置 Recoil Mechanism

序号 No.	PDM	规格与小松号 Part No.	名称 Name		数量 Q'ty	备注 Remark
26	10030082	GB5783-M20x55	螺栓	Bolt	12	
27	13010010	GB93-20	垫圈	Spring Washer	12	
28	36040032	16Y-40-11008	大弹簧	Spring, Recoil	2	
29	10030038	GB5783-M12X25	螺栓	Bolt	16	
30	81210259		弹簧拉杆	Bolt	2	
31	36020196		弹簧后座	Pilot	2	
32	12030050	GB6171-M36x3	螺母	Nut	2	
33	31030260	16Y-40-11010	锁片	Plate, Lock	2	
34	10030025	GB5783-M10x16	螺栓	Bolt	2	
35	13010005	GB93-10	垫圈	Spring Washer	2	
36	30060481	16Y-40-11012	盖板	Cover	2	
37	25050255	16Y-40-11011	密封垫	Packing	2	
38	30050435	141-30-34270	盖板	Cover	2	

台车架盖

Track Frame Cover

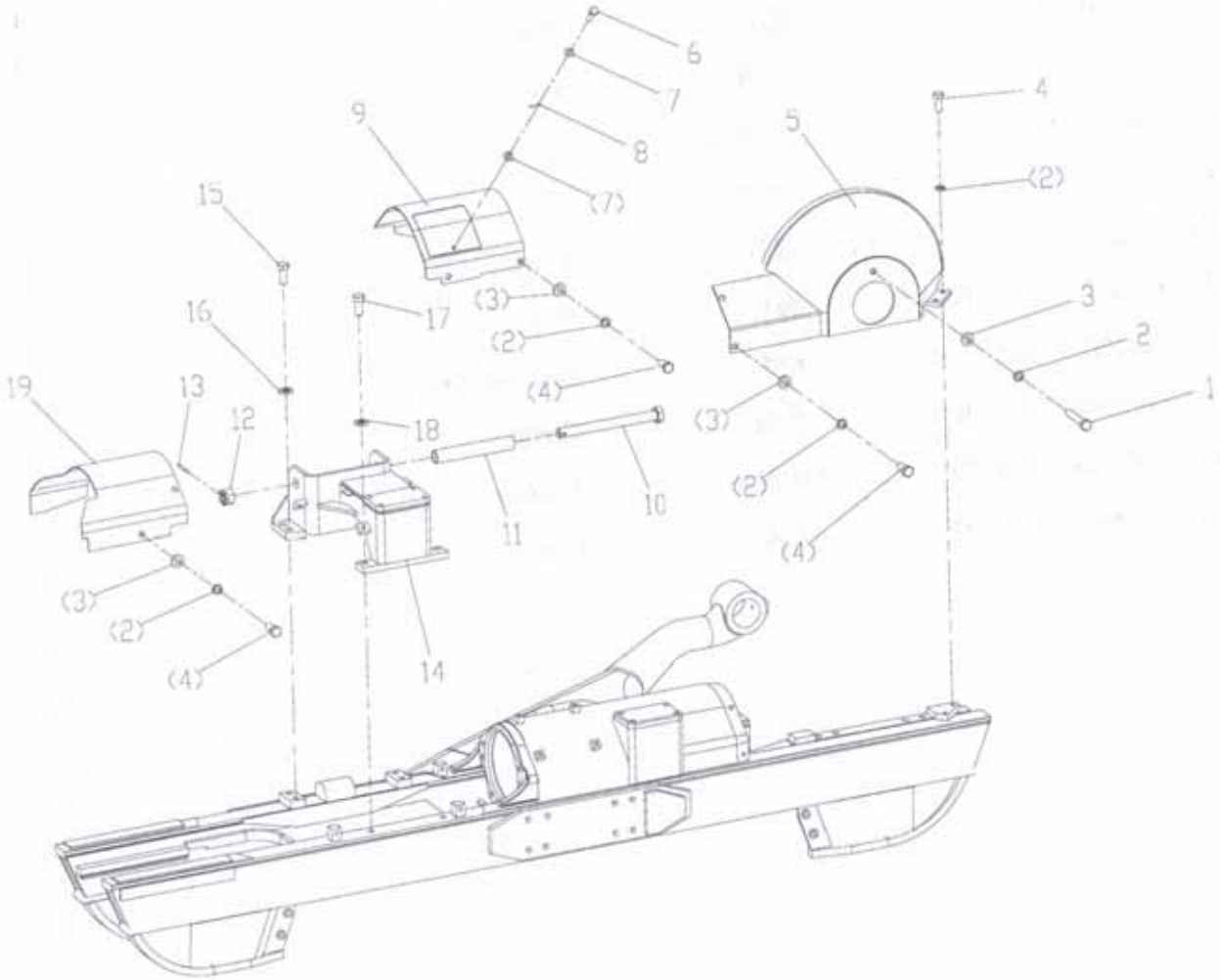

图 303
Fig.303

台车架盖 Track Frame Cover

序号 No.	PDM	规格与小松号 Part No.	名称 Name		数量 Q'ty	备注 Remark
1	10020116	GB5782-M14X80	螺栓	Bolt	2	
2	13010007	GB93-14	垫圈	Spring Washer		
3	13020013	GB97.1-14	垫圈	Washer		
4	10030050	GB5783-M14X30	螺栓	Bolt		
5	82020102		左护罩焊合件	Cover, L.H	1	
	82020103		右护罩焊合件	Cover, R.H	1	
6	36060286	141-30-17160	螺栓	Bolt	2	
7	13020011	GB97.1-10	垫圈	Washer	4	
8	14010011	GB91-3.2x16	销	Pin	2	
9	82020105	16Y-40-07100	左中罩焊合件	Cover, L.H	1	
	82020104	16Y-40-08100	右中罩焊合件	Cover, R.H	1	
10	36060284	141-30-37310	螺栓	Bolt	2	
11	32060816		无缝钢管	Seamless steel pipe	2	
12	36060281	01590-13033	螺母	Nut	2	
13	14010027	GB91-6.3x50	销	Pin	2	
14	82080393	16Y-40-04000	托带轮左支架	support, L.H	1	
	82080394	16Y-40-05000	托带轮右支架	support, R.H	1	
15	10030125	GB5783-M22X50	螺栓	Bolt	8	
16	33080448		垫圈	Washer	8	
17	10030121	GB5783-M20X50	螺栓	Bolt	4	
18	13010010	GB93-20	垫圈	Washer	4	
19	31040162	16Y-40-00001	左前罩	Cover, L.H	1	
	31040161	16Y-40-00002	右前罩	Cover, R.H	1	

履带总成

Track Shoe

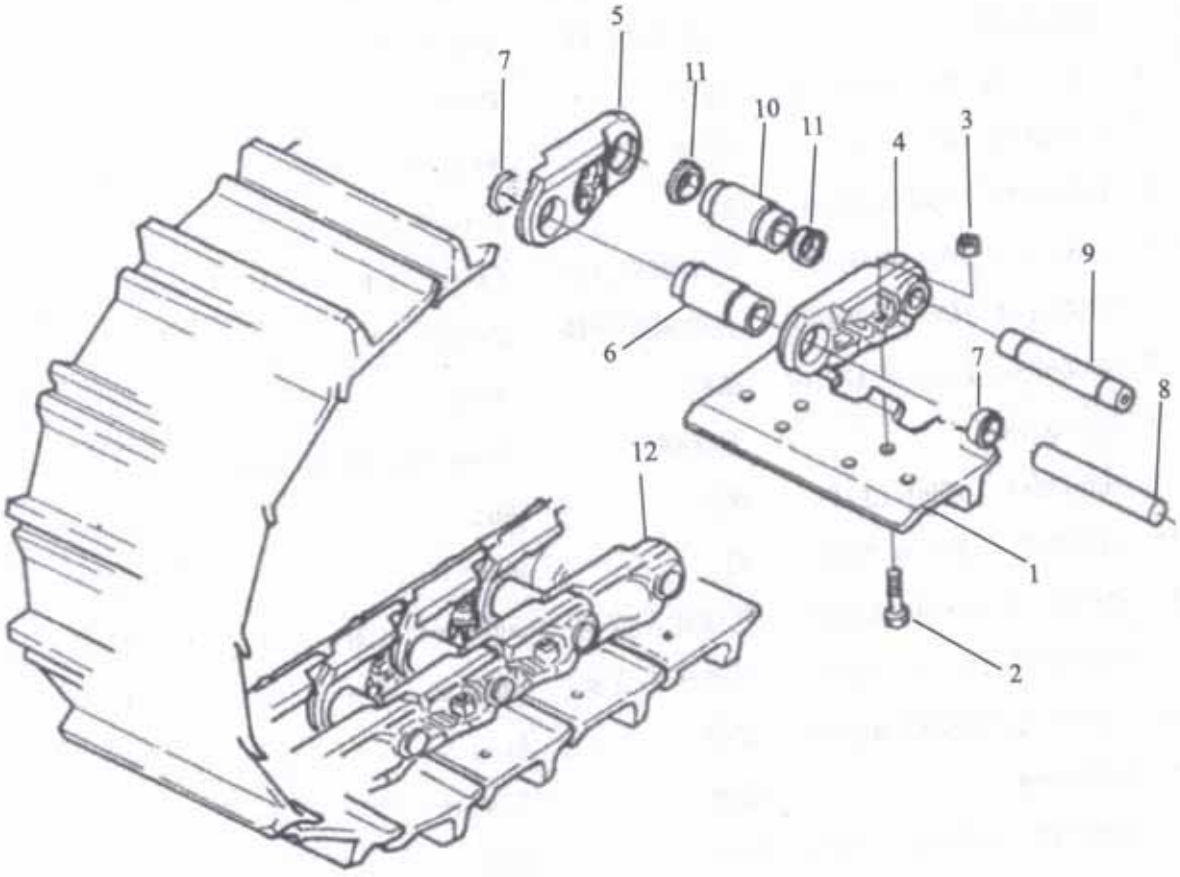

图 304
Fig.304

履带总成 Track Shoe

序号 No.	PDM	规格与小松号 Part No.	名称 Name		数量 Q'ty	备注 Remark
1	25210398	A-203-510-01	履带板	Shoe, Track	74	
2	25210401	A-203-510-10	螺栓	Bolt	296	
3	25210402	JB2984.3-M20x1.5	螺母	Nut	296	
4		A-203-510-03	左链轨节	Link,Track,L.H	74	
5		A-203-510-02	右链轨节	Link,Track,R.H	74	
6		A-203-510-04	链轨套	Bushing,Regular	72	
7		A-203-510-05	W型防尘圈	Seal	144	
8		A-203-510-06	主销轴	Pin	72	
9		A-203-510-09	锁紧销轴	Pin	2	
10		A-203-510-07	锁紧链轨套	Bushing	2	
11		A-203-510-08	锁紧防尘圈	Seal	4	
12	25210400		链轨总成	Track ass'y	2	

悬挂机构

SUSPENDED STRUCTURE

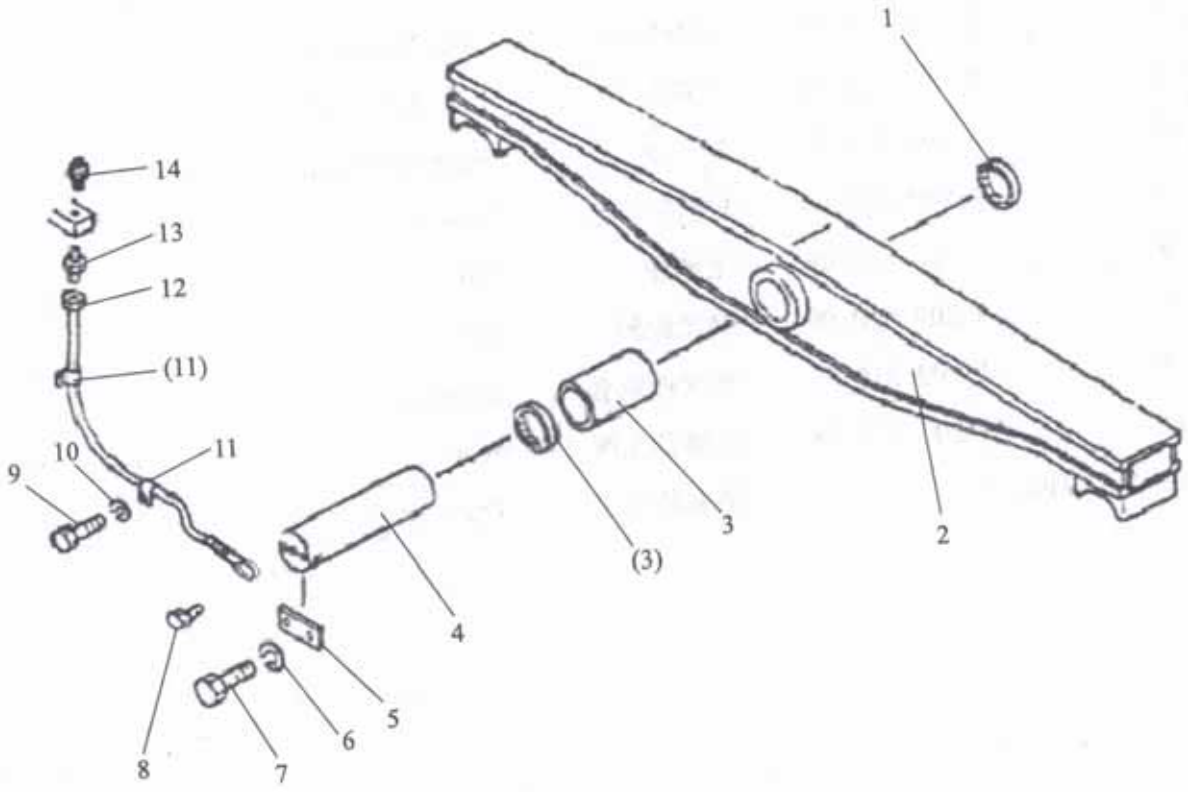

图 305
Fig.305

悬挂机构 SUSPENDED STRUCTURE

序号 No.	PDM	规格与小松号 Part No.	名称 Name		数量 Q'ty	备注 Remark
1	25050254		防尘密封圈	Seal Dust	2	
2	82040680		平衡梁	Equalizer	1	
3	33060309		衬套	Bushing	1	
4	35050144		中心轴	Pin	1	
5	30610344		挡板	Lock Plate	1	
6	13010007	GB93-14	垫圈	Spring Washer	2	
7	10030134	GB5783-M14×35	螺栓	Bolt	2	
8	20040047	1QN9-12-02	直角接头	Elbow	1	
9	10030008	GB5783-M6×12	螺栓	Bolt	2	
10	13010003	GB93-6	垫圈	Spring Washer	2	
11	81210247		固定卡	Clip	2	
12	81040249		管	Tube	1	
13	20030201	1QL-12-10	接头	Nipple	1	
14	16070003	JB7940.1-M10×1	油杯	Grease	1	

引导轮

Idler

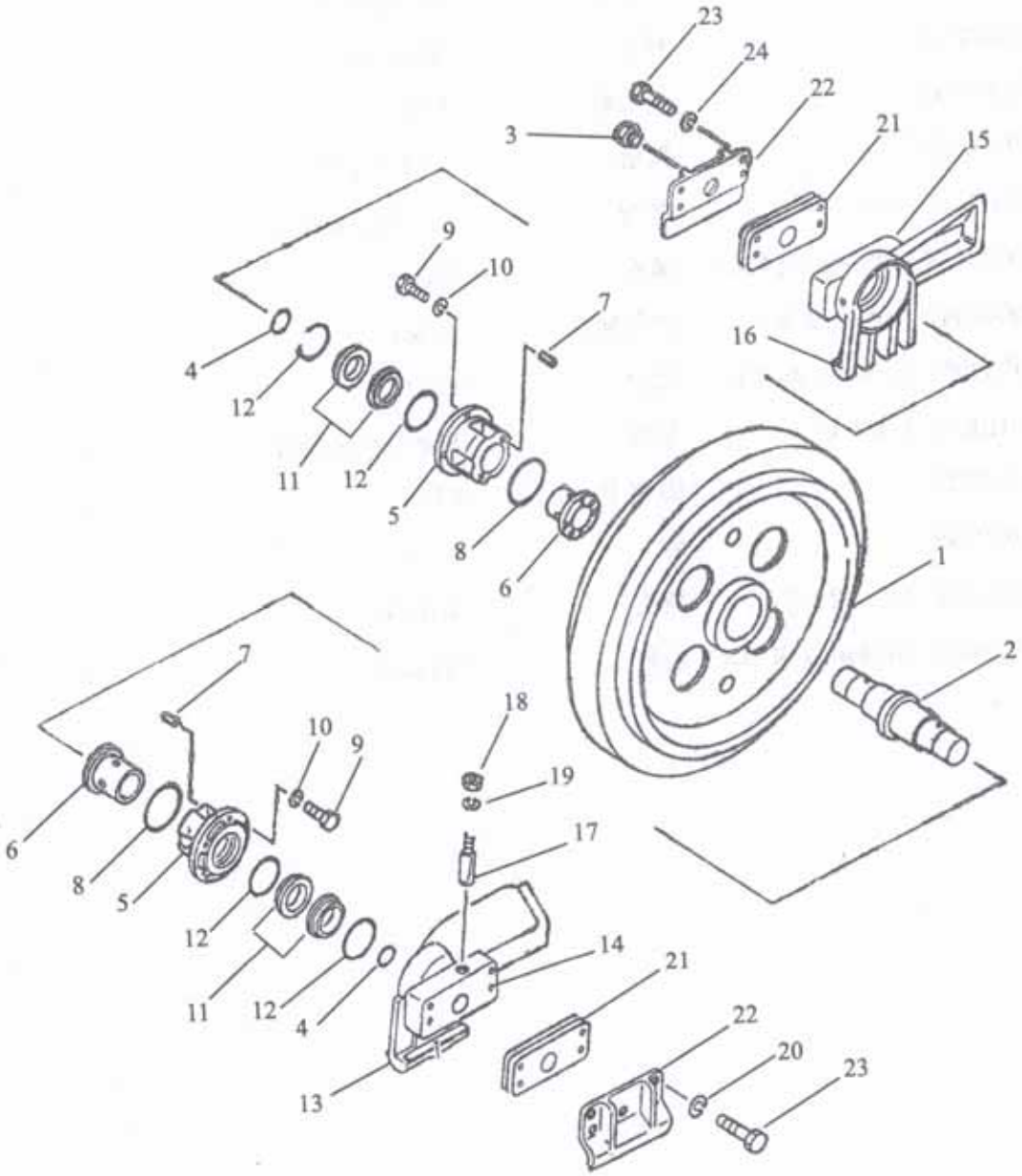

图 306
Fig.306

引导轮 Idler

序号 No.	PDM	规格与小松号 Part No.	名称 Name		数量 Q'ty	备注 Remark
	25210397		引导轮组件	Front idler ass' y	2	
1		16Y-40-03300	引导轮体	Idler	2	
2		16Y-40-03003	引导轮轴	Shaft, Idler	2	
3		07052-21624	螺塞	Plug	2	
4		07000-03055	O型密封圈	O-Ring	4	
5		16Y-40-03201	轴套	Bushing	4	
6		16Y-40-03210	轴套瓦	Bushing	4	
7		04025-00512	弹性销	Pin, Roll	4	
8		07000-05105	O型密封圈	O-Ring	4	
9		01010-01030	螺栓	Bolt	24	
10		01602-01030	弹簧垫圈	Spring Washer	24	
11		16Y-40-03005	浮封环	Ring, Seal	8	
12		16Y-40-03006	O型圈	O-Ring	8	
13		16Y-40-03101	左支架	Bracket ass' y L.H	2	
14		16Y-40-03102	减摩板	Plate, Guide	2	
15		16Y-40-03401	右支架	Bracket ass' y R.H	2	
16		16Y-40-03102	减摩板	Plate, Guide	2	
17		16Y-40-03001	定位销	Bolt	4	
18		01582-01613	螺母	Nut	4	
19		01602-01648	弹簧垫圈	Spring Washer	4	
20		01602-01648	弹簧垫圈	Spring Washer	16	
21		16Y-40-03004	调整垫	Shim		
22		16Y-40-03002	侧板	Cover	4	
23		01010-31650	螺栓	Bolt	16	

支重轮

Track Roller

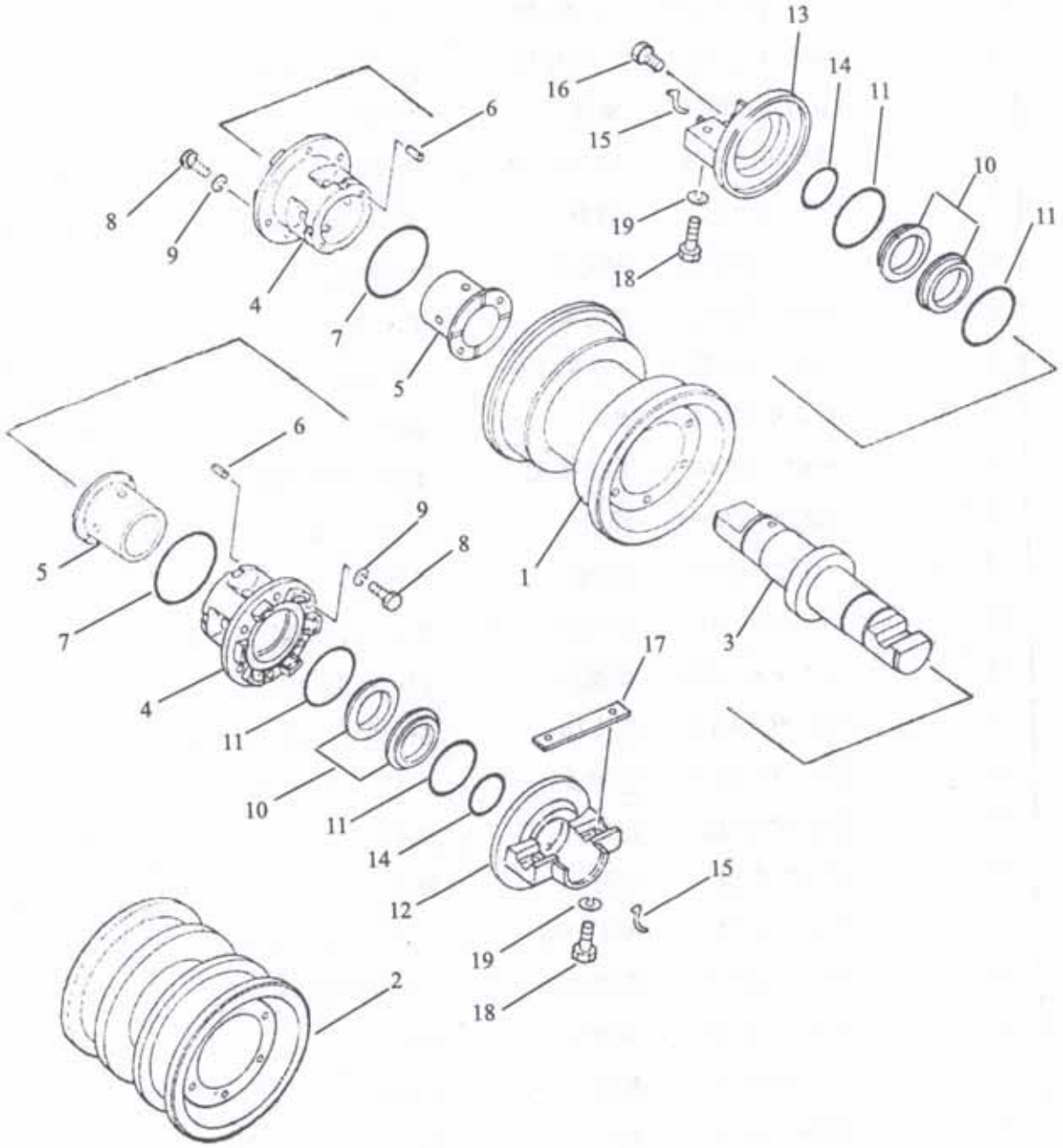

图 307
Fig.307

支重轮 Track Roller

序号 No.	PDM	规格与小松号 Part No.	名称 Name		数量 Q'ty	备注 Remark
	25210391	141-30-36103	单边支重轮组件	Track roller ass' y	8	
	25210392	141-30-36203	双边支重轮组件	Track roller ass' y	4	
1		16Y-40-09100	单边支重轮体	Roller Track, Single	8	
2		16Y-40-10100	双边支重轮体	Roller Track, Double	4	
3		16Y-40-09002	支重轮轴	Shaft, Track, Roller	12	
4		16Y-40-03201	轴套	Bushing	24	
5		16Y-40-03210	轴套瓦	Bushing	24	
6		04025-00512	弹性销	Pin, Roll	24	
7		07000-05105	O型圈	O-Ring	24	
8		01010-01030	螺栓	Bolt	144	
9		01602-21030	弹簧垫圈	Spring Washer	144	
10		16Y-40-03005	密封环	Ring, Seal	24	
11		16Y-40-03006	O型圈	O-Ring	48	
12		16Y-40-09003	内盖	Collar, Inner	12	
13		16Y-40-09001	外盖	Collar, Outer	12	
14		07000-03055	O型圈	O-Ring	24	
15		16Y-40-09005	挡圈	Ring	24	
16		07052-21264	螺塞	Plug	12	
17		16Y-40-09004	键	Key	12	
18	10020117	GB5782-M18x70	螺栓	Bolt	48	
19	13010009	GB93-18	弹簧垫圈	Spring Washer	48	

托带轮

Carrier Roller

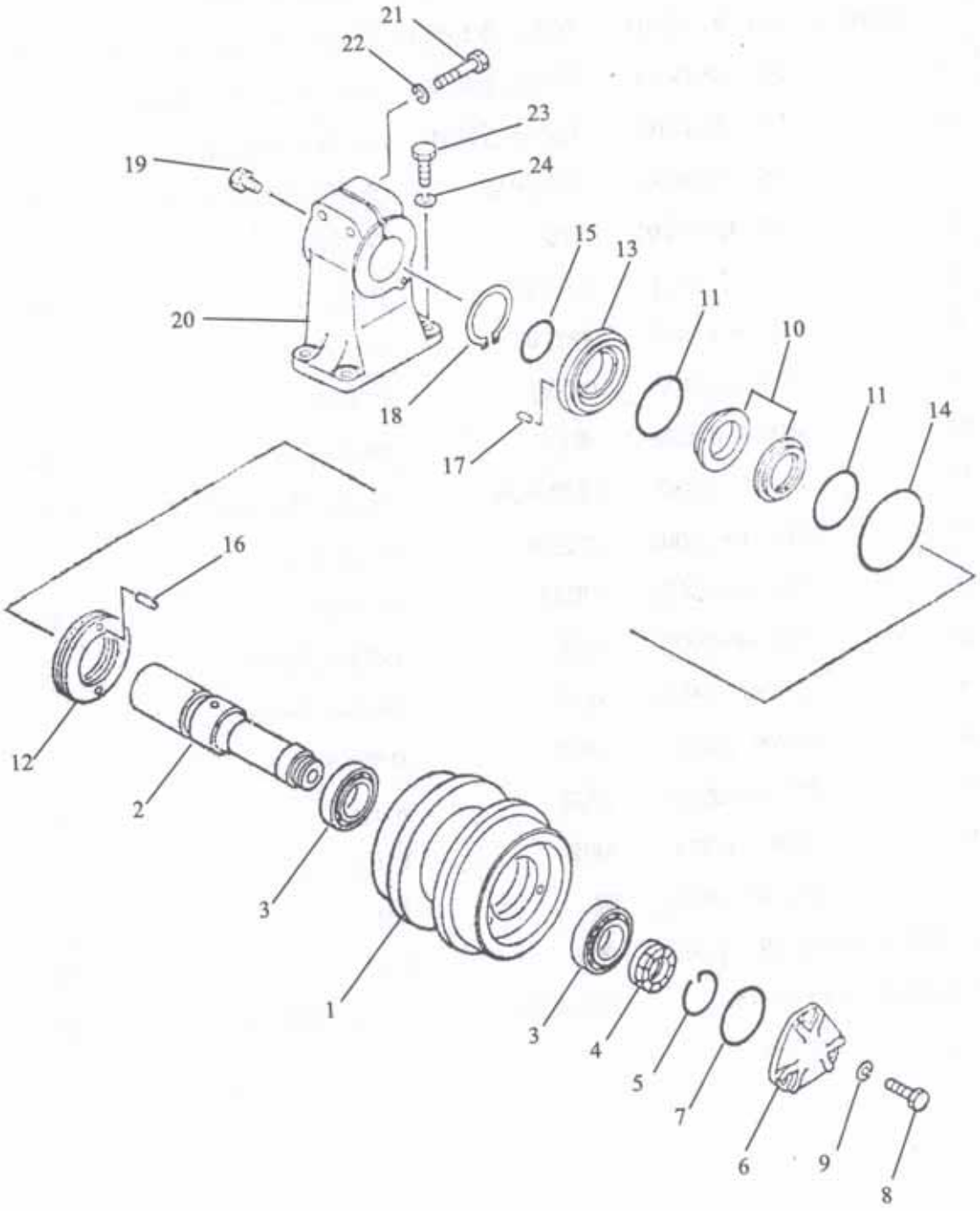

图 308
Fig.308

托带轮 Carrier Roller

序号 No.	PDM	规格与小松号 Part No.	名称 Name		数量 Q'ty	备注 Remark
	25210396	141-30-35103	托带轮组件	Carrier roller ass' y	4	
1		16Y-40-06004	托轮轮体	Roller, Carrier	4	
2		16Y-40-06005	托轮轮轴	Shaft, Carrier Roller	4	
3		GB297-64(7210)	圆锥滚子轴承	Bearing, Roller	8	
4		16Y-40-06006	锁冒	Nut	4	
5		16Y-40-06008	卡环	Ring	4	
6		16Y-40-06007	托轮盖	Cover	4	
7		07000-12085	O型圈	O-Ring	4	
8		01010-31025	螺栓	Bolt	12	
9		01602-01030	弹簧垫圈	Spring Washer	12	
10		16Y-40-03005	密封环	Ring, Seal	8	
11		16Y-40-03006	O型圈	O-Ring	8	
12		16Y-40-06003	浮封座	Seal	4	
13		16Y-40-06002	浮封盖	Collar	4	
14		07000-03120	O型圈	O-Ring	4	
15		07000-03055	O型圈	O-Ring	4	
16		04020-00616	圆柱销	Pin, Dowel	8	
17		04020-00616	圆柱销	Pin, Dowel	4	
18		04064-06020	弹性挡圈	Ring, Snap	4	
19		07052-21624	螺塞	Plug	4	
20		16Y-40-06001	托轮支架	Support, Carrier Roller	4	
21		01010-51885	螺栓	Bolt	8	
22		01602-01854	弹簧垫圈	Spring Washer	8	
23	10030130	GB5783-M16x45	螺栓	Bolt	16	
24	13010008	GB93-16	弹簧垫圈	Spring Washer	16	

机 罩
GUARD

机罩总成

Hood

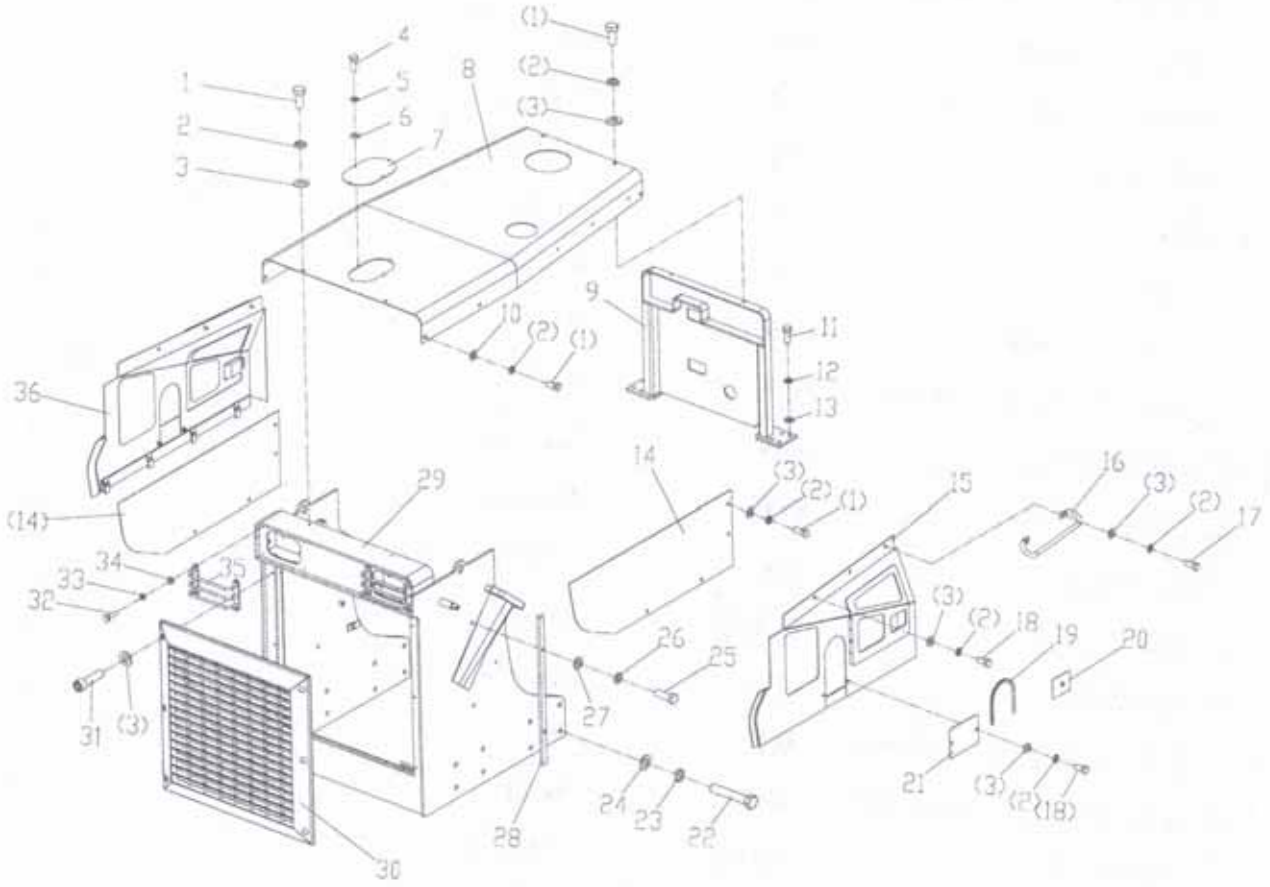

图 401

Fig.401

机罩总成 HOOD

序号 No.	PDM	规格与小松号 Part No.	名称 Name		数量 Q'ty	备注 Remark
1	10030039	GB5783-M12X30	螺栓	Bolt	18	
2	13010006	GB93-12	垫圈	Spring Washer	28	
3	13020012	GB97.1-12	垫圈	Washer	28	
4	10030016	GB5783-M8X20	螺栓	Bolt	4	
5	13010004	GB93-8	垫圈	Spring Washer	4	
6	13020010	GB97.1-8	垫圈	Washer	4	
7	30030288		盖板	Plate	1	
8	82020106		中罩	Cover	1	
9	82020111		龙门架	Braket	1	
10	13020004	GB96-12	垫圈	Washer	6	
11	10030053	GB5783-M14X40	螺栓	Bolt	8	10.9级
12	13010007	GB93-14	垫圈	Spring Washer	8	
13	13020013	GB97.1-14	垫圈	Washer	8	
14	30030285		侧板	Plate	2	
15	82080424		左侧罩	Cover	1	
16	36210302		拉手	Handle	2	
17	10030040	GB5783-M12X35	螺栓	Bolt	4	
18	10030038	GB5783-M12X25	螺栓	Bolt	6	
19	36050279		密封条	Edge Trim	1	
20	25210365	MS866-3	面板锁	Lock Plate	1	
21	30030306		盖板	Plate	2	
22	10020085	GB5782-M20×110	螺栓	Bolt	16	10.9级
23	13010010	GB93-20	垫圈	Spring Washer	16	
24	13020015	GB97.1-20	垫圈	Washer	16	
25	10030066	GB5783-M16X45	螺栓	Bolt	4	
26	13010008	GB93-16	垫圈	Spring Washer	4	

机罩总成 HOOD

序号 No.	PDM	规格与小松号 Part No.	名称 Name		数量 Q'ty	备注 Remark
27	13020014	GB97.1-16	垫圈	Washer	4	
28	30160723		钢板	Plate	2	
29	82010475		前罩	Cover	1	
30	82020107		导风罩	Cover	1	
31	11020024	GB70.1-M12X45	螺栓	Bolt	6	
32	10030010	GB5783-M6×20	螺栓	Bolt	8	
33	13010003	GB93-6	垫圈	Spring Washer	8	
34	13020001	GB96-6	垫圈	Washer	8	
35	82210302		前灯罩	Cover	2	
36	82080425		右侧罩	Cover	1	

油缸支架

Cylinder Bracket

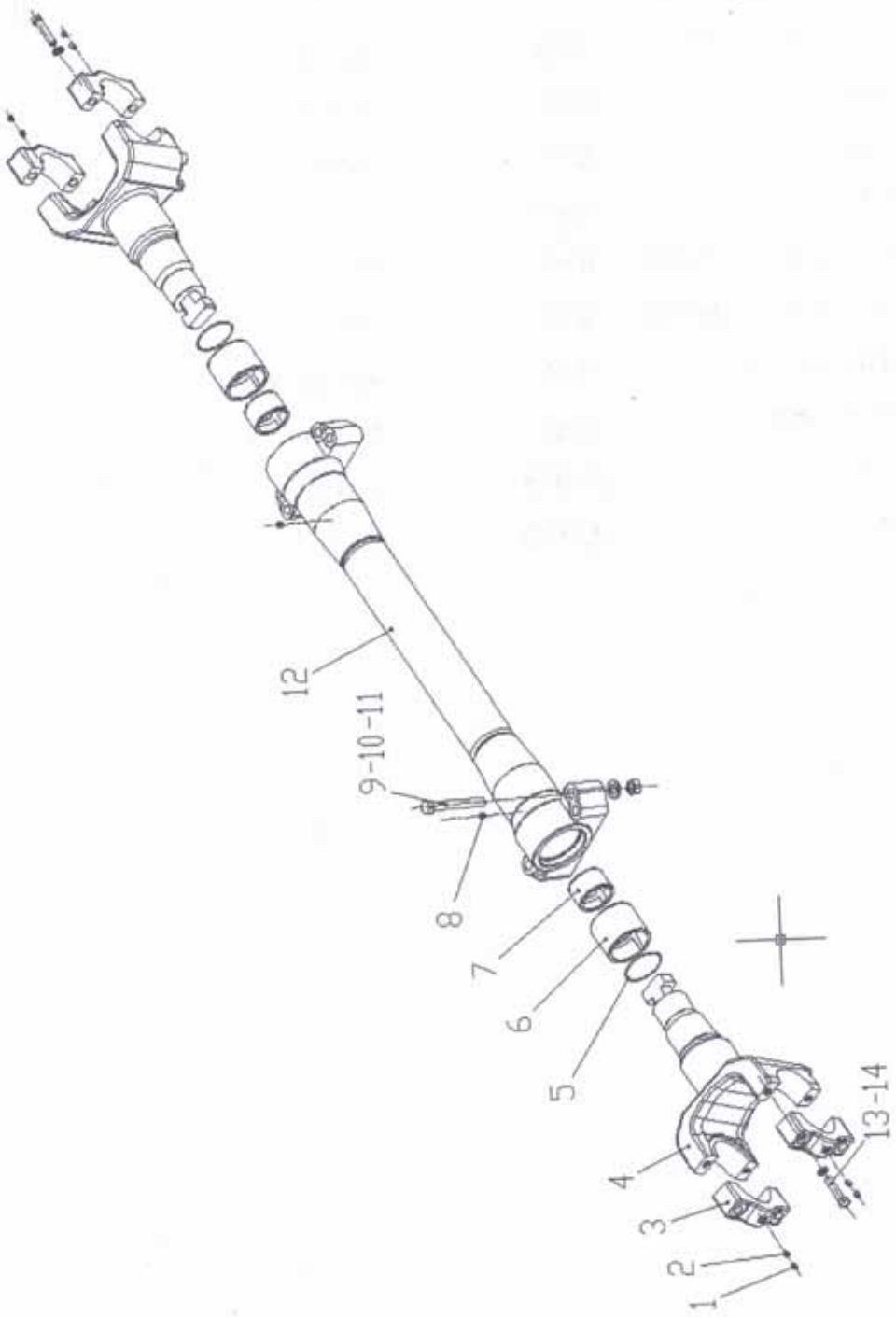

图 402
Fig.402

油缸支架 Cylinder Bracket

序号 No.	PDM	规格 Spec.	名称 Name	Name	数量 Q'ty	备注 Remark
1	16070003	JB7940.1	油杯M10×1	Oil Cup	4	
2	35040067	144-70-15251	销	Pin	4	
3	36020179	144-70-15260	盖	Cover	4	
4	36020178	144-70-15212	叉架	Fork	2	
5	25210369	130-09-12370	密封圈	Ring	2	
6	33060303	144-70-15181	衬套	Bush	2	
7	33060304	144-70-15171	衬套	Bush	2	
8	16070006	JB7940.2	油杯M10×1 45°	Oil Cup	2	
9	10020107	GB5782	螺栓M18×140	Bolt	8	
10	33080422		垫圈18	Washer	8	
11	12020016	GB6170	螺母M18	Nut	8	
12	82040678		支架	Bracket	1	
13	10030060	GB5783	螺栓M14×65	Bolt	8	
14	13010007	GB93	垫圈 14	Washer	8	

翼板

Fender

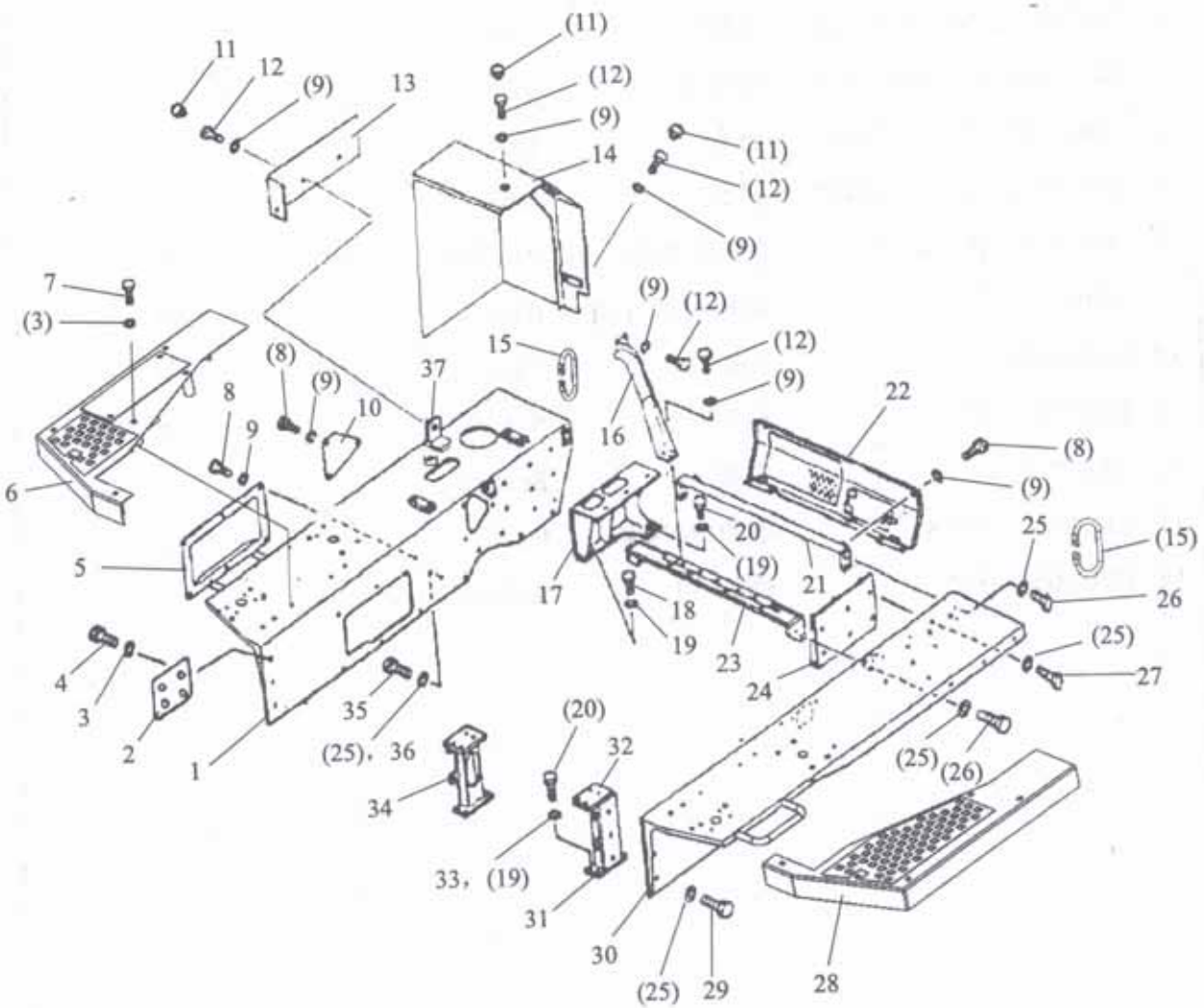

图 403
Fig.403

翼板 FENDER

序号 No.	PDM	规格与小松号 Part No.	名称 Name		数量 Q'ty	备注 Remark
1	82020113		右翼板	Fender. R. H	1	
2	30040161	16Y-51C-00006	盖	Plate	1	
3	13020011	GB97. 1-10	垫圈	Washer	16	
4	10030078	GB5783-M10x25	螺栓	Bolt	4	
5	31060411	16Y-51-00007	盖	Cover	1	
6	82080426		右踏板	Pedal. R. H	1	
7	10020019	GB5782-M10x100	螺栓	Bolt	12	
8	10030038	GB5783-M12x25	螺栓	Bolt	11	
9	13020012	GB97. 1-12	垫圈	Washer	22	
10	30060552	16Y-51-00009	盖	Plate	1	
11			帽	Cab	9	
12	10030039	GB5783-M12x30	螺栓	Bolt	11	
13	82080428	16Y-51C-08000	盖	Cover	1	
14	82080430	16Y-51C-06000	盖	Cover	1	装松土器时用
	82080431	16Y-51C-07000	盖	Cover	1	不装松土器时用
15	32040133	16Y-51C-00007	扶手	Handle	2	
16	82040732	16Y-51C-12000	支架	Braket		
17	82080434	16Y-51-14000	燃油箱支架(右)	Braket	1	
18	10030052	GB5783-M14x35	螺栓	Bolt	6	10. 9级
19	13020013	GB97. 1-14	垫圈	Washer	18	
20	10030053	GB5783-M14x40	螺栓	Bolt	12	10. 9级
21	82080432	16Y-51-13000	支架	Braket	1	
22	82080433	16Y-51-07000	后盖	Cover	1	不装松土器时用
23	82040731		支架	Braket	1	
24	82080435	16Y-51-15000	燃油箱支架(左)	Braket	1	
25	13020014	GB97.1-16	垫圈	Washer	40	

翼板 FENDER

序号 No.	PDM	规格与小松号 Part No.	名称 Name		数量 Q'ty	备注 Remark
26	10030065	GB5783-M16x40	螺栓	Bolt	8	10.9级
27	10030069	GB5783-M16x50	螺栓	Bolt	12	10.9级
28	82080427		左踏板	Pedal.L.H	1	
29	10030118	GB5783--M16x35	螺栓	Bolt	6	10.9级
30	82040730	16Y-51C-04000	左翼板	Fender.L.H	1	
31	30010025		垫	Gasket	4	
32	82040734		左支架	Braket	1	
33	13010007	GB93-14	垫圈	Spring Washer	8	
34	82040733		右支架	Braket	1	
35	10030066	GB5783-M16x45	螺栓	Bolt	14	
36	13010008	GB93-16	垫圈	Spring Washer	14	
37	82080429	16Y-51B-09000	支座	Braket	2	

护底

Bottom Guard

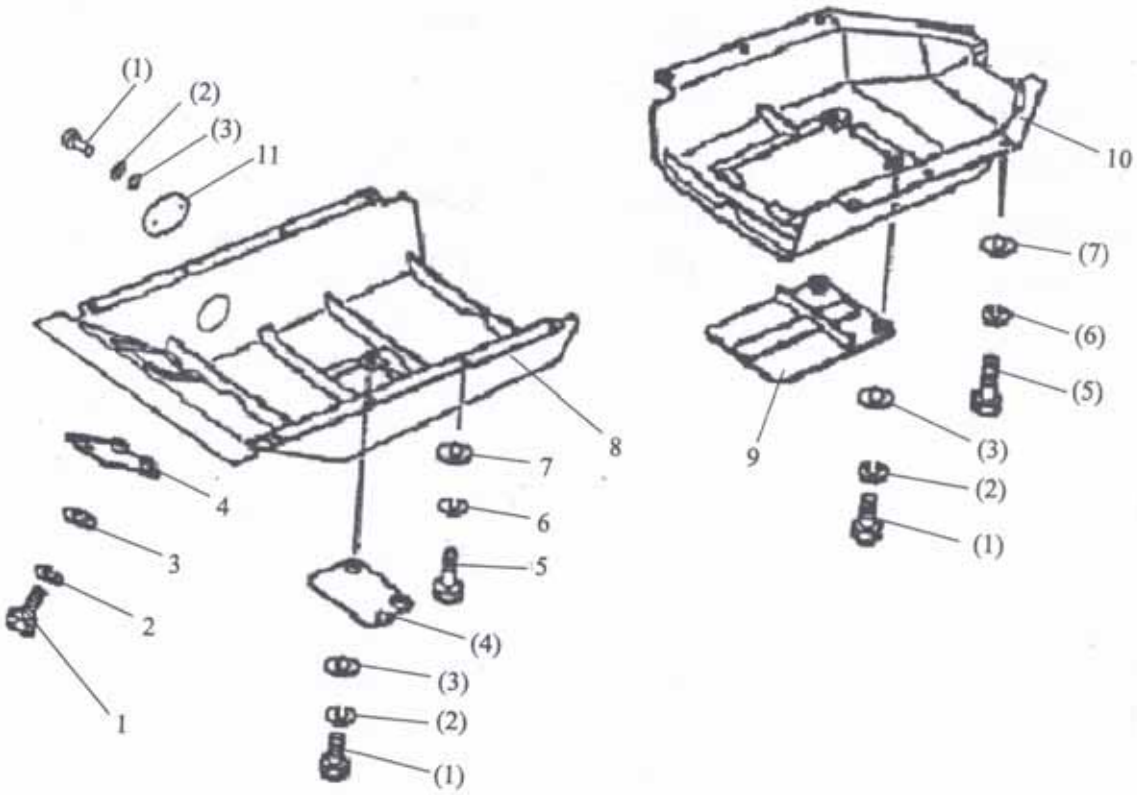

图 404

Fig.404

底护板 UNDER GUARD

序号 No.	PDM	规格与小松号 Part No.	名称 Name		数量 Q'ty	备注 Remark
1	10030039	GB5783-M12X30	螺栓	Bolt	8	
2	13010006	GB93-12	垫圈	Spring Washer	8	
3	13020012	GB97.1-12	垫圈	Washer	8	
4	82030168		盖	Plate	2	
5	10030066	GB5783-M16X45	螺栓	Bolt	16	
6	13010008	GB93-16	垫圈	Spring Washer	16	
7	13020005	GB96-16	垫圈	Washer	16	
8	82030255		前护底	Cover	1	
9	82030257		盖	Plate	1	
10	82030260		后护底	Cover	1	
11	30030164		盖板	Plate	1	

电瓶箱压盖

Battery Cover

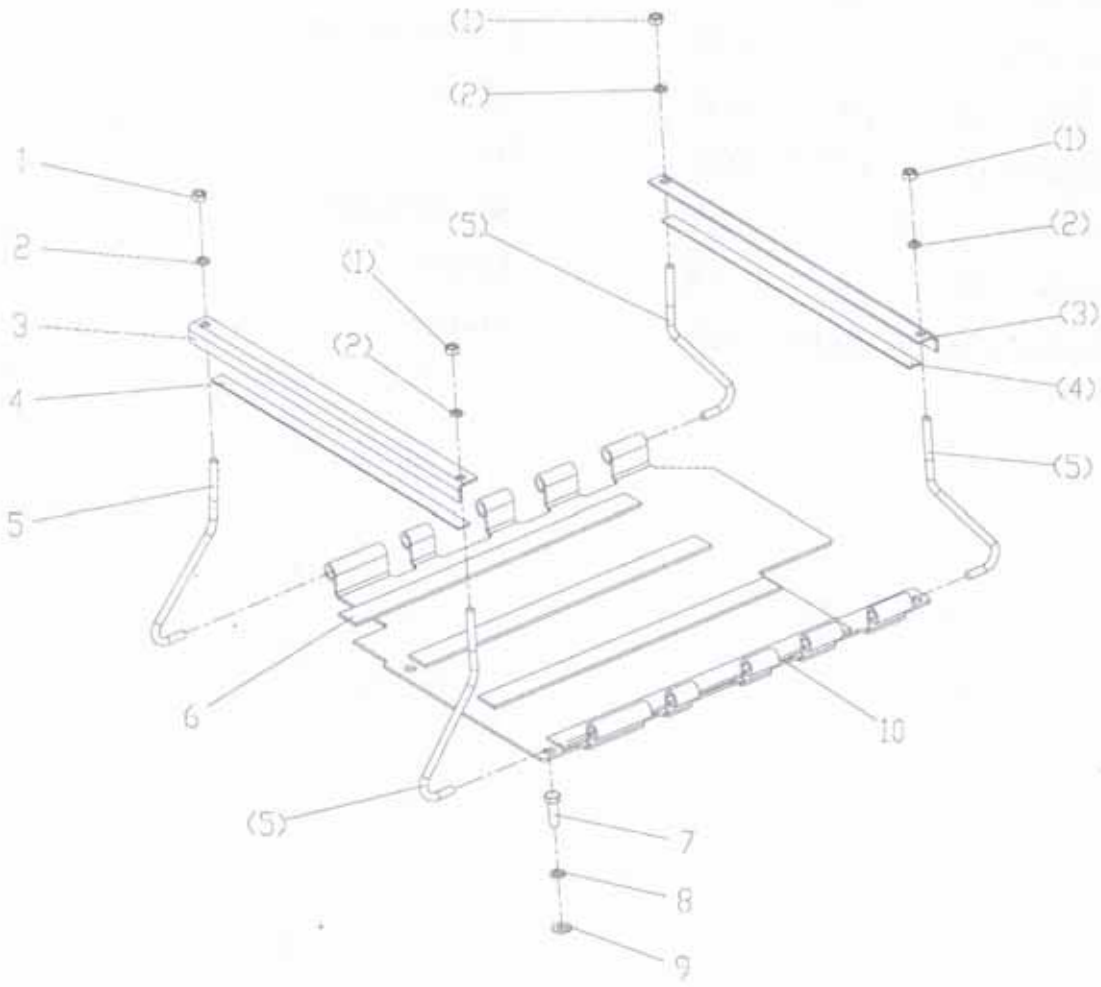

图 405

Fig.405

电瓶箱压盖 BATTERY COVER

序号 No.	PDM	规格与小松号 Part No.	名称 Name		数量 Q'ty	备注 Remark
1	12020007	GB6170-M10	螺母	Nut	4	
2	13010005	GB93-10	垫圈	Spring Washer	4	
3	31030294	16Y-07-19002	压板	Plate	2	
4	25050244	16Y-07-19001	垫板	Gasket	2	
5	32040132		拉杆	Connecting-rod	4	
6	25050253	16Y-07-20001	胶板	Gasket	4	
7	10030039	GB5783-M12X30	螺栓	Bolt	3	
8	13010006	GB93-12	垫圈	Spring Washer	3	
9	13020012	GB97.1-12	垫圈	Washer	3	
10	31040173	16Y-07-20002	底板	Plate	1	

箱和地板

Box And Flood

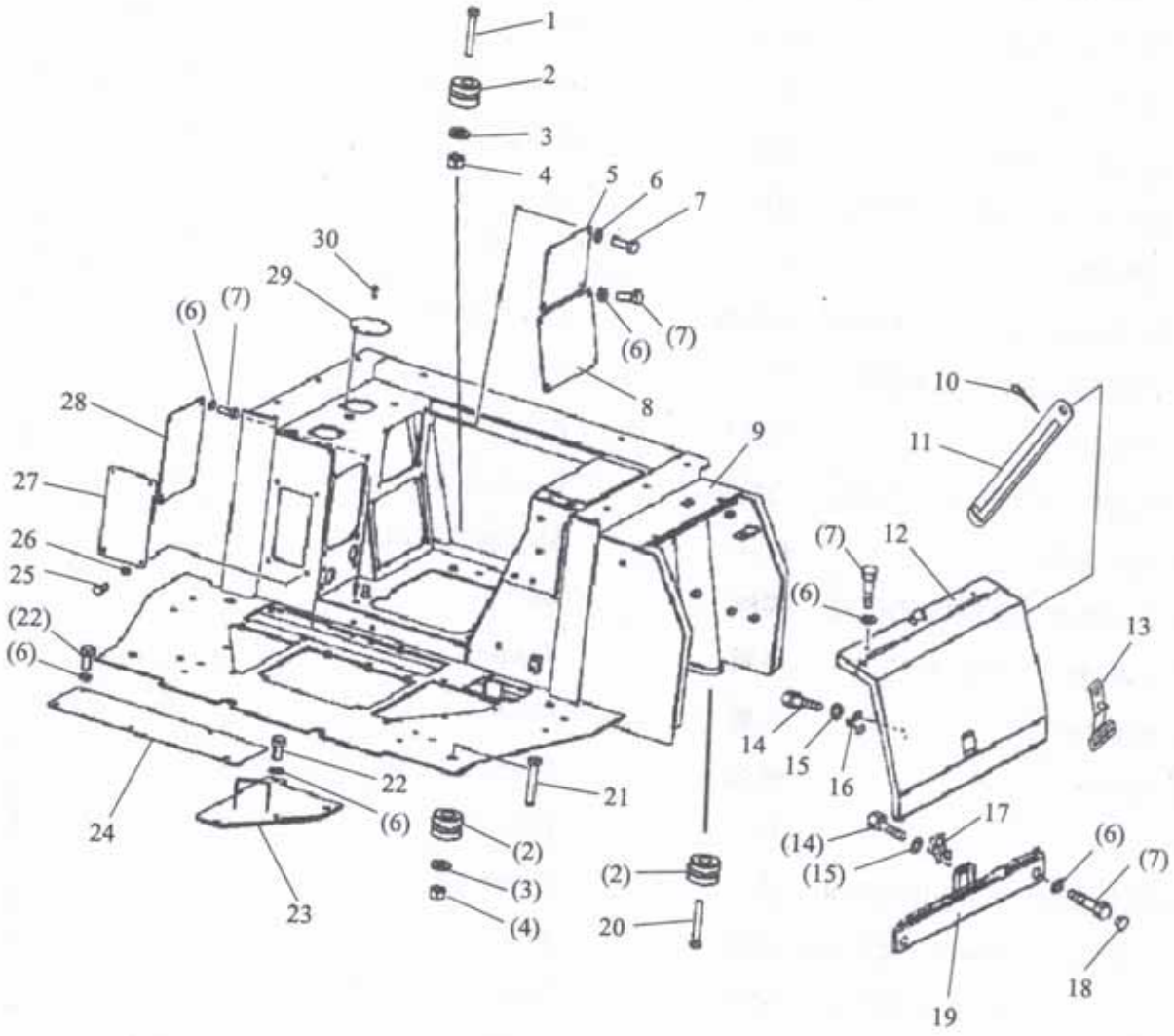

图 406

Fig.406

箱和地板 BOX AND FLOOR

序号 No.	PDM	规格与小松号 Part No.	名称 Name		数量 Q'ty	备注 Remark
1		GB5782-M20x125	螺栓	Bolt	1	10.9级
2	25030043	23Y-51B-24000	减震座	Absorber	6	
3	33080461	23Y-51B-00010	垫圈	Washer	6	
4	12020018	GB6170-M20	螺母	Nut	6	10级
5	30030311		盖	Plate	1	
6	13020012	GB97.1-12	垫圈	Washer	20	
7	10030039	GB5783-M12X30	螺栓	Bolt	12	
8	30030312		盖	Plate	1	
9	82010485	16Y-51C-09000	地板架	Floor Braket	1	
10	14010001	GB91-1.6x20	销	Pin	2	
11	30060553		支撑杆	Plate	1	
12	82020112	16Y-51C-01000	电瓶罩	Battery Cover	1	
13	82010486		簧片	Spring Plate	1	
14	10030028	GB5783-M10X25	螺栓	Bolt	4	
15	13020011	GB97.1-10	垫圈	Washer	4	
16	82010487		支架	Braket	1	
17	31050426		弯板	Plate	1	
18			帽	Cab	2	
19	82030267	16Y-51C-02000	盖	Cover	1	
20	10020085	GB5782-M20x110	螺栓	Bolt	1	
21		GB5782-M20x130	螺栓	Bolt	4	
22	10030038	GB5783-M12x25	螺栓	Bolt	8	
23	82010488		盖板	Cover	1	
24	30030307		盖板	Plate	1	
25	10030015	GB5783-M8x16	螺栓	Bolt	4	
26	13020010	GBT97.1-8	垫圈	Washer	4	

箱和地板 BOX AND FLOOR

序号 No.	PDM	规格与小松号 Part No.	名称 Name		数量 Q'ty	备注 Remark
27	30030309		盖	Plate	1	
28	30030310	16Y-51C-12001	板	Plate	1	
29	30030308		盖板	Plate	1	
30	10030005	GB5783-M5X16	螺栓	Bolt	2	

底 盘 液 压 系 统
CHASSIS HYDRAULIC SYSTEM

液力变矩器管路（1/3）

Torque Converter Piping

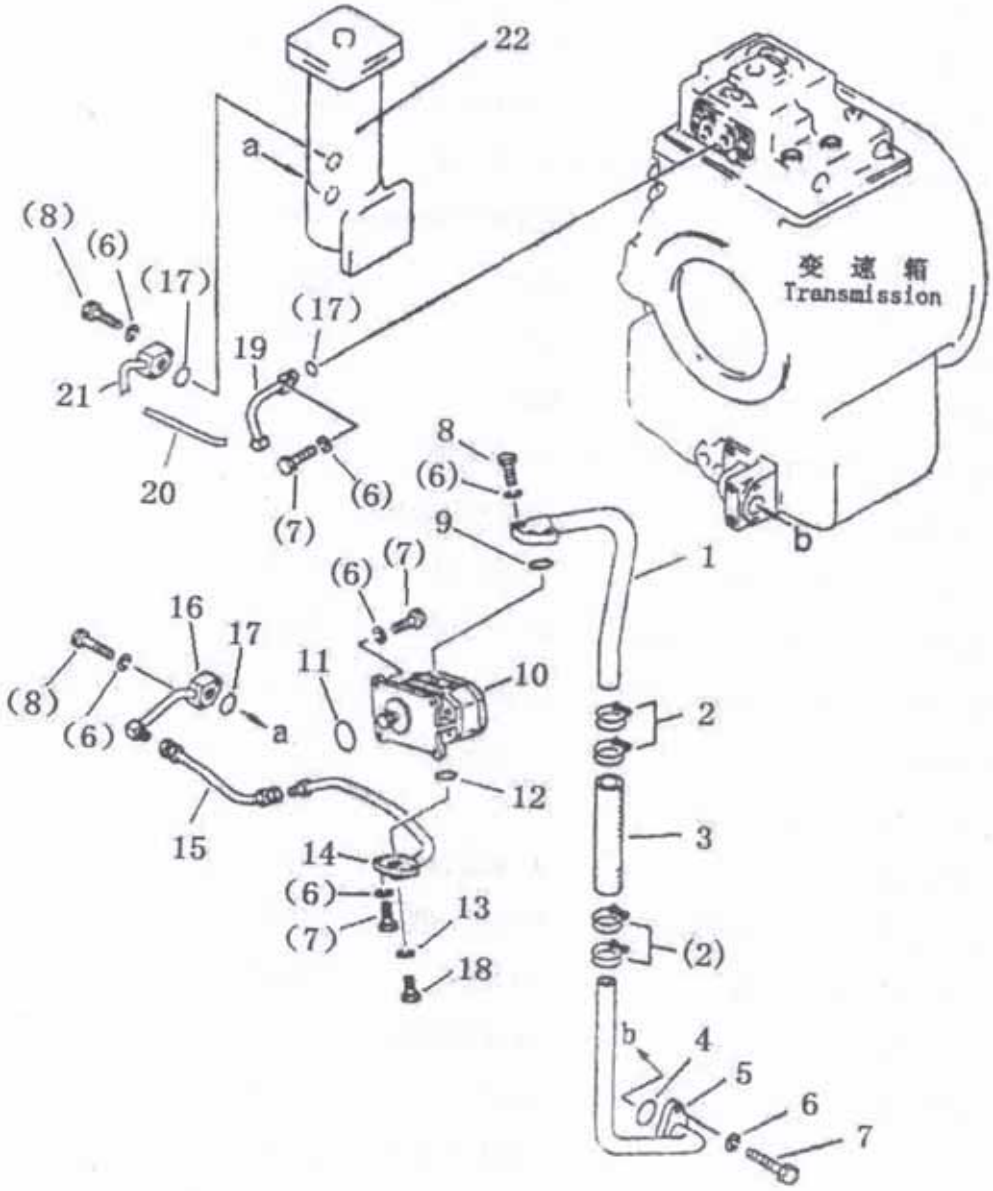

图 501

Fig 501

液力变矩器管路(1/3) Torque Converter Piping

序号 No.	PDM	规格与小松号 Part No.	名称 Name		数量 Q'ty	备注 Remark
1	82070446		变速泵进油管	Tube	1	
2	25070046		软管卡箍	Clamping Band	2	
3	36050208		织物液压软管	Hose	1	
4	16010080	GB3452.1-42.5×3.55	O形密封圈	O-Ring	1	
5	82070447		变速粗滤吸油管	Tube	1	
6	13010005	GB93-10	垫圈	Washer	16	
7	10030029	GB5783-M10×30	螺栓	Bolt	10	
8	10030067	GB5783-M10×50	螺栓	Bolt	6	
9	16010088	GB3452.1-31.5×3.55	O形密封圈	O-Ring	4	
10	22020056	CBJ40-B40L	变速油泵总成	Pump	1	
11	25050260	07000-02075	O形密封圈	O-Ring	1	
12	16010084	GB3452.1-21.2×3.55	O形密封圈	O-Ring	1	
13	20020019	JB1000-M10×1	螺塞	Plug Screw	2	
14	82070444		变速泵出油管	Tube	1	
15	21020315	1SL16L/L-550	油管	Hose	1	
16	82070442		精滤进油管	Tube	1	
17	16010031	GB3452.1-25×3.55	O形密封圈	O-Ring	3	
18	16030027	JB982-10	组合垫	Washer	2	
19	82070450		变速阀进油管	Tube	1	
20	21020308	1SL16L/L-400	油管	Hose	1	
21	82070449		精滤出油管	Tube	1	
22	22090037		精滤器组件	Fine Filter	1	

液力变矩器管路（2/3）

Torque Converter Piping

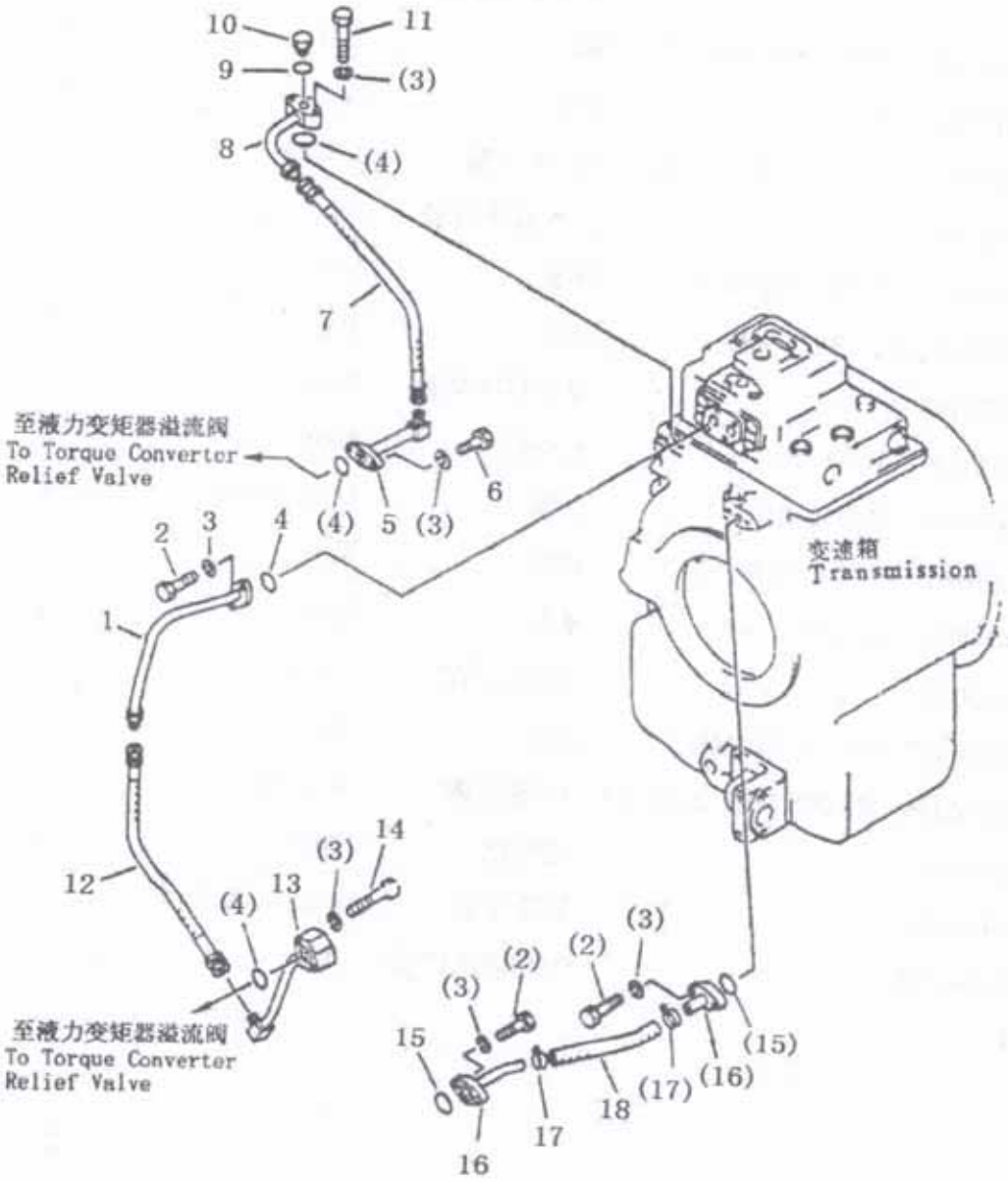

图 502

Fig 502

液力变矩器管路(2/3) Torque Converter Piping

序号 No.	PDM	规格与小松号 Part No.	名称 Name		数量 Q'ty	备注 Remark
1	82070434		变速阀出油管	Tube	1	
2	10030029	GB5783-M10×30	螺栓	Bolt	6	
3	13010005	GB93-10	垫圈	Washer	12	
4	16010031	GB3452.1-25×3.55	O形密封圈	O-Ring	4	
5	82070448		回油泵出油管	Tube	1	
6	10030031	GB5783-M10×35	螺栓	Bolt	2	
7	21020306	1SL16L/L-480	油管	Hose	1	
8	82070435		变速箱回油管	Tube	1	
9	16030027	JB982-10	组合垫	Washer	2	
10	20020019	JB1000-M10×1	螺塞	Plug Screw	2	
11	10030067	GB5783-M10×50	螺栓	Bolt	2	
12	21020308	1SL16L/L-400	油管	Hose	1	
13	82070439		液变进油管	Tube	1	
14	10030097	GB5783-M10×60	螺栓	Bolt	2	
15	16010084	GB3452.1-21.2×3.55	O形密封圈	O-Ring	2	
16	82070451		通气管	Tube	2	
17	25070011		软管卡箍	Clamping Band	2	
18	36050276		织物液压软管	Hose	1	

液力变矩器管路（3/3）

Torque Converter Piping

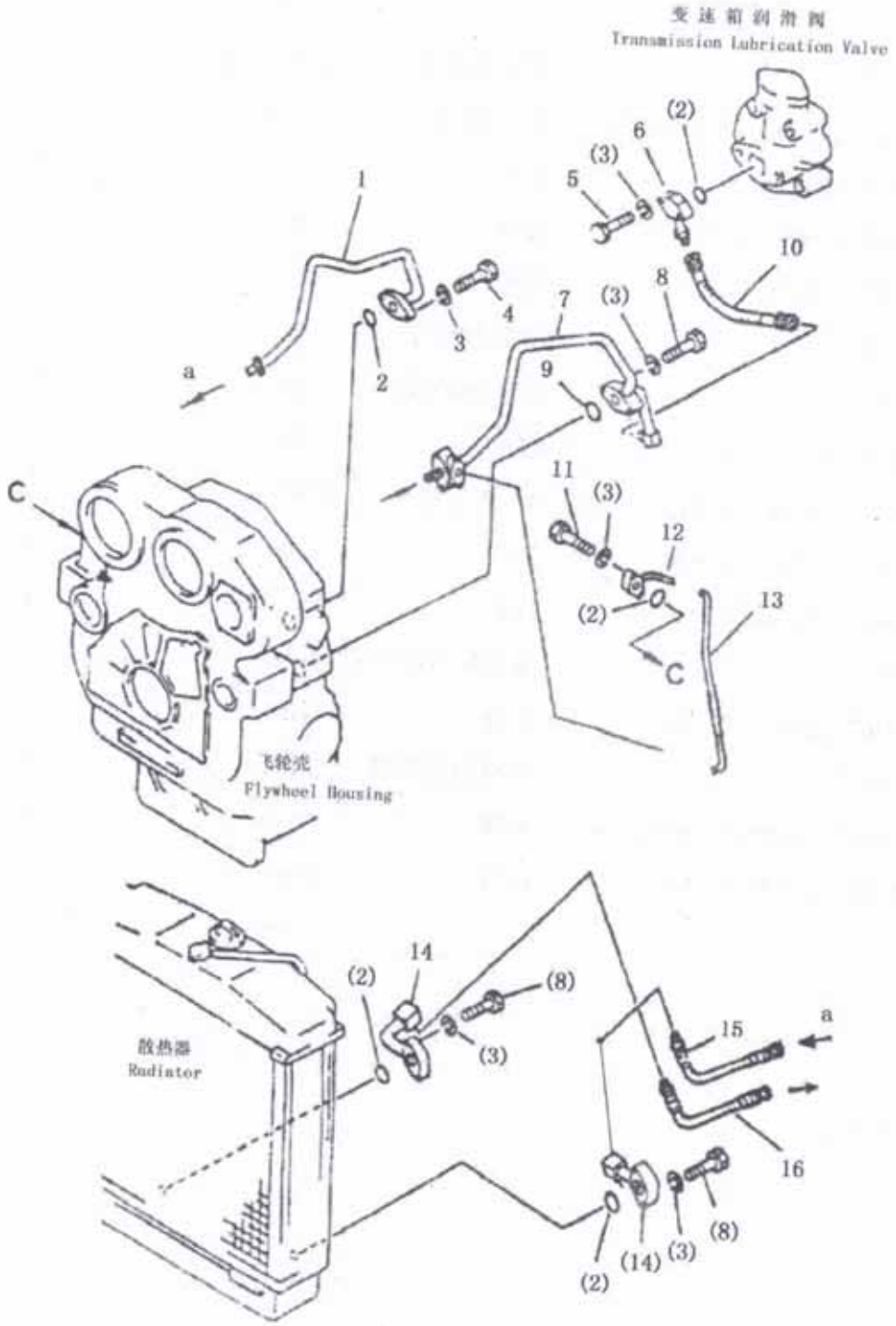

图 503

Fig 503

液力变矩器管路(3/3) Torque Converter Piping

序号 No.	PDM	规格与小松号 Part No.	名称 Name		数量 Q'ty	备注 Remark
1	82070438		背压阀出油管	Tube	1	
2	16010031	GB3452.1-25×3.55	O形密封圈	O-Ring	5	
3	13010005	GB93-10	垫圈	Washer	12	
4	10030029	GB5783-M10×30	螺栓	Bolt	2	
5	10030097	GB5783-M10×60	螺栓	Bolt	2	
6	82070433		液变出油管	Tube	1	
7	82070436		变速润滑进油管	Tube	1	
8	10030036	GB5783-M10×55	螺栓	Bolt	6	
9	16010079	GB3452.1-34.5×3.55	O形密封圈	O-Ring	1	
10	21020309	1SL20L/L-600	油管	Hose	1	
11	10030031	GB5783-M10×35	螺栓	Bolt	2	
12	82070437		出力装置润滑管	Tube	1	
13	21020307	1SL10L/L-450	油管	Hose	1	
14	82070441		油冷器进油管	Tube	2	
15	21020201	1SL20L/L-2050	油管	Hose	1	
16	21020225	1SL20L/L-1650	油管	Hose	1	

转向离合器管路

Steering Clutch Piping

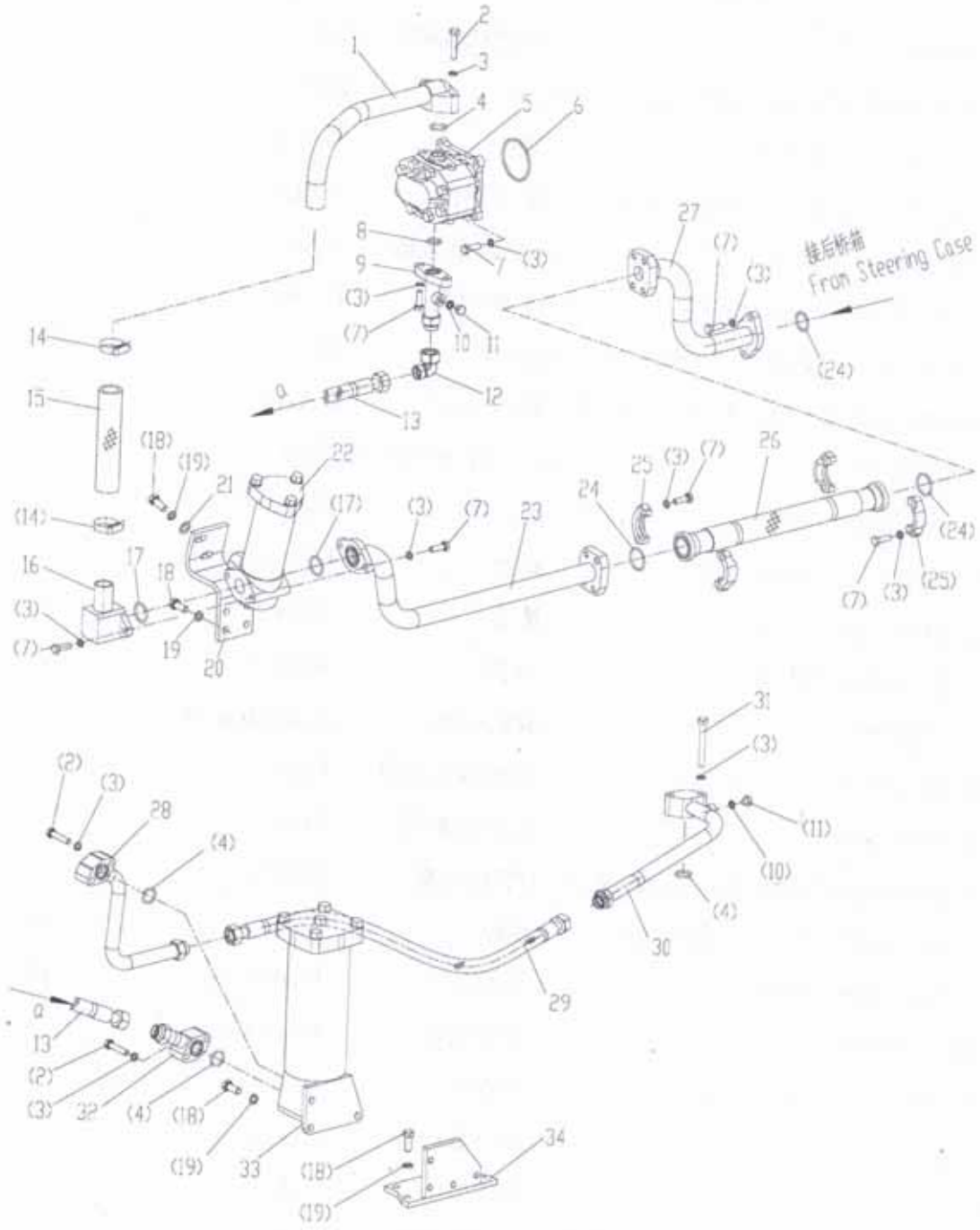

图 504

Fig 504

转向离合器管路 Steering Clutch Piping

序号 No.	PDM	规格与小松号 Part No.	名称 Name		数量 Q'ty	备注 Remark
1	82070457		转向泵进油管	Tube	1	
2	10030067	GB5783-M10×50	螺栓	Bolt	6	
3	13010005	GB93-10	垫圈	Washer	28	
4	16010031	GB3452.1-25×3.55	O形密封圈	O-Ring	4	
5	22020057	CBJ40-B32R	转向油泵总成	Pump	1	
6	25050260	07000-02075	O形密封圈	O-Ring	1	
7	10030029	GB5783-M10×30	螺栓	Bolt	20	
8	16010084	GB3452.1-21.2×3.55	O形密封圈	O-Ring	1	
9	82070460		泵至转向精滤进油管(乙)	Tube	1	
10	16030027	JB982-10	组合垫	Washer	2	
11	20020019	JB1000-M10×1	螺塞	Plug Screw	2	
12	20040058	2C9-26	接头	Adapter	1	
13	21020314	1SL16L/L-650	油管	Hose	1	
14	25070046		软管卡箍	Clamping Band	2	
15	36050208		织物液压软管	Hose	1	
16	82070461		粗滤出油管	Tube	1	
17	16010088	GB3452.1-31.5×3.55	O形密封圈	O-Ring	2	
18	10030039	GB5783-M12×30	螺栓	Bolt	13	
19	13010006	GB93-12	垫圈12	Washer	13	
20	31100337		粗滤支架	Bracket	1	
21	13020012	GB97.1-12	垫圈12	Washer	2	
22	22090036		粗滤器组件	Filter	1	
23	82070467		油管	Tube	1	
24	16010036	GB3452.1-37.5×3.55	O形密封圈	O-Ring	2	
25	20070027	FL-20	法兰组件	Split Flange	2	
26	21020317	1SL32F/F-600	油管	Hose	1	

转向离合器管路 Steering Clutch Piping

序号 No.	PDM	规格与小松号 Part No.	名称 Name		数量 Q'ty	备注 Remark
27	82070462		油管	Tube	1	
28	82070455		转向精滤出油管	Tube	1	
29	21020316	1SL16L/L-1600	油管	Hose	1	
30	82070465		安全阀进油管	Tube	1	
31	36060292		螺栓	Bolt	2	
32	82070459		泵至转向精滤进油管(甲)	Tube	1	
33	22090037		精滤器组件	Fine filter	1	
34	82040714		转向精滤支架	Bracket	1	

操纵和溢流阀管路
Control And Relief Vavle

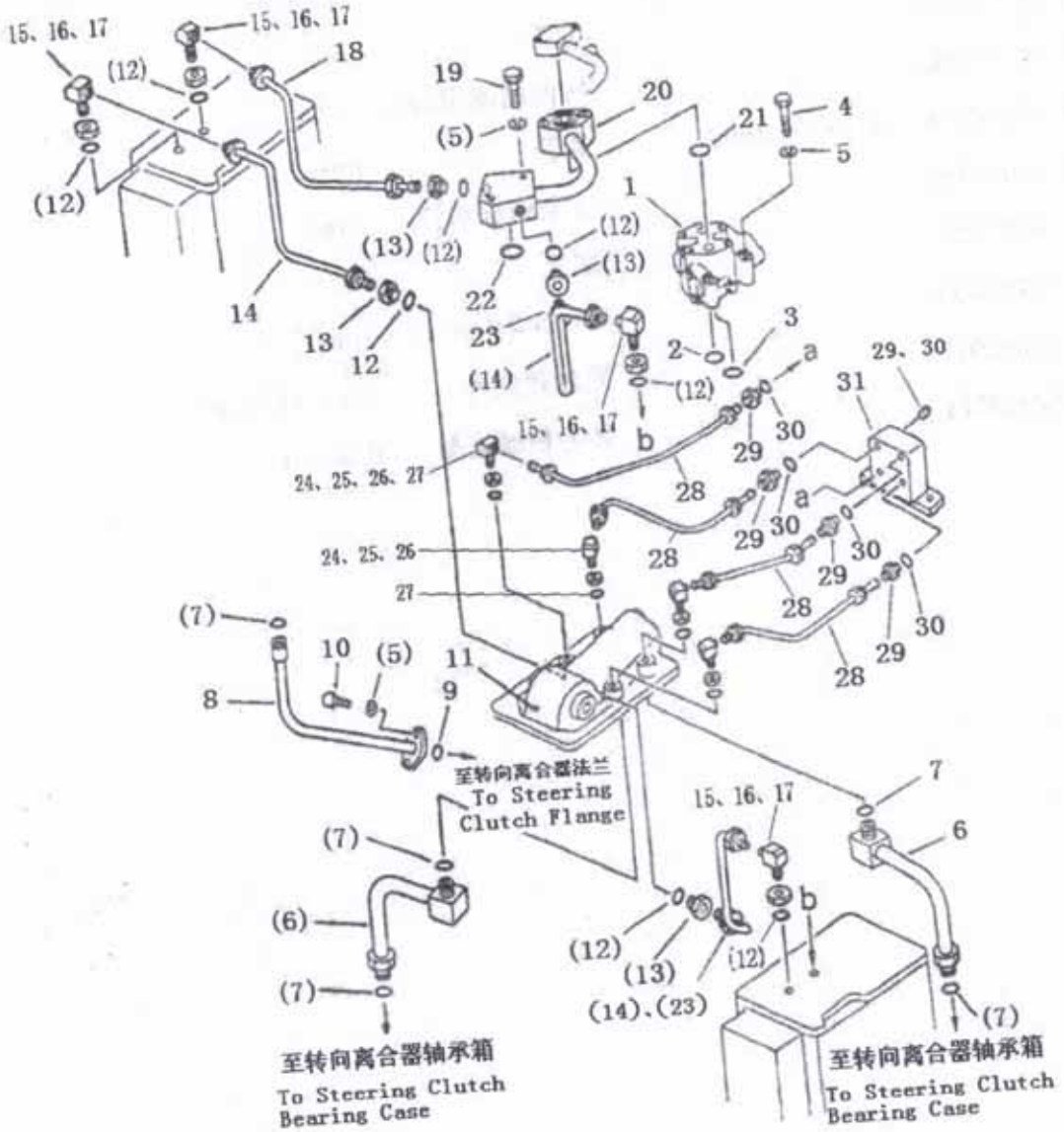

图 505
Fig 505

操纵和溢流阀管路 Control And Relief Vavle

序号 No.	PDM	规格与小松号 Part No.	名称 Name		数量 Q'ty	备注 Remark
1	22060134	16Y-76-23000	安全阀组件	Relief Valve	1	
2	25050257	07000-02012	O形圈11.8×2.4	O-Ring	1	
3	25050192	07000-03022	O形圈21.7×3.5	O-Ring	1	
4	10030097	GB5783-M10×60	螺栓	Bolt	3	
5	13010005	GB93-10	垫圈10	Washer	9	
6	82070432		转向油管焊合件	Tube	2	
7	25210206	07000-02018	O形圈17.8×2.4	Bolt	5	
8	82070431		冷却油管焊合件	Tube	1	
9	25050259	07000-02015	O形圈17.8×2.4	O-Ring	1	
10	10030028	GB5783-M10×25	螺栓	Bolt	4	
11	22060135	16Y-76-22000	转向阀总成	Steering Valve	1	
12	25210207	07002-01623	O形圈12.9×2.3	O-Ring	8	
13	20080290		接头	Adapter	4	
14	21020197	1SL08L/L-300	油管	Hose	3	
15	33080318		垫片	Gasket	4	
16	12030019	GB6173-M16×1.5	螺母	Nut	4	
17	20080216		接头	Adapter	4	
18	21030381	1SL08L/L90° -550	油管	Hose	1	
19	10030067	GB5783-M10×50	螺栓	Bolt	2	
20	82070430		安全阀出油管焊合件	Tube	1	
21	16010032	GB3452.1-28×3.55	O形密封圈	O-Ring	1	
22	16010031	GB3452.1-25×3.55	O形密封圈	O-Ring	1	
23	20040043	2C9-16	接头	Adapter	3	
24	13020010	GB97.1-8	垫圈	Washer	4	
25	12030011	GB6172.1-M8	螺母	Nut	4	
26	20080233		接头	Adapter	4	

操纵和溢流阀管路 Control And Relief Vavle

序号 No.	PDM	规格与小松号 Part No.	名称 Name		数量 Q'ty	备注 Remark
27	25050203	07002-00823	O形圈5.4×2.3	O-Ring	4	
28	21050014	6400-10.162-1000	测压软管	Hose	4	
29	20070007	620.01.010.51	测压接头	Adapter	8	
30	16030027	JB982-10	垫圈	Washer	8	
31	82080483		测压阀块	Seat	1	

油冷器管路

Oil Cooler Piping

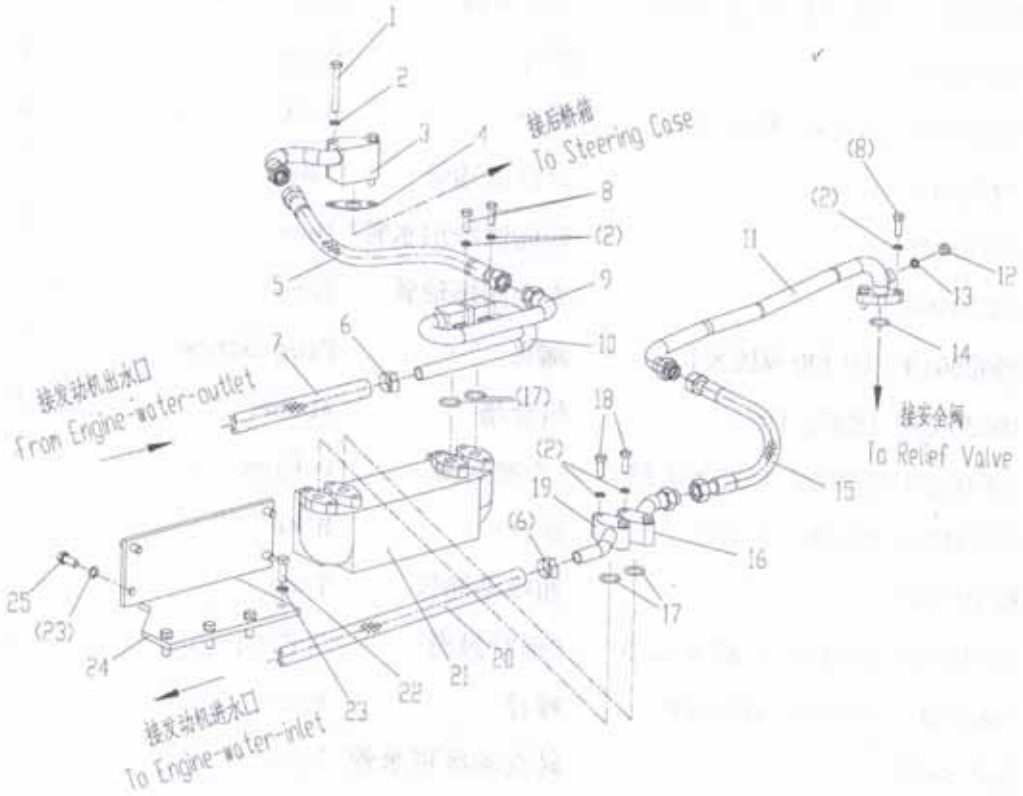

图 506

Fig 506

油冷器管路 Oil Cooler Piping

序号 No.	PDM	规格与小松号 Part No.	名称 Name		数量 Q'ty	备注 Remark
1	10020103	GB5782-M10×75	螺栓	Bolt	2	
2	13010005	GB93-10	垫圈	Washer	12	
3	82070464		后桥进油管	Tube	1	
4	25050262		密封垫	Gland	1	
5	21020308	1SL16L/L-400	油管	Hose	1	
6	25070005	43828A-φ20~φ39	软管卡箍	Hose Collar	2	
7	36050278		胶管	Hose	1	
8	10030029	GB5783-M10×30	螺栓	Bolt	6	
9	82070468		油冷出油管	Tube	1	
10	82070471		转向油冷出水管	Tube	1	
11	82070466		安全阀出油管	Tube	1	
12	20020019	JB1000-M10×1	螺塞	Plug Screw	1	
13	16030027	JB982-10	组合垫	Washer	1	
14	16010031	GB3452.1-25×3.55	O形密封圈	O-Ring	1	
15	21020306	1SL16L/L-480	油管	Hose	1	
16	82070469		油冷进油管	Tube	1	
17	16010032	GB3452.1-28×3.55	O形密封圈	O-Ring	4	
18	10030067	GB5783-M10×50	螺栓	Bolt	4	
19	82070470		转向油冷进水管	Tube	1	
20	36050277		胶管	Hose	1	
21	22120021		油冷器合件	Oil Cooler	1	
22	10030040	GB5783-M12×35	螺栓	Bolt	4	
23	13010006	GB93-12	垫圈	Washer	8	
24	82040699		油冷器支架	Oil Cooler Holder	1	
25	10030039	GB5783-M12×30	螺栓	Bolt	4	

工作液压系统
WORKING HYDRAULIC SYSTEM

液压管路(泵　液压油箱)
Hydraulic Piping（Pump To Tank）

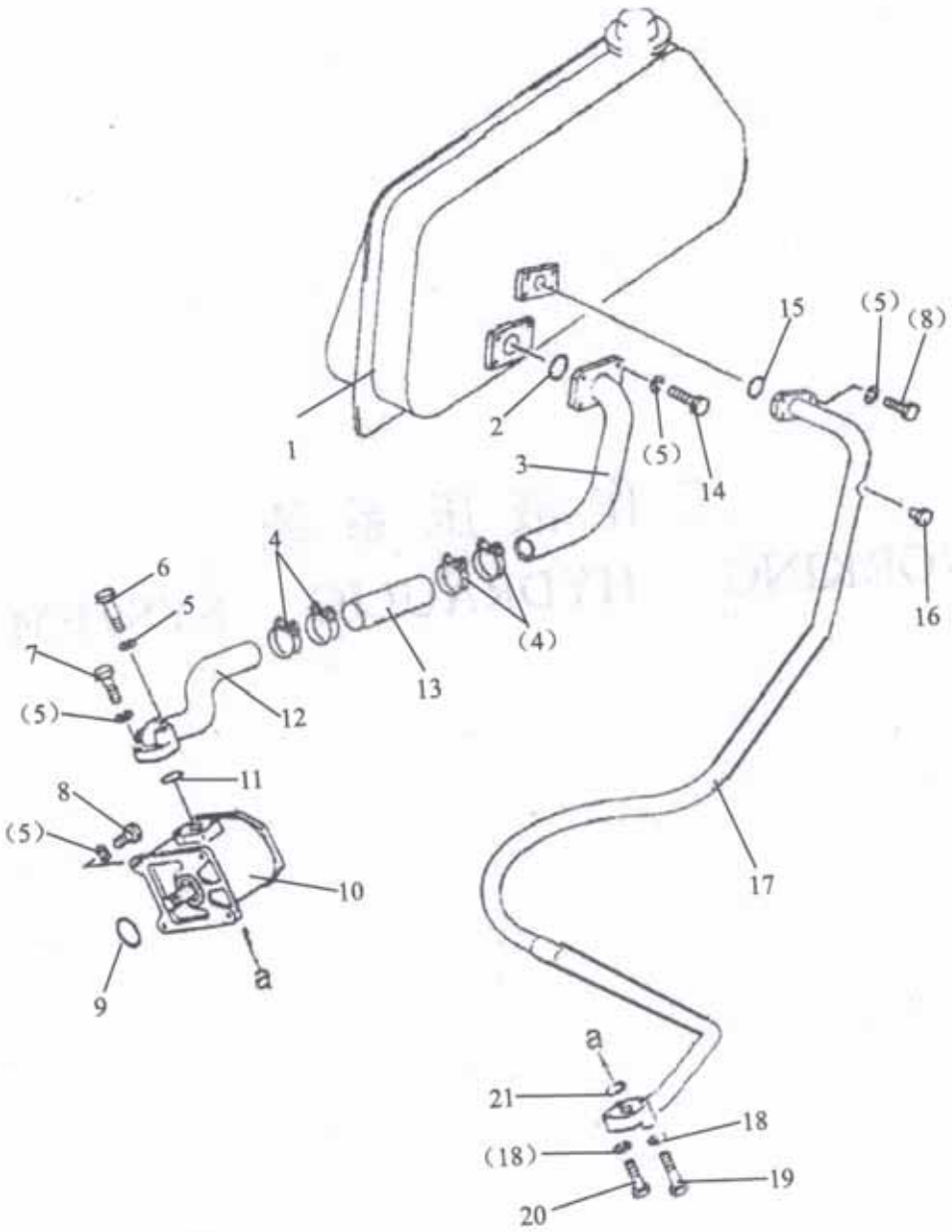

图 601
Fig.601

液压管路(泵到液压油箱)Hydraulic Piping (Pump To Tank)

序号 No.	PDM	规格与小松号 Part No.	名称 Name		数量 Q'ty	备注 Remark
1	22210047	16Y-60-00000B	工作油箱	Tank	1	
2	16010043	GB3452.1-75×3.55	O形密封圈	O-Ring	1	
3	82070412		油管	Tube	1	
4	25070007	43828D-φ51~φ76	软管卡箍	Clamp	4	
5	13010006	GB93-12	垫圈	Washer	16	
6	10020023	GB5782-M12×80	螺栓	Bolt	2	8.8级
7	10020021	GB5782-M12×60	螺栓	Bolt	2	8.8级
8	10030044	GB5783-M12×45	螺栓	Bolt	8	8.8级
9	16010045	GB3452.1-85×3.55	O形密封圈	O-Ring	1	
10	22020055	CBJ70-E112-002	工作油泵	Pump	1	
11	16010077	GB3452.1-60×3.55	O形密封圈	O-Ring	1	
12	82070413		油管	Tube	1	
13	36050274		织物液压软管	Hose	1	
14	10030040	GB5783-M12×35	螺栓	Bolt	4	8.8级
15	16010039	GB3452.1-47.5×3.55	O形密封圈	O-Ring	1	
16	20020019	JB1000-M10x1	螺塞	Plug	1	
17	21050164		软管	Hose	1	
18	13010005	GB93-10	垫圈	Washer	4	
19	10020103	GB5782-M10×75	螺栓	Bolt	2	8.8级
20	10030036	GB5783-M10×55	螺栓	Bolt	2	8.8级
21	16010038	GB3452.1-40×3.55	O形密封圈	O-Ring	1	

液压管路（1/2）(油箱至倾斜油缸)
Hydraulic Piping（Tank To Cylinder）

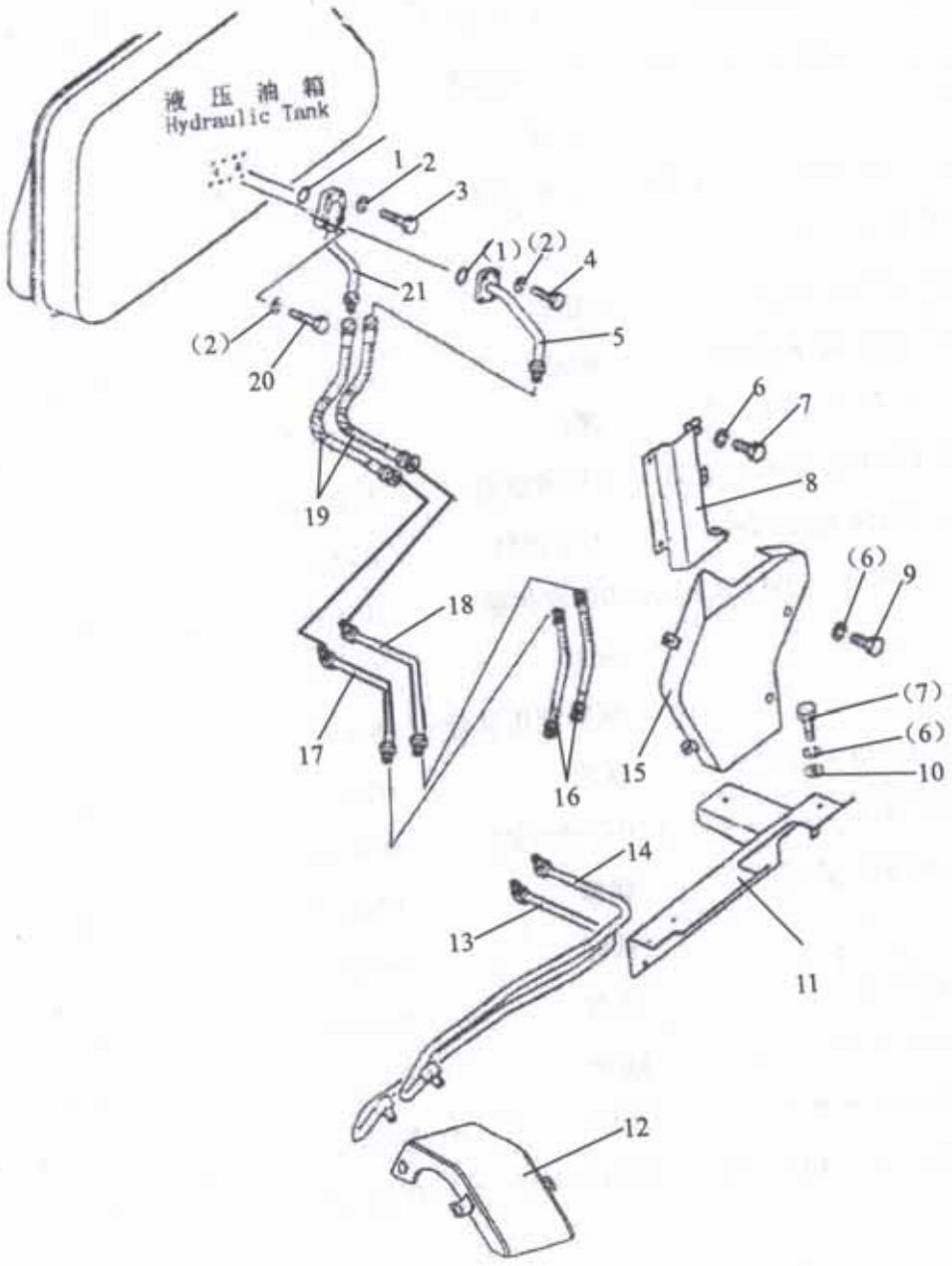

图 602
Fig.602

液压管路(1/2)(油箱至倾斜油缸)
Hydraulic Piping (Tank To Cylinder)

序号 No.	PDM	规格与小松号 Part No.	名称 Name		数量 Q'ty	备注 Remark
1	16010036	GB3452.1-37.5×3.55	O形密封圈	O-Ring	2	
2	13010005	GB93-10	垫圈	Washer	9	
3	10030036	GB5783-M10×55	螺栓	Bolt	2	8.8级
4	10030034	GB5783-M10×45	螺栓	Bolt	4	8.8级
5	82070443		油管	Tube	1	
6	13010006	GB93-12	垫圈	Washer	14	
7	10030038	GB5783-M12×25	螺栓	Bolt	13	8.8级
8	82080405		护罩	Cover	1	
9	10030037	GB5783-M12×20	螺栓	Bolt	1	8.8级
10	13020012	GB97.1-12	垫圈	Washer	14	
11	82080410		护罩	Cover	1	
12	82080411		护罩	Cover	1	
13	82070456		油管	Tube	1	
14	82070458		油管	Tube	1	
15	82080404		护罩	Cover	1	
16	21020002	2SL12L/L-560	油管	Hose	2	
17	82070453		油管	Tube	1	
18	82070452		油管	Tube	1	
19	21020302	2SL12L/L-650	油管	Hose	2	
20	10030097	GB5783-M10×60	螺栓	Bolt	2	8.8级
21	82070445		油管	Tube	1	

液压管路（2/2）(油箱至倾斜油缸)
Hydraulic Piping（Tank To Cylinder）

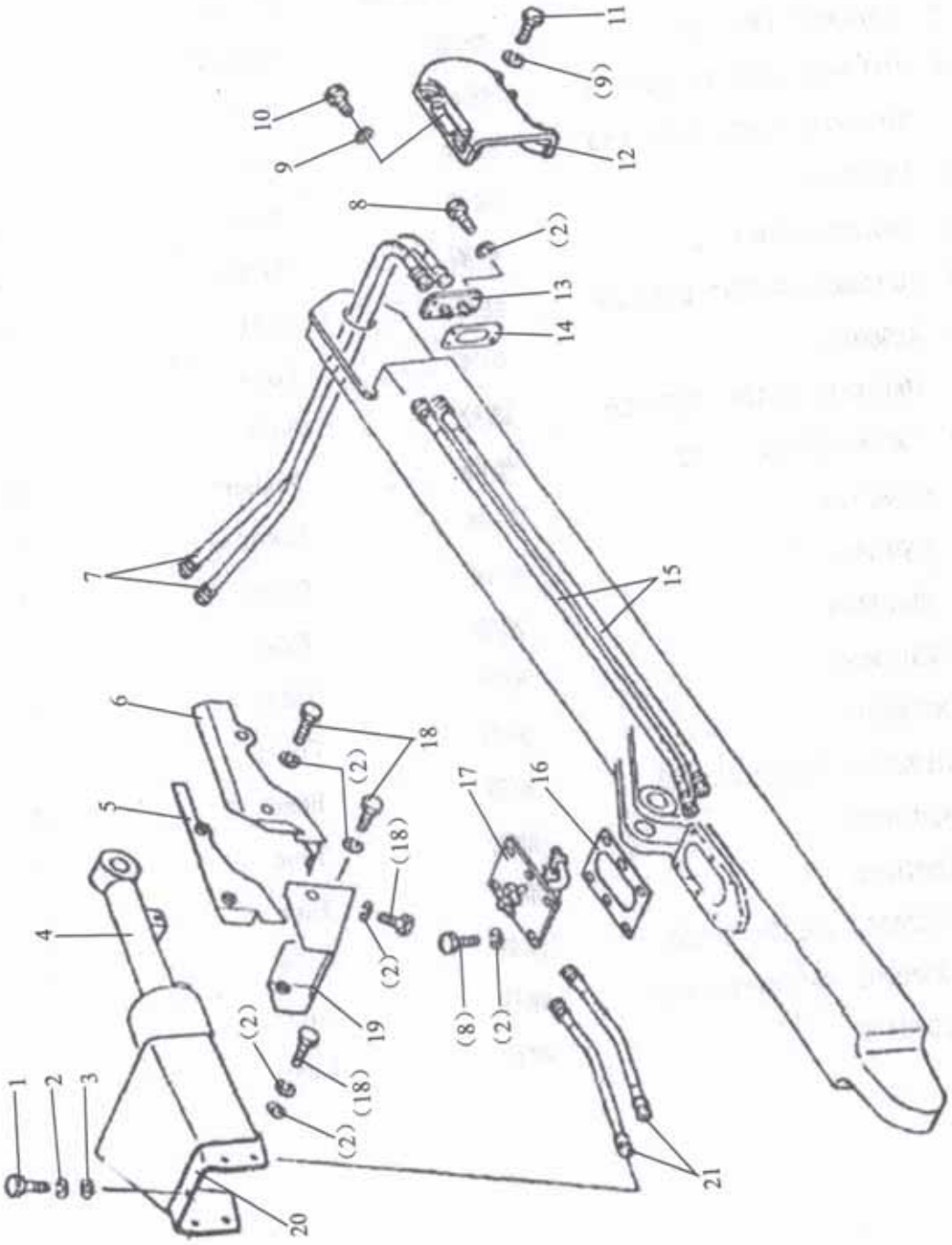

图 603
Fig.603

液压管路(2/2)(油箱至倾斜油缸)
Hydraulic Piping (Tank To Cylinder)

序号 No.	PDM	规格与小松号 Part No.	名称 Name		数量 Q'ty	备注 Remark
1	10030040	GB5783-M12×35	螺栓	Bolt	2	8.8级
2	13010006	GB93-12	垫圈	Washer	26	
3	13020012	GB97.1-12	垫圈	Washer	14	
4	22080093	16Y-63-13000	倾斜油缸	Cylinder	1	
5	82080412		护罩	Cover	1	
6	82080413		护罩	Cover	1	
7	21020312	2SL10L/L-1100	油管	Hose	2	
8	10030039	GB5783-M12×30	螺栓	Bolt	12	8.8级
9	13010007	GB93-14	垫圈	Washer	4	
10	10030103	GB5783-M14×40	螺栓	Bolt	2	8.8级
11	10030050	GB5783-M14×30	螺栓	Bolt	2	8.8级
12	36020204		护罩	Cover	1	
13	82210291		接管托架	Bracket	1	
14	36070046		橡胶垫	Gasket	1	
15	21020311	2SL10L/L-1830	油管	Hose	2	
16	36070045		橡胶垫	Gasket	1	
17	82070454		油管托架	Bracket	1	
18	10030038	GB5783-M12×25	螺栓	Bolt	19	8.8级
19	82080407		护罩	Cover	1	
20	82080406		护罩	Cover	1	
21	21020340		油管	Hose	2	

液压管路（1/2）(油箱至提升油缸)
Hydraulic Piping（Tank To Cylinder）

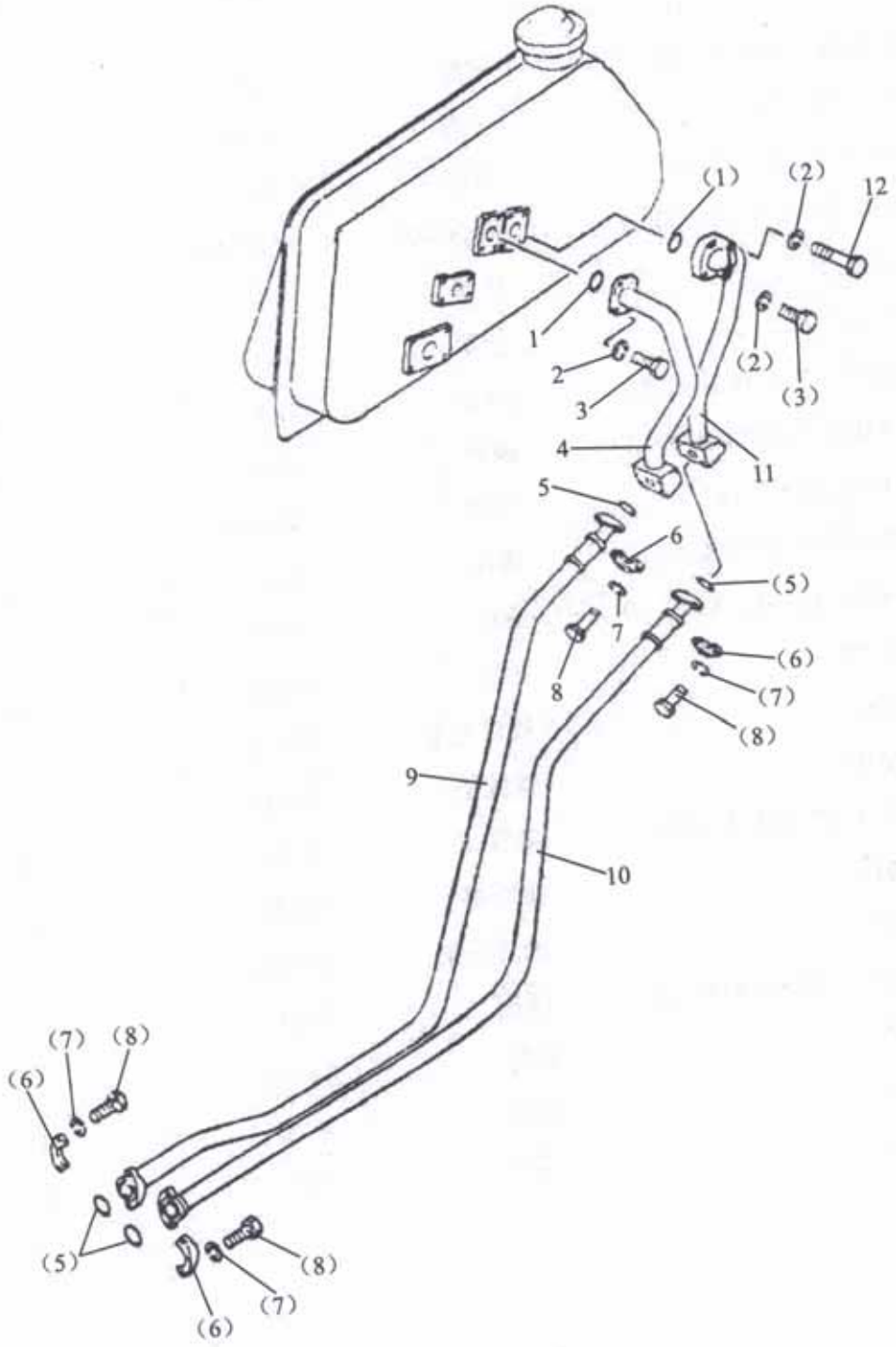

图 604
Fig.604

液压管路(1/2)(油箱至提升油缸)
Hydraulic Piping (Tank To Cylinder)

序号 No.	PDM	规格与小松号 Part No.	名称 Name		数量 Q'ty	备注 Remark
1	16010039	GB3452.1-47.5×3.55	O形密封圈	O-Ring	2	
2	13010006	GB93-12	垫圈	Washer	8	
3	10030044	GB5783-M12×45	螺栓	Bolt	6	8.8级
4	82070414		油管	Tube	1	
5	16010034	GB3452.1-32.5×3.55	O形密封圈	O-Ring	4	
6	20070014	FL-16	法兰组件	Flange Split	4	
7	13010005	GB93-10	垫圈	Washer	16	
8	10030028	GB5783-M10×25	螺栓	Bolt	16	8.8级
9	21020305	2SL25F/F-2300	油管	Hose	1	
10	21020304	2SL25F/F-2200	油管	Hose	1	
11	82070415		油管	Tube	1	
12	10020022	GB5782-M12×70	螺栓	Bolt	2	8.8级

液压管路（2/2）(油箱至提升油缸)
Hydraulic Piping（Tank To Cylinder）

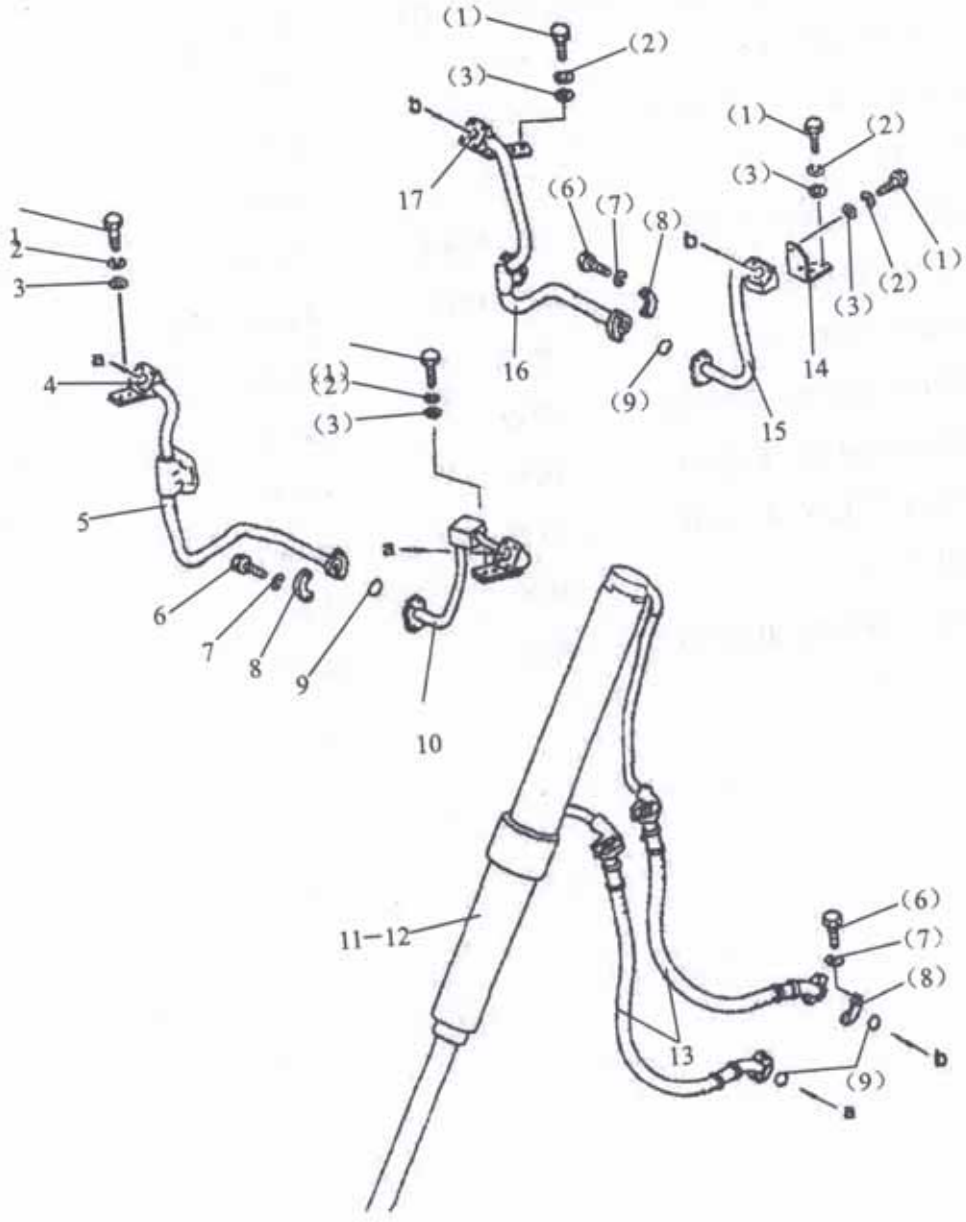

图 605
Fig.605

液压管路(2/2)(油箱至提升油缸)
Hydraulic Piping (Tank To Cylinder)

序号 No.	PDM	规格与小松号 Part No.	名称 Name		数量 Q'ty	备注 Remark
1	10030028	GB5783-M10×25	螺栓	Bolt	10	8.8级
2	13010005	GB93-10	垫圈	Washer	10	
3	13020011	GB97.1-10	垫圈	Washer	10	
4	82070417		右油缸下腔进油管	Tube	1	
5	21030489	2SL20F/F90° -1200	油管	Hose	1	
6	10030020	GB5783-M8×30	螺栓	Bolt	48	8.8级
7	13010004	GB93-8	垫圈	Washer	48	
8	20070032	FL-12	法兰组件	Flange Split	12	
9	16010031	GB3452.1-25×3.55	O形密封圈	O-Ring	12	
10	82070418		左油缸下腔进油管	Tube	1	
11	22080094	16Y-62-50000	铲刀油缸（左）	Cylinder L.H	1	
12	22080095	16Y-62-60000	铲刀油缸（右）	Cylinder R.H	1	
13	21030488	2SL20F/F45° -1180	油管	Hose	4	
14	31080298		托架	Bracket	1	
15	82070419		左油缸上腔进油管	Tube	1	
16	21030486	2SL20F/F90° -1100	油管	Hose	1	
17	82070416		右油缸上腔进油管	Tube	1	

液 压 管 路（液压箱至松土油缸）
Hydraulic Piping(Tank To Ripper Cylinder)

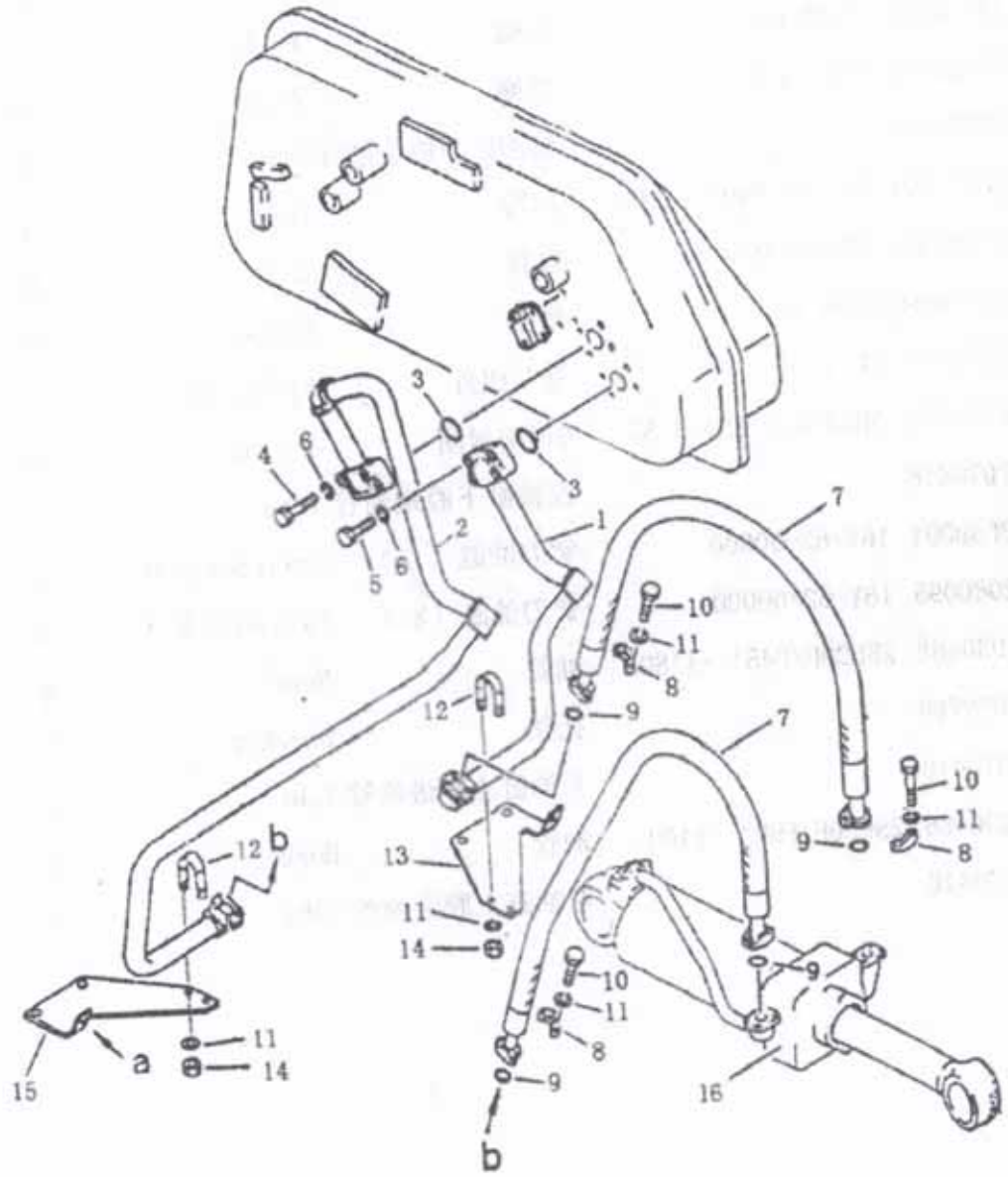

图 606
Fig 606

液压管路（液压箱至松土油缸）
Hydraulic Piping(Tank To Ripper Cylinder)

序号 No.	PDM	规格与小松号 Part No.	名称 Name	数量 Q'ty	备注 Remark
1	82070421		油管焊合件（甲）Tube	1	
2	82070420		油管焊合件（乙）Tube	1	
3	16010039	GB3452.1-47.5×3.55	O形密封圈 O-Ring	4	
4	10020106	GB5782-M12×60	螺栓 Bolt	4	10.9级
5	10030046	GB5783-M12×50	螺栓 Bolt	2	10.9级
6	13010006	GB93-12	垫圈 Washer	16	
7	21020303	2SL25F/F-1200	油管 Hose	2	
8	20070014	FL-16	法兰组件 Split Flange	4	
9	16010088	GB3452.1-31.5×3.55	O形密封圈 O-Ring	4	
10	10030032	GB5783-M10×35	螺栓 Bolt	16	
11	13010005	GB93-10	垫圈 Washer	16	
12	32040098		管夹 Pipe Clamp	2	
13	82040687		右托架 Bracket	1	
14	12020007	GB6170-M10	螺母 Nut	4	
15	82040686		左托架 Bracket	1	
16	22080096	16Y-84-62000	松土油缸总成 Ripper Cylinder	1	

工 作 装 置
WORKING UNIT

直倾铲铲刀
Straight Tilt Blade

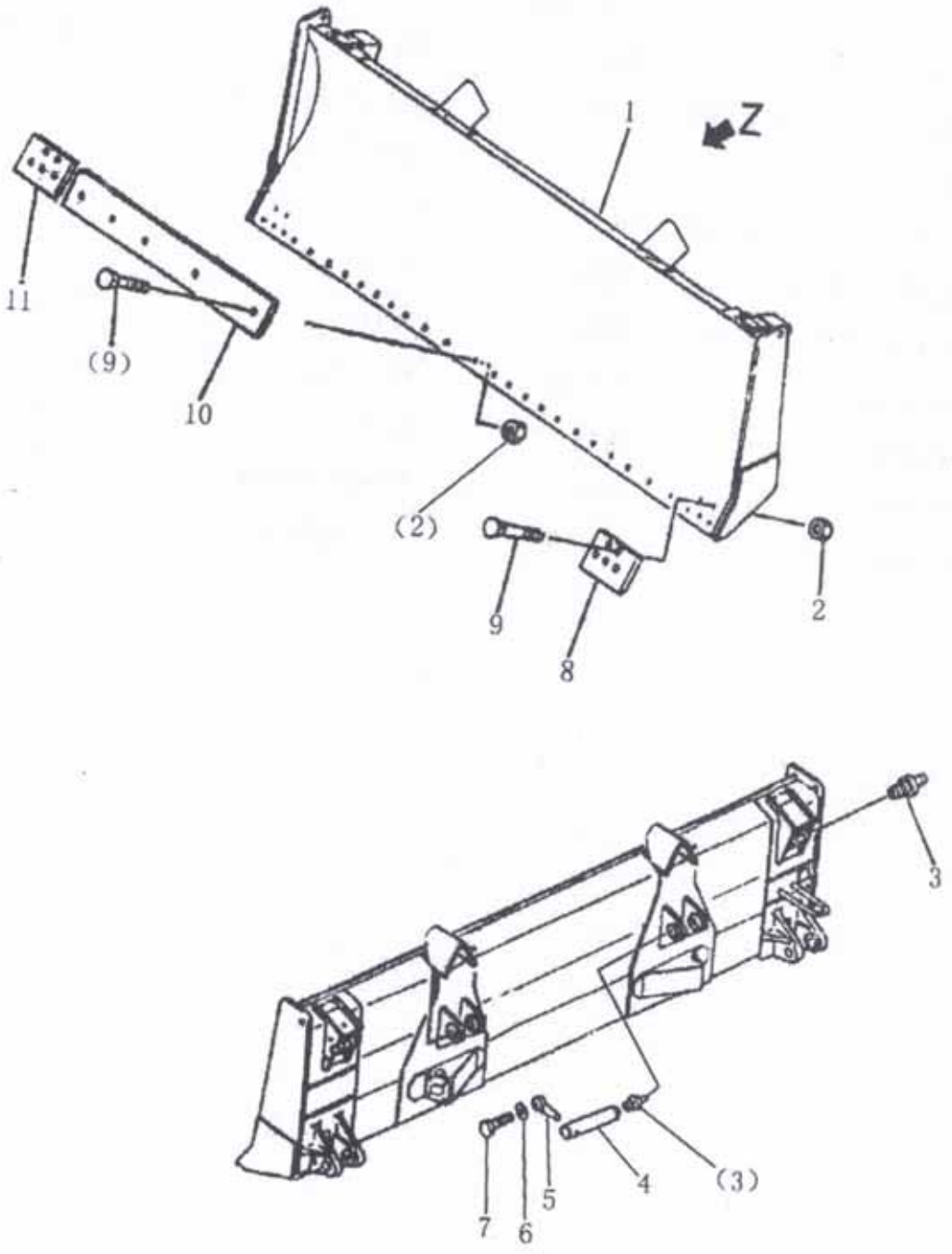

Z视
View Z

图 701
Fig.701

直倾铲铲刀 Straight Tilt Blade

序号 No.	PDM	规格与小松号 Part No.	名称 Name		数量 Q'ty	备注 Remark
1	82210287		刀体总成	Blade, Straight tilt	1	
2	12030026	GB6171-M20×1.5	螺母	Nut	28	10级
3	16070003	JB/T7940.1-M10×1	油杯	Grease Cup	4	
4	35050146		轴	Shaft	2	
5	35040037	195-71-11520	销	Pin	2	
6	13010007	GB93-14	垫圈	Washer	2	
7	10030053	GB5783-M14×40	螺栓	Bolt	2	10.9级
8	36210352		左刀角	Bit, end, L.H	1	
9	36060283		螺栓	Bolt	28	
10	36210356		切刃	Edge, cutting	2	
11	36210353		右刀角	Bit, end, R.H	1	

直倾铲推杆
Straight Tilt Frame

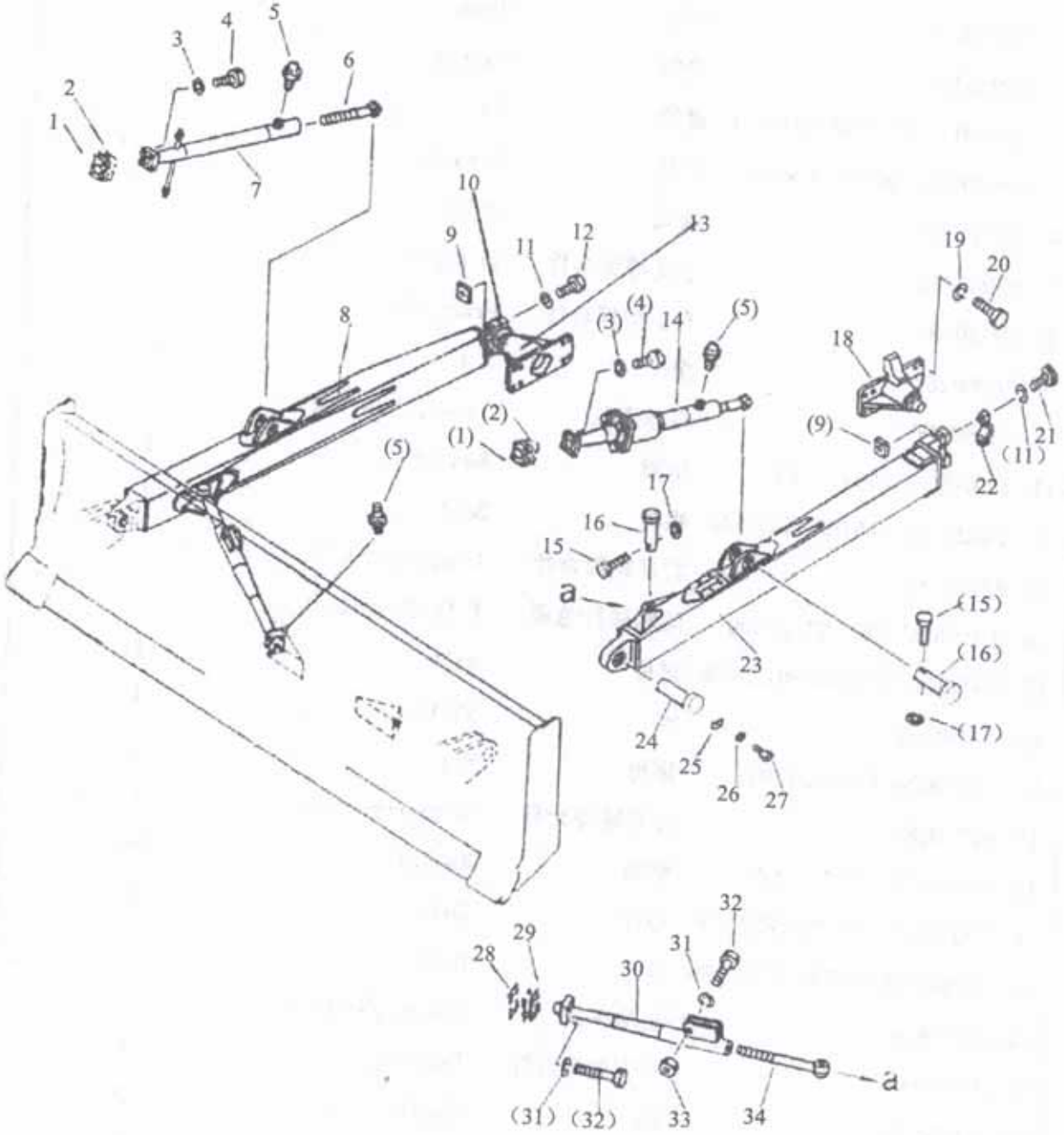

图 702
Fig.702

直倾铲推杆 Straight Tilt Frame

序号 No.	PDM	规格与小松号 Part No.	名称 Name		数量 Q'ty	备注 Remark
1	33010031		垫片	Shim	4	
2	33010032		垫片	Shim	4	
3	33080451		垫圈	Washer	8	
4	10020117	GB5782-M18×70	螺栓	Bolt	8	
5	16070003	JB7940.1-M10×1	油杯	Grease	4	
6	36210358		接头	Joint	1	
7	82050212		上支撑焊合件	Bracket	1	
8	82040689		右支架焊合件	Frame R,H	1	
9	36060282		螺母	Nut	4	
10	33050096		右球座盖	Cover, Bearing	1	
11	13020016	GB97.1-24	垫圈	Washer	4	
12	10020119	GB5782-M24×130	螺栓	Bolt	2	
13	82210286		右耳轴焊合件	Trunning, R,H	1	
14	22080093	16Y-63-13000	倾斜油缸总成	Tilt Cylinder	1	
15	10020113	GB5782-M12×65	螺栓	Bolt	4	
16	35050147		轴	Shaft	4	
17	12010020	GB889.1-M12	螺母	Nut	4	
18	82210285		左耳轴焊合件	Trunning, L,H	1	
19	13020015	GB97.1-20	垫圈	Washer	16	
20	10030078	GB5783-M20×45	螺栓	Bolt	16	
21	10020120	GB5782-M24×160	螺栓	Bolt	2	
22	33050095		左球座盖	Cover, Bearing	1	
23	82040688		左支架焊合件	Frame L,H	1	
24	35050148		轴	Shaft	2	
25	30610346		轴端挡板	Plate	2	
26	13020016	GB97.1-24	垫圈	Washer	4	

直倾铲推杆 Straight Tilt Frame

序号 No.	PDM	规格与小松号 Part No.	名称 Name		数量 Q'ty	备注 Remark
27	10030063	GB5783-M16×35	螺栓	Bolt	4	
28	33080449		垫片	Shim	4	
29	33080450		垫片	Shim	4	
30	82050213		下支撑焊合件	Bracket	2	
31	13010010	GB93-20	垫圈	Washer	10	
32	10020043	GB5782-M20×90	螺栓	Bolt	10	
33	12020018	GB6170-M20	螺母	Nut	2	
34	36210359		接头	Joint	2	

松土器

Ripper

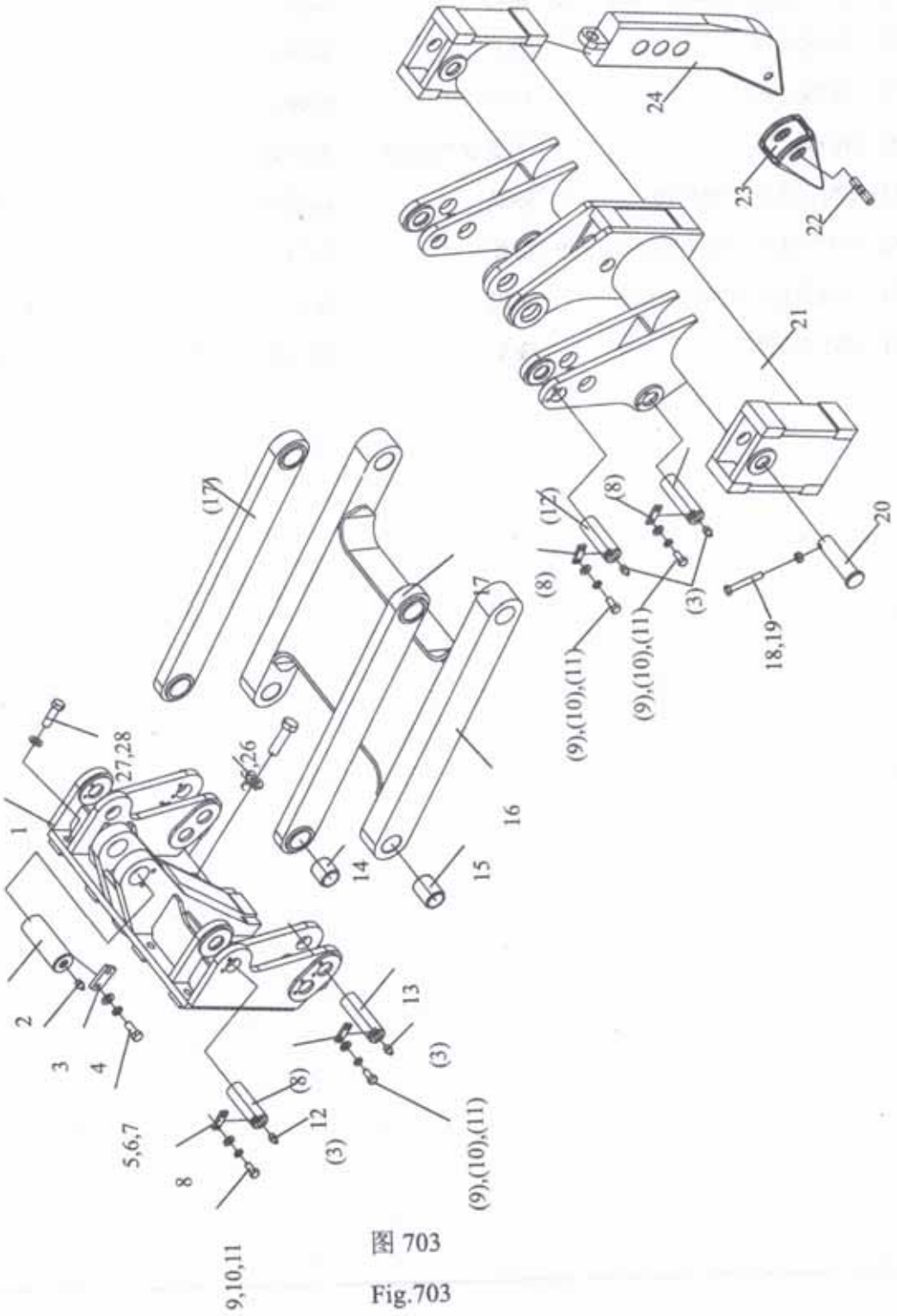

图 703

Fig.703

松土器 Ripper

序号 No.	PDM	规格与小松号 Part No.	名称 Name		数量 Q'ty	备注 Remark
1	82210280		支架	Steadier, Weld	1	
2	35050141		销轴	Pin	2	
3	16070003	JB7940.1-M10×1	油杯	Fitting, Grease	10	
4	30610343		挡板	Baffle	2	
5	13010007	GB93-14	垫圈	Washer	4	
6	13020013	GB97.1-14	垫圈	Washer	4	
7	10030052	GB5783-M14×35	螺栓	Bolt	4	
8	30610342		挡板	Baffle	8	
9	10030102	GB5783-M12×25	螺栓	Bolt	16	
10	13010006	GB93-12	垫圈	Washer	16	
11	13020012	GB97.1-12	垫圈	Washer	16	
12	35050142		销轴	Pin	4	
13	35050143		销轴	Pin	4	
14	33060307		轴套	Bushing	4	
15	33060308		轴套	Bushing	4	
16	82210281		下连杆	Link Rod	1	
17	82210282		上连杆	Link Rod	2	
18	10030139	GB5783-M12×80	螺栓	Bolt	3	
19	12020010	GB6170-M12	螺母	Nut	3	
20	35050140		销轴	Pin	3	
21	82210278		横梁	Beam	1	
22	81210089		销轴	Pin	3	
23	36210243		齿尖	Tooth End	3	
24	82210339		松土支角	Shank	3	
25	33080314		垫片	Washer	4	
26	36210258		螺栓	Bolt	4	

松土器 Ripper

序号 No.	PDM	规格与小松号 Part No.	名称 Name		数量 Q'ty	备注 Remark
27	13020016	GB97.1-24	垫圈	Washer	10	
28	10030138	GB5783-M24×80	螺栓	Bolt	10	

牵引架

Drawbar

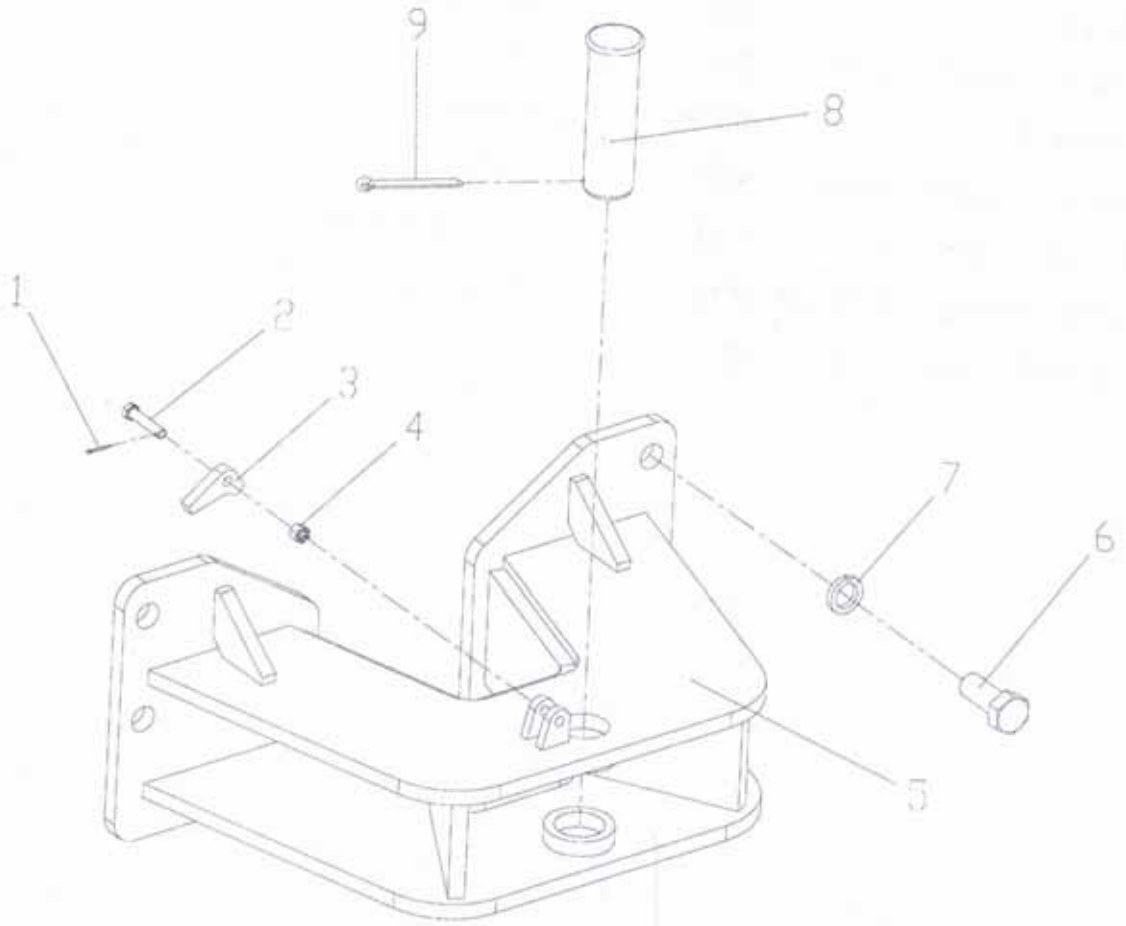

图 704

Fig.704

牵引架 Drawbar

序号 No.	PDM	规格与小松号 Part No.	名称 Name		数量 Q'ty	备注 Remark
1	14010013	GB91-3.2×25	销	Pin	1	
2	10010061	GB31.3-M12×1.5×60	螺栓	Bolt	1	
3	30160711		挡板	Lock Plate	1	
4	12040031	GB9457-M12×1.5	螺母	Nut	1	
5	82080402		牵引架	Drawbar	1	
6	10030140	GB5783-M30×70	螺栓	Bolt	6	
7	13010013	GB93-30	垫圈	Spring Washer	6	
8	14030057	GB882-B60×200	销轴	Pin	1	
9	14010035	GB91-10×100	销	Pin	1	

操纵系统
CONTROL SYSTEM

油门操纵杆
Fuel Control Lever

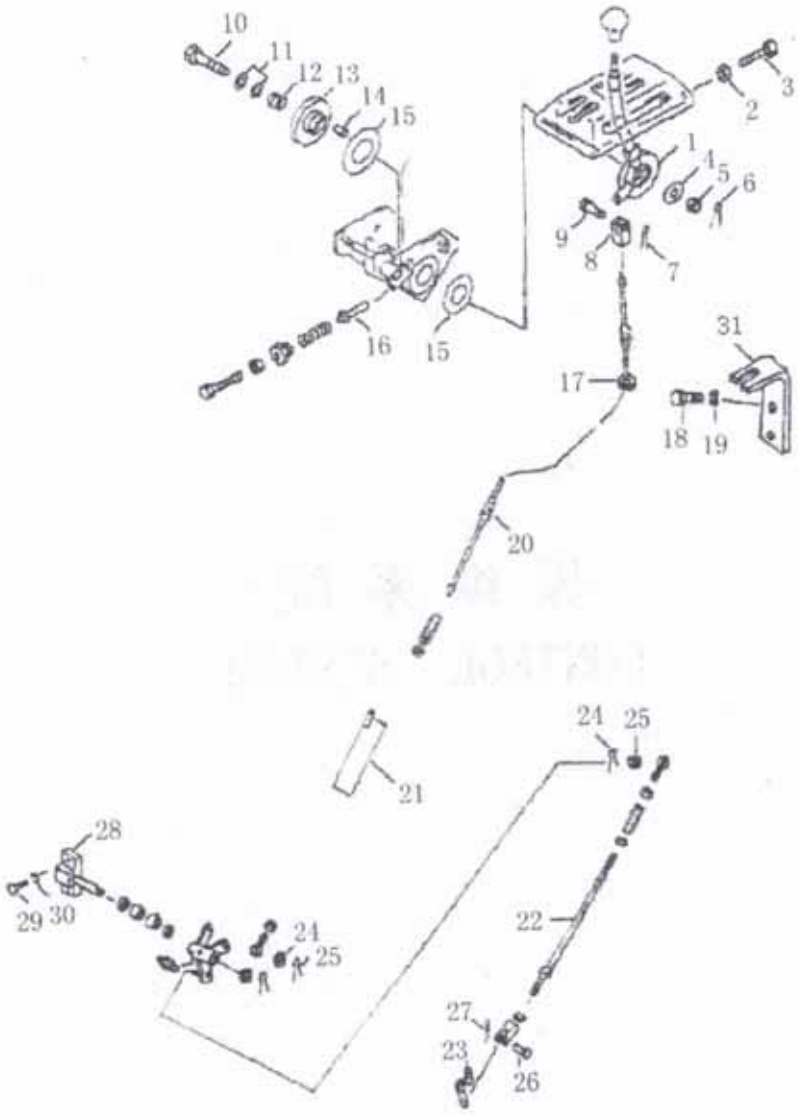

图 801
Fig 801

油门操纵 Fuel Control Lever

序号 No.	PDM	规格 Spec.	名称 Name		数量 Q'ty	备注 Remark
1	81050184	TY160B.45.02	摇臂	Lever	1	
2	12020005	GB6170-M8	螺母	Nut	1	
3	10030129	GB5783-M8×60	螺栓	Bolt	1	
4	33080344	101-43-11380	垫圈	washer	1	
5	12040024	GB9459-M12×1.5	螺母	Nut	1	
6	14010013	GB91-3.2×25	销	pin	1	
7	14010003	GB91-2×16	销	pin	1	
8	36030105	04211-20634	叉口板	yoke	1	
9	14030077	GB882-B8×22	销轴	pin	1	
10	10010055	GB31.3-12×1.5×65	螺栓	Bolt	1	
11	13020012	GB97.1-12	垫圈	washer	1	
12	36040036	16Y-05-00009	弹簧	Sping	1	
13	33030251	XG4221L.6.3-3	圆盘	disc	1	
14	14020036	GB119.2-6×16	销	Pin	2	
15	36210204	101-43-11281	摩擦衬片	facing	2	
16	25060031	195-43-41360	缓冲器	buffer	1	
17	25050263	16Y-26C-00005	环管	cycle tube	1	
18	10030111	GB5783-M10×25	螺栓	Bolt	2	
19	13020011	GB97.1-10	垫圈	washer	2	
20	23040052	16Y-05C-01000	软轴	shaft	1	
21	81210253		油门联动拉杆	box, spring	1	
22	81210267		拉杆	rod	1	
23	31040169	16Y-05C-00002	板	Plate	1	
24	14010004	GB91-2×20	销	pin	3	
25	12040028	GB6178-M8	螺母	Nut	3	
26	14030002	GB882-B6×18	销轴	Pin	1	

油门操纵 Fuel Control Lever

序号 No.	PDM	规格 Spec.	名称 Name		数量 Q'ty	备注 Remark
27	14010002	GB91-2×12	销	Pin	1	
28	81050190		转臂支座合件	lever	1	
29	10030041	GB5783-M12×35	螺栓	Bolt	2	
30	13020012	GB97.1-12	垫圈	washer	2	
31	31060375	16Y-05C-00001	板	Plate	1	

变速控制杆
Transmission Control Lever

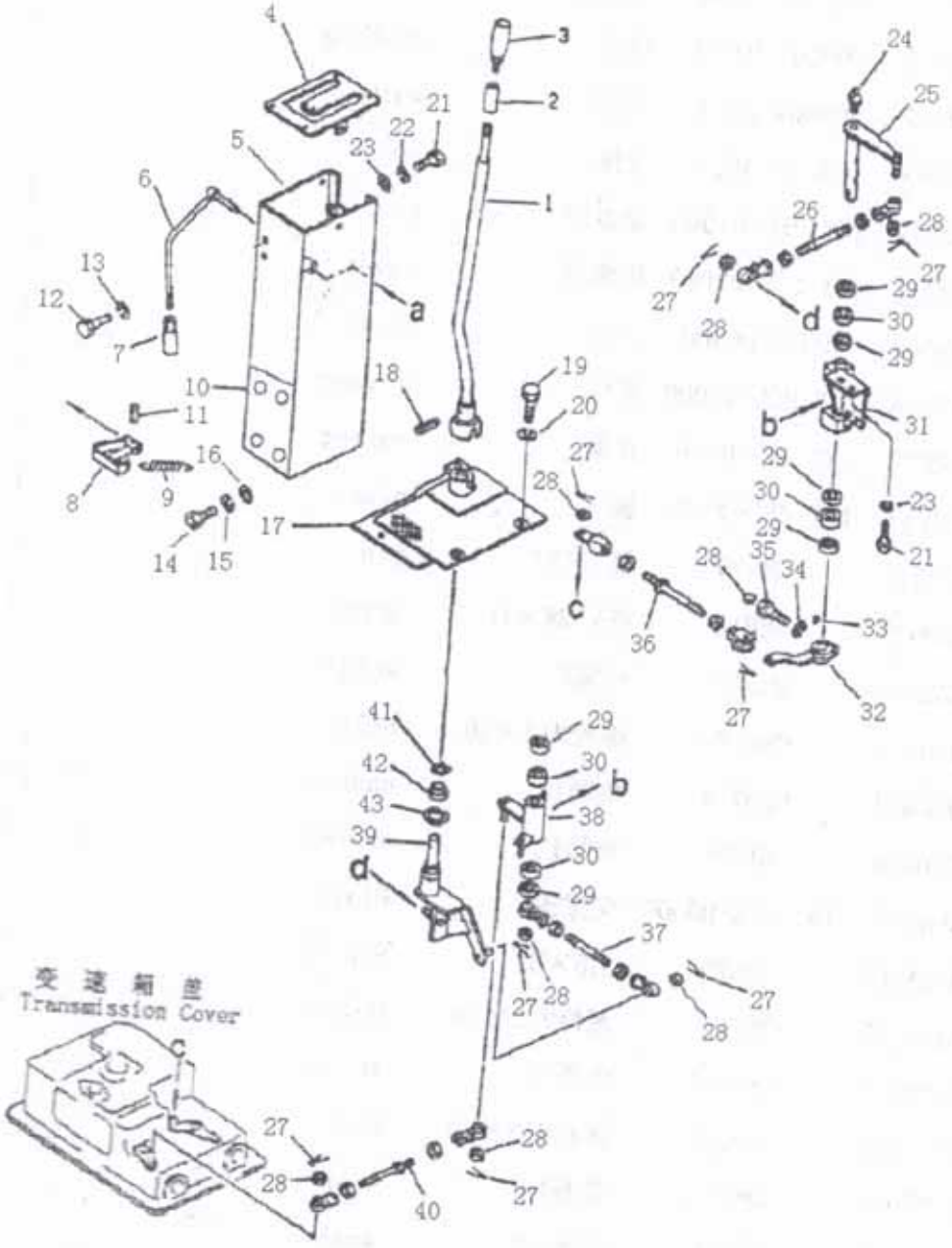

图 802
Fig 802

变速控制杆 Transmission Control Lever

序号 No.	PDM	规格 Spec.	名称 Name		数量 Q'ty	备注 Remark
1	82050233	16Y-25C-04000	操纵杆	control lever	1	
2	25060034	*09361-01460	衬套	bushing	1	
3	25210267	*09304-01240	手柄	knob	1	
4	82020068	154-43-43110	导座	guide	1	
5	82030254	16Y-25C-01000	操纵罩	box	1	
6	82050232	10Y-25B-07000	锁紧杆	lever	1	
7	25090002	09305-00800	手柄	knob	1	
8	82080416	16Y-25C-02000	锁板	bracket	1	
9	36040037	10Y-25-00001	弹簧	spring	1	
10	30030283	16Y-25C-00001	板	plate	1	
11	14020048	GB879	销3×22	pin	1	
12	11040025	GB818	螺钉M8×16	Screw	4	
13	13020010	GB97.1	垫圈8	washer	5	
14	10030115	GB5783	螺栓M12×30	Bolt	4	
15	13020012	GB97.1	垫圈12	washer	4	
16	13010006	GB93	垫圈12	washer	4	
17	82080417	16Y-25C-06000	支撑板	Plate	1	
18	14020047	GB879	销5×32	Pin	1	
19	10030115	GB5783	螺栓M12×30	Bolt	6	
20	13020012	GB97.1	垫圈12	washer	6	
21	10030115	GB5783	螺栓M12×30	Bolt	5	
22	13020012	GB97.1	垫圈12	washer	3	
23	13010006	GB93	垫圈12	washer	5	
24	16070004	JB7940.2	油杯90° M10×1	fitting, grease	2	
25	82090142	16Y-25-08000	摇臂	lever	1	
26	81210265		速度档联动拉杆	rod	1	

变速控制杆 Transmission Control Lever

序号 No.	PDM	规格 Spec.	名称 Name		数量 Q'ty	备注 Remark
27	12040025	GB9459	螺母M10×1.25	Nut	8	
28	14010004	GB91	销2×18	Pin	8	
29	25210214	06122-02004	密封圈	seal, bearing	6	
30	15030013	GB290	滚针轴HK2018	roller needle	4	
31	82040705	16Y-25-09000	支架	bracket	1	
32	82050236	16Y-25-05000	摇臂	lever	1	
33	14050038	GB1099.1	键5×7.5×19	key	1	
34	13020010	GB97.1	垫圈8	Washer	1	
35	10030020	GB5783	螺栓M8×30	Bolt	1	
36	81210263		速度档拉杆	rod	1	
37	81210266		方向档联动拉杆	rod	1	
38	82050235	82050235	摇臂	lever	1	
39	82050234	16Y-25C-05000	摇臂	lever	1	
40	81210263		方向档拉杆	rod	1	
41	13040027	GB894.1	挡圈20	ring	1	
42	15050028	GB9163	关节轴承GE20ES	bearing	1	
43	GB9163	GB894.1	挡圈37	ring	1	

松土器操纵杆
Ripper Control Lever

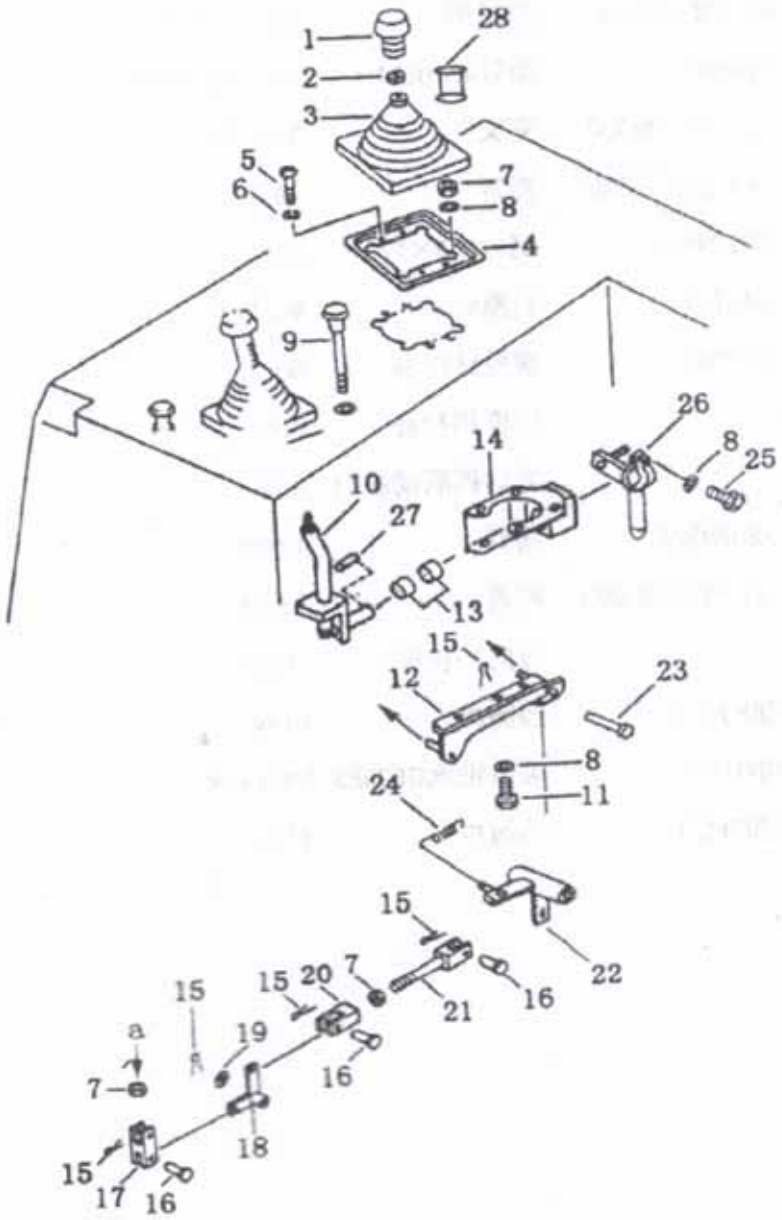

图 803
Fig 803

松土器操纵杆 Ripper Control Lever

序号 No.	PDM	规格 Spec.	名称 Name		数量 Q'ty	备注 Remark
1	26020082	16Y-86C-11000	手柄	knob	1	
2	12030011	GB6172.1	螺母M10	nut	1	
3	25050267	195-61-45140	护罩	guard	1	
4	25210415	195-61-45130	座	pedestal	1	
5	10030099	GB5783	螺钉M5×10	bolt	4	
6	13010002	GB93	垫圈5	washer	4	
7	12030011	GB6172.1	螺母M8	nut	6	
8	13020002	GB96	垫圈8	washer	11	
9	25210414	16Y-87C-01000	按钮	button	1	
10	82050252	16Y-87C-05000	摇臂	lever	1	
11	10030015	GB5783	螺栓M8×16	bolt	4	
12	81210260	16Y-87C-06000	支架	bracket	1	
13	25210412	195-61-45440	轴承	bearing	2	
14	82040712	16Y-87C-04000	支架	bracket	1	
15	14010003	GB91	销2×16	pin	5	
16	14030077	GB882	销轴B8×22	pin	2	
17	36030076	04211-20844	叉口板	yoke	1	
18	81210257	195-61-45260	摇臂	lever	1	
19	13020010	GB97.1	垫圈8	washer	1	
20	36030107	04210-20832	叉口板	yoke	1	
21	82050251	04244-40816	杆组件	shaft	1	
22	81210261	16Y-87C-07000	锁块	lever	1	
23	35050156	16Y-87C-00002	轴	pin	1	
24	36040038	195-61-45290	弹簧	spring	1	
25	10030020	GB5783	螺栓M8×30	bolt	2	
26	82050248	16Y-87C-02000	摇臂	lever	1	

松土器操纵杆 Ripper Control Lever

序号 No.	PDM	规格 Spec.	名称 Name		数量 Q'ty	备注 Remark
27	14050038	GB1099.1	键5×7.5×19	key	1	
28	15050030	GB9161	衬套	bushing	1	

松土器操纵联杆
Ripper Control Linkage

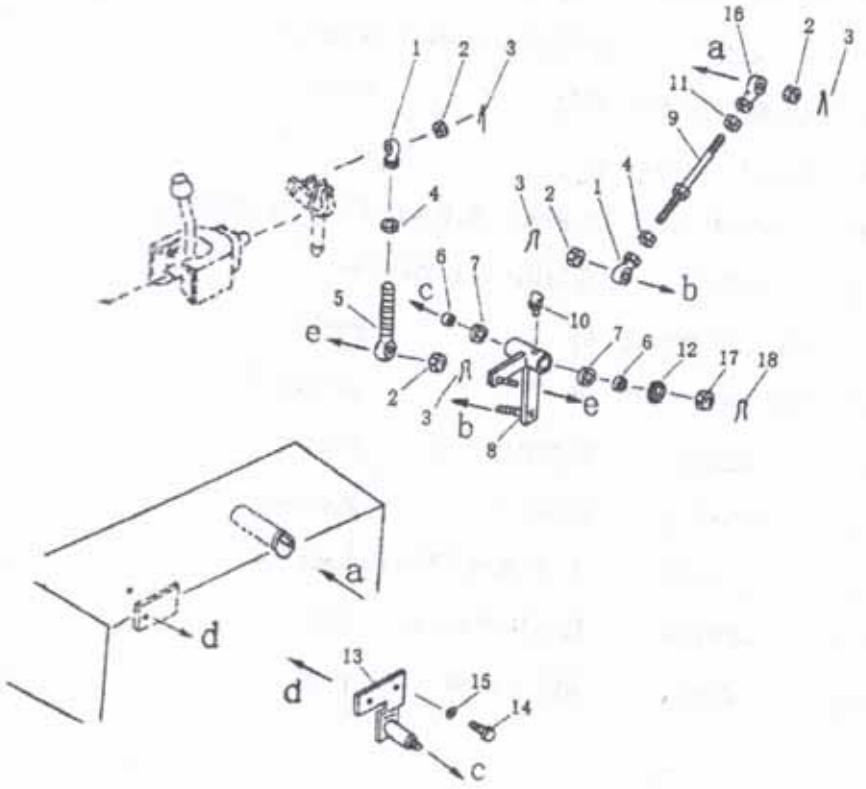

图 804
Fig 804

松土器操纵联杆 Ripper Control Linkage

序号 No.	PDM	规格 Spec.	名称 Name		数量 Q'ty	备注 Remark
1	15050030	GB9161	关节轴承SIBK10S/QB	bearing	2	
2	12040025	GB9459	螺母M10×1.25	nut	4	
3	14010004	GB91	销2×20	pin	4	
4	12030038	GB6171	螺母M10×1.25	nut	2	
5	15050029	GB9161	关节轴承SABK10S/QB	bearing	1	
6	25210214	06122-02004	骨架油封	seal,oil	2	
7	15030007	GB290	滚针轴承HK2012	bearing	2	
8	82050249	16Y-87C-03000	摇臂	lever	1	
9	82050250	04248-31016	杆	rod	1	
10	16070004	JB7940.2	油杯90° M10×1	fitting,grease	2	
11	12030042	GB6171	螺母M10×1.25LH	nut	2	
12	33080459	16Y-87C-00001	垫	gasket	1	
13	82090145	16Y-87C-08000	座	pedestal	1	
14	10030102	GB5783	螺栓M12×25	bolt	2	
15	13020012	GB97.1	垫圈12	washer	2	
16	15050031	GB9161	关节轴承SILBK10	bearing	2	
17	12040024	GB9459	螺母M12×1.5	nut	1	
18	14010012	GB91	销3.2×20	pin	1	

铲刀操纵杆
Blade Control Lever

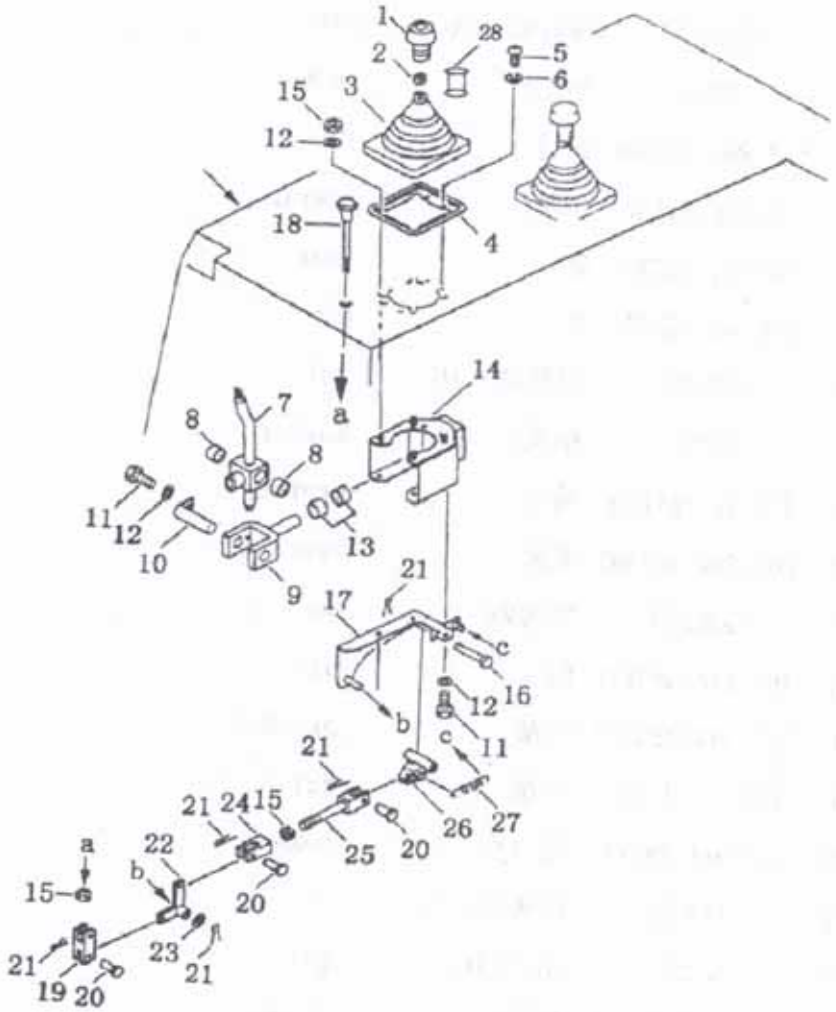

图 805
Fig 805

铲刀操纵杆 Blade Control Lever

序号 No.	PDM	规 格 Spec.	名 称 Name		数量 Q'ty	备注 Remark
1	26020082	16Y-86C-11000	手柄	knob	1	
2	12030012	GB6172.1	螺母M10	nut	1	
3	25050267	195-61-45140	护罩	guard	1	
4	25210411	16Y-86C-00005	座	pedestal	1	
5	10030099	GB5783	螺钉M5×10	bolt	4	
6	13010002	GB93	垫圈5	washer	4	
7	82050244	16Y-86C-09000	摇臂	lever	1	
8	25210413	195-61-34130	轴承	bearing	2	
9	82090144	195-61-45180	轭	yoke	1	
10	82090143	195-61-45170	轴	pin	1	
11	10030015	GB5783	螺栓M8×16	bolt	4	
12	13020002	GB96	垫圈8	washer	7	
13	25210412	195-61-45440	轴承	bearing	2	
14	82040709	16Y-86C-07000	支架	bracket	1	
15	12020005	GB6170	螺母M8	nut	4	
16	35050155	16Y-86C-00004	轴	pin	1	
17	81210256	16Y-86C-06000	支架	bracket	1	
18	25210408	195-61-45211	按钮	button	1	
19	36030109	16Y-86C-00003	叉口板	yoke	1	
20	14030077	GB882	销轴B8×22	pin	3	
21	14010003	GB91	销2×16	pin	5	
22	81210257	195-61-45260	摇臂	lever	1	
23	13020010	GB97.1	垫圈8	washer	1	
24	36030107	04210-20832	叉口板	yoke	1	
25	82050241	04244-40805	杆组件	shaft	1	
26	81210258	16Y-86C-08000	锁块	lever	1	

铲刀操纵杆 Blade Control Lever

序号 No.	PDM	规格 Spec.	名称 Name		数量 Q'ty	备注 Remark
27	36040038	195-61-45290	弹簧	spring	1	
28	25210410	16Y-86C-00006	衬套	bushing	1	

铲刀操纵联杆
Blade Control Linkage

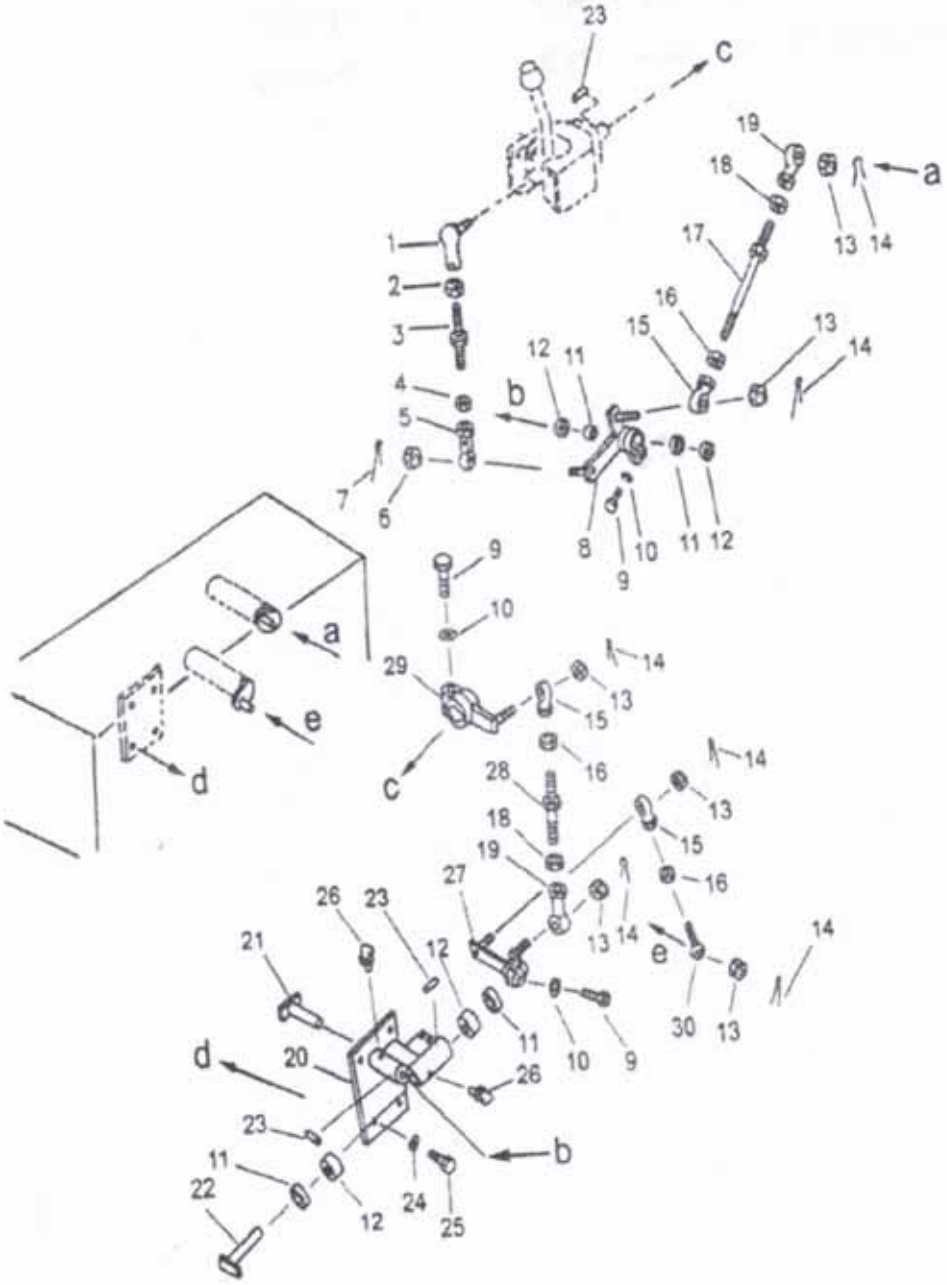

图 806
Fig 806

铲刀操纵联杆 Blade Control Linkage

序号 No.	PDM	规格 Spec.	名称 Name		数量 Q'ty	备注 Remark
1	25210409	195-61-45420	球轴承	joint,ball	1	
2	12030031	GB6171	螺母M12×1.5	nut	1	
3	82050240	16Y-86C-01000	杆	rod	1	
4	12030049	GB6171	螺母M12×1.5	nut	1	
5	15050024	GB9161	关节轴承SILBK12S/QB	bearing	1	
6	12040024	GB9459	螺母M12×1.5	nut	1	
7	14010012	GB91	销3.2×20	pin	1	
8	82050256	16Y-86C-02000	摇臂	lever	1	
9	10030020	GB5783	螺栓M8×30	bolt	3	
10	13020002	GB96	垫圈8	washer	4	
11	15030007	GB290	滚针轴承HK2012	bearing	4	
12	25210214	06122-02004	骨架油封	seal,oil	4	
13	12040025	GB9459	螺母M10×1.25	nut	6	
14	14010004	GB91	销2×20	pin	6	
15	15050031	GB9161	关节轴承SIBK10S/QB	bearing	3	
16	12030042	GB6171	螺母M10×1.25LH	nut	3	
17	82050243	04248-31020	杆	rod	1	
18	12030038	GB6171	螺母M10×1.25	nut	2	
19	15050030	GB9161	关节轴承SILBK10S/QB	bearing	2	
20	82040706	16Y-86C-03000	座	pedestal	1	
21	35020054	16Y-86C-00001	轴	shaft	1	
22	35020055	16Y-86C-00002	轴	shaft	1	
23	14050038	GB1099.1	键5×7.5×19	key	3	
24	13010027	GB7244	垫圈12	washer	4	
25	10030015	GB5783	螺栓M12×30	bolt	4	
26	16070004	JB7940	油杯90° M10×1	fitting,grease	2	

铲刀操纵联杆 Blade Control Linkage

序号 No.	PDM	规格 Spec.	名称 Name		数量 Q'ty	备注 Remark
27	82050257	16Y-86C-04000	摇臂	lever	1	
28	82050242	04248-31010	杆	rod	1	
29	82050245	16Y-86C-10000	摇臂	lever	1	
30	15050029	GB9161	关节轴承SABK10S/QB	bearing	1	

转向操纵杆
Steering Conrol Lever

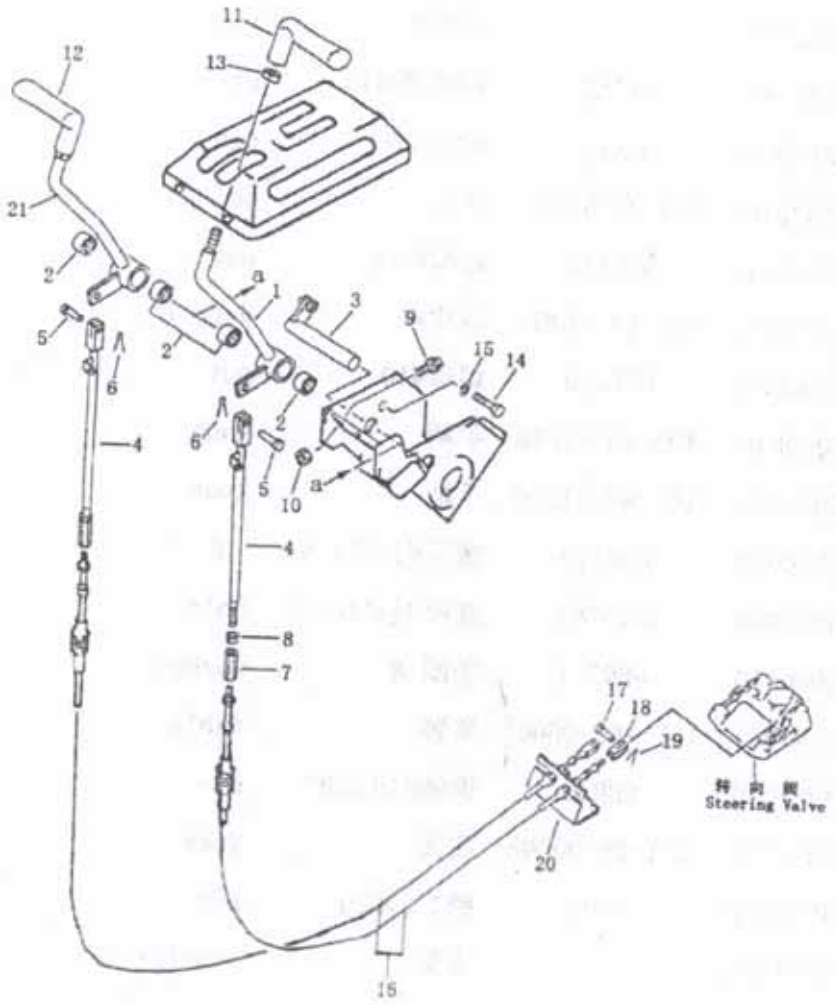

图 807
Fig 807

转向操纵杆 Steering Conrol Lever

序号 No.	PDM	规格 Spec.	名称 Name		数量 Q'ty	备注 Remark
1	81050177	16Y-26C-11000	摇臂	lever. (L.H)	1	
2	15030015	GB290	滚动轴承HK2016	bearing	4	
3	82090137	16Y-26C-07000	轴	shaft	1	
4	81050176		杆组件	rod	2	
5	14030081	GB882	销轴 B8x18	pin	2	
6	14010004	GB91	销2×20	pin	2	
7	36060216	144-43-51130	接头	bolt	2	
8	12020041	GB6170	螺母M8LH	nut	2	
9	25060031	195-43-41360	缓冲器	damper	2	
10	12020007	GB6170	螺母M10	nut	1	
11	25060030	195-43-41570	手柄	knob	1	
12	25060030	195-43-41570	手柄	knob	2	
13	12030040	GB6173	螺母M12×1.5	nut	1	
14	10030015	GB5783	螺栓M8×16	bolt	1	
15	13020010	GB97.1	垫圈 8	washer	2	
16	23040051	16Y-26C-05000	软轴	cable	2	
17	14030016	GB882	销轴B10×30	pin	2	
18	36030103	10Y-26-00006	拨叉	yoke	2	
19	14010012	GB91	销3.2×20	pin	1	
20	81210251		支架	bracket	1	
21	81050178	16Y-26C-03000	摇臂	lever. (R.H)		

制动踏板及连杆（1/2）
Brake Pedal And Linkage（1/2）

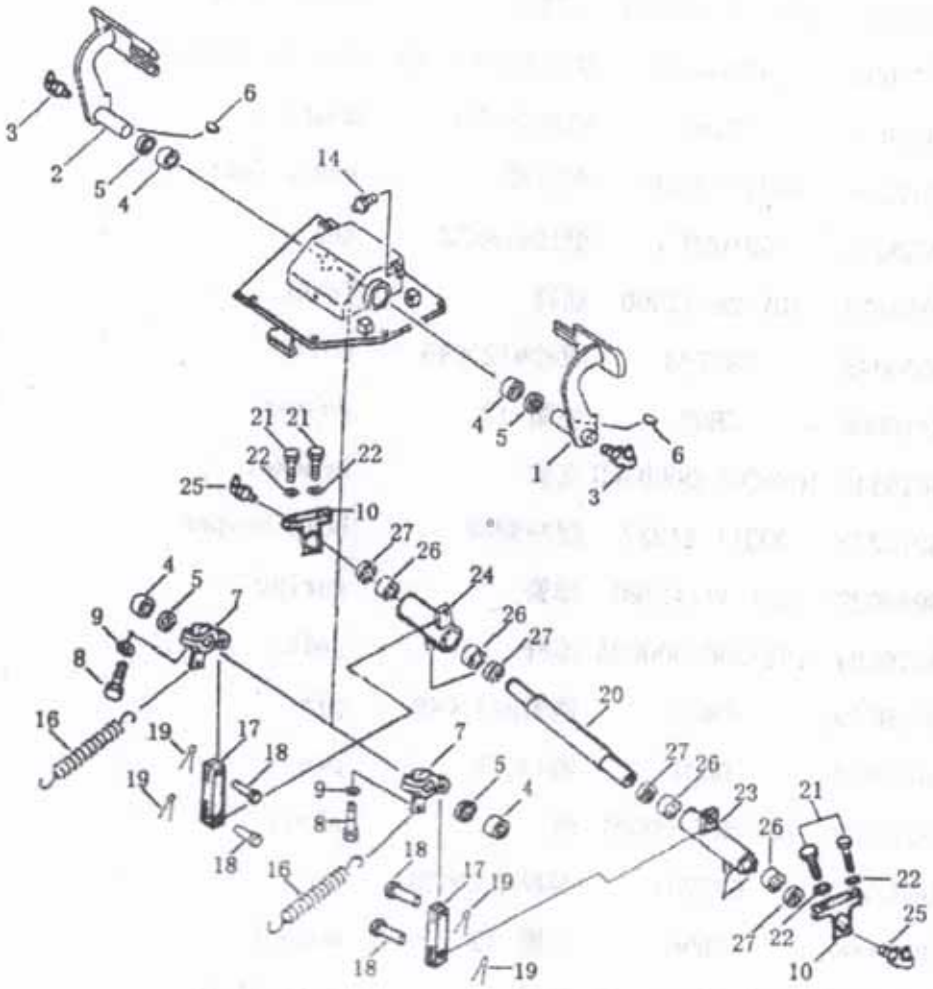

图 808
Fig 808

制动踏板以及连杆(1/2) Brake Pedal And Linkage

序号 No.	PDM	规格 Spec.	名称 Name		数量 Q'ty	备注 Remark
1	82080398	16Y-26C-01000	左踏板	pedal, L.H	1	
2	82080399	16Y-26C-02000	右踏板	pedal, R.H	1	
3	16070004	JB7940.2	油杯M10×1 90°	fitting grease	2	
4	15030006	GB290	轴承HK3520	bearing	4	
5	25210236	06122-03504	密封圈	seal, dust	4	
6	14050039	GB1099.1	键10x13x32	key	2	
7	81050173	10Y-26-13000	摇臂	lever	2	
8	10030045	GB5783	螺栓M12×45	bolt	2	
9	13010006	GB93	垫圈 12	washer	2	
10	30610345	16Y-26C-00005LS	支架	bracket	2	
14	25210235	09311-41237	缓冲螺栓	bolt bumper	2	
16	36040022	154-43-41260	弹簧	spring	2	
17	35070084	16Y-26C-00002A	连杆	joint	4	
18	14030030	GB882	销轴B14×40	pin	4	
19	14010017	GB91	销4×25	pin	1	
20	35010128	16Y-26C-00001	轴	shaft	4	
21	10030102	GB5783	螺栓M12×25	bolt	4	
22	13020004	GB96	垫圈 12	washer	1	
23	81050174	16Y-26C-08000	摇臂	lever(L.H)	1	
24	81050175	16Y-26C-09000	摇臂	lever(R.H)	2	
25	16070004	JB7940.2	油杯M10×1 90°	fitting grease	4	
26	15030016	GB290	滚动轴承HK3020	bearing	4	
27	25210390	06122-03004	油封	seal dust		

制动踏板及连杆（2/2）
Brake Pedal And Linkage（2/2）

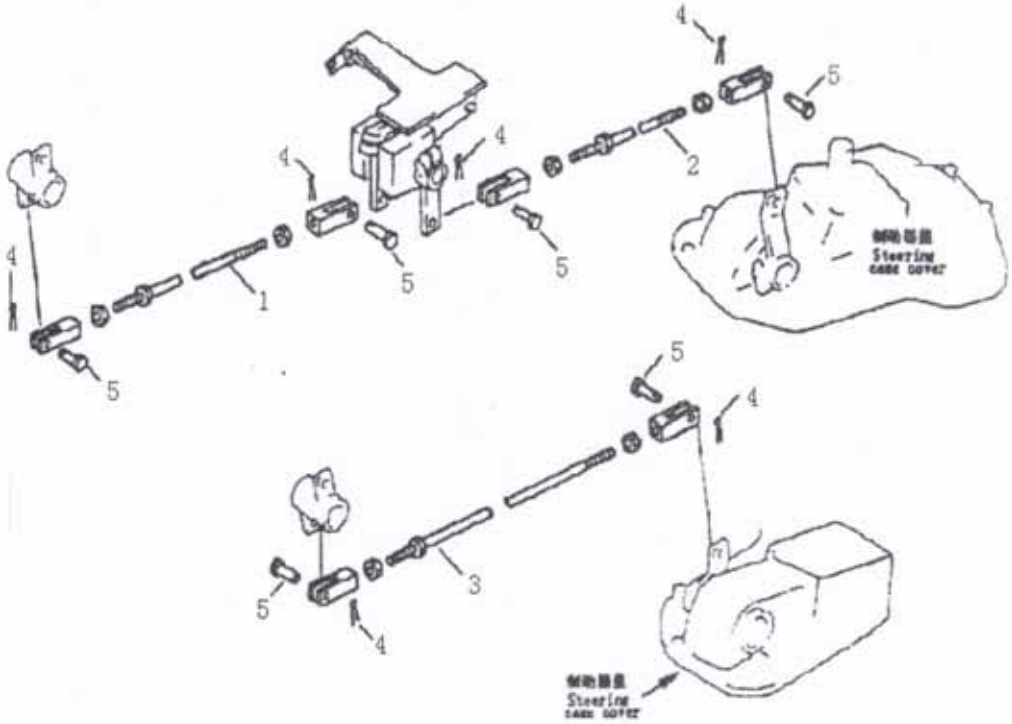

图 809
Fig 809

制动踏板以及连杆(2/2) Brake Pedal And Linkage

序号 No.	PDM	规格 Spec.	名称 Name		数量 Q'ty	备注 Remark
1	81050183		连杆	rod		
2	81050182		杆	rod		
3	81050181		杆	rod		
4	14010017	GB91	销4×25	pin		
5	14030030	GB882	销轴B14×40	pin		

减速踏板
Decelerator Pedal

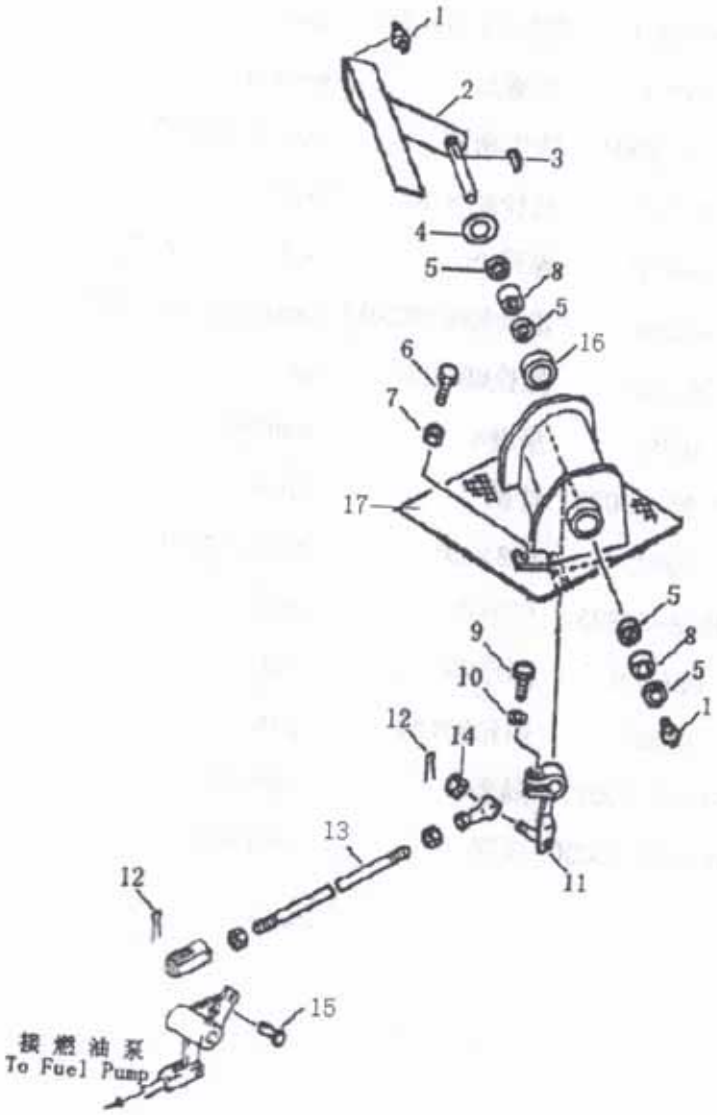

图 810
Fig 810

减速踏板 Decelerator Pedal

序号 No.	PDM	规格 Spec.	名称 Name		数量 Q'ty	备注 Remark
1	16070003	JB7940.1	油杯 M10×1	fitting, grease	2	
2	82090140	16Y-05C-05000	踏板	pedal	1	
3	14050038	GB1099.1	键5×7.5×19	key	1	
4	13020015	GB97.1	垫圈20	washer	1	
5	25210214	06122-02004	防尘密圈	seal, dust	4	
6	10030022	GB5783	螺栓M8×30	bolt	1	
7	12020005	GB6170	螺母M8	nut	1	
8	15030007	GB290	滚针轴承HK2012	bearing, needle	2	
9	10030020	GB5783	螺栓M8×30	bolt	1	
10	13010004	GB93	垫圈8	washer	1	
11	82050254	16Y-05-18000	转柄	knob	1	
12	14010004	GB91	销2×20	pin cotter	2	
13	82050230	04248-30825	杆组件	rod	1	
14	12040028	GB6178	螺母M8	nut	1	
15	14030077	GB882	销轴8×22	pin	1	
16	33060327	16Y-05-00011	隔套	spacer	1	
17	82040698	16Y-51C-15000	支架	bracket	1	

制动锁紧机构
Brake Lock Lever

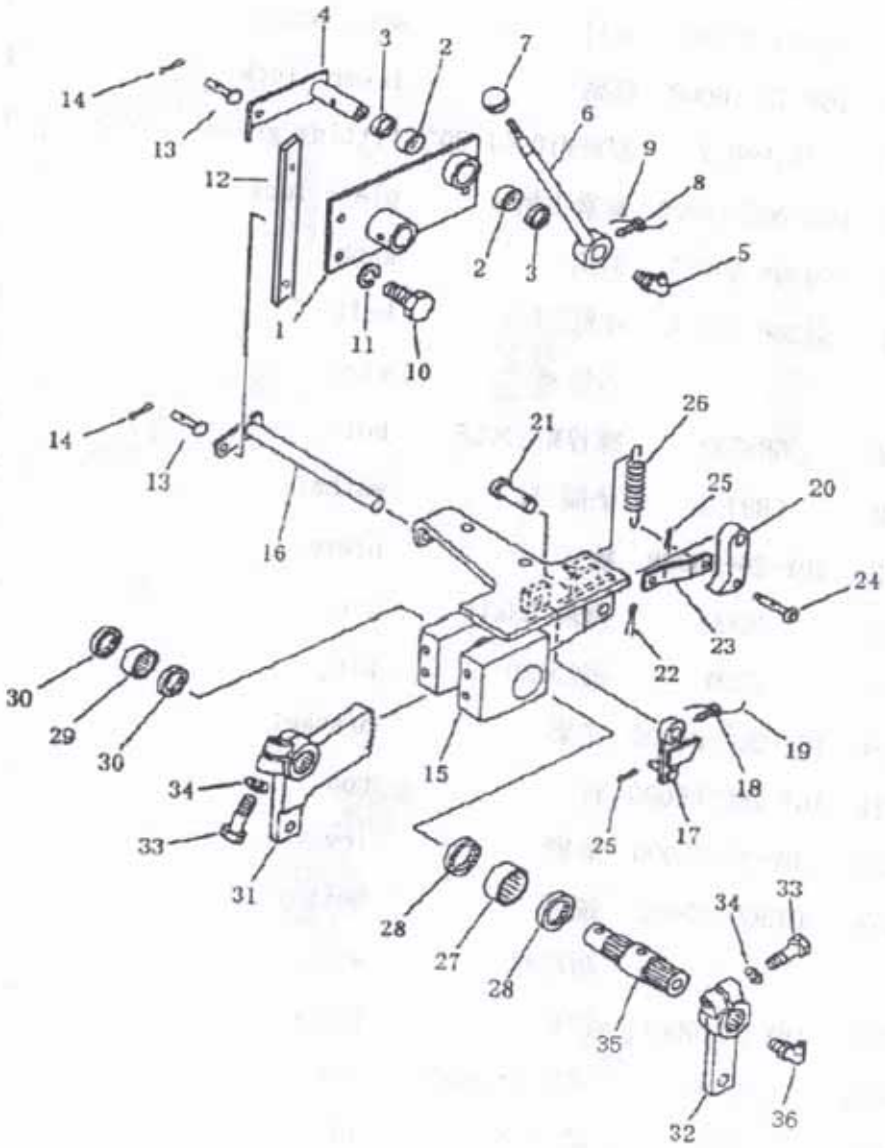

图 811
Fig 811

制动锁紧机构 Brake Lock Lever

序号 No.	PDM	规格 Spec.	名称 Name		数量 Q'ty	备注 Remark
1	82080403	16Y-26-17000	联板	plate	1	
2	15030015	GB290	轴承HK2016	bearing	2	
3	25210214	06122-02004	油封	seal, dust	2	
4	82050226	16Y-26-16000	摇臂	lever, lock	1	
5	16070004	JB7940.2	油杯M10×1 90°	fitting grease	1	
6	82050218	16Y-26C-12000	锁紧手柄	plate lock	1	
7	25210399	09304-00835	手柄	knob	1	
8	36060274	01306-10616	螺钉	bolt	1	
9			防松丝	wire	1	
10	10030102	GB5783	螺栓M12×25	bolt	3	
11	13020012	GB97.1	垫圈 12	washer	3	
12	30050443	10Y-26-00008	板	plate	1	
13	14030081	GB882	销轴 B8x18	pin	2	
14	14010004	GB91	销2×20	pin	2	
15	82040694	16Y-26C-04000	支架	bracket	1	
16	82050221	16Y-26C-06000	杆	rod	1	
17	82050222	10Y-26-05000	摇臂	lever	1	
18	36060274	01306-10616	螺钉	bolt	1	
19			防松丝	wire	1	
20	30160712	16Y-26-00011	锁板	plate	1	
21	14030080	GB882	销轴 B14x50	pin	1	
22	14010016	GB91	销4×20	pin	1	
23	31050384	16Y-26C-00007	板	plate	1	
24	82090139	16Y-26-30000	销轴	shaft	2	
25	14010004	GB91	销2×20	pin	1	
26	36040035	16Y-26-00010	弹簧	spring		

制动锁紧机构 Brake Lock Lever

序号 No.	PDM	规格 Spec.	名称 Name		数量 Q'ty	备注 Remark
27	15030006	GB290	滚动轴承HK3520	bearing	1	
28	25210236	06122-03504	密封圈	seal dust	2	
29	15030014	GB290	滚针轴承HK2520	bearing	1	
30	25210276	06122-02504	油封	seal dust	2	
31	81050180	16Y-26C-13000	扇形板	plate	1	
32	81050179	16Y-26C-14000	摇臂	lever	1	
33	10030045	GB5783	螺栓M12×45	bolt	2	
34	13010006	GB93	垫圈12	washer	2	
35	35030042	16Y-26C-00008	花键轴	shaft	1	
36	16070004	JB7940.2	油杯M10×1 90°	fitting grease	1	

驾驶室及电气系统
CAB AND ELECTRICAL SYSTEM

驾驶室

Cab

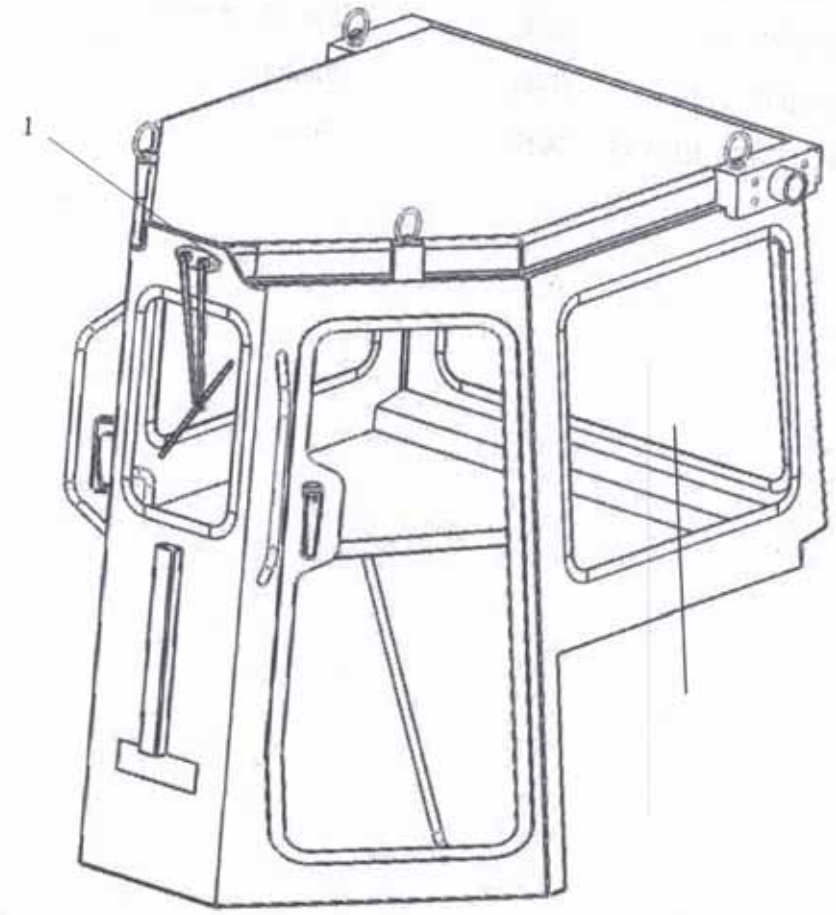

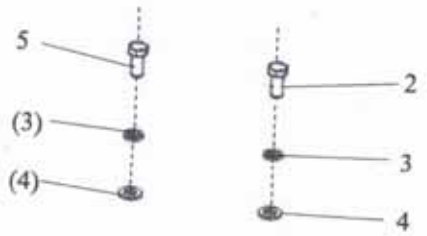

图 901
Fig.901

驾驶室 CAB

序号 No.	PDM	规格与小松号 Part No.	名称 Name		数量 Q'ty	备注 Remark
1	23060050		驾驶室	Cab	1	
2	10020092	GB5782-M14X60	螺栓	Bolt	12	
3	13010007	GB93-14	垫圈	Spring Washer	14	
4	13020013	GB97.1-14	垫圈	Washer	14	
5	10030134	GB5783-M14X35	螺栓	Bolt	2	

司机座椅

Operators Seat

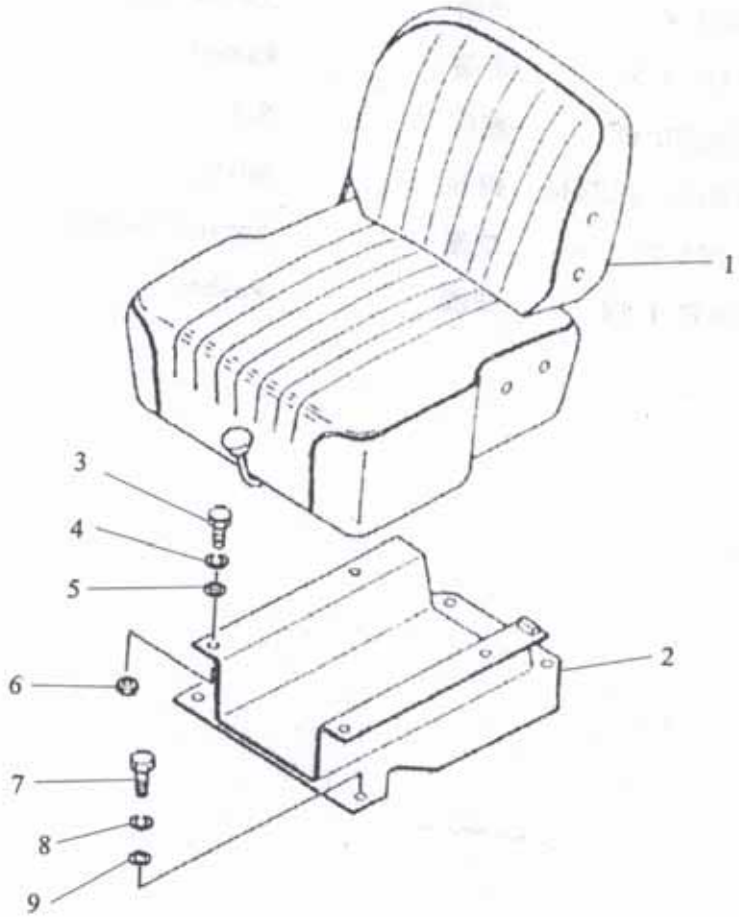

图 902

Fig.902

司机座椅 OPERATORS SEAT

序号 No.	PDM	规格与小松号 Part No.	名称 Name		数量 Q'ty	备注 Remark
1	23070005		座椅	Seat	1	
2	26020118		座椅支架	Braket	1	
3	10030016	GB5783-M8X20	螺栓	Bolt	4	
4	13010004	GB93-8	垫圈	Spring Washer	4	
5	13020010	GB97.1-8	垫圈	Washer	4	
6	12020005	GB6170-M8	螺母	Nut	4	
7	10030039	GB5783-M12X30	螺栓	Bolt	4	
8	13010006	GB93-12	垫圈	Spring Washer	4	
9	13020012	GB97.1-12	垫圈	Washer		

仪表箱

Instrument Box

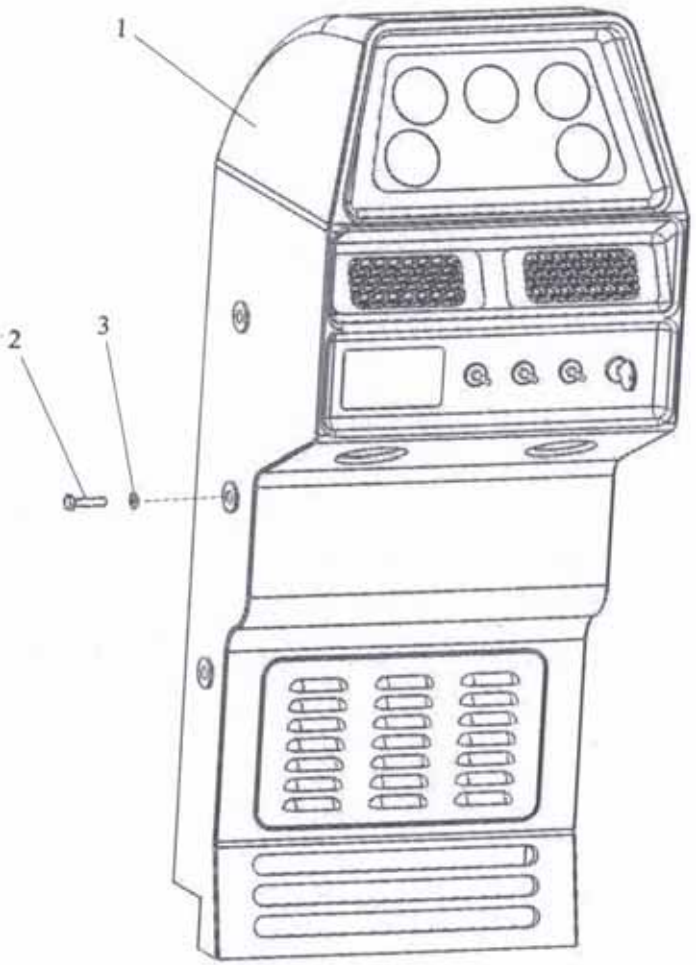

图 903

Fig.903

仪表箱 INSTRUMENT BOX

序号 No.	PDM	规格与小松号 Part No.	名称 Name		数量 Q'ty	备注 Remark
1	23070031		仪表箱	Instrument Box	1	
2	10030028	GB5783-M10X25	螺栓	Bolt	6	
3	13020011	GB97.1-10	垫圈	Washer、	6	

电器安装版

Electric Fiffing Panel

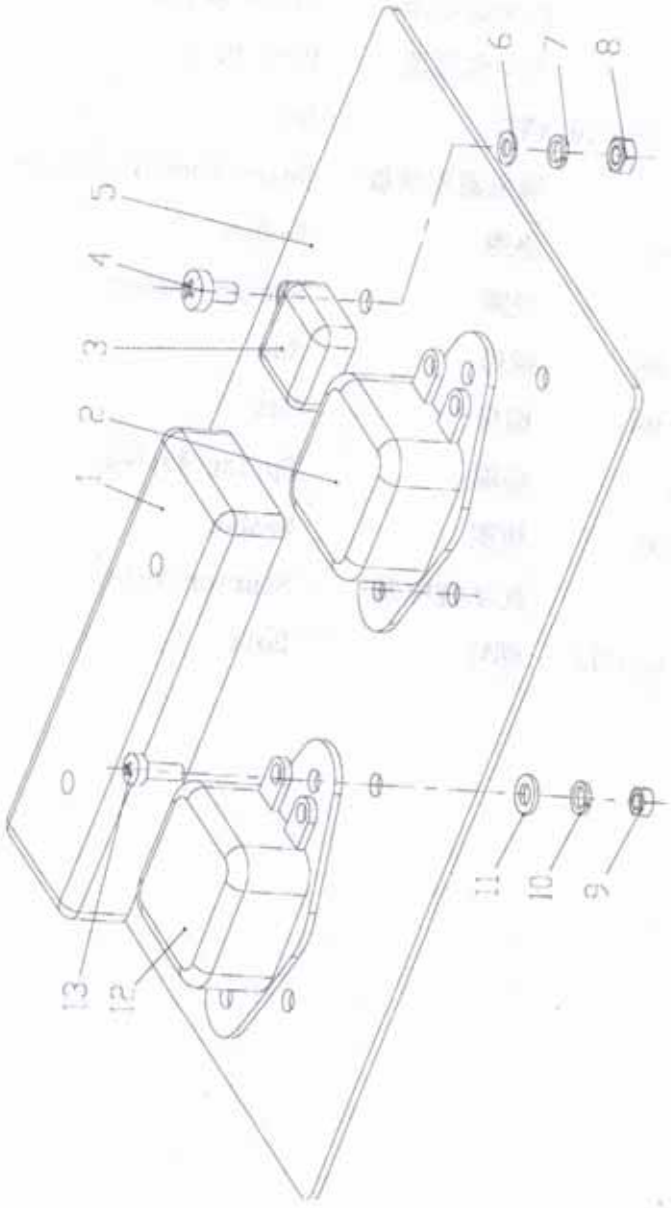

图 904

Fig.904

电器安装板 Electric Fiffing Panel

序号 No.	PDM	规 格 Spec.	名 称 Name		数量 Q'ty	备注 Remark
1	24120006		八档盒	Fuse Box	1	
2	24090001		灯光继电器	Right Relay	1	
3	24090014		小型继电器	Mini Relay	1	
4	11050002	GB819.1-M5×16	螺钉	Bolt	2	
5	30030346		继电器安装板	Relay Mounting Plate	1	
6	13020008	GB97.1-5	垫圈	Washer	2	
7	13010002	GB93-5	垫圈	Spring Washer	2	
8	12020002	GB6170-M5	螺母	Nut	2	
9	12020003	GB6170-M6	螺母	Nut	6	
10	13010003	GB93-6	垫圈	Spring Washer	6	
11	13020009	GB97.1-6	垫圈	Washer	6	
12	24090002		起动继电器	Starter Relay	1	
13	11040010	GB818-M6×12	螺钉	Bolt	6	

仪表板

Instrument Panel

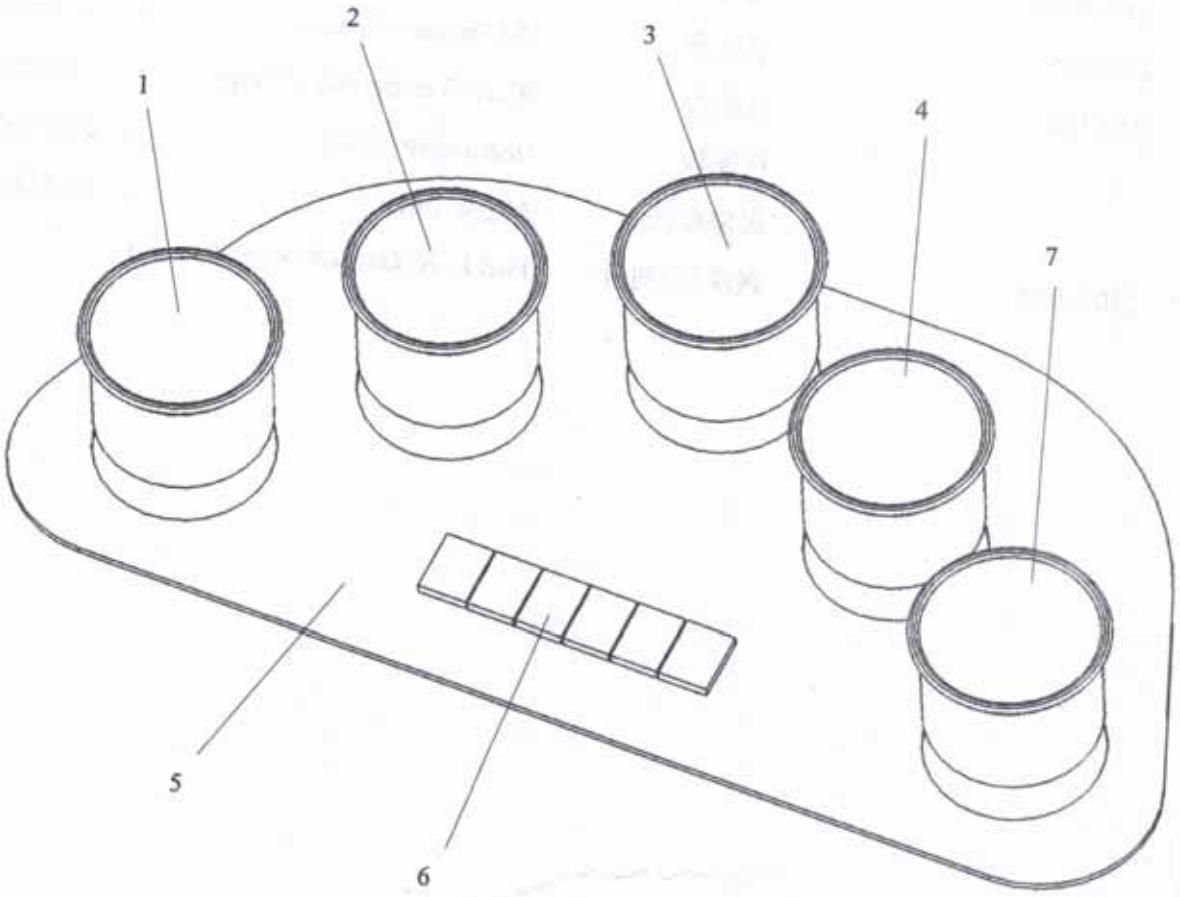

图 905

Fig.905

仪表板 Instrument Panel

序号 No.	PDM	规 格 Spec.	名 称 Name		数量 Q'ty	备注 Remark
1	24050001		电压表	Voltage	1	
2	24050046		变矩器油温表	Oil Temperature Gauge	1	
3	24050007		油压表	Oil Pressure Gauge	1	配康明斯
4	24050015		水温表	Water Temperature Gauge	1	配上柴
5			仪表板	Instrument Panel	1	仪表箱配
6			报警单元	Alarm Unit	1	仪表箱配
7	24050019		燃油/小时计	Fuel Level Gauge/Hour meter	1	

空调系统
AIR CONDITION SYSTEM

空调冷凝器安装

Air Condition Condenser Installation

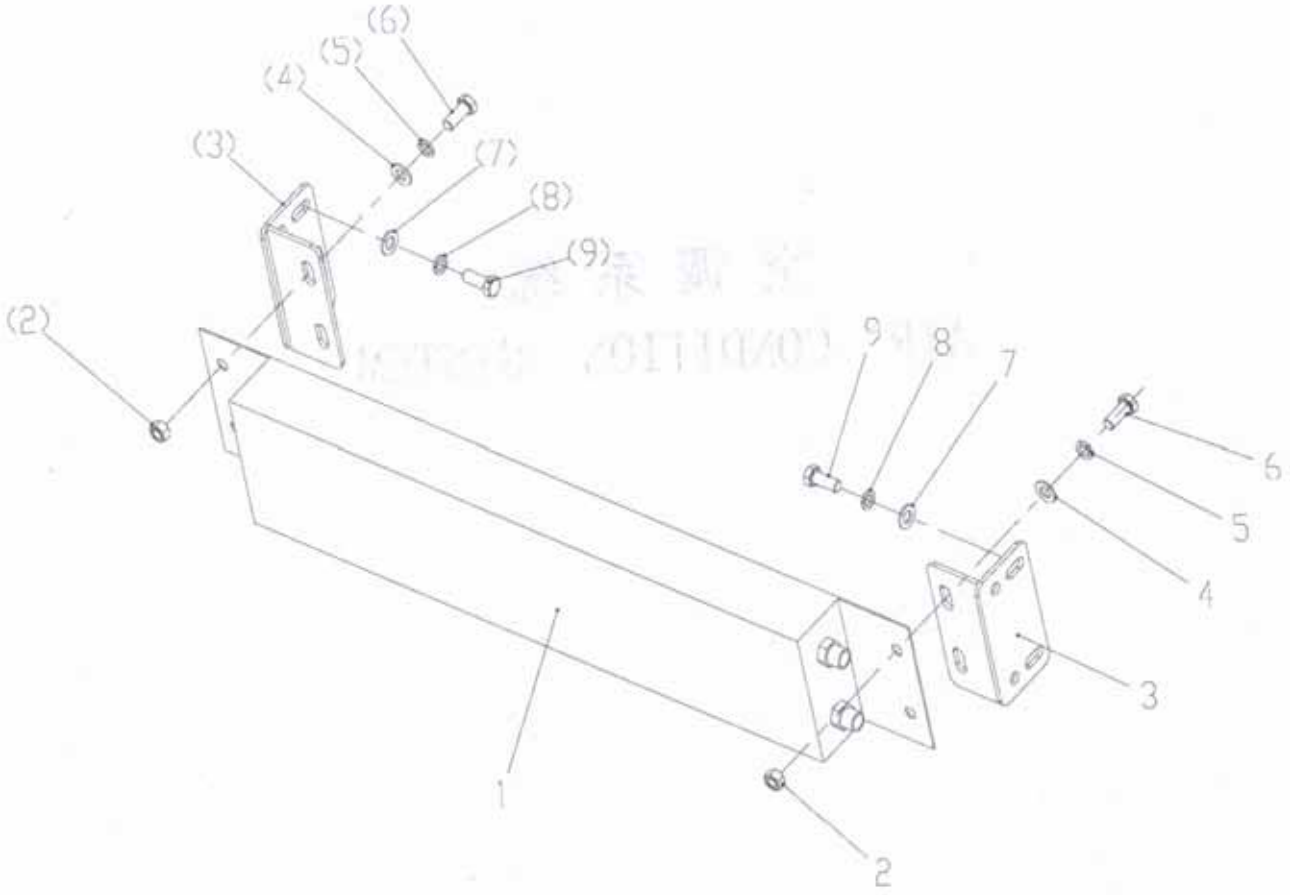

图 1001
Fig.1001

空调冷凝器安装 AIR CONDITION CONDENSER INSTALLATION

序号 No.	PDM	规格与小松号 Part No.	名称 Name		数量 Q'ty	备注 Remark
1	23050117		冷凝器	Condenser	1	随空调来
2	12020007	GB6170	螺母M10	Nut	4	
3	82040707		支架	Braket	2	
4	13020011	GB97.1	垫圈10	Washer	8	
5	13010005	GB93	垫圈10	Spring Washer	8	
6	10030033	GB5783	螺栓M10X40	Bolt	4	
7	13020012	GB97.1	垫圈12	Washer	8	
8	13010006	GB93	垫圈12	Spring Washer	8	
9	10030039	GB5783	螺栓M12X30	Bolt	8	

空调压缩机安装

Air Condition Compressor Installation

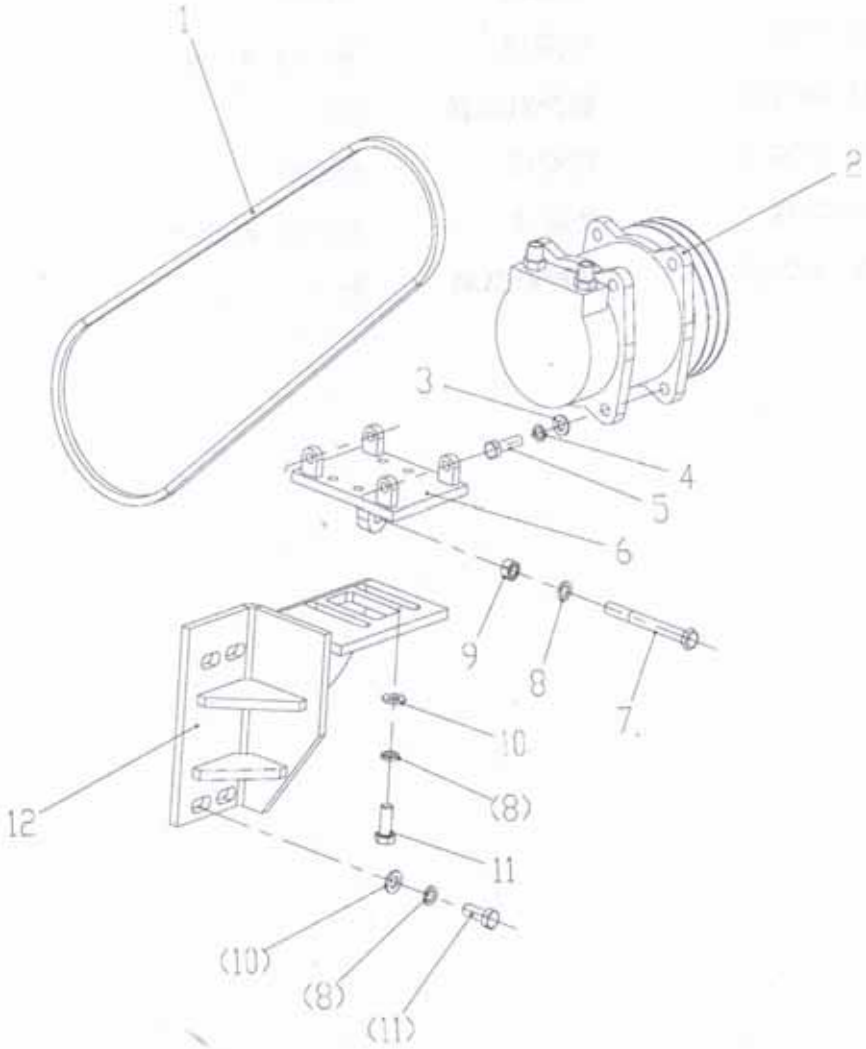

图 1002
Fig.1002

空调压缩机安装 AIR CONDITION COMPRESSOR INSTALLATION

序号 No.	PDM	规格与小松号 Part No.	名称 Name		数量 Q'ty	备注 Remark
1	23050072		皮带	Triangle Belt	1	随空调来
2			压缩机	Compressor	1	随空调来
3	13020011	GB97.1	垫圈10	Washer	4	
4	13010005	GB93	垫圈10	Spring Washer	4	
5	10030033	GB5783	螺栓M10X40	Bolt	4	
6	82040711		支架	Braket	1	
7	10030127	GB5783	螺栓M12X110	Bolt	1	
8	13010006	GB93	垫圈12	Spring Washer	9	
9	12020010	GB6170	螺母M12	Nut	1	
10	13020012	GB97.1	垫圈12	Washer	8	
11	10030039	GB5783	螺栓M12X30	Bolt	8	
12	82040710		压缩机支架	Braket	1	

空调制冷管路

Air Condition Cooling Piping

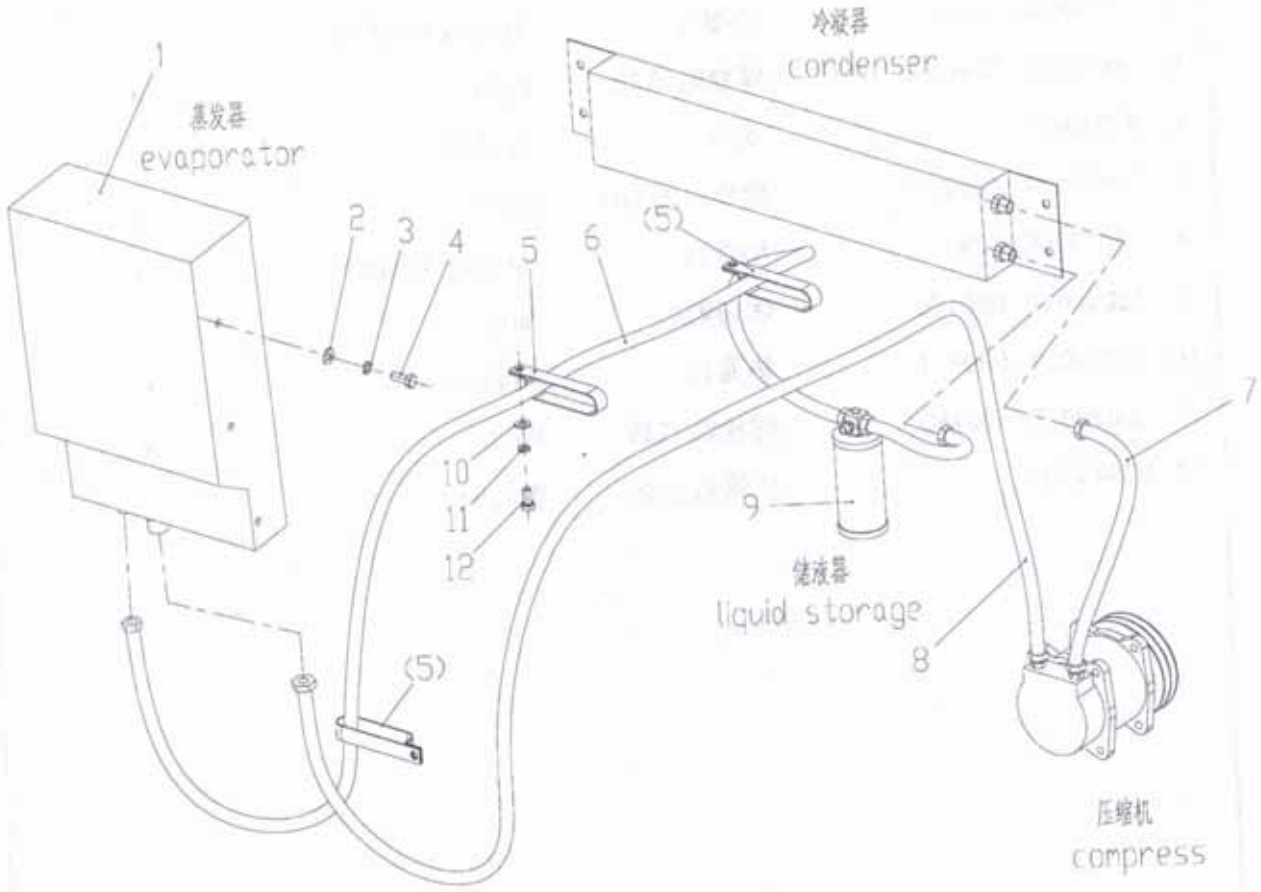

图 1003

Fig.1003

空调制冷管路安装 AIR CONDITION COOLING PIPING

序号 No.	PDM	规格与小松号 Part No.	名称 Name		数量 Q'ty	备注 Remark
1			蒸发器	Evaporator	1	随空调来
2	13020011	GB97.1-10	垫圈	Washer	4	
3	13010005	GB93-10	垫圈	Spring Washer	4	
4	10030029	GB5783-M10X30	螺栓	Bolt	4	
5	31020127		多管卡子	Clip	4	
6			胶管L=2800	Pipe	1	随空调来
7			胶管L=800	Pipe	1	随空调来
8			胶管L=3200	Pipe	1	随空调来
9			储液器	Liquid Storage	1	随空调来
10	13020012	GB97.1-12	垫圈	Washer	3	
11	13010006	GB93-10	垫圈	Spring Washer	3	
12	10030038	GB5783-M12X25	螺栓	Bolt	3	

空调供暖管路

Air Condition Heat-Supply Piping

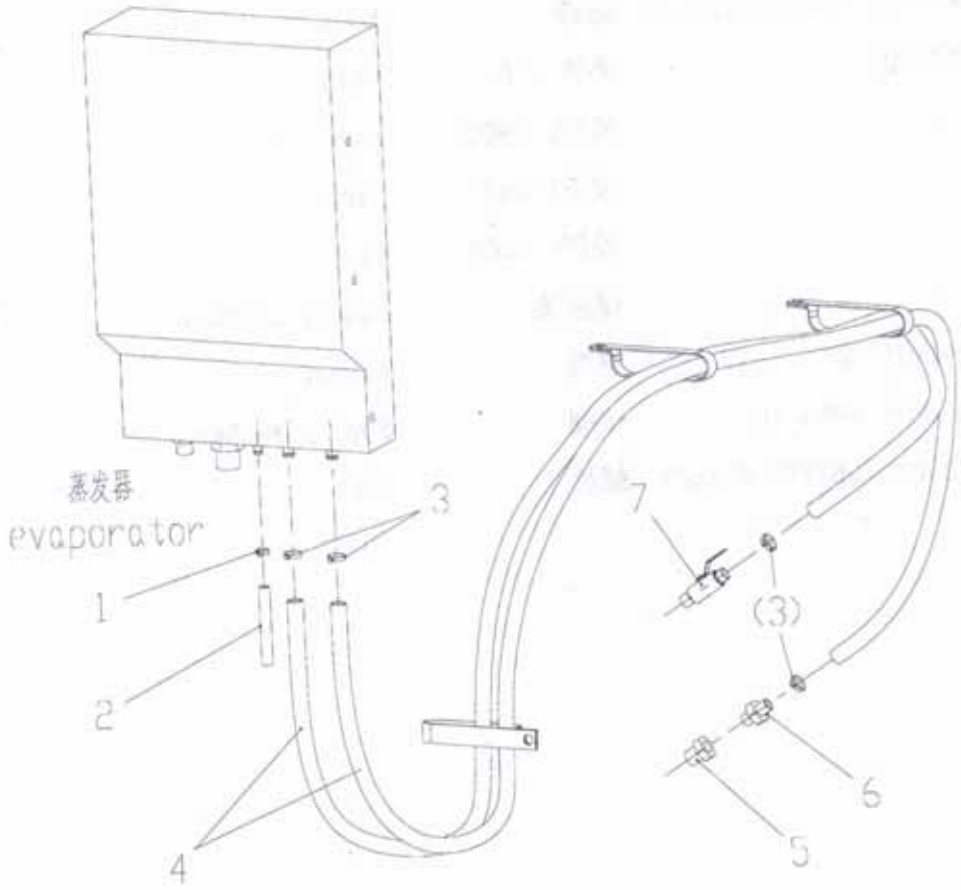

图 1004

Fig.1004

空调供暖管路安装 AIR CONDITION HEAT-SUPPLY PIPING

序号 No.	PDM	规格与小松号 Part No.	名称 Name		数量 Q'ty	备注 Remark
1	25070006	179904-φ11~φ19	卡箍	Clamp	1	
2			排水管	Drainage Pipe	1	随空调来
3	25070011	φ19~φ29	卡箍	Clamp	4	
4	36050195	HG2184-1-b-16	水管	Water Pipe	1	
5	20080199	5T-08-12SP	内外接头R1/2-R3/4	Adapter	1	
6	20080148		接头	Adapter	1	
7			暖水开关	Switch	1	随空调来