XG6204M 压路机零件目录各部分示意图 XGMA

Each Assembly position Sketch Map

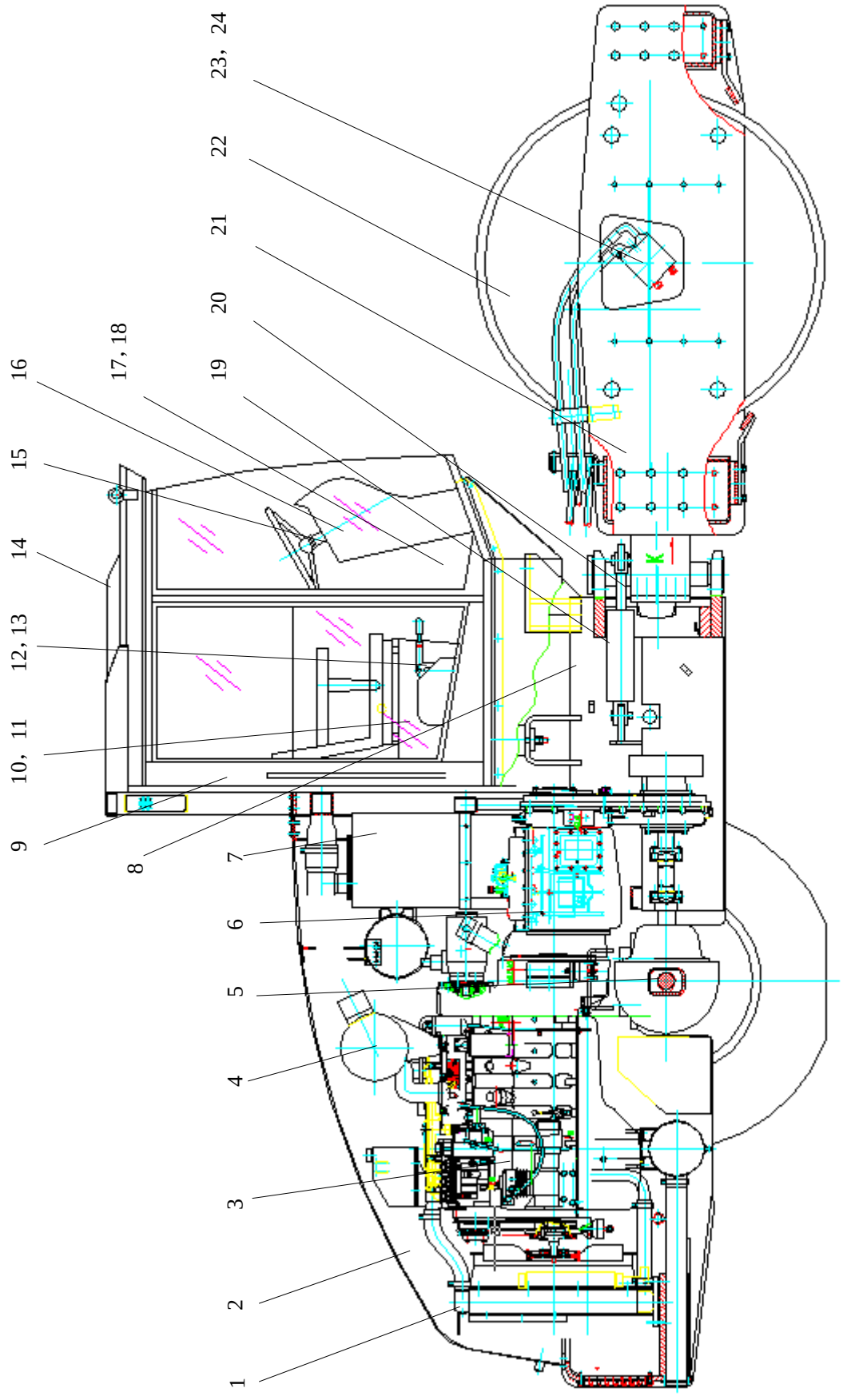

目录 CONTENTS

图 1 Fig.1 冷却系统 Cooling System…..…..……...……..1
图 2 Fig.2 罩壳与支架 Cover and Bracket…….……...……3
图 3 Fig.3 柴油机总成 Engine Assembly……..…….6
图 4 Fig.4 柴油机进、排气系统 Inlet And Exhaust Tube System……....8
图 5 Fig.5 驱动桥与轮 Wheel Axle And Wheel……...……..10
图 6 Fig.6 变速箱总成 Gear-Box Assembly……...…12
图 7 Fig.7 箱体 Tank……..…….…….…..14
图 8 Fig.8 牵引架 Rear Frame……17
图 9 Fig.9 驾驶室 Cab…...……...……...…….…….. 19
图 10 Fig.10 电器安装板 Electric Fitting Panel..……...21
图 11 Fig.11 手边操纵板 Manipulate Panel…….……..…….23
图 12 Fig.12 变速箱操纵 Controlling system Of Gear-Box…….……..25
图 13 Fig.13 手刹车系统 Hand Break Assembly……27
图 14 Fig.14 空调装配 Air-Condition Assemble……..…….…29
图 15 Fig.15 仪表板 Instrument Panel…… …….…..32
图 16 Fig.16 油门熄火控制系统 Accelerator and Engine Stop control……...34
图 17 Fig.17 脚刹车系统 Feet Break Assembly…...…….…….…….36
图 18 Fig.18 离合器操纵系统 Clutch Control System…….…….……..39
图 19 Fig.19 液压转向系统 Hydraulic Steering System…….……..42
图 20 Fig.20 转向铰接 Articulate Device……...…….44
图 21 Fig.21 振动轮框架 Drum Frame……...…….46
图 22 Fig.22 振动轮 Drum….……...……...49
图 23 Fig.23 液压振动系统 Hydraulic Vibratory System……...……..52
图 24 Fig.24 振动轴总成 Eccentric Shaft……...……...……..55

冷却系统 Cooling System

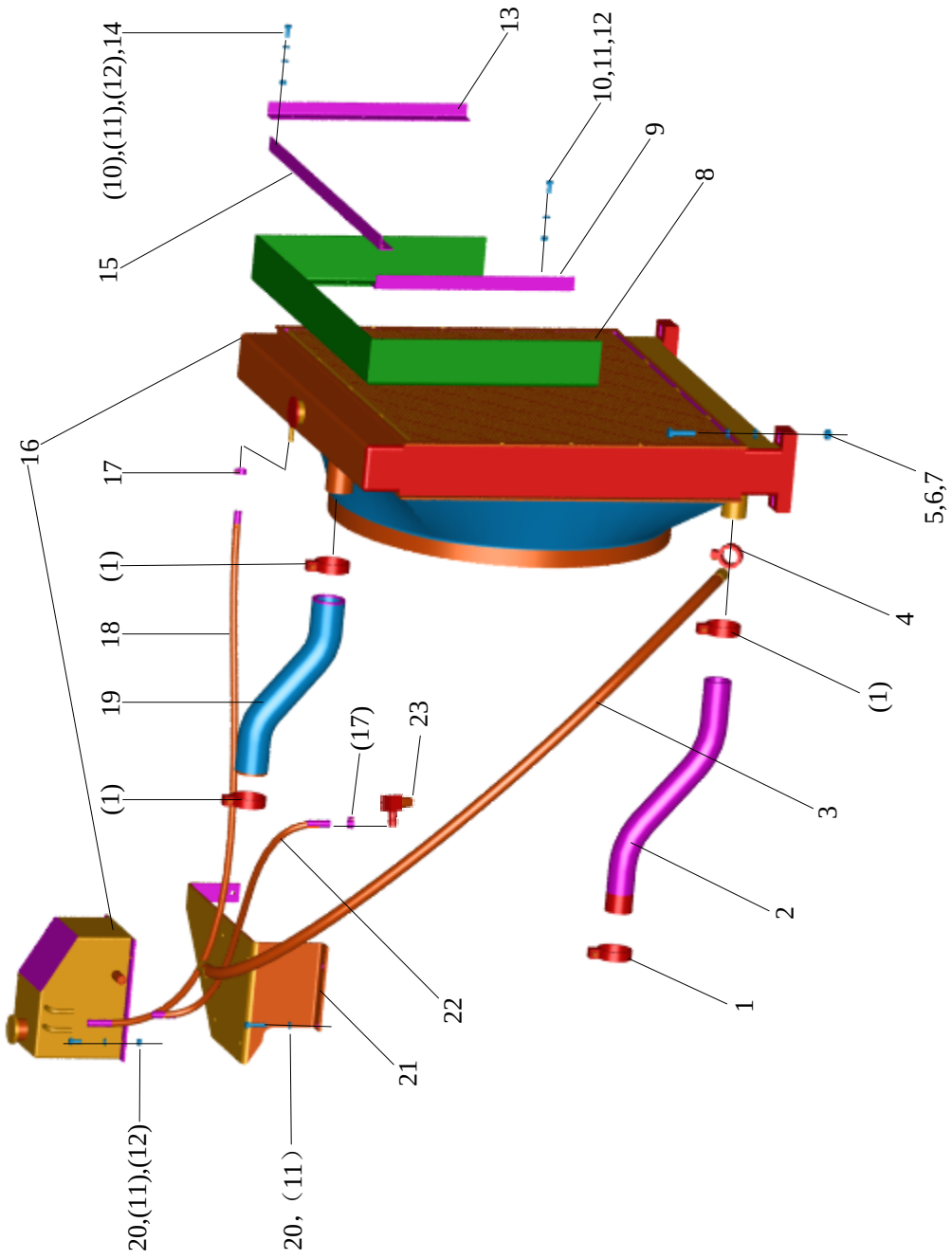

图　1

Fig. 1

冷却系统 Cooling System

序号 No.	代号 Part No.	名称 Name		数量 Q'ty	备注 Remark
1	25070002	软管卡箍	Clip Ring	4	Φ40~Φ64
2		橡胶管	Hose	1	柴油机带
3		蒸汽胶管	Hose	1	水箱带
4	25070005	软管卡箍	Clip Ring	1	Φ20~Φ39
5	GB5782	螺栓M12×60	Bolt	4	
6	GB93	垫圈12	Washer	4	
7	GB6170	螺母M12	Nut	4	
8	25050002	橡胶板	Rubber Plate	1	
9	32010003	角钢	Angle Iron	1	
10	GB5783	螺栓M8×30	Bolt	8	
11	GB93	垫圈8	Washer	16	
12	GB6170	螺母M8	Nut	12	
13	32010002	角钢	Angle Iron	1	
14	GB97.1	垫圈8	Washer	2	
15	32010001	角钢	Angle Iron	1	
16	23090001	散热器总成	Radiator	1	
17	25070006	软管卡箍	Clip Ring	4	Φ11~Φ19
18	36050035	织物液压软管	Hose	1	
19	21050002	橡胶管	Hose	1	
20	GB5783	螺栓M8×20	Bolt	8	
21	82040002	支架	Bracket	1	
22	36050034	织物液压软管	Hose	1	
23	20080007	直角接头	Adapter	1	

罩壳与支架 Cover and Bracket

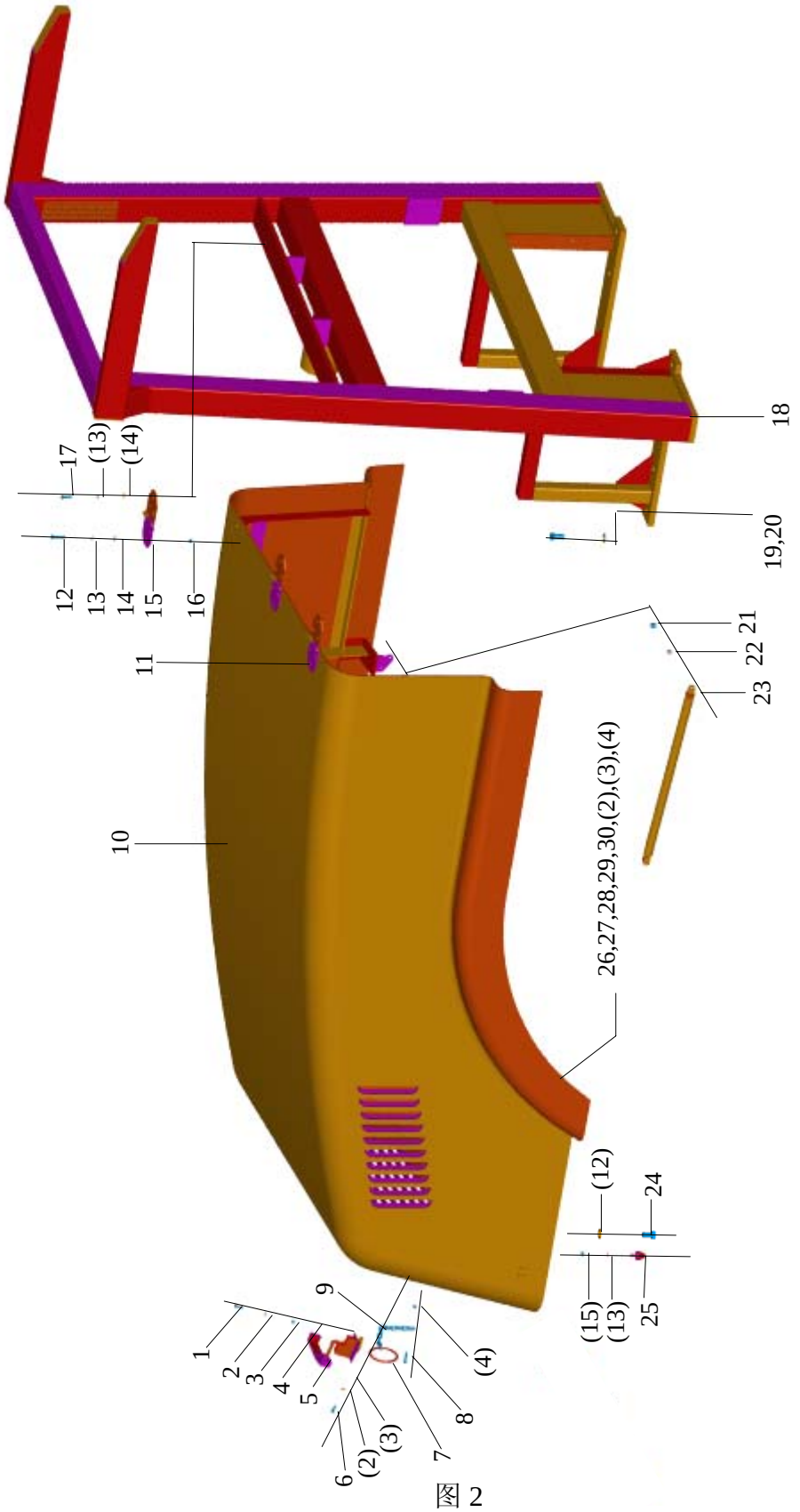

图 2

Fig.2

罩壳与支架 Cover and Bracket

序号 No.	代　　号 Part No.	名　　称 Name		数量 Q'ty	备注 Remark
1	GB5783	螺栓M6x20	Bolt	4	
2	GB93	垫圈6	Washer	19	
3	GB97.1	垫圈6	Washer	15	
4	GB6170	螺母M6	Nut	13	
5	23020001	机罩锁(NBS510A)	Cover Lock	1	
6	GB5783	螺栓M6x25	Bolt	3	
7	33070009	紧环	Tight Circle	1	
8	GB5783	螺栓M6×35	Bolt	1	
9	JB/T8108.2	T8级标准链条	Chain	1	
10	25080002	罩壳	Cover	1	
11	81210019	活页	Hinge	2	
12	GB5783	螺栓M8×50	Bolt	9	
13	GB97.1	垫圈8	Washer	20	
14	GB93	垫圈8	Washer	20	
15	81210020	活页	Hinge	1	
16	GB6170	螺母M8	Nut	11	
17	GB5783	螺栓M8×30	Bolt	9	
18	82040009	支架	Bracket	1	
19	GB5783	螺栓M16X40	Bolt	10	
20	GB93	垫圈16	Washer	10	
21	GB6170	螺母M10	Nut	4	
22	GB93	垫圈10	Washer	4	
23	3YJ21.1.2.2A	气弹簧撑杆	Gas Spring	2	
24	GB5783	螺栓M8x16	Bolt	2	
25	25030006	吸振器	Absorber	2	
26	30300003	钢板	Plate	2	

罩壳与支架 Cover and Bracket

序号 No.	代　　号 Part No.	名　　称 Name		数量 Q'ty	备注 Remark
27	25210014	拉紧手柄	Tensioner handle	2	
28	36040004	弹簧	Spring	2	
29	GB818	螺钉M6X16	Screw	4	
30	GB818	螺钉M6X25	Screw	8	

柴油机总成 Engine Assembly

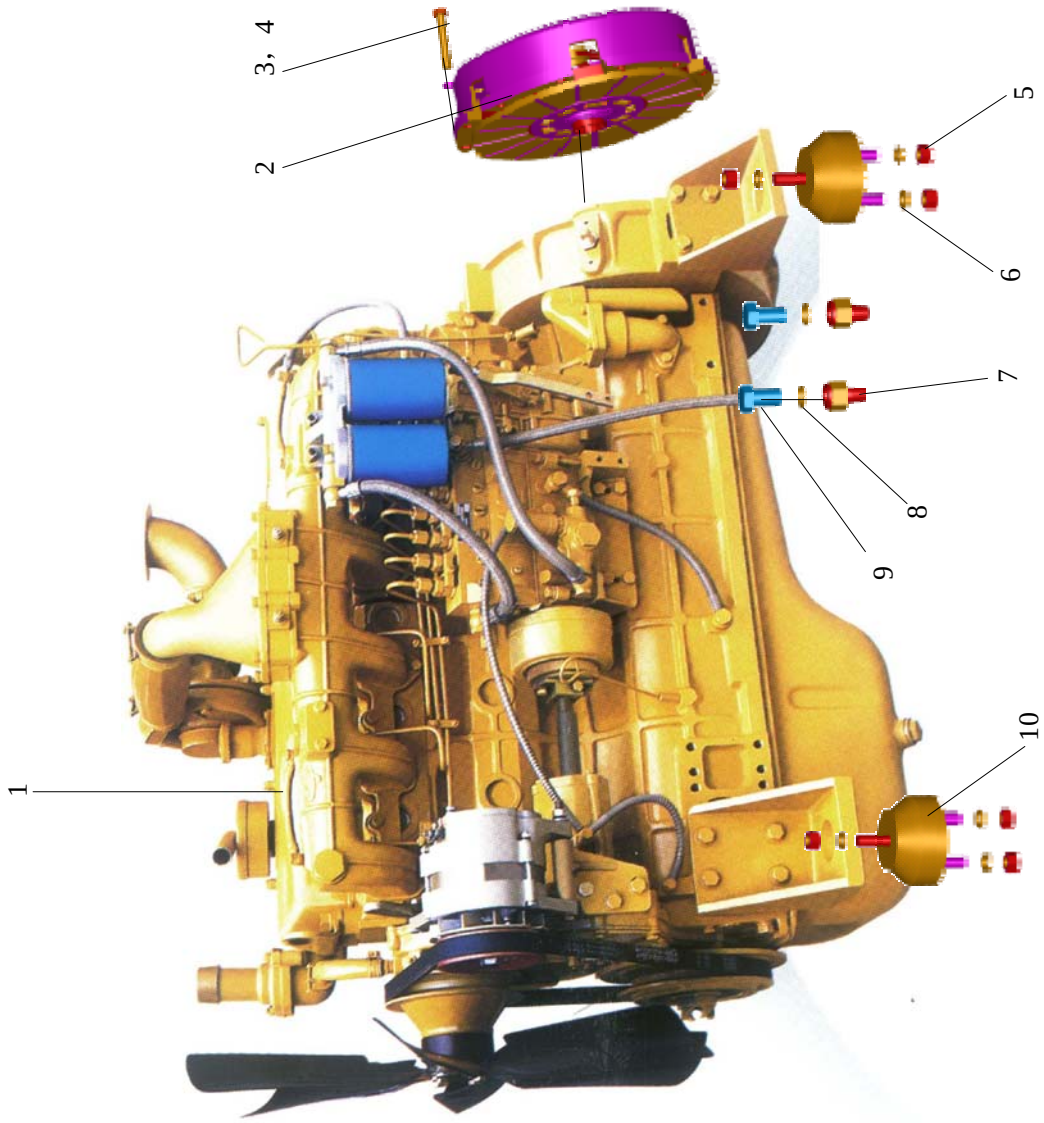

图 3

Fig.3

柴油机总成 Engine Assembly

序号 No.	代　　号 Part No.	名　　称 Name		数量 Q'ty	备注 Remark
1	23080001	柴油机	Diesel Engine	1	
2	23010008	Φ380离合器	Clutch	1	LHC-40-000
3	GB5782	螺栓M10×70	Bolt	12	
4	GB93	垫圈10	Washer	12	
5	GB6170	螺母M14	Nut	12	
6	GB93	垫圈14	Washer	12	
7	20080001	内外接头	Adapter	2	
8	JB982	垫圈14	Washer	4	
9	20080008	空心螺栓	Bolt	2	
10	25030005	减振垫	Absorber	4	

柴油机进、排气系统　Inlet And Exhaust Tube System

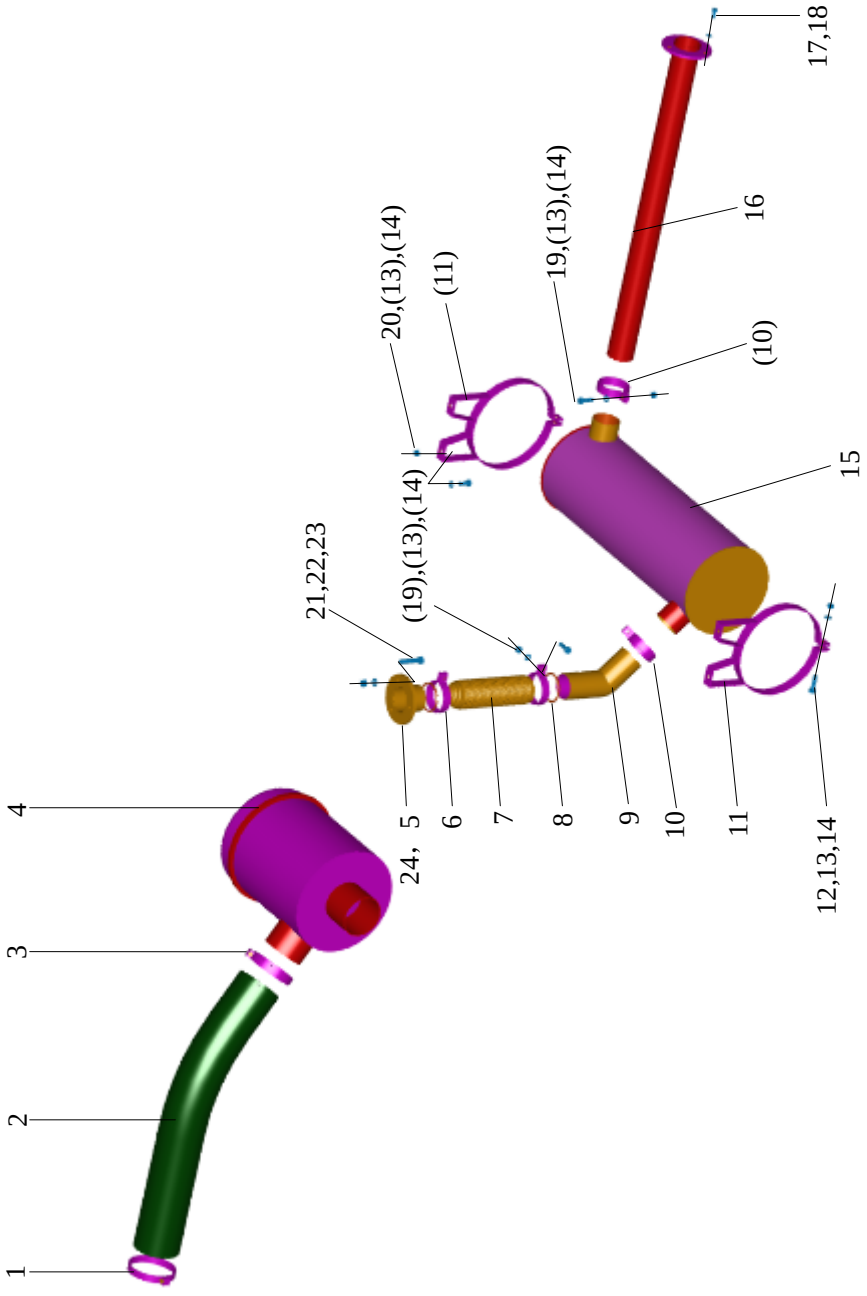

图 4

Fig.4

柴油机进、排气系统 Inlet And Exhaust Tube System

序号 No.	代号 Part No.	名称 Name		数量 Q'ty	备注 Remark
1	25070003	T型抱箍	Clip Ring	1	Φ139.7
2	21050016	进气胶管	Hose	1	
3	25070004	T型抱箍	Clip Ring	1	Φ123
4		空滤器	Air Cleaner	1	柴油机带
5	82070002	排气接管	Exhaust Pipe	1	
6	31710022	卡箍	Clip Ring	2	
7	25210006	金属软管	Elbow Tube	1	
8	33070008	挡圈	Clip Ring	2	
9	82070001	排气接管	Exhaust Pipe	1	
10	31810002	卡箍	Clip Ring	2	
11	82210007	环箍	Clip Ring	2	
12	GB5783	螺栓M10×60	Bolt	2	
13	GB93	垫圈10	Washer	10	
14	GB6170	螺母M10	Nut	10	
15	23100001	消音器	Muffler	1	
16	81210015	排气管	Exhaust Pipe	1	
17	GB5783	螺栓M8×20	Bolt	3	
18	GB93	垫圈8	Washer	3	
19	GB5783	螺栓M10×35	Bolt	4	
20	GB5783	螺栓M10×30	Bolt	4	
21	GB5783	螺栓M12×45	Bolt	3	
22	GB93	垫圈12	Washer	3	
23	GB6170	螺母M12	Nut	3	
24	36050031	石棉垫	Asbestos cushion	1	

驱动桥与轮 **Wheel Axle And Wheel**

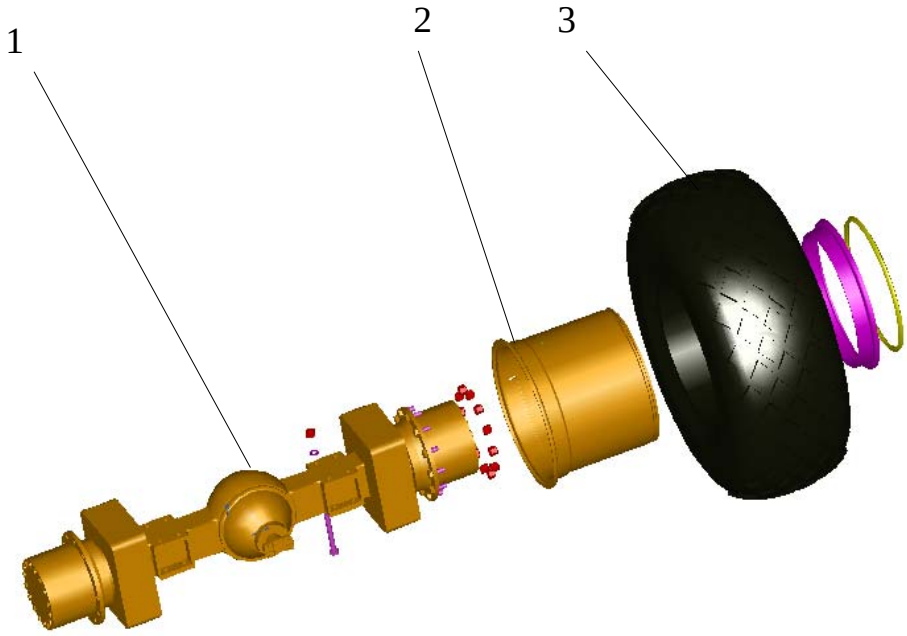

图 5
Fig .5

驱动桥与轮 Wheel Axle And Wheel

序号 No.	代号 Part No.	名称 Name		数量 Q'ty	备注 Remark
1	23110004	驱动桥	Wheel Axle	1	
2	23130001	轮辋	Rim	2	
3	23120001	轮胎	Tyre	2	

变速箱总成 **Gear-Box Assembly**

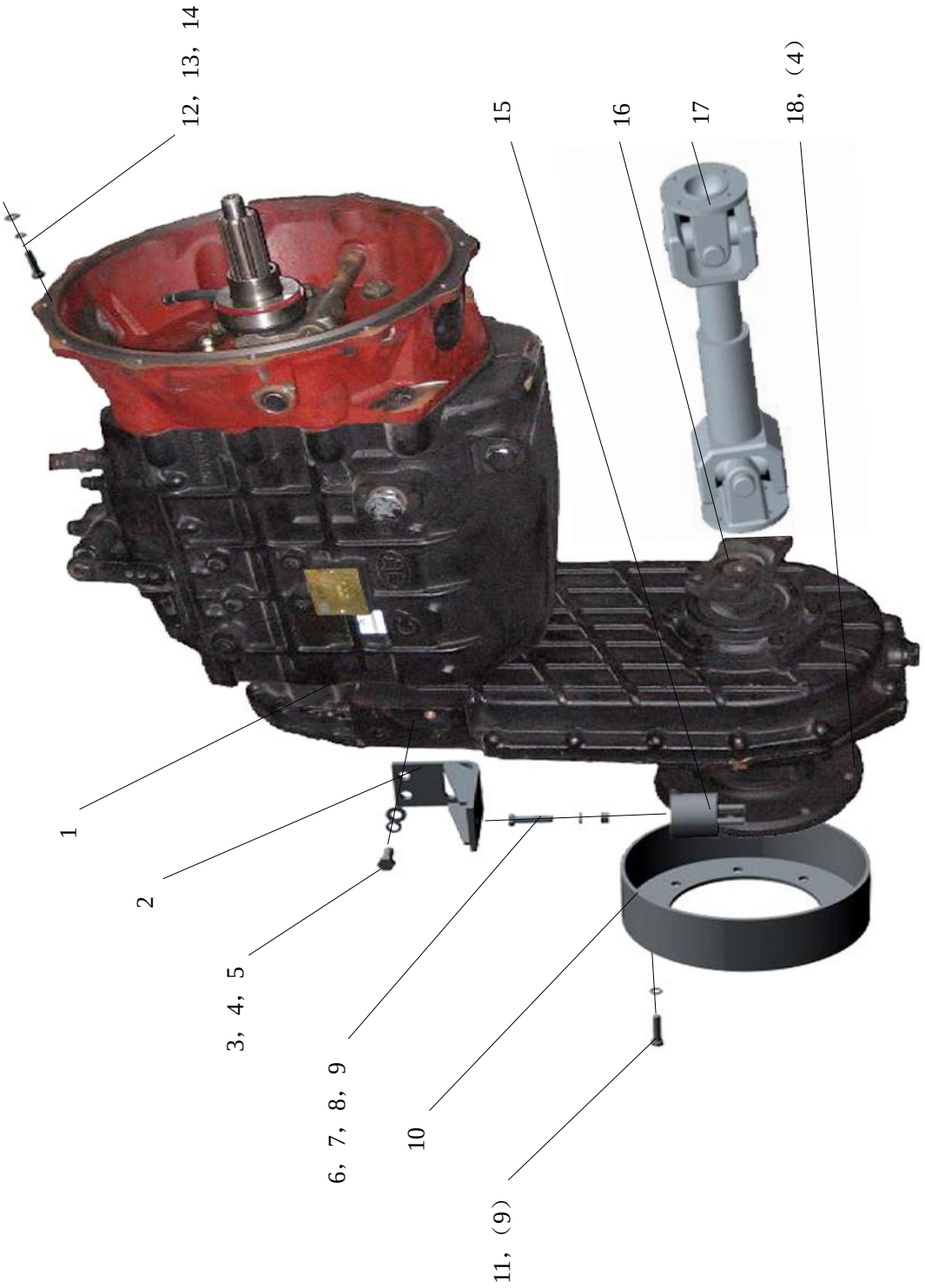

图 6

Fig7

变速箱总成 Gear-Box Assembly

序号 No.	代 号 Part No.	名 称 Name		数量 Q'ty	备注 Remark
1	23140016	变速箱	Geae-Box	1	
2	82040022	支架	Bracket	2	
3	GB5786	螺栓M14×1.5x35	Bolt	8	
4	GB93	垫圈14	Washer	14	
5	GB97.1	垫圈14	Washer	8	
6	GB5783	螺栓M12×50	Bolt	2	
7	GB6170	螺母M12	Nut	6	
8	GB97.1	垫圈12	Washer	7	
9	GB93	垫圈12	Washer	12	
10	DFX.2	ZL50用手制动器	Arrester	1	
11	GB5786	螺栓M12x1.25x30	Bolt	8	
12	GB93	垫圈10	Washer	12	
13	GB97.1	垫圈10	Washer	12	
14	GB5783	螺栓M10X35	Bolt	12	
15	25030009	减振垫	Cushion Blocking	2	
16	1701541-1155	法兰	Flange	1	
17	25020008	万向接头总成	Universal Coupling	1	
18	GB5783	螺栓M14x30	Bolt	4	

箱体 Tank

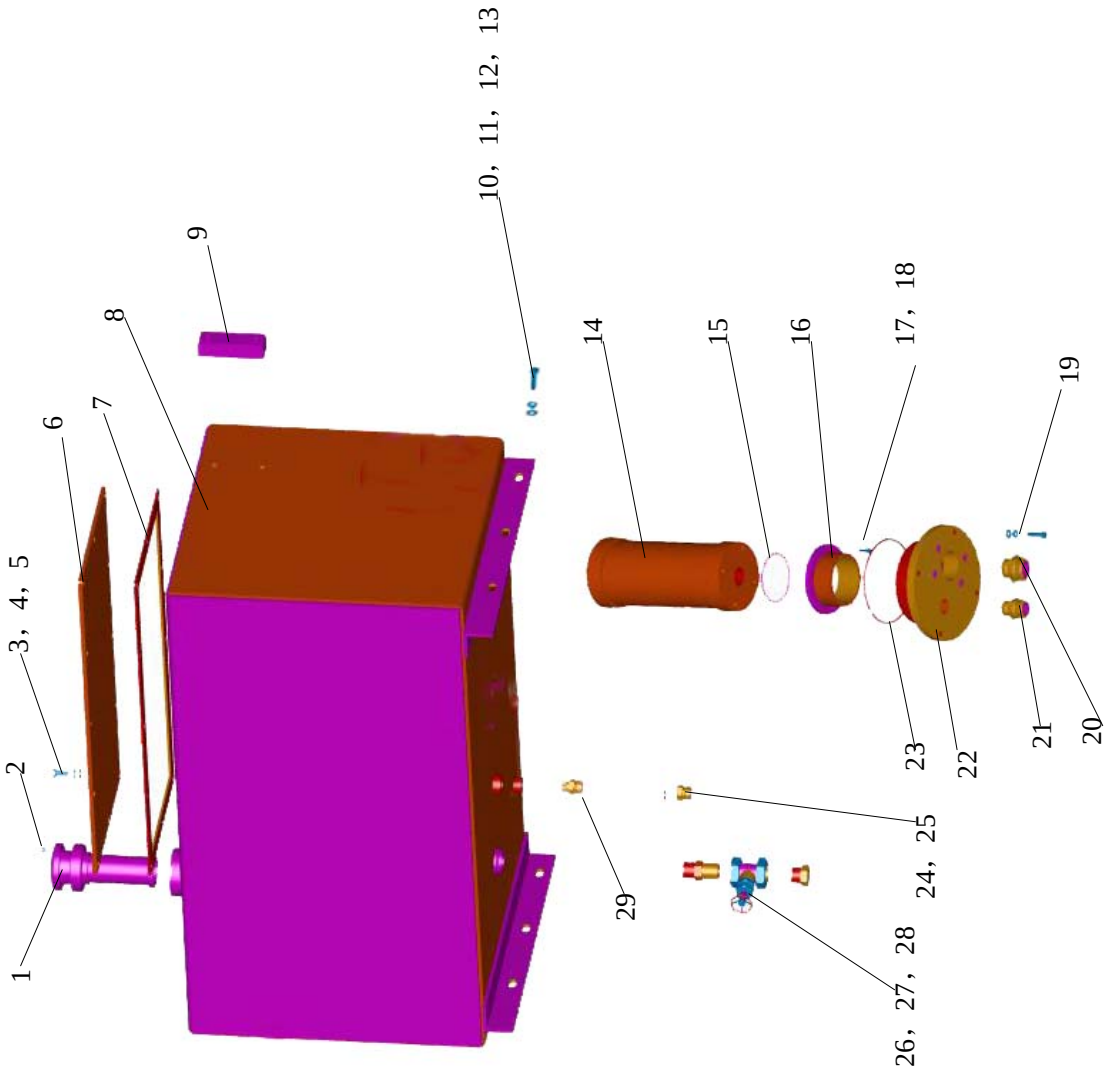

图 7

Fig7

箱体 Tank

序号 No.	代号 Part No.	名称 Name		数量 Q'ty	备注 Remark
1	EF3-40	空气滤清器	Air Filter	1	
2	GB70.1	螺钉M5×10	Bolt	4	
3	GB5783	螺栓M8×20	Bolt	12	
4	GB97.1	垫圈8	Washer	16	
5	GB93	垫圈8	Washer	16	
6	YZ18JA.4.3-2	箱盖	Cover	1	
7	YZ18JA.4.3-1	密封垫	Gasker	1	
8	YZ20JB.3.1.1C	箱体	Tank	1	
9	YWZ-80T	液位计	Tank Gage	1	
10	GB5782	螺栓M12×80	Bolt	6	
11	GB96	垫圈12	Washer	6	
12	GB6170	螺母M12	Nut	6	
13	GB93	垫圈12	Washer	6	
14	WU-630× 80F-J	滤油器	Filter	1	
15	GB3452.1	O形圈82.5×3.55	O-ring	1	
16	YZ18.3.6.2-1A	法兰	Flange	1	
17	GB93	垫圈6	Washer	4	
18	GB5783	螺栓M6×16	Bolt	4	
19	GB5783	螺栓M8×30	Bolt	4	
20	1CM-36-33WD	接头	Adapler	2	
21	1CM-30-26WD	接头	Adapler	1	
22	YZ20JB.3.1-1	法兰	Flange	1	
23	GB3452.1	O型圈140X3.55	O-ring	1	
24	QC/T385	磁性螺塞M30x2	Plug	1	
25	JB982	垫圈30	Washer	1	
26	GB3287-N8-3/4-Zn-C	内接头	Adapler	1	

箱体 Tank

序号 No.	代号 Part No.	名称 Name		数量 Q'ty	备注 Remark
27	Z15T-10	闸阀 RC3/4"	Valve	1	
28	GB3287-T9-3/4-Zn-C	管堵	Plug	1	
29	1CM-22-18WD	接头	Adapler	1	

牵引架 **Rear Frame**

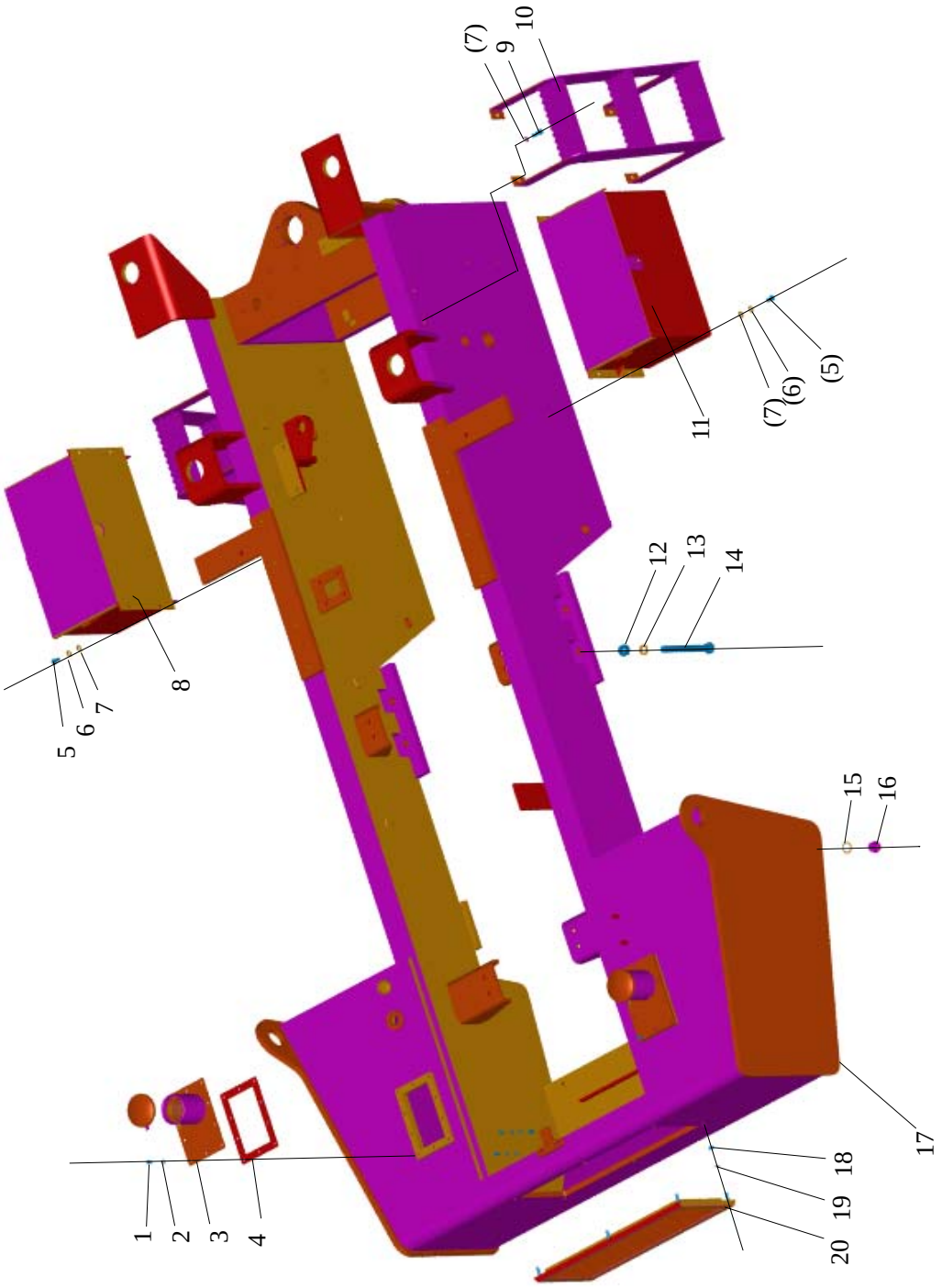

图 8

Fig.8

牵引架 Rear Frame

序号 No.	代号 Part No.	名称 Name		数量 Q'ty	备注 Remark
1	GB5783	螺栓M8×16	Bolt	20	
2	GB97.1	垫圈8	Washer	21	
3	25210013	油箱口装配	Cover	2	
4	25050004	燃油箱盖垫	Gasket	2	
5	GB5783	螺栓M12×20	Bolt	8	
6	GB97.1	垫圈12	Washer	16	
7	GB93	垫圈12	Washer	24	
8	81010043	电瓶箱	Battery Box	1	
9	GB5783	螺栓M12×35	Bolt	16	
10	82010242	楼梯	Stairs	2	
11	81010022	电瓶箱	Battery Box	1	
12	GB6171	螺母M24×2	Nut	8	
13	GB93	垫圈24	Washer	8	
14	GB5785	螺栓M24×2×180	Bolt	8	
15	JB982	组合垫圈30	Washer	2	
16	20020005	磁性螺塞	Plug	2	
17	82010278	牵引架	Rear Frame	1	
18	GB6170	螺母M8	Nut	6	
19	GB93	垫圈8	Washer	6	
20	25210016	排气窗	Exhaust Window	1	

驾驶室 Cab

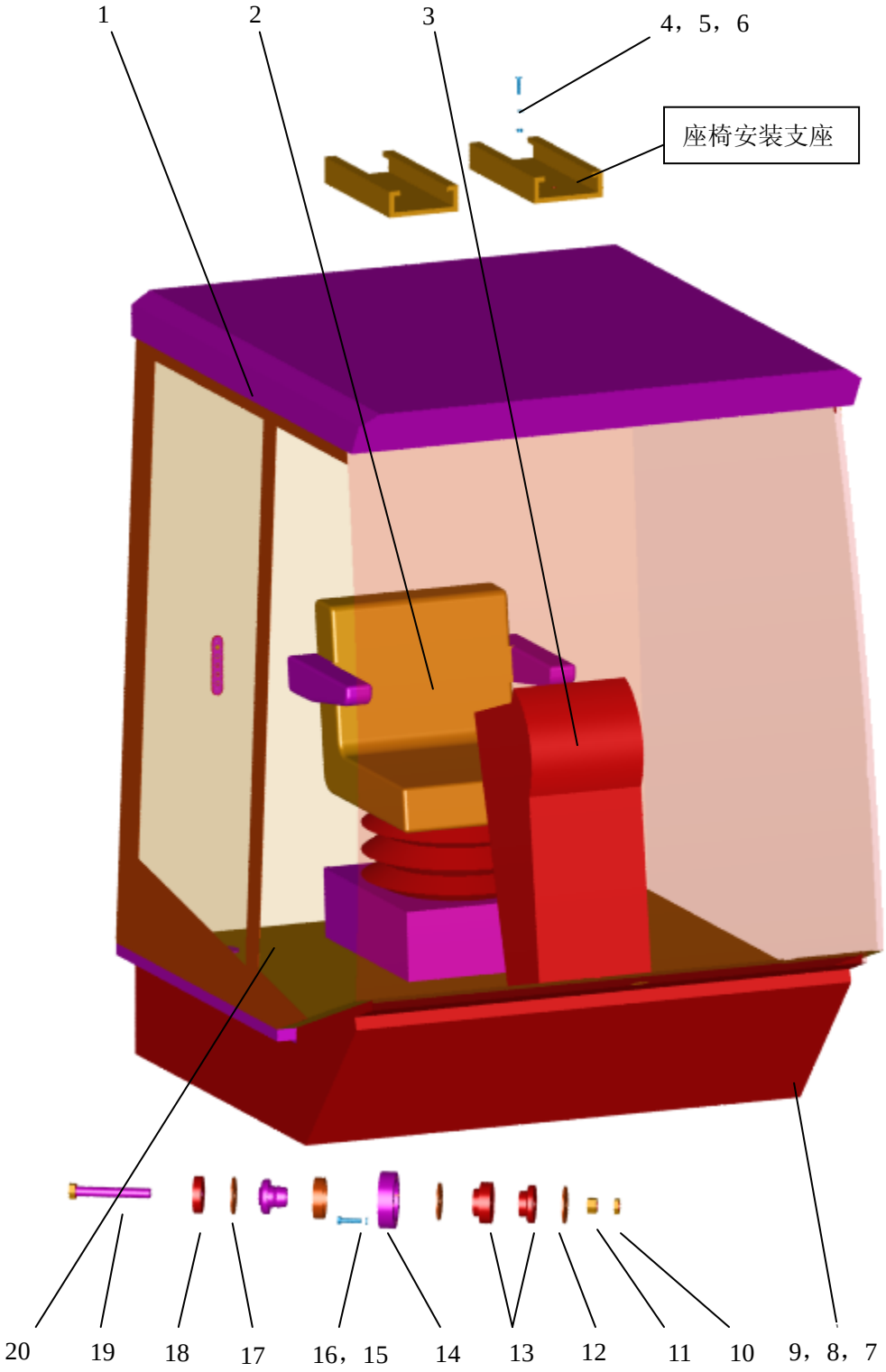

图 9
Fig.9

驾驶室　Cab

序号 No.	代　号 Part No.	名　称 Name		数量 Q'ty	备注 Remark
1	23060005	驾驶室	Cab	1	
1	23060006	驾驶室	Cab	1	带空调
2	23070001	座椅	Chair	1	
3	23070002	仪表墩	Box	1	
4	GB5783	螺栓 M8X25	Bolt	4	
5	GB6170	螺母 M8	Nut	4	
6	GB97.1	垫圈 8	Washer	4	
7	GB818	螺钉M6X16	Bolt	10	
8	GB93	垫圈6	Washer	10	
9	GB97.1	垫圈6	Washer	10	
10	GB6172.1	螺母 M24	Nut	4	
11	GB6170	螺母 M24	Nut	4	
12	33080005	垫片	Washer	8	
13	25030001	吸振器	Shock Absorbcr	4	
14	33020010	座	Seat	4	
15	GB70.1	螺钉 M10X50	Bolt	16	
16	GB93	垫圈 10	Washer	16	
17	25030007	减振垫	Washer	4	
18	25060001	塞	Plug	4	
19	GB5782	螺栓 M24X200	Bolt	4	
20	25050007	橡胶板	Rubber tile	1	

电器安装板 Electric Fitting Panel

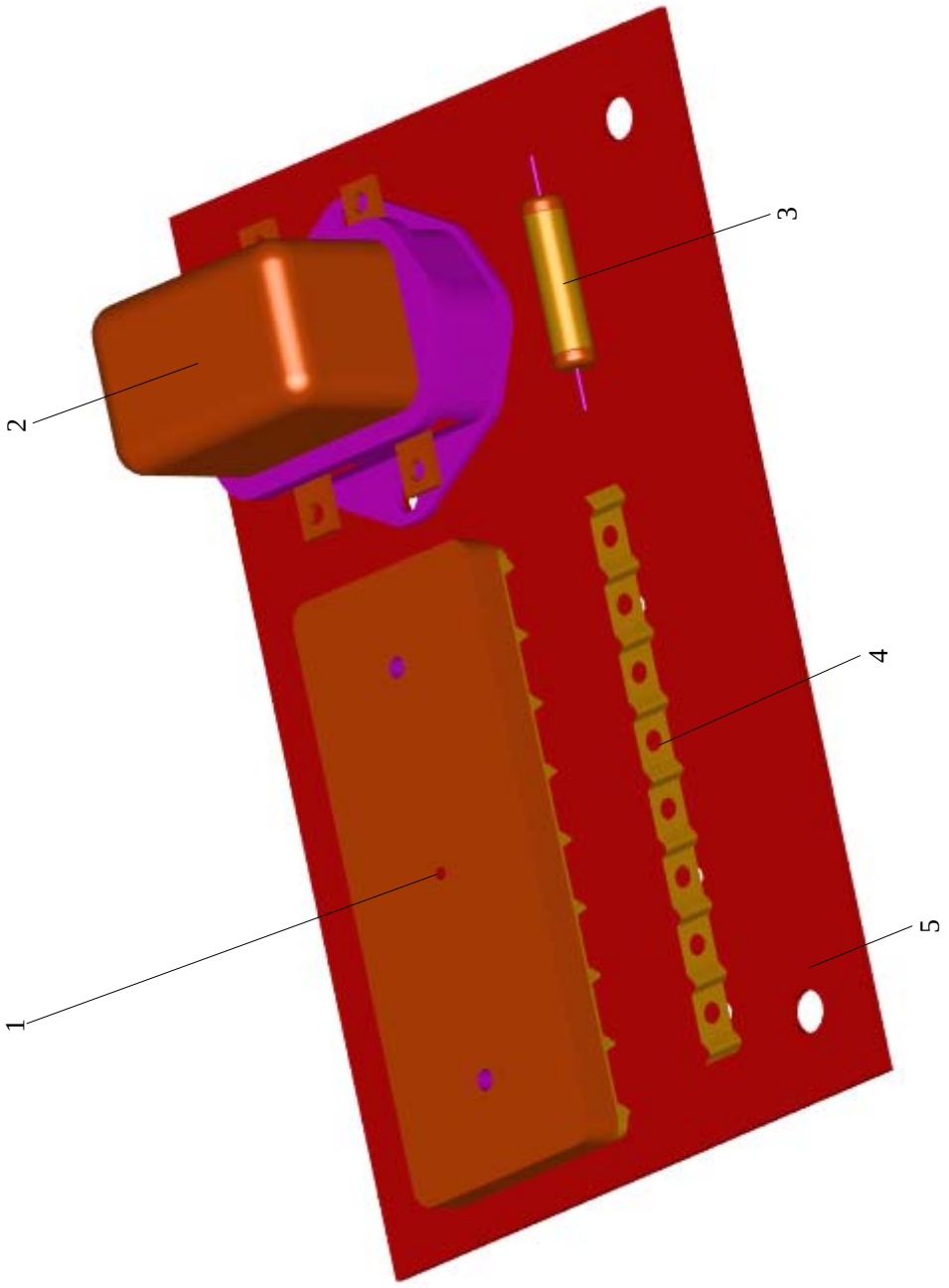

图 10

Fig.10

电器安装板 Electric Fitting Panel

序号 No.	代 号 Part No.	名 称 Name		数量 Q'ty	备注 Remark
1	24120006	八档盒	Fuse Box	1	
2	24090002	起动继电器	Start Relay	1	
3	24120002	电阻	Resistance	1	
4	36210010	短接铜片	Sheet Copper	1	
5		安装板	Fitting Board	1	
6					
7					
8					
9					
10					
11					
12					
13					
14					
15					
16					
17					
18					
19					
20					
21					
22					
23					
24					
25					
26					

手边操纵板 Manipulate Panel

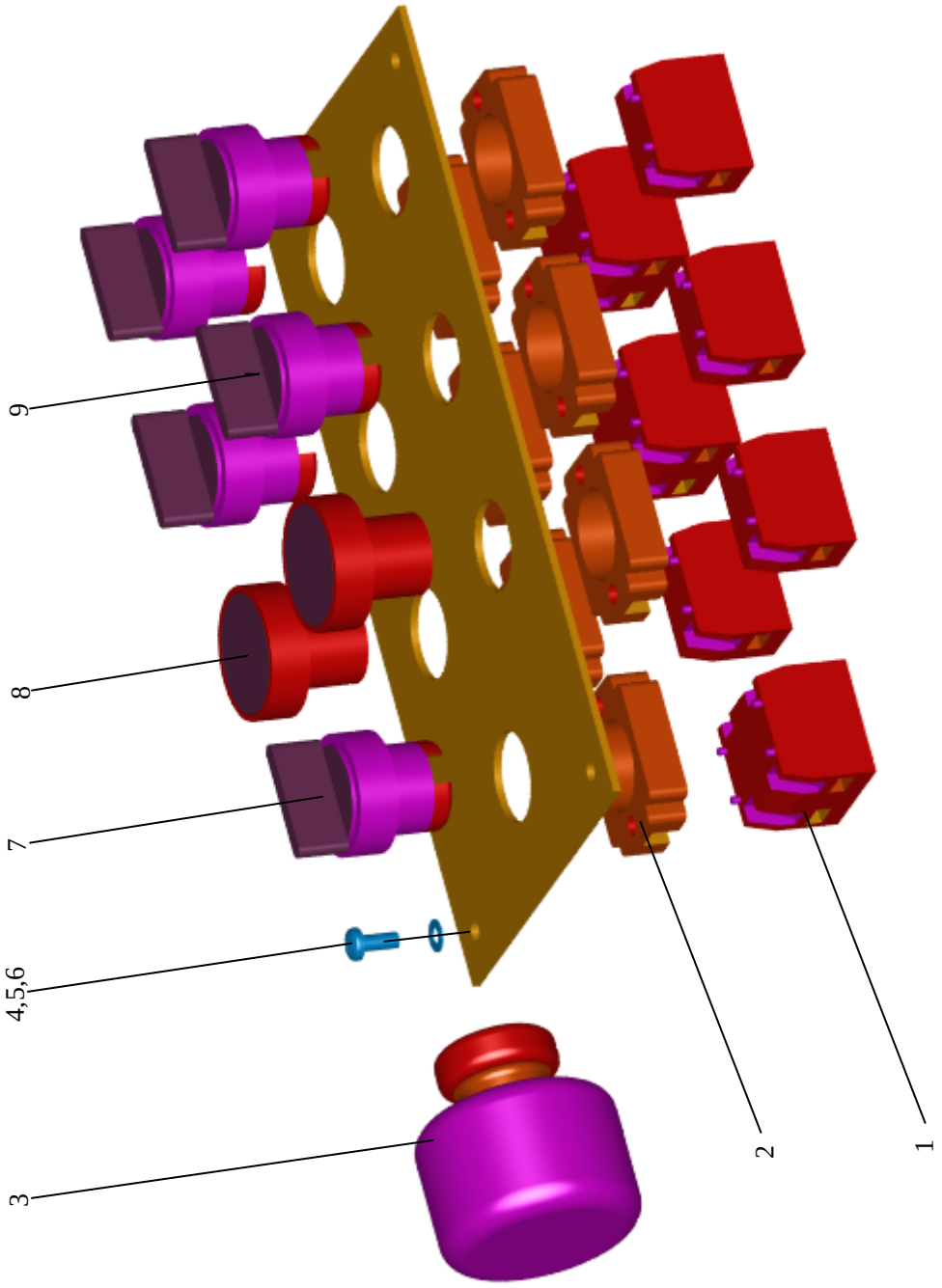

图 11

Fig.11

手边操纵板 Manipulate Panel

序号 No.	代号 Part No.	名称 Name		数量 Q'ty	备注 Remark
1	ZB2-BE101	可替换触点	Lower Part	10	
2	ZB2-BE101	触点座	Seat	7	
3	24080001	起动开关	Starting Switch	1	
4	GB65-86	螺钉M4X10	Bolt	4	
5	GB93-88	垫圈5	Washer	4	
6		盖板	Cover Board	1	
7	24080019	3位选择开关	Slect Switch	3	
8	24080009	平头按钮	Panel Buttom	2	
9	24080016	2位选择开关	Slect Switch	2	
10					
11					
12					
13					
14					
15					
16					
17					
18					
19					
20					
21					
22					
23					
24					
25					
26					

变速箱操纵 **Controlling system Of Gear-Box**

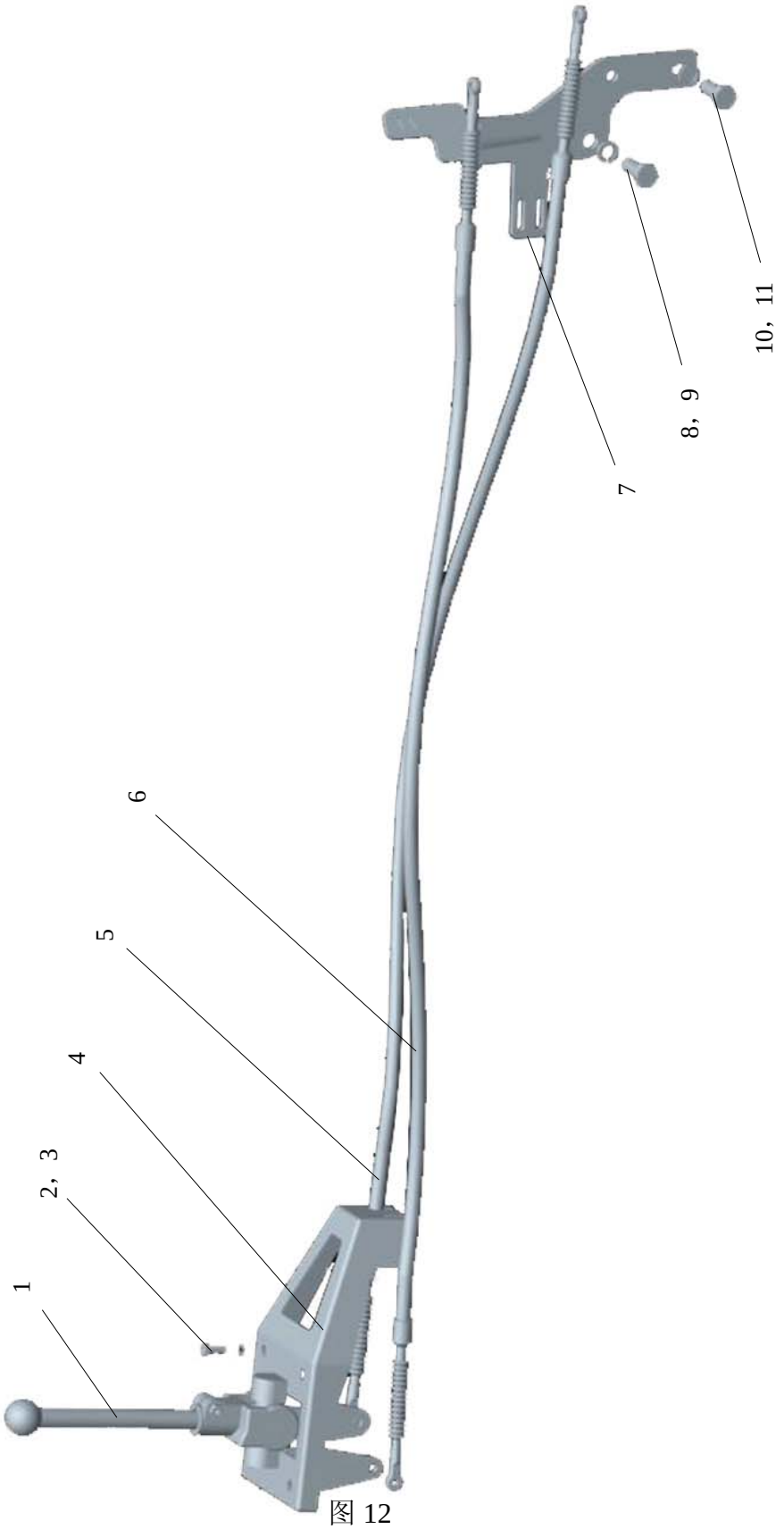

图 12

Fig.12

变速箱操纵 Controlling system Of Gear-Box

序号 No.	代 号 Part No.	名 称 Name		数量 Q'ty	备注 Remark
1	23030004	操纵杆及手柄总成	Joystick And handle	1	
2	GB5783	螺栓M8×20	Bolt	4	
3	GB93	垫圈8	Washer	4	
4	23030005	操纵器	Manipulator	1	
5	23040007	换档软轴(附PP60015)	Flexible Shaft	1	
6	23040006	换位软轴(附PP60015)	Flexible Shaft	1	
7	82040020	支架	Bracket	1	
8	GB5783	螺栓M16×30	Bolt	1	
9	GB93	垫圈16	Washer	1	
10	GB5783	螺栓M12×20	Bolt	2	
11	GB93	垫圈12	Washer	2	

手刹车系统 **Hand Break Assembly**

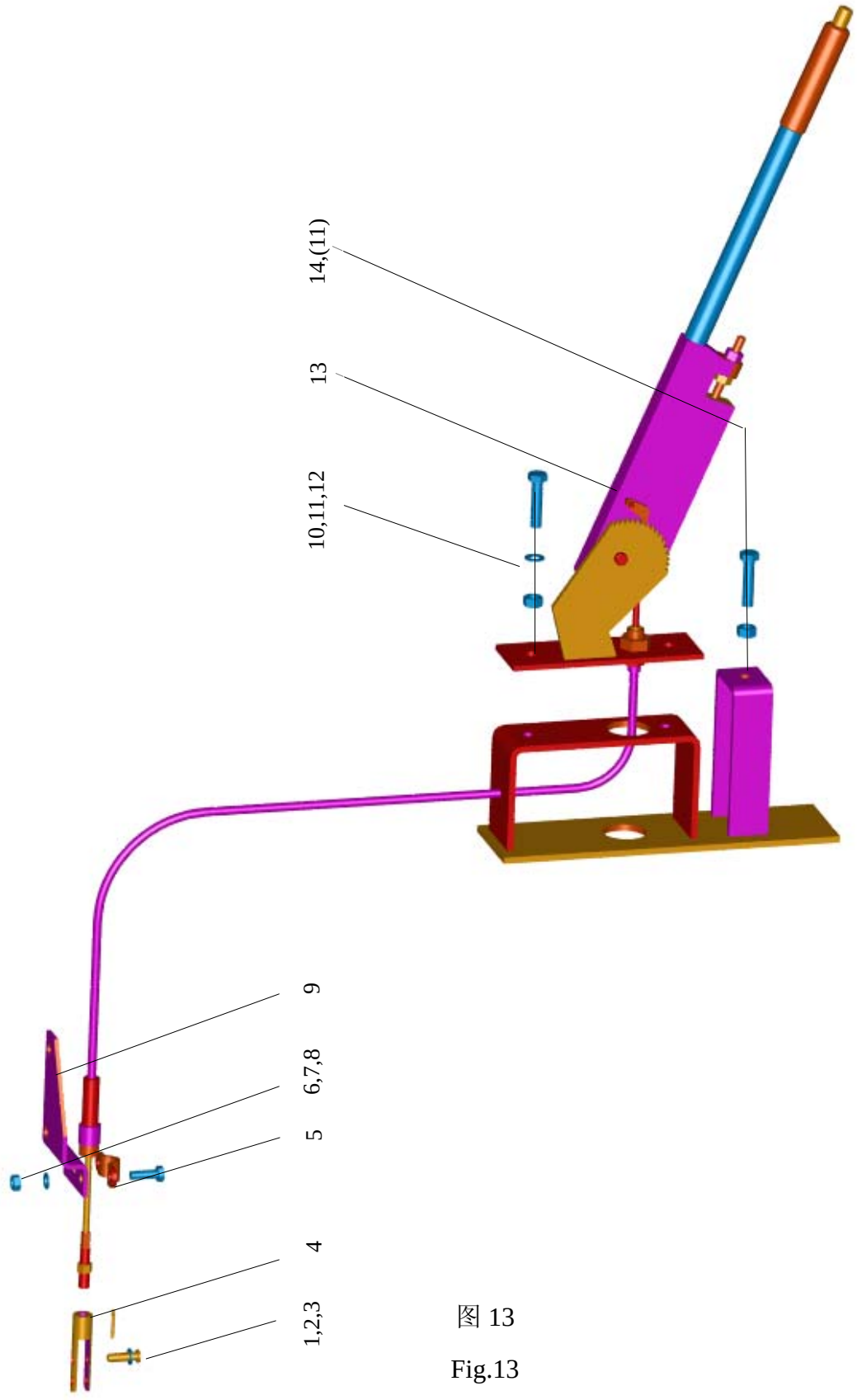

图 13

Fig.13

手刹车系统 Hand Break Assembly

序号 No.	代 号 Part No.	名 称 Name		数量 Q'ty	备注 Remark
1	GB97.1	垫圈8	Washer	1	
2	GB91	销3.2X20	Pin	1	
3	GB882	销轴B8X24	Pin	1	
4	36030003	连杆叉	Link	1	
5	31040001	压板	Clamp	1	
6	GB6170	螺母M8	Nut	2	
7	GB5783	螺栓M8X25	Bolt	2	
8	GB93	垫圈8	Washer	2	
9	31080011	折板	Bracket	1	
10	GB97.1	垫圈10	Washer	2	
11	GB6170	螺母M10	Nut	3	
12	GB5783	螺栓M10X25	Bolt	2	
13	23030002	手刹控制器	Hand Break Controller	1	带手刹开关
14	GB5783	螺栓M10X45	Bolt	1	

空调装配 Air-Condition Assemble

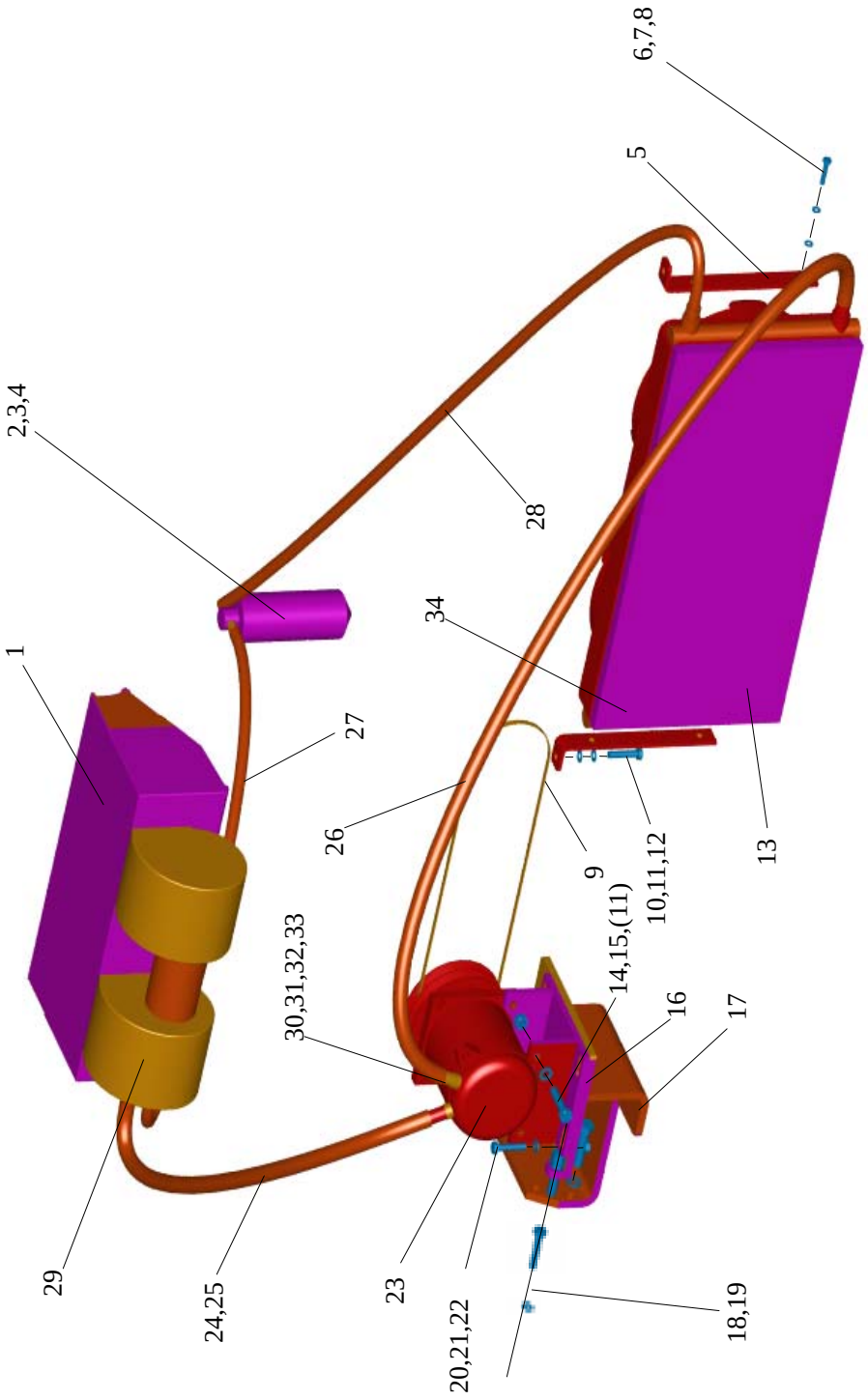

图 14

Fig.14

空调装配 Air-Condition Assemble

序号 No.	代 号 Part No.	名 称 Name		数量 Q'ty	备注 Remark
1	23050002	蒸发器总成	Evaporator	1	
2	23050005	储液器	Store-tark	1	
3	23050006	贮液器夹子	Holde	1	
4	23050007	贮液器支架	Bracket	1	
5	31050036	折板	Bracket	2	
6	GB5783	螺栓M6×20	Bolt	4	
7	GB93	垫圈 6	Washer	4	
8	GB97.1	垫圈 6	Washer	4	
9	23050004	皮带	Strap	1	
10	GB5783	螺栓M8×25	Bolt	2	
11	GB93	垫圈 8	Washer	6	
12	GB97.1	垫圈 8	Washer	2	
13	23050003	冷凝器总成	Condensator	1	
14	GB5783	螺栓M8×30	Bolt	4	
15	GB6170	螺母M8	Nut	4	
16	82040047	支架	Bracket	1	
17	82040046	支架	Bracket	1	
18	GB5783	螺栓M12×90	Bolt	1	
19	GB6170	螺母M12	Nut	1	
20	GB5783	螺栓M10×35	Bolt	4	
21	GB6170	螺母M10	Nut	4	
22	GB93	垫圈 10	Washer	4	
23	23050001	压缩机	Compressor	1	
24	23050014	胶管	Hose	1	
25	23050015	胶管	Hose	1	
26	23050013	胶管	Hose	1	

空调装配 Air-Condition Assemble

序号 No.	代 号 Part No.	名 称 Name		数量 Q'ty	备注 Remark
27	23050011	胶管	Hose	1	
28	23050012	胶管	Hose	1	
29	23050010	导线	Conduit	1	
30	23050009	导线	Conduit	1	
31	23050017	片式插头	Plug	3	
32	23050018	片式插头	Plug	1	
33	23050016	插座护套	Sheath	2	
34	23050008	导线	Plug	1	

仪表板 Instrument Panel

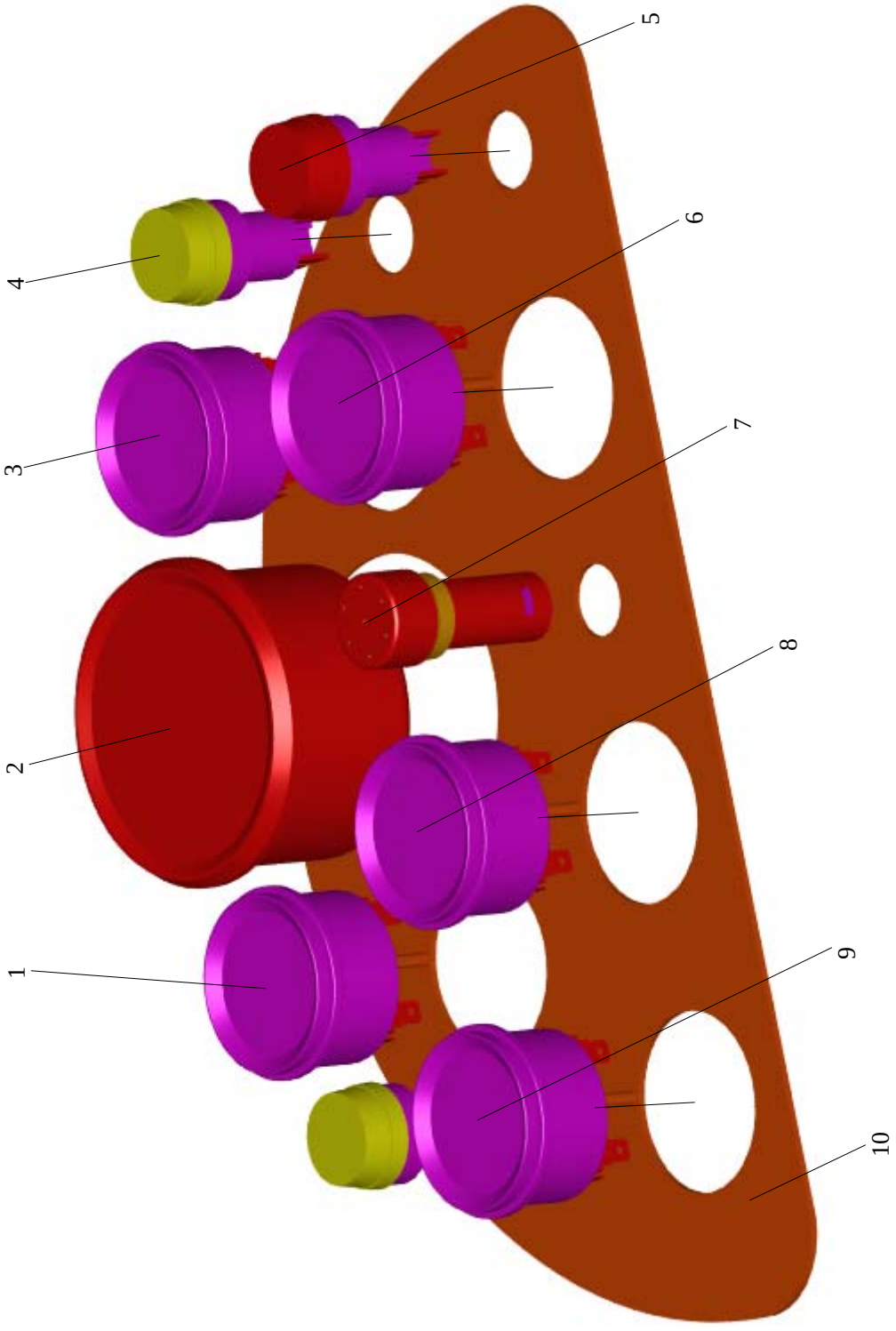

图 15

Fig.15

仪表板 Instrument Panel

序号 No.	代 号 Part No.	名 称 Name		数量 Q'ty	备注 Remark
1	24050001	电压表	Voltmeter Gauge	1	
2	24050023	转速表	Tachometer	1	
3	24050019	燃油/小时计	Fuel Level Gauge/Hour Mete	1	
4	24030002	指示灯	Instrument Lamp	2	
5	24030001	指示灯	Instrument Lamp	1	
6	24050016	水温表	Water TEM. Gauge	1	
7	24030007	闪光蜂鸣器	Flash Buzzer	1	
8	24050011	气压表	Air Press. Gauge	1	
9	24050007	油压表	Oil Press. Gauge	1	
10		仪表板	Instrument Panel	1	
11					
12					
13					
14					
15					
16					
17					
18					
19					
20					
21					
22					
23					
24					
25					
26					

油门熄火控制系统 Accelerator and Engine Stop control

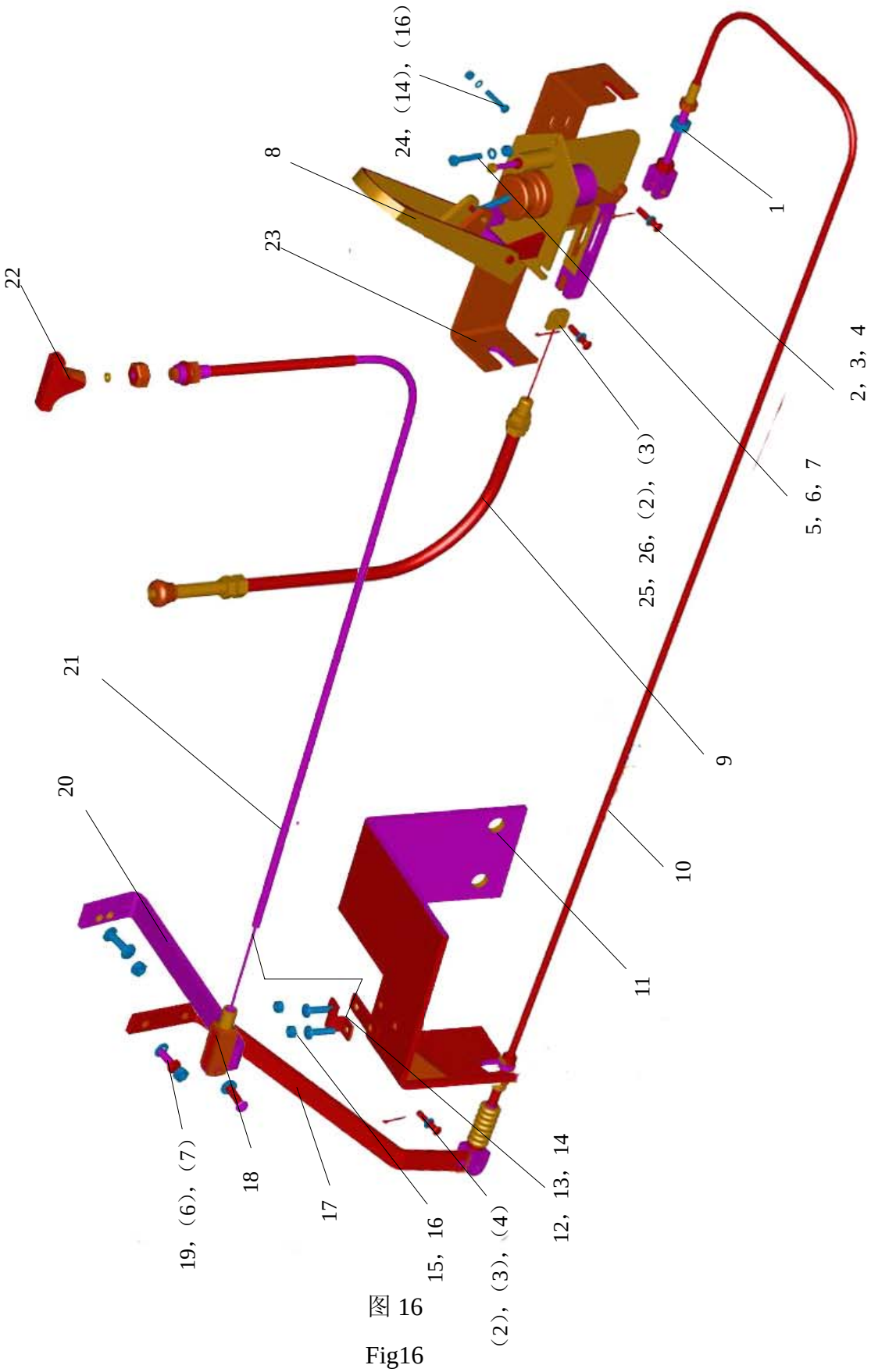

图 16

Fig16

油门熄火控制系统 Accelerator and Engine Stop control

序号 No.	代 号 Part No.	名 称 Name		数量 Q'ty	备注 Remark
1	GB6173	螺母M20X1.5	Bolt	1	
2	GB97.1	垫圈6	Washer	4	
3	GB91	销2X20	Pin	4	
4	GB882	销轴B6X16	Pin	2	
5	GB5783	螺栓M6X30	Bolt	3	
6	GB93	垫圈6	Washer	7	
7	GB6170	螺母M6	Nut	7	
8	23030001	油门控制器	Gasoline Throttle Contro	1	
9	23040003	油门软轴	Axis	1	
10	23040004	油门软轴	Axis	1	
11	81010059	支架	Bracket	1	
12	30020001	垫板	Washer	1	
13	31020003	压板	Clamp	1	
14	GB93	垫圈5	Washer	5	
15	GB818	螺钉M5X20	Screw	2	
16	GB6170	螺母M5	Nut	5	
17	31050192	摆杆	Swing Link	1	
18	36030008	连杆叉	Link	1	
19	GB5783	螺栓M6X20	Bolt	4	
20	31050282	摆杆	Swing Link	1	
21	23040001	熄火软轴	Axis	1	
22	25090001	拉手	Handle	1	
23	31050002	锁定板	Locking Plate	1	
24	GB5783	螺栓M5X20	Bolt	3	
25	36030009	拨叉	Fork	1	
26	GB882	销轴B6X22	Bin	2	

脚刹车系统 **Feet Break Assembly**

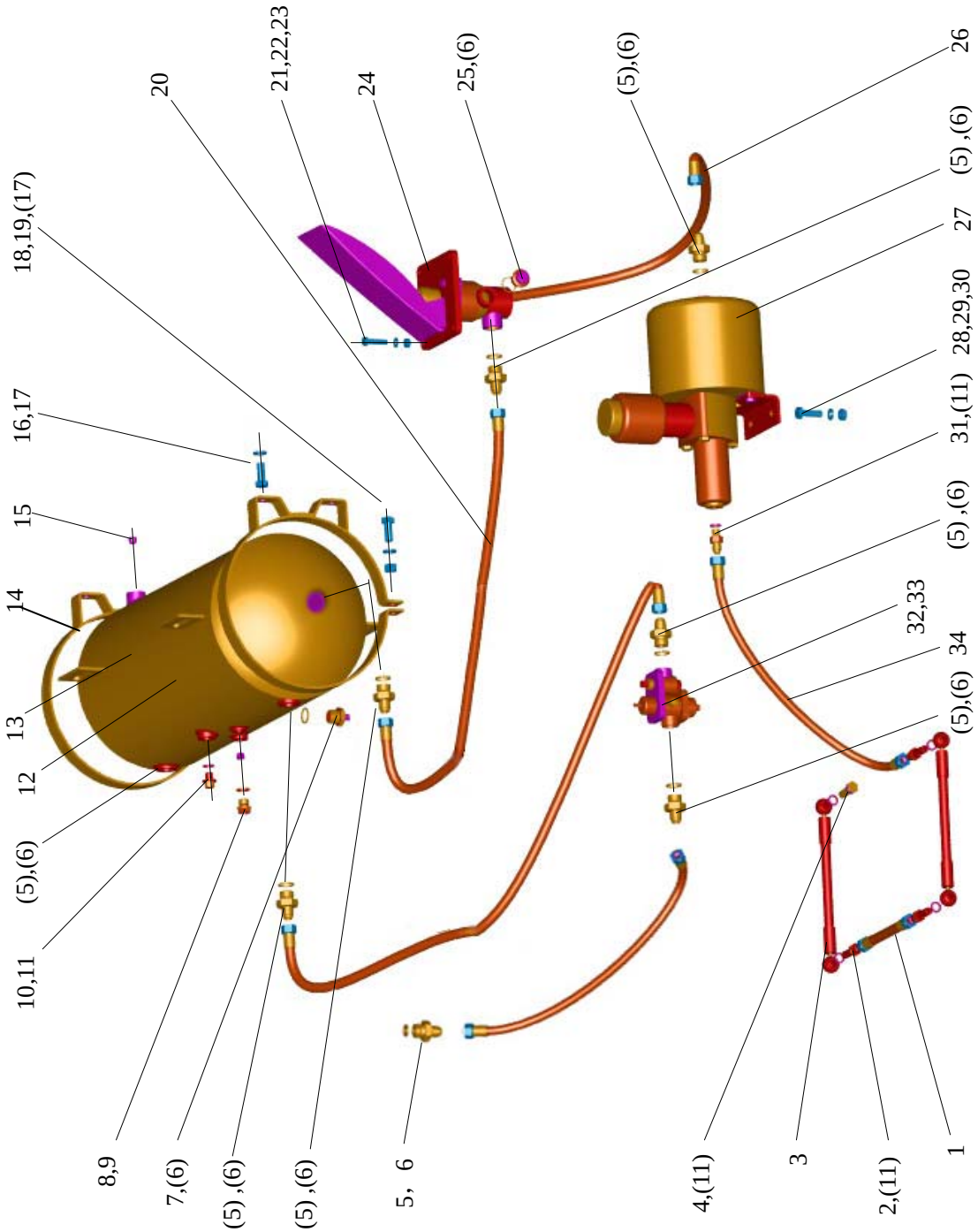

图 17

Fig.17

脚刹车系统　Feet Break Assembly

序号 No.	代　号 Part No.	名　称 Name		数量 Q'ty	备注 Remark
1	JB1887-6Ⅰ-1200	胶管接头	Adapter	1	
2	20080010	接头体	Adapter	3	
3	21040001	进气胶管	Hydraulic Hose	2	
4	20080011	空心螺栓	Bolt	1	
5	20030110	接头	Adapter	7	
6	JB982	垫圈22	Washer	10	
7	23020002	手动放水阀M22x1.5	Valve	1	
8	20080061	内外接头	Adapter	1	
9	JB982	垫圈16	Washer	1	
10	JB/ZQ4450-M12X1.25	螺塞	Plug	1	
11	JB982	垫圈 12	Washer	10	
12	23020006	贮气罐总成	Store The Gas Assembly	1	
13	JB1000-M16X1.5	螺塞	Plug	1	
14	82210014	箍	Hoop	2	
15	JB/ZQ4446-R1/4	螺塞	Plug	2	
16	GB5783	螺栓M12X25	Bolt	6	
17	GB93	垫圈12	Washer	8	
18	GB5783	螺栓M12X30	Bolt	2	
19	GB6170	螺母M12	Nut	2	
20	JB1887-10Ⅰ-2200-90°	胶管接头	Adapter	2	
21	GB5783	螺栓M8X35	Bolt	4	
22	GB93	垫圈8	Washer	4	
23	GB6170	螺母M8	Nut	4	
24	23020004	气制动阀总成	Valve	1	
25	JB1000-M22X1.5	螺塞	Plug	1	
26	JB1887-10Ⅰ-500-90°	胶管接头	Adapter	2	

脚刹车系统　Feet Break Assembly

序号 No.	代　号 Part No.	名　称 Name		数量 Q'ty	备注 Remark
27	23020005	空气加力泵	Air Pump	1	
28	GB5783	螺栓M10X35	Bolt	2	
29	GB93	垫圈10	Washer	2	
30	GB6170	螺母M10	Nut	2	
31	20080009	接头体	Adapter	1	
32	23020003	油水分离器组合阀	Valve	1	
33	31080136	支架	Bracket	1	
34	JB1887-6Ⅰ-1800	胶管接头	Adapter	1	

离合器操纵系统 Clutch Control System

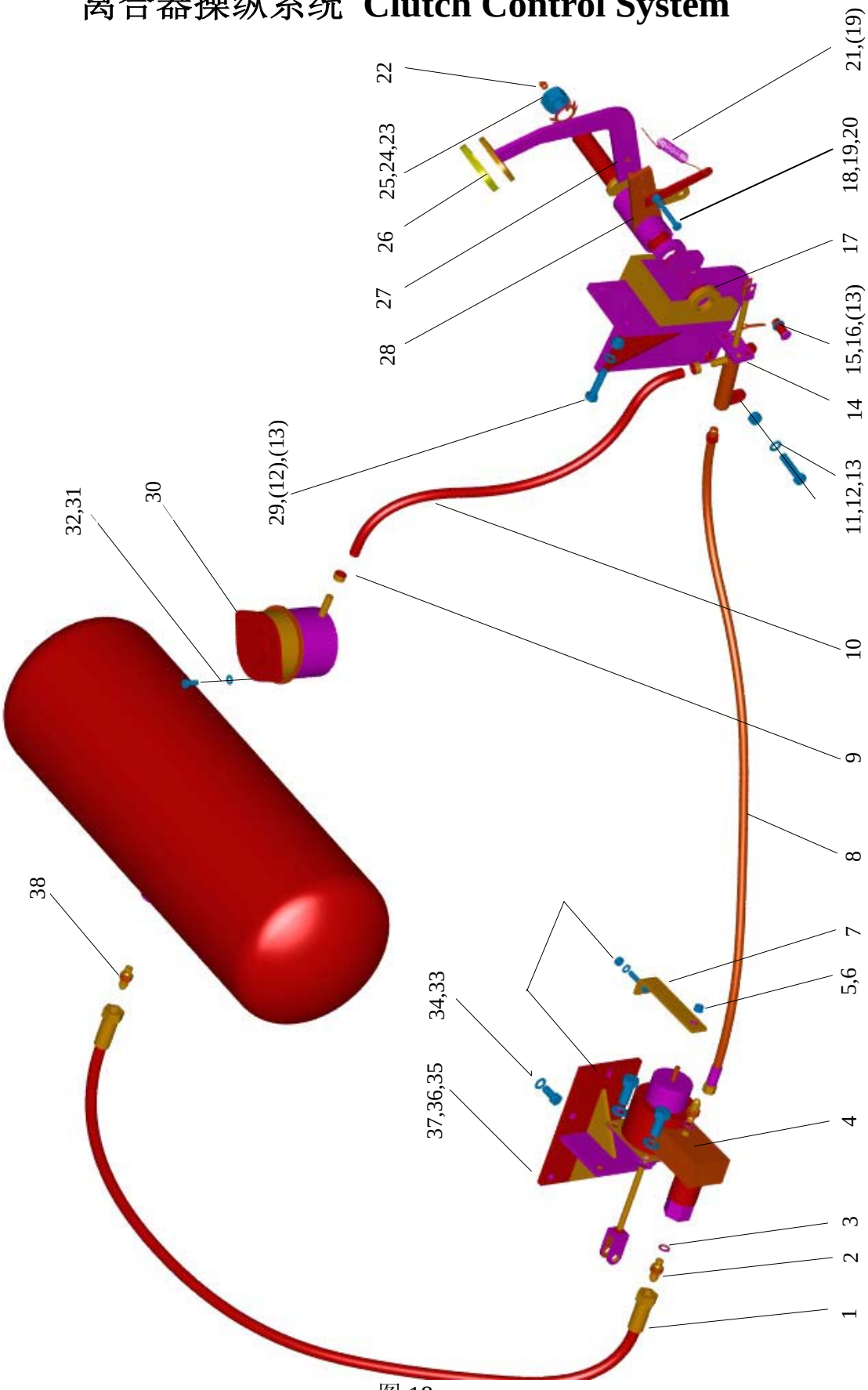

图 18

Fig.18

离合器操纵系统 Clutch Control System

序号 No.	代 号 Part No.	名 称 Name		数量 Q'ty	备注 Remark
1	21010008	胶管接头	Adapter	1	
2	20030104	接头	Adapter	2	
3	JB982	垫圈14	Washer	4	
4	23010007	助力器总成	Helping hand device	1	
5	GB97.1	垫圈10	Washer	2	
6	GB6170	螺母M10	Nut	1	
7	31080012	折板	Bracket	1	
8	21040002	油管	Sebific Duct	1	
9	25070006	软管卡箍	Hoop	2	
10	23010003	输油胶管	Sebific Duct	1	
11	GB5783	螺栓M12X50	Bolt	2	
12	GB6170	螺母M12	Nut	5	
13	GB93	垫圈12	Washer	5	
14	23010004	离合器总泵总成	Pump Assembly	1	
15	GB882	销轴B12X32	Wrist	1	
16	GB91	销4x25	Pin	1	
17	82040004	支架	Bracket	1	
18	GB5783	螺栓M8X30	Bolt	2	
19	GB6170	螺母M8	Nut	3	
20	GB93	垫圈8	Washer	3	
21	23010005	回位弹簧	Spring	1	
22	JB/T7940.1	油杯M10X1	grease cup	1	
23	35010004	轴	Axis	1	
24	GB812	螺母M27X1.5	Nut	1	
25	GB858	垫圈27	Washer	1	
26	23010006	踏板套	Sleeve	1	

离合器操纵系统 Clutch Control System

序号 No.	代 号 Part No.	名 称 Name		数量 Q'ty	备注 Remark
27	82040005	踏板杆	Board	1	
28	81050008	加力拐臂	Boosting Arm	1	
29	GB5783	螺栓M12X35	Bolt	2	
30	23010002	储油筒总成	Oilcan	1	
31	GB5783	螺栓M8X20	Bolt	2	
32	GB97.1	垫圈8	Washer	2	
33	GB93	垫圈16	Washer	1	
34	GB5783	螺栓M16X45	Bolt	4	
35	GB5783	螺栓M10X20	Bolt	3	
36	GB93	垫圈10	Washer	4	
37	82040021	支架	Bracket	1	
38	20030091	接头	Connector	1	

液压转向系统　**Hydraulic Steering System**

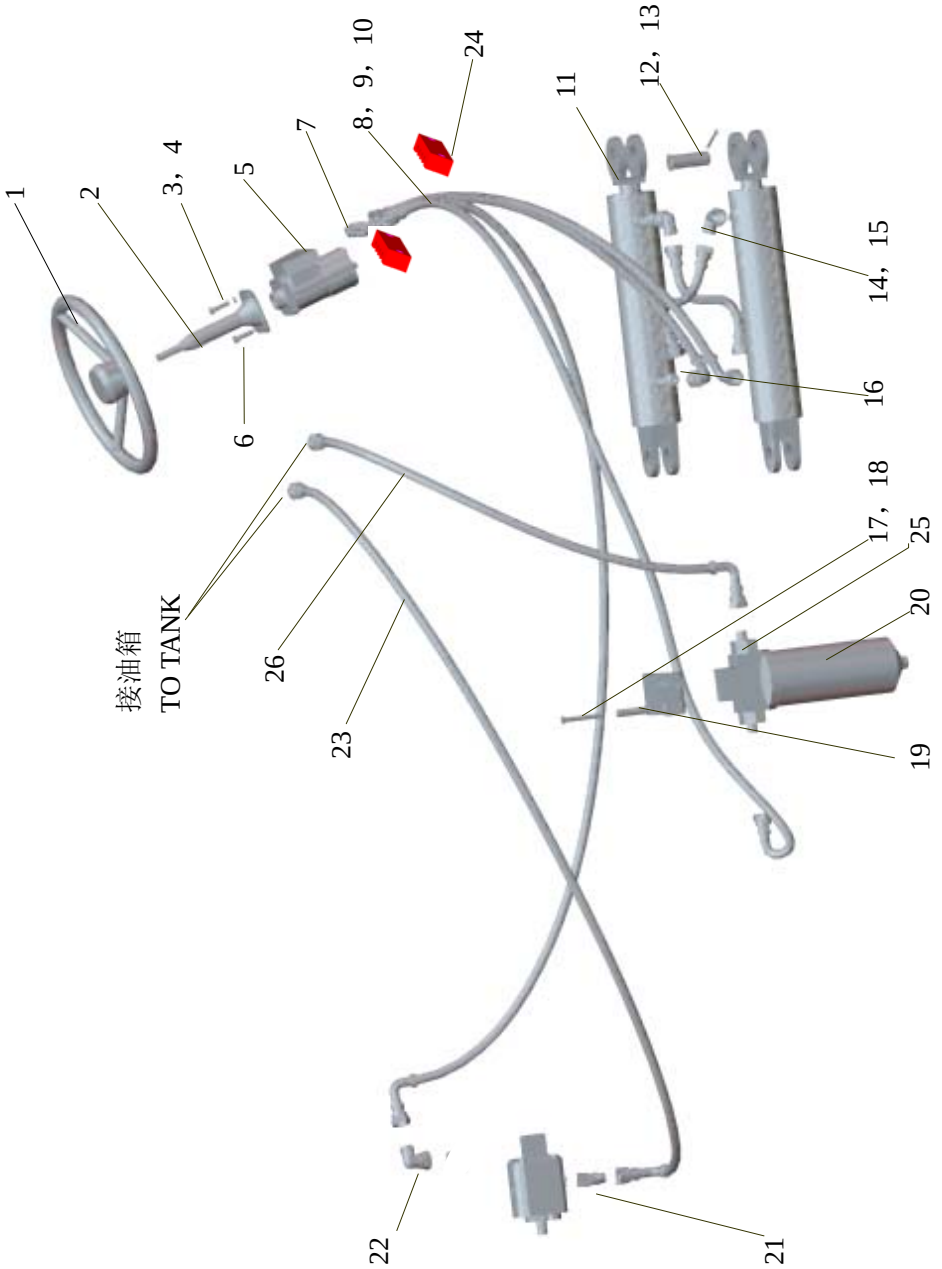

图 19

Fig.19

液压转向系统 Hydraulic Steering System

序号 No.	代号 Part No.	名称 Name		数量 Q'ty	备注 Remark
1	CPC-3	方向盘	Steering Wheel	1	
2	FZ1-250-HEaF	转向柱	Axle	1	
3	GB5783	螺栓M10x30	Bolt	2	
4	GB93	垫圈10	Washer	8	
5	BZZ1-E500CA	转向器	Redirector	1	
6	GB70	螺钉M10X20	Bolt	2	
7	1CM-22-18WD	接头	Adapter	4	
8	1SL12L/L90°-2300	油管	Hydraulic Hose	1	
9	2SL12L/L90°-3600	油管	Hydraulic Hose	1	
10	2SL12L/L90°-1620	油管	Hydraulic Hose	2	
11	YZ18B.4.4	转向油缸	Gas Box	2	
12	GB882	销轴B30X85	Pin	4	
13	GB91	销6.3X70	Pin	4	
14	1CH-22-22	接头	Adapter	4	
15	2SL12L/L-560	油管	Hydraulic Hose	2	
16	CC-22	三通接头	Adapter	2	
17	GB5783	螺栓M10X25	Bolt	2	
18	YZ16B.4-13A	安装座	Seat	1	
19	YZ18B.4-7	钢管	Hose Coat	4	
20	ZU-E100X20S	滤油器	Filter	1	
21	1CM-30-27×1.5WD	接头	Adapter	1	
22	1CH9-22-18OG	接头	Adapter	1	
23	1SL20L/L-1700	油管	Hydraulic Hose	1	
24	XG6203M.2.1	转向管夹	Tube clamps	1	
25	1CM-22-42WD	接头	Adapter	2	
26	1SL12L/L90°-700	油管	Hydraulic Hose	1	

转向铰接 Articulate Device

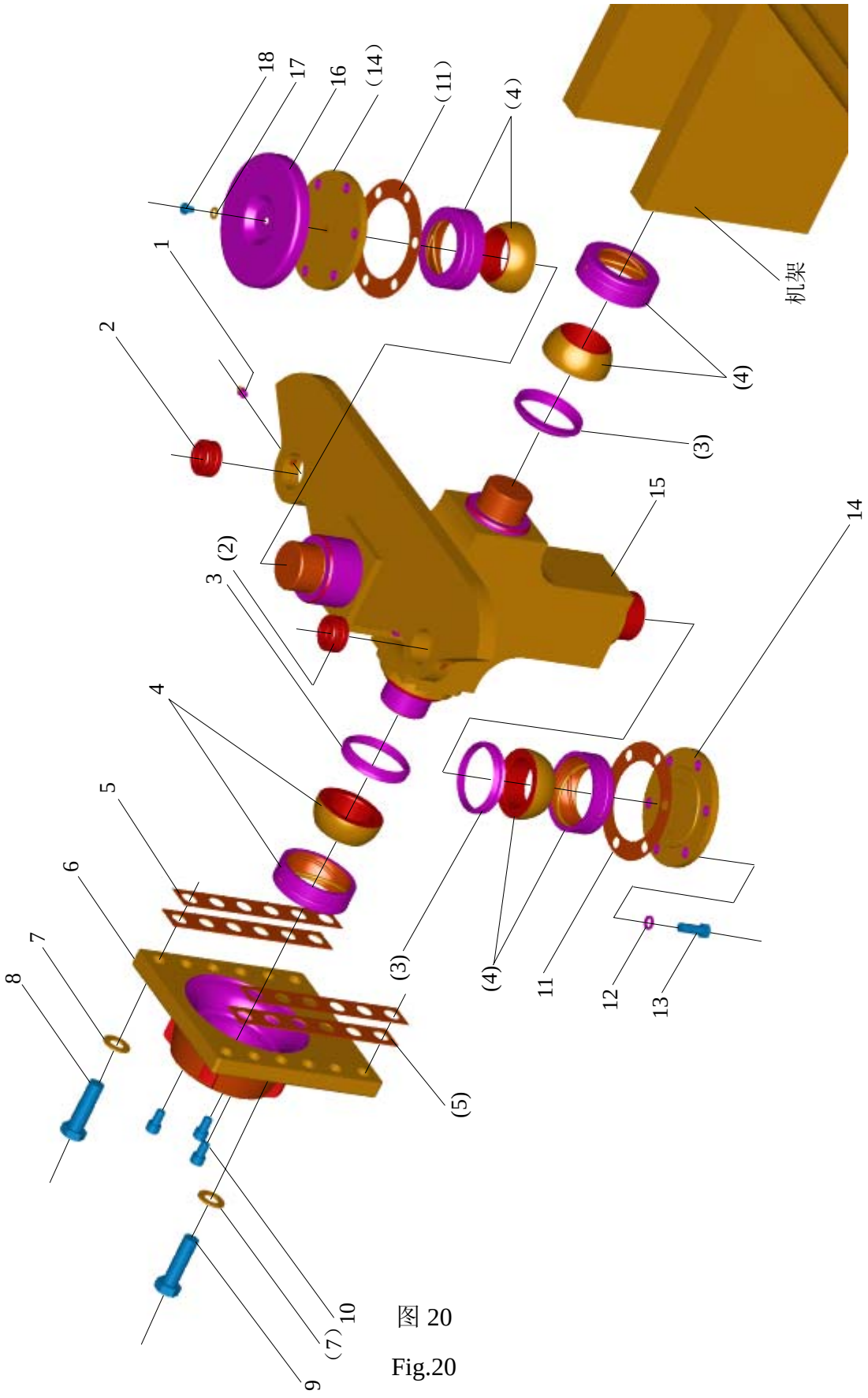

图 20

Fig.20

转向铰接 Articulate Device

序号 No.	代　　号 Part No.	名　　称 Name		数量 Q'ty	备注 Remark
1	JB/T7940.1	油杯M10×1	Grease Cup	8	
2	GB9163	关节轴承GE30ES-2RS	Bushing	4	
3	25050018	防尘圈	Ring	3	
4	15060004	关节轴承	Bushing	4	
5	33080016	调整垫片	Gasket	2	
6	33030005	铰链盖	Cover	1	
7	GB93	垫圈20	Washer	12	
8	GB27	螺栓M20×70	Bolt	4	
9	GB5782	螺栓M20×70	Bolt	8	
10	GB70.1	螺钉M12×20	Screw	3	
11	33080011	调整垫片	Gasket	1	
12	GB93	垫圈12	Washer	12	
13	GB5783	螺栓M12×30	Bolt	12	
14	33020022	端盖	Cover	2	
15	82010024	转向铰链	Steering Hitch	1	
16	33020024	端盖	Cover	1	
17	GB97.1	垫圈8	Washer	1	
18	GB5783	螺栓M8×12	Bolt	1	

振动轮框架 Drum Frame

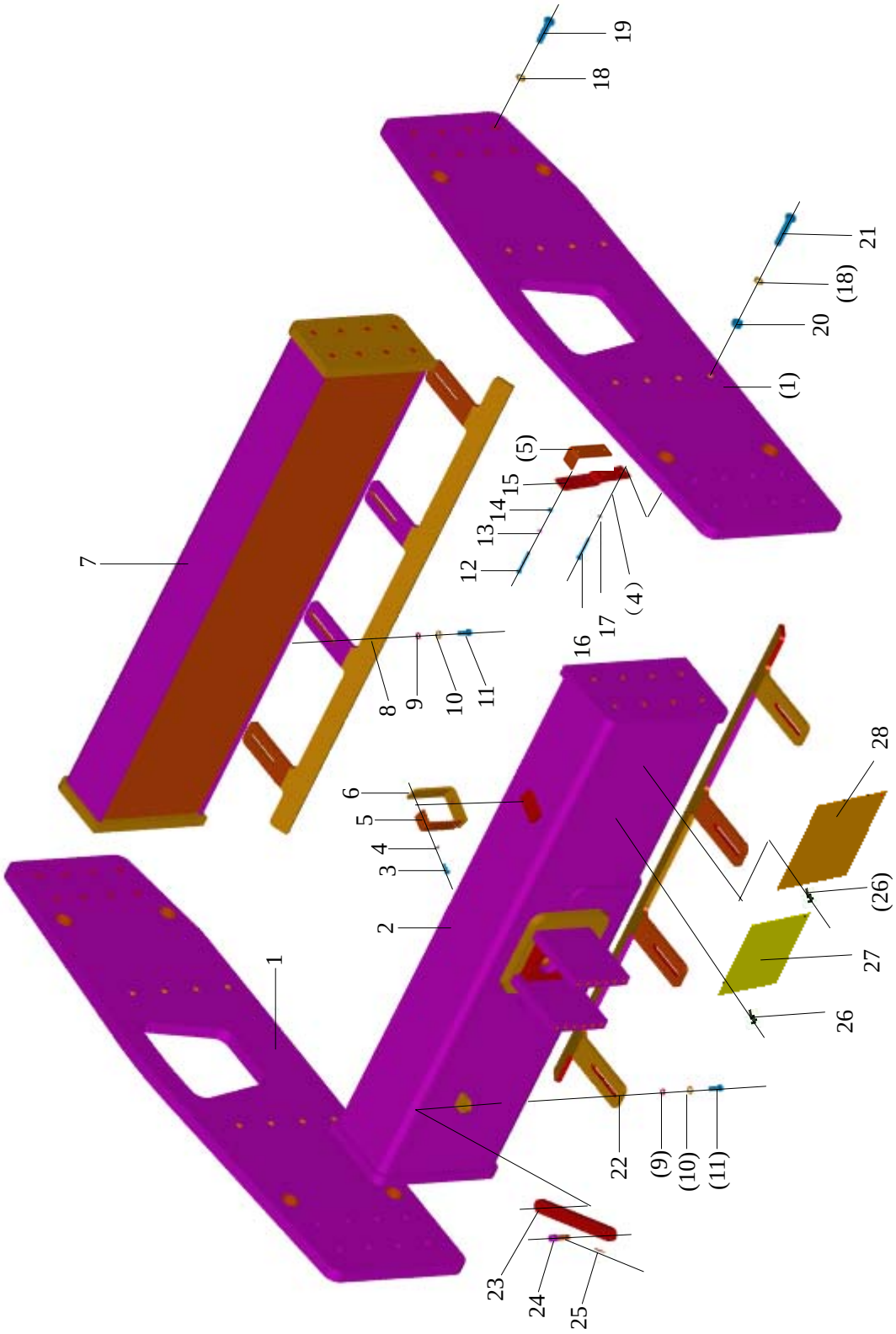

图 21

Fig.21

振动轮框架 Drum Frame

序号 No.	代　　号 Part No.	名　　称 Name		数量 Q'ty	备注 Remark
1	30500001	机架纵梁	Frame Beam	2	
2	82010001-4	横梁焊接总成	Beam	1	
3	GB5783	螺栓M12×30	Bolt	2	
4	GB93	垫圈12	Washer	4	
5	31060001	压板	Clamp	2	
6	31100001	支架	Bracket	1	
7	82010011-16	横档	Beam	1	
8	31200016	刮泥板	Scraper	1	
9	GB93	垫圈16	Washer	16	
10	GB97.1	垫圈16	Washer	16	
11	GB5783	螺栓M16×45	Bolt	16	
12	GB5782	螺栓M10×90	Bolt	4	
13	GB93	垫圈10	Washer	4	
14	GB6170	螺母M10	Nut	4	
15	30100383	钢板	Plate	1	
16	GB5782	螺栓M12×80	Bolt	2	
17	GB6170	螺母M12	Nut	2	
18	GB93	垫圈24	Washer	48	
19	GB5782	螺栓M24×90	Bolt	32	
20	GB6170	螺母M24	Nut	16	
21	GB5782	螺栓M24×120	Bolt	16	
22	31200017	刮泥板	Scraper	1	
23	30250089	钢板	Plate	1	
24	35040002	销	Lock Pin	2	
25	GB91	销5X40	Sprit Pin	2	
26	GB12618	螺钉3.2x12	Screw	8	

振动轮框架 Drum Frame

序号 No.	代 号 Part No.	名 称 Name		数量 Q'ty	备注 Remark
27	25010094	规格牌	Stanard Plate	1	
28	25010011	润滑示意牌	Lubrication Sketch Map	1	

振动轮 Drum

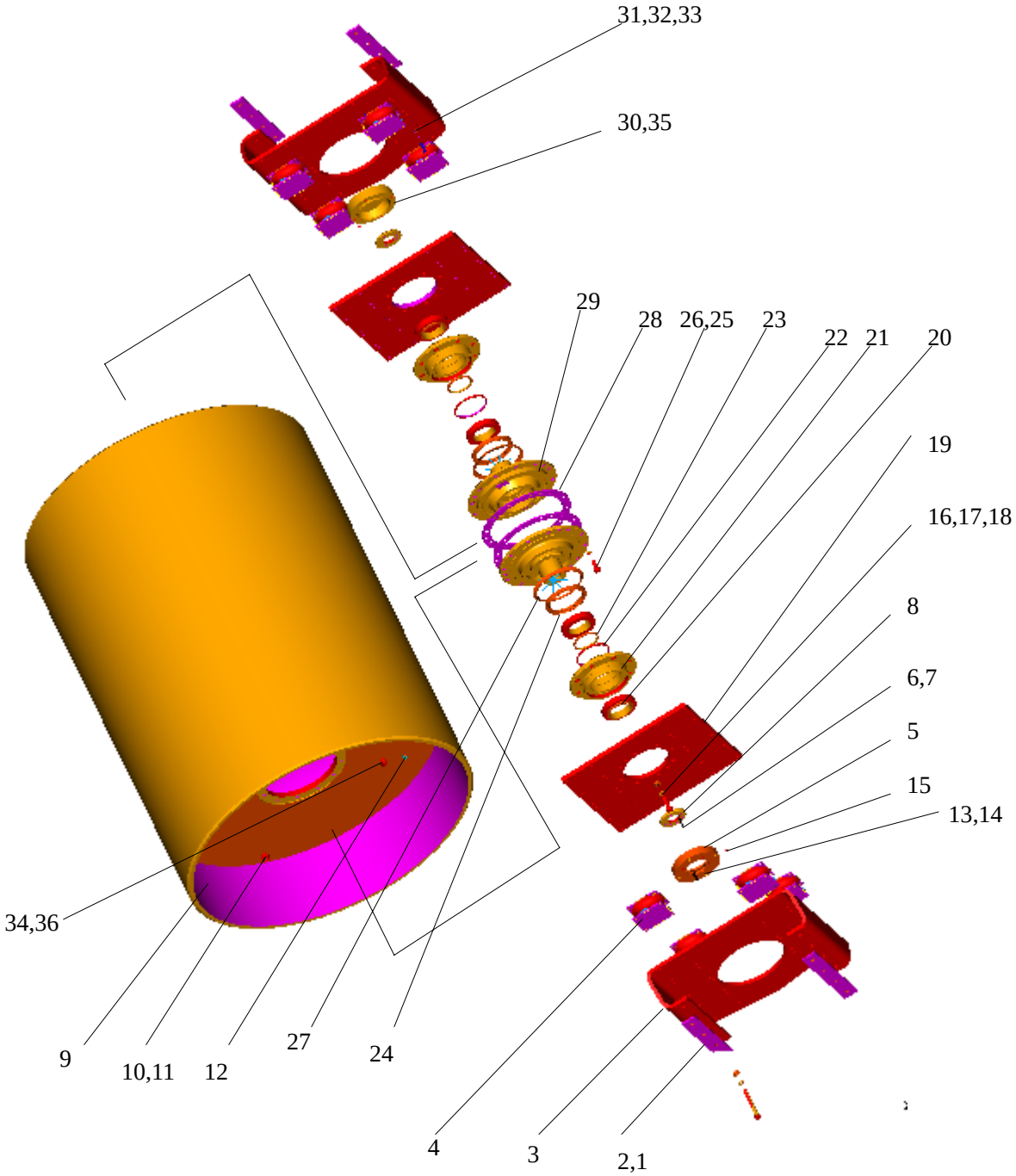

图 22
Fig.22

振动轮 Drum

序号 No.	代号 Part No.	名称 Name		数量 Q'ty	备注 Remark
1	33080007	垫片	Shim	2	
2	33080008	垫片	Shim	4	
3	31200006	托架	Bracket Absorber	2	
4	25030004	减振垫	Shock Absorber	16	
5	33020011	端盖	Cover	1	
6	GB5783	螺栓M10x35	Bolt	16	
7	GB93	垫圈10	Spring Washer	16	
8	33020012	轴承盖	Thrust Plate	2	
9	82060071	滚筒	Drum	1	
10	20080031	螺塞	Plug	1	
11	JB982	垫圈12	Group Washer	7	
12	81210008	油标	Oil Level	2	
13	GB5782	螺栓M16×65	Bolt	4	
14	GB93	垫圈16	Spring Washer	8	
15	JB/T7940.1	油杯M10x1	Grease Cup	2	
16	GB5783	螺栓M20x65	Bolt	16	
17	GB6170	螺母M20	Nut	16	
18	GB93	垫圈20	Spring Washer	40	
19	30200007	固定板	Mounting Plate	2	
20	GB/T297	轴承32024	Bearing	4	
21	33020009	轴承罩	Housing	2	
22	33070004	紧圈	Tight Ring	2	
23	33070003	紧环	Tight Circle	2	
24	HG4-692	油封SD180x220x18	Seal	2	
25	GB5786	螺栓M20x1.5x50	Bolt	40	
26	33080009	止动垫片	Shim	12	

振动轮 Drum

序号 No.	代号 Part No.	名称 Name		数量 Q'ty	备注 Remark
27	25050012	防尘圈	Dustproof-ring	2	
28	36050001	垫片	Gasker	2	
29	33020008	轴承罩	Bearing Bracke	2	
30	33020014	端盖	Cover	1	
31	GB5783	螺栓M12x50	Bolt	128	
32	GB6170	螺母M12	Nut	128	
33	GB93	垫圈12	Spring Washer	128	
34	JB982	垫圈30	Group Washer	4	
35	GB5782	螺栓M16x70	Bolt	4	
36	QC/T385	磁性螺塞M30X2	Plug	2	

液压振动系统 Hydraulic Vibratory System

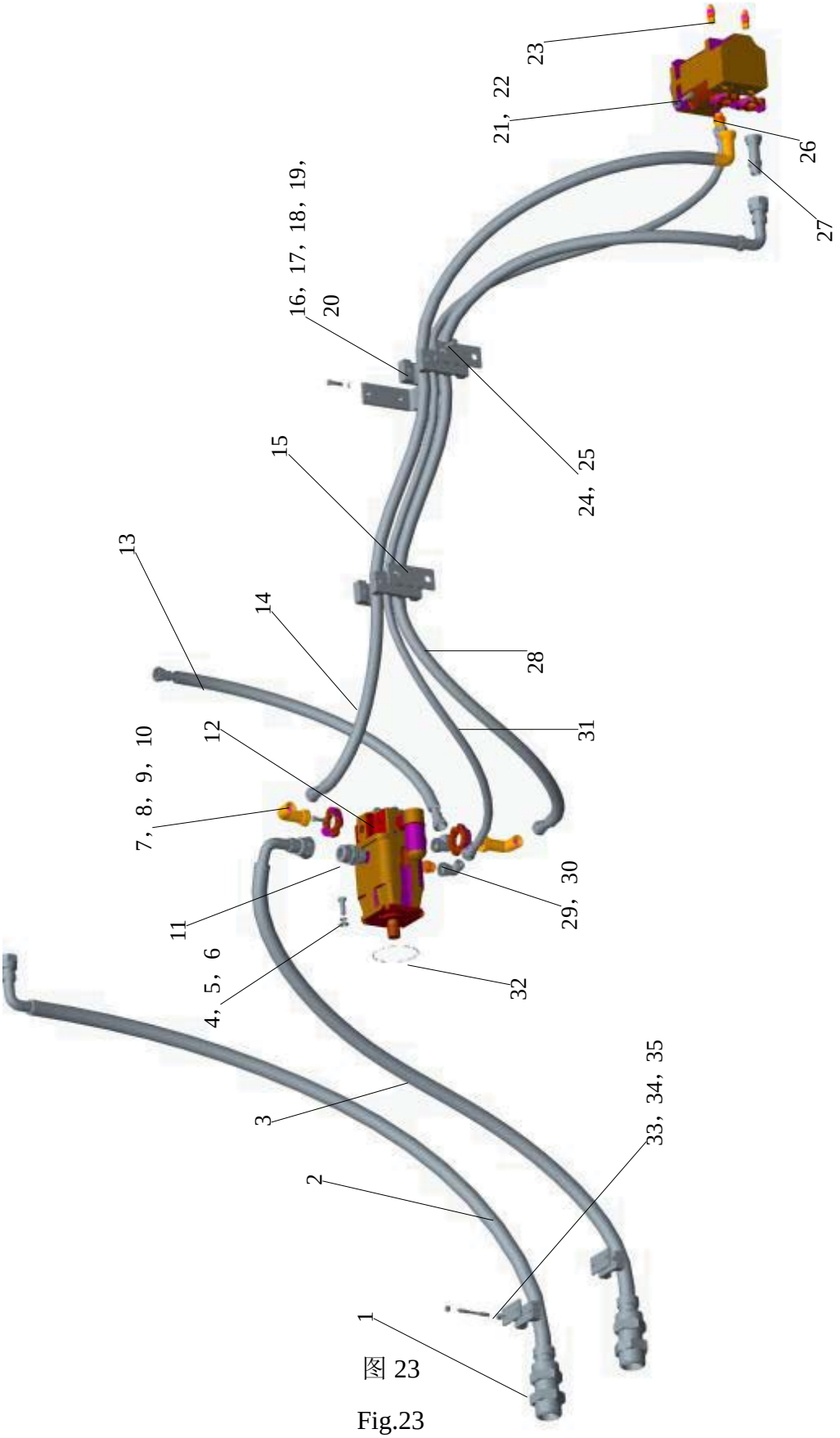

图 23

Fig.23

液压振动系统 Hydraulic Vibratory System

序号 No.	代 号 Part No.	名 称 Name		数量 Q'ty	备注 Remark
1	1CM-36-33WD	接头	Adapter	2	
2	1SL25L/L90°-2500	油管	Hydraulic Hose	1	
3	1SL25L/L90°-1900	油管	Hydraulic Hose	1	
4	GB5783	螺栓M14x40	Bolt	4	
5	GB97.1	垫圈14	Washer	4	
6	GB93	垫圈14	Washer	4	
7	1DFS9-36-16	法兰接头	Adapter	2	
8	FS-16	法兰组件	Flange Elbow	4	
9	GB93	垫圈12	Washer	28	
10	7/16×40	螺栓	Bolt	16	
11	1CO-36-12	接头	Adapter	1	
12	90R055DD1NN	振动泵	Pump	1	
13	1SL25L/L-1100	油管	Hydraulic Hose	1	
14	4SS20L/F90°-5000	油管	Hydraulic Hose	1	
15	YZ18.3-7	管夹压板	Plate	1	
16	TY04-1	支架	Brace	1	
17	TY04-2A	压板	Plate	1	
18	YZ18B.11-4	管夹	Pipe Clip	8	
19	GB93	垫圈10	Washer	16	
20	GB5782	螺栓M10X90	Bolt	6	
21	GB5783	螺栓M12X40	Bolt	4	
22	90M055	振动马达	Motor	1	
23	620.01.406.01	测压接头	Adapter	3	
24	GB6170	螺母M10	Nut	12	
25	GB5783	螺栓M12X30	Bolt	2	
26	1CO-30-10	接头	Adapter	1	

液压振动系统 Hydraulic Vibratory System

序号 No.	代 号 Part No.	名 称 Name		数量 Q'ty	备注 Remark
27	1DFS-36-16	接头	Adapter	1	
28	4SS20L/L90°-4500	高压管	Hydraulic Hose	1	
29	2C9-30	接头	Adapter	1	
30	1CO-30-12	接头	Adapter	1	
31	1SL20L/L90°-5000	油管	Hydraulic Hose	1	
32	GB3452.1	0形密封圈125×2.65	O-ring	2	
33	GB901	螺柱M10X100	Stud	6	
34	YZ18.3-15	单管夹	Pipe Clip	4	
35	YZ18.3-14	管夹压板	Plate	2	

振动轴总成 Eccentric Shaft

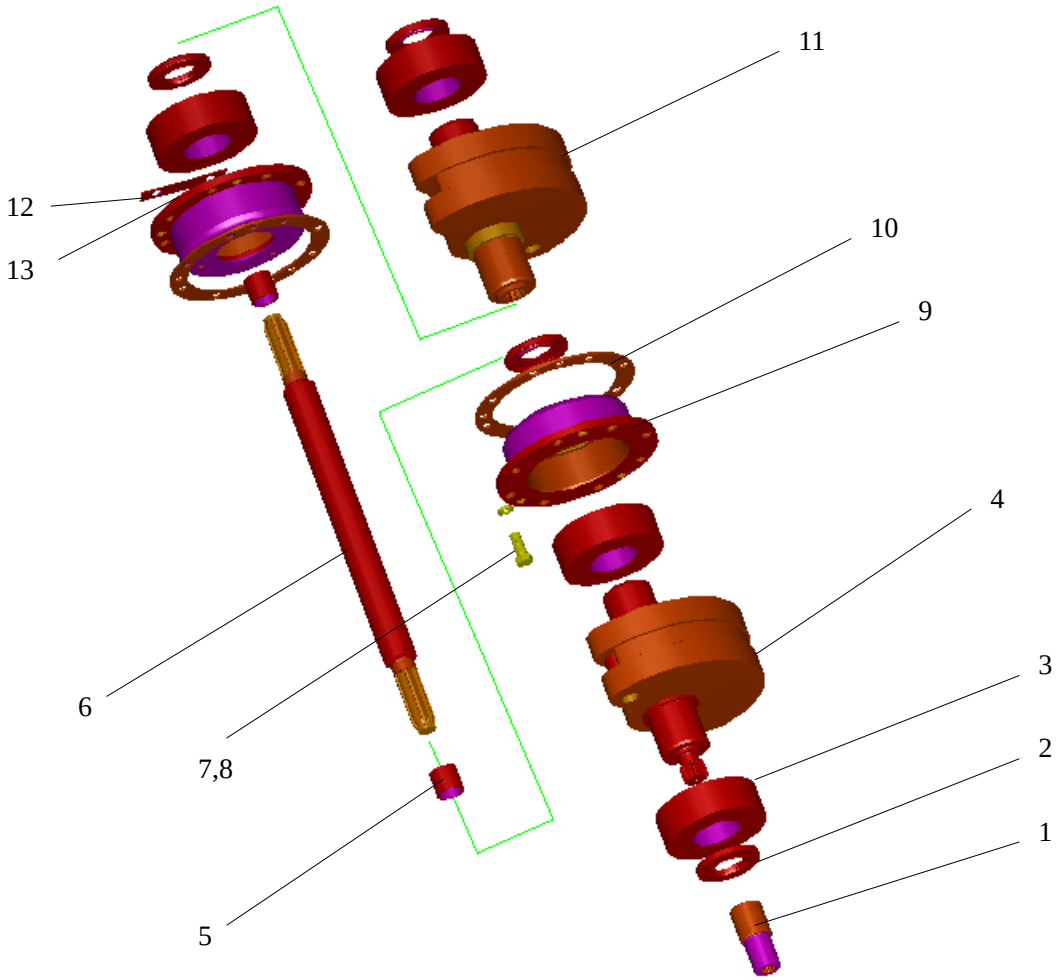

图 24
Fig.24

振动轴总成 Eccentric Shaf

序号 No.	代号 Part No.	名称 Name		数量 Q'ty	备注 Remark
1	33060002	花键套	Spline	1	
2	BAFUDSLX7	油封100-130-13	Seal	4	
3	15060017	双列球面轴承22320E	Bearing	4	
4	82090002	偏心轴	Eccentric Shaft Righ	1	
5	21050001	橡胶管	Hose	2	
6	35030002	驱动轴	Drive Shaft	1	
7	GB5786	螺栓M20x1.5x50	Bolt	16	
8	GB93	垫圈20	Spring Washer	16	
9	33020007	轴承罩	Housing	2	
10	36050002	垫片	Gasker	2	
11	82090001	偏心轴	Eccentric Shaft Left	1	
12	33080001	止动垫片	Shim	8	
13	GB5783	螺栓M12x20	Bolt	6	
14					
15					
16					
17					
18					
19					
20					
21					
22					
23					
24					
25					
26					