• ISO 9001 • ISO 14001

RUTHZIL TRATOR COMERCIAL DE PEÇAS LTDA 11 97083-6812 ROLANDO CITRANGULO

Catalago De Peça e Aplicação

XGMA

XG765



XGMA

TRACTORBEL
EQUIPAMENTOS

XG765
Retroescavadeira

•ISO 9001 •ISO 14001

Retroescavadeira

XG765 4x2/4x4 (CE-Certifcated)

Excelente Desempenho





- Toda segurança e confiabilidade dos motores Cummins originais 4BTA3.9 TIER II fabricados no Japão.
- Transmissão e eixos da marca italiana Carraro complementam a confguração desse equipamento desenvolvido para atender mercados internacionais exigentes como América Latina, Europa e América do Norte.
- Transmissão hidrostática de quatro velocidades projetada especialmente para retroescavadeiras, com trocas rápidas de marchas de acordo com as condições de deslocamento.
- Pequeno raio de giro proporciona fexibilidade e velocidade rápida de reação.
- Alavanca de controle de carga única oferece uma operação fácil e confortável.
- Sistema de alta pressão hidráulica fornece força, rapidez e precisão de reação.
- Os implementos apresentam desempenho com grande força de elevação, giro e escavação.
- Predisposição para instalação de implementos no braço da Retroescavadeira.
- Travamento do braço de escavação de fácil operação.
- Vidro temperado contribui para menor nível de ruído, sistema de ar-condicionado de série e amplo espaço interno trazem grande conforto para o operador.
- Sistema de freio hidráulico, multidiscos banhados a óleo.

Informações Técnicas

Peso operacional	7.000 kg	Alcance de despejo carregamento	620 mm
Capacidade rasa da caçamba de escavação	0,3 m^3	Força de desagregação (escavação)	6.016 kgf
Capacidade rasa da caçamba de carregamento	0,9 m^3	Profundidade de escavação máxima	4.350 mm
Frente I	5,8 km/h	Altura máxima de escavação	5.575 mm
Frente II	10,5 km/h	Raio máximo de escavação	5.480 mm
Frente III	20 km/h	Altura de despejo de escavação	3.820 mm
Frente IV	40 km/h	Comprimento geral	6.950 mm
Ré I	7 km/h	Largura geral	2.100 mm
Ré II	12,5 km/h	Altura geral	3.400 mm
Ré III	24 km/h	Altura distância do solo	340 mm
Ré IV	47 km/h	Modelo	Cummins 4BTA3.9-C95
Capacidade de carga nominal	1.800 kg	Potência nominal	71 kw (95 hp)
Tempo total do ciclo	8,2 s	Rpm nominal	2.200 r/min
Força de desagregação (elevação)	4.280 kgf	Pico de torque	384 N.m
Capacidade de elevação	2.550 kgf	Consumo de óleo em condições normais	≤ 235 g/kw.h
Altura de despejo carregamento	2.680 mm	Pneus Dianteiros	
		Pneus Traseiros	

Dados técnicos adicionais à configuração padrão serão ratificados no informe técnico específico do fabricante.
Conteúdo e especificações sujeitos a mudanças sem aviso prévio.

XGMA TRACTORBEL EQUIPAMENTOS

www.tractorbelequipamentos.com.br

Matriz: Av. Amintas Jacques de Moraes, 80
São Salvador I Cep: 30881-292 I BH I MG I Tel: (31)2105-1455

Filial MG: Rua Farias de Brito, 421 | Santa Maria
Cep: 30525-000 | BH | MG | Tel: (31) 3388-1422
vendasmg@tractorbelequipamentos.com.br

Filial ES: Av. São José, 150, Jardim Limoeiro
Serra I ES I Cep: 29164-037 I Tel: (27) 3298-9900
vendases@tractorbelequipamentos.com.br

Filial RJ: vendasrj@tractorbelequipamentos.com.br

DESCRIÇÃO DA ATUALIZAÇÃO			
	VERSÃO Nº	DATA DA ATUALIZAÇÃO	OBSERVAÇÕES
PRIMEIRA VERSÃO	765TC001	03-2010	TRAÇÃO EM DUAS RODAS PADRÃO E TRAÇÃO NAS QUATRO RODAS PADRÃO

VERSÃO Nº: 765TC001	**XG765**

PREFÁCIO

DEVIDO À CONTÍNUA ATUALIZAÇÃO DOS PRODUTOS DA EMPRESA, PODERÁ HAVER ALGUMAS MODIFICAÇÕES NÃO REGISTRADAS NO CATÁLOGO DE PEÇAS NO DEVIDO TEMPO. EM CASO DE DÚVIDAS A RESPEITO DA MÁQUINA OU DO CATÁLOGO DE PEÇAS, PROCURE O REPRESENTANTE MAIS PRÓXIMO.

AS PEÇAS E COMPONENTES DO MOTOR NÃO ESTÃO CONTIDOS NESTE CATÁLOGO. PARA MAIS INFORMAÇÕES, CONSULTE O CATÁLOGO DE PEÇAS DO MOTOR.

AO FAZER PEDIDO DE PEÇAS, ANOTE COM DETALHES AS SEGUINTES INFORMAÇÕES.

1. MODELO
2. NÚMERO DE IDENTIFICAÇÃO DO PRODUTO
3. Nº DO DESENHO DA PEÇA
4. NOME DA PEÇA
5. QUANTIDADE
6. NOME E ENDEREÇO DO COMPRADOR

07-22	2010-02

工作液压系统 Working Hydraulic System

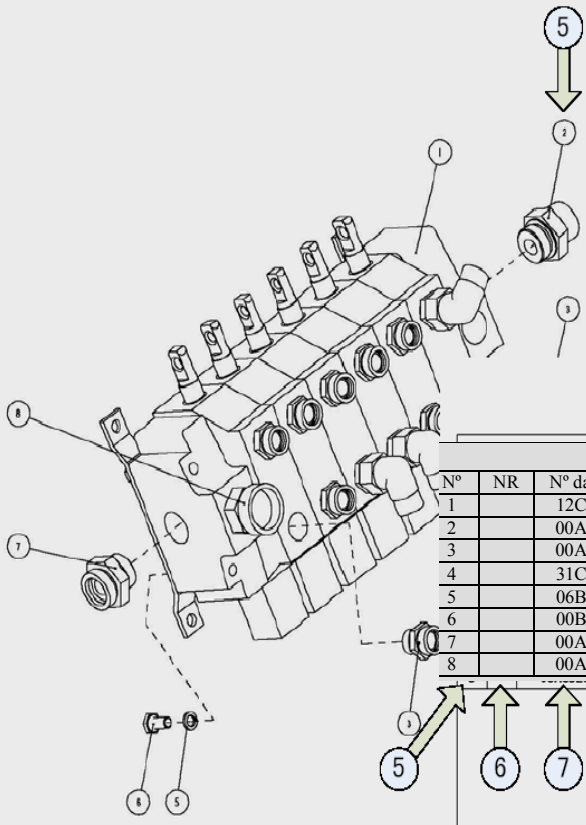

2010-02	07-22

Sistema hidráulico de trabalho

Nº	NR	Nº da peça		Nome da peça	Qtd.	Especificação
1		12C0322		válvula	1	SD16-6
2		00A0799		acoplamento	1	-
3		00A0798		acoplamento	12	-
4		31C0041		-	4	-
5		06B0003		arruela	4	10
6		00B0029		parafuso	4	M10X20
7		00A0800		acoplamento	1	-
8		00A0823		acoplamento	1	GE22L15 / 16UN0MDA3C

标配 Standard	XG765

COMO USAR O CATÁLOGO DE PEÇAS

COMO USAR O CATÁLOGO DE PEÇAS

1. CÓDIGO DO MODELO: O CÓDIGO DO MODELO DA PEÇA DA MÁQUINA ORIGINAL CORRESPONDENTE.

2. NÚMERO DA PÁGINA

3. DATA DE EMISSÃO: POR EXEMPLO, A VERSÃO MAIS RECENTE DA PÁGINA NO CATÁLOGO É FEVEREIRO DE 2010 E É USADA A PARTIR DE ENTÃO.

4. DESIGNAÇÃO DA PÁGINA ATUAL NO CATÁLOGO DE PEÇAS.

5. NÚMERO DE REFERÊNCIA

6. NOTA DE RODAPÉ

   - ● REPRESENTANDO QUE A PEÇA É UMA CONEXÃO E QUE HÁ UMA VISTA EXPANDIDA SEPARADA DESTA PEÇA NO CATÁLOGO.

   - ▲ REPRESENTANDO QUE A PEÇA É UMA CONEXÃO, MAS QUE NÃO HÁ UMA VISTA EXPANDIDA SEPARADA DESTA PEÇA NO CATÁLOGO. ENTRAR EM CONTATO COM A XIAMEN SMALL MACHINERY CO., LTD.

   - ★ REPRESENTANDO QUE A PEÇA PODE SER SUBSTITUÍDA PELA ANTERIOR.

   - ♦ REPRESENTANDO QUE A PEÇA É UMA CONEXÃO, MAS QUE SÓ PODE SER FORNECIDA A PEÇA DO CONJUNTO.

   - ⊙ REPRESENTANDO QUE A PEÇA NÃO ESTÁ DISPONÍVEL NO MERCADO.

7. NÚMERO DO CÓDIGO

8. NOME EM CHINÊS

9. NOME EM INGLÊS

10. QUANTIDADE: INDICA O NÚMERO DE PEÇAS POR PEÇA INDIVIDUAL, CONJUNTO OU SUBCONJUNTO.

11. ESPECIFICAÇÃO: A DESCRIÇÃO INFORMATIVA DAS PEÇAS.

12. DESCRIÇÃO DA PEÇA: A DESCRIÇÃO DETALHADA DA PEÇA NA PÁGINA ATUAL.

PEÇAS PARA MANUTENÇÃO					
Nº DA PEÇA	NOME DA PEÇA	QTD.	ESPECIFICAÇÃO	ONDE É USADA	PÁGINA
SISTEMA DE COMBUSTÍVEL					
-	PAPEL-FILTRO	1	AF25267	LIMPADOR DE AR	01-06
-	FILTRO DE COMBUSTÍVEL	1	FF9001-08	SISTEMA DE FILTRAGEM	01-07
-	FILTRO DE ÓLEO	1	LC9018-06	SISTEMA DE FILTRAGEM	01-07
SISTEMA HIDRÁULICO					
-	FILTRO DE ÓLEO HIDRÁULICO	1	136003	FILTRO	03-12
LÍQUIDO E LUBRIFICANTE					
-	ÓLEO HIDRÁULICO	55 L	MOBIL DTE-R5	TANQUE HIDRÁULICO	-
-	ÓLEO DO MOTOR	13 L	MOBIL DELVAC SUPER 1300 15W-40	MOTOR	-
-	FLUIDO ANTICONGELANTE	20 L	WANRKA 404	RADIADOR	-
-	FLUIDO DE FREIO	1 L	MOBIL DTE-R5	SISTEMA DE FREIOS	-
-	ÓLEO DE TRANSMISSÃO	14 L	MOBILUBE HD85W-140	EIXO TRASEIRO	-
-	ÓLEO DE TRANSMISSÃO	14 L	MOBILUBE HD85W-140	EIXO DIANTEIRO	-
-	ÓLEO DE TRANSMISSÃO	20 L	MOBILUBE HD85W-140	TRANSMISSÃO	-
-	GRAXA LUBRIFICANTE	2 L	WANRKA 619-0#	PINOS	-

ÍNDICE

Nome pagina	Código Pagina
SISTEMA DO MOTOR	01 - 01
CONJUNTO DE ADMISSÃO E EXAUSTÃO	01 - 02
CONJUNTO DO RADIADOR	01 - 03
CONJUNTO DO COMBUSTÍVEL	01 - 04
CONJUNTO DO TANQUE DE COMBUSTÍVEL	01 - 05
FILTRO DE AR	01 - 06
SISTEMA DO FILTRO	01 - 07
SISTEMA DE TORQUE E ENGRENAGEM (TRAÇÃO NAS QUATRO RODAS)	02 - 01
CAIXA DE TORQUE E DE ENGRENAGEM (TRAÇÃO NAS QUATRO RODAS)	02 - 02~14
SISTEMA DE TORQUE E ENGRENAGEM (TRAÇÃO EM DUAS RODAS)	02 - 15
CAIXA DE TORQUE E DE ENGRENAGEM (TRAÇÃO EM DUAS RODAS)	02 - 16~26
SISTEMA HIDRÁULICO DE TRABALHO	03 - 01~02
TANQUE DE ÓLEO HIDRÁULICO	03 - 03
ALAVANCA DE COMANDO HIDRÁULICO	03 - 04
MONTAGEM DO JOGO DE VÁLVULA	03 - 05
MONTAGEM DO JOGO DE BOMBA	03 - 06
MONTAGEM DO JOGO DE VÁLVULA	03 - 07
BOMBA	03 - 08
CILINDRO DE ELEVAÇÃO	03 - 09~10
CILINDRO DA CAÇAMBA	03 - 11
FILTRO	03 - 12
SISTEMA DO EIXO MOTOR (TRAÇÃO NAS QUATRO RODAS)	04 - 01
PNEU DO EIXO MOTOR (TRAÇÃO NAS QUATRO RODAS)	04 - 02
PNEU DO EIXO DE DIREÇÃO (TRAÇÃO NAS QUATRO RODAS)	04 - 03
EIXO	04 - 04~11
EIXO (TRAÇÃO NAS QUATRO RODAS)	04 - 12~17
SISTEMA DO EIXO MOTOR (TRAÇÃO EM DUAS RODAS)	04 - 18
PNEU DO EIXO DE DIREÇÃO (TRAÇÃO EM DUAS RODAS)	04 - 19
EIXO (TRAÇÃO EM DUAS RODAS)	04 - 20~22
SISTEMA HIDRÁULICO DE ESTERÇAMENTO	05 - 01
CILINDRO DA SAPATA DE ESTABILIZAÇÃO ESQUERDA	05 - 02
MONTAGEM DO JOGO DE TRAVA HIDRÁULICA	05 - 03
CILINDRO DA SAPATA DE ESTABILIZAÇÃO DIREITA	05 - 04
CILINDRO OSCILANTE	05 - 05
SISTEMA DA DIREÇÃO HIDRÁULICA (TRAÇÃO NAS QUATRO RODAS)	06 - 01
MONTAGEM DO JOGO DE DIREÇÃO	06 - 02
DISPOSITIVO DE DIREÇÃO	06 - 03
CODIFICADOR DE PRIORIDADE	06 - 04
VÁLVULA DO GRUPO	06 - 05
SISTEMA DA DIREÇÃO HIDRÁULICA (TRAÇÃO EM DUAS RODAS)	06 - 06
SISTEMA HIDRÁULICO DE ESCAVAÇÃO	07 - 01~02
SISTEMA DA ALAVANCA DE COMANDO	07 - 03
;CONJUNTO DO ACOPLAMENTO	07 - 04~06
SISTEMA DE VÁLVULAS	07 - 07
SISTEMA DE VÁLVULAS	07 - 08
GRAMPO	07 - 09
CONJUNTO DO ACOPLAMENTO	07 - 10
CILINDRO DO BRAÇO GRANDE	07 - 11
CILINDRO DO BRAÇO PEQUENO	07 - 12
CILINDRO DE ESCAVAÇÃO	07 - 13
SISTEMA DE FREIOS	08 - 01~02
CONJUNTO DA BOMBA DE FREIO	08 - 03
SISTEMA DO DISPOSITIVO DE TRABALHO DE ESCAVAÇÃO	09 - 01

CONJUNTO DO SUPORTE	09 - 02
CONJUNTO DA LANÇA	09 - 03
CONJUNTO DA ALAVANCA	09 - 04
CONJUNTO DO BALANCIM	09 - 05
CONJUNTO DA TRAVE DE TRAÇÃO	09 - 06
CONJUNTO DA CAÇAMBA	09 - 07
PINOS	09 - 08~09
SISTEMA DO DISPOSITIVO DE TRABALHO DE ESCAVAÇÃO	09 - 10
DEFLETOR DE BORRACHA	09 - 11
SISTEMA DA SAPATA DE ESTABILIZAÇÃO	10 - 01
SISTEMA DO CHASSI	10 - 02~04
MECANISMO DE TRAVA	10 - 05
DISPOSITIVO DE TRABALHO DE CARREGAMENTO	11 - 01
CONJUNTO DO BRAÇO DE ELEVAÇÃO	11 - 02
BALANCIM	11 - 03~04
CONJUNTO DA CAÇAMBA	11 - 05
PINOS	11 - 06
DISPOSITIVO DE TRABALHO DE CARREGAMENTO	11 - 07
CONJUNTO DA CABINE	12 - 01
CHAPA DA COBERTURA	13 - 01
CONJUNTO DO CAPÔ	13 - 02
BORRACHA	13 - 03
SISTEMA ELÉTRICO	14 - 01~02
SISTEMA DE AR-CONDICIONADO	15 - 01
BASE DO COMPRESSOR DE AR	15 - 02
SISTEMA DE AR-CONDICIONADO	15 - 03
SISTEMA DE SINALIZAÇÃO	17 - 01

01-01	2010-01

SISTEMA DO MOTOR

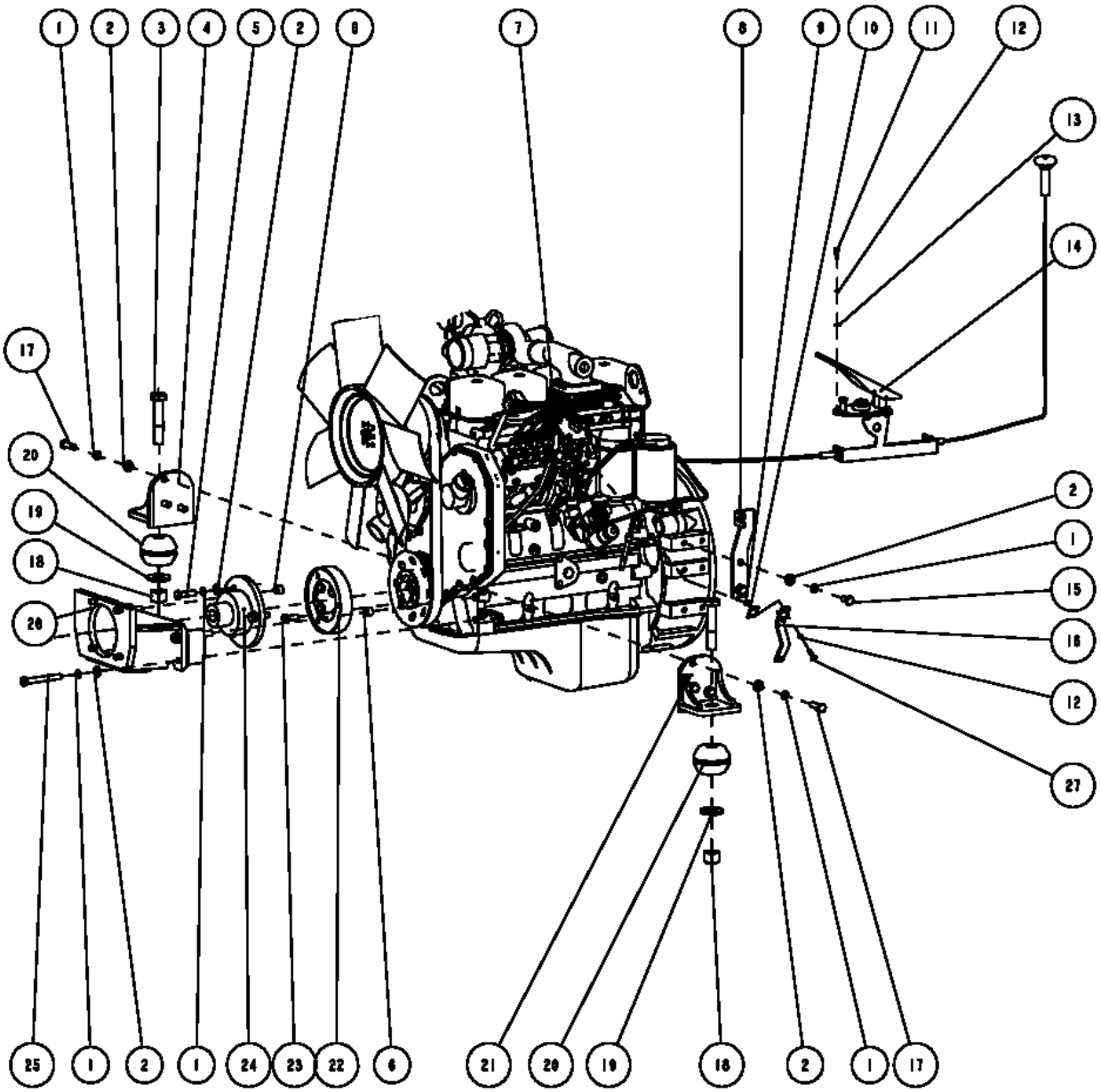

01-01	2010-01

SISTEMA DO MOTOR

Nº	NR	Nº DA PEÇA	NOME DA PEÇA	QTD.	ESPECIFICAÇÃO
1		06B0013	ARRUELA	15	12
2		06B0012	ARRUELA	15	12
3		01B0509	PARAFUSO	2	M22X110
4		00D1643	REFORÇO INFERIOR DO MOTOR	1	-
5		00B0166	PARAFUSO	3	M12X45
6		54A0836	TAMPA	2	-
7	●	40C0323	MOTOR	1	-
8		22A0476	PLACA	1	-
9		03B0013	PORCA	2	M6
10		10A0673	PLACA	1	-
11		00B0015	PARAFUSO	3	M6X20
12		06B0021	ARRUELA	5	6
13		06B0044	ARRUELA	5	6
14	♦	23C0068	CONTROLE DO ACELERADOR	1	-
15		00B0023	PARAFUSO	2	M12X25
16		22A477	PLACA	1	-
17		00B0021	PARAFUSO	6	M12X40
18		03B0618	PORCA	2	M22
19		55A0327	-	2	-
20		21B0095	AMORTECEDOR	2	-
21		00D1642	REFORÇO INFERIOR DO MOTOR	1	-
22		52A0631	PLACA	1	-
23		00B0987	PARAFUSO	4	7/16 – 14 UNC
24	♦	51C0294	ACOPLAMENTO	1	-
25		01B0195	PARAFUSO	4	M12X100
26		00D1745	SUPORTE	1	-
27		00B0024	PARAFUSO	2	M6X25

01-02	2009-09

CONJUNTO DE ADMISSÃO E EXAUSTÃO

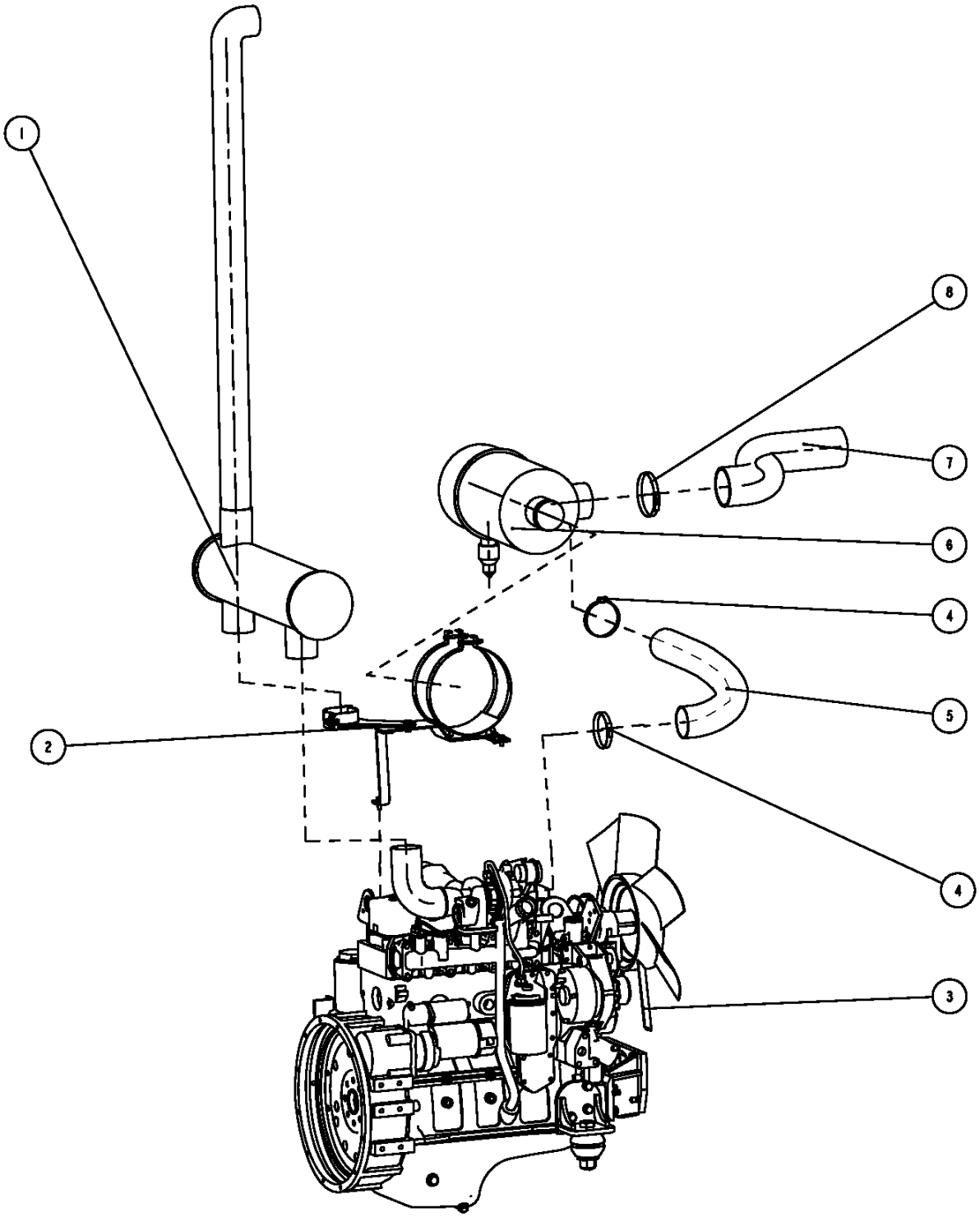

01-02	2009-09

CONJUNTO DE ADMISSÃO E EXAUSTÃO

Nº	NR	Nº DA PEÇA	NOME DA PEÇA	QTD.	ESPECIFICAÇÃO
1	♦	50C0322	SILENCIOSO	1	
2		22C0112	SUPORTE	1	-
3	●	40C0323	MOTOR	1	-
4		24B0048	GRAMPO	2	70 - 90
5		32A0246	MANGUEIRA	1	
6	●	50C0323	FILTRO DE AR	1	
7		32A0245	MANGUEIRA	1	
8		24B0028	GRAMPO	1	90 - 110

01-03	2010-01
CONJUNTO DO RADIADOR	

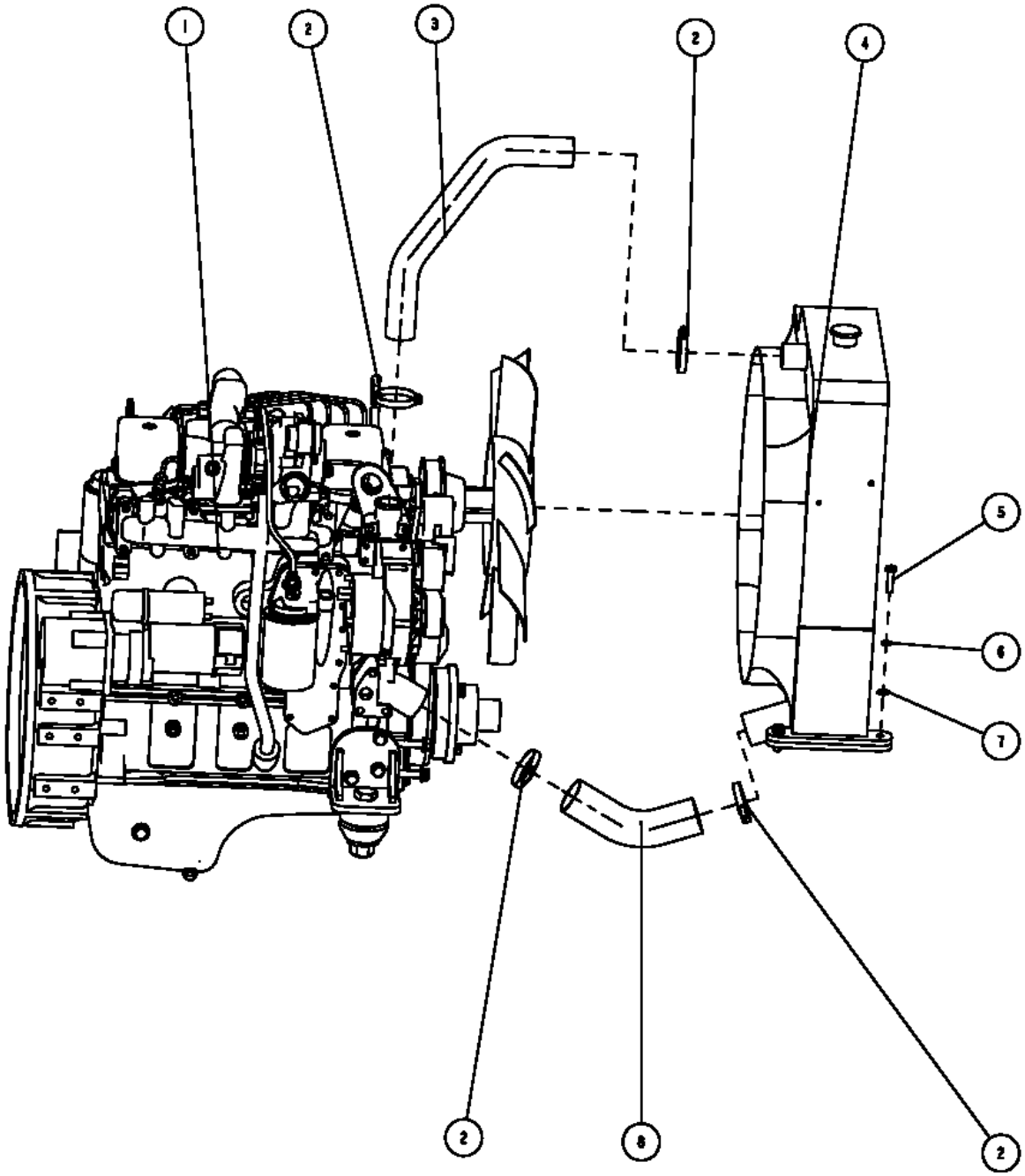

01-03	2010-01

CONJUNTO DO RADIADOR

Nº	NR	Nº DA PEÇA	NOME DA PEÇA	QTD.	ESPECIFICAÇÃO
1	●	40C0323	MOTOR	1	-
2		24B0026	GRAMPO	4	51 – 70
3		32A0243	MANGUEIRA	1	-
4	♦	20C0246	CONJUNTO DO RADIADOR DE ÁGUA	1	-
5		00B0105	PARAFUSO	4	M10X40
6		06B0003	ARRUELA	4	10
7		06B0004	ARRUELA	4	10
8		32A0244	MANGUEIRA	1	-

01-04	2010-01
CONJUNTO DO COMBUSTÍVEL	

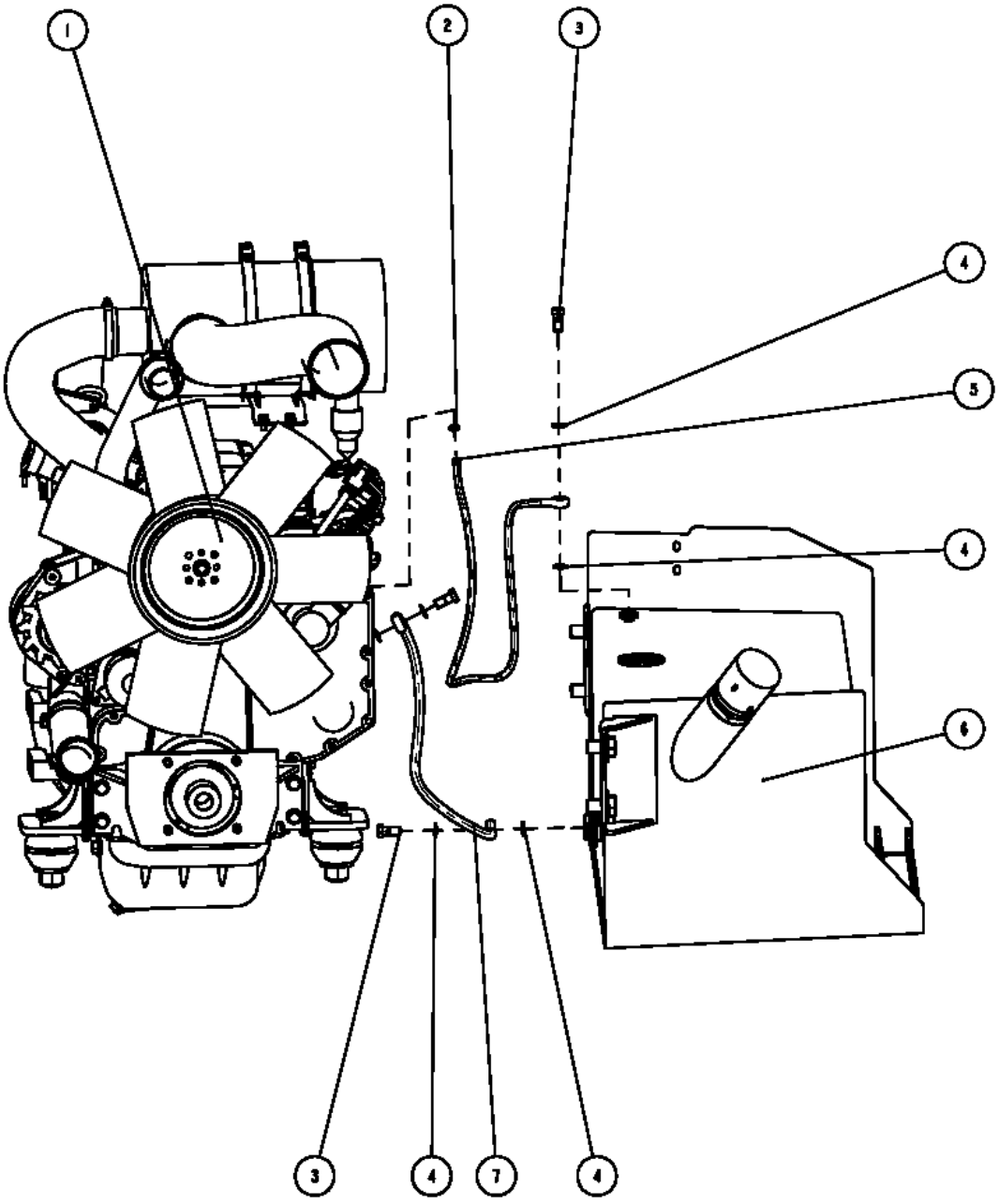

01-04	2010-01

CONJUNTO DO COMBUSTÍVEL

Nº	NR	Nº DA PEÇA	NOME DA PEÇA	QTD.	ESPECIFICAÇÃO
1	●	40C0323	MOTOR	1	-
2		24B0099	GRAMPO	1	6 – 16
3		02B0170	PARAFUSO	3	-
4		06B0226	ARRUELA	6	M14
5	♦	06C0723	MANGUEIRA	1	-
6	●	21C0247	CONJUNTO DO TANQUE DE COMBUSTÍVEL	1	-
7	♦	06C0722	MANGUEIRA	1	-
8		24B0028	GRAMPO	1	90 – 110
9		32A0245	MANGUEIRA	1	-

01-05	2010-01
CONJUNTO DO TANQUE DE COMBUSTÍVEL	

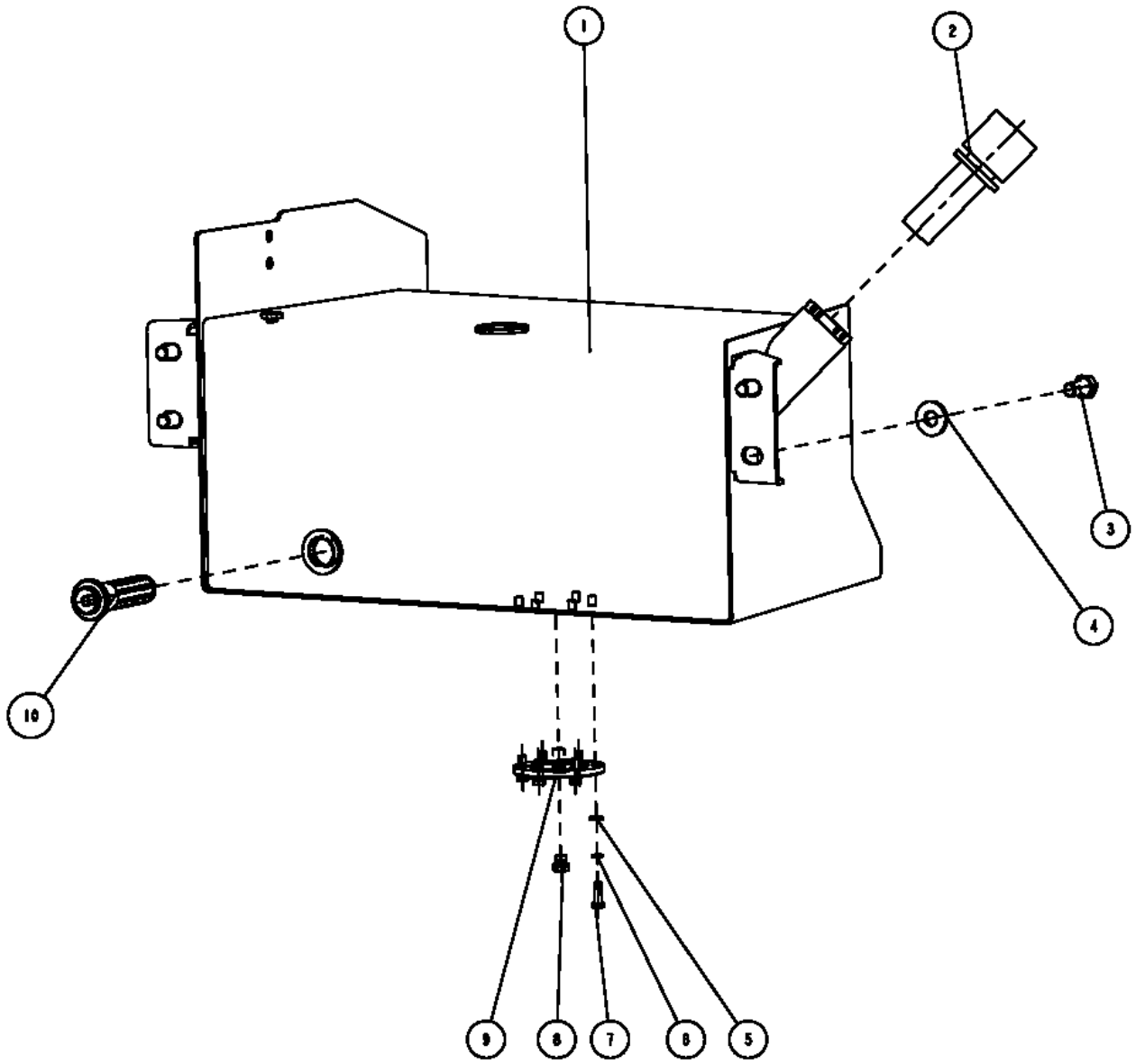

01-05	2010-01

CONJUNTO DO TANQUE DE COMBUSTÍVEL

Nº	NR	Nº DA PEÇA	NOME DA PEÇA	QTD.	ESPECIFICAÇÃO
1	♦	04D0155	TANQUE DE COMBUSTÍVEL	1	-
2	♦	60C0197	FILTRO	1	-
3		00B0044	PARAFUSO	4	M20X35
4		06B0436	ARRUELA	4	-
5		06B0004	ARRUELA	6	10
6		06B0003	ARRUELA	6	10
7		00B0022	PARAFUSO	6	M10X30
8		03B0372	-	1	M16X1,5
9		52A0645	FLANGE	1	-
10	♦	60C0111	CONJUNTO DO FILTRO DE ÓLEO	1	-

01-06	2010-01
FILTRO DE AR	

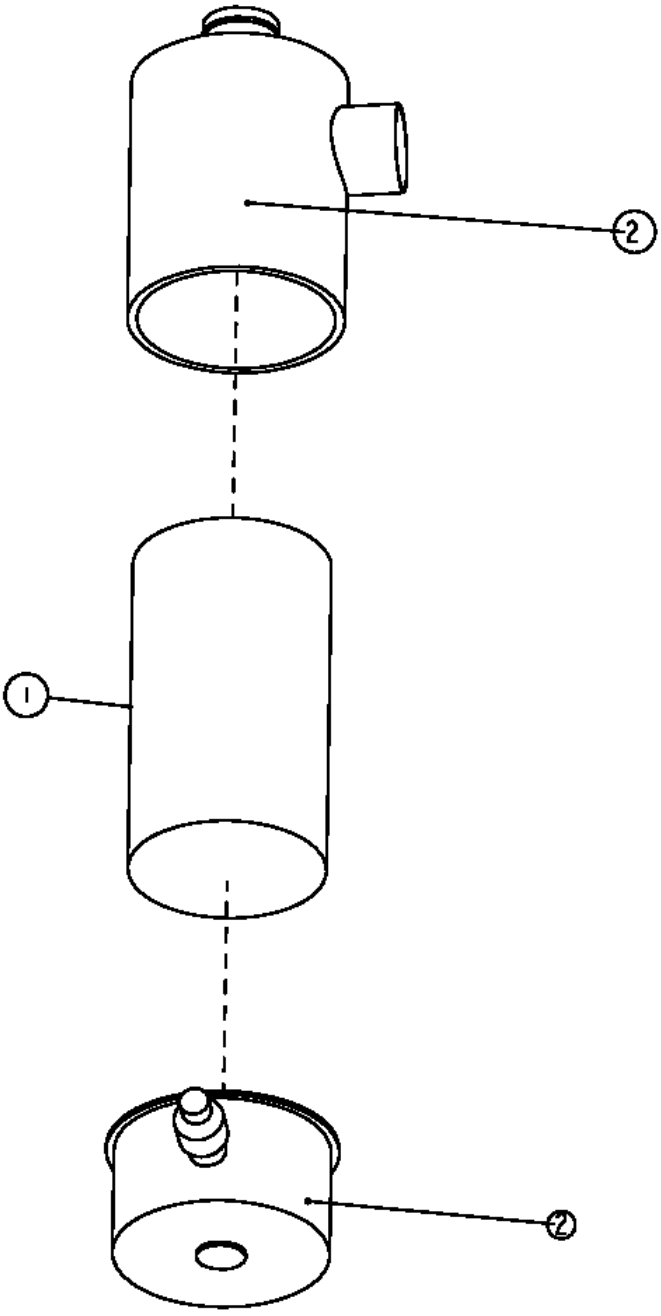

01-06	2010-01

FILTRO DE AR

Nº	NR	Nº DA PEÇA	NOME DA PEÇA	QTD.	ESPECIFICAÇÃO
1		60C0206	PAPEL-FILTRO	1	-
2		50C0323	CARCAÇA DO FILTRO	2	-

01-07	2010-01
SISTEMA DO FILTRO	

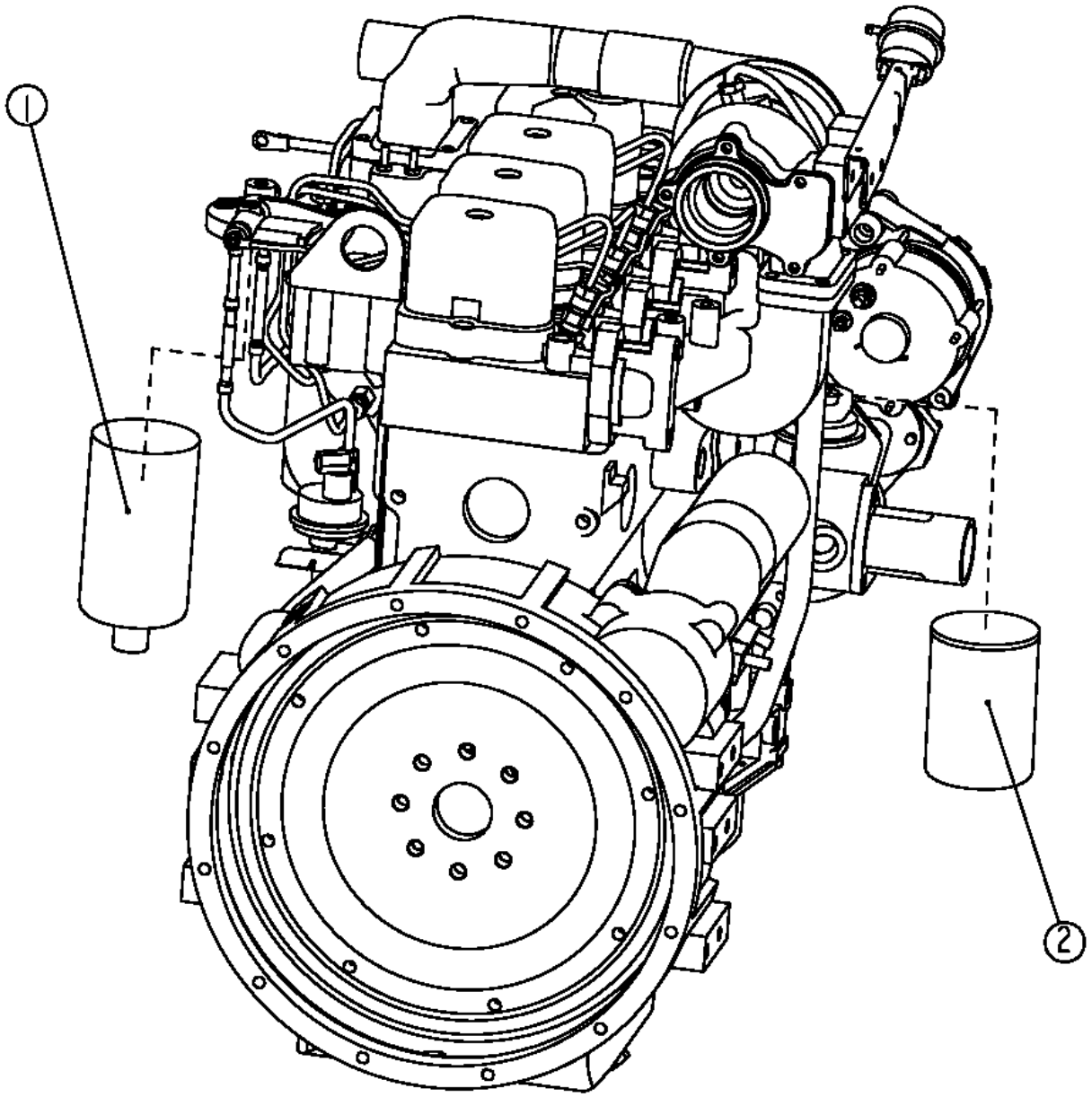

01-07	2010-01

SISTEMA DO FILTRO

Nº	NR	Nº DA PEÇA	NOME DA PEÇA	QTD.	ESPECIFICAÇÃO
1	♦		FILTRO DE COMBUSTÍVEL	1	FF9001-08
2	♦		FILTRO DE ÓLEO	1	LC9018-06

02-01	2010-01

SISTEMA DE TORQUE E ENGRENAGEM

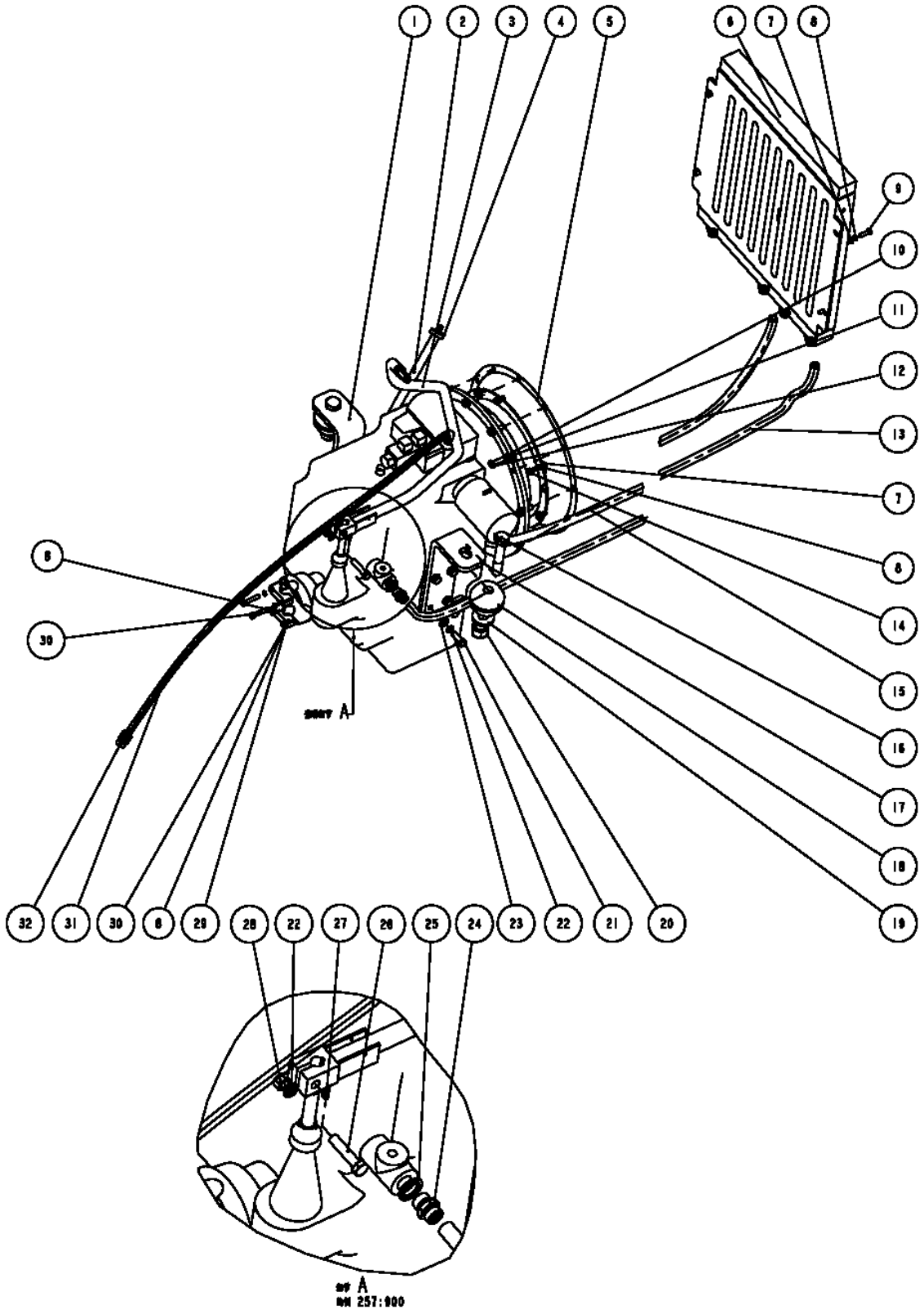

02-01	2010-01

SISTEMA DE TORQUE E ENGRENAGEM

Nº	NR	Nº DA PEÇA	NOME DA PEÇA	QTD.	ESPECIFICAÇÃO
1		23A1702	MANCAL DE ESCORA TRASEIRO	2	--
2		17D1423	CANO PARA ENCHIMENTO DE ÓLEO	1	-
3		12D0192	ALAVANCA DE CÂMBIO	1	-
4		36C0036	VARETA MEDIDORA DE ÓLEO	1	-
5		55A0578	CALÇO	1	-
6	♦	20C0276	RADIADOR	1	XG765 – 36 – 000
7		06B0027	ARRUELA	10	8
8		06B0009	ARRUELA	18	8
9		00B0018	PARAFUSO	4	M8X25
10		06B0004	ARRUELA	12	10
11		06B0003	ARRUELA	12	10
12		00B0002	PARAFUSO	12	M10X35
13		06C0711	TUBO	1	16 / 161 - 1650
14		02B0348	PARAFUSO	6	-
15		06C0712	TUBO	1	16 / 161 – 1300
16		00B0297	PARAFUSO	2	M22X120
17	●	42C0232	CAIXA DE TORQUE E DE ENGRENAGENS	1	CA643945S
18		21B0095	AMORTECEDOR	2	NT90
19		55A0327	-	2	-
20		03B0618	PORCA	2	M22
21		00B0306	PARAFUSO	8	M12X35
22		06B0013	ARRUELA	9	12
23		06B0012	ARRUELA	8	12
24		00A0808	CONECTOR	2	-
25		06B0446	ARRUELA	2	M22
26		00B1112	PARAFUSO	1	M12X55
27		09B0160	CHAVETA	1	-
28		03B0010	PORCA	1	M12
29		52A0639	ASSENTO DO EIXO	4	-
30		02B0249	PARAFUSO	8	-
31		06C0902	TUBO	1	12 / 101 – 1280
32		00A0814	CONECTOR	2	-

2009-09	02-02

CAIXA DE TORQUE E DE ENGRENAGENS

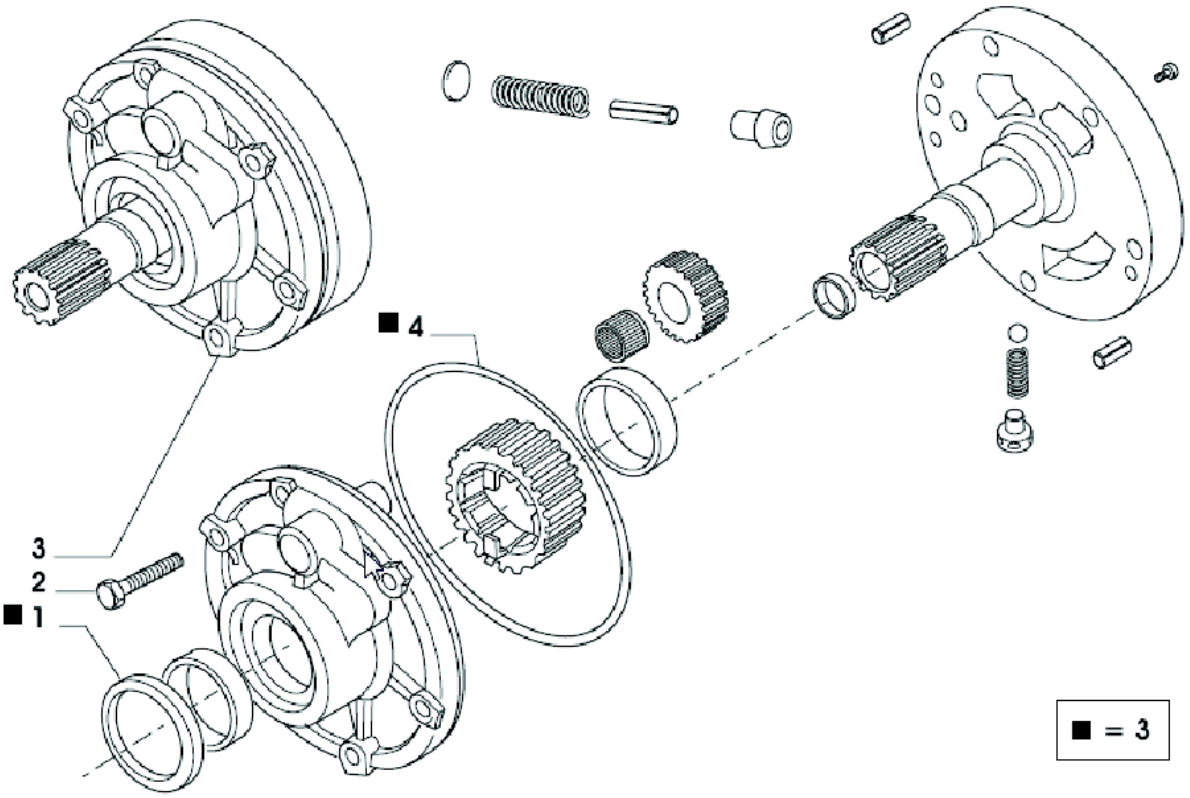

2009-09	02-02

CAIXA DE TORQUE E DE ENGRENAGENS

Nº	NR	Nº DA PEÇA	NOME DA PEÇA	QTD.	ESPECIFICAÇÃO
1			VEDAÇÃO DE ÓLEO	1	131257
2			PARAFUSO M8X60	6	020803
3			CONJUNTO DA BOMBA	1	134725
4			ANEL TIPO O-RING	1	028561

2009-09	02-03

CAIXA DE TORQUE E DE ENGRENAGENS

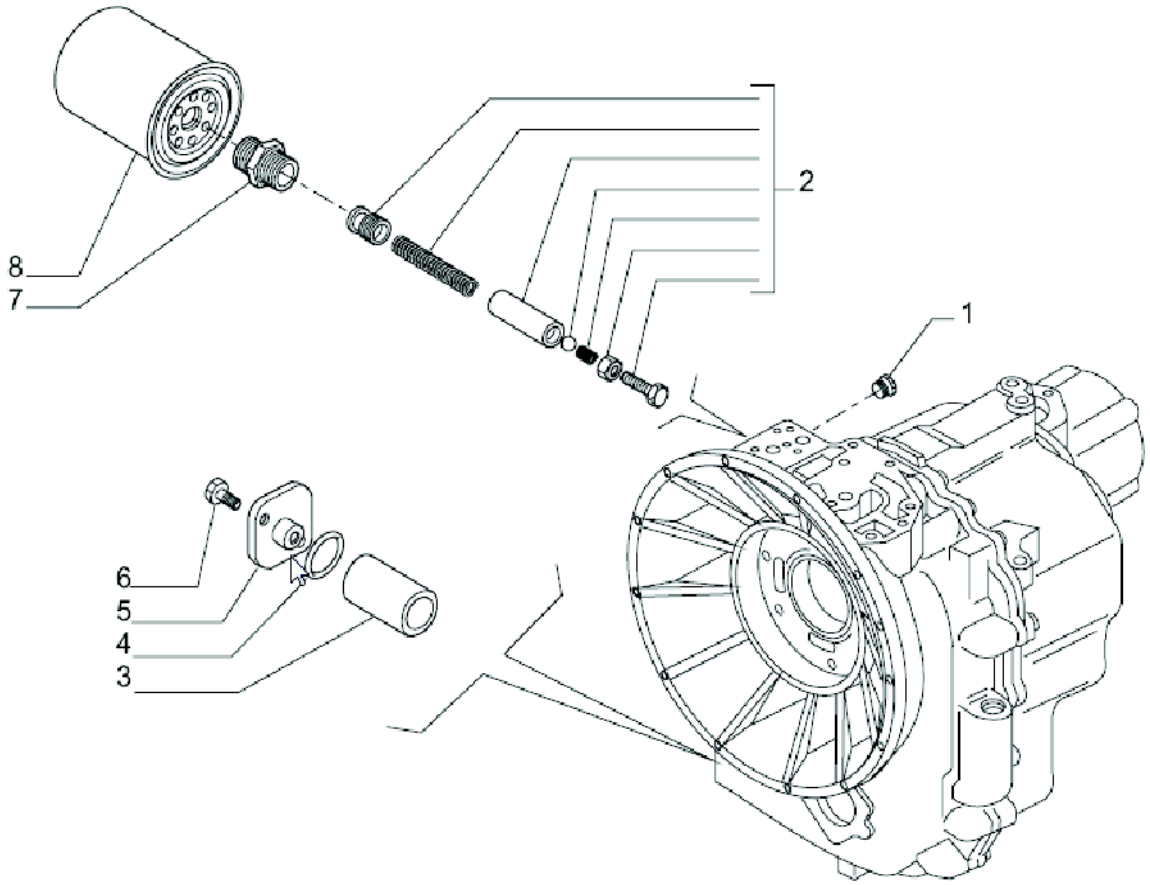

2009-09	02-03

CAIXA DE TORQUE E DE ENGRENAGENS

Nº	NR	Nº DA PEÇA	NOME DA PEÇA	QTD.	ESPECIFICAÇÃO
1			BUJÃO 9/16	1	021570
2			KIT DE VÁLVULAS	1	133070
3			FILTRO DE ÓLEO	1	135859
4			ANEL TIPO O-RING	1	028131
5			TAMPA	1	131368
6			PARAFUSO M8X18	2	020777
7			UNIÃO	2	131217
8			FILTRO DE ÓLEO	1	040701

2009-09	02-04

CAIXA DE TORQUE E DE ENGRENAGENS

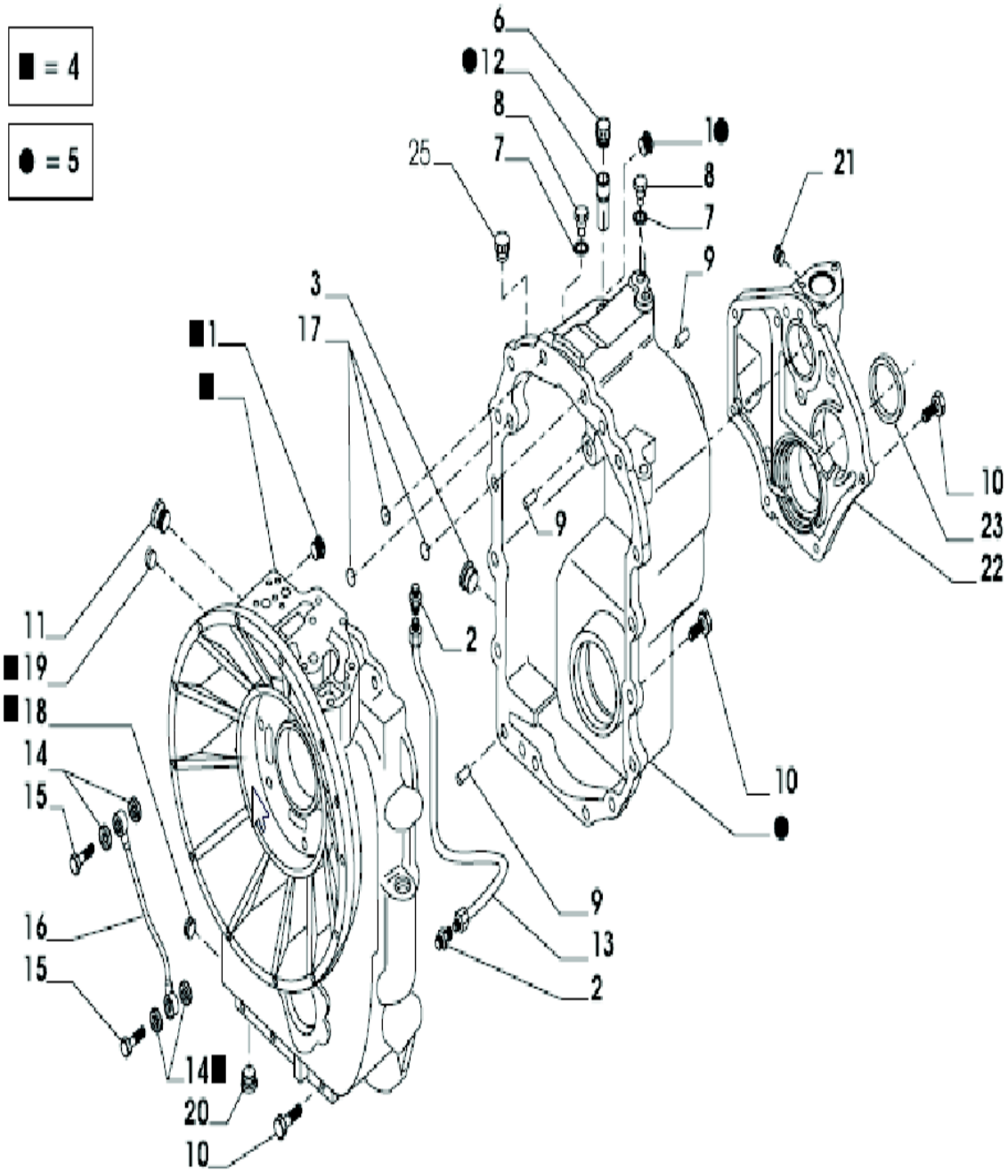

2009-09	02-04

CAIXA DE TORQUE E DE ENGRENAGENS

Nº	NR	Nº DA PEÇA	NOME DA PEÇA	QTD.	ESPECIFICAÇÃO
1			BUJÃO 9/16	1	021570
1			BUJÃO 9/16	1	021570
2			CONEXÃO	2	131364
3			BUJÃO DO ÓLEO M30X2	1	125280
4			KIT DA CARCAÇA DIANTEIRA	1	148442
5			KIT DA CARCAÇA TRASEIRA	1	139441
6			RESPIRADOURO	1	030368
7			ARRUELA DE COBRE 10X14X1,5	3	023260
8			BUJÃO 1/8	3	021322
9			PINO D10X25	3	072259
10			PARAFUSO M10X30	22	020852
11			BUJÃO 7/8	2	030745
12			CANO DO RESPIRADOURO	1	139278
13			CANO DE ÓLEO	1	130393
14			ARRUELA DE COBRE	4	023272
15			PARAFUSO M14X1,5	2	130663
16			CANO DE LUBRIFICAÇÃO	1	132634
17			ANEL TIPO O-RING	3	028560
18			BUJÃO	1	023834
19			BUJÃO M14X1,5	1	021557
20			BUJÃO	1	021582
21			BUJÃO 9/16	1	030720
22			TAMPA	1	131158
23			ANEL DE VEDAÇÃO DO ÓLEO	1	025485

2009-09	02-05

CAIXA DE TORQUE E DE ENGRENAGENS

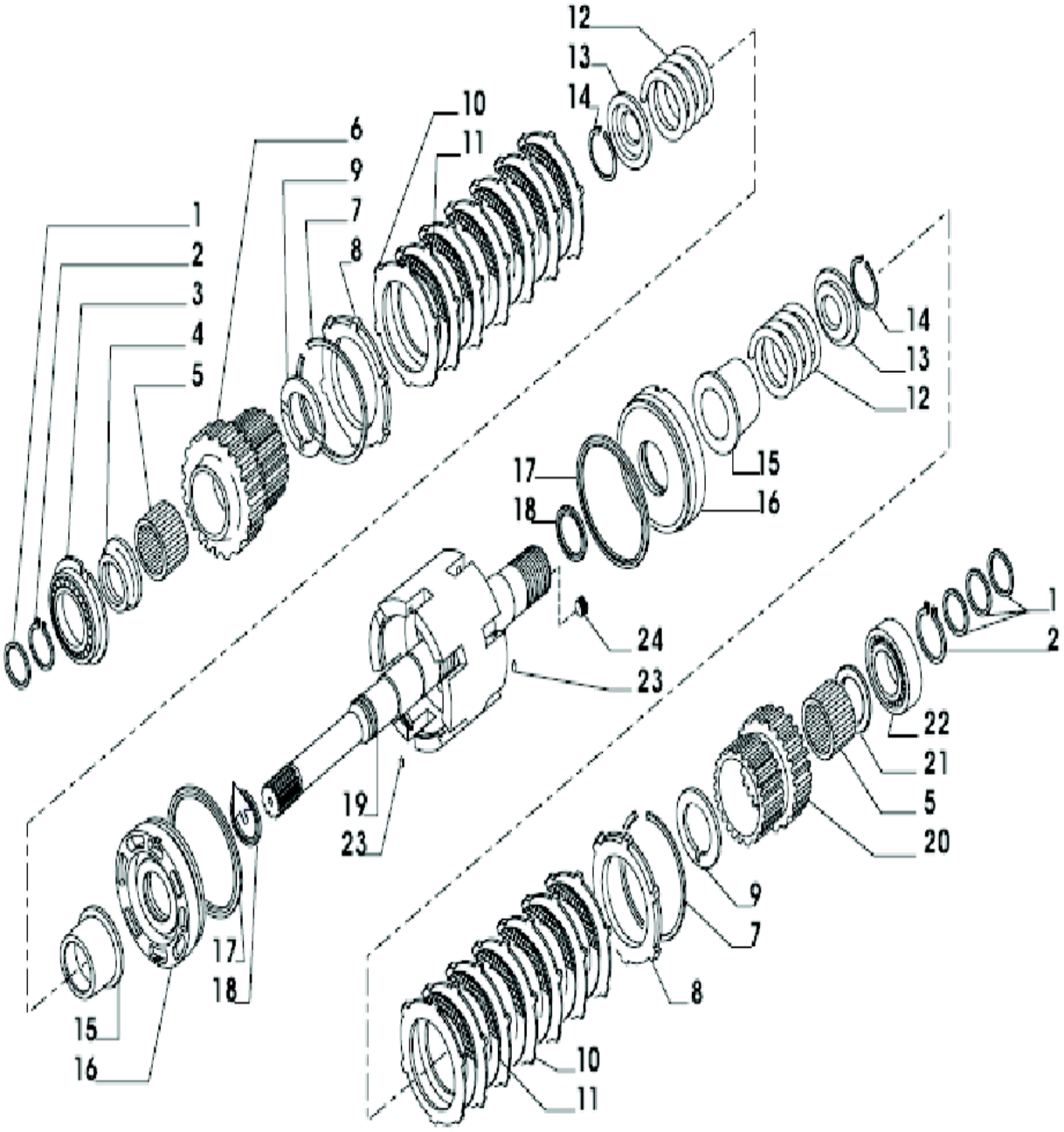

2009-09	02-05

CAIXA DE TORQUE E DE ENGRENAGENS

Nº	NR	Nº DA PEÇA	NOME DA PEÇA	QTD.	ESPECIFICAÇÃO
1			ANEL DE VEDAÇÃO D45	4	139197
2			ANEL DE PRESSÃO D45	2	024800
3			MANCAL	1	026160
4			ESPAÇADOR 68X45X105	1	139011
5			BUCHA DO MANCAL DE AGULHAS	2	027956
6			ENGRENAGEM Z29	1	138973
7			ANEL DE TRAVA	2	025067
8			ANEL DE TRAVA DA PLACA DA EMBREAGEM	2	135020
9			ARRUELA DE ENCOSTO 60X50X4	2	138986
10			PLACA DE ACIONAMENTO DA EMBREAGEM	14	133924
11			PLACA DA EMBREAGEM	12	133972
12			MOLA	2	139351
13			TAMPA DA MOLA DE TRAVA	2	133912
14			ANEL DE TRAVA	2	025031
15			LUVA DA EMBREAGEM	2	138984
16			PISTÃO DA EMBREAGEM	2	138983
17			ANEL DE VEDAÇÃO	2	139199
18			ANEL DE VEDAÇÃO D55	2	139198
19			EIXO INTERNO	1	139053
20			ENGRENAGEM Z29	1	138974
21			ARRUELA DE ENCOSTO 68X45X4	1	138985
22			MANCAL	1	025829
23			PINO BIPARTIDO	2	024321
24			BUJÃO M10X1	2	021558

2009-09	02-06

CAIXA DE TORQUE E DE ENGRENAGENS

■ = 7

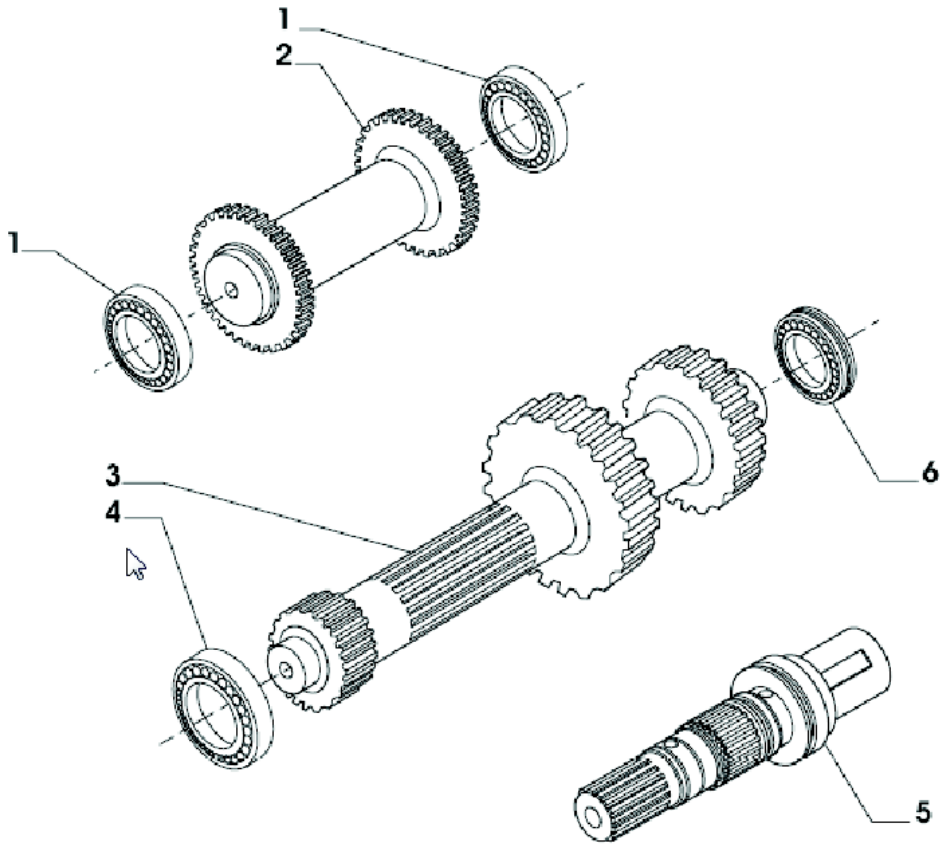

2009-09	02-06

CAIXA DE TORQUE E DE ENGRENAGENS

Nº	NR	Nº DA PEÇA	NOME DA PEÇA	QTD.	ESPECIFICAÇÃO
1			MANCAL	2	025808
2			EIXO DA MARCHA A RÉ	1	137646
3			EIXO PRINCIPAL	1	137650
4			MANCAL	1	027554
5			EIXO DE SAÍDA	1	138972
6			MANCAL	1	025829
7			KIT DE ENGRENAGENS	1	141967

2009-09	02-07

CAIXA DE TORQUE E DE ENGRENAGENS

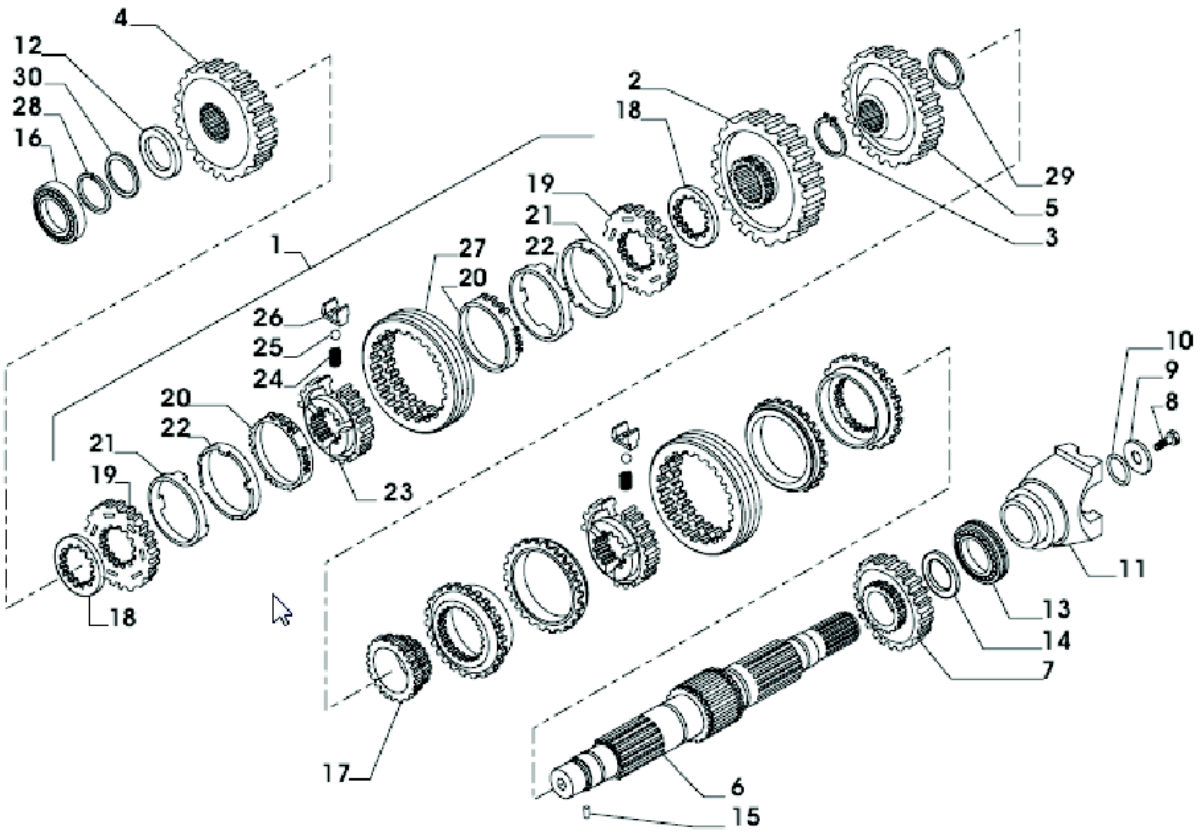

2009-09	02-07

CAIXA DE TORQUE E DE ENGRENAGENS

Nº	NR	Nº DA PEÇA	NOME DA PEÇA	QTD.	ESPECIFICAÇÃO
1			KIT DE SINCRONIZAÇÃO	1	132637
2			ENGRENAGEM Z=49	1	136766
3			ANEL DE PRESSÃO	1	024817
4			ENGRENAGEM Z=43	1	139012
5			ENGRENAGEM Z=44	1	138980
6			EIXO SECUNDÁRIO	1	138971
7			ENGRENAGEM Z=33	1	138969
8			PARAFUSO M12X1,25X25	1	123918
9			ARRUELA 52X12,5X25	1	129924
10			ANEL TIPO O-RING	1	028623
11			FLANGE	1	137303
12			ARRUELA DE ENCOSTO 64X40X6	1	139010
13			MANCAL	1	026190
14			ARRUELA DE ENCOSTO 65X45X4	1	138985
15			PINO BIPARTIDO D3X8	1	024321
16			MANCAL	1	027554
17			ENGRENAGEM Z=23	1	138970
18			ESPAÇADOR	2	132867
19			ANEL DA EMBREAGEM	2	046305
20			CONE DE ATRITO EXTERNO	2	046306
21			CONE DE ATRITO INTERNO	2	046308
22			ANEL BICÔNICO	2	046307
23			CUBO	1	046304
24			MOLA	3	046303
25			ESFERA	3	046301
26			RESSALTO DE SINCRONISMO	3	046302
27			LUVA	1	046300
28			ANEL DE TRAVA	1	025053
29			ANEL DE TRAVA	1	025061
30			CALÇO 0,5	-	132813
30			CALÇO 0,10	-	132814
30			CALÇO 0,30	-	132815
30			CALÇO 0,50	-	133360

2009-09	02-08

CAIXA DE TORQUE E DE ENGRENAGENS

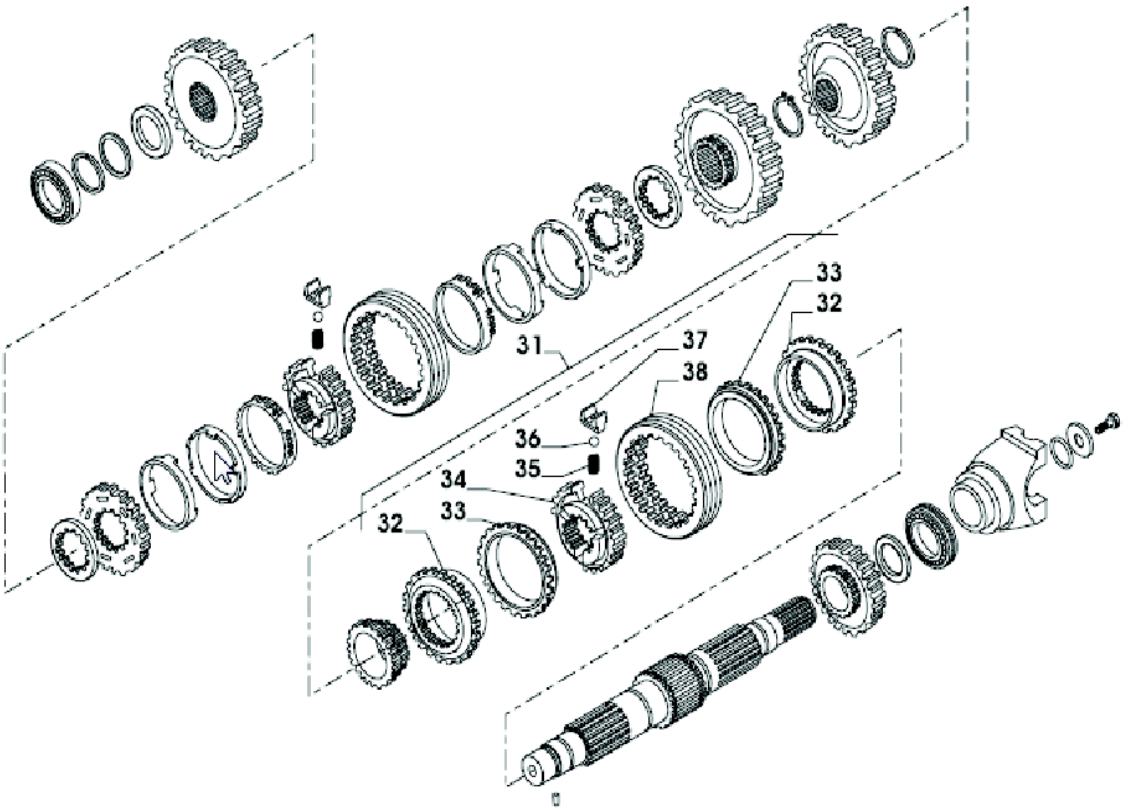

2009-09	02-08

CAIXA DE TORQUE E DE ENGRENAGENS

Nº	NR	Nº DA PEÇA	NOME DA PEÇA	QTD.	ESPECIFICAÇÃO
31			KIT DE SINCRONIZAÇÃO	1	138548
32			ANEL DA EMBREAGEM	2	046329
33			CONE DE ATRITO	2	046330
34			CUBO	1	046328
35			MOLA	3	046327
36			ESFERA	3	046314
37			RESSALTO	3	046326
38			LUVA	1	046325

2009-09	02-09

CAIXA DE TORQUE E DE ENGRENAGENS

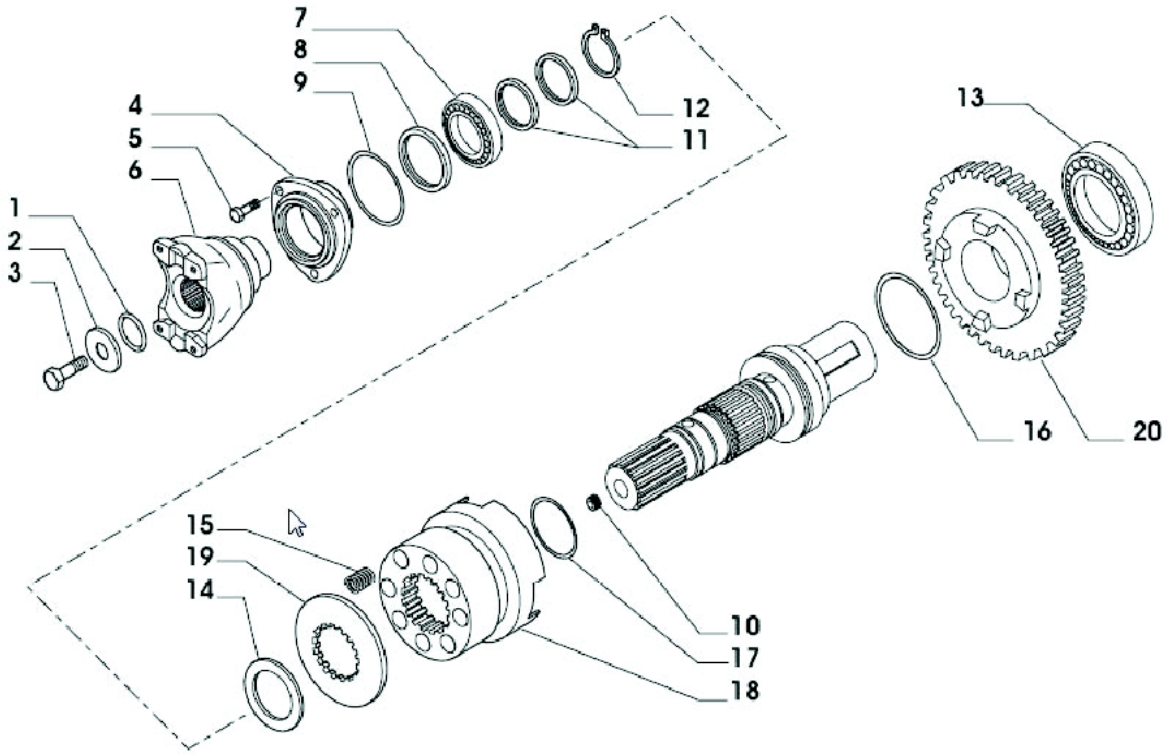

2009-09	02-09

CAIXA DE TORQUE E DE ENGRENAGENS

Nº	NR	Nº DA PEÇA	NOME DA PEÇA	QTD.	ESPECIFICAÇÃO
1			ANEL TIPO O-RING	1	028121
2			ARRUELA 44X12,5X5	1	123921
3			PARAFUSO M12X25 (AUTOTRAVANTE)	1	123918
4			TAMPA DIANTEIRA	1	131159
5			PARAFUSO M8X22	3	020780
6			FLANGE	1	137302
7			MANCAL	1	025808
8			ANEL DE VEDAÇÃO 50X65X8	1	025484
9			O-RING	1	028613
10			BUJÃO M10X1	1	021558
11			ANEL DE VEDAÇÃO D45	2	139197
12			ANEL DE PRESSÃO	1	024799
13			MANCAL	1	025829
14			ARRUELA	1	125813
15			MOLA	8	125209
16			ANEL TIPO O-RING	1	033027
17			ANEL TIPO O-RING	2	028141
18			LUVA	1	138981
19			ARRUELA	1	138982
20			ENGRENAGEM Z=36	1	139799

2009-09	02-10

CAIXA DE TORQUE E DE ENGRENAGENS

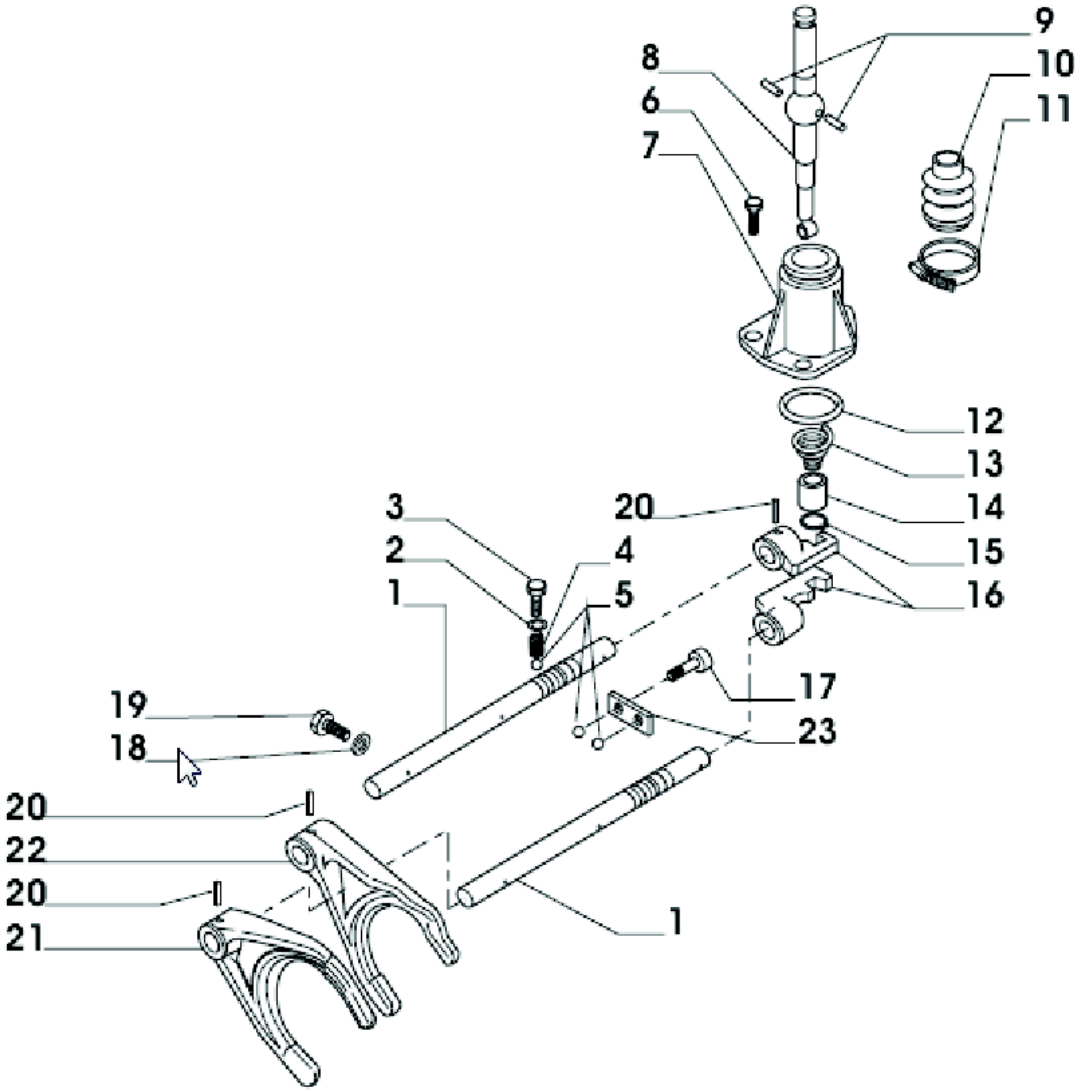

2009-09	02-10

CAIXA DE TORQUE E DE ENGRENAGENS

Nº	NR	Nº DA PEÇA	NOME DA PEÇA	QTD.	ESPECIFICAÇÃO
1			DESLOCADOR	2	132865
2			ARRUELA 12X20X1,5	2	023288
3			PARAFUSO	2	138003
4			MOLA	2	071352
5			ESFERA D10	4	028270
6			PARAFUSO M8X25	3	021393
7			TAMPA	1	130299
8			ALAVANCA DE CONTROLE	1	138307
9			PINO D6X14	2	117385
10			CAPA	1	117330
11			GRAMPO	1	130404
12			ANEL TIPO O-RING	1	028205
13			MOLA	1	138308
14			BUCHA	1	139309
15			ANEL DE PRESSÃO D17	1	024772
16			DESLOCADOR	2	130303
17			PARAFUSO M10X20	2	021407
18			ARRUELA 10X18X1,5	1	023292
19			PARAFUSO M10X1	1	107990
20			PINO BIPARTIDO 6X30	4	024444
21			GARFO DE ACIONAMENTO	1	130305
22			GARFO DE ACIONAMENTO	1	130304
23			PLACA	1	130306

2009-09	02-11

CAIXA DE TORQUE E DE ENGRENAGENS

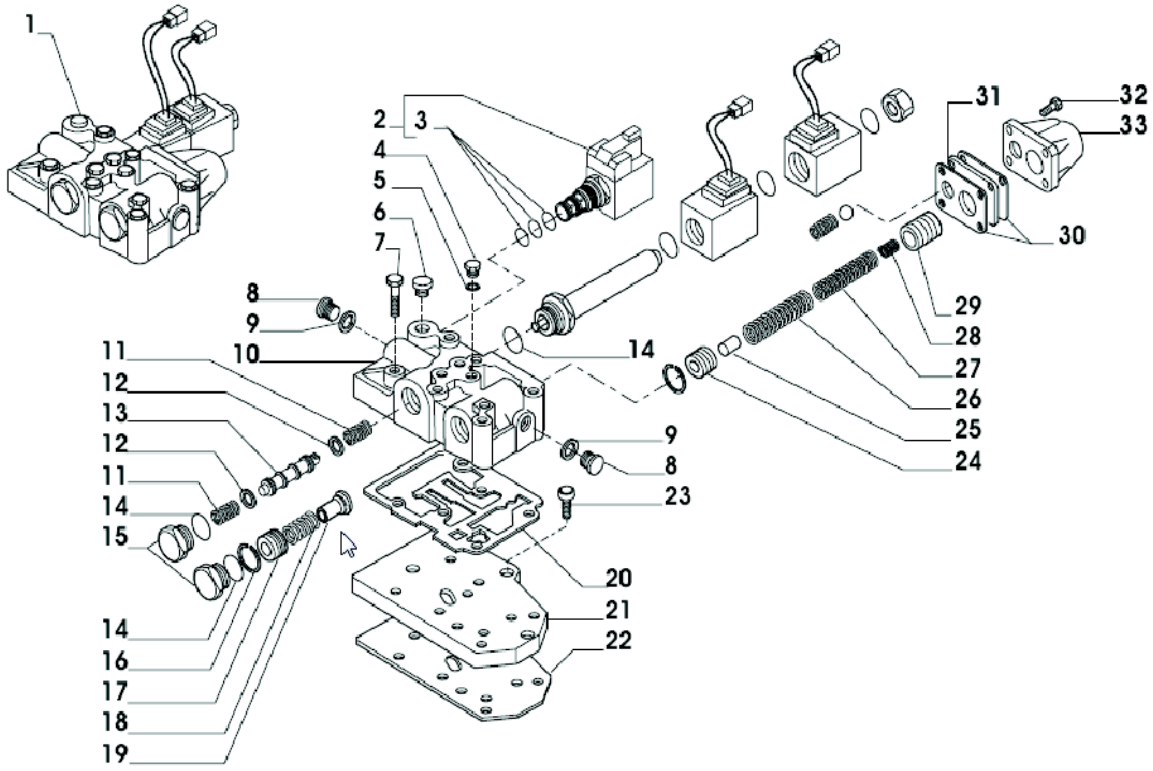

2009-09	02-11

CAIXA DE TORQUE E DE ENGRENAGENS

Nº	NR	Nº DA PEÇA	NOME DA PEÇA	QTD.	ESPECIFICAÇÃO
1			DISTRIBUIDOR	1	641967
2			ELETROVÁLVULA	1	146640
3			KIT DE VEDAÇÃO	1	049677
4			BUJÃO	4	021322
5			ARRUELA DE COBRE	4	023260
6			BUJÃO	1	030720
7			PARAFUSO M8X80	6	020807
8			BUJÃO	2	021581
9			ARRUELA DE COBRE	2	023286
10			CORPO DO DISTRIBUIDOR	1	140246
11			MOLA	2	139863
12			ARRUELA	2	132914
13			PISTÃO	1	139861
14			ANEL TIPO O-RING	3	028129
15			BUJÃO M26X1,5	2	132922
16			ANEL DE PRESSÃO Ø 22	1	024898
17			PISTÃO	1	132917
18			MOLA	1	132927
19			BUCHA	1	132915
20			GAXETA	1	130242
21			PLACA DE AVANÇO	1	131328
22			GAXETA	1	131329
23			PARAFUSO M8X20	3	021391
24			PISTÃO INTERNO	1	132670
25			PINO D8X27	1	134086
26			MOLA	1	134089
27			MOLA	1	134075
28			MOLA	1	134074
29			PISTÃO EXTERNO	1	134084
30			GAXETA DA PLACA	2	132919
31			PLACA	1	134085
32			PARAFUSO M6X20	4	021373
33			TAMPA DA VÁLVULA	1	132912

2009-09	02-12
CAIXA DE TORQUE E DE ENGRENAGENS	

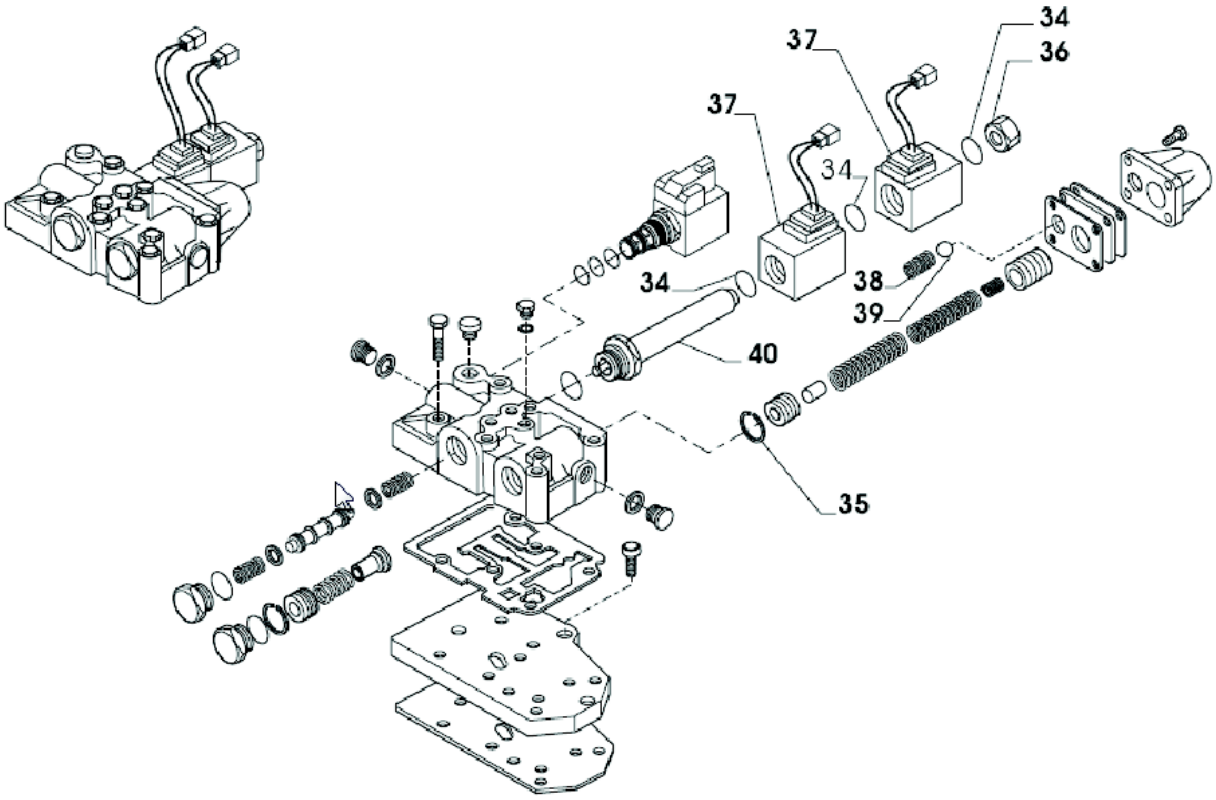

2009-09	02-12

CAIXA DE TORQUE E DE ENGRENAGENS

Nº	NR	Nº DA PEÇA	NOME DA PEÇA	QTD.	ESPECIFICAÇÃO
34			ANEL TIPO O-RING	3	028114
35			ANEL DE PRESSÃO Ø 24	1	141973
36			BUJÃO	1	642100
37			BOBINA DA ELETROVÁLVULA	2	642096
38			MOLA	1	132928
39			ESFERA	1	041635
40			CANO DO SOLENÓIDE	1	134125

2009-09	02-13

CAIXA DE TORQUE E DE ENGRENAGENS

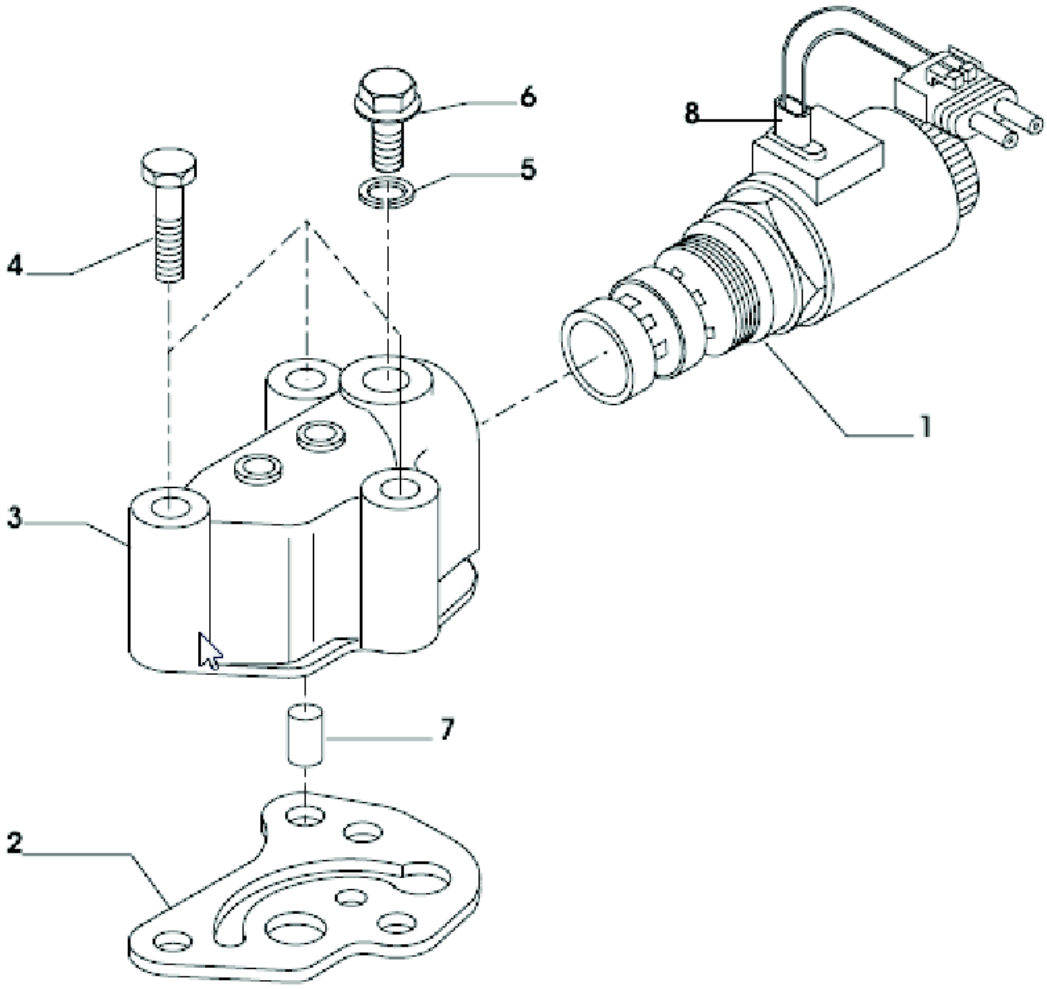

2009-09	02-13

CAIXA DE TORQUE E DE ENGRENAGENS

Nº	NR	Nº DA PEÇA	NOME DA PEÇA	QTD.	ESPECIFICAÇÃO
1			ELETROVÁLVULA PARA TRAÇÃO NAS QUATRO RODAS	1	146354
2			GAXETA	1	141002
3			CARCAÇA	1	139850
4			PARAFUSO M8X60	3	020803
5			ARRUELA 10X14X1,5	1	023260
6			BUJÃO	1	021322
7			VÁLVULA	1	134000
8			COBERTURA DE PROTEÇÃO	1	143141

2009-09	02-14

CAIXA DE TORQUE E DE ENGRENAGENS

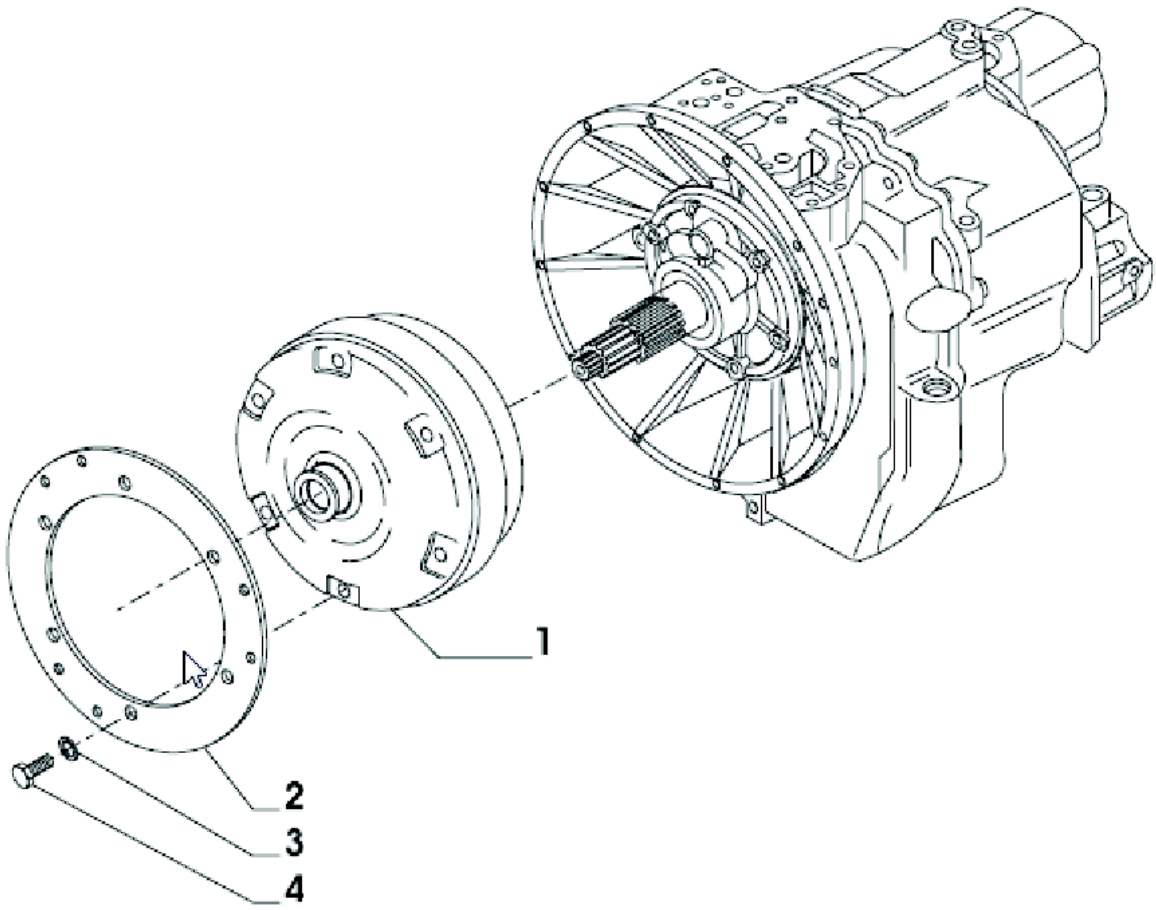

2009-09	02-14

CAIXA DE TORQUE E DE ENGRENAGENS

Nº	NR	Nº DA PEÇA	NOME DA PEÇA	QTD.	ESPECIFICAÇÃO
1			CONVERSOR	1	131169
2			PLACA FLEXÍVEL	1	135374
3			ARRUELA BIPARTIDA	6	023050
4			PARAFUSO M10X16	6	020842

2009-09	02-15

SISTEMA DE TORQUE E DE ENGRENAGENS

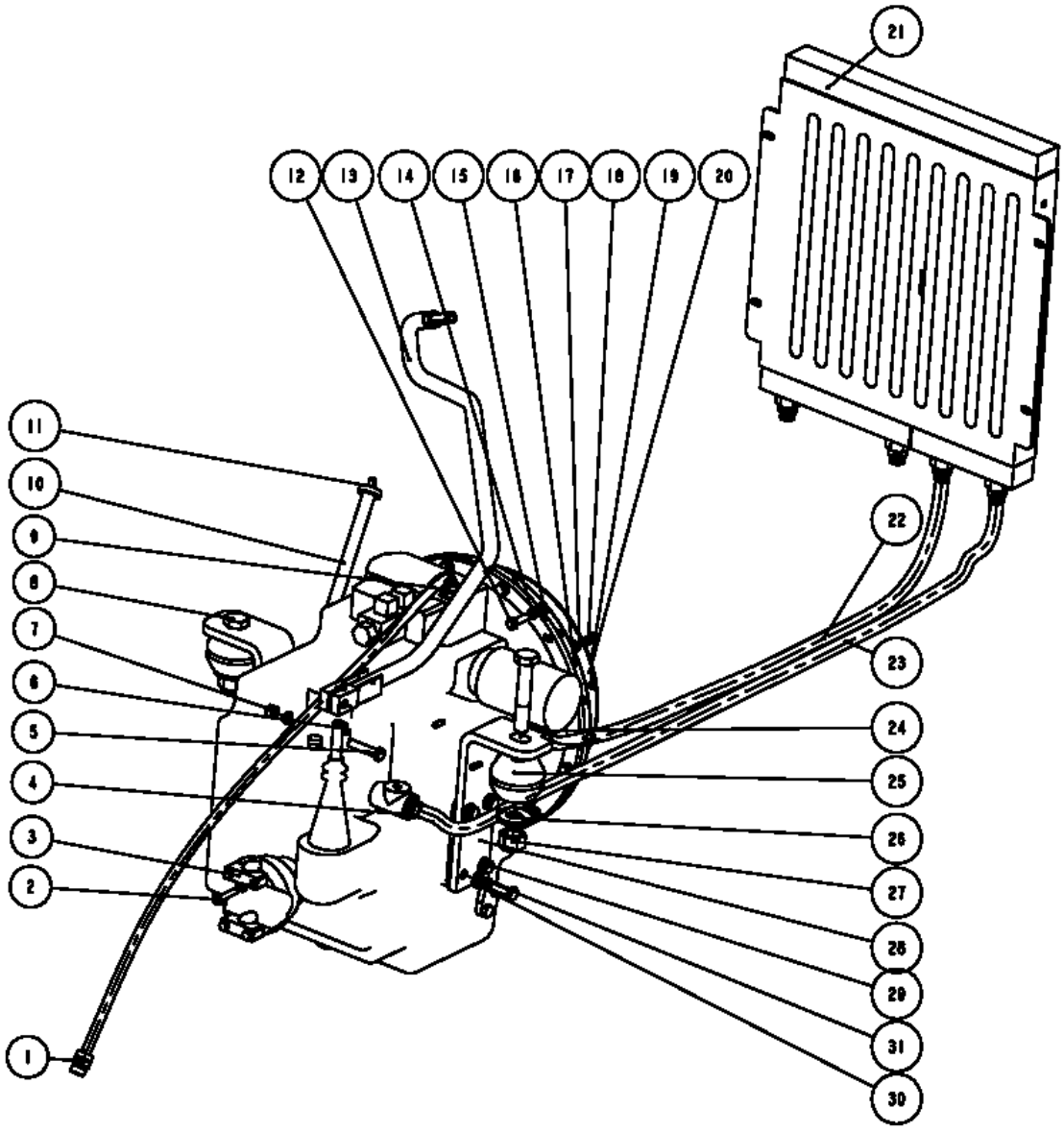

2009-09	02-15

SISTEMA DE TORQUE E DE ENGRENAGENS

N°	NR	Nº DA PEÇA	NOME DA PEÇA	QTD.	ESPECIFICAÇÃO
1		06C0902	TUBO	1	
2		02B0349	PARAFUSO	4	-
3		52A0639	ASSENTO DO EIXO	2	-
4		06B0446	ARRUELA	2	M22
5		00B1112	PARAFUSO	1	M12X55
6		09B0160	CHAVETA	1	-
7		03B0010	PORCA	1	M12
8		00B0297	PARAFUSO	2	M22X120
9		00A0814	CONECTOR	2	-
10		17D1423	CANO DE ENCHIMENTO DE ÓLEO	1	-
11		36C0036	VARETA MEDIDORA DE ÓLEO	1	-
12		00B0002	PARAFUSO	12	M10X35
13		12D0192	ALAVANCA DE CÂMBIO	1	-
14		06B0003	ARRUELA	12	10
15		06B0004	ARRUELA	12	10
16		55A0578	CALÇO	1	-
17		02B0348	PARAFUSO	6	-
18		06B0009	ARRUELA	10	8
19		06B0027	ARRUELA	6	8
20	●	52C0099	CONJUNTO	1	-
21	▲	20C0276	RADIADOR	1	
22		06C0712	TUBO	1	
23		06C0711	TUBO	1	
24		00A0808	CONECTOR	2	-
25		21B0095	AMORTECEDOR	2	
26		55A0327	BLOCO	2	-
27		03B0618	PORCA	2	M22
28		23A1702	MANCAL DE ESCORA TRASEIRO	2	-
29		00B0306	PARAFUSO	8	M12X35
30		06B0012	ARRUELA	8	12
31		06B0013	ARRUELA	9	12

2009-09	02-16

CAIXA DE TORQUE E DE ENGRENAGENS

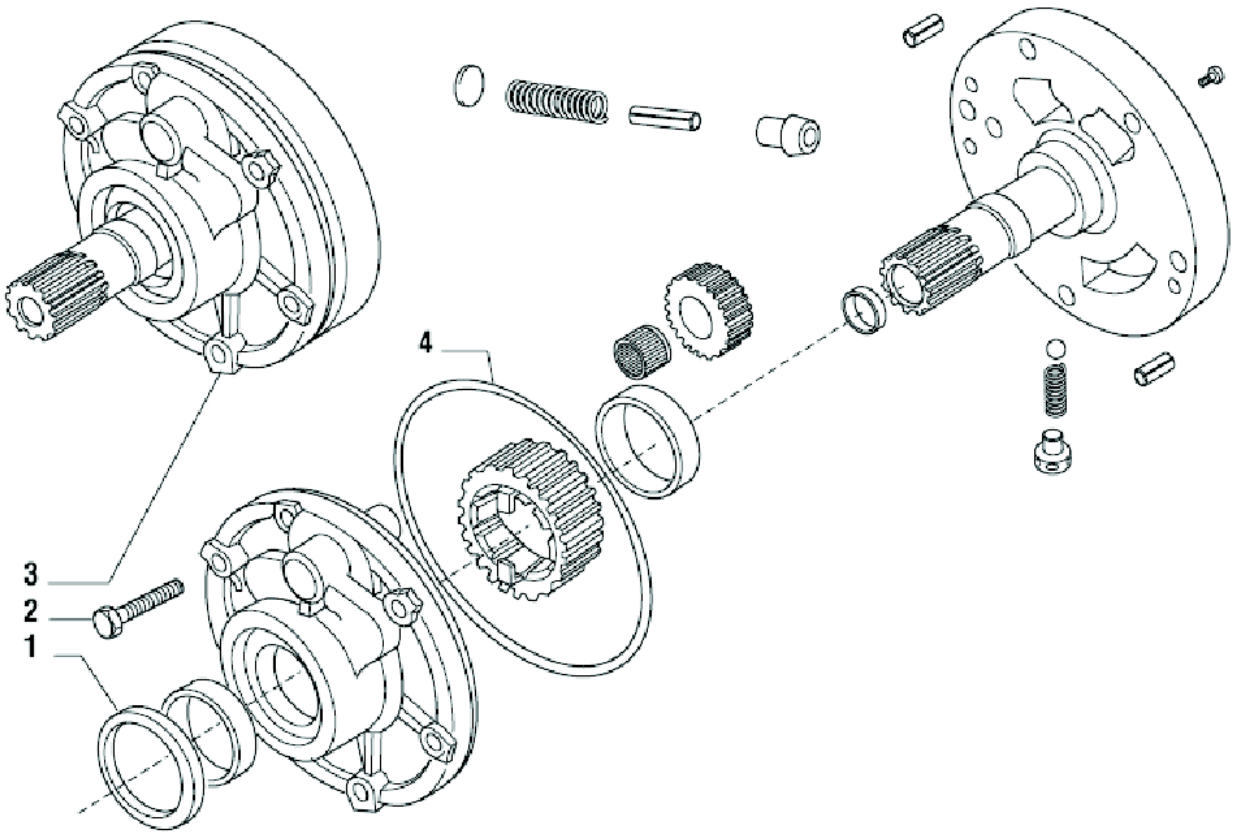

2009-09	02-16

CAIXA DE TORQUE E DE ENGRENAGENS

N°	NR	Nº DA PEÇA	NOME DA PEÇA	QTD.	ESPECIFICAÇÃO
1			VEDAÇÃO DO ÓLEO	1	131257
2			PARAFUSO M8X60	6	020803
3			CONJUNTO DA BOMBA	1	134725
4			ANEL TIPO O-RING	1	028561

2009-09	02-17
CACAIXA DE TORQUE E DE ENGRENAGENS	

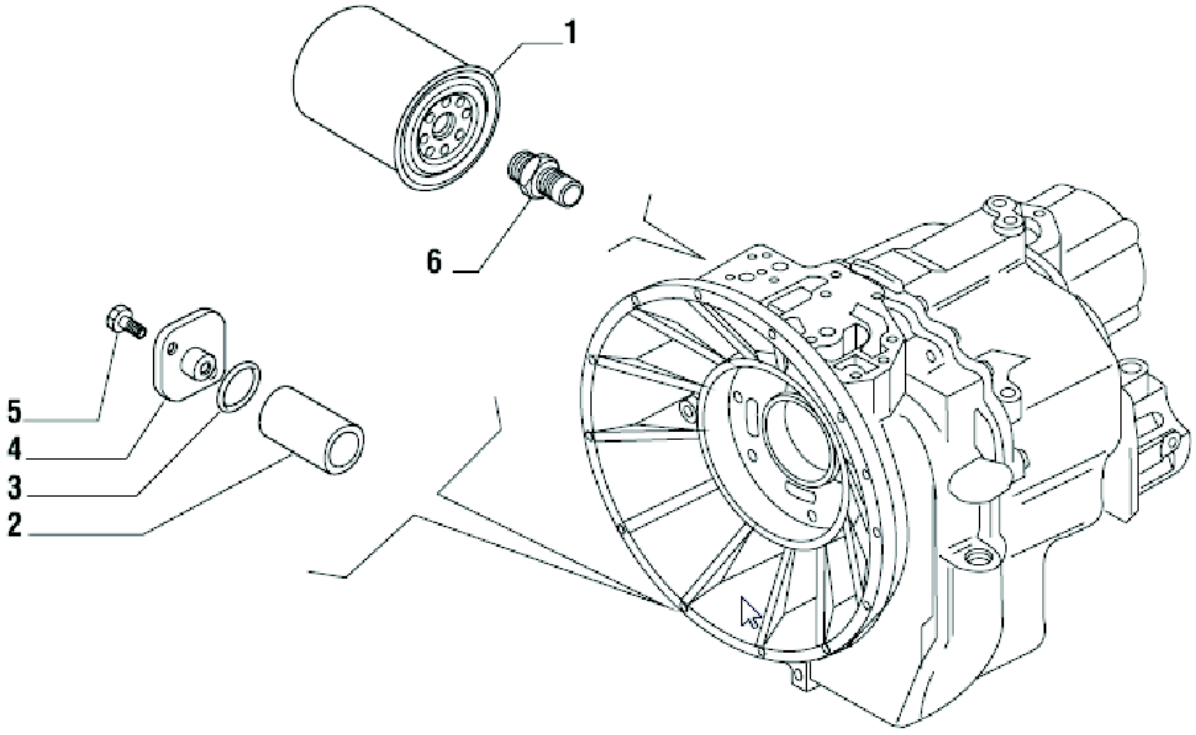

2009-09	02-17

CACAIXA DE TORQUE E DE ENGRENAGENS

N°	NR	Nº DA PEÇA	NOME DA PEÇA	QTD.	ESPECIFICAÇÃO
1			FILTRO DE ÓLEO	1	040701
2			FILTRO DE ÓLEO	1	135859
3			ANEL TIPO O-RING	1	028131
4			TAMPA	1	131368
5			PARAFUSO M8X18	2	020777
6			CONEXÃO	1	131217

2009-09	02-18

CAIXA DE TORQUE E DE ENGRENAGENS

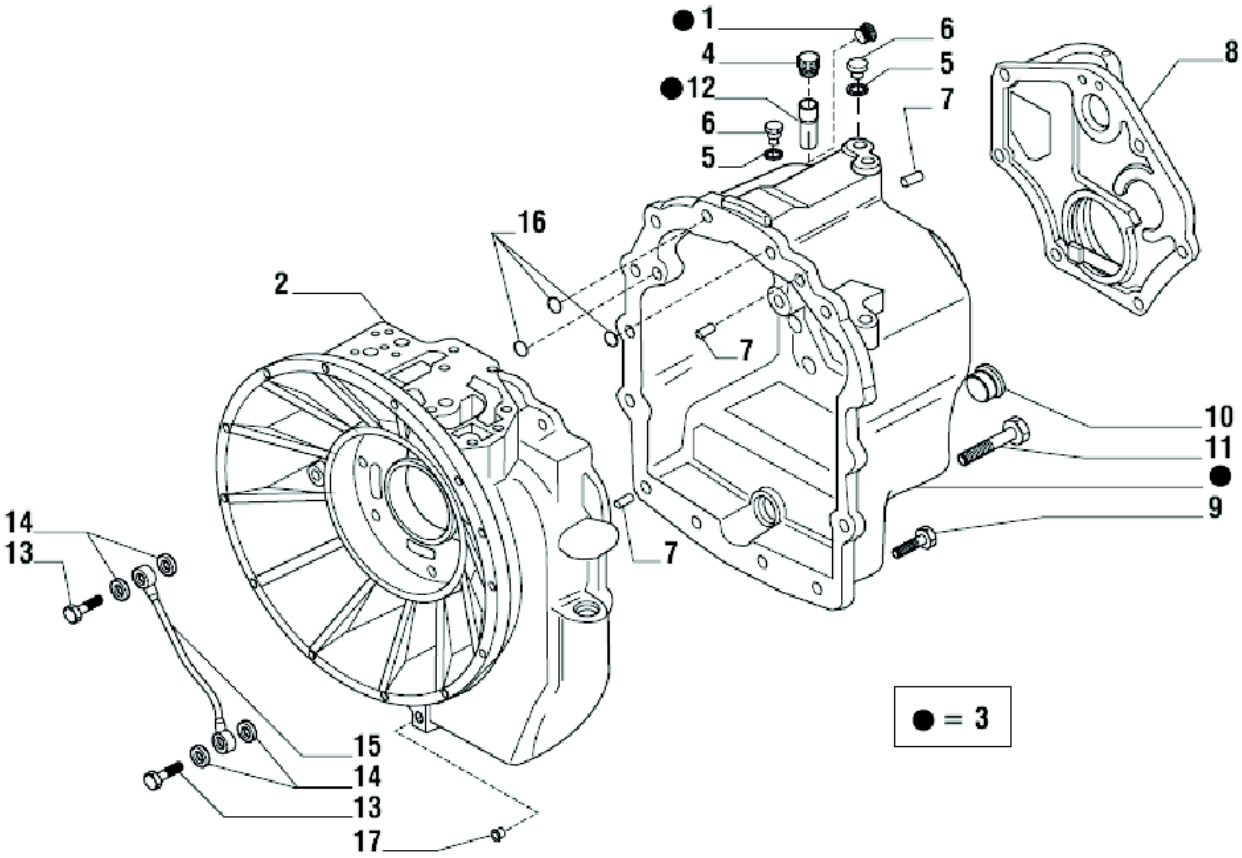

2009-09	02-18

CAIXA DE TORQUE E DE ENGRENAGENS

N°	NR	Nº DA PEÇA	NOME DA PEÇA	QTD.	ESPECIFICAÇÃO
1			BUJÃO	1	021570
2			CARCAÇA DIANTEIRA	1	149409
3			CARCAÇA TRASEIRA	1	139972
4			RESPIRADOURO	1	030368
5			ARRUELA DE COBRE 10X14X1,5	3	023260
6			BUJÃO	3	021322
7			PINO D10X25	3	072259
8			TAMPA	1	131158
9			PARAFUSO M10X30	19	020852
10			BUJÃO DO ÓLEO M10X2	1	125280
11			PARAFUSO M10X150	2	020879
12			CANO DO RESPIRADOURO	1	139278
13			PARAFUSO M14X1,5	2	130663
14			ARRUELA DE COBRE	4	023272
15			CANO DE LUBRIFICAÇÃO	1	132634
16			**ANEL** TIPO O-RING	3	028560
17			BUJÃO D7	1	030773

2009-09	02-19

CAIXA DE TORQUE E DE ENGRENAGENS

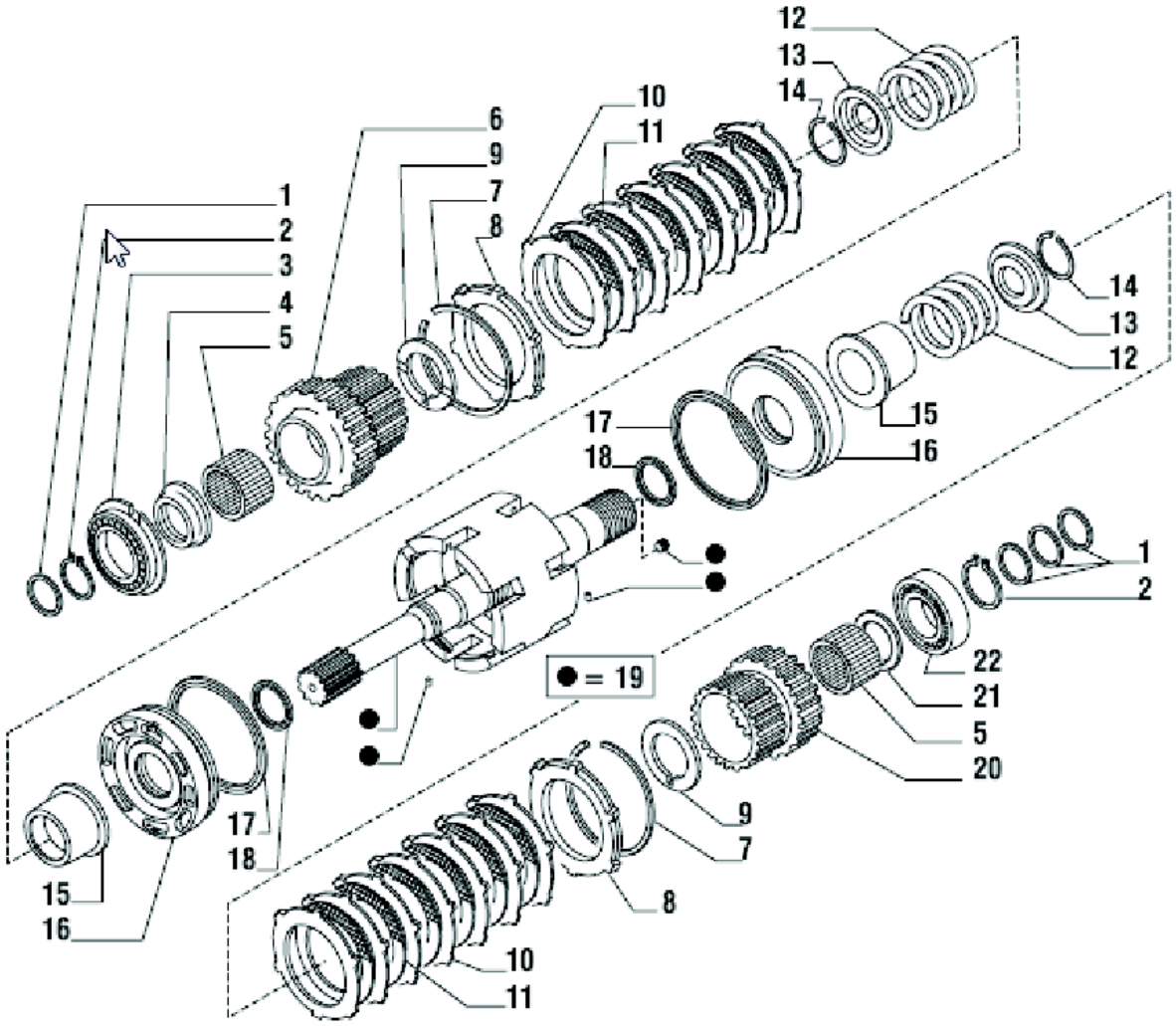

2009-09	02-19

CAIXA DE TORQUE E DE ENGRENAGENS

N°	NR	Nº DA PEÇA	NOME DA PEÇA	QTD.	ESPECIFICAÇÃO
1			ANEL DE VEDAÇÃO D45	4	139197
2			ANEL DE VEDAÇÃO D45	2	024800
3			MANCAL	1	026160
4			ESPAÇADOR 68X45X105	1	139011
5			BUCHA DO MANCAL DE AGULHAS	2	027956
6			ENGRENAGEM Z35	1	138973
7			ANEL DE TRAVAMENTO	2	025067
8			ANEL DE TRAVAMENTO DA PLACA DA EMBREAGEM	2	135020
9			ARRUELA DE ENCOSTO 60X50X4	2	138986
10			PLACA DE ACIONAMENTO DA EMBREAGEM	14	133924
11			PLACA DA EMBREAGEM	12	133972
12			MOLA	2	139351
13			TAMPA DA MOLA DE TRAVAMENTO	2	133912
14			ANEL DE TRAVAMENTO	2	025031
15			LUVA DA EMBREAGEM	2	138984
16			PISTÃO DA EMBREAGEM	2	138983
17			ANEL DE VEDAÇÃO	2	139199
18			ANEL DE VEDAÇÃO D55	2	139198
19			KIT DA ÁRVORE INTERNA	1	066665
20			ENGRENAGEM Z29	1	138974
21			ARRUELA DE ENCOSTO 68X45X4	1	138985
22			MANCAL	1	025829

2009-09	02-20
CAIXA DE TORQUE E DE ENGRENAGENS	

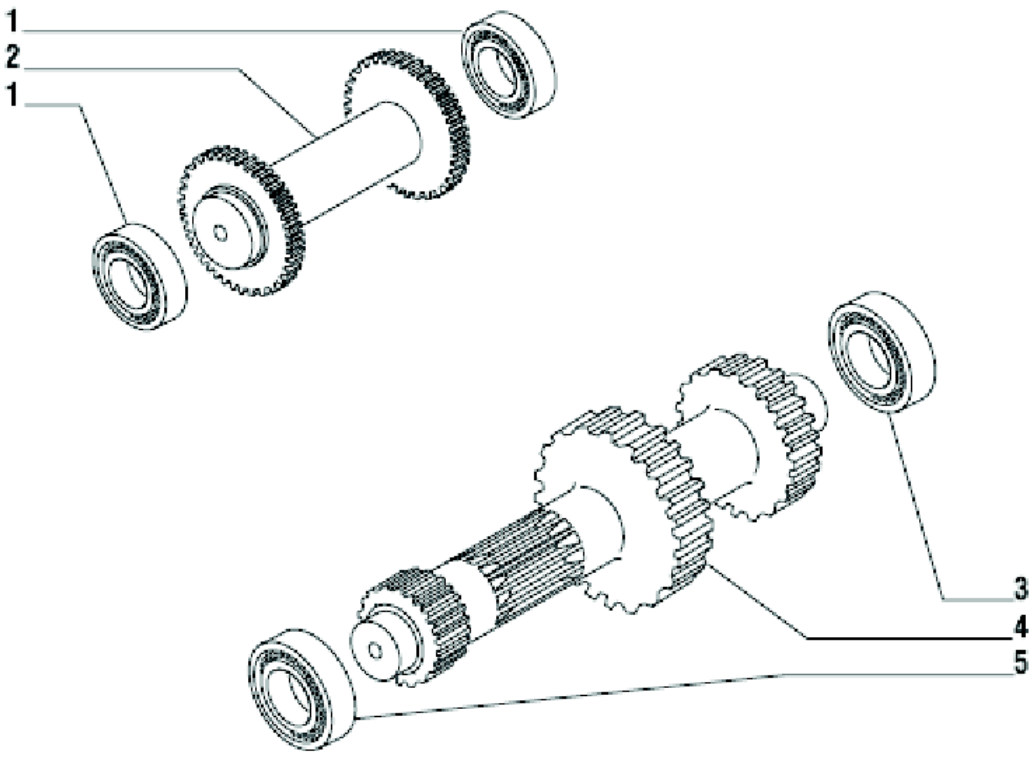

2009-09	02-20

CAIXA DE TORQUE E DE ENGRENAGENS

N°	NR	Nº DA PEÇA	NOME DA PEÇA	QTD.	ESPECIFICAÇÃO
1			MANCAL	1	025808
2			ÁRVORE DA MARCHA À RÉ	1	137646
3			MANCAL	1	025829
4			ÁRVORE PRIMÁRIA	1	137650
5			MANCAL	1	027554

2009-09	02-21

CAIXA DE TORQUE E DE ENGRENAGENS

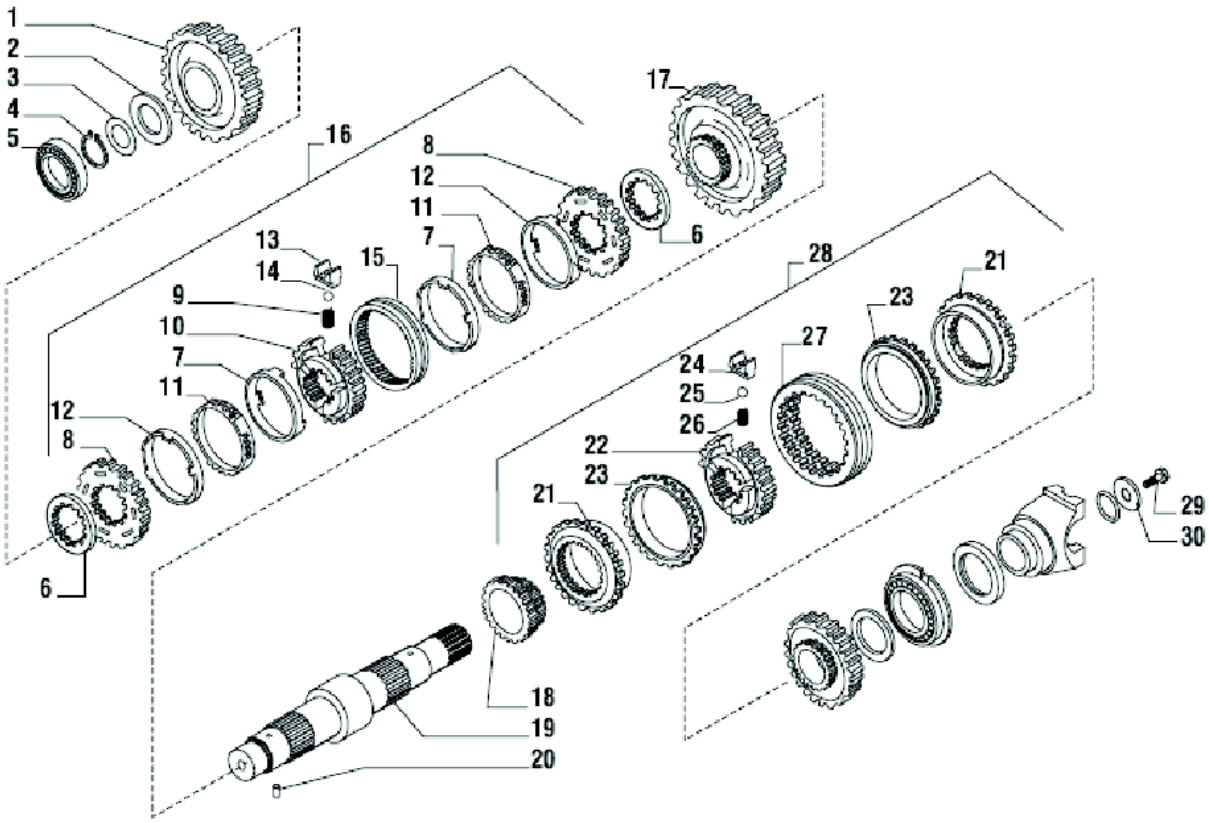

2009-09	02-21

CAIXA DE TORQUE E DE ENGRENAGENS

N°	NR	Nº DA PEÇA	NOME DA PEÇA	QTD.	ESPECIFICAÇÃO
1			ENGRENAGEM Z=43	1	139012
2			ARRUELA DE ENCOSTO	1	139010
3			CALÇO 0,05 MM	-	132813
3			CALÇO 0,10 MM	-	132814
3			CALÇO 0,30 MM	-	132815
3			CALÇO 0,50 MM	-	133360
4			ANEL DE TRAVAMENTO D.40	1	025053
5			MANCAL	1	027554
6			ESPAÇADOR	2	132867
7			ANEL DE ATRITO CÔNICO	2	046308
8			ANEL DE SINCRONIZAÇÃO	2	046305
9			MOLA	3	046303
10			CUBO	1	046304
11			ANEL SINTERIZADO	2	046306
12			ANEL DE AÇO	2	046307
13			PLACA DA MOLA DE TRAVAMENTO	3	046302
14			ESFERA	3	046301
15			LUVA	1	046300
16			KIT DE SINCRONIZAÇÃO	1	132637
17			ENGRENAGEM Z=49	1	136766
18			ENGRENAGEM Z=23	1	138970
19			ÁRVORE SECUNDÁRIA	1	139019
20			PINO BIPARTIDO D3X8	1	024321
21			ANEL DA EMBREAGEM	2	046329
22			CUBO	1	046328
23			ANEL DE ATRITO CÔNICO	2	046330
24			PLACA DA MOLA DE TRAVAMENTO	3	046326
25			ESFERA	3	046314
26			MOLA	3	046327
27			LUVA	1	046325
28			KIT DE SINCRONIZAÇÃO	1	138548
29			PARAFUSO M12X25	1	123918
30			ARRUELA	1	129924

2009-09	02-22

CAIXA DE TORQUE E DE ENGRENAGENS

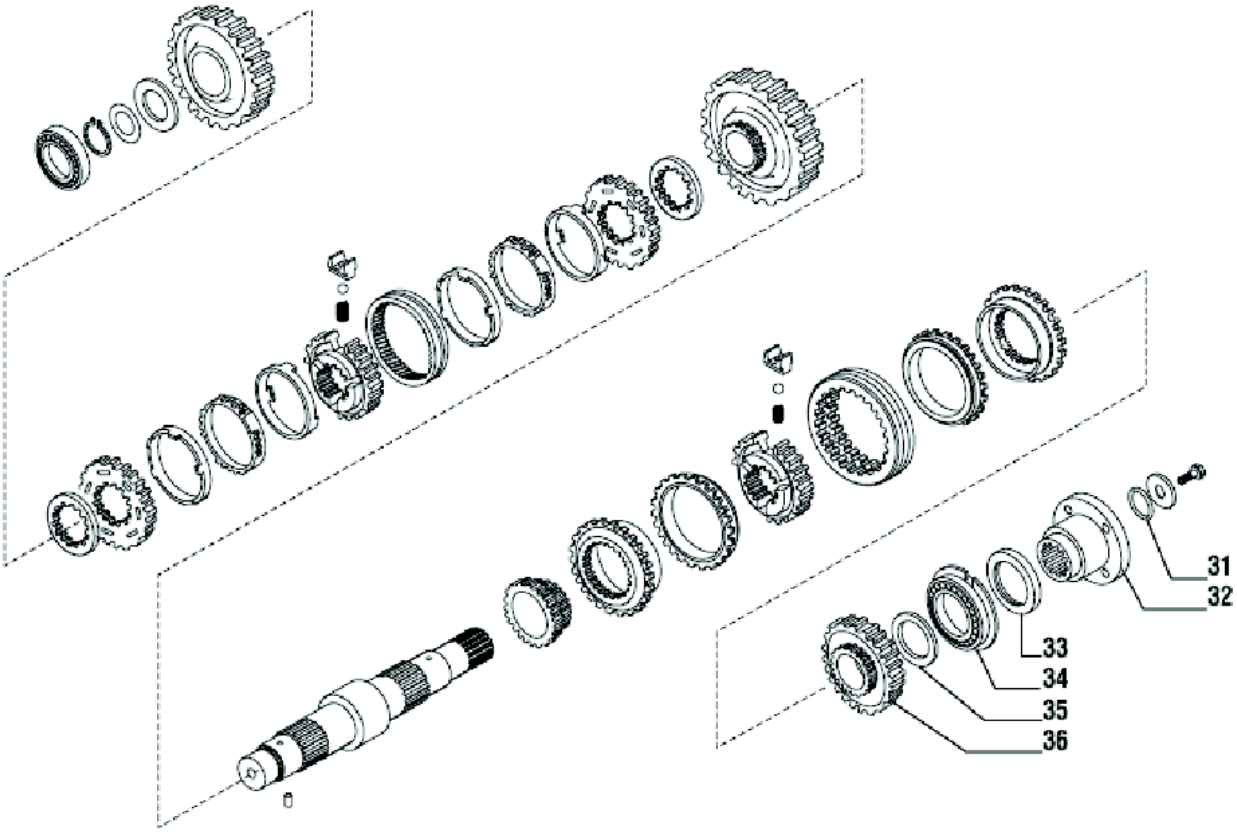

2009-09	02-22

CAIXA DE TORQUE E DE ENGRENAGENS

N°	NR	Nº DA PEÇA	NOME DA PEÇA	QTD.	ESPECIFICAÇÃO
31			ANEL TIPO O-RING	1	028623
32			FLANGE	1	137303
33			VEDAÇÃO DO ÓLEO	1	025485
34			MANCAL	1	026190
35			ARRUELA DE ENCOSTO	1	138985
36			ENGRENAGEM Z=33	1	138969

2009-09	02-23
CAIXA DE TORQUE E DE ENGRENAGENS	

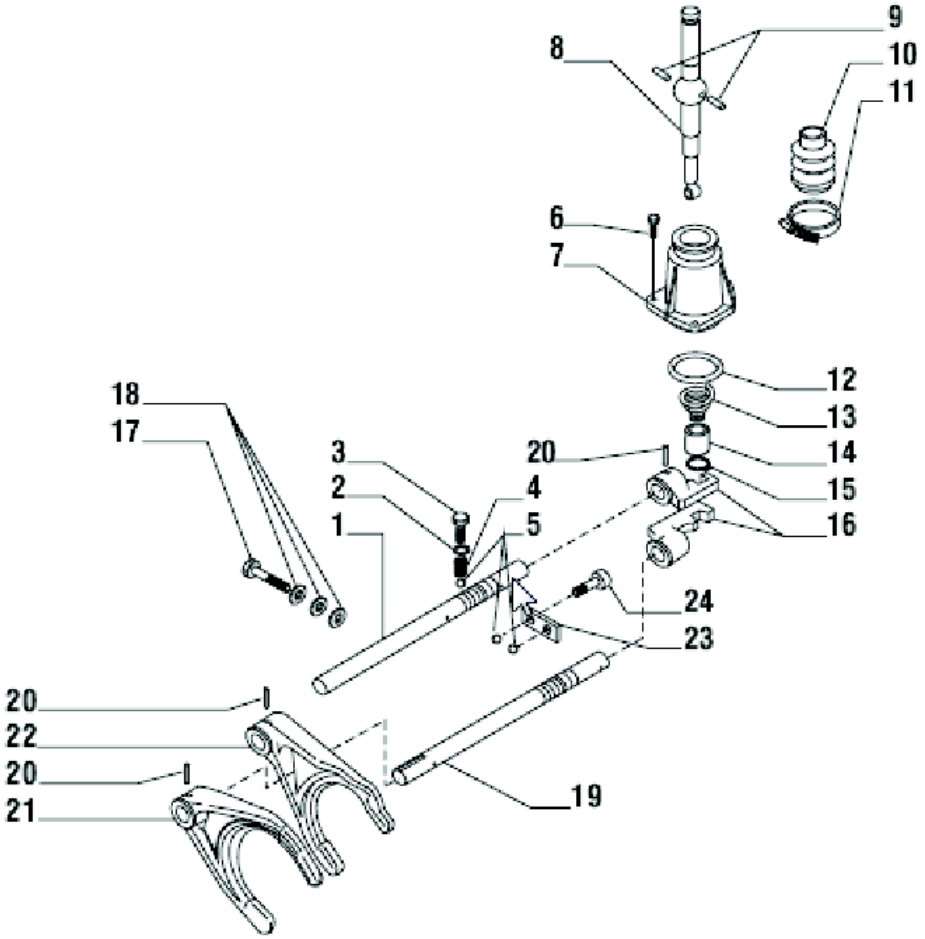

2009-09	02-23

CAIXA DE TORQUE E DE ENGRENAGENS

N°	NR	Nº DA PEÇA	NOME DA PEÇA	QTD.	ESPECIFICAÇÃO
1			HASTE 3ª/4ª VEL	1	138118
2			ARRUELA 12X20X1,5	2	023288
3			PARAFUSO	2	138003
4			MOLA	2	071352
5			ESFERA D10	4	028270
6			PARAFUSO M8X25	3	021393
7			TAMPA	1	130299
8			ALAVANCA DE CONTROLE	1	138307
9			PINO D6X14	2	117385
10			CAPA	1	117330
11			GRAMPO	1	130404
12			ANEL TIPO O-RING	1	028205
13			MOLA	1	138308
14			BUCHA	1	138309
15			ANEL DE VEDAÇÃO D17	1	024772
16			DESLOCADOR	2	130303
17			PARAFUSO M8X1	1	107990
18			ARRUELA	1	023292
19			HASTE 1ª/2ª VEL	1	132865
20			PINO BIPARTIDO 6X30	4	024444
21			GARFO DE ACIONAMENTO 1ª/2ª	1	130305
22			GARFO DE ACIONAMENTO 3ª/4ª	1	130304
23			PLACA	1	130306
24			PARAFUSO M10X20	2	021407

2009-09	02-24

CAIXA DE TORQUE E DE ENGRENAGENS

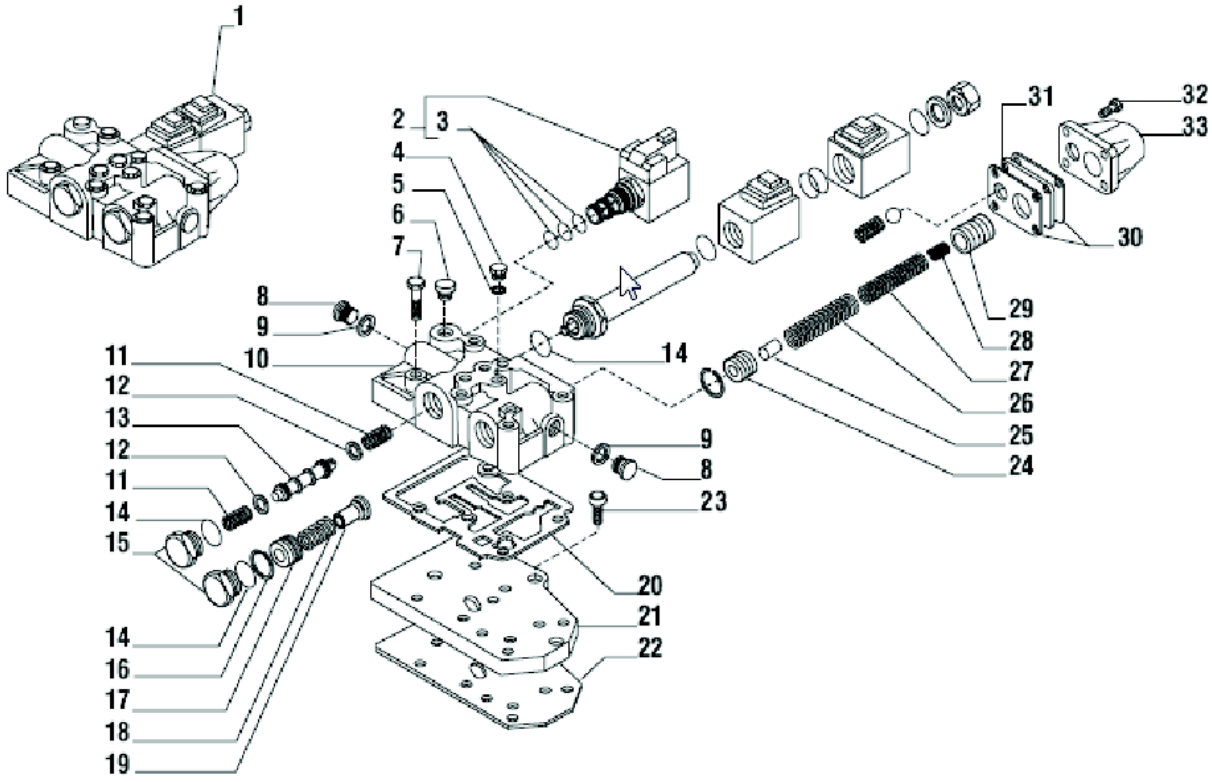

2009-09	02-24

CAIXA DE TORQUE E DE ENGRENAGENS

N°	NR	Nº DA PEÇA	NOME DA PEÇA	QTD.	ESPECIFICAÇÃO
1			DISTRIBUIDOR	1	641967
2			ELETROVÁLVULA	1	146640
3			KIT DE VEDAÇÃO	1	049677
4			BUJÃO	4	021322
5			ARRUELA DE COBRE	4	023260
6			BUJÃO	1	030720
7			PARAFUSO M8X80	6	020807
8			BUJÃO	2	021581
9			ARRUELA DE COBRE	2	023286
10			CORPO DO DISTRIBUIDOR	1	140246
11			MOLA	2	139863
12			ARRUELA	2	132914
13			PISTÃO	1	139861
14			ANEL TIPO O-RING	3	028129
15			BUJÃO M26X1,5	2	132922
16			ANEL DE VEDAÇÃO Ø 22	1	024898
17			PISTÃO	1	132917
18			MOLA	1	132927
19			BUCHA	1	132915
20			GAXETA	1	130242
21			PLACA DE AVANÇO	1	131328
22			GAXETA	1	131329
23			PARAFUSO M8X20	3	021391
24			PISTÃO INTERNO	1	132670
25			PINO D8X27	1	134086
26			MOLA	1	134089
27			MOLA	1	134075
28			MOLA	1	134074
29			PISTÃO EXTERNO	1	134084
30			GAXETA DA PLACA	2	132919
31			PLACA	1	134085
32			PARAFUSO	4	021373
33			TAMPA DA VÁLVULA	1	132912

2009-09	02-25

CAIXA DE TORQUE E DE ENGRENAGENS

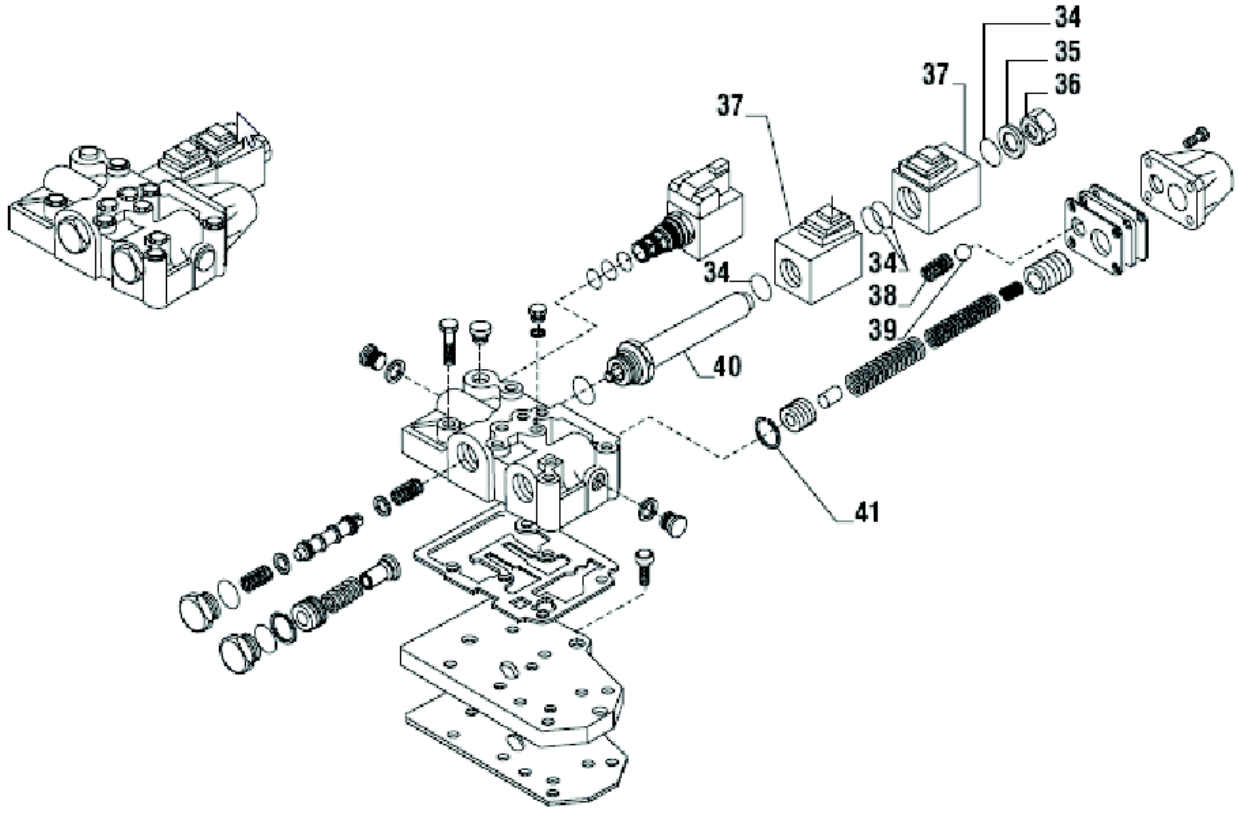

2009-09	02-25

CAIXA DE TORQUE E DE ENGRENAGENS

N°	NR	Nº DA PEÇA	NOME DA PEÇA	QTD.	ESPECIFICAÇÃO
34			ANEL TIPO O-RING	4	028114
35			ARRUELA	1	133040
36			BUJÃO	1	642100
37			BOBINA DA ELETROVÁLVULA	2	642069
38			MOLA	1	132928
39			ESFERA	1	041635
40			CANO DO SOLENÓIDE	1	134125
41			ANEL DE VEDAÇÃO Ø 24	1	141973

2009-09	02-26
CAIXA DE TORQUE E DE ENGRENAGENS	

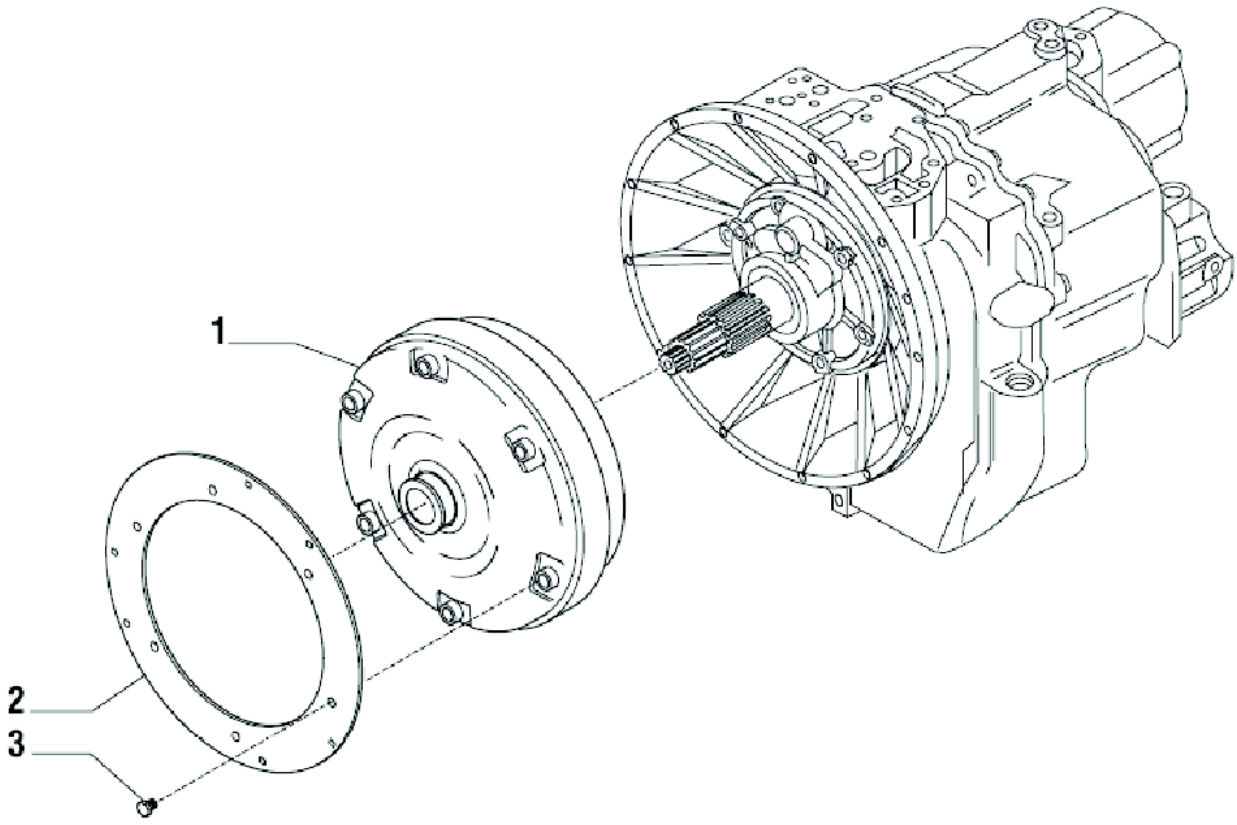

2009-09	02-26

CAIXA DE TORQUE E DE ENGRENAGENS

N°	NR	Nº DA PEÇA	NOME DA PEÇA	QTD.	ESPECIFICAÇÃO
1			CONVERSOR	1	131169
2			DISCO DO CONVERSOR	1	135374
3			PARAFUSO M10X16	6	020842

03-01	2009-09

SISTEMA HIDRÁULICO DE TRABALHO

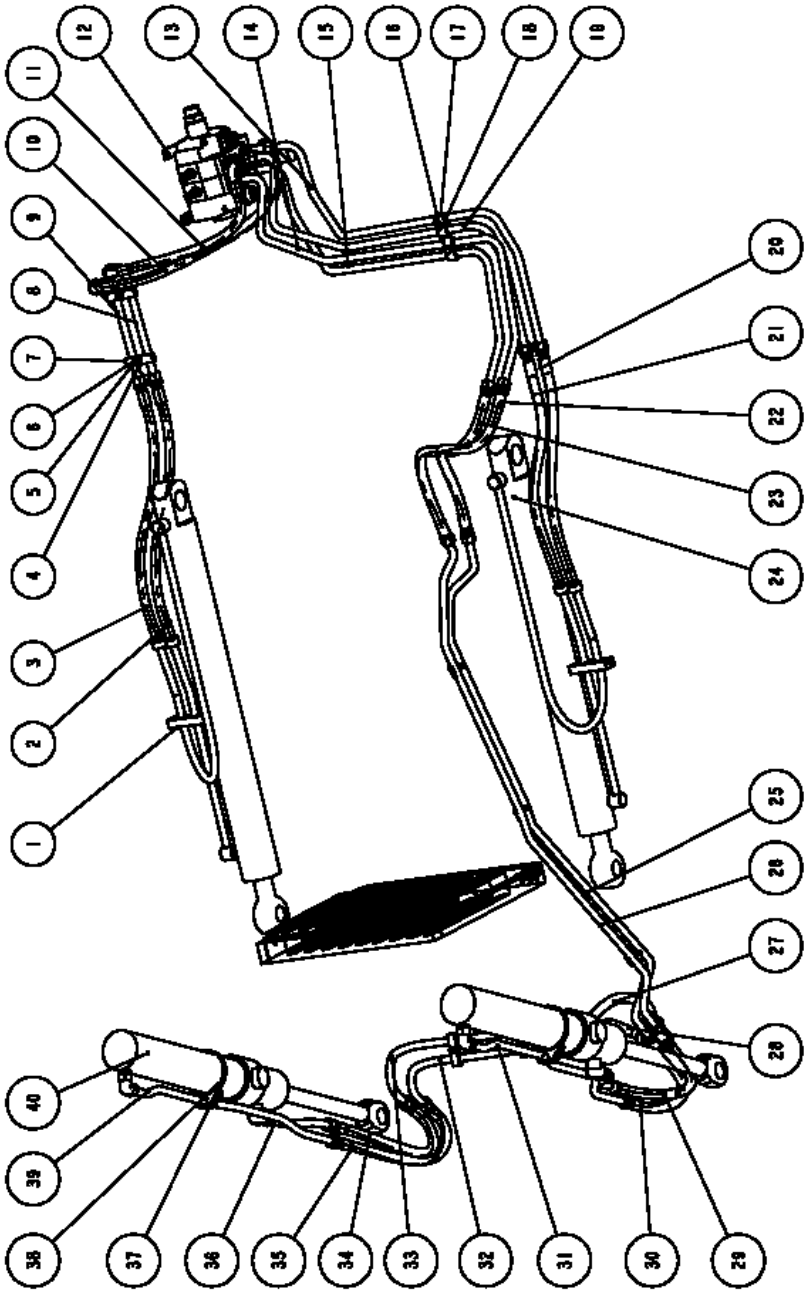

03-01	2009-09

SISTEMA HIDRÁULICO DE TRABALHO

N°	NR	Nº DA PEÇA	NOME DA PEÇA	QTD.	ESPECIFICAÇÃO
1	•	10C0460	CILINDRO DE ELEVAÇÃO	1	-
2		06C0630	MANGUEIRA	1	-
3		06C0629	MANGUEIRA	1	-
4		06B0027	ARRUELA	7	8
5		06B0009	ARRUELA	7	8
6		00B0017	PARAFUSO	4	M8X20
7		82A0377	BRAÇADEIRA DO CANO	4	-
8		02C0162	CANO DE AÇO	1	-
9		02C0161	CANO DE AÇO	1	-
10		06C0628	MANGUEIRA	1	-
11		06C0627	MANGUEIRA	1	-
12	•	12C0404	VÁLVULA	1	-
13		02C0155	CANO DE AÇO	1	-
14		02C0156	CANO DE AÇO	1	-
15		02C0157	CANO DE AÇO	1	-
16		00B0002	PARAFUSO	5	M10X35
17		21A1100	CILINDRO	5	-
18		06B0003	ARRUELA	6	10
19		02C0158	CANO DE AÇO	1	-
20		06C0625	MANGUEIRA	1	-
21		06C0626	MANGUEIRA	1	-
22		06C0631	MANGUEIRA	1	-
23		06C0362	MANGUEIRA	1	-
24	•	10C0467	CILINDRO DE ELEVAÇÃO	1	-
25		02C0169	CANO DE AÇO	1	-
26		02C0168	CANO DE AÇO	1	-
27		06C0638	MANGUEIRA	1	-
28		06C0637	MANGUEIRA	1	-
29		06C0635	MANGUEIRA	1	-
30		06C0634	MANGUEIRA	1	-
31		02C0165	CANO DE AÇO	1	-
32		02C0166	CANO DE AÇO	1	-
33		02C0167	CANO DE AÇO	1	-
34		06C0636	MANGUEIRA	1	-
35		06C0633	MANGUEIRA	1	-
36		02C0164	CANO DE AÇO	2	-
37		85A0193	APOIO	2	-
38		24B0028	GRAMPO	2	90-110
39		02C0163	CANO DE AÇO	1	-
40	•	10C0459	CILINDRO DA CAÇAMBA	2	-

03-02	2009-09
SISTEMA HIDRÁULICO DE TRABALHO	

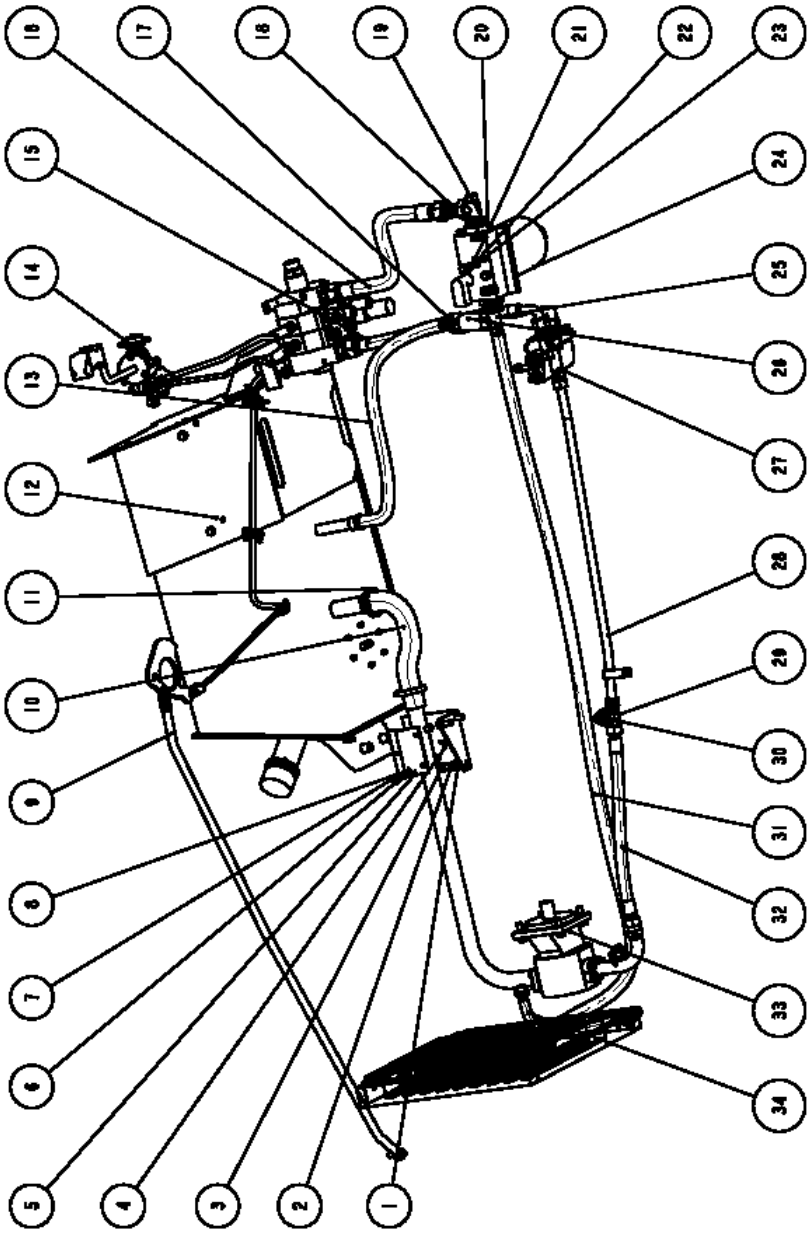

03-02	2009-09

SISTEMA HIDRÁULICO DE TRABALHO

N°	NR	Nº DA PEÇA	NOME DA PEÇA	QTD.	ESPECIFICAÇÃO
1		06B0012	ARRUELA	3	12
2		06B0013	ARRUELA	3	12
3		00B0031	PARAFUSO	3	M12X30
4		00D2038	APOIO	1	-
5		08C0248	PLACA MONTADA	1	-
6		06B0009	ARRUELA	7	8
7		00B0022	PARAFUSO	3	M10X30
8		06B0027	ARRUELA	7	8
9	▲	44C0375	DISPOSITIVO DE NÍVEL DO CONJUNTO	1	-
10		06C0643	MANGUEIRA	1	-
11		24B0026	GRAMPO	2	51-70
12	●	21C0246	TANQUE	1	-
13		06C0642	MANGUEIRA	1	-
14	●	44C0354	BRAÇO DE CONTROLE	1	-
15		06C0623	MANGUEIRA	1	-
16		06C0624	FILTRO	1	-
17		00A0804	JUNTA	1	-
18		32C0084	JUNTA	1	-
19		32C0015	JUNTA	1	-
20		00A0805	JUNTA	2	-
21		06B0004	ARRUELA	4	10
22		06B0003	ARRUELA	6	10
23		00B0029	PARAFUSO	4	M10X20
24	●	60C0155	FILTRO	1	-
25		00A0806	JUNTA	1	-
26	♦	12C0406	VÁLVULA	1	-
27	●	12C0405	VÁLVULA	1	-
28		02C0170	CANO DE AÇO	1	-
29		32C0085	JUNTA	1	-
30		30C0246	JUNTA	1	-
31		06C0639	MANGUEIRA	2	-
32		06C0641	MANGUEIRA	1	-
33	●	11C0256	BOMBA	1	-
34		06C0640	MANGUEIRA	1	-

03-03	2009-09
TANQUE DE ÓLEO HIDRÁULICO	

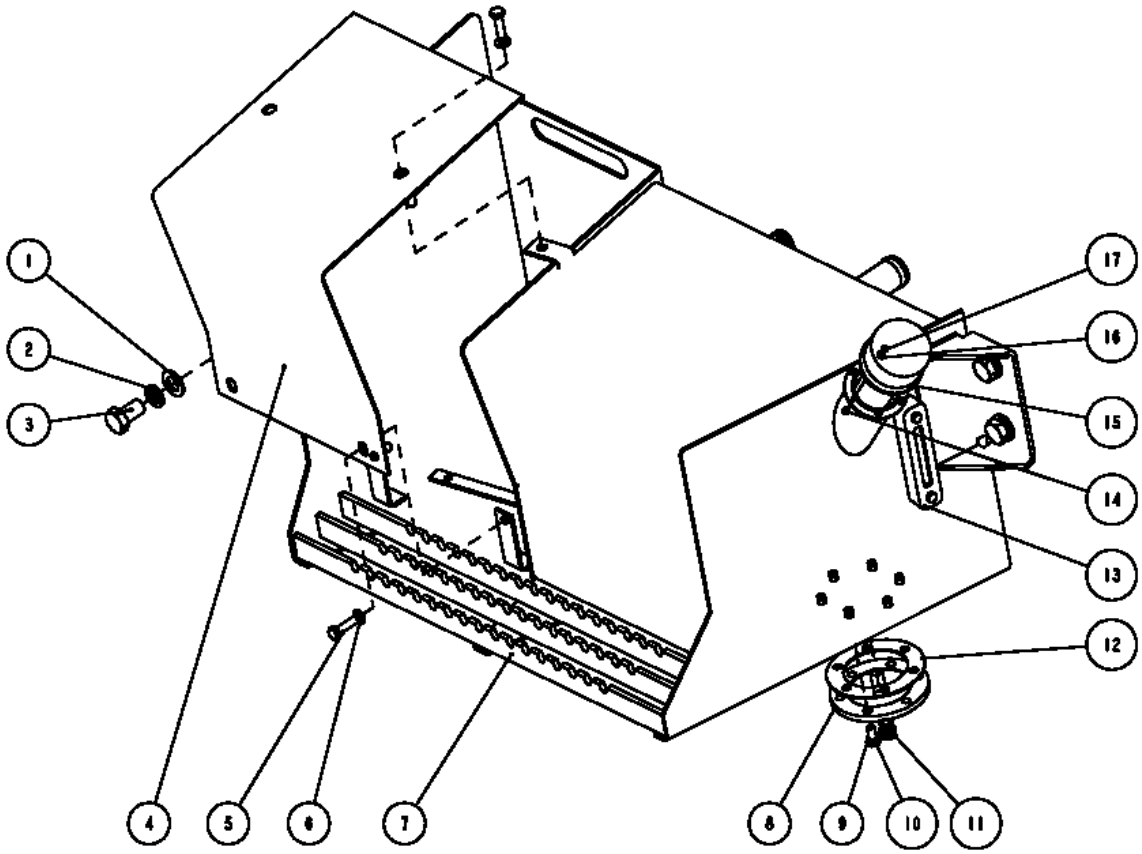

03-03	2009-09

TANQUE DE ÓLEO HIDRÁULICO

N°	NR	Nº DA PEÇA	NOME DA PEÇA	QTD.	ESPECIFICAÇÃO
1		10A0664	PLACA	4	20
2		06B0001	ARRUELA	4	20
3		00B0044	PARAFUSO	4	M20X35
4		21A1097	PLACA	1	-
5		00B0002	PARAFUSO	4	M10X35
6		06B0004	ARRUELA	4	10
7		04D0154	TANQUE	1	-
8		52A0645	FLANGE	1	-
9		06B0003	ARRUELA	6	10
10		00B0029	PARAFUSO	6	M10X20
11		03B0372	PARAFUSO	1	M16X1,5
12		14B0073	ARRUELA	1	-
13		44C0353	MEDIDOR INDICADOR	1	-
14		03B0449	PORCA	6	M4
15		60C0154	FILTRO	1	-
16		06B0140	ARRUELA	6	4
17		04B0957	PARAFUSO	6	M4X16

03-04	2009-09
Joystick de Manipulação	

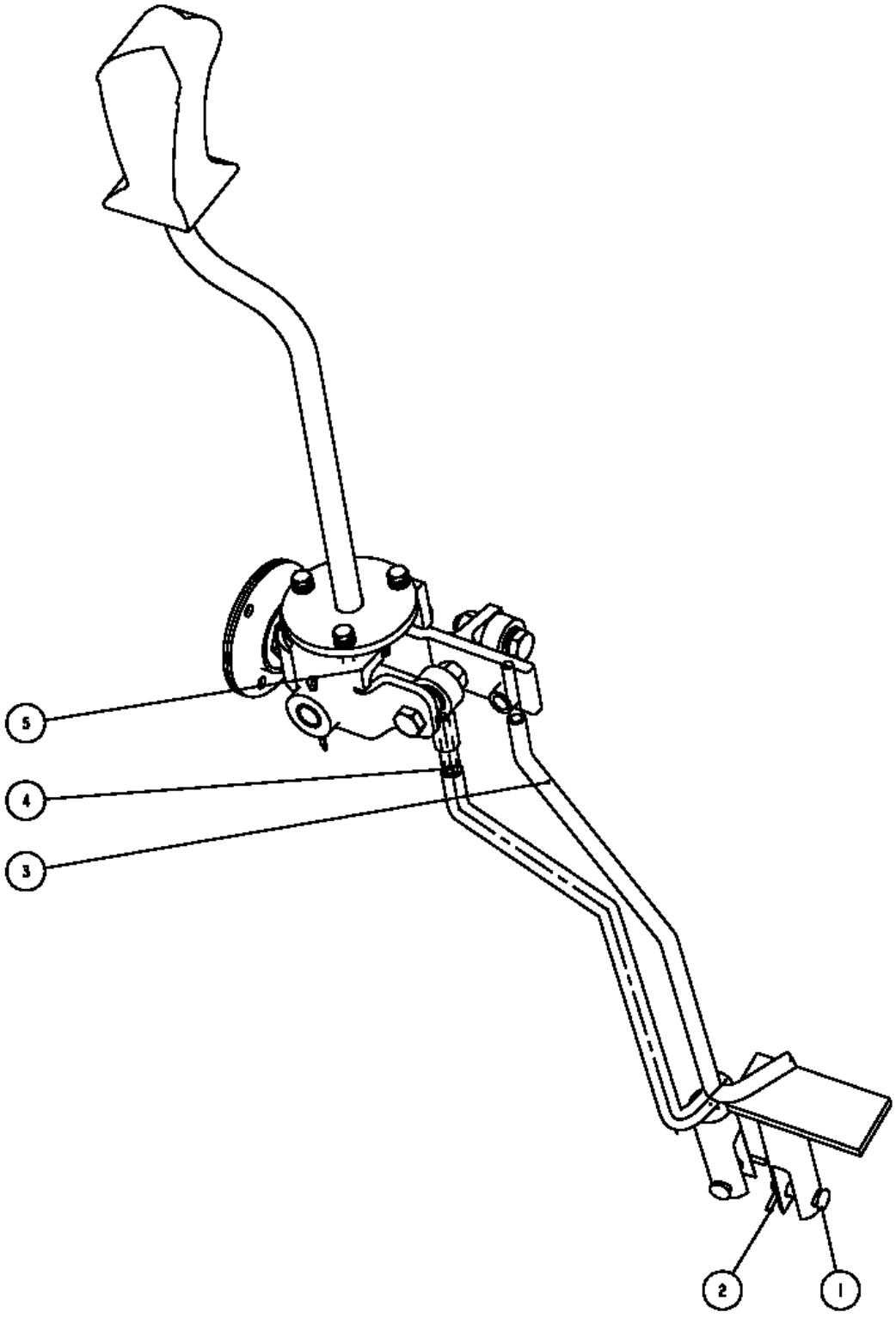

03-04	2009-09

Joystick de Manipulação

N°	NR	Nº DA PEÇA	NOME DA PEÇA	QTD.	ESPECIFICAÇÃO
1		08B0694	PINO	2	8X30
2		08B0031	PINO	2	3,2X20
3		12D0194	ALAVANCA DE LIGAÇÃO	1	-
4		12D0193	ALAVANCA DE LIGAÇÃO	1	-
5		44C0377	MECANISMO DE CONTROLE	1	-

03-05	2009-09

MONTAGEM DO JOGO DE VÁLVULA

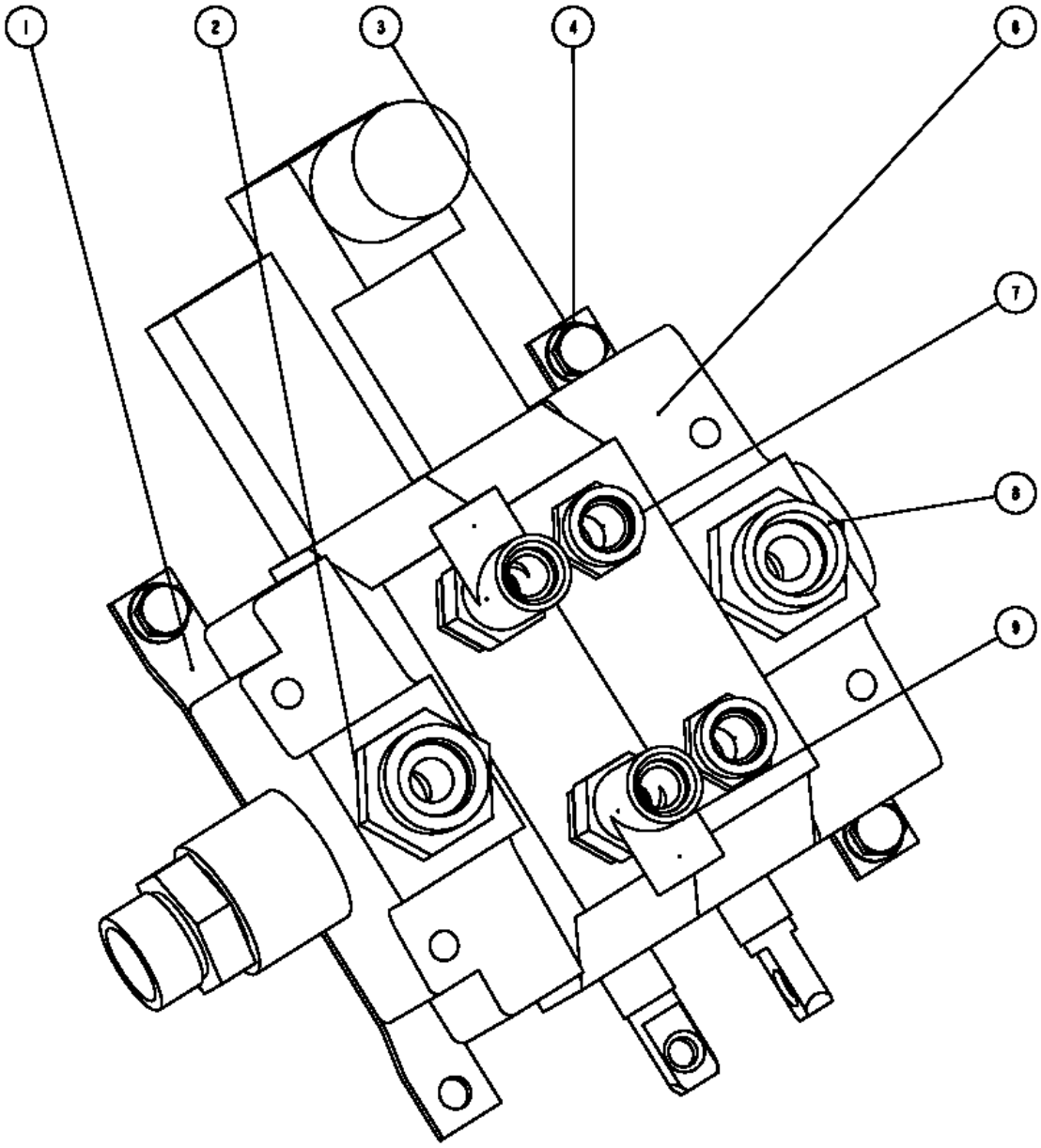

03-05	2009-09

MONTAGEM DO JOGO DE VÁLVULA

N°	NR	N° DA PEÇA	NOME DA PEÇA	QTD.	ESPECIFICAÇÃO
1		21A1098	PLACA	2	-
2		00A0800	ACOPLAMENTO	1	-
3		00B0029	PARAFUSO	7	M10X20
4		06B0004	ARRUELA	7	10
5		06B0003	ARRUELA	7	10
6		12C0321	VÁLVULA	1	-
7		00A0798	ACOPLAMENTO	4	-
8		00A0799	ACOPLAMENTO	2	-
9		32C0006	ACOPLAMENTO	2	-

03-06	2009-09

MONTAGEM DO CONJUNTO DA BOMBA

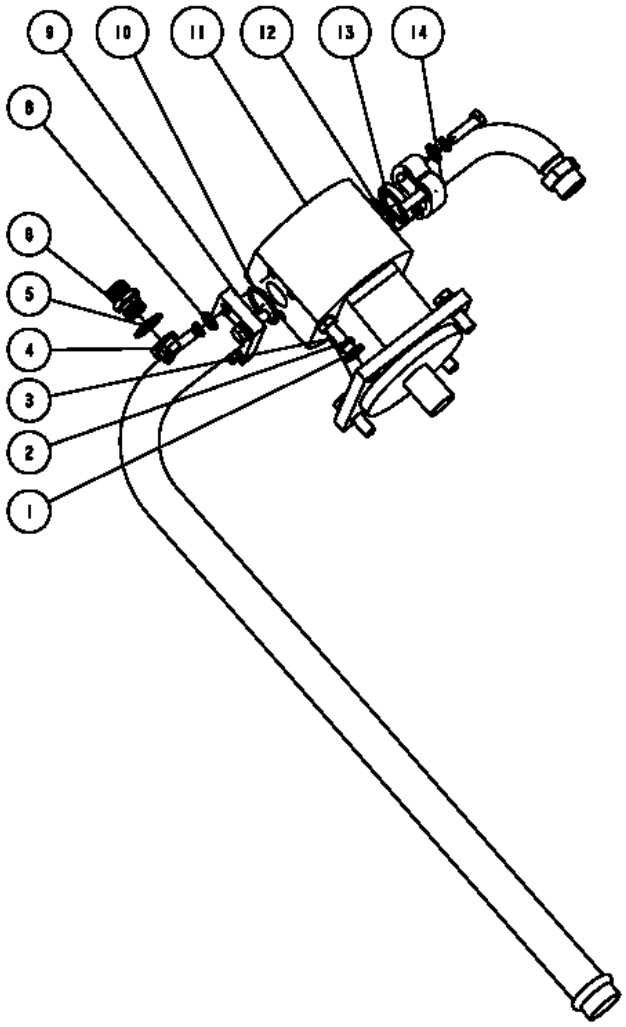

03-06	2009-09

MONTAGEM DO CONJUNTO DA BOMBA

N°	NR	N° DA PEÇA	NOME DA PEÇA	QTD.	ESPECIFICAÇÃO
1		06B0012	ARRUELA	4	12
2		06B0013	ARRUELA	4	12
3		00B0021	PARAFUSO	4	M12X40
4		00B0002	PARAFUSO	8	M10X35
5		06B0446	ARRUELA	1	M22
6		28B0052	CONECTOR	1	16
7		06B0003	ARRUELA	8	10
8		06B0004	ARRUELA	8	10
9		17D1411	MANGUEIRA	1	-
10		10B0154	ANEL TIPO O-RING	1	37,5X3,55
11	●	11C0255	BOMBA	1	-
12		10B0013	ANEL TIPO O-RING	1	32,5X3,55
13		17D1410	TANQUE	1	-
14		58A0469	PLACA	1	-

03-07	2009-09
MONTAGEM DO JOGO DE VÁLVULA	

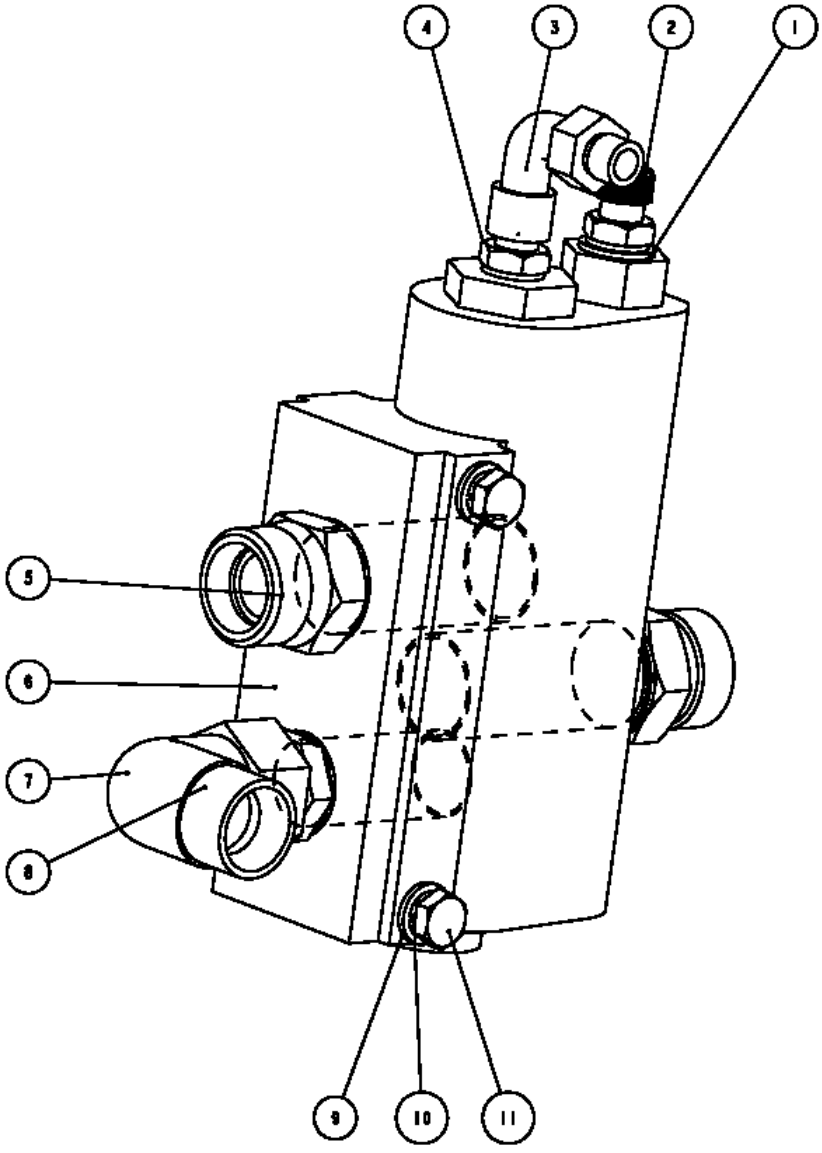

03-07	2009-09

MONTAGEM DO JOGO DE VÁLVULA

N°	NR	N° DA PEÇA	NOME DA PEÇA	QTD.	ESPECIFICAÇÃO
1		06B0047	ARRUELA	1	M12
2		28B0093	CONECTOR	1	G18-
3		31C0002	JUNTA	1	-
4		01A0051	JUNTA	1	-
5		00A0296	JUNTA	2	-
6		12C0230	VÁLVULA	1	-
7		31C0041	JUNTA	1	-
8		00A0801	JUNTA	1	-
9		06B0027	ARRUELA	2	8
10		06B0009	ARRUELA	2	8
11		01B0156	PARAFUSO	2	M8X75

03-08	2009-09
BOMBA	

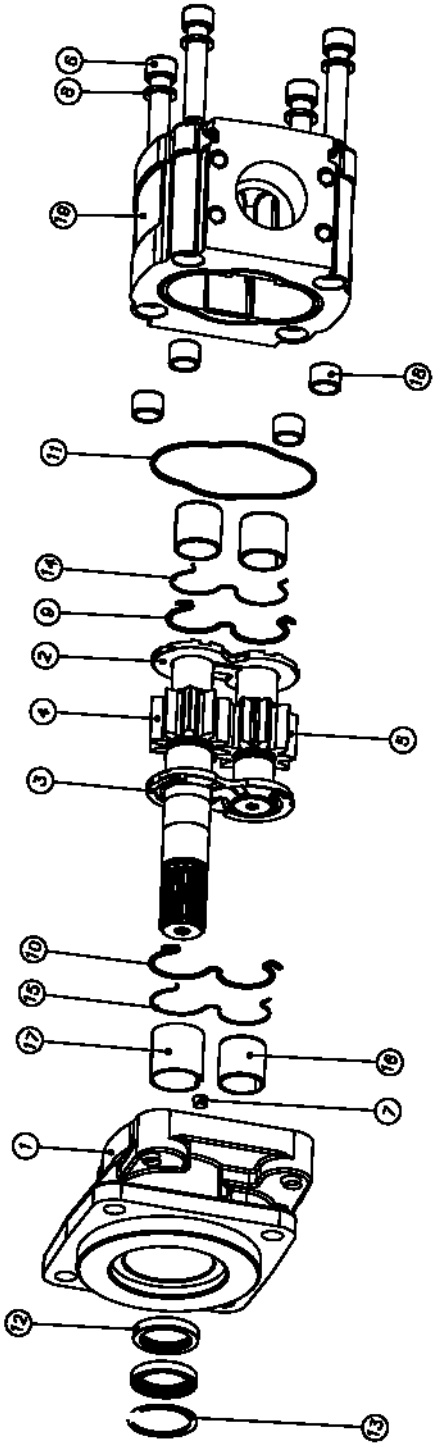

03-08	2009-09

BOMBA

N°	NR	Nº DA PEÇA	NOME DA PEÇA	QTD.	ESPECIFICAÇÃO
1			TAMPA	1	236263628
2			PLACA DE ENCOSTO	1	25935004
3			PLACA DE ENCOSTO	1	25935016
4			EIXO DE TRANSMISSÃO	1	32741924
5			ENGRENAGEM ACIONADA	1	32747072
6			PARAFUSO TCEI	4	36193030
7			PARAFUSO DE FIXAÇÃO	1	37185000
8			ARRUELA	4	37583900
9			VEDAÇÃO	1	39656140
10			VEDAÇÃO SUPERIOR	1	39656144
11			VEDAÇÃO PADRÃO	1	39666150
12			VEDAÇÃO DA ÁRVORE	2	40018000
13			ANEL	1	40850000
14			ANEL ANTIEXTRUSÃO	1	41387150
15			ANEL ANTIEXTRUSÃO SUPERIOR	1	41387152
16			MANCAL DE DESLIZAMENTO	3	42395050
17			MANCAL DE DESLIZAMENTO SUPERIOR	1	42395055
18			BUCHAS DE AÇO	4	49326000
19			CARCAÇA DA ENGRENAGEM	1	PRC04458

03-09	2009-09
CILINDRO DE ELEVAÇÃO	

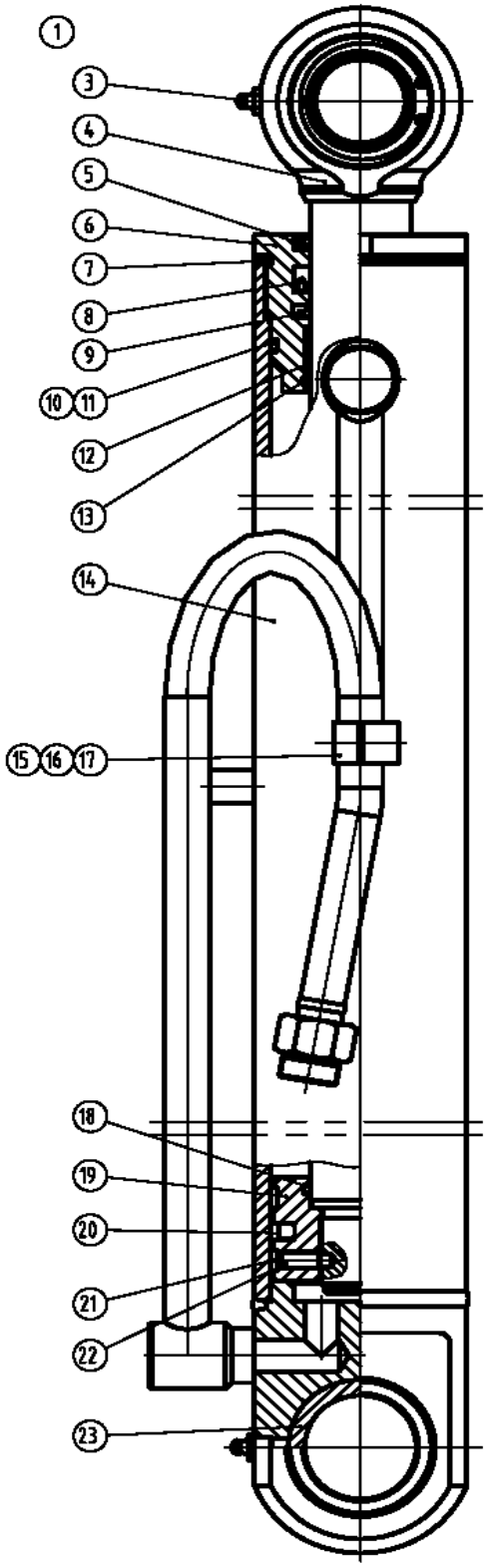

03-09	2009-09

CILINDRO DE ELEVAÇÃO

N°	NR	N° DA PEÇA	NOME DA PEÇA	QTD.	ESPECIFICAÇÃO
1			MANCAL DE ARTICULAÇÃO	1	GE40ES
2			ARRUELA	2	Ø 62
3			COPO DE LUBRIFICAÇÃO	2	M10X1
4			HASTE DO CILINDRO	1	YG820-01
5			VEDAÇÃO DO RASPADOR	1	45X60X7,5
6			LUVA-GUIA	1	YG820-02
7			ANEL TIPO O-RING	1	72,62X3,53
8			ANEL DE TRAVAMENTO	1	45X60X11,4
9			ANEL DE TRAVAMENTO	1	45X60.5X6,3
10			ARRUELA	1	80X74,6X1,4
11			ANEL TIPO O-RING	1	72,62X3,53
12			MANCAL	1	4525
13			ARRUELA	1	Ø50
14			CORPO DO CILINDRO	1	YG820.10
15			PARAFUSO	1	M8X20
16			ARRUELA	1	Ø8
17			MARTELO MECÂNICO DA CHAPA	1	YG820-03
18			ANEL TIPO O-RING	1	44,04X3,53
19			ÊMBOLO	1	YG820-04
20			ANEL DE TRAVAMENTO	1	80X59X8
21			ANEL DE RETENÇÃO	2	80X3X10
22			PARAFUSO	1	M8X20
23			ANEL	1	YG820-05

03-10	2009-09
CILINDRO DE ELEVAÇÃO	

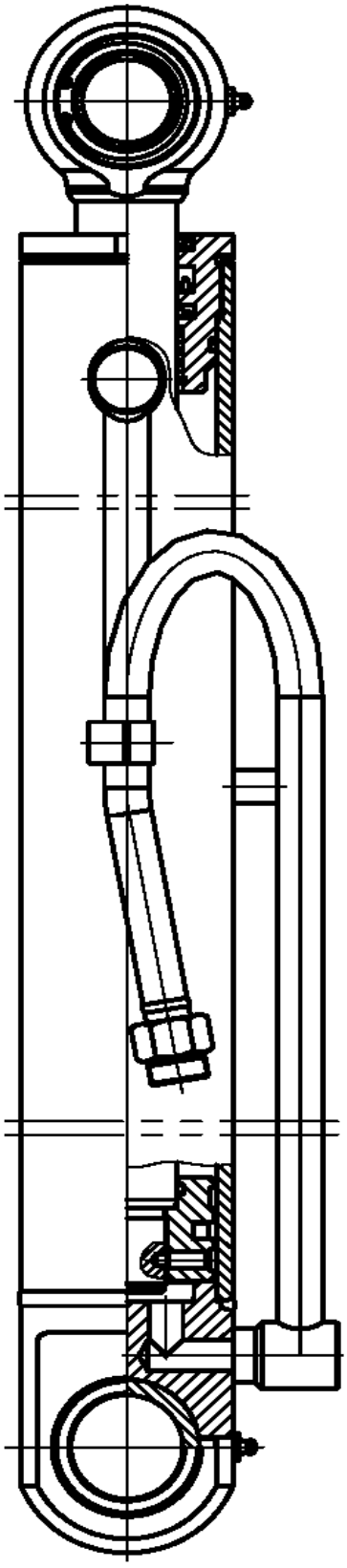

03-10	2009-09

CILINDRO DE ELEVAÇÃO

N°	RN	N° DA PEÇA	NOME DA PEÇA	QTD.	ESPECIFICAÇÃO
1			MANCAL DE ARTICULAÇÃO	1	GE40ES
2			ARRUELA	2	Ø62
3			COPO DE LUBRIFICAÇÃO	2	M10X1
4			HASTE DO CILINDRO	1	YG820-01
5			VEDAÇÃO DO RASPADOR	1	45X60X7,5
6			ANEL TIPO O-RING	1	YG820-02
7			LUVA-GUIA	1	72,62X3,53
8			ANEL DE TRAVAMENTO	1	45X60X11,4
9			ANEL DE TRAVAMENTO	1	45X60,5X6,3
10			ARRUELA	1	80X74,6X1,4
11			ANEL TIPO O-RING	1	72,62X3,53
12			MANCAL	1	4525
13			ARRUELA	1	Ø50
14			CORPO DO CILINDRO	1	YG820,10
15			PARAFUSO	1	M8X20
16			ARRUELA	1	Ø8
17			MARTELO MECÂNICO DA CHAPA	1	YG820-03
18			O-RING	1	44,04X3,53
19			ÊMBOLO	1	YG820-04
20			ANEL DE TRAVAMENTO	1	80X59X8
21			ANEL DE RETENÇÃO	2	80X3X10
22			PARAFUSO	1	M8X20
23			ANEL	1	YG820-05

03-11	2009-09
CILINDRO DA CAÇAMBA	

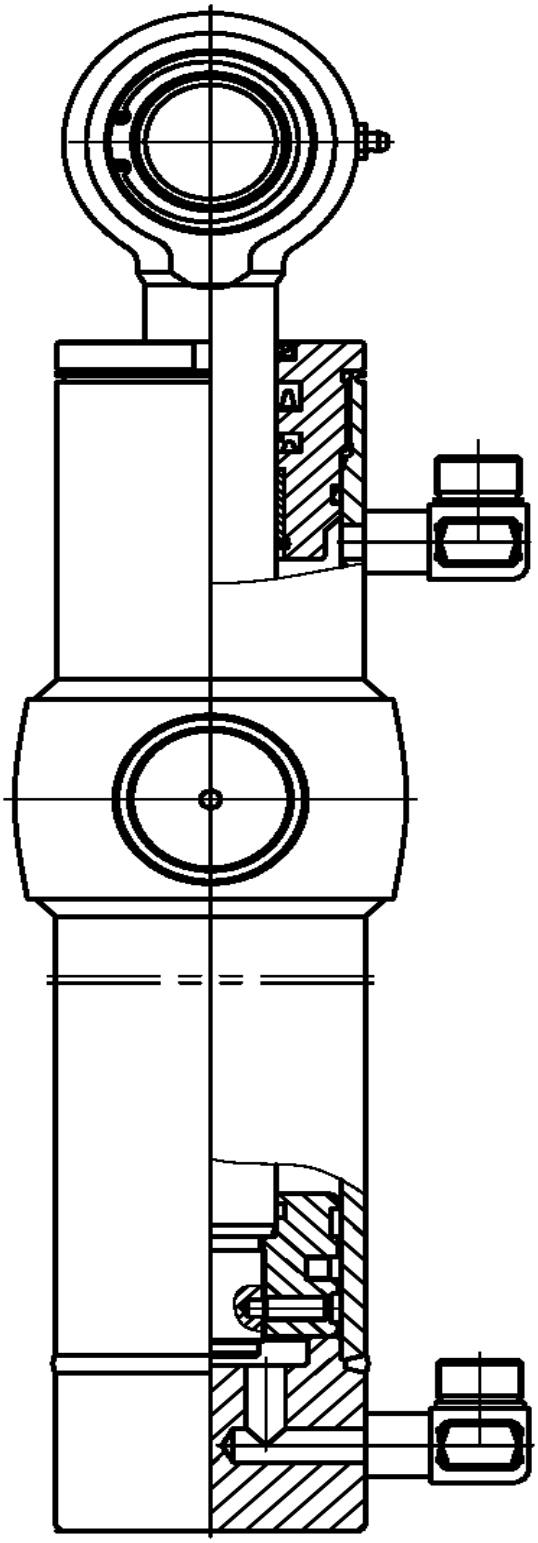

03-11	2009-09

CILINDRO DA CAÇAMBA

N°	NR	N° DA PEÇA	NOME DA PEÇA	QTD.	ESPECIFICAÇÃO
1			MANCAL DE ARTICULAÇÃO	1	GE40ES
2			ARRUELA	2	Ø62
3			COPO DE LUBRIFICAÇÃO	1	M10X1
4			VEDAÇÃO DO RASPADOR	1	40X52X6
5			LUVA-GUIA	1	YG821-01
6			ANEL TIPO O-RING	1	72,62X3,53
7			ANEL DE TRAVAMENTO	1	40X55X9
8			ANEL DE TRAVAMENTO	1	40X55.5X6,3
9			ARRUELA	1	80X74.6X1,4
10			ANEL TIPO O-RING	1	72,62X3,53
11			MANCAL	1	4025
12			ARRUELA	1	Ø45
13			CORPO DO CILINDRO	1	YG821.10
14			HASTE DO CILINDRO	1	YG821.02
15			ANEL TIPO O-RING	1	40,87X3,53
16			ÊMBOLO	1	YG821-03
17			ANEL DE TRAVAMENTO	1	80X59X8,1
18			ANEL DE RETENÇÃO	2	80X3X10
19			PARAFUSO	1	M8X25

03-12	2009-09
FILTRO	

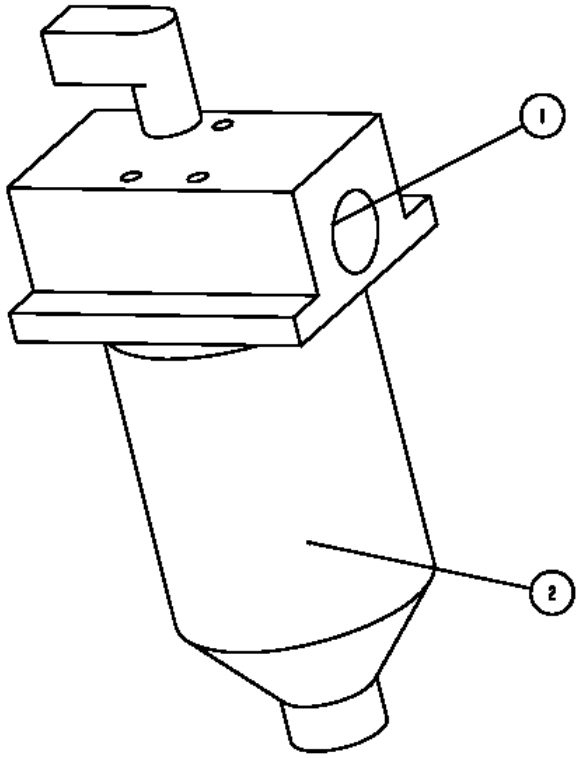

03-12	2009-09

FILTRO

N°	RN	N° DA PEÇA	NOME DA PEÇA	QTD.	ESPECIFICAÇÃO
1			TAMPA DO FILTRO DE ÓLEO	1	0136002
2			FILTRO DO ÓLEO HIDRÁULICO	1	0136003

04-01	2010-01

SISTEMA DO EIXO MOTRIZ

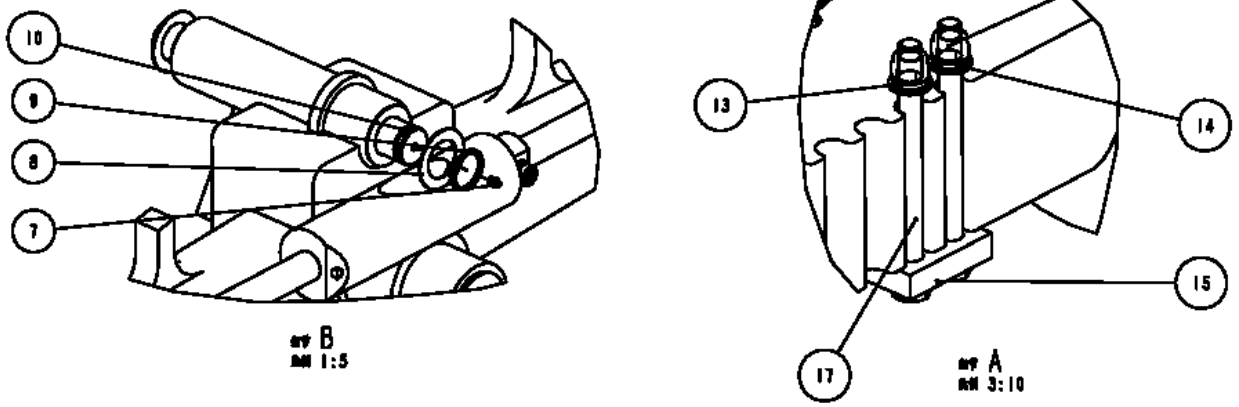

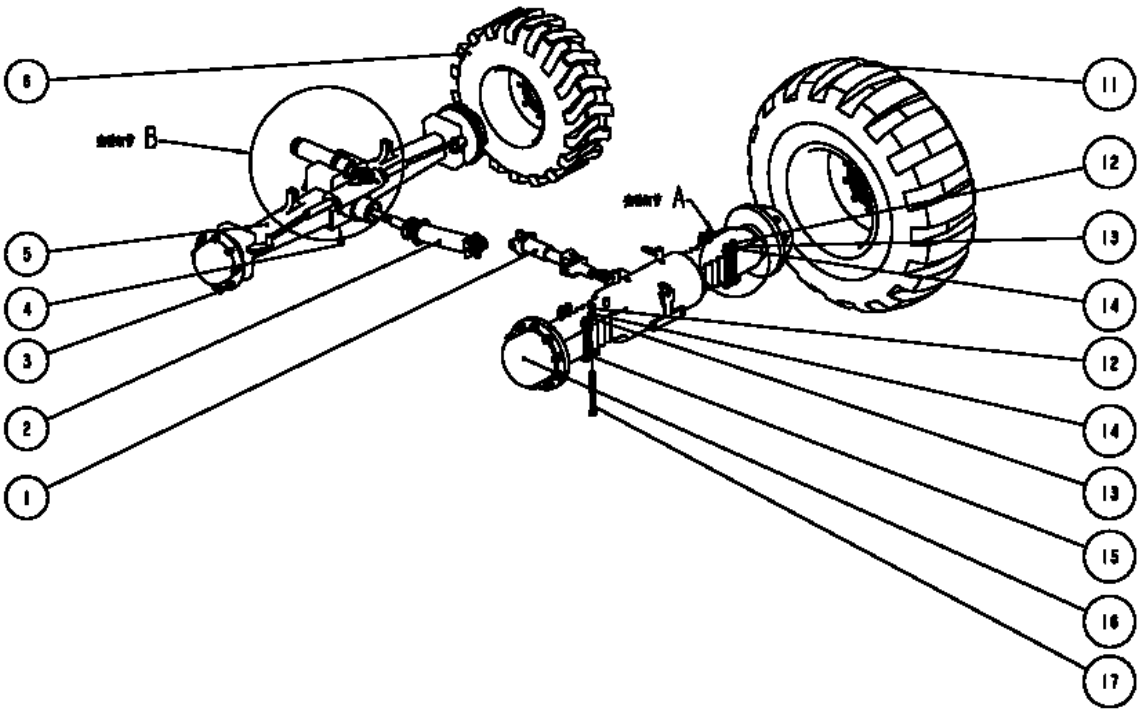

04-01	2010-01

SISTEMA DO EIXO MOTRIZ

N°	NR	N° DA PEÇA	NOME DA PEÇA	QTD.	ESPECIFICAÇÃO
1	◆	41C0324	EIXO DE TRANSMISSÃO	1	505NJ383
2	◆	41C0327	EIXO DE TRANSMISSÃO	1	580NJ383
3		03B0657	PORCA	13	GB804-M18X1,5
4		00A0814	CONECTOR	2	-
5	▲	41C0333	EIXO MOTRIZ	1	26.16-182
6	●	51C0336	PNEU	2	-
7		26B0010	GRAXEIRA	2	M10X1
8		55A0574	ARRUELA	4	-
9		07B0273	ARRUELA	2	-
10		61A0184	ÁRVORE	1	-
11	●	51C0296	PNEU	2	-
12		03B0685	PORCA	8	M20X2,5
13		06B0002	ARRUELA	8	20
14		06B0001	ARRUELA	8	20
15		55A0579	CALÇO	2	-
16	▲	41C0322	EIXO MOTRIZ	1	28,28UO-165(139003)
17		01B0922	PARAFUSO	8	M20X230

04-02	2010-01
PNEU DO EIXO MOTRIZ	

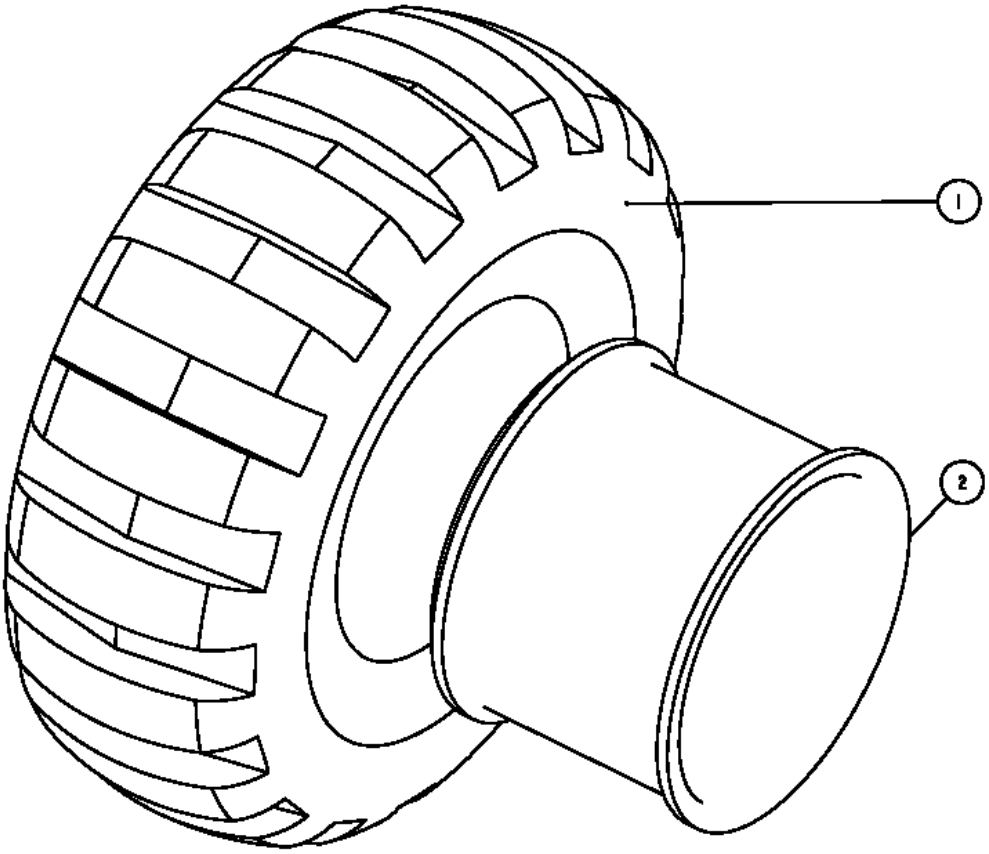

04-02	2010-01

PNEU DO EIXO MOTRIZ

N°	NR	Nº DA PEÇA	NOME DA PEÇA	QTD.	ESPECIFICAÇÃO
1		20B0080	PNEU	1	19,5L-24-12
2		51C0298	ARO	1	24X16-I

04-03	2010-01
PNEU DO EIXO DE DIREÇÃO	

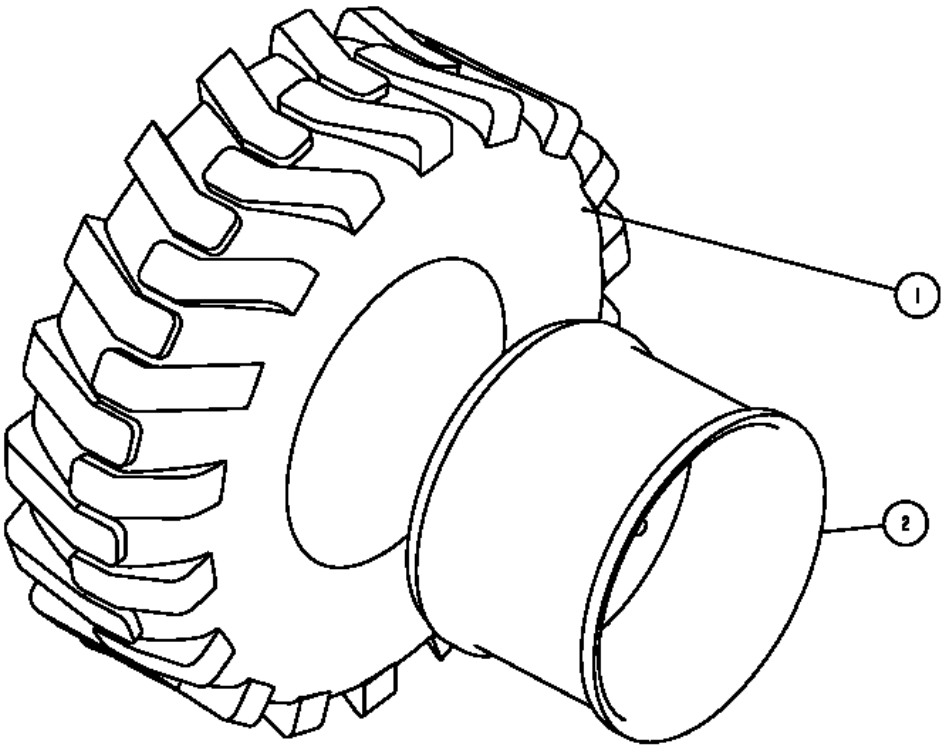

04-03	2010-01

PNEU DO EIXO DE DIREÇÃO

N°	NR	Nº DA PEÇA	NOME DA PEÇA	QTD.	ESPECIFICAÇÃO
1		20B0087	PNEU	1	12-16,5-12
2		51C0310	ARO	1	16,5X9,75-1

04-04	2009-09
EIXO	

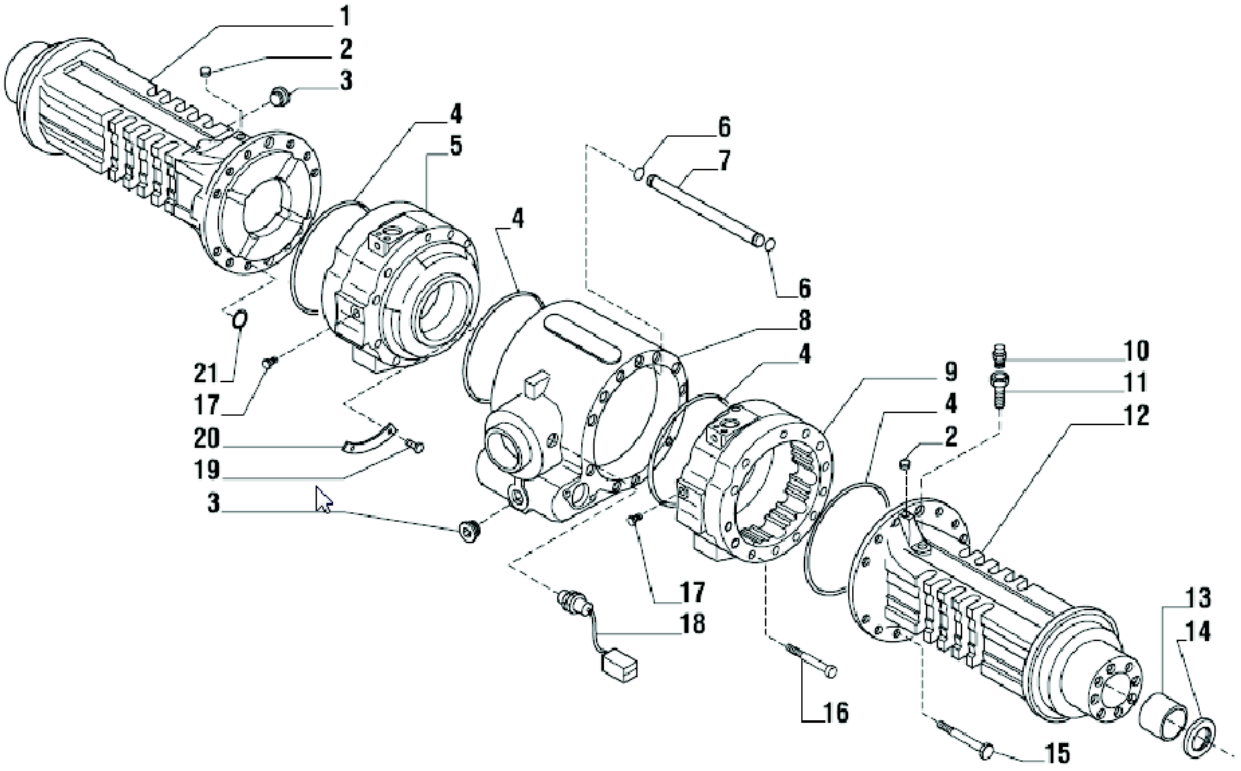

04-04	2009-09

EIXO

N°	NR	Nº DA PEÇA	NOME DA PEÇA	QTD.	ESPECIFICAÇÃO
1			BRAÇO EM FORMA DE TROMPETE ESQUERDO	1	140155
2			BUJÃO M10X1	2	021558
3			BUJÃO M30X2	2	125280
4			ANEL TIPO O-RING	4	028562
5			CILINDRO DO FREIO ESQUERDO	1	141012
6			ANEL TIPO O-RING	2	028526
7			CANO	1	140132
8			CORPO CENTRAL	1	141326
9			CILINDRO DO FREIO DIREITO	1	141013
10			RESPIRADOURO M 10X1	1	104988
11			CANO DO RESPIRADOURO	1	121618
12			BRAÇO EM FORMA DE TROMPETE DIREITO	1	140156
13			BUCHA	2	131954
14			ANEL DE VEDAÇÃO	2	025311
15			PARAFUSO M14X140	22	021166
16			PARAFUSO M12X130	2	021314
17			BUJÃO	2	030803
18			SENSOR	1	134347
19			REBITE 4,8X6	4	023838
20			PLACA	2	140647
21			O-RING	8	028500

04-05	2009-09
EIXO	

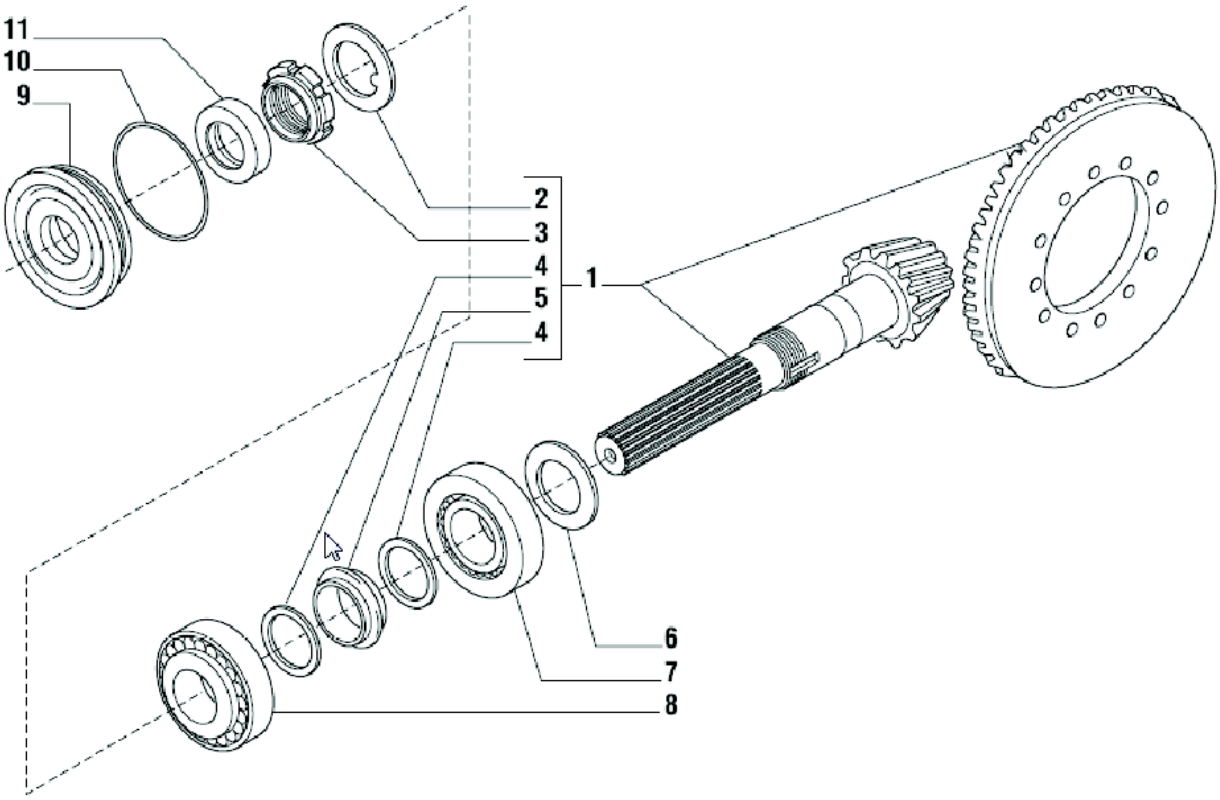

04-05	2009-09

EIXO

N°	NR	Nº DA PEÇA	NOME DA PEÇA	QTD.	ESPECIFICAÇÃO
1			ENGRENAGEM CÔNICA/PINHÃO Z = 15/35	1	66074
2			ARRUELA DE TRAVAMENTO	1	113717
3			PORCA DE ANEL M40X1,5	1	115054
4			ARRUELA 50X40,5X2	2	125829
5			ESPAÇADOR DESMONTÁVEL	1	126369
6			CALÇO 2,50 MM	-	134186
6			CALÇO 2,60 MM		134187
6			CALÇO 2,70 MM	-	134188
6			CALÇO 2,80 MM		134189
6			CALÇO 2,90 MM	-	134190
6			CALÇO 3,00 MM	-	134191
6			CALÇO 3,10 MM	-	134192
6			CALÇO 3,20 MM	-	134193
6			CALÇO 3,30 MM	-	134194
6			CALÇO 3,40 MM	-	134195
7			MANCAL	1	27395
8			MANCAL	1	27350
9			TAMPA	1	129929
10			ANEL TIPO O-RING	1	28212
11			VEDAÇÃO DO ÓLEO 35X52X16	1	13463

2009-09	04-06
EIXO	

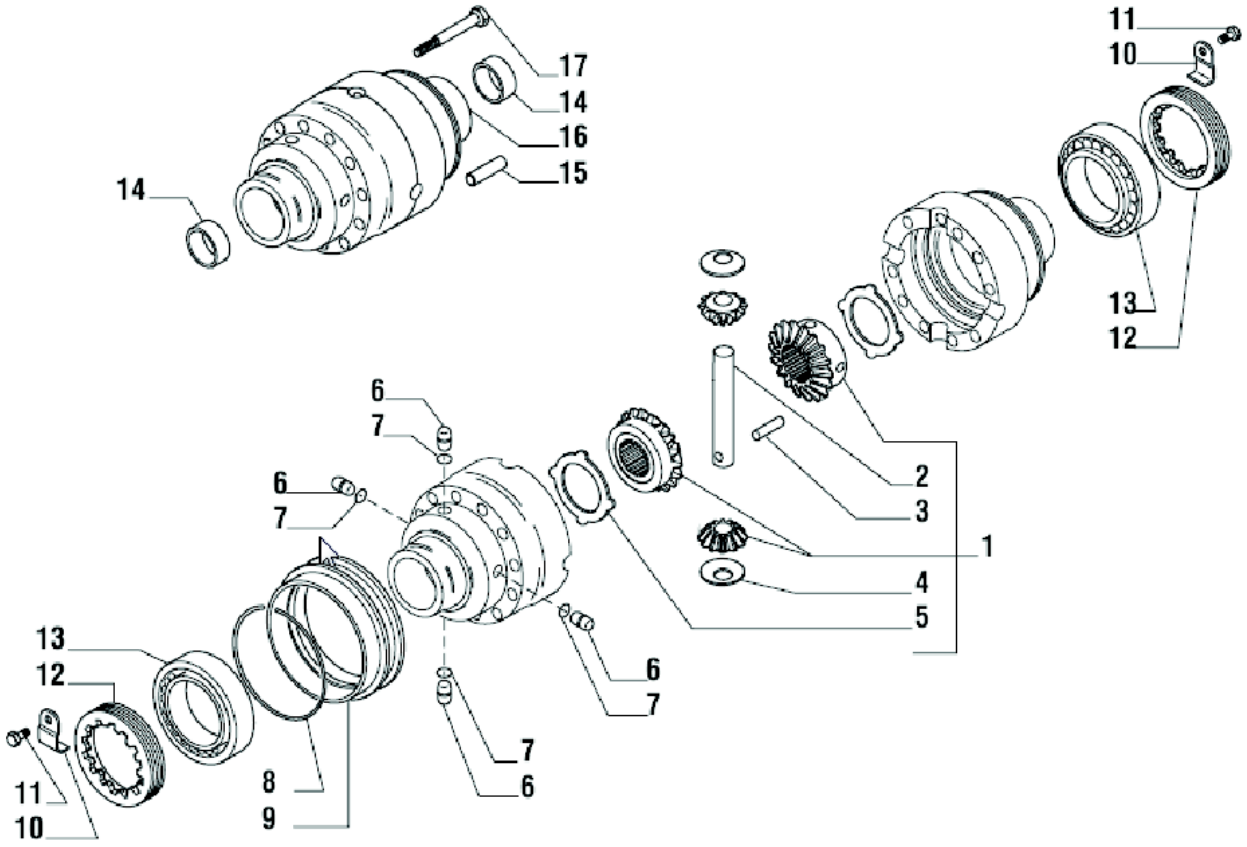

2009-09	04-06

EIXO

N°	NR	Nº DA PEÇA	NOME DA PEÇA	QTD.	ESPECIFICAÇÃO
1			KIT DO DIFERENCIAL	1	066758
2			ÁRVORE	1	127907
3			PINO 8X40	1	024430
4			ARRUELA DE ENCOSTO	2	117171
5			PLACA DE COMANDO	2	133036
6			PINO	4	138651
7			ANEL TIPO O-RING	4	028219
8			ANEL	1	025077
9			LUVA	1	131592
10			PLACA DE TRAVAMENTO	2	129118
11			PARAFUSO M6X10 (AUTOATARRAXANTE)	2	128440
12			PORCA DE ANEL M104X2	2	125445
13			MANCAL	2	027367
14			BUCHA	2	131747
15			PINO D12X40	2	117569
16			CARCAÇA DO DIFERENCIAL	1	138654
17			PARAFUSO M12X90 (AUTOATARRAXANTE)	10	125551

2009-09	04-07
EIXO	

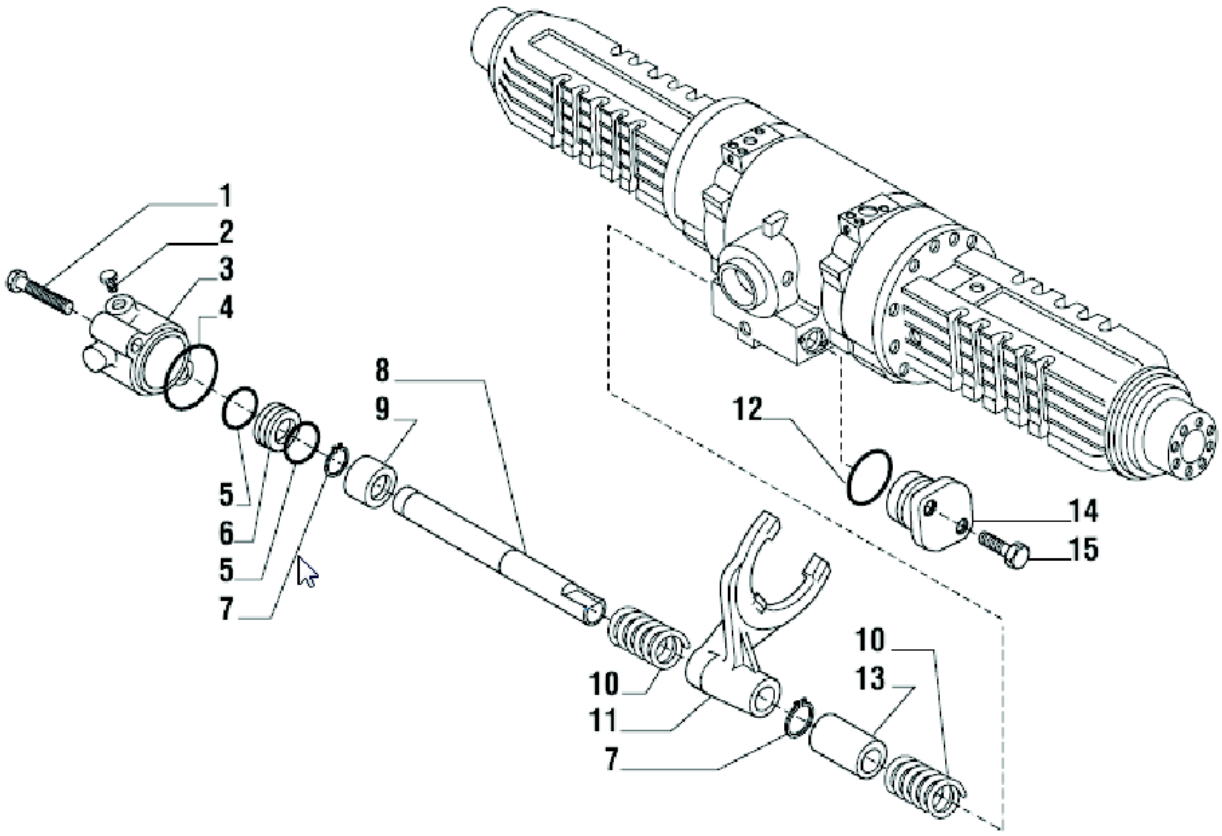

2009-09	04-07

EIXO

N°	NR	Nº DA PEÇA	NOME DA PEÇA	QTD.	ESPECIFICAÇÃO
1			PARAFUSO M8X80	2	20807
2			BUJÃO	1	30720
3			SUPORTE	1	139131
4			ANEL TIPO O-RING	1	28527
5			ANEL TIPO O-RING	2	28121
6			PISTÃO	1	139139
7			ANEL DE PRESSÃO 20X1,75	2	24776
8			ÁRVORE	1	139141
9			BUCHA 35,93X20X32	1	139140
10			MOLA	2	125756
11			GARFO	1	130311
12			ANEL TIPO O-RING	2	28557
13			ESPAÇADOR	1	129032
14			TAMPA	1	126143
15			PARAFUSO M8X30	2	20793

2009-09	04-08
EIXO	

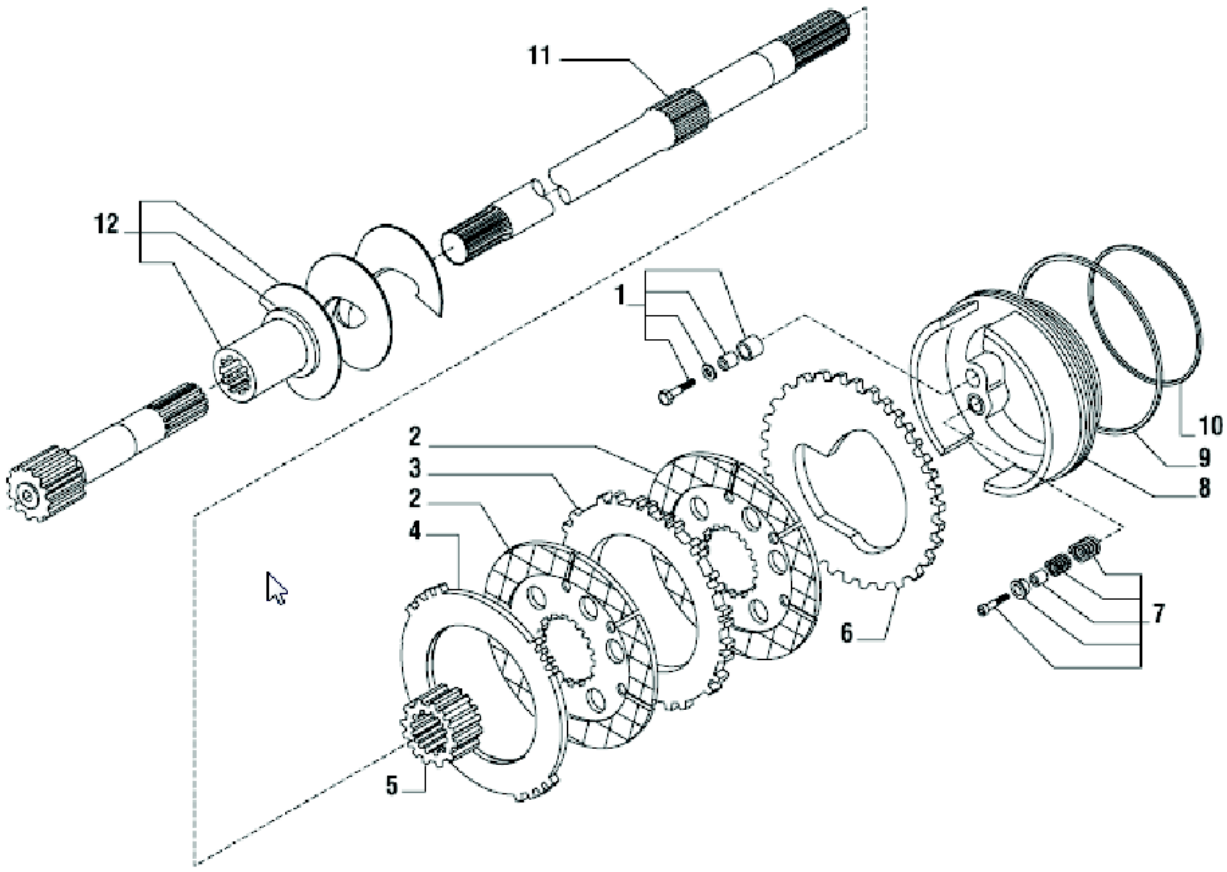

2009-09	04-08

EIXO

N°	NR	Nº DA PEÇA	NOME DA PEÇA	QTD.	ESPECIFICAÇÃO
1			KIT DE AUTOAJUSTE	2	066675
2			PLACA DO FREIO	4	136132
3			PLACA DE ACIONAMENTO DO FREIO	2	136644
4			PLACA DE ACIONAMENTO DO FREIO	2	136155
5			CUBO	2	134745
6			PLACA DE ACIONAMENTO DO FREIO	2	134740
7			KIT DE AUTOAJUSTE	2	066674
8			PISTÃO DO FREIO	2	141259
9			ANEL “QUAD-RING”	2	133757
10			ANEL “QUAD-RING”	2	139231
11			SEMIEIXO	2	138737
12			BROCA LADO DIREITO	1	138947
12			BROCA LADO ESQUERDO	1	138949

2009-09	04-09
EIXO	

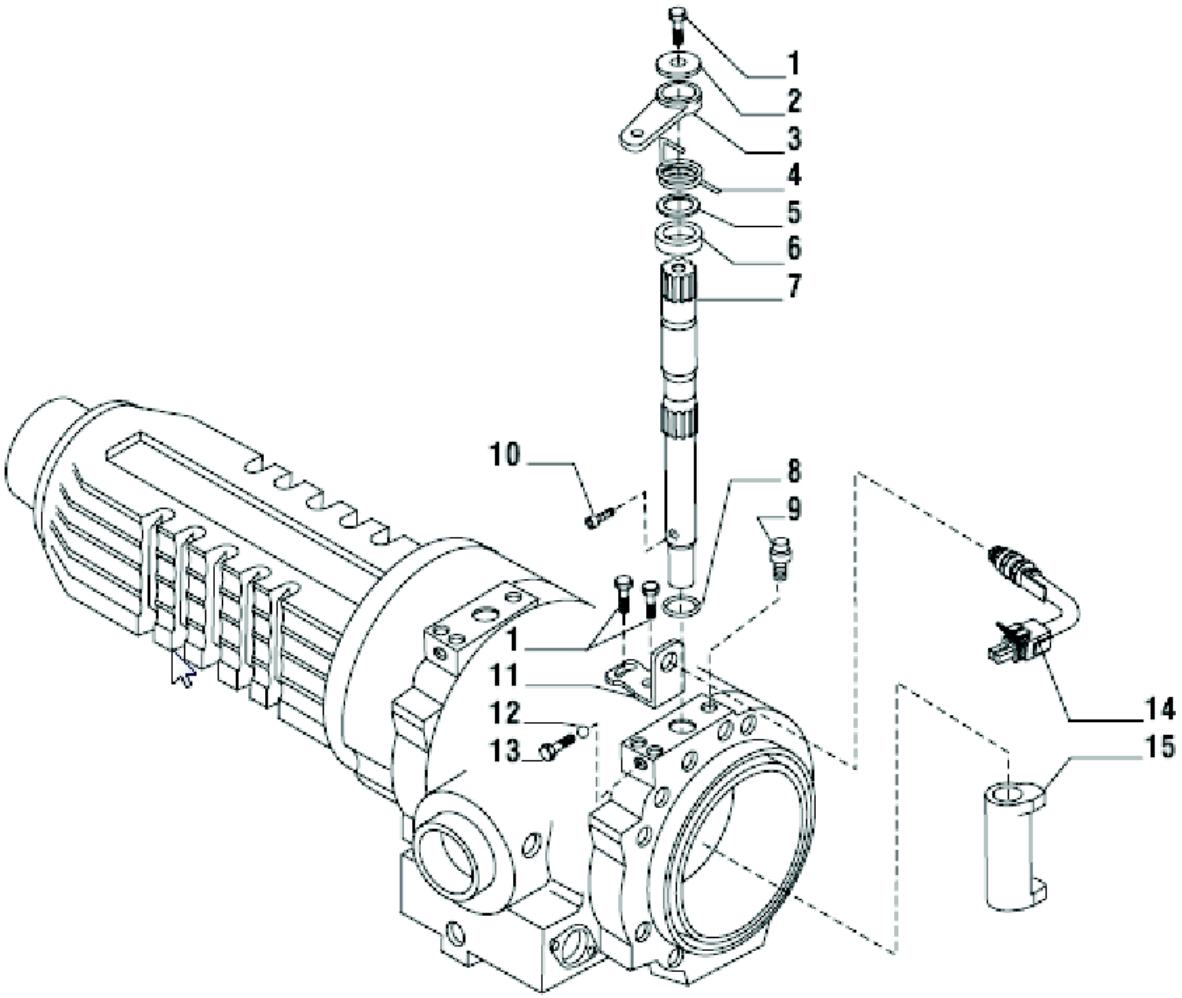

2009-09	04-09

EIXO

N°	NR	Nº DA PEÇA	NOME DA PEÇA	QTD.	ESPECIFICAÇÃO
1			PARAFUSO M8X20 (AUTOATARRAXANTE)	6	127920
2			ARRUELA 35X9X5	2	132622
3			ALAVANCA DO FREIO	2	136122
4			MOLA DIREITA	1	133680
4			MOLA ESQUERDA	1	133681
5			BUCHA 34X26,5X1	2	137861
6			ESPAÇADOR 38X26,3X17	2	137860
7			EIXO DO FREIO	2	138815
8			O-RING	2	32990
9			RESPIRADOURO M10X1	2	116792
10			PARAFUSO M6X16	2	137864
11			SUPORTE	2	137858
12			ESFERA D6,5	2	28349
13			PARAFUSO M8X23,5	2	138442
14			KIT DE SENSORES	2	138470
15			CAME	2	132689

2009-09	04-10
EIXO	

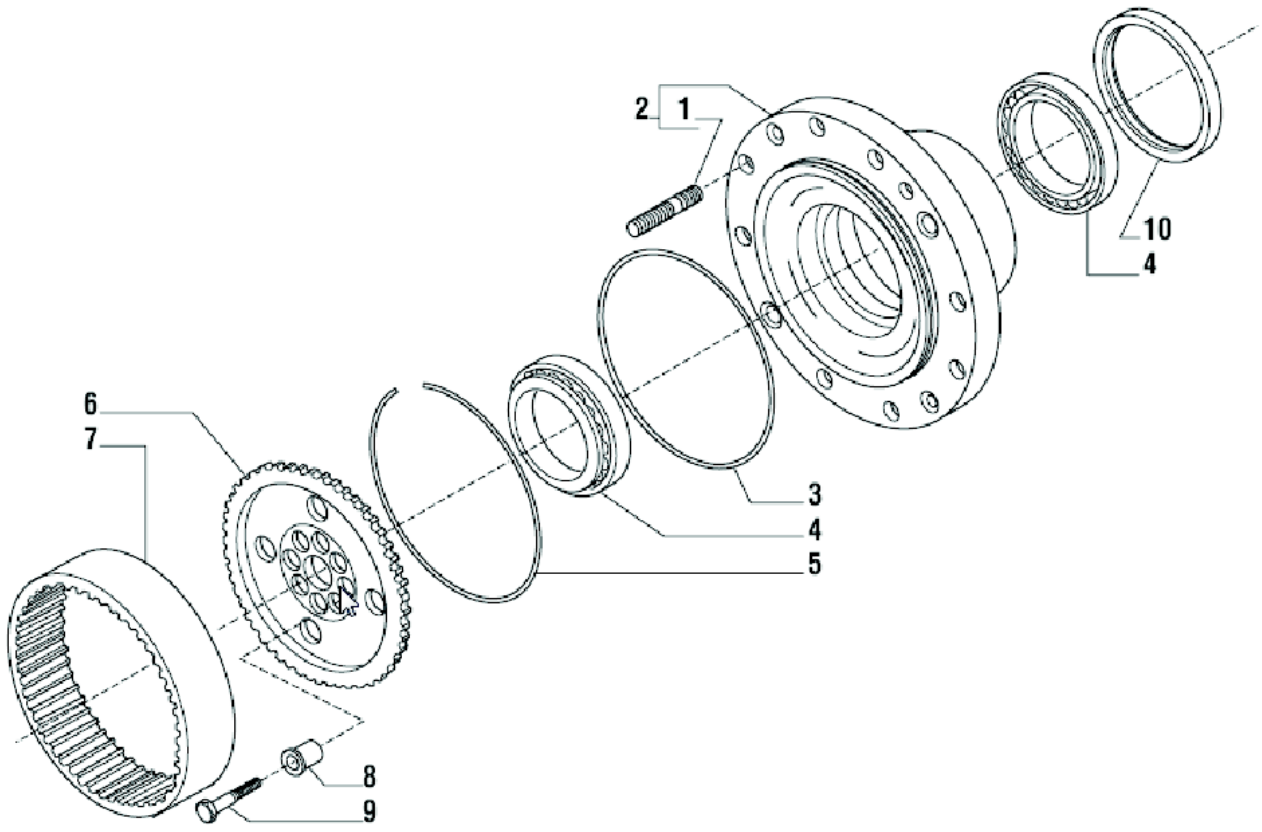

2009-09	04-10

EIXO

N°	NR	Nº DA PEÇA	NOME DA PEÇA	QTD.	ESPECIFICAÇÃO
1			PRISIONEIRO	20	116957
2			KIT DO CUBO DA RODA	2	68056
3			**ANEL** TIPO O-RING	2	28579
4			MANCAL	4	118370
5			ANEL DE TRAVAMENTO	2	125233
6			ENGRENAGEM DE COROA	2	139633
7			BUCHA DE CENTRAGEM	2	125186
8				16	125190
9			PARAFUSO M14X1,5X65 (AUTOATARRAXANTE)	16	119906
10			ANEL DE VEDAÇÃO	2	47702

2009-09	04-11
EIXO	

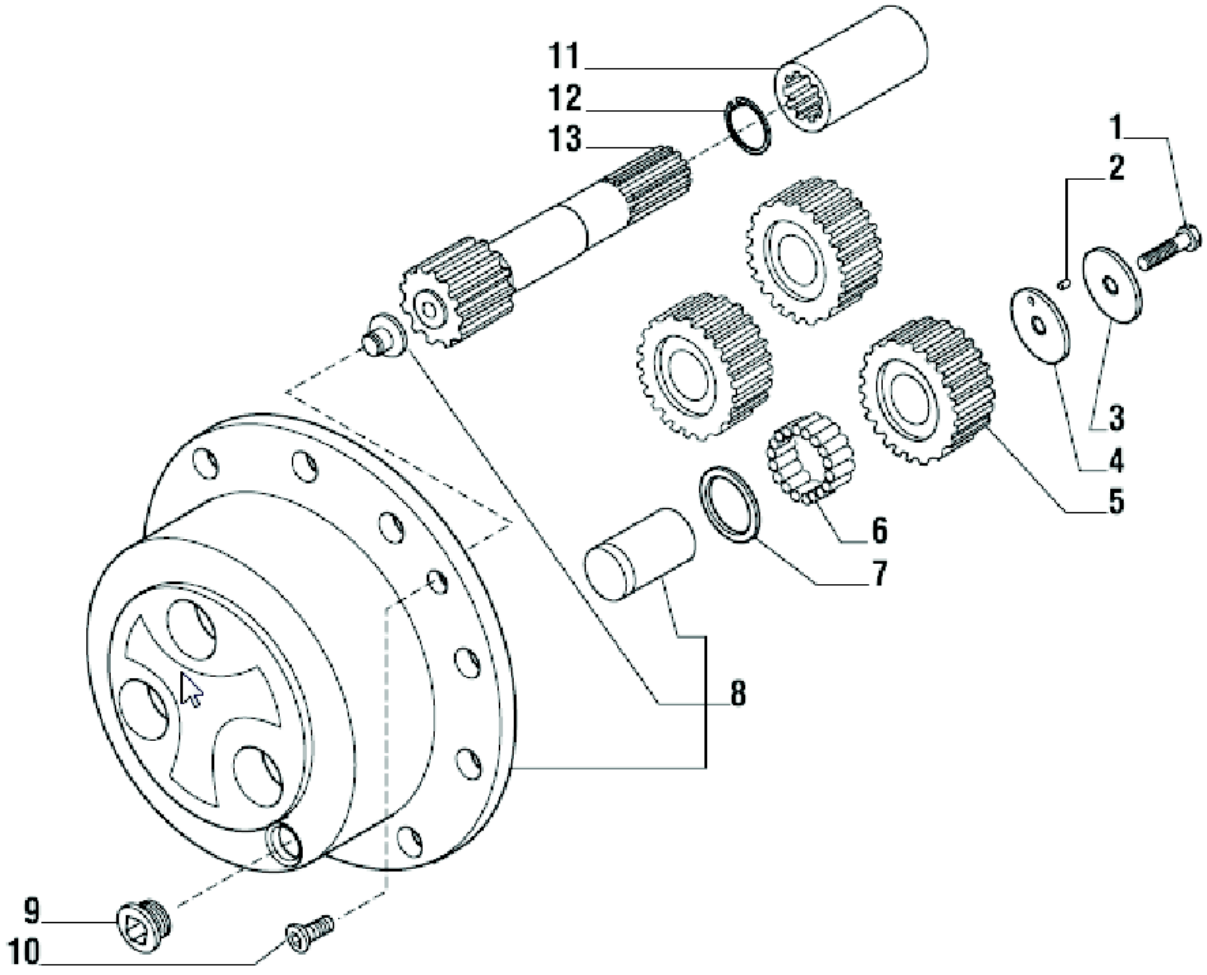

2009-09	04-11

EIXO

N°	NR	Nº DA PEÇA	NOME DA PEÇA	QTD.	ESPECIFICAÇÃO
1			PARAFUSO M10X50	6	125229
2			AGULHAS DO MANCAL (EM DEZENAS)	6	028370
3			ARRUELA DE ENCOSTO	6	132319
4			ARRUELA DE ENCOSTO	6	125134
5			ENGRENAGEM Z=31	6	128714
6			AGULHAS DO MANCAL (EM DEZENAS)	6	028297
7			ARRUELA DE ENCOSTO	6	128731
8			CONJUNTO DO SUPORTE DA RODA	2	066055
9			BUJÃO M30X2	2	125280
10			PARAFUSO M8X20	4	020490
11			BUCHA	2	131299
12			ANEL DE PRESSÃO	2	024877
13			SEMIEIXO COM ENGRENAGEM Z13	2	138940

2009-09	04-12
EIXO	

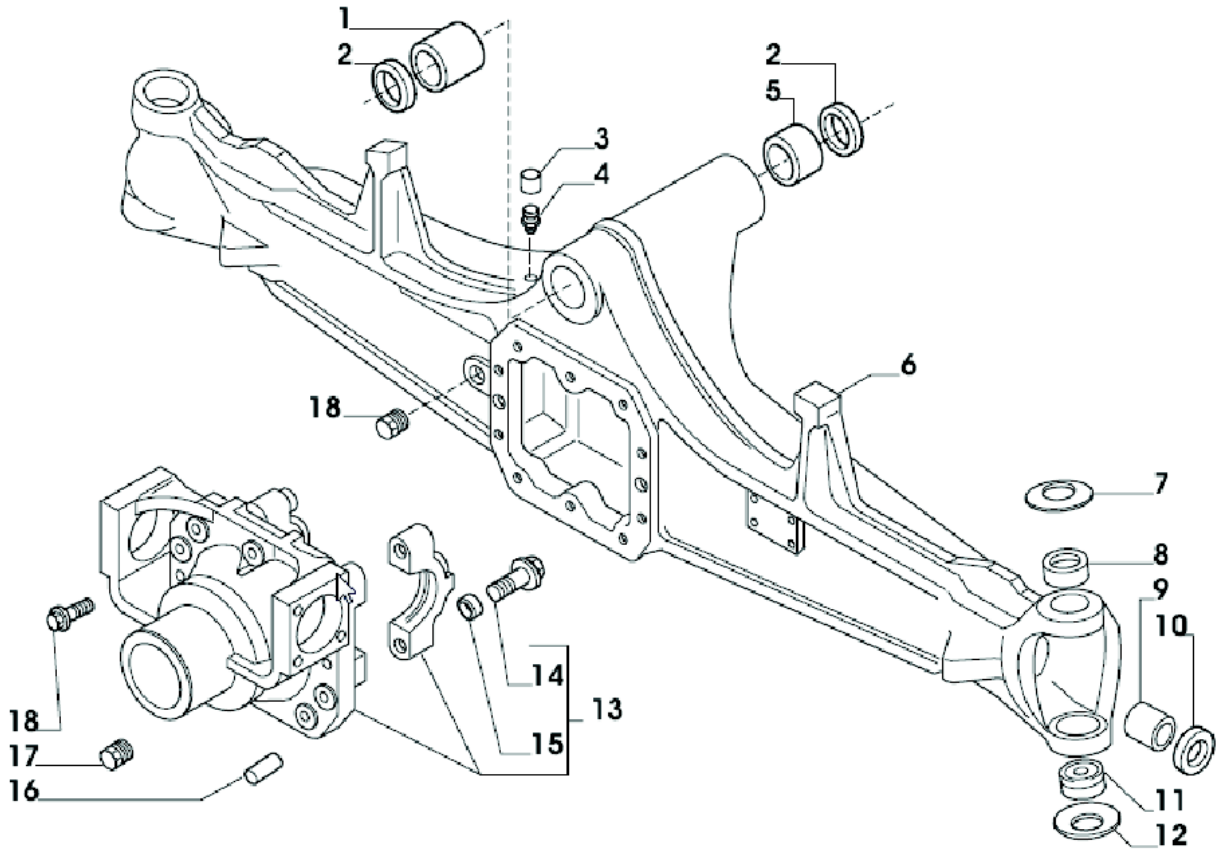

2009-09	04-12

EIXO

N°	NR	Nº DA PEÇA	NOME DA PEÇA	QTD.	ESPECIFICAÇÃO
1			BUCHA	1	126610
2			ANEL DE PRESSÃO	2	120717
3			TAMPA DO RESPIRADOURO	1	130532
4			RESPIRADOURO M10X1	1	104988
5			BUCHA	1	126611
6			CARCAÇA DO EIXO	1	144488
7			ARRUELA BELLEVILLE	2	125813
8			BUCHA	2	144557
9			BUCHA	2	118504
10			ANEL DE VEDAÇÃO	2	126398
11			MANCAL DE ESFERAS	2	027692
12			ARRUELA BELLEVILLE	2	128629
13			SUPORTE DO DIFERENCIAL	1	122964
14			PARAFUSO M14X75	4	126022
15			BUCHA DE CENTRAGEM	4	072235
16			PINO D.15X35	2	087660
17			BUJÃO M22X1,5	2	092270
18			PARAFUSO M12X33	10	125827

2009-09	04-13
EIXO	

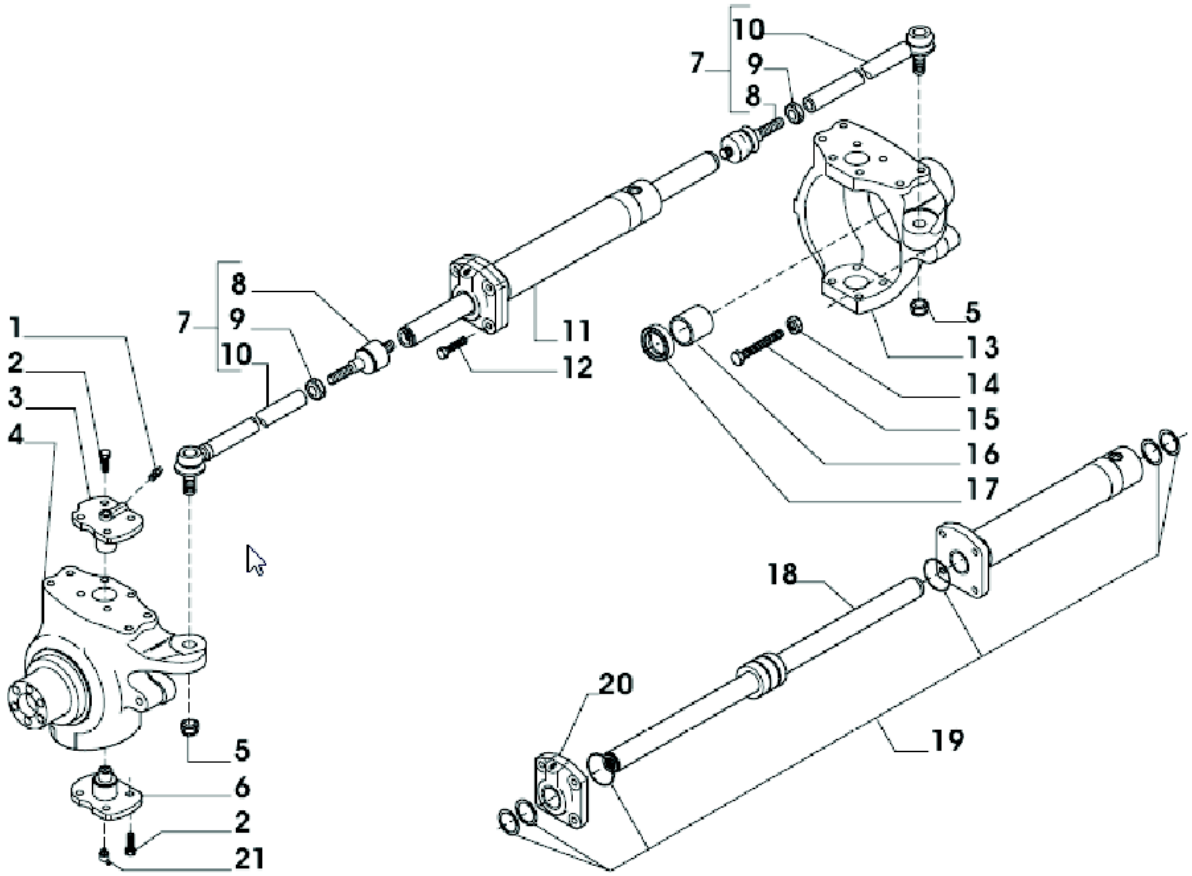

2009-09	04-13

EIXO

N°	NR	Nº DA PEÇA	NOME DA PEÇA	QTD.	ESPECIFICAÇÃO
1			GRAXEIRA M6X1	2	024210
2			PARAFUSO M12X30	16	126921
3			PINO MESTRE	2	128904
4			CARCAÇA GIRATÓRIA ESQUERDA	1	144381
5			PORCA M18X1,5	2	022437
6			PINO MESTRE	2	128903
7			CONJUNTO DO BRAÇO DE DIREÇÃO	2	130168
8			JUNTA ESFÉRICA	2	350440
9			PORCA M18X1,5	2	022183
10			BARRA DE DIREÇÃO	2	350669
11			CILINDRO DE DIREÇÃO	1	130167
12			PARAFUSO M12X45	4	128534
13			CARCAÇA GIRATÓRIA DIREITA	1	144380
14			PORCA M16	2	022129
15			PARAFUSO M16X100	2	124748
16			BUCHA	2	125390
17			ANEL DE VEDAÇÃO	2	144485
18			HASTE	1	049135
19			KIT DA VEDAÇÃO DE ÓLEO	1	049122
20			CABEÇA DO CILINDRO	1	049121
21			GRAXEIRA M6X1 45˚	2	024211

2009-09	04-14
EIXO	

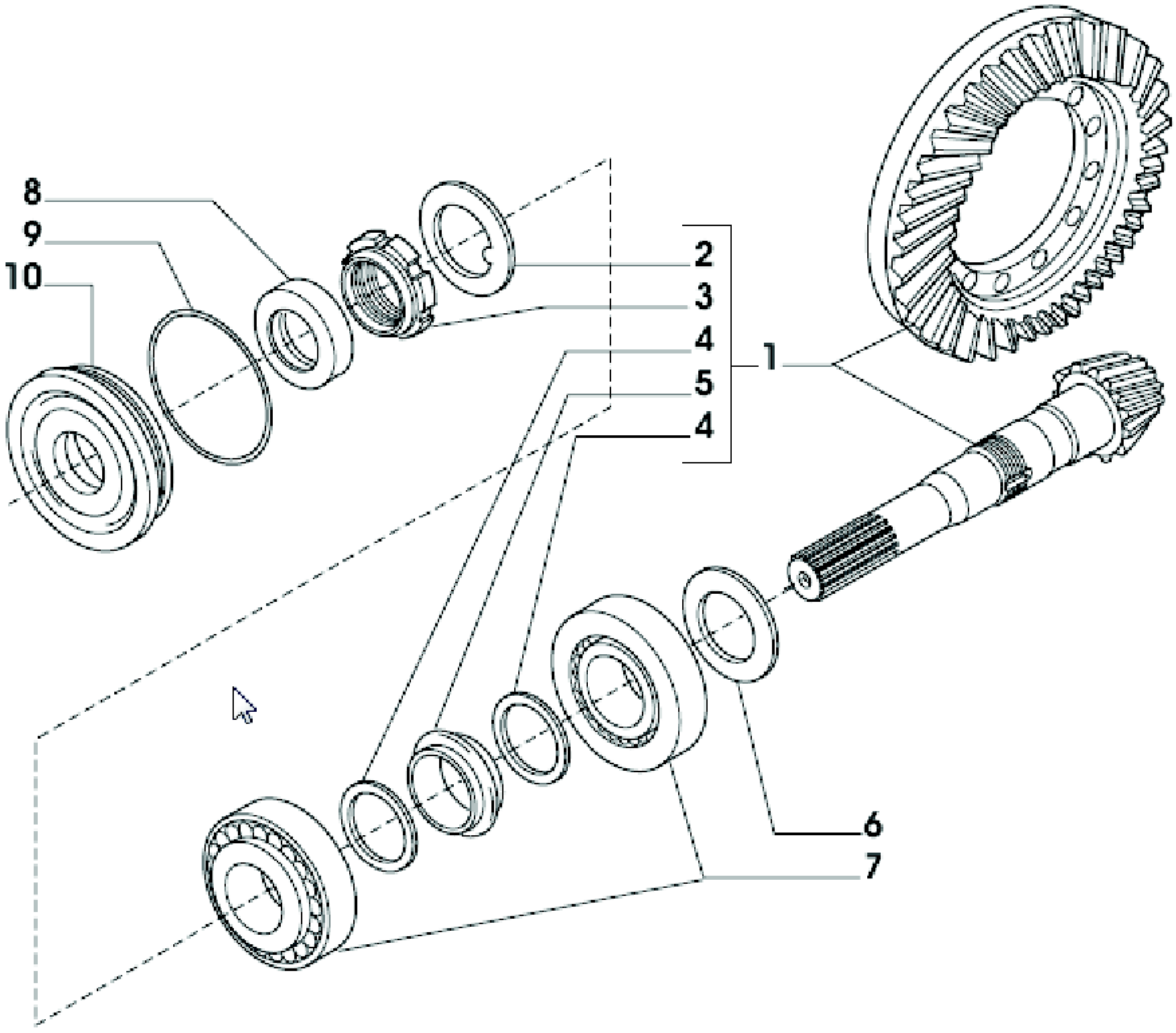

2009-09	04-14

EIXO

N°	NR	Nº DA PEÇA	NOME DA PEÇA	QTD.	ESPECIFICAÇÃO
1			CONJUNTO DA ENGRENAGEM CÔNICA Z16/32	1	066069
2			ARRUELA DE TRAVAMENTO	1	113717
3			PORCA DE ANEL M40X1,5	1	115054
4			ARRUELA	2	125829
5			ESPAÇADOR DESMONTÁVEL	1	125806
6			CALÇO 2,50 MM	-	132265
6			CALÇO 2,60 MM	-	132266
6			CALÇO 2,70 MM	-	132267
6			CALÇO 2,80 MM	-	132268
6			CALÇO 2,90 MM	-	132269
6			CALÇO 3,00 MM	-	132270
6			CALÇO 3,10 MM	-	132271
6			CALÇO 3,20 MM	-	132272
6			CALÇO 3,30 MM	-	132273
6			CALÇO 3,40 MM	-	132274
7			MANCAL	2	027350
8			ANEL DE VEDAÇÃO DO ÓLEO	1	134363
9			ANEL TIPO O-RING	1	028212
10			TAMPA DA VEDAÇÃO DO ÓLEO	1	129929

2009-09	04-15
EIXO	

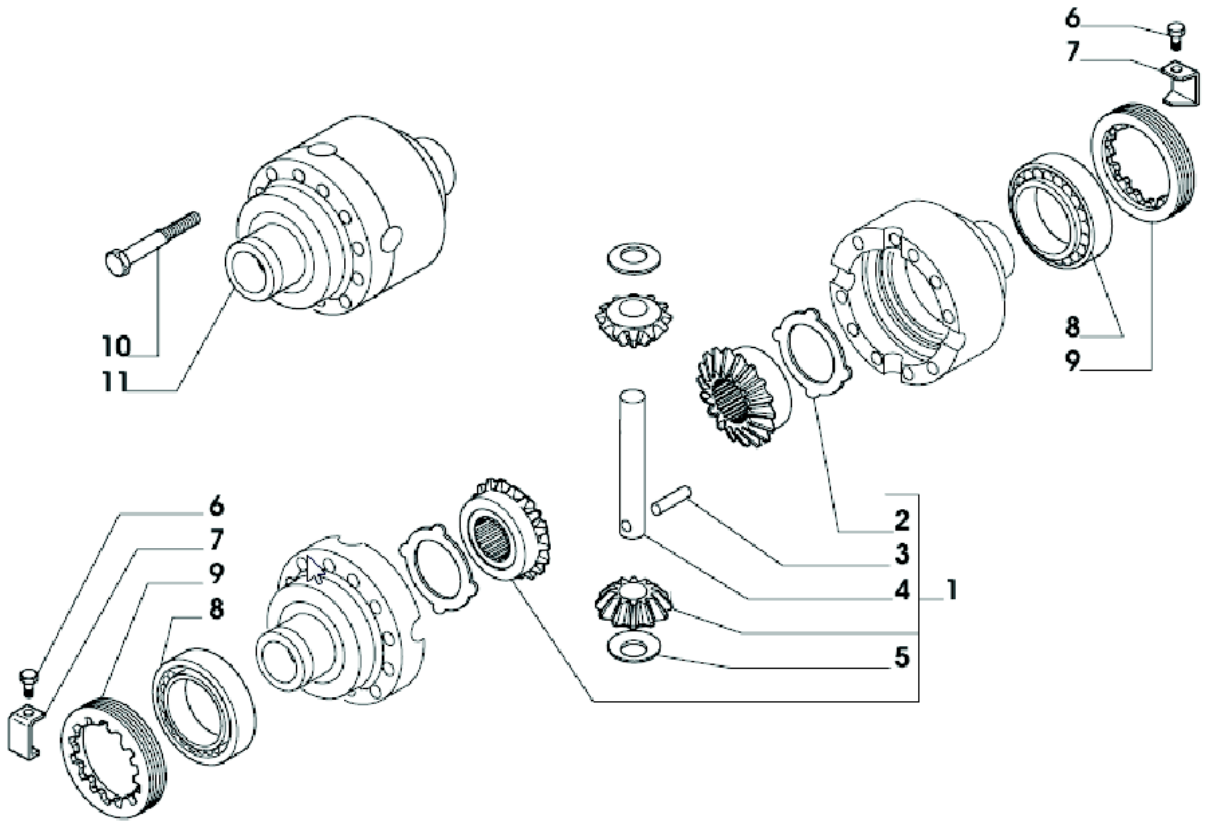

2009-09	04-15

EIXO

N°	NR	Nº DA PEÇA	NOME DA PEÇA	QTD.	ESPECIFICAÇÃO
1			KIT DO DIFERENCIAL	1	066161
2			PLACA DE COMANDO	2	120361
3			PINO D7X40	1	116451
4			ÁRVORE	1	115731
5			ARRUELA DE ENCOSTO	2	115730
6			PARAFUSO M6X10	2	128440
7			PLACA DE TRAVAMENTO	2	107778
8			MANCAL	2	027309
9			PORCA DE ANEL	2	107400
10			PARAFUSO M10X75	12	125552
11			CARCAÇA DO DIFERENCIAL	1	137972

2009-09	04-16
EIXO	

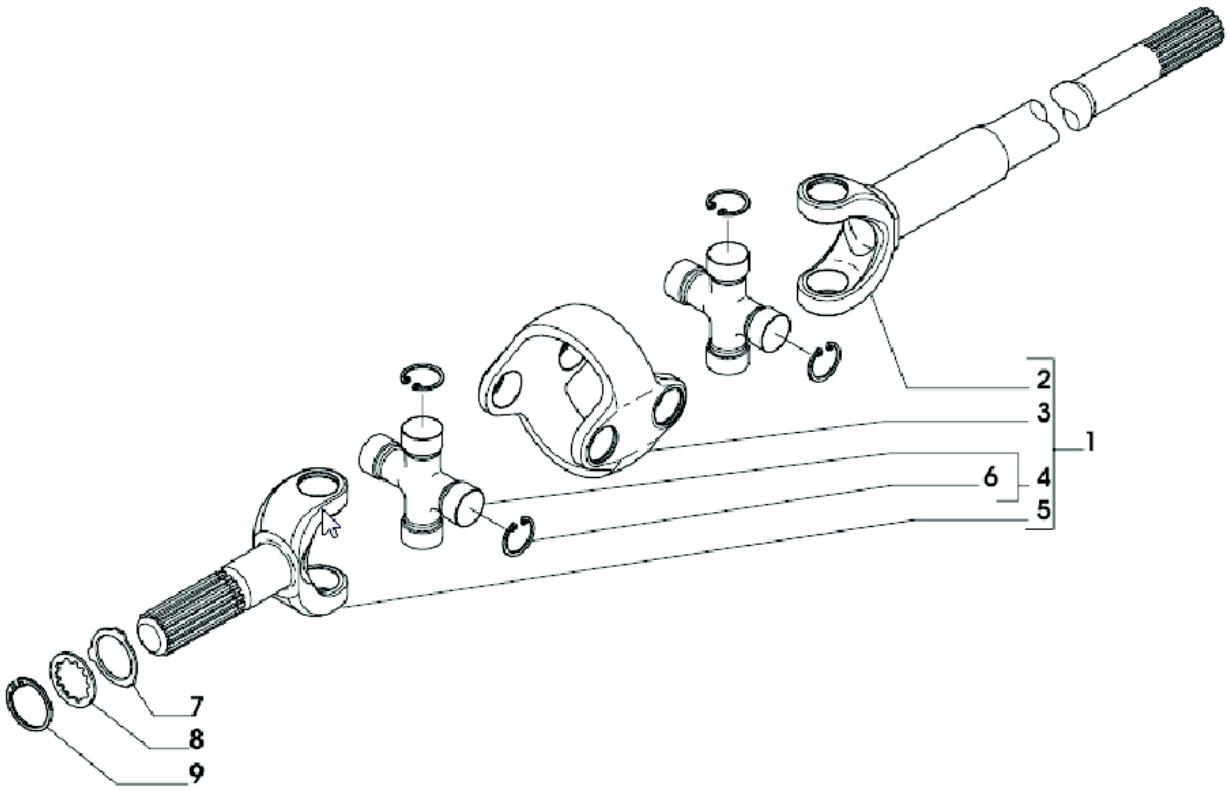

2009-09	04-16

EIXO

N°	NR	Nº DA PEÇA	NOME DA PEÇA	QTD.	ESPECIFICAÇÃO
1			JUNTA DUPLA	2	131219
2			SEMIEIXO (LADO DO DIFERENCIAL)	2	046264
3			CORPO CENTRAL	2	046196
4			CRUZETA	4	046252
5			SEMIEIXO (LADO DA RODA)	2	046254
6			ANEL DE PRESSÃO	16	040822
7			ARRUELA DE ENCOSTO	2	134196
8			ARRUELA	2	134197
9			ANEL DE PRESSÃO D45	2	024800

2009-09	04-17
EIXO	

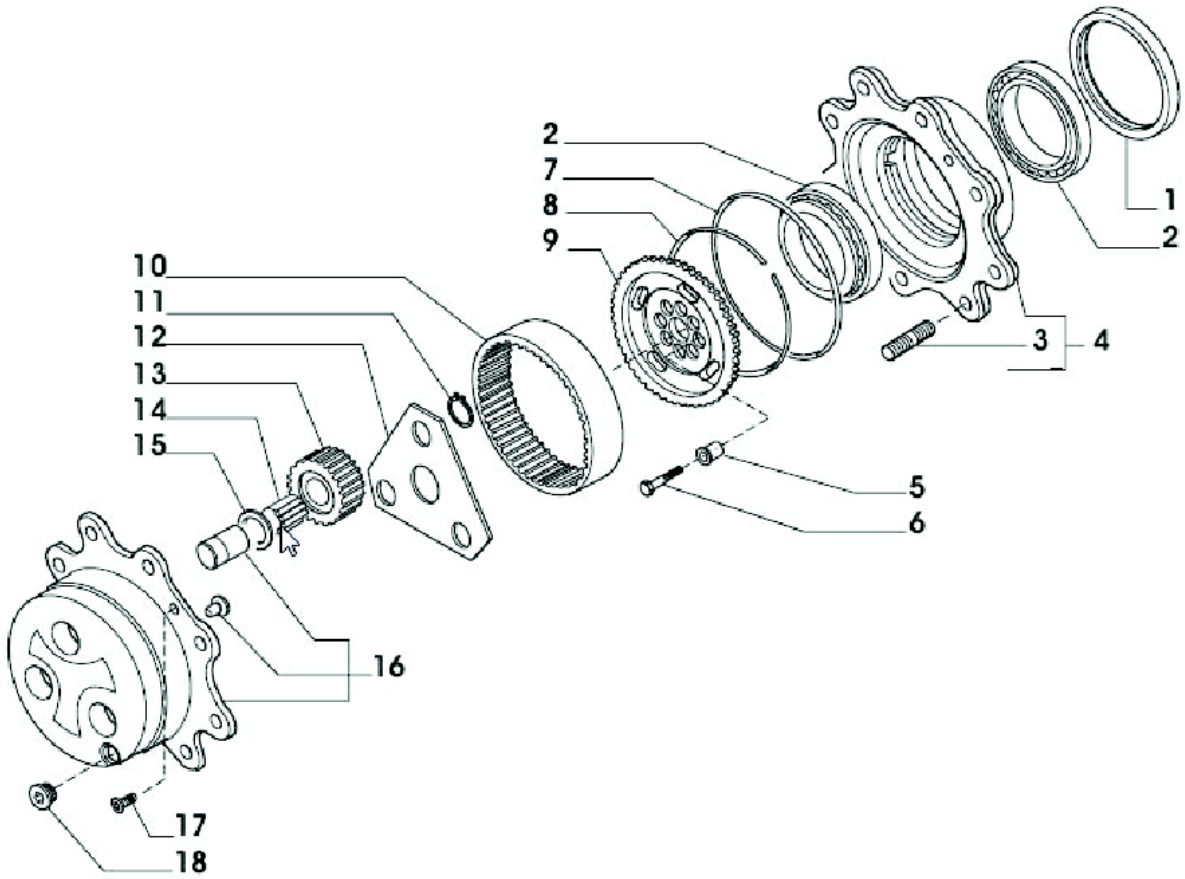

2009-09	04-17

EIXO

N°	NR	Nº DA PEÇA	NOME DA PEÇA	QTD.	ESPECIFICAÇÃO
1			ANEL DE VEDAÇÃO DO ÓLEO	2	047703
2			MANCAL	4	118378
3			PRISIONEIRO	16	123563
4			KIT DO CUBO DA RODA	2	065964
5			BUCHA DE CENTRAGEM	12	127994
6			PARAFUSO M10X45	12	128658
7			O-RING	2	028603
8			ANEL DE TRAVAMENTO	2	125344
9			SUPORTE DA RODA	2	128653
10			ENGRENAGEM DE COROA Z60	2	125452
11			ANEL DE PRESSÃO D.34	6	024789
12			ARRUELA DE ENCOSTO	2	123318
13			ENGRENAGEM Z=23	6	125455
14			AGULHAS DO MANCAL (EM DEZENAS)	18	028299
15			ARRUELA DE ENCOSTO	6	115634
16			CONJUNTO DO SUPORTE DA ENGRENAGEM PLANETÁRIA	2	065587
17			PARAFUSO M8X20	4	020490
18			BUJÃO M30X2	2	125280

04-18	2009-09
SISTEMA DO EIXO MOTRIZ	

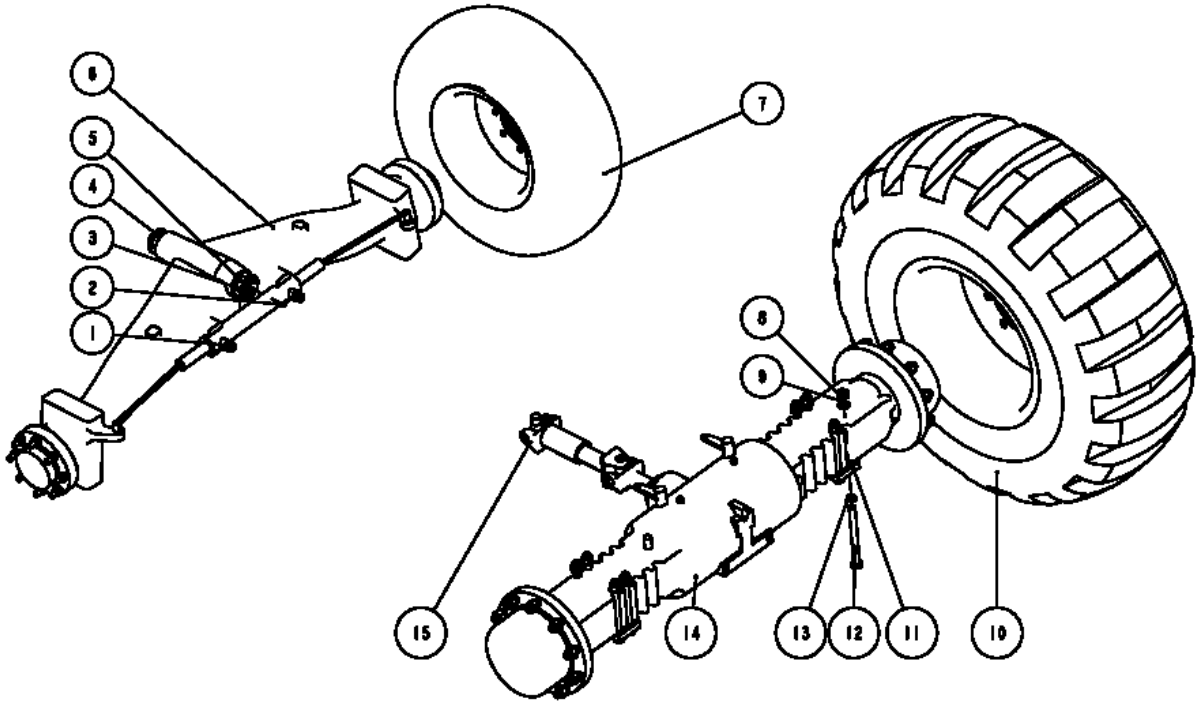

04-18	2009-09

SISTEMA DO EIXO MOTRIZ

N°	NR	Nº DA PEÇA	NOME DA PEÇA	QTD.	ESPECIFICAÇÃO
1		00A0947	CONECTOR	2	-
2		26B0010	GRAXEIRA	2	M10X1
3		61A0184	ÁRVORE	1	-
4		55A0574	ARRUELA	4	-
5		07B0273	ARRUELA	2	-
6	●	41C0323	EIXO	1	
7		51C0297	PNEU	2	-
8		03B0015	PORCA	8	M20
9		06B0002	ARRUELA	8	20
10	●	51C0296	PNEU	2	-
11		55A0579	CALÇO	2	-
12		01B0922	PARAFUSO	8	M20X230
13		06B0001	ARRUELA	8	20
14		41C0322	EIXO MOTRIZ	1	
15	♦	41C0324	EIXO DE TRANSMISSÃO	1	

04-19	2009-09
PNEU DO EIXO	

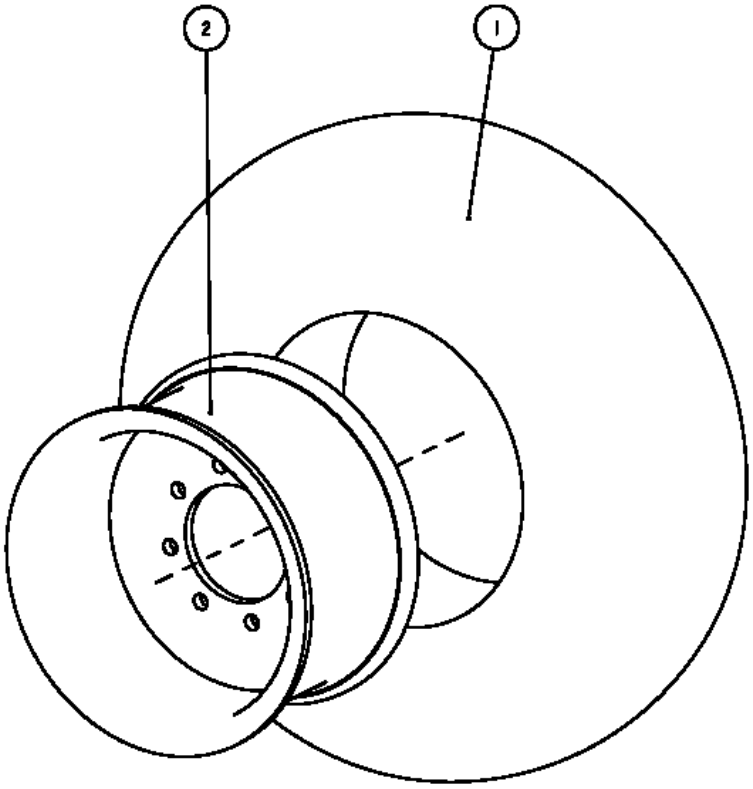

04-19	2009-09

PNEU DO EIXO

N°	NR	Nº DA PEÇA	NOME DA PEÇA	QTD.	ESPECIFICAÇÃO
1		20B0081	PNEU	1	
2		51C0300	ARO	1	

2009-09	04-20
EIXO	

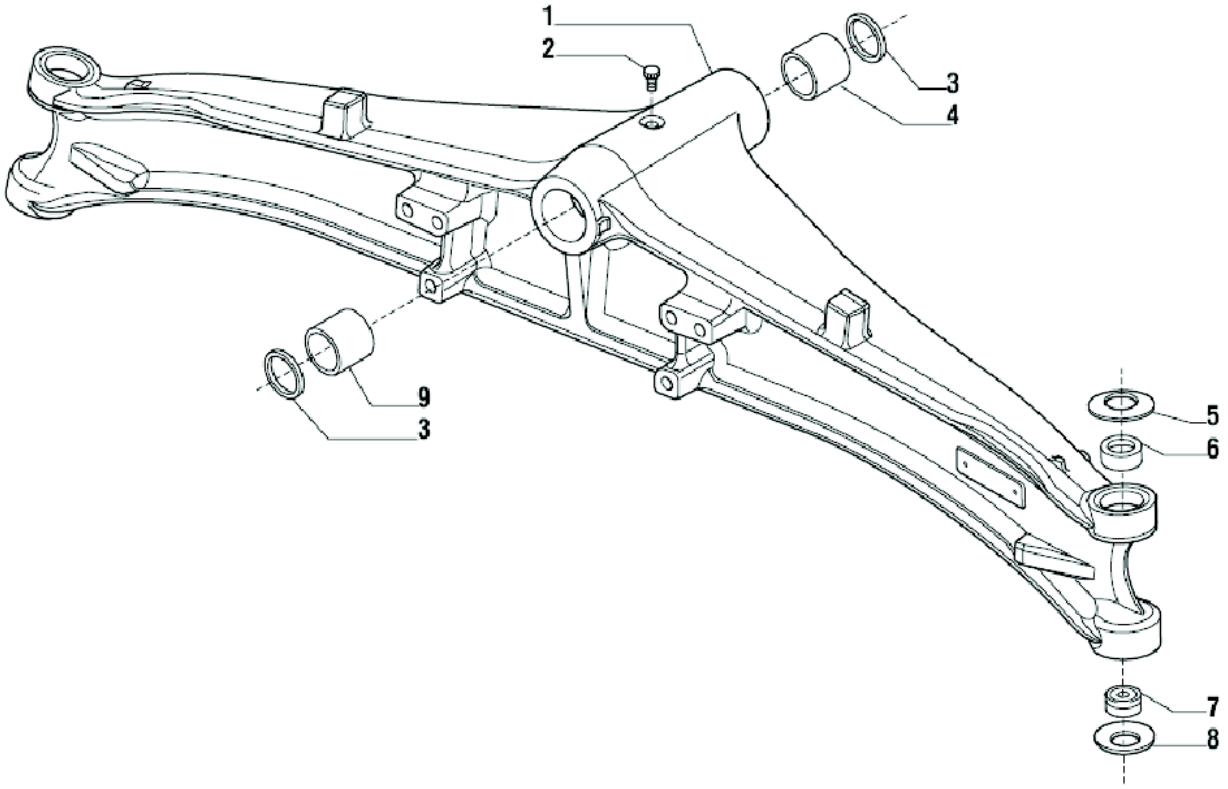

2009-09	04-20

EIXO

N°	NR	Nº DA PEÇA	NOME DA PEÇA	QTD.	ESPECIFICAÇÃO
1			CARCAÇA DO EIXO	1	145561
2			BUJÃO 7/16-20	1	303803
3			ANEL DE VEDAÇÃO	2	120717
4			BUCHA	1	126611
5			ARRUELA BELLEVILLE	2	125813
6			BUCHA	2	144557
7			MANCAL DE ESFERAS	2	123726
8			ARRUELA BELLEVILLE	2	128630
9			BUCHA	1	126610

2009-09	04-21
EIXO	

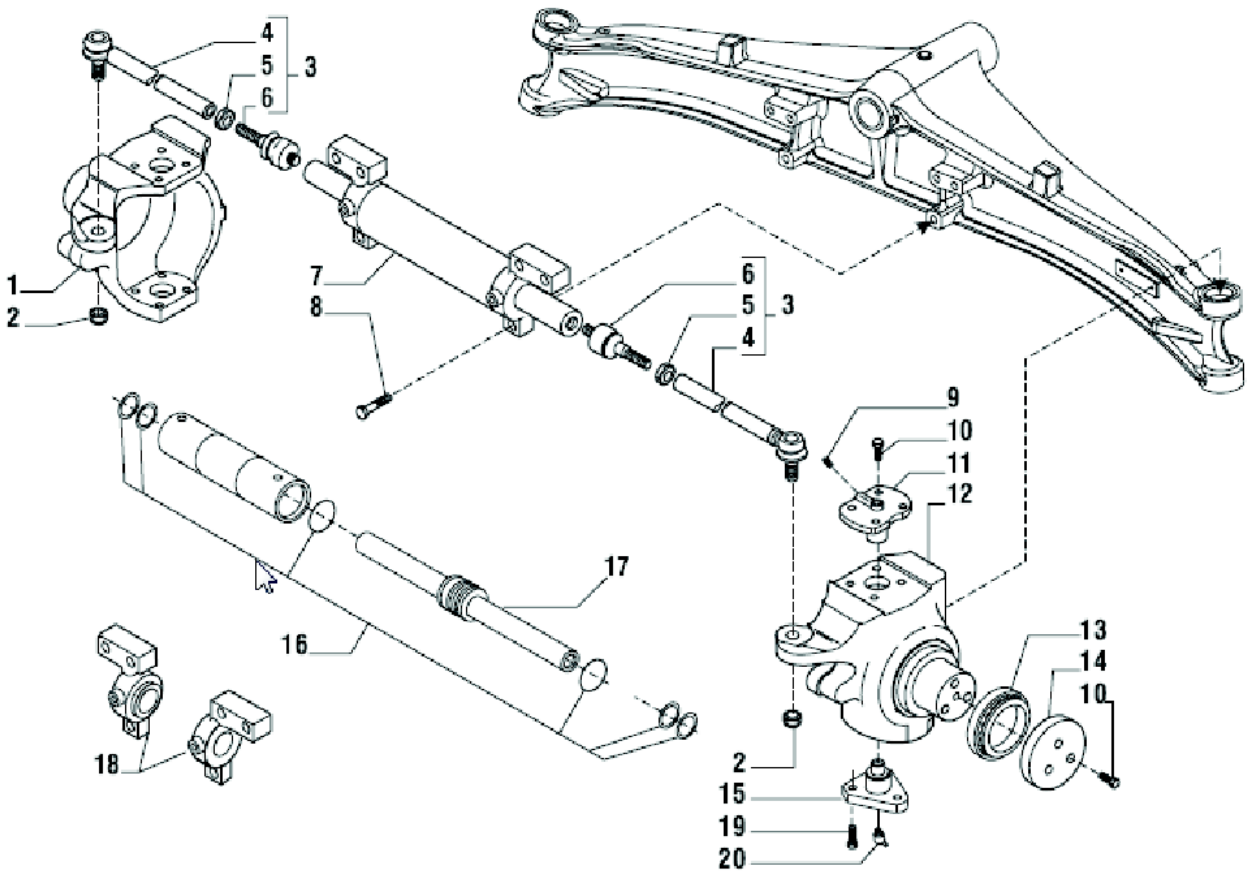

2009-09	04-21

EIXO

N°	NR	Nº DA PEÇA	NOME DA PEÇA	QTD.	ESPECIFICAÇÃO
1			CARCAÇA GIRATÓRIA ESQUERDA	1	144867
2			PORCA M18X1,5	2	022437
3			CONJUNTO DO BRAÇO DE DIREÇÃO	2	134036
4			BARRA DE DIREÇÃO	2	351219
5			PORCA M18X1,5	2	022183
6			JUNTA ESFÉRICA	2	350440
7			CONJUNTO DO CILINDRO	1	143530
8			PARAFUSO M16X70	6	021696
9			GRAXEIRA M6X1	2	024210
10			PARAFUSO M12X30	14	126921
11			PINO MESTRE	2	128904
12			CARCAÇA GIRATÓRIA DIREITA	1	144866
13			MANCAL	2	143682
14			ARRUELA DE ENCOSTO	2	143173
15			PINO MESTRE	2	128881
16			KIT DE VEDAÇÕES	1	049311
17			HASTE MONTADA	1	049218
18			CABEÇA DO CILINDRO DIREITA	1	049312
18			CABEÇA DO CILINDRO ESQUERDA	1	049313
19			PARAFUSO M14X35	6	126922
20			GRAXEIRA M6X1	2	024211

2009-09	04-22
EIXO	

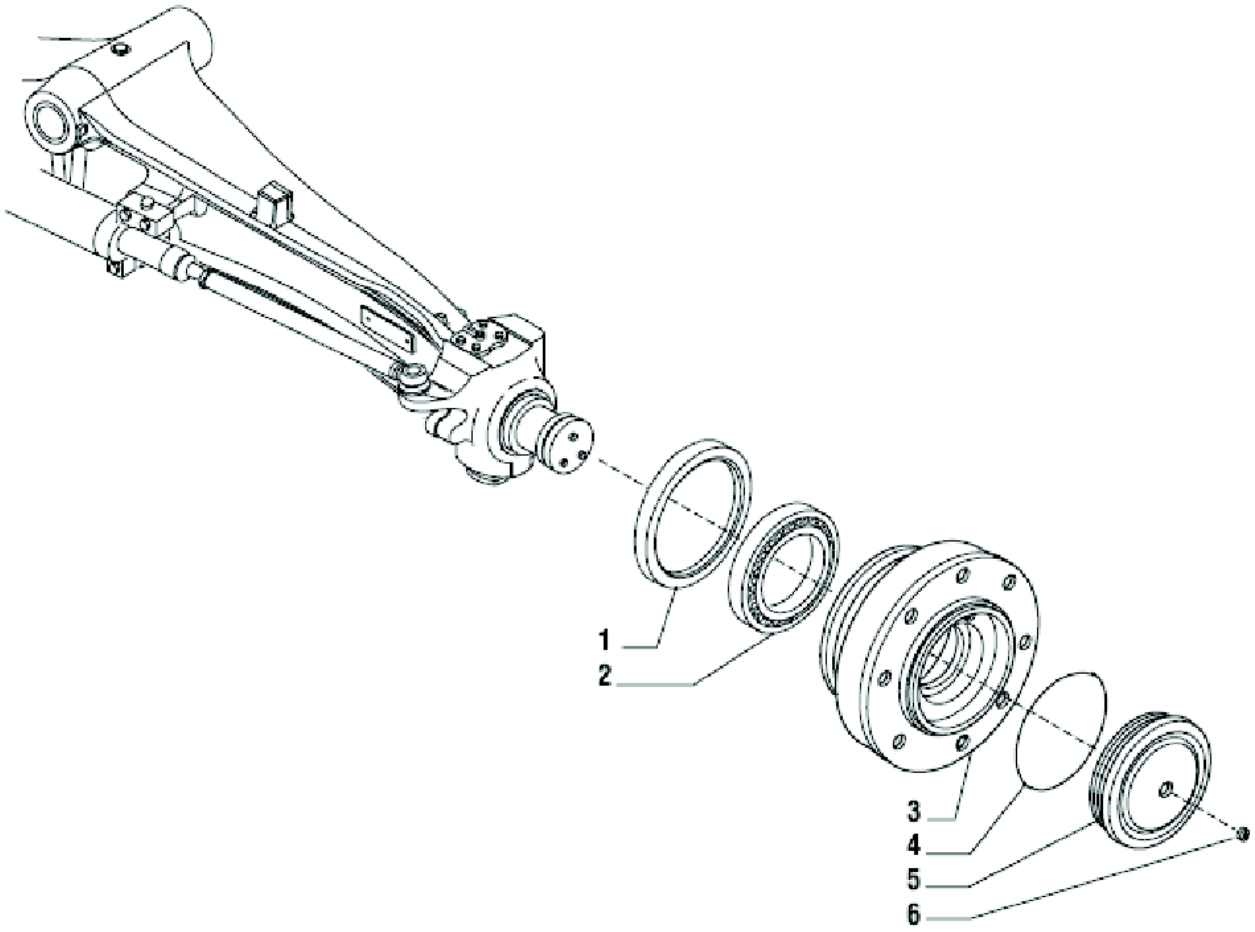

2009-09	04-22

EIXO

N°	NR	Nº DA PEÇA	NOME DA PEÇA	QTD.	ESPECIFICAÇÃO
1			ANEL DE VEDAÇÃO	2	047703
2			MANCAL	2	134293
3			CUBO DA RODA	2	143175
4			**ANEL** TIPO O-RING	2	028550
5			TAMPA DO CUBO DA RODA	2	143531
6			BUJÃO M10X1	2	021558

2009-09	05-01

SISTEMA HIDRÁULICO DE ESTERÇAMENTO

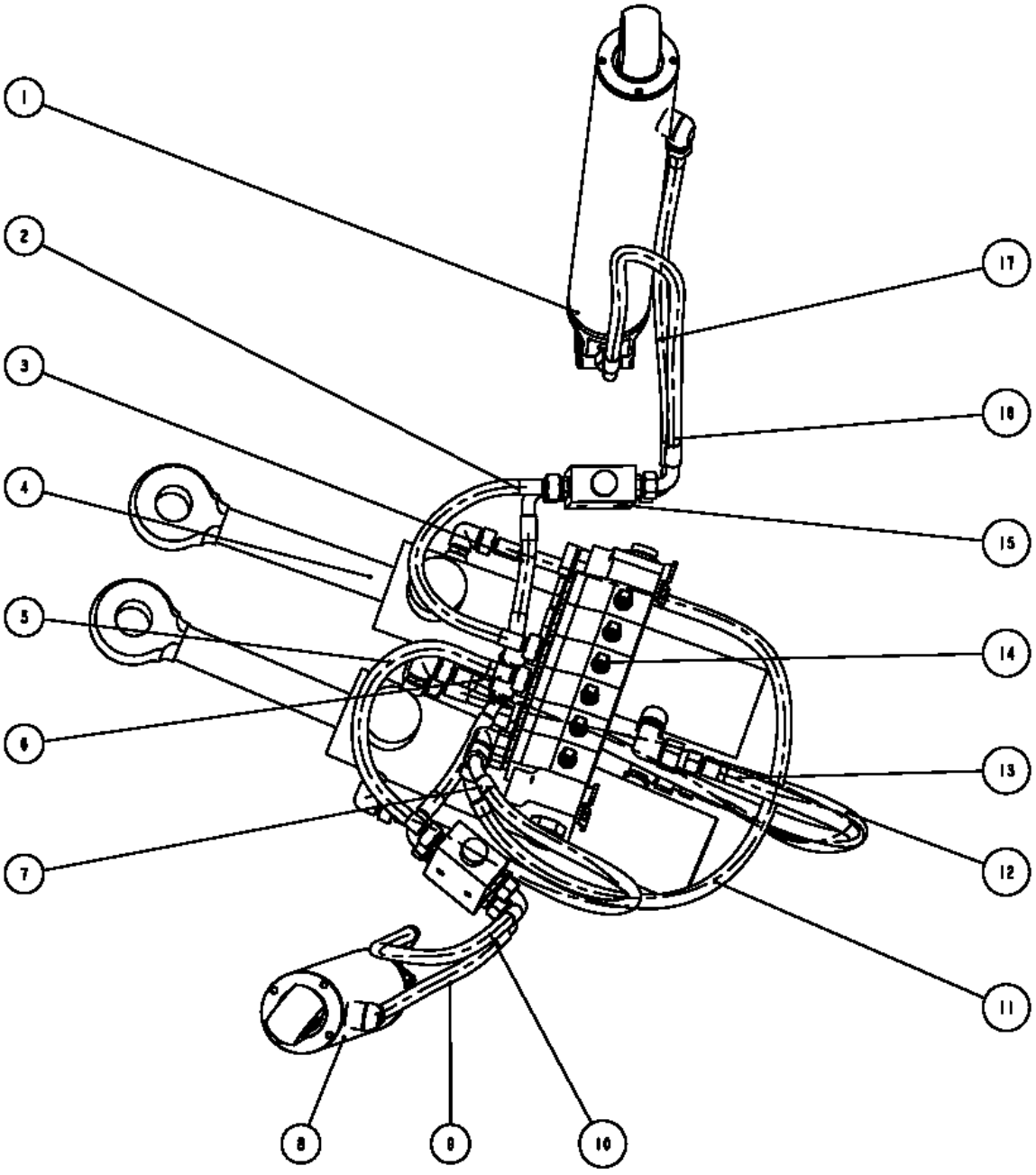

2009-09	05-01

SISTEMA HIDRÁULICO DE ESTERÇAMENTO

N°	NR	Nº DA PEÇA	NOME DA PEÇA	QTD.	ESPECIFICAÇÃO
1		06C0644	MANGUEIRA	1	-
2	•	10C0463	CILINDRO DA SAPATA DE ESTABILIZAÇÃO DIREITA	1	-
3		06C0650	MANGUEIRA	1	-
4		06C0648	MANGUEIRA	1	-
5	•	12C0408	TRAVA HIDRÁULICA	2	-
6		06C0653	MANGUEIRA	1	-
7	•	12C0407	VÁLVULA	1	-
8		06C0654	MANGUEIRA	1	-
9		06C0655	MANGUEIRA	1	-
10		06C652	MANGUEIRA	1	-
11		06C0651	MANGUEIRA	1	-
12		06C0649	MANGUEIRA	1	-
13	•	10C0462	CILINDRO DA SAPATA DE ESTABILIZAÇÃO ESQUERDA	1	-
14		06C0647	MANGUEIRA	1	-
15		06C0645	MANGUEIRA	1	-
16		06C0646	MANGUEIRA	1	-
17	•	10C0461	CILINDRO OSCILANTE	2	-

2009-09	05-02

SISTEMA HIDRÁULICO DE ESTERÇAMENTO

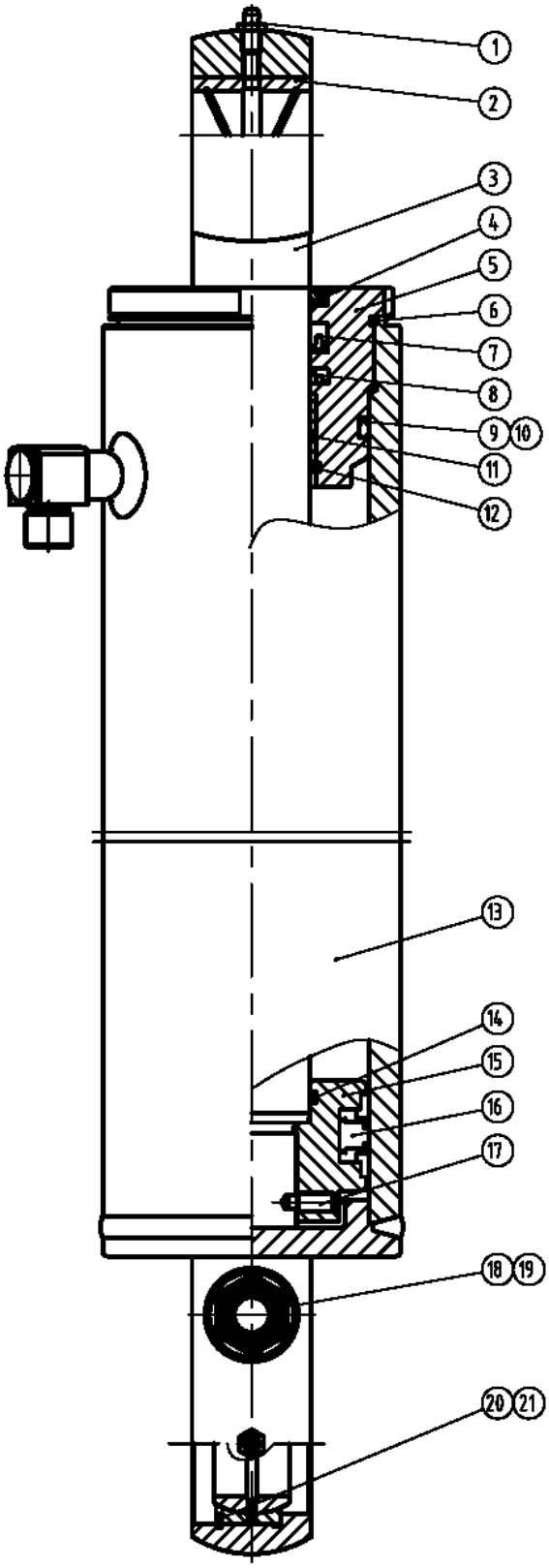

2009-09	05-02

SISTEMA HIDRÁULICO DE ESTERÇAMENTO

N°	NR	Nº DA PEÇA	NOME DA PEÇA	QTD.	ESPECIFICAÇÃO
1			COPO DE LUBRIFICAÇÃO	2	M10X1
2			MANCAL	1	YG826-01
3			HASTE DO CILINDRO	1	YG826-02
4			VEDAÇÃO DO RASPADOR	1	50X65X7,5
5			LUVA-GUIA	1	YG825-02
6			**ANEL** TIPO O-RING	1	105X3,1
7			ANEL DE TRAVAMENTO	1	50X65X11,5
8			ANEL DE TRAVAMENTO	1	50X65,5X6,3
9			ARRUELA	1	100X91,4X1,9
10			ANEL TIPO O-RING	1	91,44X5,33
11			MANCAL	1	5030
12			ARRUELA	1	Ø55
13			CORPO DO CILINDRO	1	YG826,10
14			ANEL TIPO O-RING	1	50,39X3,53
15			ÊMBOLO	1	YG826-03
16			ANEL DE TRAVAMENTO	1	100X75
17			PARAFUSO	1	M8X20
18			JUNTA	1	YG826-04
19			ARRUELA	1	Ø27
20			MANCAL DE ARTICULAÇÃO	1	GE45ES
21			ARRUELA	1	Ø68

05-03	2009-09

MONTAGEM DO CONJUNTO DA TRAVA HIDRÁULICA

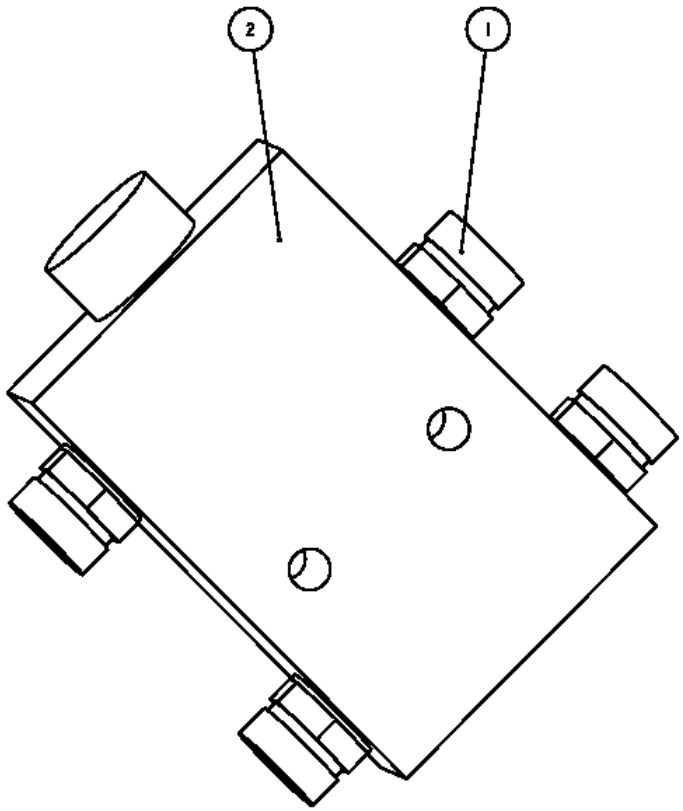

05-03	2009-09

MONTAGEM DO CONJUNTO DA TRAVA HIDRÁULICA

N°	NR	Nº DA PEÇA	NOME DA PEÇA	QTD.	ESPECIFICAÇÃO
1		00A0817	ACOPLAMENTO	4	-
2	▲	12C0180	TRAVA HIDRÁULICA	1	-

05-04	2009-09

MONTAGEM DO CONJUNTO DA TRAVA HIDRÁULICA

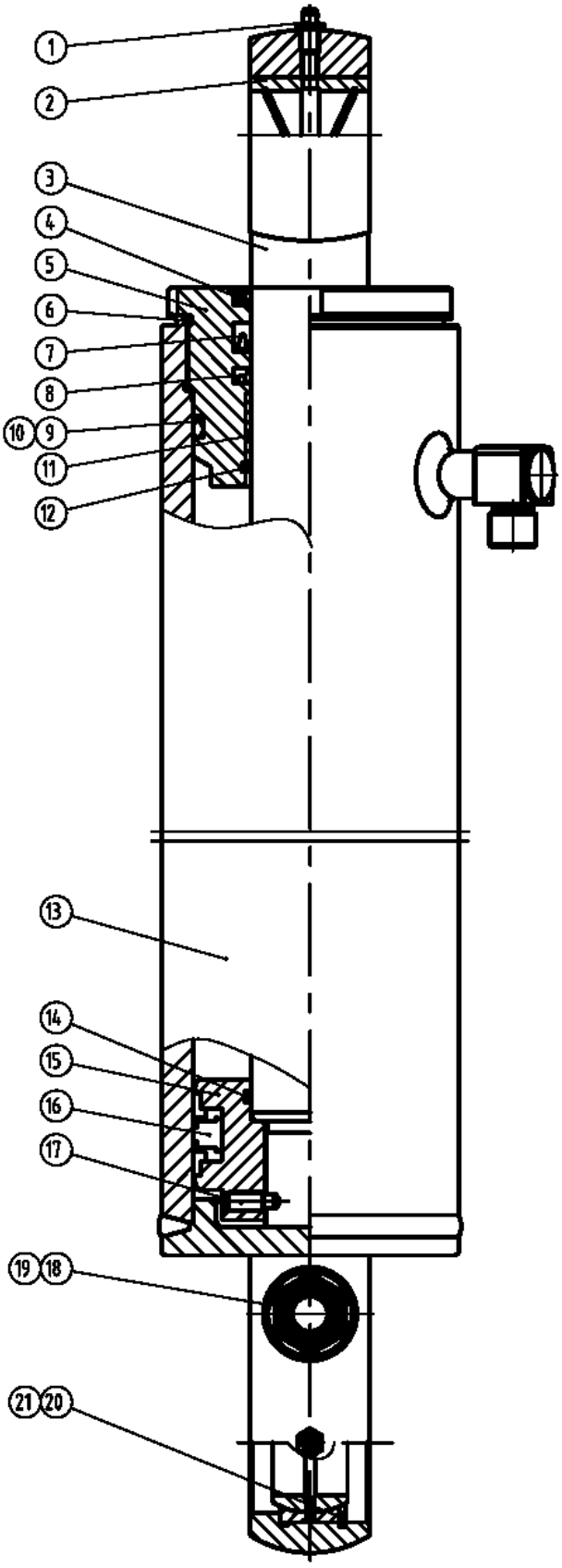

05-04	2009-09

MONTAGEM DO CONJUNTO DA TRAVA HIDRÁULICA

N°	NR	Nº DA PEÇA	NOME DA PEÇA	QTD.	ESPECIFICAÇÃO
1			COPO DE LUBRIFICAÇÃO	2	M10X1
2			MANCAL	1	YG826-01
3			HASTE DO CILINDRO	1	YG826-02
4			ANEL RASPADOR	1	50X65X7,5
5			LUVA-GUIA	1	YG825-02
6			**ANEL** TIPO O-RING	1	105X3,1
7			ANEL DE TRAVAMENTO	1	50X65X11,5
8			ANEL DE TRAVAMENTO	1	50X65,5X6,3
9			ARRUELA	1	100X91,4X1,9
10			ANEL TIPO O-RING	1	91,44X5,33
11			MANCAL	1	5030
12			ARRUELA	1	Ø55
13			CORPO DO CILINDRO	1	YG826,10
14			ANEL TIPO O-RING	1	50,39X3,53
15			ÊMBOLO	1	YG826-03
16			ANEL DE TRAVAMENTO	1	100X75
17			PARAFUSO	1	M8X20
18			JUNTA	1	YG826-04
19			ARRUELA	1	Ø27
20			MANCAL DE ARTICULAÇÃO	1	GE45ES
21			ARRUELA	1	Ø68

05-05	2010-01

MONTAGEM DO CONJUNTO DA TRAVA HIDRÁULICA

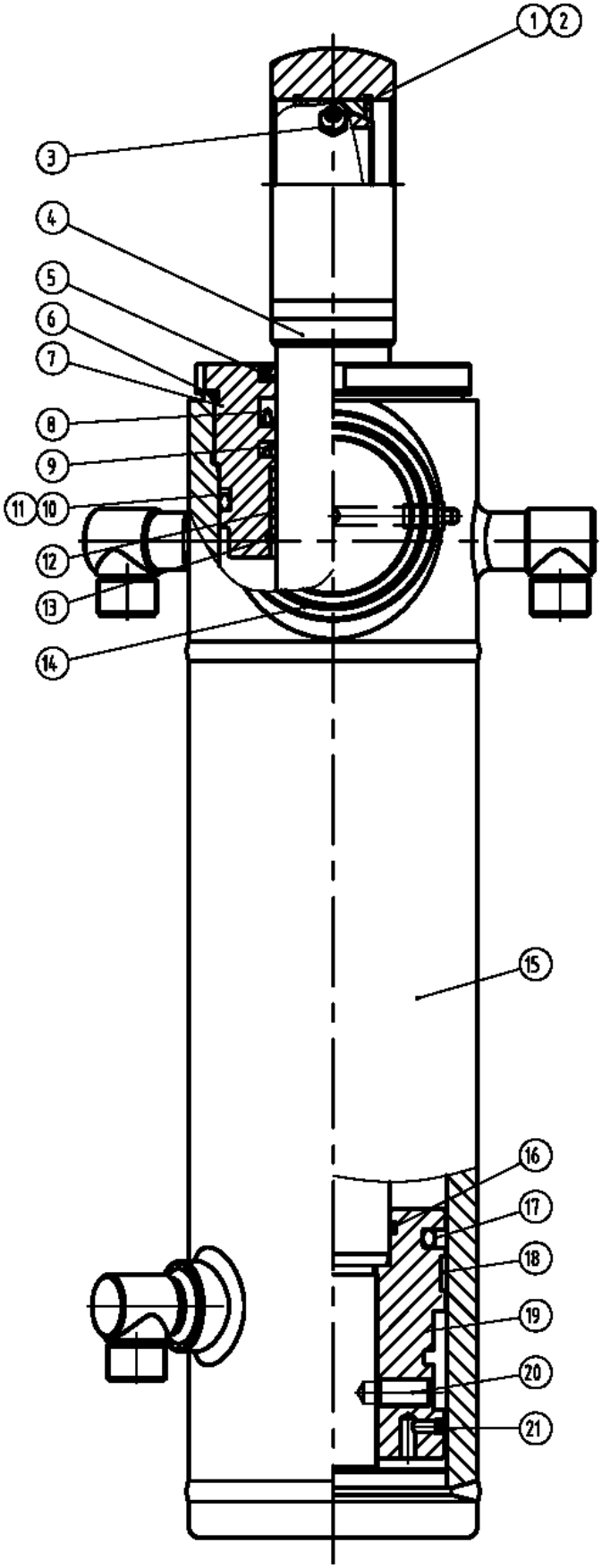

05-05	2010-01

MONTAGEM DO CONJUNTO DA TRAVA HIDRÁULICA

N°	NR	Nº DA PEÇA	NOME DA PEÇA	QTD.	ESPECIFICAÇÃO
1			MANCAL DE ARTICULAÇÃO	1	GE50ES
2			ARRUELA	2	Ø75
3			COPO DE LUBRIFICAÇÃO	3	M10X1
4			HASTE DO CILINDRO	1	YG825-03
5			VEDAÇÃO DO RASPADOR	1	50X65X7,5
6			ANEL TIPO O-RING	1	105X3,1
7			LUVA-GUIA	1	YG825-02
8			ANEL DE TRAVAMENTO	1	50X65X11,5
9			ANEL DE TRAVAMENTO	1	50X65,5X6,3
10			ARRUELA	1	100X91,4X1,9
11			ANEL TIPO O-RING	1	91,44X5,33
12			MANCAL	1	5030
13			ARRUELA	1	Ø55
14			MANCAL	2	YG825-01
15			CORPO DO CILINDRO	1	YG825,10
16			**ANEL** TIPO O-RING	1	50,39X3,53
17			ANEL DE TRAVAMENTO	1	100X79X8,1
18			ANEL DE RETENÇÃO	1	100X3X15
19			ÊMBOLO	1	YG825-04
20			PARAFUSO	1	M12X30
21			ANEL DE TRAVAMENTO	1	YG825-05

06-01	2009-09

SISTEMA DA DIREÇÃO HIDRÁULICA

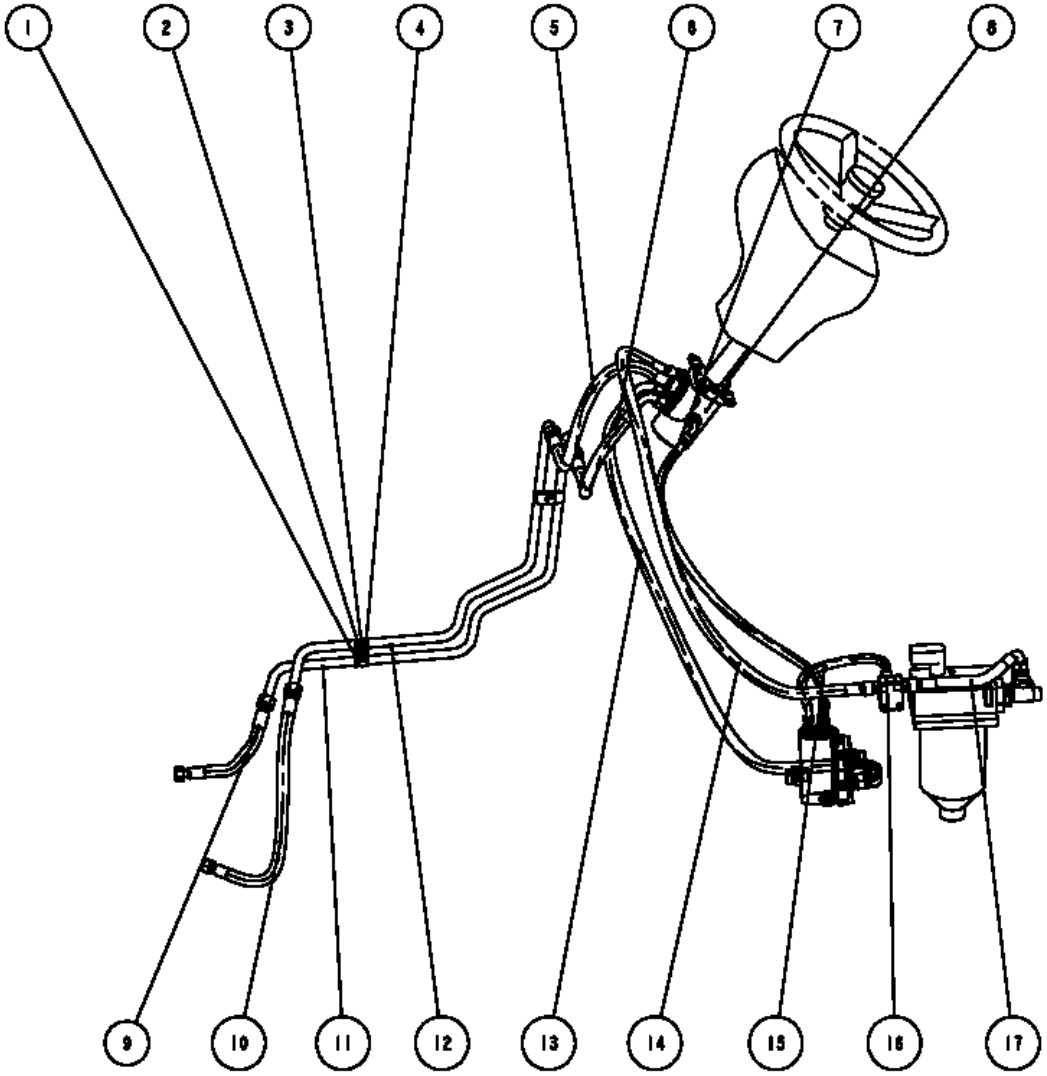

06-01	2009-09

SISTEMA DA DIREÇÃO HIDRÁULICA

N°	NR	Nº DA PEÇA	NOME DA PEÇA	QTD.	ESPECIFICAÇÃO
1			BRAÇADEIRA DO CANO	2	-
2			PARAFUSO	2	M10X20
3			ARRUELA	2	10
4			ARRUELA	2	10
5			MANGUEIRA	1	12
6			MANGUEIRA	1	M12X40
7			MANGUEIRA	1	M10X35
8	•		DISPOSITIVO DA DIREÇÃO	1	MM22
9			MANGUEIRA	1	16
10			MANGUEIRA	1	10
11			CANO DE AÇO	1	10
12			CANO DE AÇO	1	-
13			MANGUEIRA	1	37,5X3,55
14			MANGUEIRA	1	-
15			MANGUEIRA	1	32,5X3,55
16			BLOCO	1	-
17			MANGUEIRA		-

06-02	2009-09
MONTAGEM DO CONJUNTO DE DIREÇÃO	

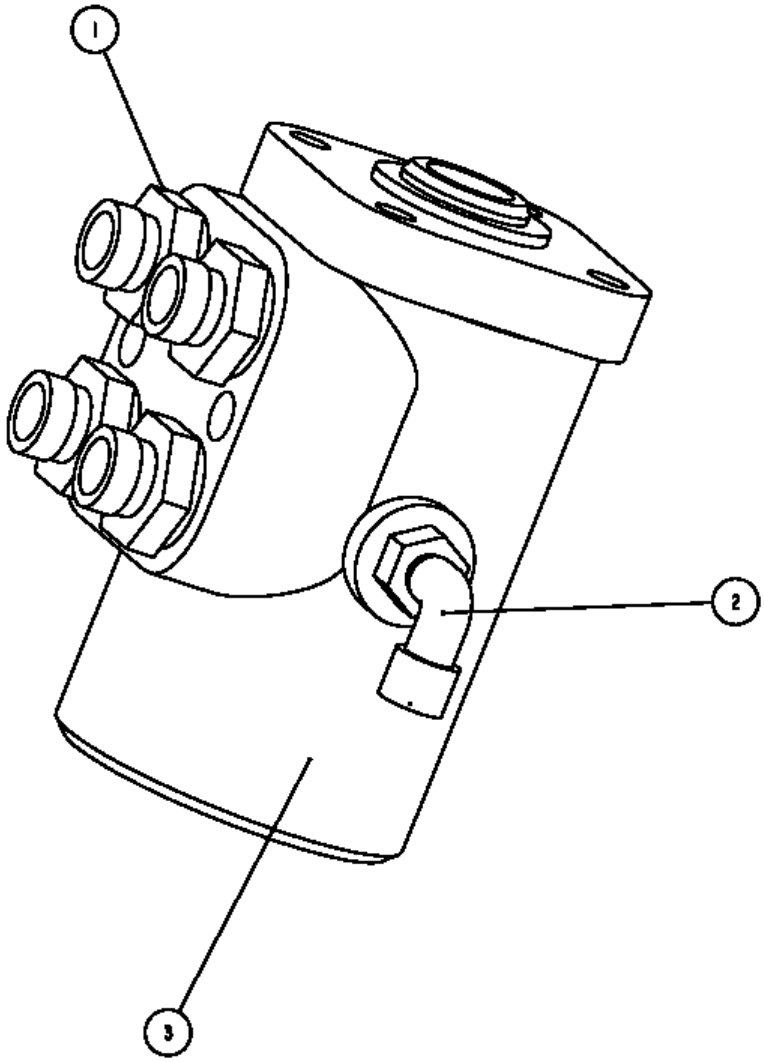

06-02	2009-09

MONTAGEM DO CONJUNTO DE DIREÇÃO

N°	NR	Nº DA PEÇA	NOME DA PEÇA	QTD.	ESPECIFICAÇÃO
1		00A0807	JUNTA	4	-
2		01A0031	JUNTA	1	-
3	•	BZZ5-E160	DISPOSITIVO DA DIREÇÃO	1	-

2009-09	06-03
DISPOSITIVO DA DIREÇÃO	

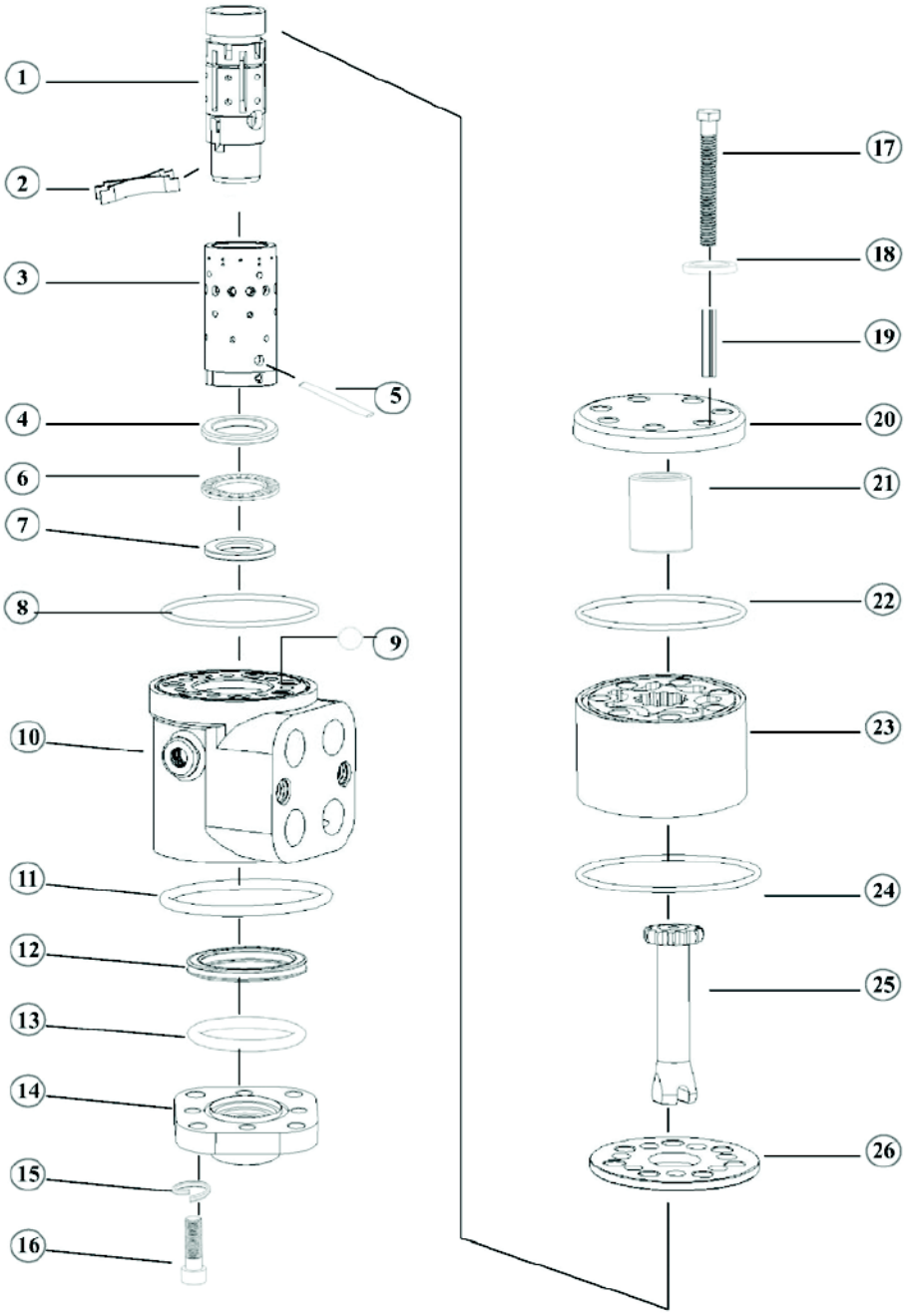

2009-09	06-03

DISPOSITIVO DA DIREÇÃO

N°	NR	Nº DA PEÇA	NOME DA PEÇA	QTD.	ESPECIFICAÇÃO
1			CARRETEL	1	BZZ5.A301
2			MOLA DE ORIENTAÇÃO	6	BZZ1.A303
3			RECESSO PARA A VÁLVULA	1	BZZ5.A302
4			ANEL DEFLETOR GRANDE	1	BZZ1.A312
5			PINO	1	BZZ1.A304
6			MANCAL DE ENCOSTO COM ROLETES CILÍNDRICOS	1	BZ1.A315
7			ANEL DEFLETOR PEQUENO	1	BZZ1.A311
8			ANEL TIPO O-RING	1	GB3452.1-1992
9			ESFERA DE AÇO	1	GB/T308-2002
10			CORPO DA VÁLVULA	1	BZZ5.A101
11			ANEL TIPO O-RING	1	GB1235-76
12			X-RING	1	BZZ1.A401
13			ANEL TIPO O-RING	1	GB3452.1-1992
14			TAMPA DIANTEIRA	1	BZZ1.A102
15			ARRUELA DE PRESSÃO	4	GB/T859-1987
16			PARAFUSO	4	GB/T70.1-2000
17			PARAFUSO SEXTAVADO	7	GB/T5785-2000
18			GUARNIÇÃO DE UNIÃO	7	BZZ1.A405
19			PINO	1	GB/T897.1-2000
20			TAMPA TRASEIRA	1	BZZ1.A310
21			ÊMBOLO DE PARADA	1	BZZ1.A309
22			ANEL TIPO O-RING	1	GB3452.1-1992
23			ROTOR-ESTATOR	1	BZZ1.A307\BZZ1.A308
24			ANEL TIPO O-RING	1	GB3452.1-1992
25			EIXO DE TRANSMISSÃO UNIVERSAL	1	BZZ1.A305
26			PANELA	1	BZZ1.A306

2009-09	06-04
CODIFICADOR DE PRIORIDADE	

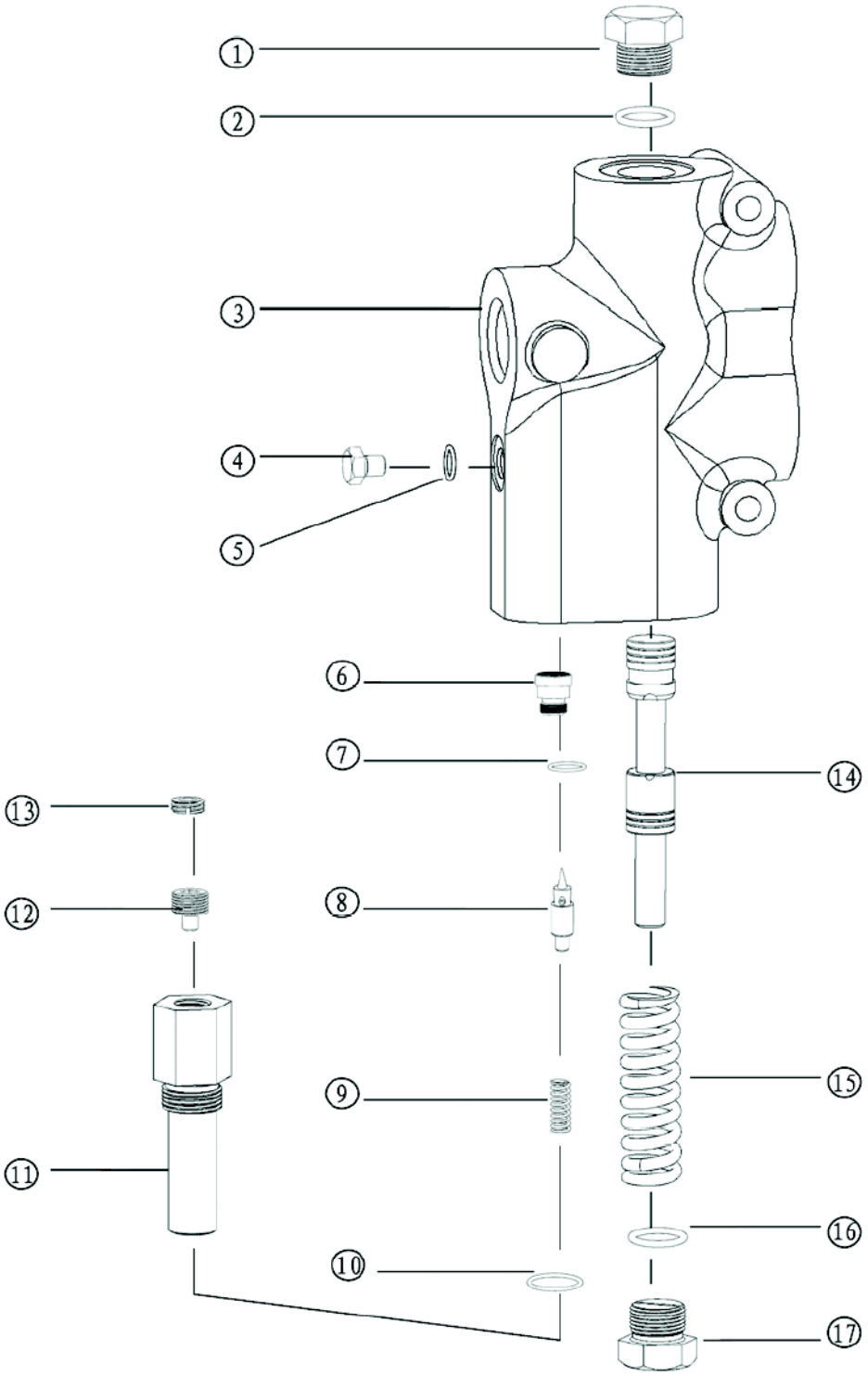

2009-09	06-04

CODIFICADOR DE PRIORIDADE

N°	NR	Nº DA PEÇA	NOME DA PEÇA	QTD.	ESPECIFICAÇÃO
1			BUJÃO DO CANO	1	XYL-F160L-07
2			**ANEL** TIPO O-RING	1	24X2,4
3			CORPO DA VÁLVULA	1	XYL-F160L-01
4			BUJÃO DO CANO	1	XYL-F160L-06
5			ANEL TIPO O-RING	1	12X1,9
6			ASSENTO DA CHAPELETA	1	XYL-160L05-06
7			O-RING	1	9,5X1,8
8			CARRETEL	1	XYL-F160L-05 A-04
9			MOLA	1	XYL-F160L-05A-03
10			ANEL TIPO O-RING	1	22X2,4
11			CORPO DA VÁLVULA	1	XYL-F160L-05A -01
12			PARAFUSO DE AJUSTE	1	XYL-F160L-05A-02
13			ANEL DE TRAVAMENTO	1	XYL-F160L-05-07
14			CARRETEL	1	XYL-F160L-02
15			MOLA	1	XYL-F160L-03
16			ANEL TIPO O-RING	1	24X2,4
17			BUJÃO DO CANO		XYL-F160L-04

2009-09	06-05
VÁLVULA DO GRUPO	

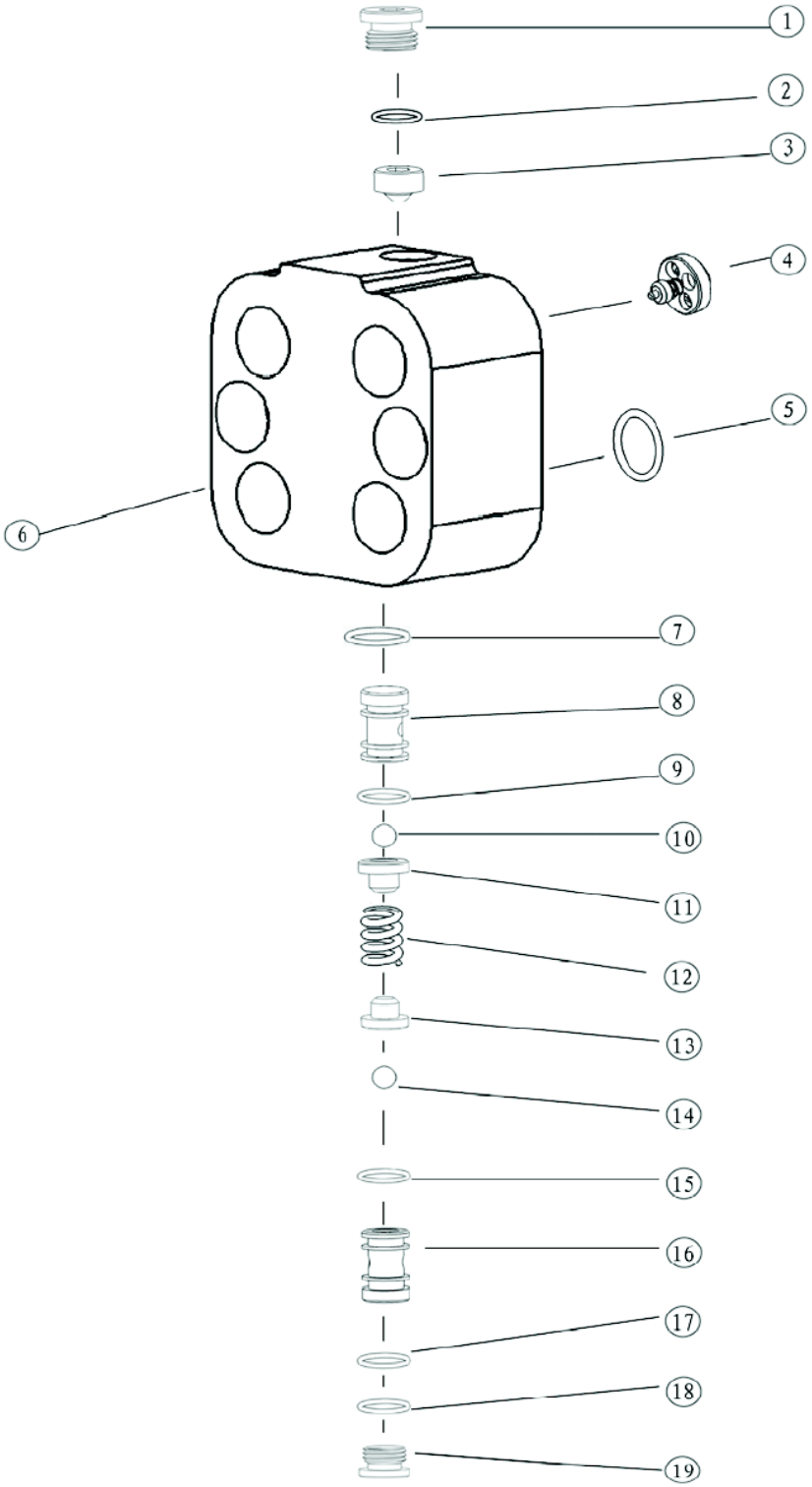

2009-09	06-05

VÁLVULA DO GRUPO

N°	NR	Nº DA PEÇA	NOME DA PEÇA	QTD.	ESPECIFICAÇÃO
1			TAMPA TERMINAL	1	FKA-311
2			ANEL TIPO O-RING	1	15X2,4
3			PARAFUSO	1	FKA-305
4			VÁLVULA DE RETENÇÃO	1	FKA-305
5			ANEL TIPO O-RING	4	21,2X2,65
6			CORPO DA VÁLVULA	1	FKA-101
7			ANEL TIPO O-RING	1	8,75X1,8
8			BASE DA VÁLVULA	1	FKA-303
9			ANEL TIPO O-RING	1	8,75X1,8
10			ESFERA DE FERRO	1	SΦ5
11			SEDE ESFÉRICA	1	FKA-305
12			MOLA AMORTECEDORA	1	FKA-304
13			SEDE ESFÉRICA	1	FKA-30
14			ESFERA DE FERRO	1	SΦ5
15			ANEL TIPO O-RING	1	8,75X1,8
16			BASE DA VÁLVULA	1	FKA-303
17			ANEL TIPO O-RING	1	8,75X1,8
18			ANEL TIPO O-RING	1	15X2,4
19			TAMPA TERMINAL	1	FKA-311

06-06	2009-09
SISTEMA DA DIREÇÃO HIDRÁULICA	

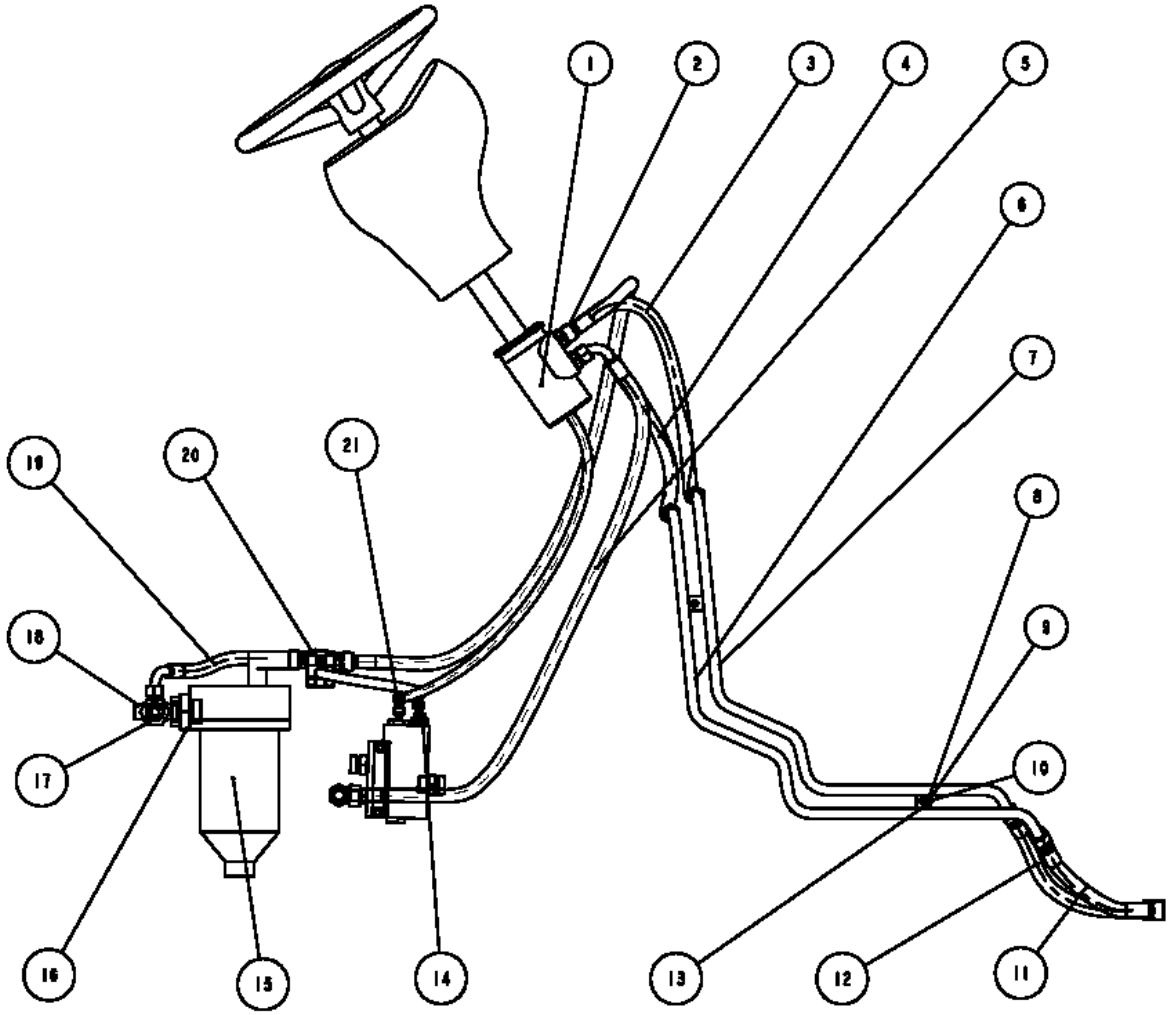

06-06	2009-09

SISTEMA DA DIREÇÃO HIDRÁULICA

N°	NR	Nº DA PEÇA	NOME DA PEÇA	QTD.	ESPECIFICAÇÃO
1	•	12C0409	DISPOSITIVO DA DIREÇÃO	1	-
2		06C0688	MANGUEIRA	1	-
3		06C0683	MANGUEIRA	1	-
4		06C0684	MANGUEIRA	1	-
5		06C0682	MANGUEIRA	1	-
6		02C0178	CANO DE AÇO	1	-
7		02C0179	CANO DE AÇO	1	-
8		06B0003	ARRUELA	2	10
9		00B0029	PARAFUSO	2	M10X20
10		06B0004	ARRUELA	2	10
11		06C1107	MANGUEIRA	1	-
12		06C1106	MANGUEIRA	1	-
13		82A0385	BRAÇADEIRA DO CANO	2	-
14		06C0690	MANGUEIRA	1	
15	•	60C0155	FILTRO	1	-
16		00A0805	JUNTA	1	-
17		32C0084	JUNTA	1	-
18		32C0015	JUNTA	1	-
19		06C0691	MANGUEIRA	1	-
20		33C0540	PACOTE INTEGRADO	1	-
21		06C0689	MANGUEIRA		-

07-01	2010-01

SISTEMA HIDRÁULICO DE ESCAVAÇÃO

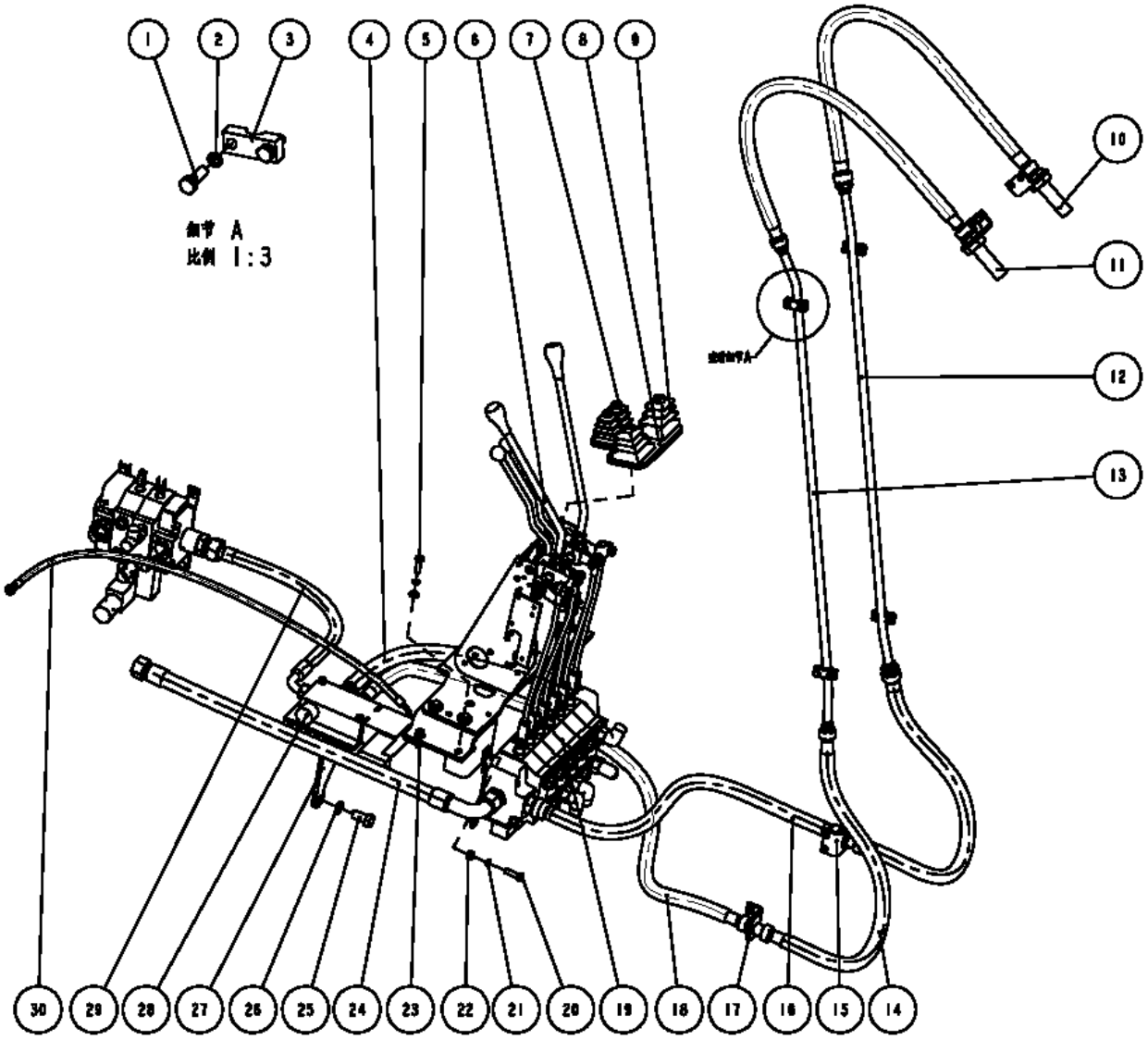

07-01	2010-01

SISTEMA HIDRÁULICO DE ESCAVAÇÃO

N°	NR	Nº DA PEÇA	NOME DA PEÇA	QTD.	ESPECIFICAÇÃO
1		01B0380	PARAFUSO	8	M8X25
2		06B0009	ARRUELA	8	8
3		82A451	ESPAÇADOR	4	-
4		06C0664	PARAFUSO	1	M10X35
5		00B0002	PARAFUSO	4	-
6	•	33C0539	ALAVANCA DE COMANDO	1	-
7		85A0254	BORRACHA	2	-
8		85A0253	BORRACHA	1	-
9		85A0255	BORRACHA	2	-
10	•	70C0464	CONJUNTO DO ACOPLAMENTO	1	-
11	•	70C0463	CONJUNTO DO ACOPLAMENTO	1	-
12		17D1665	TUBO	1	-
13		17D1664	TUBO	1	-
14		06C0924	MANGUEIRA	1	-
15	•	70C0462	CONJUNTO DO ACOPLAMENTO	1	-
16		06C0659	MANGUEIRA	1	-
17	•	70C0461	CONJUNTO DO ACOPLAMENTO	1	-
18		06C0658	MANGUEIRA	1	-
19	•	12C0407	CONJUNTO DA VÁLVULA	1	-
20		01B0794	PARAFUSO	3	M10X35
21		06B0003	ARRUELA	7	10
22		03B0026	PORCA	3	M10
23		06B0004	ARRUELA	5	10
24		06C0665	MANGUEIRA	1	-
25		00B1001	PARAFUSO	2	M18X35
26		06B0045	ARRUELA	2	18
27		00D1686	SUPORTE	1	-
28	•	12C0413	CONJUNTO DA VÁLVULA	1	-
29		06C0667	MANGUEIRA	1	-
30		06C0666	MANGUEIRA	1	-

07-02	2010-01

SISTEMA HIDRÁULICO DE ESCAVAÇÃO

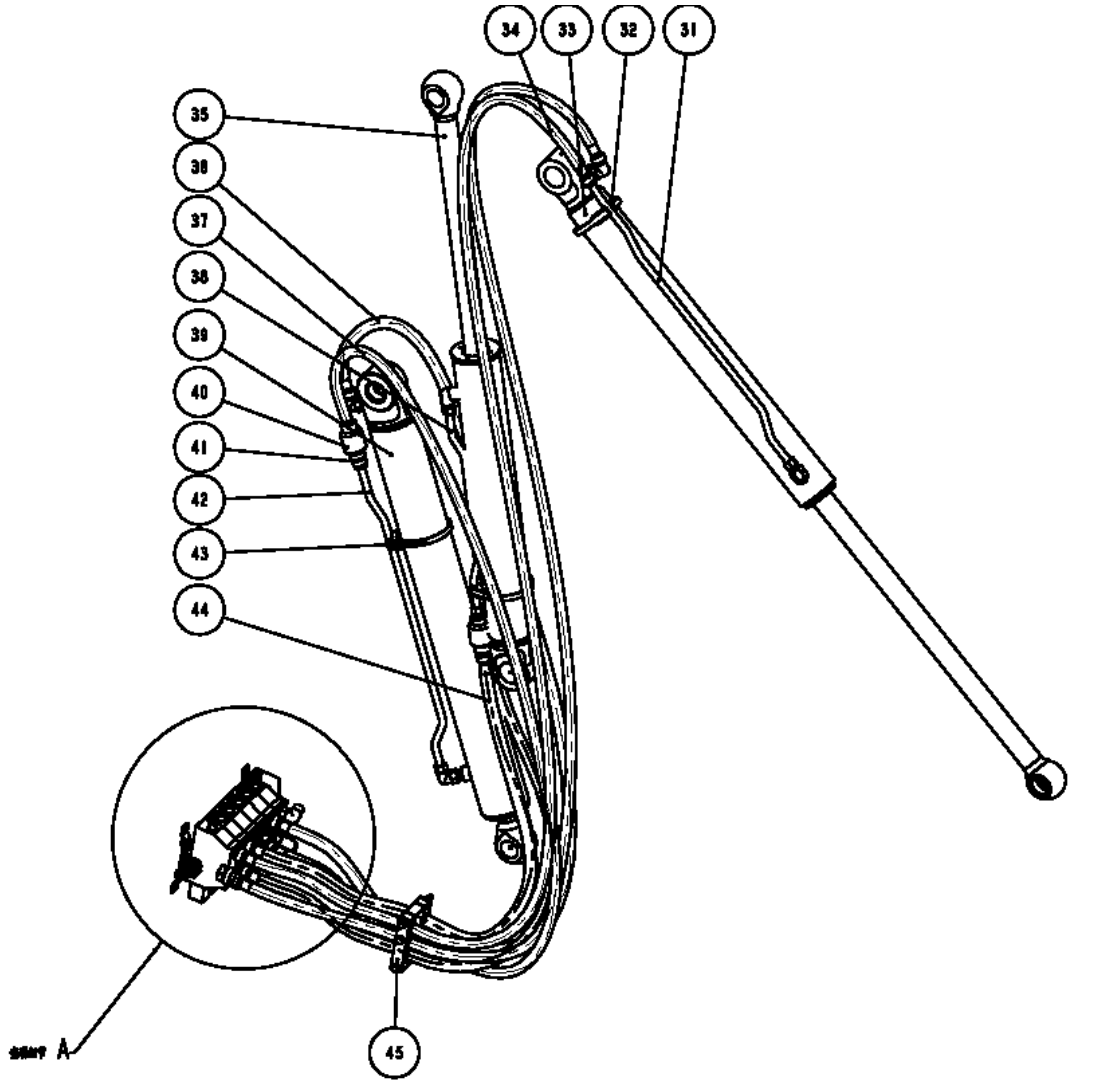

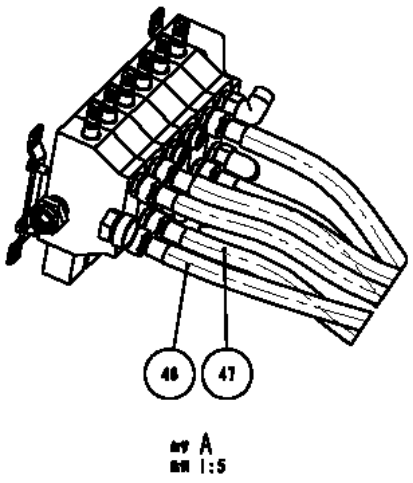

07-02	2010-01

SISTEMA HIDRÁULICO DE ESCAVAÇÃO

N°	NR	Nº DA PEÇA	NOME DA PEÇA	QTD.	ESPECIFICAÇÃO
31		02C01777	TUBO	1	-
32		55A0583	BORRACHA	3	-
33	●	10C0466	CILINDRO DE ESCAVAÇÃO	1	YG824
34		06C0662	MANGUEIRA	1	-
35	●	10C0465	CILINDRO COM BRAÇO PEQUENO	1	YG823
36		06C0656	MANGUEIRA	1	-
37		06C0657	MANGUEIRA	1	-
38		02C0176	TUBO	1	-
39	●	10C0464	CILINDRO COM BRAÇO GRANDE	1	YG822
40	♦	12C0411	VÁLVULA	2	MK15G
41		00A0817	ACOPLAMENTO	4	-
42		02C0175	TUBO	1	-
43		24B0100	FECHO DA BARRA	3	130-152
44		06C0660	MANGUEIRA	1	-
45	●	08C0247	GRAMPO	1	-
46		06C0663	MANGUEIRA	1	-
47		06C0661	MANGUEIRA	1	-

07-03	2010-01
Sistema de Joystick	

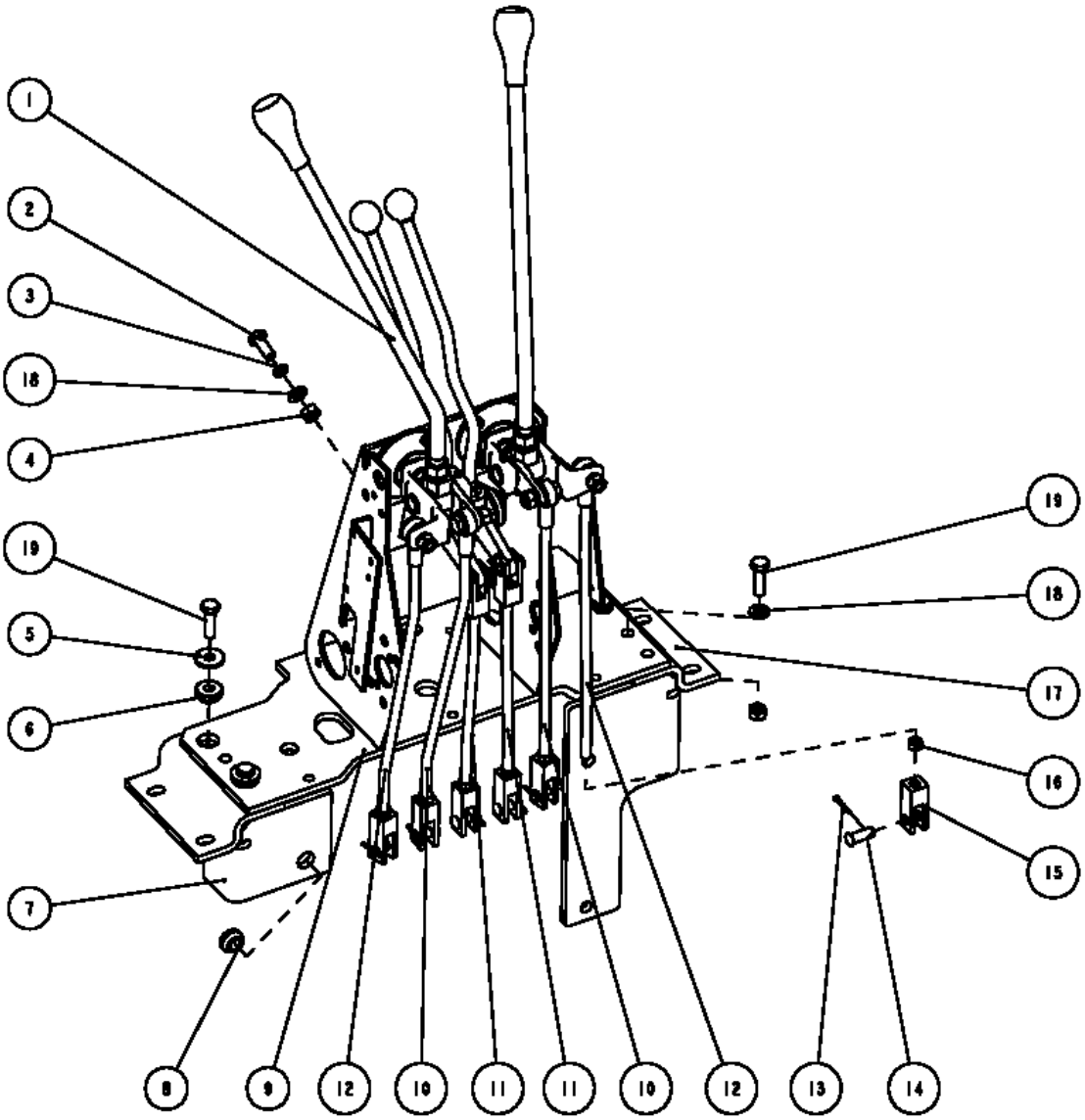

07-03	2010-01

Sistema de Joystick

N°	NR	Nº DA PEÇA	NOME DA PEÇA	QTD.	ESPECIFICAÇÃO
1	♦	33C0538	ALAVANCA DE COMANDO	1	-
2		00B0028	PARAFUSO	3	M10X25
3		06B0003	ARRUELA	3	10
4		03B0026	PORCA	2	M10
5		06B0049	ARRUELA	2	10
6		85A0196	ARRUELA	2	-
7		00D1683	SUPORTE	1	-
8		85A0197	ARRUELA	1	-
9		00D1682	SUPORTE	1	-
10		81A0062	HASTE	2	-
11		81A0060	HASTE	2	-
12		81A0061	HASTE	2	-
13		08B0031	PINO	6	3,2X20
14		08B0696	FUSO	6	10X26
15		71A0112	ACOPLAMENTO	6	-
16		03B0005	PORCA	6	M8
17		00D1684	SUPORTE	1	-
18		06B0004	ARRUELA	5	10
19		00B0002	PARAFUSO	4	M10X35

07-04	2010-01
CONJUNTO DO ACOPLAMENTO	

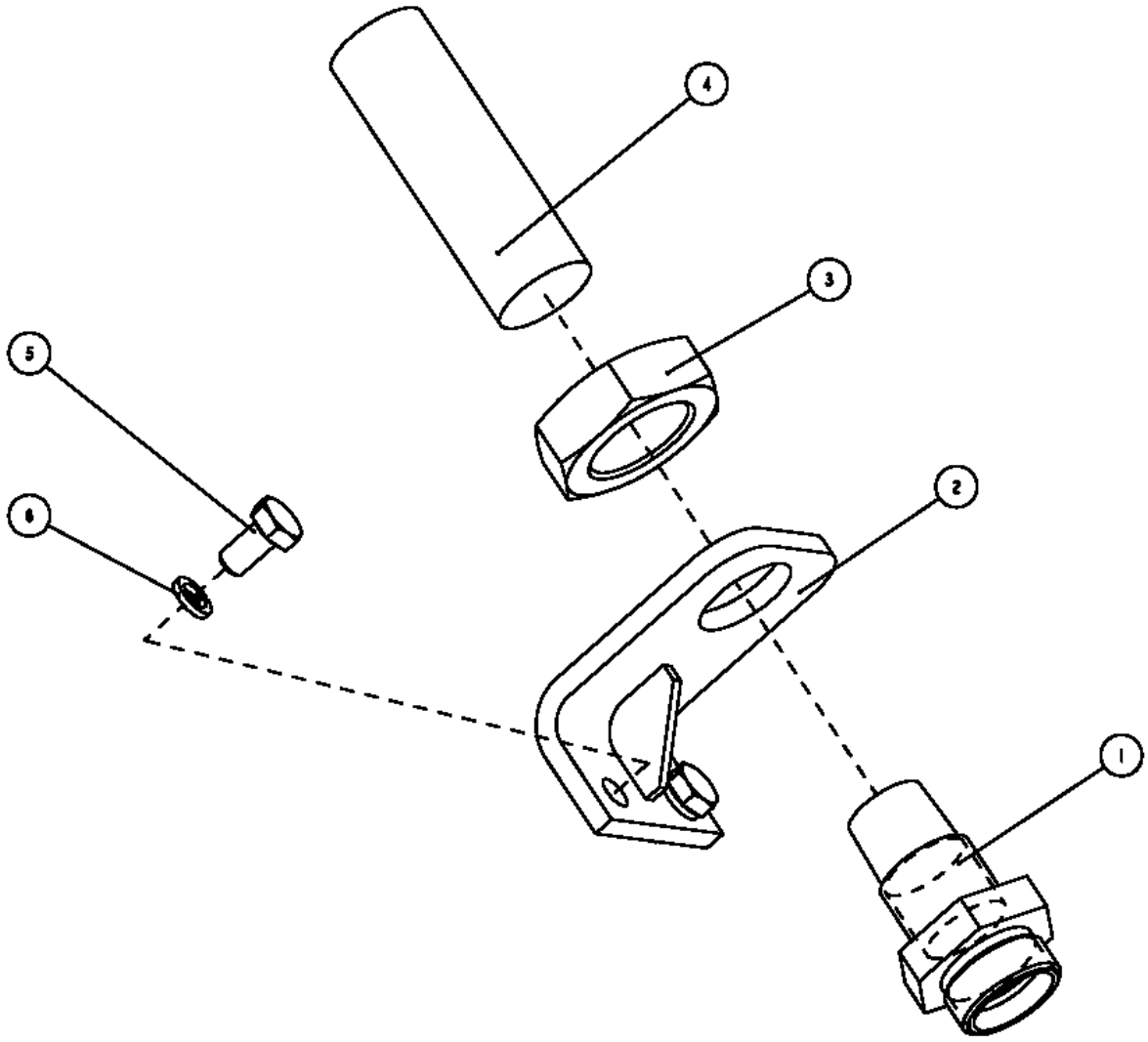

07-04	2010-01

CONJUNTO DO ACOPLAMENTO

N°	NR	Nº DA PEÇA	NOME DA PEÇA	QTD.	ESPECIFICAÇÃO
1		00A0816	ACOPLAMENTO	1	-
2		00D2034	SUPORTE	1	-
3		03B0610	PORCA	1	M27X1,5
4		03A0200	ACOPLAMENTO DE DESENGATE RÁPIDO	1	6601-8-10
5		00B0019	PARAFUSO	2	M8X15
6		06B0009	ARRUELA	2	8

07-05	2010-01
CONJUNTO DO ACOPLAMENTO	

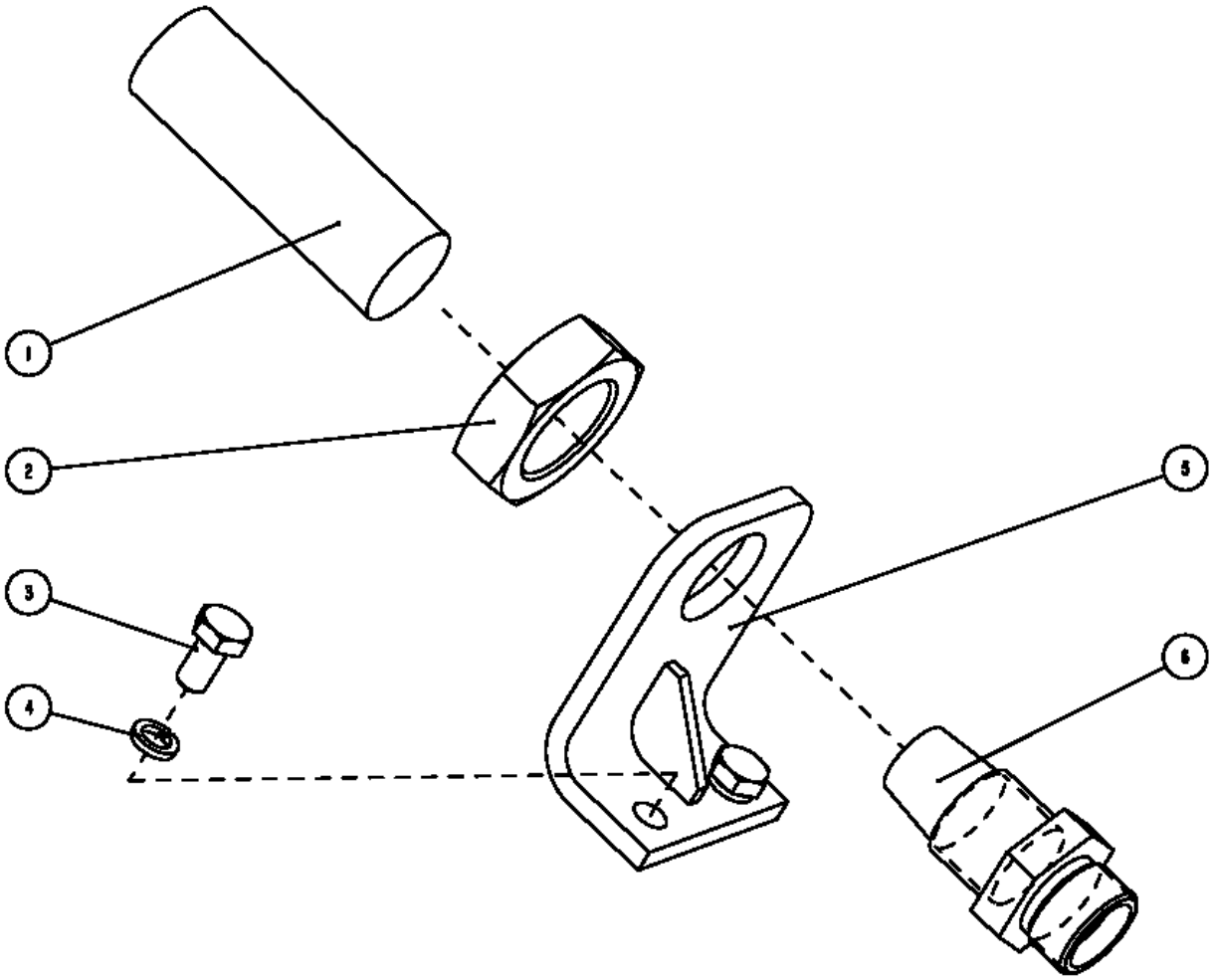

07-05	2010-01

CONJUNTO DO ACOPLAMENTO

N°	NR	Nº DA PEÇA	NOME DA PEÇA	QTD.	ESPECIFICAÇÃO
1		03A0200	ACOPLAMENTO DE DESENGATE RÁPIDO	1	6601-8-10
2		03B0610	PORCA	1	M27X1,5
3		00B0019	PARAFUSO	2	M8X15
4		06B0009	ARRUELA	2	8
5		00D2034	SUPORTE	1	-
6		00A0815	ACOPLAMENTO	1	-

07-06	2010-01
CONJUNTO DO ACOPLAMENTO	

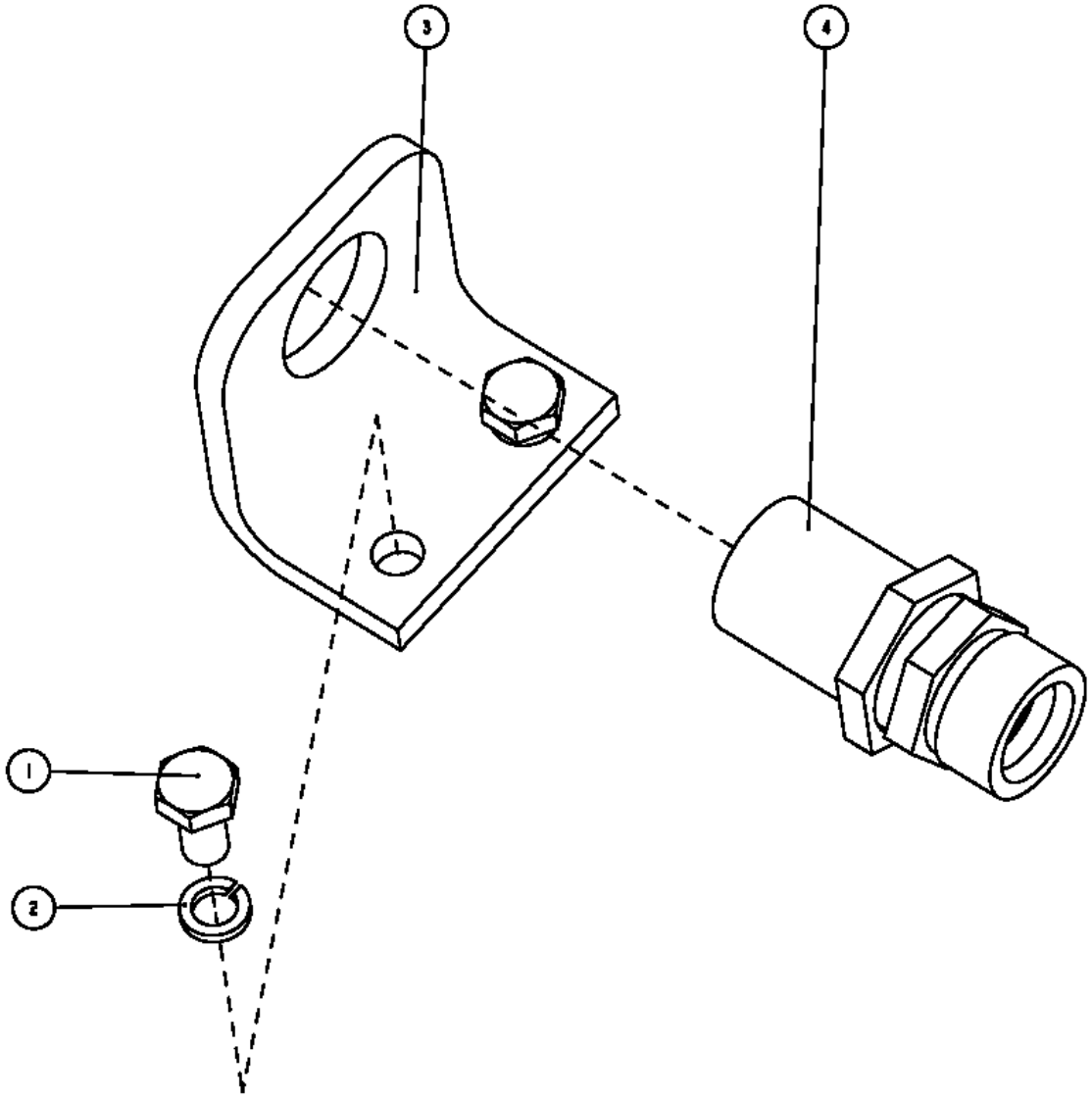

07-06	2010-01

CONJUNTO DO ACOPLAMENTO

N°	NR	Nº DA PEÇA	NOME DA PEÇA	QTD.	ESPECIFICAÇÃO
1		00B0019	PARAFUSO	2	M8X15
2		06B0009	ARRUELA	2	8
3		12A0939	PLACA	1	-
4		30C0249	ACOPLAMENTO	1	SV18LOMD

07-07	2010-01
JOGO DE VÁLVULA	

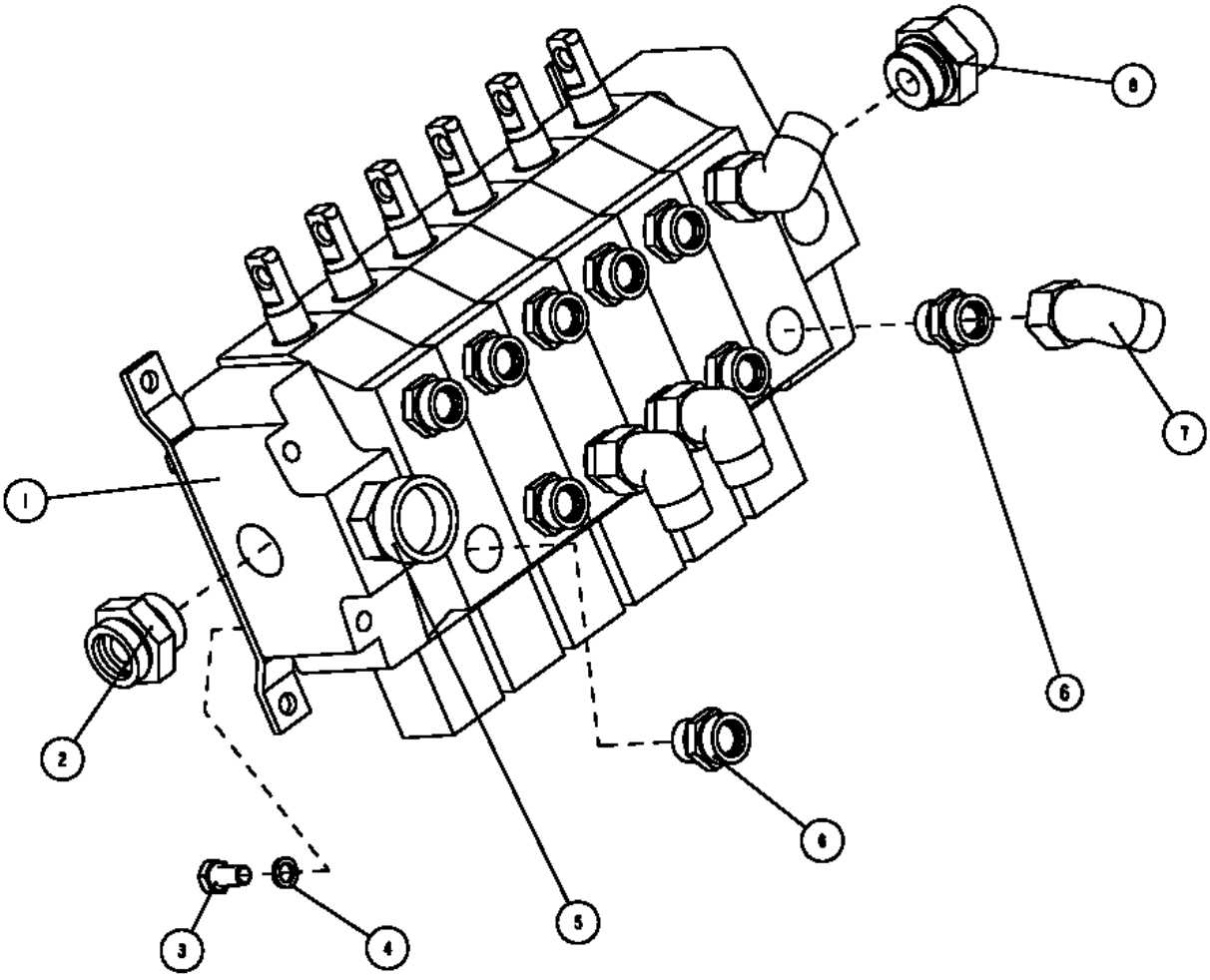

07-07	2010-01

JOGO DE VÁLVULA

N°	NR	Nº DA PEÇA	NOME DA PEÇA	QTD.	ESPECIFICAÇÃO
1		12C0322	VÁLVULA	1	SD16-6
2		00A0800	ACOPLAMENTO	1	-
3		00B0029	PARAFUSO	4	M10X20
4		06B0003	ARRUELA	4	10
5		00A0823	ACOPLAMENTO	1	GE22L15/16UNOMDA3C
6		00A0798	ACOPLAMENTO	12	-
7		31C0041	ACOPLAMENTO	4	-
8		00A0799	ACOPLAMENTO	1	-

07-08	2010-01
JOGO DE VÁLVULA	

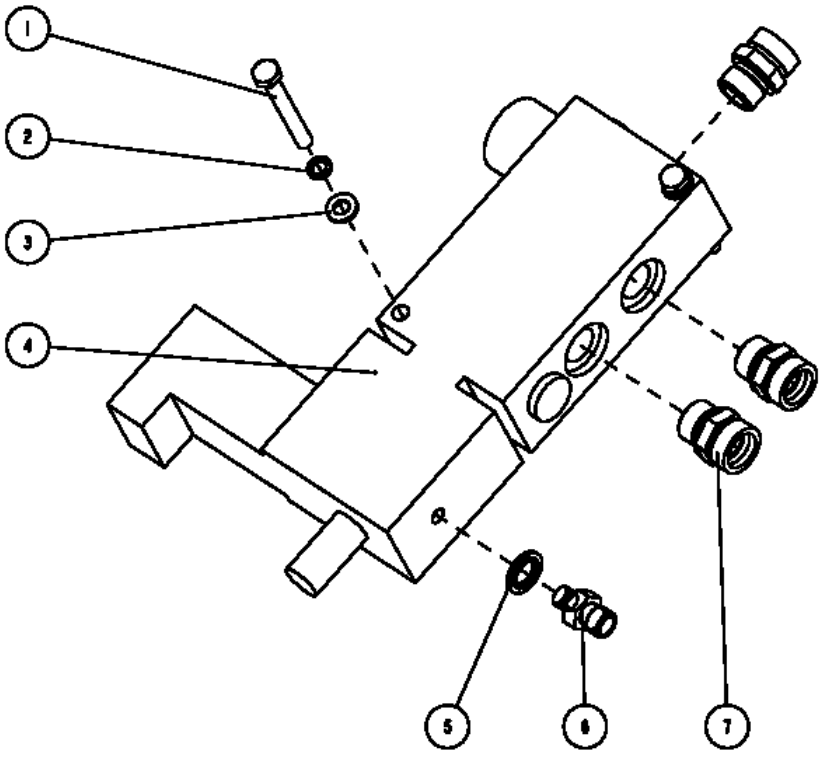

07-08	2010-01

JOGO DE VÁLVULA

N°	NR	Nº DA PEÇA	NOME DA PEÇA	QTD.	ESPECIFICAÇÃO
1		00B1113	PARAFUSO	2	M8X65
2		06B0009	ARRUELA	2	8
3		06B0027	ARRUELA	2	8
4	▲	12C0412	VÁLVULA	1	-
5		06B0226	ARRUELA	1	M14
6		00A0818	ACOPLAMENTO	1	-
7		00A0817	ACOPLAMENTO	3	-

07-09	2010-01
GRAMPO	

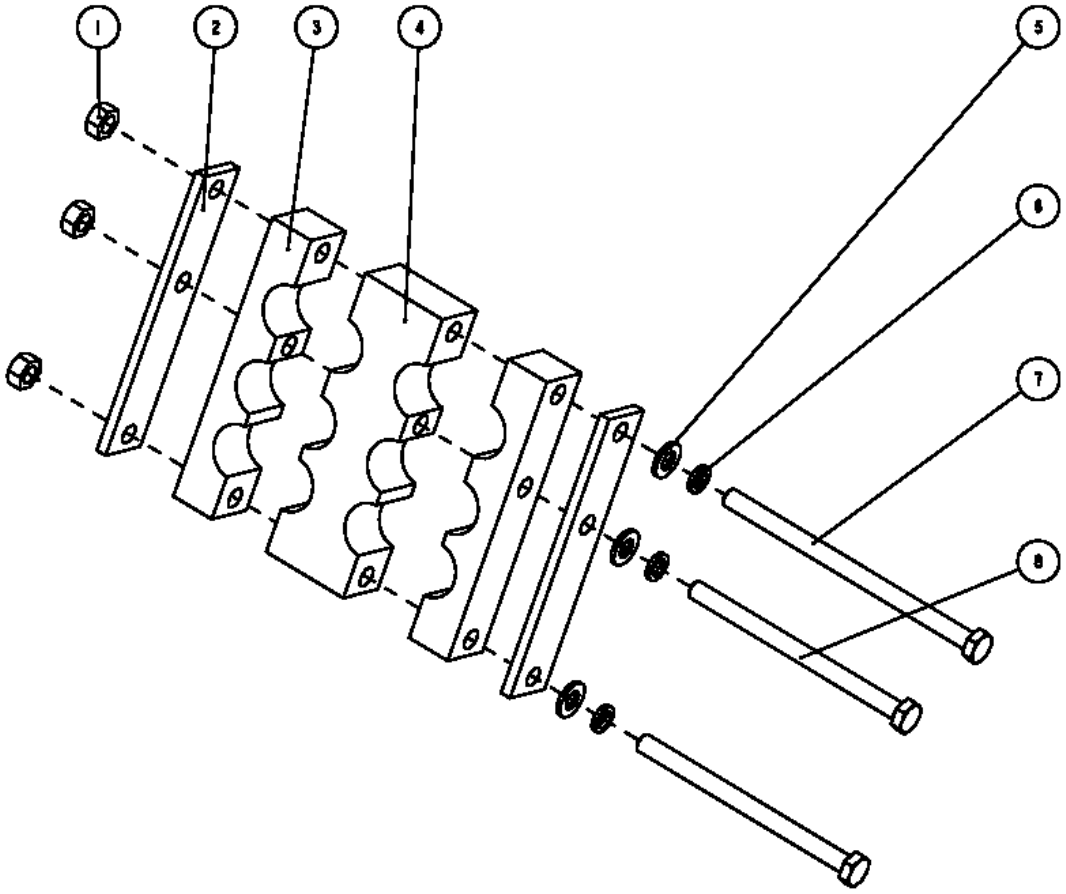

07-09	2010-01

GRAMPO

N°	NR	Nº DA PEÇA	NOME DA PEÇA	QTD.	ESPECIFICAÇÃO
1		03B0026	PORCA	3	M10
2		55A0582	ARRUELA	2	-
3		82A0378	BORRACHA	2	-
4		82A0379	BORRACHA	1	-
5		06B0004	ARRUELA	3	10
6		06B0003	ARRUELA	3	10
7		01B0743	PARAFUSO	1	M10X165
8		01B0210	PARAFUSO	2	10X140

07-10	2010-01
CONJUNTO DO ACOPLAMENTO	

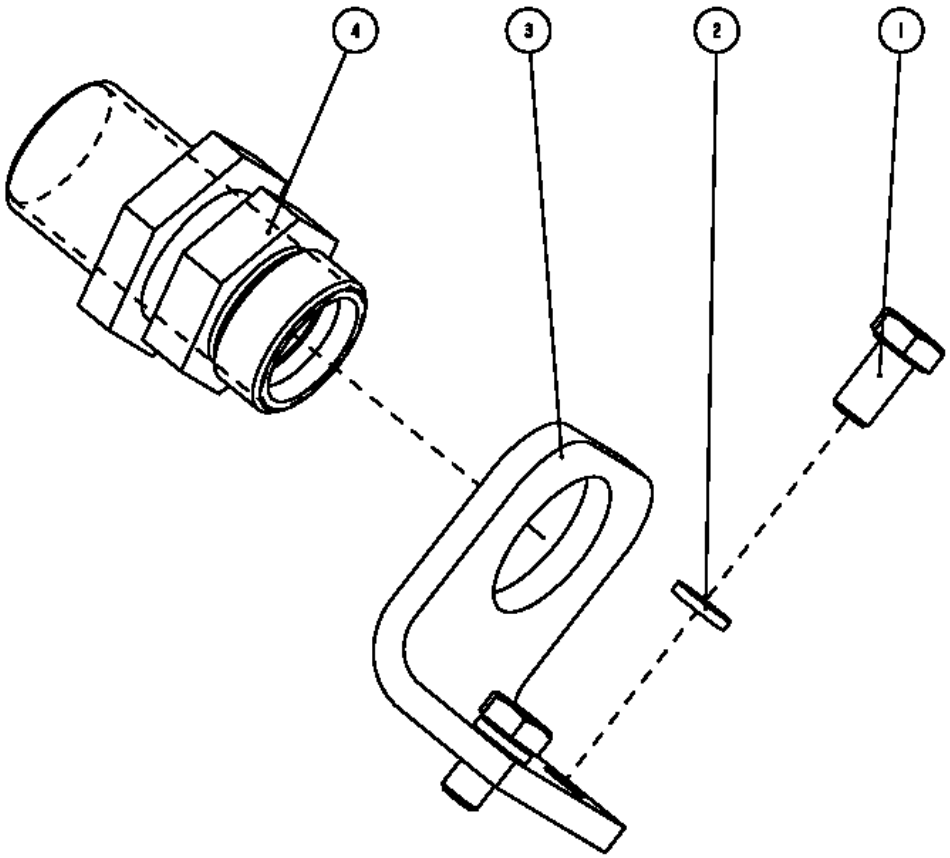

07-10	2010-01

CONJUNTO DO ACOPLAMENTO

N°	NR	Nº DA PEÇA	NOME DA PEÇA	QTD.	ESPECIFICAÇÃO
1		00B0019	PARAFUSO	2	M8X15
2		06B0009	ARRUELA	2	8
3		12A0940	PLACA	1	-
4		30C0249	ACOPLAMENTO	1	SV22LOMD

07-11	2010-01
CILINDRO COM BRAÇO GRANDE	

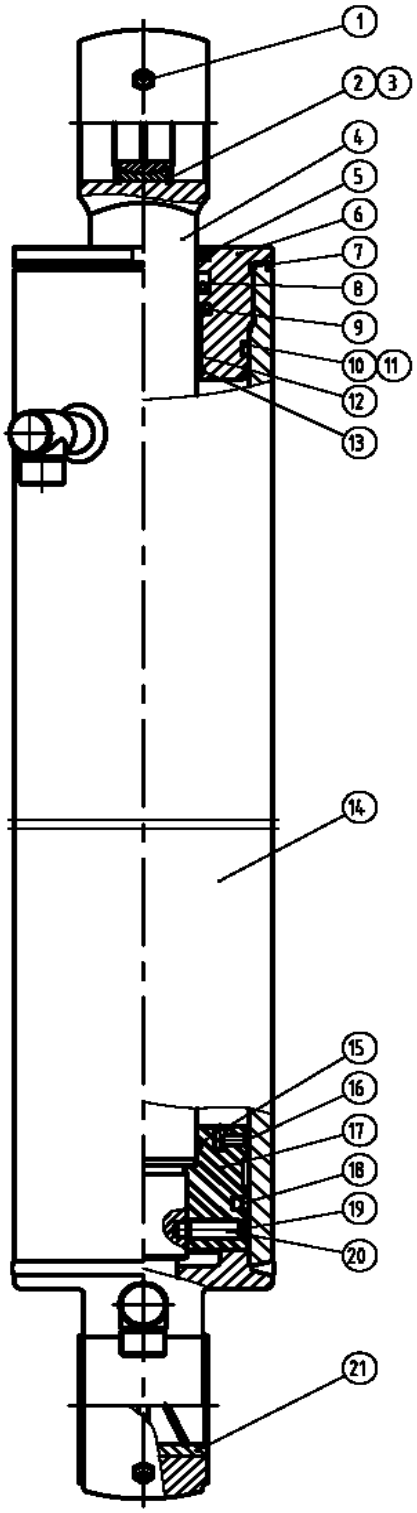

07-11	2010-01

CILINDRO COM BRAÇO GRANDE

N°	NR	Nº DA PEÇA	NOME DA PEÇA	QTD.	ESPECIFICAÇÃO
1			COPO DE LUBRIFICAÇÃO	2	M10X1
2			MANCAL DE ARTICULAÇÃO	1	GE50ES
3			ARRUELA	2	Φ75
4			HASTE DO CILINDRO	1	YG822-02
5			VEDAÇÃO DO RASPADOR	1	63X78X7,5
6			LUVA-GUIA	1	YG822-01
7			ANEL DE TRAVAMENTO	1	130X3,1
8			ANEL DE TRAVAMENTO	1	63X78X11,5
9			ANEL DE TRAVAMENTO	1	63X78,5X6,3
10			ARRUELA	1	125X116,4X1,9
11			ANEL TIPO O-RING	1	113,67X5,33
12			MANCAL	1	6330
13			ARRUELA	1	Φ70
14			CORPO DO CILINDRO	1	YG822,10
15			ANEL TIPO O-RING	1	63,09X3,53
16			ANEL DE RETENÇÃO	1	125X3X6
17			ÊMBOLO	1	YG822-03
18			ANEL DE TRAVAMENTO	1	125X104X8,1
19			ANEL DE RETENÇÃO	1	125X3X15
20			PARAFUSO	1	M12X35
21			MANCAL	1	YG822-04

07-12	2010-01

CILINDRO RAÇO PEQUENO

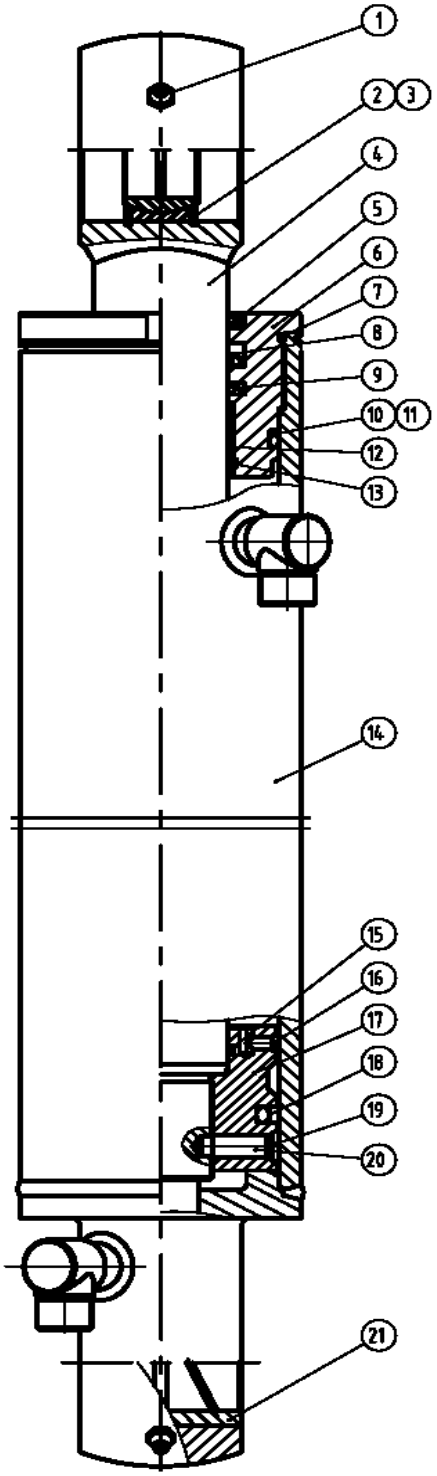

07-12	2010-01

CILINDRO RAÇO PEQUENO

N°	NR	Nº DA PEÇA	NOME DA PEÇA	QTD.	ESPECIFICAÇÃO
1			COPO DE LUBRIFICAÇÃO	2	M10X1
2			MANCAL DE ARTICULAÇÃO	1	GE50ES
3			ARRUELA	2	Φ75
4			HASTE DO CILINDRO	1	YG822-02
5			VEDAÇÃO DO RASPADOR	1	63X78X7,5
6			LUVA-GUIA	1	YG823-01
7			ANEL TIPO O-RING	1	115X3,1
8			ANEL DE TRAVAMENTO	1	63X78X11,5
9			ANEL DE TRAVAMENTO	1	63X78,5X6,3
10			ARRUELA	1	110X101,4X1,9
11			ANEL TIPO O-RING	1	100,97X5,33
12			MANCAL	1	6330
13			ARRUELA	1	Φ70
14			CORPO DO CILINDRO	1	YG823,10
15			ANEL TIPO O-RING	1	63,09X3,53
16			ANEL DE TRAVAMENTO	1	125X3X6
17			ÊMBOLO	1	YG823-04
18			ANEL DE TRAVAMENTO	1	110X89X8,1
19			ANEL DE RETENÇÃO	1	110X3X15
20			PARAFUSO	1	M12X30
21			MANCAL	1	YG822-04

07-13	2010-01

CILINDRO DE ESCAVAÇÃO

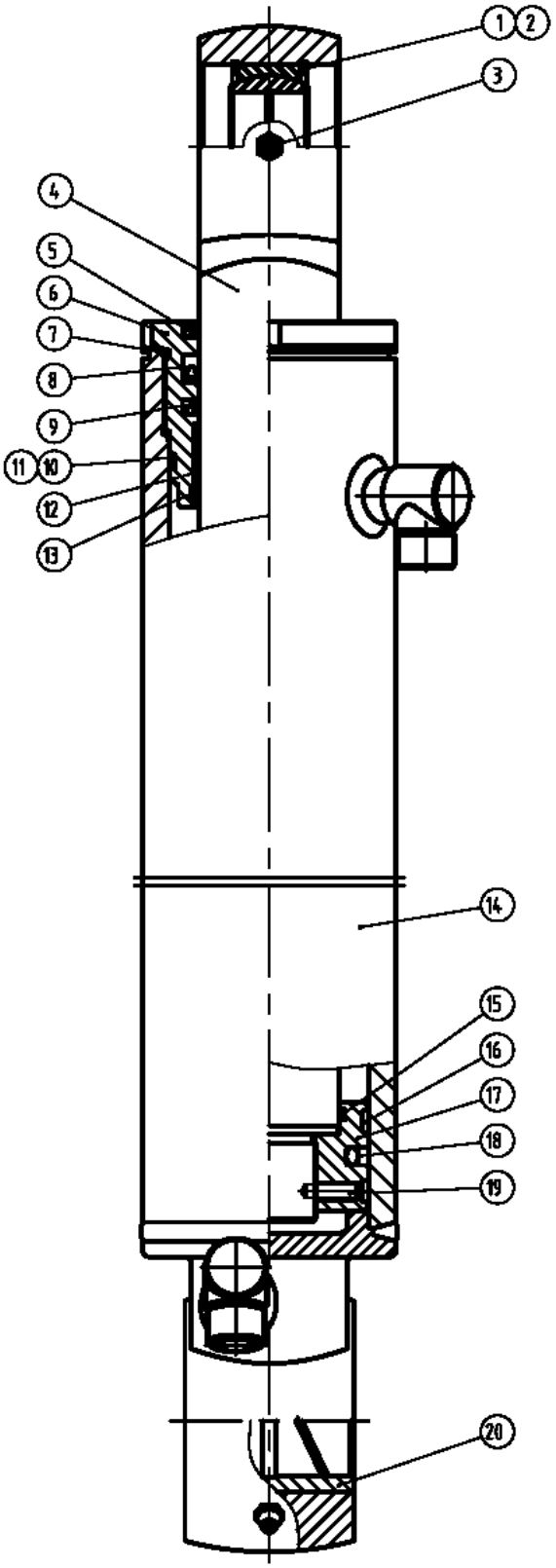

07-13	2010-01

CILINDRO DE ESCAVAÇÃO

N°	NR	Nº DA PEÇA	NOME DA PEÇA	QTD.	ESPECIFICAÇÃO
1			MANCAL DE ARTICULAÇÃO	1	GE50ES
2			ARRUELA	2	Φ75
3			COPO DE LUBRIFICAÇÃO	2	M10X1
4			HASTE DO CILINDRO	1	YG824-02
5			VEDAÇÃO DO RASPADOR	1	63X78X7,5
6			LUVA-GUIA	1	YG824-01
7			ANEL TIPO O-RING	1	82,14X3,53
8			ANEL DE TRAVAMENTO	1	63X78X11,5
9			ANEL DE TRAVAMENTO	1	63X78,5X6,3
10			ARRUELA	1	90X84,6X1,4
11			ANEL TIPO O-RING	1	82,14X3,53
12			MANCAL	1	6330
13			ARRUELA	1	Φ70
14			CORPO DO CILINDRO	1	YG824,10
15			ANEL TIPO O-RING	1	63,90X3,53
16			ANEL DE RETENÇÃO	2	90X3X10
17			ÊMBOLO	1	YG824-03
18			ANEL DE TRAVAMENTO	1	90X69X8,1
19			PARAFUSO	1	M8X25
20			MANCAL	1	YG822-04

08-01	2010-01

SISTEMA DE FREIO

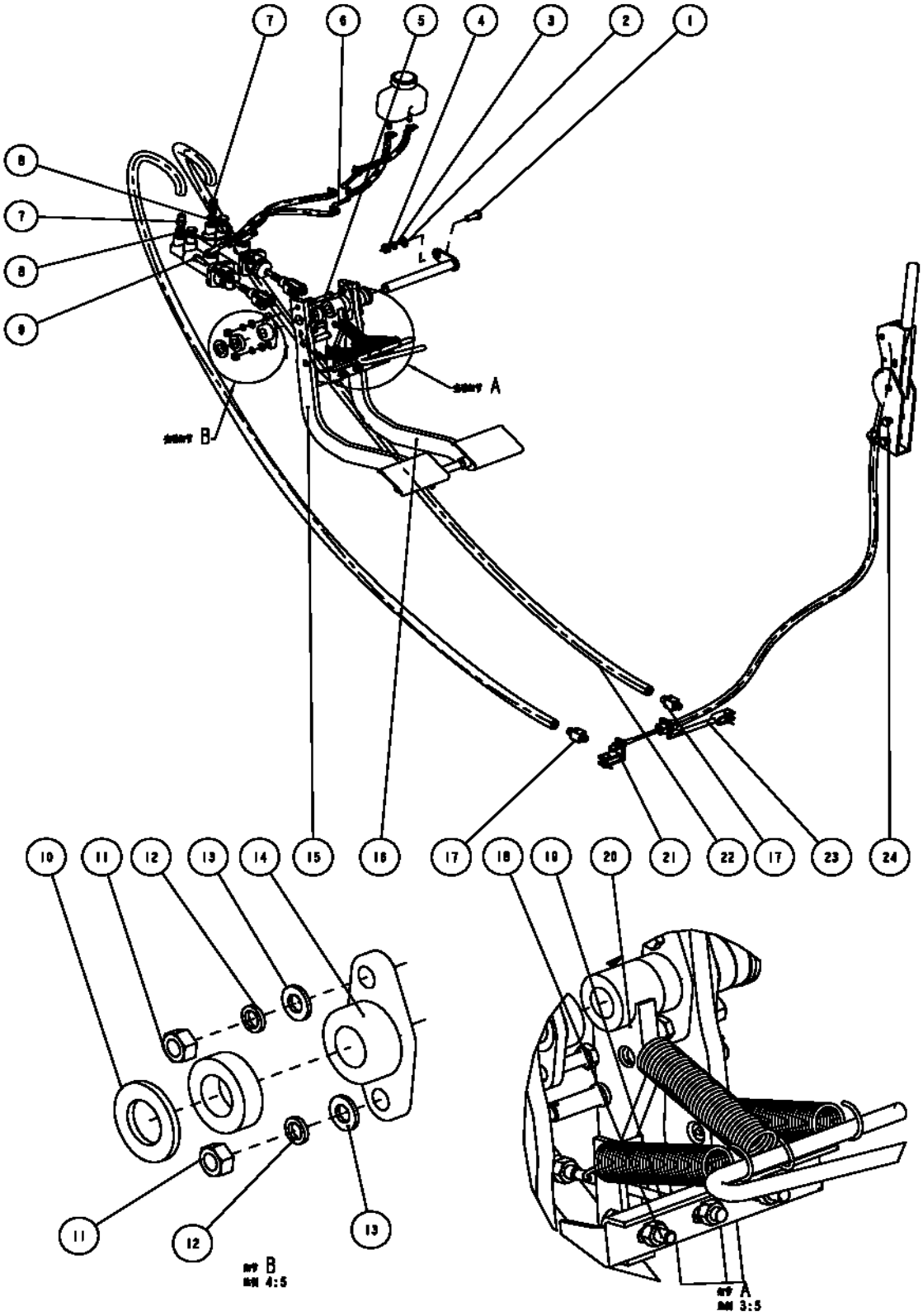

08-01	2010-01

SISTEMA DE FREIO

N°	NR	Nº DA PEÇA	NOME DA PEÇA	QTD.	ESPECIFICAÇÃO
1		00B0028	PARAFUSO	1	M10X25
2		06B0004	ARRUELA	3	10
3		06B0003	ARRUELA	3	10
4		03B0026	PORCA	3	M10
5		01B0064	PARAFUSO	4	M8X40
6		03A0192	CONECTOR	2	-
7		03A0193	CONECTOR	2	-
8		06B0047	ARRUELA	2	M12
9		00B0018	PARAFUSO	4	M8X25
10		06B0002	ARRUELA	3	20
11		03B0005	PORCA	18	M8
12		06B0009	ARRUELA	8	8
13		06B0027	ARRUELA	8	8
14		00D1672	LUVA	4	-
15		00D1670	PASTILHA DE FREIO	1	-
16		00D1669	PASTILHA DE FREIO	1	-
17		02A0111	CONECTOR	2	-
18		00B0112	PARAFUSO	2	M8X45
19		05B0543	PARAFUSO DE ROSCA DUPLA	1	M8
20		00D1673	PLACA	1	-
21		00D1674	SUPORTE	1	-
22		06C0709	TUBO	1	Φ14X1850
23		00D1675	FORQUILHA DE MUDANÇA	1	-
24		01B0088	PARAFUSO	2	M10X60
25		27B0168	MOLA	3	-
26		30A0210	TUBO	2	Φ5X400

08-02	2010-01

SISTEMA DE FREIO

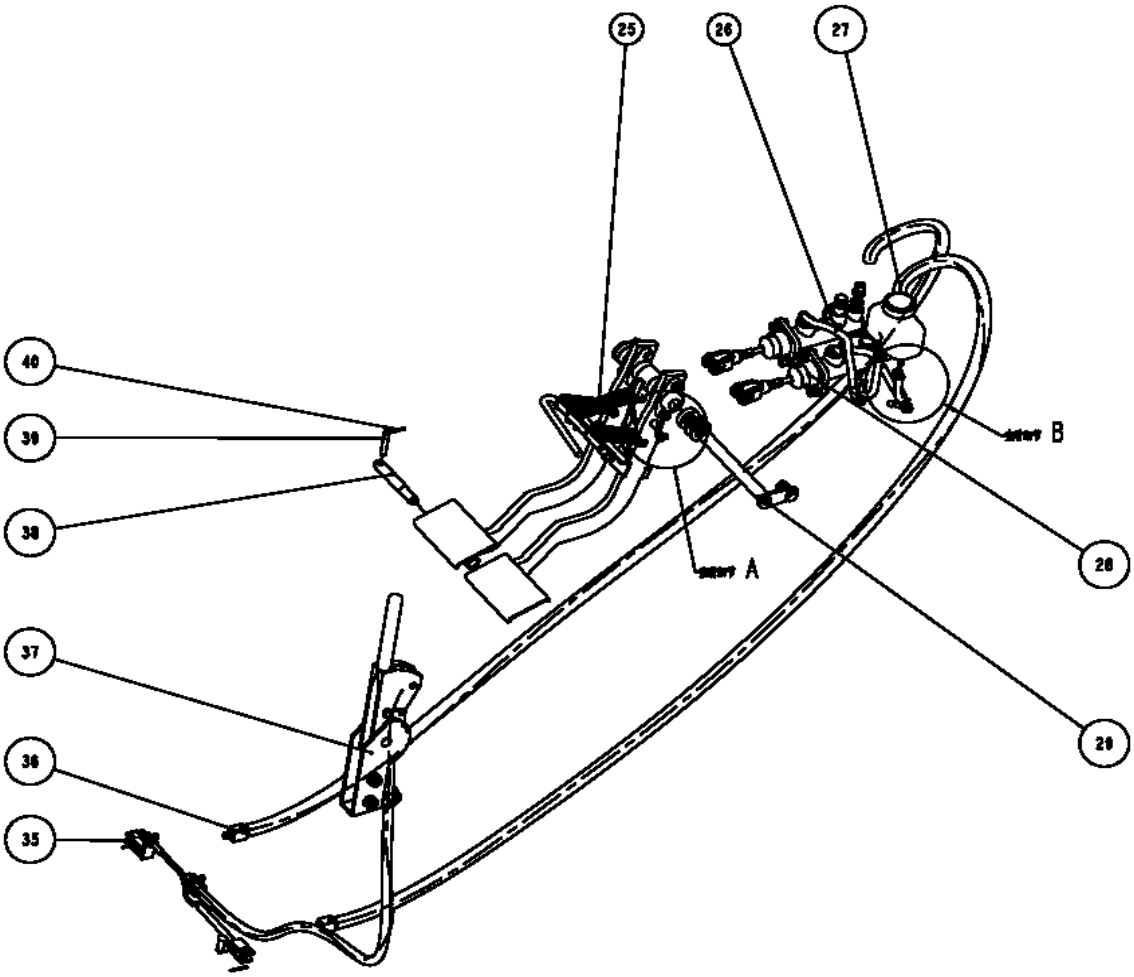

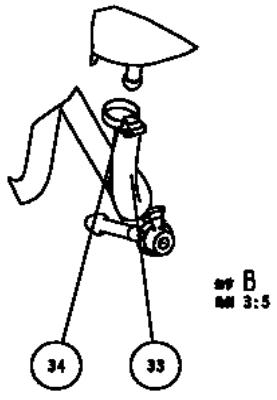

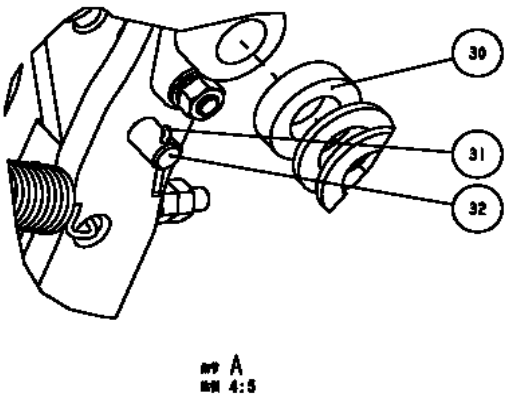

08-02	2010-01

SISTEMA DE FREIO

N°	NR	Nº DA PEÇA	NOME DA PEÇA	QTD.	ESPECIFICAÇÃO
1		27B0168	MOLA	3	-
2		30A0210	TUBO	2	Φ5X400
27		44C0306	RESERVATÓRIO DE ÓLEO	1	12203
28	•	55C0177	BOMBA DE FRENAGEM	1	-
29		15D0358	ÁRVORE GIRATÓRIA	1	-
30		54A0780	LUVA	2	-
31		08B0740	PINO	4	2,5X25
32		60A0623	ROLETE DO PINO	2	-
33		30A0209	TUBO	1	Φ5X200
34		24B0099	GRAMPO	8	6-16
35		08B0607	PINO	2	B8X25
36		06C0710	TUBO	1	Φ14X1850
37		45C0078	FREIO DE MÃO	1	LJ112F-XG-1260
38		60A0622	PINO	1	-
39		66A0105	PINO	1	-
40		08B0747	PINO	1	2,5X14

08-03	2010-01
CONJUNTO DA BOMBA DE FREIO	

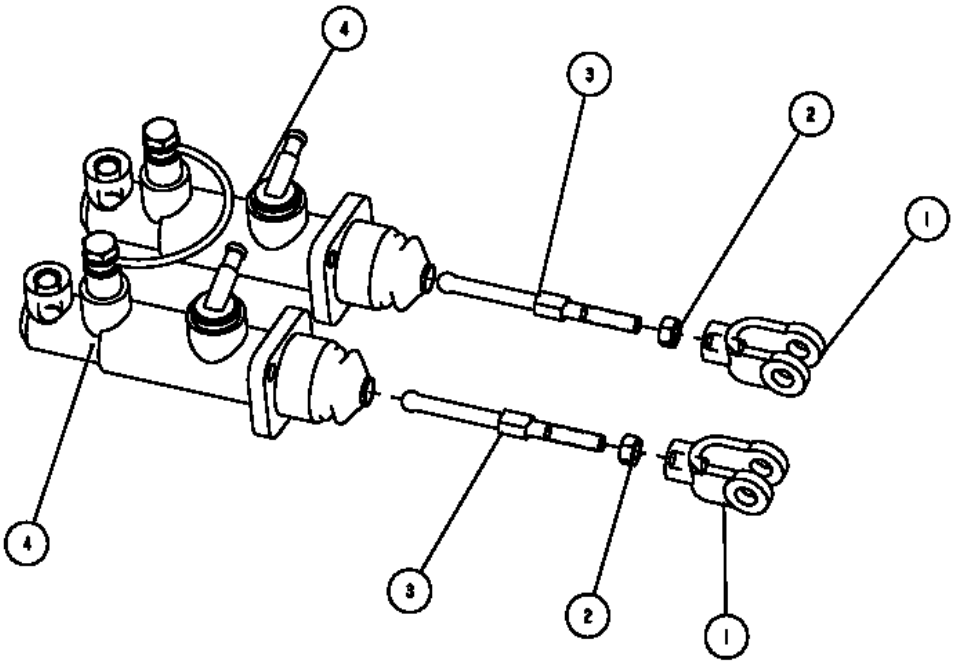

08-03	2010-01

CONJUNTO DA BOMBA DE FREIO

N°	NR	Nº DA PEÇA	NOME DA PEÇA	QTD.	ESPECIFICAÇÃO
1		74A0048	FORQUILHA	2	-
2		03B0005	PORCA	2	M8
3		61A0185	HASTE DO CILINDRO	2	-
4		11C0090	BOMBA DE FREIO	2	MC000950M

09-01	2009-09

SISTEMA DO DISPOSITIVO DE TRABALHO DE ESCAVAÇÃO

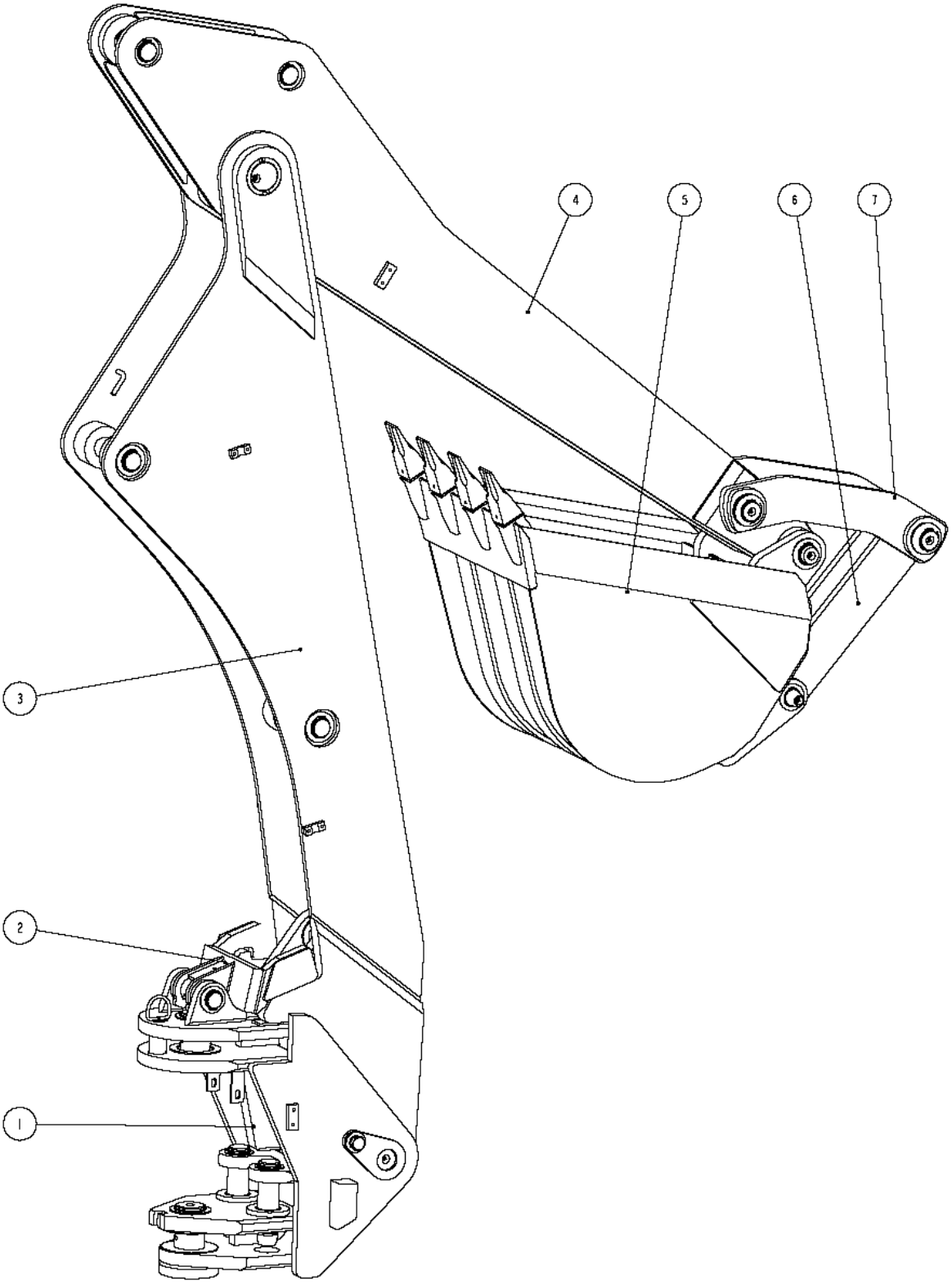

09-01	2009-09

SISTEMA DO DISPOSITIVO DE TRABALHO DE ESCAVAÇÃO

N°	NR	Nº DA PEÇA	NOME DA PEÇA	QTD.	ESPECIFICAÇÃO
1	●	43C0537	SISTEMA DE SUPORTES	1	-
2		00D1678	TRAVA DA LANÇA	1	-
3	●	43C0540	CONJUNTO DA LANÇA	1	-
4	●	43C0541	CONJUNTO DA ALAVANCA	1	-
5	●	43C0544	CONJUNTO DA CAÇAMBA	1	-
6	●	43C0545	SISTEMA DA TRAVE DE TRAÇÃO	2	-
7	●	43C0542	BRAÇO OSCILANTE	2	-

09-02	2009-09

CONJUNTO DO SUPORTE

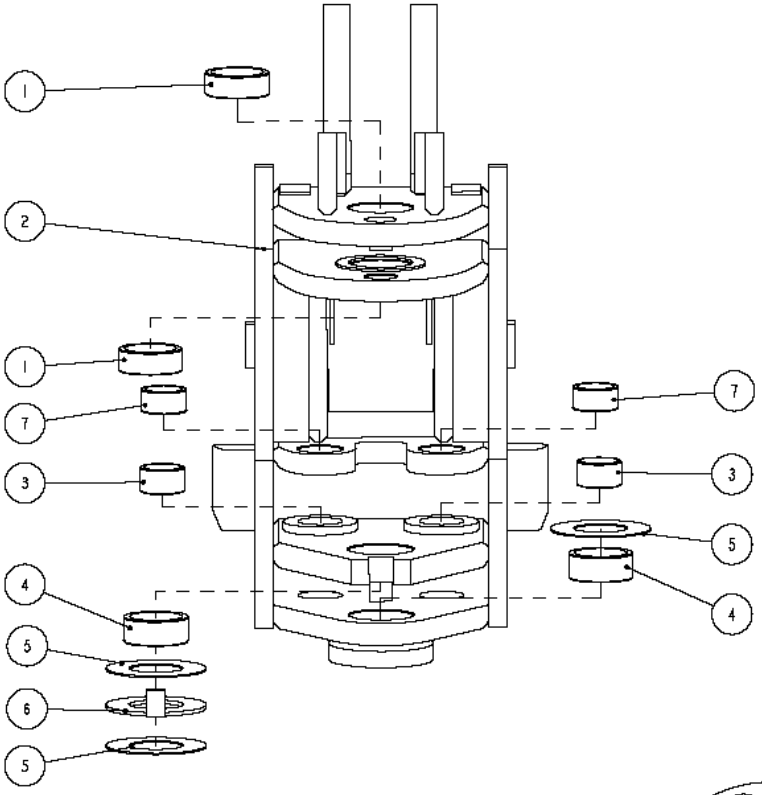

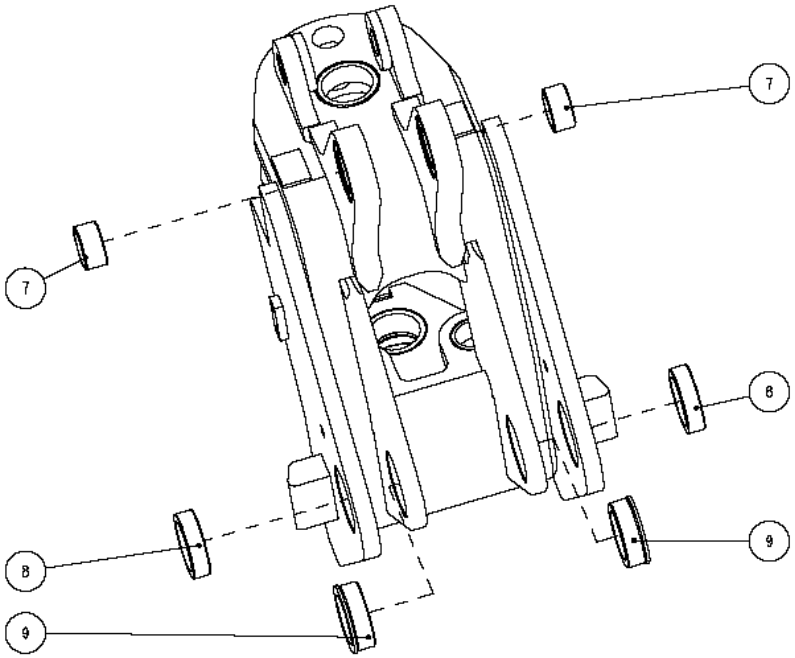

09-02	2009-09

CONJUNTO DO SUPORTE

N°	NR	Nº DA PEÇA	NOME DA PEÇA	QTD.	ESPECIFICAÇÃO
1	54A0784		BUCHA	2	-
2	30D0213		BUCHA	1	-
3	54A0786		BUCHA	2	-
4	54A0785		BUCHA	2	-
5	06B0433		ARRUELA	3	-
6	07B0269		ARRUELA	1	-
7	54A0781		BUCHA	4	-
8	54A0782		BUCHA	2	-
9	54A0783		BUCHA	2	-

09-03	2009-09
CONJUNTO DA LANÇA	

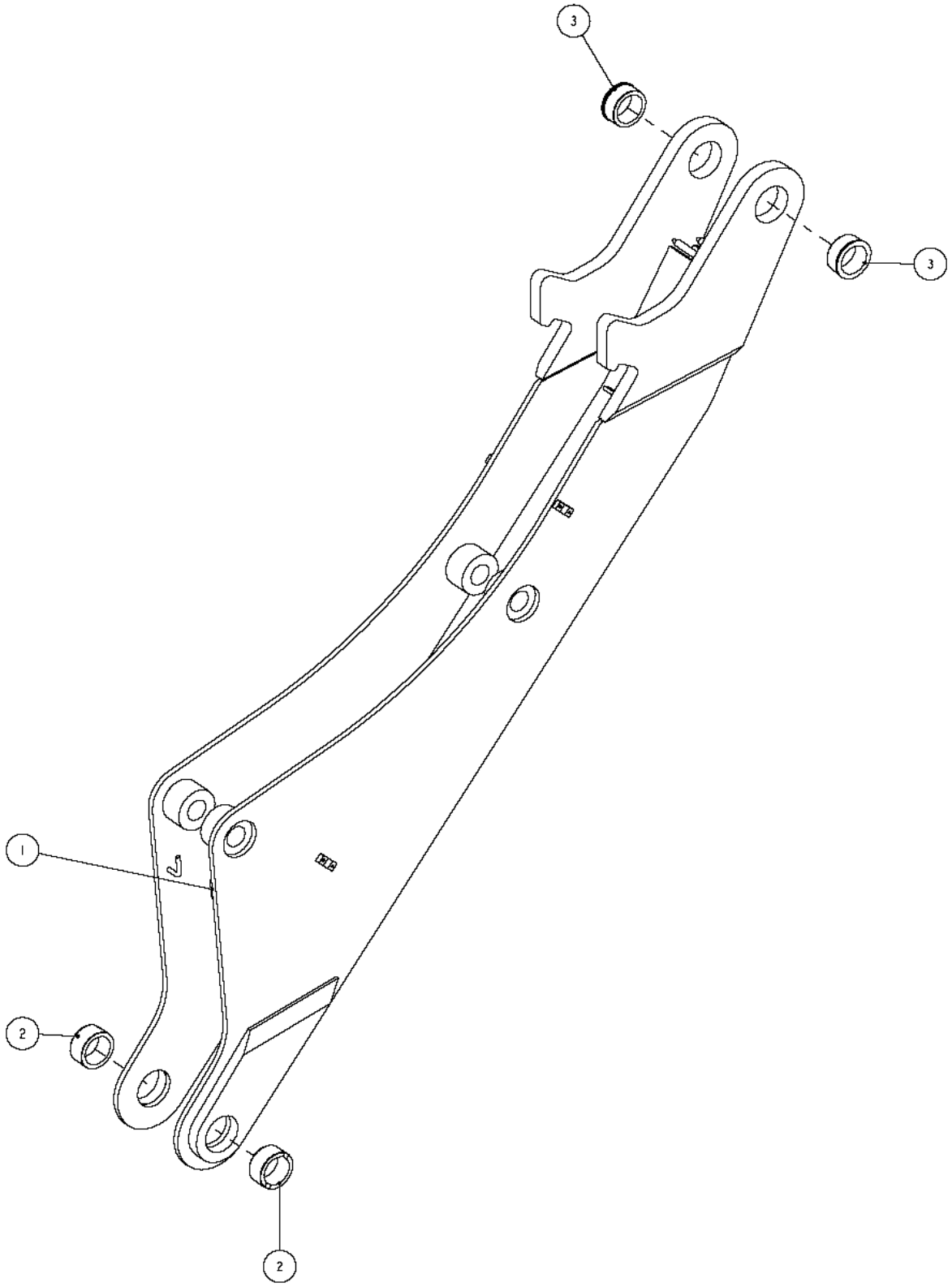

09-03	2009-09

CONJUNTO DA LANÇA

N°	NR	Nº DA PEÇA	NOME DA PEÇA	QTD.	ESPECIFICAÇÃO
1	21D0377		LANÇA	1	-
2	54A0790		BUCHA	2	-
3	54A0791		BUCHA	2	-

09-04	2009-09
CONJUNTO DA ALAVANCA	

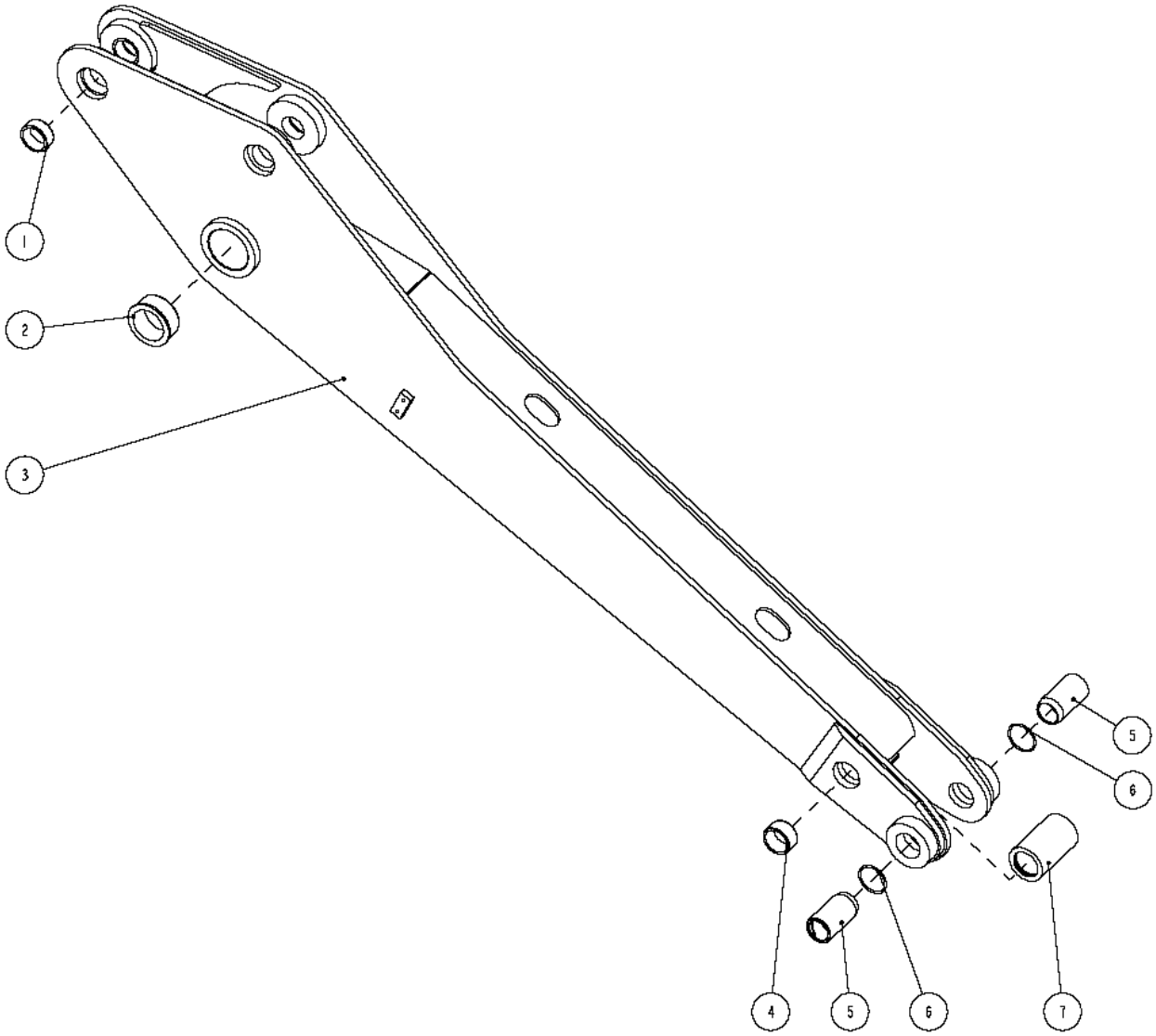

09-04	2009-09

CONJUNTO DA ALAVANCA

N°	NR	Nº DA PEÇA	NOME DA PEÇA	QTD.	ESPECIFICAÇÃO
1		54A0792	BUCHA	2	-
2		54A0791	BUCHA	2	-
3		21D0380	ALAVANCA	1	-
4		54A0781	BUCHA	2	-
5		54A0793	BUCHA	2	
6		10B0083	**ANEL** TIPO O-RING	2	56X3,55
7		54A0798	BUCHA	1	_

09-05	2009-09
CONJUNTO DO BRAÇO OSCILANTE	

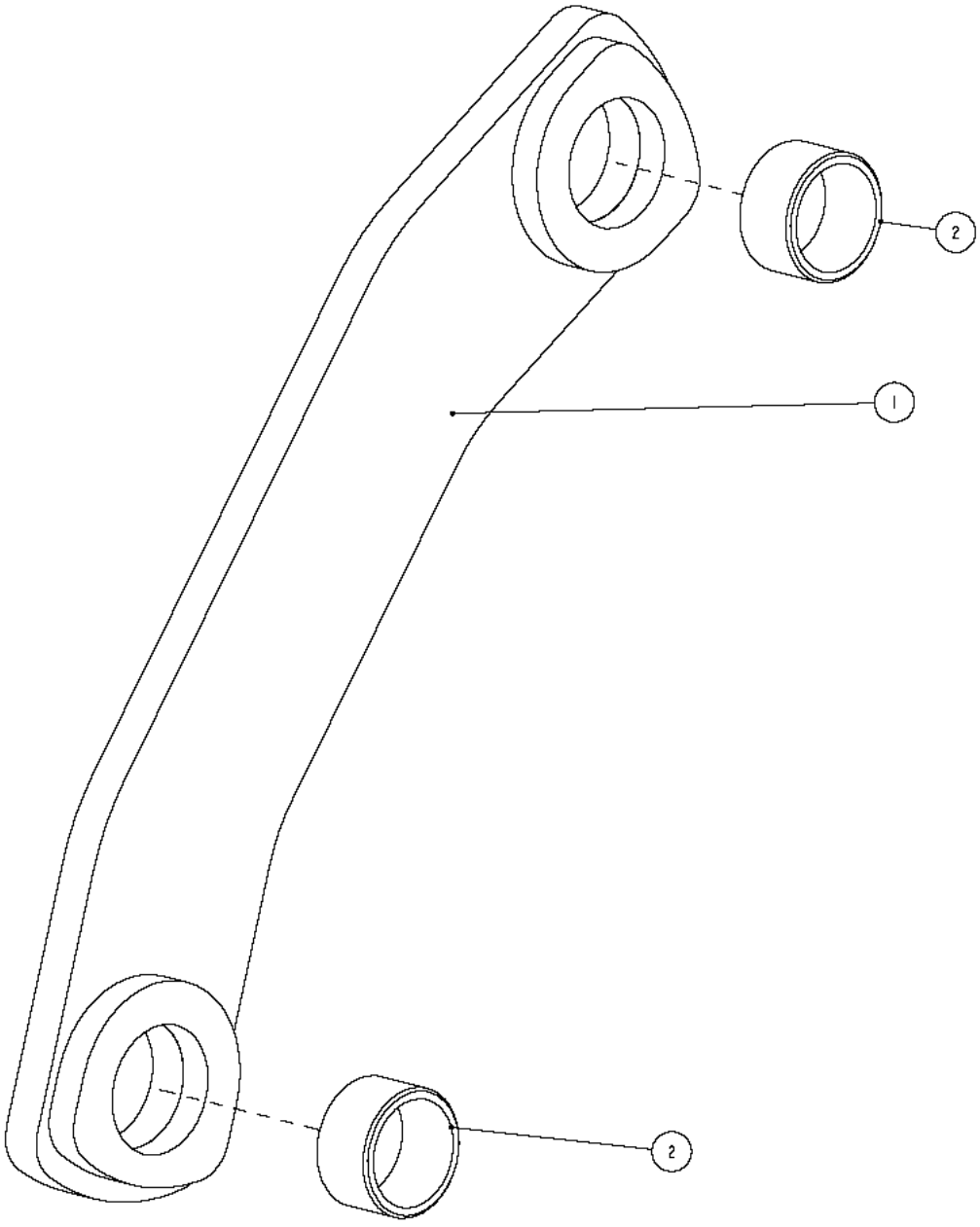

09-05	2009-09

CONJUNTO DO BRAÇO OSCILANTE

N°	NR	Nº DA PEÇA	NOME DA PEÇA	QTD.	ESPECIFICAÇÃO
1		21D0383	BRAÇO OSCILANTE	1	-
2		54A0786	BUCHA	2	-

09-06	2009-09
CONJUNTO DA TRAVE DE TRAÇÃO	

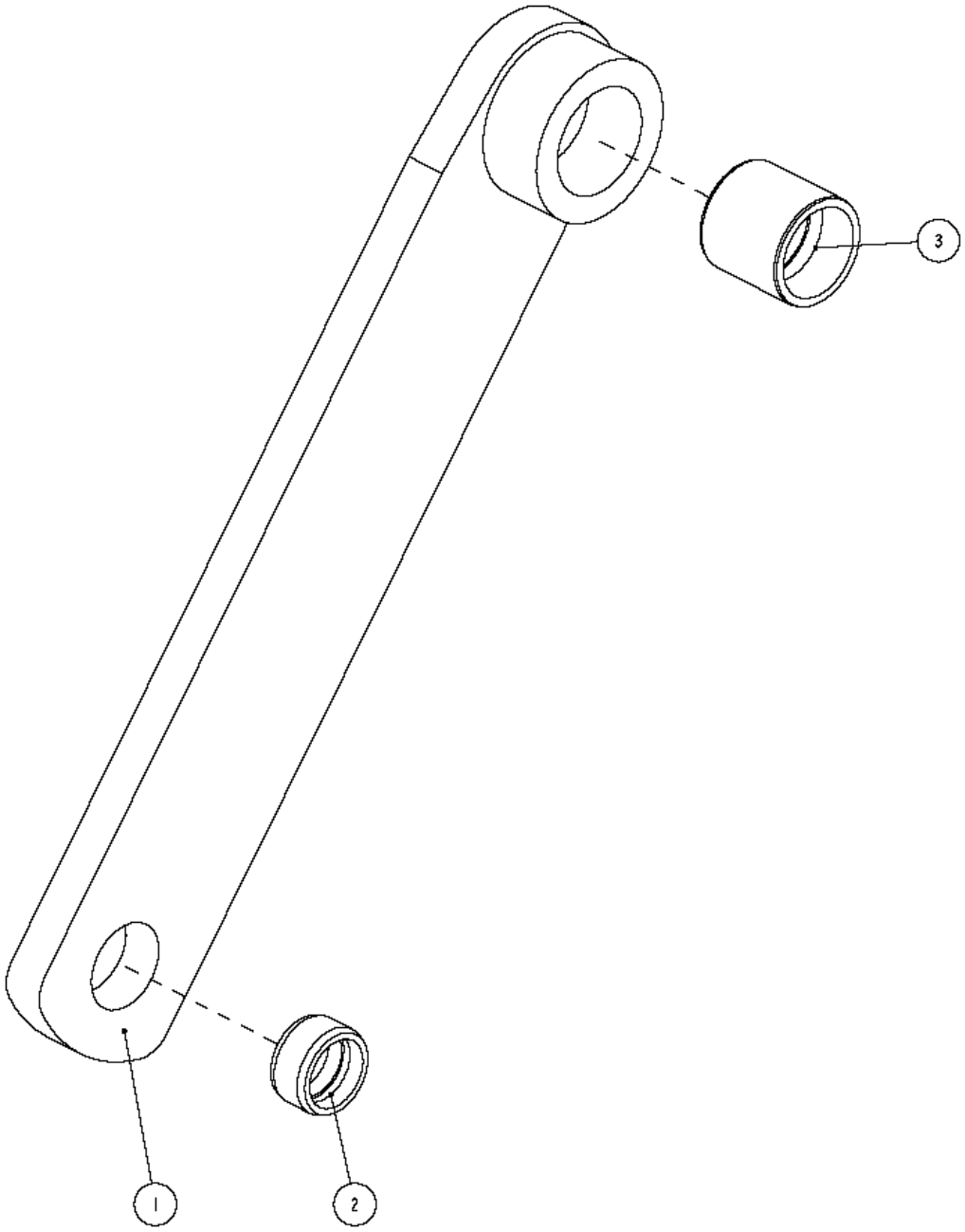

09-06	2009-09

CONJUNTO DA TRAVE DE TRAÇÃO

N°	NR	Nº DA PEÇA	NOME DA PEÇA	QTD.	ESPECIFICAÇÃO
1		12D0190	TRAVE DE TRAÇÃO	1	-
2		54A0815	BUCHA	1	-
3		54A0816	BUCHA	1	-

09-07	2009-09
CONJUNTO DA CAÇAMBA	

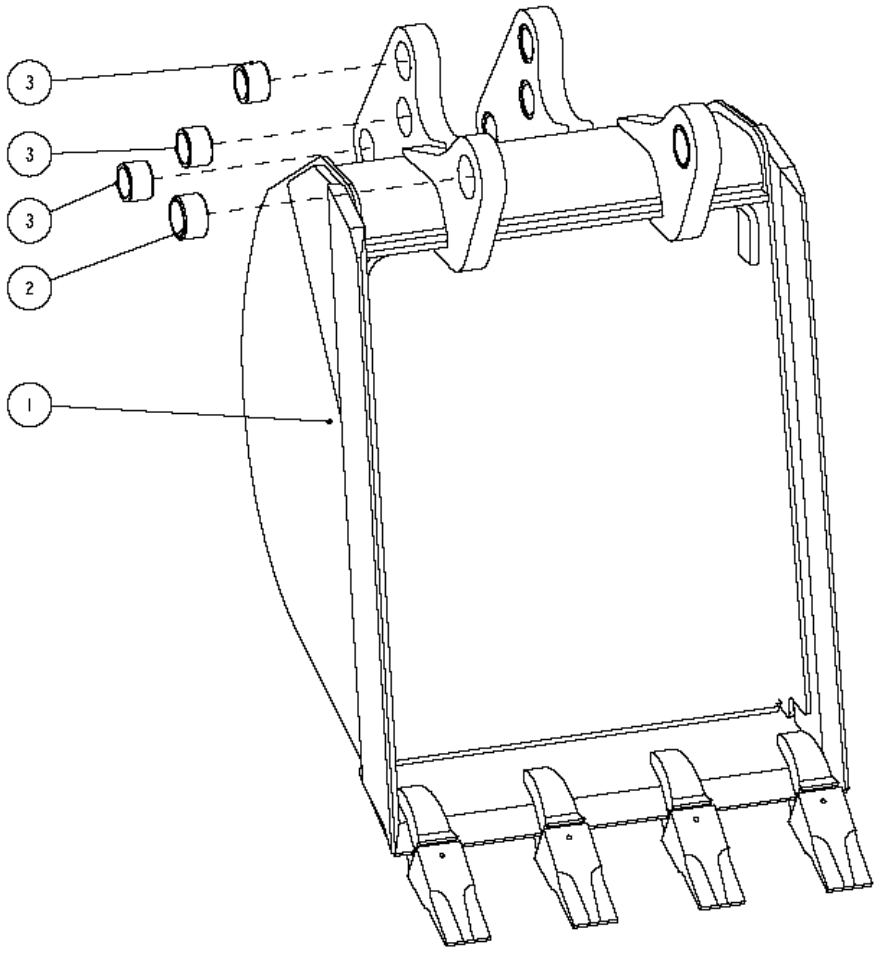

09-07	2009-09

CONJUNTO DA CAÇAMBA

N°	NR	Nº DA PEÇA	NOME DA PEÇA	QTD.	ESPECIFICAÇÃO
1		43C0543	CAÇAMBA	1	-
2		54A0802	BUCHA	2	-
3		54A0801	BUCHA	6	-

09-08	2009-09
PINOS	

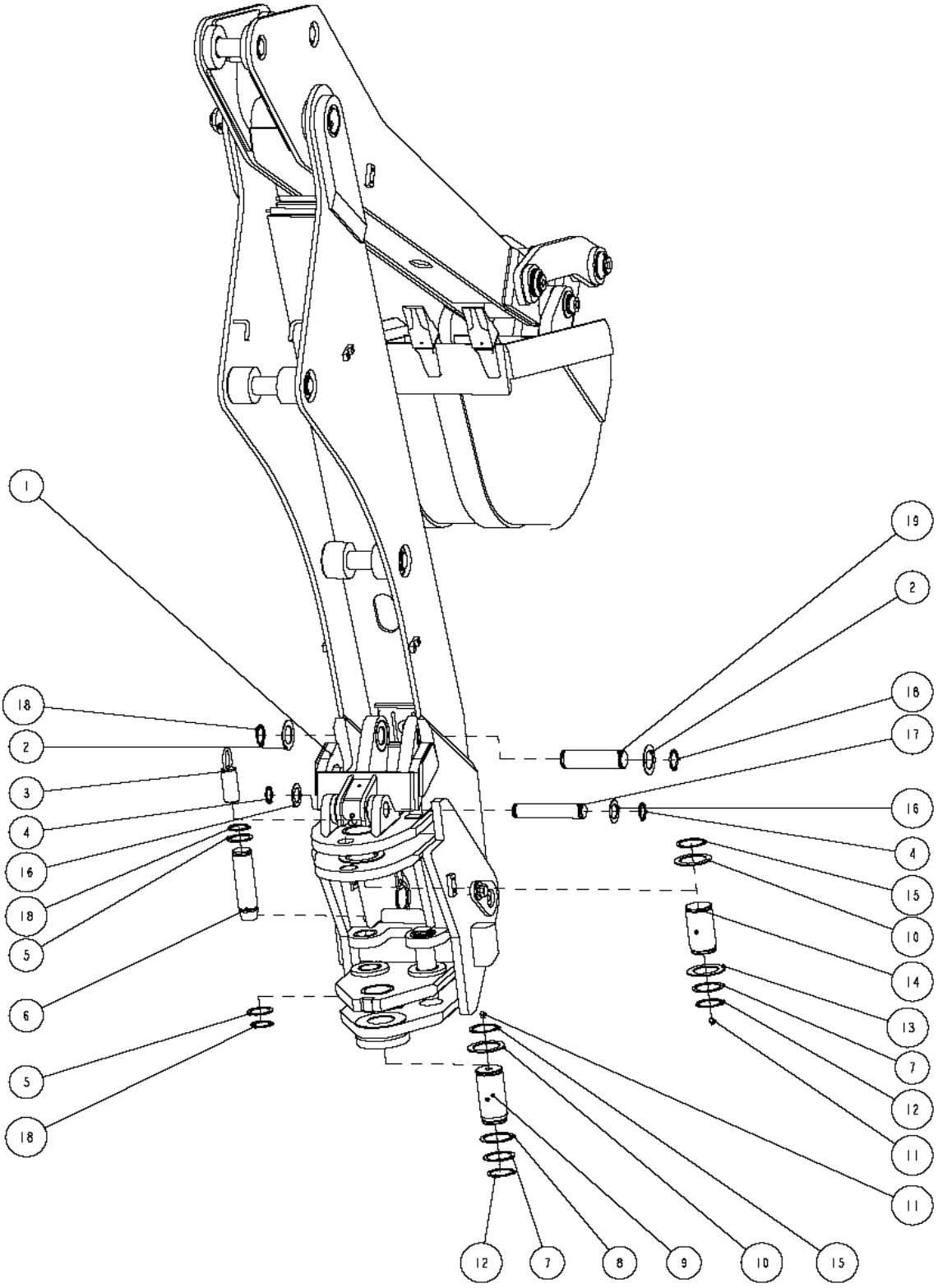

09-08	2009-09

PINOS

N°	NR	Nº DA PEÇA	NOME DA PEÇA	QTD.	ESPECIFICAÇÃO
1		00D1678	TRAVA DA LANÇA	1	-
2		55A0574	ARRUELA	4	-
3		15D0360	PINO	1	-
4		57A0179	ARRUELA	2	-
5		55A0576	ARRUELA	4	-
6		61A0192	PINO	2	-
7		55A0570	ARRUELA	2	-
8		55A0569	ARRUELA	3	-
9		61A0195	PINO	1	-
10		55A0568	ARRUELA	3	-
11		26B0010	GRAXEIRA	15	M10X1
12		07B0014	ANEL	2	65
13		55A0577	ARRUELA	1	-
14		61A0191	PINO	1	-
15		07B0008	ANEL	2	70
16		55A0564	ARRUELA	2	-
17		61A0197	PINO	1	-
18		07B0273	ARRUELA	6	-
19		61A0190	PINO	1	-

09-09	2009-09
PINOS	

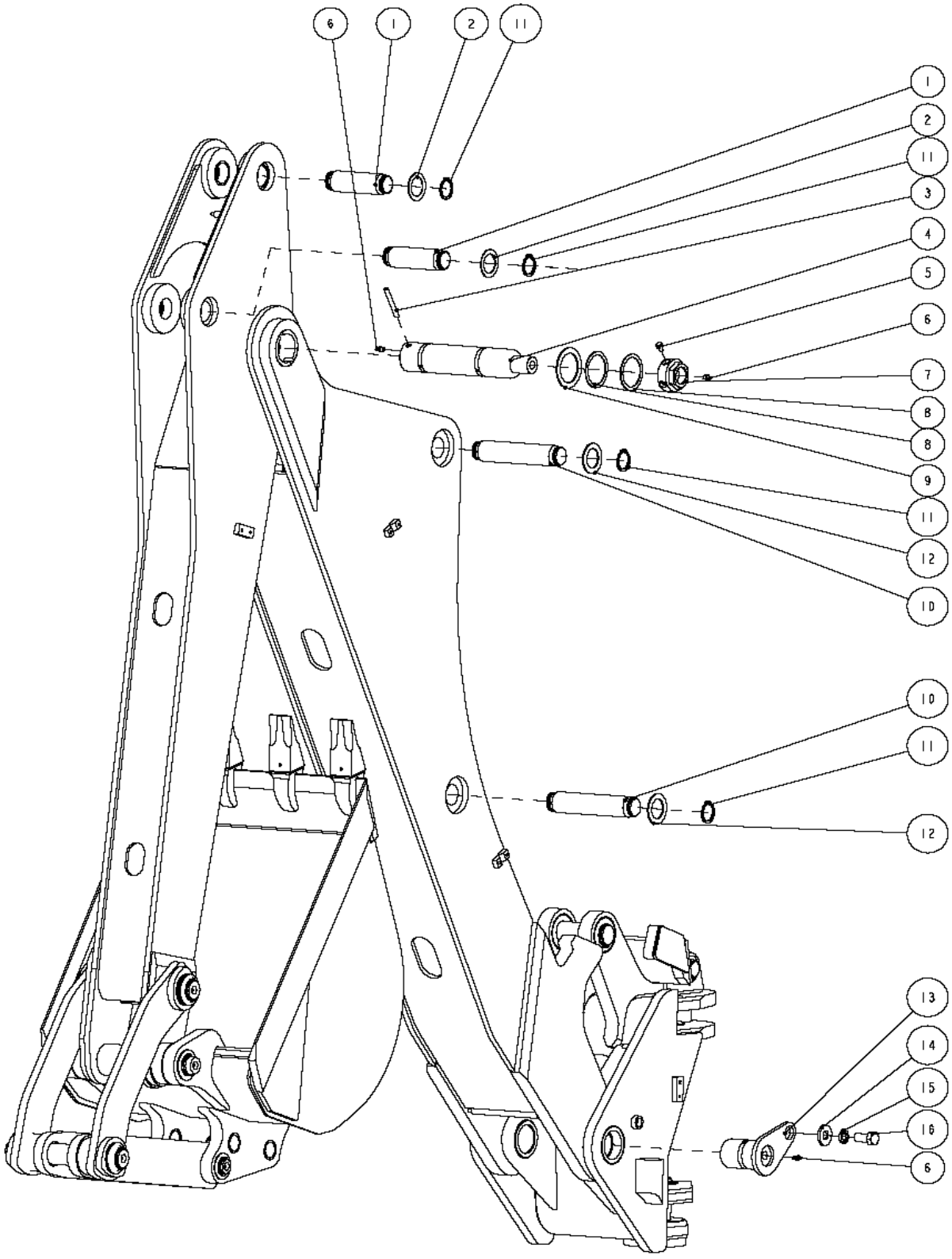

09-09	2009-09

PINOS

N°	NR	Nº DA PEÇA	NOME DA PEÇA	QTD.	ESPECIFICAÇÃO
1		60A0630	PINO	2	-
2		55A0575	ARRUELA	4	-
3		08B0692	PINO	1	10X85
4		60A0631	PINO	1	-
5		00B0019	PARAFUSO	1	M8X15
6		26B0010	GRAXEIRA	15	M10X1
7		03B0598	PORCA	1	-
8		55A0569	ARRUELA	3	-
9		55A0568	ARRUELA	3	-
10		60A0628	PINO	2	-
11		07B0274	ARRUELA	14	-
12		55A0573	ARRUELA	6	-
13		15D0359	PINO	2	-
14		55A0571	ARRUELA	2	-
15		06B0065	ARRUELA	2	22
16		00B0001	PARAFUSO	2	M20X40

09-10	2009-09

SISTEMA DO DISPOSITIVO DE TRABALHO DE ESCAVAÇÃO

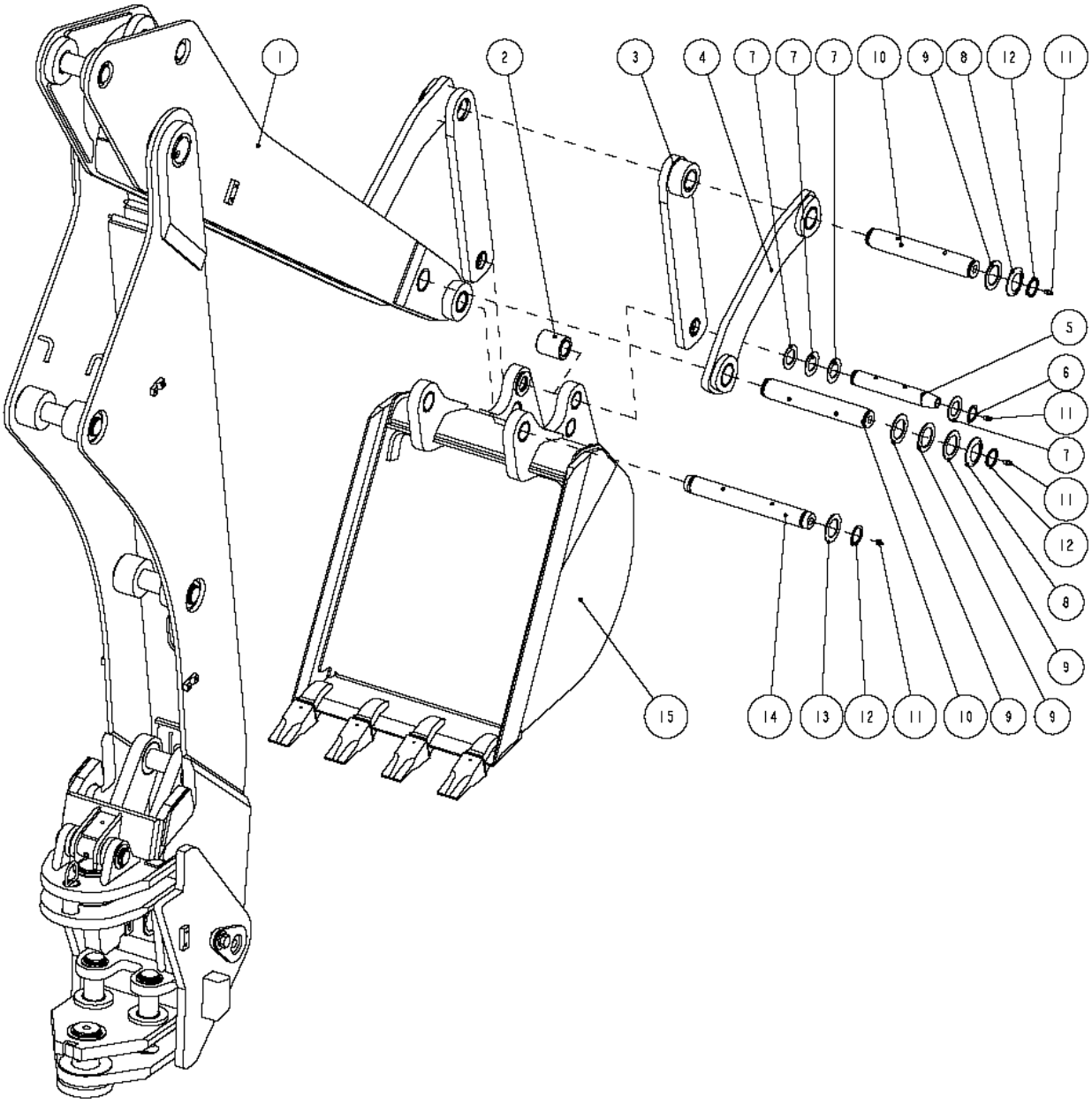

09-10	2009-09

SISTEMA DO DISPOSITIVO DE TRABALHO DE ESCAVAÇÃO

N°	NR	Nº DA PEÇA	NOME DA PEÇA	QTD.	ESPECIFICAÇÃO
1	•	43C0541	CONJUNTO DA ALAVANCA	1	-
2		54A0817	BUCHA	1	-
3		43C0545	SISTEMA DA TRAVE DE TRAÇÃO	2	-
4		43C0542	BRAÇO OSCILANTE	2	-
5		06A0629	PINO	1	-
6		07B0275	ARRUELA	2	-
7		55A0566	ARRUELA	8	-
8		56A0188	ARRUELA	4	-
9		55A0572	ARRUELA	8	-
10		61A0193	PINO	2	-
11		26B0010	GRAXEIRA	15	M10X1
12		07B0274	ARRUELA	14	-
13		55A0573	ARRUELA	6	-
14		61A0194	PINO	1	-
15	•	43C0544	CONJUNTO DA CAÇAMBA	1	-

09-11	2009-09
DEFLETOR DE BORRACHA	

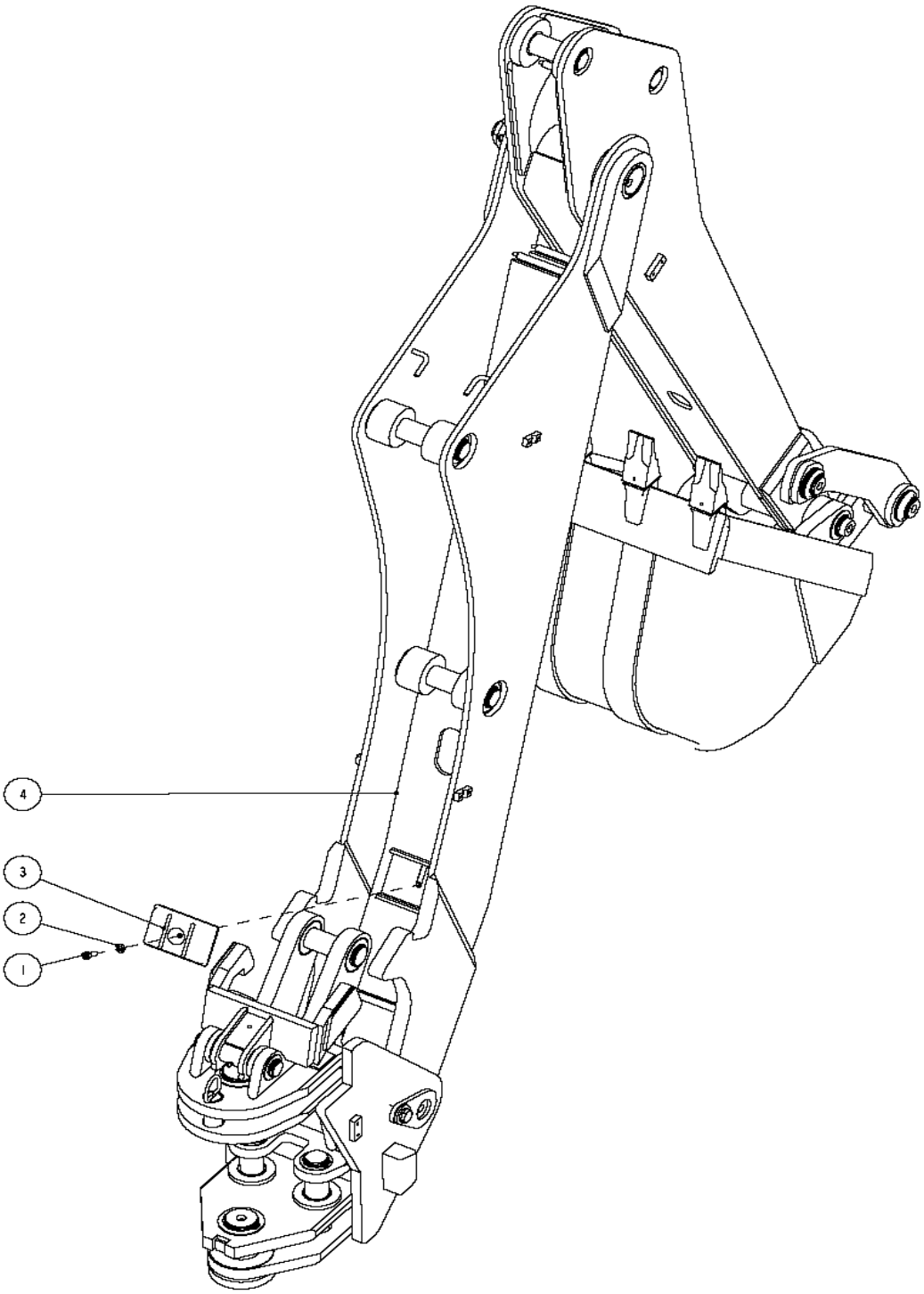

09-11	2009-09

DEFLETOR DE BORRACHA

N°	NR	Nº DA PEÇA	NOME DA PEÇA	QTD.	ESPECIFICAÇÃO
1		04B0110	PARAFUSO	1	M10X35
2		06B0004	ARRUELA	1	10
3		33C533	DEFLETOR DE BORRACHA	1	-
4	•	43C0540	CONJUNTO DA LANÇA	1	-

10-01	2009-09

SISTEMA DA SAPATA DE ESTABILIZAÇÃO

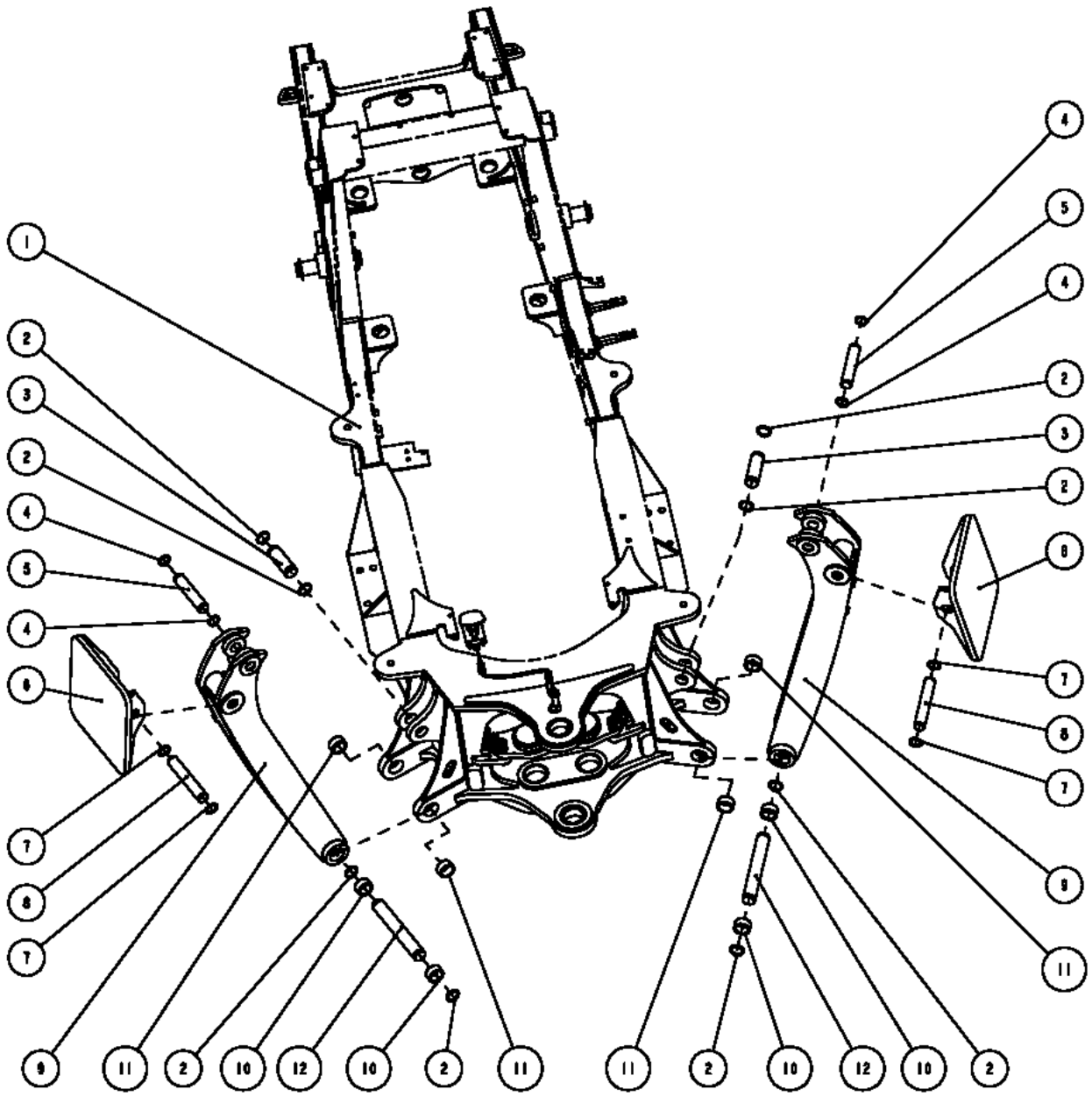

10-01	2009-09

SISTEMA DA SAPATA DE ESTABILIZAÇÃO

N°	NR	Nº DA PEÇA	NOME DA PEÇA	QTD.	ESPECIFICAÇÃO
1		30D0212	CONJUNTO DO CHASSI	1	-
2		07B0272	ANEL	8	45
3		60A0625	PINO	2	-
4		07B0270	ANEL	4	38
5		60A0626	PINO	2	-
6		00D1667	PLACA	1	-
7		07B0270	ANEL	2	38
8		61A0187	PINO	1	-
9		00D1666	SAPATA DE ESTABILIZAÇÃO	1	-
10		54A0803	ANEL DE BUCHA	2	-
11		54A0803	ANEL DE BUCHA	4	-
12		60A0624	PINO	2	-
13		60A0619	PINO	2	-
14		55A0563	ARRUELA	4	-
15		57A0178	COLAR	4	

10-02	2009-09
SISTEMA DO CHASSI	

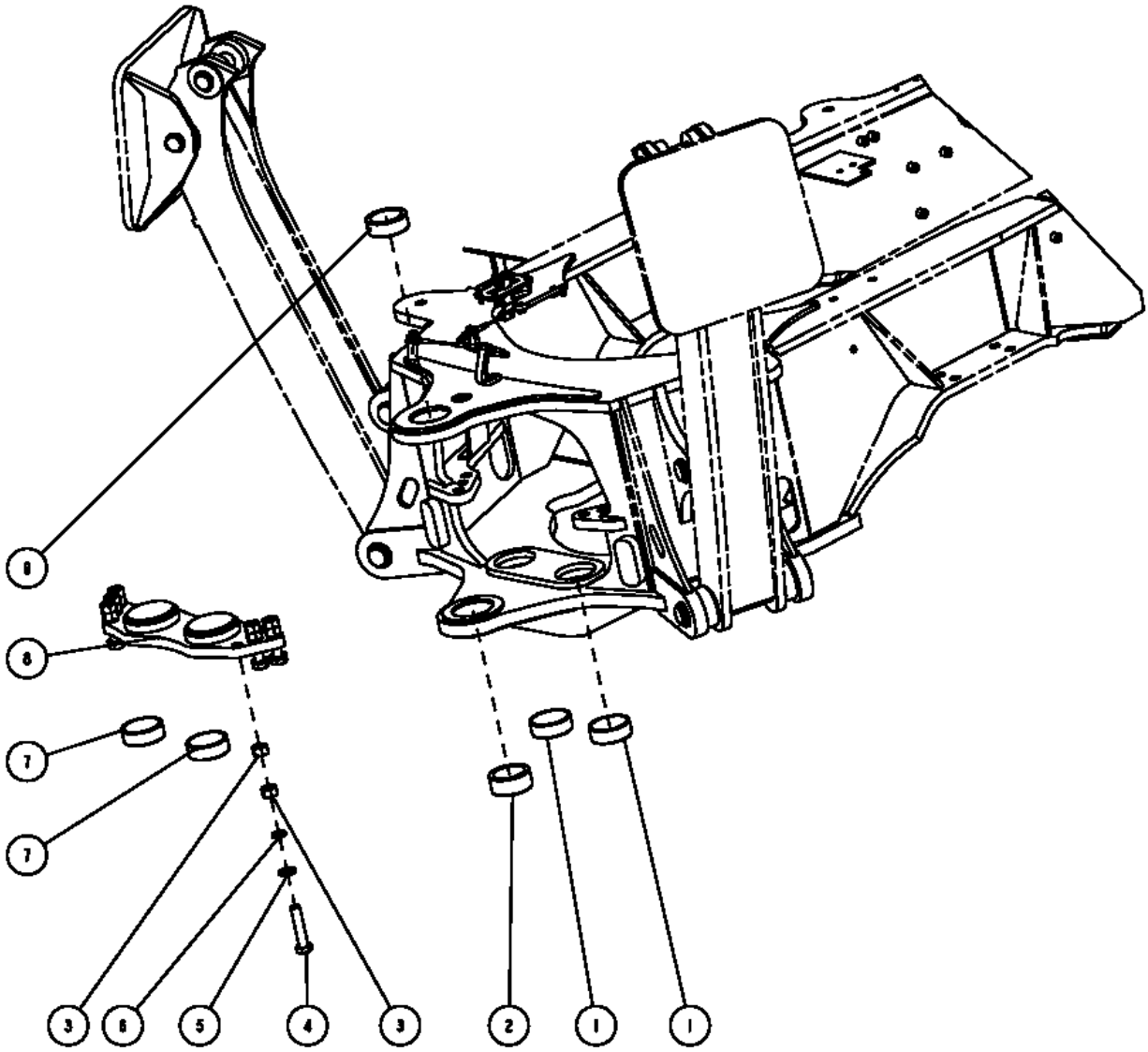

10-02	2009-09

SISTEMA DO CHASSI

N°	NR	Nº DA PEÇA	NOME DA PEÇA	QTD.	ESPECIFICAÇÃO
1		54A0800	ANEL DE BUCHA	2	-
2		54A0808	ANEL DE BUCHA	1	-
3		03B0015	PORCA	12	M20
4		01B0919	PARAFUSO	6	M20X95
5		06B0002	ARRUELA	6	20
6		06B0001	ARRUELA	6	20
7		54A0800	ANEL DE BUCHA	2	-
8		49D0142	PLACA	1	-
9		54A0807	ANEL DE BUCHA	1	-

10-03	2009-09
SISTEMA DO CHASSI	

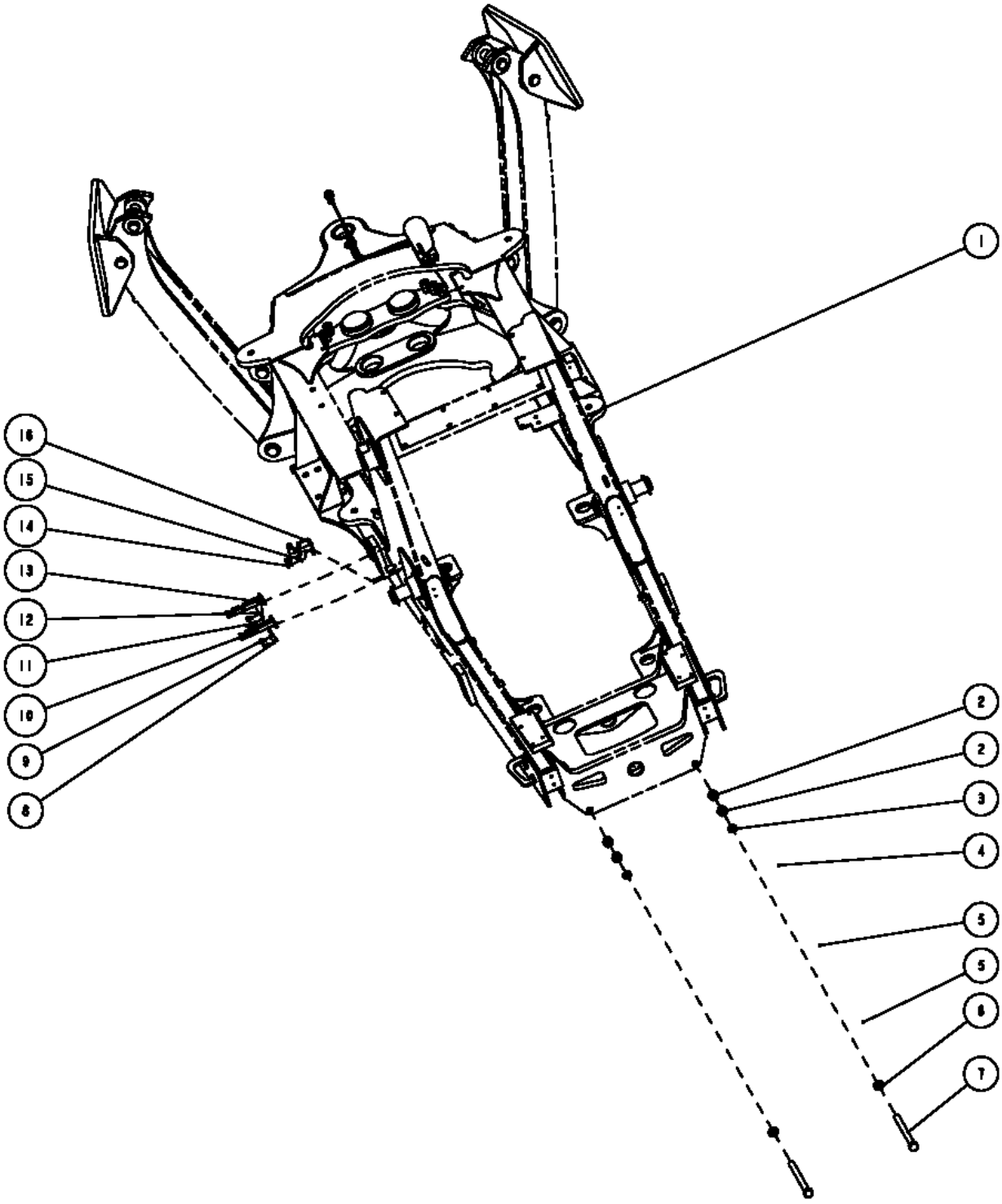

10-03	2009-09

SISTEMA DO CHASSI

N°	NR	Nº DA PEÇA	NOME DA PEÇA	QTD.	ESPECIFICAÇÃO
1		30D0212	CONJUNTO DO CHASSI	1	-
2		03B0015	PORCA	4	M20
3		06B0001	ARRUELA	2	20
4		76A0082	EQUILÍBRIO	1	-
5		76A0081	EQUILÍBRIO	2	-
6		06B0002	ARRUELA	2	20
7		01B0921	-	2	M20X220
8		06B0009	ARRUELA	2	8
9		00B0019	PARAFUSO	2	M8X15
10		05D0020	BRAÇADEIRA DO CANO	1	-
11		00B0019	PARAFUSO	2	M8X15
12		06B0009	ARRUELA	2	8
13		05D0019	BRAÇADEIRA DO CANO	1	-
14		00B0019	PARAFUSO	2	M8X15
15		06B0009	ARRUELA	2	8
16		22A0450	PLACA	1	-

10-04	2009-09

SISTEMA DO CHASSI

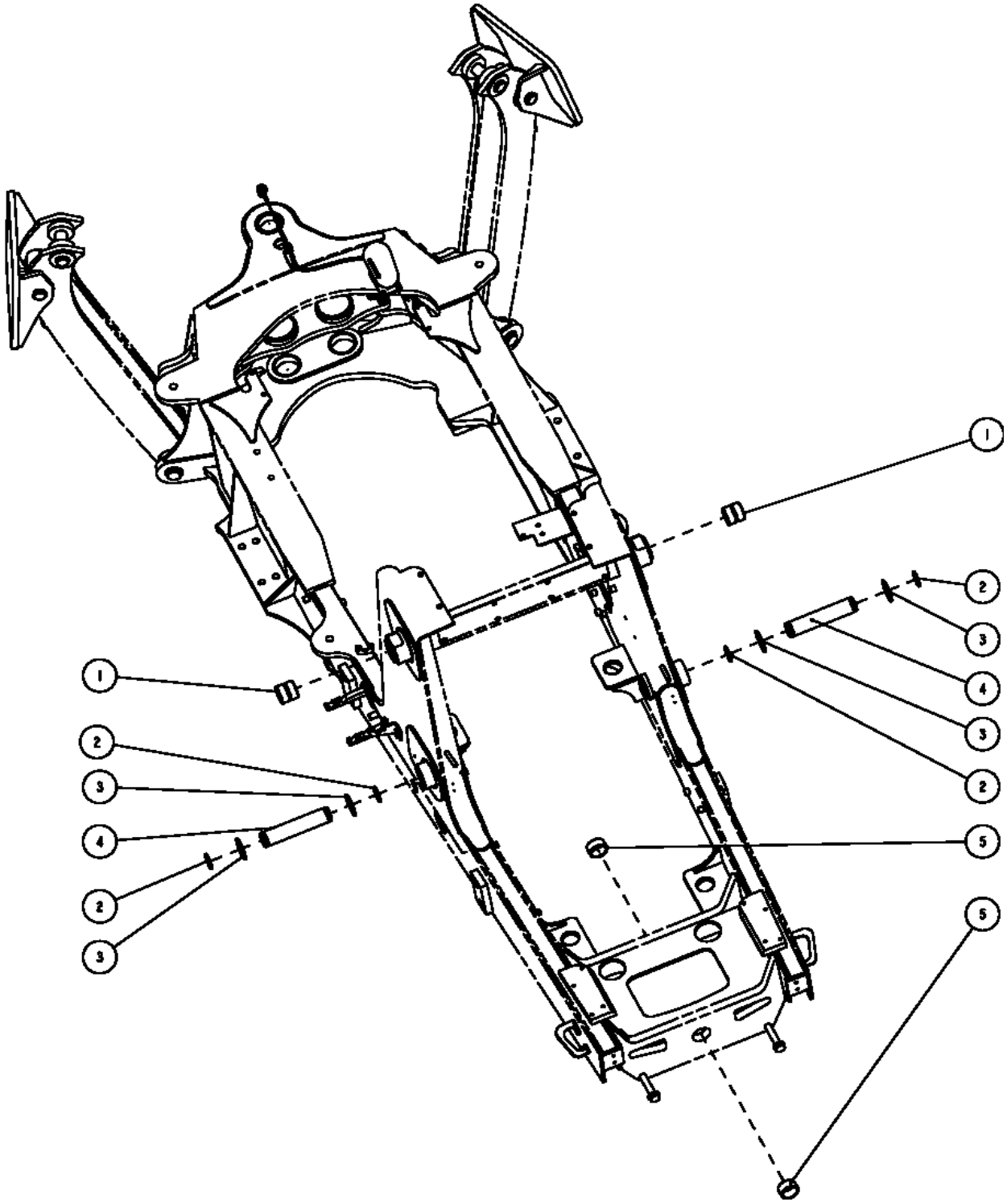

10-04	2009-09

SISTEMA DO CHASSI

N°	NR	Nº DA PEÇA	NOME DA PEÇA	QTD.	ESPECIFICAÇÃO
1		54A0809	ANEL DE BUCHA	2	-
2		57A0178	COLAR	4	-
3		55A0563	ARRUELA	4	-
4		60A0619	PINO	2	-
5		54A0806	ANEL DE BUCHA	2	-

10-05	2009-09
MECANISMO DE TRAVA	

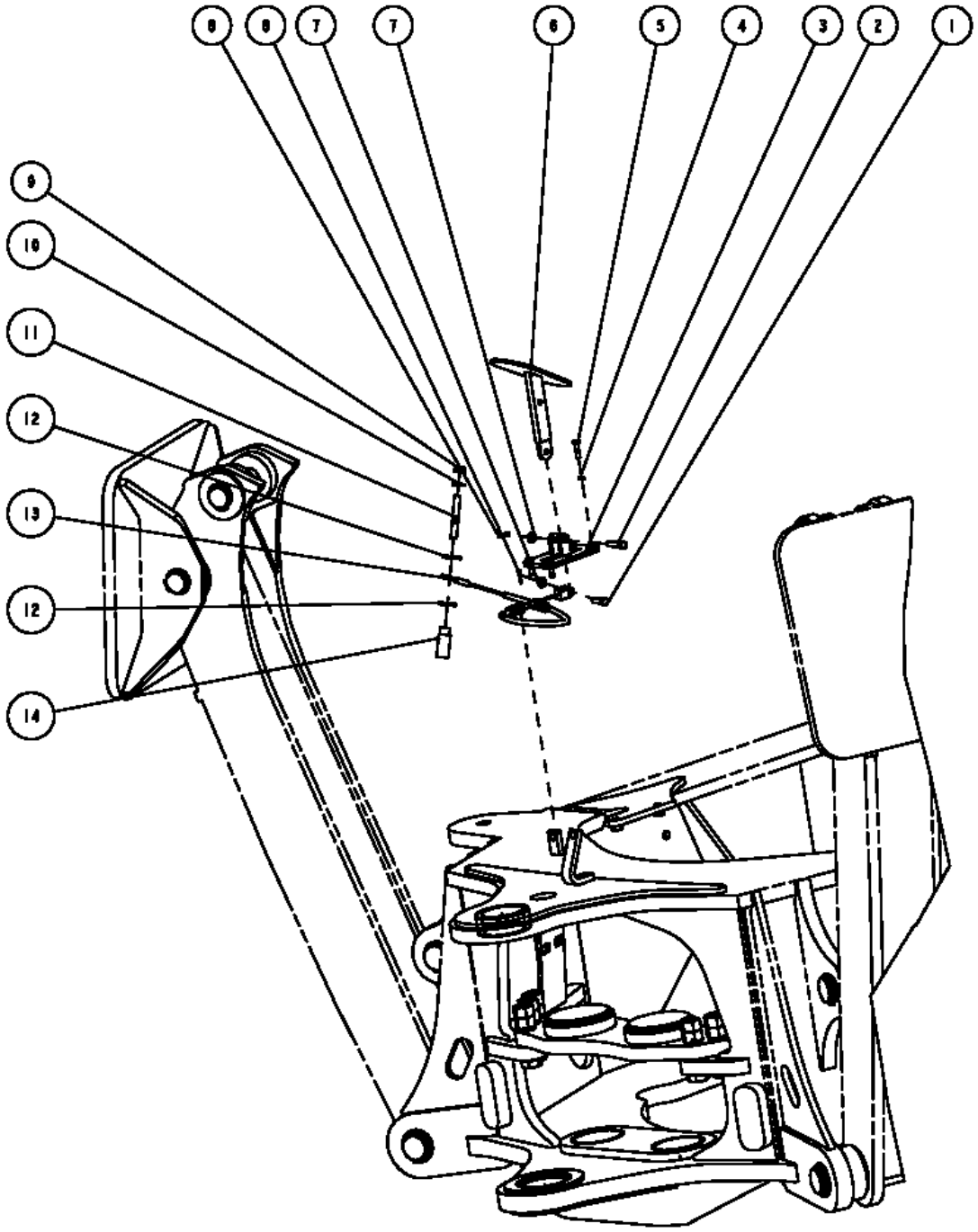

10-05	2009-09

MECANISMO DE TRAVA

N°	NR	Nº DA PEÇA	NOME DA PEÇA	QTD.	ESPECIFICAÇÃO
1		61A0201	PINO	1	-
2		61A0200	PINO	1	-
3		00D1709	ESTRUTURA DE APOIO	1	-
4		06B0021	ARRUELA	4	6
5		00B0024	PARAFUSO	4	M6X25
6		00D1708	PLACA	1	-
7		06B0027	ARRUELA	2	8
8		08B0746	PINO	2	2,5X16
9		03B0026	PORCA	1	M10
10		06B0004	ARRUELA	1	10
11		05B0533	PARAFUSO	1	-
12		06B0014	ARRUELA	2	16
13		61C0098	ÁRVORE FLEXÍVEL	1	-
14		54A0804	ANEL DE BUCHA	1	-

11-01	2009-09

DISPOSITIVO DE TRABALHO DE CARREGAMENTO

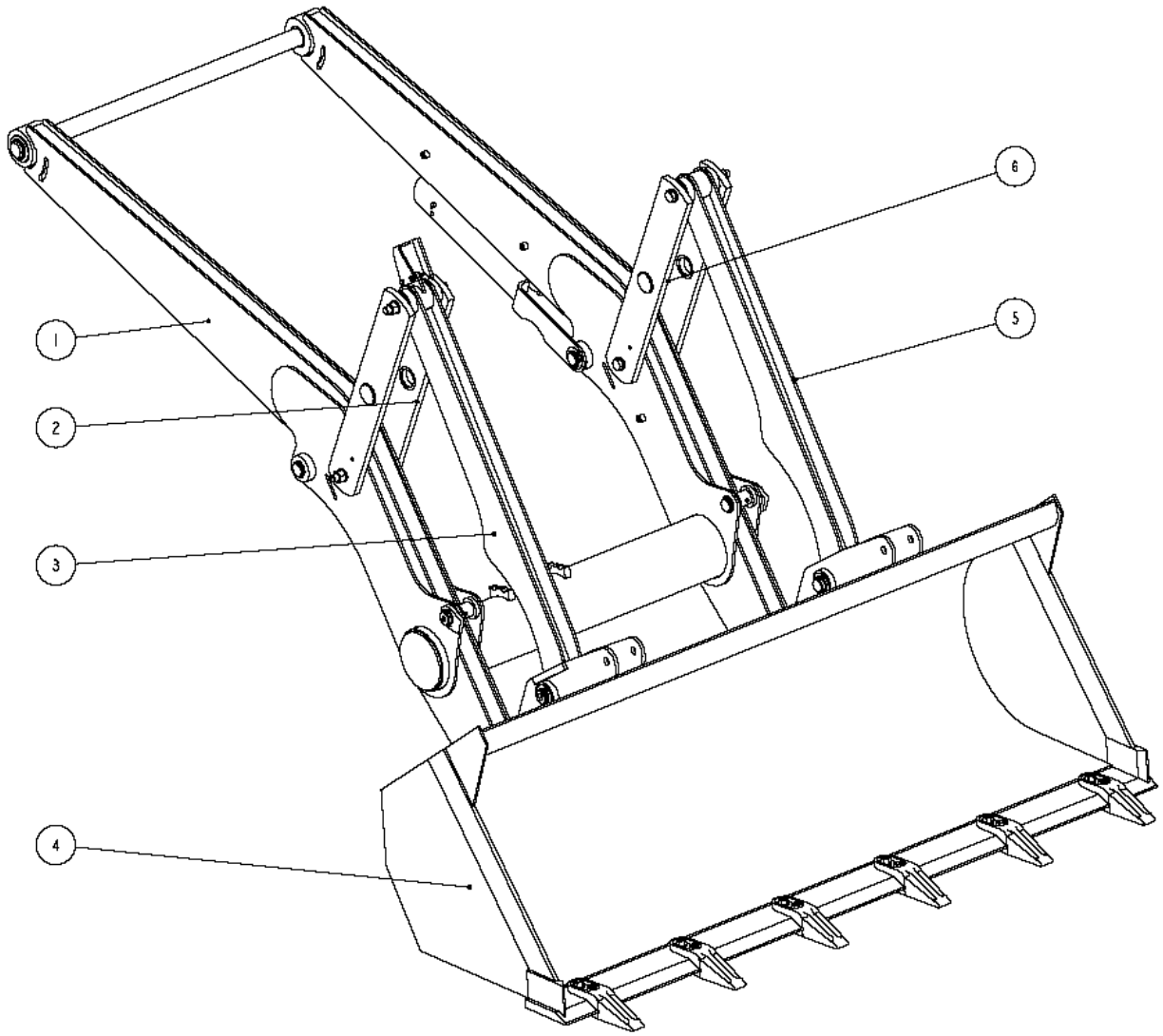

11-01	2009-09

DISPOSITIVO DE TRABALHO DE CARREGAMENTO

N°	NR	Nº DA PEÇA	NOME DA PEÇA	QTD.	ESPECIFICAÇÃO
1	●	43C0535	CONJUNTO DO BRAÇO DE ELEVAÇÃO	1	-
2	●	22C0104	BRAÇO OSCILANTE	1	-
3	●	21D0375	CONJUNTO DA TRAVA DE TRAÇÃO	1	-
4	●	43C0536	CONJUNTO DA CAÇAMBA	1	-
5	●	21D0376	CONJUNTO DA TRAVA DE TRAÇÃO	1	-
6	●	22C0103	BRAÇO OSCILANTE	3	-

11-02	2009-09

CONJUNTO DO BRAÇO DE ELEVAÇÃO

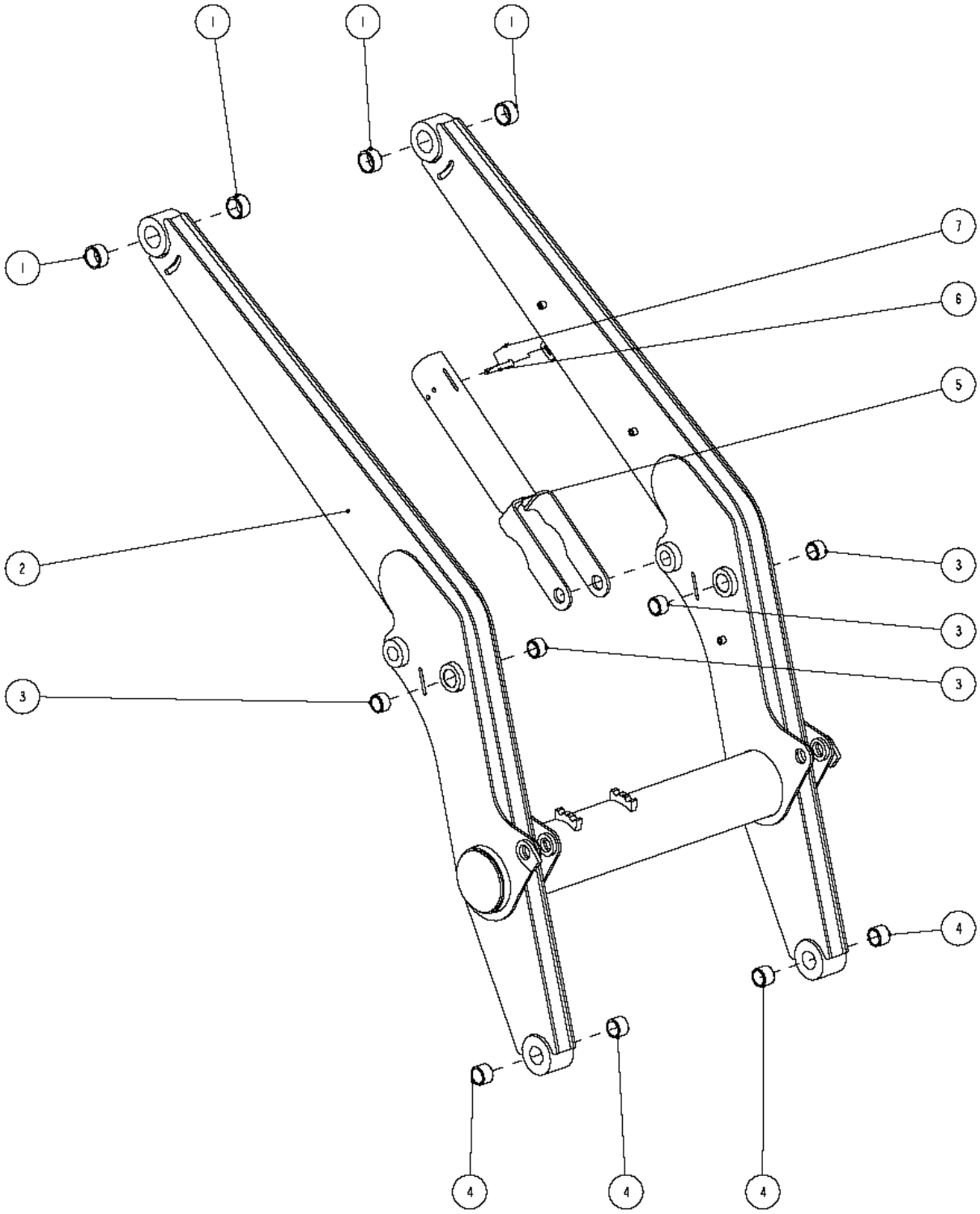

11-02	2009-09

CONJUNTO DO BRAÇO DE ELEVAÇÃO

N°	NR	Nº DA PEÇA	NOME DA PEÇA	QTD.	ESPECIFICAÇÃO
1		54A0770	BUCHA	4	-
2		21D0372	BRAÇO DE ELEVAÇÃO	1	-
3		54A0769	BUCHA	4	-
4		54A0768	BUCHA	4	-
5		21D0384	SUPORTE DO BRAÇO DE ELEVAÇÃO	1	-
6		08B0748	PINO	1	B12X90
7		08B0749	PINO	1	3,2X16

11-03	2009-09
BRAÇO OSCILANTE	

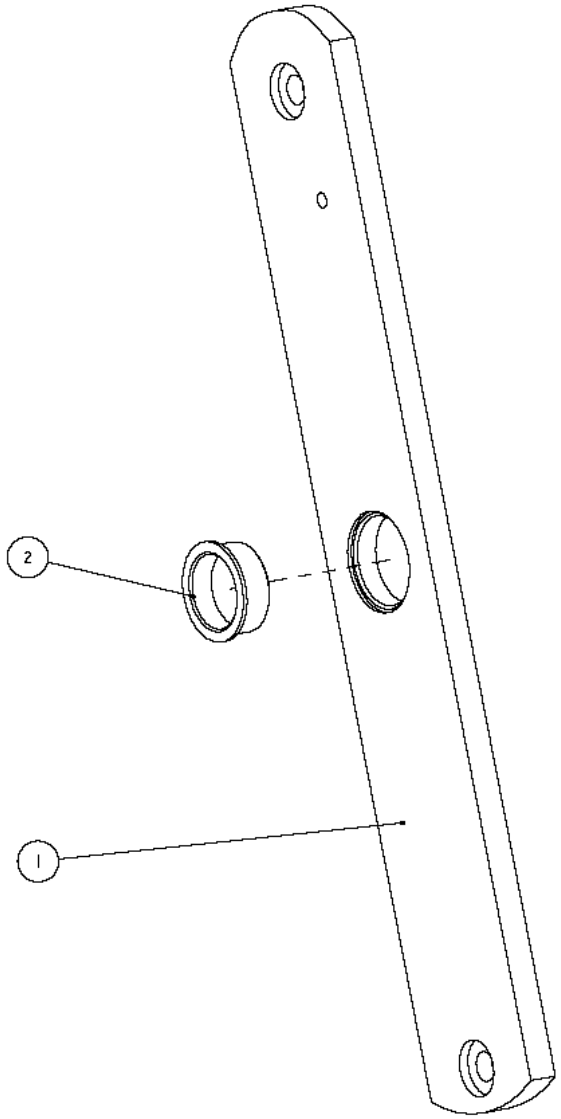

11-03	2009-09

BRAÇO OSCILANTE

N°	NR	Nº DA PEÇA	NOME DA PEÇA	QTD.	ESPECIFICAÇÃO
1	16A1051		PLACA OSCILANTE	1	-
2	54A0774		BUCHA	1	-

11-04	2009-09
BRAÇO OSCILANTE	

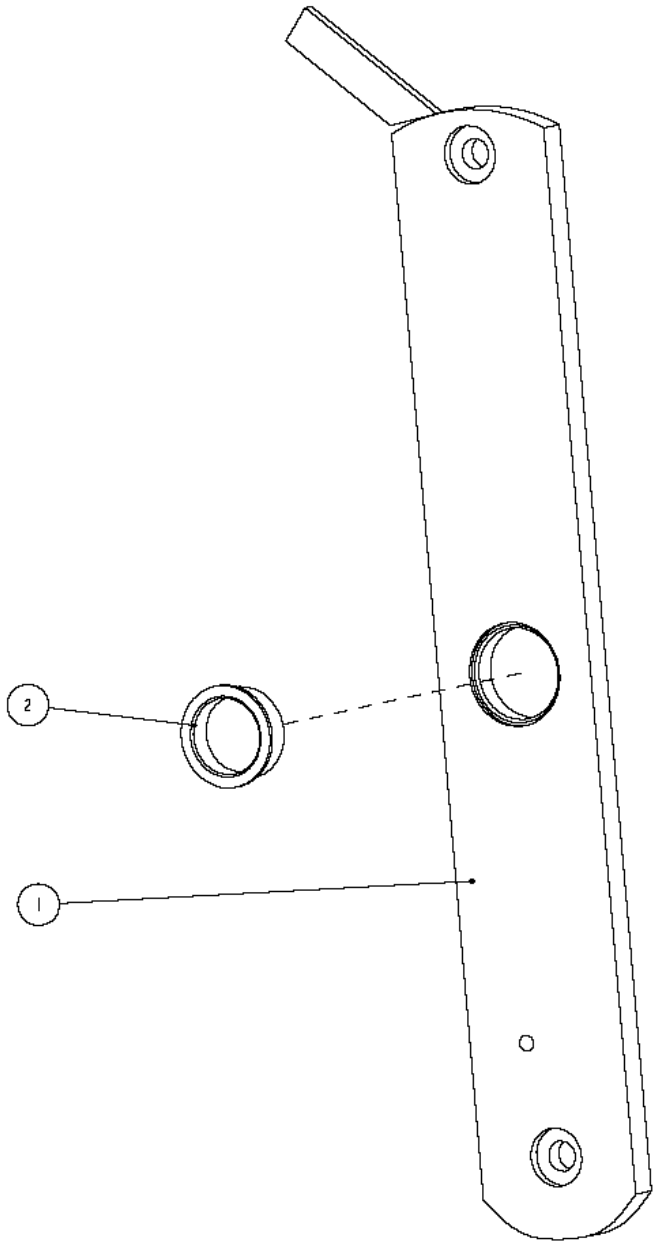

11-04	2009-09

BRAÇO OSCILANTE

N°	NR	Nº DA PEÇA	NOME DA PEÇA	QTD.	ESPECIFICAÇÃO
1		00D1639	BRAÇO OSCILANTE	1	-
2		54A0774	BUCHA	1	-

11-05	2009-09

CONJUNTO DA CAÇAMBA

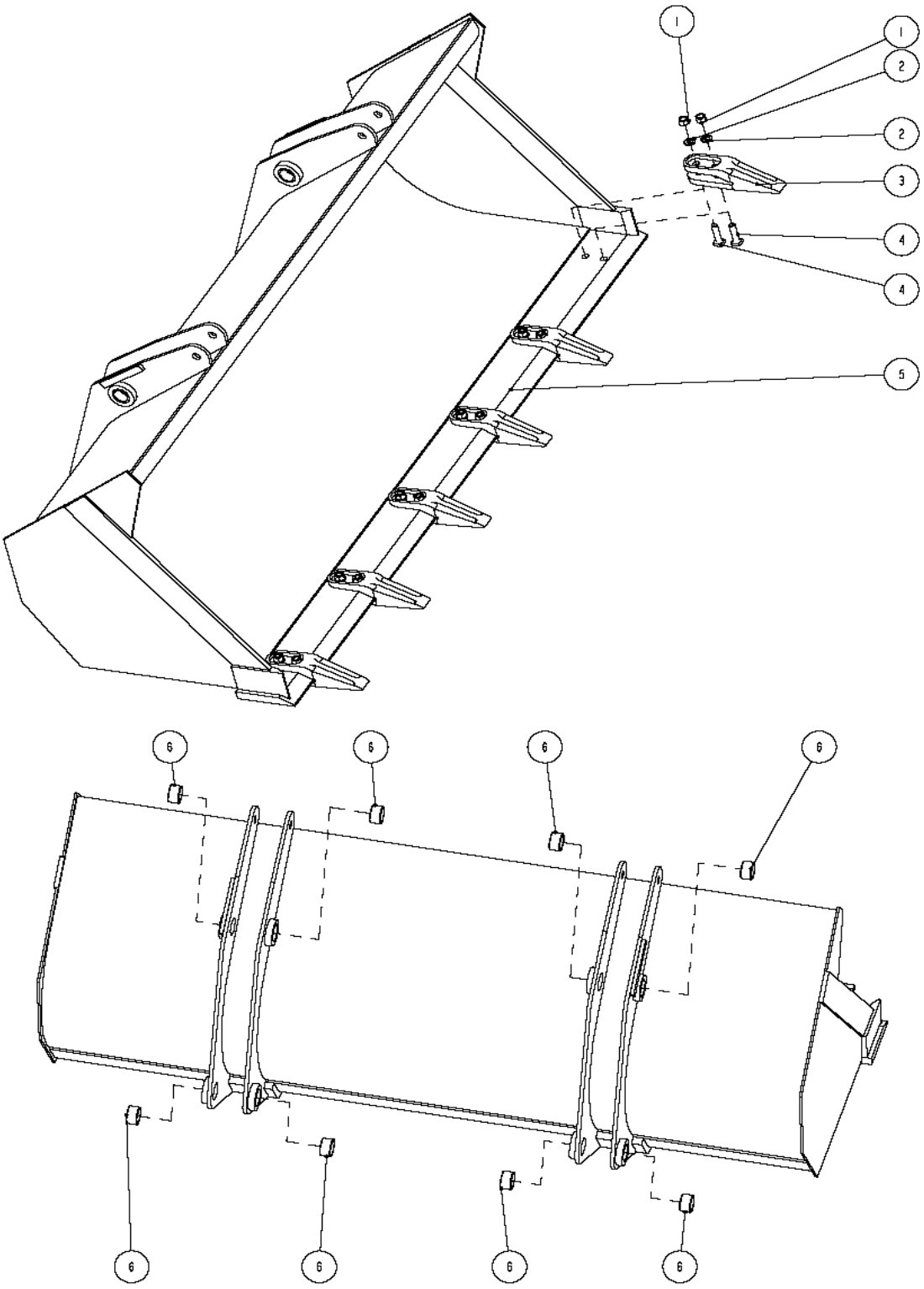

11-05	2009-09

CONJUNTO DA CAÇAMBA

N°	NR	Nº DA PEÇA	NOME DA PEÇA	QTD.	ESPECIFICAÇÃO
1		03B0098	PORCA	12	M16
2		06B0014	ARRUELA	12	16
3		72A0217	DENTE	6	918114027
4		00B1004	PARAFUSO	12	M16X60
5		22D0478	CAÇAMBA	1	-
6		54A0778	BUCHA	8	-

11-06	2009-09
PINOS	

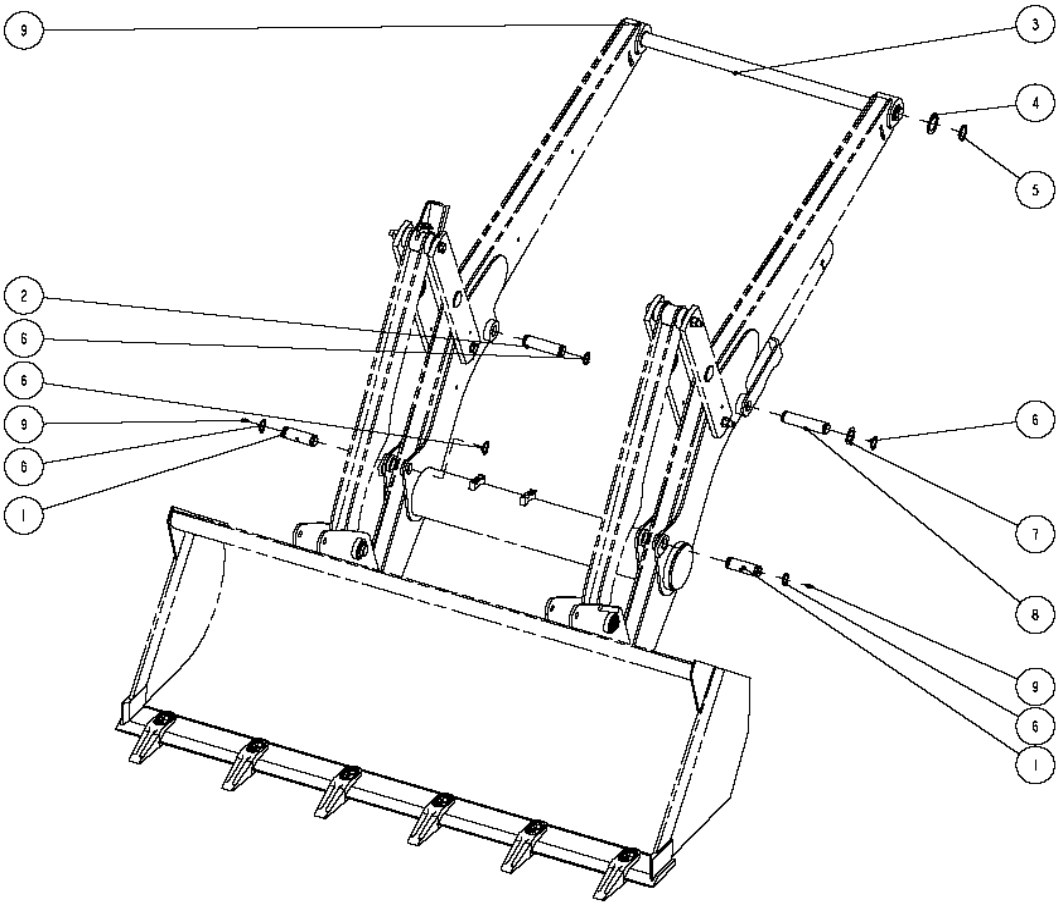

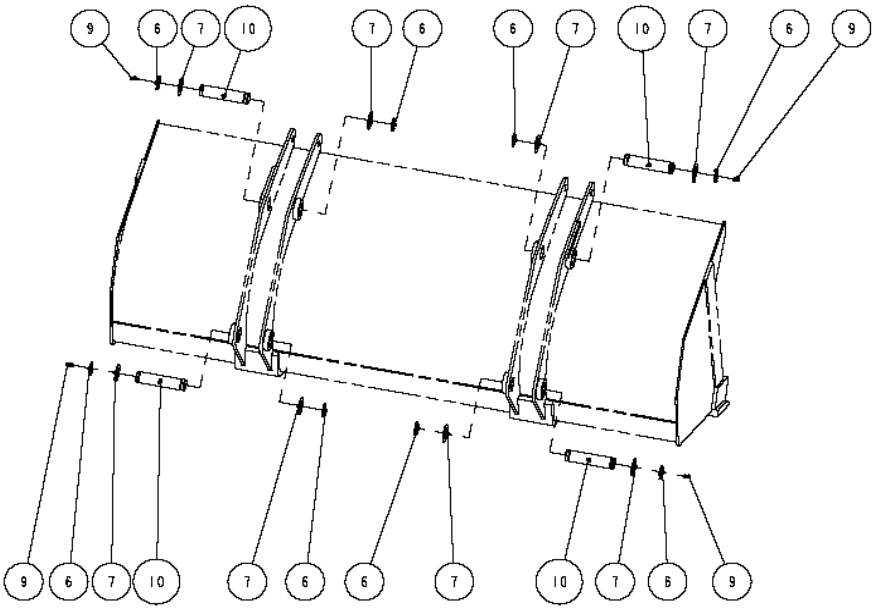

11-06	2009-09

PINOS

N°	NR	Nº DA PEÇA	NOME DA PEÇA	QTD.	ESPECIFICAÇÃO
1		60A0621	PINO	2	-
2		60A0618	PINO	1	-
3		61A0183	PINO	1	-
4		55A0563	ARRUELA	2	-
5		57A0178	COLAR	2	-
6		57A0179	ARRUELA	16	-
7		55A0564	ARRUELA	10	-
8		60A0645	PINO	1	-
9		26B0010	GRAXEIRA	10	M10X1
10		60A0620	PINO	4	

11-07	2009-09

DISPOSITIVO DE TRABALHO DE CARREGAMENTO

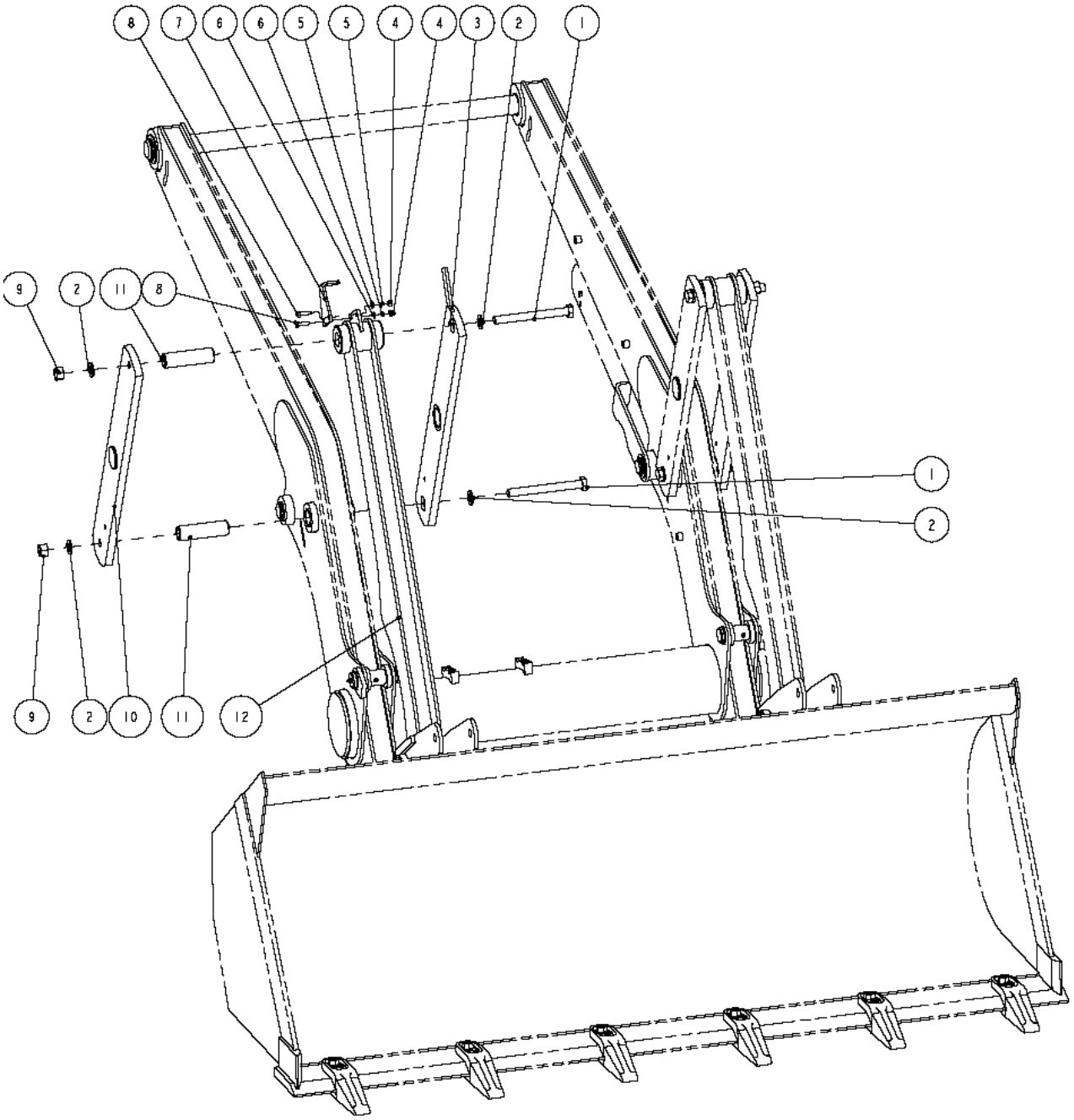

11-07	2009-09

DISPOSITIVO DE TRABALHO DE CARREGAMENTO

N°	NR	Nº DA PEÇA	NOME DA PEÇA	QTD.	ESPECIFICAÇÃO
1		01B0990	PARAFUSO	4	M20X200
2		06B0002	ARRUELA	8	20
3	•	22C0104	BRAÇO OSCILANTE	1	-
4		03B0005	PORCA	2	M8
5		06B0009	ARRUELA	2	8
6		06B0027	ARRUELA	2	8
7		22A0441	PLACA	1	-
8		01B0991	PARAFUSO	2	M8X30
9		03B0015	PORCA	4	M20
10	•	22C0103	BRAÇO OSCILANTE	3	-
11		54A0767	BUCHA	4	-
12		21D0375	CONJUNTO DA TRAVA DE TRAÇÃO	1	-

12-01	2009-09
CONJUNTO DA CABINE	

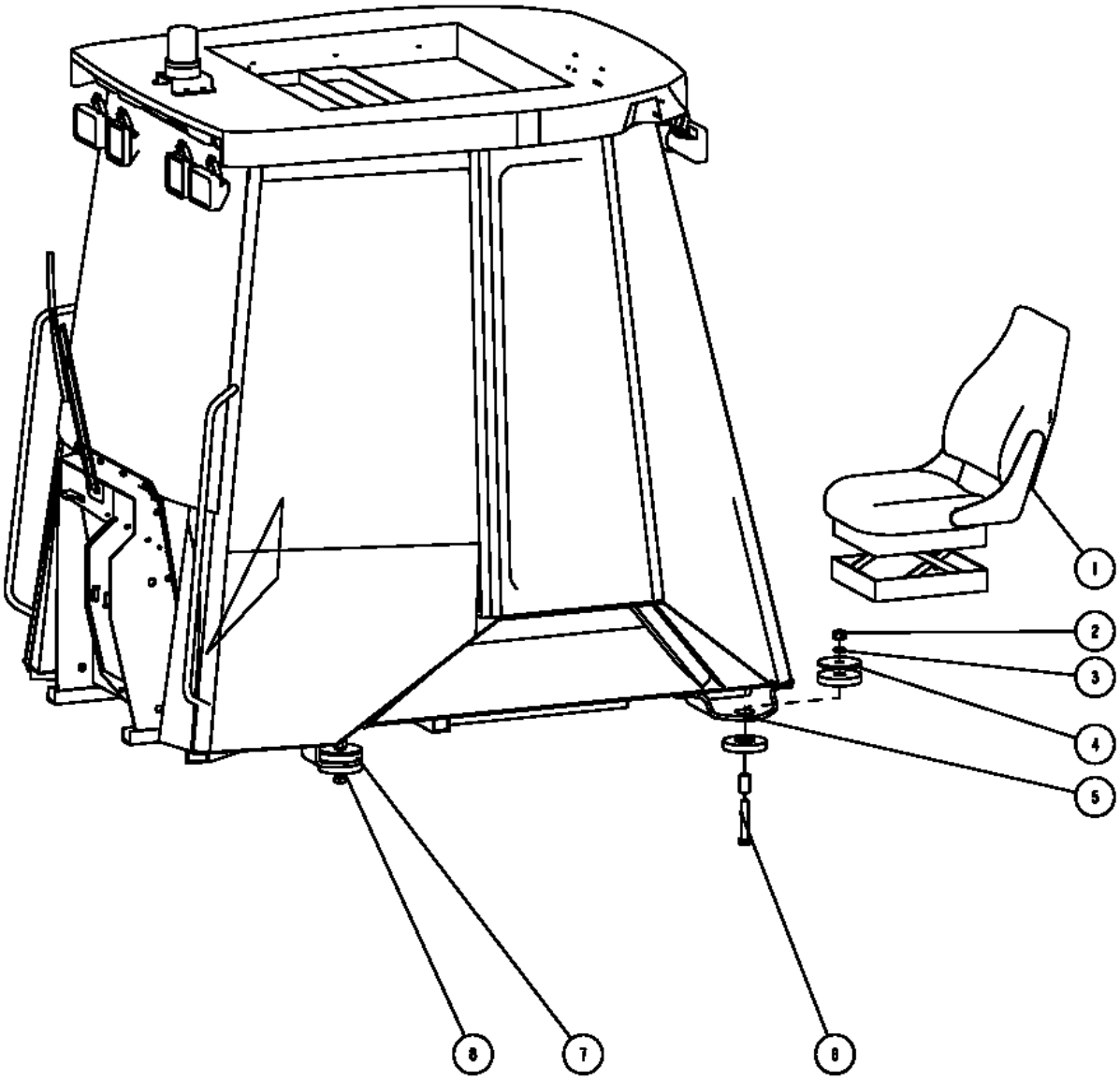

12-01	2009-09

CONJUNTO DA CABINE

N°	NR	Nº DA PEÇA	NOME DA PEÇA	QTD.	ESPECIFICAÇÃO
1	▲	47C0721	BANCO DO OPERADOR	1	-
2		03B0015	PORCA	4	M20
3		06B0001	ARRUELA	4	20
4		12A0727	ARRUELA	4	-
5		47C0708	ESTRUTURA	1	-
6		01B0318	PARAFUSO	4	M20X110
7		85A0210	ARRUELA DE PROTEÇÃO	8	-
8		39A0160	BUCHA	4	-

13-01	2009-09
CHAPA DA COBERTURA	

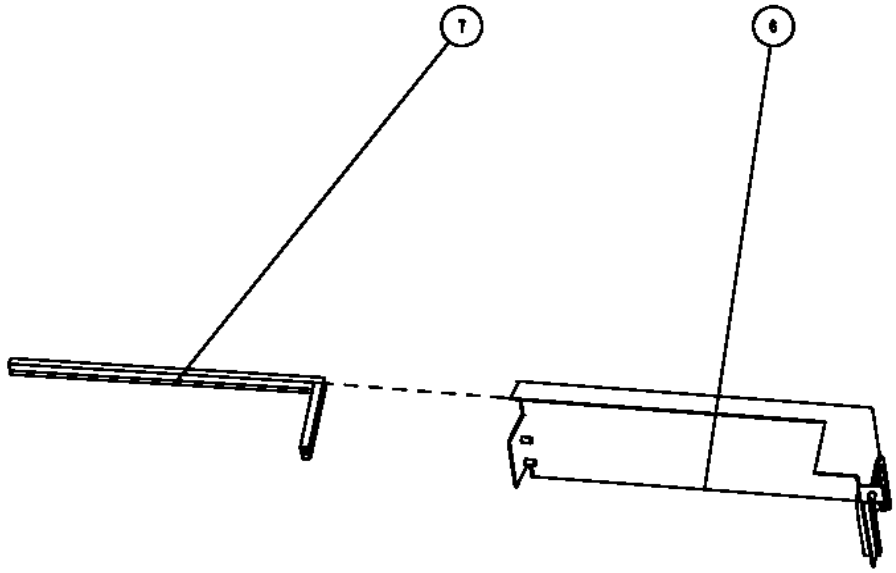

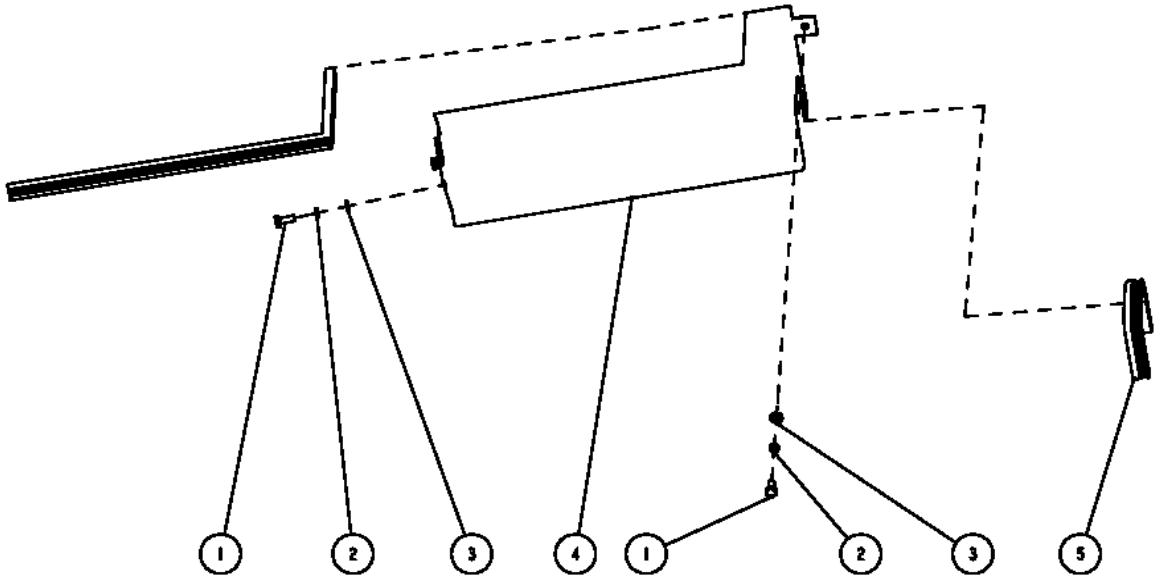

13-01	2009-09

CHAPA DA COBERTURA

N°	NR	Nº DA PEÇA	NOME DA PEÇA	QTD.	ESPECIFICAÇÃO
1		00B0017	PARAFUSO	6	M8X20
2		06B0009	ARRUELA	14	8
3		06B0027	ARRUELA	10	8
4		20A1667	CHAPA DA COBERTURA	1	-
5		85A0252	BORRACHA	2	-
6		20A1668	CHAPA DA COBERTURA	1	-
7		85A0251	BORRACHA	1	-
8		77A0059	FIO	2	-

13-02	2009-09
CONJUNTO DO CAPÔ	

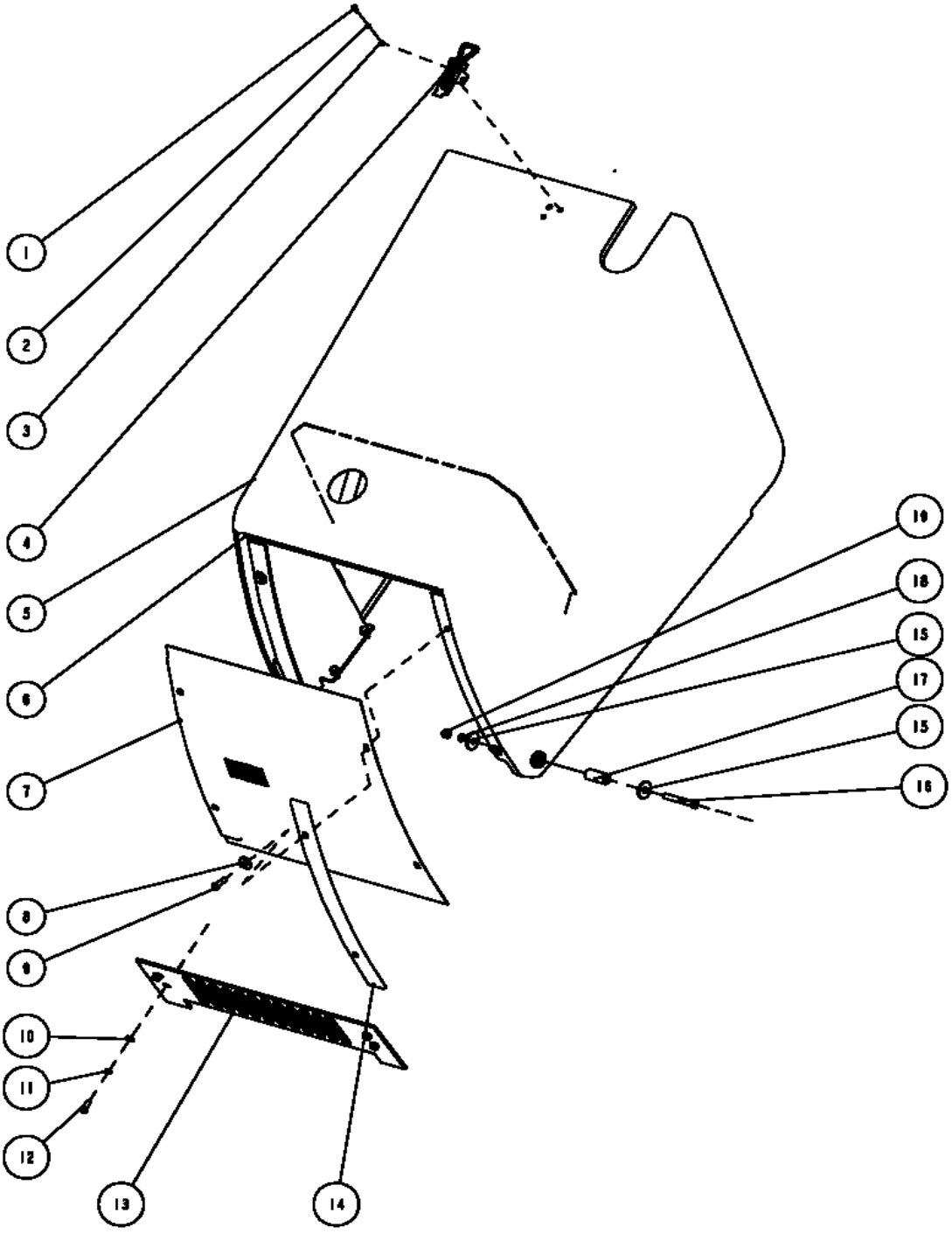

13-02	2009-09

CONJUNTO DO CAPÔ

N°	NR	Nº DA PEÇA	NOME DA PEÇA	QTD.	ESPECIFICAÇÃO
1		00B0111	PARAFUSO	2	M6X16
2		06B0021	ARRUELA	2	6
3		06B0044	ARRUELA	6	6
4		28C0089	TRAVA	1	-
5		44D0131	CONJUNTO DO CAPÔ	1	-
6		22C0102	SUPORTE	1	-
7		87A0324	PREGOL	1	-
8		06B0487	ARRUELA	4	10
9		00B0002	PARAFUSO	4	M10X35
10		06B0004	ARRUELA	12	10
11		06B0003	ARRUELA	8	10
12		00B0028	PARAFUSO	12	M10X25
13		12A0705	PLACA DE PROTEÇÃO	1	-
14		22A0453	RETENTOR	2	-
15		06B0503	ARRUELA	4	12
16		00B1111	PARAFUSO	2	M12X90
17		60A0632	ROLETE DO PINO	2	-
18		06B0013	ARRUELA	2	12
19		03B0010	PORCA	2	M12
20		77A0059	FIO	2	-

13-03	2009-09

BORRACHA

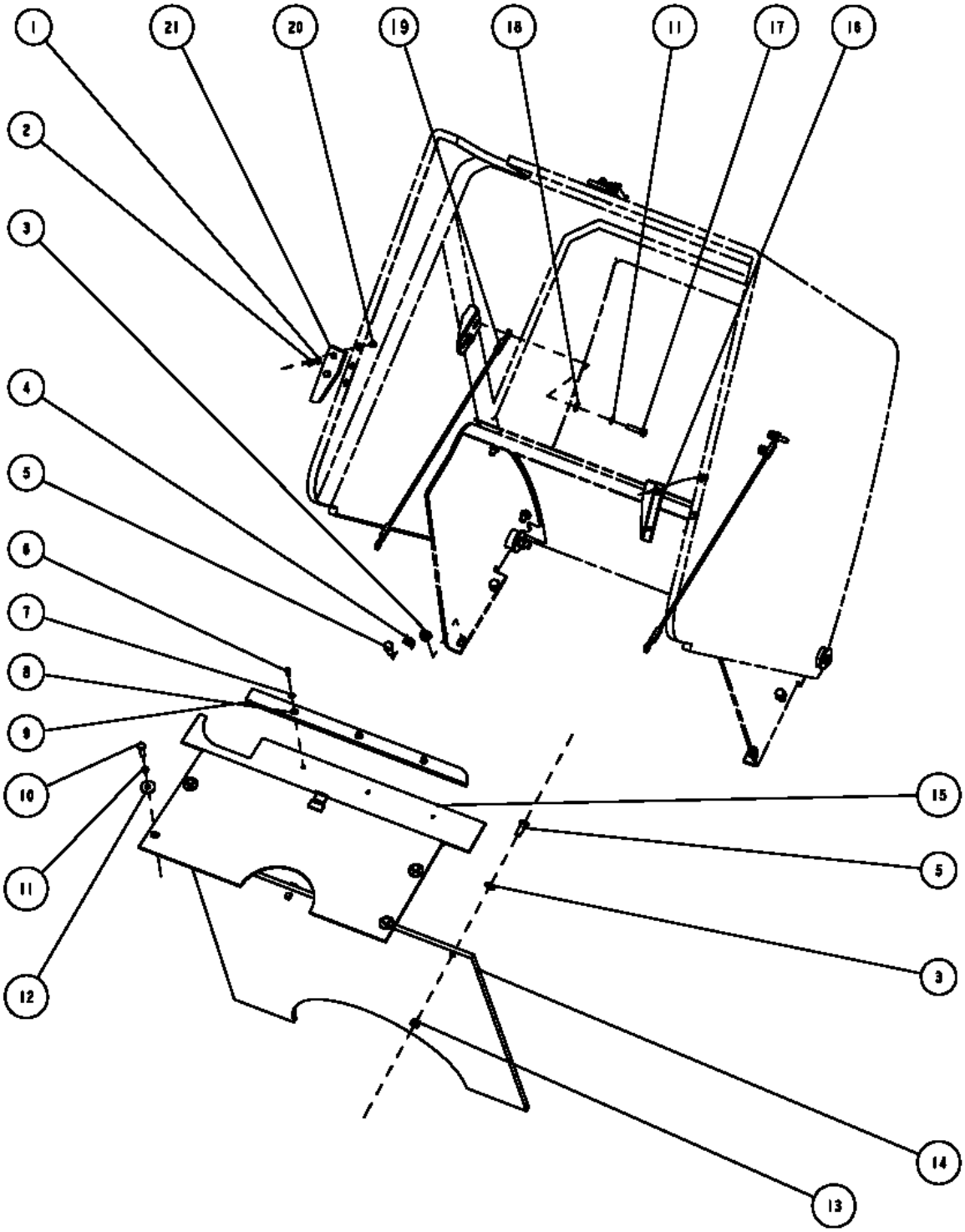

13-03	2009-09

BORRACHA

N°	NR	Nº DA PEÇA	NOME DA PEÇA	QTD.	ESPECIFICAÇÃO
1		06B0044	ARRUELA	6	6
2		00B0015	PARAFUSO	4	M6X20
3		06B0004	ARRUELA	12	10
4		06B0003	ARRUELA	8	10
5		00B0028	PARAFUSO	12	M10X25
6		04B0042	PARAFUSO	3	M5X16
7		06B0064	ARRUELA	3	5
8		03B0072	PORCA	3	M5
9		21B0241	CALÇO AMORTECEDOR	1	-
10		00B0073	PARAFUSO	4	M8X30
11		06B0009	ARRUELA	14	8
12		06B0502	ARRUELA	4	8
13		03B0026	PORCA	8	M10
14		85A0201	BORRACHA	1	-
15		21A1076	PLACA	1	-
16		85A0199	BORRACHA	1	-
17		00B0013	PARAFUSO	2	M8X35
18		06B0027	ARRUELA	10	8
19		77A0059	FIO	2	-
20		03B0013	PORCA	6	M6
21		85A0200	BORRACHA	1	-

14-01	2010-01
SISTEMA ELÉTRICO	

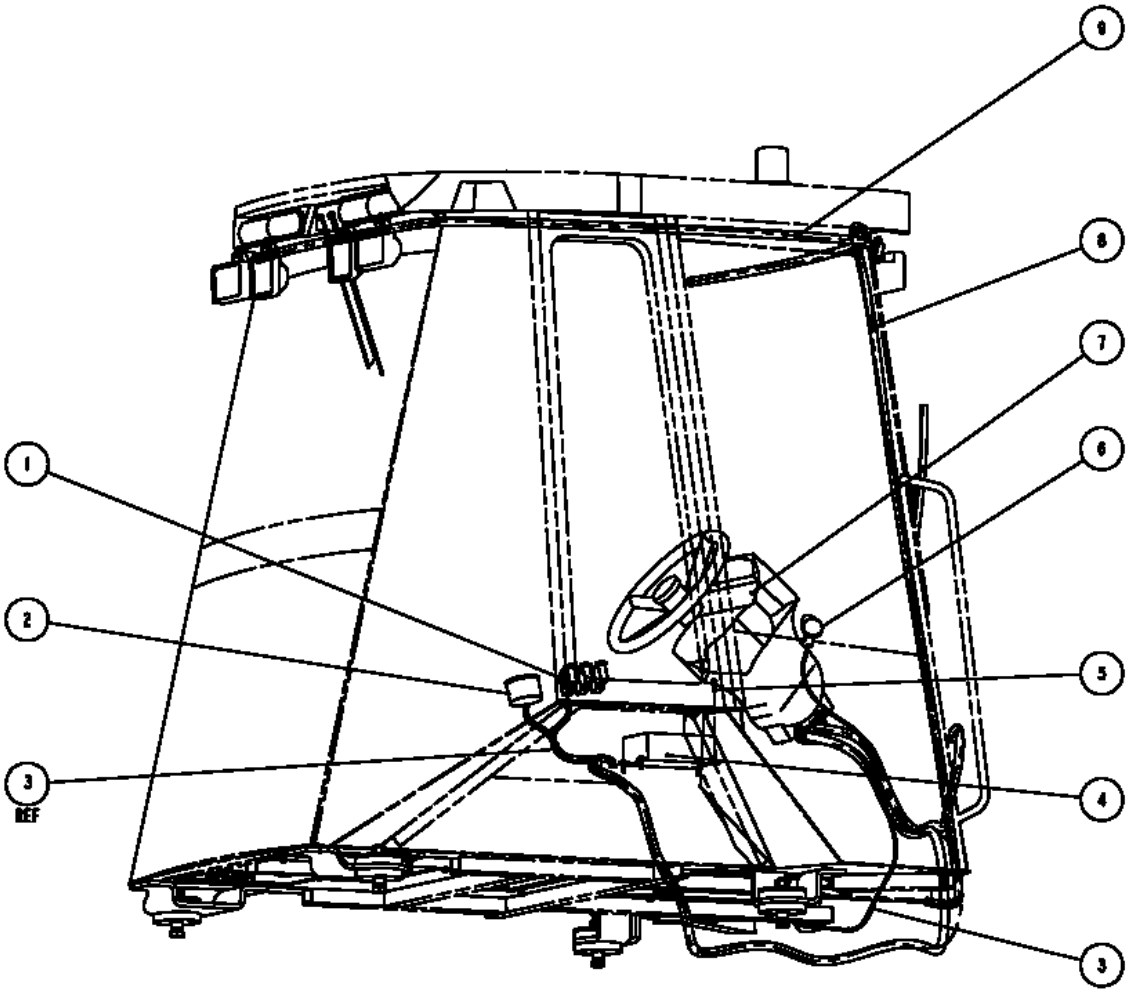

14-01	2010-01

SISTEMA ELÉTRICO

N°	NR	Nº DA PEÇA	NOME DA PEÇA	QTD.	ESPECIFICAÇÃO
1	♦	44B0199	INTERRUPTOR	6	13,350,000
2	♦	45B0135	TACÔMETRO	1	80MMTACHO
3		09C0369	CABO	1	-
4	▲	47B0282	CONJUNTO DE CONTROLE ELÉTRICO	1	24,198,000
5		04B0209	PARAFUSO	4	M6X25
6	♦	44B0213	INTERRUPTOR	1	00,000,303
7	▲	29C0116	CONJUNTO DE INSTRUMENTOS	1	COBO250
8		09C0448	CABO	1	-
9		09C0364	CABO	1	-

14-02	2010-01
SISTEMA ELÉTRICO	

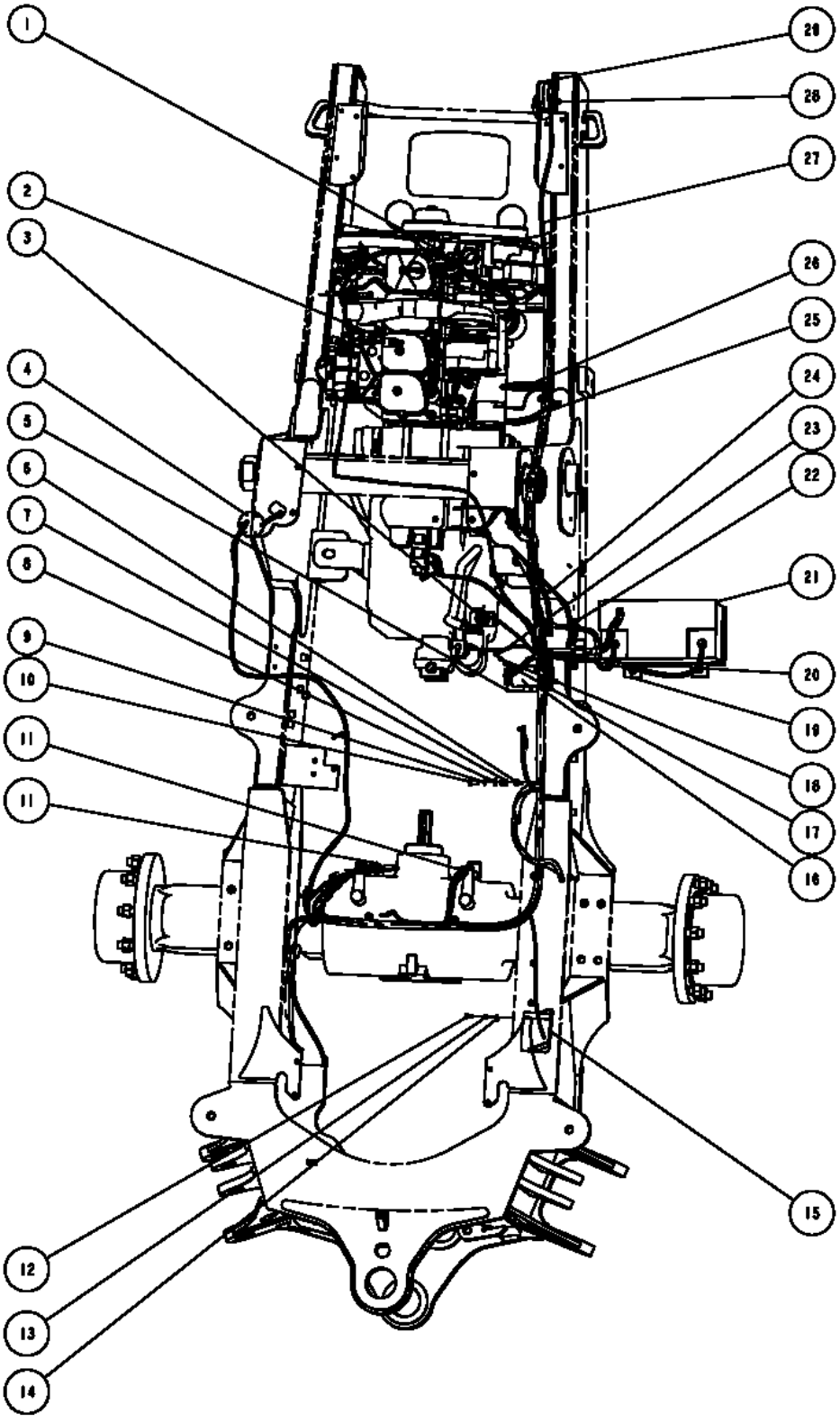

14-02	2010-01

SISTEMA ELÉTRICO

N°	NR	Nº DA PEÇA	NOME DA PEÇA	QTD.	ESPECIFICAÇÃO
1	♦	40B0134	SENSOR	1	U2M20025
2	♦	40B0155	SENSOR	1	K4RCO2
3	♦	40B0153	SENSOR	1	WB1204
4	♦	40B0131	SENSOR	1	29-177-000
5		22A0478	SEDE	1	-
6			-	8	-
7		20A1939	-	8	-
8		06B0004	ARRUELA	12	10
9		06B0003	ARRUELA	12	10
10		00B0029	PARAFUSO	8	M10X20
11	♦	40B0136	INTERRUPTOR	2	JK613B
12	♦	00B0111	PARAFUSO	1	M6X16
13		06B0021	ARRUELA	1	6
14	♦	06B0044	ARRUELA	1	6
15		47B0198	BUZINA	1	AT-1055B-12
16		41B0078	RELÉ A SOLENÓIDE DO MOTOR DE PARTIDA	1	3808030-50ª
17		06B0064	ARRUELA	2	5
18		06B0054	ARRUELA	2	5
19	♦	21A1294	-	2	-
20		00B0105	PARAFUSO	2	M10X40
21		47B0311	BATERIA	1	20-100
22	♦	17B0141	ESPAÇADOR	4	-
23	♦	04B0083	PARAFUSO	2	M5X25
24	♦	43B0247	CABO	1	-
25	♦	43B0248	CABO	1	-
26	♦	43B0237	CABO	1	-
27		09C0363	CABO	1	-
28		00B0028	PARAFUSO	3	M10X25
29		47B0162	BUZINA	1	AT-1053-12H

15-01	2010-01

SISTEMA DE AR-CONDICIONADO

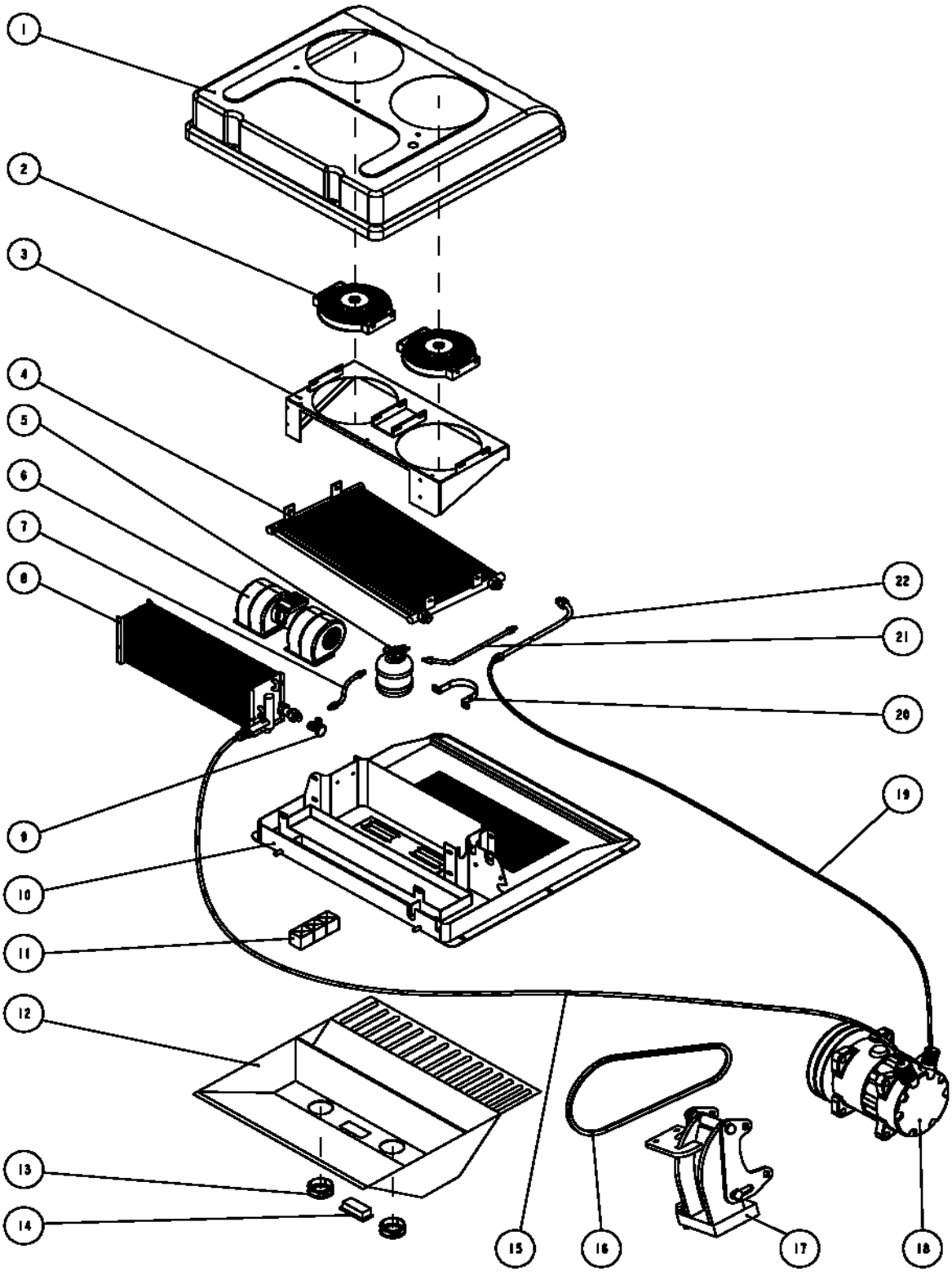

15-01	2010-01

SISTEMA DE AR-CONDICIONADO

N°	NR	Nº DA PEÇA	NOME DA PEÇA	QTD.	ESPECIFICAÇÃO
1			MANTO	1	-
2	▲		CONJUNTO DO VENTILADOR DO CONDENSADOR	2	-
3			SUPORTE DO CONDENSADOR	1	-
4	♦		CONDENSADOR	1	-
5	♦		DESSECADOR	1	-
6	♦		VENTILADOR	1	-
7			TUBO DE CONEXÃO	1	-
8	♦		EVAPORADOR	1	-
9	♦		VÁLVULA	1	-
10			SUPORTE DO EVAPORADOR	1	-
11	♦		RELÉ	1	-
12			QUADRO DECORATIVO	1	-
13			BOCAL	2	-
14	♦		PAINEL DE CONTROLE	1	-
15			DUTO DE BAIXA PRESSÃO	1	-
16			CORREIA	1	-
17	♦		SUPORTE DO COMPRESSOR	1	-
18	♦		COMPRESSOR	1	-
19			DUTO DE ALTA PRESSÃO	1	-
20			SUPORTE DO DESSECADOR	1	-
21			DUTO	1	-
22			DUTO DE ALTA PRESSÃO	1	-

15-02	2010-01
BASE DO COMPRESSOR DE AR	

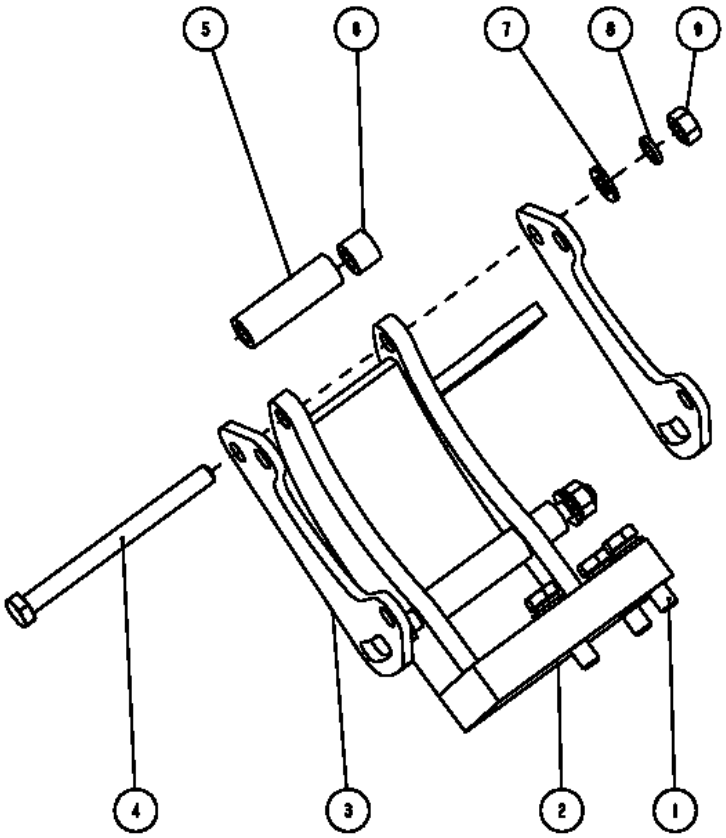

15-02	2010-01

BASE DO COMPRESSOR DE AR

N°	NR	Nº DA PEÇA	NOME DA PEÇA	QTD.	ESPECIFICAÇÃO
1		00B0105	PARAFUSO	3	M10X40
2	▲	00D1680	SEDE	1	-
3		12A0726	PLACA	2	-
4		01B0916	PARAFUSO	2	M10X120
5		34A0611	CÂNULA	2	-
6		34A0612	CÂNULA	2	-
7		06B0004	ARRUELA	5	10
8		06B0003	ARRUELA	5	10
9		03B0026	PORCA	2	M10

15-03	2010-01
SISTEMA DE AR-CONDICIONADO	

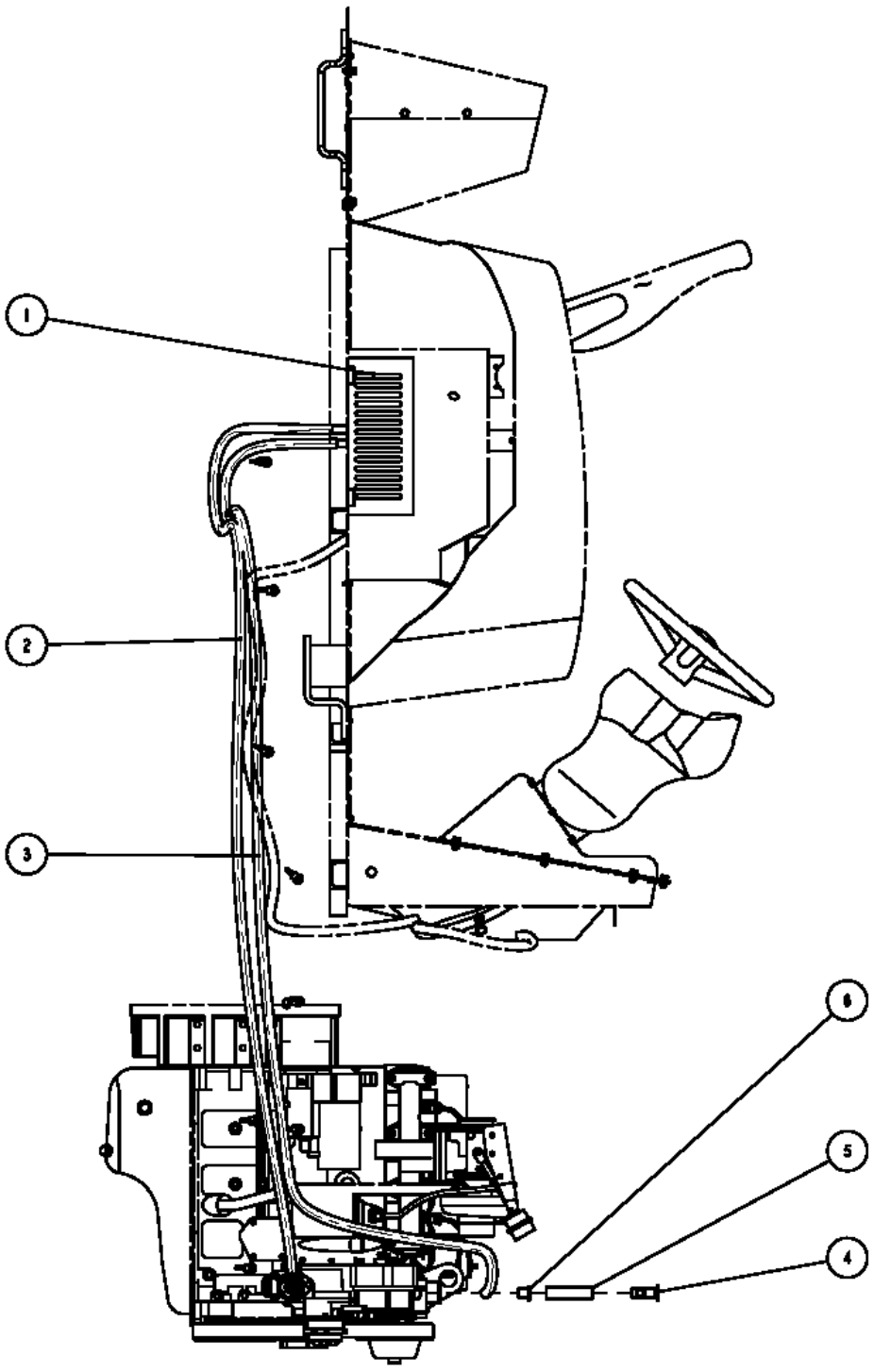

15-03	2010-01

SISTEMA DE AR-CONDICIONADO

N°	NR	Nº DA PEÇA	NOME DA PEÇA	QTD.	ESPECIFICAÇÃO
1	▲	56C0383	CONJUNTO DO AR-CONDICIONADO	1	-
2		56C0384	MANGUEIRA	1	-
3		56C0385	MANGUEIRA	1	-
4		56C0386	ADAPTADOR DA MANGUEIRA	2	-
5		00A0835	ADAPTADOR DA MANGUEIRA	1	-
6		00A0836	ADAPTADOR DA MANGUEIRA	2	-

2010-01	17-01

SISTEMA DE SINALIZAÇÃO

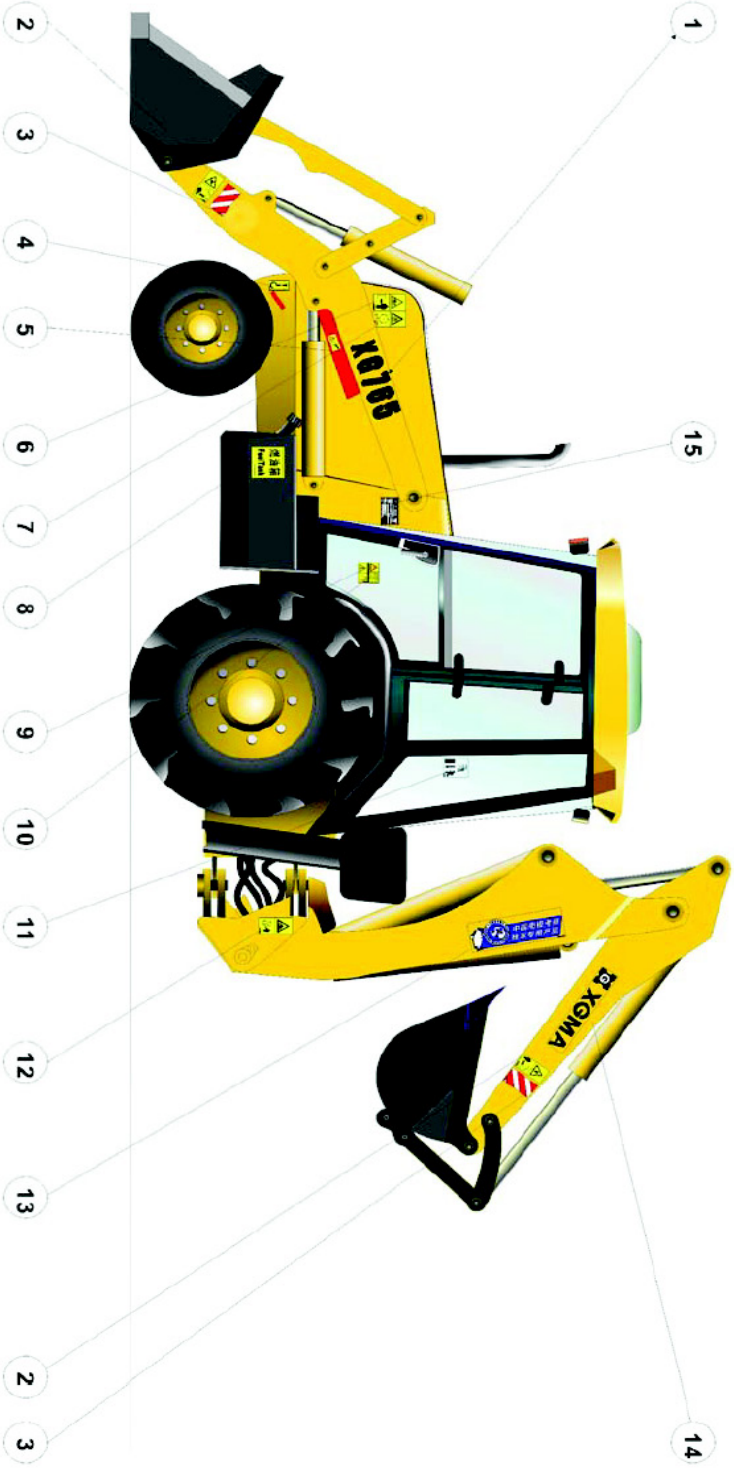

2010-01	17-01

SISTEMA DE SINALIZAÇÃO

N°	NR	Nº DA PEÇA	NOME DA PEÇA	QTD.	ESPECIFICAÇÃO
1		83A0836	Nº DE SÉRIE	2	-
2		83A0490	NENHUMA PESSOA PARADA NO LOCAL DE TRABALHO	4	-
3		83A0496	ATENÇÃO	4	-
4		83A0493	PONTO DE ELEVAÇÃO	3	-
5		83A0519	CUIDADO PARA NÃO SE QUEIMAR	1	-
6		83A0492	ATENÇÃO	2	-
7		83A0491	CUIDADO PARA NÃO SE QUEIMAR	1	-
8		83A0538	ÓLEO HIDRÁULICO	1	-
9		83A0495	MANUAL DE INSTRUÇÕES	2	-
10		83A1247	MANTER AS PORTAS FECHADAS AO TRABALHAR	2	-
11		83A0512	SAÍDA DE EMERGÊNCIA	1	-
12		83A0494	NENHUMA PESSOA PARADA NO LOCAL DE TRABALHO	2	-
13		83A1202	ETIQUETA	2	-
14		83A0534	XGMA	2	-
15		83A0833	PLACA DE IDENTIFICAÇÃO	1	-

Xiamen Engineering Machinery Co. Ltd.

Endereço: 668 Xiahe Road, Xiamen, Fujian, P.R.C Post Code: 361004
Tel: 0592-2987666, 2987668
Fax: 0592-2031757 http//www.xiagong.com

Materiais e especificações estão sujeitos a mudança sem notificação.

XG765

Retroescavadeira

