XG822EL

厦工 XGMA

厦门厦工机械股份有限公司
Xiamen XGMA Machinery CO., LTD
地址:福建省厦门市灌口南路668号　　邮编: 361023
Add: No.668 South Guankou Road,Xiamen,Fujian,China　　Zip:361023
电话/**Tel**: 0592-2987666　2987668
传真/**Fax**: 0592-2031757
网址: **http//www.xiagong.com**

本使用维护说明书内容及数据如有更改恕不另行通知！
The service manual is subject to change without notice!

随机文件编码/**code**: **70C0802**

RUTHZIL TRATOR COMERCIAL DE PEÇAS LTDA 11 97083-6812 ROLANDO

厦工 XGMA

XG822EL

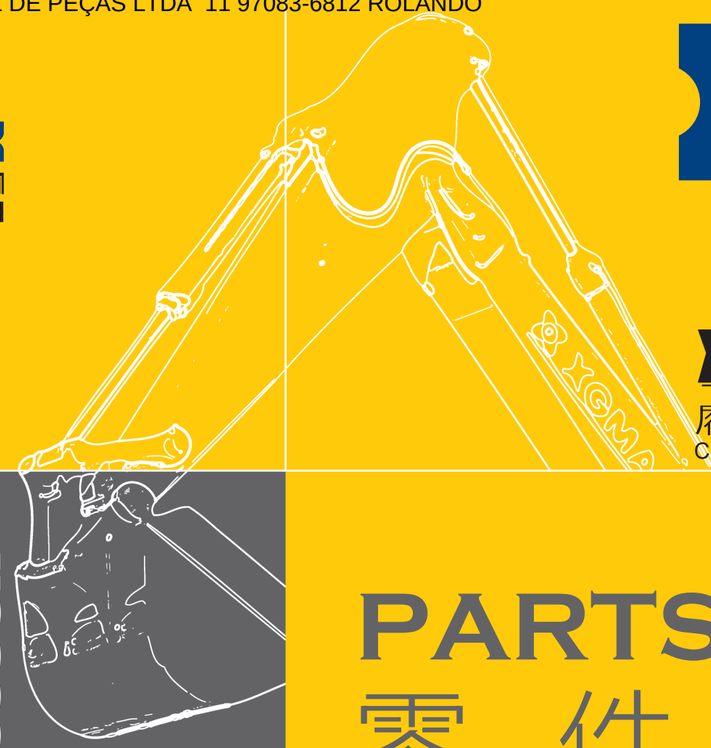

厦工 XGMA

XG822EL

履带式液压挖掘机
CRAWLER HYPRAULIC EXCAVATOR

PARTS BOOK
零 件 图 册

XG822EL

零件图册 PARTS BOOK



前　言

✧ 本公司不断致力于产品改进，因此可能会有某些变更未能及时记载到零件图册中，若对机器或零件图册有疑问，请向最近的代理店询问。

✧ 发动机零部件，请咨询最近的厦工代理店或发动机售后服务店。

✧ 液压零部件，请咨询最近的厦工代理店。

1、如何订购零部件

订购零部件时，请详细注明下列各项：

1) 机型

2) 产品机号

3) 零件图号

4) 零件名

5) 数量

6) 订购者姓名和地址

2、如何使用零件图册

件号：件号即机器插图中的零件序号。

零件图号：零件图号由英文字母和数字组成。

代号：即该零件对应的国标号或规格或零号图号。

零件名称：零部件的名称。

数　量：表示一台机器所用的零件数量，但对于装配（总成）部件则表示组成一个部件的零件数量。

服务代码：服务代码栏中各符号的含义如下：

W：表示该零件装机前要进行现场加工。

H：表示该零件为精密零件，拆卸、清理时请向本公司咨询。

D：表示该零件为装配部件的组成部分，不能单独更换。应更换包含该零件的部件。

K：表示服务备件箱内有该零件。

R：表示不同机器中该零件的数量不同，如调整垫片。

S：表示该零件是服务用的特殊零件，出厂时不装配。

Z：表示该零件与发动机无关。

OP：可供选装件。

OS：比标准尺寸大的零件。

US：比标准尺寸小的零件。

（注：带有“OS”或“US”的零件写在标准尺寸零件的下面一行。）

#：表示该页部件表中新增加的零件。

适用机号：使用该零部件的机器的“机号”。

所有零部件都适用的机号注在“适用机号”栏的上方。

零件后未标注适用机号的，其“适用机号”栏上方所注的机号既其适用的机号。

若零件后标注了适用机号，则其实际适用的机号既

是该机号与“适用机号”栏上方所注机号共同确定的机号。

互换性：表示“零件图号”栏中的零件与“替换零件”栏中的零件的互换性关系。各符号含义如下：

I：表示“替换零件”栏中的零件可代替本零件，但反之不行。

P：表示禁止使用该零件。应使用“替换零件”栏里的零件。

T：表示可使用“替换零件”栏中的零件组成部件代替该零部件。

Y：表示该零件和“替换零件”栏所示的零件可相互替换。

替换零件：互换性零件的图号及其所需的数量记录在此栏中。

注：订购零部件时，若“互换性”中注有“I”、“P”、“T”、“Y”，则自动按“替换零件”栏所示零部件供货。

FOREWORD

This parts catalog contains the most recent information avaliable at the time of printing. and the contents of the list are based on information in effect at that time and are subject to change without notice.

Optional parts listed in this parts catalog may not be supplied according to countries. If yon need certain optional parts ,please contact our authorized distributor or dealer to check availability.

For the engine parts, please contact our authorized distributor or dealer to check availability.

For the hydraulic parts, please contact our authorized distributor or dealer to check availability.

1. HOW TO ORDER PARTS

(1) Model /type

(2) Product

(3) Part No

(4) Part Name

(5) Amount

(6) Purchaser’s Name and Address

2. HOW TO USE THIS

ITEM Item No.shows the refernce No, on the machine illustration.

PART NO Part NO,consists of a letter of the alohabet and

numericals,or numerical only.

PAPT NAME Components of an assembly part

Q'TY Q'ty shows the quantity used for one machine ,however quantity of components shows the quantity for one Assembly part.

SERVICE CODE Abbreciations in the column of service code have Their own meaing ass shown below .

W: The part with this abbrevlation shows that the part requirs some works on it before instslling in the machline.

H: As the part with this abbreviation shows a precision part. Please ask the authority for its repairing.

D: The part with this abbreviation is a component of Anssembly and is not available independenty, the Assembly part containing this part should be ordered.

K: This means that the parts is contained in the service Parts kit.

R: The part with this abbreviation shows that the quantity Of the part is changed depending upon the machine, Such as an adjusting shim etceteras.

S: This part is specially provied as service part ,which was Not provided in the machine before from shipping the

Factory.

Z: The part with this abbrevition related to the ENGINE.

OP: Optional parts

OS: Over-sized parts

US: Under-sized parts

(NOTE:Part with abbreviation “OS”or “US” is described On the line below the standatd-sized parts)

#:This part with this mark is newly added on that page of the Equipment.

SERILAL NO The machine serial number is printed just above the SERIAL NO,column on all parts list pages.

This serial number indicates the machine serial number Applicable to the group unit described on this page.

When parts are modified ,both the old and new parts are Shown in the parts catalog with the applicable machine Serial numbers in the SERIAL NO column.

Be sure to check that your machine serial number is Included in the range of the serial numbers shown above Or in the SERIAL NO column when selecting parts.

ICA ICA shows the interchangeability between the original and The improved parts. Abbreviations used in this column are As follows.

I: Part NO. in the column of “Replaceable part” can be used Instead of this part but not vice versa.

P: This must not be used for the machine. The part NO, in the column “Replaceable part”should be used instead.

T: Part Nos. those in the column of “Replaceable part” can Be used as an assembly instead of this part.

Y: This part and the part in the column of “Replaceable part” Are interchangeable with each other.

REPLACEABLE PART

Interchangeabie parts Nos,and their required quantity are Shown in this column.

NOTE: If interchangeale improved parts are provided for the parts Which you mat order ,the improved parts classified as “I”，“P”，“T”or “Y” may be supplied.

备　忘　栏
MEMORANDUM

请正确地填写以下栏目，在您订购服务配件或进行机器维护时使用这些信息。

Correctly fill in the following columns. Use these information when ordering the service parts and servicing the machine.

产　品　识　别　号 Product Identification Number	
发　动　机　型　号 Engine Type	
发　动　机　制　造　号 Engine Mfg. Number	

✧ 本零件图册收录了 XG822EL 液压挖掘机所属零部件。

This parts catalog shows the components of XG822EL Series Hydraulic Excavator.

目　录
CONTENTS

平台 Frame

平台 Frame……001—002
平台护套 Frame Rubber……003—004
配重 Counteweight……005—006

发动机 Engine

发动机 Engine……007—008
发动机安装 Engine Support……009—010
散热器安装 Radiator Support……011—014
内部冷却配管 Inter Cooler Piping……015—016
副水箱安装 Reserve Tank……017—018
机油滤清器配管 Oil Filter Piping……019—020
空气滤清器安装 Air Cleaner Support……021—022
消音器安装 Muffler Support……023—024
燃油箱及安装 Fuel Tank Support……025—028

液压系统 Hydraulic system

大泵安装 Pump support……029—032
燃油配管 Fuel Piping……033—034
多路阀安装 **Multi control valve support**……035—038
回转驱动装置 Swing motor……039—040
液压油箱 Hydraulic tank……041—042
中央回转接头安装 Swivel joint support……043—044
电磁阀组安装 Solenoid valve support……045—046
先导管路 Pilot piping ……047—084

上车液压系统Revolving Frame Piping ……085—102

电器系统 Electric system

蓄电池安装 Battery……103—104
发动机电路 Engine Circuit……105—110
油门电机安装 Eingine Motor……111—112
上车电路 Frame Circuit……113—114
保险丝盒 Fuse Box……115—116
控制电器安装 Controller……117—122
驾驶室电路 Cab Circuit……123—126
仪表安装 Monitor……127—128
照明灯安装 Work Lamp……129—130
喇叭安装 Horn……131—132
电器元件安装 Electric Parts…… 133—134

空调系统 Air- condition

冷凝器安装 condenser……135—136
压缩机安装 Compressor……137—138
风机机组总成总成 Blower Unit……139—140
加热器和蒸发器机组总成 Heater-evaporator unit……141—142
蒸发机组总成 Evaporator Unit……143—144
暖水管安装 Heater piping……145—146
储液灌安装 Tank……147—148

驾驶室 Cab

司机室安装 cab group……149—150
驾驶室 cab……151—178
左侧操给箱总成 Left-console……179—180
右侧操纵箱总成 Right-console……181—182

机棚 Cover

机棚 Cover……183—196

扶手安装 Hand rall……197—198

发动机盖安装 Engine cover……199—200

工具箱 Tool cover……201—202

下车 Undercarriage

回转支承安装 Swing Bearing……203—204

加长行走架 Track Frame……205—206

涨紧轮安装 Front Idler……207—208

涨紧机构 Adjuster……209—210

驱动轮安装 Sprocket……211—212

托链轮安装 Upper Roller……213—214

支重轮安装 Lower Roller……215—216

链导向机构 Track Guard……217—218

行走油路布置 Track piping……219—226

履带安装 Track-Link…… 227—228

行走马达护板 Travel Motor Cover……229—230

工作装置 Front-end attachments

动臂油缸销 BOOM CYLINDER PIN……231—232

动臂底部销 BOOM FOOT PIN……233—234

动臂 BOOM……235—236

润滑脂配管 LUBRICATE PIPING……237—238

工作装置配管 Work Equipment Piping……239—242

斗杆 ARM……243—244

连杆 LINK……245—246

摇臂 LINK……247—248

铲斗（0.91m³）BUCKET 0.91m³ ……249—250
岩石铲斗（0.8m³）BUCKET 0.8m³ ……251—252
窄深斗（0.91m³）BUCKET 0.91m³ ……253—254
座椅安装 Seat…… 255—256
脚踏（下车安装）PDEAL……257—258

平台
FRAME

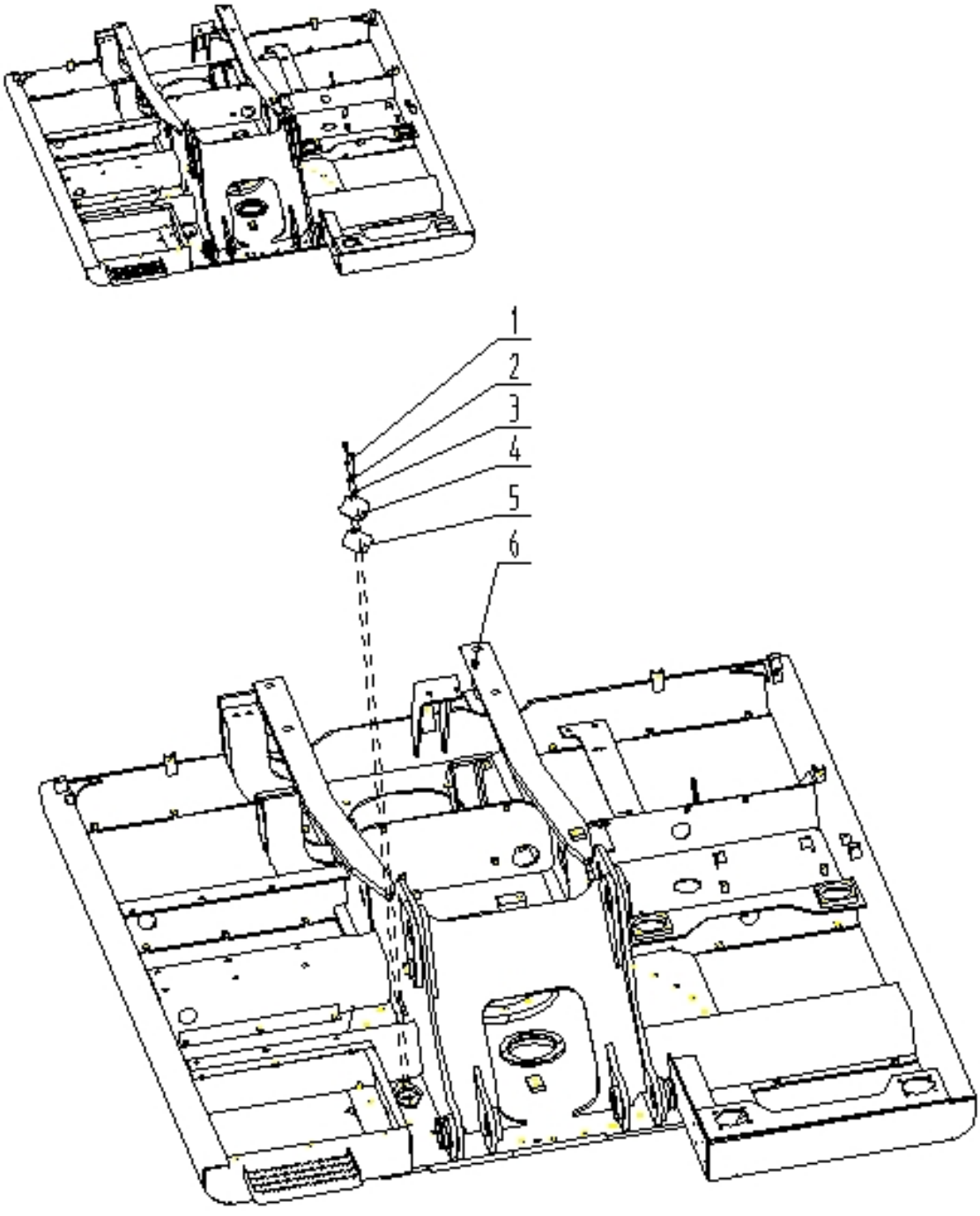

件号 ITEM	零件图号 PART NO.	代号 PART NO.	零件名称 PARTNAME		数量 QTY	服务代码 S.C	适用机号 SERIAL NO.	互换性 IA	替换零件 REPLACEABLE PART	
									零件图号 PART NO.	数量 QTY
1	00B0029	GB5783-86	螺栓 M10×20	Bolt	2					
2	06B0003	GB93-87	弹簧垫圈 10	Washer;Spring	2					
3	06B0004	GB97.1-87	垫圈 10	Washer	2					
4	11A0315		单件	Cover	1					
5	22B0103		橡胶垫	Bushing;Rubber	1					
	22B0267		橡胶垫	Bushing;Rubber	1					
6	26D0104		回转平台	Frame;Main	1		~13000			
	26D0107		回转平台	Frame;Main	1		#13000~ #13757		I	
	26D0110		回转平台	Frame;Main	1		#13757~		I	

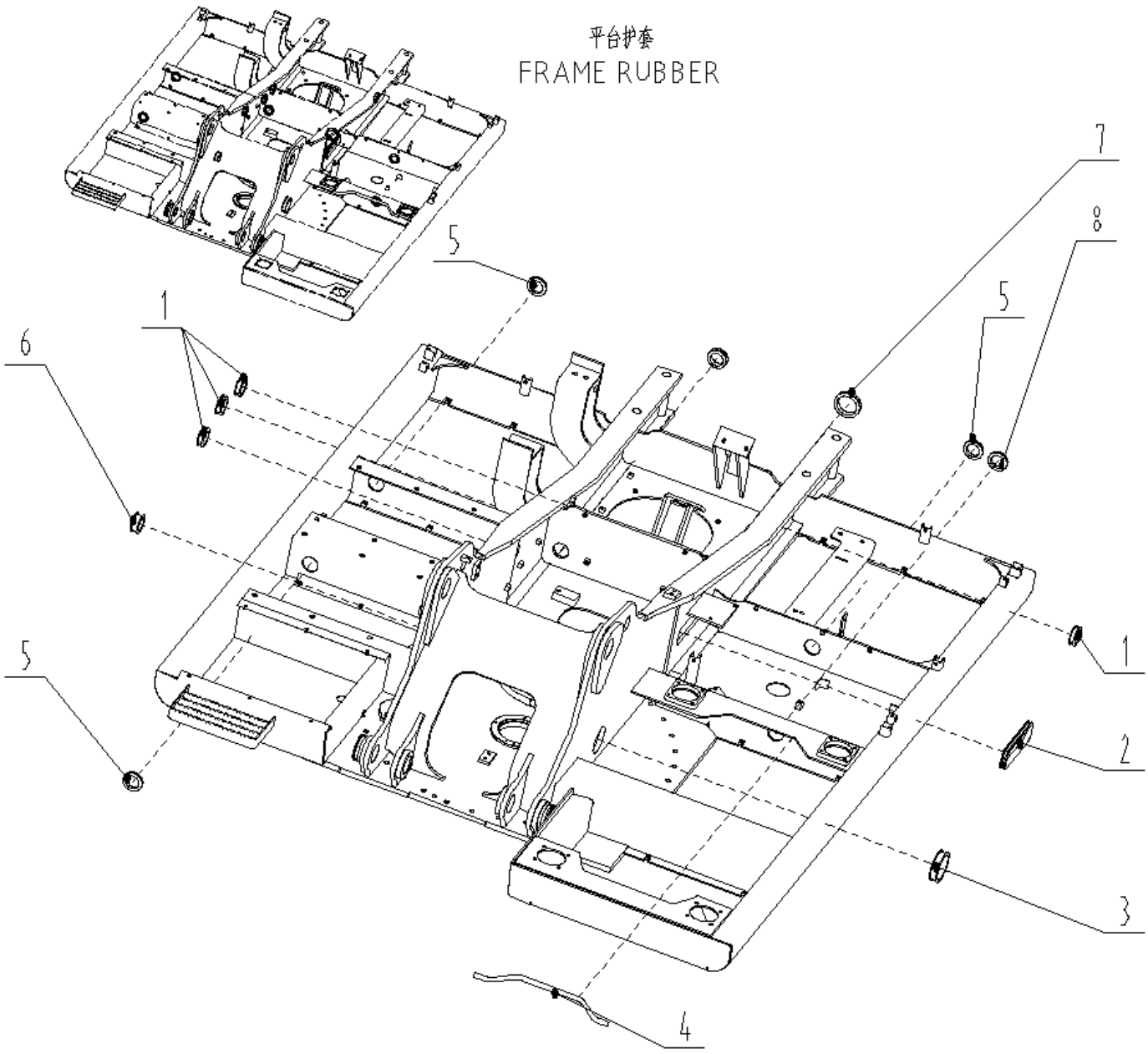
平台护套
FRAME RUBBER
7
8
5
5
1
6
1
5
2
3
4

件号 ITEM	零件图号 PART NO.	代号 PART NO.	零件名称 PARTNAME		数量 QTY	服务代码 S.C	适用机号 SERIAL NO.	互换性 IA	替换零件 REPLACEABLE PART	
									零件图号 PART NO.	数量 QTY
1	85A0020		护套	Bushing;Rubber	5					
2	22B0102		橡胶条	.Rubber	1					
3	85A0023		护套	Bushing;Rubber	1					
4	22B0099		橡胶条	.Rubber	1					
5	85A0021		护套	Bushing;Rubber	3					
6	85A0022		橡胶条	.Rubber	1					
7	85A0024		橡胶条	.Rubber	1					
8	17B0047		护套	Bushing;Rubber	1					

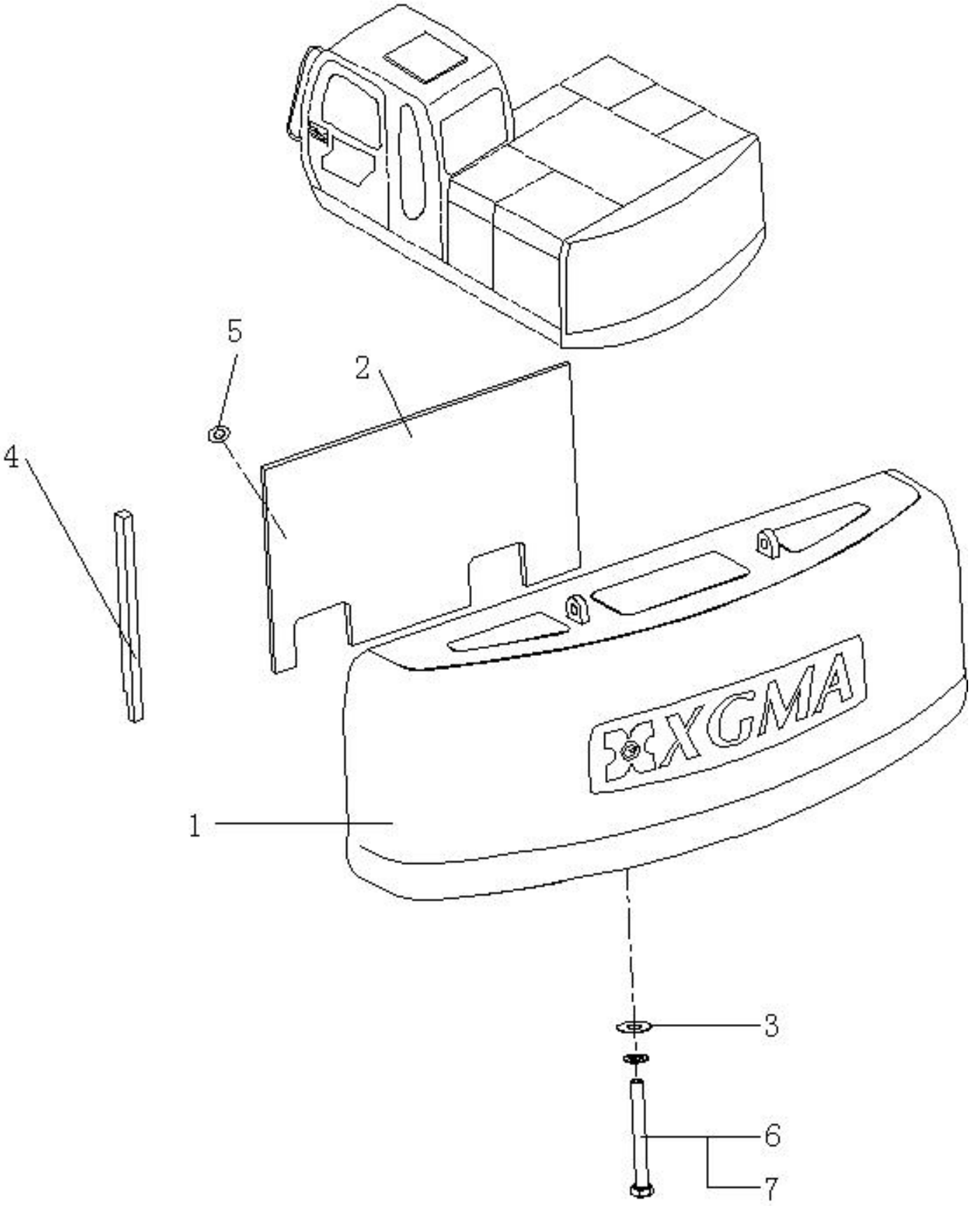
5
2
4
1
3
6
7

件号 ITEM	零件图号 PART NO.	代号 PART NO.	零件名称 PARTNAME		数量 QTY	服务代码 S.C	适用机号 SERIAL NO.	互换性 IA	替换零件 REPLACEABLE PART	
									零件图号 PART NO.	数量 QTY
1	48D0078		配重	WEIGHT	1		~#13865			
	48D0091		配重	WEIGHT	1		#13865~	B		
2	87A0321		吸音海绵	RUBBER	1					
3	55A0207		调整垫片	SHIM	4					
4	87A0114		吸音海绵	RUBBER	1					
5	50B0090		固定盖	CAP	6					
6	01B0904		螺栓M27×280	BOLT	4					
7	06B0249		垫圈27	WASHER	4					

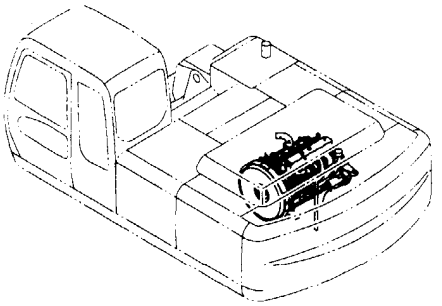

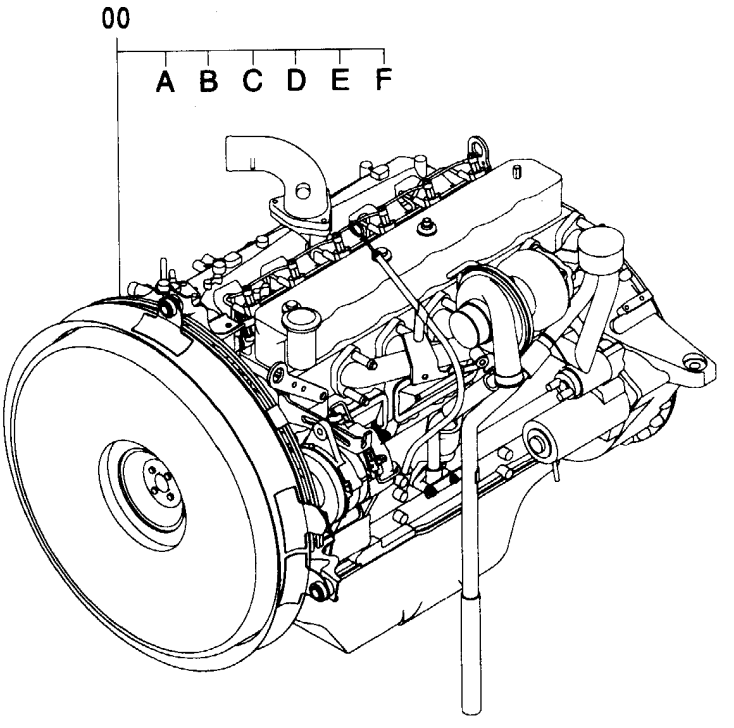
00
A B C D E F

件号 ITEM	零件图号 PART NO.	代号 PART NO.	零件名称 PARTNAME		数量 QTY	服务代码 S.C	适用机号 SERIAL NO.	互换性 IA	替换零件 REPLACEABLE PART	
									零件图号 PART NO.	数量 QTY
00	40C0346	BB-6BG1TRP-	发动机	Engine	1					
	40C0080	CC-6BG1TRP	发动机	Engine	1					
00A	50B0074	113671-4430	冷却风扇皮带	Cooling fan belt	1					
	50B0022	113671-4990	冷却风扇皮带	Cooling fan belt	1					
00B	60C0058	113240-0791	主燃油滤清器滤芯	Filter;Fuel	1					
00C	50C0438	181100-4013	起动马达	Starting motor	1					
	50C0190	181100-3381	起动马达	Starting motor	1					
00D	40B0139	982720-0690	机油压力报警开关	Switch;Oil pressure	1					
00E	50C0104	897125-6011	过热报警开关	Switch;Over heat warning	1					
00F	50C0095	181200-2493	交流发电机	Alternator	1					
	50C0191	181200-5303	交流发电机	Alternator	1					
	50B0089	113660-3370	冷却风扇	Cooling fan	1					
	50B0048	113660-3280	冷却风扇	Cooling fan	1					
	50C0192	897253-0281	水泵	Water pump	1					
	50C0437	115603-4581	喷油泵	Injection pump	1					
	50C0440	115603-3950	喷油泵	Injection pump	1					
	71A0095	113212-0872	主燃油滤清器座	Cover;Upr,Fuel Filter	1					
	50C0100	983151-4320	水温传感器	Sensor;Thermo	1					
	50C0092	113770-0700	节温器	Thermostat	1					
	50C0446	115300-4321	喷油器	Nozzle ASM;Injection	6					
	50C0441	115300-4210	喷油器	Nozzle ASM;Injection	6					
	50C0447	115319-0360	喷油嘴	Injection nozzle	6					
	50C0442	115311-3160	喷油嘴	Injection nozzle	6					

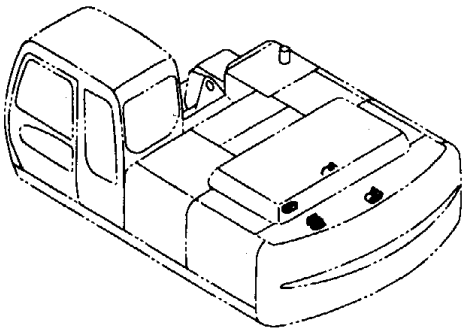

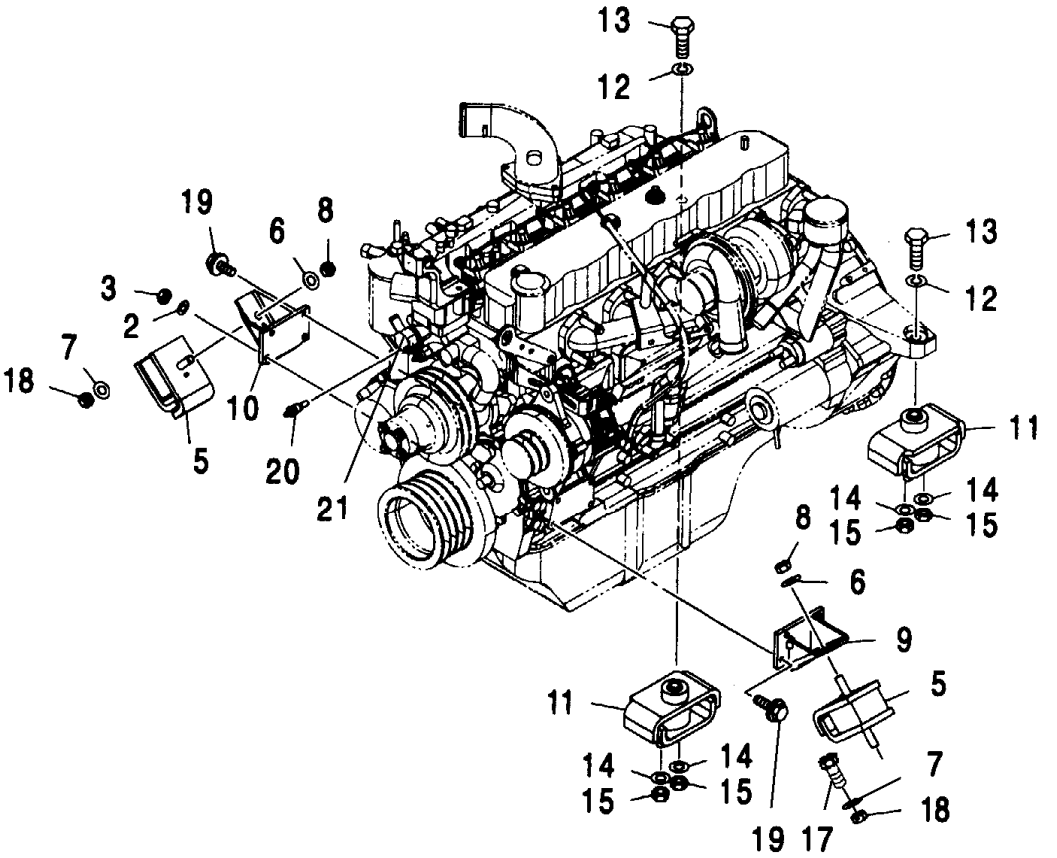
13
12
19
6
8
3
2
7
18
10
5
20
21
13
12
11
14
15
14
15
8
6
9
5
11
14
15
14
15
7
18
19
17

件号 ITEM	零件图号 PART NO.	代号 PART NO.	零件名称 PARTNAME		数量 QTY	服务代码 S.C	适用机号 SERIAL NO.	互换性 IA	替换零件 REPLACEABLE PART	
									零件图号 PART NO.	数量 QTY
2	06B0003	GB/T93-1987	弹簧垫圈 10	Washer;Spring 10	8					
3	03B0227	GB/T6171-20	六角螺母细牙 10	Nut M10×1.25	1					
5	21B0072	153215-0480	前端减振垫	Rubber	2					
6	06B0013	GB/T93-1987	平垫圈 12	Washer;Plane 12	2					
7	06B0231	GB/T96-1985	平垫圈 10	Washer;Plane 10	4					
8	03B0226	GB/T6171-20	六角螺母细牙 12	Nut M12×1.25	2					
9	24A0129	1117711571	发动机支脚(左)	Bracket	1					
10	24A0130	1117711561	发动机支脚(右)	Bracket	1					
11	21B0075		后端减振垫	Rubber	2					
12	06B0045	GB/T93-1987	弹簧垫圈 18	Washer;Spring 18	8					
13	01B0275	GB/T5783-20	螺栓 M18x60	Blot M18x60	2					
14	06B0014	GB/T97.1-19	平垫圈 16	Washer;Plane	4					
15	03B0235	GB/T889-198	螺母 M16	Nut M16	4					
17	00b0015	GB/T5783-20	螺栓 M10x40	Bolt M10x40	2					
18	03B0154	GB/T889-198	螺母 M10	Nut M10	4					
19	00B0265	GB/T5783-20	螺栓 M10×30	Bolt M10×1.25×30	7					
20	50C0100	983151-4320	水温传感器	Sensor;Thermo (Coolant sensor)	1					

适用机号：～2884

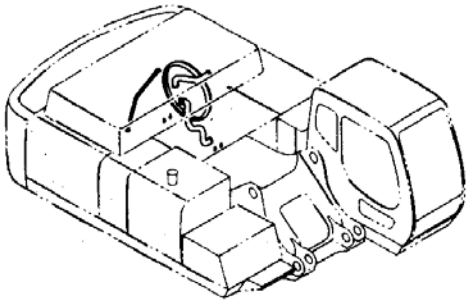

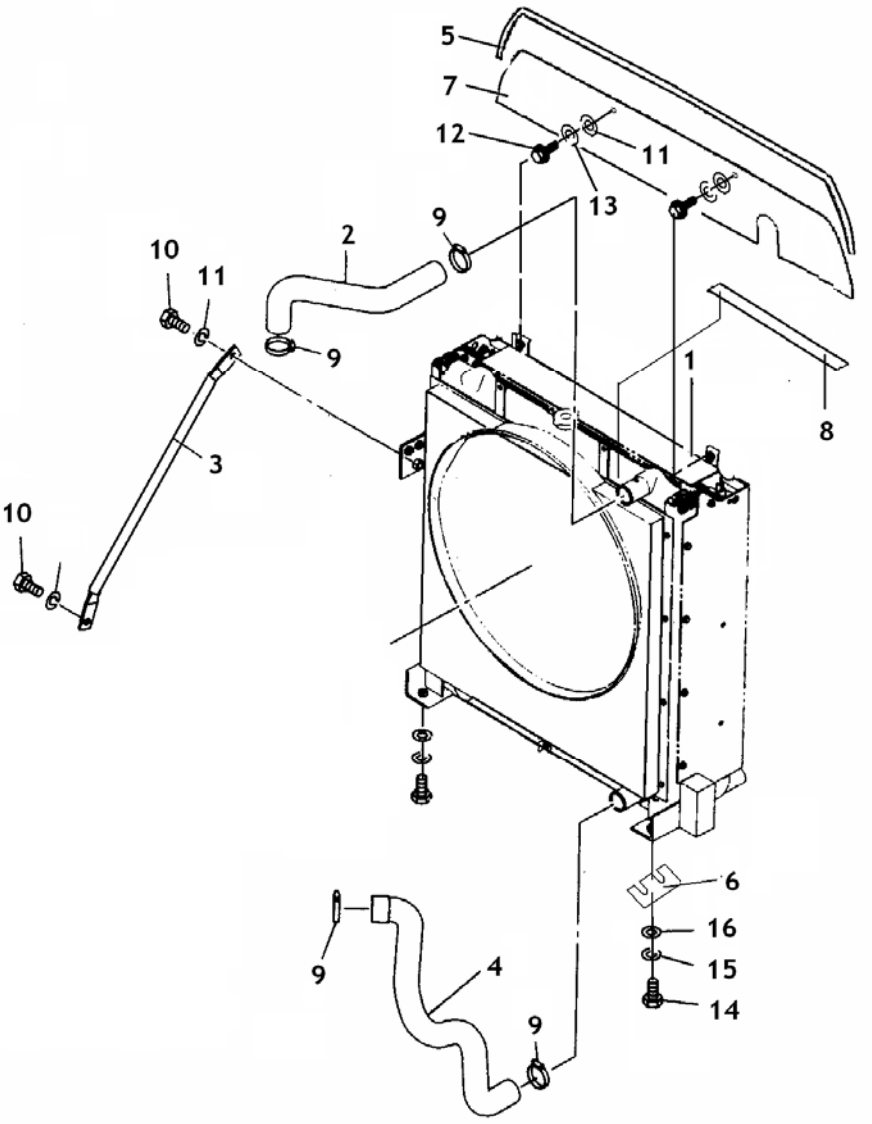

件号 ITEM	零件图号 PART NO.	代号 PART NO.	零件名称 PARTNAME		数量 QTY	服务代码 S.C	适用机号 SERIAL NO.	互换性 IA	替换零件 REPLACEABLE PART	
									零件图号 PART NO.	数量 QTY
1	20C0280		散热器总成	Radiator Ass'y	1					
1A	20C0355	XG822JC(L)-3	水散热器	Cooler;Water	1					
1B	20C0356	XG822JC(L)-3	油散	Cooler;Oil	1					
1C	12C0700		水散压力盖	Cover;Pressure	1					
2	32A0019		上水管	Hose;Water	1					
	32A0350		上水管	Hose;Water	1					
3	32A0236		撑杆	Stay	1					
4	32A0288		下水管	Hose;Water	1					
	32A0363		下水管	Hose;Water	1					
5	15B0022		骨架胶条	Trim;Seal	1					
6	10A0257		调整垫片	Shim;Adjust	2					
7	10A0707		隔断板	Plate	1					
8	87A0140		隔热垫	Plate	1					
9	24B0026	JB/T8870-199	喉箍 50-70	Band	4					
10	00b0015	GB5783-86	螺栓 M10×40	Bolt M10×40	2					
11	06b0049	GB96-85	垫圈 10	Washer	4					
12	00B0028	GB5783-86	螺栓 M10×25	Bolt M10×25	2					
13	06B0003	GB93-87	垫圈 10	Washer;Spring	2					
14	01B0016	GB5782-86	螺栓 M12×50	Bolt M12×50	4					
15	06B0013	GB93-87	垫圈 12	Washer;Spring	4					
16	06B0012	GB97.1-85	垫圈 12	Washer;Plane	4					

适用机号：2885～

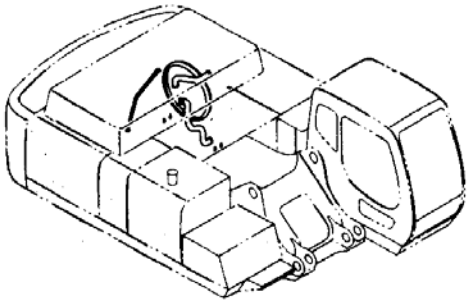

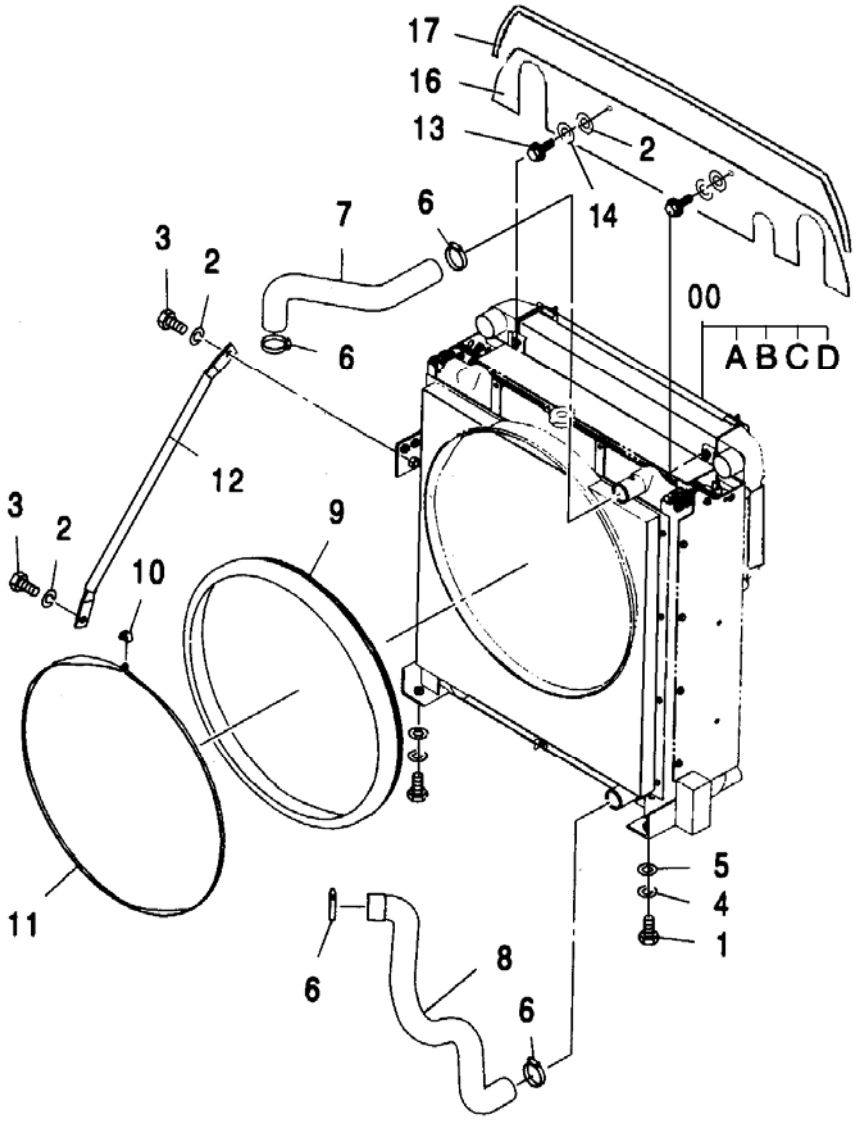

件号 ITEM	零件图号 PART NO.	代号 PART NO.	零件名称 PARTNAME		数量 QTY	服务代码 S.C	适用机号 SERIAL NO.	互换性 IA	替换零件 REPLACEABLE PART	
									零件图号 PART NO.	数量 QTY
00	20C0389		散热器总成	Radiator Ass'y	1					
00A	20C0400	W02001.36.00	油冷却器	Cooler;Oil	1					
00B	20C0401	W02001.37.00	水冷却器	Cooler;Water	1					
00C	20C0402	W02001.35.00	中冷器	Cooler;Inter	1					
00D	13C0230	SXG Ⅱ.90	水箱盖	Cap	1					
1	01B0016	GB/T5782-19	螺栓 M12×50	Bolt M12×50	4					
2	06B0004	GB/T93-1987	垫圈 10	Washer;Spring 10	4					
3	00B0105	GB/T5782-86	螺栓 M10×40	Bolt M10×40	2					
4	06B0013	GB/T93-1987	弹簧垫圈 12	Washer;Spring 12	4					
5	06B0101	GB/T96-1985	垫圈 12	Washer 12	4					
6	24B0026	JB/T8870-19	喉箍 50-70	Band	4					
7	32A0350		上水管	Hose;Water	1					
8	32A0351		下水管	Hose;Water	1					
9	85A0421		导风密封圈	Rubber	1					
10			锁扣	Lock	1					
11	24B0030	JB/T8870-19	喉箍	Band	1					
12	36A0236		撑杆	Stay	1					
13	00B0028	GB/T5783-20	螺栓 M10x25	Bolt M10x25	2					
14	06B0003	GB/T93-1987	弹簧垫圈 10	Washer;Spring 10	2					
16	10A0258		封板	Cover	1					
17	15B0022		橡胶条	Rubber	1					

内部冷却配管 Inter Cooler Piping

适用机号：2885～

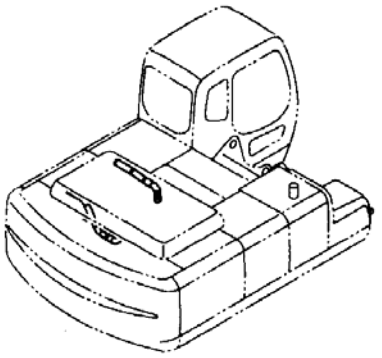

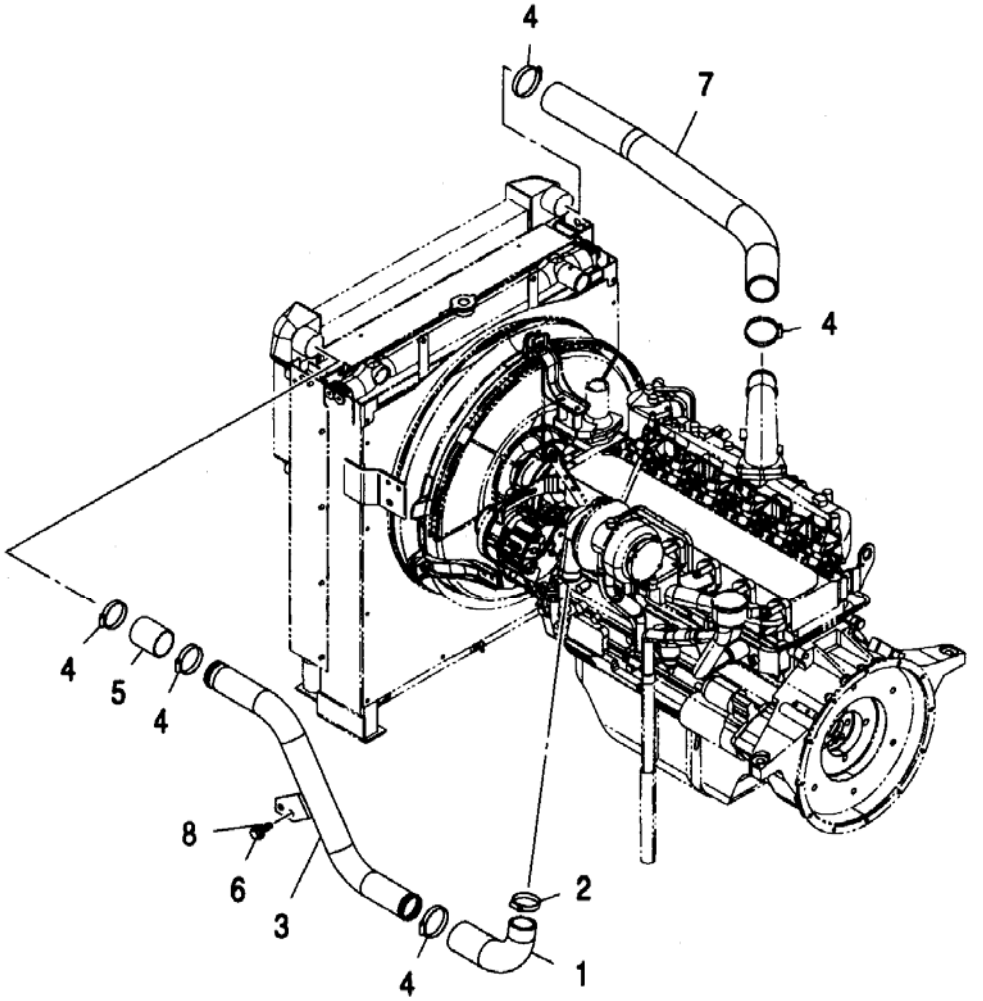

2885～

件号 ITEM	零件图号 PART NO.	代号 PART NO.	零件名称 PARTNAME		数量 QTY	服务代码 S.C	适用机号 SERIAL NO.	互换性 IA	替换零件 REPLACEABLE PART	
									零件图号 PART NO.	数量 QTY
1	32A0022		橡胶管	Hose;Air	1					
2	24B0026	JB/T8870-19	喉箍 50-70	Band;Hose	1					
3	17D0532		热气钢管	Pipe;Air	1					
4	24B0030	JB/T8870-19	喉箍 70-90	Band;Hose	5					
5	32A0021		橡胶管	Hose;Air	1					
6	00B0028	GB5783-2000	螺栓 M10x25	Bolt M10x25	2					
7	32A0023		进气胶管	Hose;Air	2					
8	06B0004	GB/T97.1-19	平垫圈 10	Washer;Plane	2					

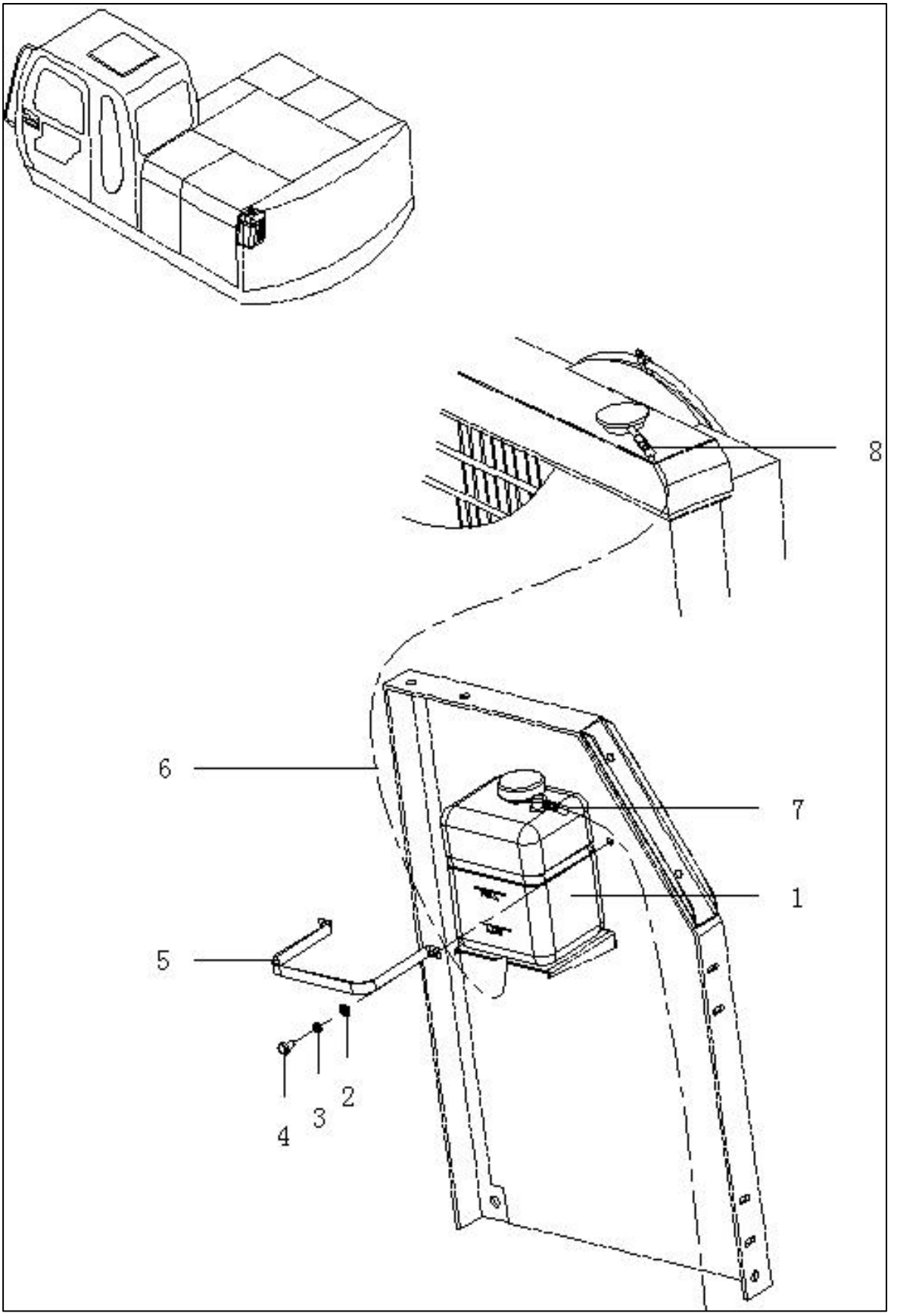
8
6
7
1
5
4
3
2

件号 ITEM	零件图号 PART NO.	代号 PART NO.	零件名称 PARTNAME		数量 QTY	服务代码 S.C	适用机号 SERIAL NO.	互换性 IA	替换零件 REPLACEABLE PART	
									零件图号 PART NO.	数量 QTY
1	50B0102		副水箱	Tank;Water	1					
2	06B0044	GB97.1-85	垫圈 6	Washer;Plane	2					
3	06B0021	GB93-87	垫圈6	Washer;Spring	2					
4	04B0166	GB70-85	螺钉M6×20	Screw M6×20	2					
5	20A2211		固定夹	Clamp	1					
6	13B0029		溢水管	Hose;Water	1					
7	13B0028		塑料管	Hose	1					
8	24B0029	GB/T8870-199	喉箍 8-12	Band	3					

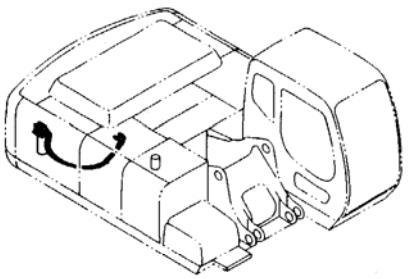

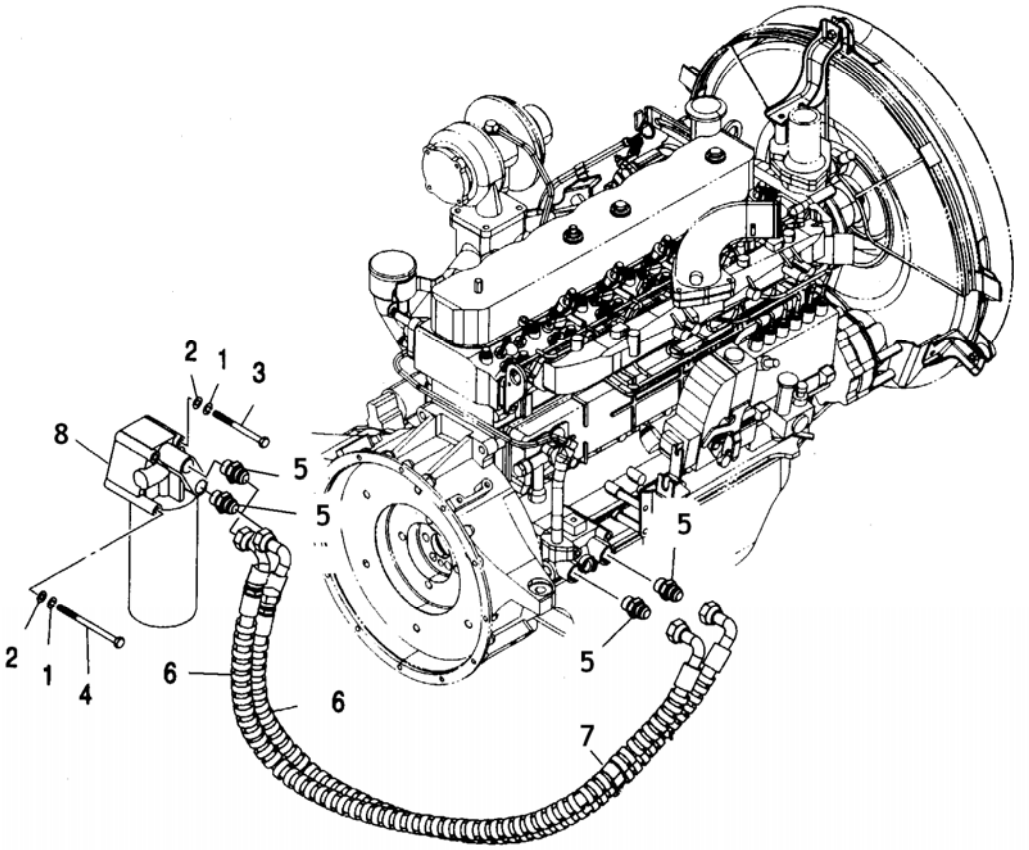
2
1
3
8
5
5
5
5
2
1
4
6
6
7

件号 ITEM	零件图号 PART NO.	代号 PART NO.	零件名称 PARTNAME		数量 QTY	服务代码 S.C	适用机号 SERIAL NO.	互换性 IA	替换零件 REPLACEABLE PART	
									零件图号 PART NO.	数量 QTY
1	06B0003	GB/T93-1987	弹簧垫圈 10	Washer;Spring 10	2					
2	06B0004	GB/T97.1-19	平垫圈 10	Washer;Plane 10	2					
3	01B1082		螺栓 M10X145	Bolt M10X145	2					
4	01B0119		螺栓 M10X110	Bolt M10X110	2					
5	00A0214	GES18L/R3/4	管接头	Adapter;S	4					
6	06C0763		机油管	Hose;Oil	2					
	06C1625		机油管	Hose;Oil	2					
	06C1624		机油管	Hose;Oil	2					
7	22B0048		扎带	Clip	1					
8	60C0057	897324-3860	机油滤清器	Filter;Oil	1					
8A	60C0060	113240-2322	机油滤芯	Filter	1					

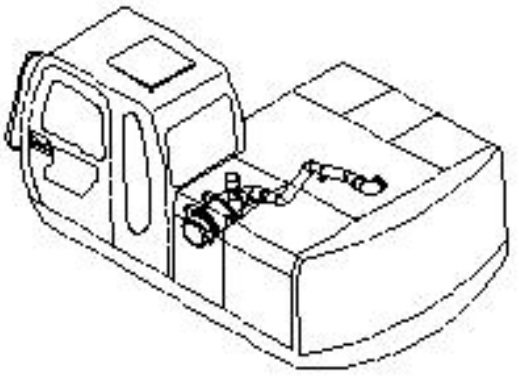

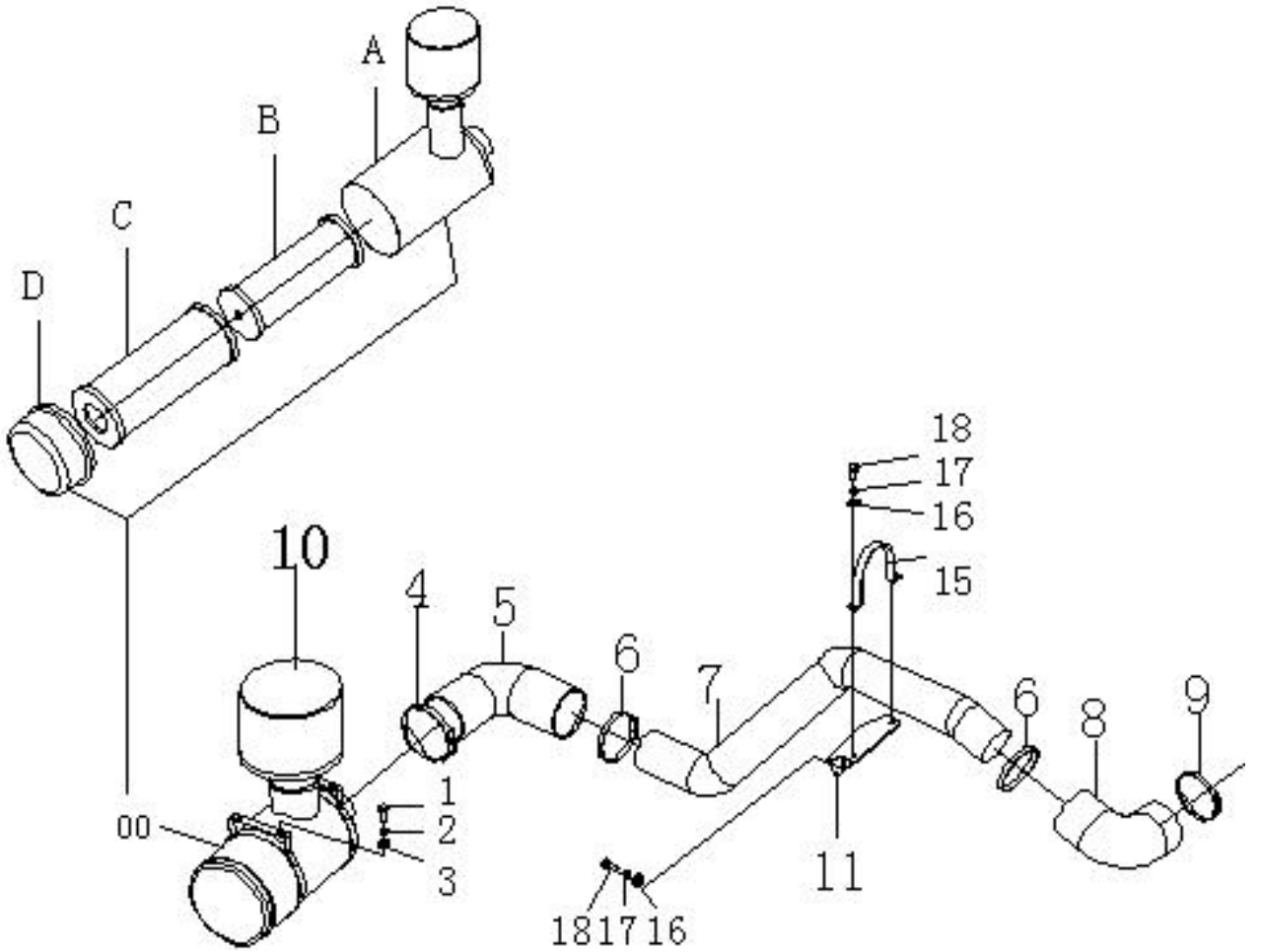
A
B
C
D
10
4
5
6
7
6
8
9
18
17
16
15
00
1
2
3
11
18
17
16

件号 ITEM	零件图号 PART NO.	代号 PART NO.	零件名称 PARTNAME		数量 QTY	服务代码 S.C	适用机号 SERIAL NO.	互换性 IA	替换零件 REPLACEABLE PART	
									零件图号 PART NO.	数量 QTY
00	50C0090	114210-8501	空滤器	Cleaner;Air Ass'y	1					
00A			壳体	Body	1					
00B	60C0061	114215-2240	滤芯（内）	Element	1					
00C	60C0062	114215-2250	滤芯（外）	Element	1					
00D			端盖	Cover	1					
1	00B0028	GB/T5783-200	螺栓 M10×25	Bolt M10×25	4					
2	06B0003	GB/T93-1987	弹簧垫圈 10	Washer;Spring 10	4					
3	06B0049	GB/T96-1985	平垫圈 10	Washer;Plane 10	4					
4	24B0039	JB/T8870-199	卡箍 130-150	Band;Clamp	2					
5	32A0038		橡胶弯管	Hose	1					
6	24B0039	JB/T8870-199	卡箍 130-150	Band;Clamp	4					
7	17D1846		连接管	Pipe	1					
8	32A0025		橡胶弯管	Hose	1					
9	24B0023	JB/T8870-199	卡箍 70-90	Band;Clamp	2					
10	50C0091	KA50-5	预滤器	Prefilter	1					
11	00D0602		支架	Air Cleaner Parts	1					
15	20A1044		环箍	Band	1					
16	06B0021	GB97.1-85	垫圈 6	Washer;Plane	2					
17	06B0044	GB93-87	垫圈 6	Washer;Spring	2					
18	04B0166	GB70-85	螺钉 M6×20	Screw M6×20	2					

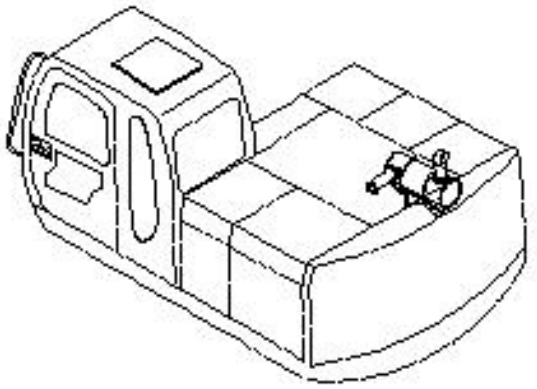

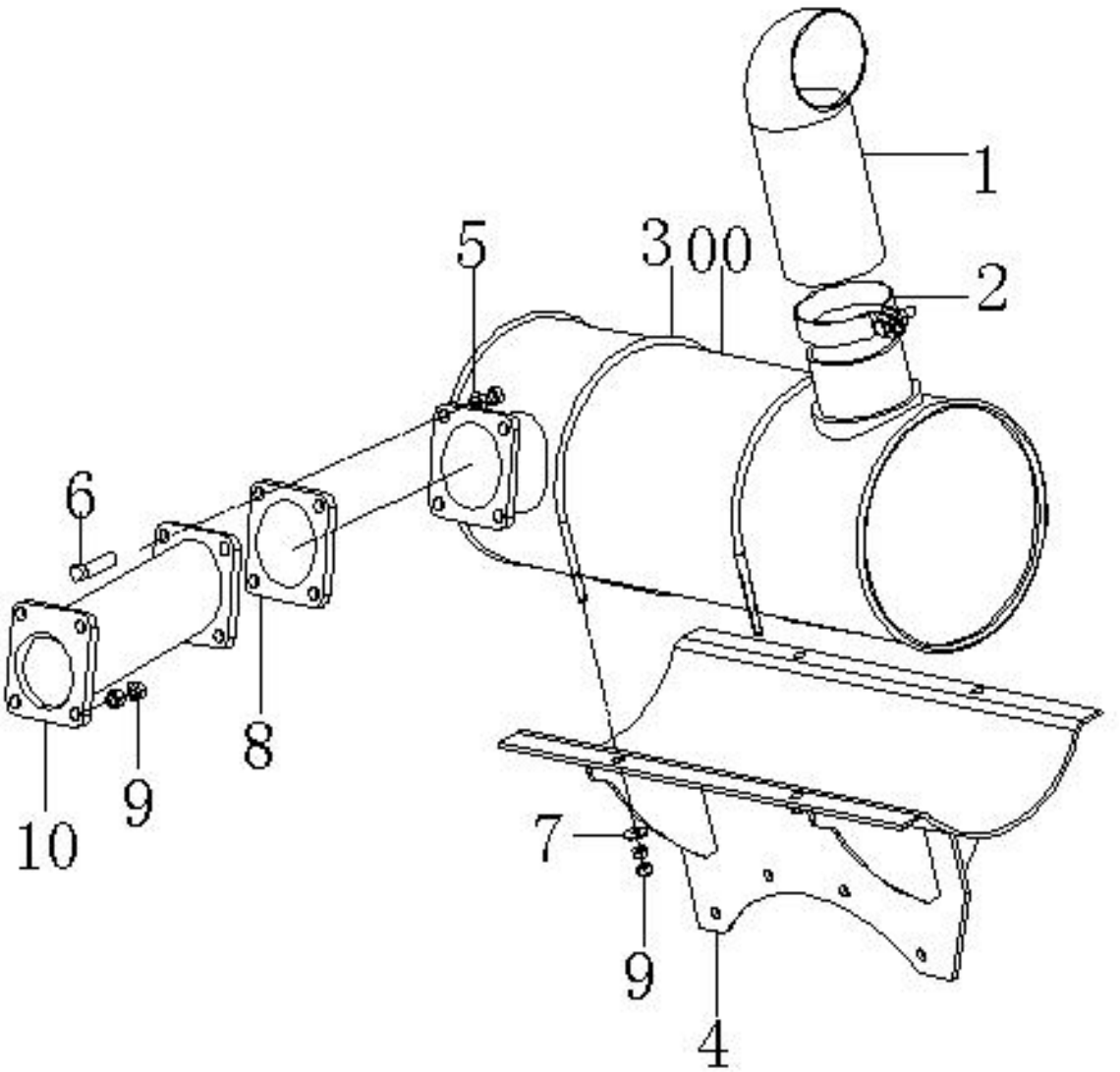
1
5
3
00
2
6
8
9
10
7
9
4

件号 ITEM	零件图号 PART NO.	代号 PART NO.	零件名称 PARTNAME		数量 QTY	服务代码 S.C	适用机号 SERIAL NO.	互换性 IA	替换零件 REPLACEABLE PART	
									零件图号 PART NO.	数量 QTY
00	50C0087		消音器	Muffler	1					
1	29A0237		排气尾管	Pipe;Exhaust	1					
2	08C0099		T 型抱箍	Band	1					
3	81A0020		卡环	Clamp	2					
4	00D0446		支架	Bracket	1					
5	03B0010	GB/T6170-20	螺母 M12	Nut M12	8					
6	00B0026	GB/T5783-20	螺栓 M12x35	Bolt M12x35	4					
7	06B0027	GB/T97.1-19	平垫圈 8	Washer;Plane	4					
8	54B0050		石棉板	Plate	1					
9	03B0035		螺母 M8	Nut M8	16					
10	17D3211		排气波纹管	Hose	1					

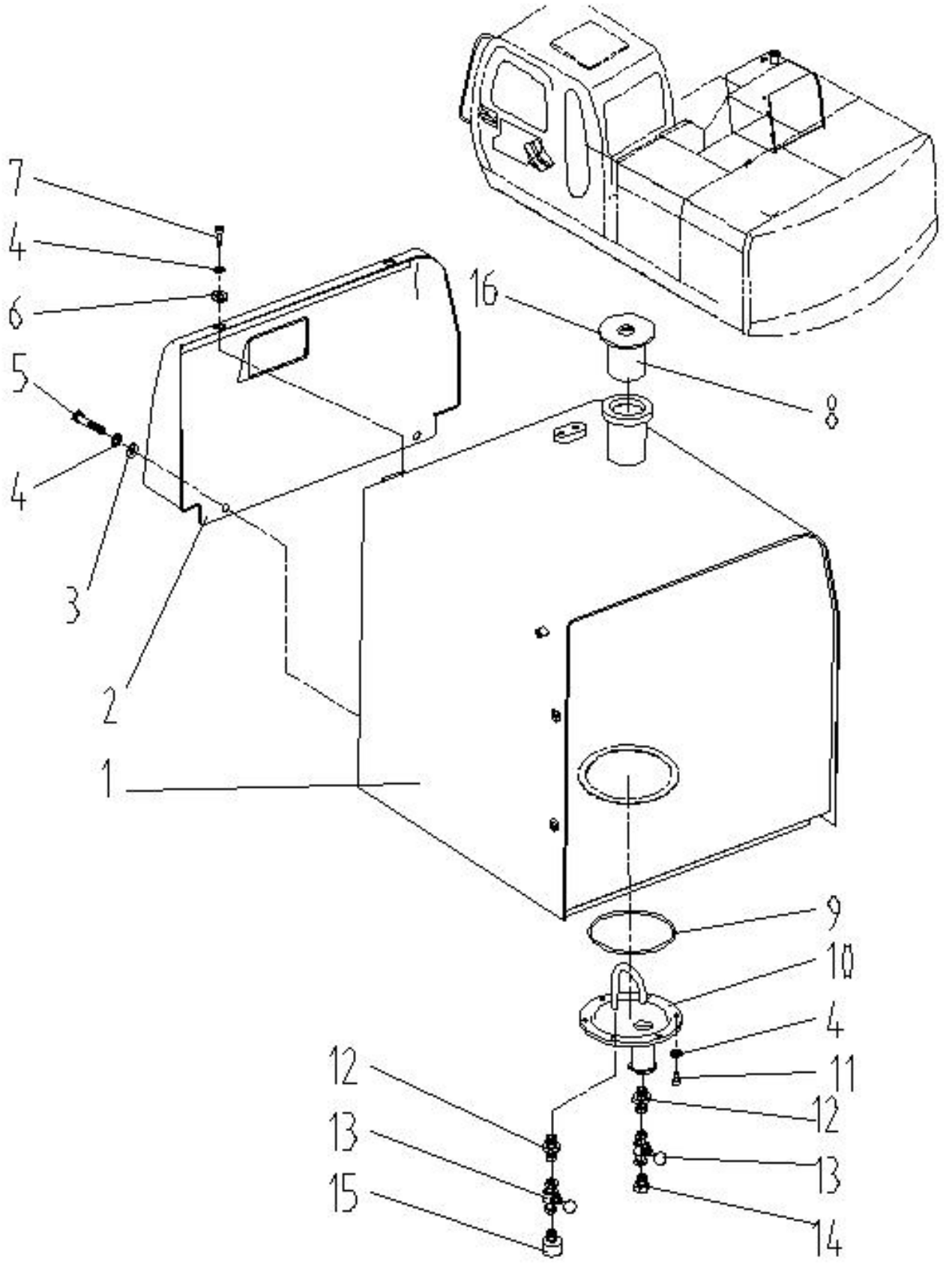
7
4
6
5
4
3
2
1
1
16
8
9
10
4
11
12
13
14
12
13
15

件号 ITEM	零件图号 PART NO.	代号 PART NO.	零件名称 PARTNAME		数量 QTY	服务代码 S.C	适用机号 SERIAL NO.	互换性 IA	替换零件 REPLACEABLE PART	
									零件图号 PART NO.	数量 QTY
1	04D0211		燃油箱体	Tank;Fuel	1					
2	47D0035		灯罩	Cover	1					
3	06B0049	GB96-85	大垫圈 10	Washer	2					
4	06B0003	GB93-87	垫圈 10	Washer;Spring	6					
5	00B0029	GB5783-86	螺栓 M10×20	Bolt M10×20	2					
6	06B0004	GB97.1-85	垫圈 10	Washer 10	2					
7	04B0129	GB70-85	螺钉 M10×25	Screw M10×25	2					
8	60C0188	DDF1001	燃油箱加油口滤芯	Strainer	1					
9	10B0163	GB3452.1-92	O 形圈Φ165×5.3	O Ring	1					
10	18D0073		法兰	Flange	1					
11	00B0028	GB5783-86	螺栓 M10×25	Bolt M10×25	1					
12	00A0190		接头	Adapter	2					
13	12C0101		球阀	Valve;Ball	2					
14	67A0038		堵头	Plug	1					
15	00A0191		内外接头	Adapter	1					
16	16C0021		燃油箱加油口盖	Cover	1					

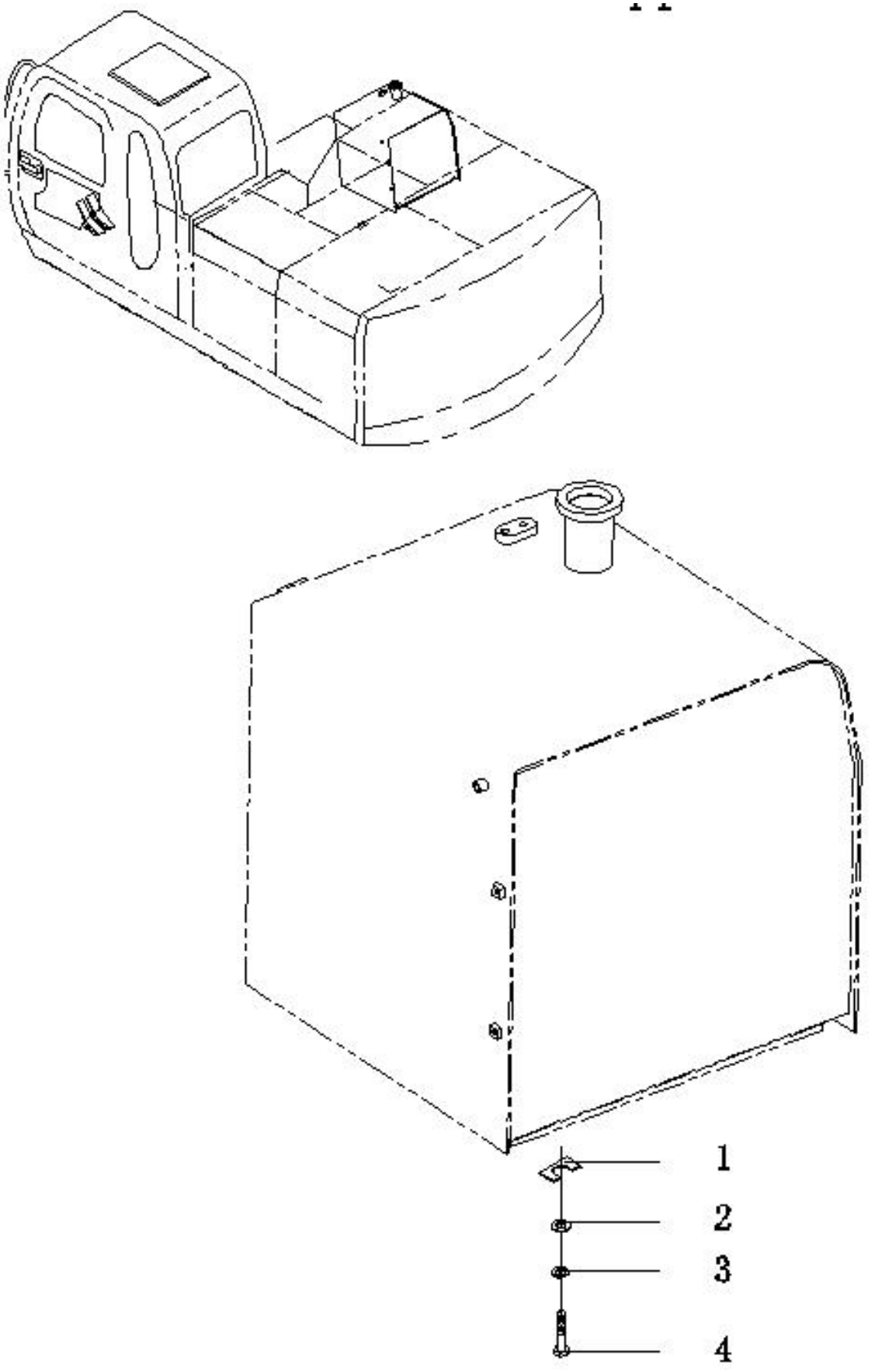
1
2
3
4

件号 ITEM	零件图号 PART NO.	代号 PART NO.	零件名称 PARTNAME		数量 QTY	服务代码 S.C	适用机号 SERIAL NO.	互换性 IA	替换零件 REPLACEABLE PART	
									零件图号 PART NO.	数量 QTY
1	55A0197		垫片	Washer	6					
2	06B0014	GB97.1-85	平垫圈 16	Washer;Plane	6					
3	06B0020	GB93-87	弹簧垫圈 16	Washer;Spring	6					
4	00B0016	GB/T5783-86	螺栓 M16×35	Bolt M16×35	6					

大泵安装（川崎泵）Pump support（KPM Pump）

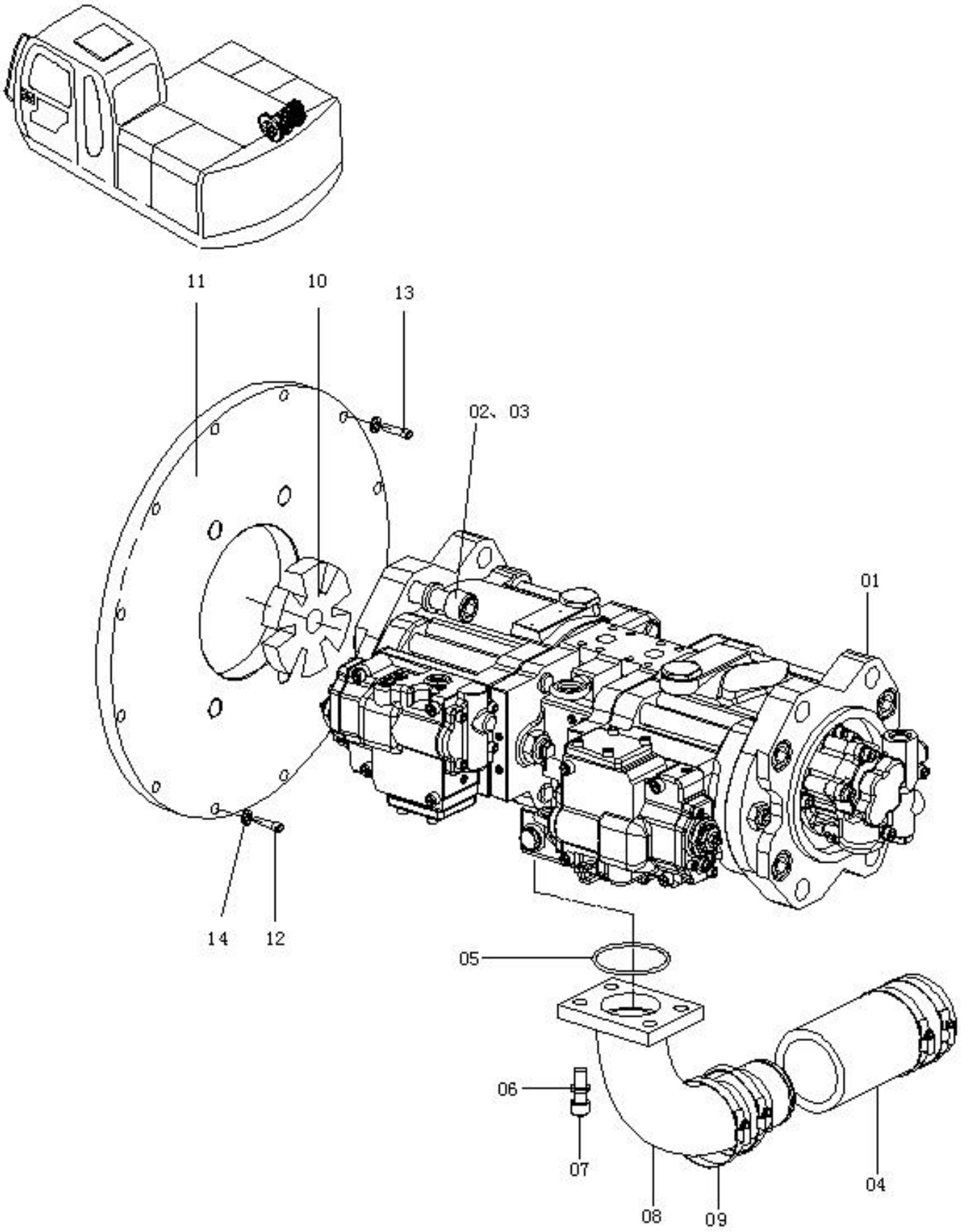

件号 ITEM	零件图号 PART NO.	代号 PART NO.	零件名称 PARTNAME		数量 QTY	服务代码 S.C	适用机号 SERIAL NO.	互换性 IA	替换零件 REPLACEABLE PART	
									零件图号 PART NO.	数量 QTY
1	11C0341	K3V112DT-1X8R-9NC9-V	泵	pump	1					
	11C0457	K3V112DT-1X8R-9NC9-AV	泵	pump	1					
2	06B0001	GB/T 93-1987	垫圈 20	Washer	4					
3	04B0152	GB/T 70.1-2008	螺钉 M20×60	Screw	4					
4	32A0033		吸油管	Hose	1					
5	10B0976	71X3.55,CO 7290A	O 型圈	o-ring	1		A03-15-0006			
6	06B0013	GB/T 93-1987	垫圈 12	Washer	4		A03-15-0006			
7	04B0113	GB/T 70.1-2008	螺钉 M12×35	Screw	4					
8	72A0401		吸油钢管	Pipe	1					
	72A0645		吸油钢管	Pipe	1		A03-15-0006	Y		
9	08C0305	JB/T8870-1999	喉箍 ф70-90	Clamp	4					
	24B0223	53404-0090 70-90	喉箍	Clamp	4		A03-15-0006	P		
10	33C0268		联轴器	Coupling	1					
11	52A0257		连接盘	Plate	1					
12	04B0110	GB/T 70.1-2008	螺钉 M10×35	Screw	8					
13	04B0013	GB/T 70.1-2008	螺钉 M10×40	Screw	4		A03-15-0006			
14	06B0003	GB/T 93-1987	垫圈 10	Washer	12					

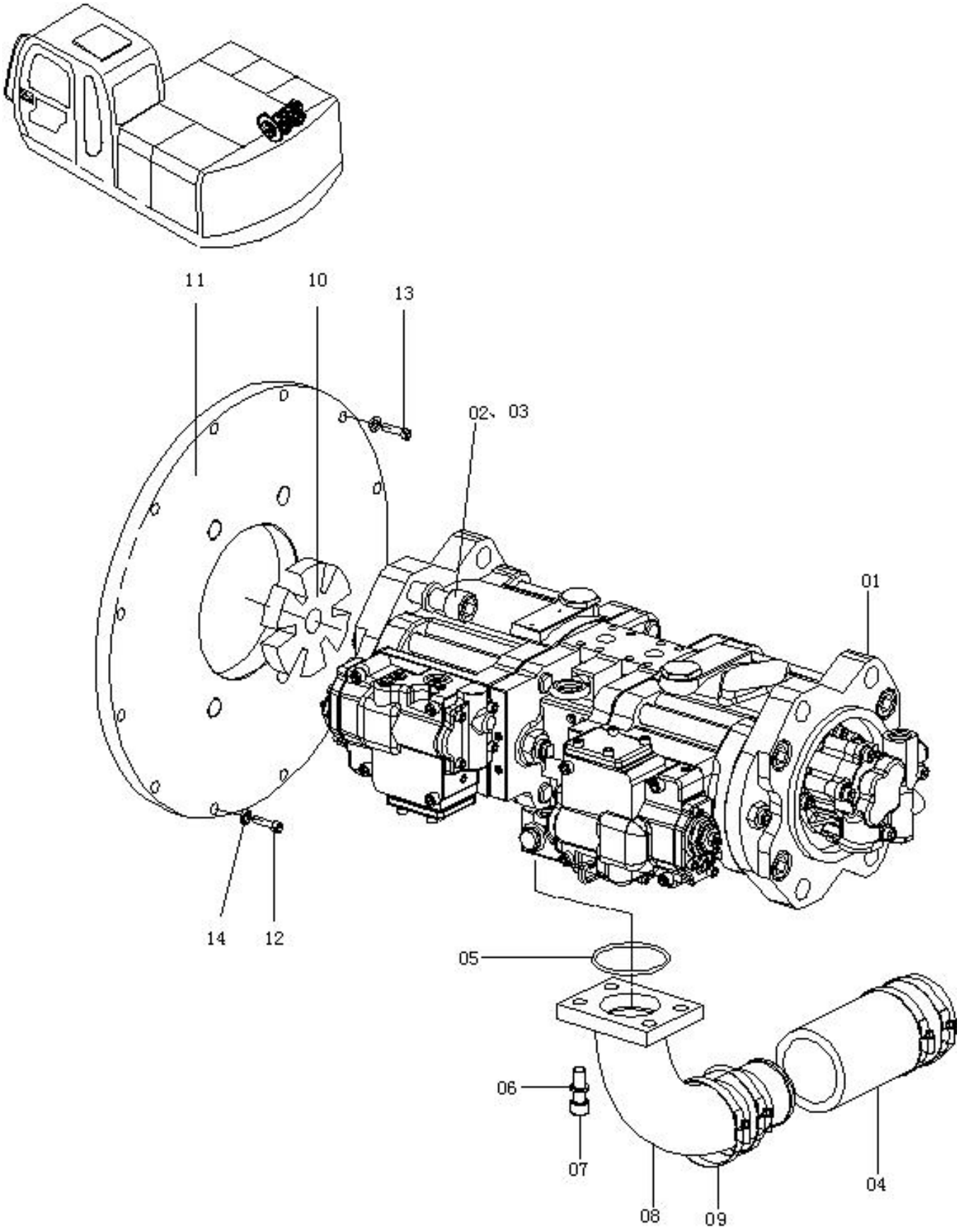
11
10
13
02、03
01
14
12
05
06
07
08
09
04

件号 ITEM	零件图号 PART NO.	代号 PART NO.	零件名称 PARTNAME		数量 QTY	服务代码 S.C	适用机号 SERIAL NO.	互换性 IA	替换零件 REPLACEABLE PART	
									零件图号 PART NO.	数量 QTY
1	11C0375	T5V112DT-1XDR-HNGX	泵	pump	1					
2	06B0001	GB/T 93-1987	垫圈 20	Washer	4					
3	04B0152	GB/T 70.1-2008	螺钉 M20×60	Screw	4					
4	32A0033		吸油管	Hose	1					
5	10B0976	71X3.55,CO 7290A	O 型圈	o-ring	1		A03-15-0006			
6	06B0013	GB/T 93-1987	垫圈 12	Washer	4		A03-15-0006			
7	04B0113	GB/T 70.1-2008	螺钉 M12×35	Screw	4					
8	72A0401		吸油钢管	Pipe	1					
	72A0645		吸油钢管	Pipe	1		A03-15-0006	Y		
9	08C0305	JB/T8870-1999	喉箍 ф70-90	Clamp	4					
	24B0223	53404-0090 70-90	喉箍	Clamp	4		A03-15-0006	P		
10	33C0268		联轴器	Coupling	1					
11	52A0934		连接盘	Plate	1		~#B2433			
	52A0979		连接盘	Plate	1		#B2433~	I		
12	04B0110	GB/T 70.1-2008	螺钉 M10×35	Screw	8		A03-15-0006			
13	04B0013	GB/T 70.1-2008	螺钉 M10×40	Screw	4		A03-15-0006			
14	06B0003	GB/T 93-1987	垫圈 10	Washer	12					

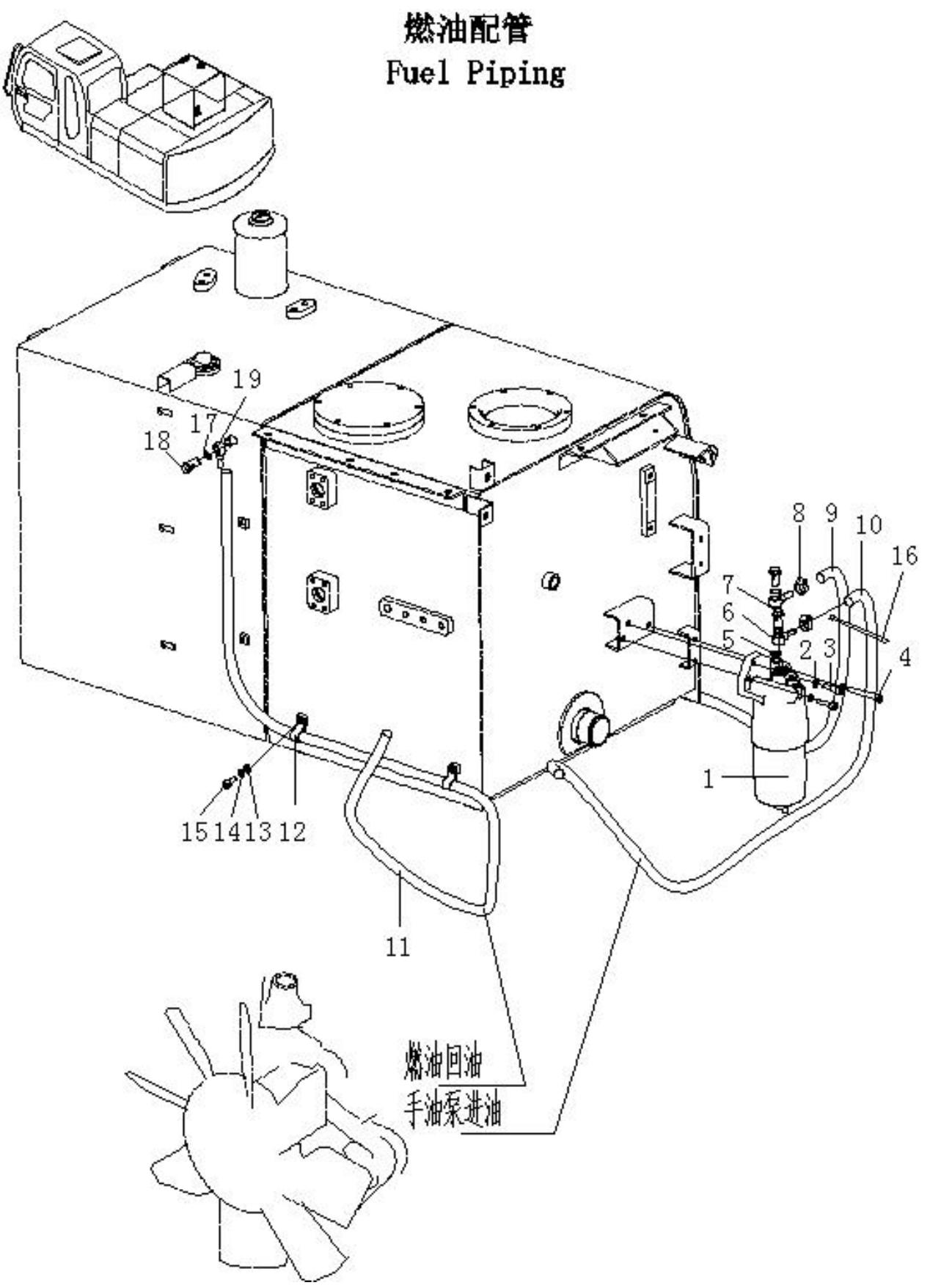
燃油配管
Fuel Piping
19
17
18
8
9
10
16
7
6
5
2
3
4
1
15
14
13
12
11
燃油回油
手油泵进油

件号 ITEM	零件图号 PART NO.	代号 PART NO.	零件名称 PARTNAME		数量 QTY	服务代码 S.C	适用机号 SERIAL NO.	互换性 IA	替换零件 REPLACEABLE PART	
									零件图号 PART NO.	数量 QTY
1	60C0187	898075-8551	燃油滤清器总成	Fuel Filter ASSY	1					
1A	65B0083	898074-2880	燃油滤芯	Filter;Fuel	1					
1B	50B0144	898074-2900	燃油滤清器壳	Body;Fuel Filter	1					
1C	71A0171	898076-2610	燃油滤清器座	Cover;Upr,Fuel Filter	1					
2	06B0230	GB93-87	垫圈 10	Washer;Spring 10	3					
3	04B0013	GB70-85	螺钉 M10×40	Screw M10×40	2					
4	04B0178	GB70-85	螺钉 M10×80	Screw M10×80	1					
5	11B0359	109630-0860	组合垫圈 16	Washer;Bond 16	4					
6	03A0241	897383-4270	燃油管接头 16	Joint;Fuel Pipe	2					
	03A0284	JQC271016	燃油管接头 16	Joint;Fuel Pipe	2					
7	04B1161	M16X1.5 X35	螺钉	SCREW	2					
8	24B0035	JB/T8870-1999	喉箍 12-20	Band	6					
9	30A0345		燃油管	Hose;Fuel	1		~#13734			
	06C2752		油管 1540	Hose;Fuel	1		#13734~	I		
10	30A0346		燃油管 1880	Hose;Fuel	1		~#13782			
	06C2751		油管 1880	Hose;Fuel	1		#13782~	I		
11	30A0318		燃油管	Hose;Fuel	1		~#13734			
	06C2747		油管 2270	Hose;Fuel	1		#13734~	I		
12	46B0274		线夹Φ20	Clip	5					
13	06B0027	GB97.1-85	垫圈 8	Washer;Plane	5					
14	06B0009	GB93-87	垫圈 8	Washer;Spring	5					
15	00B0293	GB5783-86	螺栓 M8×16	Bolt M8×16	5					
16	22B0048		扎带	Clip	3					
17	06B0111	GB982-77	组合垫圈 14	Washer;Bond 14	4					
18	02B0089		铰接螺栓	Bolt;Eye	2					
19	03A0226	JQC271014	燃油管接头	Joint;Fuel Pipe	2					

多路阀安装（川崎阀）

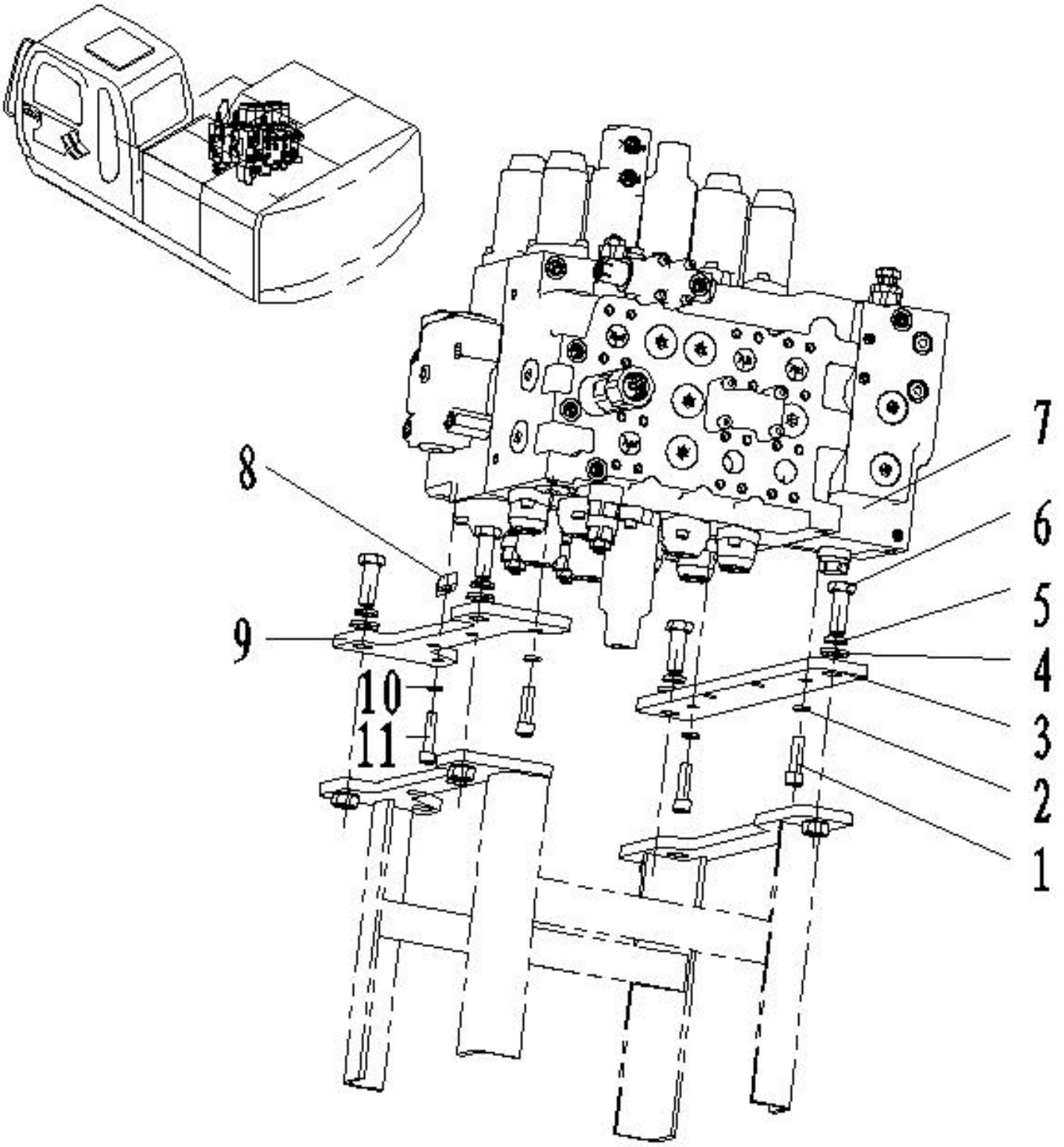

Multi control valve support（KPM MCV）

件号 ITEM	零件图号 PART NO.	代号 PART NO.	零件名称 PARTNAME		数量 QTY	服务代码 S.C	适用机号 SERIAL NO.	互换性 IA	替换零件 REPLACEABLE PART	
									零件图号 PART NO.	数量 QTY
1	00B0021	GB5783-86	螺栓 M12×40	Blot	3					
2	06B0013	GB93-87	垫圈 12	Washer	3					
3	14A2954		板	Plate	1					
4	06B0020	GB97.1-85	垫圈 16	Washer	4					
5	06B0014	GB93-87	垫圈 16	Washer	4					
6	00B0061	GB5783-86	螺栓 M16×45	Bolt	4					
7	12C0767	KMX15RA/B45028D	多路阀	Multi control valve	1					
8	14A0575		垫块	Block	1					
9	14A2953		板	Plate	1					
10	06B0003	GB93-87	垫圈 10	Washer	1					
11	00B0172	GB5783-86	螺栓 M10×45	Blot	1					

多路阀安装(派克阀)

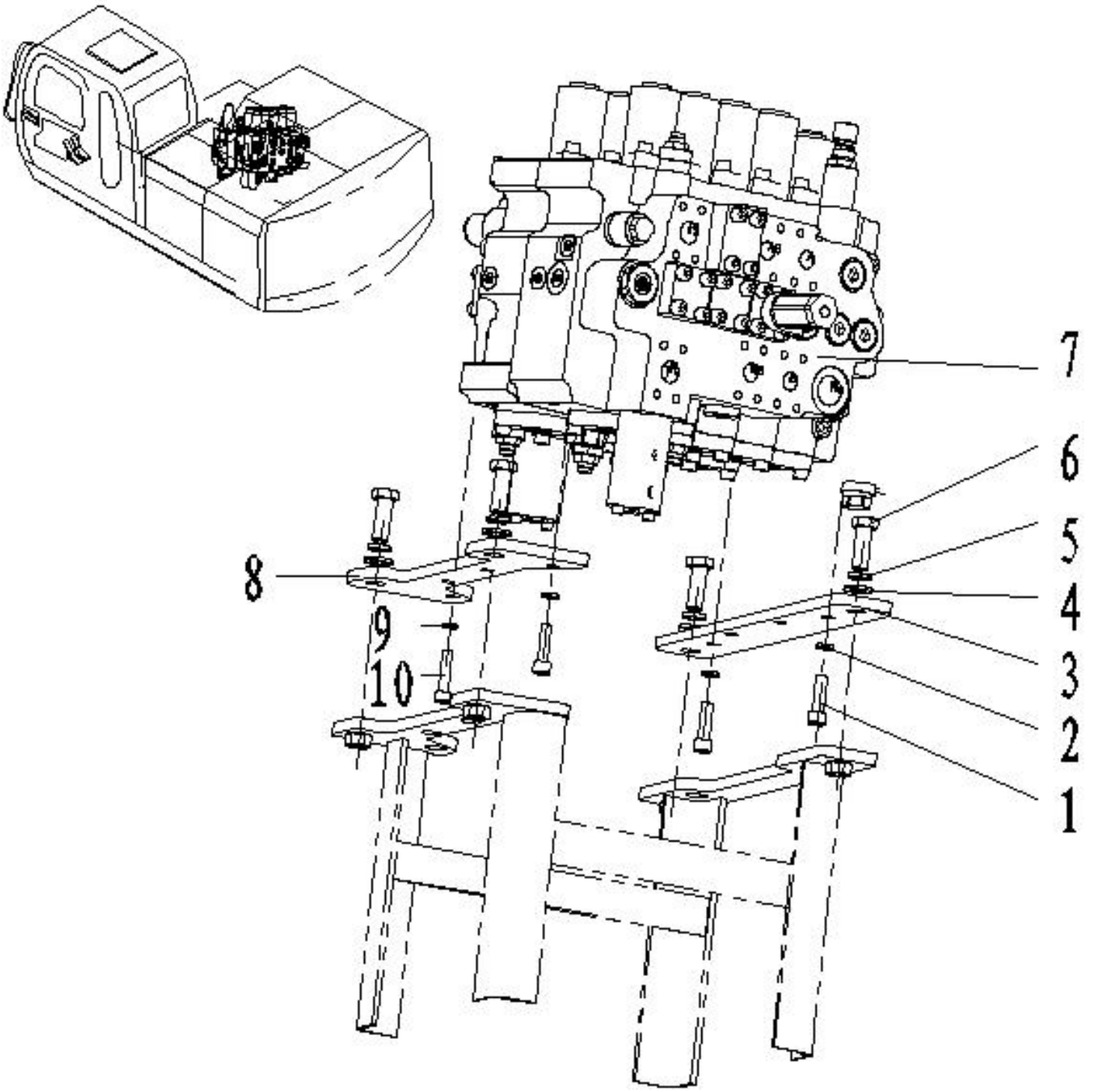

Multi control valve support(Paker MCV)

件号 ITEM	零件图号 PART NO.	代号 PART NO.	零件名称 PARTNAME		数量 QTY	服务代码 S.C	适用机号 SERIAL NO.	互换性 IA	替换零件 REPLACEABLE PART	
									零件图号 PART NO.	数量 QTY
1	00B0021	GB5783-86	螺栓 M12×40	Blot	3					
2	06B0013	GB93-87	垫圈 12	Washer	3					
3	14A2954		板	Plate	1					
4	06B0020	GB97.1-85	垫圈 16	Washer	4					
5	06B0014	GB93-87	垫圈 16	Washer	4					
6	00B0061	GB5783-86	螺栓 M16×45	Bolt	4					
7	12C0713	AV-280	多路阀	Multi control valve	1					
8	14A2953		板	Plate	1					
9	06B0003	GB93-87	垫圈 10	Washer	1					
10	00B0172	GB5783-86	螺栓 M10×45	Blot	1					

回转驱动装置(川崎回转马达)

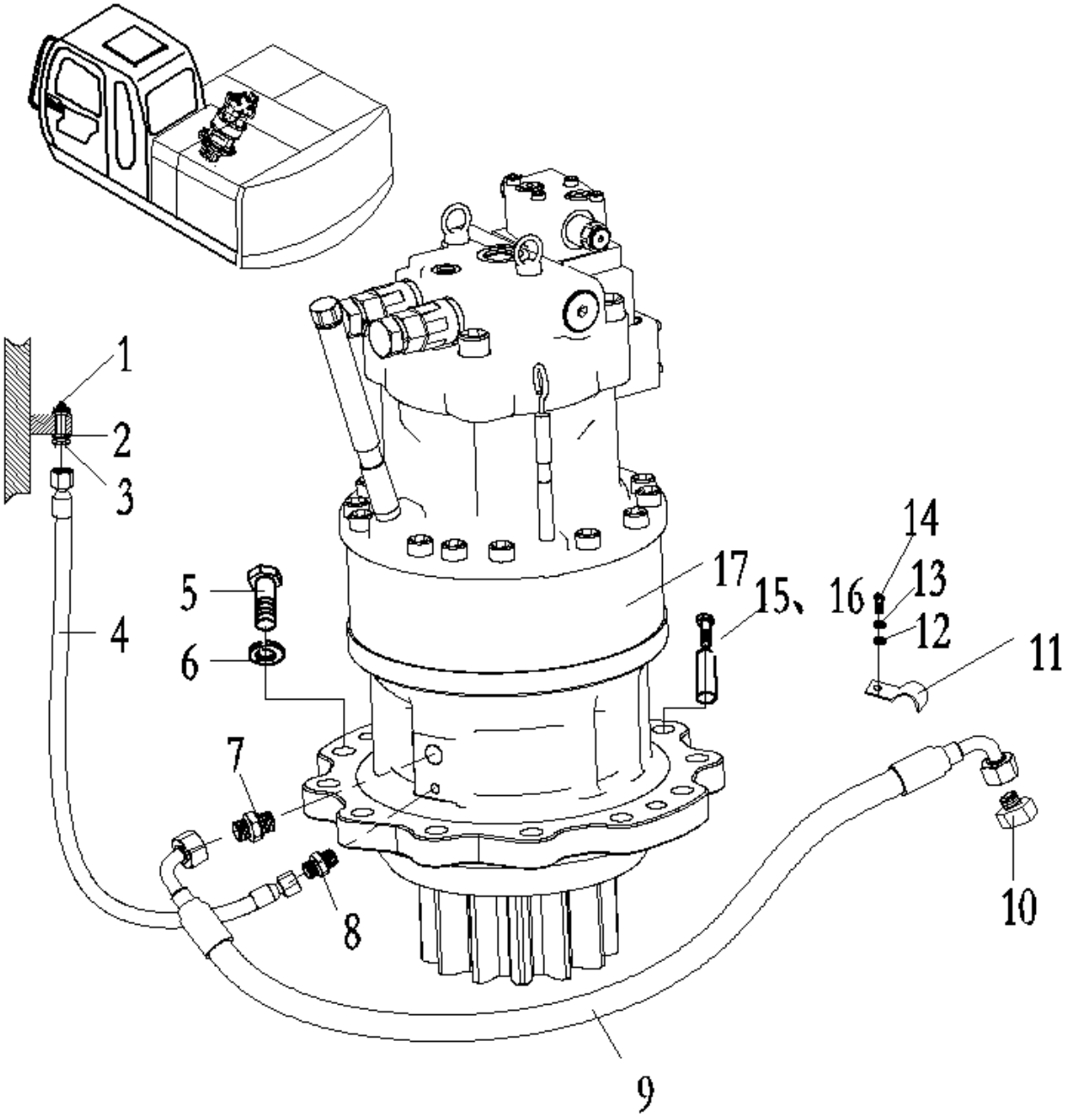

Swing motor （KPM）

件号 ITEM	零件图号 PART NO.	代号 PART NO.	零件名称 PARTNAME		数量 QTY	服务代码 S.C	适用机号 SERIAL NO.	互换性 IA	替换零件 REPLACEABLE PART	
									零件图号 PART NO.	数量 QTY
1	26B0036	JB/T7940.1-19	油杯 M10×1	Nipple	1					
2	06B0112	GB982-77	组合垫圈 10	Seal ring	1					
3	00A0210		接头	Union	1					
4	03C0023		胶管总成	Hose assembly	1					
5	01B0247	GB5782-86	螺栓 M20×70	Bolt	11					
6	06B0001	GB93-87	垫圈 20	Washer	11					
7	00A0258		接头	Union	1					
8	00A0211		接头	Union	1					
9	06C0139		胶管总成	Hose assembly	1					
10	67A0041		堵头	Plug	1					
11	20A2266		管夹	Clamp	1					
12	06B0004	GB97.1-85	垫圈 10	Washer	1					
13	06B0003	GB93-87	垫圈 10	Washer	1					
14	00B0029	GB5783-86	螺栓 M10×20	Bolt	1					
15	66A0020		销	Pin	1					
16	01B0309	GB5785-86	螺栓 M12×1.25×25	Bolt	1					
17	11C0277		回转马达	Swing motor	1					

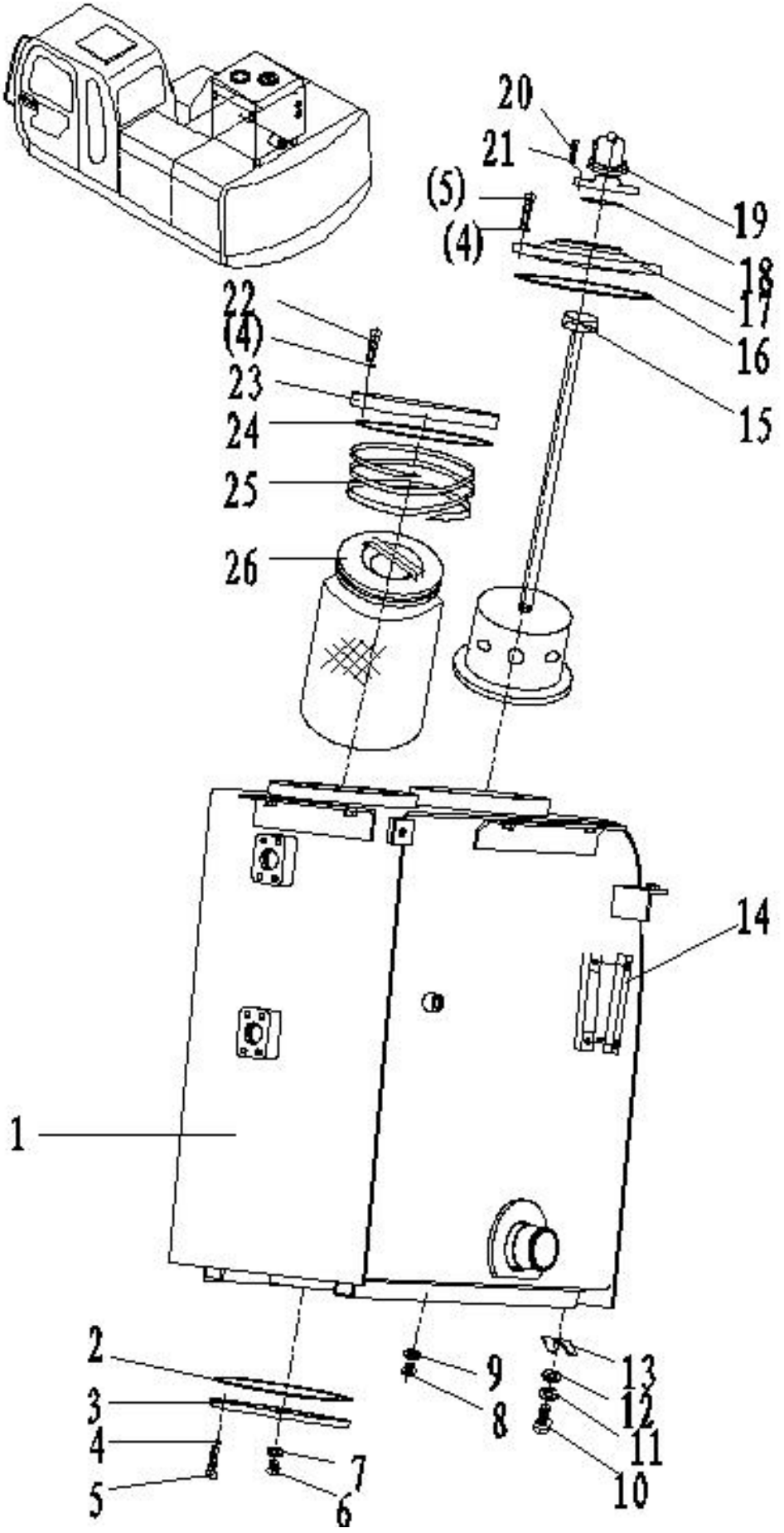
20
21
(5)
(4)
19
18
17
16
15
22
(4)
23
24
25
26
14
1
2
3
4
5
7
6
9
8
13
12
11
10

Hydraulic tank

件号 ITEM	零件图号 PART NO.	代号 PART NO.	零件名称 PARTNAME		数量 QTY	服务代码 S.C	适用机号 SERIAL NO.	互换性 IA	替换零件 REPLACEABLE PART	
									零件图号 PART NO.	数量 QTY
1	04D0326		箱体	Tank	1					
	04D0340		箱体	Tank	1		13660#	I		
2	10B0978		O 型圈 φ163×5.3	o-ring	1					
3	58A0340		盖	Cover	1					
4	06B0003	GB93-87	垫圈 10	Washer	18					
5	04B0169	GB70-85	螺钉 M10×20	Screw	12					
6	67A0038	1/2’	堵头	Plug	1					
7	06B0073	JB982-77	组合垫圈 22	Seal ring	1					
8	67A0036	M14×1.5	堵头	Plug	1					
9	06B0111	JB982-77	组合垫圈 14	Seal ring	1					
10	00B0016	GB5783-86	螺栓 M16×35	Blot	6					
11	06B0014	GB97.1-85	垫圈 16	Washer	6					
12	06B0020	GB93-87	垫圈 16	Washer	6					
13	55A0197		垫片	Shim	6					
14	21C0187		油标	Oil leveler	1					
15	21C0078		吸油滤芯	Filter ;suction	1					
16	10B0230	GB1235-76	O 型圈 φ170×5.7	o-ring	1					
17	15C0010		法兰	Flange	1					
18	10B0229	GB1235-76	O 型圈 φ65×3.1	o-ring	1					
19	44C0638		空气滤清器	Air cleaner	1					
	44C0796		空气滤清器	Air cleaner	1		13733#	B		
	44C0974						A03-14-001	I		
20	06B0021	GB93-87	弹垫圈 6	Washer	1					
21	04B1154	GB70-85	螺钉 M6×20	Screw	1					
22	04B0013	GB70-85	螺钉 M10×40	Screw	4					
23	58A0215		法兰	Flange	4					
24	10B0228	GB1235-76	O 型圈 φ200×5.7	o-ring	6					
25	27B0055		弹簧	Spring	1					
26	65B0064		回油滤芯	Filter ;return	1					

中央回转接头安装 Swing joint support

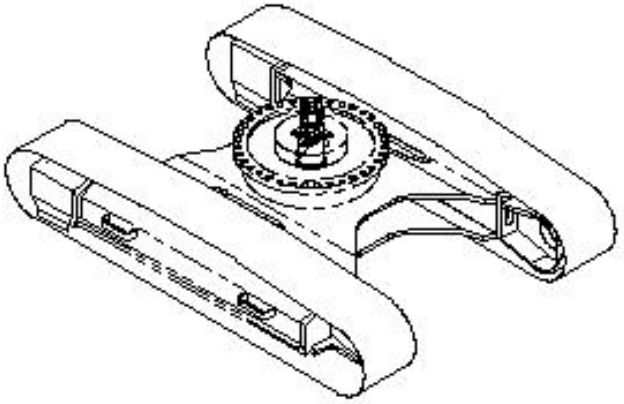

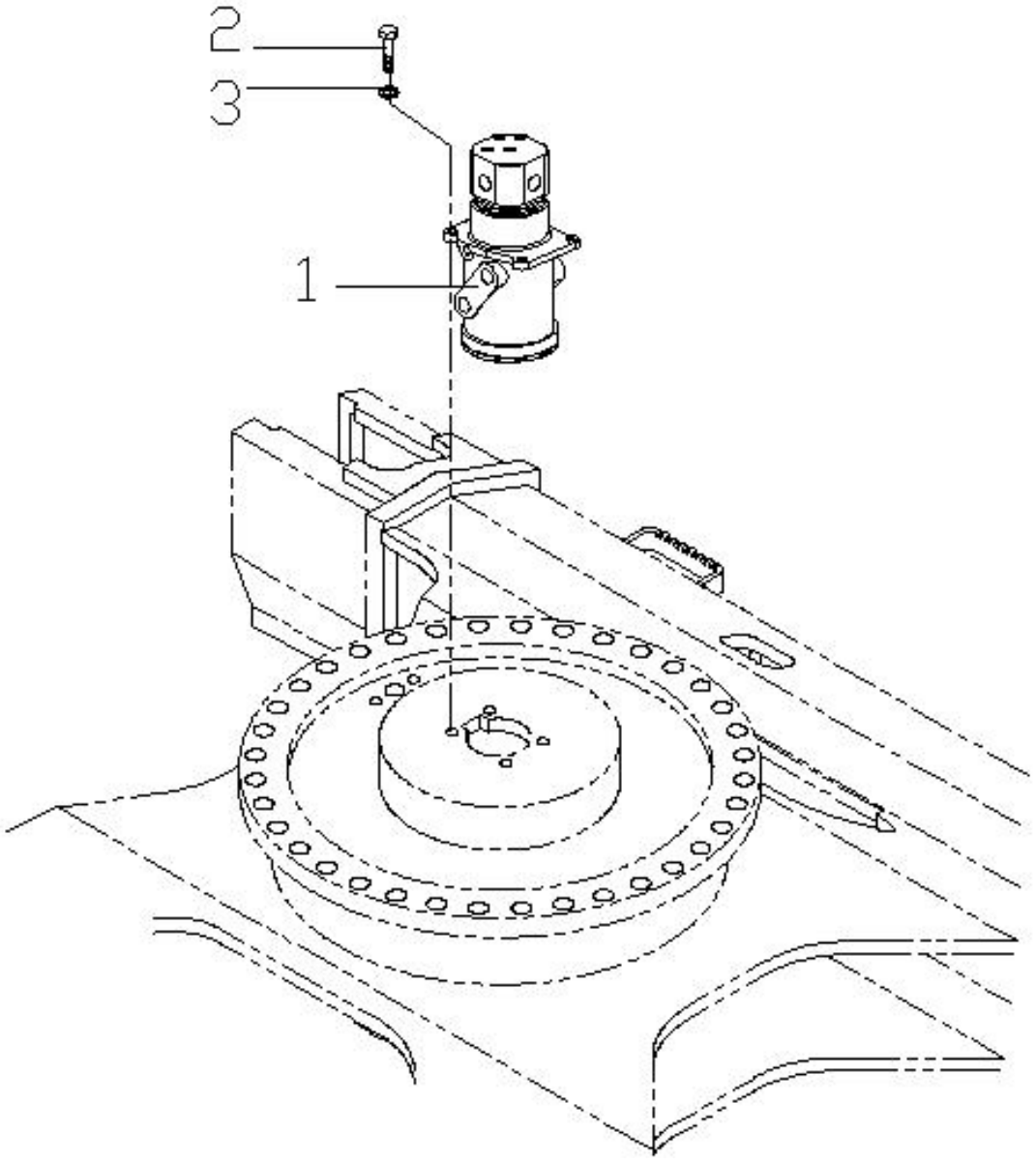

Swivl joint support

件号 ITEM	零件图号 PART NO.	代号 PART NO.	零件名称 PARTNAME		数量 QTY	服务代码 S.C	适用机号 SERIAL NO.	互换性 IA	替换零件 REPLACEABLE PART	
									零件图号 PART NO.	数量 QTY
1	38C0084	620 1000 00	中央回转接头	Swivel joint	1					
2	00B0026	GB5783-86	螺栓 M12×35	Blot	4					
3	06B0013	GB93-87	垫圈 12	Washer	4					
	75B0166		回转接头修理包		1					

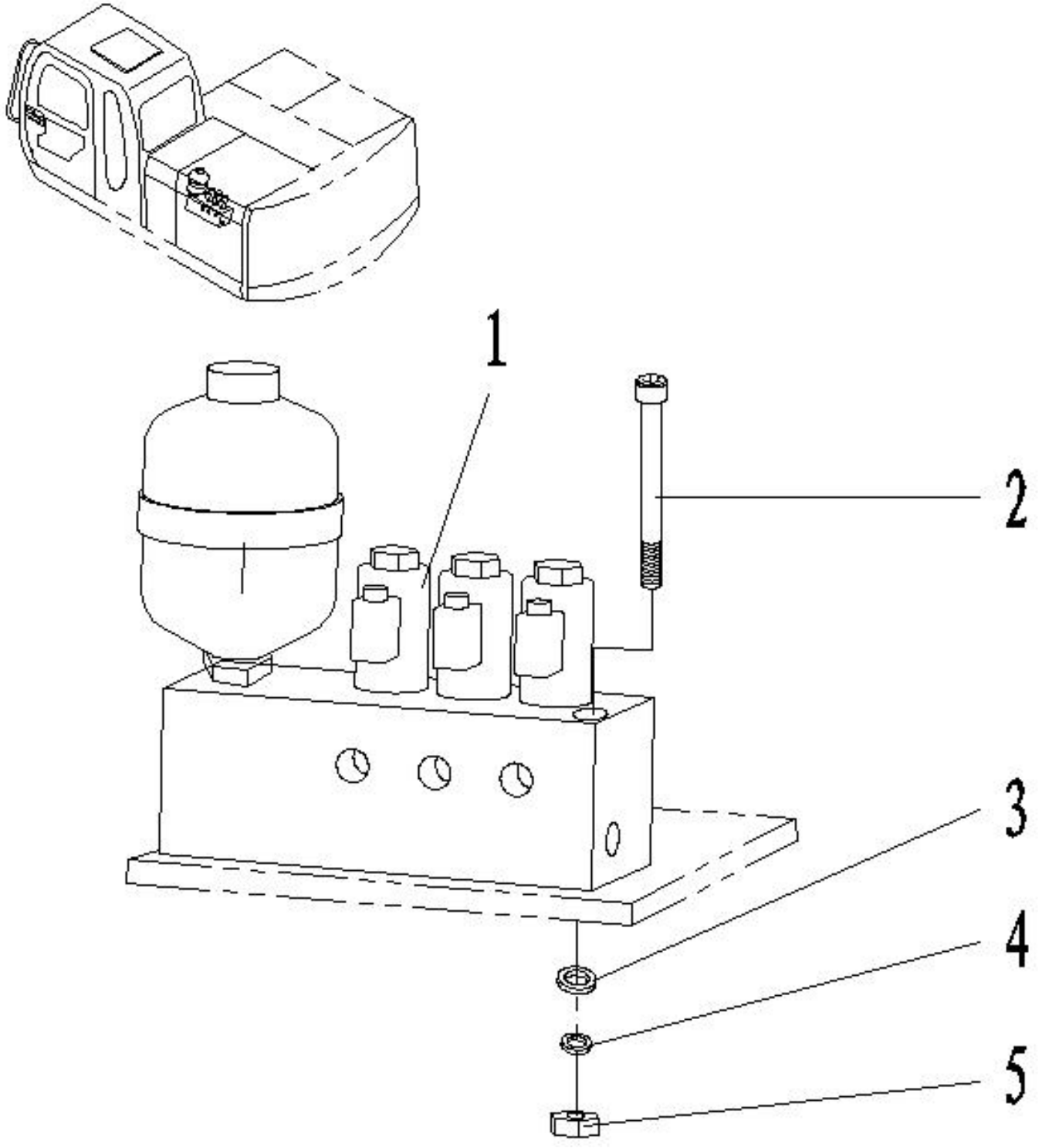
1
2
3
4
5

Solenoid Oprated Control Valve Support

件号 ITEM	零件图号 PART NO.	代号 PART NO.	零件名称 PARTNAME		数量 QTY	服务代码 S.C	适用机号 SERIAL NO.	互换性 IA	替换零件 REPLACEABLE PART	
			中文 CHINESE	英文 ENGLISH					零件图号 PART NO.	数量 QTY
1	12C0431		电磁阀组	Solenoid valve	1					
	12C0758	YX-XG-110120	先导电磁阀	Solenoid valve	1		13709#	Y		
1-A	41B0141		电磁线圈	Solenoid	3					
	77A0099		电磁线圈	Solenoid	3					
2	04B0233	GB70-85	螺钉 M8×100	Screw M8×100	2					
3	06B0252	GB97.1-85	垫圈 8	Washer 8	2					
4	06B0228	GB93-87	垫圈 8	Washer 8	2					
5	03B0223	GB6170-86	螺母 M8	Bolt M8	2					

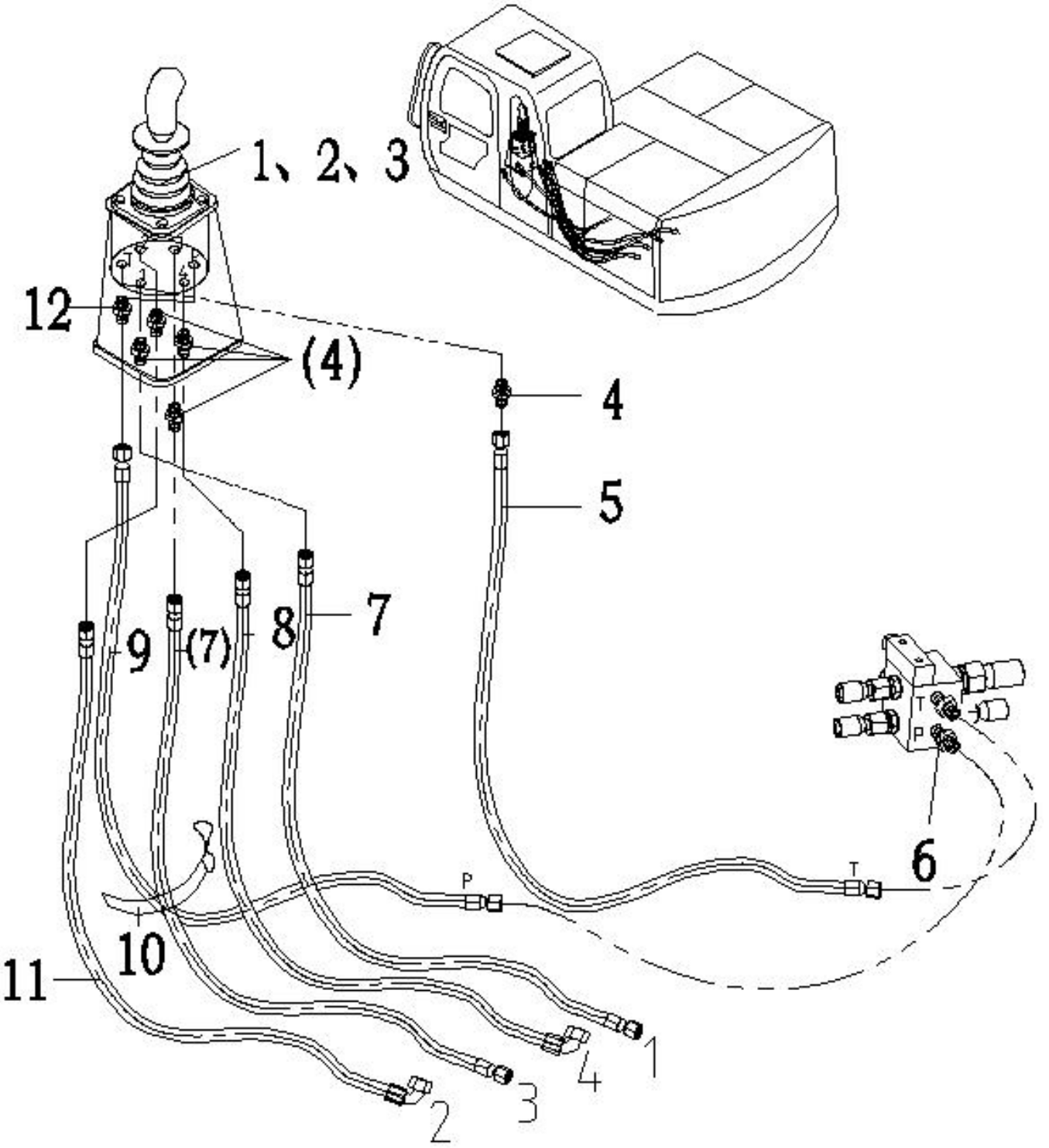
1、2、3
12
(4)
4
5
9
(7)
8
7
6
T
P
P
T
10
11
1
2
3
4

Pilot piping （1） (KPM MCV)

件号 ITEM	零件图号 PART NO.	代号 PART NO.	零件名称 PARTNAME		数量 QTY	服务代码 S.C	适用机号 SERIAL NO.	互换性 IA	替换零件 REPLACEABLE PART	
									零件图号 PART NO.	数量 QTY
1	12C0267	PV48K1336	左先导阀	Joystick valve (L)	1					
2	04B0166	GB70-85	螺钉 M6×20	Screw	4					
3	06B0021	GB93-87	垫圈 6	Washer	4					
4	30C0065	GEO10LR3/8OMDA3C	端直通	Adapter	5					
5	05C0164	F481CACA101005-1090	胶管总成	Hose assembly	1					
6	30C0057	GE10LMEDOMDA3C	端直通	Adapter	2					
7	05C0519	F481CACA101005-2600	胶管总成	Hose assembly	2					
8	05C0520	F481CACF101005-2730	胶管总成	Hose assembly	1					
9	05C0164	F481CACA101005-1090	胶管总成	Hose assembly	1					
10	77A0030		扎带	Band	1					
11	05C0521	F481CACF101005-3010	胶管总成	Hose assembly	1					
12	30C0109	FC402-3500	过滤接头	Filter adapter	1					

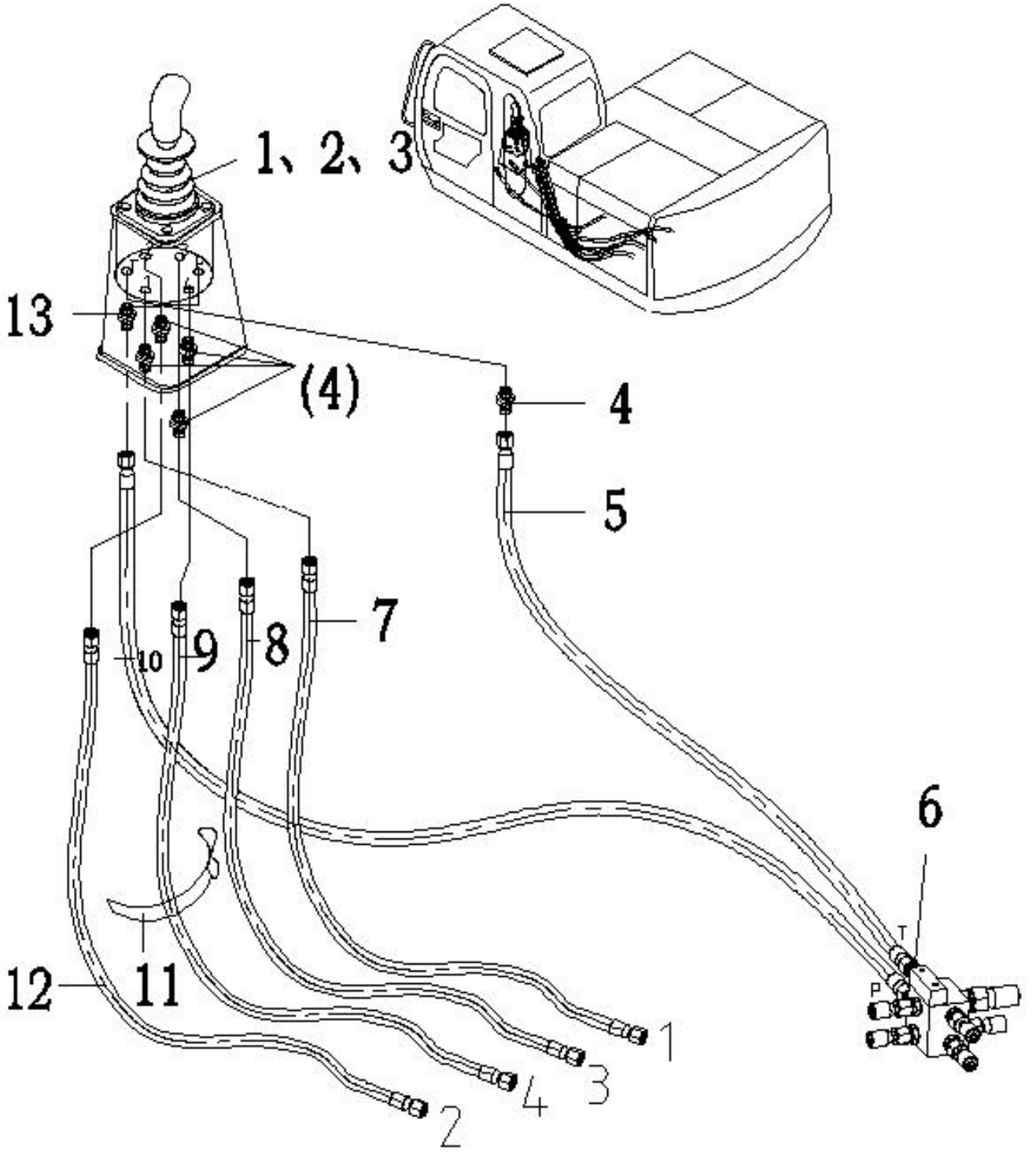
1、2、3
13
(4)
4
5
7
10
9
8
6
12
11
T
P
1
3
4
2

Pilot piping (2) (KPM MCV)

件号 ITEM	零件图号 PART NO.	代号 PART NO.	零件名称 PARTNAME		数量 QTY	服务代码 S.C	适用机号 SERIAL NO.	互换性 IA	替换零件 REPLACEABLE PART	
									零件图号 PART NO.	数量 QTY
1	12C0268	PV48K1337	右先导阀	Joystick valve (R)	1					
2	04B0166	GB70-85	螺钉 M6×20	Screw	4					
3	06B0021	GB93-87	垫圈 6	Washer	4					
4	30C0065	GEO10LR3/8OMDA3C	端直通	Adapter	5					
5	05C0164	F481CACA101005-1090	胶管总成	Hose assembly	1					
6	30C0057	GE10LMEDOMDA3C	端直通	Adapter	2					
7	05C0168	F481CACA101005-2590	胶管总成	Hose assembly	1					
8	05C0297	F481CACF101005-3050	胶管总成	Hose assembly	1					
9	05C0167	F481CACA101005-2520	胶管总成	Hose assembly	1					
10	05C0164	F481CACA101005-1090	胶管总成	Hose assembly	1					
11	77A0030		扎带	band	1					
12	05C0285	F481CACA101005-2750	胶管总成	Hose assembly	1					
13	30C0109	FC402-3500	过滤接头	Filter adapter	1					

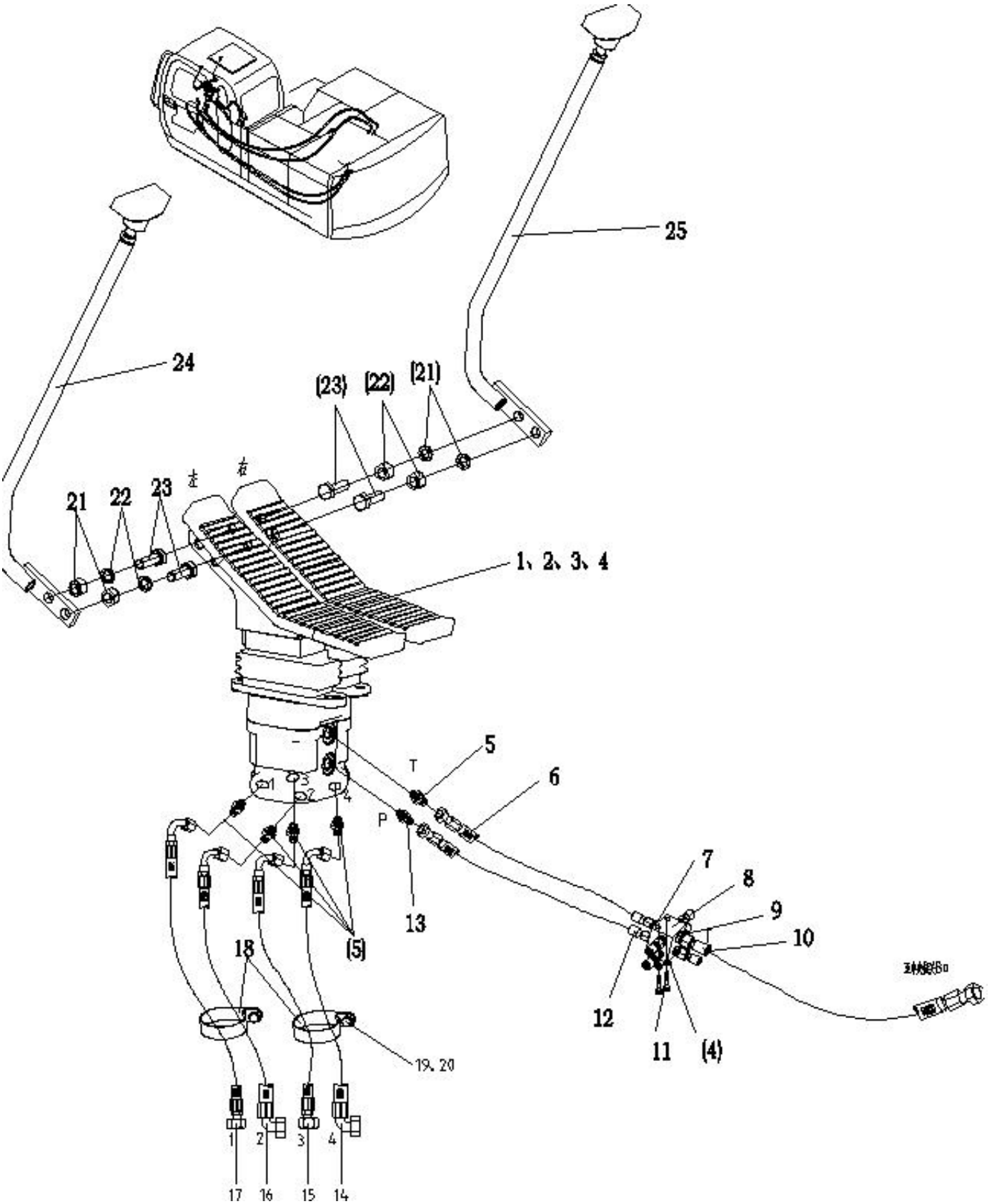
25
24
(23)
(22)
(21)
21
22
23
左
右
1、2、3、4
5
6
T
P
13
(5)
7
8
9
10
12
11
(4)
18
19、20
1
2
3
4
17
16
15
14

Pilot piping (3) (KPM MCV)

件号 ITEM	零件图号 PART NO.	代号 PART NO.	零件名称 PARTNAME		数量 QTY	服务代码 S.C	适用机号 SERIAL NO.	互换性 IA	替换零件 REPLACEABLE PART	
									零件图号 PART NO.	数量 QTY
1	12C0415	PVD8P5012B	行走先导阀	Pilot control valve	1					
2	44C0307	PVD8P	脚踏板	Footplate	1					
3	04B0108	GB70-85	螺钉 M10×30	Screw	4					
4	06B0230	GB93-87	垫圈 M10	Washer	6					
5	30C0064	GEO10LR1/4OMDA3C	端直通	Adapter	5					
6	05C0852	F481CACA101005-970	胶管总成	Hose assembly	1					
7	30C0057	GE10LMEDOMDA3C	端直通	Adapter	3					
8	04A0435		集油块	Block	1					
9	30C0058	GE15LMEDOMDA3C	端直通	Adapter	1					
10	06C0264	F481CACF151508-920	胶管总成	Hose assembly	1					
11	04B0193	GB70-85	螺钉 M10×55	Screw	2					
12	05C0852	F481CACA101005-970	胶管总成	Hose assembly	1					
13	30C0109	FC402-3500	过滤接头	Filter adapter	1					
14	05C0654	F481CFCF101005-3220-180°	胶管总成	Hose assembly	1					
15	05C0751	F481CACF101005-3070	胶管总成	Hose assembly	1					
16	05C1011	F481CFCF101005-3150-180°	胶管总成	Hose assembly	1					
17	05C1010	F481CACF101005-2910	胶管总成	Hose assembly	1					
18	46B0305		线夹	Clip	2					
19	00B0291	GB5783-86	螺栓 M8×25	Bolt M8×25	2					
20	06B0009	GB93-87	垫圈 8	Washer 8	2					
21	03B0225	GB6170-86	螺母 M12	Nut M12	4					
22	06B0237	GB93-87	垫圈 12	Washer 12	4					
23	00B0026	GB5783-86	螺栓 M12×35	Bolt M12×35	4					
24	12D0204		左操纵杆	Left control stick	1					
25	12D0205		右操作杆	Right control stick	1					

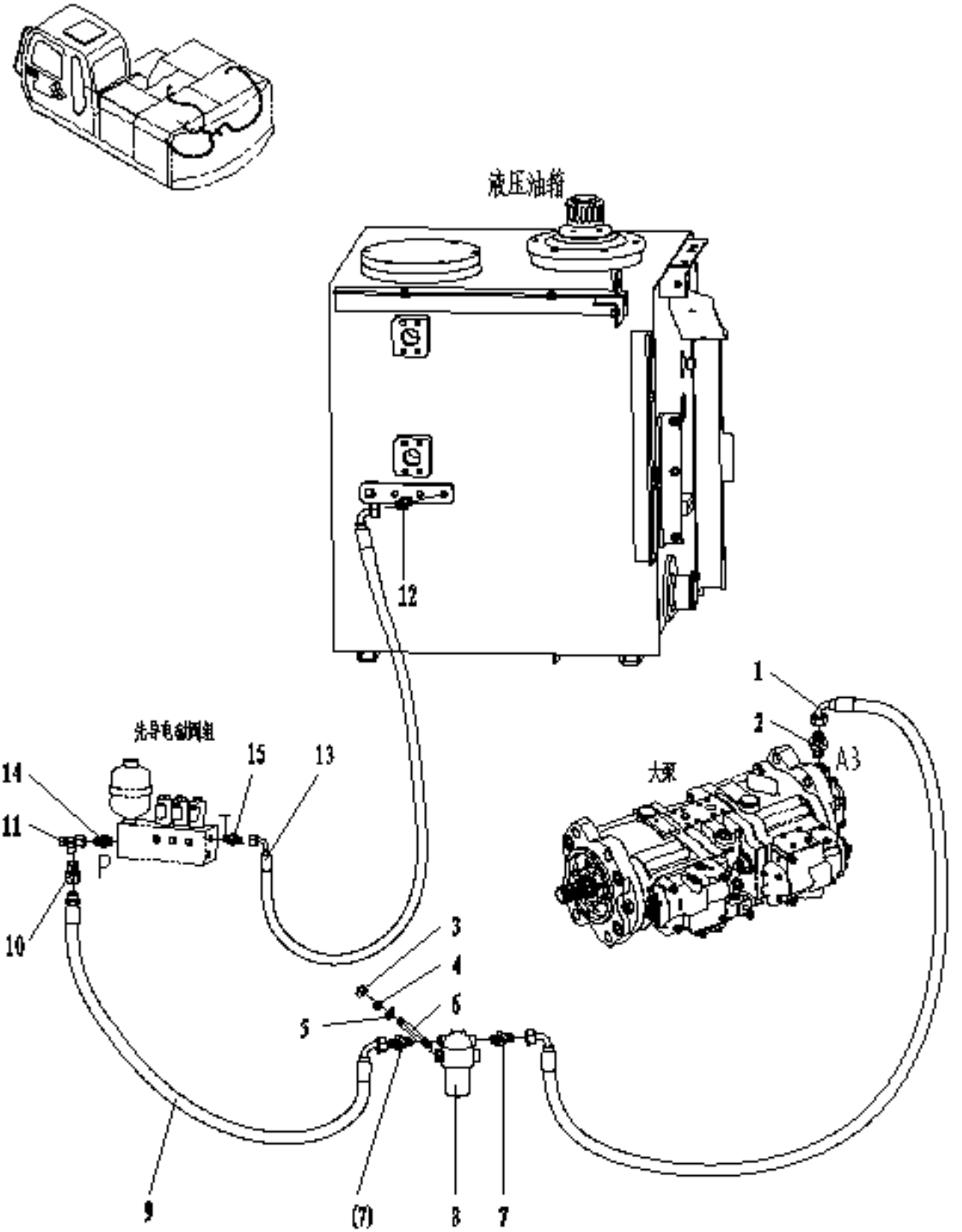
液压油箱
12
先导电磁阀组
14
11
P
15
13
10
大泵
1
2
A3
3
4
5
6
9
(7)
8
7

Pilot piping (4) (KPM MCV)

件号 ITEM	零件图号 PART NO.	代号 PART NO.	零件名称 PARTNAME		数量 QTY	服务代码 S.C	适用机号 SERIAL NO.	互换性 IA	替换零件 REPLACEABLE PART	
									零件图号 PART NO.	数量 QTY
1	06C0128	F481CFCF151508-430-90°	胶管总成	Hose assembly	1					
2	30C0066	GEO15LR1/2OMDA3C	端直通	Adapter	1					
3	03B0013	GB/T6170-2000	螺母 M6	Nut	4					
4	06B0021	GB93-87	垫圈 6	Washer	2					
5	06B0044	GB97.1-2002	垫圈 6	Washer	2					
6	05B0059		螺柱 M6×85	Screw	2					
7	30C0058	GE15LMEDOMDA3C	端直通	Adapter	2					
8	60C0312	SOMD2I-060×10C	先导滤清器	Pilot filter	1					
9	06C0905	F481DOCF151508-2500	胶管总成	Hose assembly	1					
10	30C0073	GZR15/10LA3C	组合变径接头	Combination of adjustable joint	1					
11	32C0023	EL10LOMDA3C	三通	Tee	1					
12	30C0057	GES10LM-WD	端直通	Adapter	1					
13	05C0568	F481CFCF101005-1870-150°	胶管总成	Hose assembly	1					
14	30C0277	FC402-3500	过滤接头	Filter Adapter	1					
15	30C0054	GE10L3/8EDOMDA3C	端直通	Adapter	1					

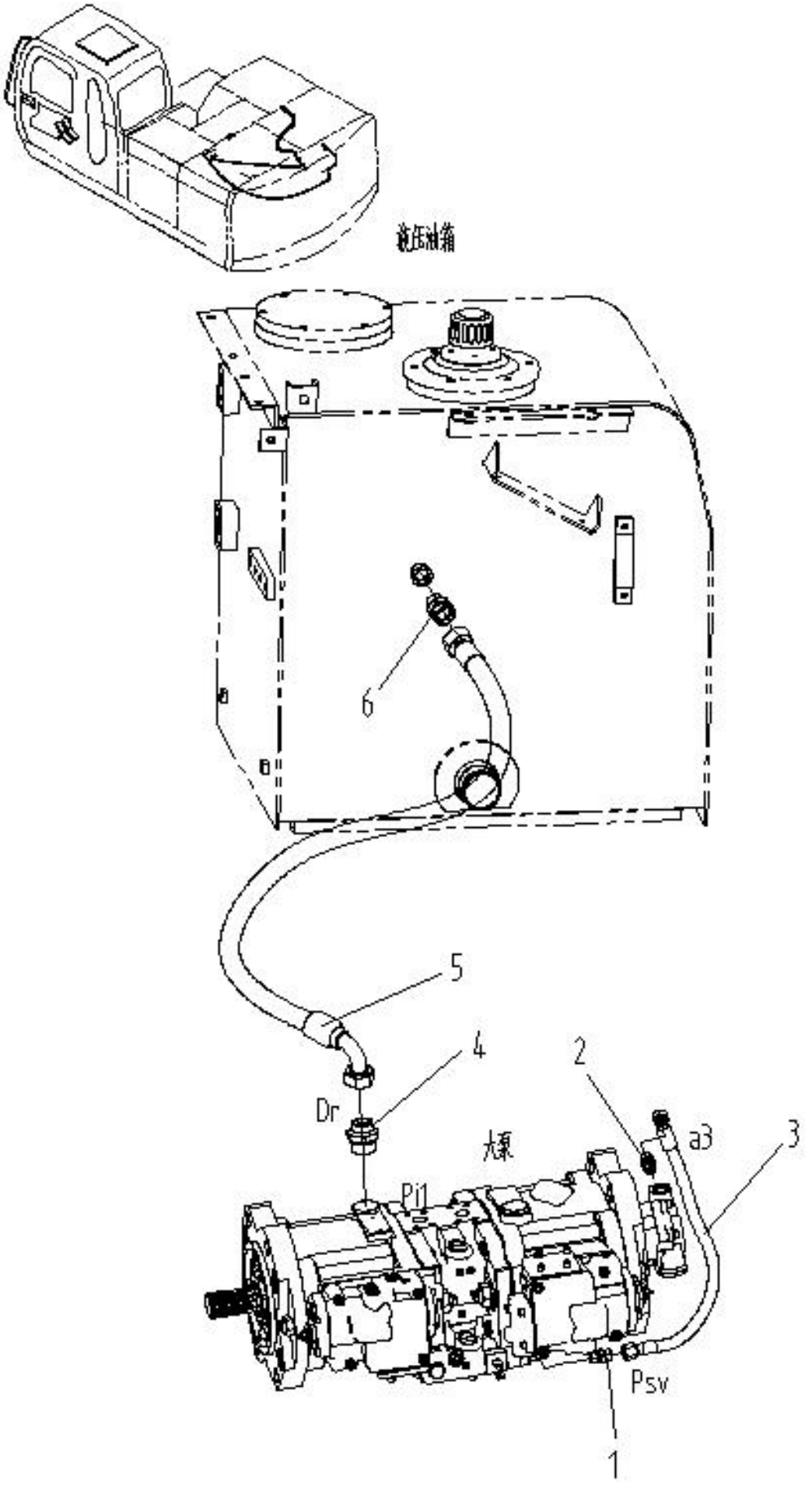
液压油箱
6
5
4
Dr
2
a3
3
大泵
Pi1
Psv
1

Pilot piping (5) (KPM MCV)

件号 ITEM	零件图号 PART NO.	代号 PART NO.	零件名称 PARTNAME		数量 QTY	服务代码 S.C	适用机号 SERIAL NO.	互换性 IA	替换零件 REPLACEABLE PART	
									零件图号 PART NO.	数量 QTY
1	30C0109	FC402-3500	过滤接头	Filter adapter	1					
2	30C0064	GEO10LROMDA3C	端直通	Adapter	1					
3	05C0151	F481CACF101005-490	胶管总成	Hose assembly	1					
4	30C0069	GEO22LR3/4OMDA3C	端直通	Adapter	1					
5	06C0597	F481CACF222212-540	胶管总成	Hose assembly	1					
6	30C0059	GE22LMEDOMDA3C	端直通	Adapter	1					

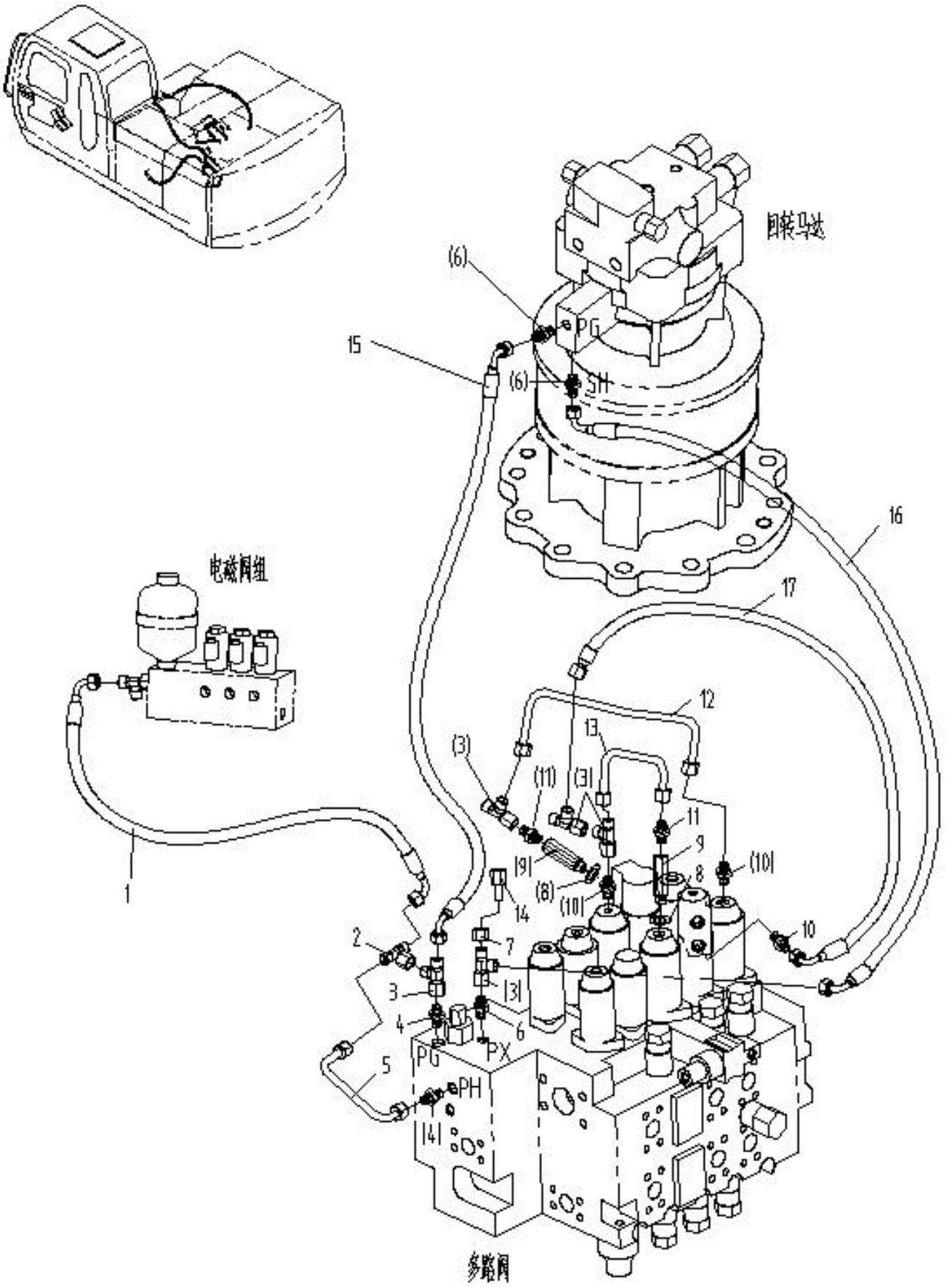
回转马达
电磁阀组
多路阀
PG
PH
PX
1
2
3
4
5
6
7
8
9
10
11
12
13
14
15
16
17

Pilot piping (6) (KPM MCV)

件号 ITEM	零件图号 PART NO.	代号 PART NO.	零件名称 PARTNAME		数量 QTY	服务代码 S.C	适用机号 SERIAL NO.	互换性 IA	替换零件 REPLACEABLE PART	
									零件图号 PART NO.	数量 QTY
1	05C0300	F481CFCF101005-950-255°	胶管总成	Hose assembly	1					
2	32C0025	ET10LOMDA3C	三通	Tee	1					
3	32C0023	EL10LOMDA3C	三通	Tee	5					
4	30C0109	FC402-3500	过滤接头	Filter adapter	2					
5	01C0101	φ10×1	钢管	Tube	1					
6	30C0064	GEO10LROMDA3C	端直通	Adapter	3					
7	03B0218	P+M10L	功能螺母	Nut	1					
8	10B0053		O 型圈	o-ring	2					
9	12C0108	SZ8A11.0	单向节流阀	one-way restrictive valve	2					
10	30C0065	GEO10LR3/8OMDA3C	端直通	Adapter	3					
11	30C0277	FC402-3530	过滤接头	Filter adapter	2					
12	01C0104	φ10×1	钢管	Tube	1					
13	01C0098	φ10×1	钢管	Tube	1					
14	00A0204		接头	Union	1					
15	05C0142	F481CACF101005-1400	胶管总成	Hose assembly	1					
16	05C0715	F481CACE101005-1400	胶管总成	Hose assembly	1					
17	06C0744	F481CACE101005-430	胶管总成	Hose assembly	1					

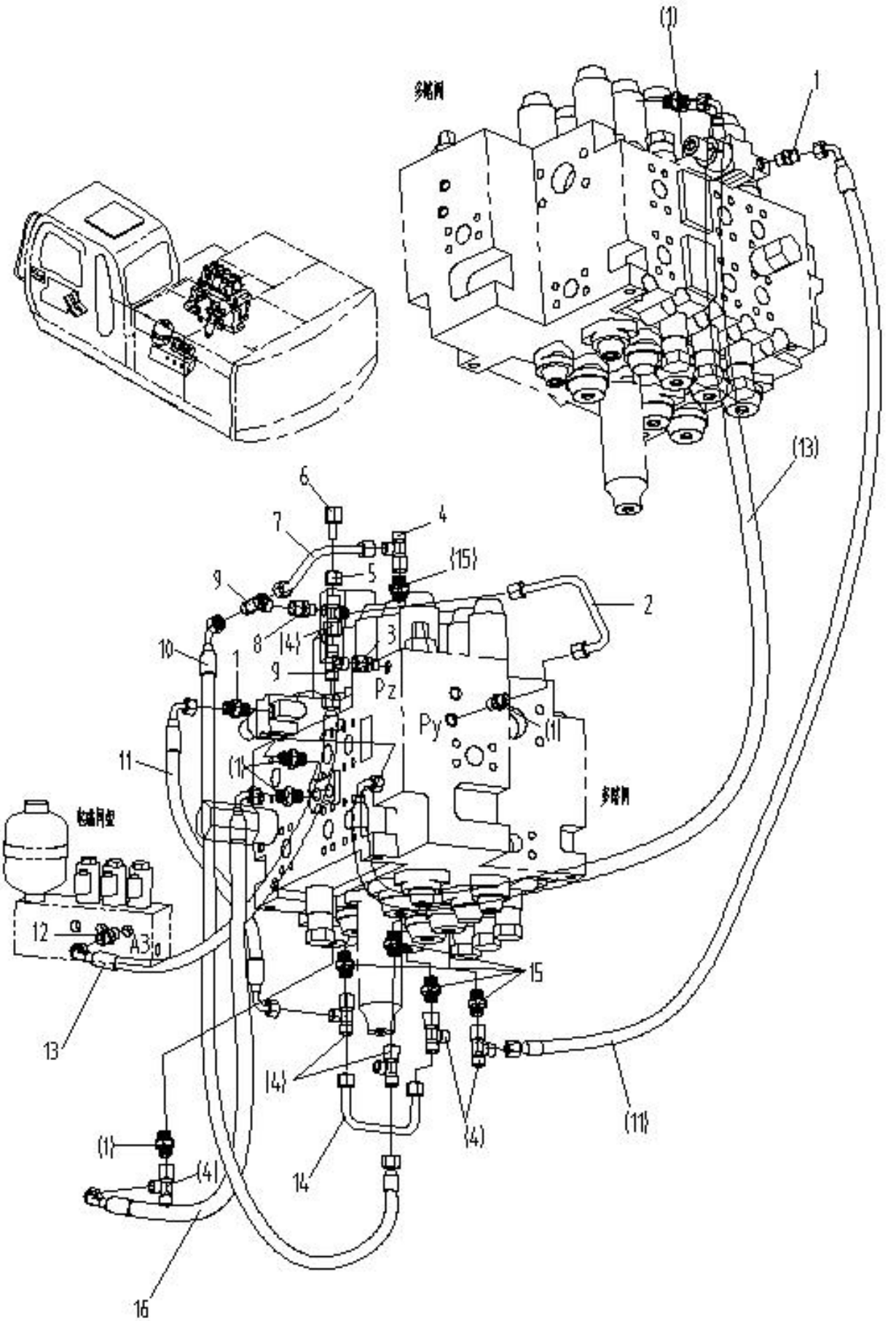
(1)
1
(13)
6
7
4
(15)
5
9
2
8
(14)
3
10
1
9
Pz
Py
(11)
11
(1)
12
A3
13
15
(14)
(4)
(11)
(1)
(4)
14
16

Pilot piping (7) (KPM MCV)

件号 ITEM	零件图号 PART NO.	代号 PART NO.	零件名称 PARTNAME		数量 QTY	服务代码 S.C	适用机号 SERIAL NO.	互换性 IA	替换零件 REPLACEABLE PART	
									零件图号 PART NO.	数量 QTY
1	30C0064	GEO10LR1/4OMDA3C	端直通	Adapter	7					
2	01C0102	φ10×1	钢管	Tube	1					
3	30C0074	EGEO10LR1/4A3C	组合接头	Adjustable joints	1					
4	32C0023	EL10LOMDA3C	三通	Tee	7					
5	03B0218	P+M10L	功能螺母	Nut	1					
6	00A0204		接头	Union	1					
7	01C0100	φ10×1	钢管	Tube	1					
8	30C0075	EGEO10LR3/8A3C	组合接头	Adjustable joints	1					
9	12C0112	WV10LOMDA3C	三通梭阀	Shuttle valve	2					
10	05C0174	F481CACF101005-920	胶管总成	Hose assembly	1					
11	05C0259	F481CACF101005-450	胶管总成	Hose assembly	2					
12	30C0054	GE10LR3/8EDOMDA3C	端直通	Adapter	1					
13	05C0287	F481CACF101005-770	胶管总成	Hose assembly	2					
14	01C0103	φ10×1	钢管	Tube	1					
15	30C0065	GEO10LR3/8OMDA3C	端直通	Adapter	5					
16	05C1128	F481CFCF101005-420-40°	胶管总成	Hose assembly	1					

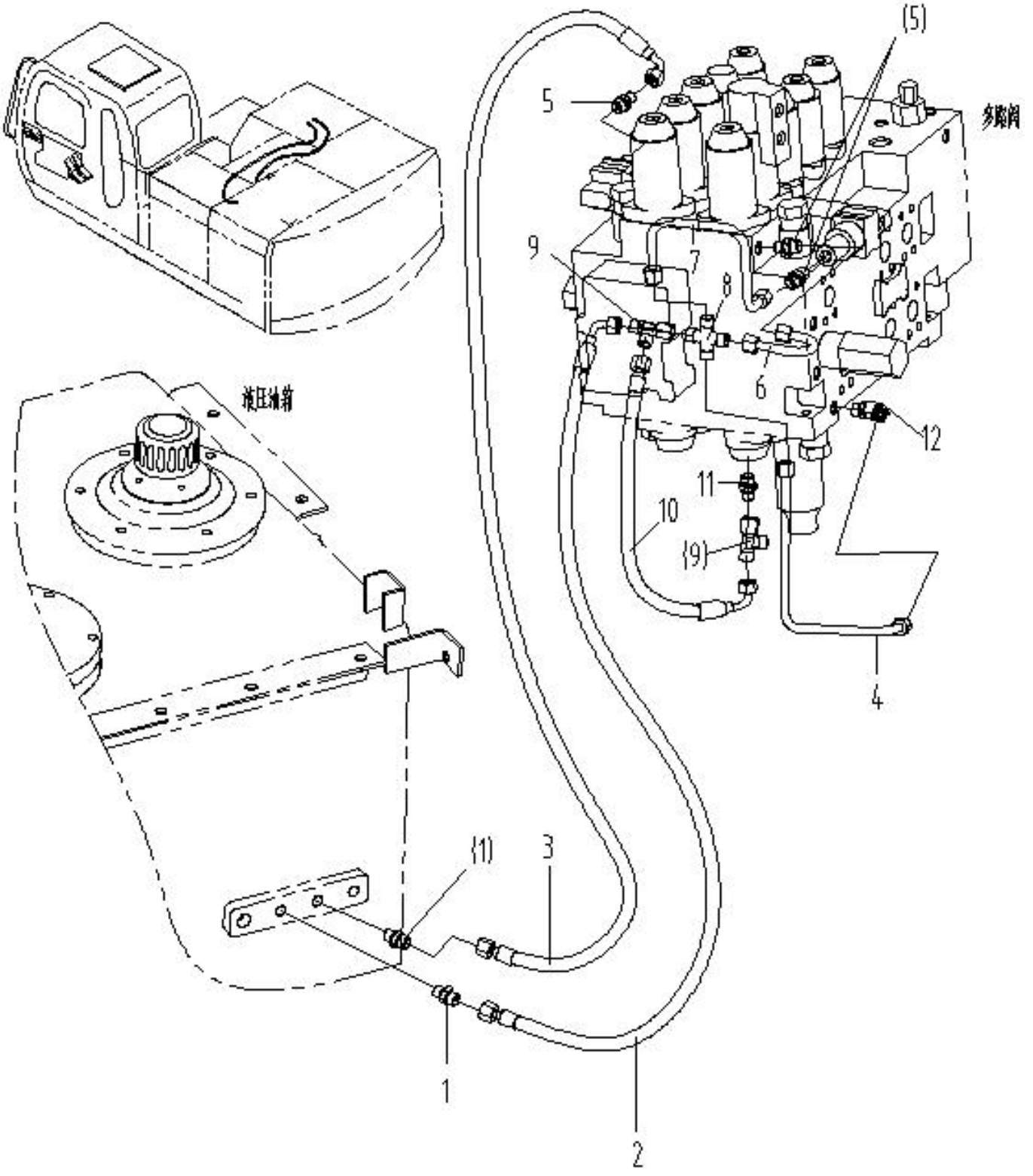
(5)
5
多路阀
9
7
8
6
12
11
10
(9)
4
液压油箱
(11)
3
1
2

Pilot piping (8) (KPM MCV)

件号 ITEM	零件图号 PART NO.	代号 PART NO.	零件名称 PARTNAME		数量 QTY	服务代码 S.C	适用机号 SERIAL NO.	互换性 IA	替换零件 REPLACEABLE PART	
									零件图号 PART NO.	数量 QTY
1	30C0057	GE10LMEDOMDA3C	端直通	Adapter	2					
2	05C0586	F481CACF101005-1370-270°	胶管总成	Hose assembly	1					
3	05C0312	F481CACF101005-380	胶管总成	Hose assembly	1					
4	01C0266	φ10×1	钢管	Tube	1					
5	30C0064	GEO10LROMDA3C	端直通	Adapter	3					
6	01C0095	φ10×1	钢管	Tube	1					
7	01C0096	φ10×1	钢管	Tube	1					
8	02A0047	K10LA3CX	四通	Cross	1					
9	32C0023	ELSD10L	三通	Tee	1					
10	06C0744	F481CACF101005-430	胶管总成	Hose assembly	1					
11	30C0065	GES10LR3/8-O	端直通	Adapter	1					
12	31C0085	WEE10LROMDA3C	可调向接头	Adjustable adapter	1					

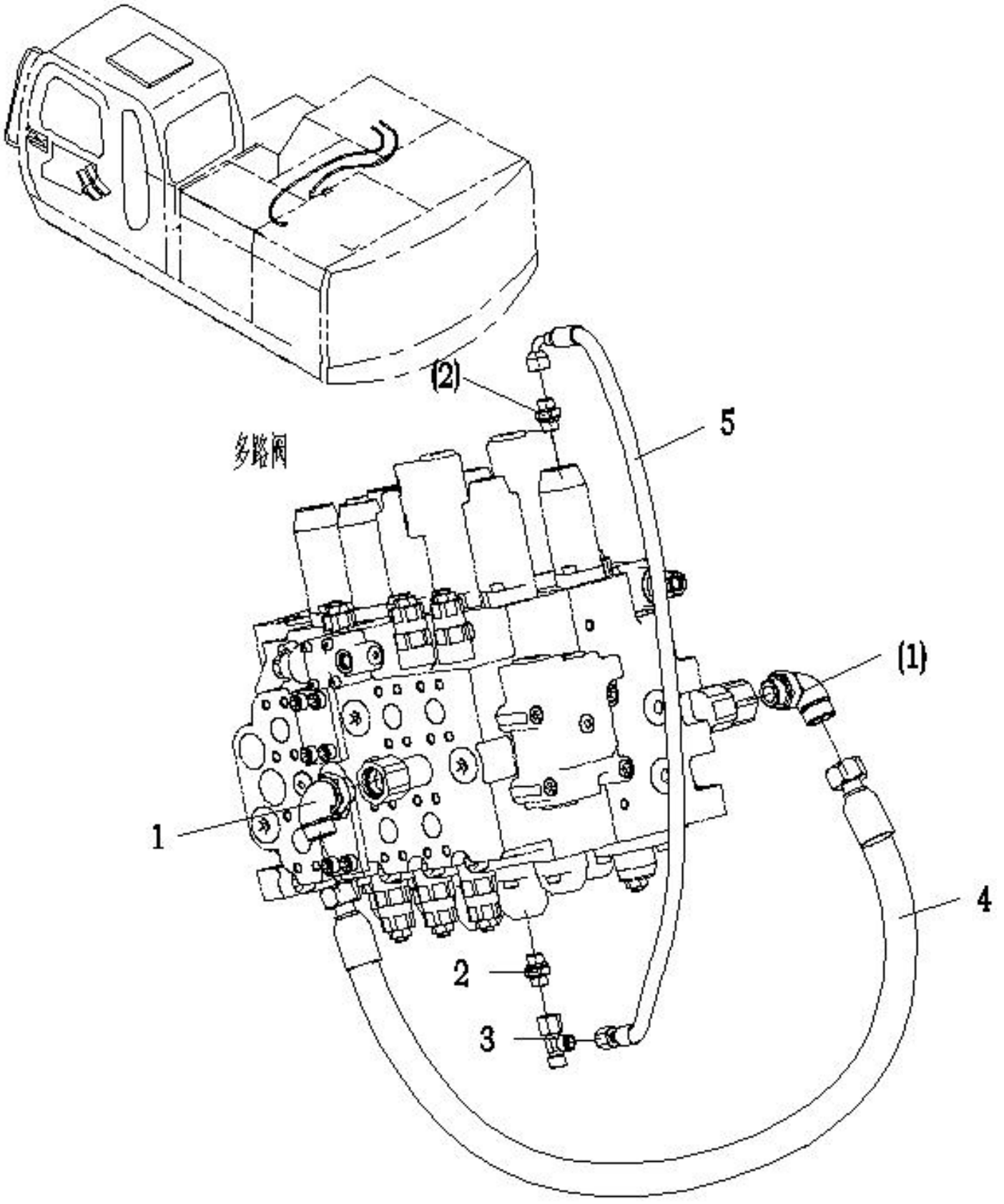
(2)
5
多路阀
(1)
1
4
2
3

Pilot piping （9） (KPM MCV)

件号 ITEM	零件图号 PART NO.	代号 PART NO.	零件名称 PARTNAME		数量 QTY	服务代码 S.C	适用机号 SERIAL NO.	互换性 IA	替换零件 REPLACEABLE PART	
									零件图号 PART NO.	数量 QTY
1	31C0048	WEE20SR3/4OMDA3C	可调向接头	adjustable joints	2					
2	30C0065	GES10LR3/8-O	端直通	Adapter	2					
3	32C0023	ELSD10L	三通	Tee	1					
4	06C0959	F781C9C9202012-970	胶管总成	Hose assembly	1					
5	05C0577	F481CACF101005-840	胶管总成	Hose assembly	1					

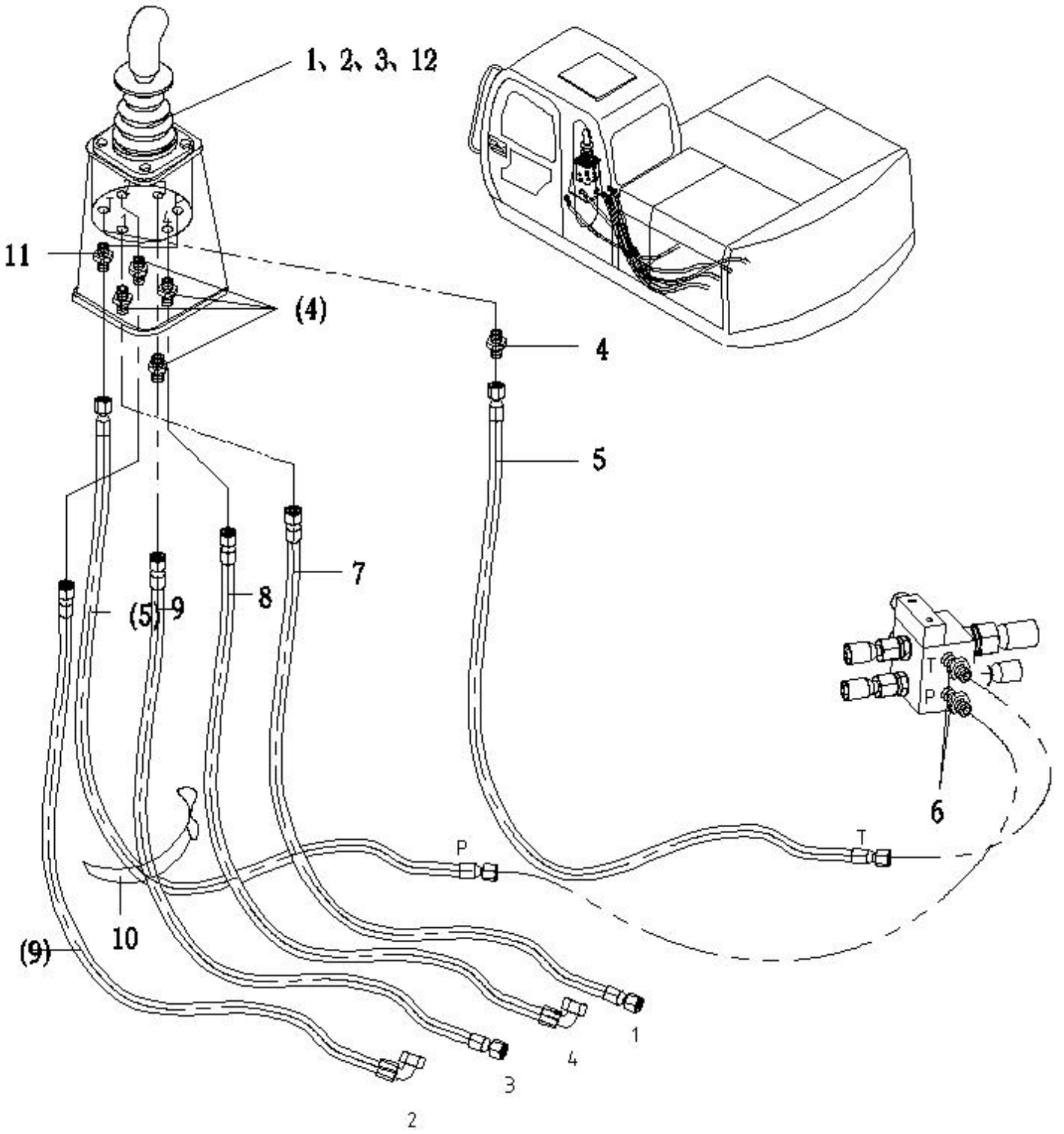
1、2、3、12
11
(4)
4
5
7
8
(5)
9
6
T
P
P
T
10
(9)
1
4
3
2

Pilot piping （1） (Paker MCV)

件号 ITEM	零件图号 PART NO.	代号 PART NO.	零件名称 PARTNAME		数量 QTY	服务代码 S.C	适用机号 SERIAL NO.	互换性 IA	替换零件 REPLACEABLE PART	
									零件图号 PART NO.	数量 QTY
1	12C0166	JRCVJ-07L	左先导操纵阀	Joystick valve (L)	1					
2	04B0124	GB70-85	螺钉 M6×25	Screw	4					
3	06B0021	GB93-87	垫圈 6	Washer	4					
4	30C0064	GEO10LROMDA3C	端直通	Adapter	5					
5	05C0164	F481CACA101005-1090	胶管总成	Hose assembly	2					
6	30C0057	GE10LMEDOMDA3C	端直通	Adapter	2					
7	05C0535	F481CACA101005-2870	胶管总成	Hose assembly	1					
8	05C0172	F481CACF101005-2820	胶管总成	Hose assembly	1					
9	05C0519	F481CACA101005-2600	胶管总成	Hose assembly	2					
10	77A0030		扎带	Band	1					
11	30C0109	FC402-3500	过滤接头	Filter adapter	1					
12	10A0999	Q235A	板	Plate	1					

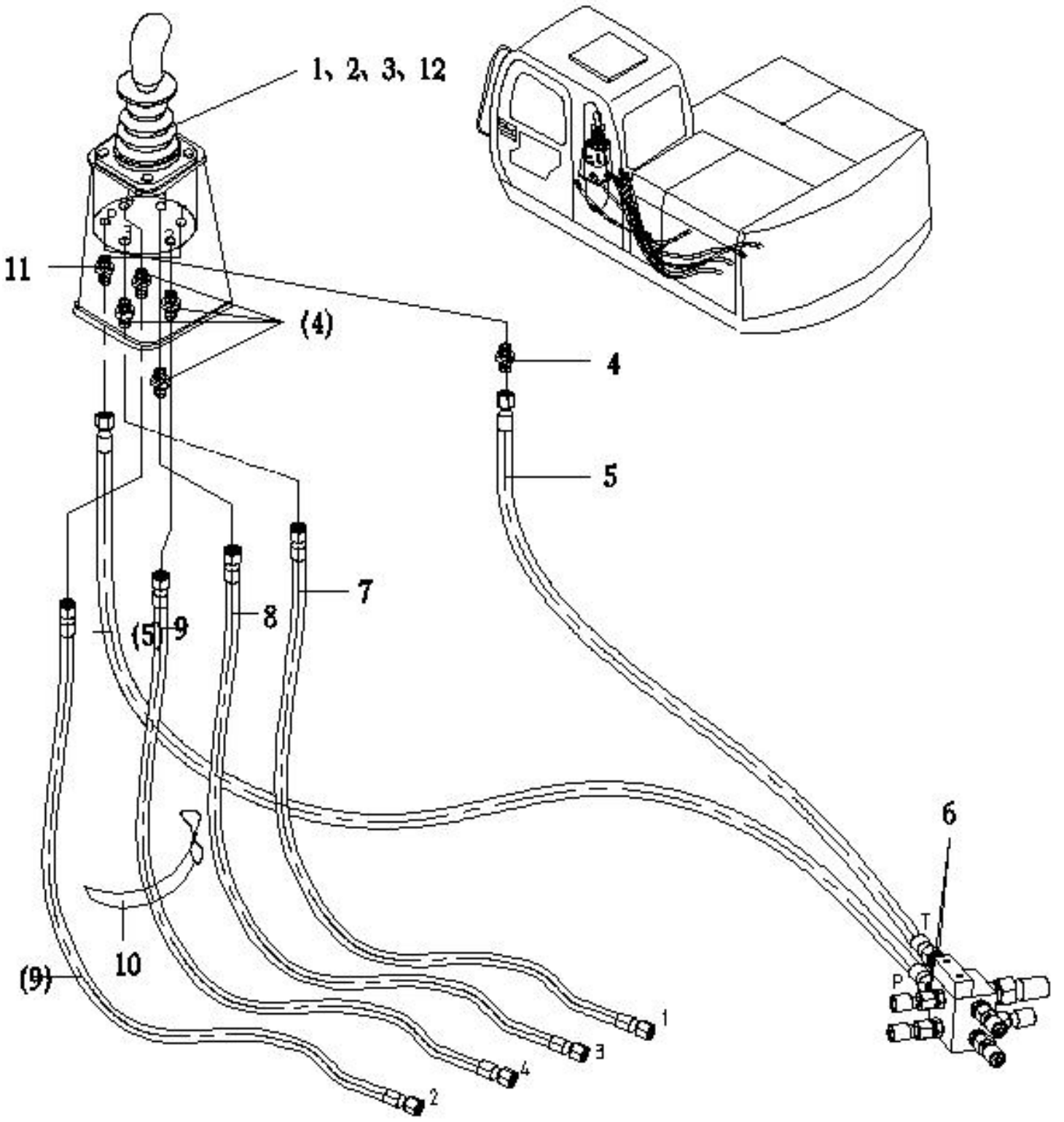
1、2、3、12
11
(4)
4
5
7
8
(5)
9
6
10
(9)
T
P
1
2
3
4

Pilot piping (2) (Paker MCV)

件号 ITEM	零件图号 PART NO.	代号 PART NO.	零件名称 PARTNAME		数量 QTY	服务代码 S.C	适用机号 SERIAL NO.	互换性 IA	替换零件 REPLACEABLE PART	
									零件图号 PART NO.	数量 QTY
1	12C0167	JRCVJ-07R	右先导阀	Joystick valve (R)	1					
2	04B0166	GB70-85	螺钉 M6×20	Screw	4					
3	06B0021	GB93-87	垫圈 6	Washer	4					
4	30C0064	GEO10LOMDA3C	端直通	Adapter	5					
5	05C0164	F481CACA101005-1090	胶管总成	Hose assembly	2					
6	30C0057	GE10LMEDOMDA3C	端直通	Adapter	2					
7	05C1038	F481CACA101005-2950	胶管总成	Hose assembly	1					
8	05C0172	F481CACF101005-2820	胶管总成	Hose assembly	1					
9	05C0519	F481CACA101005-2600	胶管总成	Hose assembly	2					
10	77A0030		扎带	band	1					
11	30C0109	FC402-3500	过滤接头	Filter adapter	1					
12	10A0999	Q235A	板	Plate	1					

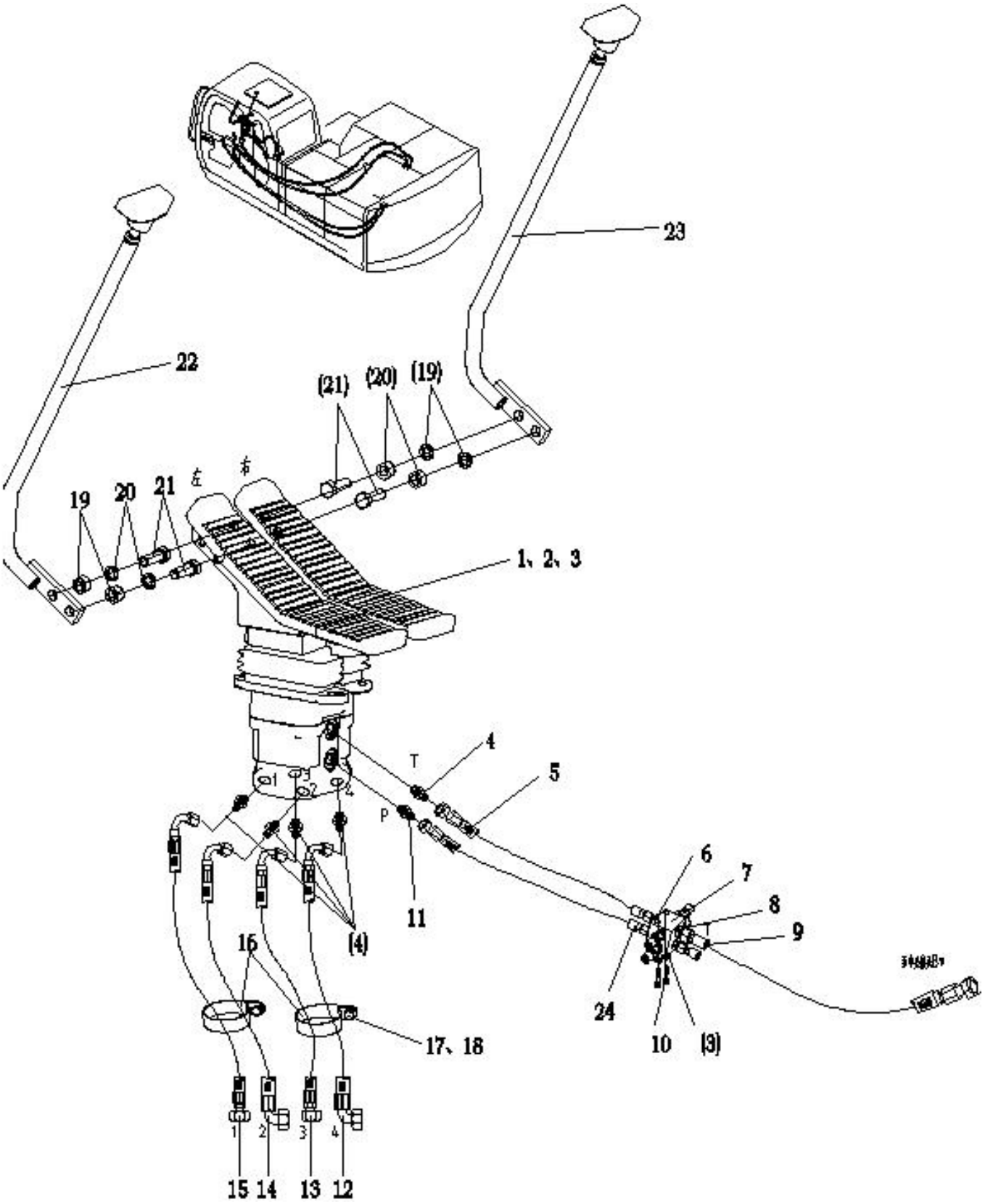
23
22
(21)
(20)
(19)
19
20
21
左
右
1、2、3
T
4
5
P
11
(4)
6
7
8
9
16
24
10
(3)
17、18
15
14
13
12

Pilot piping (3) (Paker MCV)

件号 ITEM	零件图号 PART NO.	代号 PART NO.	零件名称 PARTNAME		数量 QTY	服务代码 S.C	适用机号 SERIAL NO.	互换性 IA	替换零件 REPLACEABLE PART	
									零件图号 PART NO.	数量 QTY
1	12C0239	J96J1000	行走先导阀	Pilot control valve	1					
2	04B0108	GB70-85	螺钉 M10×30	Screw	4					
3	06B0230	GB93-87	垫圈 M10	Washer	6					
4	30C0064	GEO10LOMDA3C	端直通	Adapter	5					
5	05C0852	F481CACA101005-970	胶管总成	Hose assembly	2					
6	30C0057	GE10LMEDOMDA3C	端直通	Adapter	3					
7	04A0435		集油块	Block	1					
8	30C0058	GE15LMEDOMDA3C	端直通	Adapter	1					
9	06C0264	F481CACF151508-920	胶管总成	Hose assembly	1					
10	04B0193	GB70-85	螺钉 M10×55	Screw	2					
11	30C0109	FC402-3500	过滤接头	Filter adapter	1					
12	05C0654	F481CFCF101005-3220-180°	胶管总成	Hose assembly	1					
13	05C0751	F481CACF101005-3070	胶管总成	Hose assembly	1					
14	05C1011	F481CFCF101005-3150-180°	胶管总成	Hose assembly	1					
15	05C1010	F481CACF101005-2910	胶管总成	Hose assembly	1					
16	46B0305		线夹	Clip	2					
17	00B0291	GB5783-86	螺栓 M8×25	Bolt M8×25	2					
	00B0018	GB5783-86	螺栓 M8×25	Bolt M8×25	2		13701			
18	06B0009	GB93-87	垫圈 8	Washer 8	2					
19	03B0225	GB6170-86	螺母 M12	Nut M12	4					
20	06B0237	GB93-87	垫圈 12	Washer 12	4					
	06B0013	GB93-87	垫圈 12	Washer 12	4		13701			
21	00B0026	GB5783-86	螺栓 M12×35	Bolt M12×35	4					
22	12D0204		左操纵杆	Left control stick	1					
	23D0401		左操纵杆	Left control stick	1		13701			
23	12D0205		右操作杆	Right control stick	1					
	23D0402		右操作杆	Right control stick	1		13701			
24	05C0852	F481CACA101005-970	胶管总成	Hose assembly	2					

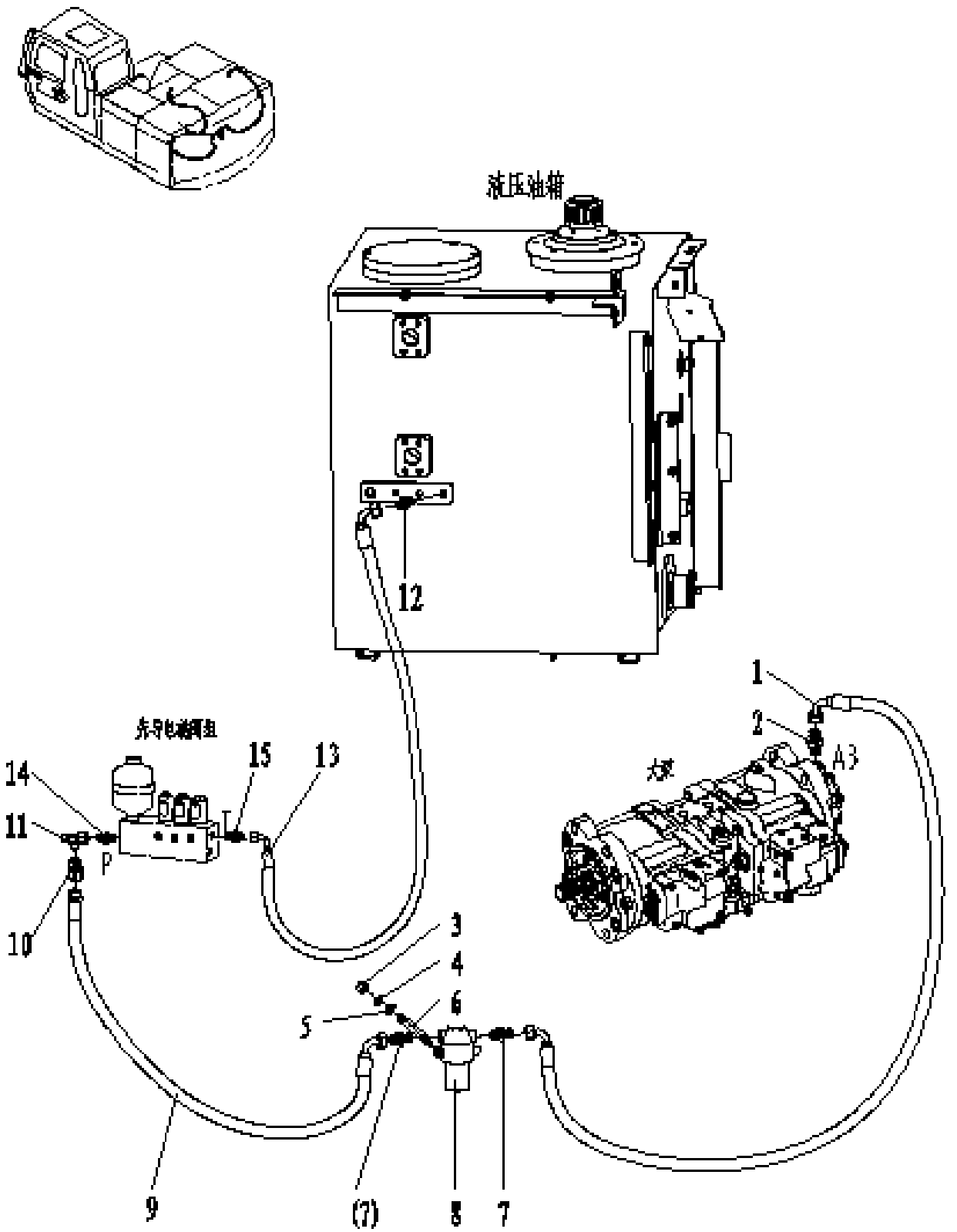
液压油箱
先导电磁阀组
P
T
A3
1
2
3
4
5
6
7
8
9
10
11
12
13
14
15
(7)

Pilot piping (4) (Paker MCV)

件号 ITEM	零件图号 PART NO.	代号 PART NO.	零件名称 PARTNAME		数量 QTY	服务代码 S.C	适用机号 SERIAL NO.	互换性 IA	替换零件 REPLACEABLE PART	
									零件图号 PART NO.	数量 QTY
1	06C0128	F481CFCF151508-430-90°	胶管总成	Hose assembly	1					
2	30C0066	GEO15LR1/2OMDA3C	端直通	Adapter	1					
3	03B0013	GB/T6170-2000	螺母 M6	Nut	4					
4	06B0021	GB93-87	垫圈 6	Washer	2					
5	06B0044	GB97.1-2002	垫圈 6	Washer	2					
6	05B0059		螺柱 M6×85	Screw	2					
7	30C0058	GE15LMEDOMDA3C	端直通	Adapter	2					
8	60C0312	SOMD2I-060×10C	先导滤清器	Pilot filter	1					
9	06C0905	F481DOCF151508-2500	胶管总成	Hose assembly	1					
10	30C0073	GZR15/10LA3C	组合变径接头	Combination of adjustable joint	1					
11	32C0023	EL10LOMDA3C	三通	Tee	1					
12	30C0057	GE10LMEDOMDA3C	端直通	Adapter	1					
13	05C0568	F481CFCF101005-1870-150°	胶管总成	Hose assembly	1					
14	30C0277	FC402-3500	过滤接头	Filter Adapter	1					
15	30C0054	GE10L3/8EDOMDA3C	端直通	Adapter	1					

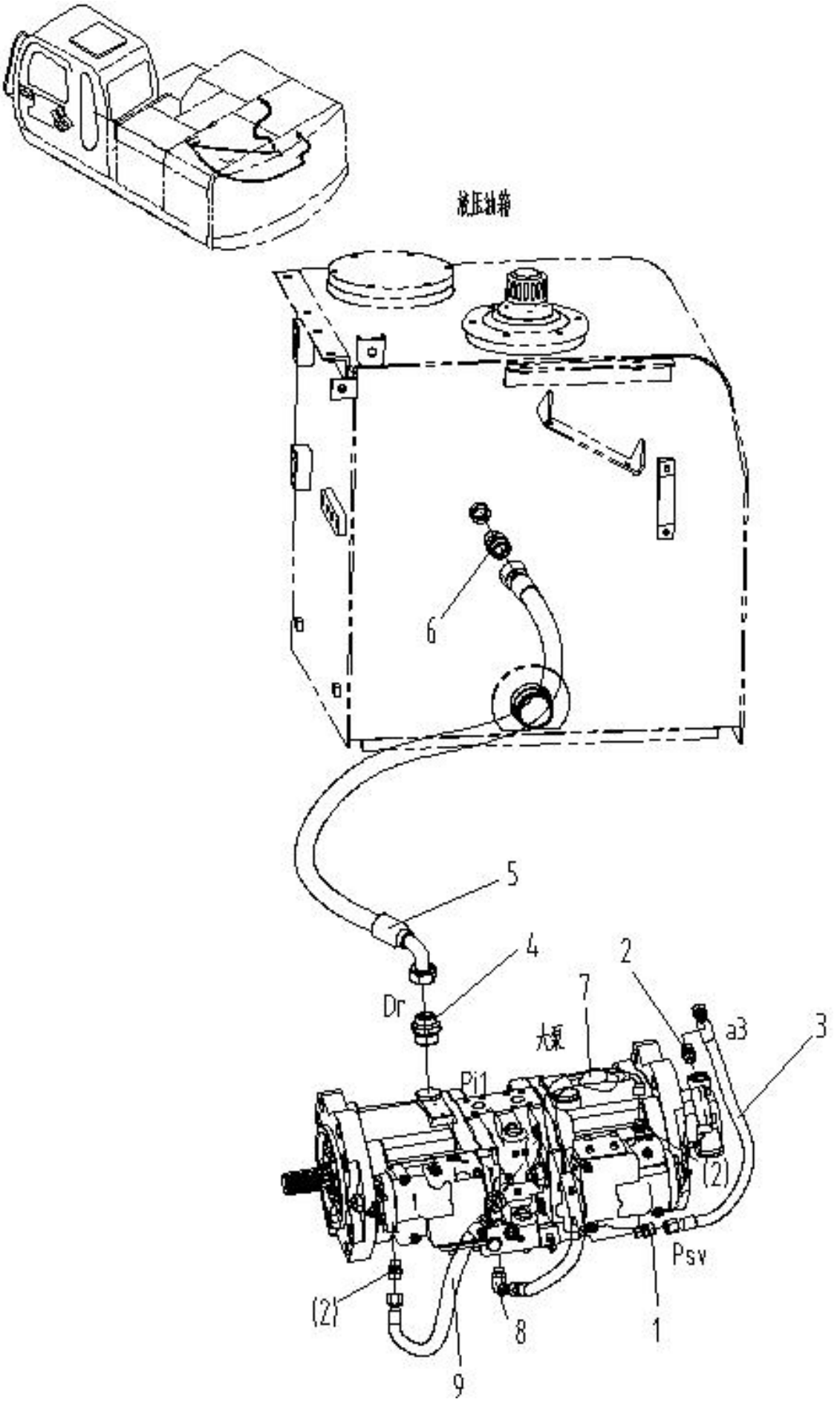
液压油箱
6
5
4
Dr
7
大泵
2
a3
3
Pi1
(2)
Psv
(2)
8
1
9

Pilot piping (5) (Paker MCV)

件号 ITEM	零件图号 PART NO.	代号 PART NO.	零件名称 PARTNAME		数量 QTY	服务代码 S.C	适用机号 SERIAL NO.	互换性 IA	替换零件 REPLACEABLE PART	
									零件图号 PART NO.	数量 QTY
1	30C0109	FC402-3500	过滤接头	Filter adapter	1					
2	30C0064	GEO10LROMDA3C	端直通	Adapter	4					
3	05C0151	F481CACF101005-490	胶管总成	Hose assembly	1					
4	30C0069	GEO22LR3/4OMDA3C	端直通	Adapter	1					
5	06C0597	F481CACF222212-540	胶管总成	Hose assembly	1					
6	30C0059	GE22LMEDOMDA3C	端直通	Adapter	1					
7	05C0259	F481CACF101005-450	胶管总成	Hose assembly	1					
8	31C0085	WEE10LROMDA3C	可调向接头	Adjustable joints	1					
9	05C1043	F481CACE101005-300	胶管总成	Hose assembly	1					

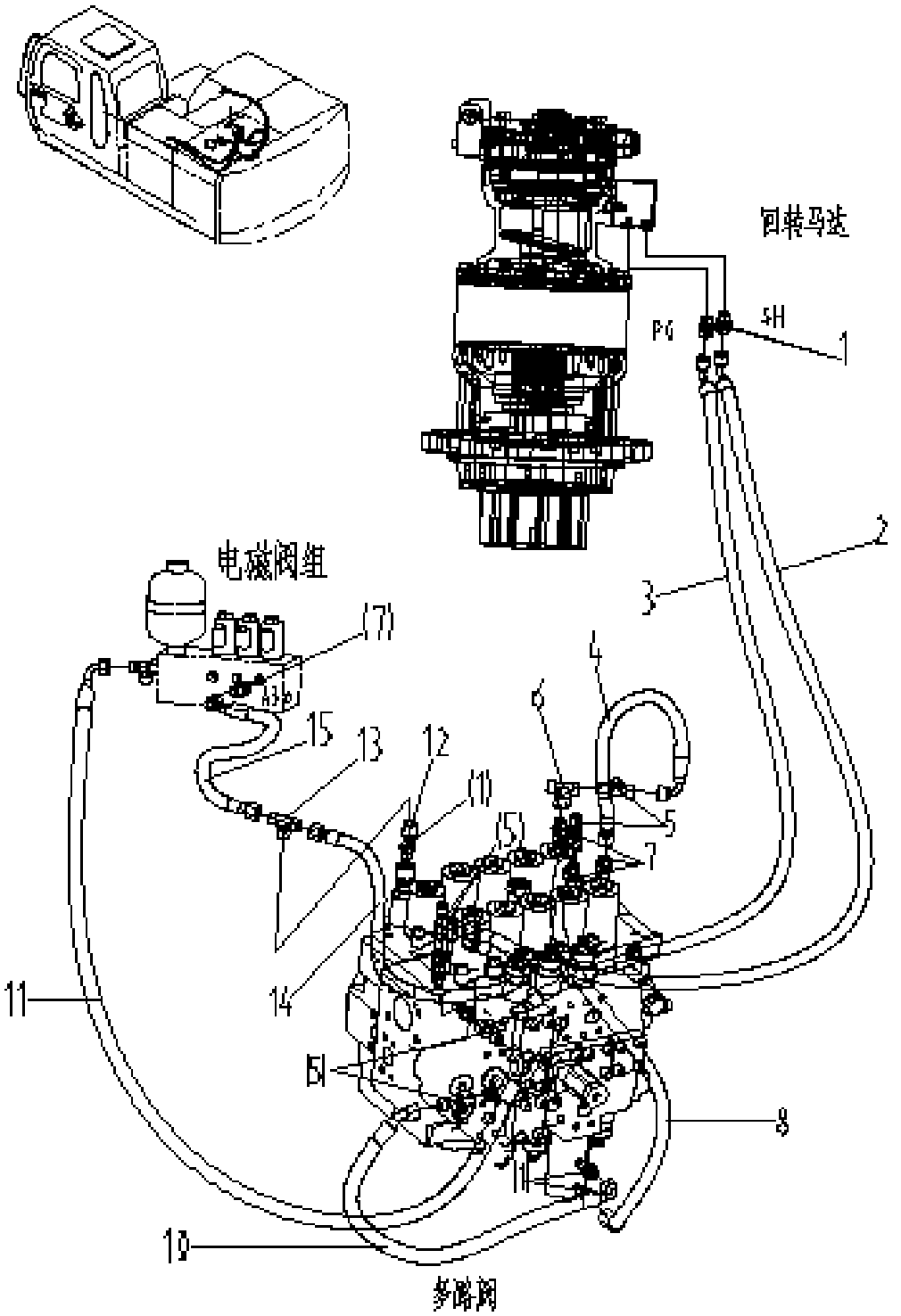
回转马达
PG
SH
1
2
3
电磁阀组
17
4
6
15
13
12
11
5
15
7
14
11
8
16
多路阀

Pilot piping (6) (Paker MCV)

件号 ITEM	零件图号 PART NO.	代号 PART NO.	零件名称 PARTNAME		数量 QTY	服务代码 S.C	适用机号 SERIAL NO.	互换性 IA	替换零件 REPLACEABLE PART	
									零件图号 PART NO.	数量 QTY
1	30C0064	GEO10LROMDA3C	端直通	Adapter	4					
2	05C0916	F481CACF101005-1400	胶管总成	Hose assembly	1					
3	05C1035	F481CFCF101005-1300-0°	胶管总成	Hose assembly	1					
4	05C0526	F481CACF101005-350	胶管总成	Hose assembly	1					
5	32C0025	ET10LOMDA3C	三通	Tee	6					
6	32C0023	EL10LOMDA3C	三通	Tee	1					
7	30C0065	GEO10LR3/8OMDA3C	端直通	Adapter	4					
8	05C1033	F481CACE101005-650	胶管总成	Hose assembly	1					
9	30C0356		过渡接头	Adapter	1					
10	05C1032	F481CACE101005-430-90°	胶管总成	Hose assembly	1					
11	05C0955	F481CACF101005-870	胶管总成	Hose assembly	1					
12	03B0218	P+M10L	功能螺母	Nut	1					
13	12C0112	WV10LOMDA3C	三通梭阀	Shuttle valve	1					
14	05C1037	F481CACA101005-450	胶管总成	Hose assembly	1					
15	05C0920	F481CACF101005-1100	胶管总成	Hose assembly	1					
16	30C0057	GE10LOMDA3C	端直通	Adapter	1					

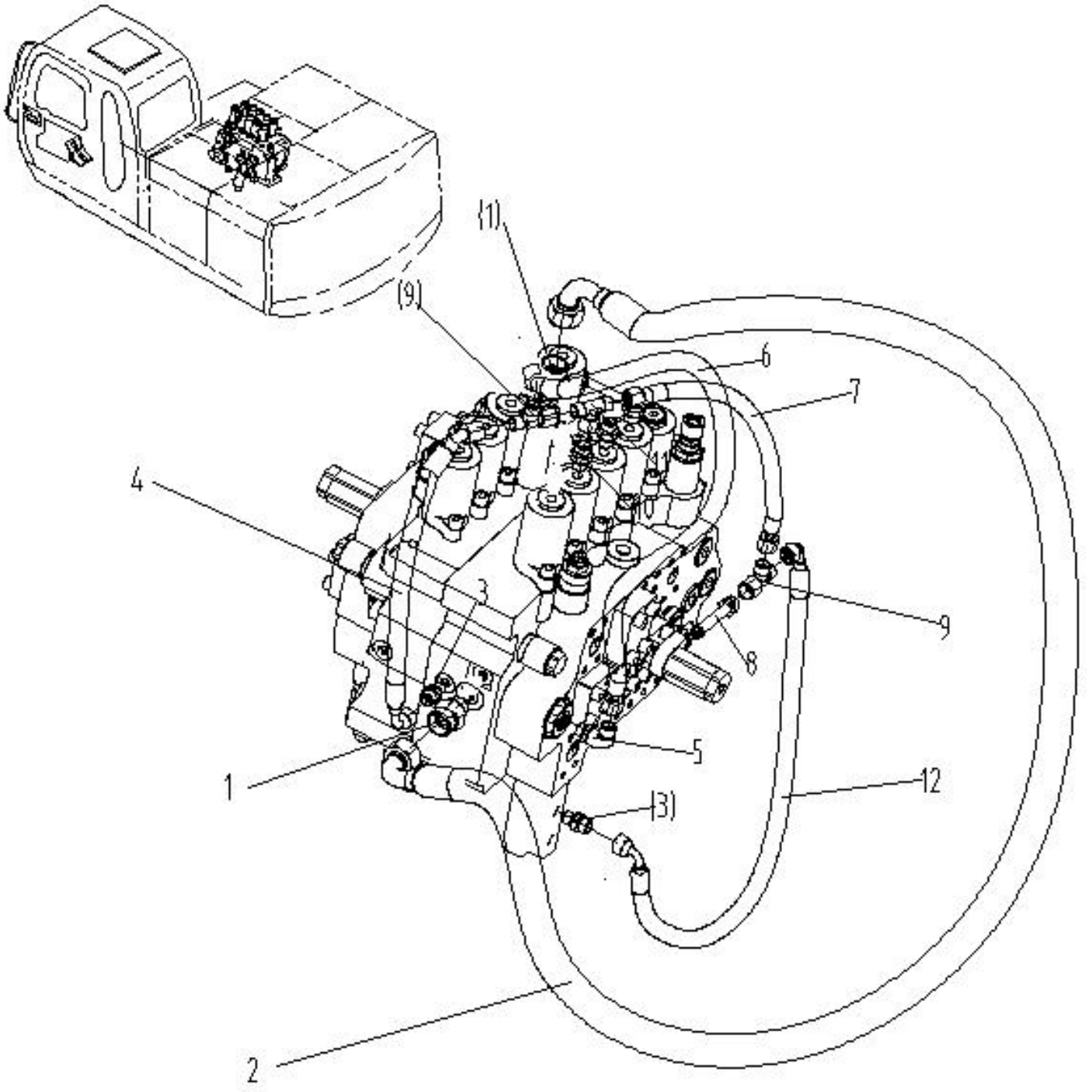

多路阀

Pilot piping (7) (Paker MCV)

件号 ITEM	零件图号 PART NO.	代号 PART NO.	零件名称 PARTNAME		数量 QTY	服务代码 S.C	适用机号 SERIAL NO.	互换性 IA	替换零件 REPLACEABLE PART	
									零件图号 PART NO.	数量 QTY
1	30C0172	GEO20SR1/2OMDA3C	端直通	Adapter	2					
2	06C0173	F7811C1C2202012-900-120°	胶管总成	Hose assembly	1					
3	30C0064	GEO10LR1/4OMDA3C	端直通	Adapter	2					
4	05C1100	F481CECF101005-330-30°	胶管总成	Hose assembly	1					
5	31C0085	WEE10LROMDA3C	可调向接头	Adjustable adapter	1					
6	05C1030	F481CACE101005-480	胶管总成	Hose assembly	1					
7	05C0925	F481CACA101005-400	胶管总成	Hose assembly	1					
8	30C0356		过渡接头	Adapter	1					
9	32C0023	EL10LOMDA3C	三通	Tee	2					
10	30C0065	GEO10LR3/8OMDA3C	端直通	Adapter	1					
11	32C0025	ET10LOMDA3C	三通	Tee	1					
12	05C1030	F481CFCF101005-520-270°	胶管总成	Hose assembly	1					

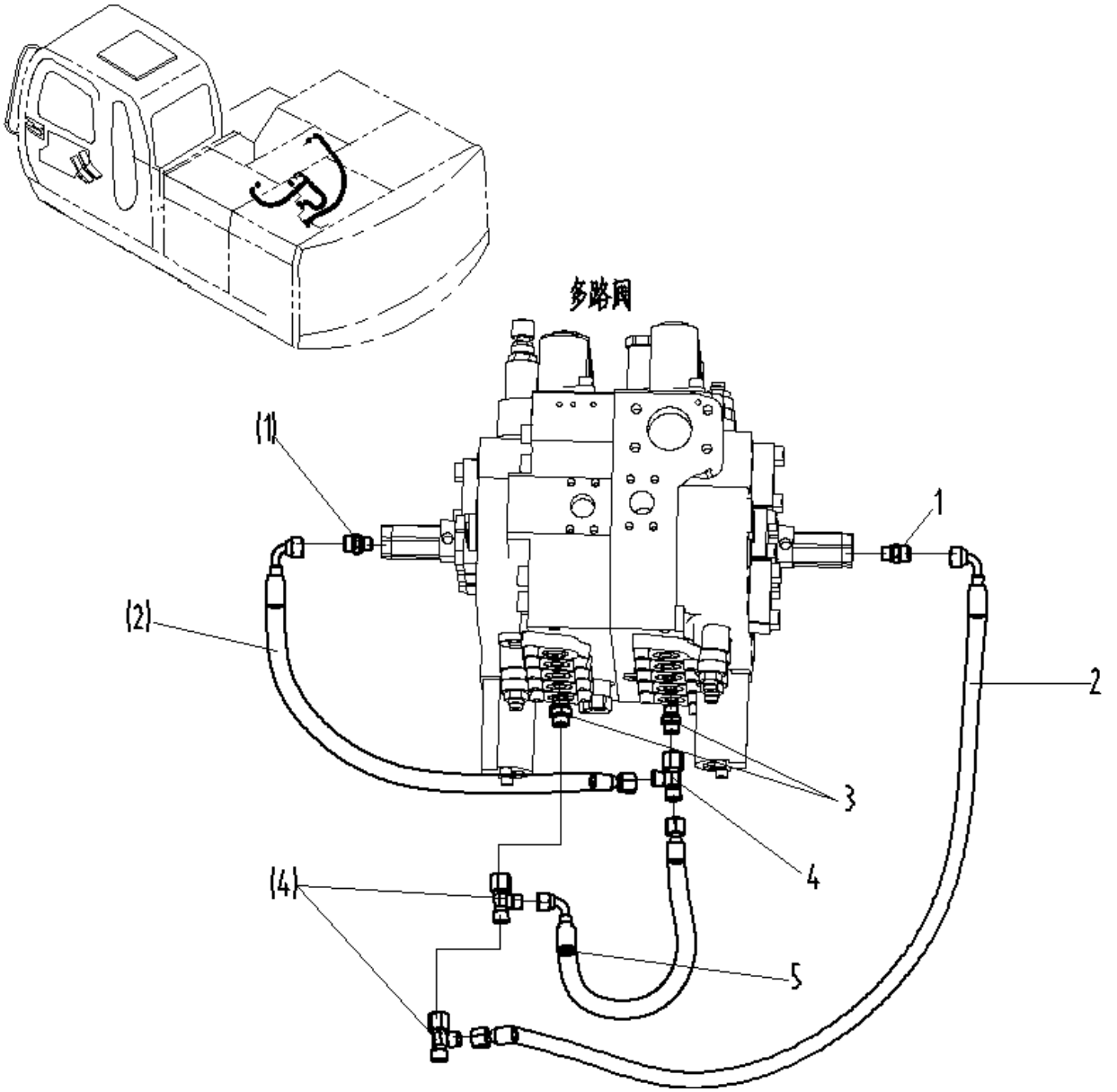
多路阀
(1)
1
(2)
2
3
4
(4)
5

Pilot piping (8) (Paker MCV)

件号 ITEM	零件图号 PART NO.	代号 PART NO.	零件名称 PARTNAME		数量 QTY	服务代码 S.C	适用机号 SERIAL NO.	互换性 IA	替换零件 REPLACEABLE PART	
									零件图号 PART NO.	数量 QTY
1	30C0064	GEO10LROMDA3C	端直通	Adapter	2					
2	05C0358	F481CACF101005-550	胶管总成	Hose assembly	2					
3	30C0065	GEO10LR3/8OMDA3C	端直通	Adapter	2					
4	32C0023	EL10LOMDA3C	三通	Tee	3					
5	05C0526	F481CACF101005-350	胶管总成	Hose assembly	1					

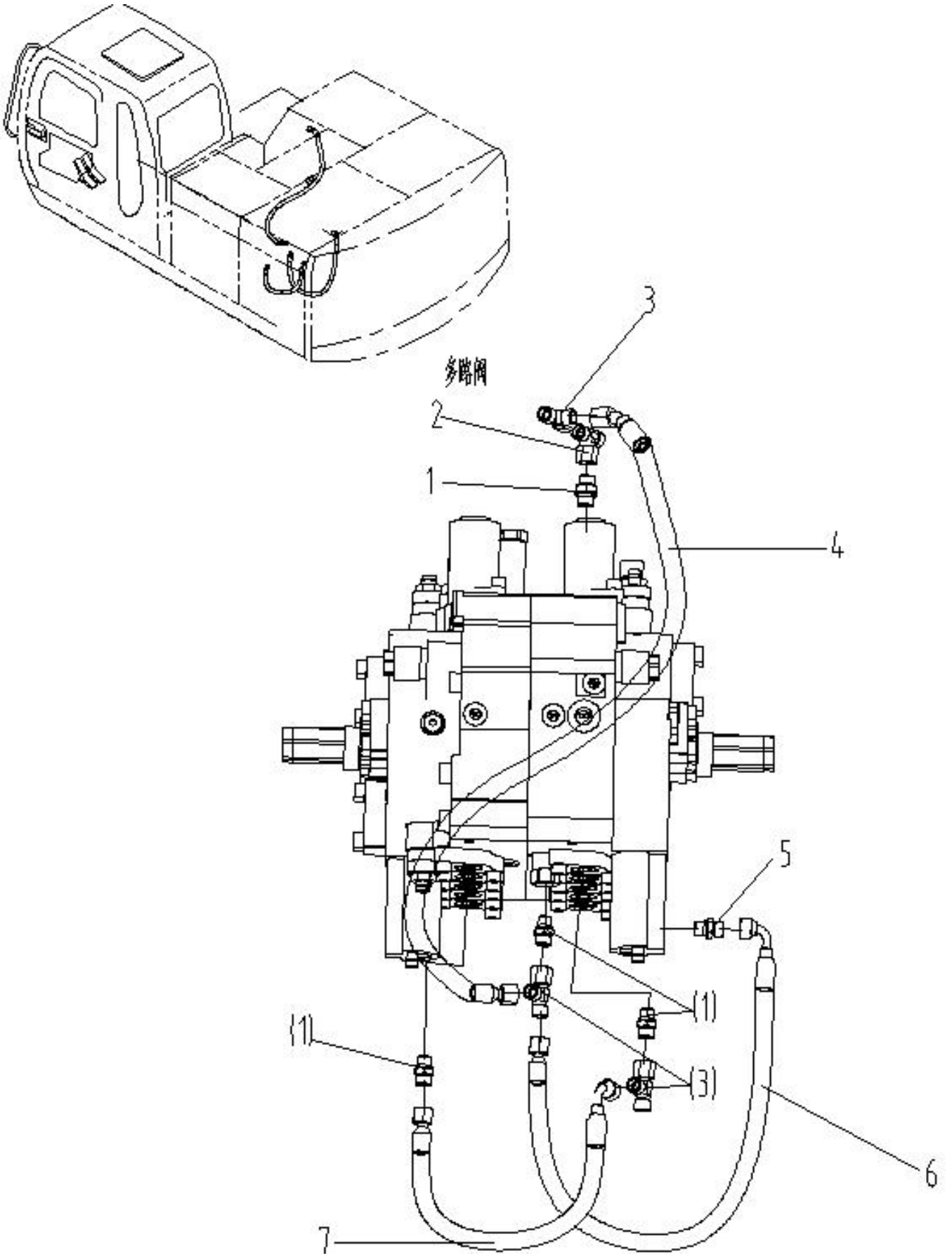
多路阀
3
2
1
4
5
(1)
(1)
(3)
6
7

Pilot piping (9) (Paker MCV)

件号 ITEM	零件图号 PART NO.	代号 PART NO.	零件名称 PARTNAME		数量 QTY	服务代码 S.C	适用机号 SERIAL NO.	互换性 IA	替换零件 REPLACEABLE PART	
									零件图号 PART NO.	数量 QTY
1	30C0065	GEO10LR3/8OMDA3C	端直通	Adapter	4					
2	32C0025	ET10LOMDA3C	三通	Tee	1					
3	32C0023	EL10LOMDA3C	三通	Tee	3					
4	05C1036	F481CACE101005-600	胶管总成	Hose assembly	1					
5	30C0064	GEO10LROMDA3C	端直通	Adapter	1					
6	05C0529	F481CACF101005-450	胶管总成	Hose assembly	1					
7	05C0526	F481CACF101005-350	胶管总成	Hose assembly	1					

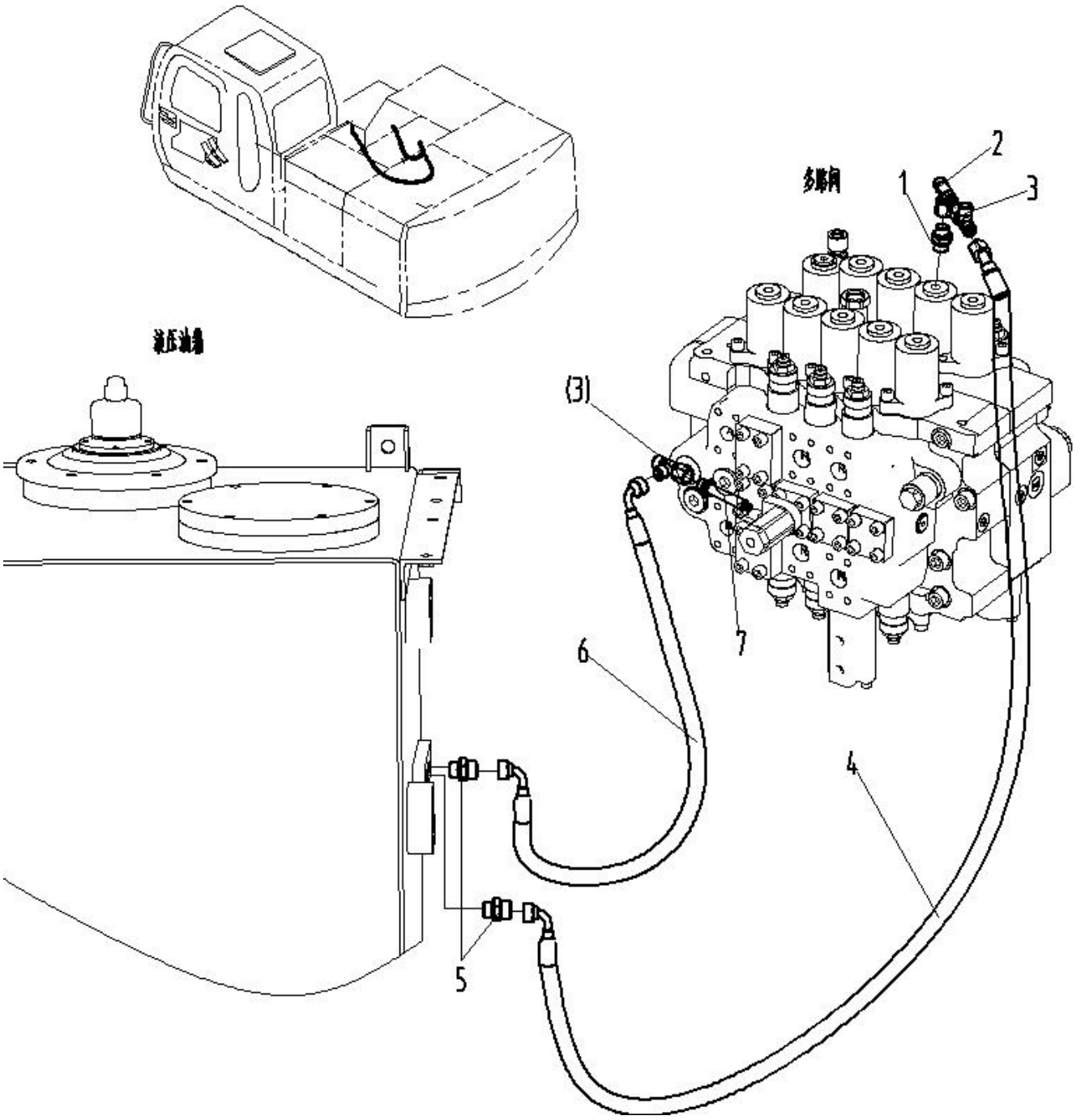
2
1
3
(3)
7
6
4
5

Pilot piping (9) (Paker MCV)

件号 ITEM	零件图号 PART NO.	代号 PART NO.	零件名称 PARTNAME		数量 QTY	服务代码 S.C	适用机号 SERIAL NO.	互换性 IA	替换零件 REPLACEABLE PART	
									零件图号 PART NO.	数量 QTY
1	30C0065	GEO10LR3/8OMDA3C	端直通	Adapter	4					
2	32C0025	ET10LOMDA3C	三通	Tee	1					
3	32C0023	EL10LOMDA3C	三通	Tee	3					
4	05C1036	F481CACE101005-600	胶管总成	Hose assembly	1					
5	30C0064	GEO10LROMDA3C	端直通	Adapter	1					
6	05C0529	F481CACF101005-450	胶管总成	Hose assembly	1					
7	05C0526	F481CACF101005-350	胶管总成	Hose assembly	1					

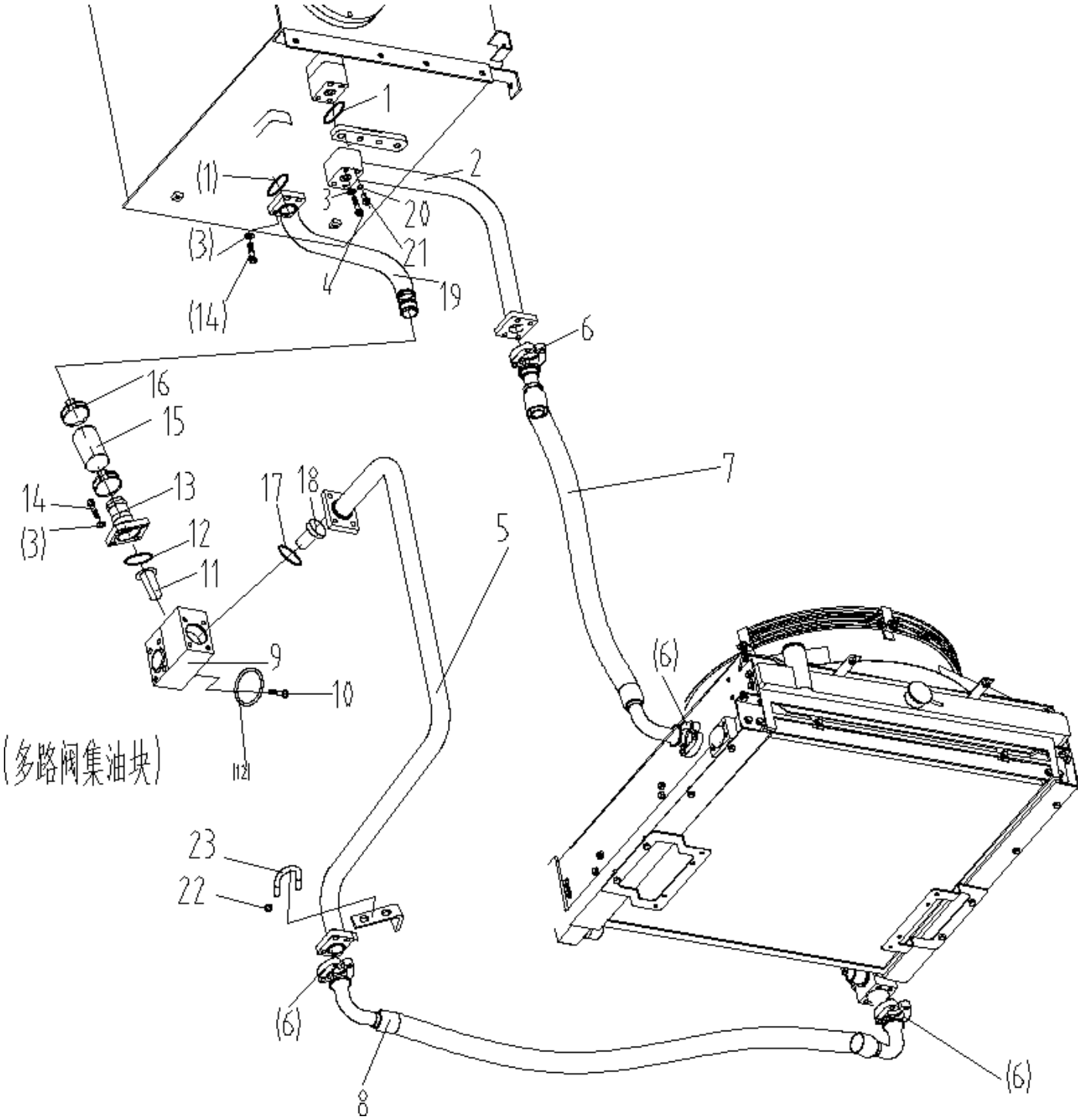
1
(1)
2
3
20
(3)
21
4
19
(14)
6
16
15
7
14
13
17
18
(3)
12
5
11
9
10
(多路阀集油块)
(6)
23
22
(6)
8
(6)

Revolving Frame Piping(1) (KPM MCV)

件号 ITEM	零件图号 PART NO.	代号 PART NO.	零件名称 PARTNAME		数量 QTY	服务代码 S.C	适用机号 SERIAL NO.	互换性 IA	替换零件 REPLACEABLE PART	
									零件图号 PART NO.	数量 QTY
1	10B0973	GB3452.1-92	O 型圈 φ40×3.55	o-ring	2					
2	17D2277		钢管	Pipe	1					
3	06B0003	GB93-87	垫圈 10	Washer	20					
4	04B0155	GB70-85	螺钉 M10×70	Screw	5					
5	17D1440		钢管	Pipe	1					
6	15C0003	M1M1HK-20	螺栓法兰组件	Flange	4					
7	07C0781	F4811915202020-930	胶管总成	Hose assembly	1					
8	07C0782	F4811915202020-960-30°	胶管总成	Hose assembly	1					
9	04A0521		接头块	Block	1					
10	04B0154	GB70-85	螺钉 M12×90	Screw	4					
11	12C0287	I-TL35L	单向阀	Return check valve	1					
12	10B0974	GB3452.1-92	O 型圈 φ53×3.55	o-ring	2					
13	17D2103		钢管	Pipe	1					
	17D2404		钢管	Pipe	1		2905~	I	17D2103	1
14	04B0108	GB70-85	螺钉 M10×30	Screw	12					
15	30A0310		胶管	Hose	1					
16	24B0034	JB/T8870-1999	卡箍 φ40-60	Clamp	4					
17	10B0975	GB3452.1-92	O 型圈 φ63×3.55	o-ring	1					
18	12C0288	I-TL42L	单向阀	Return check valve	1					
19	17D2104		钢管	Pipe	1					
	17D2272		钢管	Pipe	1		2849~	I	17D2104	1
20	67A0036		堵头	Plug	1					
21	06B0111	GB982-77	组合垫圈 14	Seal ring	1					
22	02B0397	JB/ZQ4321	U 型螺栓 42－Zn	Clip	1					
23	03B0121	GB889-96	锁紧螺母 M12	Nut	2					

上车液压系统（2）
Revolving Frame Piping(2)

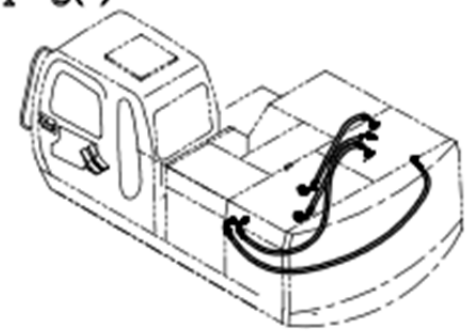

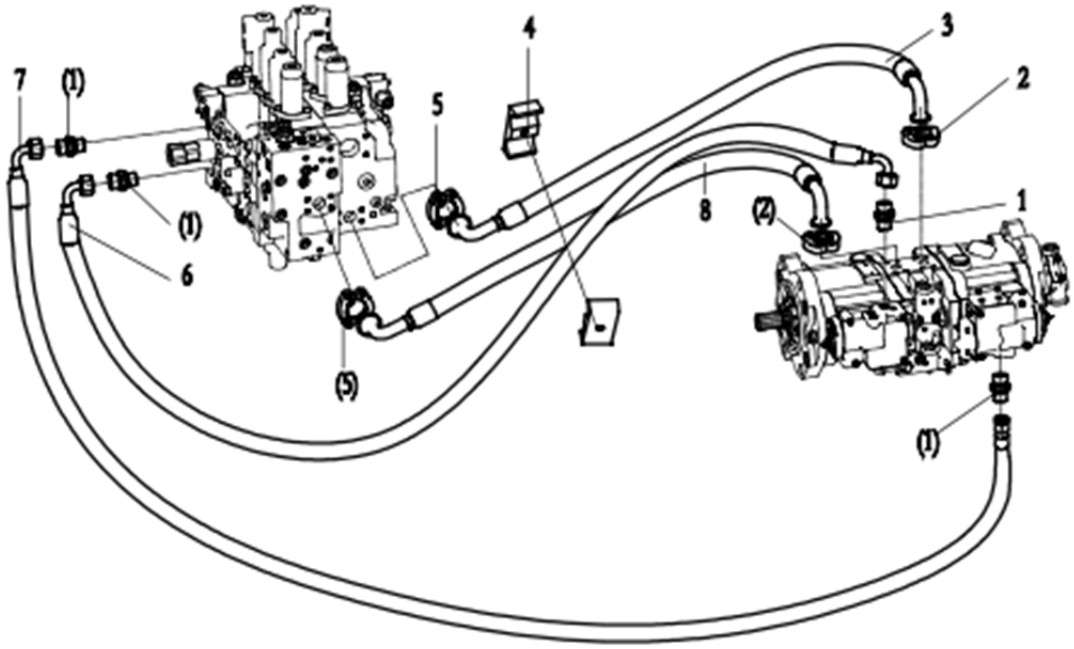

Revolving Frame Piping(2) (KPM MCV)

件号 ITEM	零件图号 PART NO.	代号 PART NO.	零件名称 PARTNAME		数量 QTY	服务代码 S.C	适用机号 SERIAL NO.	互换性 IA	替换零件 REPLACEABLE PART	
									零件图号 PART NO.	数量 QTY
1	30C0064	GEO10LR1/4OMDA3C	端直通	Adapter	4		A03-14-0066			
2	15C0005	M2M2HK-12	螺栓法兰组件	Flange	2					
3	07C0380	4SH25SFL(90)1616(h120)	胶管总成	Hose assembly	1					
4	08C0100	TTPG3-540	组合管夹	Clamp	1					
5	15C0002	M1M1HK-16	螺栓法兰组件	Flange	2					
6	05C0523	F481CFCF101005-2780-180°	胶管总成	Hose assembly	1					
7	05C0520	F481CACF101005-2730	胶管总成	Hose assembly	1					
8	07C0379	4SH25SFL(90)1616SFS(9	胶管总成	Hose assembly	1					

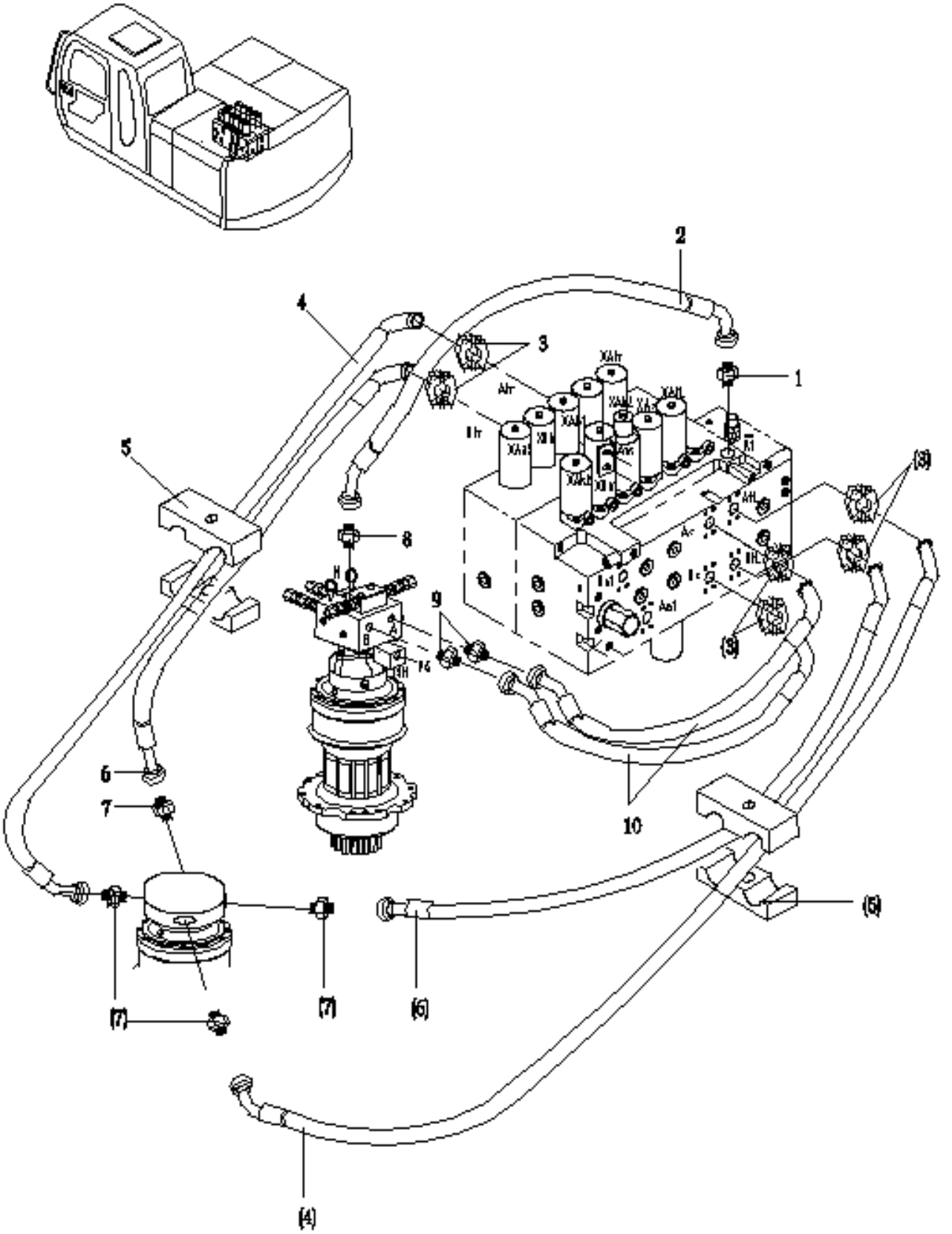
1
2
3
4
5
6
7
8
9
10
(3)
(4)
(5)
(6)
(7)

Revolving Frame Piping(3)

件号 ITEM	零件图号 PART NO.	代号 PART NO.	零件名称 PARTNAME		数量 QTY	服务代码 S.C	适用机号 SERIAL NO.	互换性 IA	替换零件 REPLACEABLE PART	
									零件图号 PART NO.	数量 QTY
1	30C0115	GES28LR1-O	端直通	Adapter	1					
2	07C0592	1SN252DKOL3616-960	胶管总成	Hose assembly	1					
3	15C0002	FL-16	法兰组件	Flange	6					
4	06C0259	4SP20DKOS(90)3612SFL(90)1612(120)-1510-0º	胶管总成	Hose assembly	2					
5	08C0101	TTPG3-532	组合管夹	Clamp	2					
6	06C2214	4SP20DKOS3612SFL(90)1612-1300	胶管总成	Hose assembly	2					
7	30C0063	GES25SR3/4-WD	端直通	Adapter	4					
8	30C0298	GES28LR3/4-O	端直通	Adapter	1					
9	30C0071	GE025SR3/40MDA3C	端直通	Adapter	2					
10	06C0134	F7811C192516(SL120)12-680-180°	胶管总成	Hose assembly	2					

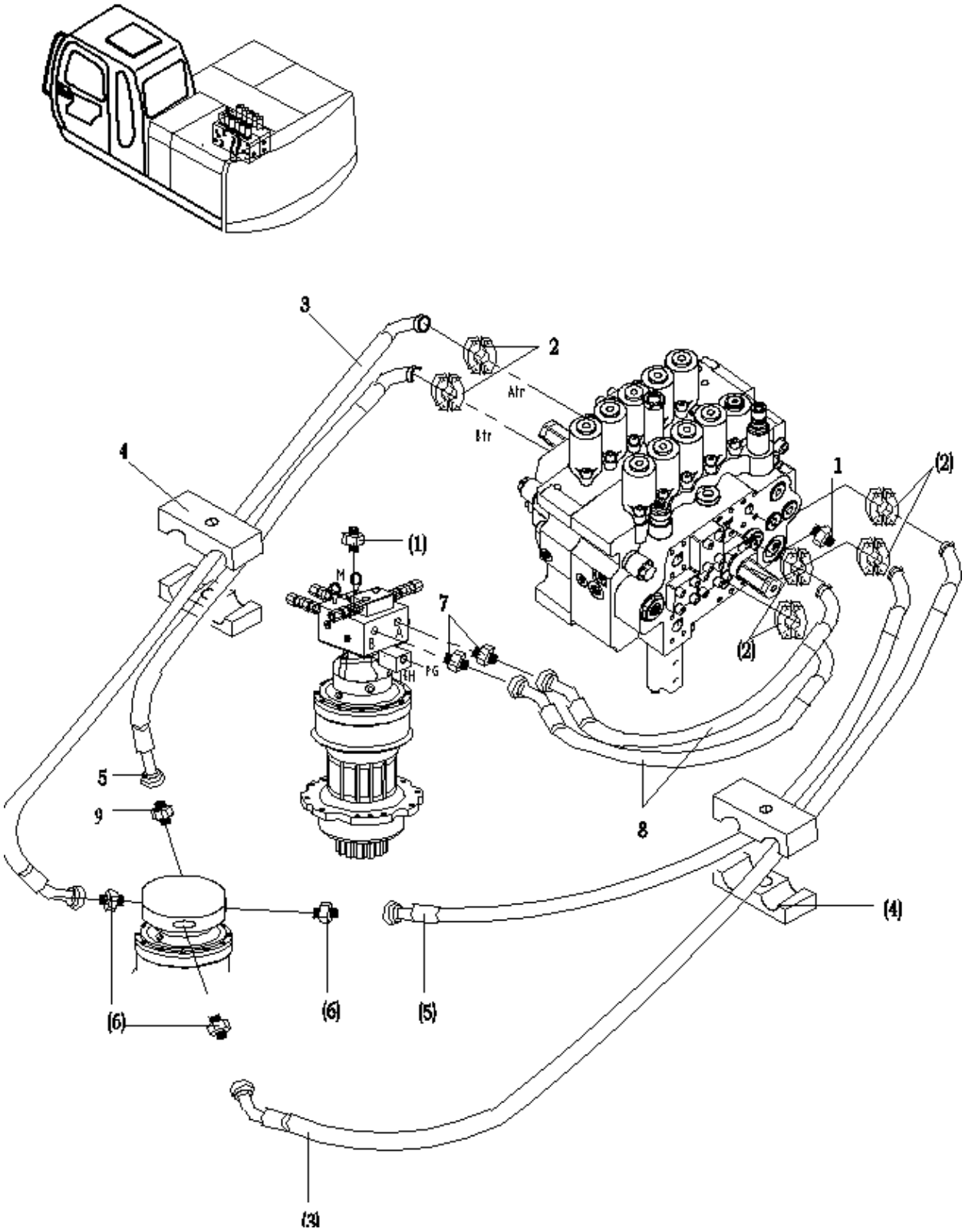
3
2
Atr
Btr
4
1
(2)
(1)
7
(2)
5
9
8
(4)
(6)
(6)
(5)
(3)

Revolving Frame Piping(3) (Paker MCV)

件号 ITEM	零件图号 PART NO.	代号 PART NO.	零件名称 PARTNAME		数量 QTY	服务代码 S.C	适用机号 SERIAL NO.	互换性 IA	替换零件 REPLACEABLE PART	
									零件图号 PART NO.	数量 QTY
1	30C0115	GES28LR1-O	端直通	Adapter	1					
2	15C0002	M1M1HK-16	法兰组件	Flange	6					
3	06C0259	4SP20DKOS(90)3612SFL(90)1612(120)-1510-0º	胶管总成	Hose assembly	2					
4	08C0101	TTPG3-532	组合管夹	Clamp	2					
5	06C0148	F781C919251612-1330	胶管总成	Hose assembly	2					
	06C2214	4SP20DKOS3612SFL(90)1612-1300	胶管总成	Hose assembly	2					
6	30C0063	GES25SR3/4-WD	端直通	Adapter	4					
7	30C0071	GEO25SR3/4OMDA3C	端直通	Adapter	2					
8	06C0134	F7811C192516(SL120)12-680-180°	胶管总成	Hose assembly	2					
	06C3074	4SP20DKOS(90)3612FL(90)1612(h120)-660-200	胶管总成	Hose assembly	2			I		
9	30C0298	GEO28LR3/4MODA3C	端直通	Adapter	1			I		

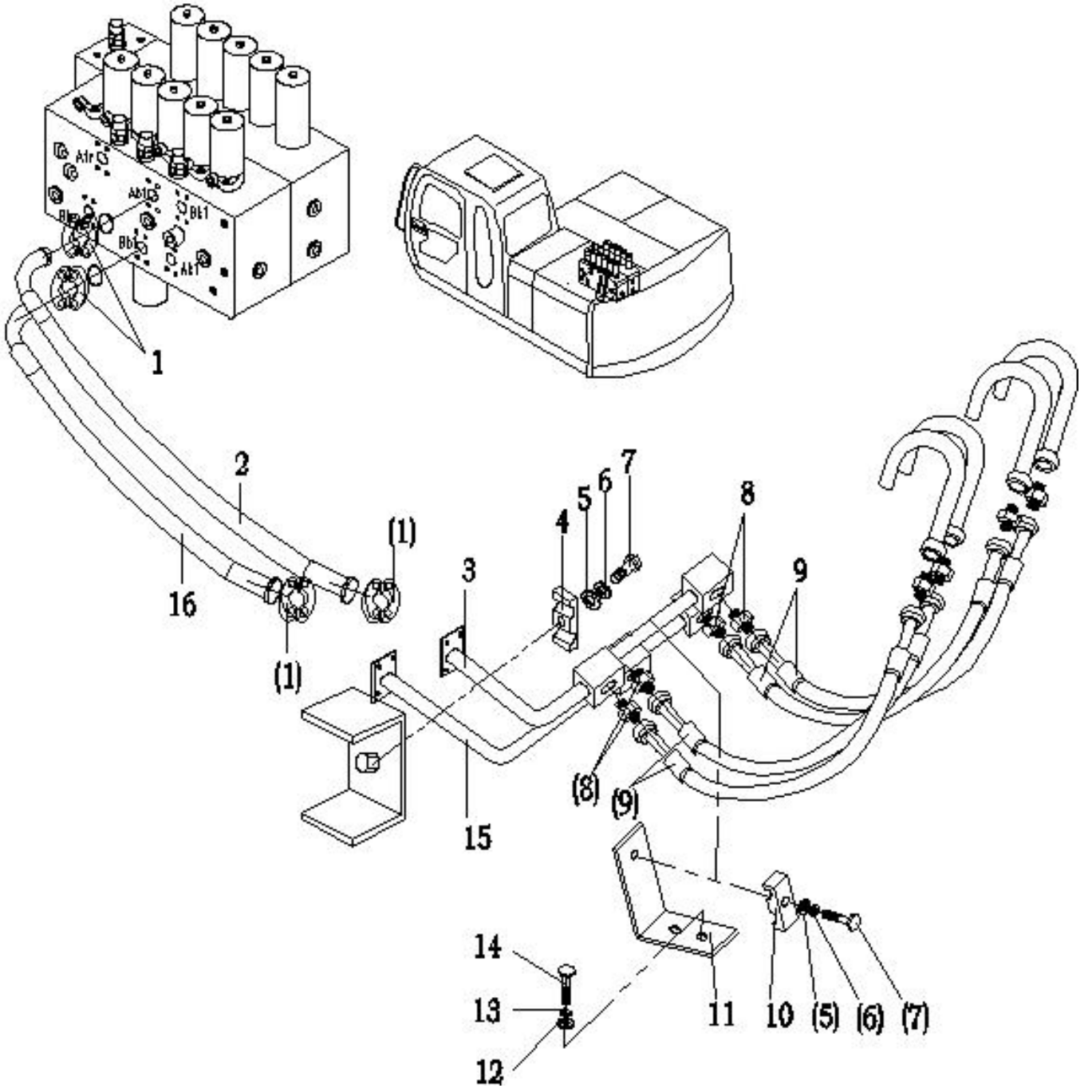
Air
Ab1
Bb1
Bb
Ab
1
2
(1)
16
(1)
3
4
5
6
7
8
9
(8)
(9)
15
14
13
12
11
10
(5)
(6)
(7)

Revolving Frame Piping(4)

件号 ITEM	零件图号 PART NO.	代号 PART NO.	零件名称 PARTNAME		数量 QTY	服务代码 S.C	适用机号 SERIAL NO.	互换性 IA	替换零件 REPLACEABLE PART	
									零件图号 PART NO.	数量 QTY
1	15C0002	FL-16	法兰组件	Flange	4					
2	07C0369	F781191516(SL120)1616-1150	胶管总成	Hose assembly	1					
3	17D0587		合流管	Pipe	1					
	17D2527		合流钢管	Pipe	1		14512#	I		
4	82A0102		管夹	Clip	1					
5	06B0004	GB97.1-85	平垫圈 10	Washer	2					
6	06B0003	GB93-87	垫圈 10	Washer	2					
7	01B0092	GB5782-86	螺栓 M10×55	Bolt	2					
8	30C0060	GE25SMEDOMDA3C	端直通	Adapter	4					
9	06C0867	4SP202DKOS3612-820-(带橡胶护套)	胶管总成	Hose assembly	4					
10	82A0101		管夹	Clip	1					
11	23A0585		支架	Bracket	1					
12	06B0012	GB97.1-85	垫圈 12	Washer	2					
13	06B0013	GB93-87	垫圈 12	Washer	2					
14	00B0269	GB5782-86	螺栓 M12×30	Bolt	2					
	00B0031	GB/T 5783-2000	螺栓 M12×30	Bolt	2			I		
15	17D0588		合流管	Pipe	1					
	17D2528		合流钢管	Pipe	1		14512#	I		
16	07C0139	F7811915161616-1080	胶管总成	Hose assembly	1					

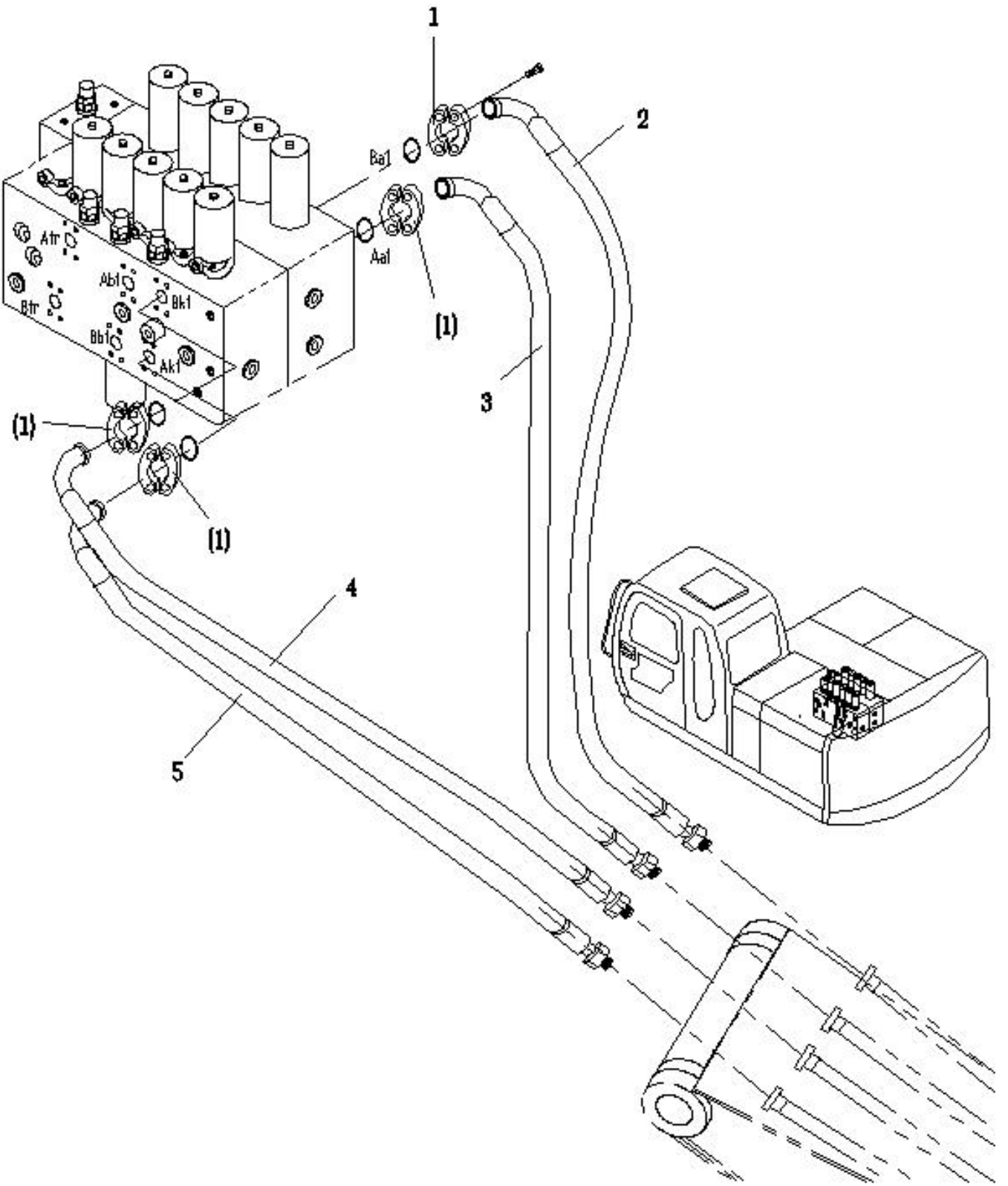
1
2
3
4
5
(1)
(1)
(1)
Baf
Aaf
Atr
Abf
Btr
Bk1
Bbf
Ak1

Revolving Frame Piping(5) (KPM MCV)

件号 ITEM	零件图号 PART NO.	代号 PART NO.	零件名称 PARTNAME		数量 QTY	服务代码 S.C	适用机号 SERIAL NO.	互换性 IA	替换零件 REPLACEABLE PART	
									零件图号 PART NO.	数量 QTY
1	15C0002	M1M1HK-16	螺栓法兰组	Flange	4					
2	07C0542	F78119D216(SL120)3016-1300-PG1100	胶管总成	Hose assembly	1					
3	07C0541	F78119D2163016-1400-PG120	胶管总成	Hose assembly	1					
4	06C0863	F78119D2162512-1380-PG118	胶管总成	Hose assembly	1					
5	06C0864	F78119D216(SL120)2512-1380 -PG1180	胶管总成	Hose assembly	1					

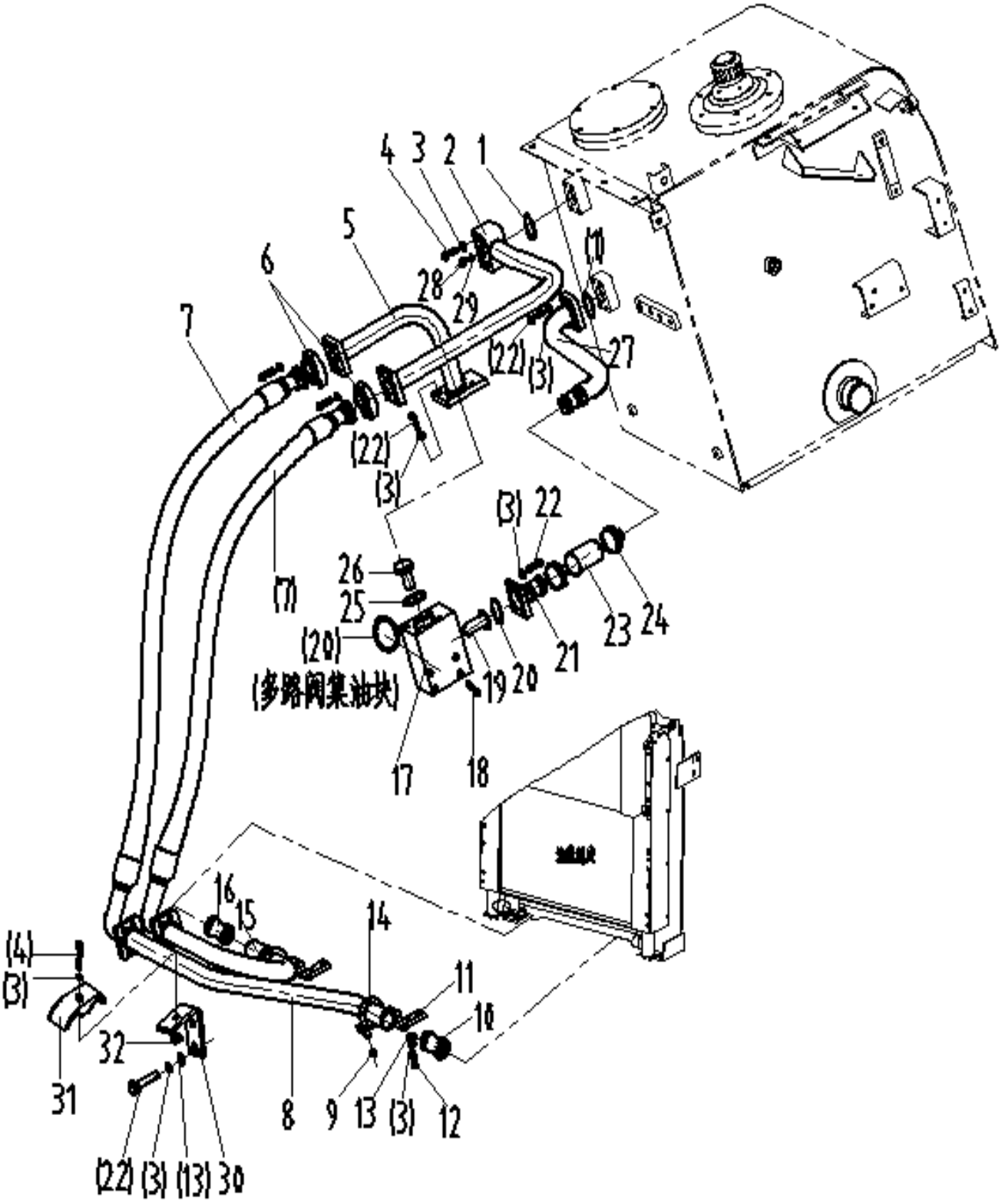
4 3 2 1
5
6
28
29
(7)
7
(22) (3)
27
(22)
(3)
(3) 22
26
25
(20)
(多路阀集油块)
(7)
23 24
21
19 20
17
18
16
15
14
11
10
(4)
(3)
32
31
8
9
13
(3)
12
(22) (3) (13) 30

Revolving Frame Piping(1) (Parker MCV)

件号 ITEM	零件图号 PART NO.	代号 PART NO.	零件名称 PARTNAME		数量 QTY	服务代码 S.C	适用机号 SERIAL NO.	互换性 IA	替换零件 REPLACEABLE PART	
									零件图号 PART NO.	数量 QTY
1	10B0973	GB3452.1-92	O 型圈 φ40×3.55	o-ring	2					
2	17D2277		钢管	Pipe	1					
3	06B0003	GB93-87Happy	垫圈 10	Washer	20					
4	04B0155	GB70-85	螺钉 M10×70	Screw	5					
5	17D1440		钢管	Pipe	1					
	17D2278		钢管	Pipe	1			I		
6	15C0003	M1M1HK-20	螺栓法兰组件	Flange	4					
7	07C0781	F4811915202020-930	胶管总成	Hose assembly	1					
8	07C0782	F4811919202020-960-0°	胶管总成	Hose assembly	1					
9	04A0521		接头块	Block	1					
10	04B0154	GB70-85	螺钉 M12×90	Screw	4					
11	12C0287	I-TL35L	单向阀	Return check valve	1					
12	10B0974	GB3452.1-92	O 型圈 φ53×3.55	o-ring	2					
13	17D2103		钢管	Pipe	1					
	17D2404		钢管	Pipe	1		13129	I	17D2103	1
14	04B0108	GB70-85	螺钉 M10×30	Screw	12					
15	30A0310		胶管	Hose	1					
16	24B0034	JB/T8870-1999	卡箍 φ40-60	Clamp	4					
	24B0034		喉箍 φ40-60	Clamp	4					
17	10B0975	GB3452.1-92	O 型圈 φ63×3.55	o-ring	1					
18	12C0288	I-TL42L	单向阀	Return check valve	1					
19	17D2104		钢管	Pipe	1					
	17D2272		钢管	Pipe	1		2849~	I	17D2104	1
	17D3499		钢管	Pipe	1		13802	I		
20	67A0036		堵头	Plug	1					
21	06B0111	GB982-77	组合垫圈 14	Seal ring	1					
22	02B0397	JB/ZQ4321	U 型螺栓 42－Zn	Clip	1					
23	03B0121	GB889-96	锁紧螺母 M12	Nut	2					

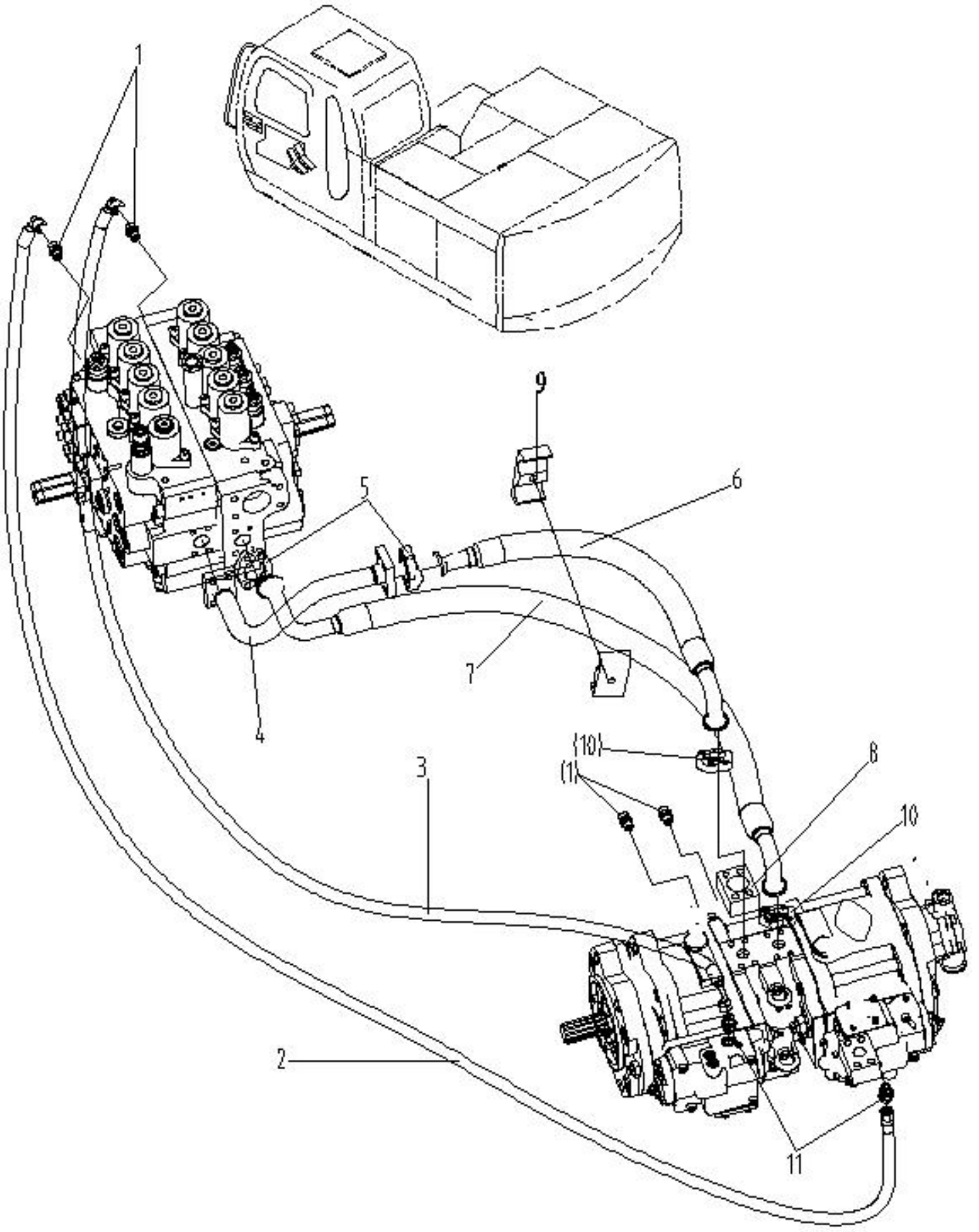
1
9
5
6
7
4
(10)
(1)
3
8
10
2
11

Revolving Frame Piping(2) (Paker MCV)

件号 ITEM	零件图号 PART NO.	代号 PART NO.	零件名称 PARTNAME		数量 QTY	服务代码 S.C	适用机号 SERIAL NO.	互换性 IA	替换零件 REPLACEABLE PART	
									零件图号 PART NO.	数量 QTY
1	30C0064	GEO10LR1/4OMDA3C	端直通	Adapter	4					
2	05C0521	F481CFCF1010058-2860-270°	胶管总成	Hose assembly	1					
3	05C0298	F481CACF101005-2810	胶管总成	Hose assembly	1					
4	17D2364		钢管	Pipe	1					
5	15C0002	M1M1HK-12	法兰组件	Flange	2					
6	07C0813	F781196N16(SL120)1216-1195-102°	胶管总成	Hose assembly	1					
7	07C0812	F781156N161216-950	胶管总成	Hose assembly	1					
8	04A0556		接头块	Block	1					
9	08C0100	TTPG3-540	组合管夹	Clamp	1					
10	15C0005	M2M2HK-12	螺栓法兰组件	Flange	2					
11	30C0109	FC402-3500	过滤接头	Filter adapter	2					

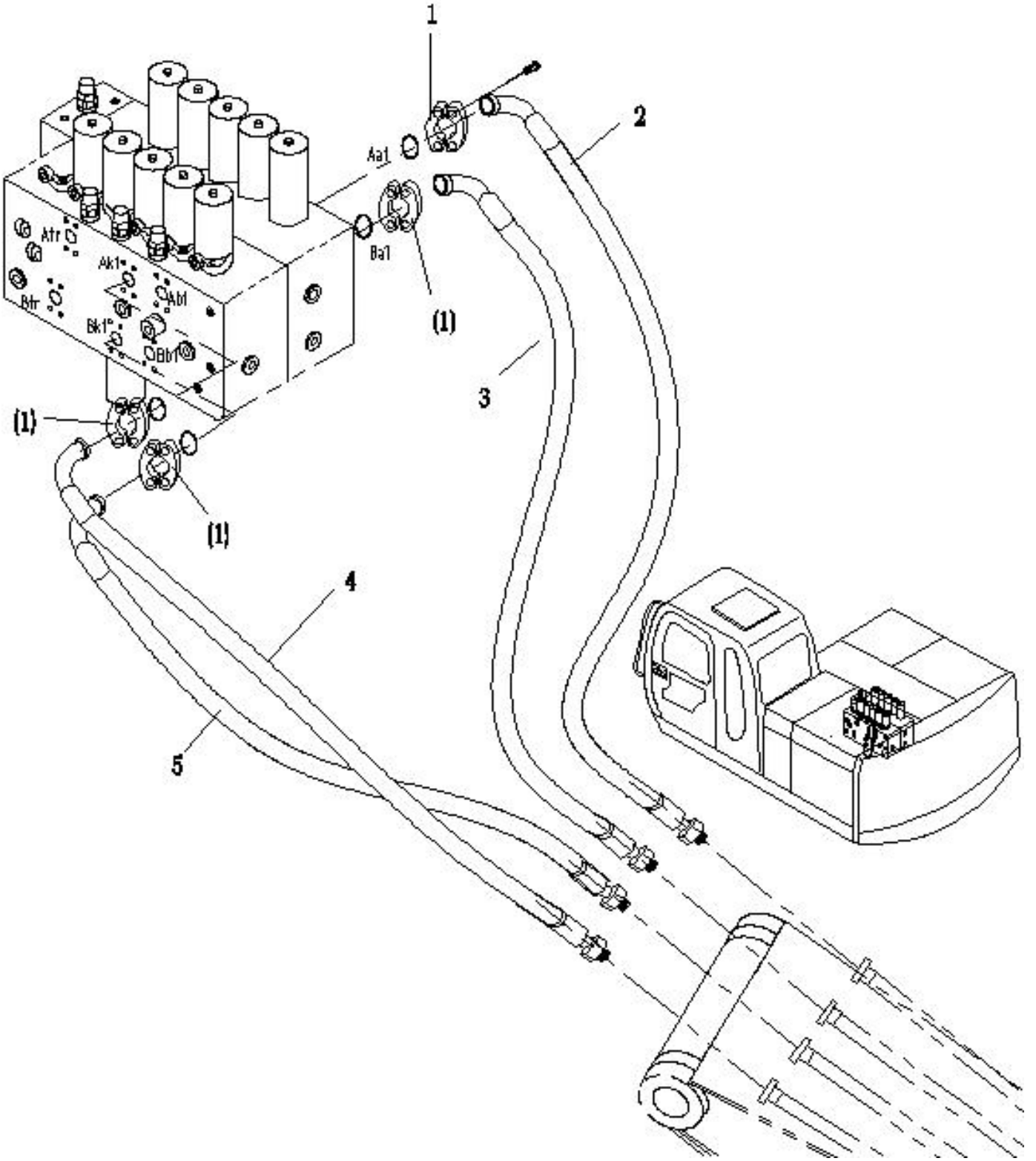
1
2
3
4
5
(1)
(1)
(1)
Aa1
Atr
Ak1
Abl
Btr
Bk1
Bbl
Ba1

Revolving Frame Piping(5) (Parker MCV)

件号 ITEM	零件图号 PART NO.	代号 PART NO.	零件名称 PARTNAME		数量 QTY	服务代码 S.C	适用机号 SERIAL NO.	互换性 IA	替换零件 REPLACEABLE PART	
									零件图号 PART NO.	数量 QTY
1	15C0002	M1M1HK-16	螺栓法兰组	Flange	4					
2	07C0783	F78119D216(SL120)3016-1350-PG1150	胶管总成	Hose assembly	1					
3	07C0713	F78119D2163016-1300-PG1100	胶管总成	Hose assembly	1					
4	06C0863	F78119D216(SL120)2512-1380	胶管总成	Hose assembly	1					
	06C1702	F78119D216(SL120)2512-1450-PG1250	胶管总成	Hose assembly	1			I		
5	06C1824	F78119D216(SL120)2512-1400-PG1200	胶管总成	Hose assembly	1					

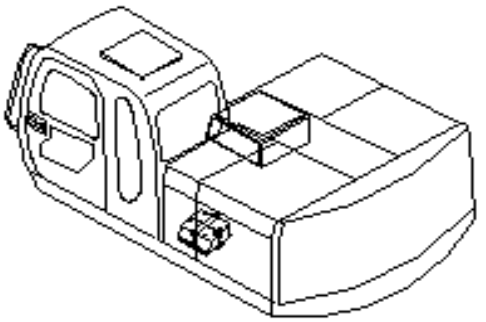

蓄电池安装
Battery(Electric parts)

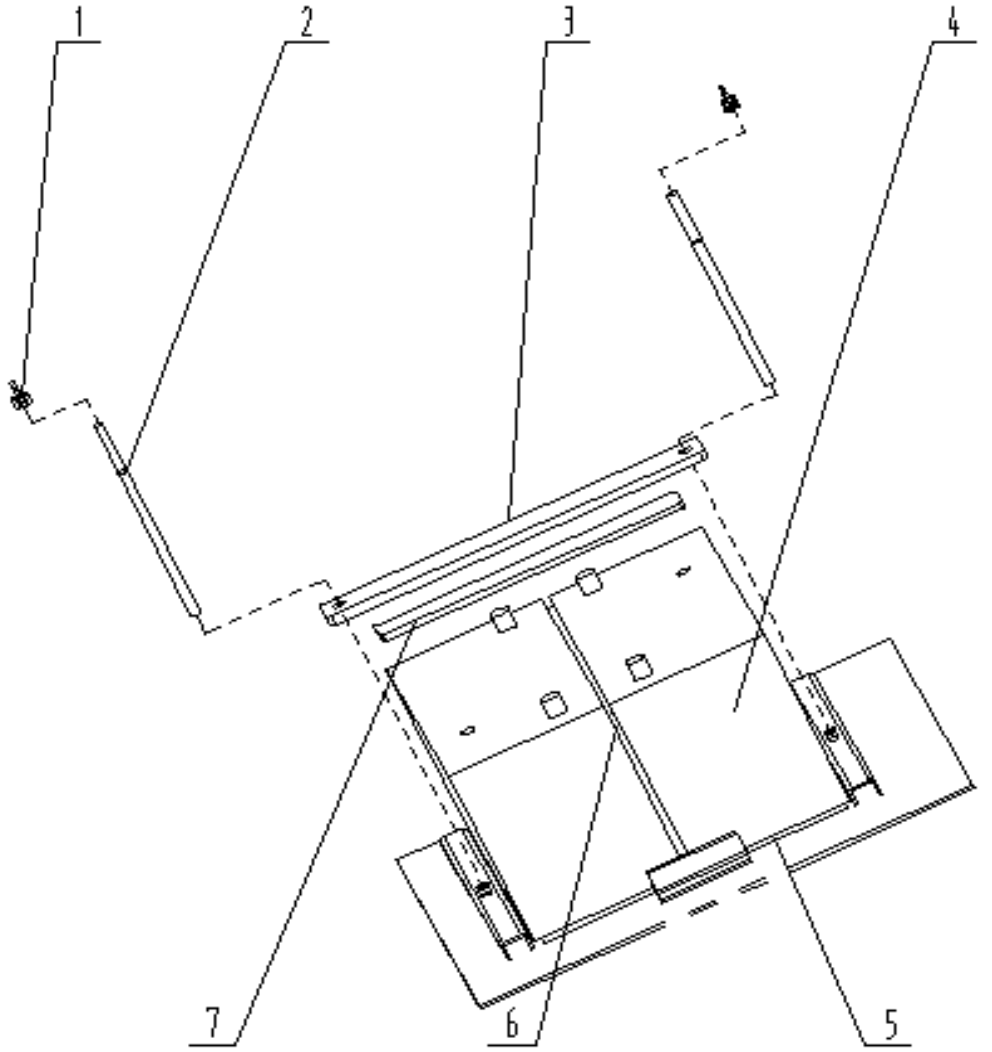

件号 ITEM	零件图号 PART NO.	代号 PART NO.	零件名称 PARTNAME		数量 QTY	服务代码 S.C	适用机号 SERIAL NO.	互换性 IA	替换零件 REPLACEABLE PART	
									零件图号 PART NO.	数量 QTY
1	03B0016	GB/T 62-88	锁紧螺母	Nut	2					
2	02B0091		双头螺柱 M10×250	Bolt	2					
3	14A0607	628 0570 05 000	压板	Bracket	1					
4	47B0090	6-QW-120T	蓄电池	Battery	2					
5	21B0066		垫	Mat	1					
6	21B0067		垫	Mat	1					
7	21B0068		垫	Mat	1					

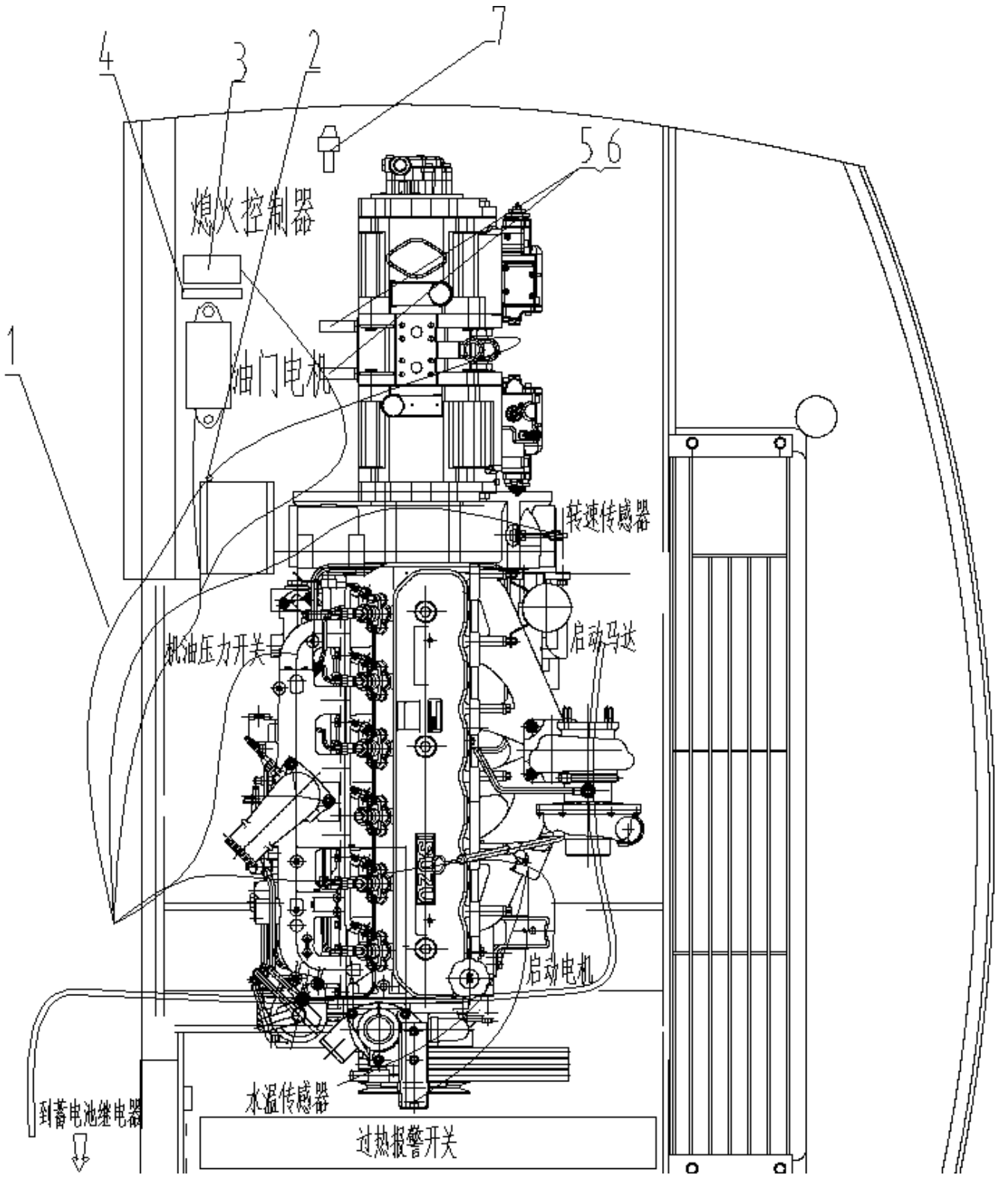
4
3
2
7
5 6
熄火控制器
油门电机
1
转速传感器
机油压力开关
启动马达
启动电机
水温传感器
到蓄电池继电器
过热报警开关

件号 ITEM	零件图号 PART NO.	代号 PART NO.	零件名称 PARTNAME		数量 QTY	服务代码 S.C	适用机号 SERIAL NO.	互换性 IA	替换零件 REPLACEABLE PART	
									零件图号 PART NO.	数量 QTY
1	09C0684		平台线束	Wiring Harness	1		~13802			
	09C0960		平台线束	Wiring Harness	1		13802~			
2	47B0006		塑料扎带	Band	20					
3	46C0333		熄火器	Motor Stopper	1					
4	00D2805		熄火器支架	Bracket	1					
5	40B0192		压力传感器	Pressure Sensor	2		13802~			
6	30C0392		过渡接头	Adapter	2		13802~			
7	40B0221		油温传感器	Oil Temperature Sensor	1		13802~			

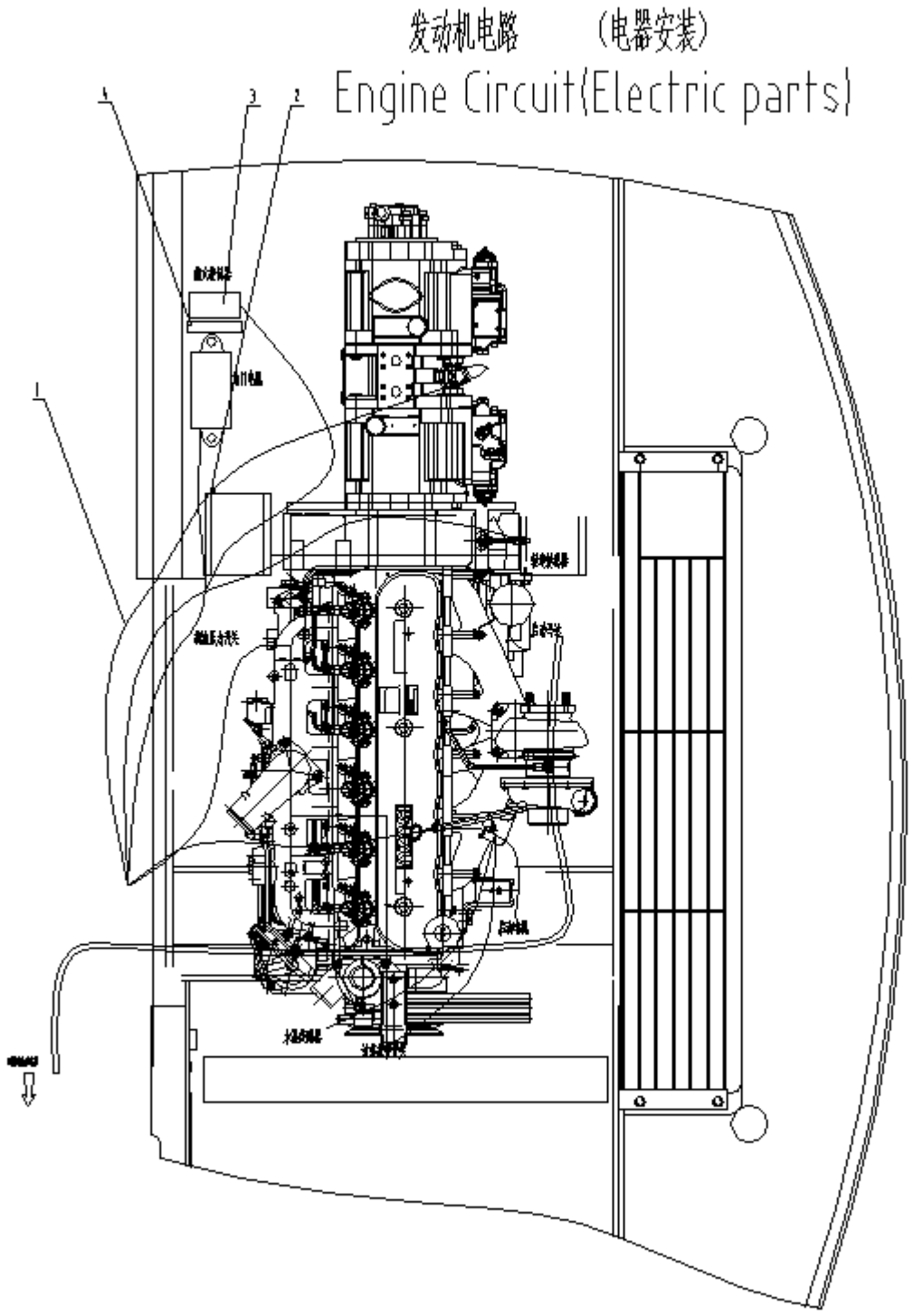
发动机电路 （电器安装）
Engine Circuit(Electric parts)
4
3
2
1

件号 ITEM	零件图号 PART NO.	代号 PART NO.	零件名称 PARTNAME		数量 QTY	服务代码 S.C	适用机号 SERIAL NO.	互换性 IA	替换零件 REPLACEABLE PART	
									零件图号 PART NO.	数量 QTY
1	09C0684		平台线束	Wiring Harness	1					
2	47B0006		塑料扎带	Band	20					
3	46C0333		熄火器	Motor Stopper	1					
4	00D2805		熄火器支架	Bracket	1					

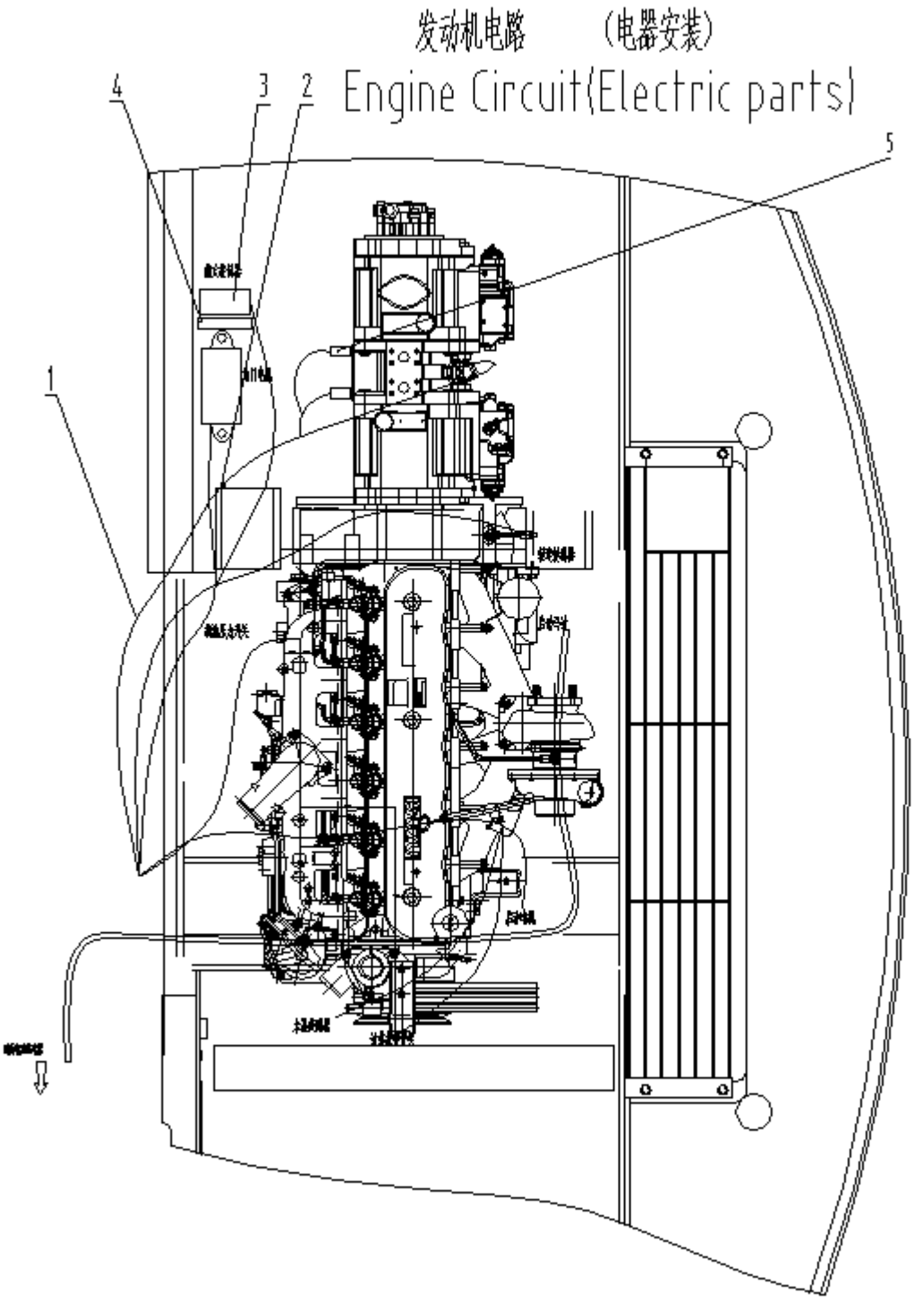
发动机电路 （电器安装）
Engine Circuit(Electric parts)
1
2
3
4
5

件号 ITEM	零件图号 PART NO.	代号 PART NO.	零件名称 PARTNAME		数量 QTY	服务代码 S.C	适用机号 SERIAL NO.	互换性 IA	替换零件 REPLACEABLE PART	
									零件图号 PART NO.	数量 QTY
1	09C0758		平台线束	Wiring Harness	1					
2	47B0006		塑料扎带	Band	20					
3	46C0333		熄火器	Motor Stopper	1					
4	00D2805		熄火器支架	Bracket	1					
5	40B0192	KM10-1C4	压力传感器	Pressure Sensor	2					

油门电机
Eingine Motor

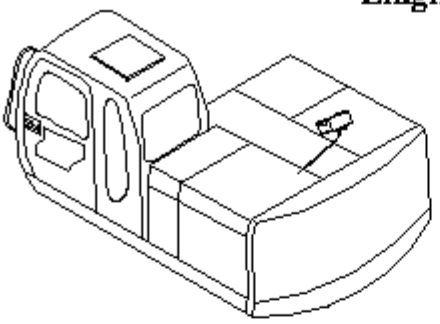

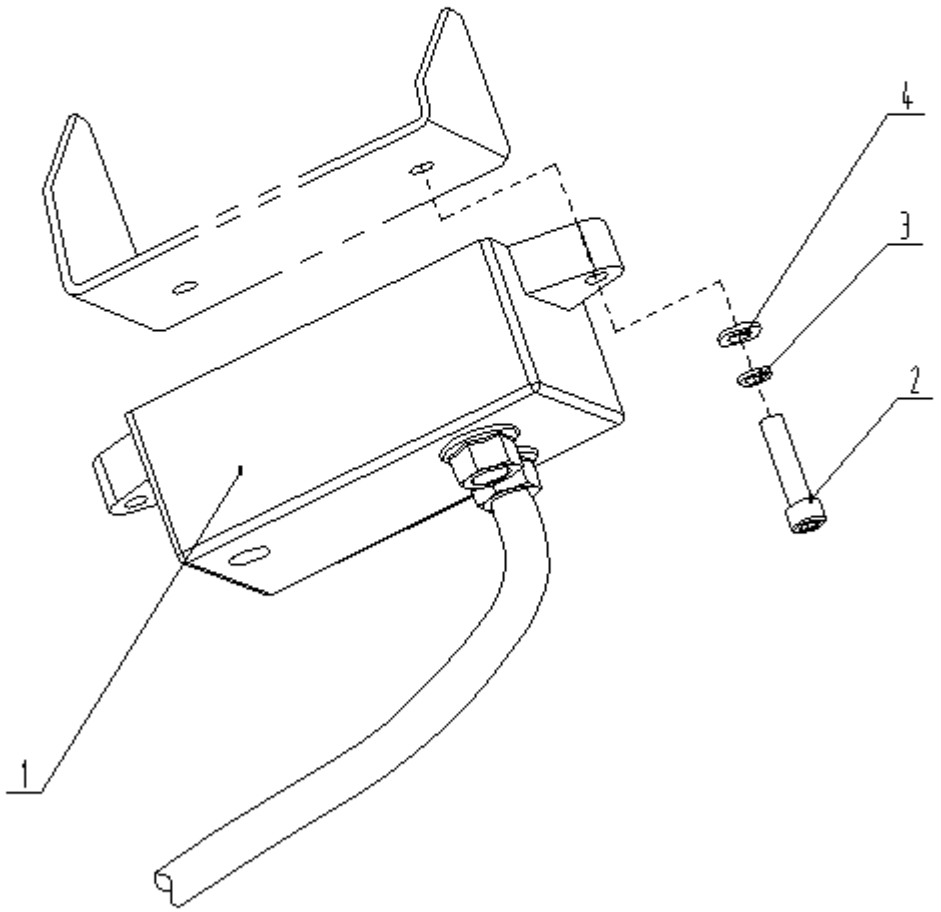

件号 ITEM	零件图号 PART NO.	代号 PART NO.	零件名称 PARTNAME		数量 QTY	服务代码 S.C	适用机号 SERIAL NO.	互换性 IA	替换零件 REPLACEABLE PART	
									零件图号 PART NO.	数量 QTY
1	46C0786	KECM1024	油门电机	Engine Motor	1					
2	00B0013	GB70－85	内六角螺钉 M8×35	Screw	2					
3	06B0228	GB93-87	垫圈 8	Washer	2					
4	06B0236	GB95-85	垫圈 8	Washer	2					

上车电路 (电器安装)
Frame Circuit(Electric parts)

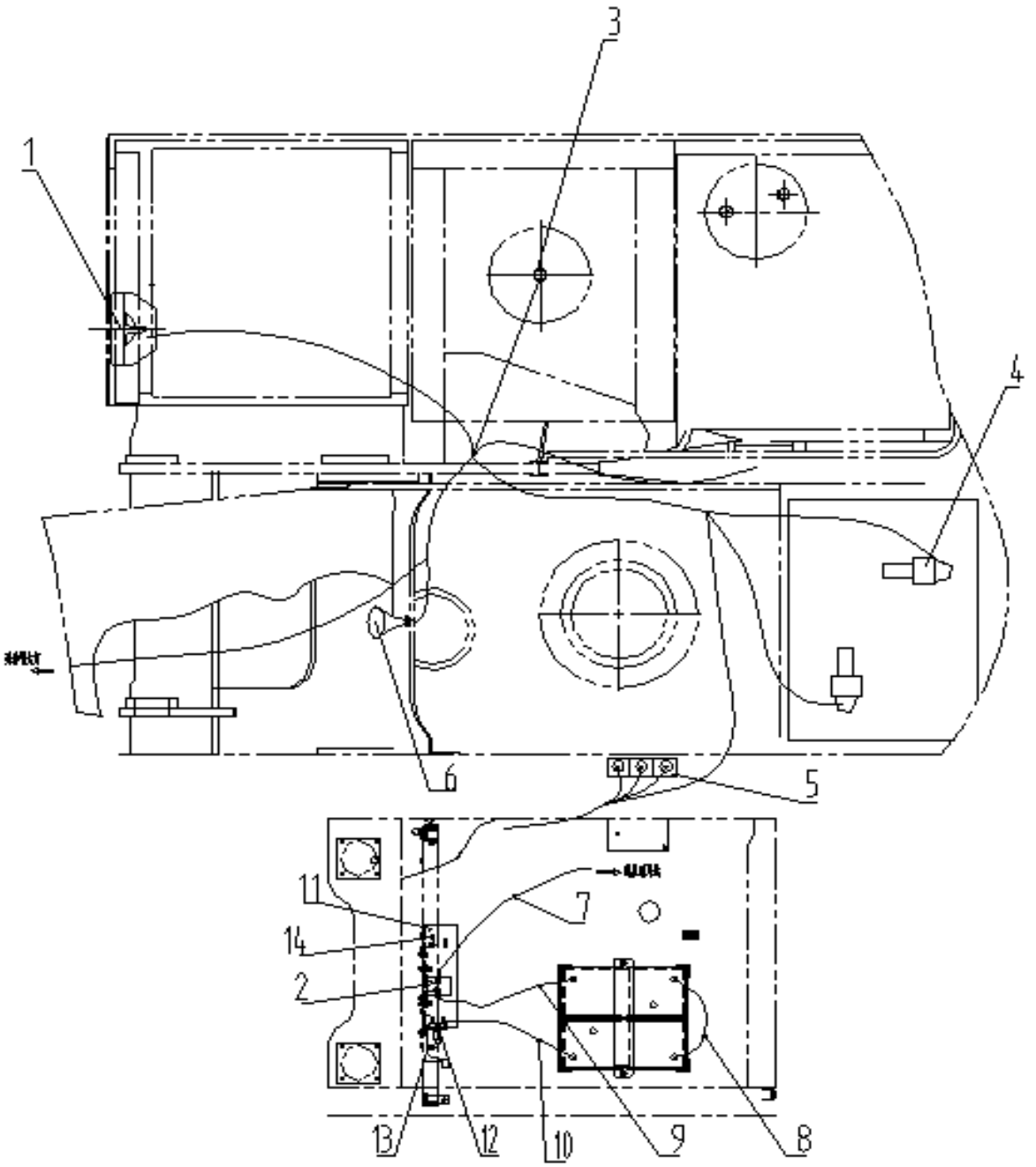

件号 ITEM	零件图号 PART NO.	代号 PART NO.	零件名称 PARTNAME		数量 QTY	服务代码 S.C	适用机号 SERIAL NO.	互换性 IA	替换零件 REPLACEABLE PART	
									零件图号 PART NO.	数量 QTY
1	42B0251	工作灯	工具箱大灯	Lamp	1					
2	41B0089	MZJ200A/006	蓄电池继电器	Battery Relay	1					
3	40C0180	YS-730-I	燃油传感器	Fuel Sensor	1					
4	40B0254	PS61-25-2MRZ-A-FLS08 NT-IP-FS21[1].5BARR-0 01	压力开关	Pressure Switch	2					
5	12C0106	3KWE5G-20/G24W-340	三联电磁阀	Solenoid Valve	1					
6	47B0089	AT1011 24V	喇叭	Horn	1					
7	09C0725	L＝3500mm	电源线	Cable	1					
8	43B0079	L=300mm	电源线	Cable	1					
9	09C0726	L=300mm	电源线	Cable	1					
10	09C0727	L=300mm	电源线	Cable	1					
11	49D0184		盖	Cap	1		(~13966)			
	20A4157		板	Plate	1		(13966~)			
12	44B0234		电源开关	Switch	1					
13	09C0728	L=500mm	电源线	Cable	1					
14	46C0435	182553-0391	启动继电器	Relay	1					

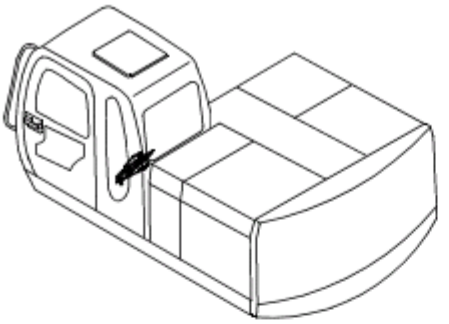

电器盒安装

Fuse Box(Electric parts)

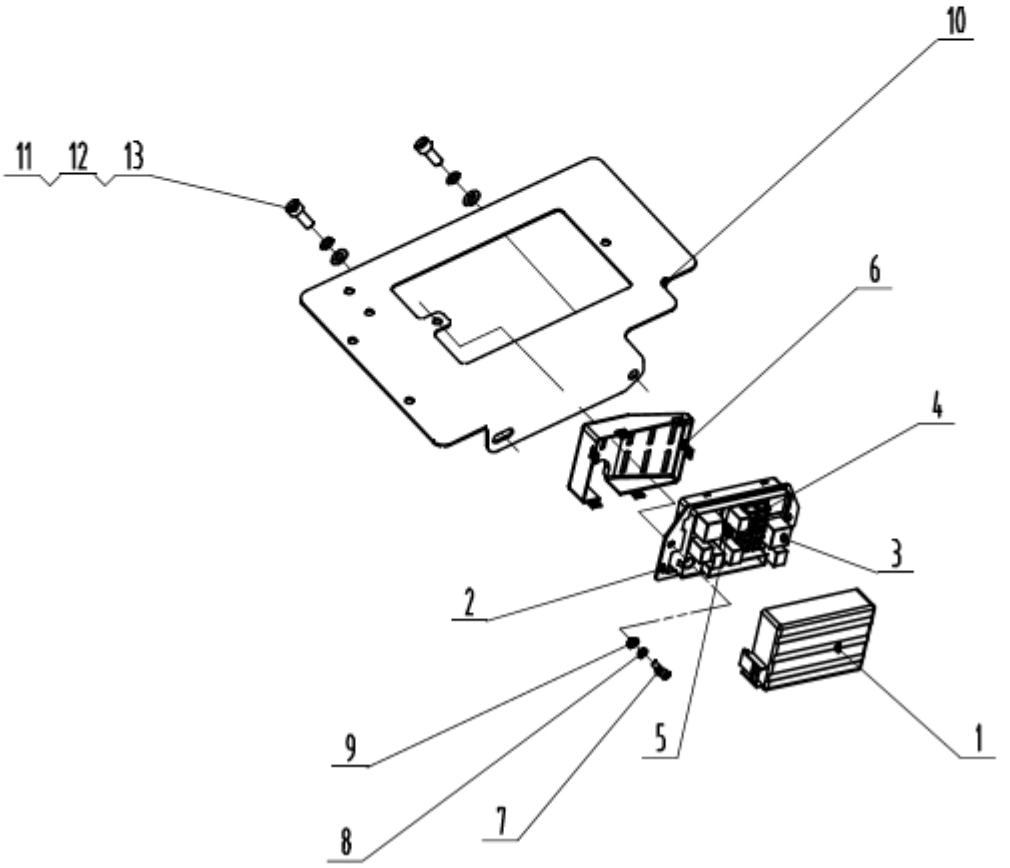

件号 ITEM	零件图号 PART NO.	代号 PART NO.	零件名称 PARTNAME		数量 QTY	服务代码 S.C	适用机号 SERIAL NO.	互换性 IA	替换零件 REPLACEABLE PART	
									零件图号 PART NO.	数量 QTY
1	47B0293		保险丝盒上盖	Cover	1					
2	47B0294		保险丝盒盒体	Fuse box	1					
3-1	41B0030	四脚	继电器	Relay	2					
3-2	41B0079	四脚	迷你型继电器	Relay	4					
3-3	41B0080	五脚	迷你型继电器	Relay	1					
4-1	47B0290		迷你型保险丝 24V-5A	Fuse	4					
4-2	47B0291		迷你型保险丝 24V-10A	Fuse	6					
4-3	47B0292		迷你型保险丝 24V-20A	Fuse	6					
5	47B0295		保险丝夹	Clip	1					
6	47B0296		保险丝盒下盖	Cover	1					
7	04B0166	GB70-85	螺钉 M6×20	Screw	2					
8	06B0233	GB93-87	弹簧垫圈 6	Spring washer	2					
9	06B0234	GB97.1-85	垫圈 6	Washer	2					
10	00D2144		电器盒支架	Bracket	1					
11	04B0150	GB70-85	螺钉 M8×20	Screw	2					
12	06B0228	GB93-87	弹簧垫圈 8	Spring washer	2					
13	06B0229	GB96-85	垫圈 8	Washer	2					

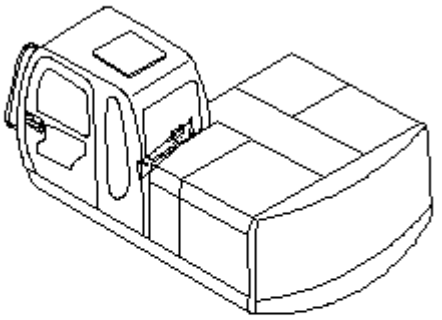

控制器安装

Controller

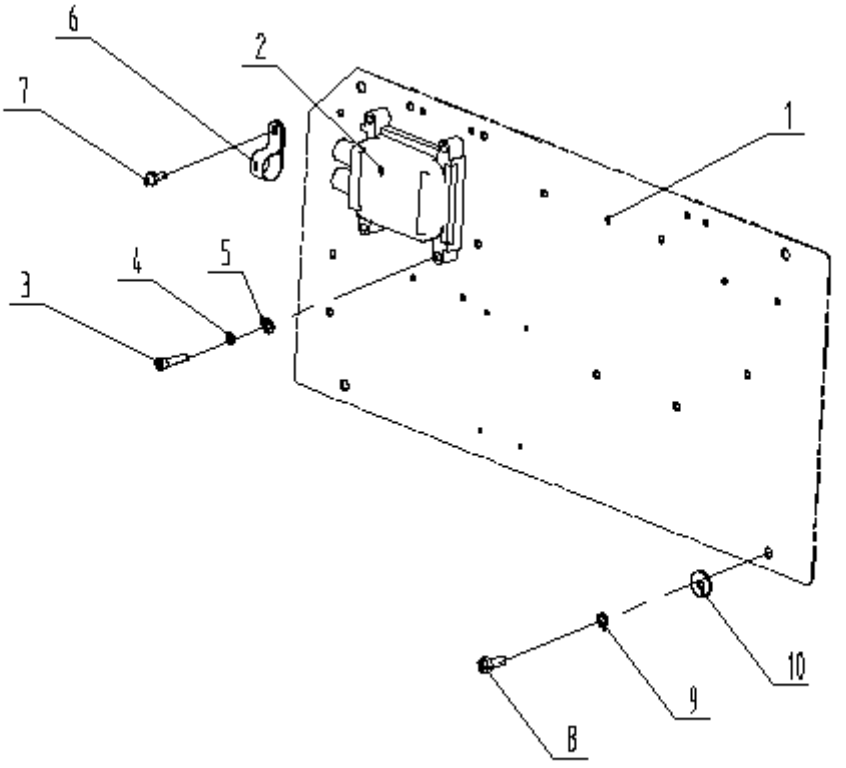

件号 ITEM	零件图号 PART NO.	代号 PART NO.	零件名称 PARTNAME		数量 QTY	服务代码 S.C	适用机号 SERIAL NO.	互换性 IA	替换零件 REPLACEABLE PART	
									零件图号 PART NO.	数量 QTY
1	00D2807		支架	Bracket	1					
2	46C0773	KC-ESS-20A-007-EV1	ESS 控制器	ESS Controller	1					
3	04B0164	GB70-85	螺钉 M8×35	Screw	4					
4	06B0009	GB93-87	垫圈 8	Washer	5					
5	06B0027	GB97.1-85	垫圈 8	Washer	5					
6	46B0094		线夹 φ30		1					
7	00B0038	GB5783-86	螺栓 M8×16	Bolt	1					
8	00B0028	GB5783-86	螺栓 M10×25	Bolt	4					
9	06B0003	GB93-87	垫圈 10	Washer	4					
10	06B0049	GB96-85	垫圈 10	Washer	4					

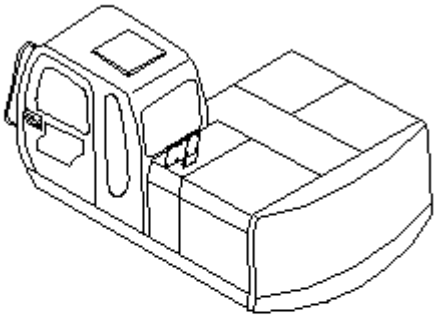

控制器安装

Controller

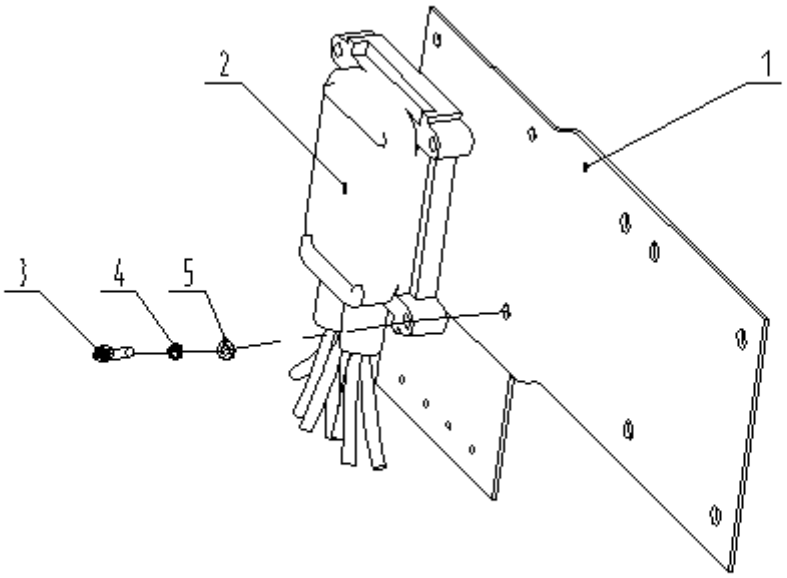

件号 ITEM	零件图号 PART NO.	代号 PART NO.	零件名称 PARTNAME		数量 QTY	服务代码 S.C	适用机号 SERIAL NO.	互换性 IA	替换零件 REPLACEABLE PART	
									零件图号 PART NO.	数量 QTY
1	00D2807		支架	Bracket	1					
2	46C0773	KC-ESS-20A-007B	ESS 控制器	ESS Controller	1					
3	04B0164	GB70-85	螺钉 M8×35	Screw	4					
4	06B0228	GB93-87	垫圈	Washer	4					
5	06B0236	GB97.1-85	垫圈	Washer	4					

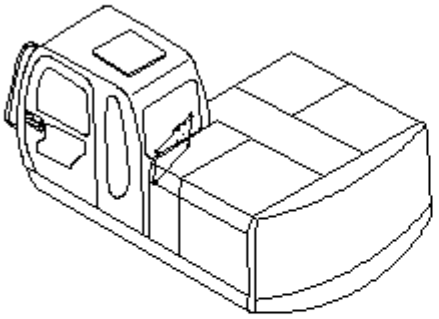

控制器安装

Controller

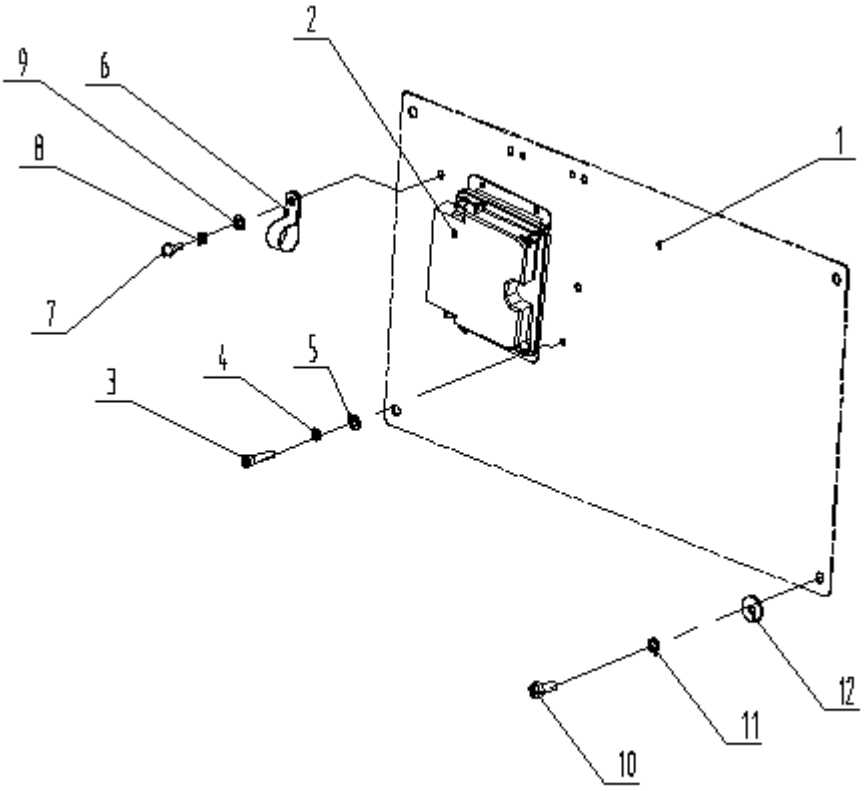

件号 ITEM	零件图号 PART NO.	代号 PART NO.	零件名称 PARTNAME		数量 QTY	服务代码 S.C	适用机号 SERIAL NO.	互换性 IA	替换零件 REPLACEABLE PART	
									零件图号 PART NO.	数量 QTY
1	00D2807		支架	Bracket	1					
2	46C0924	PF-TTC-60-002	ECU 控制器	ECU Controller	1					
3	04B0106	GB70-85	螺钉 M6×16	Screw	4					
4	06B0021	GB93-87	垫圈 6	Washer	4					
5	06B0044	GB97.1-85	垫圈 6	Washer	4					
6	46B0094		线夹Φ30	Clip	1					
7	00B0038	GB5783-86	螺钉 M8×16	Screw	1					
8	06B0009	GB93-87	垫圈 8	Washer	1					
9	06B0027	GB97.1-85	垫圈 8	Washer	1					
10	00B0028	GB5783-86	螺钉 M10×25	Screw	4					
11	06B0003	GB93-87	垫圈 10	Washer	4					
12	06B0049	GB97.1-85	垫圈 10	Washer	4					

驾驶室电路 (电器安装)

Cab Circuit (Electric parts)

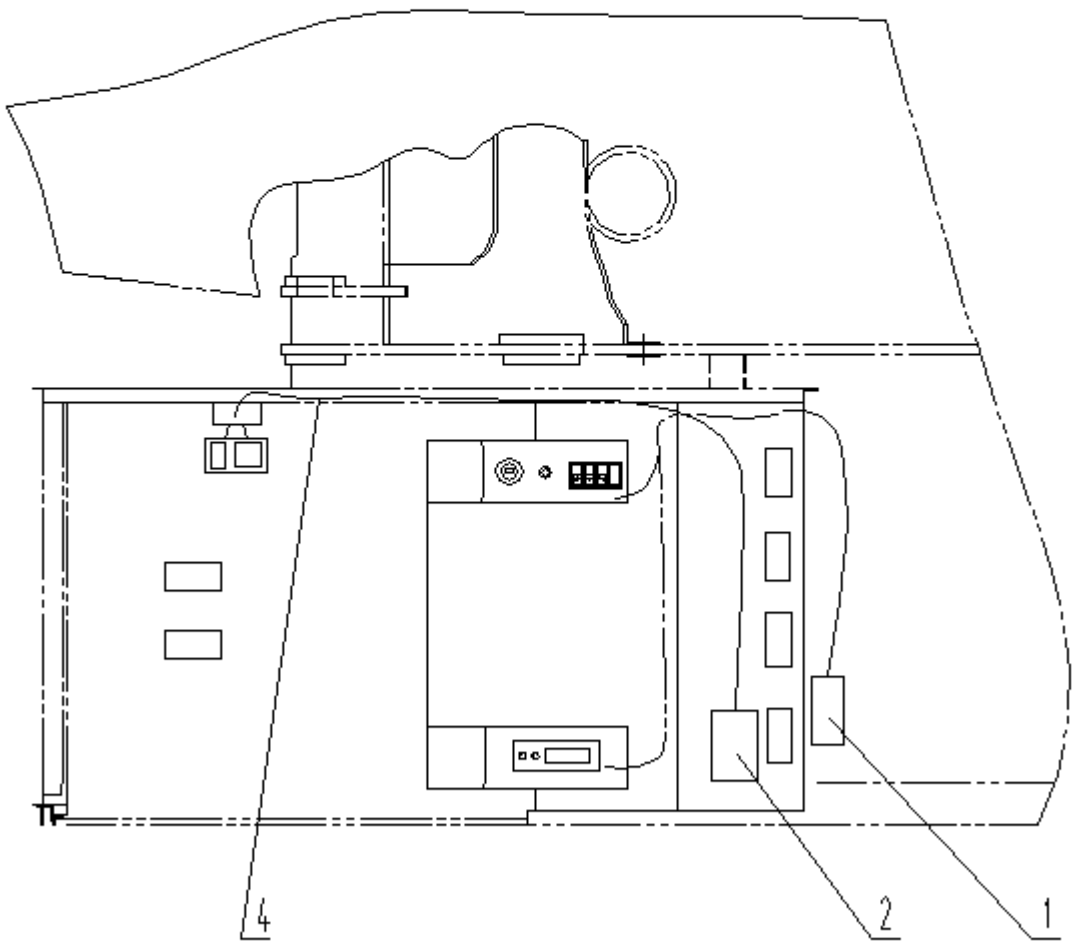

件号 ITEM	零件图号 PART NO.	代号 PART NO.	零件名称 PARTNAME		数量 QTY	服务代码 S.C	适用机号 SERIAL NO.	互换性 IA	替换零件 REPLACEABLE PART	
									零件图号 PART NO.	数量 QTY
1	46C0335		清洗水壶	Tank	1					
2	46C0960		保险盒总成	Fuse box	1					
3										
4	09C0685		仪表线束	Wiring Harness	1		~13802			
	09C0958		仪表线束	Wiring Harness	1		13802~	B		

件号 ITEM	零件图号 PART NO.	代号 PART NO.	零件名称 PARTNAME		数量 QTY	服务代码 S.C	适用机号 SERIAL NO.	互换性 IA	替换零件 REPLACEABLE PART	
									零件图号 PART NO.	数量 QTY
1	46C0335		清洗水壶	Tank	1					
2	46C0960		保险盒总成	Fuse box	1					
3										
4	09C0685		仪表线束	Wiring Harness	1					

件号 ITEM	零件图号 PART NO.	代号 PART NO.	零件名称 PARTNAME		数量 QTY	服务代码 S.C	适用机号 SERIAL NO.	互换性 IA	替换零件 REPLACEABLE PART	
									零件图号 PART NO.	数量 QTY
1	46C0335		清洗水壶	Tank	1					
2	46C0002		保险盒总成	Fuse box	1					
3										
4	09C0757		仪表线束	Wiring Harness	1					

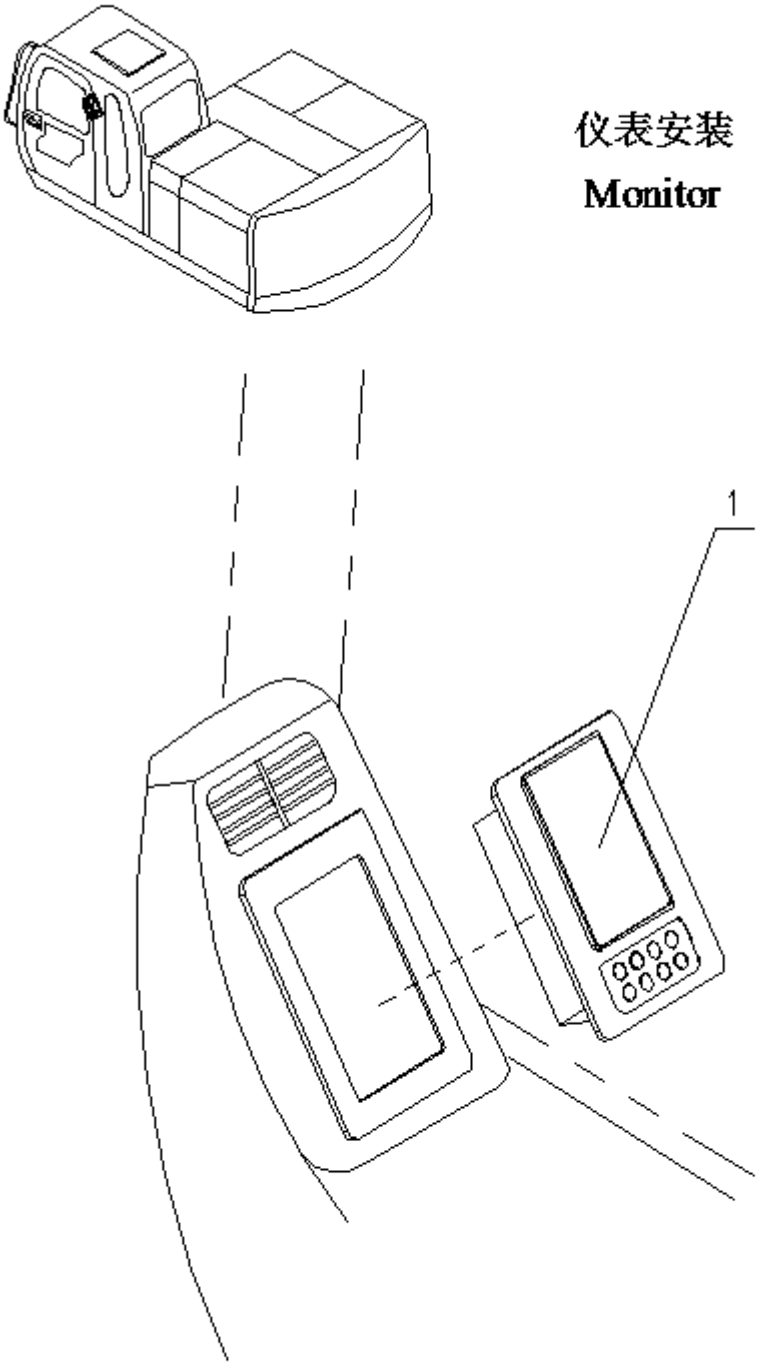
仪表安装
Monitor
1

件号 ITEM	零件图号 PART NO.	代号 PART NO.	零件名称 PARTNAME		数量 QTY	服务代码 S.C	适用机号 SERIAL NO.	互换性 IA	替换零件 REPLACEABLE PART	
									零件图号 PART NO.	数量 QTY
1	29C0161	WZB218-XG	仪表（配川崎）	Monitor	1		~13802			
	29C0245	WZB218W-XG	仪表	Monitor	1		13802~	B		

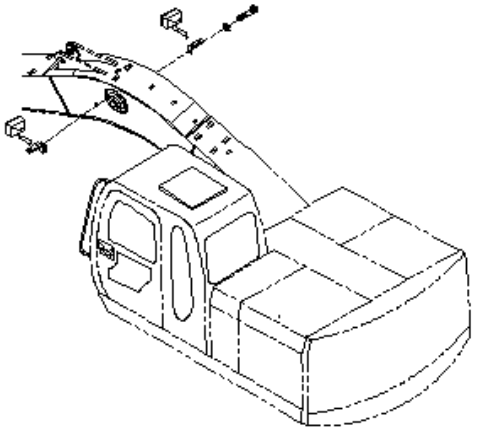

照明灯

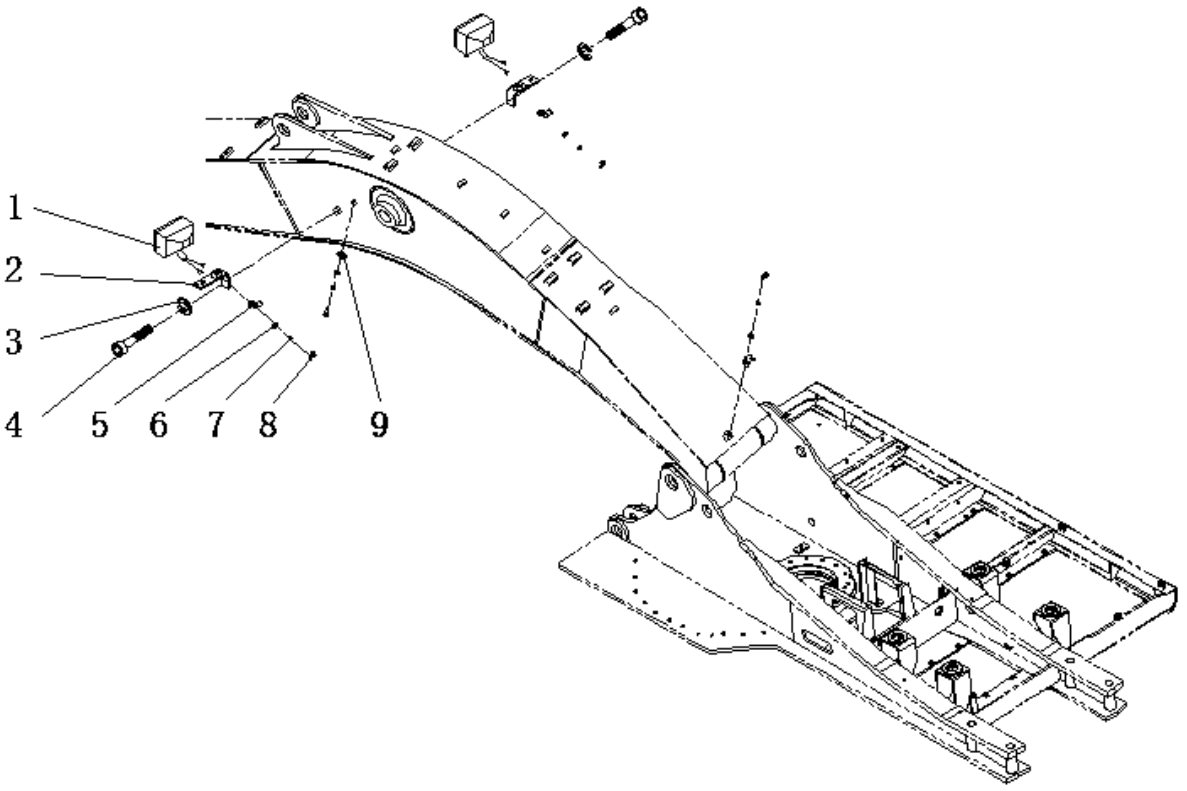

件号 ITEM	零件图号 PART NO.	代号 PART NO.	零件名称 PARTNAME	数量 QTY	服务代码 S.C	适用机号 SERIAL NO.	互换性 IA	替换零件 REPLACEABLE PART	
								零件图号 PART NO.	数量 QTY
1	42B0251		工作灯	2					
2	00D2665		动臂灯支架	2	#				
3	06B0013		垫圈 12	2	#				
4	00B0023		螺栓 M12×25-8.8	2	#				
5	46B0093		线夹15	2	#				
6	06B0027	GB97.1-85	垫圈	5	#				
7	06B0009	GB93-87	垫圈	5	#				
8	00B0038	GB5783-86	螺栓 M8×16-8.8	5	#				
9	20A2676		板	3	#				

喇叭
Horn

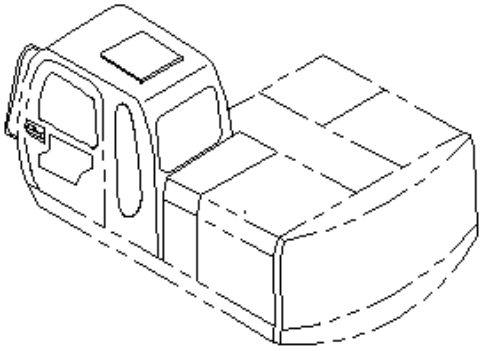

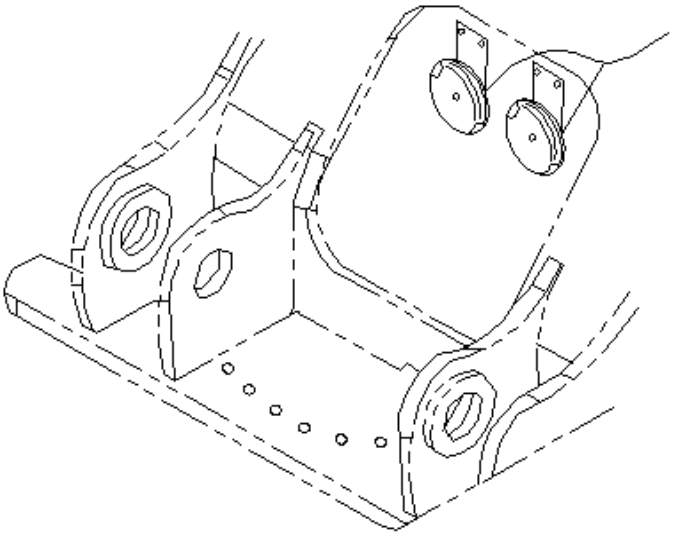

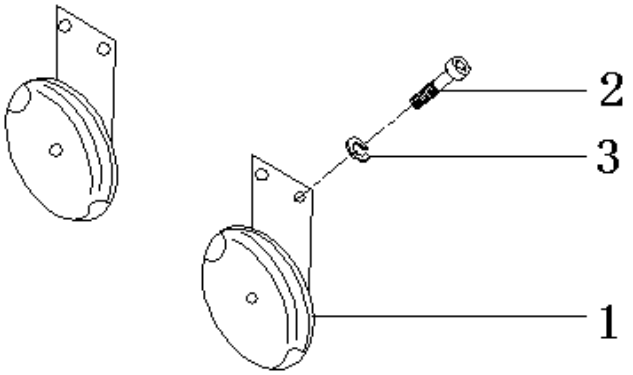

件号 ITEM	零件图号 PART NO.	代号 PART NO.	零件名称 PARTNAME		数量 QTY	服务代码 S.C	适用机号 SERIAL NO.	互换性 IA	替换零件 REPLACEABLE PART	
									零件图号 PART NO.	数量 QTY
1	47B0089		喇叭	Horn	1					
2	06B0236	GB5783-86	螺栓 M8×20-8.8	Bolt	4					
3	06B0228	GB93-87	垫圈 8	Washer	4					

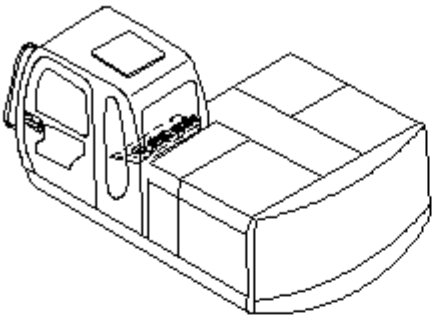

电器元件安装
Electric parts

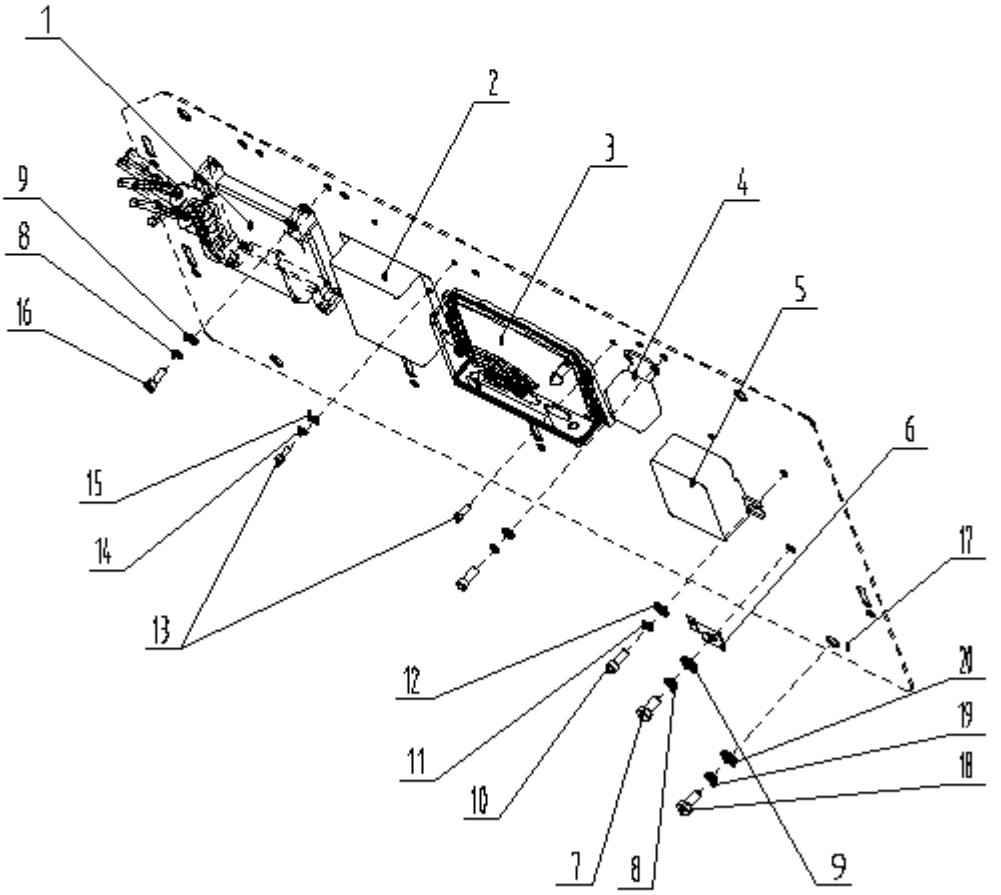

件号 ITEM	零件图号 PART NO.	代号 PART NO.	零件名称 PARTNAME		数量 QTY	服务代码 S.C	适用机号 SERIAL NO.	互换性 IA	替换零件 REPLACEABLE PART	
									零件图号 PART NO.	数量 QTY
1	46C0773	KC-ESS-20A-29	ESS 控制器	ESS Controller	1					
2	47B0472	DC5024/1205-XG	电源转换模块	Power conversion	1					
3	46C1029		GPS	GPS	1					
4	46C0434		预热控制器继电器	Relay	1					
5	46C0433		预热控制器	Controller	1					
6	20A2431		板	Plate	3					
7	00B0038	GB5783-86	螺栓 M8×16	Bolt	3					
8	06B0009	GB93-87	垫圈 8	Washer	7					
9	06B0027	GB97.1-85	垫圈 8	Washer	7					
10	04B0106	GB70-85	螺钉 M6×16	Screew	4					
11	06B0021	GB93-87	垫圈 6	Washer	4					
12	06B0044	GB97.1-85	垫圈 6	Washer	4					
13	04B0048	GB65-85	螺钉 M4×12	Screew	8					
14	06B0053	GB93-87	垫圈 4	Washer	4					
15	06B0140	GB97.1-85	垫圈 4	Washer	4					
16	04B0164	GB70-85	螺钉 M8×35	Screew	4					
17	00D2807		支架	Bracket	1		13802~			
18	00B0028	GB5783-86	螺栓 M10×25	Bolt	4		13802~			
19	06B0003	GB93-87	垫圈 10	Washer	4		13802~			
20	06B0049	GB96-85	垫圈 10	Washer	4		13802~			

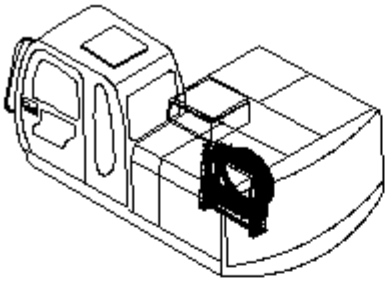

冷凝器安装
condenser

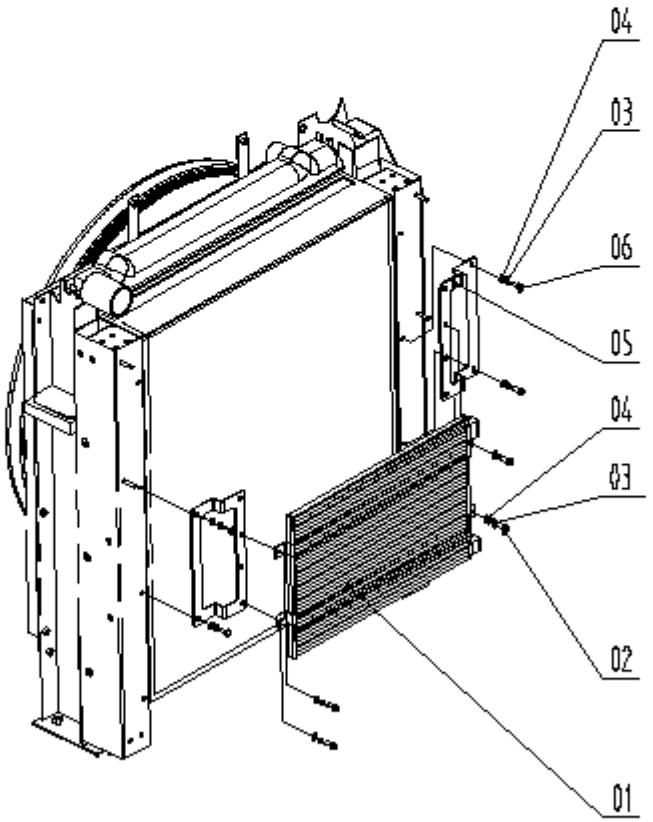

件号 ITEM	零件图号 PART NO.	代号 PART NO.	零件名称 PARTNAME		数量 QTY	服务代码 S.C	适用机号 SERIAL NO.	互换性 IA	替换零件 REPLACEABLE PART	
			中文 CHINESE	英文 ENGLISH					零件图号 PART NO.	数量 QTY
1	56C0420	D30023-1710a	斗源冷凝器	condenser	1					
2	00B0266	GB5783-86	螺栓 M8×20	Bolt	4					
3	06B0228	GB93-87	弹簧垫圈 8	Washer	8					
4	06B0236	GB97.1-85	垫圈 8	Washer	8					
5	00D2441		冷凝器支架	bracket	2					
6	04B0150	GB70-85	螺钉 M8×20	bolt	4					

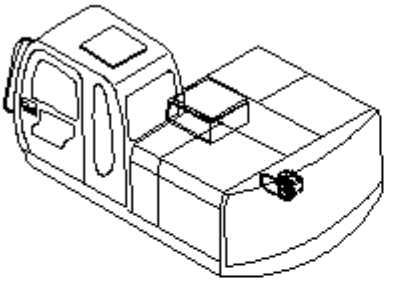

压缩机安装
Compressor

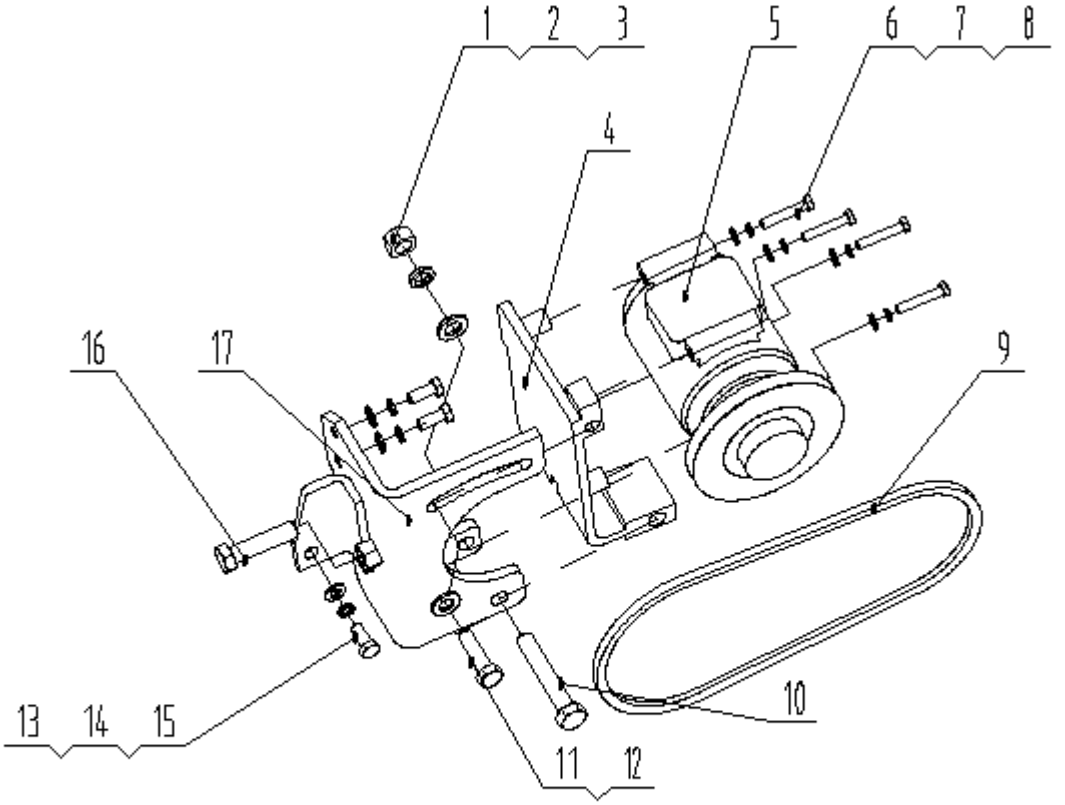

件号 ITEM	零件图号 PART NO.	代号 PART NO.	零件名称 PARTNAME		数量 QTY	服务代码 S.C	适用机号 SERIAL NO.	互换性 IA	替换零件 REPLACEABLE PART	
			中文 CHINESE	英文 ENGLISH					零件图号 PART NO.	数量 QTY
1	03B0034	GB6170-86	螺母	Nut	1					
2	06B0240	GB93-87	垫圈	Washer	1					
3	06B0239	GB97.1-85	垫圈	Washer	1					
4	00D2205		压缩机支架 1	Bracket	1					
5	56C0432		压缩机	Compressor	1					
6	04B0196	GB70-85	螺栓	Bolt	4					
7	06B0228	GB93-87	垫圈	Washer	4					
8	06B0236	GB97.1-85	垫圈	Washer	4					
9	56C0435		皮带	Belt:V	1					
10	01B0911	GB5782-86	螺栓	Bolt	1					
11	00B0285	GB5783-86	螺栓	Bolt	1					
12	06B0006	GB97.1-85	垫圈	Washer	1					
13	00B1196	GB5786-86	螺栓	Bolt	3					
14	06B0230	GB93-87	垫圈	Washer	3					
15	06B0232	Gb97.1-85	垫圈	Washer	3		1445 号起			
16	00B0218	GB5783-86	螺栓	Bolt	1		1445 号起			
17	00D2367		压缩机支架 2	Bracket	1		1445 号起			

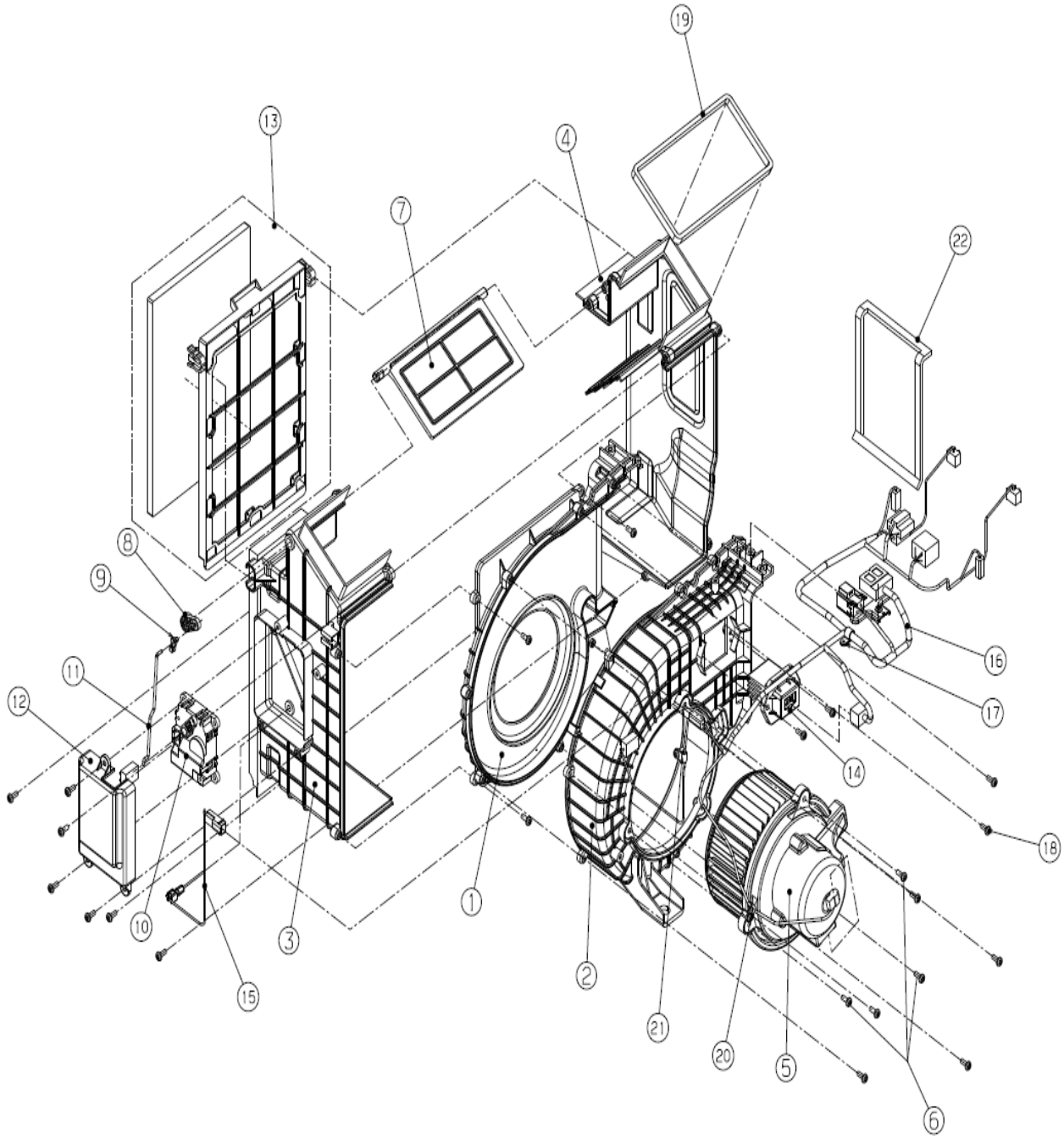
19
13
4
7
22
8
9
16
11
17
12
14
18
1
10
3
2
15
21
20
5
6

件号 ITEM	零件图号 PART NO.	代号 PART NO.	零件名称 PARTNAME		数量 QTY	服务代码 S.C	适用机号 SERIAL NO.	互换性 IA	替换零件 REPLACEABLE PART	
			中文 CHINESE	英文 ENGLISH					零件图号 PART NO.	数量 QTY
1	70A0171	B40893-2700a	风机上壳体	Case-blwr up	1					
2	70A0172	B40893-2710b	风机下壳体	Case-blwr lwr	1					
3	70A0173	B40893-2720	进气右壳体	Case-intake rh	1					
4	70A0174	B40893-2730	进气左壳体	Case-intake lh	1					
5	56C0555	B30053-1010a	风机电机总成	Blower Motor	1					
6	04B1167	012525-1640	螺钉	Screw	3					
7	56C0556	B30153-1510a	风门总成	Door assy	1					
8	64A0455	B44423-3170a	风门杠杆	Lever-door	1					
9	82A0527	B40882-0151	夹子	Clip	1					
10	56C0557	B30203-0810	风门调节器总成	Actuator assy	1					
11	64A0456	B46613-0510	杆	rod	1					
12	70A0175	B40853-1510	调节器盖	Cover-act	1					
13	56C0539	B30623-0290	循环过滤器总成	Filter assy	1					
14	56C0559	B44863-0010a	电源 FET	Power fet	1					
15	56C0560	H30383-0670	车内传感器	Sensor incar	1					
16	56C0561	B30223-3771d	线束	Wire harness	1					
17	82A0528	B40882-2010	线夹	Clip	1					
18	04B1168	H47052-0020	螺钉	Screw	26					
19	54A1257	B44413-3800a	风口衬套	Linning-duct	1					
20	82A0529	E40822-0160	线夹	Clip	1					
21	82A0530	E40822-0170	线夹	Clip	1					
22	54A1258	B44413-4290	内衬	lining	1					

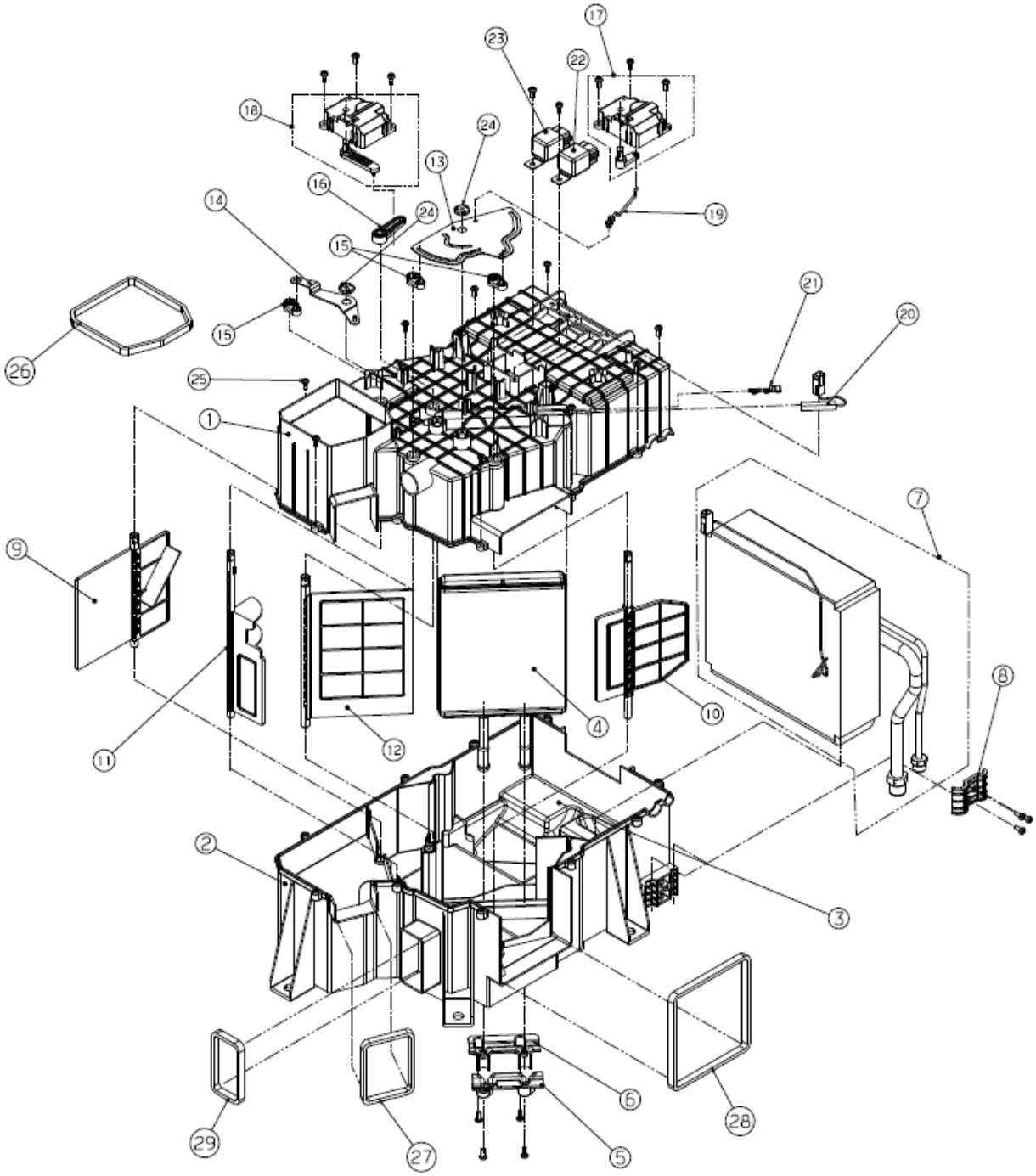
17
23
22
18
24
13
16
24
19
14
15
21
20
15
26
25
1
7
9
4
10
8
12
11
2
3
6
28
29
27
5

件号 ITEM	零件图号 PART NO.	代号 PART NO.	零件名称 PARTNAME		数量 QTY	服务代码 S.C	适用机号 SERIAL NO.	互换性 IA	替换零件 REPLACEABLE PART	
			中文 CHINESE	英文 ENGLISH					零件图号 PART NO.	数量 QTY
1	70A0176	H40893-2600c	上壳体	Case-htr&eva	1					
2	70A0177	H40893-2610d	下壳体	Case-htr&eva	1					
3	70A0178	H44413-3740	内壳体	Lining-case	1					
4	56C0562	H30113-0530a	室内机水箱	Htr core assy	1					
5	70A0179	H40853-1520	水箱右盖	Cover-htr	1					
6	70A0180	H40853-1530	水箱左盖	Cover-htr	1					
7	56C0563	E30083-1141	蒸发器芯体总成	Evaporator	1					
8	82A0531	H40883-1450	蒸发管管夹	Clip-eva	1					
9	56C0564	H30153-1530a	上半身风门	Door	1					
10	56C0565	H30153-1540a	脚底风门	Door	1					
11	56C0566	H30153-1550	除霜风门	Door	1					
12	56C0567	H30153-1520a	混合风门	Door	1					
13	56C0568	H30463-0550a	主杠杆总成	Lever ass'y	1					
14	56C0569	H30463-0540	附杠杆总成	Lever ass'y	1					
15	56C0570	H30463-0530	除霜和前风门杠	Lever ass'y	3					
16	64A0457	H44423-3160c	混合风门控制杆	Lever-door	1					
17	56C0571	H30203-0790b	模式控制器总成	Act.ass'y-mo	1					
18	56C0572	H30203-0800	混合控制器总成	Act.ass'y-mix	1					
19	64A0458	H46613-0500	调节杆	Rod-Lever	1					
20	56C0573	H30383-0680	水温传感器	Sensor-water	1					
21	82A0532	H40883-1330	水温传感器夹	Clamp-water	1					
22	41B0106	T46632-0091	机组继电器	Relay-a/c	1					
23	56C0575	E46633-0310	风机继电器	Relay-blaw	1					
24	06B0564	H48413-0021	垫圈	Washer	2					
25	04B1169	H47502-0020	螺钉	Tapping	28					
26	54A1259	H44413-3830a	后风口衬套	Linng-duct	1					
27	54A1260	H44413-3840a	前风口衬套	Linng-duct	1					
28	54A1261	H44413-3850a	脚风口衬套	Linng-duct vent	1					
29	54A1262	H44413-3860a	除霜风口衬套	Linng-duct vent	1					

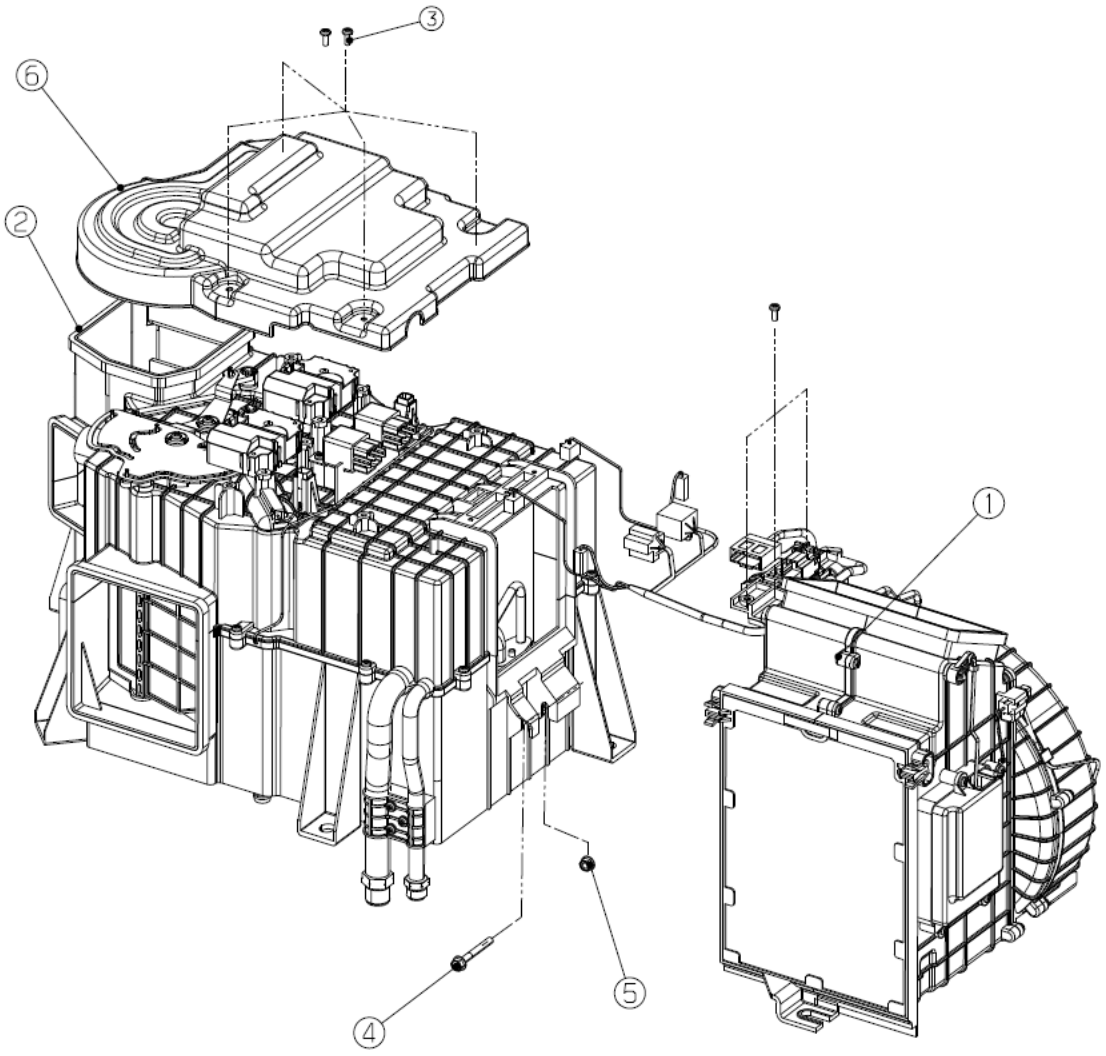
③
⑥
②
①
⑤
④

件号 ITEM	零件图号 PART NO.	代号 PART NO.	零件名称 PARTNAME		数量 QTY	服务代码 S.C	适用机号 SERIAL NO.	互换性 IA	替换零件 REPLACEABLE PART	
			中文 CHINESE	英文 ENGLISH					零件图号 PART NO.	数量 QTY
1	46C0845	B20023-0850	风机机组	blower unit	1					
2	56C0554	H20063-0490	加热器和蒸发器机组	Heater-evapor	1					
3	04B1166	H47053-0150	螺钉	Screw	8					
4	02B0478	E40413-0720	螺栓	Bolt	1					
5	03B0816	F45253-0260	螺母	Nut	1					
6	70A0170	H40853-1500	加热器盖	Cover-htr	1					

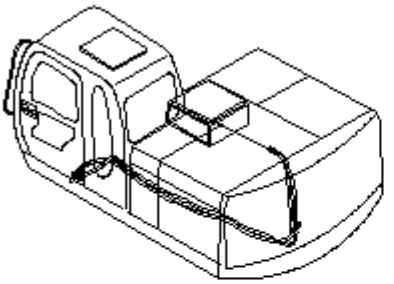

暖水管安装
Heater piping

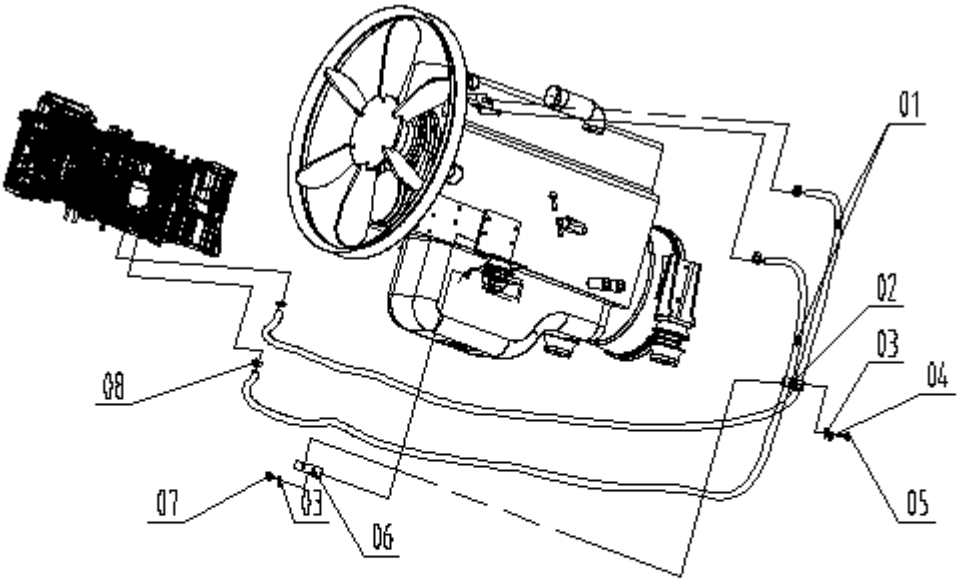

件号 ITEM	零件图号 PART NO.	代号 PART NO.	零件名称 PARTNAME		数量 QTY	服务代码 S.C	适用机号 SERIAL NO.	互换性 IA	替换零件 REPLACEABLE PART	
			中文 CHINESE	英文 ENGLISH					零件图号 PART NO.	数量 QTY
1	56C0429		暖水管	Heater piping	2					
2	08C0107	TTPG-16-323	组合管夹	Hose clamp	1					
3	06B0236	GB97.1-85	垫圈 8	Washer 8	2					
4	06B0228	GB93-87	弹簧垫圈 8	Spring washer	1					
5	01B0216	GB5782-86	螺栓 M8×55	Bolt M8x55	1					
6	00D0447		水管夹支架	Bracket	1					
7	00B0365	GB5783-86	螺栓 M8×10	Bolt M8x10	1					
8	24B0120		喉箍 16-27	Hose clamp 16-27	4					

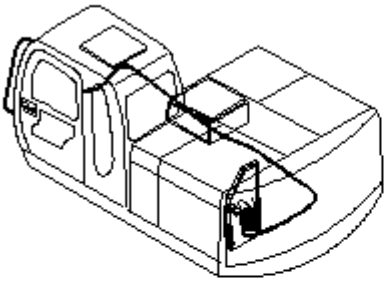

储液罐安装
Tank

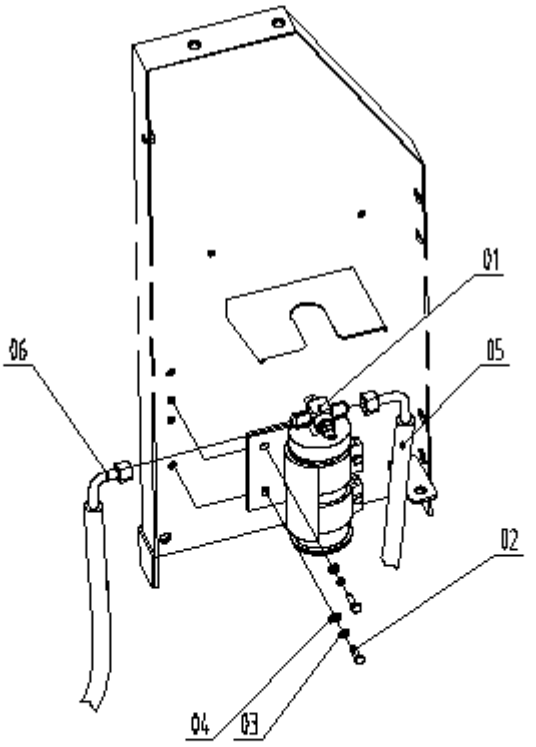

件号 ITEM	零件图号 PART NO.	代号 PART NO.	零件名称 PARTNAME		数量 QTY	服务代码 S.C	适用机号 SERIAL NO.	互换性 IA	替换零件 REPLACEABLE PART	
			中文 CHINESE	英文 ENGLISH					零件图号 PART NO.	数量 QTY
1	56C0421	T30173-0031	储液罐	Tank	1					
2	00B0267		螺栓 M6×20	Bolt	2					
3	06B0233		弹簧垫圈 6	Spring washer	2					
4	06B0234		垫圈 6	Washer	2					
5	56C0436	T30134-0281a	冷媒管 3	Hose	1					
6	56C0424	T30134-0271a	冷媒管 2	Hose	2					

司机室安装
CAB GROUP

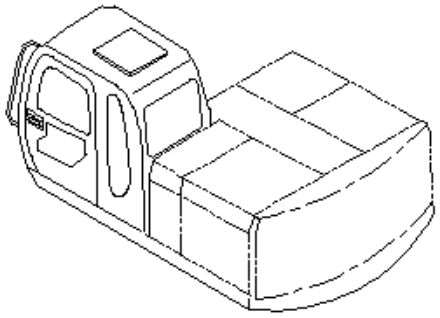

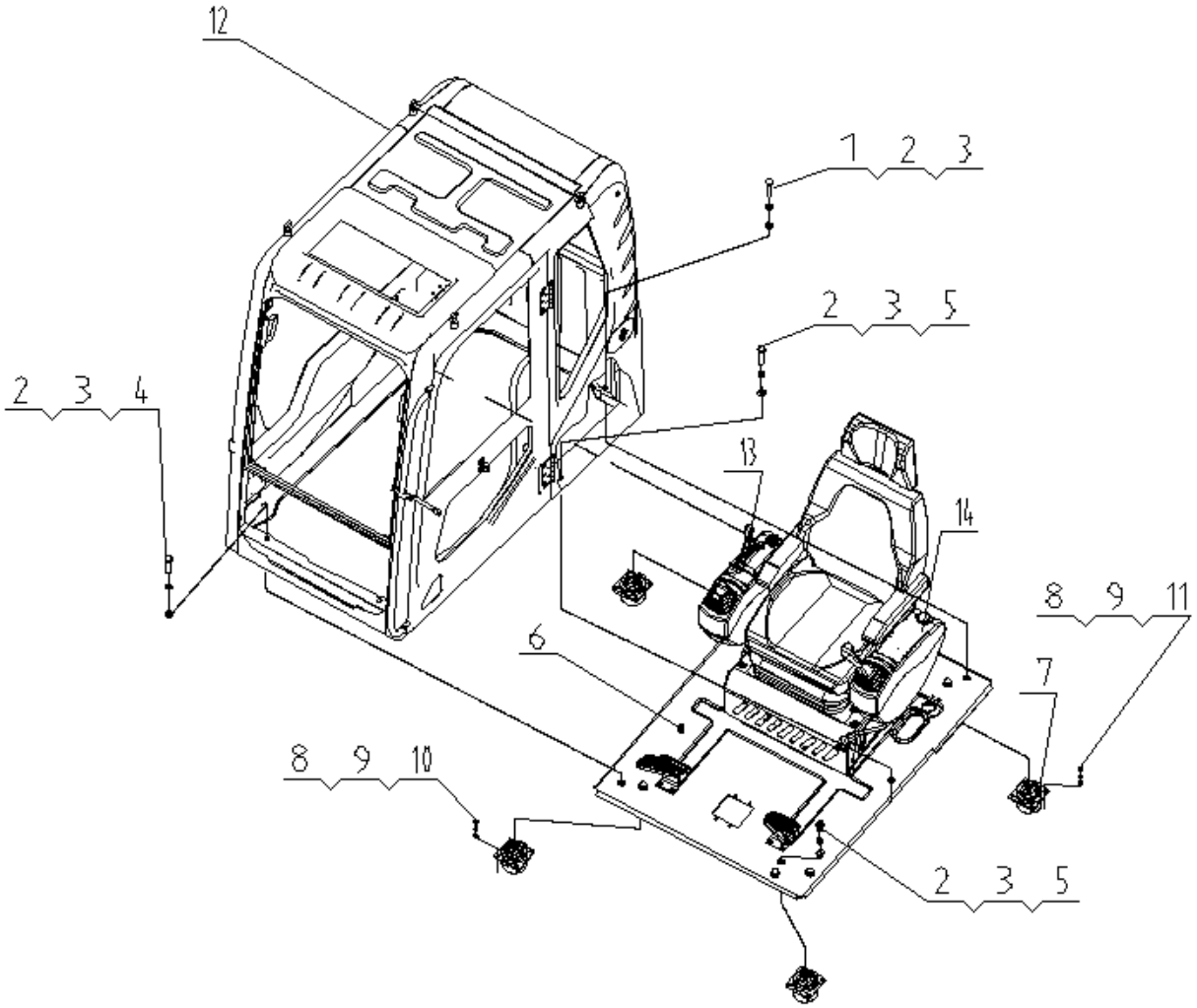

件号 ITEM	零件图号 PART NO.	代号 PART NO.	零件名称 PARTNAME		数量 QTY	服务代码 S.C	适用机号 SERIAL NO.	互换性 IA	替换零件 REPLACEABLE PART	
			中文 CHINESE	英文 ENGLISH					零件图号 PART NO.	数量 QTY
1	01B0177	GB 5783-86	螺栓 M16 x 90	Bolt	2					
2	06B0240	GB 93-87	垫圈 16	Washer	4					
3	06B0239	GB 97.1-85	垫圈 16	Washer	4					
4	01B0311	GB 5783-86	螺栓 M16 x 80	Bolt	2					
5	00B0292	GB5783-86	螺栓 M16 x 40	Bolt	6					
6	23D0563		司机室工作台	STAND;CAB	1					
7	21B0069		硅油减震垫	RUBBER	4					
	21B0399		硅油减震垫	RUBBER	4		#11259~	I		
8	06B0230	GB93-87	垫圈 10	Washer	16					
9	06B0232	GB97.1-85	垫圈 10	Washer	16					
10	00B0271	GB5783-86	螺栓 M10 x 30	Bolt	8					
11	00B0268	GB5783-86	螺栓 M10 x 25	Bolt	8					
12	47C0801		驾驶室	CAB	1					
	47C1299		驾驶室	CAB	1			Y	47C0801	
13	47C1273		右控制箱总成	Right-console	1			N		
14	46C0667		左控制箱总成	left-console	1			N		

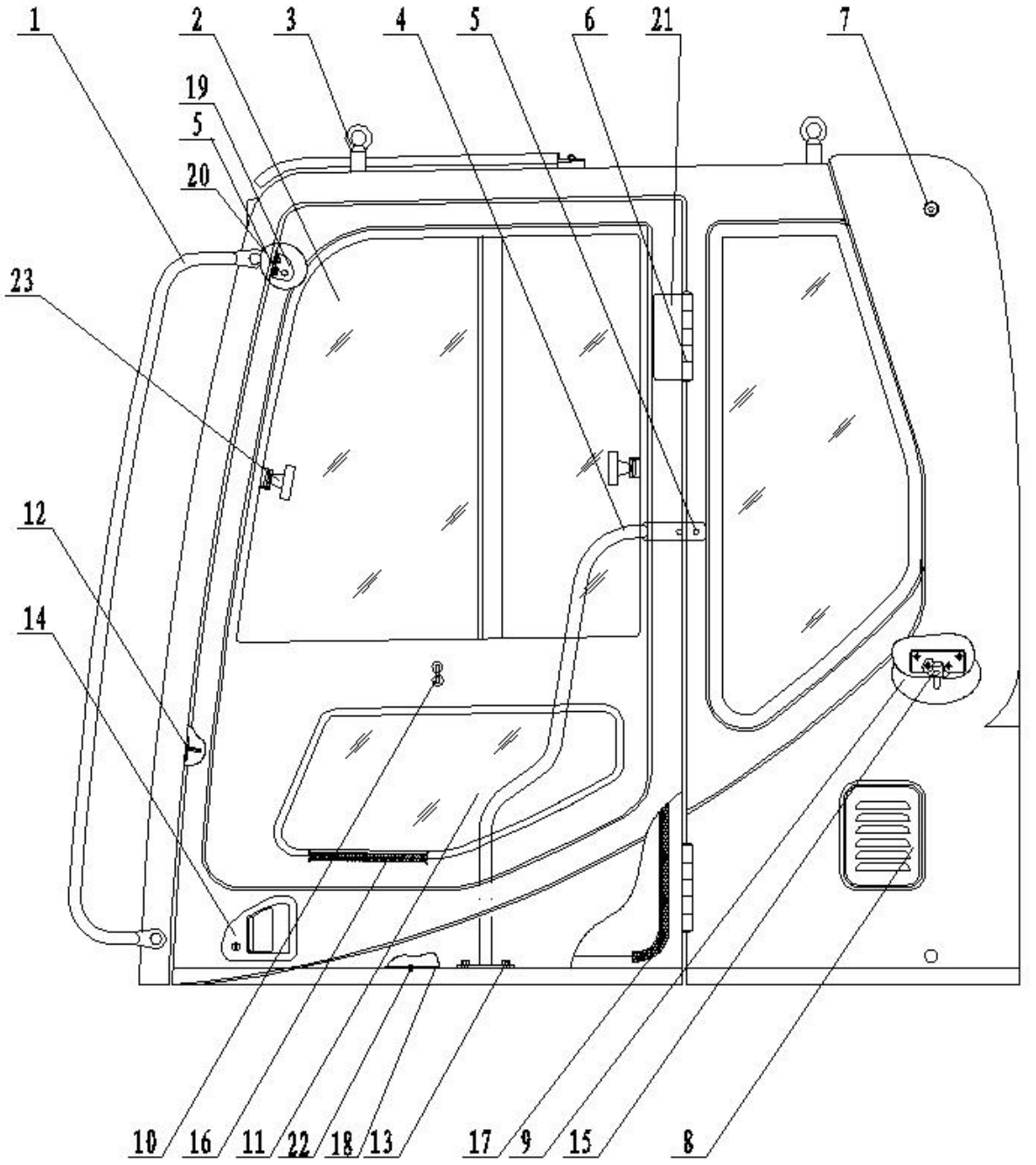
1
2
3
4
5
6
21
7
19
5
20
23
12
14
10
16
11
22
18
13
17
9
15
8

件号 ITEM	零件图号 PART NO.	代号 PART NO.	零件名称 PARTNAME		数量 QTY	服务代码 S.C	适用机号 SERIAL NO.	互换性 IA	替换零件 REPLACEABLE PART	
			中文 CHINESE	英文 ENGLISH					零件图号 PART NO.	数量 QTY
1	26C0014	C3-2-001	外扶手	Handle	1					
2	51B0097	C3-2-002	左侧围上铝框玻璃	Glass	1					
3	47C0318	C3-2-003	吊环	Ring	1					
4	26C0015	C3-2-004	内扶手	Handle	1					
5	00B0266	GB5783-86	螺栓 M8×20	Bolt	4					
6	25C0022	C3-2-006	车门铰链	Hinge	2					
7	47C0319	C3-2-007	定位球	Bumper	2					
8	47C0320	C3-2-046	百叶窗	Blind	1					
9	47C0321	C3-2-047	定位锁外盖	Cover	1					
10	47C0322	C3-2-048	定位锁锁扣	Striker	1					
11	51B0098	C3-2-049	左侧车门下玻璃	Glass	1					
12	47C0323	C3-2-056	门锁锁扣	Striker	1					
13	00B0273	GB5783-86	螺栓 M10×20	Bolt	2					
14	47C0324	C3-2-061	车身门锁	Lock	1					
15	47C0325	C3-2-074	定位锁	Catch	1					
16	85A0016	C3-2-080	车门下挡玻璃内卡条	Rubber	1					
17	85A0017	C3-2-082	车门胶条	Rubber	1					
18	47C0326	C3-2-085	脚踏板	Plate	1					
19	21B0079	C3-2-087	橡胶垫块	Rubber stop	1					
20	47C0327	C3-2-088	前挡风框前锁扣	Striker	2					
21	47C0328	C3-2-089	铰链外盖	Cover	2					
22	00B0352	GB5783-86	螺栓 M5×10	Bolt	4					
23	47C0366		玻璃窗扣	Lock	2					

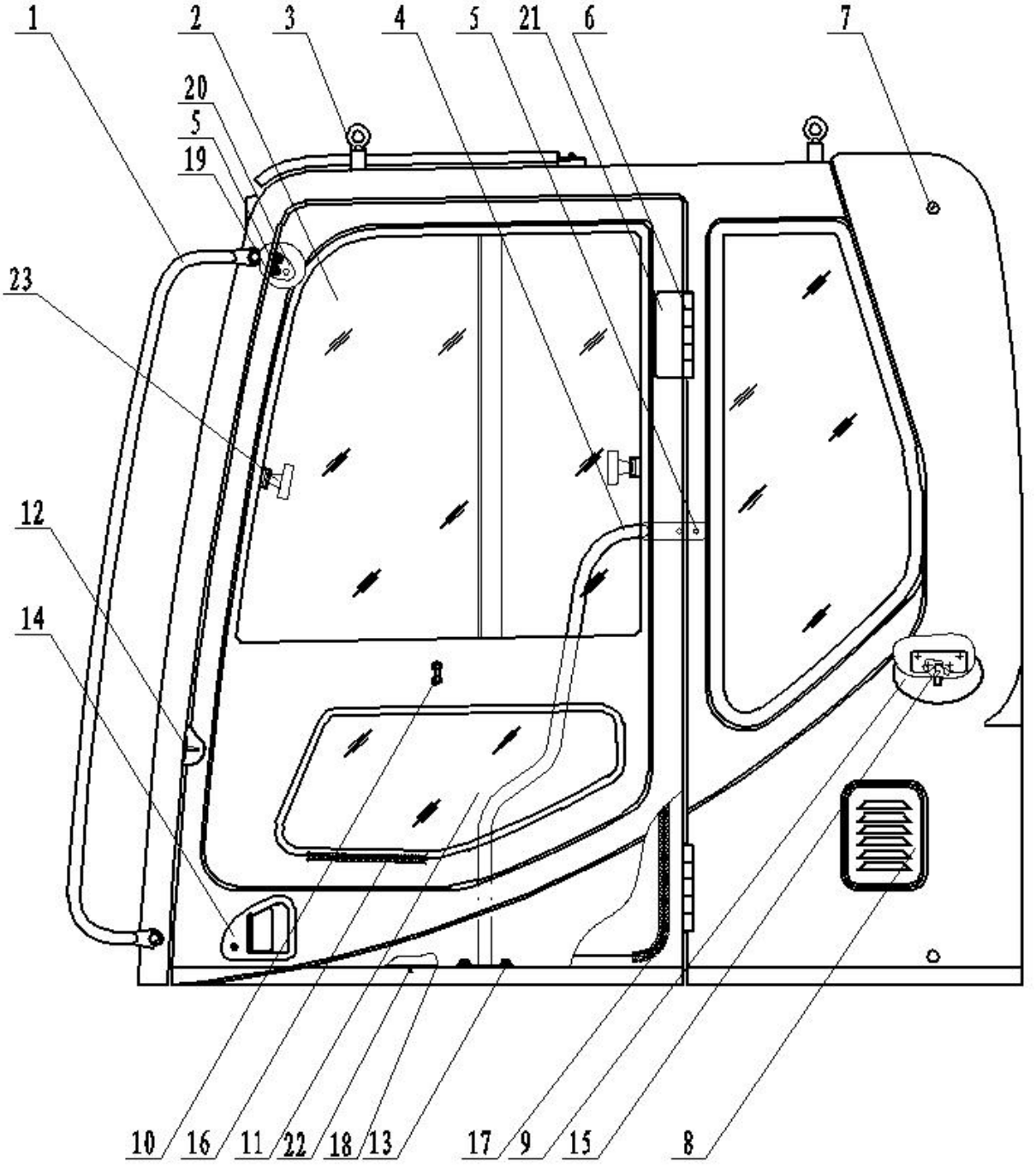
1
2
3
4
5
21
6
7
20
5
19
23
12
14
10
16
11
22
18
13
17
9
15
8

件号 ITEM	零件图号 PART NO.	代号 PART NO.	零件名称 PARTNAME		数量 QTY	服务代码 S.C	适用机号 SERIAL NO.	互换性 IA	替换零件 REPLACEABLE PART	
			中文 CHINESE	英文 ENGLISH					零件图号 PART NO.	数量 QTY
1	47C0937	YM822-11120	外扶手	Handle	1					
2	47C0938	YM822-10060	铝门窗组件	Glass	1					
3	04B1173	GB825-88	吊环螺钉（M16）	Ring	1					
4	47C0939	YM822-11217	内扶手	Handle	1					
5	00B0273	GB5783-86	螺栓 M10×20	Bolt	4					
6	47C0940	YM822-11403	门板铰链	Hinge	2					
7	21B0299	YM822-16001	门限位橡胶垫	Bumper	2					
8	20A2315	YM822-11114	通风盖	Blind	1					
9	50B0134	YM822-11116	门碰锁盖	Cover	1					
10	47C0322	NBS510H	碰锁组件	Striker	1					
11	51B0169	YM822-10005	门下玻璃	Glass	1					
12	47C0323	NBS718-1	门锁锁扣	Striker	1					
13	00B0273	GB5783-86	螺栓 M10×20	Bolt	2					
14	47C1127	NBS718	门锁组件	Lock	1					
15	47C0325	NBS510H	门碰锁	Catch	1					
16	22B0249	F023 L=1880	门下玻璃密封条	Rubber	1					
17	22B0250	F023 L=4800	密封胶条	Rubber	1					
18	20A2316	YM822-11234	内扶手锁板	Plate	1					
19	22B0251	F030 L=4800	密封胶条	Rubber stop	1					
20	47C0327	YM822-11222	前挡风框前锁扣	Striker	2					
21	47C0328	YM822-16002	铰链装饰盖	Cover	2					
22	00B1002	GB5783-86	螺栓 M5×10	Bolt	4					
23	50B0135	YM822-10061	玻璃窗扣	Lock	2					

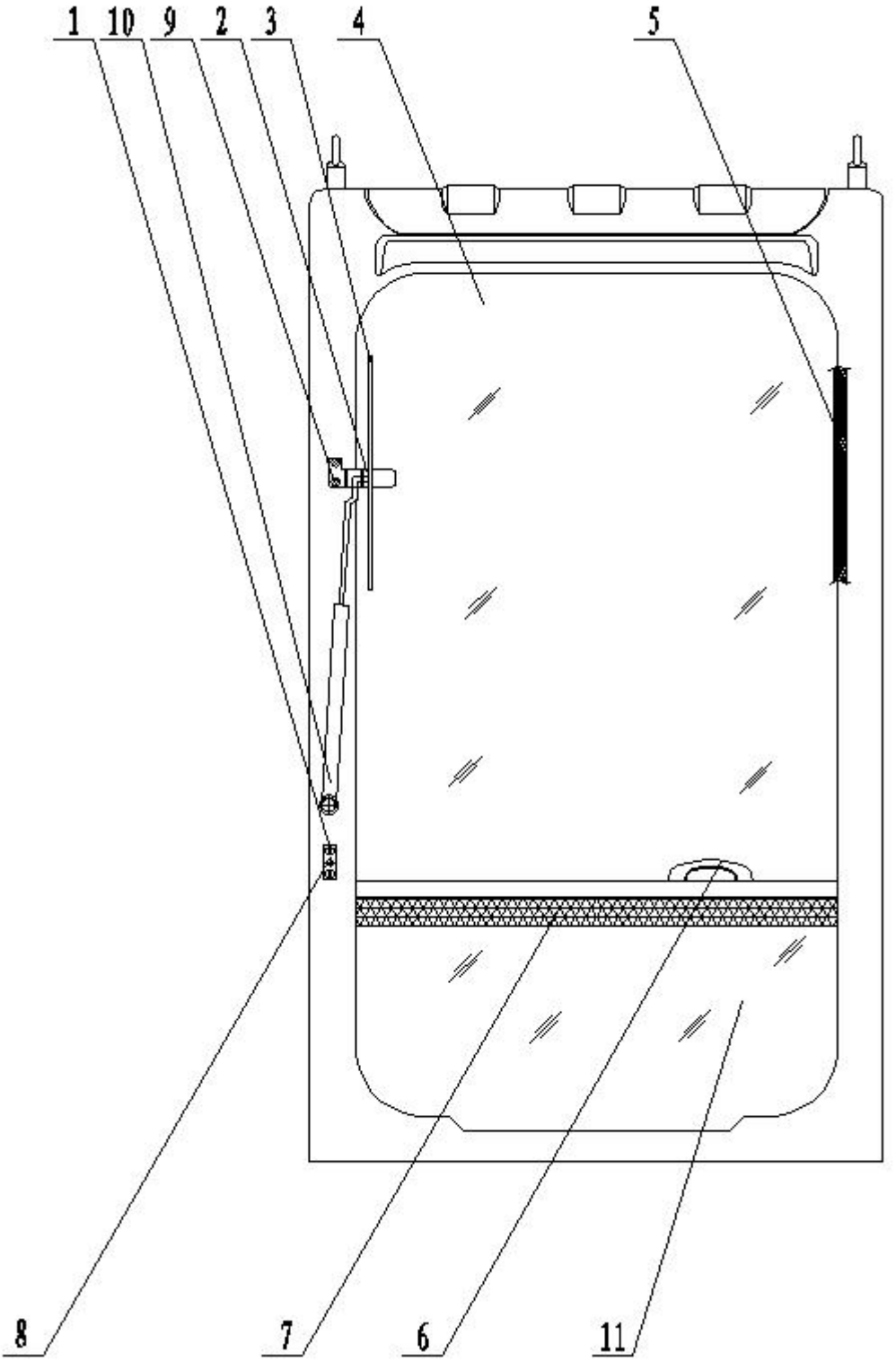
1
10
9
2
3
4
5
8
7
6
11

件号 ITEM	零件图号 PART NO.	代号 PART NO.	零件名称 PARTNAME		数量 QTY	服务代码 S.C	适用机号 SERIAL NO.	互换性 IA	替换零件 REPLACEABLE PART	
			中文 CHINESE	英文 ENGLISH					零件图号 PART NO.	数量 QTY
1	47C0358	C3-2-008	C3-2 螺钉 1	Bolt	2					
2	47C0329	C3-2-009	雨刮刮片支架	Bracket	1					
3	47C0330	C3-2-010	雨刮刮片	Blade	1					
4	51B0099	C3-2-011	前挡上玻璃	Glass	1					
5	22B0119	C3-2-016	前挡玻璃密封条	Weatherstrip	1					
6	47C0331	C3-2-043	前挡上下把手	Handle	2					
7	22B0121	C3-2-044	前挡上下玻璃密封条	Weatherstrip	1					
8	47C0332	C3-2-045	喷水嘴	Nozzle	1					
9	00B0353	GB5783-86	螺栓 M6×16	Bolt	2					
10	47C0333	C3-2-079	雨刮器总成	Wiper	1					
11	51B0083	C3-2-012	前挡下玻璃	Glass	1					

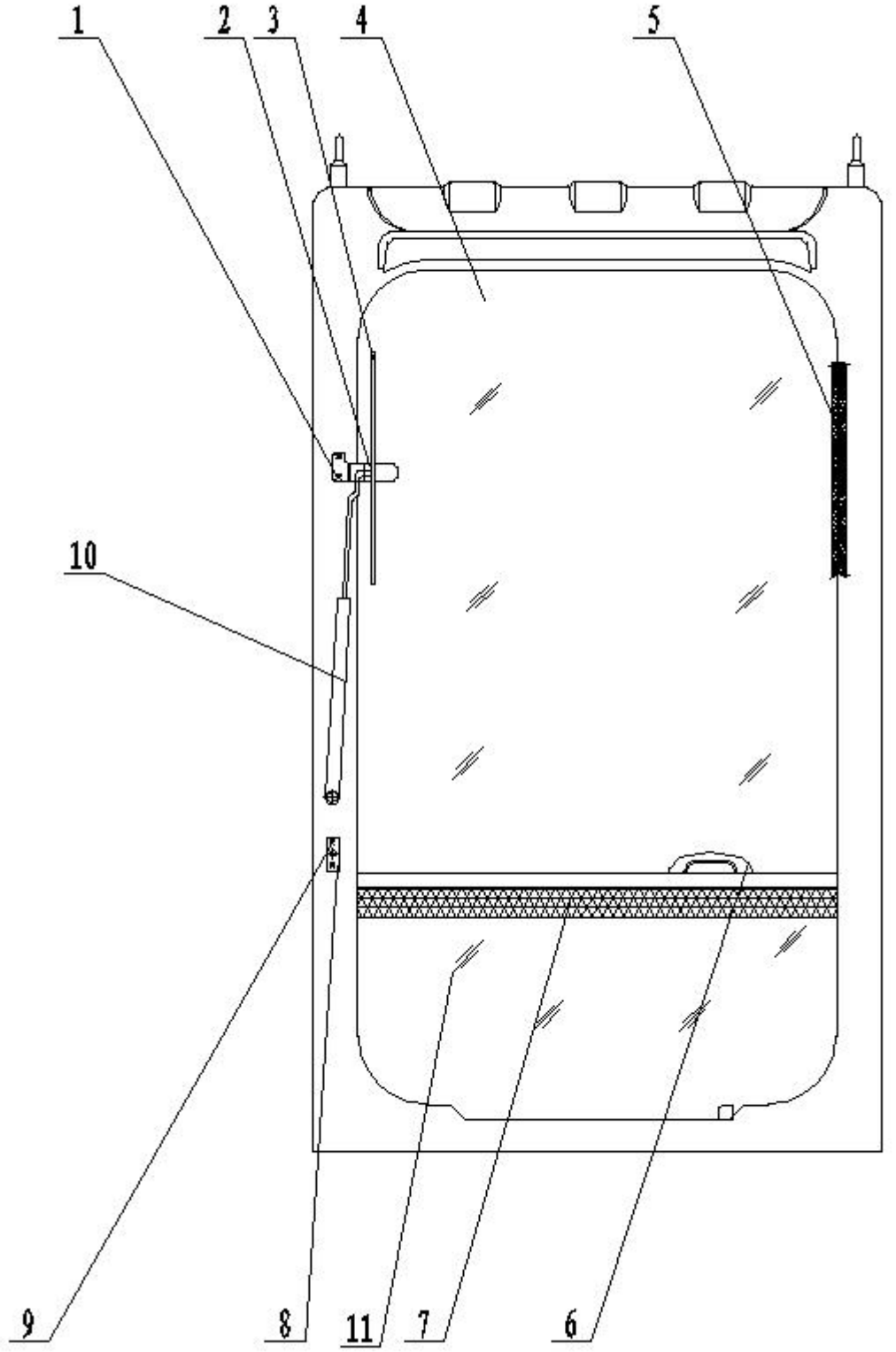
1
2
3
4
5
10
9
8
11
7
6

件号 ITEM	零件图号 PART NO.	代号 PART NO.	零件名称 PARTNAME		数量 QTY	服务代码 S.C	适用机号 SERIAL NO.	互换性 IA	替换零件 REPLACEABLE PART	
			中文 CHINESE	英文 ENGLISH					零件图号 PART NO.	数量 QTY
1	04B1174	GB823-85	螺钉 M6X16	Bolt	2					
2	20A2319	ZD2530K-2	雨刮刮片支架	Bracket	1					
3	21B0300	ZD2530K-3	雨刮刮片	Blade	1					
4	51B0170	YM822-10006	前挡风玻璃	Glass	1					
5	22B0252	F021 L=3930	前窗骨架密封条	Weatherstrip	1					
6	50B0136	YM822-16011	把手	Handle	2					
7	22B0254	F020 L=855	骨架密封条	Weatherstrip	1					
8	47C0332	ZD2530K-4	喷水嘴	Nozzle	1					
9	04B1175	GB823-85	螺栓 M6×16	Bolt	2					
10	47C0333	ZD2530K-5	雨刮器	Wiper	1					
11	51B0083		前挡下玻璃	Glass	1					

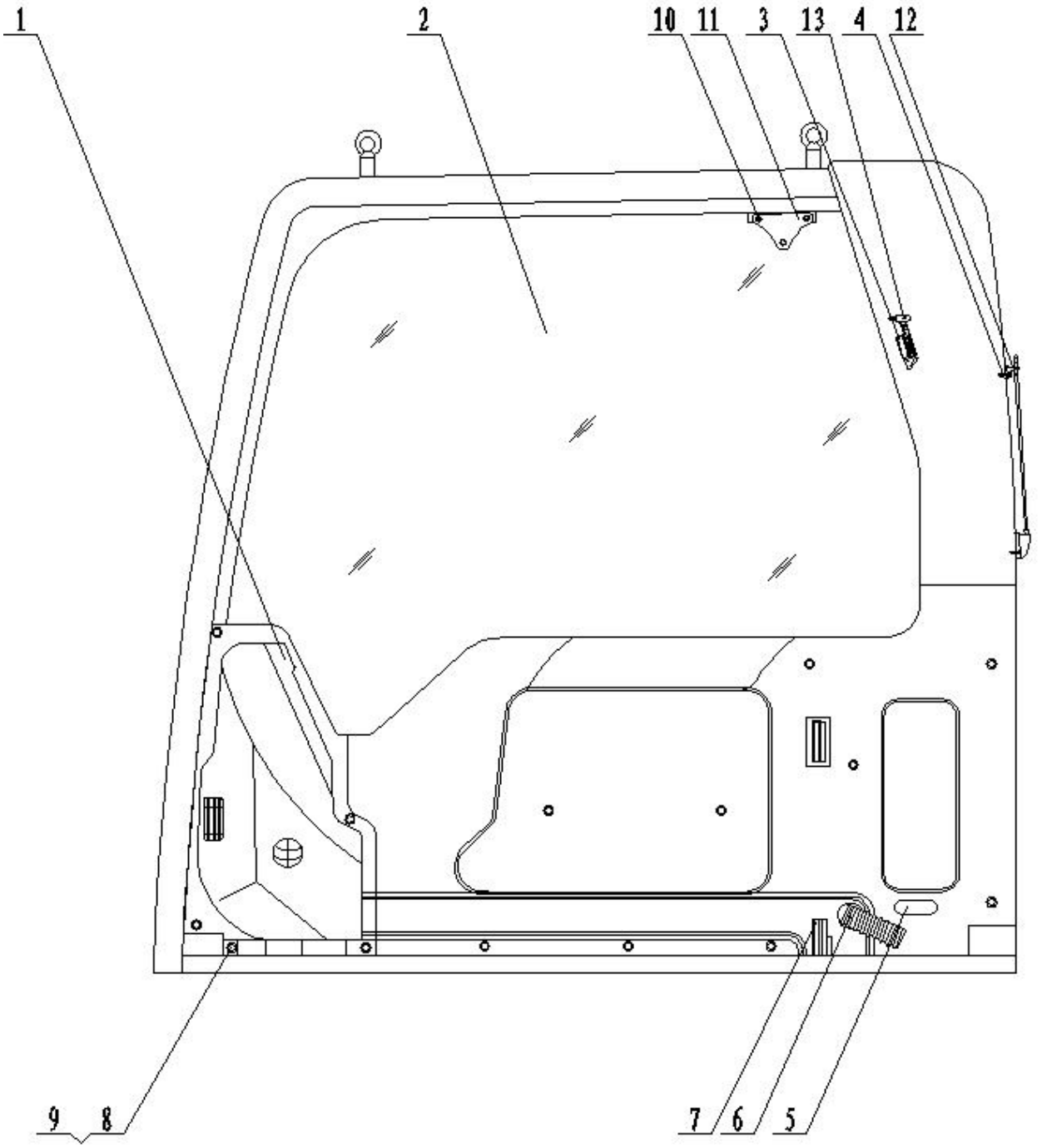
1
2
10
11
3
13
4
12
9
8
7
6
5

件号 ITEM	零件图号 PART NO.	代号 PART NO.	零件名称 PARTNAME		数量 QTY	服务代码 S.C	适用机号 SERIAL NO.	互换性 IA	替换零件 REPLACEABLE PART	
			中文 CHINESE	英文 ENGLISH					零件图号 PART NO.	数量 QTY
1	46C0379	C3-2-012	空调出风口	Joint	4					
2	51B0100	C3-2-013	右侧玻璃	Glass	1					
3	47C0334	C3-2-014	安全锤	Hammer	1					
4	47C0359	C3-2-015	C3-2 螺钉 2	Screw	2					
5	47C0335	C3-2-038	天线、雨刮出线孔	Hole	1					
6	47C0336	C3-2-039	通风道	Hose	1					
7	47C0337	C3-2-040	空调罩安装支架	Bracket	4					
8	47C0360	C3-2-041	C3-2 螺钉 3	Screw	27					
9	06B0291	GB97.1-85	平垫 5	Washer	27					
10	00B0266	GB5783-86	螺栓 M8×20	Bolt	2					
11	47C0338	C3-2-077	前挡风框后锁扣	Hinge	2					
12	47B0128	C3-2-090	天线	Antenna	1					
13	47C0365	C3-2-091	C3-2 螺钉 8	Screw	3					

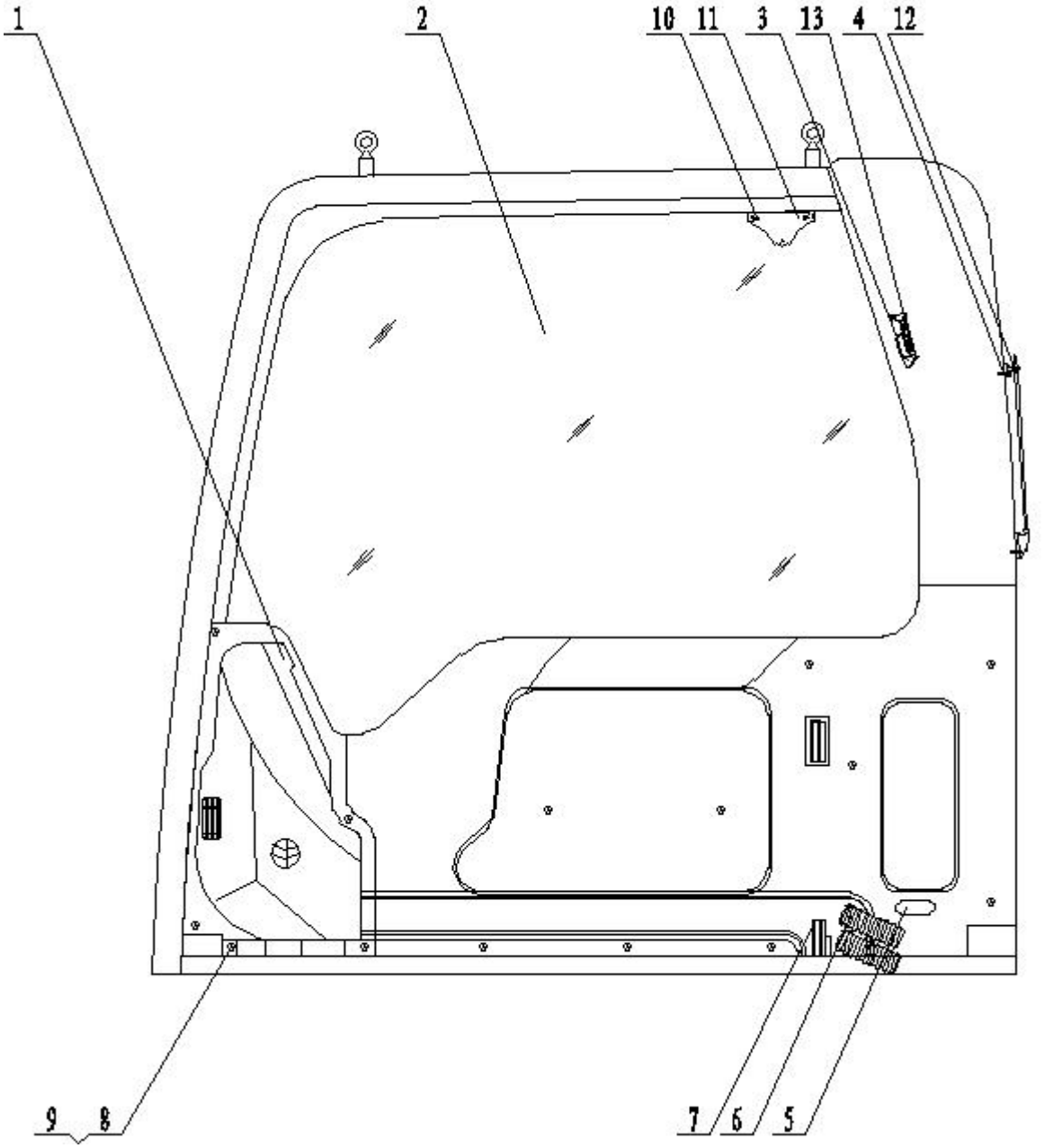
1
2
10
11
3
13
4
12
9
8
7
6
5

件号 ITEM	零件图号 PART NO.	代号 PART NO.	零件名称 PARTNAME		数量 QTY	服务代码 S.C	适用机号 SERIAL NO.	互换性 IA	替换零件 REPLACEABLE PART	
			中文 CHINESE	英文 ENGLISH					零件图号 PART NO.	数量 QTY
1	50B0137	YM822-15001	空调出风口	Joint	4					
2	51B0171	YM822-10002	大侧窗玻璃	Glass	1					
3	47C0334	YM822-16012	安全锤	Hammer	1					
4	04B1177	GB845-85	螺钉 ST4.2X16	Screw	2					
5	47C0335	YM822-16004	天线、雨刮出线孔套	Hole	1					
6	50B0226	YM822-15002	通风道	Hose	1					
7	20A2320	YM822-15003	空调罩安装支架	Bracket	4					
8	04B1176	GB823-85	螺钉 M5X16	Screw	27					
9	06B0291	GB97.1-85	平垫 5	Washer	27					
10	00B0266	GB5783-86	螺栓 M8×20	Bolt	2					
11	47C0338	YM822-11220	移动窗后锁扣	Hinge	2					
12	47B0128	YM822-16005	天线	Antenna	1					
13	04B1177	GB845-85	螺钉 ST4.2X16	Screw	3					

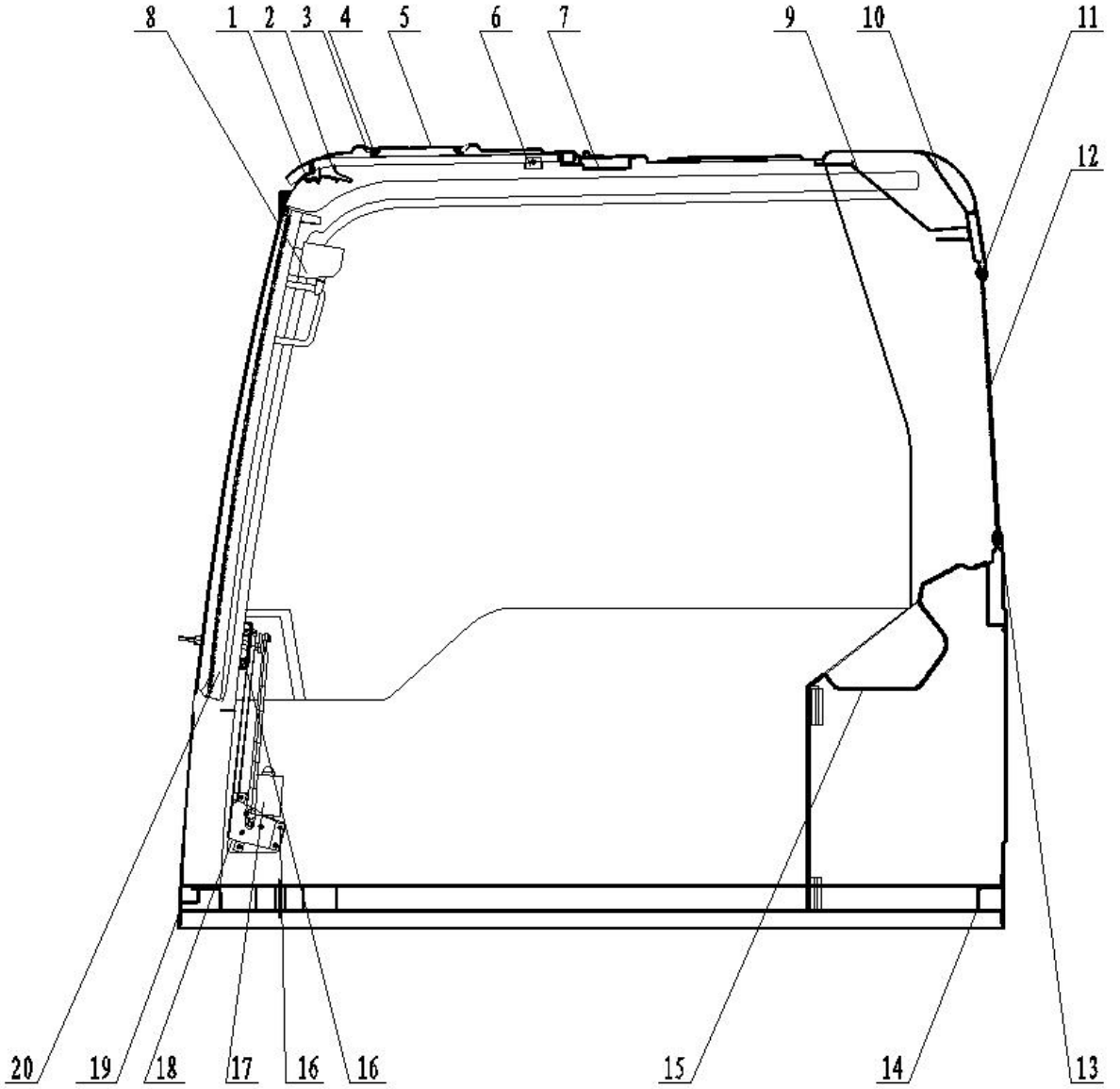
8
1
2
3
4
5
6
7
9
10
11
12
20
19
18
17
16
16
15
14
13

件号 ITEM	零件图号 PART NO.	代号 PART NO.	零件名称 PARTNAME		数量 QTY	服务代码 S.C	适用机号 SERIAL NO.	互换性 IA	替换零件 REPLACEABLE PART	
			中文 CHINESE	英文 ENGLISH					零件图号 PART NO.	数量 QTY
1	47C0339	C3-2-017	顶窗锁扣	Hinge	1					
2	47C0340	C3-2-018	顶窗锁钩	Holder	1					
3	52B0051	C3-2-019	西卡胶	Rubber						
4	22B0122	C3-2-020	顶窗密封条	Weather-strip	1					
5	51B0101	C3-2-021	顶窗玻璃	Glass	1					
6	47C0341	C3-2-022	气弹簧支架	Bracket	2					
7	47C0342	C3-2-023	车顶中横梁	Bracket	1					
8	47C0343	C3-2-024	挡风框锁	Lock	2					
9	47C0344	C3-2-025	喇叭罩支板	Bracket	2					
10	47C0345	C3-2-026	后围上加强板	Plate	1					
11	22B0123	C3-2-027	后窗胶条	Rubber	1					
12	51B0102	C3-2-028	后窗玻璃	Glass	1					
13	22B0124	C3-2-029	穿芯条	Weather-strip	1					
14	47C0346	C3-2-030	底框后槽钢断面	Strengthen-Plate	1					
15	46C0380	C3-2-031	空调罩	Cover	1					
16	03B0282	GB6170-86	螺母 M8	Nut	6					
17	47C0350	C3-2-034	雨刮器	Wiper-motor	1					
18	47C0347	C3-2-035	雨刮安装支架	Bracket	1					
19	47C0348	C3-2-036	底框前槽钢断面	Strengthen-Plate	1					
20	47C0349	C3-2-037	前挡风框	Sash	1					

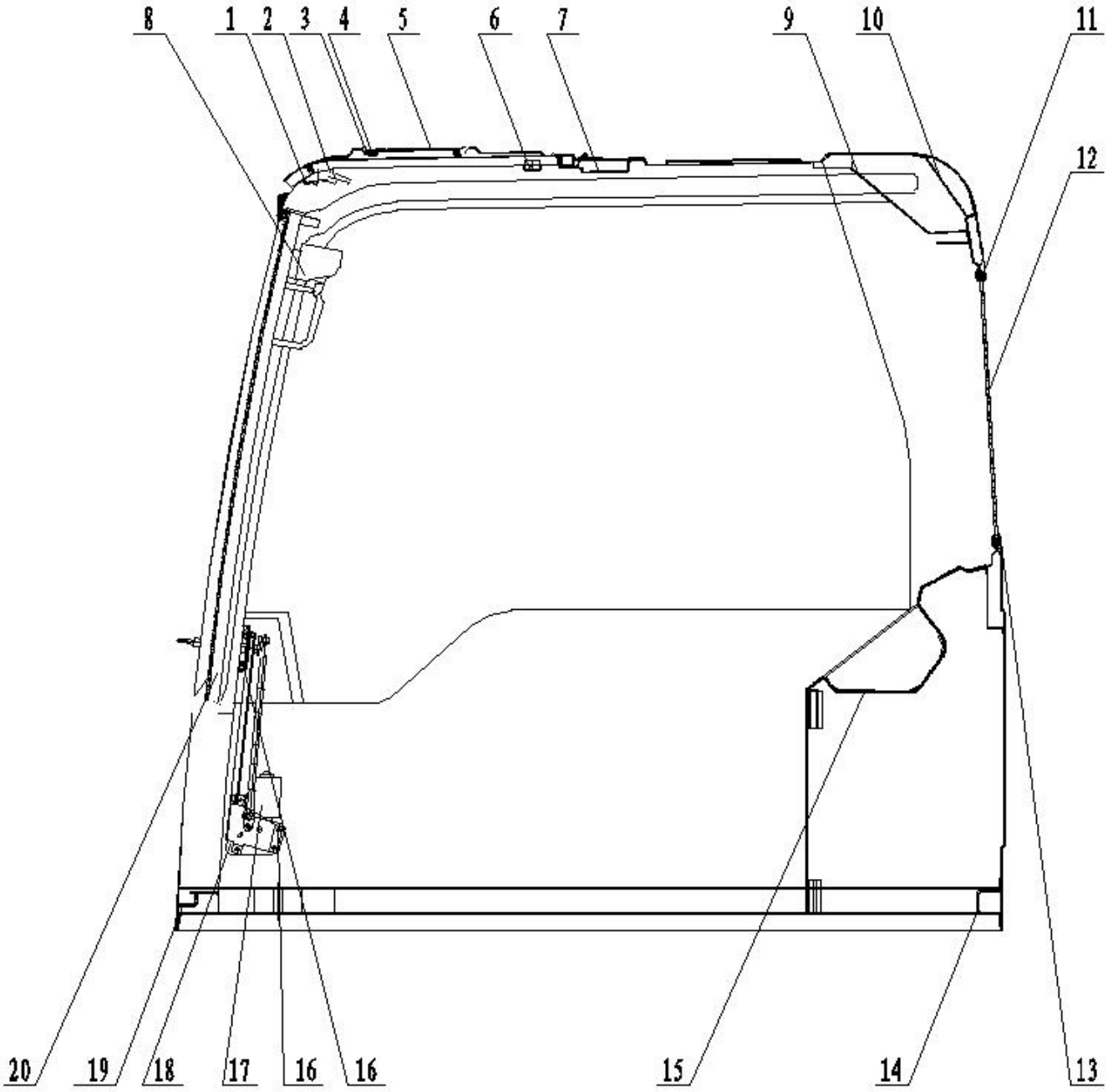
8
1
2
3
4
5
6
7
9
10
11
12
20
19
18
17
16
16
15
14
13

件号 ITEM	零件图号 PART NO.	代号 PART NO.	零件名称 PARTNAME		数量 QTY	服务代码 S.C	适用机号 SERIAL NO.	互换性 IA	替换零件 REPLACEABLE PART	
			中文 CHINESE	英文 ENGLISH					零件图号 PART NO.	数量 QTY
1	47C0339	YM822-11304	盖子锁扣	Hinge	1					
2	20A2321	YM822-11230	盖子锁钩	Holder	1					
3	52B0051	221UV 600ML	西卡胶	Rubber						
4	22B0256	F018	盖子密封条	Weather-strip	1					
5	51B0172	YM822-10003	顶窗玻璃	Glass	1					
6	47C0341	YM822-11303	气弹簧支座	Bracket	2					
7	20A2322	YM822-11213	顶盖内封板	Bracket	1					
8	47C0343	NBS502	前移动窗锁	Lock	2					
9	20A2323	YM822-11229	后喇叭支座	Bracket	2					
10	20A2324	YM822-11201	顶盖内封板	Plate	1					
11	22B0257	Q2335 L=2700	后窗胶条	Rubber	1					
12	51B0173	YM822-10004	后窗玻璃	Glass	1					
13	22B0258	Q2333	后窗胶条	Weather-strip	1					
14	20A2325	YM822-11203	后骨架	Strengthen-Plate	1					
15	50B0139	YM822-15004	空调罩	Cover	1					
16	03B0223	GB6170-86	螺母 M8	Nut	6					
17	47C0350	ZD2530K	雨刮器总成	Wiper-motor	1					
18	47C0347	YM822-11218	雨刮器支座	Bracket	1					
19	20A2326	YM822-11211	前骨架内板	Strengthen-Plate	1					
20	47C0941	YM822-11224	前移动窗	Sash	1					

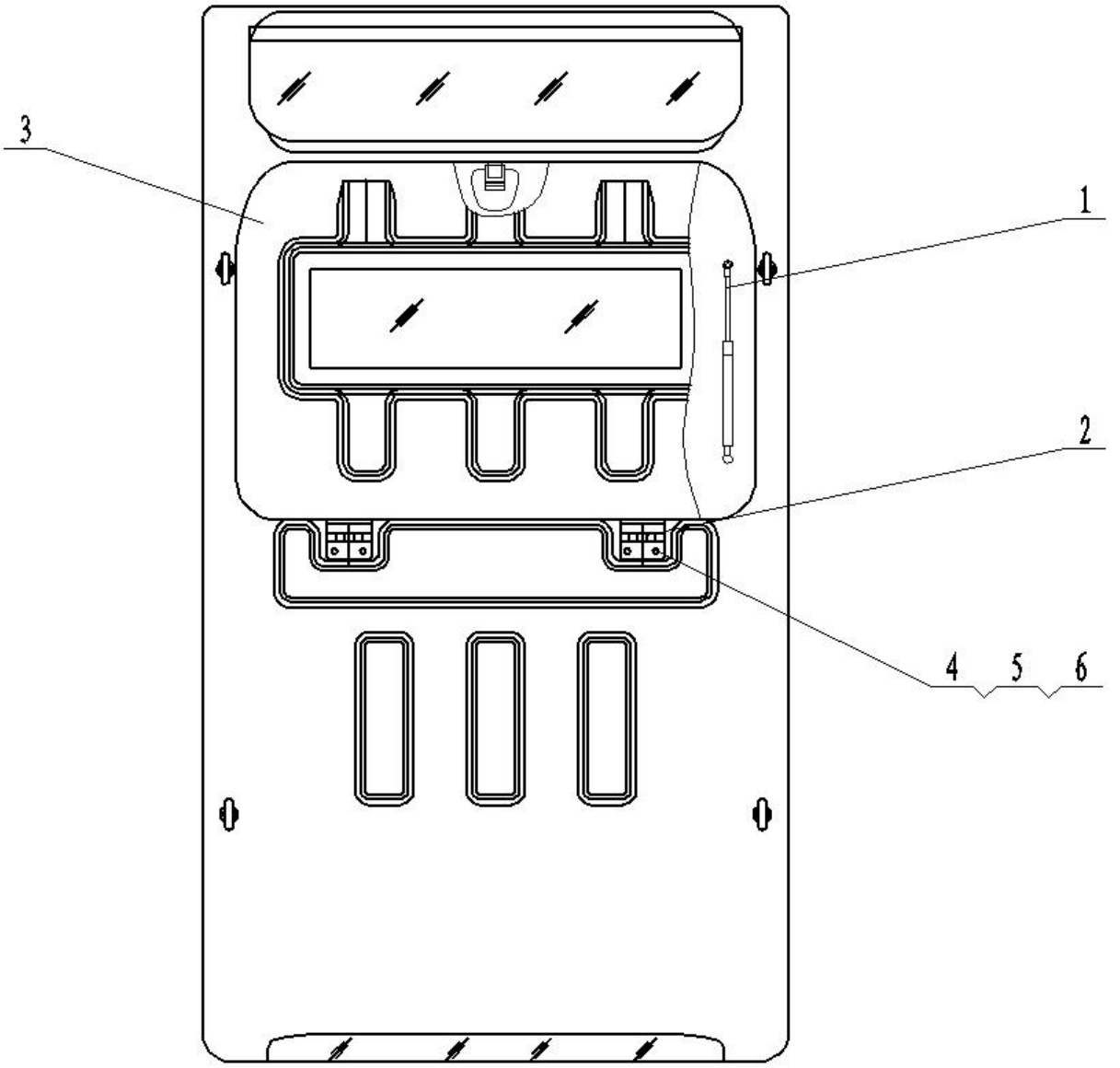
3
1
2
4
5
6

件号 ITEM	零件图号 PART NO.	代号 PART NO.	零件名称 PARTNAME		数量 QTY	服务代码 S.C	适用机号 SERIAL NO.	互换性 IA	替换零件 REPLACEABLE PART	
			中文 CHINESE	英文 ENGLISH					零件图号 PART NO.	数量 QTY
1	48C0190	C3-2-050	气弹簧	Spring	2					
2	25C0023	C3-2-051	顶窗铰链	Hinge	2					
3	47C0351	C3-2-064	顶窗	Roof	1					
4	00B0266	GB5783-86	螺栓 M8×20	Bolt	4					
5	06B0228	GB93-87	弹簧垫圈 8	Spring washer	4					
6	06B0236	GB97.1-85	平垫 8	Washer	4					

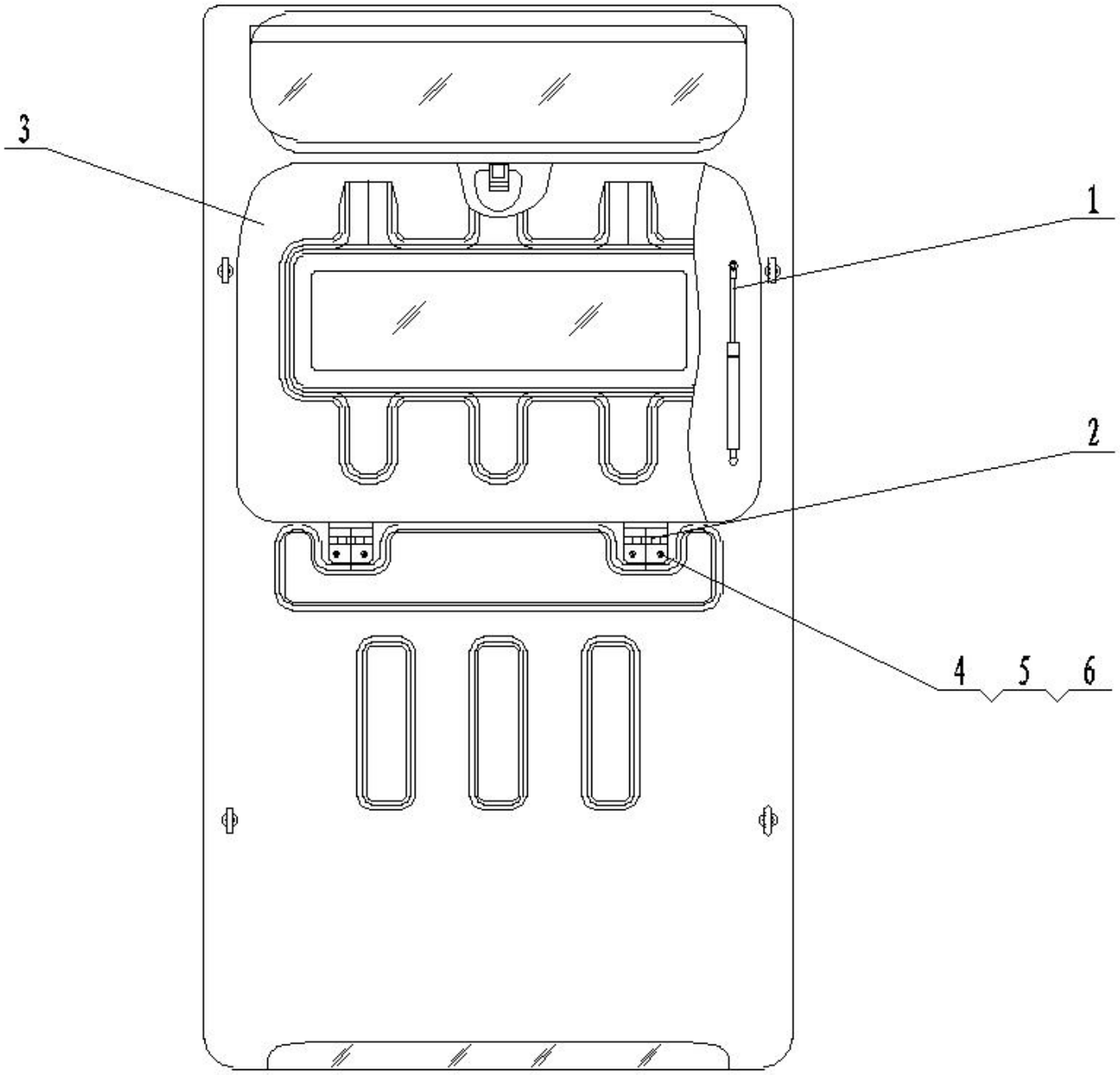
3
1
2
4
5
6

件号 ITEM	零件图号 PART NO.	代号 PART NO.	零件名称 PARTNAME		数量 QTY	服务代码 S.C	适用机号 SERIAL NO.	互换性 IA	替换零件 REPLACEABLE PART	
			中文 CHINESE	英文 ENGLISH					零件图号 PART NO.	数量 QTY
1	48C0190	YM822-16006	气弹簧 110-330.300N	Gas Spring	2					
2	47C0942	YM822-11302	盖子铰链	Hinge	2					
3	20A2327	YM822-11301	盖子	Roof	1					
4	00B0266	GB5783-86	螺栓 M8×20	Bolt	4					
5	06B0228	GB93-87	弹簧垫圈 8	Spring washer	4					
6	06B0236	GB97.1-85	平垫 8	Washer	4					

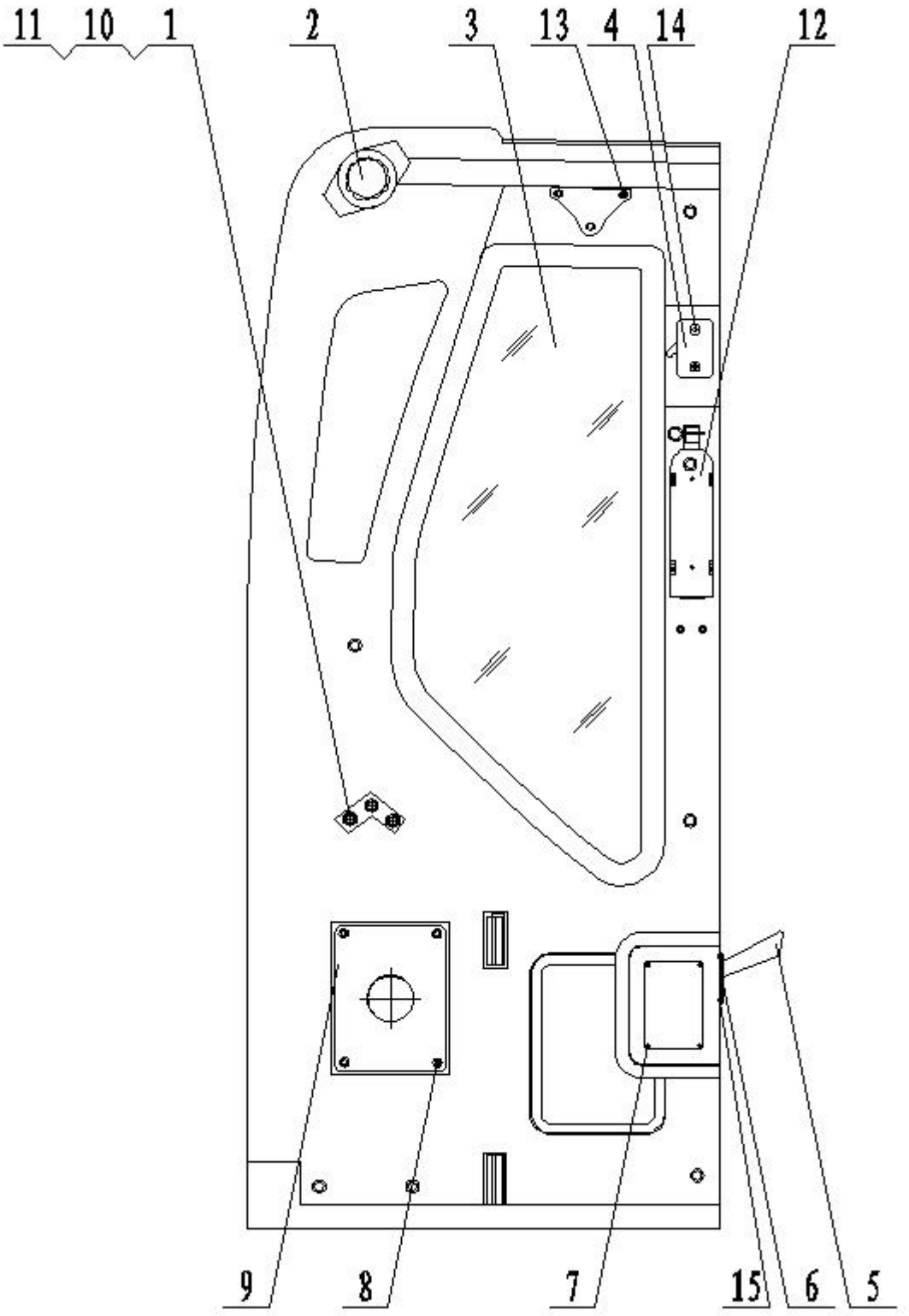
11
10
1
2
3
13
4
14
12
9
8
7
15
6
5

件号 ITEM	零件图号 PART NO.	代号 PART NO.	零件名称 PARTNAME		数量 QTY	服务代码 S.C	适用机号 SERIAL NO.	互换性 IA	替换零件 REPLACEABLE PART	
			中文 CHINESE	英文 ENGLISH					零件图号 PART NO.	数量 QTY
1	03B0225	GB6170-86	螺母 M12	Bolt	3					
2	47C0352	C3-2-053	平衡器	Balancer	2					
3	51B0104	C3-2-054	左后侧窗玻璃	Glass	1					
4	42B0103	C3-2-055	壁灯	Lamp	1					
5	47C0353	C3-2-062	定位锁内开启把手	Hander	1					
6	47C0354	C3-2-063	定位锁内开启把手外盖	Cover	1					
7	47C0361	C3-2-065	C3-2 螺钉 4	Screw	4					
8	00B0353	GB5783-86	螺栓 M6×16	Bolt	4					
9	47C0355	C3-2-067	出风口	Joint	1					
10	06B0237	GB93-87	弹簧垫圈 12	Spring washer	3					
11	06B0238	GB97.1-85	平垫 12	Washer	3					
12	47C0356	C3-2-072	灭火器（选配）	fire extinguisher	1					
13	00B0266	GB5783-86	螺栓 M8×20	Bolt	2					
14	47C0362	C3-2-093	C3-2 螺钉 6	Screw	2					
15	47C0363	C3-2-094	C3-2 螺钉 7	Screw	2					

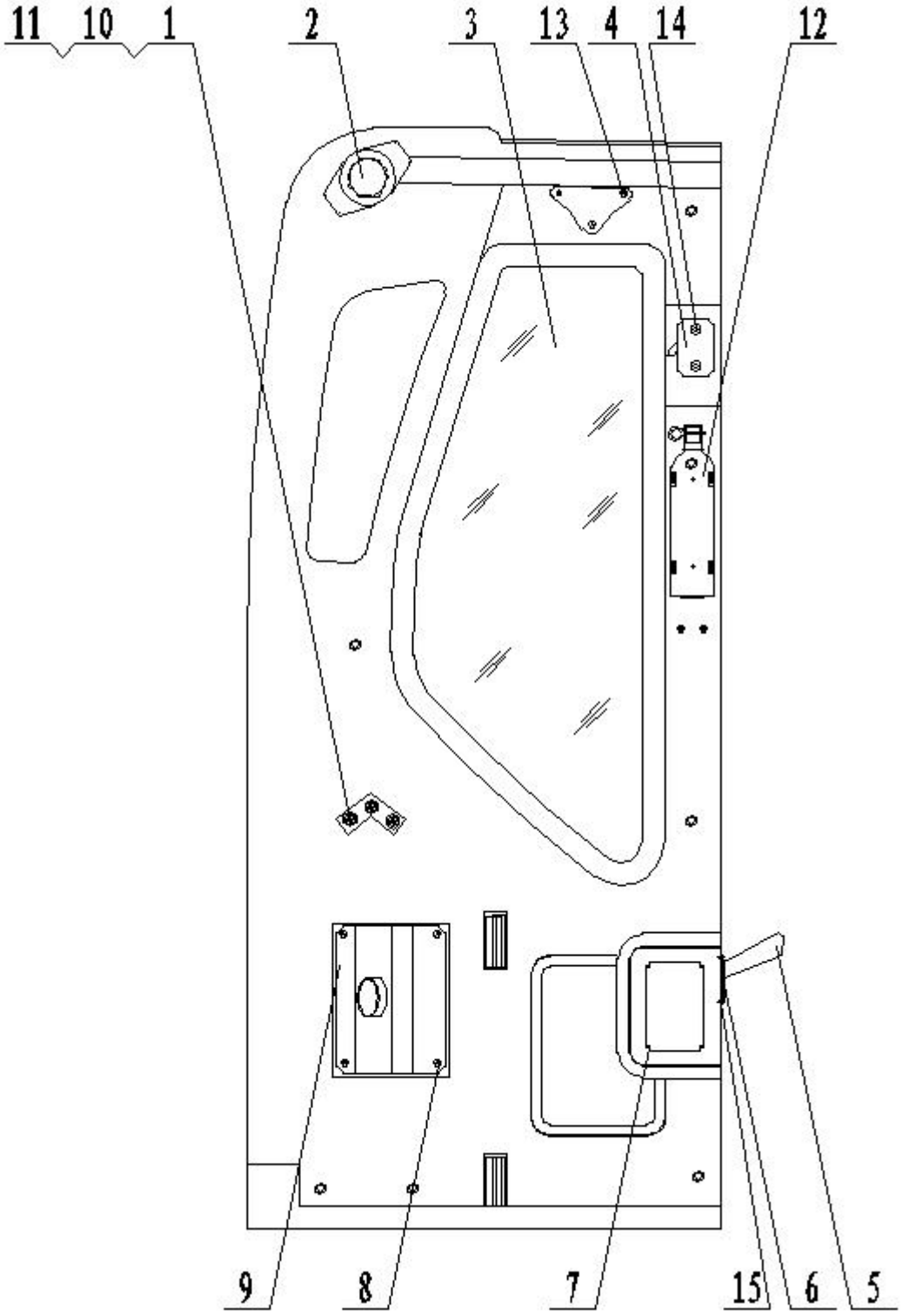
11
10
1
2
3
13
4
14
12
9
8
7
15
6
5

件号 ITEM	零件图号 PART NO.	代号 PART NO.	零件名称 PARTNAME		数量 QTY	服务代码 S.C	适用机号 SERIAL NO.	互换性 IA	替换零件 REPLACEABLE PART	
			中文 CHINESE	英文 ENGLISH					零件图号 PART NO.	数量 QTY
1	03B0225	GB6170-86	螺母 M12	Bolt	3					
2	47C0352	MCT602B	平衡器 1.5-3.0Kg	Balancer	2					
3	51B0174	YM822-10001	侧窗玻璃	Glass	1					
4	42B0103	YM822-16007	壁灯 24v	Lamp	1					
5	47C0353	YM822-11227	门碰拉手	Hander	1					
6	47C0354	YM822-15005	把手盖	Cover	1					
7	47C0361	GB845-85	螺钉 ST4.2X16	Screw	4					
8	00B0353	GB5783-86	螺栓 M6×16	Bolt	4					
9	10A0946	YM822-11215	道气板	Joint	1					
10	06B0237	GB93-87	弹簧垫圈 12	Spring washer	3					
11	06B0238	GB97.1-85	平垫 12	Washer	3					
12	47C0356	YM822-18001	灭火器	fire extinguisher	1					
13	00B0266	GB5783-86	螺栓 M8×20	Bolt	2					
14	47C0362	GB823-85	螺钉 M6X16	Screw	2					
15	47C0363	GB823-85	螺钉 M6X16	Screw	2					

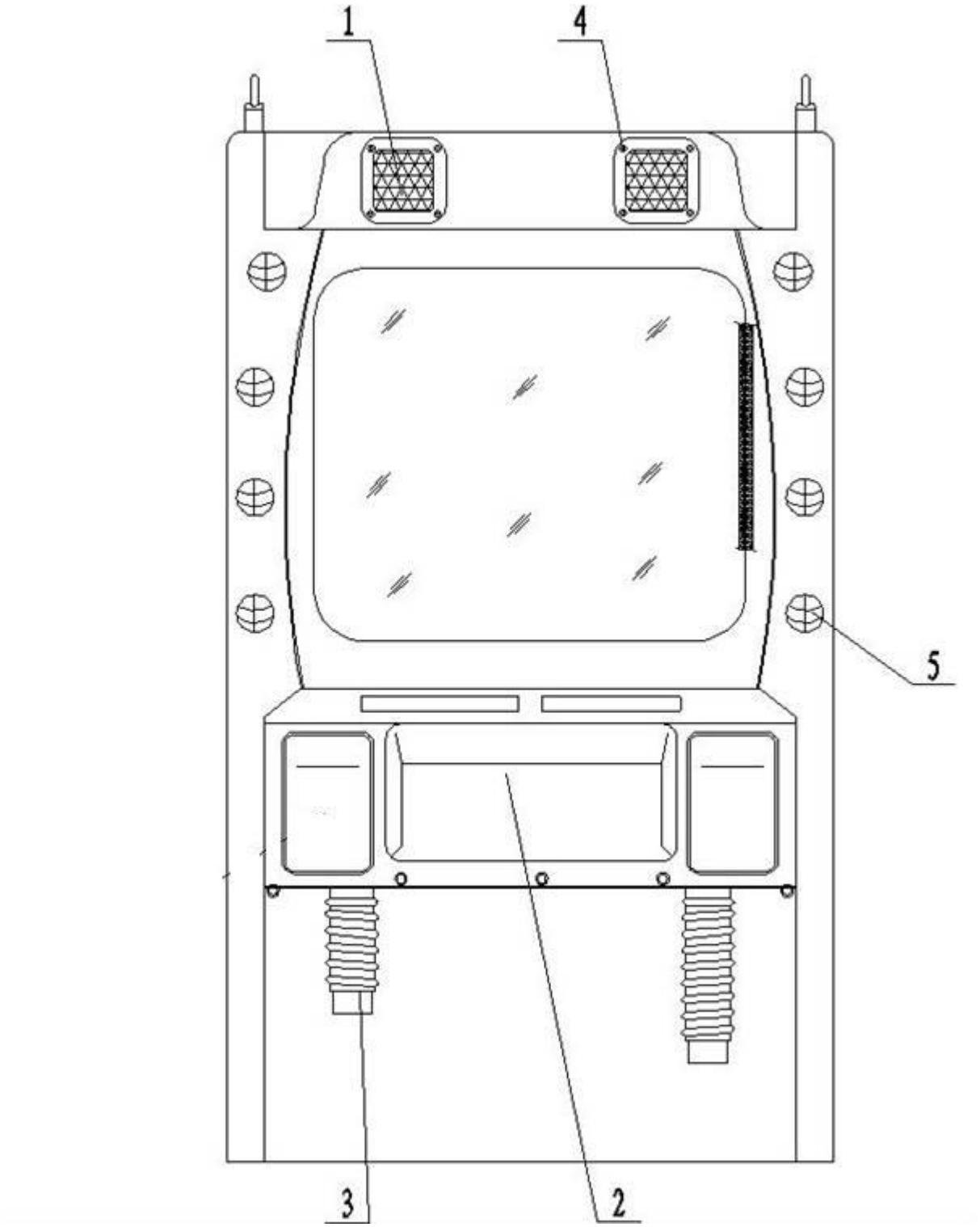
1
4
5
3
2

件号 ITEM	零件图号 PART NO.	代号 PART NO.	零件名称 PARTNAME		数量 QTY	服务代码 S.C	适用机号 SERIAL NO.	互换性 IA	替换零件 REPLACEABLE PART	
			中文 CHINESE	英文 ENGLISH					零件图号 PART NO.	数量 QTY
1	47C0357	C3-2-057	喇叭罩	Grille	2					
2	27C0005	C3-2-058	工具箱	Tool box	1					
3	27C0006	C3-2-060	储物箱	Box	1					
4	47C0364	C3-2-075	C3-2 螺钉 5	Screw	8					
5	47C0367		空调出风口	Joint	9					

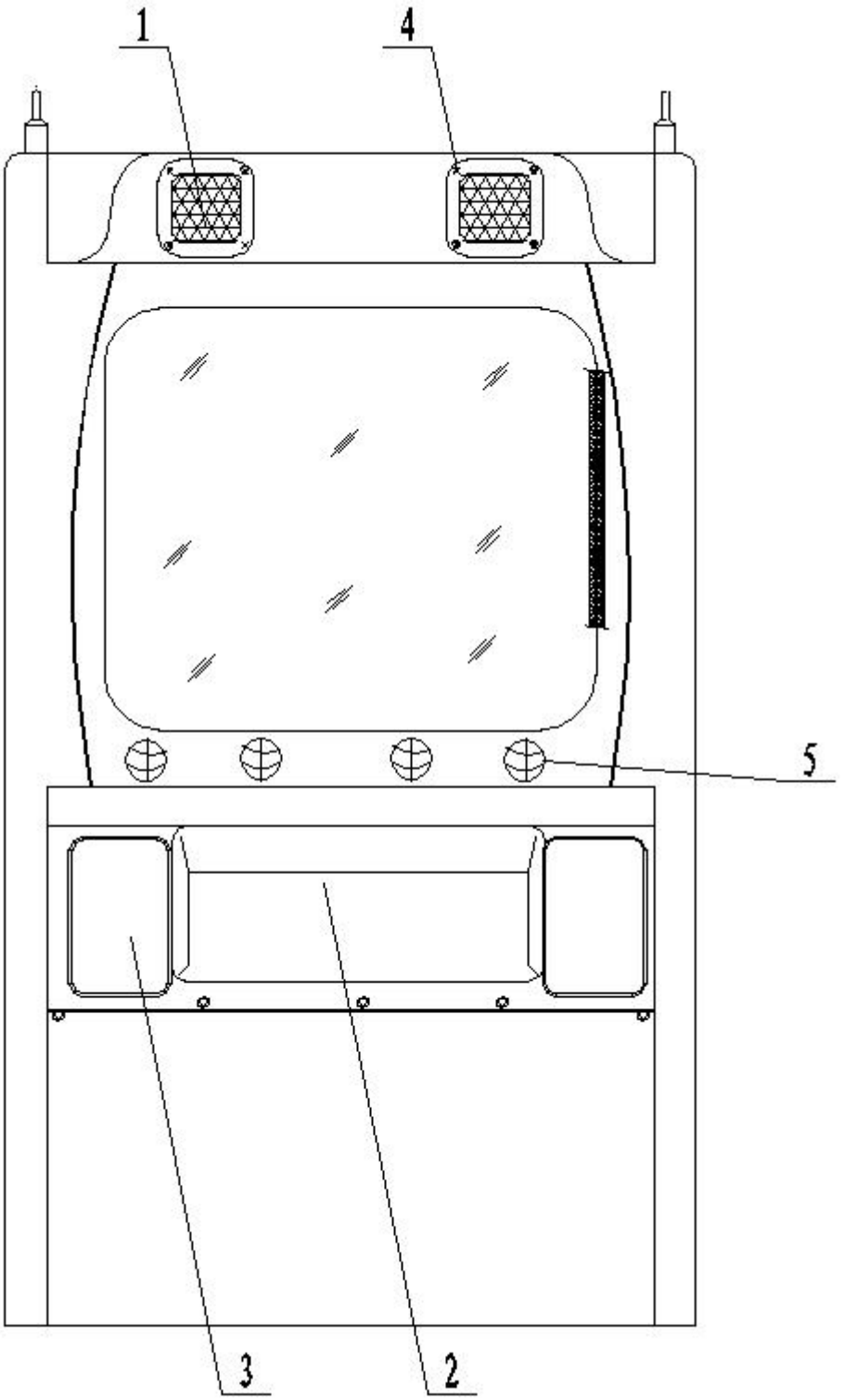
1
4
5
3
2

件号 ITEM	零件图号 PART NO.	代号 PART NO.	零件名称 PARTNAME		数量 QTY	服务代码 S.C	适用机号 SERIAL NO.	互换性 IA	替换零件 REPLACEABLE PART	
			中文 CHINESE	英文 ENGLISH					零件图号 PART NO.	数量 QTY
1	47C0357	YM822-16007	喇叭罩	Grille	2					
2	27C0005	YM822-16008	工具箱	Tool box	1					
3	27C0006	YM822-16009	储物箱	Box	1					
4	47C0364	GB845-85	螺钉 ST4.2X16	Screw	8					
5	50B0140	YM822-15006	空调出风口	Joint	9					

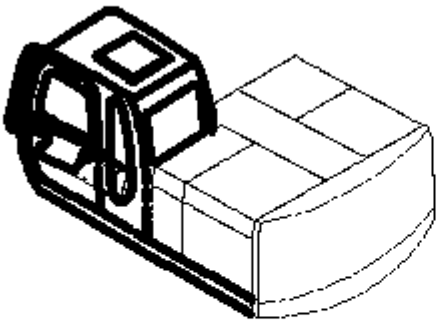

左操纵箱

Left-console(Electric parts)

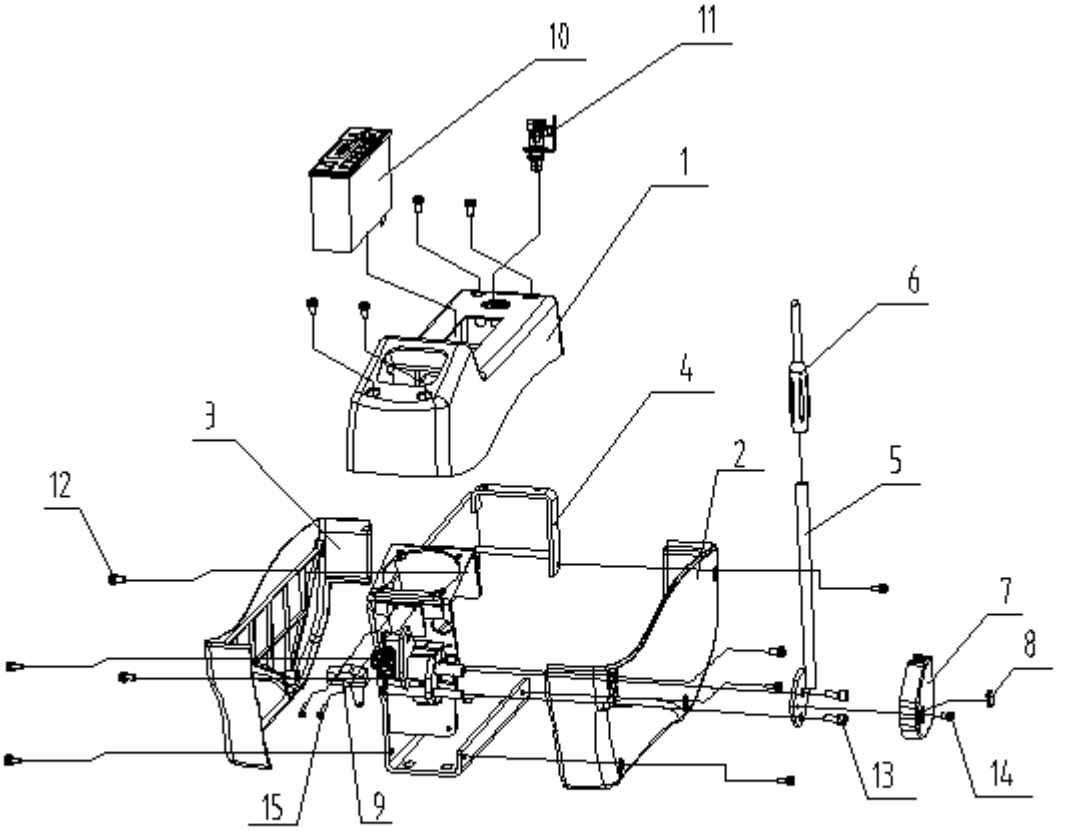

件号 ITEM	零件图号 PART NO.	代号 PART NO.	零件名称 PARTNAME		数量 QTY	服务代码 S.C	适用机号 SERIAL NO.	互换性 IA	替换零件 REPLACEABLE PART	
									零件图号 PART NO.	数量 QTY
1	50B0081		左操纵箱上盖	Cover	1					
2	50B0082		左操纵箱下盖左	Cover	1					
3	50B0083		操纵箱下盖右	Cover	1					
4	00D2020		左支架	Bracket	1					
5	00D2021		安全机构手柄	Lever	1					
6	50B0084		安全机构手柄红色塑料帽	Grip	1					
7	50B0085		安全机构手柄塑料护帽	Cover	1					
8	50B0109		塑料护帽小盖	Cap	1					
9	44B0217		行程开关	Switch	1					
10	47B0438		收音机	Radio	1					
11	46C0917		车用外接电源插座	Power Socket	1					
12	04B0174		螺钉	Screw	12					
13	04B0150		螺钉	Screw	2					
14	00B0076		螺钉	Screw	1					
15	04B0017		螺钉	Screw	2					

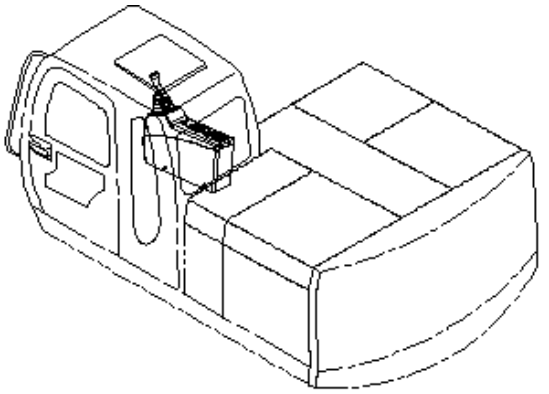

右操纵箱

Right-consols(electric parts

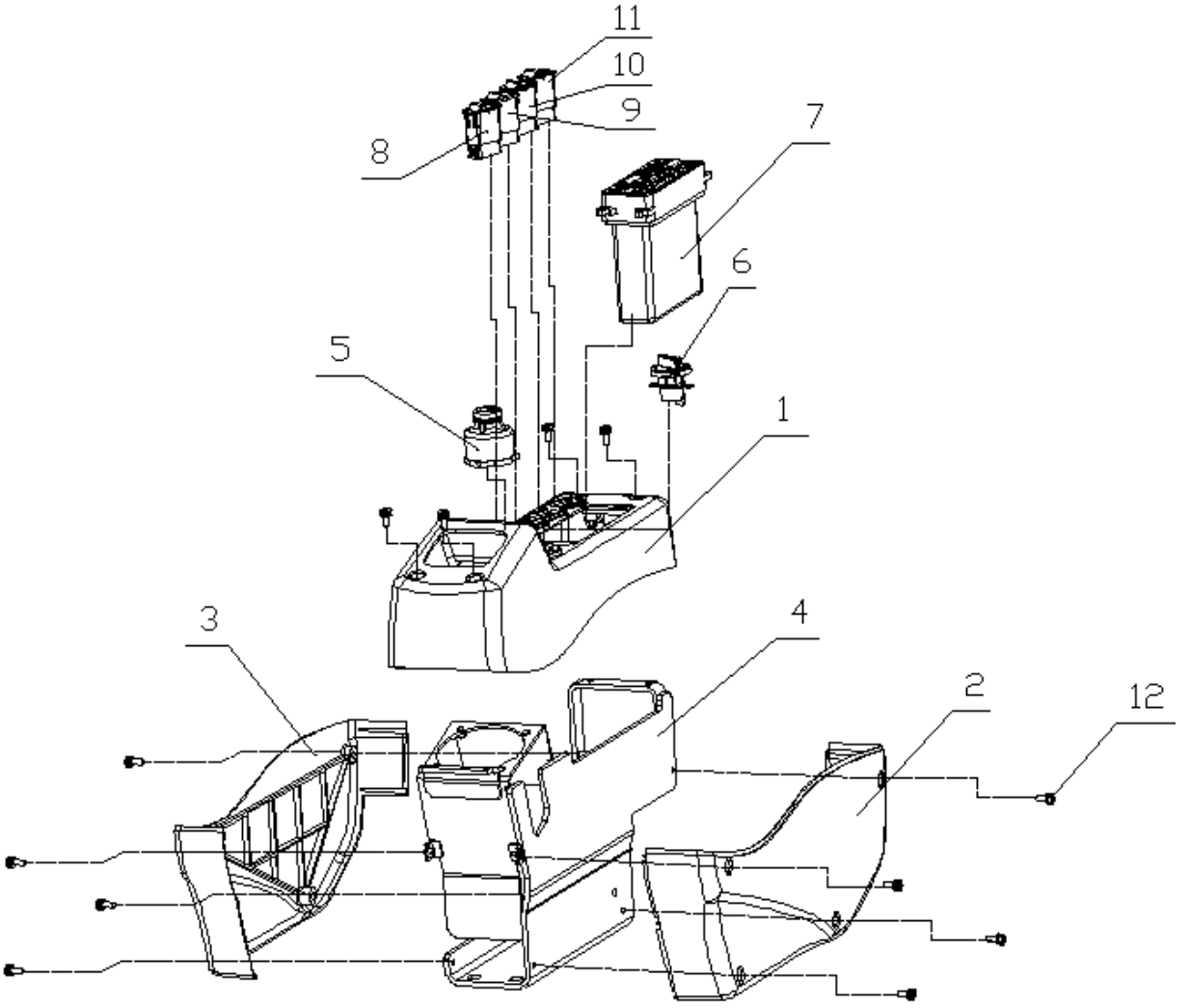

件号 ITEM	零件图号 PART NO.	代号 PART NO.	零件名称 PARTNAME		数量 QTY	服务代码 S.C	适用机号 SERIAL NO.	互换性 IA	替换零件 REPLACEABLE PART	
									零件图号 PART NO.	数量 QTY
1	50B0086		右操作箱上盖	Cover	1					
2	50B0087		右操作箱下盖左	Cover	1					
3	50B0083		操作箱下盖右	Cover	1					
4	00D2022		右支架	Bracket	1					
5	46C0436	897044-4180	启动开关	Starter Switch	1					
6	46C0885		可调档位油门旋钮总成	Knob	1					
7	56C0427		空调控制面板	Air-condition Control Unit	1					
	56C0761		空调控制面板	Air-condition Control Unit	1		#13701	B		
8	44B0218		翘板开关 1（大灯）	Switch(work lamp)	1					
9	44B0219		翘板开关 2（工具箱灯）	Switch(tool case lamp)	1					
10	44B0220		翘板开关 3（雨刮器）	Switch(wiper)	1					
11	44B0221		翘板开关 4（喷水壶）	Switch(tank)	1					
12	04B0174		螺钉	Screw	12					

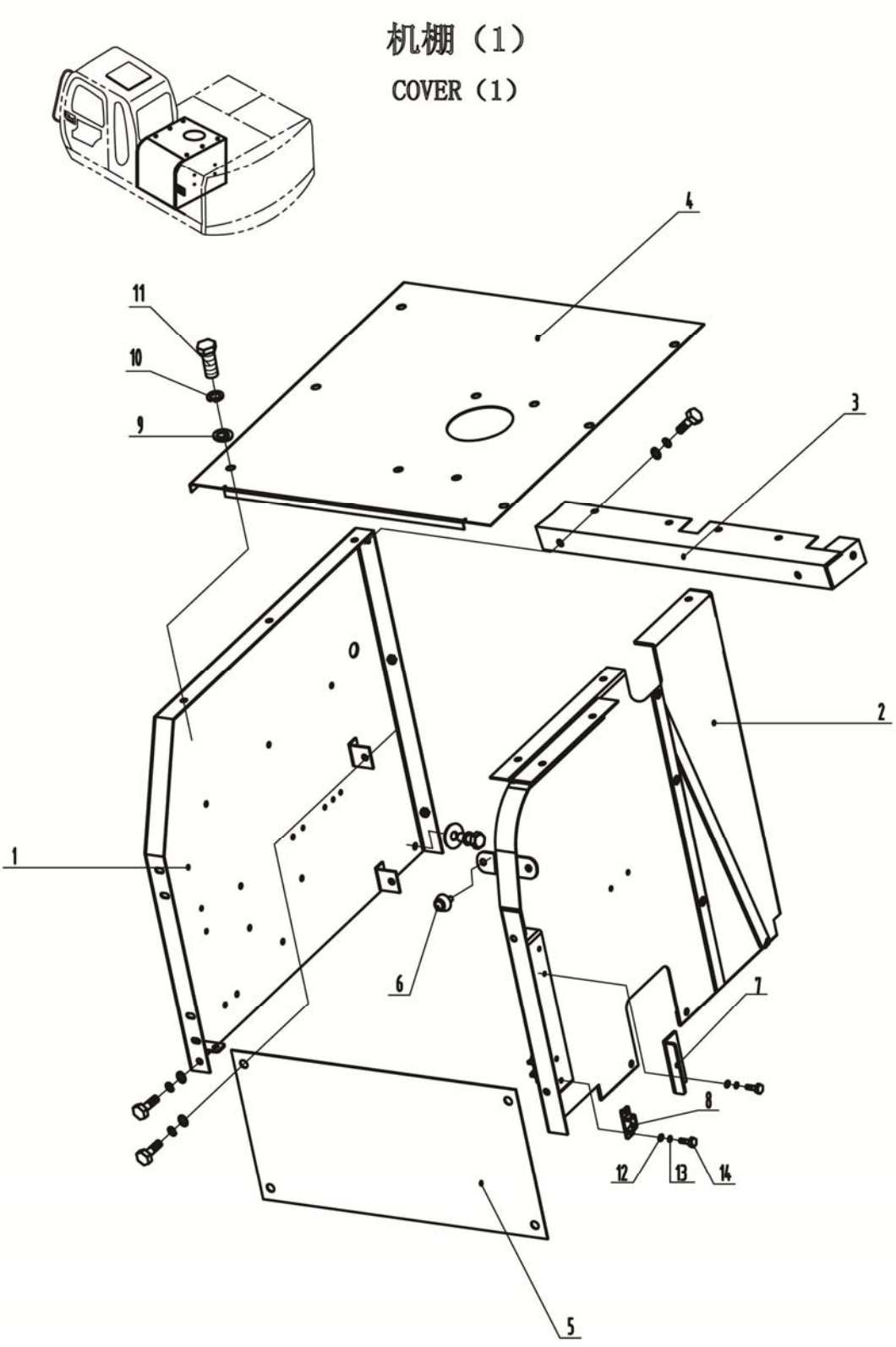
机棚（1）
COVER（1）
1
2
3
4
5
6
7
8
9
10
11
12
13
14

件号 ITEM	零件图号 PART NO.	代号 PART NO.	零件名称 PARTNAME		数量 QTY	服务代码 S.C	适用机号 SERIAL NO.	互换性 IA	替换零件 REPLACEABLE PART	
									零件图号 PART NO.	数量 QTY
1	46D0102		左支架	BRACKET	1					
	46D0294		左支架	BRACKET	1		#B3533~	B		
2	46D0164		右支架	BRACKET	1					
	46D0292		右支架	BRACKET	1		#B3533~	B		
3	46D0165		支架	BRACKET	1					
	46D0313		支架	BRACKET	1					
4	49D0105		盖	COVER	1					
	49D0247		盖	COVER	1					
5	10A0517		板	SHEER	1					
6	33C0318		橡胶堵头	STOPPER	2					
7	21A1025		锁扣	CATCH	1					
8	33C0410		门定位块	LOCALIZER	2					
9	00B0028	GB 5783-86	螺栓 M10x25	BOLT	29					
10	06B0003	GB 93-87	弹簧垫圈 10	WASHER;SPRING	33					
11	06B0049	GB 96-85	垫圈 10	WASHER;PLANE	33					
12	06B0044	GB97.1-85	垫圈 6	WASHER;PLANE	6					
13	06B0021	GB93-87	弹簧垫圈 6	WASHER;SPRING	6					
14	00B0015	GB5783-86	螺栓 M6X20	BOLT	6					

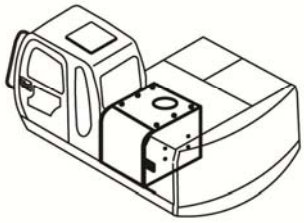

机棚（2）
COVER（2）

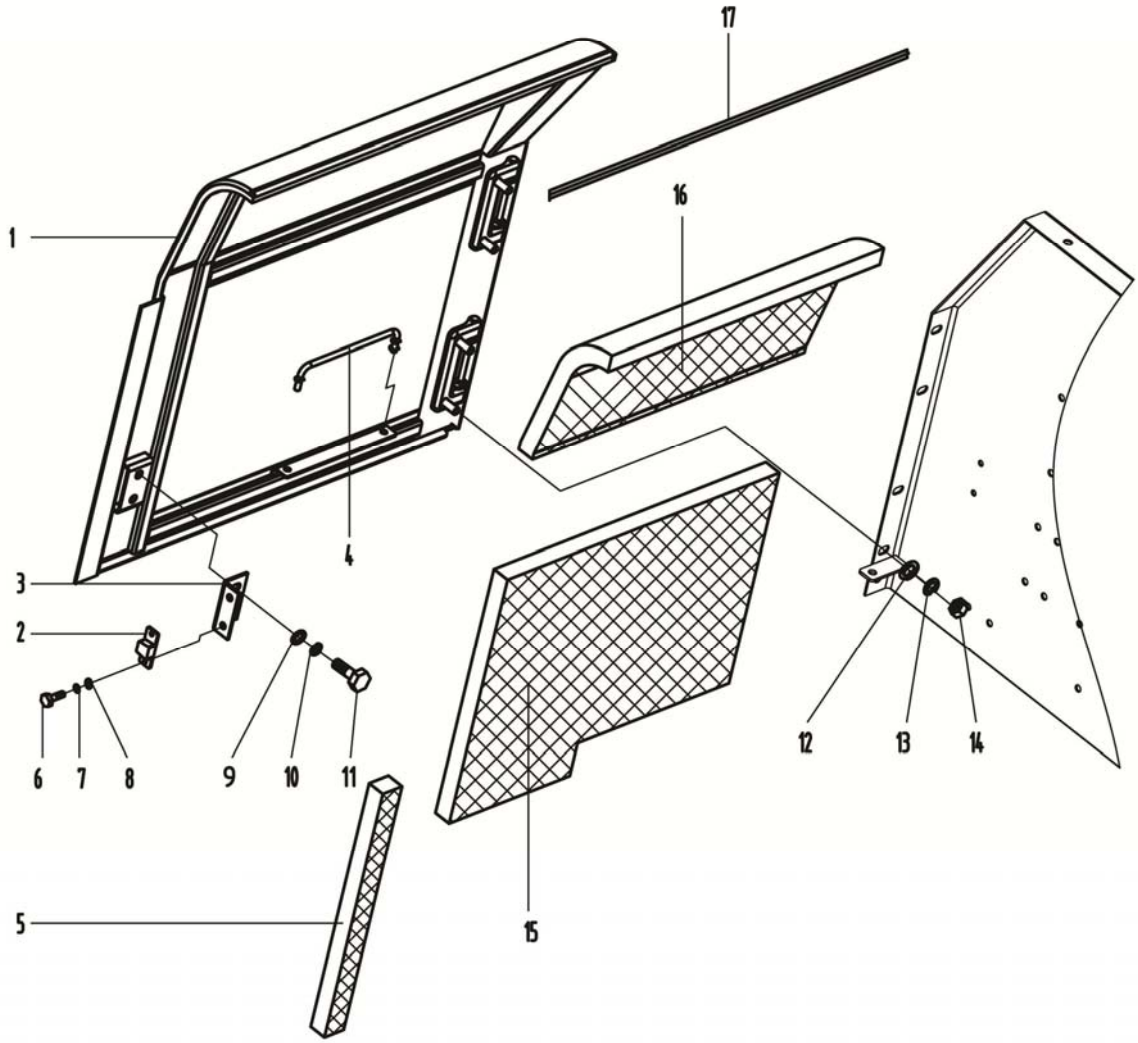

件号 ITEM	零件图号 PART NO.	代号 PART NO.	零件名称 PARTNAME		数量 QTY	服务代码 S.C	适用机号 SERIAL NO.	互换性 IA	替换零件 REPLACEABLE PART	
									零件图号 PART NO.	数量 QTY
1	42D0072		门	DOOR	1					
	48C0640		门	DOOR	1		#B3533~	B		
2	33C0410		门定位块	LOCALIZER	1					
3	20A1482		单件	PART	1					
4	64A0037		撑杆	STAY	1					
	64A0535		撑杆	STAY	1		#B3533~	B		
5	87A0141		门垫	SPONGE	1					
6	06B0044	GB97.1-85	垫圈 6	WASHER;PLANE	2					
7	06B0021	GB93-87	弹簧垫圈 6	WASHER;SPRING	2					
8	00B0015	GB5783-86	螺栓 M6X20	BOLT	2					
9	00B0028	GB 5783-86	螺栓 M10x25	BOLT	2					
10	06B0003	GB 93-87	弹簧垫圈 10	WASHER;SPRING	2					
11	06B0049	GB 96-85	垫圈 10	WASHER;PLANE	2					
12	03B0220	GB 6175-86	螺母 M10	NUT	4					
	03B0010	GB 6175-86	螺母 M12	NUT	4		#B3533~	B		
13	06B0187	GB 93-87	弹簧垫圈 12	WASHER;SPRING	4					
14	06B0012	GB 96-85	垫圈 12	WASHER;PLANE	4					
15	87A0594		消音垫	SPONGE	1					
16	87A0593		消音垫	SPONGE	1					
17	17B0094		橡胶封条	TRIM SEAL	1					

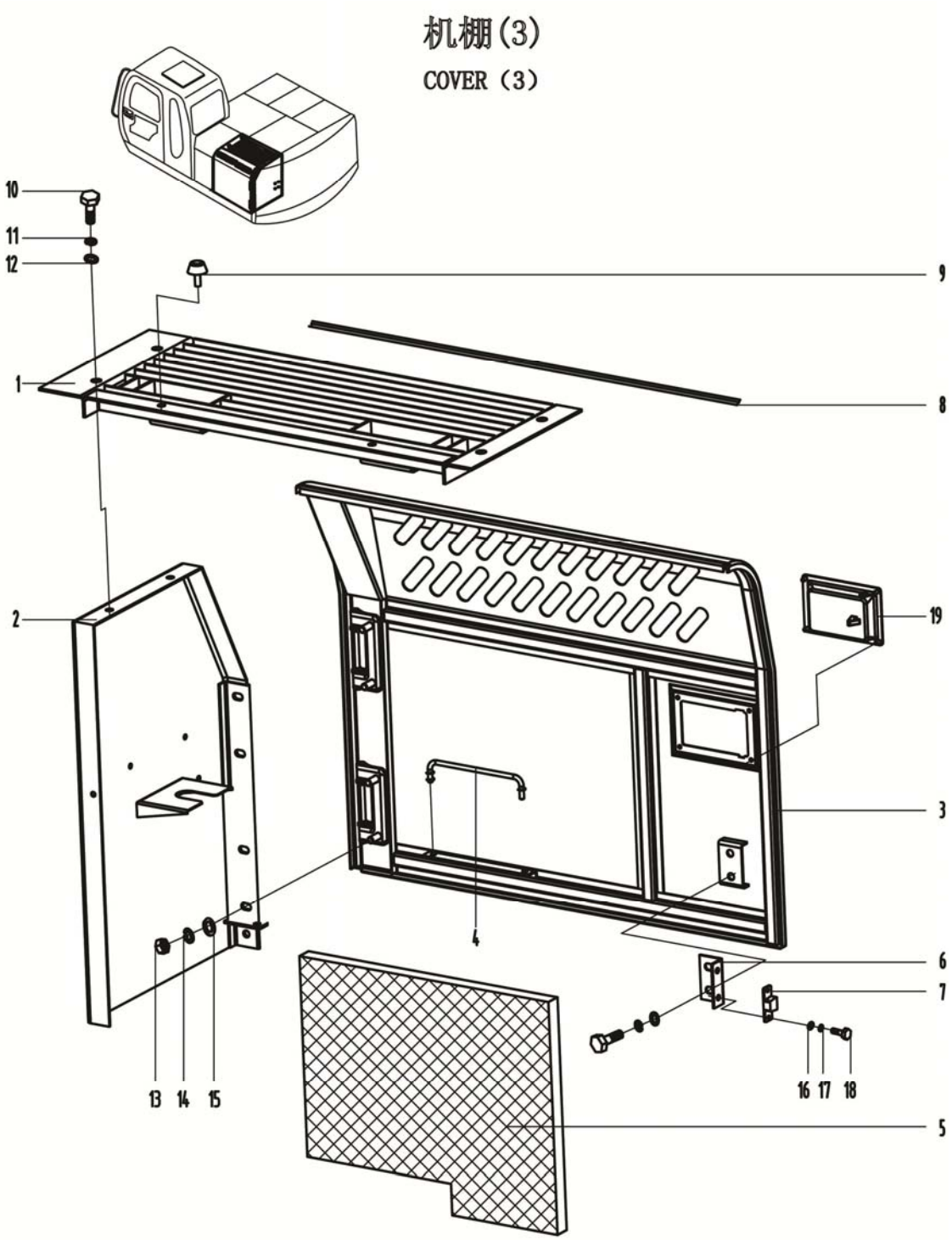
机棚(3)
COVER（3）
10
11
12
9
1
8
2
19
3
4
6
7
13
14
15
16
17
18
5

件号 ITEM	零件图号 PART NO.	代号 PART NO.	零件名称 PARTNAME		数量 QTY	服务代码 S.C	适用机号 SERIAL NO.	互换性 IA	替换零件 REPLACEABLE PART	
									零件图号 PART NO.	数量 QTY
1	46D0104		铁格栅	COVER	1					
2	46D0239		支架	BRACKET	1					
	46D0295		支架	BRACKET	1		#B3533~	B		
3	42D0057		门	DOOR	1					
	48C0642		门	DOOR	1		#B3533~	B		
4	64A0037		撑杆	STAY	1					
	64A0535		撑杆	STAY	1		#B3533~	B		
5	87A0142		消音垫	SPONGE	1					
	87A0595		消音垫	SPONGE	1					
6	20A1482		单件	PART	1					
7	33C0410		门定位块	LOCALIZER	1					
8	17B0147		橡胶封条	TRIM SEAL	1					
9	33C0318		橡胶堵头	STOPPER	2					
10	00B0028	GB 5783-86	螺栓 M10x25	BOLT	4					
11	06B0003	GB 93-87	弹簧垫圈 10	WASHER;SPRING	6					
12	06B0049	GB 96-85	垫圈 10	WASHER;PLANE	6					
13	03B0220	GB 6175-86	螺母 M10	NUT	6					
	03B0010	GB 6175-86	螺母 M12	NUT	4		#B3533~	B		
14	06B0187	GB 93-87	弹簧垫圈 12	WASHER;SPRING	4					
15	06B0012	GB 96-85	垫圈 12	WASHER;PLANE	4					
16	06B0044	GB97.1-85	垫圈 6	WASHER;PLANE	2					
17	06B0021	GB93-87	弹簧垫圈 6	WASHER;SPRING	2					
18	00B0015	GB5783-86	螺栓 M6X20	BOLT	2					
19	48C0143		锁	LOCK	1					
	48C0603		锁	LOCK	1					

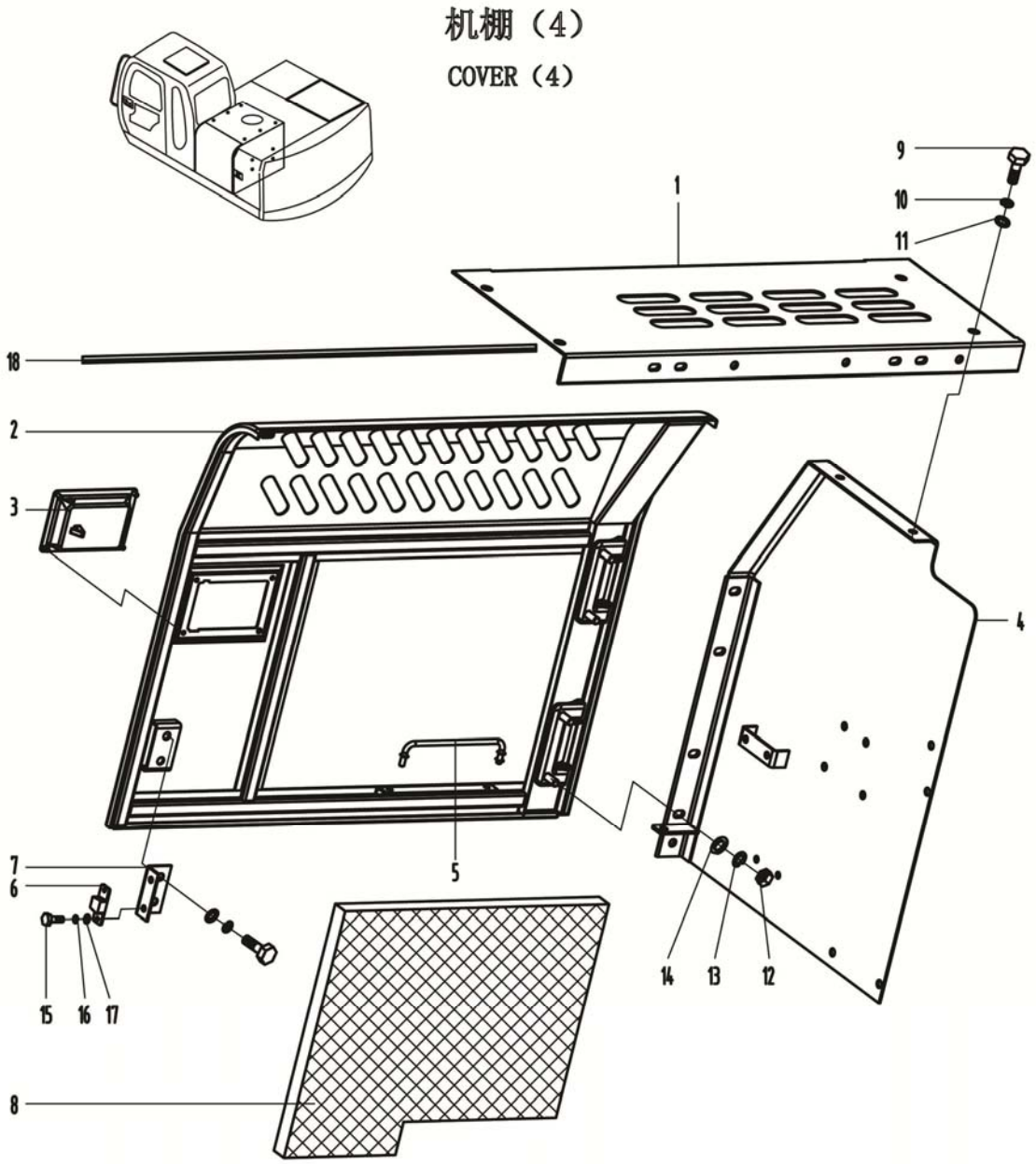
机棚（4）
COVER（4）
1
2
3
4
5
6
7
8
9
10
11
12
13
14
15
16
17
18

件号 ITEM	零件图号 PART NO.	代号 PART NO.	零件名称 PARTNAME		数量 QTY	服务代码 S.C	适用机号 SERIAL NO.	互换性 IA	替换零件 REPLACEABLE PART	
									零件图号 PART NO.	数量 QTY
1	49D0048		盖	COVER	1					
2	42D0058		门	DOOR	1					
	48C0643		门	DOOR	1		#B3533~	B		
3	48C0143		锁	LOCK	1					
	48C0603		锁	LOCK	1		#B3387~	B		
4	46D0287		支架	BRACKET	1					
	46D0296		支架	BRACKET	1		#B3533~	B		
5	64A0037		撑杆	STAY	1					
	64A0535		撑杆	STAY BAR	1		#B3533~	B		
6	33C0410		门定位块	LOCALIZER	1					
7	20A1482		单件	PART	1					
8	87A0371		消音垫	SPONGE	1					
	87A0596		消音垫	SPONGE	1		#B3533~	B		
9	00B0028	GB 5783-86	螺栓 M10x25	BOLT	6					
10	06B0003	GB 93-87	弹簧垫圈 10	WASHER;SPRING	6					
11	06B0049	GB 96-85	垫圈 10	WASHER;PLANE	6					
12	03B0220	GB6175-86	螺母 M10	NUT	4					
	03B0010	GB 6175-86	螺母 M12	NUT	4		#B3533~	B		
13	06B0187	GB 93-87	弹簧垫圈 12	WASHER;SPRING	4					
14	06B0012	GB 96-85	垫圈 12	WASHER;PLANE	4					
15	00B0015	GB5783-86	螺栓 M6X20	BOLT	4					
16	06B0021	GB93-87	弹簧垫圈 6	WASHER;SPRING	4					
17	06B0044	GB97.1-85	垫圈 6	WASHER;PLANE	4					
18	17B0147		橡胶封条	TRIM SEAL	1					

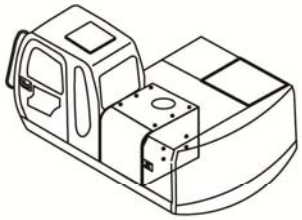

机棚（5）

COVER（5）

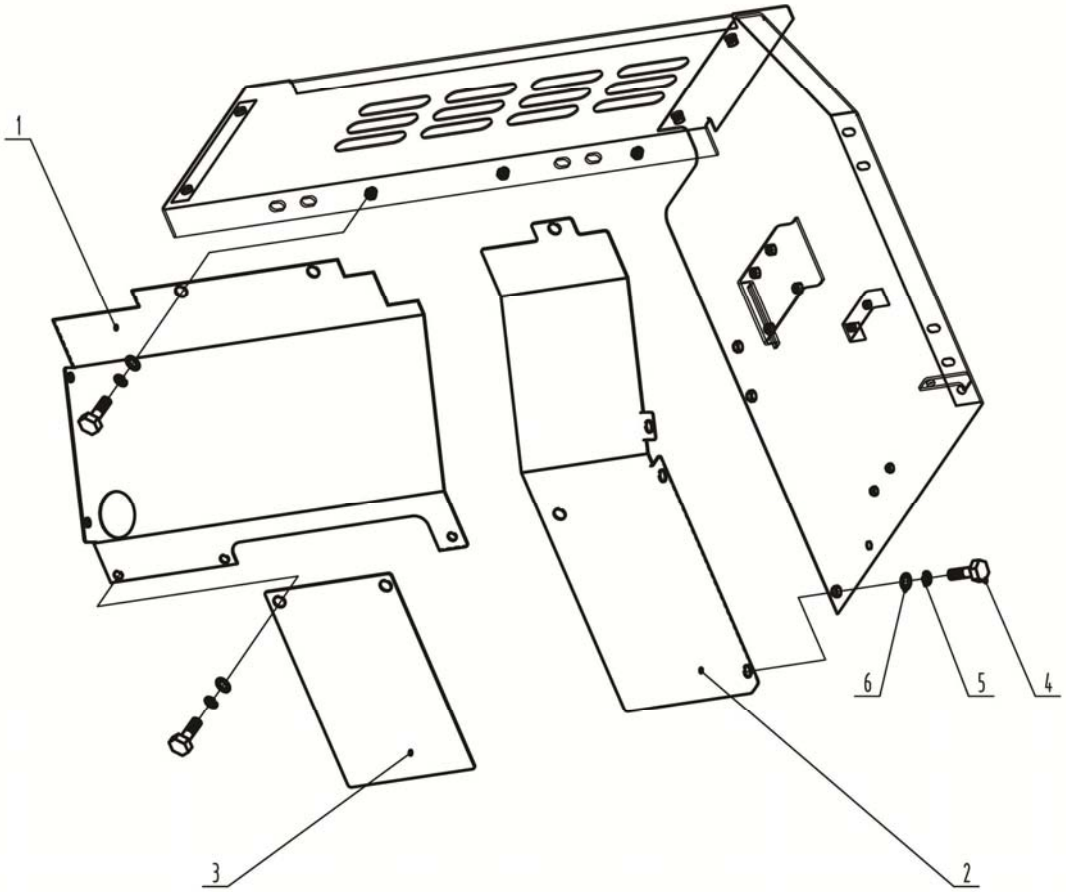

件号 ITEM	零件图号 PART NO.	代号 PART NO.	零件名称 PARTNAME		数量 QTY	服务代码 S.C	适用机号 SERIAL NO.	互换性 IA	替换零件 REPLACEABLE PART	
									零件图号 PART NO.	数量 QTY
1	49D0074		隔板	CLAPBOARD	1					
2	20A0954		隔板	CLAPBOARD	1					
3	10A0335		隔板	CLAPBOARD	1					
4	00B0028	GB 5783-86	螺栓 M10x25	BOLT	10					
5	06B0003	GB 93-87	弹簧垫圈 10	WASHER;SPRING	10					
6	06B0049	GB 96-85	垫圈 10	WASHER;PLANE	10					

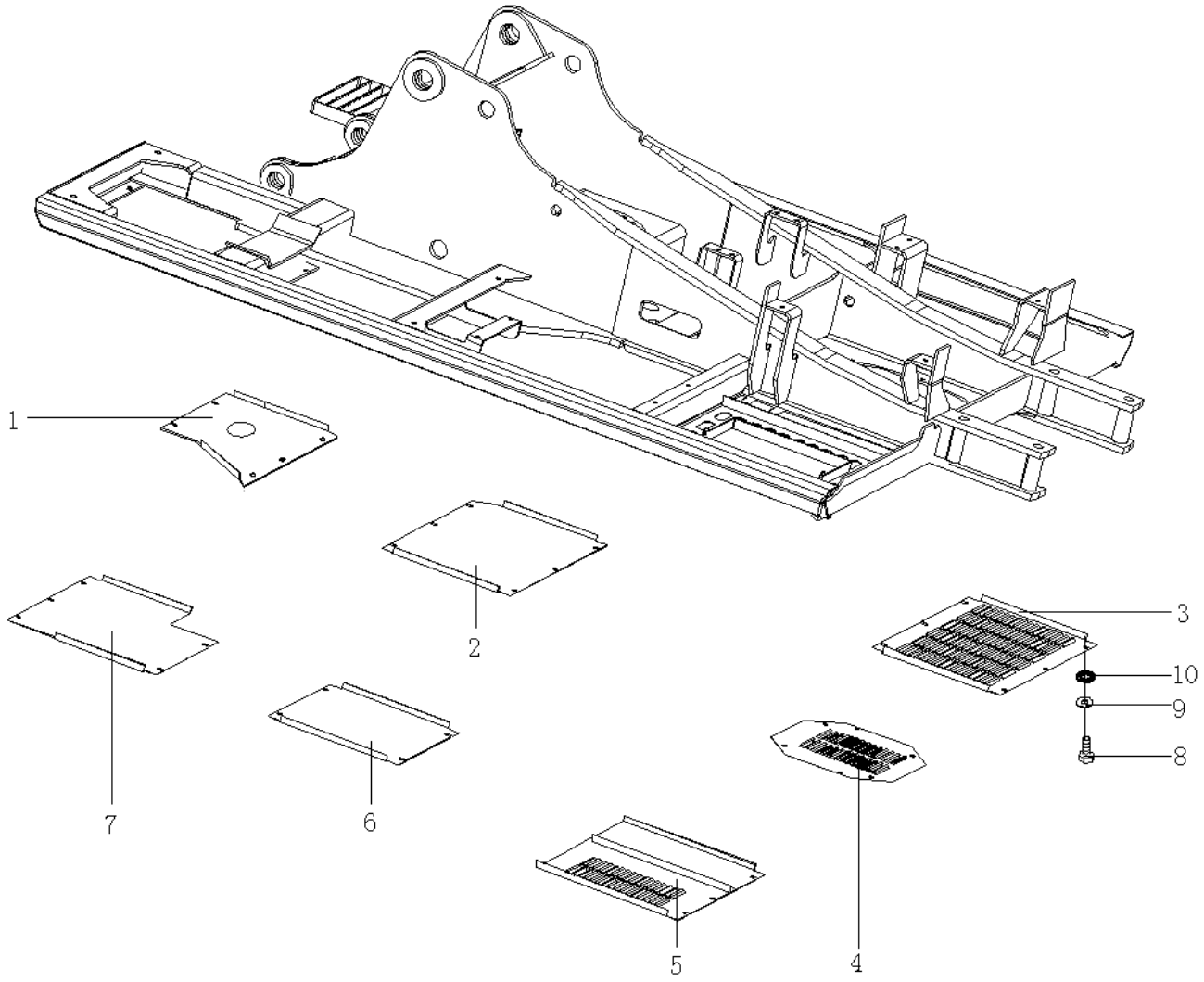
1
2
3
10
9
8
7
6
5
4

件号 ITEM	零件图号 PART NO.	代号 PART NO.	零件名称 PARTNAME		数量 QTY	服务代码 S.C	适用机号 SERIAL NO.	互换性 IA	替换零件 REPLACEABLE PART	
									零件图号 PART NO.	数量 QTY
1	20A1401		封板 1	COVER 1	1					
2	49D0104		封板 2	COVER 2	1					
3	49D0103		封板 3	COVER 3	1					
4	10A0254		封板 4	COVER 4	1					
5	49D0102		封板 5	COVER 5	1					
6	20A1400		封板 6	COVER 6	1					
7	20A1399		封板 7	COVER 7	1					
8	00B0022	GB 5783-86	螺栓 M10x30	BOLT	38					
9	06B0003	GB 93-87	弹簧垫圈 10	WASHER;SPRING	38					
10	06B0049	GB 96-85	垫圈 10	WASHER;PLANE	38					

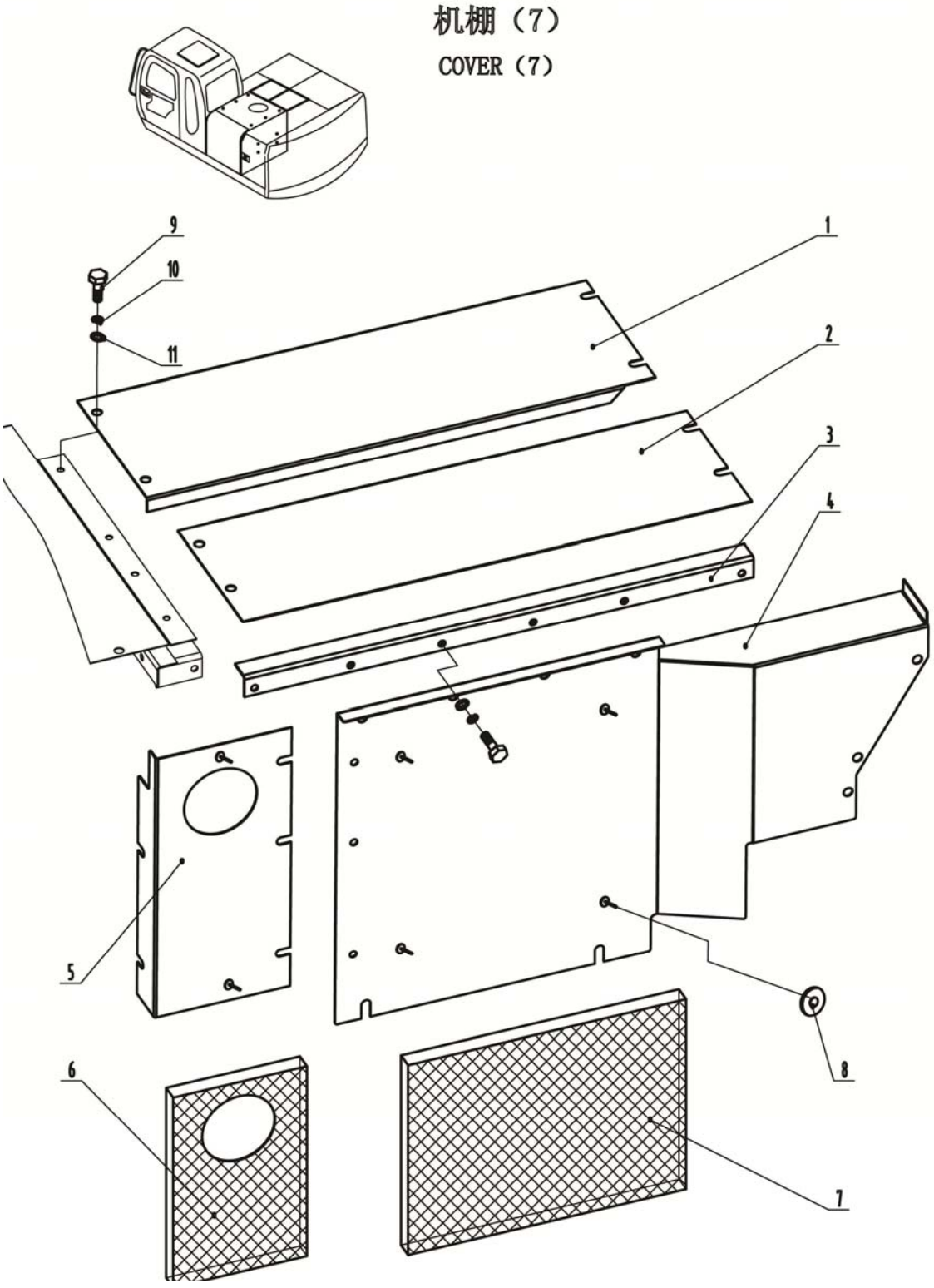
机棚（7）
COVER（7）
9
10
11
1
2
3
4
5
6
7
8

件号 ITEM	零件图号 PART NO.	代号 PART NO.	零件名称 PARTNAME		数量 QTY	服务代码 S.C	适用机号 SERIAL NO.	互换性 IA	替换零件 REPLACEABLE PART	
									零件图号 PART NO.	数量 QTY
1	49D0055		盖	COVER	1					
	49D0243		盖	COVER	1					
2	49D0054		盖	COVER	1					
	49D0244		盖	COVER	1					
3	46D0163		支架	BRACKET	1					
4	49D0075		隔板	CLAPBOARD	1					
5	20A1395		隔板	CLAPBOARD	1					
6	87A0294		消音垫	SPONGE	1					
7	87A0295		消音垫	SPONGE	1					
8	50B0090		固定盖	CAP	6					
9	00B0028	GB 5783-86	螺栓 M10x25	BOLT	22					
10	06B0003	GB 93-87	弹簧垫圈 10	WASHER; SPRING	22					
11	06B0049	GB 96-85	垫圈 10	WASHER;PLANE	22					

扶手安装
HAND RALL

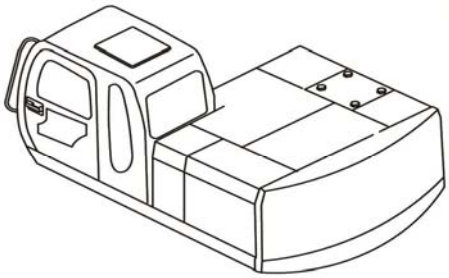

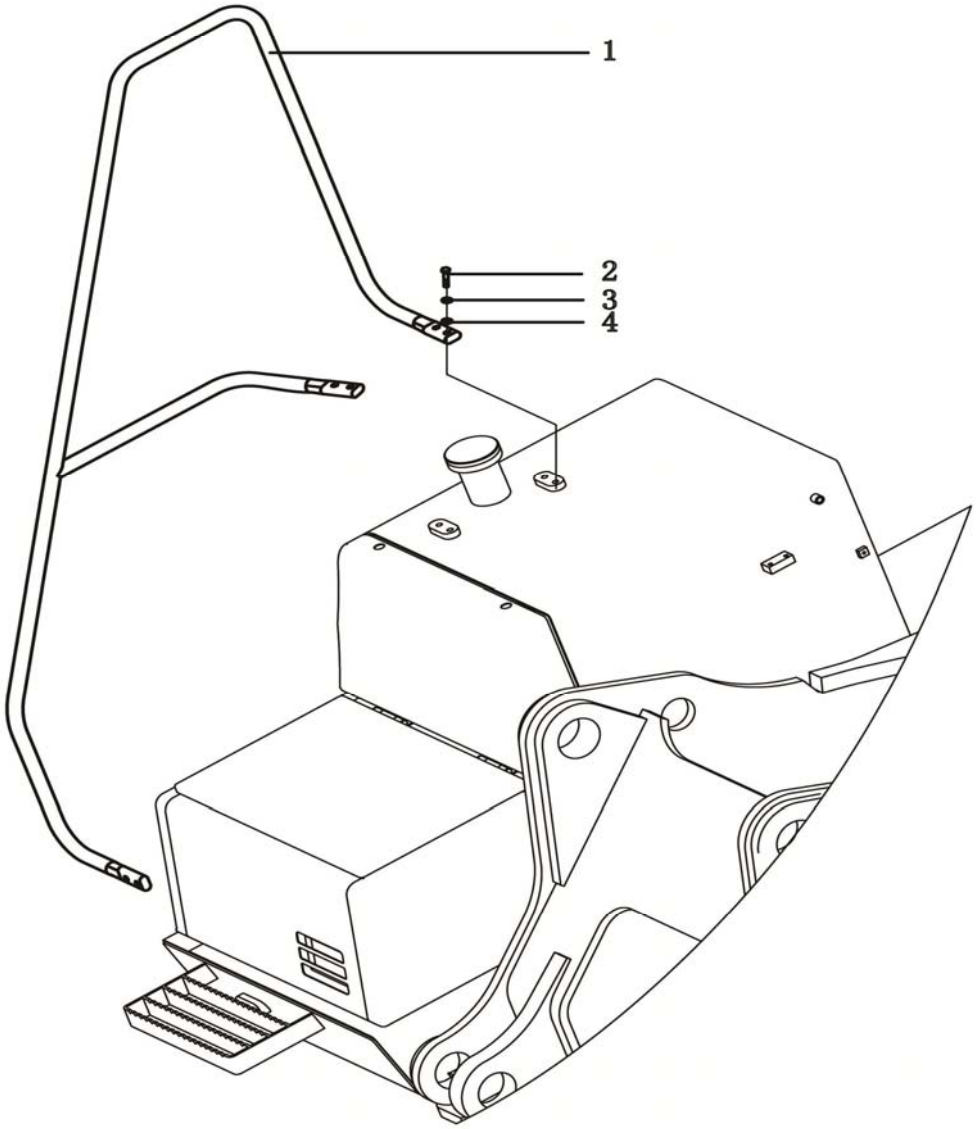

件号 ITEM	零件图号 PART NO.	代号 PART NO.	零件名称 PARTNAME		数量 QTY	服务代码 S.C	适用机号 SERIAL NO.	互换性 IA	替换零件 REPLACEABLE PART	
									零件图号 PART NO.	数量 QTY
1	41D0122		扶手	HAND RALL	1					
2	00B0021	GB5782-86	螺栓 M12x40	BOLT	6					
3	06B0013	GB93-87	弹簧垫圈 12	WASHER;SPRING	6					
4	06B0012	GB97.1-85	垫圈 12	WASHER;PLANE	6					

发动机盖安装
ENGINE COVER

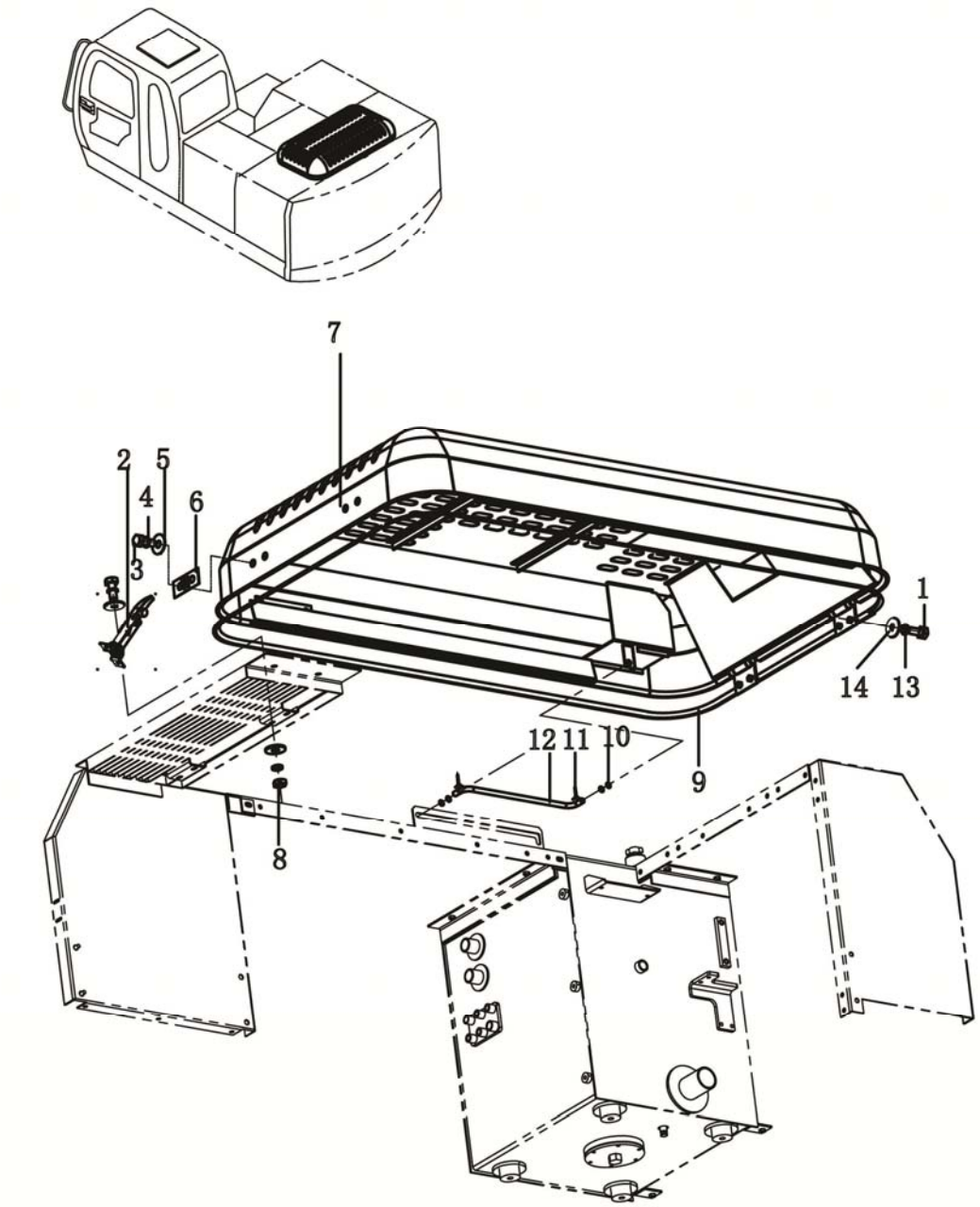

件号 ITEM	零件图号 PART NO.	代号 PART NO.	零件名称 PARTNAME		数量 QTY	服务代码 S.C	适用机号 SERIAL NO.	互换性 IA	替换零件 REPLACEABLE PART	
									零件图号 PART NO.	数量 QTY
	48C0199		发动机盖	ENGINE COVER						
1	00B0022	GB 5783-86	螺栓 M10x30	BOLT	4					
2	48C0153		发动机盖锁	LOCK	2					
3	00B0266	GB 5783-86	螺栓 M8x20	BOLT	8					
4	06B0228	GB 93-87	弹簧垫圈 8	WASHER;SPRING	12					
5	06B0229	GB 96-85	垫圈 8	WASHER;PLANE	12					
6			锁扣	CATCH	2					
7	43D0047		发动机盖	ENGINE COVER	1					
8	03B0217	GB 6175-86	螺母 M8	NUT	4					
9	17B0073		橡胶封条	TRIM SEAL	1					
10	06B0235	GB 96-85	垫圈 14	WASHER PLANE	4					
11	08B0065	GB91-86	开口销	PIN LOCK	4					
12	64A0060		连杆	STAY	1					
13	06B0003	GB 93-87	弹簧垫圈 10	WASHER;SPRING	4					
14	06B0049	GB 96-85	垫圈 10	WASHER;PLANE	4					

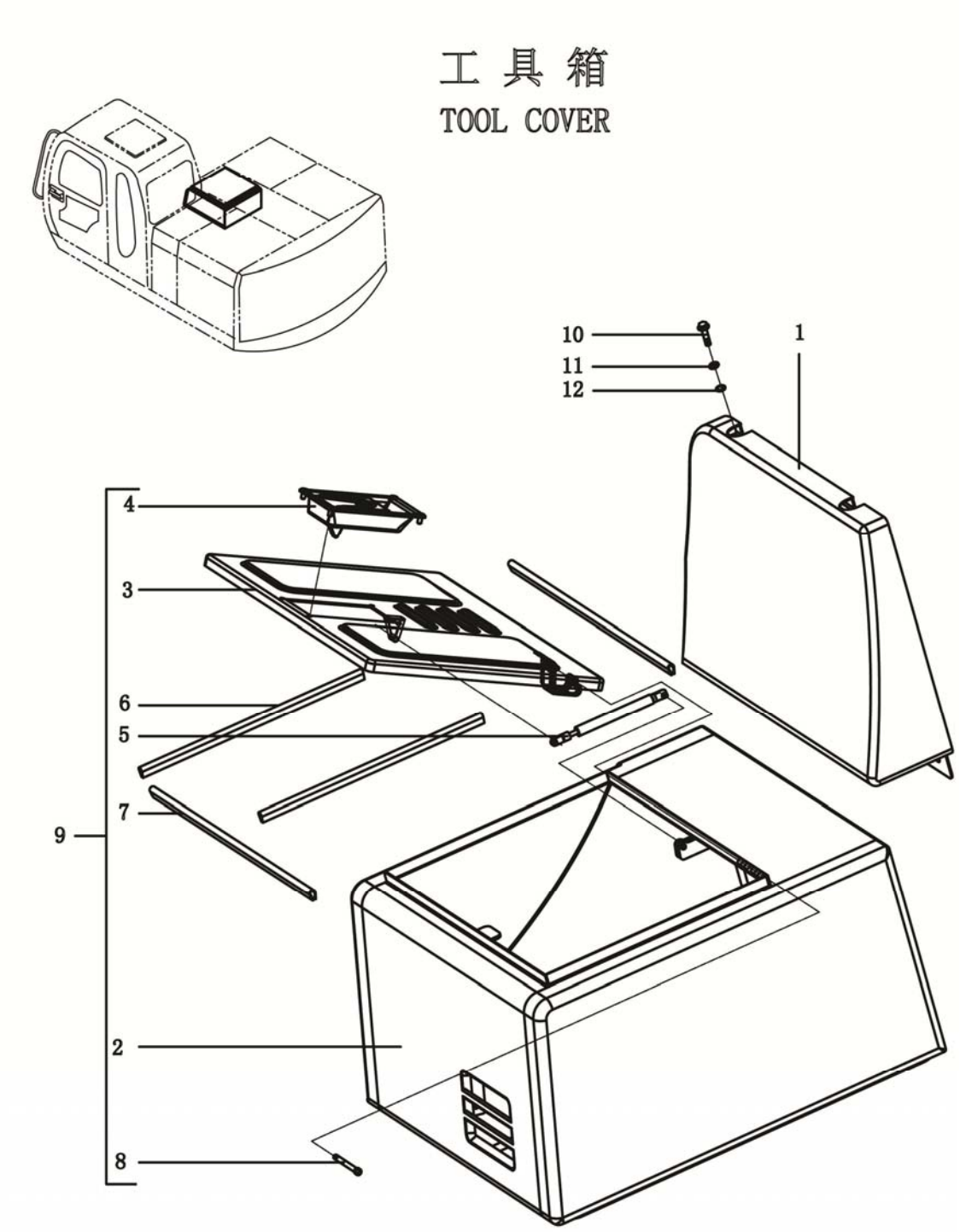
工 具 箱
TOOL COVER
10
11
12
1
4
3
6
5
7
9
2
8

件号 ITEM	零件图号 PART NO.	代号 PART NO.	零件名称 PARTNAME		数量 QTY	服务代码 S.C	适用机号 SERIAL NO.	互换性 IA	替换零件 REPLACEABLE PART	
									零件图号 PART NO.	数量 QTY
	27C0015		工具箱总成	TOOL COVER						
1	47D0160		装饰板	ARMOR	1					
2	04D0277		箱体	TOOL BOX	1					
3	47D0159		箱盖	COVER	1					
4	48C0603		锁	LOCK	1					
5	48C0548		气弹簧	SPRING	1					
6	17B0183		橡胶封条	TRIM SEAL	2					
7	17B0182		橡胶封条	TRIM SEAL	2					
8	60A0916		销	PIN	2					
9	27C0013		工具箱	TOOL BOX	1					
10	00B0268	GB 5783-86	螺栓 M10x30	BOLT	8					
11	06B0230	GB 93-87	弹簧垫圈 10	WASHER;SPRING	8					
12	06B0232	GB 97.1-85	垫圈 10	WASHER;PLANE	8					

回转支撑安装
SWING BEARING

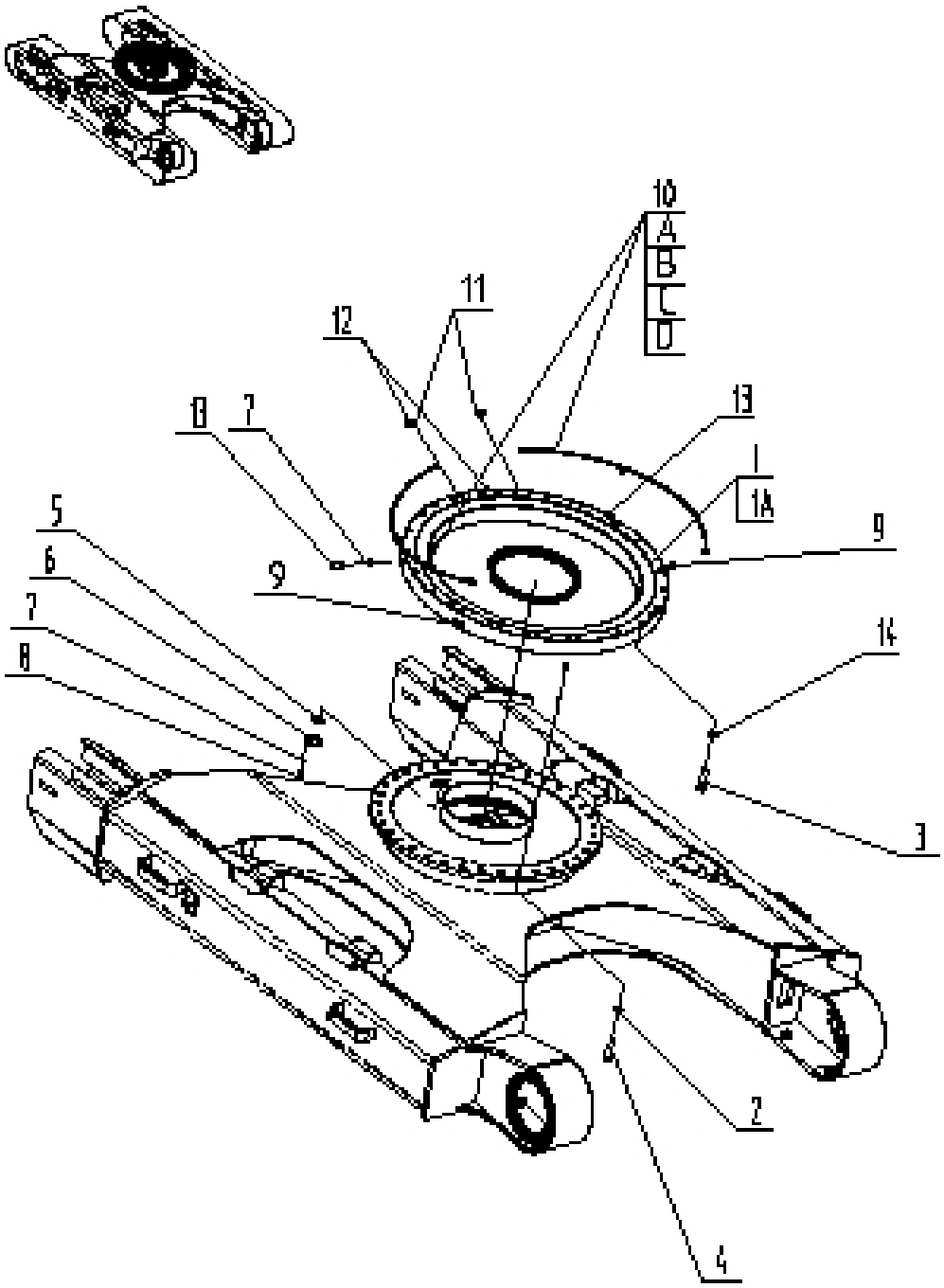

件号 ITEM	零件图号 PART NO.	代号 PART NO.	零件名称 PARTNAME		数量 QTY	服务代码 S.C	适用机号 SERIAL NO.	互换性 IA	替换零件 REPLACEABLE PART	
									零件图号 PART NO.	数量 QTY
1	22C0134	QND1250*35Z	回转支承	Swing Bearing	1					
1A	11B0276	φ1250-4000	回转支承座封圈	Seal	2					
2	06B0250	GB/T95-85	垫圈	Washer	36					
3	00B0287	GB5782-86	螺栓	Bolt M20*105	36					
4	00B0286	GB/T5780-86	螺栓	Bolt M22*130	36					
5	10B0159		O 型圈	O-Ring	1					
6	52A0261	620020005000	盖	Plate	1					
7	06B0003	GB93-87	垫圈	Washer	4					
8	00B0022	GB/T5783-86	螺栓	Bolt M10*30	4					
9	04A0216		接头体	Nipple	1					
10	01C0222		润滑钢管	Tube	2					
10A	35A0113		润滑钢管	Tube	2					
10B	82A0445		管夹	Clip	1					
10C	18B0001		卡套 8	Ferrule	1					
10D	18B0002		卡套螺母 E8	Nut	1					
11	04A0384		接头体	Nipple	1					
12	26B0036		黄油咀	Fitting;Grease	2					
13	00B0029	GB5783-86	螺栓	Bolt M10*20	3					
14	06B0305	GB/T1230-91	垫圈	Washer	36					

加长行走架
TRACK FRAME(DL TRACK)

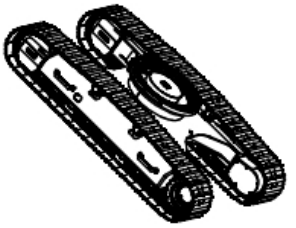

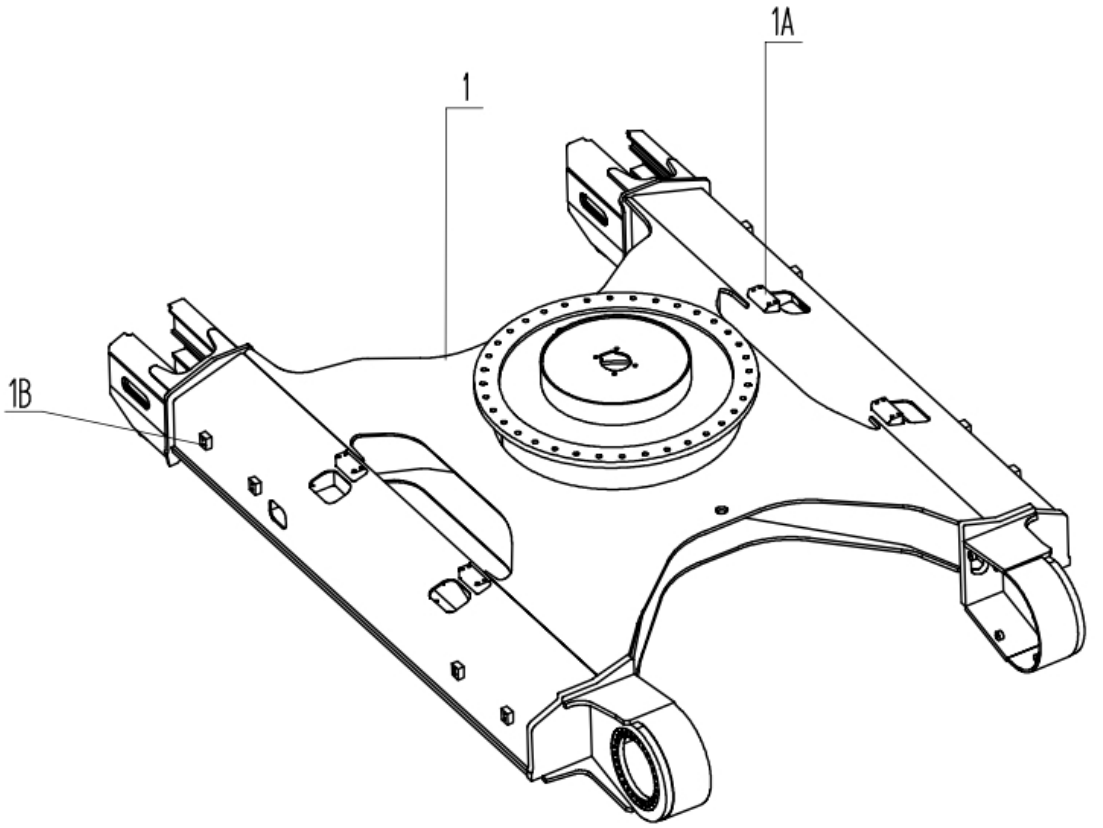

件号 ITEM	零件图号 PART NO.	代号 PART NO.	零件名称 PARTNAME		数量 QTY	服务代码 S.C	适用机号 SERIAL NO.	互换性 IA	替换零件 REPLACEABLE PART	
									零件图号 PART NO.	数量 QTY
1	27D0138		行走架	Track Frame	1					
	27D0293		行走架	Track Frame	1		#D14038	I	27D0138	1
	27D0321		行走架	Track Frame	1		#D13836	I	27D0293	1
1A	72A0112		托链轮支座	Carrier Roller Support	4					
1B	23A0597		脚踏	Pedal	4					
	17A1824		板		8					

张紧轮安装
FRONT IDLER

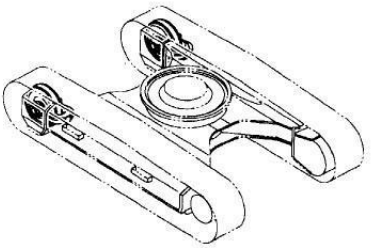

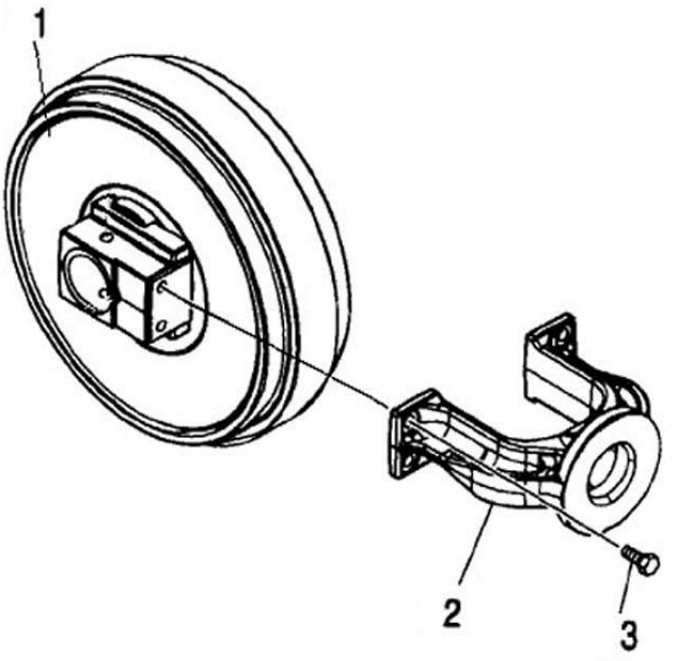

件号 ITEM	零件图号 PART NO.	代号 PART NO.	零件名称 PARTNAME		数量 QTY	服务代码 S.C	适用机号 SERIAL NO.	互换性 IA	替换零件 REPLACEABLE PART	
									零件图号 PART NO.	数量 QTY
1	15C0006	10F0014AY1	张紧轮	Idler ass'y	2					
2	72A0110	628460001100	横梁	Adjuster	2					
3	00B0083	GB/T5783-86	螺栓	Bolt M16*40	8					
	00B1107	GB/T5783-2000	螺栓	Bolt M16*40	8			I	00B0083	8

张紧机构
ADJUSTER

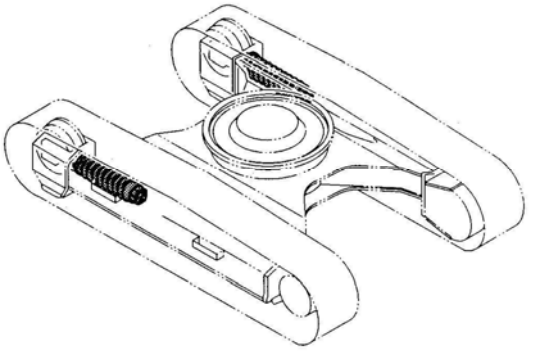

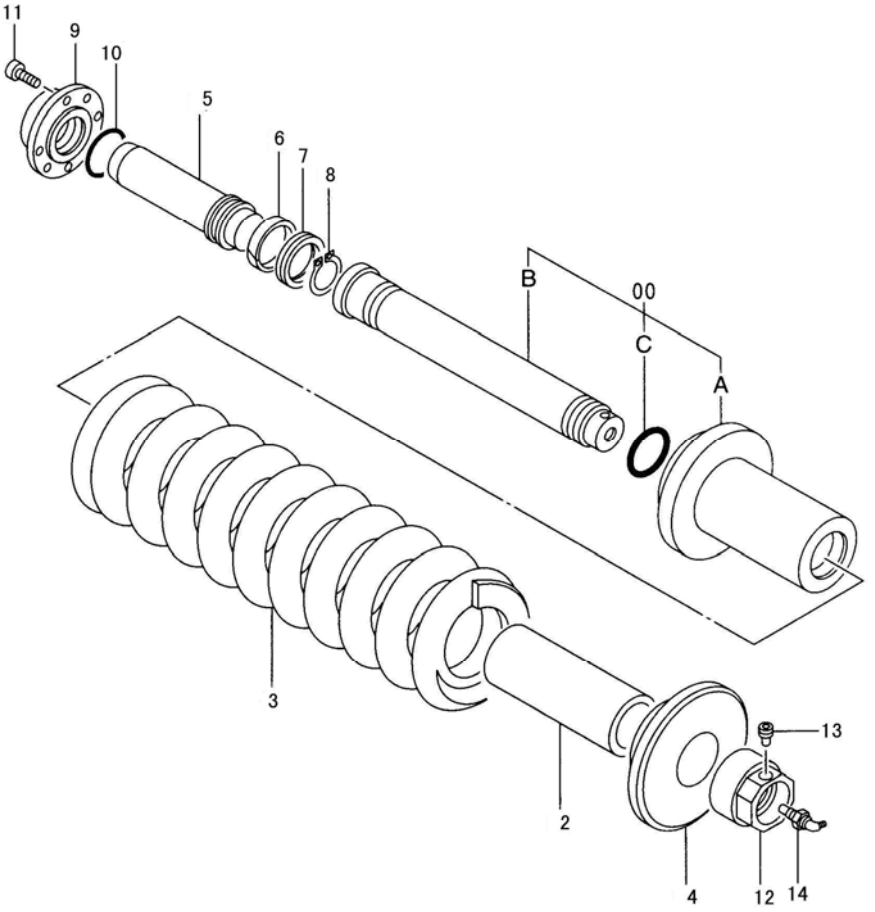

件号 ITEM	零件图号 PART NO.	代号 PART NO.	零件名称 PARTNAME		数量 QTY	服务代码 S.C	适用机号 SERIAL NO.	互换性 IA	替换零件 REPLACEABLE PART	
									零件图号 PART NO.	数量 QTY
00	14C0001	620 0221 00	油缸总成	Cylinder assembly	1					
	14C0045	200	油缸总成	Cylinder assembly	1		#13802	I		
00A	69A0021	620 0221 02	油缸	Cylinder	1					
00B	14C0012	620 0221 01	顶杆	Rod	1					
00C	10B0496	ZJYG-1	O 型圈	O-Ring	1					
2	39A0091	620 0220 04	套筒	Spacer	1					
3	27B0094	620 0220 05	弹簧	Spring	1					
4	14C0013	620 0220 02	挡块	Washer	1					
5	26B0024	620 0221 04	活塞	Piston	1					
6	55A0349	620 0221 05	支承环	Ring	1					
7	15B0023	620 0221 03	U 形密封圈	Backing;U-ring	1					
8	57A0100		弹簧卡环	Ring	1					
9	58A0345	620 0221 06	法兰	Flange	1					
10	10B0497	ZJYG-2	O 型圈	O-Ring	1					
11	00B0022	GB5783-86	螺栓 M10×30	Bolt	4					
12	03B0396	620 0220 01	螺帽	Nut	1					
13	67A0060	620 0220 06	堵头	Plug	1					
14	26B0080		注油阀 821	Valve	1					
	26B0098	FZY3C00-00	注油阀 822	Valve	1					
15	11B0121		修理包	Service	1					

驱动轮安装
SPROCKET

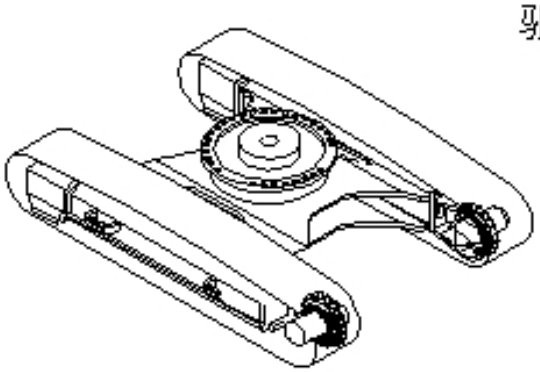

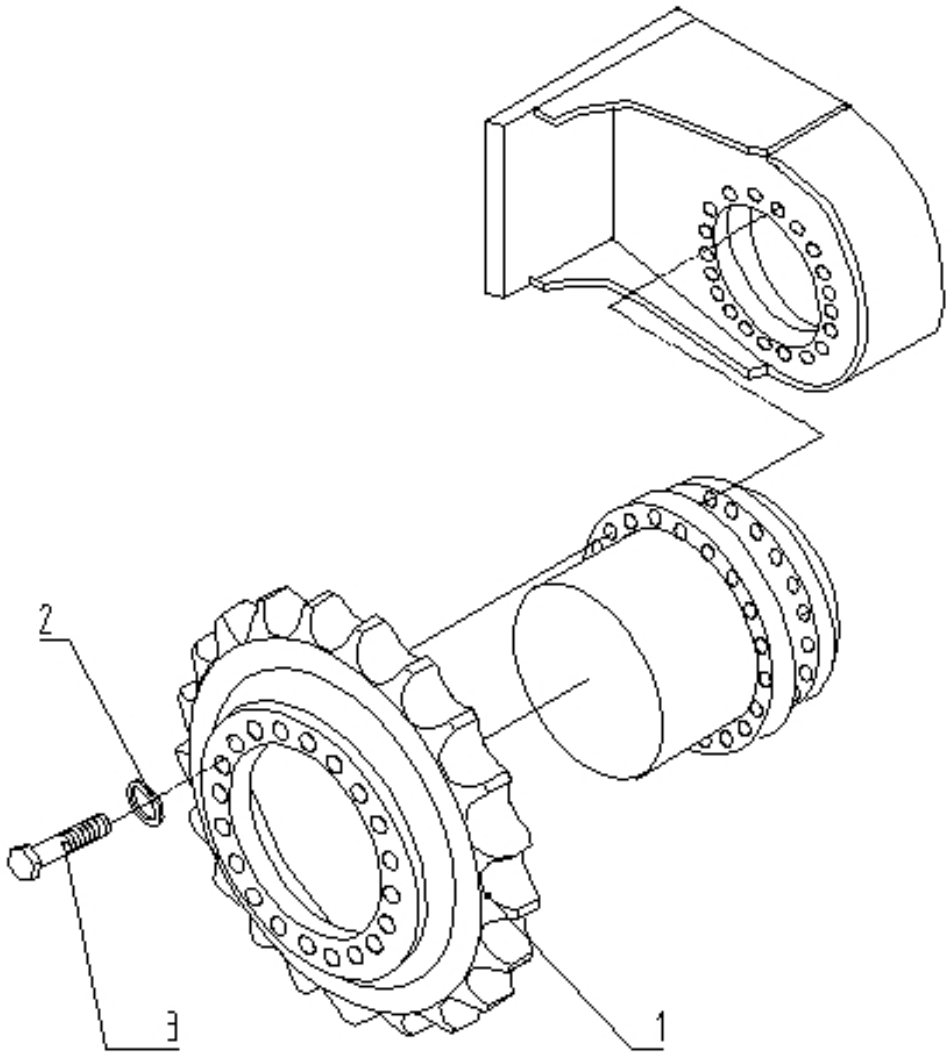

件号 ITEM	零件图号 PART NO.	代号 PART NO.	零件名称 PARTNAME		数量 QTY	服务代码 S.C	适用机号 SERIAL NO.	互换性 IA	替换零件 REPLACEABLE PART	
									零件图号 PART NO.	数量 QTY
1	15C0009	628 0240 00	驱动轮	Sprocket	2					
2	06B0275	垫圈 16	垫圈	Washer	44					
3	00B0283	螺栓 M16x50	螺栓	Bolt	44					

托 链 轮 安 装
UPPER ROLLER

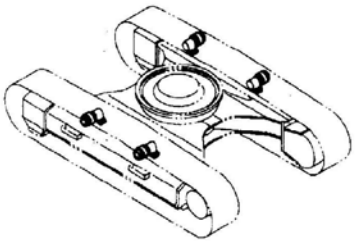

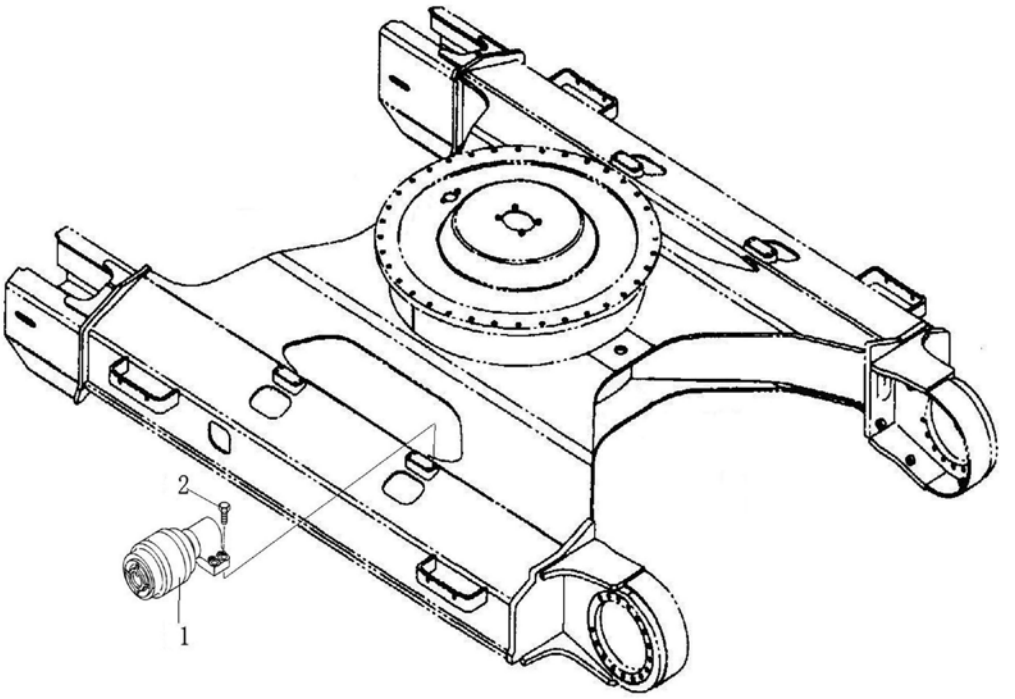

件号 ITEM	零件图号 PART NO.	代号 PART NO.	零件名称 PARTNAME		数量 QTY	服务代码 S.C	适用机号 SERIAL NO.	互换性 IA	替换零件 REPLACEABLE PART	
									零件图号 PART NO.	数量 QTY
1	15C0008	10C0022AY2	托链轮	Roller;Upper ass'y	4					
2	00B0283	GB/T5783-86	螺栓	Bolt M16*50	16					

支重轮安装（长行走架）
LOWER ROLLER(LC TRACK)

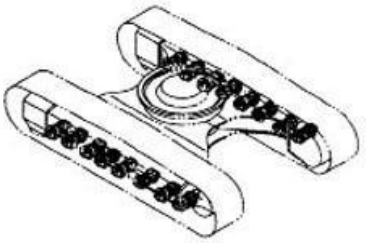

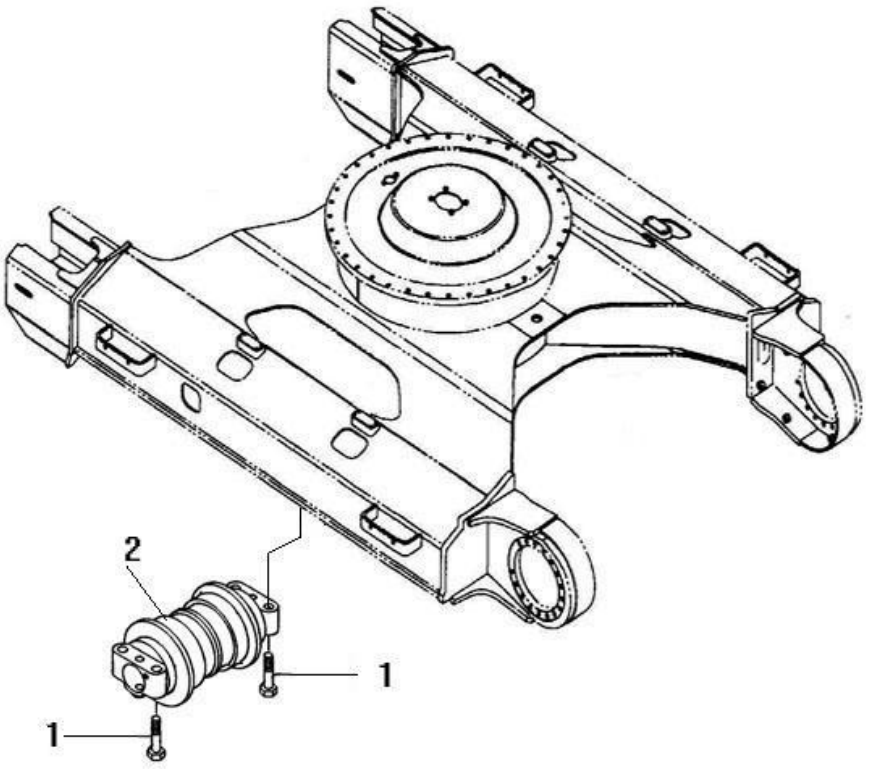

件号 ITEM	零件图号 PART NO.	代号 PART NO.	零件名称 PARTNAME		数量 QTY	服务代码 S.C	适用机号 SERIAL NO.	互换性 IA	替换零件 REPLACEABLE PART	
									零件图号 PART NO.	数量 QTY
1	00B0282	GB/T5780-86	螺栓	Bolt M18*90	64					
2	15C0007	10T0009AY2	支重轮	Roller;Lower Assembly	16					

轨链导向机构
TRACK RUARD

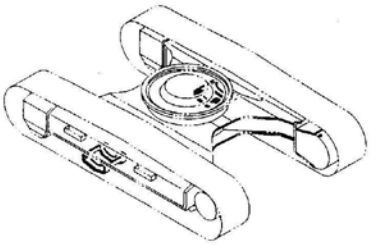

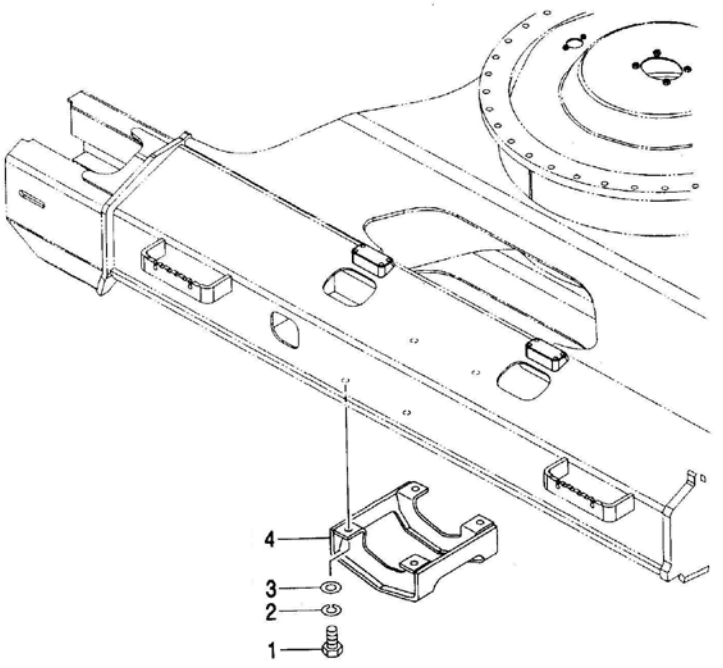

件号 ITEM	零件图号 PART NO.	代号 PART NO.	零件名称 PARTNAME		数量 QTY	服务代码 S.C	适用机号 SERIAL NO.	互换性 IA	替换零件 REPLACEABLE PART	
									零件图号 PART NO.	数量 QTY
1	00B1018	GB/T5783-86	螺栓	Bolt	16					
2	06B0046	GB/T95-85	垫圈	Washer	16					
3	06B0045	GB/T93-87	垫圈	Washer	16					
4	27D0067		链导向机构	Track Guard	4					

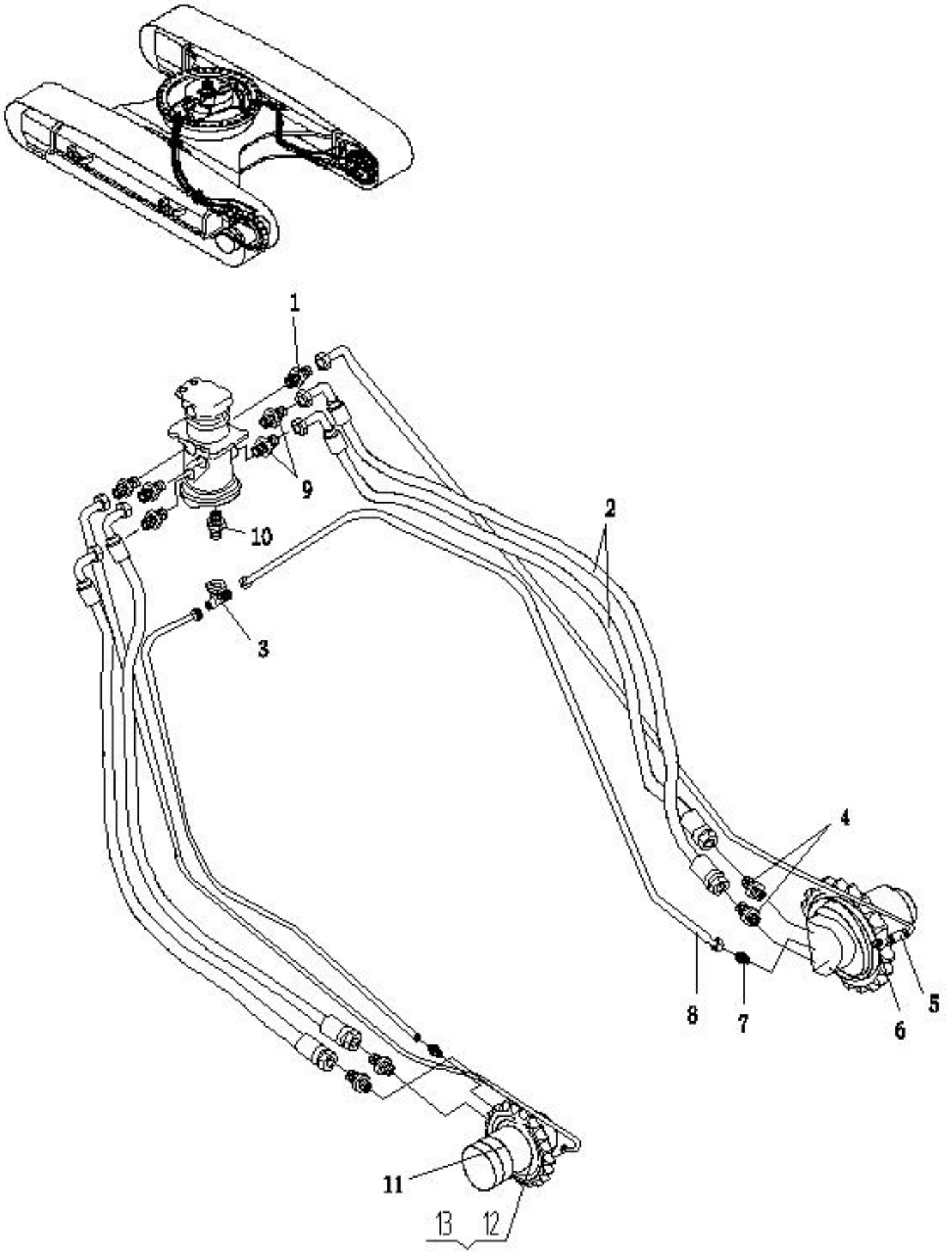
1
9
10
2
3
4
8
7
6
5
11
13
12

件号 ITEM	零件图号 PART NO.	代号 PART NO.	零件名称 PARTNAME		数量 QTY	服务代码 S.C	适用机号 SERIAL NO.	互换性 IA	替换零件 REPLACEABLE PART	
									零件图号 PART NO.	数量 QTY
1	30C0053	GE10LREDOMDA3C	端直通	Adapter	2					
2	06C0149	F781C91C252512-2120	胶管总成	Hose assembly	4					
3	32C0026	ET15LOMDA3C	三通	Tee	1					
4	30C0070	GEO25SR10MDA3C	端直通	Adapter	4					
5	05C0171	F481CACF101005-2660	胶管总成	Hose assembly	2					
6	30C0064	GEO10LROMDA3C	端直通	Adapter	2					
7	30C0066	GEO15LROMDA3C	端直通	Adapter	2					
8	06C0140	F481CACA151508-2140	胶管总成	Hose assembly	2					
9	30C0063	GE25SR3/4EDOMDA3C	端直通	Adapter	4					
10	30C0055	GE15LREDOMDA3C	端直通	Adapter	1					
11	11C0060	MAG-170VP-3400E-6	行走马达	Travel motor	2					
	11C0422	MAG-170VP-3800G-9	行走马达	Travel motor	2		13654#	I		
12	06B0275	垫圈 16	垫圈	Washer	60					
13	00B0284	螺栓 M16x60	螺栓	Bolt	60					

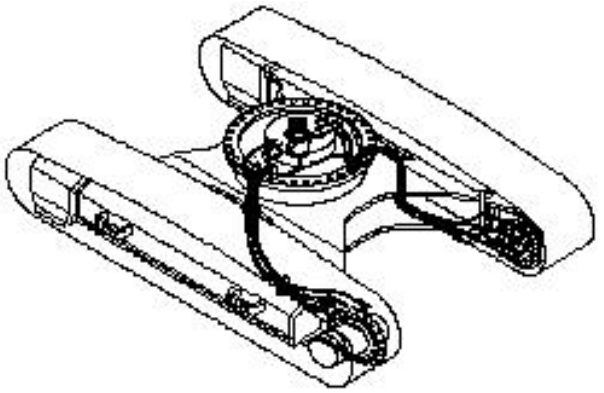

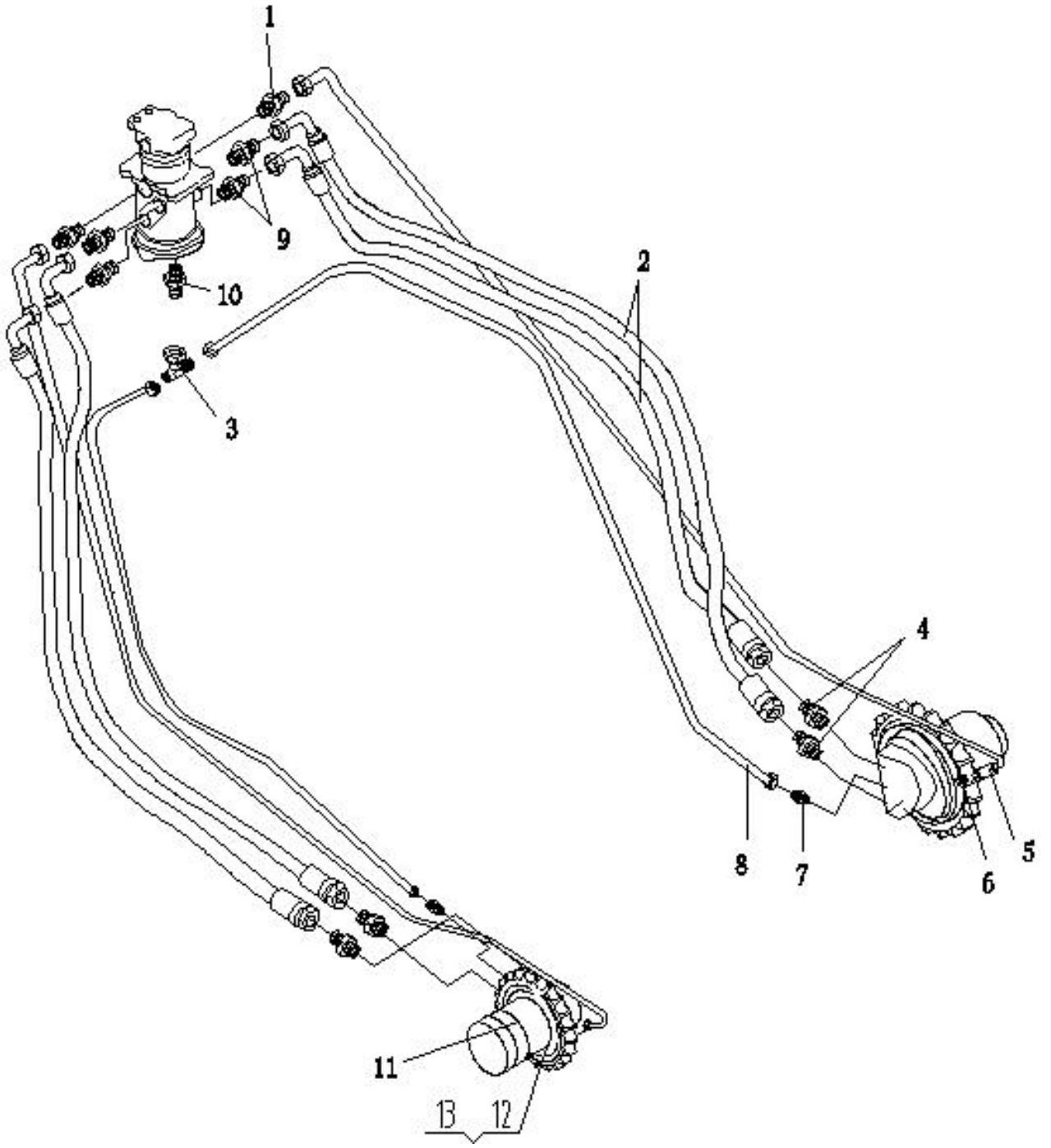
1
9
10
2
3
4
8
7
6
5
11
13
12

Travel piping（SNHC）

件号 ITEM	零件图号 PART NO.	代号 PART NO.	零件名称 PARTNAME		数量 QTY	服务代码 S.C	适用机号 SERIAL NO.	互换性 IA	替换零件 REPLACEABLE PART	
									零件图号 PART NO.	数量 QTY
1	30C0053	GE10LREDOMDA3C	端直通	Adapter	2					
2	06C0149	F781C91C252512-2120	胶管总成	Hose assembly	4					
3	32C0026	ET15LOMDA3C	三通	Tee	1					
4	30C0070	GEO25SR10MDA3C	端直通	Adapter	4					
5	05C0171	F481CACF101005-2660	胶管总成	Hose assembly	2					
6	30C0064	GEO10LROMDA3C	端直通	Adapter	2					
7	30C0066	GEO15LROMDA3C	端直通	Adapter	2					
8	06C0140	F481CACA151508-2140	胶管总成	Hose assembly	2					
9	30C0063	GE25SR3/4EDOMDA3C	端直通	Adapter	4					
10	30C0055	GE15LREDOMDA3C	端直通	Adapter	1					
11	11C0163	GM35VL-A-75/130-3	行走马达	Travel motor	2					
12	06B0275	垫圈 16	垫圈	Washer	30					
13	00B0284	螺栓 M16x60	螺栓	Bolt	30					

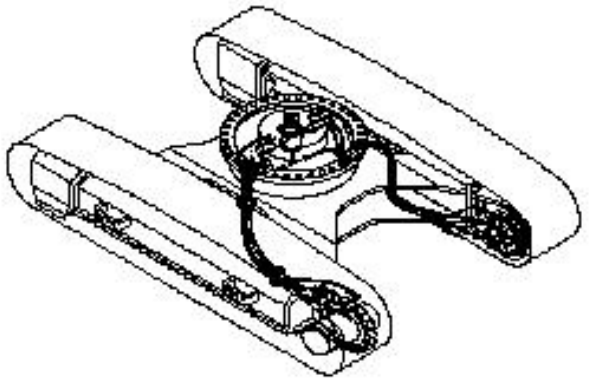

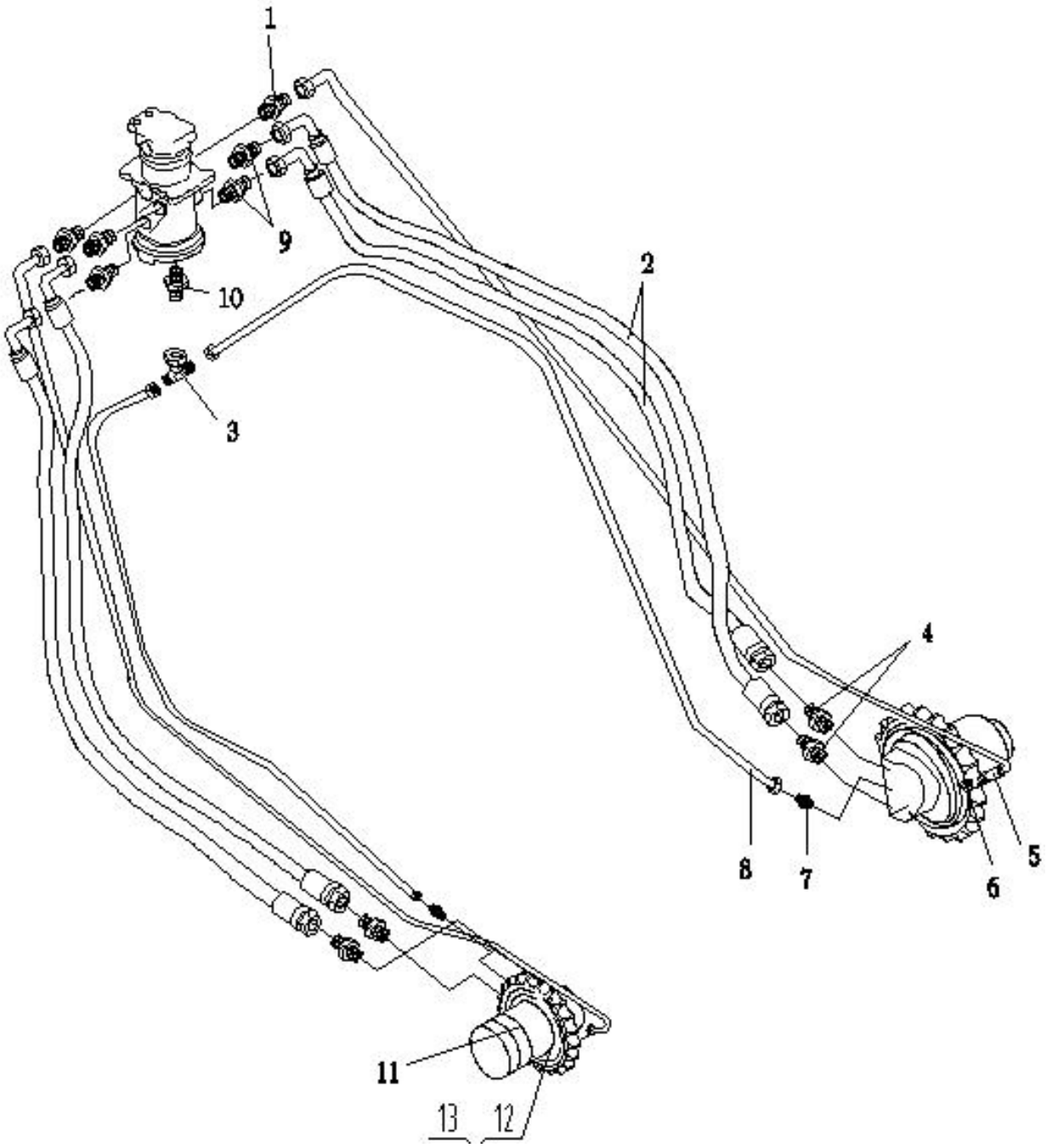
1
9
10
2
3
4
8
7
6
5
11
13
12

Travel piping（SUNJIN）

件号 ITEM	零件图号 PART NO.	代号 PART NO.	零件名称 PARTNAME		数量 QTY	服务代码 S.C	适用机号 SERIAL NO.	互换性 IA	替换零件 REPLACEABLE PART	
									零件图号 PART NO.	数量 QTY
1	30C0053	GE10LREDOMDA3C	端直通	Adapter	2					
2	06C0149	F781C91C252512-2120	胶管总成	Hose assembly	4					
3	32C0026	ET15LOMDA3C	三通	Tee	1					
4	30C0070	GEO25SR10MDA3C	端直通	Adapter	4					
5	05C0171	F481CACF101005-2660	胶管总成	Hose assembly	2					
6	30C0064	GEO10LROMDA3C	端直通	Adapter	2					
7	30C0066	GEO15LROMDA3C	端直通	Adapter	2					
8	06C0140	F481CACA151508-2140	胶管总成	Hose assembly	2					
9	30C0063	GE25SR3/4EDOMDA3C	端直通	Adapter	4					
10	30C0055	GE15LREDOMDA3C	端直通	Adapter	1					
11	11C0385	6410114	行走马达	Travel motor	2					
12	06B0275	垫圈 16	垫圈	Washer	30					
13	00B0284	螺栓 M16x60	螺栓	Bolt	30					

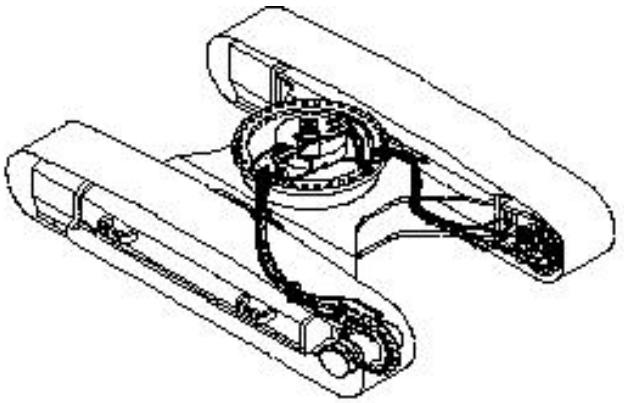

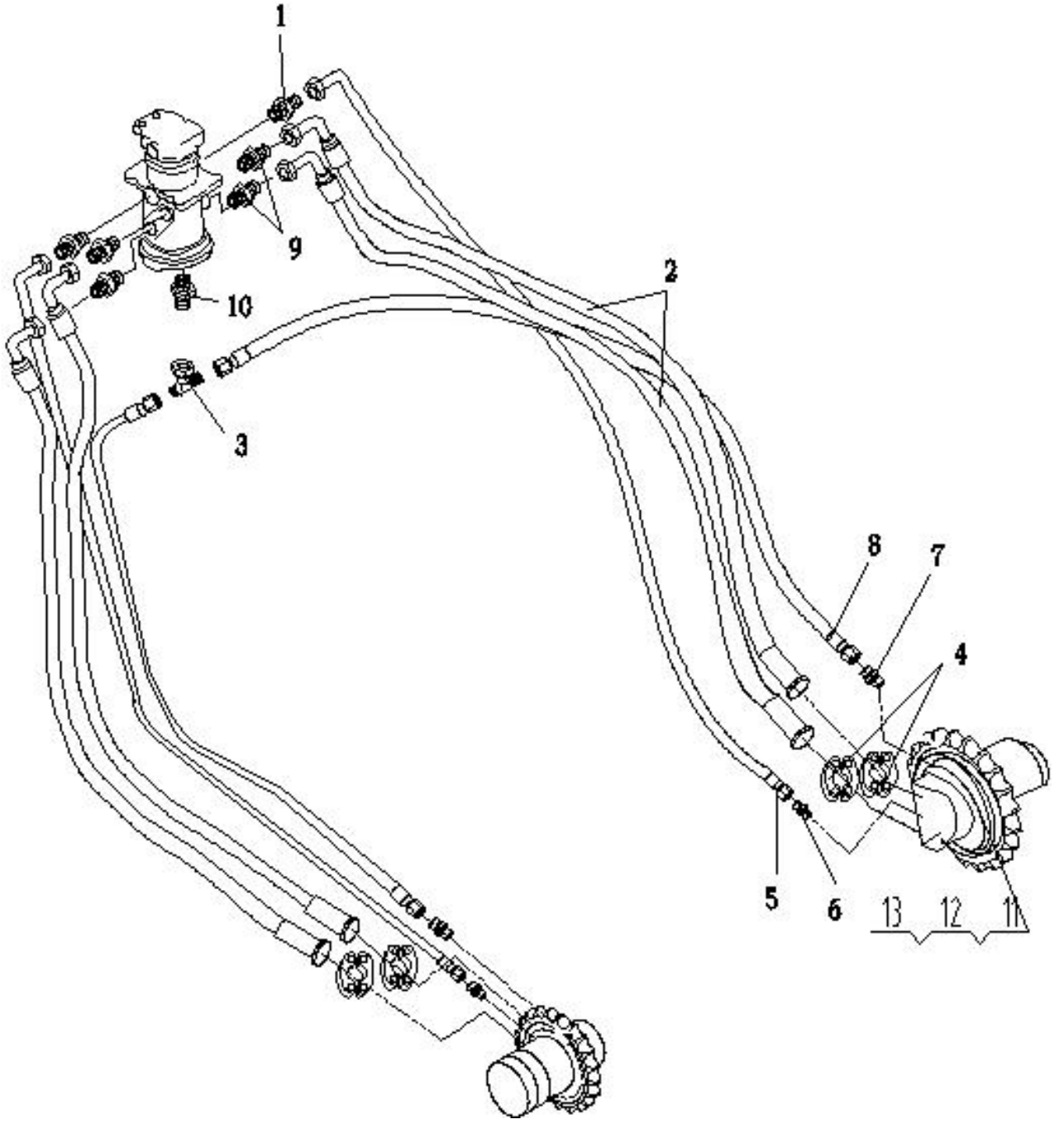
1
9
10
2
3
8
7
4
5
6
13
12
11

Travel piping(DOOSAN)

件号 ITEM	零件图号 PART NO.	代号 PART NO.	零件名称 PARTNAME		数量 QTY	服务代码 S.C	适用机号 SERIAL NO.	互换性 IA	替换零件 REPLACEABLE PART	
									零件图号 PART NO.	数量 QTY
1	30C0053	GE10LREDOMDA3C	端直通	Adapter	2					
2	06C0112	F781151C162512-2120	胶管总成	Hose assembly	4					
3	32C0026	ET15LOMDA3C	三通	Tee	1					
4	15C0002	M1M1HK-16	法兰组件	Flange	4					
5	05C0355	F481CACA101005-2350	胶管总成	Hose assembly	2					
6	30C0064	GEO10LROMDA3C	端直通	Adapter	2					
7	30C0066	GEO15LROMDA3C	端直通	Adapter	2					
8	06C0140	F481CACA151508-2140	胶管总成	Hose assembly	2					
9	30C0063	GE25SR3/4EDOMDA3C	端直通	Adapter	4					
10	30C0055	GE15LREDOMDA3C	端直通	Adapter	1					
11	11C0321	TM40VC-A-95/156	行走马达	Travel motor	2					
12	06B0275	垫圈 16	垫圈	Washer	30					
13	00B0284	螺栓 M16x60	螺栓	Bolt	30					

履带

TRACK-LINK

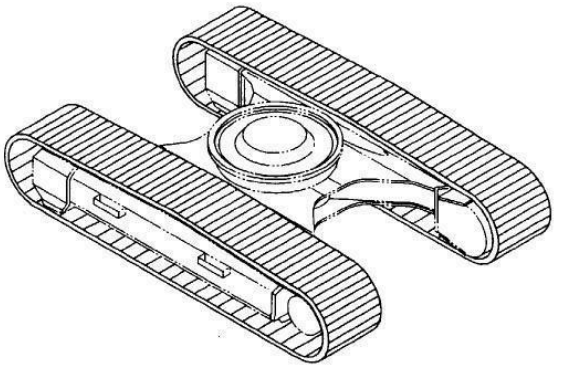

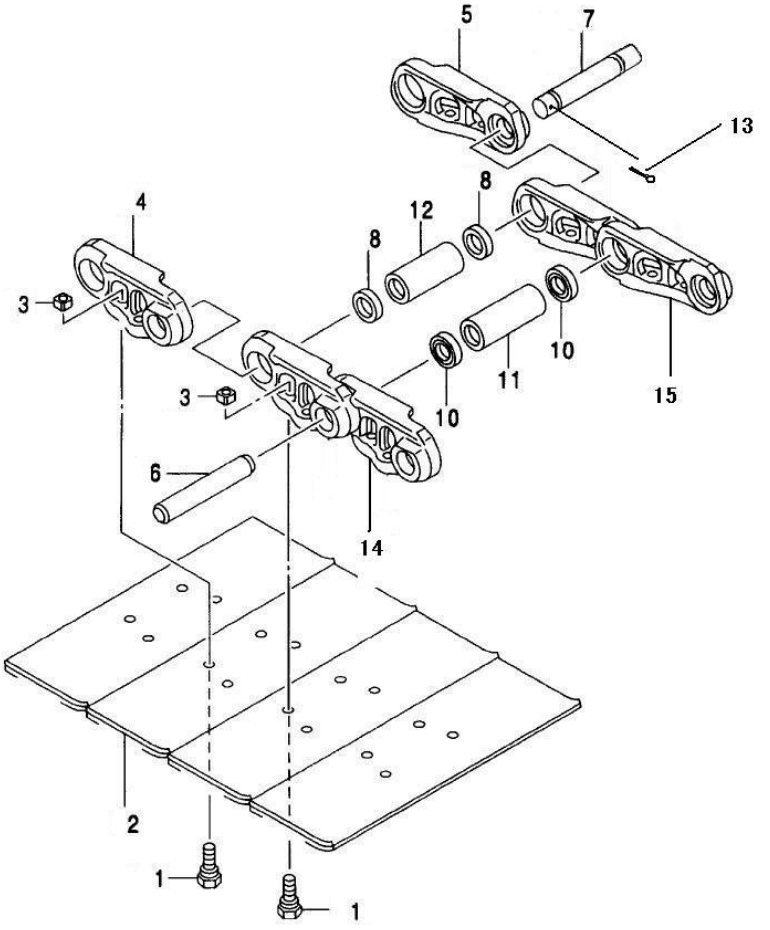

件号 ITEM	零件图号 PART NO.	代号 PART NO.	零件名称 PARTNAME		数量 QTY	服务代码 S.C	适用机号 SERIAL NO.	互换性 IA	替换零件 REPLACEABLE PART	
									零件图号 PART NO.	数量 QTY
	63C0031		履带总成	Track-Link	1					
1	00B0364	LMW(190)A.05-02	螺栓	Bolt	392					
2	71A0059	LMW(190)A.05-01	履带板	Shoe	49					
3	03B0295	LMW(190)A.05-03	螺母	Nut	392					
4	72A0180	W(190)05-02	左链轨节	Track-link;Left	49					
5	72A0181	W(190)05-01	右链轨节	Track-link;Right	49					
6	60A0228	W(190)05-03	链轨轴	Pin	48					
7	60A0229	MW(190)05-04	锁紧链轨轴	Pin;Locked	1					
8	12B0110	MW(190)05-05	锁紧防尘圈	Seal;Locked	2					
10	12B0111	MW(190)05-02	防尘圈	Seal	96					
11	18B0008	MW(190)05-01	链轨套	Bushing	48					
12	18B0009	MW(190)05-03	锁紧链轨套	Bushing;Locked	1					
13	08B0774		开口销	Pin	1					
14	72A0374		左主链轨节	Track-link;Left	1					
15	72A0375		右主链轨节	Track-link;Right	1					

行走马达护板
TRAVEL MOTOR COVER

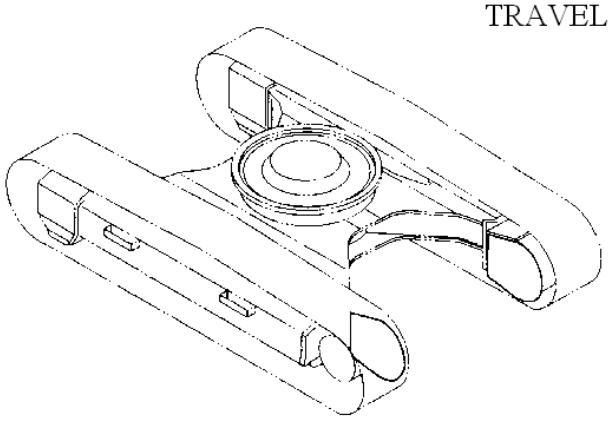

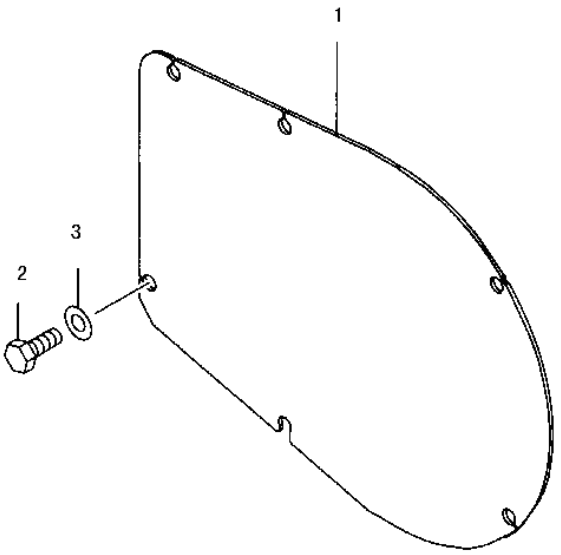

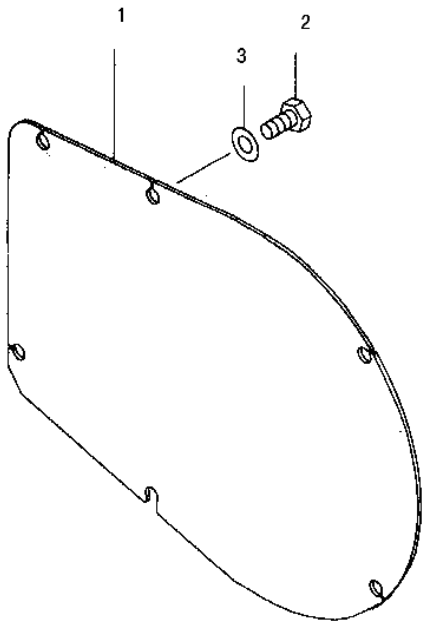

件号 ITEM	零件图号 PART NO.	代号 PART NO.	零件名称 PARTNAME		数量 QTY	服务代码 S.C	适用机号 SERIAL NO.	互换性 IA	替换零件 REPLACEABLE PART	
									零件图号 PART NO.	数量 QTY
1	11A0312	620 0200 03	护板	Cover	2					
2	00B0285	GB5782-86	螺栓 M14x30	Bolt	12					
3	06B0005	GB93-87	垫圈 14	Washer	12					

动臂油缸销
BOOM CYLINDER PIN

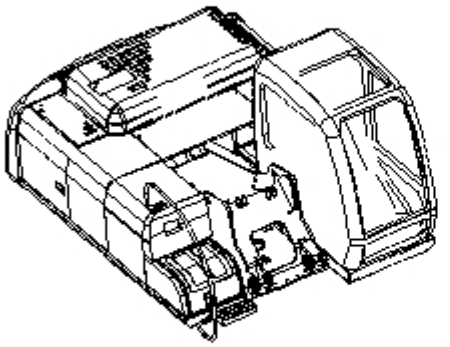

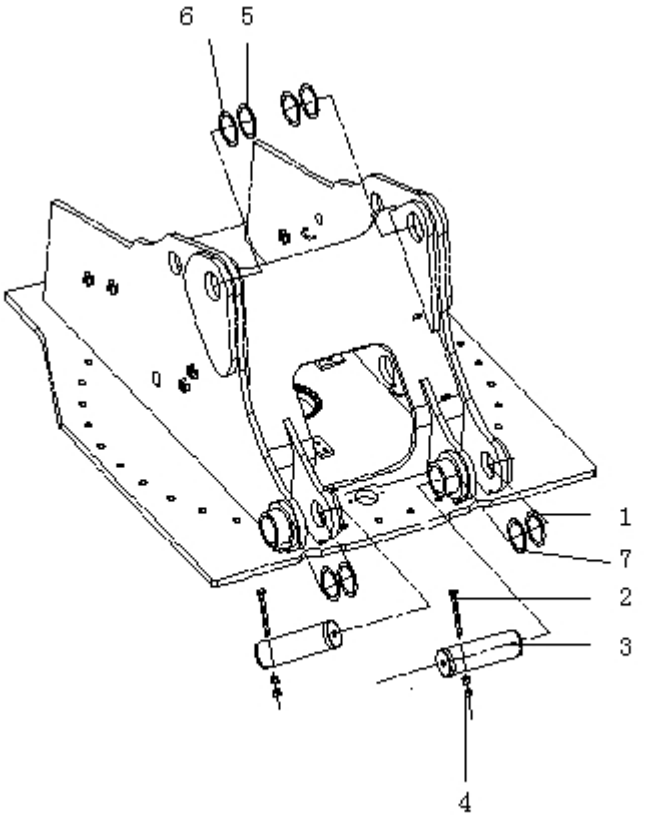

件号 ITEM	零件图号 PART NO.	代号 PART NO.	零件名称 PARTNAME		数量 QTY	服务代码 S.C	适用机号 SERIAL NO.	互换性 IA	替换零件 REPLACEABLE PART	
									零件图号 PART NO.	数量 QTY
1	56A0175		垫片 1.0	PLATE;THRUST 1.0	2					
2	01B1080	GB/T5782-2000	螺栓	BOLT M16×150	2					
3	60A0181		轴	PIN	2					
4	03B0034	GB/T6170-2000	螺母	NUT M16	4					
5	56A0074		垫片 2.0	PLATE;THRUST 2.0	1					
6	56A0075		垫片 1.0	PLATE;THRUST 1.0	1					
7	56A0176		垫片 2.0	PLATE;THRUST 2.0	2					

动臂底部销
BOOM FOOT PIN

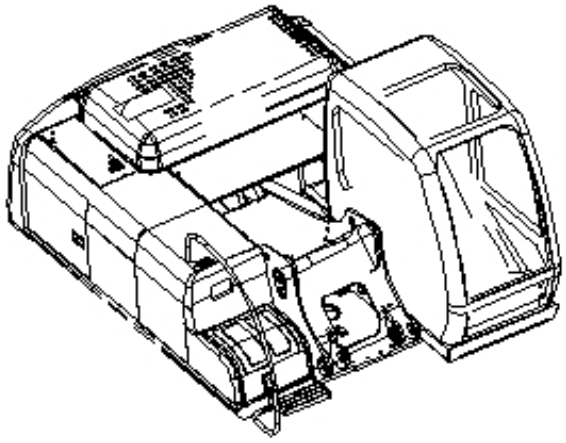

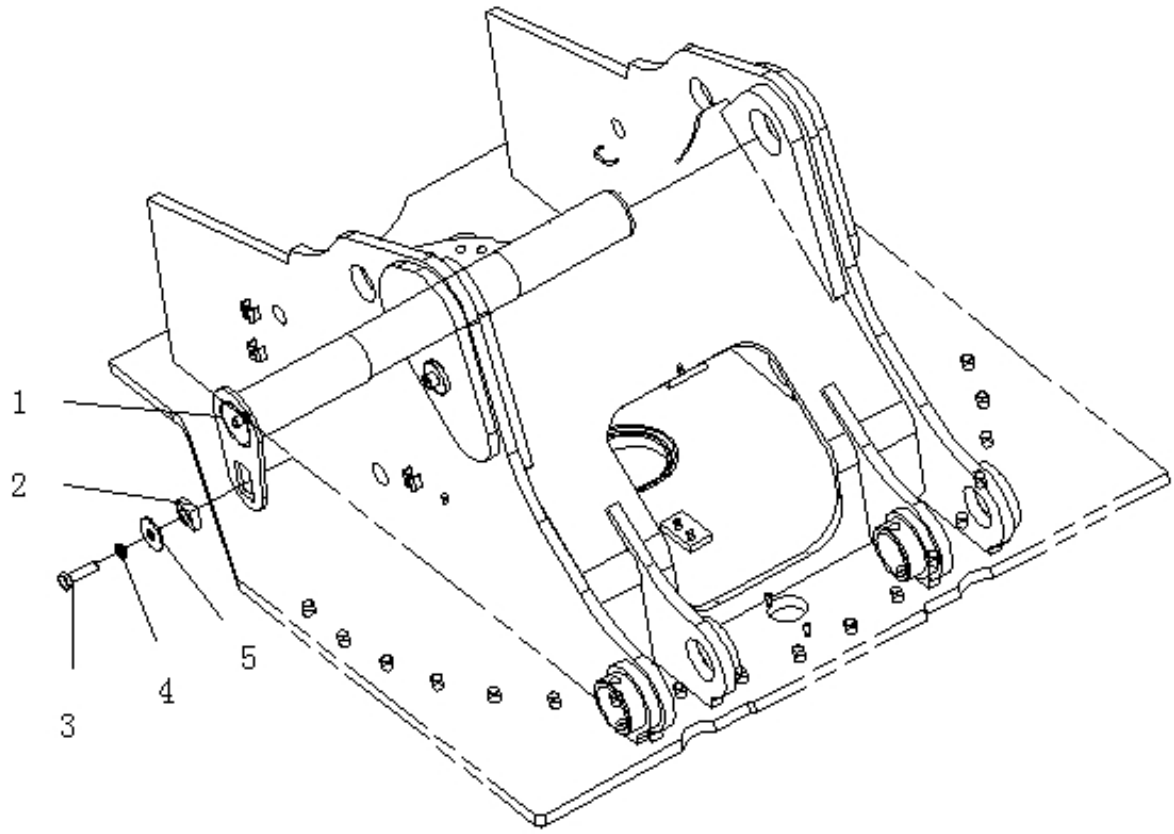

件号 ITEM	零件图号 PART NO.	代号 PART NO.	零件名称 PARTNAME		数量 QTY	服务代码 S.C	适用机号 SERIAL NO.	互换性 IA	替换零件 REPLACEABLE PART	
									零件图号 PART NO.	数量 QTY
1	15D0247		轴	PIN	1					
2	15A0477		定位块	BLOCK	1					
3	55A0212		垫圈	PLATE	1					
4	06B0001	GB93-87	弹簧垫圈 20	WASHER;SPRING 20	1					
5	00B0034	GB5783-86	螺栓 M20×38	BOLT M20×38	1					

动臂
BOOM

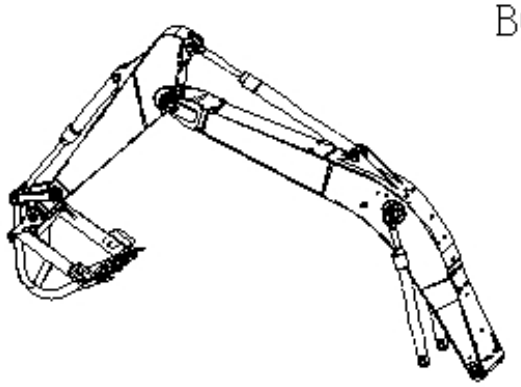

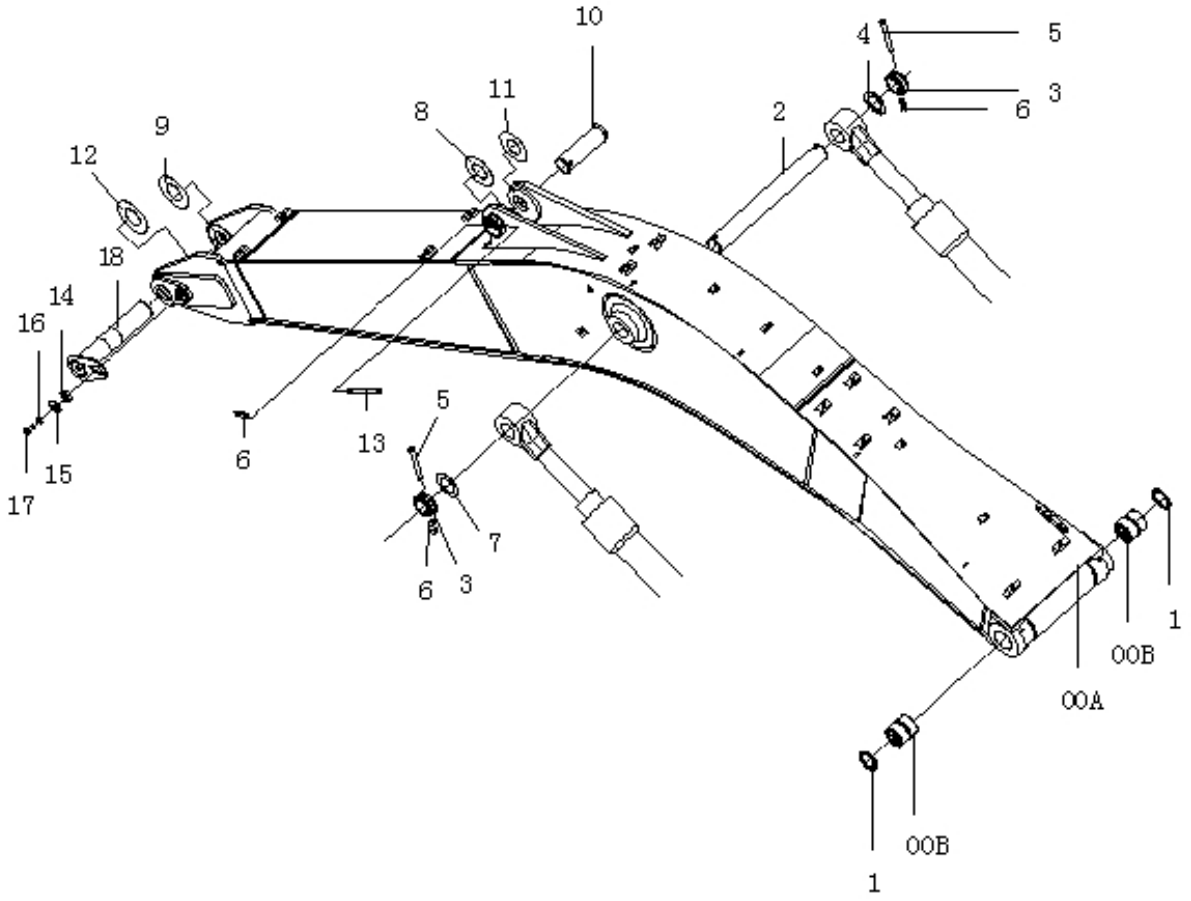

件号 ITEM	零件图号 PART NO.	代号 PART NO.	零件名称 PARTNAME		数量 QTY	服务代码 S.C	适用机号 SERIAL NO.	互换性 IA	替换零件 REPLACEABLE PART	
									零件图号 PART NO.	数量 QTY
00A-C	43C0217		动臂组件	BOOM ASSY	1					
	43C1892		动臂组件	BOOM ASSY	1		#13759~	B		
00A	21D0551		动臂焊件	BOOM	1					
	21D0953		动臂焊件	BOOM	1		#D16372	Y		
	21D1033		动臂焊件	BOOM	1					
00B	54A0233		轴套	BUSHING	2					
1	12B0060		防尘圈 90×105×8	SEAL;DUST	2					
2	60A0180		轴	PIN	1					
3	55A1575		止动环	STOPPER	2					
4	56A0196		垫片 1.0	PLATE;THRUST 1.0	1					
5	01B0734	GB/T5782-2000	螺栓	BOLT M16×160	2					
6	03B0034	GB/T6170-2000	螺母	NUT M16	6					
7	56A0197		垫片 2.0	PLATE;THRUST 2.0	1					
8	56A0076		垫片 2.0	PLATE;THRUST 2.0	1					
9	56A0083		垫片 1.0	PLATE;THRUST 1.0	1					
10	60A0179		轴	PIN	1					
11	56A0077		垫片 1.0	PLATE;THRUST 1.0	1					
12	56A0082		垫片 2.0	PLATE;THRUST 2.0	1					
13	01B1080	GB/T5782-2000	螺栓	BOLT M16×150	1					
14	15A0477		定位块	BLOCK	1					
15	55A0212		垫圈	PLATE	1					
16	06B0001	GB93-87	弹簧垫圈 20	WASHER;SPRING 20	1					
17	00B0034	GB5783-86	螺栓 M20×38	BOLT M20×38	1					
18	15D0174		轴	PIN	1					
					1					

润滑脂配管
LUBRICATE PIPING

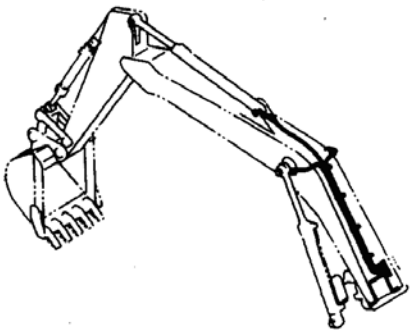

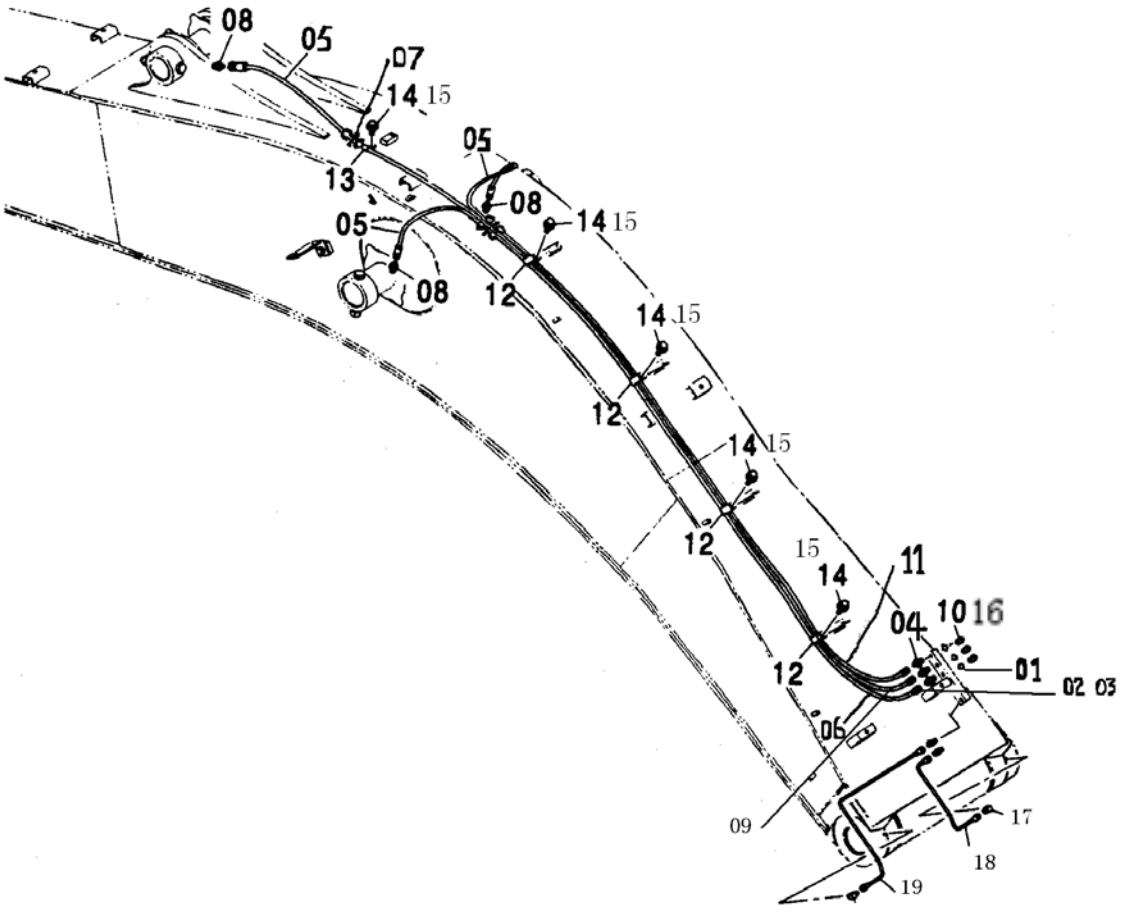

件号 ITEM	零件图号 PART NO.	代号 PART NO.	零件名称 PARTNAME		数量 QTY	服务代码 S.C	适用机号 SERIAL NO.	互换性 IA	替换零件 REPLACEABLE PART	
									零件图号 PART NO.	数量 QTY
1	06B0112		组合垫圈	RUBBER	5					
2	18B0001	GB3768-83	卡套		10					
3	18B0002	GB3759-83	卡套螺母	NUT	10					
4	00A0210		接头体	FITTING;PIPE	3					
5	05C0119		润滑管总成	HOSE;PLASTIC	3					
6	01C0206		黄油钢管总成	PIPE	1					
7	28B0046		接头体	FITTING;PIPE	3					
8	00A0211		接头体	FITTING;PIPE	3					
	00A1161		接头体	FITTING;PIPE	3		#13709	B		
9	01C0208		黄油钢管总成	PIPE	1					
10	26B0036		黄油嘴 M10×1	FITTING;GREASE	5					
11	01C0207		黄油钢管总成	PIPE	1					
12	82A0097		管夹	CLIP	5					
13	82A0096		管夹	CLIP	1					
14	00B0029	GB5783-86	螺栓 M10×20	BOLT M10×20	6					
15	06B0003	GB93-87	弹性垫圈 10	WASHER;SPRING 10	6					
16	64B0033		黄油咀盖	COVER	5					
17	04A0216		直角接头	FITTING;PIPE	2					
18	01C0213		黄油钢管总成	PIPE	1					
19	01C0214		黄油钢管总成	PIPE	1					

工作装置配管(1)

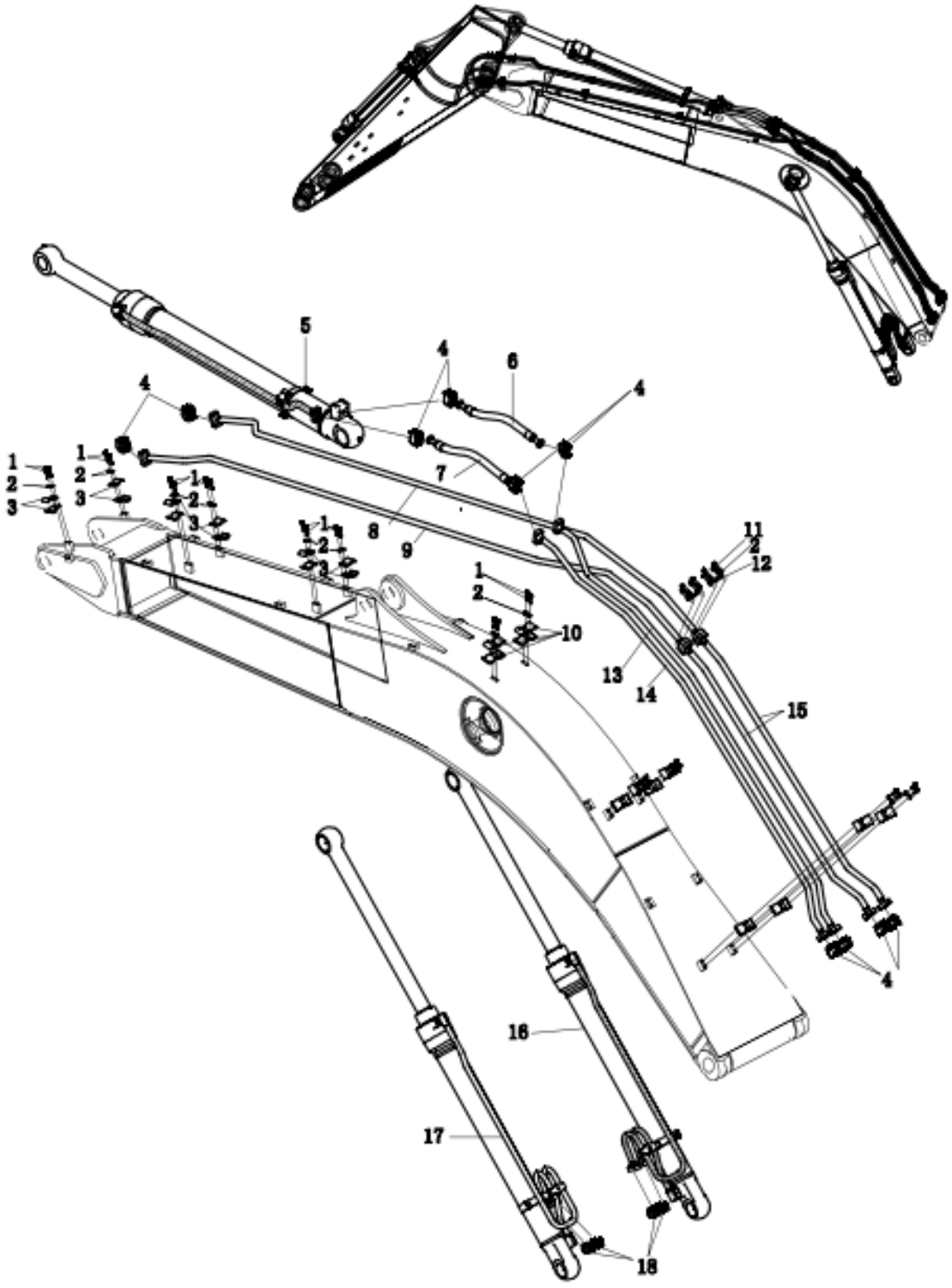

Work Equipment Piping(1)

件号 ITEM	零件图号 PART NO.	代号 PART NO.	零件名称 PARTNAME		数量 QTY	服务代码 S.C	适用机号 SERIAL NO.	互换性 IA	替换零件 REPLACEABLE PART	
									零件图号 PART NO.	数量 QTY
1	04B0248	GB/T 70.1-2008	螺钉	Screw	24		A03-14-0036			
2	06B0013	GB/T 93-1987	垫圈	Washer	32		A03-14-0036			
3	82A0732		管夹	Clip	12		A03-14-0036	B		
4	15C0095	M2M2HK-16	法兰组件	Flange	10		A03-14-0036			
5	10C1234	H106464A1	斗杆油缸	Cylinder ;arm	1		A03-14-0036	B		
	10C1591	1A2005000	斗杆油缸	Cylinder ;arm	1		A03-14-0070	Y		
6	07C1392	F7816A6A161616-700	胶管总成	Hose assembly	1		A03-14-0036	B		
7	07C1393	F7816A6A161616-800	胶管总成	Hose assembly	1		A03-14-0036	B		
8	17D3660		钢管	Pipe	1		A03-14-0036	B		
9	17D3668		钢管	Pipe	1		A03-14-0036	B		
10	82A0728		管夹	Clip	12		A03-14-0036	B		
11	04B0135	GB/T 70.1-2008	螺钉	Screw	8		A03-14-0036			
12	10B0152	OR32.92X3.53	O 型圈	O-ring	2		A03-14-0036			
	10B1438	32.92×3.53，CO 0423A	O 型圈	O-ring	2		A03-14-0072	Y		
13	17D3680		钢管	Pipe	1		A03-14-0036	B		
14	17D3676		钢管	Pipe	1		A03-14-0036	B		
15	17D3659		钢管	Pipe	2		A03-14-0036	B		
16	10C1229	H106461A2(RH)	右动臂油缸	Cylinder ;boom(R)	1		A03-14-0036	B		
	10C1590	1A2007000	右动臂油缸	Cylinder ;boom(R)	1		A03-14-0070	Y		
17	10C1231	H106462A1(LH)	左动臂油缸	Cylinder ;boom(L)	1		A03-14-0036	B		
	10C1589	1A2006000	左动臂油缸	Cylinder ;boom(L)	1		A03-14-0070	Y		
18	15C0005	M2M2HK-12	法兰组件	Flange	4		A03-14-0036			

工作装置配管（2）

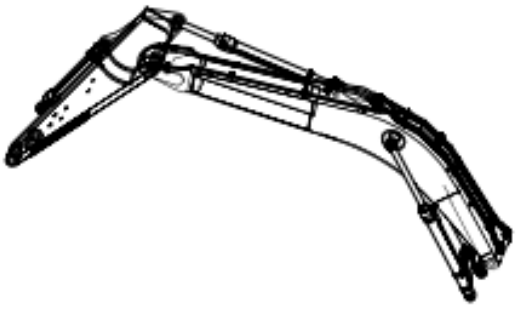

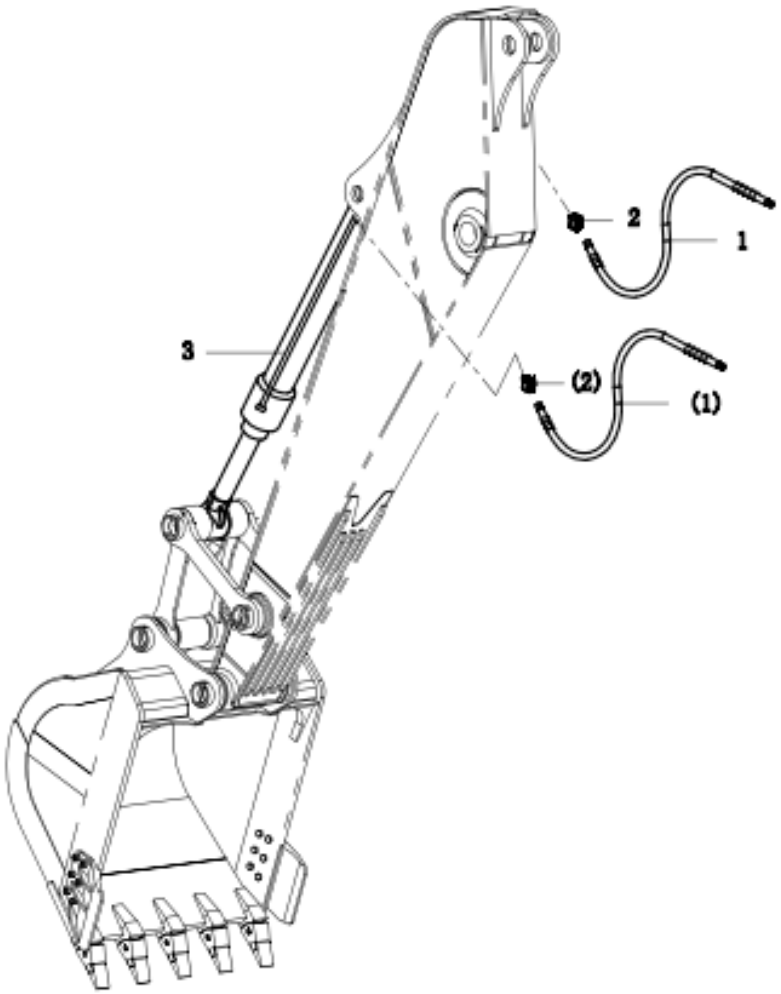

Work Equipment Piping(2)

件号 ITEM	零件图号 PART NO.	代号 PART NO.	零件名称 PARTNAME		数量 QTY	服务代码 S.C	适用机号 SERIAL NO.	互换性 IA	替换零件 REPLACEABLE PART	
									零件图号 PART NO.	数量 QTY
1	06C3472	F7816A6A161212-1490（带护套）	胶管总成	Hose assembly	2		A03-14-0036	B		
2	15C0005	M2M2HK-12	法兰组件	Flange	2		A03-14-0036			
3	10C1235	H106463A1	铲斗油缸	Cylinder ;bucket	1		A03-14-0036	B		
	10C1592	1A2004000	铲斗油缸	Cylinder ;bucket	1		A03-14-0070	Y		

斗杆
ARM

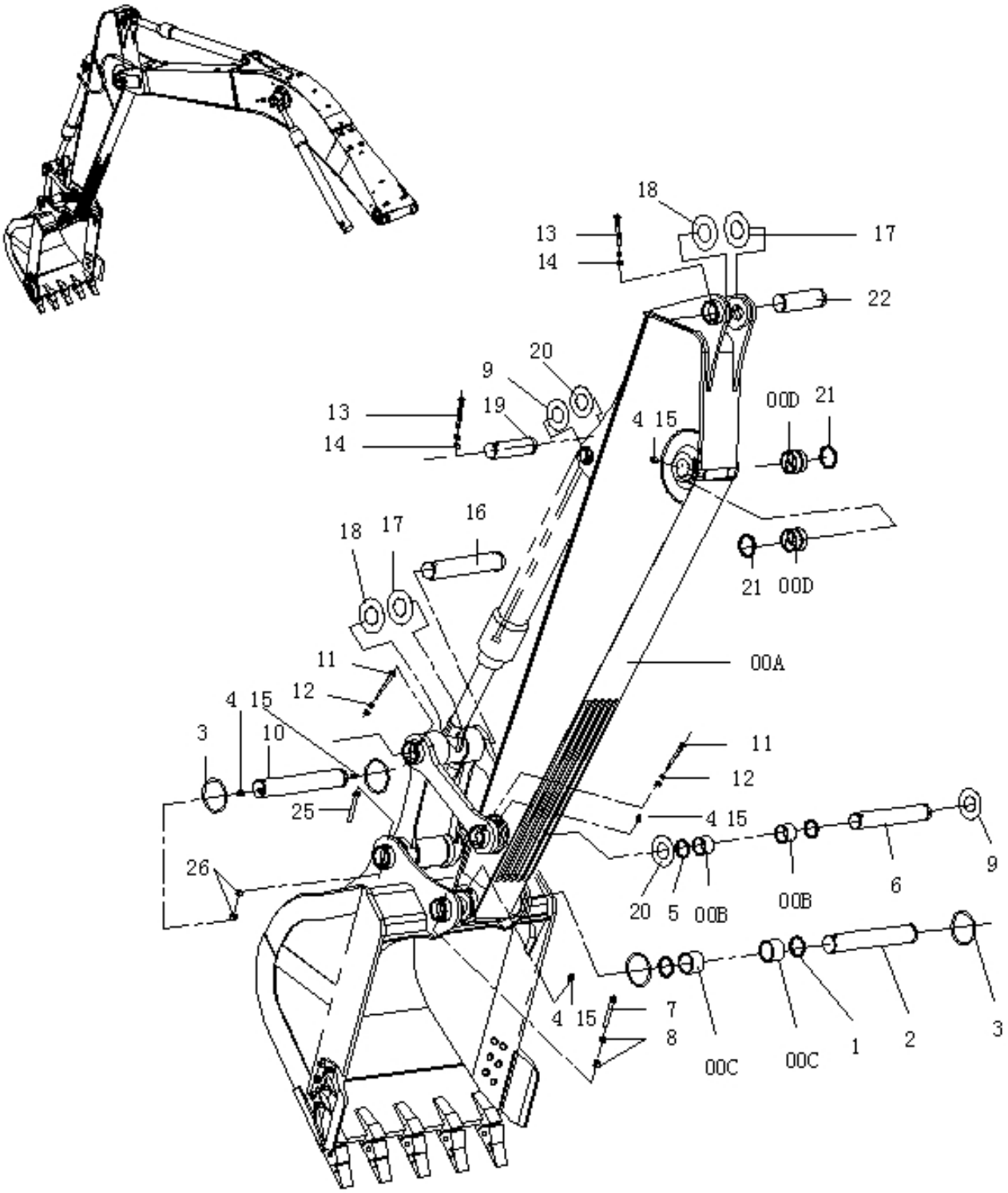
18
13
14
17
22
20
9
13
19
14
4 15
00D
21
18
17
16
21
00D
11
00A
12
4 15
3
10
11
12
25
4 15
26
20
5
00B
00B
6
9
4 15
7
8
00C
00C
1
2
3

件号 ITEM	零件图号 PART NO.	代号 PART NO.	零件名称 PARTNAME		数量 QTY	服务代码 S.C	适用机号 SERIAL NO.	互换性 IA	替换零件 REPLACEABLE PART	
									零件图号 PART NO.	数量 QTY
00A-D	43C0215		斗杆组件	ARM ASSY	1					
00A	21D0552		斗杆	ARM	1					
	21D0867		斗杆	ARM	1		#D14121	I		
00B	54A0326		轴套	BUSHING	2					
00C	54A0327		轴套	BUSHING	2					
00D	54A0321		轴套	BUSHING	2					
1	12B0061		防尘圈 80×95×8	SEAL;DUST 80×95×8	2					
2	60A0235		轴	PIN	1					
3	10B0157		O 形圈 147×10	O-RING 147×10	4					
4	26B0036		黄油咀 M10×1	FITTING;GREASE	10					
5	12B0062		防尘圈 71×86×8	SEAL;DUST 71×86×8	2					
6	60A0234		轴	PIN	1					
7	01B0985	GB5782-86	螺栓 M20×220	BOLT M20×220	1					
8	03B0015	GB6170-86	螺母 M20	NUT M20	2					
9	56A0078		垫片 2.0	PLATE;THRUST 2.0	1					
10	60A0486		轴	PIN	1					
11	01B1382	GB/T5782-2000	螺栓 M16×150	BOLT M16×150	2					
12	03B0015	GB/T6170-2000	螺母 M16	NUT M16	4					
13	01B1080	GB/T5782-2000	螺栓 M16×150	BOLT M16×150	2					
14	03B0034	GB/T6170-2000	螺母 M16	NUT M16	4					
15	64B0033		黄油咀盖	COVER	10					
16	60A0183		轴	PIN	1					
17	56A0076		垫片 2.0	PLATE;THRUST 2.0	1					
18	56A0077		垫片 1.0	PLATE;THRUST 1.0	1					
19	60A0184		轴	PIN	1					
20	56A0079		垫片 1.0	PLATE;THRUST 1.0	1					
21	12B0060		防尘圈 90×105×8	SEAL;DUST 90×105×8	2					
22	60A0179		轴	PIN	1					

连杆
ROD

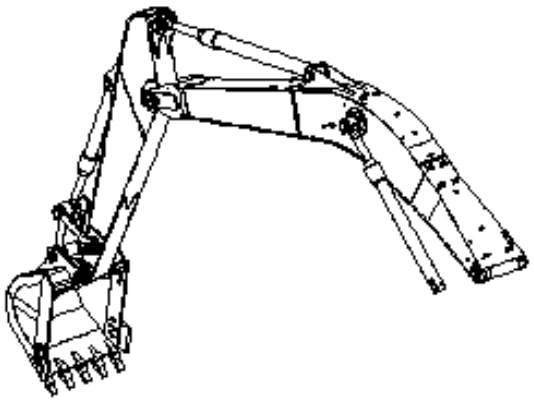

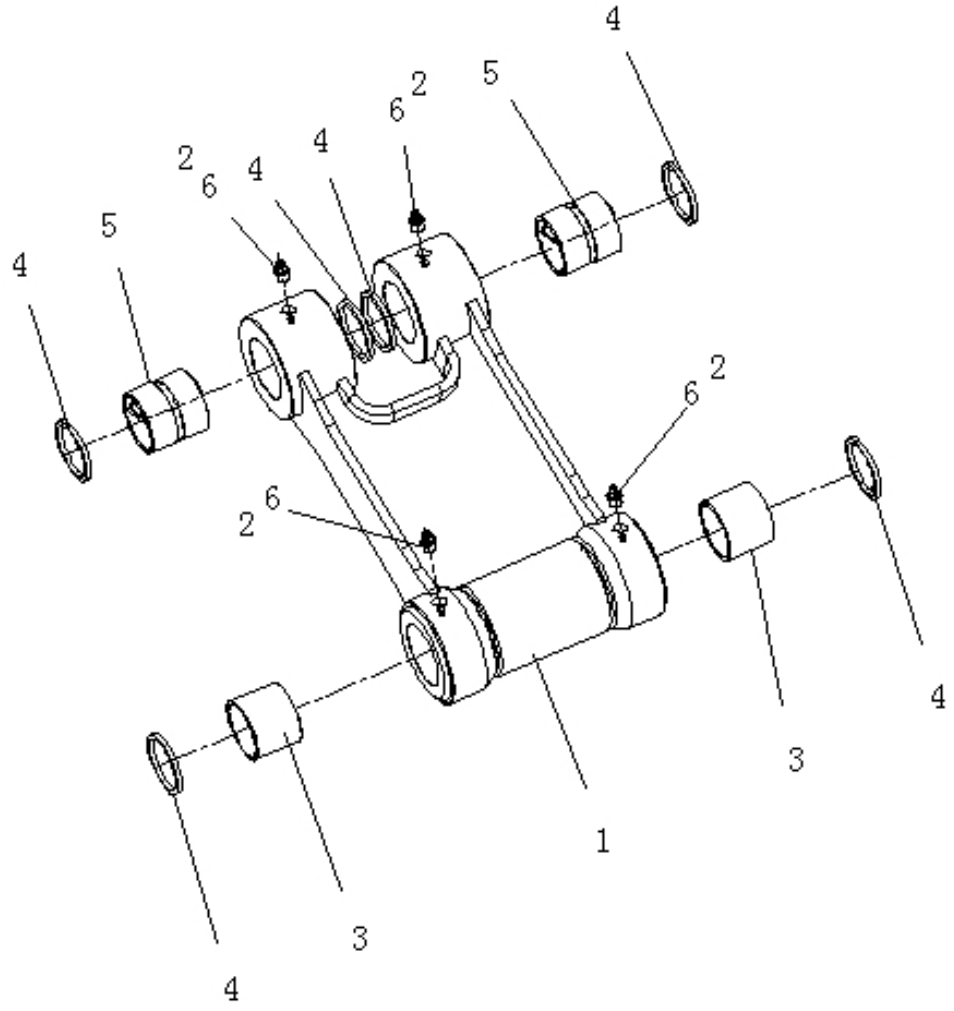

件号 ITEM	零件图号 PART NO.	代号 PART NO.	零件名称 PARTNAME		数量 QTY	服务代码 S.C	适用机号 SERIAL NO.	互换性 IA	替换零件 REPLACEABLE PART	
									零件图号 PART NO.	数量 QTY
1-6	43C0100		连杆总成	LINK ASSY	1					
1	21D0130		连杆	LINK	1		#1588~	Y		
	21D0615		连杆	LINK	1		#14398~	I		
2	64B0033		黄油咀盖	COVER	4					
3	54A0579		轴套	BUSHING	2					
4	12B0061		防尘圈 80×95×8	SEAL DUST 80×95×8	6					
5	54A0235		轴套	BUSHING	2					
6	26B0036		黄油咀 M10×1	FITTING;GREASE	4					

摇臂
LINK

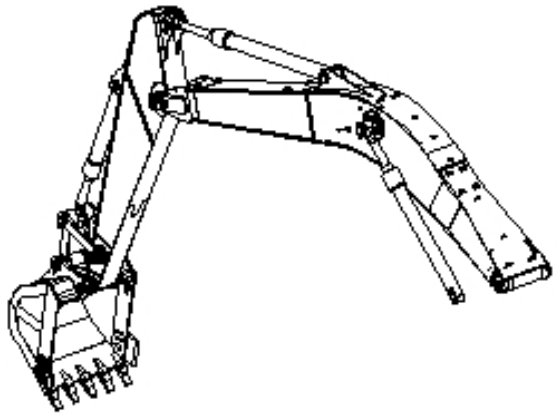

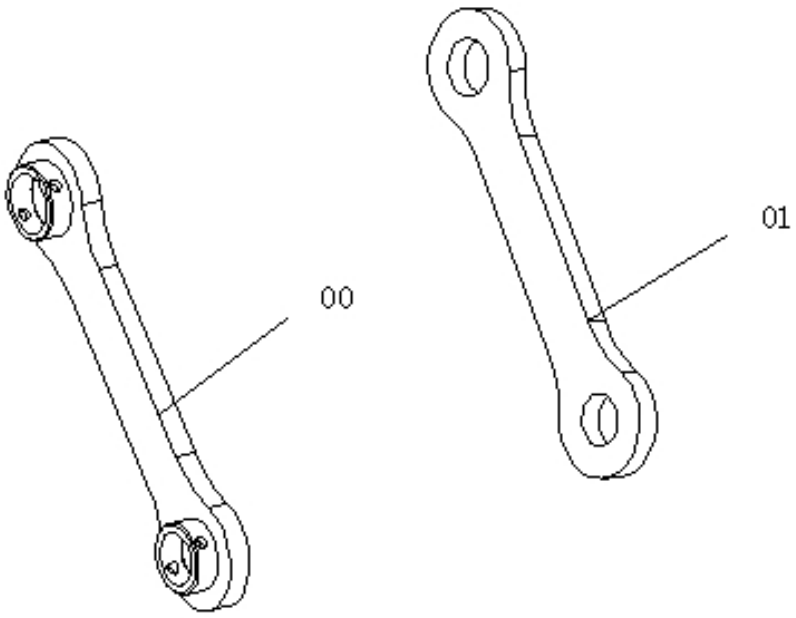

件号 ITEM	零件图号 PART NO.	代号 PART NO.	零件名称 PARTNAME		数量 QTY	服务代码 S.C	适用机号 SERIAL NO.	互换性 IA	替换零件 REPLACEABLE PART	
									零件图号 PART NO.	数量 QTY
00	21D0827		摇臂总成	LINK ASSY	1					
	21D1032		摇臂总成	LINK ASSY	1		#13856~	Y		
01	17A0235		摇臂	LINK	1					
	17A1488		摇臂	LINK	1			I		

铲斗 0.91m³
BUCKET 0.91m³

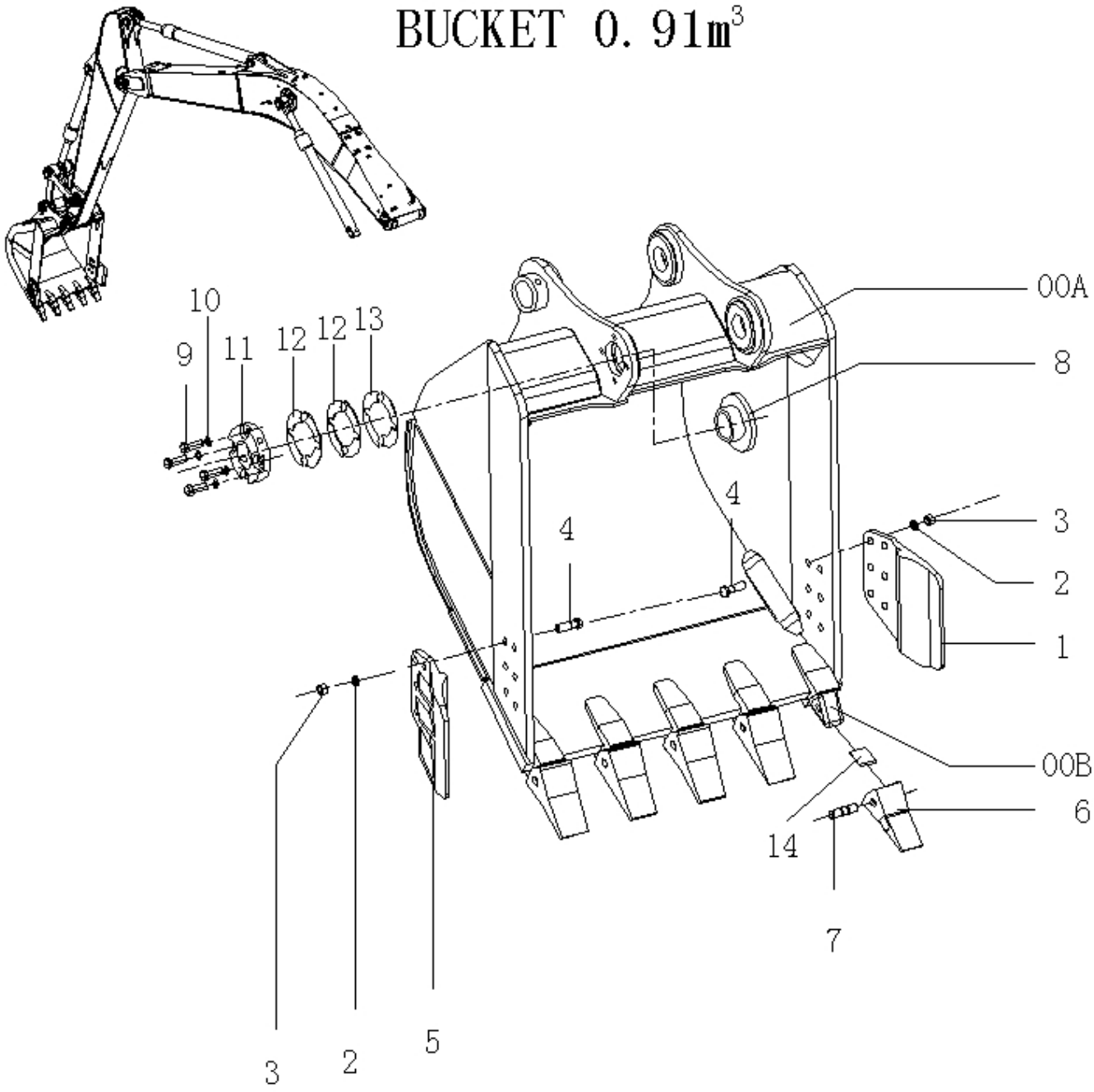

件号 ITEM	零件图号 PART NO.	代号 PART NO.	零件名称 PARTNAME		数量 QTY	服务代码 S.C	适用机号 SERIAL NO.	互换性 IA	替换零件 REPLACEABLE PART	
									零件图号 PART NO.	数量 QTY
00A	22D0789		铲斗	BUCKET	1					
	22D0852		铲斗	BUCKET	1		#13794	I		
	22D1000		铲斗	BUCKET	1			I		
	22D1473		铲斗	BUCKET	1			I		
00B	72A0314		齿座	ADAPTER;TOOTH	5					
	72A0389		齿座	ADAPTER;TOOTH	5		#13687	I		
1	72A0387		右侧齿	CUTTER;SIDE	1					
2	06B0142	GB93-87	弹性垫圈 24	WASHER;SPRING	12					
3	03B0687	GB6171-2000	螺母 M24×1.5	NUT M24×1.5	12					
4	00B0053	GB5782-2000	螺栓 M24×1.5×80	BOLT M24×1.5×80	12					
5	72A0388		左侧齿	CUTTER;SIDE	1					
6	72A0385		齿套	POINT;TOOTH	5					
7	33C0796		横销	PIN	5					
8	54A1859		轴套	BUSHING	1					
9	00B0283	GB5783-2000	螺栓 M16×50	BOLT M16×50	4					
10	06B0020	GB93-87	弹性垫圈 16	WASHER;SPRING	4					
11	55A1524		止动环	STOPPER	1					
12	56A0513		调整垫片 2.0	PLATE;THRUST 2.0	4					
13	56A0514		调整垫片 1.0	PLATE;THRUST 1.0	2					
14	10A0245		钢片	PLATE	10					

铲斗 0.8m³
BUCKET 0.8m³

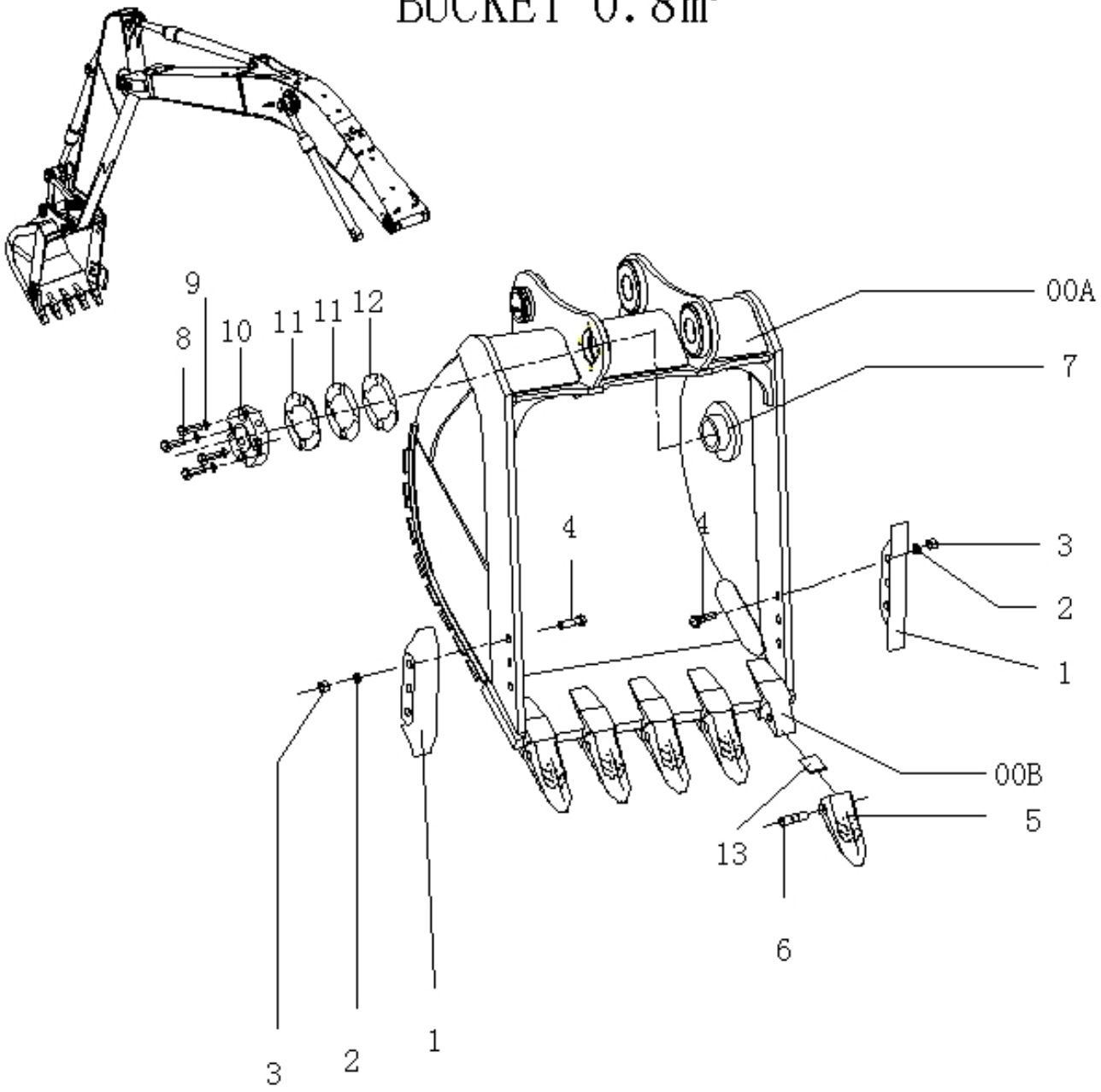

件号 ITEM	零件图号 PART NO.	代号 PART NO.	零件名称 PARTNAME		数量 QTY	服务代码 S.C	适用机号 SERIAL NO.	互换性 IA	替换零件 REPLACEABLE PART	
									零件图号 PART NO.	数量 QTY
00A	22D0765		铲斗	BUCKET	1					
	22D0854		铲斗	BUCKET	1			I		
	22D1001		铲斗	BUCKET	1			I		
	22D1436		铲斗	BUCKET	1			I		
00B	72A0314		齿座	ADAPTER;TOOTH	5					
	72A0389		齿座	ADAPTER;TOOTH	5		#13840	I		
1	72A0102		侧齿	CUTTER;SIDE	1					
	72A0436		侧齿	CUTTER;SIDE	2					
2	06B0142	GB93-87	弹性垫圈 24	WASHER;SPRING	6					
3	03B0687	GB6171-86	螺母 M24×1.5	NUT M24×1.5	6					
4	00B0053	GB5782-2000	螺栓 M24×1.5×80	BOLT M24×1.5×80	6					
5	72A0313		齿套	POINT;TOOTH	5					
	72A0435		岩石斗齿	POINT;TOOTH	5					
6	33C0572		横销	PIN	5					
	33C0796		横销	PIN	5		#13840	I		
7	54A1859		轴套	BUSHING	1					
8	00B0283	GB5783-86	螺栓 M16×50	BOLT M16×50	4					
9	06B0020	GB93-87	弹性垫圈 16	WASHER;SPRING	4					
10	55A1524		止动环	STOPPER	1					
11	56A0513		调整垫片 2.0	PLATE;THRUST 2.0	4					
12	56A0514		调整垫片 1.0	PLATE;THRUST 1.0	2					
13	10A0245		钢片	PLATE	10					

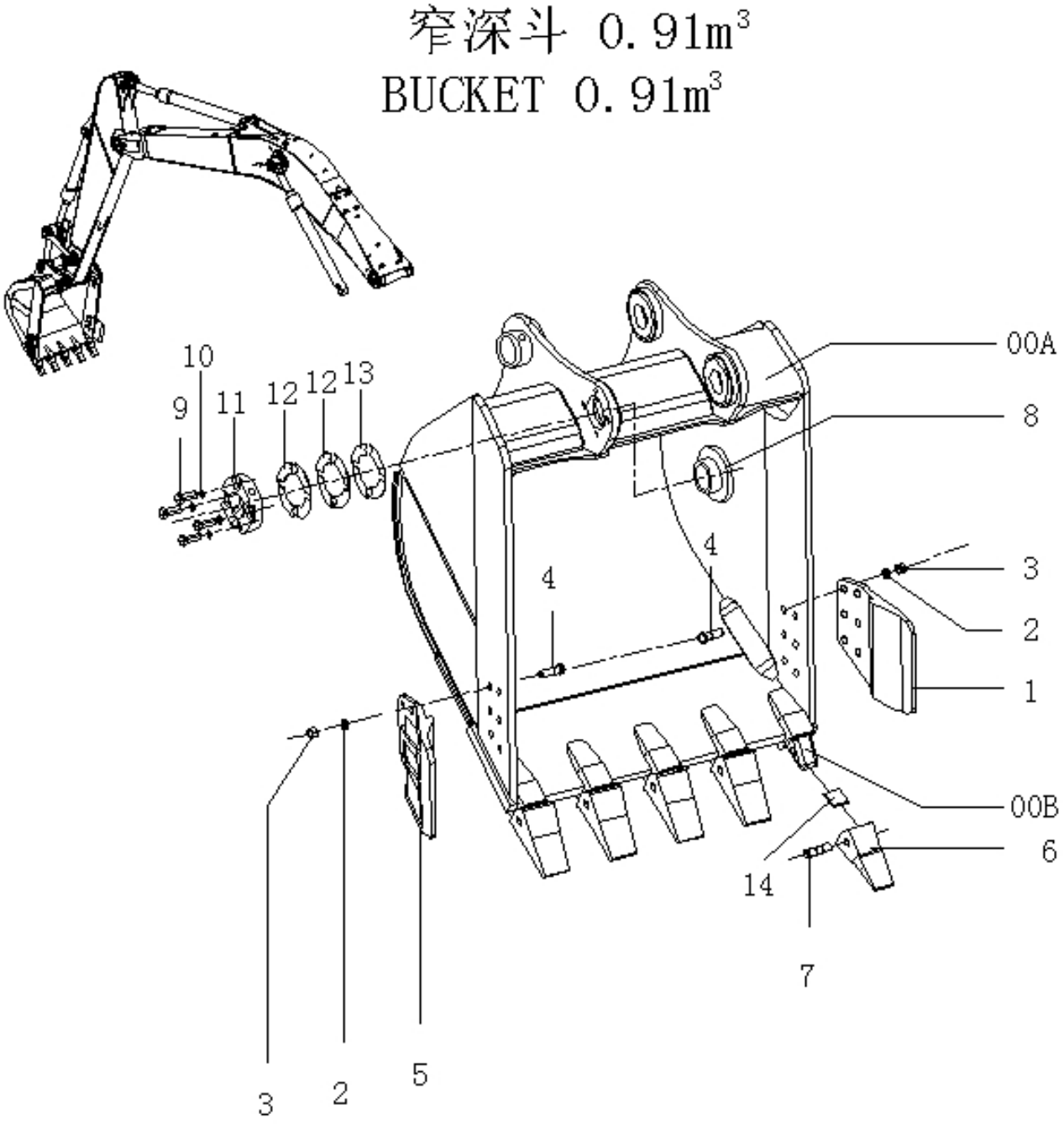
窄深斗 0.91m³
BUCKET 0.91m³
10
9
11
12
12
13
00A
8
4
4
3
2
1
00B
6
14
7
3
2
5

件号 ITEM	零件图号 PART NO.	代号 PART NO.	零件名称 PARTNAME		数量 QTY	服务代码 S.C	适用机号 SERIAL NO.	互换性 IA	替换零件 REPLACEABLE PART	
									零件图号 PART NO.	数量 QTY
00A	22D1432		铲斗	BUCKET	1		标配斗			
00B	72A0314		齿座	ADAPTER;TOOTH	5					
	72A0389		齿座	ADAPTER;TOOTH	5		#13840	I		
1	72A0387		右侧齿	CUTTER;SIDE	1					
2	06B0142	GB93-87	弹性垫圈 24	WASHER;SPRING	12					
3	03B0687	GB6171-86	螺母 M24×1.5	NUT M24×1.5	12					
4	00B0053	GB5782-2000	螺栓 M24×1.5×80	BOLT M24×1.5×80	12					
5	72A0388		左侧齿	CUTTER;SIDE	1					
6	72A0385		齿套	POINT;TOOTH	5					
7	33C0796		横销	PIN	5					
8	54A1859		轴套	BUSHING	1					
9	00B0283	GB5783-86	螺栓 M16×50	BOLT M16×50	4					
10	06B0020	GB93-87	弹性垫圈 16	WASHER;SPRING	4					
11	55A1524		止动环	STOPPER	1					
12	56A0513		调整垫片 2.0	PLATE;THRUST 2.0	4					
13	56A0514		调整垫片 1.0	PLATE;THRUST 1.0	2					
14	10A0245		钢片	PLATE	10					

座椅安装 Seat

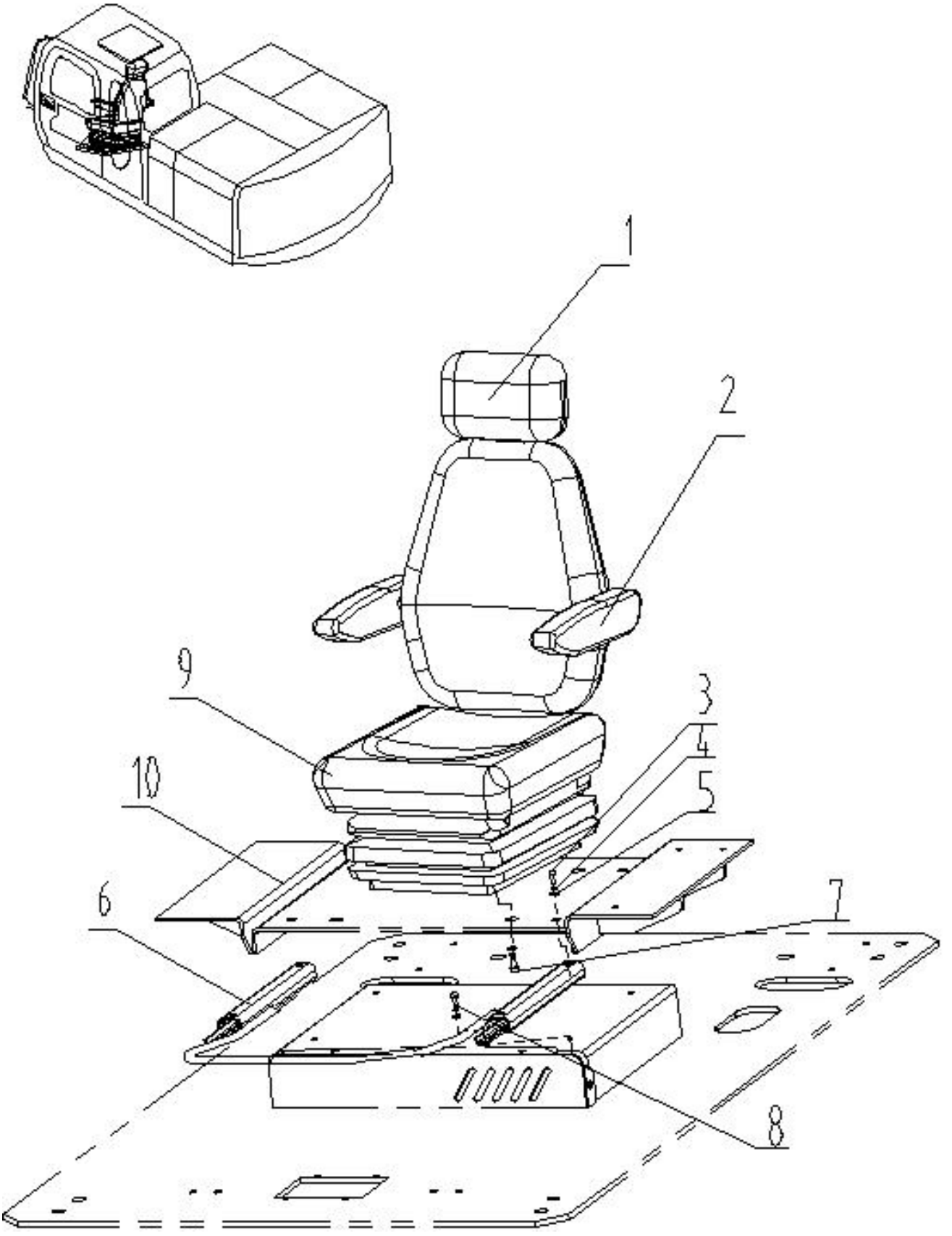

件号 ITEM	零件图号 PART NO.	代号 PART NO.	零件名称 PARTNAME		数量 QTY	服务代码 S.C	适用机号 SERIAL NO.	互换性 IA	替换零件 REPLACEABLE PART	
			中文 CHINESE	英文 ENGLISH					零件图号 PART NO.	数量 QTY
1	47C0292		座椅头枕	Head restraint	1					
2	47C0293		座椅扶手	Arm rest	2					
3	04B0165	GB70-85	内六角螺钉 M8X30	Allen Hd Screw	4					
4	06B0228	GB 93-87	垫圈 8	Washer	12					
5	06B0252	GB 97.1-85	垫圈 8	Washer	12					
6	47C0986		U 型手柄+导轨	Slider	1		0317			
7	00B0291	GB 5783-86	螺栓 M8 x 25	Bolt	4					
8	04B0158	GB70-85	内六角螺钉 M8X25	Allen Hd Screw	4					
9	47C0256	W-1000	座椅总成	Seat ass’y	1					
10	23D0606		座椅底板	MOTHERBOARD	1			Y		
	23D0624		座椅底板	MOTHERBOARD	1		#13779~	I		

脚踏
PDEAL

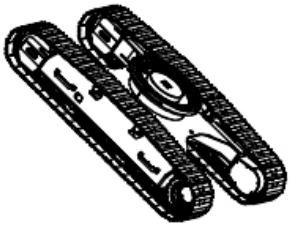

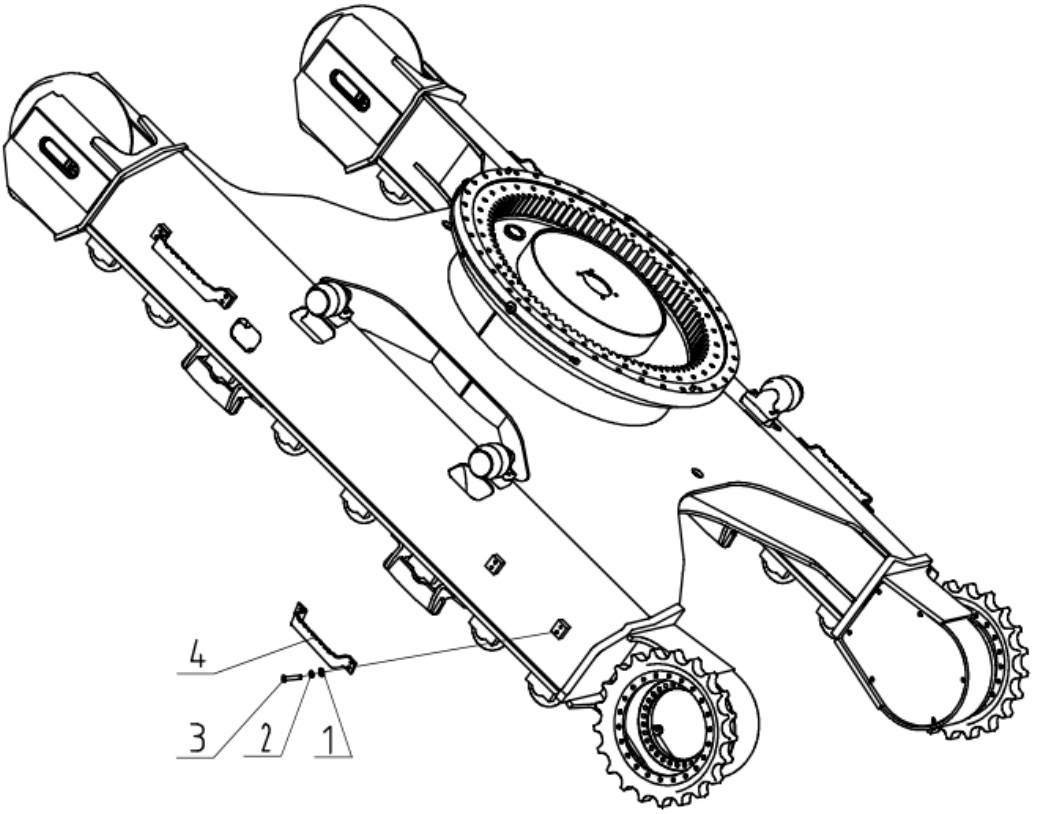

PDEAL

件号 ITEM	零件图号 PART NO.	代号 PART NO.	零件名称 PARTNAME		数量 QTY	服务代码 S.C	适用机号 SERIAL NO.	互换性 IA	替换零件 REPLACEABLE PART	
			中文 CHINESE	英文 ENGLISH					零件图号 PART NO.	数量 QTY
1	06B0012	GB/T 97.1-2002	垫圈 12		16					
2	06B0013	GB/T93-1987	垫圈 12		16					
3	01B1157	GB/T 5782-2000	螺栓 M12×40		16					
4	23A4700		脚踏		4					