RUTHZIL TRATOR COMERCIAL DE PEÇAS LTDA 11 97083-6812 ROLANDO CITRANGULO

厦 工 机 械

XIAGONG MACHINERY

XG918系 列 轮 式 装 载

XG918 SERIES WHEEL LOADER

XGMA

零 件 图 册

PARTS CATALOG

中国厦门工程机械股份有限公司

XIAMEN ENGINEERING MACHINERY COMPANY LIMITED P.R.C

更新说明			
	版本号	更新日期	注释
第一版	918TC001	2008-05	
第二版	918TC002	2009-06	增加 XG918I 零件图册
第三版	918TC003	2010-04	增加维护保养件清单

XGMA

目　录

（Catalogue）

01-01 柴油机系统(配 LR4105G84 柴油机)　Engine system……1
01-02 XG918I 柴油机系统(配 YTR4108G97 柴油机)　Engine system……5
01-03 XG918I 柴油机系统(配潍柴 R4105G74 柴油机)　Engine system……9
01-04 燃油箱总成　Fuel Tank Assembly ……13
01-05 发动机维护保养 Engine maintance ……15
02-01 变矩器油路总成 Torque Certor Piping ……17
02-02 变矩器油路总成 Torque Certor Piping…… 19
02-03 液力变矩器 Torque Convertor …… 21
03-01 变速箱 Gear Box …… 25
03-02 变速箱前进低档离合器 Forward Clutch Assembly ……27
03-03 变速箱倒退高档离合器 Gear-Box Revers Clutch Assembly…… 29
03-04 变速箱中间轴部件 Gear-Box Middle Shaft…… 31
03-05 变速箱输出轴部件 Gear-Box Output Shaft Assembly ……33
03-06 变速箱输入部件 Gear-Box Input Shaft Assembly ……35
03-07 箱体及油路附件 Gear-Box Housing Piping ……37
04-01 驱动系统 Drive System ……39
04-02 肥城 ZL18 驱动桥(I) Axle ……41
04-03 XG918 配肥城 ZL18 驱动桥(II) Axle……43
04-04 XG918 配肥城 ZL18 驱动桥（III） Axle……45
04-05 XG918 配肥城 ZL18 驱动桥（Ⅳ） Axle ……47
04-06 驱动系统 Drive System ……49
04-07 XG918I 肥城 ZL16E 驱动桥（Ⅰ）Axle……51
04-08 XG918I 肥城 ZL16E 驱动桥(Ⅱ)Axle ……53
04-09 XG918I 肥城 ZL16E 驱动桥(III)Axle ……55
04-10 XG918I 肥城 ZL16E 驱动桥(Ⅳ)Axle ……57
04-11 XG918I 分宜 ZL15A 驱动桥（Ⅰ）Axle ……59
04-12 XG918I 分宜 ZL15A 驱动桥（Ⅰ）Axle ……61
04-13 XG918I 分宜 ZL15A 驱动桥（Ⅱ）Axle ……63
04-14 XG918I 分宜 ZL15A 驱动桥（Ⅱ）Axle ……65
04-15 XG918I 分宜 ZL15A 驱动桥（III）Axle ……67
06-01 转向系统　Steering System ……69
06-02 转向器 Steering Device……71
07-01 工作液压系统 Hydraulic System ……73
07-02 工作液压系统 Hydraulic System ……75
07-03 工作液压系统 Hydraulic System ……77
07-04 液压油箱 Hydraulic Tank……79
07-05 优先阀 Valve……81
08-01 气制动系统 Gas Brake System ……83
08-02 气制动系统 Gas Brake System ……85
09-01 手制动系统 Hand Brake System……87
10-01 车架 Chassis……89
10-02 车架 Chassis……91
10-03 车架 Chassis……93

10-04 车架 Chassis……95
10-05 车架 Chassis……97
11-01 工作装置 Implements ……99
12-01 驾驶室总成 Cab Assembly ……101
13-01 外观件系统 Cover system……103
13-02 后罩总成 Cover System ……105
13-03 灯架 Lamp stand……107
13-04 挡泥板 Mudguard assembly……109
14-01 电器系统 Electrical System……111
15-01 空调系统 Air-condition System ……113

多功能装载机零件图册

B-07-01 多功能液压系统 Hydraulic System……115
B-07-02 多功能液压系统 Hydraulic System……117
B-07-03 多功能液压系统 Hydraulic System……119
B-07-04 多功能液压系统 Hydraulic System……123
B-07-05 多功能液压系统 Hydraulic System……125
B-07-06 多功能液压系统 Hydraulic System……129
B-11-01 多种工作装置 Implements ……131
16-01 轻质斗 Light material bucke……133
16-02 块状岩石斗 Massive rock bucket……134
16-03 块状岩石斗 Particle rock bucke……135
16-04 夹纸夹草叉 Paper & Grass Grapple ……137
16-05 侧卸斗 Side-discharging Bucket ……139
16-06 侧卸斗夹木叉(小短木) Small Wood Grape……142
16-07 除雪装置 Snow Removal Device……144
16-08 鄂式夹木叉 Large Wood Jaw Grapple……150
16-09 夹纸叉 Paper Grapple ……154
16-10 夹木叉 Wood Jaw……157
16-11 圆形夹木叉 Circle Wood Jaw ……160
B-16-01 快换斗 Quick-Exchanging Bucket ……163
B-16-02 液压快换架 Hydraulic shortcut ……164
B-16-03 快换四合一斗 4-in-1 Bucket ……165
B-16-04 快换夹木叉 Quick-Exchanging Wood Grapple ……167
B-16-05 快换拖叉 Quick-Exchanging Fork ……169
B-16-05 快换饲料斗 Quick-Exchanging Feed Bucket……171
B-16-07 快换夹树皮叉 Quick-Exchanging Bark Jaw ……173
B-14-01 仪表盘 Meter Panel ……175
B-14-02 多重工作装置工作操纵台架 Pilot Controller……176
XG918 系列轮式装载机维护保养清单 Maintance Parts ……178

01-01	2009-06

柴油机系统(配 LR4105G84 柴油机) Engine system

XGMA

柴油：型号：0#柴油，油量：98L；
柴油机机油：使用 15W/40CD 柴油机油，按国标 GB11122-1997 执行，倾点≤-23℃。油量：11L。

柴油机系统(配 LR4105G84 柴油机) Engine system

序号	零件代号	名称		数量	规格
No.	Part No.	Name		Qty	Spec
1	21C0178	燃油箱总成	Fuel tank assembly	1	
2	23C0040	油门熄火系统	Accekerator stopper system	1	
3	23C0033	油门操纵系统	Accekerator control system	1	
4	00B0024	螺栓	Bolt	3	GB5783-M6X25
5	06B0021	垫圈	Washer	3	GB93-6
6	06B0044	垫圈	Washer	3	GB97.1-6
7	40C0201	洛拖二发柴油机	Engine	1	
8	32A0077	水箱进水胶管	Tube	1	
9	24B0046	喉箍	Clamp	6	JBT8870-25-55
10	20C0147	水箱总成	Water radiator assembly	1	
11	32A0078	水箱出水胶管	Tube	1	
12	06B0009	垫圈	Washer	4	GB93-8
13	00B0073	螺栓	Bolt	4	GB5783-M8X30
14	06B0027	垫圈	Washer	4	GB97.1-8
15	20C0148	变矩器油冷却器	Oil radiotor assembly	1	
16	32A0079	柴油机进水胶管	Tube	1	
17	05B0012	螺柱	Bolt	4	GB898-M12X35
18	21B0092	水箱橡胶垫	Washer	2	
19	06B0013	垫圈	Washer	12	GB93-12
20	03B0010	螺母	Nut	4	GB6170-M12
21	03B0618	螺母	Nut	4	GB6185-M22
22	55A0327	垫块	Washer	4	
23	21B0375	减振垫	Absotber	4	
24	00D0714	发动机前支撑	Engine underprop	1	
25	00B0297	螺栓	Bolt	4	GB5782_M22X120
26	00D0712	发动机后支撑	Engine underprop	1	
27	06B0012	垫圈	Washer	12	GB97.1-12
28	01B0203	螺栓	Bolt	8	GB5782-M12X40

XGMA

柴油机系统(配 LR4105G84 柴油机) Engine system

序号	零件代号	名称		数量	规格
No.	Part No.	Name		Qty	Spec
29	02B0170	出油口螺栓	Bolt	1	
30	-	柴油机进油管	Tube	1	
31	82A0183	进油管管夹	Spacer	1	
32	00D0713	发动机左后支撑	Engine underprop	1	
33	00D0715	发动机前左支撑	Engine underprop	1	
34	01B0218	螺栓	Bolt	8	GB5782-M14X40
35	06B0005	垫圈	Washer	8	GB93-14
36	06B0006	垫圈	Washer	8	GB97.1-14

XGMA

XGMA

XG918I 柴油机系统(配 YTR4108G97 柴油机) Engine system

序号	零件代号	名称		数量	规格
No.	Part No.	Name		Qty	Spec
1	21C0178	燃油箱总成	Fuel tank assembly	1	
2	23C0040	油门熄火系统	Accekerator stopper system	1	
3	23C0033	油门操纵系统	Accekerator control system	1	
4	00B0024	螺栓	Bolt	3	GB5783-M6X25
5	06B0021	垫圈	Washer	3	GB93-6
6	06B0044	垫圈	Washer	3	GB97.1-6
7	40C0201	洛拖一发柴油机	Engine	1	
8	32A0077	水箱进水胶管	Tube	1	
9	24B0046	喉箍	Clamp	6	
10	20C0147	水箱总成	Water radiator assembly	1	
11	32A0078	水箱出水胶管	Tube	1	
12	06B0009	垫圈	Washer	4	GB93-8
13	00B0073	螺栓	Bolt	4	GB5783-M8X30
14	06B0027	垫圈	Washer	4	GB97.1-8
15	20C0148	变矩器油冷却器	Oil radiotor assembly	1	XG918A
16	32A0079	柴油机进水胶管	Tube	1	
17	05B0012	螺柱	Bolt	4	GB898-M12X35
18	21B0092	水箱橡胶垫	Washer	2	
19	06B0013	垫圈	Washer	12	GB93-12
20	03B0010	螺母	Nut	4	GB6170-M12
21	03B0618	螺母	Nut	4	GB6185-M22
22	55A0327	垫块	Washer	4	
23	21B0375	减振垫	Absotber	4	
24	00D0714	发动机前支撑	Engine underprop	1	
25	00B0297	螺栓	Bolt	4	GB5782_M22X120
26	00D0712	发动机后支撑	Engine underprop	1	
27	06B0012	垫圈	Washer	12	GB97.1-12
28	01B0203	螺栓	Bolt	8	GB5782-M12X40

XGMA

XG918I 柴油机系统(配 YTR4108G97 柴油机) Engine system

序号	零件代号	名称		数量	规格
No.	Part No.	Name		Qty	Spec
29	02B0170	出油口螺栓	Bolt	1	
30	-	柴油机进油管	Tube	1	
31	82A0183	进油管管夹	Spacer	1	
32	00D0713	发动机左后支撑	Engine underprop	1	
33	00D0715	发动机前左支撑	Engine underprop	1	
34	01B0218	螺栓	Bolt	8	GB5782-M14X40
35	06B0005	垫圈	Washer	8	GB93-14
36	06B0006	垫圈	Washer	8	GB97.1-14

XGMA

XG918I 柴油机系统(配潍柴 R4105G74 柴油机) Engine system

序号	零件代号	名称		数量	规格
No.	Part No.	Name		Qty	Spec
1	21C0178	燃油箱总成	Fuel tank assembly	1	
2	23C0040	油门熄火系统	Accekerator stopper system	1	
3	23C0033	油门操纵系统	Accekerator control system	1	
4	00B0024	螺栓	Bolt	3	GB5783-M6X25
5	06B0021	垫圈	Washer	3	GB93-6
6	06B0044	垫圈	Washer	3	GB97.1-6
7	40C0201	潍柴 R4105 柴油机	Engine	1	
8	32A0077	水箱进水胶管	Tube	1	
9	24B0046	喉箍	Clamp	6	JBT8870-25-55
10	20C0147	水箱总成	Water radiator assembly	1	
11	32A0078	水箱出水胶管	Tube	1	
12	06B0009	垫圈	Washer	4	GB93-8
13	00B0073	螺栓	Bolt	4	GB5783-M8X30
14	06B0027	垫圈	Washer	4	GB97.1-8
15	20C0148	变矩器油冷却器	Oil radiotor assembly	1	XG918A
16	32A0079	柴油机进水胶管	Tube	1	
17	05B0012	螺柱	Bolt	4	GB898-M12X35
18	21B0092	水箱橡胶垫	Washer	2	
19	06B0013	垫圈	Washer	12	GB93-12
20	03B0010	螺母	Nut	4	GB6170-M12
21	03B0618	螺母	Nut	4	GB6185-M22
22	55A0327	垫块	Washer	4	
23	21B0375	减振垫	Absotber	4	
24	00D0714	发动机前支撑	Engine underprop	1	
25	00B0297	螺栓	Bolt	4	GB5782_M22X120
26	00D0712	发动机后支撑	Engine underprop	1	
27	06B0012	垫圈	Washer	12	GB97.1-12
28	01B0203	螺栓	Bolt	8	GB5782-12X40

XGMA

XG918I 柴油机系统(配潍柴 R4105G74 柴油机) Engine system

序号	零件代号	名称		数量	规格
No.	Part No.	Name		Qty	Spec
29	02B0170	出油口螺栓	Bolt	1	
30	-	柴油机进油管	Tube	1	
31	82A0183	进油管管夹	Spacer	1	
32	00D0713	发动机左后支撑	Engine underprop	1	
33	00D0715	发动机前左支撑	Engine underprop	1	
34	01B0218	螺栓	Bolt	8	GB5782-M14X40
35	06B0005	垫圈	Washer	8	GB93-14
36	06B0006	垫圈	Washer	8	GB97.1-14
37	21A0646	油门拉线支架	Bracket	1	

01-04	2009-06

燃油箱总成 Fuel Tank Assembly

XGMA

01-04	2009-06

燃油箱总成 Fuel Tank Assembly

序号	图号	名称		数量	规格
No.	Part No.	Name		Qty	Spec
1	04D0095	燃油箱箱体	Tank	1	
2	60C0117	空气滤清器	Oil filter	1	
3	41D0084	油箱扶手	Handle	1	
4	06B0003	垫圈	Washer	8	GB93-12
5	03B0010	螺母	Nut	2	GB6170-M12
6	00B0028	螺栓	Bolt	6	GB5783-M10X25
7	06B0003	垫圈	Washer	6	GB93-10
8	52A0423	燃油箱总成法兰盖	Flange	1	
9	14B0076	密封垫 片	Washer	1	
10	03B0372	外六角螺塞	Bolt	1	
11	01B0203	螺栓	Bolt	6	GB5782_M12X40
12	06B0084	垫圈	Washer	6	GB97P2-12
13	60C0111	滤油器总成	Oil filter assembly	1	
14	64B0072	油标	Dipstick	2	YB-M42X1P5

HONGMA

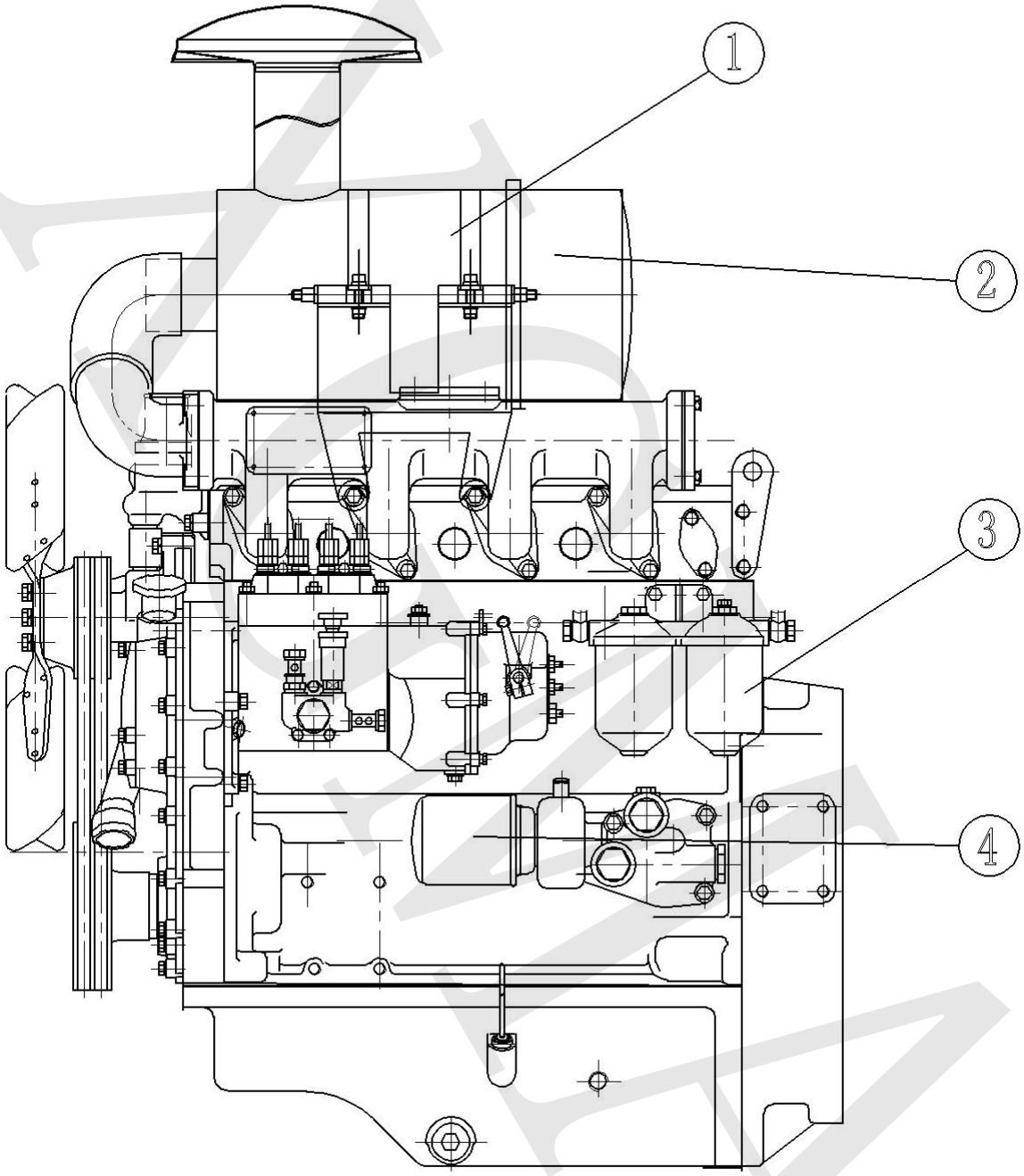
1
2
3
4

发动机维护保养 Engine maintance

XG918 配 LR4105G84 发动机

序号	图号	名称		数量	规格
No.	Part No.	Name		Qty	Spec
1		空滤器	Air Cleaner	1	KW1833
2		空滤滤芯	Filter Paper	1	KW1833(空滤芯)
3		柴油滤清器	Fuel Filter	1	CX0708S
4		机油滤清器	Oil Filter	1	JX1008L

XG918I 配 YTR4108G97& YTR4108G97-1 发动机

序号	图号	名称		数量	规格
No.	Part No.	Name		Qty	Spec
1		空滤器	Air Cleaner	1	KW1833
2		空滤滤芯	Filter Paper	1	KW1833(空滤芯)
3		柴油滤清器	Fuel Filter	1	CX0708
4		机油滤清器	Oil Filter	1	JX1008L

XG918I 配潍柴 R4105G22 发动机

序号	图号	名称		数量	规格
No.	Part No.	Name		Qty	Spec
1		空滤器	Air Cleaner	1	KW1833
2		空滤滤芯	Filter Paper	1	KW1833(空滤芯)
3		柴油滤清器	Fuel Filter	1	CX0701B4
4		机油滤清器	Oil Filter	1	JX0811

02-01	2009-06

变矩器油路总成 Torque Certor Piping

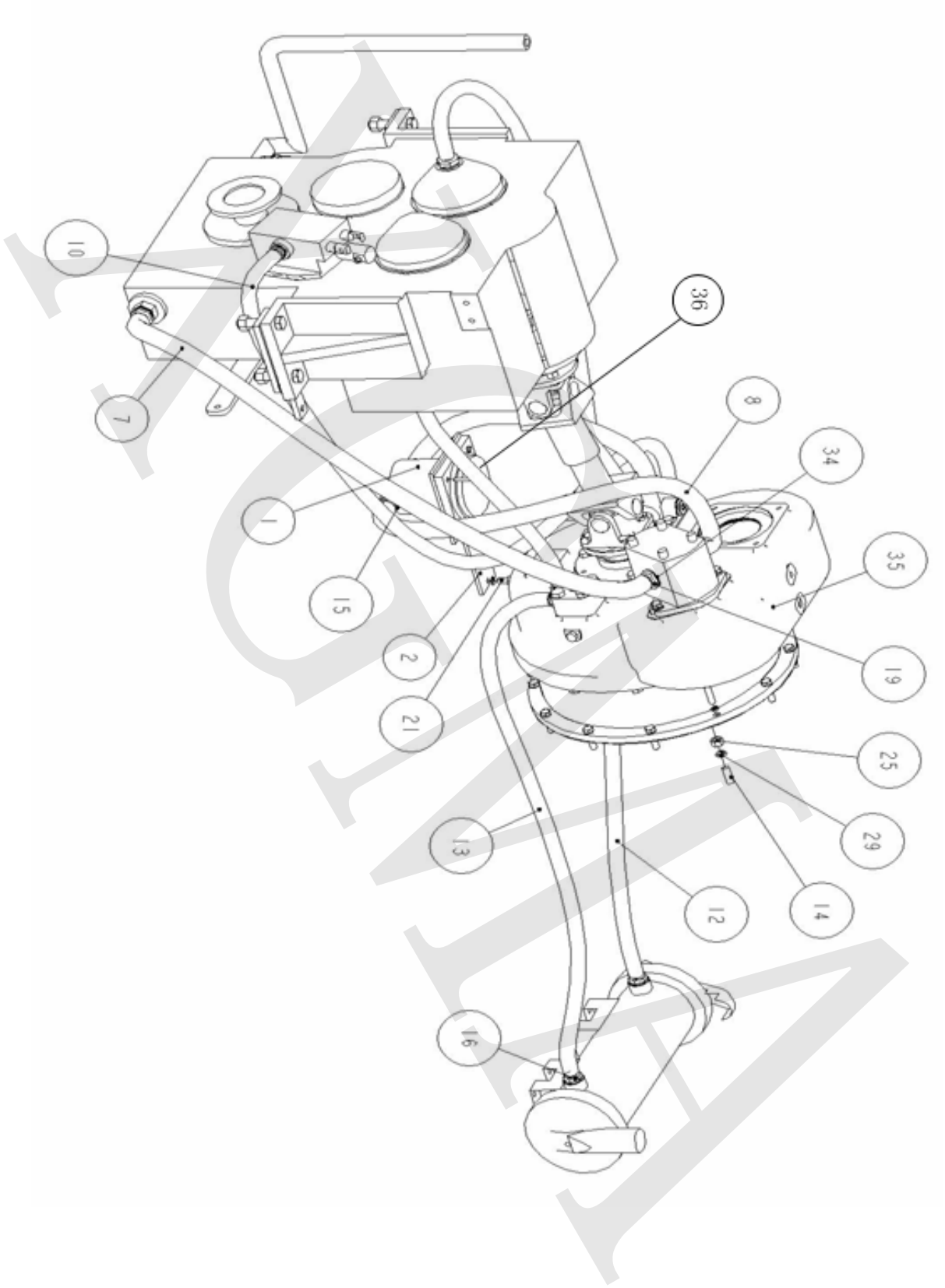

变矩器油路总成 Torque Certor Piping

序号	零件代号	名称		数量	规格
No.	Part No.	Name		Qty.	Spec
1	60C0113	滤油器总成	Oil filter	1	
2	12A0344	滤清器支架	Bracket	1	
7	30A0112	变速泵进油胶管	Tube	1	
8	30A0113	变速泵至滤清器胶管	Tube	1	
10	30A0115	变矩器至变速阀胶管	Tube	1	
12	30A0117	冷却器至变速箱胶管	Tube	1	
13	30A0118	变矩器至冷却器胶管	Tube	1	
14	00B0852	飞轮连接盘螺栓	Bolt	9	
15	00A0357	过滤器接头	Bolt	2	
16	03A0094	卡套式端直通接头	Bolt	2	
19	28B0054	卡套式端直通接头	connector	2	GB3733.2-G20
21	01B0241	螺栓	bolt	2	GB5782_M10X20
25	03B0010	螺母	nut	9	GB6170-M12
29	06B0013	垫圈	washer	9	GB93-12
34	06B0076	组合垫圈	washer	3	GB982-M27
35	42C0155	变矩器	Torque Cobertor	1	
36	60C0227	变矩器油过滤器滤芯	Oil filter	1	YL-167-100

变矩器及变速箱用油型号：6#液力传动油　油量：　20L

执行标准：按中石化标准 Q/SH303 064-2004

02-02	2009-06

变矩器油路总成 Torque Certor Piping

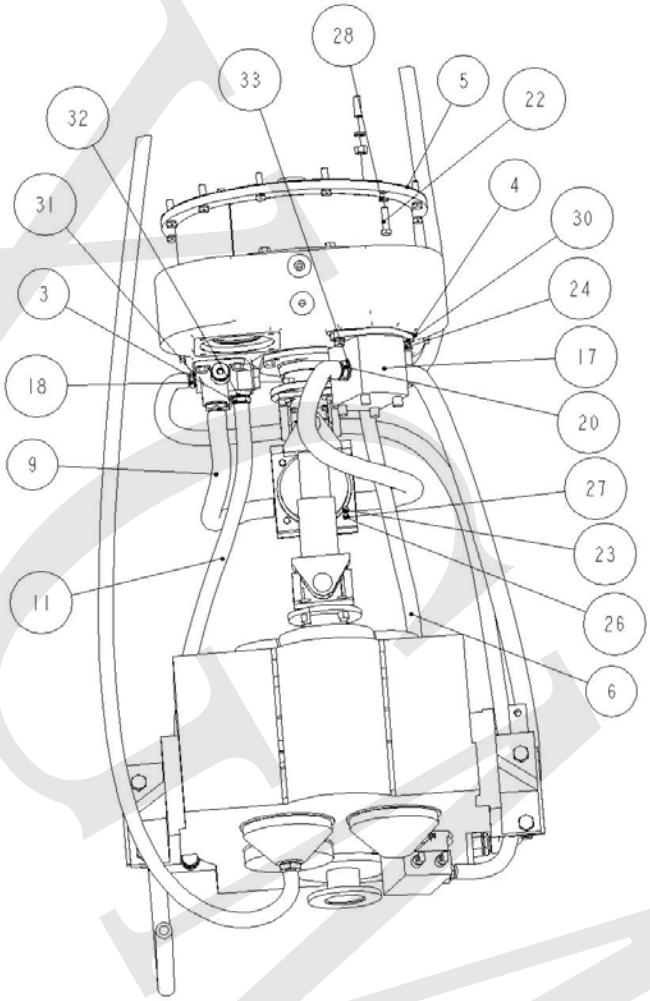

ACEMA

变矩器油路总成 Torque Certor Piping

序号	零件代号	名称		数量	规格
No.	Part No.	Name		Qty.	Spec
3	00A0277	卡套式直通接头	Bolt	3	
4	14B0078	变速泵密封垫	Washer	1	
5	14B0077	调整垫片	Washer	1	
6	30A0111	变矩器回油胶管	Tube	1	
9	30A0114	变矩器进油胶管	Tube	1	
11	30A0116	变矩器溢流回油	Tube	1	
17	11C0141	变速泵	Pump	1	
18	28B0051	卡套式端直通接	connector	1	GB3733.2-G14
20	28B0053	卡套式端直通接	connector	1	GB3733.2-J18
22	01B0007	螺栓	bolt	12	GB5782_M10X40
23	00B0024	螺栓	bolt	4	GB5783-M6X25
24	00B0028	螺栓	bolt	2	GB5783-M10X25
26	03B0013	螺母	nut	4	GB6170-M6
27	06B0021	垫圈	washer	4	GB93-6
28	06B0003	垫圈	washer	16	GB93-10
30	06B0023	垫圈	washer	2	GB95-12
31	06B0226	组合垫圈	washer	1	GB982-M14
32	06B0450	组合垫圈	washer	1	GB982-M18
33	06B0446	组合垫圈	washer	5	GB982-M22

02-03	2009-06

液力变矩器 Torque Convertor

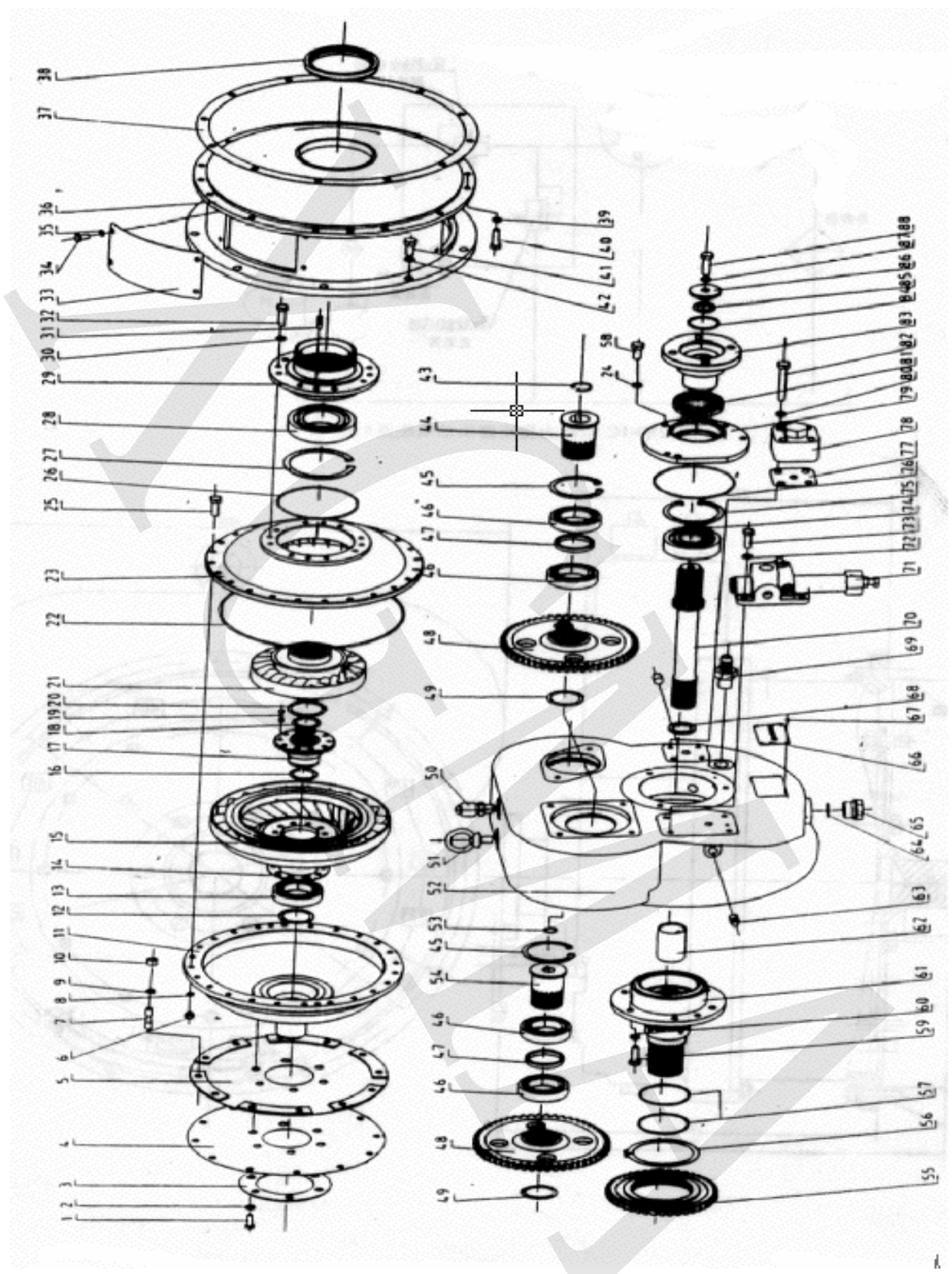

液力变矩器 Torque Convertor

序号 No.	零件代号 Part No.	名称 Name		数量 Qty	规格 Spec
1	01010-51225	螺栓	Bolt	6	M12×25
2	01602-11236	垫圈	Washer	6	12
3	YB315Z5-04	圆垫板	Plate	1	
4	YJ265A-00002	弹性板	Plate	1	
	YJ265-00002	弹性板	Plate	1	
5	YJ265A-10000	弹性板总成	Plate	1	
	YJ265-10000	弹性板总成	Plate	1	
6	01580-10809	螺母	Nut	24	
7	01124-51025	螺栓	Bolt	12	M10×25
	01124-51225	螺栓	Bolt	9	M12×25
8	01602-10825	垫圈	Washer	24	8
9	01602-11030	垫圈	Washer	12	10
	01602-11236	垫圈	Washer	9	12
10	01580-11008	螺母	Nut	12	M10
	01580-11210	螺母	Nut	9	M12
11	YJ280-1C-00005	罩轮	Cover	1	
12	04064-05020	挡圈	Snaping ring	1	50
13	GB276-89	轴承	Bearing	1	GB276-110
14	YJ280-4A-10002	垫板	plate	1	
15	YJ280-1A-10001	涡轮	Turbine	1	
	YJ280-4A-10001	涡轮	Turbine	1	
16	04064-03818	挡圈	Snaping ring	1	38
17	YJ280-4A-10001	涡轮毂	Turbine	1	
18	04064-03818	挡圈	Snaping ring	1	38
19	04400-00820	铆钉	Screw	10	8×20
20	04064-05520	挡圈	Snaping ring	1	55
21	YJ280-1A-00002	导轮	Stator	1	
	YJ280-4A-00002	导轮	Stator	1	
22	GB3452.1-82	O 型圈	O-Ring	1	GB3452.1-290×3.5
23	YJ280-1A-00001	泵轮	Impeller	1	
	YJ280-4A-00006	泵轮	Impeller	1	
24	01602-11030	垫圈	Washer	3	10
25	01010-50835	螺栓	Bolt	24	M8×35
26	GB1235-76	O 型圈	O-Ring	1	GB1235-230×3.1
27	GB893-86	孔用挡圈	Snaping ring	1	GB893-110
28	GB276-89	轴承	Bearing	1	GB276-212

液力变矩器 Torque Convertor

序号 No.	零件代号 Part No.	名称 Name		数量 Qty	
29	YJ280-4A-00015	泵轮座	Impeller seat	1	
30	01602-10825	垫圈	Washer	8	8
31	ZL30D-11-22	定位销	Pin	4	
32	01010-50822	螺栓	Bolt	8	M8×22
33	YJ280-1B-00002	盖板	Plate	2	
	YJ280-4A-00007	盖板	Plate	2	
34	01010-50816	螺栓	Bolt	8	M8×16
35	01602-10825	垫圈	Washer	8	8
36	YJ280-1B-00001	中节	Middle	1	
	YJ280-4A-00001	中节	Middle	1	
37	YJ280-4A-00016	密封垫	Washer	1	
38	ZL30D-11-54	骨架油封	Seal	1	
39	01602-11030	垫圈	Washer	12	10
40	01010-51030	螺栓	Bolt	12	M10×30
41	01010-51235	螺栓	Bolt	9	M12×35
	01010-51040	螺栓	Bolt	12	M10×40
42	01602-11236	垫圈	Washer	9	12
	01602-11030	垫圈	Washer	12	10
43	04064-02010	挡圈	Washer	1	20
44	YJ280-4A-00017	油泵轴	Shaft	1	
45	04064-08025	挡圈	Washer	1	80
46	GB276-89	轴承	Bearing	4	GB276-110
47	YJ280-4A-00009	轴套	Spacer	2	
48	YJ280-4A-00008	齿轮	Gear	2	
49	04064-05020	挡圈	Washer	2	50
50	07030-00312	透气塞	Breather	1	
51	04530-11222	螺钉	Screw	1	M12×22
52	YJ280-1C-00001	齿轮箱	Box	1	
53	04064-03012	挡圈	Washer	1	30
54	YJ280-4A-00010	油泵轴	Shaft	1	
	YJ280-4A-00010X	油泵轴	Shaft	1	
55	YJ265-000161	主动齿轮	Driving gear	1	
56	04064-01030	挡圈	Snaping ring	1	100
57	ZL30D-11-19	密封环	Seal ring	2	80
58	01010-51030	螺栓	Bolt	3	M10×30
59	01010-51030	螺栓	Bolt	6	M10×30
60	01602-11030	垫圈	Washer	6	10

液力变矩器 Torque Convertor

序号 No.	零件代号 Part No.	名称 Name		数量 Qty	规格 Spec
61	YJ280-4A-00014	导轮座	Stator seat	1	
62	YJ280-4A-00011	分油套	Spacer	1	
63	07043-00312	螺塞	Bolt	1	
64	07002-02434	O 型圈	O-Ring	1	
65	07044-12412A	螺塞	Bolt	1	M24×1.5
66	09607-05080	标牌	Clip	1	
67	04418-03060	铆钉	Screw	4	3×6
68	YJ265-00014	密封环	Seal ring	1	
69	YJ280-4C-00007	接头	Elbow	1	
70	YJ280-1C-00002	涡轮轴	Turbine shaft	1	
71	YJ320-01000	减压阀	Valve	1	
72	01602-11030	垫圈	Washer	4	10
73	01010-51025	螺栓	Bolt	4	M10×25
74	GB276-89	轴承	Bearing	1	GB276-308
75	04065-09030	挡圈	Snaping ring	1	90
76	07000-02125	O 型圈	O-Ring	1	
77	YJ265-00012	纸垫	Plate	1	
78	YJ265-40000	回油阀	Valve	1	
79	YJ280-1C-00003	油封座	Oil seal	1	
80	01602-11030	垫圈	Washer	4	10
81	07012-20055	骨架油封	Oil seal	1	
82	01010-51095	螺栓	Bolt	4	M10×95
83	YJ315D-00020A	输出法兰	Flange	1	
84	YJ315D-00021	垫片	Washer	1	
85	YJ315D-00022	O 型圈	O-Ring	1	
86	YJ280-1C-00004	垫片	Washer	1	
87	01602-11236	垫圈	Washer	1	12
88	01010-51235	螺栓	Bolt	1	M12×35

03-01	2009-06

变速箱 Gear Box

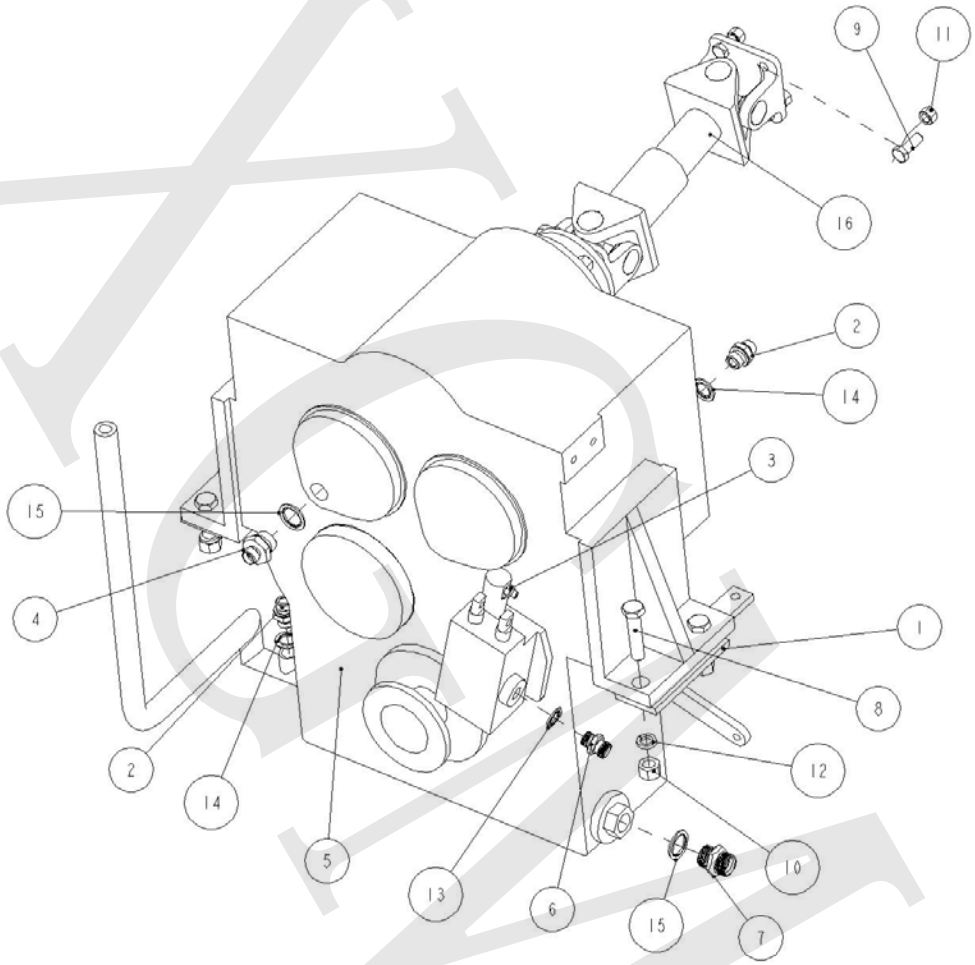

XCMA

变速箱 Gear Box

序号	零件代号	名称		数量	规格
No.	Part No.	Name		Qty.	Spec
1	85A0236	橡胶垫	Plate	2	-
2	00A0277	卡套式直通接	Fitting	2	M20X1.5/M20X1.5(3#接头)
3	00A0348	变速箱截断阀	Fitting	1	ZG1/8,M12X1.2
4	03A0095	卡套式端直通	Fitting	1	4#接头
5	42C0154	变速箱	Gear	1	BD05N2
6	28B0051	卡套式端直通	Fitting	1	GB3733P2-G14
7	28B0054	卡套式端直通	Fitting	1	GB3733P2-G20
8	01B0968	螺栓	bolt	4	GB5782_M16X70
9	00B1006	螺栓	bolt	8	GB5786-M12X1P25X32
10	03B0034	螺母	nut	4	GB6170-M16
11	03B0680	螺母	nut	8	DIN985_M12
12	06B0020	垫圈	washer	4	GB93-16
13	06B0450	组合垫圈	washer	1	GB982-M18
14	06B0445	组合垫圈	washer	2	GB982-M20
15	06B0447	组合垫圈	washer	2	GB982-M27
16	41C0237	双变传动轴	Drive Shaft	1	NJ383

03-02	2009-06

变速箱前进低档离合器 Forward Clutch Assembly

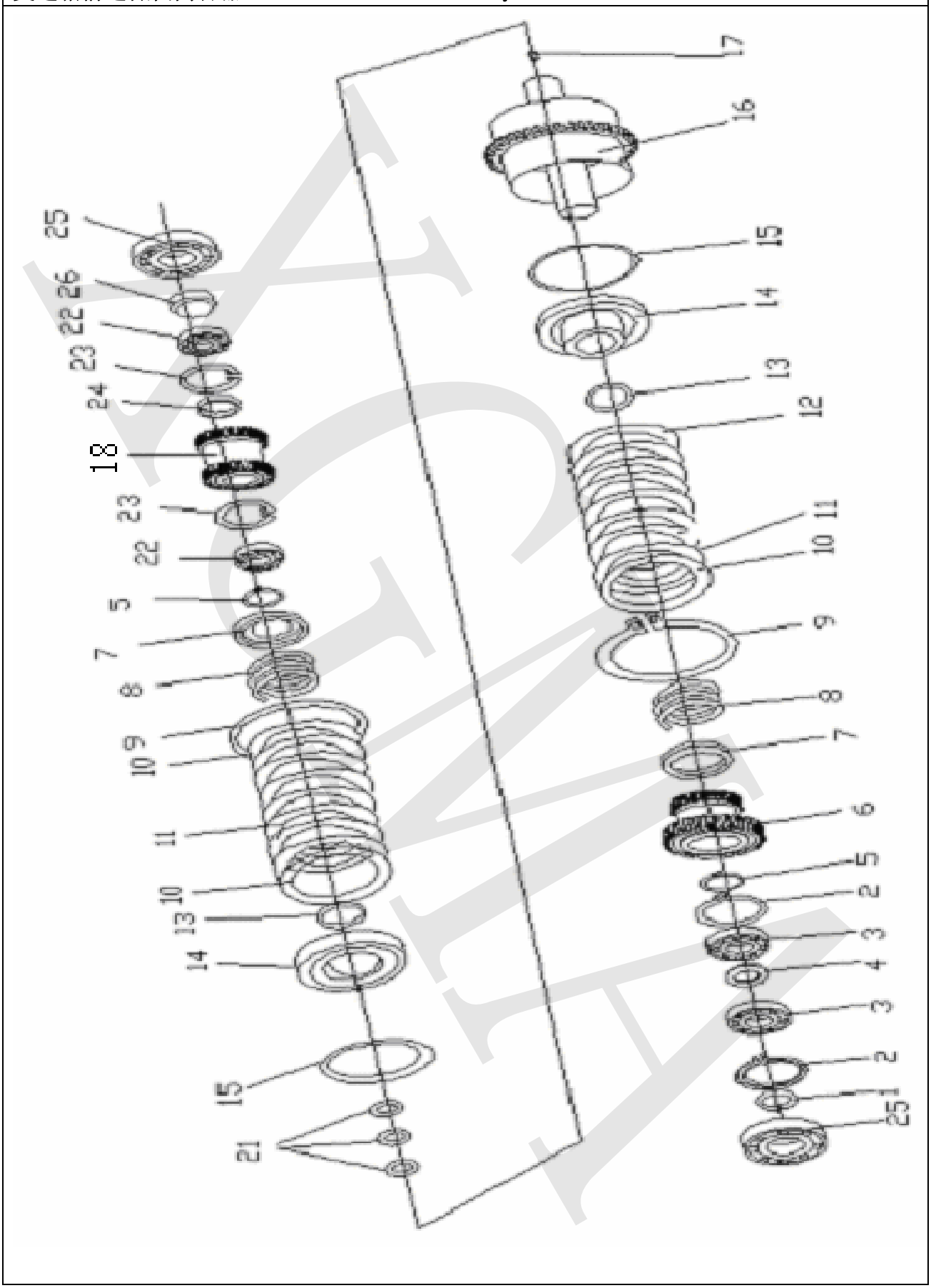

	03-02	2009-06

变速箱前进低档离合器 Forward Clutch Assembly

序号 No.	零件代号 Part No.	名 称 Name		数量 Qty	规格 Spec
1	BD05-01012	挡圈	Snap ring	1	
2	GB305-89	挡圈	Snap ring	2	GB305-80
3	GB277-82	轴承	Bearing	2	GB277-50208
4	BD05-01001	挡圈	Snap ring	1	
5	GB894.1-86	挡圈	Snap ring	2	GB894.1-50
6	BD05-01002	齿轮	Gear	2	
7	BD05-01010	弹簧支承座	Seat	2	
8	BD05-01005	离合器弹簧	Spring	2	
9	GB893.1-86	挡圈	Snap ring	2	GB893.1-150
10	BD05-01003	离合器活塞压板	Plate	2	
11	BD05-01004	垫板	Washer	8	
12	BD05-01300	磨擦片	Plate	8	
13	GB3452.1-82	O 型圈	O-Ring	2	GB3452.1-53×5.3
14	BD05-01101	活塞	Pistion	2	
15	BD05-01103	密封环	Seal	2	
16	BD05-01200	前进低档离合器壳体	Clutch housing	1	
17	07043-00108	螺塞	Pistion	2	
18	BD05-01006	齿轮	Gear	1	
21	BD05-01008	密封环	Seal	3	
22	GB276-82	轴承	Bearing	2	GB276-108
23	GB893.1-86	挡圈	Snap ring	2	GB893.1-68
24	BD05-01007	挡环	Snap ring	1	
25	GB276-82	轴承	Bearing	2	GB276-308
26	BD05-01009	挡环	Snap ring	1	

03-03	2009-06

变速箱倒退高档离合器 Gear-Box Revers Clutch Assembly

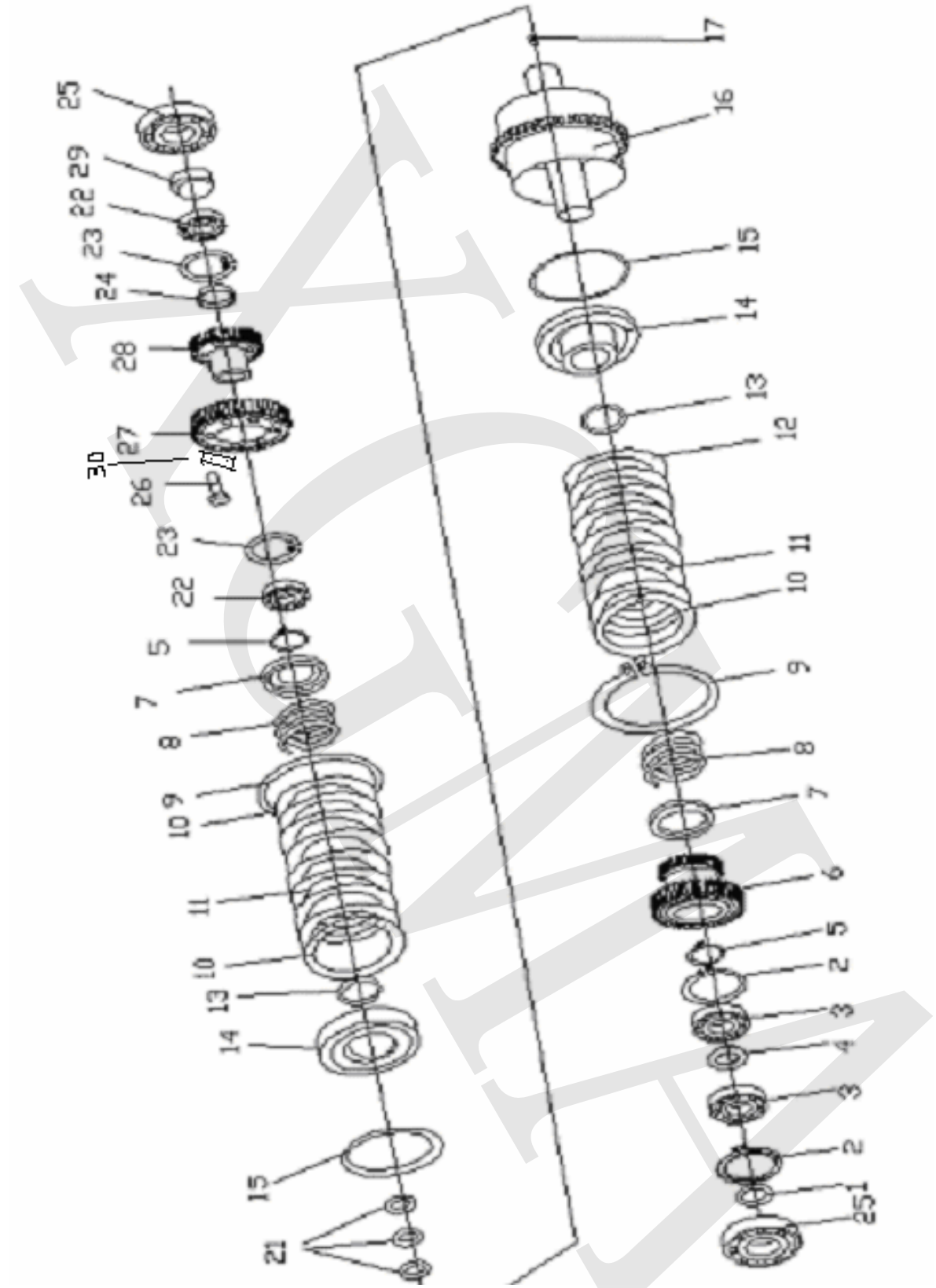

变速箱倒退高档离合器 Gear-Box Revers Clutch Assembly

序号 No.	零件代号 Part No.	名 称 Name		数量 Qty	规格 Spec
1	BD05-01012	挡圈	Snap ring	1	
2	GB305-89	挡圈	Snap ring	2	GB305-80
3	GB277-82	轴承	Bearing	2	GB277-50208
4	BD05-01001	挡圈	Snap ring	1	
5	GB894.1-86	挡圈	Snap ring	2	GB894.1-50
6	BD05-01002	齿轮	Gear	1	
7	BD05-01010	弹簧支承座	Plate	2	
8	BD05-01005	离合器弹簧	Sping	2	
9	GB893.1-86	挡圈	Snap ring	2	GB893.1-150
10	BD05-01003	离合器活塞压板	Plate	2	
11	BD05-01004	垫板	Washer	8	
12	BD05-01300	磨擦片	Plate	8	
13	GB3452.1-82	O 形圈	O-Ring	2	
14	BD05-01101	活塞	Piston	2	
15	BD05-01103	密封环	Seal	2	
16	BD05-02100	倒退高档离合器壳体	Clutch housing	1	
17	07043-00108	螺塞	Piston	2	
21	BD05-01008	密封环	Seal	3	
22	GB276-82	轴承	Bearing	2	GB276-308
23	GB893.1-86	挡圈	Snap ring	2	GB893.1-68
24	BD05-02001	挡环	Snap ring	1	
25	GB276-82	轴承	Bearing	2	GB276-308
26	01010-31235	螺栓	Bolt	6	
27	BD05-02201	齿轮	Gear	1	
28	BD05-02202	齿轮	Gear	1	
29	BD05-02002	挡环	Snap ring	1	
30	BD05-02203	止动垫	Washer	3	

03-04	2009-06

变速箱中间轴部件 Gear-Box Middle Shaft

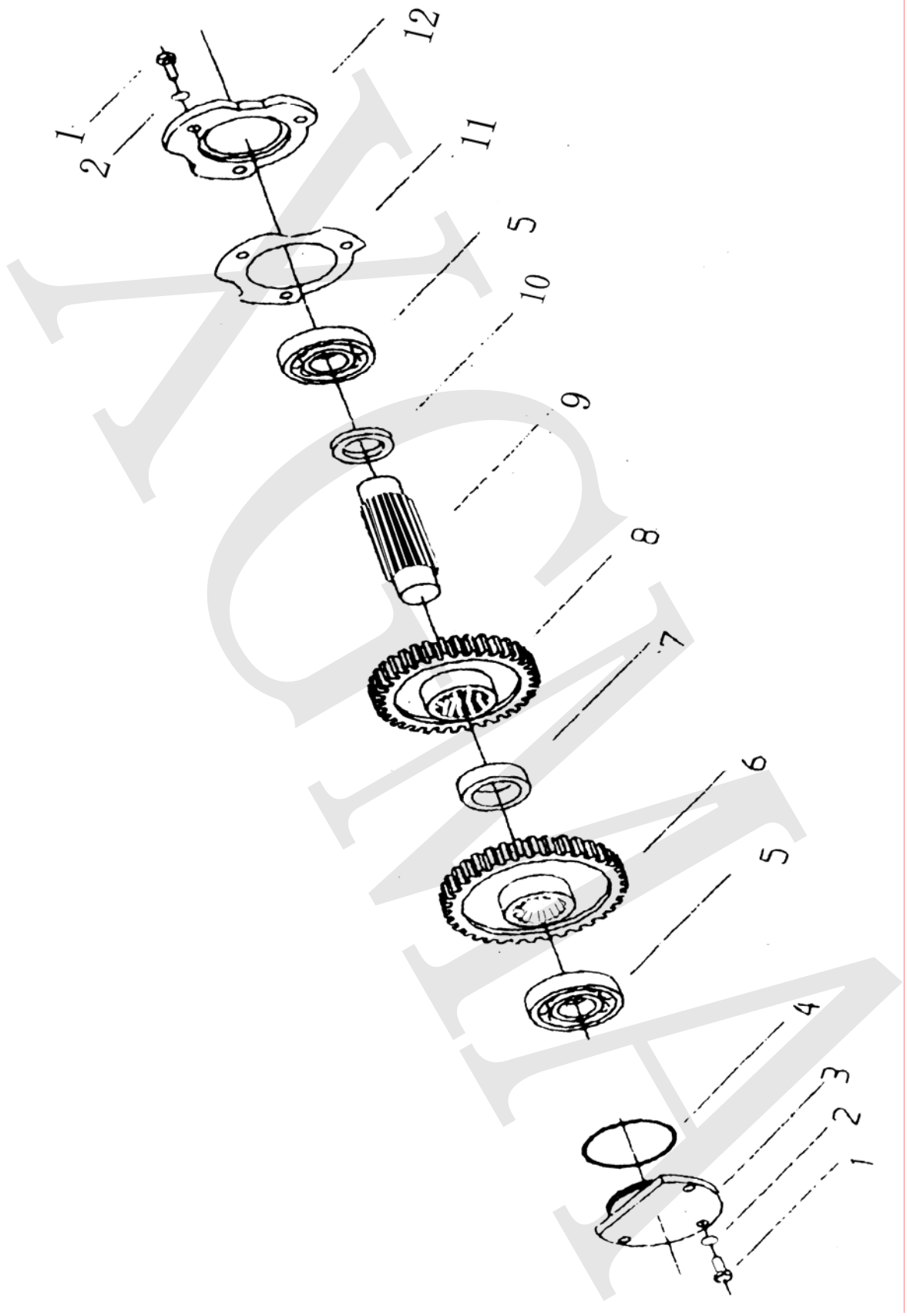

AOEM

变速箱中间轴部件 Gear-Box Middle Shaft

序号 No.	零件代号 Part No.	名 称 Name	数 量 Qty	规格 Spec
1	01010-31025	螺栓 Bolt	6	M10X25
2	01602-11030	垫圈 Wsasher	6	10
3	BD05-00018	端盖 Cover	1	
4	07000-02085	O 型圈 O-Ring	1	85×2.5
5	GB276-82	轴承 Bearing	2	308
6	BD05-00017	齿轮 Gear	1	
	BDS05-00017	齿轮 Gear	1	
	BD05M-00017	齿轮 Gear	1	
7	BD05-00019	隔套 Spacer	1	
8	BD05-00002	齿轮 Gear	1	
9	BD05-00003	中间轴 Shaft	1	
10	BD05-00005	隔套 Spacer	1	
11	BD05-00006	垫 Washer	1	
12	BD05-00004	端盖 Cover	1	

03-05	2009-06

变速箱输出轴部件 Gear-Box Output Shaft Assembly

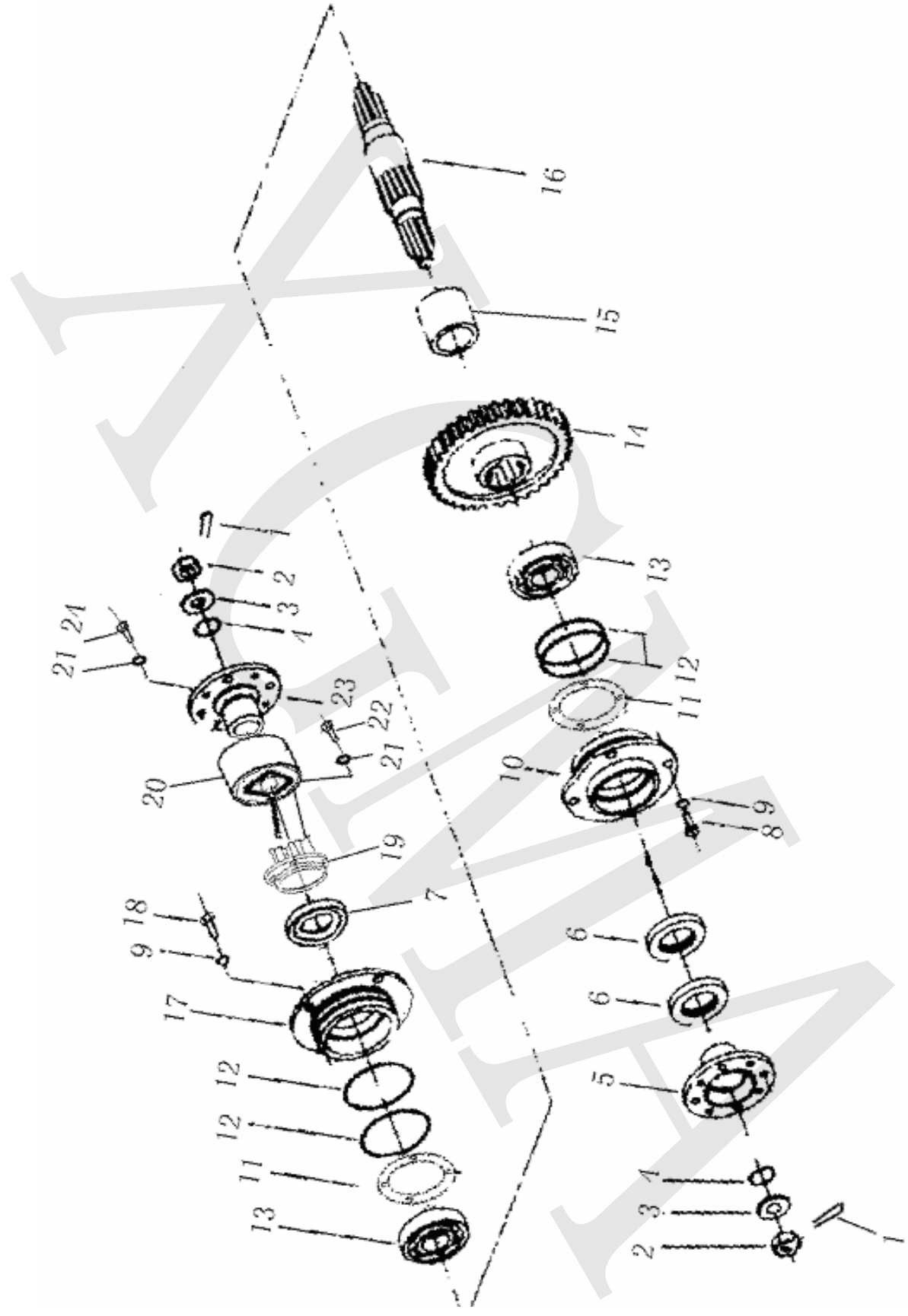

变速箱输出轴部件 Gear-Box Output Shaft Assembly

序号 No.	零件代号 Part No.	名 称 Name		数 量 Qty	规格 Spec
1	04050-04030	开口销	Cotter pin	2	
2	BD05-00010	螺母	Nut	2	
3	01643-32260	大垫圈	Washer	2	
4	07000-03032	O 形圈	O-Ring	2	
5	BD05K-03000	法兰盘	Flange	1	
6	BAU48-70-10	骨架油封	Seal	2	
7	07012-70050	骨架油封	Seal	1	
8	01010-31225	螺栓	Bolt	8	M12X25
9	01602-11236	垫圈	Washer	8	12
10	BD05-00008	轴承座	Cover	1	
11	BD05-00014	调整垫	Washer	6	
12	07000-02105	O 型圈	O-Ring	4	105x3.1
13	GB297-84	轴承	Bearing	2	7308E
14	BD05-00016	输出齿轮	Gear	1	
	BDS05-00016	输出齿轮	Gear	1	
	BD05M-00016	输出齿轮	Gear	1	
15	BD05-00007	隔套	Spacer	1	
16	BD05L-00003	输出轴	Shaft	1	
17	BD05L-00002	轴承座	Cover	1	
18	01010-51235	螺栓	Solt	4	M12X35
19	ZL15E-00002	制动器支座	Plate	1	
20	DFX.2-15A	制动器总成	Hand brake	1	
21	01602-01030	垫圈	Washer	1	10
22	GB70-85	螺钉	Screw	4	M10X30
23	BD05K-00001	法兰	Flange	1	
24	01010-31025	螺栓	Bolt	8	M10X25

03-06	2009-06

变速箱输入部件 Gear-Box Input Shaft Assembly

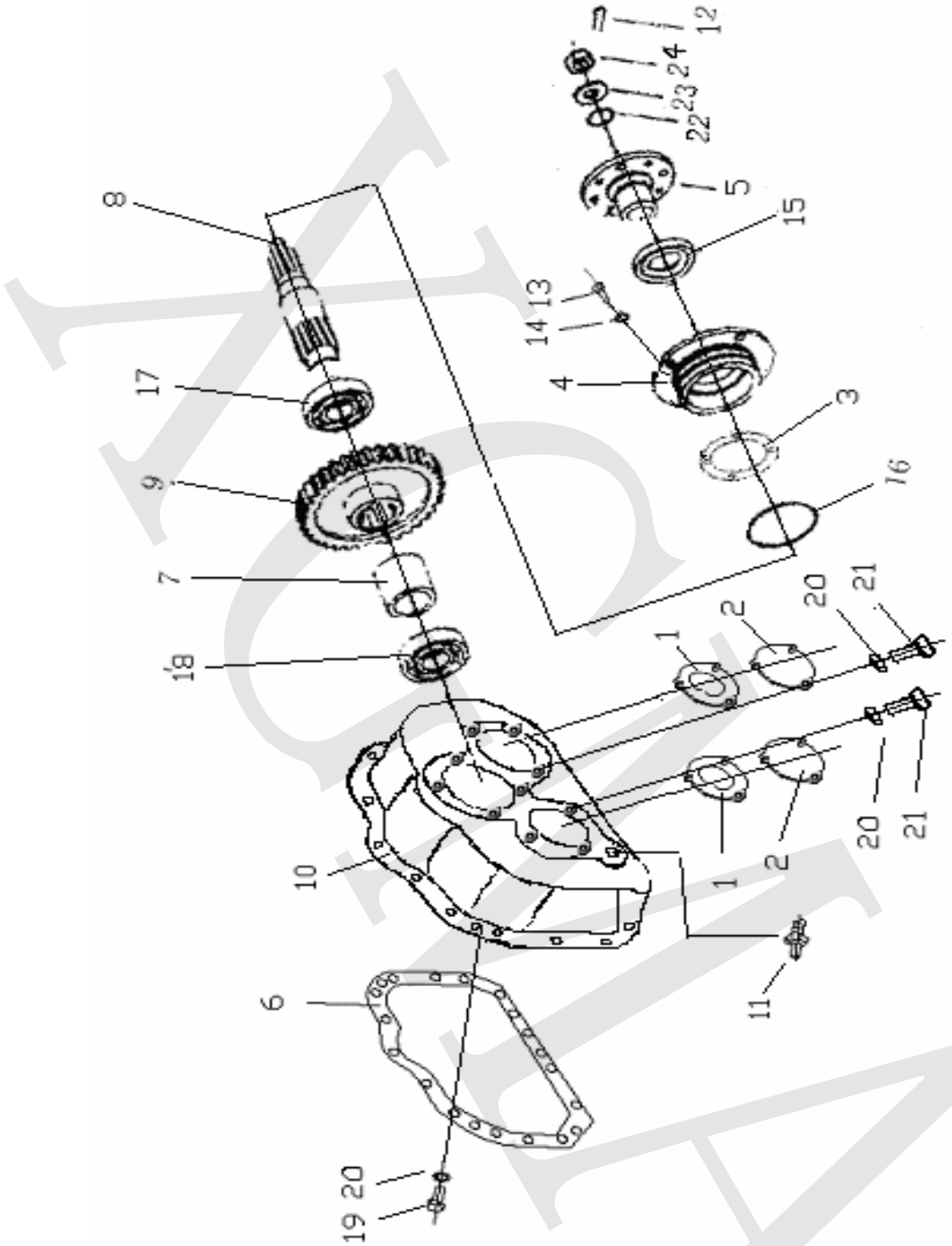

变速箱输入部件 Gear-Box Input Shaft Assembly

序号 No.	零件代号 Part No.	名 称 Name		数 量 Qty	规格 Spec
1	BDX05-00001	轴承盖	Cover	2	
2	BDX05-00002	垫片	Washer	2	
3	BDX05-00003	垫片	Washer	1	
4	BDX05-00004	轴承座	Cover	1	
5	BDX05-01000	输入法兰盘	Flange	1	
6	BDX05-00006	密封垫	Seal	1	
7	BDX05-00008	调整垫	Washer	1	
8	BDX05-00009	输入轴	Shaft	1	
9	BDX05-00010	齿轮	Gear	1	
10	BDX05-00011	传动箱壳体	Body	1	
11	BDX05-00012	管接头	Hose fitting	1	
12	04050-04030	开口销	Cotter pin	1	
13	01010-31230	螺栓	Solt	4	M12X30
14	01602-11236	垫圈	Washer	4	12
15	BAU48-70-10	骨架油封	Seal	1	
16	07000-02105	O 型圈	O-Ring	1	105X2.5
17	GB276-82	轴承	Bearing	1	308
18	GB276-82	轴承	Bearing	1	106
19	01010-31030	螺栓	Bolt	15	M10X30
20	01602-11030	垫圈	Washer	21	10
21	01010-31025	螺栓	Bolt	6	M10X25
22	07000-03032	O 型圈	O-Ring	1	32X3.5
23	01643-32260	大垫圈	Washer	1	
24	BD05-00010	螺母	Nut	1	

03-07	2009-06

箱体及油路附件 Gear-Box Housing Piping

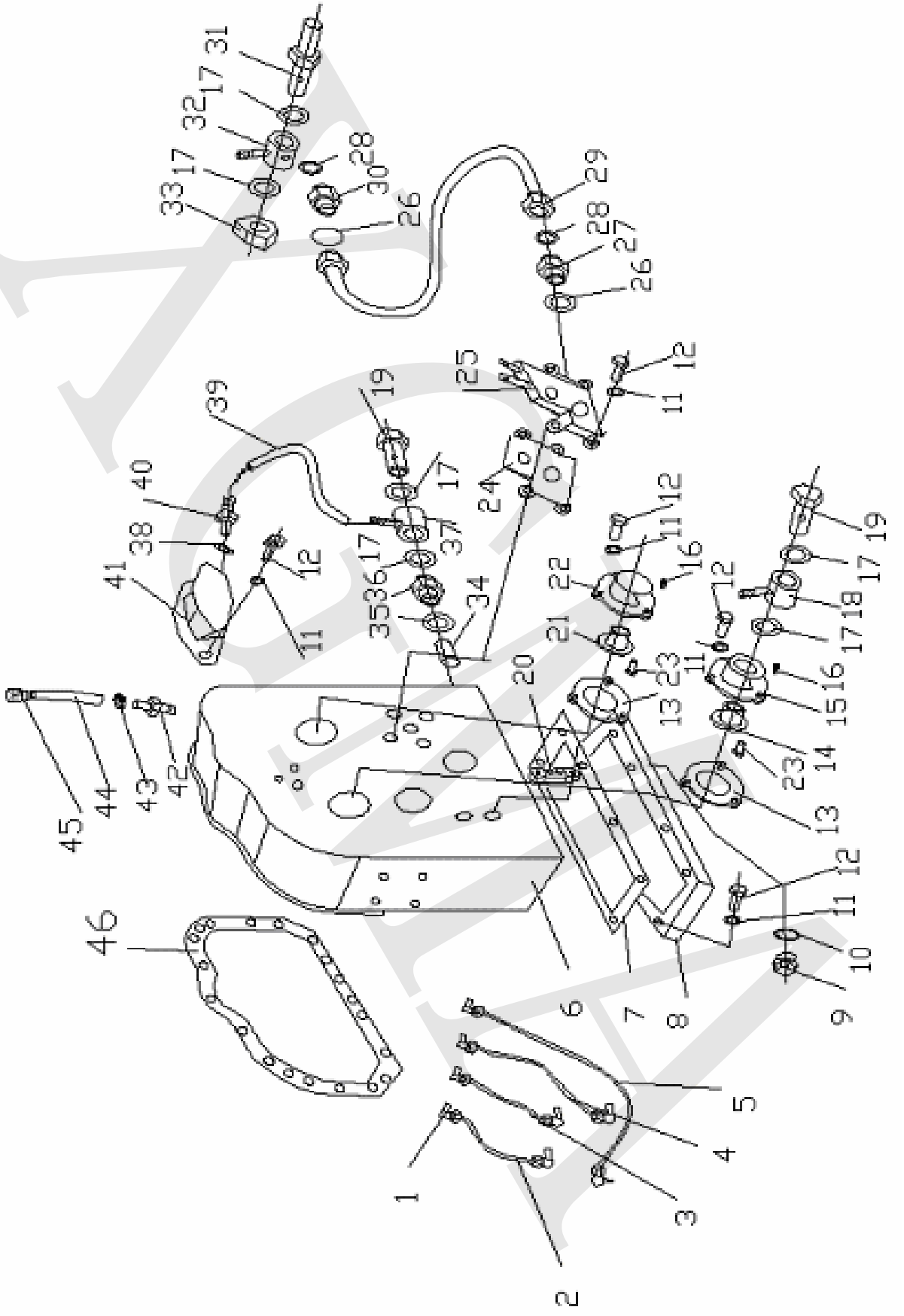

箱体及油路附件 Gear-Box Housing Piping

序号 No.	零件代号 Part No.	名 称 Name		数 量 Qty	规格 Spec
1	BD05-00024	弯管接头	Hose fitting	8	
2	BD05-08000	管	Pipe	1	
3	BD05-09000	管	Pipe	1	
4	BD05-10000	管	Pipe	1	
5	BD05-11000	管	Pipe	1	
6	BD05-00001	壳体	Cover	1	
7	BD05-00013	垫	Washer	1	
8	BD05-00012	底板	Plate	1	
9	07044-12412	螺塞	Piston	1	
10	07002-02434	O 形圈	O-Ring	1	
11	01602-11030	垫圈	Washer	22	10
12	01010-31025	螺栓	Bolt	22	M10×25
13	BD05-03004	垫片	Washer	2	
14	BD05-03001	衬套	Washer	1	
15	BD05-03002	盖	Cover	1	
16	07043-00108	螺塞	Piston	5	
17	JB982-77	组合密封垫圈	Washer	7	JB982-27
18	ZL15X-02000	接头	Hose fitting	1	
	BD05N1-03000	接头	Hose fitting	1	
19	ZL15B-00001	螺栓	Bolt	2	
20	BD05L-00006	放水阀	Valve	2	JB982-10
21	BD05-04002	衬套	Washer	1	
22	BD05-04001	盖	Cover	1	
23	BD05-03003	螺钉	Screw	6	
24	BD05-00025	垫	Washer	1	
25	ZL15D	变速箱操纵阀	Valve	1	
26	JB982-77	组合密封垫圈	Washer	2	
27	转向器 1 号 GB-4	接头	Hose fitting	1	
28	07000-01008	O 形圈	O-Ring	2	
29	JF300-81WWAWI-1250	软管	Soft tube	1	
30	ZL15A-00015	管接头	Hose fitting	1	
31	ZL15C-00005	接管	Pipe	1	
32	ZL15C-30000	接头	Hose fitting	1	
33	ZL15A-00013	螺母	Nut	1	
34	BD05-13000	滤油器	Filter	1	
35	JB982-77	组合密封垫圈	Washer	1	JB982-48
36	BD05-00027	螺塞	Piston	1	
37	ZL15E-30000	接头	Hose fitting	1	

XGMA

驱动系统 Drive System

序号	编码	名称		数量	规格
No.	Part No.	Name		Qty.	Spec
1	41C0231	固定传动轴	Drive shaft	1	
2	01B0016	螺栓	Bolt	2	GB5782-M12X50
3	06B0013	垫圈	Washer	6	GB93-12
4	06B0012	垫圈	Washer	2	GB97.1-8
5	03B0010	螺母	Nut	2	GB6170-M12
6	41C0232	前传动轴	Front drive shaft	1	
7	01B0913	螺栓	Bolt	16	GB5782-M16X190
8	03B0681	尼龙自锁螺母（蓝尼）	Nut	16	DIN985-M16
9	41C0230	驱动桥	Axle	2	
10	03B0680	尼龙自锁螺母（蓝尼）	Nut	16	DIN985-M12
11	00B1006	螺栓	Bolt	20	GB5786-M12X1.25X32
12	41C0234	后传动轴	Rear drive shaft	1	
13	20B0019	轮胎	Tyre	4	
14	51C0222	轮辋	Rim	4	

04-02	2009-06

肥城 ZL18 驱动桥(I) Axle

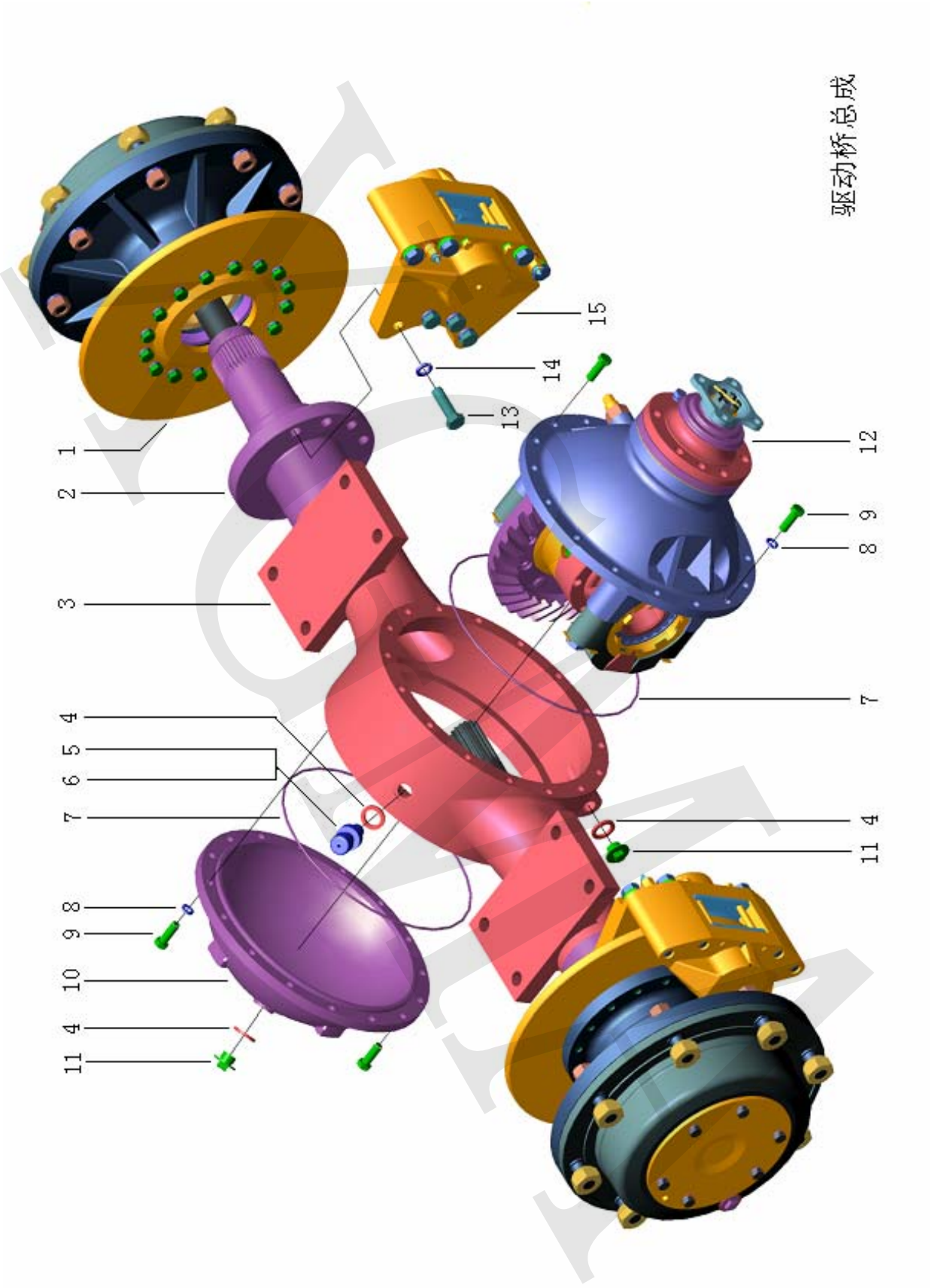

肥城 ZL18 驱动桥(I) Axle

序号 No.	零件代号 Part No.	名 称 Name	数 量 Qty	规格 Spec
1	ZL15Ⅱ03.04.000	轮边减速器总成 Retarder	2	
2	ZL18.00.002	轮边支承套管 Spaccer	2	
3	ZL18.00.001	后驱动桥壳 Axle housing	1	
	ZL18.00.001	前驱动桥壳 Axle housing	1	
4	JB 982-77	组合垫 Washer	3	JB982-20
5	Q/ZB 220-77	带孔螺塞 Plug	1	Q/ZB220-M20X1.5
6	ZL15F.2.3-4	通气塞总成 Plug	1	M10X1
7	ZL10.6-16A	O 型圈 O-Ring	2	315X3.1
8	GB/T 93-1987	垫 圈 Washer	32	GB/T93-12
9	GB/T 5785-2000	螺栓 Bolt	32	GB/T5785- M12X1.25X35
10	ZL15Ⅱ03.00.017	前桥壳盖 Cover	1	
	ZL15Ⅱ03.00.016	后桥支承盖 Cover	1	
11	ZL15F.2-10	螺 塞 Plug	2	M20X1.5
12	ZL15Ⅱ03.01.000	主减器总成 Retarder	1	
13	GB/T 5785-2000	螺栓 Bolt	8	GB/T5785- M16X1.5X55
14	GB/T 93-1987	垫 圈 Washer	8	GB/T93-16
15	ZL15.5.0	钳盘制动器 Brake disk	2	

04-03	2009-06

XG918 配肥城 ZL18 驱动桥(II) Axle

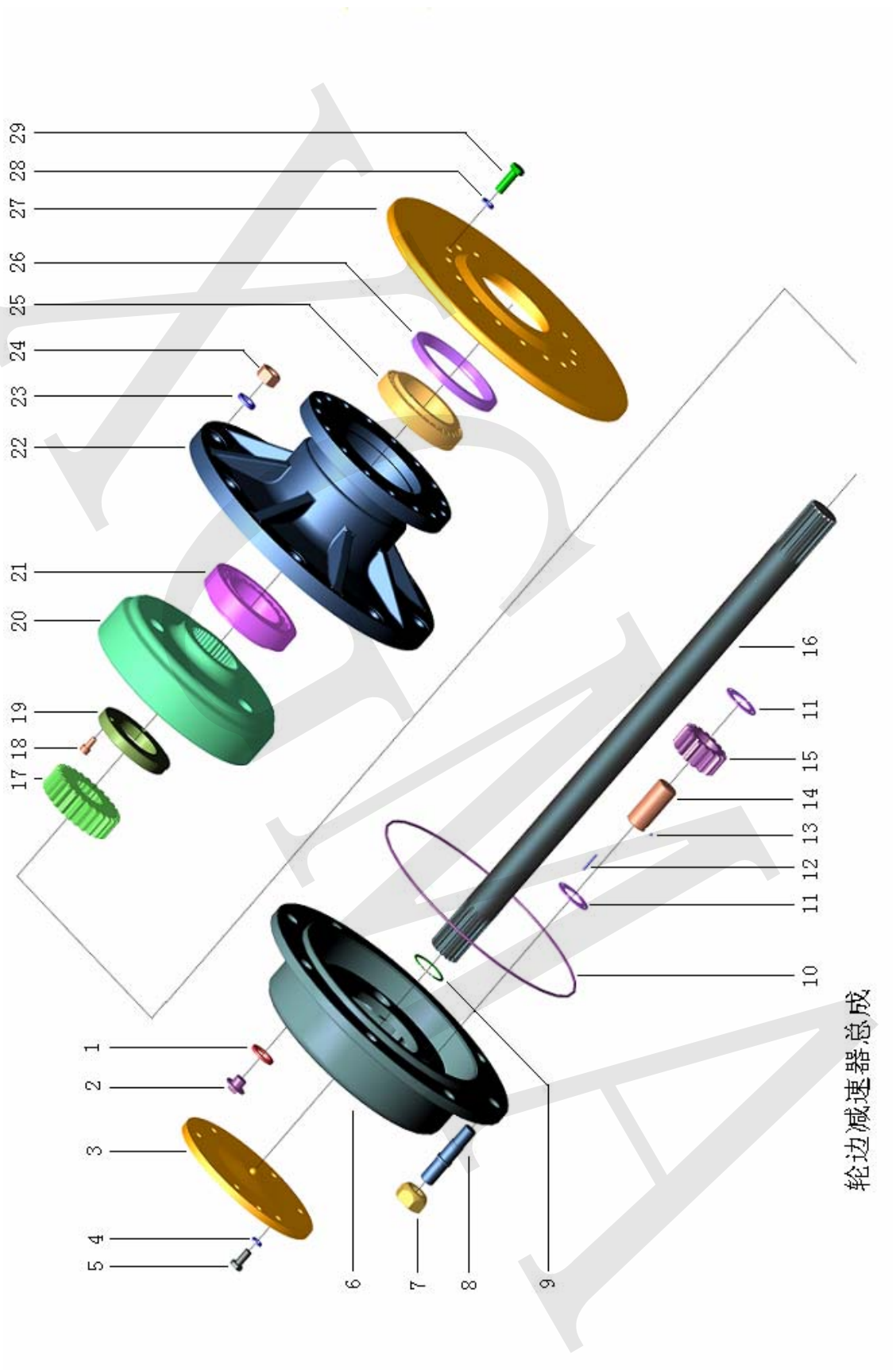

XG918 配肥城 ZL18 驱动桥(II) Axle

序号 No.	零件代号 Part No.	名 称 Name		数量 Qty	规格 Spec
1	JB 982-77	组合垫	Washer	2	JB982-16
2	ZL10.4AB-69	螺塞	Plug	2	M16X1.5
3	ZL10.6.3.1	盖总成	Cover	2	
4	GB/T 93-1987	垫 圈	Washer	12	GB/T93-10
5	GB/T 5782-2000	螺栓	Bolt	12	GB/T 5782- M10×22
6	ZL10.6.3-3	行星轮架	lant pinion	2	
7	ZL10.6.3-1	轮辋螺母	Nut	16	
8	ZL10.6.3-2	轮辋螺栓	Bolt	16	
9	GB/T 894.1-86	挡 圈 45	Ring snap	2	
10	ZL10.6.3-13A	O 型密封圈	O-Ring	2	305X3.5
11	ZL10.6.3-5	垫 片	Washer	12	
12	GB/T 309-2000	滚针	Roller assembly	204	GB/T309-3×29.8
13	GB/T 308-2002	钢球	Ring snap	6	GB/T308-Φ6
14	ZL10.6.3-6	行星轮轴	Shaft	6	
15	ZL10.6.3-7	行星齿轮	Gear	6	
16	ZL15Ⅱ.03.04.012	半 轴	Differential axle	2	
17	ZL10.6.3-9	太阳齿轮	Sun gear	2	
18	GB/T 70.1-2000	螺钉	Screw	2	GB/T70.1-M8×16
19	ZL10.6.3-8	圆螺母	Nut	2	
20	ZL10.6.3-4	内齿圈	Ball bearing ring gear	2	
21	GB/T 297-94	轴承	Bearing	2	GB/T297-32216
22	ZL15Ⅱ.03.04.014	轮 毂	Rim boby	2	
23	GB/T 93-1987	垫 圈	Washer	16	GB/T93-18
24	GB/T 6171-2000	螺母	Nut	16	GB/T6171- M18X1.5
25	GB/T 297-94	轴承	Bearing	2	GB/T297-32017
26	GB 9877.1-88	油封	Seal	2	FB110×140×14
27	ZL15Ⅱ.03.04.017	制动盘	Brake disk	2	
28	GB/T 93-1987	垫 圈	Washer	32	GB/T 93-12
29	GB/T 5785-2000	螺栓	Bolt	32	GB/T5785-M12X1.25X35

04-04	2009-06

XG918 配肥城 ZL18 驱动桥（Ⅲ） Axle

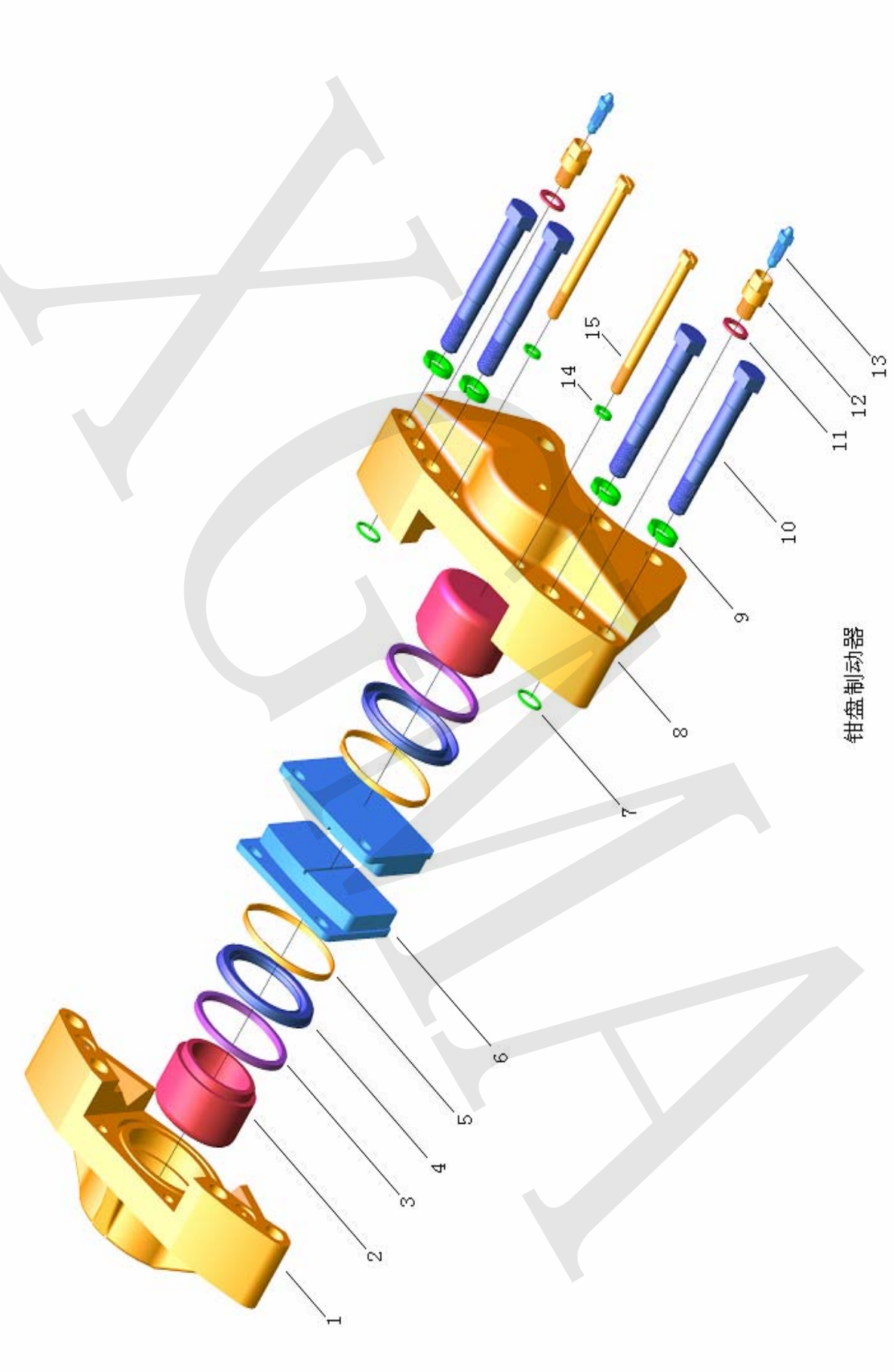

XG918 配肥城 ZL18 驱动桥(III) Axle

序号 No.	零件代号 Part No.	名 称 Name	数 量 Qty	规格 Spec
1	ZL15.5-1	外 钳 Pincers	1	
2	408113A	活 塞 Piston	2	
3	408112	矩形密封圈 Washer	2	
4	408110	防尘罩 Dust shield	2	
5	408111	卡 圈 Ring	2	
6	ZL15.5.1	制动片 Brake disk	2	
7	GB/T 1235-76	○形圈 O-Ring	2	GB/T1235-20×2.4
8	ZL15.5-2	内 钳 Pincers	1	
9	GB/T 93-1987	垫 圈 Washer	4	GB/T 93-18
10	ZL15.5-3	螺 栓 Bolt	4	
11	408124	垫 圈 Washer	2	
12	408104	接 头 Hose fitting	2	
13	408103	放气嘴 Plug	2	
14	GB/T 93-1987	垫 圈 Washer	2	GB/T 93-10
15	408114	螺栓销 Pin	2	

04-05	2009-06

XG918 配肥城 ZL18 驱动桥（Ⅳ） Axle

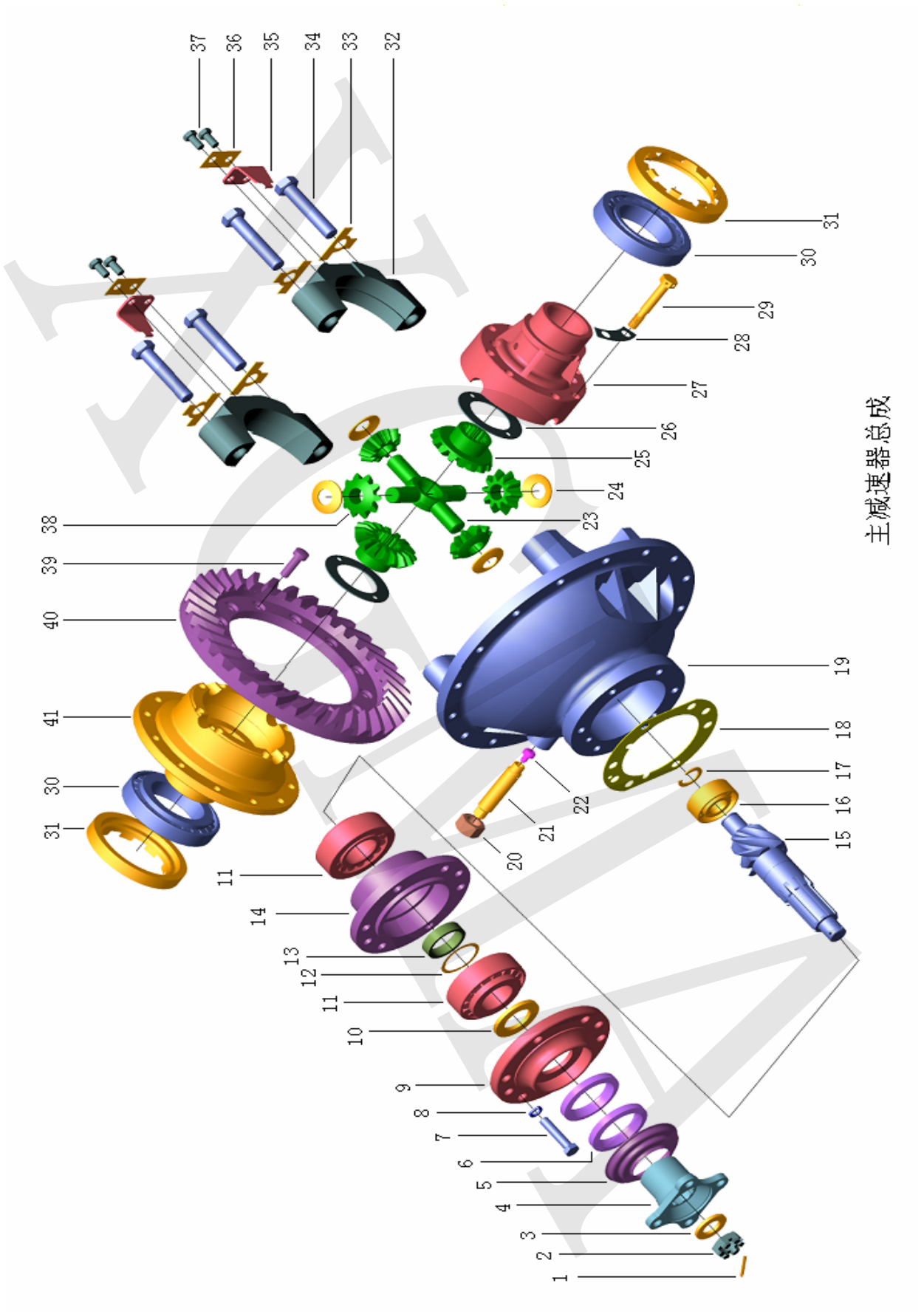

XG918 配肥城 ZL18 驱动桥（Ⅳ） Axle

序号 No.	零件代号 Part No.	名 称 Name		数 量 Qty	规格 Spec
1	GB/T 91-2000	开口销	Split pin	1	GB/T91-3.2×40
2	ZL10.6.1-5	开槽螺母	Split nut	1	M24×1.5
3	ZL10.6.1-6	垫 圈	Washer	1	12
4	ZL10.6.1-4-1	主动齿轮凸缘	Washer	1	
5	ZL10.6.1-4-2	防尘罩	Dust shield	1	
6	GB/T 9877.1-88	油封	Seal	2	FB55×82×12
7	GB/T 5785-2000	螺栓	Bolt	6	M12×1.25×55
8	GB/T 93-1987	垫 圈	Washer	6	GB/T 93-12
9	ZL10.6.1-8	油封座	Plate	1	
10	ZL10.6.1-7	止推垫圈	Washer	1	
11	非标,大锥角	滚动轴承	Bearing	2	27709
12	ZL10.6.1-3	调整垫片	Washer	1 组	
13	ZL10.6.1-2	轴承隔套	Sleeve	1	
14	ZL10.6.1-10	轴承套筒	Sleeve	1	
15	ZL10.6.1-14	主动锥齿轮	Gear	1	
16	GB/T 283-94	轴 承	Bearing	1	GB/T283-102605
17	ZL10.6.1-1	止动环	Ring	1	
18	ZL10.6.1-11	调整垫片	Washer	1 组	
19	ZL1Ⅱ03.01.003	减速器壳	Cover	1	
20	GB/T 6171-2000	螺母	Nut	1	GB/T6171- M20×1.5
21	ZL10.6.1-17	调整螺柱	Bolt	1	
22	ZL10.6.1-16	止推柱	Shaft	1	
23	ZL10.6.1-22A	差速器行星齿轮轴	Shaft	1	
24	ZL10.6.1-20	行星齿轮止推垫圈	Washer	4	
25	ZL10.6.1-23	半轴齿轮	Gear	2	
26	ZL10.6.1-24	半轴齿轮止推垫圈	Washer	2	
27	ZL10.6.1-19	差速器右壳	Cover	1	
28	ZL10.6.1-32	双联止动垫片	Washer	4	
29	ZL10.6.1-31	差速器壳螺栓	Bolt	8	
30	GB/T 297-94	轴承	Bearing	2	GB/T297-30215
31	ZL10.6.1-25	调整螺母	Nut	2	
32	ZL10.6.1-26	差速器轴承盖	Cover	2	
33	ZL10.6.1-30	锁 片	Washer	4	
34	GB/T 5785-2000	螺 栓	Bolt	4	GB/T5785- M18X1.5X90
35	ZL10.6.1-29	止动片	Washer	2	
36	ZL10.6.1-28	双联锁片	Lock washer	2	
37	GB/T 5783-2000	螺栓	Bolt	4	GB/T5783- M10×16
38	ZL10.6.1-21	行星齿轮	Gear	4	
39	ZL10.6.1-27	铆 钉	Rijvet	12	
40	ZL10.6.1-15	被动锥齿轮	Gear	1	
41	ZL10.6.1-1	差速器左壳	Cover	1	

04-06	2009-06

驱动系统 Drive System

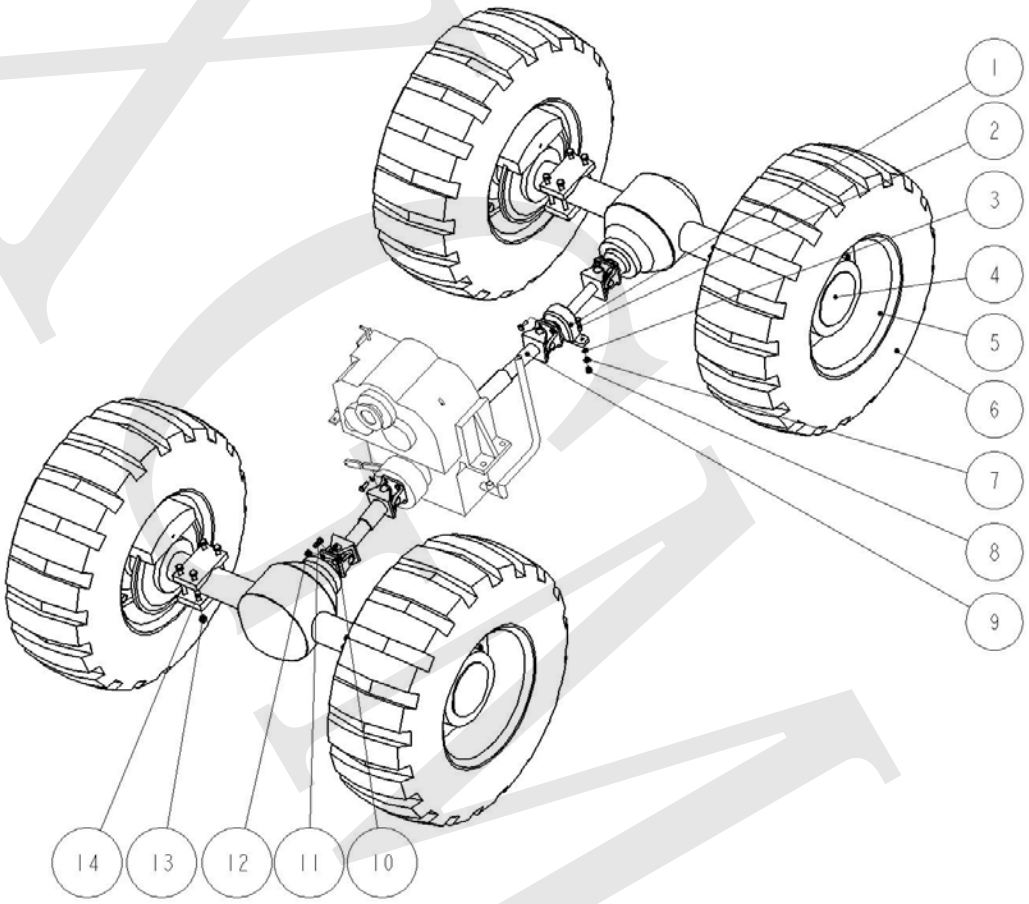

驱动系统 Drive System

序号	编码	名称		数量	规格
No.	Part No.	Name		Qty.	Spec
1	41C0246	固定传动轴	Drive shaft	1	
2	01B0016	螺栓	Bolt	2	GB5782-M12X50
3	06B0013	垫圈	Washer	6	GB93-12
4	41C0208	驱动桥	Axle	2	
5	51C0227	轮辋	Rim	4	
6	20B0019	轮胎	Tyre	4	
7	06B0012	垫圈	Washer	2	GB97.1-8
8	03B0010	螺母	Nut	2	GB6170-M12
9	41C0232	前传动轴	Front drive shaft	1	
10	41C0245	后传动轴	Rear drive shaft	1	
11	00B1006	螺栓	Bolt	20	GB5786-M12X1.25X32
12	03B0680	尼龙自锁螺母（蓝尼）	Nut	16	DIN985-M12
13	03B0681	尼龙自锁螺母（蓝尼）	Nut	16	DIN985-M16
14	01B0913	螺栓	Bolt	16	GB5782-M16X190

04-07	2009-06

XG918I 肥城 ZL16E 驱动桥（Ⅰ）Axle

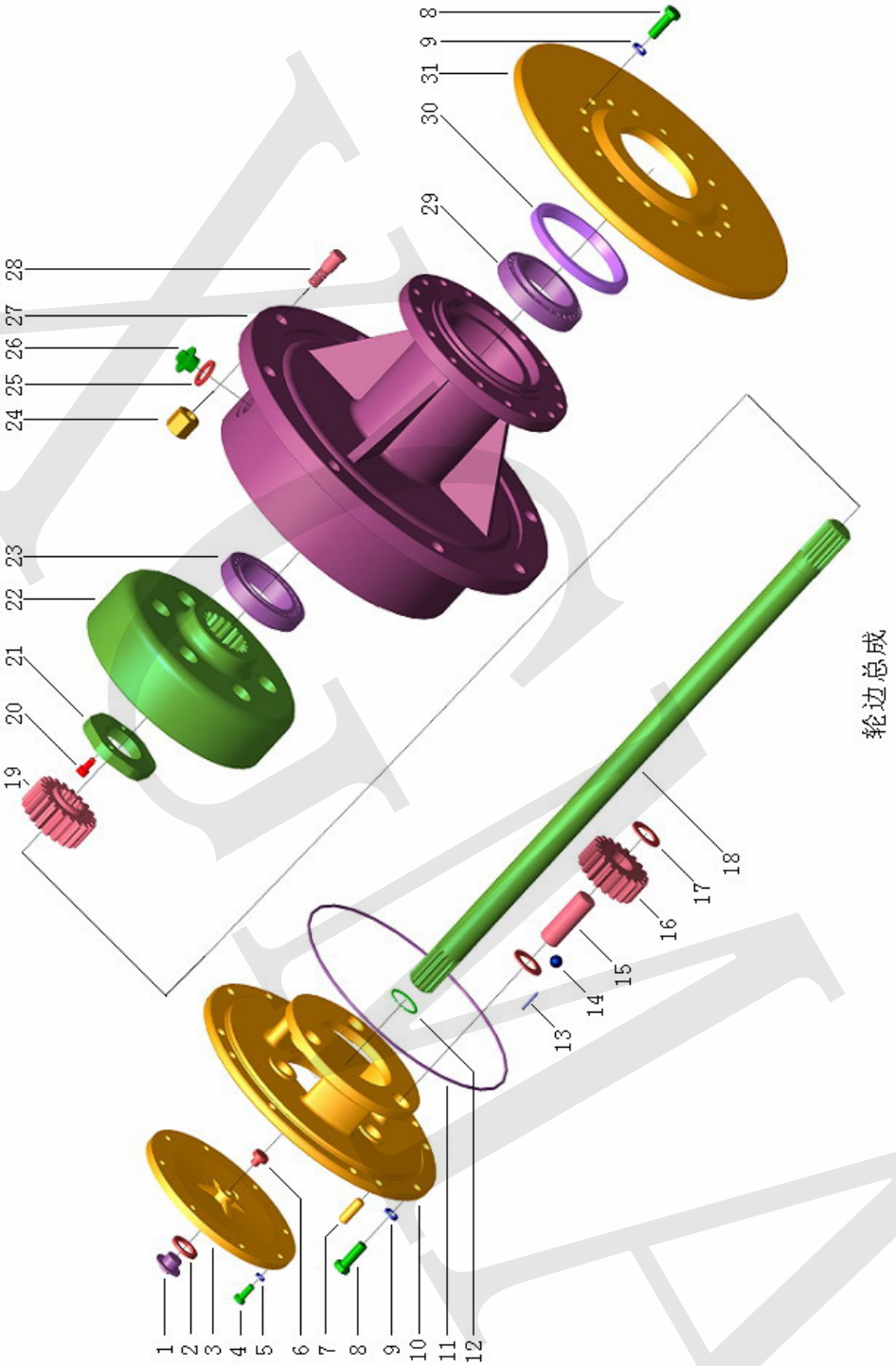

XG918I 肥城 ZL16E 驱动桥（Ⅰ）Axle

序号	零件代号	名 称	数 量	规格
No.	Part No.	Name	Qty	Spec
1	ZL10.4AB-69	螺塞 Plug	2	M16X1.5
2	JB 982-77	组合垫 Washer	2	JB982-16
3	ZL15F.2-6B	盖 Cover	2	
4	GB/T 5782-2000	螺栓 Bolt	16	GB5782- M8×20
5	GB/T 93-1987	垫 圈 Washer	16	GB93-8
6	ZL15F.2-4	挡 销 Pin	2	
7	GB/T 119-86	销 Pin	4	GB119-12X32
8	GB/T 5785-2000	螺栓 Bolt	16	GB5785- M12×1.25 ×35
9	GB/T 93-1987	垫 圈 Washer	16	GB93-12
10	ZL16E.2.2-4	行星架 Plant pinion	2	
11	ZL16E.2-3	O 型密封圈 O-Ring	2	259X3.5
12	GB 894.1-86	挡 圈 Ring snap	2	GB894.1-35
13	GB/T 309-2000	滚针 Roller assembly	174	GB309-3×29.8
14	GB/T 308-2002	钢 球 Ring snap	6	Φ5
15	ZL15F.2.2-2	行星轮轴 Shaft	6	
16	ZL16D.2.2-1	行星轮 Gear	6	
17	ZL15F.2.2-3	行星轮挡圈 Ring snap	12	
18	ZL16E.2-1	半 轴 Differential axle	2	
19	ZL16D.2-5	太阳轮 Sun gear	2	
20	ZL16D.2-21	垫圈 Washer	2	
21	ZL16D.2-19	锁紧螺母 Nut	2	
22	ZL16D.2.1-1B	齿 圈 Ball bearing ring gear	2	
23	GB/T 297-94	轴 承 Bearing	2	32014
24	ZL16E.2-6	球螺母 Nut	16	M20X1.5
25	JB 982-77	组合垫 Washer	2	JB982-24
26	ZL15F.2-14A	螺 塞 Plug	2	M24X1.5
27	ZL16E.2-4D	外 壳 Cover	2	
28	ZL16E.2-2D	轮辋螺栓 Bolt	16	
29	GB/T 297-94	轴 承 Bearing	2	32015
30	GB/T 9877.1-88	油 封 Seal	2	FB115×140×14
31	ZL16E.2-5	制动盘 Brake disk	2	

04-08	2009-06

XG918I 肥城 ZL16E 驱动桥(Ⅱ)Axle

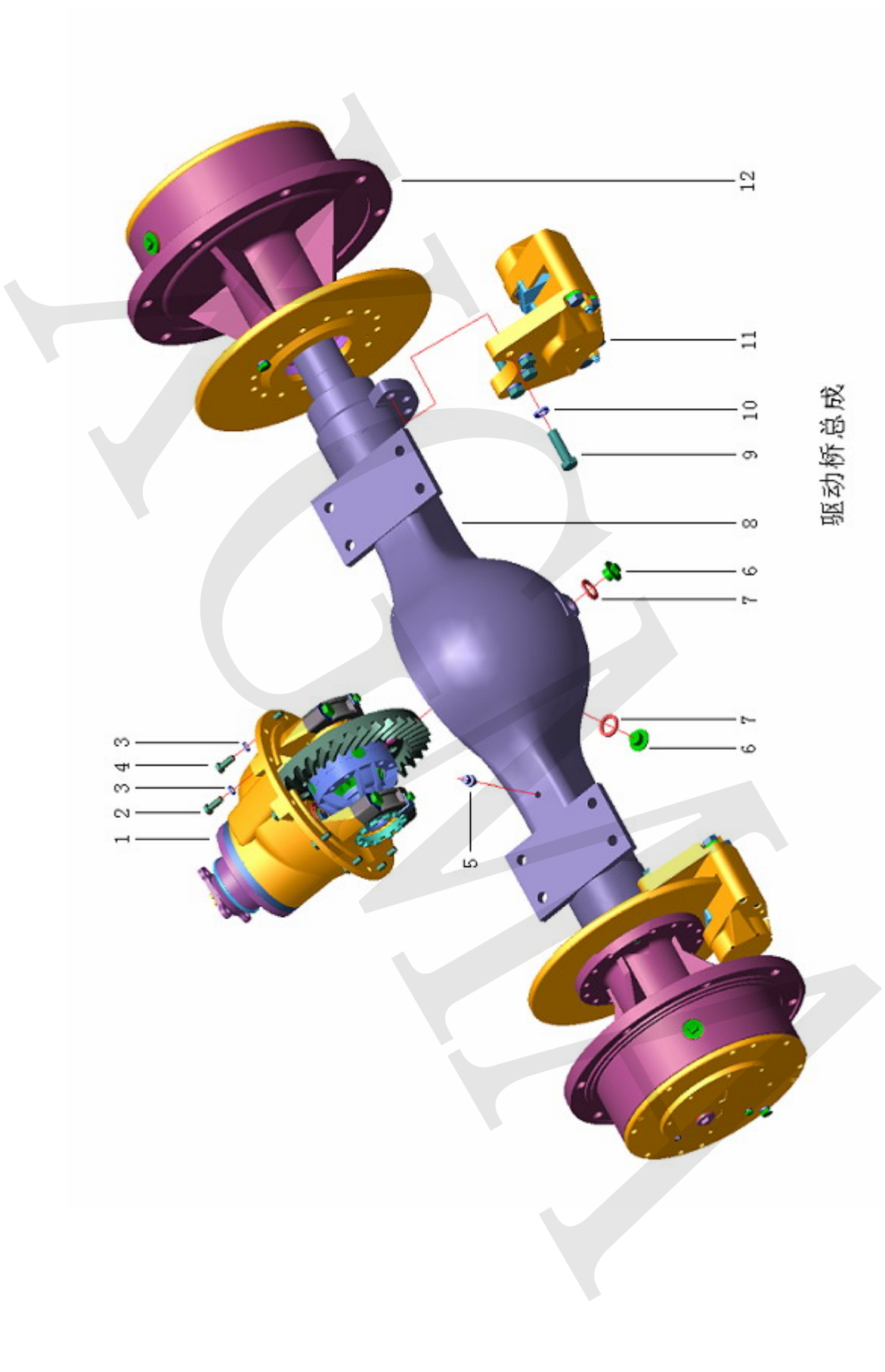

XG918I 肥城 ZL16E 驱动桥(Ⅱ)Axle

序号	零件代号	名 称		数 量	规格
No.	Part No.	Name		Qty	Spec
1	ZL15F.2.5	主减速器总成	Retarder	1	
2	GB/T 5782-2000	螺栓	Bolt	4	GB5782-M10X45
3	GB/T 93-1987	垫 圈	Washer	12	GB93-10
4	GB/T 5782-2000	螺栓	Bolt	8	GB5782-M10X25
5	ZL15F.2.3-4	通气塞总成	Plug	1	M10X1
6	ZL15F.2-10	螺塞	Plug	2	M20X1.5
7	JB 982-77	组合垫	Washer	2	JB982-20
8	ZL16E.2.3	桥壳焊合	Axle housing	1	
9	GB/T 5785-2000	螺栓	Bolt	4	GB5785- M16X1.5X55
	GB/T 5785-2000	螺栓	Bolt	4	GB5785- M16X1.5X50
10	GB/T 93-1987	垫 圈	Washer	8	GB93-16
11	ZL15.5.0	钳盘制动器	Brake disk	2	
12		轮边总成	Retarder	2	

04-09	2009-06

XG918I 肥城 ZL16E 驱动桥(Ⅲ)Axle

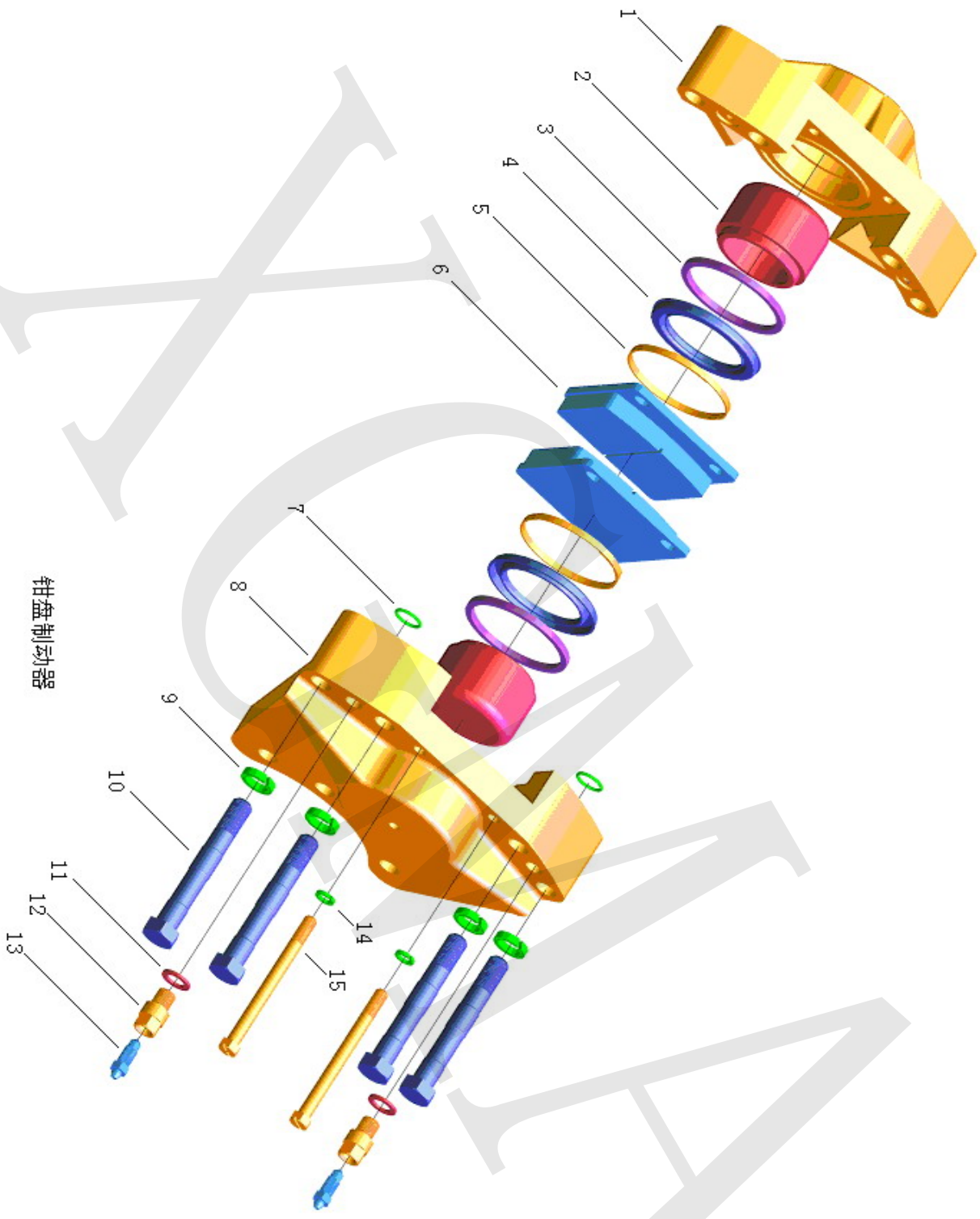

XGMA

XG918I 肥城 ZL16E 驱动桥(Ⅲ)Axle

序号	零件代号	名　称	数　量	规格
No.	Part No.	Name	Qty	Spec
1	ZL15.5-1	外　钳　Pincers	1	
2	408113A	活　塞　Piston	2	
3	408112	矩形密封圈　Washer	2	
4	408110	防尘罩　Dust shield	2	
5	408111	卡　圈　Ring	2	
6	ZL15.5.1	制动片　Brake disk	2	
7	GB/T 1235-76	○形圈　O-Ring	2	GB/T 1235-20×2.4
8	ZL15.5-2	内　钳　Pincers	1	
9	GB/T 93-1987	垫　圈　Washer	4	GB/T 93-18
10	ZL15.5-3	螺　栓　Bolt	4	
11	408124	垫　圈　Washer	2	
12	408104	接　头　Hose fitting	2	
13	408103	放气嘴　Plug	2	
14	GB/T 93-1987	垫　圈　Washer	2	GB/T 93-10
15	408114	螺栓销　Pin	2	

04-10	2009-06

XG918I 肥城 ZL16E 驱动桥(Ⅳ)Axle

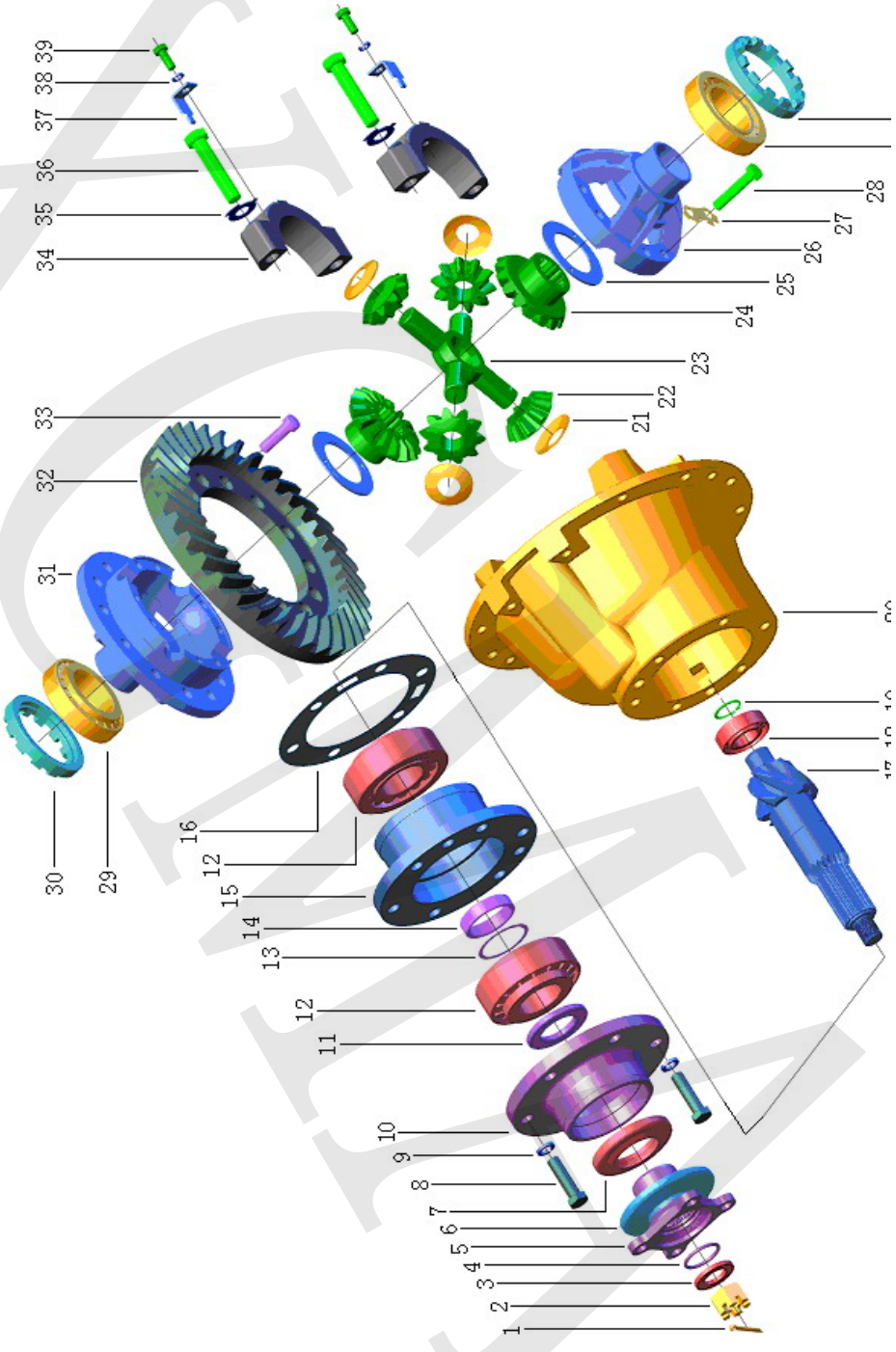

XG918I 肥城 ZL16E 驱动桥(Ⅳ)Axle

序号	零件代号	名 称	数 量	规格
No.	Part No.	Name	Qty	Spec
1	GB/T 91-2000	开口销 Split pin	1	GB/T 91-3.2×40
2	ZL15F.2.5.1-14	开槽螺母 Split nut	1	M20×1.5
3	ZL15F.2.5.1-12	垫 圈 Washer	1	
4	ZL15F.2.5.1-13	○形密封圈 O-Ring	1	36×3.5
5	ZL15F.2.5.1-8Q	输入法兰 Flange	1	
6	ZL15F.2.5.1-11	防尘罩 Dust shield	1	
7	ZL15F.2.5.1-10	圆锥主动齿轮油封 Seal	1	
8	GB/T 5782-2000	螺栓 Bolt	6	GB/T 5782- M12×1.25×45
9	GB/T 93-1987	垫 圈 Washer	6	GB/T 93-12
10	ZL15F.2.5.1-7D	轴承盖 Cover	1	
11	ZL15F.2.5.1-6	轴承止推垫圈 Washer	1	
12	GB/T 297-94	滚动轴承 Bearing	2	32309
13	ZL15F.2.5.1-4	轴承调整垫片 Washer	1 组	
14	ZL15F.2.5.1-3	轴承隔套 Sleeve	1	
15	ZL15F.2.5.1-2D	轴承套 Sleeve	1	
16	ZL15F.2.5-1	调整垫片 Washer	1 组	
17	ZL15F.2.5.1-1	主动锥齿轮 Gear	1	
18	GB/T 283-94	轴 承 Bearing	1	102205
19	GB894.1-86	挡 圈 Ring snap	1	GB894.1-25
20	ZL15F.2.5-8A	主减速器壳 Cover	1	
21	ZL15F.2.5-12	差速器行星齿轮垫 Washer	4	
22	ZL15F.2.5-13	差速器行星齿轮 Washer	4	
23	ZL15F.2.5-11A	差速器行星齿轮轴 Shaft	1	
24	ZL15F.2.5-14	半轴齿轮 Gear	2	
25	ZL15F.2.5-15	半轴齿轮垫 Washer	2	
26	ZL15F.2.5-10	差速器右壳 Cover	1	
27	ZL15F.2.5-17	防松垫片 Washer	4	
28	ZL15F.2.5-16	差速器壳螺栓 Bolt	8	
29	GB/T 297-94	轴 承 Bearing	2	32210
30	ZL15F.2.5-9	调整螺母 Nut	2	
31	ZL15F.2.5-3	差速器左壳 Cover	1	
32	ZL15F.2.5-7	从动锥齿轮 Gear	1	
33	ZL15F.2.5-4	铆 钉 Rijvet	12	
34	ZL15F.2.5-2	差速器轴承盖 Cover	2	
35	ZL80-06.5.2-7	锁 片 Washer	4	
36	GB/T 5785-2000	螺栓 Bolt	4	GB/T 5785- M14×1.5×70
37	ZL15F.2.5-18	调整螺母锁片 Washer	2	
38	GB/T 93-1987	垫 圈 Washer	2	GB/T 93-8
39	GB/T 5782-2000	螺 栓 Bolt	2	GB/T 5782- M8×16

04-11	2009-06

XG918I 分宜 ZL15A 驱动桥（Ⅰ）Axle

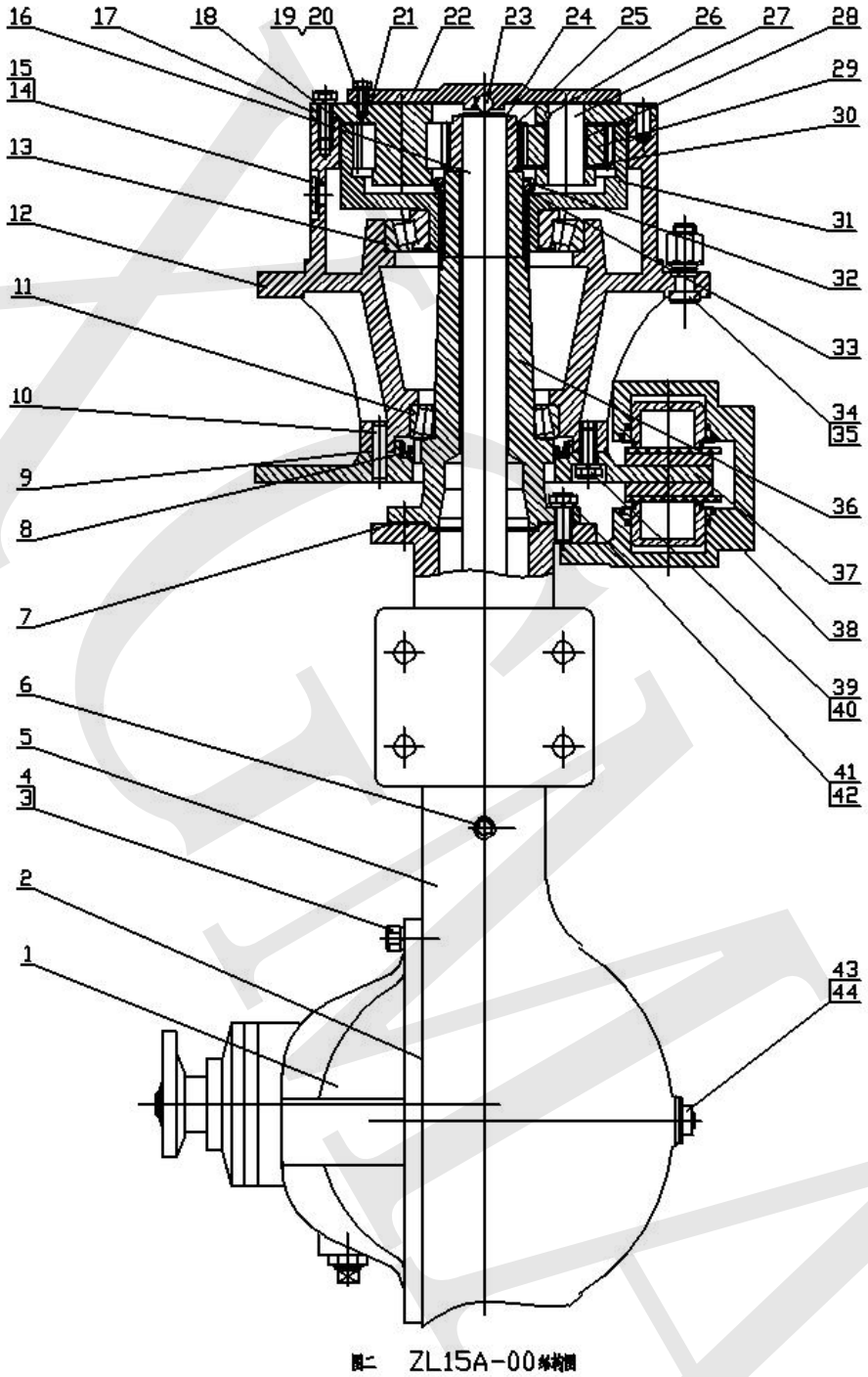

ZL15A-00

XG918I 分宜 ZL15A 驱动桥（Ⅰ）Axle

序号	零件代号	名 称	数 量	规格
No.	Part No.	Name	Qty	Spec
1	ZL15·2·5	主传动器 Retarder	1	
2	ZL15·2-12	桥壳衬垫 Washer	1	
3	GB5783-86	螺栓 Bolt	12	GB5783-M10X30
4	GB93-87	垫圈 Washer	12	GB93-M10
5	ZL15A-8	桥壳 Cover	1	
6	BJ130-2401070	通气塞总成 Plug	1	
7	PR35·32-10	密封垫 Washer	2	
8	HG4-692-67	油封 Seal	2	SG115×140×14
9	ZL15A-13	密封垫 Washer	2	
10	GB119-86	销 Pin	8	A12m6×25
11	GB297-84	轴承 Bearing	2	2007115
12	ZL15A-7	外壳 Cover	2	
13	GB297-84	轴承 Bearing	2	2007114
14	GQQ1514-22	螺塞 Plug	2	M18
15	JB982-77	组合垫圈 Washer	2	
16	ZL15A-6	半轴 Differential axle	2	
17	ZL15A·1-3A	行星架 Plant pinion	2	
18	ZL10·2-2A	O 型密封圈 O-Ring	2	
19	GB5783-86	螺栓 Bolt	16	GB5783-M8×20
20	GB93-87	垫圈 M8 Washer	16	
21	GB3452.1-82	O 型密封圈 O-Ring	2	
22	ZL15·2-6B	盖 Cover	2	
23	GB308-84	钢球 Ring snap	2	
24	GB894.1-86	挡圈 Ring snap	2	
25	ZL15A-5	太阳轮 Sun gear	2	
26	GB308-84	钢球 Ring snap	6	
27	ZL15·2·2-2	行星轮轴 Shaft	6	
28	GB309-84	滚针 Roller assembly	174	
29	ZL15A·1-1	行星轮 Gear	6	
30	ZL15·2·2-3	行星轮挡圈 Ring snap	12	

04-12	2009-06

XG918I 分宜 ZL15A 驱动桥（Ⅰ）Axle

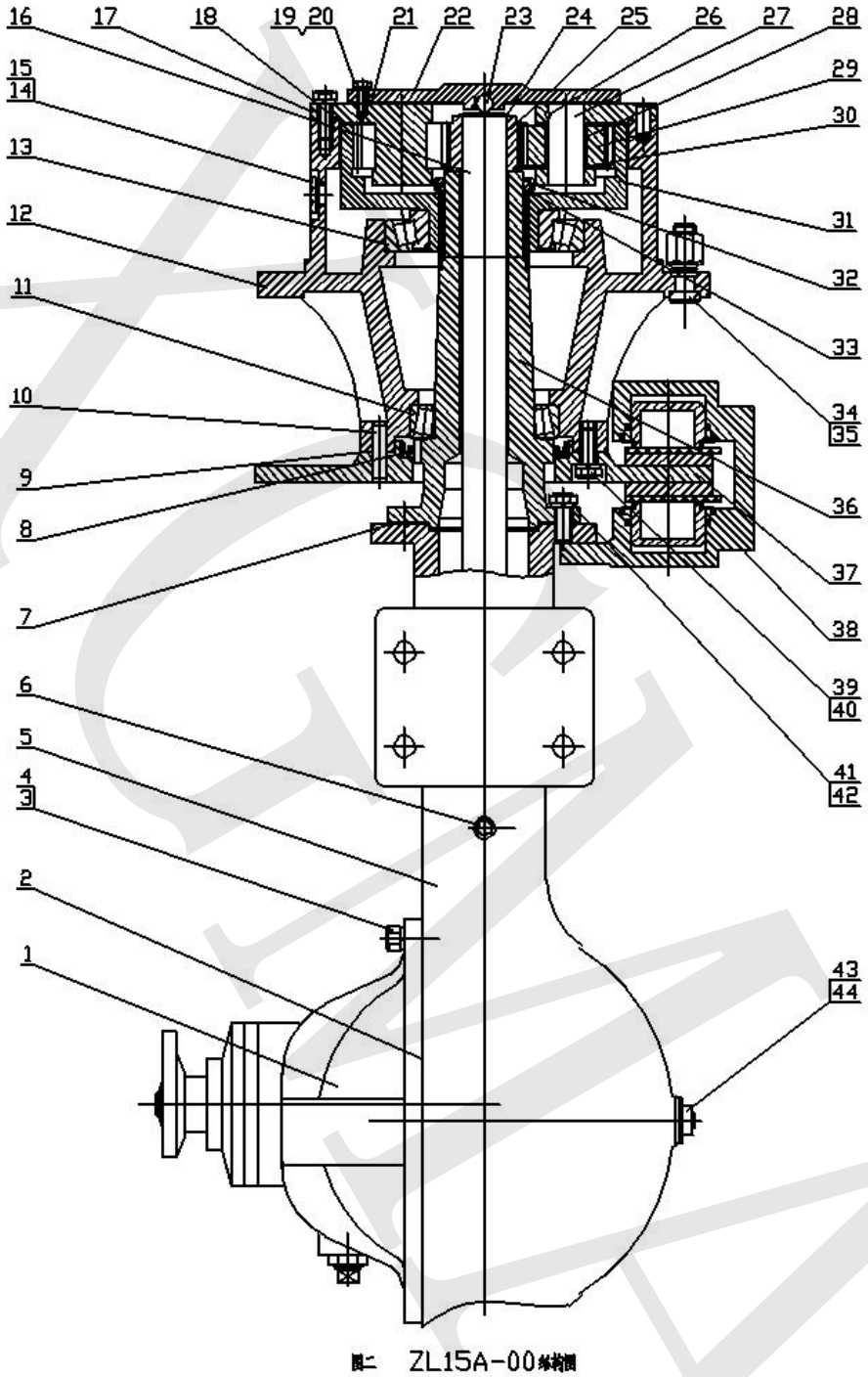

ZL15A-00

XG918I 分宜 ZL15A 驱动桥（Ⅰ）Axle

序号	零件代号	名　称	数　量	规格
No.	Part No.	Name	Qty	Spec
31	ZL10・2・3A	内齿轮　Gear	2	
32	ZL15・2-13	圆螺母　Nut	2	M56×2
33	ZL15・2-14	垫圈　Washer	2	M56
34	ZL15A-2	螺栓　Bolt	16	M20×1.5
35	ZL15A-1	螺母　Nut	16	M20×1.5
36	ZL15A-9	轮边支承轴　Shaft	2	
37	ZL15A・2-1	制动盘　Brake disk	2	
38	ZL15・2・4	盘式制动器总成　Brake disk	2	
39	GB5786-86	螺栓　Bolt	40	GB5786- M12×1.5×30
40	GB93-87	垫圈　Washer	40	GB93-12
41	GB5786-86	螺栓　Bolt	24	GB5786- M14×1.5×35
42	GB93-87	垫圈　Washer	24	GB93-14
43	ZL15・2-10	螺塞　Plug	2	M20×1.5
44	JB982-77	组合垫圈　Washer	2	

04-13	2009-06

XG918I 分宜 ZL15A 驱动桥（Ⅱ）Axle

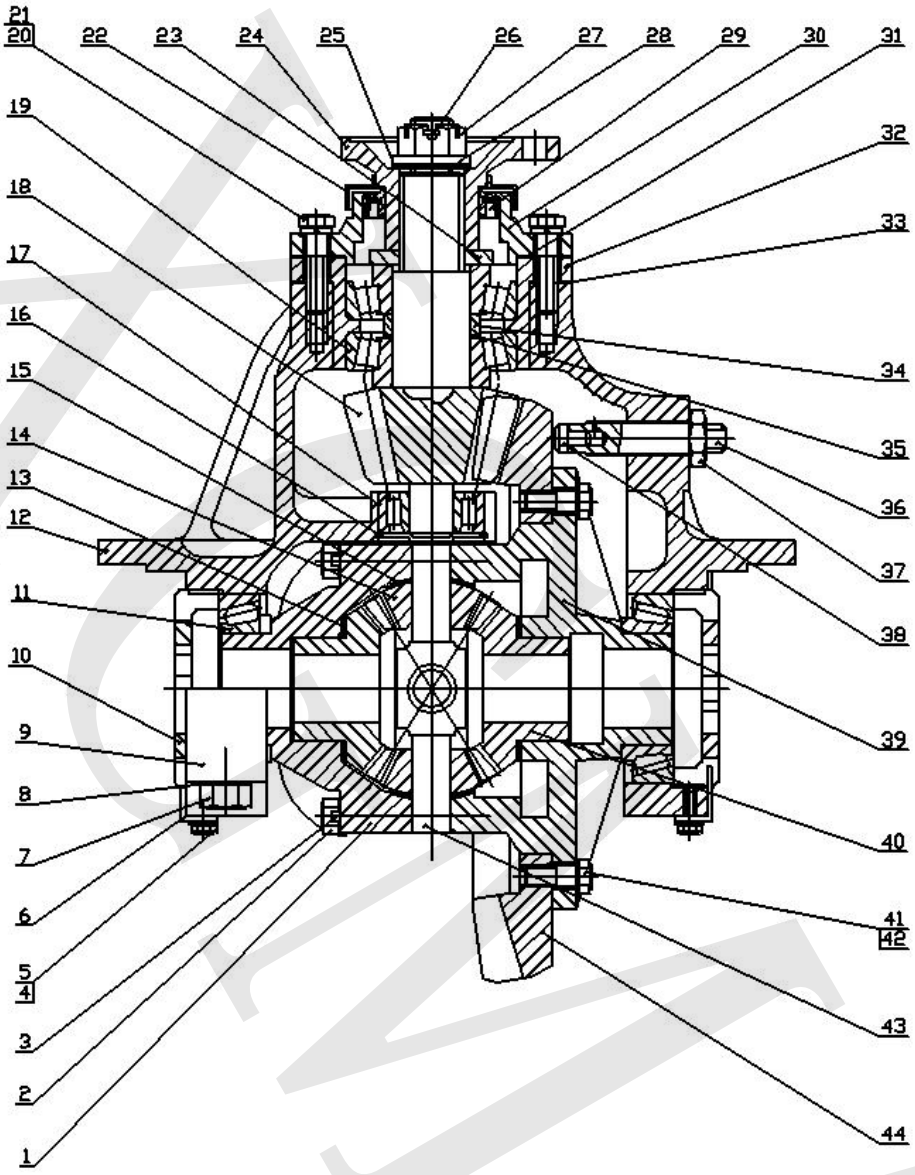

ZL15.2.5

XG918I 分宜 ZL15A 驱动桥（Ⅱ）Axle

序号	零件代号	名　称	数　量	规格
No.	Part No.	Name	Qty	Spec
1	BJ130-2403012	差速器右壳　Cover	1	
2	BJ130-2403015	差速器壳螺栓　Bolt	8	M10×50
3	BJ130-2403014	防松垫片　Washer	4	
4	GB5783-86	螺栓　Bolt	2	GB5783-M8×16
5	GB93-87	垫圈　Washer	2	GB93-M8
6	PC15·1-9	锁片　Washer	2	
7	GB21-76	螺栓　Bolt	4	GB21-M14×66
8	GB1230-84	垫圈　Washer	4	GB1230-14
9	ZL15·2·5-2	差速器轴承盖　Cover	2	
10	BJ130-2403088	差速器轴承调整螺母　Nut	2	M92×1.5
11	GB297-84	轴承　Bearing	2	GB297-7510
12	ZL15·2·5-8	主减速器壳　Cover	1	
13	BJ130-2403051	半轴齿轮垫片　Washer	2	
14	BJ130-2403055	差速器行星齿轮　Gear	4	
15	BJ130-2403058	差速器行星齿轮垫片　Washer	4	
16	GB894.1-86	挡圈　Washer	1	
17	GB283-84	轴承　Bearing	1	GB894.1-102205
18	ZL15·2·5·1-1	主动锥齿轮　Gear	1	
19	GB297-84	轴承 7609　Bearing	2	
20	GB5785-86	螺栓　Bolt	6	GB5785- M12×1.5×45
21	GB93-87	垫圈　Washer	6	GB93-12
22	BJ130-2402034	防尘罩　Dust shield	1	
23	ZL15·2·5·1-6	轴承止推垫圈　Washer	1	
24	ZL15A·3·1-1	主动齿轮凸缘　Washer	1	
25	ZL15·2·5·1-9	垫圈　Washer	1	
26	GB91-86	开口销　Pin	1	
27	GB60-76	螺母　Nut	1	GB60-M20×1.5
28	ZL30·06·1-28	法兰密封片　Washer	1	
29	BJ130-2402052	油封　Seal	1	
30	ZL15·2·5·1-7	轴承盖　Cover	1	

04-14	2009-06

XG918I 分宜 ZL15A 驱动桥（Ⅱ）Axle

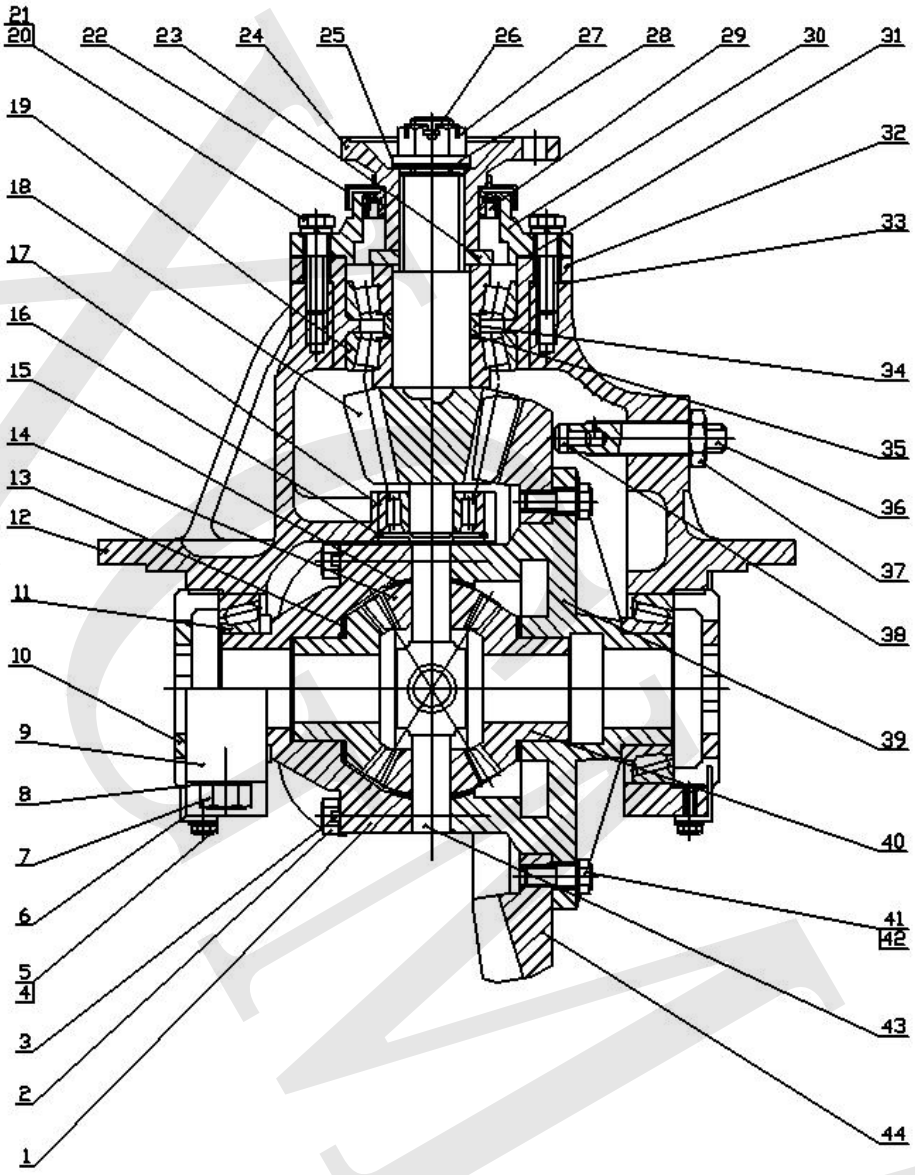

ZL15.2.5

XG918I 分宜 ZL15A 驱动桥（Ⅱ）Axle

序号	零件代号	名　称	数　量	规格
No.	Part No.	Name	Qty	Spec
31	ZL15·2·5·1-5	密封垫片 Washer	1	
32	ZL15·2·5·1-2	轴承套 Sleeve	1	
33	ZL15·2·5-1	主动齿轮调整垫片 Washer	1 组	
34	ZL15·2·5·1-3	轴承隔套 Sleeve	1	
35	ZL15·2·5·1-4	轴承调整垫片 Washer	1 组	
36	ZL15·2·5-5	止推调整螺栓 Bolt	1	M20×1.5×80
37	GB6173-86	螺母 Nut	1	GB6173- M20×1.5
38	ZL15·2·5-6	止推柱 Shaft	1	
39	ZL15·2·5-3	差速器左壳 Cover	1	
40	BJ130-2403050	半轴齿轮 Gear	2	
41	PR35·19·1-3	螺栓 Bolt	12	M12×1.5×31
42	GB93-87	垫圈 Washer	12	GB93-M12
43	BJ130-2403061	差速器行星齿轮轴 Shaft	2	
44	ZL15·2·5-7	从动锥齿轮 Gear	1	

04-15	2009-06

XG918I 分宜 ZL15A 驱动桥（Ⅲ）Axle

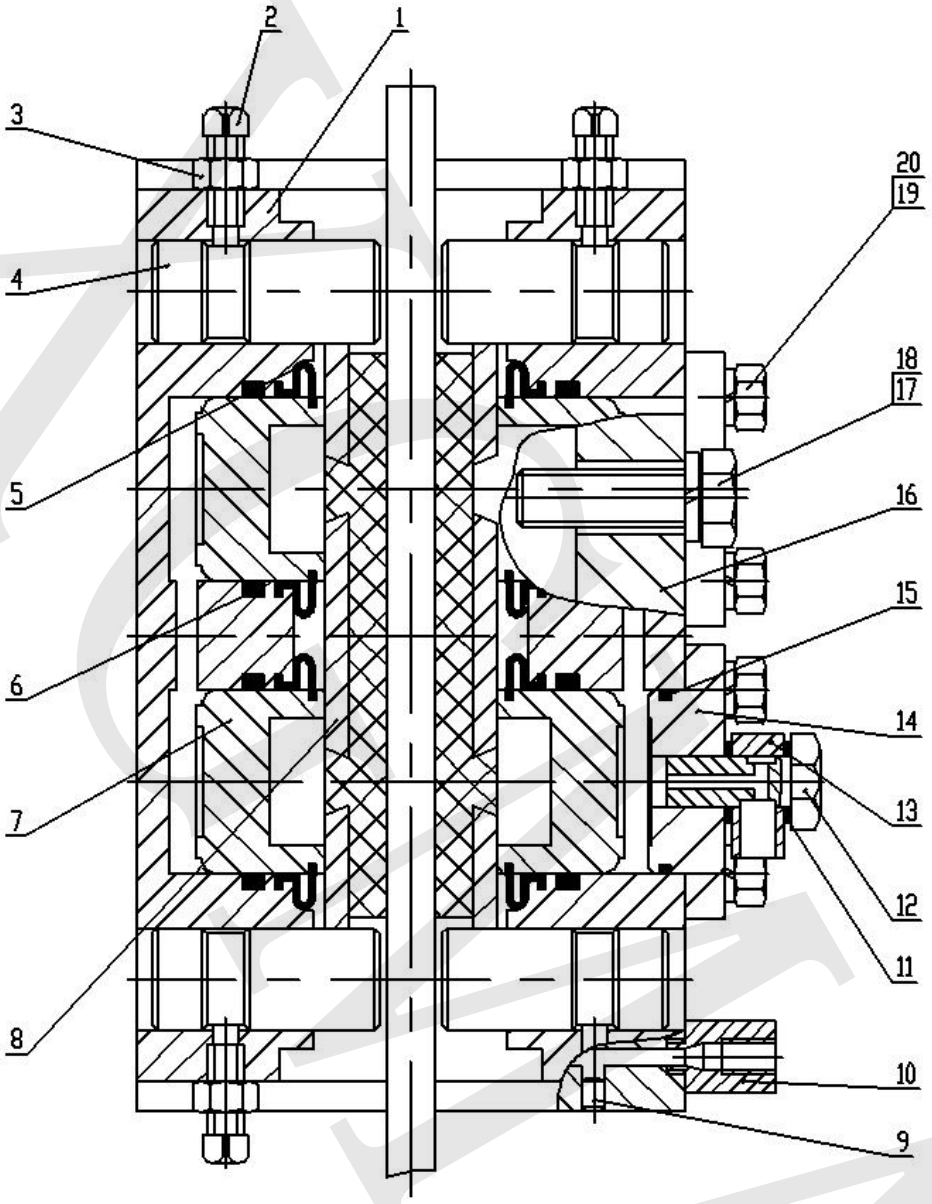

ZL15-2-4

XG918I 分宜 ZL15A 驱动桥（Ⅲ）Axle

序号	零件代号	名 称	数 量	规格
No.	Part No.	Name	Qty	Spec
1	ZL15·2·4-1A	夹钳 Pincers	1	
2	GB85-88	螺栓 Bolt	4	GB85- M10×1×30
3	GB6171-86	螺母 Nut	4	GB6171- M10×1
4	ZL15·2·4-2	销轴 Pin	4	
5	ZL15·2·4-5	防尘罩 Dust shield	4	
6	GB1235-76	O 型密封圈 O-Ring	4	
7	ZL15·2·4-7	分泵活塞 Pistin	4	
8	ZL15·2·4·1	摩擦垫块总成 Brake disk	2	
9	ZL15·2·4-6A	圆锥销 Pin	4	
10	ZL15·2·4-8	放气螺钉 Screw	2	
11	JB982-77	垫圈 Washer	2	JB982-M10
12	JB999-77	管接头螺栓 Bolt	1	JB999-M10X1
13	JB998-77	铰接头体 Hose fitting	1	
14	ZL15·2·4-13	下油缸盖 Cover	1	
15	GB1235-76	O 型圈 O-Ring	2	
16	ZL15·2·4-14	上油缸盖 Cover		
17	GB93-87	弹垫 Washer	4	GB93-16
18	GB5786-86	螺栓 Bolt	4	GB5786-M16X1.5X50
19	GB93-87	弹垫 Washer	8	GB93-10
20	GB5783-86	螺栓 Bolt	8	GB5783-M10X25

06-01	2009-06

转向系统 Steering System

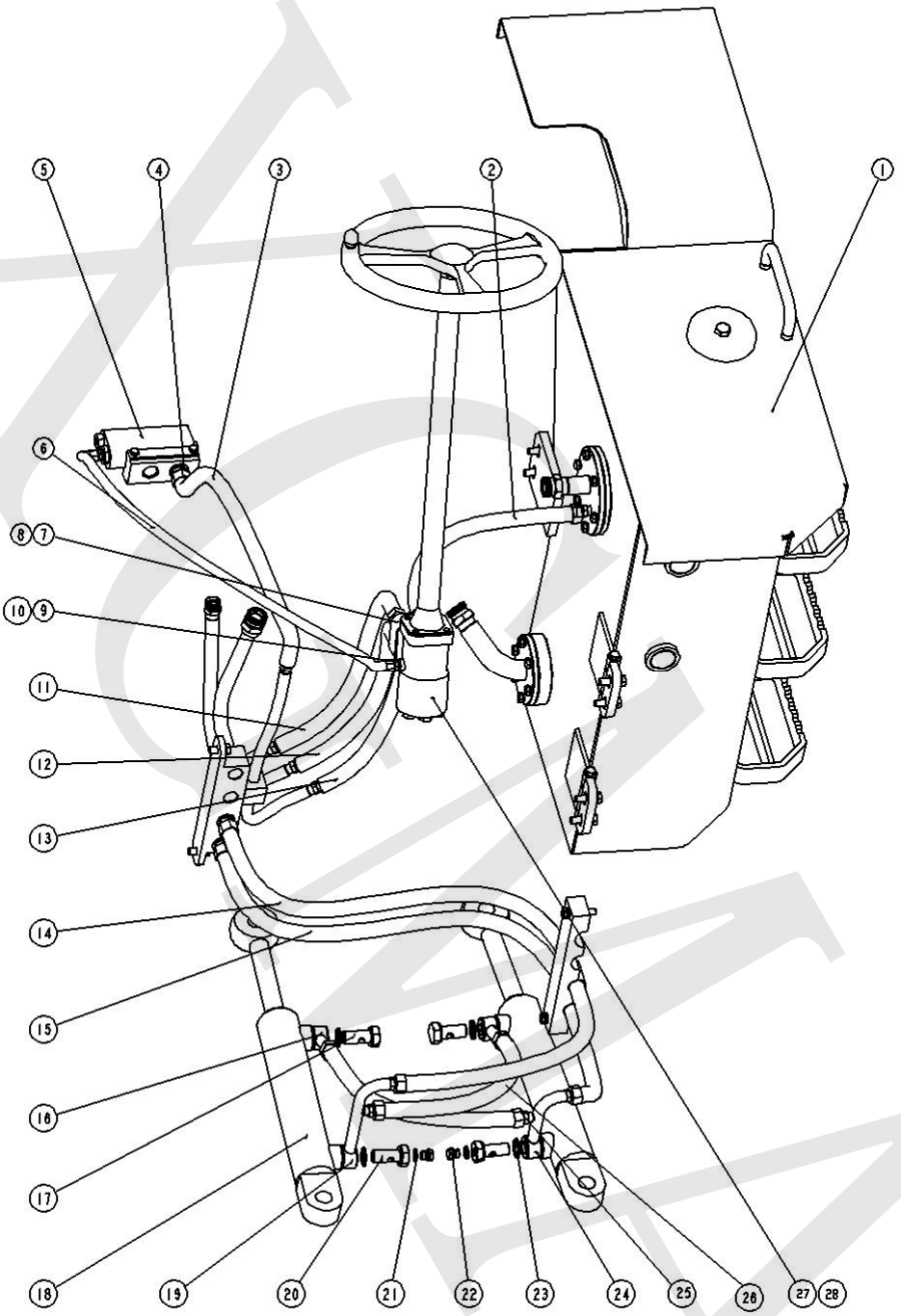

转向系统 Steering System

序号	代号	名称		数量	规格
No.	Part No.	Name		Qty	Spec
1	21C0182	液压油箱	Hank	1	
2	07C0434	转向器回油胶管	Hose	1	
3	07C0433	优先阀 CF 口胶管	Hose	1	
4	00A0273	卡套式端直通接头体	Tie-in	1	
5	12C0230	优先阀	Valve	1	
6	07C0437	优先阀负载传感胶管	Hose	1	
7	00A0274	卡套式端直通接头体	Tie-in	6	
8	06B0242	组合垫圈	Washer	6	
9	08B0093	卡套式端直通接头体	Tie-in	2	
10	06B0047	组合垫圈	Washer	2	
11	07C0436	转向器 B 口胶管	Hose	1	
12	07C0435	转向器 A 口胶管	Hose	1	
13	06C0347	转向器进油胶管	Hose	1	
14	07C0438	右转向缸后腔进油	Hose	1	
15	06C0332	左转向缸后腔进油	Hose	1	
16	17D0782	转向缸前腔进油钢管	Tube	2	
17	00A0353	铰接六角螺栓	Bolt	2	
18	10C0217	转向油缸	Cylinder	2	
19	17D0846	右转向缸后腔进油钢管	Tube	1	
20	00A0353	铰接空心螺栓	Bolt	2	
21	06B0372	组合垫圈	Washer	2	
22	03B0370	螺塞	Bolt	2	
23	06B0073	组合垫圈	Washer	9	
24	17D0845	左转向缸后腔进油钢管	Tube	1	
25	06C0333	左转向缸接右转向缸前腔胶管	Tube	1	
26	06C0334	右转向缸接左转向缸前腔胶管	Tube	1	
27	12C0232	转向器	Redirector	1	
28	12C0231	组合阀块	Valve	1	

06-02	2009-06

转向器 Steering Device

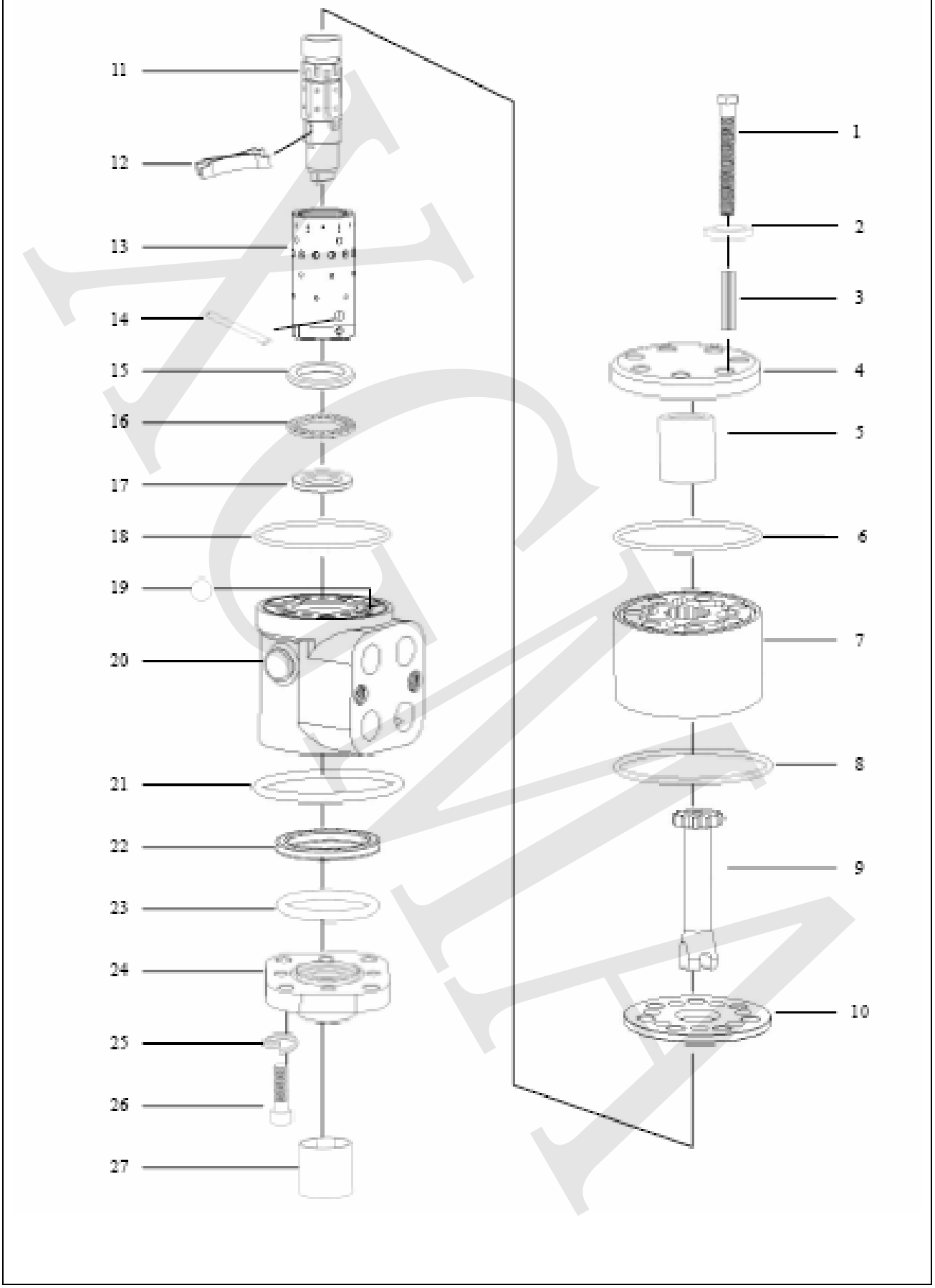

转向器 Steering Device

序号	代号	名称		数量	规格
No.	Part No.	Name		Qty.	Spec
1	BZZ5.A101	阀体	Valve	1	
2	BZZ1.A201	标牌	Scutcheon	1	
3	BZZ5.A301	阀芯	Spool	1	
4	BZZ5.A302	阀套	Valve pocket	1	
5	BZZ1.A303	弹簧片	Leaf spring	6	
6	BZZ1.A304	拨销	Pin	1	
7	BZZ1.A305	联动轴	Axle	1	
8	BZZ1.A306	隔盘	Disk	1	
9	BZZ1A.A307	转子	Rotor	1	
10	BZZ1.A308	定子	Stator	1	
11	BZZ1.A309	限位柱	Stop plunger	1	
12	BZZ1.A310	后盖	Lid	1	
13	BZZ1.A312	大挡环	Baffle ring	1	
14	BZZ1.A313	套	Pocket	1	
15	BZZ1.A314.02	连接块	Link block	1	
16	BZZ1.A315	推力滚针轴承	Needle roller thrust bearing	1	
17	BZZ1.A402.01a	垫片	Gasket	2	
18	BZZ1.A401	X 型密封圈	X-ring	1	
19	BZZ1.405.02	金属密封圈	Ring	7	
20	GB/T5785-2000	六角头螺栓	Bolt	7	M10X1.25X70
21	GB308-84	钢球	Steel ball	1	S Φ 8
22	GB3452.1-82	O 型密封圈	O-ring	1	25.8X2.65
23	BZZ1.A406.01a	O 型密封圈	O-ring	2	79X2
24	GB/T827-1986	铆钉	Rivet	2	2X5
25	GB/T119.1-2000	销	Pin	1	3m6X30
26	GB3452.1-82	O 型密封圈	O-ring	1	77.5x2.65
27	GB1235-76	O 型密封圈	O-ring	1	50x3.1
28	GB/T70.1-2000	六角圆柱头螺钉	Blot	4	M8X20
29	GB/T859-1987	轻型弹簧垫圈	Gasket	4	8
30	BZZ5.A311	小挡环	Baffle ring	1	

07-01	2009-06

工作液压系统 Hydraulic System

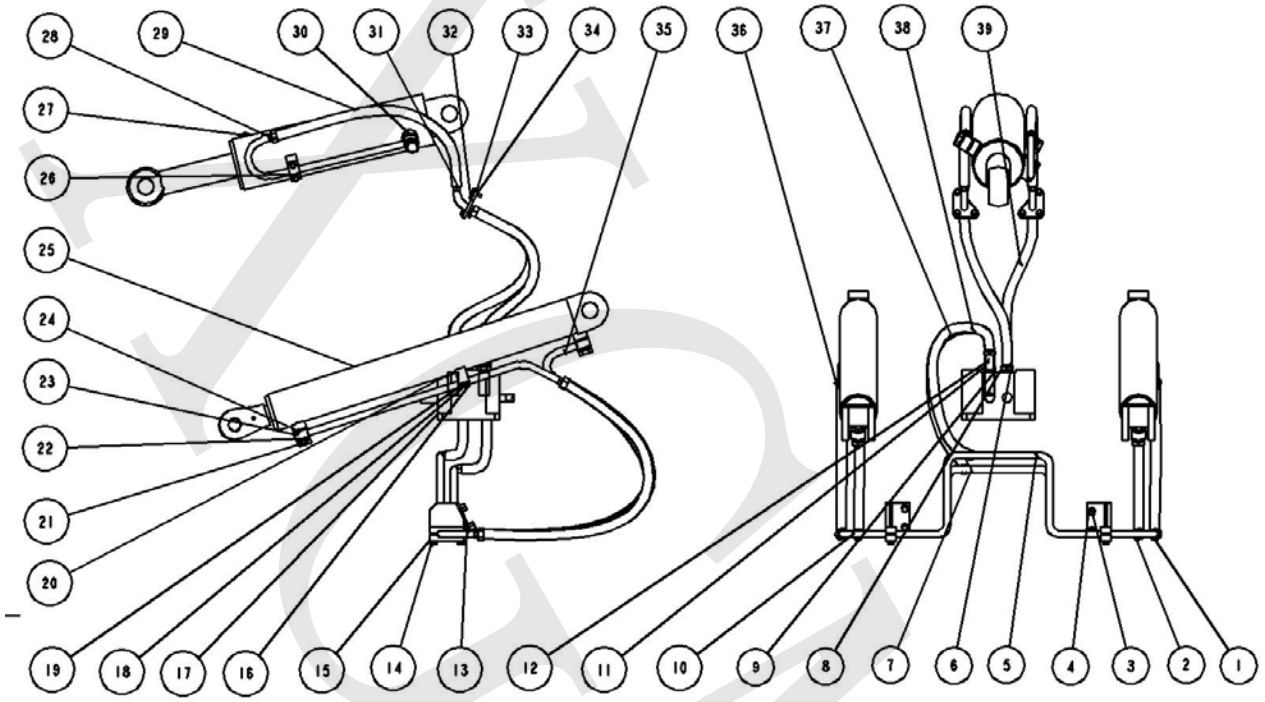

序号	图号	名称		数量	规格
No.	Part No.	Name		Qty	Spec
1	06C0340	左动臂缸前腔胶管	Hose	1	
2	06C0336	左动臂缸后腔胶管	Hose	1	
3	01B0445	螺栓	Bolt	4	
4	06B0004	垫圈	Washer	4	
5	17D0852	阀至动臂油缸前腔钢管	Tube	1	
6	06C0343	阀至转斗缸前腔胶管	Hose	1	
7	17D0853	阀至动臂油缸后腔钢管	Tube	1	
8	00A0350	卡套式端直通接头体	Tie-in	2	
9	06B0076	组合垫圈	Washer	4	
10	06C0341	右动臂缸后腔胶管	Hose	1	

工作液压系统 Hydraulic System

序号	图号	名称		数量	规格
No.	Part No.	Name		Qty	Spec
11	03A0092	接头体	Tie-in	1	
12	00A0280	接头体	Tie-in	1	
13	06B0003	垫圈	Washer	4	
14	08C0162	固定管夹	Spacer	1	
15	22C0061	固定管夹	Spacer	1	
16	82A0201	管夹	Spacer	3	
17	12C0222	多路阀	Valve	1	
18	06B0009	垫圈	Washer	12	
19	06B0027	垫圈	Washer	12	
20	10C0214	左动臂油缸	Cylinder	1	
21	00A0353	铰接六角螺栓	Bolt	6	
22	17D0839	左动臂缸前腔钢管	Tube	1	
23	17D0844	右动臂缸前腔钢管	Tube	1	
24	06B0073	组合垫圈	Washer	12	
25	10C0215	右动臂油缸	Cylinder	1	
26	00B0019	螺栓	Bolt	5	
27	17D0782	转向缸前腔进油钢管	Tube	1	
28	06C0345	转斗缸前腔胶管	Hose	1	
29	10C0216	转斗油缸	Cylinder	1	
30	17D0843	转斗缸后腔钢管	Tube	1	
31	06C0346	转斗缸后腔胶管	Hose	1	
32	17D0842	过渡接头	Tie-in	1	
33	17D0841	过渡接头	Tie-in	1	
34	01B0380	螺栓	Bolt	6	
35	17D0840	动臂缸后腔钢管	Tube	2	
36	06C0342	右动臂缸前腔胶管	Hose	1	
37	82A0202	胶管	Hose	1	
38	82A0203	胶管	Hose	1	
39	06C0344	阀至转斗缸后腔胶管	Hose	1	

07-02	2009-06

工作液压系统 Hydraulic System

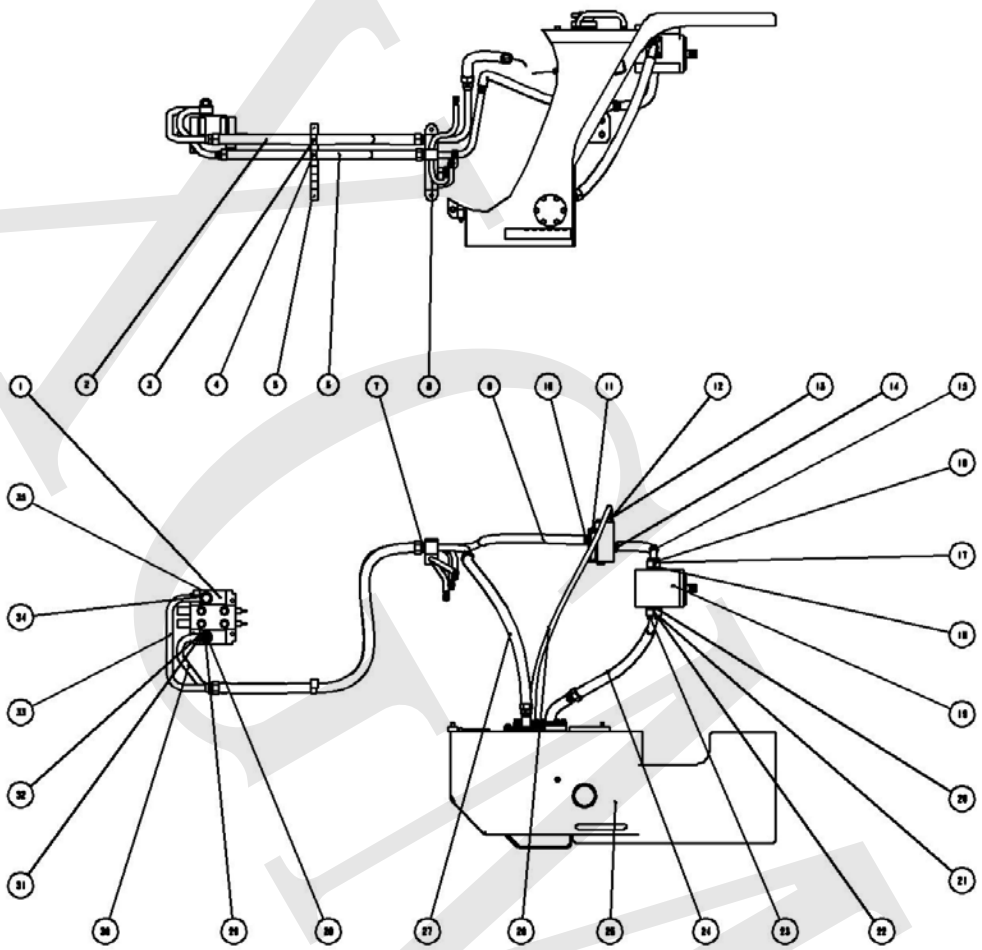

序号	图号	名称		数量	规格
No.	Part No.	Name		Qty	Spec
1	12C0222	多路阀	Valve	1	
2	06C0338	多路阀回油胶管	Hose	1	
3	21B0108	橡胶垫	Washer	1	
4	21B0109	橡胶垫	Washer	1	
5	82A0197	管夹	Clamp	1	
6	06C0339	多路阀进油胶管	Hose	1	
7	00C0355	卡套式端直通接头体	Tie-in	1	
8	18D0120	过渡管接头	Tie-in	1	
9	06C0337	优先阀 EF 口胶管	Hose	1	
10	28B0054	卡套式端直通接头体	Tie-in	3	

工作液压系统 Hydraulic System

序号 No.	图号 Part No.	名称 Name		数量 Qty	规格 Spec
11	12C0230	优先阀	Valve	1	
12	06B0047	组合垫圈	Washer	1	
13	28B0093	卡套式端直通接头体	Tie-in	1	
14	06B0076	组合垫圈	Washer	4	
15	07C0432	泵出油胶管	Hose	1	
16	06B0004	垫圈	Washer	8	
17	58A0344	半边法兰	Flange	1	
18	10B0235	O 型圈	O-Ring	1	
19	11C0144	液压泵	Pump	1	
20	10B0013	O 型圈	O-Ring	1	
21	06B0003	垫圈	Washer	8	
22	58A0343	半边法兰	Flange	1	
23	01B0007	螺栓	Bolt	8	
24	07C0431	泵吸油胶管	Hose	1	
25	21C0182	液压油箱	Hank	1	
26	05C0375	优先阀回油胶管	Hose	1	
27	07C0439	油箱回油胶管	Hose	1	
28	03B0370	螺塞	Bolt	1	
29	06B0111	组合垫圈	Washer	1	
30	17D0847	多路阀回油钢管	Tube	1	
31	06B0072	组合垫圈	Washer	2	
32	02B0165	铰接六角螺栓	Bolt	1	
33	17D0848	多路阀进油钢管	Tube	1	
34	02B0164	铰接六角螺栓	Bolt	1	
35	06B0118	组合垫圈	Washer	2	

07-03	2009-06

工作液压系统 Hydraulic System

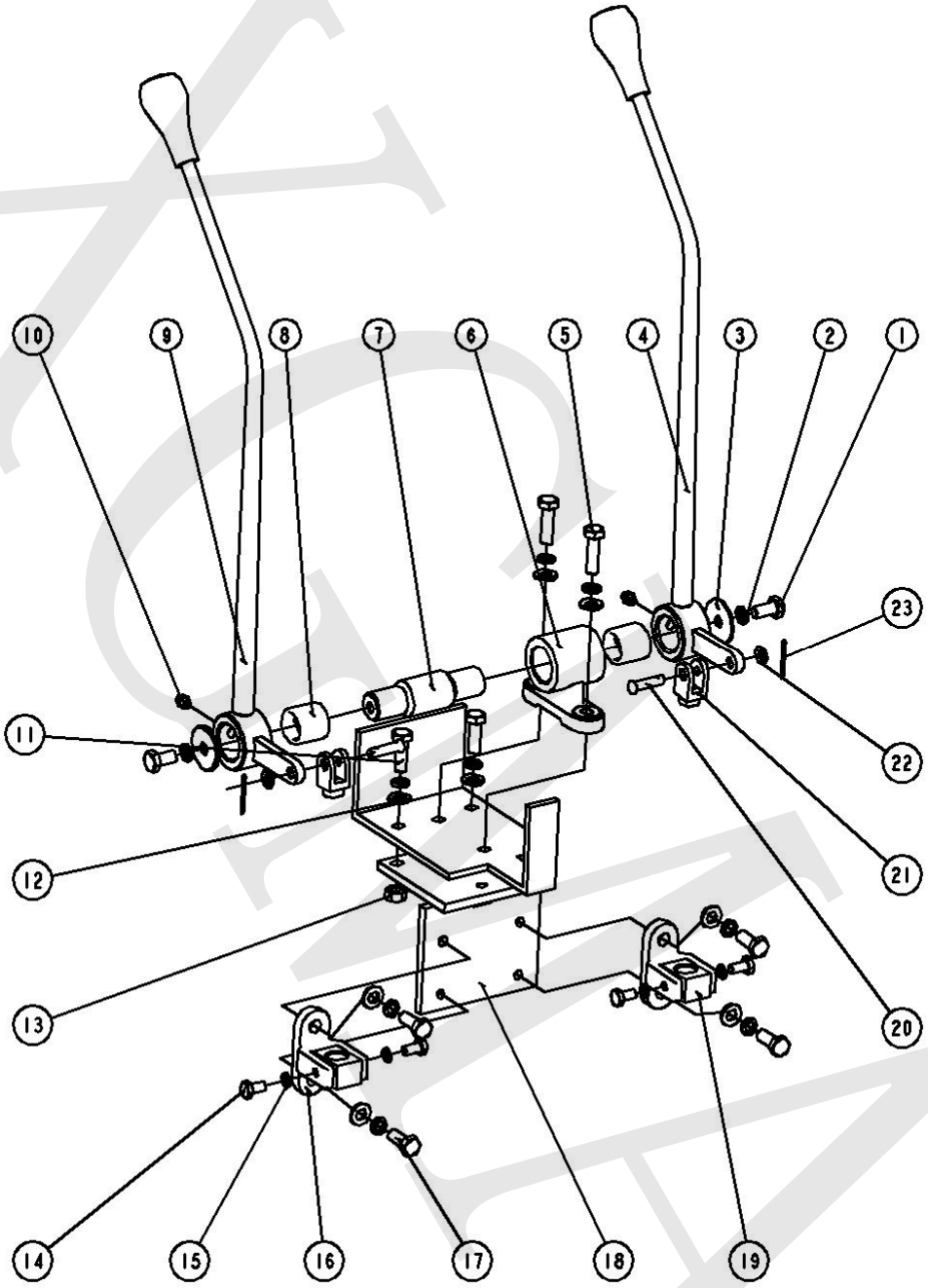

工作液压系统 Hydraulic System

序号	零件图号	名称	数量	规格
NO.	Part No.	Name	Qty	Spec
1	01B0445	螺栓 Bolt	2	
2	06B0004	垫圈 Washer	10	
3	06B0003	垫片 Washer	2	
4	24C0036	动臂操纵杆 joy stick	1	
5	00B0019	螺栓 Bolt	2	
6	53A0084	轴座 Axletree	1	
7	60A0398	轴 Axis	1	
8	54A0473	衬套 lining	2	
9	24C0037	转斗操纵杆 Joy stick	1	
10	26B0023	油杯 Oil cup	2	
11	06B0009	螺栓 Bolt	2	
12	03B0355	垫圈 Washer	8	
13	03B0026	螺母 Nut	2	
14	01B0447	螺栓 Bolt	4	
15	06B0027	垫圈 Washer	4	
16	53A0083	联结座 Coupling seat	2	
17	01B0241	螺栓 Bolt	4	
18	00D0944	连接板 Plank	1	
19	54A0474	联结套 liner	2	
20	08B0226	销 Pin	2	
21	03A0113	叉形接头 Tie-in	2	
22	55A0353	垫圈 Washer	2	
23	66A0046	销 Pin	2	

07-04	2009-06

液压油箱　Hydraulic Tank

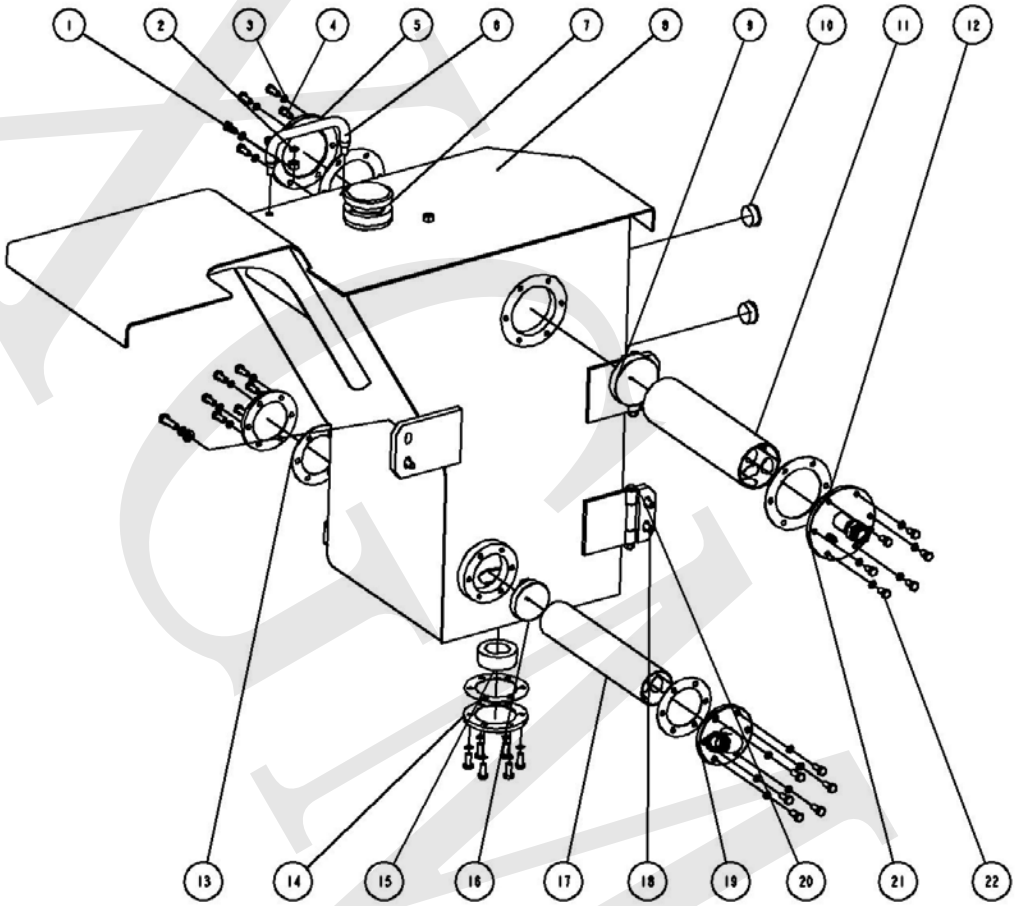

液压油箱 Hydraulic Tank

序号	图号	名称		数量	规格
No.	Part No.	Name		Qty	Spec
1	03B0010	螺母	Nut	2	
2	06B0013	垫圈	Washer	8	
3	06B0003	垫圈	Washer	30	
4	00B0028	螺栓	Bolt	24	
5	52A0423	燃油箱总成法兰盖	Flanged cap	1	
6	41D0084	油箱扶手	handrail	1	
7	60C0117	空气滤清器	filter	1	
8	04D0101	液压油箱箱体	Tank	1	
9	16C0014	回油滤油网压盖	cap	1	
10	64B0072	油标	The oil mark	2	
11	60C0225	回油过滤器	filter	1	SOI-250-10-L300
12	14B0076	密封垫片	Washer	2	
13	14B0073	密封垫片	Washer	3	
14	58a0325	法兰盖	Flanged cap	2	
15	64B0070	磁铁Φ80X15t30	magnet	1	
16	16C0016	吸油滤油网压盖	cap	1	
17	60C0116	吸油过滤器	filter	1	
18	01B0203	螺栓	Bolt	6	
19	17D0856	吸油法兰	Flange	1	
20	06B0012	垫圈	Washer	6	
21	18D0114	回油法兰	Flange	1	
22	01B0241	螺栓	Bolt	6	

07-05	2009-06

优先阀 Valve

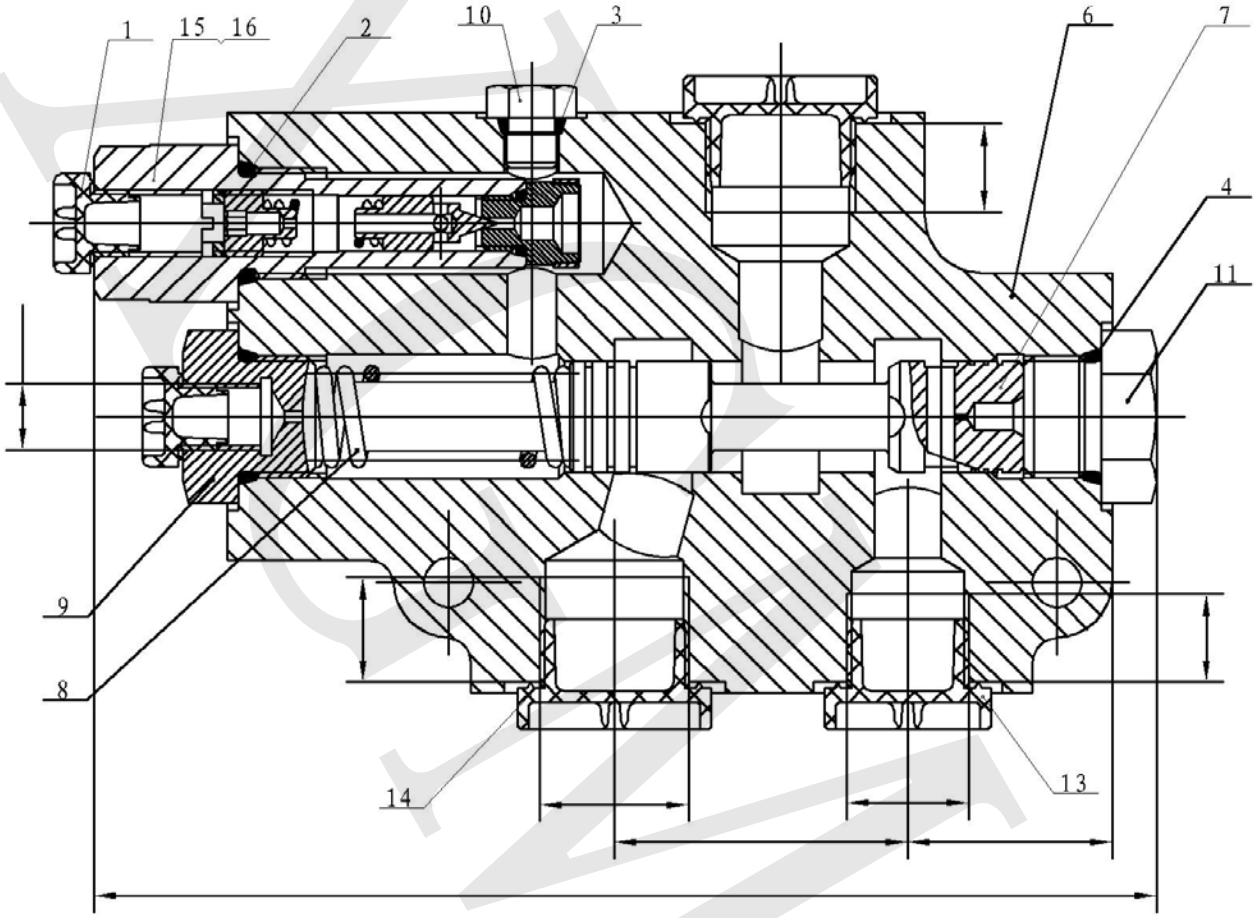

优先阀 Valve

序号	代号	名称		数量	规格
No.	Part No.	Name		Qty.	Spec
1	BZZ5.A404	堵头	End cap	2	M12X1.5
2	GB1235-76	O形圈	O-Ring	1	22X2.4
3	GB1235-76	O形圈	O-Ring	1	12X1.9
4	GB1235-76	O形圈	O-Ring	2	24X2.4
5	GB827-86	标牌铆钉	Clinchere	2	2X5
6	YXL-F160L-01(A)	阀体	Valve	1	
7	YXL-F160L-02a	阀芯	Valve core	1	
8	YXL-F160L-03a	弹簧	Spring	1	
9	YXL-F160L-04b	丝堵	Pipe plug	1	
10	YXL-F160L-06b	丝堵	Pipe plug	1	
11	YXL-F160L-07a	丝堵	Pipe plug	1	
12	YXL-F160L-08d	标志牌	Nameplate	1	
13	YXL-F160L-09c	油堵	End cap	1	22X1.5
14	YXL-F160L-10c	油堵	End cap	2	27X2
15	YXL-F160L-05-00(A)	安全阀总成	Emergency valve	1	
16	YXL-F160L-05a-00(A)	安全阀总成	Emergency valve	1	

08-01	2009-06

气制动系统 Gas Brake System

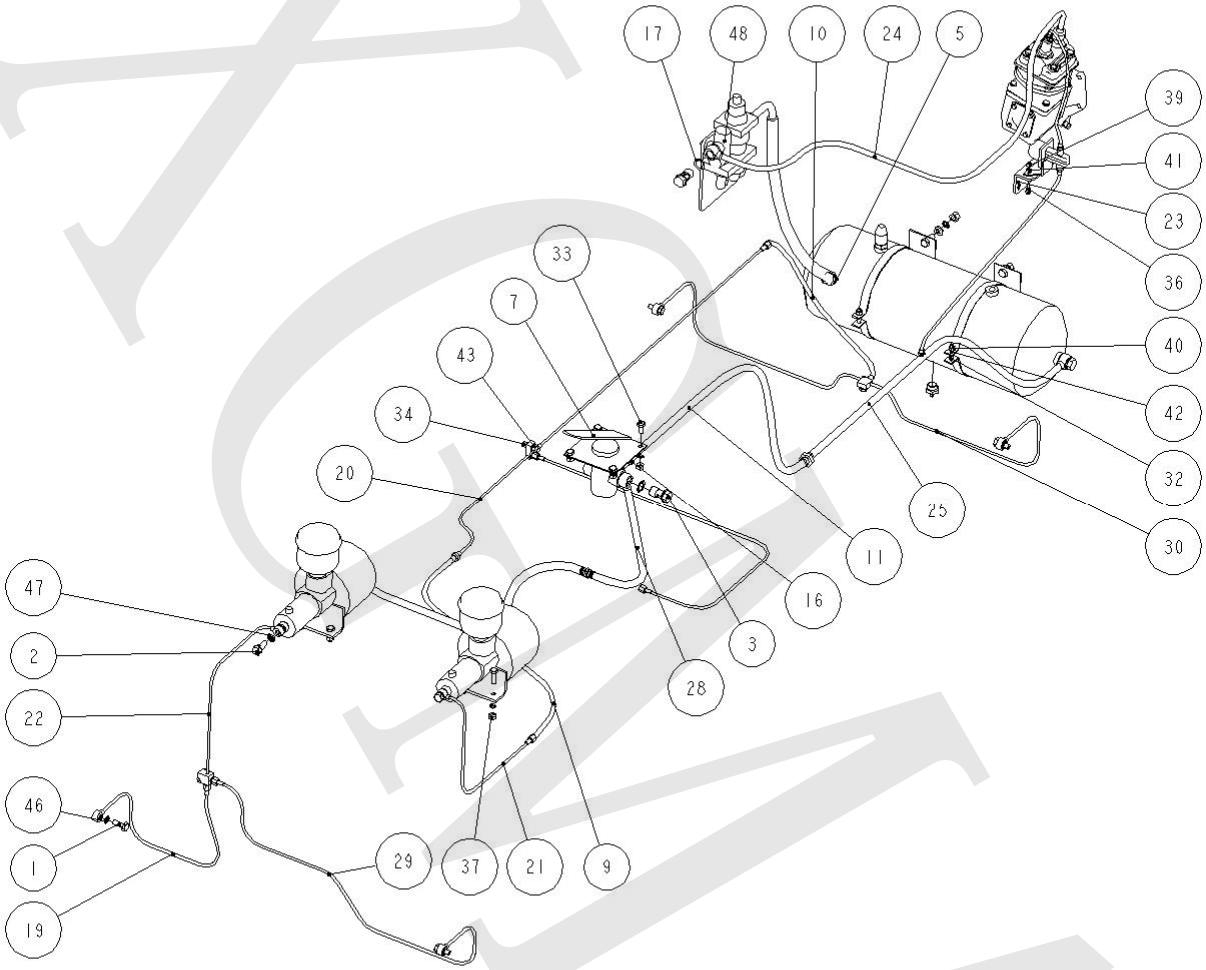

XCMA

气制动系统 Gas Brake System

序号	零件代号	名 称		数 量	规格
No.	Part No.	Name		Qty	Spec
1	03A0096	铰接六角螺栓	Bolt	4	
2	03A0093	铰接六角螺栓	Bolt	2	
3	03A0090	空心螺栓	Bolt	5	
5	00A0270	接头	Fitting	2	
7	55C0121	气制动阀	Valve	1	
9	03C0032	黑色高压软管	Hose	1	
10	03C0033	黑色高压软管	Hose	1	
11	04C0025	编织软管	Hose	1	
16	14B0079	密封垫	Washer	5	
17	14B0074	密封垫	Washer	11	
19	17D0838	前桥右油管	Tube	1	
20	17D0831	加力泵至后桥钢管 2	Pipe	1	
21	17D0830	加力泵至后桥钢管 1	Pipe	1	
22	17D0836	加力泵至前桥钢管	Pipe	2	
23	89C0014	调压阀组件	Valve	1	
24	17D0827	空压机至油水分离器钢管	Pipe	1	
25	17D0829	储气罐至脚制动阀钢管	Pipe	1	
26	17D0828	三通管	Tube	1	
27	17D0832	至切断阀钢管	Pipe	1	
29	17D0837	前桥左钢管	Pipe	1	
28	17D0833	脚制动阀出气钢管	Pipe	1	
30	17D0834	后桥制动钢管	Pipe	1	
32	01B0064	螺栓	Bolt	2	GB5782_M8X40
33	00B0017	螺栓	Bolt	4	GB5783-M8X20
34	00B0022	螺栓	Bolt	7	GB5783-M10X30
37	03B0026	螺母	Nut	8	GB6170-M10
36	00B0015	螺母	Nut	2	GB5783-M6X20
39	03B0013	螺母	Nut	2	GB6170-M6
40	03B0005	螺母	Nut	2	GB6170-M8
41	06B0003	垫圈	Washer	2	GB93-10
42	06B0013	垫圈	Washer	2	GB93-12
43	06B0021	垫圈	Washer	11	GB93-6
46	06B0443	组合垫圈	Washer	9	GB982-M10
47	06B0047	组合垫圈	Washer	4	GB982-M12
48	55C0129	油水分离器	Segregator	1	

08-02	2009-06

气制动系统 Gas Brake System

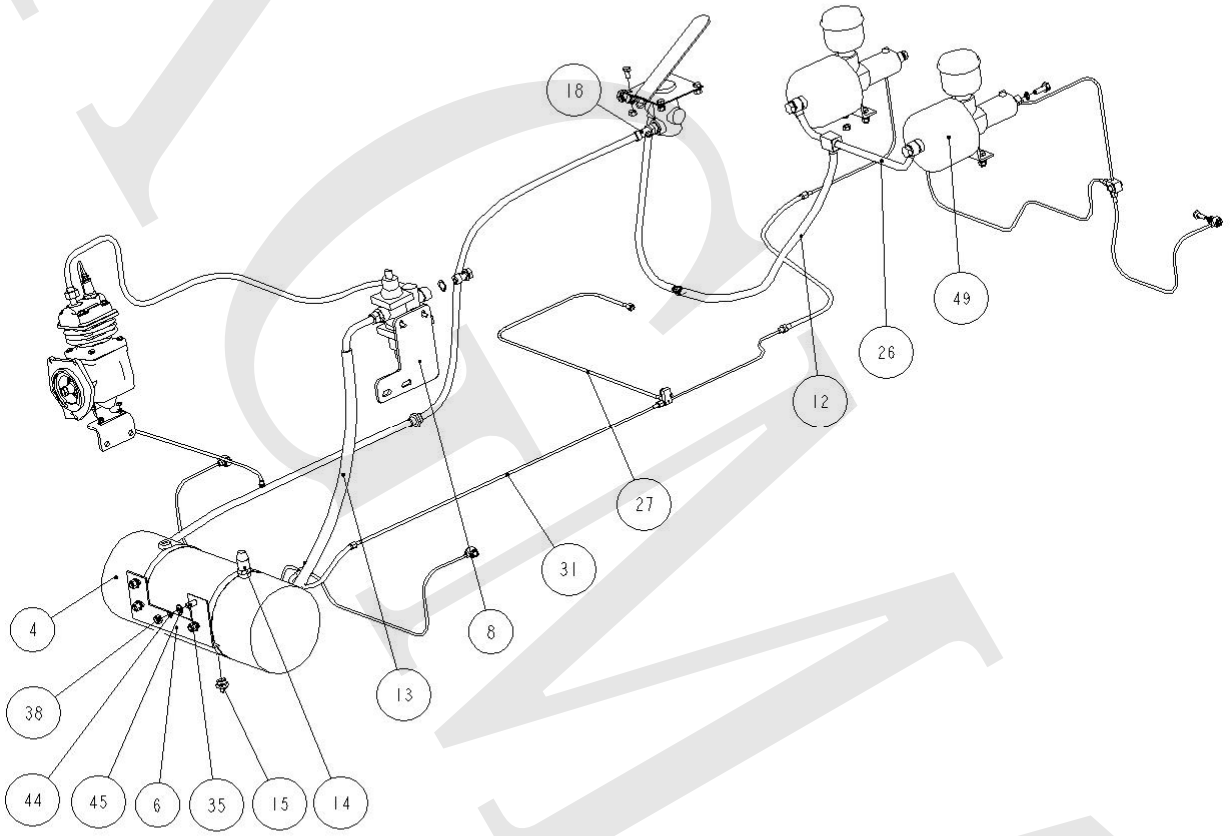

XCMA

气制动系统 Gas Brake System

序号	零件代号	名 称	数 量	规格
No.	Part No.	Name	Qty	Spec
4	55C0128	储气罐 Air tank	1	
6	00D0798	储气罐支架 Air tank	1	
8	11A0588	油水分离器支板 Bracket	1	
12	04C0024	刹车软管 Hose	2	
13	04C0026	油水分离器至储气罐胶管 Pipe slip	1	
14	55C0122	安全阀 Washer	1	
15	55C0124	手动排水阀 Valve	1	
18	02A0059	接头 Fitting	1	
31	17D0835	加力泵至后桥钢管(3) Pipe	1	
35	00B0031	螺栓 Bolt	4	GB5783-M12X30
38	03B0010	螺母 Nut	4	GB6170-M12
44	06B0009	垫圈 Washer	4	GB93-8
45	06B0012	垫圈 Washer	4	GB97P1-12
49	55C0118	空气加力泵 Pump	2	

09-01	2009-06

手制动系统 Hand Brake System

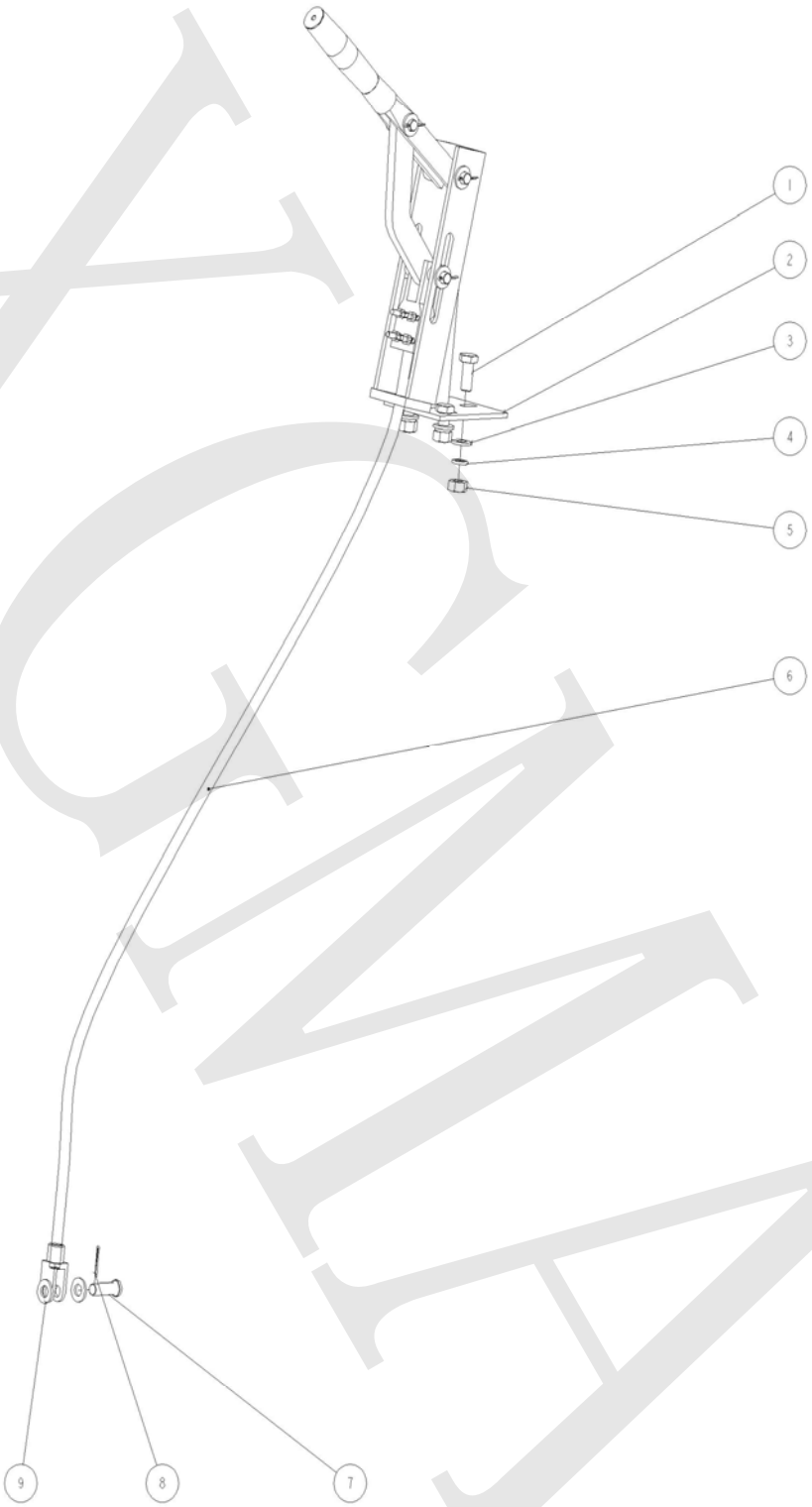

XGMA

气制动系统 Gas Brake System

序号 No.	零件代号 Part No.	名 称 Name		数 量 Qty	规格 Spec
1	00B0028	螺栓	Bolt	3	GB5783-M10X25
2	55D0125	手制动器	Hand brake	1	
3	06B0004	垫圈	Washer	5	GB97P1-10
4	06B0003	垫圈	Washer	3	GB93-10
5	03B0026	螺母	Nut	3	GB6170-M10
6	61C0036	手制动软轴	Cable shaft	1	
7	60A0307	销轴 2	Pin	1	
8	08B0018	销	Pin	1	
9	74A0016	调节叉套	Adjusting pin	1	

10-01	2009-06

车架 Chassis

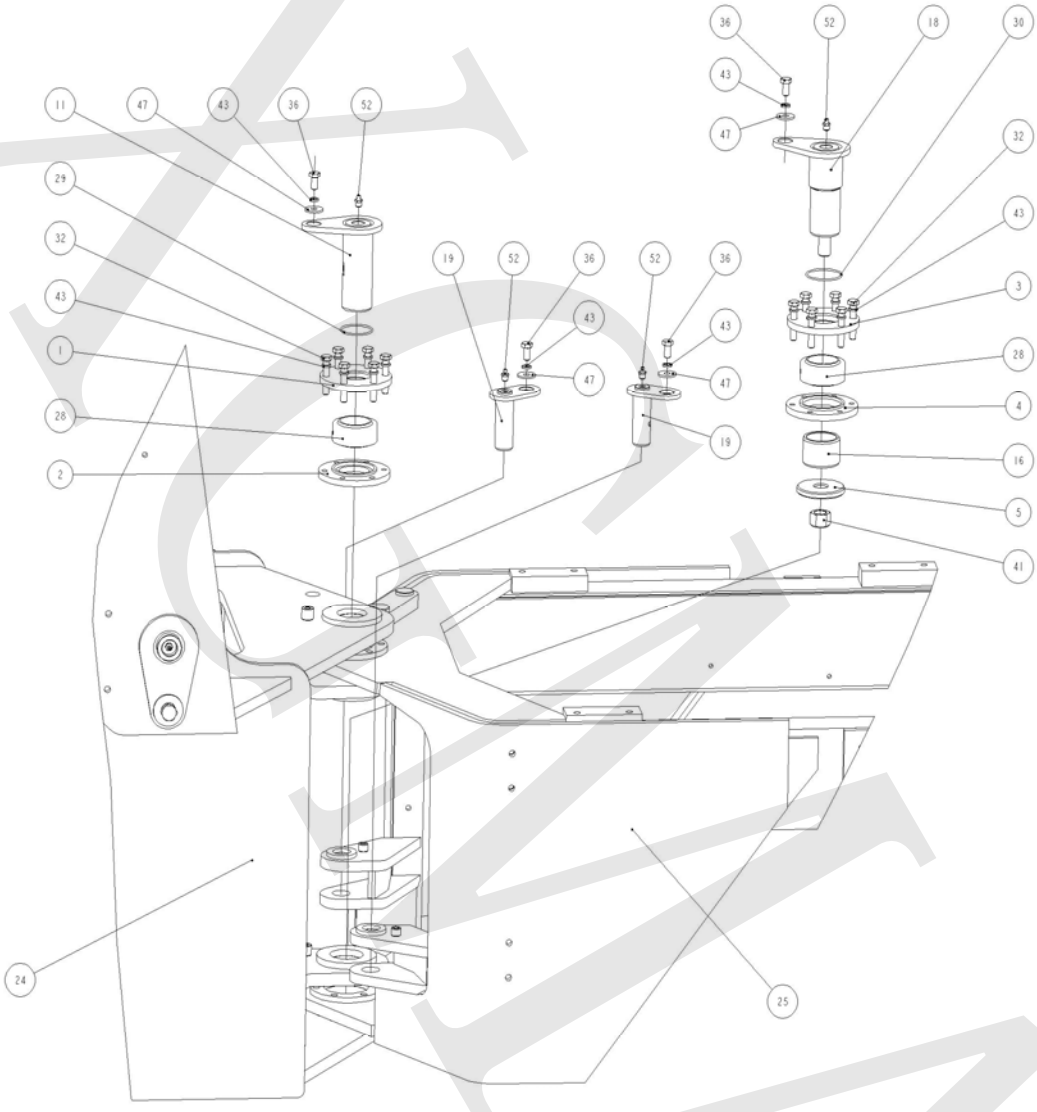

ATEA

车架 Chassis

序号	零件代号	名 称		数 量	规格
No.	Part No.	Name		Qty	Spec
1	58A0328	法兰(1)	Flange	1	
2	58A0329	法兰(2)	Flange	1	
3	58A0330	法兰(3)	Flange	1	
4	58A0331	法兰(4)	Flange	1	
5	14A1067	压板	Clamping plate	1	
11	15D0207	铰接上销轴	Upper pin	1	
16	54A0401	止推套	Sleeve	1	
18	15D0208	铰接下销轴	Down pin	1	
19	15D0209	转向销轴	Pin	4	
24	30D0131	前车架	Front chassis	1	
25	30D0132	后车架	Rear chassis	1	
28	35B0022	关节轴承	Bearings	2	
29	10B0410	O 型圈	O-Ring	1	GB3452P1-50X2P65
30	10B0422	O 型圈	O-Ring	1	GB3452P1-56X2P65
32	01B0450	螺栓	Bolt	12	GB5782_M10X25
36	00B0029	螺栓	Bolt	12	GB5783-M10X20
41	03B0015	螺母	Nut	1	GB6170-M20
43	06B0003	垫圈	Lock washer	40	GB93-10
47	06B0049	垫圈	Lock washer	8	GB96-10
52	26B0010	油杯	Oil cup	13	JBT7940P1-M10X1

10-02	2009-06

车架 Chassis

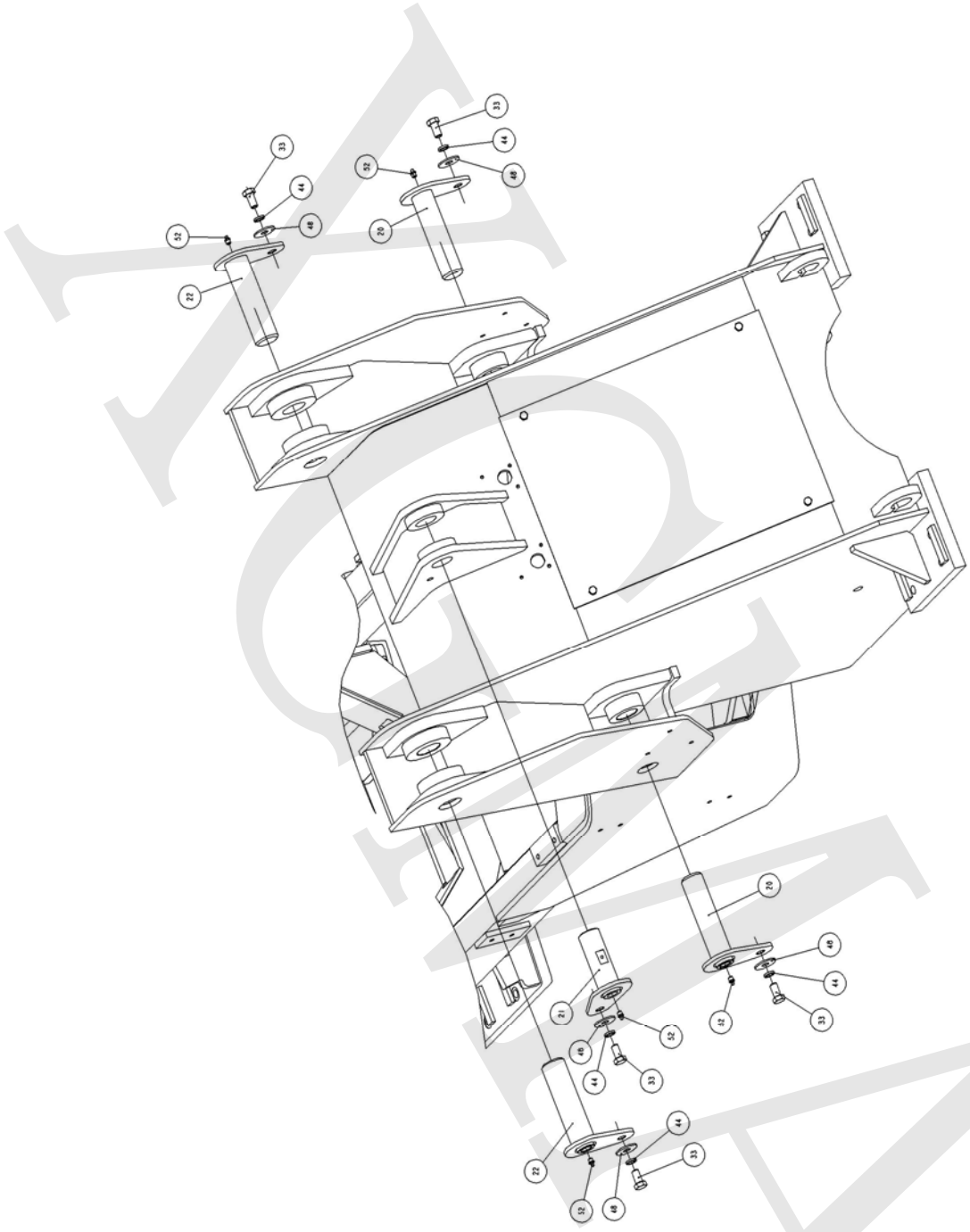

车架 Chassis

序号	零件代号	名 称	数 量	规格
No.	Part No.	Name	Qty	Spec
20	15D0199	动臂油缸下销轴 Down pin	2	
21	15D0200	转斗油缸销轴 Pin	1	
22	15D0201	动臂上销轴 Upper pin	2	
33	01B0739	螺栓 Bolt	5	GB5782_M16X30
44	06B0020	垫圈 Lock washer	5	GB93-16
48	06B0227	垫圈 Lock washer	5	GB96-16
52	26B0010	油杯 Oil cup	13	JBT7940P1-M10X1

XGMA

10-03	2009-06

车架 Chassis

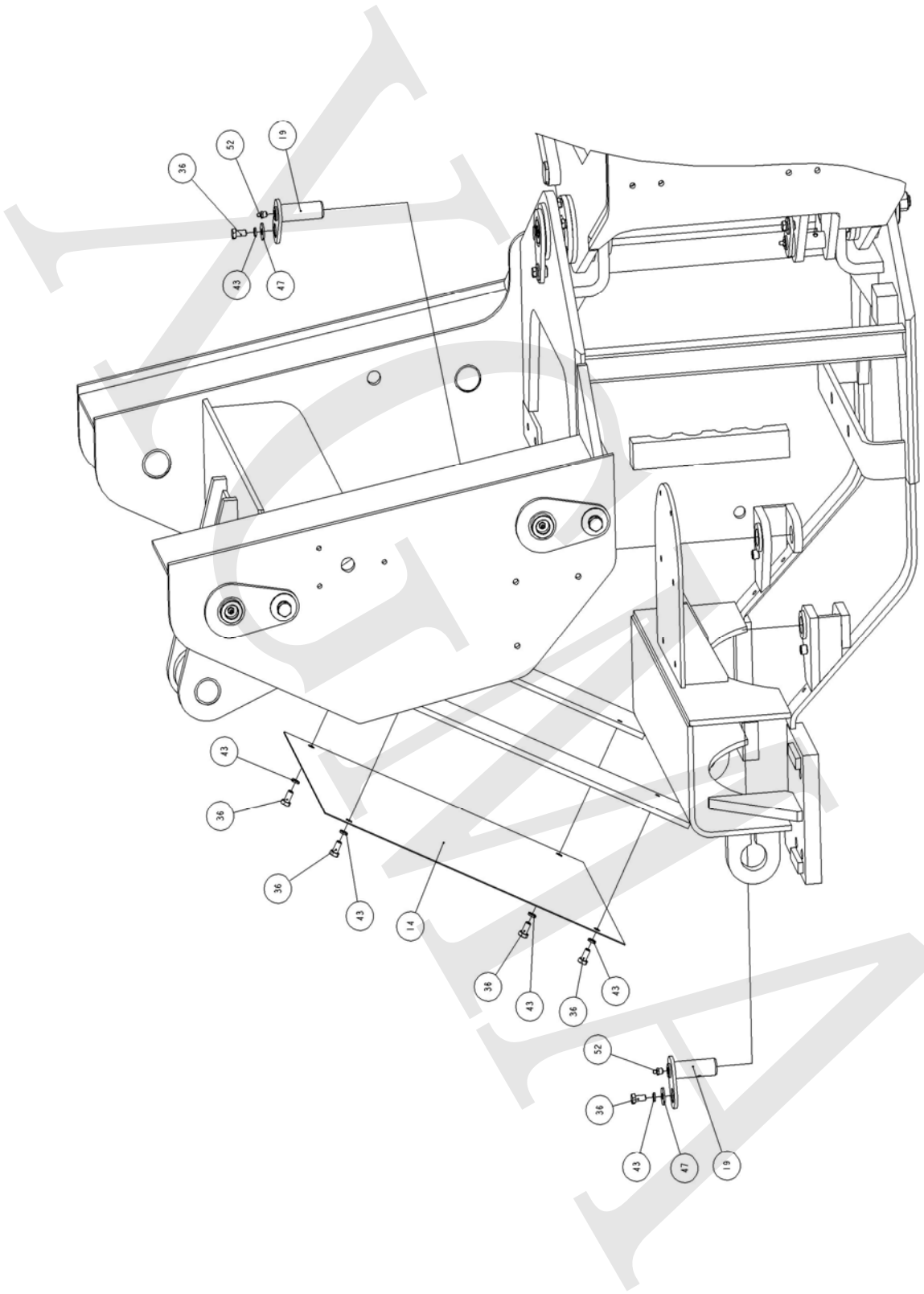

车架 Chassis

序号	零件代号	名 称	数 量	规格
No.	Part No.	Name	Qty	Spec
14	918100050	前封板 Front cover	1	
19	15D0209	转向销轴 Pin	4	
36	00B0029	螺栓 Bolt	12	GB5783-M10X20
43	06B0003	垫圈 Lock washer	40	GB93-10
47	06B0049	垫圈 Lock washer	8	GB96-10
52	26B0010	油杯 Oil cup	13	JBT7940P1-M10X1

XGMA

10-04	2009-06

车架 Chassis

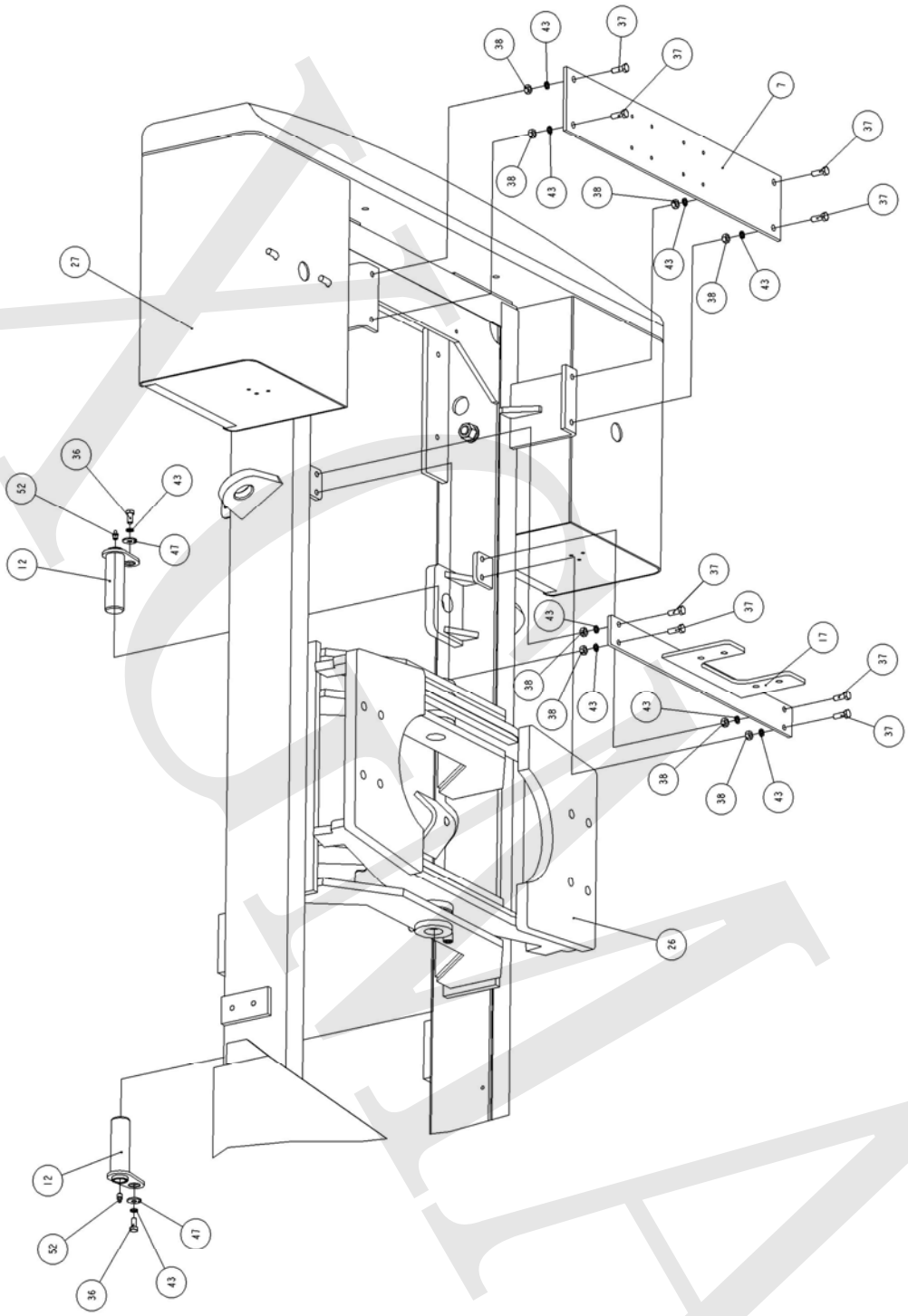

车架 Chassis

序号	零件代号	名 称		数 量	规格
No.	Part No.	Name		Qty	Spec
7	13A0549	机油冷却器座板	Filler	1	
12	15D0210	付车架销轴	Pin for oseillating frame	2	
17	00D0706	储气罐支座	Pay	1	
26	30D0147	摆动架	Axle cradle	1	
27	04D0093	电瓶箱	Box	1	
36	00B0029	螺栓	Bolt	12	GB5783-M10X20
37	00B0022	螺栓	Bolt	8	GB5783-M10X30
38	03B0026	螺母	Bolt	8	GB6170-M10
43	06B0003	垫圈	Lock washer	40	GB93-10
47	06B0049	垫圈	Lock washer	8	GB96-10

10-05	2009-06

车架 Chassis

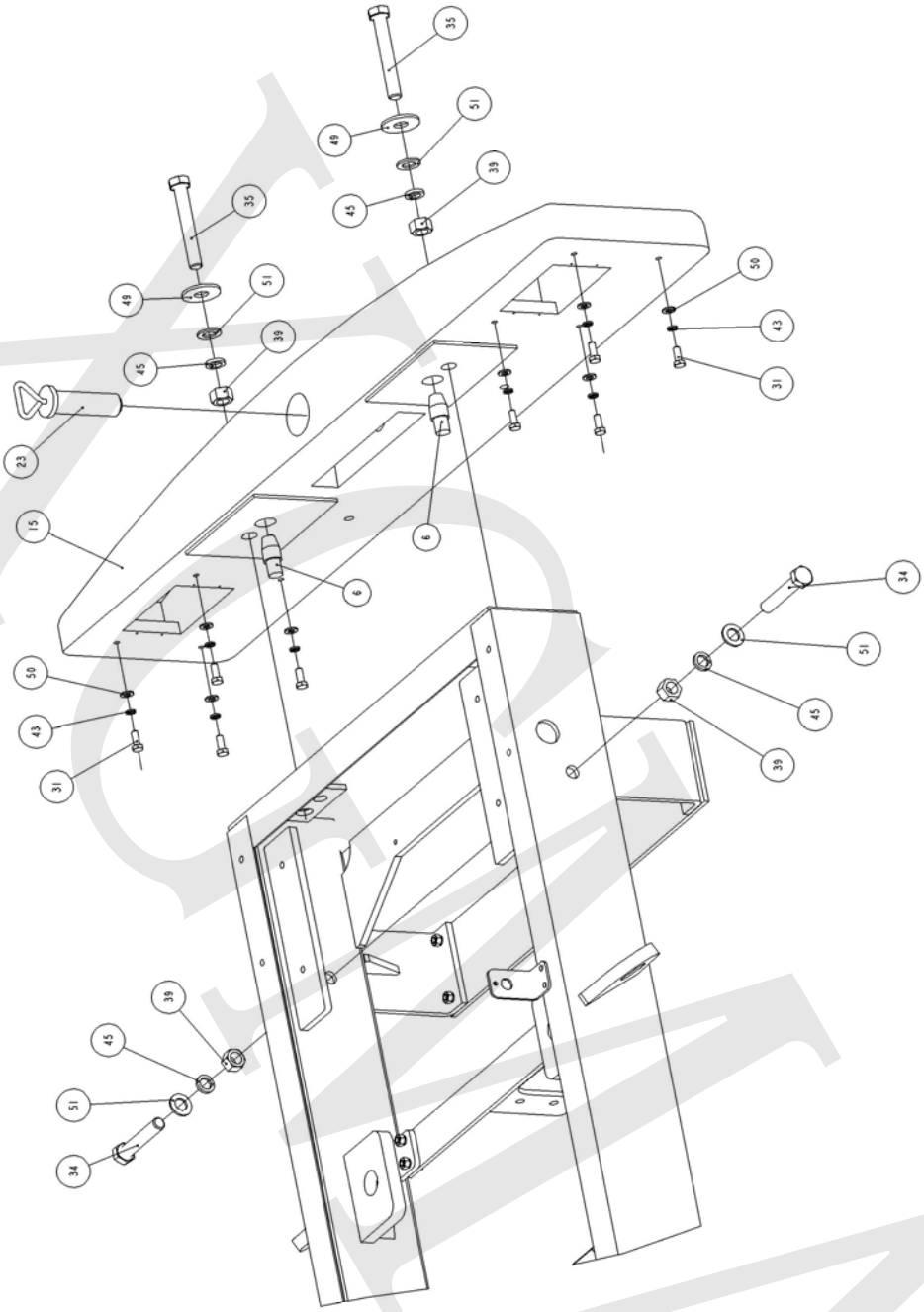

车架 Chassis

序号	零件代号	名 称		数 量	规格
No.	Part No.	Name		Qty	Spec
6	66A0040	定位销	Dowel pin	2	
15	76A0032	铸铁平衡重	Counter weight	1	
23	15D0212	牵引销	Pin	1	
31	01B0445	螺栓	Bolt	8	GB5782-M10X25
34	01B0318	螺栓	Bolt	2	GB5782-M20X110
35	01B0199	螺栓	Bolt	2	GB5782-M20X140
39	03B0015	螺母	Bolt	4	GB6170-M20
43	06B0003	垫圈	Lock washer	40	GB93-10
45	06B0001	垫圈	Lock washer	4	GB93-20
49	06B0016	垫圈	Lock washer	2	GB96-20
50	06B0004	垫圈	Lock washer	8	GB97P1-10
51	06B0002	垫圈	Lock washer	4	GB97P1-20

11-01	2009-06

工作装置　Implements

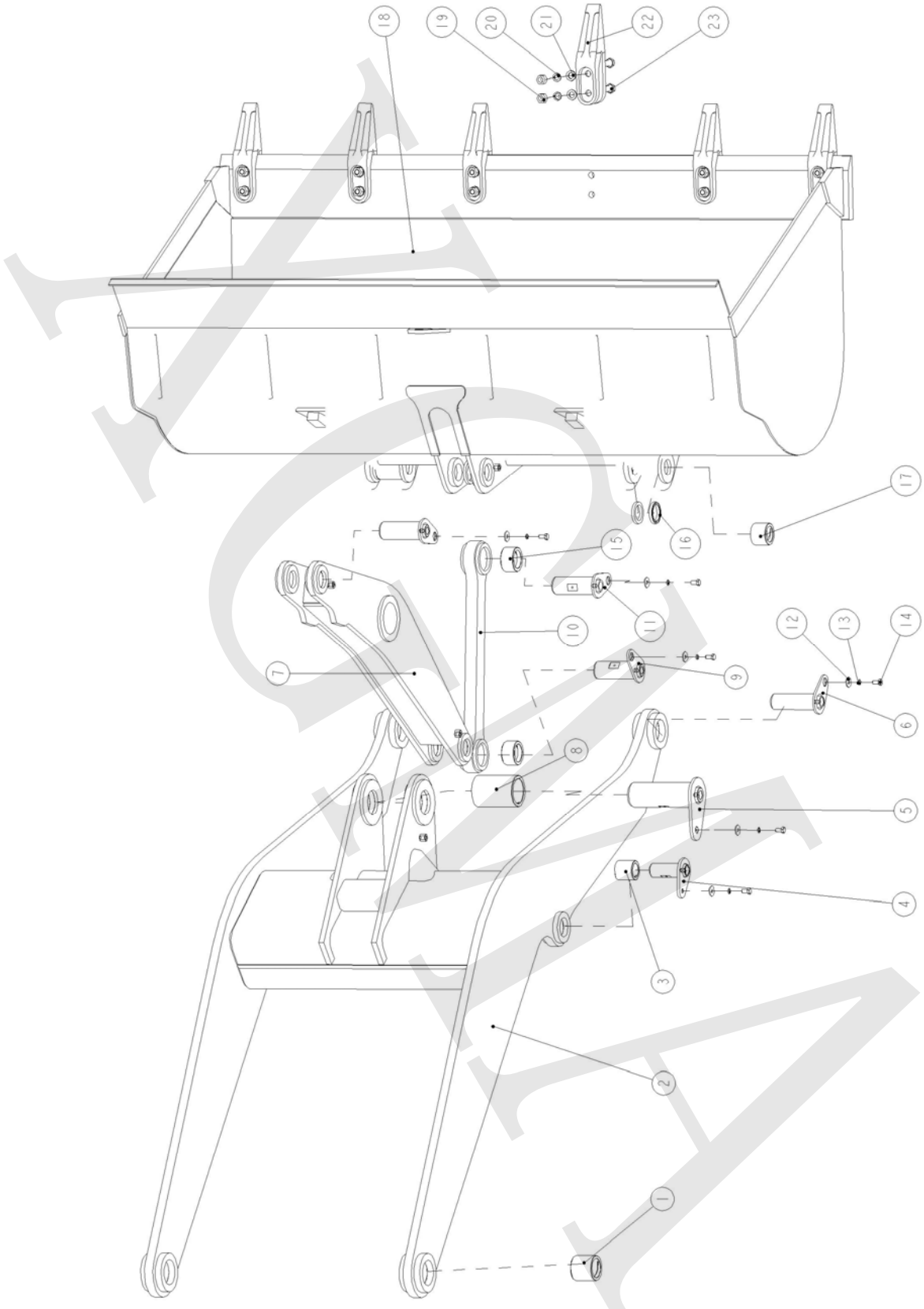

工作装置 Implements

序号	零件代号	名 称	数量	规格
No.	Part No.	Name	Qty	Spec
1	54A0376	动臂上轴套 Bearing	2	
2	43C0255	动臂总成 Lift arm assem System	1	
3	54A0375	动臂中轴套 Bearing	2	
4	15D0190	动臂油缸上销轴 Pin	2	
5	15D0189	摇臂销轴 Pin for lindage	1	
6	15D0191	铲斗下销轴 Lower Pin for bucket	2	
7	21D0235	摇臂 Lindage	1	
8	54A0377	摇臂轴套 Lindage Bearing	1	
9	15D0188	摇臂上下销轴 Pin for lindage	2	
10	33C0341	拉杆 Link assem	1	
11	15D0192	铲斗上销轴 Upper bearing for bucket	1	
12	06B0049	垫圈 Washer	8	GB96-10
13	06B0003	垫圈 Washer	8	GB93-10
14	00B0029	螺栓 Bolt	8	GB5783-M10X20
15	54A0378	拉杆轴套 Link assem bearing	2	
16	11B0267	橡胶密封圈 Rubber ring seal	4	
17	54A0374	动臂下轴套 Lower Bearing for lift arm assem	2	
18	22D0268	铲斗 Bucket	1	
19	03B0098	螺母 Nut	12	GB6175-M16
20	06B0020	垫圈 Washer	12	GB93-16
21	06B0014	垫圈 Washer	12	GB97P1-16
22	72A0217	斗齿 Footh	6	
23	00B1004	螺栓 Bolt	12	GB8_M16X60

12-01	2009-06

驾驶室总成 Cab Assembly

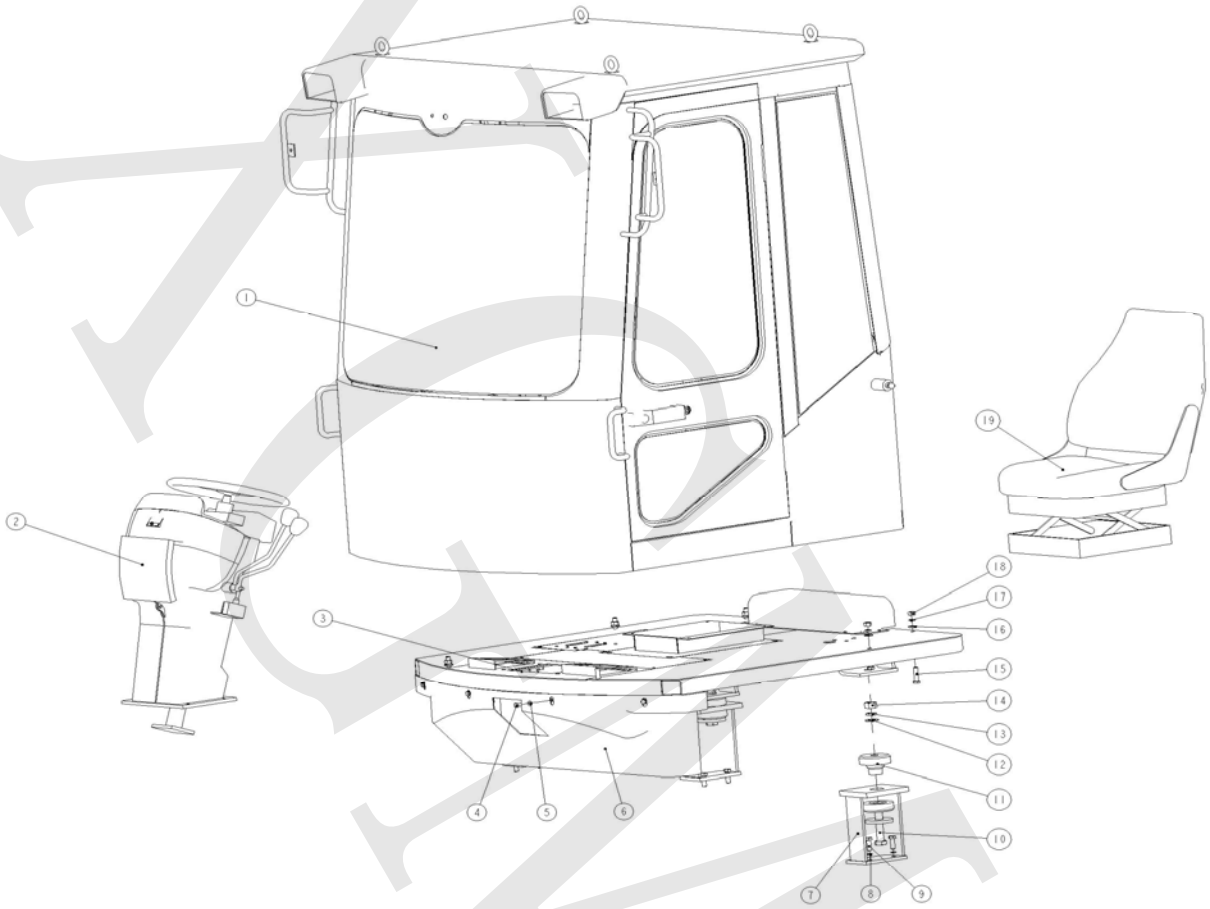

ACMA

驾驶室总成 Cab Assembly

序号 No	零件代号 Part No.	名 称 Name	数量 Qty	规格 Spec
1	23D0159	驾驶室上骨架 The upper metal shell of cab	1	
2	29C0071	组合仪表 Meier panel	1	
3	23D0167	驾驶室下骨架 The lower metal shell of cab	1	
4	00B0018	螺栓 Bolt	4	GB5783-M8X25
5	06B0027	垫圈 Washer	4	GB97P1-8
6	24A0188	前封板 Front bracker	1	
7	23D0167	驾驶室连接座 Cab bracket	4	
8	06B0003	弹簧垫圈 Washer	8	GB93-10
9	00B0306	螺栓 M12x35 Bolt	8	GB5783-M12X35
10	01B0318	螺栓 Bolt	4	GB5782_M20X110
11	22C0062	减震橡胶组件 Guard cushion	4	
12	06B0002	垫圈 Washer	4	GB97P1-20
13	06B0001	垫圈 Washer	4	GB93-20
14	06B0015	螺母 M20 Nut	4	GB6170-M20
15	00B0306	螺栓 Bolt	6	GB5783-M12X35
16	06B0012	垫圈 M12 Washer	6	GB97P1-12
17	06B0013	弹簧垫圈 M12 Washer	6	GB93-12
18	03B0010	螺母 M12 Nut	6	GB6170XM12
19	47C0483	椅座 Driver seat	1	

13-01	2009-06	

外观件系统 Cover system

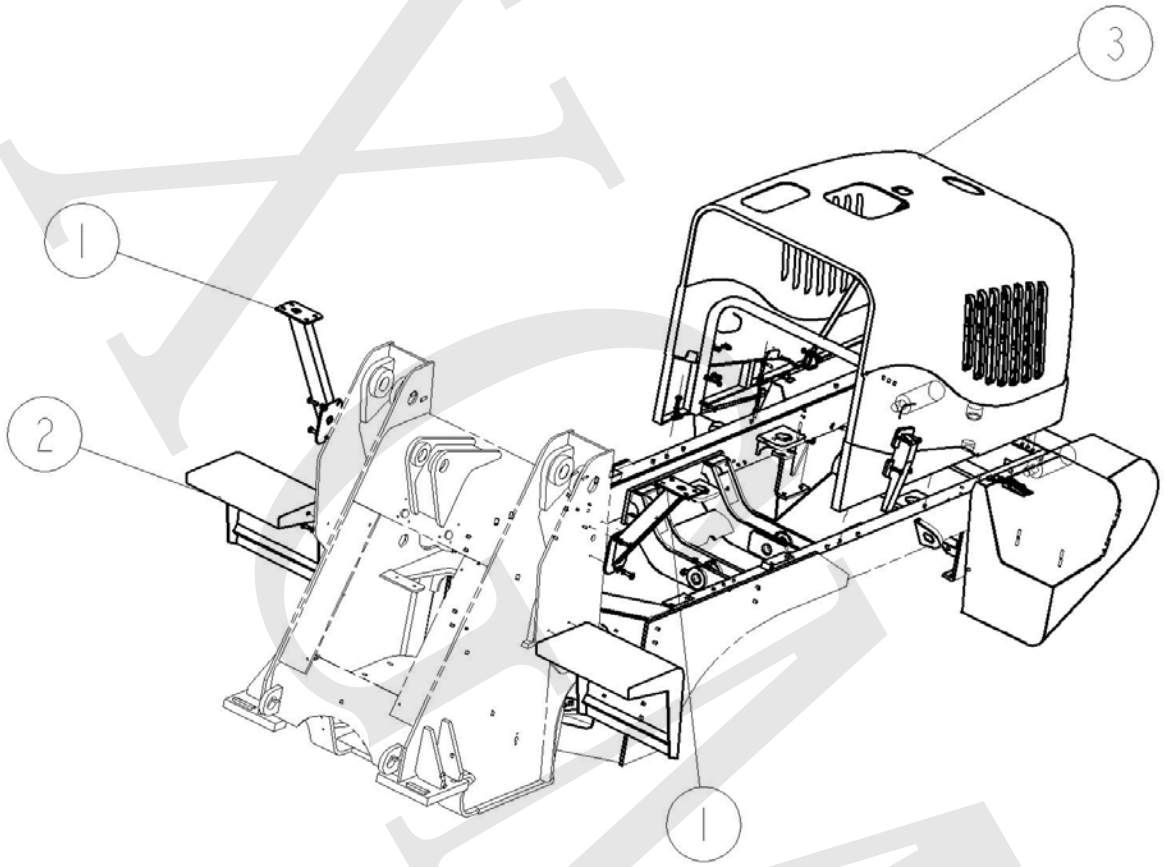

外观件系统 Cover system

序号	零件代号	名称		数量	规格
NO.	Part No.	Name		Qty	Spec
1	00D0806	灯架	Lamp stand	2	
2	40D0061	挡泥板总成	Mudguard assembly	1	
3	44E0056	机罩	Hood assembly	1	

XGMA

13-02	2009-06

后罩总成 Cover System

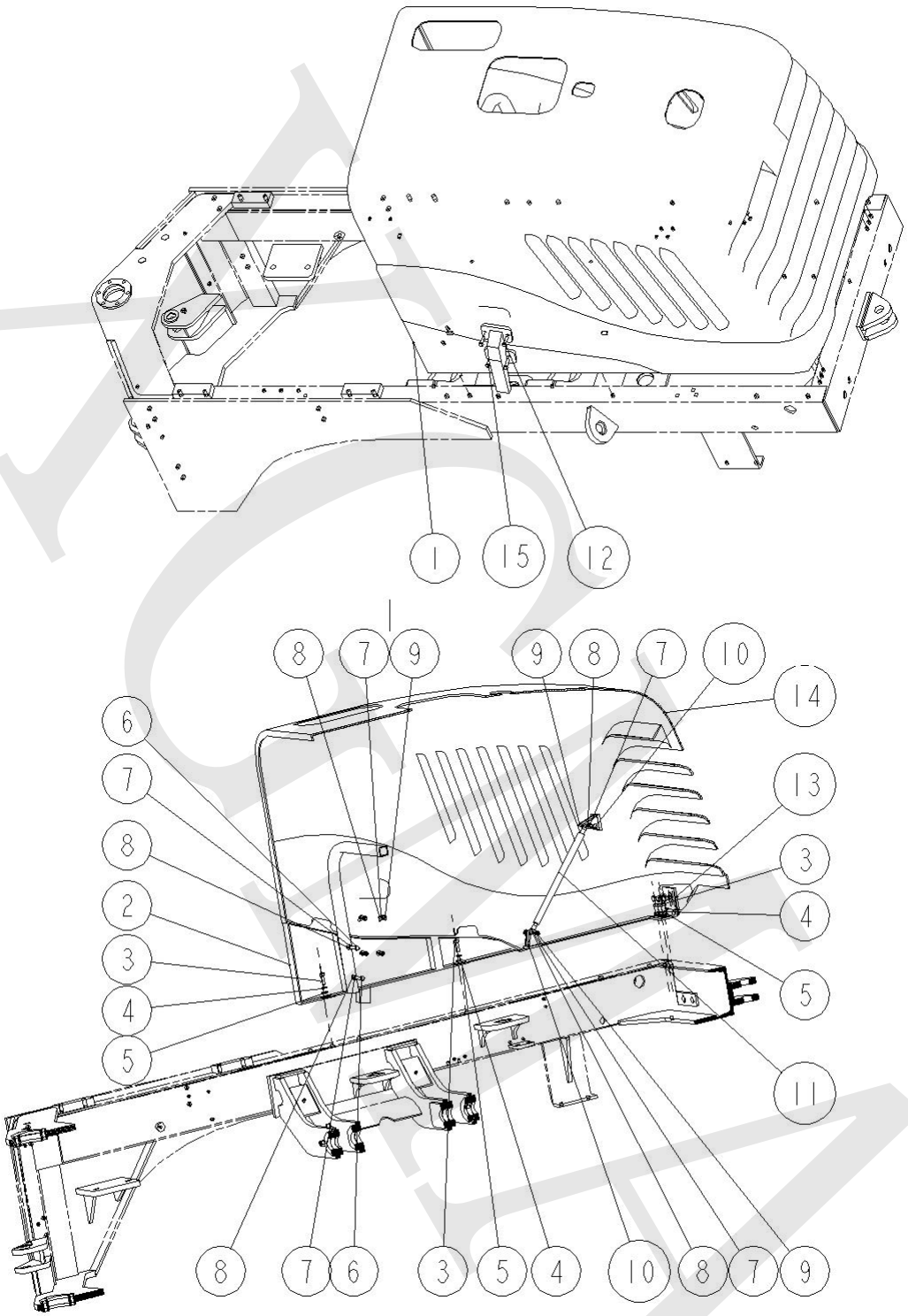

后罩总成 Cover System

序号	零件代号	名称		数量	规格
NO.	Part No.	Name		Qty	Spec
1	86A0054	后罩板	Board	1	
2	86A0053	后罩板	Board	1	
3	00B0022	螺栓	Bolt	16	GB5783-M10X30
4	06B0003	垫圈	Washer	16	GB93-10
5	06B0004	垫片	Washer	16	GB93-10
6	00B0124	螺栓	Bolt	4	GB5783-M8X40
7	06B0009	垫圈	Washer	16	GB93-8
8	06B0027	垫片	Washer	16	GB97P1-8
9	03B0005	螺母	Nut	12	GB6170-M8
10	00B0124	螺栓	Bolt	4	
11	48C0273	气弹簧	Cylinder	2	
12	00B0073	螺栓	Bolt	8	
13	25C0033	铰链	Gemel	2	
14	86A0056	后罩	Back hood	1	
15	48C0272	机罩锁	Lock	2	

13-03	2009-06	

灯架 Lamp stand

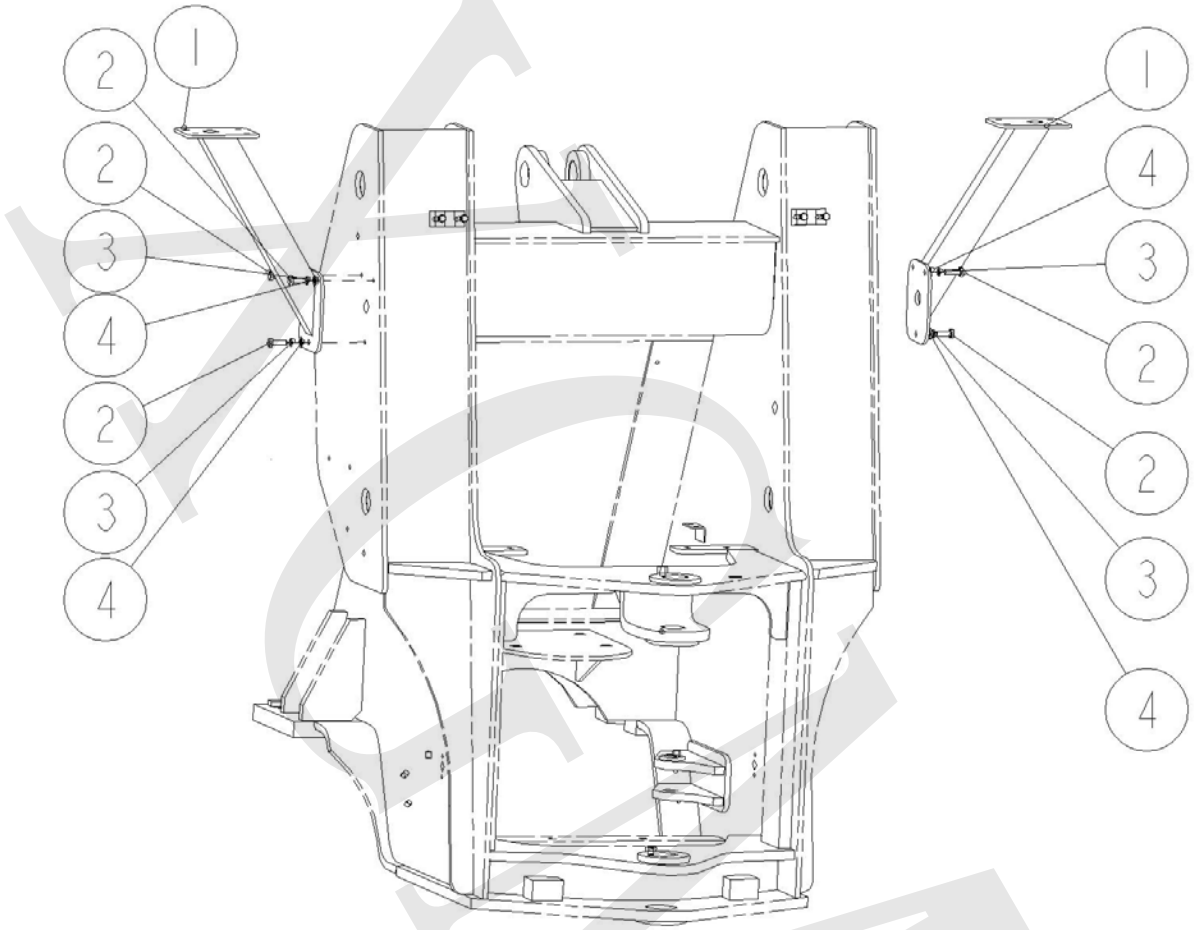

FEMA

	13-03	2009-06

灯架 Lamp stand

序号	零件代号	名称	数量	规格
NO.	Part No.	Name	Qty	Spec
1	00D0806	灯架 Lamp stand	2	
2	00B0022	螺栓 Bolt	6	GB5783-M10X30
3	06B0003	垫圈 Washer	6	GB93-10
4	06B0004	垫片 Washer	6	GB97.1-10

XGMA

13-04	2009-06

挡泥板 Mudguard assembly

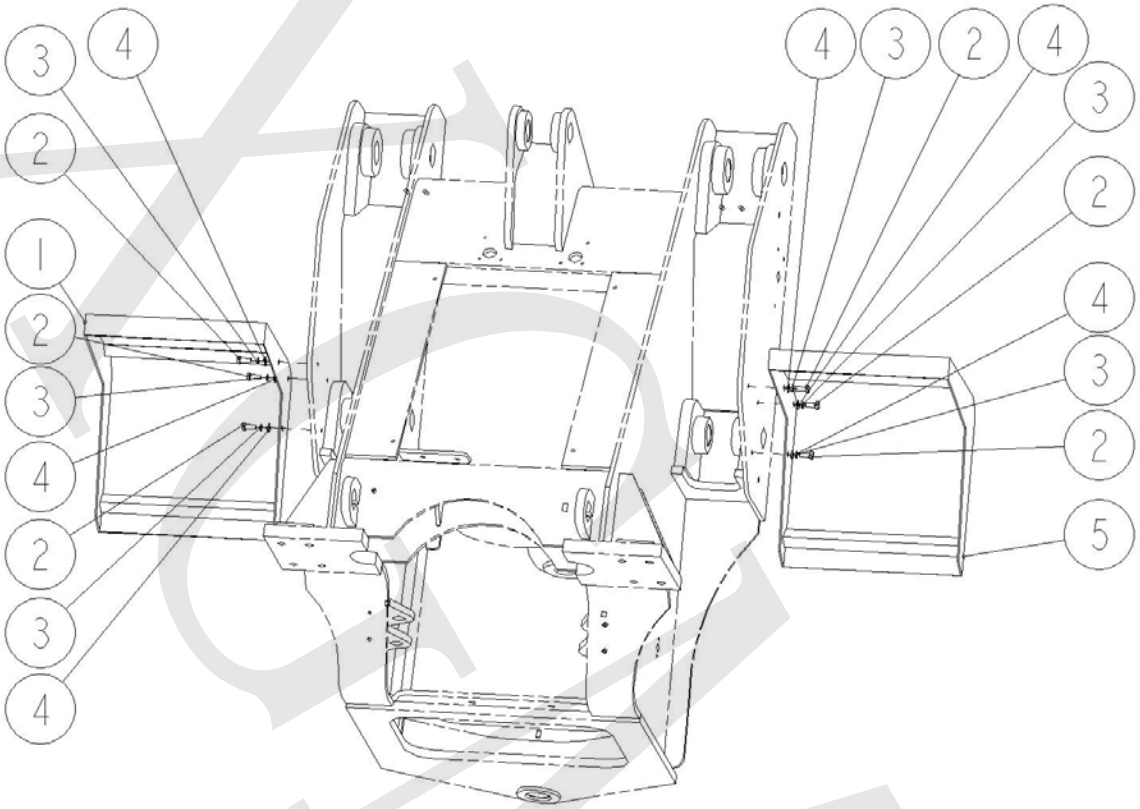

KOMA

	13-04	2009-06

挡泥板 Mudguard assembly

序号	零件代号	名称		数量	规格
NO.	Part No.	Name		Qty	Spec
1	40D0063	右前挡泥板	Mudguard assembly	1	
2	00B0028	螺栓	Bolt	6	GB5783-M10X25
3	06B0003	垫圈	Washer	6	GB93-10
4	06B0004	垫片	Washer	6	GB97.1-10
5	40D0062	左前挡泥板	Mudguard assembly	1	

XGMA

14-01	2009-06

电器系统 Electrical System

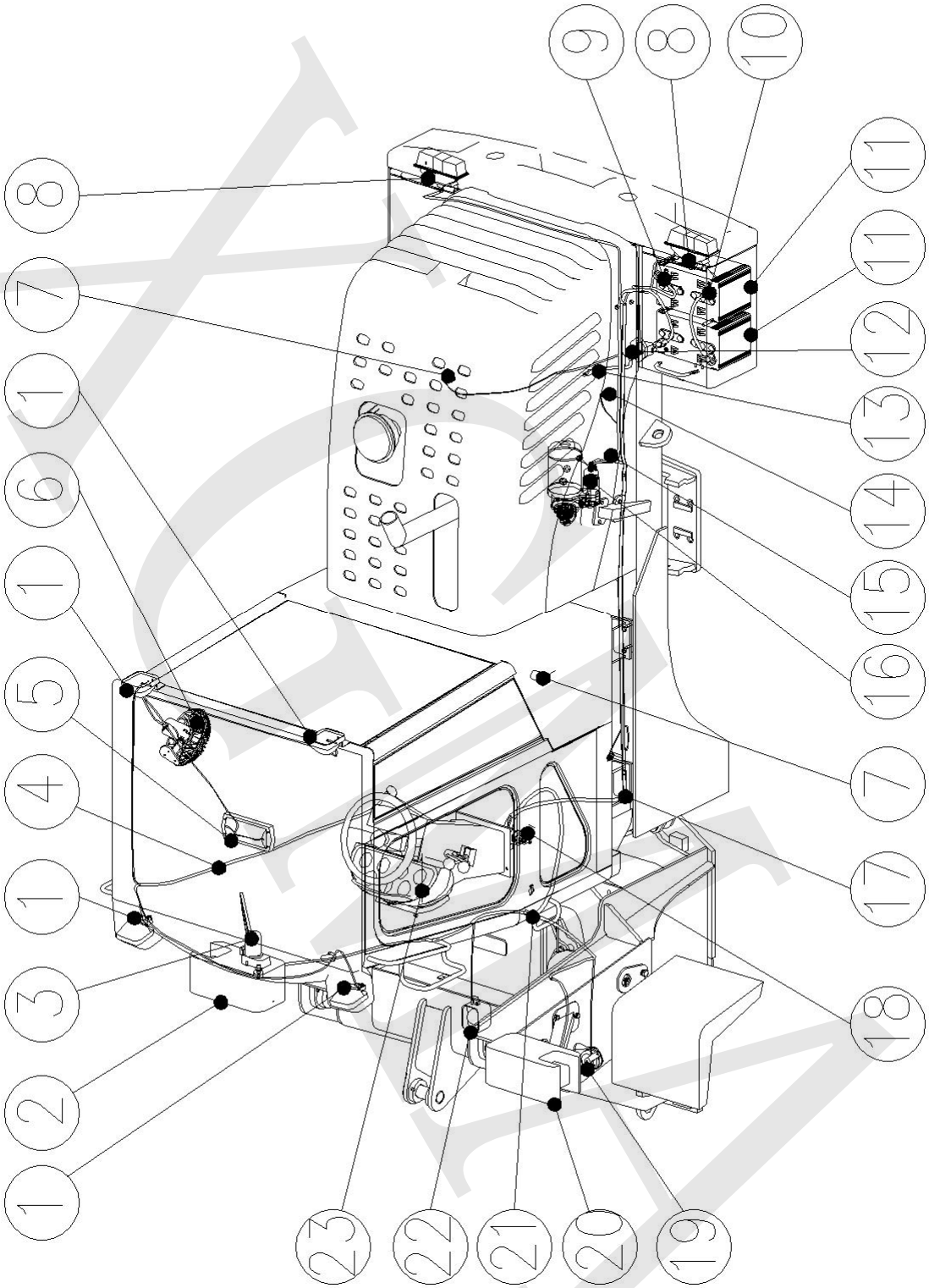

电器系统 Electrical System

序号	零件代号	名称		数量	规格
No	Part No	Name		Qty	Spec
1	42B0112	TCM 叉车前灯	Front lamp	4	
2	42B0117	组合前灯(右)	Front lamp assembled(right)	1	
3	47B0157	雨刮器	Electricwipe assenbly	1	
4	09C0236	驾驶室线束	line	1	
5	42B0108	长型顶灯	Lamp	1	
6	47B0155	风扇	Fan	1	
7	40B0114	温度传感器	Sencor of temperature	2	
8	42B0121	后三色灯	Rear three signal lamp	2	
9	09C0238	电池负极线	Battery line	1	
10	09C0209	电池跨接线	Battery line	1	
11	47B0156	蓄电池	Battery 12V 70Ah	2	
12	44B0117	电源总开关	Switch	1	
13	09C0239	电池接地线	Battery line	1	
14	44B0116	制动低压报警开关	Air pressure on-off	1	
15	09C0237	电池正极线	Battery line	1	
16	ST30001	起动机	Start up	1	
17	09C0235	后车架线束	line	1	
18	44B0214	制动灯开关	Arrester switch	1	
19	47B0158	单音蜗牛电喇叭	Electric horn	1	
20	42B0116	组合前灯(左)	Front lamp assembled(left)	1	
21	09C0234	前车架线束	Chissis wires assembly	1	
22	47B0172	倒车警报器	Reversing alarm	1	
23	29C0071	仪表总成	Assembly instrument	1	

15-01	2009-06

空调系统 Air-condition System

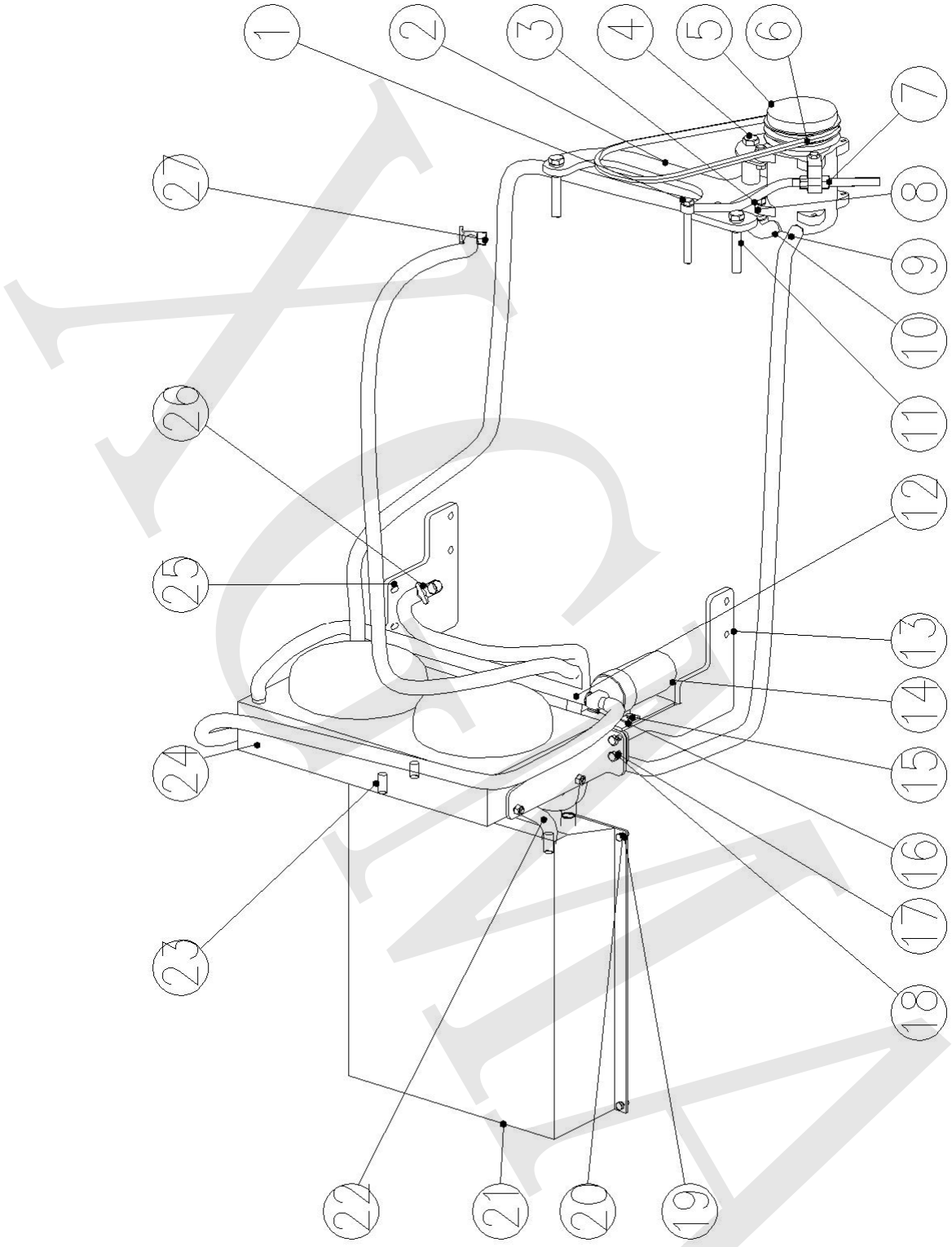

空调系统 Air-condition System

序号	零件代号	名称		数量	规格
No	Part No	Name		Qty	Spec
1	01B0972	螺栓	Bolt	1	GB5782_M12X110
2	00D0870	压缩机支架	Seat	1	
3	06B0020	垫圈	Washer	3	GB93-16
4	01B0089	螺栓	Bolt	1	GB5782_M16X130
5	46C0481	压缩机组件	Compressor assembly	1	
6	56C0348	压缩机皮带	Strap	1	17-440
7	03B0014	螺母	Nut	2	GB6170-M14
8	03B0034	螺母	Nut	1	GB6170-M16
9	30A0139	蒸发器至压缩机胶管	Tube	1	
10	30A0136	压缩机至冷凝器胶管	Tube	1	
11	01B0911	螺栓	Bolt	2	GB5782_M16X100
12	30A0137	冷凝器至储液器胶管	Tube	1	
13	00D0871	冷凝器左支板	Seat	1	
14	46C0485	干燥瓶总成	Airer assembly	1	
15	06B0339	垫圈	Washer	2	
16	00B0076	螺栓	Bolt	2	GB5783-M6X12
17	06B0003	垫圈	Washer	4	GB93-10
18	00B0029	螺栓	Bolt	4	GB5783-M10X20
19	06B0009	垫圈	Washer	4	GB93-8
20	00B0017	螺栓	Bolt	4	GB5783-M8X20
21	46C0484	蒸发器总成	evaporator assembly	1	
22	30A0138	储液器至蒸发器胶管	Tube	1	
23	30A0140	蒸发器进水胶管	Tube	1	
24	46C0482	冷凝器组件	Condensation organ subassembly	1	
25	00D0872	冷凝器右支座	Seat	1	
26	30A0141	蒸发器出水胶管	Tube	1	
27	56C0293	水阀	Penstock	2	

多种工作装置特有部件零件图册

B-07-01	2008-05

多种工作装置工作液压系统 Hydraulic System

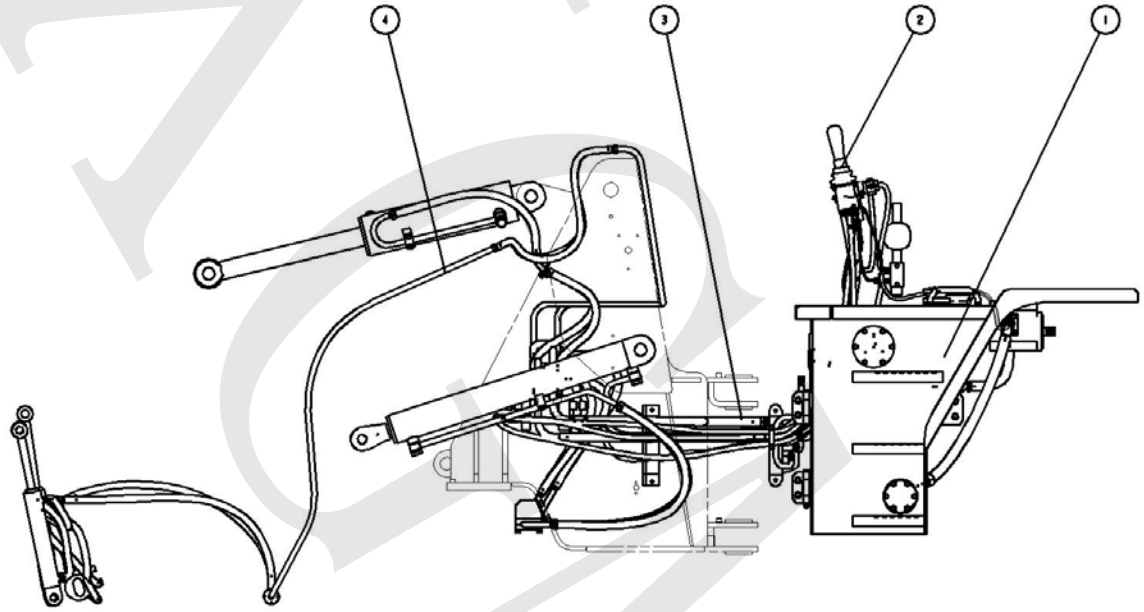

XCMA

多功能液压系统 Hydraulic System

序号 No.	零件代号 Part No.	名 称 Name		数量 Qty
1	21C0189	油箱总成	Oil tank	1
2	00C0327	先导操纵系统	Valve steer system	1
3	00C0324	油箱回路	Oil tank loop	1
4	00C0329	多路阀回路	Valva loop	1

XGMA

B-07-02	2008-05

多功能液压系统 Hydraulic System

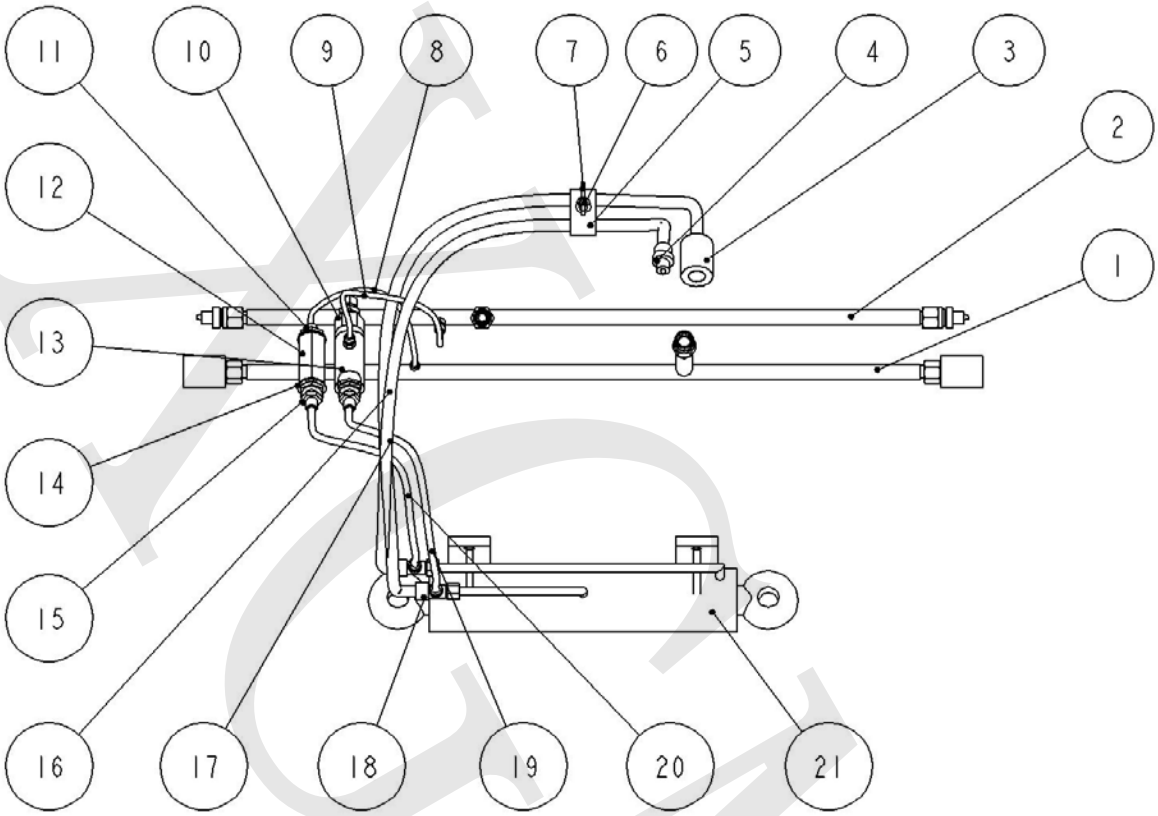

ACEMA

多功能液压系统 Hydraulic System

序号	图号	名称		数量	规格
NO.	Part NO.	Name		Qty	Spc
1	17D1018	快换架钢管	Tube	1	-
2	17D1019	快换架钢管	Tube	1	-
3	33C0356	快换接头	Tie-in	3	-
4	33C0355	快换接头（male)	Tie-in	3	-
5	82A0211	管夹	Plank	1	-
6	05B0062	螺柱	Bolt	1	M8X30
7	GB62-88	蝶形螺母	Nut	1	M8
8	17D1391	单向阀至快换钢管	Tube	1	-
9	17D1390	调压阀至快换钢管	Tube	1	
10	32C0056	溢流阀	Valve	1	-
11	00A0450	接头	Tie-in	1	
12	12C0318	单向阀	Valve	1	-
13	32C0055	溢流阀接头	Tie-in	1	-
14	06B0073	组合垫圈	Washer	2	m22
15	30C0175	卡套式端直通接头体	Tie-in	1	
16	06C0537	快换油缸大腔软管	Hose	1	
17	06C0538	快换油缸小腔软管	Hose	1	
18	32C0054	三通接头	Tie-in	2	
19	17D1388	快换油缸小腔接调压阀钢管	Tube	1	-
20	17D1389	快换油缸大腔接单向阀钢管	Tube	1	-
21	10C0292	快换油缸	Cylinder	1	-

B-07-03	2008-05

多功能液压系统 Hydraulic System

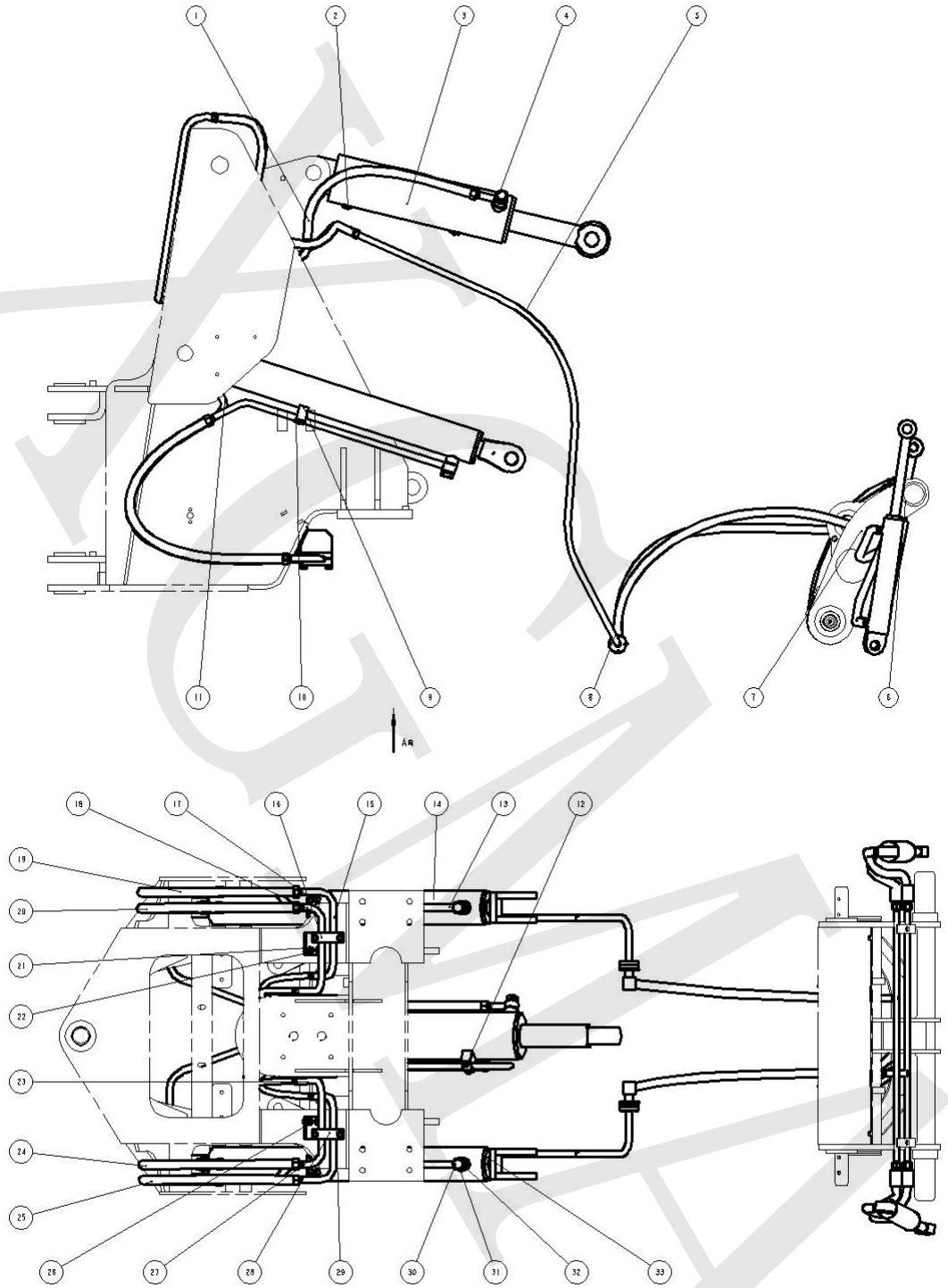

多功能液压系统 Hydraulic System

序号 No.	图号 Part No.	名称 Name		数量 Qty	规格 Spec
1	06C0356	转斗缸前腔胶管	Hose	1	
2	17D0843	转斗缸后腔钢管	Tube	1	
3	10C0216	转斗油缸	Cylinder	1	
4	17D0782	转向缸前腔进油钢管	Tube	1	
5	00C0325	动臂管路	Pipeline	1	
6	00C0326	快换装置管路	Pipeline	1	
7	06C0362	左动臂管路至快换装置胶管	Hose	1	
8	06C0363	左动臂管路至快换装置胶管	Hose	1	
9	00A0363	接头	Tie-in	2	
10	82A0201	管夹	Spacer	3	
11	17D0840	动臂缸后腔钢管	Tube	2	
12	00B0019	螺栓	Bolt	5	
13	17D0844	右动臂缸前腔钢管	Tube	1	
14	10C0215	右动臂油缸	Cylinder	1	
15	17D0950	钢管	Tube	1	
16	22C0061	固定管夹	Spacer	1	
17	06B0009	垫圈	Washer	12	
18	17D0951	钢管	Tube	1	
19	06C0353	右动臂缸前腔胶管	Hose	1	
20	06C0352	右动臂缸后腔胶管	Hose	1	
21	06B0003	垫圈	Washer	4	
22	01B0445	螺栓	Bolt	4	
23	17D0949	钢管	Tube	1	
24	06C0350	左动臂缸后腔胶管	Hose	1	
25	06C0351	左动臂缸前腔胶管	Hose	1	
26	06B0004	垫圈	Washer	4	
27	06B0027	垫圈	Washer	12	
28	08C0162	固定管夹	Spacer	1	
29	17D0948	钢管	Tube	1	
30	00A0353	铰接六角螺栓	Bolt	6	
31	17D0839	左动臂缸前腔钢管	Tube	1	
32	06B0376	组合垫圈	Washer	12	
33	10C0214	左动臂油缸	Cylinder	1	

B-07-03	2008-05

多功能液压系统 Hydraulic System

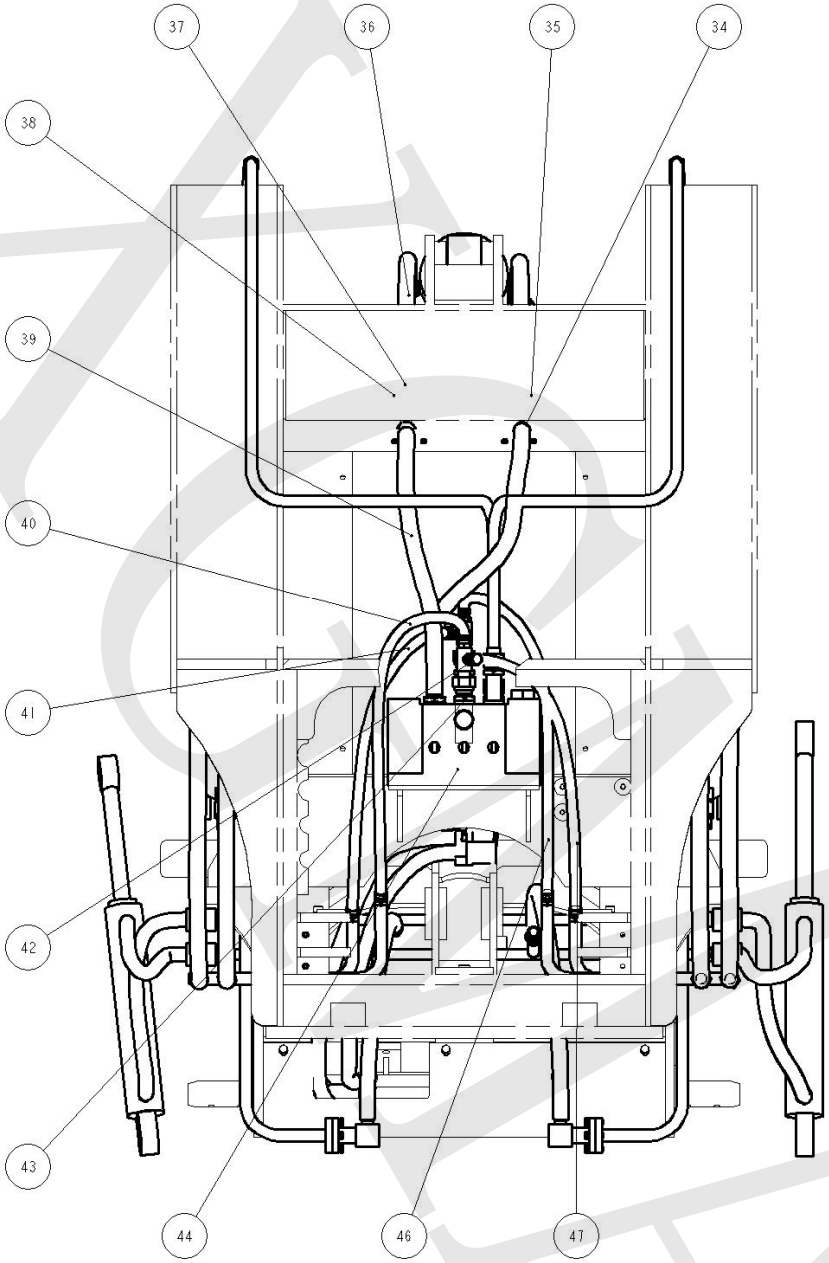

多功能液压系统 Hydraulic System

序号 No.	图号 Part No.	名称 Name	数量 Qty	规格 Spec
34	06C0354	阀至转斗缸前腔胶管 Hose	1	
35	17D0842	过渡接头 Tie-in	1	
36	06C0357	转斗缸后腔胶管 Hose	1	
37	17D0841	过渡接头 Tie-in	1	
38	01B0380	螺栓 Bolt	6	
39	06C0355	阀至转斗缸后腔胶管 Hose	1	
40	06C0360	阀至左动臂缸后胶管 Hose	1	
41	06C0358	阀至左动臂缸前胶管 Hose	1	
42	18D0119	三通接头 Tie-in	2	
43	00A0361	接头体 Tie-in	1	
44	12C0247	三联多路阀 Valve	1	
45	00A0362	长接头体 Tie-in	1	
46	06C0359	阀至右动臂缸前腔胶管 Hose	1	
47	06C0361	阀至右动臂缸后腔胶管 Hose	1	

B-07-04	2008-05

多功能液压系统 Hydraulic System

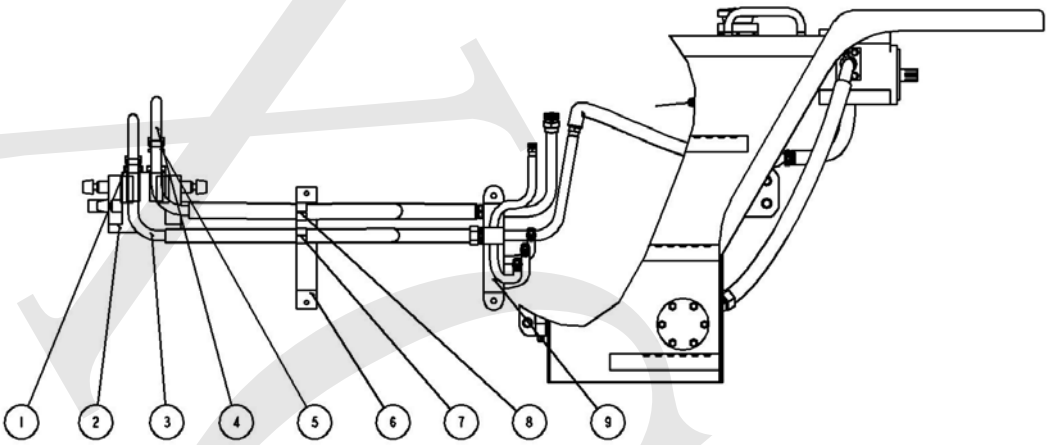

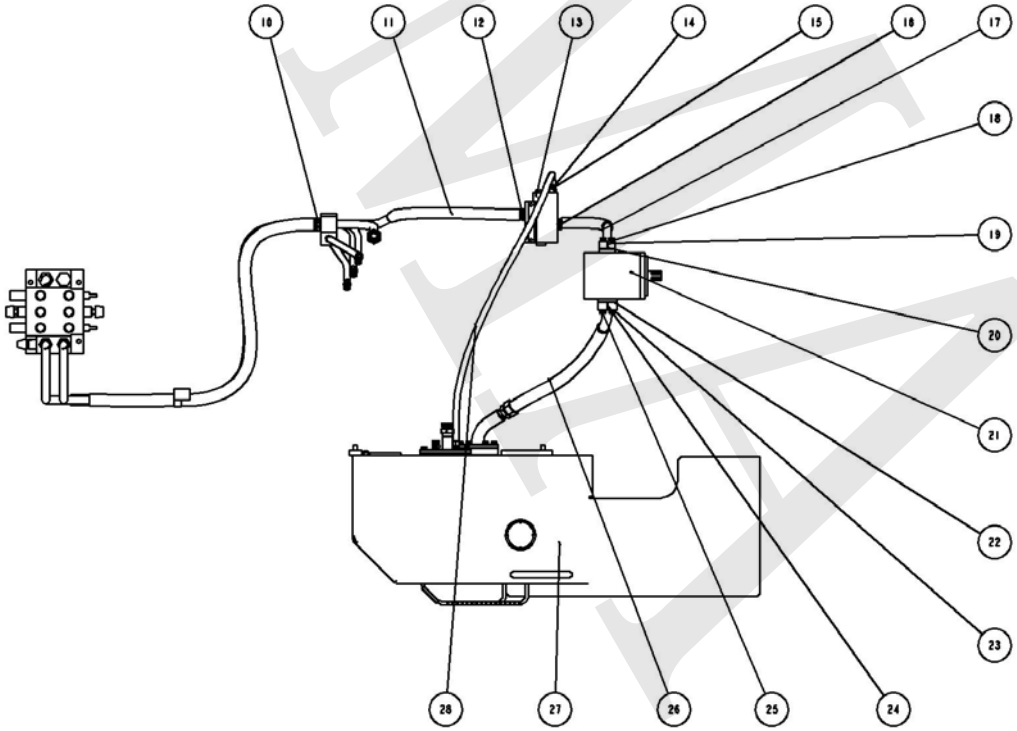

多功能液压系统 Hydraulic System

序号 No.	零件代号 Part No.	名 称 Name		数量 Qty	规格 Spec
1	00A0361	接头体	Hose fitting	1	
2	12C0247	三联多路阀	Valve	1	
3	17D0866	三联阀进油管	Hose	1	
4	17D0867	三联阀回油管	Hose	1	
5	00A0362	长接头体	Hose fitting	1	
6	51A0366	压板	Nip	1	
7	85A0108	垫圈	Washer	1	
8	85A0107	垫圈	Washer	1	
9	18D0121	过渡管接头	Hose fitting	1	
10	00A0355	接头体	Hose fitting	1	
11	06C0349	优先阀至过渡管接头胶管	Hose	1	
12	28B0054	接头体	Hose fitting	3	
13	12C0230	优先阀	Valve	1	
14	06B0047	组合垫圈	Washer	1	
15	28B0093	接头体	Hose fitting	1	
16	06B0076	组合垫圈	Washer	4	
17	07C0433	泵出油胶管	Hose	1	
18	06B0004	垫圈	Washer	8	
19	58A0349	半边法兰	Nip	1	
20	10B0235	0 型圈	Ring	1	
21	11C0144	液压泵	Pump	1	
22	10B0013	0 型圈	Ring	1	
23	21C0189	垫圈	Washer	7	
24	58A0348	半边法兰	Nip	1	
25	01B0007	螺栓	Bolt	8	
26	07C0442	泵吸油胶管	Hose	1	
27	06B0003	液压油箱	Oil tank	1	
28	05C0385	优先阀回油胶管	Hose	1	

B-07-05	2008-05

多功能液压系统 Hydraulic System

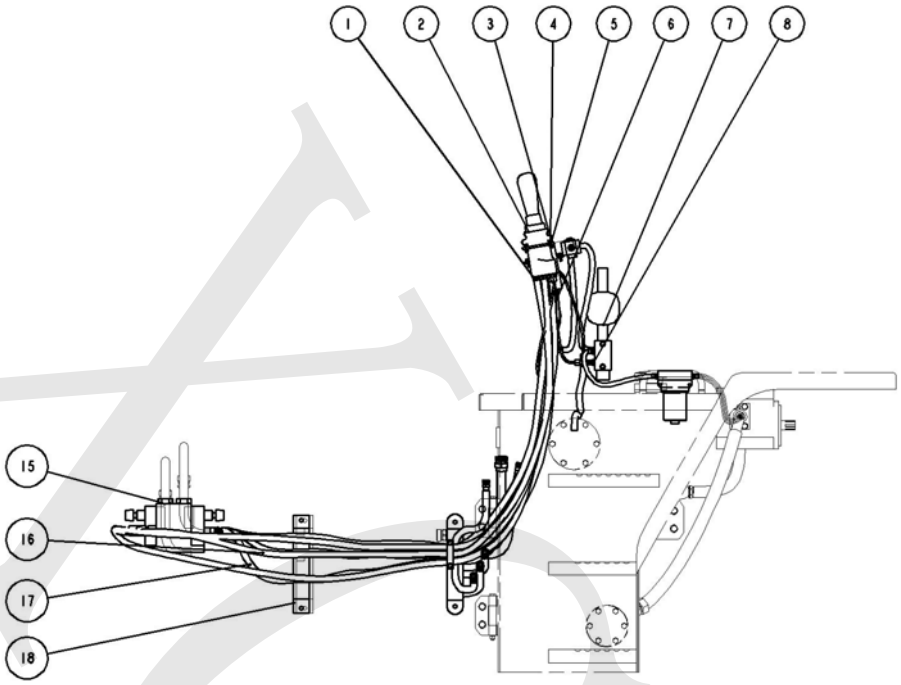

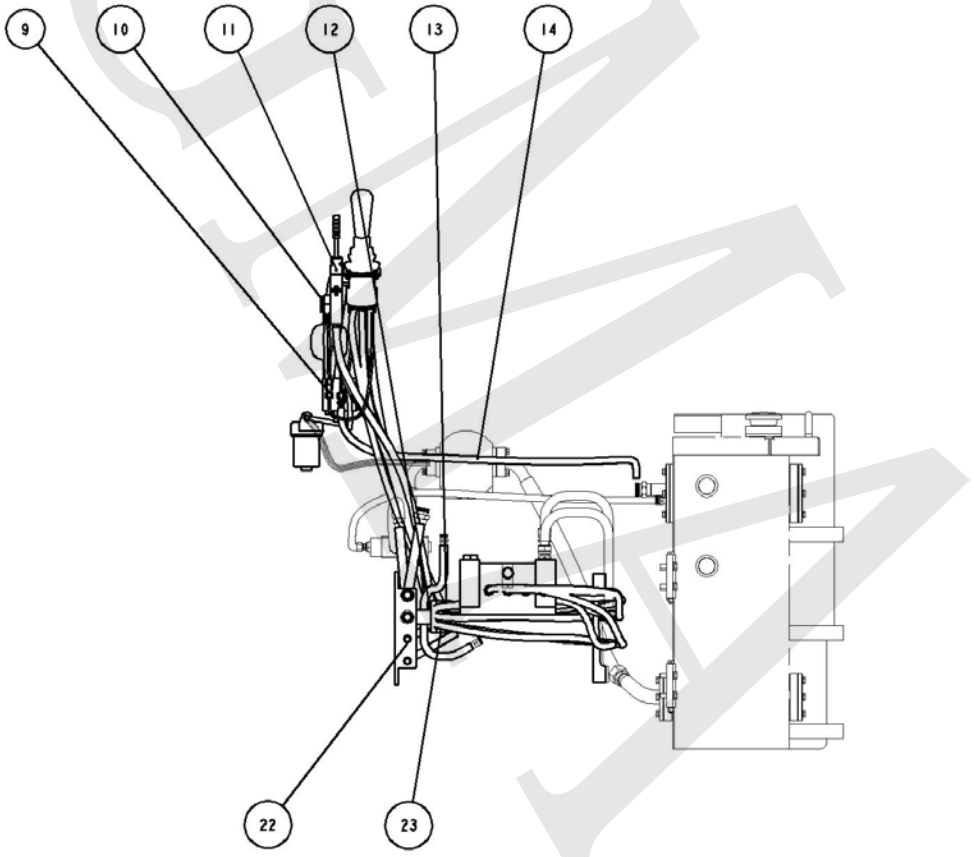

多功能液压系统 Hydraulic System

序号 No.	零件代号 Part No.	名 称 Name		数量 Qty	规格 Spec
1	00A0360	接头体	Hose fitting	8	
2	12C0249	先导阀	Valve	1	
3	00B0015	螺栓	Bolt	6	
4	03B0013	螺母	Nut	4	
5	06B0021	垫圈	Washer	6	
6	17D0869	单片阀进油钢管	Tube	1	
7	12C0248	溢流阀	Valve	1	
8	00A0358	接头	Hose fitting	3	
9	32C0041	三通接头	Hose fitting	1	
10	02B0173	空心螺栓	Bolt	2	
11	12C0250	先导阀	Valve	1	
12	01B0266	螺栓	Bolt	2	
13	82A0207	管夹	Nip	1	
14	05C0383	先导回油软管	Hose	1	
15	12C0247	三联多路阀	Valve	1	
16	05C0380	先导阀 3 口到主阀动臂前口	Hose	1	
17	05C0381	先导阀 2 口到主阀转斗联后腔	Hose	1	
18	82A0208	管夹	Nip	1	
19	17D0870	先导阀 p 口到油源阀 Pv 口	Tube	1	
20	17D0871	先导阀到油源阀回油管	Tube	1	

B-07-05	2008-05

多功能液压系统 Hydraulic System

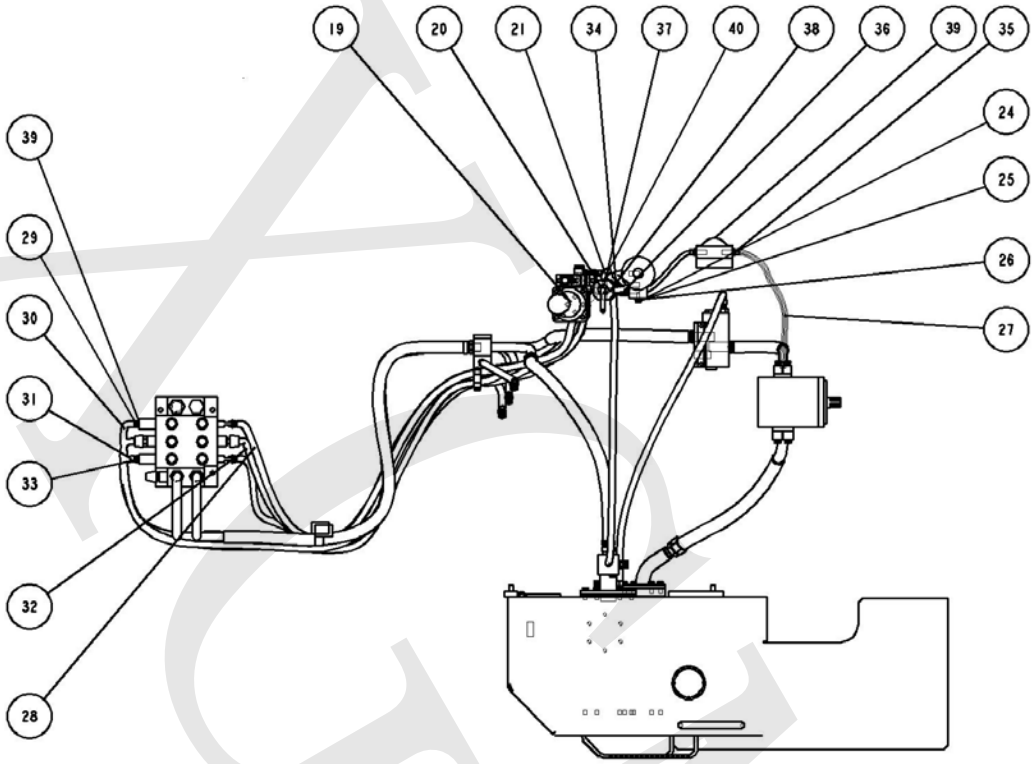

XGMA

多功能液压系统 Hydraulic System

序号 No.	零件代号 Part No.	名 称 Name		数量 Qty	规格 Spec
21	17D0868	单片先导阀到油源阀回油钢管	Tube	1	
22	05D0015	管夹	Nip	1	
23	82A0206	管夹	Nip	1	
24	00B0019	螺栓	Bolt	2	
25	06B0009	垫圈	Washer	4	
26	06B0027	垫圈	Washer	2	
27	05C0384	先导进油胶管	Hose	1	
28	05C0377	单片先导阀到主阀第三连后腔	Hose	1	
29	00A0387	卡套接头	Hose fitting	7	
30	05C0378	单片先导阀到主阀第三连前	Hose	1	
31	05C0382	先导阀 4 口到主阀转斗联前腔	Hose	1	
32	05C0379	先导阀 1 口到主阀动臂联	Hose	1	
33	06B0372	组合垫圈	Washer	19	
34	02A0068	四通接头	Hose fitting	1	
35	00A0359	接头体	Hose fitting	2	
36	37A0176	管	Tube	1	
37	37A0177	管	Tube	1	
38	37A0178	管	Tube	1	
39	06C0120	先导过滤器	Filter	1	
40	12C0251	转阀	Valve	1	

B-07-06	2008-05

液压油箱 Hydraulic Oil Tank

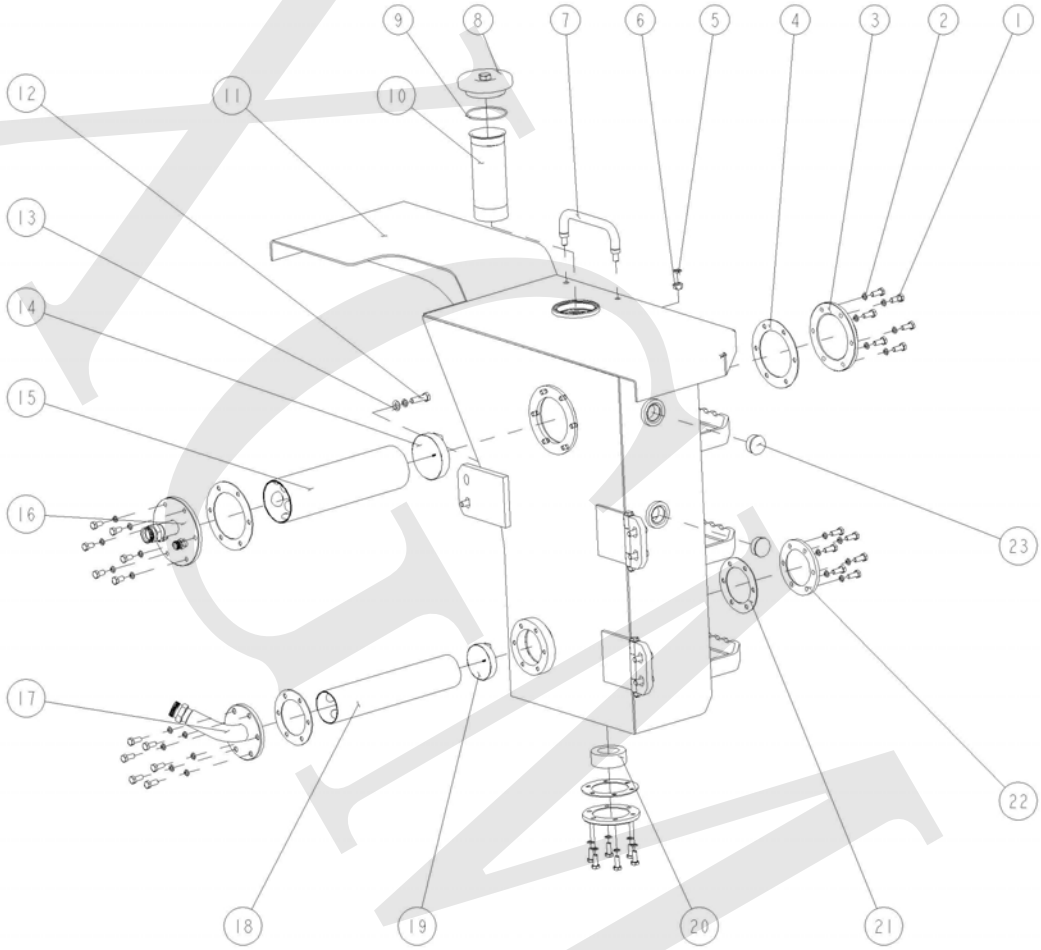

液压油箱 Hydraulic Oil Tank

序号 No	零件代号 Part No	名 称 Name		数量 Qty
1	00B0028	螺栓	Bolt	30
2	06B0003	垫圈	Washer	30
3	52A0423	燃油箱总成法兰盖	Flanged cap	1
4	14B0076	密封垫片	Washer	2
5	06B0013	垫圈	Washer	8
6	03B0010	螺母	Nut	2
7	41D0084	油箱扶手	Handle	1
8	16C0015	加油口盖	Cover	1
9	10B0483	O 型圈	O-Ring	1
10	60C0112	燃油箱总成-滤油器	Oil filter	1
11	04D0101	液压油箱箱体	Tank	1
12	01B0007	螺栓	Bolt	6
13	06B0012	垫圈	Washer	6
14	16C0014	回油滤油网压盖	Cover of filter	1
15	60C0121	回油过滤器	Oil filter	1
16	18D0114	回油法兰	Flange	1
17	17D0856	吸油法兰	Flange	1
18	60C0116	吸油过滤器	Oil filter	1
19	16C0016	吸油滤油网压盖	Cover of filter	1
20	64B0070	磁铁Φ80X15t30	Magnet	1
21	14B0073	密封垫片	Washer	3
22	58A0325	法兰盖	Flanged cap	2
23	21C0154	油标	The oil mark	2

B-11-01	2008-05

多种工作装置 Implements

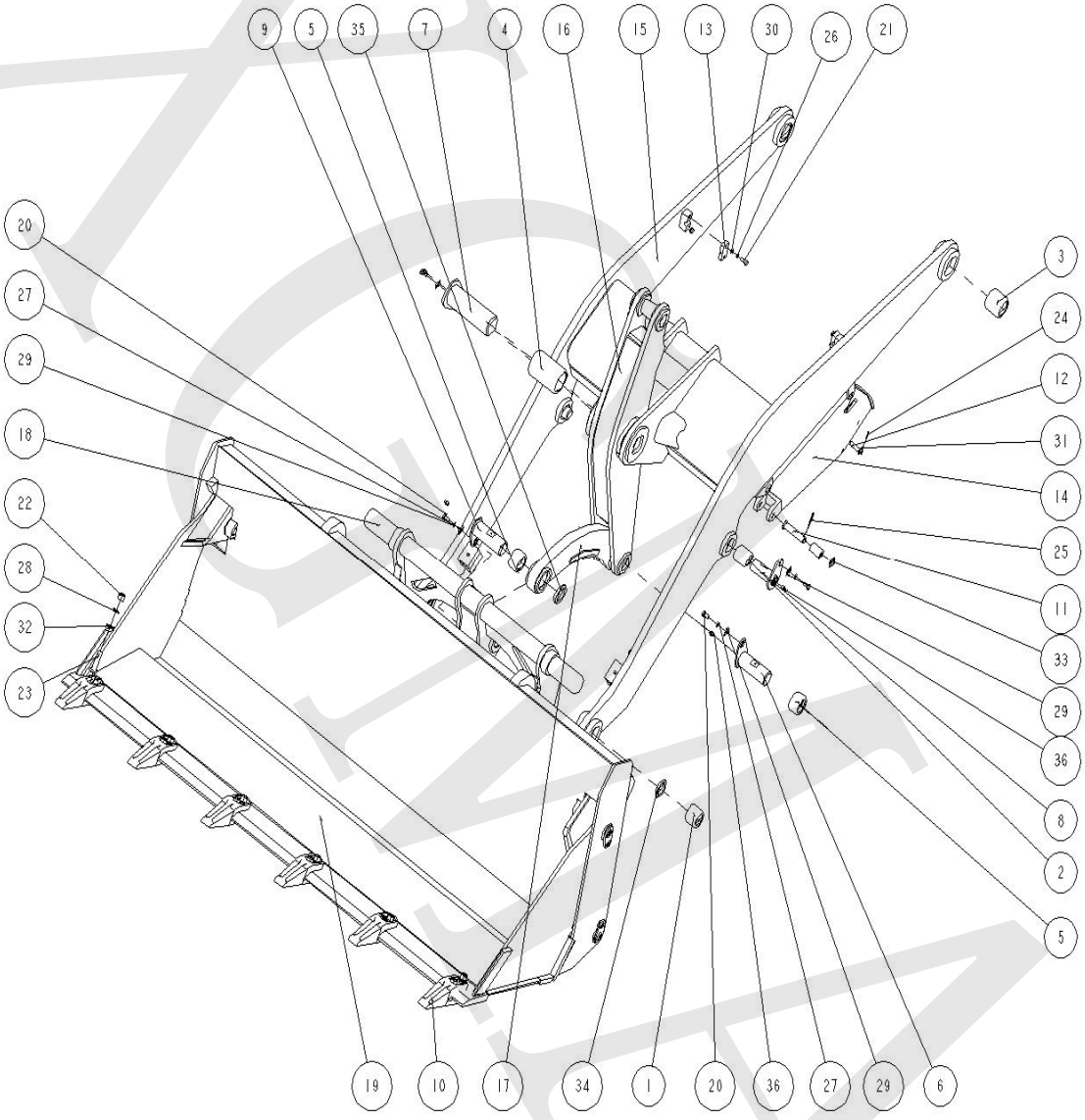

工作装置 Implements

序号 No.	零件代号 Part No.	名称 Name		数量 Qty
1	54A0374	动臂下轴套	Bearing	2
2	54A0375	动臂中轴套	Bearing	2
3	54A0376	动臂上轴套	Bearing	2
4	54A0377	摇臂轴套	Bearing	1
5	54A0378	拉杆轴套	Bearing	2
6	15D0188	摇臂上下端销轴	Pin	2
7	15D0189	摇臂销轴	Pin	1
8	15D0190	动臂油缸上销轴	Pin	2
9	15D0192	铲斗上销轴	Pin	1
10	918114027	斗齿	Footh	6
11	918B110001-A	销	Pin	1
12	918B110002-A	销	Pin	1
13	918B110003	管夹盖	Pipe gover	4
14	918B110100-A	动臂锁	Lift arm	1
15	43C0279	动臂总成	Lift arm assembly	1
16	21D0242	摇臂	rocker	1
17	43C0281	拉杆	Pull pole	1
18	43C0280	液压快换架	Hydraulic shortcut frame	1
19	32E0056	四合一斗 0.8 立方	Four syncretic bucket 0.8 stere	1
20	00B0029	螺栓	Blot	6
21	00B0081	螺栓	Blot	8
22	GB6170-M16	螺母	Nut	12
23	GB8_M16X65	方头螺栓	Nut	12
24	GB91-2P5X20	销	Pin	1
25	GB91-4X40	销	Pin	1
26	06B0009	垫圈	Washer	6
27	06B0003	垫圈	Washer	12
28	GB93-16	垫圈	Washer	8
29	06B0049	垫圈	Washer	6
30	GB97P1-12	垫圈	Washer	1
31	GB97P1-16	垫圈	Washer	12
32	06B0027	垫圈	Washer	1
34	11B0267	内包骨架密封圈	Inside framework ring	4
35	26B0010	内包骨架密封圈	Inside framework ring	4
36	26B0010	油杯	Oil ring	6

16-01	2009-07

轻质斗 Light material bucket

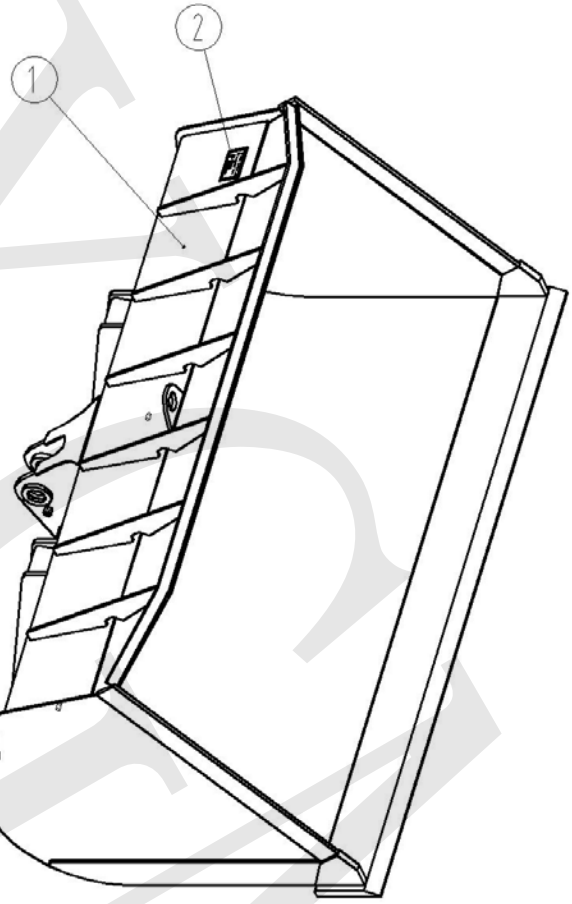

序号 No.	零件代号 Part No.	名称 Name	数量 Qty	规格 Spec
1	22D0270	轻质斗 Light material bucket	1	1.5m^3
2	83A0982	轻质斗铭牌 The nameplate	1	-

块状岩石斗 Massive rock bucket

序号 No.	零件代号 Part No.	名称 Name		数量 Qty	规格 Spec
1	22D0562	块状岩石斗	Massive rock bucket	1	0.8m^3
2	83A0983	块状岩石斗铭牌	The nameplate	1	-
3	72A0213	角齿	side-teeth	1	-
4	00B1100	方头螺栓	Bolt	12	GB8-M16x75
5	06B0020	垫圈	Washer	14	GB93-16
6	03B0034	螺母	Nut	14	GB6170-M16
7	72A0215	斗齿	teeth	4	-
8	72A0214	角齿	side-teeth	1	-
9	00B0647	螺栓	Bolt	2	GB5783-M16x70

16-03	2009-07

颗粒状岩石斗 Particle rock bucket

XGMA

颗粒状岩石斗 Particle rock bucket

序号 No.	零件代号 Part No.	名称 Name		数量 Qty	规格 Spec
1	22D0563	颗粒状岩石斗	Particle rock bucket	1	0.9m^3
2	83A0984	颗粒岩石斗铭牌	The nameplate	1	-
3	03B0034	螺母	Nut	8	GB6170-M16
4	06B0240	垫片	Washer	8	GB93-16
5	72A0215	斗齿	Teeth	4	-
6	00B1100	方头螺栓	Bolt	8	GB8-M16x75

XGMA

16-04	2009-07

夹纸夹草叉 Paper & Grass Grapple

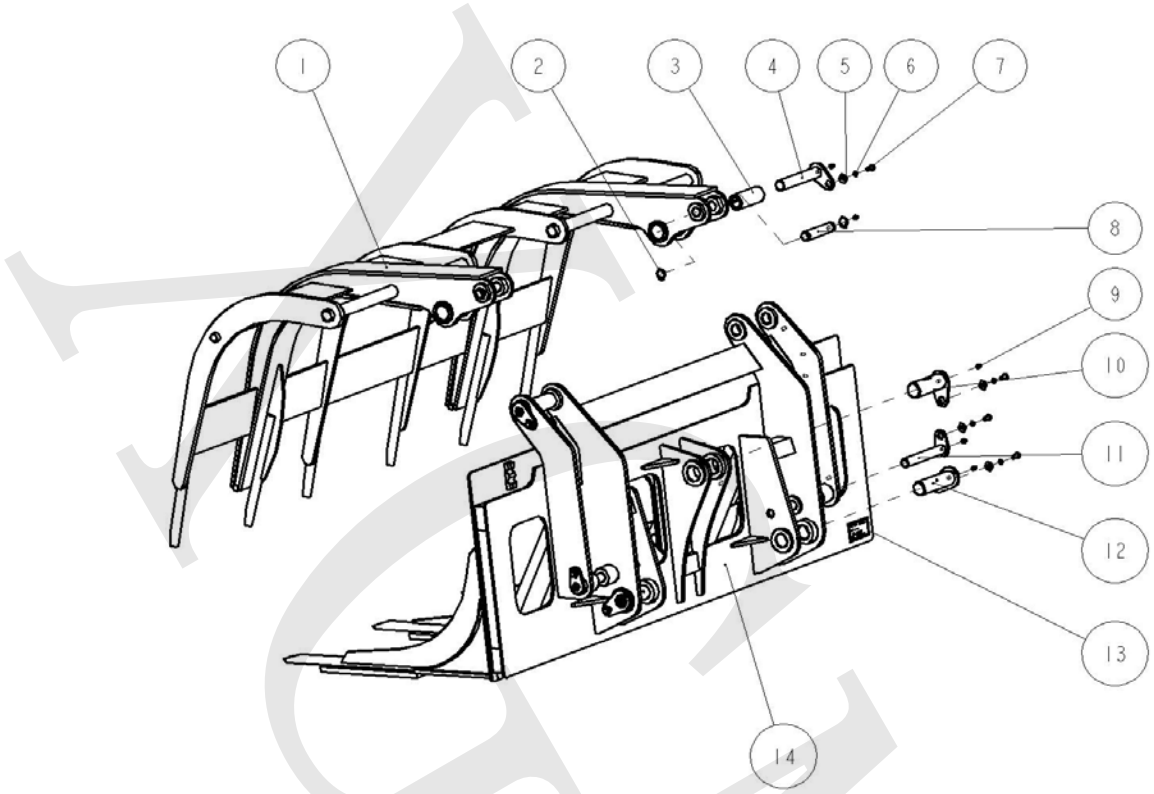

序号 No.	零件代号 Part No.	名称 Name		数量 Qty	规格 Spec
1	22D0288	上夹叉	upper part of the grapple	1	-
2	07B0018	挡圈	ring	4	GB894.1-30
3	54A0444	轴套	Bearing	2	-
4	15D0214	销轴	Pin	2	-
5	06B0049	垫圈	Washer	7	GB96-10
6	06B0003	垫圈	Washer	7	GB93-10
7	00B0029	螺栓	Bolt	7	GB5783-M10x20
8	60A0738	销轴	Pin	2	-
9	26B0010	油杯	Grease cup	9	JB/T7940.1-M10x1
10	15D0192	销轴	Pin	1	-
11	15D0215	销轴	Pin	2	-
12	15D0248	销轴	Pin	2	-
13	83A0985	夹纸夹草叉铭牌	The nameplate	1	-
14	22D0275	下夹叉	nether part of the grapple	1	-

夹纸夹草叉 Paper & Grass Grapple

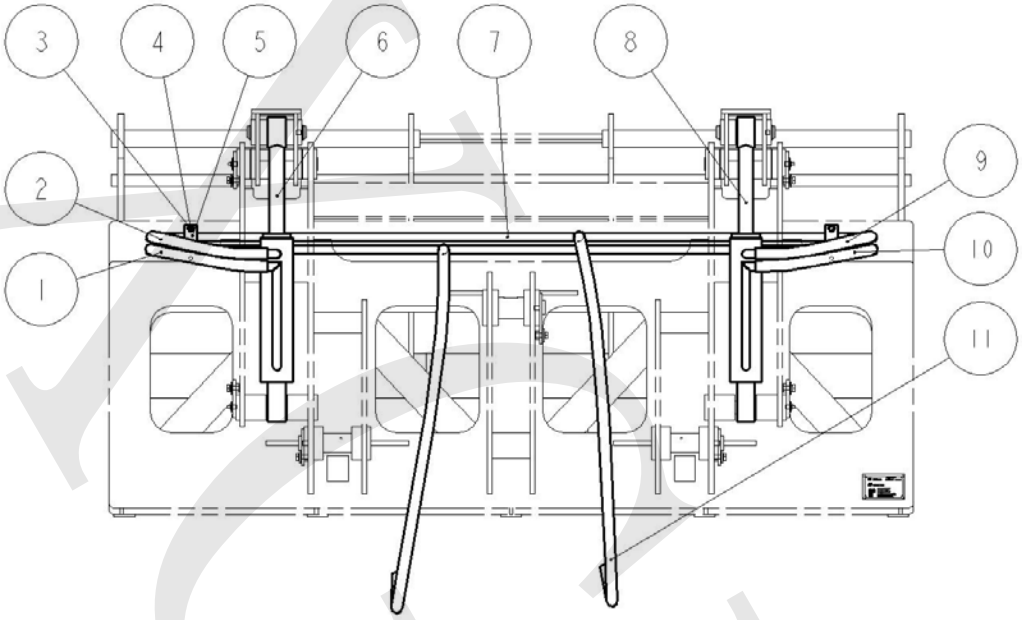

序号	零件代号	名称	数量	规格
No.	Part No.	Name	Qty	Spec
1	06C0380	左夹纸油缸大腔胶管 Hose	1	13/14II-260(0X90 H50)护套
2	06C0381	左夹纸油缸小腔胶管 Hose	1	13/14II-290(0X90 H80)护套
3	01B0380	螺栓 Bolt	4	GB5782-M8X25
4	06B0009	垫圈 Washer	4	GB93-8
5	82A0214	管夹 Spacer	2	-
6	10C0221	左夹纸油缸 Cylinder	1	YG863
7	17D0932	钢管 Tube	2	-
8	10C0222	右夹纸油缸 Cylinder	1	YG863_MIR
9	06C0873	右夹纸油缸小腔胶管 Hose	1	13/14II-290(0X90 H80)护套
10	06C0382	右夹纸油缸大腔胶管 Hose	1	13/14II-260(0X90 H50)护套
11	06C0860	过渡钢管进出油胶管 Hose	2	16/16II-1400(0X90 H80)护套

16-05	2009-07

侧卸斗 Side-discharging Bucket

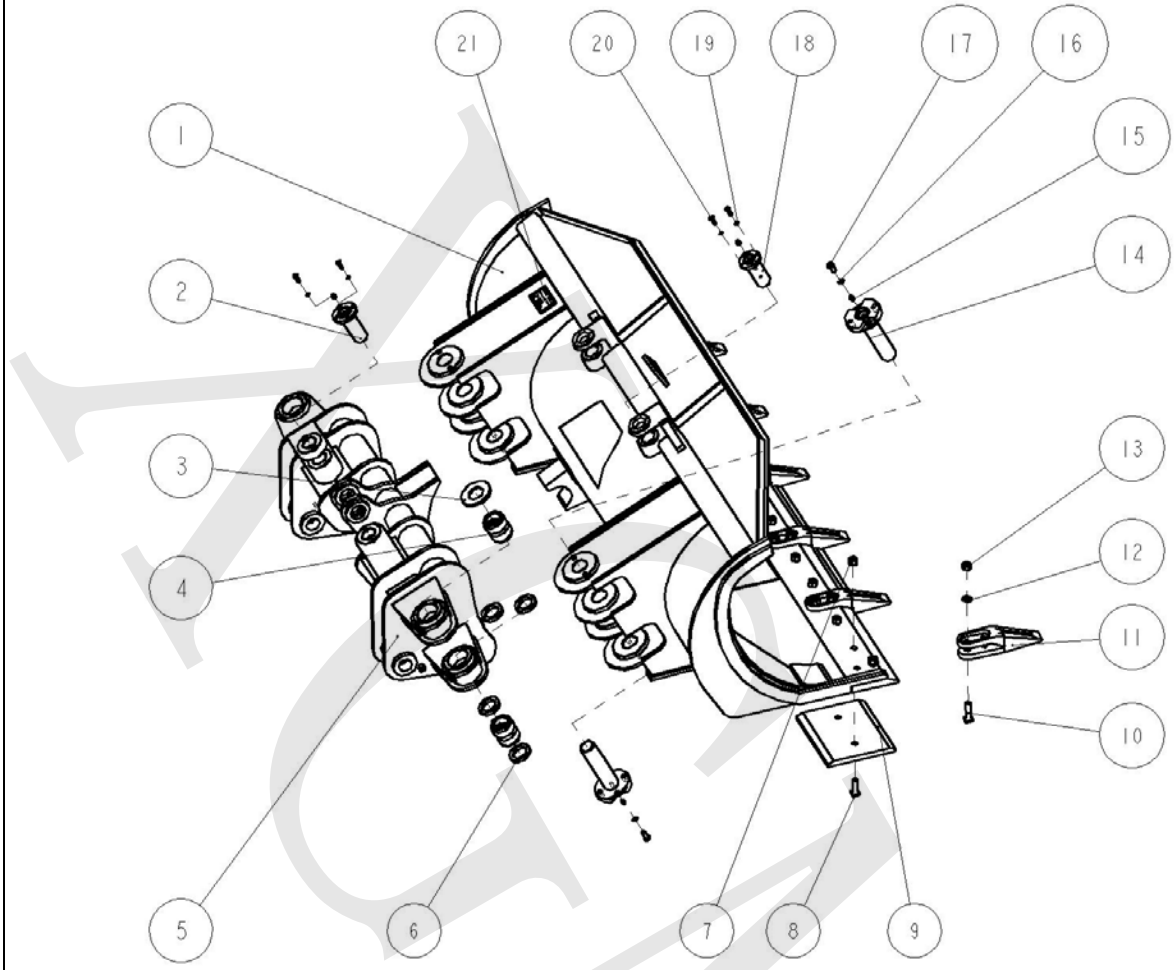

AGMA

侧卸斗 Side-discharging Bucket

序号 No.	零件代号 Part No.	名称 Name		数量 Qty	规格 Spec
1	09D0007	前斗体	Front part of the bucket	1	-
2	15D0227	销轴	Pin	1	-
3	55A0340	铰接垫板	Plate	2	-
4	54A0416	轴套	Bearing	2	-
5	00D0750	连接体	joint part of the bucket	1	-
6	11B0277	油封	Rubber ring seal	4	GB9877PLFB50X70X10
7	03B0619	螺母	Nut	10	GB6185-M16
8	00B1099	方头螺栓	Bolt	10	GB8-M16X50
9	16A1085	耐磨板	Plate	5	-
10	00B1004	方头螺栓	Bolt	12	GB8-M16X60
11	72A0217	斗齿	Teeth	6	JX-2009-100
12	06B0014	垫圈	Washer	12	GB97.1-16
13	03B0098	螺母	Nut	12	GB6175-M16
14	15D0225	销轴	Pin	2	-
15	26B0001	黄油嘴	Grease cup	4	JB/T7940.1-1995
16	06B0013	垫圈	Washer	4	GB93-12
17	00B0023	螺栓	Bolt	4	GB5783-M12X25
18	15D0226	销轴	Pin	1	-
19	06B0009	垫圈	Washer	4	GB93-8
20	00B0018	螺栓	Bolt	4	GB5783-M8X25
21	83A0986	侧卸斗铭牌	The nameplate	1	-

侧卸斗 Side-discharging Bucket

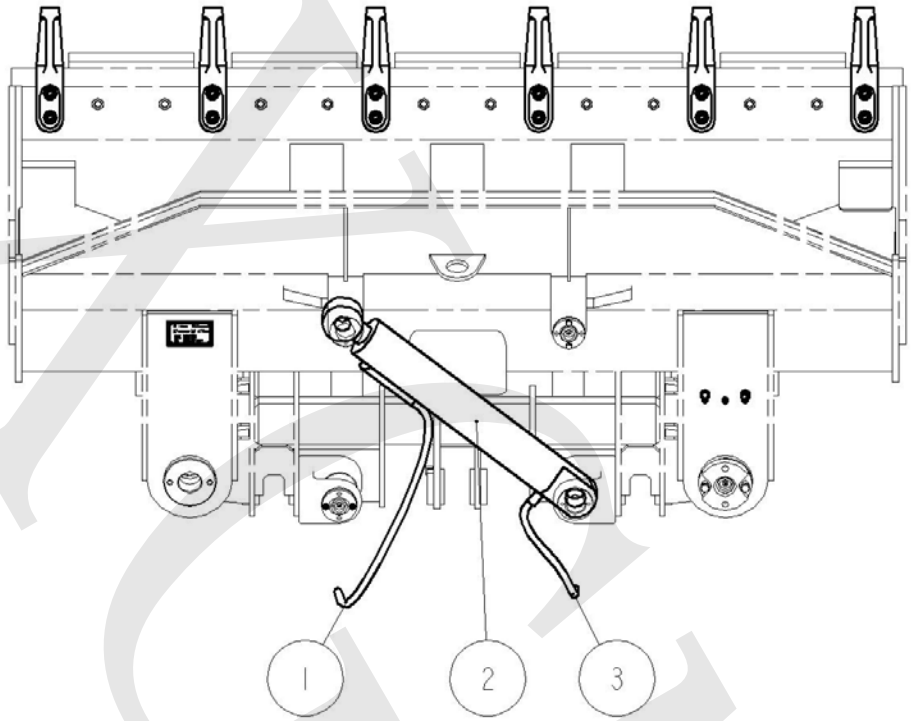

序号 No.	零件代号 Part No.	名称 Name		数量 Qty	规格 Spec
1	06C0429	胶管	Hose	1	16/16II-1100(0X90)护套
2	10C0254	油缸	Cylinder	1	YG938
3	06C0430	胶管	Hose	1	16/16II-550(0X90)护套

16-06	2009-07

夹木叉(小短木) Small Wood Grapple

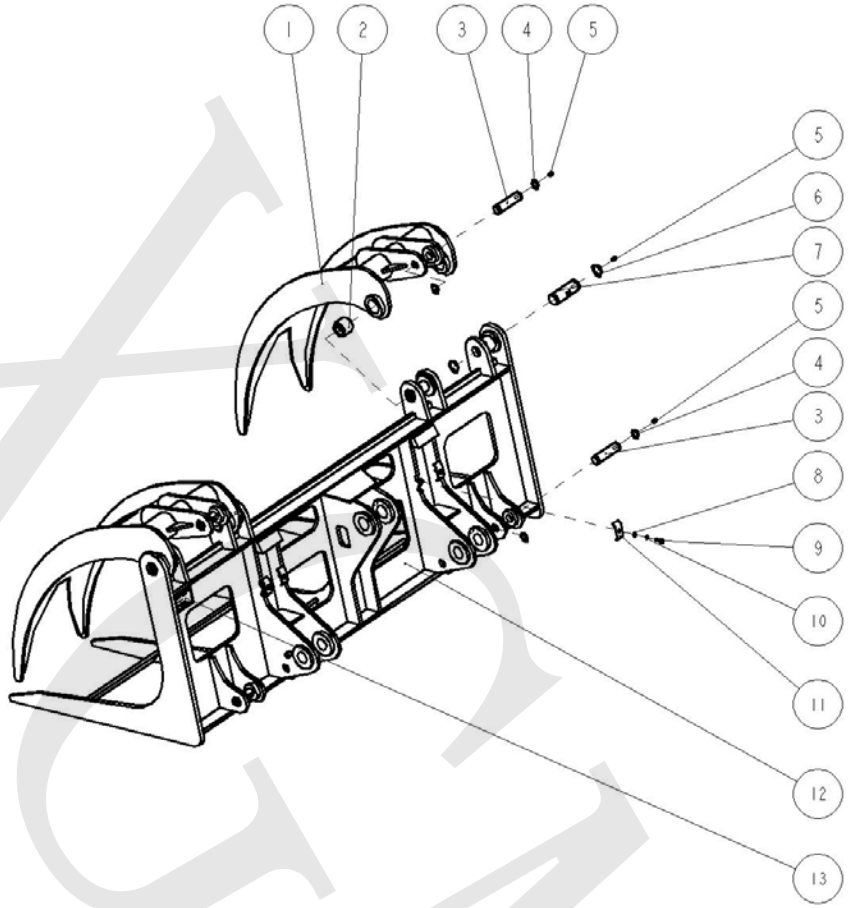

序号 No.	零件代号 Part No.	名称 Name		数量 Qty	规格 Spec
1	00D0760	上夹叉总成	upper part of the grapple	2	-
2	54A0449	轴套	Bearing	4	-
3	60A0373	销轴	Pin	4	-
4	07B0018	挡圈	ring	8	GB894.1-30
5	26B0010	油杯	Grease cup	8	JB/T7940.1-M10X1
6	07B0053	挡圈	ring	8	GB894.1-40
7	60A0372	销轴	Pin	4	-
8	06B0027	垫圈	Washer	4	GB97.1-8
9	00B0018	螺栓	Bolt	4	GB5783-M8X25
10	06B0009	垫圈	Washer	4	GB93-8
11	82A0217	管夹	pipe clamp	4	-
12	22D0278	下夹叉总成	nether part of the grapple	1	-
13	83A0987	夹木叉（小短木）铭牌	The nameplate	1	-

夹木叉(小短木) Small Wood Grapple

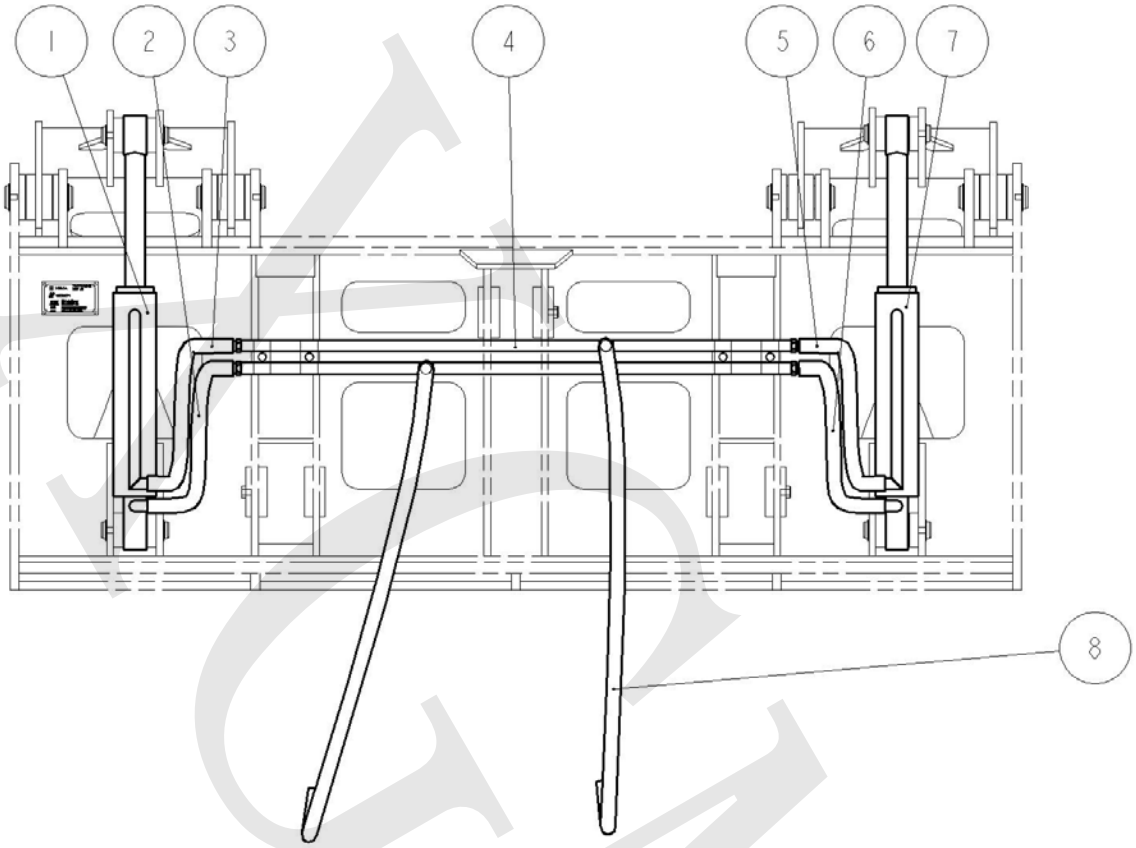

序号	零件代号	名称	数量	规格
No.	Part No.	Name	Qty	Spec
1	10C0230	左夹木油缸 Cylinder	1	
3	06C0374	左夹木油缸小腔胶管 Hose	1	
2	06C0375	左夹木油缸大腔胶管 Hose	1	
4	17D0880	过渡钢管 Tube	2	
5	06C0377	右夹木油缸大腔胶管 Hose	1	
6	06C0376	右夹木油缸小腔胶管 Hose	1	
7	10C0229	右夹木油缸 Cylinder	1	
8	06C0860	过渡钢管进出油胶管 Hose	2	

16-07	2009-07

除雪装置 Snow Removal Device

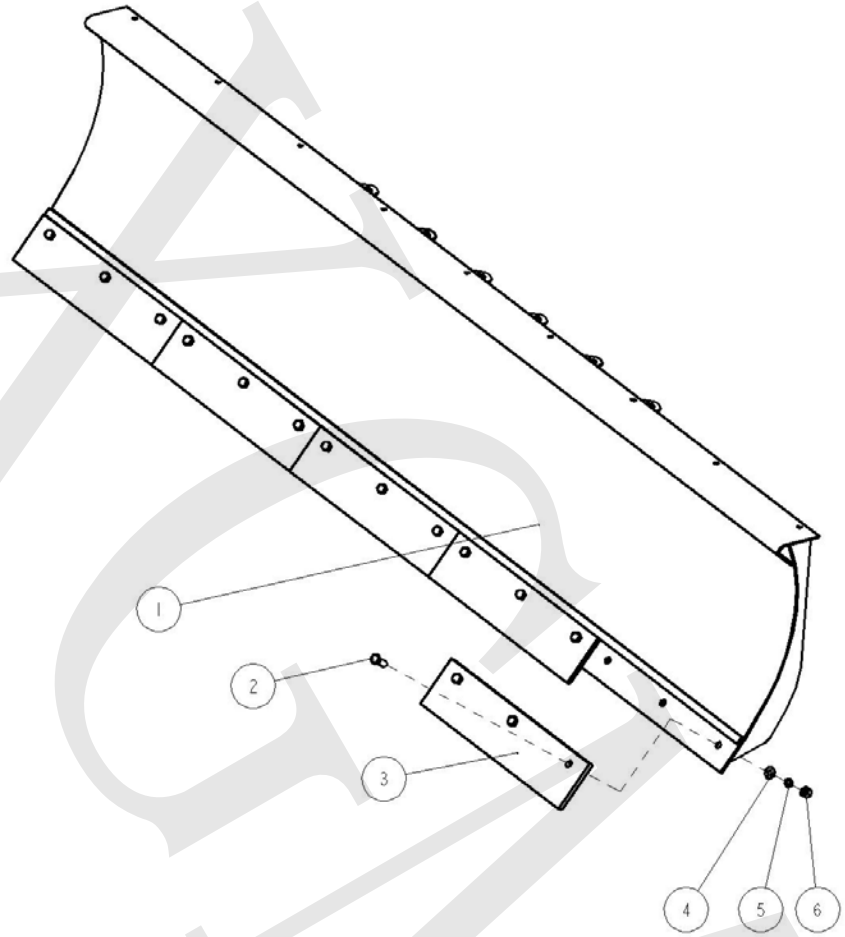

序号 No.	零件代号 Part No.	名称 Name		数量 Qty	规格 Spec
1	22D0314	推雪主板	Push snow plate	1	-
2	14A1438	刀板	Front part of the device	5	-
3	01B0218	螺栓	Bolt	15	GB5782-M14X40
4	06B0006	垫圈	Washer	15	GB97.1-14
5	06B0005	垫圈	Washer	15	GB93-14
6	03B0014	螺母	Nut	15	GB6170-M14

除雪装置 Snow Removal Device

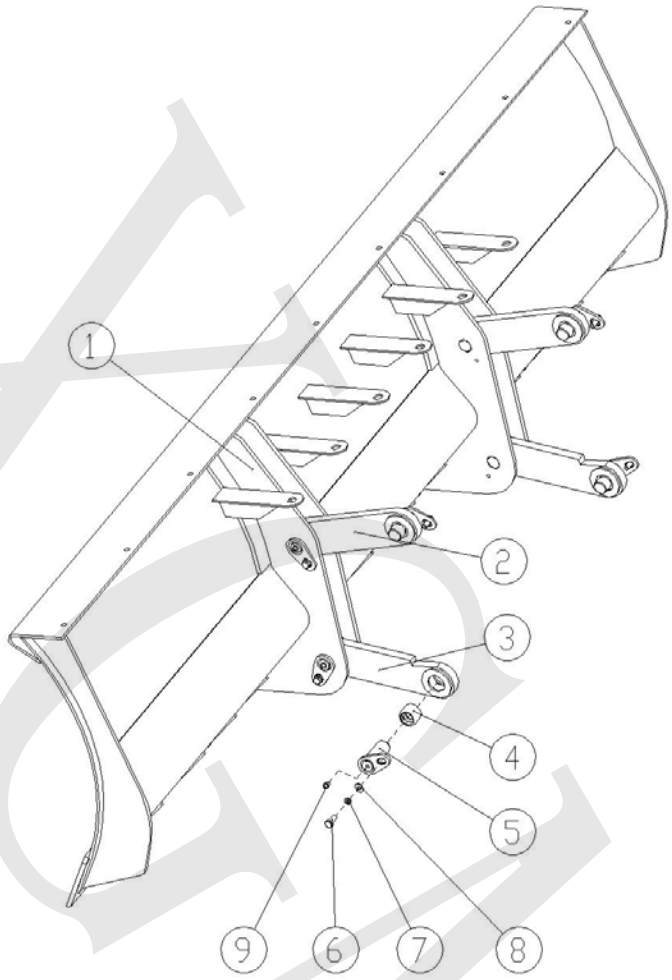

序号 No.	零件代号 Part No.	名称 Name		数量 Qty	规格 Spec
1	22D0314	推雪主板	Push snow plate	1	
2	12D0056	连杆	Joint stuff	2	
3	12D0055	连杆	Joint stuff	2	
4	54A0456	轴套	Bearing	8	
5	15D0262	销轴	Pin	8	
6	00B0028	螺栓	Bolt	8	GB5783-M10X25
7	06B0003	垫圈	Washer	8	GB93-10
8	06B0004	垫圈	Washer	8	GB97.1-10
9	26B0010	油杯	Grease cup	8	JB/T7940.1-M10X1

16-07	2009-07

除雪装置 Snow Removal Device

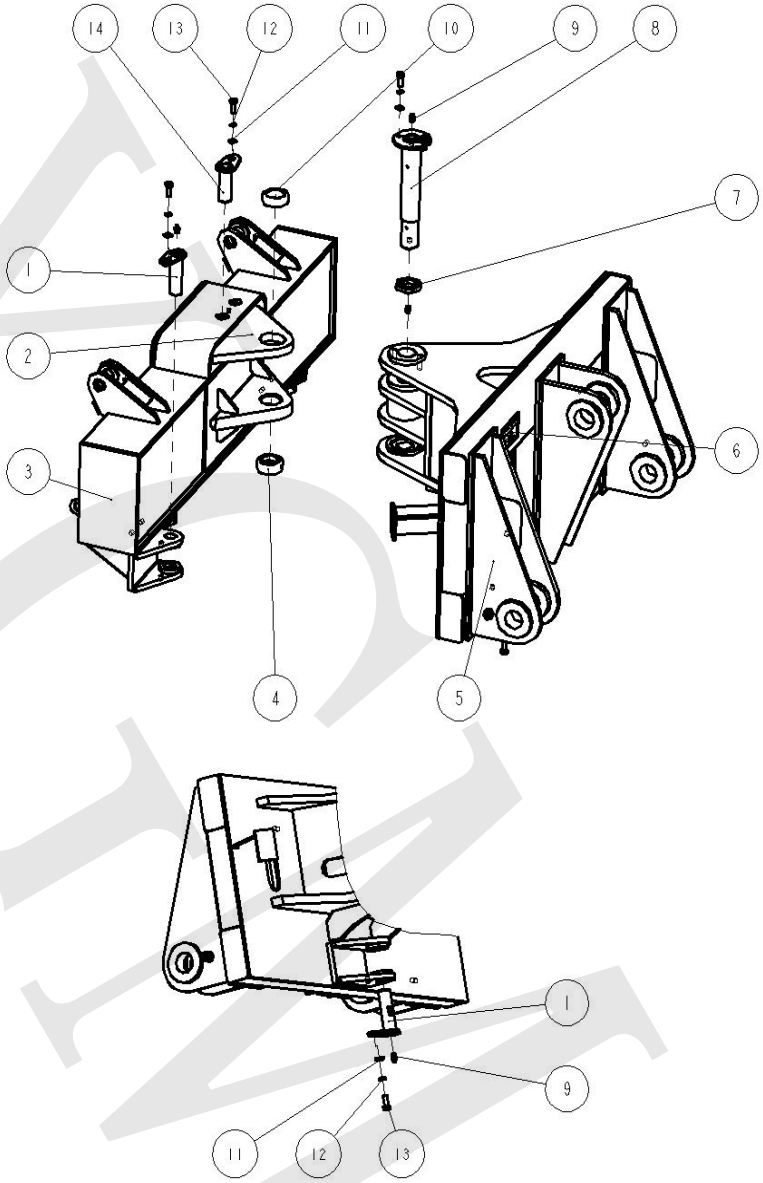

AGM

除雪装置 Snow Removal Device

序号 No.	零件代号 Part No.	名称 Name		数量 Qty	规格 Spec
1	15D0263	销轴	Pin	2	-
2	16A0842	板	Plate	1	-
3	34D0159	横梁	Middle part of the device	1	-
4	35B0023	关节轴承	Bearing	1	GB304.1-GE40ES
5	00D0875	拖架	Back part of the device	1	-
6	83A0988	除雪装置铭牌	The nameplate	1	-
7	39A0102	套筒	Bearing	1	-
8	15D0261	销轴	Pin	1	-
9	26B0010	油杯	Grease cup	4	JB/T7940.1-M10X1
10	54A0457	轴套	Bearing	1	-
11	06B0004	垫圈	Washer	5	GB97.1-10
12	06B0003	垫圈	Washer	5	GB93-10
13	00B0028	螺栓	Bolt	5	GB5783-M10X25
14	15D0264	销轴	Pin	1	-

16-07	2009-07

除雪装置 Snow Removal Device

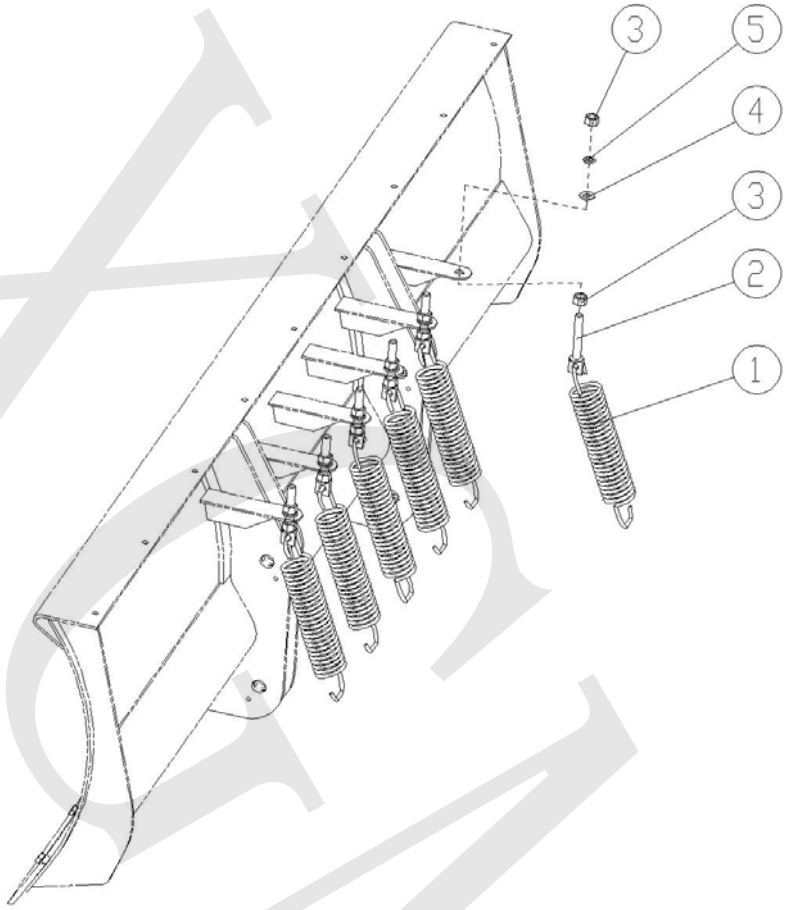

序号 No.	零件代号 Part No.	名称 Name	数量 Qty	规格 Spec
1	27B0097	弹簧 Spring	6	-
2	02B0174	弹簧调节镙栓 Adjust bolt	6	-
3	03B0034	螺母 Nut	12	GB6170-M16
4	06B0014	垫圈 Washer	6	GB97.1-16
5	06B0020	垫圈 Washer	6	GB93-16

除雪装置 Snow Removal Device

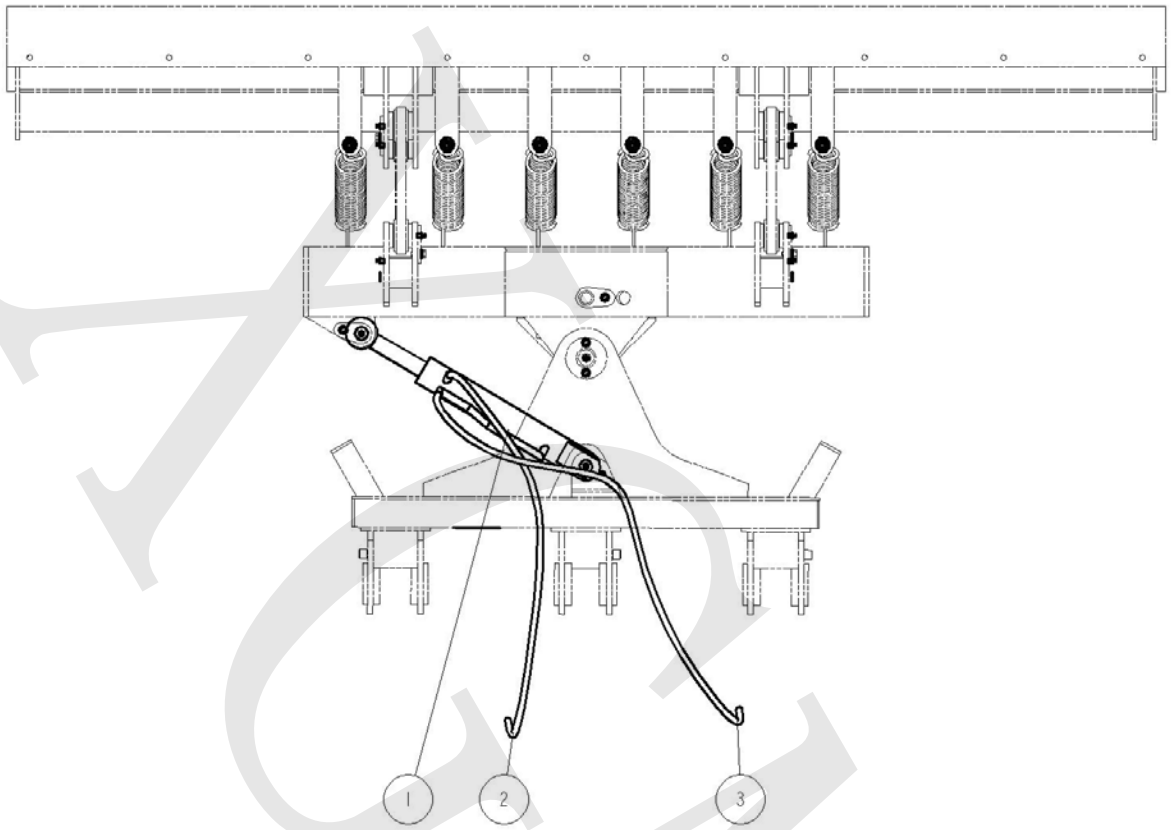

序号	零件代号	名称	数量	规格
No.	Part No.	Name	Qty	Spec
1	10C0236	油缸 Cylinder	1	YG1008
2	06C0874	推雪铲油缸小腔胶管 Hose	1	14/16II-1100(90G14X0G16)
3	06C0875	推雪铲油缸大腔胶管 Hose	1	14/16II-1300(90G14X0G16)

16-08	2009-07

鄂式夹木叉 Large Wood Jaw Grapple

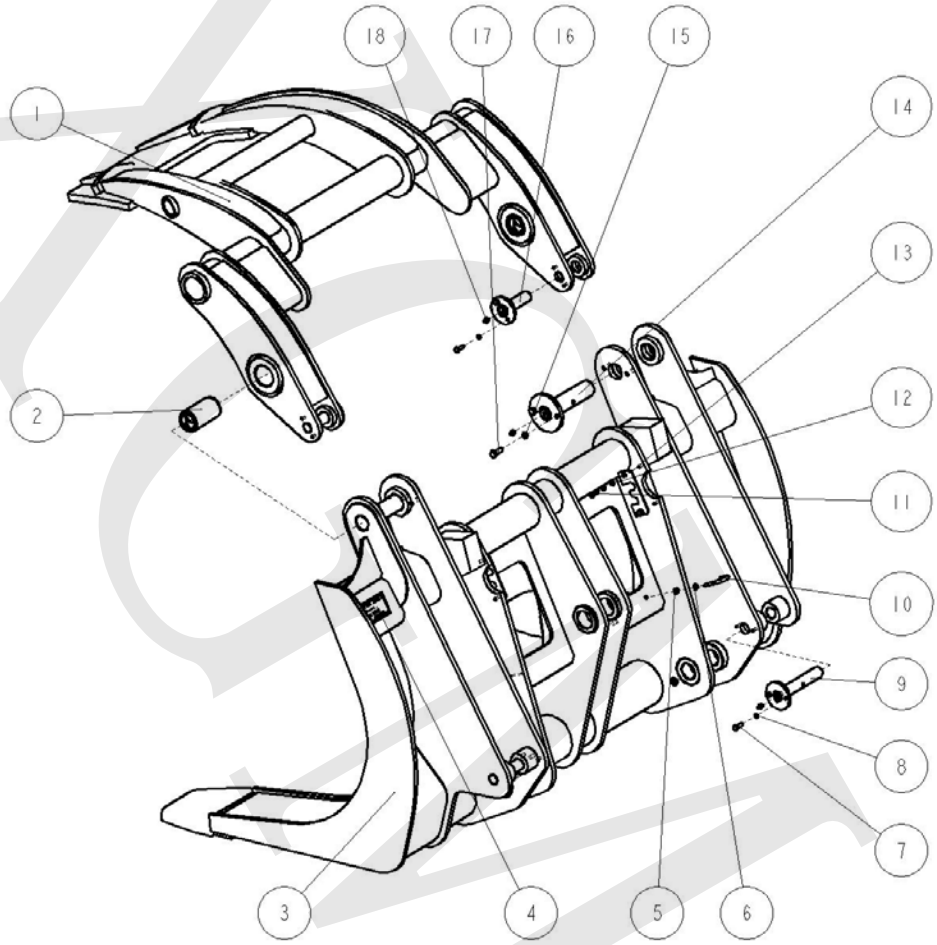

ICOMEA

鄂式夹木叉 Large Wood Jaw Grapple

序号 No.	零件代号 Part No.	名称 Name		数量 Qty	规格 Spec
1	22D0318	上夹叉	upper part of the grapple	1	-
2	54A0458	轴套	Bearing	2	-
3	22D0317	下托叉	nether part of the grapple	1	-
4	83A0989	鄂式夹木叉铭牌	The nameplate	1	-
5	03B0005	螺母	Nut	2	GB6170-M8
6	03B0699	螺母	Nut	2	GB6173-M8
7	00B0018	螺栓	Bolt	8	GB5783-M8X25
8	06B0009	垫圈	Washer	12	GB93-8
9	15D0267	销轴	Pin	2	-
10	82A0393	管夹	Spacer	2	-
11	01B0380	螺栓	Bolt	4	GB5782-M8X25
12	06B0027	垫圈	Washer	4	GB97.1-8
13	82A0212	管夹	Spacer	2	-
14	15D0265	销轴	Pin	2	
15	06B0013	垫圈	Washer	4	GB93-12
16	15D0266	销轴	Pin	2	-
17	00B0031	螺栓	Bolt	4	GB5783-M12X30
18	26B0001	黄油嘴	Grease cup	6	GB1152-M10X1

16-08	2009-07

鄂式夹木叉 Large Wood Jaw Grapple

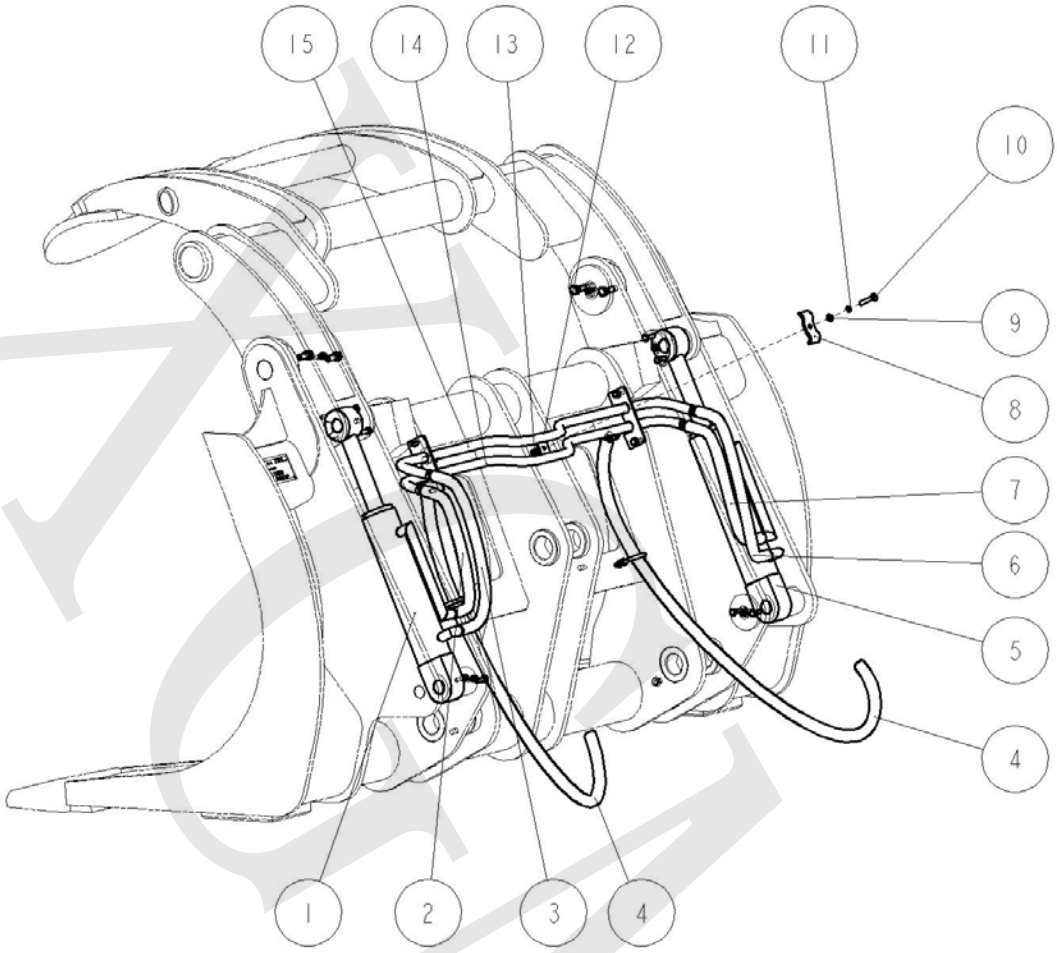

ASENA

鄂式夹木叉 Large Wood Jaw Grapple

序号 No.	零件代号 Part No.	名称 Name	数量 Qty	规格 Spec
1	10C0224	左夹木油缸 Cylinder	1	
2	06C0366	左夹木油缸大腔胶管 Hose	1	
3	06C0367	左夹木油缸小腔胶管 Hose	1	
4	06C0860	过渡钢管进出油胶管 Hose	2	
5	10C0225	右夹木油缸 Cylinder	1	
6	06C0368	右夹木油缸小腔胶管 Hose	1	
7	06C0866	右夹木油缸大腔胶管 Hose	1	
8	82A0228	管夹 Spacer	1	-
9	06B0027	垫圈 Washer	1	GB97.1-8
10	01B0064	螺栓 Blot	1	GB5782-M8X40
11	06B0009	垫圈 Washer	1	GB93-8
12	11A0678	板 Plate	1	-
13	03B0005	螺母 Nut	1	GB6170-M8
14	17D0878	过渡钢管 Tube	1	-
15	17D0877	过渡钢管 Tube	1	-

16-09	2009-07

夹纸叉 Paper Grapple

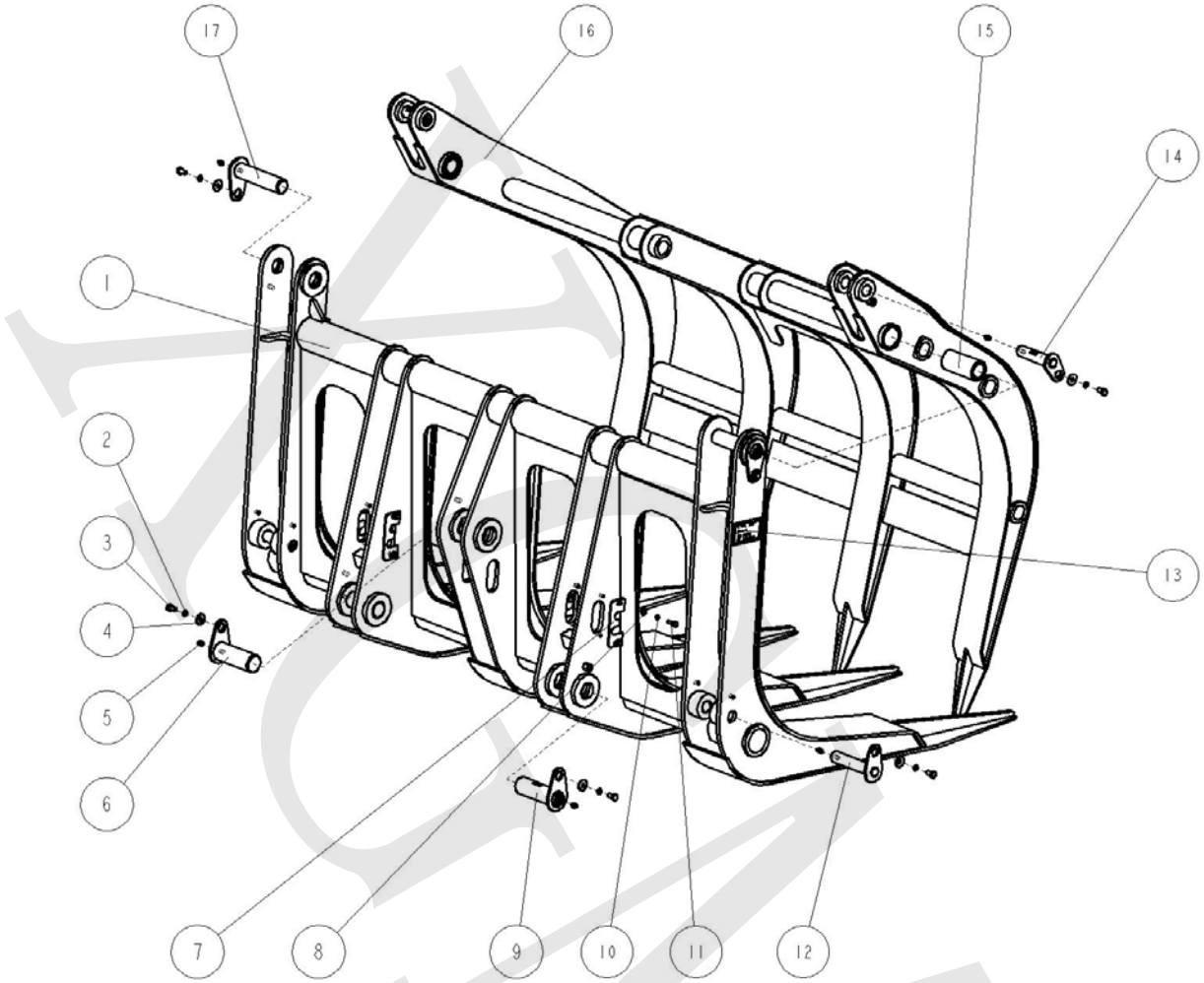

夹纸叉 Paper Grapple

序号	零件代号	名称	数量	规格
No.	Part No.	Name	Qty	Spec
1	22D0455	下夹叉 nether part of the grapple	1	-
2	06B0003	垫圈 Washer	9	GB93-10
3	00B0029	螺栓 Blot	9	GB5783-M10X20
4	06B0049	垫圈 Washer	9	GB96-10
5	26B0010	油杯 Grease cup	9	JB/T7940.1-M10X1
6	15D0192	销轴 Pin	1	-
7	82A0212	管夹 Spacer	4	-
8	06B0027	垫圈 Washer	8	GB97.1-8
9	15D0191	销轴 Pin	2	-
10	06B0009	垫圈 Washer	8	GB93-8
11	00B0018	螺栓 Blot	8	GB5783-M8X25
12	15D0337	销轴 Pin	2	-
13	83A0991	加强型夹纸叉铭牌 The nameplate	1	-
14	15D0338	销轴 Pin	2	-
15	34A0588	轴套 Bearing	2	-
16	22D0456	上夹叉 upper part of the grapple	1	-
17	15D0339	销轴 Pin	2	-

夹纸叉 Paper Grapple

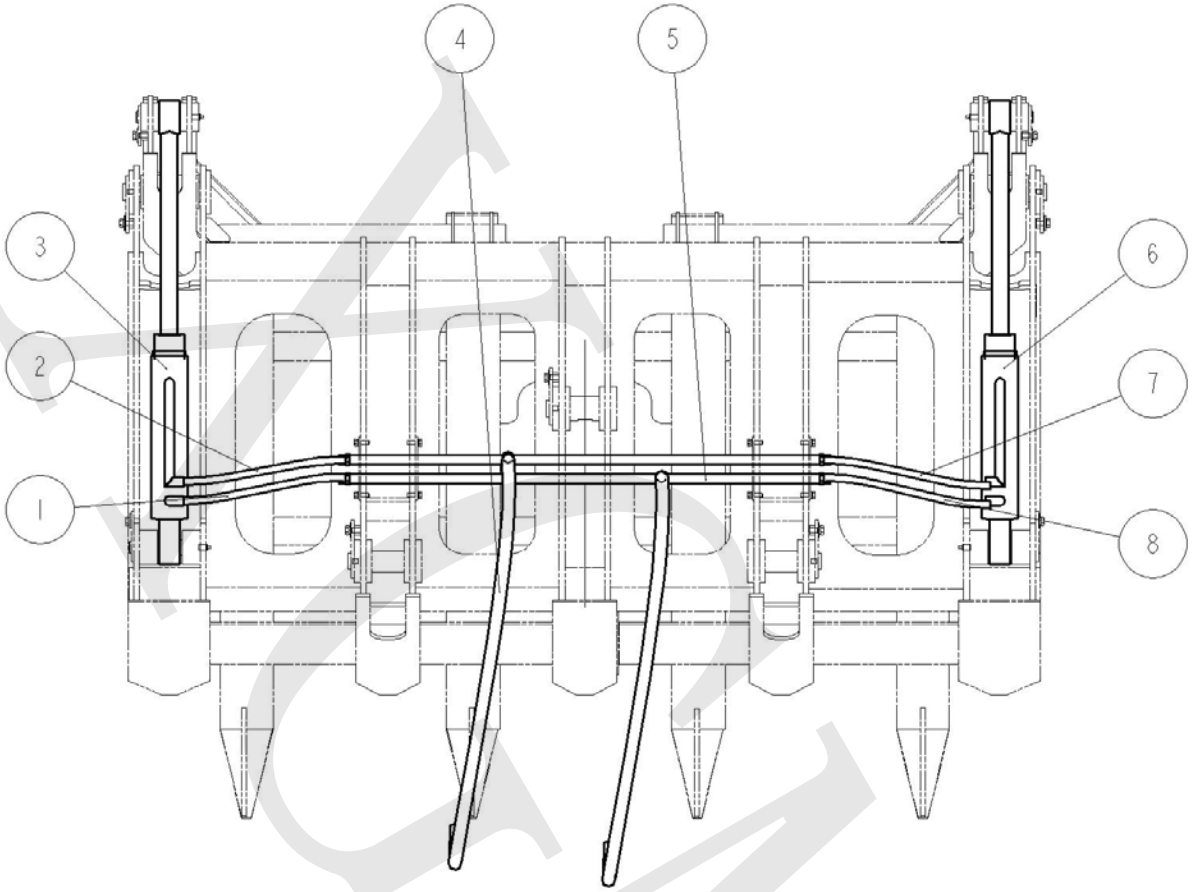

序号	零件代号	名称	数量	规格
No.	Part No.	Name	Qty	Spec
1	06C0588	胶管 Hose	1	
3	06C0587	胶管 Hose	1	
2	10C0224	左夹木油缸 Cylinder	1	
4	06C0860	过渡钢管进出油胶管 Hose	2	
5	17D0880	过渡钢管 Tube	2	
6	10C0225	右夹木油缸 Cylinder	1	
7	06C0589	胶管 Hose	1	
8	06C0590	胶管 Hose	1	

16-10	2009-07

夹木叉 Wood Jaw

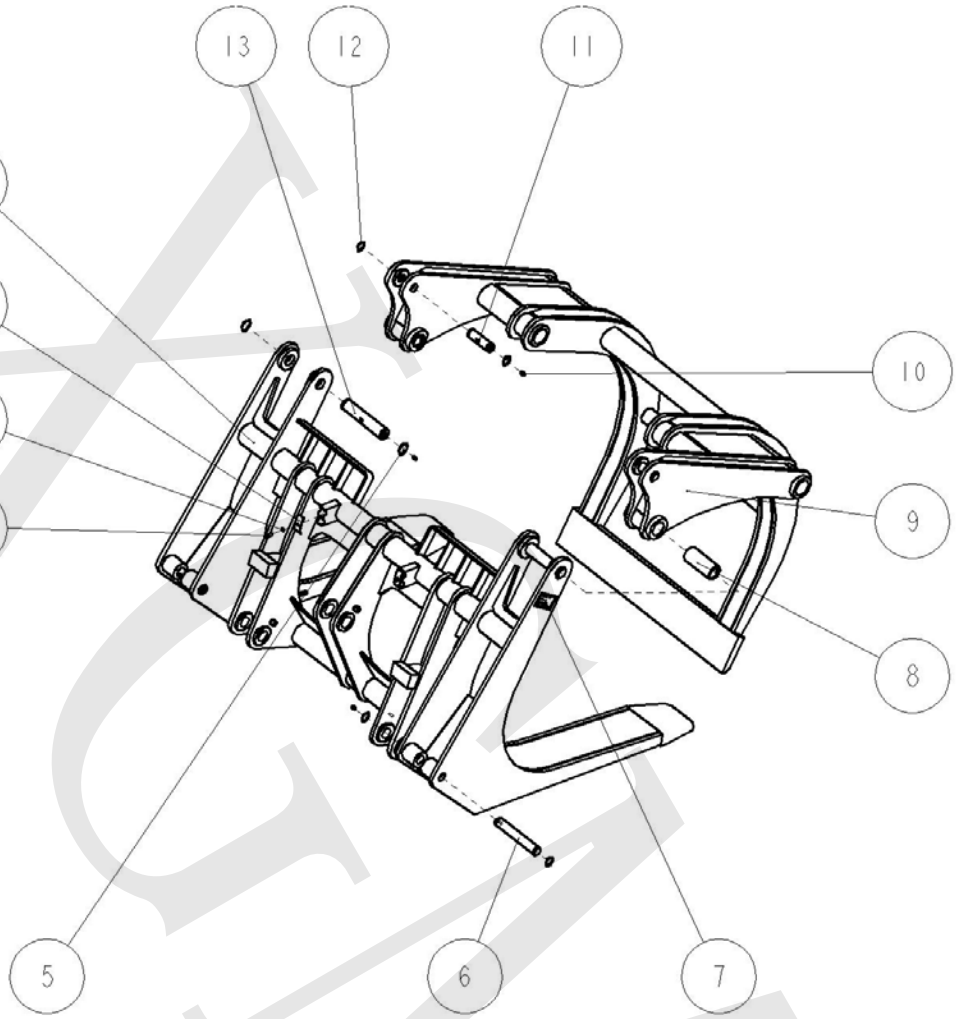

IGEMA

夹木叉 Wood Jaw

序号	零件代号	名称	数量	规格
No.	Part No.	Name	Qty	Spec
1	22D0458	下夹叉总成 nether part of the grapple	1	-
2	82A0211	管夹 Spacer	2	-
3	06B0009	垫圈 Washer	2	GB93-8
4	00B0018	螺栓 Blot	2	GB5783-M8X25
5	07B0179	挡圈 Ring	4	GB894.1-45
6	60A0584	销轴 Pin	2	-
7	83A0992	夹木叉铭牌 The nameplate	1	-
8	54A0824	轴套 Bearing	2	-
9	22D0459	上夹叉总成 upper part of the grapple	1	-
10	26B0010	油杯 Grease cup	6	JB/T7940.1-M10X1
11	60A0583	销轴 Pin	2	-
12	07B0063	挡圈 Ring	8	GB894.1-35
13	60A0582	销轴 Pin	2	-

夹木叉 Wood Jaw

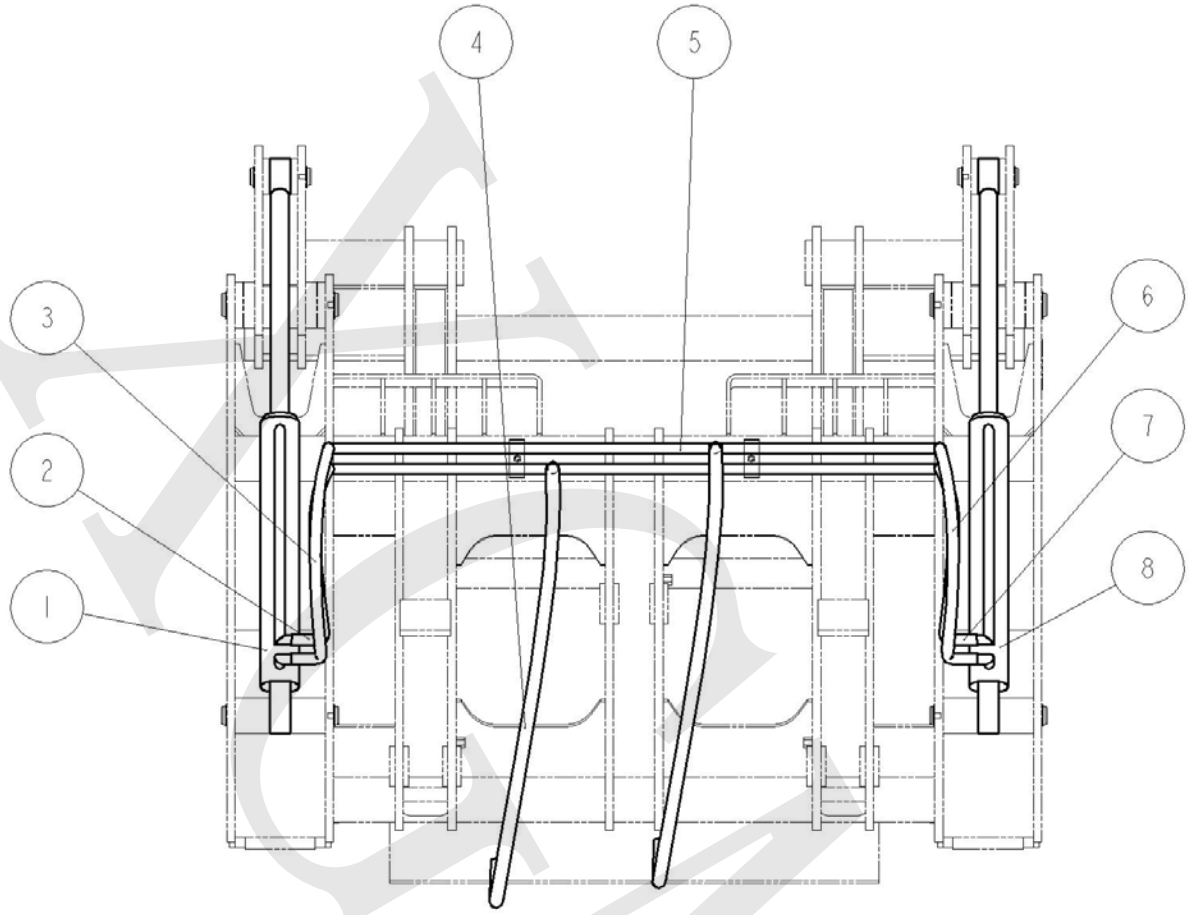

序号	零件代号	名称		数量	规格
No.	Part No.	Name		Qty	Spec
1	10C0455	右夹木油缸	Cylinder	1	YG1235_MIR
3	06C0872	夹木油缸小腔胶管	Hose	1	13/14II-520(0X90H50)
2	06C0871	夹木油缸大腔胶管	Hose	1	13/14II-630(0X90H50)
4	06C0860	过渡钢管进出油胶管	Hose	2	16/16II-1400(0X90H80)护套
5	17D1382	钢管	Tube	2	-
6	06C0607	夹木油缸大腔胶管	Hose	1	13/14II-630(0X90H50)
7	06C0608	夹木油缸小腔胶管	Hose	1	13/14II-520(0X90H50)
8	10C0454	左夹木油缸	Cylinder	1	YG1235

16-11	2009-07

圆形夹木叉 Circle Wood Jaw

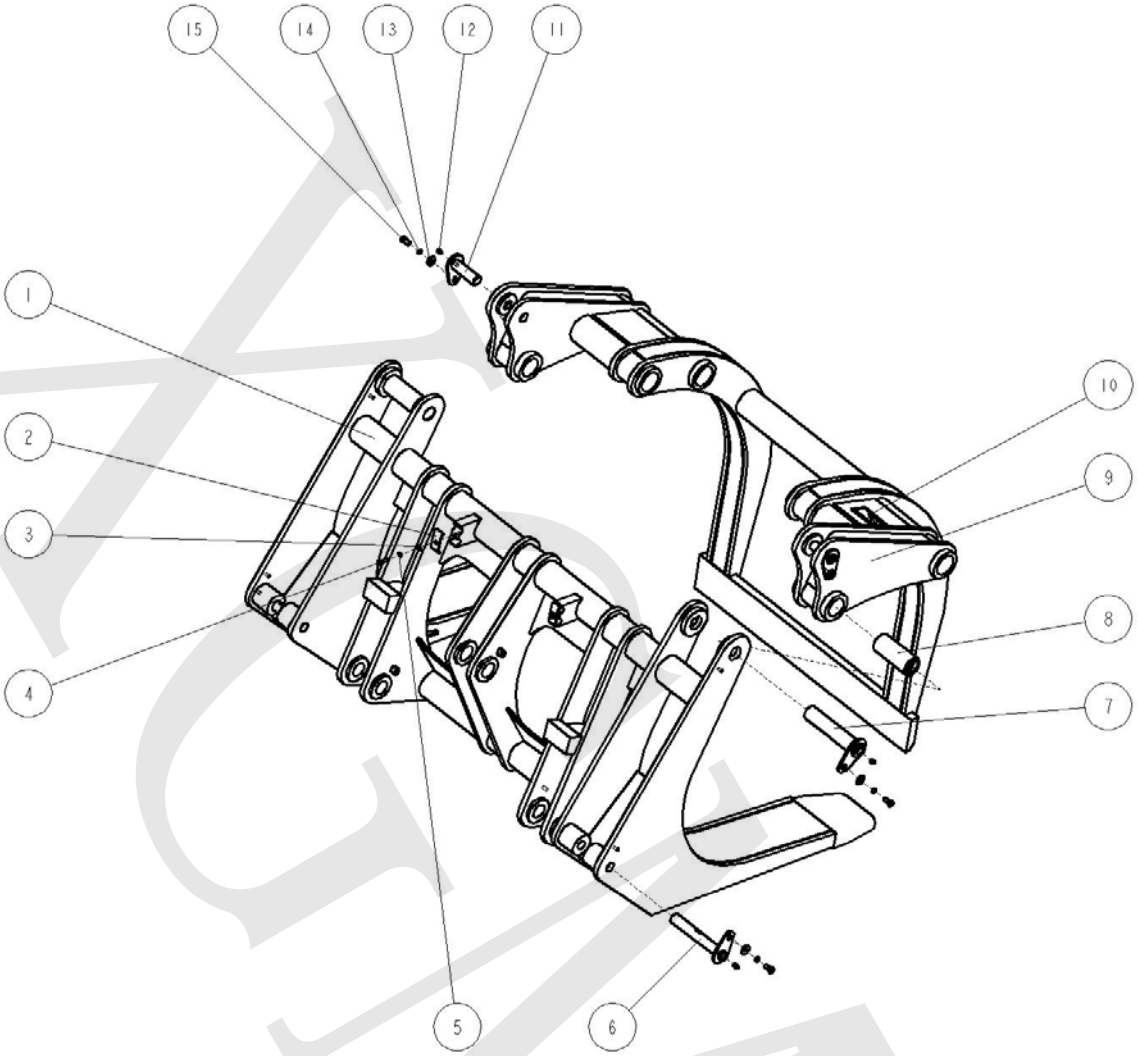

ACMA

圆形夹木叉 Circle Wood Jaw

序号	零件代号	名称	数量	规格
No.	Part No.	Name	Qty	Spec
1	22D0481	下夹叉总成 nether part of the grapple	1	-
2	82A0211	管夹 Spacer	2	-
3	06B0027	垫圈 Washer	2	GB97.1-8
4	00B0018	螺栓 Blot	2	GB5783-M8X25
5	06B0009	垫圈 Washer	2	GB93-8
6	15D0362	销轴 Pin	2	-
7	15D0361	销轴 Pin	2	-
8	54A0824	轴套 Bearing	2	-
9	22D0486	上夹叉总成 upper part of the grapple	1	-
10	83A0993	圆形夹木叉铭牌 The nameplate	1	-
11	15D0363	销轴 Pin	2	-
12	26B0010	油杯 Grease cup	6	JB/T7940.1-M10X1
13	06B0049	垫圈 Washer	6	GB96-10
14	06B0003	垫圈 Washer	6	GB93-10
15	00B0028	螺栓 Blot	6	GB5783-M10X25

圆形夹木叉 Circle Wood Jaw

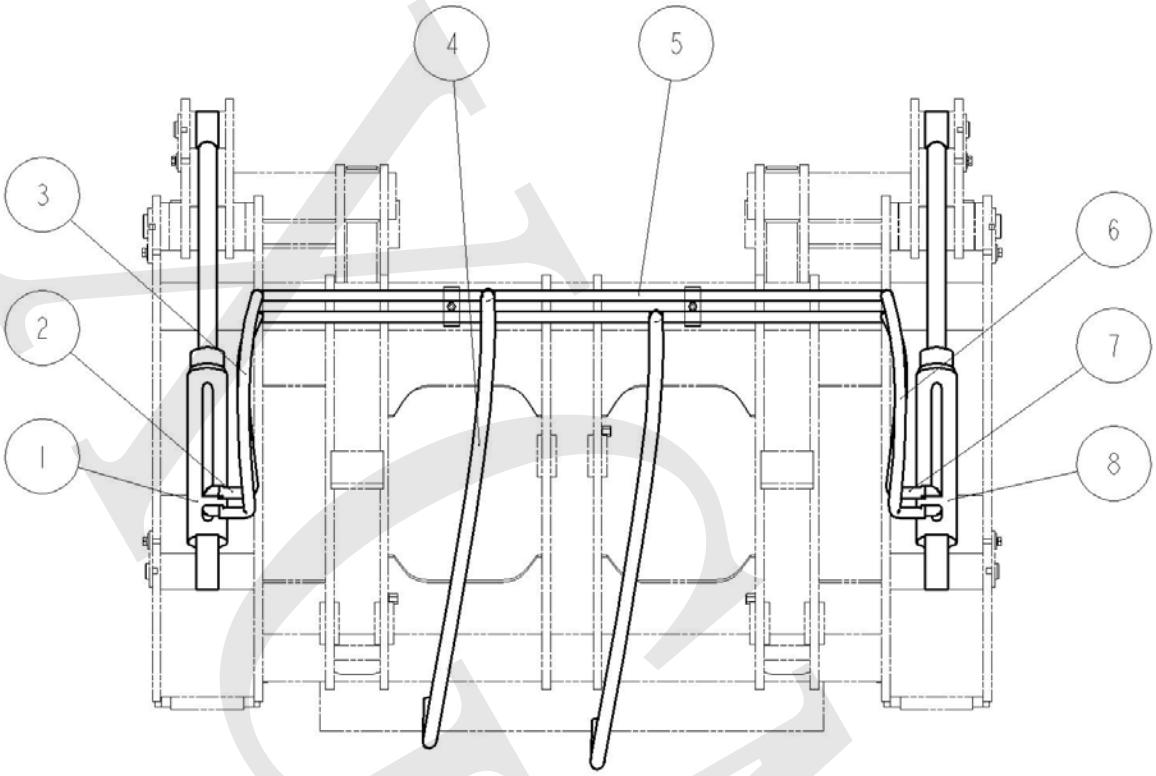

序号	零件代号	名称	数量	规格
No.	Part No.	Name	Qty	Spec
1	10C0224	左夹木油缸 Cylinder	1	
3	06C0872	夹木油缸小腔胶管 Hose	1	
2	06C0871	夹木油缸大腔胶管 Hose	1	
4	06C0860	过渡钢管进出油胶管 Hose	2	
5	17D1382	钢管 Tube	2	
6	06C0607	夹木油缸大腔胶管 Hose	1	
7	06C0608	夹木油缸小腔胶管 Hose	1	
8	10C0225	右夹木油缸 Cylinder	1	

B-16-01	2009-07

快换斗 Quick-Exchanging Bucket

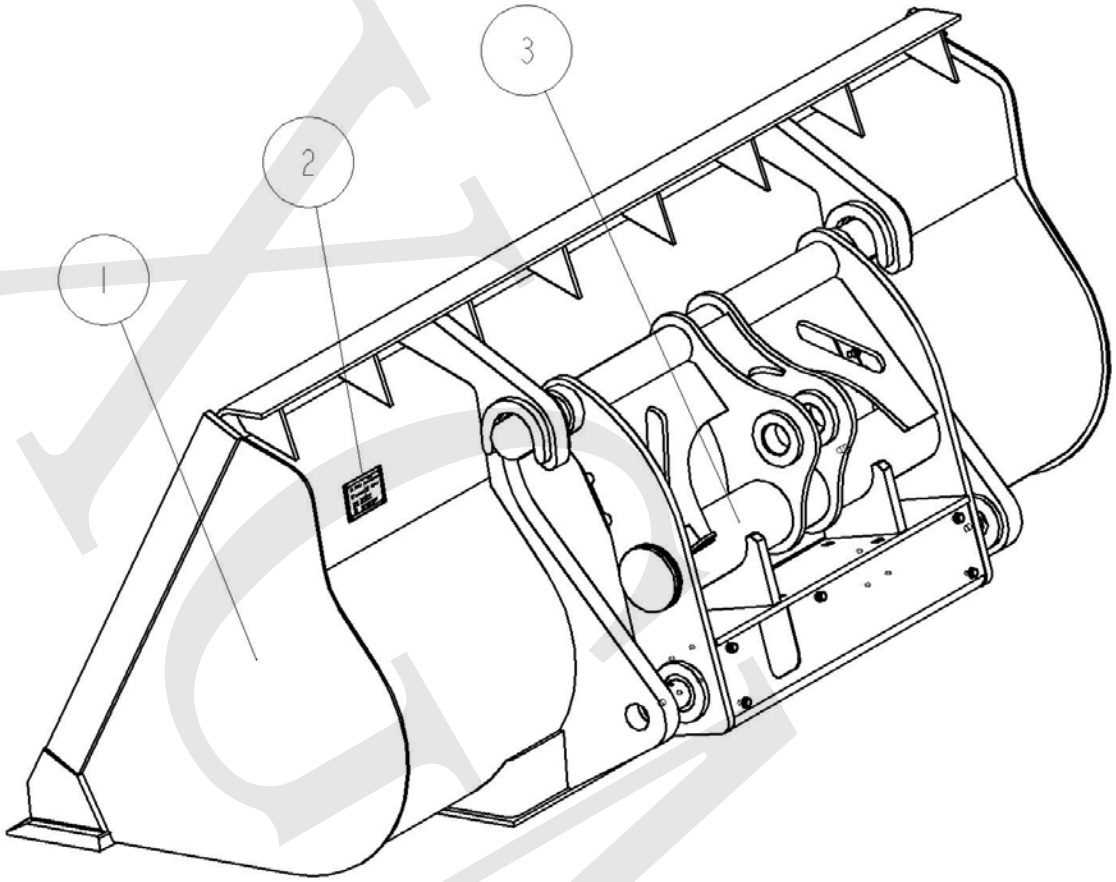

序号 No.	零件代号 Part No.	名称 Name		数量 Qty	规格 Spec
1	22D0284	快换铲斗	Bucket	1	-
2	83A1189	快换斗(标准配置)铭牌	The nameplate	1	-
3	43C0280	液压快换架	Hydraulic shortcut frame	1	-

快换架 Hydraulic shortcut frame

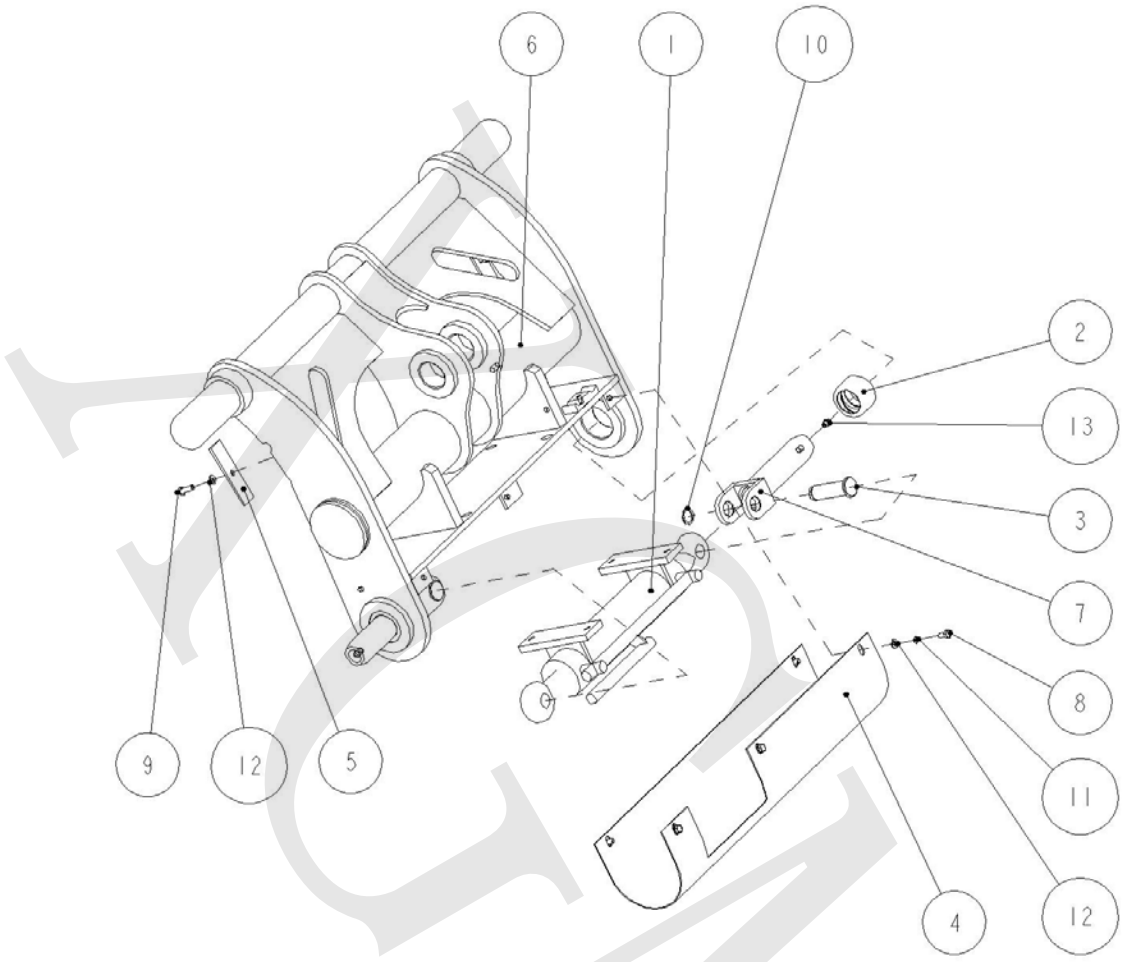

序号 No.	零件代号 Part No.	名称 Name		数量 Qty	规格 Spec
1	10C0292	快换油缸	Cylinder	1	
2	54A0436	轴套	Bearing	2	-
3	60A0352	销轴	Pin	2	-
4	20A1177	板	Armor plate	1	-
5	11A0590	板	Armor plate	2	-
6	00D0799	快换架	Shortcut frame	1	-
7	15D0237	销轴	Pin	2	-
8	00B0019	螺栓	Bolt	5	GB5783-M8X15
9	00B0018	螺栓	Bolt	2	GB5783-M8X25
10	07B0294	挡圈	Washer	2	GB894.1-25
11	06B0009	垫圈	Washer	5	GB93-8
12	06B0027	垫圈	Washer	7	GB97.1-8
13	26B0010	油杯	Grease cup	2	JB/T7940.1-M10X1

XG918

B-16-03	2009-07

快换四合一斗 4-in-1 Bucket

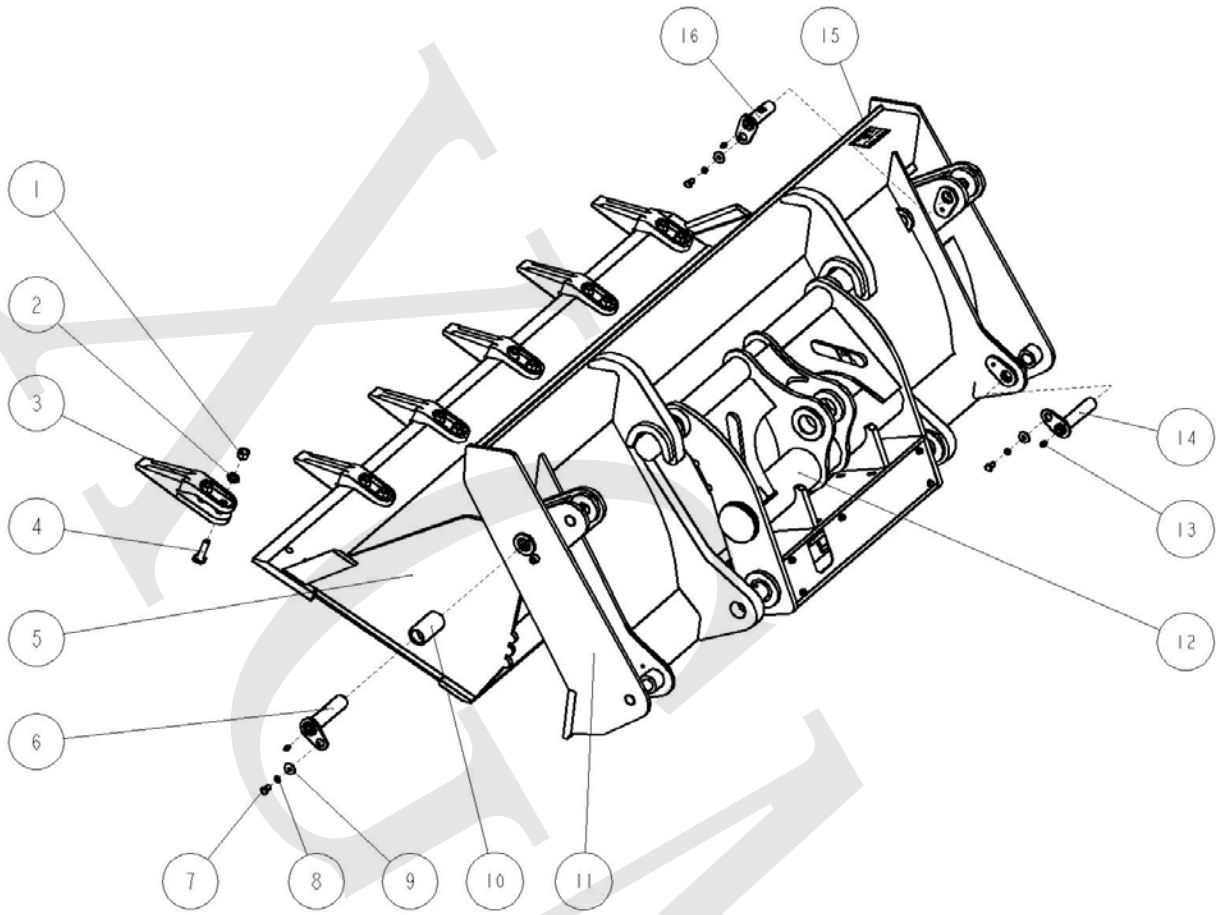

序号 No.	零件代号 Part No.	名称 Name		数量 Qty	规格 Spec
1	03B0619	螺母	Nut	12	GB6185-M16
2	06B0014	垫圈	Washer	12	GB97.1-16
3	72A0217	斗齿	Teeth	6	-
4	00B1004	方头螺栓	Bolt	12	GB8-M16X60
5	22D0291	前斗体	Front part of the bucket	1	-
6	15D0250	销轴	Pin	2	-
7	00B0029	螺栓	Bolt	6	GB5783-M10X20
8	06B0003	垫圈	Washer	6	GB93-10
9	06B0049	垫圈	Washer	6	GB96-10
10	54A0445	轴套	Bearing	2	-
11	22D0290	后斗体	Back part of the bucket	1	-
12	43C0280	液压快换架	Hydraulic shortcut frame	1	-
13	26B0010	油杯	Grease cup	6	JB/T7940.1-M10X1
14	15D0249	销轴	Pin	2	-
15	83A0994	快换四合一斗铭牌	The nameplate	1	-
16	15D0251	销轴	Pin	2	-

快换四合一斗 4-in-1 Bucket

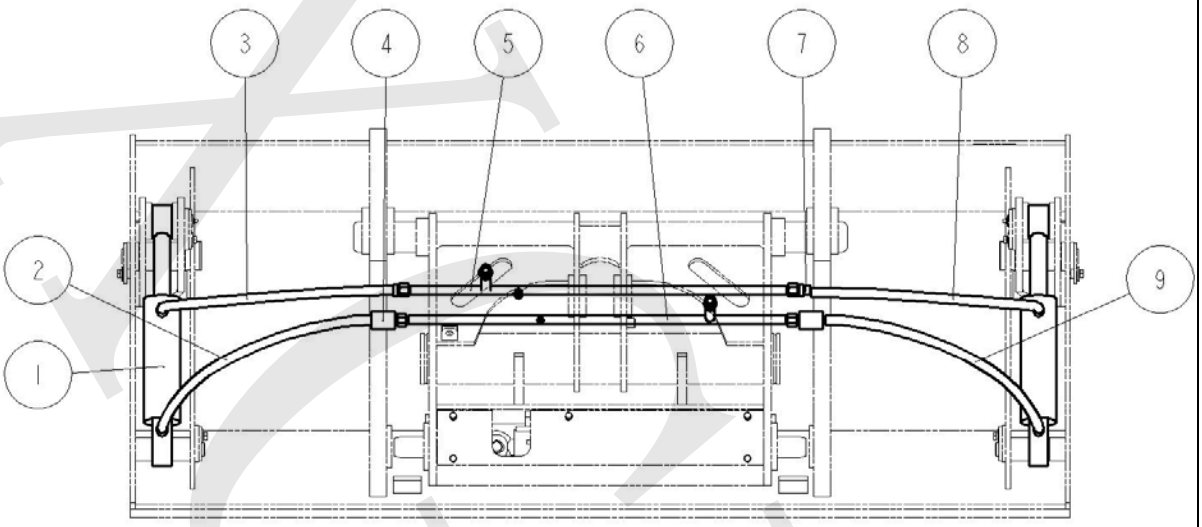

序号	零件代号	名称		数量	规格
No.	Part No.	Name		Qty	Spec
1	10C0232	夹木油缸	Cylinder	2	YG818
2	06C0385	左夹木油缸大腔软管	Hose	1	13/14II-450(90H70X90)90
3	06C0384	左夹木油缸小腔软管	Hose	1	13/14II-400(90X90)90
4	33C0356	快换接头	Shortcut joint	2	CNV082-2015F
5	17D1019	快换架钢管	Tube	1	-
6	17D1018	快换架钢管	Tube	1	-
7	33C0356	快换接头	Shortcut joint	2	CNV082-2015M
8	06C0386	右夹木油缸小腔软管	Hose	1	13/14II-400(90X90)270
9	06C0387	右夹木油缸大腔进油软管	Hose	1	13/14II-450(90H70X90)270

B-16-04	2009-07

快换夹木叉 Quick-Exchanging Wood JAW

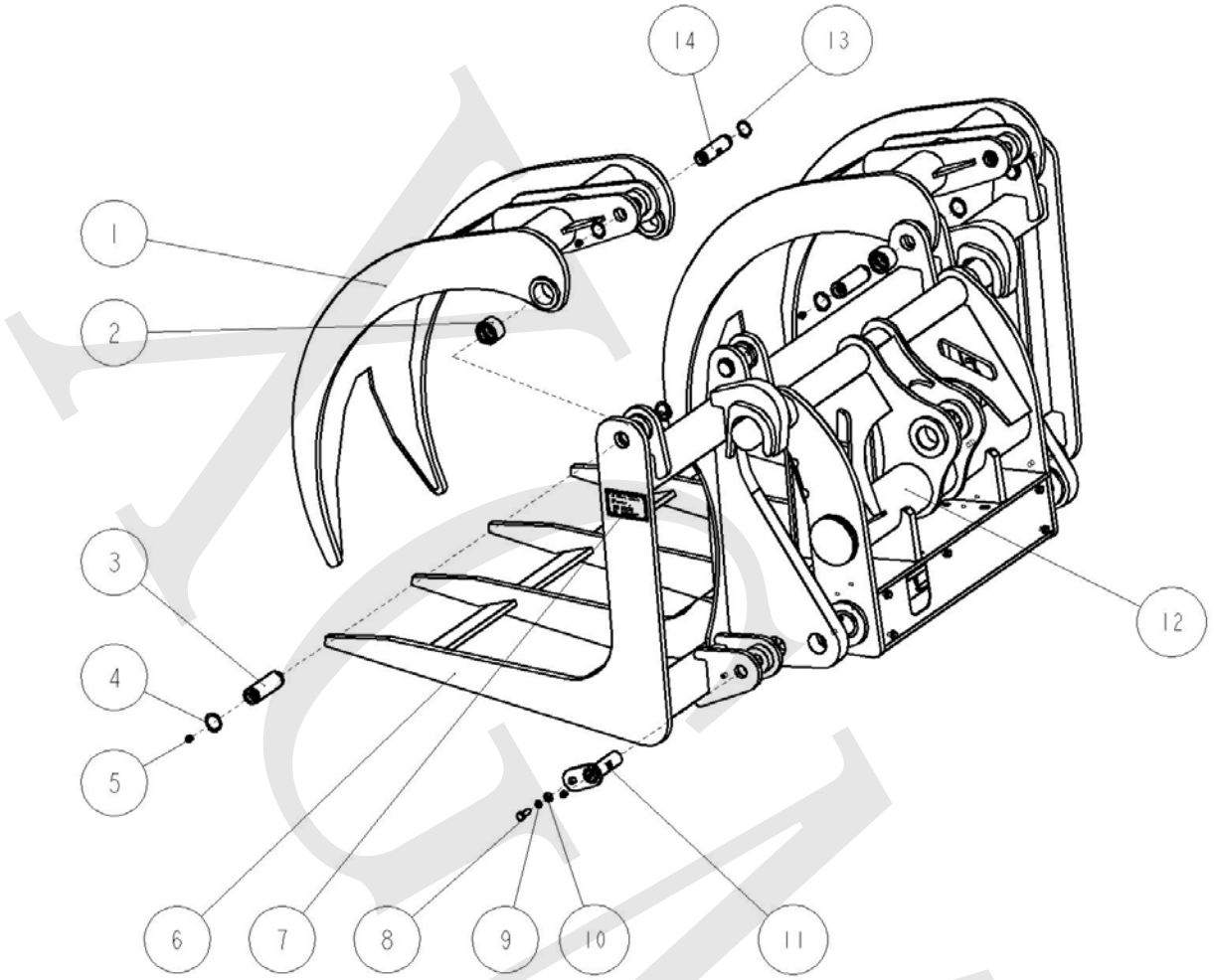

序号 No.	零件代号 Part No.	名称 Name		数量 Qty	规格 Spec
1	22D0293	夹叉总成	upper part of the grapple	2	-
2	54A0447	轴套	Bearing	4	-
3	60A0369	销轴	Pin	4	-
4	07B0063	挡圈	ring	8	GB894.1-35
5	26B0010	油杯	Grease cup	8	JB/T7940.1-M10X1
6	22D0292	夹木叉底座	nether part of the grapple	1	-
7	83A0955	快换夹木叉铭牌	The nameplate	1	-
8	00B0022	螺栓	Bolt	2	GB5783-M10X30
9	06B0003	垫圈	Washer	2	GB93-10
10	06B0004	垫圈	Washer	2	GB97.1-10
11	15D0252	销轴	Pin	2	-
12	43C0280	液压快换架	Hydraulic shortcut frame	1	-
13	07B0018	挡圈	ring	4	GB894.1-30
14	60A0371	销轴	Pin	2	-

快换夹木叉 Quick-Exchanging Wood JAW

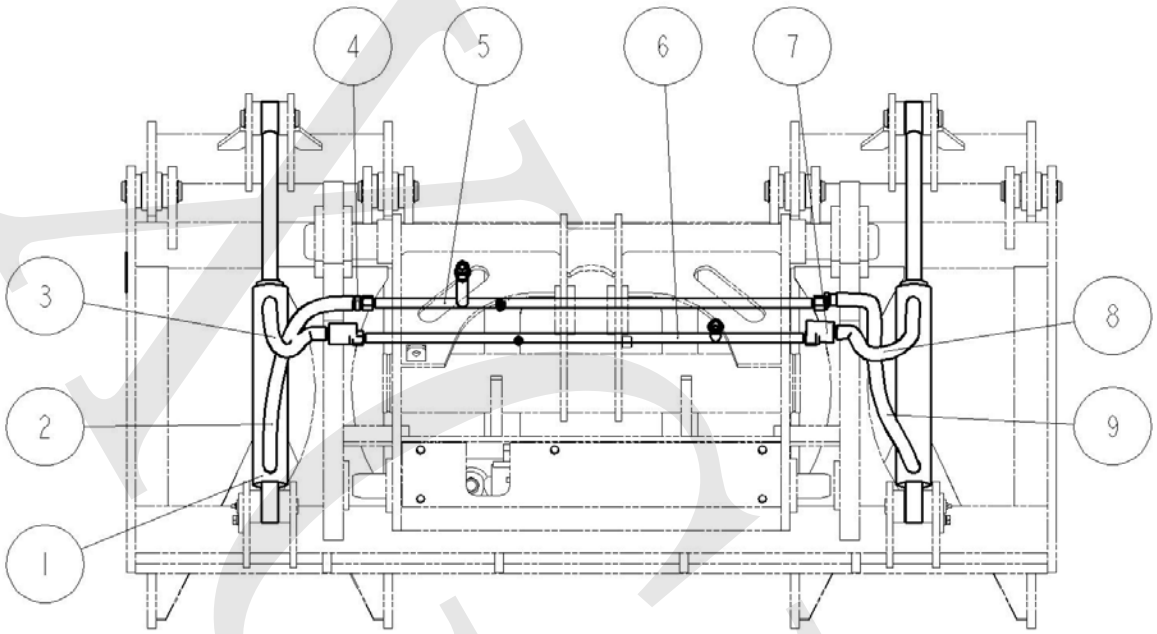

序号	零件代号	名称	数量	规格
No.	Part No.	Name	Qty	`Spec
1	10C0223	夹木油缸 Cylinder	2	YG816
2	06C0385	胶管 Hose	1	
3	06C0384	胶管 Hose	1	
4	33C0356	快换接头(MALE) Hose fitting	2	
5	17D1019	钢管 Tube	1	
6	17D1018	钢管 Tube	1	
7	33C0356	快换接头 Hose fitting	2	
8	06C0386	胶管 Hose	1	
9	06C0387	胶管 Hose	1	

B-16-05	2009-07

快换拖叉 Quick-Exchanging Fork

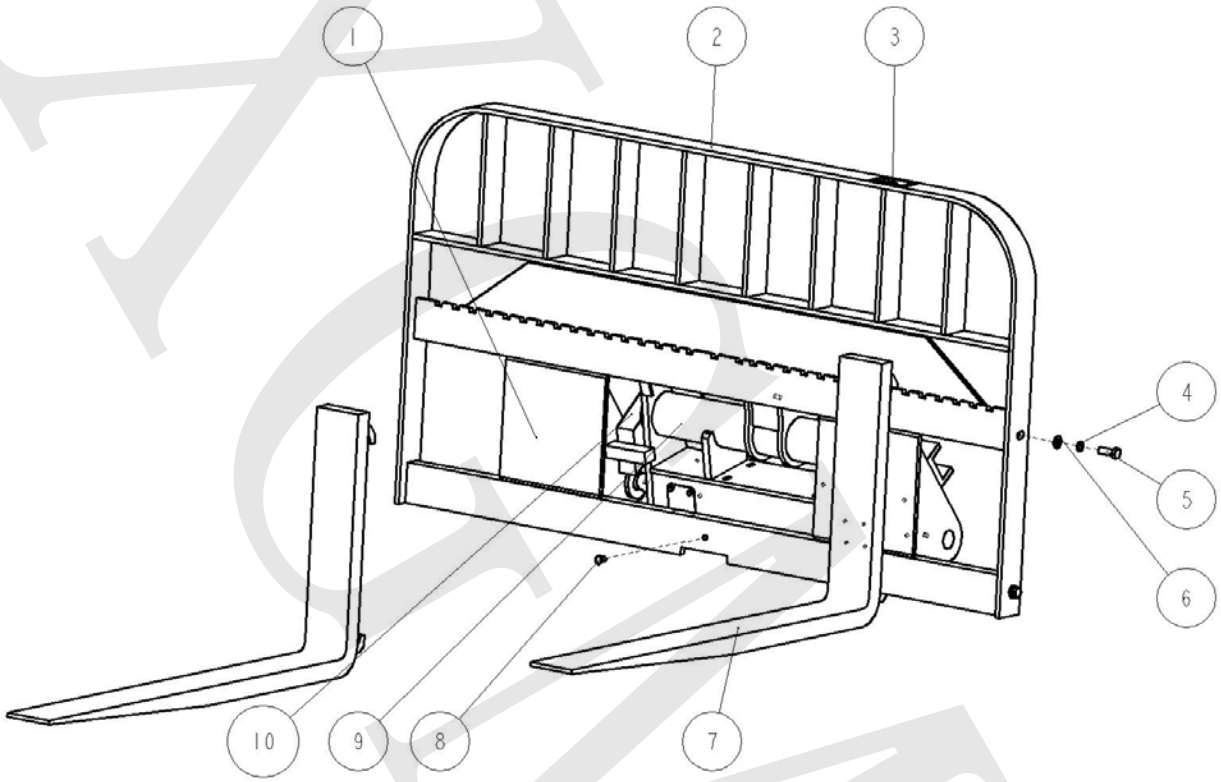

XCMA

快换拖叉 Quick-Exchanging Fork

序号 No.	零件代号 Part No.	名称 Name		数量 Qty	规格 Spec
1	22D0294	拖架总成	Back part of the device	1	-
2	00D0860	挡架	Back stop	1	-
3	83A0978	快换平叉铭牌	The nameplate	1	-
4	06B0020	垫圈	Washer	4	GB93-16
5	00B0061	螺栓	Bolt	4	GB5783-M16X45
6	06B0014	垫圈	Washer	4	GB97.1-16
7	74A0019	3.0T 货叉	Prong	2	B3FSD-CLIIIA-JD×30122
8	00B0014	螺栓	Bolt	1	GB5783-M12X20
9	43C0280	液压快换架	Hydraulic shortcut frame	1	-
10	18A0310	限位块	plate	2	-

B-16-06	2009-07

快换饲料斗 Quick-Exchanging Feed Bucket

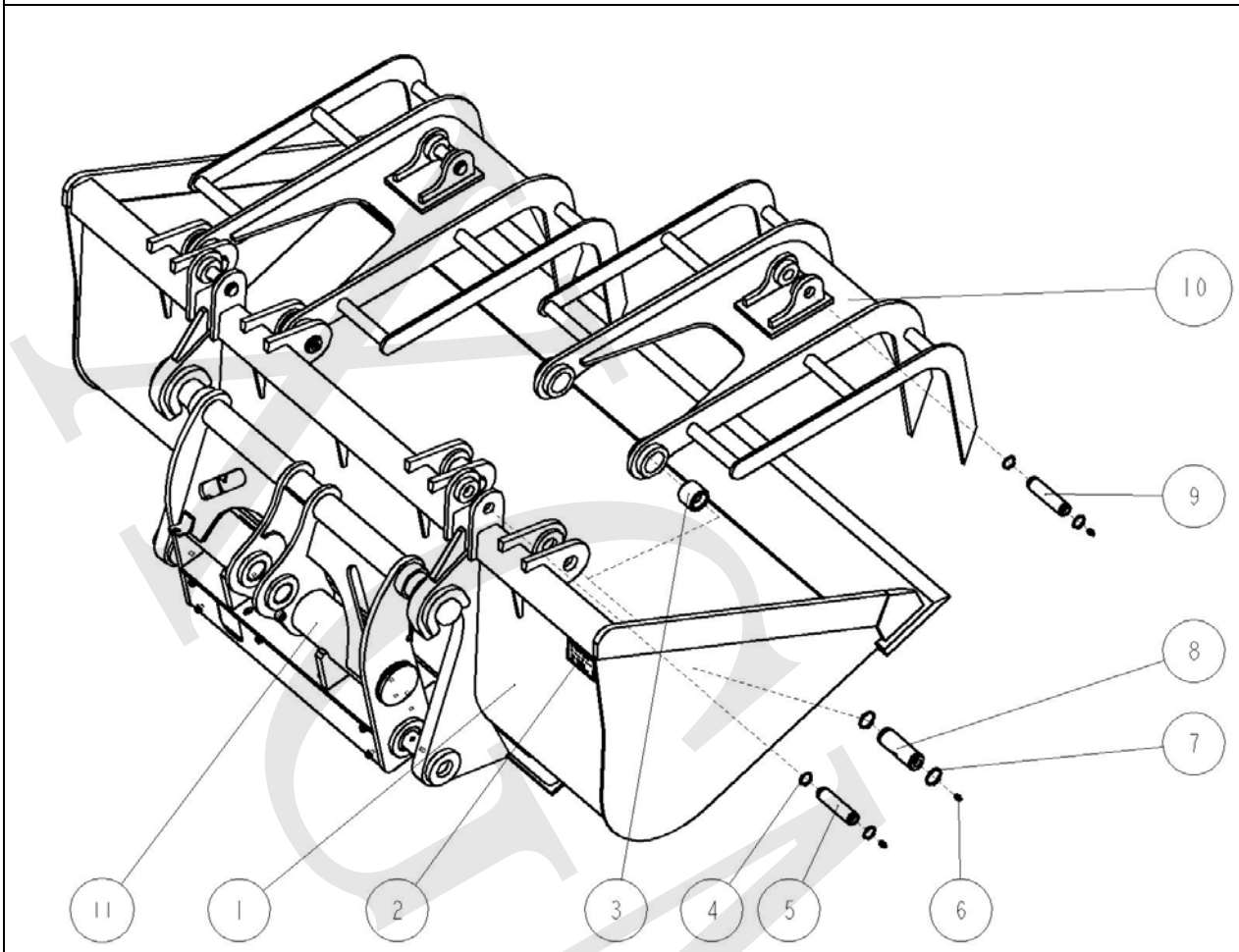

序号 No.	零件代号 Part No.	名称 Name		数量 Qty	规格 Spec
1	22D0295	铲斗	Bucket	1	-
2	83A0997	快换饲料斗铭牌	The nameplate	1	-
3	54A0449	轴套	Bearing	4	-
4	07B0018	挡圈	ring	8	GB894.1-30
5	60A0373	销轴	Pin	2	-
6	26B0010	油杯	Grease Cup	8	JB/T7940.1-M10X1
7	07B0053	挡圈	ring	8	GB894.1-40
8	60A0372	销轴	Pin	4	-
9	60A0407	销轴	Pin	2	-
10	22D0296	上夹爪	upper part of the grapple	2	-
11	43C0280	液压快换架	Hydraulic shortcut frame	1	-

快换饲料斗 Quick-Exchanging Feed Bucket

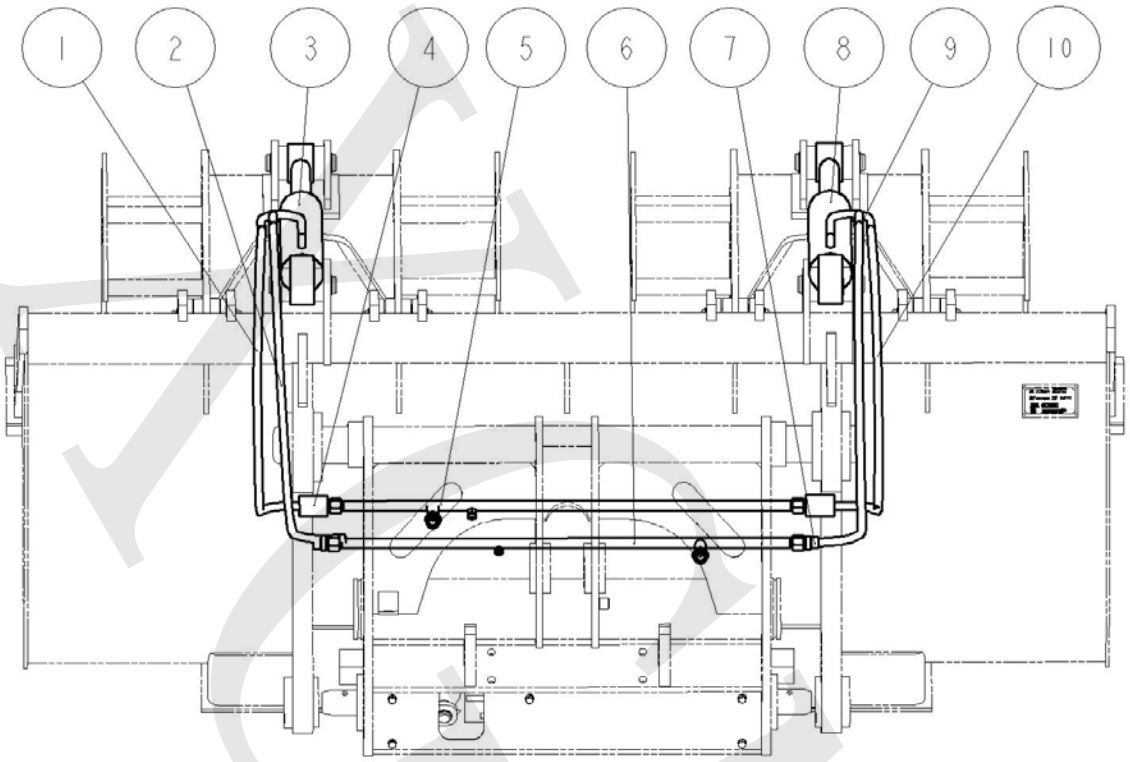

序号	零件代号	名称	数量	规格
No.	Part No.	Name	Qty	Spec
1	06C0369	胶管 Hose	1	10/10I-1020(0X90 G14H120)
2	06C0370	胶管 Hose	1	10/10I-1035(0X90 G14H90)
3	10C0226	左饲料油缸 Cylinder	1	YG918IIS
4	33C0356	快换接头 Hose fitting	2	CNV082-2015F
5	17D1019	快换架钢管 Tube	1	-
6	17D1018	快换架钢管 Tube	1	-
7	33C0355	快换接头(MALE) Hose fitting	2	CNV082-2015M
8	10C0228	右饲料油缸 Cylinder	1	YG918IIS_MIR
9	06C0373	胶管 Hose	1	10/10I-1035(0X90 G14H90)
10	06C0372	胶管 Hose	1	10/10I-1020(0X90 G14H120)

快换饲料斗 Quick-Exchanging Feed Bucket

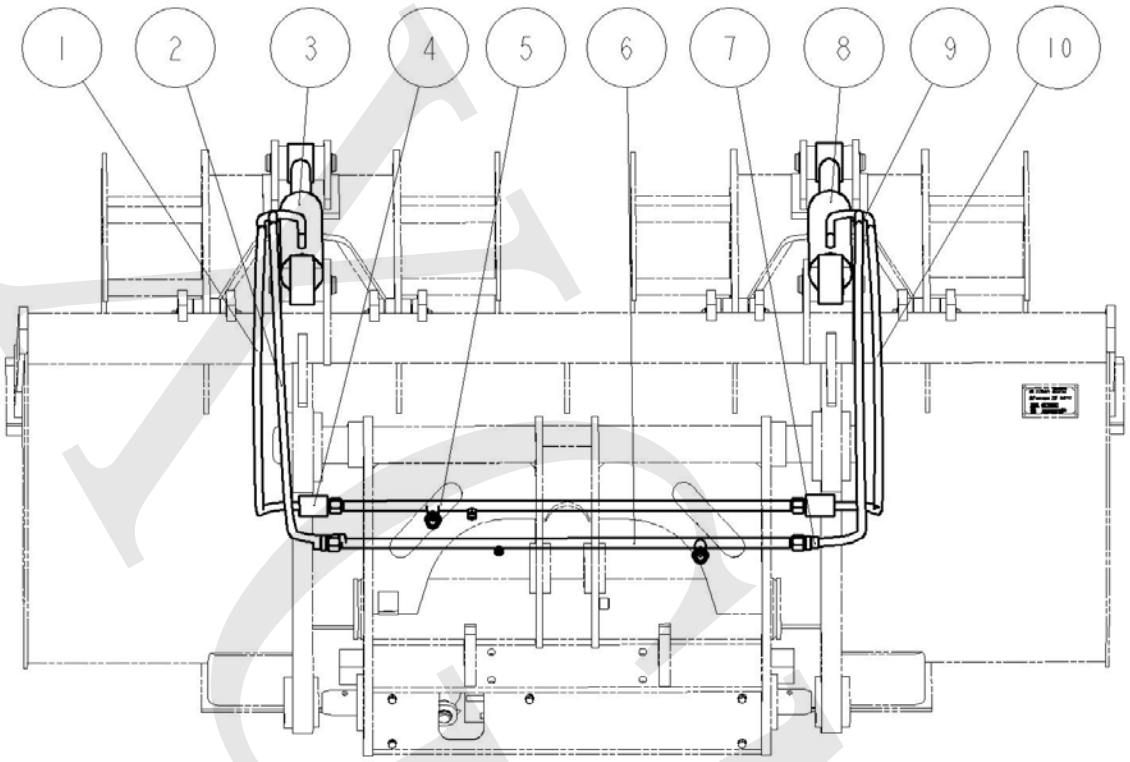

序号	零件代号	名称	数量	规格
No.	Part No.	Name	Qty	Spec
1	06C0369	胶管 Hose	1	
2	06C0370	胶管 Hose	1	
3	10C0226	左饲料油缸 Cylinder	1	
4	33C0356	快换接头 Hose fitting	2	
5	17D1019	快换架钢管 Tube	1	
6	17D1018	快换架钢管 Tube	1	
7	33C0355	快换接头(MALE) Hose fitting	2	
8	10C0228	右饲料油缸 Cylinder	1	
9	06C0373	胶管 Hose	1	
10	06C0372	胶管 Hose	1	

B-16-07	2009-07

快换夹树皮叉 Quick-Exchanging Bark Jaw

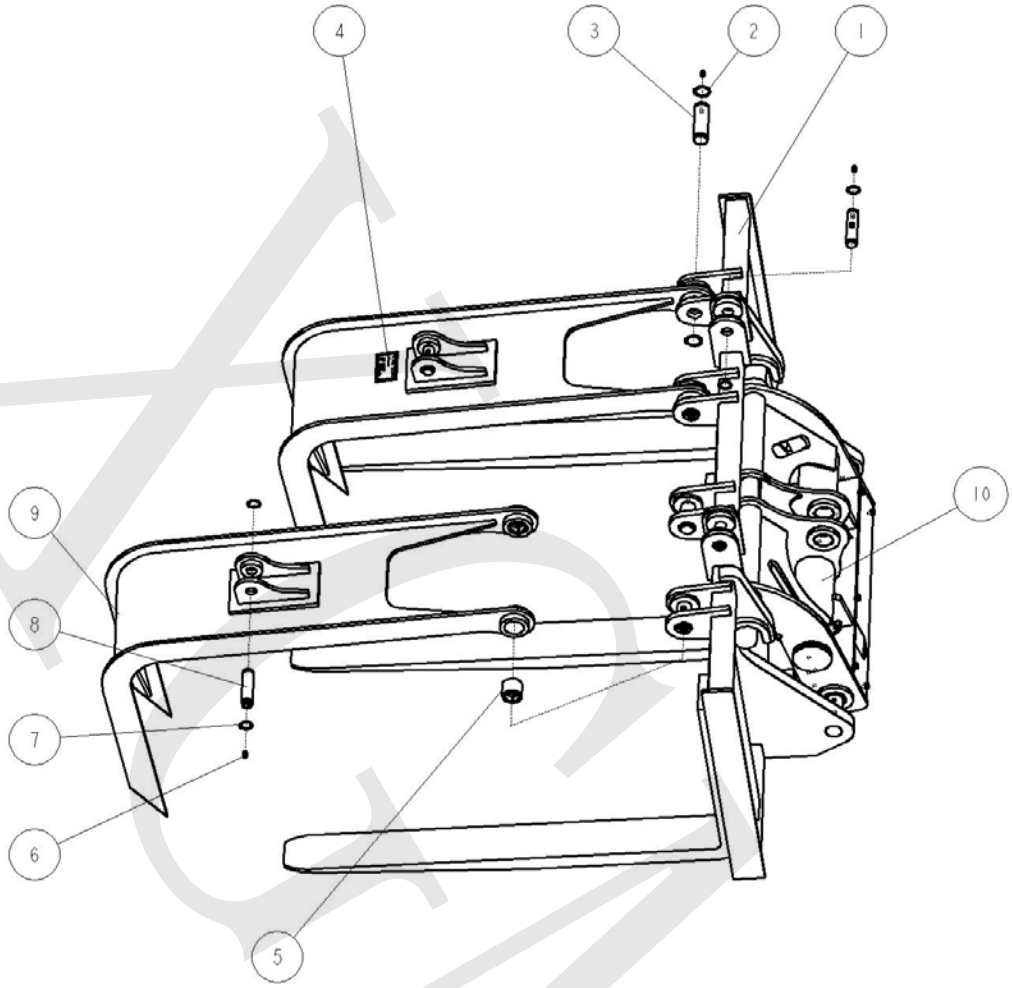

序号 No.	零件代号 Part No.	名称 Name		数量 Qty	规格 Spec
1	22D0323	下夹叉总成	nether part of the jaw	1	-
2	07B0053	挡圈	ring	8	GB894.1-40
3	60A0372	销轴	Pin	4	-
4	83A0998	快换夹树皮叉铭牌	The nameplate	1	-
5	54A0449	轴套	Bearing	4	-
6	26B0010	油杯	Grease Cup	8	JB/T7940.1-M10X1
7	07B0018	挡圈	ring	8	GB894.1-30
8	60A0373	销轴	Pin	4	-
9	22D0324	上夹叉总成	upper part of the jaw	2	-
10	43C0280	液压快换架	Hydraulic shortcut frame	1	-

快换夹树皮叉 Quick-Exchanging Bark Jaw

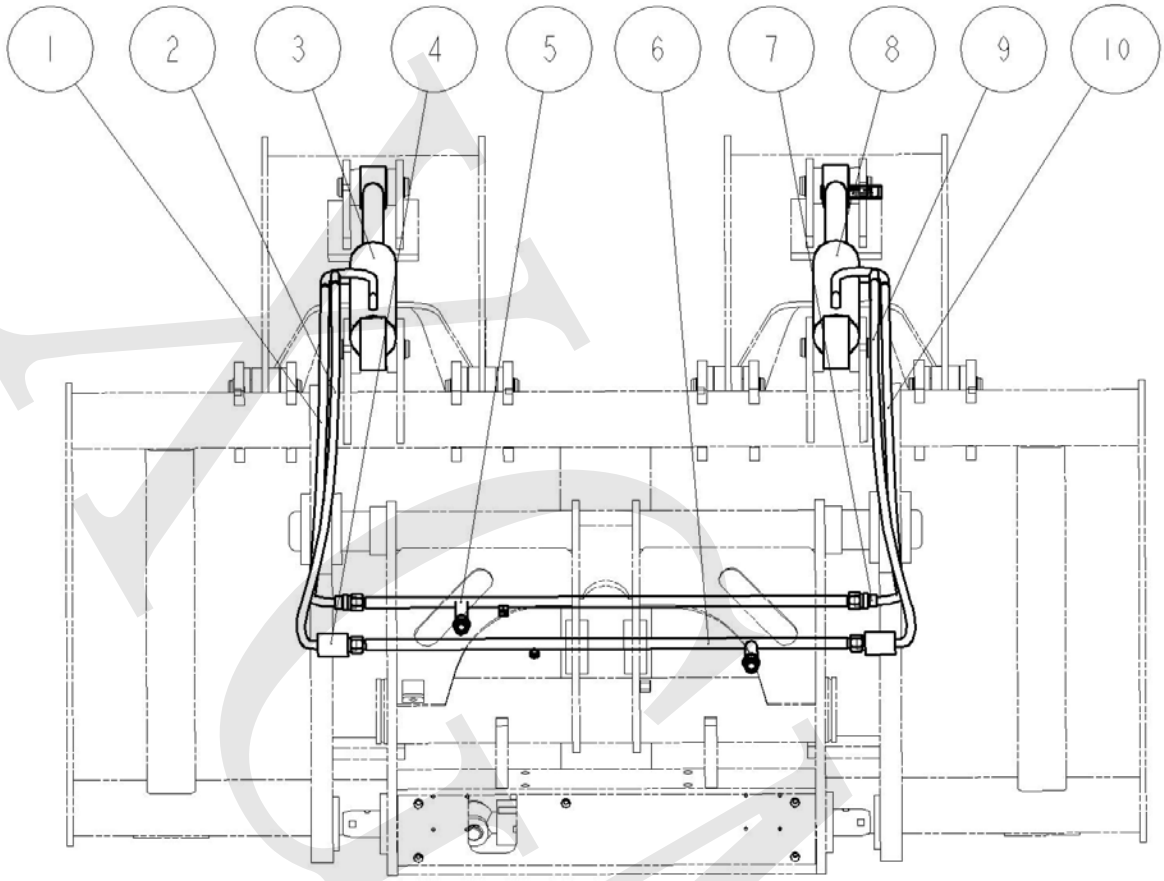

序号	零件代号	名称	数量	规格
No.	Part No.	Name	Qty	Spec
1	06C0432	胶管 Hose	1	
2	06C0431	胶管 Hose	1	
3	10C0255	油缸 Cylinder	1	
4	33C0356	快换接头 Hose fitting	2	
5	17D1019	快换架钢管 Tube	1	
6	17D1018	快换架钢管 Tube	1	
7	33C0355	快换接头(MALE) Hose fitting	2	
8	10C0256	油缸 Cylinder	1	
9	06C0433	胶管 Hose	1	
10	06C0434	胶管 Hose	1	

B-14-01	2008-03

仪表盘 Meter Panel

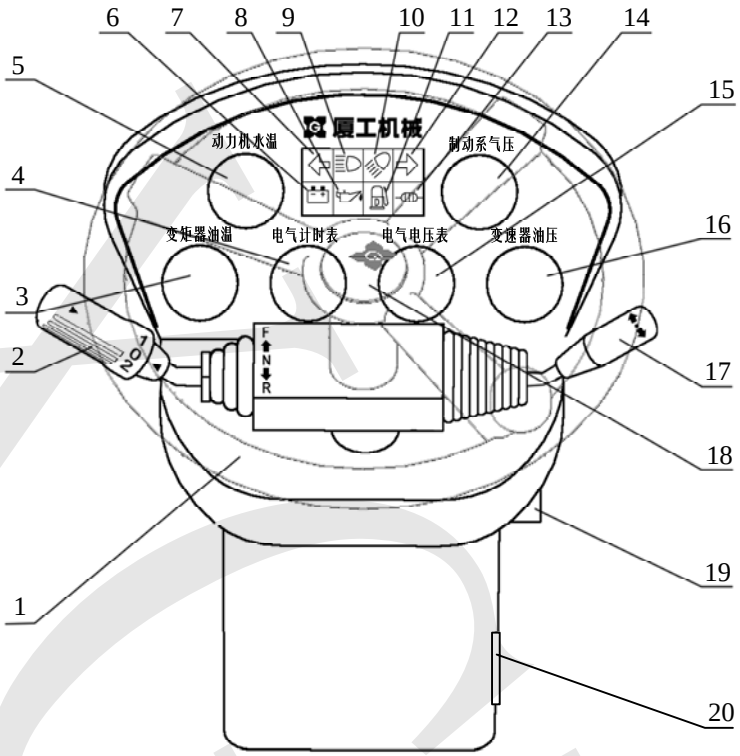

1.方向盘	Steering Wheel
2.变速操纵杆	Shife Lever
3.变矩器油温表	Torque Converter Oil Temperature Gauge
4.电气计时表	Electric Clock
5.动力机水温表	Engine Water Temperature Gauge
6.充电指示灯	Charger Indicator
7.左转向指示灯	Left Turn Signal Indicator
8.机油压力报警指示灯	Engine Oil Pressure Alarm Indicator
9.远光灯指示灯	High Beam Indicator
10.近光灯指示灯	Low Beam Indicato
11.油水过滤堵塞报警指示灯	Oil/Water Filter Jam Alarm Indicator
12.右转向指示灯	Right Turn Signal Indicator
13.气压指示灯	Air Pressuer Indicator
14.制动系气压表	Brake Sydtem Air Pressure Indicator
15.电气电压表	Voltage Meter
16.变速器油压表	Transmission Oil Pressurw Gauge
17.转向灯操纵杆	Turn Signal Light Controller
18.喇叭	Horn
19.电锁开关	Electric Lock Switch
20.保险丝盒	Fuse Box

多重工作装置工作操纵台架 Pilot Controller

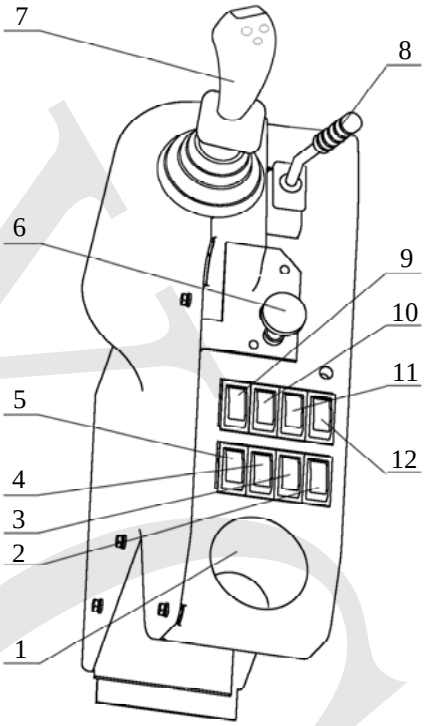

1.饮水杯座	Cup Holder
2.备用开关按钮	Emergency Switch
3.室内灯开关按钮	Interior Light Switch
4.电风扇开关按钮	Fan Switch
5.雨刮器开关按钮	Windshield Scraper Switch
6.紧急制动拉杆	Emergency Brake Drawbar
7.先导工作操纵杆	Pilot Controller
8.多种装置工作操纵杆	Controller of Multiple Devices
9.远近光灯开关按钮	High/Low Bean Switch
10.工作灯开关按钮	Working Light Switch
11.后灯开关按钮	Tail Light Switch
12.车宽仪表灯开关按钮	Chearance/Instrument Light Switch

XG918系列轮式装载机维护保养清单
Maintance Parts

编码代号 Part No.	名称 Part Name	数量 Qty	规格 Spec	出处 Where Used	页码 Page
发动机维护保养 Engine maintance					
XG918配LR4105G84发动机					
-	滤芯 Filter Paper	1	KW1833(空滤芯)	发动机维护保养 Engine maintance	01-05
-	柴油滤清器 Fuel Filter	1	CX0708S	发动机维护保养 Engine maintance	01-05
-	机油滤清器 Oil Filter	1	JX1008L	发动机维护保养 Engine maintance	01-05
XG918I配YTR4108G97& YTR4108G97-1发动机					
-	滤芯 Filter Paper	1	KW1833(空滤芯)	发动机维护保养 Engine maintance	01-05
-	柴油滤清器 Fuel Filter	1	CX0708	发动机维护保养 Engine maintance	01-05
-	机油滤清器 Oil Filter	1	JX1008L	发动机维护保养 Engine maintance	01-05
XG918I配潍柴R4105G22发动机					
-	滤芯 Filter Paper	1	KW1833(空滤芯)	发动机维护保养 Engine maintance	01-05
-	柴油滤清器 Fuel Filter	1	CX0701B4	发动机维护保养 Engine maintance	01-05
-	机油滤清器 Oil Filter	1	JX0811	发动机维护保养 Engine maintance	01-05
变矩器油路总成Torque Certor Piping					
60C0227	变矩器油过滤器滤芯 Oil filter		YL-167-100	变矩器油路总成 Torque Certor Piping	02-01
液压系统 Hydraulic System					
60C0225	液压滤芯 Hydraulic Oil-filter	1	SOI-250-10-L300	过滤器 Filter	07-04
油液 Liquid & Lubricate					
-	柴油机机油 Engine Oil	13L	Sinopec 15W/40CF-4	发动机 Engine	-
-	防冻液 Anti-freeze Fluid	20L	Wanrka 404	散热器 Radiator	-
-	双变用油 Transmission Oil	20L	Sinopec 6#	变速箱 Transmission	-
-	驱动后桥用油 Transmission Oil	14L	Sinopec 85W/90 GL-4	驱动后桥 Rear Axle	-
-	驱动前桥用油 Transmission Oil	14L	Sinopec 85W/90 GL-4	驱动前桥 Front Axle	-
-	液压油 Hydraulic Oil	100L	Sinopec 40#	液压油箱 Hydraulic Tank	-
-	制动液 Brake Fluid	2L	Wanrka JG3	制动系统 Brake System	-
-	润滑脂 Grease Lubricate	1L	Wanrka 2#	销轴 Pins	-