RUTHZIL TRATOR COMERCIAL DE PEÇAS LTDA 11 97083-6812 ROLANDO

目　录

XG935H

一、柴油机系统……001-004
二、变矩器、变速箱、变速操纵系统……005-036
三、制动系统……037-050
四、驱动桥……051-074
五、工作液压系统……075-082
六、转向液压系统……083-084
七、车架与工作装置……085-090
八、润滑系统……091-092
九、驾驶室系统……093-096
十、机罩系统……097-098
十一、其它覆盖件……099-100
十二、电气系统……101-104
十三、空调系统……105-108

序　言

XGMA

为充分完善备件管理和服务水平，我公司根据当前产品的零部件情况和用户服务的需要编绘了《XG935H轮式装载机零件图册》，供用户了解XG935H装载机的构造和选购零部件使用。由于技术的发展、产品的不断改进更新及用户需求配置的不同，本图册再版时将随产品的改进而进行修改、补充，请用户注意。

用户选购零部件，请把零件编码写完整，目录中凡不可拆卸的部件，一般只标出总成编号，外购件的构造请参阅随机配发的资料样本。

本图册中所示产品质量符合Q/XGJX005《轮胎式装载机》企业产品标准和GB25684.1《土方机械安全 第1部分：通用要求》。

本图册由公司技术中心，产品服务部和配件部编绘。

版权所有，未经允许不得翻印。

厦门厦工机械股份有限公司
2013年3月 第一版

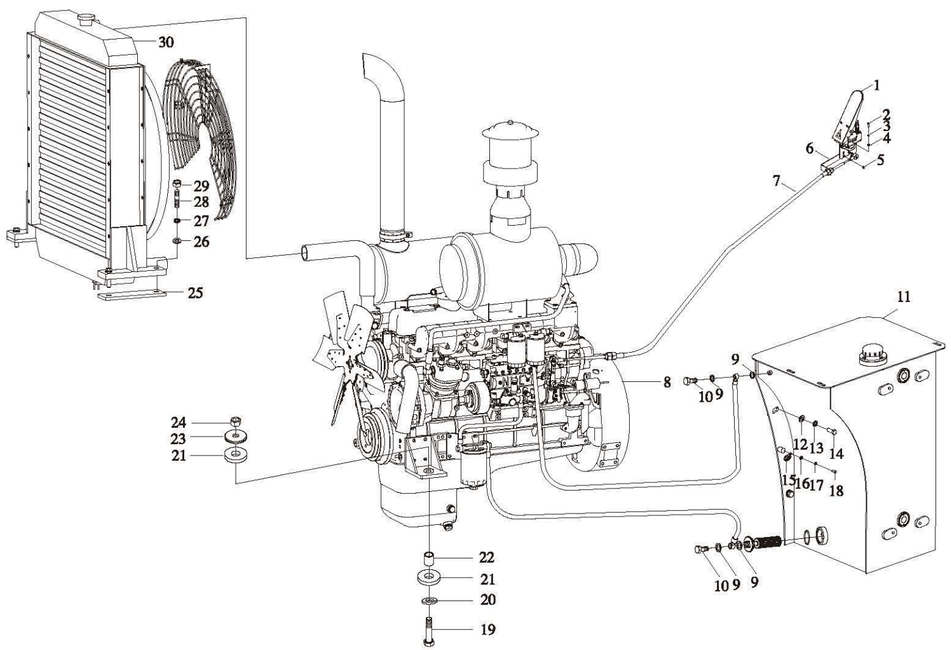

序号	零件编码	零件代号	规格	数量	中文名称	英文名称
1	23C0020			1	油门操纵阀	Governor assem.
2	00B0015	GB5783-86	M6x20	5	螺栓	Bolt
3	06B0021	GB93-87	6	5	垫圈	Washer
4	06B0044	GB97.1-85	6	5	垫圈	Washer
5	03B0013	GB6170-86	M6	2	螺母	Nut
6	00D2043			1	支架	Bracket
7*	61C0007			1	软轴	Cable Assem
8	40C0318	YC6J125Z-T20(J8004)		1	柴油机	Engine
9	06B0111	JB982-77		4	组合垫圈	Washer
10	04B0001	401007		2	接头螺钉	Screw
11	21C0263			1	燃油箱	Fuel Tank
12	06B0014	GB97.1-85	16	2	垫圈	Washer
13	06B0020	GB93-87	16	2	垫圈	Washer
14	00B0016	GB5783-86	M16x35	2	螺栓	Bolt
15	08C0497		TS16R-12	1	管夹	Clamp
16	06B0027	GB97.1-85	8	1	垫圈	Washer
17	06B0009	GB93-87	8	1	垫圈	Washer
18	00B0017	GB5783-86	M8x20	1	螺栓	Bolt
19	01B0101	GB5785-86	M24x2x110	2	螺栓	Bolt
20	06B0015	GB97.1-85	24	2	垫圈	Washer
21	55A0061			2	钢管	Tube
22	34A0048			2	钢管	Tube
23	55A0062			2	垫	Spacer
24	03B0083	GB889-86	M24x2	2	螺母	Nut
25	56A0001	401009		2	调整垫	spacer
26	06B0012	GB97.1-85	12	4	垫圈	Washer
27	06B0013	GB93-87	12	4	垫圈	Washer
28	05B0076	GB898-88	M12×50	4	螺柱	
29	03B0010	GB6170-2000	M12	4	螺母	Nut
30	20C0243	XG933-YC-00		1	水箱散热器	Radiator group

注：序号带“*”的零件为柴油机附件。

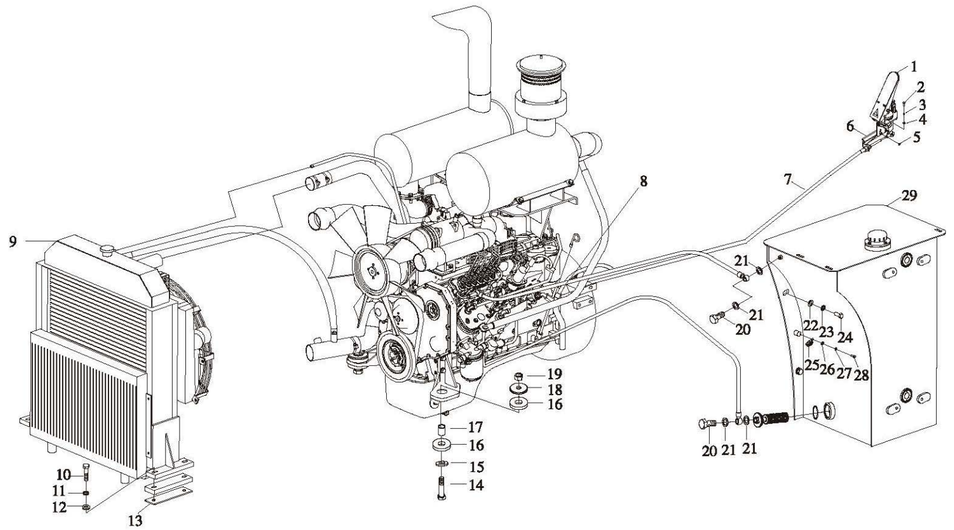

序号	零件编码	零件代号	规格	数量	中文名称	英文名称
1	23C0020			1	油门控制器	Governor assem.
2	00B0024	GB5783-86	M6x25	5	螺栓	Bolt
3	06B0021	GB93-87	6	5	垫圈	Washer
4	06B0044	GB97.1-85	6	5	垫圈	Washer
5	03B0013	GB6170-86	M6	5	螺母	Nut
6	00D2043			1	支架	Bracket
7*	61C0188		100BB2050H075	1	软轴	Cable Assem
8	40C0311	6BTAA5.9-C130(S011701)		1	柴油机	Engine
9	20C0468	XG935-CUM-00a		1	散热器总成	Radiator group
10	01B0034	GB5782-86	M12x60	4	螺栓	Bolt
11	06B0013	GB93-87	12	4	垫圈	Washer
12	06B0012	GB97.1-85	12	4	垫圈	Washer
13	56A0001	401009		2	调整垫	Spacer
14	01B0101	GB5785-86	M24x110	2	螺栓	Bolt
15	06B0015		24	2	垫圈	Washer
16	55A0061			4	垫	Spacer
17	34A0048			2	钢管	Tube
18	55A0062			2	垫	Spacer
19	03B0083	GB889-86	M24x2	2	螺母	Nut
20	04B0001	401007		2	螺钉	Screw
21	06B0111	JB982-77		4	组合垫圈	Washer

序号	零件编码	零件代号	规格	数量	中文名称	英文名称
22	00B0016	GB5783-86	M16x35	6	螺栓	Bolt
23	06B0014	GB97.1-85	16	6	垫圈	Washer
24	06B0020	GB93-87	16	6	垫圈	Washer
25	08C0497		TS16R-12	1	管夹	Clamp
26	06B0027	GB97.1-85	8	1	垫圈	Washer
27	06B0009	GB93-87	8	1	垫圈	Washer
28	00B0017	GB5783-86	M8x20	1	螺栓	Bolt
29	21C0263			1	燃油箱	

注：序号带“*”的零件为柴油机附件。

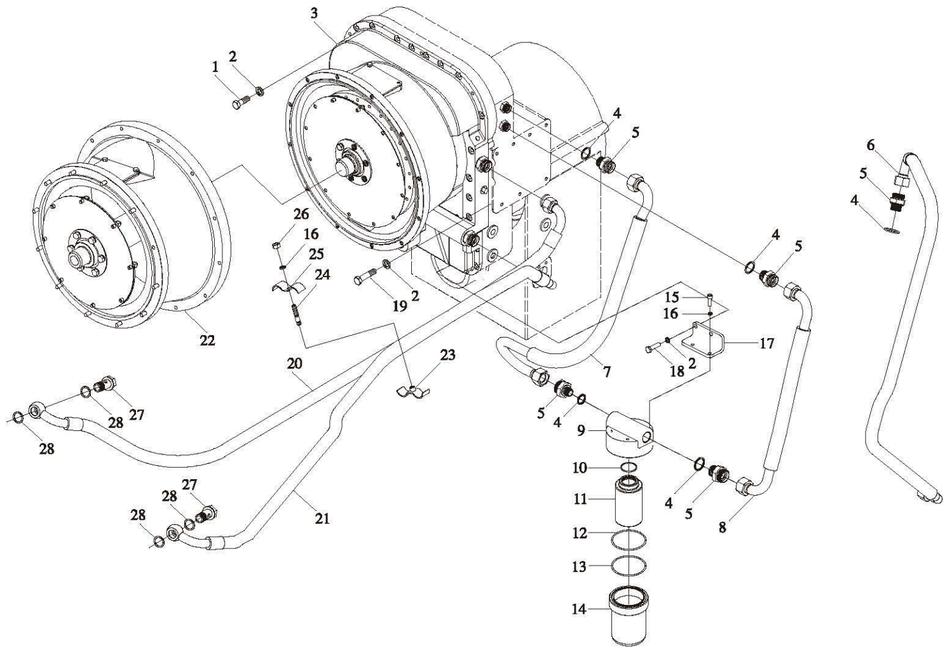

序号	零件编码	零件代号	规格	数量	中文名称	英文名称
1	00B1118	GB5783-86	M10x30	26	螺栓	Bolt
2	06B0003	GB93-87	10	31	垫圈	Washer
3	52C0019			1	变矩器	Torque
4	06B0072	JB982-77	30	5	垫圈	Washer
5	00A0039	403063B	M30x1.5	5	接头	Connector
6	07C1203			1	变速泵进油管	Hose
7	07C0583			1	软管	Hose
8	07C0564			1	软管	Hose
9	12C0066	402320		1	盖组件	Cover assem
10	10B0070	GB3452.1-92	42.5x2.65	1	O型圈	O ring
11	65B0015	YL-98		1	滤芯	Filler element
12	10B0069	GB3452.1-92	95x3.55	1	O型圈	O ring
13	12B0412			1	矩形密封圈	Seal
14	09D0002	402310		1	壳体	Housing
15	04B0868	GB70-85	M8x25	2	螺钉	Bolt
16	06B0009	GB93-87	8	3	垫圈	Washer
17	23A2177			1	支架	Bracket
18	00B0068	GB5783-86	M10x38	2	螺栓	Bolt
19	01B0025	GB5782-86	M10x70	5	螺栓	Blot
20	07C0124			1	软管	Hose
21	07C1204			1	软管	Hose
22	52C0027			1	接长筒组件	Sleever Group
23	55A0034	402012A		1	圆垫	Washer
24	05B0013	GB897-88	M8x35	1	螺柱	Blot
25	24A0010	402011		2	夹板	Plate
26	30B0005	GB6170-86	M8	1	螺母	Nut
27	02B0021	402002A		2	铰接螺栓	Bolt
28	06B0076	JB982-77	27	4	垫圈	Washer

注：9-14组件为60C0008（402300）油滤清器

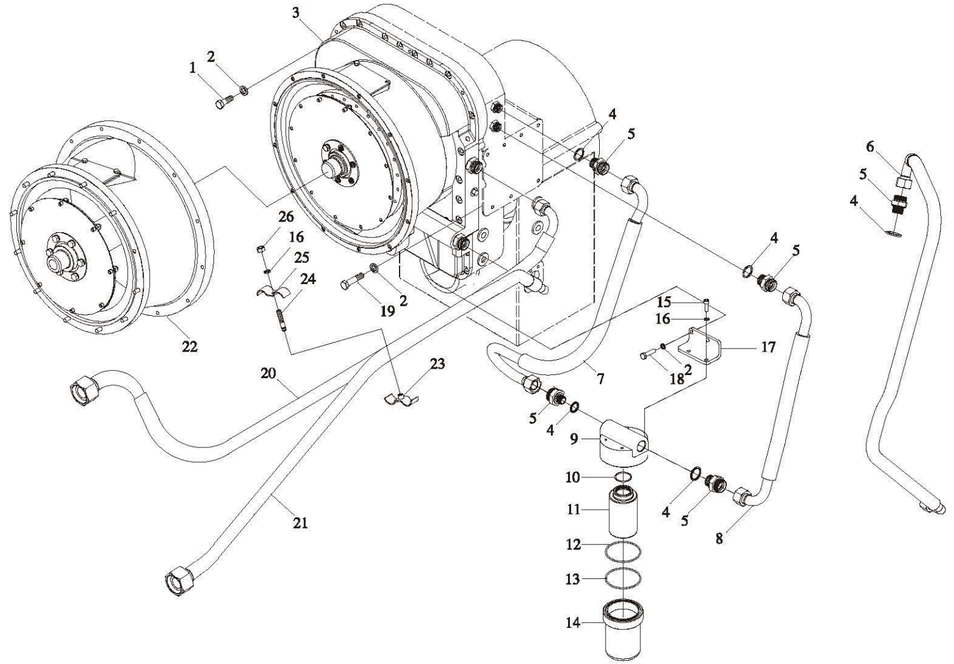

序号	零件编码	零件代号	规格	数量	中文名称	英文名称
1	00B1118	GB5783-86	M10x30	26	螺栓	Bolt
2	06B0003	GB93-87	10	31	垫圈	Washer
3	52C0019			1	变矩器	Torque
4	06B0072	JB982-77	30	5	垫圈	Washer
5	00A0039	403063B	M30x1.5	5	接头	Connector
6	07C1203			1	变速泵进油管	Hose
7	07C0583			1	软管	Hose
8	07C0564			1	软管	Hose
9	12C0066	402320		1	盖组件	Cover assem
10	10B0070	GB3452.1-92	42.5x2.65	1	O型圈	O ring
11	65B0015	YL-98		1	滤芯	Filler element
12	10B0069	GB3452.1-92	95x3.55	1	O型圈	O ring
13	12B0412			1	矩形密封圈	Seal
14	09D0002	402310		1	壳体	Housing
15	04B0868	GB70-85	M8x25	2	螺钉	Bolt
16	06B0009	GB93-87	8	3	垫圈	Washer
17	23A2177			1	支架	Bracket
18	00B0068	GB5783-86	M10x38	2	螺栓	Bolt
19	01B0025	GB5782-86	M10x70	5	螺栓	Blot
20	07C0504			1	软管	Hose
21	07C0081			1	软管	Hose
22	52C0107			1	接长筒组件	Sleever Group
23	55A0034	402012A		1	圆垫	Washer
24	05B0013	GB897-88	M8x35	1	螺柱	Blot
25	24A0010	402011		2	夹板	Plate
26	30B0005	GB6170-86	M8	1	螺母	Nut

注：9-14组件为60C0008（402300）油滤清器

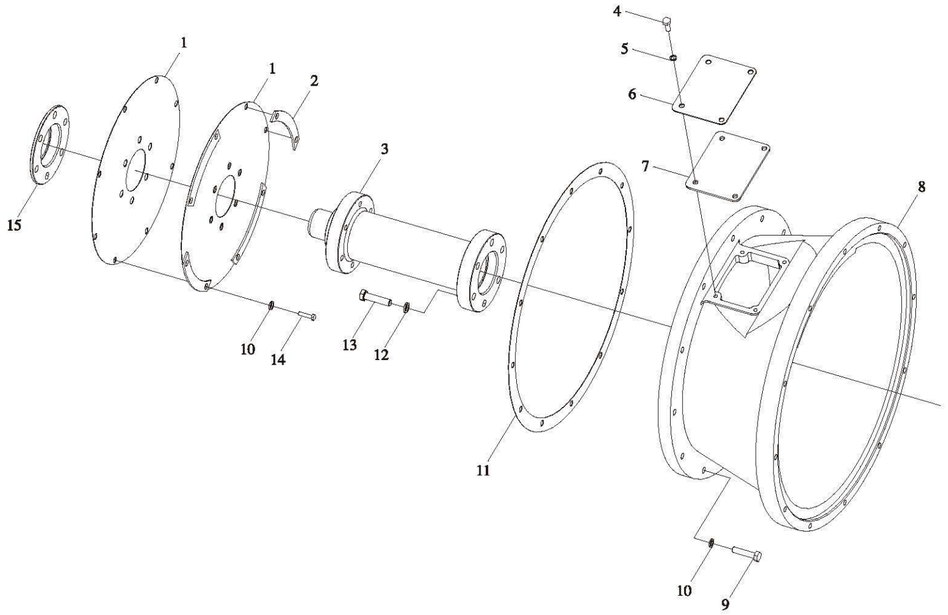

序号	零件编码	零件代号	规格	数量	中文名称	英文名称
1	24A0058	502105(CUM)		2	弹性板	Spring Plate
2	24A0057	502103(CUM)		4	垫片	Spacer
3	63A0009			1	轴	Shaft
4	00B0017	GB5783-86	M8X20	4	螺栓	Bolt
5	06B0009	GB93-87	8	4	垫圈	Washer
6	11A0104	502106(CUM)		1	垫板	Plate
7	55A0095	502107(CUM)		1	垫	Spacer
8	39A0025	502102(CUM)		1	接长筒	Sleeve
9	00B0172	GB5783-86	M10X45	12	螺栓	Bolt
10	06B0003	GB93-87	10	20	垫圈	Washer
11	54A0118	502104(CUM)		1	纸垫	Gasket
12	06B0013	GB93-87	12	6	垫圈	Washer
13	01B0016	GB5782-86	M12X50	6	螺栓	Bolt
14	00B0225		英制螺栓3/8-16x20	8	螺柱	Screw
15	55A0172	YJSW315-6-06		1	圆垫片	Round shim

序号	零件编码	零件代号	规格	数量	中文名称	英文名称

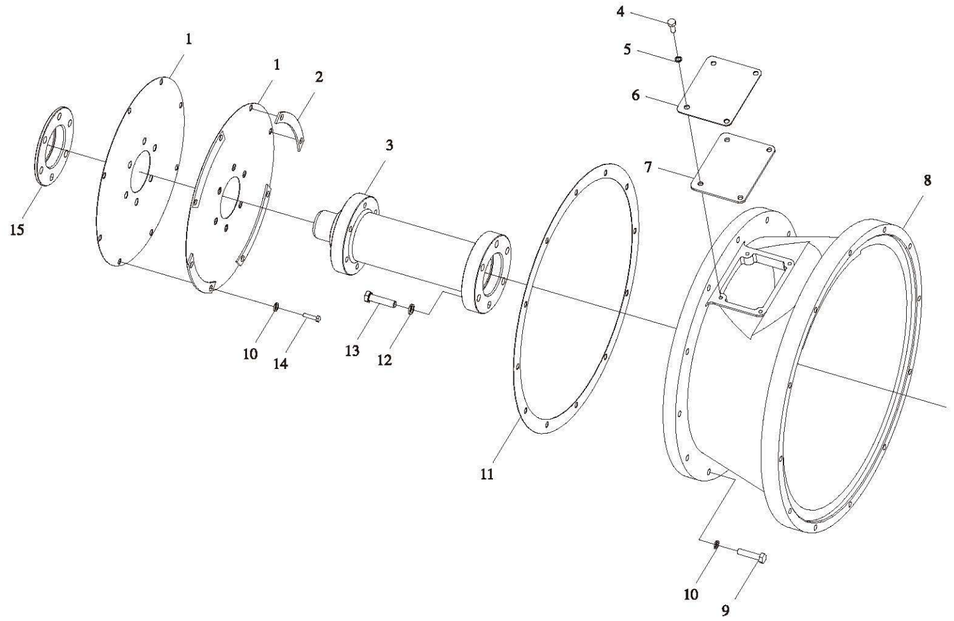

序号	零件编码	零件代号	规格	数量	中文名称	英文名称
1	24A0058	502105(CUM)		2	弹性板	Spring Plate
2	24A0057	502103(CUM)		4	垫片	Spacer
3	63A0077			1	轴	Shaft
4	00B0017	GB5783-86	M8x20	4	螺栓	Bolt
5	06B0009	GB93-87	8	4	垫圈	Washer
6	11A0104	502106(CUM)		1	垫板	Plate
7	55A0095	502107(CUM)		1	垫	Spacer
8	39A0025	502102(CUM)		1	接长筒	Sleeve
9	00B0172	GB5783-86	M10x45	12	螺栓	Bolt
10	06B0003	GB93-87	10	20	垫圈	Washer
11	54A0118	502104(CUM)		1	纸垫	Gasket
12	06B0013	GB93-87	12	6	垫圈	Washer
13	01B0016	GB5782-86	M12x50	6	螺栓	Bolt
14	00B0225		英制螺栓3/8-16x20	8	螺柱	Screw
15	55A0172	YJSW315-6-06		1	圆垫片	Round shim

变矩器系统-2（配康明斯6BTAA5.9-C130）

序号	零件编码	零件代号	规格	数量	中文名称	英文名称

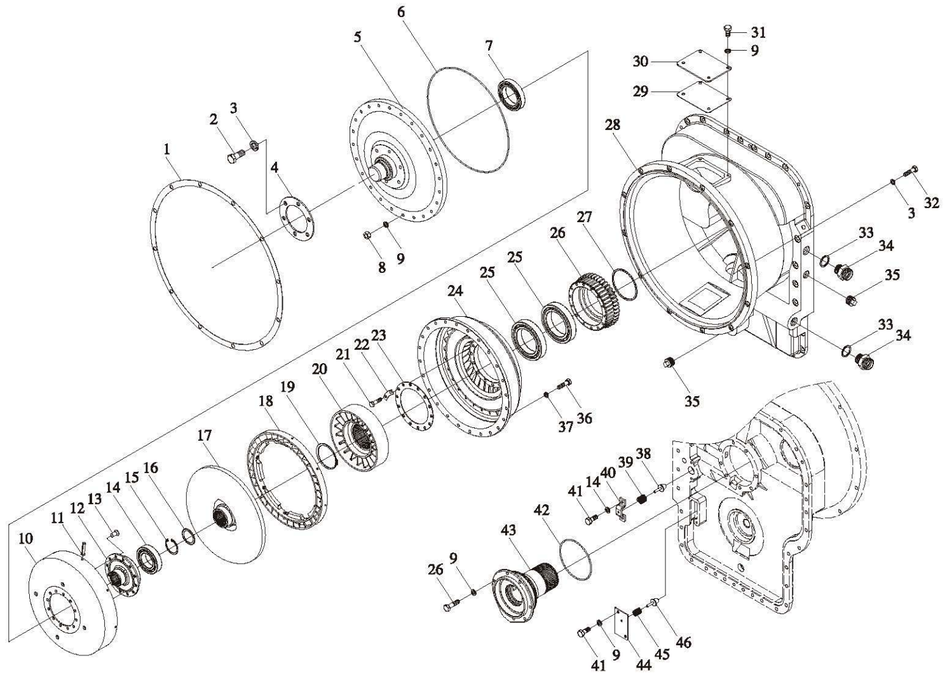

序号	零件编码	零件代号	规格	数量	中文名称	英文名称
1	54B0006	402211		1	纸垫	Gasket
2	00B0031	GB5783-86	M12x30	6	螺栓	Bolt
3	06B0013	GB93-87	12	18	垫圈	Washer
4	55A0172	YJSW315-6-06		2	园垫片	Round shim
5	49A0009	YJSW315-6-05C		1	罩轮	Wheel shell
6	10B0125	YJSW315-6-03		1	O型密封圈	O ring
7	31B0005	GB276-82	210	1	轴承	Bearing
8	03B0005	GB6170-86	M8	24	螺母	Nut
9	06B0009	GB93-87	8	40	垫圈	Washer
10	49A0010	YJSW315-6-08-02		1	一级涡轮罩	Shell
11	60A0163	YJSW315-6-08-01		8	弹性销	Spring pin
12	49A0011	YJSW315-6-08-03		1	一级涡轮毂	Case
13	09B0026	GB869-86	8x16	12	沉头铆钉	Rivet
14	31B0014	GB276-82	113	1	轴承	Bearing
15	07B0021	GB8932-86	50	1	挡圈	Ring snap
16	55A0175	YJSW315-6-07		1组	花键垫片	Spline spacer
17	47A0004	YJSW315-3F-02		1	二级涡轮	Turbine 2
18	47A0005	YJSW315-3F-05		1	一级涡轮	Turbine 1
19	07B0065	GB8941-86	80	1	挡圈	Ring snap
20	49A0058	YJSW315-6-14L		1	导轮	Stator
21	00B0073	GB5783-86	M8x30	22	螺栓	Bolt
22	55A0176	YJSW315-6-23		10	防松垫片	Spacer
23	24A0090	YJSW315-6-19		1	压板	Plate
24	49A0016	YJSW315-3F-04		1	泵轮	Impeller
25	31B0015	GB276-82	117	2	轴承	Bearing
26	41A0035	YJSW315-6-16		1	齿轮	Gear
27	56A0014	YJW315-6-21		1	密封环	Seal ring
28	70A0031	YJSW315-6-01c		1	壳体	Housing
29	55A0179	YJSW315-6-12		1	大密封垫	Gasket
30	55A0178	YJSW315-6-10		1	大垫板	Plate
31	00B0038	GB5783-86	M8x16	4	螺栓	Bolt
32	01B0008	GB5782-86	M12x45	12	螺栓	Bolt
33	06B0072	GB982-77	30	2	垫圈	Washer
34	00A0039	403063B	M30x1.5	2	接头	Connector
35	03B0184	YJSW315-6-22	3/4	2	螺塞	Plug
36	00B0124	GB5783-86	M8x40	24	螺栓	Bolt
37	06B0185	GB848-85	8	24	垫圈	Washer
38	73A0009	YJSW315-6-24		1	进口阀芯	Valve stem
39	27B0034	YJSW315-6-25		1	弹簧	Spring
40	52A0223	YJSW315-6-26		1	阀盖	Valve cover
41	00B0017	GB5783-87	M8x20	4	螺栓	Bolt
42	10B0043	GB1235-76	135x3.1	1	O型圈	O ring

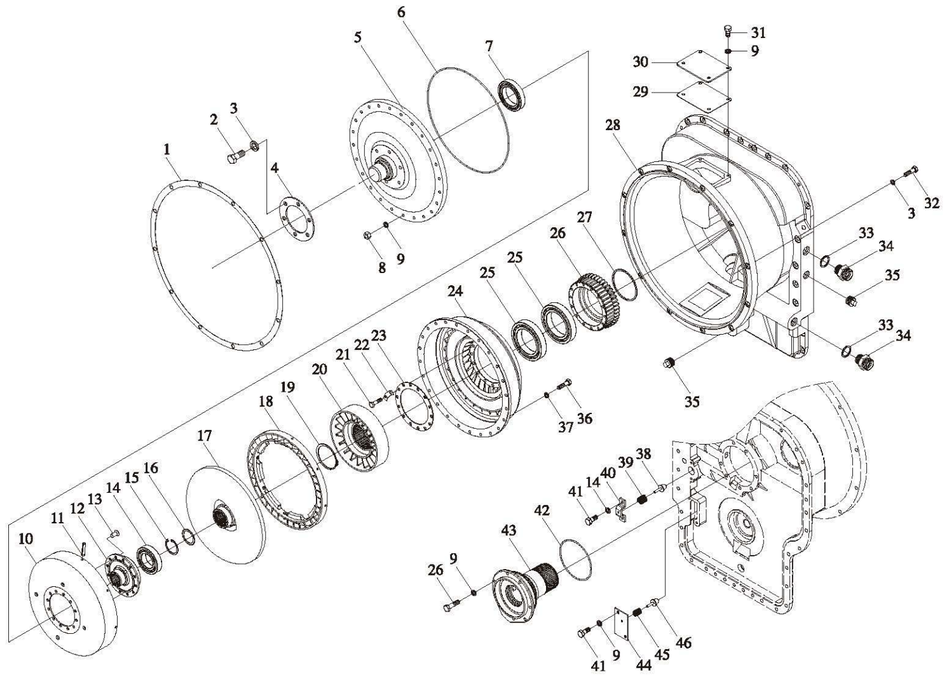

序号	零件编码	零件代号	规格	数量	中文名称	英文名称
43	53A0037	YJSW315-6-20C		1	导轮座	Stator seat
44	55A0177	YJSW315-6-30		1	垫板	Plate
45	27B0035	YJSW315-6-29		1	弹簧	Spring
46	73A0008	YJSW315-6-31		1	出口阀芯	Valve stem

序号	零件编码	零件代号	规格	数量	中文名称	英文名称

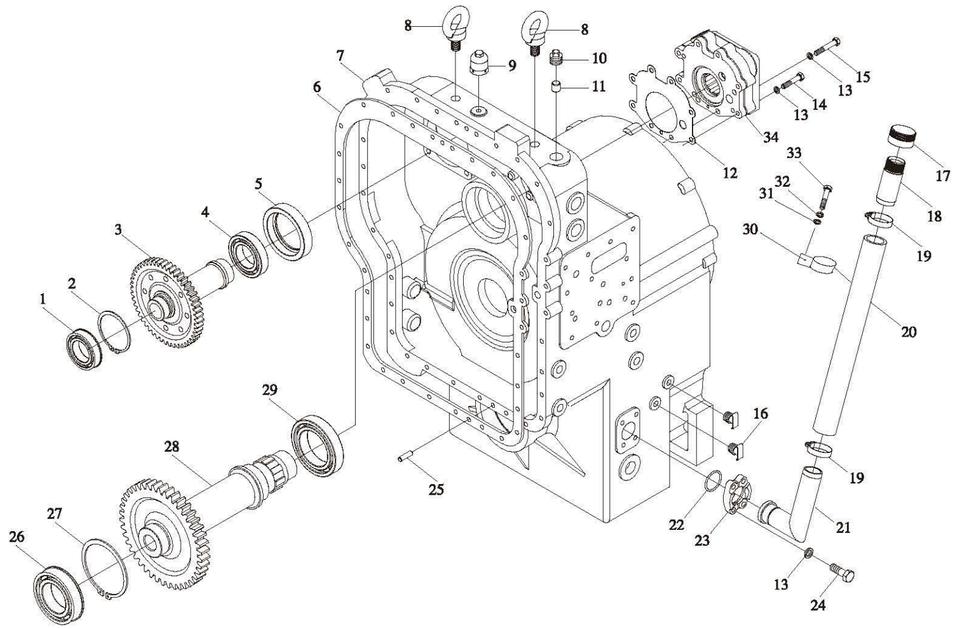

序号	零件编码	零件代号	规格	数量	中文名称	英文名称
1	31B0011	GB276-94	6210N	1	轴承(50x90x20)	Bearing
2	07B0005	GB894.1-86	90	1	挡圈	Snap ring
3	40A0051			1	轴齿轮	Gear
4	31B0003	GB276-94	6211	1	轴承	Bearing
5	52A0011	403057		1	轴承座	Round base
6	14B0001	403021		1	密封垫	Gasket
7	70A0002	403005A		1	箱体	Housing
8	04B0029	GB825-88	M20	2	吊环螺钉	Screw
9	42C0332			1	透气装置总成	Breather Assem
10	03B0028	403063	ZG3/4"	1	螺塞	Plug
11	67A0002	403028		1	圆柱堵塞	Plug
12	15B0001	403609		1	密封垫	Gasket
13	06B0003	GB93-87	10	12	垫圈	Washer
14	01B0079	GB5782-86	M10x75	2	螺栓	Bolt
15	01B0036	GB5782-86	M10x50	6	螺栓	Bolt
16	26B0003	1305C-010	R1/4"	2	检油塞	Oil plug
17	52A0012	403059		1	加油管盖	Cover
18	34A0003	403060		1	加油管A	Tube
19	24B0163	JB8870-99	40-60	2	喉箍	Clamp
20	30A0009			1	耐油橡胶管	Hose
21	17D0002	403061		1	加油管B	Tube

序号	零件编码	零件代号	规格	数量	中文名称	英文名称
22	10B0003	GB1235-76	45x3.5	1	O形圈	O ring
23	58A0020	407021		1付	压板	Flange
24	00B0022	GB5783-86	M10x30	4	螺栓	Bolt
25	08B0003	GB119-86	10S7x30	2	销	Pin
26	31B0011	GB276-94	6210N	1	轴承(50x90x20)	Bearing
27	07B0005	GB894.1-86	90	1	挡圈	Snap ring
28	40A0042			1	轴齿轮	Gear
29	31B0010	GB276-94	6012	1	轴承(60x95x18)	Bearing
30	82A0040			1	管夹	Clamp
31	06B0056	GB95-85	8	1	垫圈	Washer
32	06B0009	GB93-87	8	1	垫圈	Washer
33	00B0165	GB5783-86	M8x12	1	螺栓	Bolt
34	11C0002	403601-608		1	变速泵	Pump

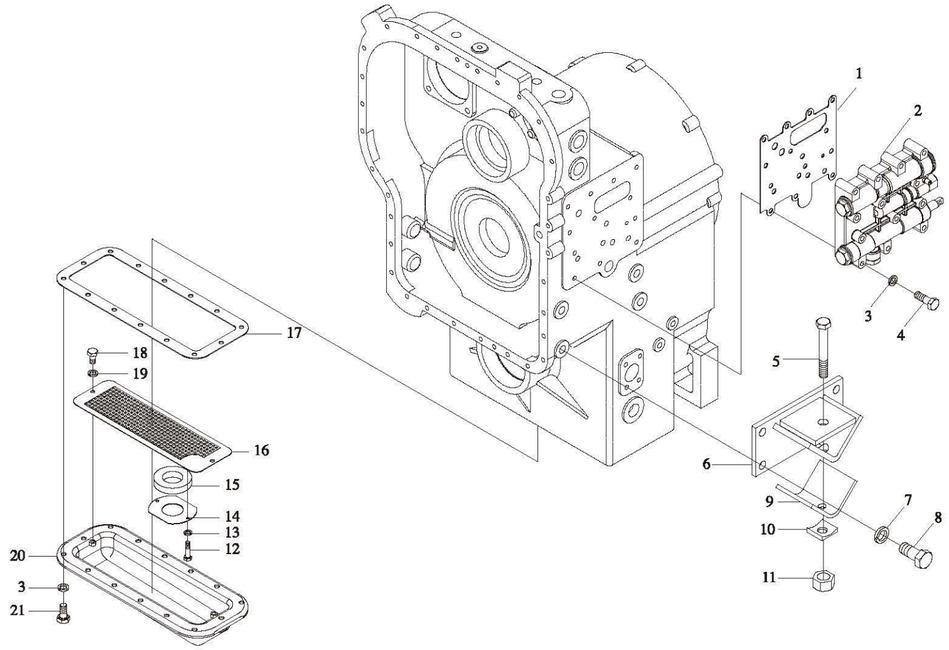

序号	零件编码	零件代号	规格	数量	中文名称	英文名称
1	14B0002	403029		4	密封垫	Gasket
2	12C1192			1	变速操纵阀	Valve
3	06B0003	GB93-87	10	27	垫圈	Washer
4	01B0025	GB5783-86	M10×70	13	螺栓	Bolt
5	01B0959	GB5782-86	M18×125	2	螺栓	Bolt
6	00D0012	403032-34		2	支座	Support
7	06B0045	GB93-87	18	8	垫圈	Washer
8	00B0099	GB5783-86	M18×40	8	螺栓	Bolt
9	21B0005	403031		2	橡胶垫	Rubber spacer
10	55A0016	403035		2	垫圈	Washer
11	03B0654	GB889-86	M18	2	螺母	Nut
12	00B0024	GB5783-86	M6×25	4	螺栓	Bolt
13	06B0021	GB93-87	6	4	垫圈	Washer
14	55A0008	403405B		2	垫板	Plate
15	64B0001			2	永久磁铁	Magnet
16	00D0126			1	滤网支架	Bracket
17	17B0001	403406		1	垫片	Shim
18	00B0019	GB5783-86	M8×15	2	螺栓	Bolt
19	06B0034	GB859-87	8	2	垫圈	Washer
20	09D0003			1	油底壳体	Oil pan
21	01B0029	GB5783-86	M10×20	14	螺栓	Bolt

注：12-21组合为油底壳总成42C0053。

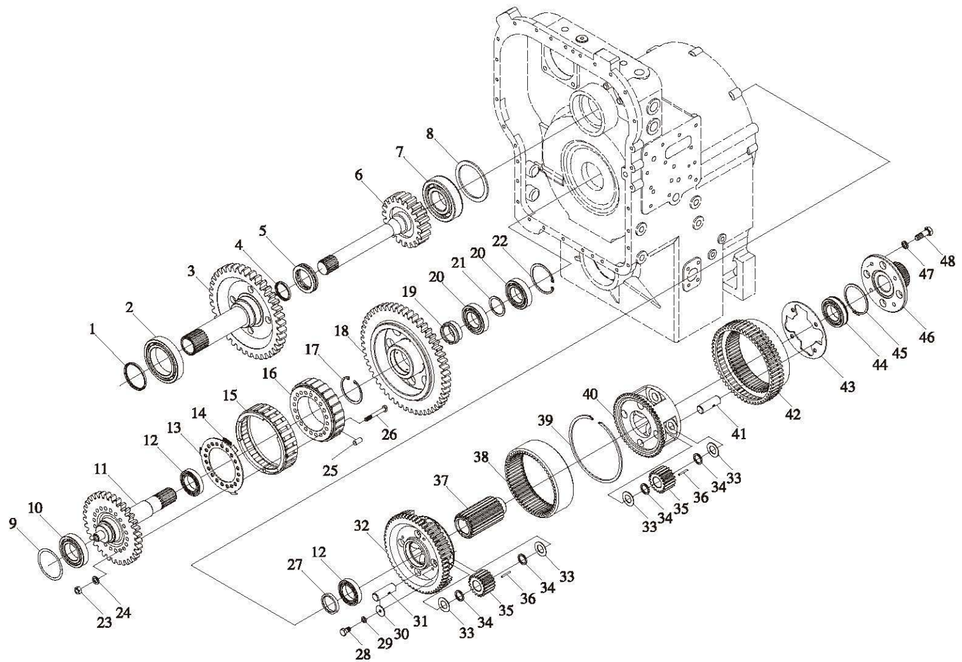

序号	零件编码	零件代号	规格	数量	中文名称	英文名称	序号	零件编码	零件代号	规格	数量	中文名称	英文名称
1	11B0001	403101		1	油封	Seal	22	07B0029	GB983.1-86	90	1	挡圈	Snap ring
2	31B0001	GB276-94	6016	1	轴承(80x125x22)	Bearing	23	03B0077	GB6171-86	M10×1	20	螺母	Nut
3	41A0001	403103		1	输入二级齿轮	Gear	24	06B0040	GB859-87	10	20	垫圈	Washer
4	11B0002	403102		1	油封	Seal	25	39B0002	403207B		24	滚柱	Column
5	36B0001	GB301-94	51111	1	轴承	Bearing	26	02B0007	403201		20	螺栓	bolt
6	41A0002	403104		1	输入一级齿轮	Gear	27	55A0006	403212		1	调整圈	Spacer
7	31B0002	GB276-94	6311	1	轴承	Bearing	28	01B0049	GB5783-86	M8×14	4	螺栓	Bolt
8	56A0002	403105		1	调整垫	Spacer	29	06B0009	GB93-87	8	4	垫圈	Washer
9	56A0003	403202		1	调整环	Shim	30	06B0031	403215		4	垫片	Shims
10	31B0003	GB276-94	6211	1	轴承	Bearing	31	61A0004	403221		4	销轴	Pin
11	62A0001	403203		1	中间输入轴	Shaft	32	72A0005	403213A		1	行星轮架	Planetary carrier
12	31B0004	GB276-94	6010	1	轴承(50x80x16)	Bearing	33	06B0032	403217		16	垫片	Shims
13	52A0126	403205C		1	圆盖	Cover	34	55A0007	403219		16	隔离套	Sleeve
14	52C0050			3	弹簧	Spring	35	41A0004	403218		8	行星轮	planet
15	55A0148	403206C		1	隔离环	Ring	36	39B0007	GB309-84	4×35	176	滚针	Needle
16	49A0001	403209B		1	凸轮	Cam	37	41A0005	403226		1	太阳轮	Sun gear
17	07B0033	GB893.1-86	80	1	挡圈	Snap ring	38	42A0001	403216		1	齿圈	Ring gear
18	41A0003	403208A		1	齿轮	Gear	39	57A0001	403220		1	卡圈	Snap ring
19	54A0011	403210		1	隔离套	Snap ring	40	72A0054	403223A		1	行星轮架	Planetary carrier
20	31B0005	GB276-94	6210	2	轴承	Bearing	41	61A0005	403227		4	销轴	Pin
21	55A0005	403211		1	隔离环	Ring	42	42A0002	403222A		1	齿圈	Ring gear

注：1-8组合为42C0031（403100）一轴总成，9-27组合为52C0036超越离合器总成。

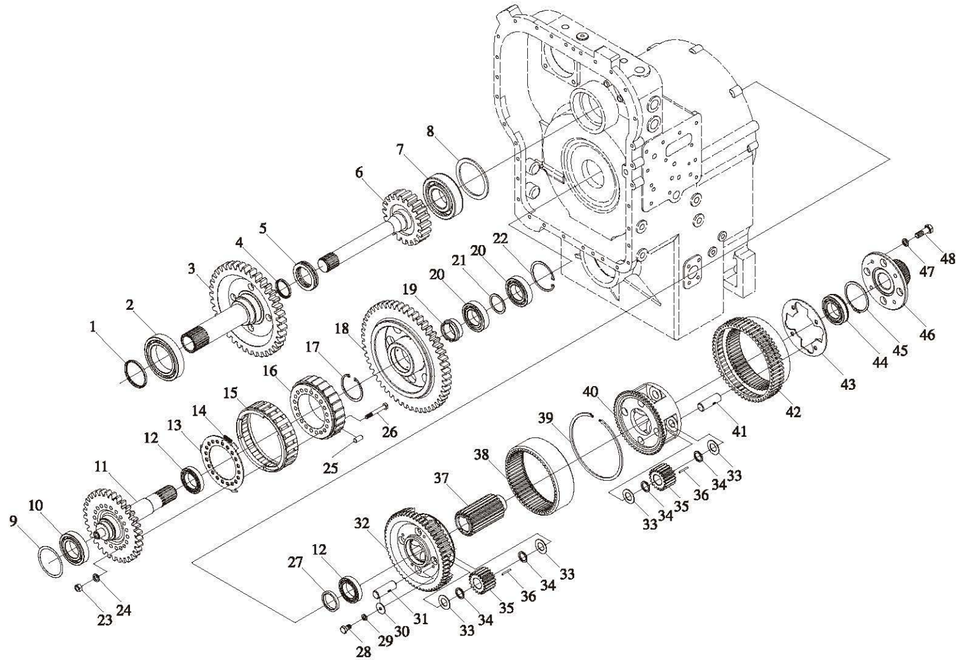

序号	零件编码	零件代号	规格	数量	中文名称	英文名称
43	52A0185	403224A		1	止动盘	Stop pan
44	31B0011	GB276-94	6210N	1	轴承(50x90x20)	Bearing
45	07B0005	GB894.1-86	90	1	挡圈	Snap ring
46	52A0186	403225A		1	直接挡连接盘	Connect pan
47	06B0005	GB93-87	14	4	垫圈	Washer
48	00B1229	GB5783-86	M14x1.5x35	4	螺栓	Bolt

注：1-8组合为42C0031（403100）一轴总成，9-27组合为52C0036超越离合器总成。

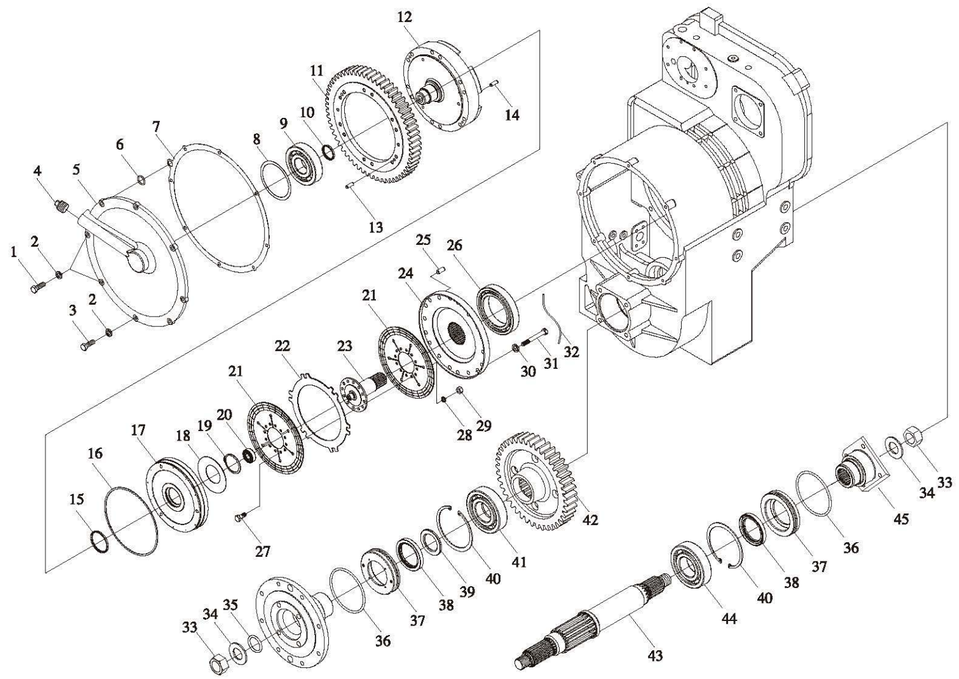

序号	零件编码	零件代号	规格	数量	中文名称	英文名称
1	00B0022	GB5783-86	M10x30	6	螺栓	Bolt
2	06B0003	GB93-87	10	8	垫圈	Washer
3	00B0068	Gb5783-86	M10x38	2	螺栓	Bolt
4	03B0021	403062		1	螺塞	Plug
5	52A0008	403002B		1	端盖	Cover
6	10B0005	GB1235-76	24x2.4	1	O型圈	O ring
7	15B0002	403001A		1	密封垫	Gasket
8	55A0012	403517		1	调整圈	Shim
9	31B0009	GB276-94	6411	1	轴承	Seal
10	11B0002	403102	45x53x5	1	油封	Bearing
11	41A0007	403511		1	齿轮	gear
12	69A0001	403512A		1	直接挡油缸	Cylinder body
13	08B0003	GB119-86	10x30	2	销D10S7x30	Pin
14	66A0002	403516		3	销	pin
15	11B0001	403101	70x78x5	1	油封	Seal
16	11B0004	403010A		1	密封圈	Seal
17	50A0001	403508A		1	直接挡活塞	Piston
18	27B0002	403513		1	蝶型弹簧	Spring
19	07B0014	GB894.1-86	65	1	挡圈	Snap ring
20	31B0008	GB276-94	6204	1	轴承	Bearing
21	36C0002	403505-506		2	主动片	Disc Assem
22	55A0011	403507		1	从动片	plate
23	62A0003	403502A		1	直接挡轴	Shaft
24	59A0001	403501		1	直接挡受压盘	Round plate
25	60A0012	403504		12	圆柱销	Pin
26	31B0007	GB276-94	6022	1	轴承	bearing
27	00B0017	GB5783-86	M8x20	12	螺栓	Bolt
28	06B0009	GB93-87	8	12	垫圈	Washer
29	03B0005	GB6170-86	M8	12	螺母	Nut
30	06B0013	GB93-87	12	12	垫圈	Washer
31	01B0022	403503	M12x1.25x100	12	螺栓	Bolt
32	77A0006		2x1200	1	铁丝	Wire
33	03B0017	GB889-86	M33x1.5	2	螺母	Nut
34	06B0033	403303		2	垫圈	Washer
35	10B0001	403315	52x5.7	1	O型圈	O ring
36	10B0278	GB3452.1-92	122x3.55	4	O型圈	O ring
37	52A1155	403304A		2	油封座	Seal base
38	11B0003	GB1387-92	70x95x12	2	骨架油封	Seal
39	54A0012	403305		1	隔离套	Sleeve
40	07B0034	GB893.1-92	130	2	挡圈	Snap ring
41	32B0001	GB283-87	92312	1	轴承	Bearing
42	41A0006	403311		1	输出轴齿轮	Gear

注：8-32组合为42C0044三轴总成。33-45组合为52C0020四轴总成。

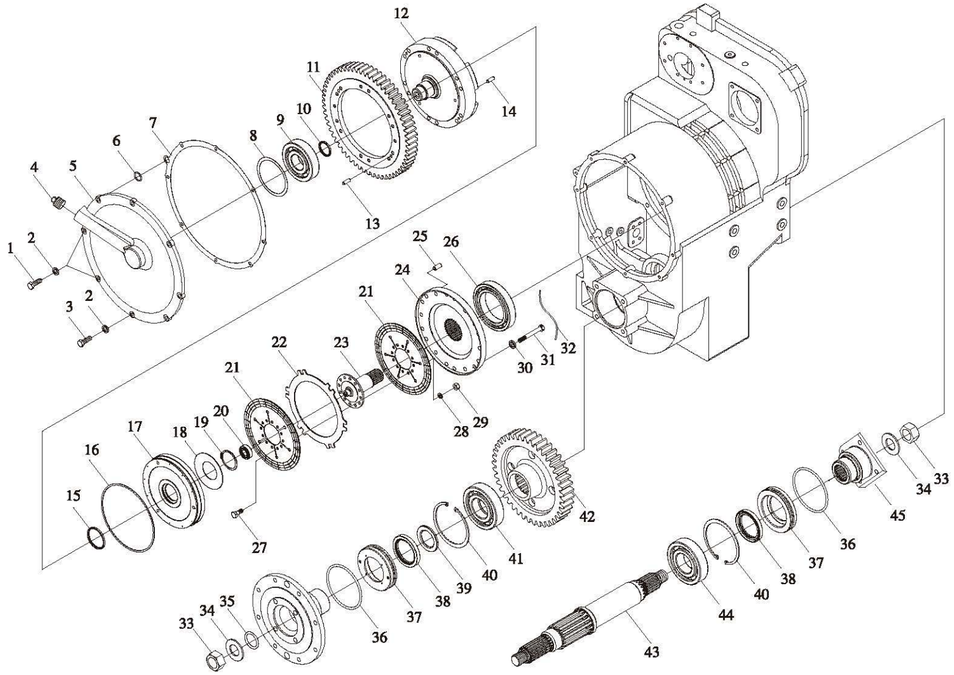

序号	零件编码	零件代号	规格	数量	中文名称	英文名称
43	62A0015			1	输出轴	Shaft
44	31B0006	GB276-94	6312	1	轴承	Bearing
45	58A0126			1	法兰	Flange

序号	零件编码	零件代号	规格	数量	中文名称	英文名称

注：8-32组合为42C0044三轴总成。33-45组合为52C0020四轴总成。

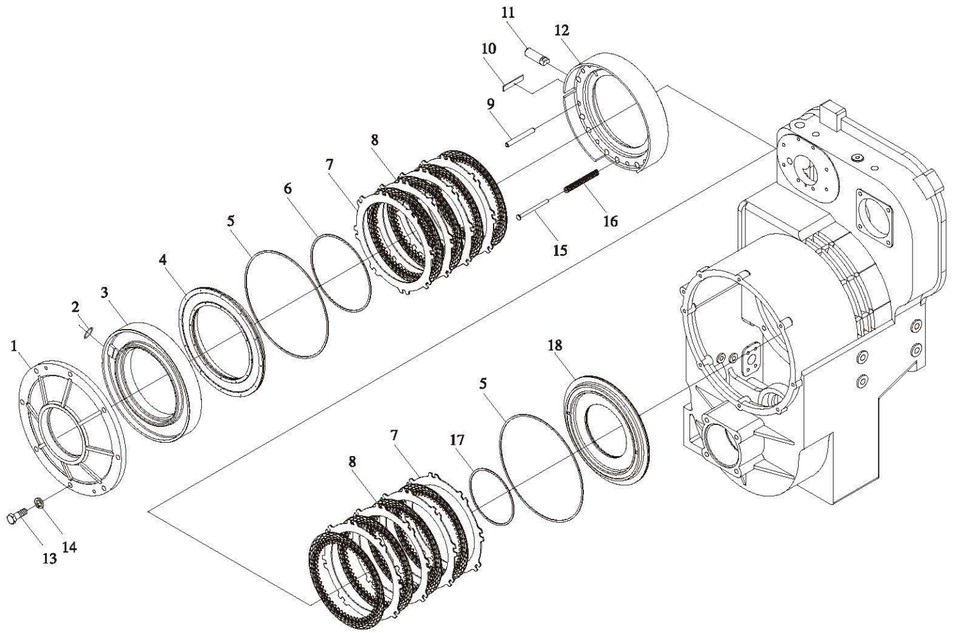

序号	零件编码	零件代号	规格	数量	中文名称	英文名称
1	52A0009	403003A		1	中盖	Cover
2	10B0032	GB1235-76	20x2.4	1	O型圈	O ring
3	69A0002	403004		1	缸体	Cylinder body
4	50A0002	403008A		1	活塞体	Piston
5	11B0005	403006A		2	密封圈	Seal
6	11B0004	403010A		1	密封圈	Seal
7	55A0013	403011		8	从动片	Plate
8	42C0011	403012-013		8	主动片	Disc assem
9	66A0003	403015		8	销	Pin
10	10A0001	403023		1	固定板	Plate
11	66A0004	403022		1	销	Pin
12	71A0017	403014		1	隔离架	Bracket
13	00B0102	GB5783-86	M14x38	8	螺栓	Bolt
14	06B0005	GB93-87	14	8	垫圈	Washer
15	60A0013	403016		15	销轴	Pin
16	27B0003	403017		15	弹簧	Spring
17	11B0006	403020A		1	密封圈	Seal
18	50A0003	403018A		1	活塞	Piston

序号	零件编码	零件代号	规格	数量	中文名称	英文名称

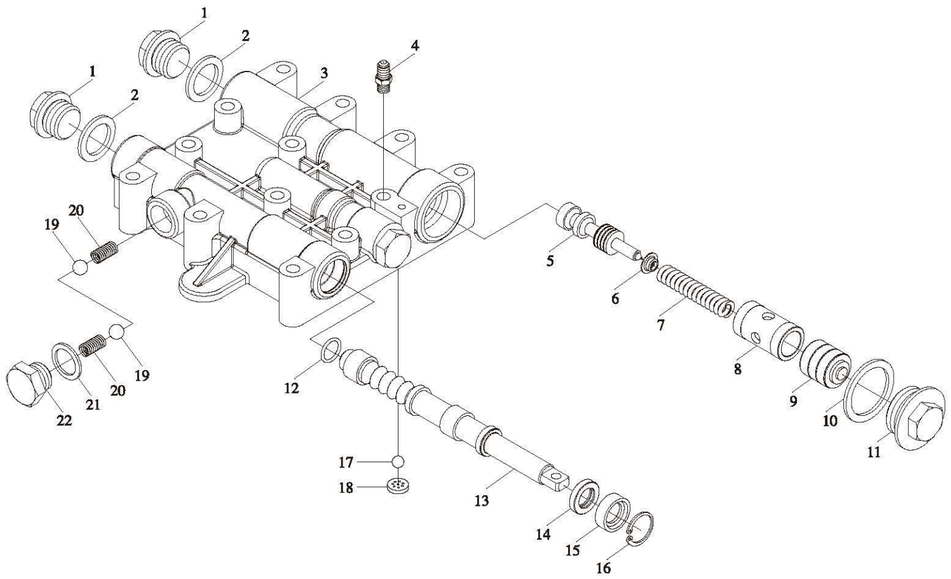

序号	零件编码	零件代号	规格	数量	中文名称	英文名称
1	67A0009	403702		2	螺塞	Plug
2	06B0072	JB982-77	30	2	垫圈	Washer
3	73A0149			1	阀体	Body
4	00A0048	403727		1	压力表接头	Connector
5	65A0002	403704		1	减压阀杆	Valve rod
6	52A0047	403725		1	弹簧座	Spring base
7	27B0016	403724		1	弹簧	Spring
8	55A0043	403723		1	固定套	Cover
9	65A0007	403722		1	滑块	Sliminess
10	55A0044	403721		1	垫圈	Washer
11	67A0011	403720		1	螺塞	Plug
12	10B0045	GB1235-76	22×2.4	1	O型圈	O ring
13	65A0296			1	分配阀杆	Valve rod
14	55A0043	403711		1	挡套	Snap cover
15	11B0069	GB13871-92	18×30×10	1	骨架油封	Seal
16	07B0066	GB893	30	1	挡圈	Snap ring
17	39B0004	GB308-77	3/16	1	塑料球	Ball
18	10A0025	403726		1	圆板	Plate
19	39B0005	GB308-77	1/2	2	钢球	Steel Ball
20	27B0014	403707		2	弹簧	Spring
21	06B0007	JB982-77	24	1	垫圈	Washer

序号	零件编码	零件代号	规格	数量	中文名称	英文名称
22	67A0010	403710			螺塞	Plug

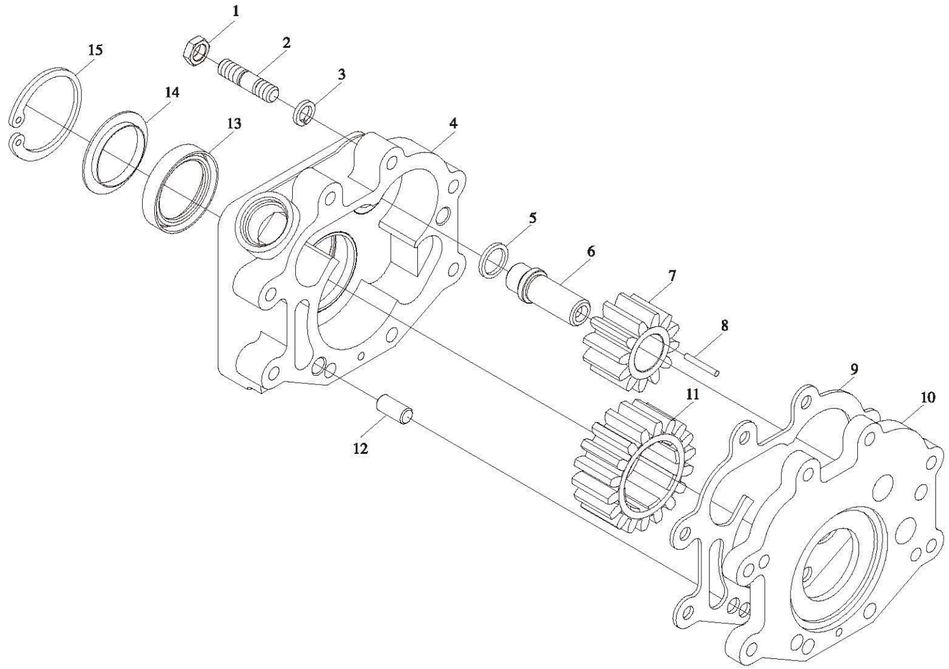

序号	零件编码	零件代号	规格	数量	中文名称	英文名称
1	03B0036	GB6172-86	M12	4	螺母	Nut
2	06B0013	GB93-87	12	4	垫圈	Washer
3	05B0012	GB898-88	AM12x35	4	螺柱	Bolt
4	70A0005	403601		1	泵体	Pump body
5	55A0007	403219		1	隔离套	Sleeve
6	60A0033	403603		1	轴	Shaft
7	41A0011	403602		1	小齿轮	Gear
8	39B0013	GB309-84	φ4x30		滚针	Needle
9	56A0013	403606		1	密封垫	Gasket
10	53A0008	403608		1	泵盖	Cover
11	41A0012	403605		1	大齿轮	Gear
12	60A0034	403607		1	圆柱销	Pin
13	11B0075	HG4-692-67		1	油封	Seal
14	55A0040	403604		1	挡环	Snap ring
15	07B0009	GB893.1-92	62	1	挡圈	Snap ring

序号	零件编码	零件代号	规格	数量	中文名称	英文名称

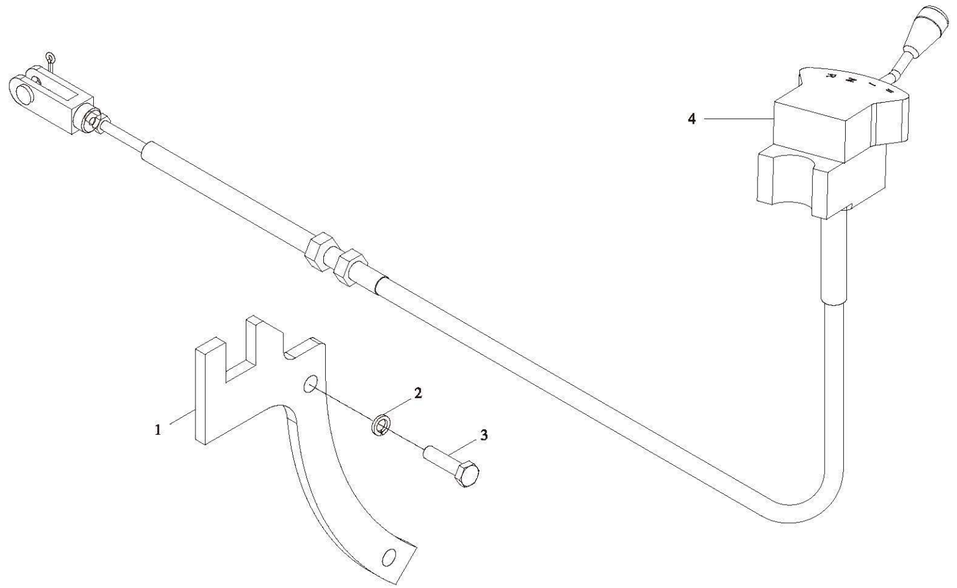

序号	零件编码	零件代号	规格	数量	中文名称	英文名称
1	12A0042			1	支板	Plate
2	06B0003	GB 93-1987	10	2	垫圈	Washer
3	00B0068	GB/T 5783-2000	M10×38	2	螺栓	Bolt
4	24C0192	LJ134GxL1920		1	变速操纵器	Shift Assem

变速操纵系统 零件图册 XGMA

序号	零件编码	零件代号	规格	数量	中文名称	英文名称

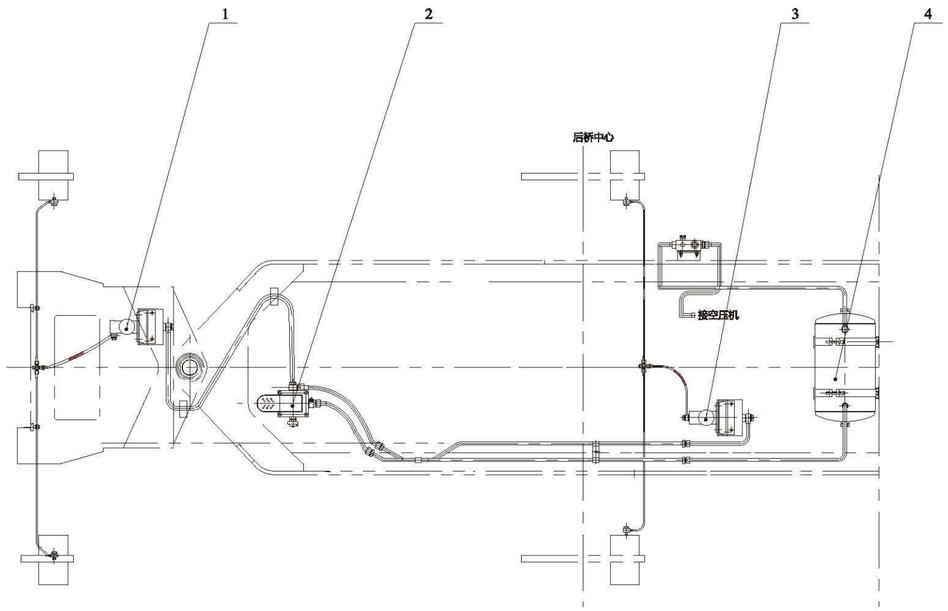

序号	零件编码	零件代号	规格	数量	中文名称	英文名称
1	55C0222			1	前桥加力泵组件	Booster group
2	55C0376			1	气制动阀组件	Blake valve
3	55C0356			1	后桥加力泵组件	Booster grour
4	55C0357			1	储气筒组件	Veservoir group

序号	零件编码	零件代号	规格	数量	中文名称	英文名称

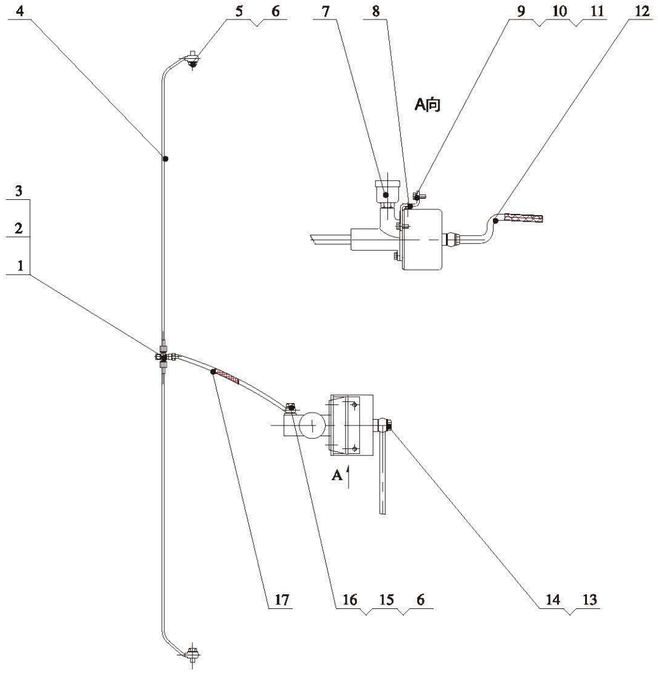

序号	零件编码	零件代号	规格	数量	中文名称	英文名称
1	02A0025	408020		1	接头	Connector
2	00B0018	GB5783-2000	M8x25	1	螺栓	Bolt
3	06B0027	GB93-1987	8	2	垫圈	Spacer
4	17D0338			2	铜管	Tube
5	03A0015	408101		2	接头	Connector
6	55A0028	408115		3	垫圈	Spacer
7	55C0060	XM20R		1	空气加力泵	Booster
8	22A0036			1	板	Plate
9	00B0028	GB5783-2000	M10x25	4	螺栓	Bolt
10	06B0003	GB93-1987	10	4	垫圈	Plate
11	06B0004	GB97.1-2002	10	4	垫圈	Bolt
12	04C0091			1	软管	Hose
13	01B0004	408207		1	螺栓	Bolt
14	56A0006	408206		2	垫圈	Spacer
15	00A0083	408314		1	管接头	Connector
16	55A0029	408102		3	垫圈	Spacer
17	05C0071			1	软管	Hose

序号	零件编码	零件代号	规格	数量	中文名称	英文名称

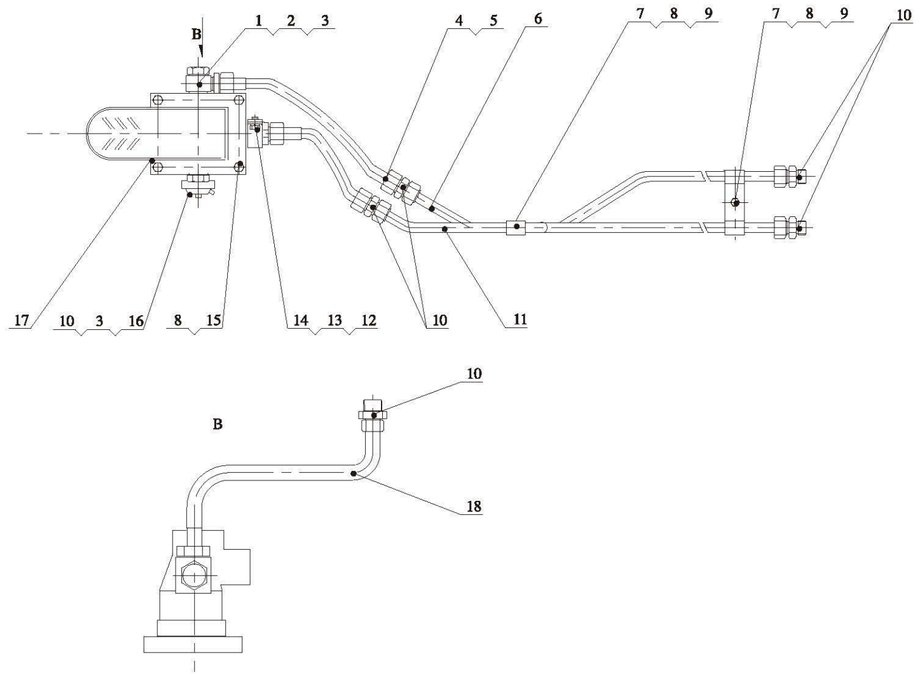

序号	零件编码	零件代号	规格	数量	中文名称	英文名称
1	04A0047			1	接头块	Connector
2	01B0004	408207		1	螺栓	Bolt
3	56A0006	408206		4	垫圈	Spacer
4	03C0017			2	软管	Hose
5	06B0010	408012		5	垫圈	Spacer
6	17D2798			1	钢管	Tube
7	82A0061	408101		2	管夹	Clip
8	06B0009	GB93-2000		6	垫圈	Spacer
9	00B0038	GB5783-86	M8x16	2	螺栓	Bolt
10	00A0001	408210		6	接头	Connector
11	17D2797			1	钢管	Tube
12	03A0044			2	螺栓	Bolt
13	56A0034			2	垫圈	Spacer
14	04A0798			1	接头块	Connector
15	00B0073	GB5783-2000	M8x30	4	螺栓	Bolt
16	55C0039	JL990109		1	制动灯开关	Blake light switch
17	55C0058	JL990109XG30		1	制动控制阀	Valve
18	17D2796			1	钢管	Tube

序号	零件编码	零件代号	规格	数量	中文名称	英文名称

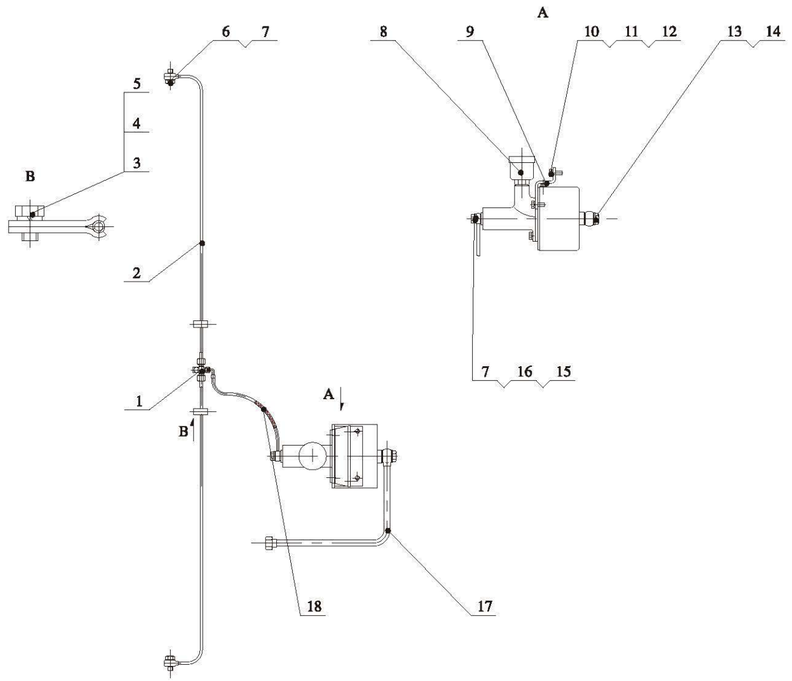

序号	零件编码	零件代号	规格	数量	中文名称	英文名称
1	02A0001	408020		1	接头	Connector
2	17D0337			2	钢管	Tube
3	82A0001	408026		2	管夹	Clip
4	00B0165	GB5783-86	M8x12	2	螺栓	Bolt
5	06B0027	GB93-87	8	2	垫圈	Spacer
6	03A0015	408101		2	接头	Connector
7	55A0028	408115		3	垫圈	Spacer
8	55C0062	XM20L		1	空气加力泵	Booster
9	22A0036			1	板	Plate
10	00B0028	GB5783-86	M10x25	4	螺栓	Bolt
11	06B0003	GB93-87	10	4	垫圈	Spacer
12	06B0004	GB97.1-85	10	4	垫圈	Spacer
13	01B0004	408207		1	螺栓	Bolt
14	56A0006	408206		2	垫圈	Spacer
15	00A0083	408314		1	管接头	Connector
16	55A0029	408102		3	垫圈	Spacer
17	17D0355			1	钢管	Tube
18	05C1800			1	软管	Hose

序号	零件编码	零件代号	规格	数量	中文名称	英文名称

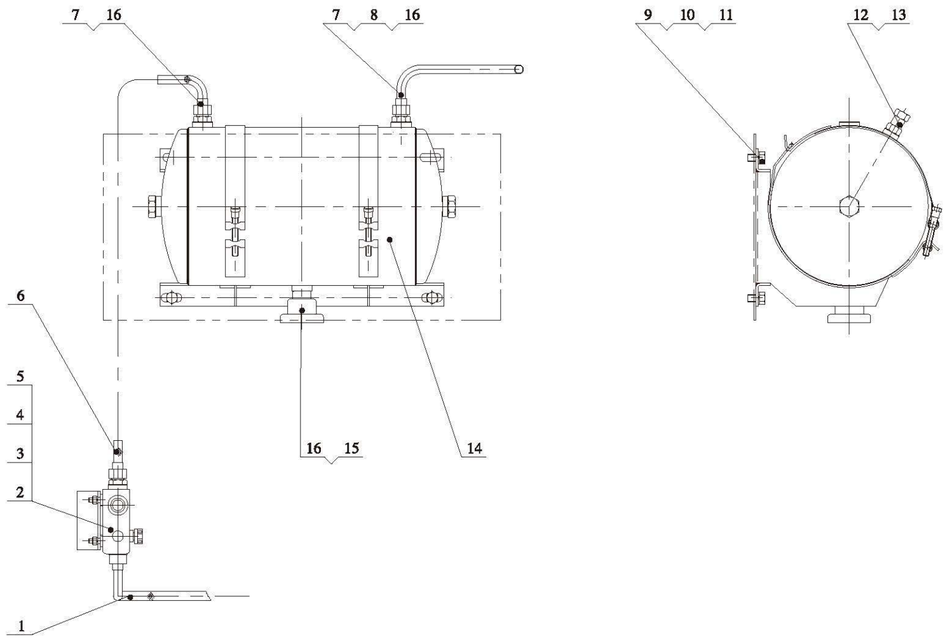

序号	零件编码	零件代号	规格	数量	中文名称	英文名称
1	04C0151			1	不锈钢软管	Tube
2	01A0148			2	接头	Connector
3	03B0008	408025		2	垫圈	Spacer
4	11B0419			2	螺纹密封垫	Spacer
5	12C0491			1	组合阀	Valve
6	04C0150			1	不锈钢软管	Tube
7	00A0001			2	接头	Connector
8	17D0353			1	钢管	
9	00B0014	GB5783-86	M12x20	4	螺栓	Bolt
10	06B0013	GB93-87	12	4	垫圈	Spacer
11	06B0012	GB97.1-85	12	4	垫圈	Spacer
12	54C0006	JL990109		1	安全阀	Valve
13	06B0011	408416		1	垫圈	Spacer
14	55C0068			1	储气罐总成	
15	12C0061	JL990109001		1	自动排水阀	Valve
16	56A0006			3	垫圈	Spacer

序号	零件编码	零件代号	规格	数量	中文名称	英文名称

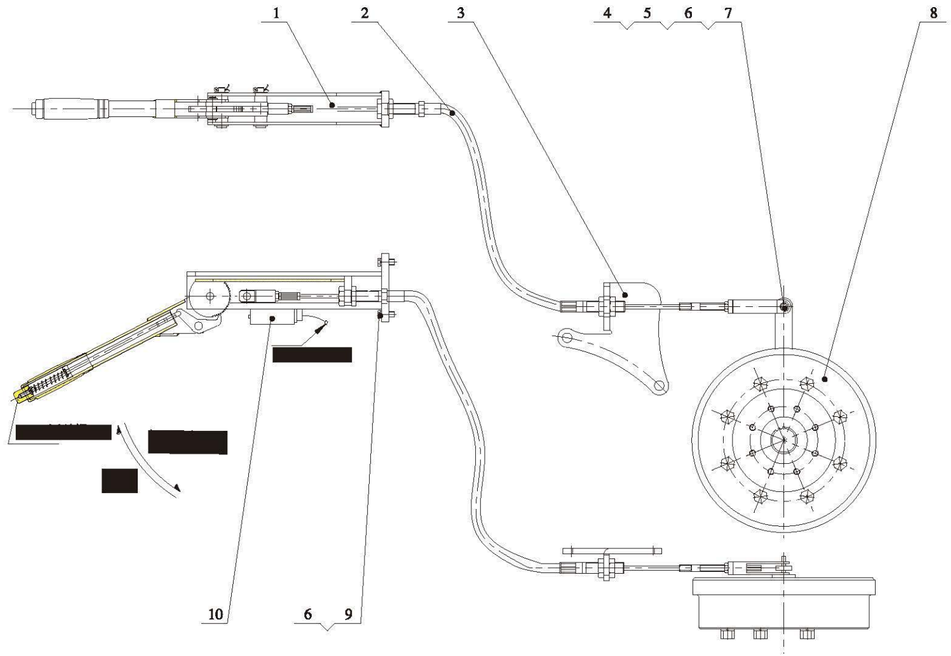

序号	零件编码	零件代号	规格	数量	中文名称	英文名称
1	45C0124			1	停车操纵总成	
2	61C0214			1	软轴	
3	23A2707			1	支架	
4	08B0011	GB882-86	A10x35	1	销轴	
5	08B0012	GB91-86		1	开口销	
6	06B0061	GB973-87	10	5	垫圈	
7	74A0001			1	叉	
8	55C0066			1	制动器	
9	00B0028	GB5783-86	M10x25	4	螺栓	
10	44B0383			1	手制动灯开关	

序号	零件编码	零件代号	规格	数量	中文名称	英文名称

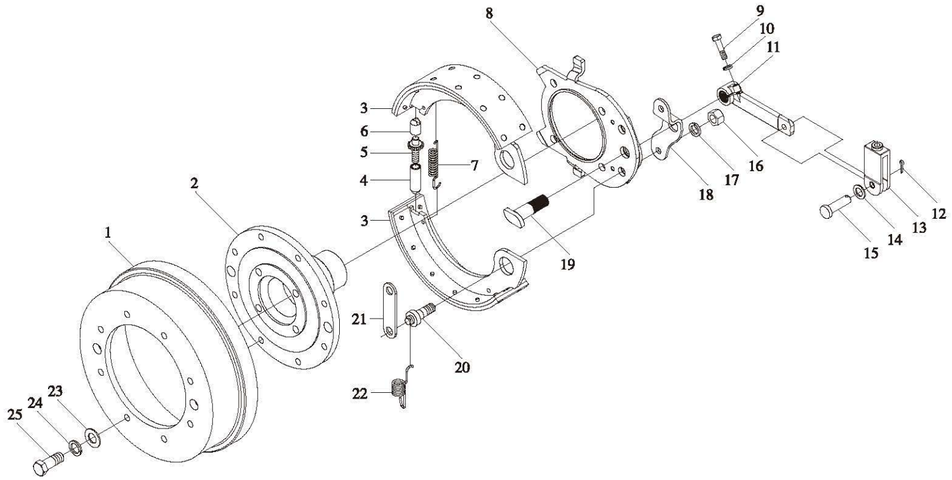

序号	零件编码	零件代号	规格	数量	中文名称	英文名称
1	52A0099			1	制动鼓	Drum
2	58A0137			1	法兰	Flange
3	36C0004	409101-103		1	制动蹄总成	Blake shoe assembly
4	54A0022	409106		1	螺杆套	Screw sleeve
5	05B0004	409105		1	螺杆	Screw
6	67A0006	409104		1	杆头套	Cap
7	27B0005	409107		1	弹簧	Spring
8	11A0016	409112		1	底板	Bottom plate
9	00B0024	GB5783-86	M6×25	1	螺栓	Blot
10	06B0021	GB93-87		1	垫圈	Washer
11	64A0004	409114		1	拉杆	Pull rod
12	08B0012	GB91-86	3.2×16	1	开口销	Split pin
13	74A0001	409001		1	U形叉	U-yoke
14	06B0061	GB97.2-86	10	1	垫圈	Washer
15	08B0011	GB882-86	A10×35	1	销轴	Pin
16	03B0034	GB170-86	M16	2	螺母	Nut
17	06B0020	GB93-86	16	2	垫圈	Washer
18	24A0005	409113		1	支架	Bracket
19	63A0001	409111		1	拉杆轴	Shaft of pull rod
20	05B0005	409115		2	夹紧螺杆	Clamping screnr
21	55A0027	409117		1	垫板	Filler plate
22	27B0006	409116		2	弹簧	Spring
23	06B0012	GB97.1-85	12	8	垫圈	Washer
24	06B0013	GB93-87	12	8	垫圈	Washer
25	00B0067	GB5786-86	M12x1.25x30	8	螺栓	Blot

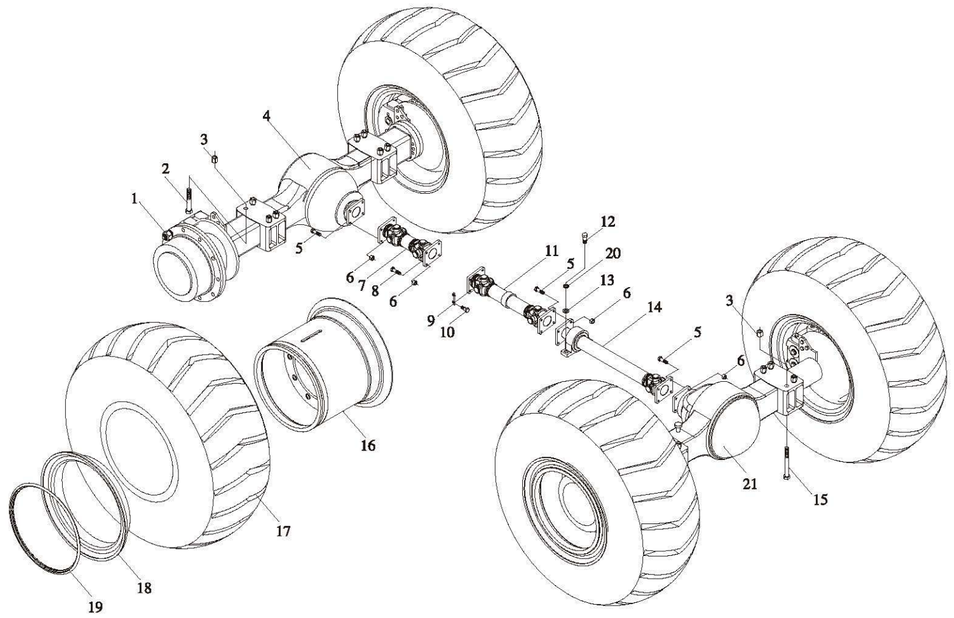

序号	零件编码	零件代号	规格	数量	中文名称	英文名称
1	03B0190	ZL30.60-20	左右旋各半	48	轮辋螺母	Nut
2	01B1353	GB8-88改制	M24x260	8	螺栓	Bolt
3	03B1118	司百诺	M24	16	螺母	Nut
4	41C0176	分宜PR60.21		1	驱动桥(后）	Axle
5	00B1135	GB5783-2000	M14x45	12	螺栓	Bolt
6	03B1100	司百诺	M14	16	螺母	Nut
7	51C0062			1	后传动轴	Drive shaft Assem
8	00B0861	GB5783-2000	M14x40	4	螺栓	Bolt
9	56A0005	404028		2	止动垫圈	shims
10	00B1449	GB5786-2000	M14x1.5x30	4	螺栓	Bolt
11	51C0061			1	中间传动轴	Drive shaft Assem
12	00B0868	GB5783-2000	M14x50	2	螺栓	Bolt
13	06B0023	GB/T95-2002	14	2	垫片	Washer
14	51C0066			1	前传动轴	Drive shaft Assem
15	01B1352	GB5782-2000改制	M24x260	8	螺栓	Bolt
16	14D0025			4	轮辋体	Rim body
17	20B0006	GB2980-91	17.2-25x12	4	轮胎	Tire
18	57A0030			4	挡座圈	Snap Ring
19	57A0028			4	锁圈	Snap Ring
20	06B0005	GB93-87	14	2	垫片	Washer
21	41C0125	分宜PR60.21		1	驱动桥(前）	Axle

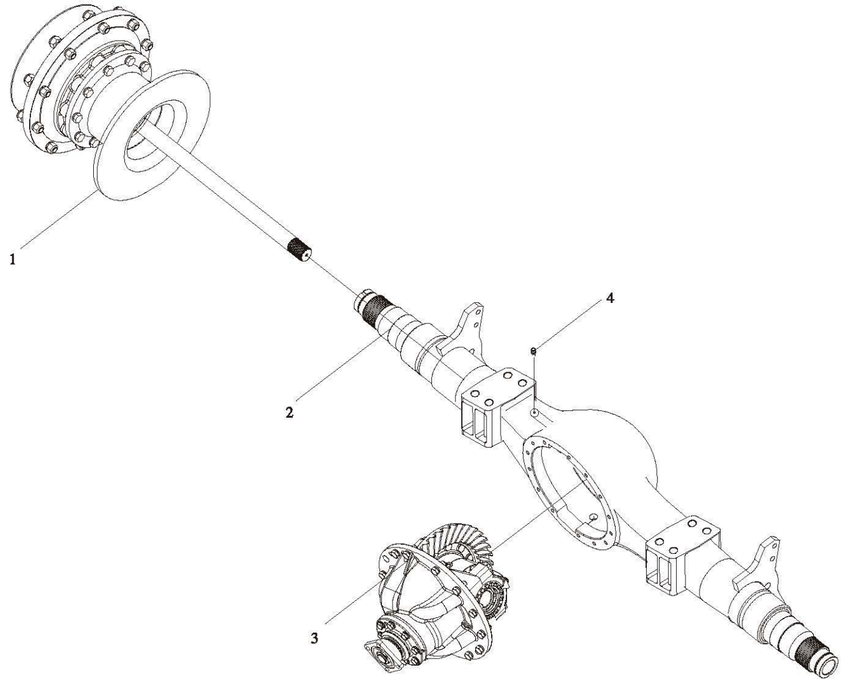

序号	零件编码	零件代号	规格	数量	中文名称	英文名称
1	51C0116			2	轮边总成	Wheel end assem
2	51C0117	PR60.21B.2		1	桥壳总成	axle housing
3	51C0118	PR60.21.1		1	主传动总成(前)	main driving assem
	51C0011				主传动总成(后)	
4	54C0011	BJ130-2401070		1	气嘴总成	Breather

序号	零件编码	零件代号	规格	数量	中文名称	英文名称

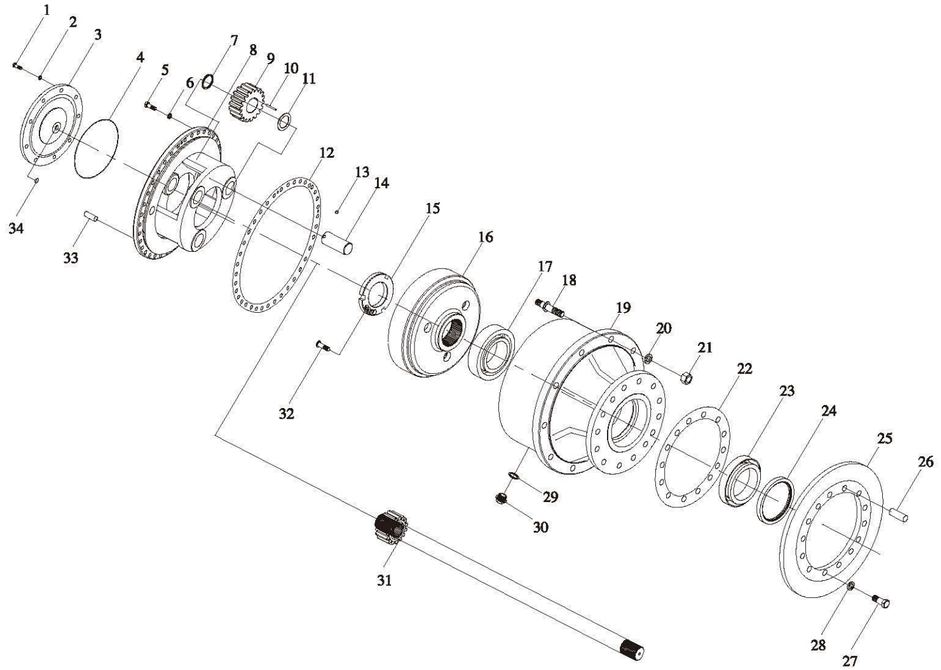

序号	零件编码	零件代号	规格	数量	中文名称	英文名称
1	00B0028	GB5783-86	M10x25	9	螺栓	Bolt
2	06B0003	GB93-87	10	9	垫圈	Washer
3	52A0236	ZL30.06-31B			端盖	Cover
4	10B0136	GB3452.1-82	212x5.3	1	O形圈	O ring
5	00B0265	GB5783-86	M14x1.5x40	16	螺栓	Bolt
6	06B0005	GB93-87	14	16	垫圈	Washer
7	54A0223	PR50.21-3	φ35xφ45x4	6	隔套	Sleeve
8	72A0094	PR60.21-3		1	行星轮架	Planetary carrier
9	44A0018	PR60.21-6	5.5mx16Z	3	行星轮	Planet
10	30B0013	GB309-84	φ5x40	75	滚针	Needle
11	06B0222	ZL30.06-25		6	垫片	Shims
12	14B0036	ZL30J-5	δ=0.5	1	架纸垫	gasket
13	30B0001	GB308-84	φ3/8 "	3	钢球	Ball
14	60A0176	PR60.21-9		3	行星轮轴	A×le
15	03B0197	PR60.21-4	M90x2	1	圆螺母	Nut
16	42A0007	PR60.21-7	5.5mx45Z	1	内齿轮	Gear
17	33B0030	GB/T297-84	120x215x43.5	1	轴承30224	Bearing
18	02B0088	ZL30.06-19	左右旋各半	12	轮钢螺栓	Rim bolt
19	72A0095	PR60.21-2		1	轮毂	Hub
20	06B0001	GB93-87	20	12	垫圈	Washer
21	03B0259	GB6171-86	AM20x1.5	12	螺母	Nut
22	11B0090	GQQ1514-4	δ=1	1	密封垫	gasket
23	33B0031	GB/T297-84	105x160x35	1	轴承32021	Bearing
24	12B0058	HG4-692-67	SG140x170x16	1	油封	Seal
25	52A0239	PR60.21M-2		1	制动盘	Disc
26	08B0059	ZI30.06-34	φ14h7x45	2	定位销	Pin
27	00B0326	GB5786-86	M16x1.5x40	12	螺栓	Bolt
28	06B0020	GB93-87	16	12	垫圈	Washer
29	06B0007	JB982-77	24	2	组合垫圈	Washer
30	03B0199	ZI30.06-2	M24x1.5	2	油孔螺塞	Plug
31	62A0028	PR60.21-5	5.5mx12Z	1	半轴	shaft
32	04B0144	GB70-85	M8x16	2	内六角螺栓	Bolt
33	08B0060	ZI30.06-33	φ14n6x34	2	定位销	Pin
34	30B0003	GB308-84	φ11/16 "	1	钢球	Ball

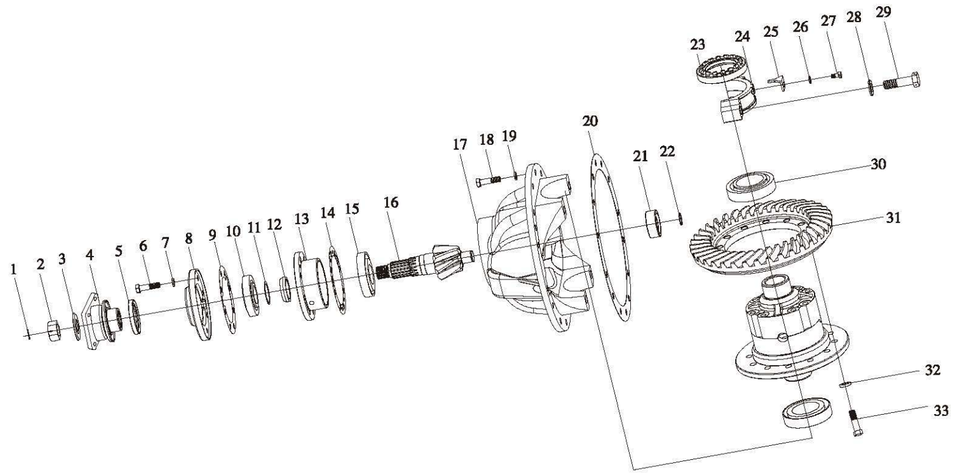

序号	零件编码	零件代号	规格	数量	中文名称	英文名称
1	08B0057	GB91-86	6x60	1	开口销	Pin
2	03B0191	PC40.1-1	M33x1.5	1	槽形螺母	Nut
3	06B0204	PC40.1-2		1	垫片	Washer
4	52A0231	PR60.21.1.1		1	输入法兰	Flange
5	12B0056	HG4-692-67	SG65x85x12	1	油封	Seal
6	01B0065	GB5782-86	M14x55	8	螺栓	Bolt
7	06B0005	GB93-87	14	8	垫圈	Washer
8	52A0232	PC40.1-3		1	密封盖	Seal cover
9	11B0080	PC40.1-4		1	密封垫	gasket
10	33B0007	GB298-84	50x110x29.5	1	轴承27310E	Bearing
11	06B0205	PC40.1-22		1组	垫片	Washer
12	54A0218	PC40.1-8		1	隔套	Sleeve
13	54A0219	PC40.1-7		1	轴承套	Bearing base
14	06B0206	PC40.1-5		1组	调整垫片	Washer
15	33B0008	GB298-84	55x120x31.5	1	轴承27311E	Bearing
16	45A0042	PR60.21.1-3		1	主动螺旋伞齿轮	前左
	45A0011			1		后右
17	71A0044	PR60.21.1-4		1	托架	bracket
18	02B0143	GB21-76	M12x35	14	螺栓	Bolt
19	06B0013	GB93-87	12	14	垫片	Washer
20	14B0028	PR60.21-1	δ=0.5	1	托架纸垫	gasket

序号	零件编码	零件代号	规格	数量	中文名称	英文名称
21	32B0005	GB/T283-94	30x62x20	1	轴承NUP2206E	Bearing
22	07B0018	GB894.1-86	30	1	挡圈	Snap Ring
23	03B0195	PC40.1-12		2	调整螺母	Nut
24	52A0234	PC40.1-16		2	轴承盖	Bearing cover
25	57A0043	ZL30.06.1-17		2	锁紧片	ring
26	57A0044	PR90.20.4.1-21		2	锁片	ring
27	00B0234	GB5783-86	M8x20	4	螺栓	Bolt
28	57A0045	PC40.1-24		4	锁片	ring
29	01B0234	PC40.1-23	M22x2x100	4	托架螺栓	Bolt
30	33B0038	GB297-84	75x130x33.5	2	轴承7515	Bearing
31	45A0043	PR60.21.1-2		1	大螺旋伞齿轮	gear
	45A0012			1		
32	06B0301	GB1230-84	16	12	垫片	Washer
33	00B0862	GB5783-86	M16x1.5x35	12	螺栓	Bolt

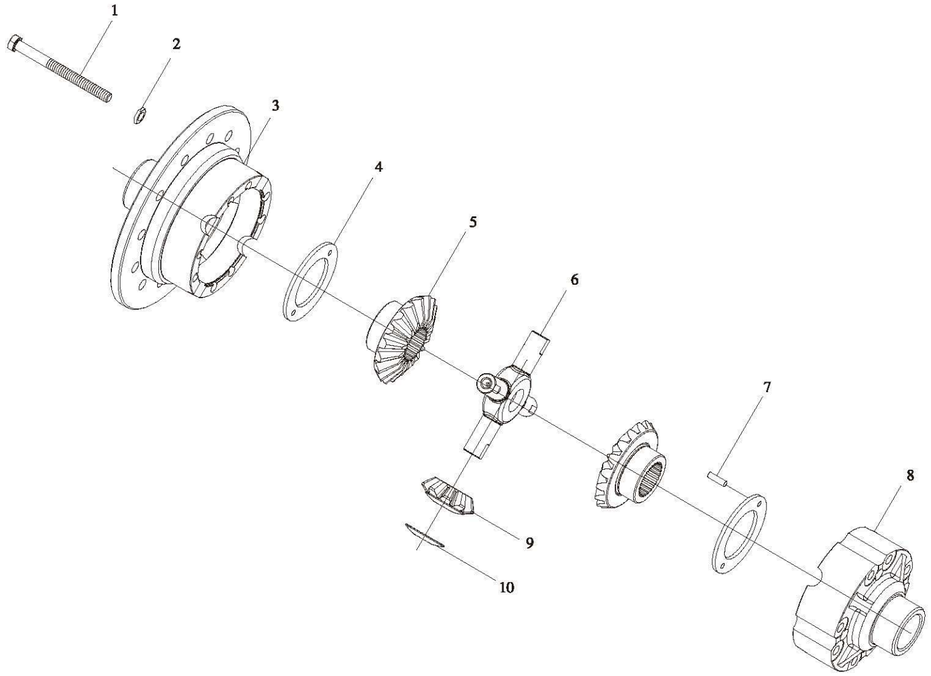

序号	零件编码	零件代号	规格	数量	中文名称	英文名称
1	01B0244	PC40.1-17	M14×1.5	8	螺栓	Bolt
2	06B0302	GB1230-84	14	8	垫片	Washer
3	71A0045	PR60.21.1-1		1	差速器右壳	differential case(right)
4	55A0188	PC40.1-15A		2	半轴齿轮垫片	shims
5	40A0005	PC40.1-14		2	半轴齿轮	Gear
6	63A0017	PC40.1-18		1	十字轴	spider
7	08B0058	GB119-86	A6×8	4	定位销	Pin
8	71A0046	PC40.1-13		1	差速器左壳	differential case(left)
9	44A0017	PC40.1-11		4	行星齿轮	Gear
10	56A0052	PR75.23A.1-8		4	球面垫圈	shims

序号	零件编码	零件代号	规格	数量	中文名称	英文名称

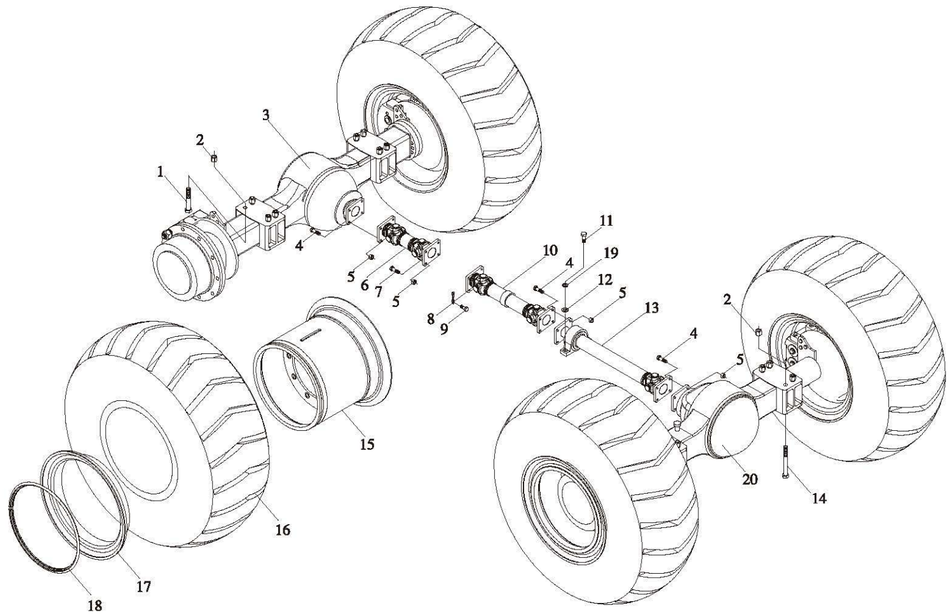

序号	零件编码	零件代号	规格	数量	中文名称	英文名称
1	01B1353	GB8-88改制	M24×260	8	螺栓	Bolt
2	03B1118	司百诺	M24	16	螺母	Nut
3	41C0124	山东云宇	ZL30E(K)	1	驱动桥(后)	Axle
4	00B1135	GB5782-2000	M14x45	12	螺栓	Bolt
5	03B1100	司百诺	M14	16	螺母	Nut
6	51C0062			1	后传动轴	Drive shaft Assem
7	00B0861	GB5783-2000	M14x40	4	螺栓	Bolt
8	56A0005	404028		2	止动垫圈	shims
9	00B1449	GB5786-2000	M14x1.5x30	4	螺栓	Bolt
10	51C0061			1	中间传动轴	Drive shaft Assem
11	00B0868	GB5783-2000	M14x50	2	螺栓	Bolt
12	06B0023	GB95-85	14	2	垫片	Washer
13	51C0066			1	前传动轴	Drive shaft Assem
14	01B1352	GB5782-2000改制	M24x260	8	螺栓	Bolt
15	14D0025			4	轮辋体	Rim body
16	20B0006	GB2980-91	17.2-25x12	4	轮胎	Tire
17	57A0030			4	挡座圈	Snap Ring
18	57A0028			4	锁圈	Snap Ring
19	06B0005	GB93-87	14	2	垫片	Washer
20	41C0122	山东云宇	ZL30E(K)	1	驱动桥(前)	Axle

序号	零件编码	零件代号	规格	数量	中文名称	英文名称

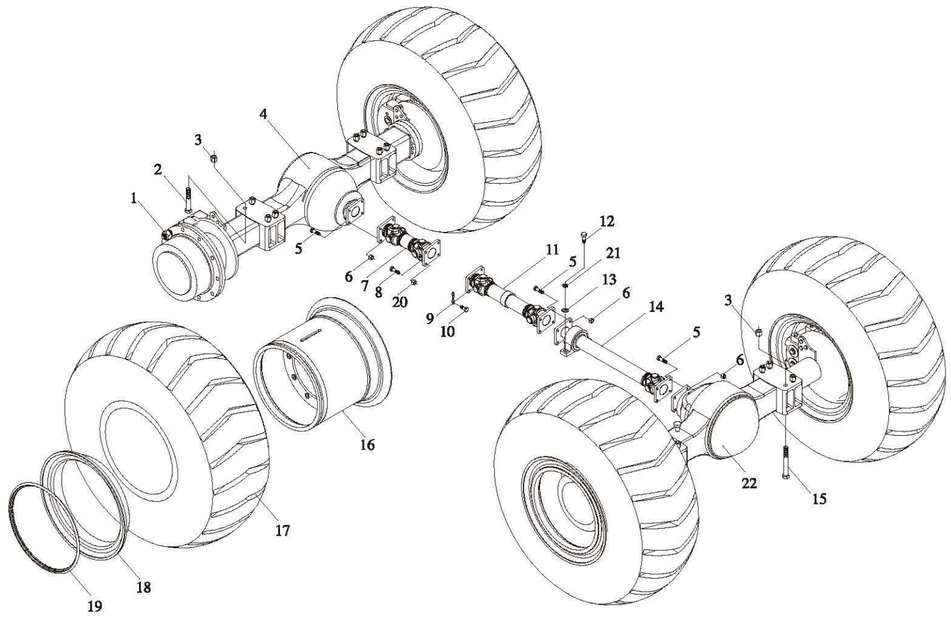

序号	零件编码	零件代号	规格	数量	中文名称	英文名称
1	03B0290	zl30-017		48	轮辋螺母	Nut
2	01B1353	GB8-88改制	M24x260	8	螺栓	Bolt
3	03B1118	司百诺	M24	16	螺母	Nut
4	41C0130	ZL30		1	驱动桥(后)	Axle
5	01B1135	GB5783-2000	M14x45	12	螺栓	Bolt
6	03B1100	司百诺	M14	16	螺母	Nut
7	51C0062			1	后传动轴	Drive shaft Assem
8	00B0861	GB5783-2000	M14x40	4	螺栓	Bolt
9	56A0005	404028		2	止动垫圈	shims
10	00B1449	GB5786-2000	M14x1.5x30	4	螺栓	Bolt
11	51C0061			1	中间传动轴	Drive shaft Assem
12	00B0868	GB5783-2000	M14x50	2	螺栓	Bolt
13	06B0023	GB95-85	14	2	垫片	Washer
14	51C0066			1	前传动轴	Drive shaft Assem
15	01B1352	GB5782-2000改制	M24x260	8	螺栓	Bolt
16	14D0025			4	轮辋体	Rim body
17	20B0006	GB2980-91	17.2-25x12	4	轮胎	Tire
18	57A0030			4	挡座圈	Snap Ring
19	57A0028			4	锁圈	Snap Ring
20	06B0005	GB93-87	14	2	垫片	Washer
21	41C0129	ZL30		1	驱动桥(前)	Axle

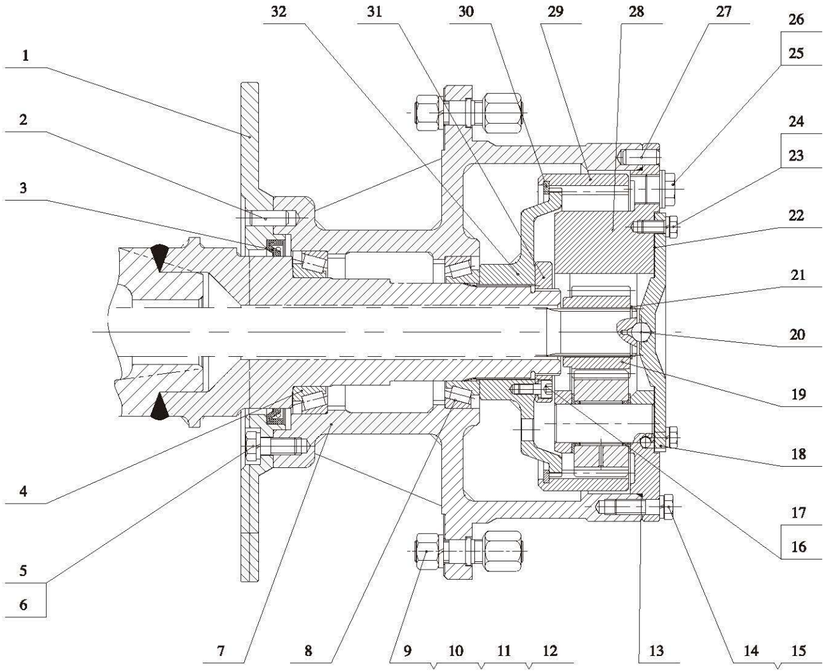

序号	零件编码	零件代号	规格	数量	中文名称	英文名称
1	52A0314	JF30Q-301		1	制动盘	Disc
2	08B0082	GB/T119.1-2000	14x35	2	定位销	Pin
3	12B0013	GB13871-92	140x170x16	1	密封圈	Seal
4	33B0051	GB/T297-1994	32020	1	轴承	Bearing
5	00B0103	GB5783-86	M16x38	12	螺栓	Bolt
6	06B0020	GB93-87	16	12	弹簧垫圈	Washer
7	71A0051	ZL30-001		1	轮壳	Hub
8	33B0052	GB/T297-1994	32018	1	轴承	Bearing
9	02B0140	ZL30-016		12	轮辋螺栓	Bolt
10	03B0290	ZL30-017		12	轮辋螺母	Nut
11	06B0001	GB93-87	20	12	弹簧垫圈	Washer
12	03B0293	GB/T1229-1991	M20x1.5	12	螺母	Nut
13	10B0224	ZL30-009	Ø2.65	1	O型圈	O ring
14	01B0160	GB5785-86	M14x1.5x45	16	螺栓	Bolt
15	06B0005	GB93-87	14	16	弹簧垫圈	Washer
16	04B0101	GB70-85	M10x20	1	螺钉	Screw
17	06B0003	GB93-87	10	1	弹簧垫圈	Washer
18	52A0315	ZL30-003A		1	端盖	Cover
19	41A0055	ZL30-004		1	太阳轮	Sun gear
20	30B0003	GB308-84	11/16〃	1	钢球	Ball
21	07B0092	GB/T894.1-2000	Ø45	1	挡圈	Snap ring
22	14B0063	ZL30-008A	δ=0.5	1	盖纸垫	Shims
23	00B1120	GB5783-86	M12×30	6	螺栓	Bolt
24	06B0013	GB93-87	12	6	弹簧垫圈	Washer
25	03B0716	ZL30-018	G3/4〃	2	螺塞	Plug
26	06B0076	JB982-77	Ø27	2	垫圈	Washer
27	08B0082	GB/T119.1-2000	14×35	2	销	Pin
28	51C0174			1	行星轮架组件	Planetary carrier assem
29	42A0014	ZL30-010		1	内齿圈	Ring gear
30	57A0081	ZL30-013		1	卡圈	Snap ring
31	03B0292	ZL30-011		1	圆螺母	Nut
32	41A0057	ZL30-012		1	齿圈支架	Ring hub

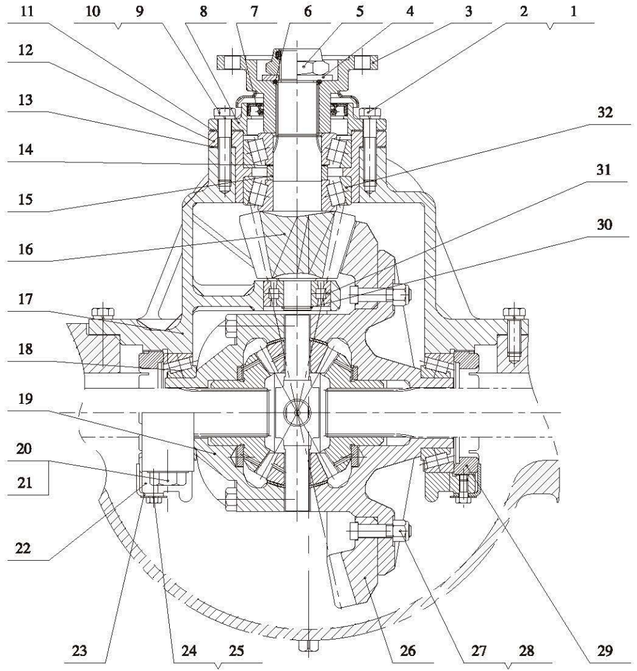

序号	零件编码	零件代号	规格	数量	中文名称	英文名称
1	01B0092	GB5782-86	M10x55	1	螺栓	Bolt
2	06B0003	GB93-87	10	1	弹簧垫圈	Washer
3	14D0049	JF30Q-103A		1	输入法兰	Flange
4	55A0254	JF30Q-104A		1	法兰压紧片	Washer
5	03B0017	GB890-90	M33x1.5	1	尼龙锁紧薄螺母	Nut
6	10B0055	GB3452.1-92	3.55x37.5	1	O形圈	O ring
7	11B0024	GB13871-92	62x93x12	1	氟橡胶骨架油封	Seal
8	52A0313	JF30Q-105A		1	密封盖	Cover
9	01B0041	GB5782-86	M12x55	7	螺栓	Bolt
10	06B0013	GB93-87	12	7	弹簧垫圈	Washer
11	11B0234	JF30Q-106		1	垫片	Shims
12	54A0305	JF30Q-107		1	轴承套	Sleeve
13	56A0091	JF30Q-108		1组	调整垫片	Shims
14	11B0235	JF30Q-101		1组	垫片	Shims
15	54A0306	JF30Q-125		1	轴套	Sleeve
16	45A0019	JF30Q-110A		1	主动螺旋伞齿轮(前)	Gear
	45A0020	JF30Q-110B		1	主动螺旋伞齿轮(后)	Gear
17	71A0058	JF30Q-109		1	托架	Carrier
18	33B0048	GB/T297-94	807813	2	轴承	Bearing
19	51C0171			1	差速器小总成	Diff assem
20	02B0410	GB32.1-88	M20x90	4	六角头螺栓	Bolt
21	06B0002	GB97.1-85	20	4	垫圈	Washer
22	55A1395	JF30Q-115A		2	轴承盖	Bearing cage
23	24A0539	JF30Q-124A		2	锁紧片	Lock plate
24	02B0030	GB/T32.3-1988	M10x1x20	4	六角头螺栓	Bolt
25	06B0003	GB97.3-1987	10	2	垫圈	Washer
26	45A0021	JF30Q-120A		1	被动螺旋伞齿轮(前)	Gear
	45A0022	JF30Q-120B		1	被动螺旋伞齿轮(后)	Gear
27	01B0326	JF30Q-121A		12	螺栓	Bolt
28	03B0340	GB/T6172.2-2000	M12x1.5	12	六角锁紧螺母	Nut
29	03B0289	JF30Q-113A		2	调整螺母	Nut
30	07B0091	GB/T894.1-2000	25	1	轴用挡圈	Snap Ring
31	32B0010	GB283-94	NUP2305E	1	圆柱滚子轴承	Bearing
32	33B0047	GB/T297-94	27709	2	圆锥滚子轴承	Bearing

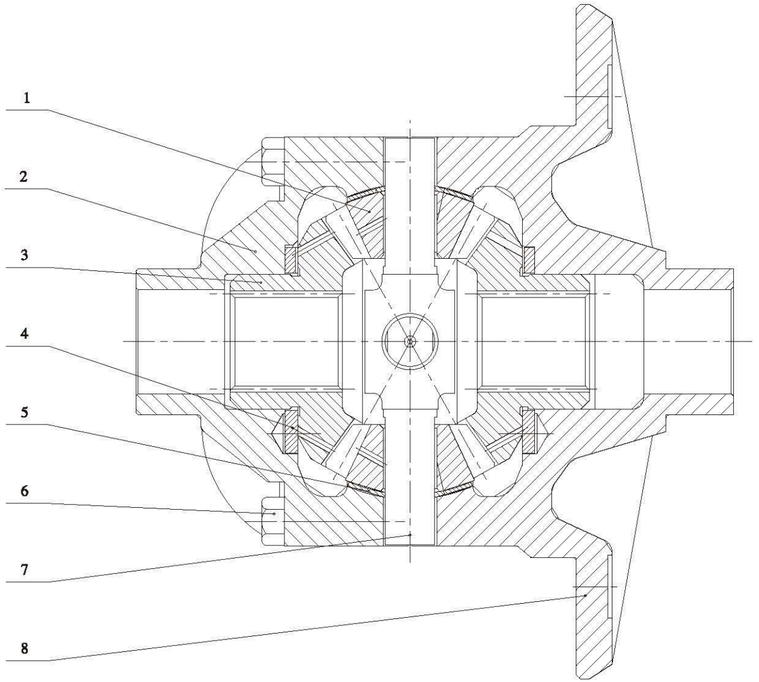

序号	零件编码	零件代号	规格	数量	中文名称	英文名称
1	44A0026	JF30Q-117A		4	行星锥齿轮	Gear
2	70A0040	JF30Q-111A		1	差速器左壳	Cage
3	44A0025	JF30Q-116		2	半轴齿轮	Gear
4	56A0092	JF30Q-112A		2	半轴齿轮垫片	Shims
5	06B0298	JF30Q-118A		4	球面垫圈	Washer
6	01B0327	GB/T5785-2000	M12x1.25x90	8	螺栓	Bolt
7	63A0026	JF30Q-119A		1	十字轴	Cross shaft
8	70A0041	JF30Q-122A		1	差速器右壳	Cage

差速器小总成（厦齿桥）
XG933H
零 件 图 册
厦工 XGMA

序号	零件编码	零件代号	规格	数量	中文名称	英文名称

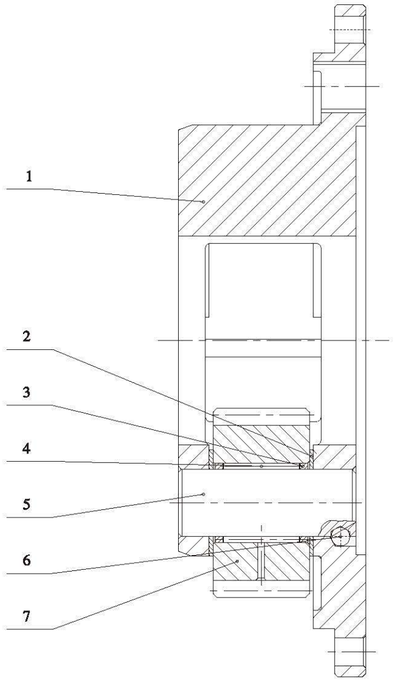

序号	零件编码	零件代号	规格	数量	中文名称	英文名称
1	72A0155	ZL30-002A		1	行星轮架	Planetary carrier
2	11B0236	ZL30-015		6	垫片	Shims
3	54A0307	ZL30-014		6	隔套	Sleeve
4	39B0024	GB309-84	Ø3×40	117	滚针	Needle
5	60A0227	ZL30-007		3	行星轮轴	Pin
6	30B0001	GB308-84	3/8〃	3	钢球	Ball
7	41A0056	ZL30-006		3	行星轮	Planet

序号	零件编码	零件代号	规格	数量	中文名称	英文名称

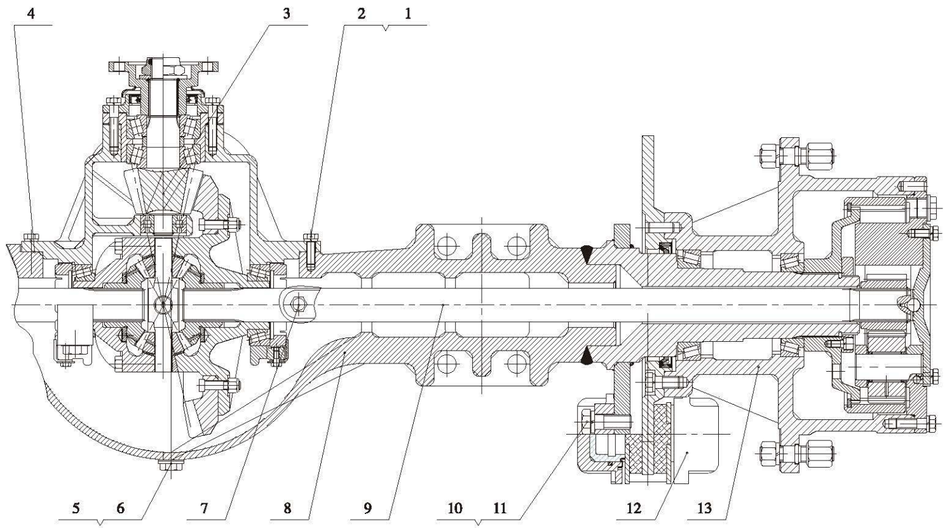

序号	零件编码	零件代号	规格	数量	中文名称	英文名称
1	01B0203	GB5782-86	M12×40	14	螺栓	Bolt
2	06B0013	GB93-87	12	14	弹簧垫圈	Washer
3	51C0168	JF30Q-100A		1	主传动总成(前)	Main driving assem(Front)
	51C0190			1	主传动总成(后)	Main driving assem (Rear)
4	14B0062	JF30Q-001		1	主传动垫片	Shims
5	03B0716	ZL30-018	G3/4〃	2	螺塞	Plug
6	06B0076	JB982-77	Ø27	2	组合垫圈	Washer
7	64B0017	QC/T411-1999	M10×1	1	透气阀	Breather
8	25D0021	ZL30-200C		1	桥壳总成(前)	Axle housing (Front)
	25D0022	ZL30-200D		1	桥壳总成(后)	Axle housing (Rear)
9	62A0047	ZL30-005		2	半轴	Shaft
10	02B0017	408120		8	制动器螺栓	Bolt
11	06B0001	GB93-87	20	8	弹簧垫圈	Washer
12	55C0101	ZL30-400		2	制动器总成	Brake
13	51C0173			2	轮边总成	Final drive group

序号	零件编码	零件代号	规格	数量	中文名称	英文名称

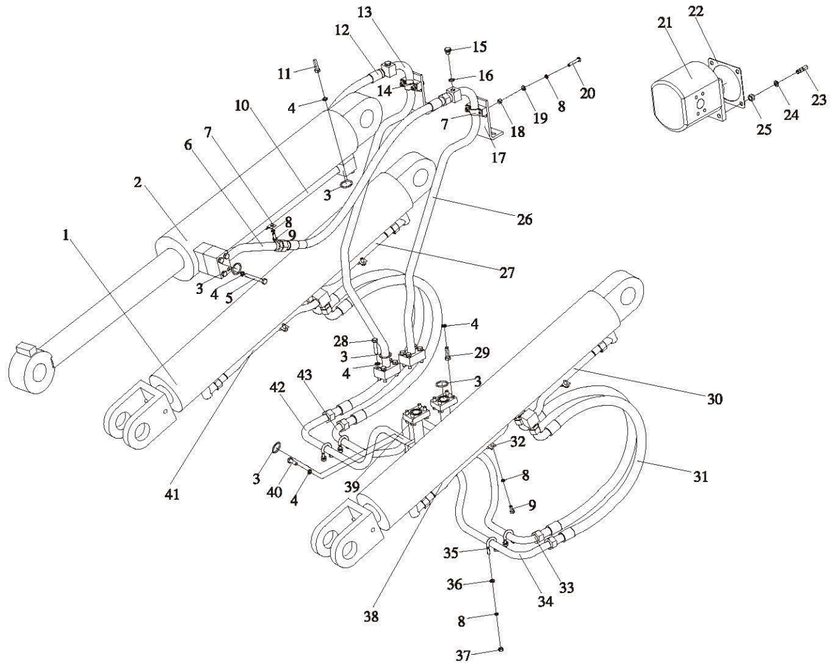

序号	零件编码	零件代号	规格	数量	中文名称	英文名称
1	10C0523			2	动臂油缸	Cylinder
2	10C0524			1	转斗油缸	Cylinder
3	10B0013	GB3452.1-2005	32.5x3.55	10	O形圈	O Ring
4	06B0003	GB93-2000	10镀彩锌	40	垫圈	Washer
5	00B0030	GB5783-2000	M10x80镀彩锌	4	螺栓	Bolt
6	17D0316			1	钢管接头	Tube
7	82A0056			3	管夹	Clip
8	06B0009	GB93-2000	8镀彩锌	22	垫圈	Washer
9	00B0017	GB5783-2000	M8x20镀彩锌	10	螺栓	Bolt
10	17D0317			1	钢管接头	Tube
11	00B0156	GB5783-2000	M10x65镀彩锌	4	螺栓	Bolt
12	06C0055		20411-30-12x2W12-950	2	软管	Hose
13	17D0318			1	钢管接头	Tube
14	82A0057			2	管夹	Clip
15	67A0443			2	堵头	Plug
16	10B0009	GB1235-76	16x2.4	2	O形圈	O Ring
17	23A0262			2	板	Plate
18	03B0112	GB889-2000	M8镀彩锌	4	螺母	Nut
19	06B0027	GB97.1-2002	8镀彩锌	4	垫圈	Washer
20	00B0112	GB5783-2000	M8x45镀彩锌	4	螺栓	Bolt
21	11C0584		CBGj2063C	1	齿轮泵	Pump
22	14B0003		145x145x2	1	密封垫	gasket

序号	零件编码	零件代号	规格	数量	中文名称	英文名称
23	05B0032	GB897-1988	AM12x32镀彩锌	4	螺柱	Stud
24	06B0041	GB859-2000	12镀彩锌	4	垫圈	Washer
25	03B0010	GB6170-2000	M12镀彩锌	6	螺母	Nut
26	17D0319			1	钢管接头	Tube
27	17D1549			1	钢管接头	Tube
28	00B0172	GB5783-2000	M10x45镀彩锌	8	螺栓	Bolt
29	00B0002	GB5783-2000	M10x35镀彩锌	8	螺栓	Bolt
30	17D1551			1	钢管接头	Tube
31	06C1034		20411/20491G-Z7-12x2W	4	软管	Hose
32	82A0232		12-1350+HPS	4	管夹	Clip
33	17D1557			1	钢管接头	Tube
34	17D1554			1	钢管接头	Tube
35	02B0178			4	U型螺栓	U Bolt
36	06B0027	GB97.1-2002		8	垫圈	Washer
37	03B0005	GB6170-2000	8镀彩锌	8	螺母	Nut
38	17D1553		M8镀彩锌	1	钢管接头	Tube
39	17D0938			2	钢管接头	Tube
40	00B0002	GB5783-2000		8	螺栓	Bolt
41	17D1548		M10x35镀彩锌	1	钢管接头	Tube
42	17D1555			1	钢管接头	Tube
43	17D1556			1	钢管接头	Tube

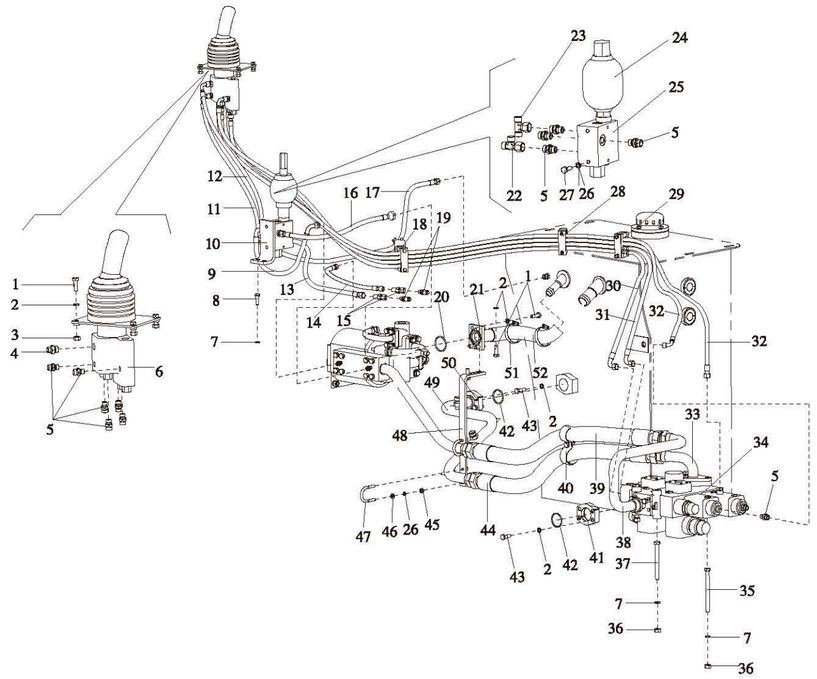

序号	零件编码	零件代号	规格	数量	中文名称	英文名称
1	00B0022	GB5783-2000	M10x30镀彩锌	10	螺栓	Bolt
2	06B0003	GB93-2000	10镀彩锌	18	垫圈	Washer
3	03B0026	GB6170-2000	M10镀彩锌	4	螺母	Nut
4	30C0279		1LM-10-16-18MD	1	接头	Connector
5	30C0243		1LM-10-16-14MD	9	接头	Connector
6	12C0994		DSX-00	1	先导阀	Valve
7	06B0013	GB93-2000	12镀彩锌	6	垫圈	Washer
8	00B0023	GB5783-2000	M12x25镀彩锌	2	螺栓	Bolt
9	05C0609		20491G-16-KSDXWS-450 V1.00	1	软管	Hose
10	23A0175			1	板	Plate
11	05C0537		2041L/2049IG-16-KSCXWS-650	1	软管	Hose
12	05C1387		2041L/2049IG-16-KSCXWS-680	1	软管	Hose
13	05C0791		2041L/2049IG-16-KSCXWS-550	1	软管	Hose
14	05C0875		2041LG-16-05KXWS-350	1	软管	Hose
15	00A0921			2	隔壁接头	Connector
16	05C0611		2041L/2041G-16-KSCXWS-450	1	软管	Hose
17	05C0610		2041L/2049IG-16-KSCXWS-800	1	软管	Hose
18	08C0275			1	管夹组件	Clamp
19	30C0001			2	测压接头	Connector
20	10B0014	GB3452.1-2005	47.5x3.55	1	O型圈	O ring
21	18D0050			1	钢管接头	Tube

序号	零件编码	零件代号	规格	数量	中文名称	英文名称
22	32C0082		FLT-10-16	1	接头	Connector
23	32C0081		ELT-10-16	1	接头	Connector
24	13C0004		NXQ-0.63/10	1	蓄能器	accumulator
25	12C0059		WYF-21	1	供油阀	Valve
26	06B0029	GB93-2000	8镀彩锌	6	垫圈	Washer
27	00B0018	GB5783-2000	M8x25镀彩锌	2	螺栓	Bolt
28	08C0276			1	管夹组件	Clamp
29	08C0042			1	管夹组件	Clamp
30	05C0793		2041L/2049IG-16-KSDXWS-2620	1	软管	Hose
31	05C0792		2041L/2049IG-16-KSDXWS-2770	1	软管	Hose
32	05C0794		2041L/2049IG-16-KSDXWS-2920	2	软管	Hose
33	17D0323			1	钢管接头	Tube
34	12C0991		YGDF-25-00-WX	1	分配阀	Valve
35	01B0075	GB5782-2000	M12x140镀彩锌	2	螺栓	Bolt
36	03B0012	GB6170-2000	M12镀彩锌	4	螺母	Nut
37	01B0074	GB5782-2000	M12x120镀彩锌	2	螺栓	Bolt
38	17D0324			1	钢管接头	Tube
39	07C0675		2041-42-16KSWX16-900(G12)	1	软管	Hose
40	08C0068			1	管夹组件	Clamp
41	58A0020			2	半边法兰	Flange
42	10B0055	GB3452.1-2005	37.5x3.55	2	O型圈	O ring

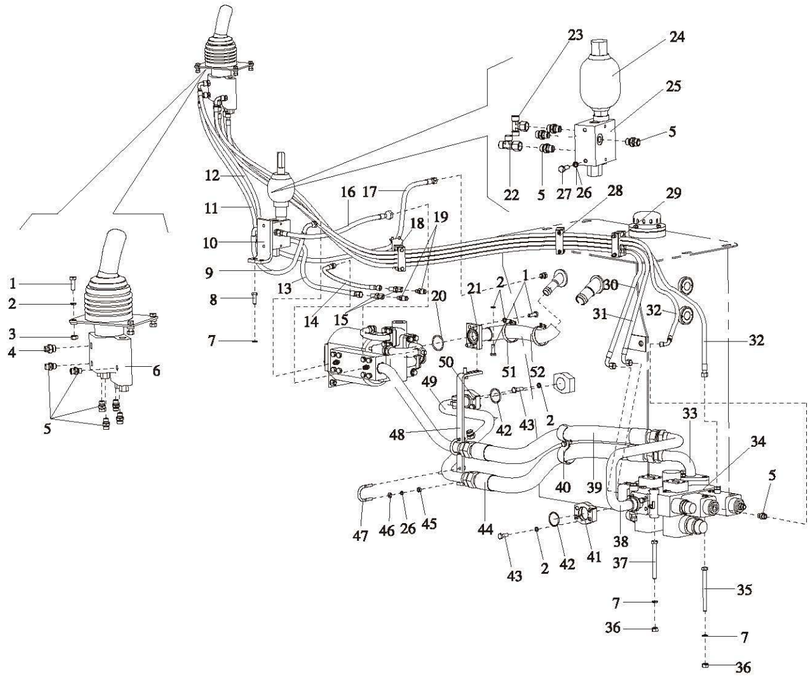

序号	零件编码	零件代号	规格	数量	中文名称	英文名称
43	00B0002	GB5783-2000	M10X35镀彩锌	8	螺栓	00B0022
44	07C0676		2X11-42-2DX1WX20-90WZ4/	1	软管	Hose
45	03B0005	GB6170-2000	M8镀彩锌	4	螺母	Nut
46	06B0027	GB97.1-2002	8镀彩锌	4	垫圈	Washer
47	02B0045			2	U型螺栓	U Bolt
48	23A2514			1	板	Plate
49	17D3297			1	钢管接头	Tube
50	58A0134			2	半边法兰	Flange
51	24B0107	JB/T8870-1999	44-64	2	喉箍	Clamp
52	07C0129		φ38 L=450	1	软管	Hose

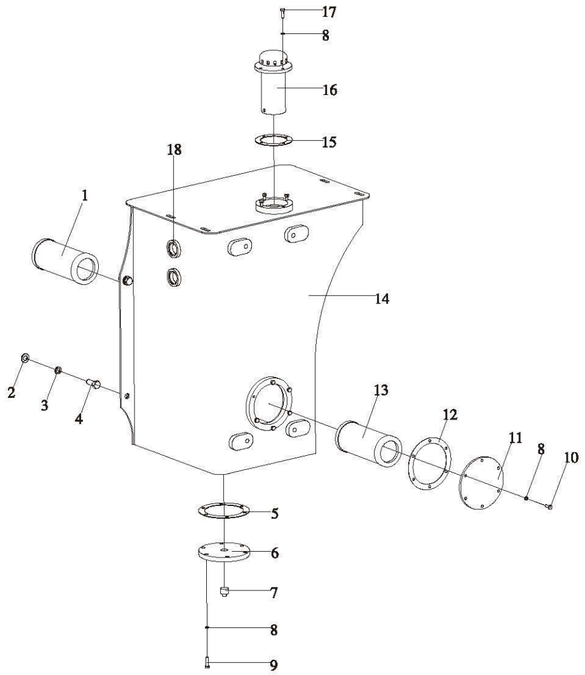

序号	零件编码	零件代号	规格	数量	中文名称	英文名称
1	60C0026			1	回油滤芯	Oil Filter
2	06B0014	GB97.1-2002	16镀彩锌	4	垫圈	Washer
3	06B0020	GB93-2000	16镀彩锌	4	垫圈	Washer
4	00B0083	GB5783-2000	M16x40镀彩锌	4	螺栓	Bolt
5	55A0081			1	垫片	Spacer
6	52A0036			1	法兰盖	Flanged Cap
7	03B0028			1	螺塞	Plug
8	06B0009	GB93-2000	8镀彩锌	16	垫圈	Washer
9	00B0073	GB5783-2000	M8x20镀彩锌	6	螺栓	Bolt
10	00B0017	GB5783-2000	M8x30镀彩锌	6	螺栓	Bolt
11	52A0113			1	法兰盖	Flanged Cap
12	55A0076			1	垫片	Spacer
13	60C0025			1	吸油滤芯	Oil Filter
14	04D0428			1	油箱体	Tank
15	55A0089			1	垫片	Spacer
16	60C0334			1	加油空气滤	Air Filter
17	00B0018	GB5783-2000	M8x25镀彩锌	4	螺栓	Bolt
18	16C0005			2	油标	

序号	零件编码	零件代号	规格	数量	中文名称	英文名称

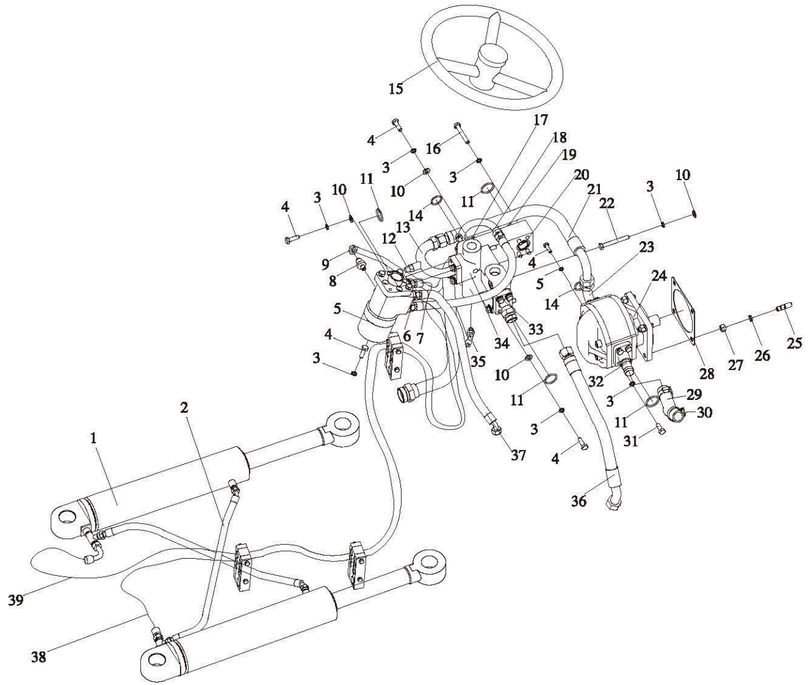

序号	零件编码	零件代号	规格	数量	中文名称	英文名称
1	10C1190			2	转向油缸	Cylinder
2	06C0054		ZC1LG/ZC41G-1H-RZCW65/32/14×PX	2	软管	Hose
3	06B0003	GB93-2000	10镀彩锌	27	垫圈	Washer
4	00B0022	GB5783-2000	M10x30镀彩锌	20	螺栓	Bolt
5	44C0095		BZZ5-500	1	转向器	
6	30C0378			4	接头	Connector
7	06C2888		ZC41G-ZJ-RZCW08-3ZC(锻钢专用)	1	软管	Hose
8	30C0254			1	接头	Connector
9	05C0875		ZC41L/ZC491G-1H-RZCLW65-3ZC	1	软管	Hose
10	06B0004	GB97.1-2002	10镀彩锌	15	垫圈	Washer
11	10B0013	GB3452.1-2005	32.5x3.55	4	O型圈	O Ring
12	30C0001			1	快速测压头	Connector
13	17D1559			1	钢管接头	Tube
14	10B0217	GB3452.1-2005	25x3.55	2	O型圈	O Ring
15	44C0007		φ380	1	方向盘	
16	01B0038	GB5782-2000	M10x65镀彩锌	8	螺栓	Bolt
17	30C0243		1LM-10-16-14MD	1	接头	Connector
18	17D3175			1	钢管接头	Tube
19	28B0122	GB3737-2008	L10 E	2	接头	Connector
20	17D3300			1	钢管接头	Tube
21	06C0049		ZC41G/ZC491G-3H-12ZCW12×600	1	软管	Hose

序号	零件编码	零件代号	规格	数量	中文名称	英文名称
22	01B0039	GB5782-2000	M10x80镀彩锌	3	螺栓	Bolt
23	17D0329			1	钢管接头	Tube
24	11C0583		CBGj2050A	1	齿轮泵	Pump
25	05B0032	GB897-1988	AM12x32镀彩锌	4	螺柱	Stud
26	06B0013	GB93-2000	12镀彩锌	4	垫圈	Washer
27	03B0010	GB6170-2000	M12镀彩锌	4	螺母	Nut
28	14B0003		145x145x2	1	密封垫	gasket
29	07C0127		Φ25x170	1	软管	Hose
30	24B0046	JB/T8870-1999	φ21-38	2	喉箍	Clamp
31	00B0028	GB5783-2000	M10x25镀彩锌	4	螺栓	Bolt
32	17D0330			1	钢管接头	Tube
33	17D0426			1	钢管接头	Tube
34	12C0689		YXH-00	1	优先卸荷阀	Valve
35	28B0002	GB5631.1-85		1	可调直角接头	Connector
36	06C2292		ZC41LG-3H-12ZCW12-400	1	软管	Hose
37	06C2197		ZC41L/ZC491G-ZJ-RZCW08-3ZC(锻钢专用)	1	软管	Hose
38	06C2293		ZC41G-ZJ-RZCW08-3ZCW12(锻钢专用)	1	软管	Hose
39	06C2198		ZC41L/ZC491G-ZJ-RZCW08-3ZC(锻钢专用)	1	软管	Hose

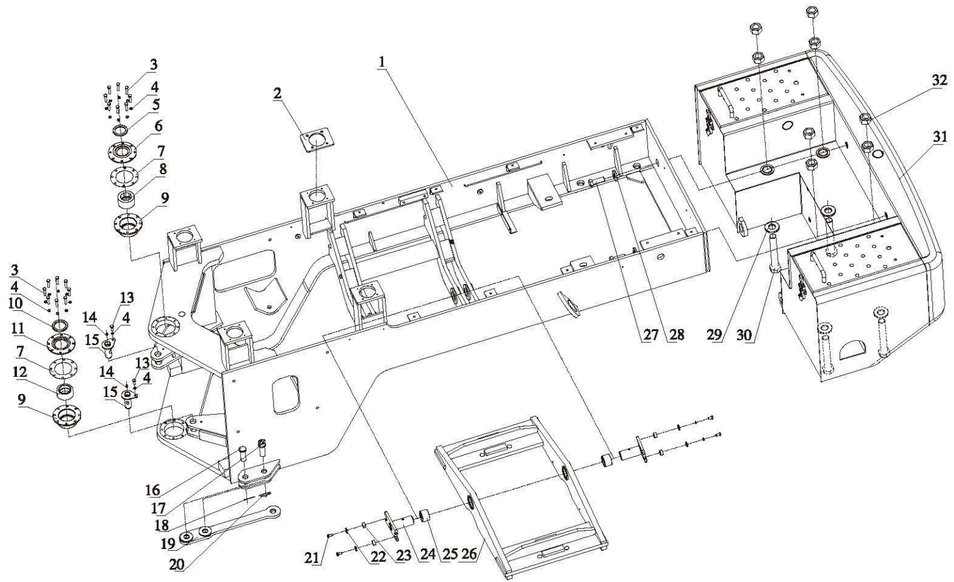

序号	零件编码	零件代号	规格	数量	中文名称	英文名称
1	30D0412			1	后车架	Rear Frame
2	14A3271			4	板	Plate
3	00B0172	GB5783-2000	M10x45	16	螺栓	Bolt
4	06B0003	GB93-87	10	25	垫圈	Spring
5	12B0043			1	骨架油封	Seal
6	58A0136	132C0006		1	法兰	Flange
7	56A0004	132C0007		2	调整垫	Spacer
8	54A0151	131E0010		1	轴套	Sleeve
9	52A0155	132C0004		2	圆座	Round Plate
10	12B0042			1	骨架油封	Seal
11	58A0135	132C0005		1	法兰	Flange
12	35B0017	GB9163-2001	GE60ES	1	轴承	Bearing
13	00B0028	GB5783-2000	M10x25	2	螺栓	Bolt
14	26B0010	JB/T7940.1-1995	M10x1	5	油杯	Grease Nipple
15	15D0099	131D0048		4	销轴	Shaft
16	66A0013	131J0084		1	销	Pin
17	15D0101	131J0085		1	销轴	Pin
18	08B0044	GB91-2000	4×55	1	销	Slit Pin
19	12D0024			1	拉杆	Link
20	57A0003	410248A		1	卡簧	Spring
21	00B0083	GB5783-86	M16x40	7	螺栓	Bolt
22	06B0028	GB96-2002	16	7	垫圈	Washer
23	54A0091			4	钢套	Sleeve
24	15D0624			2	销轴	Shaft
25	54A0148	201E0050		2	轴套	Sleeve
26	00D0270	201E0052		1	支架	Bracket
27	01B0028	GB5785-2000	M24x2x70	2	螺栓	Bolt
28	52A0163	202H0010		2	圆盘	Round Plate
29	52A0162	202H0009		2	圆盘	Round Plate
30	01B0021	GB5785-2000	M36x2x240	4	螺栓	Bolt
31	28C0171			1	配重	Counter Weight
32	03B0018	GB6171-2000	M36x2	8	螺母	Nut

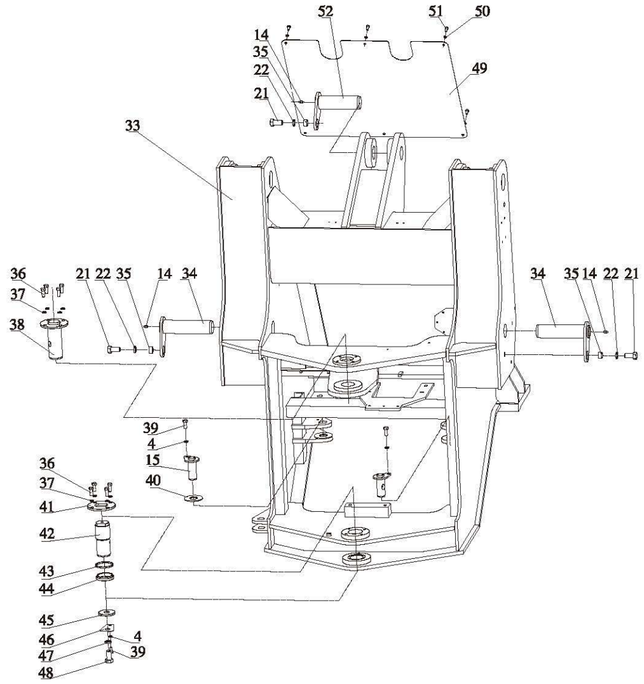

序号	零件编码	零件代号	规格	数量	中文名称	英文名称
33	30D0411			1	前车架	Front Frame
34	15D0100	132C0300		2	销轴	Shaft
35	54A0160			3	隔离套	Sleeve
36	00B0031	GB5783-2000	M12x30	8	螺栓	Bolt
37	06B0013	GB93-87	12	8	垫圈	Washer
38	15D0098	132C0400		1	销轴	Shaft
39	00B0029	GB5783-2000	M10x20	3	螺栓	Bolt
40	56A0503			1	调整垫	Washer
41	52A0166	132C0002		1	圆盘	Round Plate
42	60A0093	132C0003		1	销轴	Shaft
43	17B0037	131E0012		1	橡胶圈	Seal
44	54A0147	131E0008		1	轴套	Sleeve
45	52A0165	131E0006		1	圆盘	Round Plate
46	10A0157	131E0007		1	板	Plate
47	06B0001	GB93-87		1	垫圈	Washer
48	00B0001	GB5783-2000	M20x40	1	螺栓	Bolt
49	10A0160	132C0001		1	板	Plate
50	06B0009	GB93-87	8	6	垫圈	Spring
51	00B0038	GB5783-2000	M8x16	6	螺栓	Bolt
52	15D0097	132C0200		1	销轴	Shaft

序号	零件编码	零件代号	规格	数量	中文名称	英文名称

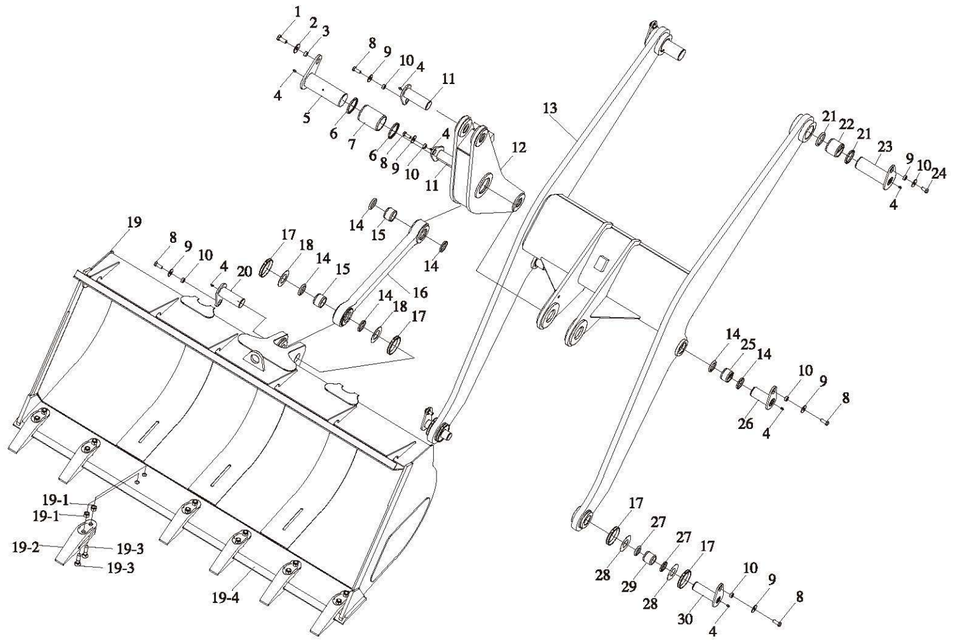

序号	零件编码	零件代号	规格	数量	中文名称	英文名称
1	00B0173	GB5783-2000	M20x45	1	螺栓	Bolt
2	06B0016	GB96.1-2002	20镀彩锌	1	垫圈	Washer
3	54A0051			1	隔离套	Sleeve
4	26B0010	JB/T7940.1-1995	M10x1	10	油杯	Grease nipple
5	15D0092			1	销轴	Pin
6	12B0039		90x105x8	2	骨架油封	Seal
7	54A0146			1	轴套	Sleeve
8	00B0083	GB5783-2000	M16x40镀彩锌	7	螺栓	Bolt
9	06B0028	GB96.1-2002	16镀彩锌	9	垫圈	Washer
10	54A0160			9	隔离套	Sleeve
11	15D0091			2	摇臂下销轴	Pin
12	21D0050			1	摇臂	Lever
13	21D0793			1	动臂	Arm
14	11B0052			8	油封	Seal
15	54A0145			2	摇臂下轴套	Sleeve
16	12D0380			1	拉杆	Link
17	16B0180			6	橡胶防尘密封件	Arm
18	56A0497			2	调整垫	Tab
19	43C1541			1	铲斗总成	Bucket
20	15D0093			1	铲斗上销轴	Pin
21	11B0055			4	油封	Seal
22	54A0140			2	动臂上轴套	Sleeve
23	15D0096			2	动臂上销轴	Pin
24	00B0012	GB5783-2000	M16x30镀彩锌	2	螺栓	Bolt
25	54A0143			2	动臂缸轴套	Sleeve
26	15D0095			2	动臂缸销轴	Pin
27	11B0054			4	油封	Seal
28	56A0496			4	调整垫	Tab
29	54A0144			2	铲斗下轴套	Sleeve
30	15D0094			2	铲斗下销轴	Pin
19-1	03B0015	GB6170-2000	M20	14	螺母	Nut
19-2	72A0051			7	斗齿	Tooth
19-3	02B0031	GB10-88	M20x85镀彩锌	14	螺栓	Bolt
19-4	22D1243			1	铲斗	Bucket

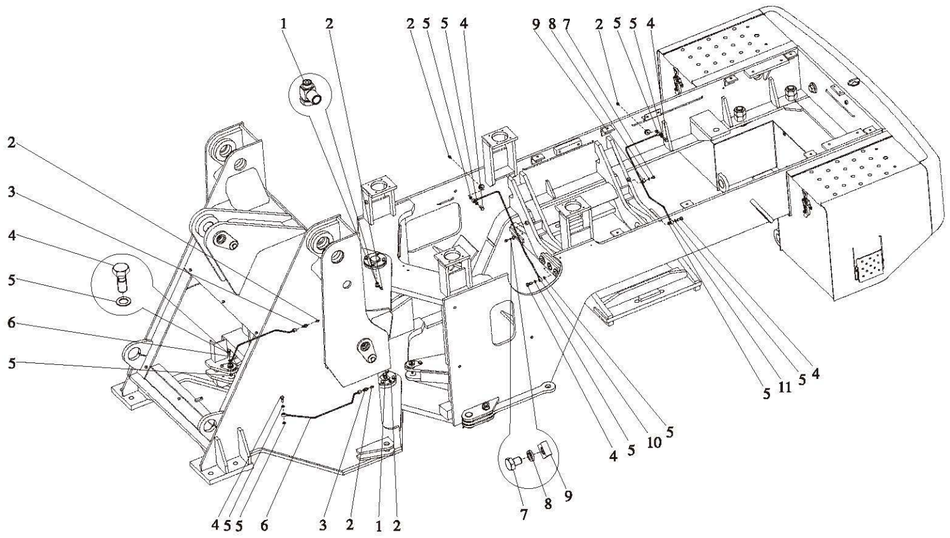

序号	零件编码	零件代号	规格	数量	中文名称	英文名称
1	33C1189			2	万向接头	Universal joint
2	26B0010	JB/T7940.1-1995	M10X1	6	油杯	Grease nipple
3	28B0037	GB5625.2-85	6	2	接头	Joint
4	02B0011			6	螺栓	Bolt
5	06B0078			12	垫圈	Washer
6	17D1787			2	转向油缸销润滑管	Pipe
7	00B0070	GB/T 5783-2000	M8×10	2	螺栓	Bolt
8	06B0009	GB 93-1987	8	2	垫圈	Washer
9	82A0001			2	管夹	Clamp
10	17D0333			1	摆动架前销润滑管	Pipe
11	17D0332			1	摆动架后销润滑管	Pipe

序号	零件编码	零件代号	规格	数量	中文名称	英文名称

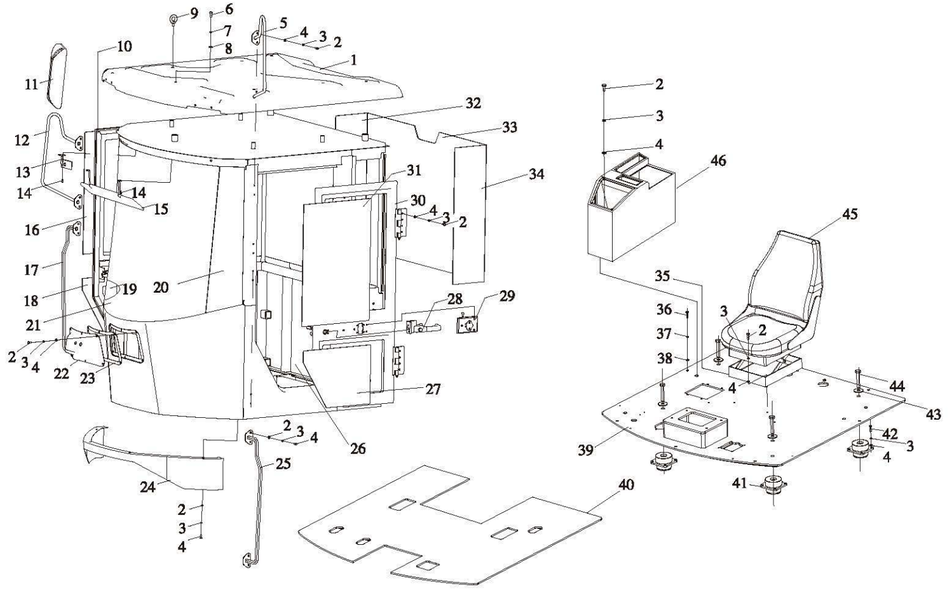

序号	零件编码	零件代号	规格	数量	中文名称	英文名称
1	49D0355			1	顶盖总成	Cover
2	06B0017	GB5783-86	M8x20	50	螺栓	Bolt
3	06B0027	GB97.1-85	8-镀彩锌	66	垫圈	Washer
4	06B0009	GB93-87	8-镀彩锌	66	垫圈	Washer
5	41D0246			1	左后视镜架	Left Mirror Bracket
6	00B0023	GB5783-86	M12x25-镀彩锌	3	螺栓	Bolt
7	06B0012	GB97.1-85	12-镀彩锌	3	垫圈	Washer
8	06B0013	GB93-87	12-镀彩锌	3	垫圈	Washer
9	04B0009	GB825-88	M12	4	吊环螺钉	Screw
10	47C1407			1	右门	Right Door
11	47C0024			1	后视镜	Rear View Mirror
12	41D0247			1	右后视镜架	Right Mirror Bracket
13	47C0147			1	内后视镜	Rear View Mirror
14	04B0027	GB67-85	M5x16-镀彩锌	4	螺钉	Screw
15	47C1057			1	遮阳帘	lightproof Assem
16	51B0261			1	右门上玻璃	Glass
17	41D0229			1	右扶手	Right Armrest
18	51B0262			1	右门下玻璃	Glass
19	51B0251			1	右前挡风玻璃	Glass
20	51B0250			1	左前挡风玻璃	Glass
21	51B0249			1	前挡风玻璃	Glass

序号	零件编码	零件代号	规格	数量	中文名称	英文名称
22	24A0577			1	雨刮盖	plate
23	22B0354			1	密封条	Rubber
24	20A3884			1	下围板	Boarding
25	41D0228			1	左扶手	Left Armrest
26	47C1409			1	内饰总成	
27	51B0258			1	左门下玻璃	Glass
28	47C0044			1	门锁	Door Lock
29	47C1033			1	碰锁	Lock Group
30	47C1408			1	左门	Left Door
31	51B0257			1	左门上玻璃	Glass
32	51B0254			1	右后挡风玻璃	Glass
33	51B0252			1	后挡风玻璃	Glass
34	51B0253			1	左后挡风玻璃	Glass
35	00D2664			1	座椅支架	plate
36	01B0065	GB5782-96	M14x55-镀彩锌	6	螺栓	Bolt
37	06B0005	GB93-87	14-镀彩锌	6	垫圈	Washer
38	06B0225	GB96-85	14-镀彩锌	6	垫圈	Washer
39	23D0654			1	底板	Bottom Plate
40	85A0674			1	地板垫	spacer
41	47C0203			4	减震器	Cushion
42	00B0073	GB5783-86	M8x30-镀彩锌	16	螺栓	Bolt

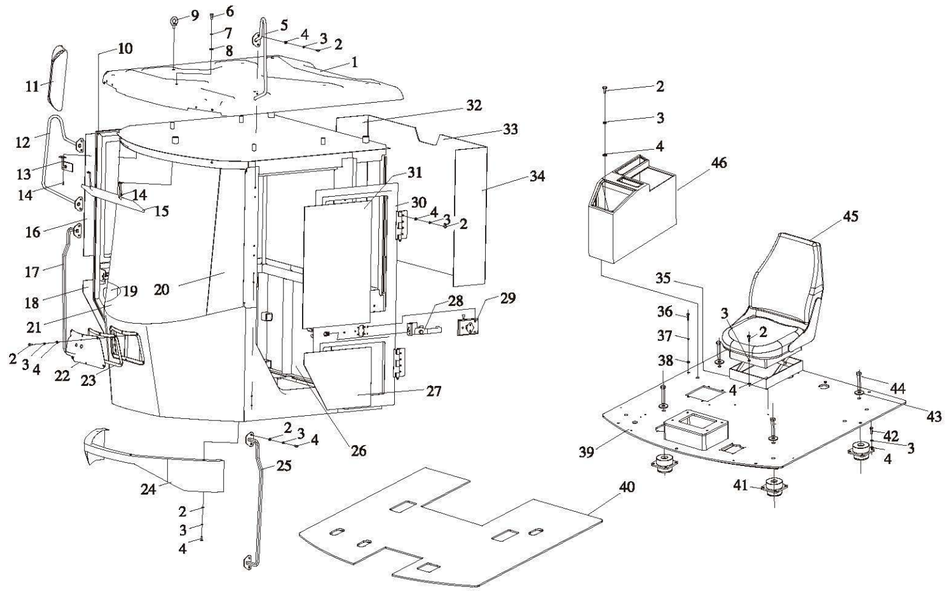

序号	零件编码	零件代号	规格	数量	中文名称	英文名称
43	06B0020	GB93-87	16-镀彩锌	4	垫圈	Washer
44	01B0177	GB5782-86	M16x100(镀锌)	4	螺栓	Bolt
45	47C1346			1	座椅	Seat Assem
46	47C0998			1	右侧内饰箱	Right Case

序号	零件编码	零件代号	规格	数量	中文名称	英文名称

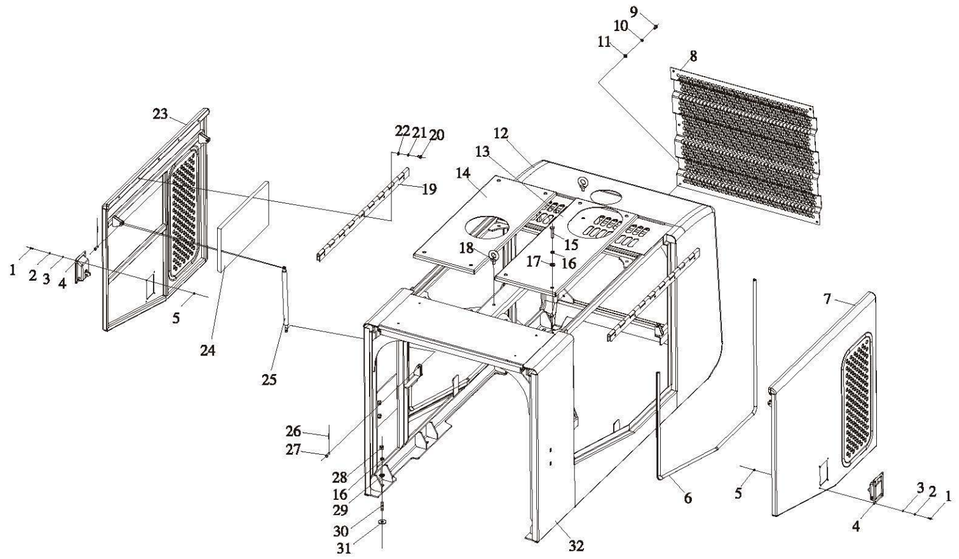

序号	零件编码	零件代号	规格	数量	中文名称	英文名称
1	04B0062	GB818-85	M5x12	8	螺钉	Screw
2	06B0054	GB93-87	5	8	垫圈	Washer
3	06B0064	GB97.1-85	5	8	垫圈	Washer
4	48C0060			2	锁	Lock
5	03B0072	GB6170-86	M5	8	螺母	Nut
6	22B0173			2	密封条	Rubber
7	42D0106			1	左门	Left Door
8	24A0567			1	后栅格	Back Door
9	00B1142	GB5780-00	M8x15	6	螺栓	Bolt
10	06B0034	GB859-87	8	6	垫圈	Washer
11	06B0292	GB848-02	10	6	垫圈	Washer
12	44D0134			1	机罩框架	Hood Frame
13	45D0195		玉柴/上柴(左)	1	锁板	plate
	45D0195		康明斯(左)	1	锁板	plate
14	45D0194		玉柴/上柴(右)	1	锁板	plate
	45D0195		康明斯(右)	1	锁板	plate
15	00B0032	GB5783-86	M12X50	8	螺栓	Bolt
16	06B0013	GB93-87	12	16	垫圈	Washer
17	06B0012	GB97.1-85	12	8	垫圈	Washer
18	04B0009	GB825-88	M12	2	螺钉	Screw
19	25C0024			2	铰链	Hinge

序号	零件编码	零件代号	规格	数量	中文名称	英文名称
20	00B0165	GB5783-86	M8x12	10	螺栓	Bolt
21	06B0009	GB93-87	8	10	垫圈	Washer
22	06B0027	GB97.1-85	8	10	垫圈	Washer
23	42D0107			1	右门	Right Door
24	48C0783		玉柴/上柴	1	吸音总成	Absorbent
	48C0807		康明斯	1	吸音总成	Absorbent
25	48C0527			4	气弹簧	Spring
26	08B0031	GB91-86	3.2x20	8	开口销	Pin
27	08B0041	GB882-86	B8x26	8	销轴	Pin
28	03B0010	GB6170-86	M12	8	螺母	Nut
29	06B0012	GB97.1-85	12	8	垫圈	Washer
30	05B0061	GB897-88	M12x30	8	螺柱	Stud
31	06B0101	GB96-85	12	8	垫圈	Washer
32	48C0310		玉柴/上柴	1	机罩总成	Hood
	48C0447		康明斯	1	机罩总成	Hood

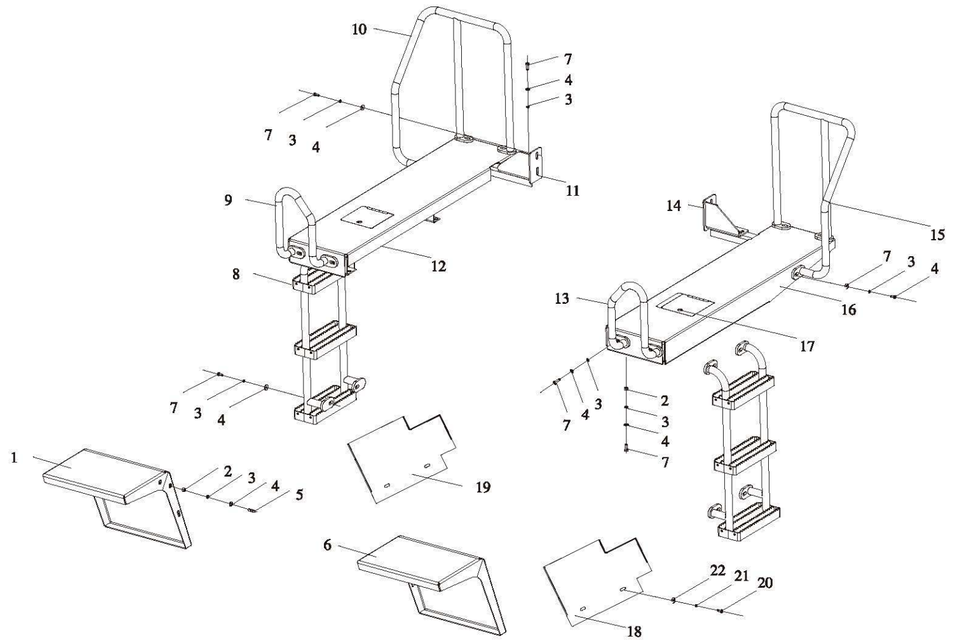

序号	零件编码	零件代号	规格	数量	中文名称	英文名称
1	40D0105			1	右前挡泥板	Front Fender
2	03B0010	GB6170-86	M12	14	螺母	Nut
3	06B0013	GB93-87	12	40	垫圈	Lock Washer
4	06B0012	GB97.1-85	6	40	垫圈	Washer
5	05B0061	GB897-88	M12x30	6	螺柱	Stud
6	40D0104			1	左前挡泥板	Front Fender
7	00B0031	GB5783-86	M12x30	34	螺栓	Bolt
8	41D0140			2	蹬梯	Ladder
9	41D0142			1	扶手	Handhold
10	41D0129			1	扶手	Handhold
11	00D2154			1	支架	bracket
12	47C0817			1	翼架总成	Rear Fender
13	41D0141			1	扶手	Handhold
14	00D2155			1	支架	bracket
15	41D0130			1	扶手	Handhold
16	47C0818			1	翼架总成	Rear Fender
17	47C0190			2	锁	Lock
18	20A1485			1	板	Plate
19	20A1486			1	板	Plate
20	00B0017	GB5783-86	M8x20	4	螺栓	Bolt
21	06B0009	GB93-87	8	4	垫圈	Lock Washer
22	06B0098	GB96-85	8	4	垫圈	Washer

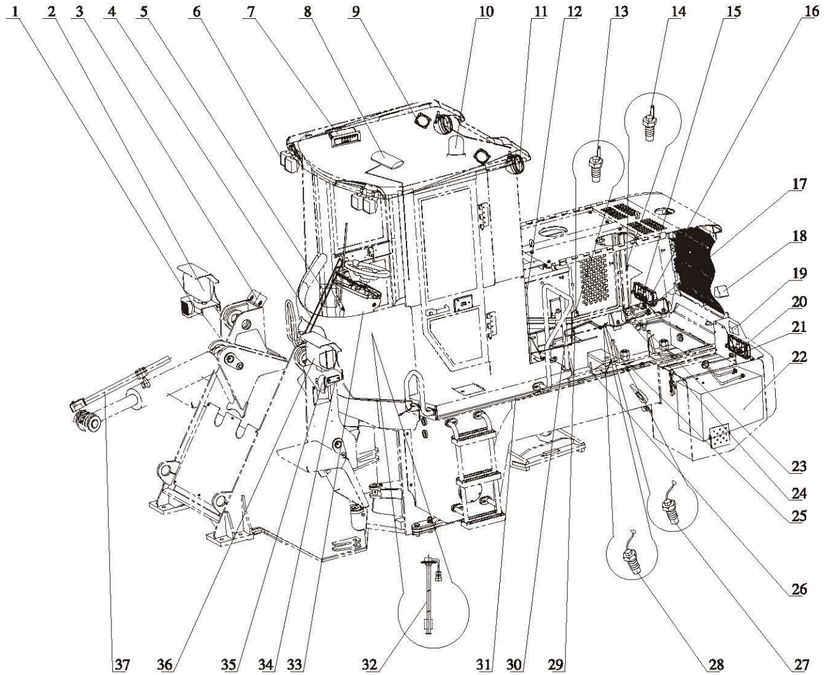

序号	零件编码	零件代号	规格	数量	中文名称	英文名称
1	47B0603	DL900-55	24V	1	高音电喇叭	Horn
2	42B0258	75W/70W	24V	1	右灯总成	Lamp As.
3	46C0608		24V	1	动臂限位开关	Switch
4	46C1257		24V，50W	1	双速雨刮器	Wiper
5	47C0003	XD203	24V	1	洗涤器	Washer
6	42B0338		24V	4	前工作灯	Lamp
7	47B0504		24V	1	车用无线电收音机	Radio
8	42B0005	NZ1-3	24V	1	长形顶灯	Cab Lamp
9	47B0434		24V	2	收音机喇叭	Horn
10	42B0326	LTD153	24V	1	移动警示灯	Signal Beacon
11	42B0331		24V	2	后工作灯	Lamp
12	47B0504			1	收音机天线	Antenna
13	40B0002	WG210A	R1/2	1	温度传感器	Sensor
14	40B0001		Z3/8	1	温度传感器	Sensor
15	43B0104		QVR50	1	电源负线	Wire As.
16	42B0333		24V	1	右后三色灯	Rear Lamp As.
17	43B0103		QVR50	1	电池连线	Wire As.
18	47B0059	KSHM-12F4	24V	1	倒车报警器	Annunciator
19	42B0330		24V	2	工作灯	Lamp
20	42B0332		24V	1	左后三色灯	Rear Lamp As.
21	17B0271			2	橡胶护线套	Rubber sleeve
22	47B0090	6QW120	12V	2	蓄电池	Battery
23	46C1168		24V	1	接地切断开关组件	Switch
24	43B0065		QVR50	1	搭铁线	Wire As.
25	47B0576		60A/80A	1	保险丝盒	Fuse box
26	43B0102		QVR50	1	电池正线	Wire As.
27	40B0027		NPT1/8	1	变速箱压力报警开关	Switch
28	44B0057	XG YK201K	G1/4	1	倒档压力开关	Switch
29	05C0750			1	倒档压力连接管	Hose As.
30	05C0749			1	变速箱油压连接管	Hose As.
31	09C0999			1	底盘主线束	Harness
32	40B0187		24V	1	油位传感器	Sensor
33	29C0261			1	仪表盘总成	Panel As.
34	42B0054		44X96	2	反射器	Reflector
35	47B0604	DL900-55		1	低音电喇叭	Horn
36	42B0257	H4 75W/70W	24V	1	左灯总成	Lamp As.
37	46C0607		24V	1	铲斗限位开关	Switch

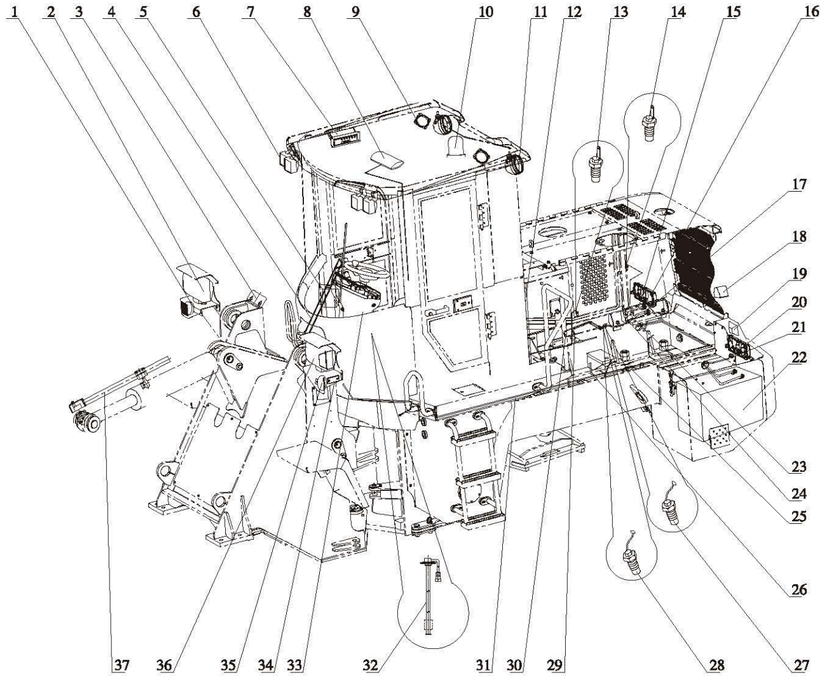

序号	零件编码	零件代号	规格	数量	中文名称	英文名称
1	47B0603	DL900-55	24V	1	高音电喇叭	Horn
2	42B0258	75W/70W	24V	1	右灯总成	Lamp As.
3	46C0608		24V	1	动臂限位开关	Switch
4	46C1257		24V，50W	1	双速雨刮器	Wiper
5	47C0003	XD203	24V	1	洗涤器	Washer
6	42B0338		24V	4	前工作灯	Lamp
7	47B0504		24V	1	车用无线电收音机	Radio
8	42B0005	NZ1-3	24V	1	长形顶灯	Cab Lamp
9	47B0434		24V	2	收音机喇叭	Horn
10	42B0326	LTD153	24V	1	移动警示灯	Signal Beacon
11	42B0331		24V	2	后工作灯	Lamp
12	47B0504			1	收音机天线	Antenna
13	40B0002	WG210A	R1/2	1	温度传感器	Sensor
14	40B0022		Z1/2	1	温度传感器	Sensor
15	43B0104		QVR50	1	电源负线	Wire As.
16	42B0333		24V	1	右后三色灯	Rear Lamp As.
17	43B0103		QVR50	1	电池连线	Wire As.
18	47B0059	KSHM-12F4	24V	1	倒车报警器	Annunciator
19	42B0330		24V	2	工作灯	Lamp
20	42B0332		24V	1	左后三色灯	Rear Lamp As.
21	17B0271			2	橡胶护线套	Rubber sleeve
22	47B0090	6QW120	12V	2	蓄电池	Battery
23	46C1168		24V	1	接地切断开关组件	Switch
24	43B0386		QVR50	1	搭铁线	Wire As.
25	47B0576		60A/80A	1	保险丝盒	Fuse box
26	43B0102		QVR50	1	电池正线	Wire As.
27	40B0027		NPT1/8	1	变速箱压力报警开关	Switch
28	44B0057	XG YK201K	G1/4	1	倒档压力开关	Switch
29	05C0750			1	倒档压力连接管	Hose As.
30	05C0749			1	变速箱油压连接管	Hose As.
31	09C0976			1	底盘主线束	Harness
32	40B0187		24V	1	油位传感器	Sensor
33	29C0260			1	仪表盘总成	Panel As.
34	42B0054		44X96	2	反射器	Reflector
35	47B0604	DL900-55		1	低音电喇叭	Horn
36	42B0257	H4 75W/70W	24V	1	左灯总成	Lamp As.
37	46C0607		24V	1	铲斗限位开关	Switch

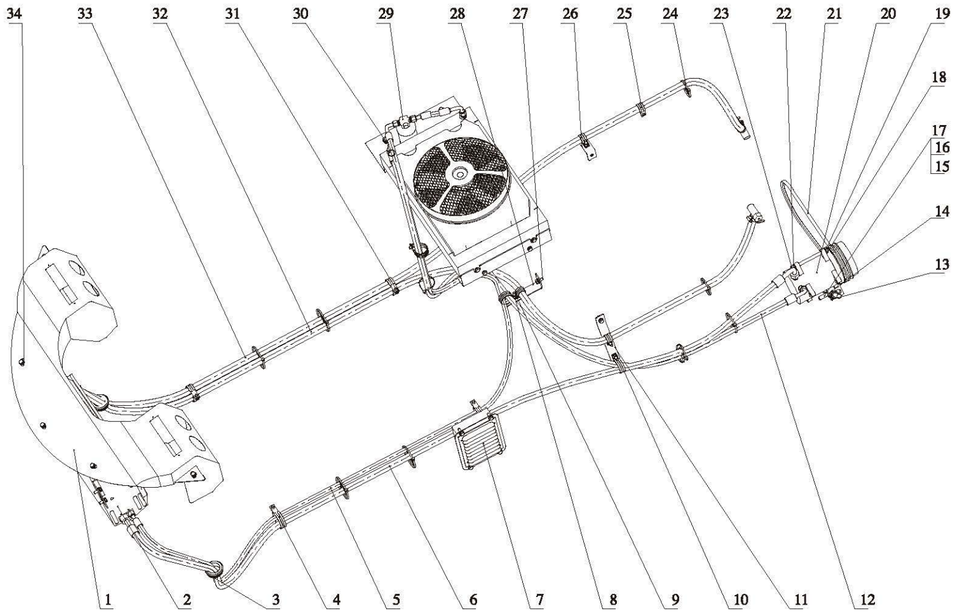

序号	零件编码	零件代号	规格	数量	中文名称	英文名称
1	56C0818			1	导风罩	
2	56C0819			1	蒸发器总成	Evaporator
3	17B0271			2	橡胶护套	
4	08C0325		TS16R-32	4	管夹	
5	56C0824		3200mm	1	储蒸胶管	Hose
6	56C0825		2650mm	1	蒸压胶管	Hose
7	56C0822			1	新风装置	
8	06B0009	GB93-87	8镀彩锌	26	垫圈	Washer
9	03B0005	GB6170-2000	M8镀彩锌	4	螺母	Nut
10	08C0500		TS16R-24	3	管夹	
11	00D3958			1	支架	
12	56C0826		2000mm	1	压冷胶管	Hose
13	33C0214			1	调整机构	Hose
14	01B0088	GB5782-2000	M10x50镀彩锌	1	螺栓	Bolt
15	06B0012	GB97.1-2002	12镀彩锌	2	垫圈	Washer
16	06B0013	GB93-87	12镀彩锌	1	垫圈	Washer
17	00B0032	GB5783-2000	M12x50镀彩锌	1	螺栓	Bolt
18	01B0192	GB5782-2000	M10x130镀彩锌	1	螺栓	Bolt
19	06B0004	GB97.1-2002	10镀彩锌	4	垫圈	Washer
20	56C0130			1	压缩机	Compressor
21	56C0076	A17-420		1	皮带	
22	06B0003	GB93-87	10镀彩锌	4	垫圈	Washer
23	03B0026	GB6170-2000	M10镀彩锌	2	螺母	Nut
24	47B0403		6x300	10	扎带线束	
25	08C0497		TS16R-14	4	管夹	
26	00D3960			1	支架	
27	00B0029	GB5783-2000	M10x20镀彩锌	2	螺栓	Bolt
28	00D3959			1	支架	
29	56C0850			1	冷储组件	Hose
30	00B0017	GB5783-2000	M8x20镀彩锌	17	螺栓	Bolt
31	00B0165	GB5783-2000	M8x12镀彩锌	5	螺栓	Bolt
32	56C0845		3600mm	1	取暖管路	
33	56C0846		3400mm	1	取暖管路	
34	06B0027	GB97.1-2002	8镀彩锌	25	垫圈	Washer

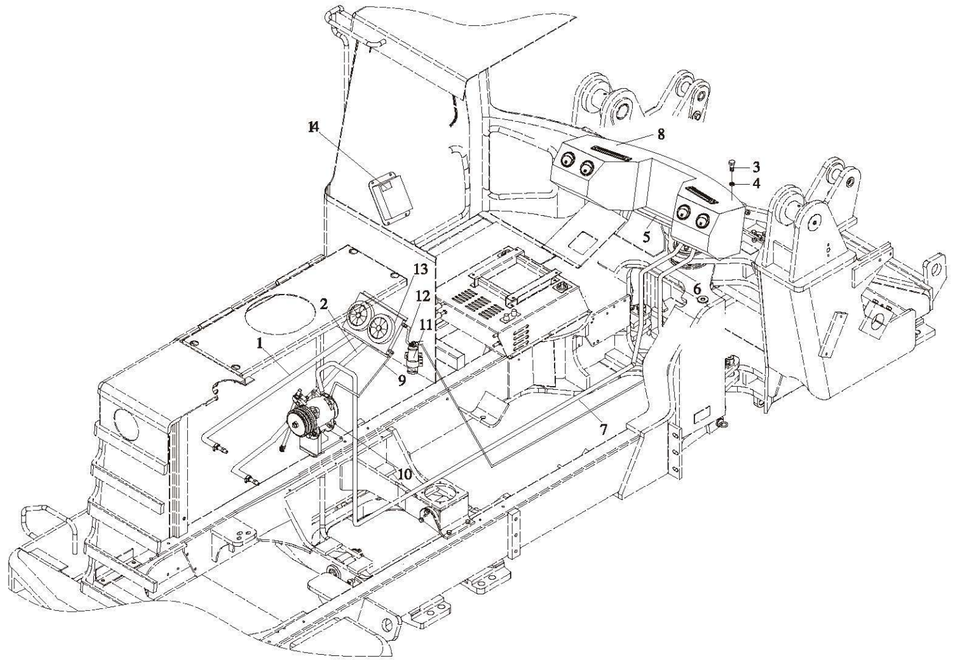

序号	零件编码	零件代号	规格	数量	中文名称	英文名称
1	56C0650		3600mm	1	夹布胶管	Hose
2	56C0514		3800mm	1	夹布胶管	Hose
3	00B0017	GB5783-2000	M8×20	9	螺栓	Bolt
4	06B0009	GB93-87	8	9	垫圈	Washer
5	56C0819			1	蒸发器总成	Evaporator
6	56C0824			1	蒸储胶管	Hose
7	56C0827			1	蒸压胶管	Hose
8	56C0818			1	导风罩	
9	56C0828			1	压冷胶管	Hose
10	56C0513			1	压缩机组件	Compressor
11	56C0120			1	储液罐	Reservoir
12	56C0823			1	冷储胶管	Hose
13	56C0119			1	冷凝器	Condenser
14	56C0822			1	新风装置	

序号	零件编码	零件代号	规格	数量	中文名称	英文名称

厦门厦工机械股份有限公司
地址:福建省厦门市灌口南路668号　　邮编:361023
电话: **400-6618-668**
传真: 0592-2031757
网址: **http//www.xiagong.com**

本零件图册内容及数据如有更改恕不另行通知!
本手册是H系列机型的随机文件

版权所有，仿冒及翻印必究



厦工
XGMA

零件图册
XG935H
轮式装载机

厦门厦工机械股份有限公司
地址:福建省厦门市灌口南路668号　　邮编:361023
电话: **400-6618-668**
传真: 0592-2031757
网址: **http//www.xiagong.com**

本零件图册内容及数据如有更改恕不另行通知!
本手册是H系列机型的随机文件

版权所有，仿冒及翻印必究



厦工
XGMA

零件图册
XG935H
轮式装载机