RUTHZIL TRATOR COMERCIAL DE PEÇAS LTDA 11 97083-6812 ROLANDO CITRANGULO

PÁ-CARREGADEIRA SOBRE RODAS

XG958



CATALOGO DE PEÇAS

XGMA TRACTORBEL EQUIPAMENTOS

XG958
Carregadeira

•ISO 9001 •ISO 14001

Carregadeira
XG958



Excelente Desempenho





- Equipada com toda segurança do motor Cummins Turbo arrefecido com injeção mecânica.
- Confiabilidade da transmissão ZF Powershift semiautomática de fácil operação.
- Conversor de torque estático e fase única.
- Sistema de freios multidiscos integrados ao eixo e banhados a óleo.
- Manutenção simples dispensa equipamentos eletrônicos de alto custo para realização de diagnóstico de falhas, favorecendo a simplicidade e economia da operação e manutenção.
- Cabine com ar-condicionado de série, assento e coluna de direção ajustáveis que proporcionam conforto e segurança ao operador.

Informações Técnicas

Peso operacional	16.800 kg	Comprimento total	8.110 mm
Motor	Cummins 6CTA 8.3 - C215	Largura máxima	3.010 mm
Potência	160 kw (215 hp)	Altura máxima	3.420 mm
Capacidade caçamba	2,5m³ / 3,0 m³ / 3,5m³	Altura de despejo	3.000 mm
Peso de carregamento	5.000 kg (padrão)	Altura de carregamento	1.300 mm
Transmissão	ZF4WG200	Ângulo de giro	35°
Velocidades	***(km/h)***	Raio de giro	6.950 mm
Frente I/II	6,9/12,4 km/h	Tanque de combustível	300 l
Frente III/IV	25/39 km/h	Sistema hidráulico	250 l
Ré I/II/III	6,9/12,4/25 km/h	Tempo de elevação	≤6.5 s
Pneus	23,5-25-16 PR	Tempo de ciclo total	≤10.5 s

Dados técnicos adicionais à configuração padrão serão ratificados no informe técnico específico do fabricante.
Conteúdo e especificações sujeitos a mudanças sem aviso prévio.

XGMA TRACTORBEL EQUIPAMENTOS

www.tractorbelequipamentos.com.br

Matriz: Av. Amintas Jacques de Moraes, 80
São Salvador I Cep: 30881-292 I BH I MG I Tel: (31)2105-1455

Filial MG: Rua Farias de Brito, 421 | Santa Maria
Cep: 30525-000 | BH | MG | Tel: (31) 3388-1422
vendasmg@tractorbelequipamentos.com.br

Filial ES: Av. São José, 150, Jardim Limoeiro
Serra I ES I Cep: 29164-037 I Tel: (27) 3298-9900
vendases@tractorbelequipamentos.com.br

Filial RJ: vendasrj@tractorbelequipamentos.com.br

SISTEMA DE AR CONDICIONADO					
ITEM	NRO PC	NRO PC	ESPECIFICAÇÕES	QTD	NOME
1	56C0119			1	Condensador
2	56C0114			1	Conjunto de Mangueiras
3	56C0120			1	Reservatório
4	56C0115			1	Conjunto de Mangueiras
5	56C0024			1	Conjunto do Evaporador
6	56C0116			1	Conjunto de Mangueiras
7	56C0031			1	Compressor
8	29B0027			2.5m	Conjunto de Mangueiras
9	29B0027			3.5m	Conjunto de Mangueiras
10	56C0117			1	Conjunto de Mangueiras
11	00B0038	GB5783-86	M8X16	4	Parafuso
12	06B0009	GB93-87	8	4	Arruela

SISTEMA DE AR CONDICIONADO

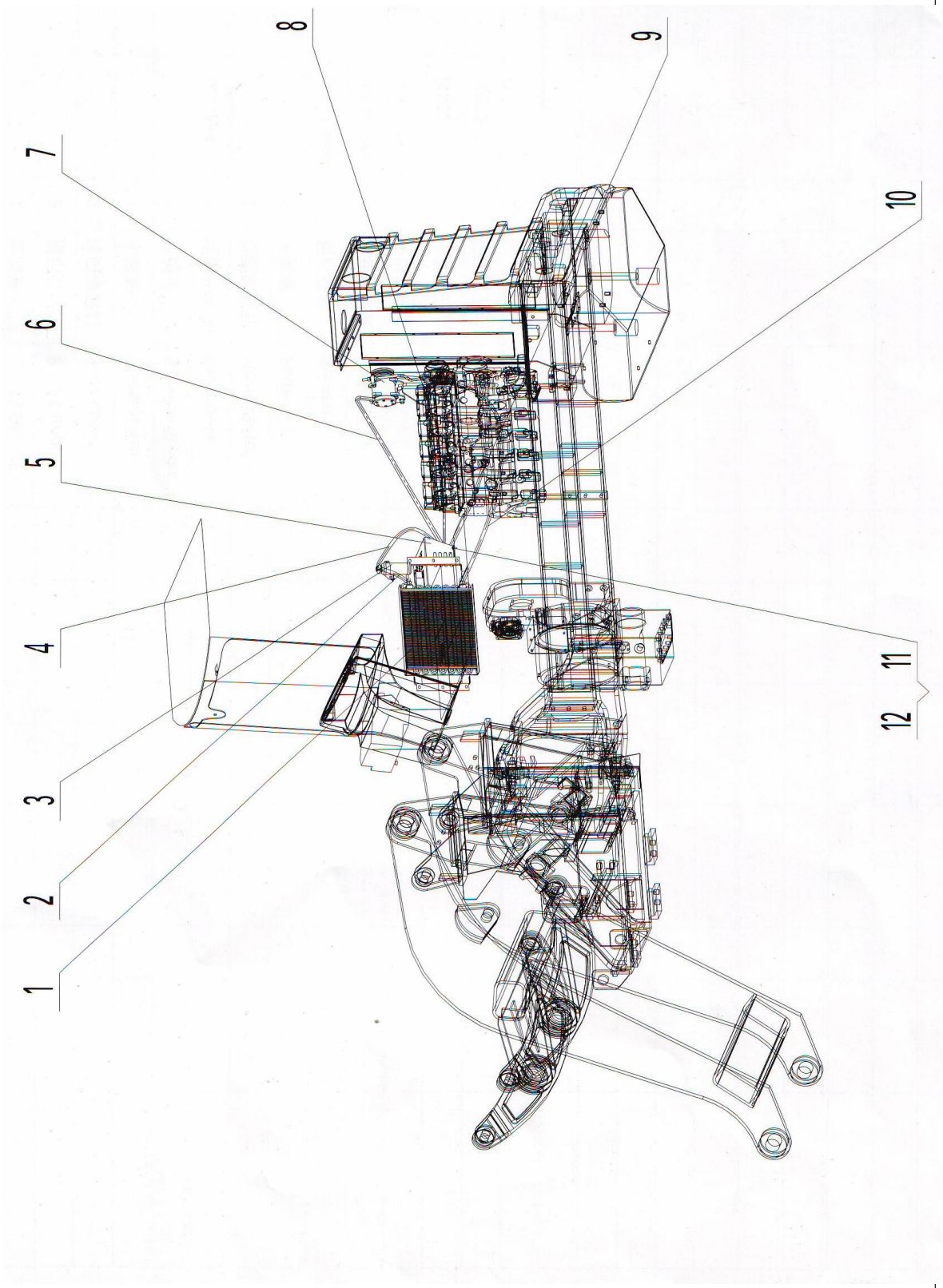

AXEL-1

ITEM	NRO PC	NRO PC	ESPECIFICAÇÕES	QTD	NOME ITEMNRO PC
1	41C0056	5040000F-R		1	Eixo
2	01B0153	GB5785-86	M24X2X165	8	Parafuso
3	51C0029	5046000F		1	Conjunto da estrutura de pivoteamento
4	03B0083	GB889-86	M24X2	16	Porca
5	60A0001	5F040002		4	Pino
6	00B0010	GB5785-86	M12X1.5X42	8	Parafuso
7	03B0104	GB889-86	M12X1.5	8	Porca
8	51C0004	ZL50F.5.00 (XG)		1	Conjunto do eixo de transmissão
9	51C0003	ZL50F.4.00 (XG)		1	Conjunto do eixo de transmissão
10	05B0030	GB5785-86	M14X1.5X42	8	Parafuso
11	01B0160	GB5785-86	M14X1.5X45	10	Parafuso
12	55A0066	5F040003		2	Arruela
13	03B0070	GB889-86	M14X1.5	16	Porca
14	51C0038			1	Conjunto do eixo de transmissão
15	01B0108	GB5785-86	M24X2X250	8	Parafuso
16	41C0052	5040000F-F		1	Eixo
17	51C0025	5047100F		4	Corpo do aro
18	20B0003	GB2980-91	23.5-25	4	Pneu
19	57A0013	504606B		4	Anel de pressão
20	57A0012	404605B		4	Anel de pressão

AXEL-1

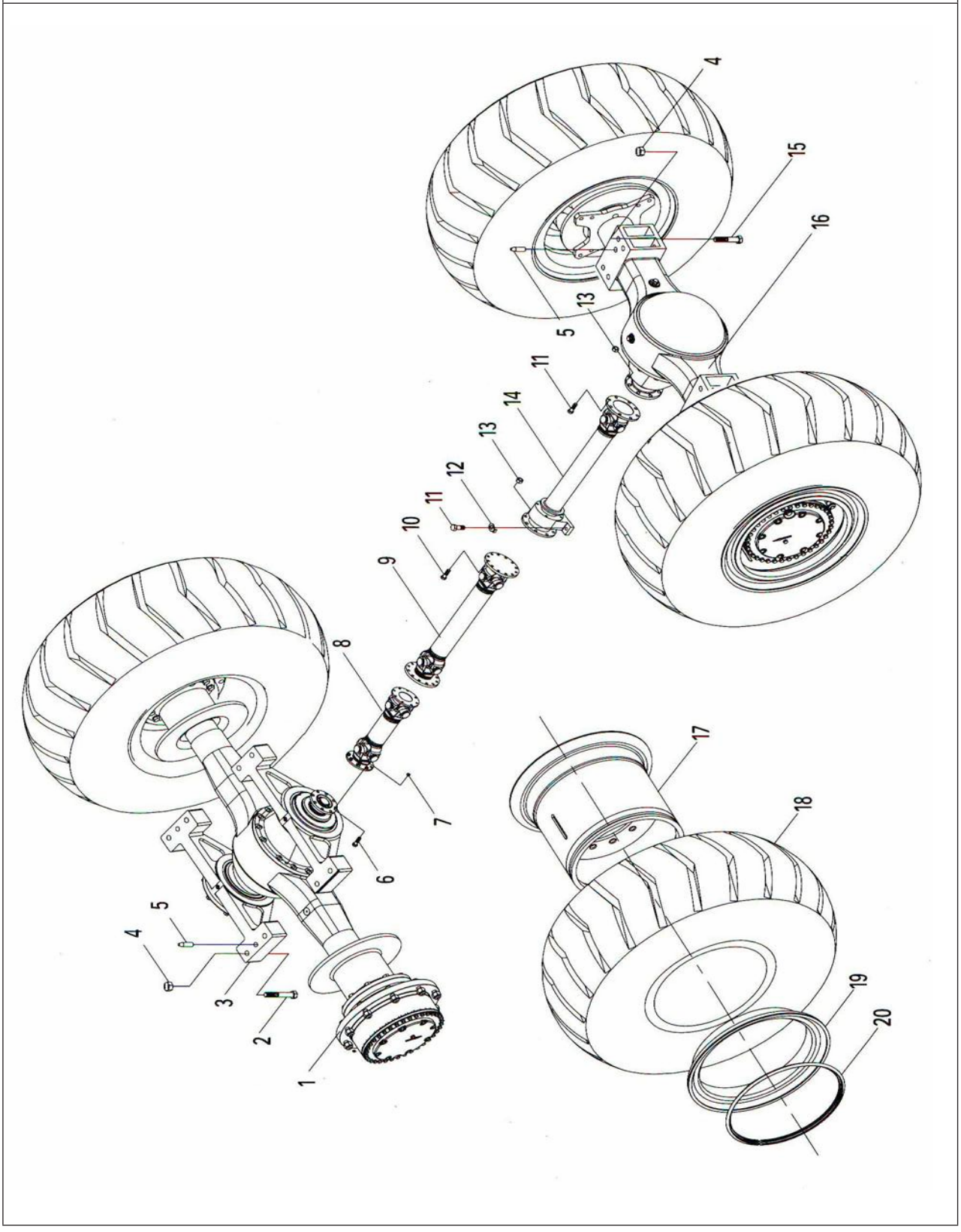

AXEL-2					
ITEM	NRO PC	NRO PC	ESPECIFICAÇÕES	QTD	NOME ITEM
1	41C0055	5042000F		2	Conjunto da ponta de eixo
2	25D0006 (25D0007)	5044000F 5045000F		1	Carcaça do eixo frontal (traseiro)
3	08B0035	GB119-86	B12X40	1	Pino
4	41C0053 (41C0057)	5041000F 5043000F		1	Conjunto de transmissão principal fronteiro (traseiro)
5	06B0020	GB93-87	16	14	Arruela
6	01B0107	GB5782-86	M16X42	14	Parafuso
7	03B0113	TXLS30.150	M30	2	Plugue
8	06B0072	JB982-77	30	2	Arruela
9	07B0015	GB894.1-86	52	2	Anel de pressão
10	62A0012	5040001FL		1	Eixo
11	64B0017	QC/T411-1999		1	respiro
12	62A0013	5040001FS		1	Eixo

AXEL-2

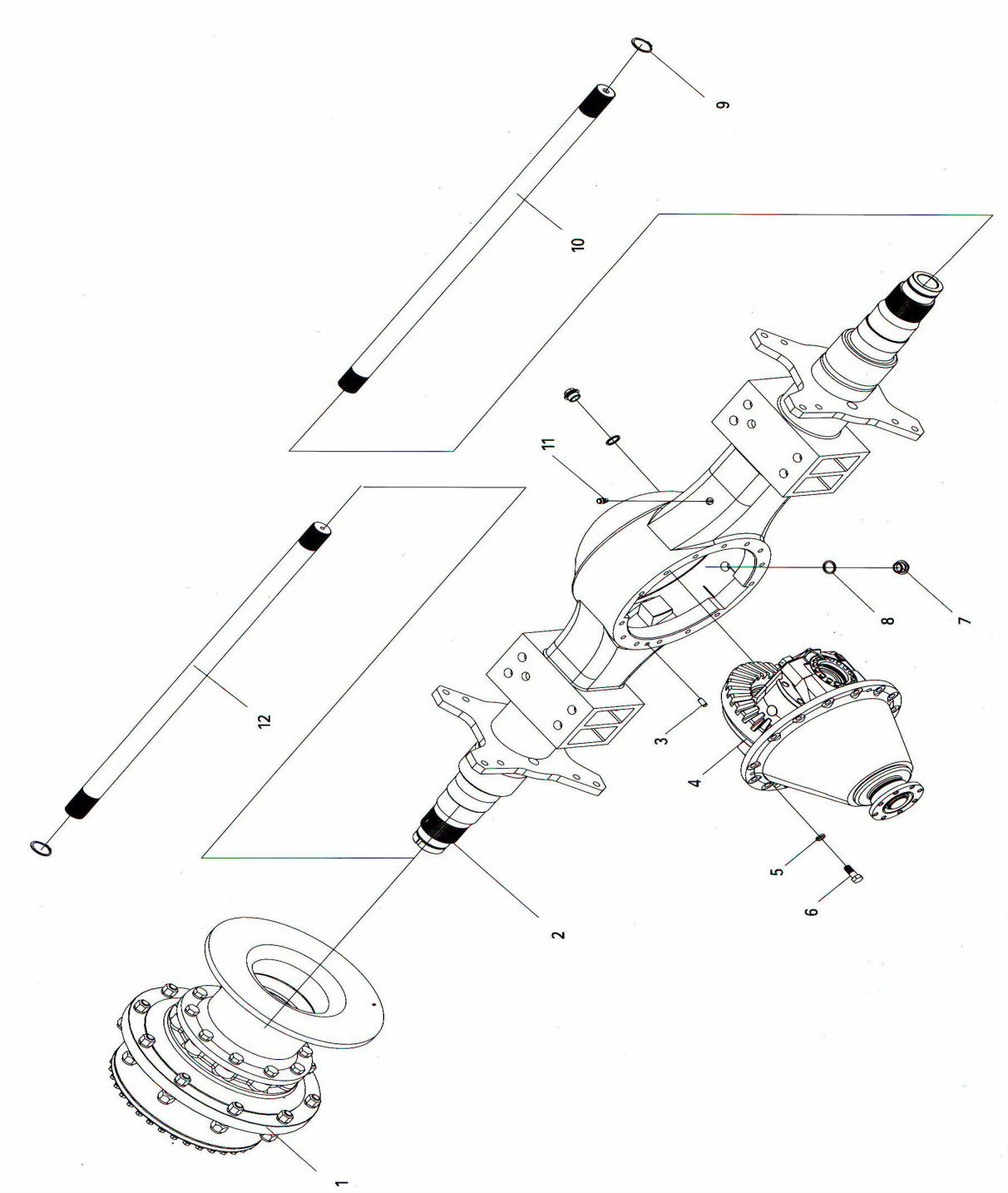

PRINCIPAIS UNIDADES					
ITEM	NRO PC	NRO PC	ESPECIFICAÇÕES	QTD	NOME
1	03B0102	5041001F	M50X1.5	1	Porca
2	56A0023	5041009F		1	Calços
3	14D0008 14D0009	5041100F 5043100F		1	Conjunto de Flange
4	11B0041	GB1387.1-92	FB85X140X13	1	Vedação
5	33B0011	GB297-94	31312	1	Rolamento
6	56A0021	5041003F		1	Arruela
7	55A0070	5041002F		1	Calços
8	56A0022	5041004F		1	Calços
9	33B0012	GB297-94	31314	1	Rolamento
10	44A0004 (44A0009)	5041005F (5043003F)		1	Engrenagem
11	71A0026 71A0030	5041007F 5043001F		1	Transportadora
12	03B0068	404315		2	Porca
13	33B0013	GB297-94	32215	2	Rolamento
14	44A0005 (44A0008)	5041006F (5043004F)		1	Engrenagem
15	41C0054	5041200F		1	Conj. do diferencial
16	71A0027	5041008F		2	Gaiola do rolamento
17	55A0039	404319C		2	Placa de travamento
18	06B0004	GB97.1-85	10	2	Arruela
19	06B0003	GB93-87	10	2	Arruela
20	02B0030	GB32.3-88	M10X1X20	2	Parafuso
21	24B0012		4)1.5X650	2	Fio
22	01B0111	GB32.3-88	M24X2X95	4	Parafuso
23	06B0015	GB97.1-85	24	4	Arruela
24	01B0106	GB5787-86	M16X1.5X35	20	Parafuso

PRINCIPAIS UNIDADES

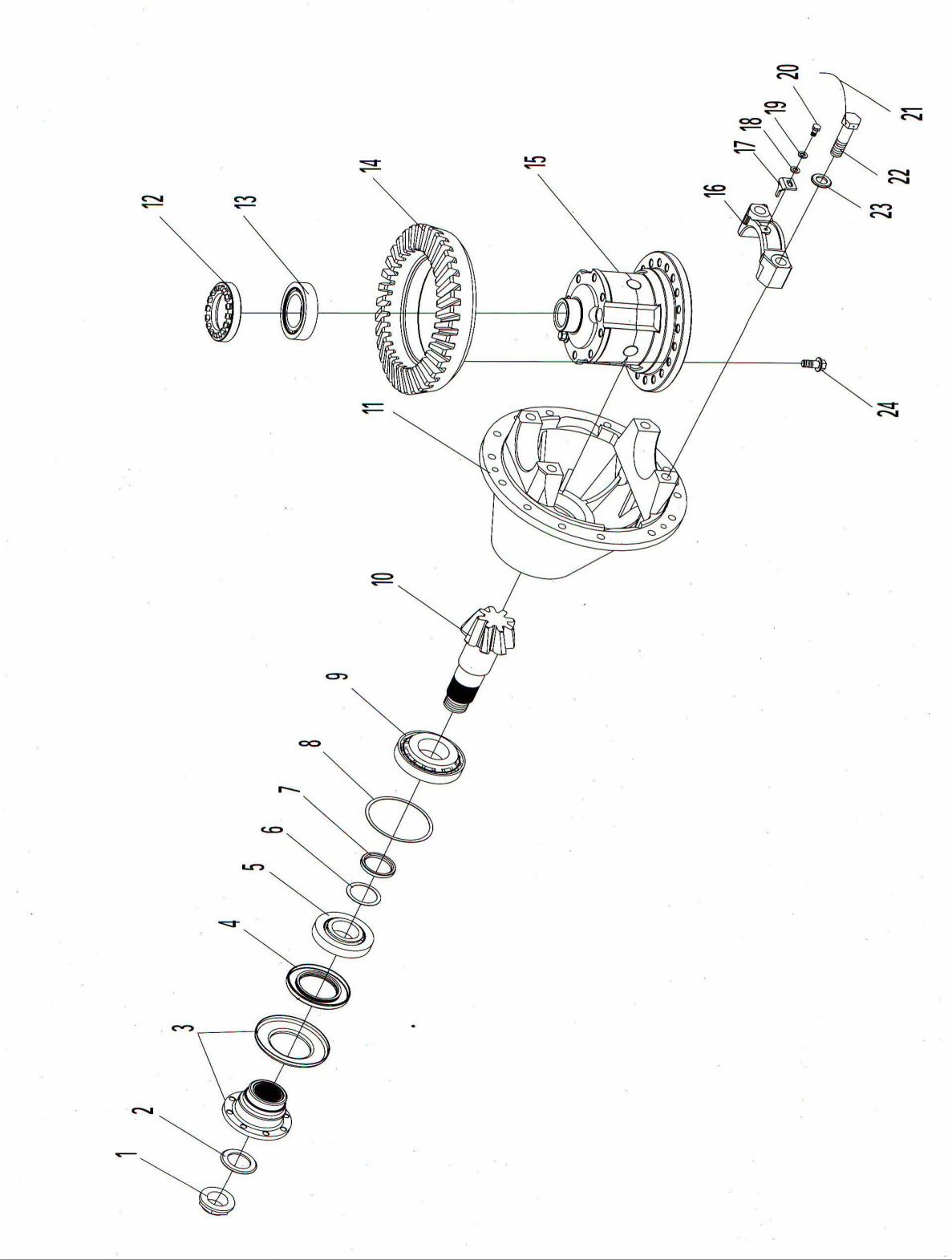

ENGINE SYSTEM					
ITEM	NRO PC	NRO PC	ESPECIFICAÇÕES	QTD	NOME
1	20C0052	-121-00		1	Grupo do radiador
2	40C0032	C6121ZG19t		1	Motor
3	23C0001	XZ1129001		1	Conjunto do distribuidor
4	00B0015	GB5783-86	M6X20	5	Parafuso
5	06B0021	GB93-87	6	5	Arruela
6	06B0044	GB97.1-85	6	5	Arruela
7	03B0013	GB6170-86	M6	2	Porca
8	21A0071	501602 (D114		1	Placa
9	061C0009			1	Conj. de cabos
10	01B0159	GB5785-86	M24X2X140	2	Parafuso
11	03B0083	GB889-86	M24X2	2	Porca
12	06B0015	GB97.1-85	24	2	Arruela
13	06B0017	401008		4	Arruela
14	04B0001	401007		2	Parafuso
15	21C0001	5F012000		1	Grupo do tanque de combustivel
16	06B0014	GB97.1-85	16	8	Arruela
17	06B0020	GB93-87	16	8	Arruela
18	00B0083	GB5783-86	M16X40	8	Parafuso
19	56A0028			2	Espaçador
20	01B0065	GB5782-86	M14X55	4	Parafuso
21	06B0005	GB93-87	14	4	Arruela
22	06B0006	GB97.1-85	14	4	Arruela

ENGINE SYSTEM

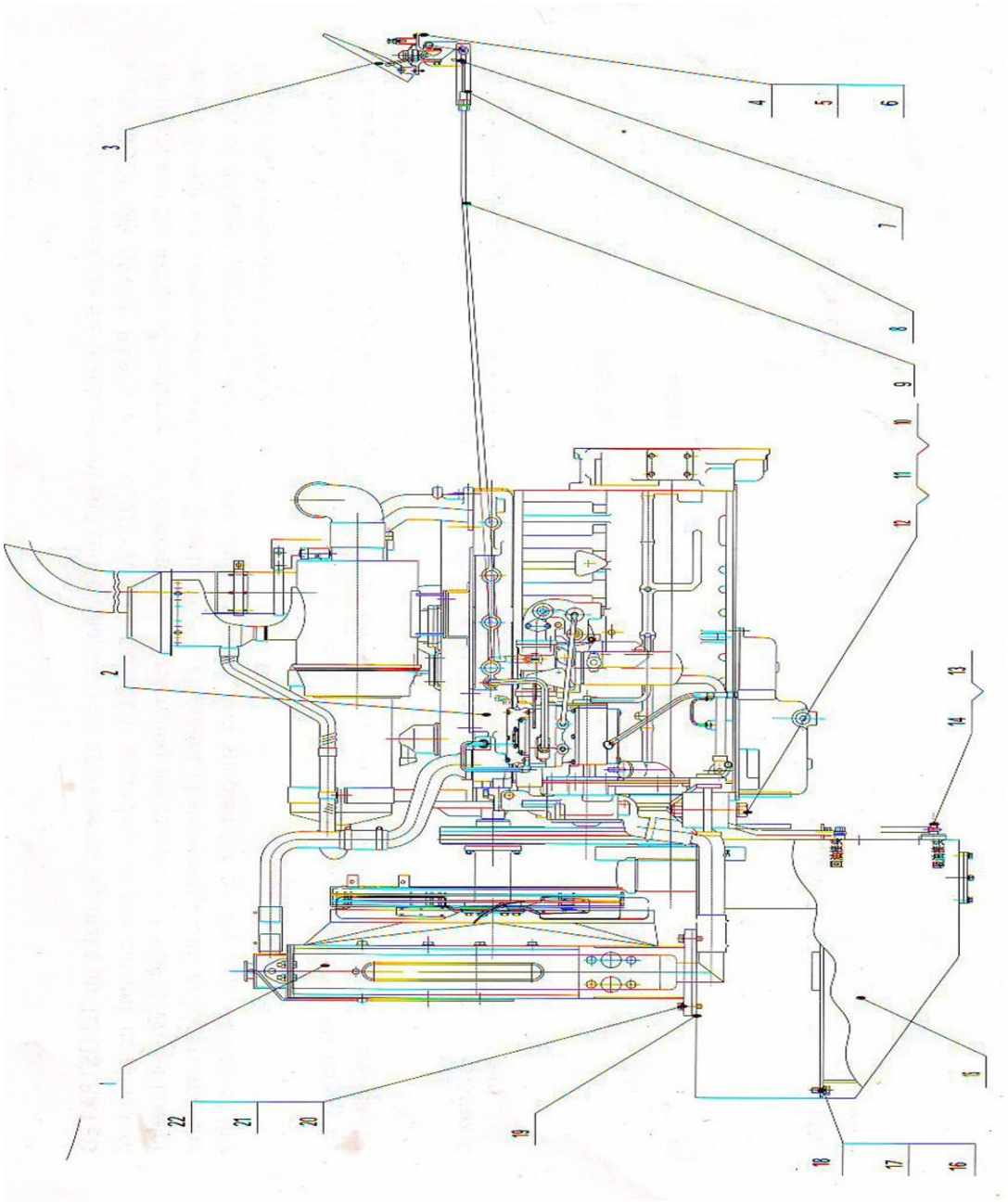

DIFERENCIAL

ITEM	NRO PC	NRO PC	ESPECIFICAÇÕES	QTD	NOME
1	70A0013	5041207F		1	Gaiola
2	56A0026	5041208F		2	Calços
3	56A0025	5041204F		2	Calços
4	44A0007	5041203F		2	Engrenagem
5	63A0006	5041205F		1	Eixo cruzado
6	70A0012	5041206F		1	Gaiola
7	01B0105	GB5787-86	M16X1.5X100	8	Parafuso
8	44A0006	5041202F		4	Engrenagem
9	56A0024	5041201F		4	Calços

DIFERENCIAL

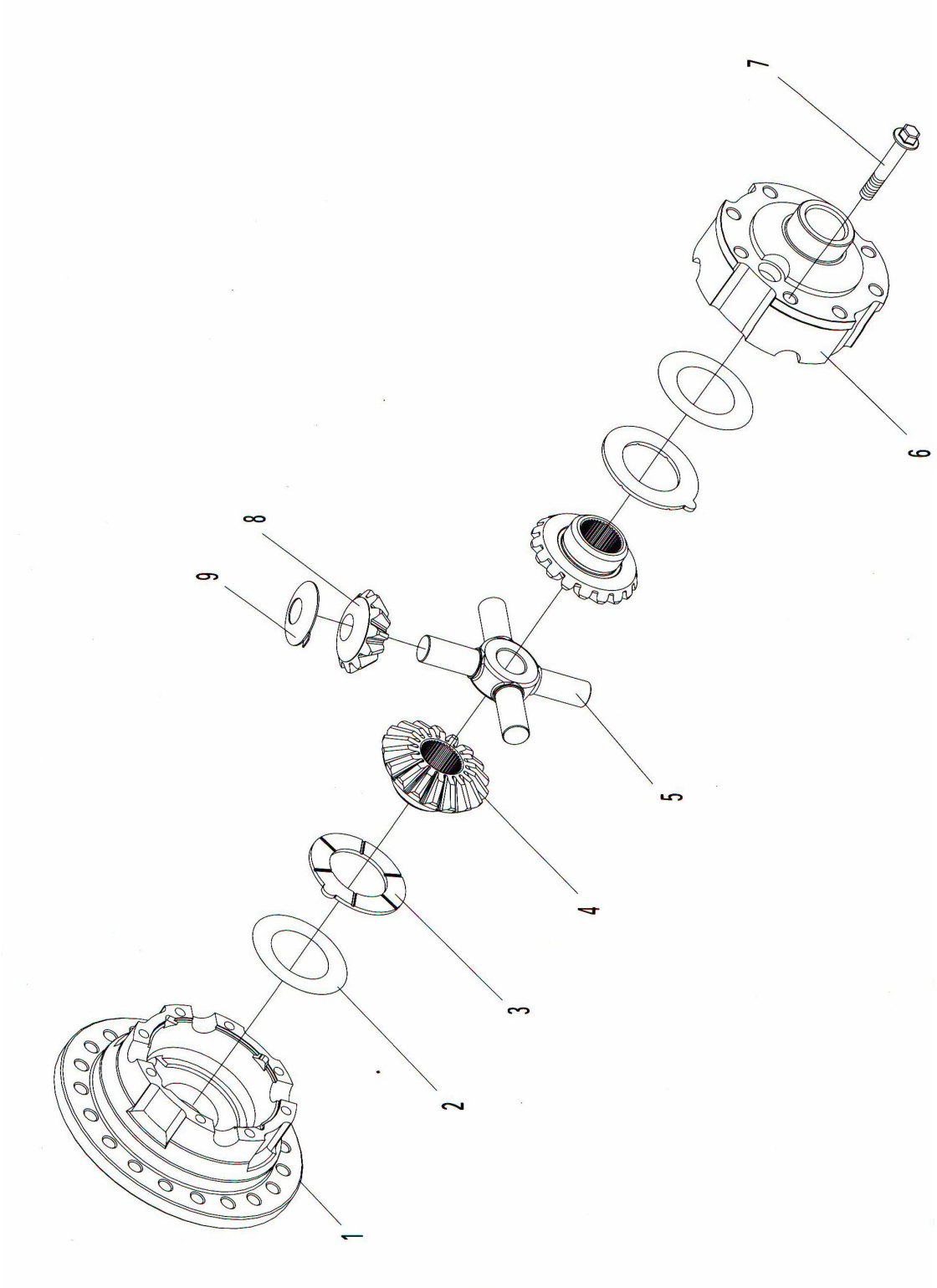

UNIDADES FINAL

ITEM	NRO PC	NRO PC	ESPECIFICAÇÕES	QTD	NOME
1	00B0158	GB5786-86	M12X1.5X30	8	Parafuso
2	02B0034	5042008F	M10	1	Parafuso
3	06B0112	JB982-77	10	1	Arruela
4	06B0013	GB93-87	12	44	Arruela
5	52A0091	5042201F		1	Tampa
6	10B0064	GB3452.1-92	265X5.3	1	Anel em 0
7	66A0008	5042202F		1	Anel
8	41A0014	5042001F		1	Engrenagem solar
9	60A0068	5042305T		3	Pino
10	00B0128	GB5786-86	M12X1.5X40	36	Parafuso
11	72A0034	5042301F		1	suporte da engrenagem planetária
12	10B0065	GB3452.1-92	375X5.3	1	Anel em O
13	42A0004	5042101F		1	Engrenagem de coroa
14	03B0103	5042002F	M85X2	1	Porca
15	06B0115	GB858-88	85	1	Arruela
16	55A0071	5042004F		1	Anel
17	41A0015	5042102F		1	Anel do cubo de roda
18	07B0030	5042103F		1	Anel de pressão
19	55A0072	5042302F		6	Calços
20	41A0016	5042304F		3	Engrenagem planetária
21	39B0009	GB309-84	(1)5X63	93	Agulha
22	06B0072	JB982-77	30	1	Arruela
23	03B0113	TXLS30.150	M30X1.5	1	Plugue
24	33B0015	GB297-94	32028	1	Mancal
25	71A0031	5042003T		1	Cubo da roda
26	33B0016	GB297-94	32024	1	Rolamento
27	11B0042	GB13871-92	SP140X190X12	1	Vedação
28	58A0079	5042005F		1	Base da Vedação
29	52A0024	504002B		1	Disco
30	01B0049	404010	M20X1.5X50	10	Parafuso
31	06B0001	GB93-87	20	10	Arruela
32	03B0105	GB6171-86	M22X1.5	10	Porca
33	06B0065	GB93-87	22	10	Arruela
34	02B0036	5042006T		10	Parafuso do aro
35	03B0071	404023		10	Porca
36	03B0138	5042009F	M85X2	1	Porca

UNIDADES FINAL

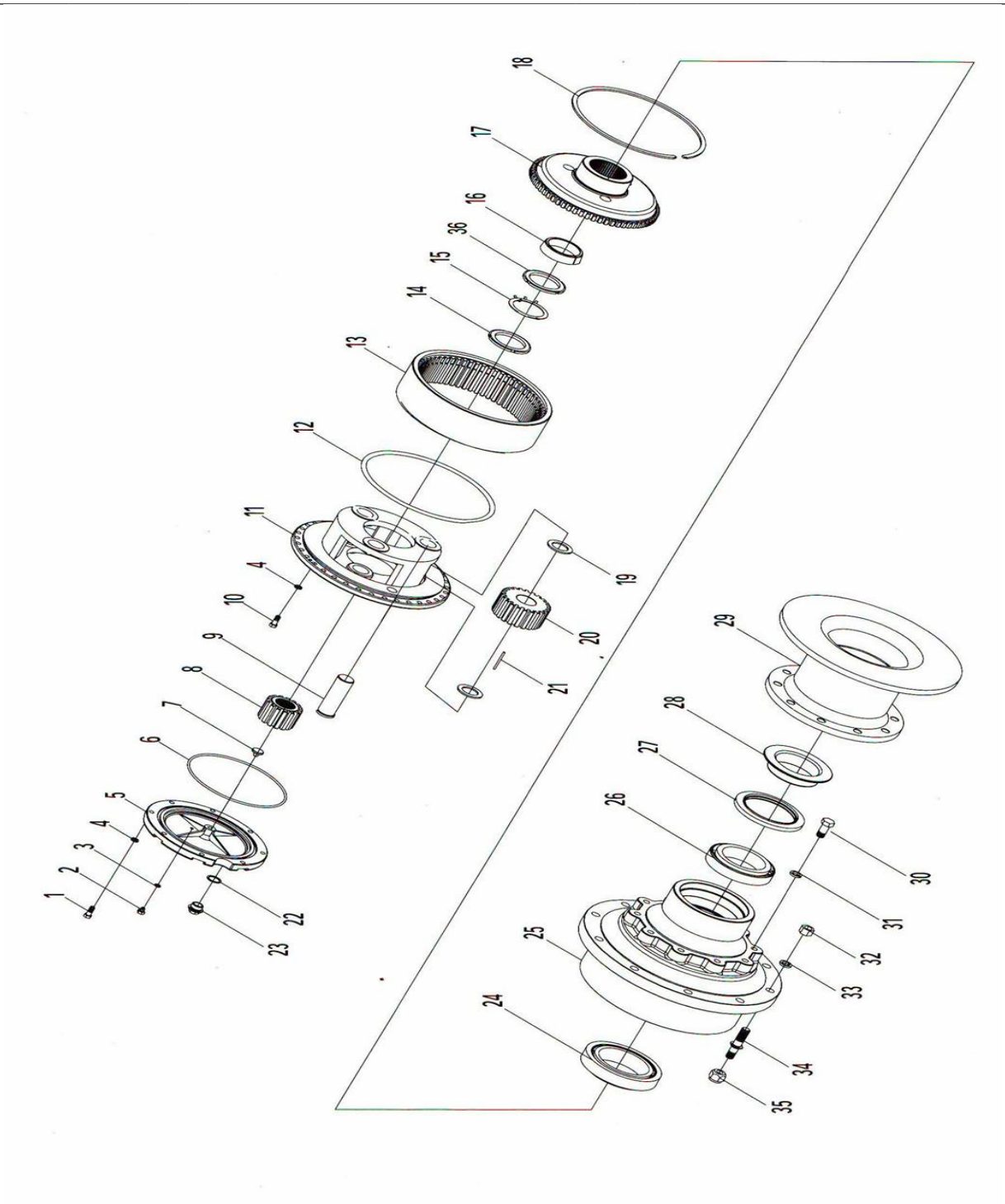

SWING FRAME

ITEM	NRO PC	NRO PC	ESPECIFICAÇÕES	QTD	NOME ITEM
1	00B0150	GB5786-86	M16 * 1.5X45	8	Parafuso
2	06B0020	GB93-87	16	16	Arruela
3	64B0017	QC/T411-1999		3	Válvula de ar
4	52A0092	5046004F		1	Tampa
5	01B0113	GB5785-86	M16 x 1.5X105	8	Parafuso
6	61A0024	5046006F		1	Eixo de apoio
7	55A0073	5046005F		2	Calço
8	72A0036	5046003F		1	Estrutura de pivoteamento
9	54A0101	5046002F		2	Manga
10	72A0035	5046001F		1	Estrutura de pivoteamento
11	11B0043	GB13871-92	D240X270X15	3	Vedação

SWING FRAME

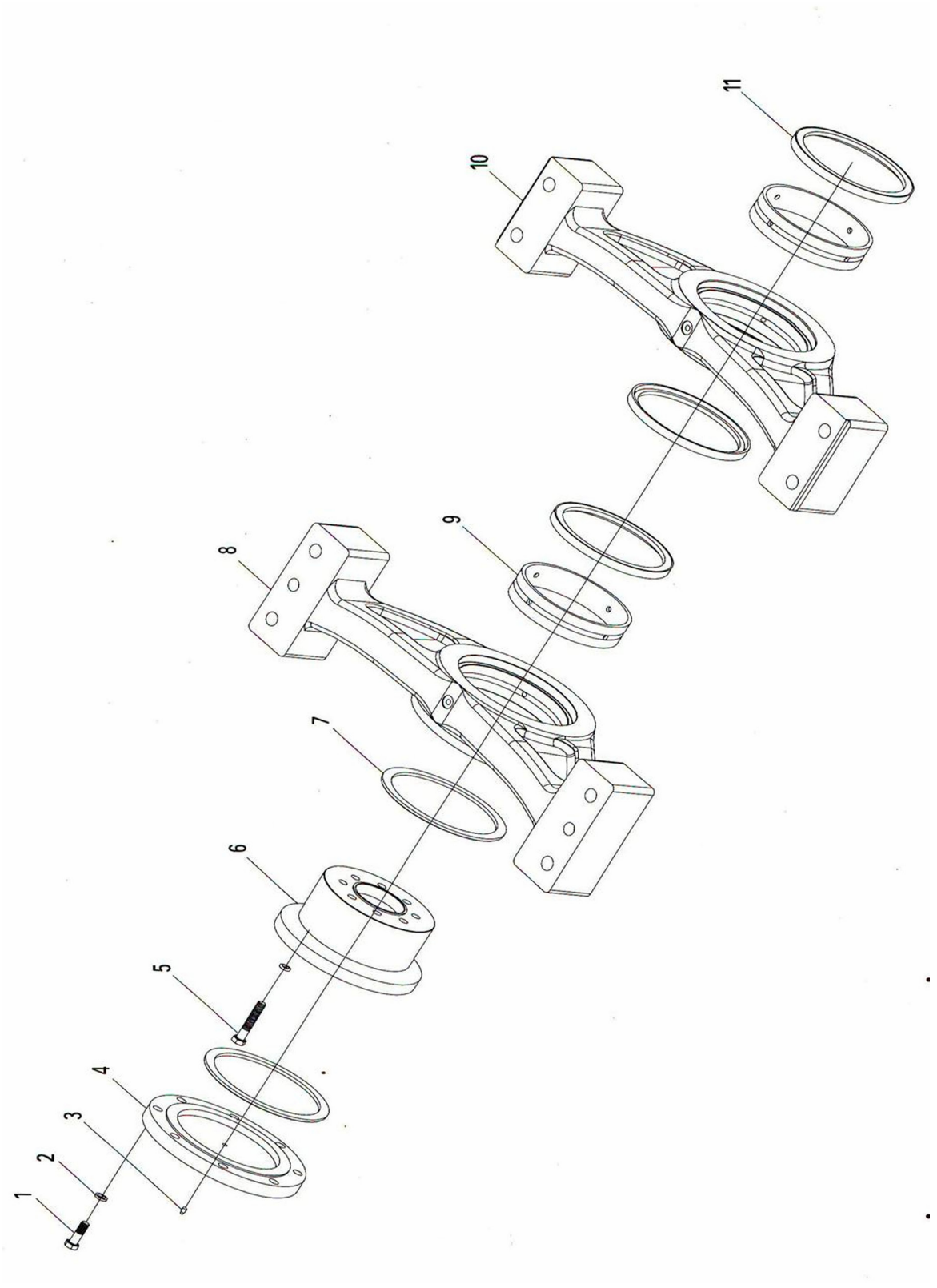

SISTEMA DE DIREÇÃO

ITEM	NRO PC	NRO PC	ESPECIFICAÇÃO	QTD	NOME
1	44C0003	5F061000		1	Grupo de controle de direção
2	07C0011	5F060001	L=870	1	Mangueira
3	31C0004	EW25SMOMOA3C		1	Conector
4	30C0012	GFS35/25SA3C		1	Conector
5	58A0021	5F060009		8	Flange
6	11C0011	CBGJ2080		1	Bomba de direção
7	17D0003	5F060200		1	Conj. de tubos
8	13B0001	HG4-703-77		1	Mangueira
9	24B0003	JB/T8870-1999	70-90	2	Braçadeira
10	06C0001	5F060003	L=820	1	Mangueira
11	07C0013	5F060004	L=1910	1	Mangueira
12	10C0005	5063000		1	Cilindro de direção esquerdo
13	07C0016	5F060007	L=920	1	Mangueira
14	07C0015	5F060006	L=860	1	Mangueira
15	07C0012	5F060002	L=1000	1	Mangueira
16	12C0011	5F062000		1	Suporte
17	06C0004	5F060005	L=2080	1	Mangueira
18	10C0004	5062000		1	Cilindro de direção esquerdo
19	05C0011	5F060008	L=1200	1	Mangueira

SISTEMA DE DIREÇÃO

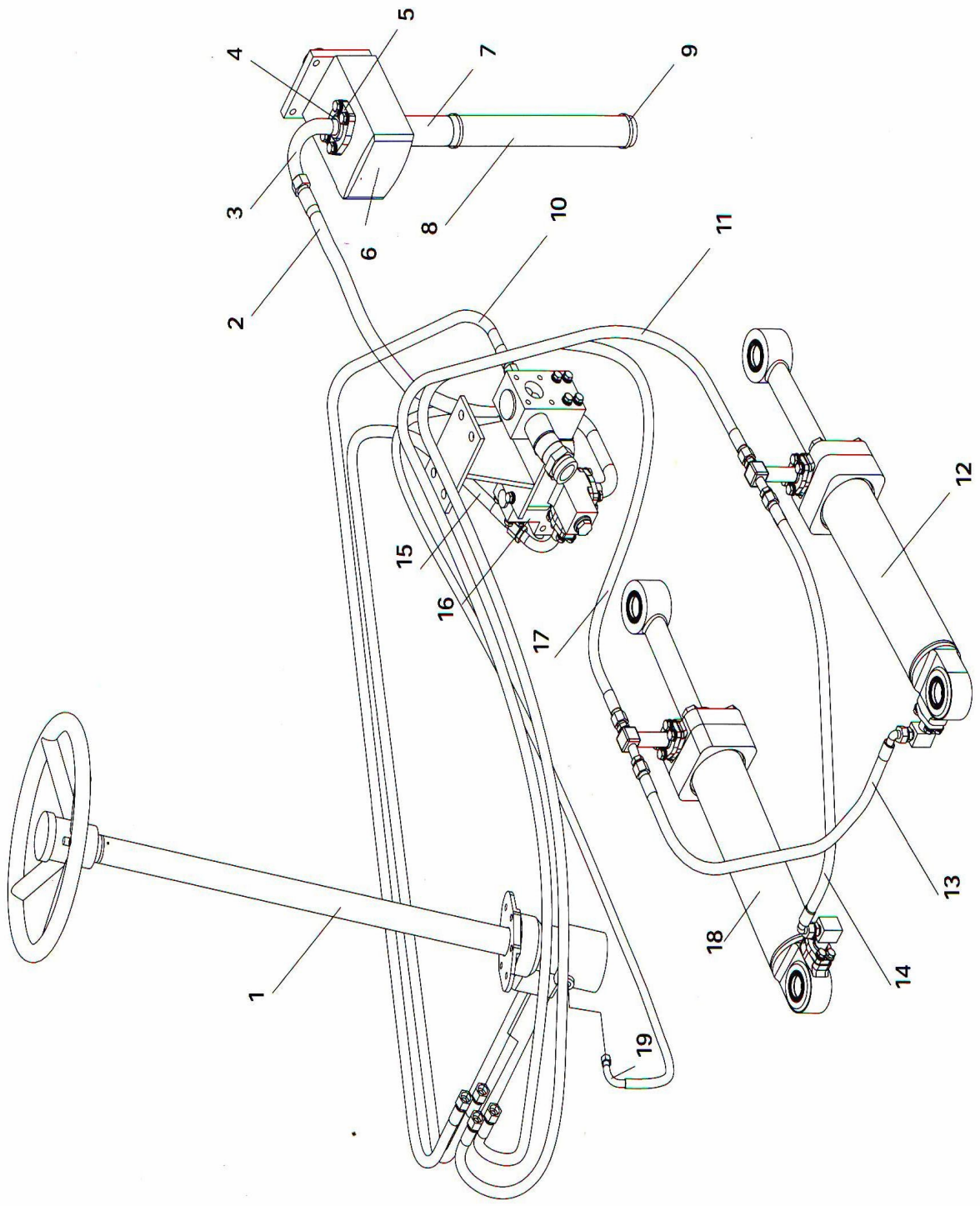

CILINDRO DE DIREÇÃO

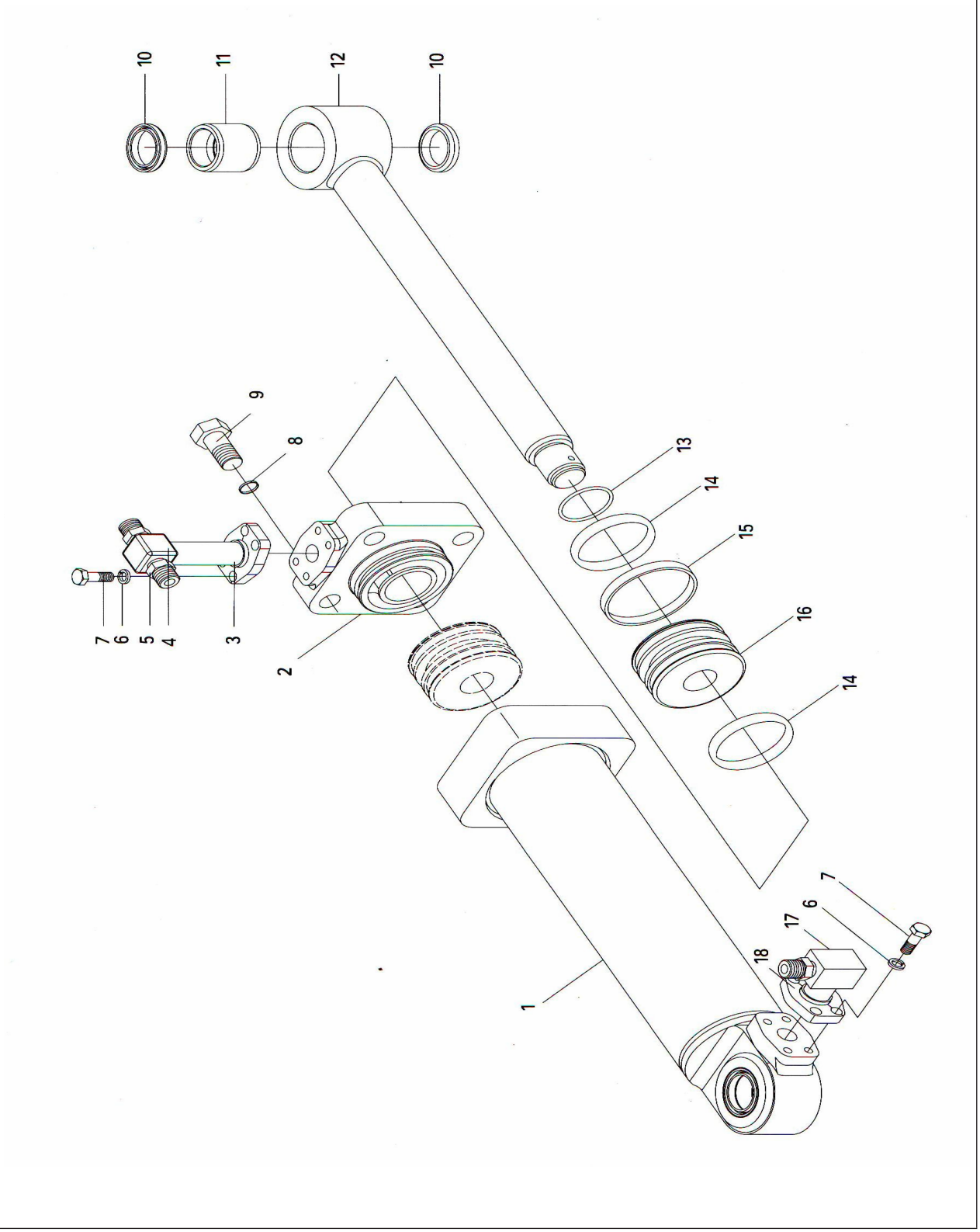

CILINDRO DE DIREÇÃO

ITEM	NRO PC	NRO PC	ESPECIFICAÇÃO	QTD	NOME
1		5062200F		1	Cx. do cilindro
2		10C0048-01		1	Cx. do cilindro
3	33C0010	GFS33/18LA3C		1	Conector
4	32C0006	EL18LOMDA3C		1	Conector
5	31C0003	EW18LMOMDA3C		1	Conector
6	06B0003	GB93-87	10	8	Arruela
7	00B0028	GB5783-86	M10*25	8	Parafuso
8	06B0001	GB93-87	20	4	Arruela
9		GB5785-2000	M20 x 2 x 70	4	Parafuso
10		5062300F		4	Anel a prova de poeira
11		5062102		1	Rolamento
12		5062100F		1	Grupo da biela
13	10B0010	GB1235-76	50 x 3.1	1	0 ring
14	11B0019	ZGP90-02		2	Anel de desgaste
15		OK0090 00701		1	Anel da sede
16		10C0048-02		1	Pistão
17	31C0006	WFS33/18LA3C		1	Conector
18	58A0021	5F060009		4	Flange

VALVULA DE ALIVIO PRIORITARIA

ITEM	NRO PC	NRO PC	ESPECIFICAÇÃO	QTD	NOME
1		YXH-07		1	
2			28 x 55	5	
3		YXH-02		1	
4		YXH-05		1	
5		YXH-04		1	
6		YXH-01		1	
7		ZG-8		1	
8			20x2	1	
9		D32-3		1	
10		YXH-11		1	
11		YXH-10		1	
12		YXH-06		1	
13		YXH-03		1	
14		YXH-09		1	
15		SXH25-13		1	
16		YXH-08		1	
17		ZG-4		1	
18		YXH-12		1	

VALVULA DE ALIVIO PRIORITARIA

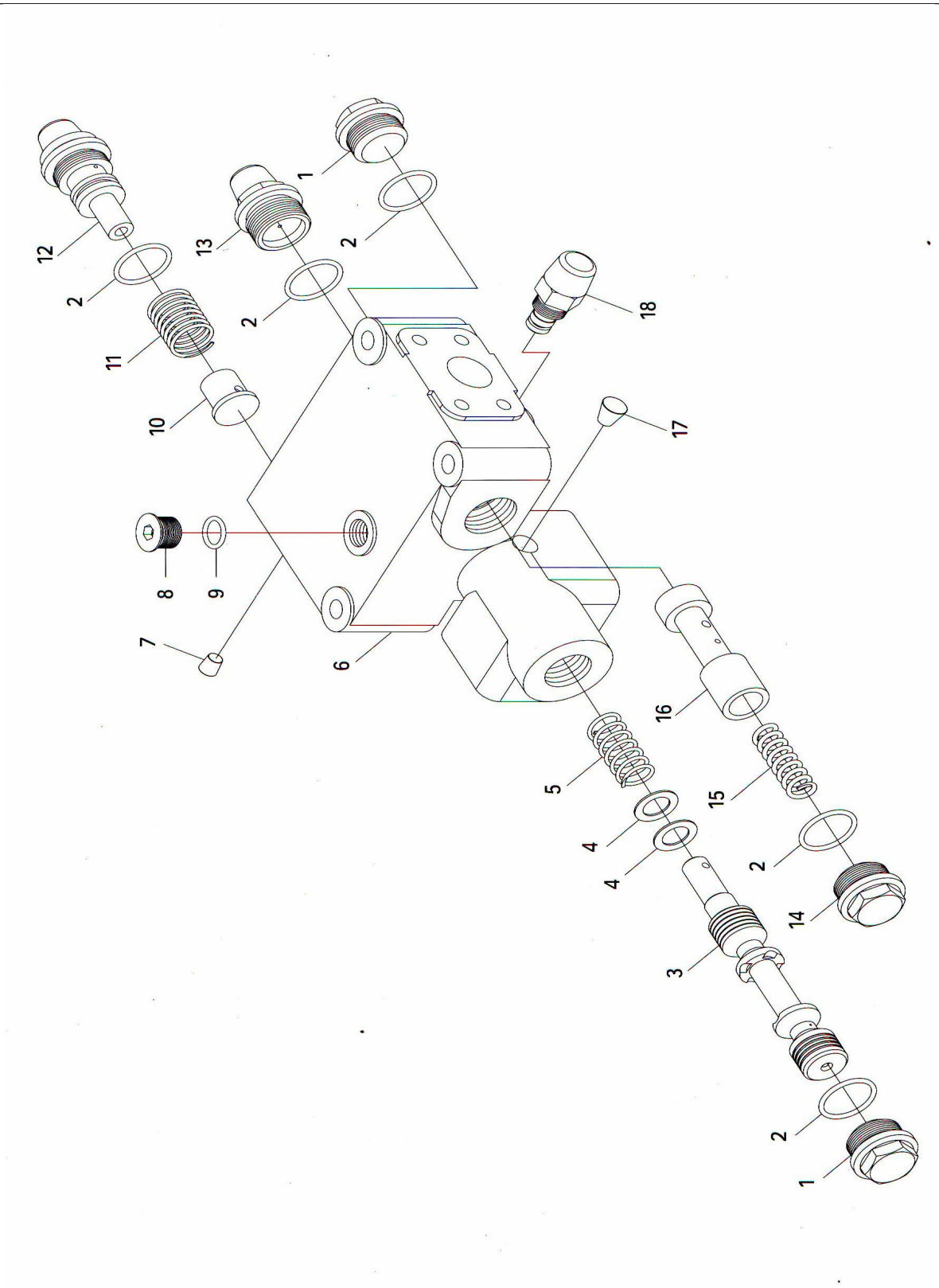

SISTEMA IMPLEMENTOS HIDRAÚLICOS					
ITEM	NRO PC	NRO PC	ESPECIFICAÇÕES	QTD	NOME
1	07C0009	5F070011		1	Mangueira
2	17D0013	5F070050		1	Tubo
3	07C0007	5F070002		1	Mangueira
4	17D0012	5F070040		1	Tubo
5	44C0005	5F074000		1	Controle piloto
6	05C0010	5F070027			Mangueira
7	05C0003	5F070018		1	Mangueira
8	12C0013	SF8		1	Válvula
9	07C0008	5F070009		1	Mangueira
10	11C0013	DBGJ2080-1010C		1	Bomba
11	05C0007	5F070024		1	Mangueira
12	17D0016	5F070150		1	Tubo
13	07C0042	5F070008A		1	Mangueira
14	20C0014	HRQ-XGL50-YX01		1	Radiador hidráulico
15	07C0041	5F070007A		1	Mangueira
16	21C0010	21C0012		1	Tanque
17	13B0016	HG4-703-77	4)45.5x180	1	Mangueira
18	18D0005			1	Conector
19	07C0010	5F070013		1	Mangueira
20	17D0010	5E070130		1	Tubo
21	17D0015	5F070120		1	Tubo
22	10C0051			2	Cilindro de elevação
23	17D0006	5070110		1	Tubo
24	17D0005	5070090		1	Tubo
25	17D0008	5E070090		1	Tubo
26	17D0007	5E070080		1	Tubo
27	12C0009	D32		1	Válvula de controle
28	17D0014	5F070070		1	Tubo
29	17D0009	5E070110		1	Tubo
30	07C0004	5F070003		2	Mangueira
31	07C0005	5F070004		2	Mangueira
32	10C0050			1	Cilindro de inclinação
33	08C0010	5F070090		1	Grampo da tubulação
34	07C0006	5F070005		1	Mangueira
35	05C0004	5F070019		1	Mangueira
36	05C0005	5F070022		1	Mangueira
37	08C0008	5F070060		1	Grampo da tubulação
38	05C0019	5F070025		1	Mangueira
39	05C0001	5F070006		2	Mangueira
40	05C0002	5F070016		1	Mangueira
41	05C0009	5F070026		1	Mangueira

SISTEMA IMPLEMENTOS HIDRAÚLICOS

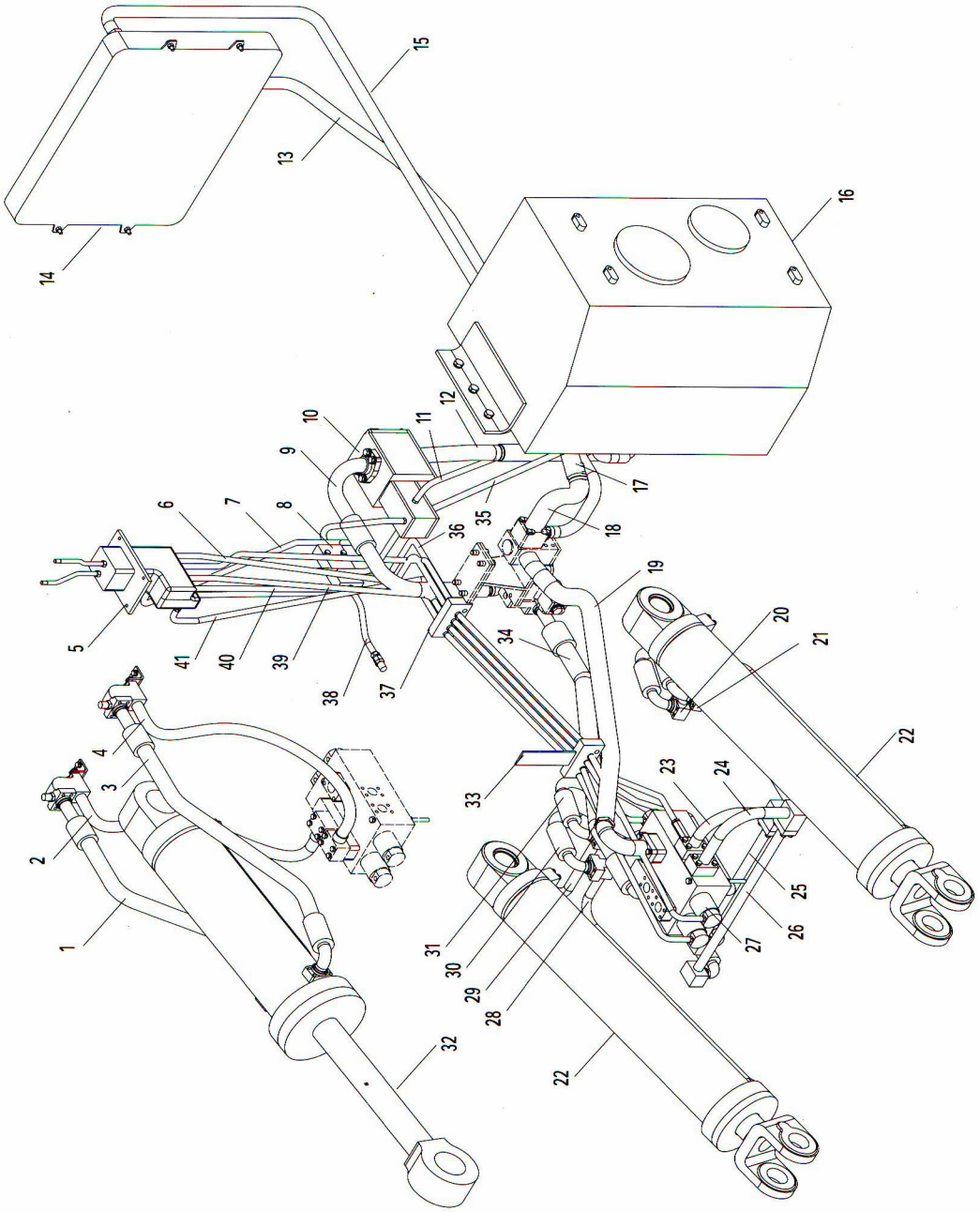

CILINDRO DE ELEVAÇÃO

ITEM	NRO PC	NRO PC	ESPECIFICAÇÕES	QTD	NOME
1		5072-01-00F		1	Biela
2	11B0017	ZGP160-02		2	Anel de desgaste
3	10B0049	GB1235-76	95 x 3.1	1	Anel em 0
4		GB/T79-2000	M12 x 45	1	Parafuso
5		10C0051-02		1	Pistao
6		OK 0160 00701	160X139X8	1	Anel de veda^ao
7		AY9000 P5008	90X100X6.8/5.3	1	Anel a prova de poeira
8		BS 9005 P5008	90X105X11.4	1	AnelU
9		5071007Fa	90X18X2.5		Anel de desgaste
10	11B0031	GSJ 0900	d90	1	Anel
11		10C0051-01		1	Bucha Guia
12	10B0027	GB1235-76	160 x 5.7	1	Anel em 0
13		5072-03-00F		1	Corpo do cilindro
14		GB/T5785-2000	M20 x 2 * 60	8	Parafuso
15	06B0001	GB93-87	20	8	Arruela

CILINDRO DE ELEVAÇÃO

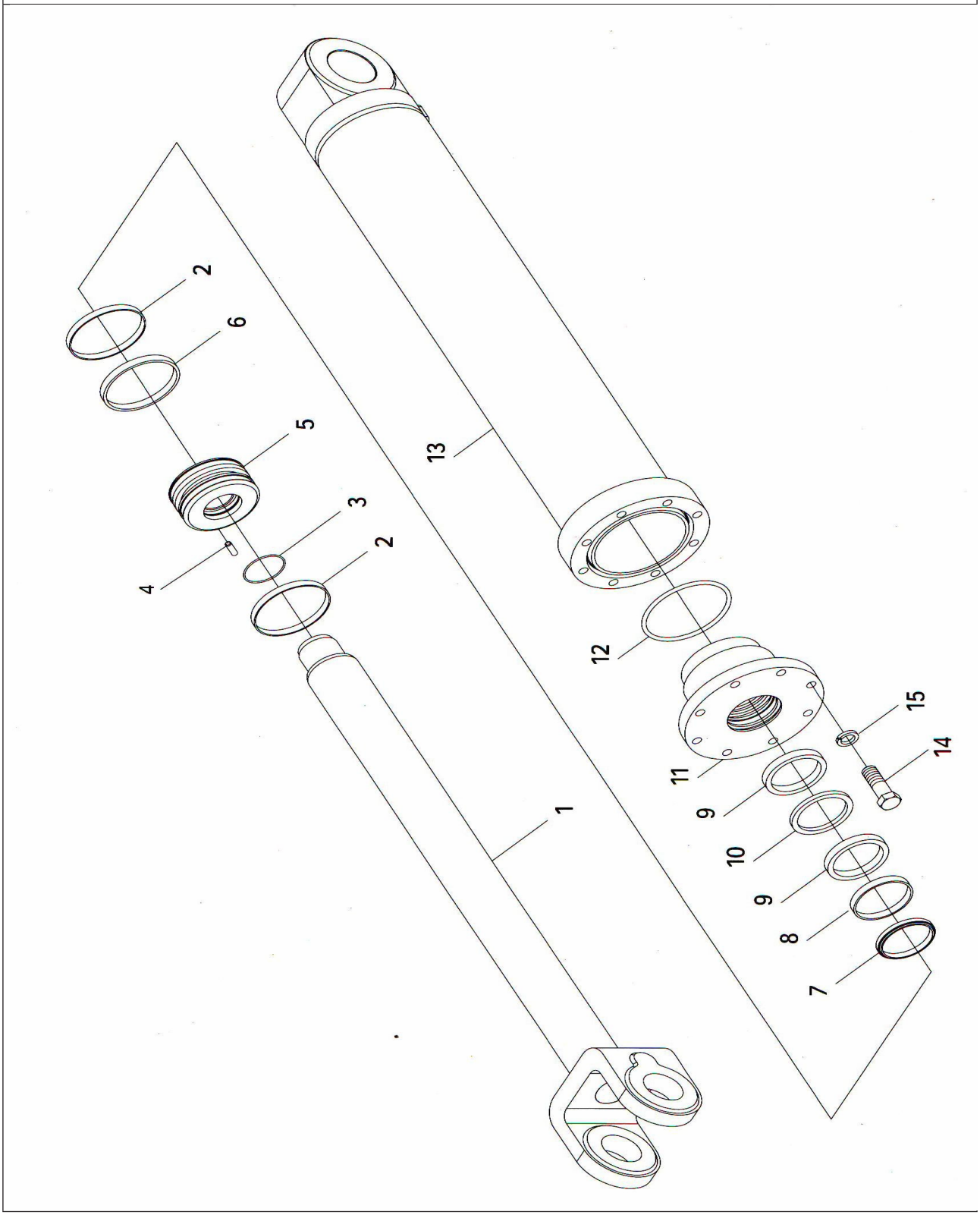

FUEL TANK

ITEM	NRO PC	NRO PC	ESPECIFICAÇÕES	QTD	NOME ITEM
1	00B0017	GB5783-86	M8X20	40	Parafuso
2	06B0009	GB93-87	8	40	Arruela de travamento
3	17D0036	5F075400		1	
4	55A0074	5F075004		2	Espaçador
5	65B0013	XG50L-H		1	Filtro de óleo
6	65B0014	QL-10E		1	Filtro de ar
7	55A0075	5F075011		1	Espaçador
8	58A0082	5F075001		1	Flange
9	04D0002	5F075200		1	Tanque
10		YB-01		2	
11	55A0076	5F075009		2	Espaçador
12	14D0003	5F075500		1	Flange
13	58A0083	5F075600		1	Flange
14	01B0073	GB5783-86	M10 x 30	8	Parafuso
15	06B0003	GB93-87	10	8	Arruela de travamento
16	54B0048	5F075003		1	Tampa flangeada
17	64B0019		601 Ø 80	2	Magneto
18	54B0018	5075002		1	Espaçador
19	65B0012	XG50FL-J		1	Filtro de óleo
20	17D0037	5F075300		1	

FUEL TANK

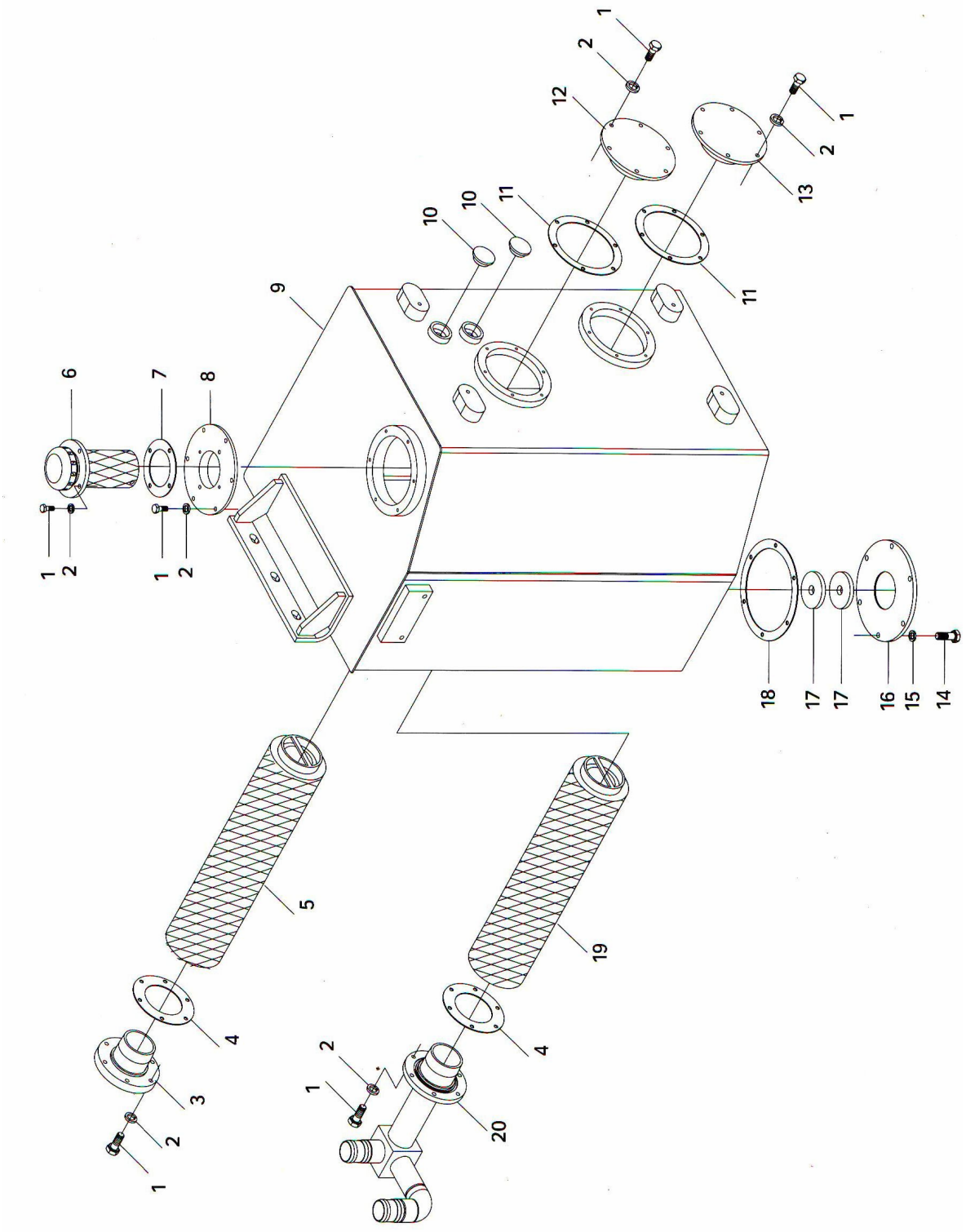

SYSTEMA DE COMANDO DE FREIO

ITEM	NRO PC	NRO PC	ESPECIFICAÇÕES	QTD	NOME
1	00B0073	GB5783-86	M8x30	6	Parafuso
2	06B0009	GB93-87	8	9	Arruela
3	02A0001	408020		1	Conector
4	00B0070	GB5783-86	M8X10	4	Parafuso
5	17D0267			1	Tubo
6	17D0268			1	Tubo
7	04C0009	5F080340		1	Mangueira
8	55C0041	JL990109001		2	Valvula
9	00B0029	GB5783-86	M10 x 20	2	Parafuso
10	06B0003	GB93-87	10	2	Arruela
11	21A0001	5F080004		1	Placa
12	01C0010	5F080250		1	Tubo
13	04C0010	5F080310		1	Mangueira
14	01C0009	5F080260		1	Tubo
15	17D0276			1	Tubo
16	02A0025	408001		1	Conector
17	17D0275			1	Tubo
18	00A0001	408210		1	Conector
19	56A0006	408206			Espa^ador
20	12C0039	STR		1	Valvula
21	01C0011	5E080250		1	Tubo
22	82A0001	408026		4	Clipe
23	17D0273			1	Tubo
24	20A0001	5F080002		2	Placa
25	17D0266			1	Tubo
26	17D0274			1	Tubo
27	12C0052	XM60D		1	Válvula de freio
28	01B0004	408207		3	Parafuso
29	03B0008	408025		1	Porca
30	02A0003	5F080001		1	Conector
31	17D0022	408310-312		1	Tubo
32	55C0005	XM60-3510001		2	Propulsor
33	01C0003	5F081010		4	Tubo
34	03A0015	408101		8	Conector
35	55A0029	408102		8	Arruela
36	55A0028	408115		8	Arruela
37	03B0005	GB6170-85	M8	2	Porca
38	03C0001	NJ130-3506025A		2	Mangueira
39	OOA0004	408313		1	Conector
40	03B0006	GB6170-86	M16 x 1.5	1	Porca
41	03A0032	508002ICUM)		1	Conector
42	67A0001	5082003		1	

SYSTEMA DE COMANDO DE FREIO

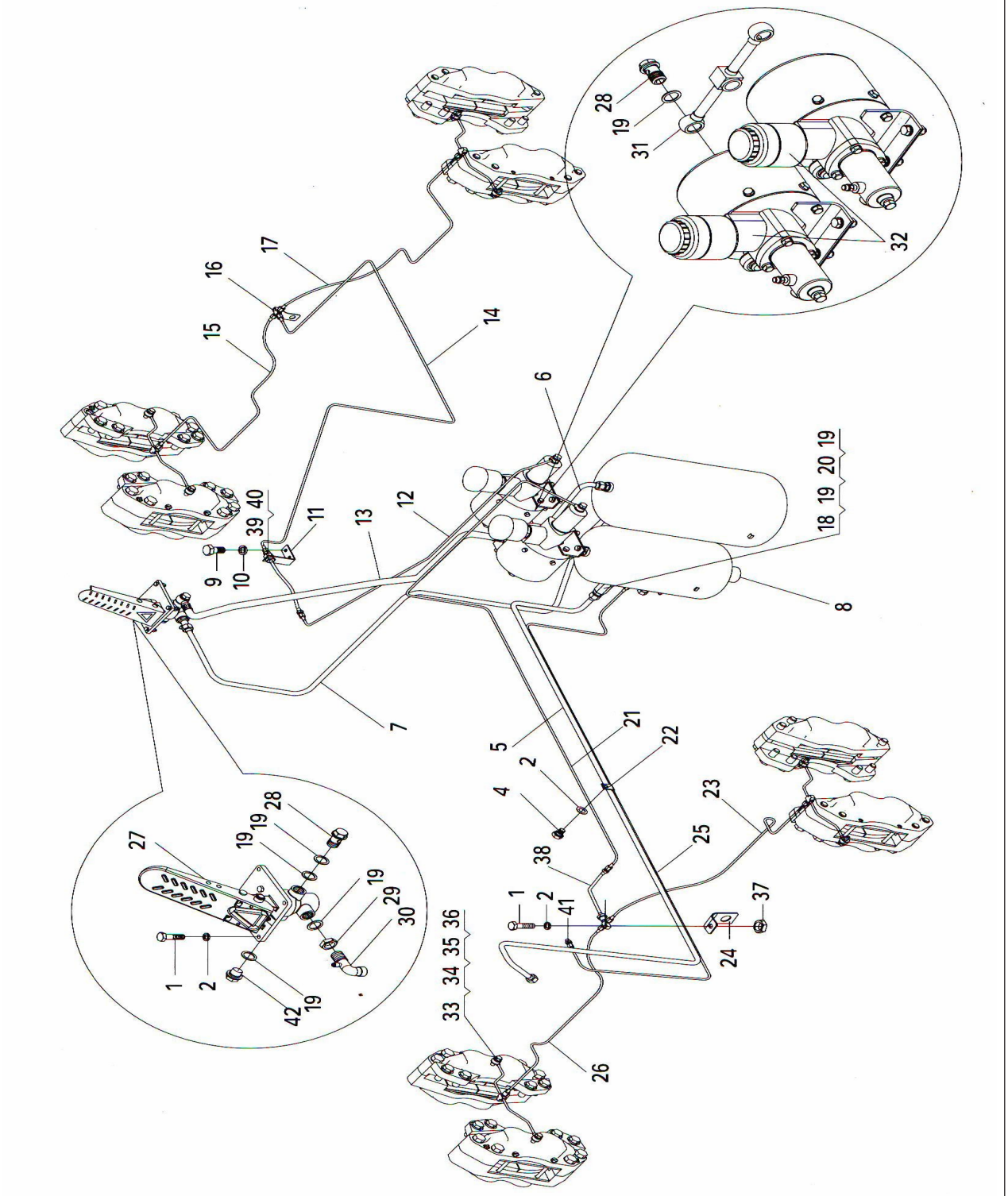

DISCO DE FREIO

ITEM	NRO PC	NRO PC	ESPECIFICAÇÕES	QTD	NOME
1	02B0016	408121		8	Parafuso
2	06B0065	GB93-87	22	8	Arruela
3	00A0032	408103		4	Conector
4	03A0016	408104		2	Conector
5	55A0030	408124		2	Espaçador
6	35C0001	408105-106A		2	Alicate
7	12B0010	408112		8	Vedação quadrada
8	55A0005	403211		4	Pistão
9	22B0001	408110		8	Escudo contra poeira
10	07B0012	408111		4	Anel de retenção
11	36C0005	408107-108		4	Sapata de freio
12	10B0032	GB1235-76	20 x 2.4	2	Anel em O
13	35C0002	408109-109A		2	Alicate
14	03A0015	408101		2	Parafuso
15	06B0001	GB93-87	20	2	Espaçador
16	55A0029	408102		2	Espaçador
17	02B0017	408120		8	Parafuso
18	06B0001	GB93-87	20	8	Arruela
19	17D0020	508101-102		1	Tubo
20	02B0015	408114		4	Parafuso
21	06B0003	GB93-87	10	4	Arruela

CONJUNTO DO TANQUE DE AR

ITEM	NRO PC	NRO PC	ESPECIFICAÇÕES	QTD	NOME
1	14D0014			1	
2	77A0002	5F084031		2	
3	02B0001	5E084023		2	Parafuso
4	61A0003	5E084022		2	
5	61A0002	5E084021		2	
6	56A0006	408206		8	Espagador
7	00A0001	408210		5	Conector
8	17D0268			1	Tubo
9	12C0039	STR		1	Valvula
10	77A0001	5F084024		2	
11	06B0011	408416		3	Espagador
12	12C0003	JN150-35011030		2	Valvula
13	03A0014	408411E		1	Conector
14	55C0041	JL990109001		2	Valvula
15	01B0004	408207		1	Parafuso
16	00A0066	508001 (D114)		1	Conector
17	06B0010	408012		1	Espagador
18	46C0107	SH361-3750110		1	
19	14D0015			1	

CONJUNTO DO TANQUE DE AR

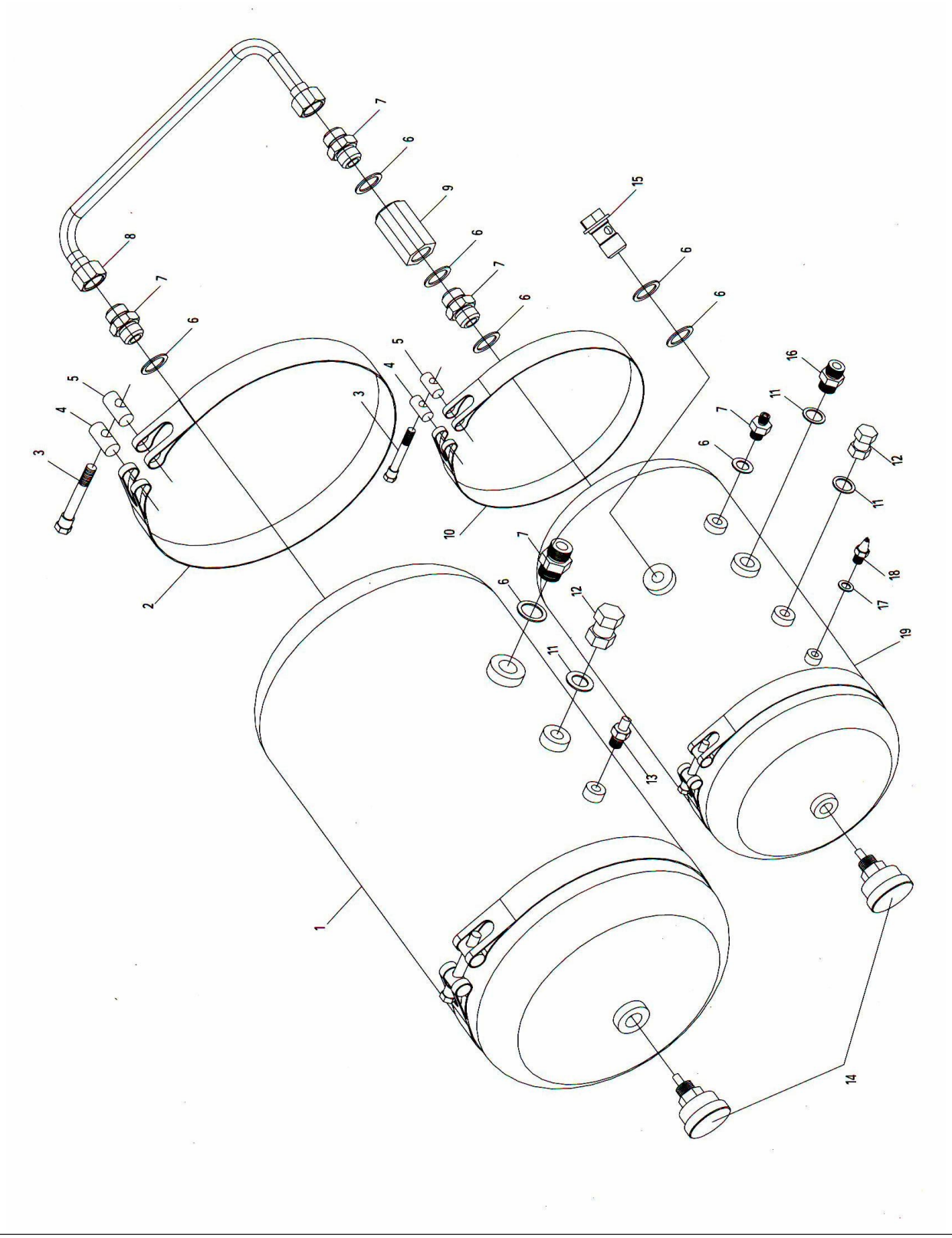

CONJUNTO DE FREIO DE EMERGENCIA

ITEM	NRO PC	NRO PC	ESPECIFICAÇÕES	QTD	NOME
1	04C0002	5F080330		1	Parafuso
2	55C0009	XM50E (60B)		1	Válvula
3	04C0001	5F080320		1	Mangueira
4	00B0021	GB5783-86	M12X40	4	Parafuso
5	06B0012	GB97.1-85	12	4	Espaçador
6	06B0013	GB93-87	12	4	Espaçador
7	03B0010	GB6170-86	M12	4	Porca
8	01B0004	408207		1	Parafuso
9	56A0006	408206		2	Escudo contra poeira
10	55C0010	XM50E (60B)		1	

CONJUNTO DE FREIO DE EMERGENCIA

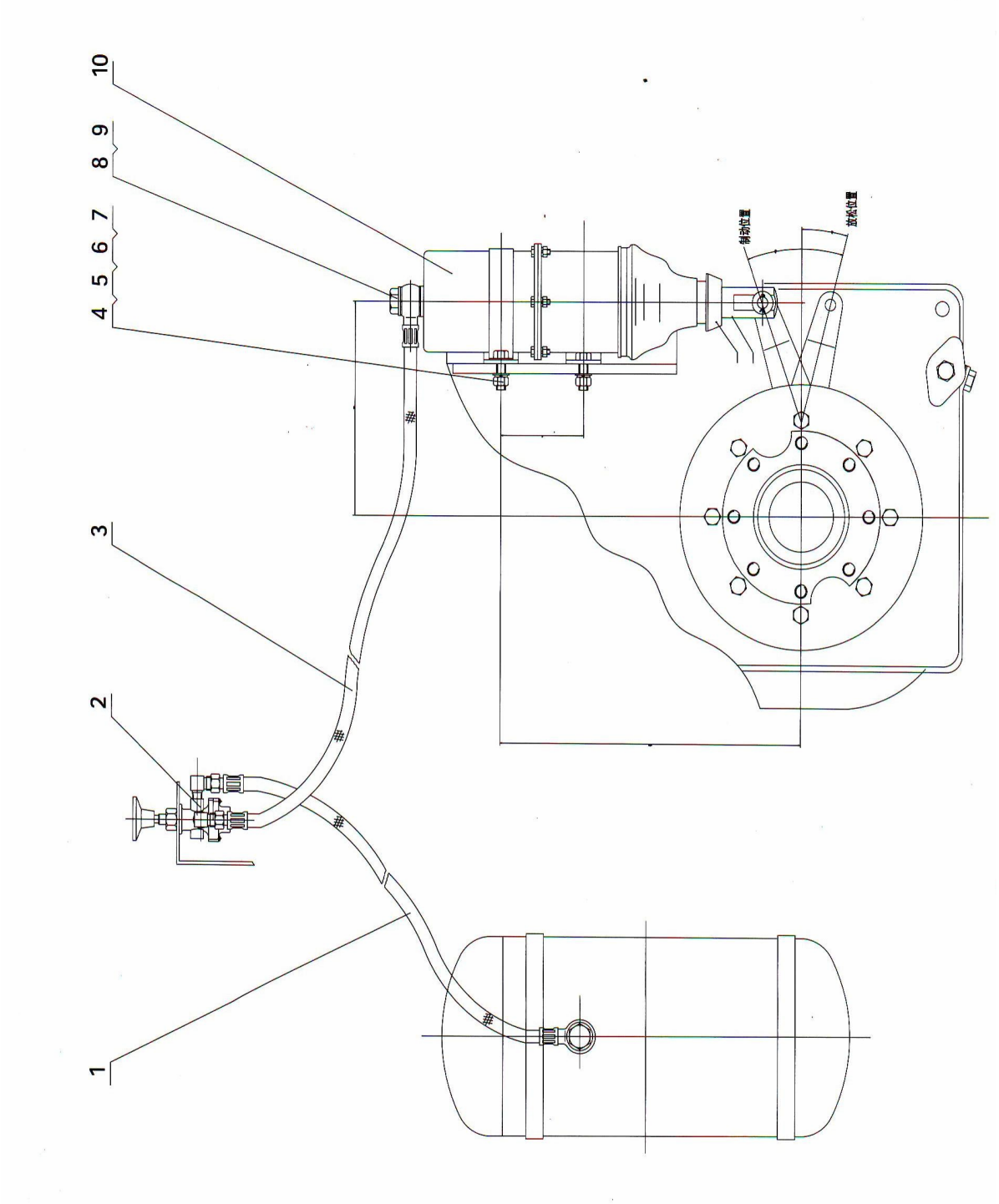

CHASSI-01

ITEM	NRO PC	NRO PC	EPECIFICAÇÕES	QTD	NOME
1	47D0001	5F100100		1	Tampa
2	00B0087	GB5783-86	M20X30	9	Parafuso
3	06B0016	GB96-85	20	9	Arruela
	54A0002	5E11007		5	Manga
5	15D0003	5F100030		2	Pino
6	5F101000	5101000		1	Estrutura Frontal
7	01B0010	GB5785-86	M24 x 2 * 228	4	Parafuso
8	06B0015	GB97.1-85	24	4	Arruela
9	28C0011	5F100200		1	Contrapeso
10	30D0049			1	Estrutura
11	66A0001	5100018		2	Pino
12	08B0002	GB91-86	10*65	2	Pino
13	64A0011	5F100017		1	Elo
14	80031	GB5783-86	M12 * 30	2	Parafuso
15	23A0072	5F100016		1	Placa
16	26B0010	JBA7940.1-1995	M10*1	6	Niple para graxa
17	15D0022	5F100040		2	Pino
18	15D0021	5F100060		2	Pino
19	15D0004	5F100050		1	Pino
20	06B0004	GB97.1-85	10	6	Arruela
21	00B0028	GB5783-86	M10 x 25	6	Parafuso

CHASSI-01

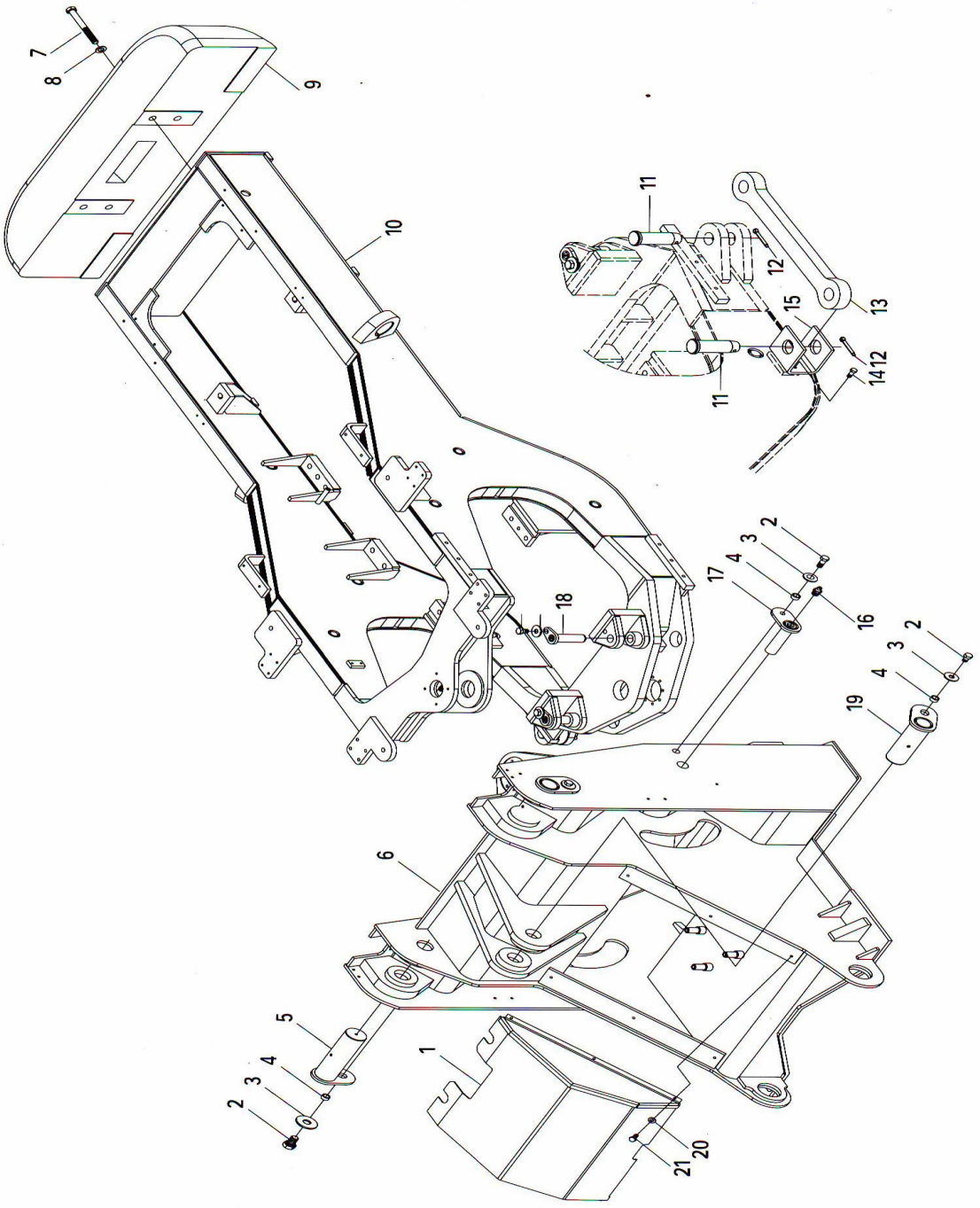

CHASSI-02

ITEM	NRO PC	NRO PC	ESPECIFICAÇÕES	QTD	NOME
1	00B0087	GB5783-86	M20 x 30	9	Parafuso
2	06B0016	GB96-85	20	9	Arruela
3	15D0023	5F100070		2	Pino
4	26B0010	JB/T7940.1-1995	M10x1	6	Niple de graxa
5	01B0083	GB5782-86	M12 x 75	6	Parafuso
6	06B0012	GB97.1-85	12	34	Arruela
7	12B0007	DK1	80x94	2	Manga
8	58A0043	5F100001		1	Flange
9	35B0002	GE80ES		1	Rolamento
10	58A0042	5F100002		1	Flange
11	54A0001	5100005		1	Manga
12	55A0002	5100008		1	Arruela
13	01B0009	GB5782-86	M12x85	10	Parafuso
14	12B0008	DK1	111 x 126	2	Manga
15	58A0045	5F100011		1	Flange
16	35B0001	GE90ES		1	Rolamento
17	58A0044	5F100006		1	Flange
18	54A0047	5100007		1	Manga
19	01B0008	GB5782-86	M12M5	12	Parafuso
20	16A0106	5F100012		1	Placa
21	60A0035	5F100003		1	Pino
22	55A0003	5100004		1	Arruela
23	01B0011	GB5782-86	M12 x 65	4	Parafuso
24	60A0002	5100009		1	Pino
25	58A0001	5F100015		1	Flange
26	06B0014	GB97.1-85	16	4	Arruela
27	00B0061	GB5783-86	M16 X 45	4	Parafuso

CHASSI-02

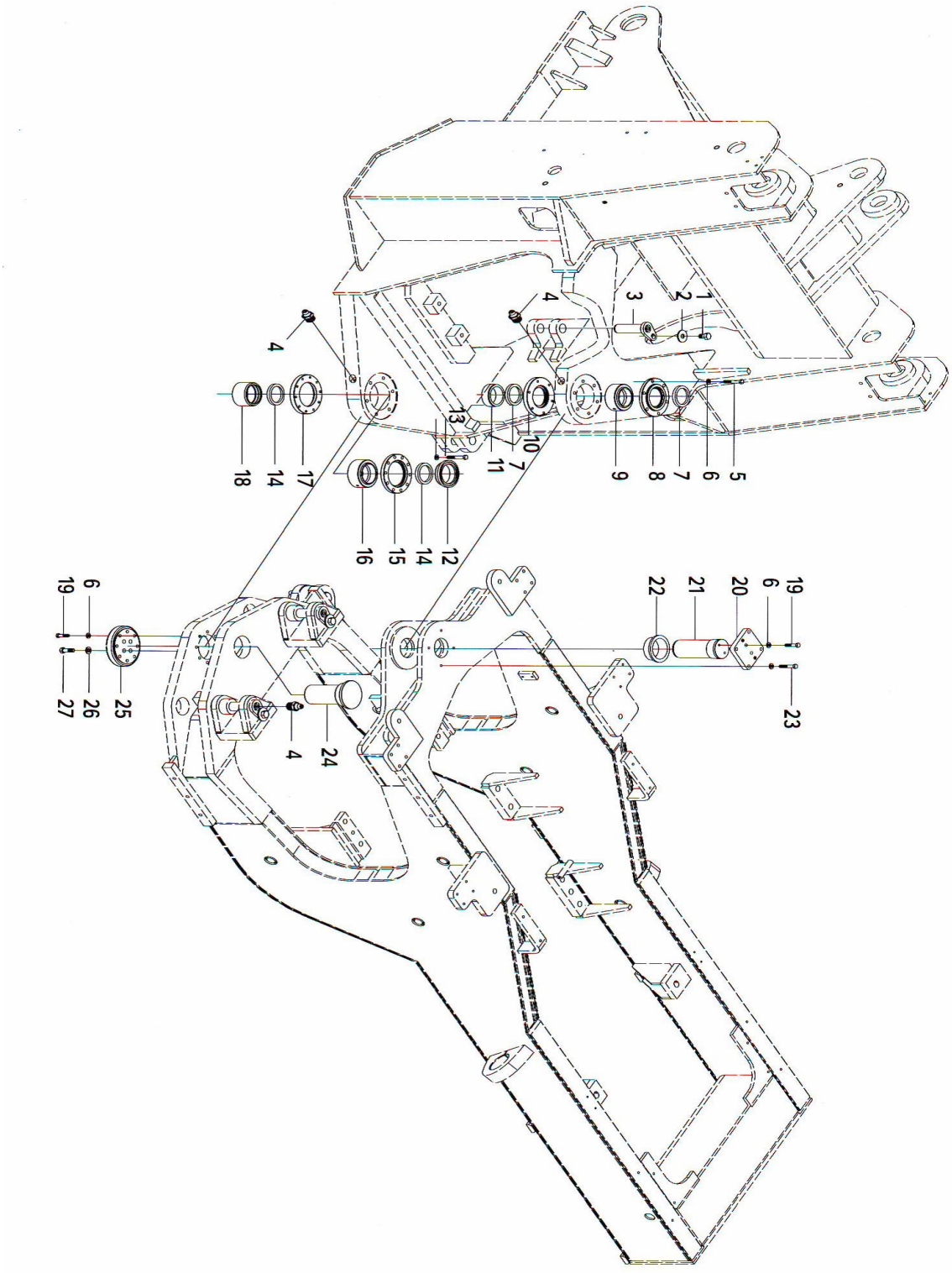
1
2
3
4
4
5
6
7
8
9
10
11
13
12
14
15
16
17
18
19
6
20
21
22
19
23
4
24
25
26
27

IMPLEMENTOS

ITEM	NRO PC	NRO PC	ESPECIFICAÇÕES	QTD	NOME
1		GB5783-86	M24 x 40	1	Parafuso
2		GB96-85	24	1	Arruela
3	54A0049	5F110007		1	Manga
4		JBT7940	M10	10	Niple para graxa
5	15D0006	5F110060		1	Pino
6	12B0003	5110006	2		Vedação
7	54A0005	5F110005	1		Manga
8		GB5783-86	M20 x 40	14	Parafuso
9		GB96-85	20	14	Porca
10	54A0051	5F110004		14	Manga
11	60A0037			1	Pino
12	12D0001	5F110040		1	Elo
13	12B0004	5110009		4	Vedação
14	54A0050	5F110008		2	Manga
15	15D0005	5F110080		1	Pino
16	21D0002	5F113000		1	Alavanca
17	21D0005	5F111000		1	Braço
18	12B0002	5F110002		4	Vedação
19	54A0048	5F110003		2	Manga
20	12B0005	5F110012		4	Vedação
21	54A0099	5F110011		2	Manga
22	60A0038	5F110090		2	Pino
23	43C0017			1	Caçamba
24	12B0006	5110013		4	Vedação
25	54A0052	5F110014		2	Manga
26	15D0020	5F110070		2	Pino
27		GB170-86	M20	28	Porca
28	72A0004	5112023		6	Dente
29		GB10 x 88	M20 x 90	12	Parafuso
30	17A0015	5112018		7	Placa
31		GB10x88	M20 x 70	14	Parafuso
32	72A0003	5112021		2	Dente
	72A0002	5112017			Dente
33		GB10 x 88	M20 x 80	2	Parafuso
34	60A0037	5F110050		1	Pino

IMPLEMENTOS

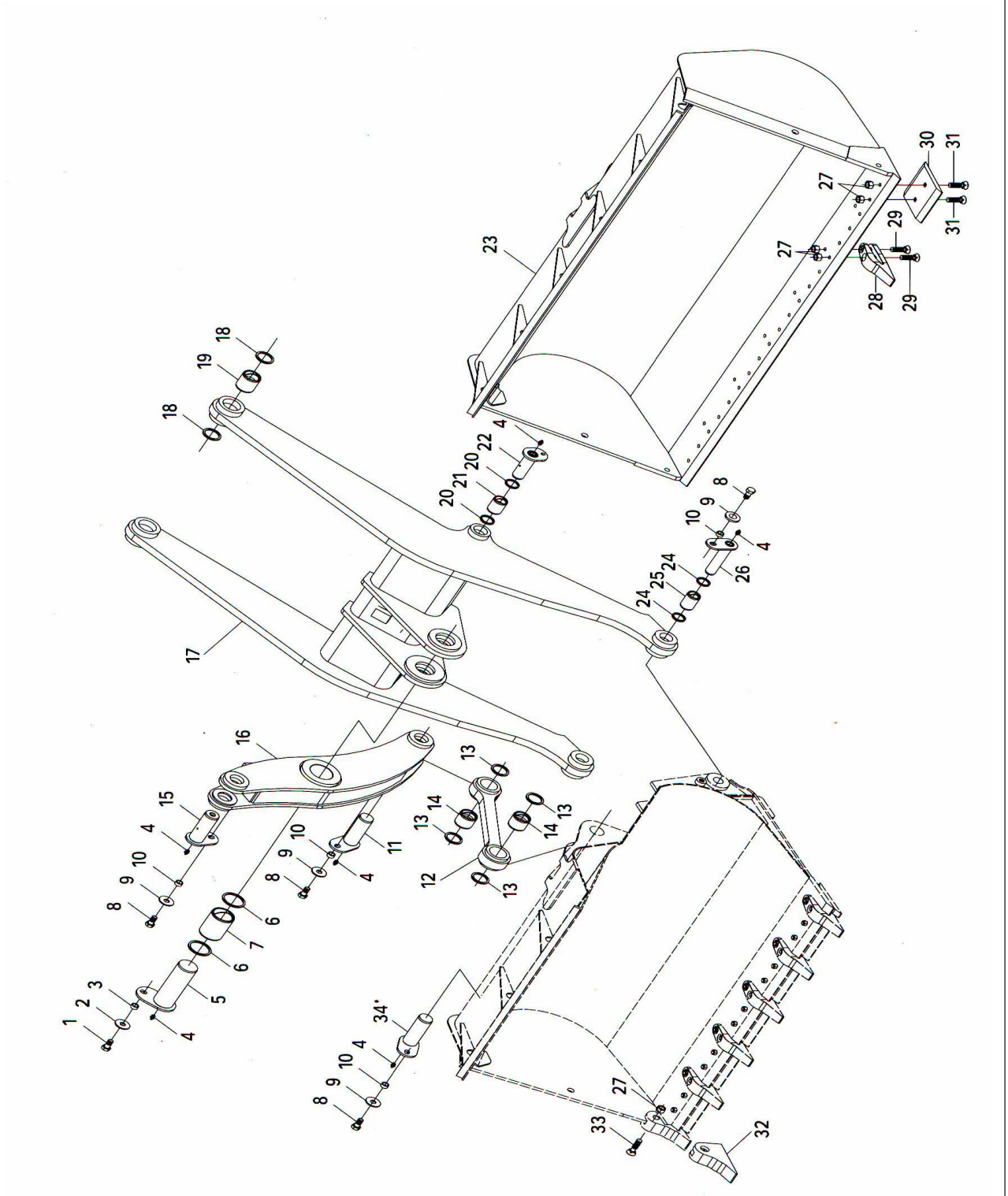

SISTEMA DE CABINE

ITEM	NRO PC	NRO PC	ESPECIFICAÇÕES	QTD	NOME
1	04B0009	GB825-88	M12	4	Parafuso
2	86A0015			1	Tampa
3	47C0176			2	Espelho retrovisor
4	47C0148	XG-C		1	Conjunto a prova de luz
5	51B0037			1	Vidro
6	47C0147	XG-2		1	Espelho retrovisor
7	47C0183			1	Plataforma de instrumentos
8	22B0072	F002	L=3800	2	Vedação
9	45C0003			1	Grupo da caixa de freios
10	40D0003			1	Pára-lamas traseiro
11	05B0013	GB897-88	M12X30	6	Pino
12	06B0120	GB97.1-85	12	6	Arruela
13	06B0013	GB93-87	12	38	Arruela
14	03B0010	GB6170-83	M12	22	Porca
15	40D0004			1	Pára-lamas traseiro
16	86A0001			1	Painel
17	00B0038	GB5783-86	M8X16	5	Parafuso
18	06B0009	GB93-87	8	5	Arruela
19	06B0027	GB97.1-85	8	5	Arruela
20	01B0035	GB5783-86	M20x105	4	Parafuso
21	21B0011	5E12003		4	Almofada
22	54A0021	5E12002		4	Tubo 42
23	52A0031			4	Tampa
24	06B0001	GB93-87	20	4	Arruela
25	03B0027	GB6170-86	M20	4	Porca
26	06B0012	GB97.1-85	12	32	Arruela
27	47C0044	NBB503		1	Fechadura
28	47C0020	4124500D		1	Grupo de trava
29	47C0190	NBS3013			Trava
30	47C0168			1	Porta
	47C0172			1	Porta
31	25C0001	5F121440			Conjunto de dobradiças
32	47C0009	DS85H/90		1	Conjunto de assentos
	47C0169			1	Grupo de portas
33	47C0173			1	Grupo de portas
34	23D0053			1	Cabine

35	22B0073	Q1664		1	Vedação
36	51B0039			2	Vidro
37	51B0038			1	Vidro
38	47C0011			1	Conjunto de assentos
39	47C0180			1	Conjunto de acesso
40	41D0025			2	Grupo do estribo
41	00B0023	GB5783-86	M12x25	16	Parafuso

SISTEMA DE CABINE

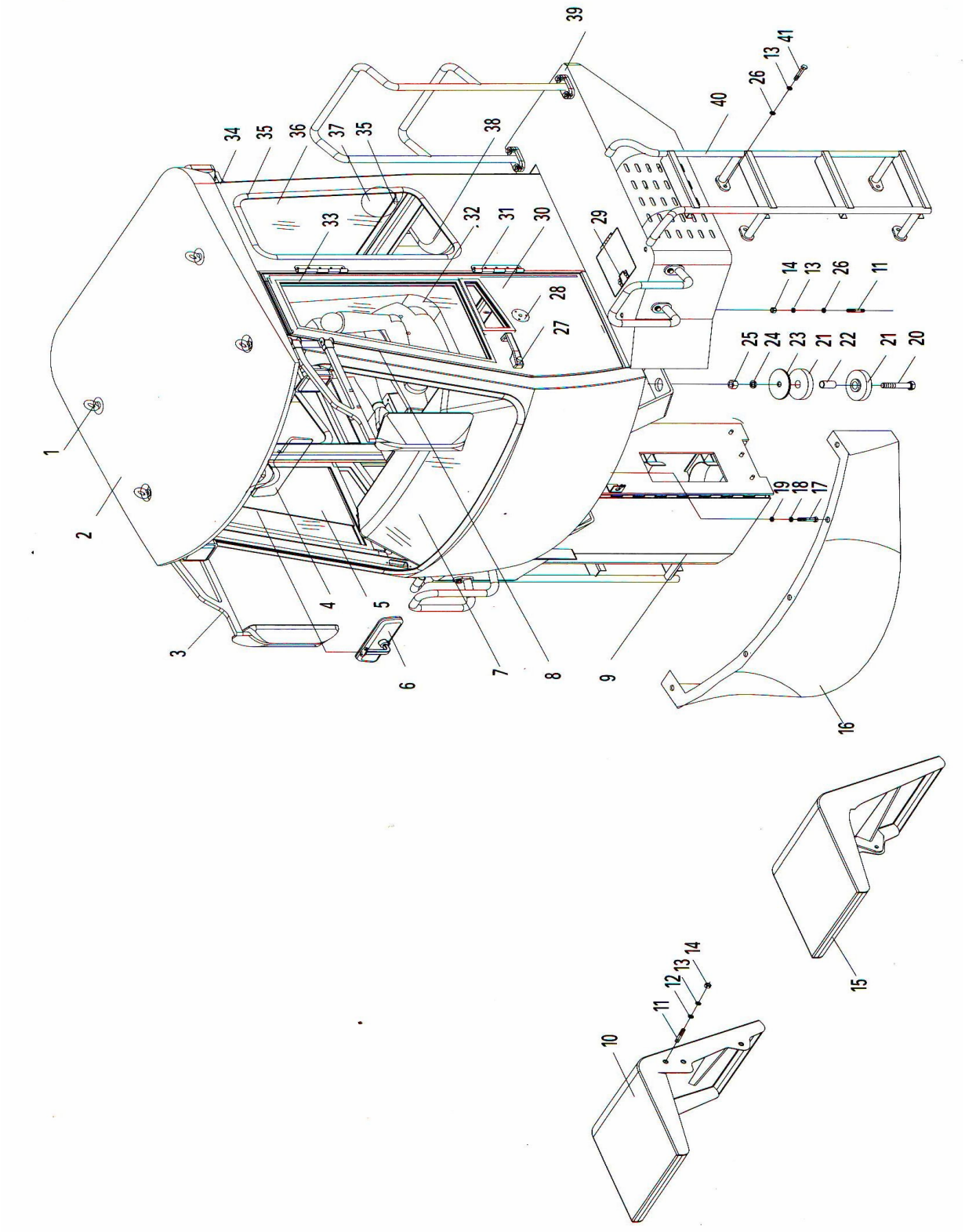

CAPÔ E CARCAÇA

ITEM	NRO PC	NRO PC	ESPECIFICAÇÕES	QTD	NOME
1	06B0044	GB97.1-85	6	10	Arruela
2	06B0004	GB97.1-85	10	4	Arruela
3	06B0014	GB97.1-85	16	6	Arruela
4	06B0027	GB97.1-85	8	70	Arruela
5	06B0009	GB93-87	6	10	Arruela
6	06B0029	GB93-87	8	70	Arruela
7	06B0020	GB93-87	16	6	Arruela
8	22B0083	F002	L=425+635	2	Vedação
9	20A0365			1	Placa
10	20A0366			1	Placa
11	20A0373			1	Placa
12	20A0375			1	Placa
13	20A0374			1	Placa
14	48C0113		YQ 10/22	4	Mola de ar
15	44D0037			1	Tampa
16	44D0032			1	Tampa
17	44D0043			1	Tampa
18	44D0040			1	Tampa
19	44D0039			1	Tampa
20	05B0031	GB898-88	M16X90	6	Parafuso
21	00B0029	GB5783-86	M10X20	4	Parafuso
22	00B0111	GB5783-86	M6X16	10	Parafuso
23	01B0155	GB5782-86	M8X40	60	Parafuso
24	01B0156	GB5782-86	M8X75	10	Parafuso
25	03B0034	GB6170-86	M16	6	Porca
26	03B0013	GB6170-86	M6	10	Porca
27	04B0059	GB825-88	M12	4	Parafuso
28	38A0107			2	Tubo
29	48C0110			2	Grupo de barras
30	08B0041	GB882-86	8X26	8	Pino
31	08B0031	GB91-86	3.2X20	8	Pino
32	48C0114		NBS 509	2	Trava
33	44D0033			1	Porta
34	44D0034			1	Porta
35	44D0035			1	Esqueleto

CAPÔ E CARCAÇA

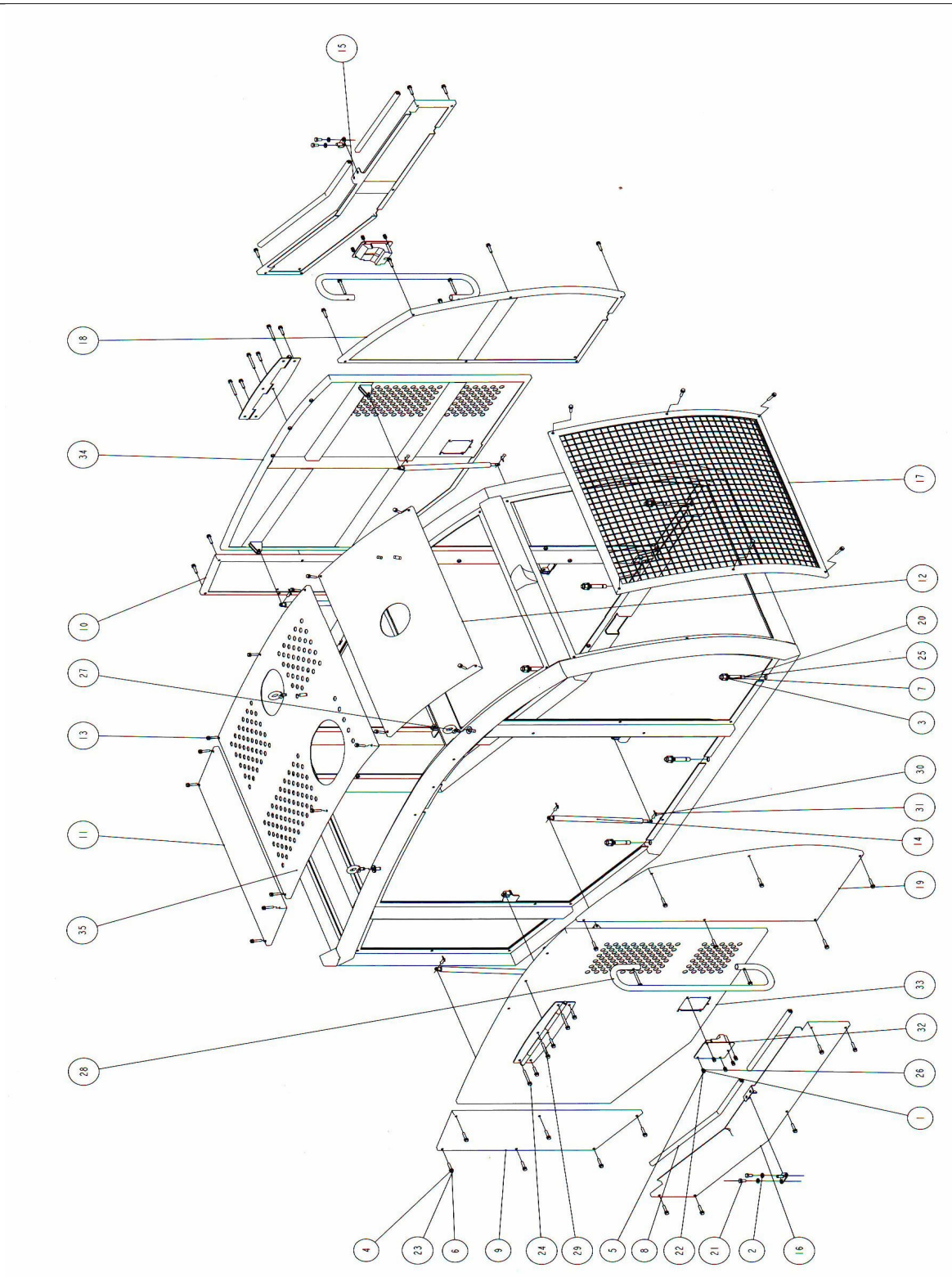

SISTEMA ELÉTRICO

ITEM	NRO PC	NRO PC	ESPECIFICAÇÕES	QTD	NOME
1	42B0043	WD105X105	24V	4	Conj. de lâmpadas
2	29C0012	DS-ZB20XA-	24V	1	Conj. de painel
3	64B0025	ZD2232D	24V	1	Limpador
4	42B0005	NZ1-3	24V	1	Conj. de lâmpadas
5	40B0018		1/2-14NPTF	1	Sensor
6	40B0019		M14X1.5	1	Conj. de lâmpadas
7	42B0053	Z276X85	24V	2	Conj. de lâmpadas
8	47B0052	1050CA	12V	2	Bateria
9	43B0050	512746R	QVR50	1	Conj. de fiação
10	43B0061		QVR50	1	Conj. de fiação
11	43B0003	5F141030	QVR16	1	Conj. de fiação
12	43B0066	5F141010	QVR50	1	Conj. de fiação
13	43B0067		QVR50	1	Conj. de fiação
14	43B0044	412750R	QVR50	1	Conj. de fiação
15	09C0026			1	Chicote
16	42B0051	LTD141-24	24V	1	Lâmpada
17	41B0015	MZJ-400A/006		1	Gatilho
18	41B0017	SW-4B	24V	1	Rele de partida
19	09C0093			1	Chicote
20	00A0043	5010021(28)		2	Conector
21	47B0062	Y103A	24V	1	Buzina
22	42B0042	HD200X130-L	24V	1	Conj. de lâmpadas
23	47B0054	EST-17T		1	Controlador
24	47C0002	5F142040	24V	1	Arruela
25	54C0003	QL11		1	Buzina de ar
26	54C0002	QF1C		1	Válvula de ar
27	46C0133	8L5434	24V	1	Conj. de chaves
28	64B0009	5F145003		1	Magneto
29	42B0041	HD200X130-R	24V	1	Conj. de lâmpadas
30	4780059	KSHM-12F4	24V	1	Anunciador
31	46C0132		24V	1	Conj. de Chaves
32	64B0009	5F145003		1	Magneto
33	42B0052	WD100X90	24V	1	Lâmpada
34	41B0010	3006300	24V	1	Rele de segurança
35	40B0012		Z1/8	1	Sensor
36	40B0016		Z1/8	1	Sensor
37	44B0047		G1/4	1	Chave
38	44B0014		M10X1.5	1	Chave
39	40B0017		Z1/8	1	Chave
40	55C0039		M22X1.50	1	Chave

SISTEMA ELÉTRICO

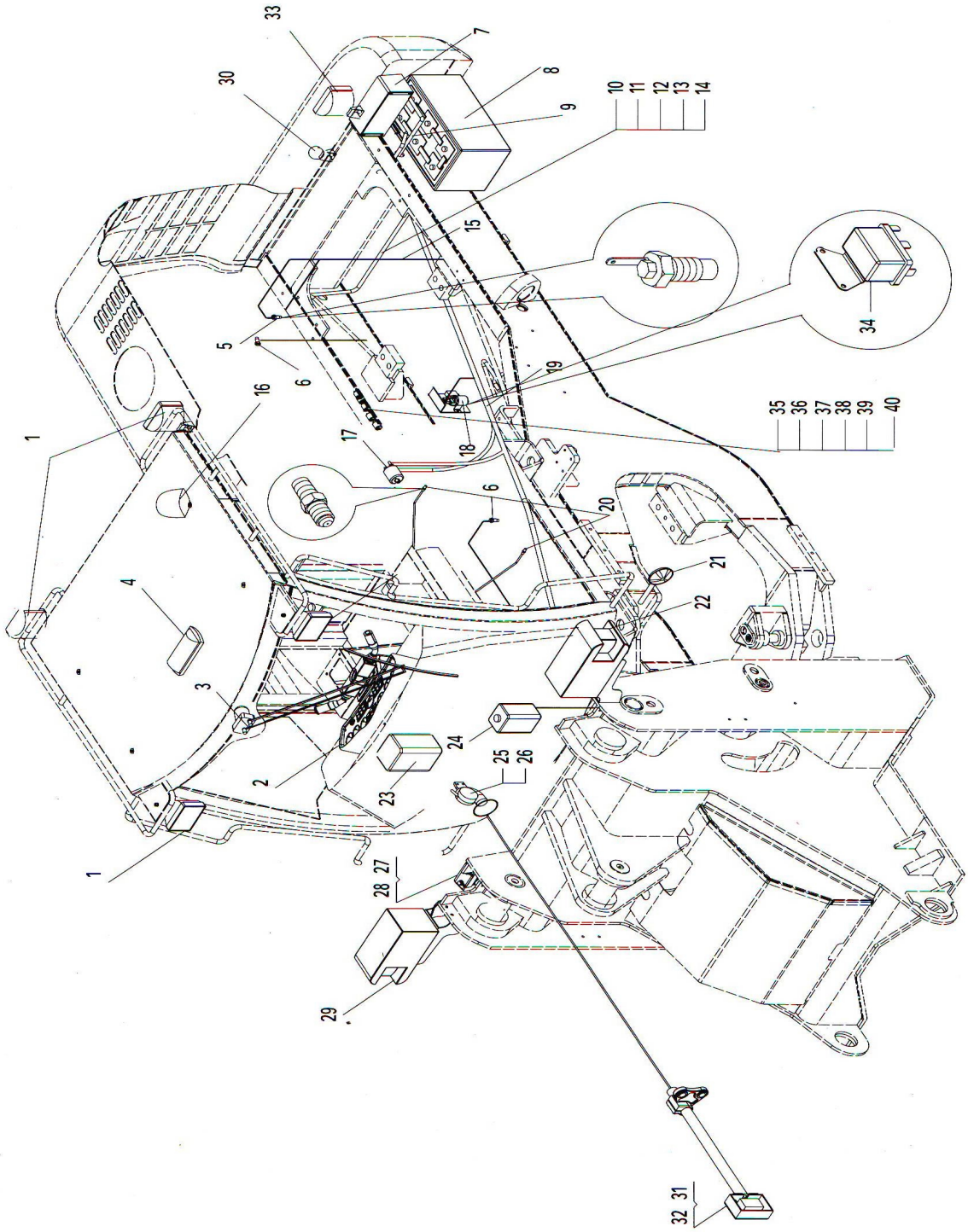

PAINEL DE CONTROLES

ITEM	NRO PC	NRO PC	ESPECIFICAÇÃO	QTD	NOME
1				1	Temperatura do óleo
2				9	Lâmpada piloto
3				2	Lâmpada piloto
4				1	Temperatura do refrigerar
5				1	Medidor de serviço
6			JK338-A	1	Conjunto de chaves
7				1	Botão da buzina
8				1	Placa
9			JK932-090	1	Chave
10			JK932-196	1	Chave
11			JK932-007	1	Chave
12			JK932-196	1	Chave
13			JK932-196	1	Chave
14				1	Joy Stick
15				1	Medidor da tensão

PAINEL DE CONTROLE

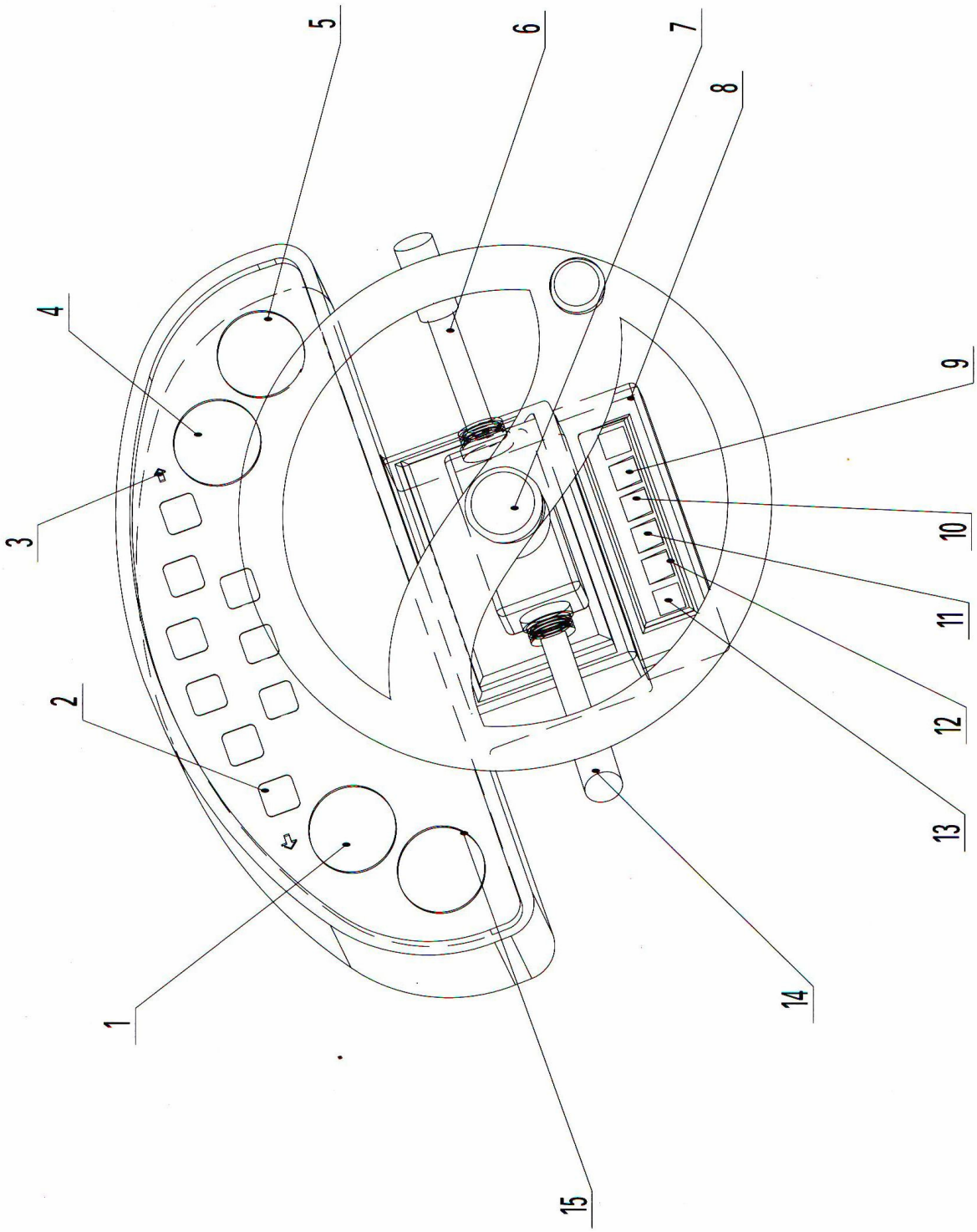

CONVERSOR DE TORQUE E TRANSMISSÃO

IEM	NRO PC	NRO PC	ESPECIFICAÇÕES	QTD	NOME
1	00B0003	GB5783-86	M20 x 48	4	Parafuso
2	06B0001	GB93-87	20	6	Arruela
3	06B0002	GB97.1-85	20	6	Arruela
4	56A0027	6030001F		1	Espaçador
5	06B0003	GB93-87	10	20	Arruela
6	01B0161	GB5785-86	M10x1 x 35	8	Parafuso
7	00B0022	GB5783-86	M10 X30	12	Parafuso
8	42C0001	4WG-200	4644 024 170	1	Grupo de força da transmissão
9	06B0013	GB93-87	12	8	Arruela
10	05B0014	GB897-88	AM12x30	8	Parafuso
11	03B0036	GB6172-86	M12	8	Porca
12	23A0001	5F030001		1	Placa
13	00B0001	GB5783-86	M20 x 40	2	Parafuso
14	06B0072	JB982-77	30	2	Arruela composta
15	00A0039	00A0039	M30x1.5	2	Gonnector
16	00D0001	5F036200		1	Suporte
17	08C0015	402010B		2	Braçadeira
18	07C0091	ZL50F-2B		1	Magueira
19	07C0090	ZL50F-1B		1	Mangueira
20	22C0003	5E036200		2	Spring Sleeve
21	22C0002	5F036100		2	Suporte

Índice

SISTEMA DE AR CONDICIONADO 4
AXEL-1 6
AXEL-2 8
UNIDADES FINAL 16
SWING FRAME 18
SISTEMA DE DIREÇÃO 20
CILINDRO DE DIREÇÃO 22
VALVULA DE ALIVIO PRIORITARIA 24
SISTEMA IMPLEMENTOS HIDRAÚLICOS 26
CILINDRO DE ELEVAÇÃO 28
SYSTEMA DE COMANDO DE FREIO 32
DISCO DE FREIO 35
CONJUNTO DO TANQUE DE AR 36
CONJUNTO DE FREIO DE EMERGENCIA 38
CHASSI-01 40
CHASSI-02 42
IMPLEMENTOS 44
SISTEMA DE CABINE 46
CAPÔ E CARCAÇA 49
SISTEMA ELÉTRICO 51
PAINEL DE CONTROLES 53
CONVERSOR DE TORQUE E TRANSMISSÃO 55
FUEL TANK 30

XG958

Pá-Carregadeira Sobre Rodas

XGMA