RUTHZIL TRATOR COMERCIAL DE PEÇAS LTDA 11 97083-6812 ROLANDO CITRANGULO

XS120单钢轮振动压路机

XS120 SINGLE-DRUM VIBRATORY ROLLER

XCMG

零件手册

PARTS MANUAL

前　言

本零件手册供选购我公司XS120型振动压路机零部件时参考。

请选购原厂生产的零部件，只有使用原装零件才能保证整机的功能。

在查阅本手册时，请先确定您所使用的振动压路机（实物）的机型，根据目次查找该机的相应零部件的图形页码，再根据该页码上图形找到所需零部件序号，再到明细表中找到与序号相对应的零部件代号和名称，利用该零部件代号和名称进行配件的选购。为了准确、快速地订购到您需要的零部件，请您在订购时务必注明以下各项详细信息：

1. 您所使用压路机的编号和出厂日期；

2. 您所订购零部件的代号和名称；

3. 您所需要的数量；

4. 如果您需要邮购，请详细注明您的地址、单位和邮政编码。

当您不能确认零部件的代号或名称时，您可以注明所需要零部件在该手册上的页码和序号。

XS120型振动压路机将随着技术发展和用户需求不断改进，因此本零件手册也将定期补充修订。如有更改，恕不另行通知。

FOREWORD

The parts manual is provided for reference when purchasing the parts of XS120 vibratory rollers, from XCMG.

To ensure excellent performance of the machine, please purchase genuine parts from XCMG.

When reading this parts manual, firstly identify your machine model, and then look up the parts diagrams that you need to search for. Following the number as shown on the diagram, then you will find the corresponding number in the part list, there you will naturally find the part I.D and the description of the part you desire to have, which is just the reference number for part ordering.

In order to buy the exact part you required as soon as possible, please provide the following detailed information when ordering:

1. Machine serial number and its ex-work date.
2. Part I.D number and its description.
3. Order quantity
4. Please inform us of your address, company name and post code if you wish us to deliver you the part by mail.

If you have any doubt about the part I.D number and its description to be ordered, you can indicate the page number and the serial number of these parts in this manual, or contact XCMG distributors.

XS120 vibratory roller is subject to be updated with technical development. Therefore, we retain the right to modify the parts manual at regular intervals without giving prior notice.

目　录

CONTENTS

总装配 Final Assembly…… G00-01
车架总成 Frames…… G01-01
转向铰接 Steering Articulation…… G02-01
振动轮装配 (装配凸块) Drum…… G03-01
振动轮装配 (焊接凸块) Drum…… G04-01
振动轮装配 (光轮) Drum…… G05-01
柴油机安装 Engine Assembly…… G06-01
燃油系统 Fuel System…… G07-01
进气系统 Air Input System…… G08-01
排气系统 Exhaust System…… G09-01
空调系统 Air-Conditioner System…… G10-01
冷却系统 Cooling System…… G11-01
机油滤清系统 Grease Filter System…… G12-01
发动机罩 Engine Hood…… G13-01
传动系统 Transmission System…… G14-01
操纵系统 Control System…… G15-01
液压系统 Hydraulic System…… G16-01
电器系统 Electrical System…… G17-01
仪表箱组件 Instrument Panel…… G18-01
驾驶室装配 Cab Assembly…… G19-01
油漆标记 Paints And Decals…… G20-01

页码 Page G00-01	总装配 28Y000 Final Assembly	型号 Model XS121DⅢ

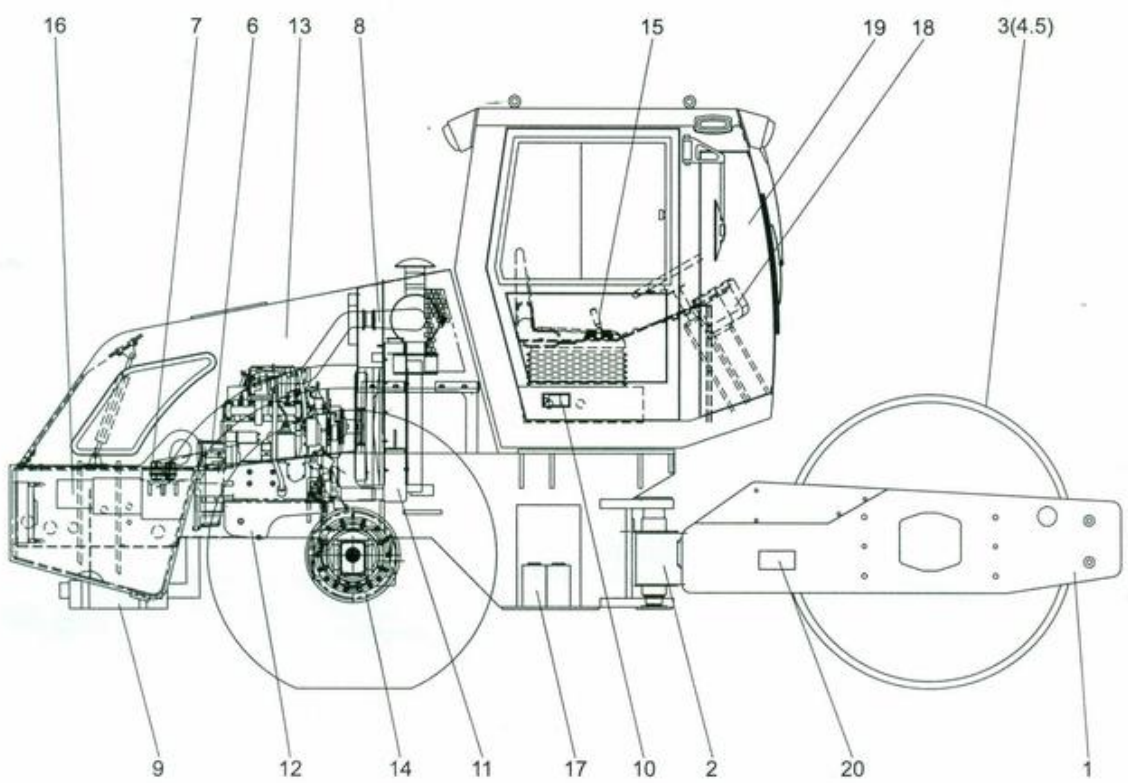

型号 Model XS121DⅢ		总装配 28Y000 Final Assembly		页码 Page G00-02	
序号 Sr. No.	零件代号 Part No.	名 称 Part Description		数量 Q' ty	备注 Remark
1	28Y101	车架总成	Frames	1	
2	28I201	转向铰接	Steering Articulation	1	
3	28Y105	振动轮装配 (装配凸块)	Drum	1	
4	28Y105	振动轮装配 (焊接凸块)	Drum	1	
5	28Y105	振动轮装配 (光轮)	Drum	1	
6	28I300	柴油机安装	Engine System	1	
7	28Y910	燃油系统	Fuel System	1	
8	28Y115	进气系统	Air Input System	1	
9	28Y125	排气系统	Exhaust System	1	
10	28Y250	空调系统	Air-Conditioner System	1	
11	28Y135	冷却系统	Cooling System	1	
12	28I486	机油滤清系统	Grease Filter System	1	
13	28Y175	发动机罩	Engine Hood Section	1	
14	28Y210	传动系统	Transmission System	1	
15	28Y220	操作系统	Control System	1	
16	28Y190	液压驱动系统	Hydraulic Driving System	1	
	28Y195	液压振动系统	Hydraulic Vibrating System	1	
	28Y200	液压转向系统	Hydraulic Steering System	1	
	28H129	液压制动系统	Hydraulic Brake System	1	
	28I525	液压支撑系统	Hydraulic Supporting System	1	
17	28Y140	电器系统	Electrical System	1	
18	28Y144	仪表箱组件	Instrument Panel	1	
19	28Y265	驾驶室装配	Cab	1	
20	28Y180	油漆与标记	Plates And Decals	1	

页码 Page G01-01	车架总成 28Y101 Frames	型号 Model XS121D Ⅲ

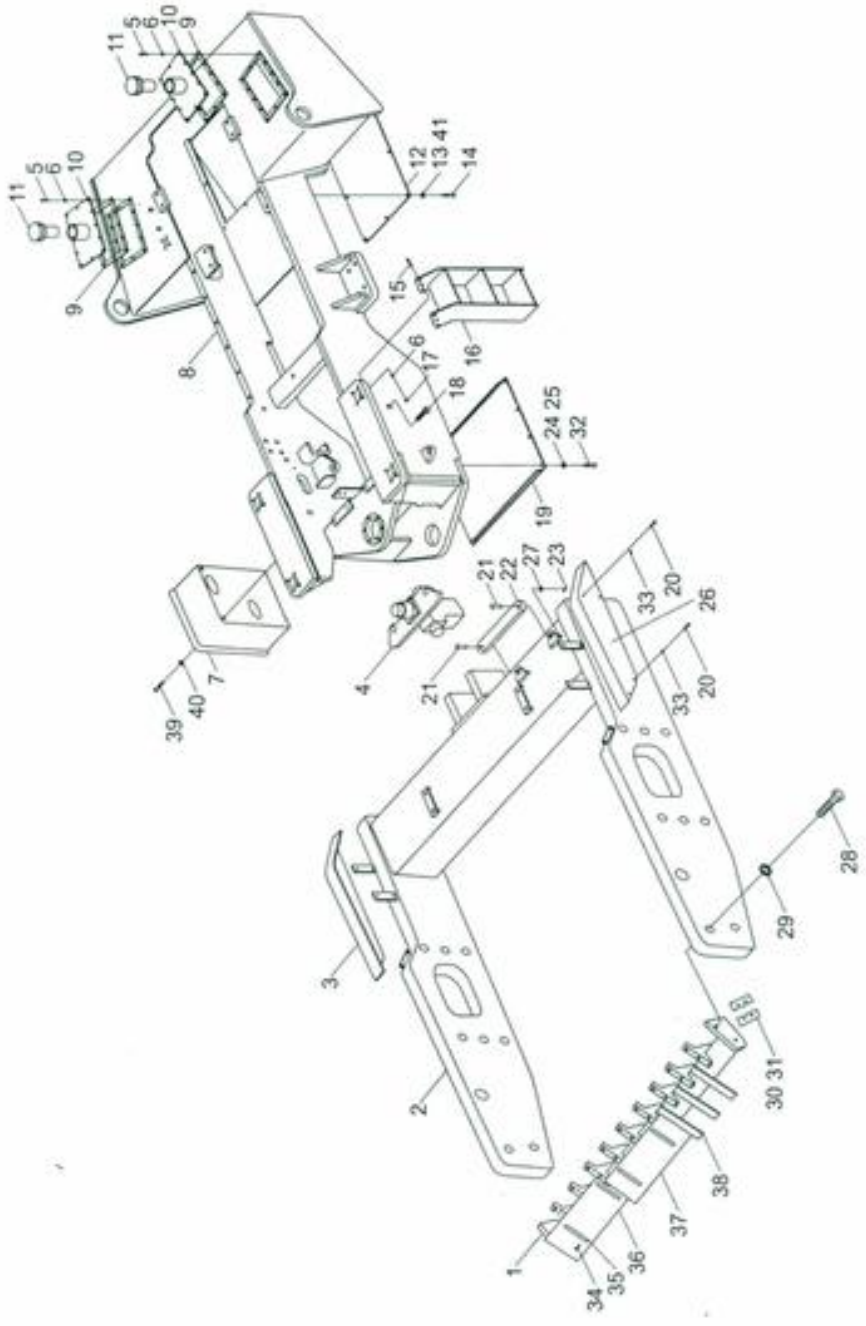

型号 Model XS121DⅢ		车架总成 28Y101 Frames		页码 Page G01-02	
序号 Sr. No.	零件代号 Part No.	名 称 Part Description		数量 Q' ty	备注 Remark
1	28Q070	前梁	Front Girder	1	
2	28Q030	压轮框架	Front Frames	1	
3	28Y085	右护罩	Right Protection Cover	1	
4	28I201	铰接架	Articulation Bracket	2	
5	C0-0180	螺栓 M8×20	Bolt	1	GB5783-2000
6	C4-3200	垫圈 8	Washer	2	GB93
7	2K0026	电瓶箱	Battery Compartment	38	
8	28Y050	牵引车架	Tractor Frame	24	
9	30020805	垫	Washer	1	
10	30020995	油箱盖	Cap	1	
11	D0-5204	滤清器	Filter	6	
12	22C004	盖板	Plate	6	
13	C4-3180	垫圈	Washer	1	
14	C0-1850	螺栓 M6×15	Bolt	6	GB5783-2000
15	C0-0220	螺栓 M8×30	Bolt	6	GB5783-2000
16	30021005	梯子	Ladder	1	
17	C3-0060	螺母 M18	Nut	1	GB6170
18	A5-3110	黄油嘴	Grease Nipple	2	
19	22J006	隔板	Clapboard	2	
20	C0-0281	螺栓 M10×16	Bolt	2	GB5783-2000
21	2F0031	销	Pin	9	
22	2F0033	安全联接	Safety Link	1	
23	C6-4480	开口销 5×40	Split Pin	2	GB91
24	C0-3840	螺栓	Bolt	10	
25	C4-3220	垫圈 10	Washer	10	GB93
26	28Y095	左护罩	Left Protection Cover	1	
27	D0-2160	碟垫 20	Washer	2	
28	C0-6790	螺栓 M24×2×110	Bolt	12	GB5785
29	C4-3980	垫圈 24	Washer	4	97.1
30	2F1215	调整垫	Shim	2	

页码 Page G01-03	车架总成 28Y101 Frames	型号 Model XS121D Ⅲ

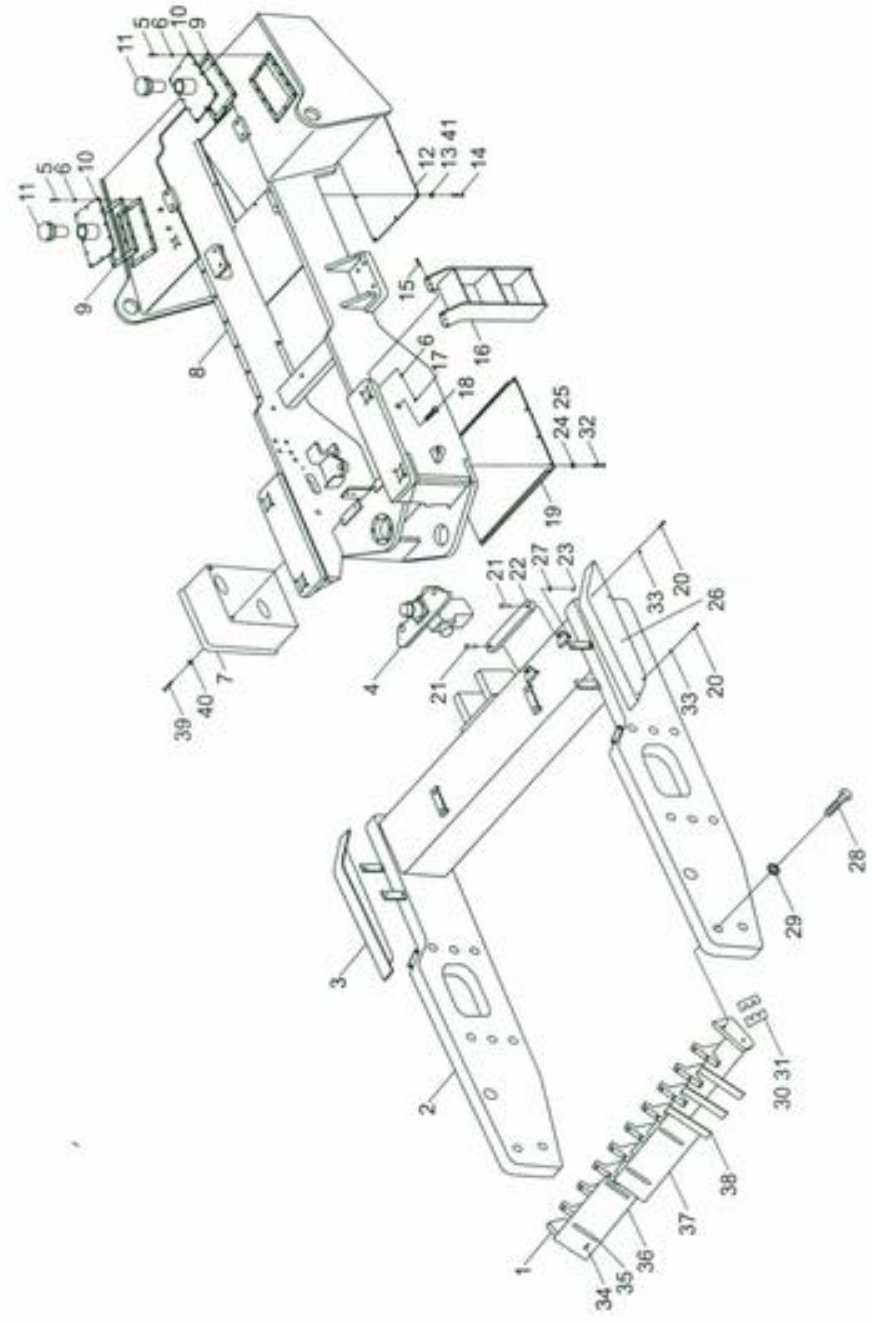

型号 Model XS121DⅢ		车架总成 28Y101 Frames		页码 Page G01-04	
序号 Sr. No.	零件代号 Part No.	名 称 Part Description		数量 Q' ty	备注 Remark
31	2F1220	调整垫	Shim	2	
32	C0-0281	螺栓 M10×16	Bolt	10	
33	B8-4045	垫圈	Washer	8	
34	C0-5560	螺栓 M16×40	Bolt	24	GB5783-2000
35	230340	固定板	Plate	12	
36	22J605	可调刮泥板	Scraper	4	
37	22J600	可调刮泥板	Scraper	2	
38	230330	可调刮齿	Scraper	18	(凸块轮用)
39	C0-0480	螺栓 M10×40	Bolt	8	GB5783-2000
40	C4-3220	垫圈 10	Washer	8	GB93
41	C4-4015	垫圈 6	Washer	6	GB97.2

页码 Page G02-01	转向铰接 28I201 Steering Articulation	型号 Model XS121DⅢ

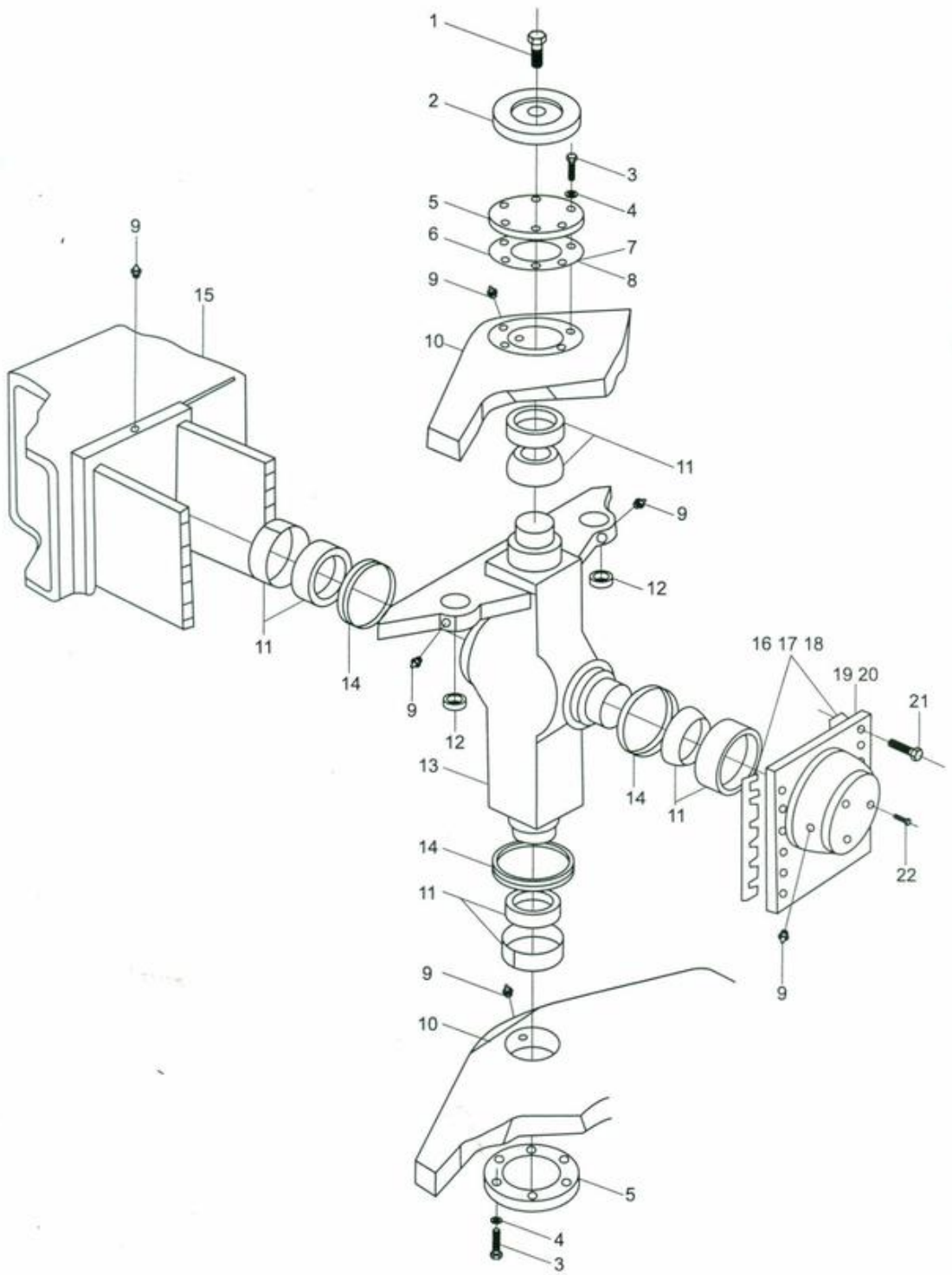

型号 Model XS121D Ⅲ		转向铰接 28I201 Steering Articulation		页码 Page G02-02	
序号 Sr. No.	零件代号 Part No.	名 称 Part Description		数量 Q' ty	备注 Remark
1	C0-2240	螺栓 M8 × 12	Bolt	1	GB5783-2000
2	200170	盖	Cover	1	
3	C0-4285	螺栓 M12 × 35	Bolt	12	GB5782-2000
4	C4-3240	垫圈 12	Washer	12	GB93
5	200165	盖	Cover	2	
6	200150	调整垫	Shim	2	
7	200155	调整垫	Shim	3	
8	200160	调整垫	Shim	3	
9	A5-3110	黄油嘴	Grease Nipple	6	
10	28Y050	牵引车架	Tractor Frame	1	
11	C9-2950	轴承	Bearing	4	
12	C9-2820	轴承	Bearing	2	
13	28I201	转向铰接	Link	1	
14	200175	V型圈	V-Ring	1	
15	28Y075	压轮框架	Drum Frame	1	
16	200140	调整垫	Shim	8	
17	200145	调整垫	Shim	8	
18	200135	调整垫	Shim	4	
19	200130	盖	Cover	1	
20	D0-2160	碟垫 20	Washer	12	
21	C0-7024	螺栓 M20 × 70	Bolt	12	GB5783-2000
22	C2-5460	螺钉 M12 × 12	Screw	3	GB77

页码 Page G03-01	振动轮 28Y105 Drum	型号 Model XS121DⅢ

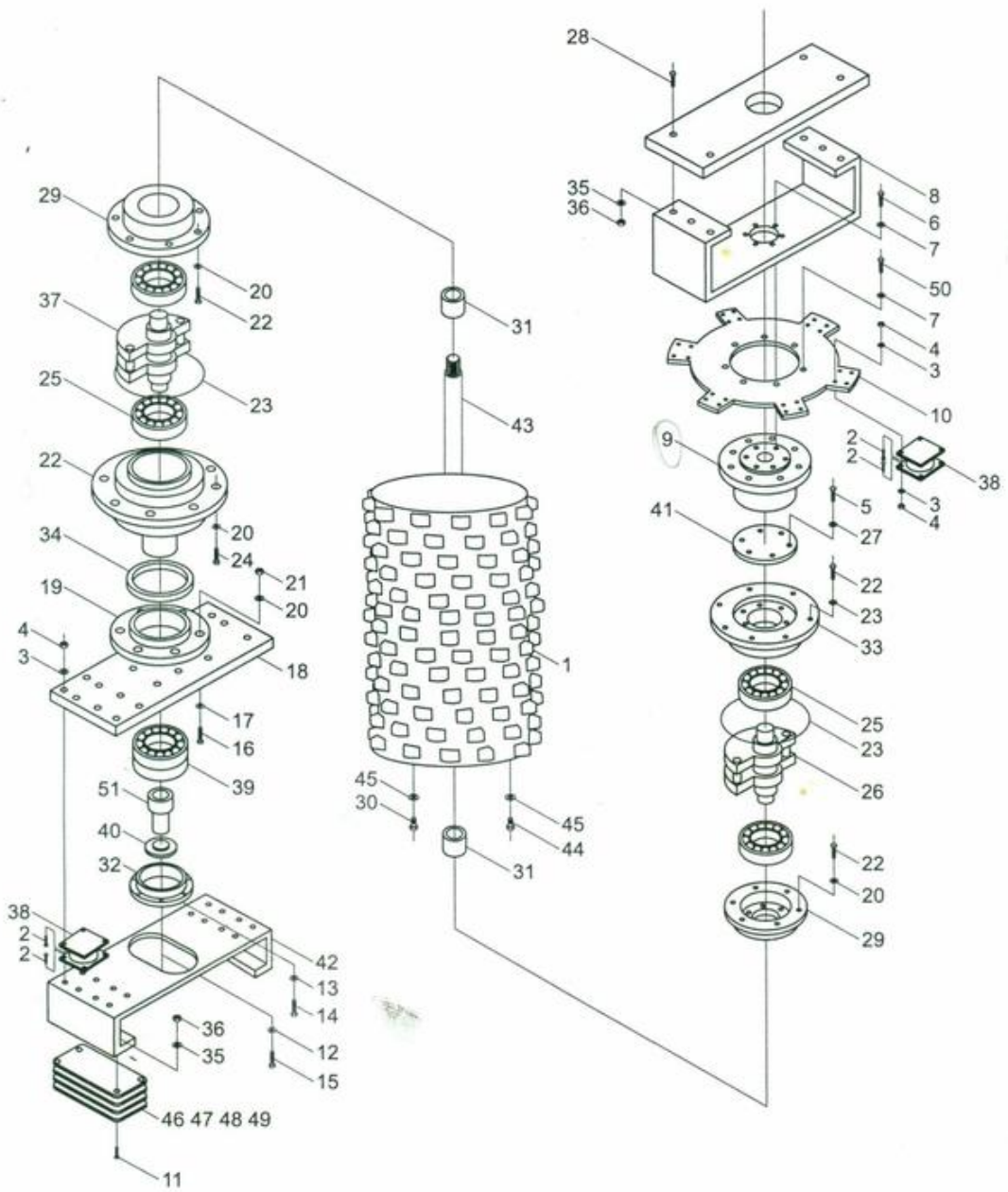

型号 Model XS121DⅢ		振动轮 28Y105 Drum		页码 Page G04-02	
序号 Sr. No.	零件代号 Part No.	名 称 Part Description		数量 Q' ty	备注 Remark
1	2HD002	振动轮	Drum	1	
2	2HDK22	凸块壳	Cam Hull	3	
3	C0-7840	螺栓 M24×80	Bolt	15	GB5782-2000
4	B8-1057	碟垫 24	Washer	15	
5	C3-3121	螺母	Nut	12	
'6	23B030	安装夹板	Plate	12	
7	C0-6400	螺栓 M18×50	Bolt	12	GB5783-2000

页码 Page G05-01	振动轮 28Y105 Drum	型号 Model XS121D Ⅲ

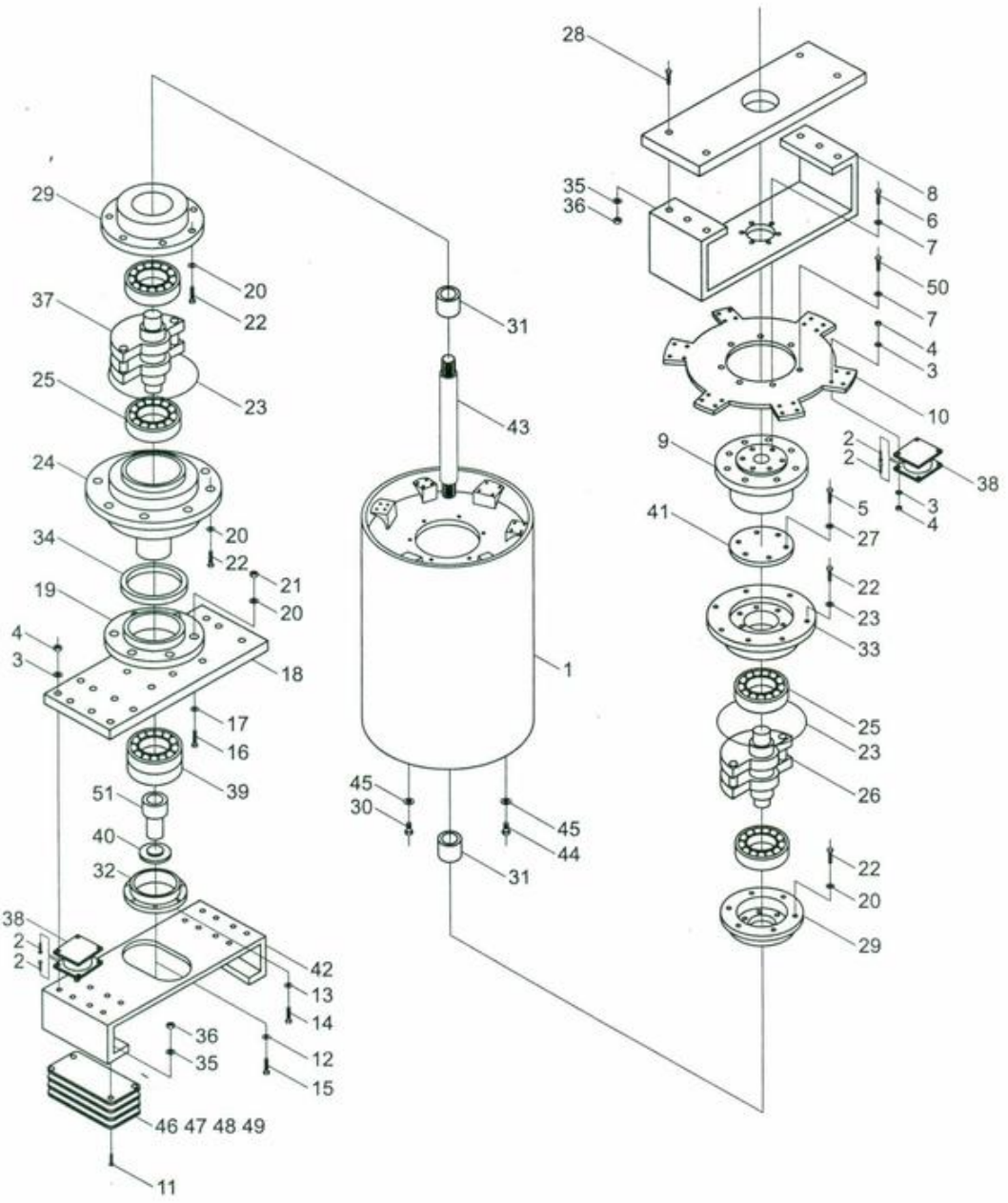

型号 Model XS121DⅢ		振动轮 28Y105 Drum		页码 Page G05-02	
序号 Sr. No.	零件代号 Part No.	名 称 Part Description		数量 Q' ty	备注 Remark
1	24C016	压轮	Drum	1	
2	C0-4346	螺栓	Bolt	40	GB5782-2000
3	B8-1040	垫圈	Washer	40	
4	C3-2980	螺母	Nut	40	GB889
5	C0-3161	螺栓	Bolt	6	GB5783-2000
6	C0-5560	螺栓	Bolt	17	GB5783-2000
7	C4-3280	垫圈	Washer	17	GB93
8	28I208	支撑板	Bracket	1	
9	A1-2000	轮边减速器	Rim Decelerator	1	
10	28I207	驱动板	Drive Plate	1	
11	C0-7884	螺栓	Bolt	4	GB5782-2000
12	C4-1140	垫圈	Washer	8	GB859
13	C4-3240	垫圈	Washer	4	GB5783-2000
14	C0-4565	螺栓	Bolt	4	
15	C2-3520	螺钉	Screw	4	M8 × 30
16	C0-5865	螺栓	Bolt	8	GB5782-2000
17	C4-3900	垫圈	Washer	8	GB97.1
18	202545	连接板	Mounting Plate	1	
19	202540	轴承座	Bearing Housing	1	
20	C4-3280	垫圈	Washer	8	GB93
21	C3-0575	螺母	Nut	8	GB6170
22	C0-5640	螺栓	Bolt	40	GB5783-2000
23	A5-1842	O形圈	O-Ring	2	
24	208401	外轴承座	Outer Bearing Seat	1	
25	C9-1600	振动轴承	Vibrating Bearing	4	
26	24C022	左偏心轴	Left Eccentric Shaft	1	
27	C4-3220	垫圈	Washer	6	GB93
28	C0-7870	螺栓	Bolt	4	GB5782-2000
29	208402	内轴承座	Bearing Housing Inner	2	
30	302120	视油螺塞	Oil Lever Glass	1	

页码 Page G05-03	振动轮 28Y105 Drum	型号 Model XS121DⅢ

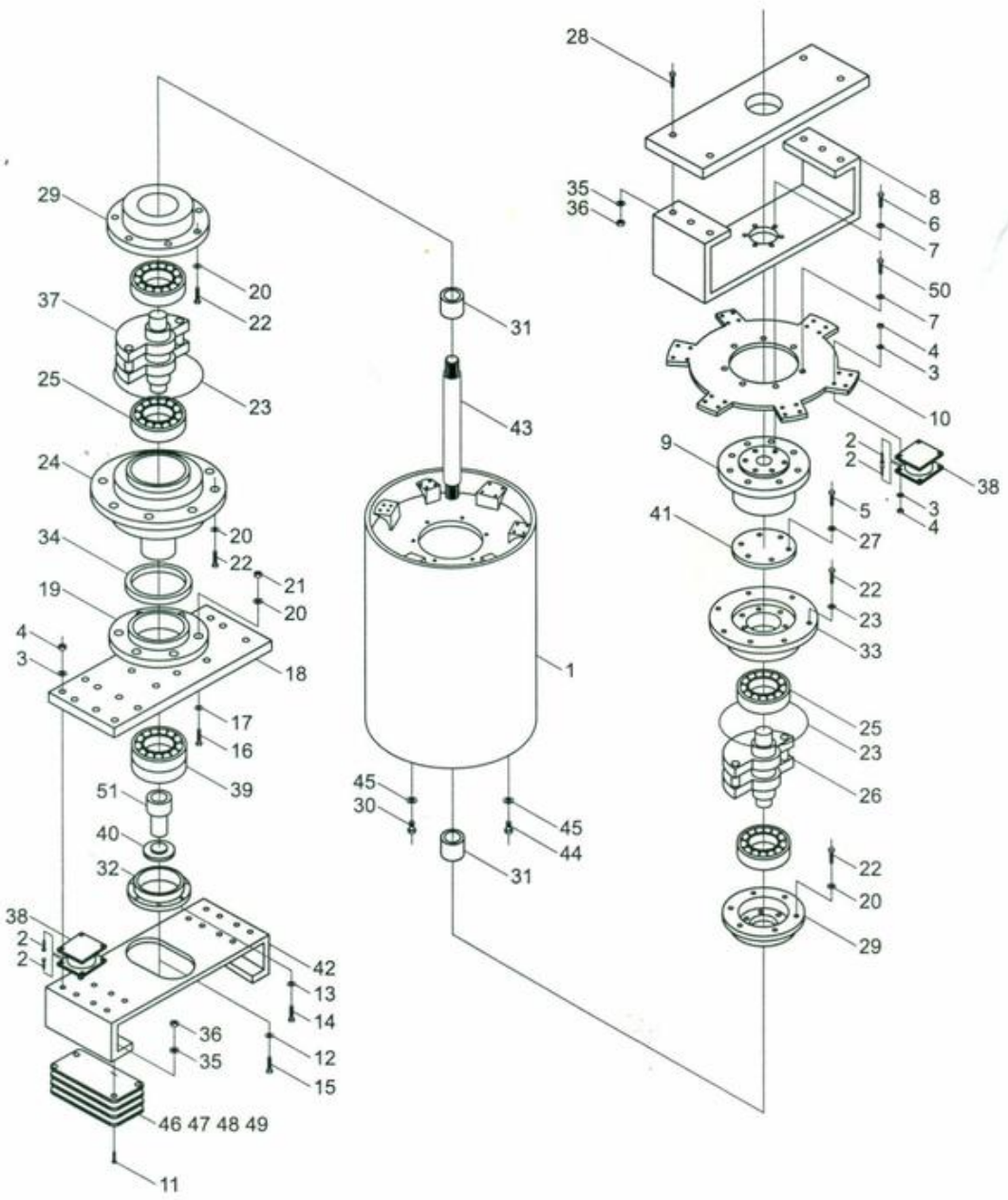

型号 Model XS121DⅢ		振动轮 28Y105 Drum		页码 Page G05-04	
序号 Sr. No.	零件代号 Part No.	名 称 Part Description		数量 Q' ty	备注 Remark
31	202560	橡胶套	Rubber Sleeve	2	
32	440260	马达连接盘	Motor Bracket	1	
33	220540	外轴承座	Outer Bearing Seat	1	
34	A5-3460	油封	Oil Seal	2	
35	C4-3980	垫圈	Washer	24	GB97.1
36	C3-3120	螺母	Nut	8	GB889
37	24C020	右偏心轴	Right Eccentric Shaft	1	
38	B2-0810	减振块	Shock Absorber	10	
39	C9-2980	框架轴承	Frame Bearing	2	
40	202530	轴承盖	Bearing Cover	1	
41	220530	轴承盖	Bearing Cover	1	
42	22C056	右连接板	Right Connection Plate	1	
43	22C068	驱动轴	Drive Shaft	1	
44	2B6032	油塞	Plug	1	
45	A5-4230	垫圈	Washer	2	
46	22C060	调整垫	Shim	1	
47	22C062	调整垫	Shim	n	
48	22C058	调整垫	Shim	n	
49	22C060	调整垫	Shim	n	
50	C0-6840	螺栓	Bolt	16	GB5786
51	22C066	花键套	Spline Sleeve	1	

页码 Page G06-01	柴油机安装 28I300 Engine Assembly	型号 Model XS121DⅢ

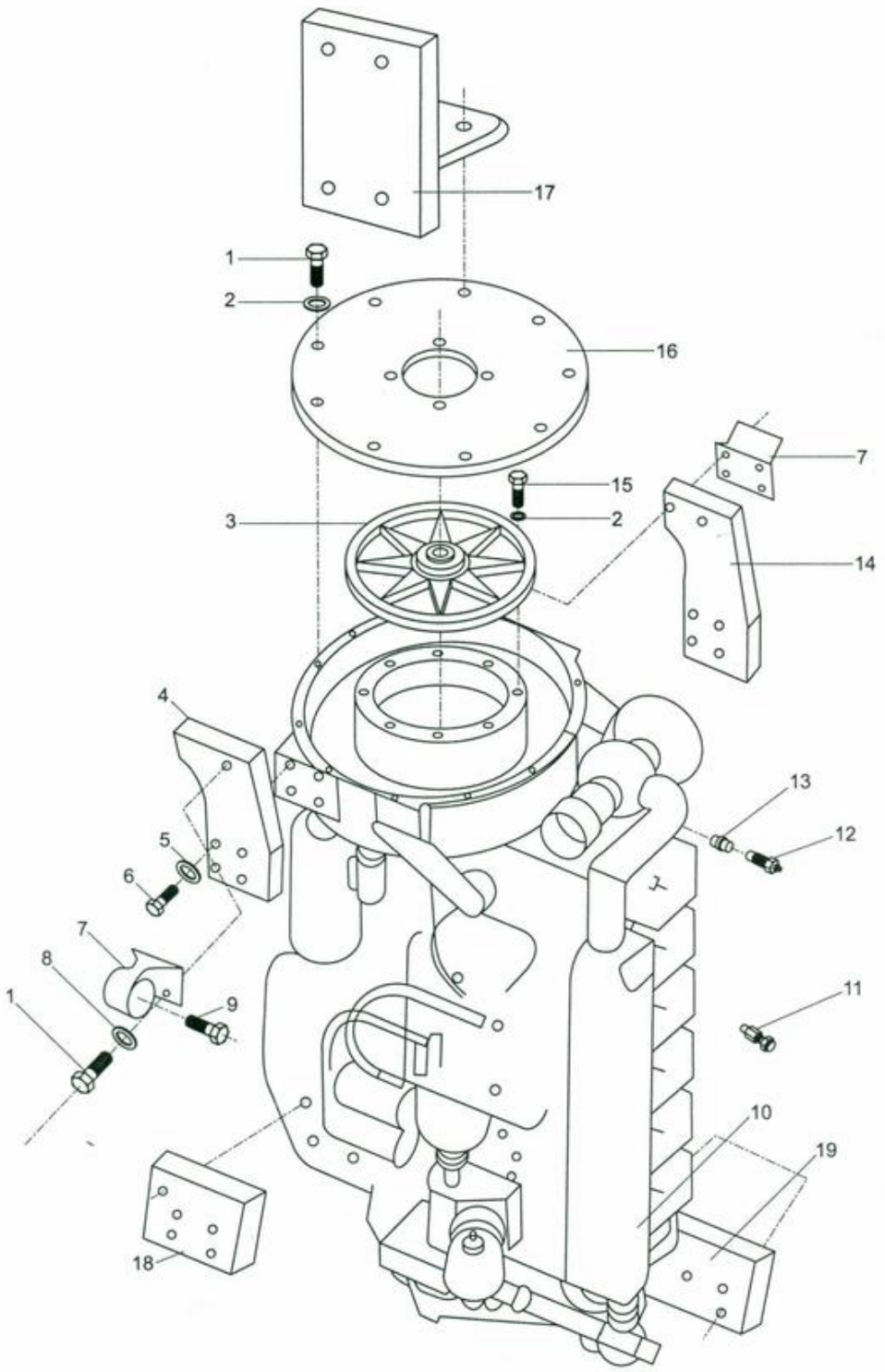

型号 Model XS121DⅢ		柴油机安装 28I300 Engine Assembly		页码 Page G06-02	
序号 Sr. No.	零件代号 Part No.	名 称 Part Description		数量 Q' ty	备注 Remark
1	C0-0440	螺栓 M10×35	Bolt	12	GB5783-2000
2	C4-3220	垫圈 10	Washer	20	GB93
3	A1-5019	弹性连轴器	Elastic Coupler	1	
4	28I331	支腿	Bracket	1	
5	B8-1040	碟垫 12	Washer	8	
6	C2-4080	螺栓 M12×45	Bolt	6	GB70
7	D0-2885	柴油机支架	Engine Bracket	4	
8	B8-1030	碟垫 10	Washer	20	
9	D0-1665	螺栓 M12×110	Bolt	4	GB5782-2000
10	A0-0077	柴油机	Engine	1	
11	A1-9121	机油压力报警开关	Oil Press Alarm Switch	1	
12	A7-5268	水温传感器	Water Temperature Sensor	1	
13	204410	接头	Adapter	1	
14	28I320	支腿	Bracket	1	
15	29C095	螺栓	Bolt	8	
16	2CW196	连接盘	Link Plate	1	
17	28I330	支腿	Bracket	1	
18	28I325	支腿	Bracket	1	
19	28I305	滤油器支板	Oil Filter Bracket	1	

页码 Page G07-01	燃油系统 2H1660 Fuel System	型号 Model XS121DⅢ

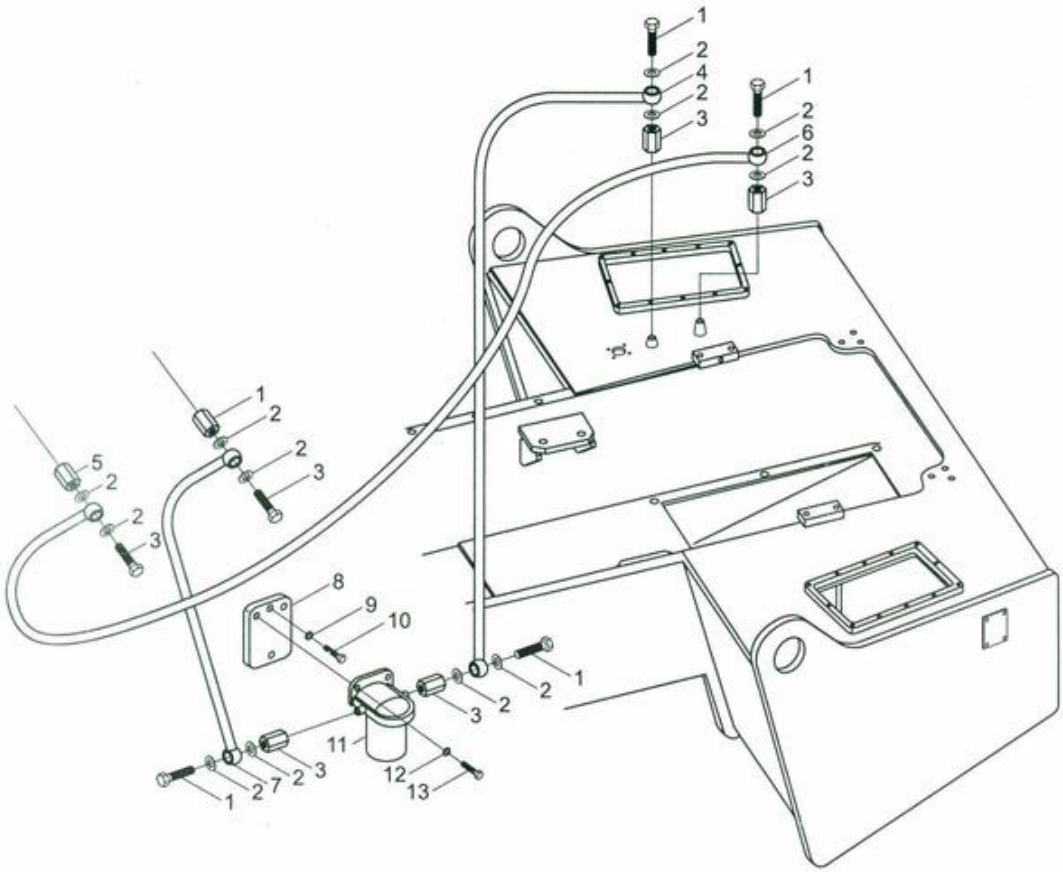

型号 Model XS121DⅢ		燃油系统 2H1660 Fuel System		页码 Page G07-02	
序号 Sr. No.	零件代号 Part No.	名 称 Part Description		数量 Q' ty	备注 Remark
1	204310	接头	Adapter	5	
2	A5-4150	铜垫圈	Copper Washer	12	JB982
3	204305	接头	Adapter	5	
4	A4-1740	进油管	Fuel Hose	1	
5	204500	接头	Adapter	1	
6	A4-1731	回油管	Fuel Hose	1	
7	A4-1710	进油管	Fuel Hose	1	
8	29C126	安装板	Plate	1	
9	C4-3820	垫圈	Washer	12	GB97.1
10	C0-0220	螺栓	Bolt	12	GBT5783
11	A2-0065	滤清器	Air Filter	1	
12	B8-1020	垫圈	Washer	2	
13	C0-2770	螺栓	Bolt	2	GB5783-2000

页码 Page G08-01	进气系统 28Y115 Air Input System	型号 Model XS121DⅢ

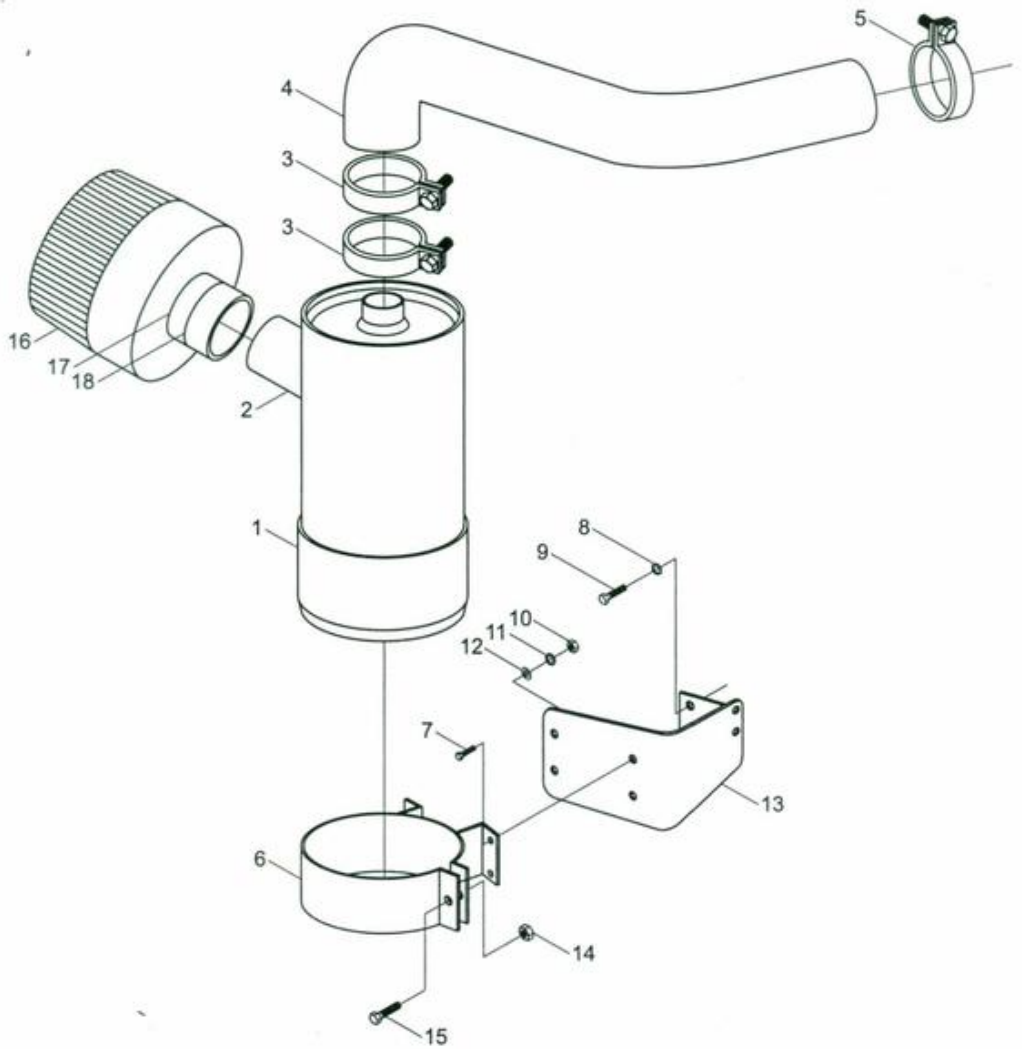

型号 Model XS121DⅢ		进气系统 28Y115 Air Input System		页码 Page G08-02	
序号 Sr. No.	零件代号 Part No.	名 称 Part Description		数量 Q' ty	备注 Remark
1	D0-5198	空气滤清器	Air Filter	1	
2	28N104	连接钢管	Pipe	1	
3	B2-0642	T型抱箍	Clamp	3	
4	28Y110	橡胶弯管	Rubber Hose	1	
5	B2-0641	T型抱箍	Clamp	1	
6	28I340	安装环	Mounting Loop	1	
7	C0-2541	螺栓 M8×30	Bolt	4	GB5783-2000
8	C4-3220	垫圈 10	Washer	4	GB93
9	C0-0440	螺栓 M10×35	Bolt	4	GB5783-2000
10	C4-3820	垫圈 8	Washer	4	GB97.1
11	B8-1020	碟垫 8	Washer	4	
12	C3-0060	螺母 M8	Nut	4	GB6170
13	28I355	安装支架	Mounting Bracket	1	
14	C3-2940	螺母 M8	Nut	2	GB889
15	C0-2772	螺栓 M8×55	Bolt	2	GB5782-2000
16		空滤器	Air Filter	1	
17		T型抱箍 ø112	Hoop	1	
18		T型抱箍 ø105	Hoop	1	

页码 Page G09-01	排气系统 28Y125 Exhaust System	型号 Model XS121D Ⅲ

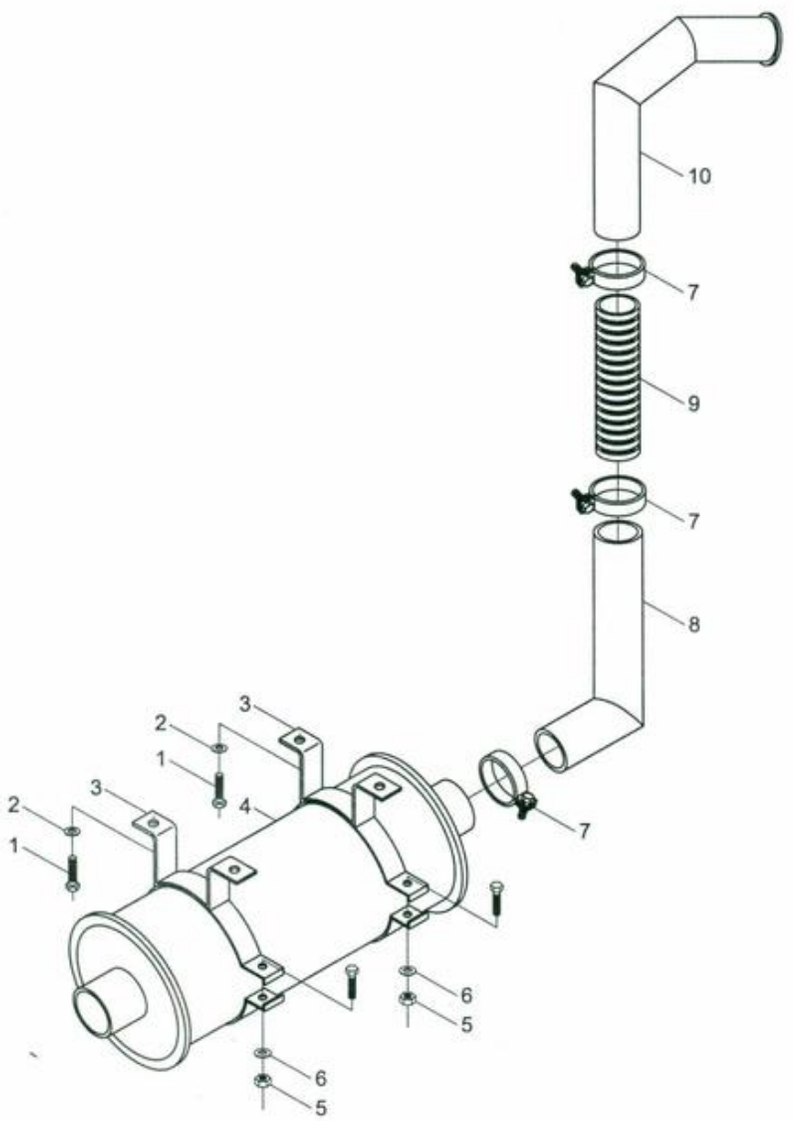

型号 Model XS121DⅢ		排气系统 28Y125 Exhaust System		页码 Page G09-02	
序号 Sr. No.	零件代号 Part No.	名 称 Part Description		数量 Q' ty	备注 Remark
1	C0-0281	螺栓 M10×16	Bolt	4	GB5783-2000
2	C4-3220	垫圈 10	Washer	4	GB93
3	28I451	支架	Bracket	2	
4	A0-0235	消音器	Muffler	1	
5	C3-0060	螺母 M8	Nut	2	GB6170
6	C4-3200	垫圈 8	Washer	2	GB93
7	203915	管卡	Clamp	3	
8	28I410	排气管	Exhaust Pipe	1	
9	28Y120	排气金属软管	Exhaust Pipe	1	
10	28I435	排气弯管	Exhaust Pipe	1	

页码 Page G10-01	空调系统 28Y250 Air-Conditioner System	型号 Model XS121D Ⅲ

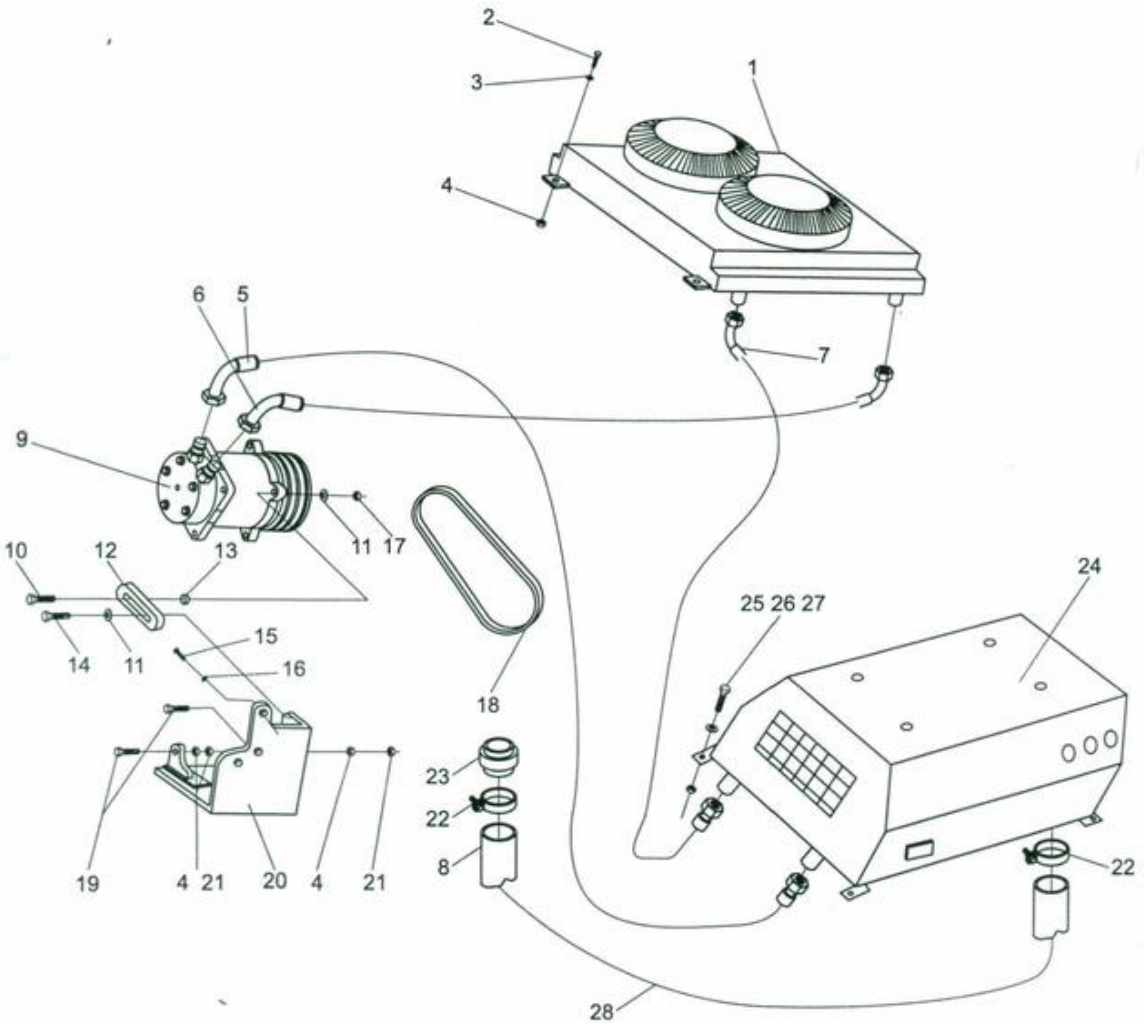

型号 Model XS121DⅢ		空调系统 28Y250 Air-Conditioner System		页码 Page G10-02	
序号 Sr. No.	零件代号 Part No.	名 称 Part Description		数量 Q' ty	备注 Remark
1	A2-0558	冷凝器	Condensator	1	
2	C0-0180	螺栓 M8×20	Bolt	4	GB5783-2000
3	C4-3200	垫圈 8	Washer	4	GB93
4	C3-0060	螺母 M8	Nut	4	GB6170
5	A2-0569	软管	Hose	1	
6	A2-0559	软管	Hose	1	
7	A2-0570	软管	Hose	1	
8	A2-0564	导风管	Wind Hose	2	
9	A2-0562	压缩机	Compressor	1	
10	C0-0361	螺栓 M10×30	Bolt	1	GB5783-2000
11	B8-1030	碟垫 12	Washer	2	
12	35E023	调节板	Adjustive Plate	1	
13	30021200	套	Sleeve	1	
14	C0-0361	螺栓 M10×30	Bolt	1	GB5783-2000
15	C0-0660	螺栓 M12×30	Bolt	3	GB5783-2000
16	B8-1040	碟垫 12	Washer	3	
17	C3-2960	螺母 M10	Nut	1	GB889
18	A2-0568	V带	Strap	1	
19	C0-0500	螺栓 M10×45	Bolt	2	GB5783-2000
20	2CW330	支架	Bracket	1	
21	C3-2960	螺母 M10	Nut	2	GB889
22	B2-0637	T型抱箍	Clamp	2	
23	A2-0563	风口	Breather	4	
24	A2-0565	蒸发器	Evaporator	1	
25	C3-0301	螺母 M8	Nut	4	GB6170
26	C4-3240	垫圈 12	Washer	3	GB93
27	C0-0200	螺栓 M8×25	Bolt	4	GB5783-2000
28	28Y263	热水管	Hot Water Hose	1	

页码 Page G11-01	冷却系统 28Y135 Cooling System	型号 Model XS121DⅢ

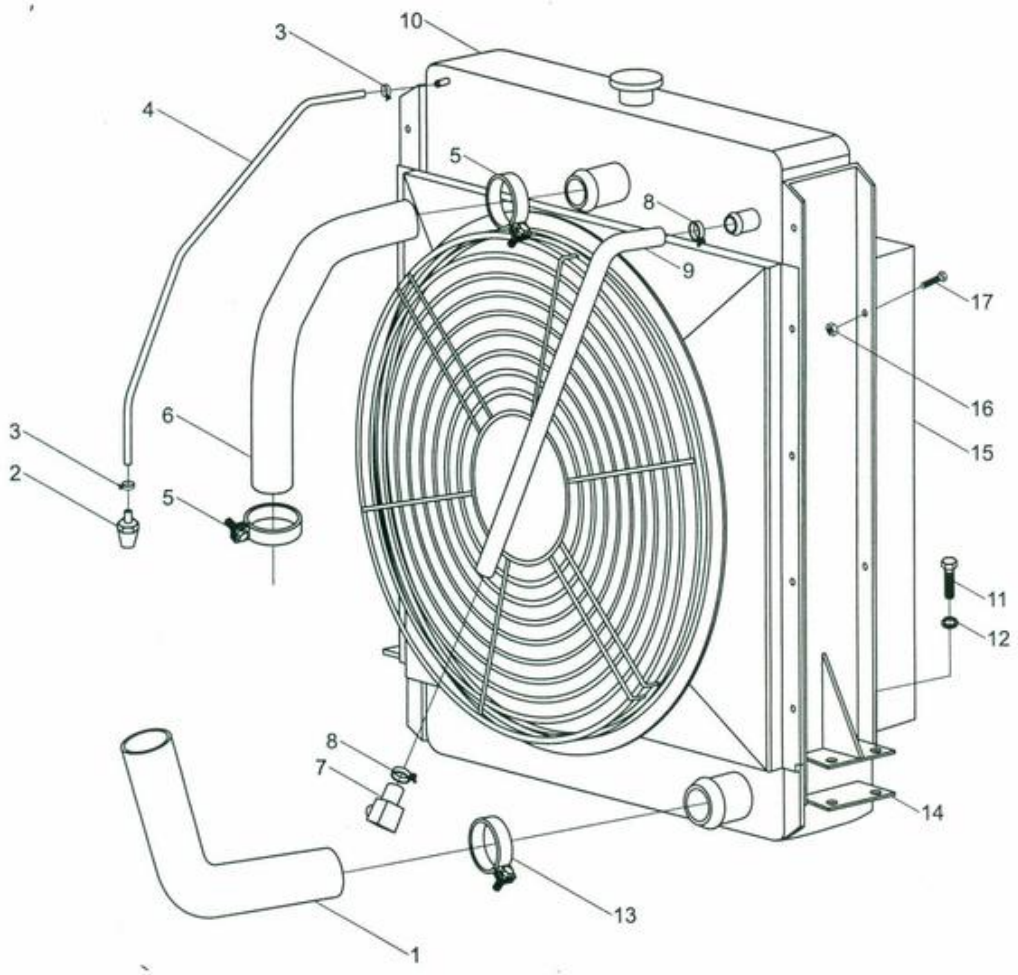

型号 Model XS121DⅢ		冷却系统 28Y135 Cooling System		页码 Page G11-02	
序号 Sr. No.	零件代号 Part No.	名 称 Part Description		数量 Q' ty	备注 Remark
1	28N102	输水管	Hose	1	
2	204485	接头	Adapter	1	
3	B2-0620	管夹	Clamp	2	
4	204470	排气管	Exhaust Hose	1	
5	B2-0600	管夹	Clamp	2	
6	28N103	输水管	Hose	1	
7	204480	接头	Adapter	1	
8	B2-0560	管夹	Clamp	2	
9	2CW310	输水管	Hose	1	
10	A2-0379	散热器	Radiator	1	
11	C0-0440	螺栓 M10×35	Bolt	4	GB5783-2000
12	B8-1030	碟垫 10	Washer	8	
13	B2-0620	管夹	Clamp	2	
14	28I460	调整垫	Cushion	2	
15	A2-0403	散热器	Radiator	1	
16	C3-0100	螺母 M6×65	Nut	4	GB14
17	C0-0320	螺栓 M10×25	Bolt	4	GB5783-2000

页码 Page G12-01	机油滤清系统 28I486 Grease Filter System	型号 Model XS121DⅢ

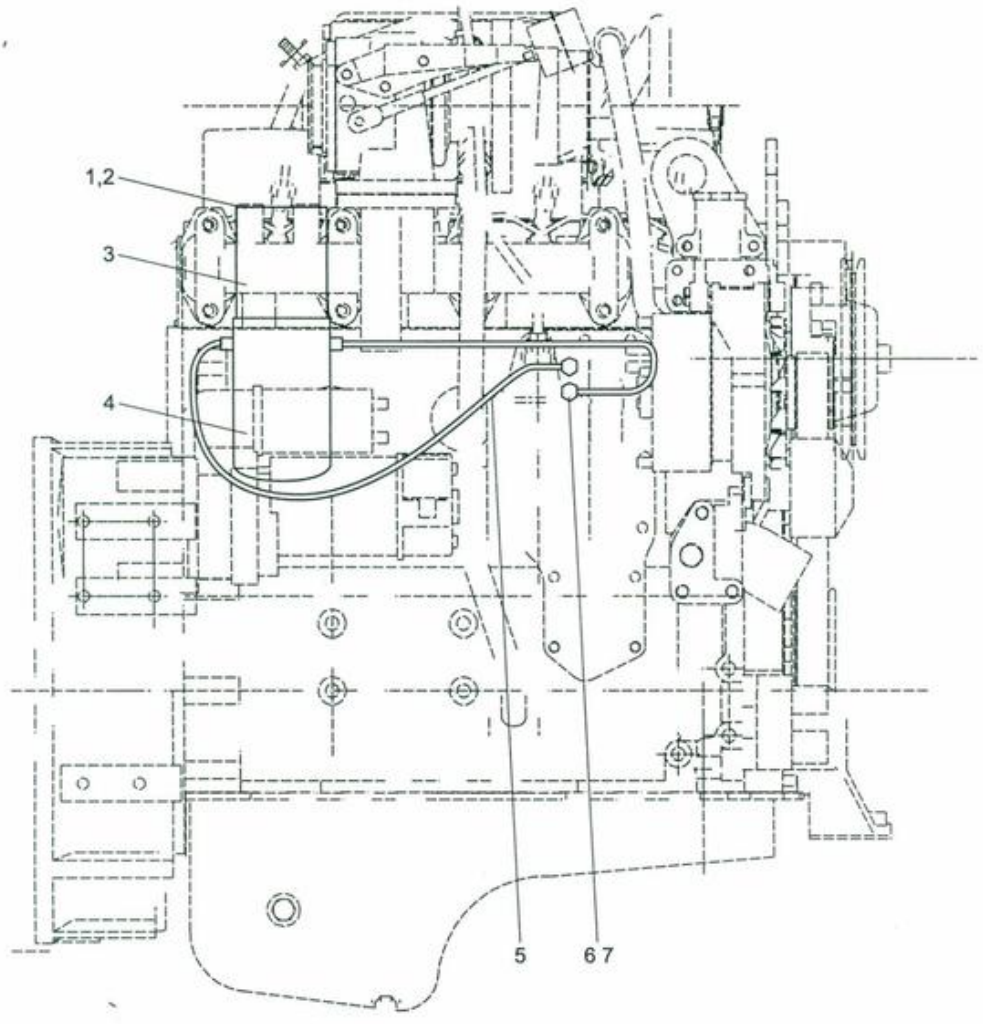

型号 Model XS121DⅢ		机油滤清系统 28I486 Grease Filter System		页码 Page G12-02	
序号 Sr. No.	零件代号 Part No.	名 称 Part Description		数量 Q' ty	备注 Remark
1	C0-0320	螺栓 M10×25	Bolt	4	GB5783-2000
2	B8-1030	碟垫 10	Washer	4	
3	28I487	支架	Bracket	1	
4	A0-0158	机油滤清器	Grease Filter	1	
5	A0-0159	胶管	Hose	1	
6	A0-0160	胶管	Hose	1	
7	A0-0161	接头	Adapter	1	

页码 Page G13-01	发动机罩 28Y175 Engine Hood	型号 Model XS121D Ⅲ

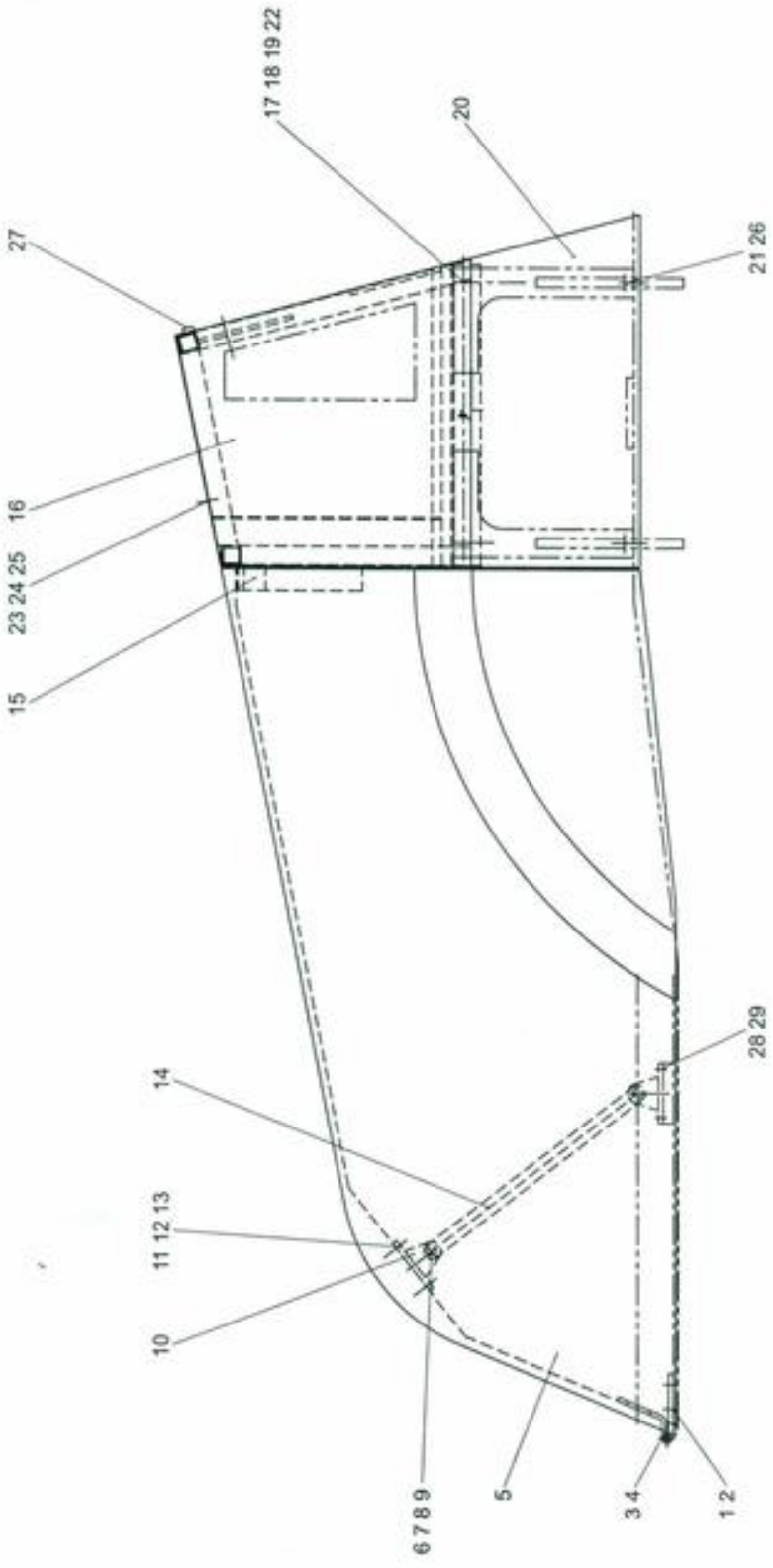

型号 Model XS121DⅢ		发动机罩 28Y175 Engine Hood		页码 Page G13-02	
序号 Sr. No.	零件代号 Part No.	名 称 Part Description		数量 Q' ty	备注 Remark
1	C0-0320	螺栓 M8×25	Bolt	12	GB5783-2000
2	B8-1030	碟垫 10	Washer	12	
3	22J660	左铰链	Left Hinge	1	
4	22J665	左铰链	Right Hinge	1	
5	22J655	发动机罩	Engine Hood	1	
6	30021270	销	Pin	2	
7	C6-4340	销	Pin	2	
8	A5-3120	黄油嘴	Grease Nipple	4	
9	C4-3940	垫圈 20	Washer	4	GB97.1
10	22J670	油缸支架	Bracket	4	
11	C0-0300	螺栓 M10×20	Bolt	12	GB5783-2000
12	C4-3220	垫圈 10	Washer	12	GB93
13	C4-3840	垫圈 10	Washer	12	GB97.1
14	30021689	安全装置	Safety Device	1	
15	30021260	橡胶条	Rubber Strip	1	
16	28Y160	中间框架	Middle Frame	1	
17	C0-5800	螺栓 M16×60	Bolt	8	GB5783-2000
18	C4-3820	垫圈 8	Washer	4	GB97.1
19	C0-0575	螺母 M6×15	Nut	8	GB5783-2000
20	22J375	护板	Cover Plate	2	
21	C0-1850	螺栓 M6×15	Bolt	4	GB5783-2000
22	C4-3900	垫圈 16	Washer	8	GB97.1
23	C0-2215	螺栓 M8×10	Bolt	10	GB5783-2000
24	28Y171	上盖板	Plate	1	
25	B8-1020	垫圈	Washer	4	
26	B8-1030	碟垫 8	Washer	4	
27	22J376	橡胶条	Rubber Strip	1	
28	C0-0300	螺栓 M10×20	Bolt	4	GB5783-2000
29	C4-3840	垫圈 10	Washer	8	GB97.1

页码 Page G14-01	传动系统 28Y210 Transmission System	型号 Model XS121D Ⅲ

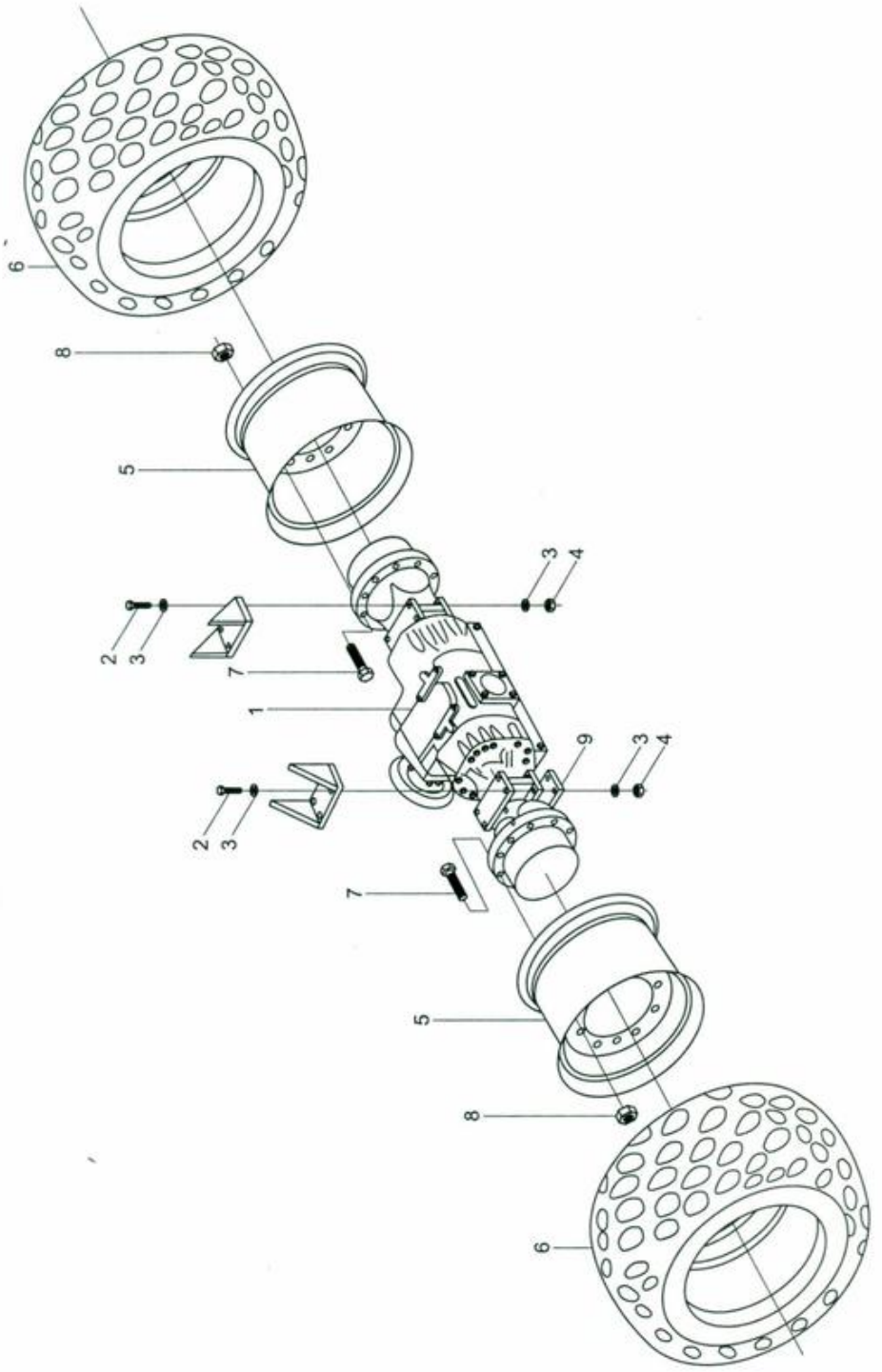

型号 Model XS121DⅢ		传动系统 28Y210 Transmission System		页码 Page G14-02	
序号 Sr. No.	零件代号 Part No.	名 称 Part Description		数量 Q' ty	备注 Remark
1	A6-2161	驱动桥	Driving Axle	1	
2	C0-7705	螺栓 M22×320	Bolt	8	GB5782-2000
3	C4-3960	垫圈 22	Washer	16	GB97.1
4	C3-3110	螺母 M22	Nut	8	GB889
5	A6-2064	轮辋	Hub	2	
6	A6-2130	轮胎	Tyre	2	
7		螺栓	Bolt	24	驱动桥带 (Axle Accessory)
8		螺母	Nut	24	驱动桥带 (Axle Accessory)
9	29C053	安装板	Fixing Board	2	

页码 Page G15-01	操纵系统 28Y220 Control System	型号 Model XS121DⅢ

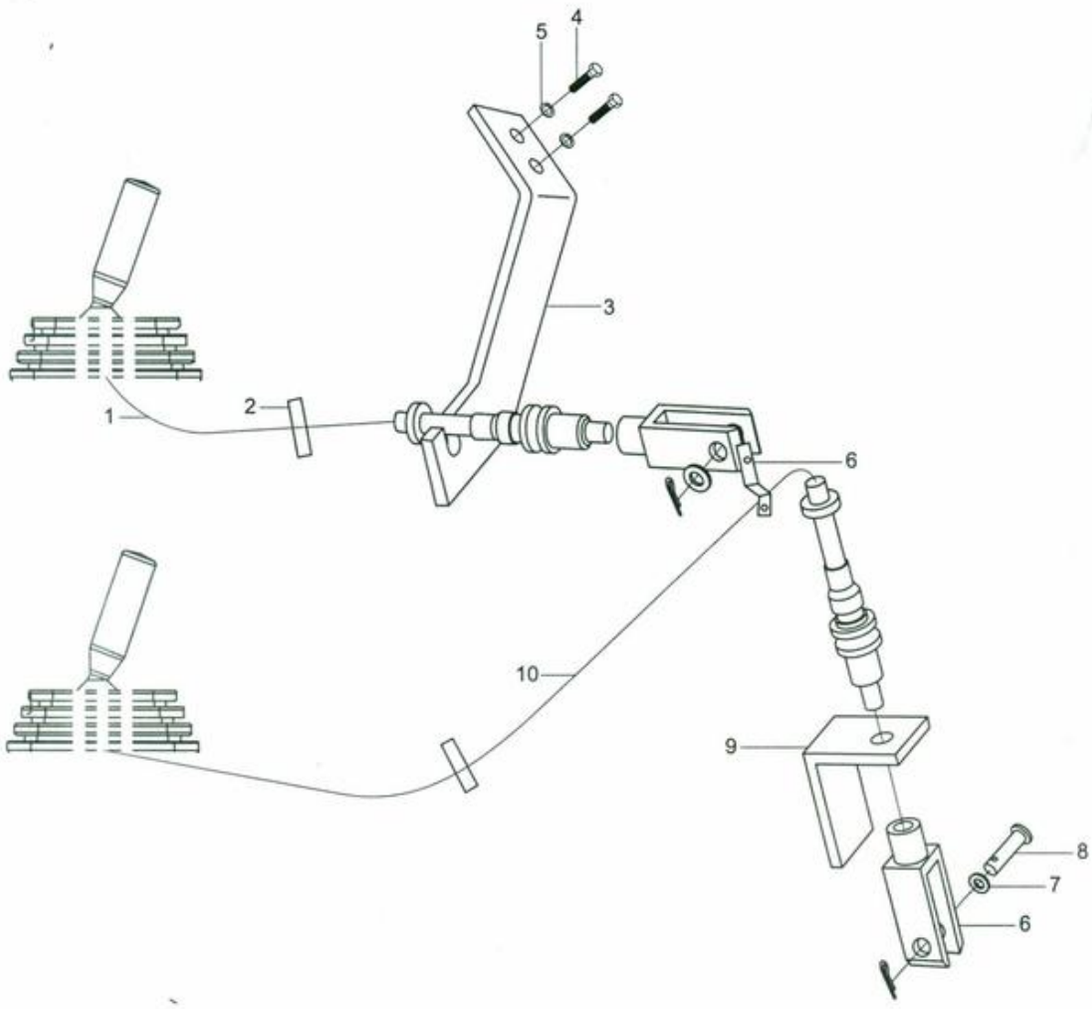

型号 Model XS121D Ⅲ		操纵系统 28Y220 Control System		页码 Page G15-02	
序号 Sr. No.	零件代号 Part No.	名 称 Part Description		数量 Q' ty	备注 Remark
1	203516	油门操纵软轴	Control Cable	1	
2	B2-1789	尼龙扎带	Nylon Strip	2	
3	28I215	支架	Bracket	1	
4	C0-1850	螺栓 M6×15	Bolt	2	GB5783-2000
5	B8-1010	碟垫 6	Washer	2	
6	28I217	油门拉杆	Lever	1	
7	B8-1020	碟垫 8	Washer	1	
8	C0-0140	螺栓 M8×16	Bolt	1	GB5783-2000
9	2EA079	安装支架	Bracket	1	
10	2F0305	操纵软轴	Control Cable	1	

页码 Page G16-01	液压驱动系统 28Y190 Hydraulic Drive System	型号 Model XS121D Ⅲ

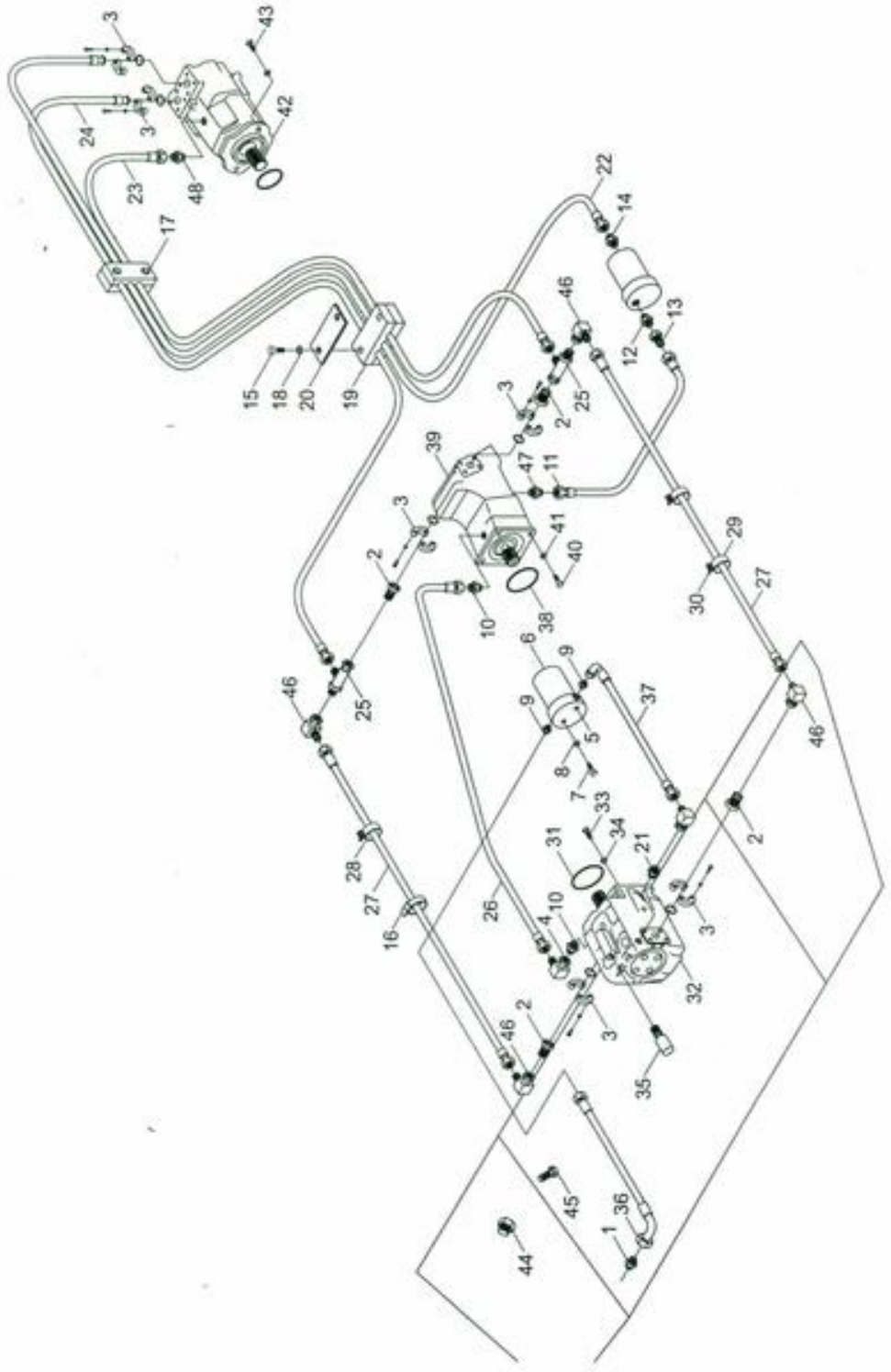

型号 Model XS121DⅢ		液压驱动系统 28Y190 Hydraulic Drive System		页码 Page G16-02	
序号 Sr. No.	零件代号 Part No.	名 称 Part Description		数量 Q' ty	备注 Remark
1	A3-2669	接头	Adapter	1	
2	A3-2720	接头	Adapter	4	
3	D0-8176	法兰组件	Flange	6	
4	A3-2593	接头	Adapter	1	
5	D0-5461	吸油座	Seat	1	
6	D0-5735	小滤芯	Small Filter Core	1	
7	407065	螺栓	Bolt	2	
8	C4-3200	垫圈 8	Washer	2	GB93
9	A3-2603	接头	Adapter	2	
10	A3-2404	接头	Adapter	2	
11	A3-3366	胶管接头	Hose	1	
12	A3-2393	接头	Adapter	1	
13	A3-2484	接头	Adapter	1	
14	A3-2703	接头	Adapter	1	
15	C0-3640	螺栓 M10×80	Bolt	8	GB5782-2000
16	B2-1794	大扎带	Tie	50	
17	C3-0446	螺母 M10	Nut	4	GB6175
18	C4-3220	垫圈 10	Washer	10	GB93
19	30020032	管夹	Hose Holder	3	
20	2B2130	管夹板	Fixed Plate	3	
21	A3-2566	接头	Adapter	1	
22	A3-3354	胶管接头	Hose	1	
23	A3-3355	胶管接头	Hose	1	
24	A3-3356	胶管接头	Hose	1	
25	A3-2629	接头	Adapter	2	
26	A3-3685	胶管接头	Hose	1	
27	A3-3044	胶管接头	Hose	1	
28	30021650	管夹	Hose Holder	1	
29	30021658	管夹	Hose Holder	1	
30	C0-0300	螺栓 M10×20	Bolt	2	GB5783-2000

页码 Page G16-03	液压驱动系统 28Y190 Hydraulic Drive System	型号 Model XS121D Ⅲ

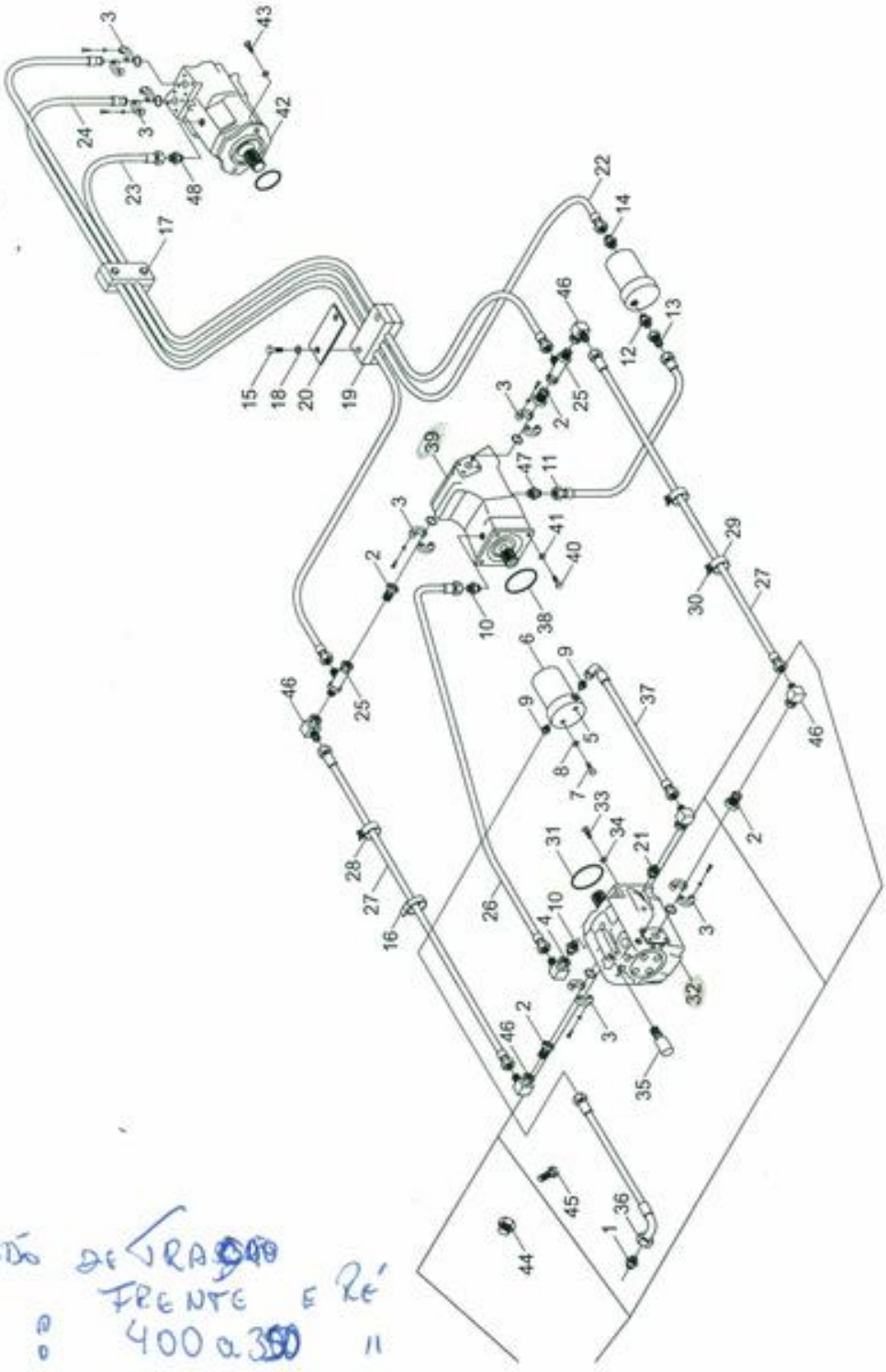

Pressão de trabalho
FRENTE E RÉ
bar : 400 a 350 ll
MPa : 40 a 35 ll

型号 Model XS121DⅢ		液压驱动系统 28Y190 Hydraulic Drive System		页码 Page G16-04	
序号 Sr. No.	零件代号 Part No.	名 称 Part Description		数量 Q' ty	备注 Remark
31	A5-1640	O形密封圈	O-Ring	1	
32	A1-1011	驱动泵	Drive Pump	1	
33	C0-0760	螺栓 M12×40	Bolt	4	GB5783-2000
34	B8-1040	碟垫	Washer	4	
35	T1-0344	测压接头	Measure Nipple	3	
36	A4-9205	胶管接头	Hose	1	
37	A3-3357	胶管接头	Hose	1	
38	A5-1730	O形密封圈	O-Ring	1	
39	A1-1012	后驱动马达	Drive Motor	1	
40	B8-1050	螺栓	Bolt	4	
41	2B2121	碟垫	Dish Washer	6	
42	A1-1027	前驱动马达	Drive Motor	1	
43	C0-5550	螺栓 M16×40	Bolt	2	GB5782
44	204330	磁性螺塞	Plug	1	
45	A7-5268	油温传感器	Sensor	1	
46	A3-2594	接头	Adapter	4	
47	A3-2737	接头	Adapter	1	
48	A3-2562	接头	Adapter	1	

页码 Page G16-05	液压振动系统 28Y195 Hydraulic Vibration System	型号 Model XS121DⅢ

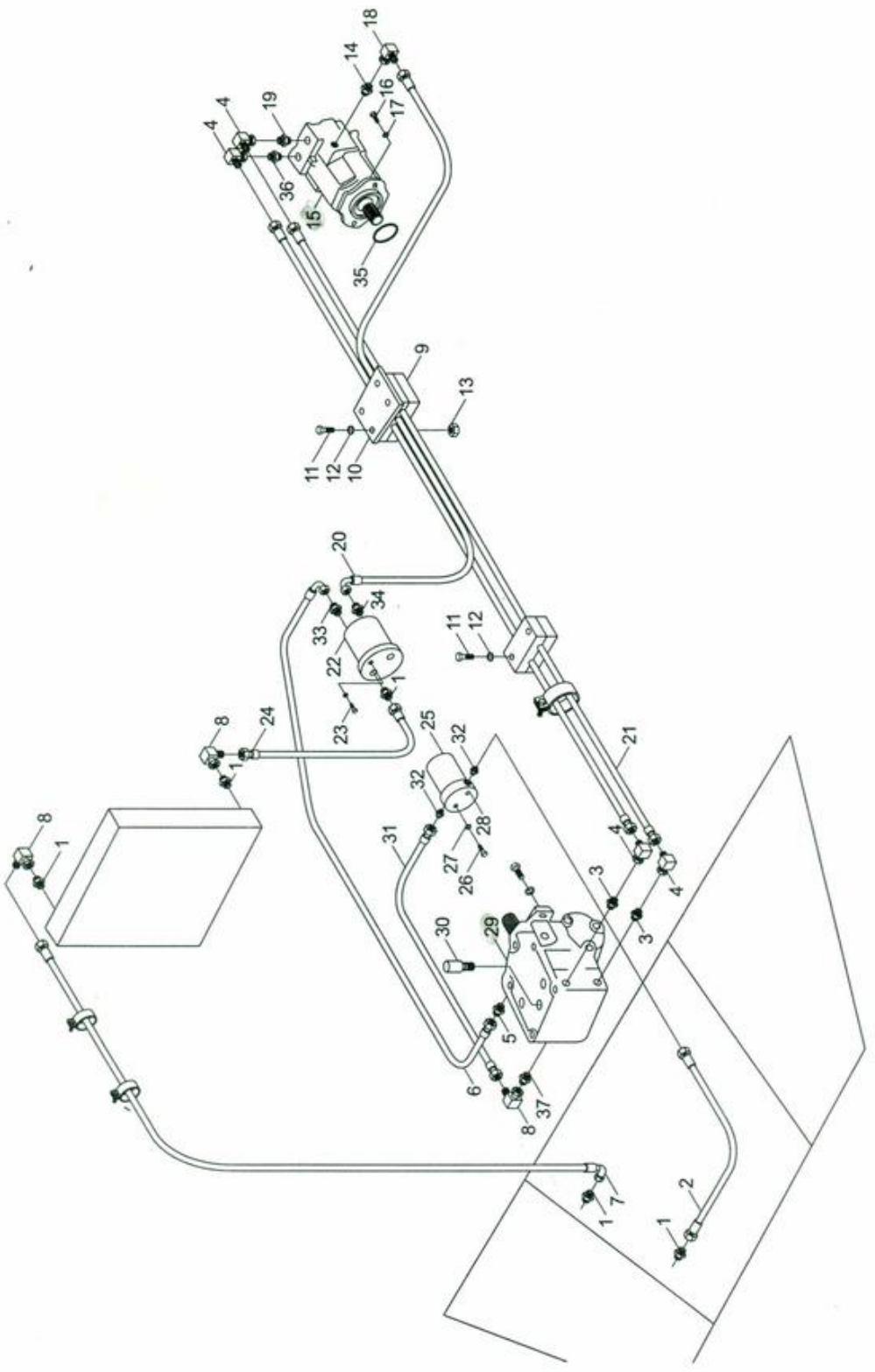

型号 Model XS121DⅢ		液压振动系统 28Y195 Hydraulic Vibration System		页码 Page G16-06	
序号 Sr. No.	零件代号 Part No.	名 称 Part Description		数量 Q' ty	备注 Remark
1	A3-2393	接头	Adapter	5	
2	A4-9205	胶管接头	Hose	1	
3	A3-2457	接头	Adapter	2	
4	A3-2594	接头	Adapter	4	
5	A3-2404	接头	Adapter	1	
6	A3-3358	胶管接头	Hose	1	
7	A3-3931	胶管接头	Hose	1	
8	A3-2647	接头	Adapter	3	
9	2B2121	管夹	Pipe Clamp	4	
10	C0-3700	管夹板	Clamp	4	
10A	HWB6100036	ROLAMENTO DE ESFERA MOTOR HID. 6207			
11	C0-3640	螺栓 M10×80	Bolt	8	GB5782
12	A3-3018	垫圈	Washer	14	
13	C3-0400	螺母 M10	Nut	4	GB6170
14	A3-2562	接头	Adapter	1	
15	A1-1014	振动马达	Hydraulic Motor	1	
15A	NOKUP0450E	RETENTOR MOTOR HID 33,02 X 72,29 X 9,50			
15B	CLA851239	ROLAMENTO DE AGULHA DE MOTOR BH-1616			
16	C0-4345	螺栓 M12×40	Bolt	2	GB5782
17	A1-1024	碟垫	Washer	2	
18	A3-2504	接头	Adapter	1	
19	A3-4374	接头	Adapter	1	
20	A3-3995	胶管接头	Hose	1	
21	A3-4196	胶管接头	Hose	1	
22	2B1760	集油箱	Oil Box	1	
23	C0-0500	螺栓 M10×45	Bolt	6	GB5783-2000
24	A3-3022	胶管接头	Hose	1	
25	D0-5735	小滤芯	Small Filter Core	1	
26	407065	螺栓	Bolt	2	
27	C4-3200	垫圈 8	Washer	2	GB93
28	D0-5461	吸油座	Seat	1	
29	A1-1009	振动泵	Vibrating Pump	1	
30	T1-0344	测压接头	Measure Nipple	3	

页码 Page G16-07	液压振动系统 28Y195 Hydraulic Vibration System	型号 Model XS121DⅢ

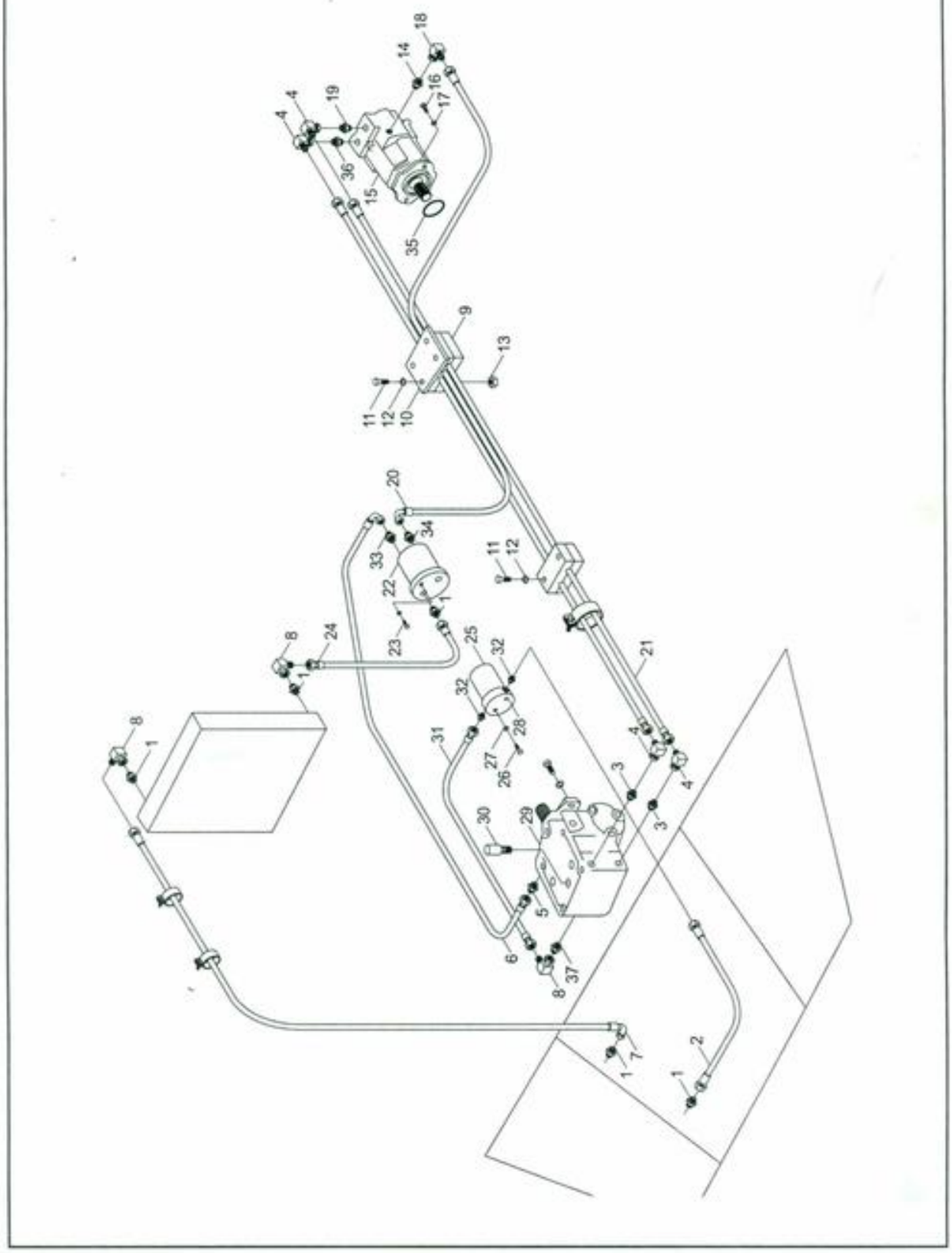

型号 Model XS121D Ⅲ		液压振动系统 28Y195 Hydraulic Vibration System		页码 Page G16-08	
序号 Sr. No.	零件代号 Part No.	名 称 Part Description		数量 Q' ty	备注 Remark
31	A3-3361	胶管接头	Hose Joint	1	
32	A3-2603	接头	Adapter	2	
33	A3-2656	接头	Adapter	1	
34	A3-2703	接头	Adapter	1	
35	A5-1538	O形圈	O-Ring	1	
36	A3-2454	接头	Adapter	1	
37	A3-2566	接头	Adapter	1	

页码 Page G16-09	液压转向系统 28Y200 Hydraulic Steering System	型号 Model XS121D Ⅲ

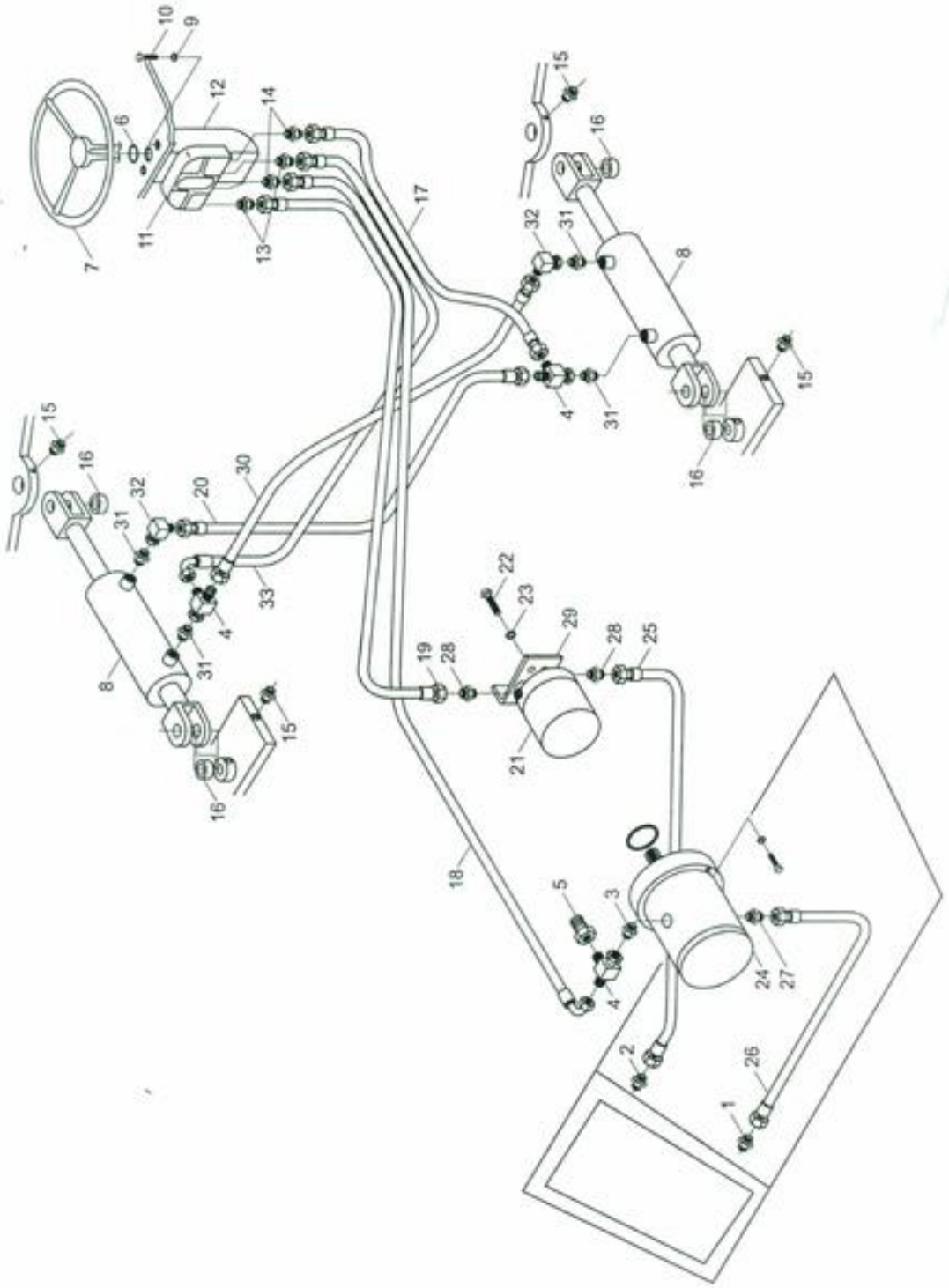

型号 Model XS121DⅢ		液压转向系统 28Y200 Hydraulic Steering System		页码 Page G16-10	
序号 Sr. No.	零件代号 Part No.	名 称 Part Description		数量 Q' ty	备注 Remark
1	A3-2393	接头	Adapter	1	
2	A3-2560	接头	Adapter	1	
3	A3-2445	接头	Adapter	1	
4	A3-2590	接头	Adapter	3	
5	A3-2490	接头	Adapter	1	
6	203545	V形密封圈	V-Ring	1	
7	203600	转向操纵	Steering Control	1	
8	A1-4219	转向油缸	Steering Cylinder	2	
9	C4-3220	垫圈 10	Washer	4	GB93
10	C0-0320	螺栓 M10×25	Bolt	4	GB5783
11	D0-3263	阀块	Valve Block	1	
12	A1-6060	全液压转向器	Steering Valve	1	
13	A3-2734	接头	Adapter	2	
14	A3-7085	接头	Adapter	2	
15	A5-3110	油杯	Grease Nipple	4	
16	C9-2884	关节轴承	Bearing	4	
17	A3-2933	胶管接头	Hose	1	
18	A3-3362	胶管接头	Hose	1	
19	A4-9322	胶管接头	Hose	1	
20	A3-3922	胶管接头	Hose	1	
21	D0-5735	小滤芯	Small Filter Core	1	
22	407065	螺栓	Bolt	2	
23	C4-3200	垫圈 8	Washer	2	GB93
24	A1-1008	转向泵	Steering Pump	1	
25	A3-3363	胶管接头	Hose	1	
26	A3-3027	胶管接头	Hose	1	
27	A3-2623	接头	Adapter	1	
28	A3-2733	接头	Adapter	2	
29	D0-5462	回油座	Seat	1	
30	A3-3366	胶管接头	Hose	1	

页码 Page G16-11	液压转向系统 28Y200 Hydraulic Steering System	型号 Model XS121D Ⅲ

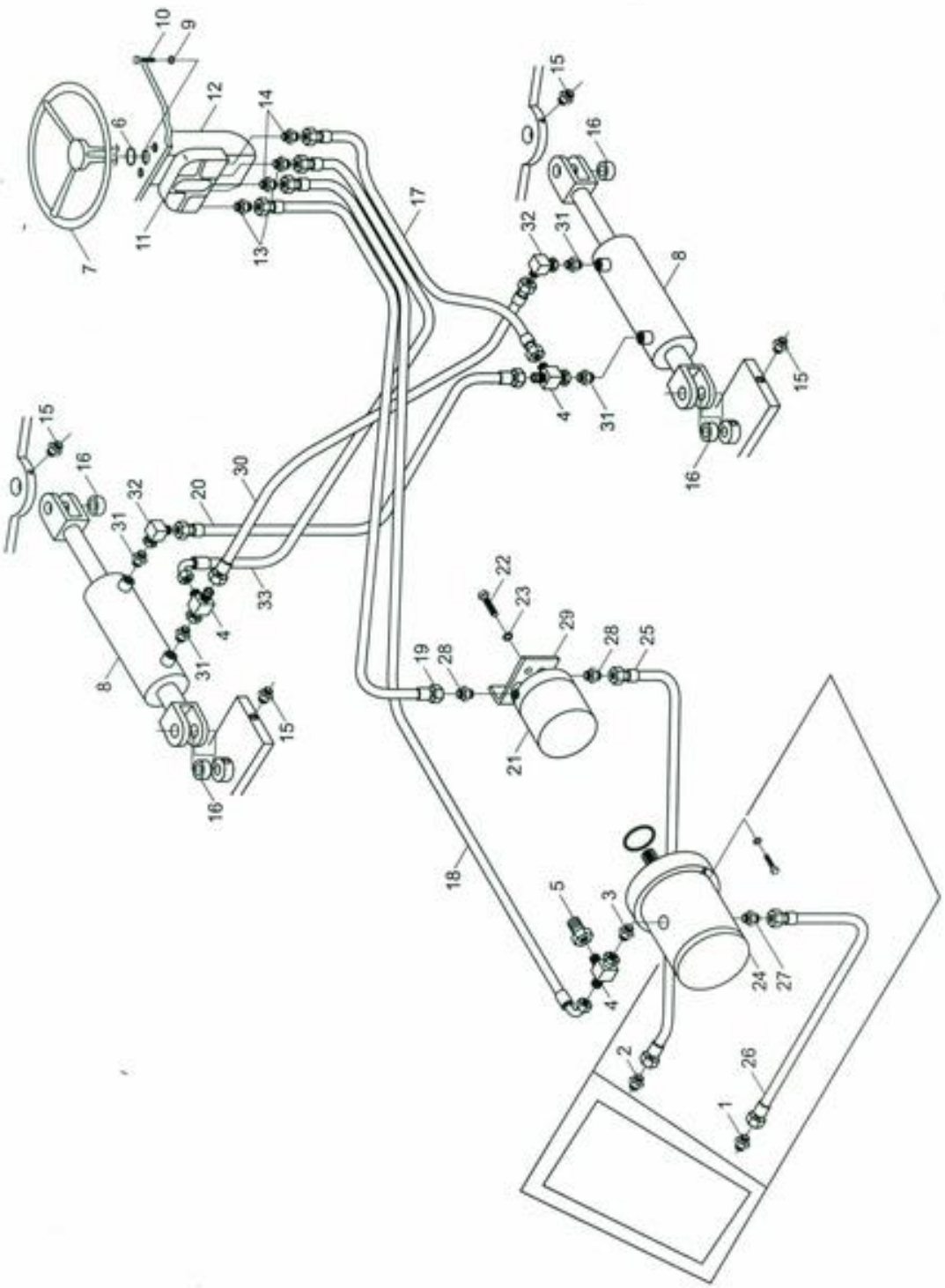

型号 Model XS121D Ⅲ		液压转向系统 28Y200 Hydraulic Steering System		页码 Page G16-12	
序号 Sr. No.	零件代号 Part No.	名 称 Part Description		数量 Q' ty	备注 Remark
31	A3-2439	接头	Adapter	4	
32	A3-2421	接头	Adapter	2	
33	A3-2934	胶管接头	Hose	1	

页码 Page G16-13	液压制动系统 28H129 Hydraulic Brake System	型号 Model XS121DⅢ

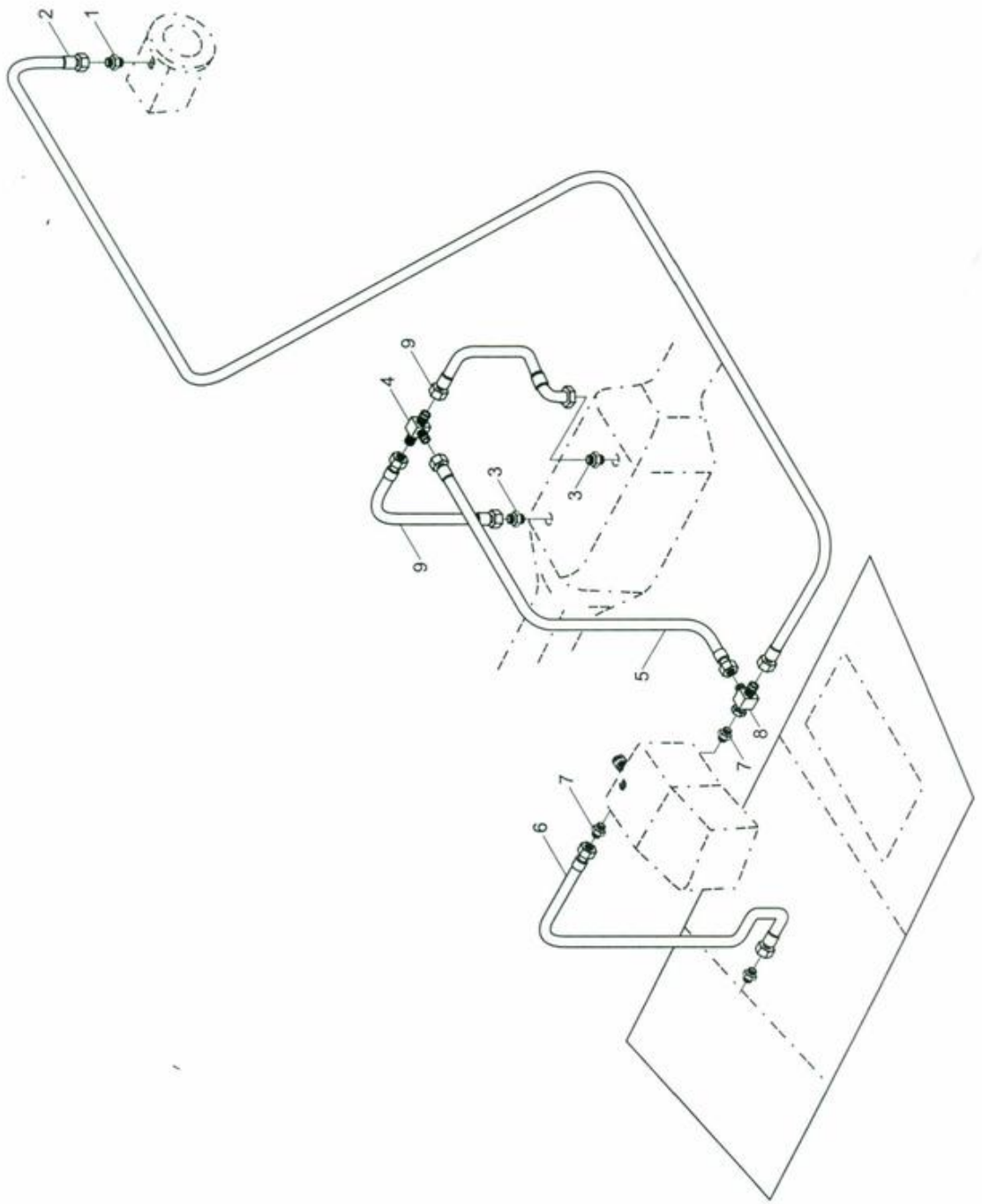

型号 Model XS121DⅢ		液压制动系统 28H129 Hydraulic Brake System		页码 Page G16-14	
序号 Sr. No.	零件代号 Part No.	名 称 Part Description		数量 Q' ty	备注 Remark
1	A3-2664	接头	Adapter	2	
2	A3-3364	胶管接头	Hose	1	
3	A3-2721	接头	Adapter	2	
4	A3-2727	接头	Adapter	1	
5	A3-3365	胶管接头	Hose	1	
6	A3-3066	胶管接头	Hose	1	
7	A3-2665	接头	Adapter	2	
8	A3-2497	接头	Adapter	1	
9	A3-2910	胶管接头	Hose	2	

页码 Page G16-15	液压支撑系统 28I525 Hydraulic Support System	型号 Model XS121DⅢ

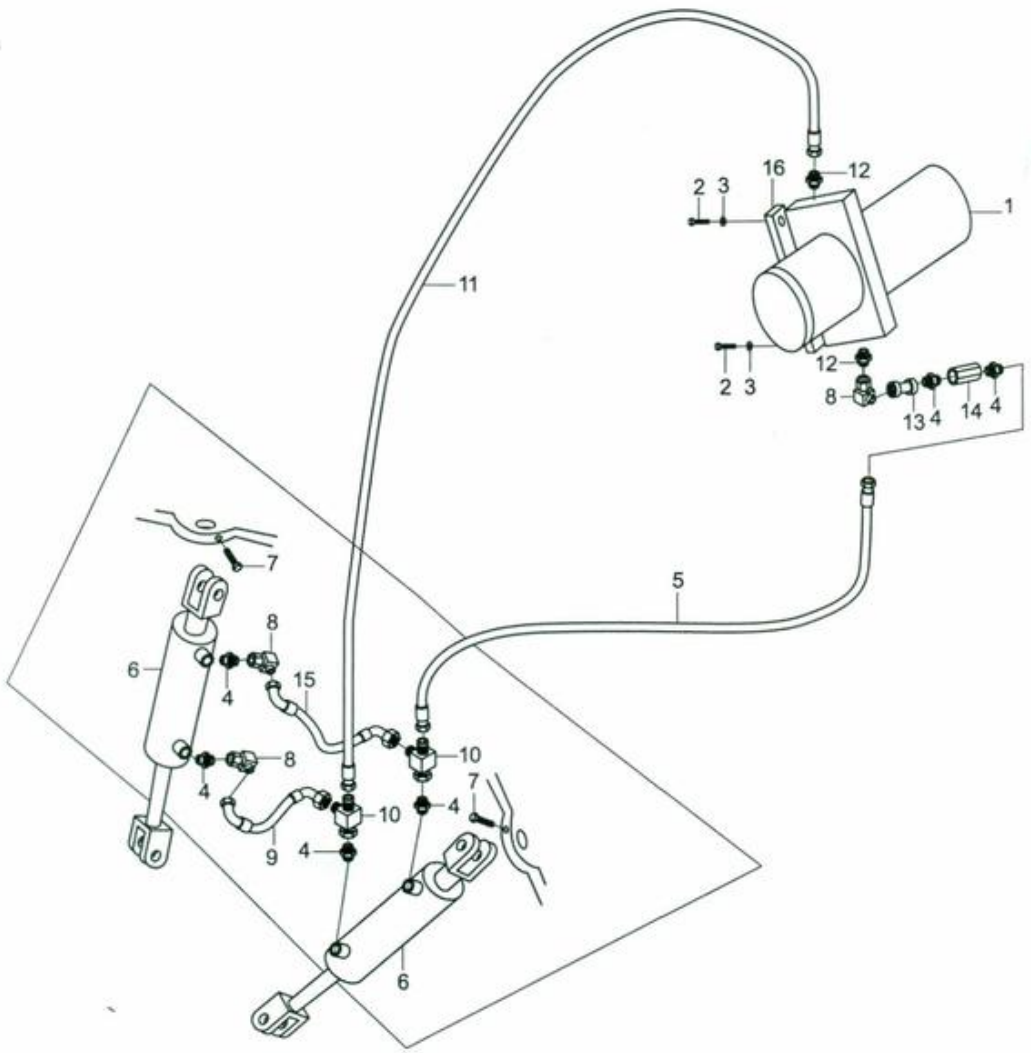

型号 Model XS121DⅢ		液压支撑系统 28I525 Hydraulic Support System		页码 Page G16-16	
序号 Sr. No.	零件代号 Part No.	名 称 Part Description		数量 Q' ty	备注 Remark
1	D0-9042	微型液压站	Small Hydraulic Station	1	
2	C0-0540	螺栓 10×50	Bolt	2	
3	C4-3220	垫圈 10	Washer	2	GB93
4	A3-2721	接头	Adapter	6	
5	A3-2972	胶管接头	Hose	1	
6	A1-4196	支撑油缸	Support Cylinder	2	
7	A5-3120	油杯 6	Grease Nipple	4	
8	A3-2725	接头	Adapter	3	
9	A3-3038	胶管接头	Hose	1	
10	A3-2497	接头	Adapter	2	
11	A3-3039	胶管接头	Hose	1	
12	A3-7057	接头	Adapter	2	
13	A3-2684	接头	Adapter	1	
14	A1-4271	单向节流阀	Valve	1	
15	A3-3037	胶管接头	Hose	1	
16	2CW151	垫板 YZ18W.10-1	Plate	1	

页码 Page G17-01	电器系统 28Y140 Electrical System	型号 Model XS121D Ⅲ

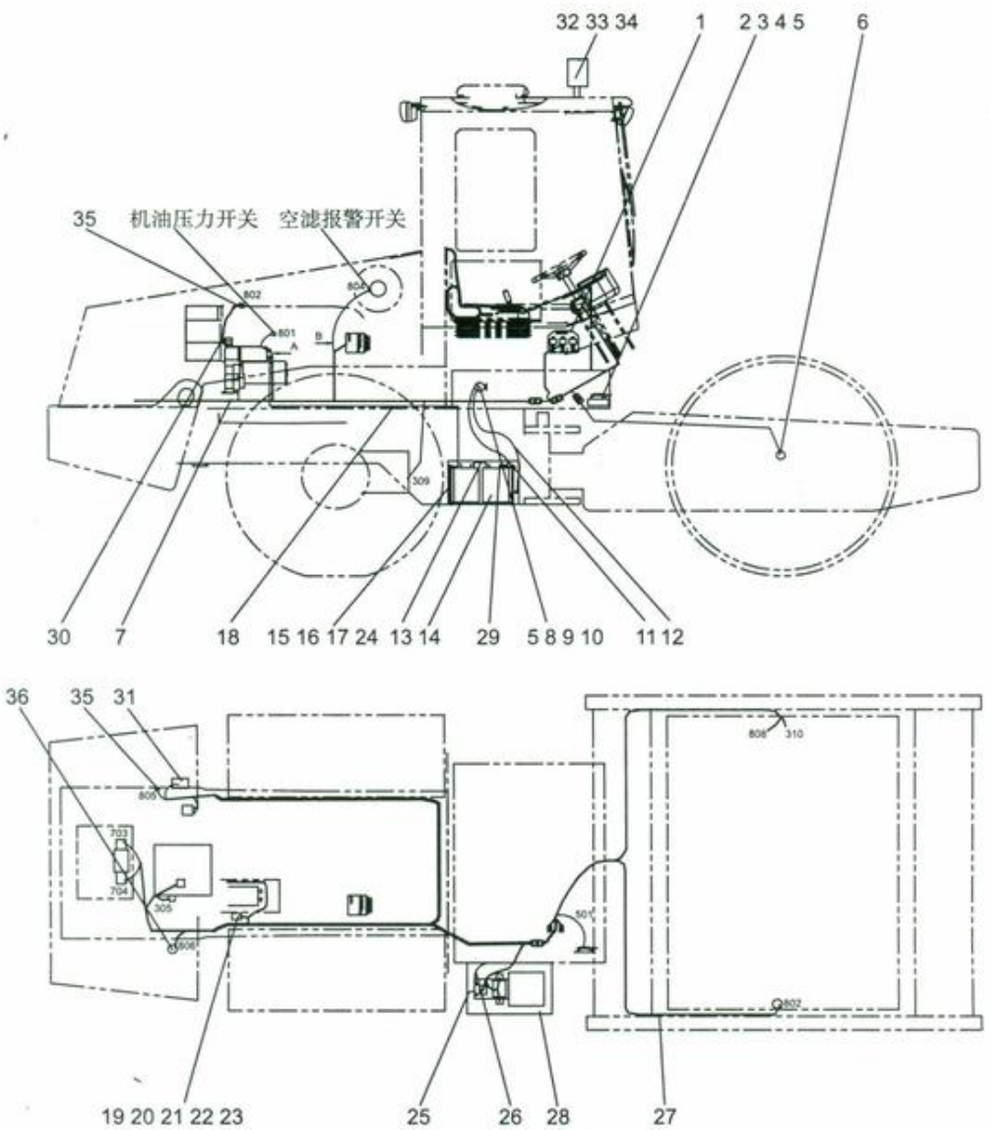

型号 Model XS121DⅢ		电器系统 28Y140 Electrical System		页码 Page G17-02	
序号 Sr. No.	零件代号 Part No.	名 称 Part Description		数量 Q' ty	备注 Remark
1	28H150	仪表板组件	Instrument Panel	1	
2	A7-0560	尼龙扎带喇叭 12V	Cable Tic Horn	1	
3	201595	喇叭支架	Bracket	1	
4	C0-0180	螺栓 M8 × 20-ZND	Screw	2	
5	C3-0060	螺母 M8-ZND	Nut	5	
6	A7-5155	频率传感器	Frequency Sensor	1	
7	28H170	机身线束	Wire Harness	1	
8	A7-4309	电源开关	Power Switch	1	
9	C0-2541	螺栓 M8 × 30-ZND	Screw	2	
10	C4-3820	垫圈 8	Washer	32	
11	2CW405	电瓶开关地线	Ground Cable	1	
12	2CW410	接地线	Ground Cable	1	
13	2CW415	电瓶连线	Cable	1	
14	A7-7115	电瓶	Battery	2	
15	2H0900	电瓶压板	Battery Plate	1	
16	2H0910	蓄电池固定螺栓	Fixed Screw	2	
17	C3-0300	螺母 M6-ZND	Nut	4	
18	30021715	橡胶套	Rubber Sleeve	1	
19	A7-5100	继电器 12V	Relay	1	JN3A
20	29C176	继电器支板	Supporting Plate	1	YZ14C.11-2
21	C2-1660	螺栓 M6 × 10-ZND	Bolt	2	GB5783-2000
22	C3-0300	螺母 M6	Nut	2	GB6170-2000
23	C4-3180	垫圈 6	Washer	2	GB97.1-87
24	30021715	橡胶套	Rubber Cover	1	
25	2CW425	电瓶线	Cable	1	
26	2CW430	提升电机电源线	Cable	1	
27	28H175	前线束	Wire Harness	1	
28	22K0026	电瓶箱	Battery Box	1	
29	2CW426	电瓶线	Cable	1	
30	2CW42	电瓶线	Cable	1	

页码 Page G17-03	电器系统 28Y140 Electrical System	型号 Model XS121DⅢ

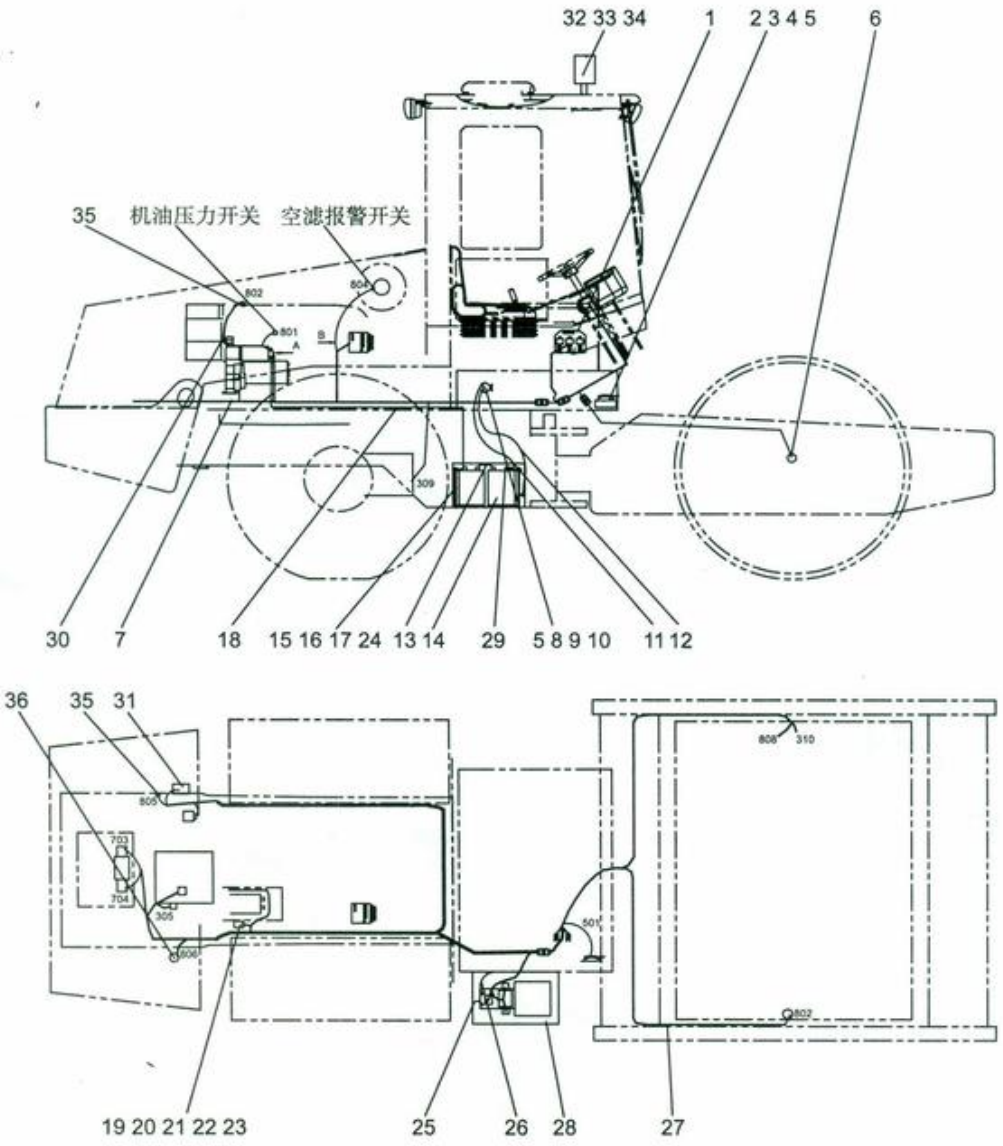

型号 Model XS121DⅢ		电器系统 28Y140 Electrical System		页码 Page G17-04	
序号 Sr. No.	零件代号 Part No.	名 称 Part Description		数量 Q' ty	备注 Remark
31	A7-5256	倒车蜂鸣器	Reverse Horn	1	
32	A7-3025	旋转报警灯	Alarm	1	
33	A7-3026	灯泡	Bulb	1	
34	A7-3076	灯架	Bulb Bracket	1	
35	A7-5268	温度传感器	Temperature Sensor	1	
36	A7-5269	油位传感器	Oil Level Sensor	1	

页码 Page G18-01	仪表箱组件 28Y:44 Instrument Panel	型号 Model XS121DⅢ

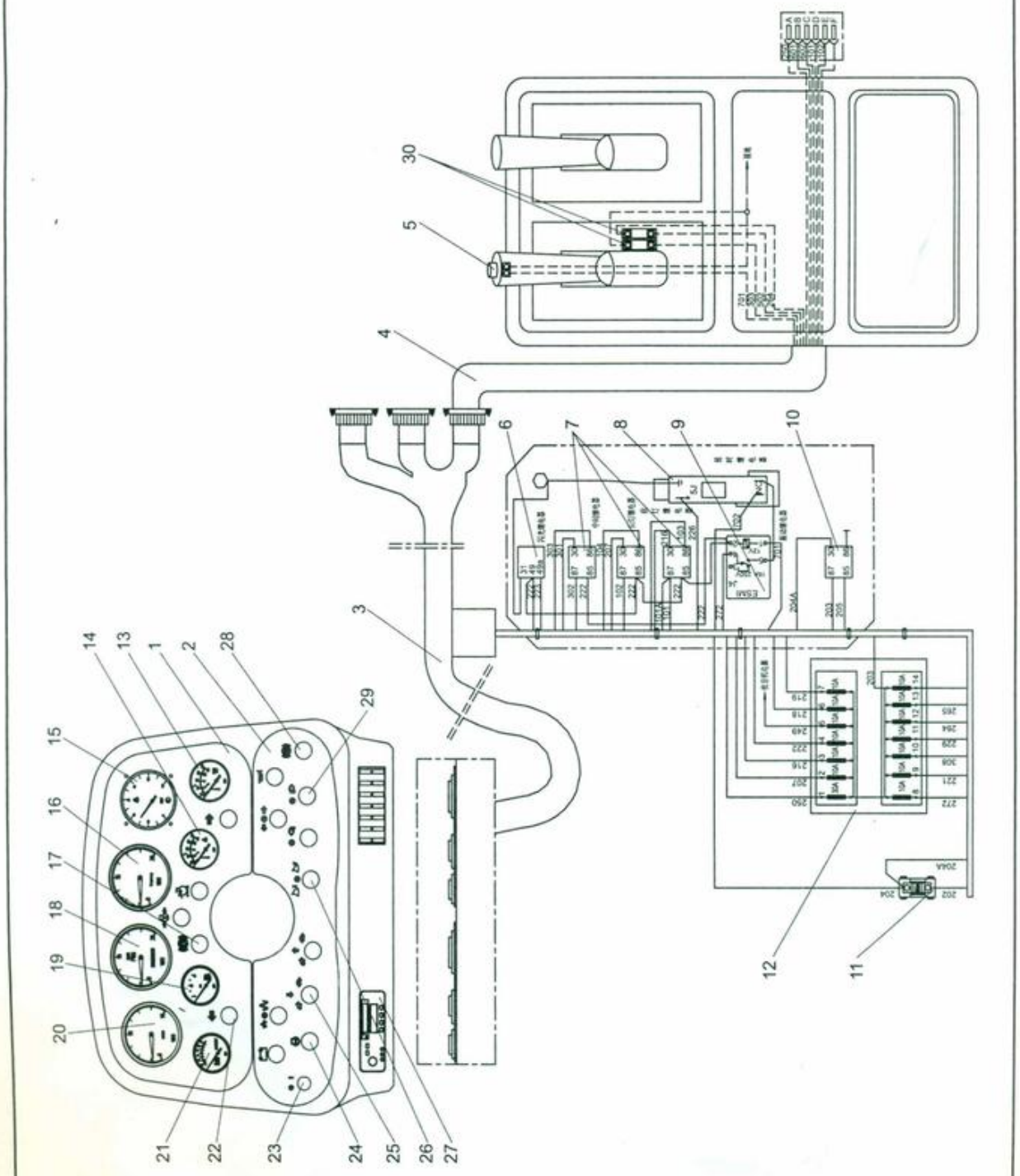

型号 Model XS121DⅢ		仪表箱组件 28Y144 Instrument Panel		页码 Page G18-02	
序号 Sr. No.	零件代号 Part No.	名 称 Part Description		数量 Q' ty	备注 Remark
1		仪表板箱接线	Wire Harness	1	(仪表箱带)
2		开关板接线	Wire Harness	1	(仪表箱带)
3		前仪表箱线束	Wire Harness	1	(仪表箱带)
4		右仪表箱线束	Wire Harness	1	(仪表箱带)
5	D0-5575	振动按钮	Vibration Button	1	
6		闪光继电器 12V	Flasher Relay	1	(仪表箱带)
7		继电器 12V	Relay	1	(仪表箱带)
8		延时继电器 12V	Relay	1	(仪表箱带)
9	D0-5810	振动继电器 12V	Relay	1	
10		小型继电器 60A	Relay	3	(仪表箱带)
11		保险丝 60A	Fuse	1	(仪表箱带)
12		保险丝盒	Fuse Box	1	(仪表箱带)
13	A7-5260	水温表 12V	Water Temperature Gauge	1	
14	D0-5503	液压油温表 12V	Oil Temperature Gauge	1	
15	D0-2226	密实度表	CMV-Dial	1	
16	A7-5301	频率表	Frequency Meter	1	
17		指示灯 (红)	Indicator Lamp	4	
18	A7-5270	转速小时计	Tach/Hour Meter	1	
19	A7-5264	油位表 12V	Fuel Gauge	1	
20	A7-5302	速度表	Speed Meter	1	
21	A7-5266	电压表 12V	Voltage Meter	1	
22		指示灯 (黄)	Indicator Lamp	2	(仪表箱带)
23		钥匙开关	Key Switch	1	(仪表箱带)
24		复位按钮	Restoration Button	2	(仪表箱带)
25		三位选择开关	Gear Selector	4	(仪表箱带)
26		三位选择开关 (复位)	Gear Selector (Restore)	1	(仪表箱带)
27		收音机	Radio	1	(仪表箱带)
28		制动按钮	Brake Button	1	(仪表箱带)
29		两位选择开关	Gear Selector	2	(仪表箱带)
30		振动开关	Vibratory Switch	2	(仪表箱带)

页码 Page G19-01	驾驶室装配 28Y265 Cab Assembly	型号 Model XS121D Ⅲ

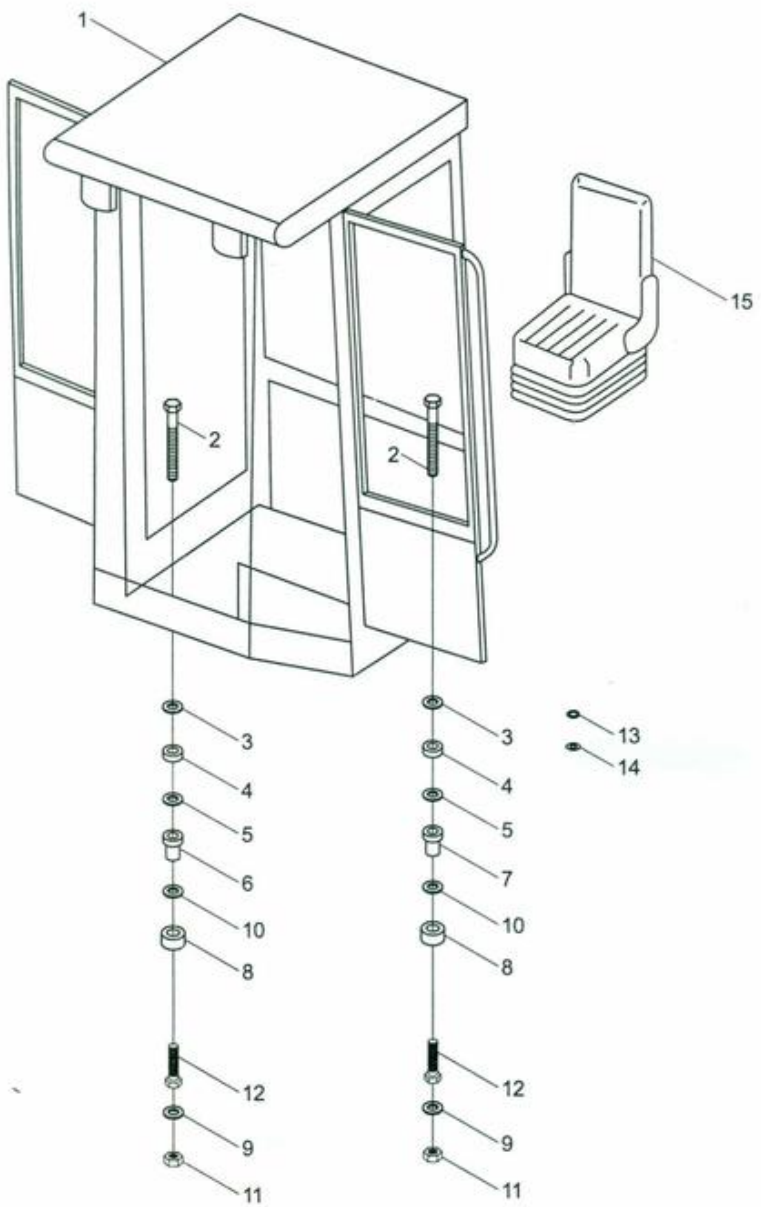

型号 Model XS121DⅢ		驾驶室装配 28Y265 Cab Assembly		页码 Page G19-02	
序号 Sr. No.	零件代号 Part No.	名 称 Part Description		数量 Q' ty	备注 Remark
1	28Y265	驾驶室	Cab	1	
2	C0-7960	螺栓 M24×200	Bolt	4	GB5782-2000
3	30020002	垫圈	Washer	4	
4	30020001	橡胶垫	Rubber Plate	4	
5	30020003	垫圈	Washer	4	
6	205283	减振器 (D)	Shock Absorber	2	
7	205284	减振器 (E)	Shock Absorber	2	
8	30021681	减振器	Shock Absorber	4	
9	205180	支撑垫	Plate	4	
10	205175	垫	Washer	4	
11	C3-3120	螺母	Nut	4	
12	C2-3780	螺钉 M10×50	Bolt	16	GB70
13	C4-3890	垫圈 24	Washer	4	GB97.1
14	C4-3220	垫圈 10	Washer	16	GB93
15	B8-3240	座椅	Seat	1	

页码 Page G20-01	油漆标记 28Y180 Paints And Decals	型号 Model XS121DⅢ

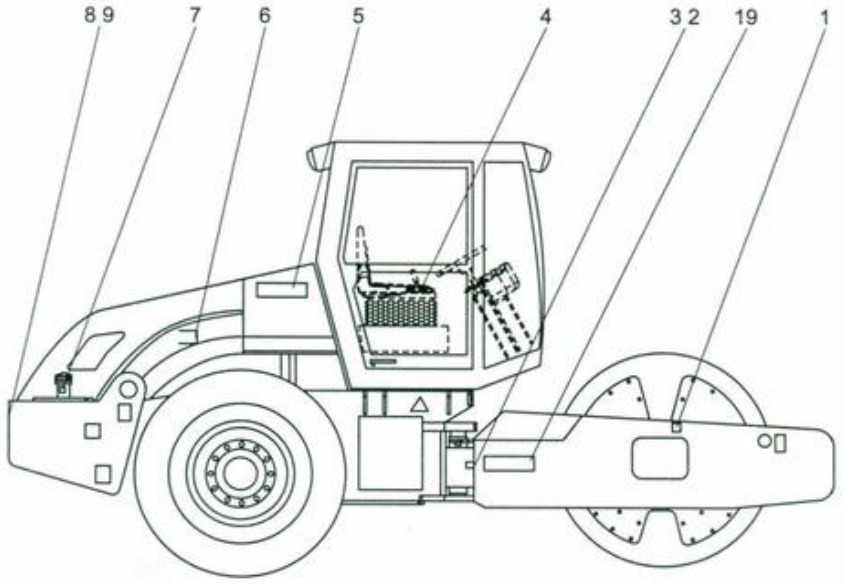

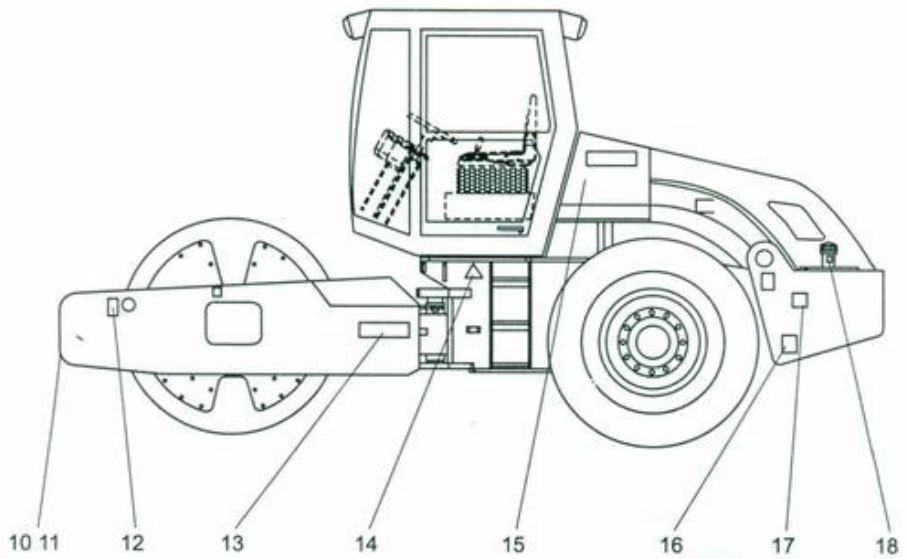

型号 Model XS121DⅢ		油漆标记 28Y180 Paints And Decals		页码 Page G20-02	
序号 Sr. No.	零件代号 Part No.	名 称 Part Description		数量 Q' ty	备注 Remark
1	201525	压轮油位标记	Drum Oil Level	1	
2	28Y185	铭牌	Name Plate	1	
3	C5-0440	铆钉	Rivet	12	
4	201515	油门控制	Throttle Control	1	
5	BG1601	制造商标记	Decal	1	
6	201460	发动机油位标记	Oil Level Mark	1	
7	201475	燃油标记	Fuel Mark	1	
8	BG1000	XCMG	Decal	1	
9	2I0050	型号标记	Decal	1	
10	BG1001	徐工集团	Decal	1	
11		型号标记	Mark	1	
12	201480	吊钩标记	Hook Mark	4	
13		型号标记	Decal	2	
14	201500	碰撞危险区标记	Warning	2	
15	BG1600	XCMG	Decal	1	
16	2H0850	水位标记	Water Level Mark	1	
17	201490	轮胎压力标记	Tyre Pressure Mark	2	
18	201485	起吊标记	Hoist Mark	2	
19	201520	液压油加油标记	Hydraulic Oil Filling Mark	1	

页码 Page G21-01	输入组件 447510202300 Input System	型号 Model XS121DⅢ

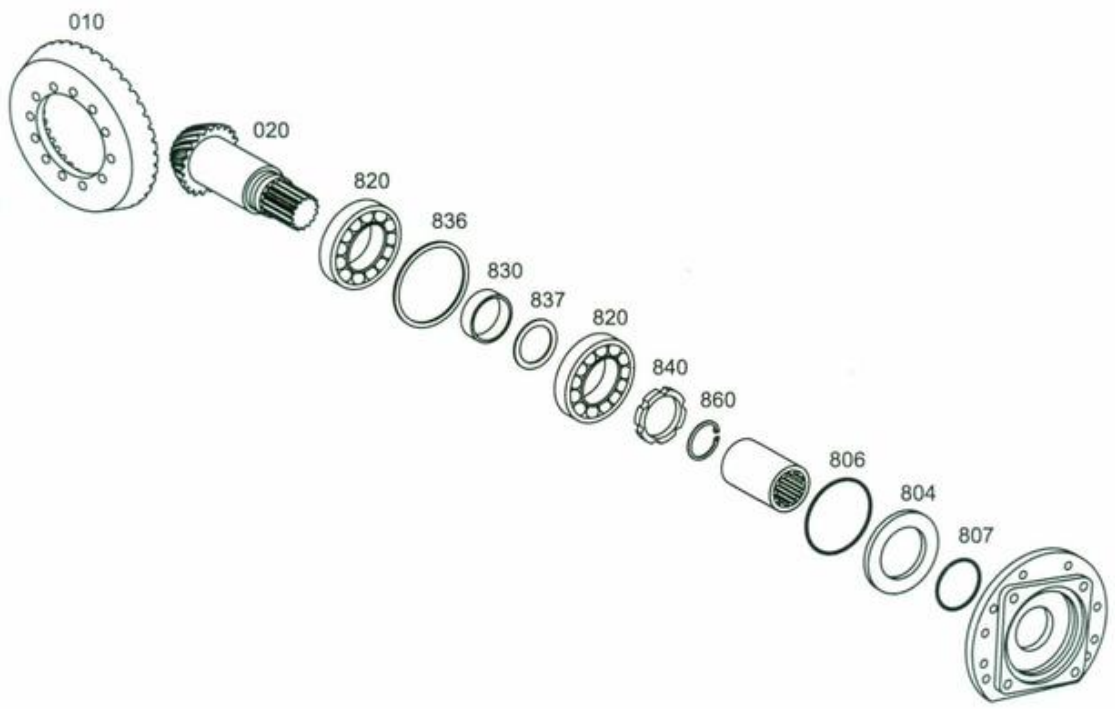

型号 Model XS121DⅢ		输入组件 447510202300 Input System		页码 Page G21-02	
序号 Sr. No.	零件代号 Part No.	名 称 Part Description		数量 Q' ty	备注 Remark
1	010	顶齿轮	Gear	1	
2	020	小齿轮	Small Gear	1	
3	804	薄密封圈	Shim Ring	1	
4	806	O形密封圈	O-Ring	1	
5	807	O形密封圈	O-Ring	1	
6	820	滚动轴承	Rolling Bearing	2	
7	830	衬套	Bush	1	
8	836	垫圈组	Shim		
	836/010	调整垫圈 S=2.0	Shim	1	
	836/020	调整垫圈 S=1.5	Shim	1	
	836/030	调整垫圈 S=1.8	Shim		
	836/040	调整垫圈 S=1.20	Shim		
	836/050	调整垫圈 S=1.15	Shim	1	
	836/060	调整垫圈 S=1.10	Shim	1	
	836/070	调整垫圈 S=1.05	Shim	1	
	836/080	调整垫圈 S=1.00	Shim	1	
	836/090	调整垫圈 S=0.95	Shim	1	
	836/100	调整垫圈 S=0.90	Shim	1	
	836/110	调整垫圈 S=0.85	Shim	1	
	836/120	调整垫圈 S=0.3	Shim	1	
	836/130	调整垫圈 S=0.2	Shim	1	
	836/140	调整垫圈 S=0.1	Shim	1	
	836/150	调整垫圈 S=0.5	Shim	1	
	836/160	调整垫圈 A=1.55	Shim	1	
	836/170	调整垫圈 A=1.60	Shim	1	
	836/180	调整垫圈 S=1.65	Shim	1	
	836/190	调整垫圈 S=1.70	Shim	1	
	836/200	调整垫圈 S=1.75	Shim	1	
	836/210	调整垫圈 S=1.85	Shim	1	
	836/220	调整垫圈 S=1.90	Shim	1	

页码 Page G21-03	输入组件 447510202300 Input System	型号 Model XS121DⅢ

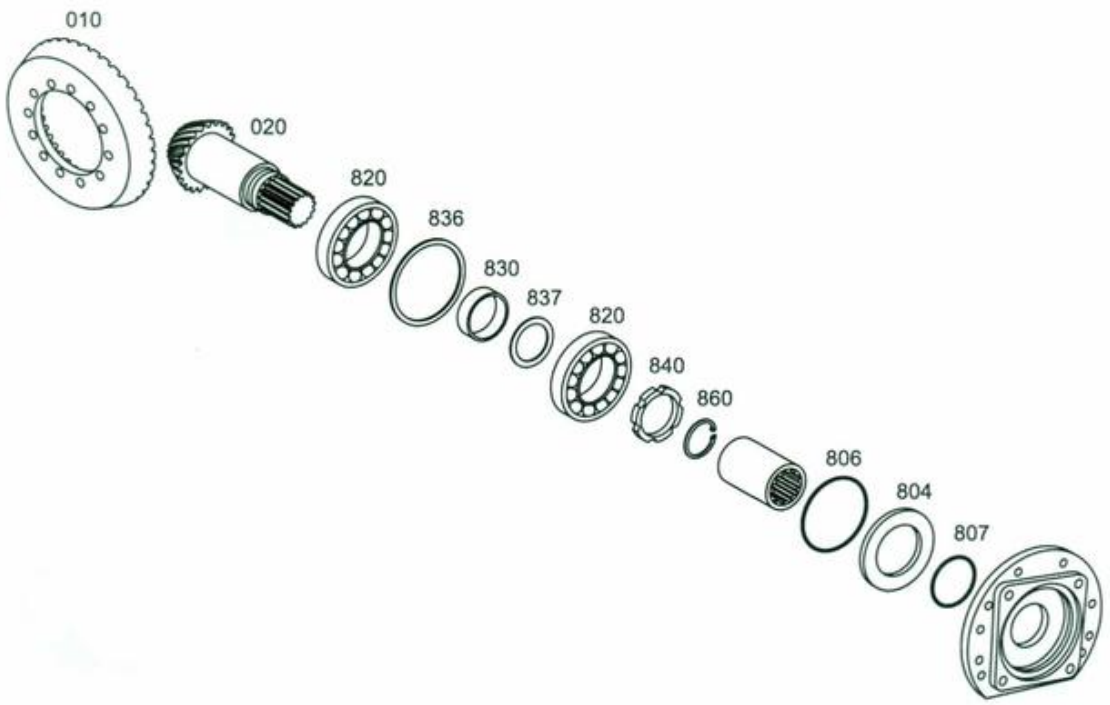

型号 Model XS121DⅢ		输入组件 447510202300 Input System		页码 Page G21-04	
序号 Sr. No.	零件代号 Part No.	名 称 Part Description		数量 Q' ty	备注 Remark
	836/230	调整垫圈 S=1.95	Shim	1	
9	837	垫圈组	Shim		
	837/010	调整垫圈 A=1.3	Shim		
	837/020	调整垫圈 A=1.5	Shim		
	837/030	调整垫圈 A=1.7	Shim		
	837/040	调整垫圈 A=1.9	Shim		
	837/050	调整垫圈 A=2.1	Shim		
	837/060	调整垫圈 A=2.3	Shim		
	837/070	调整垫圈 A=1.2	Shim		
	837/080	调整垫圈 A=1.25	Shim		
	837/090	调整垫圈 A=1.35	Shim		
	837/100	调整垫圈 A=1.4	Shim		
	837/110	调整垫圈 S=1.45	Shim	1	
	837/120	调整垫圈 S=1.55	Shim	1	
	837/130	调整垫圈 S=1.6	Shim	1	
	837/140	调整垫圈 S=1.65	Shim	1	
	837/150	调整垫圈 S=1.75	Shim	1	
	837/160	调整垫圈 S=1.8	Shim	2	
	837/170	调整垫圈 S=1.85	Shim	1	
	837/180	调整垫圈 S=1.95	Shim	1	
	837/190	调整垫圈 S=2.0	Shim	1	
	837/200	调整垫圈 S=2.05	Shim	1	
	837/210	调整垫圈 S=2.15	Shim	1	
	837/220	调整垫圈 S=2.2	Shim	1	
	837/230	调整垫圈 S=2.25	Shim	1	
	837/240	调整垫圈 S=2.35	Shim	1	
	837/250	调整垫圈 S=2.40	Shim	1	
	837/260	调整垫圈 S=2.45	Shim	1	
	837/270	调整垫圈 S=2.50	Shim	1	
	837/280	调整垫圈 S=1.72	Shim	1	

页码 Page G21-05	输入组件 447510202300 Input System	型号 Model XS121DⅢ

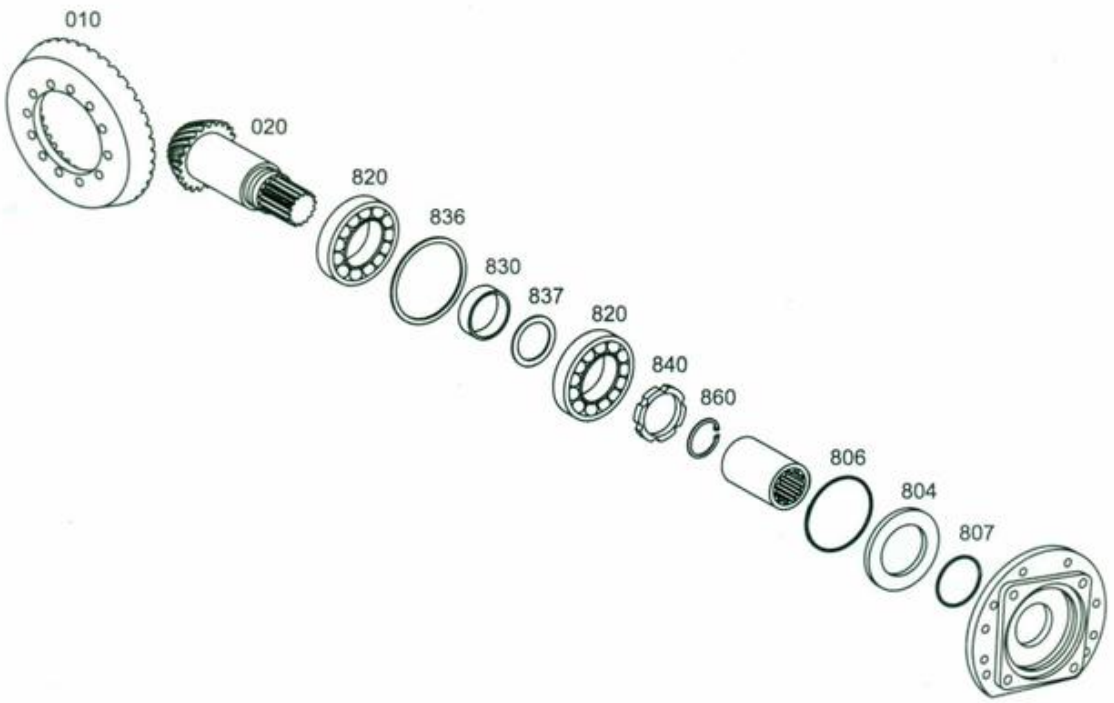

型号 Model XS121DⅢ		输入组件 447510202300 Input System		页码 Page G21-06	
序号 Sr. No.	零件代号 Part No.	名 称 Part Description		数量 Q' ty	备注 Remark
	837/290	调整垫圈 S=1.74	Shim	1	
	837/300	调整垫圈 S=1.76	Shim	1	
	837/310	调整垫圈 S=1.78	Shim	1	
	837/320	调整垫圈 S=1.82	Shim	1	
	837/330	调整垫圈 S=1.84	Shim	1	
	837/340	调整垫圈 S=1.86	Shim	1	
	837/350	调整垫圈 A=1.88	Shim	1	
	837/360	调整垫圈 A=1.92	Shim	1	
	837/370	调整垫圈 A=1.94	Shim	2	
	837/380	调整垫圈 A=1.96	Shim	1	
	837/390	调整垫圈 A=1.98	Shim	1	
	837/400	调整垫圈 A=2.02	Shim	1	
	837/410	调整垫圈 A=2.04	Shim	1	
	837/420	调整垫圈 A=2.06	Shim	1	
	837/430	调整垫圈 A=2.08	Shim	1	
	837/440	调整垫圈 A=1.05	Shim	1	
	837/450	调整垫圈 A=1.10	Shim	1	
	837/460	调整垫圈 A=1.15	Shim	1	
	840	垫圈	Washer	1	
	860	垫圈	Washer	1	

页码 Page G21-07	差速器 446110100100 Differential	型号 Model XS121DⅢ

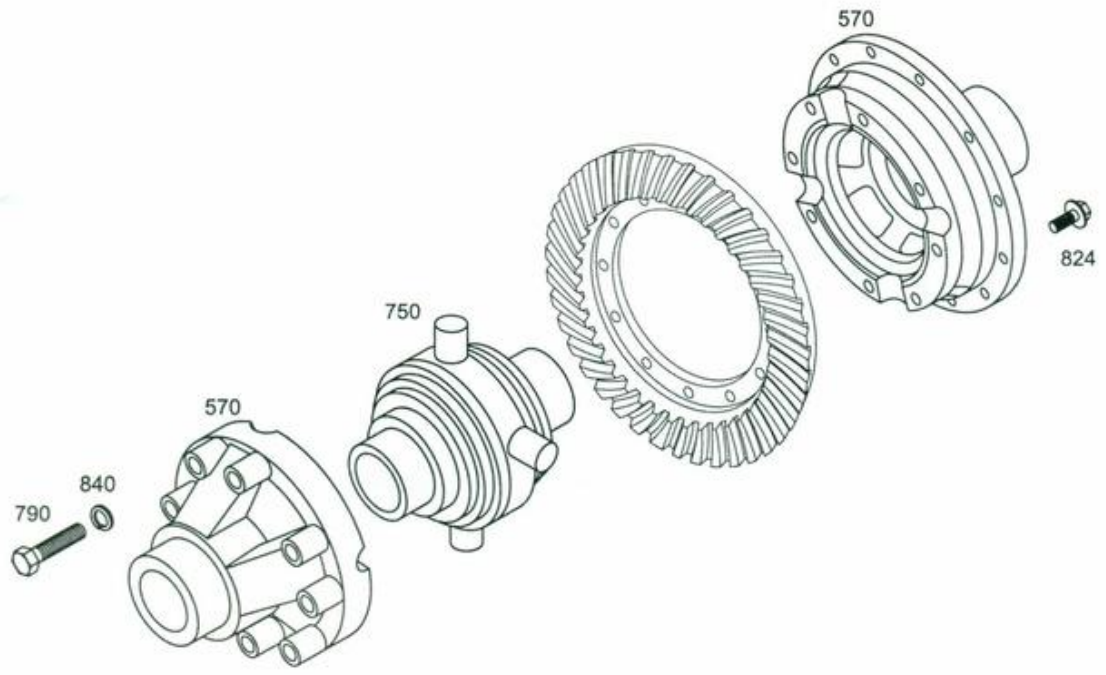

型号 Model XS121DⅢ		差速器 446110100100 Differential		页码 Page G21-08	
序号 Sr. No.	零件代号 Part No.	名 称 Part Description		数量 Q' ty	备注 Remark
1	570	差速器壳	Differential Case	1	
2	750	差速器	Differential	1	
3	790	六角螺杆	Hexagon Screw	1	
4	824	锁定螺杆	Locking Screw	1	
5	840	垫圈	Washer	1	

页码 Page G21-09	输出组件 447510107501 Output System	型号 Model XS121D Ⅲ

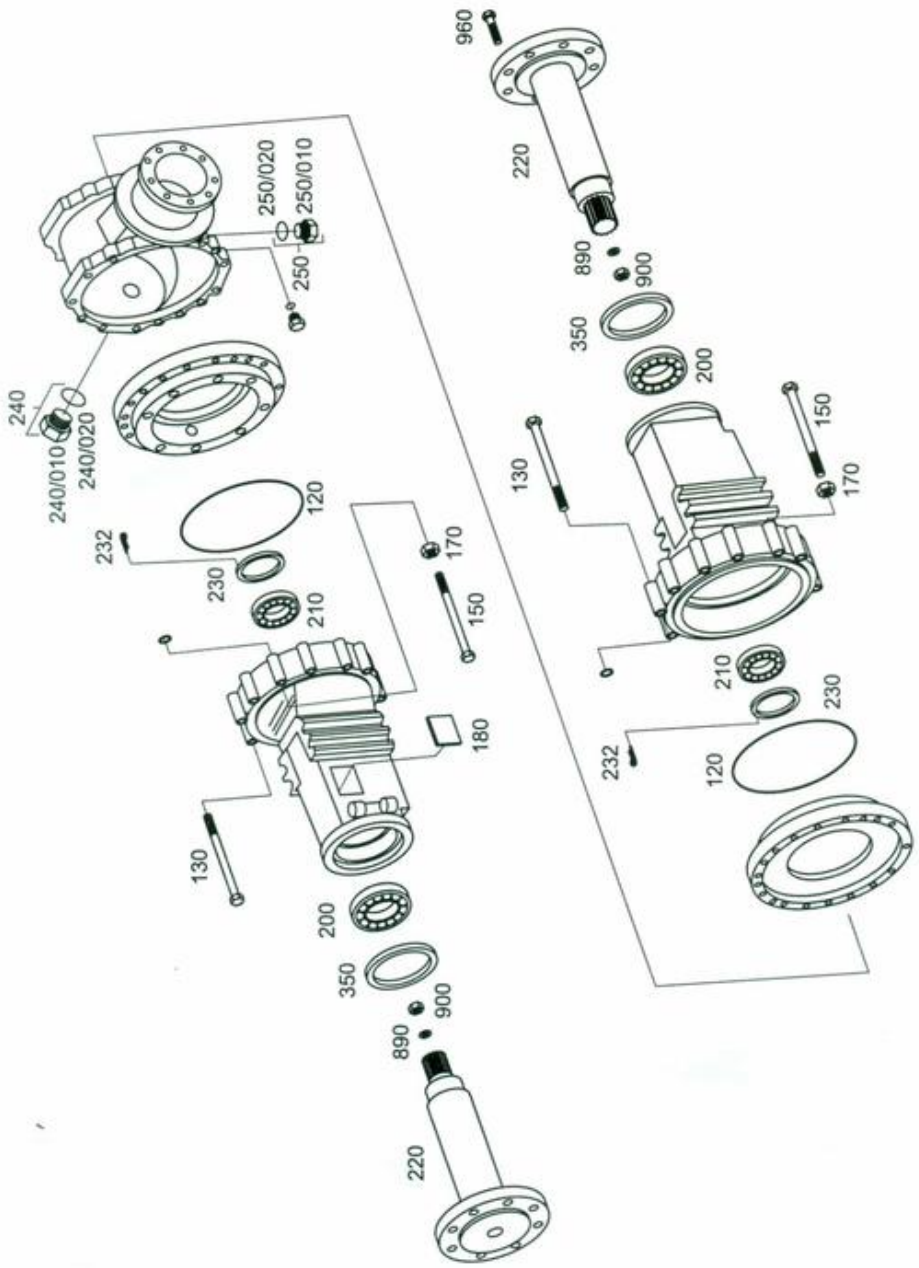

型号 Model XS121DⅢ		输出组件 447510107501 Output System		页码 Page G21-10	
序号 Sr. No.	零件代号 Part No.	名 称 Part Description		数量 Q' ty	备注 Remark
1	120	O形密封圈 270×2.5	O-Ring	2	
2	130	六角螺杆 M16×120	Hexagon Screw	16	
3	150	六角螺杆 M16×150	Hexagon Screw	4	
4	170	六角螺母 M16	Hexagon Nut	4	
5	180	固定环	Fixing Hoop	1	
6	200	滚动轴承	Roller Bearing	2	
7	210	滚动轴承	Roller Bearing	2	
8	220	输出轴承	Output Bearing	2	
9	230	螺母 M75×1.5	Slotted Nut	2	
10	232	销 8×26	Pin	2	
11	240	螺塞	Screw Plug	1	
	240/010	螺塞	Screw Plug	1	
	240/020	O形密封圈 33×2.2	O-Ring	1	
12	250	螺塞	Screw Plug	1	
	250/010	螺塞	Screw Plug	1	
	250/020	O形密封圈 33×2.2	O-Ring	1	
13	350	轴封	Shaft Seal	2	
14	890	垫圈组	Washer		
	890/010	垫圈 S=1.0	Washer	2	
	890/020	垫圈 S=0.5	Washer	2	
	890/030	垫圈 S=0.3	Washer	2	
	890/040	垫圈 S=3.0	Washer	2	
	890/050	垫圈 S=2.0	Washer	2	
15	900	锁紧螺母	Locking Nut	2	
16	960	轮辋螺栓 M22×1.5	Wheel Screw	16	

页码 Page G21-11	输出组件 447510107502 Output System	型号 Model XS121DⅢ

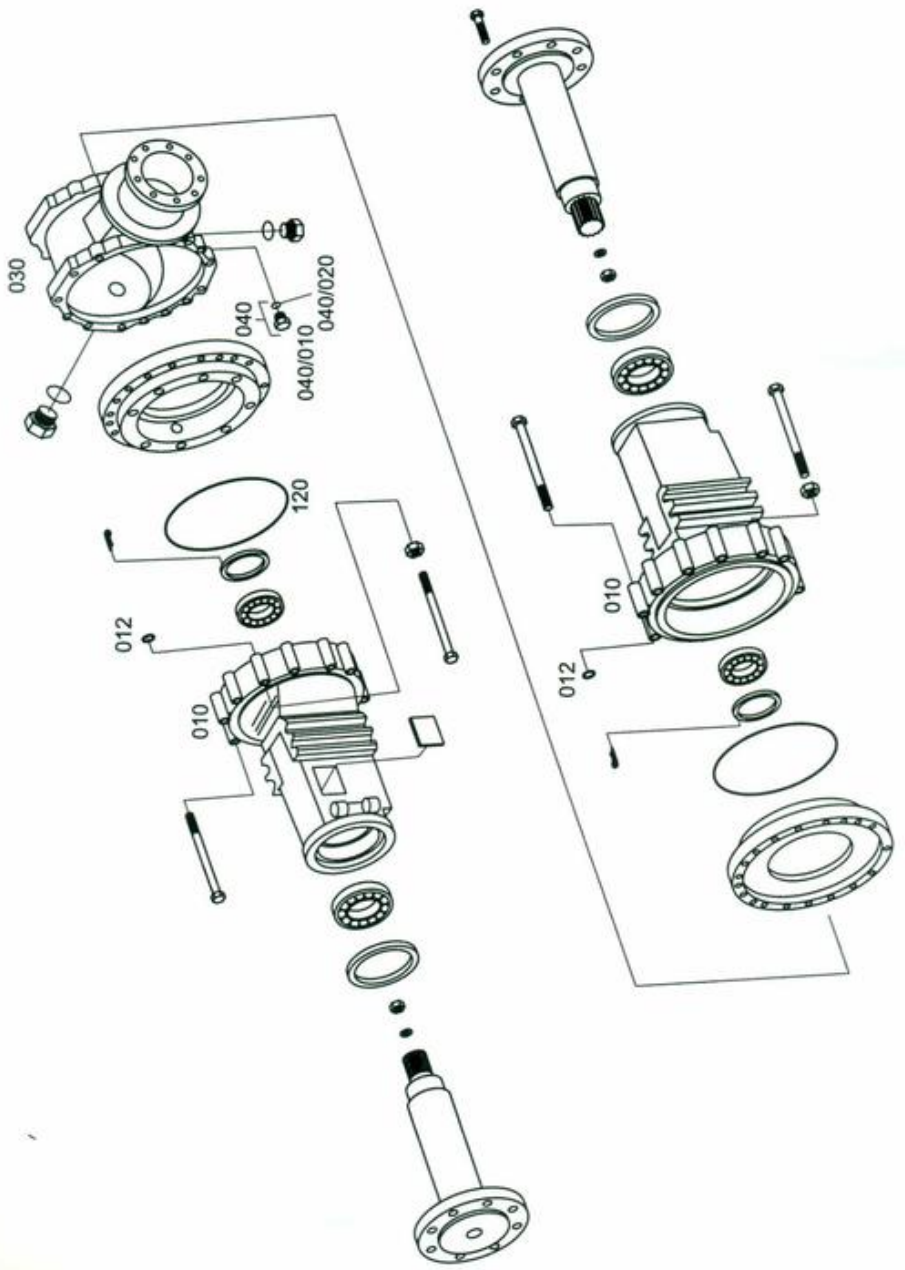

型号 Model XS121D Ⅲ		输出组件 447510107502 Output System		页码 Page G21-12	
序号 Sr. No.	零件代号 Part No.	名 称 Part Description		数量 Q' ty	备注 Remark
1	010	桥壳	Axle Casing	2	
2	012	O形密封圈	O-Ring	4	
3	030	轴套	Shaft Sleeve	1	
4	040	螺塞	Screw Plug	1	
5	/010		Verschl, Schraub	1	
6	/020	O形密封圈	O-Ring	1	

页码 Page G21-13	制动器组 447510602500 Brake System	型号 Model XS121D Ⅲ

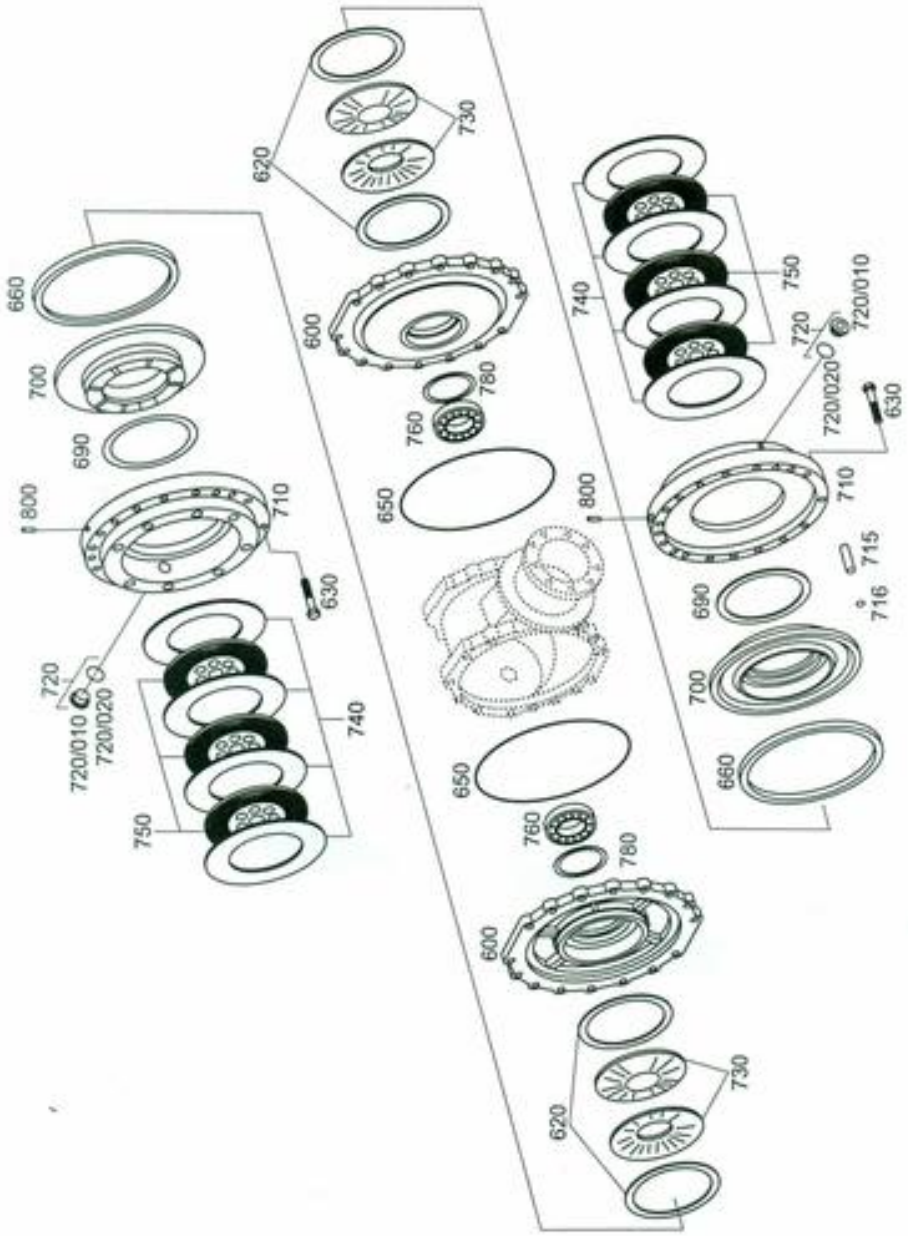

型号 Model XS121DⅢ		制动器组 447510602500 Brake System		页码 Page G21-14	
序号 Sr. No.	零件代号 Part No.	名 称 Part Description		数量 Q' ty	备注 Remark
1	600	轴承盖	Bearing Cover	2	
2	620	压力密封圈	Pressure Ring	4	
3	630	螺钉	Cap Screw	32	
4	650	O形密封圈	O-Ring	2	
5	660	油封	U-Ring	2	
6	680	油封	U-Ring	2	
7	700	制动盘	Piston	2	
8	710	制动器壳	Brake Housing	2	
9	715	销	Pin	4	
10	716	O形密封圈	O-Ring	4	
11	720	螺塞	Screw Plug	4	
	720/010	螺塞	Screw Plug	4	
	720/020	螺塞	Screw Plug	4	
12	730	压簧	Cup Spring	4	
13	740	摩擦片组	Clutch Disc		
	740/010	摩擦片 A=2.5	Clutch Disc	8	
	740/020	摩擦片 A=3.0	Clutch Disc	8	
	740/030	摩擦片 A=2.0	Clutch Disc	8	
14	750	摩擦片	Clutch Disc	6	
15	760	滚动轴承	Roller Bearing	2	
16	780	调整垫	Shim	2	
	780/010	垫圈 A=2.0	Washer	2	
	780/020	垫圈 A=1.9	Washer	2	
	780/030	垫圈 A=1.85	Washer	2	
	780/040	垫圈 A=1.80	Washer	2	
	780/050	垫圈 A=1.75	Washer	2	
	780/060	垫圈 A=1.70	Washer	2	
	780/070	垫圈 A=1.65	Washer	2	
	780/080	垫圈 A=1.60	Washer	2	
	780/090	垫圈 A=1.55	Washer	2	

页码 Page G21-15	制动器组 447510602500 Brake System	型号 Model XS121D Ⅲ

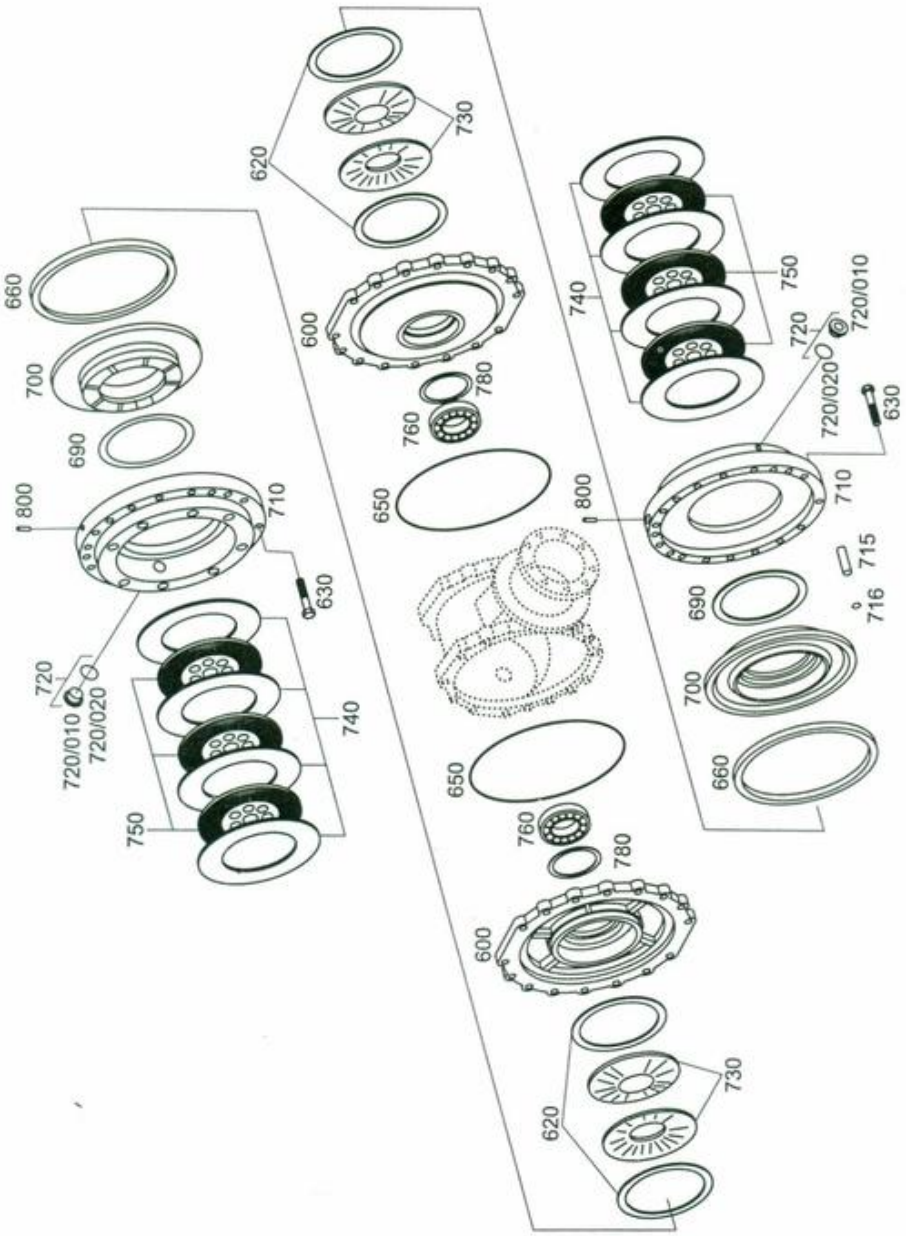

型号 Model XS121DⅢ		制动器组 447510602500 Brake System		页码 Page G21-16	
序号 Sr. No.	零件代号 Part No.	名 称 Part Description		数量 Q' ty	备注 Remark
	780/100	垫圈 A=1.50	Washer	2	
	780/110	垫圈 A=1.45	Washer	2	
	780/120	垫圈 A=1.40	Washer	2	
	780/130	垫圈 A=1.35	Washer	2	
	780/140	垫圈 A=1.30	Washer	2	
	780/150	垫圈 A=1.25	Washer	2	
	780/160	垫圈 A=1.20	Washer	2	
	780/170	垫圈 A=1.15	Washer	2	
	780/180	垫圈 A=1.10	Washer	2	
	780/190	垫圈 A=1.05	Washer	2	
	780200	垫圈 A=1.00	Washer	2	
	780/210	垫圈 A=0.95	Washer	2	
	780/220	垫圈 A=0.90	Washer	2	
	780/230	垫圈 A=0.85	Washer	2	
	780/240	垫圈 A=0.80	Washer	2	
	780/250	垫圈 A=0.75	Washer	2	
	780/260	垫圈 A=0.70	Washer	2	
	780/270	垫圈 A=0.65	Washer	2	
	780/280	垫圈 A=0.60	Washer	2	
	780/290	垫圈 A=0.55	Washer	2	
	780/300	垫圈 A=0.50	Washer	2	
17	800	排气阀	Vent Valve	2	

页码 Page G21-17	行星组 447512000100 Planetary System	型号 Model XS121DⅢ

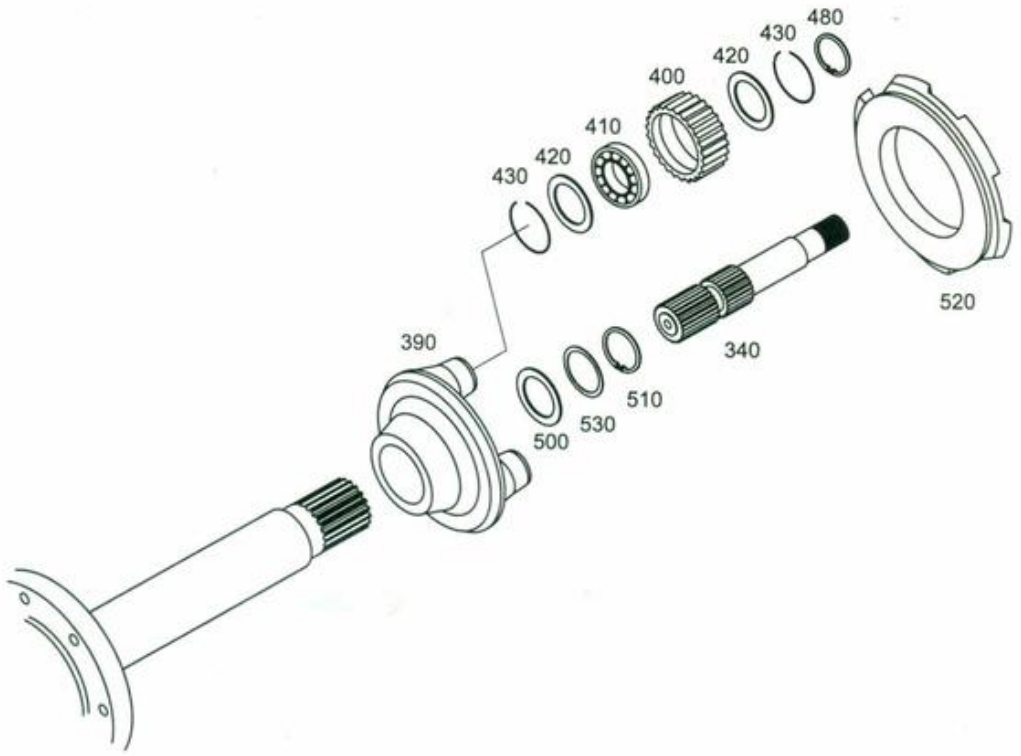

型号 Model XS121DⅢ		行星组 447512000100 Planetary System		页码 Page G21-18	
序号 Sr. No.	零件代号 Part No.	名 称 Part Description		数量 Q' ty	备注 Remark
1	340	太阳齿轮	Sun Gear	2	
2	390	行星架	Planetary Gear Carrier	2	
3	400	行星齿轮	Planetary Gear	6	
4	410	轴承	Roller Bearing	6	
5	420	垫圈	Washer	12	
6	430	定位环	Locating Ring	12	
7	480	定位环	Locating Ring	6	
8	500	止推垫圈	Thrust Washer	2	
9	510	定位环	Retaining Ring	2	
10	520	调整垫圈	End Shim	2	
11	530	垫圈组	Washer	2	
	530/010	垫圈	Washer	2	
	530/020	垫圈	Washer	2	
	530/030	垫圈	Washer	2	
	530/040	垫圈	Washer	2	
	530/050	垫圈	Washer	2	
	530/060	垫圈	Washer	2	
	530/070	垫圈	Washer	2	
	530/080	垫圈	Washer	2	
	530/090	垫圈	Washer	2	