RUTHZIL TRATOR COMERCIAL DE PEÇAS LTDA 11 97083-6812 ROLANDO CITRANGULO

XS120PDBR/XS123BR ROLO COMPACTADOR

巴西葡萄牙语版Português

Catálogo de Peças

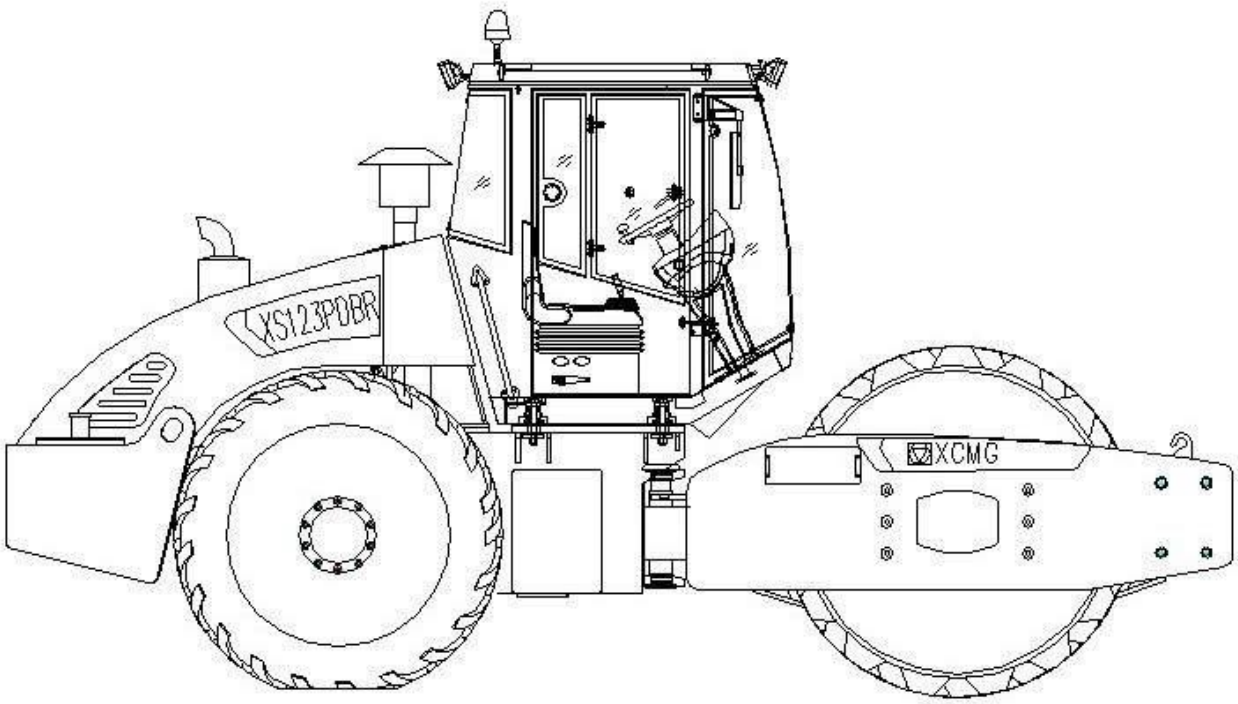

XCMG BRASIL INDÚSTRIA LTDA

Prefácio

Esse Catálogo de Peça só para rolo compactador de modelo XS120PDBR/XS123BR.

Por favor, compre as peças original, utilize apenas peças originais para assegurar as funções da máquina.

Como comprar rapidamente as peças corretas, quando você pede, não se esqueça de especificar os detalhes seguintes:

1. o modelo e a data de fabricação do rolo compactador
2. o nome e o código da peça
3. a quantidade
4. endereço, empresa e CEP se por correio.

Quando você não cosegue confirmar o código ou nome da peça, poderia marcar o número de página e número da peça na página.

O rolo compactor de modelo XS120PDBR/XS123BR será reforçado por desenvolvimentos de tecnológia e necessidades do clientes, por isso este manual será revisto regularmente. Sujeito à alteração sem aviso prévio!

Índice

Listagem de 50 horas da primeira vez 000-01
Listagem de 250 horas 000-03
Listagem de 500 horas 000-05
Listagem de 1000 horas 000-07
Desenho geral de montagem G01-01
Montagem da estrutura da atras de carro G02-01
Montagem da estrutura da frente de carro G02-03
Roda de vibração de modelo de convexidade do tipo de soldagem G03-01
Roda de vibração de modelo de convexidade do tipo de soldagem G03-03
Roda de vibração(Luz) G03-05
Roda de vibração(Luz) G03-07
Roda de vibração do modelo de convexidade do tipo de montagem G03-09
Roda de vibração do modelo de convexidade do tipo de montagem G03-11
redutor G03-13
Sistema de transmissão G04-01
Eixo motriz G04-03
Grupo central G04-05
mecanismo diferencial G04-07
Componente de entrada G04-09
Shell de eixo G04-11
Grupo de freios G04-13
Montagem de motor(QSB4.5) G05-01
Sistema de entrada de gas(QSB4.5) G05-03
Sistema de arrefecimento (QSB4.5) G05-05
Sistema de exaustão(QSB4.5) G05-07
Sistema de combustivel(QSB4.5) G05-09
Sistema lubrificante com(QSB4.5) G05-11
Sistema de drenagem de óleo(QSB4.5) G05-13
Sistema de controle e caixa de aparelhos para medir G06-01
Conjunto de caixa de aparelho para medir G06-03
Conjunto de caixa de aparelho para medir G06-05
Conjunto da caixa de manipulação G06-07
Eixo flexível de manipulação WJ4300 ..... G06-09
Montagem da cabine de condução G07-01
Cabine de conddução G07-03

Índice

Cabine de conddução G07-05
Cabine de conddução G07-07
Cabine de conddução G07-09
Sistema electrico G08-01
Conjunto de linhas de bateria G08-03
Conjunto de linhas de bateria G08-05
Sistema de alimentação de iniciar G08-07
Sistema de alerta de sensor G08-09
Electrico da caixa de aparelhos para medir G08-11
Electrico da caixa de manipulação G08-13
Electrico da cabine de condução G08-15
Sistema de accionamento hidraulico..... G09-01
Sistema de accionamento hidraulico..... G09-03
Bomba motriz G09-05
Motor de acionamento de ponte G09-07
Motor de accionar G09-09
Sistema de vibração hidraulico G09-11
Sistema de vibração hidraulico G09-13
Motor de vibração G09-15
Bomba de vibração G09-17
Sistema de mudação de direcção hidraulico G09-19
Conjunto da máquina do leme G09-21
Cilindro de direção G09-23
Sistema de freio hidráulico G09-25
Sistema de suporte hidraulica G09-27
Estação hidráulica miniatura(24V) G09-29
Suporte de cilindro de óleo G09-31
Tampa do motor G10-01
Montagem com etiquetas G11-01
Sistema de ar condicionado G12-01
Montagem do compressor..... G12-03
Ferramentas juntas com maquina G13-01

1.Listagem de 50 horas da primeira vez

000-01	Listagem de 50 horas da primeira vez	228302920

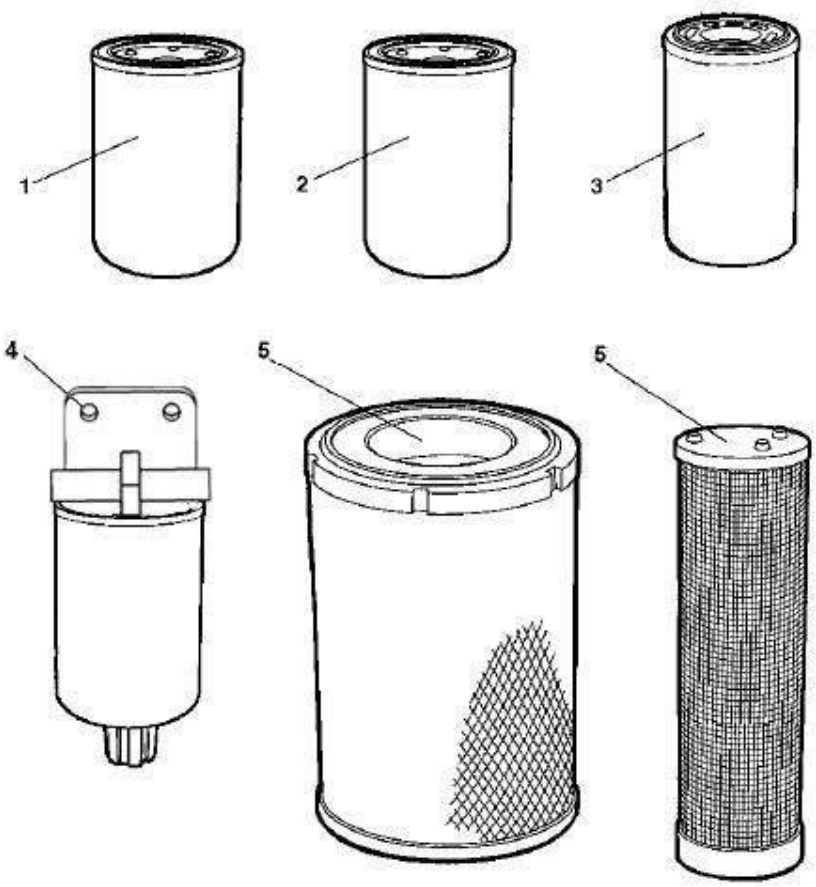

1.Listagem de 50 horas da primeira vez

Modelo 228302920		Listagem de 50 horas da primeira vez	Número da página número 000-02	
Numero de peças	Numero de acessorios	Nome da Peça	Quantidade	Obs.
1	860116082	Alma de filtro de lubrificante	1	
2	860108829	Amla de Filtro de combustível	1	
3	803164538	Filtro de óleo diesel	2	SF6720, troca a alma de filtro cada meio ano ou cada 1000horas, primeiro que o for
4	800101675	Filtro de combustível grosseiro	1	

000-03	Listagem de 250 horas	228302920

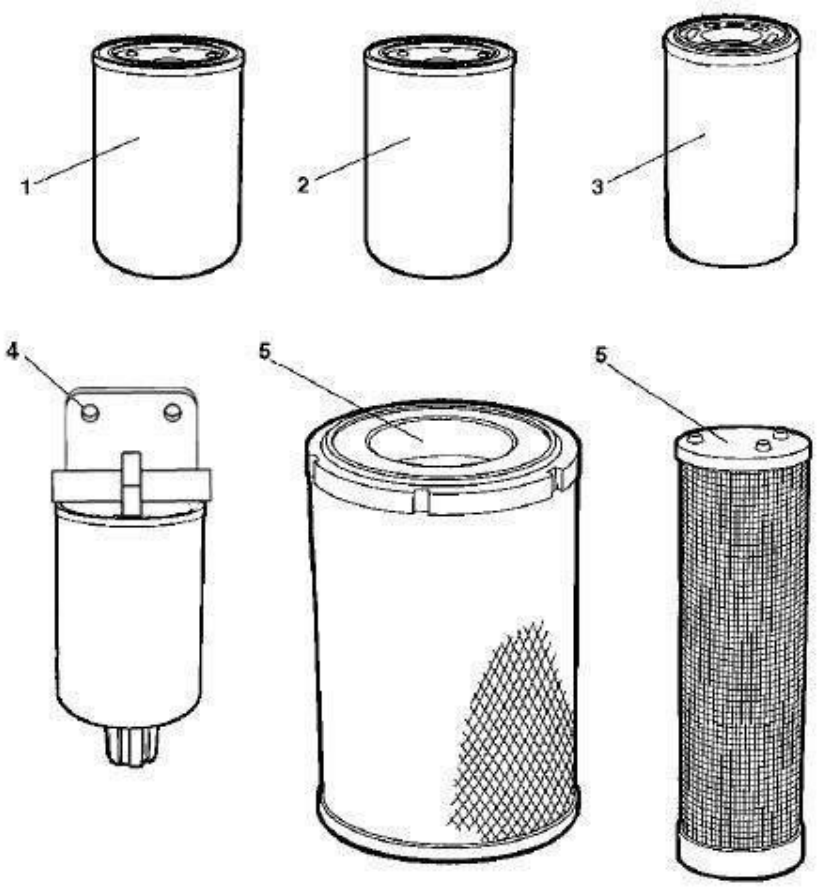

Modelo 228302920		Listagem de 250 horas	Número da página número 000-04	
Numero de peças	Numero de acessorios	Nome da Peça	Quantidade	Obs.

1	860116082	Alma de filtro de lubrificante	1	

3. Listagem de 500 horas

000-05	Listagem de 500 horas	228302920

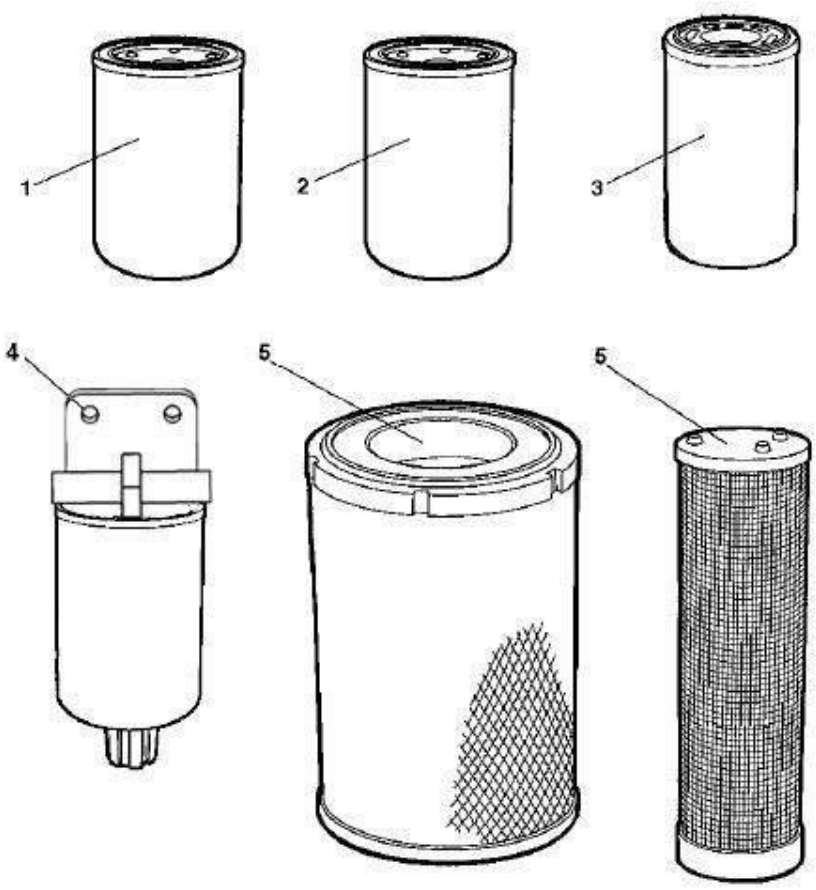
1
2
3
4
5
5

Modelo 228302920		Listagem de 500 horas	Número da página número 000-06	
Numero de peças	Numero de acessorios	Nome da Peça	Quantidade	Obs.
1	860116082	Alma de filtro de lubrificante	1	
2	860108829	Amla de Filtro de combustível	1	
3	803164538	Filtro de óleo diesel	2	SF6720, troca a alma de filtro cada meio ano ou cada 1000horas, primeiro que o for
4	800101675	Filtro de combustível grosseiro	1	

4. Listagem de 1000 horas

000-07	Listagem de 1000 horas	228302920

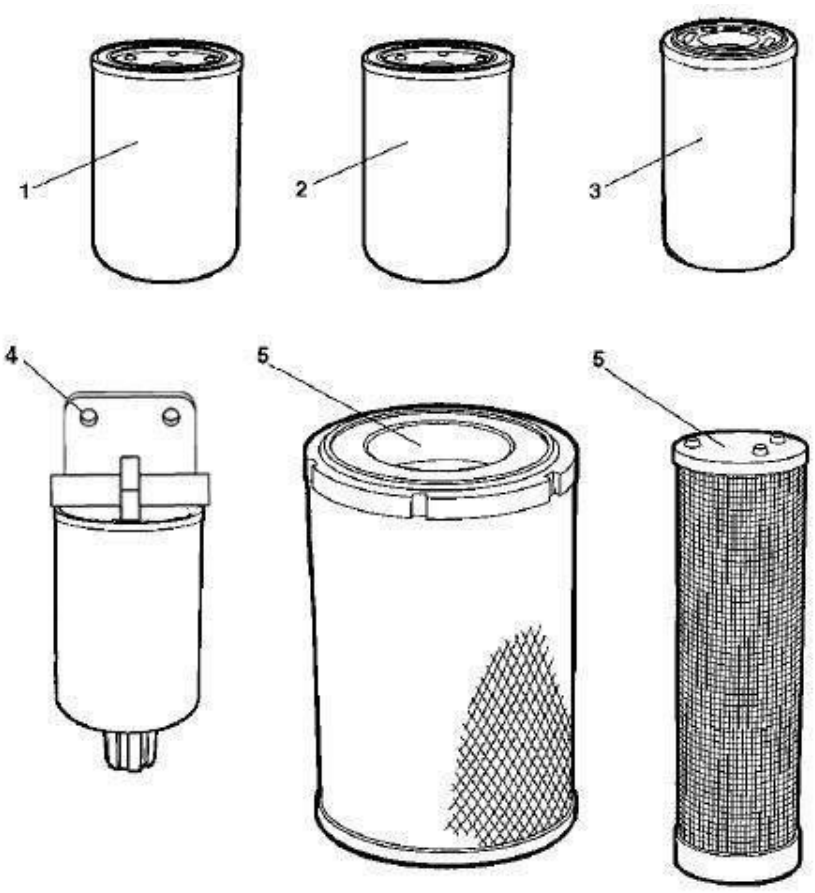

4. Listagem de 1000 horas

Modelo 228302920		Listagem de 1000 horas	Número da página número 000-08	
Numero de peças	Numero de acessorios	Nome da Peça	Quantidade	Obs.
1	860116082	Alma de filtro de lubrificante	1	
2	860108829	Amla de Filtro de combustível	1	
3	803164538	Filtro de óleo diesel	2	SF6720, troca a alma de filtro cada meio ano ou cada 1000horas, primeiro que o for
4	800101675	Filtro de combustível grosseiro	1	
5	860114062	Alma externa de pré-purificadores do ar	1	

5. Desenho geral de montagem

G01-01	Desenho geral de montagem	228302920

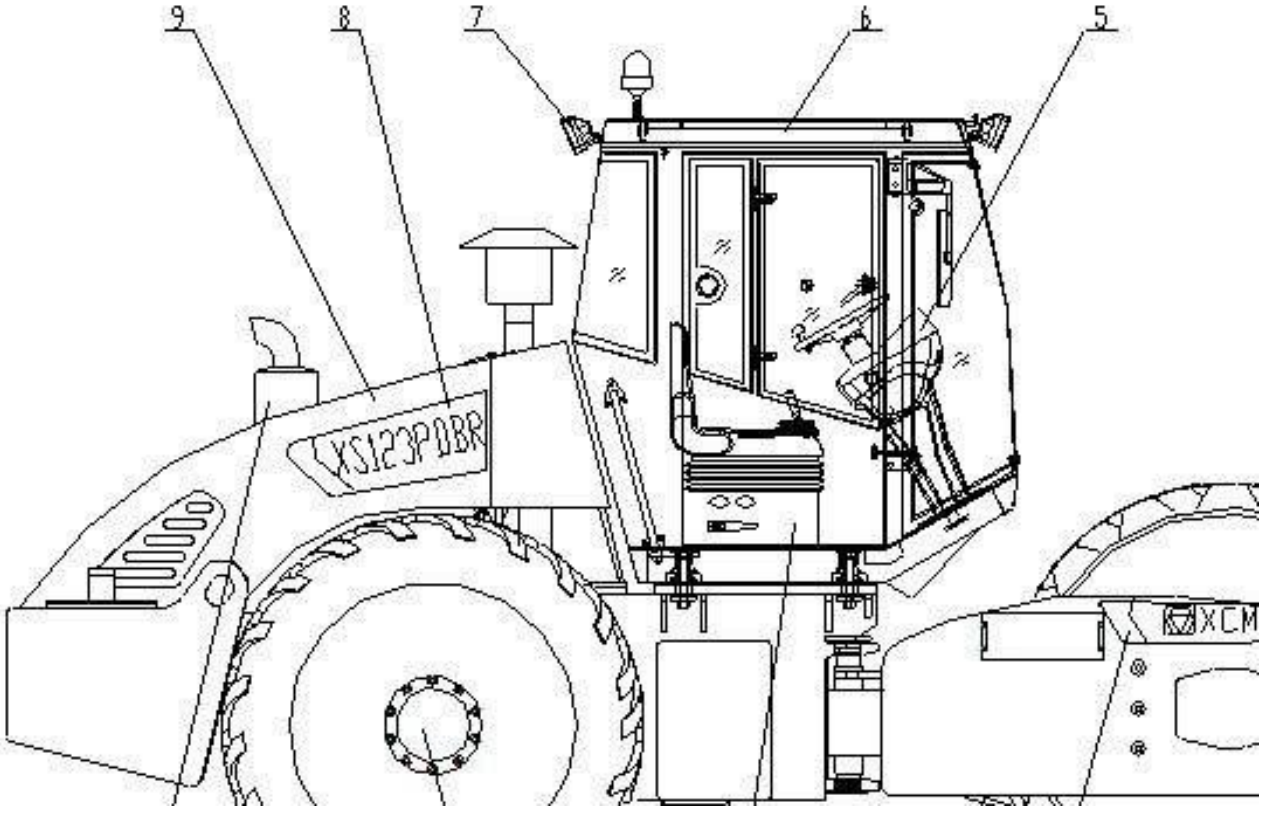

5. Desenho geral de montagem

Modelo 228302920		Desenho geral de montagem	Número da página número G01-02	
Numero de peças	Numero de acessorios	Nome da Peça	Quantidade	Obs.
1	228302921	Montagem de estruturas de carro	1	
2	228302934	Roda da convexidade da soldagem	1	
2	228302880	Roda de vibração(Luz)	1	
2	228302894	Roda de vibração do modelo de convexidade do tipo de montagem	1	
3	228302937	Sistema de transmissão	1	
4	228302938	Sistema motriz	1	
5	228302943	Sistema de controle e caixa de aparelhos para medir	1	
6	228700683	Montagem da cabine de condução	1	
7	228302952	Sistema electrico	1	
8	228302951	Sistema hidráulico	1	
9	228300593	Tampa do motor	1	
10	228302962	Raspador	1	
11	228302945	Montagem com etiquetas	1	

12	228300810	Sistema de ar condicionado	1	

6. Montagem da estrutura da atras de carro

G02-01	Montagem da estrutura da atras de carro	228302920

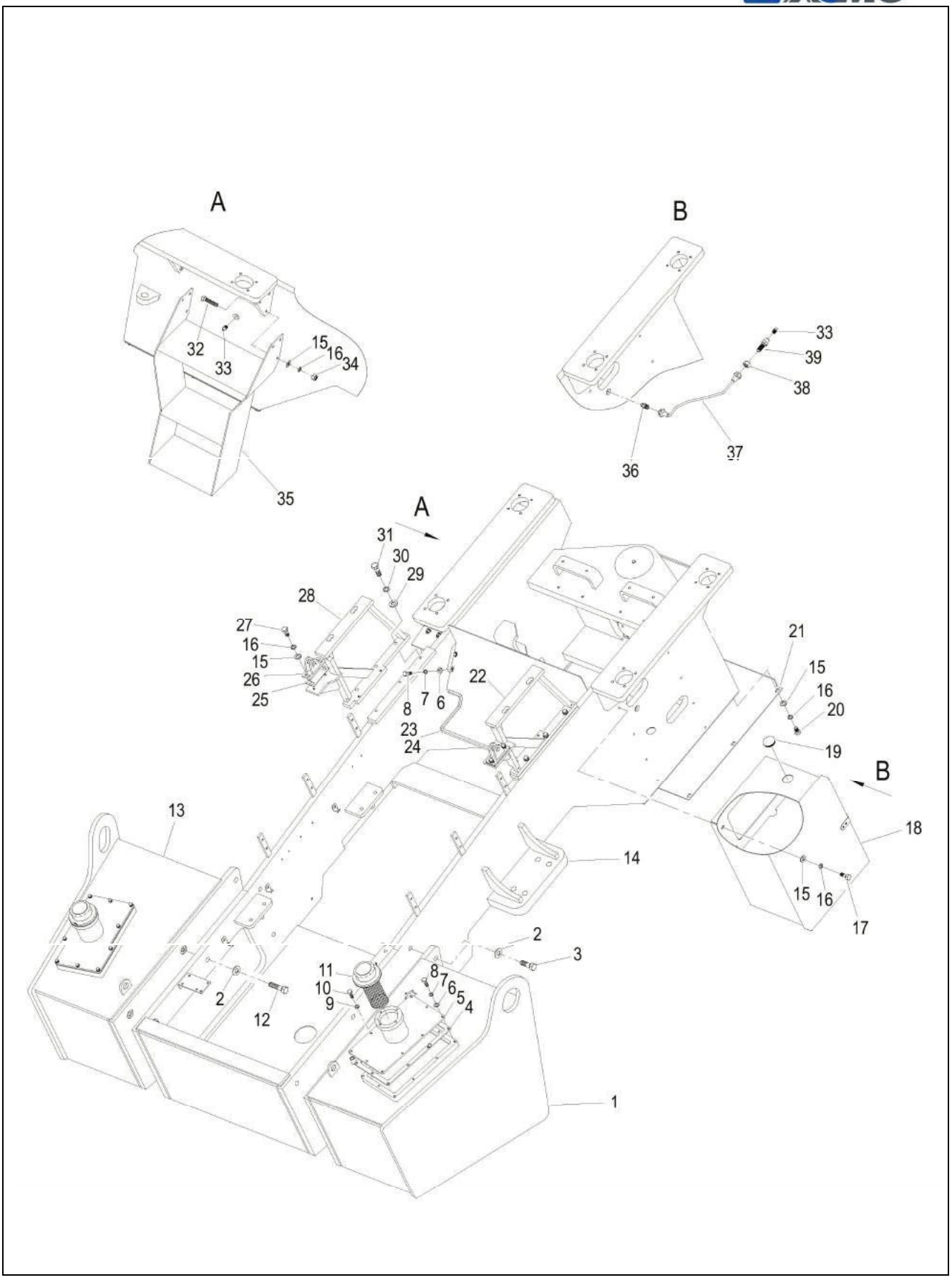

6. Montagem da estrutura da atras de carro

Modelo 228302920		Montagem da estrutura da atras de carro	Número da página número G02-02	
Numero de peças	Numero de acessorios	Nome da Peça	Quantidade	Obs.
1	228302688	TANQUE DE COMBUSTÍVEL	1	
2	805301379	Arruela	12	DIN6796
3	805000106	Parafuso	6	GB/T5783-2000
4	228700210	Almofada	2	
5	228702368	Tampa da caixa de combustível	2	
6	805300069	Arruela	24	GB/T 97.1-2002
7	805300010	Arruela	24	GB/T 93-1987
8	805000017	Parafuso	24	GB/T5783-2000
9	805300027	Arruela	8	GB/T93-1987
10	805000546	Parafuso M4×12	8	GB/T5783-2000
11	803176572	Air Filter	2	
12	805000507	Parafuso	6	GB/T5783-2000
13	228302643	Tanque de óleo hidráulico	1	
14	228302662	Estrutura da atras de carro	1	
15	805300017	Arruela	24	GB/T97.1-2008
16	805300014	Arruela	24	GB93 — 87
17	805000727	Parafuso	8	
18	228900625	Caixa de bateria	1	
19	228702486	PLUG	1	
20	805000068	Parafuso	6	
21	228300589	Placa	1	
22	228300740	Suporte da esquerda	1	
23	228302557	Placa	1	
24	801902787	RUBBER	1	
25	228700690	CALÇO	2	
26	228700556	Suporte	2	
27	805000029	Parafuso M10×40	2	
28	228300739	Suporte da esquerda	1	
29	805300020	Arruela	6	GB/T 97.1-2002
30	805300018	Arruela	6	GB/T 93-1987
31	805000045	Parafuso	6	GB/T5783-2000
32	805000713	Parafuso	6	GB/T5783-2000
33	801100336	Xícara de óleo	2	JB/T7940.1-1995

34	805200080	Porca	6	
35	228302353	Escada	1	
36	803163960	Corpo de conector	1	
37	226801774	Tubo de enchimento	1	
38	805200155	Porca	1	GB/T6171-2000
39	226801777	Corpo de conector	1	

7. Montagem da estrutura da frente de carro

G02-03	Montagem da estrutura da frente de carro	228302920

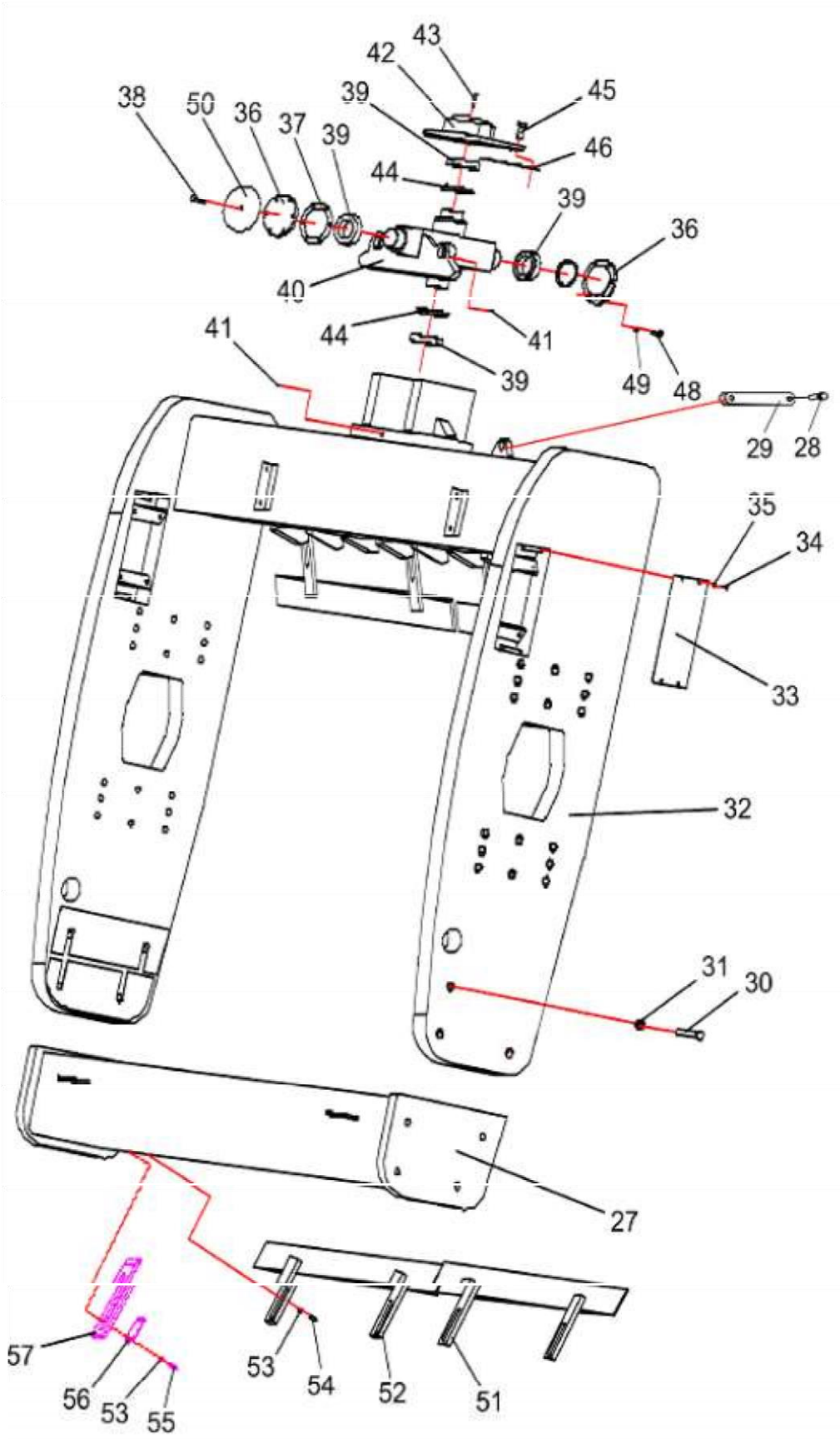

7. Montagem da estrutura da frente de carro

Modelo 228302920	Montagem da estrutura da frente de carro	Número da página número G02-04

Numero de peças	Numero de acessorios	Nome da Peça	Quantidade	Obs.
27	228302489	Feixe dianteiro	1	
28	228700273	Pino	2	
29	228700275	Placa de conexão	1	
30	805002164	Parafuso M24×2×80	8	GB/T5785-2000
31	805300021	Arruela 24	8	GB/T97.1-2002
32	228300915	Quadro de rolo de pressão	1	
33	228300552	Placa	2	
34	805000008	Parafuso M6X12	8	GB/T5783-2000
35	805300030	Arruela 6	8	GB/T93-1987
36	228300591	Tampa	2	
37	228300592	Almofada	6	
38	805000616	Parafuso M8×12	1	GB/T5783-2000
39	800511349	Rótulas	4	
40	228300523	Direção da articulação	1	
41	801100336	Xícara de óleo M10×1	3	JB/T7940.1-1995
42	228300524	Tampa	1	
43	805101805	Parafuso M12×16	3	GB/T77-2000
44	228300525	Anel em forma de V	3	
45	805000507	Parafuso M20X80	12	GB/T5783-2000
46	228300526	Calço de ajuste	2	
48	805000048	Parafuso M12×35	12	GB/T5783-2000
49	805301374	Arruela 12	12	GB/T93-1987
50	228300590	Tampa de anti-poeira	1	
51	228700703	Raspador I	2	Para nimbus
52	228700704	Raspador II	2	Para nimbus
53	805301377	Arruela 16	36	quantidade for 36
54	805000051	Parafuso	16	GB/T5783-2000
55	805000026	Parafuso M16×45	36	Para rota de bloco de saliência GB/T5783-2000
56	228600281	Placa de fixão	18	Para rota de bloco de saliência

57	228600280	Placa de raspagem ajustavel	18	Para rota de bloco de saliência

G03-01	Roda de vibração de modelo de convexidade do tipo de soldagem	228302920

8. Roda de vibração de modelo de convexidade do tipo de soldagem

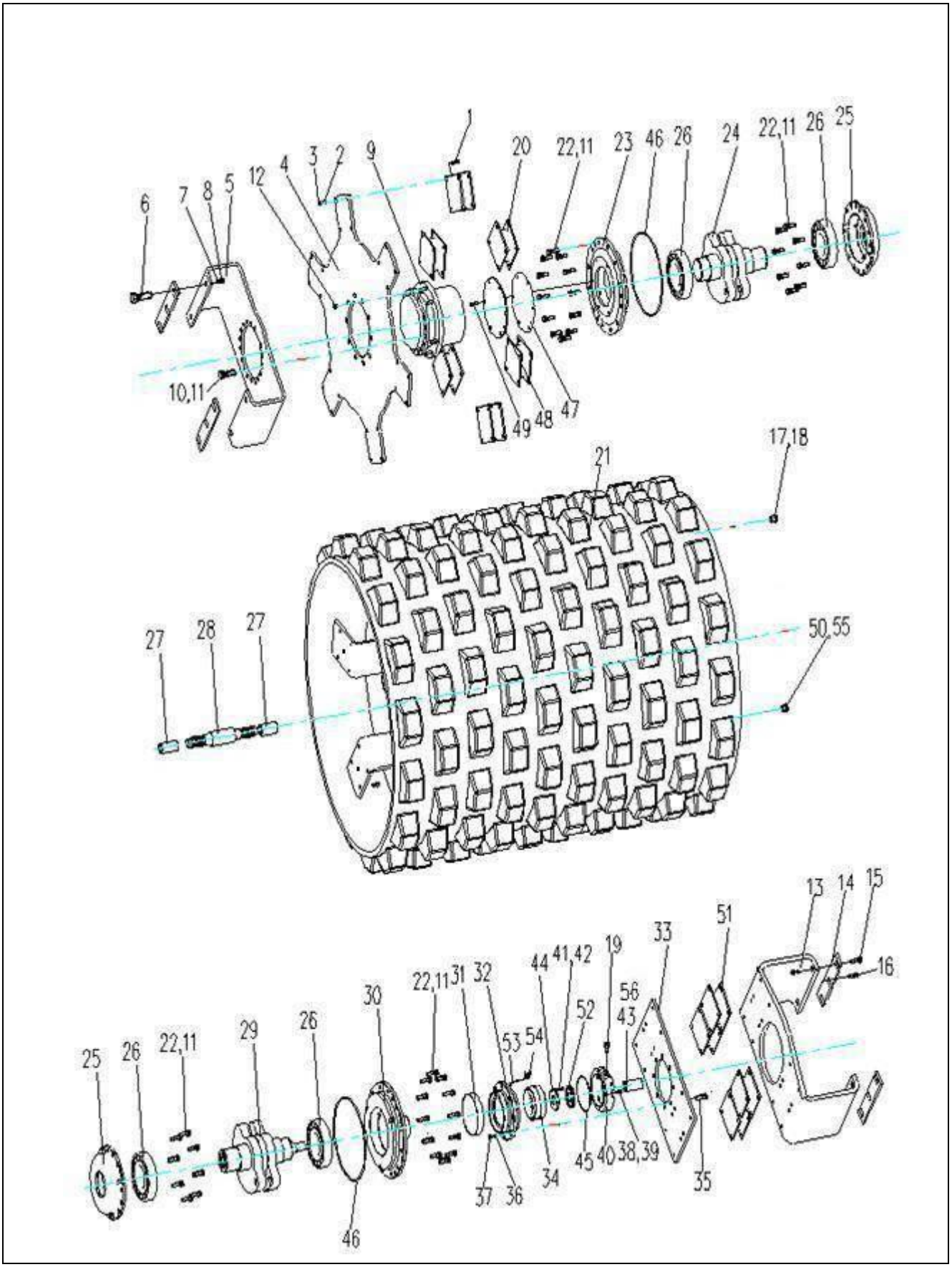

8. Roda de vibração de modelo de convexidade do tipo de soldagem

Modelo 228302920		Roda de vibração de modelo de convexidade do tipo de soldagem	Número da página número G03-02	
Numero de peças	Numero de acessorios	Nome da Peça	Quantidade	Obs.
1	805000014	Parafuso M12X45	80	GB/T5783-2000
2	805301374	Arruela 12	86	DIN6796
3	805200098	Porca M12	80	
4	228300476	Placa de acionar	1	
5	228302881	Placa de suporte	1	
6	805000189	Parafuso M24X90	4	GB/T5782-2000
7	805300021	Arruela 24	20	GB/T97.1-2002
8	805200194	Porca M24	8	GB/T889.1-2000
9	800302302	Redutor	1	
10	805000051	Parafuso M16X40	17	GB/T5783-2000
11	805300011	Arruela 16	65	
12	800302482	Porca esférica M22×1.5	10	
13	228302882	Placa de conexão	1	
14	228300479	Calço de ajuste	4	
15	805001989	Parafuso M24×110	4	GB/T5782-2000
16	228401789	Parafuso M24×40	4	GB/T5783-2000
17	228700169	Bujão de óleo	4	
18	805300055	Anel de vedamento 30	4	JB982-77
19	239900236	Parafuso respirável M12	1	
20	801902798	Bloco de amortecimento	6	YLJ-19B
21	228302936	Rolo de pressão	1	
22	805001925	Parafuso M16×45	40	GB/T5782-2000
23	228700156	Assento do rolamento esquerdo	1	
24	228302889	Eixo excêntrico esquerdo	1	
25	228702923	Carcaça de rolamento interna	2	
26	800511290	Rolamentos de vibração	4	NJ324
27	228700157	Manga de borracha	2	
28	228501248	Árvore de transmissão	1	
29	228302890	Eixo excêntrico direita	1	
30	228302883	Carcaça de rolamento externo	1	

31	801101754	Selo do óleo da estrutura	1	

G03-03	Roda de vibração de modelo de convexidade do tipo de soldagem	228302920

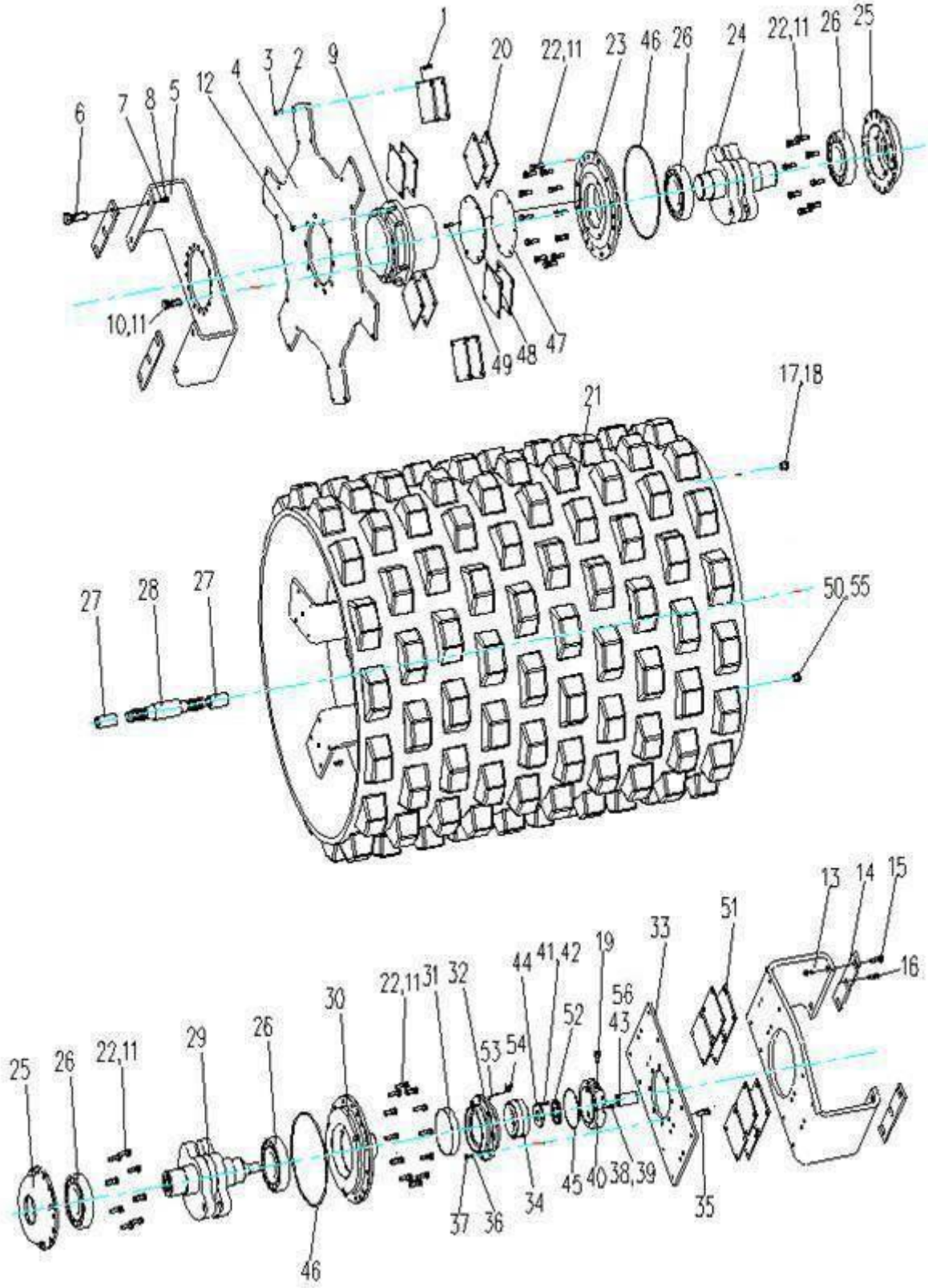

Modelo 228302920	Roda de vibração de modelo de convexidade do tipo de soldagem	Número da página número G03-04

8. Roda de vibração de modelo de convexidade do tipo de soldagem

Numero de peças	Numero de acessorios	Nome da Peça	Quantidade	Obs.
32	228302281	Marcação de mancal	1	
33	228302282	Placa de montagem	1	
34	800511397	Rolamentos de rolos cônicos	1	
35	805000061	Parafuso M16×65	8	
36	805300013	Arruela 16	8	GB/T97.1-2002
37	805200200	Porca M16	8	GB/T889.1-2000
38	805000032	Parafuso M6X16	4	GB/T 5783-2000
39	805300018	Arruela 12	4	GB/T93-1987
40	228302283	Conexão do motor	1	
41	805000713	Parafuso M10×45	8	GB/T5783-2000
42	228302279	Placa de bloqueio	8	GB/T859-1987
43	228302284	Estojo de spline	1	
44	228302285	Placa de rolamento	1	
45	801100314	Anel hermético em forma de O Φ165X3.55	1	
46	803164151	Anel em forma de O 387×7	2	GB/T3452.1-2005
47	228700158	Calço de papel	1	
48	228700159	Capa terminal	1	
49	805001929	Parafuso M12×35	6	GB/T5782-2000
50	226802286	Parafuso de nível de óleo	1	
51	801902820	Bloco de amortecimento	4	YLJ-19C
52	803166351	Selo do óleo da estrutura	1	
53	801101755	Tubo de enchimento	1	
54	805000017	Parafuso M8×25	1	GB/T5783-2000
55	805300026	Arruela 16	1	JB/T982-77
56	230504315	Mola	1	

G03-05	Roda de vibração(Luz)	228302920

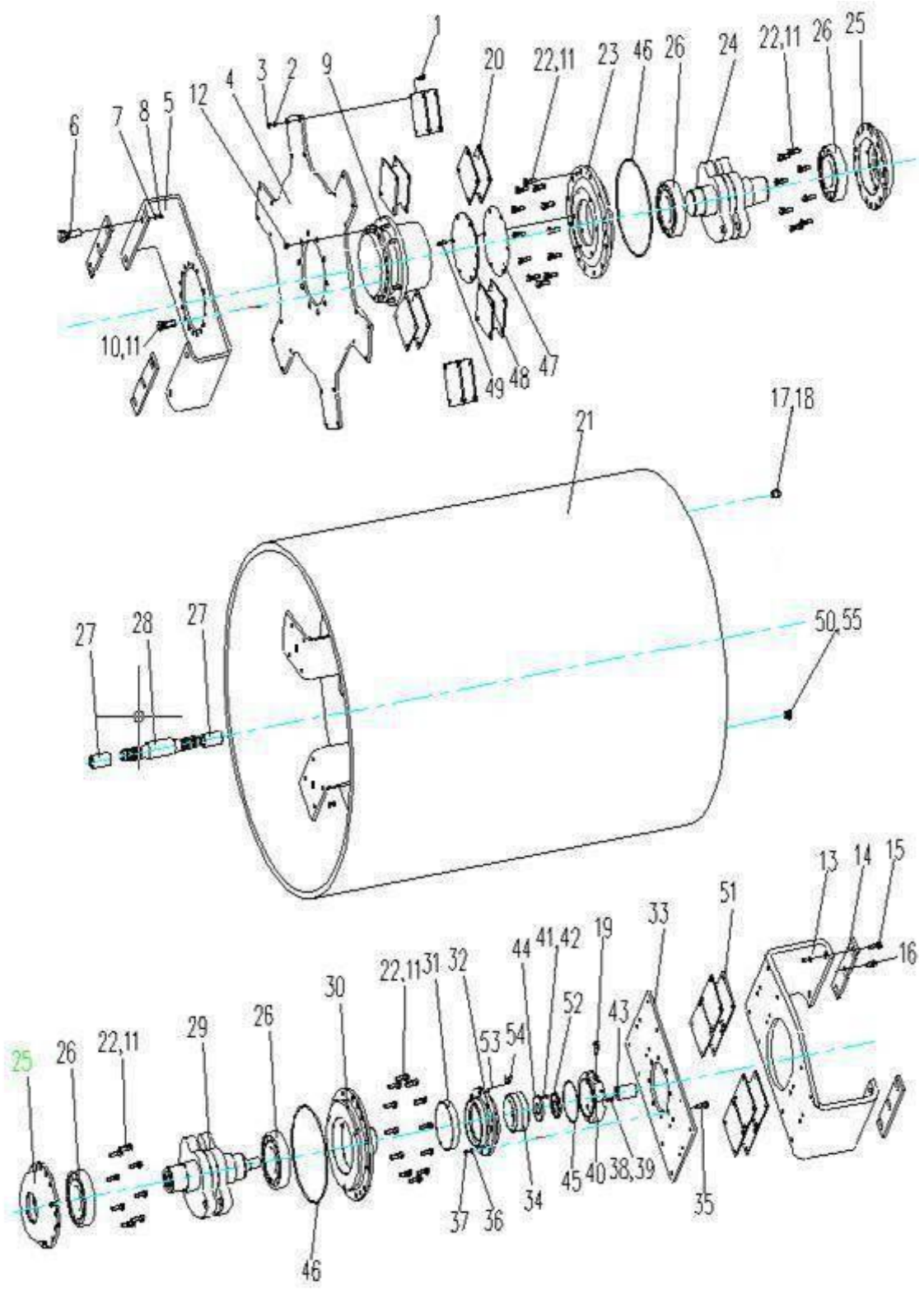
1
20
22,11
23
46
26
24
22,11
26
25
6
7
8
5
12
4
3
2
9
10,11
49
48
47
17,18
21
27
28
27
50,55
13
14
15
16
51
33
19
44
41,42
52
43
22,11
31
32
30
26
29
22,11
26
25
46
37
36
34
45
40
38,39
35

9. Roda de vibração(Luz)

Modelo 228302920		Roda de vibração(Luz)	Número da página número G03-06	
Numero de peças	Numero de acessorios	Nome da Peça	Quantidade	Obs.
1	805000014	Parafuso M12X45	80	GB/T5783-2000
2	805301374	Arruela 12	86	DIN6796
3	805200098	Porca M12	80	
4	228300476	Placa de acionar	1	
5	228302881	Placa de suporte	1	
6	805000189	Parafuso M24X90	4	GB/T5782-2000
7	805300021	Arruela 24	20	GB/T97.1-2002
8	805200194	Porca M24	8	GB/T889.1-2000
9	800302302	Redutor	1	
10	805000051	Parafuso M16X40	17	GB/T5783-2000
11	805300011	Arruela 16	65	
12	800302482	Porca esférica M22×1.5	10	
13	228302882	Placa de conexão	1	
14	228300479	Calço de ajuste	4	
15	805001989	Parafuso M24×110	4	GB/T5782-2000
16	228401789	Parafuso M24×40	4	GB/T5783-2000
17	228700169	Bujão de óleo	4	
18	805300055	Anel de vedamento 30	4	JB982-77
19	239900236	Parafuso respirável M12	1	
20	801902798	Bloco de amortecimento	6	YLJ-19B
21	228302885	Rolo de pressão	1	
22	805001925	Parafuso M16×45	40	GB/T5782-2000
23	228700156	Assento do rolamento esquerdo	1	
24	228302889	Eixo excêntrico esquerdo	1	
25	228702923	Carcaça de rolamento interna	2	
26	800511290	Rolamentos de vibração	4	NJ324
27	228700157	Manga de borracha	2	
28	228501248	Árvore de transmissão	1	
29	228302890	Eixo excêntrico direita	1	
30	228302883	Carcaça de rolamento externo	1	

31	801101754	Selo do óleo da estrutura	1	

G03-07	Roda de vibração(Luz)	228302920

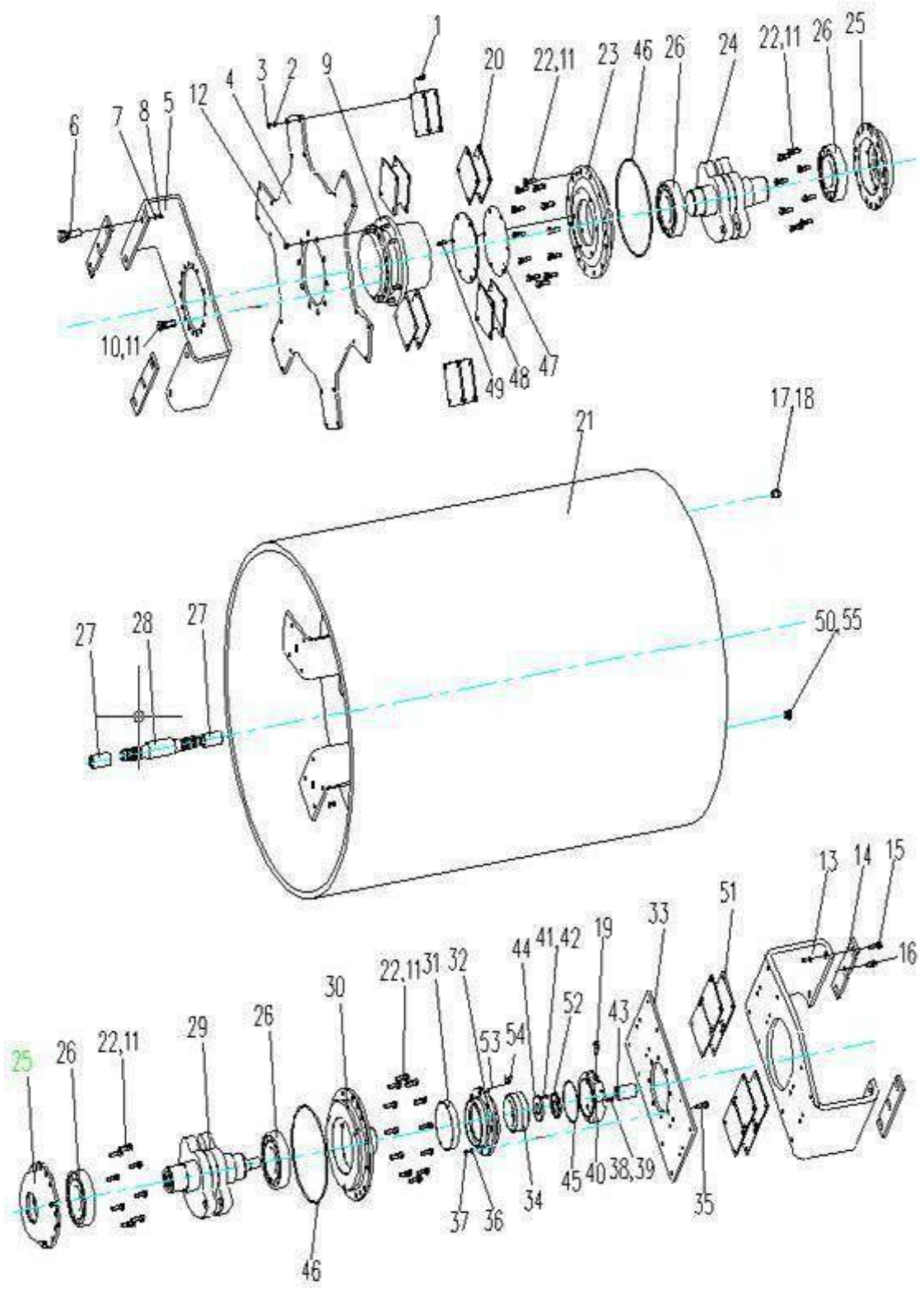
1
20
22,11
23
46
26
24
22,11
26
25
6
7
8
5
12
4
3
2
9
10,11
49
48
47
17,18
21
27
28
27
50,55
13
14
15
16
51
33
19
44
41,42
52
43
22,11
31
32
30
26
29
22,11
26
25
46
37
36
34
45
40
38,39
35

Modelo 228302920		Roda de vibração(Luz)	Número da página número G03-08	
Numero de peças	Numero de acessorios	Nome da Peça	Quantidade	Obs.
32	228302281	Marcação de mancal	1	
33	228302282	Placa de montagem	1	
34	800511397	Rolamentos de rolos cônicos	1	
35	805000061	Parafuso M16×65	8	
36	805300013	Arruela 16	8	GB/T97.1-2002
37	805200200	Porca M16	8	GB/T889.1-2000
38	805000032	Parafuso M6X16	4	GB/T 5783-2000
39	805300018	Arruela 12	4	GB/T93-1987
40	228302283	Conexão do motor	1	
41	805000713	Parafuso M10×45	8	GB/T5783-2000
42	228302279	Placa de bloqueio	8	GB/T859-1987
43	228302284	Estojo de spline	1	
44	228302285	Placa de rolamento	1	
45	801100314	Anel hermético em forma de O Φ165X3.55	1	
46	803164151	Anel em forma de O 387×7	2	GB/T3452.1-2005
47	228700158	Calço de papel	1	
48	228700159	Capa terminal	1	
49	805001929	Parafuso M12×35	6	GB/T5782-2000
50	226802286	Parafuso de nível de óleo	1	
51	801902820	Bloco de amortecimento	4	YLJ-19C
52	803166351	Selo do óleo da estrutura	1	
53	801101755	Tubo de enchimento	1	
54	805000017	Parafuso M8×25	1	GB/T5783-2000
55	805300026	Arruela 16	1	JB/T982-77
56	230504315	Primavera	1	

G03-09	Roda de vibração do modelo de convexidade do tipo de montagem	228302920

10. Roda de vibração do modelo de convexidade do tipo de montagem

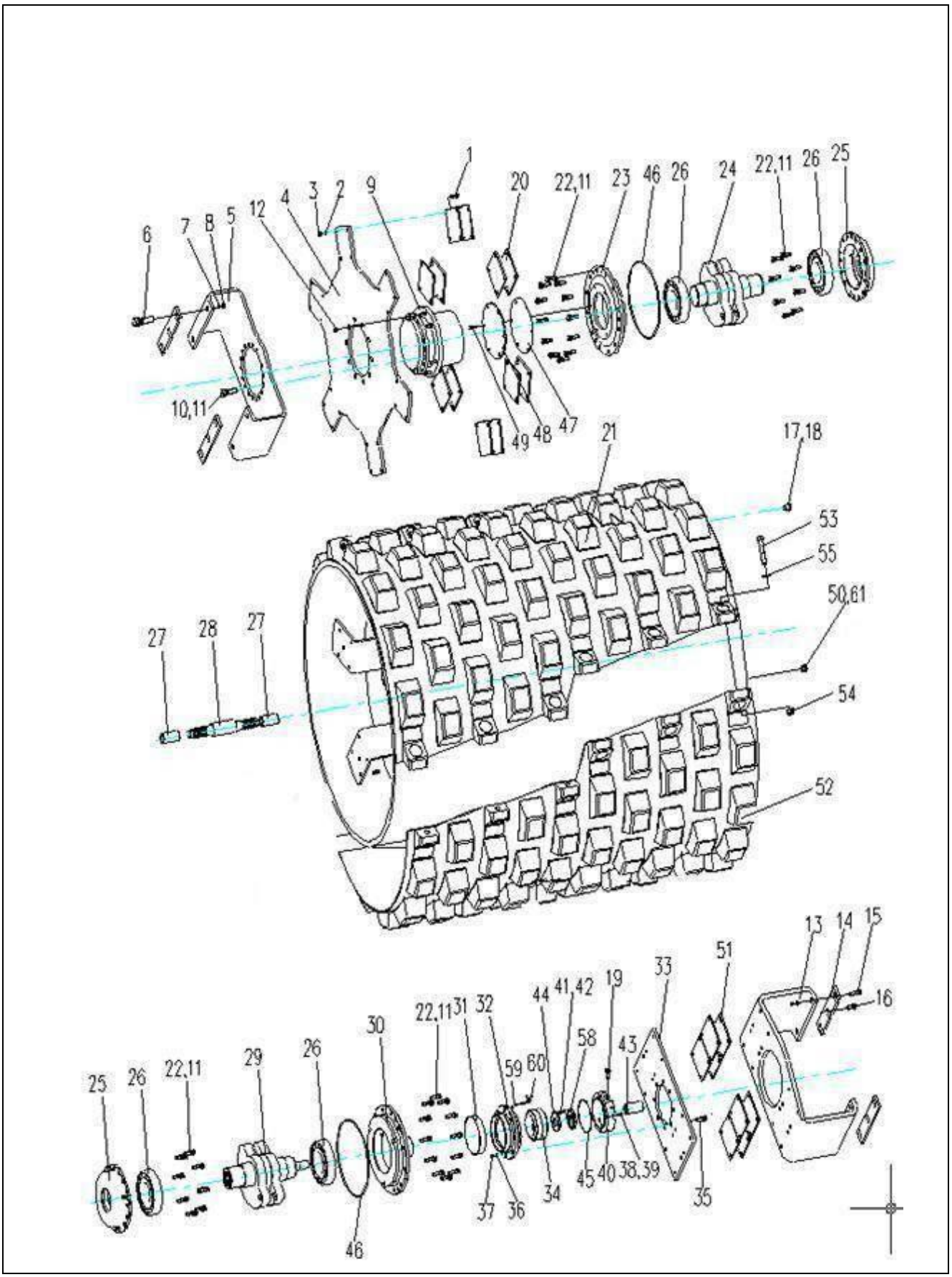

10. Roda de vibração do modelo de convexidade do tipo de montagem

Modelo 228302920		Roda de vibração do modelo de convexidade do tipo de montagem	Número da página número G03-10	
Numero de peças	Numero de acessorios	Nome da Peça	Quantidade	Obs.
1	805000014	Parafuso M12X45	80	GB/T5783-2000
2	805301374	Arruela 12	86	DIN6796
3	805200098	Porca M12	80	
4	228300476	Placa de acionar	1	
5	228300477	Placa de suporte	1	
6	805000189	Parafuso M24X90	4	GB/T5782-2000
7	805300021	Arruela 24	20	GB/T97.1-2002
8	805200194	Porca M24	8	GB/T889.1-2000
9	800302302	Redutor	1	
10	805000051	Parafuso	17	GB/T5783-2000
11	805300011	Arruela 16	65	
12	800302482	Porca esférica M22×1.5	10	
13	228302289	Placa de conexão	1	
14	228300479	Calço de ajuste	4	
15	805001989	Parafuso M24×110	4	GB/T5782-2000
16	805002099	Parafuso M24×40	4	GB/T5783-2000
17	228700169	Bujão de óleo	2	
18	805300055	Anel de vedamento 30	2	JB982-77
19	239900236	Parafuso respirável M12	1	
20	801902798	Bloco de amortecimento	6	YLJ-19B
21	228300755	Rolo de pressão	1	
22	805001925	Parafuso M16×45	40	GB/T5782-2000
23	228300481	Assento do rolamento esquerdo	1	
24	228300482	Eixo excêntrico esquerdo	1	
25	228300483	Carcaça de rolamento interna	2	
26	800511396	Rolamentos de vibração	4	NJ324
27	228700157	Manga de borracha	2	
28	228700161	Árvore de transmissão	1	
29	228300484	Eixo excêntrico direita	1	
30	228302280	Carcaça de rolamento externo	1	
31	801101754	Selo do óleo da estrutura	1	

G03-11	Roda de vibração do modelo de convexidade do tipo de montagem	228302920

10. Roda de vibração do modelo de convexidade do tipo de montagem

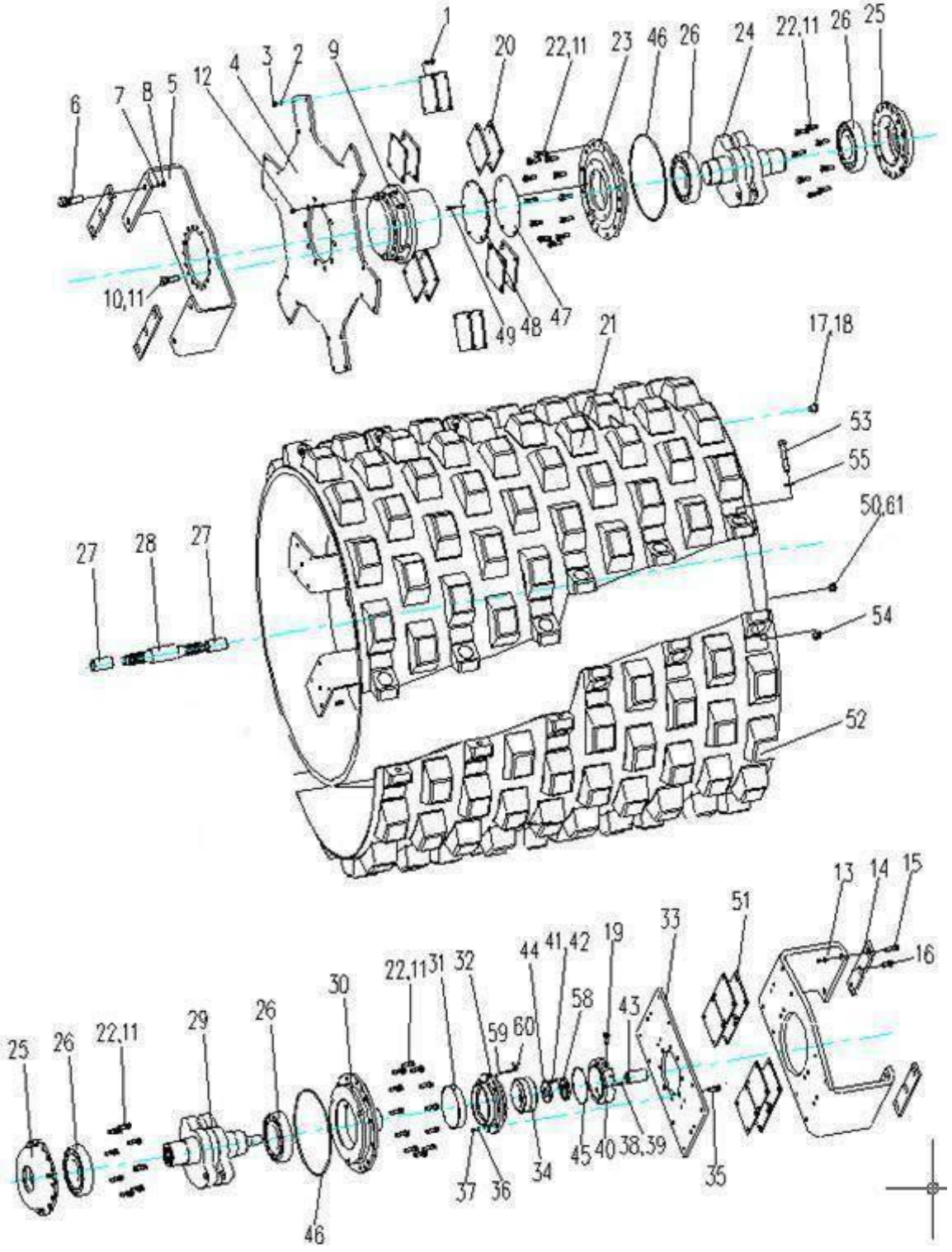

Modelo 228302920		Roda de vibração do modelo de convexidade do tipo de montagem	Número da página número G03-12	
Numero de peças	Numero de acessorios	Nome da Peça	Quantidade	Obs.
32	228302281	Marcação de mancal	1	
33	228302282	Placa de montagem	1	
34	800511397	Rolamentos de rolos cônicos	1	
35	805000061	Parafuso M16×65	8	
36	805300013	Arruela 16	8	GB/T97.1-2002
37	805200200	Porca M16	8	GB/T889.1-2000
38	805000032	Parafuso M6X16	4	GB/T 5783-2000
39	805300018	Arruela 12	4	GB/T93-1987
40	228302283	Conexão do motor	1	
41	805000713	Parafuso M10×45	8	GB/T5783-2000
42	228302279	Placa de bloqueio	8	GB/T859-1987
43	228302284	Estojo de spline	1	
44	228302285	Placa de rolamento	1	
45	801100314	Anel hermético em forma de O Φ165X3.55	1	
46	803164151	Anel em forma de O 387×7	2	GB/T3452.1-2005
47	228300491	Calço de papel	1	
48	228300492	Capa terminal	1	
49	805001929	Parafuso M12×35	6	GB/T5782-2000
50	226802286	Parafuso de nível de óleo	1	
51	801902820	Bloco de amortecimento	4	YLJ-19C
52	226803464	Bloco do escudo convexo	3	
53	805001990	Parafuso M24×130	18	GB/T5782-2000
54	805201509	Porca M24	18	GB/T889.1-2000
55	805301380	Arruela 24	18	
58	803166351	Selo do óleo da estrutura	1	
59	801101755	Tubo de enchimento	1	
60	805000017	Parafuso M8×25	1	GB/T5783-2000

61	805300026	Arruela 16	1	JB/T982-77

11. redutor

G03-13	redutor	228302920

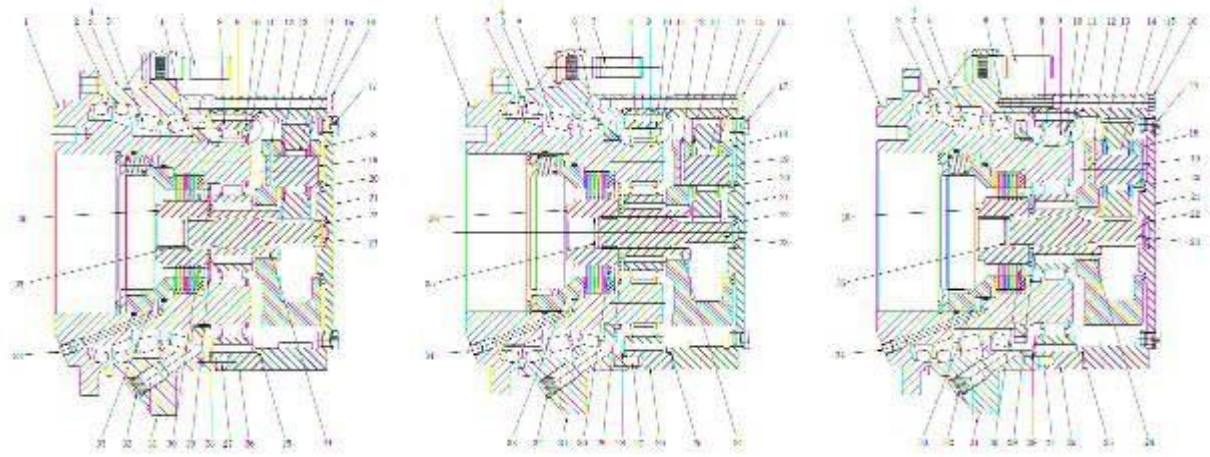



11. redutor

Modelo 228302920		redutor	Número da página número G03-14	
Numero de peças	Numero de acessorios	Nome da Peça	Quantidade	Obs.
1		Eixo	1	
2		hermético	1	
3		Placa	1	
4		Parafuso	2	
5		Rolamento	1	
6		Rolamento	1	
7		Parafuso M22	10	
8		Planetário	4	
9		Rolamento	4	
10		Anel de retenção interno	8	
11		Anel de retenção externo	4	
12		Pino	3	
13		Arruela	12	
14		Rolamento	54	
15		Planetário	3	
16		Parafuso	20	
17		Vedamento	3	
18		Estrutura de transmissão	1	
19		Eixo	3	
20		Arruela	1	
21		Capa terminal	1	
22		Arruela	1	
23		Roda do sol	1	
24		Roda do sol	1	
25		Anel hermético em forma de O	1	
26		Engrenagem	1	
27		Pino	2	
28		Anel hermético em forma de O	1	
29		Placa de divisão	1	
30		Anel de retenção externo	1	
31		Caso de sela	1	
32		Vedamento	2	
33		Máquina de freio	1	

34		Vedamento	1	
35		Anel de retenção interno	1	
36		Estojo de ligação	1	

12. Sistema de transmissão

G04-01	Sistema de transmissão	228302920

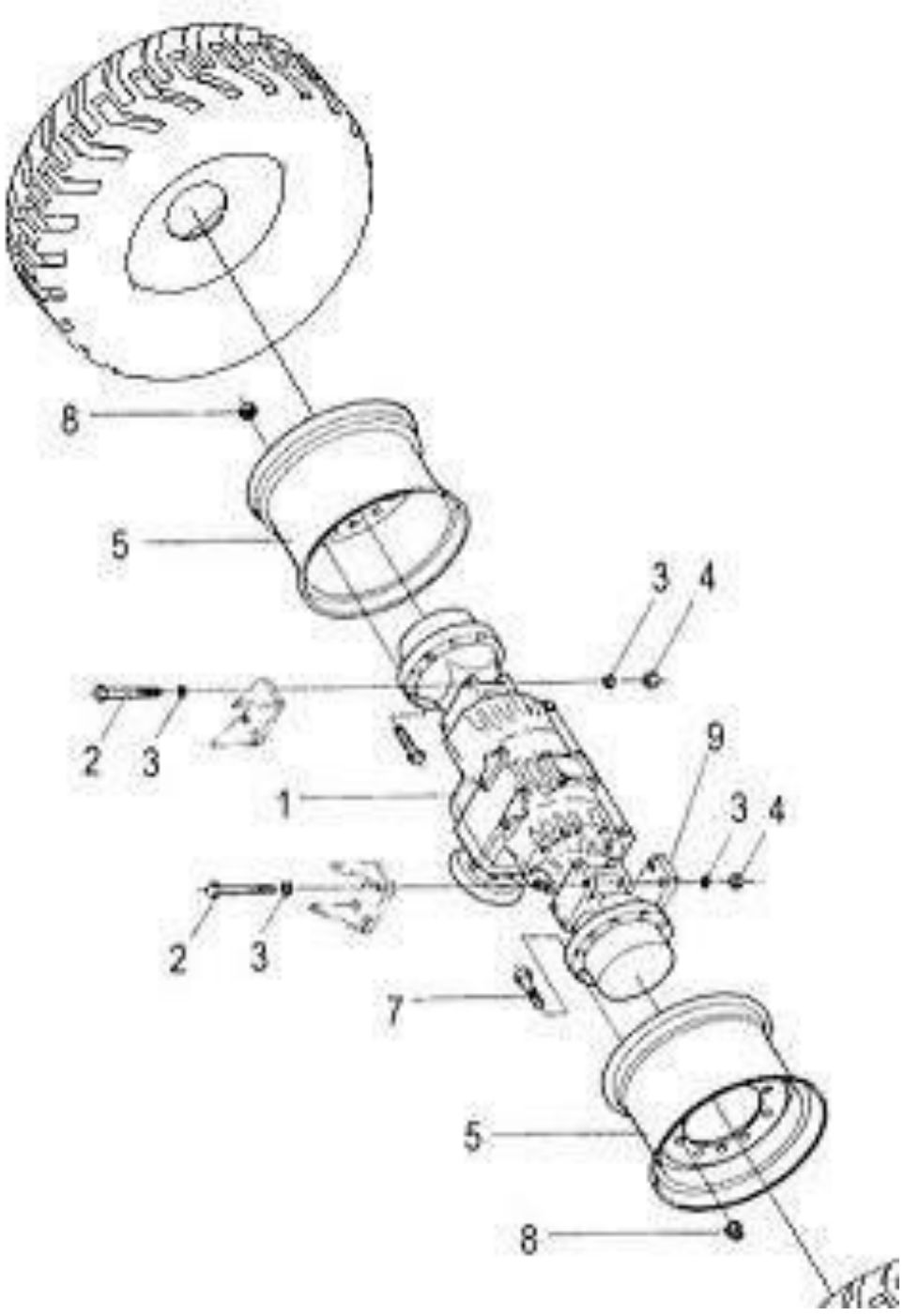

12. Sistema de transmissão

Modelo 228302920		Sistema de transmissão	Número da página número G04-02	
Numero de peças	Numero de acessorios	Nome da Peça	Quantidade	Obs.
1	800354543	Eixo motriz	1	
2	805048996	Parafuso M22×320	8	GB/T5782-2000
3	805338290	Arruela 22	16	GB/T97.1-2002
4	805201508	Porca M22	8	GB/T889.1-2000
5	800351041	Jantes	2	
6	800354912	Pneu	2	
6	800356039	Pneu	2	
7	860118357	Porca esférica M10X50	20	Eixo proprio
8	860118356	Parafuso M10	20	Eixo proprio
9	228300512	Placa de montagem	2	

13. Eixo motriz

G04-03	Eixo motriz	228302920

13. Eixo motriz

Modelo 228302920		Eixo motriz	Número da página número G04-04	
Numero de peças	Numero de acessorios	Nome da Peça	Quantidade	Obs.
1		Grupo central	1	
2		mecanismo diferencial	1	
3		Componente de entrada	1	
4		Shell de eixo	1	
5		Grupo de freios	1	

14. Grupo central

G04-05	Grupo central	228302920

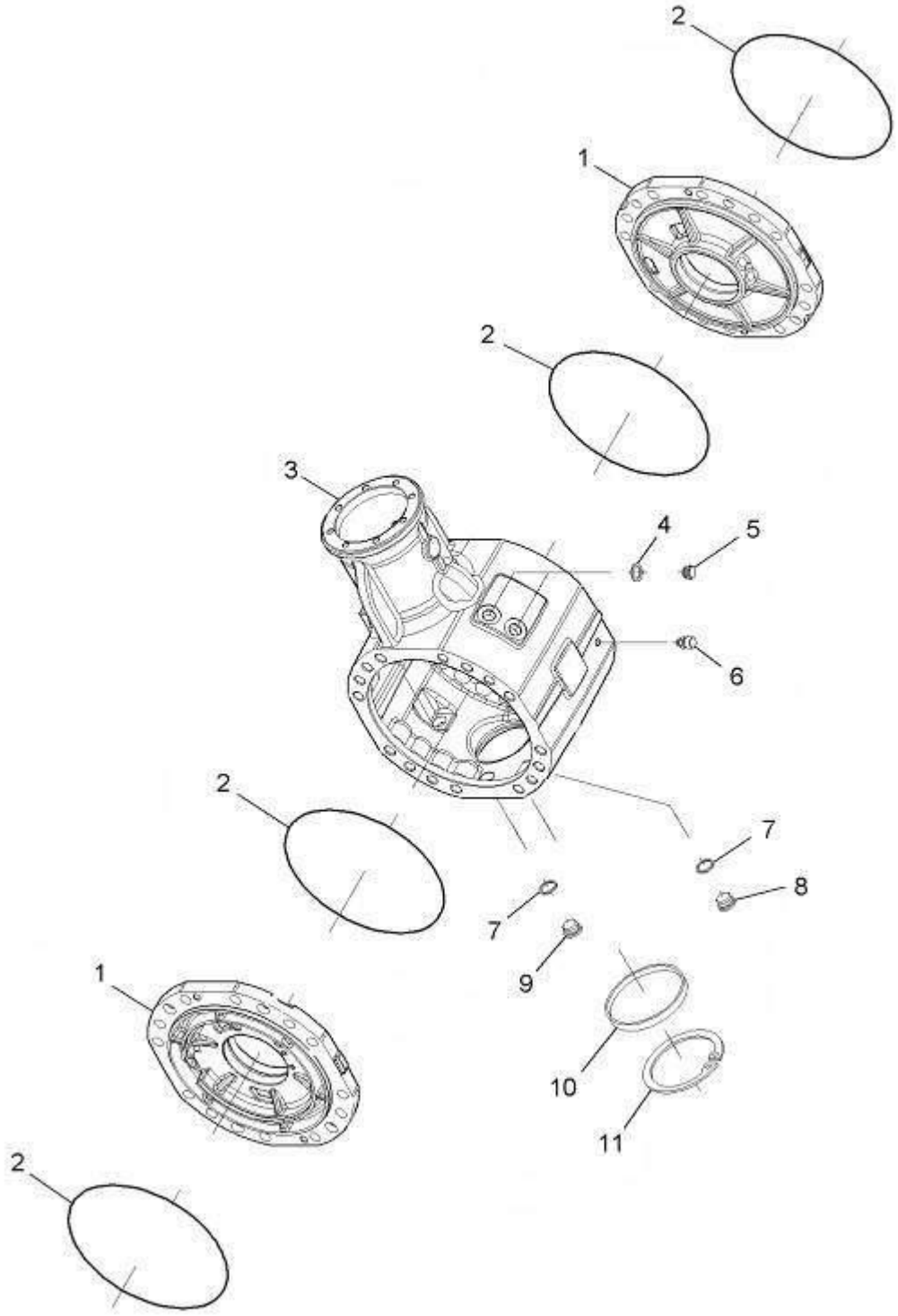

14. Grupo central

Modelo 228302920		Grupo central	Número da página numero G04-06	
Numero de peças	Numero de acessorios	Nome da Peça	Quantidade	Obs.
1		Solo	2	
2		Anel em forma de O	4	
3		Shell de eixo	1	
4		Anel de vedamento	2	
5		Parafuso	2	
6		Rolha respirável	1	
7		Calços	2	
8		Bujão	1	
9		Plugues magnéticos	1	
10		Bujão	1	

11		Anel de vedamento	1	

15. Mecanismo diferencial

G04-07	Mecanismo diferencial	228302920

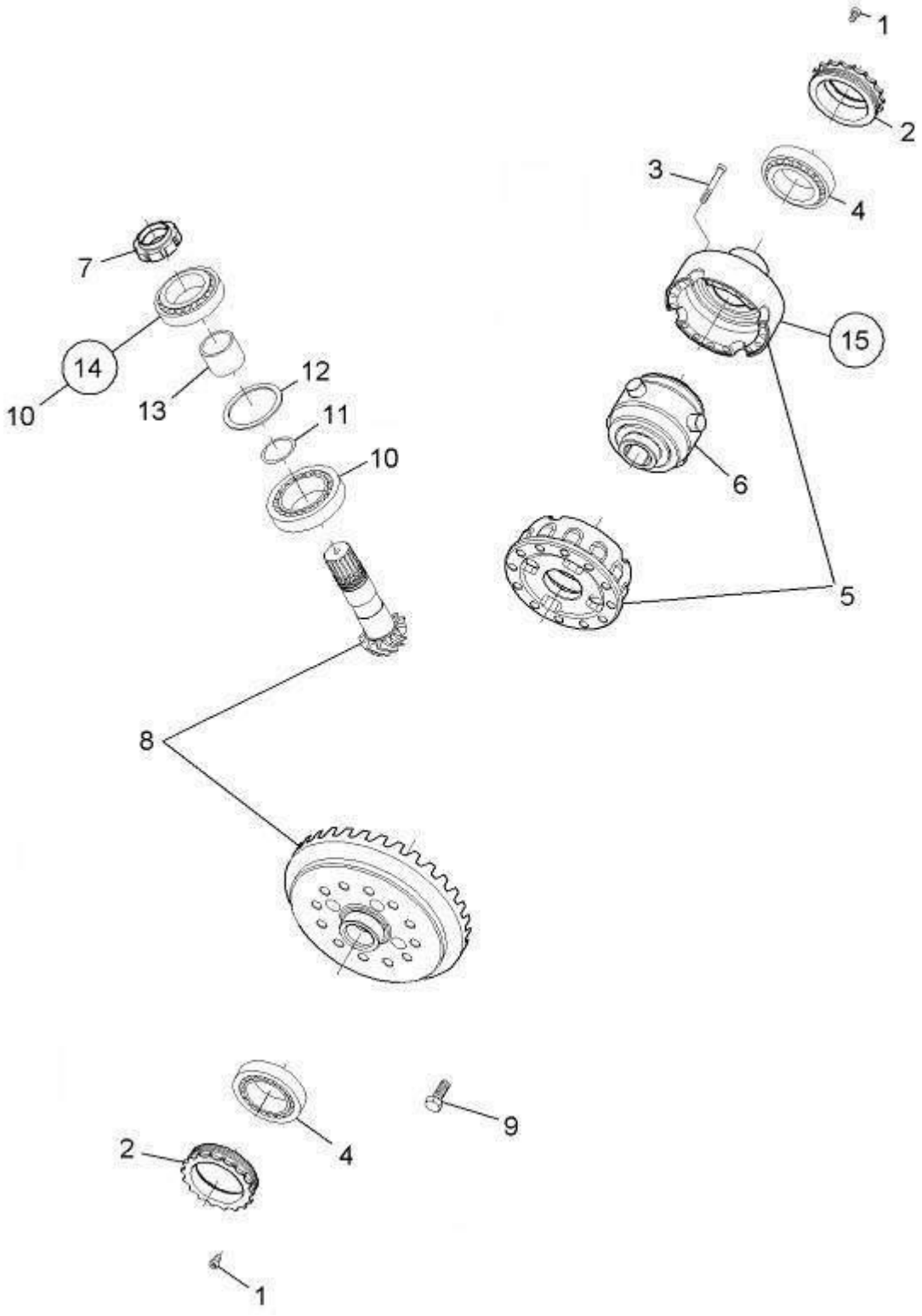

15. Mecanismo diferencial

Modelo 228302920		Mecanismo diferencial	Número da página número G04-08	
Numero de peças	Numero de acessorios	Nome da Peça	Quantidade	Obs.
1		Parafuso	2	
2		Rolamento	2	
3		Parafuso	16	
4		Rolamentos de rolos cônicos	2	
5		Base de mecanismo diferencial	1	
6		Grupo diferencial	1	
7		Porca de fixação	1	
8		Par de engrenagem helicoidal	1	
9		Parafuso	16	
10		Rolamento	1	
11		Calços	1	
12		Calços	1	
13		Dispositivo do espaçador	1	
14		Rolamento	1	

15		Grupo diferencial	1	

16. Componente de entrada

G04-09	Componente de entrada	228302920

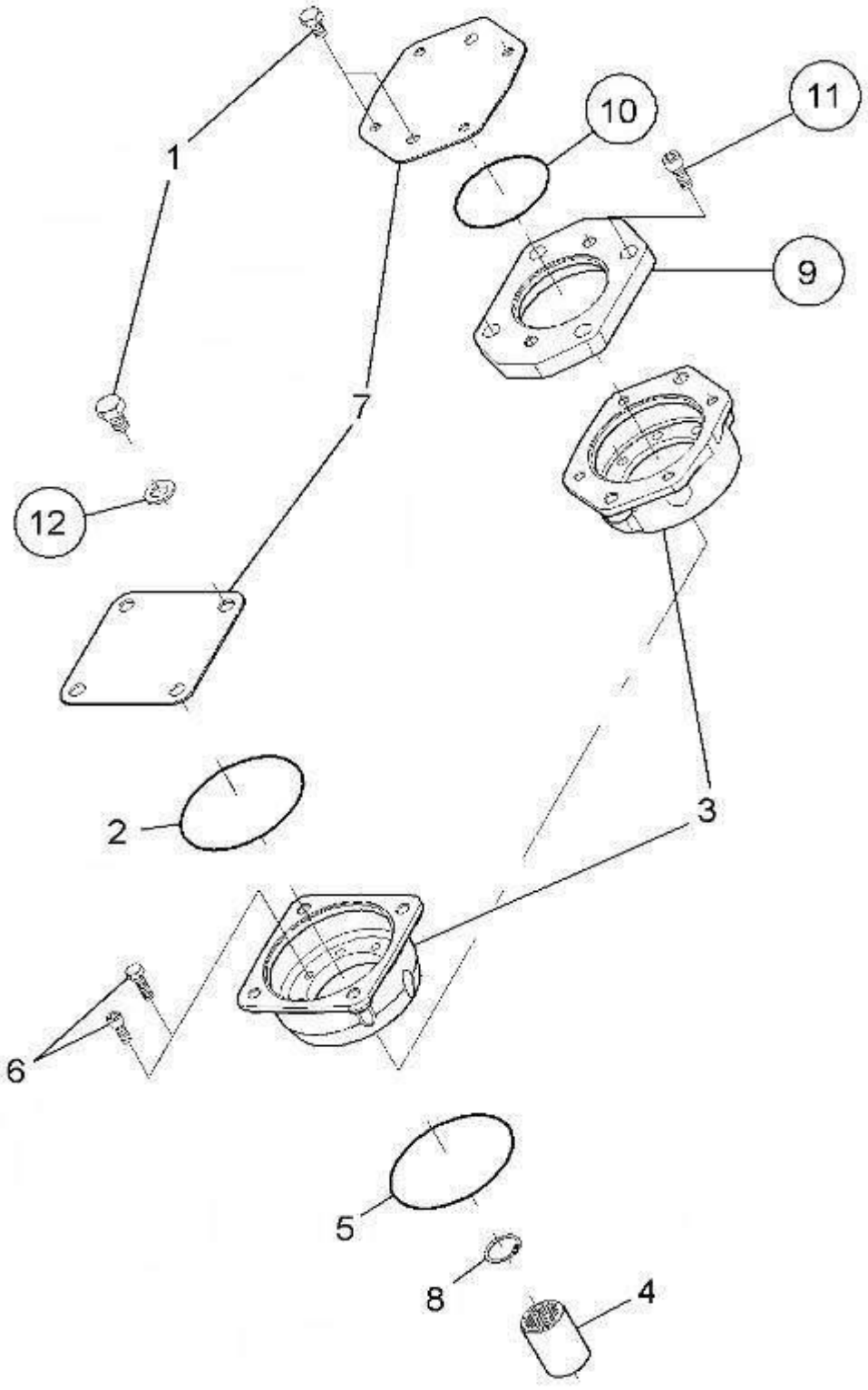

16. Componente de entrada

Modelo 228302920		Componente de entrada	Número da página número G04-10	
Numero de peças	Numero de acessorios	Nome da Peça	Quantidade	Obs.
1		Parafuso	4	
2		Anel em forma de O	1	
3		Estruturas principais	1	
4		Conjtunto	1	
5		Anel em forma de O	2	
6		Parafusos de cabeça sextavada	8	
7		Gaxeta	1	
8		Círculo de mola	1	
9		Solo	1	
10		Parafuso	4	
11		Anel em forma de O	1	

12		Arruela de travamento	4	

17. Shell de eixo

G04-11	Shell de eixo	228302920

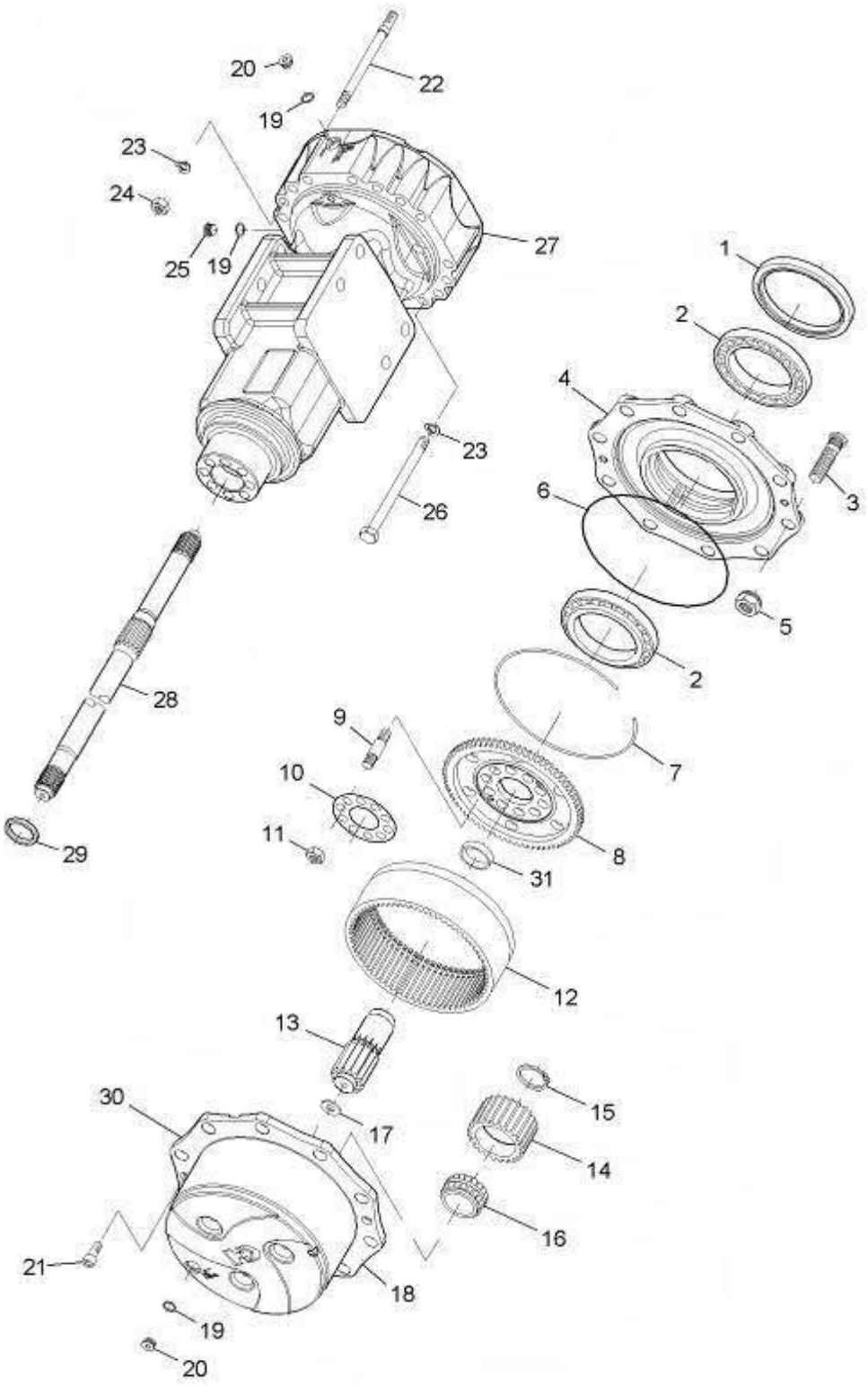

17. Shell de eixo

Modelo 228302920		Shell de eixo	Número da página número G04-12	
Numero de peças	Numero de acessorios	Nome da Peça	Quantidade	Obs.
1		Selo de ôleo	2	
2		Rolamento	4	
3		Parafuso	20	
4		Roda	2	
5		Porca	20	
6		Anel em forma de O	2	
7		Círculo de mola	2	
8		Suporte da engrenagem de anel	2	
9		Prego de extremidade dupla	16	
10		Painel de freio	2	
11		Porca	16	
12		Engrenagem de forma de anel	2	
13		Engrenagem	2	
14		Engrenagem planetária	6	
15		Anel de vedamento	6	
16		Rolamento	6	
17		Almofada de fricção	2	
18		Garfo de engrenagem planetária	2	
19		Arruela	2	
20		Bujão	1	
21		Parafuso	4	
22		Prego de extremidade dupla	8	
23		Arruela de mola	8	
24		Porca	8	
25		Plugues magnéticos	2	
26		Parafuso	24	
27		Shell	2	
28		Meio eixo	2	
29		Anel de vedamento	2	
30		Dispositivo de condução de engrenagem planetária	2	

31		anel	2	

18. Grupo de freios

G04-13	Grupo de freios	228302920

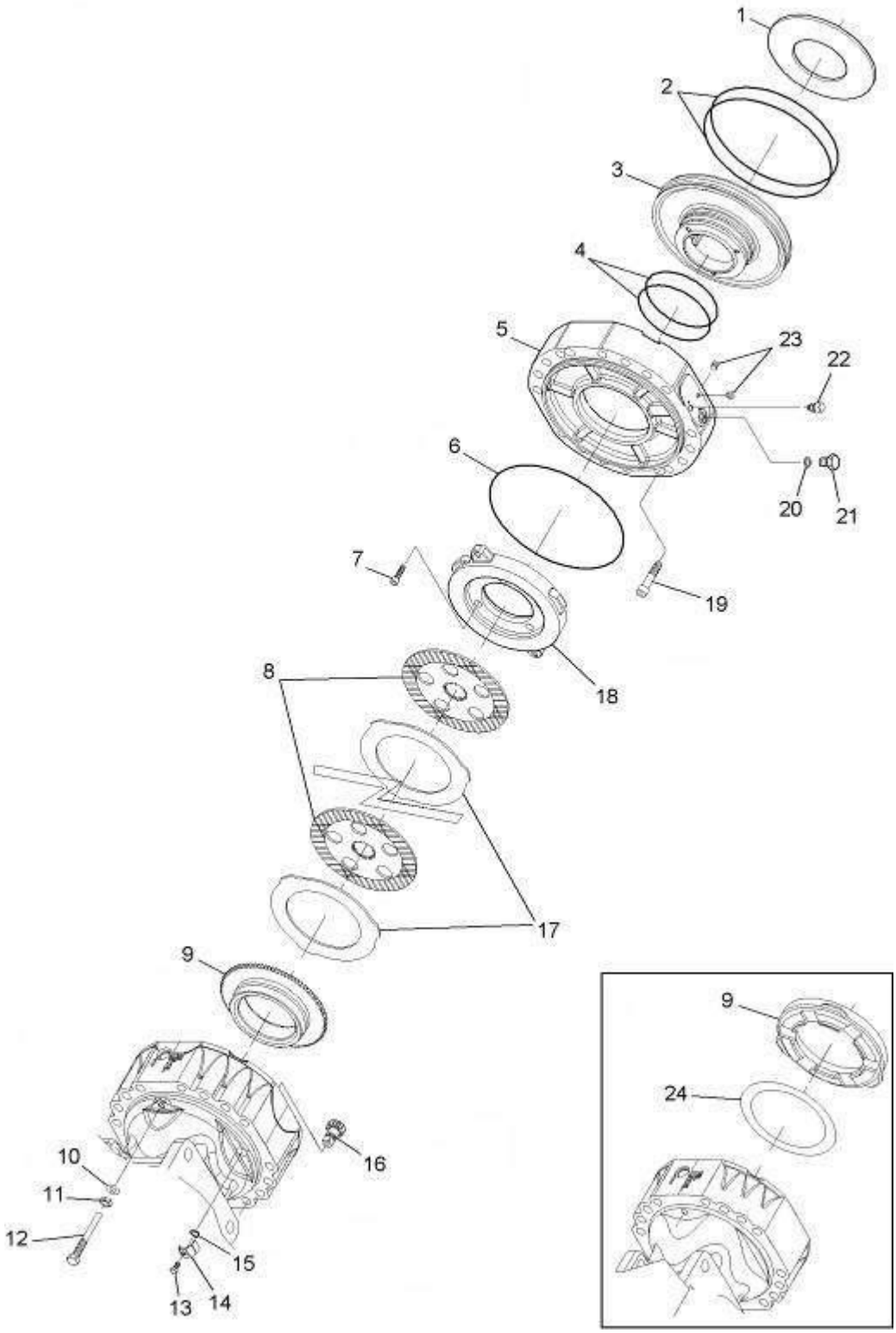

18. Grupo de freios

Modelo 228302920		Grupo de freios	Número da página número G04-14	
Numero de peças	Numero de acessorios	Nome da Peça	Quantidade	Obs.
1		Mola	2	
2		Anel em forma de O	4	
3		Bujão	2	
4		Anel em forma de O	4	
5		Eixo intermediário	2	
6		Anel em forma de O	2	
7		Parafuso prisioneiro	6	
8		Painel de freio	10	
9		Anel de vedamento	2	
10		Arruela de travamento	4	
11		Porca	4	
12		Parafuso	4	
13		Parafuso hexagonal	2	
14		Placa de bloqueio	2	
15		Anel em forma de O	2	
16		Engrenagem pequena	2	
17		Pastilha de freio intermediária	10	
18		Pastilha de freio intermediária	2	
19		Parafuso	4	
20		Arruela de vedamento	2	

21		Parafuso	2	

19. Montagem de motor(QSB4.5)

G05-01	Montagem de motor(QSB4.5)	228302920

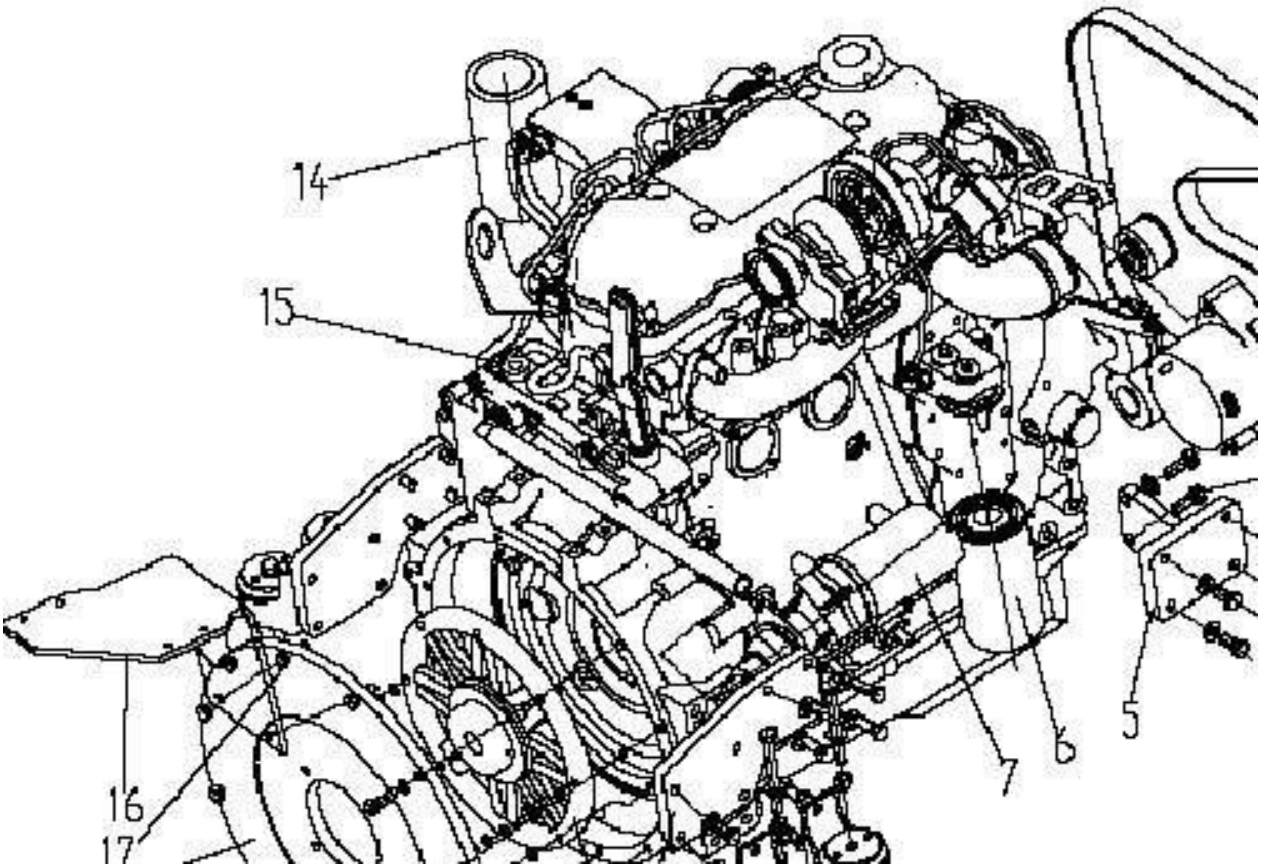

19. Montagem de motor(QSB4.5)

Numero de peças	Numero de acessorios	Nome da Peça	Quantidade	Obs.
1	800101472	Suporte do motor	8	
2	805000048	Parafuso M12×35	16	GB/T5783-2000
3	805301374	Arruela 12	8	DIN6796
4	228300788	Placa de conector traseiro	2	
5	228300543	Placa de suporte anterior	2	
6		Filtro de óleo	1	Acessório do motor
7	860118358	Motor do começo	1	Acessório do motor
8	805200098	NUT	8	
9	805301374	Arruela 12	24	
10	805000403	Parafuso M12×110	8	GB/T5782-2000
11	805000715	Parafuso M12×25	12	GB/T5783-2000
12	860118359	Motor	1	Acessório do motor
13	860118360	Cinto de couro	1	Acessório do motor
14		Filtro fino de combustível	1	Acessório do motor
15	800101522	Motor	1	
16	228700461	Suporte de filtro	1	
17	805000029	Parafuso M10×40	2	GB/T5783-2000
18	228300531	JOINT DISC	1	
19	805300014	Arruela 10	16	GB/T93-1987
20	805000062	Parafuso M10×35	10	GB/T5783-2000
21	228700333	Parafuso	8	
22	228300469	Acoplamento flange	1	

G05-03	Sistema de entrada de gas(QSB4.5)	228302920

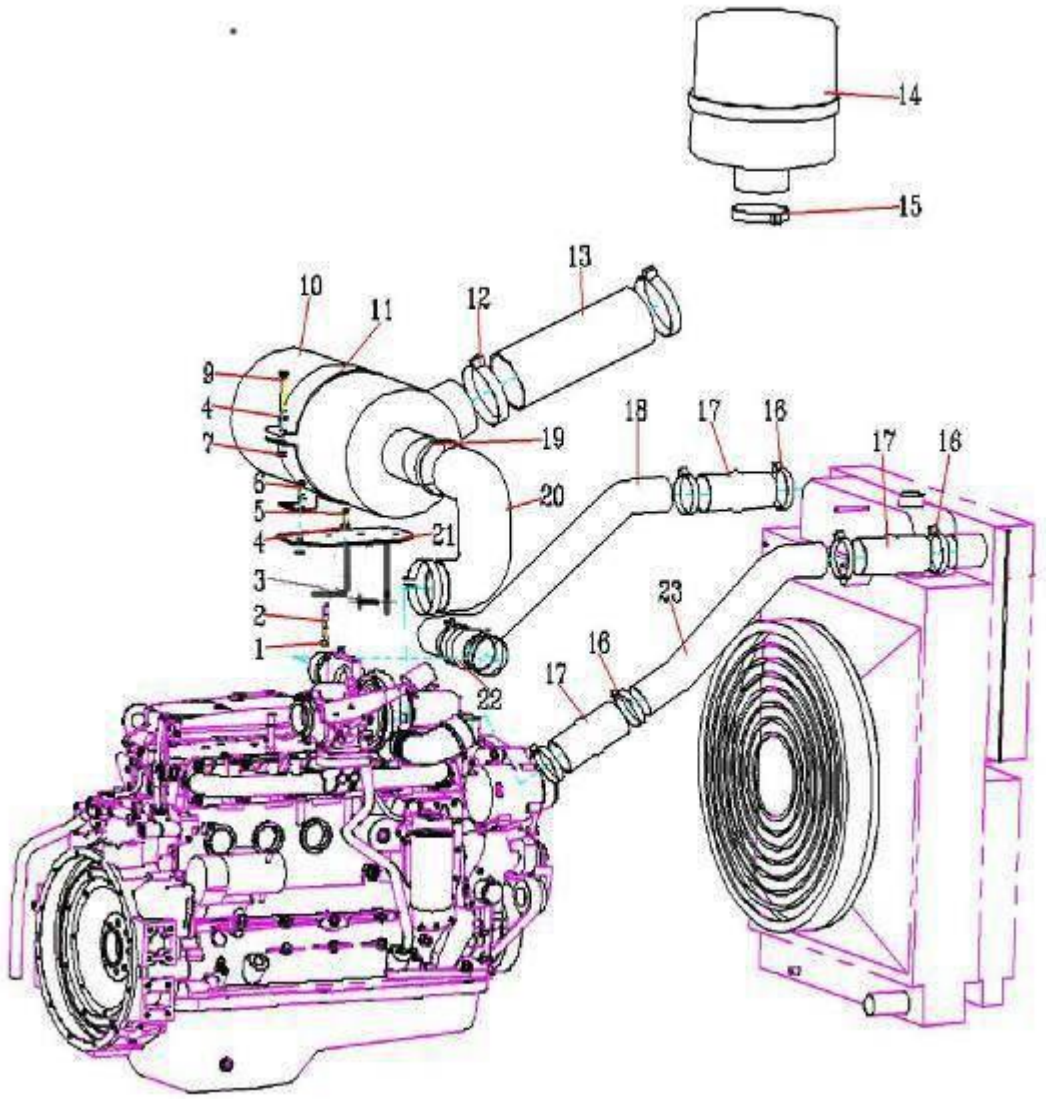

20. Sistema de entrada de gas(QSB4.5)

Modelo 228302920		Sistema de entrada de gas(QSB4.5)	Número da página número G05-04	
Numero de peças	Numero de acessorios	Nome da Peça	Quantidade	Obs.
1	805300017	Arruela 10	1	GB/T97.1-2002
2	805000714	Parafuso M10X20	1	GB/T5783-2000
3	805000434	Parafuso M8X50	2	GB/T5782-2000
4	805300069	Arruela 8	4	GB/T93-1987
5	805000020	Parafuso M8X30	4	GB/T5783-2000
6	805000018	Parafuso M8×20	4	GB/T5783-2000
7	805200045	Porca M8	2	GB/T6170-2000
9	805000435	Parafuso M8×55	2	GB/T5782-2000
10	800101475	Componentes de pré-purificadores do ar	1	
11	228300796	Suporte de montagem	1	
12	800151579	Fixação do tubo 85-91	8	
13	228300792	WIND PIPE	1	
14	800901195		1	Acessório de Ar pré-filtro
15	860118361	Braçadeira em forma T	1	
16	860118362	Braçadeira em forma T	8	Acessório do motor
17	228300791	Mangueira de intercooler	2	Reestruturação de peça Diesel
18	228300801	Tubo de saída Intercooler	1	
19	800151581	CLAMP	3	
20	228300790	Mangueira de entrada de ar	1	
21	228302636	Estrutura de montagem de pré-purificadores do ar	1	
22	228300793	Tubo de aço de entrada de ar	1	

23	228300795	Tubo de entrada Intercooler	1	

21. Sistema de arrefecimento (QSB4.5)

G05-05	Sistema de arrefecimento (QSB4.5)	228302920

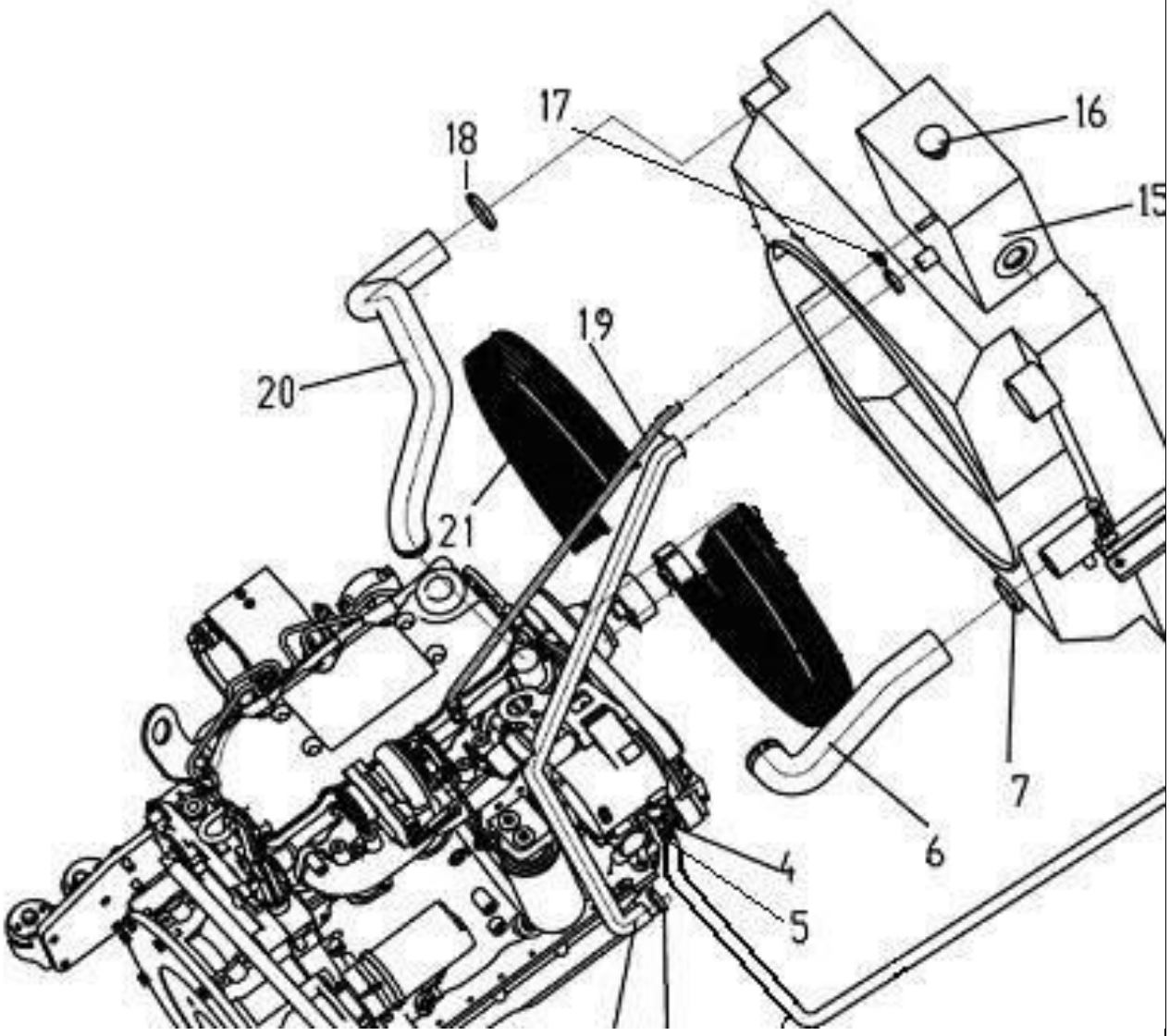

21. Sistema de arrefecimento (QSB4.5)

Modelo 228302920		Sistema de arrefecimento (QSB4.5)	Número da página número G05-06	
Numero de peças	Numero de acessorios	Nome da Peça	Quantidade	Obs.
1	228300803	Tubo de àgua complementar Φ25	1	
2	801902709	Braçadeira de mangueira de aço inoxidavel 25-38	2	QC/T619-1999
3	228300842	Conector de três vias	1	
4	228300843	Conector	1	
5	228300866	Tubulação de água	1	
6	801902705	Braçadeira de mangueira de aço inoxidavel 13-19	4	QC/T619-1999
7	228300841	Tubulação de água	1	
8	228300550	Tubo de entrada de àgua	1	
9	801902713	Braçadeira de mangueira de aço inoxidavel 44-64	2	QC/T619-1999
10	228300554	Porca	1	
11	228300867	Conector	1	
12	805201442	Porca M18×1.5	1	GB/T6173-2000
13	800355366	Radiador do tanque de água	1	
14	228700407	Almofada	2	
15	805300020	Arruela 12	4	GB/T97.1-2002
16	805000404	Parafuso M12X45	4	GB/T5782-2000
17		anque de expansão	1	Acessórios de tanque
18		Tampa de pressão	1	Acessórios de tanque
19	801900052	Pinça de garganta D16	2	QC/T619-1999
20	805001936	Parafuso M10×125	4	GB/T5782-2000
21	805300017	Arruela 10	4	GB/T97.1-2002
22	860118363	ventilador	1	Acessórios de tanque
23	228300804	Tubo de exaustão	1	
24	228300805	Tubo de saída de água	1	
25	860118364	Tampa de protecção de ventilador	2	Acessórios de tanque
26	228300534	Bloco de bujão	1	
27		Bloco de bujão	1	Acessório do motor
28	860118365	Dependendo do espelho de água	1	Acessórios de tanque

22. Sistema de exaustão(QSB4.5)

G05-07	Sistema de exaustão(QSB4.5)	228302920

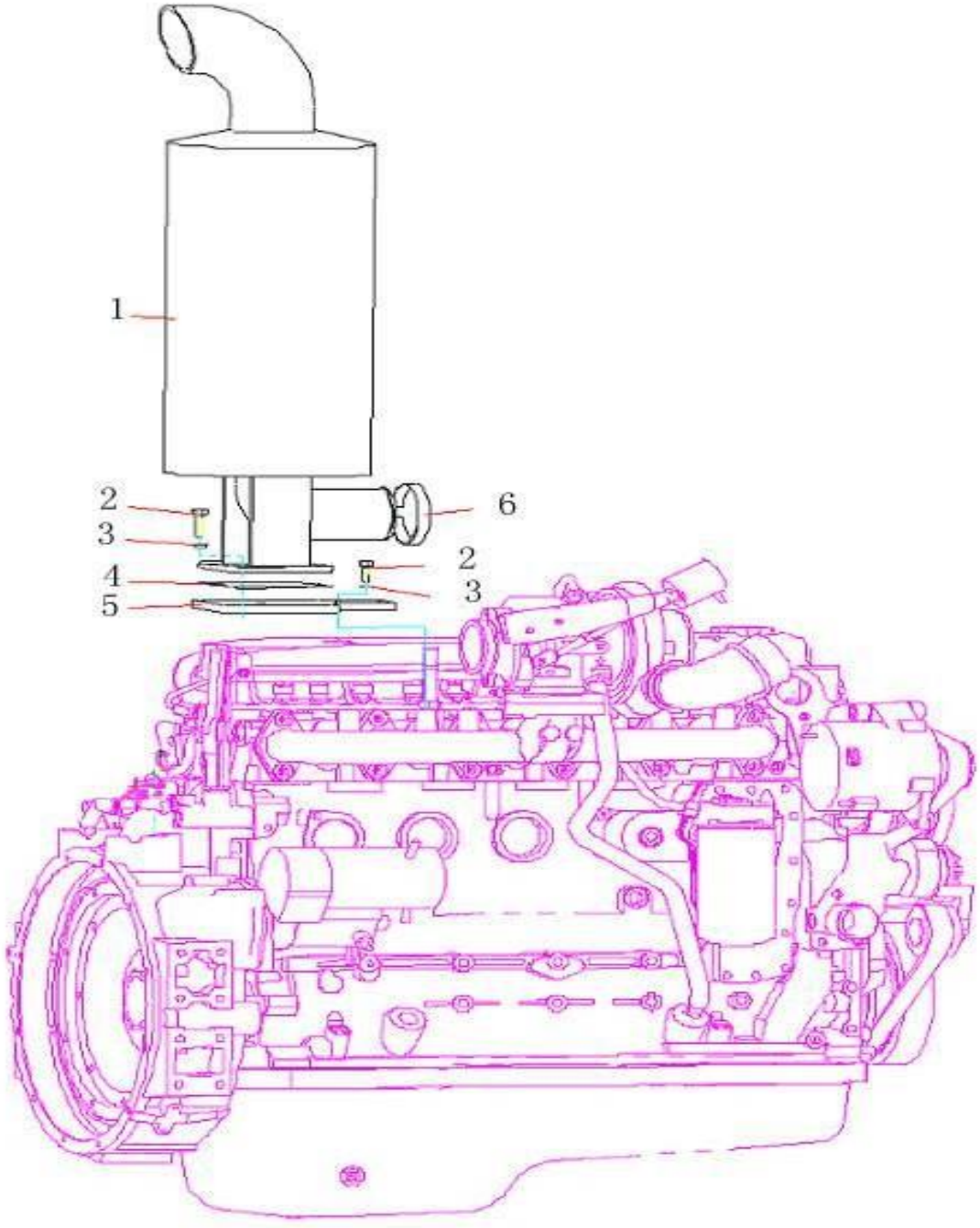

22. Sistema de exaustão(QSB4.5)

Modelo 228302920		Sistema de exaustão(QSB4.5)	Número da página número G05-08	
Numero de peças	Numero de acessorios	Nome da Peça	Quantidade	Obs.
1	228300541	Silenciador	1	
2	805000727	Parafuso M10×25	6	GB/T93-1987
3	805301373	Arruela 10	6	DIN6796
4	228700356	Plate	1	
5	228302940	suporte	1	

6	801902790	Hose clip	1	Acessório do motor

23. Sistema de combustivel(QSB4.5)

G05-09	Sistema de combustivel (QSB4.5)	228302920

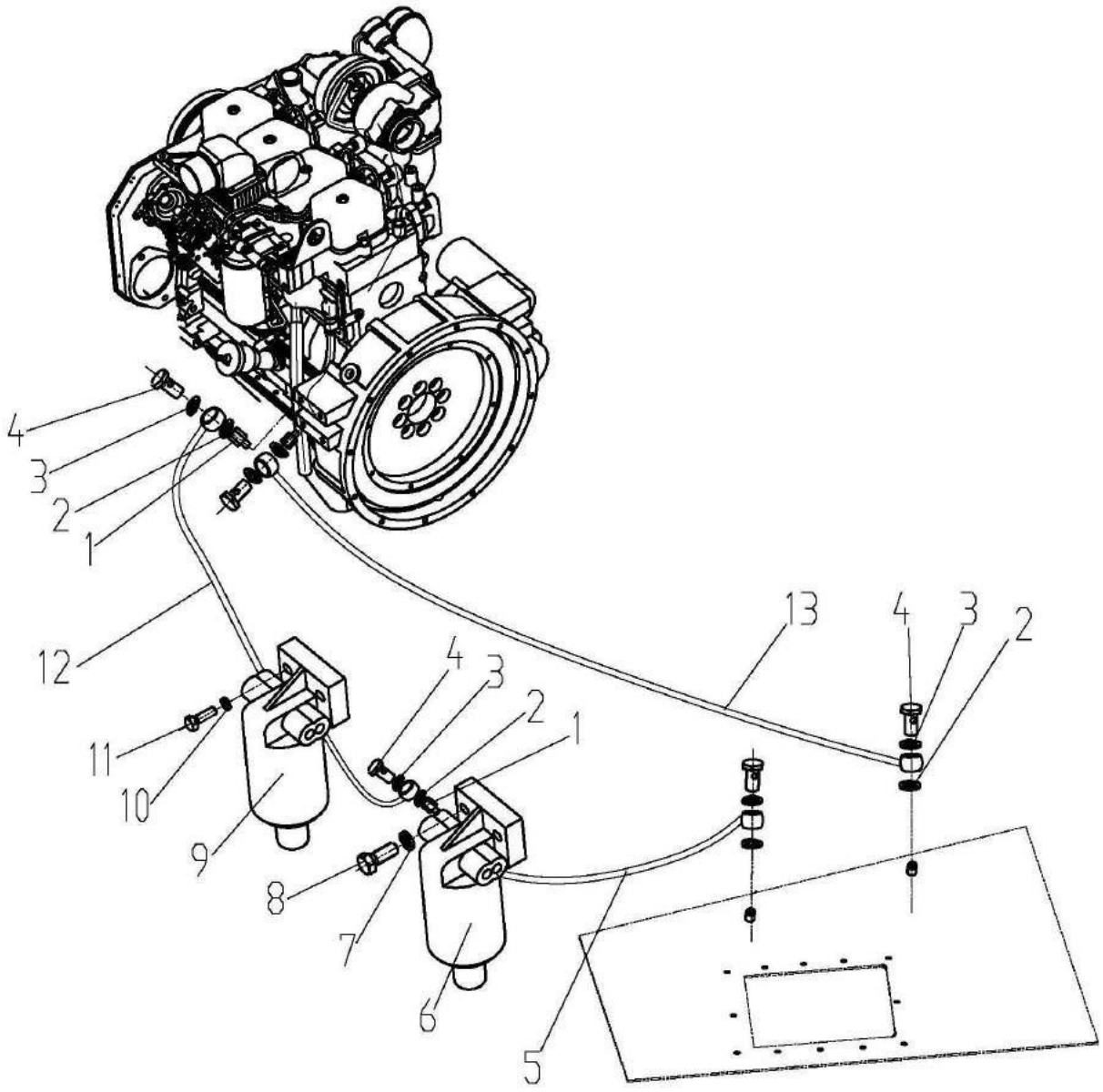

23. Sistema de combustivel(QSB4.5)

Modelo 228302920		Sistema de combustivel (QSB4.5)	Número da página número G05-10	
Numero de peças	Numero de acessorios	Nome da Peça	Quantidade	Obs.
1	228700314	Conector	4	
2	805300025	Arruela 12	12	JB982-77
3	805300024	Arruela 14	16	JB/T982-1977
4	228700315	Conector	8	
5	800101672	Tubo de entrada de oleo	1	R28-600
6	800101500	Alma de filtro de combustível grosseiro	1	
7	805300018	Arruela 12	2	GB/T93-1987
8	805000074	Parafuso M12×20	2	GB/T5783-2000
9	800101676	Separador de água e óleo	1	
10	805300010	Arruela 8	2	GB/T93-1987
11	805000018	Parafuso M8×20	2	GB/T5783-2000
12	800101486	Tubo de entrada de oleo	1	
13	800101486	Tubo de entrada de oleo	1	

G05-11	Sistema lubrificante com (QSB4.5)	228302920

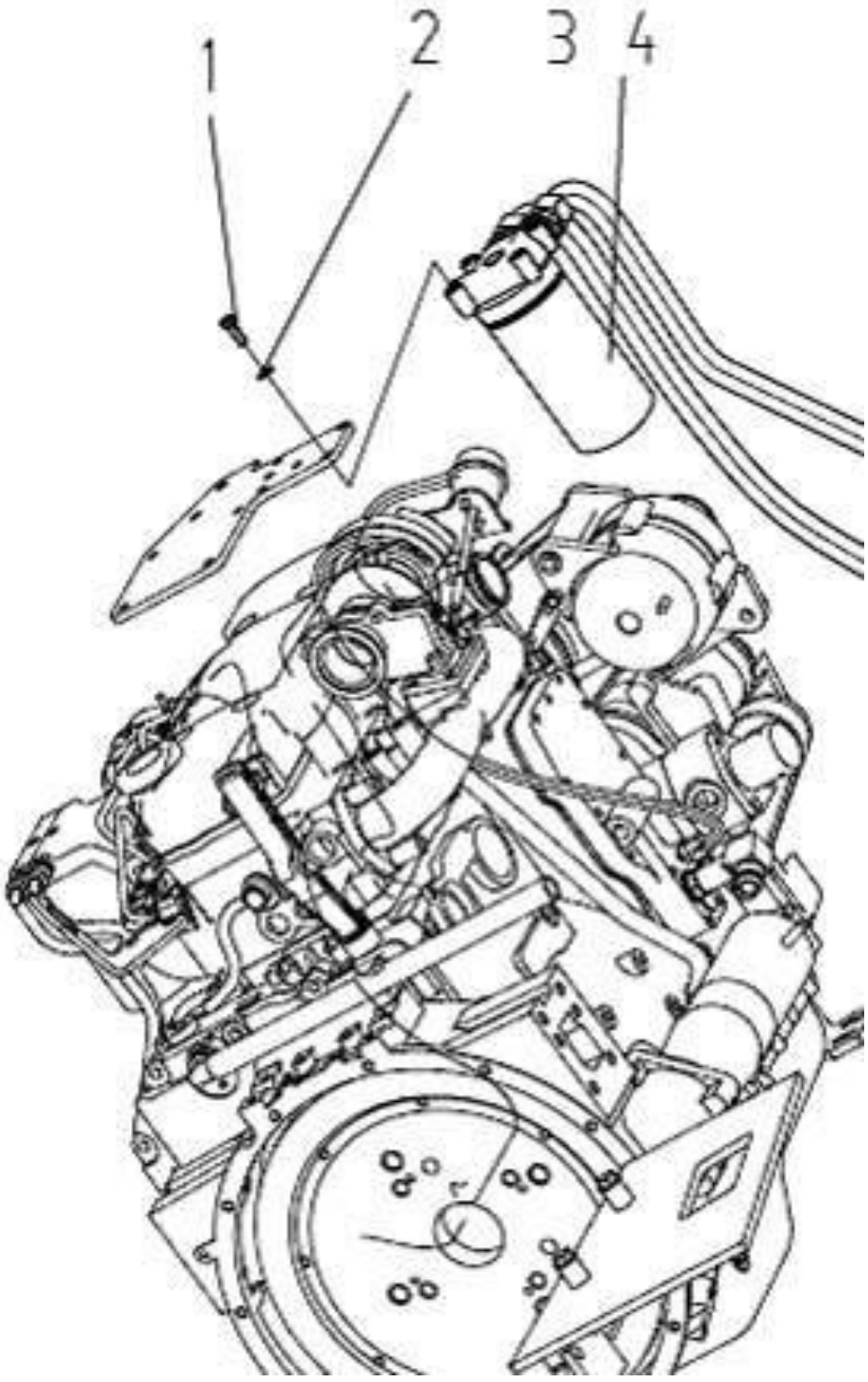

24. Sistema lubrificante com (QSB4.5)

Modelo 228302920		Sistema lubrificante com (QSB4.5)	Número da página número G05-12	
Numero de peças	Numero de acessorios	Nome da Peça	Quantidade	Obs.
1	228300378	Parafuso	4	
2	805300010	Arruela 8	4	GB/T93-1987
3	803164535	Filtro de óleo	1	Acessório do motor Lf9135

4	803164471	Conjunto da mangueira	2	Acessório do motor

25. Sistema de drenagem de óleo(QSB4.5)

G05-13	Sistema de drenagem de óleo(QSB4.5)	228302920

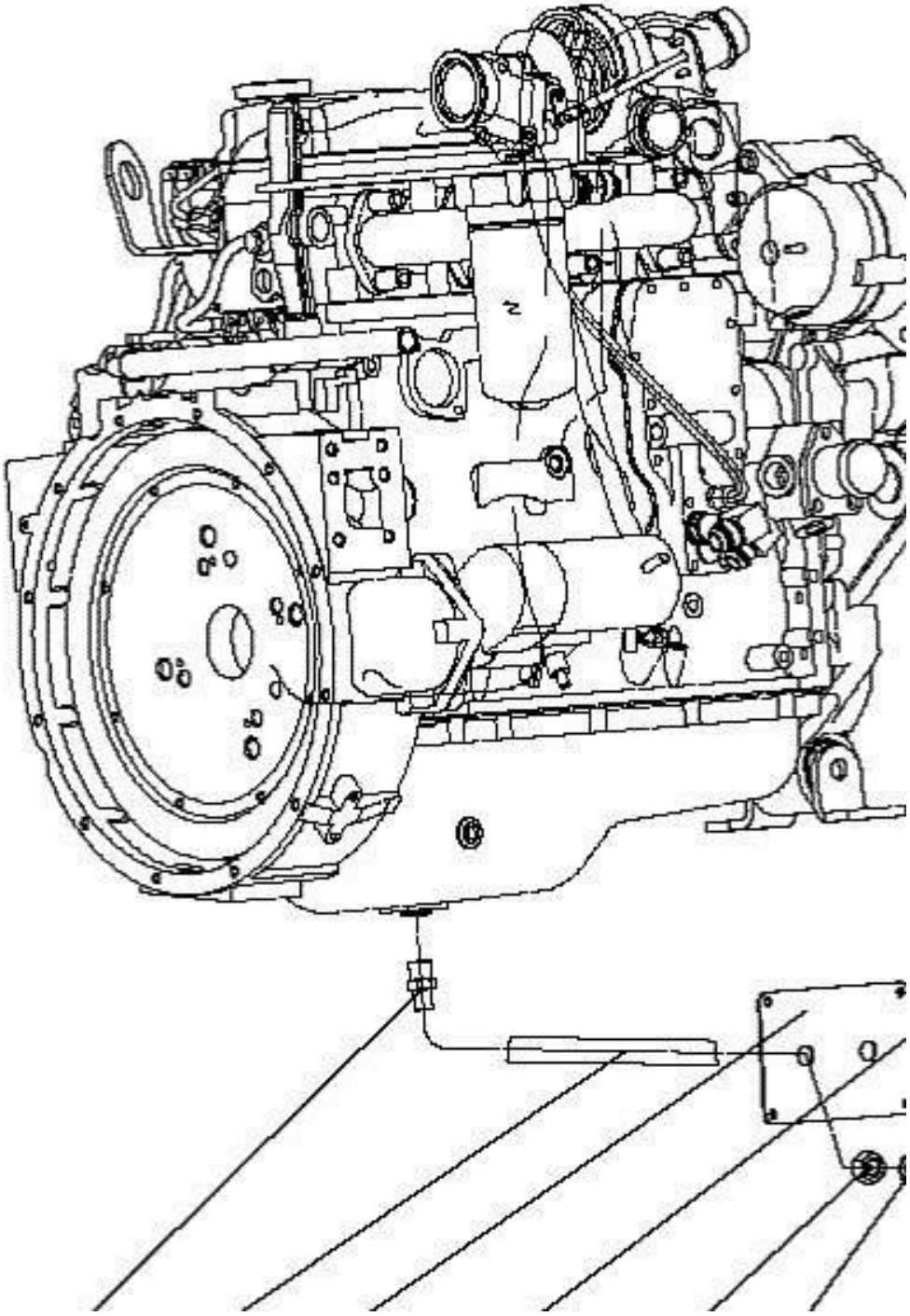

25. Sistema de drenagem de óleo(QSB4.5)

Numero de peças	Numero de acessorios	Nome da Peça	Quantidade	Obs.
1	803164613	Conector	1	
2	239900264	Tubo de borracha	1	
3	228300886	Placa	1	
4	805002022	Parafuso M6X18	4	GB/T5783-2000
5	805300030	Arruela 6	4	GB/T93-1987
6	805201442	Porca M18×1.5	1	GB/T6173-2000
7	805300044	Arruela 18	4	JB/T1002-1977
8	228300882	Cotovelo	1	
9	228300554	Porca	1	

26. Sistema de controle e caixa de aparelhos para medir

G06-01	Sistema de controle e caixa de aparelhos para medir	228302920

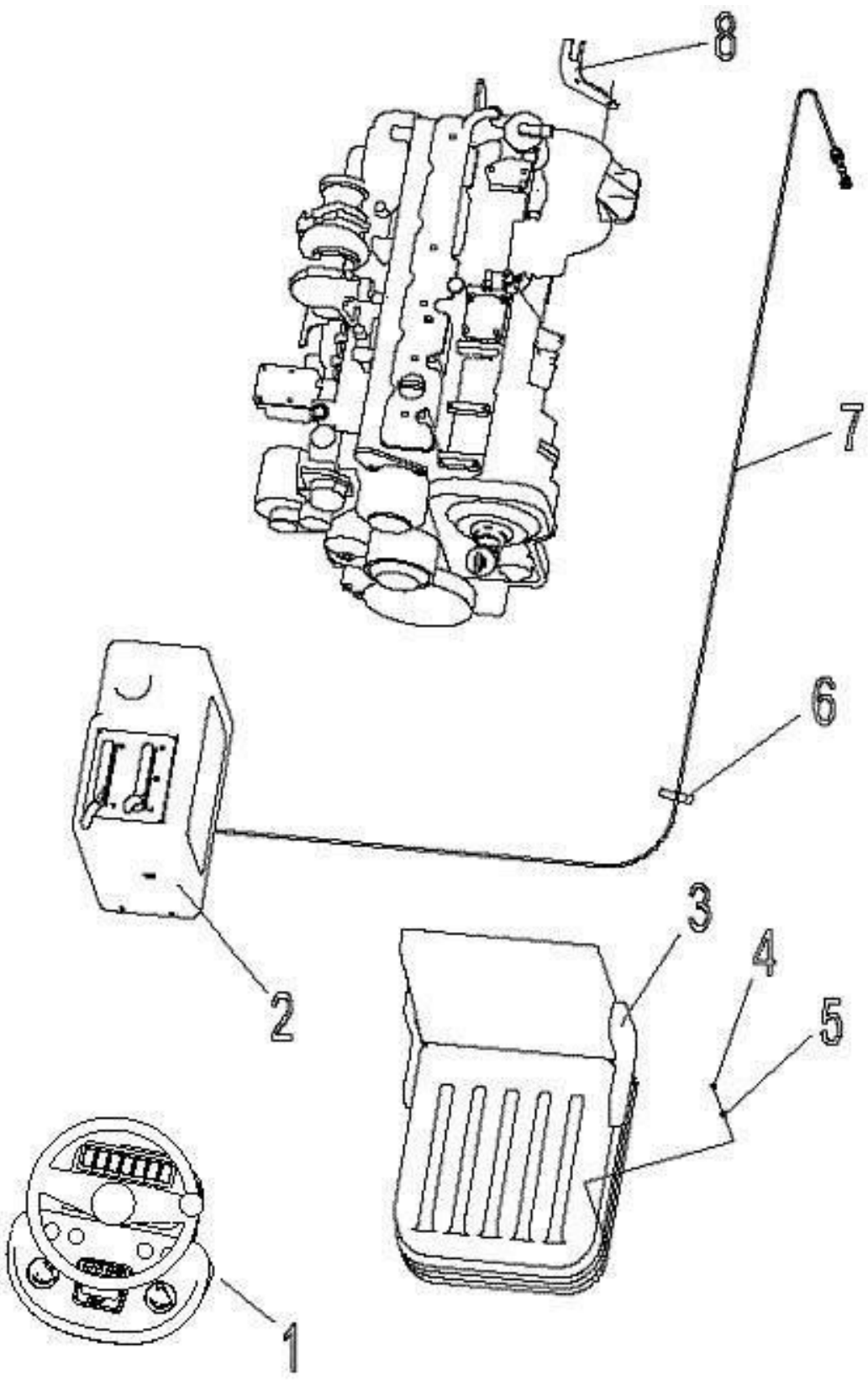

26. Sistema de controle e caixa de aparelhos para medir

Modelo 228302920		Sistema de controle e caixa de aparelhos para medir	Número da página número G06-02	
Numero de peças	Numero de acessorios	Nome da Peça	Quantidade	Obs.
1	228300824	Sistema de direção hidráulica	1	
1	228300829	Conjunto de caixa de aparelho para medir	1	
1	225600552	Estrutura de caixa do medido (V07001)	1	
1	228302953	Elétrico da caixa do medidor	1	
2	228302957	Elétrico da caixa de manipulação	1	
2	228700572	Estrutura de caixa de manipulação	1	
3	801902780	Banco	1	
4	805000018	Parafuso M8×20	4	GB/T5783-2000
5	805300010	Arruela 8	4	GB/T93-1987
6	801902788	Abraçadeira de nylon ZD160×4	2	
7	800302295	eixo flexível de manipulação WJ4300	1	

8	228300628	Placa de suporte	1	

G06-03	Conjunto de caixa de aparelho para medir	228302920

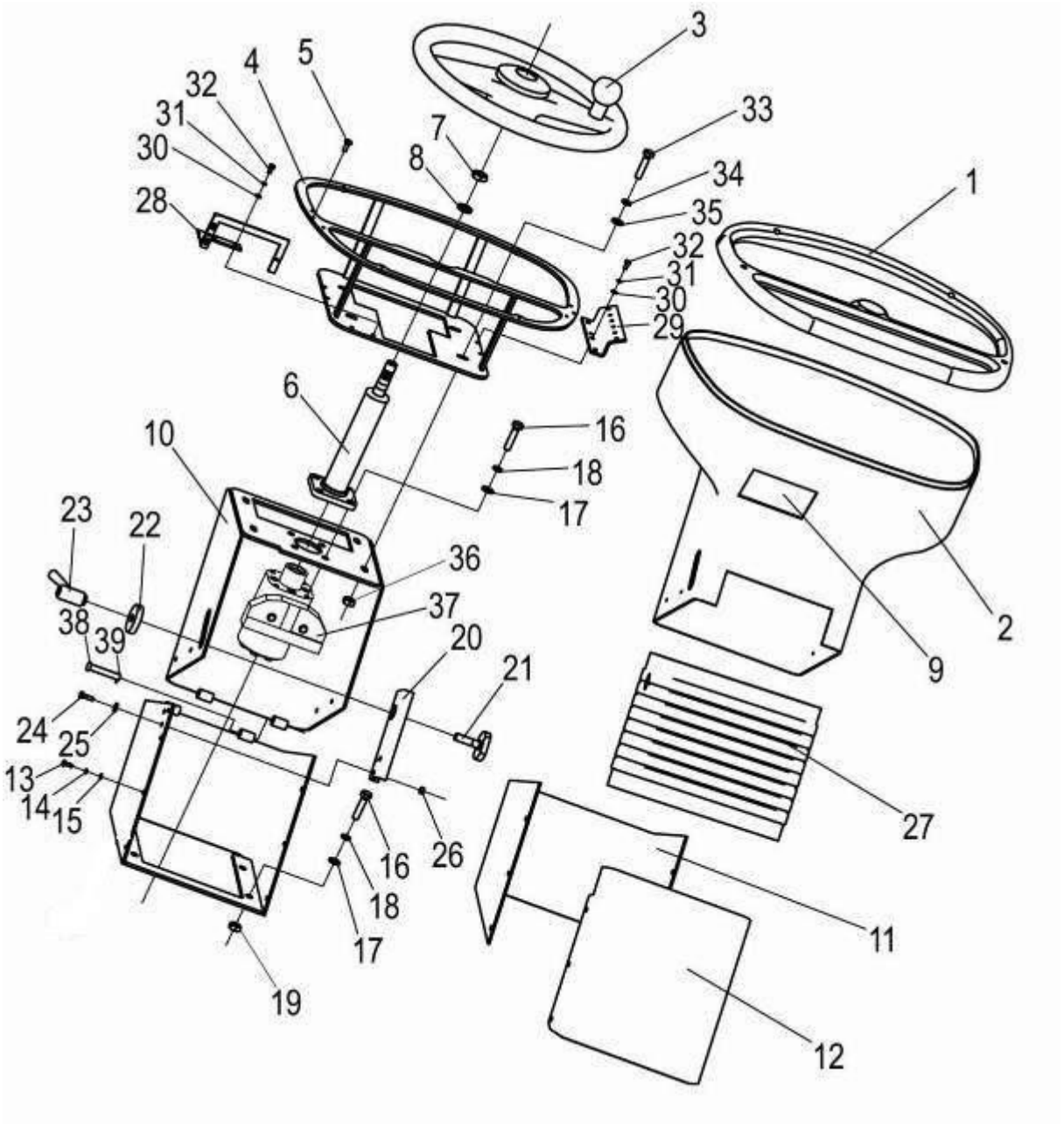

27. Conjunto de caixa de aparelho para medir

Modelo 228302920		Conjunto de caixa de aparelho para medir	Número da página número G06-04	
Numero de peças	Numero de acessorios	Nome da Peça	Quantidade	Obs.
1	226500488	Caso de sela 1	1	
2	226500489	Caso de sela 2	1	
3	802101241	Alavanca	1	
4	225600533	Soldagem de estruturas principais 1	1	
5	805101829	Parafuso M4×15	8	GB/T819.1-2000
6	228300887	O mecanismo de direção	1	
7	805200047	Porca M8×1.5	1	GB/T6173-2000
8	805300011	Arruela 16	1	GB/T93-1987
9	226500492	Capa de fusíveis	1	
10	803604822	Soldagem de estruturas principais 2	1	
11	226500490	Caso de sela 3	1	
12	226500491	Caso de sela 4	1	
13	805100281	Parafuso M6×12	10	GB/T818-2000
14	805300030	Arruela 6	10	GB/T93-1987
15	805300029	Arruela 6	10	GB/T97.1-2002
16	805000062	Parafuso M10×35	8	GB/T5783-2000
17	805300017	Arruela 10	8	GB/T97.1-2002
18	805300014	Arruela 10	8	GB/T93-1987
19	805200048	Porca M10	4	GB/T6170-2000
20	228300729	Placa de conexão	1	
21	228300730	Suporte de travamento	1	
22	228300731	Base de suporte para limitar lugar	1	
23	228300732	Alça de ajustação	1	
24	805002094	Parafuso M6×20	3	GB/T5783-2000
25	805301383	Arruela 6	3	
26	805200053	Porca M6	3	GB/T6170-2000
27	228300712	Estojo de anti-poeira	1	
28	228300833	Placa de montagem de caixa de fusíveis	1	
29	228300858	Placa de montagem de relé	1	
30	805300119	Arruela 5	18	GB/T97.1-2002
31	805300109	Arruela 5	18	GB/T93-1987

G06-05	Conjunto de caixa de aparelho para medir	228302920

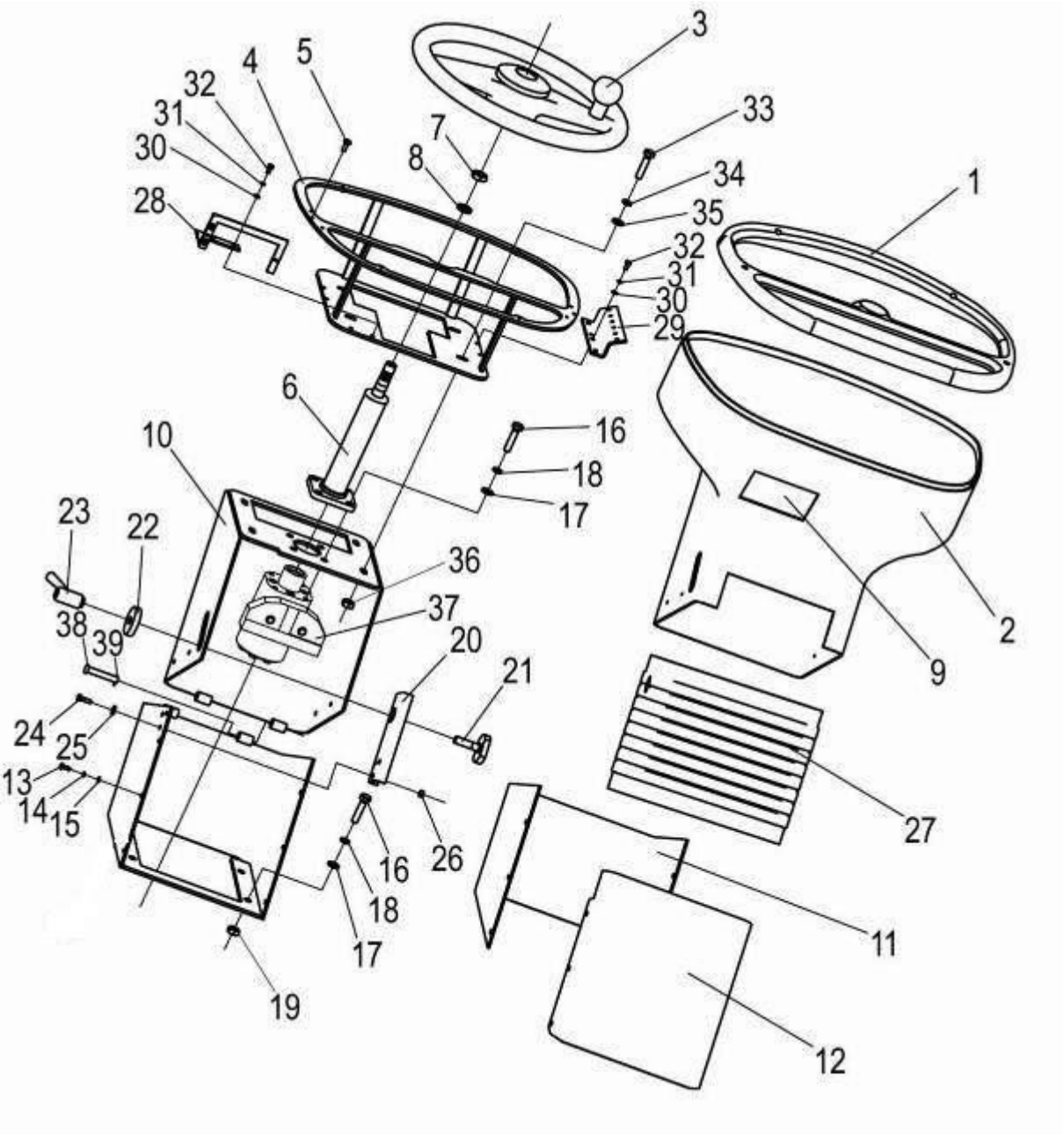
3
4
5
32
31
30
28
7
8
33
34
35
32
31
30
29
1
6
10
16
18
17
23
22
36
37
38
39
20
21
2
9
24
25
13
14
15
26
27
16
18
17
19
11
12

27. Conjunto de caixa de aparelho para medir

Numero de peças	Numero de acessorios	Nome da Peça	Quantidade	Obs.
32	805100273	Parafuso M5×12	18	GB/T818-2000
33	805000017	Parafuso M8×25	4	GB/T5783-2000
34	805300010	Porca M8	4	GB/T93-1987
35	805300069	Porca M8	4	GB/T97.1-2002
36	805200045	Porca M8	4	GB/T6170-2000
37	803164464	Conjunto da máquina do leme	1	
38	228300726	Pino	2	
39	805600301	Pino 2X16	2	GB/T91-2000

G06-07	Conjunto da caixa de manipulação	228302920

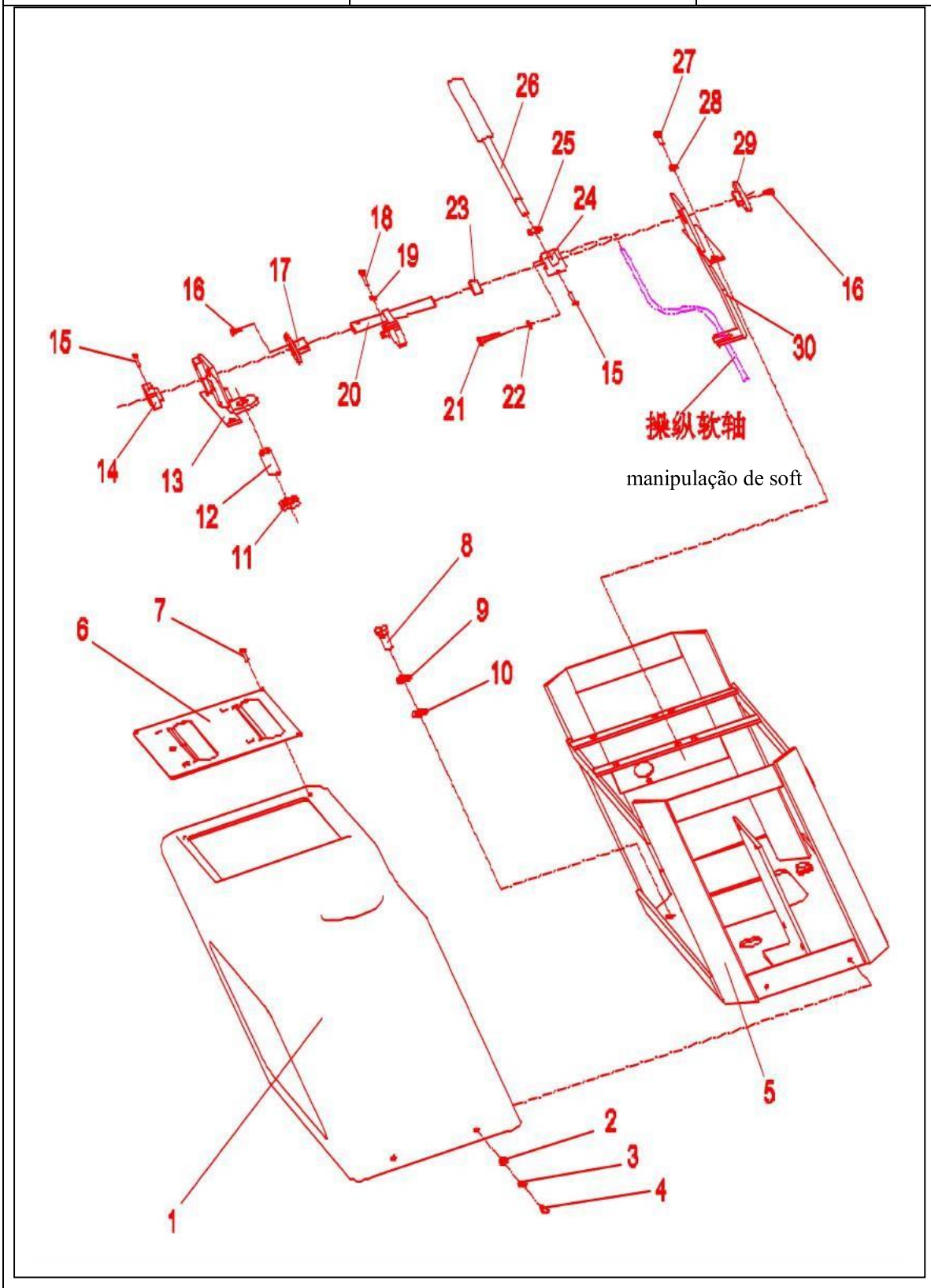

28. Conjunto da caixa de manipulação

Modelo 228302920		Conjunto da caixa de manipulação	Número da página número G06-08	
Numero de peças	Numero de acessorios	Nome da Peça	Quantidade	Obs.
1		Estojo da caixa de manipulação	1	(V07001)
1		Estojo da caixa de manipulação	1	(V47011)
2	805300109	Arruela 5	4	GB/T93-1987
3	805300119	Arruela 5	4	GB/T97.1-2002
4	805000391	Parafuso M5×16	4	
5	228300923	Soldagem de estruturas da caixa de manipulação	1	
6	228300679	Placa de tampa	1	
7	805101831	Parafuso M4×12	4	
8	805002019	Parafuso M10×28	4	GB/T5783-2000
9	805300017	Arruela 10	4	GB/T97.1-2002
10	805300014	Arruela 10	4	GB/T93-1987
11	805200116	Porca M16-05	1	
12	228300693	Limite médio	1	
13	228300689	Estrutura de ligação	1	
14	228300692	Bloco para limitar lugar	1	
15	805101721	Parafuso M4×15	2	GB/65-2000
16	805000387	Parafuso M4X10	1	GB/T5783-2000
17	228300690	Conjtunto	1	
18	805002011	Parafuso M4×25	2	GB/T5783-2000
19	805201434	Porca M4	2	GB/6172.1-2000
20	228300691	Soldagem de suportes de eixo	1	
21	805000031	Parafuso M6X25	1	GB/T5783-2000
22	805301383	Arruela 6	1	
23	801902705	Braçadeira de mangueira de aço inoxidavel 13-19	1	QC/T 619-1999
24	228300688	Suporte de punho	1	
25	805200069	Porca 12	2	GB/T 6172.1-2000
26	228300680	O conjunto de alavanca de controle inversão	1	

27	805000322	Parafuso M6×16	6	GB/T5783-2000
28	805200053	Porca M6	6	GB/T6170-2000
29	228300686	Conjtunto	1	
30	228300687	Estrutura de ligação	1	

29. Eixo flexível de manipulação WJ4300

G06-09	Eixo flexível de manipulação WJ4300	228302920

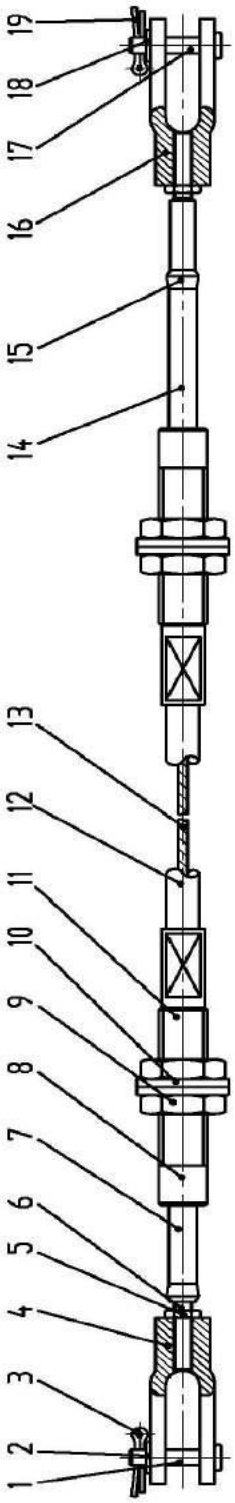

29. Eixo flexível de manipulação WJ4300

Numero de peças	Numero de acessorios	Nome da Peça	Quantidade	Obs.
1		Árvore de pino 8×20	1	
2		Arruela 8	1	
3		Pino 3.2×18	1	
4		Conector bifurcado	1	
5		Porca M6	2	
6		Tirante	2	
7		Tubo de guia	1	
8		Cabeçã de vedamento	2	
9		Porca M16×1.5	4	
10		Arruela 16	4	
11		Encaixes com rosca	2	
12		Mangueira	1	
13		Alma interna	1	
14		Tubo de guia	1	
15		Cabeçã de vedamento	2	
16		Conector bifurcado	1	
17		Árvore de pino B6*22	1	
18		Arruela 6	1	
19		Pino 2*16	1	

G07-01	Montagem da cabine de condução	228302920

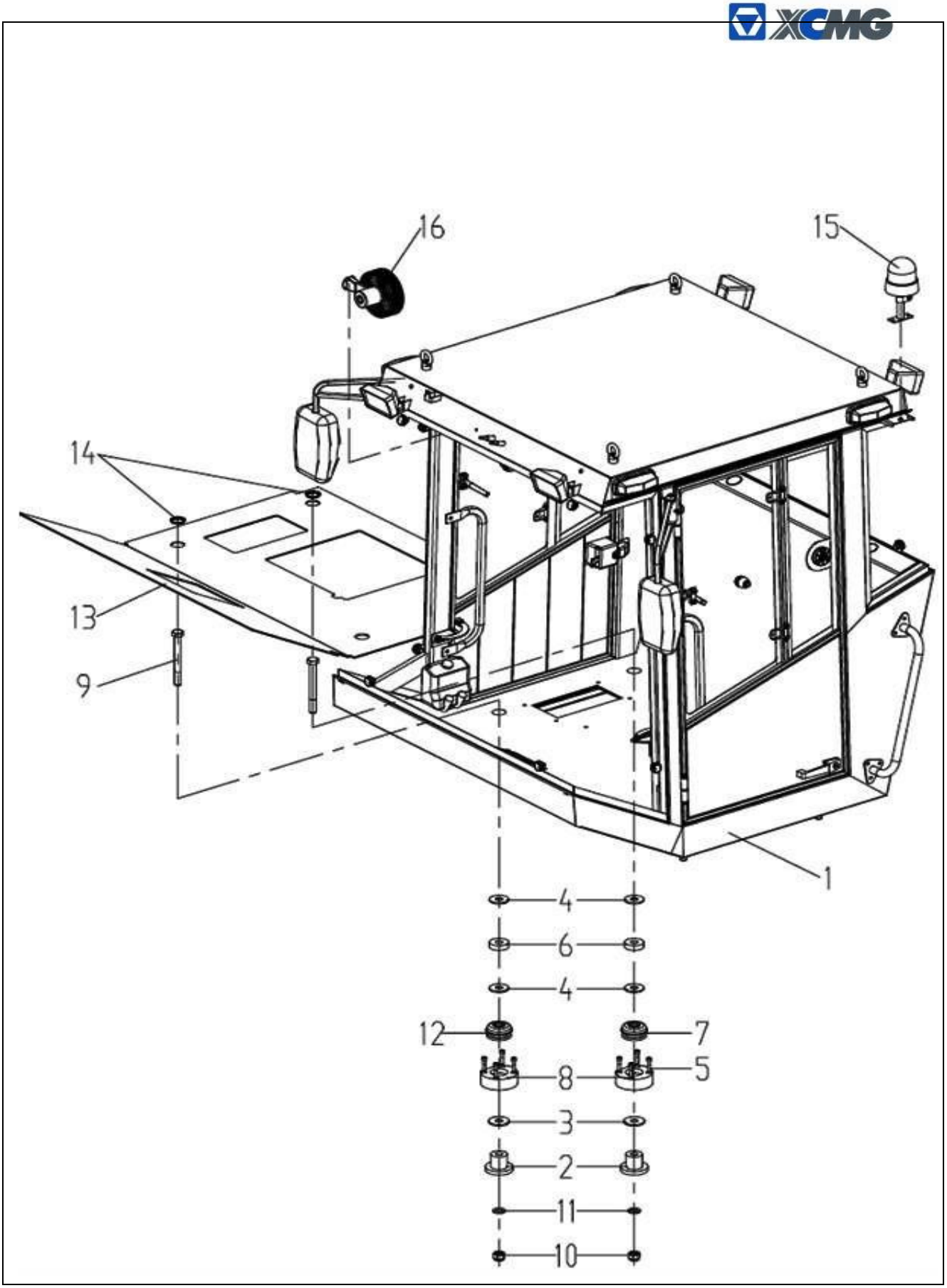

30. Montagem da cabine de condução

Modelo 228302920	Montagem da cabine de condução	Número da página número G07-02

Numero de peças	Numero de acessorios	Nome da Peça	Quantidade	Obs.
1	228700673	Cabine de conddução	1	
2	227000172	Almofada de apoio	4	
3	227000173	Almofada plana grande	4	
4	227000175	Calço de ajuste	8	
5	805101788	Parafuso M10×50	16	GB/T70.1-2000
6	227000176	Almofada de borracha	4	
7	228702684	Bloco de amortecimento	2	
8	227000178	Bloco bloco de amortecimento	4	
9	805001994	Parafuso M24X210	4	GB/T5782-2000
10	805201509	Porca M24	4	GB/T889.1-2000
11	805300021	Arruela 24	4	GB/T97.1-2002
12	228702685	Bloco de amortecimento	2	
13	228300745	Esteira de placa de base	1	
14	230100292	Bujão de furo	4	
15	239900621	Conjunto de lâmpada de alarme	1	Selecção
16	239900619	Conjunto de ventiladores	1	

G07-03	Cabine de conddução	228302920

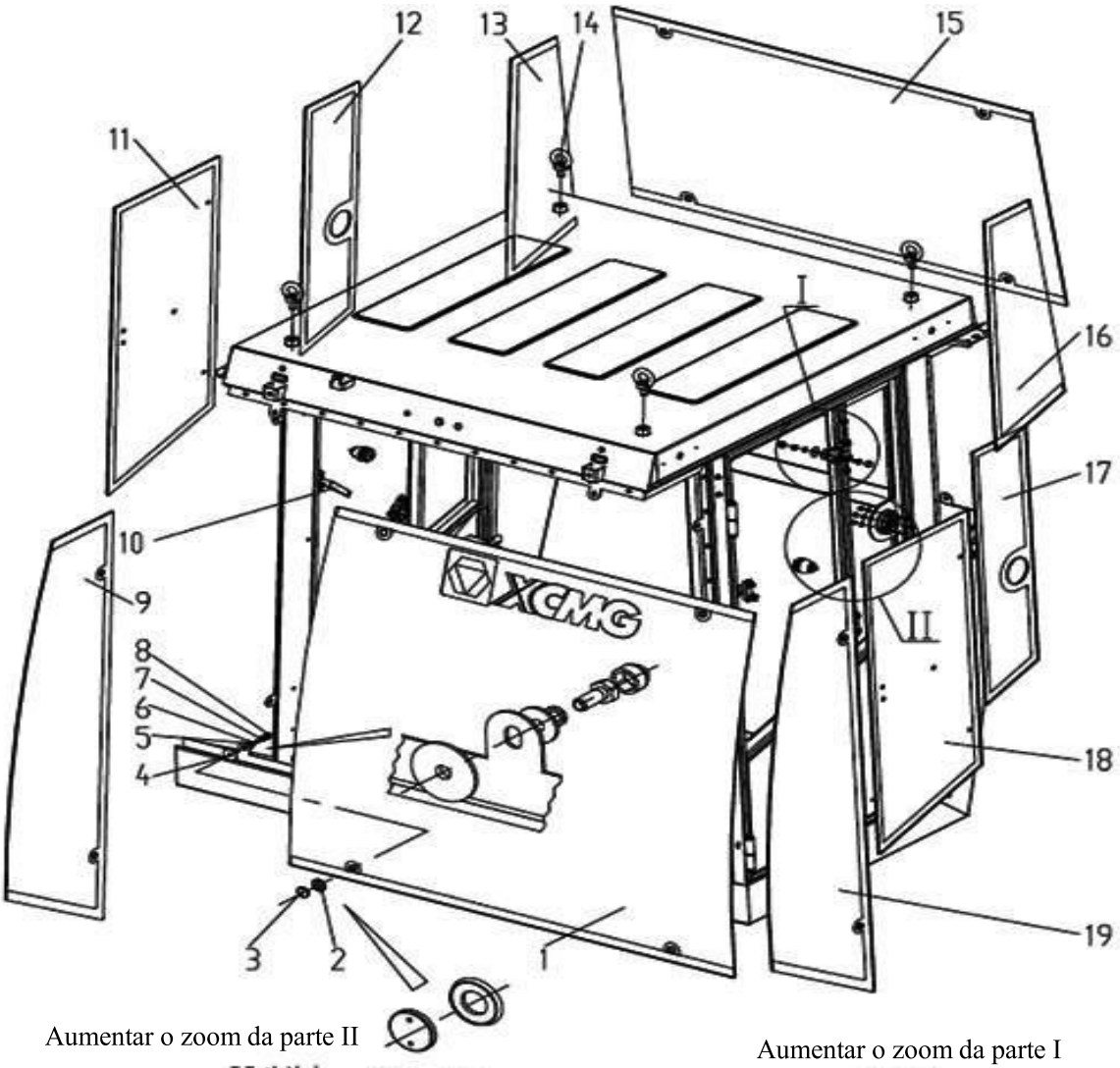

Aumentar o zoom da parte II

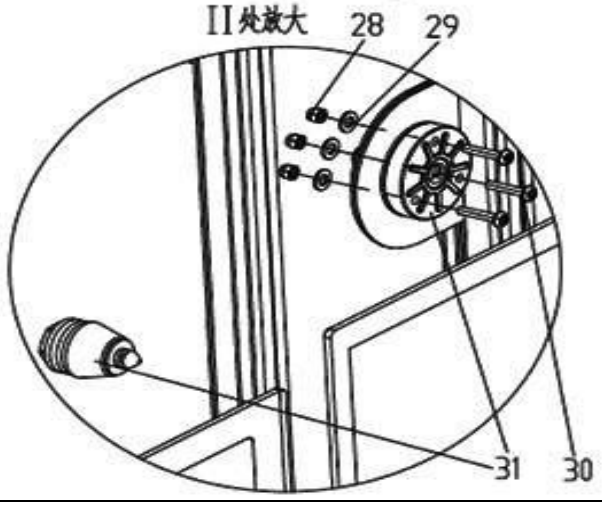

Aumentar o zoom da parte I

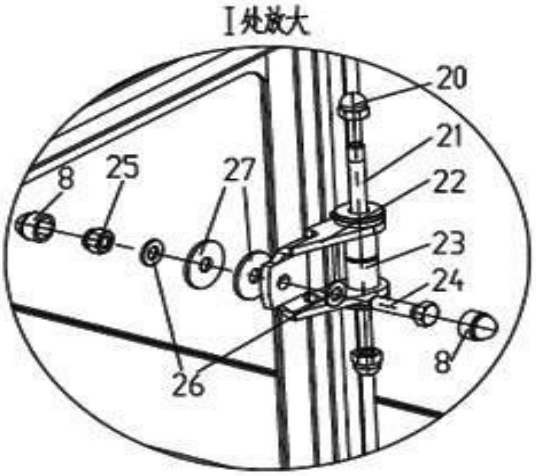

31. Conjunto do chicote de fios

Modelo 228302920		Cabine de conddução	Número da página número G07-04	
Numero de peças	Numero de acessorios	Nome da Peça	Quantidade	Obs.
1	227000326	Vidro dianteiro	1	
2	802101287	Bujão de fixão do ponto de suspensão de vidro	12	
3	802101286	Ronda porca do bloqueio de mão	12	
4	802101288	Bujão de fixão do ponto de suspensão de vidro(interno)	12	
5	805300117	Arruela 8	12	GB/T96.1-2002
6	805300010	Arruela 8	40	GB/T93-1987
7	805000018	Parafuso M8×20	20	GB/T5783-2000
8	227000354	Porca M8	48	
9	227000336	Vidro dianteiro direito	1	
10	802101284	corrimãos	1	
11	227000331	Vidro de actividade da porta direita	1	
12	227000329	Vidro fixo da porta direita	1	
13	227000327	Vidro traseiro direito	1	
14	805100348	Anel roscado M16	4	GB/T 825-1988
15	227000338	Vidro da atras	1	
16	227000328	Vidro traseiro esquerdo	1	
17	227000330	Vidro fixo da porta esquerda	1	
18	227000332	Vidro de actividade da porta esquerda	1	
19	227000337	Vidro dianteiro esquerdo	1	
20	805200284	Porca M8	2	GB/T923-1988
21	860117976	Eixo	1	
22	860117977	Dobradiças de atividades	1	
23	860117975	Arruela	2	
24	805000017	Parafuso M8×25	20	GB/T5783-2000
25	805201502	Porca de bloqueio M8	12	GB/T 889.1-2000
26	805300069	Arruela 8	28	GB/T97.1-2000
27	227000353	Almofada de baquelite	4	
28	805200290	Porca M6	6	GB/T 889.1-2000
29	805300029	Arruela 6	23	GB/T97.1-2002
30	805101826	Parafuso M6×32	6	GB/T818-2000

31	802101281	Pino de alinhamento	2	

G07-05	Cabine de conddução	228302920

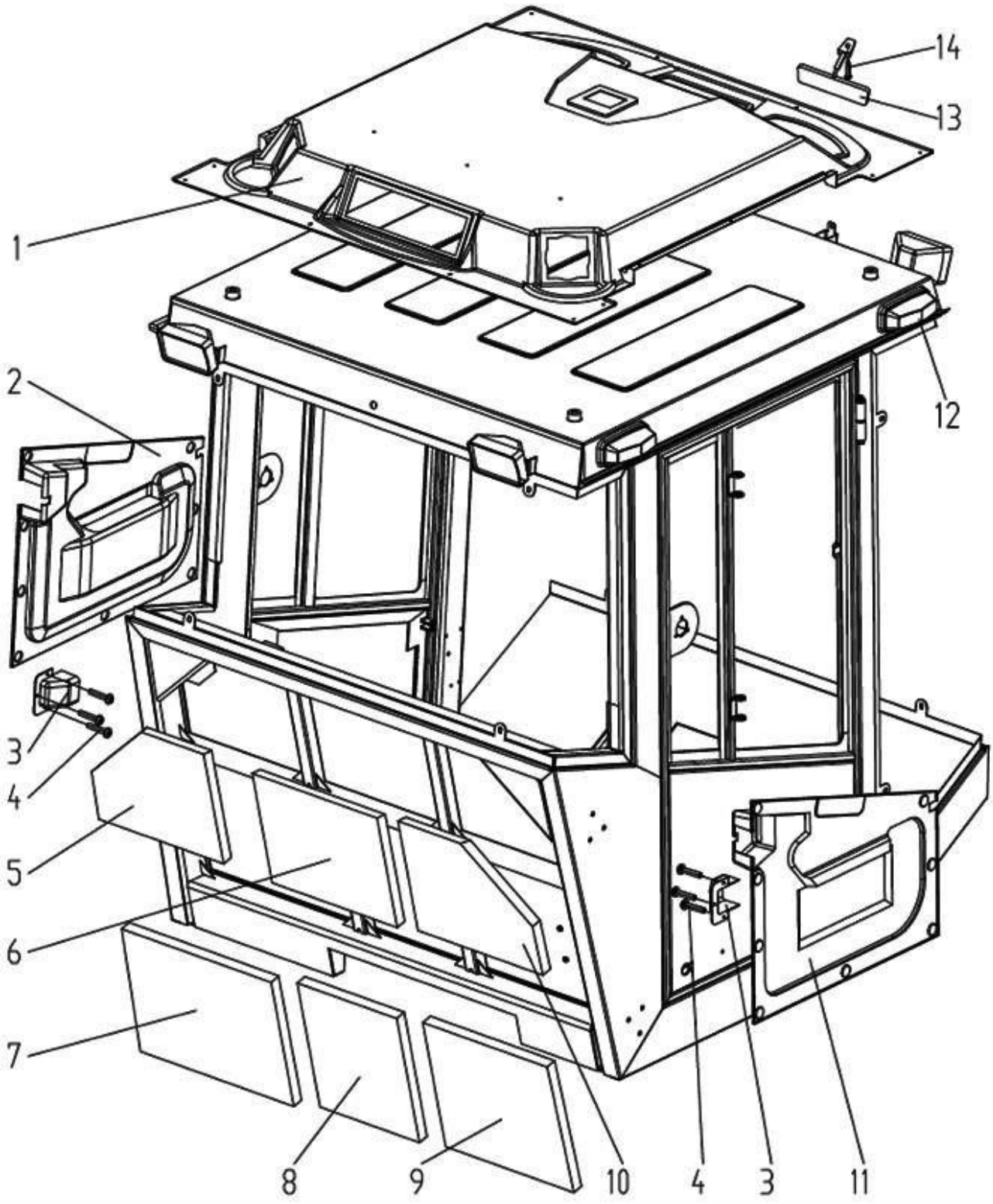

Modelo 228302920	Cabine de conddução	Número da página número G07-06

31. Conjunto do chicote de fios

Numero de peças	Numero de acessorios	Nome da Peça	Quantidade	Obs.
1	860118147	Acabamentos do tecto	1	
2	860118148	Guarnição interior da porta esquerda	1	
3	227000346	Tampa do suporte fechadura	2	
4	805100140	Parafusos de batida do auto ST4.2×16	6	GB/T845-1985
5	860117966	Algotão de anti-calor	1	
6	860117967	Algotão de anti-calor	1	
7	860117971	Algotão de anti-calor	1	
8	860117970	Algotão de anti-calor	1	
9	860117969	Algotão de anti-calor	1	
10	860117968	Algotão de anti-calor	1	
11	860118149	Guarnição de porta direita	1	
12	227000323		1	
13	802101289	Espelho retrovisor interior	1	
14	805101946	Parafuso ST4.2×25	1	GB/T845-1985

G07-07	Cabine de conddução	228302920

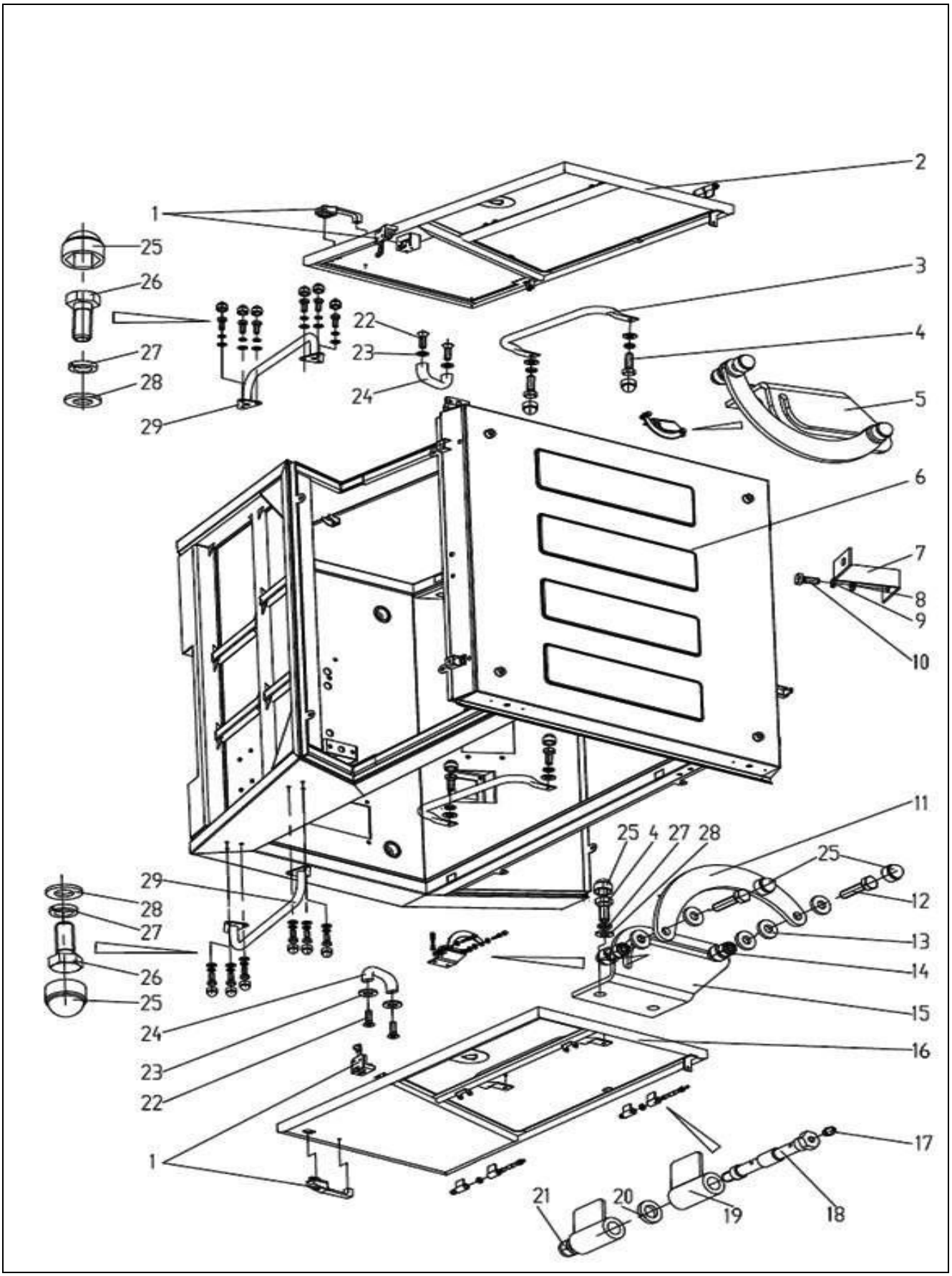

Modelo 228302920	Cabine de condução	Número da página número G07-08

31. Conjunto do chicote de fios

Numero de peças	Numero de acessorios	Nome da Peça	Quantidade	Obs.
1	802101282	Fechadura de porta	1	
2	227000334	Conjunto da soldagem da porta esquerda	1	
3	227000352	Corrimão interna	2	
4	805000017	Parafuso M8×25	8	GB/T5783-2000
5	227000341	Placa fixa de limite esquerda	1	
6	228300954	Conjunto de soldagem de cabine de condução	1	
7	227000344	Placas de conexão de rádio	1	
8	805300029	Arruela 6	1	GB/T97.1-2002
9	805300030	Arruela 6	1	GB/T93-1987
10	805001895	Parafuso M6×16	1	GB/T5781-2000
11	227000342	Placa para limitar as atividades a bordo	2	
12	805000089	Parafuso M8×35	4	GB/T5783-2000
13	227000350	Almofada plana	10	
14	805201502	Porca de bloqueio M8	4	GB/T 889.1-2000
15	227000340	Placa fixa de limite direita	1	
16	227000333	Conjunto de soldagem da porta direita	1	
17	801100340	Xícara de óleo M6	1	GB1152
18	227000170	Eixo	4	
19	227000171	Conjtunto	8	
20	227000174	Almofada	4	
21	805200080	Porca de bloqueio M10	4	GB/T 889.1-2000
22	805101945	Parafuso M5×16	4	GB/T819.1-2002
23	805300119	Arruela 5	4	GB/T97.1-2002
24	802101285	Alça	2	
25	227000354	Porca M8	28	
26	805000018	Parafuso M8×20	12	GB/T5783-2000
27	805300010	Arruela 8	12	GB/T93-1987
28	805300069	Arruela 8	12	GB/T97.1-2000

29	227000339	Corrimão externo	2	

G07-09	Cabine de conddução	228302920

31. Conjunto do chicote de fios

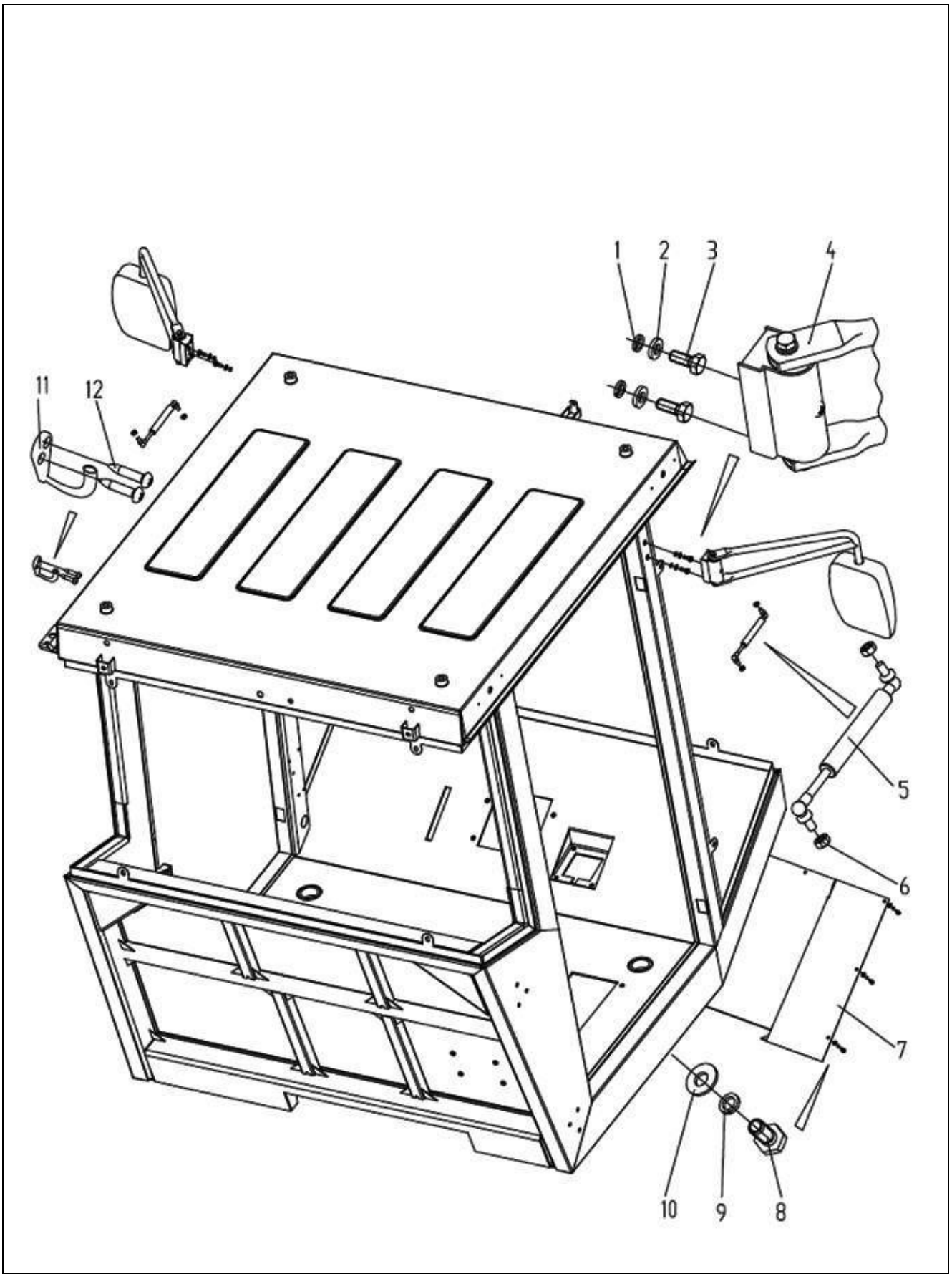

31. Conjunto do chicote de fios

Modelo 228302920		Cabine de conddução	Número da página número G07-10	
Numero de peças	Numero de acessorios	Nome da Peça	Quantidade	Obs.
1	805300010	Arruela 8	4	GB/T93-1987
2	805300069	Arruela 8	4	GB/T97.1-2002
3	805000018	Parafuso M8×20	4	GB/T5783-2000
4	802101251	Espelho para trás-esboço	2	
5	860117847	Mola de gás	2	
6	805201502	Porca de bloqueio M8	4	GB/T889.1-2000
7	860118077	Placa de fechamento em baixa dianteiro	1	
8	805001895	Parafuso M6×16	11	GB/T5781-2000
9	805300030	Arruela 6	11	GB/T93-1987
10	805300029	Arruela 6	11	GB/T97.1-2002
11	860118079	Painel	1	
12	805000023	Parafuso M12×50	12	
13	805300018	Arruela 12	12	GB/T93-1987
14	805300113	Arruela 12	12	GB/T96.1-2002
15	860118080	Capa de parafuso	2	
16	802101283	Gancho de vestidos	2	
17	805101946	Parafuso ST4.2×25	4	GB/T845-1985

18	860118082	Extintor de incêndio	1	

G08-01	Sistema electrico	228302920

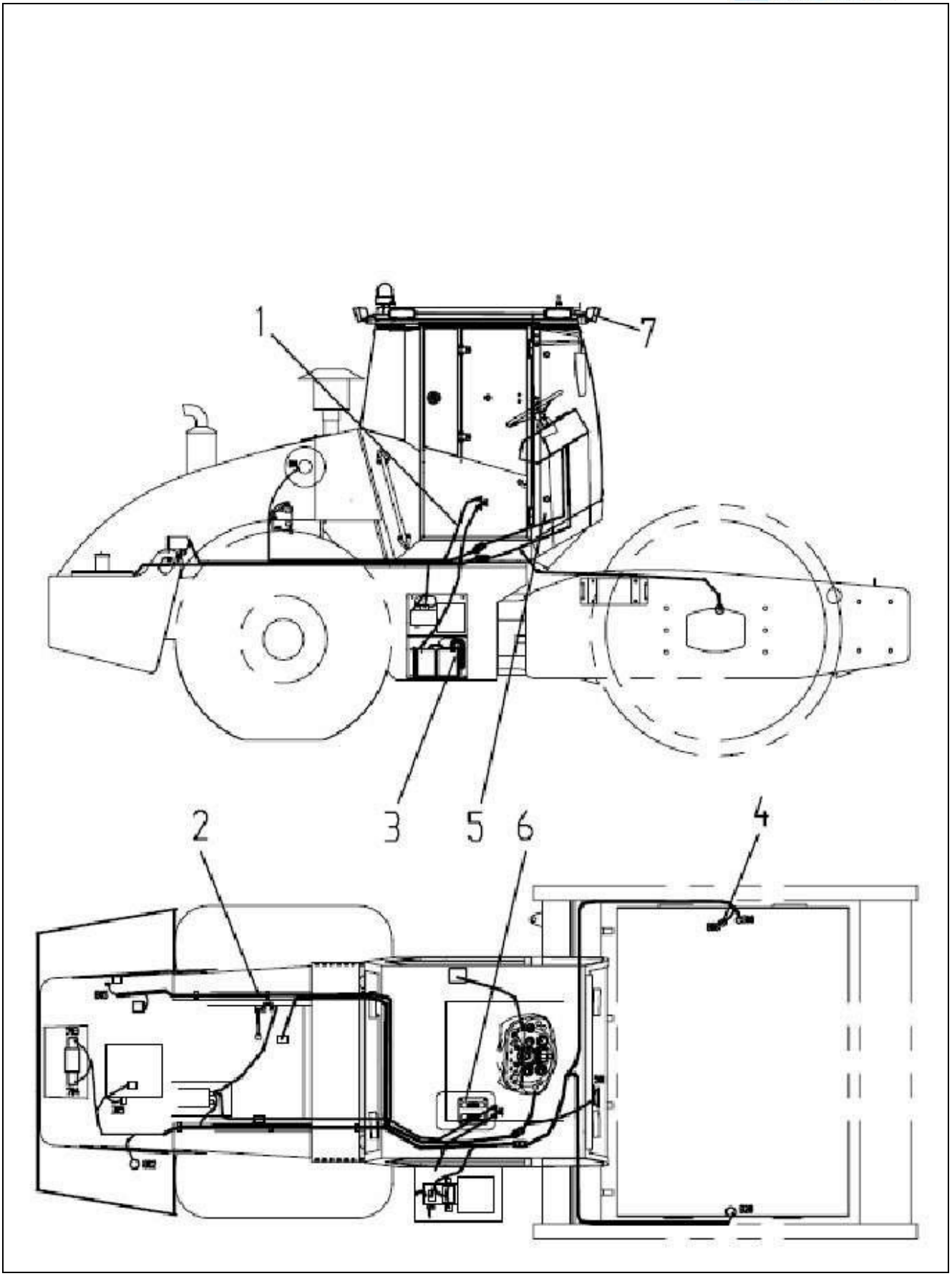

32. Sistema electrico

33. Conjunto de linhas de bateria

Modelo 228302920		Sistema electrico	Número da página número G08-02	
Numero de peças	Numero de acessorios	Nome da Peça	Quantidade	Obs.
1	228300876	Conjunto de linhas de bateria	1	
2	803607642	Conjunto do chicote de fios	1	
3	▲228300770-0801	Sistema de alimentação de iniciar	1	
4	▲228302267-0002	Sistema de alerta de sensor	1	
5	228302953	Electrico da caixa de aparelhos para medir	1	
6	228302957	Electrico da caixa de manipulação	1	
7	227000323	Electrico da cabine de condução	1	

G08-03	Conjunto de linhas de bateria	228302920

33. Conjunto de linhas de bateria

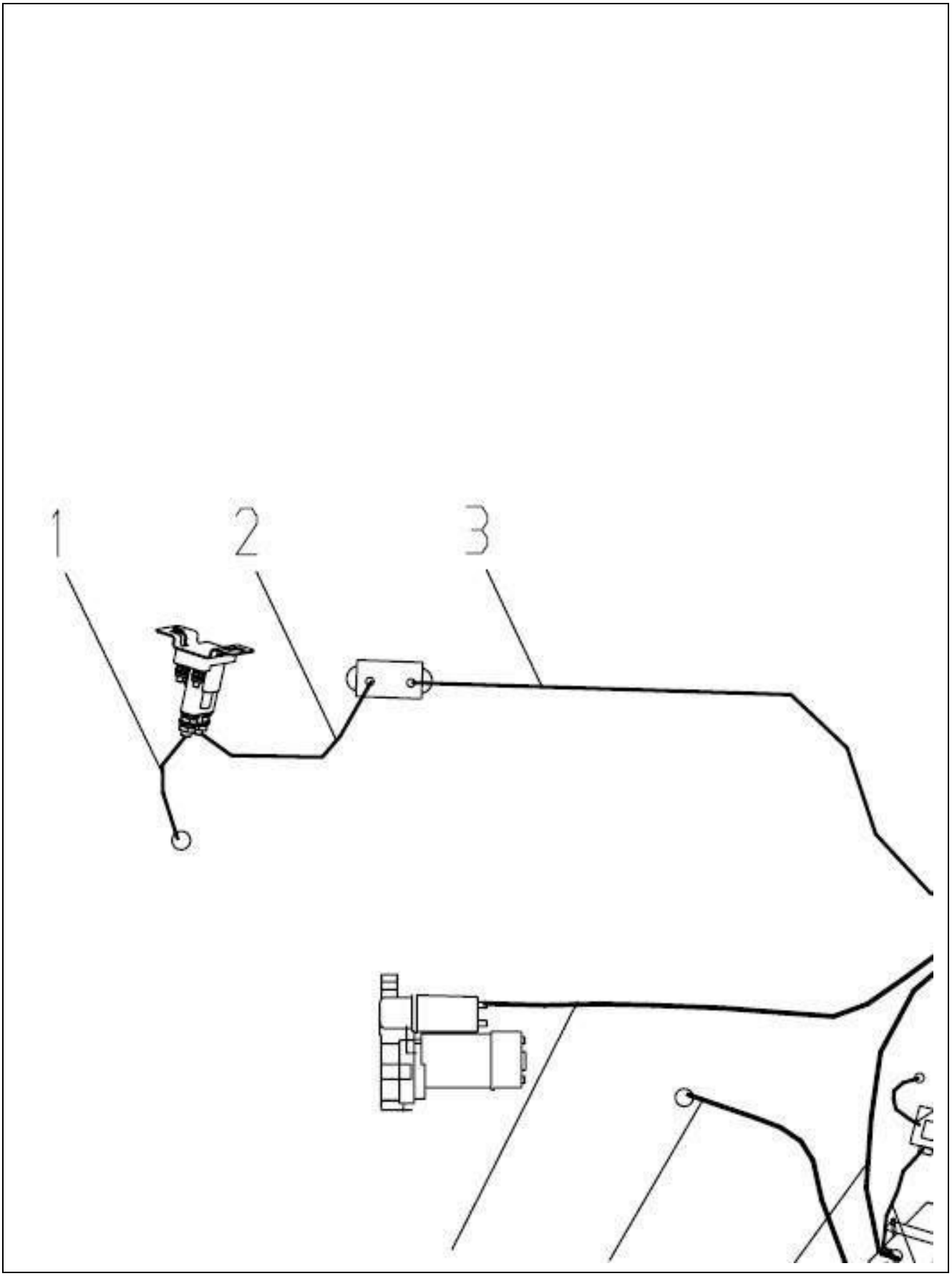

33. Conjunto de linhas de bateria

Modelo 228302920		Conjunto de linhas de bateria	Número da página número G08-04	
Numero de peças	Numero de acessorios	Nome da Peça	Quantidade	Obs.
1	803645493	Linha de interruptor	1	
2	803645494	Linha de interruptor	1	
3	803604769	Linha de interruptor	1	
4	803608966	Linha de interruptor	1	
5	803681227	Linha de interruptor	2	
6	803604770	Bainha de positivo de bateria redonda	2	

7	803610755	Linha de interruptor	1	

G08-05	Conjunto de linhas de bateria	228302920

33. Conjunto de linhas de bateria

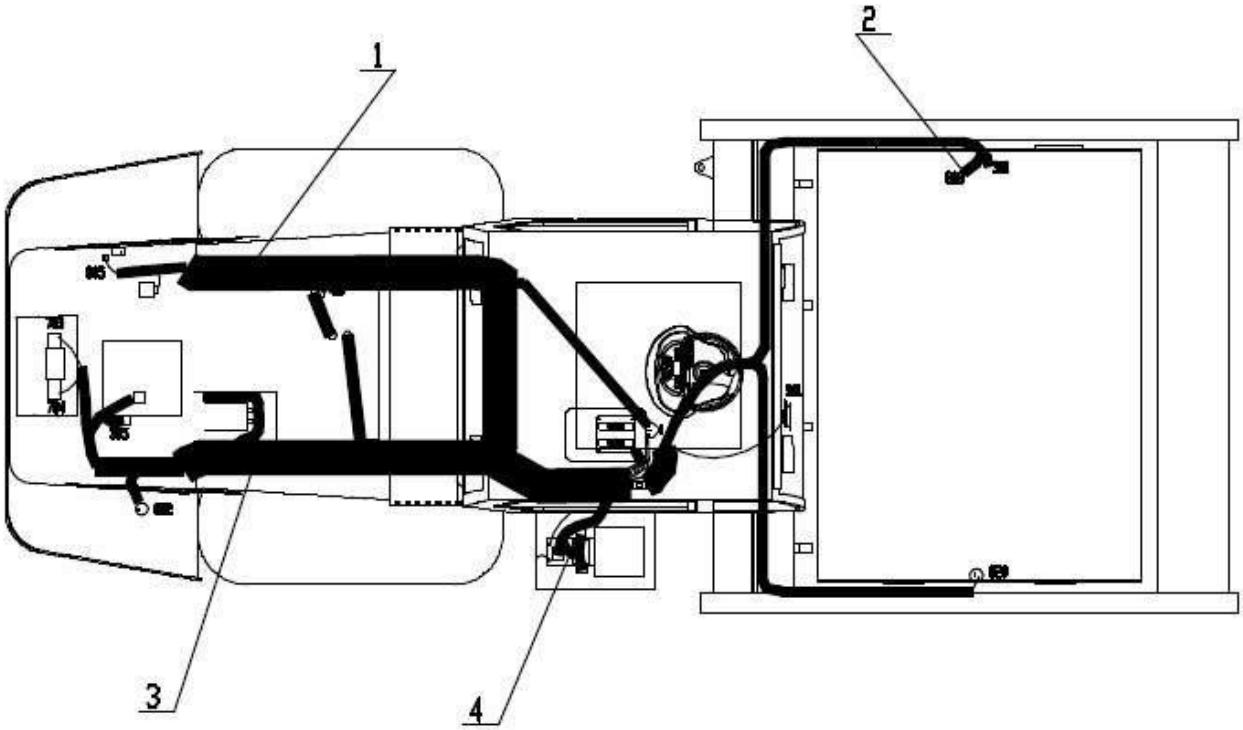

33. Conjunto de linhas de bateria

Modelo 228302920		Conjunto de linhas de bateria	Número da página número G08-06	
Numero de peças	Numero de acessorios	Nome da Peça	Quantidade	Obs.
1	228300772	Feixe de cabo de fuselagem	1	
2	228300773	Feixe de cabo dianteiro	1	
3	228300774	Feixe de cabo de controle de motor	1	
4	803607771	Pacote anti-skid	1	

G08-07	Sistema de alimentação de iniciar	228302920

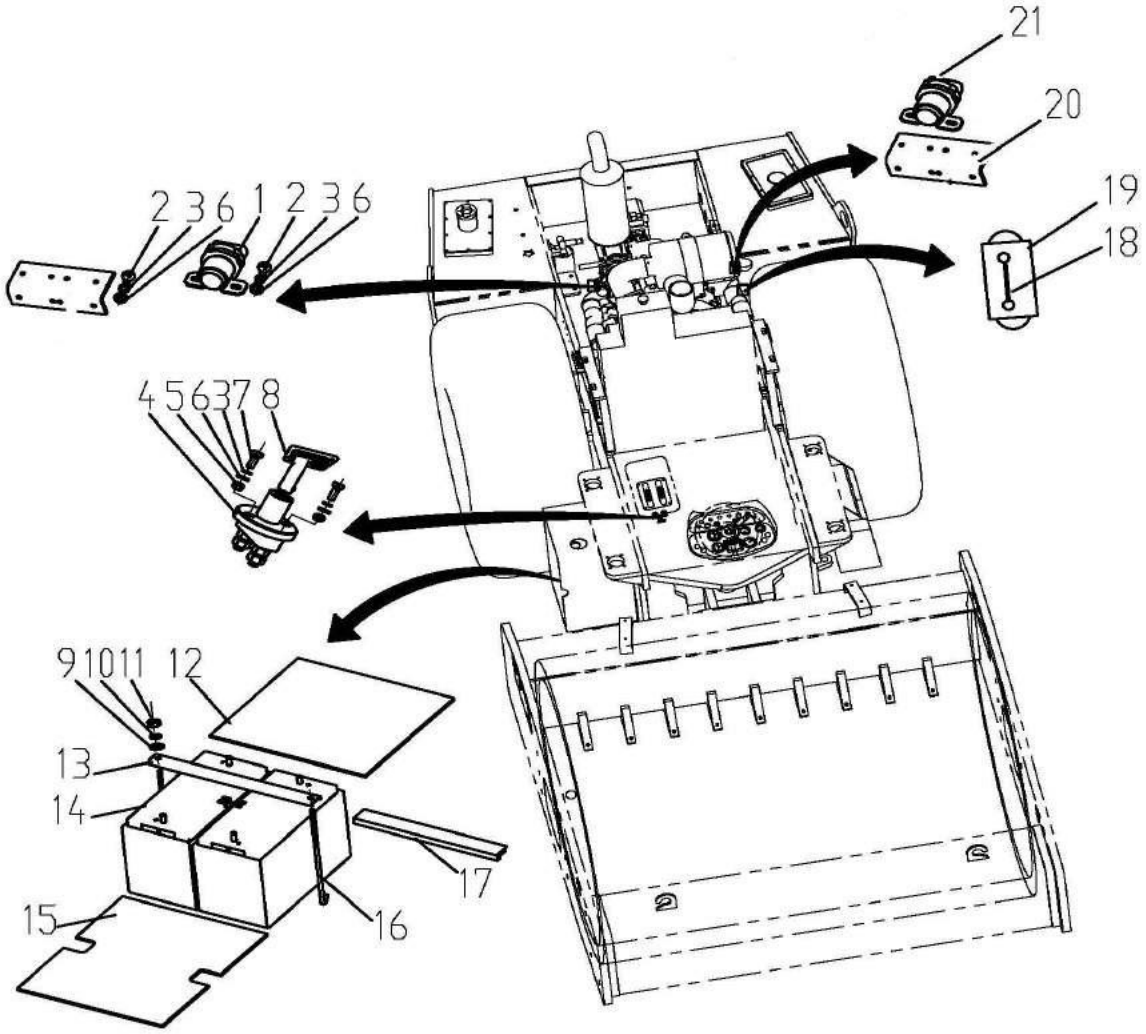

34. Sistema de alimentação de iniciar

Numero de peças	Numero de acessorios	Nome da Peça	Quantidade	Obs.
1	803610858	Relé 24V	1	
2	805100091	Parafuso M6×12	8	GB/T67-2000
3	805300030	Arruela 6	12	GB/T93-1987
4	803604627	Interruptor de bateria	1	6EK 002 843-001
5	805200053	Porca M6	4	GB/T6170-2000
6	805300029	Arruela 6	12	GB/T97.1-2002
7	805000126	Parafuso M6×30	2	GB/T 5782-2000
8	803608347	Chave do interruptor de alimentação	1	
9	805300069	Arruela 8	2	GB/T97.1-2002
10	805300010	Arruela 8	2	GB/T93-1987
11	805200045	Porca M8	2	GB/T6170-2000
12	228300879	Placa de cobertura de borracha	1	
13	228700419	Placa de bateria	1	
14	803502549	acumulador	2	
15	228700422	Placa de borracha	1	
16	228700420	Parafuso de fixação da bateria	2	
17	228700421	Manga de borracha	1	
18	803604775	Fusível	1	
19	803604774	Tampa do fusível	1	
20	226802273	Placa de suporte do relé	2	
21	803611480	Relé 24V	1	

35. Sistema de alerta de sensor

G08-09	Sistema de alerta de sensor	228302920

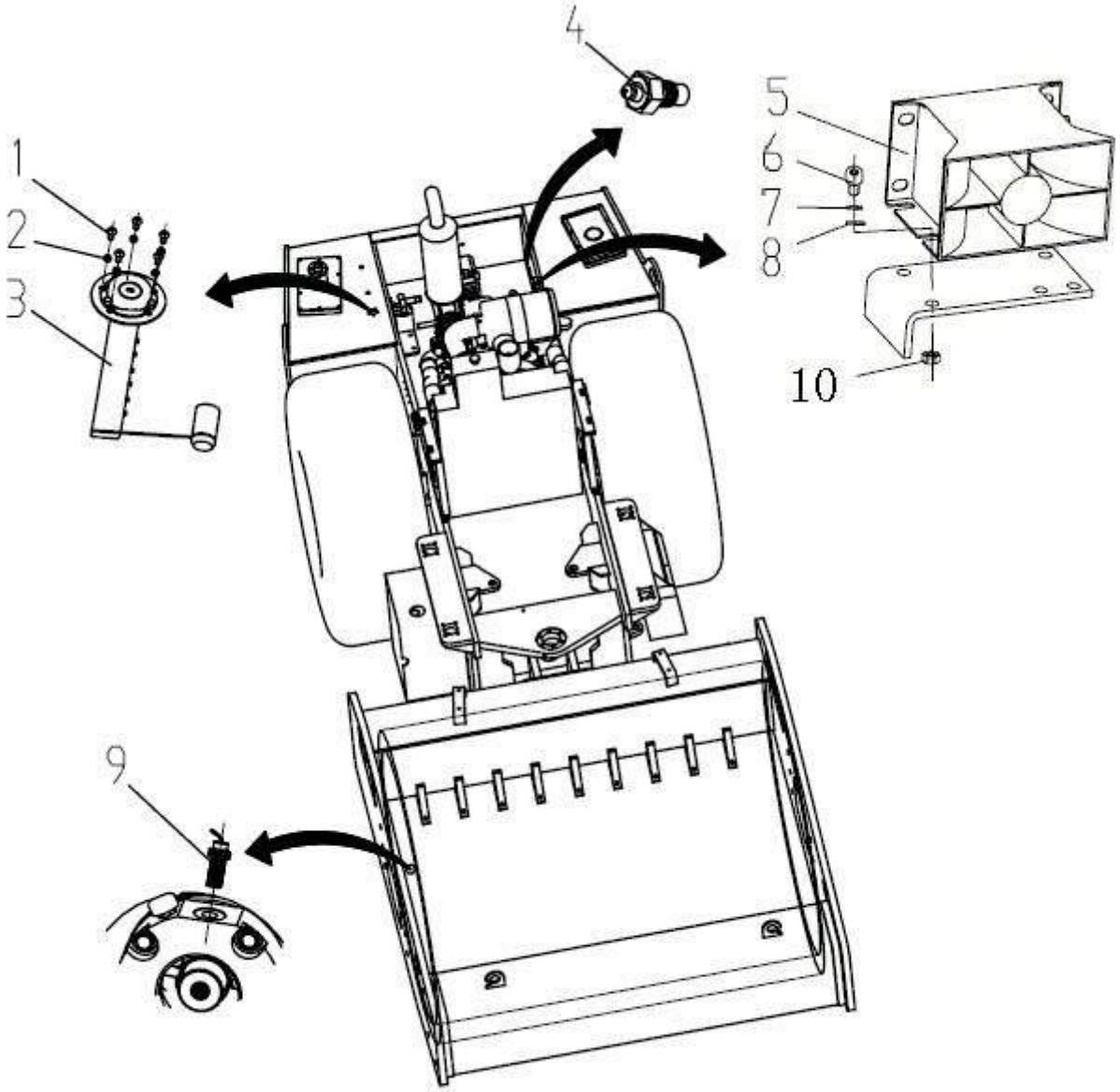

35. Sistema de alerta de sensor

Modelo 228302920		Sistema de alerta de sensor	Número da página número G08-10	
Numero de peças	Numero de acessorios	Nome da Peça	Quantidade	Obs.
1	805100327	Parafuso M5×10	5	GB/T67-2000
2	805300109	Arruela 5	5	GB/T93-1987
3	803502384	Sensor de nível de óleo	1	
4	803502570	Sensor de temperatura	1	
5	803504584	Alarme inversor	1	
				GB/T5783-2000
7	805300010	Arruela 8	4	GB/T93-1987
8	805300069	Arruela 8	4	GB/T97.1-2002
9	803502545	Sensor de freqüência	1	
10	805200045	Porca M8	4	GB/T6170-2000

G08-11	Electrico da caixa de aparelhos para medir	228302920

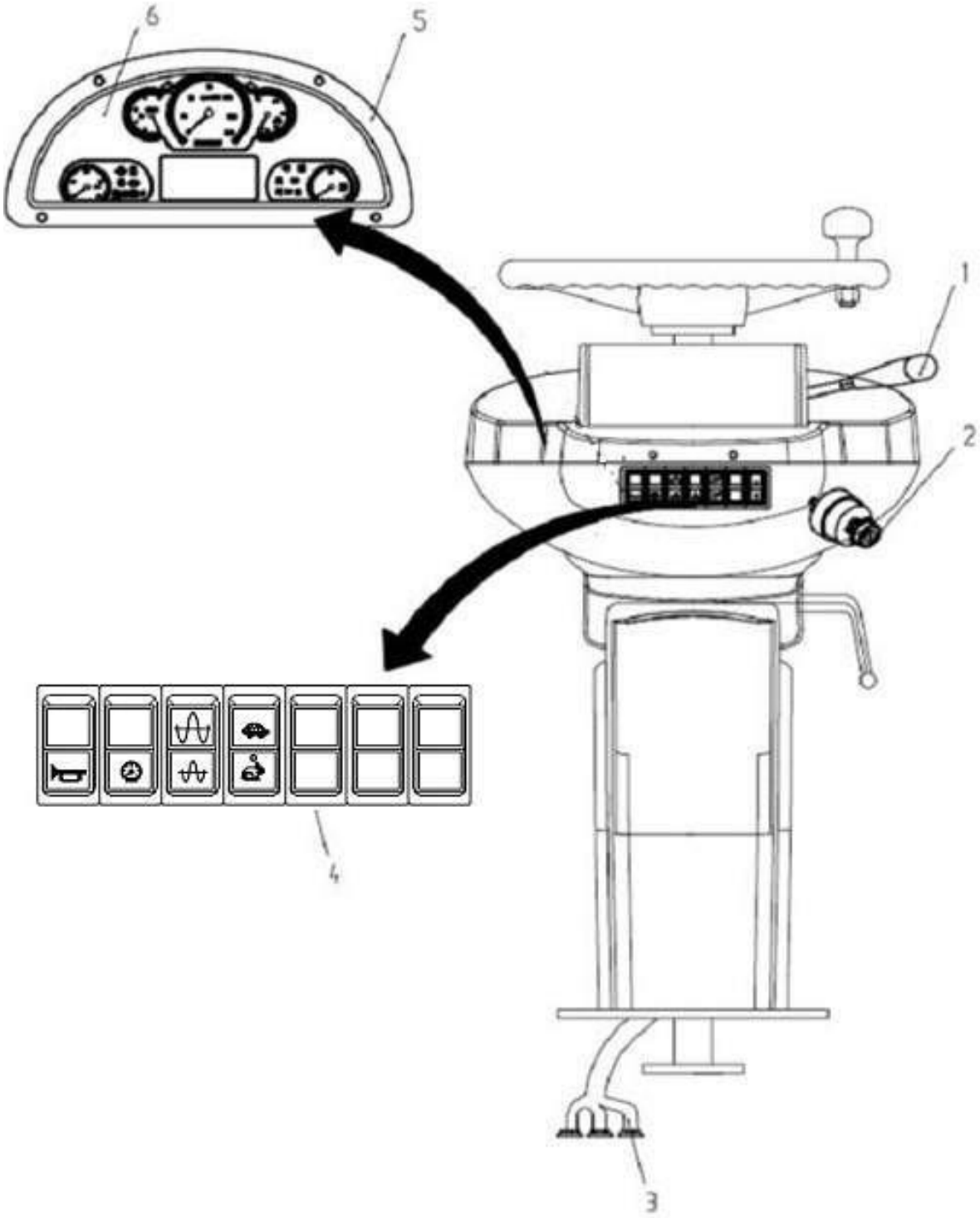

36. Electrico da caixa de aparelhos para medir

Numero de peças	Numero de acessorios	Nome da Peça	Quantidade	Obs.
1	803676541	Multi interruptores	1	
2	803608667	Interruptor de ignição	1	
3	228302956	Feixe de cabo da caixa do medidor	1	
4	228302955	Conjunto de interruptor de balancim	1	
5	803546700	Conjunto de medidores	1	
6	803546730	Feixe de cabo de conjunto de medidores	1	

37. Electrico da caixa de manipulação

G08-13	Electrico da caixa de manipulação	2288302920

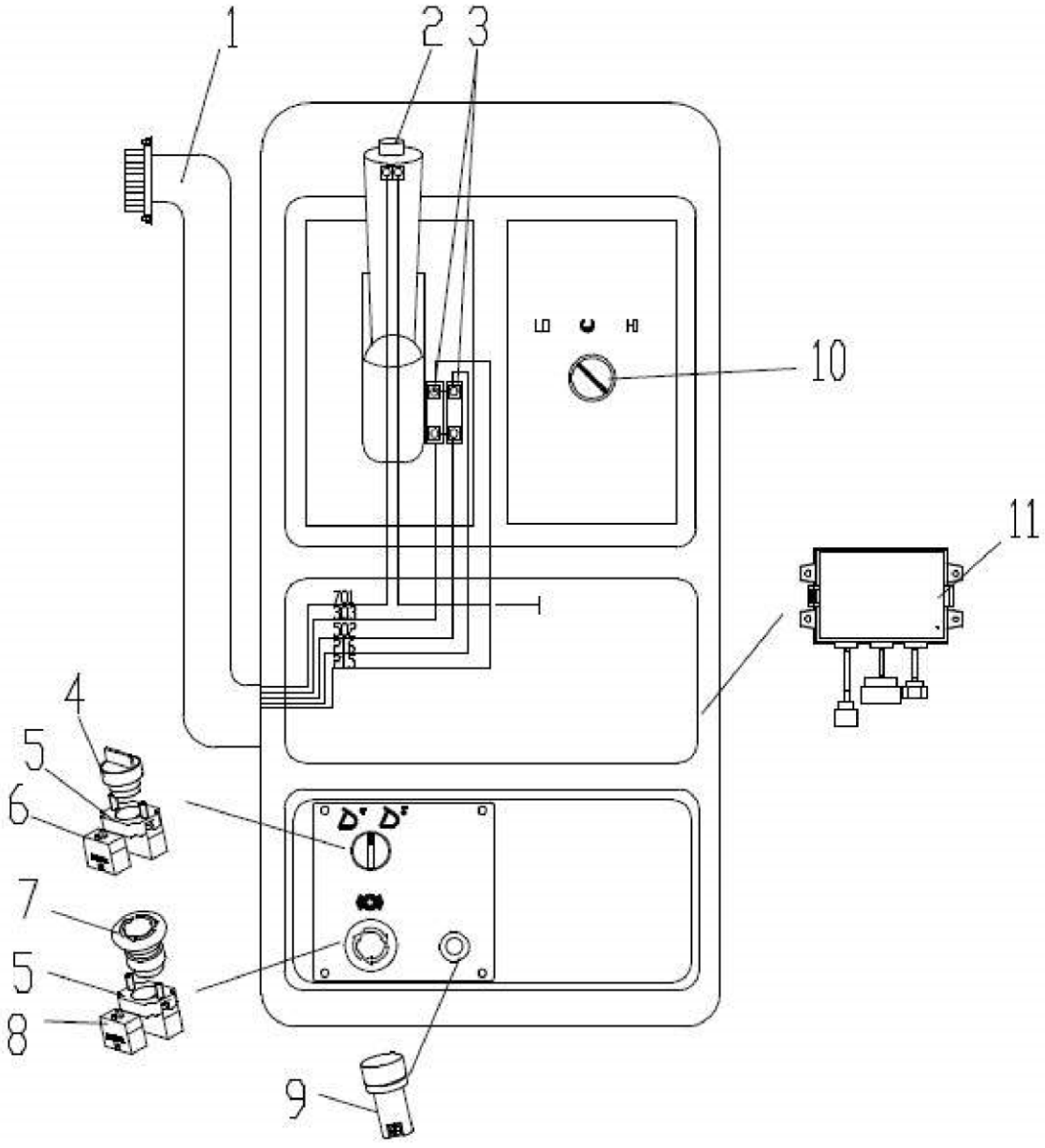

37. Electrico da caixa de manipulação

Modelo 228302920		Electrico da caixa de manipulação	Número da página número G08-14	
Numero de peças	Numero de acessorios	Nome da Peça	Quantidade	Obs.
1	228302958	Caixa de controle de cablagem	1	
2	803669446	Botão de vibração	1	
3	803604628	Micro interruptor	2	
4	803604790	Interruptor de seleção	1	
5	803604786	Base de pontos de contactos	2	
6	803164896	Pontos de contatos sempre abertos	1	
7	803604784	Botão de cabeça de cogumelo	1	
8	803164897	Pontos de contatos sempre fechados	1	
9	803704459	Acendedor	1	
10	803677500	Regulador de pressão	1	

11	803683754	Controlador Central elétrica	1	

38. Electrico da cabine de condução

G08-15	Electrico da cabine de condução	228302920

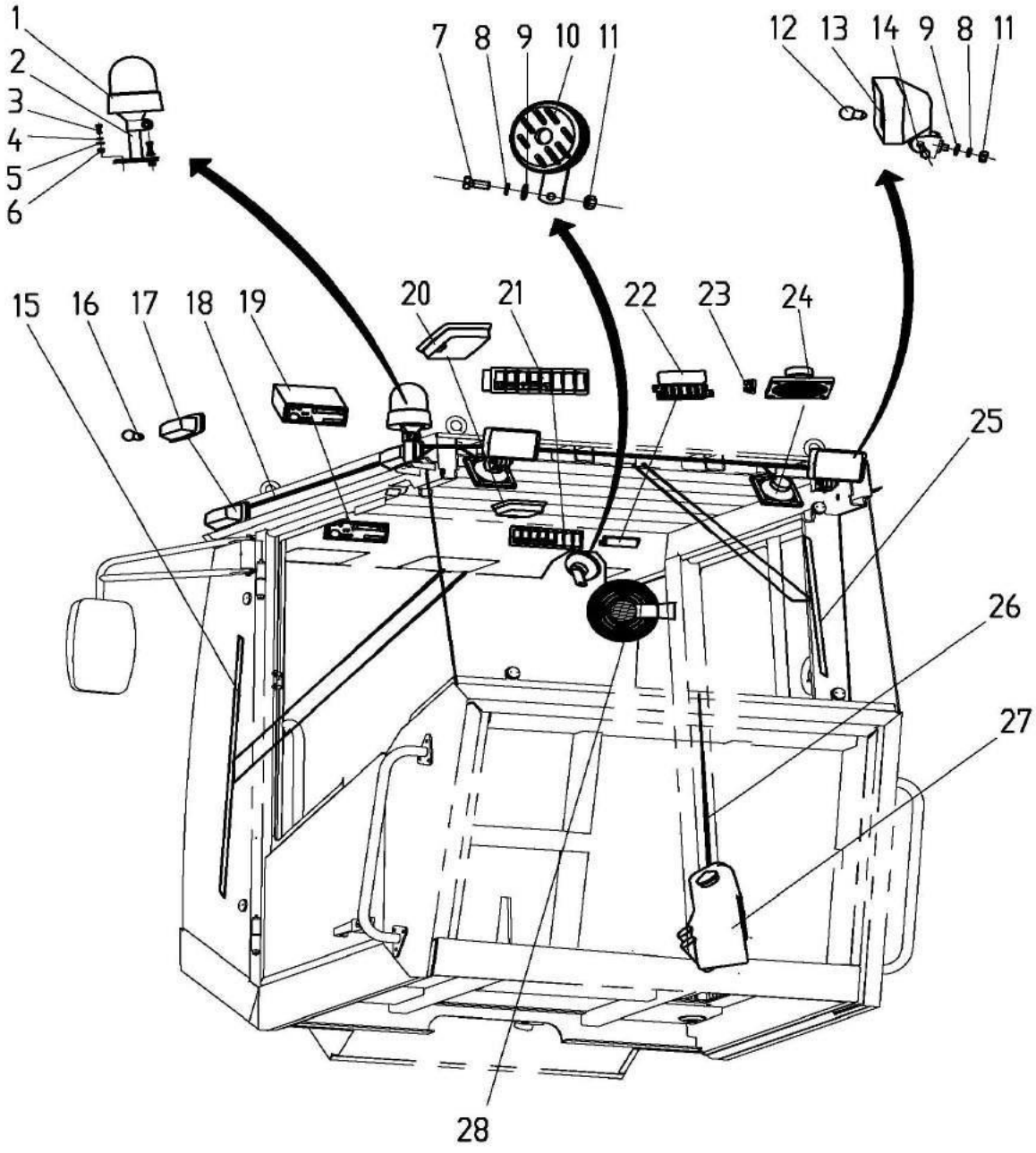

38. Electrico da cabine de condução

Modelo 228302920		Electrico da cabine de condução	Número da página número G08-16	
Numero de peças	Numero de acessorios	Nome da Peça	Quantidade	Obs.
1	803502578	Rodar luzes de advertência 24V	1	
2	802101252	Suporte de lâmpadas	1	
3	805000322	Parafuso M6×16	2	GB/T5783-2000
4	805300030	Arruela 6	2	GB/T93-1987
5	805300029	Arruela 6	2	GB/T97.1-2002
6	805200053	Porca M6	2	GB/T6170-2000
7	805000018	Parafuso M8×20	4	GB/T5783-2000
8	805300010	Arruela 8	4	GB/T93-1987
9	805300069	Arruela 8	4	GB/T97.1-2002
10	803506384	Buzina 24V	1	
11	805200045	Porca M8	4	GB/T6170-2000
12	860100004	Lâmpadas 24V 70W	4	
13	803506382	Lanterna de trabalho 24V	4	
14	805000237	Parafuso M8X45	4	GB/T5783-2000
15	802101279	Limpador dianteiro	1	
16	860118366	Lâmpadas 24V 21W	4	
17	803506336	Lâmpada de mudança da direção 24V	4	
18	227000324	Cablagem de CAB	1	
19	803504454	Rádio	1	
20	803502875	Luz do teto	1	
21	227000309	Conjunto de interruptor de balancim	1	
22	803605450	Caixa de fios fusíveis	1	
23	803604632	Fusível 5A	5	
24	803502874	Alto-falante	2	
25	802101280	Limpador transeiro	1	
26	802101278	Antena	1	
27	803502520	Pulverizador de água com motor dobro	1	
28	803502415	Ventilador electrico 24V	1	

G09-01	Sistema de accionamento hidraulico	228302920



Modelo 228302920		Sistema de accionamento hidraulico	Número da página número G09-02	
Numero de peças	Numero de acessorios	Nome da Peça	Quantidade	Obs.
1	803164766	Conector	1	
2	803163650	Cotovelo	1	
3	803164740	Conector	1	
4	803163638	Conector	1	
5	803164539	Base do filtro de sucção de óleo	1	
6	803164538	Cartucho de filtro de óleo hidráulico	1	SF6720, troca a alma de filtro cada meio ano ou cada 1000horas, primeiro que o for
7	228700446	Parafuso	2	
8	805300010	Arruela 8	2	GB/T93-1987
9	801100121	Anel em forma de O 125X3.55	1	GB/T3452.1-1992
10	803004448	Bomba motriz	1	
11	805000334	Parafuso M12X40-10.9	4	GB/T5783-2000
12	805301374	Arruela 12	4	DIN6796
13	803074921	Motor de acionamento de ponte	1	
14	805000026	Parafuso M16×45	4	GB/T 5783-2000
15	805301377	Arruela 16	6	DIN6796
16	801100055	Anel em forma de O 160×3.55	1	
17	226800344	Braçadeira de mangueira	4	
18	228702481	Placa de fixão	4	
19	228700437	Braçadeira	1	
20	805300014	Arruela 10	10	
21	805000036	Parafuso M10X90	4	
22	805200080	Porca M10	4	
23	801902944	Braçadeira de cabo	50	
24	239900597	Conjunto de mangueira	1	
25	239900535	Conjunto de mangueira	1	
26	239900598	Conjunto de mangueira	1	
27	805000051	Parafuso M16X40	2	
28	805000714	Parafuso M10X20	2	
29	803004149	Motor de accionar	1	
30	803164761	Conector	1	

31	803164232	Conector	1	
32	803164621	Conector	1	
33	239900432	Conjunto de mangueira	1	

G09-03	Sistema de accionamento hidraulico	228302920

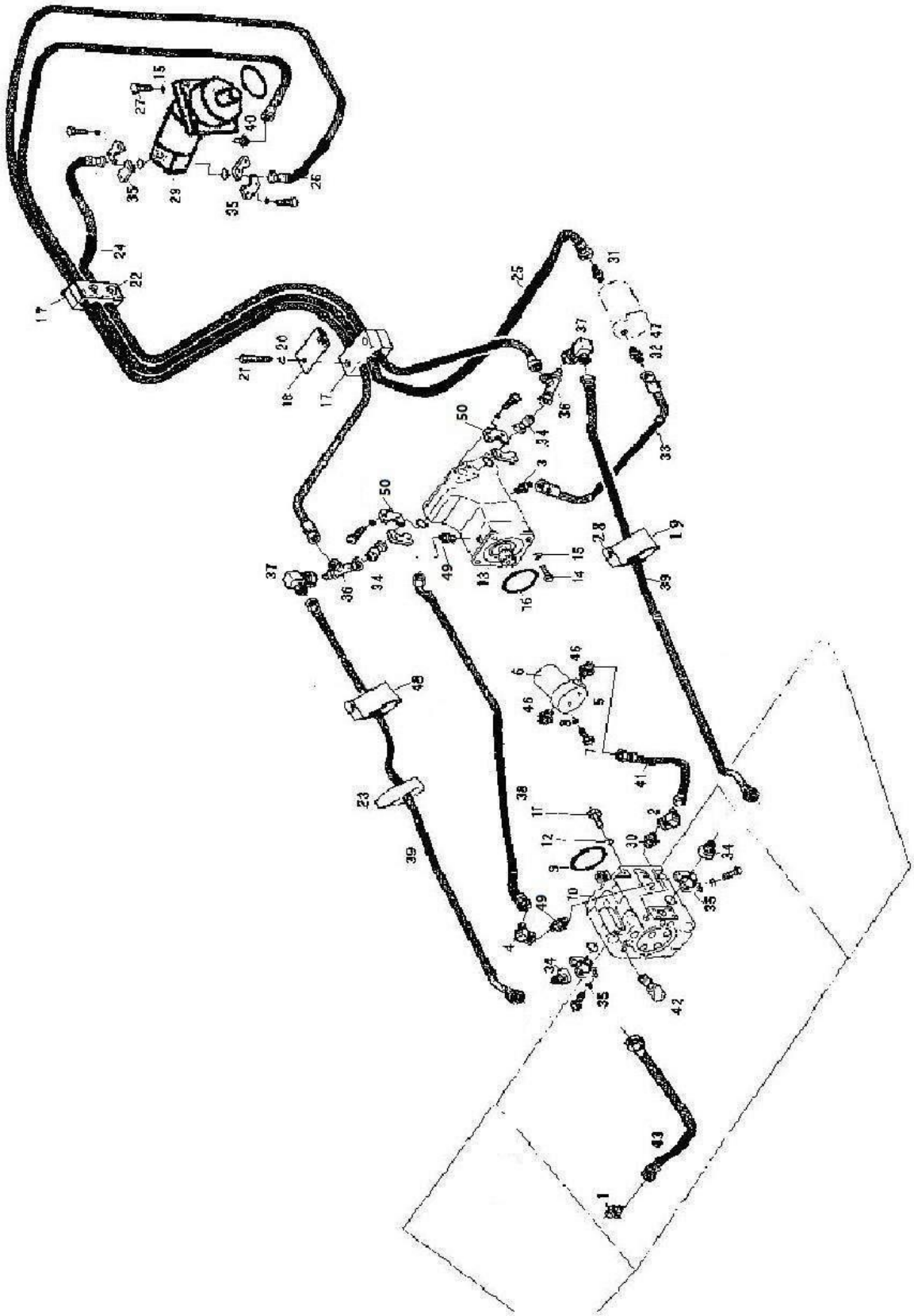

Modelo 228302920	Sistema de accionamento hidraulico	Número da página número G09-04

Numero de peças	Numero de acessorios	Nome da Peça	Quantidade	Obs.
34	803164700	Ligação de flange	4	
35	803164700	Componentes de flange	4	
36	803164637	Conector	2	
37	803163574	Cotovelo	2	
38	239900258	Conjunto de mangueira	1	
39	239900277	Conjunto de mangueira	2	
40	803164742	Conector	1	
41	239900298	Conjunto de mangueira	1	
42	803163853	Conector manométrico	3	
43	239900339	Conjunto de mangueira	1	
46	803164622	Conector	2	
47	803164690	Conector de diâmetro ajustável	1	
48	228700441	Braçadeira	1	
49	803164256	Conector	2	
50	803201542	Componentes de flange	2	

40. Bomba motriz

G09-05	Bomba motriz	228302920

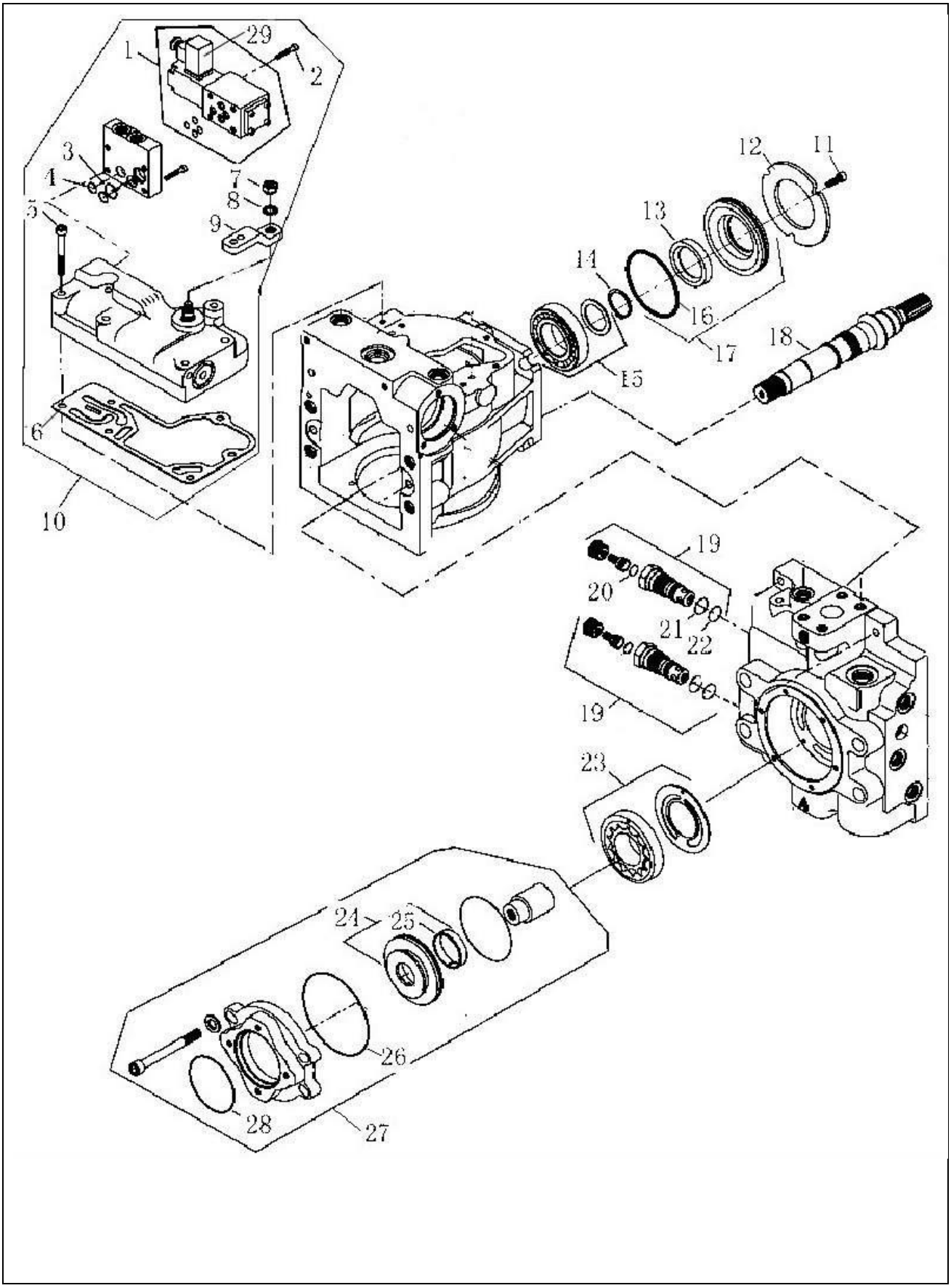

40. Bomba motriz

Modelo 228302720		Bomba motriz	Número da página número G09-06	
Numero de peças	Numero de acessorios	Nome da Peça	Quantidade	Obs.
1		Valvula	1	
2		Parafuso	4	
3		Anel hermético em forma de O	1	
4		Anel hermético em forma de O	2	
5		Parafuso	6	
6		Bujão de controle	1	
7		Porca	1	
8		Arruela	1	
9		Alavanca de controle	1	
10		Saco de controle	1	
11		Parafuso	3	
12		Placa de fixão	1	
13		Vedamento labial	1	
14		Anel defletor	1	
15		Rolamento	1	
16		Anel hermético em forma de O	1	
17		Conjunto de vedamento	1	
18		Eixo	1	
19		Saco multifuncionais de valvula	2	
20		Anel hermético em forma de O	2	
21		Anel hermético em forma de O	2	
22		Anel hermético em forma de O	2	
23		Bomba de carregar de oleo	1	
24		Conjunto de tampa de extramidade	1	
25		Bucha	1	
26		Anel hermético em forma de O	1	
27		Saco de bandeja auxiliar	1	

28		Anel hermético em forma de O	1	
29	803604733	Plugue	1	

41. Motor de acionamento de ponte

G09-07	Motor de acionamento de ponte	228302720

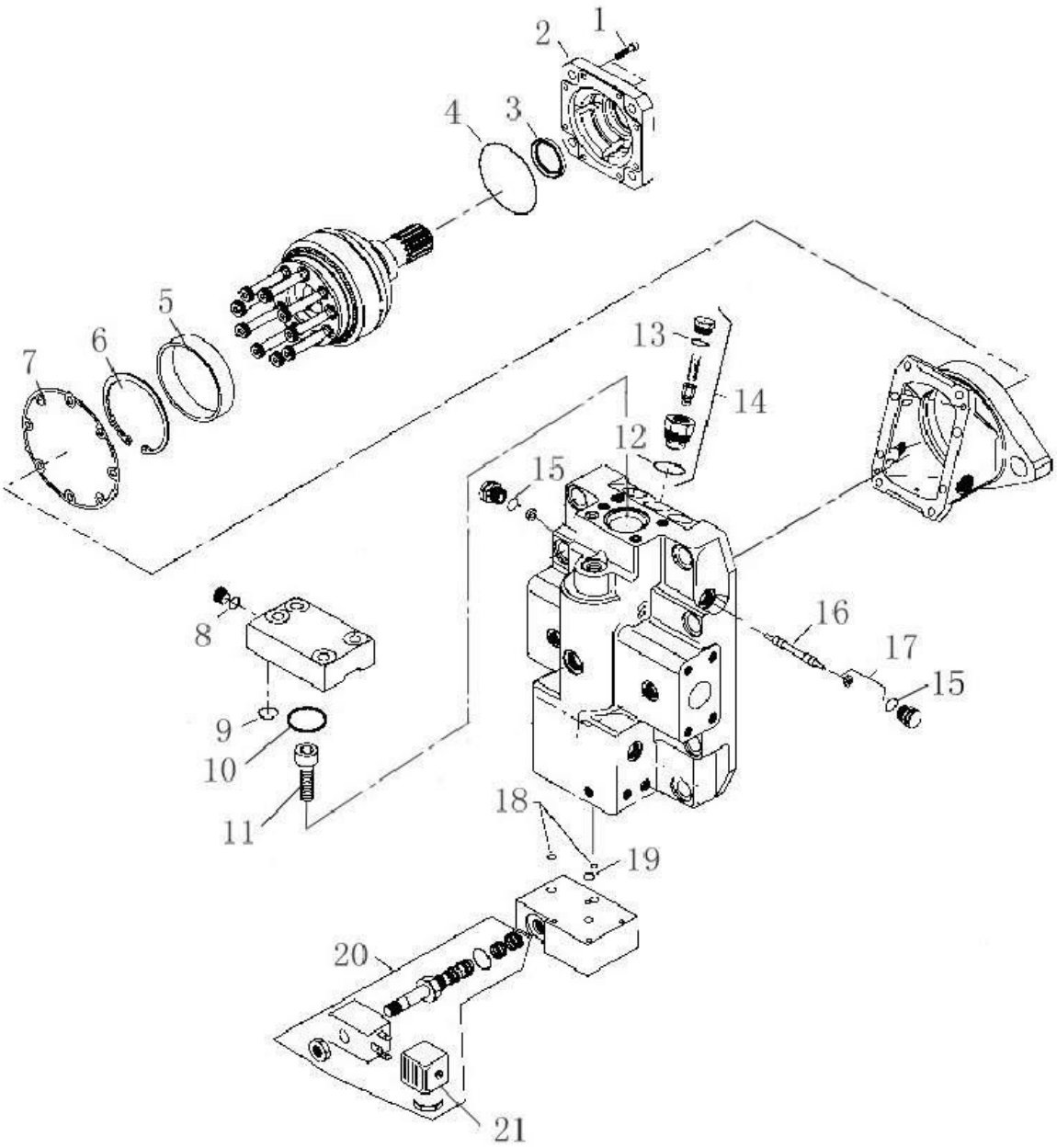

41. Motor de acionamento de ponte

Modelo 228302720		Motor de acionamento de ponte	Número da página número G09-08	
Numero de peças	Numero de acessorios	Nome da Peça	Quantidade	Obs.
1		Parafuso	8	
2		Caso de sela	1	
3		Vedamento labial	1	
4		Anel hermético em forma de O	1	
5		anel		
6		Anel de retenção		
7		Forro		
8		Anel hermético em forma de O	1	
9		Anel hermético em forma de O	4	
10		Anel hermético em forma de O	1	
11		Parafuso M10X20	1	
12		Anel hermético em forma de O	1	
13		Anel hermético em forma de O	1	
14		Pacote de válvula transbordar	1	
15		Anel hermético em forma de O	2	
16		Válvula alternadora	1	
17		Mola de guia	1	
18		Anel hermético em forma de O	2	
19		Anel hermético em forma de O	1	

20		Valvula eletromagnético	1	
21	803604733	Plugue	1	

42. Motor de accionar

G09-09	Motor de accionar	228302720

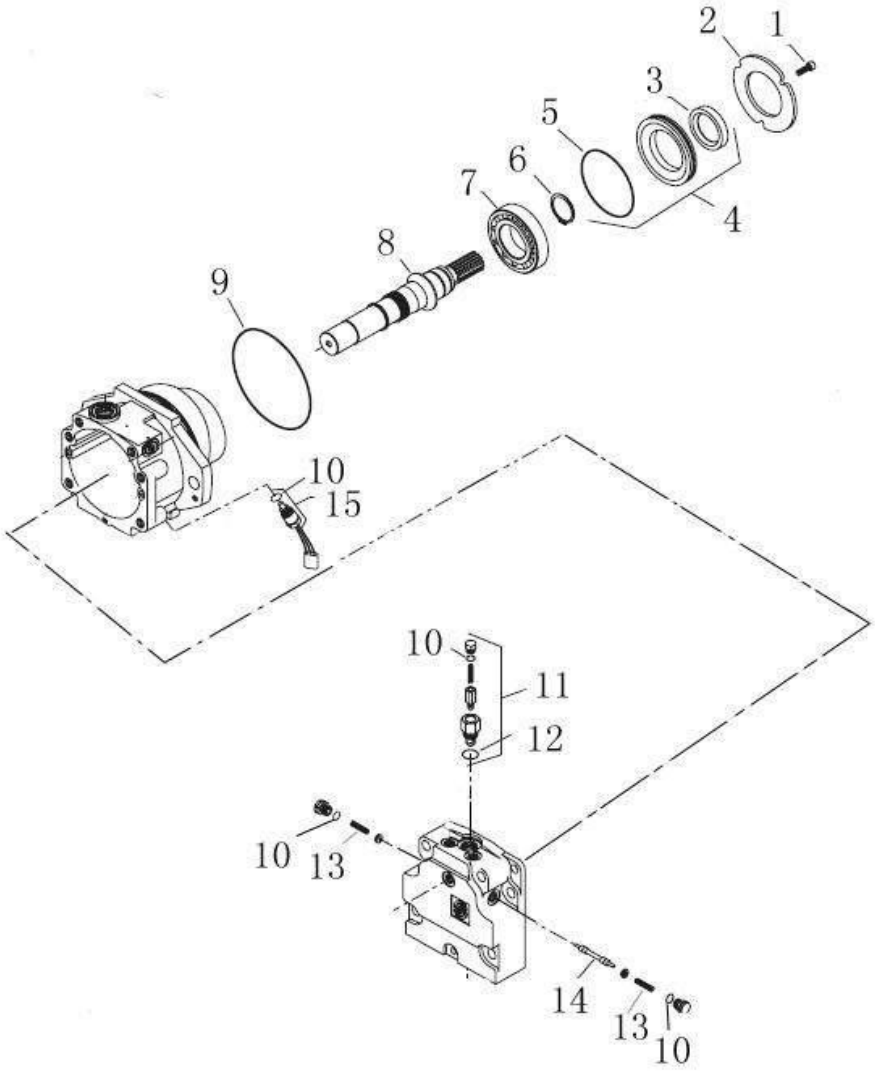

42. Motor de accionar

Modelo 228302720		Motor de accionar	Número da página número G09-10	
Numero de peças	Numero de acessorios	Nome da Peça	Quantidade	Obs.
1		Parafuso	3	
2		Placa de retenção	1	
3		Vedamento labial	1	
4		Conjunto de vedamento	1	
5		Anel hermético em forma de O	1	
6		Anel de retenção	1	
7		Rolamento	1	
8		Eixo	1	
9		Anel hermético em forma de O	1	
10		Anel hermético em forma de O	4	
11		Valvula de desmontagem	1	
12		Anel hermético em forma de O	1	
13		Mola de guia	2	
14		Válvula alternadora	1	
15		Sensor de velocidade	1	

G09-11	Sistema de vibração hidraulico	228302720

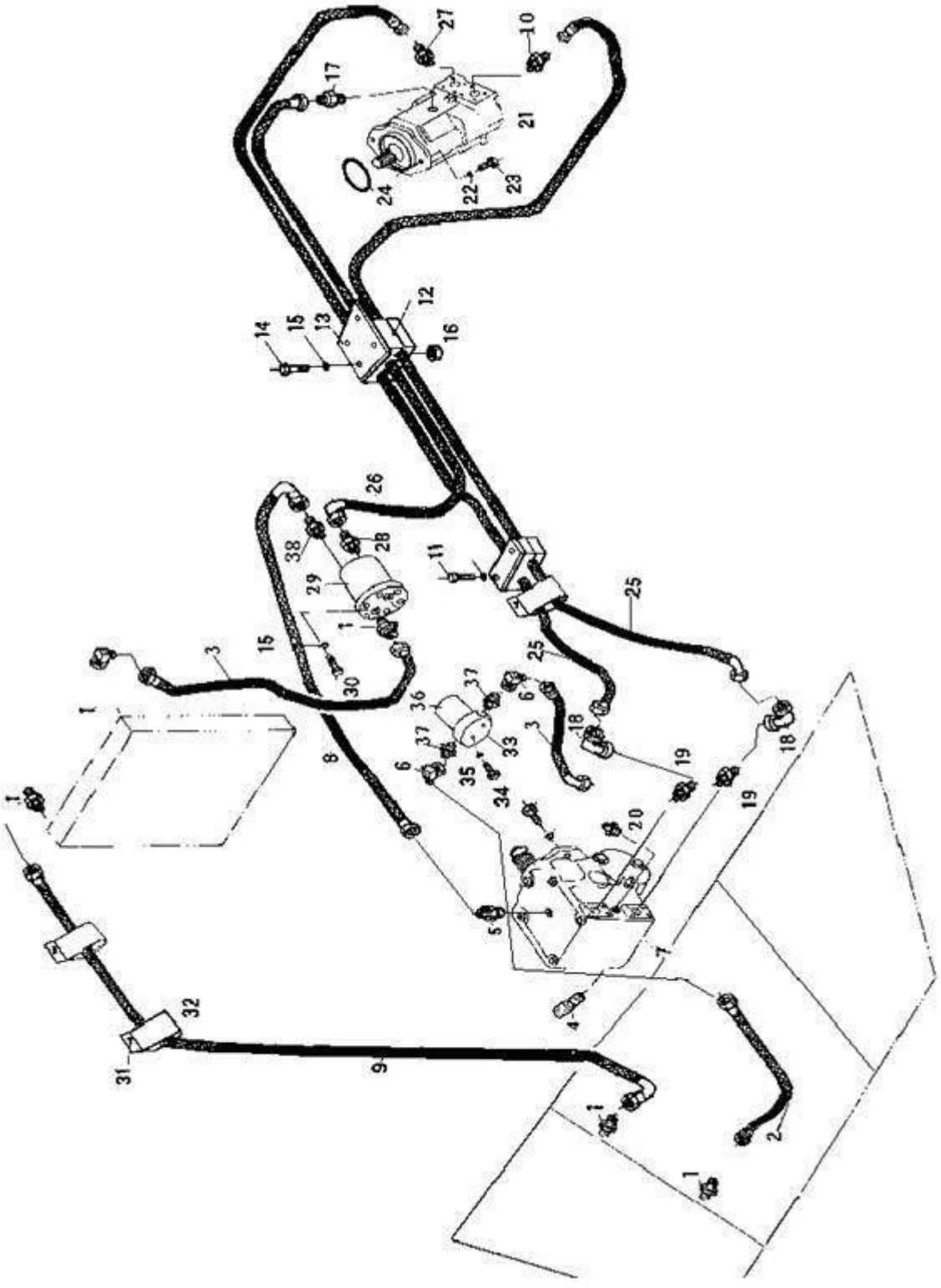

Modelo 228302720		Sistema de vibração hidraulico	Número da página número G09-12	
Numero de peças	Numero de acessorios	Nome da Peça	Quantidade	Obs.
1	803164621	Conector	5	
2	239900339	Conjunto de mangueira	1	
3	239900389	Conjunto de mangueira	1	
4	803164562	Conector manométrico	3	
5	803163586	Conector	1	
6	803164632	Conector	2	
7	803004378	Bomba de vibração	1	
8	239900411	Conjunto de mangueira	1	
9	239900335	Conjunto de mangueira	1	
10	803164870	Conector	1	
11	805000114	Parafuso M10X80	4	GB/T5782-2000
12	228700444	Braçadeira de mangueira	4	
13	228700445	Placa de fixão	4	
14	805000036	Parafuso M10X90	4	GB/T5782-2000
15	805300014	Arruela 10	15	GB/T93-1987
16	805200080	Porca M10	4	GB/T6170-2000
17	803164742	Conector	1	
18	803164633	Conector	4	
19	803164760	Ligação de flange	3	
20	803164761	Conector	1	
21	803004185	Motor de vibração	1	
22	805301374	Arruela 12	4	DIN6796
23	805000716	Parafuso M12×30	4	GB/T5783-2000
24	801100091	Anel em forma de O 100X3.55	1	GB/T3452.1-1992
25	239902286	Conjunto de mangueira	1	
26	239900431	Conjunto de mangueira	1	
27	239902160	Conjunto de mangueira	1	
28	803164745	Conector	1	
29	228700567	Tanque de coleta de combustível	1	
30	805000047	Parafuso M10X50	6	GB/T5783-2000
31	805000714	Parafuso M10X20	1	GB/T5783-2000
25	239902286	Conjunto de mangueira	1	
26	239900431	Conjunto de mangueira	1	
32	228700441	Braçadeira	1	

33	803164539	Base do filtro de sucção de óleo	1	
34	228700446	Parafuso	2	
35	805300010	Arruela 8	2	GB/T93-1987

G09-13	Sistema de vibração hidraulico	228302720

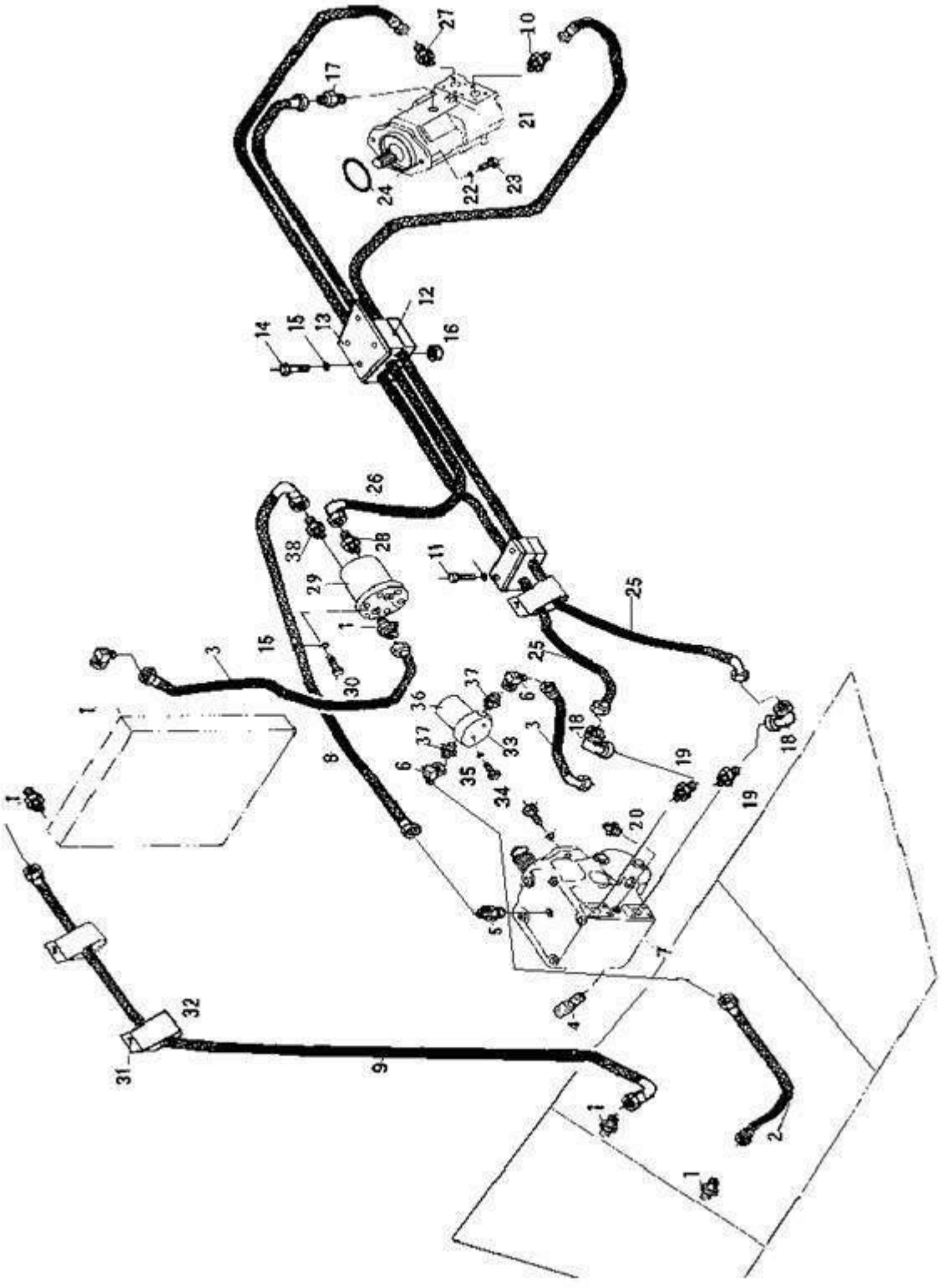

Modelo 228302720	Sistema de vibração hidraulico	Número da página número G09-14

43. Sistema de vibração hidraulico

Numero de peças	Numero de acessorios	Nome da Peça	Quantidade	Obs.
36	803164538	Cartucho de filtro de óleo hidráulico	1	SF6720, troca a alma de filtro cada meio ano ou cada 1000horas, primeiro que o for
38	803164619	Conector	1	
39	229300412	Conjunto de mangueira	1	
40	803164795	Conector	1	

44. Motor de vibração

G09-15	Motor de vibração	228302920

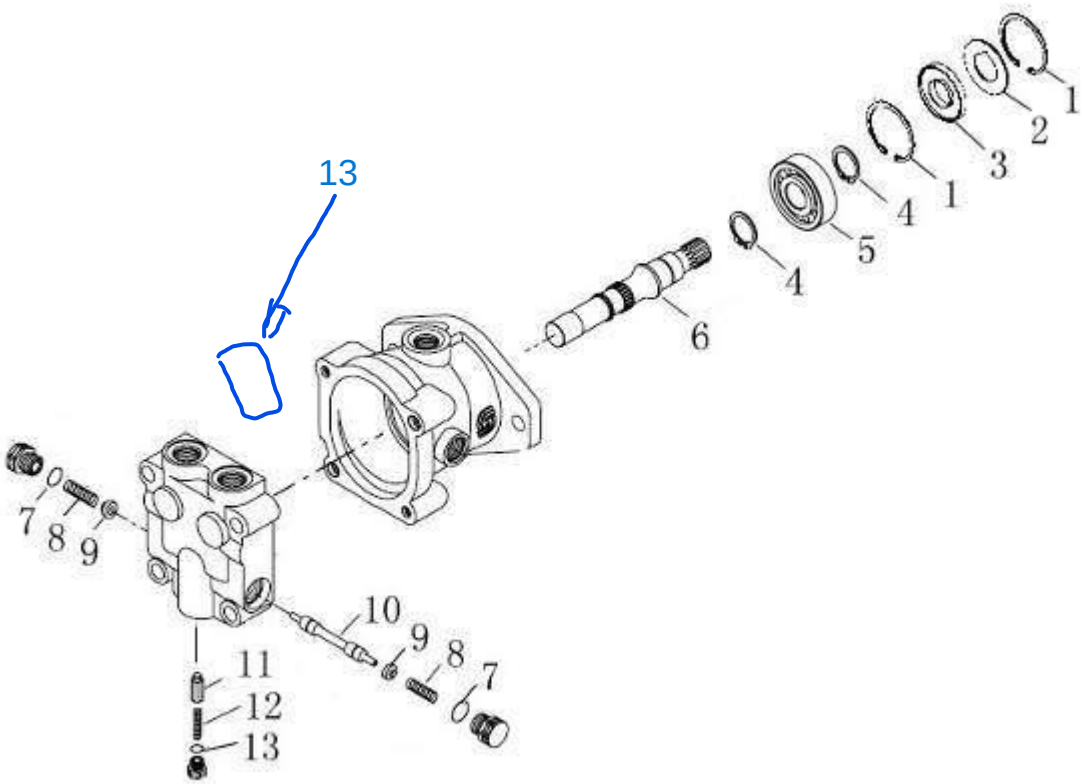

44. Motor de vibração

Modelo 228302920		Motor de vibração	Número da página número G09-16	
Numero de peças	Numero de acessorios	Nome da Peça	Quantidade	Obs.
1		Anel de retenção	2	
2		Almofada de apoio	1	
3		Vedamento labial NOKUP0450E	1	
4		Anel de retenção	2	
5		Rolamento HWB6100036 6207	1	
6		Eixo	1	
7		Anel hermético em forma de O	3	
8		Mola de guia	2	
9		Mola	2	
10		Válvula alternadora	1	
11		Valvula	1	
12		Mola	1	

13 CLA00851239 ROLAMENTO DE AGULHA BH1616

13		Anel hermético em forma de O	1	

45. Bomba de vibração

G09-17	Bomba de vibração	228302920

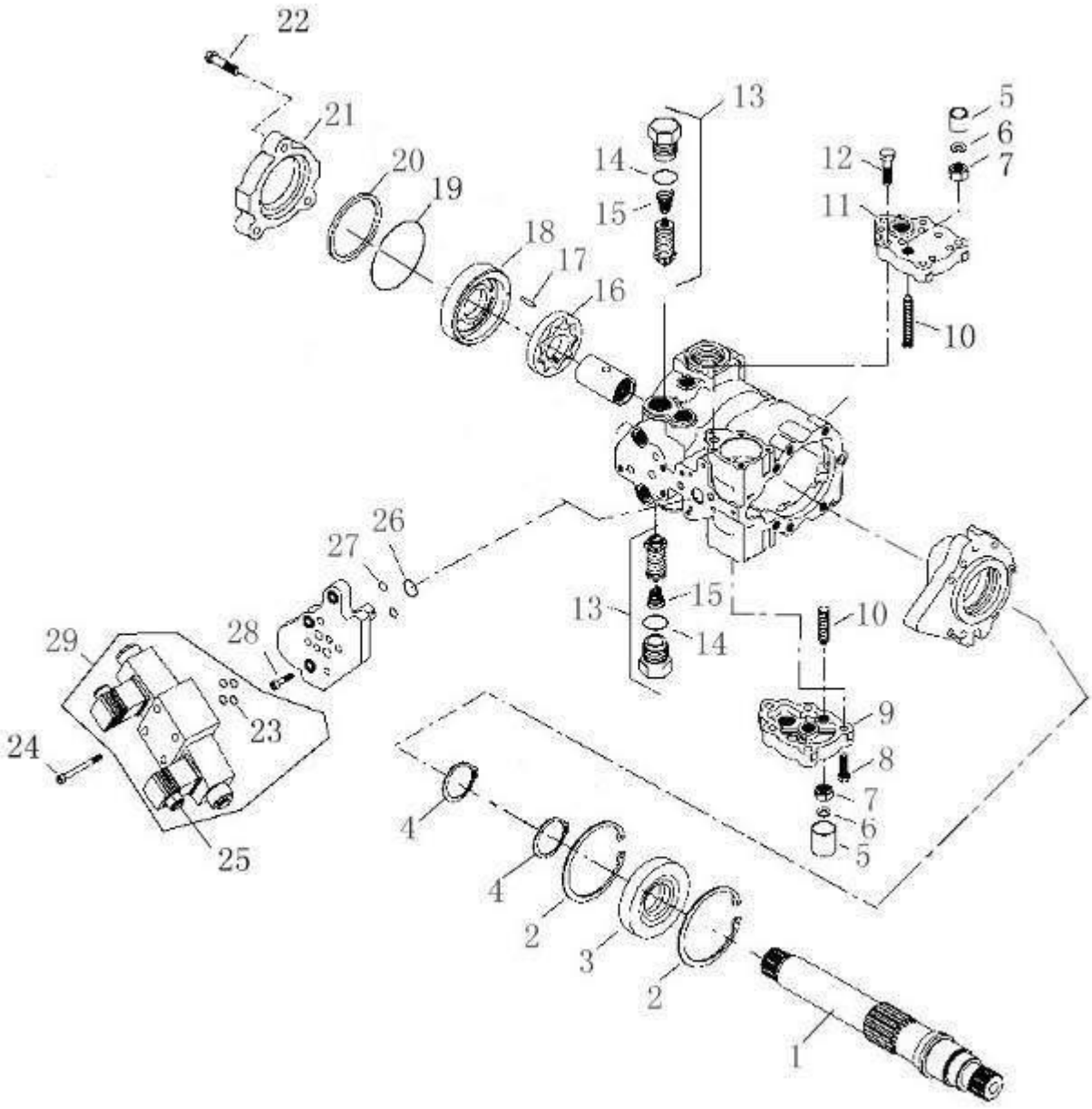

45. Bomba de vibração

Modelo 228302920		Bomba de vibração	Número da página número G09-18	
Numero de peças	Numero de acessorios	Nome da Peça	Quantidade	Obs.
1		Eixo	1	
2		Anel de retenção	2	
3		Vedamento labial	1	
4		Anel de retenção	2	
5		Tampa de ajustação	2	
6		Anel de retenção	2	
7		Porca	2	
8		Parafuso	5	
9		Capa do servo	1	
10		Parafuso de servo	2	
11		Capa do servo	1	
12		Parafuso	5	
13		Saco de valvulas de alta tensão	2	
14		Anel hermético em forma de O	2	
15		Mola	2	
16		Conjunto da bomba de carregar de oleo	1	
17		Pino	1	
18		Tampa de extremidade da bomba de carregar de oleo	1	
19		Anel hermético em forma de O	1	
20		Anel de retenção	1	
21		Capa terminal	1	
22		Parafuso	3	
23		Anel hermético em forma de O	4	
24		Parafuso	4	
25	803604733	Plugue	2	
26		Anel hermético em forma de O	1	
27		Anel hermético em forma de O	2	
28		Parafuso	3	

29	860119752	Valvula eletromagnético （24V）	1	

46. Sistema de mudação de direcção hidraulico

G09-19	Sistema de mudação de direcção hidraulico	228302920

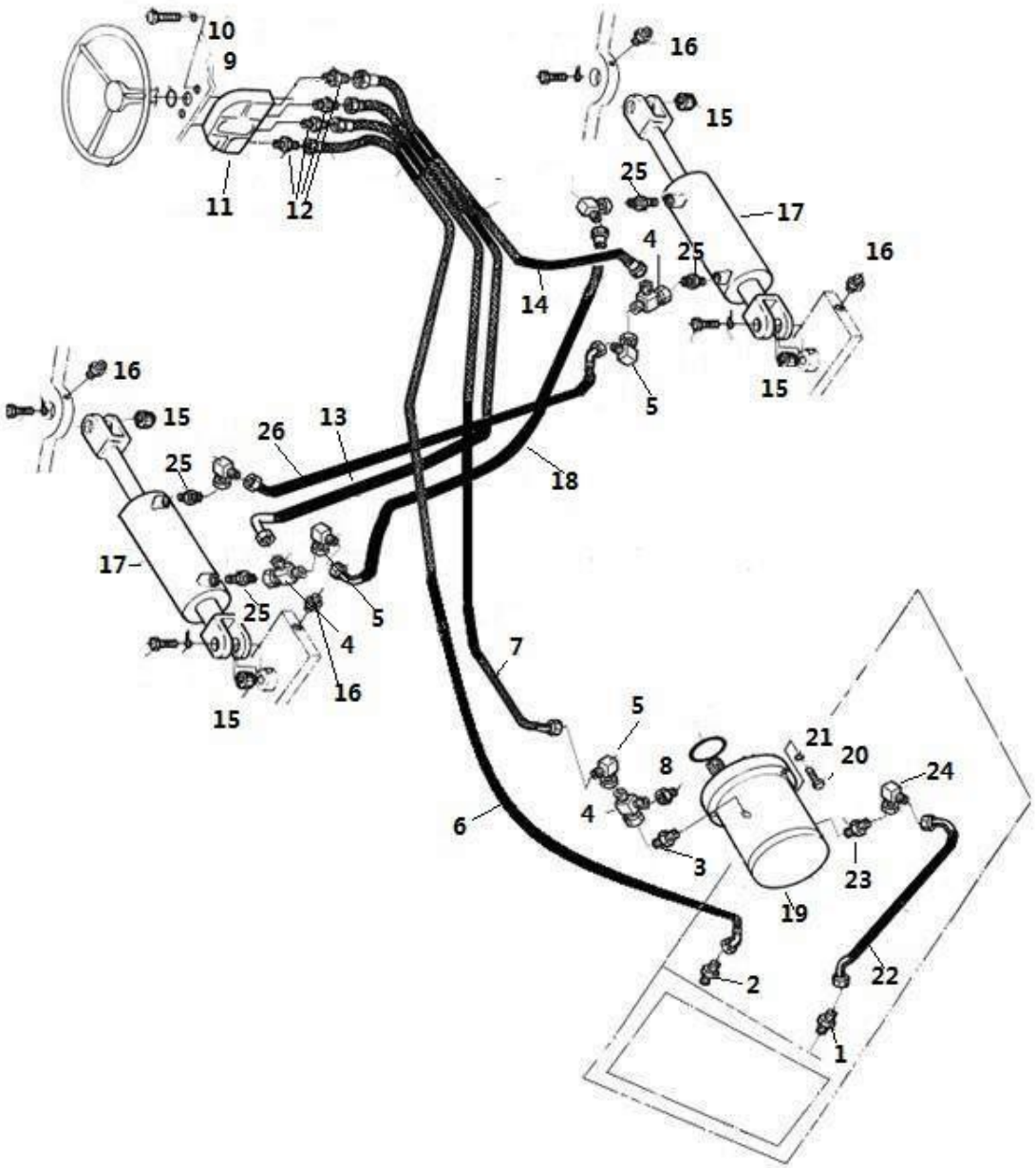

46. Sistema de mudação de direcção hidraulico

Modelo 228302920		Sistema de mudação de direcção hidraulico	Número da página número G09-20	
Numero de peças	Numero de acessorios	Nome da Peça	Quantidade	Obs.
1	803164621	Conector	1	
2	803164734	Conector	1	
3	803163640	Conector	1	
4	803164635	Conector	3	
5	803163573	Conector	3	
6	239902146	Conjunto de mangueira	1	
7	803165203	Conjunto de mangueira	1	
8	803164565	Conector	1	
9	805000727	Parafuso M10X25	4	GB/T5783-2000
10	805300014	Arruela 10	4	GB/T93-1987
11	803073865	Conjunto da máquina do leme	1	
12	803164736	Conector	4	
13	239902065	Conjunto de mangueira	1	
14	239902004	Conjunto de mangueira	1	
15	800511237	Rótulas	4	GB/T304.5-1981
16	801100336	Xícara de óleo M10×1	4	JB/T7940.1-1995
17	803044835	Cilindro de direção	2	
18	239900435	Conjunto de mangueira	1	
19	803004221	Bomba de direção	1	
20	805000715	Parafuso M12X25	2	GB/T5783-2000
21	805301374	Arruela 12	2	DIN6796
23	803164623	Conector	1	
24	803163650	Conector	1	
25	803164618	Conector	4	
26	239900434	Conjunto de mangueira	1	

47. Conjunto da máquina do leme

G09-21	Conjunto da máquina do leme	228302920

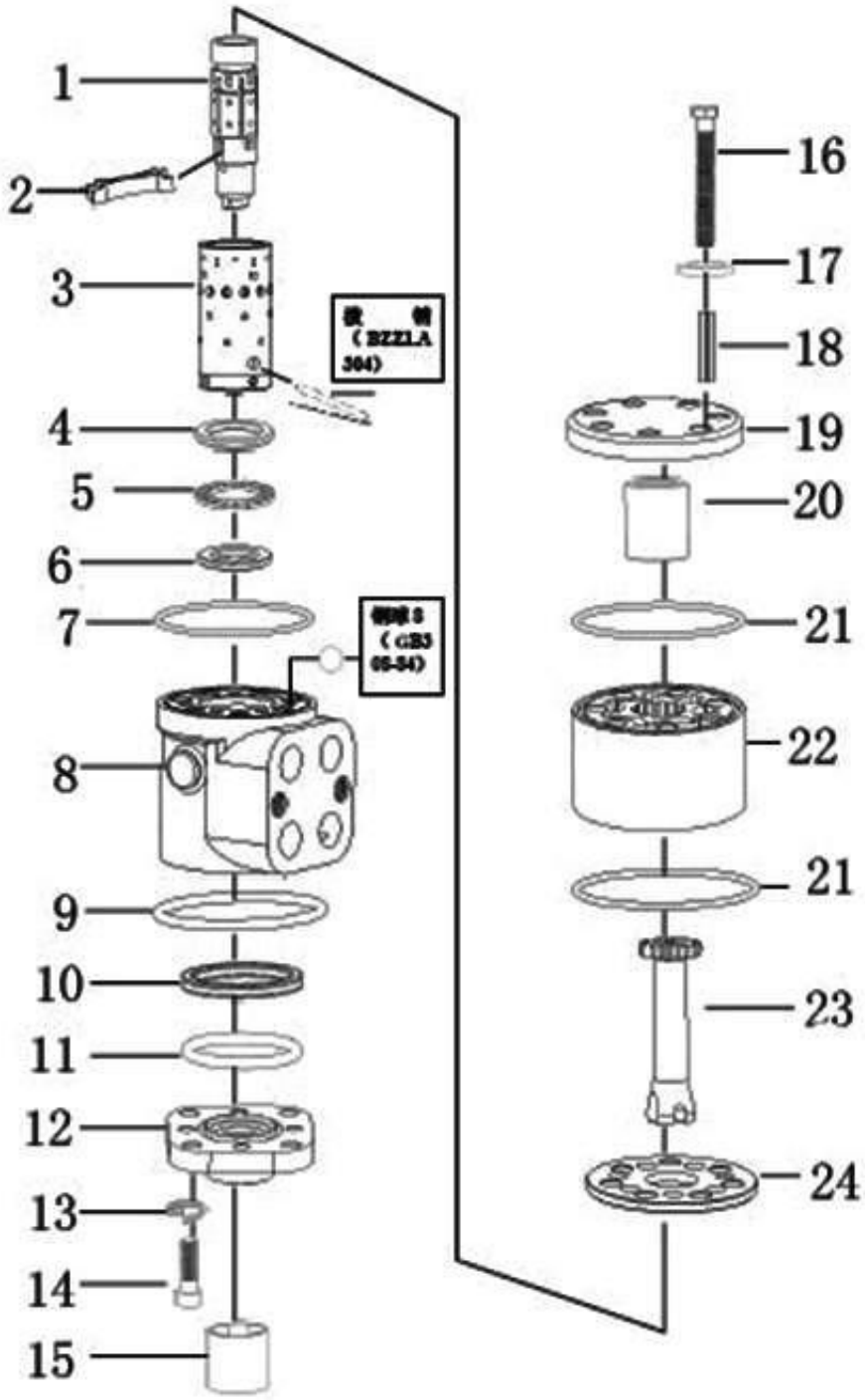

47. Conjunto da máquina do leme

Modelo 228302920		Conjunto da máquina do leme	Número da página número G09-22	
Numero de peças	Numero de acessorios	Nome da Peça	Quantidade	Obs.
1		Alma de valvula	1	
2		Placa de mola	6	
3		Estojo de valvula	1	
4		Anel grande de retenção	1	
5		Rolamento de agulhas	1	
6		Anel pequeno de retenção	1	
7		Anel hermético em forma de O 77.5×2.65	1	
8		Corpo de valvula	1	
9		Anel hermético em forma de O 50×3.1	1	
11		Anel hermético em forma de O 25.8×2.65	1	
12		Tampa da frente	1	
13		Shells pad 8	4	
14		Parafuso	4	
15		Bloco de ligação	1	
16		Parafuso	7	
17		Coxim hermético	7	
18		Pino 4×32	1	
19		Cobrir	1	
20		Bloco para limitar lugar	1	
21		Anel hermético em forma de O 79×2	2	
22		Par de rotor do estator	1	
23		Eixo de ligação	1	

24		Placa de divisão	1	

48. Cilindro de direção

G09-23	Cilindro de direção	228302920

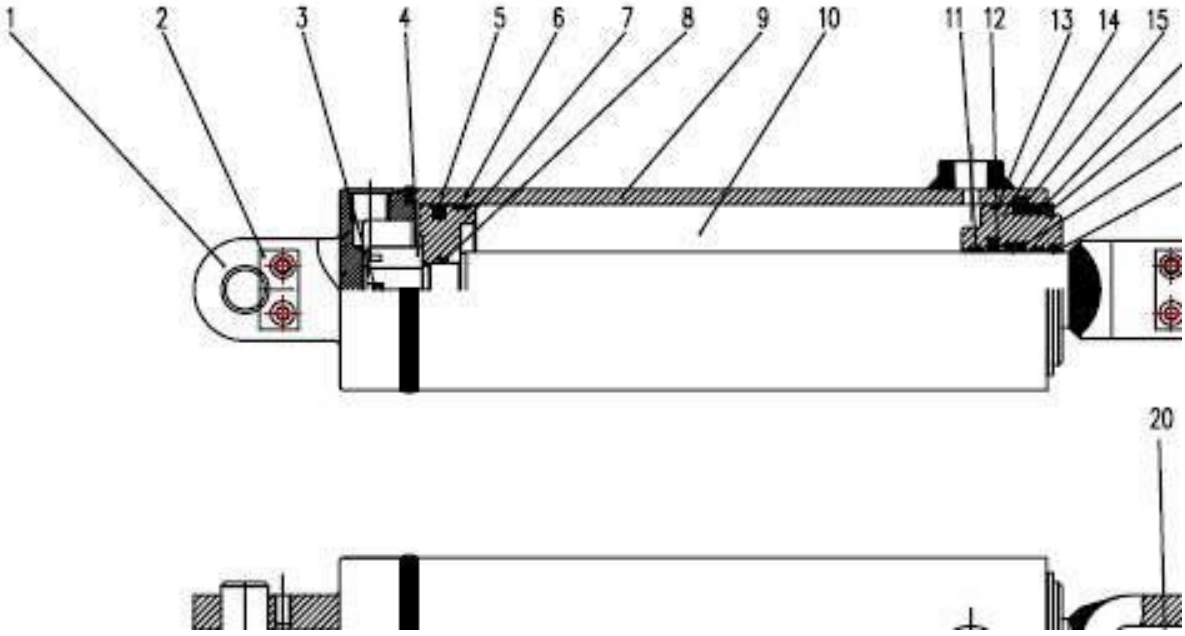

48. Cilindro de direção

Modelo 228302920		Cilindro de direção	Número da página número G09-24	
Numero de peças	Numero de acessorios	Nome da Peça	Quantidade	Obs.
1	803044836	Árvore de pino	2	
2	803044649	ficha	2	
3	805600369	Árvore de pino	1	GB/T91-2000
4	803044841	sulco M27×2 espessura de 30	1	GB/T6178-1986 GB/T6178-1986
5	803044776	Celular para tocar 90×74.5×6.3	1	OE090005200211D
6	803044775	Anel de pivô para furos	1	
7	803044837	Pistão	1	
8	803164057	Anel em forma de O 34×3.5	1	GB1235-76 GB1235-76
9	803044863	Cilindro	1	
10	803044865	Haste	1	
11	803044777	Anel de apoio de rolamento do eixo	2	
12	803044652	Selo de popa 40×55×6.3	1	
13	803166332	Anel em forma de O 90×3.1	1	GB1235-76 GB1235-76
14	803044840	Conjunto da manga	1	
15	803044769	Chave de impacto para furos	1	
16	803044770	Anel de retenção	1	
17	805403119	Haste com elástico D80	1	GB894.1-86 GB894.1-86
18	803044655	Vedamento do eixo 40×50×10	1	
19	803044656	Anel de poeira de D40×48×5	1	
20	805100314	Parafuso M8×16	4	GB/T70.1-2008 GB/T70.1-2000

21	805300010	Arruela 8	4	GB/T93-1987

49. Sistema de freio hidráulico

G09-25	Sistema de freio hidráulico	228302920

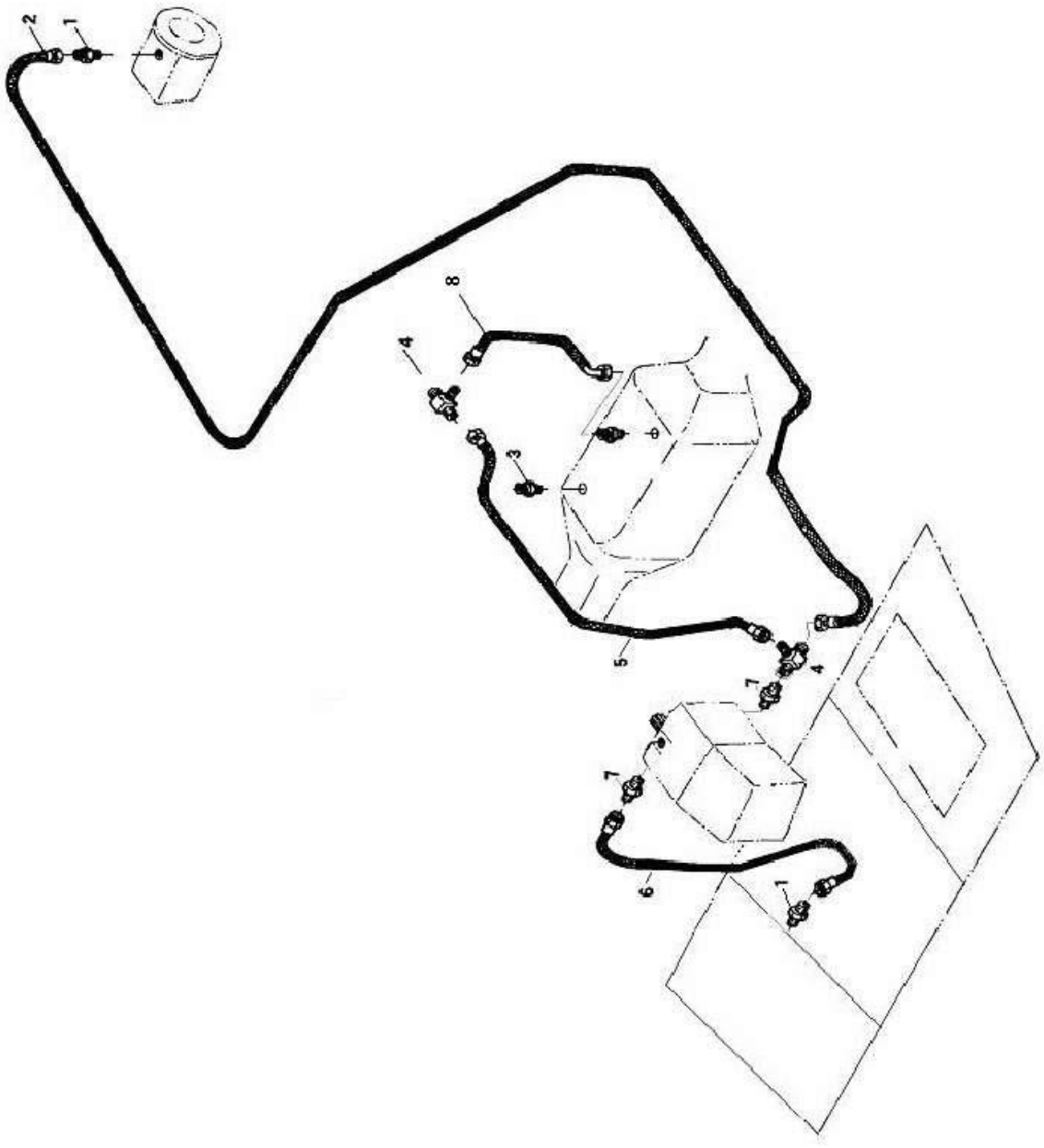

49. Sistema de freio hidráulico

Modelo 228302920		Sistema de freio hidráulico	Número da página número G09-26	
Numero de peças	Numero de acessorios	Nome da Peça	Quantidade	Obs.
1	803164725	Conector	2	
2	239900541	Conjunto de mangueira	1	
3	803166495	Conector	2	
4	803164778	Conector de três vias	3	EL10LOMDA3C
5	239900539	Conjunto de mangueira	1	
6	239900537	Conjunto de mangueira	1	
7	803164724	Conector	2	

8	239900428	Conjunto de mangueira	1	

50. Sistema de suporte hidraulica

G09-27	Sistema de suporte hidraulica	228302920

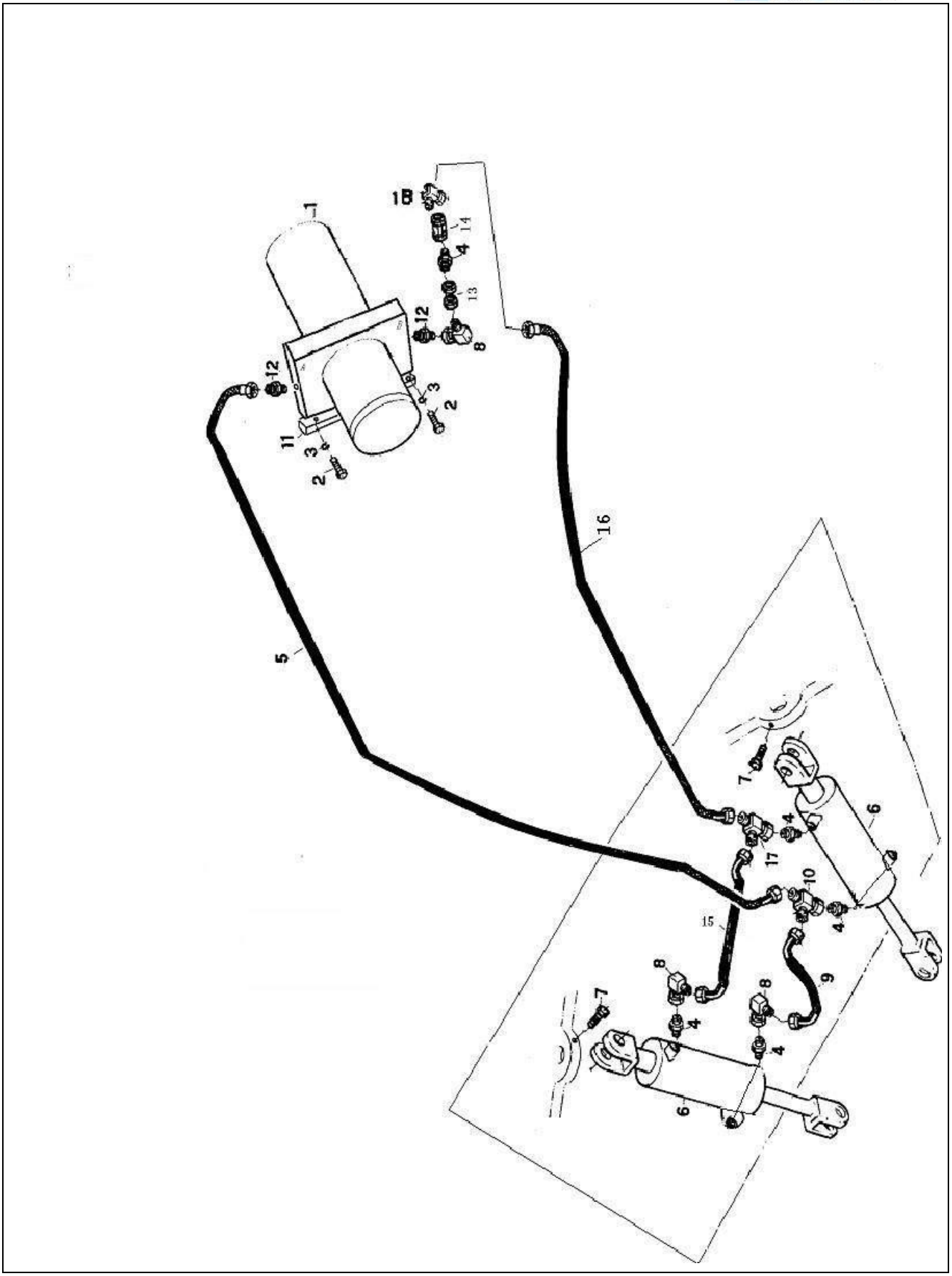

50. Sistema de suporte hidraulica

Modelo 228302920		Sistema de suporte hidraulica	Número da página número G09-28	
Numero de peças	Numero de acessorios	Nome da Peça	Quantidade	Obs.
1	803082217	Estação hidráulica miniatura(24V)	1	
2	805000207	Parafuso M10X45	2	GB/T5782-2000
3	805300014	Arruela 10	2	GB/T93-1987
4	805002295	Conector	5	
5	239900493	Conjunto de mangueira	1	
6	803044891	Suporte de cilindro de óleo	2	
7	801100340	Xícara de óleo M6	4	GB1152
8	803163572	Cotovelo	3	EW10LOMDA3C
9	239900413	Conjunto de mangueira	1	
10	803164778	Conector de três vias	1	EL10LOMDA3C
11	228700457	Chapa de almofada	1	
12	803163582	Conector	2	
13	803164777	Conector	1	
14	803004199	Válvula borboleta unidirecçional (803004199)	1	MK6G10/2
15	239900492	Conjunto de mangueira	1	
16	239900356	Conjunto de mangueira	1	
17	803164237	Conector	1	

18	803163731	Junção articulada	1	SWVE10LMOMDA3C

51. Estação hidráulica miniatura(24V)

G09-29	Estação hidráulica miniatura(24V)	228302920

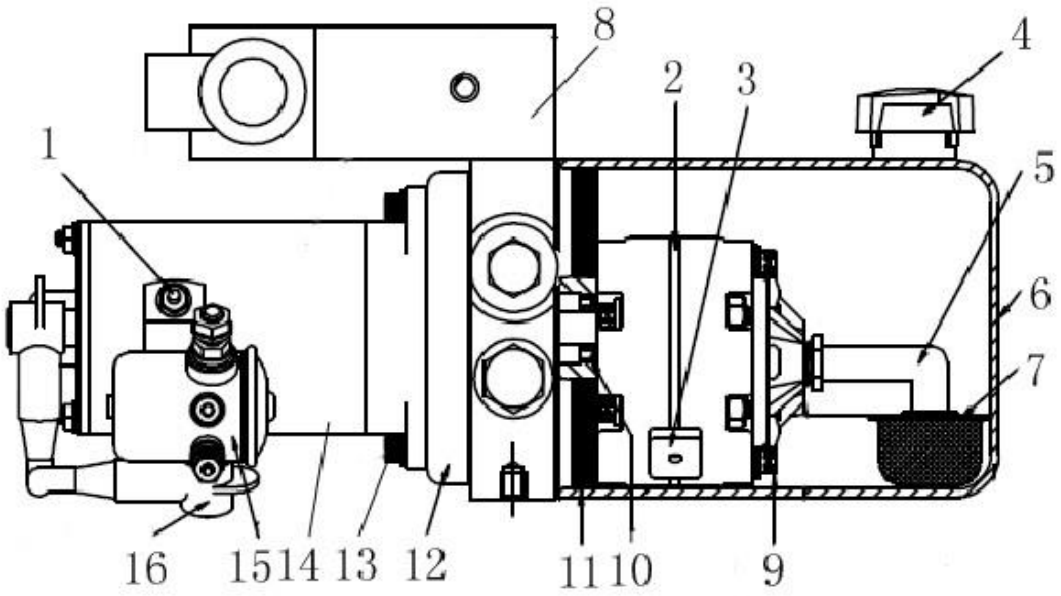

51. Estação hidráulica miniatura(24V)

Modelo 228302920		Estação hidráulica miniatura(24V)	Número da página número G09-30	
Numero de peças	Numero de acessorios	Nome da Peça	Quantidade	Obs.
1		Porca	2	
2	860118626	bomba	1	
3		Ímã	1	
4		Capa do tanque de combustível	1	
5		Tubo de sucção de oleo	1	
6		Caixa de combustível	1	
7	860118627	filtro	1	
8		Bloco de valvula de controle	1	
9		Porca	2	
10		Vedamento do eixo	1	
11		Anel de vedamento	1	
12		Placa de tampa	1	
13		Porca	2	
14		Motor da C.C	1	
15		Rele do motor	1	

16		Cabo de energia	1	

52. Suporte de cilindro de óleo

G09-31	Suporte de cilindro de óleo	228302920

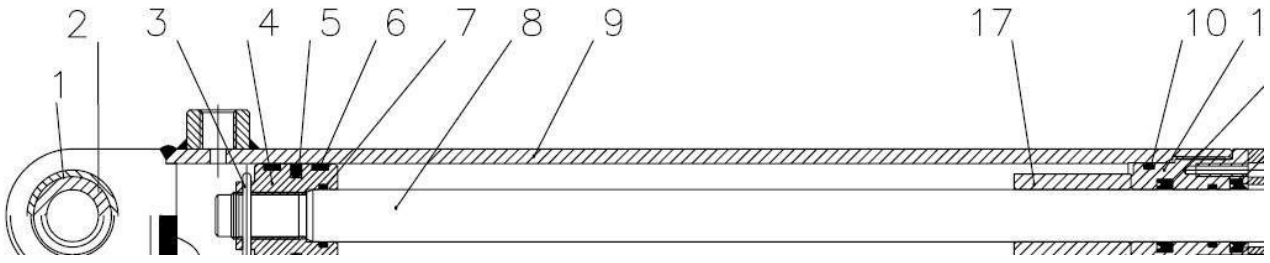

52. Suporte de cilindro de óleo

Modelo 228302920		Suporte de cilindro de óleo	Número da página número G09-32	
Numero de peças	Numero de acessorios	Nome da Peça	Quantidade	Obs.
1	805400036	Protetor de impacto para furos D35	2	GB/T893.1-1986 GB/T893.1-1986
2	800512649	Rótulas GE20ES	2	GB304.5-81 GB304.5-81
3	805603367	Contrapino 3.2×40	1	GB/T91-2000 GB/T91-2000
4	803044798	Pistão	1	
5	803044799	Celular para tocar 40×29×4.2	1	
6	803044801	Anel de suporte para furos	1	
7	801100160	Anel hermético em forma de O 24×2.4	2	GB1235-76 GB1235-76
8	803044800	Haste	1	
9	803045106	Cilindro	1	
10	803044803	Anel hermético em forma de O 40×3.1	1	GB1235-76 GB1235-76
11	803044804	Conjunto da manga	1	
12	803044805	Vedamento do eixo 20×28×5.7	1	
13	803044806	Anel de poeira de 20×28×5	1	
14	803044807	Coxim de ajuste	1	
15	803044808	Placa de pressão	1	
16	803044809	Parafuso hexagonal interno M5×22	4	GB/T70.1-2000 GB/T70.1-2000

17	803044810	Camisa de anteparo	1	

53. Tampa do motor

G10-01	Tampa do motor	228302920

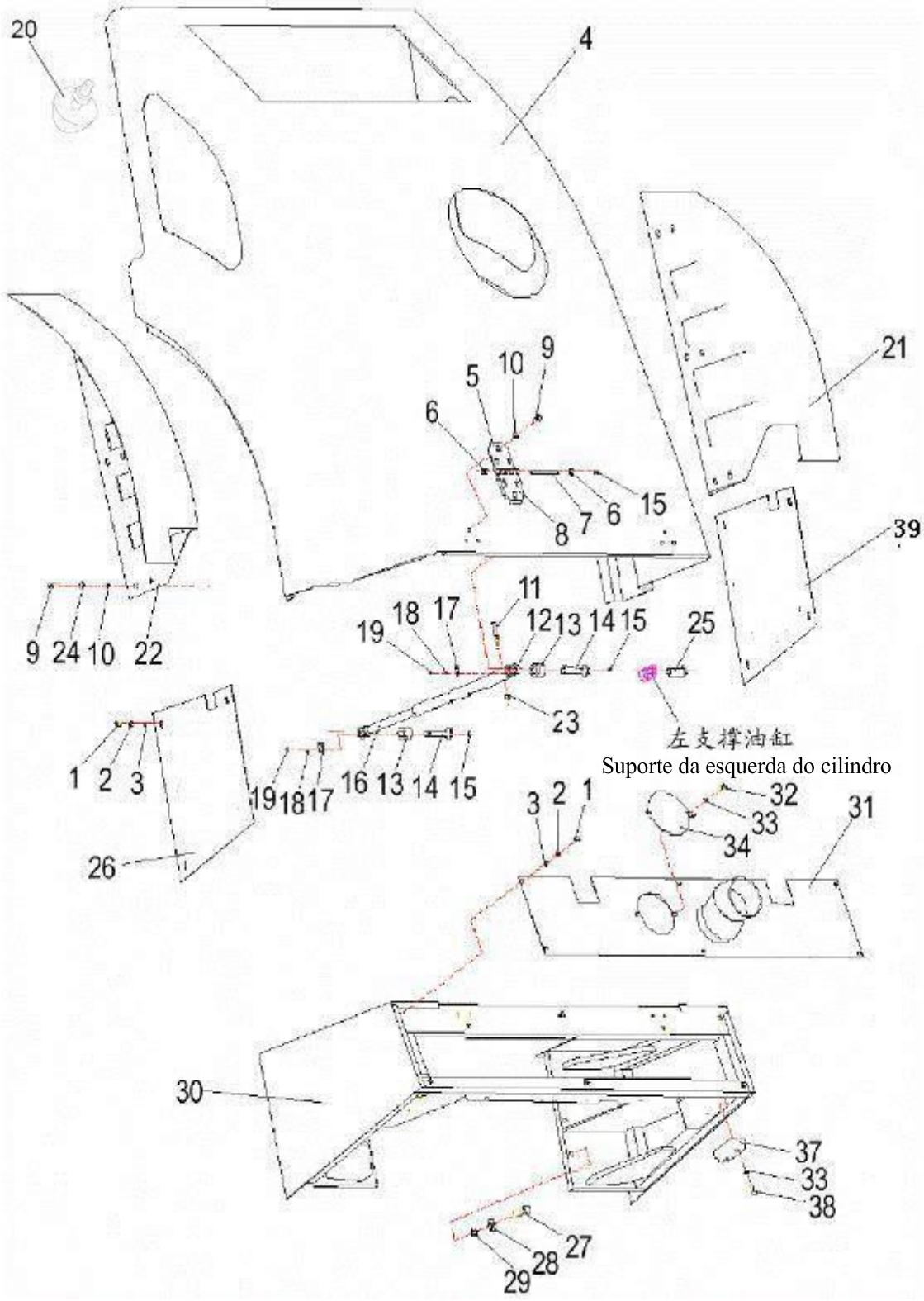

53. Tampa do motor

Modelo 228302920	Tampa do motor	Número da página número G10-02

Numero de peças	Numero de acessorios	Nome da Peça	Quantidade	Obs.
1	805000322	Parafuso M6×16	14	GB/T5783-20000
2	805300029	Arruela 6	14	GB/T97.1-2002
3	805300030	Arruela 6	14	GB/T93-1987
4	228300597	Tampa do motor	1	
5	226800547	Dobradura	2	
6	805401267	Anel defletor 10	4	GB/T894.2-1986
7	226800549	Árvore de pino	2	
8	226800548	Dobradura	2	
9	805000043	Parafuso M8X20	24	GB/T5783-2000
10	805300014	Arruela 10	24	GB/T93-1987
11	805000047	Parafuso M10X50	1	GB/T5783-2000
12	228700320	Tubo de apoio	1	
13	228700316	Conjtunto	2	
14	228700317	Árvore de pino	2	
15	801100340	Xícara de óleo M6	4	GB1152
16	228700323	Haste de apoio	1	
17	228700310	Placa de fixão	4	
18	805300109	Arruela 5	8	GB/T93-1987
19	805000390	Parafuso M5×12	8	
20		Almofada de amortecimento	2	Acessórios da capa
21	228300595	Placa de proteção esquerda	1	
22	228300596	Placa de proteção direita	1	
23	805200048	Porca M10	1	GB/T6170-2000
24	805300017	Arruela 10	12	GB/T97.1-2002
25	228700309	Pino de ligação	2	
26	228302372	Placa de protecção	1	
27	805000040	Parafuso M16×60	4	GB/T5783-2000
28	805300013	Arruela 16	4	GB/T97.1-2002
29	805300011	Arruela 16	4	
30	228302568	Soldagm de estrutura	1	
31	228302348	Placa de tampa	1	
32	805000033	Parafuso M8×16	2	GB/T5783-2000
33	805300010	Arruela 8	6	GB/T93-1987
34	228700313	Placa de cobertura pequena	1	
37	228700206	Barra de borracha	2	
38	805100064	Parafuso M8X20	4	GB/T70.1-2000

39	228302373	Placa de protecção	1	

54. Montagem com etiquetas

G11-01	Montagem com etiquetas	228302920

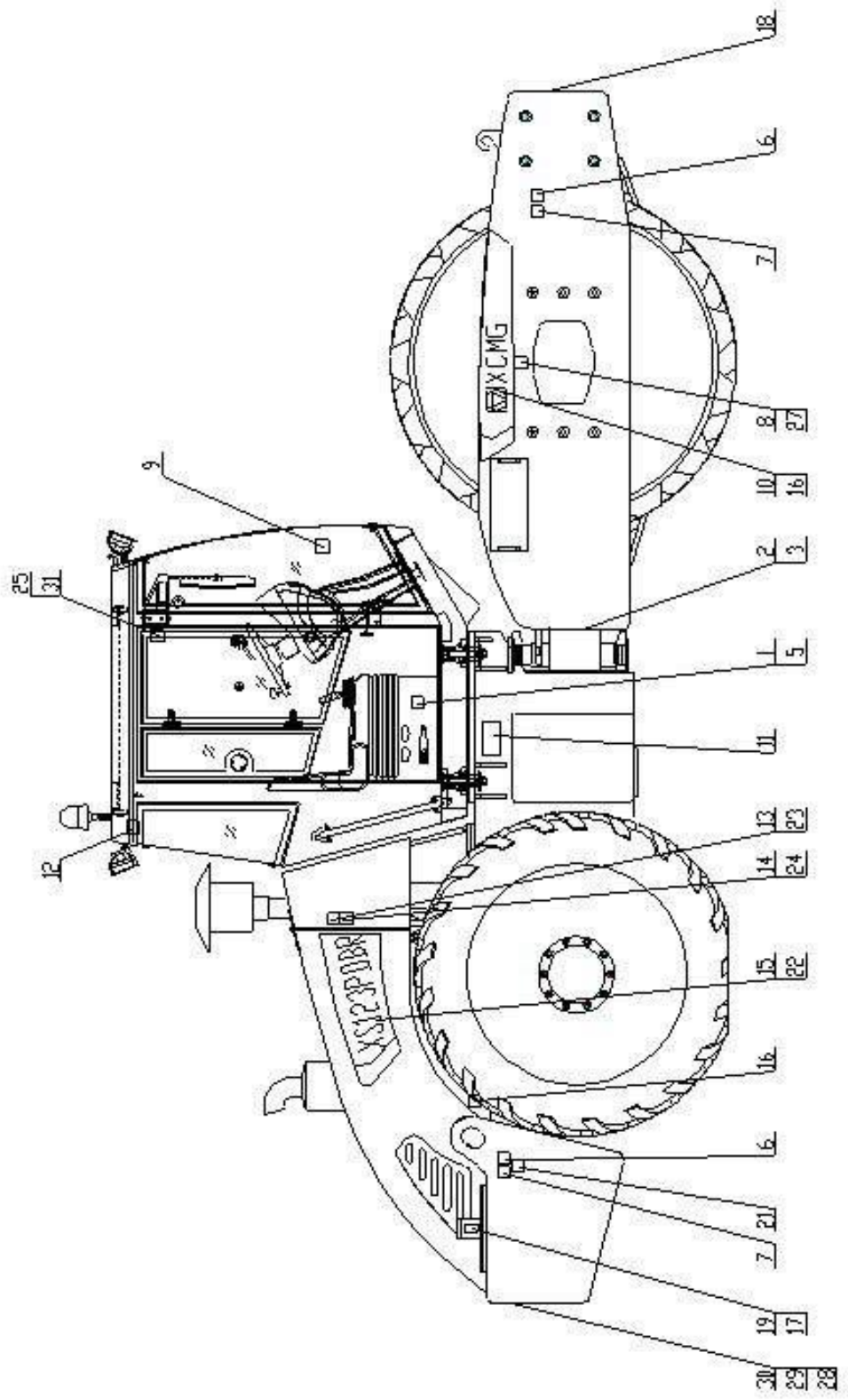

54. Montagem com etiquetas

Modelo 228302920	Montagem com etiquetas	Número da página número G11-02

Numero de peças	Numero de acessorios	Nome da Peça	Quantidade	Obs.
1	819906087	Controle do regulador de pressão	1	
2	228302296	Etiqueta de identificação	1	
3	805500033	Parafuso de clinche 3×8	12	
5	226500479	Indicação do interruptor da alimentação geral	1	
6	228700145	Marca para levantar	4	
7	239900219	Sinais de fixão	4	F1013
8	239900220	Marcadores de nível de óleo do rolo de pressão	1	
9	819906088	Descriçaõ de operação	1	
10	228302297	Sinal direitoXS123PDBR	1	
11	239900221	Marcador de risco da zona de colisão	2	
12	228700144	Indicação da saida de emergência	1	
13	239900133	Marca do ponto de enchimento do líquido de arrefecimento do motor	1	F1001
14	239900222	Indicação de anti-perigo da rotação do ventilador	1	
15	228600226	Sinal direito XCMG	1	
16	239900223	Sinalização do lubrificante do motor	1	
17	239900224	Marca de enchimento de combustível	1	
18	228600227	Marca grande do grupo Xugong	1	
19	239900225	Marca de reabastecimento de óleo hidráulico	1	
21	228700146	Marca de pressão de pneu	2	
22	228600228	Sinal esquerdo XCMG	1	
23	239900226	Marca de tanque	1	
24	239900227	Rotulado anti-queimadura da temperatura alta do tanque	1	
25	239900228	Leia a marcação do manual de operação	1	
26	228302299	Sinal esquerdo XS123PDBR	1	
27	819906090	Indicação de nível de óleo de transmissão	1	
28	228600230	Marca pequena do grupo Xugong	1	
29	228302298	Sinal pequeno XS123PDBR	1	
30	803502666	Bloco de reflexão	2	

31	228300872	Marca do porta e janela	1	

55. Sistema de ar condicionado

G12-01	Sistema de ar condicionado	228302920

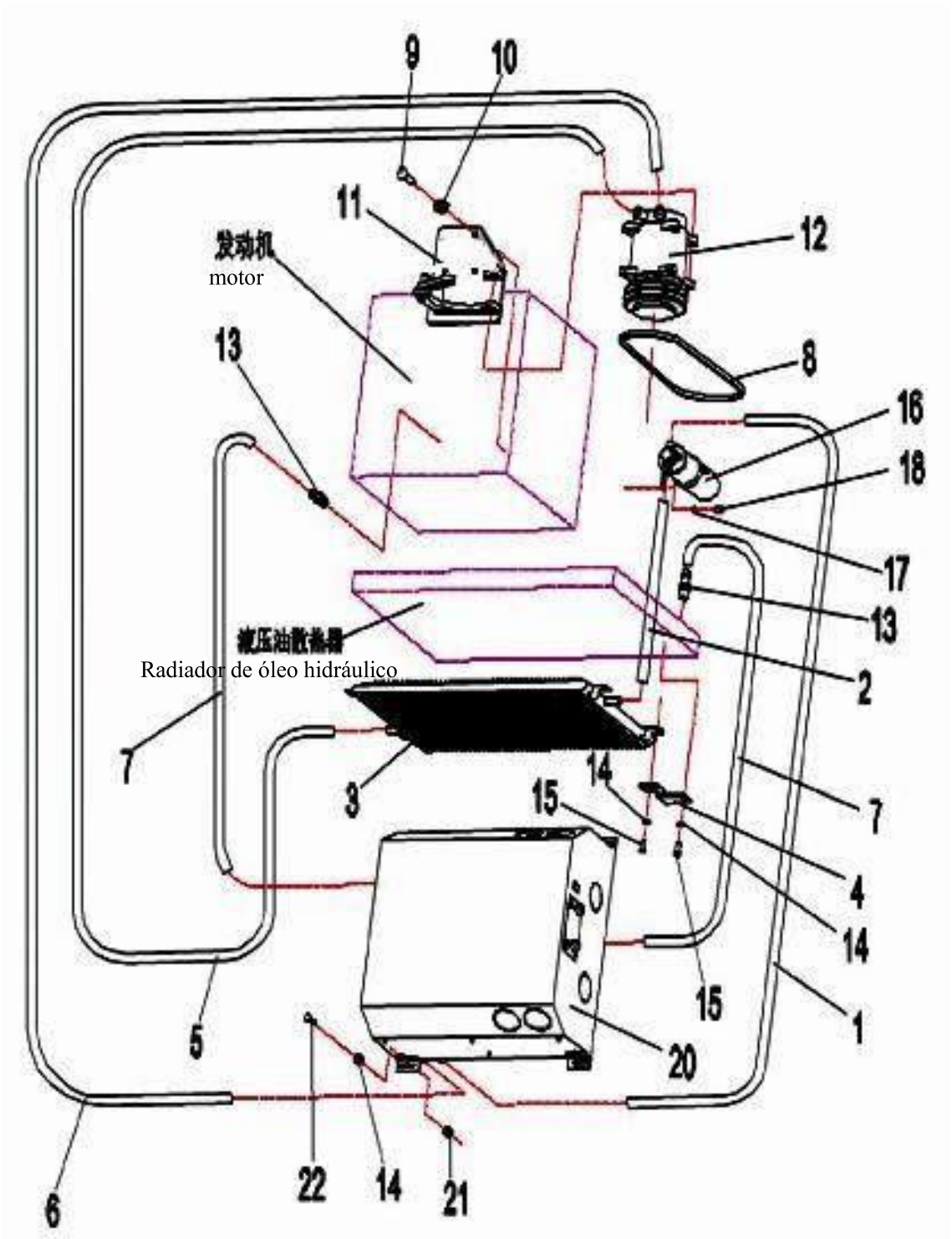

55. Sistema de ar condicionado

Modelo 228302920		Sistema de ar condicionado	Número da página número G12-02	
Numero de peças	Numero de acessorios	Nome da Peça	Quantidade	Obs.
1	803502594	Mangueira 2000	1	Acessórios de ar condicionado
2	803502595	Mangueira 1000	1	Acessórios de ar condicionado
3	803502596	Condensador	1	Acessórios de ar condicionado
4	228700360	Suporte de montagem	4	
5	803502597	Mangueira 1200	1	Acessórios de ar condicionado
6	803502598	Mangueira 2500	1	Acessórios de ar condicionado
7	801902789	Tubo de agua quente	1	
8	800302307	Cinto de couro	1	Acessórios de ar condicionado
9	805000727	Parafuso M10×25	3	GB/T5783-2000
10	805301373	Arruela 10	3	DIN6796
11		COMPRESSOR BRACKET	1	
12	805801019	COMPRESSOR	1	Acessórios de ar condicionado
13	228700362	Conector	1	
14	805300010	Arruela 8	4	GB/T93-1987
15	805000018	Parafuso M8×20	4	GB/T5783-2000
16	803502599	Tanque de acumulação de liquido	1	Acessórios de ar condicionado
17	805300030	Arruela 6	2	GB/T93-1987
18	805000008	Parafuso M6×12	2	GB/T5783-2000
20	803502588	Ar condicionado (Evaporador)	1	
21	805200045	Porca M8	4	GB/T6170-2000

22	805000017	Parafuso M8×25	4	GB/T5783-2000

56. Montagem do compressor

G12-03	Montagem do compressor	228302920

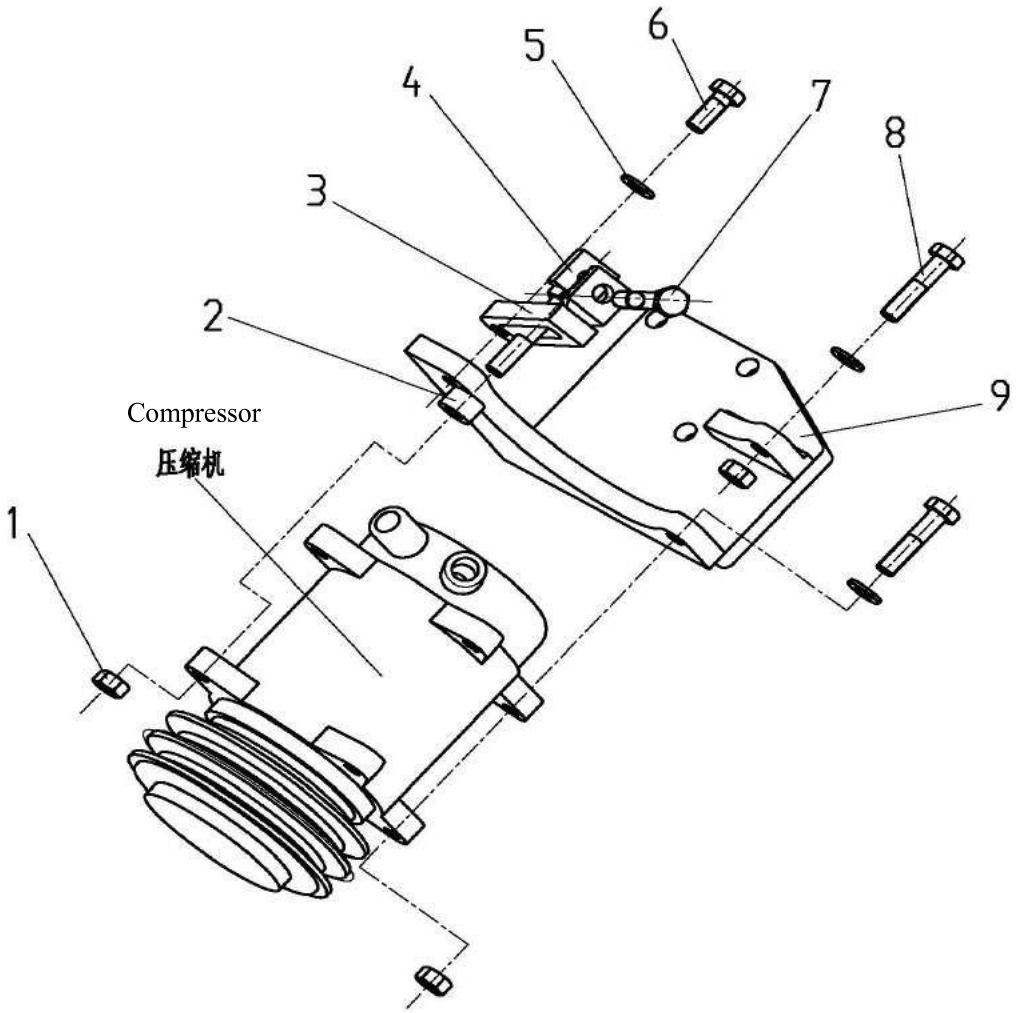

56. Montagem do compressor

Modelo 228302920		Montagem do compressor	Número da página número G12-04	
Numero de peças	Numero de acessorios	Nome da Peça	Quantidade	Obs.
1	228300812	Suporte do compressor	1	
2	228700410	Suporte	1	
3	228700412	Alavanca de mudança	1	
4	805000036	Parafuso M10X90	1	GB/T5782-2000
5	805000727	Parafuso M10×25	1	GB/T5783-2000
6	805200048	Porca M10	3	GB/T6170-2000
7	805000207	Parafuso M10X45	2	GB/T5782-2000
8	805301373	Arruela 10	3	DIN6796

9	228700411	Conjtunto	1	

57. Ferramentas juntas com maquina

G13-01	Ferramentas juntas com maquina	228302920

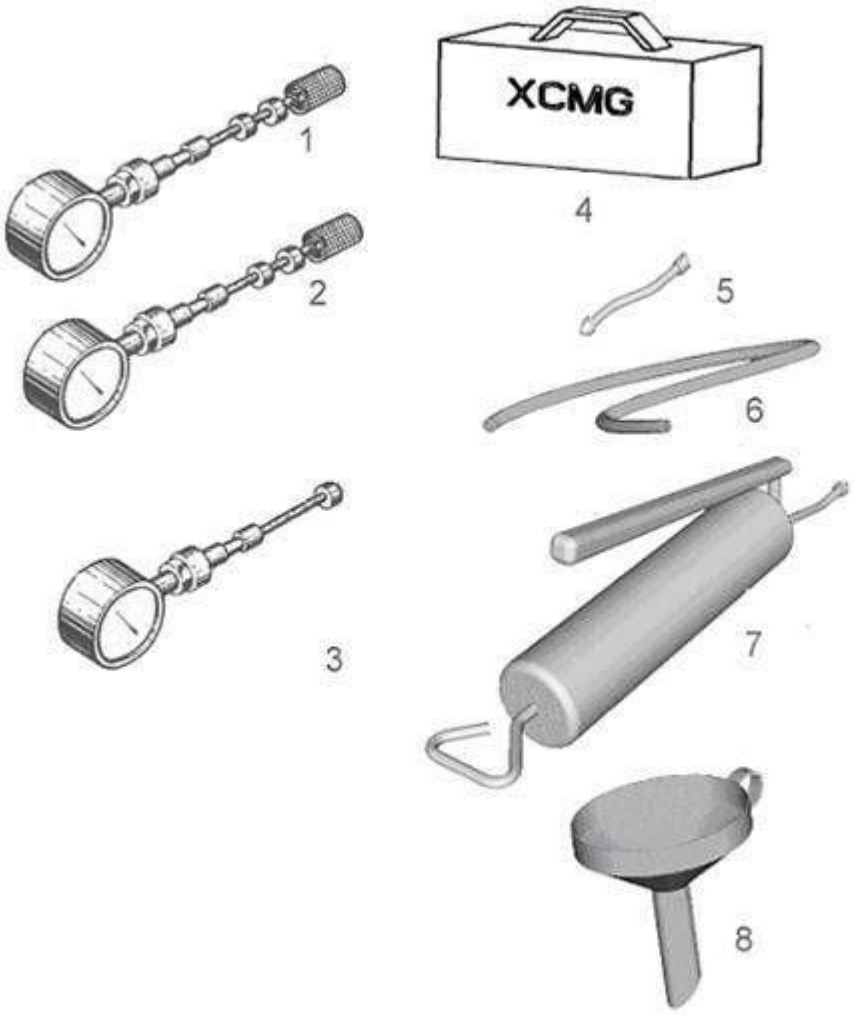

57. Ferramentas juntas com maquina

Modelo 228302920		Ferramentas juntas com maquina	Número da página número G13-02	
Numero de peças	Numero de acessorios	Nome da Peça	Quantidade	Obs.
1	803201539	Dispositivo de medição de pressão	1	
2	803201540	Dispositivo de medição de pressão	1	
3	801501924	Medidor de pressão de pneu	1	400kPa
4	801501918	Caixa de ferramentas genérica	1	
5	801101758	Funil de combustível	1	
6	839901423	Mangueira plástica	1	
7	801101756	Injetor de graxa	1	200ml

8	801101757	Funil de combustível	1	



XCMG BRASIL INDÚSTRIA LTDA

Endereço:Rodovia Fernão Dias - BR381 km 854/855 Distrito Industrial - Pouso Alegre - MG

CEP：37550-000-Brasil

Tel：55-035-2102-0510

E-mail: contato@xcmg.com

Todos os direitos reservados

Rev.0-2014