RUTHZIL TRATOR COMERCIAL DE PEÇAS LTDA 11 97083-6812 ROLANDO

RETROESCAVADEIRA XT870BR-I

Português – BR-I

CATÁLOGO DE PEÇAS

XCMG BRASIL INDÚSTRIA LTDA.

MANUAL DAS PEÇAS DE REPOSIÇÃO

RETROESCAVADEIRA XT870BR-I

SUMÁRIO

1. RETROESCAVADEIRA 1.1
PLANO MANUTENÇÃO 1.2
PLANO MANUTENÇÃO 1.4
FERRAMENTAS GERAIS 1.6
FERRAMENTAS GERAIS 1.8
RETROESCAVADEIRA 1.10
2. MOTOR 2.1
MOTOR, INSTALAÇÃO 2.2
MOTOR, INSTALAÇÃO 2.4
RADIADOR, INSTALAÇÃO 2.6
RADIADOR, MONTAGEM 2.8
TANQUE DE COMBUSTÍVEL, INSTALAÇÃO 2.10
MOTOR, CONJUNTO 2.12
MOTOR, CONJUNTO 2.14
MOTOR, CONJUNTO 2.16
MOTOR, CONJUNTO 2.18
3. SISTEMA DE TRANSMISSÃO 3.1
SISTEMA DE TRANSMISSÃO 3.2
SISTEMA DE TRANSMISSÃO 3.4
SISTEMA DE TRANSMISSÃO 3.6
BOMBA HIDRÁULICO DA TRANSMISSÃO 3.8
FILTRO DE ÓLEO 3.10
CARCAÇA 3.12
EIXOS TRANSMISSÃO 3.14
EIXO PRINCIPAL E EIXO REVERSO 3.16
PART NO. 3.17
EIXO AUXILIAR 3.18
EIXO AUXILIAR 3.20
EIXO 4WD 3.22
CONTROLE MARCHA 3.24
VÁLVULA DE CONTROLE 3.26
VÁLVULA DE CONTROLE 3.28
VÁLVULA SOLENOIDE 3.30
CONVERSOR DE TORQUE 3.32
CARCAÇA EIXO DIANTEIRO 3.34
CJ. ENGRENAGEM - FRONTAL DIR. ..... **¡Error! Marcador no definido.**
CJ. ENGRENAGEM - FRONTAL DIR. ..... **¡Error! Marcador no definido.**
CJ. EIXO DIANTEIRO ..... **¡Error! Marcador no definido.**
DIFERENCIAL ..... **¡Error! Marcador no definido.**
DIFERENCIAL ..... **¡Error! Marcador no definido.**
CJ. ENGRENAGEM - FRONTAL ESQ. 3.46
CJ. ENGRENAGEM - FRONTAL ESQ. ..... **¡Error! Marcador no definido.**

CJ. EIXO TRASEIRO ..... **¡Error! Marcador no definido.**
CJ. ENGRENAGEM ..... **¡Error! Marcador no definido.**
CJ. ENGRENAGEM ..... **¡Error! Marcador no definido.**
CJ. EIXO TRASEIRO ..... **¡Error! Marcador no definido.**
DIFERENCIAL ..... **¡Error! Marcador no definido.**
DIFERENCIAL ..... **¡Error! Marcador no definido.**
DIFERENCIAL ..... **¡Error! Marcador no definido.**
CJ. EIXO TRASEIRO ..... **¡Error! Marcador no definido.**
4. SISTEMA HIDRÁULICO DE TRABALHO 4.1
TANQUE HIDRÁULICO -1 ..... 4.2
TANQUE HIDRÁULICO-1 ..... 4.3
TANQUE HIDRÁULICO -2 ..... 4.4
HIDRAULICO DE ESCAVAÇÃO 4.6
CILINDRO DA CAÇAMBA DE ESCAVAÇÃO 4.8
CILINDRO DA CAÇAMBA DE ESCAVAÇÃO 4.10
CILINDRO DA LANÇA DE ESCAVAÇÃO 4.12
CILINDRO DA LANÇA DE ESCAVAÇÃO 4.14
CILINDRO DO BRAÇO DE ESCAVACAO 4.16
CILINDRO DO BRAÇO DE ESCAVACAO 4.18
SISTEMA DE GIRO 4.20
CILINDRO DE GIRO ESQUERDO 4.22
CILINDRO DE GIRO ESQUERDO 4.24
CILINDRO DE GIRO DIREITO 4.26
CILINDRO DE GIRO DIREITO 4.28
SISTEMA DO ESTABILIZADOR 4.30
CILINDRO ESQUERDO ESTABILIZADOR 4.32
CILINDRO ESQUERDO ESTABILIZADOR 4.34
CILINDRO DIREITO ESTABILIZADOR 4.36
CILINDRO DIREITO ESTABILIZADOR 4.38
SISTEMA DE CONTROLE-1 ..... 4.40
SISTEMA DE CONTROLE-1 ..... 4.42
SISTEMA DE CONTROLE-2 ..... 4.44
SISTEMA HIDRÁULICA PRINCIPAL 4.46
SISTEMA BOMBA HIDRÁULICA 4.48
VALVULA DE CARREGAMENTO 4.50
VÁLVULA DE ESCAVAÇÃO 4.52
LINHA HIDRÁULICA 4.54
COMPONENTES VÁLVULA PRIORITÁRIA 4.56
MECANISMO DE CARREGAMENTODE BORRACHA 4.58
SISTEMA DE LEVANTAMENTO 4.60
CILINDRO DE BRAÇO CARREGAMENTO DIREITO 4.62
RIGHT STEEL CILINDRO DO BRAÇO DE ESCAVACAO 4.64
CILINDRO DE BRAÇO CARREGAMENTO ESQUERDO 4.66
CILINDRO DE BRAÇO CARREGAMENTO ESQUERDO 4.68
SISTEMA TILTING 4.70
SISTEMA TILTING 4.72

CILINDRO CAÇAMBA CARREGAMENTO DIREITO 4.74
CILINDRO CAÇAMBA CARREGAMENTO DIREITO 4.76
CILINDRO CAÇAMBA CARREGAMENTO ESQUERDO 4.78
CILINDRO CAÇAMBA CARREGAMENTO ESQUERDO 4.80
5. SISTEMA DE DIREÇÃO 5.1
CJ DIREÇÃO HIDRÁULICO 5.2
CJ DIREÇÃO HIDRÁULICO 5.4
6. SISTEMA DE FREIO 6.1
SISTEMA FREIO 6.2
7. FREIO DE MÃO 7.1
FREIO DE MÃO 7.2
8. CHASSI 8.1
CHASSI 1 ..... 8.2
CHASSI 2 ..... 8.6
OUTRIGGER GROUP 8.8
9. SISTEMA ELÉTRICO 9.1
SISTEMA ELÉTRICO 9.2
MONTAGEM DA BATERIA 9.4
SISTEMA ELÉTRICO DO CHASSI 9.6
SISTEMA ELÉTRICO DO CHASSI 9.8
CAB ELECTRICAL SYSTEM 9.10
FAROL BAIXO / ALTO 9.12
SETAS 9.14
LUZ DE RÉ 9.16
LUZ DE FREIO 9.18
PAINEL DE INSTRUMENTOS DIREITO 9.20
CAIXA DE FUSÍVEL 9.22
LIMPADOR PARABRISA DIANTEIRO 9.24
LIMPADOR PARABRISA TRASEIRO 9.26
10. CONJUNTO CABINE 10.1
CONJUNTO CABINE 1 ..... 10.2
CONJUNTO CABINE 1 ..... 10.4
CONJUNTO CABINE 2 ..... 10.6
CONJUNTO CABINE 3 ..... 10.8
11. SISTEMA DE CARREGAMENTO 11.1
SISTEMA DE CARREGAMENTO 11.2
CONJUNTO HASTE ESQUERDO 11.4
CONJUNTO HASTE DIREITO 11.6
MONTAGEM BRAÇO E LINK 11.8
MONTAGEM BRAÇO E LINK 11.10
DENTE DE PÁ 11.12
12. AR CONDICIONADO 12.1
SISTEMA DE AR CONDICIONADO 1 ..... 13.2
AR CONDICIONADO 2 ..... 13.4
EVAPORATOR ASSEMBLY 13.6
14. CAPÔ 14.1

CAPÔ 14.2
CAPÔ 14.4
15. SISTEMA DE ESCAVAÇÃO 15.1
SISTEMA DE ESCAVAÇÃO 15.2
CJ GIRO 15.4
CJ LANCA BRACO PINOS E LINKS 15.6
CJ LANCA BRACO PINOS E LINKS 15.8

1. RETROESCAVADEIRA

PÁGINA 1. 2	定期维护保养件清单(DDE) PLANO MANUTENÇÃO	NO.PEÇA 402208173

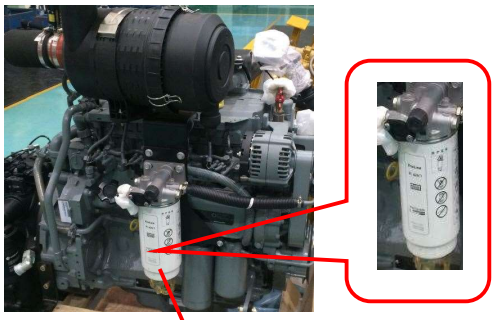

1

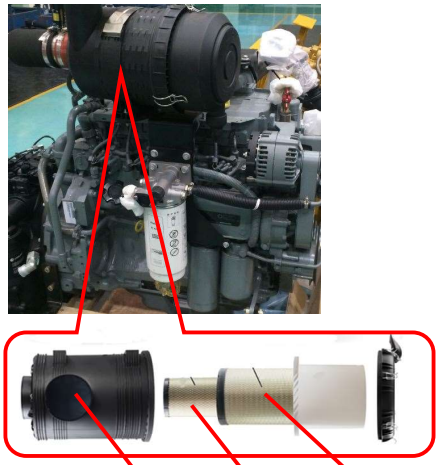

2 3 4

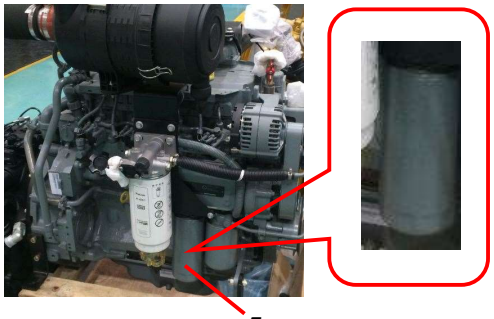

5

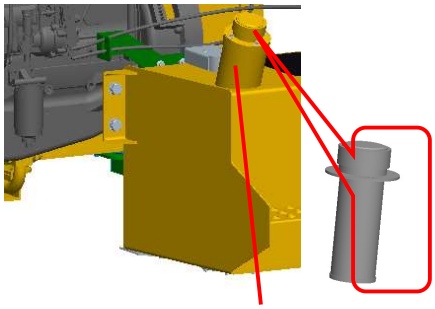

6

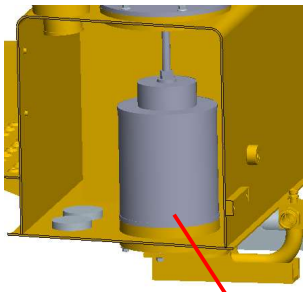

7

NO. PEÇA 402208173	定期维护保养件清单(DDE) PLANO DE MANUTENÇÃO (DDE)			PÁGINA 1.3
NO. PEÇA	零件名称 DESCRIÇÃO		数量 QTD.	备注 OBS.
860140349	1117 045-D142 油水分离器	SEPARADOR AGUA-OLEO 1117 045-D142	1	每 50 小时进行排水，每 500 小时进行更换。 Escorra a cada 50 horas e substitua a cada 500 horas.
1109010-A136/A	空滤器总成	FILTRO DE AR	1	空气滤清器指示器变成红色，进行清理。 O indicador do filtro de ar fica vermelho e é limpo.
1109025-A136/A	空气滤清器滤内芯	ELEMENTO INTERNO DO FILTRO DE AR	1	每 1000 小时进行更换。 Mude a cada 1000 horas.
1109015-A136/A	空气滤清器滤外芯	ELEMENTO INTERNO DO FILTRO DE AR	1	每 1000 小时进行更换。 Mude a cada 1000 horas.
860141226	1012010A52D 机油滤清器（发动机）	FILTRO DE ÓLEO (ENGINE)	1	每 500 小时进行更换。 Mude a cada 500 horas.
803164230	XGKL4-10×1S 加油滤清器	FILTRO DE AR COMBUSTÍVEL	2	每 2000 小时进行更换。 Mude a cada 2000 horas.
803427333	TLX433E/30 回油过滤器（液压油箱）	FILTRO DE OLEO (TANQUE DE ÓLEO HIDRÁULICO)	1	首次 100 小时进行更换，以后每 500 小时进行更换。 Primeiro intervalo de mudança: após 100 horas a partir da segunda vez: a cada 500 horas.

PÁGINA	定期维护保养件清单(DDE)	NO.PEÇA
1. 4	PLANO MANUTENÇÃO	402208173

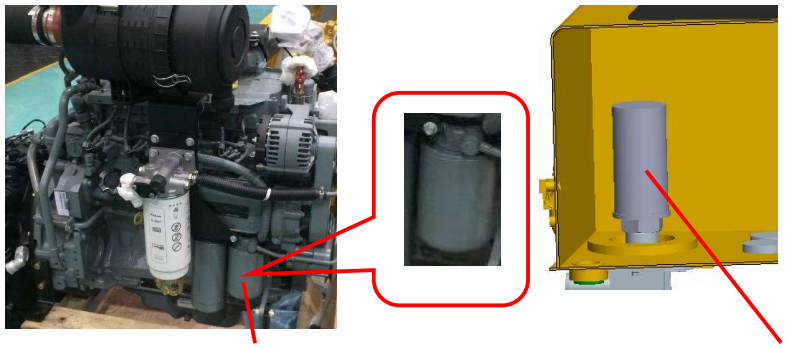

8

9

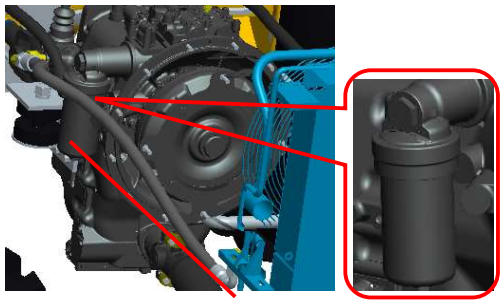

10

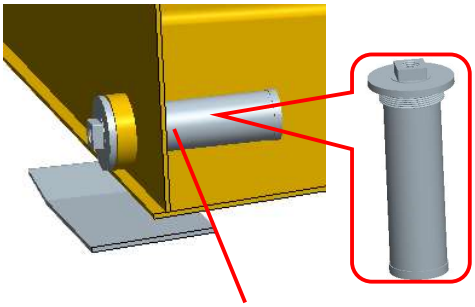

11

NO.PEÇA 402208173		定期维护保养件清单(DDE) PLANO DE MANUTENÇÃO (DDE)		PÁGINA 1.5	
件号 NO.	NO.PEÇA	零件名称 DESCRIÇÃO		数量 QTD.	备注 OBS.
8	800104159	1117050-D142 燃油滤芯	FILTRO DE COMBUSTÍVEL	1	每 500 小时进行更换 Mude a cada 500 horas.
9	803403761	WU-400 × 100-J(G2) 吸油过滤器（液压油箱）	FILTRO DE SUCÇÃO (TANQUE HIDRÁULICO)	1	每 500 小时进行更换。 Mude a cada 500 horas .
10	860132921	040701 油滤器 （变速箱）	FILTRO DE ÓLEO (CAIXA DE VELOCIDADES)	1	首次 250 小时进行更换，以后每 1000 小时进行更换。 Primeiro intervalo de mudança: após 250 horas a partir da segunda vez: a cada 1000 horas.
11	250200471	XGXL5-10×100 燃油吸油滤芯（燃油箱）	FILTRO DE ABSORÇÃO DE COMBUSTÍVEL (TANQUE DE COMBUSTÍVEL)	1	每 500 小时进行更换 Mude a cada 500 horas .

PÁGINA 1.6	随车工具 FERRAMENTAS GERAIS	NO. PEÇA 801541509

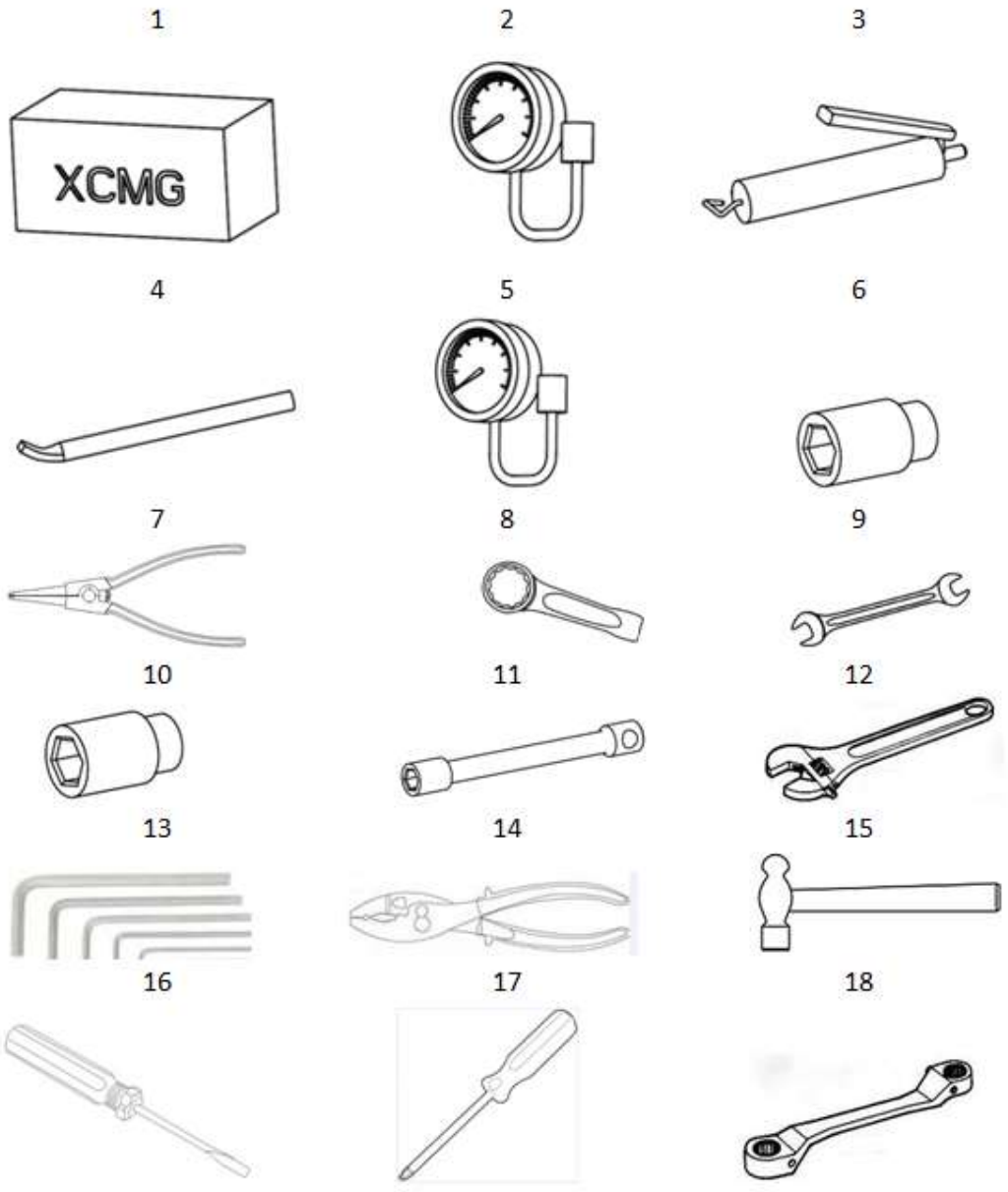

NO.PEÇA 801541509		随车工具 FERRAMENTAS GERAIS		PÁGINA 1.7	
件号 NO.	NO.PEÇA	零件名称 DESCRIÇÃO		数量 QTD.	备注 OBS.
1	801504225	工具套盒	FERRO CAIXA DE FERRAMENTA	1	
2	803542893	测压表	MEDIDORES DE PRESSAO	1	
3	801505255	黄油枪	PISTOLA DE GRAXA MANUAL DE 600CC	1	
4	840536439	撬棒	ALAVANCA	1	
5	801540407	轮胎气压表	CALIBRES RETA PNEU	1	
6	840536491	轮胎套筒 34	MANGA DE PNEUS 34	1	
7	840536381	卡簧钳	ALICATE	2	
8	801505243	滤清器扳手 145×24×20	CHAVE DO FILTRO	1	
9	801541475	双头开口扳手 19-21	CHAVE DE BOCA 19-21	1	
	801505251	双头开口扳手 5.5-7	CHAVE DE BOCA 5.5-7	1	
	801541477	双头开口扳手 13-15	CHAVE DE BOCA 13-15	1	
	801505271	双头开口扳手 22-24	CHAVE DE BOCA 22-24	1	
	801505269	双头开口扳手 17-19	CHAVE DE BOCA 17-19	1	
	801505268	双头开口扳手 16-18	CHAVE DE BOCA 16-18	1	
	801505267	双头开口扳手 14-17	CHAVE DE BOCA 14-17	1	
	801505265	双头开口扳手 12-14	CHAVE DE BOCA 12-14	1	
	801505264	双头开口扳手 10-12	CHAVE DE BOCA 10-12	1	
	801505262	双头开口扳手 8-1	CHAVE DE BOCA 8-1	1	
	801505261	双头开口扳手 6-7	CHAVE DE BOCA 6-7	1	
10	801541282	风动套筒扳手 S30	CHAVES PNEUMATICAS S30	1	
11	801541259	套筒扳手加力杆 200MM	HASTE DE POS-COMBUSTAO	1	
12	801501879	活络扳手 55×450	CHAVE AJUSTAVEL 55×450	1	

PÁGINA 1.8	随车工具 FERRAMENTAS GERAIS	NO. PEÇA 801541509

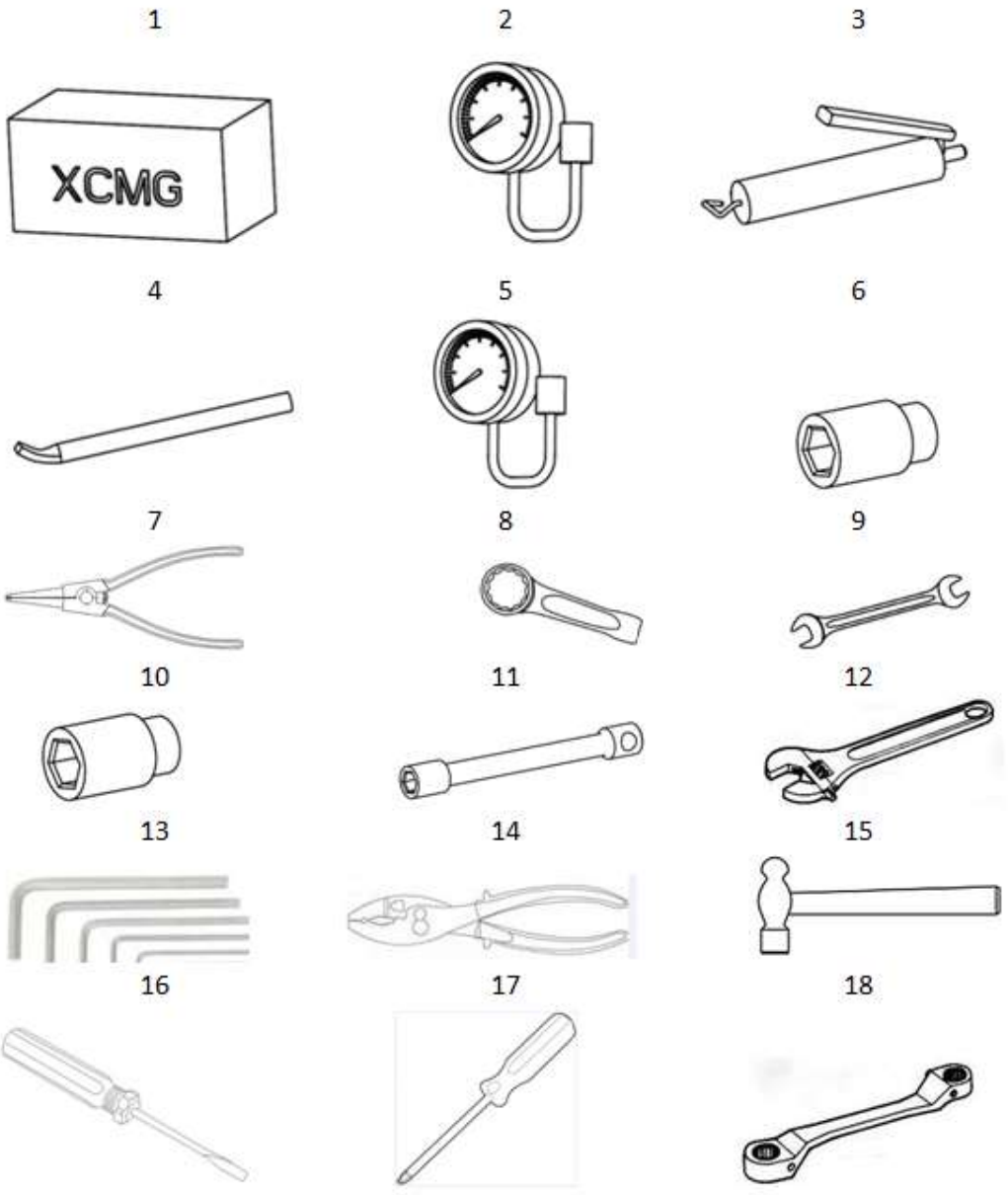

NO.PEÇA 801541509		随车工具 FERRAMENTAS GERAIS		PÁGINA 1.9	
件号 NO.	NO.PEÇA	零件名称 DESCRIÇÃO		数量 QTD.	备注 OBS.
	801501878	活络扳手 30×250	CHAVE AJUSTAVEL 30×250	1	
13	840500029	内六方扳手 14	CHAVE ALLEN14	1	
	840500028	内六方扳手 12	CHAVE ALLEN12	1	
	840500027	内六方扳手 10	CHAVE ALLEN10	1	
	840536326	内六角扳手 3	CHAVE ALLEN3	1	
	840500298	内六角扳手 6	CHAVE ALLEN6	1	
	840500297	内六角扳手 5	CHAVE ALLEN5	1	
	840500037	内六方扳手 8	CHAVE ALLEN8	1	
	840500002	内六方扳手 4	CHAVE ALLEN4	1	
14	801501886	鲤鱼钳 200MM	ALICATES 200MM	1	
15	801501882	木柄圆手锤	MAO ALCA REDONDA DE MADEIRA MARTELO	1	
16	801501880	一字螺丝刀 150×6	CHAVE DE FENDA 150×6	1	
17	801505257	十字螺丝刀 125×6	CHAVE DE FENDA 125×6	1	
18	801505281	双头梅花扳手 19-22	CHAVE DE BOCA 19-22	1	
	801505280	双头梅花扳手 17-19	CHAVE DE BOCA 17-19	1	
	801505279	双头梅花扳手 16-18	CHAVE DE BOCA 16-18	1	
	801505278	双头梅花扳手 14-17	CHAVE DE BOCA 14-17	1	
	801505276	双头梅花扳手 12-14	CHAVE DE BOCA 12-14	1	
	801505275	双头梅花扳手 10-12	CHAVE DE BOCA 10-12	1	
	801541476	双头梅花扳手 13-15	CHAVE DE BOCA 13-15	1	
	801505272	双头梅花扳手 5.5-7	CHAVE DE BOCA 5.5-7	1	

PÁGINA	整机装配图	NO. PEÇA
1.10	RETROESCAVADEIRA	402208173

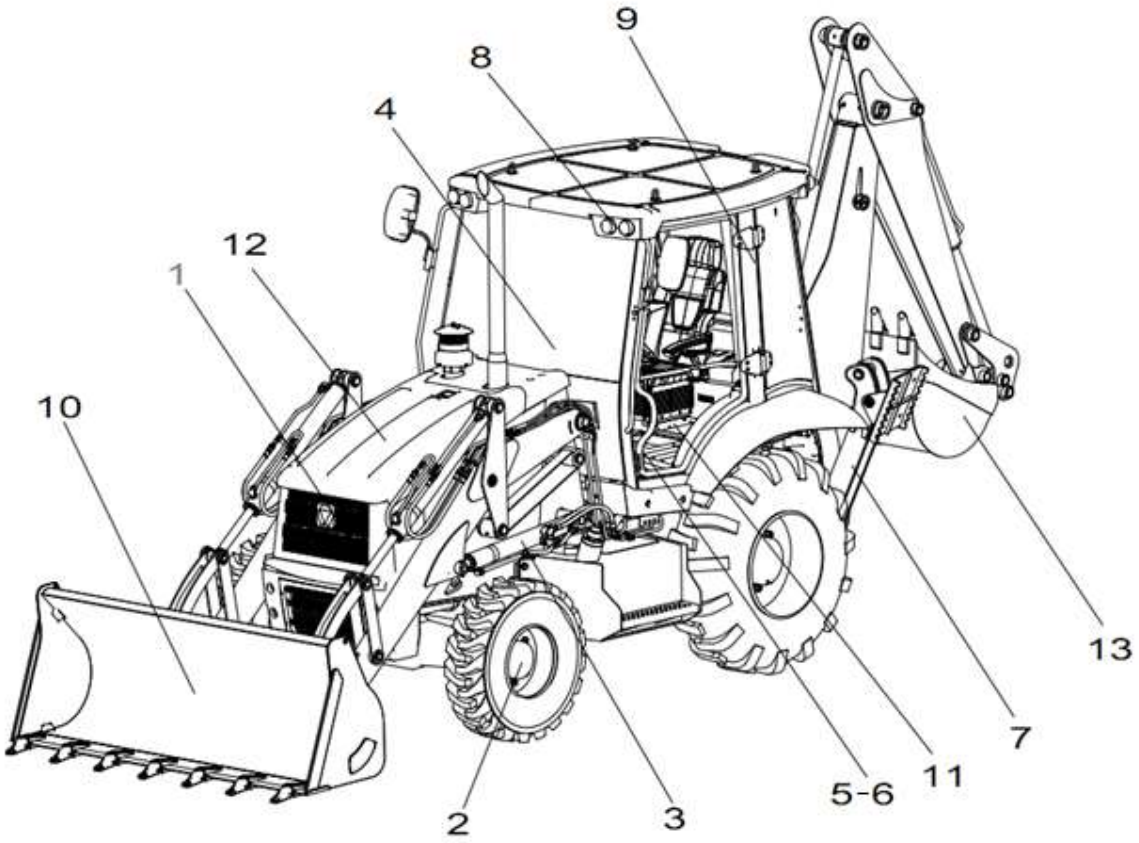

件号 NO.PEÇA 402208173		整机装配图 RETROESCAVADEIRA		PÁGINA 1.11	
件号 NO.	NO.PEÇA	零件名称 DESCRIÇÃO		数量 QTD.	备注 OBS.
1	402207134	动力系统	SISTEMA DE FORÇA	1	
2	402205767	传动系统	CJ TRANSMISSÃO	1	
3	402207141	工作液压系统	CJ HIDRAULICO	1	
4	402205562	转向液压系统	CJ DIRECAO HIDRAULICA	1	
5	402207131	行车制动系统	SISTEMA FREIO SERVICO	1	
6	402204419	驻车制动系统	SISTEMA DE FREIO DE MAO	1	
7	402207145	车架系统	CJ CHASSI	1	
8	402207138	电气系统	CJ ELETRICO	1	
9	402207144	驾驶室总成	CJ CABINE	1	
10	402205130	装载工作装置	DISPOSITIVO DE CARREGAMENTO	1	
11	402205110	空调系统	CJ AR CONDICIONADO	1	
12	402205652	覆盖件系统	CAPÔ	1	
13	402205405	挖掘工作装置	CJ ESCAVACAO	1	

2. MOTOR

PÁGINA	动力系统	CÓD.
2.2	MOTOR, INSTALAÇÃO	402207134

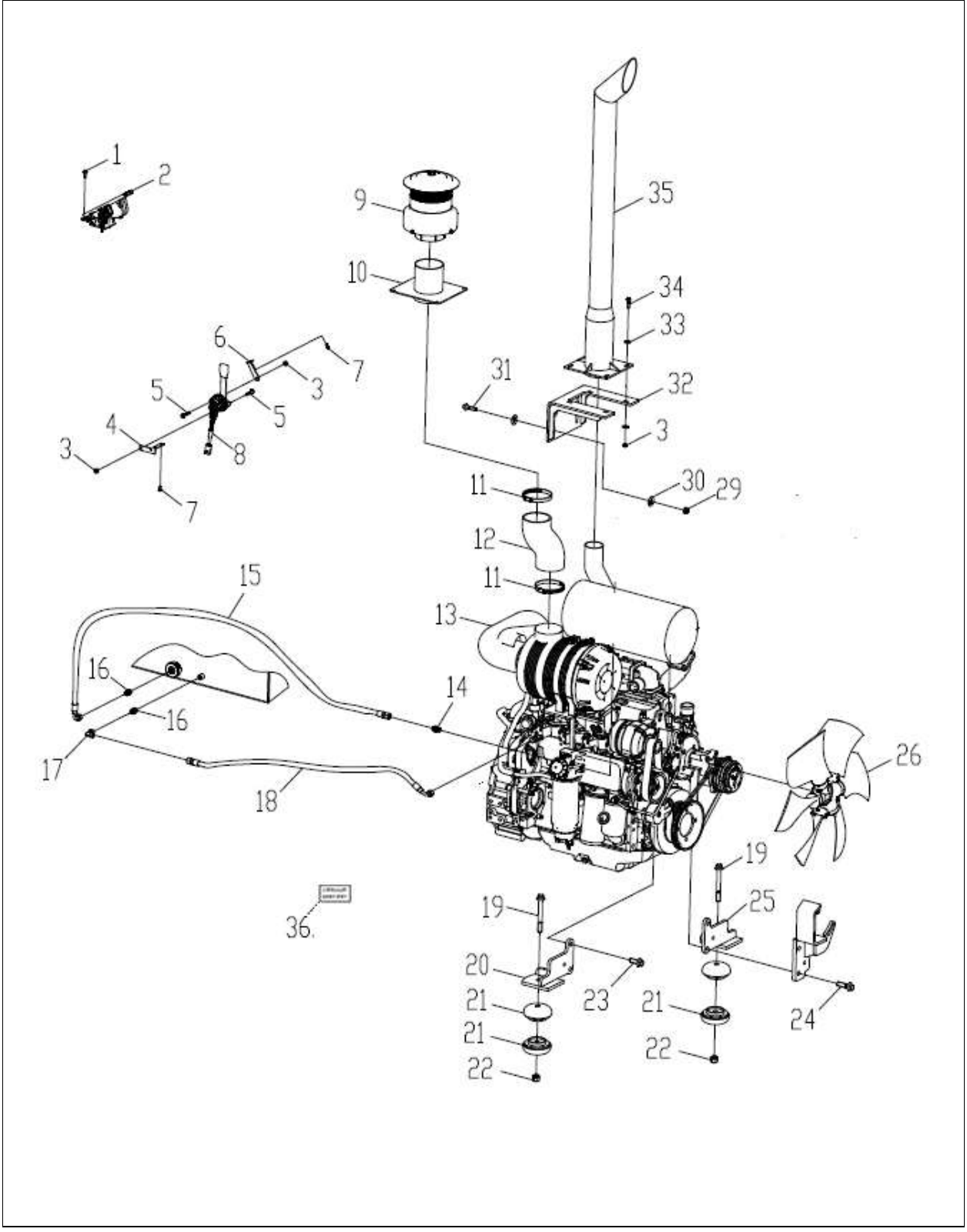

CÓD. 402207134		动力系统 MOTOR, INSTALAÇÃO		PÁGINA 2.3	
件号 ITEM	CÓD.	零件名称 DESCRIÇÃO		数量 QTD	备注 NOTAS
1	805004756	螺栓 M8×20(达克罗)	PARAFUSO	3	GB/T16674.1-2004
2	803693449	电子油门踏板	ACELERADOR	1	
3	805203166	螺母 M8	PORCA	6	GB/T6177.1-2000
4	402205186	手油门支架二	SUPORTE DO ACELERADOR	1	
5	805047999	螺栓 M8×40(达克罗)	PARAFUSO	2	GB/T16674.1-2004
6	402205193	手油门支架一	SUPORTE DO ACELERADOR	1	
7	805004834	螺栓 M6×12(达克罗)	PARAFUSO	3	GB/T16674.1-2004
8	800155337	手控电子油门	ACELERADOR MANUAL	1	
9	800138048	空气预滤器	PRÉ-FILTRO DE AR	1	
10	402203983	过渡管	TUBO DE TRANSIÇÃO	1	
11	801902893	T型抱箍Φ106-114	ABRAÇADEIRA	2	
12	402205191	空滤进气管	TUBO FLEXÍVEL	1	
13	402205081	发动机	MOTOR	1	B40-10T3R-A353
14	803103852	接头	CONEXÃO	1	
15	803190990	软管总成	MANGUEIRA	1	
16	803105414	接头	CONEXÃO	2	
17	803107607	接头	CONEXÃO	1	
18	803191030	软管总成	MANGUEIRA	1	
19	805048845	螺栓 M16×140(达克罗)	PARAFUSO	2	GB/T16674.1-2004
20	402205188	发动机支架一	SUPORTE DO MOTOR	1	
21	801971161	减震器	COXIM	4	
22	805200211	螺母 M16	PORCA	2	GB/T6182-2010

PÁGINA	动力系统	CÓD.
2. 4	MOTOR, INSTALAÇÃO	402207134

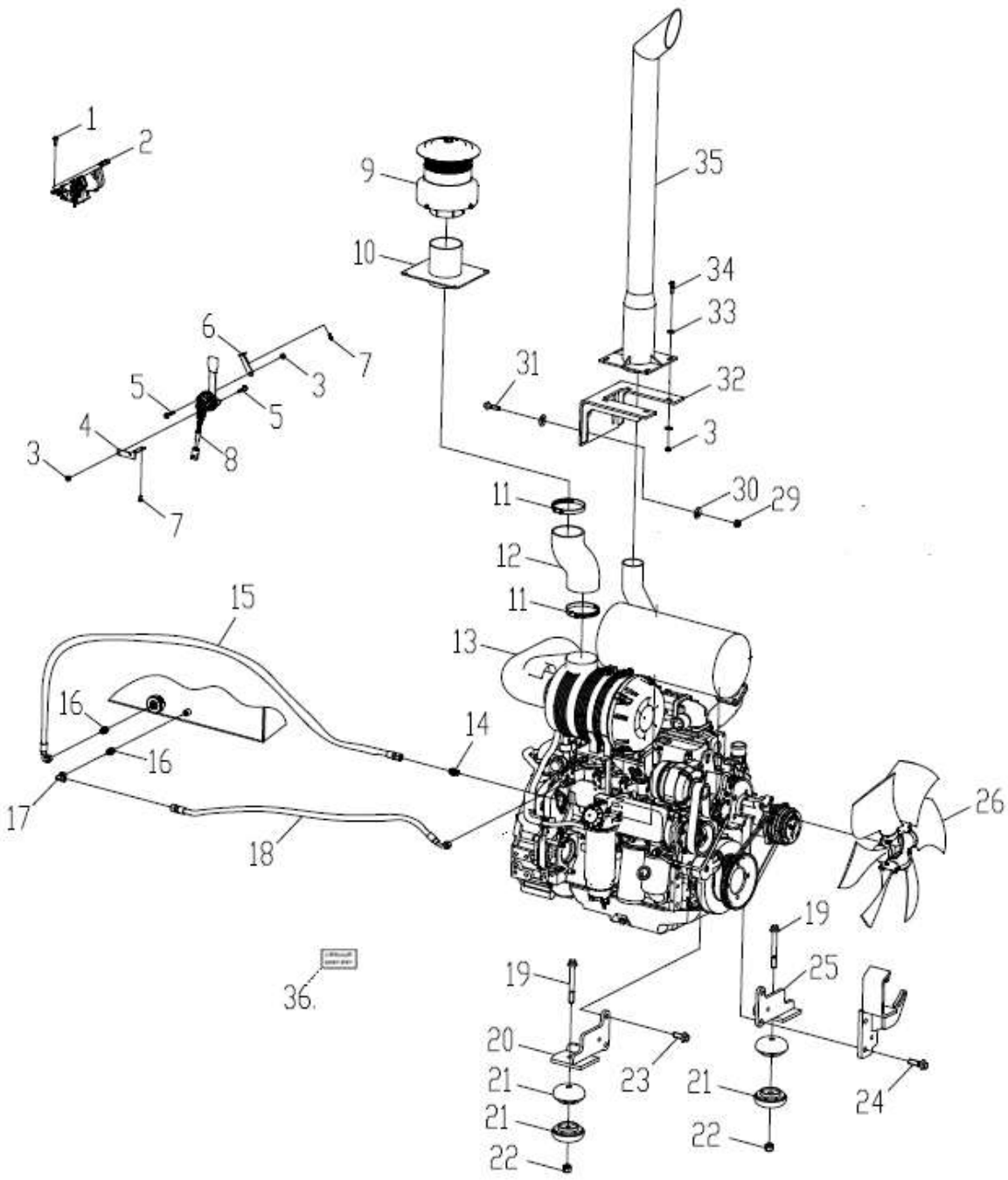

CÓD. 402207134		动力系统 MOTOR, INSTALAÇÃO		PÁGINA 2.5	
件号 ITEM	CÓD.	零件名称 DESCRIÇÃO		数量 QTD	备注 NOTAS
23	805048034	螺栓 M16×40(达克罗)	PARAFUSO	2	GB/T16674.1-2004
24	805048036	螺栓 M16×55(达克罗)	PARAFUSO	2	GB/T16674.1-2004
25	402205192	发动机支架二	SUPORTE DO MOTOR	1	
26	800158459	风扇	VENTILADOR	1	
29	805204006	螺母 M12(达克罗)	PORCA	4	GB/T6177.1-2000
30	805338269	垫圈 12(达克罗)	ARRUELA	8	GB/T96.1-2002
31	805048019	螺栓 M12×45(达克罗)	PARAFUSO	4	GB/T16674.1-2004
32	402204321	排气管支架	SUPORTE ESCAPAMENTO	1	
33	805338265	垫圈 8(达克罗)	ARRUELA	8	GB/T96.1-2002
34	805047998	螺栓 M8×35(达克罗)	PARAFUSO	4	GB/T16674.1-2004
35	402202499	排气管	TUBO ESCAPAMENTO	1	
36	819948007	防冻液排放口标识	PLAQUETA	1	

PÁGINA	散热器组件	CÓD.
2.6	RADIADOR, INSTALAÇÃO	402205182

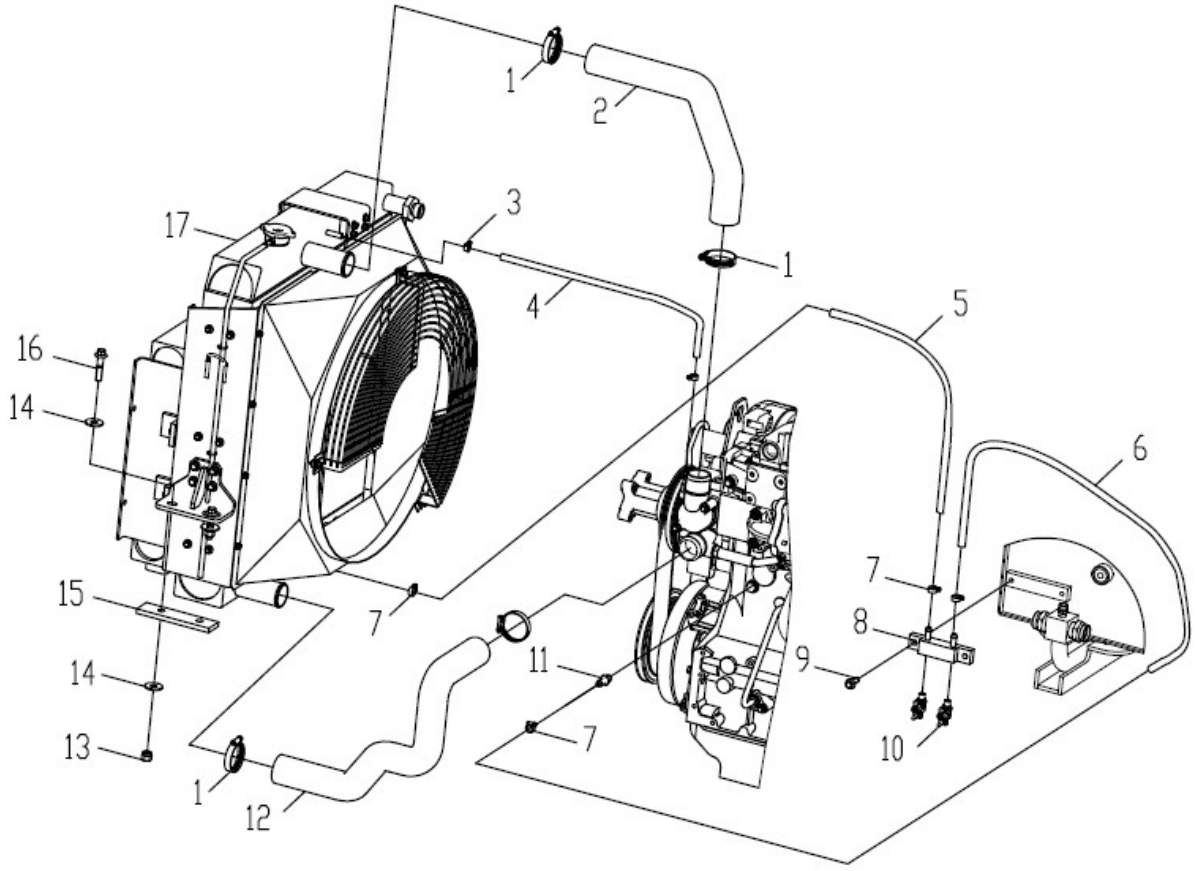

CÓD. 402205182		散热器组件 RADIADOR, INSTALAÇÃO		PÁGINA 2.7	
件号 ITEM	CÓD.	零件名称 DESCRIÇÃO		数量 QTD	备注 NOTAS
1	801902615	T型抱箍Φ58-65	ABRAÇADEIRA	4	
2	402205747	上水管	TUBO ARREFECIMENTO (SUP.)	1	
3	859907948	喉箍 C10-16	ABRAÇADEIRA	2	QC/T619-1999
4	803164019	胶管 B10×670	MANGUEIRA DESAERAÇÃO	1	JB/T 8406-2008
5	803164024	散热器放水管	MANGUEIRA SAÍDA RADIADOR	1	JB/T8406-2008
6	801970980	发动机放水管	MANGUEIRA SAÍDA MOTOR	1	JB/T8406-2008
7	801902705	喉箍 C13-19	ABRAÇADEIRA	4	QC/T619-1999
8	402103031	集中放水块	BLOCO DISTRIBUIDOR	1	
9	805048006	螺栓 M10×30(达克罗)	PARAFUSO	2	GB/T16674.1-2004
10	800788034	R1/4 球阀	VÁLVULA DE ESFERA	2	
11	252806065	接头	CONEXÃO	1	
12	402205748	下水管	TUBO INFERIOR	1	
13	805201516	螺母 M12	PORCA	4	GB/T6182-2010
14	805338269	垫圈 12(达克罗)	ARRUELA	8	GB/T96.1-2002
15	402205060	橡胶垫	ESPAÇADOR DE BORRACHA	2	
16	805048021	螺栓 M12×55(达克罗)	PARAFUSO	4	GB/T16674.1-2004
17	402205079	散热器总成	CONJUNTO RADIADOR	1	

PÁGINA	散热器总成	CÓD.
2.8	RADIADOR, MONTAGEM	402205079

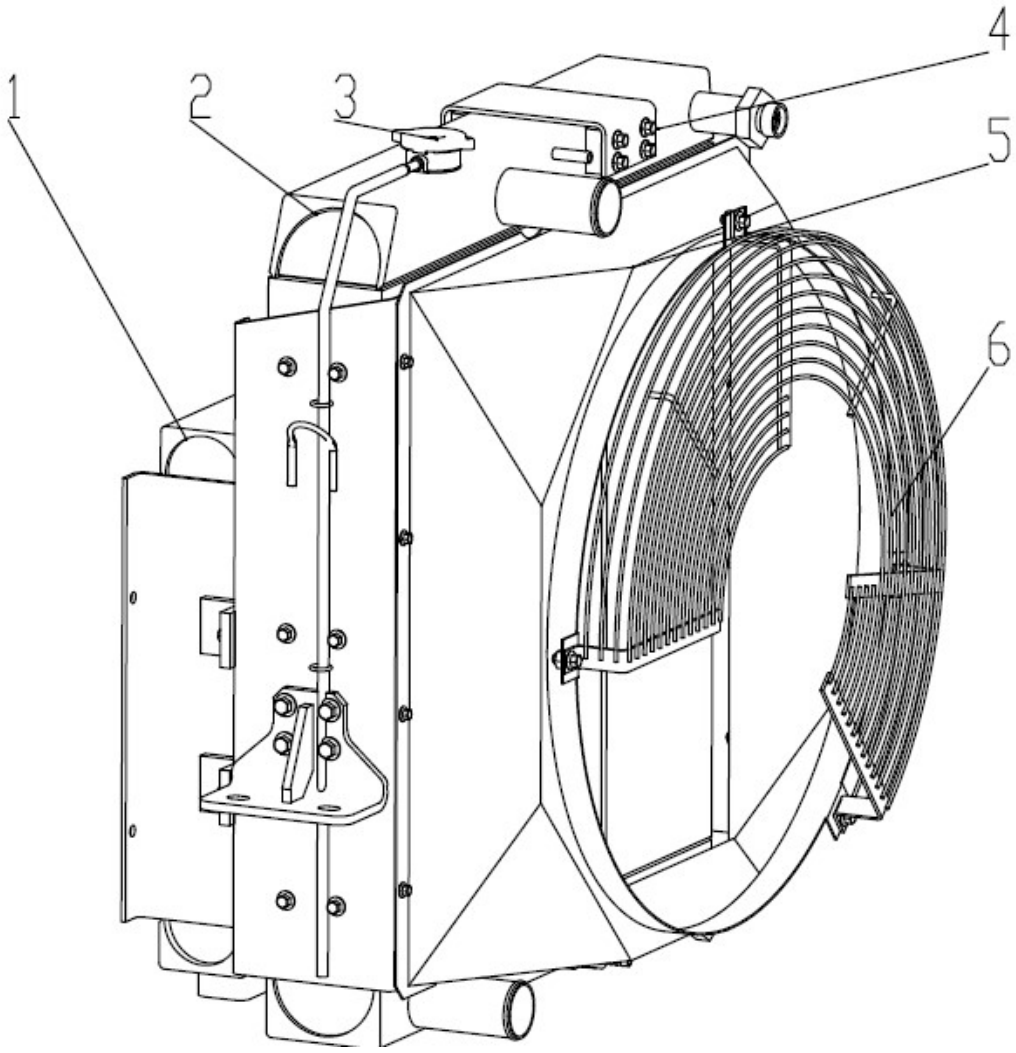

CÓD. 402205079		散热器总成 RADIADOR, MONTAGEM		PÁGINA 2.9	
件号 ITEM	CÓD.	零件名称 DESCRIÇÃO		数量 QTD	备注 NOTAS
1		液压油散	RADIADOR DE ÓLEO		211978-01
2		水箱	TANQUE DE EXPANSÃO		312805-01
3	800157275	压力水箱盖	TAMPA DO RADIADOR		651872-01
4		变矩器油散	RADIADOR DE ÓLEO DO CONVERSOR DE TORQUE		211979-01
5		导风罩	DEFLETOR DE AR		6724393-01
6		防护网	GRADE DE PROTEÇÃO		6724392-01

PÁGINA 2.10	燃油箱总成 TANQUE DE COMBUSTÍVEL, INSTALAÇÃO	型号 MODELO 402205937

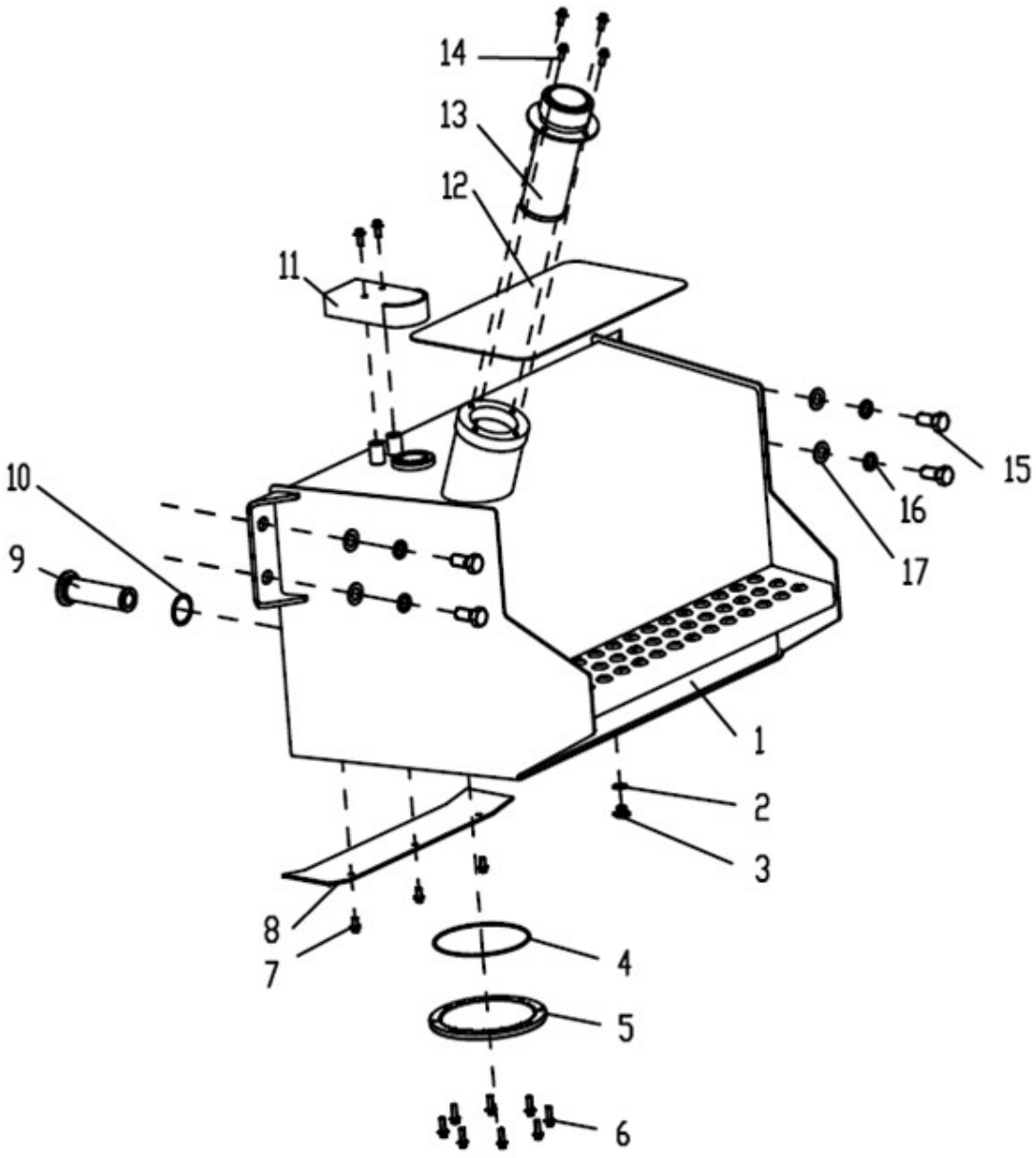

CÓD. 402205937		燃油箱总成 TANQUE DE COMBUSTÍVEL, INSTALAÇÃO		PÁGINA 2.11	
件号 ITEM	CÓD.	零件名称 DESCRIÇÃO		数量 QTY	备注 NOTAS
1	402205889	燃油箱	TANQUE DE COMBUSTÍVEL	1	
2	805301411	复合式密封硬垫圈 16	ARRUELA	1	Q/SC1294-2000
3	803184623	螺塞 M16×1.5	TAMPÃO	1	
4	803401168	O 形圈 164.69×3.53	O-RING	1	260N552-90
5	251808558	盖板	TAMPA	1	
6	805004717	螺栓 M8×25(达克罗)	PARAFUSO	8	GB/T16674.1-2004
7	805004755	螺栓 M8×16(达克罗)	PARAFUSO	3	GB/T16674.1-2004
8	402205882	挡板	CHAPA DE PROTEÇÃO	1	
9	250200471	滤油器总成	CJ. FILTRO	1	
10	803164100	复合式密封硬垫圈 45	ARRUELA	1	Q/SC1294-2000
11	402203469	护板	TAMPA	1	
12	402400484	防滑贴	ANTIDERRAPANTE	1	
13	803370254	液压空气滤清器	FILTRO	1	
14	805004756	螺栓 M8×20(达克罗)	PARAFUSO	6	GB/T16674.1-2004
15	805046588	螺栓 M20×40(达克罗)	PARAFUSO	4	GB/T5783-2000
16	805300023	垫圈 20	ARRUELA	4	GB/T93-1987
17	805300112	垫圈 20	ARRUELA	4	GB/T97.1-2002

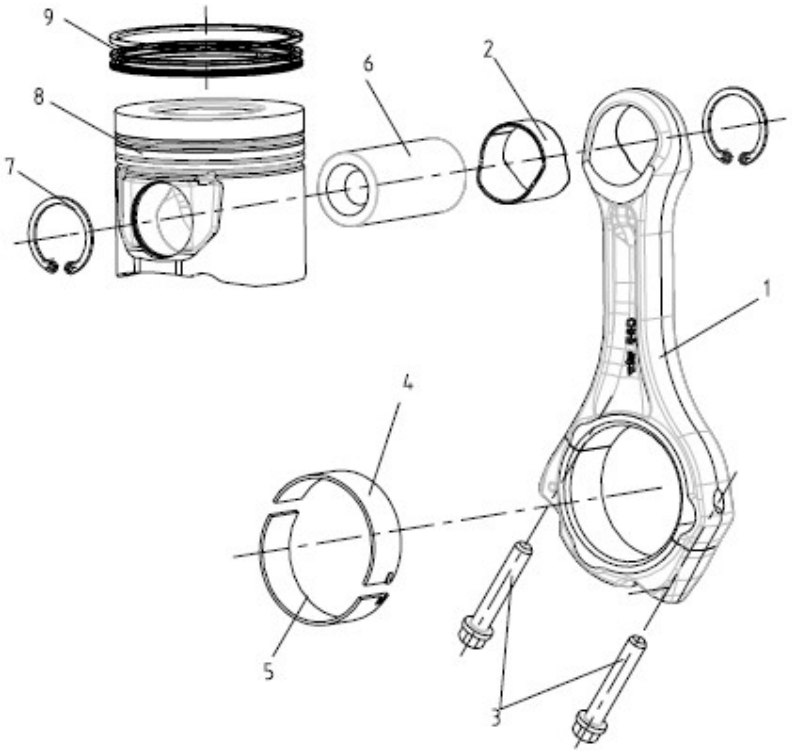
9
8
7
6
2
1
4
5
3

CÓD. 402205081		柴油机 MOTOR, CONJUNTO		PÁGINA 2.13	
件号 ITEM	CÓD.	零件名称 DESCRIÇÃO		数量 QTD	备注 NOTAS
1	1004040-56D	连杆总成(单件按分组使用)	CJ. BIELA	4	860147150
2	D04288314	连杆小头衬套	BUCHA DA BIELA	4	
3	D04284184	连杆螺栓	PARAFUSO DA BIELA	8	
4	1004058-56D	上连杆轴瓦	BRONZINA DA BIELA	4	860129975
5	1004059-56D	下连杆轴瓦	BRONZINA DA BIELA	4	860129976
6	1004021-56D	活塞销	PINO DO PISTÃO	4	860129971
7	1004628-56D	孔用弹性挡圈	ANEL TRAVA	8	
8	1004016C32E	活塞(单件按分组使用)	PISTÃO	4	860147147
9	1004025A36E	活塞环组	JOGO DE ANÉIS DO PISTÃO	4	860147148

PÁGINA	柴油机	CÓD.
2.14	MOTOR, CONJUNTO	402205081

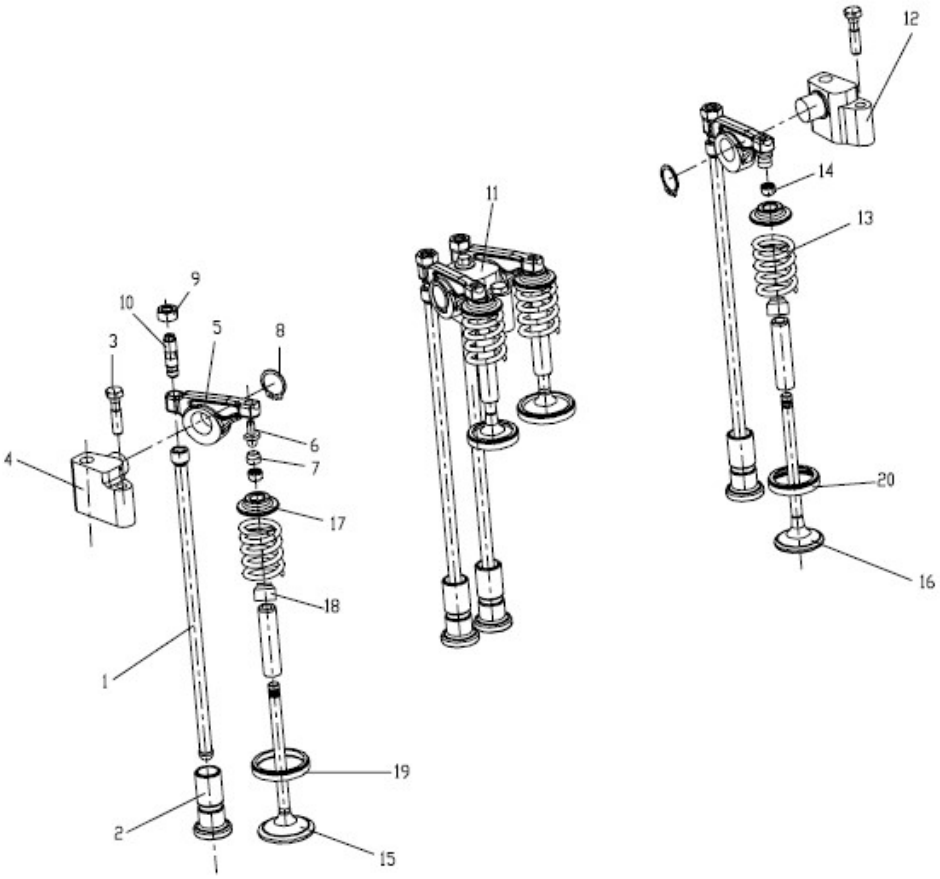

CÓD. 402205081		柴油机 MOTOR, CONJUNTO		PÁGINA 2.15	
件号 ITEM	CÓD.	零件名称 DESCRIÇÃO		数量 QTD	备注 NOTAS
1	1007050-56D	推杆总成	HASTE DO BALANCIM	8	
2	1007061-56D	挺柱	TUCHO	8	
3	1007601-56D	六角头凸缘螺栓	PARAFUSO	5	
4	F04285532	摇臂及摇臂支座(前)总成	SUPORTE BALANCIM	1	
5	F04289278	气门摇臂	BALANCIM DE VÁLVULA	8	
6	F04290034	旋转垫	ARRUELA DE ENCOSTO	8	
7	F04292209	弹簧卡环	ANEL DE RETENÇÃO	8	
8	F01107731	轴用弹性挡圈	ANEL ELÁSTICO	8	
9	F02109637	六角螺母	PORCA	8	
10	1007142-52D	调整螺栓	PARAFUSO DE AJUSTE	8	
11	F04285533	摇臂及摇臂支座(中)总成	SUPORTE BALANCIM	3	
12	F04285534	摇臂及摇臂支座(后)总成	SUPORTE BALANCIM	1	
13	1007021-56D	气门弹簧	MOLA DE VÁLVULA	8	
14	D02108102	气门锁块	TRAVA DE VÁLVULA	16	
15	F04284042	进气门	VÁLVULA - ADMISSÃO	4	
16	F04284043	排气门	VÁLVULA - ESCAPE	4	
17	F04290033	气门弹簧座	PRATO DE MOLA	8	
18	D04153728	气门导管油封	GUIA DE VÁLVULA	8	
19	1007081-56D	进气门座	SEDE DE VÁLVULA - ADMISSÃO	4	
20	1007082-56D	排气门座	SEDE DE VÁLVULA - ESCAPE	4	

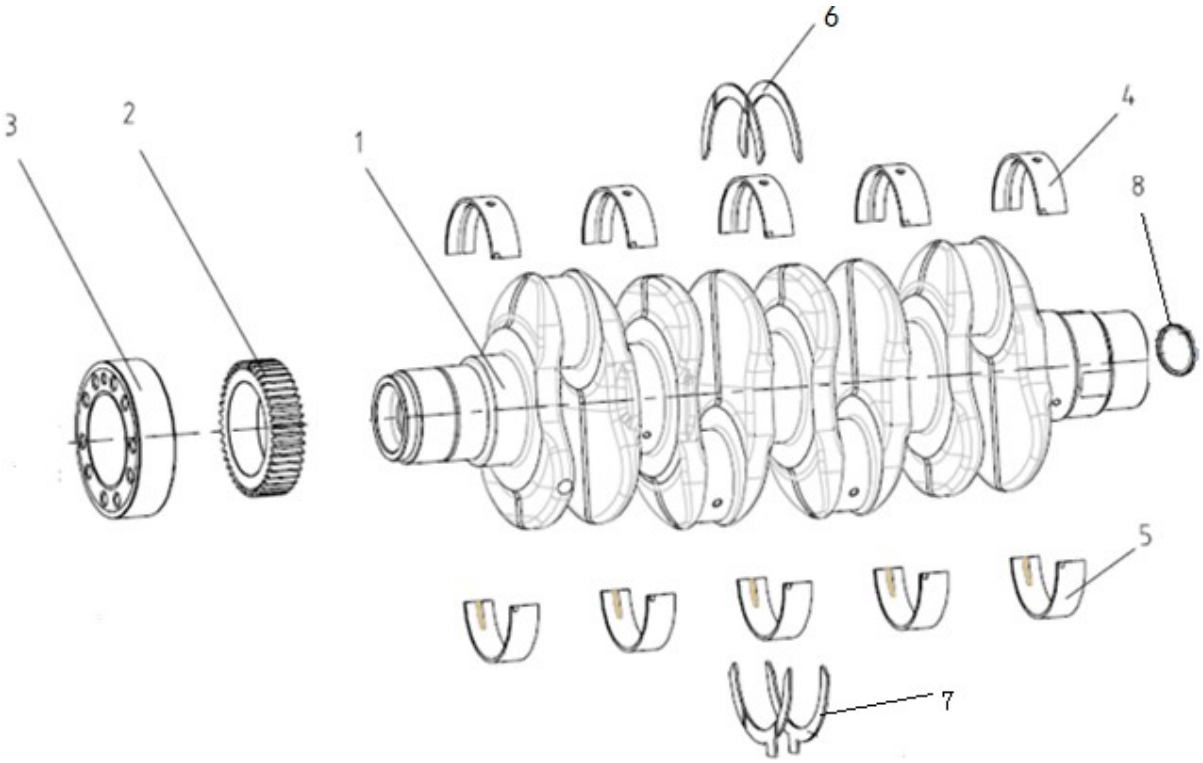
6
4
3
2
1
8
5
7

CÓD. 402205081		柴油机 MOTOR, CONJUNTO		PÁGINA 2.17	
件号 ITEM	CÓD.	零件名称 DESCRIÇÃO		数量 QTD	备注 NOTAS
1	1005021-65D	曲轴	ÁRVORE DE MANIVELAS	1	
2	1005031-56D	曲轴由正时齿轮	ENGRENAGEM VIRABREQUIM	1	
3	1005033-56D	飞轮法兰	FLANGE DO VOLANTE	1	
4	1005081-56D	上主轴瓦	CASQUILHO SUPERIOR	5	860139749
5	1005082-56D	下主轴瓦	CASQUILHO INFERIOR	5	860139750
6	1005086-56D	上止推片	ARRUELA DE ENCOSTO SUPERIOR	2	860139751
7	1005087-56D	下止推片	ARRUELA DE ENCOSTO INFERIOR	2	860139752
8	D04253373	曲轴前油封总成	LUVA DESGASTE TRASEIRO	1	

PÁGINA	柴油机 MOTOR, CONJUNTO	CÓD.
2.18		402205081

CÓD. 402205081		发动机 MOTOR, CONJUNTO		PÁGINA 2.19	
件号 ITEM	CÓD.	零件名称 DESCRIÇÃO		数量 QTD	备注 NOTAS
1	1006028A56D	凸轮轴衬套(飞轮端)	BUCHA	1	
2	1006024A56D	凸轮轴衬套	BUCHA	4	
3	1002014D65D/A	气缸体	BLOCO	1	
4	1002620-52D	碗形塞片	BUJÃO	4	
5	1002623-52D	碗形塞片	BUJÃO	6	
6	1002620-52D	碗形塞片	BUJÃO	4	
8	1002627-52D	涂胶螺塞	BUJÃO ROSCADO	1	
9	1002622-52D	螺塞	BUJÃO ROSCADO	2	
10	1002626-52D	螺塞	BUJÃO ROSCADO	1	
11	1002622-52D	螺塞	BUJÃO ROSCADO	2	
12	1104617-52D	密封垫	ANEL DE VEDAÇÃO	3	
13	1002621-52D	钢球	ESFERA	10	
14	JA1002-52D-3	密封材料	VENDANTE DE ROSCA	1	
15	04226536	涂胶螺塞	BUJÃO ROSCADO	1	
16	1307649-52D	钢球	ESFERA GR308 8620	1	
19	D04207521	活塞冷却喷嘴	BICO PULVERIZADOR	4	860147151
31	1002050-1109/B	齿轮室罩盖及后油封总成	TAMPA E CONJUNTO DE VEDAÇÃO	1	
32	D04253332	后油封总成	ANEL RETENTOR	1	860147180
33	1009626-52D	六角头凸缘螺栓	PARAFUSO	12	
34	JA1002-52D-4	密封材料	VENDANTE DE ROSCA	1	

CÓD. 402205081		发动机 MOTOR, CONJUNTO		PÁGINA 2.21	
件号 ITEM	CÓD.	零件名称 DESCRIÇÃO		数量 QTD	备注 NOTAS
35	1002614-56D	六角头凸缘螺栓	PARAFUSO	3	
38	1002653-52D	内六角平端紧定螺钉	PARAFUSO DE AJUSTE	1	
39	JA1002-52D-2	密封材料	VENDANTE DE ROSCA	1	
40	1002022-56D	止推轴承盖	CAPA MANCAL	1	
41	1002024-56D	主轴承盖定位套	BUCHA	10	
42	1002023-56D	主轴承螺栓	PARAFUSO	10	
43	1002021-56D	主轴承盖	CAPA MANCAL	4	

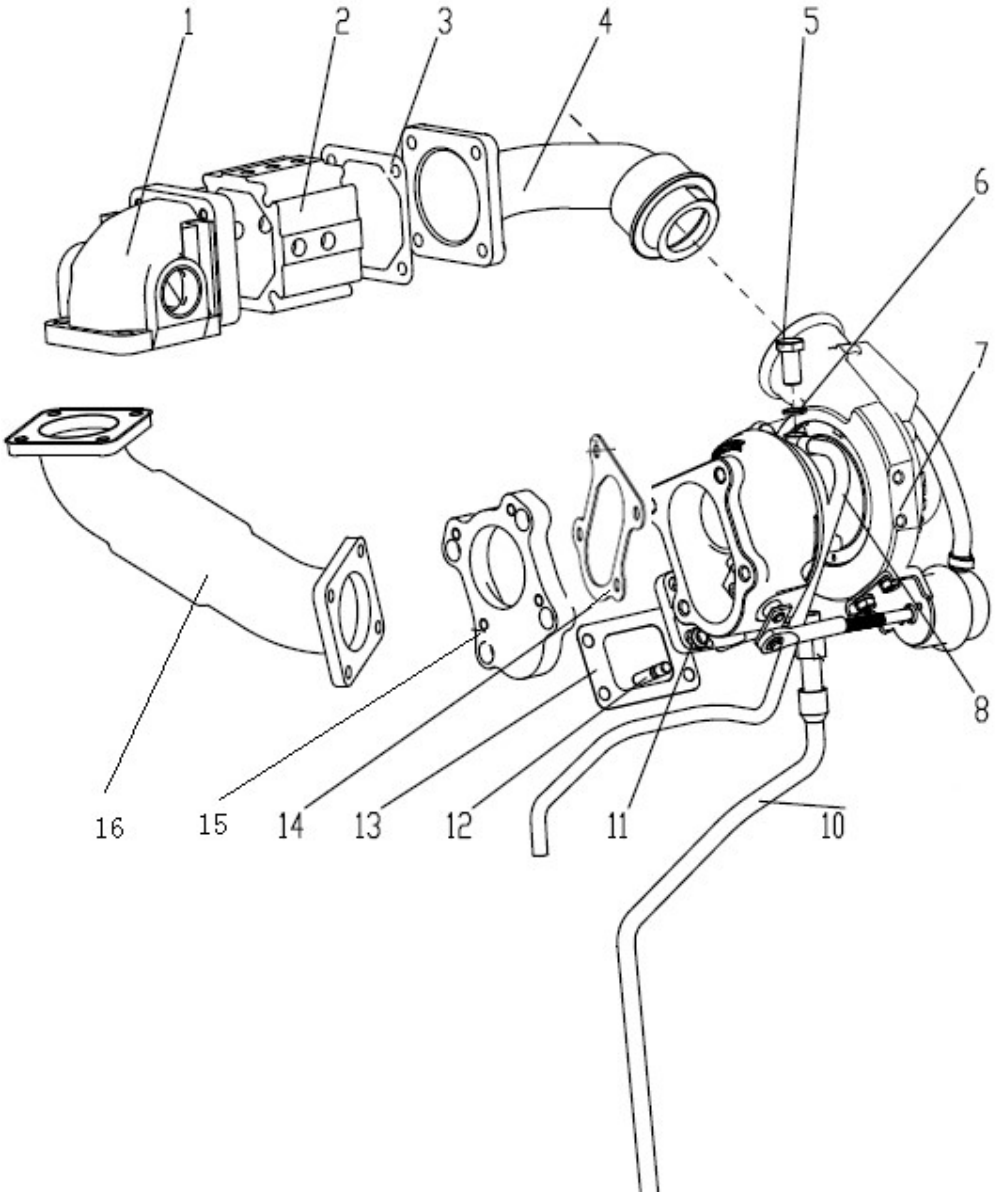
1
2
3
4
5
6
7
8
16
15
14
13
12
11
10

CÓD. 402205081		发动机 MOTOR, CONJUNTO		PÁGINA 2.23	
件号 ITEM	CÓD.	零件名称 DESCRIÇÃO		数量 QTD	备注 NOTAS
1	1008101-A136/A	进气接管	TUBO COTOVELO	1	
2	3750010-D807/A	起动预热器总成	FLANGE DE AQUECIMENTO	1	860147179
3	3750131A56D	预热器密封垫	JUNTA	2	
4	1008111-A136/B	过渡接管	TUBO DE CONEXÃO	1	
4	1008101-A136/A	进气接管	TUBO DE ENTRADA	1	
5	1118406-32E	空心螺栓	PARAFUSO OCO	1	
6	3509643-52D	密封垫 DIN 7603	GAXETA	2	860147165
7	1118010AA136/A	增压器总成	CJ. TURBOCOMPRESSOR	1	860147164
8	1118060-2099/B	增压器进油管总成	TUBO DE LUBRIFICAÇÃO	1	860147167
10	1118090-2099/A	增压器回油管总成	LINHA DE RETORNO	1	860147168
11	1008073-C012	B14B+螺母-增压器	PORCA	4	
12	D02143324	双头螺柱	PARAFUSO PRISIONEIRO	4	
13	1118013-30D	B14L+增压器密封垫	JUNTA	1	
14	1118043-D452	垫片一排气总管	JUNTA	1	860147166
15	1118454-2099/ A	排气法兰	FLANGE	1	
16	1118560-A136/A	波纹管总成	TUBO CORRUGADO	1	

PÁGINA	柴油机	CÓD.
2.24	MOTOR, CONJUNTO	402205081

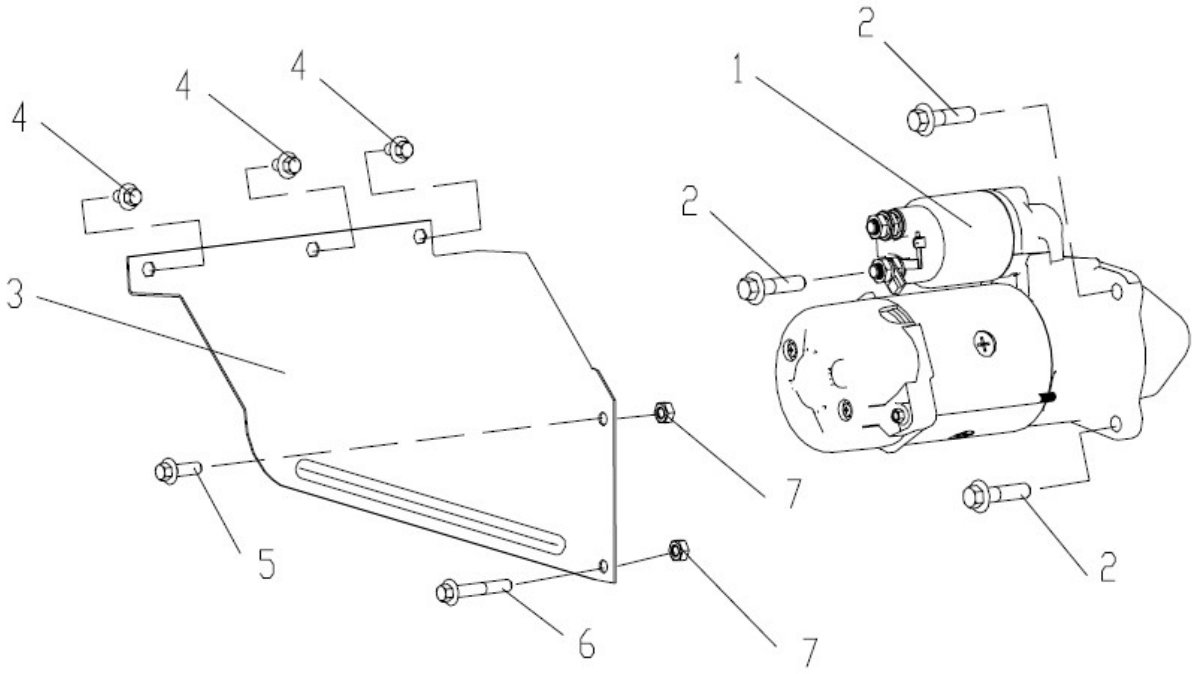

CÓD. 402205081		柴油机 MOTOR, CONJUNTO		PÁGINA 2.25	
件号 ITEM	CÓD.	零件名称 DESCRIÇÃO		数量 QTD	备注 NOTAS
1	3708010-A204/A	起动机总成	RELÉ DE PARTIDA	1	860147576
2	1308626-52D	六角头凸缘螺栓	PARAFUSO	3	
3	3708026-56D	起动机隔热罩	CHAPA DE PROTEÇÃO	1	
4	3724612-30D	六角头凸缘螺栓	PARAFUSO	3	
5	3754627-52D	六角头凸缘螺栓	PARAFUSO	1	
6	1013616-52D	六角头凸缘螺栓	PARAFUSO	1	
7	CQ34008TF36	六角螺母	PORCA	2	

PÁGINA	发动机	CÓD.
2.26	MOTOR, CONJUNTO	402205081

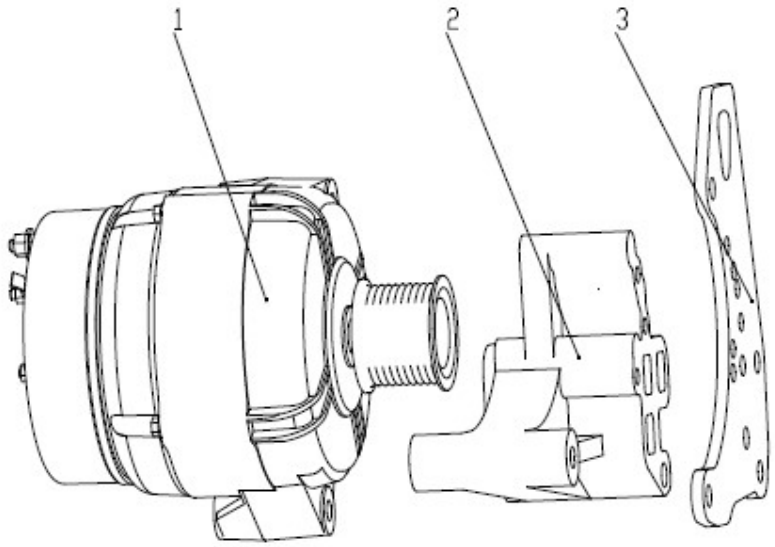

CÓD. 402205081		发动机 MOTOR, CONJUNTO		PÁGINA 2.27	
件号 ITEM	CÓD.	零件名称 DESCRIÇÃO		数量 QTD	备注 NOTAS
1	3701010-D473	发电机总成	ALTERNADOR	1	860140353
2	F04503161	发电机支架	SUPORTE ALTERNADOR	1	
3	F04283327	发电机支撑板	CHAPA SUPORTE	1	

PÁGINA	发动机	CÓD.
2.28	MOTOR, CONJUNTO	860151174

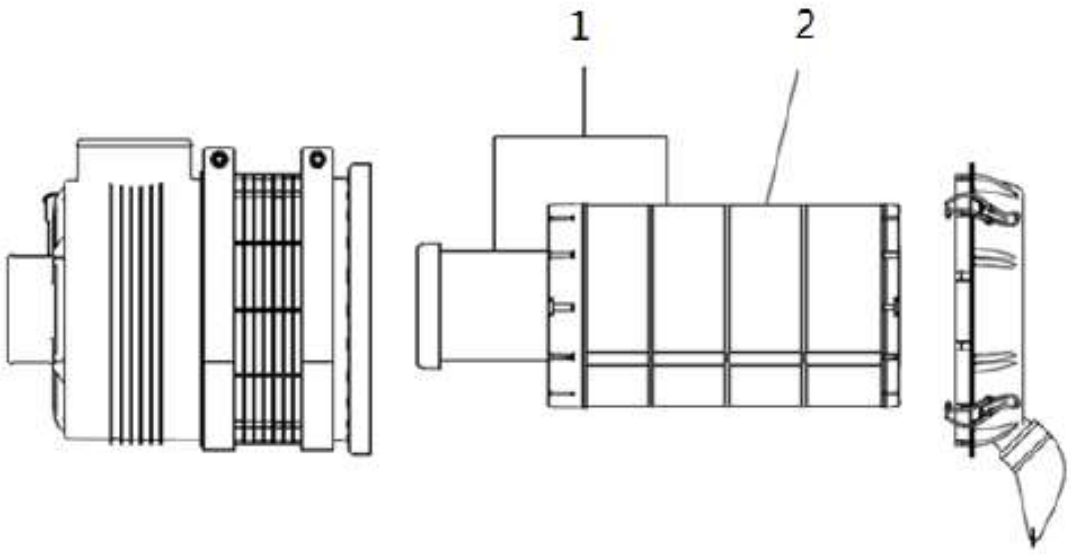

CÓD. 860151174		发动机 MOTOR, CONJUNTO			PÁGINA 2.29
件号 ITEM	CÓD.	零件名称 DESCRIÇÃO		数量 QTD	备注 NOTAS
1	1109025-A136/A	空气滤清器滤芯	ELEMENTO FILTRO DE AR	1	
2	1109015-A136/A	主滤芯	ELEMENTO FITLRO DE AR, PRINCIPAL	1	

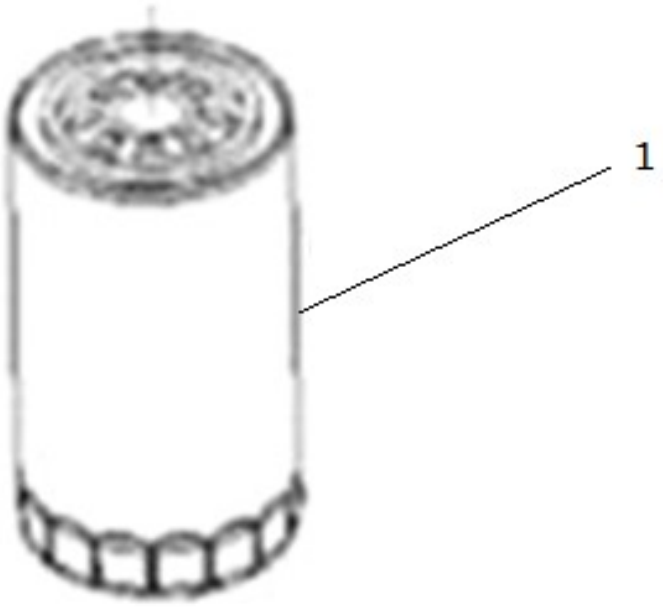
1

CÓD. 402205081		发动机 MOTOR, CONJUNTO		PÁGINA 2.31
件号 ITEM	CÓD.	零件名称 DESCRIÇÃO	数量 QTD	备注 NOTAS
1	1012010A52D	机油滤清器总成　ELEMENTO FILTRO	1	860141226

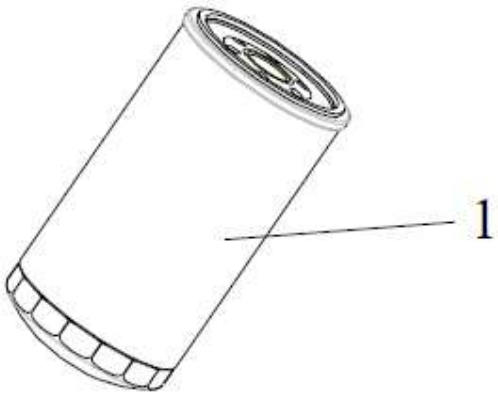
1

CÓD. 402205081		发动机 MOTOR, CONJUNTO		PÁGINA 2.33
件号 ITEM	CÓD.	零件名称 DESCRIÇÃO	数量 QTD	备注 NOTAS
1	1117050-D142	燃油滤清器滤芯总成 ELEMENTO FILTRO DE COMBUSTÍVEL	1	800104159

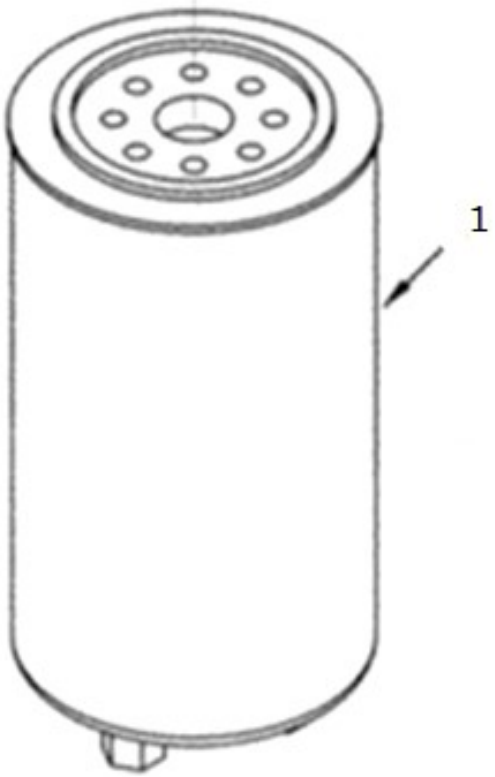
1

CÓD. 402205081		发动机 MOTOR, CONJUNTO		PÁGINA 2.35
件号 ITEM	CÓD.	零件名称 DESCRIÇÃO	数量 QTD	备注 NOTAS
1	1117045-D142	初级燃油滤滤芯总成 FILTRO DE COMBUSTÍVEL PRIMÁRIO	1	860140349

PÁGINA	柴油机	CÓD.
2.36	MOTOR, CONJUNTO	402205081

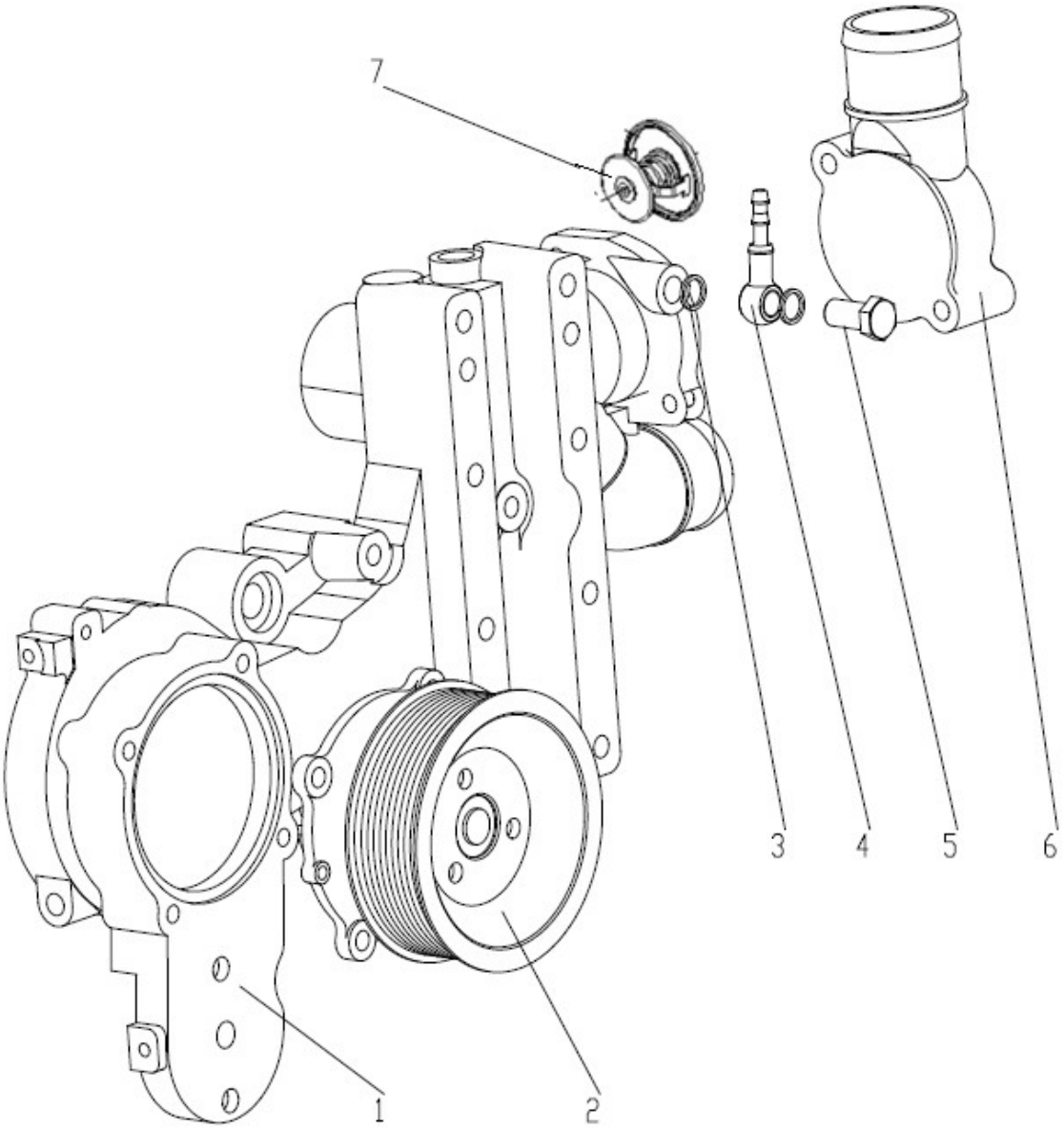

CÓD. 402205081		柴油机 MOTOR, CONJUNTO		PÁGINA 2.37	
件号 ITEM	CÓD.	零件名称 DESCRIÇÃO		数量 QTD	备注 NOTAS
1	1307141-2081/A	风扇支架	SUPORTE DO VENTILADOR	1	
2	1307015A52D	水泵分总成	CJ. POLIA	1	
3	1104694-30D	密封垫	ANEL DE VEDAÇÃO	2	
4	1303031-56D	除气管接头	CONEXÃO	1	
5	1303614-56D	空心螺栓	PARAFUSO OCO	1	
6	1303023-52D	调温器盖	TAMPA VÁLVULA TERM.	1	
7	1306010-D600	调温器总成	VÁLVULA TERMOSTÁTICA	1	860147172

PÁGINA	柴油机	CÓD.
2.38	MOTOR, CONJUNTO	402205081

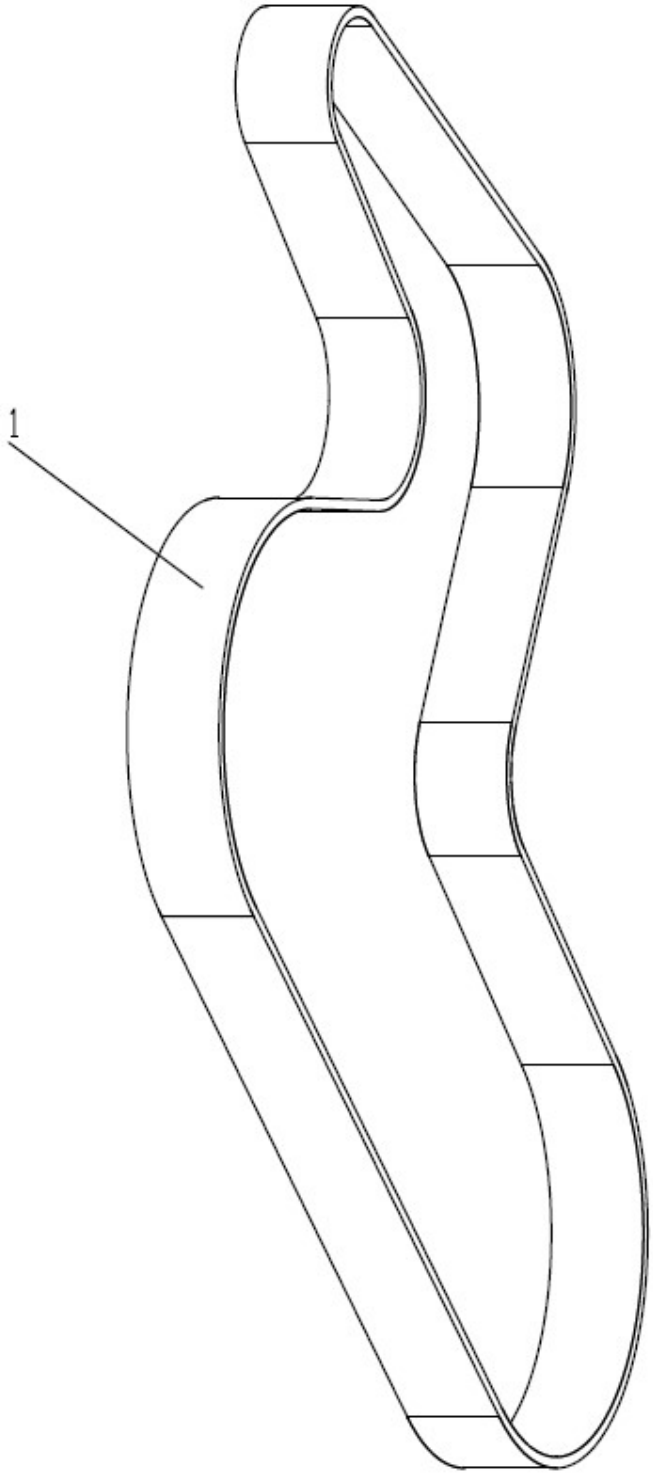

CÓD. 402205081		柴油机 MOTOR, CONJUNTO		PÁGINA 2.39
件号 ITEM	CÓD.	零件名称 DESCRIÇÃO	数量 QTD	备注 NOTAS
1	B01181615	多楔带 CORREIA	1	

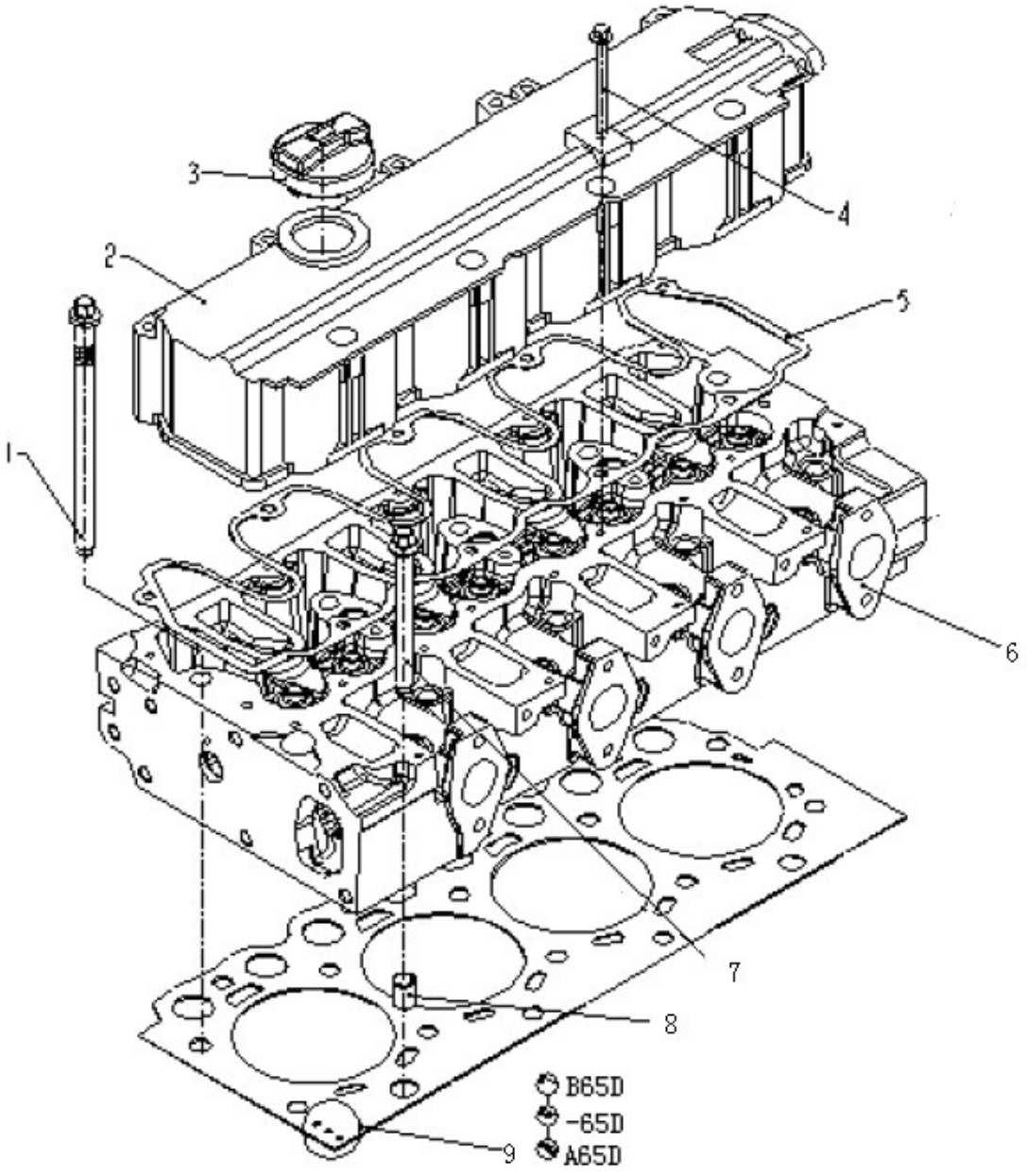
1
2
3
4
5
6
7
8
9
B65D
-65D
A65D

CÓD. 402205081		柴油机 MOTOR, CONJUNTO		PÁGINA 2.41	
件号 ITEM	CÓD.	零件名称 DESCRIÇÃO		数量 QTD	备注 NOTAS
1	1003046-56D	气缸盖螺栓	PARAFUSO CABEÇOTE	5	
2	1003040-65D	气缸盖罩盖总成	TAMPA DE VÁLVULAS	1	
3	1003050-52D	加机油口盖总成	TAMPA DE ABAST.ÓLEO	1	
4	1008602-56D	六角头凸缘螺栓	PARAFUSO	9	
5	1003042B65D	密封垫－气缸盖罩盖	JUNTA TAMPA VÁLVULAS	1	
6	1003015-65D	气缸盖分总成－带碗形塞片	CJ. CABEÇOTE CILINDROS COM BUJÕES	4	
7	1003047-56D	气缸盖螺栓	PARAFUSO	13	
8	D01181405	弹性圆柱销	BUCHA EXPANSORA	1	
9	1003090B65D	气缸垫总成（1 孔）-选装	JUNTA CABEÇOTE (1 FURO)	1	
9	1003090-65D	气缸垫总成（2 孔）-选装	JUNTA CABEÇOTE (2 FUROS)	1	
9	1003090A65D	气缸垫总成（3 孔）-选装	JUNTA CABEÇOTE (3 FUROS)	1	

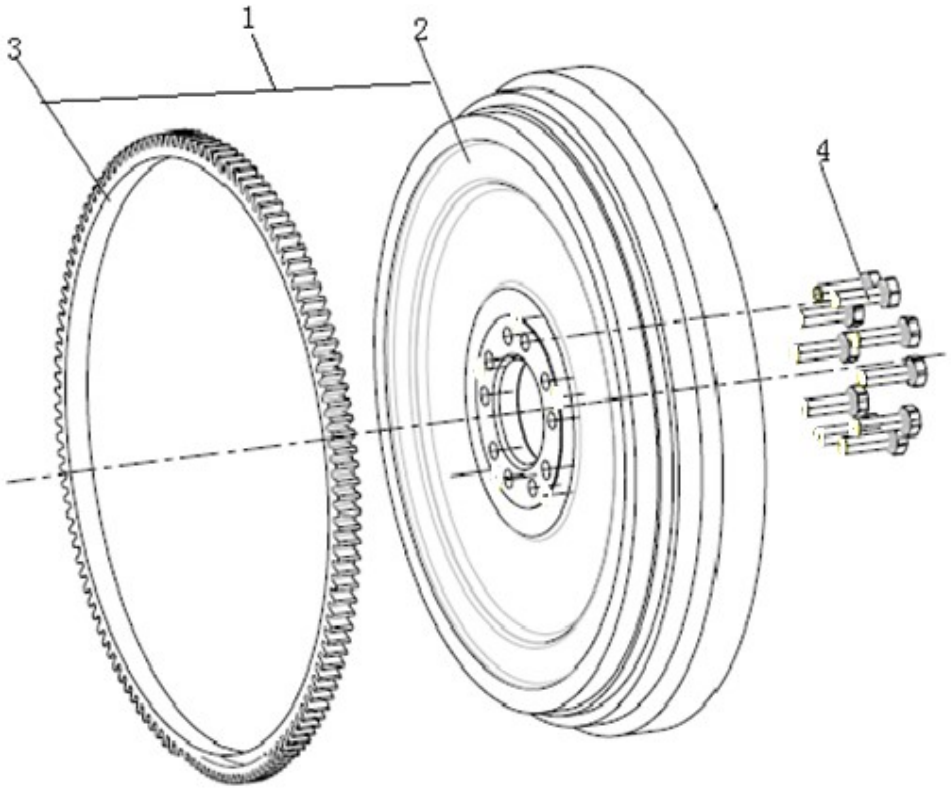
1
2
3
4

CÓD. 402205081		柴油机 MOTOR, CONJUNTO		PÁGINA 2.43	
件号 ITEM	CÓD.	零件名称 DESCRIÇÃO		数量 QTD	备注 NOTAS
1	1005200-A353/A	飞轮齿环总成	VOLANTE COM CREMALHEIRA	1	860147152
2	1005201-A353/A	飞轮	VOLANTE	1	
3	1005117-52D	齿环	CREMALHEIRA	1	
4	1005121-70D	飞轮螺栓	PARAFUSO DO VOLANTE	10	

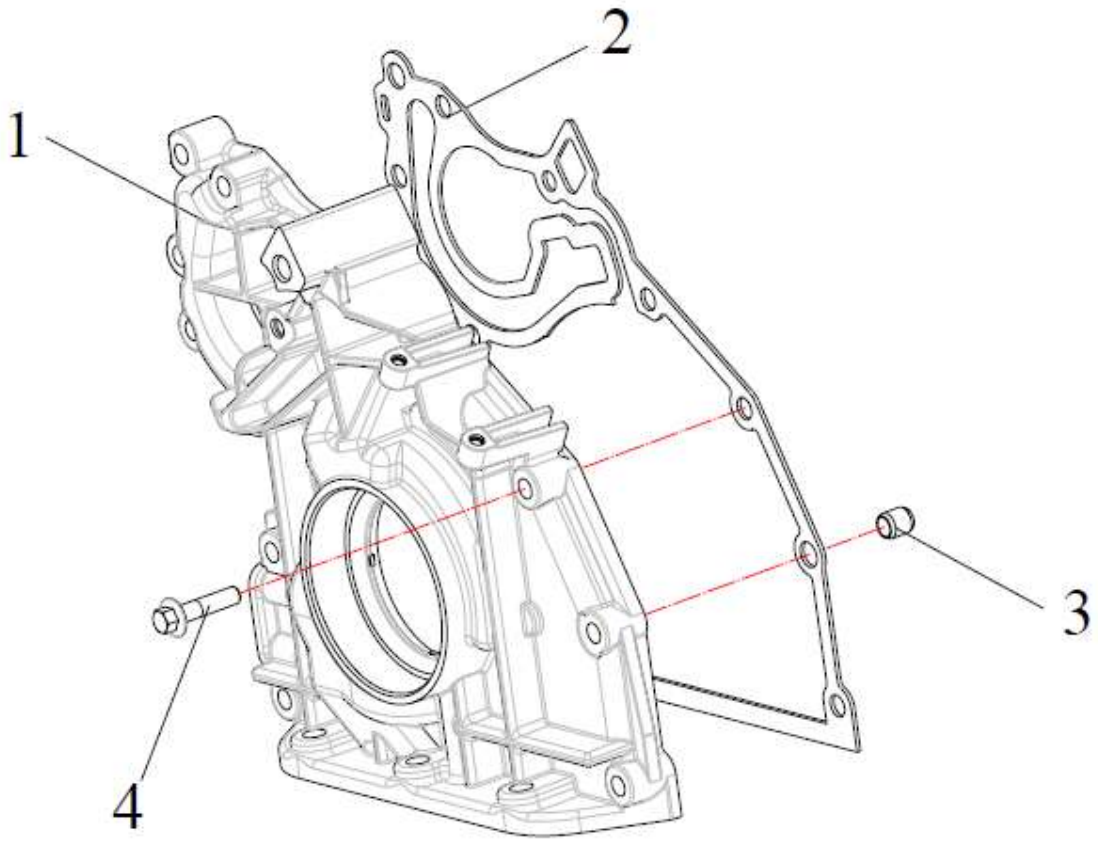
1
2
3
4

CÓD. 402205081		柴油机 MOTOR, CONJUNTO		PÁGINA 2.45	
件号 ITEM	CÓD.	零件名称 DESCRIÇÃO		数量 QTD	备注 NOTAS
1	1011015-65D	前端盖总成	TAMPA DIANTEIRA	1	860147154
2	1011011-56D	密封垫	JUNTA DA TAMPA DIANT.	1	
3	0118 1406	弹性圆柱销	BUCHA EXPANSORA	1	
4	1009626-52D	六角头凸缘螺栓	PARAFUSO	12	

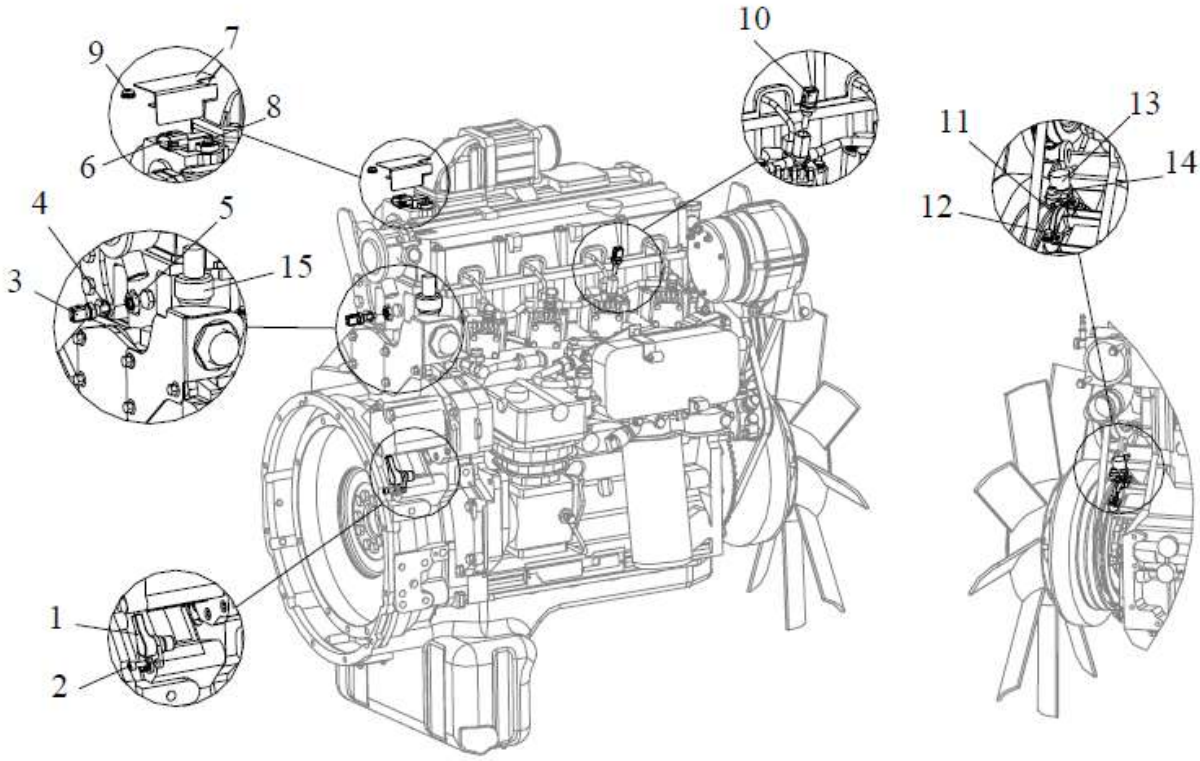
9
7
8
6
10
11
13
14
12
4
5
3
15
1
2

CÓD. 402205081		柴油机 MOTOR, CONJUNTO		PÁGINA 2.47	
件号 ITEM	CÓD.	零件名称 DESCRIÇÃO		数量 QTD	备注 NOTAS
1	3602130A98D	凸轮轴位置传感器总成	SENSOR DE POSIÇÃO	1	860147175
2	01180254	螺栓一涂密封材料	PARAFUSO	1	
3	3602155A98D	温度传感器总成	SENSOR DE TEMPERATURA	1	860140351
4	1013633-52D	密封垫	ANEL DE VEDAÇÃO	1	
5	3602116-30D	冷却液温度传感器过渡螺纹接口	CONEXÃO ADAPTADOR	1	
6	3602105A98D	进气压力温度传感器总成	SENSOR DE PRESSÃO/TEMPERATURA	1	860147174
7	3602106 一 30D	进气压力温度传感器罩盖	CHAPA DE PROTEÇÃO	1	
8	3602666 一 30D	六角头凸缘螺栓	PARAFUSO	1	
9	3602107 一 30D	橡胶缓冲器	COXIM DE BORRACHA	1	
10	3602155A98D	温度传感器总成	SENSOR DE TEMPERATURA	1	
11	3602121 一 56D	曲轴位置传感器总成支架	SUPORTE SENSOR DE ROTAÇÃO	1	
12	3602601 一 56D	六角螺栓	PARAFUSO	2	
13	3602120A98D	曲轴位置传感器总成	SENSOR DE POSIÇÃO	1	860140350
14	01180254	螺栓一涂密封材料	PARAFUSO	1	
15	3724020-1794/A	发动机线束总成	CHICOTE ELÉTRICO	1	860147178

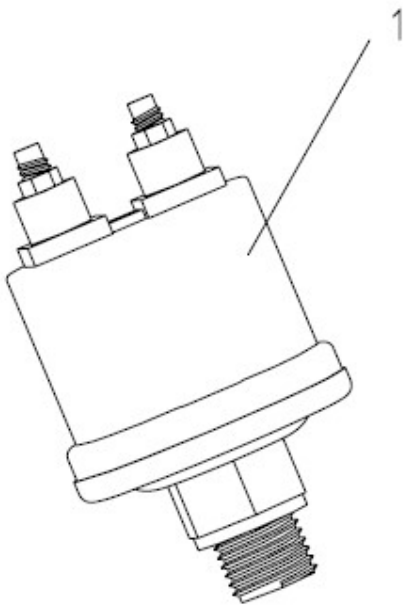
1

402205081		MOTOR, CONJUNTO		2.49
件号 ITEM	CÓD.	零件名称 DESCRIÇÃO	数量 QTD	备注 NOTAS
1	3602185A48D	传感器一机油压力表 SENSOR DE PRESSÃO DE ÓLEO	1	860140352

3.SISTEMA DE TRANSMISSÃO

PÁG	传动系统	PART NO.
3.2	SISTEMA DE TRANSMISSÃO	402205767

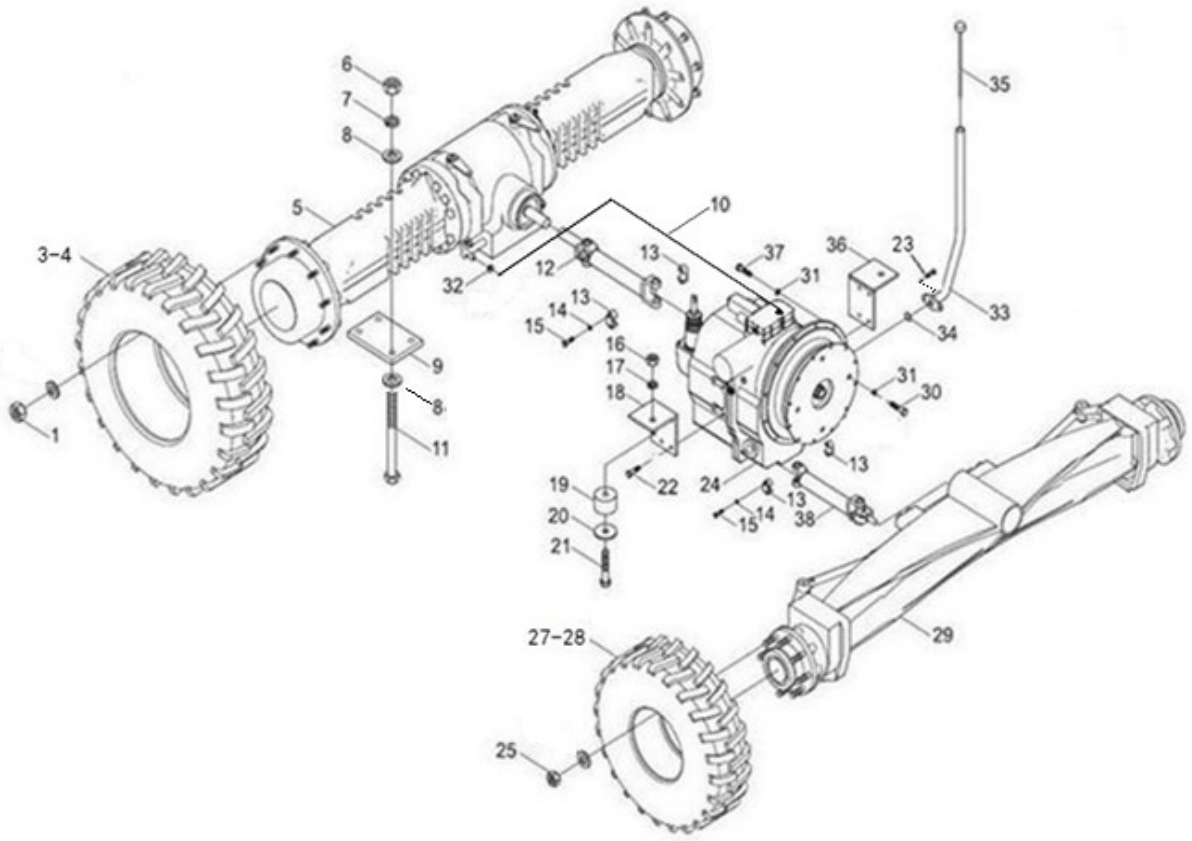

PART NO. 402205767		传动系统 SISTEMA DE TRANSMISSÃO		PÁG 3.3	
件号 ITEM	PART NO.	零件名称 DESCRIÇÃO		数量 QTD	备注 OBS.
1	402206409	轮辋螺母	PORCA	20	
3	800345399	轮胎	PNEU	2	
4	800339757	轮辋	RODA	2	
5	800357346	驱动桥	EIXO TRASEIRO	1	
6	805203510	螺母 M20	PORCA	8	
7	805300101	垫圈 20	ARRUELA	8	
8	805300134	垫圈 20	ARRUELA	8	
9	402200873	垫板	CHAPA BASE	2	
10	803175479	堵头	CONECTOR	1	
11	402101451	螺栓 M20×240	PARAFUSO	8	
12	402600128	传动轴	EIXO CARDAN	1	
13	402200876	压板	CHAPA DE PRESSÃO	4	
14	805300010	垫圈 8	ARRUELA	8	
15	402201084	螺钉	PARAFUSO	8	
16	805200117	螺母 M24	PORCA	2	
17	805300034	垫圈 24	ARRUELA	2	
18	402205532	变速箱右支架	SUPORTE DIREITO DA TRANSMISSÃO	1	
19	800152443	减震垫	COXIM	2	
20	402200878	垫	ARRUELA	2	
21	805006423	螺栓 M24×130	PARAFUSO	2	
22	805004699	螺栓 M12×30	PARAFUSO	8	
23	805004756	螺栓 M8×20-10.9-Zn.D	PARAFUSO	2	

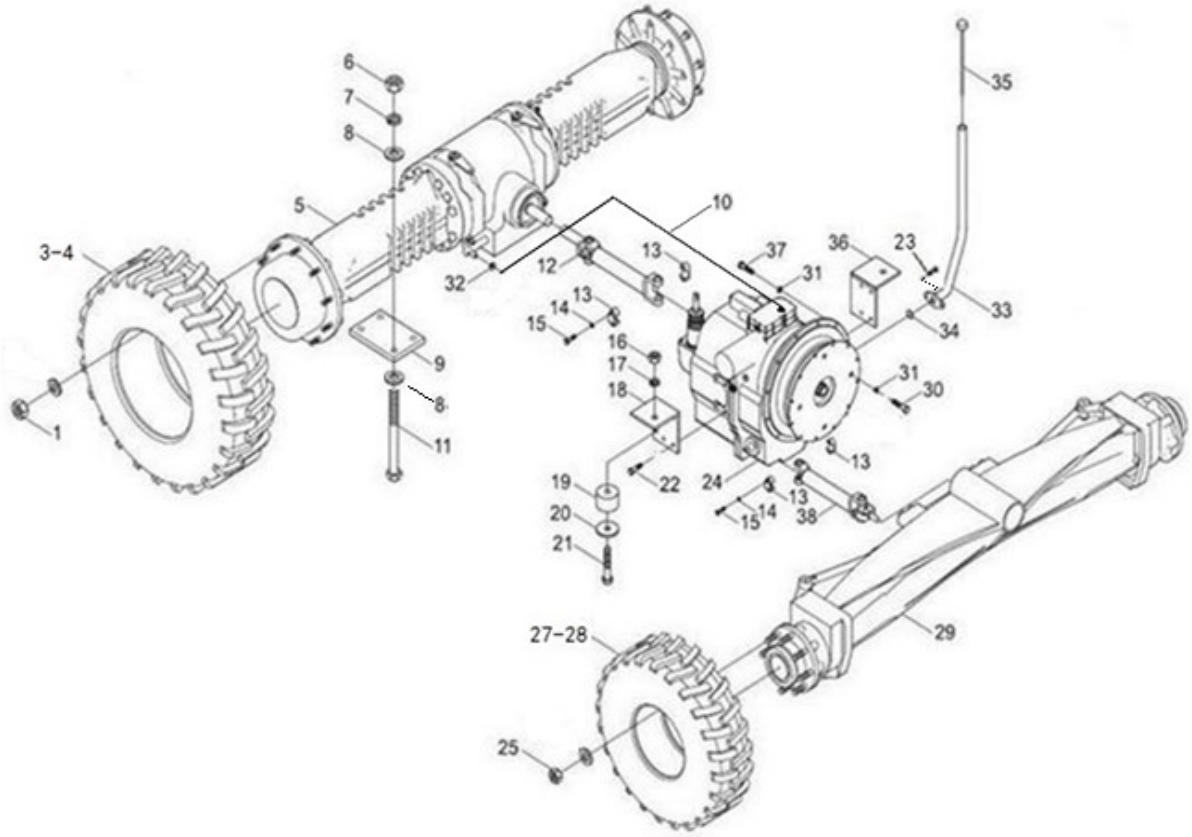
6
7
8
5
3-4
1
9
8
11
32
12
10
13
37
31
36
23
35
33
34
13
14
15
16
17
18
31
30
9
13
19
20
21
22
24
13
14
15
38
27-28
29
25

PART NO. 402205767		传动系统 SISTEMA DE TRANSMISSÃO		PÁG 3.5	
件号 ITEM	PART NO.	零件名称 DESCRIÇÃO		数量 QTD	备注 OBS.
24	800359235	变速箱	TRANSMISSÃO	1	
25	402206408	轮辋螺母	PORCA	16	
27	800356578	轮胎	PNEU DIANTEIRO	2	
28	800356932	前轮辋	RODA DIANTEIRA	2	
29	800356569	前桥	EIXO FRONTAL	1	
30	805101787	螺栓 M10×30-10.9-Zn.D	PARAFUSO	4	
31	805300014	垫圈 10	ARRUELA	4	
32	803164724	接头	CONEXÃO	2	
33	402204993	加油管	TUBO DE LUBRIFICAÇÃO	1	
34	803401057	O 形圈 36.17×2.62	O-RING	1	
35	402201160	油标	VARETA DE NÍVEL	1	
36	402205536	变速箱左支架	SUPORTE ESQUERDO DA TRANSMISSÃO	1	
37	805048007	螺栓 M10×35-10.9-Zn.D	PARAFUSO	10	
	805002864	螺柱 M10×70	PARAFUSO M10×70	2	GB/T901-1988
	805238533	螺母 M10(达克罗)	PORCA M10	2	GB/T6177.1-2000
38	402600127	传动轴	EIXO CARDAN	1	

PÁG	传动系统	PART NO.
3.6	SISTEMA DE TRANSMISSÃO	402205767

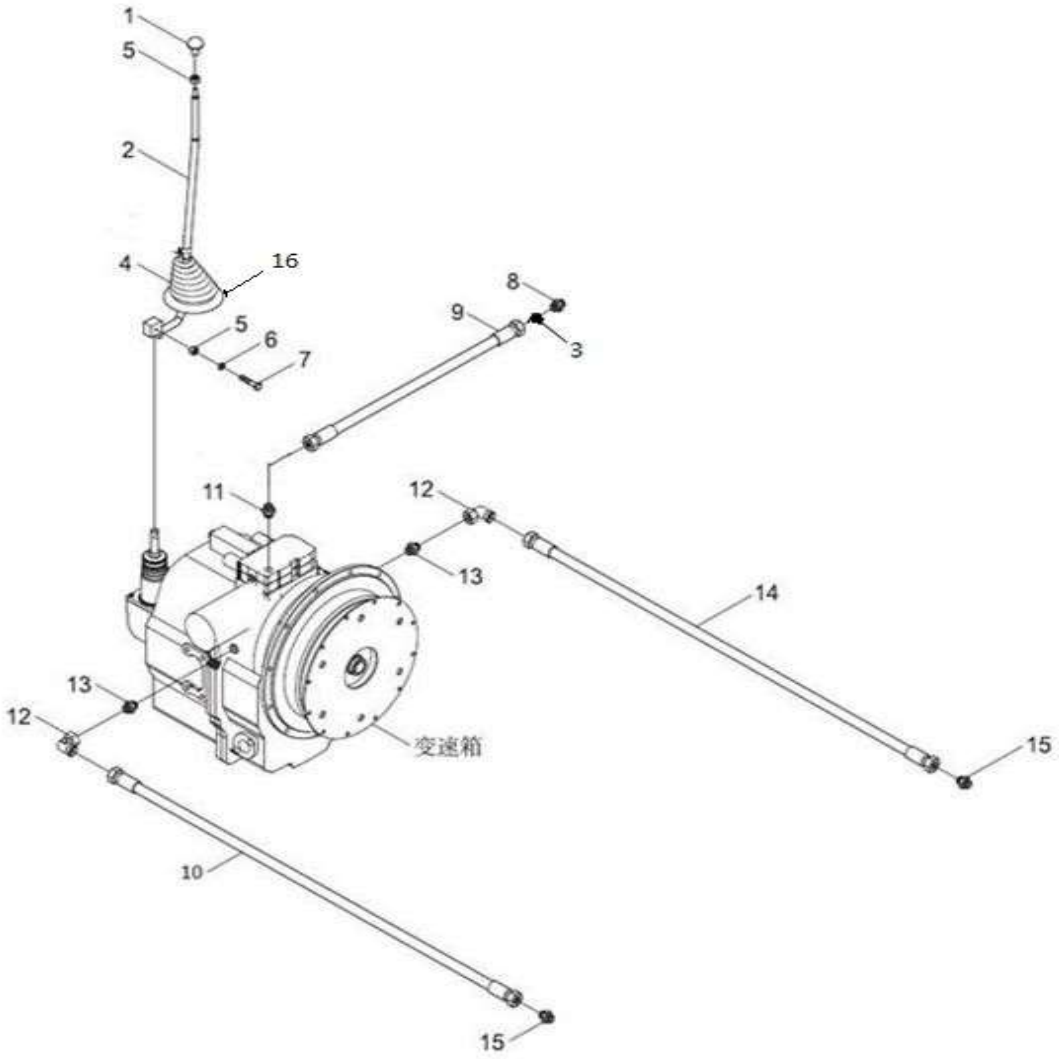

PART NO. 402205767		传动系统 SISTEMA DE TRANSMISSÃO		PÁG 3.7	
件号 ITEM	PART NO.	零件名称 DESCRIÇÃO		数量 QTD	备注 OBS.
1	801541168	手柄球	MANOPLA	1	
2	402207259	换挡杆总成	ALAVANCA	1	
3	803380805	接头	CONECTOR	3	
4	800339858	防尘罩	COIFA	1	
5	805204006	螺母 M12	PORCA M12	1	
6	805300018	垫圈 12	ARRUELA 12	1	
7	805002199	螺栓 M12×60	PARAFUSO	1	
8	803163606	测压接头	CONECTOR	1	
9	252110315	测压线	LINHA TOMADA DE PRESSAO	1	
10	803194367	胶管	MANGUEIRA	1	
11	803164310	接头	CONECTOR	1	
13	803191091	接头	CONECTOR	2	
14	803381598	胶管	MANGUEIRA	1	
15	803103526	接头	CONECTOR	2	
16	805047993	螺栓 M6×25	PARAFUSO	4	

PÁG	变速箱总成-油泵	PART NO.
3.8	BOMBA HIDRÁULICO DA TRANSMISSÃO	800359235

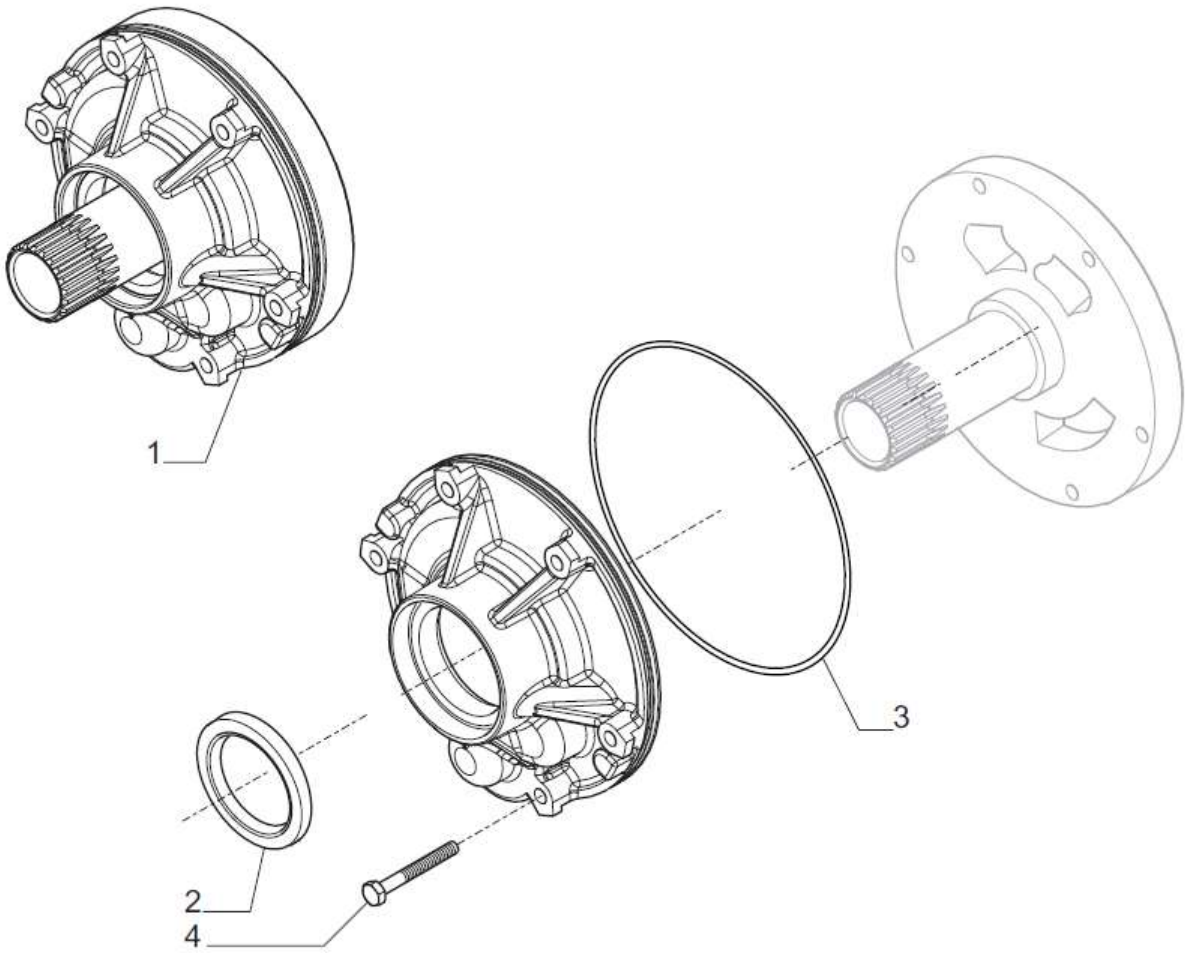

PART NO. 800359235		变速箱总成-油泵 BOMBA HIDRÁULICO DA TRANSMISSÃO		PÁG 3.9	
件号 ITEM	PART NO.	零件名称 DESCRIÇÃO		数量 QTD	备注 OBS.
1	860132919	135190 泵总成	CONJUNTO BOMBA	1	
2	860132917	133566 油封	RETENTOR	1	
3	860132920	028561 O 形圈	O-RING	1	
4	860132918	020803 螺栓 M8×60	PARAFUSO M8×60	6	

PÁG	油滤器	PART NO.
3.10	FILTRO DE ÓLEO	800359235

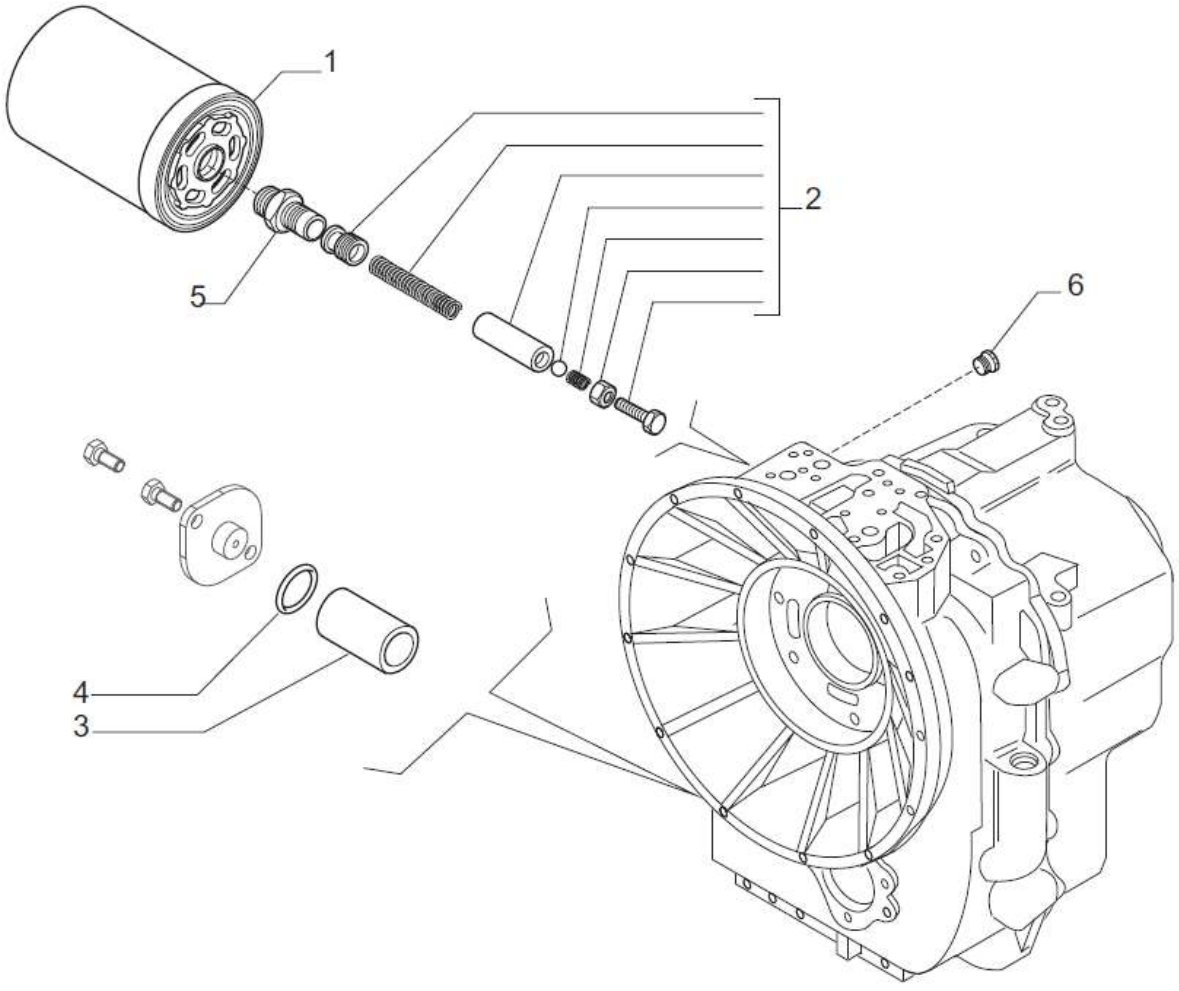

PART NO. 800359235		油滤器 FILTRO DE ÓLEO		PÁG 3.11	
件号 ITEM	PART NO.	零件名称 DESCRIÇÃO		数量 QTD	备注 OBS.
1	860132921	040701 油滤器	040701 FILTRO DE OLEO	1	
2	860132922	133070 断油阀组件	KIT VÁLVULA	1	
3	860132923	135859 滤清器	135859 FILTRO	1	
4	860132924	028131 O 形圈	O-RING	1	
5	860132927	131217 接头	CONECTOR	1	
6	860132756	030720 堵头 9/16	TAMPÃO 9/16	1	

PÁG	变速箱壳体	PART NO.
3.12	CARCAÇA	800359235

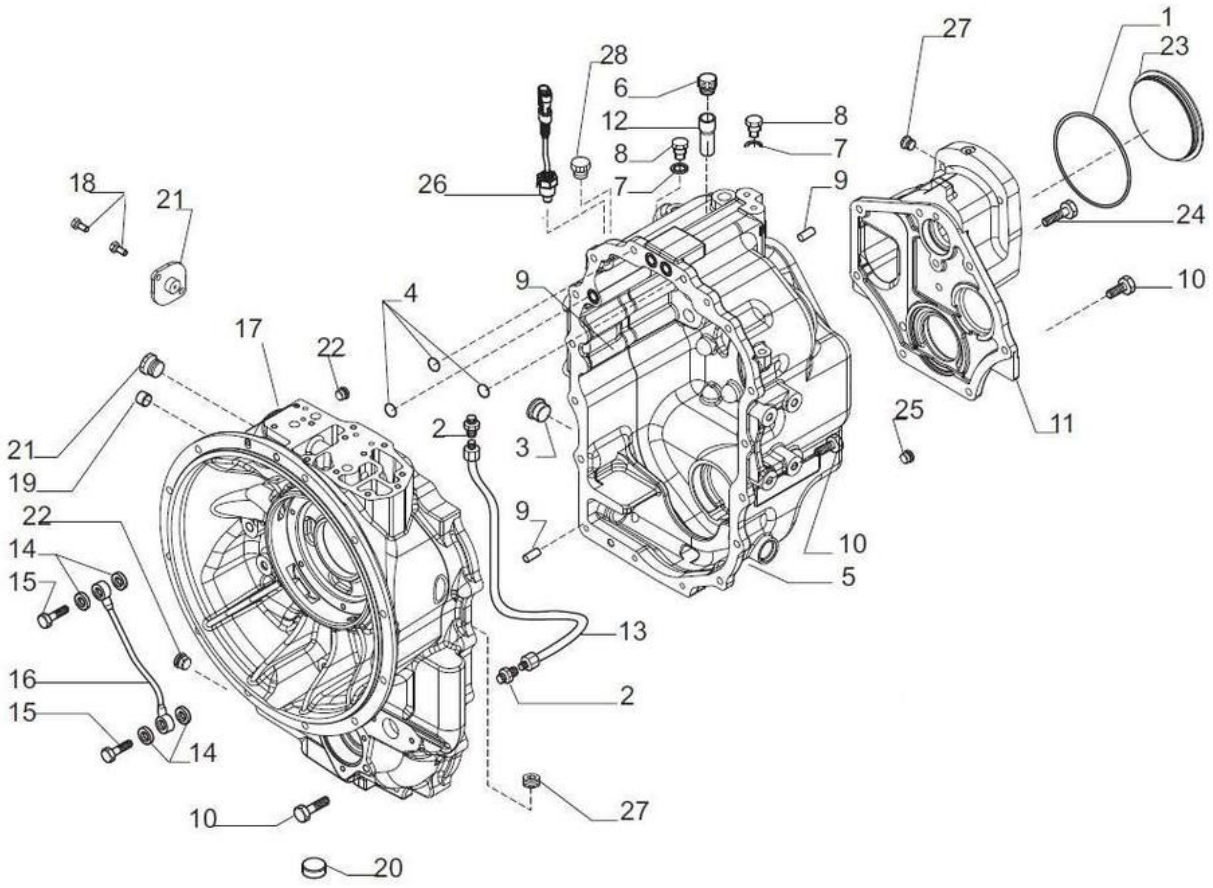

PART NO. 800359235		变速箱壳体 CARCAÇA		PÁG 3.13	
件号 ITEM	PART NO.	零件名称 DESCRIÇÃO		数量 QTD	备注 OBS.
1	860132950	028571 O形圈	O-RING	1	
2	860132930	131364 接头	CONECTOR	2	
3	860131010	125280 油堵 M30×2	TAMPÃO M30×2	1	
4	860133143	028560 O形圈	O-RING	3	
5	860132933	641871 后室	CARCAÇA TRASEIRA	1	
6	860132934	030368 呼吸器	RESPIRO	1	
7	860132935	023260 铜垫片 10×14×1.5	ARRUELA DE COBRE 10×14×1.5	3	
8	860133073	021322 堵头	TAMPÃO	3	
9	860132937	072259 销子 D10×25	PINO D10×25	3	
10	860132938	020852 螺栓 M10×30	PARAFUSO M10×30	22	
11	860132939	148775 盖子	TAMPA	1	
12	860132940	139278 通气管	TUBO RESPIRO	1	
13	860132941	130393 油管	MANGUEIRA	1	
14	860132942	023272 垫片	ARRUELA	4	
15	860132943	130663 螺栓 M14×1.5	PARAFUSO M14×1.5	2	
16	860132944	132634 润滑管	MANGUEIRA LUBRIFICAÇÃO	1	
17	860132932	644189 前室配套原件	CARCAÇA FRONTAL	1	
18	860132926	020777 螺栓	PARAFUSO M18×18	1	
19	860132947	021557 堵头 M14×1.5	CONECTOR M14×1.5	1	
20	860132948	021582 堵头	CONECTOR	1	
21	860132925	381413 盖子	TAMPA	1	
22	860133127	021570 堵头	CONECTOR	1	
23	860132951	145717 堵头 D127.5	CONECTOR D127.5	1	
24	860132952	020858 螺栓 M10×45	PARAFUSO M10×45	2	
25	860133127	021570 堵头	CONECTOR	1	
26	860132954	635446 温度传感器	TERMOSTATO	1	
27	860132756	030720 堵头 9/16	TAMPÃO 9/16	1	
28	860132949	030745 堵头 7/8	TAMPÃO 7/8	2	

PÁG	输入轴和 PTO 传动轴	PART NO.
3.14	EIXOS TRANSMISSÃO	800359235

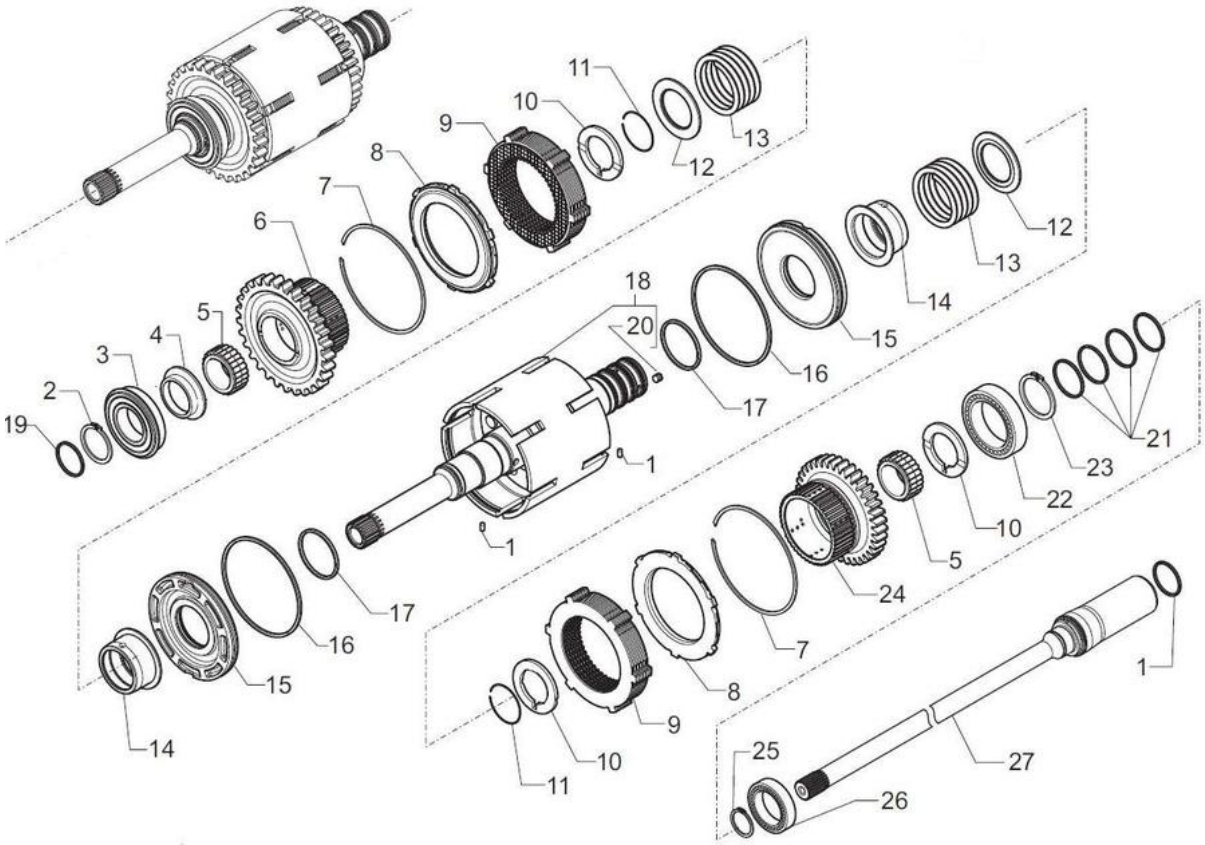

PART NO. 800359235		输入轴和 PTO 传动轴 EIXOS TRANSMISSÃO		PÁG 3.15	
件号 ITEM	PART NO.	零件名称 DESCRIÇÃO		数量 QTD	备注 OBS.
1	860132977	024321 开口销 D3×8	PINO D3×8	2	
2	860133149	024800 挡圈 D45	TRAVA ELÁSTICO D45	2	
3	860132958	026160 轴承	ROLAMENTO	1	
4	860132959	齿圈 68×45×105	ESPAÇADOR 68×45×105	1	
5	860132960	027956 滚针轴承衬套	ROLAMENTO DE AGULHA	2	
6	860132961	138975 齿轮 Z29	ENGRENAGEM Z29	1	
7	860132962	025067 锁环	BLOQUEIO	2	
8	860132963	135020 离合器片锁环	EMBREAGEM	2	
9	860166156	149306 离合器组件	CONJUNTO EMBREAGEM (FWD/RVS)	2	
10	860132964	138986 垫圈 60×50×4	ARRUELA LISA 60×50×4	3	
11	860132970	025031 锁环	ANEL DE BLOQUEIO	2	
12	860132969	133912 锁止弹簧盖	TRAVA MOLA	2	
13	860132968	139351 弹簧	MOLA	2	
14	860132971	138984 离合器轴套	MANGA EMBREAGEM	2	
15	860132972	138983 离合器活塞	PISTÃO EMBREAGEM	2	
16	860132973	139199 密封圈	RETENTOR	2	
17	860132974	139198 密封圈	RETENTOR D55	2	
18	860132975	068354 内轴 （总成）	EIXO INTERNO	1	
19	860130272	139197 密封圈 D45	RETENTOR D45	2	068354
20	860132979	023835 铆钉 D6×5.84	REBITE D6×5.84	4	068354
21	860132980	142858 挡圈 D50	RETENTOR D50	4	
22	860132978	025811 轴承	ROLAMENTO	1	
23	860132981	024805 挡圈 D50	TRAVA ELÁSTICO D50	1	
24	860132976	138974 齿轮 Z29	ENGRENAGEM Z29	1	
25	860132982	024785 挡圈 D30	TRAVA ELÁSTICO D30	1	
26	860132983	025735 轴承	ROLAMENTO	1	
27	860132984	138383 PTO 传动轴	PTO EIXO TRANSMISSÃO	1	

PÁG	倒档轴和第一轴	PART NO.
3.16	EIXO PRINCIPAL E EIXO REVERSO	800359235

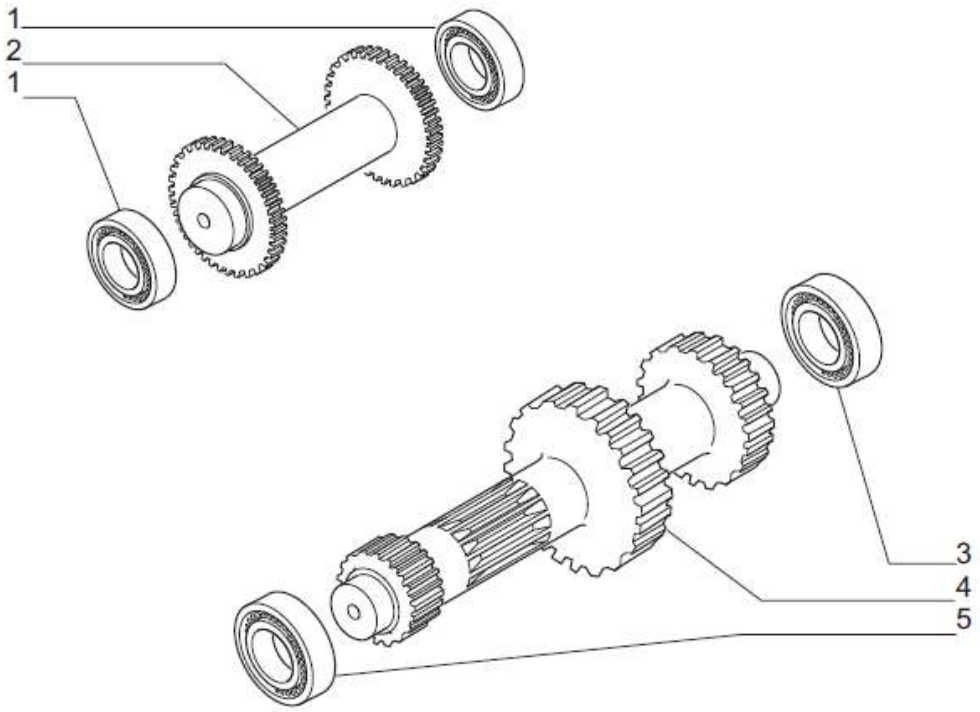

PART NO. 800307394		倒档轴和第一轴 EIXO PRINCIPAL E EIXO REVERSO		PÁG 3.17
件号 ITEM	PART NO.	零件名称 DESCRIÇÃO	数量 QTD	备注 OBS.
1	860132985	025808 轴承 ROLAMENTO	2	
2	860132986	137647 倒档轴 EIXO REVERSO	1	
3	860132987	025859 轴承 ROLAMENTO	1	
4	860132988	145132 主轴 EIXO PRINCIPAL	1	
5	860132989	027554 轴承 ROLAMENTO	1	

PÁG	第二轴	PART NO.
3.18	EIXO AUXILIAR	800359235

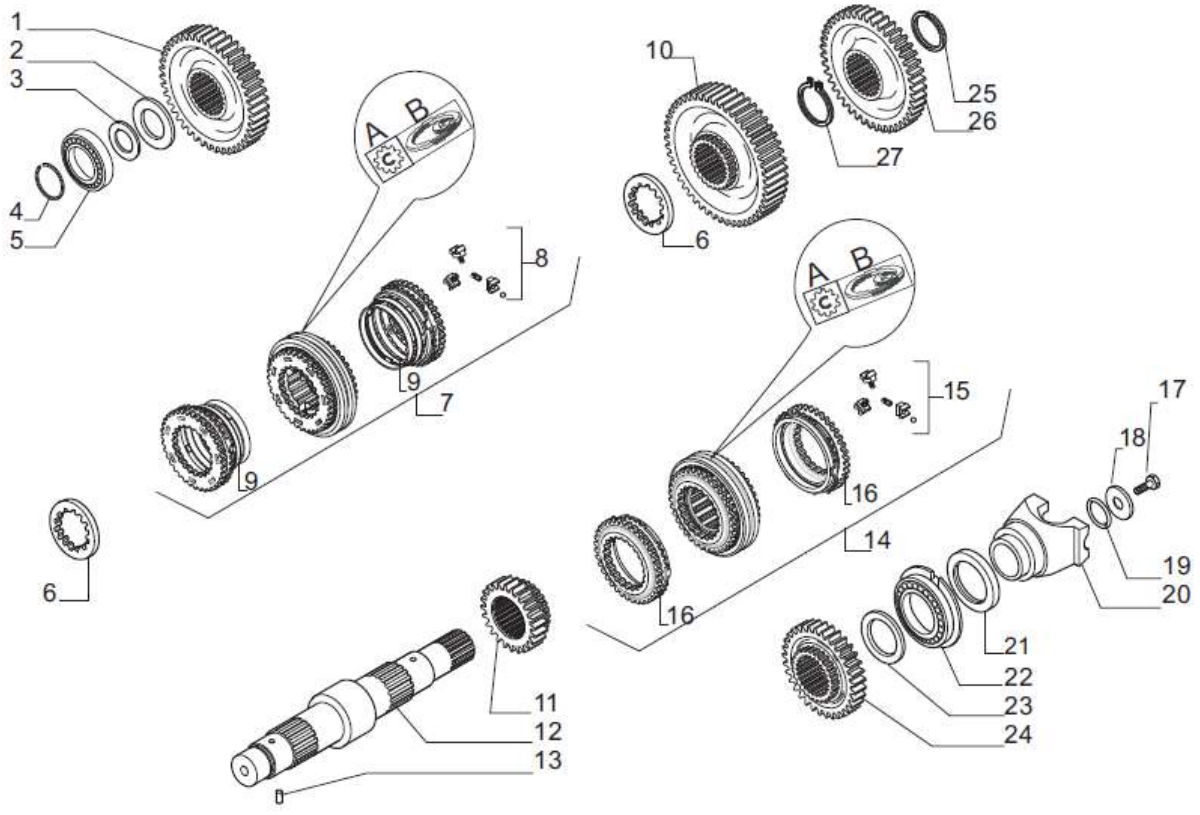

PART NO. 800359235		第二轴 EIXO AUXILIAR		PÁG 3.19	
件号 ITEM	PART NO.	零件名称 DESCRIÇÃO		数量 QTD	备注 OBS.
1	860132990	145134 齿轮 Z=44	ENGRENAGEM Z=44	1	
2	860132991	139010 止推垫圈	ARRUELA LISA	1	
3	860132992	132813 垫片 0.05 毫米	CALÇO 0.05 MM	-	
3	860133183	132814 垫片 0.10 毫米	CALÇO 0.10 MM	-	
3	860133184	132815 垫片 0.30 毫米	CALÇO 0.30 MM	-	
3	860133185	133360 垫片 0.50 毫米	CALÇO 0.50 MM	-	
4	860132996	025053 锁环	TRAVA ELÁSTICO D.40	1	
5	860132989	027554 轴承	ROLAMENTO	1	
6	860132998	132867 隔块	ESPAÇADOR	2	
7	860133198	132637 同步器配套原件	KIT SINCRONISMO	1	
8	860133001	064067 弹簧组件	KIT MOLA	1	132637(A)
8	860133002	064069 弹簧组件	KIT MOLA	1	132637(B)
9	860132999	064068 环组件	CONJUNTO ANÉIS	1	132637(A)
9	860133000	064070 环组件	CONJUNTO ANÉIS	1	132637(B)
10	860133004	145133 齿轮 Z50	ENGRENAGEM Z=50	1	
11	860133005	138970 齿轮 Z23	ENGRENAGEM Z=23	1	
10	860133189	046308 锥形摩擦环	ANEL DE FRICÇÃO	2	
11	860133190	046305 同步器齿环	ANEL SINCRONIZADOR	2	
12	860133006	138971 第二轴	EIXO AUXILIAR	1	
13	860133166	024321 开口销 D3×8	PINO D3×8	1	
14	860133210	138548 同步器配套组件	KIT SINCRONISMO	1	
15	860133010	046331 弹簧组件	KIT MOLA	1	138548(A)
15	860133002	064069 弹簧组件	KIT MOLA	1	138548(B)

PÁG	第二轴	PART NO.
3.20	EIXO AUXILIAR	800359235

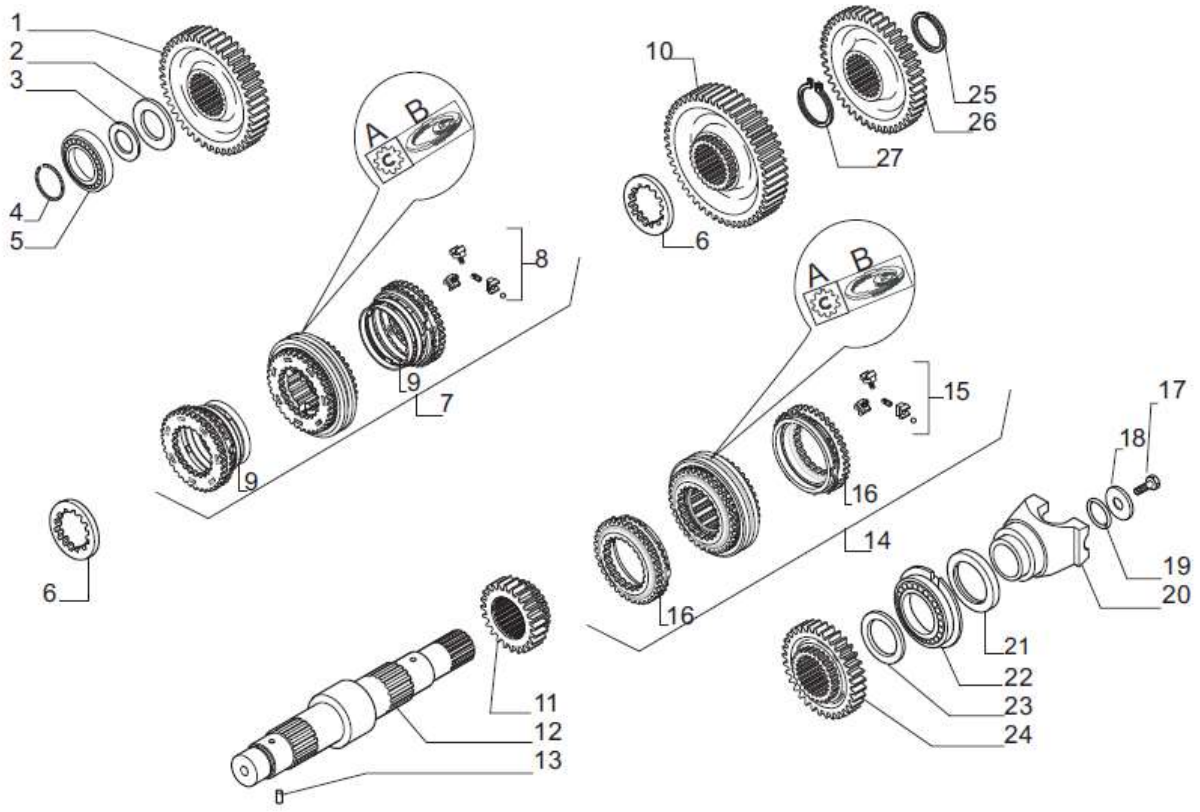

PART NO. 800359235		第二轴 EIXO AUXILIAR		PÁG 3.21	
件号 ITEM	PART NO.	零件名称 DESCRIÇÃO		数量 QTD	备注 OBS.
16	860133008	064071 环组件	CONJUNTO ANÉIS	1	138548(A)
16	860133009	064065 环组件	CONJUNTO ANÉIS	1	138548(B)
17	860133013	123918 螺栓 M12×25	PARAFUSO M12×25	1	
18	860133014	129924 垫片	ARRUELA	1	
19	860133015	028623 O 形圈	ANEL O-RING	1	
20	860133016	137303 法兰	FLANGE	1	
21	860132953	025485 油封	RETENTOR	1	
22	860133018	026190 轴承	ROLAMENTO	1	
23	860133019	138985 止推垫圈	ARRUELA LISA	1	
24	860133022	144661 齿轮 Z45	ENGRENAGEM Z45	1	
25	860133023	025061 锁圈 D70	RETENTOR D70	1	
26	138980	齿轮 Z=44	ENGRENAGEM Z=44	1	
27	860133021	024817 锁圈 D70	TRAVA ELÁSTICO D70	1	

PÁG	四驱输出轴	PART NO.
3.22	EIXO 4WD	800359235

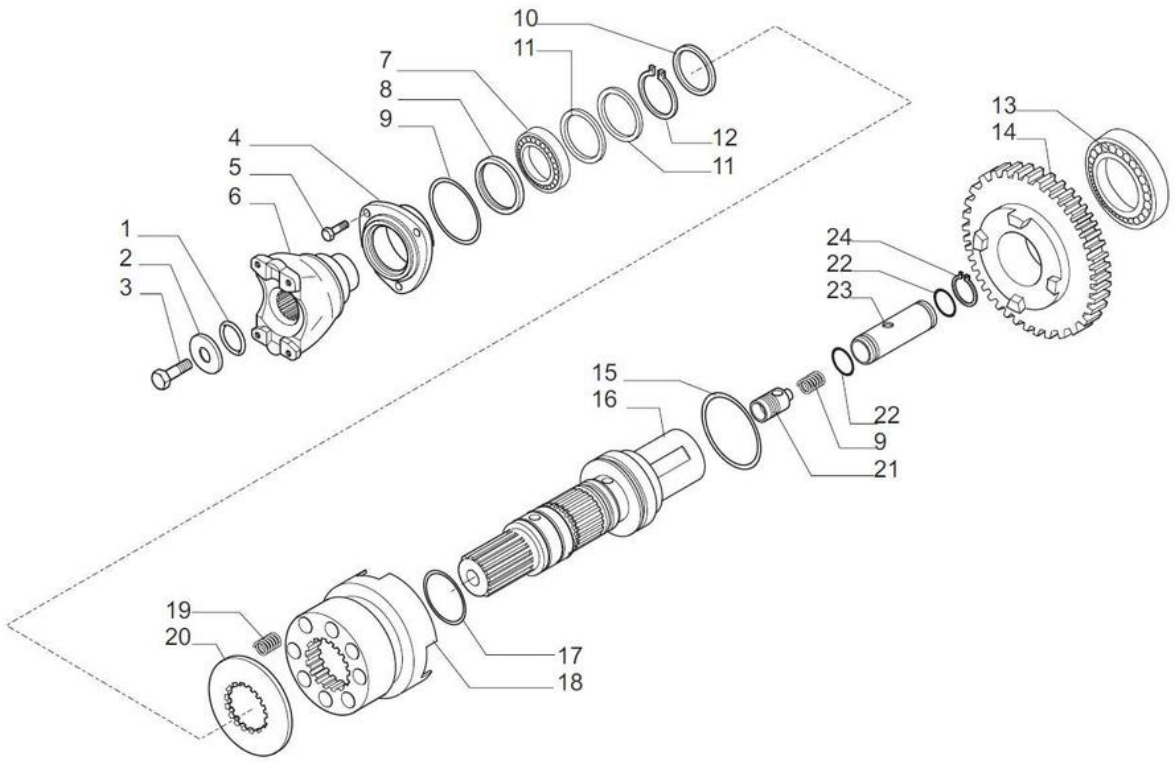

PART NO. 800359235		四驱输出轴 EIXO 4WD		PÁG 3.23	
件号 ITEM	PART NO.	零件名称 DESCRIÇÃO		数量 QTD	备注 OBS.
1	860132759	28121 O形圈	O-RING	1	
2	860133025	垫片 44×12.5×5	ARRUELA 44×12.5×5	1	
3	860133013	螺栓 M12×25（锁紧）	PARAFUSO M12×25 (SELF LOCK)	1	
4	860133027	131159 前盖	TAMPA DIANTEIRA	1	
5	860133028	20780 螺栓 M8×22	PARAFUSO M8×22	3	
6	860133029	137302 凸缘	FLANGE	1	
7	860132985	25808 轴承	ROLAMENTO	1	
8	860133031	密封圈 50×65×8	RETENTOR 50×65×8	1	
9	860133032	28613 O形圈	O-RING	1	
10	860133033	125831 垫圈	ARRUELA	1	
11	860130272	139197 密封圈 D45	RETENTOR D45	2	
12	860132899	024799 卡圈 D45	TRAVA ELÁSTICO D45	1	
13	860132863	025829 轴承	ROLAMENTO	1	
14	860133037	145284 齿轮 Z=36	ENGRENAGEM Z=36	1	
15	860133038	033027 O形圈	O-RING	1	
16	860133039	145283 输出轴	EIXO	1	
17	860133040	028141 O形圈	O-RING	2	
18	860133041	138981 套筒	BUCHA	1	
19	860133042	125209 弹簧	MOLA	8	
20	860133043	138982 衬套	ESPAÇADOR	1	
21	860133044	139791 阀	VÁLVULA	1	
22	860133045	028600 O形圈	O-RING	2	
23	860133046	139790 套筒	CILINDRO	1	
24	860133047	024866 卡圈	ANEL TRAVA	1	

PÁG	速控器	PART NO.
3.24	CONTROLE MARCHA	800359235

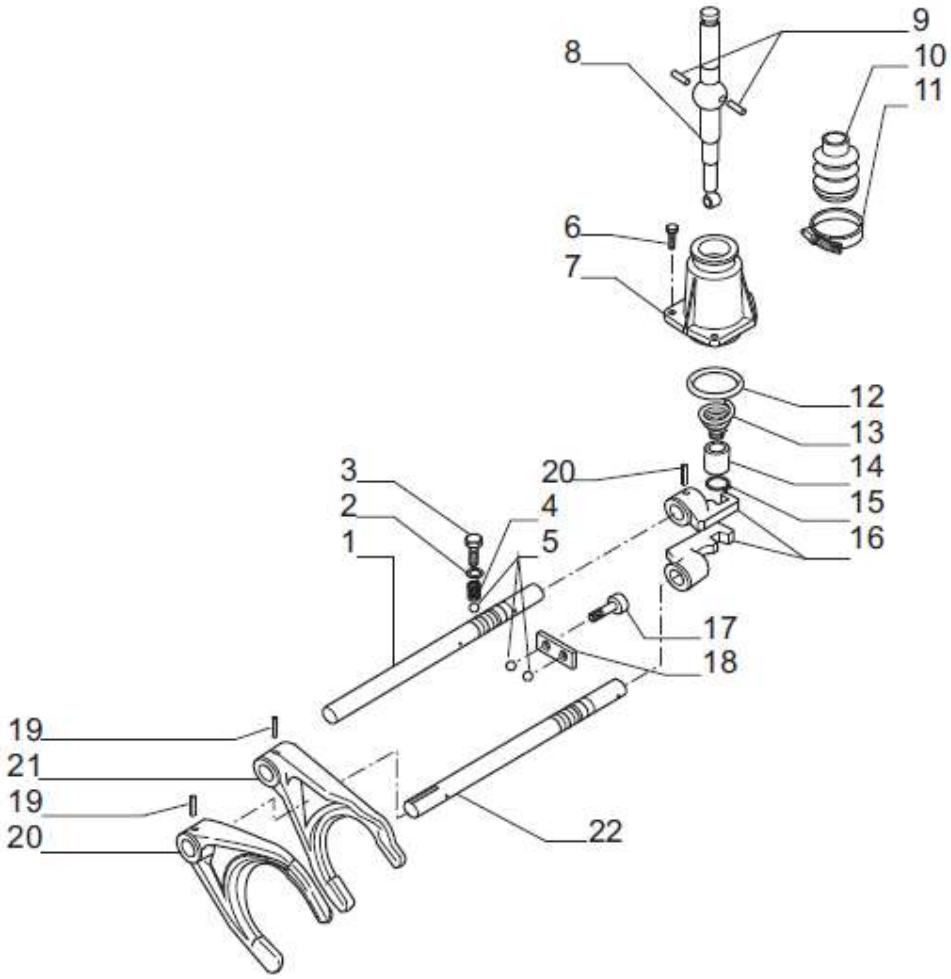

PART NO. 800359235		速控器 CONTROLE MARCHA		PÁG 3.25	
件号 ITEM	PART NO.	零件名称 DESCRIÇÃO		数量 QTD	备注 OBS.
1	384376	拉杆 3° /4° VEL.	HASTE 3° /4° VEL.	1	
2	860133049	垫片 12×20×1.5	ARRUELA 12×20×1.5	3	023288
3	860133050	138003 螺栓	PARAFUSO	3	
4	860133051	071352 弹簧	ANEL	2	
5	860133052	028270 滚珠	ESFERA D10	4	
6	860133053	021393 螺栓 M8×25	PARAFUSO M8×25	3	
7	860133054	130299 螺栓	TAMPA	1	
8	860133055	138549 控制杆	ALAVANCA DE CONTROLE	1	
9	860133056	117385 销子 D6×14	PINO D6×14	2	
10	860133057	117330 防护罩	COIFA	1	
11	860133058	130404 卡箍	ABRAÇADEIRA	1	
12	860133059	028205 O 形圈	ANEL O-RING	1	
13	860133060	138308 弹簧	MOLA	1	
14	860133061	138309 衬套	BUCHA	1	
15	860133062	024772 开口环 D17	TRAVA ELÁSTICO D17	1	
16	860133063	130303 转换装置	DESLOCADOR	2	
17	148368	销子 D.6,75	PINO D.6,75	1	
18	028230	O 形圈	ANEL O-RING	1	
19	860133236	开口销 6×30	PINO 6×30	4	024444
20	860133068	传动叉 1° /2°	GARFO 1° /2°	1	130305
21	860133069	传动叉 3° /4°	GARFO 3° /4°	1	130304
22	384375	拉杆 1° /2° vel.	HASTE 1° /2° VEL.	1	

PÁG	控制阀	PART NO.
3.26	VÁLVULA DE CONTROLE	800359235

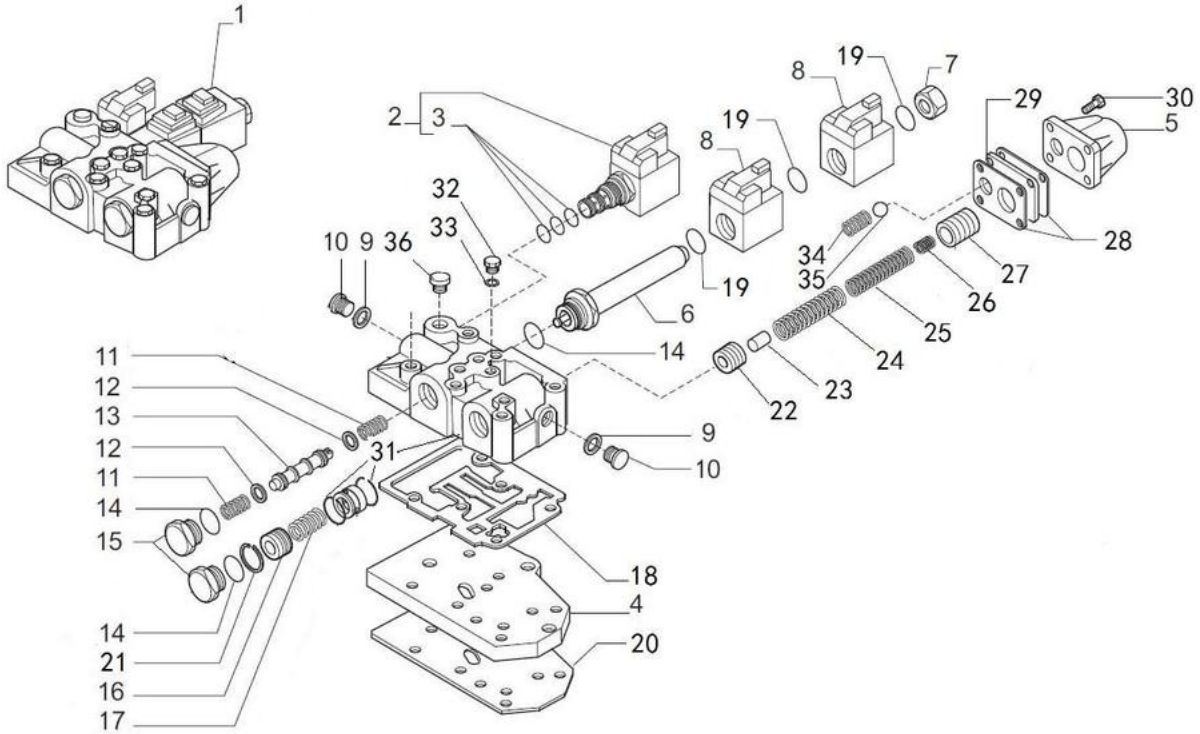

PART NO. 800359235		控制阀 VÁLVULA DE CONTROLE		PÁG 3.27	
件号 ITEM	PART NO.	零件名称 DESCRIÇÃO		数量 QTD	备注 OBS.
1	860133241	644561 控制阀	VÁLVULA DE CONTROLE	1	
2	860133242	146640 电磁阀	SOLENÓIDE	1	
3	860133243	049677 密封组件	CONJUNTO SELO	1	
4	860133088	131328 钢板	PLACA	1	
5	860133245	132912 阀盖	TAMPA VÁLV22ULA	1	
6	860133246	134125 电磁阀管	TUBO SOLENÓIDE	1	
7	860133102	642100 堵头	TAMPÃO	1	
8	860127837	642096 线圈	BOBINA	2	
9	860133077	021581 堵头	TAMPÃO	2	
10	860133078	023286 铜垫圈	ARRUELA DE COBRE	2	
11	860133080	139863 弹簧	MOLA	2	
12	860133081	132914 垫圈	ARRUELA	2	
13	860133082	139861 活塞	PISTAO	1	
14	860133083	028129 O形圈	ANEL O-RING	3	
15	860133084	132922 堵头 M26×1.5	TAMPÃO M26×1.5	2	
16	860133085	642892 活塞	PISTAO	1	
17	860133086	132927 弹簧	MOLA	1	
18	860133087	130242 垫圈	JUNTA VEDACAO	1	
19	860133101	028114 O形圈	ANEL O-RING	4	
20	860133089	131329 垫圈	JUNTA VEDACAO	1	
21	860133103	024898 弹性垫圈	ANEL ELÁSTICO	1	
22	860133091	642891 内部活塞	PISTÃO INTERNO	1	
23	860133092	134086 销子 D8×27	PINO D8×27	1	
24	860133093	134089 弹簧	MOLA	1	
25	860133094	134075 弹簧	MOLA	1	

PÁG	控制阀	PART NO.
3.28	VÁLVULA DE CONTROLE	800307394

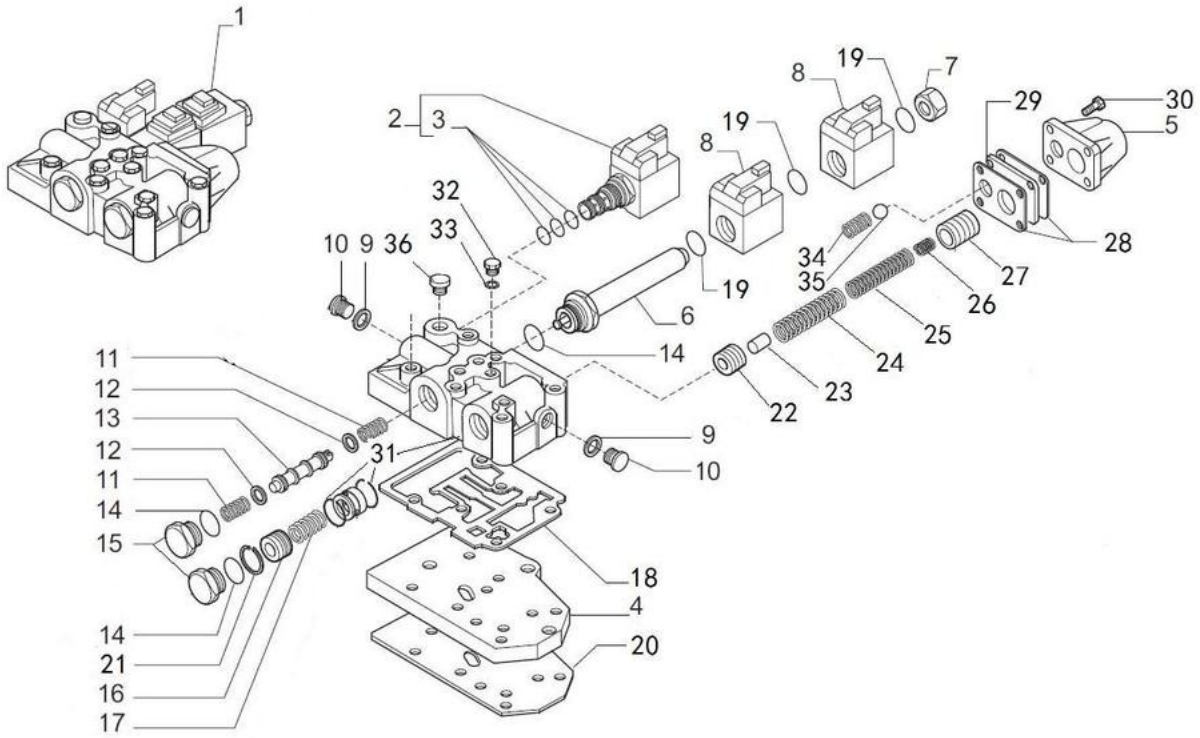

PART NO. 800307394		控制阀 VÁLVULA DE CONTROLE		PÁG 3.29	
件号 ITEM	PART NO.	零件名称 DESCRIÇÃO		数量 QTD	备注 OBS.
26	860133095	134074 弹簧	MOLA	1	
27	860133096	134084 外部活塞	PISTÃO	1	
28	860133097	132919 密封垫圈	JUNTA VEDACAO	2	
29	860133098	139934 钢板	PLACA	1	
30	860133099	021373 螺栓 M6×20	PARAFUSO M6×20	4	
31	860133256	068428 控制阀体套件	VALVULA DE CONTROLE	1	
32	860133073	021322 堵头	TAMPÃO	4	
33	860133074	023260 铜垫圈	ARRUELA DE COBRE	4	
34	860133075	132928 弹簧	MOLA	1	
35	860133072	041635 球	ESFERA	1	
36	860133251	068423 螺栓组件	CONJUNTO PARAFUSO	1	

PÁG	电磁阀	PART NO.
3. 30	VÁLVULA SOLENOIDE	800359235

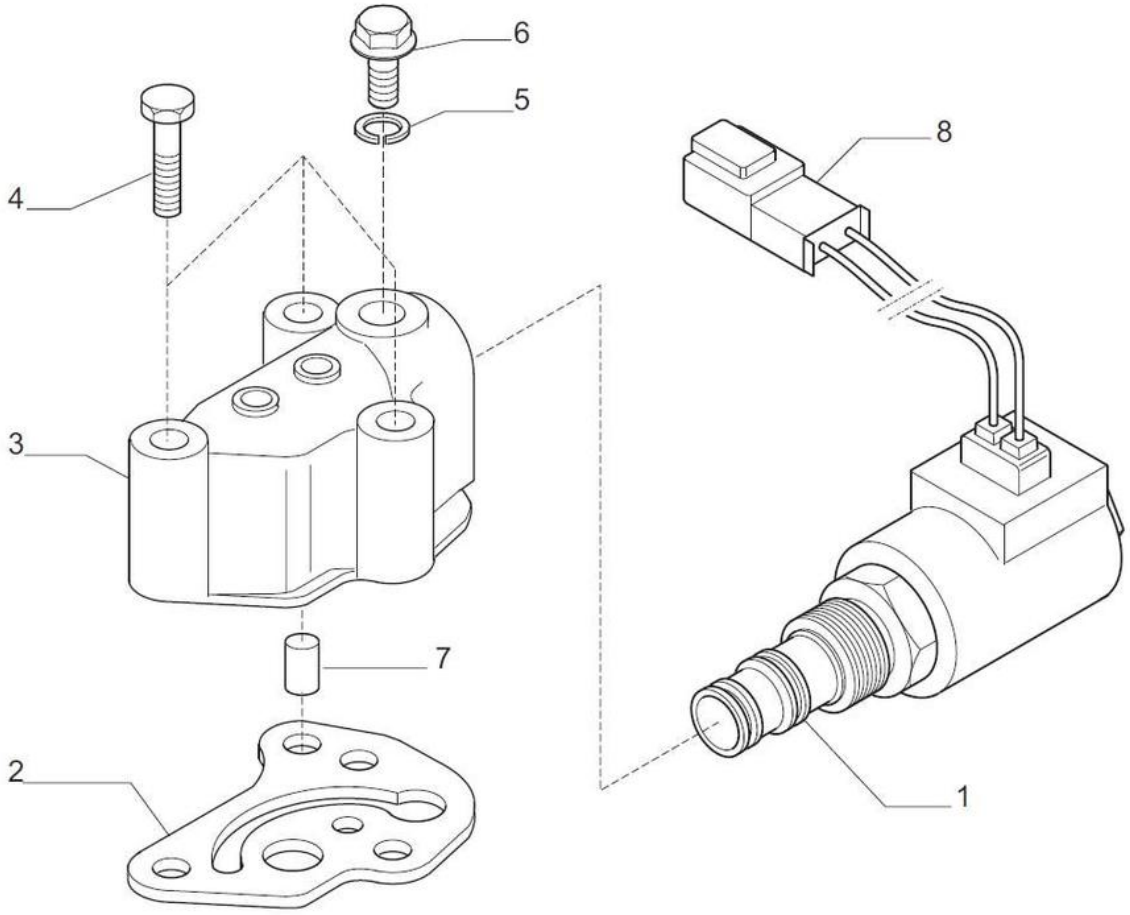

件号 PART NO. 800359235		电磁阀 VÁLVULA SOLENOIDE		PÁG 3.31	
件号 ITEM	PART NO.	零件名称 DESCRIÇÃO		数量 QTD	备注 OBS.
1	860133105	146354 四驱电控阀	SOLENÓIDE 4WD	1	
2	860133106	141002 垫片	JUNTA VEDACAO	1	
3	860133107	139850 壳体	CARCAÇA	1	
4	860132918	020803 螺栓 M8×60	PARAFUSO M8×60	3	
5	860133074	023260 垫圈	ARRUELA 10×14×1.5	1	
6	860133073	021322 堵头	TAMPÃO	1	
7	860133111	134000 阀门	VÁLVULA	1	
8	860133112	143141 插头 P	CONECTOR	1	

PÁG	变矩器	PART NO.
3.32	CONVERSOR DE TORQUE	800359235

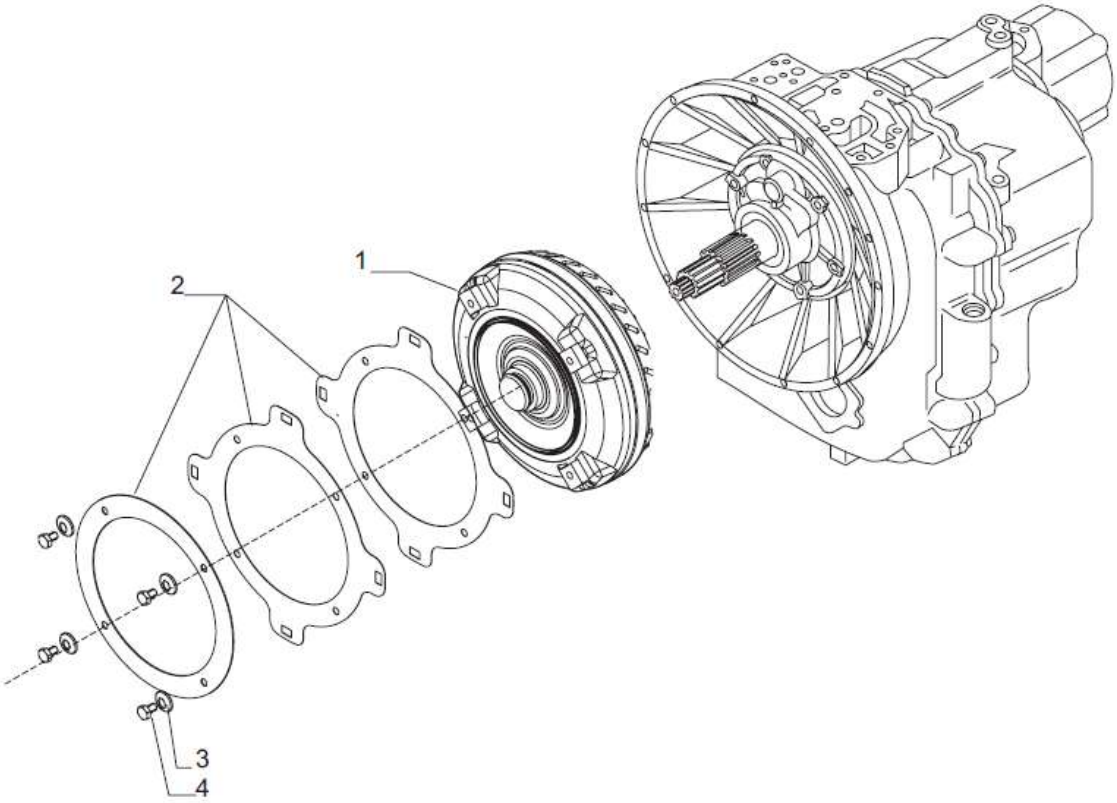

PART NO. 800359235		变矩器 CONVERSOR DE TORQUE		PÁG 3.33	
件号 ITEM	PART NO.	零件名称 DESCRIÇÃO		数量 QTD	备注 OBS.
1	860133113	642652 变矩器	CONVERSOR DE TORQUE	1	
2	860133259	642654 弹性板组件	CHAPA MOLA	1	
3	860133115	023050 弹簧垫片	ARRUELA DE PRESSAO	4	
4	860133116	020842 螺栓 M10×16	PARAFUSO M10×16	4	

PÁG	前驱动桥-桥壳	PART NO.
3.34	CARCAÇA EIXO DIANTEIRO	800356569

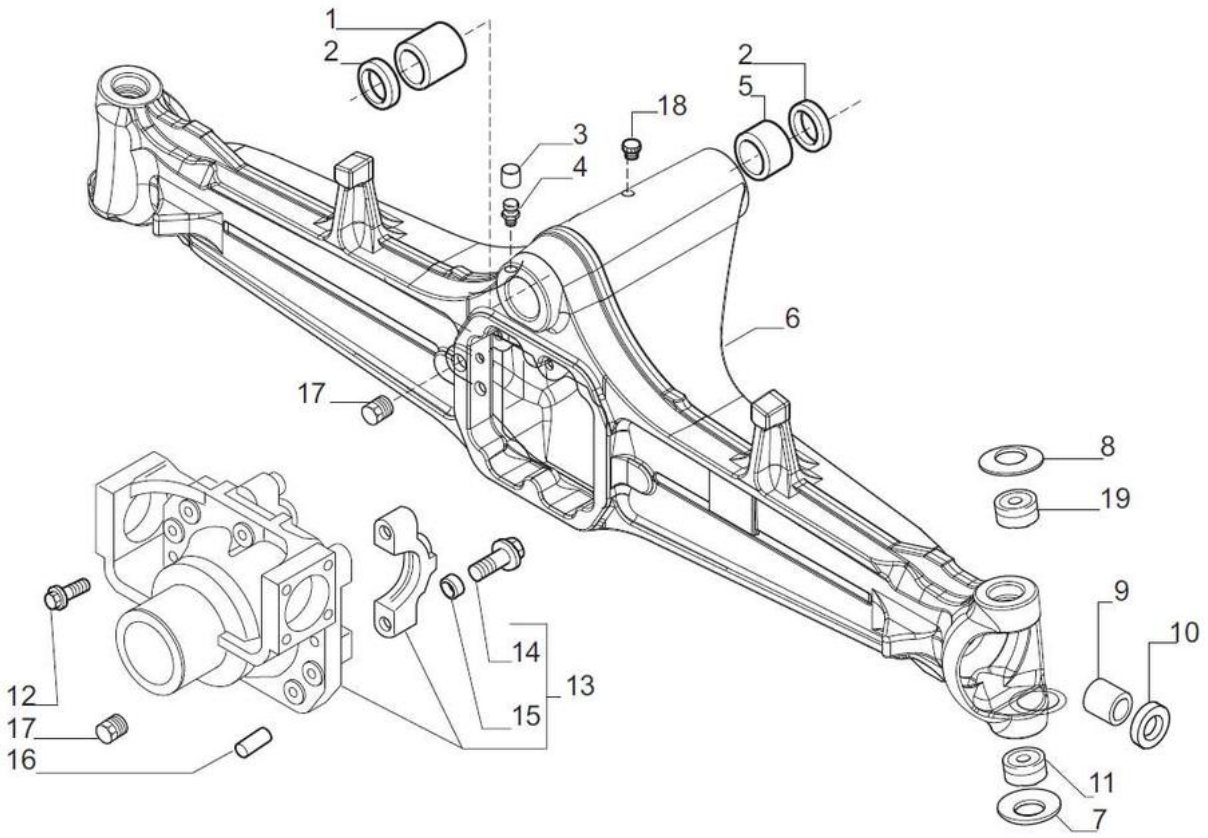

PART NO. 800356569		前驱动桥-桥壳 CARCAÇA EIXO DIANTEIRO		PÁG 3.35	
件号 ITEM	PART NO.	零件名称 DESCRIÇÃO		数量 QTD	备注 OBS.
1	126610	衬套 60×50.19×54	BUCHA 60×50.19×54	1	
2	120717	油封	RETENTOR	2	
3	130532	通气塞帽	TAMPA RESPIRO	1	
4	104988	通气塞 M10×1	RESPIRO M10×1	1	
5	126611	衬套	BUCHA	1	
6	144488	桥壳	CARCAÇA	1	
7	128629	贝氏垫片	ARRUELA BELLEVILLE	2	
8	125813	贝氏垫片	ARRUELA BELLEVILLE	2	
9	118504	衬套	BUCHA	2	
10	644149	油封	RETENTOR	2	
11	045159	球形轴承	ROLAMENTO	2	
12	125827	螺栓 M12×33	PARAFUSO M12×33	10	
13	149788	差速器支架	SUPORTE DIFERENCIAL	1	
14	126022	螺栓 M14x75	PARAFUSO M14×75	1	
15	072235	对中衬套	BUCHA CENTRALIZADORA	4	
16	087660	销子 D15×35	PINO D15×35	4	
17	092270	油堵 M22×1.5	TAMPÃO M22×1.5	2	
18	145263	堵头	TAMPÃO	1	
19	045165	衬套	BUCHA	2	

PÁG	转向节及转向油缸	PART NO.
3.36	CILINDRO DIREÇÃO	800356569

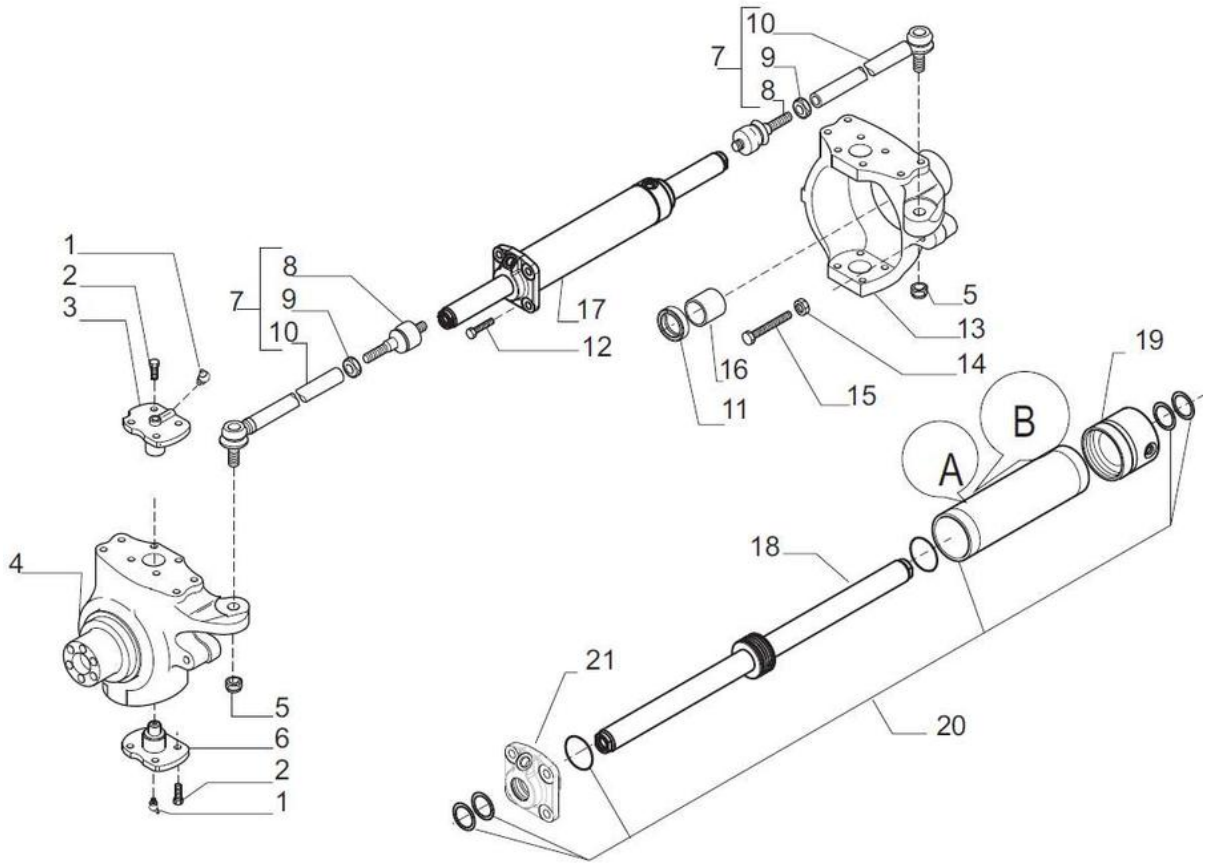

PART NO. 800356569		转向节及转向油缸 **CILINDRO DIREÇÃO**		PÁG 3.37	
件号 ITEM	PART NO.	零件名称 DESCRIÇÃO		数量 QTD	备注 OBS.
1	024211	黄油嘴 M6×1	GRAXEIRA M6×1	4	
2	126921	螺栓 M12×30	PARAFUSO M12×30	16	
3	128904	中心销	PINO MESTRE	2	
4	644233	左转向轮边连接体	CAIXA GIRATÓRIA LH	1	
5	022437	螺母 M18×1.5	PORCA M18×1.5	2	
6	128903	中心销	PINO MESTRE	2	
7	130168	转向杆总成	BRAÇO DE DIREÇÃO	2	
8	350440	球接头	CONECTOR ESFÉRICO	2	
9	022183	螺母 M18×1.5	PORCA M18×1.5	2	
10	350669	转向横拉杆	TIRANTE	2	
11	641735	油封	RETENTOR	2	
12	125585	螺栓 M12×35	PARAFUSO M12×35	4	
13	644232	右转向轮边连接体	CAIXA GIRATÓRIA RH	1	
14	022129	螺母 M16	PORCA M16	2	
15	127223	螺栓 M16×75	PARAFUSO M16×75	2	
16	125390	衬套	BUCHA	2	
17	642043	转向油缸	CILINDRO DIREÇÃO	1	
18	048241	活塞杆	HASTE	1	A
18	210074	活塞杆	HASTE	1	B
19	048240	端盖	CABEÇOTE	1	A
19	210076	端盖	CABEÇOTE	1	B
20	048238	密封组件	CONJUNTO SELO	1	A
20	210077	密封组件	CONJUNTO SELO	1	B
21	048239	端盖	CABEÇOTE	1	A
21	210075	端盖	CABEÇOTE	1	B
22	127458	调整垫片 0.10mm	CALÇO 0.10MM	-	
22	127459	调整垫片 0.19mm	CALÇO 0.19MM	-	
22	127460	调整垫片 0.35mm	CALÇO 0.35MM	-	

PÁG	齿轮组	PART NO.
3.38	CONJUNTO ENGRENAGEM	800356569

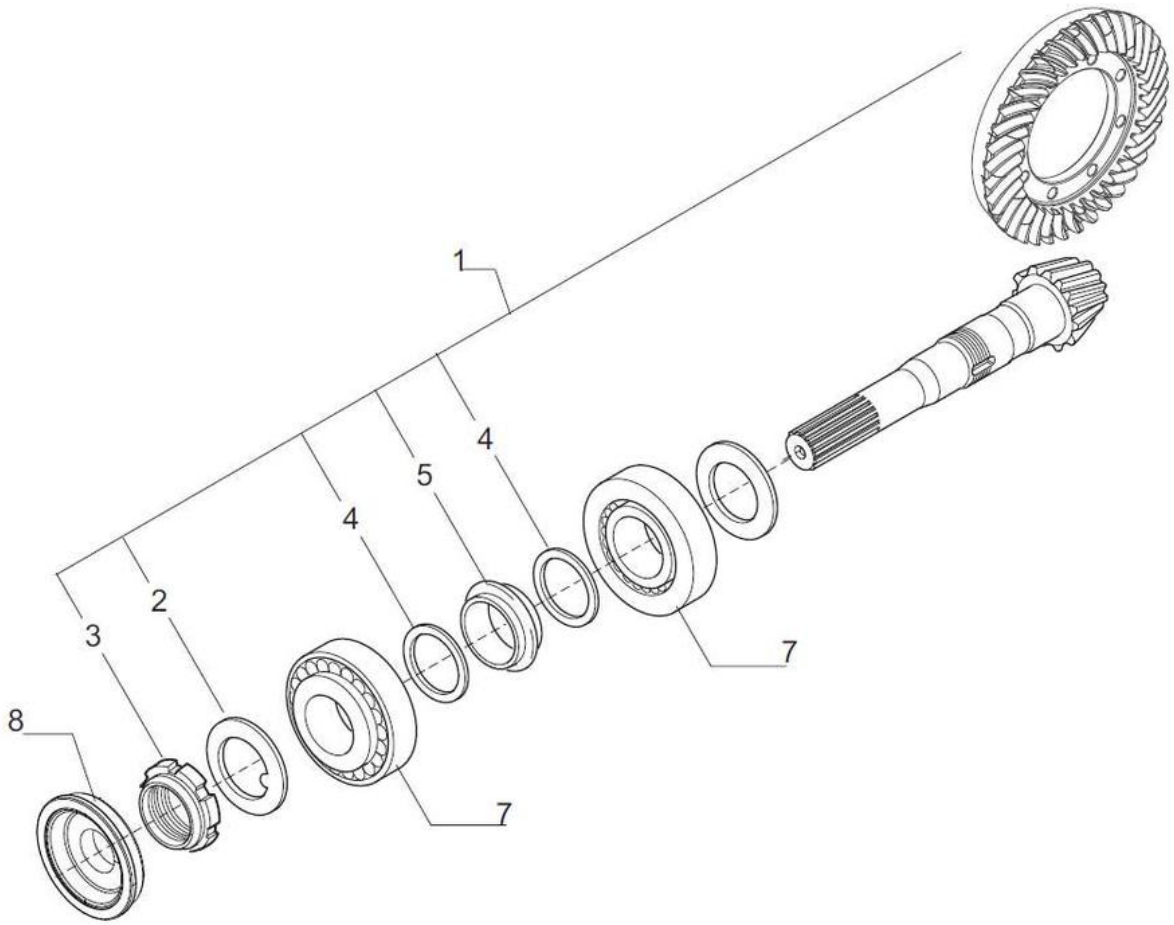

PART NO. 800356569		齿轮组 CJ. ENGRENAGEM - FRONTAL DIR.		PÁG 3.39	
件号 ITEM	PART NO.	零件名称 DESCRIÇÃO		数量 QTD	备注 OBS.
1	068215	伞齿轮 15/31	ENGRENAGEM SET 15/31	1	
2	113717	止动垫圈	ARRUELA	1	
3	115054	环形螺母 M40×1.5	PORCA M40×1.5	1	
4	125829	垫片 50×40.5×2	ARRUELA 50×40.5×2	2	
5	125806	隔套	ESPAÇADOR	1	
6	132265	调整垫片 2.50mm	CALÇO 2.50MM	-	
6	132266	调整垫片 2.60mm	CALÇO 2.60MM	-	
6	132267	调整垫片 2.70mm	CALÇO 2.70MM	-	
6	132268	调整垫片 2.80mm	CALÇO 2.80MM	-	
6	132269	调整垫片 2.90mm	CALÇO 2.90MM	-	
6	132270	调整垫片 3.00mm	CALÇO 3.OOMM	-	
6	132271	调整垫片 3.10mm	CALÇO 3.10MM	-	
6	132272	调整垫片 3.20mm	CALÇO 3.20MM	-	
6	132273	调整垫片 3.30mm	CALÇO 3.30MM	-	
6	132274	调整垫片.40mm	CALÇO 3.40MM	-	
7	027350	轴承	ROLAMENTO	2	
8	396366	油封	RETENTOR	1	

PÁG	差速器	PART NO.
3.40	DIFERENCIAL	800356569

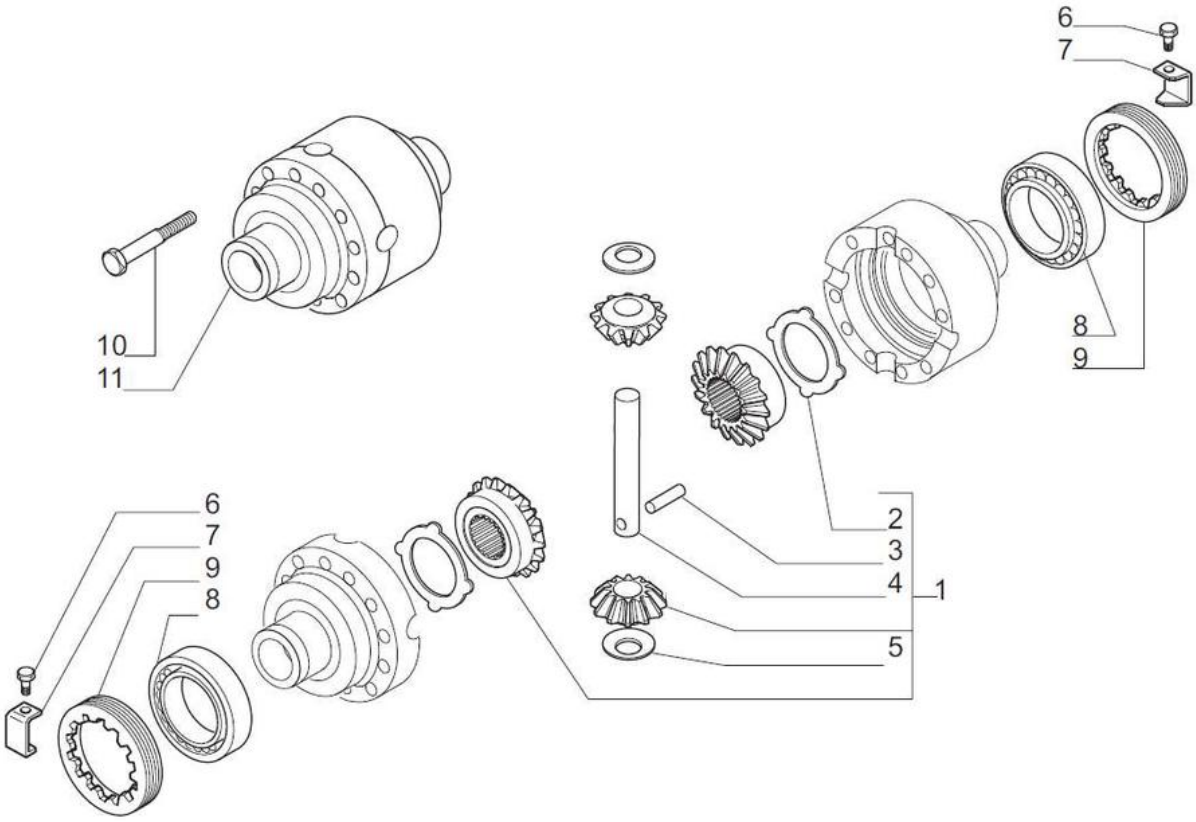

PART NO. 800356569		差速器 CJ. EIXO DIANTEIRO		PÁG 3.41	
件号 ITEM	PART NO.	零件名称 DESCRIÇÃO		数量 QTD	备注 OBS.
1	066161	差速总成	KIT DIFERENCIAL	1	
2	120361	拨盘	CHAPA	2	
3	116451	销钉 D.7×40	PINO D.7×40	1	
4	115731	轴	EIXO	1	
5	115730	止动垫圈	ARRUELA LISA	2	
6	128440	螺钉 M6×10（单侧锁紧）	PARAFUSO M6×10 (SELF LOCK.)	2	
7	107778	锁片	TRAVA	2	
8	027309	轴承	ROLAMENTO	2	
9	107400	环形螺母	PORCA	2	
10	125552	螺栓 M10×1.5×75	PARAFUSO M10×1.5×75	12	
11	450730	差速器壳体	DIFERENCIAL	1	

PÁG	双 U 形连接体	PART NO.
3.42	CRUZETA	800356569

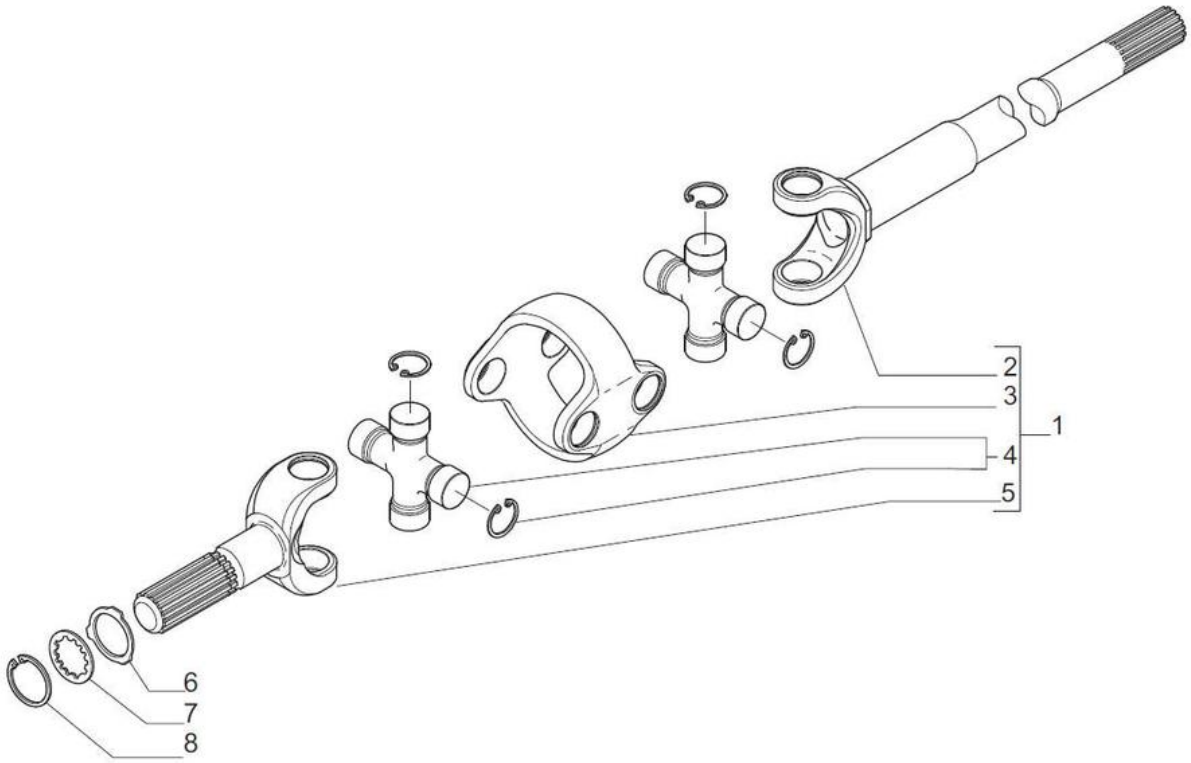

PART NO. 800356569		双 U 形连接体 **CRUZETA**		PÁG 3.43	
件号 ITEM	PART NO.	零件名称 DESCRIÇÃO		数量 QTD	备注 OBS.
1	131219	双向连接体	CONECTOR DUPLO	2	
2	046264	叉状轴	GARFO (DIFF. SIDE)	2	
3	046196	中心连接体	CORPO CENTRAL	2	
4	048824	十字轴	CRUZETA	4	
5	046254	半轴	EIXO	2	
6	127275	止推垫圈	ARRUELA LISA	2	
7	140024	垫圈	ARRUELA	2	
8	024800	卡环 D45	TRAVA ELÁSTICO D45	2	

PÁG	轮毂体	PART NO.
3.44	HUB RODA	800356569

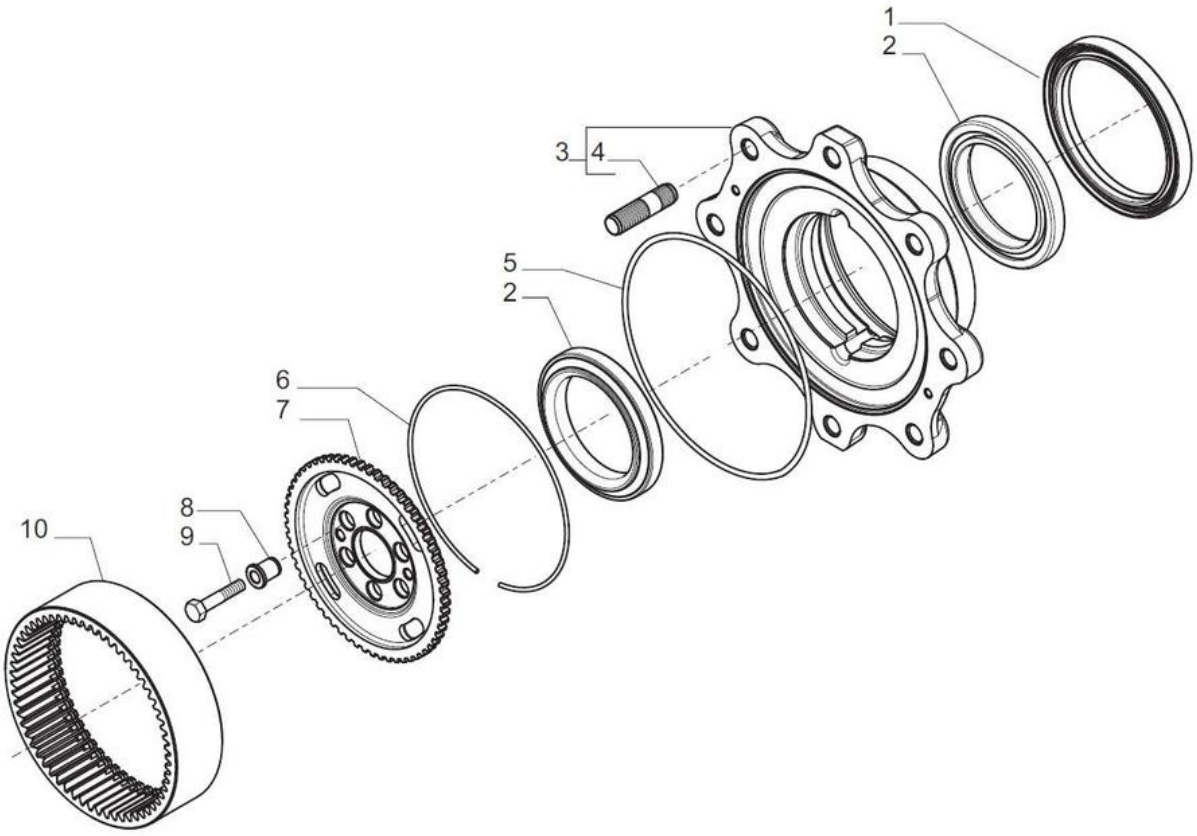

PART NO. 800356569		轮毂体 **HUB RODA**		PÁG 3.45	
件号 ITEM	PART NO.	零件名称 DESCRIÇÃO		数量 QTD	备注 OBS.
1	047703	油封	RETENTOR	2	
2	045181	轴承	ROLAMENTO	4	
3	064055	轮毂体	CUBO RODA	2	
4	123563	双头螺杆	VIGA	16	
5	028668	O 形圈	ANEL O-RING	2	
6	125344	卡圈	ANEL	2	
7	128653	轮架	PORTA RODA	2	
8	127994	套	BUCHA CENTRALIZADORA	12	
9	128658	螺栓 M10×45	PARAFUSO M10×45	12	
10	125452	太阳轮 Z60	ENGRENAGEM CROWN Z60	2	

PÁG	行星轮组件	PART NO.
3.46	REDUTOR	800356569

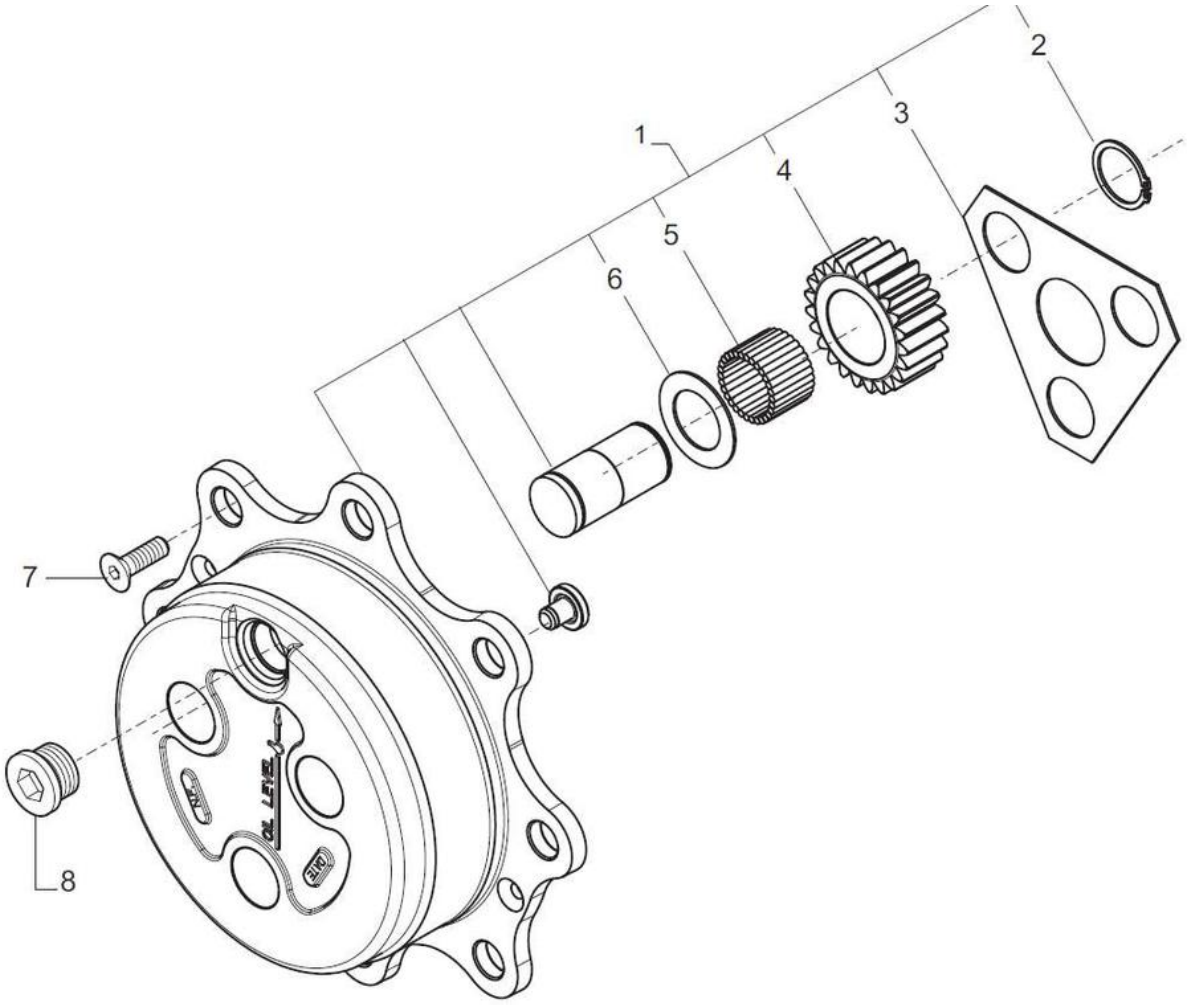

PART NO. 800356569		行星轮组件 REDUTOR		PÁG 3.47	
件号 ITEM	PART NO.	零件名称 DESCRIÇÃO		数量 QTD	备注 OBS.
1	142657	行星齿组件	CONJUNTO PLANETÁRIO	2	
2	024789	卡环 D34	TRAVA ELÁSTICO D34	6	
3	123318	止推垫圈	ARRUELA LISA	2	
4	125455	齿轮 Z=23	ENGRENAGEM Z=23	6	
5	028299	滚针	ROLAMENTO NEEDLES	18	
6	115634	止推垫圈	ARRUELA LISA	6	
7	020490	螺钉 M8×20	PARAFUSO M8×20	2	
8	125280	堵头 M30×2	TAMPÃO M30×2	2	

PÁG	后驱动桥-桥壳	PART NO.
3.48	CARCAÇA EIXO TRASEIRO	800357346

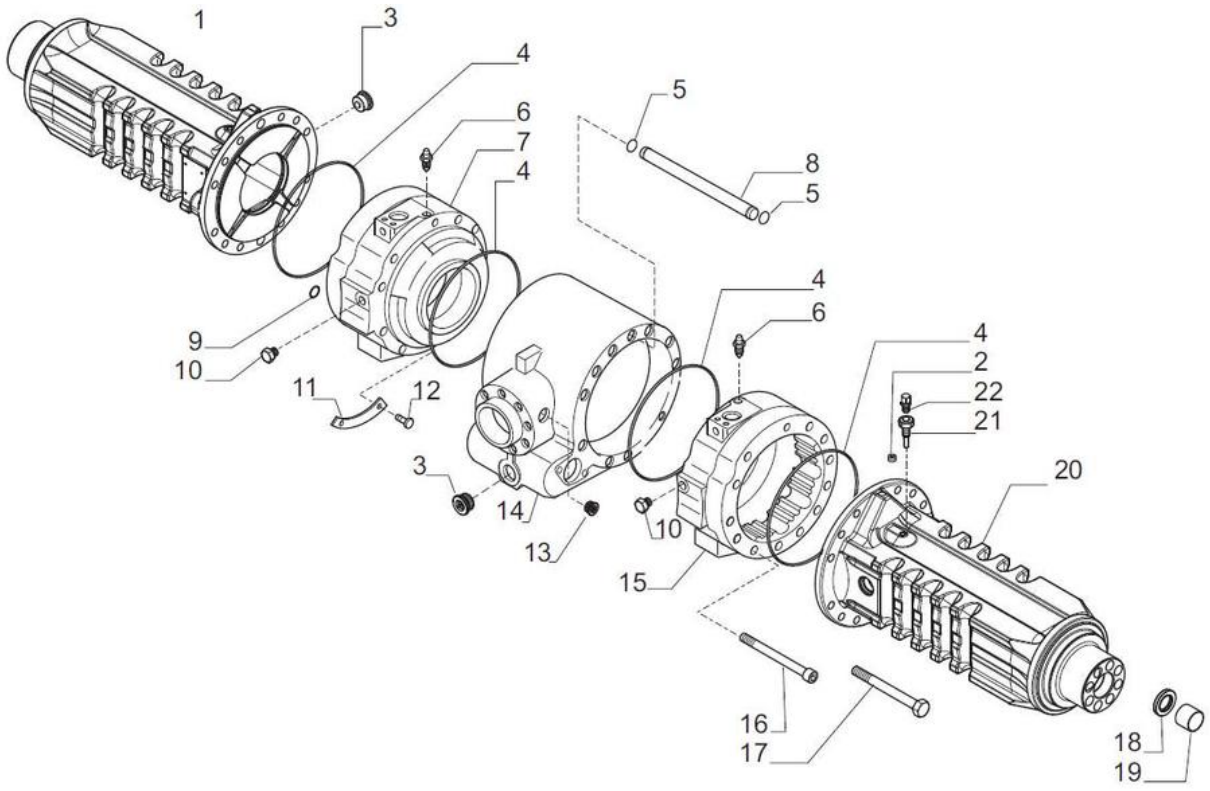

PART NO. 800357346		后驱动桥-桥壳 CARCAÇA EIXO TRASEIRO		PÁG 3.49	
件号 ITEM	PART NO.	零件名称 DESCRIÇÃO		数量 QTD	备注 OBS.
1	143603	左侧桥体	VIGA LH	1	
2	021558	堵头 M10×1	TAMPÃO M10×1	2	
3	125280	堵头 M30×2	TAMPÃO M30×2	2	
4	028562	O 形圈	ANEL O-RING	4	
5	028526	O 形圈	ANEL O-RING	2	
6	116792	通气塞 M10×1	RESPIRO M10×1	2	
7	141012	制动体左	CILINDRO FREIO LH	1	
8	140132	管	TUBO	1	
9	028500	O 形圈	ANEL O-RING	8	
10	145263	堵头	TAMPÃO	2	
11	140647	板	CHAPA	2	
12	023838	铆钉 4.8×6	REBITE 4.8×6	4	
13	021579	堵头	TAMPÃO	1	
14	139544	中心体	CARCAÇA CENTRAL	1	
15	141013	制动体右	CILINDRO FREIO RH	1	
16	021314	螺栓 M12×130	PARAFUSO M12×130	2	
17	021166	螺栓 M14×140	PARAFUSO M14×140	22	
18	025311	密封圈	RETENTOR	2	
19	131954	套	BUCHA	2	
20	143604	右侧桥体	VIGA RH	1	
21	121618	通气管	TUBO RESPIRO	1	
22	104988	通气塞 M10×1	RESPIRO M10×1	1	

PÁG	齿轮组	PART NO.
3.50	CONJUNTO ENGRENAGEM	800357346

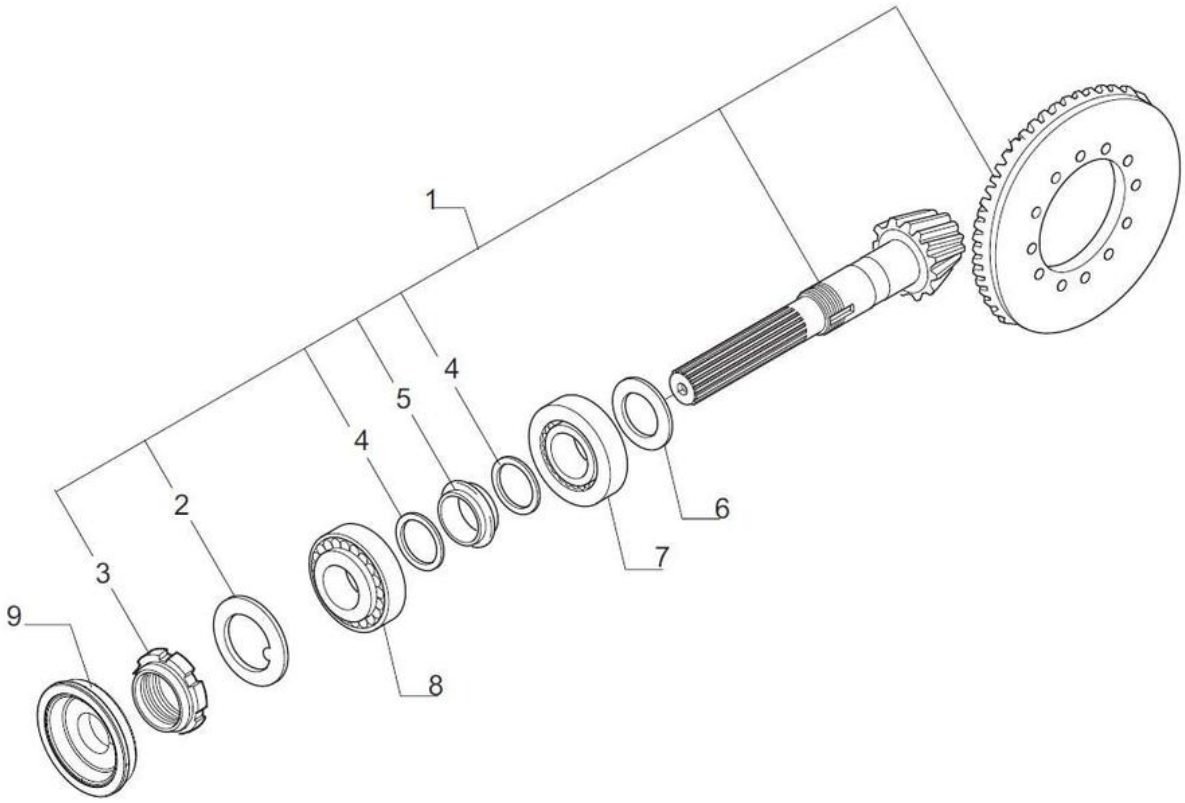

PART NO. 800357346		齿轮组 CONJUNTO ENGRENAGEM		PÁG 3.51	
件号 ITEM	PART NO.	零件名称 DESCRIÇÃO		数量 QTD	备注 OBS.
1	066571	伞齿轮/主动齿轮	ENGRENAGEM Z=15/35	1	
2	113717	止动垫圈	ARRUELA	1	
3	115054	环形螺母 M40×1.5	PORCA M40×1.5	1	
4	125829	垫圈	ARRUELA	2	
5	138962	隔套	ESPAÇADOR	1	
6	134186	调整垫片 2.50mm	CALÇO 2.50MM	-	
6	134187	调整垫片 2.60mm	CALÇO 2.60MM	-	
6	134188	调整垫片 2.70mm	CALÇO 2.70MM	-	
6	134189	调整垫片 2.80mm	CALÇO 2.80MM	-	
6	134190	调整垫片 2.90mm	CALÇO 2.90MM	-	
6	134191	调整垫片 3.00mm	CALÇO 3.OOMM	-	
6	134192	调整垫片 3.10mm	CALÇO 3.10MM	-	
6	134193	调整垫片 3.20mm	CALÇO 3.20MM	-	
6	134194	调整垫片 3.30mm	CALÇO 3.30MM	-	
6	134195	调整垫片.40mm	CALÇO 3.40MM	-	
7	027351	轴承	ROLAMENTO	1	
8	027350	轴承	ROLAMENTO	1	
9	396366	油封	RETENTOR	1	

PÁG	差速器	PART NO.
3.52	DIFERENCIAL	800357346

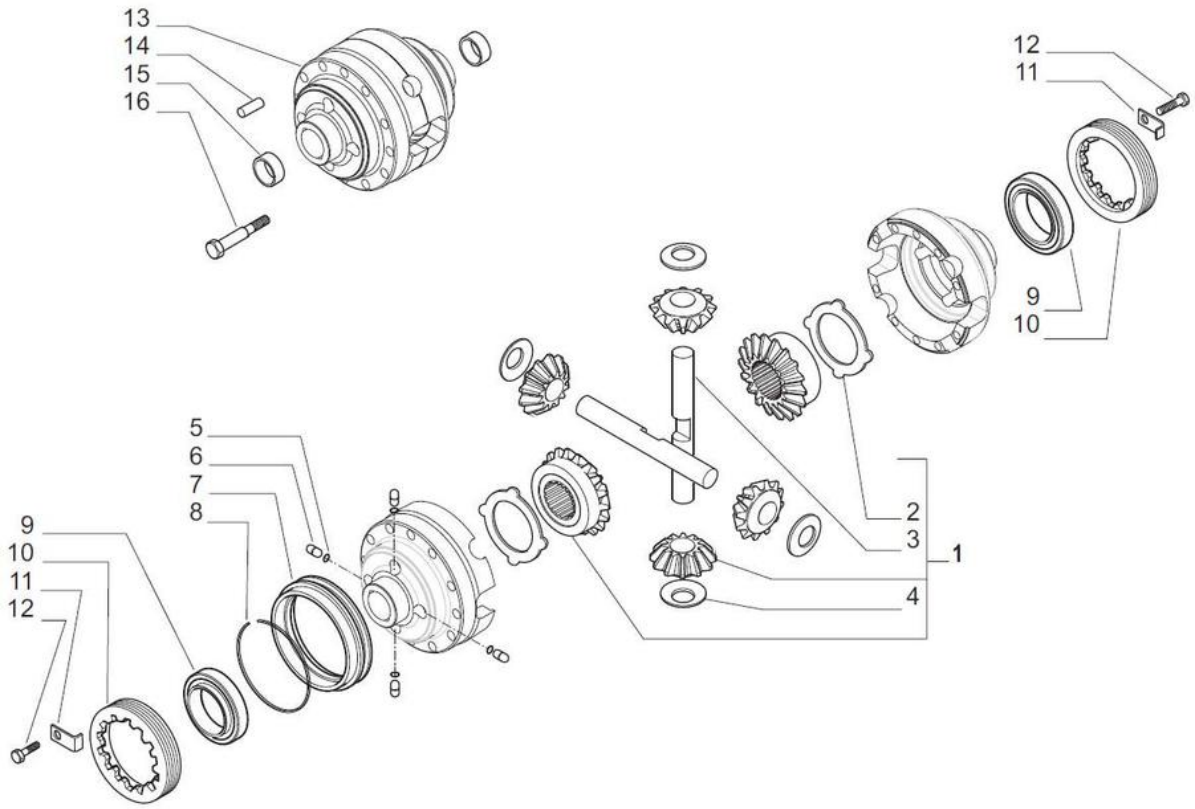

PART NO. 800357346		差速器 DIFERENCIAL		PÁG 3.53	
件号 ITEM	PART NO.	零件名称 DESCRIÇÃO		数量 QTD	备注 OBS.
1	068568	差速器总成	KIT DIFERENCIAL	1	
2	133036	止推垫圈	ARRUELA LISA	2	
3	133035	轴	EIXO	2	
4	117171	止推垫圈	ARRUELA LISA	4	
5	028219	O 形圈	ANEL O-RING	4	
6	138651	销	PINO	4	
7	131592	套筒	BUCHA	1	
8	025077	卡环	ANEL	1	
9	027367	轴承	ROLAMENTO	2	
10	125445	环形螺母 M104×2	PORCA M104×2	2	
11	129118	防松板	TRAVA	2	
12	128440	螺栓 M6×10	PARAFUSO M6×10	2	
13	138654	差速器壳体	CARCAÇA DIFERENCIAL	1	
14	117569	销 D12×40	PINO D12×40	2	
15	131747	套	BUCHA	2	
16	125551	螺栓 M12×90	PARAFUSO M12×90	10	

PÁG	差速锁	PART NO.
3.54	TRAVA DIFERENCIAL	800357346

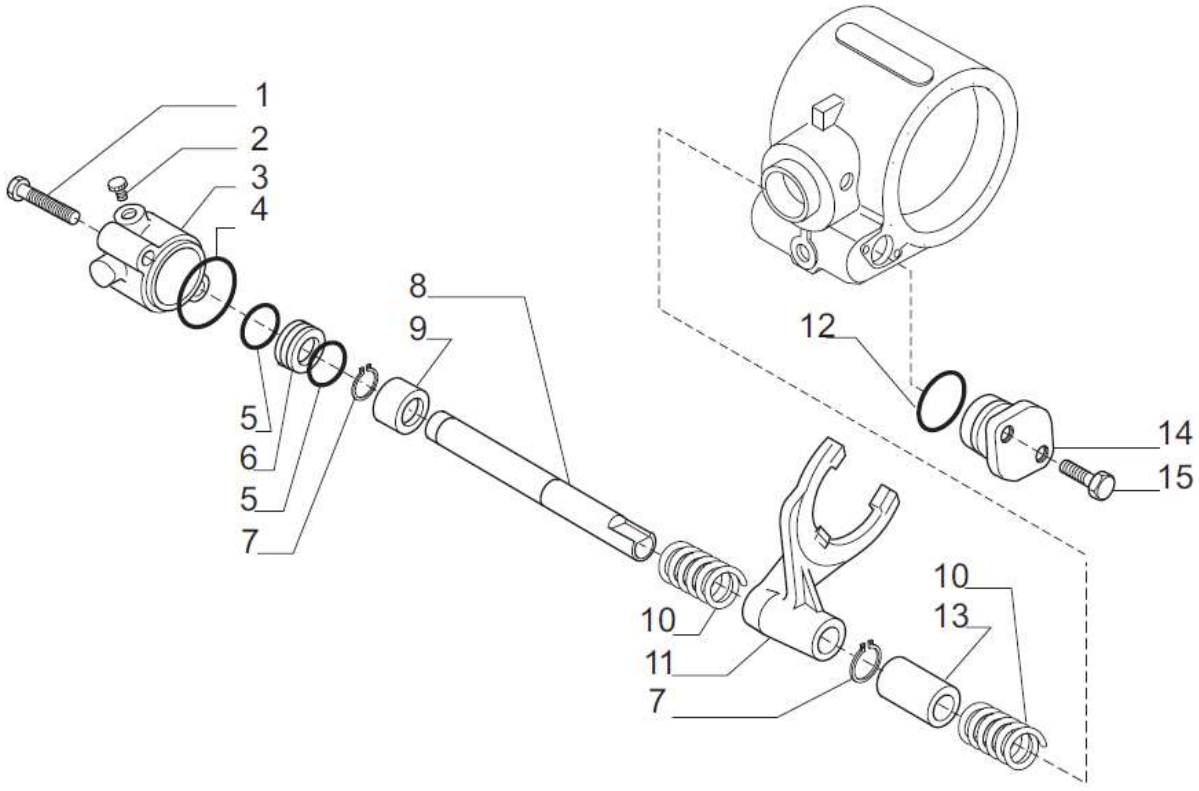

PART NO. 800357346		差速锁 TRAVA DIFERENCIAL		PÁG 3.55	
件号 ITEM	PART NO.	零件名称 DESCRIÇÃO		数量 QTD	备注 OBS.
1	020807	螺栓 M8×80	PARAFUSO M8×80	2	
2	021570	堵头	TAMPÃO	1	
3	139131	支撑体	SUPORTE	1	
4	028527	O 形圈	ANEL O-RING	1	
5	028121	O 形圈	ANEL O-RING	2	
6	139139	活塞	PISTÃO	1	
7	024776	止动环	TRAVA ELÁSTICO	2	
8	139141	轴	EIXO	1	
9	139140	套	BUCHA	1	
10	125756	弹簧	MOLA	2	
11	130311	拨叉	GARFO	1	
12	028557	O 形圈	ANEL O-RING	1	
13	129032	隔套	ESPAÇADOR	1	
14	126143	端盖	BUJÃO	1	
15	020793	螺栓 M8×30	PARAFUSO M8×30	2	

PÁG	制动控制器	PART NO.
3.56	CONTROLE DE FREIO	800357346

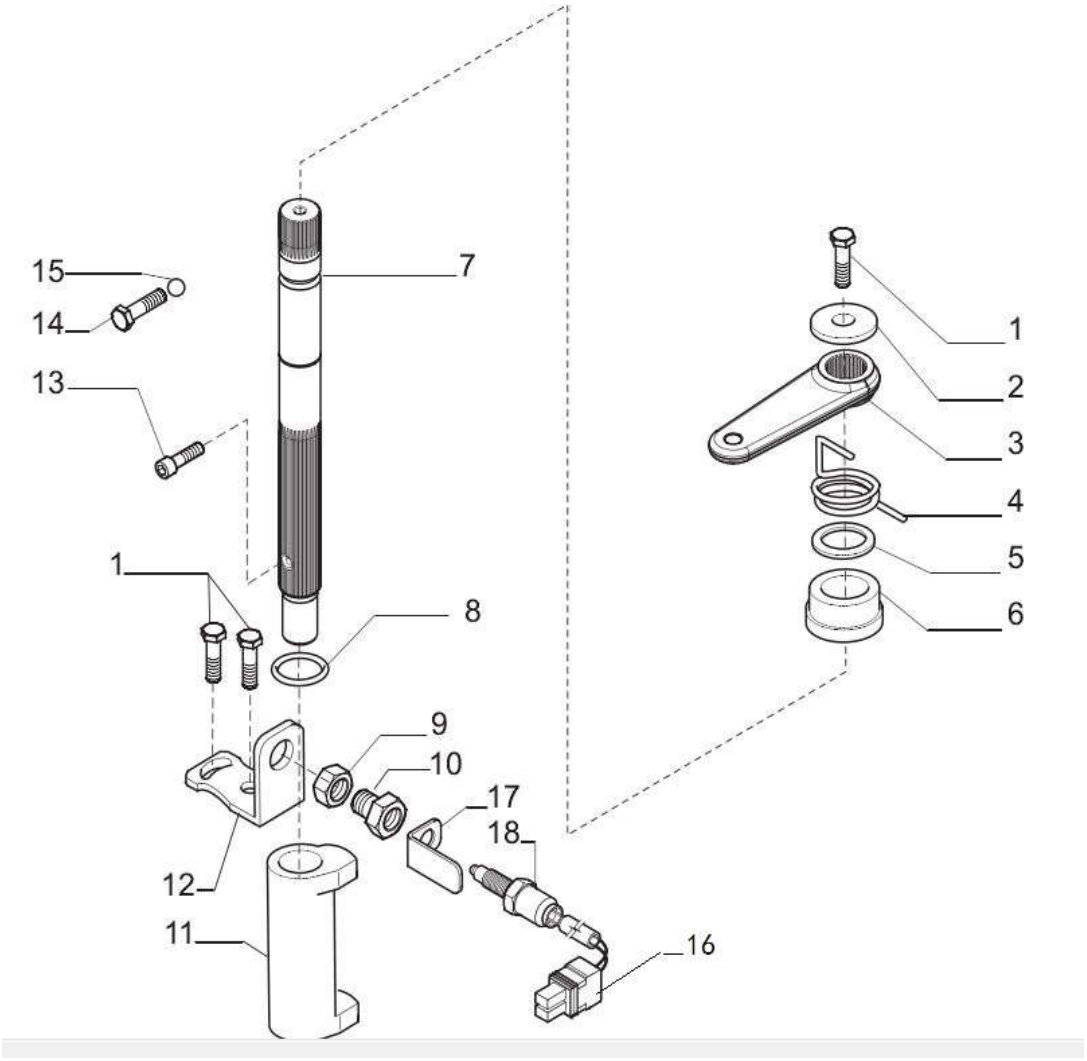

PART NO. 800357346		制动控制器 CONTROLE DE FREIO		PÁG 3.57	
件号 ITEM	PART NO.	零件名称 DESCRIÇÃO		数量 QTD	备注 OBS.
1	127920	螺栓 M8×20	PARAFUSO M8×20	6	
2	132622	垫圈	ARRUELA	2	
3	136122	制动控制器拉杆	ALAVANCA	2	
4	133680	弹簧右	MOLA RH	1	
4	133681	弹簧左	MOLA LH	1	
5	137861	套	BUCHA	2	
6	137860	隔套	ESPAÇADOR	2	
7	138815	制动控制器轴	EIXO DO FREIO	2	
8	032990	O 形圈	ANEL O-RING	2	
9	138337	螺母 M16×1.5	PORCA M16×1.5	2	
10	138338	顶杆螺栓	PARAFUSO	2	
11	132689	突轴	BASE	2	
12	137858	顶杆支架	BASE TRAVA	2	
13	137864	螺栓 M6×16	PARAFUSO M6×16	2	
14	138442	螺栓 M8×23.5	PARAFUSO M8×23.5	2	
15	028349	钢珠	ESFERA D6.5	2	
16	138298	开关	SWITCH	2	
17	138299	开关保护架	TRAVA SWITCH	2	
18	138470	停车制动传感器	SENSOR DE FREIO	2	

PÁG	制动器	PART NO.
3.58	FREIOS	800357346

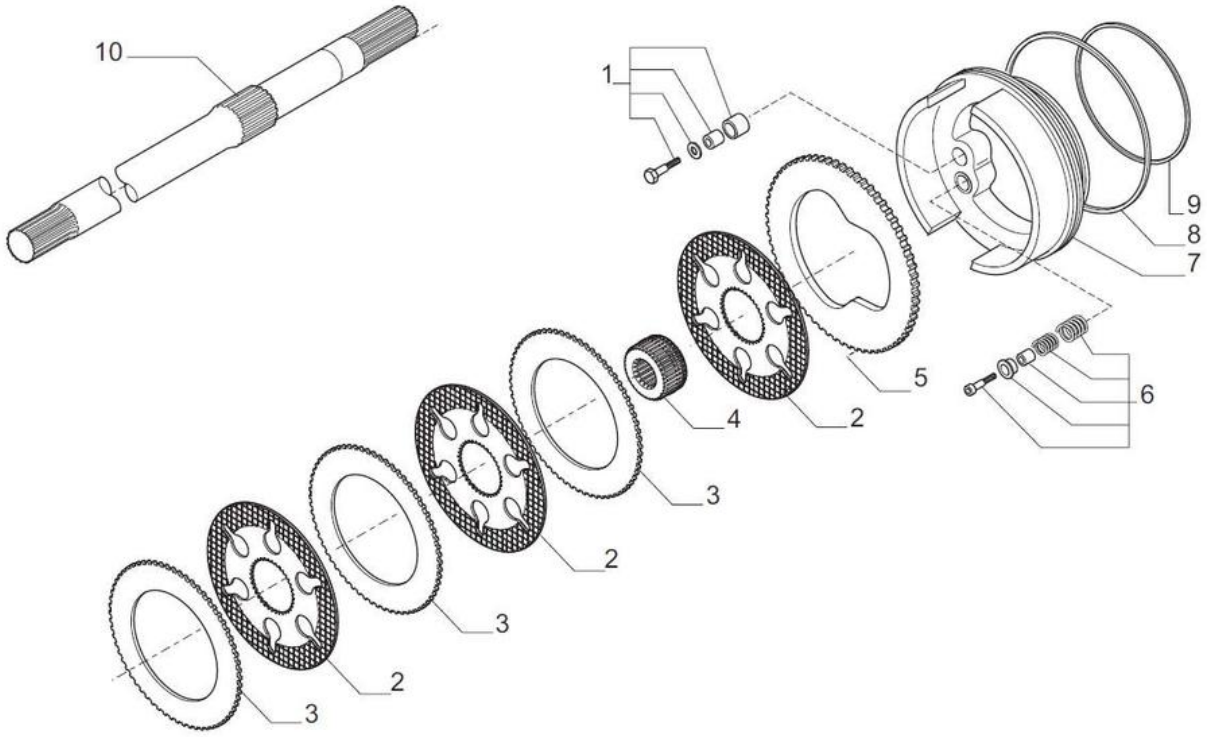

PART NO. 800357346		制动器 **FREIOS**		PÁG 3.59	
件号 ITEM	PART NO.	零件名称 DESCRIÇÃO		数量 QTD	备注 OBS.
1	066675	单侧调整组件	KIT AJUSTE	2	
2	1438744	刹车片	PASTILHA DE FREIO	4	
3	802138566	卡拉罗刹车片 136155	LAMINA DE FREIO	2	
4	136648	轮轴	CUBO	2	
5	802138567	卡拉罗刹车片 134740	LAMINA DE FREIO	2	
6	066674	单侧调整组件	KIT AJUSTE	2	
7	141259	制动器活塞	PISTÃO DE FREIO	2	
8	860131110	卡拉罗驱动桥嵌环 133757	ANEL DE MONTAGEM	2	
9	860131111	卡拉罗驱动桥嵌环 139231	ANEL DE MONTAGEM	2	
10	138737	半轴	EIXO	2	

PÁG	轮毂	PART NO.
3.60	HUB RODA	800357346

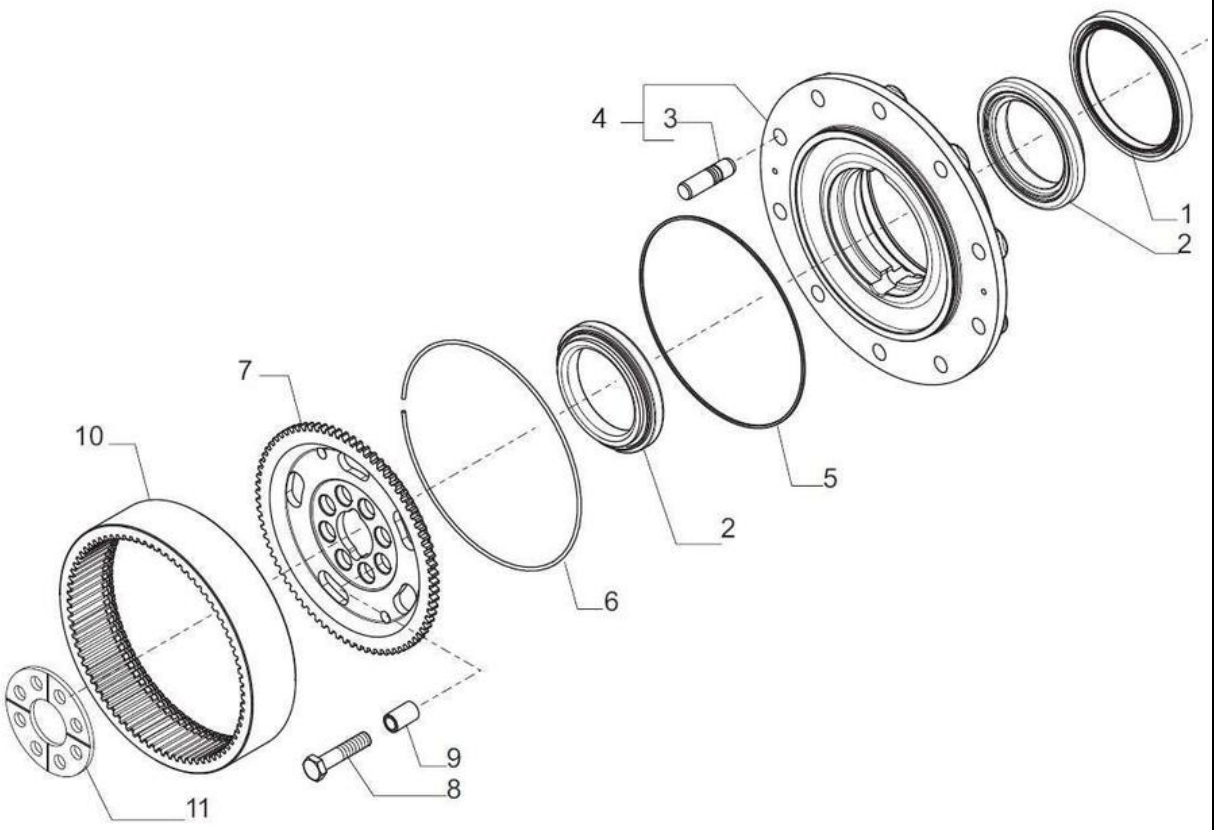

PART NO. 800357346		轮毂 DIFERENCIAL		PÁG 3.61	
件号 ITEM	PART NO.	零件名称 DESCRIÇÃO		数量 QTD	备注 OBS.
1	047702	密封圈	RETENTOR	2	
2	045180	轴承	ROLAMENTO	2	
3	116957	双头螺柱	VIGA	20	
4	068056	轮毂体	CUBO DA RODA	2	
5	028579	O 形圈	ANEL O-RING	2	
6	125233	调整环	ANEL	2	
7	139633	轮架	SUPORTE DA RODA	2	
8	119906	螺栓 M14×65	PARAFUSO M14×65	16	
9	388735	定位套	BUCHACENTRALIZADORA	16	
10	125186	太阳轮	ENGRENAGEM CROWN Z=77	2	
11	357539	垫圈	ARRUELA	2	

PÁG	行星轮组件	PART NO.
3.62	REDUTOR	800357346

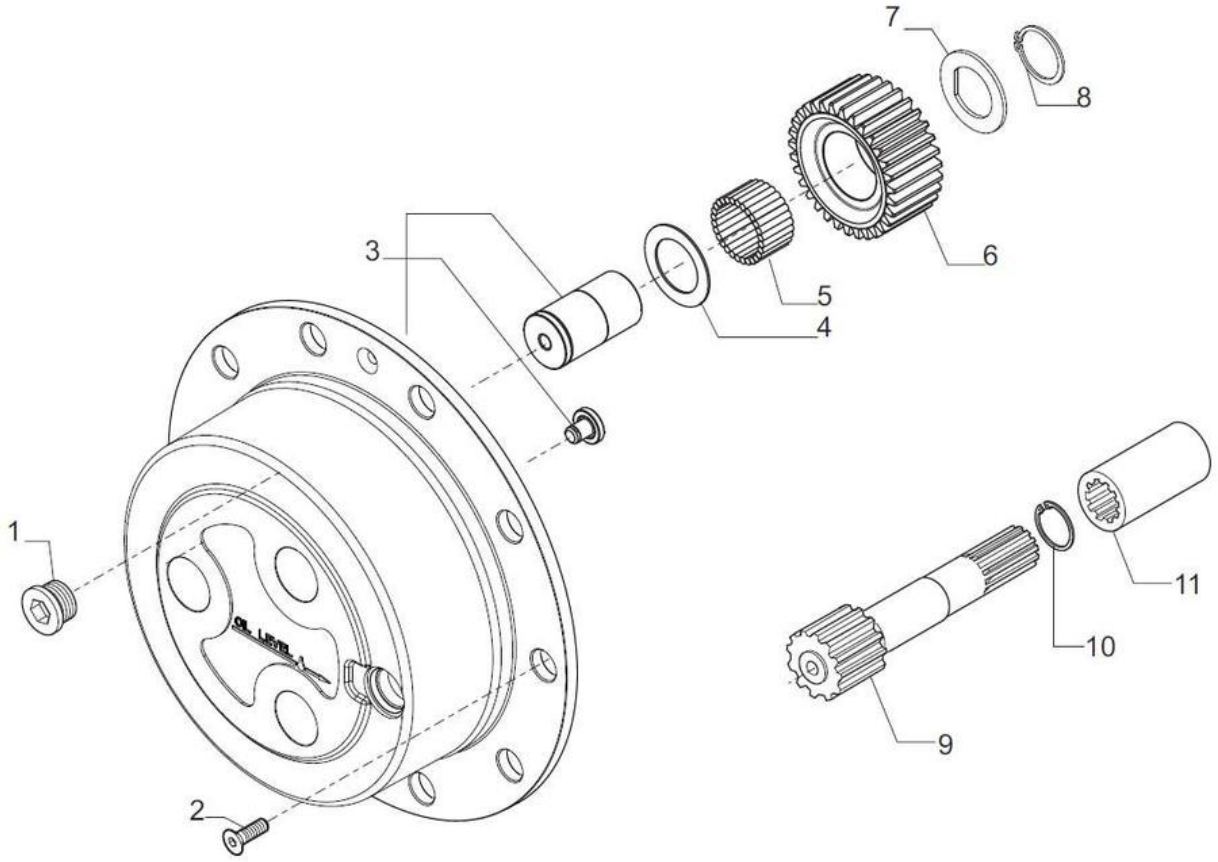

PART NO. 800357346		行星轮组件 REDUTOR		PÁG 3.63	
件号 ITEM	PART NO.	零件名称 DESCRIÇÃO		数量 QQTD	备注 ROBS.
1	125280	堵头 M30×2	TAMPÃO M30×2	2	
2	020490	螺栓 M8×20	PARAFUSO M8×20	4	
3	064265	行星轮架	SUPORTE	2	
4	128731	垫圈	ARRUELA LISA	6	
5	028297	针状调整轴	ROLAMENTO DE AGULHA (BY TENS)	16.8	
6	644723	齿轮 Z31	ENGRENAGEM Z31	6	
7	406743	锁紧垫圈	ARRUELA LISA	6	
8	024793	止动环	TRAVA ELÁSTICO	6	
9	138940	半轴 Z=13	ENGRENAGEM Z=13	2	
10	024877	止动环	TRAVA ELÁSTICO	2	
11	131299	隔套	BUCHA	2	

4.SISTEMA HIDRÁULICO DE TRABALHO

PÁGINA 4.2	液压油箱-1 TANQUE HIDRÁULICO -1	NO. PEÇA 402205844

NO. PEÇA 402205844		液压油箱-1 TANQUE HIDRÁULICO-1		PÁGINA 4.3	
件号 NO	NO. PEÇA	零件名称 DESCRIÇÃO		数量 QTD.	备注 OBS.
1	805048006	螺栓 M10×30	PARAFUSO M10×30	6	GB/T 16674.1-2004
2	805004764	螺栓 M12×25	PARAFUSO M12×25	6	GB/T 16674.1-2004
3	819941830	磁铁	ÍMÃ	4	
4	402201907	防护板	SUPORTE	1	
5	803401161	O 形圈 136.1×3.53	ANEL O-RING 136.1×3.53	2	
6	402205845	油箱箱体	CAIXA DO TANQUE HIDRÁULICO	1	
7	803403760	回油过滤器	FILTRO DE OLEO TL433E/30	1	
	803427333	滤芯	ELEMENTO FILTRANTE TLX433E/30	1	
8	402205914	回油接头	CONECTOR	1	
9	402204910	防护板	PROTECAO	1	
10	803403761	吸油过滤器	NET TYPE FILTER	1	
11	402204832	吸油接头	FILTRO DE OLEO WU-400X100-J G2	1	
12	805048008	螺栓 M10×40	PARAFUSO M10×40	4	GB/T 16674.1-2004
13	805004763	螺栓 M10×25	PARAFUSO M10×25	2	GB/T 16674.1-2004

PÁGINA	液压油箱-2 TANQUE HIDRÁULICO -2	NO. PEÇA
4.4		402205844

NO.PEÇA 402205844		液压油箱-2 TANQUE HIDRÁULICO -2		PÁGINA 4.5	
件号 NO	NO.PEÇA	零件名称 DESCRIÇÃO		数量 QTD.	备注 OBS.
1	805004755	螺钉 M8×16	PARAFUSO M8×16	4	GB/T 16674.1-2004
2	803164230	加油滤清器	FILTRO DE AR HIDRAULICO	1	
3	803370253	液位计	INDICADOR DE NÍVEL	1	
4	803111956	堵头	PLUG	1	
5	402400484	防滑贴	FITA DECORADA	1	
6	805046588	螺栓 M20×40	PARAFUSO M20×40	4	GB/T 5783-2000
7	805300023	垫圈 20	ARRUELA 20	4	GB/T 93-1987
8	805300112	垫圈 20	ARRUELA 20	4	GB/T 97.1-2002

NO.PEÇA 402205483		挖臂液压系统 HIDRAULICO DE ESCAVAÇÃO		PÁGINA 4.7	
件号 NO	NO.PEÇA	零件名称 DESCRIÇÃO		数量 QTD.	备注 OBS.
1	803086391	挖斗油缸	CILINDRO DA CAÇAMBA DE ESCAVAÇÃO	1	
2	803086389	斗杆油缸	CILINDRO DO BRAÇO DE ESCAVACAO	1	
3	803089123	挖臂油缸	CILINDRO DA LANÇA DE ESCAVAÇÃO	1	
4	803416974	软管总成	MANGUEIRA HIDRÁULICA	2	
5	402205656	护套	PROTECAO DE BORRACHA	4	
6	803413622	软管总成	MANGUEIRA HIDRÁULICA	1	
7	803413632	软管总成	MANGUEIRA HIDRÁULICA	1	
8	803417380	软管总成	MANGUEIRA HIDRÁULICA	1	
9	803417382	软管总成	MANGUEIRA HIDRÁULICA	1	
10	803163645	接头	CONECTOR	4	
11	803269339	接头	CONECTOR	2	
12	402205204	回转隔板	CHAPA DIVISORIA DE MANGUEIRAS DE ESCAVACAO	1	
13	805048006	螺栓 M10×30	PARAFUSO M10×30	2	GB/T 16674.1-2004
14	803411785	软管总成	MANGUEIRA HIDRÁULICA	2	
15	803417379	软管总成	MANGUEIRA HIDRÁULICA	2	
16	803417378	软管总成	MANGUEIRA HIDRÁULICA	1	
17	803411786	软管总成	MANGUEIRA HIDRÁULICA	1	

PÁGINA	挖斗油缸	NO. PEÇA
4.8	CILINDRO DA CAÇAMBA DE ESCAVAÇÃO	803086391

NO.PEÇA 803086391		挖斗油缸 CILINDRO DA CAÇAMBA DE ESCAVAÇÃO		PÁGINA 4.9	
件号 NO	NO.PEÇA	零件名称 DESCRIÇÃO		数量 QTD.	备注 OBS.
1	910602099	缸筒	CAMISA CILINDRO	1	
2	926107832	油管组件 1	TUBO	1	
3	910302862	螺母	PORCA	1	
4	805104504	螺钉 M8×18	PARAFUSO M8X18	1	GB/T 78-2007
5	803195125	孔密封	GLYD RING	1	75×90×7.3
6	803195124	支承环	RASPADOR	2	90×85×9.5
7	803195123	防污环	RASPADOR	2	82×90×6
8	910302861	活塞	HASTE	1	
9	910302860	缓冲套	TRAVA EMBOLO	1	
10	910602093	活塞杆	EMBOLO	1	
11	926107835	油管组件 2	TUBO	1	
12	910302853	导向套	GUIA	1	
13	803195215	哑铃型密封	ANEL RETENÇÃO DUMBBELL	1	85.7×90.5×7.3
14	805403098	挡圈 65	ANEL RETENÇÃO 65	1	
15	803195213	挡圈	ANEL RETENÇÃO	1	90.5×85.7×1.25
16	803195214	O 型圈	ANEL O-RING	1	84.4×3.1
17	915302903	滑动轴承	STEP SEAT	1	60×65×30
18	803195212	缓冲环	GAXETA	1	60×75.5×6
19	803195118	O 型圈	ANEL O-RING	1	95×3.1
20	803195218	轴密封	SELO EIXO	1	60×70×6
21	803195210	挡圈	ANEL RETENÇÃO	1	60×70×3

PÁGINA	挖斗油缸	NO. PEÇA
4.10	CILINDRO DA CAÇAMBA DE ESCAVAÇÃO	803086391

NO.PEÇA 803086391		挖斗油缸 CILINDRO DA CAÇAMBA DE ESCAVAÇÃO		PÁGINA 4.11	
件号 NO	NO.PEÇA	零件名称 DESCRIÇÃO		数量 QTD.	备注 OBS.
22	803195208	防尘圈	RASPADOR	1	60×74×8×11
23	910302040	挡圈	ANEL RETENÇÃO	1	
24	801100336	油杯 M10×1	GRAXEIRA M10×1	2	JB/T 7940.1-1995
25	803276765	防尘圈	RASPADOR	4	45×55×5
26	910602097	衬套 1	BUCHA 1	1	
27	910302006	管箍组件	ABRAÇADEIRA AS.	1	
28	805100151	螺钉 M10×16	PARAFUSO M10×16	1	GB/T 70.1-2008
29	910602098	衬套 2	BUCHA 2	2	
★	910602096	挖斗油缸密封包	CILINDRO DA CAÇAMBA DE ESCAVAÇÃO CONJ SELO	1	包括以上 5、6、7、13、15、16、18、19、20、21、22、25 等部件 /INCLUDE 5、6、7、13、15、16、18、19、20、21、22、25 ETC.

PÁGINA	挖臂油缸	NO. PEÇA
4.12	CILINDRO DA LANÇA DE ESCAVAÇÃO	803089123

NO.PEÇA 803089123		挖臂油缸 CILINDRO DA LANÇA DE ESCAVAÇÃO		PÁGINA 4.13	
件号 NO	NO.PEÇA	零件名称 DESCRIÇÃO		数量 QTD.	备注 OBS.
1	801103225	油杯 M10×1（45°）	GRAXEIRA M10×1（45°）	2	JB/T 7940.2-1995
2	910301987	缓冲柱塞	ÊMBOLO AMORTECIMENTO	1	
3	910301986	钢丝挡圈	ANEL RETENÇÃO	1	
4	805104504	螺钉 M8×18	PARAFUSO M8X18	1	GB/T 78-2007
5	910302050	活塞	HASTE	1	
6	803195217	O 形圈	ANEL O-RING	1	41.7×3.5
7	803195216	挡圈	ANEL RETENÇÃO	2	42×48×1.25
8	927300785	直通组合接头	CONJ CONECTOR	1	
9	803195221	孔密封	GLYD RING	1	110×96×6.3
10	803195134	支承环	RASPADOR	2	110×105×9.5
11	803195133	防污环	RASPADOR	2	102×110×6
12	803195116	O 形圈	ANEL O-RING	1	13.8×2.4
13	910602288	缸筒	CAMISA CILINDRO	1	
14	910602108	活塞杆	EMBOLO	1	
15	910602284	油管	TUBO	1	
16	805403098	挡圈 65	ANEL RETENÇÃO 65	1	GB/T 895.1-1986
17	910302041	导向套	GUIA	1	
18	915302903	滑动轴承	STEP SEAT	1	60×65×30
19	803195219	O 型圈	ANEL O-RING	1	104.4×3.1
20	803195220	挡圈	ANEL RETENÇÃO	1	105.8×110.5×1.25
21	803195212	缓冲环	GAXETA	1	60×75.5×6

PÁGINA	挖臂油缸	NO. PEÇA
4.14	CILINDRO DA LANÇA DE ESCAVAÇÃO	803089123

NO.PEÇA 803089123		挖臂油缸 CILINDRO DA LANÇA DE ESCAVAÇÃO		PÁGINA 4.15	
件号 NO	NO.PEÇA	零件名称 DESCRIÇÃO		数量 QTD.	备注 OBS.
22	803195131	O形圈	ANEL O-RING	1	115×3.1
23	803195218	轴密封	SELO EIXO	1	60×70×6
24	803195210	挡圈	ANEL RETENÇÃO	1	60×70×3
25	803195208	防尘圈	RASPADOR	1	60×74×8×11
26	910302040	挡圈	ANEL RETENÇÃO	1	
27	803195128	防尘圈	RASPADOR	4	50×60×5
28	910602112	衬套	BUCHA	4	
29	910302006	管箍组件	ABRAÇADEIRA AS.	2	
30	805100151	螺钉 M10×16	PARAFUSO M10×16	2	GB/T 70.1-2008
31	910301990	阀芯	VALVE CORE	1	
32	910301877	弹簧	MOLA	1	
33	910303091	垫片	ARRUELA	1	
34	910301875	螺塞	BUJÃO ROSCADO	1	
★	914901421	挖臂油缸密封包	CILINDRO DA LANÇA DE ESCAVAÇÃO CONJ SELO	1	包括以上6、7、9、10、11、12、19、20、21、22、23、24、25等部件/INCLUDE 6、7、9、10、11、12、19、20、21、22、23、24、25 ETC.

PÁGINA	斗杆油缸	NO. PEÇA
4.16	CILINDRO DO BRAÇO DE ESCAVACAO	803086389

NO.PEÇA 803086389		斗杆油缸 CILINDRO DO BRAÇO DE ESCAVACAO		PÁGINA 4.17	
件号 NO	NO.PEÇA	零件名称 DESCRIÇÃO		数量 QTD.	备注 OBS.
1	910602123	缸筒	CAMISA CILINDRO	1	
2	801100336	油杯 M10×1	GRAXEIRA M10×1	2	JB/T 7940.1-1995
3	910301987	缓冲柱塞	ÊMBOLO AMORTECIMENTO	1	
4	910602136	螺母	PORCA	1	
5	910301986	钢丝挡圈	ANEL RETENÇÃO	1	
6	803195217	O 型圈	ANEL O-RING	1	41.7×3.5
7	803195216	挡圈	ANEL RETENÇÃO	2	42×48×1.25
8	803195135	孔密封	GLYD RING	1	94×110×7.3
9	803195134	支承环	RASPADOR	2	110×105×9.5
10	803195133	防污环	RASPADOR	1	102×110×6
11	910303611	活塞	HASTE	1	
12	910303612	缓冲套	TRAVA EMBOLO	1	
13	926107846	油管组件 I	TUBO AS. I	1	
14	910602129	活塞杆	EMBOLO	1	
15	926107848	油管组件 II	TUBO AS. II	1	
16	910303625	导向套	GUIA	1	
17	803195132	哑铃型密封	ANEL RETENÇÃO DUMBBELL	1	105.1×110.5×7.7
18	805403098	挡圈 65	ANEL RETENÇÃO 65	1	
19	803199983	O 形圈	ANEL O-RING	1	101.19×3.53
20	803195137	挡圈	ANEL RETENÇÃO	1	105.1×110.5×1.5
21	915302903	滑动轴承	STEP SEAT	1	60×65×30

PÁGINA	斗杆油缸	NO. PEÇA
4.18	CILINDRO DO BRAÇO DE ESCAVACAO	803086389

NO.PEÇA 803086389		斗杆油缸 CILINDRO DO BRAÇO DE ESCAVACAO		PÁGINA 4.19	
件号 NO	NO.PEÇA	零件名称 DESCRIÇÃO		数量 QTD.	备注 OBS.
22	803195212	缓冲环	GAXETA	1	60×75.5×6
23	803195131	O 形圈	ANEL O-RING	1	115×3.1
24	803195218	轴密封	SELO EIXO	1	60×70×6
25	803195210	挡圈	ANEL RETENÇÃO	1	60×70×3
26	803195208	防尘圈	RASPADOR	1	60×74×8×11
27	910302040	挡圈	ANEL RETENÇÃO	1	
28	910602142	衬套	BUCHA	2	
29	803195114	KPU 防尘圈	KPU RASPADOR	2	60×70×5
30	805104504	螺钉 M8×18	PARAFUSO M8X18	1	GB/T 78-2007
31	910302006	管箍组件	ABRAÇADEIRA AS.	2	
32	805100151	螺钉 M10×16	PARAFUSO M10×16	2	GB/T 70.1-2008
33	910602112	衬套	BUCHA	2	
34	803195128	防尘圈	RASPADOR	2	50×60×5
35	910303627	阀芯	VALVE CORE	1	
36	910301877	弹簧	MOLA	1	
37	910303091	垫片	ARRUELA	1	
38	803195116	O 形圈	ANEL O-RING	1	13.8×2.4
39	910301875	螺塞	BUJÃO ROSCADO	1	
★	910602137	斗杆油缸密封包	CILINDRO DO BRAÇO DE ESCAVACAO CONJ SELO	1	包括以上 6、7、8、9、10、17、19、20、22、23、24、25、26、29、34、38 等部件 /INCLUDE 6、7、8、9、10、17、19、20、22、23、24、25、26、29、34、38 ETC.

NO. PEÇA 402205481		回转液压系统 SISTEMA DE GIRO		PÁGINA 4.21	
件号 NO	NO. PEÇA	零件名称 DESCRIÇÃO		数量 QTD.	备注 OBS.
1	402204599	右三通接头	CONEXÃO T DIREITO	1	
2	402204601	左三通接头	CONEXÃO T ESQUERDO	1	
3	803100741	接头	CONECTOR	2	
4	803386478	软管总成	MANGUEIRA HIDRÁULICA	1	
5	803132091	软管总成	MANGUEIRA HIDRÁULICA	1	
6	803383122	软管总成	MANGUEIRA HIDRÁULICA	1	
7	803386479	软管总成	MANGUEIRA HIDRÁULICA	1	
8	803386480	软管总成	MANGUEIRA HIDRÁULICA	1	
9	803175725	软管总成	MANGUEIRA HIDRÁULICA	1	
10	805048021	螺栓 M12×55	PARAFUSO M12×55	4	GB/T 16674.1-2004
11	803081245	左回转油缸	CILINDRO DE GIRO ESQUERDO	1	
12	803081246	右回转油缸	CILINDRO DE GIRO DIREITO	1	

PÁGINA	左回转油缸 CILINDRO DE GIRO ESQUERDO	NO. PEÇA
4.22		803081245

NO.PEÇA 803081245		左回转油缸 CILINDRO DE GIRO ESQUERDO		PÁGINA 4.23	
件号 NO	NO.PEÇA	零件名称 DESCRIÇÃO		数量 QTD.	备注 OBS.
1	914901435	活塞杆	EMBOLO	1	
2	910302011	衬套	BUCHA	1	
3	803195128	防尘圈	RASPADOR	2	50×60×5
4	910302040	挡圈	ANEL RETENÇÃO	1	
5	803195208	防尘圈	RASPADOR	1	60×74×8×11
6	803195210	挡圈	ANEL RETENÇÃO	1	60×70×3
7	803195218	轴密封	SELO EIXO	1	60×70×6
8	803195212	缓冲环	GAXETA	1	60×75.5×6
9	915302903	滑动轴承	STEP SEAT	1	60×65×30
10	914901438	导向套组件	GUIA AS.	1	
11	805403098	挡圈 65	ANEL RETENÇÃO 65	1	
12	803195163	O 形圈	ANEL O-RING	1	109.4×3.1
13	803195266	挡圈	ANEL RETENÇÃO	1	110×115×1.25
14	805104502	螺钉 M8×16	SCREW M8×16	1	GB/T 78-2007
15	914901441	缸筒	CAMISA CILINDRO	1	
16	914901445	活塞	HASTE	1	
17	803195109	防污环	RASPADOR RING	2	92×100×6
18	803195168	O 形圈	ANEL O-RING	1	59.4×3.1
19	803195167	挡圈	ANEL RETENÇÃO	2	60×65×1.25
20	803195319	孔密封	GLYD RING	1	100×86×6.3
21	803195110	支承环	RASPADOR	2	100×95×9.5

PÁGINA	左回转油缸 CILINDRO DE GIRO ESQUERDO	NO.PEÇA
4.24		803081245

NO.PEÇA		左回转油缸 CILINDRO DE GIRO ESQUERDO		PÁGINA 4.24
件号 NO	NO.PEÇA	零件名称 DESCRIÇÃO	数量 QTD.	备注 OBS.
22	805104508	螺钉 M8×25 PARAFUSO M8×25	1	GB/T 78-2007

23	914901445	缓冲环	GAXETA	1	
24	805407595	挡圈 35	ANEL RETENÇÃO 35	1	
25	805300044	垫圈 18	ARRUELA 18	1	
26	914901446	压座	PEDESTAL	1	
27	805300054	垫圈 20	ARRUELA 20	1	
28	914901449	空心螺栓	HOLLOW PARAFUSO	1	
29	801100336	油杯 M10×1	GRAXEIRA M10×1	1	JB/T 7940.1-1995
★	914901420	回转油缸密封包	CILINDRO SWING CONJ SELO	1	包括以上 3、5、6、7、8、12、13、17、18、19、20、21 等部件 /INCLUDE 3、5、6、7、8、12、13、17、18、19、20、21ETC.

PÁGINA	右回转油缸 CILINDRO DE GIRO DIREITO	NO. PEÇA
4.26		803081246

NO.PEÇA 803081246		右回转油缸 CILINDRO DE GIRO DIREITO		PÁGINA 4.27	
件号 NO	NO.PEÇA	零件名称 DESCRIÇÃO		数量 QTD.	备注 OBS.
1	914901435	活塞杆	EMBOLO	1	
2	910302011	衬套	BUCHA	1	
3	803195128	防尘圈	RASPADOR	2	50×60×5
4	910302040	挡圈	ANEL RETENÇÃO	1	
5	803195208	防尘圈	RASPADOR	1	60×74×8×11
6	803195210	挡圈	ANEL RETENÇÃO	1	60×70×3
7	803195218	轴密封	SELO EIXO	1	60×70×6
8	803195212	缓冲环	GAXETA	1	60×75.5×6
9	915302903	滑动轴承	STEP SEAT	1	60×65×30
10	914901438	导向套组件	GUIA AS.	1	
11	805403098	挡圈 65	ANEL RETENÇÃO 65	1	
12	803195163	O形圈	ANEL O-RING	1	109.4×3.1
13	803195266	挡圈	ANEL RETENÇÃO	1	110×115×1.25
14	805104502	螺钉 M8×16	PARAFUSO M8×16	1	GB/T 78-2007
15	914901441	缸筒	CAMISA CILINDRO	1	
16	914901444	活塞	HASTE	1	
17	803195109	防污环	RASPADOR RING	2	92×100×6
18	803195168	O形圈	ANEL O-RING	1	59.4×3.1
19	803195167	挡圈	ANEL RETENÇÃO	2	60×65×1.25
20	803195319	孔密封	GLYD RING	1	100×86×6.3
21	803195110	支承环	RASPADOR	2	100×95×9.5

PÁGINA	右回转油缸 CILINDRO DE GIRO DIREITO	NO. PEÇA
4.28		803081246

NO.PEÇA 803081246		右回转油缸 CILINDRO DE GIRO DIREITO		PÁGINA 4.29	
件号 NO	NO.PEÇA	零件名称 DESCRIÇÃO		数量 QTD.	备注 OBS.
22	805104508	螺钉 M8×25	PARAFUSO M8×25	1	GB/T 78-2007
23	914901445	缓冲环	GAXETA	1	
24	805407595	挡圈 35	ANEL RETENÇÃO 35	1	
25	805300044	垫圈 18	ARRUELA 18	1	
26	914901446	压座	PEDESTAL	1	
27	805300054	垫圈 20	ARRUELA 20	1	
28	914901449	空心螺栓	HOLLOW PARAFUSO	1	
29	801100336	油杯 M10×1	GRAXEIRA M10×1	1	JB/T 7940.1-1995
★	914901420	回转油缸密封包	CILINDRO SWING CONJ SELO	1	包括以上 3、5、6、7、8、12、13、17、18、19、20、21 等部件 /INCLUDE 3、5、6、7、8、12、13、17、18、19、20、21ETC.

NO.PEÇA 402205478		支腿液压系统 SISTEMA DO ESTABILIZADOR		PÁGINA 4.31	
件号 NO	NO.PEÇA	零件名称 DESCRIÇÃO		数量 QTD.	备注 OBS.
1	803043473	液压锁	TRAVA HIDRÁULICA	2	
2	803103529	接头	CONECTOR	8	
3	805048001	螺栓 M8×55	PARAFUSO M8×55	8	GB/T 16674.1-2004
4	803175609	软管总成	MANGUEIRA HIDRÁULICA	4	
5	805048003	螺栓 M8×70	PARAFUSO M8×70	4	GB/T 16674.1-2004
6	402203400	压板	CHAPA DE PRESSÃO	2	
7	402205697	管夹	ABRAÇADEIRA PARA TUBOS	4	
8	803411442	软管总成	MANGUEIRA HIDRÁULICA	2	
9	803411439	软管总成	MANGUEIRA HIDRÁULICA	2	
10	803104282	接头	CONECTOR	4	
11	803103351	接头	CONECTOR	2	
12	803081247	左支腿油缸	CILINDRO ESQUERDO ESTABILIZADOR	1	
13	803081248	右支腿油缸	CILINDRO DIREITO ESTABILIZADOR	1	

PÁGINA	左支腿油缸	NO. PEÇA
4.32	CILINDRO ESQUERDO ESTABILIZADOR	803081247

NO.PEÇA 803081247		左支腿油缸 CILINDRO ESQUERDO ESTABILIZADOR		PÁGINA 4.33	
件号 NO	NO.PEÇA	零件名称 DESCRIÇÃO		数量 QTD.	备注 OBS.
1	914901368	活塞杆	EMBOLO	1	
2	914901450	导向套	GUIA	1	
3	914901371	缸筒	CAMISA CILINDRO	1	
4	914901376	油管组件 1	TUBO	1	
5	910303128	管箍组件	ABRAÇADEIRA AS.	2	
6	805100151	螺钉 M10×16	PARAFUSO M10×16	2	GB/T 70.1-2008
7	914901379	油管组件 2	TUBO	1	
8	801100336	油杯 M10×1	GRAXEIRA M10×1	2	JB/T 7940.1-1995
9	914901382	衬套	BUCHA	2	
10	803305062	防尘圈	RASPADOR	4	45×55×4
11	805104504	螺钉 M8×18	PARAFUSO M8×18	1	GB/T 78-2007
12	803307184	挡圈	ANEL RETENÇÃO	2	32.5×38.2×1.5
13	803199862	O 形圈	ANEL O-RING	1	32.5×3.55
14	803305368	支承环	RASPADOR	2	80×75×9.5
15	803305367	孔密封	GLYD RING	1	65×80×7.3
16	803307185	防污环	RASPADOR RING	2	72×80×6
17	914901383	活塞	HASTE	1	
18	805403141	挡圈 55	ANEL RETENÇÃO 55	1	
19	803195291	O 形圈	ANEL O-RING	1	74.4×3.1
20	803305059	挡圈	ANEL RETENÇÃO	1	75.7×80.5×1.25
21	910302670	滑动轴承	STEP SEAT	1	50×55×30

PÁGINA	左支腿油缸 CILINDRO ESQUERDO ESTABILIZADOR	NO. PEÇA
4.34		803081247

NO.PEÇA 803081247		左支腿油缸 CILINDRO ESQUERDO ESTABILIZADOR		PÁGINA 4.35	
件号 NO	NO.PEÇA	零件名称 DESCRIÇÃO		数量 QTD.	备注 OBS.
22	803307186	缓冲环	GAXETA	1	50×65.5×6
23	803305276	轴密封	SELO EIXO	1	50×60×6
24	803305277	挡圈	ANEL RETENÇÃO	1	
25	803198800	O 形圈	ANEL O-RING	1	77.5×3.55
26	803305278	防尘圈	RASPADOR	1	50×62×7×10
27	910302676	挡圈	ANEL RETENÇÃO	1	
★	914901387	支腿油缸密封包	CILINDRO ESTABILIZADOR CONJ SELO	1	包括以上 10、12、13、14、15、16、19、20、22、23、24 、 25 、 26 等部件/INCLUDE 10、12、13、14、15、16、19、20、22、23、24、25、26ETC.

PÁGINA	右支腿油缸 CILINDRO DIREITO ESTABILIZADOR	NO. PEÇA
4.36		803081248

NO.PEÇA 803081248		右支腿油缸 CILINDRO DIREITO ESTABILIZADOR		PÁGINA 4.37	
件号 NO	NO.PEÇA	零件名称 DESCRIÇÃO		数量 QTD.	备注 OBS.
1	914901368	活塞杆	EMBOLO	1	
2	914901450	导向套	GUIA	1	
3	914901384	缸筒	CAMISA CILINDRO	1	
4	914901376	油管组件 1	TUBO	1	
5	910303128	管箍组件	ABRAÇADEIRA AS.	2	
6	805100151	螺钉 M10×16	PARAFUSO M10×16	2	GB/T 70.1-2008
7	914901379	油管组件 2	TUBO	1	
8	801100336	油杯 M10×1	GRAXEIRA M10×1	2	JB/T 7940.1-1995
9	914901382	衬套	BUCHA	2	
10	803305062	防尘圈	RASPADOR	4	45×55×4
11	805104504	螺钉 M8×18	PARAFUSO M8×18	1	GB/T 78-2007
12	803307184	挡圈	ANEL RETENÇÃO	2	32.5×38.2×1.5
13	803199862	O 形圈	ANEL O-RING	1	32.5×3.55
14	803305368	支承环	RASPADOR	2	80×75×9.5
15	803305367	孔密封	GLYD RING	1	65×80×7.3
16	803307185	防污环	RASPADOR RING	2	72×80×6
17	914901383	活塞	HASTE	1	
18	805403141	挡圈 55	ANEL RETENÇÃO 55	1	
19	803195291	O 形圈	ANEL O-RING	1	74.4×3.1
20	803305059	挡圈	ANEL RETENÇÃO	1	75.7×80.5×1.25
21	910302670	滑动轴承	STEP SEAT	1	50×55×30

PÁGINA	右支腿油缸	NO. PEÇA
4.38	CILINDRO DIREITO ESTABILIZADOR	803081248

NO.PEÇA 803081248		右支腿油缸 CILINDRO DIREITO ESTABILIZADOR		PÁGINA 4.39	
件号 NO	NO.PEÇA	零件名称 DESCRIÇÃO		数量 QTD.	备注 OBS.
22	803307186	缓冲环	GAXETA	1	50×65.5×6
23	803305276	轴密封	SELO EIXO	1	50×60×6
24	803305277	挡圈	ANEL RETENÇÃO	1	50×60×3
25	803198800	O 形圈	ANEL O-RING	1	77.5×3.55
26	803305278	防尘圈	RASPADOR	1	50×62×7×10
27	910302676	挡圈	ANEL RETENÇÃO	1	
★	914901387	支腿油缸密封包	CILINDRO ESTABILIZADOR CONJ SELO	1	包括以上 10、12、13、14、15、16、19、20、22、23、24 、 25 、 26 等部件/INCLUDE 10、12、13、14、15、16、19、20、22、23、24、25、26ETC.

NO.PEÇA 402205696		挖掘操纵系统-1 SISTEMA DE CONTROLE-1		PÁGINA 4.41	
件号 NO	NO.PEÇA	零件名称 DESCRIÇÃO		数量 QTD.	备注 OBS.
1	402201584	座	ASSENTO	1	
2	402200327	橡胶垫	JUNTA BORRACHA	4	
3	805004763	螺栓 M10×25	PARAFUSO M10×25	13	GB/T 16674.1-2004
4	805048018	螺栓 M12×40	PARAFUSO M12×40	4	GB/T 16674.1-2004
5	402206005	连接板	SUPORTE MONTAGEM DIREITO	2	
6	801540418	手柄	MANOPLA	2	
7	402205597	操纵杆座	SUPORTE MONTAGEM ALAVANCAS	1	
8	402400252	销轴	PINO	1	
9	805238533	螺母 M10	PORCA M10	9	GB/T 6177.1-2000
10	402205038	左支架	SUPORTE ESQUERDO	1	
11	402205036	右支架	SUPORTE DIREITO	1	
12	402204025	十字万向节	EIXO MULTIDIRECIONAL	2	
13	402205031	左操纵杆总成	MONTAGEM DA ALAVANCA ESQUERDO	1	
14	402205032	右操纵杆总成	MONTAGEM DA ALAVANCA DIREITO	1	
15	805004764	螺栓 M12×25	PARAFUSO M12×25	4	GB/T 16674.1-2004
16	801535301	手柄	MANOPLA	2	
17	402200918	垫圈	ARRUELA	4	
18	805300060	垫圈	ARRUELA	2	
19	402201585	安装套	CAPA	1	
20	402205586	左操纵杆	ALAVANCA DE ESCAVAÇÃO ESQUERDO	1	
21	402205594	右操纵杆	ALAVANCA DE ESCAVAÇÃO DIREITO	1	

NO.PEÇA 402205696		挖掘操纵系统-1 SISTEMA DE CONTROLE-1		PÁGINA 4.43
件号 NO	NO.PEÇA	零件名称 DESCRIÇÃO	数量 QTD.	备注 OBS.
22	805048008	螺栓 M10×40 PARAFUSO M10×40	4	GB/T 16674.1-2004

NO.PEÇA 402205696		挖掘操纵系统-2 SISTEMA DE CONTROLE-2		PÁGINA 4.45	
件号 NO	NO.PEÇA	零件名称 DESCRIÇÃO		数量 QTD.	备注 OBS.
1	805201515	螺母 M10	PORCA M10	6	GB/T 6182-2010
2	402204026	球角	BOLA ARTICULADA	6	
3	805238533	螺母 M10	PORCA M10	12	GB/T 6177.1-2000
4	402205695	拉杆	ALAVANCA	4	
5	402205694	拉杆	ALAVANCA	2	
6	402200926	叉头	GARFO	6	
7	805601548	销 3×35	PINO 3×35	6	GB/T 91-2000
8	805600068	销 10×30	PINO 10×30	6	GB/T 882-2008

NO.PEÇA 402205490		主泵供油系统 SISTEMA HIDRÁULICA PRINCIPAL		PÁGINA 4.47	
件号 NO	NO.PEÇA	零件名称 DESCRIÇÃO		数量 QTD.	备注 OBS.
1	402205493	挖掘阀组件	VÁLVULA DE ESCAVAÇÃO	1	
2	402205476	散热管路	LINHA HIDRÁULICA	1	
3	402205910	装载阀组件	VALVULA DE CARREGAMENTO	1	
4	803173684	接头	CONECTOR	2	
5	252110317	测压管	MANGUEIRA MANOMÉTRICA	1	
6	803380805	接头	CONECTOR	2	
7	803103815	接头	CONECTOR	2	
8	803130796	软管总成	MANGUEIRA HIDRÁULICA	1	
9	803413562	软管总成	MANGUEIRA HIDRÁULICA	1	
10	803164827	法兰组件	FLANGE CONECTOR	1	
11	803386464	软管总成	MANGUEIRA HIDRÁULICA	1	
12	803274337	软管总成	MANGUEIRA HIDRÁULICA	1	
13	402205592	优先阀组件	COMPONENTES VÁLVULA PRIORITÁRIA	1	
14	803105809	堵头	PLUG	1	
15	402205585	泵组件	SISTEMA BOMBA HIDRÁULICA	1	
16	803275575	软管总成	MANGUEIRA HIDRÁULICA	1	
17	252110315	测压管	MANGUEIRA MANOMÉTRICA	1	
18	803402618	软管总成	MANGUEIRA HIDRÁULICA	1	

PÁGINA	泵组件	NO. PEÇA
4.48	SISTEMA BOMBA HIDRÁULICA	402205585

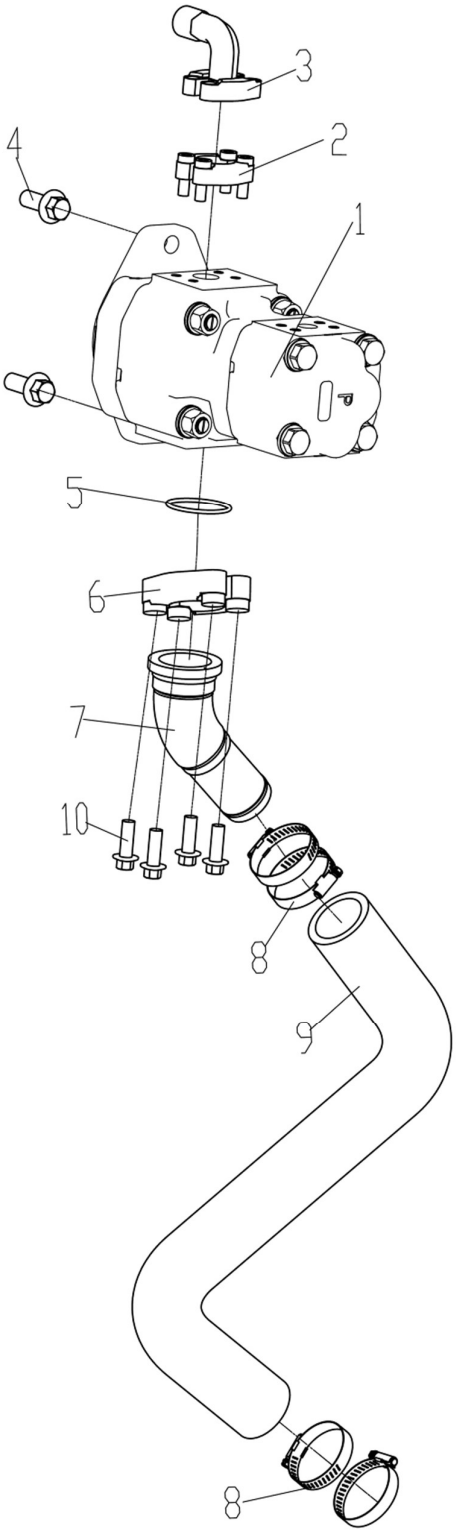

NO.PEÇA 402205585		泵组件 SISTEMA BOMBA HIDRÁULICA		PÁGINA 4.49	
件号 NO	NO.PEÇA	零件名称 DESCRIÇÃO		数量 QTD.	备注 OBS.
1	803086792	双联泵	BOMBA HIDRÁULICA DUPLA	1	
2	803164234	法兰组件	FLANGE CONECTOR	1	
3	803378739	法兰	FLANGE	1	
4	805048034	螺栓 M16×40	PARAFUSO M16×40	2	GB/T 16674.1-2004
5	803401136	O形圈 56.74×3.53	ANEL O-RING 56.74×3.53	1	
6	803164258	法兰组件	FLANGE CONECTOR	1	
7	402205995	双联泵吸油接头	CONECTOR	1	
8	801902715	喉箍	ABRAÇADEIRA	4	
9	402204848	泵吸油胶管	MANGUEIRA HIDRÁULICA	1	
10	805048017	螺栓 M12×35	PARAFUSO M12×35	4	GB/T 16674.1-2004

PÁGINA	装载阀组件	NO. PEÇA
4.50	VALVULA DE CARREGAMENTO	402205910

NO.PEÇA 402205910		装载阀组件 VALVULA DE CARREGAMENTO		PÁGINA 4.51	
件号 NO	NO.PEÇA	零件名称 DESCRIÇÃO		数量 QTD.	备注 OBS.
1	402201307	板	CHAPA	1	
2	400100616	装载阀固定板	PLACA DE MONTAGEM	1	
3	805048018	螺栓 M12×40	PARAFUSO M12×40	2	GB/T 16674.1-2004
4	805004763	螺栓 M10×25	PARAFUSO M10×25	4	GB/T 16674.1-2004
5	803089994	装载多路阀	VÁLVULA DE CARREGAMENTO	1	
6	803106596	接头	CONECTOR	2	
7	803103774	接头	CONECTOR	1	
8	803414785	接头	CONECTOR	1	
9	803106345	接头	CONECTOR	1	
10	803174505	接头	CONECTOR	1	
11	803103351	接头	CONECTOR	1	

PÁGINA	挖掘阀组件	NO. PEÇA
4.52	VÁLVULA DE ESCAVAÇÃO	402205493

NO. PEÇA 402205493		挖掘阀组件 VÁLVULA DE ESCAVAÇÃO		PÁGINA 4.53
件号 NO	NO. PEÇA	零件名称 DESCRIÇÃO	数量 QTD.	备注 OBS.
1	803086752	挖掘多路阀 VÁLVULA DE ESCAVAÇÃO	1	
2	803110459	接头 CONECTOR	1	
3	803195587	接头 CONECTOR	4	
4	803105405	接头 CONECTOR	4	
5	803104269	接头 CONECTOR	4	
6	803103321	接头 CONECTOR	1	

PÁGINA	散热管路	NO. PEÇA
4.54	LINHA HIDRÁULICA	402205476

NO.PEÇA 402205476		散热管路 LINHA HIDRÁULICA		PÁGINA 4.55	
件号 NO	NO.PEÇA	零件名称 DESCRIÇÃO		数量 QTD.	备注 OBS.
1	803411393	软管总成	MANGUEIRA HIDRÁULICA	1	
2	805048004	螺栓 M8×75	PARAFUSO M8×75	1	GB/T 16674.1-2004
3	402205581	压板	CHAPA DE PRESSÃO	1	
4	402205580	橡胶块	BLOCO DE BORRACHA	2	
5	803111678	法兰	FLANGE	2	
6	803164234	法兰组件	FLANGE CONECTOR	2	
7	803302709	软管总成	MANGUEIRA HIDRÁULICA	1	

PÁGINA	优先阀组件	NO. PEÇA
4.56	COMPONENTES VÁLVULA PRIORITÁRIA	402205592

NO.PEÇA 402205592		优先阀组件 COMPONENTES VÁLVULA PRIORITÁRIA		PÁGINA 4.57	
件号 NO	NO.PEÇA	零件名称 DESCRIÇÃO		数量 QTD.	备注 OBS.
1	803075000	优先阀	VÁLVULA PRIORITÁRIA	1	
2	803378741	接头	CONECTOR	2	
3	803171345	接头	CONECTOR	1	
4	803107607	接头	CONECTOR	1	
5	803105415	接头	CONECTOR	1	
6	803174500	接头	CONECTOR	1	
7	803103351	接头	CONECTOR	1	
8	803378733	接头	CONECTOR	1	
9	800302269	接头	CONECTOR	1	
10	805048004	螺栓 M8×75	PARAFUSO M8×75	2	GB/T 16674.1-2004

NO.PEÇA 402205575		装载操纵机构 MECANISMO DE CARREGAMENTODE BORRACHA		PÁGINA 4.59	
件号 NO	NO.PEÇA	零件名称 DESCRIÇÃO		数量 QTD.	备注 OBS.
1	801541412	手柄	MANOPLA	1	
2	402205147	装载操纵杆	ALAVANCA	1	
3	805004764	螺栓 M12×25	PARAFUSO M12×25	2	GB/T 16674.1-2004
4	402204025	十字万向节	EIXO MULTIDIRECIONAL	1	
5	402205159	安装板	CHAPA INSTALAÇÃO	1	
6	805004763	螺栓 M10×25	PARAFUSO M10×25	2	GB/T 16674.1-2004
7	805201515	螺母 M10	PORCA M10	2	GB/T 6182-2010
8	402204042	拉杆	ALAVANCAS	2	
9	402204026	球角	BOLA ARTICULADA	2	
10	805238533	螺母 M10	PORCA M10	4	GB/T 6177.1-2000
11	805600068	销 10×30	PINO 10×30	2	GB/T 882-2008
12	402200926	叉接头	GARFO	2	
13	805600316	销 3.2×28	PINO 3.2×28	2	GB/T 91-2000
14	805200056	螺母 M14	PORCA M14	1	GB/T 6171-2000

NO.PEÇA 402205161		提升液压系统 SISTEMA DE LEVANTAMENTO		PÁGINA 4.61	
件号 NO	RAISER HYDRAULIC SYSTEM	零件名称 DESCRIÇÃO		数量 QTD.	备注 OBS.
1	803086388	右动臂油缸	CILINDRO DE BRAÇO CARREGAMENTO DIREITO	1	
2	803086395	左动臂油缸	CILINDRO DE BRAÇO CARREGAMENTO ESQUERDO	1	
3	803086446	软管总成	MANGUEIRA	4	
4	402205142	钢管总成	TUBO METÁLICO	1	
5	402205153	钢管总成	TUBO METÁLICO	1	
6	402205156	管夹	ABRAÇADEIRA PARA TUBOS	4	
7	805048853	螺栓 M8×45	PARAFUSO M8×45	4	GB/T 16674.1-2004
8	803411391	软管总成	MANGUEIRA	2	
9	803165768	接头	CONECTOR	2	
10	402205148	钢管总成	TUBO METÁLICO	1	
11	402205155	钢管总成	TUBO METÁLICO	1	
12	803105184	接头	CONECTOR	2	
13	803100741	接头	CONECTOR	1	

PÁGINA	右动臂油缸	NO. PEÇA
4.62	CILINDRO DE BRAÇO CARREGAMENTO DIREITO	803086388

NO. PEÇA 803086388		右动臂油缸 CILINDRO DE BRAÇO CARREGAMENTO DIREITO		PÁGINA 4.63	
件号 NO	NO. PEÇA	零件名称 DESCRIÇÃO		数量 QTD.	备注 OBS.
1	801103215	油杯 M10×1	GRAXEIRA M10×1	2	
2	910602116	活塞杆	EMBOLO	1	
3	910302676	挡圈	ANEL RETENÇÃO	1	
4	803305278	防尘圈	RASPADOR	1	50×62×7×10
5	803305277	挡圈	ANEL RETENÇÃO	1	50×60×3
6	803305276	轴密封	SELO EIXO	1	50×60×6
7	803198800	O 形圈	ANEL O-RING	1	77.5×3.55
8	803307186	缓冲环	GAXETA	1	50×65.5×6
9	910302670	滑动轴承	STEP SEAT	1	50×55×30
10	803305059	挡圈	ANEL RETENÇÃO	1	75.7×80.5×1.25
11	803195291	O 形圈	ANEL O-RING	1	74.4×3.1
12	805403141	挡圈 55	ANEL RETENÇÃO 55	1	
13	914901450	导向套	GUIA	1	
14	926107841	油管组件 1	TUBO AS.1	1	
15	910602113	缸筒	CAMISA CILINDRO	1	
16	910302006	管箍组件	ABRAÇADEIRA AS.	2	
17	805100151	螺钉 M10×16	PARAFUSO M10×16	2	GB/T 70.1-2008
18	805041517	螺栓 M14×65	PARAFUSO M14×65	1	GB/T 5781-2000
19	805302898	垫圈 14	ANEL RETENÇÃO 14	1	GB/T 93-1987
20	914901451	压板	CHAPA DE PRESSÃO	2	
21	805200067	螺母 M14	PORCA M14	1	GB/T 6170-2000

PÁGINA	右动臂油缸	NO. PEÇA
4.64	RIGHT STEEL CILINDRO DO BRAÇO DE ESCAVACAO	803086388

NO.PEÇA 803086388		右动臂油缸 CILINDRO DE BRAÇO CARREGAMENTO DIREITO		PÁGINA 4.65	
件号 NO	NO.PEÇA	零件名称 DESCRIÇÃO		数量 QTD.	备注 OBS.
22	926107842	油管组件 2	TUBO AS.2	1	
23	914901452	衬套 1	BUCHA 1	1	
24	803195128	防尘圈	RASPADOR	2	50×60×5
25	805104504	螺钉 M8×18	PARAFUSO M8X18	1	GB/T 78-2007
26	803307184	挡圈	ANEL RETENÇÃO	2	32.5×38.2×1.5
27	803199862	O 形圈	ANEL O-RING	1	32.5×3.55
28	803305367	孔密封	GLYD RING	1	65×80×7.3
29	803305368	支承环	RASPADOR	2	80×75×9.5
30	803307185	防污环	RASPADOR RING	2	72×80×6
31	910302825	活塞	HASTE	1	
32	910302648	衬套	BUCHA	1	
33	803305061	KPU 防尘圈	KPU RASPADOR	2	40×50×4
★	915305785	油缸密封包	CAMISA CILINDRO CONJ SELO	1	包括以上 4、5、6、7、8、10、11、24、26、27、28、29 、 30 、 33 等部件/INCLUDE 4、5、6、7、8、10、11、24、26、27、28、29、30、33ETC.

PÁGINA	左动臂油缸	NO. PEÇA
4.66	CILINDRO DE BRAÇO CARREGAMENTO ESQUERDO	803086395

NO.PEÇA 803086395		左动臂油缸 CILINDRO DE BRAÇO CARREGAMENTO ESQUERDO		PÁGINA 4.67	
件号 NO	NO.PEÇA	零件名称 DESCRIÇÃO		数量 QTD.	备注 OBS.
1	801103215	油杯 M10×1	GRAXEIRA M10×1	2	JB/T 7940.1-1995
2	910602116	活塞杆	EMBOLO	1	
3	910302676	挡圈	ANEL RETENÇÃO	1	
4	803305278	防尘圈	RASPADOR	1	50×62×7×10
5	803305277	挡圈	ANEL RETENÇÃO	1	50×60×3
6	803305276	轴密封	SELO EIXO	1	50×60×6
7	803198800	O 形圈	ANEL O-RING	1	77.5×3.55
8	803307186	缓冲环	GAXETA	1	50×65.5×6
9	910302670	滑动轴承	STEP SEAT	1	50×55×30
10	803305059	挡圈	ANEL RETENÇÃO	1	75.7×80.5×1.25
11	803195291	O 形圈	ANEL O-RING	1	74.4×3.1
12	805403141	挡圈 55	ANEL RETENÇÃO 55	1	GB/T 895.1-1986
13	914901450	导向套	GUIA	1	
14	926107843	油管组件 1	TUBO	1	
15	910602120	缸筒	CAMISA CILINDRO	1	
16	910302006	管箍组件	ABRAÇADEIRA AS.	2	
17	805100151	螺钉 M10×16	PARAFUSO M10×16	2	GB/T 70.1-2008
18	805041517	螺栓 M14×65	PARAFUSO M14×65	1	GB/T 5781-2000
19	805302898	垫圈 14	ANEL RETENÇÃO	1	GB/T 93-1987
20	914901451	压板	CHAPA DE PRESSÃO	2	
21	805200067	螺母 M14	PORCA M14	1	GB/T 6170-2000

PÁGINA	左动臂油缸	NO. PEÇA
4.68	CILINDRO DE BRAÇO CARREGAMENTO ESQUERDO	803086395

NO.PEÇA 803086395		左动臂油缸 CILINDRO DE BRAÇO CARREGAMENTO ESQUERDO		PÁGINA 4.69	
件号 NO	NO.PEÇA	零件名称 DESCRIÇÃO		数量 QTD.	备注 OBS.
22	926107842	油管组件 2	TUBO	1	
23	914901452	衬套 1	BUCHA 1	1	
24	803195128	防尘圈	RASPADOR	2	50×60×5
25	805104504	螺钉 M8×18	PARAFUSO M8×18	1	GB/T 78-2007
26	803307184	挡圈	ANEL RETENÇÃO	2	32.5×38.2×1.5
27	803199862	O 形圈	ANEL O-RING	1	32.5×3.55
28	803305367	孔密封	GLYD RING	1	65×80×7.3
29	803305368	支承环	RASPADOR	2	80×75×9.5
30	803307185	防污环	RASPADOR RING	2	72×80×6
31	910302825	活塞	HASTE	1	
32	910302648	衬套	BUCHA	1	
33	803305061	防尘圈	RASPADOR	2	40×50×4
★	915305785	油缸密封包	CILINDRO CONJ SELO	1	包括以上 4、5、6、7、8、10、11、24、26、27、28、29 、 30 、 33 等部件/INCLUDE 4、5、6、7、8、10、11、24、26、27、28、29、30、33ETC.

NO.PEÇA 402207143		翻斗液压系统 SISTEMA TILTING		PÁGINA 4.71	
件号 NO	NO.PEÇA	零件名称 DESCRIÇÃO		数量 QTD.	备注 OBS.
1	803096093	右翻斗油缸	CILINDRO CAÇAMBA CARREGAMENTO DIREITO	1	
2	803411392	软管总成	MANGUEIRA	4	
3	805004709	螺栓 M6×16	PARAFUSO M6×16	12	GB/T 16674.1-2004
4	400101460	管夹	ABRAÇADEIRA PARA TUBOS	4	
5	402205149	翻斗钢管	TUBO METÁLICO	4	
6	803411390	软管总成	MANGUEIRA	4	
7	402204704	右挡板	DEFLETOR DIREITO	1	
8	803096092	左翻斗油缸	CILINDRO CAÇAMBA CARREGAMENTO ESQUERDO	1	
9	402205167	右管夹安装板	SUPORTE FIXAÇÃO DE TUBOS	1	
10	805004834	螺栓 M6×12	PARAFUSO M6×12	4	GB/T 16674.1-2004
11	402205168	左管夹安装板	SUPORTE MONTAGEM ESQUERDO	1	
12	402204703	左挡板	DEFLETOR ESQUERDO	1	
13	402205169	管夹	ABRAÇADEIRA PARA TUBOS	2	
14	805047995	螺栓 M6×35	PARAFUSO M6×35	4	GB/T 16674.1-2004
15	402205174	钢管总成	TUBO METÁLICO	1	
16	402205152	钢管总成	TUBO METÁLICO	1	
17	402205163	钢管总成	TUBO METÁLICO	1	
18	402205171	钢管总成	TUBO METÁLICO	1	
19	402205660	管夹	ABRAÇADEIRA PARA TUBOS	4	
20	805047994	螺栓 M6×30	PARAFUSO M6×30	4	GB/T 16674.1-2004
21	805135720	螺母 M6	PORCA M6	4	GB/T 6177.1-2000

NO. PEÇA 402207143		翻斗液压系统 SISTEMA TILTING		PÁGINA 4.73
件号 NO	NO. PEÇA	零件名称 DESCRIÇÃO	数量 QTD.	备注 OBS.
22	803105184	接头 CONECTOR	2	
23	803411391	软管总成 MANGUEIRA	2	
24	803165768	接头 CONECTOR	2	
25	803100741	接头 CONECTOR	2	

PÁGINA	右翻斗油缸	NO. PEÇA
4.74	CILINDRO CAÇAMBA CARREGAMENTO DIREITO	803096093

NO.PEÇA 803096093		右翻斗油缸 CILINDRO CAÇAMBA CARREGAMENTO DIREITO		PÁGINA 4.75	
件号 NO	NO.PEÇA	零件名称 DESCRIÇÃO		数量 QTD.	备注 OBS.
1	910302648	衬套 2	BUCHA 2	1	
2	803305061	防尘圈	RASPADOR	2	40×50×4
3	914901402	活塞杆	EMBOLO	1	
4	914901450	导向套	GUIA	1	
5	914901403	缸筒	CAMISA CILINDRO	1	
6	914901404	油管组件 1	TUBO	1	
7	910303128	管箍组件	ABRAÇADEIRA AS.	2	
8	805100151	螺钉 M10×16	PARAFUSO M10×16	2	GB/T 70.1-2008
9	914901405	油管组件 2	TUBO	1	
10	803195128	防尘圈	RASPADOR	2	50×60×5
11	914901452	衬套 1	BUCHA 1	1	
12	805104504	螺钉 M8×18	PARAFUSO M8×18	1	GB/T 78-2007
13	803307184	挡圈	ANEL RETENÇÃO	2	32.5×38.2×1.5
14	803199862	O 形圈	ANEL O-RING	1	32.5×3.55
15	803305367	孔密封	GLYD RING	1	65×80×7.3
16	803305368	支承环	RASPADOR	2	80×75×9.5
17	803307185	防污环	RASPADOR RING	2	72×80×6
18	910302825	活塞	HASTE	1	
19	910603059	隔套	SPACER BUSH	1	
20	805403141	挡圈 55	ANEL RETENÇÃO 55	1	
21	910302670	滑动轴承	STEP SEAT	1	50×55×30

PÁGINA	右翻斗油缸	NO. PEÇA
4.76	CILINDRO CAÇAMBA CARREGAMENTO DIREITO	803096093

NO.PEÇA 803096093		右翻斗油缸 CILINDRO CAÇAMBA CARREGAMENTO DIREITO		PÁGINA 4.77	
件号 NO	NO.PEÇA	零件名称 DESCRIÇÃO		数量 QTD.	备注 OBS.
22	803305059	挡圈	ANEL RETENÇÃO	1	75.7×80.5×1.25
23	803195291	O 形圈	ANEL O-RING	1	74.4×3.1
24	803307186	缓冲环	GAXETA	1	50×65.5×6
25	803305276	轴密封	SELO EIXO	1	50×60×6
26	803305277	挡圈	ANEL RETENÇÃO	1	50×60×3
27	803198800	O 形圈	ANEL O-RING	1	77.5×3.55
28	803305278	防尘圈	RASPADOR	1	50×62×7×10
29	910302676	挡圈	ANEL RETENÇÃO	1	
30	801100336	油杯 M10×1	GRAXEIRA M10×1	2	JB/T 7940.1-1995
★	915305785	油缸密封包	CILINDRO CONJ SELO	1	包括以上 2、10、13、14、15、16、17、22、23、24、25、26、27、28 等部件/INCLUDE 2、10、13、14、15、16、17、22、23、24、25、26、27、28ETC.

PÁGINA	左翻斗油缸	NO. PEÇA
4.78	CILINDRO CAÇAMBA CARREGAMENTO ESQUERDO	803096092

NO.PEÇA 803096092		左翻斗油缸 CILINDRO CAÇAMBA CARREGAMENTO ESQUERDO		PÁGINA 4.79	
件号 NO	NO.PEÇA	零件名称 DESCRIÇÃO		数量 QTD.	备注 OBS.
1	910302648	衬套 2	BUCHA 2	1	
2	803305061	防尘圈	RASPADOR	2	40×50×4
3	914901402	活塞杆	EMBOLO	1	
4	914901450	导向套	GUIA	1	
5	914901415	缸筒	CAMISA CILINDRO	1	
6	914901416	油管组件 1	TUBO	1	
7	910303128	管箍组件	ABRAÇADEIRA AS.	2	
8	805100151	螺钉 M10×16	PARAFUSO M10×16	2	GB/T 70.1-2008
9	914901405	油管组件 2	TUBO	1	
10	803195128	防尘圈	RASPADOR	2	50×60×5
11	914901452	衬套 1	BUCHA 1	1	
12	805104504	螺钉 M8×18	PARAFUSO M8×18	1	GB/T 78-2007
13	803307184	挡圈	ANEL RETENÇÃO	2	32.5×38.2×1.5
14	803199862	O 形圈	ANEL O-RING	1	32.5×3.55
15	803305367	孔密封	GLYD RING	1	65×80×7.3
16	803305368	支承环	RASPADOR	2	80×75×9.5
17	803307185	防污环	RASPADOR RING	2	72×80×6
18	910302825	活塞	HASTE	1	
19	910603059	隔套	SPACER BUSH	1	
20	805403141	挡圈 55	ANEL RETENÇÃO 55	1	
21	910302670	滑动轴承	STEP SEAT	1	50×55×30

PÁGINA	左翻斗油缸	NO. PEÇA
4.80	CILINDRO CAÇAMBA CARREGAMENTO ESQUERDO	803096092

NO.PEÇA 803096092		左翻斗油缸 CILINDRO CAÇAMBA CARREGAMENTO ESQUERDO		PÁGINA 4.81	
件号 NO	NO.PEÇA	零件名称 DESCRIÇÃO		数量 QTD.	备注 OBS.
22	803305059	挡圈	ANEL RETENÇÃO	1	75.7×80.5×1.25
23	803195291	O 形圈	ANEL O-RING	1	74.4×3.1
24	803307186	缓冲环	GAXETA	1	50×65.5×6
25	803305276	轴密封	SELO EIXO	1	50×60×6
26	803305277	挡圈	ANEL RETENÇÃO	1	50×60×3
27	803198800	O 形圈	ANEL O-RING	1	77.5×3.55
28	803305278	防尘圈	RASPADOR	1	50×62×7×10
29	910302676	挡圈	ANEL RETENÇÃO	1	
30	801100336	油杯 M10×1	GRAXEIRA M10×1	2	JB/T 7940.1-1995
★	915305785	油缸密封包	CILINDRO CONJ SELO	1	包括以上 2、10、13、14、15、16、17、22、23、24、25、26、27、28 等部件/INCLUDE 2、10、13、14、15、16、17、22、23、24、25、26、27、28ETC.

5. SISTEMA DE DIREÇÃO

PÁGINA	转向液压系统	NO. PEÇA
5.2	CJ DIREÇÃO HIDRÁULICO	402205562

NO.PEÇA 402205562		转向液压系统 CJ DIREÇÃO HIDRÁULICO		PÁGINA 5.3	
件号 NO.	NO.PEÇA	零件名称 DESCRIÇÃO		数量 QTD.	备注 OBS.
1	402205561	转向器组件	STEERING CONTROL UNIT COMPONENTS	1	
2	803107607	接头	CONECTOR	3	
3	803194393	软管总成	MANGUEIRA	1	
4	803190159	软管总成	MANGUEIRA	1	
5	803386473	软管总成	MANGUEIRA	1	
6	803386472	软管总成	MANGUEIRA	1	
7	803420713	软管总成	MANGUEIRA	1	
8	803307938	接头	CONECTOR	2	
9	803199329	TJBC 卡套	ABRAÇADEIRA	2	Φ26
10	805047997	螺栓 M8×12	PARAFUSO M8×12	1	GB/T16674.1-2004

PÁGINA	转向器组件	NO. PEÇA
5.4	CJ DIREÇÃO HIDRÁULICO	402205561

NO.PEÇA 402205561		转向器组件 CJ DIREÇÃO HIDRÁULICO		PÁGINA 5.5	
件号 NO.	NO.PEÇA	零件名称 DESCRIÇÃO		数量 QTD.	备注 OBS.
1	803074999	转向器	ENGRENAGEM DE DIREÇÃO	1	
2	805048006	螺栓 M10×30	PARAFUSO M10×30	4	GB/T 16674.1-2004
3	803378731	接头	CONECTOR	4	
4	803107607	接头	CONECTOR	4	
5	803103817	接头	CONECTOR	1	
6	803171722	接头	CONECTOR	1	
7	803386459	软管总成	MANGUEIRA	1	
8	803163596	接头	CONECTOR	1	
9	803191140	软管总成	MANGUEIRA	4	
10	803175896	接头	CONECTOR	4	

6. SISTEMA DE FREIO

PÁGINA	行车制动系统	NO. PEÇA
6.2	SISTEMA FREIO	402207131

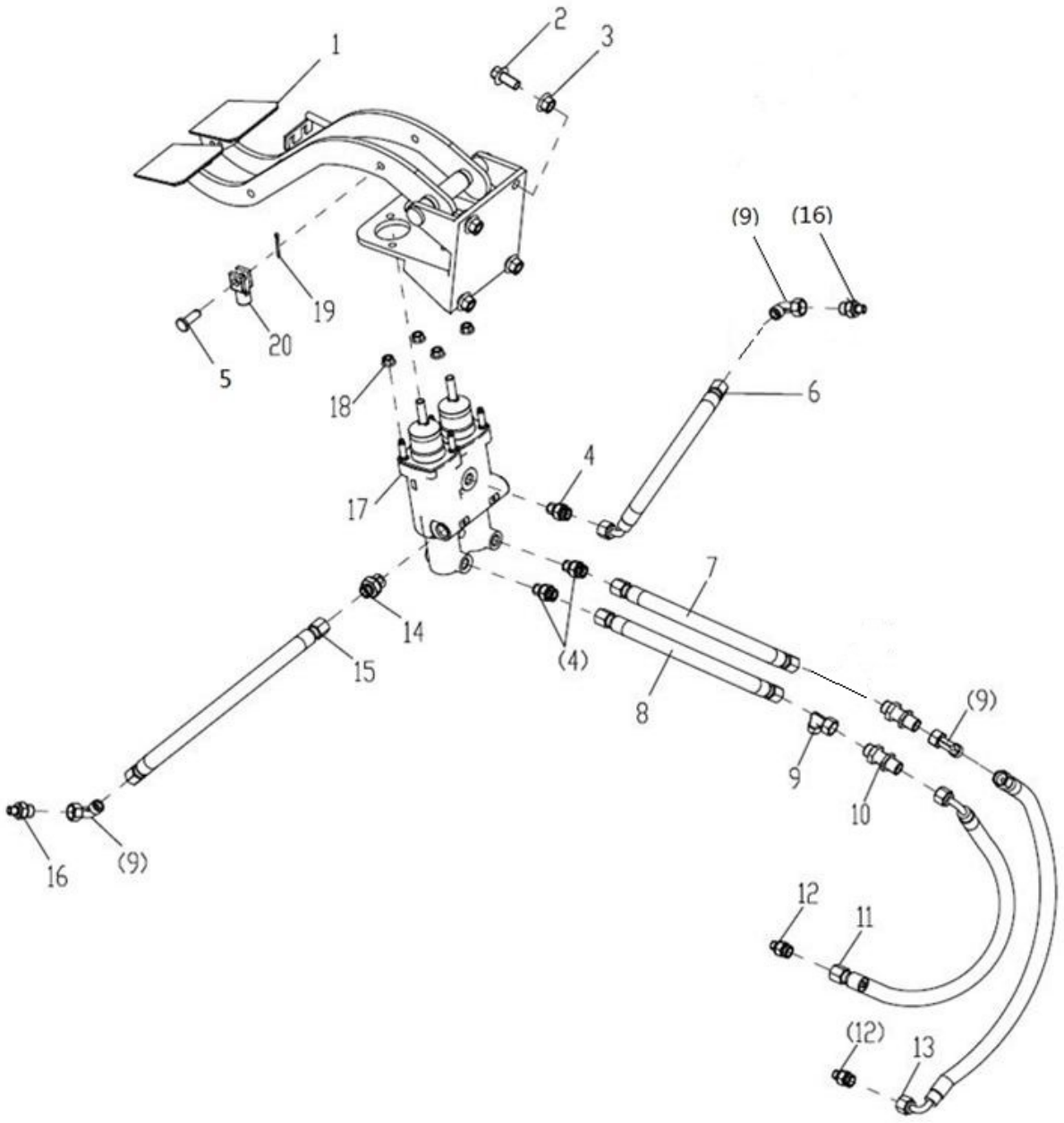

NO.PEÇA 402207131		行车制动系统 SISTEMA FREIO		PÁGINA 6.3	
件号 NO.	NO.PEÇA	零件名称 DESCRIÇÃO		数量 QTD.	备注 OBS.
1	803089829	踏板总成	CONJUNTO PEDAL	1	
2	805004764	螺栓 M12×25	PARAFUSO M12×25	4	GB/T16674.1-2004
3	805204006	螺母 M12	PORCA M12	4	GB/T6177.1-2000
4	803164370	接头	CONECTOR	3	
5	805600068	销 10×30	PINO	2	GB/T882-2008
6	803370917	软管总成	MANGUEIRA	1	
7	253301416	软管总成	MANGUEIRA	1	
8	803305595	软管总成	MANGUEIRA	1	
9	803103351	接头	CONECTOR	4	
10	803380805	接头	CONECTOR	2	
11	803386483	软管总成	MANGUEIRA	1	
12	803104282	接头	CONECTOR	2	
13	803386482	软管总成	MANGUEIRA	1	
14	803174802	接头	CONECTOR	1	
15	803182521	软管总成	MANGUEIRA	1	
16	803164724	接头	CONECTOR	2	
17	803090243	双腔助力器	BOMBA	1	
18	805203166	螺母 M8	PORCA M8	4	
19	805600316	销 3.2×28	PINO TRAVA	2	GB/T91-2000
20	402400343	接头	CONECTOR	2	

7. FREIO DE MÃO

PÁGINA	手制动系统 FREIO DE MÃO	NO. PEÇA
7.2		402204419

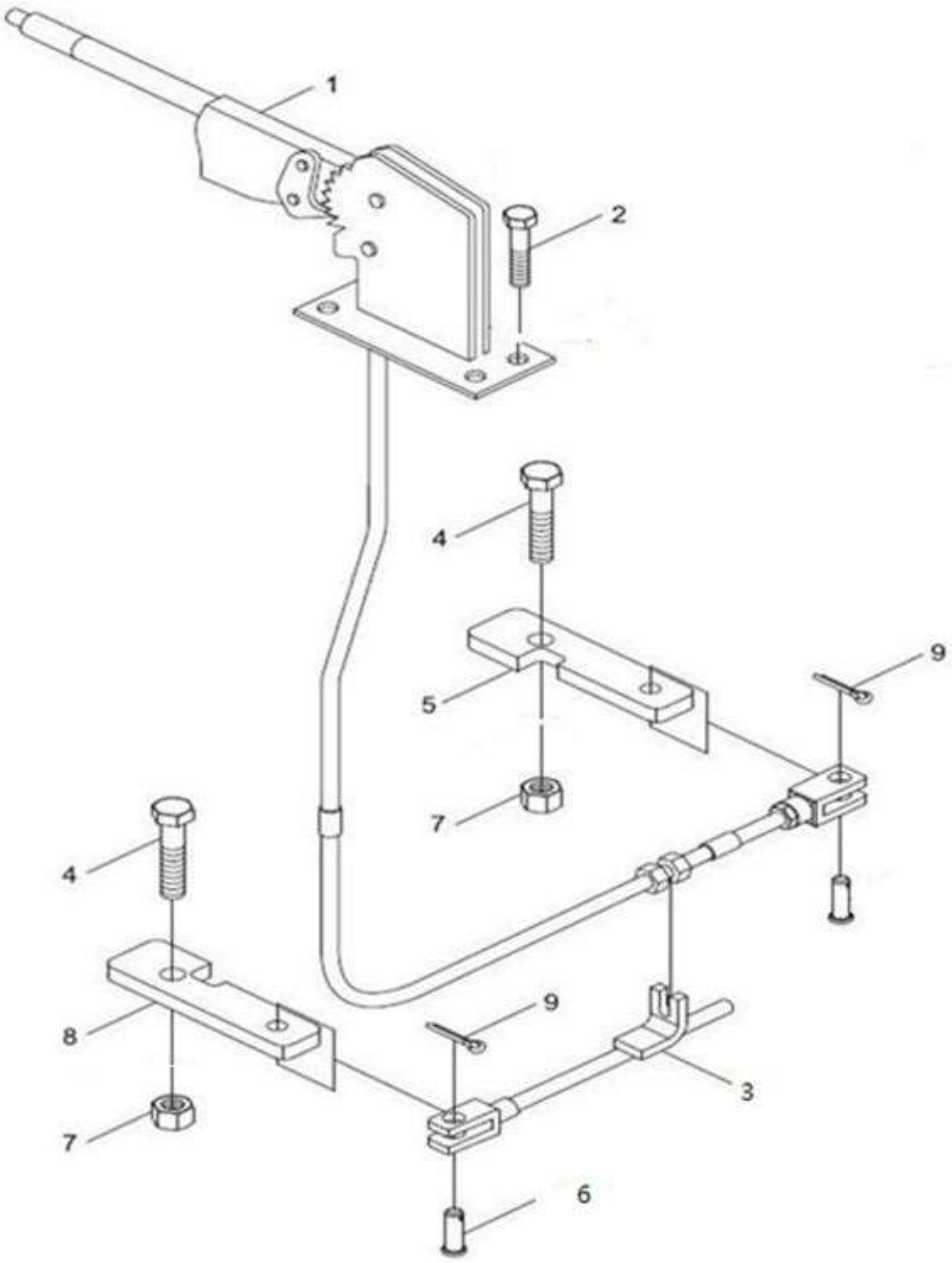

NO.PEÇA 402204419		手制动系统 FREIO DE MÃO		PÁGINA 7.3	
件号 NO.	NO.PEÇA	零件名称 PART NAME		数量 QTD.	备注 OBS.
1	800353832	手刹软轴总成	MANGUEIRA	1	
2	805004717	螺栓 M8×25	PARAFUSO M8X25 10.9	4	
3	402202618	手制动软轴支架	SUPORTE DO FREIO DE ESTACIONAMENTO	1	
4	805048007	螺栓 M10×35	PARAFUSO M10X35 10.9	2	
5	402204418	手制动连接板（右）	SUPORTE DO FREIO DE MÃO	1	
6	805634911	销轴 8×30-B	PINO 8X30	1	
7	805238533	螺母 M10 Nut	PORCA M10	2	
8	402204417	手制动连接板（左）	DISCO DE TRAVAGEM (A ESQUERDA)	1	
9	805601547	开口销 3×30	PINO 8X30	2	
10	402207065	停车制动电缆	Cabo do freio de mão	1	

8. CHASSI

PAG	车架系统 1	PART NO.
8.2	CHASSI 1	402207145

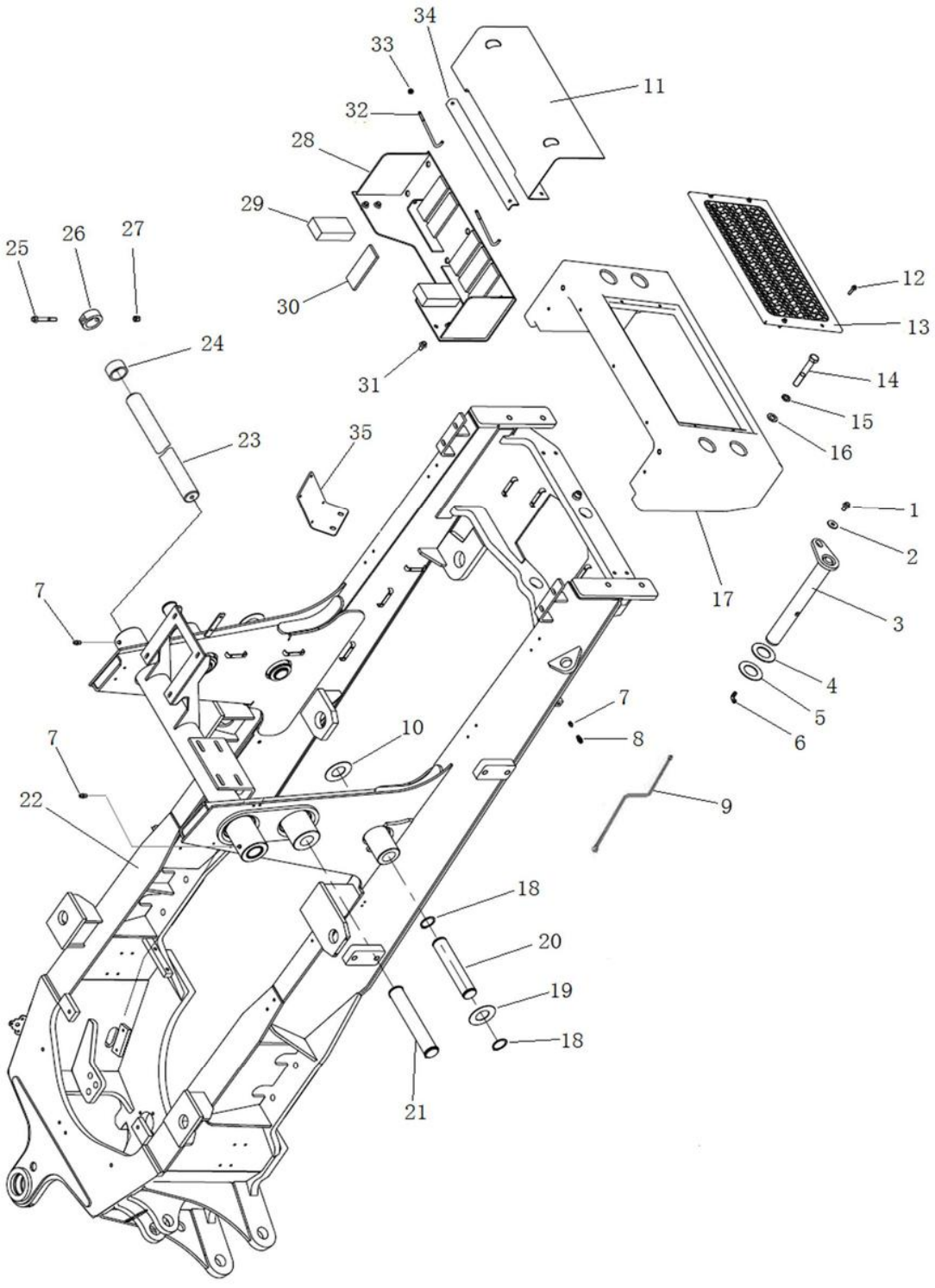

PART NO. 402207145		车架系统 1 CHASSI 1	PAG 8.3	
件号 ITEM	PART NO.	零件名称 PART NAME	数量 Q'TY	备注 REMARKS
1	805004764	螺栓 M12×25 10.9（达克罗）PARAFUSO M12X25 10.9	1	
2	805338269	垫圈 12（达克罗） ARRUELA 12	1	
3	402600383	前桥销轴 PINO DO EIXO DIANTEIRO	1	
4	402201059	前桥垫片 CALCO	1	
5	402201064	前桥垫片 CALCO	1	
6	803163960	接头体 6 镀锌 GRAXEIRA 6	1	
7	801103215	油杯 M10×1 GRAXEIRA M10×1	3	
8	803163961	接头体 A6F CORPO DE CONECAO A6F	1	
9	402204523	前桥黄油管 TUBO LUBRIFICANTE	1	
10	402201062	垫 CALCO	4	
11	402205684	电瓶保护胶皮 PROTECAO DE BORRACHA BATERIA	1	
12	805004760	螺栓 M8×30 10.9（达克罗）PARAFUSO M8X0 10.9	8	
13	402203935	配重前罩 CONTRAPESO COBERTURA LÍQUIDA	1	
14	805001954	螺栓 M20×130 10.9 PARAFUSO M20X130 10.9	4	
15	805300023	垫圈 20 ARRUELA 20	4	
16	805300112	垫圈 20 ARRUELA 20	4	
17	402203716	配重 CONTRAPESO	1	
18	805400027	挡圈 50 ARRUELA 50	10	
19	402201838	垫 CALCO	2	
20	402201792	销轴 PINO	2	
21	402205304	销轴 PINO	2	
22	402207192	车架总成 CHASSI SOLDADO	1	
23	402201791	长轴 EIXO	1	
24	402200317	套 BUCHA	2	

PAG	车架系统 1	PART NO.
8.4	CHASSI 1	402207145

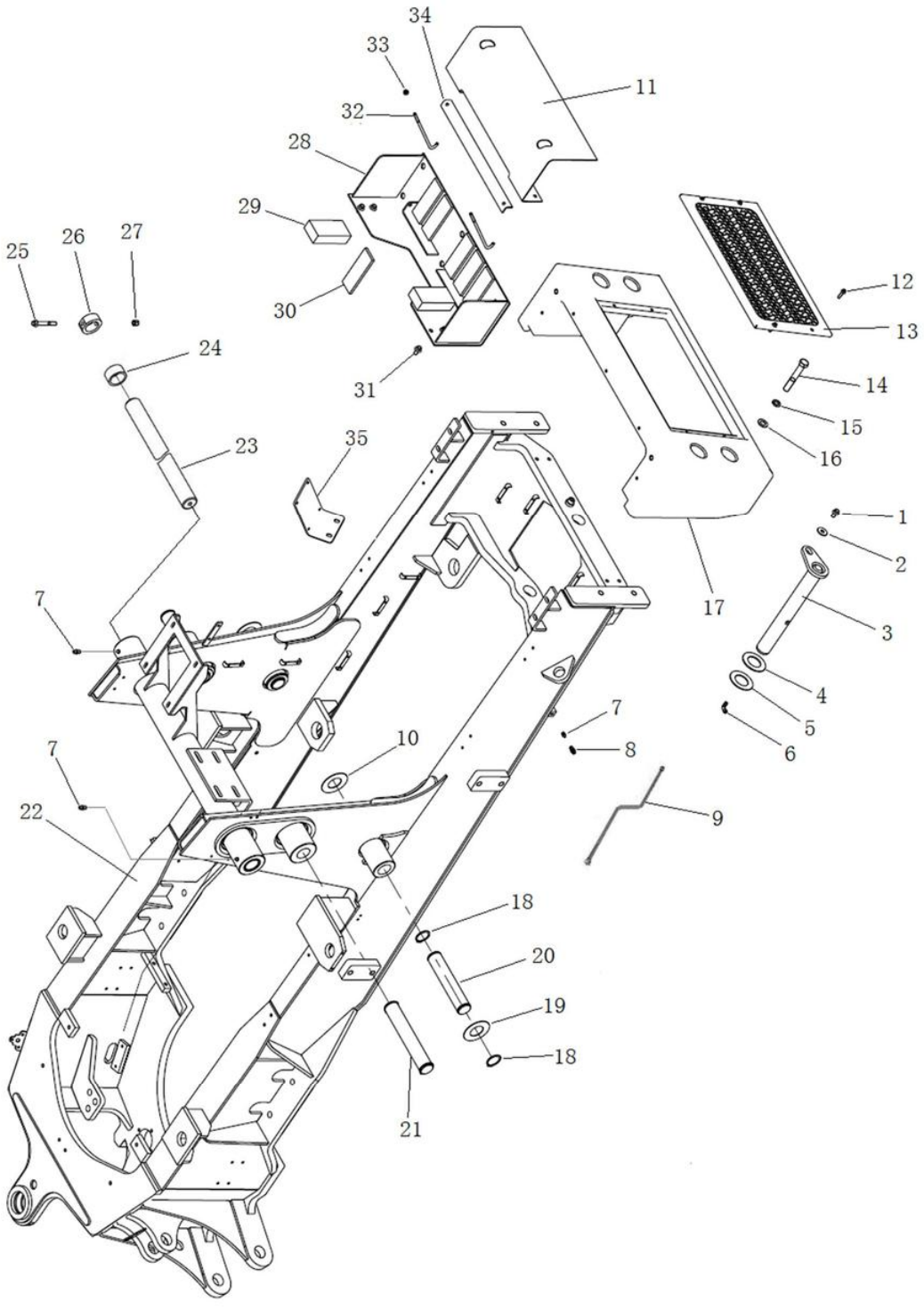

PART NO. 402207145		车架系统 1 CHASSI 1	PAG 8.5	
件号 ITEM	PART NO.	零件名称 PART NAME	数量 Q'TY	备注 REMARKS
25	805048026	螺栓 M12×90 10.9（达克罗） PARAFUSO M12×90 10,9	2	
26	402205301	限位套 PATENTE DE ENCOSTO	2	
27	805201516	螺母 M12 PORCA M12	2	
28	402206466	电瓶箱 COMPARTIMENTO DA BATERIA	1	
29	822336638	橡胶垫 CALCO	2	
30	402200321	橡胶垫 CALCO	8	
31	805048016	螺栓 M12×20 10.9（达克罗） PARAFUSO M12X20 10.9	4	
32	402204522	铁钩 ALAVANCA DE FIXACAO	2	
33	805203166	螺母 M8-10（达克罗） PORCA M8-10	4	
34	402203719	角铁 Ferro angular	1	
35	402205728	ECU 安装板 ECU Placa de montagem	1	

PAG 8.6	车架系统 2 CHASSI 2	PART NO. 402205446

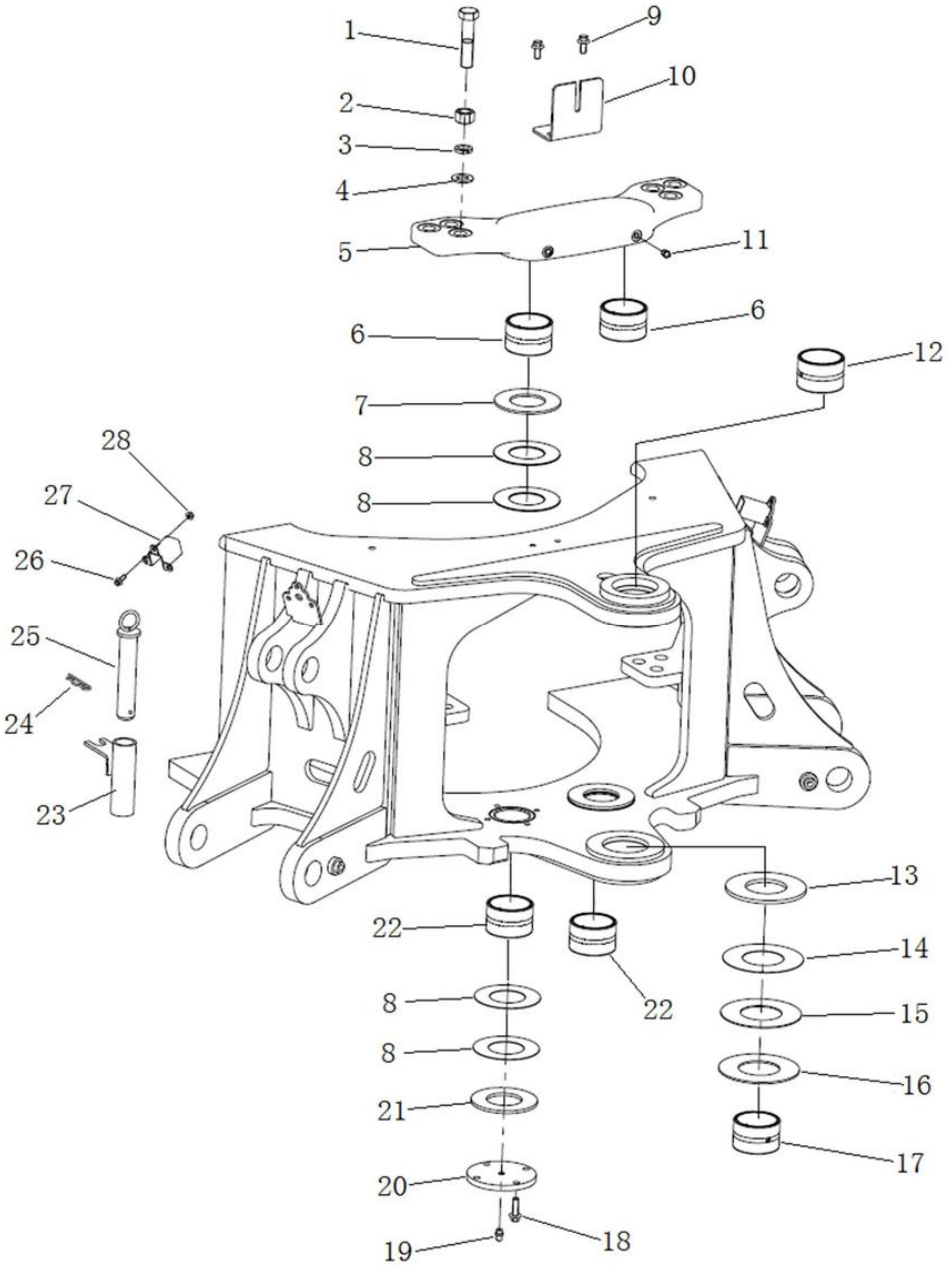

PART NO. 402205446		车架系统 2 CHASSI 2	PAG 8.7	
件号 ITEM	PART NO.	零件名称 PART NAME	数量 Q'TY	备注 REMARKS
1	805046680	螺栓 M20×90 10.9（达克罗） PARAFUSO M20×90 10.9	6	
2	805238375	螺母 M20-10（达克罗） PORCA M20 10	6	
3	805000023	垫圈 20 ARRUELA 20	6	
4	805300112	垫圈 20 ARRUELA 20	6	
5	402205368	压板 SUPORTE DE CILINDRO	1	
6	402205326	轴套 BUCHA	4	
7	402204349	垫片 ARRUELA	2	
8	402204388	垫片 ARRUELA	8	
9	805004770	螺栓 M10×20（达克罗） PARAFUSO M10X20 10.9	6	
10	402205700	支架 SUPORTE FLEXIVEL DO EIXO	1	
11	801103215	油杯 M10×1 GRAXEIRA M10×1 GRAXEIRA	2	
12	402205328	轴套 BUCHA DO EIXO	1	
13	402205329	垫片 JUNTA	2	
14	402205547	垫片 JUNTA	2	
15	402205546	垫片 JUNTA	2	
16	402205545	垫片 JUNTA	2	
17	402205331	轴套 BUCHA	1	
18	805048006	螺栓 M10×30（达克罗） PARAFUSO M10X30 10.9	8	
19	801100339	油杯 M10×1 RESERVATORIO DE OLEO 45 M10X1	2	
20	402205327	盖板 TAMPA	2	
21	402204348	垫片 ARRUELA	2	
22	805135720	轴套 BUCHA	6	
23	402205438	支架 SUPORTE DE POSICAO DO PINO	1	
24	251500108	弹性挡簧 MOLA ELASTICA 85Z.7-15	1	
25	402205321	定位销 PINOS DE POSICIONAMENTO	1	
26	805004709	螺栓 M6×16（达克罗） PARAFUSO M6×16 10,9	6	
27	402204994	支架 SUPORTE	1	
28	805135720	螺母 M6 PORCA M6-10	6	

PAG 8.8	支腿组件 OUTRIGGER GROUP	PART NO. 402203899

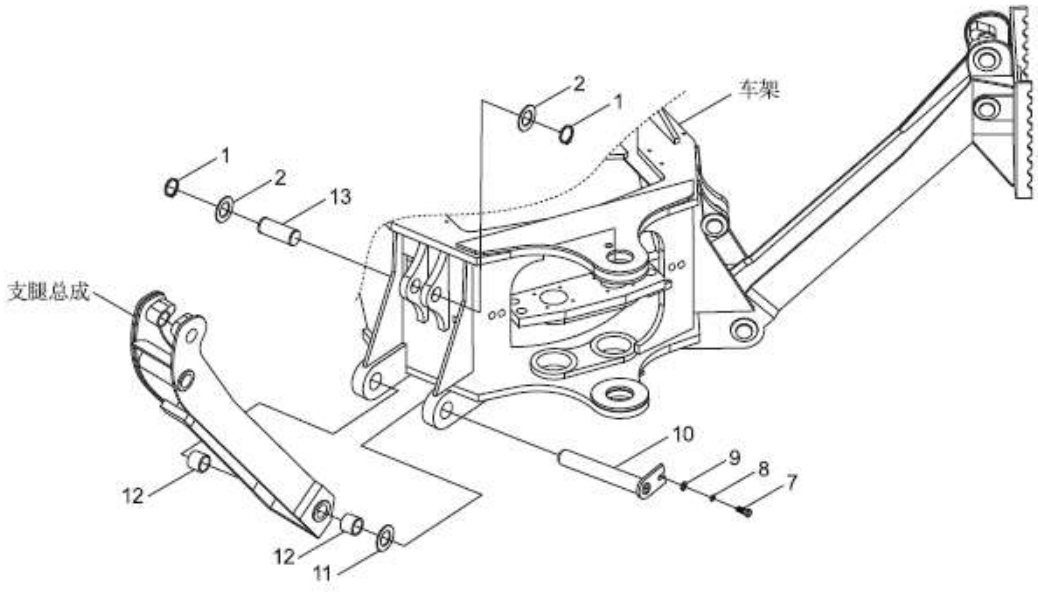

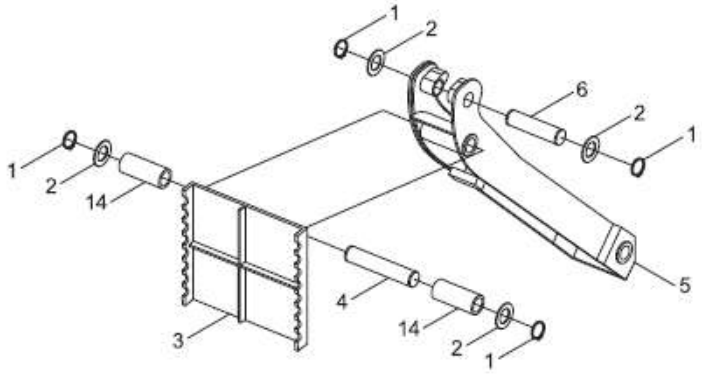

PART NO. 402203899		支腿组件 Outrigger Group		PAG 8.9
件号 ITEM	PART NO.	零件名称 PART NAME	数量 Q'TY	备注 REMARKS
1	805400021	弹性垫圈 45 ANEL DE RETENCAO 45	12	
2	402100947	垫片 ARRUELA	12	
3	402203900	支腿盘总成 SUPORTE DO ESTABILIZADOR	2	
4	402203924	销轴 PINOS	2	
5	402203927	支腿总成 ESTABILIZADOR	2	
6	402100929	销轴 PINO DE BAIXO DE PERNA DE SUPORTE	2	
7	805041439	螺栓 M12×20 PARAFUSO M12×20	2	
8	805300018	垫圈 12 ARRUELA 12	2	
9	805300113	垫圈 12 ARRUELA 12	2	
10	402201091	销轴 PINO	2	
11	402201058	垫圈 20 ARRUELA 20	2	
12	402100934	衬套 BUCHA	4	
13	402201057	销轴 PINOS	2	
14	402203925	衬套 BUCHA	4	

9.SISTEMA ELÉTRICO

PART NO. 402207138		电气系统 SISTEMA ELÉTRICO		PÁGINA 9.3	
件号 ITEM	PART NO.	零件名称 DESCRIÇÃO		件号 QNT.	NOTAS
1	402205104	电瓶组件	MONTAGEM DA BATERIA	1	
2	402205105	车架电气	SISTEMA ELÉTRICO DO CHASSI	1	
3	402207137	驾驶室电气	SISTEMA ELÉTRICO DA CABINE	1	

PÁGINA	电瓶组件	PART NO.
9.4	MONTAGEM DA BATERIA	402205104

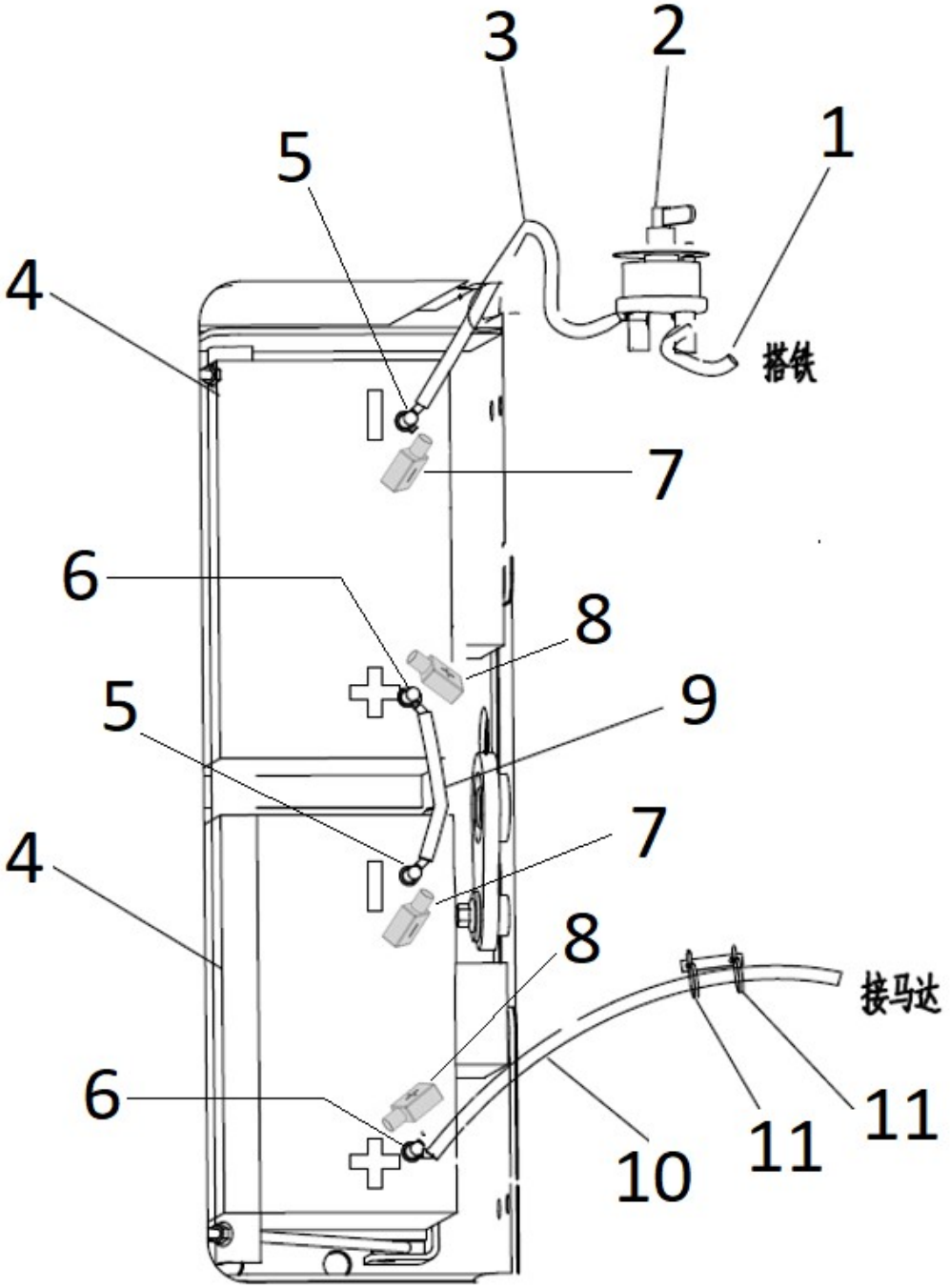

PART NO. 402205104		电瓶组件 MONTAGEM DA BATERIA		PÁGINA 9.5	
件号 ITEM	PART NO.	零件名称 DESCRIÇÃO		数量 QNT.	备注 NOTAS
1	803685482	铜带	MALHA DE ATERRAMENTO	1	
2	803604579	蓄电池负极开关	CHAVE GERAL	1	
3	803688182	电瓶线	CABO DA BATERIA NEGATIVO (-)	1	
4	803537543	蓄电池	BATERIA KFS90MCE 12V－90AH	2	
5	803681875	负电池适配器终端	TERMINAL ADAPTADOR BATERIA NEGATIVO (-)	2	
6	803681874	正电池适配器终端	TERMINAL ADAPTADOR BATERIA POSITIVO (+)	2	
7	803590362	保护套 (-)	CAPUZ DE BORRACHA P/ TERMINA NEGATIVO BATERIA CLEUMA E294(-)	2	
8	803590363	保护套 (+)	CAPUZ DE BORRACHA P/ TERMINAL POS BATERIA CLEUMA E294(+)	2	
9	400401851	电瓶线	CABO DA BATERIA DE INTERLIGAÇÃO	1	
10	400401880	电瓶线	CABO DA BATERIA POSITIVO (+)	1	
11	801970978	尼龙扎带	ABRAÇADEIRA	2	

PÁGINA	车架电气	PART NO.
9.6	SISTEMA ELÉTRICO DO CHASSI	402205105

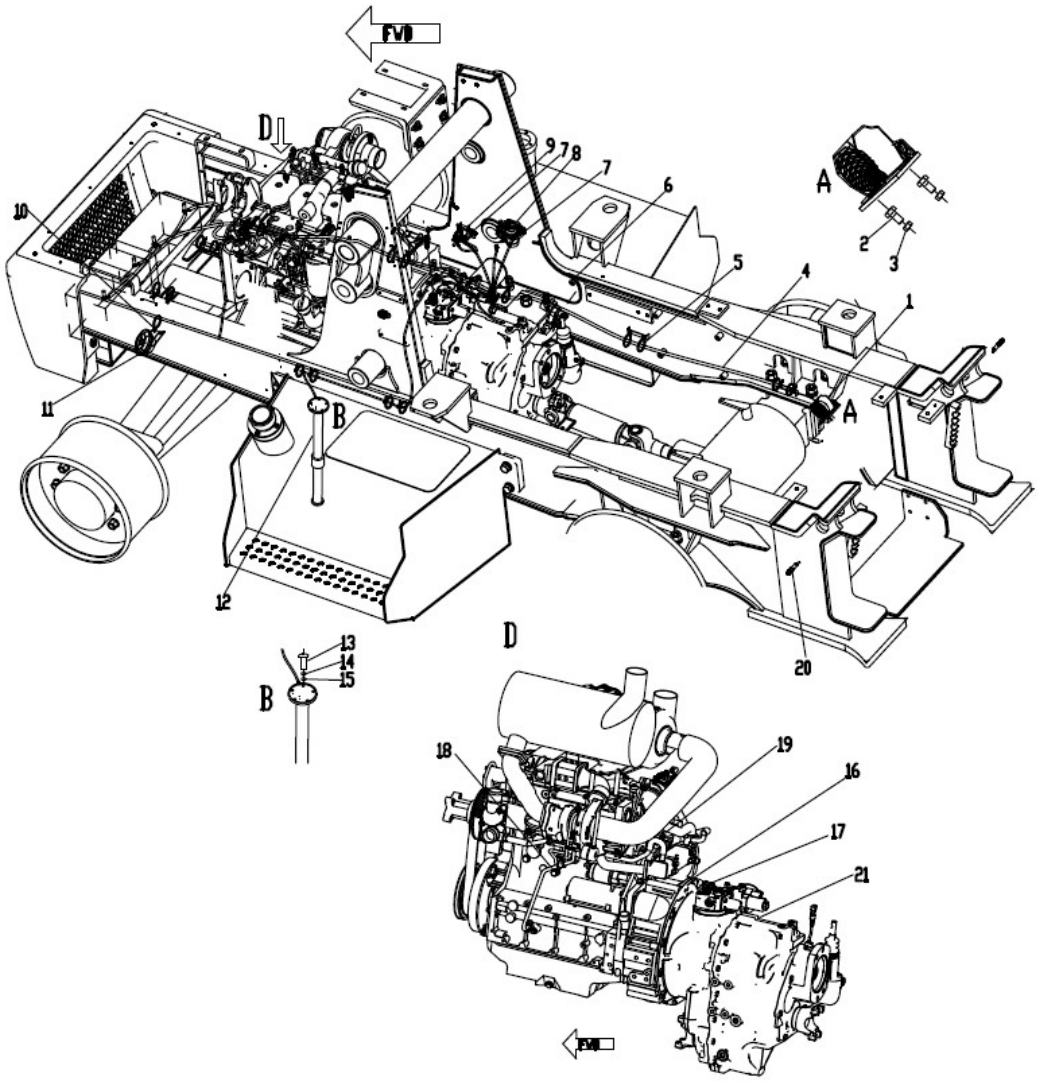

PART NO. 402205105		车架电气 SISTEMA ELÉTRICO DO CHASSI		PÁGINA 9.7	
件号 ITEM	PART NO.	零件名称 PART NAME		数量 QNT	备注 NOTAS
1	803502623	倒车蜂鸣器	ALARME DE RÉ	1	
2	805004713	螺栓 M6×20	PARAFUSO M6 X 20	2	
3	805135720	螺母 M6	PORCA M6	4	
4	402205088	车架线束	CHICOTE DO CHASSI	1	
5	801970978	尼龙扎带	ABRAÇADEIRAS	20	
6	860129607	液压油温报警开关	SENSOR TEMPERATURA DO ÓLEO	1	
7	805004834	螺栓 M6×12	PARAFUSO M6 X12	6	
8	803684468	电源总开关	RELÉ DE POTÊNCIA PRINCIPAL	1	
9	803608668	启动继电器	RELÉ DE PARTIDA	1	
10	805004756	螺栓 M8×20	PARAFUSO M8 X 20	1	
11	803547333	喇叭	BUZINA	1	
12	803548025	油量传感器	SENSOR DE COMBUSTÍVEL	1	
13	805100273	螺钉 M5×12	PARAFUSO M5 X 12	5	
14	805300109	垫圈 5	ARRUELA 5	5	
15	805300119	垫圈 5	ARRUELA 5	5	
16	01182850	转速传感器	SENSOR DE VELOCIDADE	1	DDE
17	803687892	压力开关	SENSOR PRESSÃO CONVERSOR TORQUE	1	变速箱压力 PRESSÃO DA TRASMISSÃO
18	803684417	油压开关	SENSOR PRESSÃO DE ÓLEO	1	机油压力 PRESSÃO DE ÓLEO
19	803546941	水温传感器	SENSOR TEMPERATURA DA ÁGUA	1	
20	803684266	接近开关	SENSOR DE PROXIMIDADE	2	
21	803545892	油温传感器	SENSOR TEMPERATURA DO ÓLEO CONVERSOR	1	

PART NO. 402207137		驾驶室电气 SISTEMA ELÉTRICO DA CABINE		PÁGINA 9.9	
件号 ITEM	PART NO.	零件名称 PART NAME		数量 QNT	备注 NOTAS
1	860147823	警灯	GIROFLEX	1	
2	860147821	远近光灯	FAROL ALTO E BAIXO	2	
3	860147813	倒车灯	LUZ DE RÉ	4	
4	860147815	转向灯	SETAS	4	
5	860147826	前雨刮	LIMPADOR DE PARABRISAS FRONTAL	1	
6	860147831	前仪表盘	PAINEL FRONTAL	1	
7	402205087	前仪表线束	CHICOTE ELÉTRICO DE INSTRUMENTO FRONTAL	1	
8	803644247	刹车开关	SENSOR DE FREIO	1	
9	803685482	铜带	MALHA DE ATERRAMENTO	1	
10	805100275	螺钉 M5×16	PARAFUSO M5 X 16	4	
11	803688647	中央电器控制盒	CAIXA DE FUSÍVEL	1	
12	402205086	连接线束	CONEXÃO DO CHICOTE DE INSTRUMENTOS	1	
13	402205085	右仪表盘线束	CHICOTE DO PAINEL DE INSTRUMENTOS	1	
14	402205084	右仪表盘	PAINEL DIERITO DE INSTRUMENTOS	1	
15	805135677	螺钉 ST4.8×15	PARAFUSO ST4.8×15	4	
16	860147827	后雨刮	LIMPADOR DE PARABRISAS FRONTAL	1	
17	860147817	制动灯	LUZ DE FREIO	2	
18	803589377	工作灯	FAROL DE TRABALHO TRASEIRO	6	
19	860147797	顶灯	LUZ INTERNA DA CABINE	1	

PART NO. 402207137		驾驶室电气 SISTEMA ELÉTRICO DA CABINE		PÁGINA 9.11	
件号 ITEM	PART NO.	零件名称 PART NAME		数量 QNT	备注 NOTAS
20	860147825	驾驶室线束	CHICOTE ELÉTRICO DA CABINE	1	
21	404202337	左手柄	ALAVANCA DE DIREÇÃO	1	
22	803644318	灯光手柄	ALAVANCA DE LUZES	1	
23	803691476	双闪开关	INTERRUPTOR PISCA ALERTA	1	
24	803691477	前大灯开关	INTERRUPTOR FAROL ALTO	1	
25	803691478	前雨刮开关	INTERRUPTOR LIMPADOR DE PARABRISAS DIANTEIRO	1	
26	803691479	四驱/两驱开关	INTERRUPTOR TRAÇÃO 4/2 RODAS	26	803691479
27	803587102	24V/12	24V/12	1	
28	860155652	电气控制盒	CAIXA DE FUSÍVEL E TRANSFORMADOR DO PAINEL DIREITO	1	

PÁGINA	远近光灯	PART NO.
9.12	FAROL BAIXO / ALTO	860147821

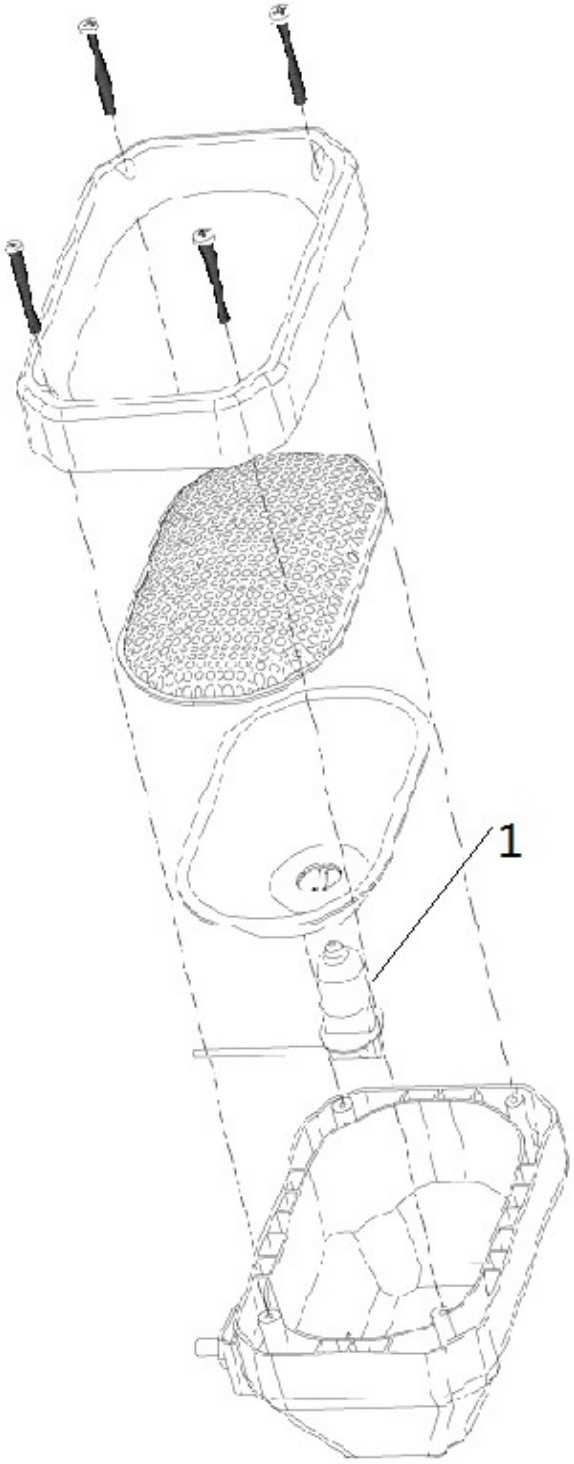

PART NO. 860147821		远近光灯 FAROL BAIXO / ALTO		PÁGINA 9.13
件号 ITEM	PART NO.	零件名称 PART NAME	数量 QNT	备注 NOTAS
1	860141271	远近光灯灯泡 LÂMPADA DO FAROL DE LUZ BAIXA/ALTA	1	

PÁGINA	转向灯	PART NO.
9.14	SETAS	860147815

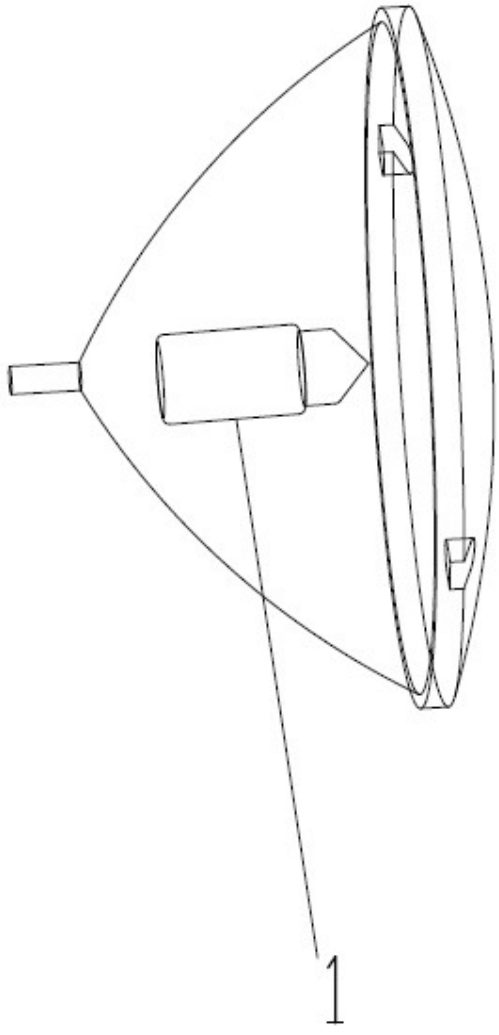

PART NO. 860147815		转向灯 SETAS		PÁGINA 9.15
件号 ITEM	PART NO.	零件名称 PART NAME	数量 QNT	备注 NOTAS
1	860141273	转向灯灯泡 LÂMPADA DA SETA	1	

PÁGINA	倒车灯 LUZ DE RÉ	PART NO.
9.16		860147813

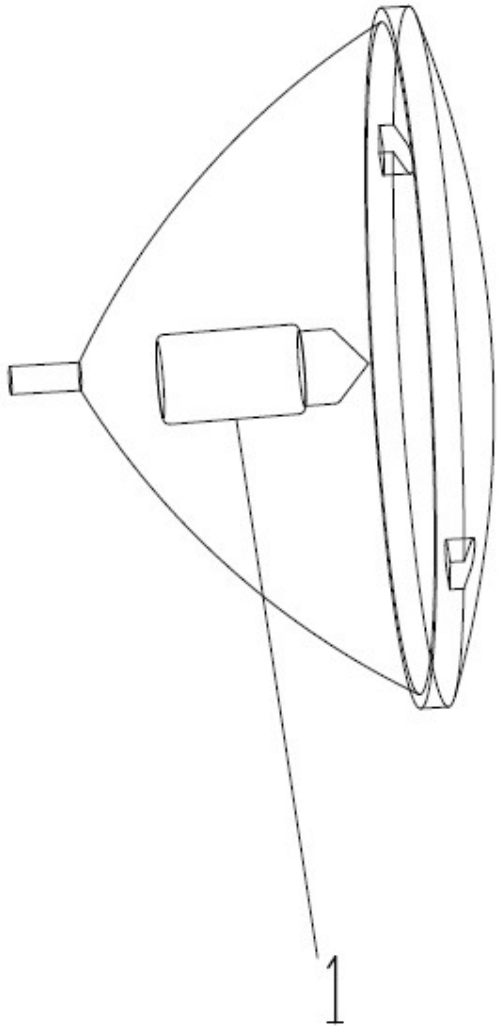

PART NO. 860147813		倒车灯 LUZ DE RÉ		PÁGINA 9.17
件号 ITEM	PART NO.	零件名称 PART NAME	数量 QNT	备注 NOTAS
1	860141273	倒车灯灯泡 LÂMPADA DA LUZ DE RÉ	1	

PÁGINA	制动灯 LUZ DE FREIO	PART NO.
9.18		860147817

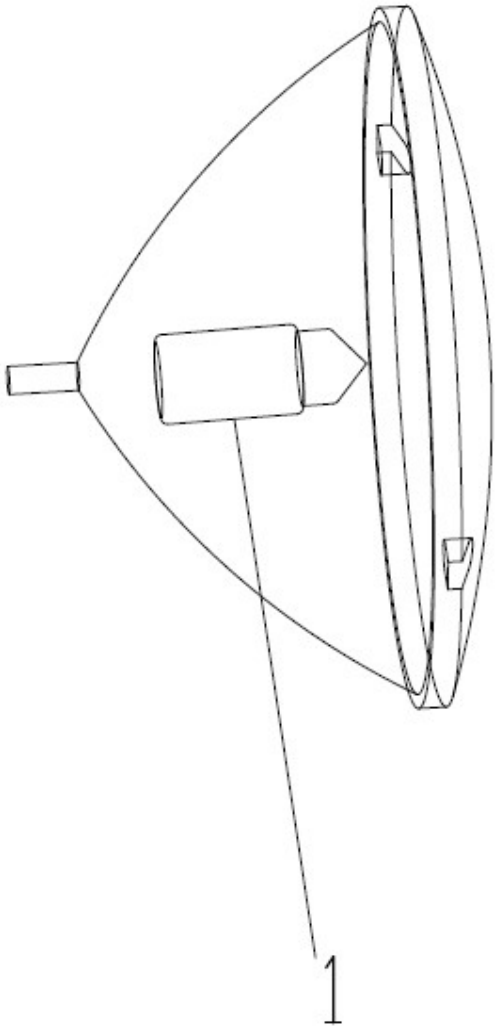

PART NO. 860147817		制动灯 LUZ DE FREIO		PÁGINA 9.19
件号 ITEM	PART NO.	零件名称 PART NAME	数量 QNT	备注 NOTAS
1	803548078	制动灯灯泡 LÂMPADA DA LUZ DE FREIO	1	

PÁGINA	右仪表盘 PAINEL DE INSTRUMENTOS DIREITO	PART NO.
9.20		402205084

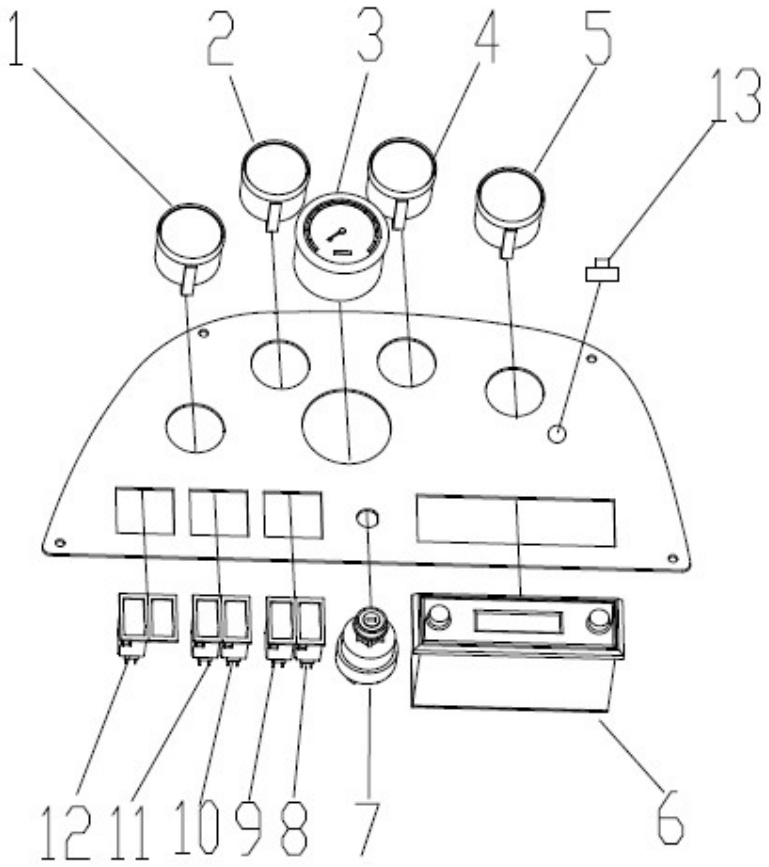

PART NO. 402205084		右仪表盘 PAINEL DE INSTRUMENTOS DIREITO		PÁGINA 9.21	
件号 ITEM	PART NO.	零件名称 PART NAME		数量 QNT	备注 NOTAS
1	803506979	油温表	INDICADOR TEMPERATURA DO ÓLEO CONVERSOR	1	
2	803502557	电压表	INDICADOR TENSÃO DA BATERIA	1	
3	803502568	转速小时计	TACÔMETRO COM HORÍMETRO	1	
4	803502561	油位表	INDICADOR NÍVEL DE COMBUSTÍVEL	1	
5	803502559	水温表	INDICADOR TEMPERATURA ÁGUA DO MOTOR	1	
6	803504454	收音机	RADIO	1	
7	803608667	点火开关	CHAVE IGNIÇÃO	1	
8	860149334	侧向移动开关	INTERRUPTOR LATERAL (NÃO UTILIZADO)	1	
9	803691475	后雨刮开关	INTERRUPTOR LIMPADOR PARABRISAS TRASEIROS	1	
10	803691473	警灯开关	INTERRUPTOR PISCA ALERTA	1	
11	803691474	后工作灯开关	INTERRUPTOR FAROL DE TRABALHO TRASEIRO	1	
12	803691472	低流量开关	INTERRUPTOR FLUXO REDUZIDO DO HIDRÁULICO	1	
13	860155651	油门切换开关	CHAVE SELETORA DO ACELERADOR PEDAL / MANUAL	1	

PÁGINA	集中控制盒	PART NO.
9.22	CAIXA DE FUSÍVEL	803688647

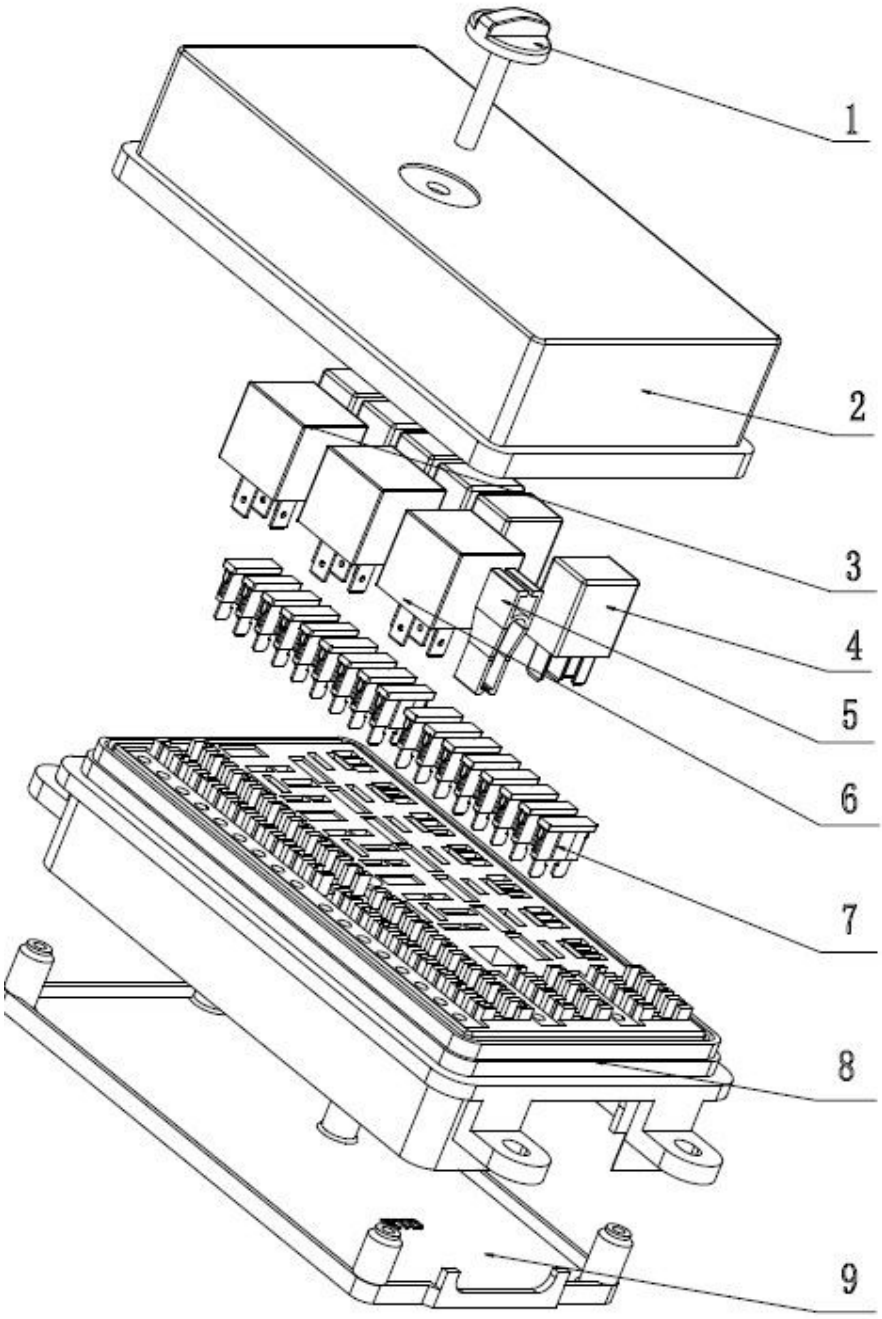

PART NO. 803688647		集中控制盒 CAIXA DE FUSÍVEL		PÁGINA 9.23	
件号 ITEM	PART NO.	零件名称 PART NAME		数量 QNT	备注 NOTAS
1	803419740	旋钮	PINO TRAVA	1	
2	803419741	上盖	TAMPA SUPERIOR	1	
3	803701695	闪光器	RELÉ FLASHER	1	
4	803670807	继电器	RELÉ	6	
5	803419743	保险夹	SACA FUSÍVEIS	1	
6	803682286	继电器	RELÉ	4	
7	803682280	保险	FUSÍVEL	13	ATS-10A
	860127790	保险	FUSÍVEL	2	ATS-30A
	803682281	保险	FUSÍVEL	5	ATS-15A
	803682282	保险	FUSÍVEL	3	ATS-20A
8	803419744	中壳	BASE DE FUSÍVEIS E RELÉS	1	
9	803419745	下壳	TAMPA INFERIOR	1	

PÁGINA	前雨刮	PART NO.
9.24	LIMPADOR PARABRISA DIANTEIRO	860147826

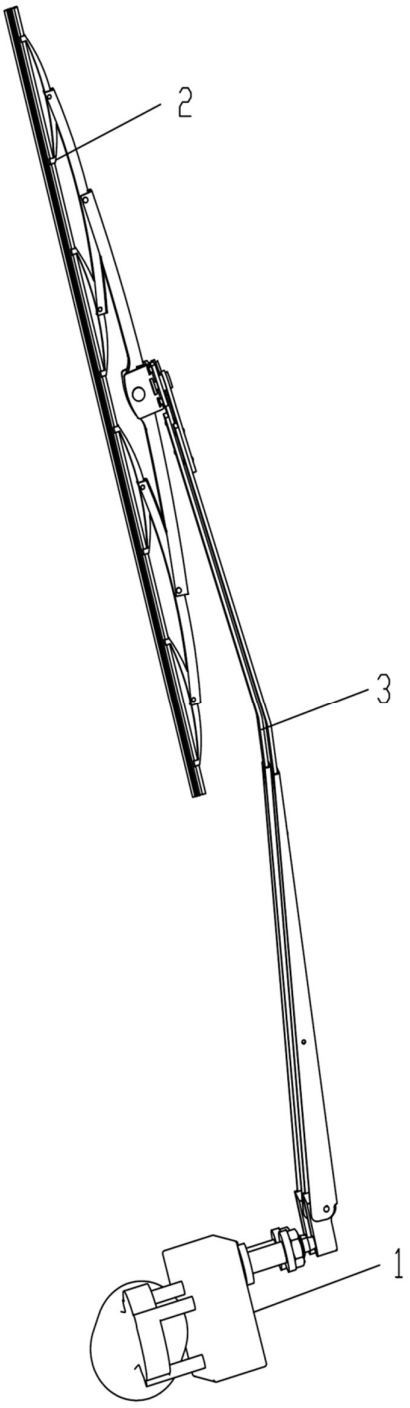

PART NO. 860147826		前雨刮 LIMPADOR PARABRISA DIANTEIRO		PÁGINA 9.25
件号 ITEM	PART NO.	零件名称 PART NAME	数量 QNT	备注 NOTAS
1	860149338	电机 LIMPADOR PARABRISA DIANTEIRO - MOTOR	1	
2	860149339	刮片 LIMPADOR PARABRISA DIANTEIRO - PALHETA	1	
3	860149340	刮杆 LIMPADOR PARABRISA DIANTEIRO - BRAÇO	1	

PÁGINA	后雨刮	PART NO.
9.26	LIMPADOR PARABRISA TRASEIRO	860147827

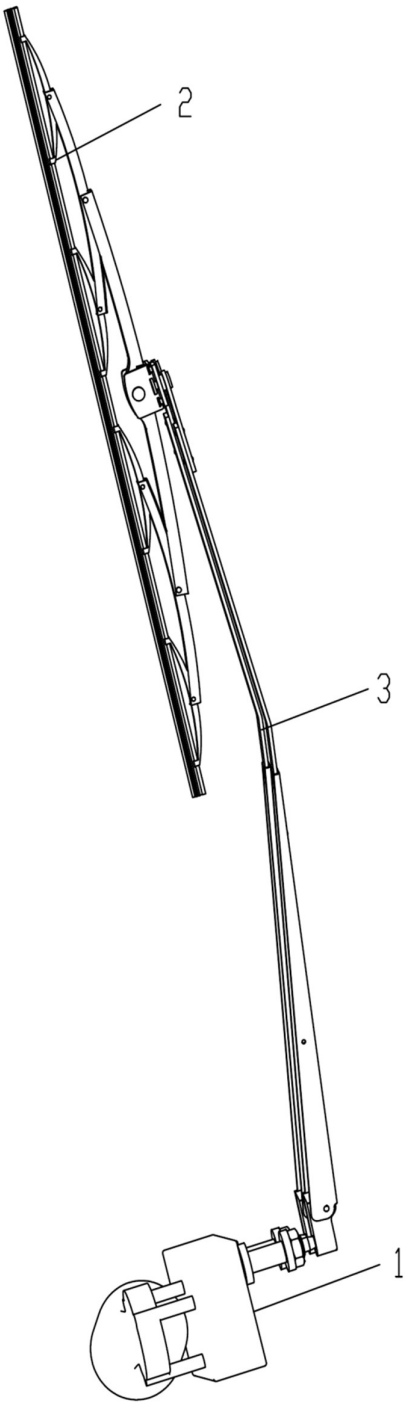

PART NO. 860147827		后雨刮 LIMPADOR PARABRISA TRASEIRO		PÁGINA 9.27
件号 ITEM	PART NO.	零件名称 PART NAME	数量 QNT	备注 NOTAS
1	860149344	电机 LIMPADOR PARABRISA TRASEIRO - MOTOR	1	
2	860149345	刮片 LIMPADOR PARABRISA TRASEIRO - PALHETA	1	
3	860149346	刮杆 LIMPADOR PARABRISA TRASEIRO - BRAÇO	1	

10.CONJUNTO CABINE

PAG	驾驶室总成 1	PART NO.
10.2	CONJUNTO CABINE 1	402207144

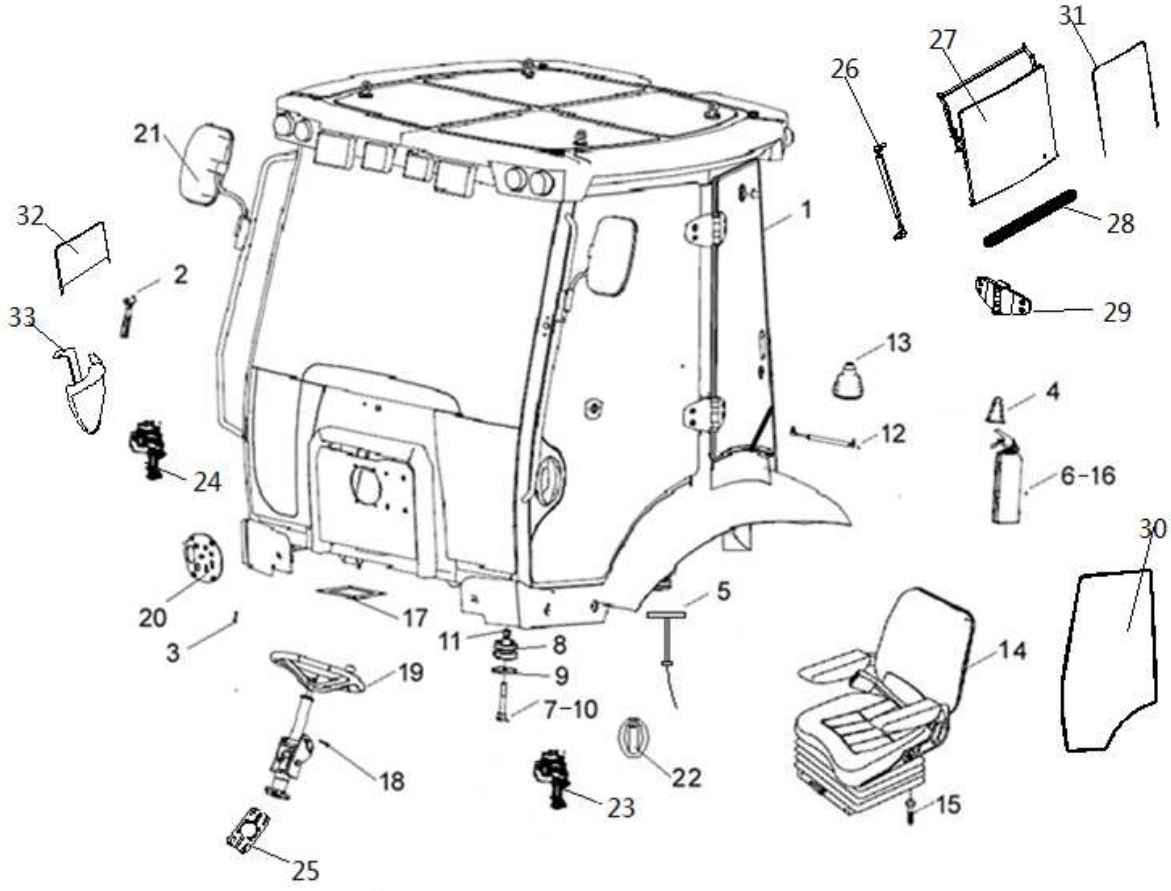

PART NO. 402207144		驾驶室总成 1 CONJUNTO CABINE 1		PAG 10.3	
件号 ITEM	PART NO.	零件名称 PART NAME		数量 Q'TY	备注 REMARKS
1	802141566	驾驶室	CABINE	1	
2	840536496	应急锤	MARTELO EMERGENCIA	1	
3	805047998	螺栓 M8×35	PARAFUSO M8X35 10.9	4	
4	801968273	护套	COIFA	2	
5	800358896	挂钩软轴	GANCHO DE EIXO FLEXIVEL	1	
6	802101240	灭火器	EXTINTOR MFZL-1 1,5Kg	1	
7	805006421	螺栓 M20×120	PARAFUSO M20 120.	4	
8	801937976	减震器	AMORTECEDOR	4	
9	402201326	垫片	ARRUELA	4	
10	805300112	垫圈 20	ARRUELA 20	4	
11	805201501	螺母 M20	PORCA M20	4	
12	801737166	气弹簧	AMORTECEDOR MOLA A GÁS	2	
13	802140594	操纵护套	COIFA	3	XT870M.10.1Ⅱ/2-10703A0
14	801972654	座椅	ASSENTO RETROESCAVADEIRA	1	
15	805004717	螺栓 M8×25	PARAFUSO M8X25 10.9	4	
16	802140444	灭火器支架	SUPORTE DE EXTINTOR	1	
17	402400341	垫板	PLACA	1	
18	805004713	螺栓 M6×20	PARAFUSO M6X20 10.9	2	
19	802140770	方向柱	COLUNA ARTICULADA	1	
20	402400332	连接板	PLACA DE CONEXAO	1	
21	802140578	倒车镜	RETROVISOR	2	Y0316009007
22	803548427	前门外开总成	XT87SERIES TRAVA PORTA	2	Y0313037
23	860147699	左锁体	XT87SERIES TRAVA PORTA ESQUERDA	1	9F850-45A030601A0

PAG	驾驶室总成 1	PART NO.
10.4	CONJUNTO CABINE 1	402207144

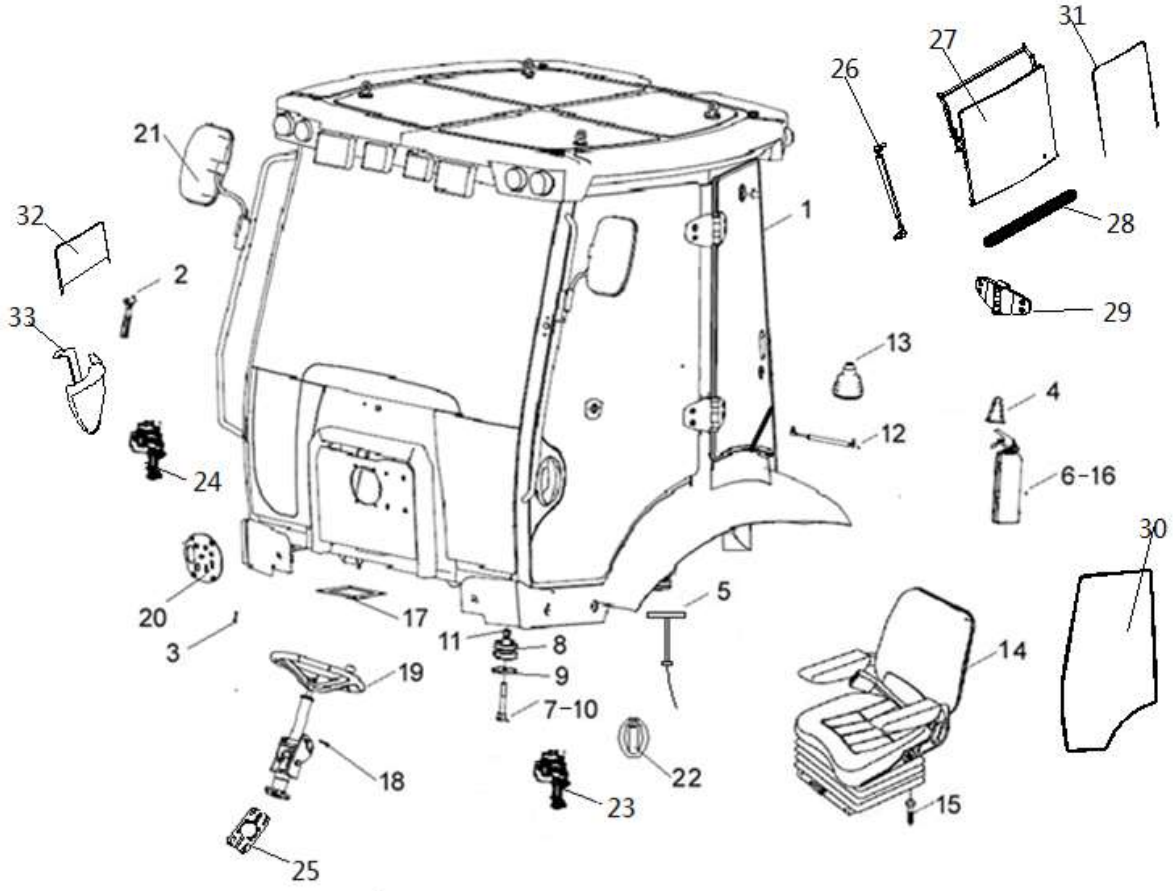

PART NO. 402207144		驾驶室总成 1 CONJUNTO CABINE 1		PAG 10.5	
件号 ITEM	PART NO.	零件名称 PART NAME		数量 Q'TY	备注 REMARKS
24	860147703	右锁体	XT87SERIES TRAVA PORTA DIREITA	1	9F850-45A030701A0
25	860147848	方向机固定板	PLACA FIXAÇÃO COLUNA DIREÇÃO	2	XT870M.10.1Ⅱ/4-10001A0
26	802140609	后视窗气弹簧	AMORTECEDOR JANELA	2	K80861
27	860147705	后移窗总成	MONTAGEM VIDRO TRASEIRO	1	B1305146
28	860147711	翻转窗下胶条	VEDAÇÃO JANELA TRASEIRA	1	Y0317090001
29	802140575	门窗铰链合页上下总成	DOBRADIÇA DA PORTA	4	Y041000100234
30	860147701	车门密封条	VEDAÇÃO DA PORTA	2	Y0317007002
31	860147798	前移窗密封胶条	VEDAÇÃO JANELA TRASEIRA	1	Y0317016002
32	802140605	遮阳帘	CORTINA	1	Y0316006006
33	802140579	室内后视镜	RETROVISOR INTERNO	1	
				1	

PAG	驾驶室总成 2	PART NO.
10.6	CONJUNTO CABINE 2	402207144

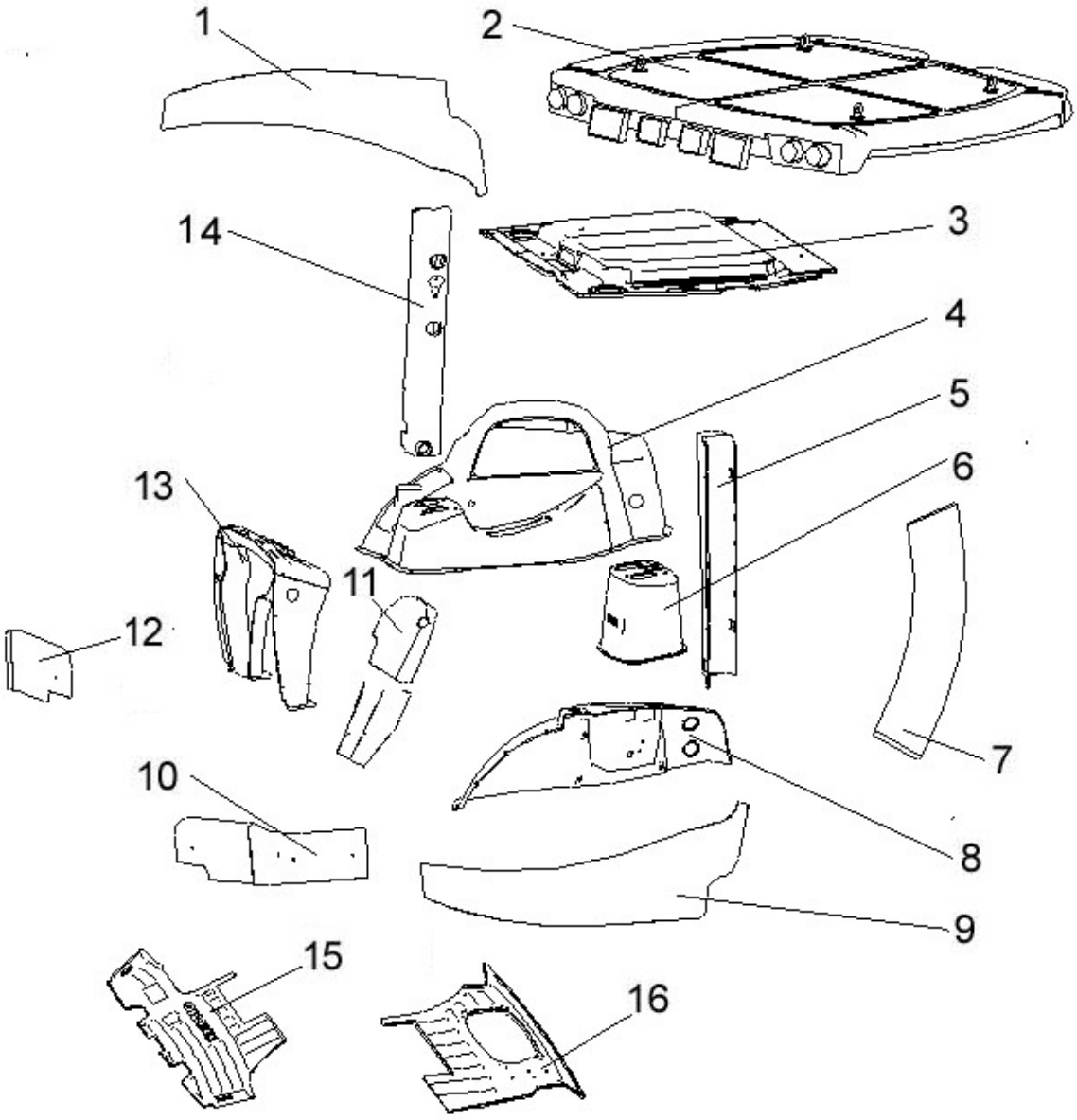

PART NO. 402207144		驾驶室总成 2 CONJUNTO CABINE 2		PAG 10.7	
件号 ITEM	PART NO.	零件名称 PART NAME		数量 Q'TY	备注 REMARKS
1	802140586	右挡泥瓦	PARALAMA LATERAL DIREITA	1	XT870M.10.1Ⅱ/4-20400A0
2	802140571	顶盖总成	TETO SUPERIOR	1	XT870M.10.1Ⅱ/4-20100A0
3	802140606	顶内饰总成	FORRO INTERNO	1	XT870M.10.1Ⅱ/2-11100A0
4	860147776	右仪表台总成	PAINEL DE INSTRUMENTOS DIREITO	1	XC870K.10.1/2-10500A0
5	802140596	左侧立柱内饰总成	FORRO COLUNA ESQUERDO	1	XT870M.10.1Ⅱ/2-10400A0
6	802140593	挖掘操纵箱总成	CONSOLE ESCAVAÇÃO	1	XT870M.10.1Ⅱ/2-10700A0
7	802140607	后围外饰板	PARALAMA	1	XT870M.10.1Ⅱ/4-20200A0
8	802140595	左侧内饰总成	CONSOLE ESQUERDO	1	XT870M.10.1Ⅱ/2-10300A0
9	802140584	左挡泥瓦	PARALAMA LATERAL ESQUERDO	1	XT870M.10.1Ⅱ/4-20300A0
10	802140588	左前外饰板	PARALAMA LATERAL DIANTEIRO ESQUERDO	1	XT870M.10.1Ⅱ/4-20500A0
11	802140602	方向柱外壳总成	PROTEÇÃO COLUNA DE DIREÇÃO	1	XT870M.10.1Ⅱ/2-10200A0
12	802140589	右前外饰板	PARALAMA LATERAL DIANTEIRO DIREITO	1	XT870M.10.1Ⅱ/4-20600A0
13	802140604	前仪表台总成	PAINEL DE INSTRUMENTOS DIANTEIRO	1	XT870M.10.1Ⅱ/2-10100A0
14	802140598	右侧立柱内饰总成	FORRO COLUNA DIREITO	1	XT870M.10.1Ⅱ/2-10600A0
15	802140600	前地板垫	CARPÊ DIANTEIRO	1	XT870N.10.1Ⅱ/2-20020A0
16	802140601	后地板垫	CARPÊ TRASEIRO	1	XT870M.10.1Ⅱ/2-20021A0

PAG	驾驶室总成 3	PART NO.
10.8	CONJUNTO CABINE 3	402207144

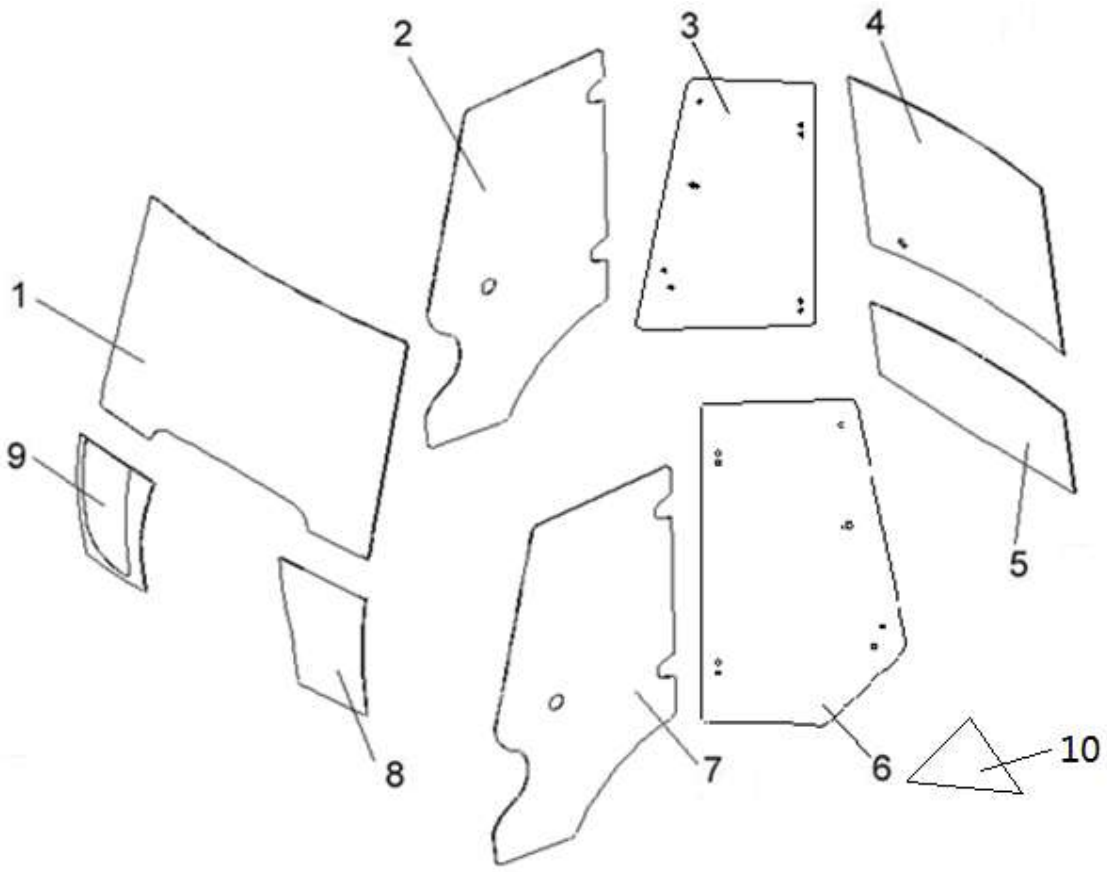

PART NO. 402207144		驾驶室总成 3 CONJUNTO CABINE		PAG 10.10	
件号 ITEM	PART NO.	零件名称 PART NAME		数量 Q'TY	备注 REMARKS
1	802140570	前玻璃	VIDRO FRONTAL	1	XT870M.10.1Ⅱ/2-20001A0
2	803548424	右车门玻璃	VIDRO PORTA DIREITA	1	Y0110145006
3	802149017	右侧窗玻璃	VIDRO JANELA DIREITA	1	Y0110145013
4	803548425	后移窗玻璃	VIDRO TRASEIRO SUPERIOR	1	Y0110145002
5	803548426	后围下视窗玻璃	VIDRO TRASEIRO INFERIOR	1	Y0110145009
6	802149018	左侧窗玻璃	VIDRO JANELA ESQUEDA	1	Y0110145012
7	803548423	左车门玻璃	VIDRO PORTA ESQUERDA	1	Y0110145005
8	802140590	左前下玻璃	VIDRO FRONTAL INFERIOR ESQUERDO	1	XT870M.10.1Ⅱ/2-20003A0
9	802140591	右前下玻璃	VIDRO FRONTAL INFERIOR DIREITO	1	XT870M.10.1Ⅱ/2-20004A0
10	860147433	左侧窗后下玻璃	VIDRO INFERIOR ESQUERDO	1	Y0110145011

11.SISTEMA DE CARREGAMENTO

PÁGINA	装载工作装置 SISTEMA DE CARREGAMENTO	NO. PEÇA.
11. 2		402205130

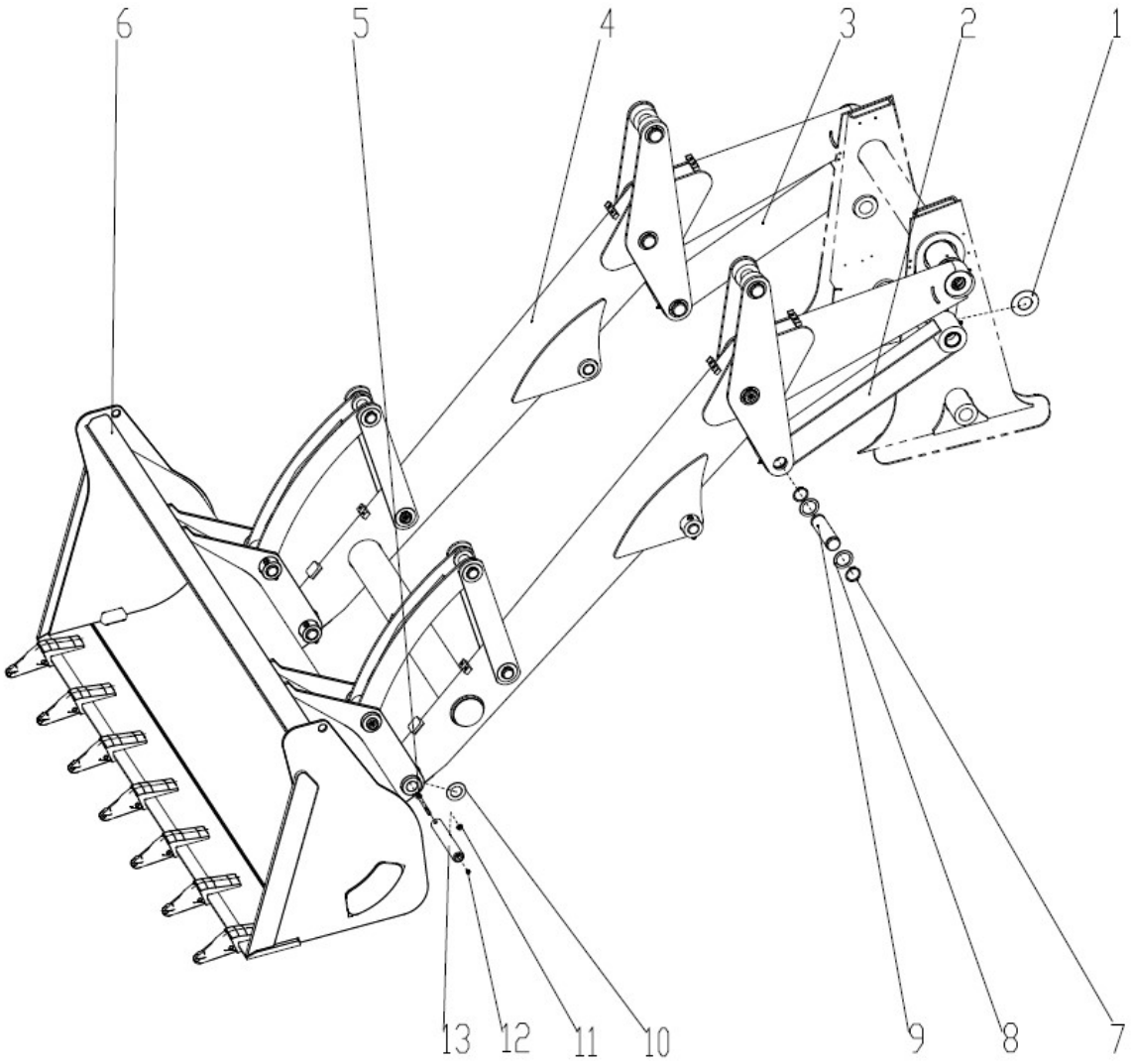

NO.PEÇA. 402205130		装载工作装置 SISTEMA DE CARREGAMENTO		PÁGINA 11.3	
件号 NO.	NO.PEÇA.	零件名称 DESCRIÇÃO		数量 QTD.	备注 OBS.
1	402201838	垫子	ARRUELA	2	
2	402205133	左拉杆装配	CONJUNTO HASTE ESQUERDA	1	
3	402205128	右拉杆装配	CONJUNTO HASTE DIREITA	1	
4	402205125	动臂、连杆装配	BRAÇO DA CARREGADEIRA	1	
5	805048014	螺栓 M10×85-10.9	PARAFUSO M10×85-10.9	4	GB/T16674.1-2004
6	402206458	铲斗	CAÇAMBA DA CARREGADEIRA	1	
7	805400027	挡圈 50	ANEL DE RETENÇÃO 50	4	GB/T894.1-1986
8	402100821	挡圈	ANEL DE RETENÇÃO	4	
9	402204931	销轴	PINO	2	
10	402201847	垫圈	ARRUELA	8	
11	805201515	螺母 M10	PORCA	4	GB/T6182-2010
12	801100336	油杯 M10×1	GRAXEIRA	4	JB/T7940.1-1995
13	402201848	销轴	PINO	4	

PÁGINA	左拉杆装配 CONJUNTO HASTE ESQUERDO	NO. PEÇA.
11.4		402205133

NO.PEÇA. 402205133		左拉杆装配 CONJUNTO HASTE ESQUERDO		PÁGINA 11.5	
件号 NO.	NO.PEÇA.	零件名称 DESCRIÇÃO		数量 QTD.	备注 OBS.
1	801100336	油杯 M10×1	GRAXEIRA	2	JB/T7940.1-1995
2	402204629	左拉杆	HASTE ESQUERDO	1	
3	402201839	衬套	BUCHA PARA PINO	4	

PÁGINA	右拉杆装配 CONJUNTO HASTE DIREITO	NO. PEÇA.
11.6		402205128

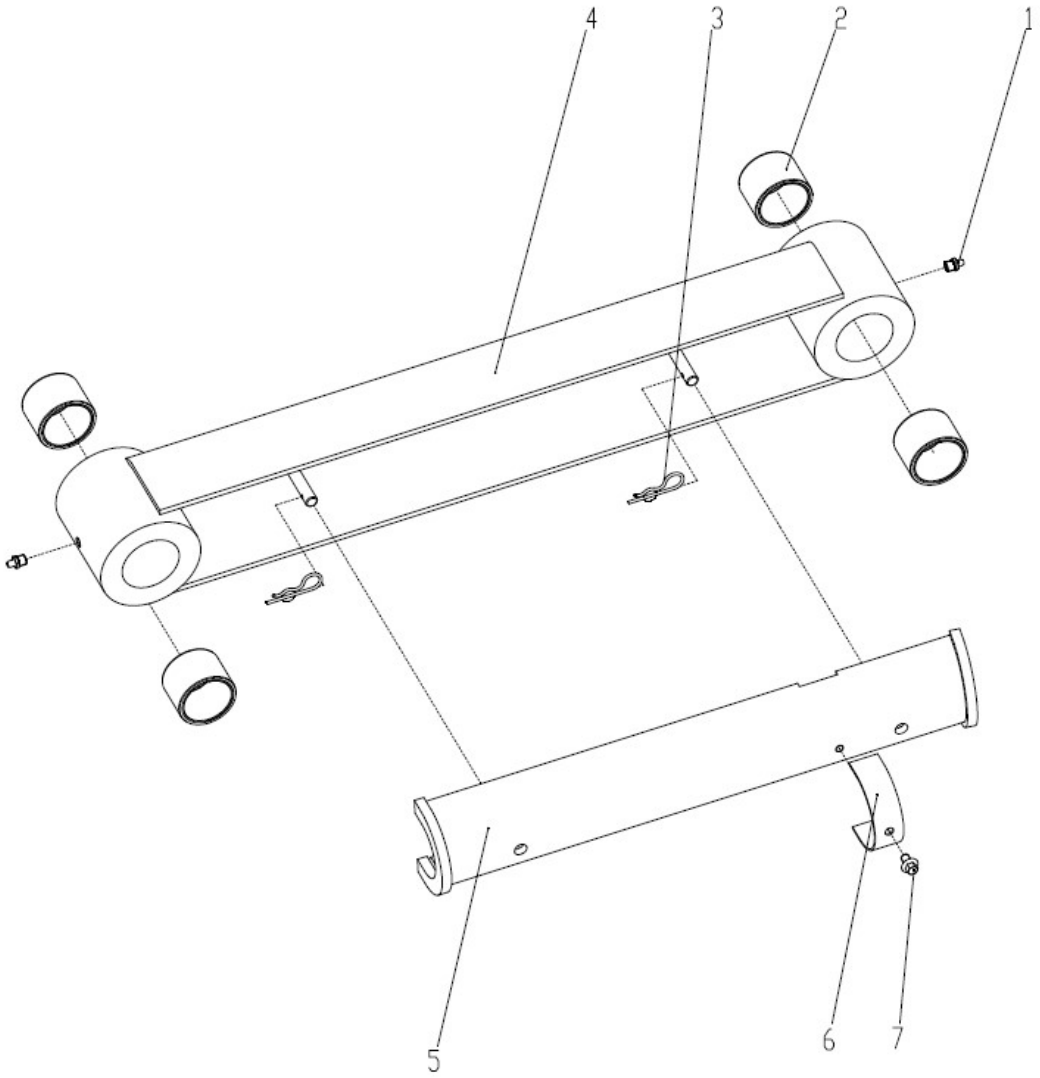

NO.PEÇA. 402205128		右拉杆装配 CONJUNTO HASTE DIREITO		PÁGINA 11.7	
件号 NO.	NO.PEÇA.	零件名称 DESCRIÇÃO		数量 QTD.	备注 OBS.
1	801100336	油杯 M10×1	GRAXEIRA	2	JB/T7940.1-1995
2	402201839	衬套	BUCHA PARA PINO	4	
3	402201490	卡簧	CLIP TRAVA	2	
4	402204630	右拉杆	HASTE DIREITO	1	
5	402203914	安全杆	BARRA DE SEGURANÇA	1	
6	801937970	扎带	SUPORTE	1	
7	805047997	螺栓 M8×12-10.9	PARAFUSO M8×12-10.9	1	GB/T16674.1-2004

PÁGINA	动臂、连杆装配	NO. PEÇA.
11.8	MONTAGEM BRAÇO E LINK	402205125

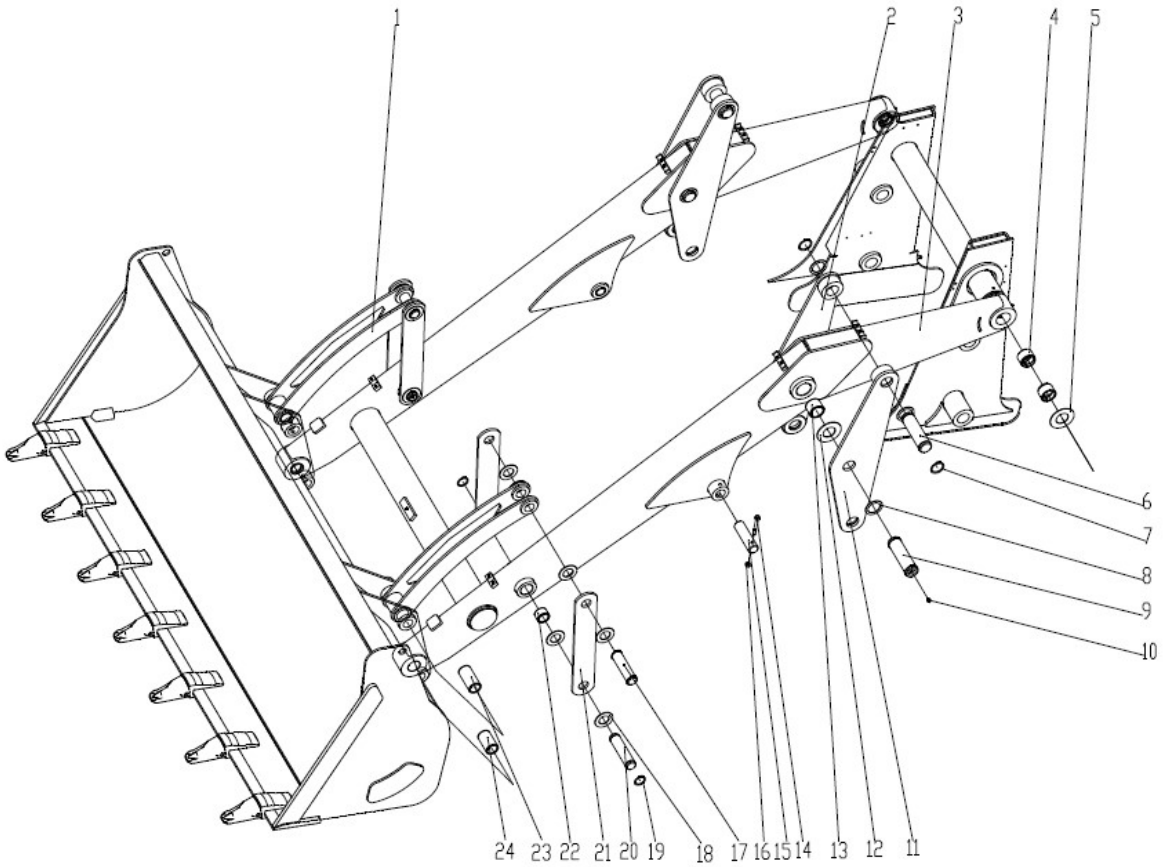

NO.PEÇA. 402205125		动臂、连杆装配 MONTAGEM BRAÇO E LINK		PÁGINA 11.9	
件号 NO.	NO.PEÇA.	零件名称 DESCRIÇÃO		数量 QTD.	备注 OBS.
1	402205137	铲斗连杆	LINK DA CAÇAMBA	2	
2	402205127	摇臂 II	ARTICULAÇÃO DO BRAÇO II	2	
3	402205135	动臂	BRAÇO DA CARREGADEIRA	1	
4	402200817	衬套	BUCHA PARA PINO	4	
5	402201838	垫子	ARRUELA	2	
6	402204931	销轴	PINO	2	
7	805400027	挡圈 50	ANEL DE RETENÇÃO 50	8	GB/T894.1-1986
8	402100821	垫子	ARRUELA	8	
9	402204934	销轴	PINO	2	
10	801100336	油杯 M10×1	GRAXEIRA	6	JB/T7940.1-1995
11	402205126	摇臂 I	ARTICULAÇÃO BRAÇO I	2	
12	402201841	垫子	ARRUELA	4	
13	402201839	轴套	BUCHA PARA PINO	2	
14	805048014	螺栓 M10×85-10.9	PARAFUSO M10×85-10.9	2	GB/T16674.1-2004
15	402201843	垫子	ARRUELA	2	
16	805201515	螺母 M10	PORCA	2	GB/T6182-2010
17	402204932	销轴	PINO	2	
18	402200821	垫子	ARRUELA	16	
19	805400016	挡圈 40	ANEL DE RETENÇÃO 40	8	GB/T894.1-1986
20	402204933	销轴	PINO	2	
21	402204632	动臂连杆	ARTICULAÇÃO DA LANÇA	4	

PÁGINA	动臂、连杆装配	NO. PEÇA.
11.10	MONTAGEM BRAÇO E LINK	402205125

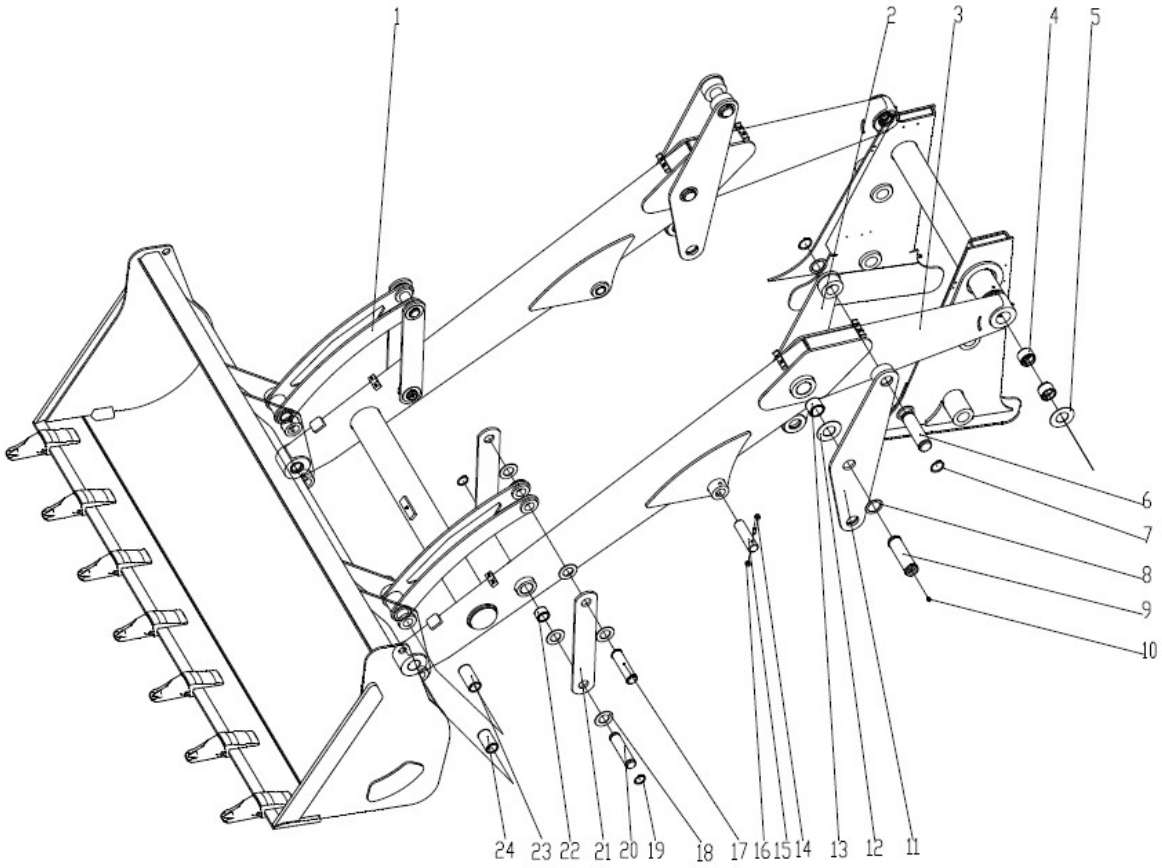

NO.PEÇA. 402205125		动臂、连杆装配 MONTAGEM BRAÇO E LINK		PÁGINA 11.11	
件号 NO.	NO.PEÇA.	零件名称 DESCRIÇÃO		数量 QTD.	备注 OBS.
22	402201844	衬套	BUCHA PARA PINO	4	
23	402205121	衬套	BUCHA PARA PINO	2	
24	402200829	衬套	BUCHA PARA PINO	2	

PÁGINA	铲齿	NO. PEÇA.
11.12	DENTE DE PÁ	819947638

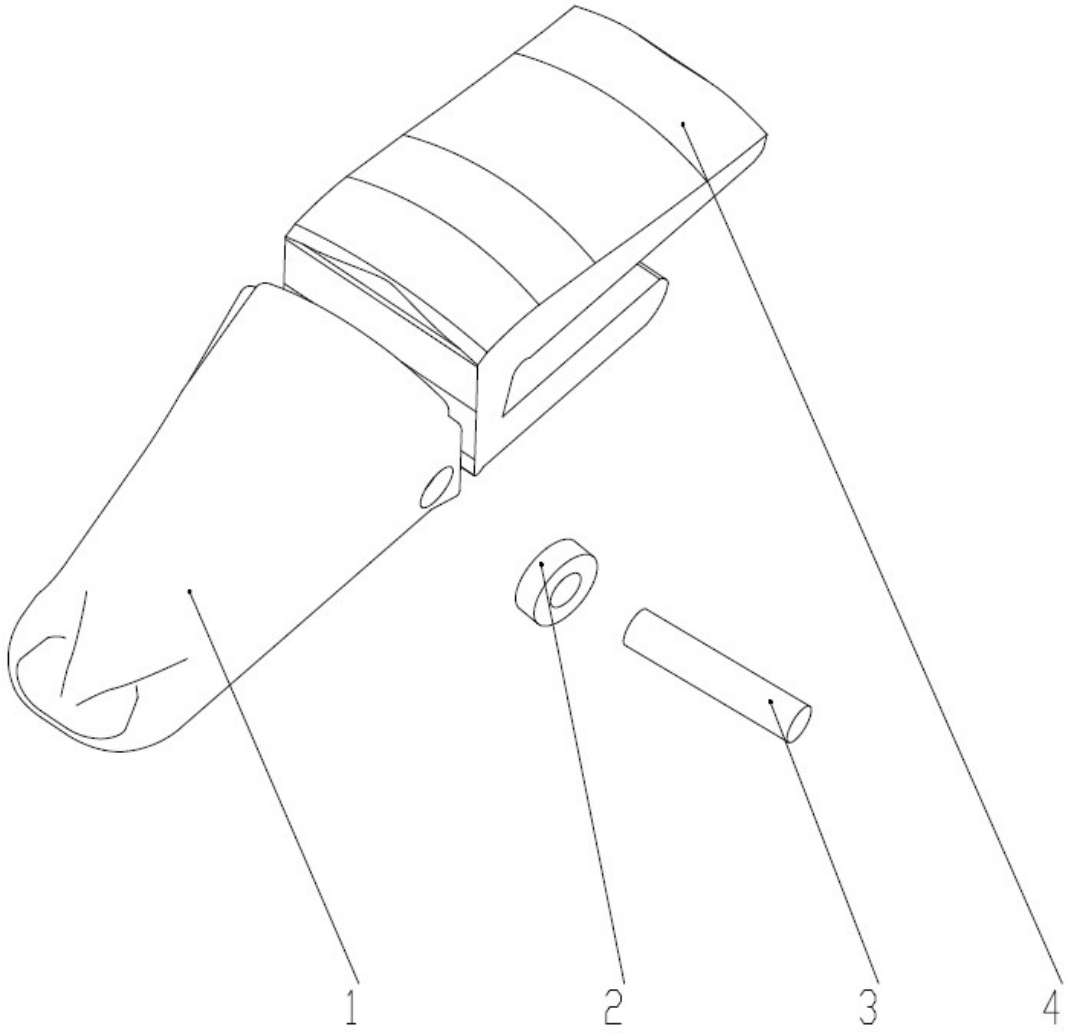

NO. PEÇA. 819947638		铲齿 DENTE DE PÁ		PÁGINA 11.13	
件号 NO.	NO. PEÇA.	零件名称 DESCRIÇÃO		数量 QTD.	备注 OBS.
1	819948362	齿套	MANGA DE DENTE	1	
2	819942069	卡簧	CADEADO	1	
3	819948358	销轴	PINO	1	
4	819947631	齿座	ADAPTADOR	1	

12.AR CONDICIONADO

PÁGINA	空调系统 1	NO.PEÇA.
13. 2	SISTEMA DE AR CONDICIONADO 1	402205110

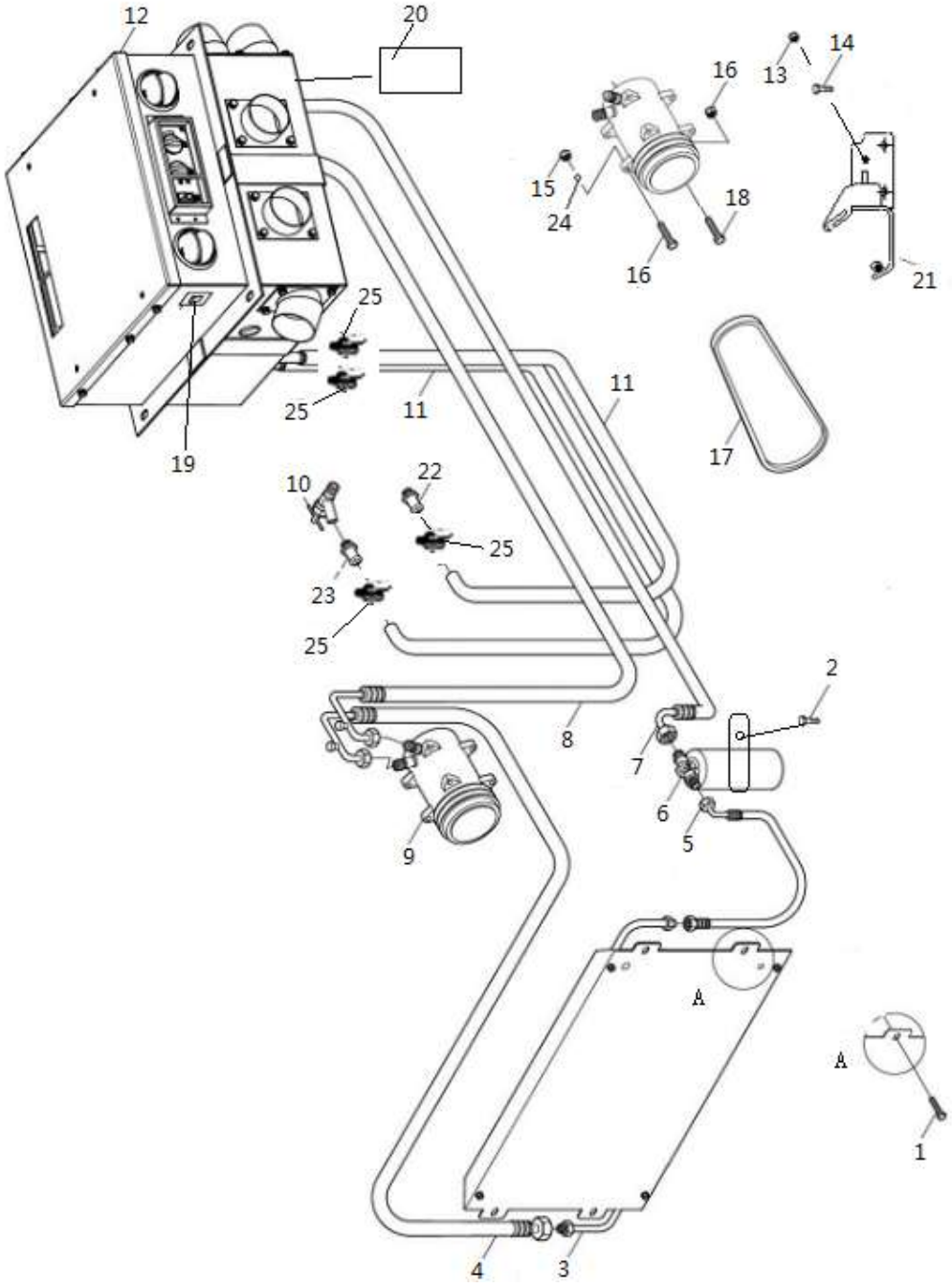

NO.PEÇA. 402205110		空调系统 1 SISTEMA DE AR CONDICIONADO 1		PAG 13.3	
件号 ITEM	NO.PEÇA.	零件名称 PART NAME		数量 Q'TY	备注 REMARKS
1	805004717	螺栓 M8x25	PARAFUSO M8X25 10.9	4	
2	805047687	螺栓 M8x15	PARAFUSO M8X15 10.9	1	
3	803548082	冷凝器总成	MONTAGEM CONDENSADOR	1	T0210051
4	860147425	压缩机至冷凝器管	TUBO DO COMPRESSOR PARA CONDENSADOR	1	T0310520
5	860147426	冷凝器至贮液器管	TUBO DO CONDENSADOR PARA RESERVATORIO DO FLUIDO	1	T0310535
6	803548085	贮液器总成	FILTRO DE AR CONDICIONADO	1	T0520092
7	860147428	贮液器至蒸发器管	MANGUEIRA DO RESERVATORIO DE FLUIDO PARA O EVAPORADOR	1	T03100709
8	860147427	蒸发器至压缩机管	TUBO DO EVAPORADOR PARA COMPRESSOR	1	T0310710
9	803543431	压缩机	COMPRESSOR	1	T0500139
10	800787655	水阀开关	INTERRUPTOR DE VÁLVULA DE ÁGUA	1	
11	800788086	热水胶管	MANGUEIRA DE ÁGUA QUENTE	2	Y02304
12	860147415	蒸发器总成	VENTUINHA AQUECEDORA DO EVAPORADOR	1	1000483665
13	805204006	螺母 M12	PORCA M12	1	
14	805048019	螺栓 M12×45	PARAFUSO M12X45 10.9	1	
15	805238533	螺母 M10	PORCA M10	2	
16	805001934	螺栓 M10×130	PARAFUSO M10X130 10.9	1	
17	860142676	三角皮带	CORREIA DO COMPRESSOR	1	T0860121
18	805048009	螺栓 M10×45	BOLT M10×45	1	
19	800788089	新风开关	BOTAO DE AR	1	1000630865
20	860147432	新风执行器	ATUADOR DE AR	1	T0900395
21	402205115	支架	SUPORTE	1	
22	404203944	接头 1	CONEXAO1	1	
23	404203855	接头 2	CONEXAO2	1	
24	805300017	垫圈 10	ARRUELA	2	
25	803548110	喉箍	BRAÇADEIRA DE MANGUEIRA	4	T0900757X

PAG	空调系统 2	NO. PEÇA.
13.4	AR CONDICIONADO 2	402205110

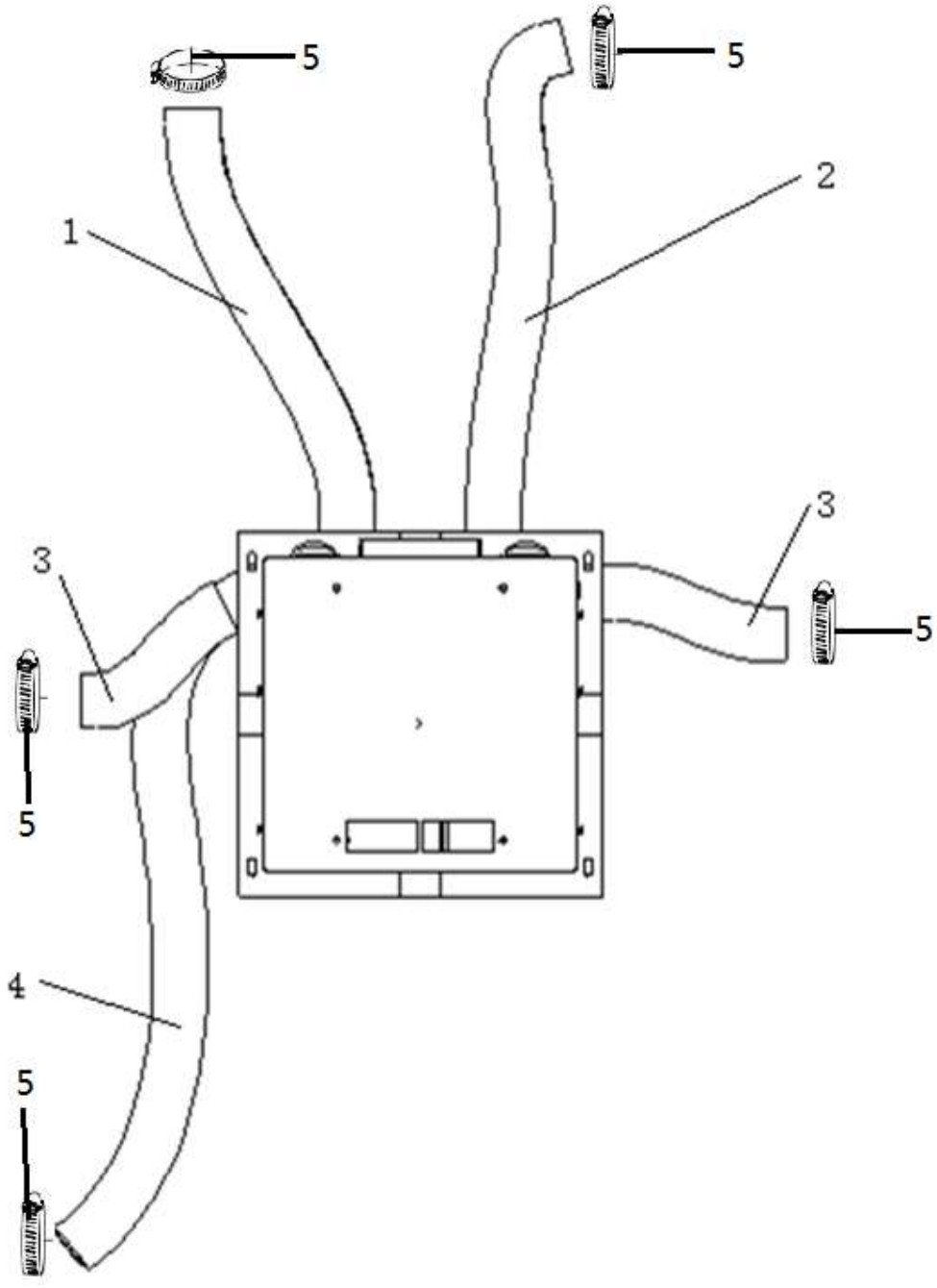

NO.PEÇA. 402205110		空调系统 2 AR CONDICIONADO 2		PAG 13.5	
件号 ITEM	NO.PEÇA.	零件名称 PART NAME		数量 Q'TY	备注 REMARKS
1	803548113	风管	TUBO	1	1000526928
2	803548115	风管	TUBO	1	1000526930
3	803548116	风管	TUBO	2	1000526931
4	803548114	风管	TUBO	1	T0160107
5	803548109	喉箍	ABRAÇADEIRA DE MANGUEIRA	5	T0900138X

PAG	蒸发器总成	NO. PEÇA.
13.6	EVAPORATOR ASSEMBLY	803548089

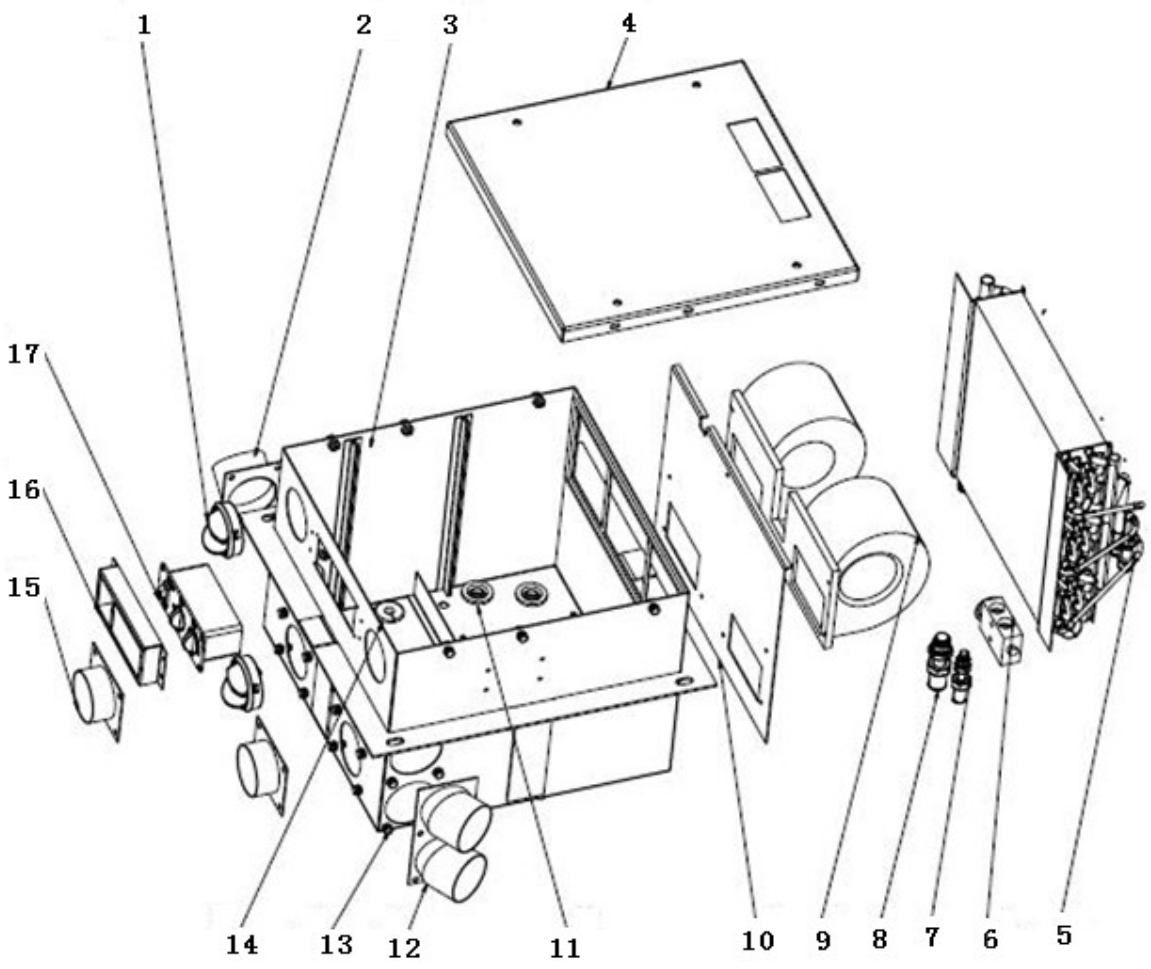

NO. PEÇA. 803548089		蒸发器总成 EVAPORATOR ASSEMBLY		PAG 13.7	
件号 ITEM	NO. PEÇA.	零件名称 PART NAME		数量 Q'TY	备注 REMARKS
1	803548091	风口	SAIDA DE AR	1	T0900363
2	803548092	导风口 2	GUIA DA SAIDA DE AR	1	T0131752
3	803548093	蒸发器壳体组件	CAIXA DE COMPONENTES DO EVAPORADOR	1	T0131749
4	803548094	上盖组件	TAMPA DA CAIXA DE COMPONENTES	1	T0150233
5	803548095	蒸发加热芯体	CABO DE AQUECIMENTO DE EVAPORAÇÃO	1	T0110142
6	803548096	膨胀阀	VALVULA DE EXPANSÃO	1	T0800009
7	803548097	进液管组件	COMPONENTES DO TUBO DE ENTRADA LIQUIDA	1	T0180347
8	803548098	回气管组件	COMPONENTES DO TUBO SILENCIOSO	1	T0180348
9	803548099	蒸发风机	VENTOINHA EVAPORADORA	1	T0820039X
10	803548100	风机底板	PLACA DE FECHAMENTO DA VENTUINHA	1	T0131893
11	803548101	过管圈	GUARNIÇÃO DO TUBO	2	T0880007
12	803548102	导风口	GUIA DA SAIDA DE AR	1	T0131751
13	803548103	组合六角螺栓	PARAFUSO HEXAGONAL COMBINADO	23	Z01054
14	803548104	过线圈	GUARNIÇÃO DO FIO	1	T0880001
15	803548105	导风口 3	GUIA DA SAIDA DE AR 3	2	T0132007
16	803548106	护罩	ACABAMENTO	1	T0131756
17	803548107	控制面板	PAINEL DE CONTROLE	1	T0400013

14.CAPÔ

PAG 14.2	覆盖件系统 CAPÔ	PART NO. 402205652

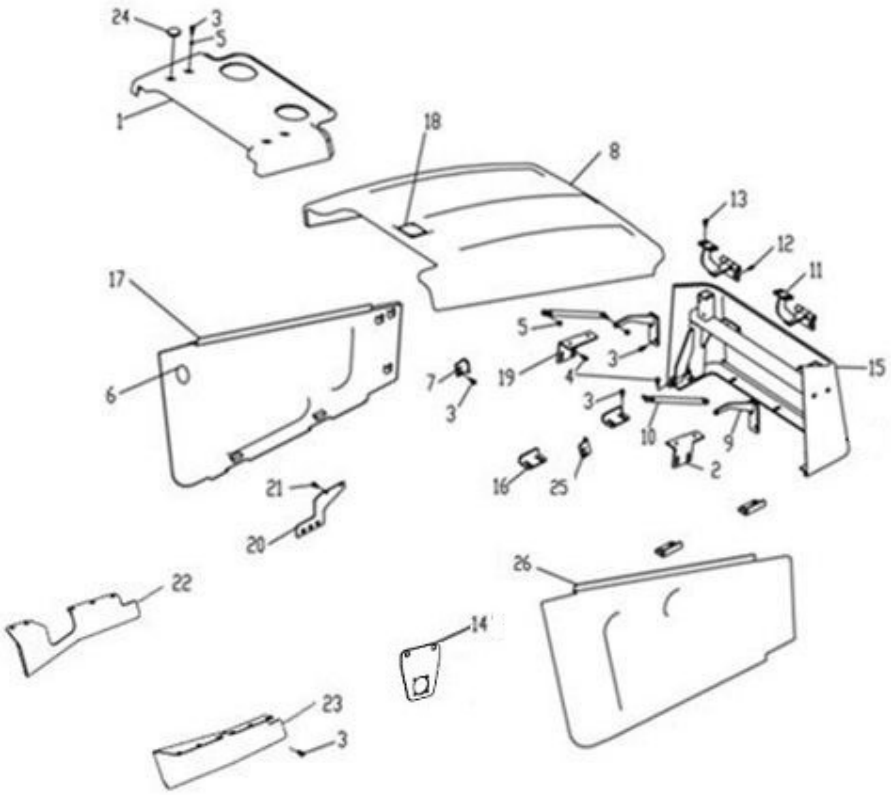

PART NO. 402205652		覆盖件系统 HOOD ASSEMBLY SYSTEM		PAG 14.3	
件号 ITEM	PART NO.	零件名称 PART NAME		数量 Q'TY	备注 REMARKS
1	402203286	固定罩	CAPÔ CHAPA SUPERIOR	1	
2	402204733	上固定罩右安装板	SUPORTE FIXAÇÃO DIREITA	1	
3	805004756	螺栓 M8×20 (达克罗)	PARAFUSO M8X20 10.9	31	GB/T16674.1-2004
4	805004717	螺栓 M8×25 (达克罗)	PARAFUSO M8X25 10.9	9	GB/T16674.1-2004
5	805203166	螺母 M8-10(达克罗)	PORCA M8-10	8	GB/T6177.1-2000
6	801337009	侧罩固定锁	SUPORTE FIXAÇÃO LATERAL	2	
7	402204734	左侧罩锁板	CHAPA TRAVA ESQUERDA	1	
8	402203283	上罩	CAPO SUPERIOR BASCULANTE	1	
9	402204730	气弹簧支架	SUPORTE MOLA	2	
10	801737329	气弹簧	MOLA A GAS	2	
11	402204687	铰链	DOBRADIÇA	2	
12	805048006	螺栓 M10×30 (达克罗)	PARAFUSO M10X30 10.9	4	GB/T16674.1-2004
13	805004763	螺栓 M10×25 (达克罗)	PARAFUSO M10×25 10,9	4	GB/T16674.1-2004
14	402204652	电器检测板	SUPORTE TESTE ELÉTRICO	1	
15	402203282	前罩	CAPÔ FRONTAL	1	
16	402204731	侧罩插槽板	GUIA CAPÔ LATERAL	4	
17	402203284	左边罩	CAPO LATERAL ESQUERDO	1	
18	801337010	上罩固定锁	FECHADURA CAPÔ SUPERIOR	1	
19	402204732	上固定罩左安装板	SUPORTE FIXAÇÃO ESQUERDA	1	
20	402204085	测压板	PLACA DE MEDIÇÃO PRESSAO XT870M.13-1	1	

PAG	覆盖件系统	PART NO.
14.4	CAPÔ	402205652

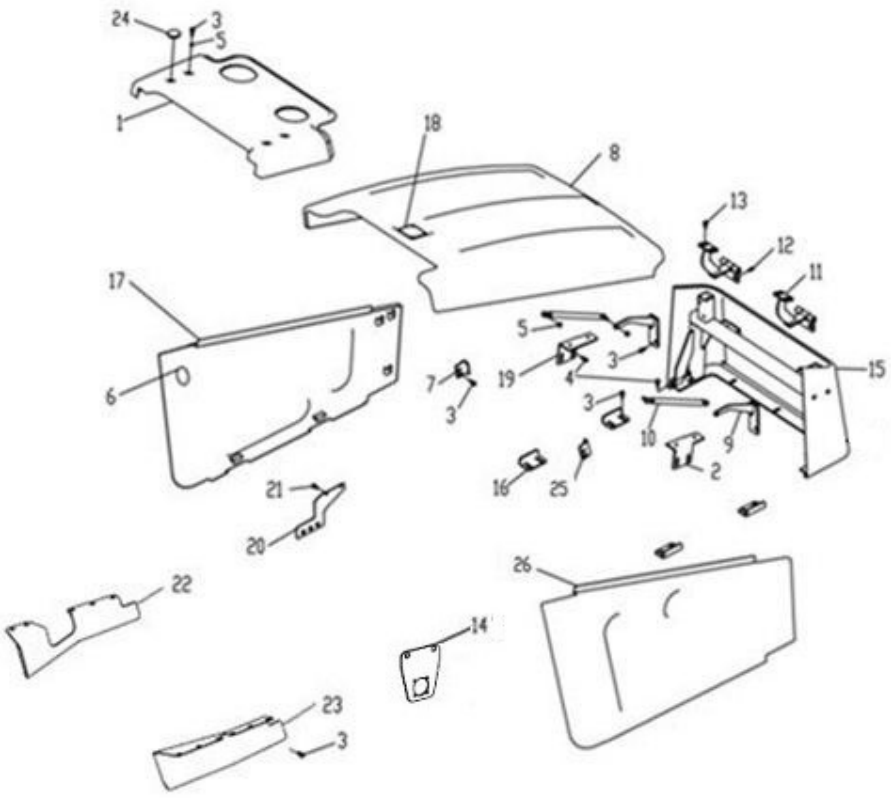

PART NO. 402205652		覆盖件系统 HOOD ASSEMBLY SYSTEM		PAG 14.5	
件号 ITEM	PART NO.	零件名称 PART NAME		数量 Q'TY	备注 REMARKS
21	805004755	螺栓 M8×16 (达克罗)	PARAFUSO M8×16 10,9	4	GB/T16674.1-2004
22	402204736	左挡板	PARALAMA ESQUERDO	1	
23	402204737	右挡板	PARALAMA DIREITO	1	
24	822138456	橡胶塞	CHAPA FIXAÇÃO	4	
25	402204735	右侧罩锁板	CHAPA TRAVA DIREITA	1	
26	402203285	右边罩	CAPO LATERAL DIREITA	1	

15.SISTEMA DE ESCAVAÇÃO

NO. PEÇA. 402205405		挖掘工作装置 SISTEMA DE ESCAVAÇÃO		PÁGINA 15.3	
件号 NO.	NO. PEÇA.	零件名称 DESCRIÇÃO		数量 QTD.	备注 OBS.
1	402205285	回转体装配	CJ GIRO	1	
2	402100809	垫圈	ARRUELA	2	
3	402205256	销轴	PINO	1	
4	402100811	垫圈	ARRUELA	2	
5	801100336	油杯 M10×1	COPO DE ÓLEO	2	JB/T7940.1-1995
6	805400029	挡圈 70	ANEL DE RETENCAO 70	2	GB/T894.1-1986
7	402205291	挖臂、斗杆、连杆装配	CJ LANCA BRACO PINOS E LINKS	1	
8	402100947	垫圈	ARRUELA	2	
9	805006193	螺栓 M10×80-10.9	PARAFUSO M10×80-10.9	2	GB/T16674.1-2004
10	805201515	螺母 M10	PORCA	4	GB/T6182-2010
11	402205251	销轴	PINO	2	
12	402205281	挖斗	CACAMBA DE ESCAVACAO	1	

PÁGINA	回转体装配	NO. PEÇA.
15.4	CJ GIRO	402205285

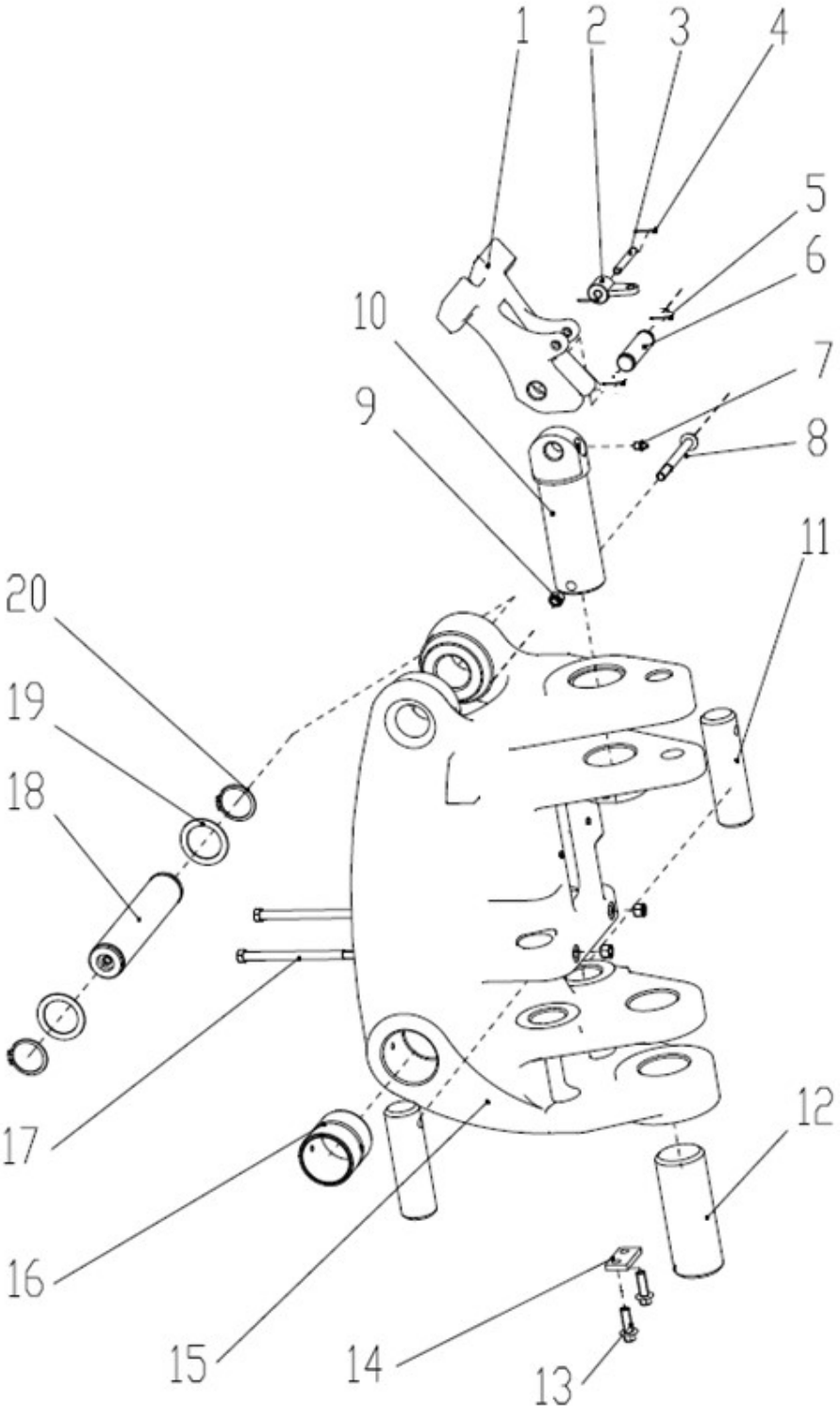

NO. PEÇA. 402205285		回转体装配 CJ GIRO		PÁGINA 15.5	
件号 NO.	NO. PEÇA.	零件名称 DESCRIÇÃO		数量 QTD.	备注 OBS.
1	402205289	挂钩	GANCHO	1	
2	402205283	铰链	DOBRADICA	1	
3	805601598	销轴	PINO	1	
4	805601544	开口销	PINO	2	
5	805601715	销	PINO 6.3×56	2	GB/T91-2000
6	402205710	销轴	PINO	1	
7	801100336	油杯 M10×1	COPO DE ÓLEO	5	JB/T7940.1-1995
8	805048028	螺栓 M12×110-10.9	PARAFUSO M12×110-10.9	1	GB/T16674.1-2004
9	805200098	螺母 M12	PORCA M12	3	GB/T889.1-2000
10	402205263	销轴	PINO	1	
11	402205265	销轴	PINO	2	
12	402205260	销轴	PINO	1	
13	805048017	螺栓 M12×35-10.9	PARAFUSO M12×35-10.9	2	GB/T16674.1-2004
14	402205264	底板	SUPORTE BASE	1	
15	402205078	回转体	TORRE DE GIRO	1	
16	402205261	轴套	BUCHA DE PINO	2	
17	805001939	螺栓 M12×180-10.9	PARAFUSO M12×180-10.9	2	GB/T5782-2000
18	402205275	销轴	PINO	1	
19	402100821	挡圈	ANEL DE RETENCAO		
20	805400027	挡圈 50	ANEL DE RETENCAO 50	2	GB/T894.1-1986

PÁGINA	挖臂、斗杆、连杆装配	NO. PEÇA.
15.6	CJ LANCA BRACO PINOS E LINKS	402205291

NO. PEÇA. 402205291		挖臂、斗杆、连杆装配 CJ LANCA BRACO PINOS E LINKS		PÁGINA 15.7	
件号 NO.	NO. PEÇA.	零件名称 DESCRIÇÃO		数量 QTD.	备注 OBS.
1	805047994	螺栓 M6×30-10.9	PARAFUSO M6×30-10.9	4	GB/T16674.1-2004
2	402205616	护套	PROTECAO DE BORRACHA	1	
3	402205548	轴套	BUCHA DE PINO	2	
4	402205286	挖臂	LANCA DE ESCAVACAO	1	
5	805201516	螺母 M12	PORCA M12	5	GB/T6182-2010
6	402205257	销轴	PINO	1	
7	805001921	螺栓 M12×105	PARAFUSO M2×105	1	GB/T5782-2000
8	402205270	销轴	PINO	1	
9	805048027	螺栓 M12×100-10.9	PARAFUSO M12×100-10.9	1	GB/T16674.1-2004
10	402205254	销轴	PINO	1	
11	805048028	螺栓 M12×110-10.9	PARAFUSO M12×110-10.9	1	GB/T16674.1-2004
12	402205249	销轴	PINO	1	
13	805048026	螺栓 M12×90-10.9	PARAFUSO M12×90-10.9	1	GB/T16674.1-2004
14	402205271	斗杆	VARETA	1	
15	805048015	螺栓 M10×90-10.9	PARAFUSO M10×90-10.9	2	GB/T16674.1-2004
16	402205251	销轴	PINO	2	
17	402205247	轴套	BUCHA DE PINO	4	
18	402205615	护套	PROTECAO DE BORRACHA	1	
19	805135720	螺母 M6	PORCA M6	4	GB/T6177.1-2000
20	402205224	轴套	BUCHA DE PINO	2	
21	402205248	销轴	PINO	1	

PÁGINA	挖臂、斗杆、连杆装配	NO. PEÇA.
15.8	CJ LANCA BRACO PINOS E LINKS	402205291

NO. PEÇA. 402205291		挖臂、斗杆、连杆装配 CJ LANCA BRACO PINOS E LINKS		PÁGINA 15.9	
件号 NO.	NO. PEÇA.	零件名称 DESCRIÇÃO		数量 QTD.	备注 OBS.
22	805048029	螺栓 M12×120-10.9	PARAFUSO M12×120-10.9	1	GB/T16674.1-2004
23	805006193	螺栓 M10×80-10.9	PARAFUSO M10×80-10.9	1	GB/T16674.1-2004
24	402205223	销轴	PINO	1	
25	805201515	螺母 M10	PORCA M10	3	GB/T6182-2010
26	402205280	摇臂	LINK DO BRACO DE ESCAVACAO	1	
27	402100947	垫子	ARRUELA	2	
28	402205292	连杆	CONECCAO DA ARTICULACAO	1	GB/T894.1-1986
29	801100336	油杯 M10×1	COPO DE ÓLEO	5	JB/T7940.1-1995
30	402205290	轴套	BUCHA	4	