RUTHZIL TRATOR COMERCIAL DE PEÇAS LTDA 11 97083-6812 ROLANDO CITRANGULO

編番
PART NO.
PIMA-1-2

PARTS CATALOG
パーツカタログ

HITACHI

ZAXIS50U-2
Excavator

適用号機
Serial No. 010001～

HITACHI

メ　モ　欄

MEMORANDUM

下表を部品注文，機械管理等にご利用ください。

Correctly fill in the following columns. Use these information when ordering the service parts and servicing the machine.

製品識別番号 Product Identification Number	
エンジン型式 Engine Type	
エンジン製番 Engine Mfg. Number	

◎ このパーツカタログは、ZAXIS50U-2 油圧ショベルに使用している部品を掲載してあります。

This parts catalog shows the components of ZAXIS50U-2 Hydraulic Excavator.

該当ページ および 該当部品が、何れの機種に適用されるかの表示は、次のように表わします。

Corresponding applicable models are indicated on the top of each page with the marks as shown below.

表示方法/ INDICATION	適用機種・地域/ APPLICABLE MODEL ・ SPEC
·····[EU]	ヨーロッパ向け for Europe Specification Model.
·····[OCEANIA]	オセアニア地域向け for Oceania area Specification Model.
·····[AUS]	オーストラリア向け for Australia Specification Model.
·····[KOREA]	韓国向け for Korea Specification Model.
·····[CHINA]	中国向け for China Specification Model.
·····	全機種共通 ALL MODEL

ま　え　が　き

◎　当社では、製品の改良にたえず努力をはらっておりますので、パーツカタログに記載されていない変更が生じている場合があります。不明の点がございましたら、最寄りの支店または営業所にご相談ください。

◎　エンジン部品は別冊のエンジンパーツカタログをご参照ください。

1．部品のご注文について

部品をご注文の際には、製品型式名，製品識別番号，部品番号，部品名，数量を、最寄りの支店または営業所へご連絡ください。

2．パーツカタログの見方

部　品　名：部品の名称です。組立品を構成する部品は、部品名の前に「・」印を付けて記載しています。

数　　量：「１台分の個数」を示します。組立品を構成する部品は、「１組分の個数」を示します。

記号の説明：サービスコード欄および互換性に記載している各記号の意味は、次の通りです。

W：　現地加工作業が必要ですので、当社にご用命ください。

H：　精密部品です。修理は当社にご用命ください。

D：　単品では交換できませんので、組部品で交換してください。

K：　サービスパーツキットに含まれています。

R：　調整用シムなどのように使用する数量が号機毎に異なる事を示します。

S：　修理，サービス用として供給する部品です。

Z：　エンジン関連部品です。

OP：オプショナル部品であることを示します。標準機には付いておらず、特別注文により販売する部品です。

OS：オーバーサイズ部品を示します。

US：アンダーサイズ部品を示します。

（OS，US　はスタンダードサイズ部品の次の行に、続けて記載しています。）

#：　このパーツカタログから、その部品の含まれている装置のリストのページに新しく記載した部品であることを示します。

Y：　無条件で互換性があります。

I：　その部品の代りに使用できる部品の部品番号と数量を、代替部品欄に示します。ただし、代替部品欄に示す部品の代りに、その部品を使用することはできません。

T：　組み合わせで互換性があります。

P：　その部品は使用禁止になっています。代替部品欄に示す部品を使用してください。

適用号機：号機は、製品識別番号の下６桁の数字をいいます。

D：　変更切換時期を年月で表わします。

（例；Ｄ０３／０９－・・・２００３年９月以降この部品を使用。）

H：　機器の製造番号を表わします。

F：　フロントアタッチメントの製造番号を表わします。

代替部品：互換性欄の記号に対応して、代替に使用する部品の部品番号と１台分の数量を示します。

《注記》：部品をご注文の際、互換性欄に　Y，I，Pと記載されている場合、自動的に代替部品欄に示されている部品が供給されることがあります。

FOREWORD

◎ According to Hitachi's continuous effort to improve the product quality, descriptions in the Parts Catalog may be slightly different from your machine. If any questionable points are found, feel free to contact your nearest Hitachi dealer.

◎ For the engine parts, please refer to the parts catalog of diesel engine issued separately.

1. HOW TO ORDER PARTS

When ordering parts, please specify the following items.

(1) Model/type
(2) Product Identification Number
(3) Part No.
(4) Part Name
(5) Q'ty
(6) Purchaser's Name and Address

2. HOW TO USE THIS PARTS CATALOG

PART NAME: When the part is used as an inner part of an assembly part, the mark "·" is shown in front of the part name.

Q'TY: Indicates the number of the part used per machine. The quantity of an inner part is the number of the inner part necessary to organize one assembly part.

SYMBOLS USED IN THIS BOOK:

The symbols shown in the service code and interchangeability columns are used to indicate the following information.

W: Requires additional processing at the job site. Ask your nearest Hitachi dealer.
H: Indicate a precise part. Ask your nearest Hitachi dealer for its repair.
D: Impossible to replace as a single part. Replace the part in an assembly unit.
K: Contained in the service part kit.
R: Indicate that the quantity of the part like shims differs depending on the machine serial No.
S: To be supplied as repair or service parts.
Z: Engine related parts.
OP: Optional parts not equipped on the standard specification model. To be supplied upon receiving a special order.
OS: Over-sized parts
US: Undersized parts
(Part with mark "OS, or US" is described in the next column under the standard size part column.)
#: Indicates newly added parts to the equipment or component.
Y: Interchangeable part without any constraint.
I: Used to indicate the part No. and quantity of the part to be used for the part concerned in the replacement part column. However, the part concerned is not used for the part shown with mark I.
T: Becomes interchangeable when combined.
P: Indicate the part prohibited to use. Use the part shown in the replacement part column.

SERIAL No.: The serial number corresponds to the last six-digit figure of the PIN (Product Identification Number) on the name-plate.

D: Represents the date of modification. (Example: D03/09: New modification part has been applied to the products manufactured in and after Sept 2003.)
H: Indicates the component manufacturing No.
F: Indicates the front attachment manufacturing No

REPLACEABLE PART:

Indicates the part No. and quantity per machine of the replacement part.

NOTE: When the part with mark Y, I, or P shown in the interchangeability column is ordered, the part shown in the replacement part column may be automatically supplied instead of the ordered part.

VOORWOORD

◎ Wegens het continu streven van Hitachi naar een verbetering van de productkwaliteit, is het mogelijk dat de beschrijvingen in de onderdelencatalogus lichtjes verschillend zijn van uw machine. Als u vragen heeft, kan u gerust contact opnemen met uw dichtstbijzijnde Hitachi-dealer.

◎ Gelieve voor de motoronderdelen de apart uitgegeven onderdelencataloog dieselmotor te raadplegen.

1. HOE KUNT U ONDERDELEN BESTELLEN

Als u onderdelen bestelt, gelieve dan de volgende punten toe te lichten, zoals aangegeven in het voorbeeld.

(1) Model/type
(2) Product Identificatie Nummer
(3) Onderdeelnummer
(4) Naam onderdeel
(5) Hoev.
(6) Naam en adres van koper

2. GEBRUIK VAN DE ONDERDELENCATALOOG.

PART NAME: Als het onderdeel als een inwendig onderdeel van een assemblageonderdeel wordt gebruikt, staat het symbool "·" voor de naam van het onderdeel.

Q'TY: Geeft het aantal gebruikte onderdelen per machine aan. Het aantal voor een inwendig onderdeel is het aantal inwendige onderdelen dat vereist is om één assemblageonderdeel te organiseren.

SYMBOLEN IN DIT BOEK:

De symbolen in de kolommen met de servicecode en de uitwisselbaarheid geven volgende informatie.

W: Vergt bijkomende verwerking op de werf. Vraag uw dichtstbijzijnde Hitachi-dealer om meer informatie.
H: Geeft een precisieonderdeel aan. Raadpleeg de dichtstbijzijnde Hitachi-dealer voor de herstelling.
D: Kan onmogelijk als één onderdeel worden vervangen. Vervang het onderdeel in een assemblage-eenheid.
K: Zit in de service-onderdelenkit.
R: Geeft aan dat het aantal van het onderdeel, bijvoorbeeld vulplaatjes, afhankelijk is van het serienummer van de machine.
S: Te leveren als herstel- of erviceonderdeel.
Z: Motorverwante onderdelen.
OP: Optionele onderdelen die niet voorzien zijn op het standaardmodel. Worden geleverd na ontvangst van een speciaal order.
OS: Buitengewoon grote onderdelen
US: Ondermaatse onderdelen (onderdeel gemerkt met "OS" of "US" wordt beschreven in de volgende kolom onder de kolom met de standaardgrootte).
#: Wijst op nieuw toegevoegde onderdelen aan de uitrusting of component.
Y: Zonder enige beperking uitwisselbaar onderdeel.
I: Geeft het onderdeelnummer aan, alsook het aantal onderdelen dat moet worden gebruikt voor het onderdeel in kwestie in de kolom met vervangonderdelen. Het onderdeel in kwestie wordt echter niet gebruikt voor het onderdeel dat voorzien is van het symbool I.
T: Wordt bij combinatie onderling uitwisselbaar.
P: Geeft aan dat het onderdeel niet mag worden gebruikt. Gebruik het onderdeel dat vermeld is in de kolom met vervangonderdelen.

SERIAL NO.(SERIENUMMER):

Het serienummer komt overeen met de laatste zes cijfers van de PIN (Product Identificatienummer) op het naamplaatje

D: Dit is de wijzigingsdatum. (Voorbeeld: D03/09: Het nieuw gewijzigde onderdeel werd toegepast op de producten die werden geproduceerd in en na september 2003.)
H: Geeft het componentfabrieksnummer aan.
F: Geeft het fabrieksnummer van de frontuitrusting aan.

REPLACEABLE PART:

Geeft het onderdeelnummer aan en het aantal per machine van het vervangonderdeel.

Opmerking: Als het onderdeel met het symbool Y, I of P in de uitwisselbaarheidskolom wordt besteld, kan het onderdeel vermeld in de kolom met vervangonderdelen automatisch worden geleverd in plaats van het bestelde onderdeel.

VORWORT

◎ Aufgrund von Hitachis fortwährenden Bemühungen zur Verbesserung der Produktqualität müssen die in Ihrem Ersatzteilekatalog aufgeführten Beschreibungen nicht unbedingt genau mit den einzelnen Teilen Ihrer Maschine übereinstimmen. Setzen Sie sich im Zweifelsfalle bitte mit Ihrem Hitachi-Händler in Verbindung.

◎ Für Bauteile des Motors nehmen Sie bitte auf den getrennt veröffentlichten Teilekatalog für den I eselmotor Bezug.

1. TEILEBESTELLUNG

Bei der Teilebestellung machen Sie bitte die folgenden, im nachstehenden Beispiel gezeigten Angaben:

(1) Modell/Typ
(2) Produkt Identifikationsnummer
(3) Teile-Nr.
(4) Teilebezeichnung
(5) Anz.
(6) Name und Anschrift des Käufers

2. VERWENDUNG DIESES TEILEKATALOGS

PART NAME: Wenn ein Teil als Bauteil einer Einheit verwendet wird, steht vor der Teilbezeichnung die Kennzeichnung ".".

Q'TY: Gibt die verwendete Anzahl eines Teils pro Maschine an. Die verwendete Anzahl eines bestimmten Teils stellt die Anzahl der für eine Baugruppe erforderlichen Teile dar.

IN DIESEM BUCH VERWENDETE SYMBOLE:

Die im Servicecode und den Austauschspalten angegebenen Symbole haben folgende Bedeutung:

W: Eine weitere Verarbeitung ist vor Ort erforderlich. Setzen Sie sich dazu mit Ihrem Hitachi-Händler in Verbindung.
H: Weist auf ein Präzisionsteil hin. Setzen Sie sich zur Reparatur dieses Teils bitte mit Ihrem Hitachi-Händler in Verbindung.
D: Kann nicht einzeln ausgewechselt werden. Dieses Teil muss in einer Baugruppe ausgewechselt werden.
K: Im Wartungsteilekit enthalten.
R: Weist darauf hin, dass die verwendete Anzahl des entsprechenden Teils, wie zum Beispiel Unterlegscheiben, von der Seriennummer der Maschine abhängt.
S: Als Reparatur- oder Wartungsteile lieferbar.
Z: Zum Motor gehörende Teile.
OP: Optionale Teile, die nicht zum Modell mit Standardspezifikation gehören. Diese sind über eine Sonderbestellung lieferbar.
OS: Bauteile mit Übermaß
US: Teile mit Untergröße (mit "OS" oder "US" markierte Teile werden in der nächsten Spalte unter der Spalte für Teile mit Standardgröße beschrieben).
#: Weist auf Teile hin, die der entsprechenden Ausrüstung oder einem Bauelement neu hinzugefügt wurden.
Y: Teil, das ohne Einschränkung austauschbar ist.
I: Angabe der Teilenummer und verwendeten Anzahl eines Teils für ein in der Ersatzteilespalte angegebenes Teil. Das entsprechende Teil wird jedoch nicht für das mit I gekennzeichnete Bauelement verwendet.
T: Wird bei kombinierter Verwendung austauschbar.
P: Weist auf ein Teil hin, dessen Verwendung nicht zugelassen ist. Verwenden Sie das in der Ersatzteilespalte angegebene Teil.

SERIAL No. (SERIEN-NR.):

Die Seriennummer entspricht der letzten sechsstelligen Zahl der PIN (Produkt-Identifikationsnummer) auf dem Typenschild.

D: Gibt das Datum, an dem eine Modifizierung ausgeführt wurde, an. (Beispiel: D03/09: Das modifizierte Teil ist für Produkte, die im September 2003 oder später hergestellt wurden, verwendet worden.)
H: Gibt die Fertigungsnummer eines Bauteils an.
F: Gibt die Fertigungsnummer des Arbeitsgeräts an.

REPLACEABLE PART:

Gibt die Teilenummer sowie die verwendete Anzahl eines Ersatzteils pro Maschine an.

Hinweis: Bei Bestellung von Teilen mit der Kennzeichnung Y, I oder P aus der Austauschspalte wird u. U. automatisch ein Teil aus der Ersatzteilespalte statt des bestellten Teils geliefert.

AVANT-PROPOS

◎ Dû aux efforts continus d'Hitachi en vue d'améliorer la qualité de ses produits, les descriptions dans le catalogue de pièces détachées peuvent différer légèrement de celle de votre chine. Si vous doutez de certains détails, n'hésitez pas à contacter votre concessionnaire Hitachi le plus proche.

◎ En ce qui concerne les pièces détachées du moteur, veuillez consulter le catalogue de pièces détachées spécifique au moteur diesel.

1 COMMENT COMMANDER DES PIECES ETACHEES

Lors de votre commande, veuillez spécifier les léments suivants comme démontré dans l'exemple ci-dessous.

(1) Modèle/type
(2) Produit Numéro d'identification
(3) N°de référence
(4) Dénomination du composant
(5) Quantité
(6) Nom et adresse de l'acheteur

2 COMMENT UTILISER CE CATALOGUE

PART NAME: Lorsqu'une pièce fait partie intégrante d'un assemblage, le signe « . » apparaît avant la dénomination du composant.

Q'TY: Indique le nombre de pièces utilisées par machine. La quantité des pièces internes correspond au nombre de pièces internes nécessaires pour la composition d'un assemblage.

SYMBOLES UTILISÉS DANS CE CATALOQUE :

Les symboles figurant dans le code de service et dans les colonnes d'interchangeabilité correspondent aux indications suivantes.

W: Exige un traitement complémentaire sur le site. Renseignez-vous auprès de votre concessionnaire Hitachi le plus proche.
H: Indique une pièce en particulier. Demandez à votre concessionnaire Hitachi le plus proche de la réparer.
D: Pièce impossible à remplacer séparément. Remplacez la pièce dans son ensemble.
K: Pièce contenue dans le kit de réparation.
R: Indique que la quantité de pièces telles que des cales d'épaisseur diffère selon le numéro de série de la machine.
S: Pièce disponible comme pièce de réparation ou d'entretien.
Z: Pièces faisant partie du moteur.
OP: Composants optionnels ne faisant pas partie de l'équipement standard de la machine. Livrable par commande spéciale.
OS: Pièces aux cotes de réparation supérieures
US: Pièces aux cotes de réparation (sous-dimensionnées) (les pièces marquées de « OS » ou « US » sont décrites dans la colonne suivante, dans la colonne de pièce standard.)
#: Indique des pièces récemment ajoutées à la machine ou au composant.
Y: Pièce interchangeable sans autre condition.
I: Utilisé pour indiquer le numéro de référence et la quantité de la pièce à utiliser pour le composant concerné dans la colonne de pièce de rechange. Toutefois, la pièce concernée n'est pas utilisée pour le composant indiqué par I.
T: Devient interchangeable lorsqu'il est utilisé en combinaison avec d'autres pièces.
P: Indique une pièce à ne pas utiliser. Utilisez la pièce indiquée dans la colonne de pièce de rechange.

SERIAL NO.(N°de SERIE):

Le numéro de série correspond aux six derniers chiffres du Numéro d'identification (PIN) de la plaque d'identification

D: Représente la date de modification. (Exemple : D03/09 : la nouvelle pièce modifiée a été montée sur les machines fabriquées durant et après septembre 2003).
H: Indique le numéro de fabrication du composant.
F: Indique le numéro de fabrication de l'équipement avant.

REPLACEABLE PART:

Indique le numéro de référence et la quantité par machine de la pièce de rechange.

Note: Lorsque vous commandez une pièce comportant un Y, I, ou P dans la colonne d'interchangeabilité, la pièce indiquée dans la colonne de pièce de rechange peut être livrée automatiquement à la place de la pièce commandée.

PREFAZIONE

◎ Come conseguenza ai continui sforzi di Hitachi per migliorare la qualità dei prodotti, le descrizioni riportate nel Catalogo delle parti di ricambio potrebbero differire leggermente dalla macchina in dotazione. Se si riscontrano delle diversità, contattare immediatamente il concessionario Hitachi più vicino.

◎ Per quanto riguarda i ricambi del motore consultare il catalogo del motore diesel pubblicato separatamente.

1. ORDINAZIONE DEI RICAMBI

Al momento dell'ordinazione specificare i seguenti elementi come indicato nell'esempio qui sotto.

(1) Modello/tipo
(2) Prodotto Numero identificativo
(3) N. ricambio
(4) Nome ricambio
(5) Q.tà
(6) Nome e indirizzo acquirente

2. USO DEL CATALOGO

PART NAME: quando il componente viene utilizzato come componente interno di un componente del gruppo, davanti alla nomenclatura dei componenti viene indicato il simbolo "·".

Q'TY: indica il numero di componenti utilizzati per ciascuna macchina. La quantità di componenti interni corrisponde al numero di componenti interni necessari per realizzare un componente del gruppo.

SIMBOLI UTILIZZATI IN QUESTO MANUALE:

I simboli indicati nel codice di manutenzione e nelle colonne di interscambiabilità vengono utilizzati per indicare le seguenti informazioni.

W: richiede un'elaborazione aggiuntiva sull'area di lavoro. Contattare il concessionario Hitachi più vicino.
H: indica un determinato componente. Contattare il concessionario Hitachi più vicino per la riparazione.
D: indica l'impossibilità di effettuare la sostituzione del singolo componente. Sostituire il componente in blocco.
K: contenuto nel kit delle parti di ricambio.
R: indica che la quantità di componenti, come gli spessori, è diversa in funzione del numero di serie della macchina.
S: forniti come parti di ricambio o riparazione.
Z: componenti relativi al motore.
OP: componenti opzionali non in dotazione sui modelli di serie. Forniti dietro esplicita richiesta.
OS: Componenti sovradimensionati
US: componenti sottodimensionati (i omponenti contrassegnati dal simbolo "OS" o "US" vengono descritti nella colonna successiva sotto la colonna dei componenti di dimensioni standard.)
#: indica nuovi componenti aggiunti all'equipaggiamento o al componente.
Y: componente interscambiabile senza restrizioni.
I: indica il codice pezzo e la quantità di componenti da utilizzare per il componente in questione nella colonna delle parti di ricambio. Tuttavia, il componente in questione non viene utilizzato per il componente contrassegnato dal simbolo "I".
T: diventa interscambiabile se combinato.
P: indica il componente da non utilizzare. Utilizzare il componente indicato nella colonna delle parti di ricambio.

SERIAL NO.(N. SERIE.):

Il numero di serie corrisponde alle ultime sei cifre del numero di matricola del prodotto stampato sulla targhetta del nome

D: indica la data di modifica. (Esempio: D03/09: il componente modificato è stato applicato sui prodotti realizzati in data Settembre 2003 o successivamente)
H: indica il numero di fabbricazione del componente.
F: indica il numero di fabbricazione dell'attrezzo anteriore.

REPLACEABLE PART:

indica il codice pezzo e la quantità delle parti di ricambio per ciascuna macchina.

Nota: Quandoviene ordinato il componente contrassegnato dal simbolo Y, I o P, indicato nella colonna di interscambiabilità, al posto del componente ordinato viene fornito automaticamente il componente indicato nella colonna delle parti di ricambio.

PREFACIO

◎ Debido al continuo esfuerzo de Hitachi por mejorar la calidad de sus productos, puede que las descripciones del "Parts Catalog" (Catálogo de piezas) no coincidan exactamente con su máquina. Si encuentra algún punto dudoso, no dude en ponerse en contacto con el distribuidor de productos de Hitachi más cercano.

◎ En lo referente a las piezas del motor, consulte el catálogo de piezas del motor diesel que se publica por separado.

1. CÓMO SE PIDEN LAS PIEZAS

Para pedir piezas, especifique los siguientes lementos según se muestra en el siguiente ejemplo.

(1) Modelo / tipo
(2) Producto Número de identificación
(3) Núm. Pieza
(4) Núm. Pieza
(5) Cant.
(6) Nombre y dirección del comprador

2. CÓMO SE UTILIZA ESTE CATÁLOGO DE PIEZAS

PART NAME: Cuando se trata de una pieza interior de un montaje, la marca "·" aparece delante del nombre de la pieza.

Q'TY: Indica cuántas piezas de ese tipo lleva cada máquina. La cantidad indicada junto a una pieza interna indica cuántas piezas internas de ese tipo son necesarias para realizar un ensamblaje.

SÍMBOLOS UTILIZADOS EN ESTE LIBRO:

Los símbolos indicados en el código de mantenimiento y en las columnas de piezas intercambiables indican la siguiente información:

W: Requiere procesamiento adicional en el lugar en el que se realice el trabajo. Pregunte al distribuidor de productos Hitachi más cercano.
H: Indica una pieza precisa. Pregunte al distribuidor de productos de Hitachi más cercano por la reparación de la pieza.
D: No se puede cambiar sola, hay que cambiar también otras piezas. Cambie la pieza en un montaje.
K: Incluida en el kit de piezas de repuesto.
R: Indica que la cantidad de piezas, como las cuñas, depende del número de serie de la máquina.
S: Se suministra como pieza de reparación o de repuesto.
Z: Pieza relacionada con el motor.
OP: Pieza opcional que no viene incluida en el modelo estándar. Se suministra tras recibir un pedido especial.
OS: Piezas de tamaño grande
US: Pieza de tamaño reducido (Las piezas con las marcas "OS" o "US" están descritas en la siguiente columna bajo la columna de piezas de tamaño estándar.)
#: Indica una pieza recientemente añadida al equipo o componente.
Y: Pieza intercambiable sin ningún tipo de limitación.
I: Usada para indicar el número de la pieza y cuántas se van a utilizar para la pieza indicada en la columna de piezas de repuesto. Ahora bien, la pieza indicada en la columna de piezas de repuesto no se utiliza para la pieza que lleva la marca I.
T: Se convierte en intercambiable cuando se combina con otras.
P: Indica una pieza que no se puede usar. Use la pieza indicada en la columna de piezas de repuesto.

SERIAL NO.(Núm. SERIE):

El número de serie corresponde al último número de seis dígitos del NIP (Número de Identificación del Producto) que aparece en la placa de datos técnicos.

D: Representa la fecha de modificación. (Ejemplo: D03/09: En los productos fabricados desde septiembre de 2003 en adelante se ha incluido esta pieza recientemente modificada.
H: Indica el número de fabricación del componente.
F: Indica el número de fabricación del accesorio frontal.

REPLACEABLE PART:

Indica el número de la pieza y cuántas lleva cada máquina.

Nota: Cuando se hace un pedido de una pieza que lleva la marca Y, I o P en la columna de piezas intercambiables, se puede suministrar automáticamente la pieza indicada en la columna de piezas de repuesto en lugar de la pieza que se ha pedido.

FORORD

◎ Som følge af Hitachis fortsatte indsats for at forbedre produktkvaliteten kan beskrivelserne i reservedelskataloget være lidt forskellig fra Deres maskine. Hvis De er i tvivl om noget bedes De kontakte den nærmeste Hitachi-forhandler.

◎ Vedrørende motordele, se da venligst reservedelskataloget for diesel-motor der udgives separat.

1. HVORDAN MAN BESTILLER RESERVEDELE

Når De bestiller reservedele, bedes De venligst angive følgende emner, som vist i følgende eksempel.

(1) Model/type
(2) Produkt Identifikations-Nummer
(3) Del Nr.
(4) Delens navn
(5) Antal/mængde
(6) Kundens navn og adresse

2. HVORDAN MAN BRUGER DETTE RESERVEDELSKATALOG

PART NAME: Når reservedelen anvendes som en indvendig del på en montage, vises dette mærke "·" foran styknavnet.

Q'TY: Angiver antallet af dele, der anvendes pr. maskine. Antal angiver, hvor mange af en indvendig del, der er nødvendig til én montage.

SYMBOLER ANVENDT I DENNE BOG:

Symbolerne vist i kolonnerne for servicekoden og ombyttelighed anvendes til at angive følgende information.

W: Kræver yderligere tilvirkning på arbejdsstedet. Spørg den nærmeste Hitachi-forhandler.
H: Angiver en præcisionsdel. Bed den nærmeste Hitachi-forhandler om at reparere.
D: Kan ikke udskiftes som en separat del. Erstatter delen i en montage.
K: Indeholdt i reservedelskittet.
R: Angiver, at antallet af dele som f.eks. afstandsstykker afhænger af maskinens serienummer.
S: Leveres som reparations- eller servicedele.
Z: Dele tilknyttet motoren.
OP: Ekstradele ikke monteret på standard specifikationsmodeller. Leveres efter modtagelse af specialordre.
OS: Overdimensionerede dele.
US: Dele i understørrelse (dele med markeringen "OS", eller "US" beskrives i næste kolonne under reservedelskolonnen for standardstørrelse.)
#: Angiver dele, der for nylig er blevet tilføjet udstyret eller komponenten.
Y: Del, der kan ombyttes uden begrænsning.
I: Anvendes til at angive styknr. og antal dele, der skal bruges til den berørte komponent i kolonnen for reservedele. Den berørte del bruges dog ikke til den del, der vises med et I.
T: Bliver ombyttelig, når den kombineres.
P: Angiver den del, det er forbudt at anvende. Anvend delen, der vises i kolonnen for reservedele.equipment or component.

SERIAL NO.(SERIE Nr.):

Serienummeret svarer til de sidste 6 cifre i PIN-koden (Produkt Identifikations Nummer) på navnepladen.

D: Repræsenterer datoen for modifikation. (Eksempel: D03/09: Ny modificeringsdel er blevet anvendt til produkter fremstillet i eller efter september 2003.)
H: Angiver komponentens produktionsnummer.
F: Angiver produktionsnummer for frontudstyret.

REPLACEABLE PART:

Angiver styknummer samt antallet af reservedele pr. maskine.

Bemærk: Når du bestiller delen med Y-, I-, eller P-mærket vist i kolonnen for ombyttelighed, vil delen vist i kolonnen for reservedele muligvis automatisk blive leveret i stedet for den bestilte del.

PREFÁCIO

◎ De acordo com o contínuo esforço por parte da Hitachi para melhorar a qualidade do produto, as descrições no Catálogo das Peças podem ser ligeiramente diferentes da sua máquina. Se tiver dúvidas em relação a qualquer ponto, contacte o concessionário Hitachi mais perto de si.

◎ Para as peças do motor, consulte por favor o catálogo de peças do motor a gasóleo emitido separadamente.

1. COMO ENCOMENDAR PEÇAS

Aquando da encomenda de peças, por favor especifique os itens, conforme indicado no seguinte exemplo.

(1) Modelo/tipo
(2) Produto Número de Identificação
(3) N.º da Peça
(4) Nome da Peça
(5) Qtd
(6) Nome e Endereço do Comprador

2. COMO UTILIZAR ESTE CATÁLOGO DE PEÇAS

PART NAME: Quando a peça é utilizada como uma peça interior de um conjunto de peças, a marca "·" é mostrada à frente do nome da peça.

Q'TY: Indica o número da peça utilizada por máquina. A quantidade de uma peça interior é o número da peça interior necessário para organizar um conjunto de peças.

SÍMBOLOS UTILIZADOS NESTE LIVRO:

Os símbolos ilustrados no código de serviço e as colunas permutáveis são utilizados para indicar a seguinte informação.

W: Requer processamento adicional no local de trabalho. Pergunte no seu concessionário Hitachi mais próximo.
H: Indique uma peça exacta. Pergunte no seu concessionário Hitachi mais próximo pela sua reparação.
D: É impossível substituir como uma peça única. Substitua a peça como uma unidade de um conjunto.
K: Incluído no conjunto de peças de serviço.
R: Indica que a quantidade da peça (como os calços) varia, dependendo do N.º de série da máquina.
S: Para ser fornecida como peças para reparação ou serviço.
Z: Peças relacionadas com o motor.
OP: Peças opcionais, que não equipam o modelo com especificações padrão. A ser fornecidas aquando da recepção de uma encomenda especial.
OS: Peças de sobremedida
US: Peças subdimensionadas (A peça com a marca "OS" ou "US" é descrita na seguinte coluna sob a coluna da peça de tamanho padrão.)
#: Indica peças recentemente adicionadas ao equipamento ou componente.
Y: Peça permutável sem qualquer restrição.
I: Usado para indicar o N.º da peça e a quantidade da peça a ser utilizada para a peça indicada na coluna das peças de substituição. Contudo, a peça indicada não é utilizada para a peça ilustrada com a marca I.
T: Passa a ser permutável quando combinada.
P: Indica a peça que não é permitido utilizar. Utilize a peça indicada na coluna das peças de substituição.

SERIAL NO.(N.º DE SÉRIE.):

O número de série corresponde aos últimos seis dígitos do PIN (Número de Identificação do Produto) na chapa de identificação.

D: Representa a data de modificação. (Exemplo: D03/09: Foi aplicada uma nova peça de modificação aos produtos fabricados em e após Set. de 2003.)
H: Indica o N.º de fábrica do componente.
F: Indica o N.º de fábrica do acessório dianteiro.

REPLACEABLE PART:

Indica o N.º da peça e a quantidade por máquina da peça de substituição.

Nota: Quando a peça com a marca Y, I ou P indicada na coluna das peças de substituição é encomendada, a peça indicada na coluna das peças de substituição pode ser fornecida automaticamente em vez da peça encomendada.

INNLEDNING

◎ På grunn av at Hitachi stadig forbedrer produktkvaliteten, kan det være at noen beskrivelser i delekatalogen er noe forskjellig fra din maskin. Hvis du finner tvilsomme punkter, ta gjerne kontakt med nærmeste Hitachi-forhandler.

◎ For reservedeler til motoren henvises til delekatalogen for dieselmotor som utgis s eparat.

1. BESTILLE RESERVEDELER

Ved bestilling av reservedeler må man oppgi følgende informasjon, slik som vist i det følgende eksemplet.

(1) Modell/type
(2) Produkt Identifikasjonsnummer
(3) Delenr.
(4) Delenavn
(5) Ant.
(6) Kjøpers navn og adresse

2. SLIK BRUKER DU DENNE DELEKATALOGEN

PART NAME: Når delen brukes som en indre del av en enhet står merket "·" foran delenavnet.

Q'TY: Viser antall av delen som brukes pr. maskin. Mengden av en indre del er antallet av den indre delen som er nødvendig for å organisere en enhetsdel.

SYMBOLER BRUKT I DENNE BOKEN:

Symbolene som vises i servicekoden og ombyttbare kolonner brukes til å indikere følgende informasjon.

W: Krever ekstra behandling på arbeidsstedet. Spør din nærmeste Hitachi-forhandler.
H: Indikerer en bestemt del. Spør din nærmeste Hitachi-forhandler angående reparasjon.
D: Umulig å skifte ut som enkeltdel. Skift delen i en montasjeenhet.
K: Finnes i servicedelsettet.
R: Indikerer at antall deler, som mellomlegg, endres med maskinens serienummer.
S: Leveres som reparasjons- eller servicedeler.
Z: Deler som er forbundet med motor.
OP: Ekstradeler som ikke finnes på de standard spesifikasjonsmodellene. Leveres etter spesialbestilling.
OS: Overdimensjonerte deler
US: Underdimensjonerte deler (deler med merkene "OS" eller "US" beskrives i neste kolonne under kolonnen med standardstørrelsesdeler).
#: Indikerer deler som nylig er lagt til utstyret eller komponenten.
Y: Ombyttbar del uten tvang.
I: Brukes for å indikere delenummer og mengde av delen som skal brukes for aktuell del i reservedelskolonnen. Men den aktuelle delen brukes ikke for delen vist med merket I.
T: Blir ombyttbar ved kombinasjon.
P: Indikerer delen som ikke er tillatt å bruke. Bruk delen som er vist i reservedelskolonnen.

SERIAL NO.(SERIE-nr.):

Serienummeret svarer til de siste seks tallene i PIN-koden (productidentifikasjonsnummeret) på navneplaten.

D: Står for endringsdato. (Eksempel: D03/09: Ny modifiseringsdel er brukt på produkter som er produsert i og etter september 2003.)
H: Indikerer komponentproduksjonsnummeret.
F: Indikerer frontutstyrets produksjonsnummer.

REPLACEABLE PART:

Indikerer delenummer og mengde pr. maskin for reservedelen.

Merk: Ved bestilling av deler med merket Y, I eller P vist i kolonnen for ombyttbarhet, kan delen som vises i reservedelskolonnen leveres automatisk i stedet for den bestilte delen.

FÖRORD

◎ I enlighet med Hitachis kontinuerliga insatser för att förbättra produktkvaliteten kan beskrivningarna i delkatalogen skilja sig något från din maskin. Om du har några frågor får du gärna kontakta din närmaste Hitachi-återförsäljare.

◎ Vad gäller motorns delar hänvisas till reservdelskatalogen för dieselmotor som utgivits separat.

1. SÅ HÄR BESTÄLLER DU RESERVDELAR

När du ska beställa reservdelar, lämnar du de uppgifter som visas i följande exempel.

(1) Modell/typ
(2) Produkt Serienummer
(3) Reservdelsnr.
(4) Reservdelsnamn
(5) Anta
(6) Kundens namn och adress

2. SÅ HÄR ANVÄNDER DU DEN HÄR RESERVDELSKATALOGEN

PART NAME: När delen används som en inre del av en montering visas symbolen "·" framför delens namn.

Q'TY: Anger antalet delar som används per maskin. Antalet inre delar är detsamma som antalet inre delar som behövs för en monteringsdel.

SYMBOLER SOM ANVÄNDS I DEN HÄR BOKEN:

Symbolerna som visas i servicekoden och kolumnerna för utbytbara delar används för att ange följande information.

- W: Kräver ytterligare bearbetning på arbetsplatsen. Fråga närmaste Hitachi-återförsäljare.
- H: Ange en exakt del. Kontakta närmaste Hitachi-återförsäljare angående reparation.
- D: Det går inte att ersätta delen med en enda del. Byt ut delen i en monteringsenhet.
- K: Ingår i uppsättningen servicedelar.
- R: Anger att antalet delar som t.ex. mellanlägg varierar beroende på maskinens serienr.
- S: Används som reparations- eller servicedelar.
- Z: Delar som hör till motorn.
- OP: Tillvalsdelar som inte ingår i standardmodellen. Används vid mottagande av särskild beställning.
- OS: Överdimensionerade delar
- US: För små delar (del som är märkt "OS" eller "US" beskrivs i nästa kolumn under kolumnen för del i standardstorlek.)
- #: Anger delar som nyligen tillförts till utrustningen eller komponenten.
- Y: Utbytbar del utan begränsningar.
- I: Anges för att ange delens nr och antalet delar som används för den aktuella delen i kolumnen för reservdelar. Den aktuella delen används dock inte för delen med symbolen I.
- T: Blir utbytbar i kombination med andra delar.
- P: Anger del som är förbjuden att använda. Använd delen som visas i kolumnen för reservdelar.

SERIAL NO.(SERIENR.):

Serienumret överensstämmer med det sista sexsiffriga numret på PIN-koden (produktens identifikationsnummer) på namnplåten.

- D: Representerar datumet för ändringen. (Exempel: D03/09: Den nya ändrade delen har tillförts till produkterna som tillverkats fr.o.m. september 2003.)
- H: Anger komponentens tillverkningsnummer.
- F: Anger frontanordningens tillverkningsnummer.

REPLACEABLE PART:

Anger delens nummer och antalet reservdelar per maskin.

Obs!: När delen som är märkt Y, I eller P och som visas i kolumnen för utbytbara delar beställs kan delen som visas i kolumnen för reservdelar automatiskt erhållas i stället för den beställda delen.

ESIPUHE

◎ Hitachin jatkuvan tuotekehityksen vuoksi jotkut osaluettelon kuvaukset saattavat poiketa hieman koneessasi olevista osista. Jos sinulla on kysyttävää, ota yhteys lähimpään Hitachi-jälleenmyyjään.

◎ Moottorin osat löytyvät erikseen toimitetusta dieselmoottorin osaluettelosta

1. OSIEN TILAAMINEN

Osia tilattaessa tulee ilmoittaa seuraavan esimerkin mukaiset kohdat.

(1) Malli/tyyppi
(2) Tuote Tunnistusnumero
(3) Osan numero.
(4) Osan nimi
(5) Lukumäärä
(6) Ostajan nimi ja osoite

2. UINKA OSALUETTELOA KÄYTETÄÄN

PART NAME: Kun osaa käytetään kokoonpano-osan sisäosana, osan nimen edessä on merkki ".".

Q'TY: Osoittaa osien määrän/kone. Sisäosan määrällä osoitetaan, kuinka monta sisäosaa tarvitaan kokoonpano-osan kokoamiseen.

TÄSSÄ KIRJASSA KÄYTETYT SYMBOLIT:

Huoltokoodissa ja vaihdettavuustaulukoissa käytetyillä symboleilla osoitetaan seuraavat tiedot.

W: Vaatii lisäkäsittelyä työpisteessä. Kysy lähimmältä Hitachi-jälleenmyyjältä.
H: Osoittaa osan tarkasti. Ota korjausasioissa yhteyttä lähimpään Hitachi-myyjään.
D: Ei voida vaihtaa yhtenä osana. Vaihda osa kokoonpanoyksikkönä.
K: Sisältyy huolto-osasarjaan.
R: Merkitsee, että osien (kuten säätölevyjen) määrä vaihtelee koneen sarjanumerosta riippuen.
S: Toimitetaan korjaus- tai huolto-osina.
Z: Moottoriin liittyvät osat.
OP: Valinnaiset osat, joita ei toimiteta vakiomallin yhteydessä. Toimitetaan vain erikoistilauksesta.
OS: Ylisuuret osat
US: Alakokoiset osat (osat, joiden merkintä on "OS" tai "US", kuvaillaan seuraavassa sarakkeessa vakiokokoisten osien sarakkeen alapuolella.)
#: Merkitsee laitteistoon tai komponenttiin hiljattain lisättyjä osia.
Y: Rajoituksitta vaihdettavissa oleva osa.
I: Tällä merkitään varaosataulukon varaosanumero ja osien määrä. Kyseessä olevaa osaa ei kuitenkaan käytetä osalle, jonka merkintä I.
T: Tulee keskenään vaihdettavaksi yhdistettynä.
P: Merkitsee osaa, jonka käyttö on kiellettyä. Käytä varaosasarakkeessa mainittua osaa.

SERIAL NO.(Sarjanumero.):

Sarjanumero vastaa nimikilvessä olevan tuotteen tunnistusnumeron (PIN = Product Identification Number) viimeistä kuutta numeroa.

D: Merkitsee muutoksen päivämäärää. (Esimerkiksi D03/09: Uutta muutososaa on käytetty tuotteissa, jotka on valmistettu vuoden 2003 syyskuussa tai sen jälkeen.)
H: Merkitsee komponentin valmistusnumeroa.
F: Merkitsee puomiston valmistusnumeroa.

REPLACEABLE PART:

Merkitsee osanumeroa ja varaosan määrää/kone.

Huomautus: Kun tilaat osan jolla on merkintä Y, I tai P vaihdettavuussarakkeessa, varaosasarakkeessa näytetty osa voidaan toimittaa automaattisesti tilatun osan asemesta.

目　　次
CONTENTS

装置名称	Group Name	適用号機 SERIAL NO.	頁 PAGE
上部旋回体	UPPERSTRUCTURE		
メインフレーム	MAIN FRAME		001
カウンタウエイト	COUNTERWEIGHT		003
カウンタウエイト（増量）	COUNTERWEIGHT (INCREASE)		004
エンジン部品	ENGINE PARTS		005
エンジン用品	ENGINE SUPPORT		006
エンジン	ENGINE		007
エンジン（キャブ）	ENGINE (CAB)		008
エンジン（キャブ)[ＡＵＳ]	ENGINE (CAB)[AUS]		009
ラジエータ	RADIATOR		011
防虫ネット（１）	SCREEN (1)		013
防虫ネット（２）	SCREEN (2)		014
エアクリーナ用品	AIR-CREANER PARTS		015
エアクリーナ	AIR CREANER		016
エアクリーナ（ダブル）	AIR CREANER (DUBLE)		017
マフラー	MUFFLER	010001-010506	019
マフラー	MUFFLER	010507-	021
マフラー部品（増量）	MUFFLER PARTS (INCREASE)		023
燃料タンク	FUEL TANK		024
燃料配管	FUEL PIPING		025
ポンプ装置	PUMP DEVICE		027
ポンプ装置（エアコンディショナ用）	PUMP DEVICE (FOR AIR CONDITIONER)		028
旋回装置	SWING DEVICE		029
スイングポスト	SWING POST		031
スイングシリンダ	SWING CYL.		033
オイルタンク用品	OIL TANK PARTS		035
・オイルタンク	·OIL TANK		037
オイルクーラ配管	OIL COOLER PIPING		039
メイン配管（１－１）	MAIN PIPING (1-1)		041
メイン配管（１－２）	MAIN PIPING (1-2)		043
オートアイドル（１）	AUTO-IDLE (1)		045
オートアイドル（２）	AUTO-IDLE (2)		047

装置名称	Group Name	適用号機 SERIAL NO.	頁 PAGE
コンソール（右）	CONSOLE (R)		049
コンソール（左）	CONSOLE (L)		051
リストレスト	WRIST REST		053
走行レバー（キャノピ）	TRAVEL LEVER (CANOPY)		054
走行レバー（キャブ）	TRAVEL LEVER (CAB)		055
ブレードレバー（1）	BLADE LEVER (1)	010001-D05/09	056
ブレードレバー（1）	BLADE LEVER (1)	D05/10-	057
ブレードレバー（2）	BLADE LEVER (2)	010001-D05/09	059
ブレードレバー（2）	BLADE LEVER (2)	D05/10-	061
スイングペダル（キャノピ）	SWING PEDAL (CANOPY)		062
スイングペダル（キャブ）	SWING PEDAL (CAB)		063
フートレスト（キャノピ）	FOOT-REST (CANOPY)		064
フートレスト（キャブ）	FOOT-REST (ｷｬﾌﾞ)		065
コントロールバルブ	CONTROL VALVE		066
パイロット配管（1－1）	PILOT PIPING (1-1)	010001-D05/09	067
パイロット配管（1－1）	PILOT PIPING (1-1)	D05/10-	069
パイロット配管（1－2）	PILOT PIPING (1-2)	010001-D05/09	071
パイロット配管（1－2）	PILOT PIPING (1-2)	D05/10-	073
パイロット配管（2）	PILOT PIPING (2)	010001-D05/09	075
パイロット配管（2－1）	PILOT PIPING (2-1)	D05/10-	077
パイロット配管（2－2）	PILOT PIPING (2-2)	D05/10-	079
パイロット配管（ＪＩＳタイプ）	PILOT PIPING (JIS TYPE)	010001-D05/09	080
パイロット配管（ＪＩＳタイプ）	PILOT PIPING (JIS TYPE)	D05/10-	081
パイロット配管（Hタイプ）	PILOT PIPING (H TYPE)	010001-D05/09	082
パイロット配管（Hタイプ）	PILOT PIPING (H TYPE)	D05/10-	083
走行パイロット配管（1）	TRAVEL PILOT PIPING (1)	010001-D05/09	084
走行パイロット配管（1）	TRAVEL PILOT PIPING (1)	D05/10-	085
走行パイロット配管（2）	TRAVEL PILOT PIPING (2)	010001-D05/09	086
走行パイロット配管（2）	TRAVEL PILOT PIPING (2)	D05/10-	087
ブームスイングパイロット配管（1）	BOOM SWING PILOT PIPING (1)	010001-D05/09	088
ブームスイングパイロット配管（1）	BOOM SWING PILOT PIPING (1)	D05/10-	089
ブームスイングパイロット配管（2）	BOOM SWING PILOT PIPING (2)	010001-D05/09	091
ブームスイングパイロット配管（2）	BOOM SWING PILOT PIPING (2)	D05/10-	093

装置名称	Group Name	適用号機 SERIAL NO.	頁 PAGE
電気部品（1－1）	ELECTRIC PARTS (1-1)		095
電気部品（1－2）	ELECTRIC PARTS (1-2)		097
電気部品（2）	ELECTRIC PARTS (2)		099
モニター	MONITOR		101
モニター（輸出）	MONITOR (EXPORT)		102
電気ソケットレス	ELECTRICAL SOCKET LESS		103
電気ソケット［EU］	ELECTRICAL SOCKET [EU]		104
バッテリ	BATTERY		105
バツテリ（寒冷地仕様１１５）	BATTERY (COLD DISTRICT 115)		106
バッテリ（寒冷地仕様１３０）	BATTERY (COLD DISTRICT 130)		107
エアコンディショナ（1－1）	AIR-CONDITIONER (1-1)		109
エアコンディショナ（1－2）	AIR-CONDITIONER (1-2)		111
・エアコンユニット	·AIR-CON. UNIT		113
・クーラダクト	·COOLER DUCT		115
エアコンデイシヨナ（2－1）	AIR-CONDITIONER (2-1)		117
エアコンデイシヨナ（2－2）	AIR-CONDITIONER (2-2)		119
エアコンディショナ（3）	AIR-CONDITIONER (3)		121
カバー（エアコンディショナ付）	COVER (WITH AIR-CONDITIONER)		123
カバー（ヒータ無）	COVER (HEATER LESS)		125
キヤノピ（4柱）	CANOPY (4 POLE)		127
キャノピ（2柱）	CANOPY (2 POLE)		129
キャブ	CAB		131
キャブ（1）	CAB (1)		133
キャブ（2）	CAB (2)		135
ミラー	MIRROR		136
ステー（1）	STAY (1)		137
ステー（2）	STAY (2)		138
チルト装置	TILT DEVICE		139
フロアアッセン（1）	FLOOR ASS'Y (1)		141
フロアアッセン（2）	FLOOR ASS'Y (2)		142
フロアパーツ（キャノピ）	FLOOR PARTS (CANOPY)		143
フロアパーツ（キャブ）	FLOOR PARTS (CAB)		145

装置名称	Group Name	適用号機 SERIAL NO.	頁 PAGE
フロアマット（キャノピ）	FLOOR MAT (CANOPY)		147
フロアマット（キャノピ)(横踏式予備ペダル付)	FLOOR MAT (CANOPY) (WITH HOSIZONTAL TYPE AUX. PEDAL)		148
フロアマット（キャブ）	FLOOR MAT (CAB)		149
フロアマット（キャブ)(横踏式予備ペダル付)	FLOOR MAT (CAB) (HOLIZONTAL TYPE AUX. PEDAL)		150
シート	SEAT		151
サスペンションシート（キャノピ）	SUSPENSION SEAT (CANOPY)		152
サスペンションシート（キャブ）	SUSPENSION SEAT (CAB)		153
シートベース	SEAT BASE		155
シートベルト	SEAT BELT		157
カバー（1）	COVER (1)		159
カバー（2－1）	COVER (2-1)		161
カバー（2－2）	COVER (2-2)		163
カバー（3－1）	COVER (3-1)		165
カバー（3－2）	COVER (3-2)		167
カバー（3－3）	COVER (3-3)		169
カバー（3－4）	COVER (3-4)		170
カバー（4）	COVER (4)		171
カバー（5）	COVER (5)		173
カバー（6）	COVER (6)		174
トロピカルカバー	TROPICAL COVER		175
工具箱	TOOL BOX		176
走行警報装置（1）	TRAVEL MOTION ALARM (1)		177
走行警報装置（2）	TRAVEL MOTION ALARM (2)		178
下部走行体	UNDERCARRIAGE		
トラックフレーム	TRACK FRAME		179
クローラガイド（鉄クローラ）	CRAWLER GUIDE (STEEL CRAWLER)		180
グリスバス	GREASE BATH		181
ボルトキット	BOLT KIT		182
旋回ベアリング	SWING BEARING		183
走行装置	TRAVEL DEVICE		184
フロントアイドラ	FRONT IDLER		185
アジャスタ（ゴムクローラ）	ADJUSTER (RUBBER CRAWLER)		186
アジャスタ（鉄クローラ）	ADJUSTER (STEEL CRAWLER)		187

装置名称	Group Name	適用号機 SERIAL NO.	頁 PAGE
上ローラ	UPPER ROLLER		188
下ローラ	LOWER ROLLER		189
ゴムクローラ	RUBBER CRAWLER		190
トラックリンク ４００ｍｍG	TRACK-LINK 400mmG		191
パットクローラ	PAD CRAWLER		192
ゴムパット（トピー）	RUBBER PAD (TOPY)		193
センタジョイント	CENTER JOINT		194
走行配管	TRAVEL PIPING	010001-010031	195
走行配管	TRAVEL PIPING	010032-	197
ブレード	BLADE		199
ブレード（ボルトオンカッティングエッジ）	BLADE (BOLT-ON CUTTING EDGE)		200
ブレード（ボルトオンカッティングエッジ)(ﾛﾝｸﾞ)	BLADE (BOLT-ON CUTTING EDGE)(LONG)		201
ブレード用品	BLADE PARTS		202
ブレードシリンダ	BLADE CYLINDER		203
フロントアタッチメント	FRONT-END ATTACHMENTS		
ブーム	BOOM		204
ブーム用品	BOOM SUPPORT		205
アーム １.３８ｍ	ARM 1.38m		206
アーム１.３８ｍ用品	ARM 1.38m SUPPORT	010001	207
アーム１.３８ｍ用品	ARM 1.38m SUPPORT	010002-	209
リンクA	LINK A		211
バケット ０.１ｍ３（新ＪＩＳ）（サイドカッタ付４５０ｍｍ幅）	BUCKET 0.1m3 (JIS94) (450mm WIDE WITH SIDE-CUTTER)		212
バケット ０.１１ｍ３（新ＪＩＳ）（サイドカッタ付５００ｍｍ幅）	BUCKET 0.11m3 (JIS94) (500mm WIDE WITH SIDE-CUTTER)		213
バケット ０.１３ｍ３（新ＪＩＳ）（サイドカッタ付５５０ｍｍ幅）	BUCKET 0.13m3 (JIS94) (550mm WIDE WITH SIDE-CUTTER)		214
バケット ０.１４ｍ３（新ＪＩＳ）（サイドカッタ付６００ｍｍ幅）	BUCKET 0.14m3 (JIS94) (600mm WIDE WITH SIDE-CUTTER)		215
バケット ０.１６ｍ３（新ＪＩＳ）（サイドカッタ付６５０ｍｍ幅）	BUCKET 0.16m3 (JIS94) (650mm WIDE WITH SIDE-CUTTER)	010001	216
バケット ０.１６ｍ３（新ＪＩＳ）（サイドカッタ付６５０ｍｍ幅）	BUCKET 0.16m3 (JIS94) (650mm WIDE WITH SIDE-CUTTER)	010002-	217
バケット ０.１７ｍ３（新ＪＩＳ）（サイドカッタ付７００ｍｍ幅）	BUCKET 0.17m3 (JIS94) (700mm WIDE WITH SIDE-CUTTER)		218
フロント配管	FRONT PIPING		219
ホースプロテクタ	HOSE PROTECTOR		221

装置名称	Group Name	適用号機 SERIAL NO.	頁 PAGE
ブームシリンダ（キャノピ）	BOOM CYLINDER (CANOPY)		222
ブームシリンダ（キャブ）	BOOM CYLINDER (CAB)		223
アームシリンダ	ARM CYLINDER		224
バケットシリンダ	BUCKET CYLINDER		225
その他	ETC.		
2WAYマルチバルブ	2WAY MULTI VALVE		226
2WAYマルチ配管（1－1）	2WAY MULTI PIPING (1-1)	010001-D05/09	227
2WAYマルチ配管（1－2）	2WAY MULTI PIPING (1-2)	010001-D05/09	229
2WAYマルチ配管	2WAY MULTI PIPING	D05/10-	231
4WAYマルチバルブ	4WAY MULTI VALVE		233
4WAYマルチ配管	4WAY MULTI PIPING	010001-D05/09	235
4WAYマルチ配管	4WAY MULTI PIPING	D05/10-	237
予備ペダル（1）	ATTACHMENT PEDAL (1)	010001-D05/09	239
予備ペダル（1）	ATTACHMENT PEDAL (1)	D05/10-	240
予備ペダル（2）	ATTACHMENT PEDAL (2)	010001-D05/09	241
予備ペダル（2）	ATTACHMENT PEDAL (2)	D05/10-	242
予備ペダル（キャノピ）	ATTACHMENT PEDAL (CANOPY)		243
予備ペダル（キャブ）	ATTACHMENT PEDAL (CAB)		244
プラグ（エキストラ配管）	PLUG (EXTRA PIPING)		245
エキストラ配管（旋回体）	EXTRA PIPING (UPPERSTRUCTURE)		247
エキストラ配管（ブーム）	EXTRA PIPING (BOOM)		249
エキストラ配管（アーム）	EXTRA PIPING (ARM)		250
工具	TOOLS		
グリースガン	GREASE GUN		251
工具	TOOL		252
工具［EU］	TOOLS [EU]		253
工具［OCEANIA］	TOOLS [OCEANIA]		254
工具［KOREA］	TOOLS [KOREA]		255
工具［CHINA］	TOOLS [CHINA]		256
ネームプレート	NAME-PLATE		
ネームプレート（日本語）(1)	NAME-PLATE (JAPANESE) (1)		257
ネームプレート（日本語）(2)	NAME-PLATE (JAPANESE) (2)		259
ネームプレート（日本語）(3)	NAME-PLATE (JAPANESE) (3)		261
索　引	PARTS INDEX		263

メインフレーム
MAIN FRAME

適用号機 010001-
Serial No.

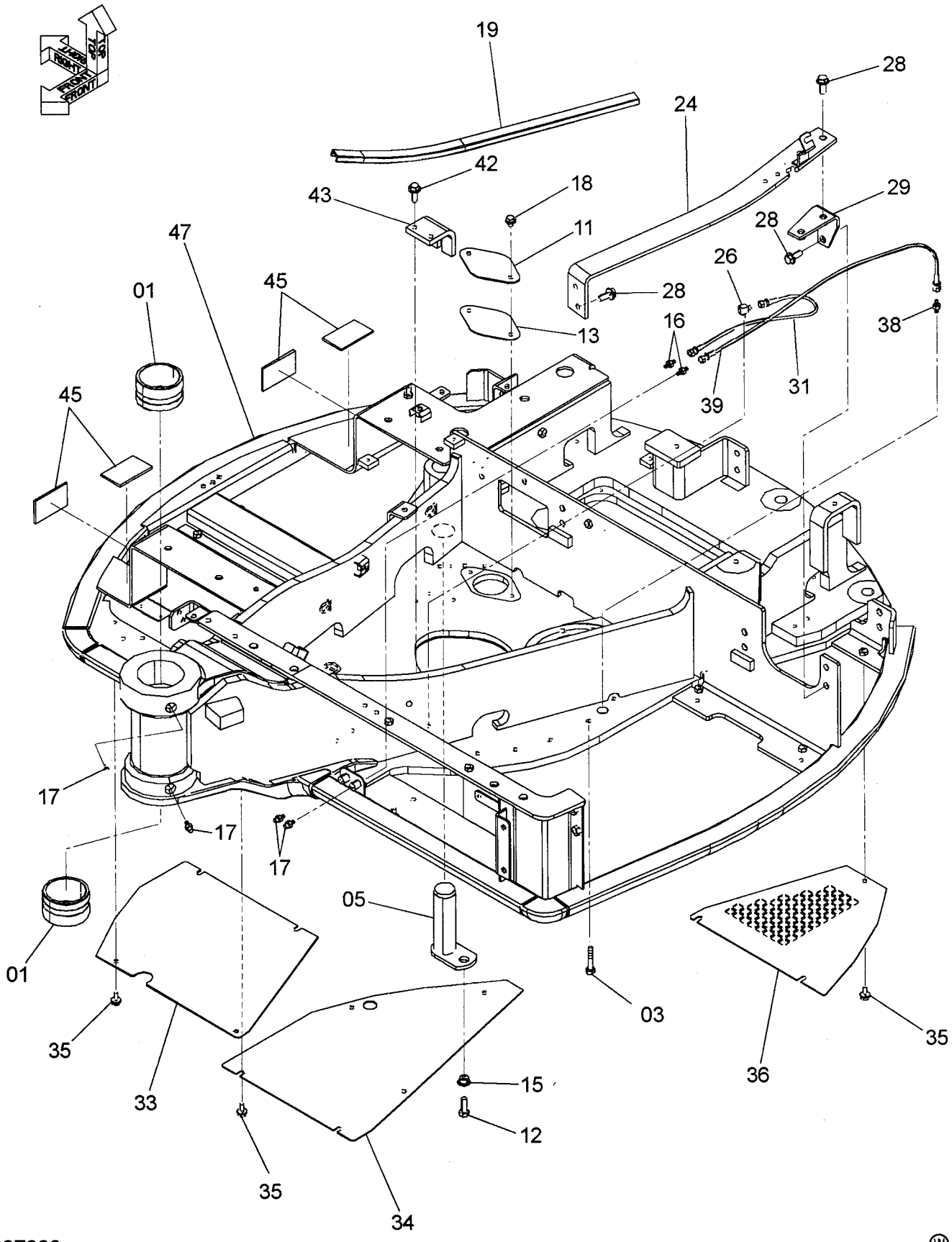

メインフレーム
MAIN FRAME

適用号機 010001-
Serial No.

符号 ITEM	部品番号 PART NO.	部品名	PART NAME	数量 Q'TY	サービスコード S.C	適用号機 SERIAL NO.	互換性 ICA	代替部品 REPLACEABLE PART 部品番号 PART NO.	代替部品 REPLACEABLE PART 数量 Q'TY
01	4405597	ブッシング	BUSHING	2					
03	J921265	ボルト	BOLT	27					
05	9762209	ピン	PIN	1					
11	4604209	カバー	COVER	1					
12	J901235	ボルト	BOLT	1					
13	4161735	パッキン	PACKING	1					
15	4339354	ブッシング	BUSHING	1					
16	4331915	アダプタ;S	ADAPTER;S	2					
17	J75481	フイッテング;グリース	FITTING;GREASE	4					
18	J271016	ボルト;セムス	BOLT;SEMS	2	D				
18A	J901016	・ボルト	・BOLT	1					
18B	J222010	・ワッシャ	・WASHER	1					
19	4617302	ブッシング;ラバー	BUSHING;RUBBER	1					
24	8098451	プレート	PLATE	1					
26	4331916	エルボ;S	ELBOW;S	1					
28	J271235	ボルト;セムス	BOLT;SEMS	6	D				
28A	J901235	・ボルト	・BOLT	1					
28B	J222012	・ワッシャ	・WASHER	1					
29	9762109	ブラケット	BRACKET	1					
31	4435716	ホース;プラスティック	HOSE;PLASTIC	1					
33	3101701	カバー	COVER	1					
34	3101702	カバー	COVER	1					
35	J271025	ボルト;セムス	BOLT;SEMS	12	D				
35A	J901025	・ボルト	・BOLT	1					
35B	J222010	・ワッシャ	・WASHER	1					
36	4616984	カバー	COVER	1					
38	4331915	アダプタ;S	ADAPTER;S	1					
39	4467389	ホース;プラスティック	HOSE;PLASTIC	1					
42	J271235	ボルト;セムス	BOLT;SEMS	2	D				
42A	J901235	・ボルト	・BOLT	1					
42B	J222012	・ワッシャ	・WASHER	1					
43	4626250	ストッパ	STOPPER	1					
45	4617409	ラバー;クッション	RUBBER;CUSHION	4					
47	5009923	フレーム;メイン	FRAME;MAIN	1					

カウンタウエイト
COUNTERWEIGHT

適用号機　010001-
Serial No.

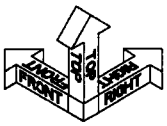

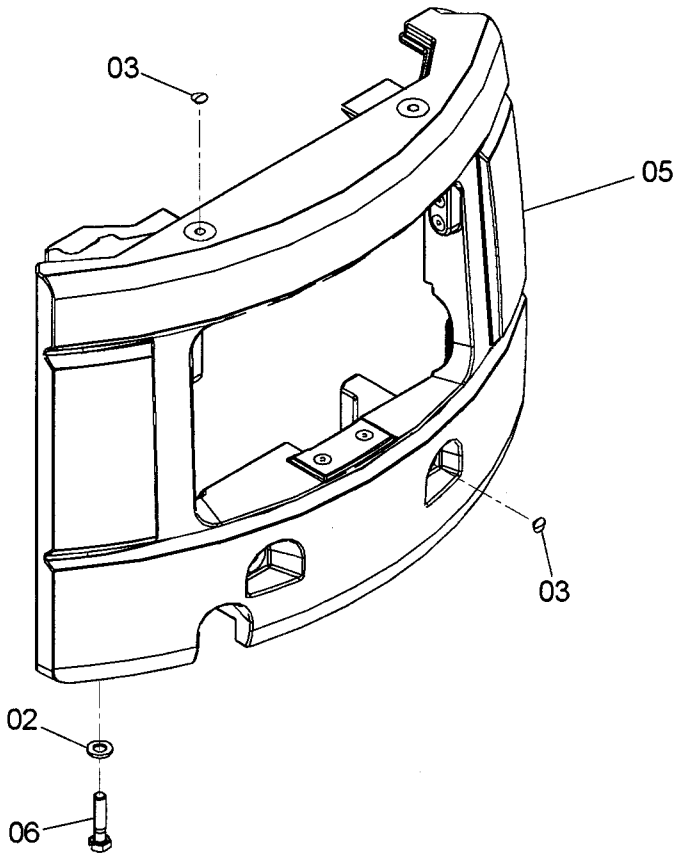

9237369

Ⓦ

符号 ITEM	部品番号 PART NO.	部品名	PART NAME	数量 Q'TY	サービスコード S.C	適用号機 SERIAL NO.	互換性 ICA	代替部品 REPLACEABLE PART 部品番号 PART NO.	代替部品 REPLACEABLE PART 数量 Q'TY
02	4085614	ワッシャ	WASHER	3					
03	4452276	キャップ	CAP	4					
05	7045907	ウエイト;カウンタ	WEIGHT;COUNTER	1					
06	J932400	ボルト	BOLT	3					

カウンタウエイト（増量）
COUNTERWEIGHT (INCREASE)

適用号機 010001-
Serial No.

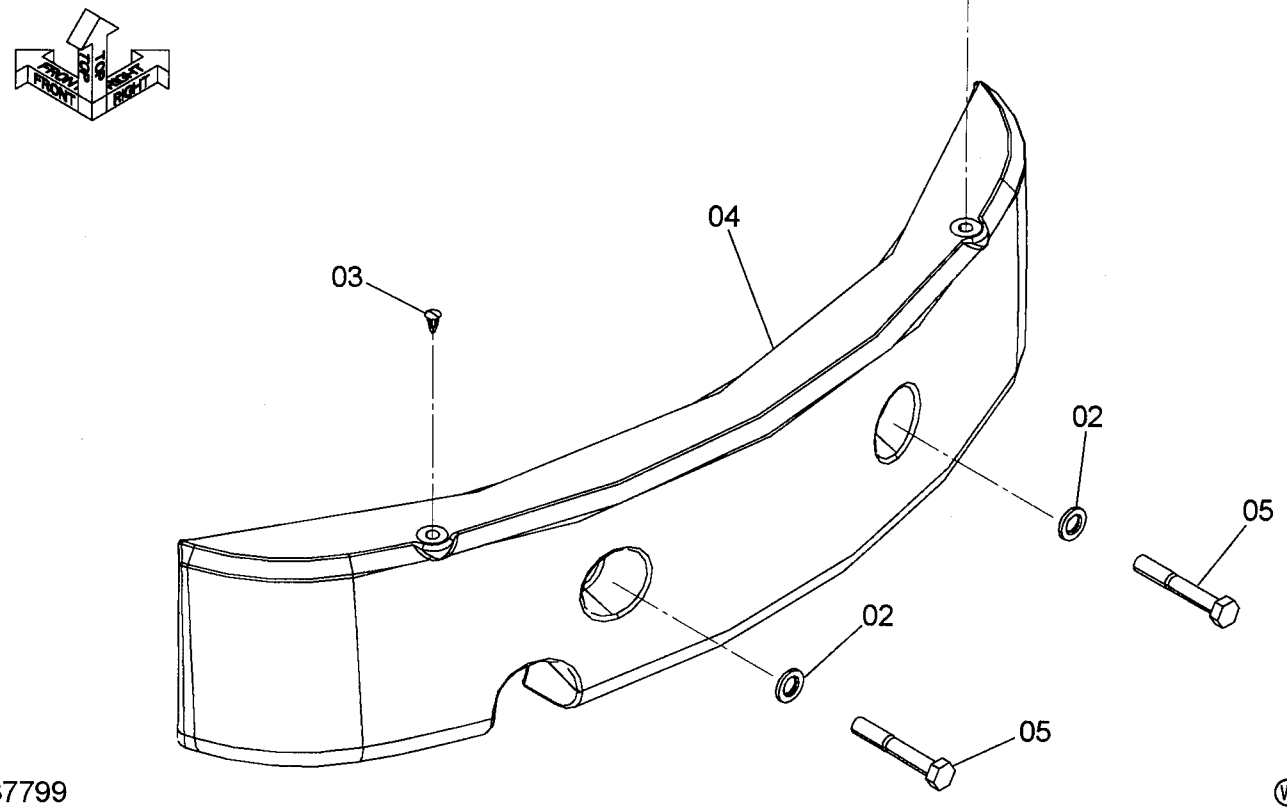

9237799

符号 ITEM	部品番号 PART NO.	部品名	PART NAME	数量 Q'TY	サービスコード S.C	適用号機 SERIAL NO.	互換性 ICA	代替部品 REPLACEABLE PART 部品番号 PART NO.	代替部品 REPLACEABLE PART 数量 Q'TY
02	4018545	ワッシャ	WASHER	2					
03	4296301	プラグ	PLUG	2					
04	7045915	ウエイト;カウンタ	WEIGHT;COUNTER	1					
05	J932006	ボルト	BOLT	2					

エンジン部品
ENGINE PARTS

適用号機　010001-
Serial No.

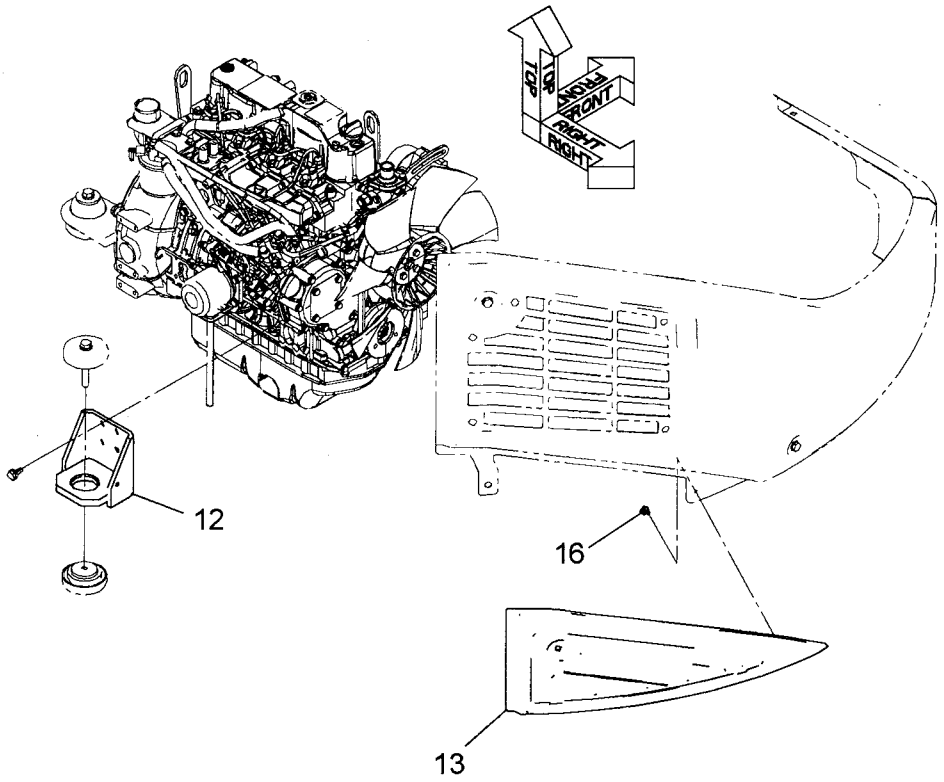

9236397

Ⓦ

符号 ITEM	部品番号 PART NO.	部品名	PART NAME	数量 Q'TY	サービスコード S.C	適用号機 SERIAL NO.	互換性 ICA	代替部品 REPLACEABLE PART 部品番号 PART NO.	代替部品 REPLACEABLE PART 数量 Q'TY
12	8098010	ﾌﾞﾗｹｯﾄ	BRACKET	1					
13	7048307	ｶﾊﾞｰ	COVER	1	#				
16	J260812	ﾎﾞﾙﾄ;ｾﾑｽ	BOLT;SEMS	1	#	010062-			
16A	J900812	･ﾎﾞﾙﾄ	･BOLT	1	#	010062-			
16B	A590108	･ﾜｯｼｬ;ﾌﾟﾚｰﾝ	･WASHER;PLANE	1	#	010062-			

エンジン用品
ENGINE SUPPORT

適用号機　010001-
Serial No.

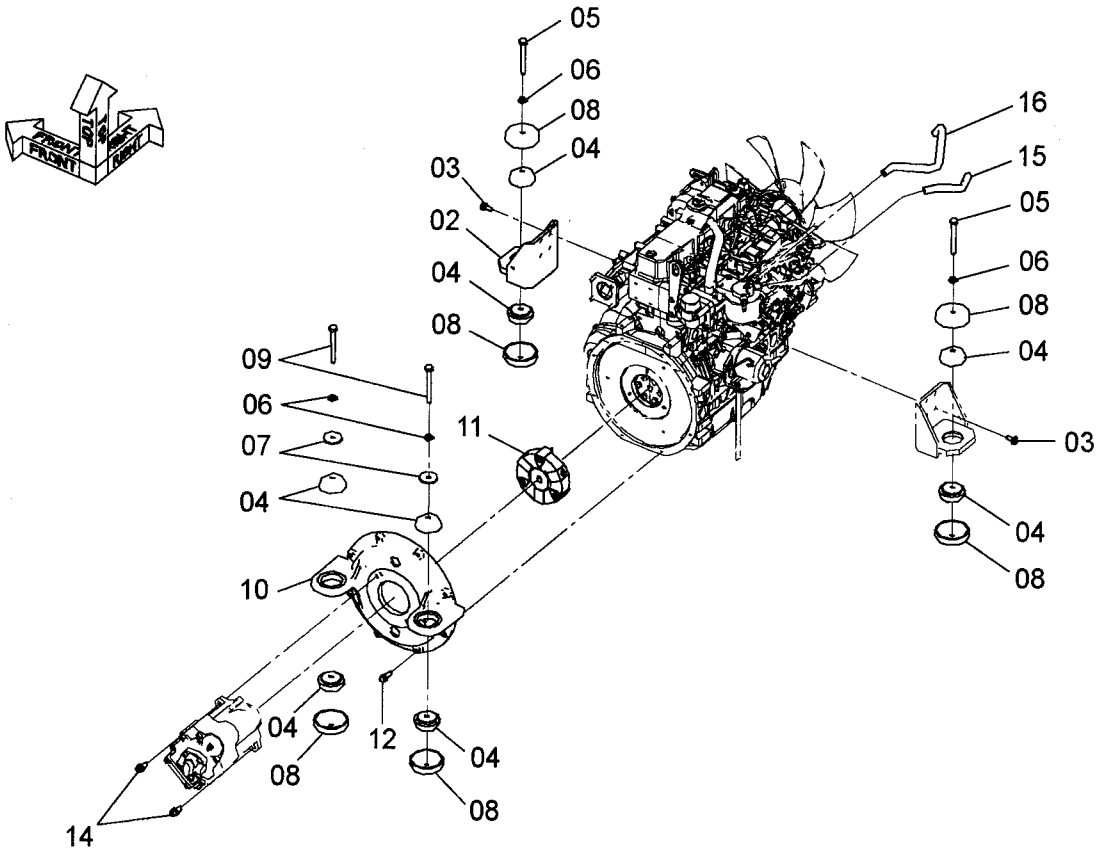

符号 ITEM	部品番号 PART NO.	部品名	PART NAME	数量 Q'TY	サービスコード S.C	適用号機 SERIAL NO.	互換性 ICA	代替部品 REPLACEABLE PART 部品番号 PART NO.	代替部品 REPLACEABLE PART 数量 Q'TY
02	8098010	ﾌﾞﾗｹｯﾄ	BRACKET	1					
03	J271025	ﾎﾞﾙﾄ;ｾﾑｽ	BOLT;SEMS	8	D				
03A	J901025	･ﾎﾞﾙﾄ	･BOLT	1					
03B	J222010	･ﾜｯｼｬ	･WASHER	1					
04	4390496	ﾗﾊﾞｰ	RUBBER	8					
05	J901200	ﾎﾞﾙﾄ	BOLT	2					
06	J222012	ﾜｯｼｬ	WASHER	4					
07	4626818	ﾌﾟﾚｰﾄ	PLATE	2					
08	4276374	ｽﾄｯﾊﾟ	STOPPER	6					
09	J901201	ﾎﾞﾙﾄ	BOLT	2					
10	2050045	ｶﾊﾞｰ;ﾎﾟﾝﾌﾟ	COVER;PUMP	1					
11	4605442	ｶｯﾌﾟﾘﾝｸﾞ;ﾗﾊﾞｰ	COUPLING;RUBBER	1					
12	J271035	ﾎﾞﾙﾄ;ｾﾑｽ	BOLT;SEMS	7	D				
12A	J901035	･ﾎﾞﾙﾄ	･BOLT	1					
12B	J222010	･ﾜｯｼｬ	･WASHER	1					
14	4477320	ﾎﾞﾙﾄ	BOLT	2					
15	4361954	ﾁｭｰﾌﾞ	TUBE	1					
16	4414582	ﾁｭｰﾌﾞ	TUBE	1					

エンジン
ENGINE

適用号機　010001-
Serial No.

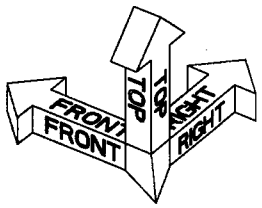

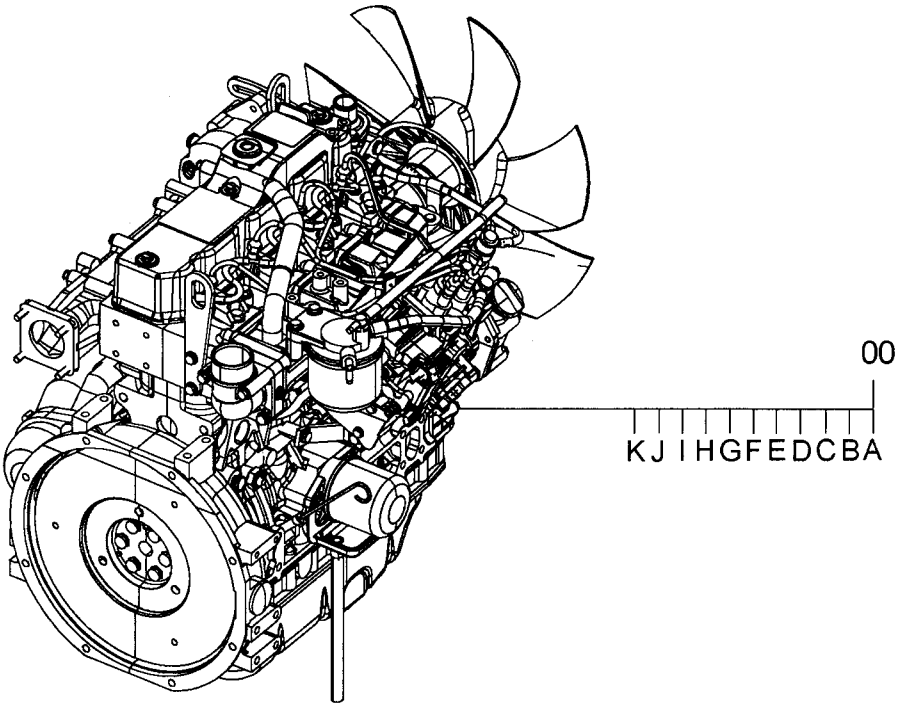

9253453

Ⓦ

符号 ITEM	部品番号 PART NO.	部品名	PART NAME	数量 Q'TY	サービスコード S.C	適用号機 SERIAL NO.	互換性 ICA	代替部品 REPLACEABLE PART 部品番号 PART NO.	代替部品 REPLACEABLE PART 数量 Q'TY
00	4614895	ｴﾝｼﾞﾝ	ENGINE	1					
00A	4626336	･ﾌｨﾙﾀ;ﾌｭｴﾙ	･FILTER;FUEL	1	Z				
00B	4626337	･ﾌｨﾙﾀ;ｵｲﾙ	･SWITCH;OIL	1	Z	-010085			
00B	4641043	･ﾌｨﾙﾀ;ｵｲﾙ	･SWITCH;OIL	1	Z	010086-			
00C	4626338	･ｽｲｯﾁ;ﾌﾟﾚｯｼｬ	･SWITCH;PRESSURE	1	Z				
00D	4632695	･ﾌｧﾝ	･FAN	1	Z				
00E	4632696	･ﾍﾞﾙﾄ;V	･BELT;V	1	Z				
00F	4626341	･ｽｲｯﾁ;ｻｰﾓ	･SWITCH;THERMO	1	Z				
00G	4626342	･ｾﾝｻ;ｻｰﾓ	･SENSOR;THERMO	1	Z				
00H	4626343	･ｽﾀｰﾀ	･STARTER	1	Z				
00I	4626344	･ﾋｰﾀ	･HEATER	1	Z				
00J	4626345	･ｵﾙﾀﾈｰﾀ	･ALTERNATOR	1	Z				
00K	4626346	･ｿﾚﾉｲﾄﾞ	･SOLENOID	1	Z				

エンジン（キャブ）
ENGINE (CAB)

適用号機　010001-
Serial No.

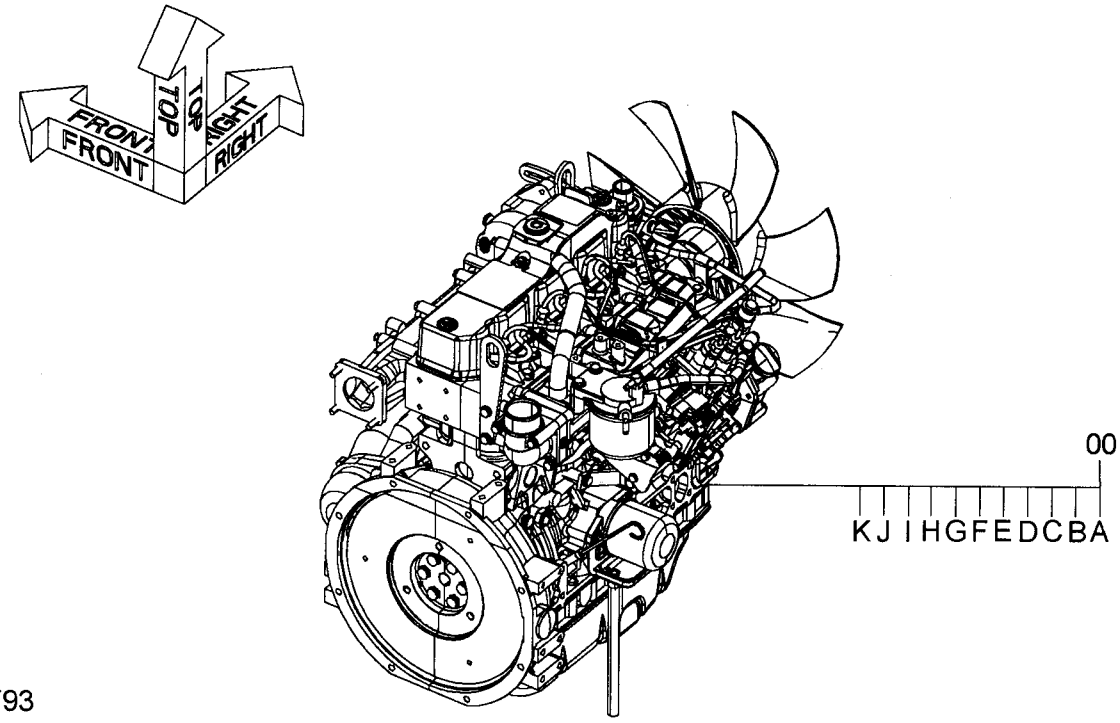

9251793

Ⓦ

符号 ITEM	部品番号 PART NO.	部品名	PART NAME	数量 Q'TY	サービスコード S.C	適用号機 SERIAL NO.	互換性 ICA	代替部品 REPLACEABLE PART 部品番号 PART NO.	代替部品 REPLACEABLE PART 数量 Q'TY
00	4638565	エンジン	ENGINE	1					
00A	4626336	・フィルタ;フュエル	・FILTER;FUEL	1	Z				
00B	4626337	・フィルタ;オイル	・SWITCH;OIL	1	Z	-010086			
00B	4641043	・フィルタ;オイル	・SWITCH;OIL	1	Z	010087-			
00C	4626338	・スイッチ;プレッシャ	・SWITCH;PRESSURE	1	Z				
00D	4632695	・ファン	・FAN	1	Z				
00E	4626340	・ベルト;V	・BELT;V	1	Z	-010164			
00E	4643185	・ベルト;V	・BELT;V	1	Z	010165-			
00F	4626341	・スイッチ;サーモ	・SWITCH;THERMO	1	Z				
00G	4626342	・センサ;サーモ	・SENSOR;THERMO	1	Z				
00H	4626343	・スタータ	・STARTER	1	Z				
00I	4626344	・ヒータ	・HEATER	1	Z				
00J	4626345	・オルタネータ	・ALTERNATOR	1	Z				
00K	4626346	・ソレノイド	・SOLENOID	1	Z				

エンジン（キャブ）[AUS]
ENGINE (CAB) [AUS]

適用号機 010001-
Serial No.

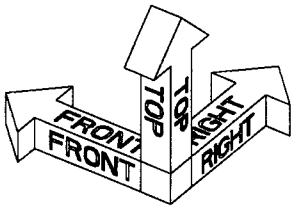

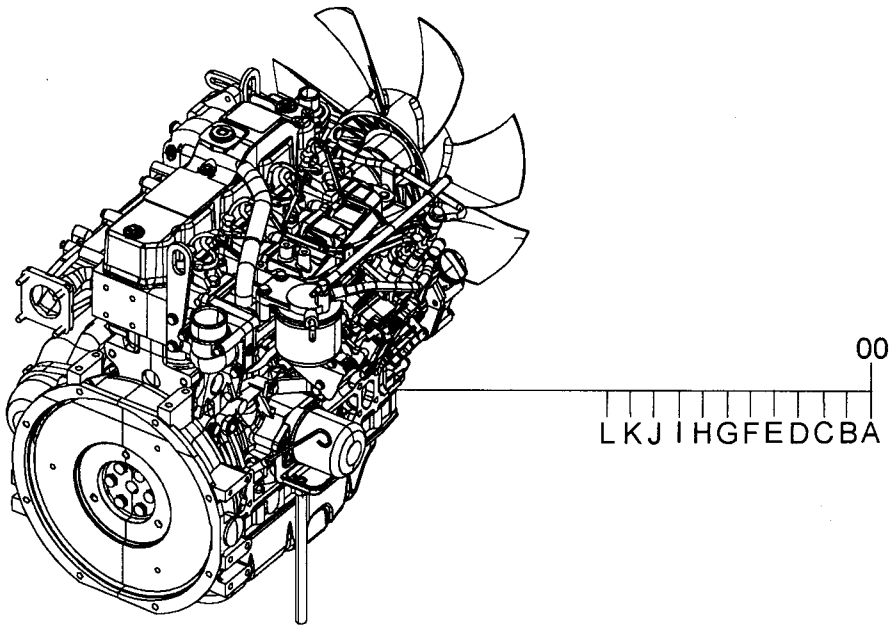

9255143

Ⓦ

符号 ITEM	部品番号 PART NO.	部品名	PART NAME	数量 Q'TY	サービスコード S.C	適用号機 SERIAL NO.	互換性 ICA	代替部品 REPLACEABLE PART 部品番号 PART NO.	代替部品 REPLACEABLE PART 数量 Q'TY
00	+++++++	エンジン	ENGINE	1					
00A	4626336	・フィルタ;フュエル	・FILTER;FUEL	1	Z				
00B	4626337	・フィルタ;オイル	・SWITCH;OIL	1	Z	-010086			
00B	4641043	・フィルタ;オイル	・SWITCH;OIL	1	Z	010087-			
00C	4626338	・スイッチ;プレッシャ	・SWITCH;PRESSURE	1	Z				
00D	4632695	・ファン	・FAN	1	Z				
00E	4632696	・ベルト;V	・BELT;V	1	Z				
00F	4626341	・スイッチ;サーモ	・SWITCH;THERMO	1	Z				
00G	4626342	・センサ;サーモ	・SENSOR;THERMO	1	Z				
00H	4626343	・スタータ	・STARTER	1	Z				
00I	4626344	・ヒータ	・HEATER	1	Z				
00J	4626345	・オルタネータ	・ALTERNATOR	1	Z				
00K	4626346	・ソレノイド	・SOLENOID	1	Z				
00L	4633968	・プーリ	・PULLEY	1	Z				

MEMO

ラジエータ
RADIATOR

適用号機 010001-
Serial No.

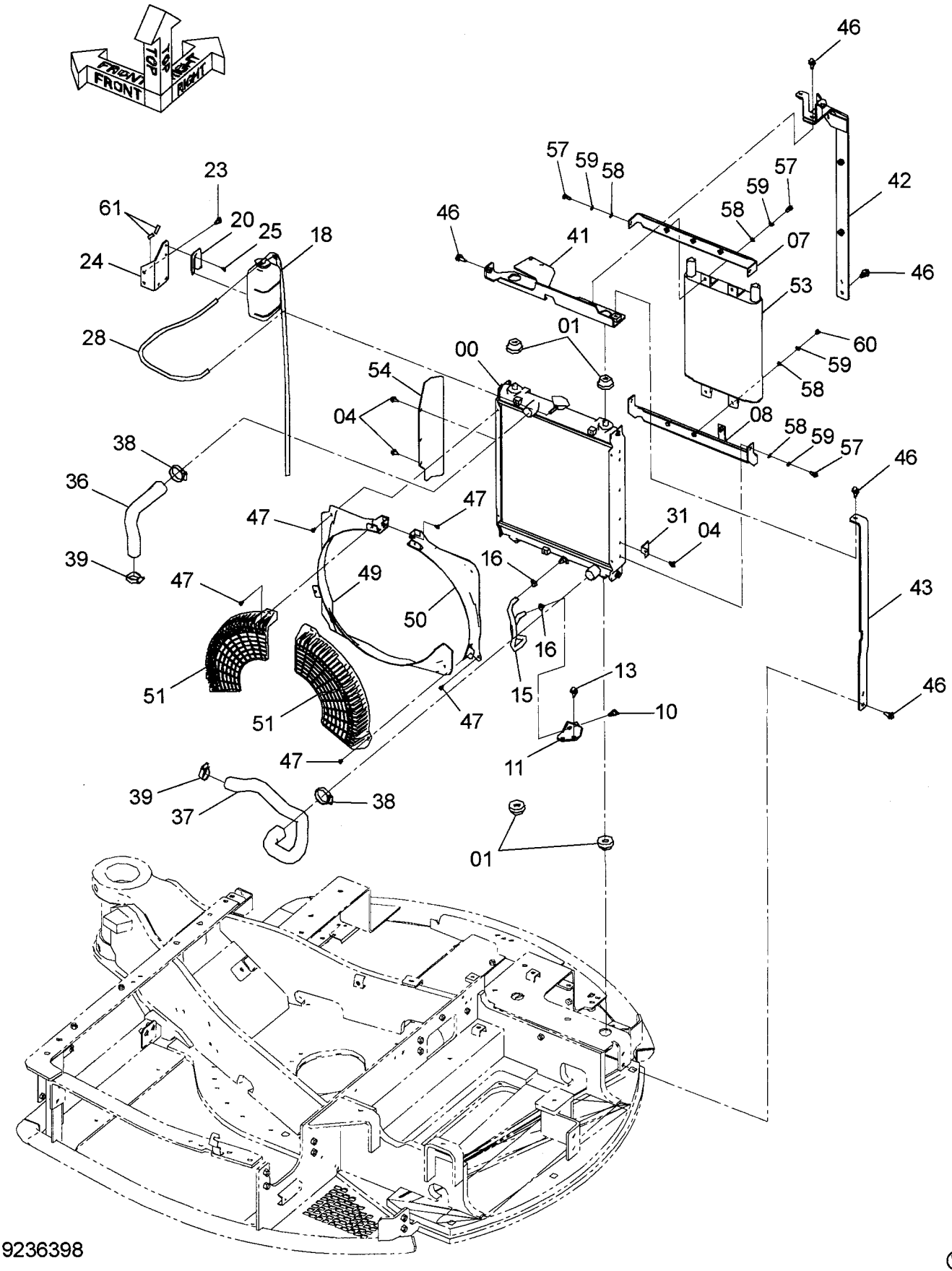

ラジエータ
RADIATOR

適用号機　010001-
Serial No.

符号 ITEM	部品番号 PART NO.	部品名	PART NAME	数量 Q'TY	サービスコード S.C	適用号機 SERIAL NO.	互換性 ICA	代替部品 REPLACEABLE PART 部品番号 PART NO.	代替部品 REPLACEABLE PART 数量 Q'TY
00	4616078	ラジエータ	RADIATOR	1					
00A	4419861	・キャップ	・CAP	1					
00B	4434315	・コア;ラジエータ	・CORE;RADIATOR	1					
00C	4638741	・ブラケット	・BRACKET	2					
00D	4434318	・カラー	・COLLAR	1					
00E	4434319	・クッション	・CUSHION	1					
00F	4434323	・ボルト;セムス	・BOLT;SEMS	1					
01	4402635	ラバー;クッション	RUBBER;CUSHION	4					
04	J260816	ボルト;セムス	BOLT;SEMS	3	D	-010061			
04A	J900816	・ボルト	・BOLT	1		-010061			
04B	A590108	・ワッシャ	・WASHER	1		-010061			
04	J260816	ボルト;セムス	BOLT;SEMS	1	#D	010062-			
04A	J900816	・ボルト	・BOLT	1		010062-			
04B	A590108	・ワッシャ	・WASHER	1		010062-			
07	8097748	ブラケット	BRACKET	1					
08	8099255	ブラケット	BRACKET	1					
10	4401687	コック	COCK	1					
11	4401686	コック	COCK	1					
13	J271025	ボルト;セムス	BOLT;SEMS	2	D				
13A	J901025	・ボルト	・BOLT	1					
13B	J222010	・ワッシャ	・WASHER	1					
15	4429253	ホース;ウオータ	HOSE;WATER	1					
16	4339258	クランプ;ホース	CLAMP;HOSE	2					
18	4450854	タンク;ウオータ	TANK;WATER	1					
18A	4397682	・タンク;ウオータ	・TANK;WATER	1					
18B	4397683	・キャップ	・CAP	1					
18C	4398054	・パッキン	・PACKING	1					
18D	4398055	・ホース;ラバー	・HOSE;RUBBER	1					
20	4367147	プレート	PLATE	1					
23	J260820	ボルト;セムス	BOLT;SEMS	2	D				
23A	J900820	・ボルト	・BOLT	1					
23B	A590108	・ワッシャ	・WASHER	1					
24	9763337	ブラケット	BRACKET	1					
25	J260612	ボルト;セムス	BOLT;SEMS	2	D				
25A	J900612	・ボルト	・BOLT	1					
25B	A590106	・ワッシャ	・WASHER	1					
28	4421674	ホース;ウオータ	HOSE;WATER	1					
31	9761991	ブラケット	BRACKET	1					
36	3101302	ホース;ウオータ	HOSE;WATER	1					
37	3101301	ホース;ウオータ	HOSE;WATER	1					

ラジエータ
RADIATOR

適用号機 010001-
Serial No.

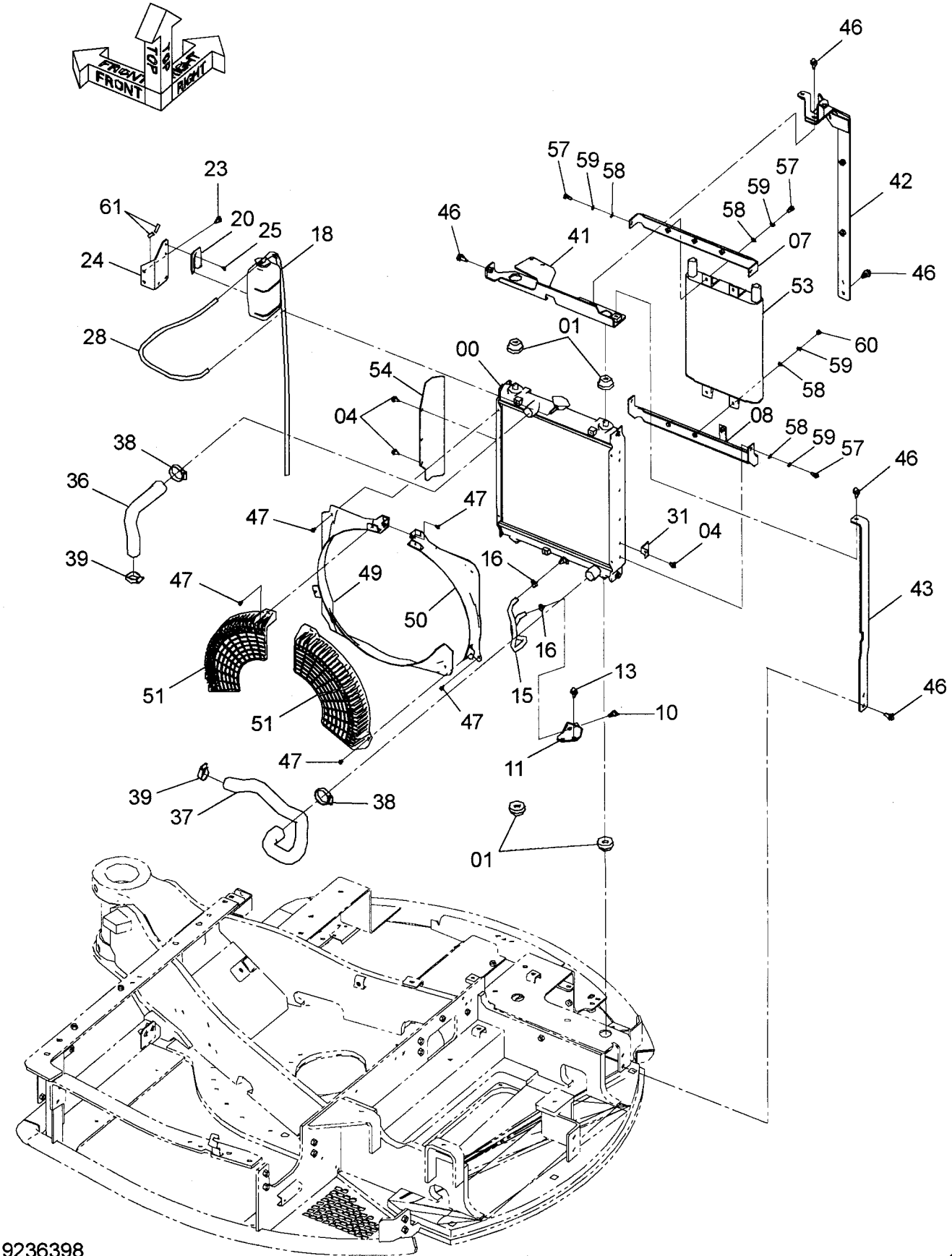

9236398

ラジエータ
RADIATOR

適用号機 010001-
Serial No.

符号 ITEM	部品番号 PART NO.	部品名	PART NAME	数量 Q'TY	サービスコード S.C	適用号機 SERIAL NO.	互換性 ICA	代替部品 REPLACEABLE PART 部品番号 PART NO.	代替部品 REPLACEABLE PART 数量 Q'TY
38	4011675	クランプ;ホース	CLAMP;HOSE	2					
39	4505243	クランプ;ホース	CLAMP;HOSE	2					
41	7044865	ブラケット	BRACKET	1					
42	7045680	ブラケット	BRACKET	1					
43	3101307	ブラケット	BRACKET	1					
46	J271025	ボルト;セムス	BOLT;SEMS	7	D				
46A	J901025	・ボルト	・BOLT	1					
46B	J222010	・ワッシャ	・WASHER	1					
47	J260612	ボルト;セムス	BOLT;SEMS	10	D				
47A	J900612	・ボルト	・BOLT	1					
47B	A590106	・ワッシャ	・WASHER	1					
49	6023255	シュラウド	SHROUD	1					
50	7047439	シュラウド	SHROUD	1					
51	2052000	ガード;ファン	GUARD;FAN	2					
53	4631388	クーラ;オイル	COOLER;OIL	1					
54	4631618	カバー	COVER	1		-010061			
57	J900820	ボルト	BOLT	6					
58	A590108	ワッシャ;プレーン	WASHER;PLANE	8					
59	A590908	ワッシャ;スプリング	WASHER;SPRING	8					
60	M500807	ナット	NUT	2					
61	4431045	クッション	CUSHION	2	#				

防虫ネット（1）
SCREEN (1)

適用号機　010001-
Serial No.

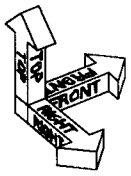

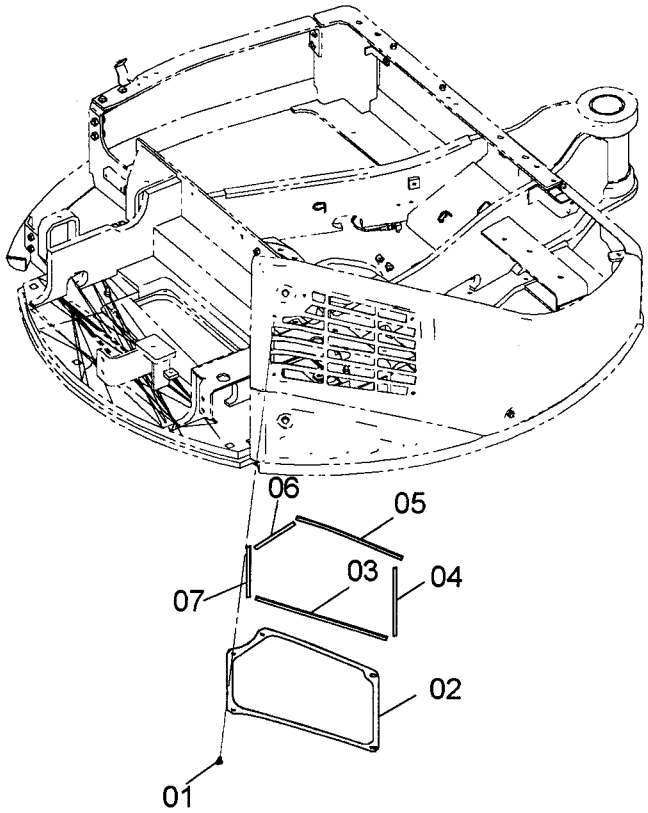

9251821

Ⓦ

符号 ITEM	部品番号 PART NO.	部品名	PART NAME	数量 Q'TY	サービスコード S.C	適用号機 SERIAL NO.	互換性 ICA	代替部品 REPLACEABLE PART 部品番号 PART NO.	代替部品 REPLACEABLE PART 数量 Q'TY
01	J260825	ﾎﾞﾙﾄ;ｾﾑｽ	BOLT;SEMS	5	D				
01A	J900825	･ﾎﾞﾙﾄ	･BOLT	1					
01B	A590108	･ﾜｯｼﾔ;ﾌﾟﾚｰﾝ	･WASHER;PLANE	1					
02	7049520	ﾈｯﾄ	NET	1					
03	4645178	ﾗﾊﾞｰ	RUBBER	1					
04	4645179	ﾗﾊﾞｰ	RUBBER	1					
05	4645180	ﾗﾊﾞｰ	RUBBER	1					
06	4645181	ﾗﾊﾞｰ	RUBBER	1					
07	4645182	ﾗﾊﾞｰ	RUBBER	1					

防虫ネット（2）
SCREEN (2)

適用号機　010001-
Serial No.

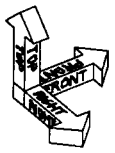

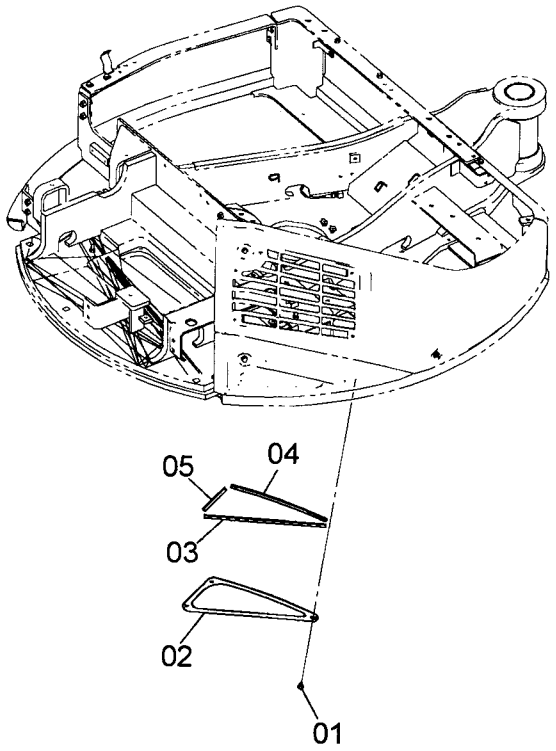

9251822

Ⓦ

符号 ITEM	部品番号 PART NO.	部品名	PART NAME	数量 Q'TY	サービスコード S.C	適用号機 SERIAL NO.	互換性 ICA	代替部品 REPLACEABLE PART 部品番号 PART NO.	代替部品 REPLACEABLE PART 数量 Q'TY
01	J260825	ﾎﾞﾙﾄ;ｾﾑｽ	BOLT;SEMS	3	D				
01A	J900825	･ﾎﾞﾙﾄ	･BOLT	1					
01B	A590108	･ﾜｯｼｬ;ﾌﾟﾚｰﾝ	･WASHER;PLANE	1					
02	7049521	ﾈｯﾄ	NET	1					
03	4645183	ﾗﾊﾞｰ	RUBBER	1					
04	4645184	ﾗﾊﾞｰ	RUBBER	1					
05	4645185	ﾗﾊﾞｰ	RUBBER	1					

エアクリーナ用品
AIR-CREANER PARTS

適用号機 010001-
Serial No.

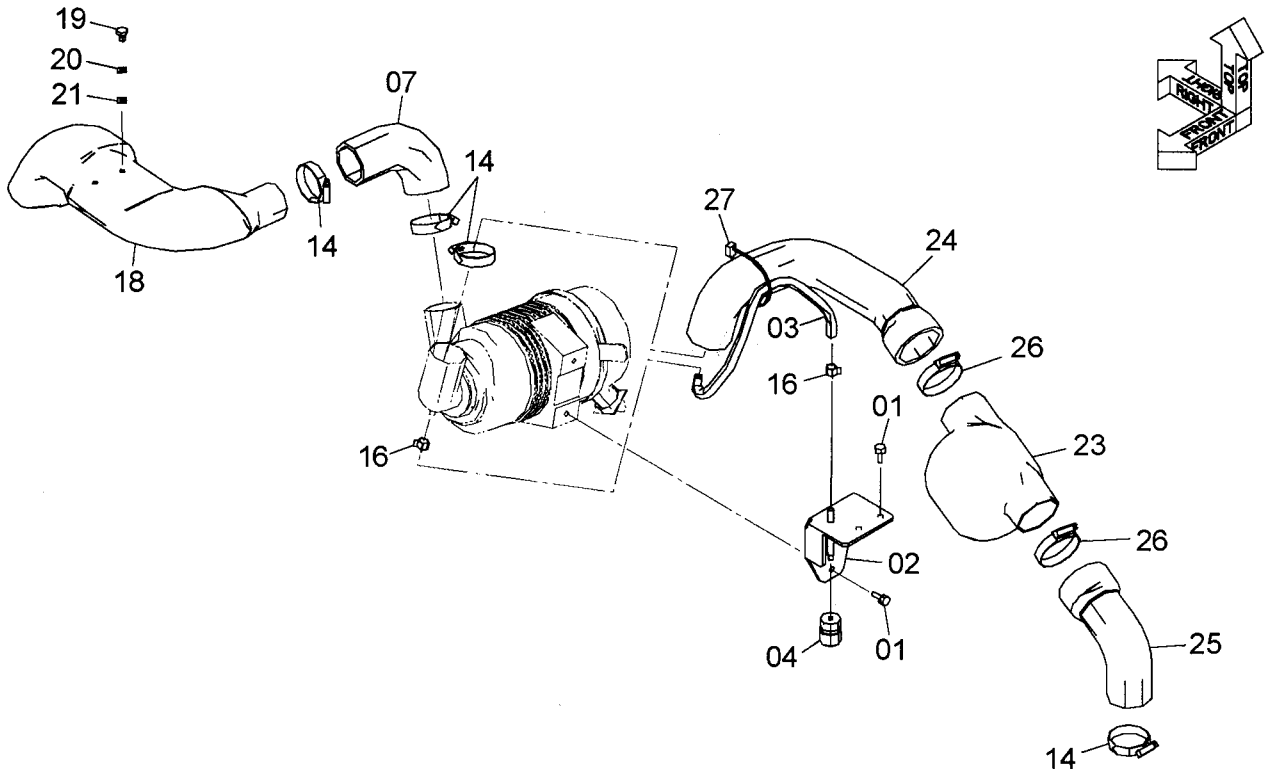

9236399

符号 ITEM	部品番号 PART NO.	部品名	PART NAME	数量 Q'TY	サービスコード S.C	適用号機 SERIAL NO.	互換性 ICA	代替部品 REPLACEABLE PART 部品番号 PART NO.	代替部品 REPLACEABLE PART 数量 Q'TY
01	J260820	ﾎﾞﾙﾄ;ｾﾑｽ	BOLT;SEMS	4	D				
01A	J900820	･ﾎﾞﾙﾄ	･BOLT	1					
01B	A590108	･ﾜｯｼｬ;ﾌﾟﾚｰﾝ	･WASHER;PLANE	1					
02	8097874	ﾌﾞﾗｹｯﾄ	BRACKET	1					
03	4346563	ﾎｰｽ;ﾌｭｴﾙ	HOSE;FUEL	1					
04	989335	ｲﾝｼﾞｹｰﾀ	INDICATOR	1					
07	4625131	ﾎｰｽ;ｴｱ	HOSE;AIR	1					
14	4504198	ｸﾗﾝﾌﾟ;ﾎｰｽ	CLAMP;HOSE	4					
16	4339258	ｸﾗﾝﾌﾟ;ﾎｰｽ	CLAMP;HOSE	2					
18	2052025	ﾀﾞｸﾄ;ｴｱ	DUCT;AIR	1					
19	J900812	ﾎﾞﾙﾄ	BOLT	2					
20	A590908	ﾜｯｼｬ;ｽﾌﾟﾘﾝｸﾞ	WASHER;SPRING	2					
21	A590108	ﾜｯｼｬ;ﾌﾟﾚｰﾝ	WASHER;PLANE	2					
23	4633661	ﾘｿﾞﾈｰﾀ	RESONETOR	1					
24	4632348	ﾎｰｽ;ｴｱ	HOSE;AIR	1					
25	4632349	ﾎｰｽ;ｴｱ	HOSE;AIR	1					
26	4504491	ｸﾗﾝﾌﾟ;ﾎｰｽ	CLAMP;HOSE	2					
27	4055312	ｸﾘｯﾌﾟ;ﾊﾞﾝﾄﾞ	CLIP;BAND	1					

エアクリーナ
AIR CREANER

適用号機 010001-
Serial No.

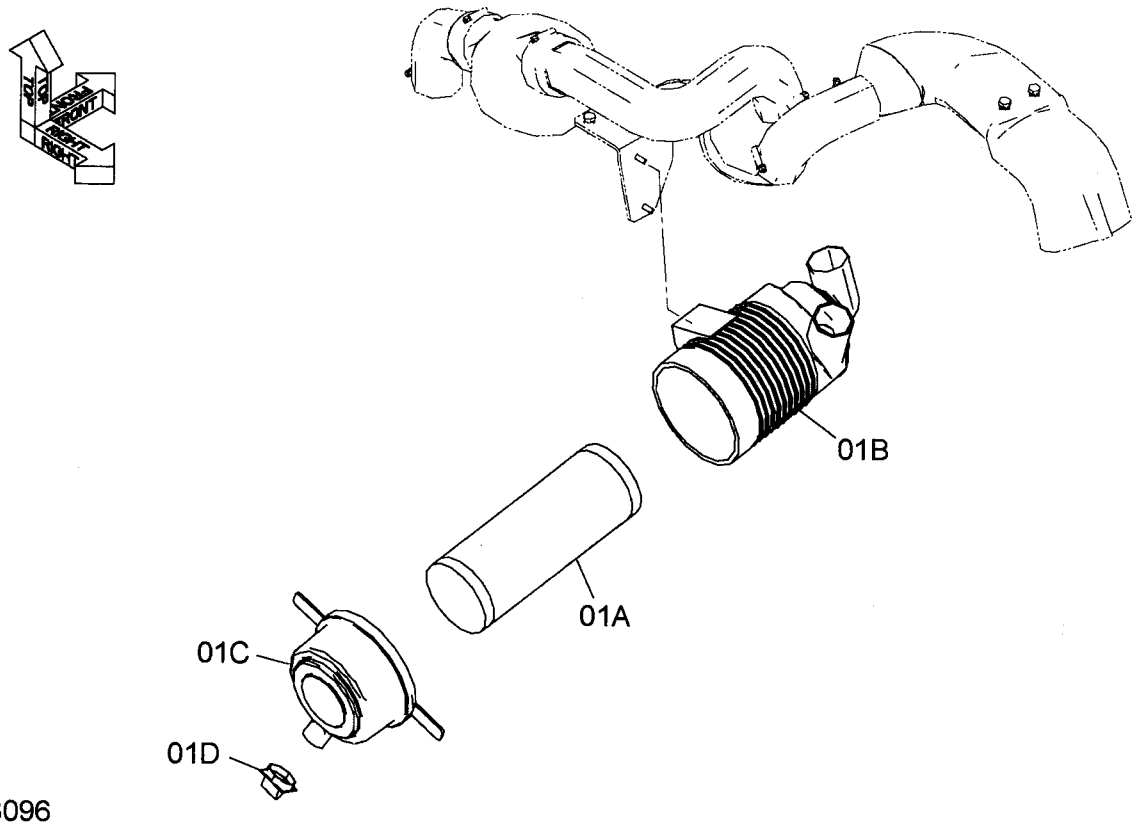

9243096

符号 ITEM	部品番号 PART NO.	部品名	PART NAME	数量 Q'TY	サービスコード S.C	適用号機 SERIAL NO.	互換性 ICA	代替部品 REPLACEABLE PART 部品番号 PART NO.	代替部品 REPLACEABLE PART 数量 Q'TY
01	4625139	クリーナ;エア	CLEANER;AIR	1					
01A	4417516	・エレメント	・ELEMENT	1					
01B	4639302	・ボディ	・BODY	1					
01C	4423984	・カバー	・COVER	1					
01D	4383877	・バケータ;バルブ	・VALVE	1					

エアクリーナ（ダブル）
AIR CREANER (DUBLE)

適用号機　010001-
Serial No.

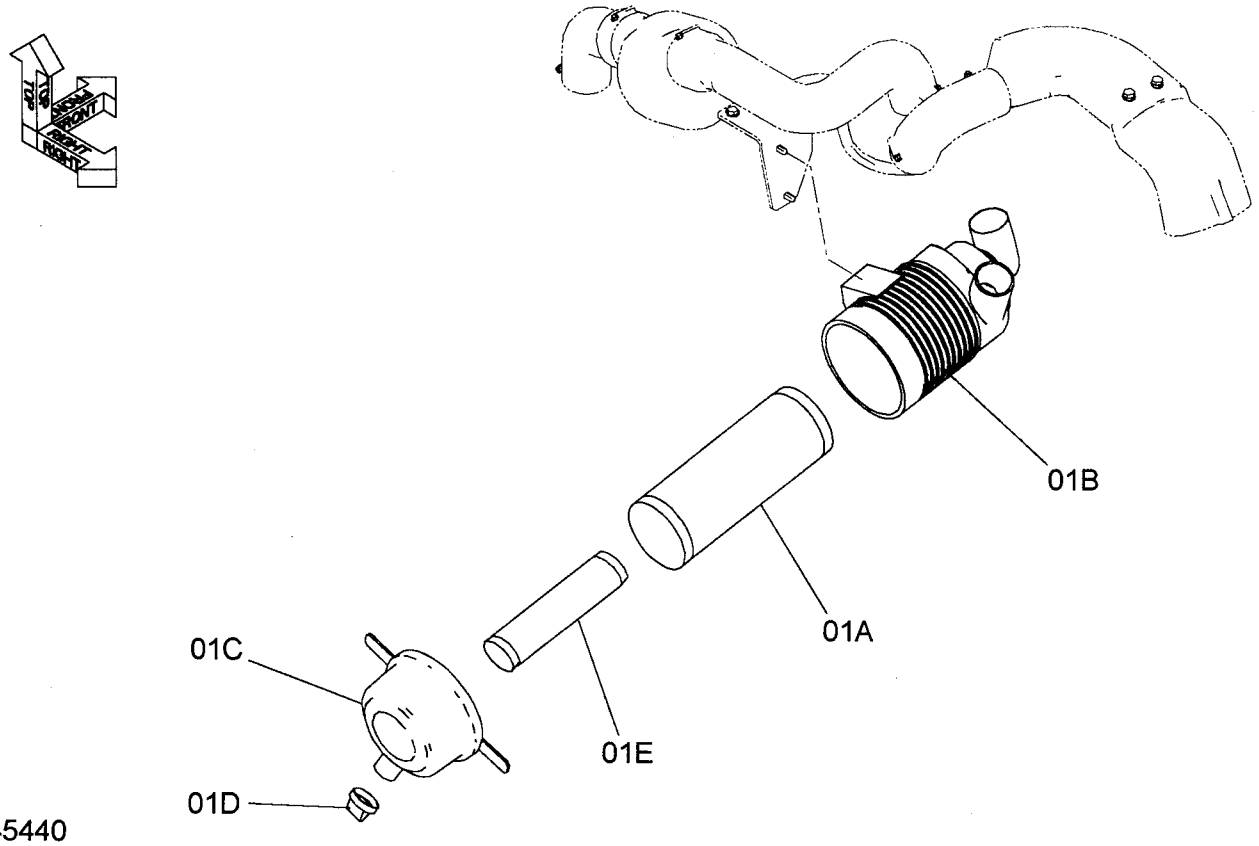

9245440

符号 ITEM	部品番号 PART NO.	部品名	PART NAME	数量 Q'TY	サービスコード S.C	適用号機 SERIAL NO.	互換性 ICA	代替部品 REPLACEABLE PART 部品番号 PART NO.	代替部品 REPLACEABLE PART 数量 Q'TY
01	4628771	ｸﾘｰﾅ;ｴｱ	CLEANER;AIR	1					
01A	4417516	･ｴﾚﾒﾝﾄ	･ELEMENT	1					
01B	4639302	･ﾎﾞﾃﾞｨ	･BODY	1					
01C	4423984	･ｶﾊﾞｰ	･COVER	1					
01D	4383877	･ﾊﾞｹｰﾀ;ﾊﾞﾙﾌﾞ	･VALVE	1					
01E	4423981	･ｴﾚﾒﾝﾄ(ｲﾝﾅｰ)	･ELEMENT(INNNER)	1					

MEMO

マフラー
MUFFLER

適用号機　010001-010506
Serial No.

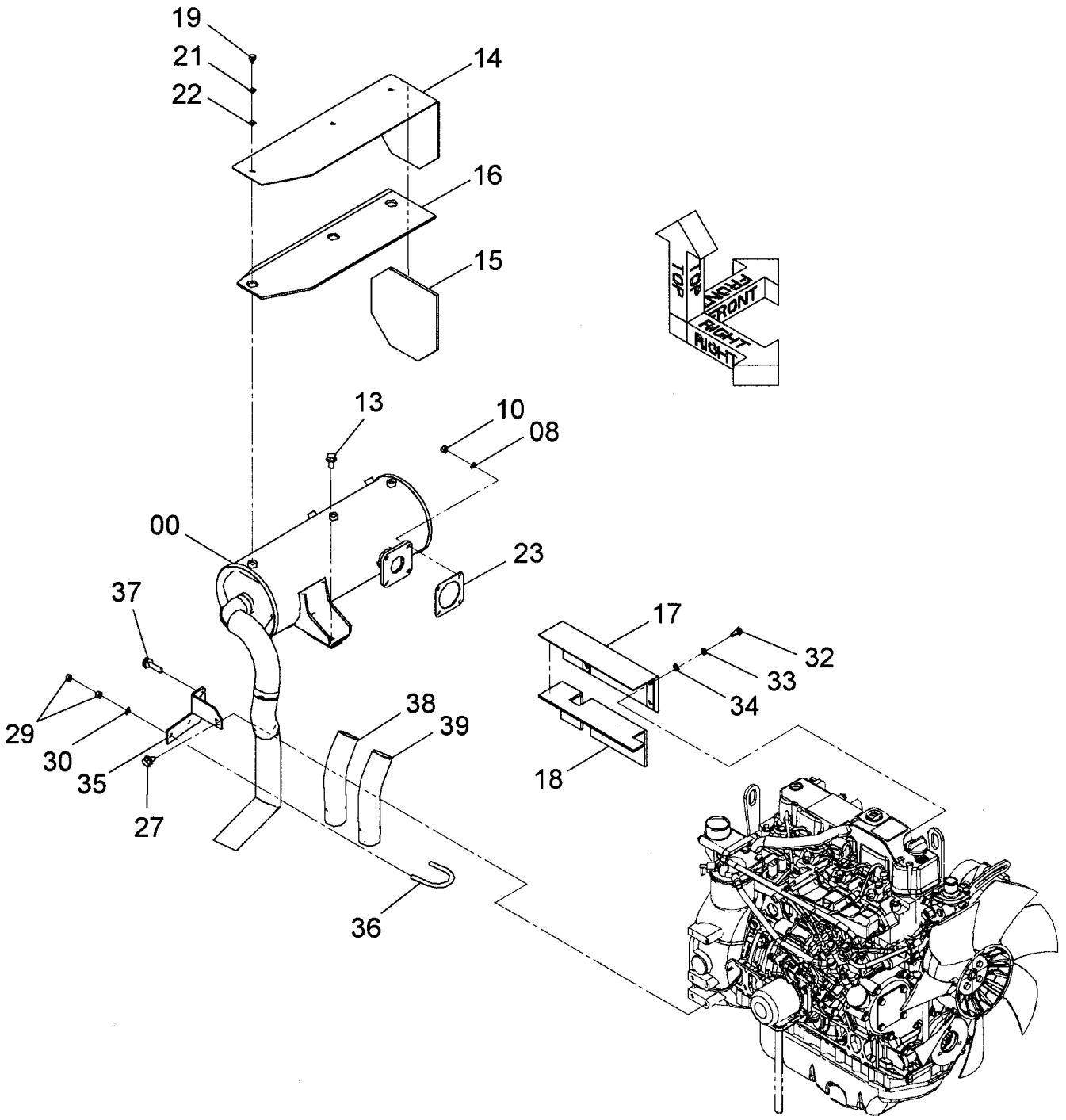

マフラー
MUFFLER

適用号機　010001-010506
Serial No.

符号 ITEM	部品番号 PART NO.	部品名	PART NAME	数量 Q'TY	サービスコード S.C	適用号機 SERIAL NO.	互換性 ICA	代替部品 REPLACEABLE PART 部品番号 PART NO.	代替部品 REPLACEABLE PART 数量 Q'TY
00	4615813	マフラー	MUFFLER	1					
08	A590908	ワッシャ;スプリング	WASHER;SPRING	4					
10	M500807	ナット	NUT	4					
13	J271020	ボルト;セムス	BOLT;SEMS	2	D	-010181			
13A	J901020	・ボルト	・BOLT	1		-010181			
13B	J222010	・ワッシャ	・WASHER	1		-010181			
13	J271025	ボルト;セムス	BOLT;SEMS	2	#D	010182-			
13A	J901025	・ボルト	・BOLT	1	#	010182-			
13B	J222010	・ワッシャ	・WASHER	1	#	010182-			
14	3103902	カバー	COVER	1					
15	4629911	グラスウール	GLASSWOOL	1					
16	4629912	グラスウール	GLASSWOOL	1					
17	8098887	カバー	COVER	1					
18	4629913	グラスウール	GLASSWOOL	1					
19	J900812	ボルト	BOLT	5		-010085			
19	4642424	ボルト;セムス	BOLT;SEMS	5	#	010086-			
21	A590908	ワッシャ;スプリング	WASHER;SPRING	5		-010085			
22	A590108	ワッシャ;プレーン	WASHER;PLANE	5					
23	4630342	ガスケット	GASKET	1	Z				
27	J271020	ボルト;セムス	BOLT;SEMS	1	D				
27A	J901020	・ボルト	・BOLT	1					
27B	J222010	・ワッシャ	・WASHER	1					
29	M500807	ナット	NUT	4					
30	A590108	ワッシャ;プレーン	WASHER;PLANE	2					
32	J900820	ボルト	BOLT	4					
33	A590908	ワッシャ;スプリング	WASHER;SPRING	4					
34	A590108	ワッシャ;プレーン	WASHER;PLANE	4					
35	4635297	ブラケット	BRACKET	1					
36	4624089	ボルト;U	BOLT;U	1					
37	J271040	ボルト;セムス	BOLT;SEMS	1	D				
37A	J901040	・ボルト	・BOLT	1					
37B	J222010	・ワッシャ	・WASHER	1					
38	4637809	カバー;パイプ	COVER;PIPE	1	#				
39	4399513	テープ	TAPE	1	#				

マフラー
MUFFLER

適用号機　010507-
Serial No.

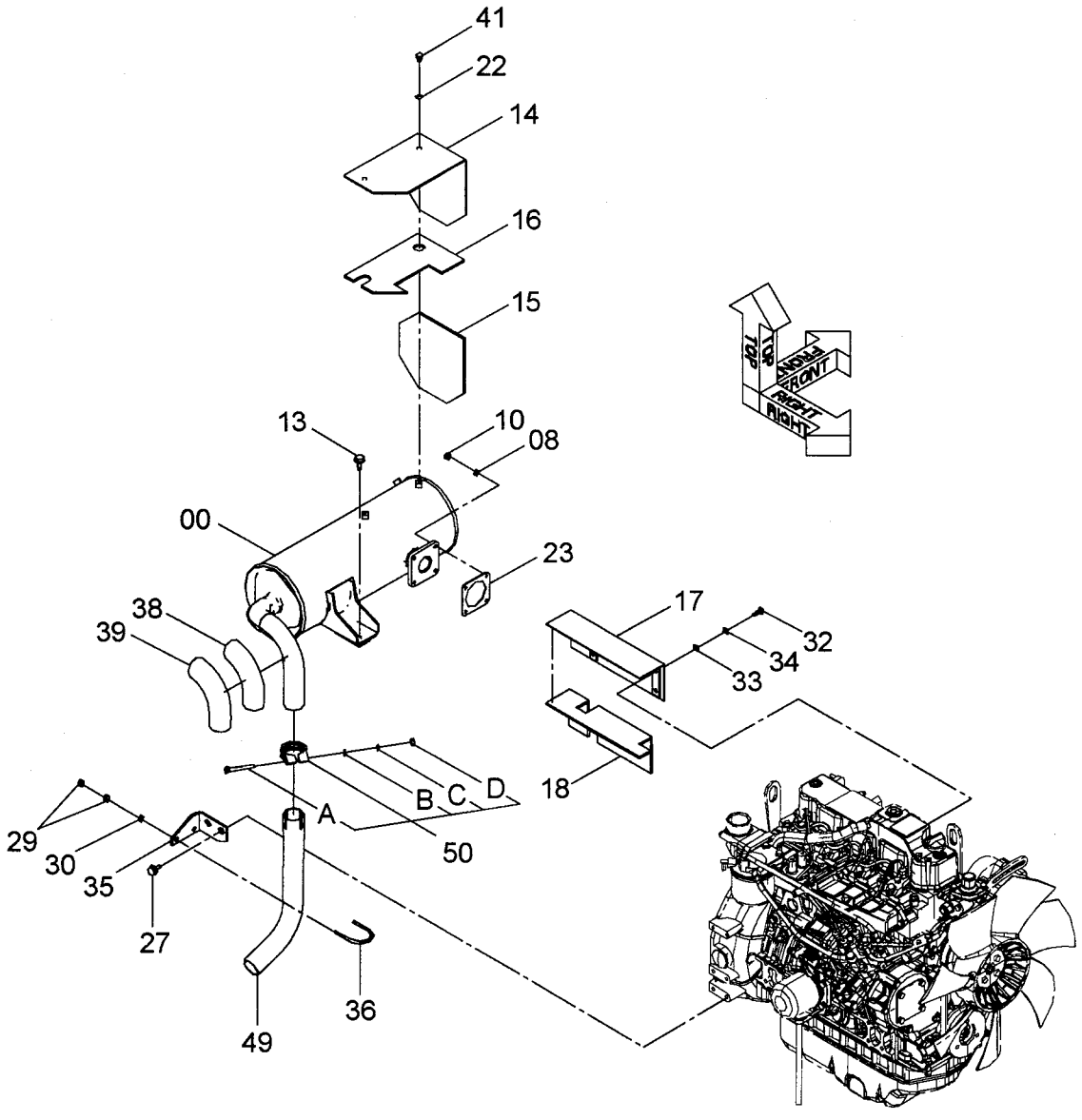

マフラー
MUFFLER

適用号機　010507-
Serial No.

符号 ITEM	部品番号 PART NO.	部品名	PART NAME	数量 Q'TY	ｻｰﾋﾞｽｺｰﾄﾞ S.C	適用号機 SERIAL NO.	互換性 ICA	代替部品 REPLACEABLE PART 部品番号 PART NO.	代替部品 REPLACEABLE PART 数量 Q'TY
00	4652106	ﾏﾌﾗｰ	MUFFLER	1	#				
08	A590908	ﾜｯｼｬ;ｽﾌﾟﾘﾝｸﾞ	WASHER;SPRING	4					
10	M500807	ﾅｯﾄ	NUT	4					
13	J271025	ﾎﾞﾙﾄ;ｾﾑｽ	BOLT;SEMS	2	D				
13A	J901025	･ﾎﾞﾙﾄ	･BOLT	1					
13B	J222010	･ﾜｯｼｬ	･WASHER	1					
14	3108011	ｶﾊﾞｰ	COVER	1	#				
15	4629911	ｸﾞﾗｽｳｰﾙ	GLASSWOOL	1					
16	4645374	ｸﾞﾗｽｳｰﾙ	GLASSWOOL	1	#				
17	8098887	ｶﾊﾞｰ	COVER	1					
18	4629913	ｸﾞﾗｽｳｰﾙ	GLASSWOOL	1					
22	A590108	ﾜｯｼｬ;ﾌﾟﾚｰﾝ	WASHER;PLANE	3	#				
23	4630342	ｶﾞｽｹｯﾄ	GASKET	1	Z				
27	J271020	ﾎﾞﾙﾄ;ｾﾑｽ	BOLT;SEMS	2	#D				
27A	J901020	･ﾎﾞﾙﾄ	･BOLT	1					
27B	J222010	･ﾜｯｼｬ	･WASHER	1					
29	M500807	ﾅｯﾄ	NUT	4					
30	A590108	ﾜｯｼｬ;ﾌﾟﾚｰﾝ	WASHER;PLANE	2					
32	J900820	ﾎﾞﾙﾄ	BOLT	4					
33	A590908	ﾜｯｼｬ;ｽﾌﾟﾘﾝｸﾞ	WASHER;SPRING	4					
34	A590108	ﾜｯｼｬ;ﾌﾟﾚｰﾝ	WASHER;PLANE	4					
35	4654529	ﾌﾞﾗｹｯﾄ	BRACKET	1	#				
36	4279326	ﾎﾞﾙﾄ;U	BOLT;U	1	#				
38	4645075	ｶﾊﾞｰ;ﾊﾟｲﾌﾟ	COVER;PIPE	1	#				
39	4399513	ﾃｰﾌﾟ	TAPE	1					
41	4642424	ﾎﾞﾙﾄ;ｾﾑｽ	BOLT;SEMS	3	#				
49	3101303	ﾊﾟｲﾌﾟ;ｴｷｿﾞｰｽﾄ	PIPE;EXHAUST	1	#				
50	4445386	ｸﾗﾝﾌﾟ	CLAMP	1	#				
50A	J900860	･ﾎﾞﾙﾄ	･BOLT	1	#				
50B	A590108	･ﾜｯｼｬ;ﾌﾟﾚｰﾝ	･WASHER;PLANE	1	#				
50C	J252108	･ﾜｯｼｬ;ｽﾌﾟﾘﾝｸﾞ	･WASHER;SPRING	1	#				
50D	M500807	･ﾅｯﾄ	･NUT	1	#				

マフラー部品（増量）
MUFFLER PARTS (INCREASE)

適用号機　010001-
Serial No.

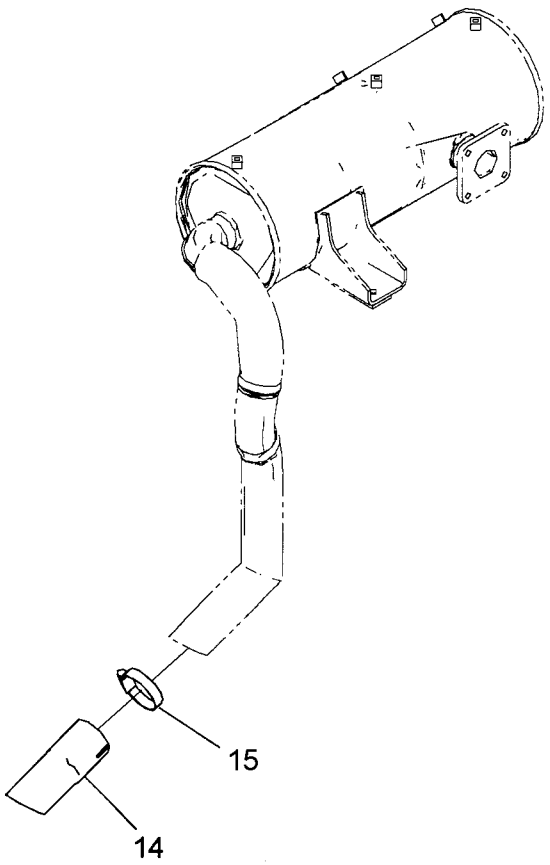

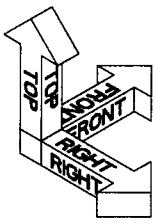

9240720

Ⓦ

符号 ITEM	部品番号 PART NO.	部品名	PART NAME	数量 Q'TY	サービスコード S.C	適用号機 SERIAL NO.	互換性 ICA	代替部品 REPLACEABLE PART 部品番号 PART NO.	代替部品 REPLACEABLE PART 数量 Q'TY
14	4629833	パイプ;エキゾースト	PIPE;EXHAUST	1					
15	4505385	クランプ;ホース	CLAMP;HOSE	1	#				

燃料タンク
FUEL TANK

適用号機 010001-
Serial No.



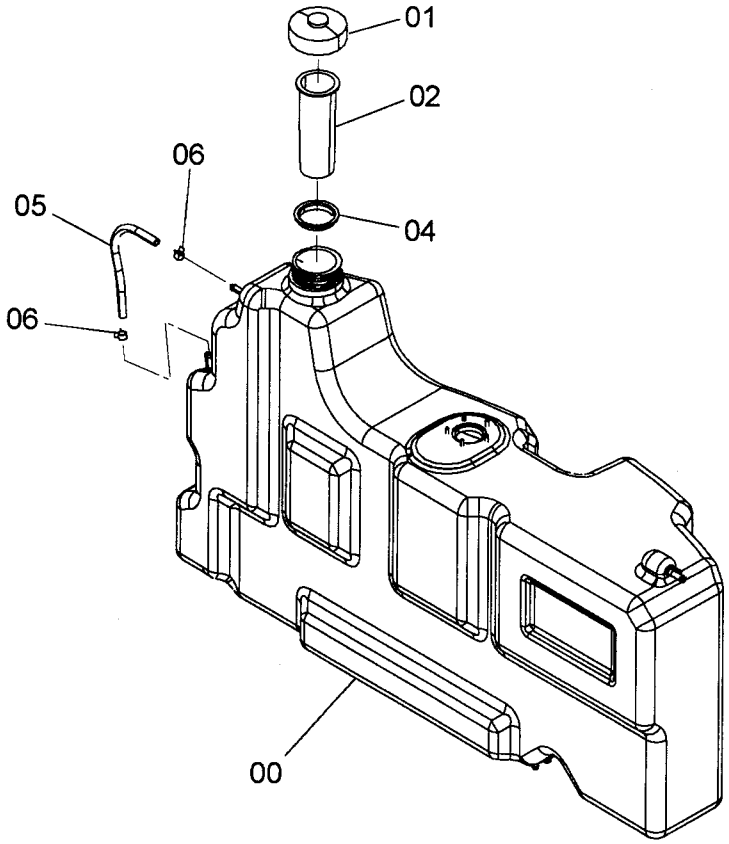

9237367

Ⓦ

符号 ITEM	部品番号 PART NO.	部品名	PART NAME	数量 Q'TY	サービスコード S.C	適用号機 SERIAL NO.	互換性 ICA	代替部品 REPLACEABLE PART 部品番号 PART NO.	代替部品 REPLACEABLE PART 数量 Q'TY
00	4617412	ﾀﾝｸ;ﾌｭｰｴﾙ	TANK;FUEL	1					
00A	4358947	･ｺｯｸ	･COCK	1					
00B	J260616	･ﾎﾞﾙﾄ;ｾﾑｽ	･BOLT;SEMS	2	D				
00B1	J900616	･･ﾎﾞﾙﾄ	･･BOLT	1					
00B2	A590106	･･ﾜｯｼｬ;ﾌﾟﾚｰﾝ	･･WASHER;PLANE	1					
01	4442447	ｷｬｯﾌﾟ	CAP	1					
02	4442449	ﾌｨﾙﾀ	FILTER	1					
04	4630447	ﾊﾟｯｷﾝ	PACKING	1					
05	4612439	ﾎｰｽ;ﾌｭｴﾙ	HOSE;FUEL	1					
06	4351486	ｸﾗﾝﾌﾟ;ﾎｰｽ	CLAMP;HOSE	2					

燃料配管
FUEL PIPING

適用号機 010001-
Serial No.

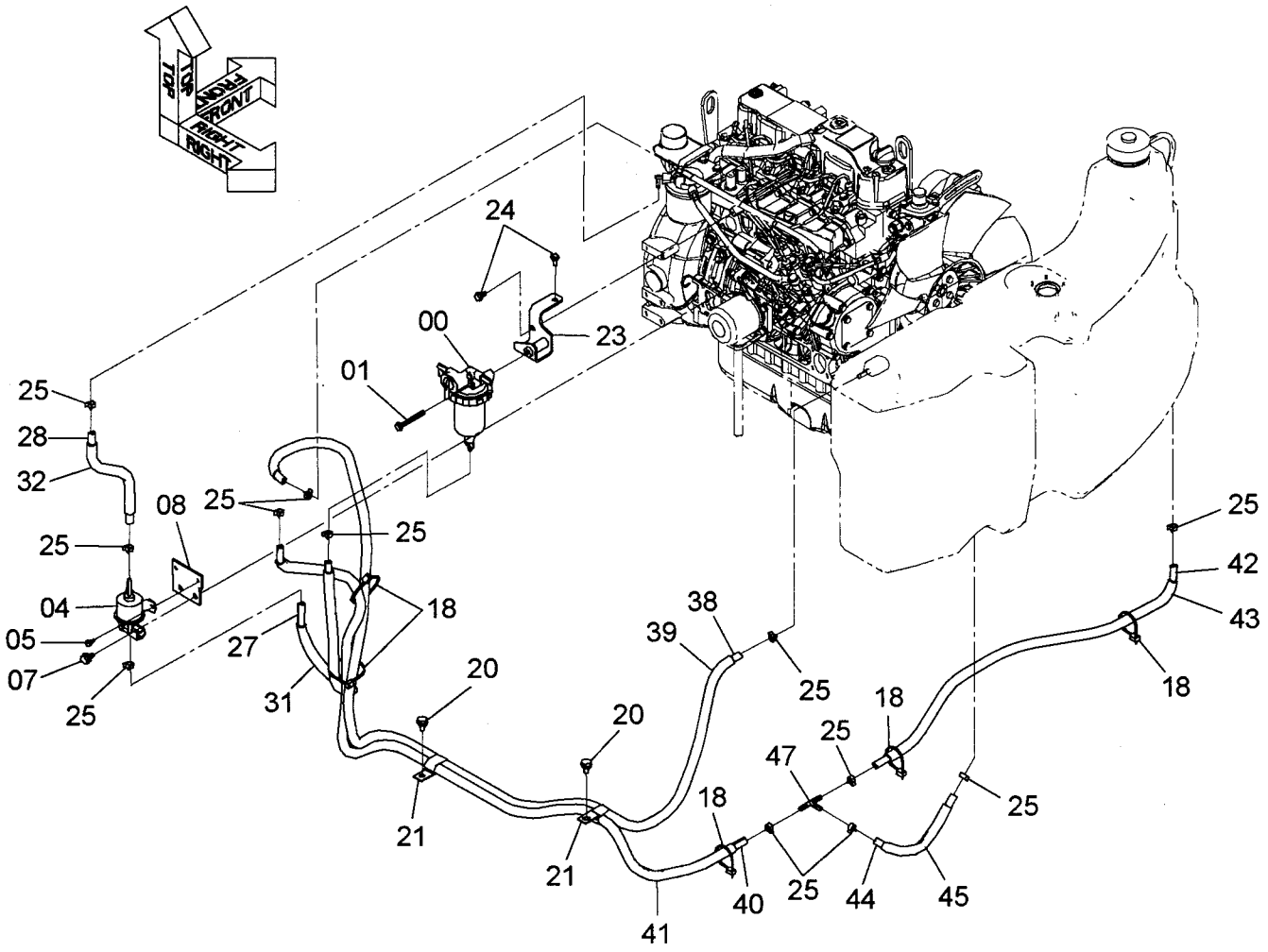

燃料配管
FUEL PIPING

適用号機 010001-
Serial No.

符号 ITEM	部品番号 PART NO.	部品名	PART NAME	数量 Q'TY	ｻｰﾋﾞｽｺｰﾄﾞ S.C	適用号機 SERIAL NO.	互換性 ICA	代替部品 REPLACEABLE PART 部品番号 PART NO.	代替部品 REPLACEABLE PART 数量 Q'TY
00	4626348	ｾﾊﾟﾚｰﾀ	SEPARATOR	1	Z				
01	J260870	ﾎﾞﾙﾄ;ｾﾑｽ	BOLT;SEMS	1	D				
01A	J900870	･ﾎﾞﾙﾄ	･BOLT	1					
01B	A590108	･ﾜｯｼｬ	･WASHER	1					
04	4626347	ﾎﾟﾝﾌﾟ	PUMP	1	Z				
05	J260616	ﾎﾞﾙﾄ;ｾﾑｽ	BOLT;SEMS	2	D				
05A	J900616	･ﾎﾞﾙﾄ	･BOLT	1					
05B	A590106	･ﾜｯｼｬ	･WASHER	1					
07	J271020	ﾎﾞﾙﾄ;ｾﾑｽ	BOLT;SEMS	2	D				
07A	J901020	･ﾎﾞﾙﾄ	･BOLT	1					
07B	J222010	･ﾜｯｼｬ	･WASHER	1					
08	9763365	ﾌﾞﾗｹｯﾄ	BRACKET	1					
18	4055312	ｸﾘｯﾌﾟ;ﾊﾞﾝﾄﾞ	CLIP;BAND	5					
20	J271020	ﾎﾞﾙﾄ;ｾﾑｽ	BOLT;SEMS	2	D				
20A	J901020	･ﾎﾞﾙﾄ	･BOLT	1					
20B	J222010	･ﾜｯｼｬ	･WASHER	1					
21	4190282	ｸﾘｯﾌﾟ	CLIP	2					
23	8097885	ﾌﾞﾗｹｯﾄ	BRACKET	1					
24	J260820	ﾎﾞﾙﾄ;ｾﾑｽ	BOLT;SEMS	2	D				
24A	J900820	･ﾎﾞﾙﾄ	･BOLT	1					
24B	A590108	･ﾜｯｼｬ	･WASHER	1					
25	4616159	ｸﾗﾝﾌﾟ;ﾎｰｽ	CLAMP;HOSE	12					
27	4346559	ﾎｰｽ;ﾌｭｴﾙ	HOSE;FUEL	1					
28	4355362	ﾎｰｽ;ﾌｭｰｴﾙ	HOSE;FUEL	1					
31	4346676	ﾁｭｰﾌﾞ	TUBE	1					
32	4414581	ﾁｭｰﾌﾞ	TUBE	1					
38	4348599	ﾎｰｽ;ﾌｭｴﾙ	HOSE;FUEL	1					
39	4365703	ﾁｭｰﾌﾞ	TUBE	1					
40	4630088	ﾎｰｽ;ﾌｭｴﾙ	HOSE;FUEL	1					
41	4288098	ﾁｭｰﾌﾞ	TUBE	1					
42	4635791	ﾎｰｽ;ﾌｭｴﾙ	HOSE;FUEL	1					
43	4296331	ﾁｭｰﾌﾞ	TUBE	1					
44	4383153	ﾎｰｽ;ﾌｭｴﾙ	HOSE;FUEL	1					
45	4422674	ﾁｭｰﾌﾞ	TUBE	1	#				
47	4402364	ｺﾈｸﾀ	CONNECTOR	1					

027

ポンプ装置
PUMP DEVICE

適用号機　010001-
Serial No.

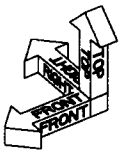

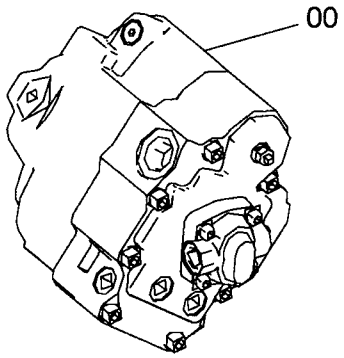

9237285

Ⓦ

符号 ITEM	部品番号 PART NO.	部品名	PART NAME	数量 Q'TY	サービスコード S.C	適用号機 SERIAL NO.	互換性 ICA	代替部品 REPLACEABLE PART 部品番号 PART NO.	代替部品 REPLACEABLE PART 数量 Q'TY
00	4615640	ポンプ;ピストン	PUMP;PISTON	1	H				

ポンプ装置（エアコンディショナ用）
PUMP DEVICE (FOR AIR CONDITIONER)

適用号機　010001-
Serial No.

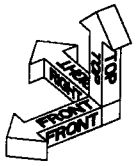

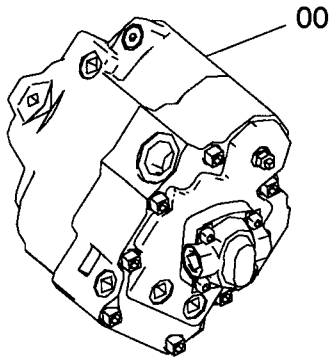

9237854

Ⓦ

符号 ITEM	部品番号 PART NO.	部品名	PART NAME	数量 Q'TY	サービスコード S.C	適用号機 SERIAL NO.	互換性 ICA	代替部品 REPLACEABLE PART 部品番号 PART NO.	代替部品 REPLACEABLE PART 数量 Q'TY
00	4617487	ポンプ;ピストン	PUMP;PISTON	1	H				

旋回装置
SWING DEVICE

適用号機 010001-
Serial No.

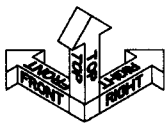

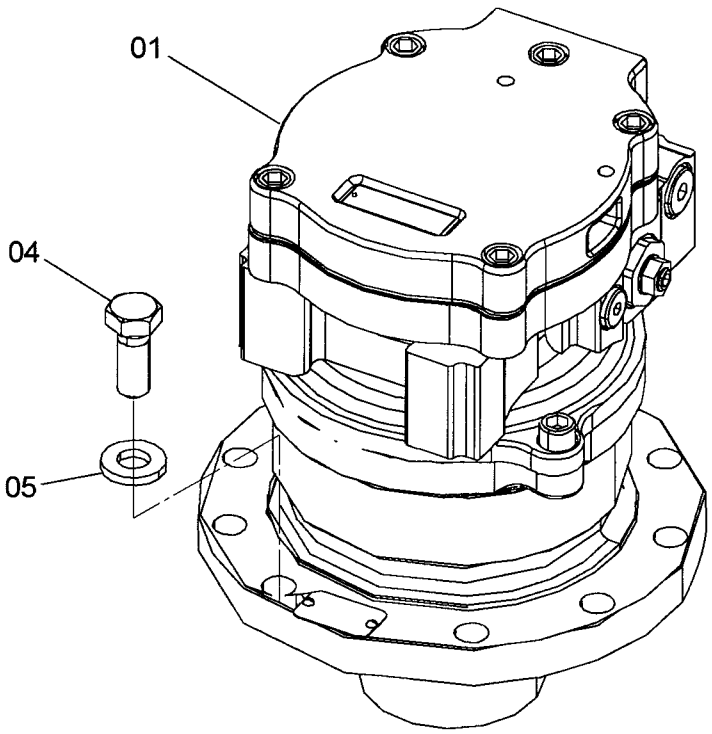

9238126 Ⓦ

符号 ITEM	部品番号 PART NO.	部品名	PART NAME	数量 Q'TY	サービスコード S.C	適用号機 SERIAL NO.	互換性 ICA	代替部品 REPLACEABLE PART 部品番号 PART NO.	代替部品 REPLACEABLE PART 数量 Q'TY
01	9236034	センカイソーチ	SWING-DEVICE	1					
04	J921640	ボルト	BOLT	8					
05	J222016	ワッシャ	WASHER	8					

MEMO

スイングポスト
SWING POST

適用号機　010001-
Serial No.

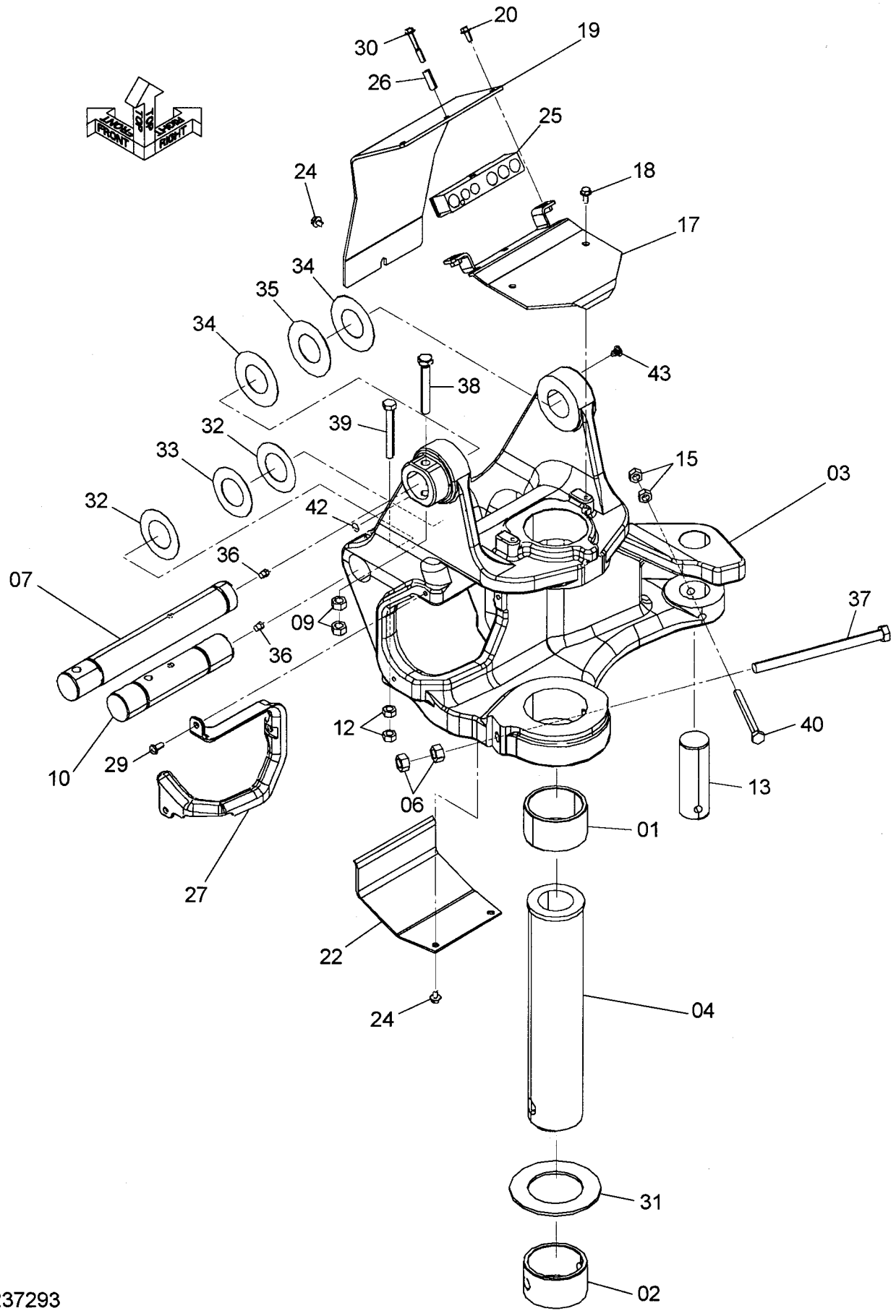

スイングポスト
SWING POST

適用号機 010001-
Serial No.

符号 ITEM	部品番号 PART NO.	部品名	PART NAME	数量 Q'TY	サービスコード S.C	適用号機 SERIAL NO.	互換性 ICA	代替部品 REPLACEABLE PART 部品番号 PART NO.	代替部品 REPLACEABLE PART 数量 Q'TY
01	4617094	ﾌﾞｯｼﾝｸﾞ	BUSHING	1					
02	4617095	ﾌﾞｯｼﾝｸﾞ	BUSHING	1					
03	0005130	ｽｲﾝｸﾞﾎﾟｽﾄ	SWINGPOST	1					
04	4617092	ﾋﾟﾝ	PIN	1					
06	J950016	ﾅｯﾄ	NUT	2					
07	4617063	ﾋﾟﾝ	PIN	1					
09	J950014	ﾅｯﾄ	NUT	2					
10	4617076	ﾋﾟﾝ	PIN	1					
12	J950012	ﾅｯﾄ	NUT	2					
13	4617080	ﾋﾟﾝ	PIN	1					
15	J950012	ﾅｯﾄ	NUT	2					
17	8095322	ｶﾊﾞｰ	COVER	1					
18	J260820	ﾎﾞﾙﾄ;ｾﾑｽ	BOLT;SEMS	2	D				
18A	J900820	･ﾎﾞﾙﾄ	･BOLT	1					
18B	A590108	･ﾜｯｼｬ	･WASHER	1					
19	3101743	ｶﾊﾞｰ	COVER	1					
20	J260820	ﾎﾞﾙﾄ;ｾﾑｽ	BOLT;SEMS	2	D				
20A	J900820	･ﾎﾞﾙﾄ	･BOLT	1					
20B	A590108	･ﾜｯｼｬ	･WASHER	1					
22	9762145	ｶﾊﾞｰ	COVER	1					
24	J260816	ﾎﾞﾙﾄ;ｾﾑｽ	BOLT;SEMS	3	D				
24A	J900816	･ﾎﾞﾙﾄ	･BOLT	1					
24B	A590108	･ﾜｯｼｬ	･WASHER	1					
25	4617108	ﾗﾊﾞｰ	RUBBER	1					
26	4617093	ｶﾗｰ	COLLAR	1					
27	2050477	ｶﾞｲﾄﾞ;ﾎｰｽ	GUIDE;HOSE	1					
29	J650820	ｽｸﾘｭ	SCREW	3					
30	J260855	ﾎﾞﾙﾄ;ｾﾑｽ	BOLT;SEMS	1	D				
30A	J900855	･ﾎﾞﾙﾄ	･BOLT	1					
30B	A590108	･ﾜｯｼｬ	･WASHER	1					
31	4349880	ﾌﾟﾚｰﾄ;ｽﾗｽﾄ	PLATE;THRUST	1					
32	4355653	ｼﾑ 0.5mm	SHIM 0.5mm	2	R				
33	4355659	ｼﾑ 0.8mm	SHIM 0.8mm	1	R				
34	4353803	ｼﾑ 0.5mm	SHIM 0.5mm	2	R				
35	4355599	ｼﾑ 0.8mm	SHIM 0.8mm	1	R				
36	J75481	ﾌｨｯﾃﾝｸﾞ;ｸﾞﾘｰｽ	FITTING;GREASE	2					
37	J901618	ﾎﾞﾙﾄ	BOLT	1					
38	J901400	ﾎﾞﾙﾄ	BOLT	1					
39	J901200	ﾎﾞﾙﾄ	BOLT	1					
40	J901206	ﾎﾞﾙﾄ	BOLT	1					

スイングポスト
SWING POST

適用号機　010001-
Serial No.

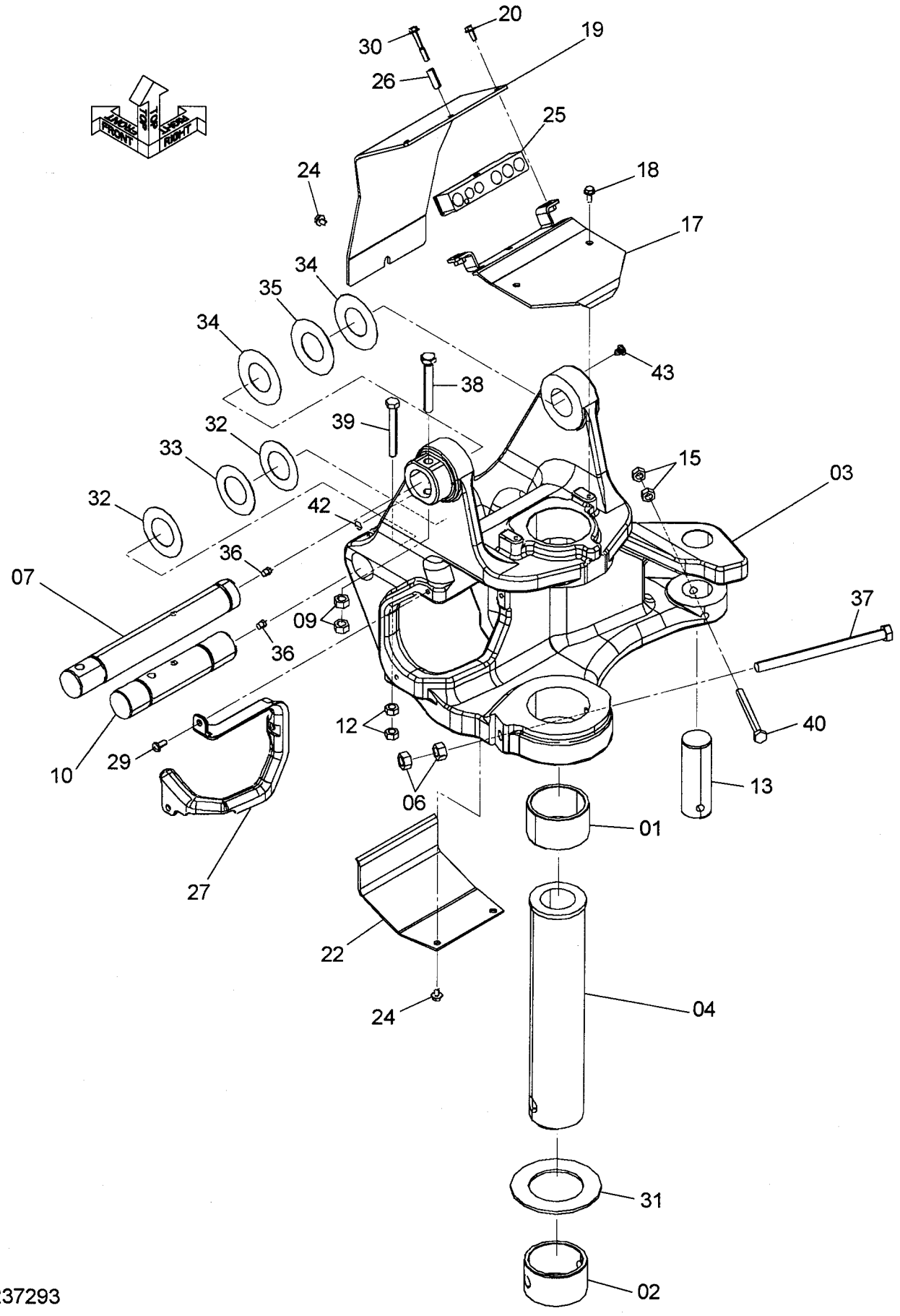

スイングポスト
SWING POST

適用号機　010001-
Serial No.

符号 ITEM	部品番号 PART NO.	部品名	PART NAME	数量 Q'TY	サービスコード S.C	適用号機 SERIAL NO.	互換性 ICA	代替部品 REPLACEABLE PART 部品番号 PART NO.	代替部品 REPLACEABLE PART 数量 Q'TY
42	4484294	ﾌﾟﾗｸﾞ	PLUG	2					
43	4288579	ﾌﾟﾗｸﾞ	PLUG	2					

スイングシリンダ
SWING CYL.

適用号機　010001-
Serial No.

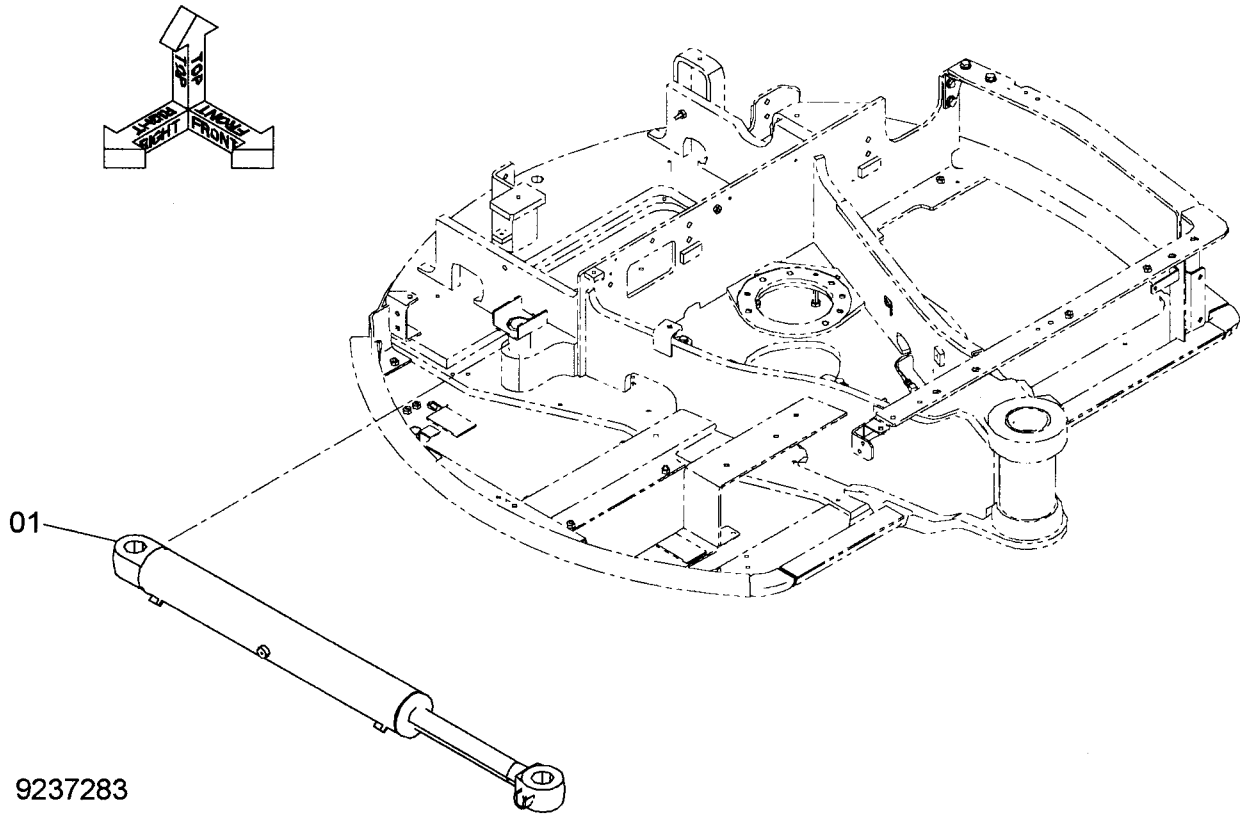

Ⓦ

符号 ITEM	部品番号 PART NO.	部品名	PART NAME	数量 Q'TY	サービスコード S.C	適用号機 SERIAL NO.	互換性 ICA	代替部品 REPLACEABLE PART 部品番号 PART NO.	代替部品 REPLACEABLE PART 数量 Q'TY
	9237283	ｽｲﾝｸﾞｼﾘﾝﾀﾞ	SWING CYLINDER	1					
01	4616034	･ｼﾘﾝﾀﾞ;ｽｲﾝｸﾞ	･CYL.;SWING	1	H				

MEMO

オイルタンク用品
OIL TANK PARTS

適用号機　010001-
Serial No.

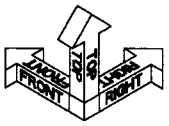

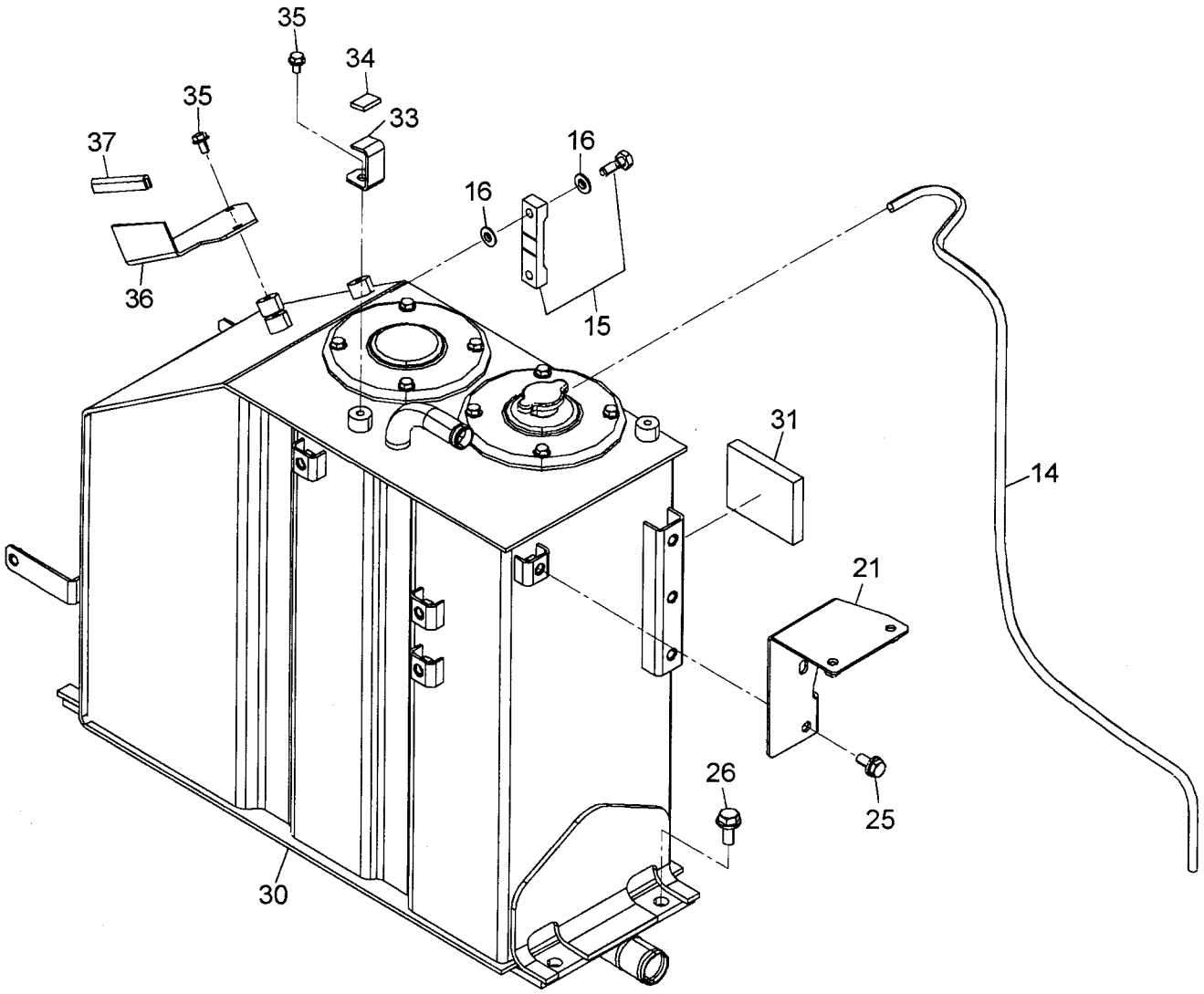

オイルタンク用品
OIL TANK PARTS

適用号機 010001-
Serial No.

符号 ITEM	部品番号 PART NO.	部品名	PART NAME	数量 Q'TY	サービスコード S.C	適用号機 SERIAL NO.	互換性 ICA	代替部品 REPLACEABLE PART 部品番号 PART NO.	代替部品 REPLACEABLE PART 数量 Q'TY
14	4633882	ホース;ビニール	HOSE;VINYL	1					
15	8050296	ゲージ;レベル	GAUGE;LEVEL	1					
15A	4100967	・ボルト	・BOLT	2					
16	449558	ワッシャ;シール	WASHER;SEAL	4					
21	8098985	ブラケット	BRACKET	1					
25	J271025	ボルト;セムス	BOLT;SEMS	1	D				
25A	J901025	・ボルト	・BOLT	1					
25B	J222010	・ワッシャ	・WASHER	1					
26	J271230	ボルト;セムス	BOLT;SEMS	4	D				
26A	J901230	・ボルト	・BOLT	1					
26B	J222012	・ワッシャ	・WASHER	1					
30	9246562	タンク;オイル	TANK;OIL	1					
		〈詳細ハ 別ページ参照〉	〈for details: see separate page〉						
31	4617408	ラバー;クッション	RUBBER;CUSHION	1					
33	4632722	ブラケット	BRACKET	1					
34	4632723	ラバー;クッション	RUBBER;CUSHION	1					
35	J260816	ボルト;セムス	BOLT;SEMS	3	D				
35A	J900816	・ボルト	・BOLT	1					
35B	A590108	・ワッシャ	・WASHER	1					
36	4633583	ブラケット	BRACKET	1					
37	4478718	クッション	CUSHION	1					

オイルタンク
OIL TANK

適用号機 010001-
Serial No.



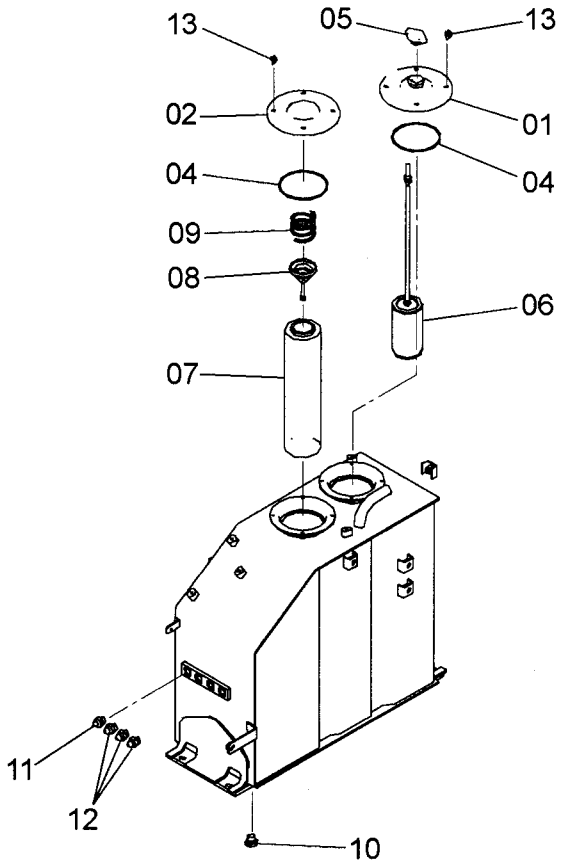

9246562

Ⓦ

符号 ITEM	部品番号 PART NO.	部品名	PART NAME	数量 Q'TY	サービスコード S.C	適用号機 SERIAL NO.	互換性 ICA	代替部品 REPLACEABLE PART 部品番号 PART NO.	代替部品 REPLACEABLE PART 数量 Q'TY
	6022469	タンク;オイル	TANK;OIL	1					
01	8092537	・カバー	・COVER	1					
02	8091858	・カバー	・COVER	1					
04	4621929	・O-リング	・O-RING	2					
05	4272375	・キャップ	・CAP	1					
06	4624665	・フィルタ;サクション	・FILTER;SUCTION	1					
07	4129280	・エレメント;フィルタ	・ELEMENT;FILTER	1					
08	4094438	・バルブ	・VALVE	1					
09	4094439	・スプリング	・SPRING	1					
10	A885004	・プラグ	・PLUG	1					
10A	4506418	・・O-リング	・・O-RING	1					
11	A852132	・アダプタ;S	・ADAPTER;S	1					
11A	4509180	・・O-リング	・・O-RING	1					
12	A852133	・アダプタ;S	・ADAPTER;S	3					
12A	4509180	・・O-リング	・・O-RING	1					
13	J260820	・ボルト;セムス	・BOLT;SEMS	8	D				
13A	J900820	・・ボルト	・・BOLT	1					
13B	A590108	・・ワッシャ;プレーン	・・WASHER;PLANE	1					

MEMO

オイルクーラ配管
OIL COOLER PIPING

適用号機 010001-
Serial No.

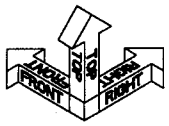

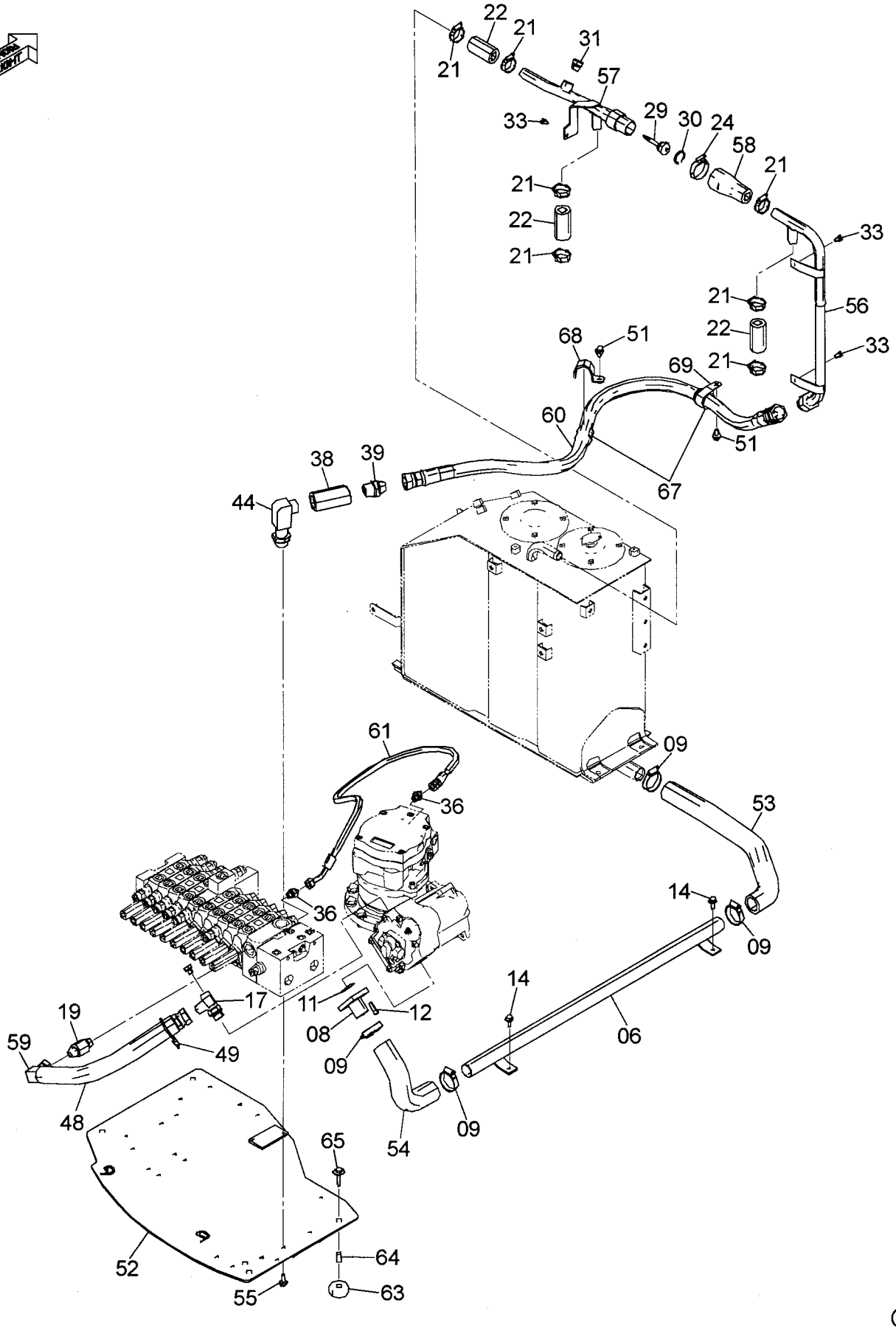

オイルクーラ配管
OIL COOLER PIPING

適用号機　010001-
Serial No.

符号 ITEM	部品番号 PART NO.	部品名	PART NAME	数量 Q'TY	サービスコード S.C	適用号機 SERIAL NO.	互換性 ICA	代替部品 REPLACEABLE PART 部品番号 PART NO.	代替部品 REPLACEABLE PART 数量 Q'TY
06	8095063	パイプ;サクション	PIPE;SUCTION	1					
08	9752265	パイプ;サクション	PIPE;SUCTION	1					
09	4505385	クランプ;ホース	CLAMP;HOSE	4					
11	A810040	O-リング	O-RING	1					
12	J781025	ボルト;ソケット	BOLT;SOCKET	4					
14	J271025	ボルト;セムス	BOLT;SEMS	2	D				
14A	J901025	・ボルト	・BOLT	1					
14B	J222010	・ワッシャ	・WASHER	1					
17	4614917	チー;S	TEE;S	1					
17A	4506424	・O-リング	・O-RING	1					
19	4617519	アダプタ;S	ADAPTER;S	1					
21	4623907	クランプ;ホース	CLAMP;HOSE	7					
22	4608514	ホース;ラバー	HOSE;RUBBER	3					
24	4504198	クランプ;ホース	CLAMP;HOSE	1					
29	4255212	バルブ	VALVE	1					
30	446751	リング;リテイニング	RING;RETAINING	1					
31	4174541	プラグ	PLUG	1					
31A	4506418	・O-リング	・O-RING	1					
33	J260816	ボルト;セムス	BOLT;SEMS	3	D				
33A	J900816	・ボルト	・BOLT	1					
33B	A590108	・ワッシャ	・WASHER	1					
36	A852133	アダプタ;S	ADAPTER;S	2					
36A	4509180	・O-リング	・O-RING	1					
38	4607537	バルブ;チエツク	VALVE;CHECK	1					
39	4156432	アダプタ;S	ADAPTER;S	1					
44	4623406	エルボ;S	ELBOW;S	1					
48	4475439	プロテクタ	PROTECTOR	1					
49	4323613	クリップ;バンド	CLIP;BAND	2					
51	J271020	ボルト;セムス	BOLT;SEMS	2	D				
51A	J901020	・ボルト	・BOLT	1					
51B	J222010	・ワッシャ	・WASHER	1					
52	7047357	プレート	PLATE	1					
53	4625032	ホース;ラバー	HOSE;RUBBER	1					
54	4625031	ホース;ラバー	HOSE;RUBBER	1					
55	J271025	ボルト;セムス	BOLT;SEMS	4	D				
55A	J901025	・ボルト	・BOLT	1					
55B	J222010	・ワッシャ	・WASHER	1					
56	8097756	パイプ	PIPE	1					
57	8097766	パイプ	PIPE	1					
58	4624743	ホース;ラバー	HOSE;RUBBER	1					

オイルクーラ配管
OIL COOLER PIPING

適用号機　010001-
Serial No.

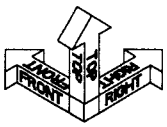

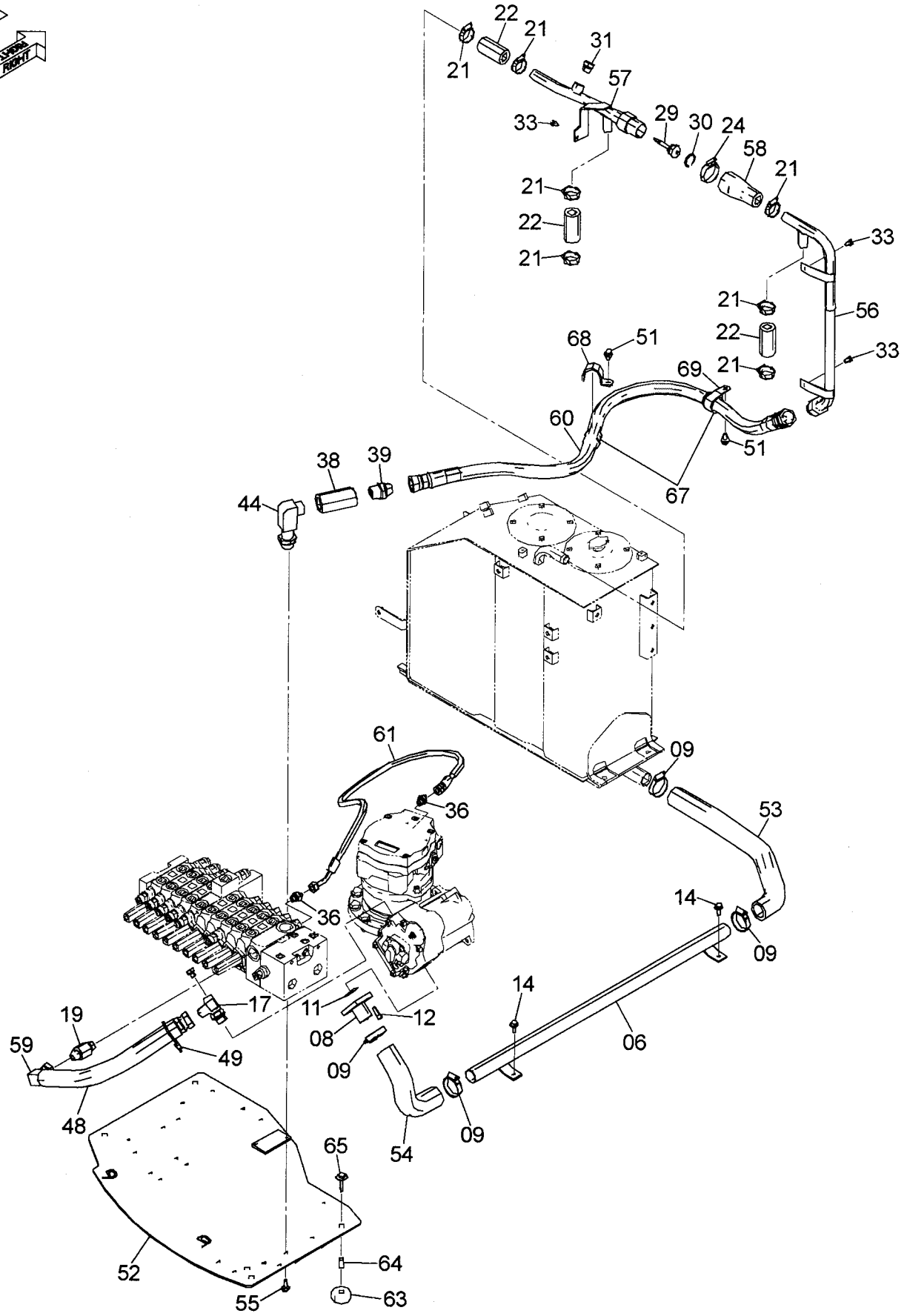

オイルクーラ配管
OIL COOLER PIPING

適用号機　010001-
Serial No.

符号 ITEM	部品番号 PART NO.	部品名	PART NAME	数量 Q'TY	サービスコード S.C	適用号機 SERIAL NO.	互換性 ICA	代替部品 REPLACEABLE PART 部品番号 PART NO.	代替部品 REPLACEABLE PART 数量 Q'TY
59	4628346	ホース	HOSE	1					
60	4628347	ホース	HOSE	1					
61	4628348	ホース	HOSE	1					
63	4633515	ラバー;クッション	RUBBER;CUSHION	4					
64	4633516	カラー	COLLAR	4					
65	J281045	ボルト;セムス	BOLT;SEMS	4	D				
65A	J901045	・ボルト	・BOLT	1					
65B	4486055	・ワッシャ	・WASHER	1					
67	4625450	ブッシング;ラバー	BUSHING;RUBBER	2					
68	4634052	クリップ	CLIP	1					
69	4190291	クリップ	CLIP	1					

メイン配管（1-1）
MAIN PIPING (1-1)

適用号機 010001-
Serial No.

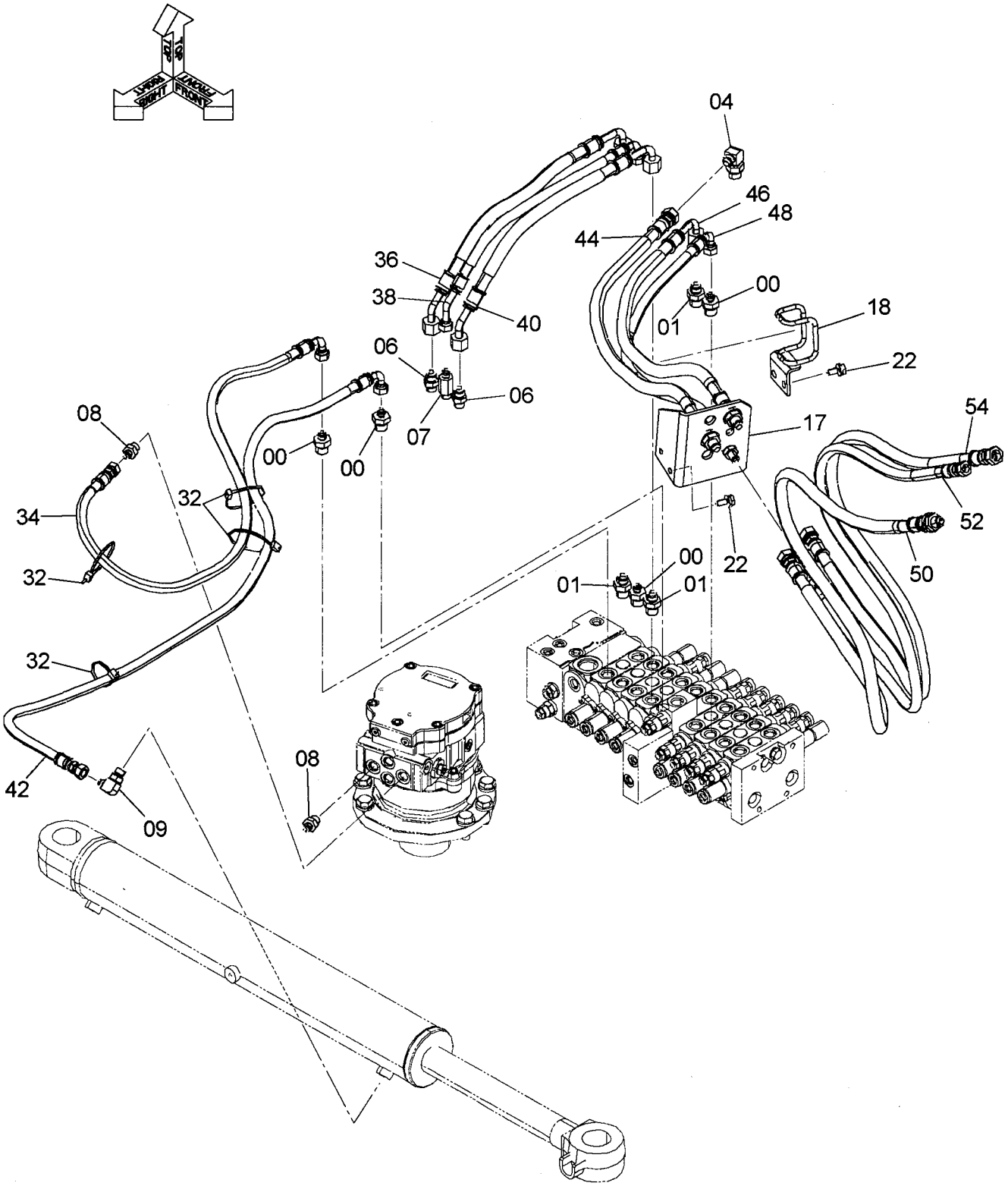

メイン配管（1-1）
MAIN PIPING (1-1)

適用号機 010001-
Serial No.

符号 ITEM	部品番号 PART NO.	部品名	PART NAME	数量 Q'TY	サービスコード S.C	適用号機 SERIAL NO.	互換性 ICA	代替部品 REPLACEABLE PART 部品番号 PART NO.	代替部品 REPLACEABLE PART 数量 Q'TY
00	A852143	ｱﾀﾞﾌﾟﾀ;S	ADAPTER;S	4					
00A	4506418	･O-ﾘﾝｸﾞ	･O-RING	1					
01	A852144	ｱﾀﾞﾌﾟﾀ;S	ADAPTER;S	3					
01A	4506418	･O-ﾘﾝｸﾞ	･O-RING	1					
04	A852344	ｴﾙﾎﾞ;S	ELBOW;S	1					
04A	4506418	･O-ﾘﾝｸﾞ	･O-RING	1					
06	A852134	ｱﾀﾞﾌﾟﾀ;S	ADAPTER;S	2					
06A	4509180	･O-ﾘﾝｸﾞ	･O-RING	1					
07	4276965	ｱﾀﾞﾌﾟﾀ;S	ADAPTER;S	1					
07A	4509180	･O-ﾘﾝｸﾞ	･O-RING	1					
08	A852133	ｱﾀﾞﾌﾟﾀ;S	ADAPTER;S	2					
08A	4509180	･O-ﾘﾝｸﾞ	･O-RING	1					
09	A852333	ｴﾙﾎﾞ;S	ELBOW;S	1					
09A	4509180	･O-ﾘﾝｸﾞ	･O-RING	1					
17	4617342	ﾌﾞﾗｹｯﾄ	BRACKET	1					
18	9762195	ｶﾞｲﾄﾞ;ﾎｰｽ	GUIDE;HOSE	1					
22	J271025	ﾎﾞﾙﾄ;ｾﾑｽ	BOLT;SEMS	4	D				
22A	J901025	･ﾎﾞﾙﾄ	･BOLT	1					
22B	J222010	･ﾜｯｼｬ	･WASHER	1					
32	4055312	ｸﾘｯﾌﾟ;ﾊﾞﾝﾄﾞ	CLIP;BAND	4					
34	4628349	ﾎｰｽ	HOSE	1					
36	4628351	ﾎｰｽ	HOSE	1					
38	4628353	ﾎｰｽ	HOSE	1					
40	4628364	ﾎｰｽ	HOSE	1					
42	4628366	ﾎｰｽ	HOSE	1					
44	4628368	ﾎｰｽ	HOSE	1					
46	4628370	ﾎｰｽ	HOSE	1					
48	4628372	ﾎｰｽ	HOSE	1					
50	4628383	ﾎｰｽ	HOSE	1					
52	4628385	ﾎｰｽ	HOSE	1					
54	4628387	ﾎｰｽ	HOSE	1					

メイン配管（1-2）
MAIN PIPING (1-2)

適用号機　010001-
Serial No.

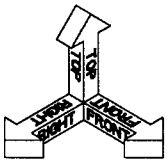

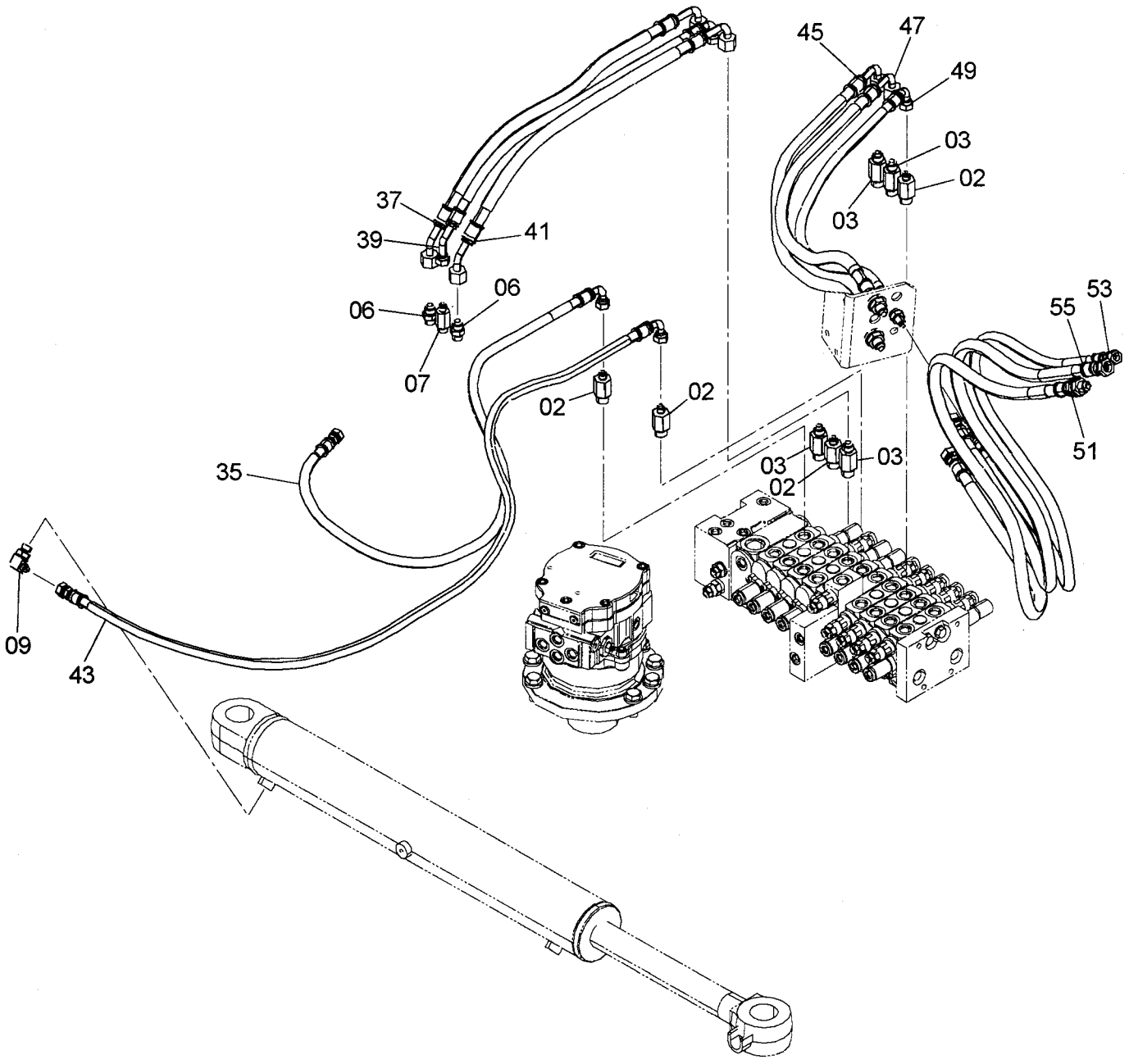

メイン配管（1-2）
MAIN PIPING (1-2)

適用号機 010001-
Serial No.

符号 ITEM	部品番号 PART NO.	部品名	PART NAME	数量 Q'TY	サービスコード S.C	適用号機 SERIAL NO.	互換性 ICA	代替部品 REPLACEABLE PART 部品番号 PART NO.	代替部品 REPLACEABLE PART 数量 Q'TY
02	4276967	ｱﾀﾞﾌﾟﾀ;S	ADAPTER;S	4					
02A	4506418	･O-ﾘﾝｸﾞ	･O-RING	1					
03	4276940	ｱﾀﾞﾌﾟﾀ;S	ADAPTER;S	4					
03A	4506418	･O-ﾘﾝｸﾞ	･O-RING	1					
06	A852134	ｱﾀﾞﾌﾟﾀ;S	ADAPTER;S	2					
06A	4509180	･O-ﾘﾝｸﾞ	･O-RING	1					
07	4276965	ｱﾀﾞﾌﾟﾀ;S	ADAPTER;S	1					
07A	4509180	･O-ﾘﾝｸﾞ	･O-RING	1					
09	A852333	ｴﾙﾎﾞ;S	ELBOW;S	1					
09A	4509180	･O-ﾘﾝｸﾞ	･O-RING	1					
35	4628350	ﾎｰｽ	HOSE	1					
37	4628352	ﾎｰｽ	HOSE	1					
39	4628354	ﾎｰｽ	HOSE	1					
41	4628365	ﾎｰｽ	HOSE	1					
43	4628367	ﾎｰｽ	HOSE	1					
45	4628369	ﾎｰｽ	HOSE	1					
47	4628371	ﾎｰｽ	HOSE	1					
49	4628382	ﾎｰｽ	HOSE	1					
51	4628384	ﾎｰｽ	HOSE	1					
53	4628386	ﾎｰｽ	HOSE	1					
55	4628388	ﾎｰｽ	HOSE	1					

オートアイドル（1）
AUTO-IDLE (1)

適用号機　010001-
Serial No.

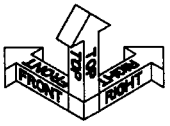

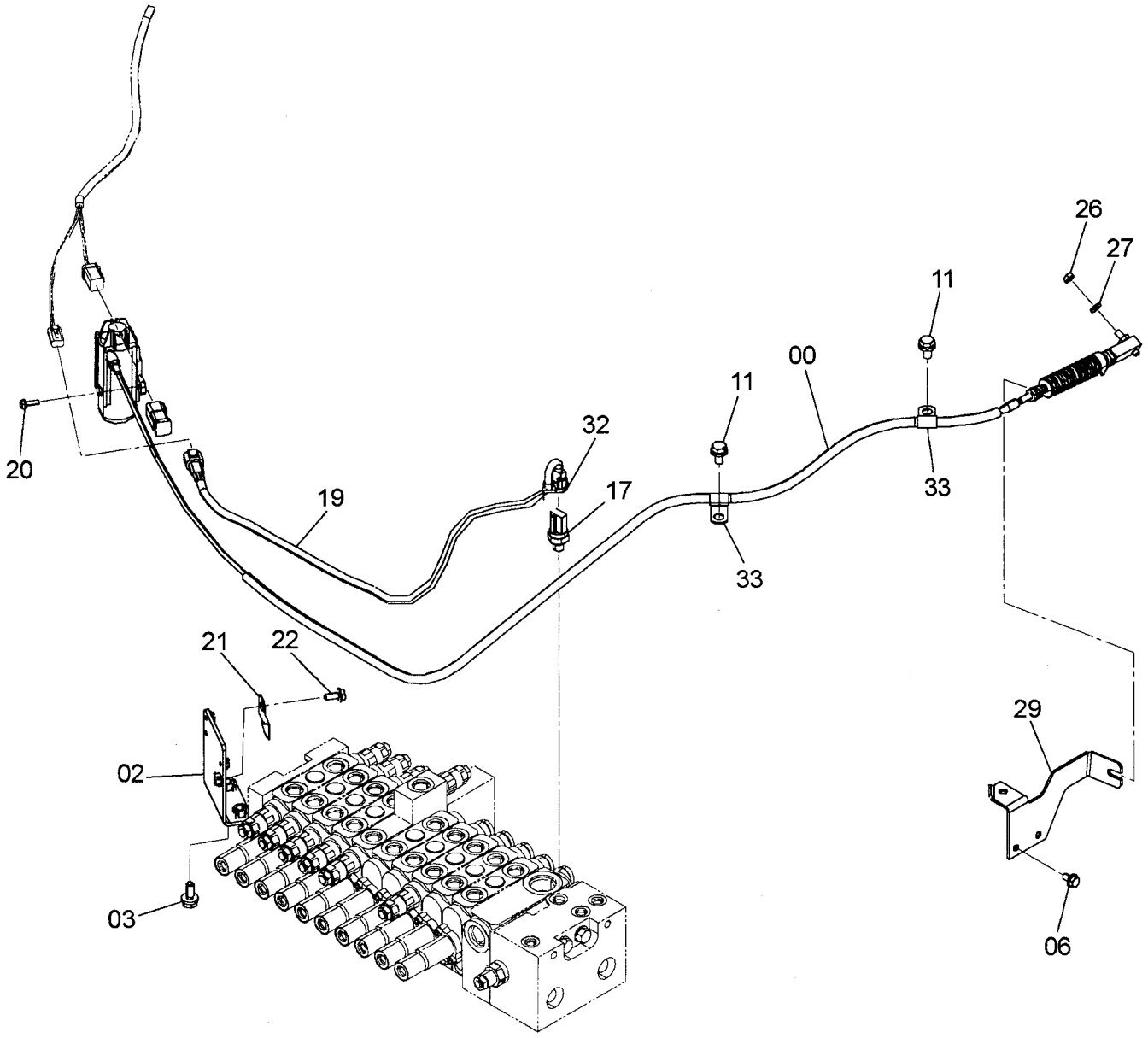

オートアイドル（1）
AUTO-IDLE (1)

適用号機 010001-
Serial No.

符号 ITEM	部品番号 PART NO.	部品名	PART NAME	数量 Q'TY	サービスコード S.C	適用号機 SERIAL NO.	互換性 ICA	代替部品 REPLACEABLE PART 部品番号 PART NO.	代替部品 REPLACEABLE PART 数量 Q'TY
00	4616264	アクチユエータ	ACTUATOR	1					
00A	4627436	・ピン	・PIN	1					
00B	4627437	・ワッシャ	・WASHER	2	#				
00C	4603971	・ピン;スプリット	・PIN;SPRIT	1					
02	8091310	ブラケット	BRACKET	1					
03	J271025	ボルト;セムス	BOLT;SEMS	2	D				
03A	J901025	・ボルト	・BOLT	1					
03B	J222010	・ワッシャ	・WASHER	1					
06	J260816	ボルト;セムス	BOLT;SEMS	2	D				
06A	J900816	・ボルト	・BOLT	1					
06B	A590108	・ワッシャ	・WASHER	1					
11	J271020	ボルト;セムス	BOLT;SEMS	2	D				
11A	J901020	・ボルト	・BOLT	1					
11B	J222010	・ワッシャ	・WASHER	1					
17	4436535	センサ;プレッシャ	SENSOR;PRES.	1					
19	4620389	ハーネス;ワイヤ	HARNESS;WIRE	1					
20	J260620	ボルト;セムス	BOLT;SEMS	3	D				
20A	J900620	・ボルト	・BOLT	1					
20B	A590106	・ワッシャ	・WASHER	1					
21	4610592	ブラケット	BRACKET	1					
22	J260820	ボルト;セムス	BOLT;SEMS	1	D				
22A	J900820	・ボルト	・BOLT	1					
22B	A590108	・ワッシャ	・WASHER	1					
26	4627543	ナット	NUT	1					
27	A590908	ワッシャ;スプリング	WASHER;SPRING	1					
29	8098101	ブラケット	BRACKET	1					
32	4326365	クリップ;バンド	CLIP;BAND	1					
33	4190261	クリップ	CLIP	2					

オートアイドル（2）
AUTO-IDLE (2)

適用号機　010001-
Serial No.

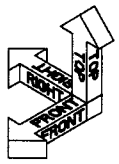

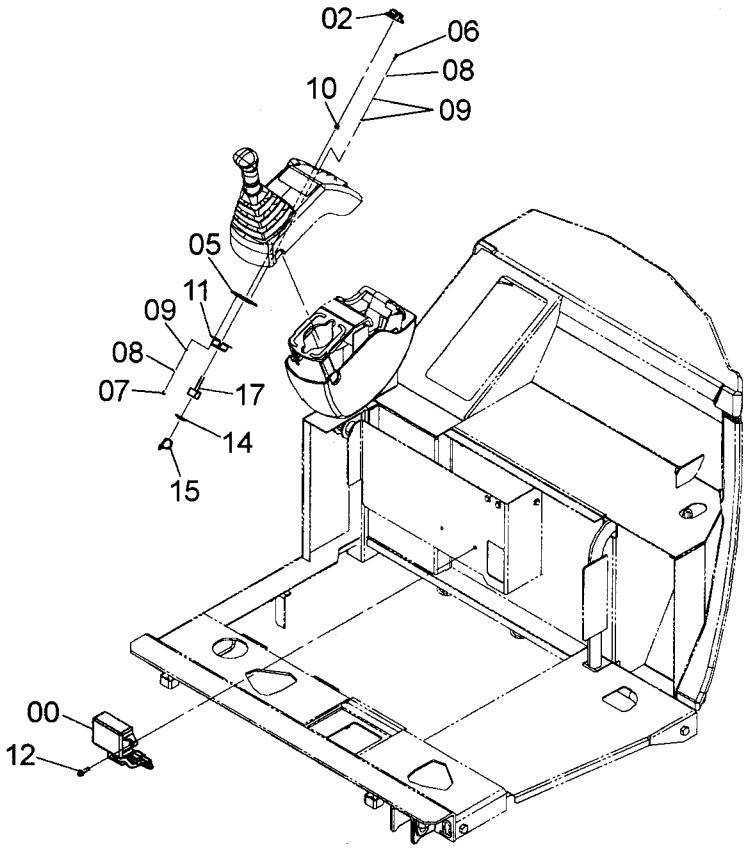

9245542

Ⓦ

符号 ITEM	部品番号 PART NO.	部品名	PART NAME	数量 Q'TY	サービスコード S.C	適用号機 SERIAL NO.	互換性 ICA	代替部品 REPLACEABLE PART 部品番号 PART NO.	代替部品 REPLACEABLE PART 数量 Q'TY
00	4628935	ｺﾝﾄﾛｰﾗ	CONTROLLER	1					
02	4402565	ﾀﾞｲﾔﾙ	DIAL	1					
05	4458520	ｼｰﾄ;ｽｸﾘｭ	SEAT;SCREW	1					
06	J780310	ﾎﾞﾙﾄ;ｿｹｯﾄ	BOLT;SOCKET	2					
07	J780305	ﾎﾞﾙﾄ;ｿｹｯﾄ	BOLT;SOCKET	2					
08	A590903	ﾜｯｼｬ;ｽﾌﾟﾘﾝｸﾞ	WASHER;SPRING	4					
09	A590103	ﾜｯｼｬ;ﾌﾟﾚｰﾝ	WASHER;PLANE	6					
10	4458528	ﾌﾞｯｼﾝｸﾞ;ﾗﾊﾞｰ	BUSHING;RUBBER	1					
11	4625391	ﾌﾞﾗｹｯﾄ	BRACKET	1					
12	J680625	ｽｸﾘｭ;ｾﾑｽ	SCREW;SEMS	2					
14	4289709	ｻﾎﾟｰﾄ	SUPPORT	1					
15	4326365	ｸﾘｯﾌﾟ;ﾊﾞﾝﾄﾞ	CLIP;BAND	1					
17	4632889	ﾎﾟﾃﾝｼｮﾒｰﾀ	POTENTIOMETER	1					

MEMO

コンソール（右）
CONSOLE (R)

適用号機 010001-
Serial No.

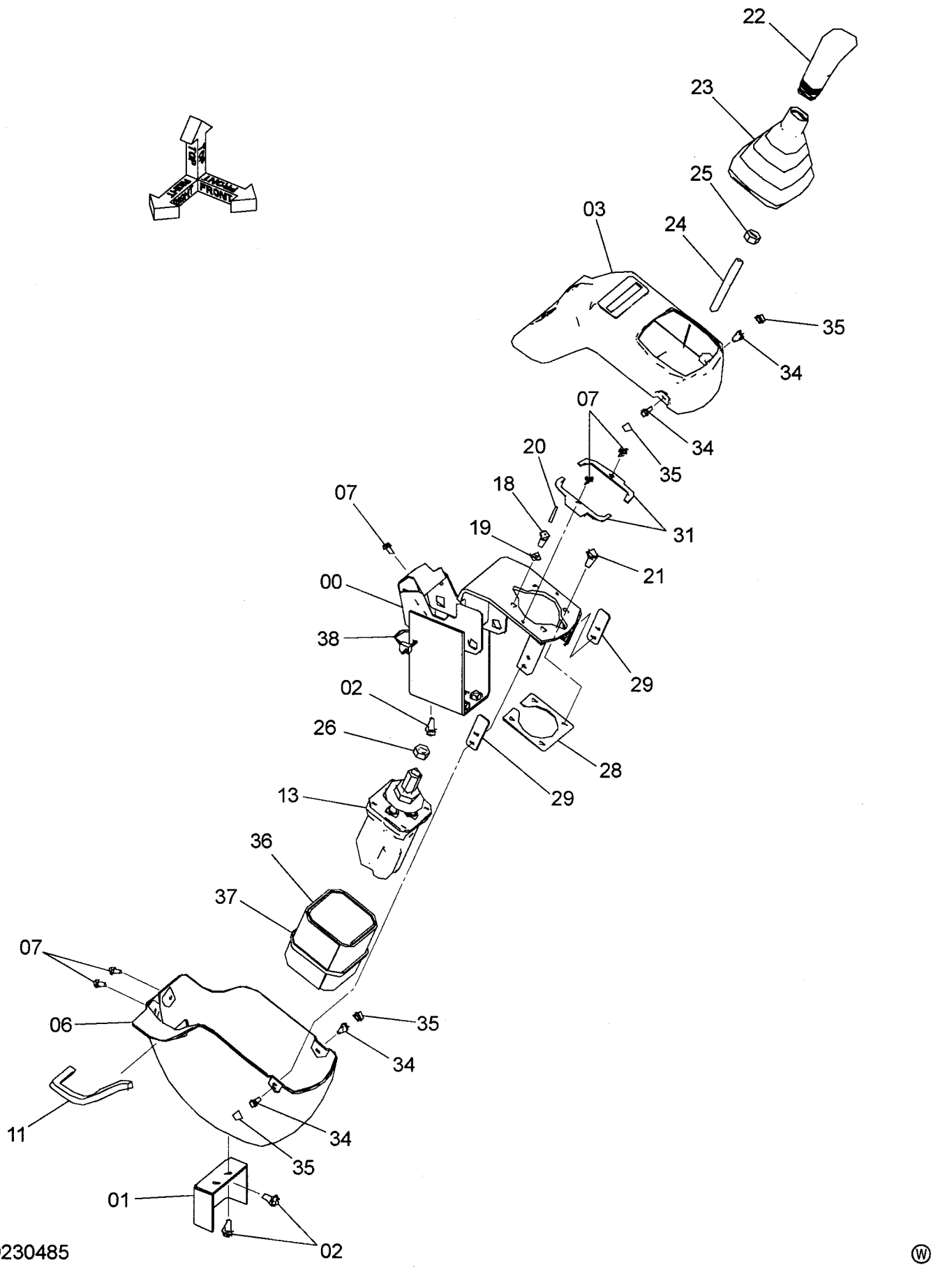

9230485

コンソール（右）
CONSOLE (R)

適用号機　010001-
Serial No.

符号 ITEM	部品番号 PART NO.	部品名	PART NAME	数量 Q'TY	ｻｰﾋﾞｽｺｰﾄﾞ S.C	適用号機 SERIAL NO.	互換性 ICA	代替部品 REPLACEABLE PART 部品番号 PART NO.	代替部品 REPLACEABLE PART 数量 Q'TY
00	4607414	ﾌﾚｰﾑ	FRAME	1					
01	4610742	ﾌﾞﾗｹｯﾄ	BRACKET	1					
02	J260820	ﾎﾞﾙﾄ;ｾﾑｽ	BOLT;SEMS	6	D				
02A	J900820	･ﾎﾞﾙﾄ	･BOLT	1					
02B	A590108	･ﾜｯｼｬ;ﾌﾟﾚｰﾝ	･WASHER;PLANE	1					
03	4607415	ｶﾊﾞｰ	COVER	1					
06	4607416	ｶﾊﾞｰ	COVER	1					
07	J680616	ｽｸﾘｭ;ｾﾑｽ	SCREW;SEMS	5					
11	4610899	ﾗﾊﾞｰ	RUBBER	1					
13	4611037	ﾊﾞﾙﾌﾞ;ﾊﾟｲﾛｯﾄ	VALVE;PILOT	1	H				
18	4609956	ﾎﾞﾙﾄ	BOLT	1					
19	A590108	ﾜｯｼｬ;ﾌﾟﾚｰﾝ	WASHER;PLANE	1					
20	4144011	ﾋﾟﾝ;ｽﾌﾟﾘﾝｸﾞ	PIN;SPRING	1					
21	J260825	ﾎﾞﾙﾄ;ｾﾑｽ	BOLT;SEMS	3	D				
21A	J900825	･ﾎﾞﾙﾄ	･BOLT	1					
21B	A590108	･ﾜｯｼｬ;ﾌﾟﾚｰﾝ	･WASHER;PLANE	1					
22	2051864	ｸﾞﾘｯﾌﾟ	GRIP	1					
23	1032582	ﾌﾞｰﾂ	BOOT	1					
24	4627367	ﾚﾊﾞｰ	LEVER	1					
25	J952012	ﾅｯﾄ	NUT	1					
26	J950012	ﾅｯﾄ	NUT	1					
28	4627373	ｼｰﾙ	SEAL	1					
29	4627374	ｼｰﾙ	SEAL	2					
31	4627366	ﾌﾞﾗｹｯﾄ	BRACKET	2					
34	J260616	ﾎﾞﾙﾄ;ｾﾑｽ	BOLT;SEMS	4	D				
34A	J900616	･ﾎﾞﾙﾄ	･BOLT	1					
34B	A590106	･ﾜｯｼｬ;ﾌﾟﾚｰﾝ	･WASHER;PLANE	1					
35	4624545	ｷｬｯﾌﾟ	CAP	4					
36	4629329	ｸﾞﾗｽｳｰﾙ	GLASSWOOL	1					
37	4323613	ｸﾘｯﾌﾟ;ﾊﾞﾝﾄﾞ	CLIP;BAND	1					
38	4055311	ｸﾘｯﾌﾟ;ﾊﾞﾝﾄﾞ	CLIP;BAND	1					

コンソール（左）
CONSOLE (L)

適用号機 010001-
Serial No.

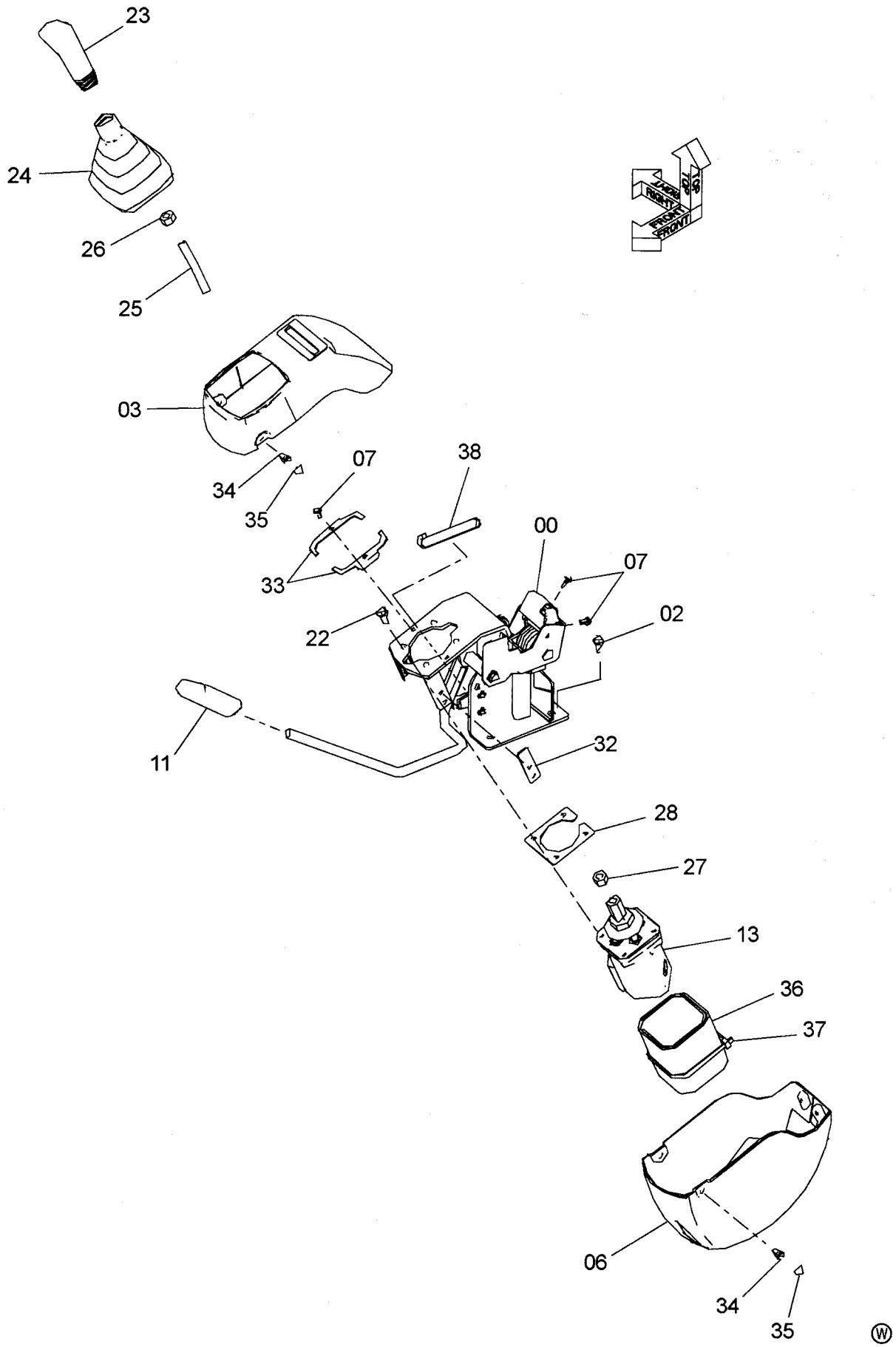

コンソール（左）
CONSOLE (L)

適用号機 010001-
Serial No.

符号 ITEM	部品番号 PART NO.	部品名	PART NAME	数量 Q'TY	サービスコード S.C	適用号機 SERIAL NO.	互換性 ICA	代替部品 REPLACEABLE PART 部品番号 PART NO.	代替部品 REPLACEABLE PART 数量 Q'TY
00	4607417	フレーム	FRAME	1					
02	J260820	ボルト;セムス	BOLT;SEMS	4	D				
02A	J900820	・ボルト	・BOLT	1					
02B	A590108	・ワッシャ;プレーン	・WASHER;PLANE	1					
03	4607418	カバー	COVER	1					
06	4607419	カバー	COVER	1					
07	J680616	スクリュ;セムス	SCREW;SEMS	5					
11	4377660	グリップ	GRIP	1					
13	4611037	バルブ;パイロット	VALVE;PILOT	1	H				
22	J260825	ボルト;セムス	BOLT;SEMS	4	D				
22A	J900825	・ボルト	・BOLT	1					
22B	A590108	・ワッシャ;プレーン	・WASHER;PLANE	1					
23	2051863	グリップ	GRIP	1					
24	1032582	ブーツ	BOOT	1					
25	4627367	レバー	LEVER	1					
26	J952012	ナット	NUT	1					
27	J950012	ナット	NUT	1					
28	4627373	シール	SEAL	1					
32	4627374	シール	SEAL	2					
33	4627366	ブラケット	BRACKET	2					
34	J260616	ボルト;セムス	BOLT;SEMS	4	D				
34A	J900616	・ボルト	・BOLT	1					
34B	A590106	・ワッシャ;プレーン	・WASHER;PLANE	1					
35	4624545	キャップ	CAP	4					
36	4629329	グラスウール	GLASSWOOL	1					
37	4323613	クリップ;バンド	CLIP;BAND	1					
38	4055312	クリップ;バンド	CLIP;BAND	1					

リストレスト
WRIST REST

適用号機　010001-
Serial No.



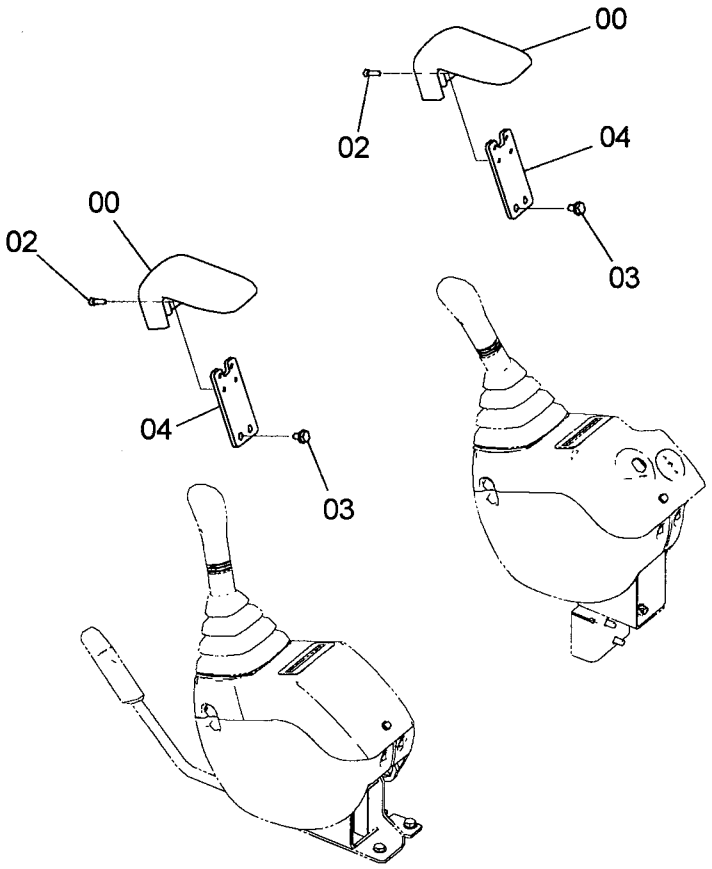

9235137

符号 ITEM	部品番号 PART NO.	部品名	PART NAME	数量 Q'TY	サービスコード S.C	適用号機 SERIAL NO.	互換性 ICA	代替部品 REPLACEABLE PART 部品番号 PART NO.	代替部品 REPLACEABLE PART 数量 Q'TY
00	4614467	レスト	REST	2					
02	J780620	ボルト;ソケット	BOLT;SOCKET	4					
03	J260816	ボルト;セムス	BOLT;SEMS	4	D				
03A	J900816	・ボルト	・BOLT	1					
03B	A590108	・ワッシャ;プレーン	・WASHER;PLANE	1					
04	4629175	プレート	PLATE	2					

走行レバー（キャノピ）
TRAVEL LEVER (CANOPY)

適用号機 010001-
Serial No.

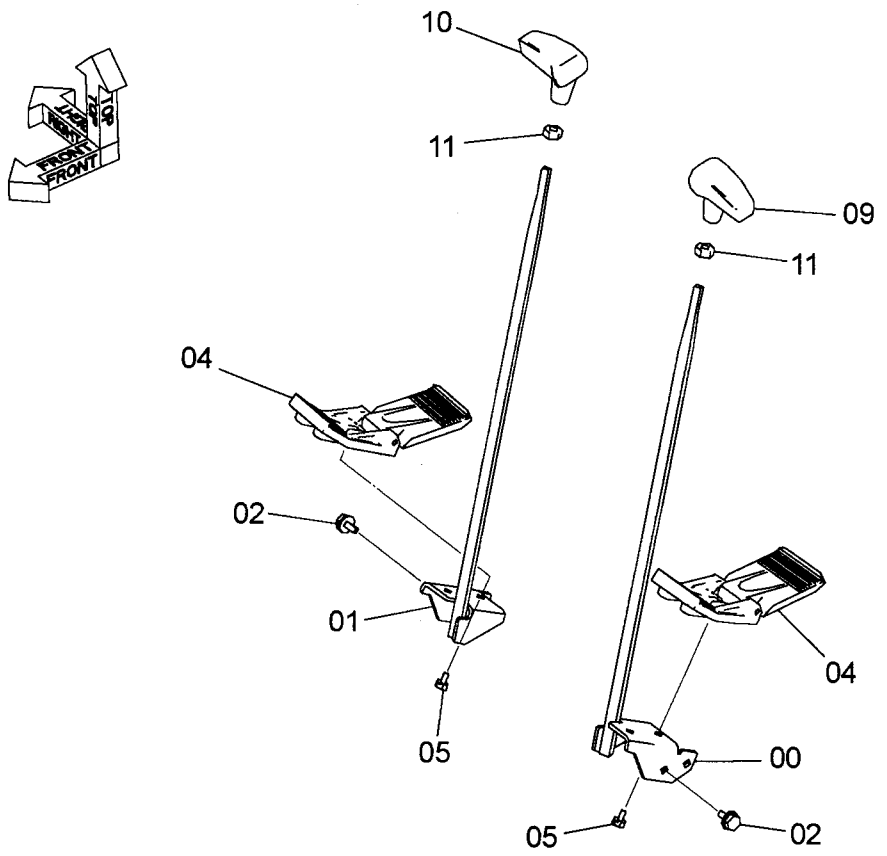

9242703

Ⓦ

符号 ITEM	部品番号 PART NO.	部品名	PART NAME	数量 Q'TY	サービスコード S.C	適用号機 SERIAL NO.	互換性 ICA	代替部品 REPLACEABLE PART 部品番号 PART NO.	代替部品 REPLACEABLE PART 数量 Q'TY
00	7047013	レバー(L)	LEVER	1					
01	7047014	レバー(R)	LEVER	1					
02	J271020	ボルト;セムス	BOLT;SEMS	4	D				
02A	J901020	・ボルト	・BOLT	1					
02B	J222010	・ワッシャ;プレーン	・WASHER;PLANE	1					
04	4612246	ペダル	PEDAL	2					
05	J260814	ボルト;セムス	BOLT;SEMS	4	D				
05A	J900814	・ボルト	・BOLT	1					
05B	A590108	・ワッシャ;プレーン	・WASHER;PLANE	1					
09	2051177	グリップ	GRIP	1					
10	2051176	グリップ	GRIP	1					
11	4424185	ナット	NUT	2					

走行レバー（キャブ）
TRAVEL LEVER (CAB)

適用号機 010001-
Serial No.

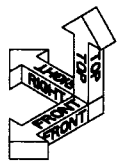

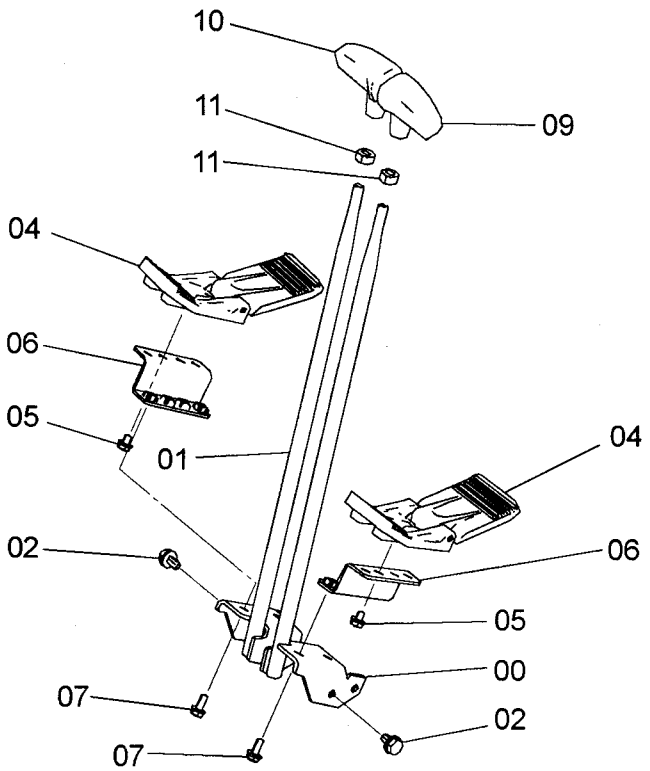

9242704

Ⓦ

符号 ITEM	部品番号 PART NO.	部品名	PART NAME	数量 Q'TY	サービスコード S.C	適用号機 SERIAL NO.	互換性 ICA	代替部品 REPLACEABLE PART 部品番号 PART NO.	代替部品 REPLACEABLE PART 数量 Q'TY
00	7047013	レバー(L)	LEVER	1					
01	7047014	レバー(R)	LEVER	1					
02	J271020	ボルト;セムス	BOLT;SEMS	4	D				
02A	J901020	・ボルト	・BOLT	1					
02B	J222010	・ワッシャ;プレーン	・WASHER;PLANE	1					
04	4612246	ペダル	PEDAL	2					
05	J260812	ボルト;セムス	BOLT;SEMS	4	D				
05A	J900812	・ボルト	・BOLT	1					
05B	A590108	・ワッシャ;プレーン	・WASHER;PLANE	1					
06	9763142	ブラケット	BRACKET	2					
07	J260820	ボルト;セムス	BOLT;SEMS	4	D				
07A	J900820	・ボルト	・BOLT	1					
07B	A590108	・ワッシャ;プレーン	・WASHER;PLANE	1					
09	2051177	グリップ	GRIP	1					
10	2051176	グリップ	GRIP	1					
11	4424185	ナット	NUT	2					

ブレードレバー（1）
BLADE LEVER (1)

適用号機　010001-D05/09
Serial No.

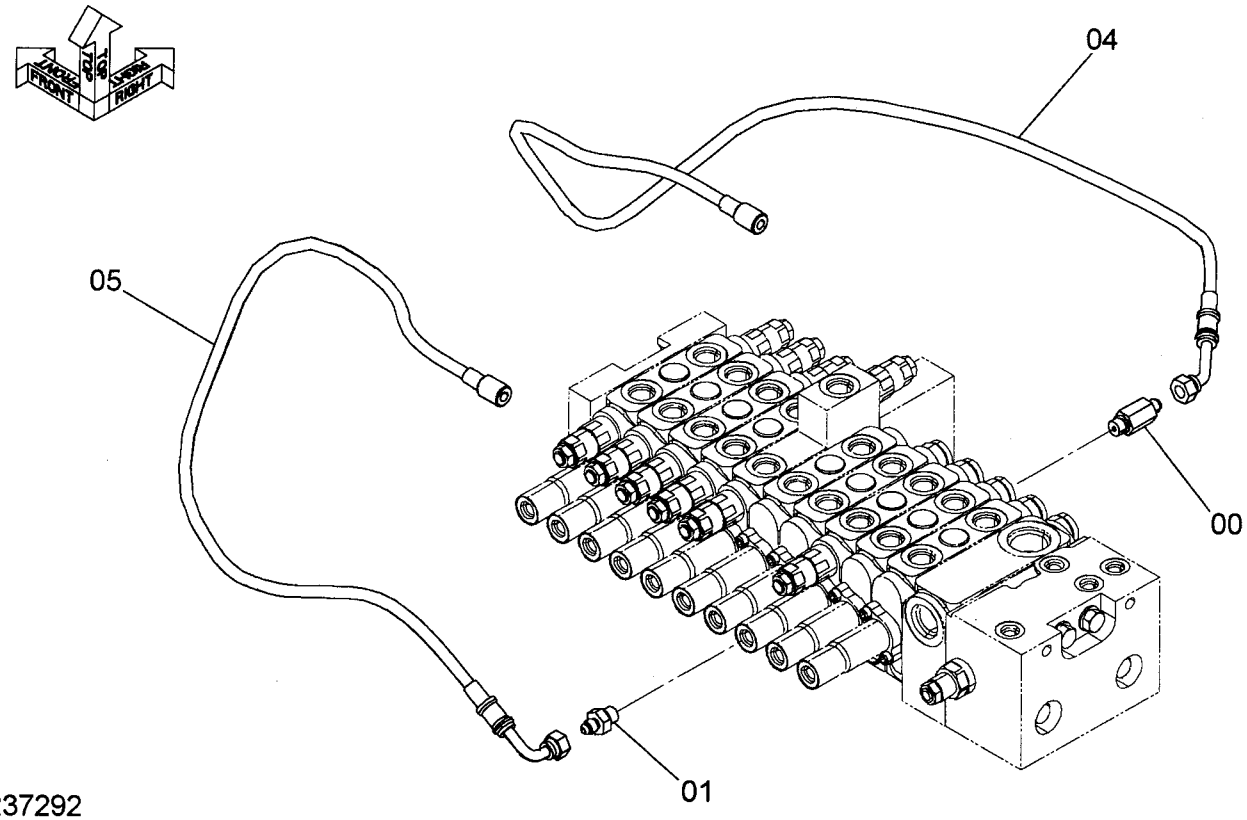

9237292

Ⓦ

符号 ITEM	部品番号 PART NO.	部品名	PART NAME	数量 Q'TY	サービスコード S.C	適用号機 SERIAL NO.	互換性 ICA	代替部品 REPLACEABLE PART 部品番号 PART NO.	代替部品 REPLACEABLE PART 数量 Q'TY
00	4270517	ｱﾀﾞﾌﾟﾀ;S	ADAPTER;S	1					
00A	957366	･O-ﾘﾝｸﾞ	･O-RING	1					
01	A852122	ｱﾀﾞﾌﾟﾀ;S	ADAPTER;S	1					
01A	957366	･O-ﾘﾝｸﾞ	･O-RING	1					
04	4628426	ﾎｰｽ	HOSE	1					
05	4628427	ﾎｰｽ	HOSE	1					

ブレードレバー（1）
BLADE LEVER (1)

適用号機　D05/10-
Serial No.

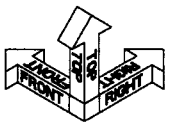

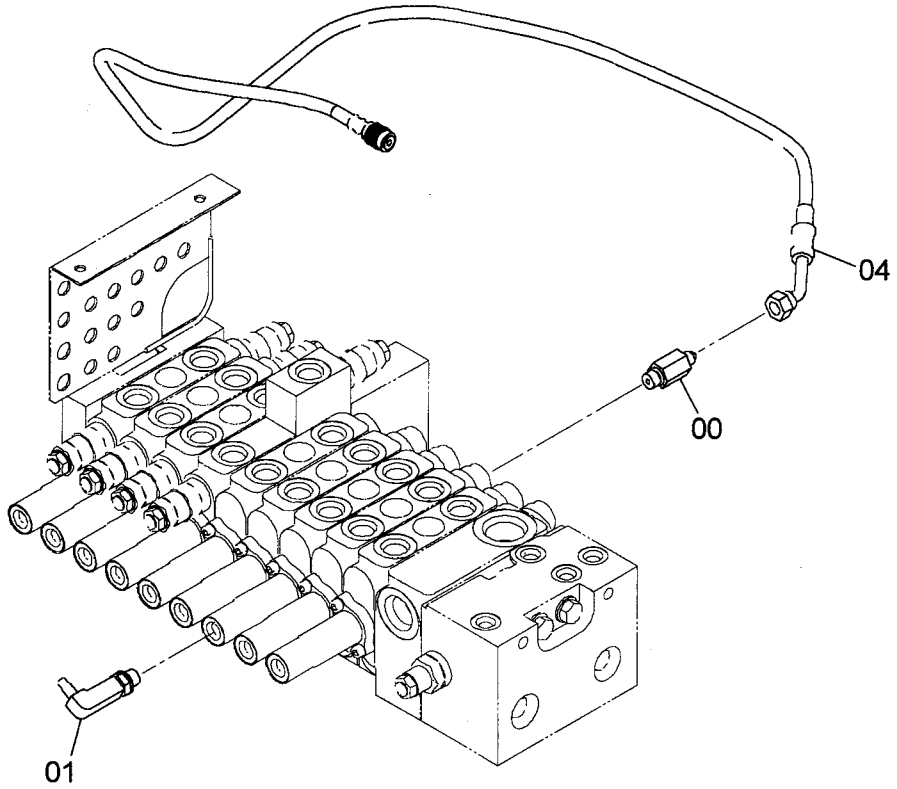

9263881

Ⓦ

符号 ITEM	部品番号 PART NO.	部品名	PART NAME	数量 Q'TY	サービスコード S.C	適用号機 SERIAL NO.	互換性 ICA	代替部品 REPLACEABLE PART 部品番号 PART NO.	代替部品 REPLACEABLE PART 数量 Q'TY
00	4270517	ｱﾀﾞﾌﾟﾀ;S	ADAPTER;S	1					
00A	957366	･O-ﾘﾝｸﾞ	･O-RING	1					
01	4467376	ｴﾙﾎﾞ;S	ELBOW;S	1					
01A	957366	･O-ﾘﾝｸﾞ	･O-RING	1					
04	4655480	ﾎｰｽ	HOSE	1					

MEMO

ブレードレバー（2）
BLADE LEVER (2)

適用号機 010001-D05/09
Serial No.

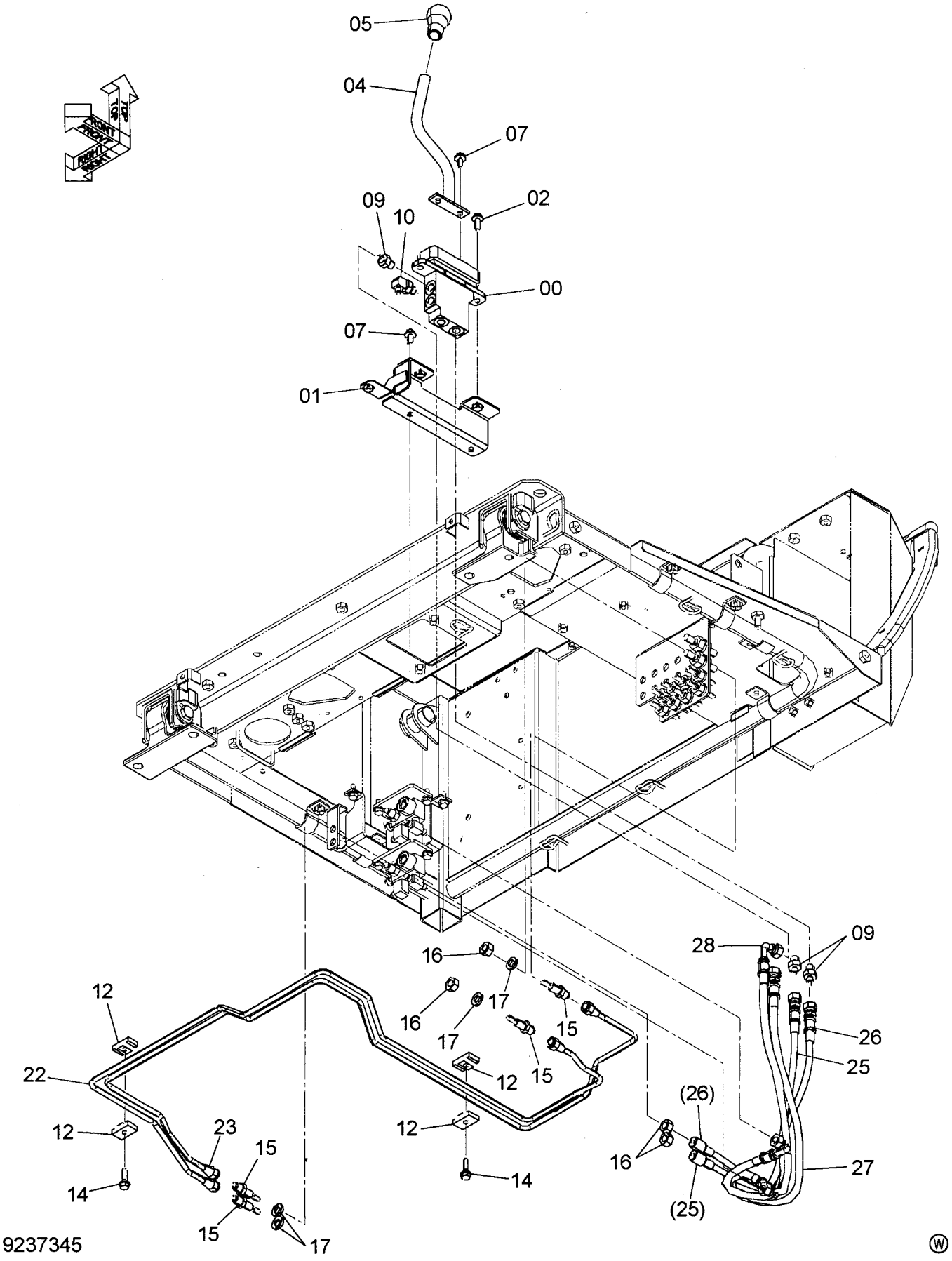

ブレードレバー（2）
BLADE LEVER (2)

適用号機 010001-D05/09
Serial No.

符号 ITEM	部品番号 PART NO.	部品名	PART NAME	数量 Q'TY	サービスコード S.C	適用号機 SERIAL NO.	互換性 ICA	代替部品 REPLACEABLE PART 部品番号 PART NO.	代替部品 REPLACEABLE PART 数量 Q'TY
00	4607487	バルブ;パイロット	VALVE;PILOT	1	H				
01	8093731	ブラケット	BRACKET	1					
02	J260825	ボルト;セムス	BOLT;SEMS	2	D				
02A	J900825	・ボルト	・BOLT	1					
02B	A590108	・ワッシャ;プレーン	・WASHER;PLANE	1					
04	8093730	レバー	LEVER	1					
05	4399121	グリップ	GRIP	1					
07	J260820	ボルト;セムス	BOLT;SEMS	4	D				
07A	J900820	・ボルト	・BOLT	1					
07B	A590108	・ワッシャ;プレーン	・WASHER;PLANE	1					
09	A852122	アダプタ;S	ADAPTER;S	3					
09A	957366	・O-リング	・O-RING	1					
10	A852322	エルボ;S	ELBOW;S	1					
10A	957366	・O-リング	・O-RING	1					
12	9735306	クランプ	CLAMP	4					
14	J260830	ボルト;セムス	BOLT;SEMS	2	D				
14A	J900830	・ボルト	・BOLT	1					
14B	A590108	・ワッシャ;プレーン	・WASHER;PLANE	1					
15	4610482	アダプタ;S	ADAPTER;S	4					
16	J950012	ナット	NUT	4					
17	A590912	ワッシャ;スプリング	WASHER;SPRING	4					
22	3101219	パイプ	PIPE	1					
23	3101220	パイプ	PIPE	1					
25	4627145	ホース	HOSE	1					
26	4627146	ホース	HOSE	1					
27	4628982	ホース	HOSE	1					
28	4628984	ホース	HOSE	1					

ブレードレバー（2）
BLADE LEVER (2)

適用号機　D05/10-
Serial No.

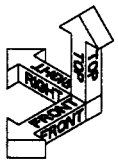

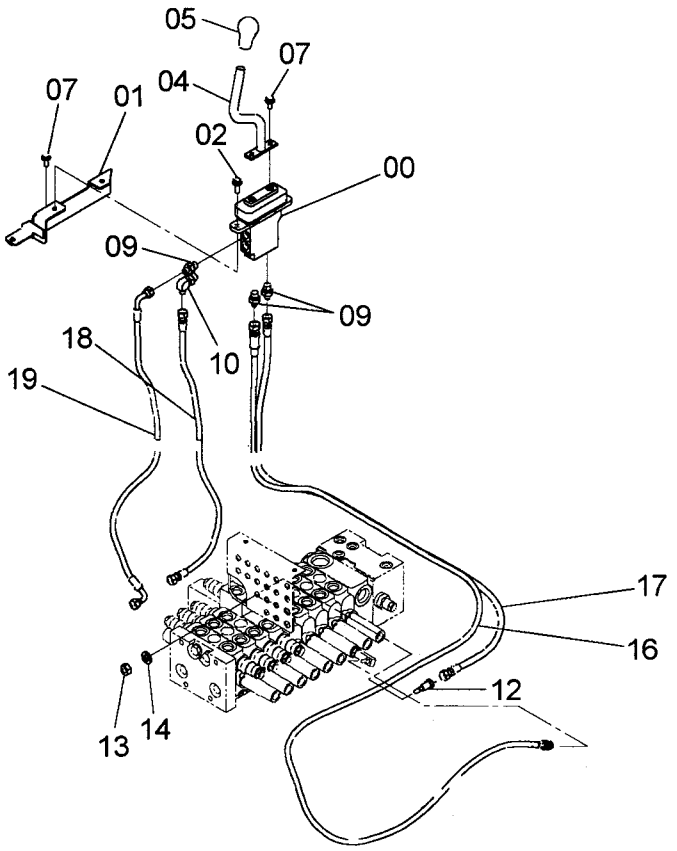

9263882

符号 ITEM	部品番号 PART NO.	部品名	PART NAME	数量 Q'TY	サービスコード S.C	適用号機 SERIAL NO.	互換性 ICA	代替部品 REPLACEABLE PART 部品番号 PART NO.	代替部品 REPLACEABLE PART 数量 Q'TY
00	4607487	ﾊﾞﾙﾌﾞ;ﾊﾟｲﾛｯﾄ	VALVE;PILOT	1	H				
01	8093731	ﾌﾞﾗｹｯﾄ	BRACKET	1					
02	J260825	ﾎﾞﾙﾄ;ｾﾑｽ	BOLT;SEMS	2	D				
02A	J900825	･ﾎﾞﾙﾄ	･BOLT	1					
02B	A590108	･ﾜｯｼｬ;ﾌﾟﾚｰﾝ	･WASHER;PLANE	1					
04	8093730	ﾚﾊﾞｰ	LEVER	1					
05	4399121	ｸﾞﾘｯﾌﾟ	GRIP	1					
07	J260820	ﾎﾞﾙﾄ;ｾﾑｽ	BOLT;SEMS	4	D				
07A	J900820	･ﾎﾞﾙﾄ	･BOLT	1					
07B	A590108	･ﾜｯｼｬ;ﾌﾟﾚｰﾝ	･WASHER;PLANE	1					
09	A852122	ｱﾀﾞﾌﾟﾀ;S	ADAPTER;S	3					
09A	957366	･O-ﾘﾝｸﾞ	･O-RING	1					
10	4652861	ﾌｨﾙﾀ	FILTER	1					
12	4653496	ｱﾀﾞﾌﾟﾀ;S	ADAPTER;S	1					
13	J950012	ﾅｯﾄ	NUT	1					
14	A590112	ﾜｯｼｬ;ﾌﾟﾚｰﾝ	WASHER;PLANE	1					
16	4655478	ﾎｰｽ	HOSE	1					
17	4655479	ﾎｰｽ;ﾌﾟﾗｽﾃｨｯｸ	HOSE;PLASTIC	1					
18	4655476	ﾎｰｽ;ﾌﾟﾗｽﾃｨｯｸ	HOSE;PLASTIC	1					
19	4655477	ﾎｰｽ;ﾌﾟﾗｽﾃｨｯｸ	HOSE;PLASTIC	1					

スイングペダル（キャノピ）
SWING PEDAL (CANOPY)

適用号機 010001-
Serial No.

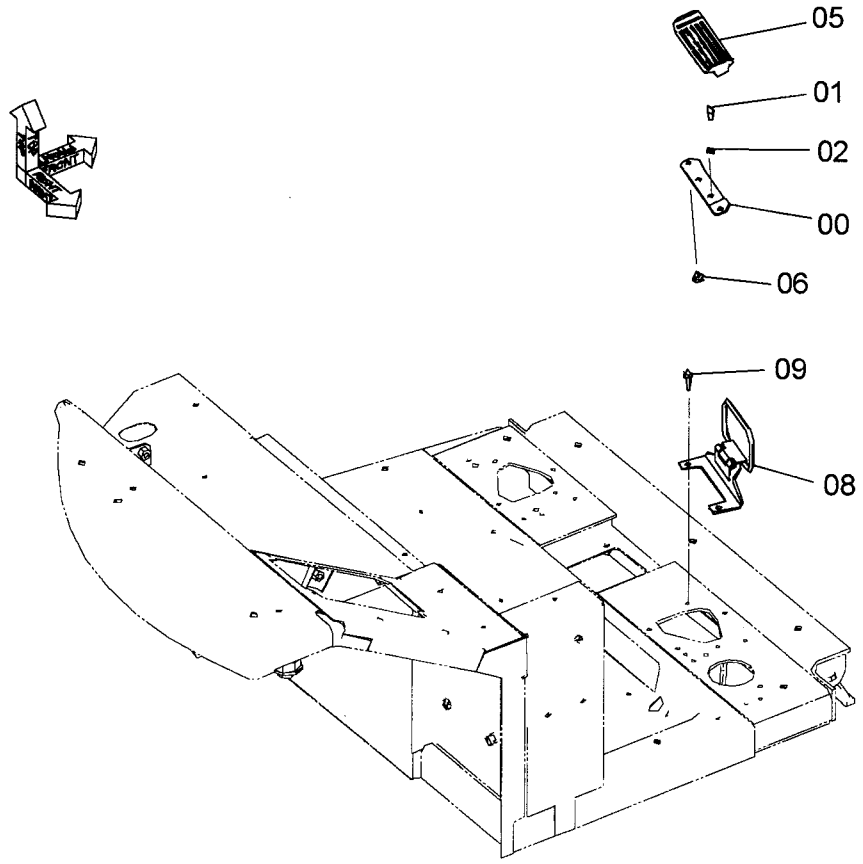

9242705

符号 ITEM	部品番号 PART NO.	部品名	PART NAME	数量 Q'TY	サービスコード S.C	適用号機 SERIAL NO.	互換性 ICA	代替部品 REPLACEABLE PART 部品番号 PART NO.	代替部品 REPLACEABLE PART 数量 Q'TY
00	4611406	ﾌﾞﾗｹｯﾄ	BRACKET	1					
01	J780816	ﾎﾞﾙﾄ;ｿｹｯﾄ	BOLT;SOCKET	2					
02	A590908	ﾜｯｼｬ;ｽﾌﾟﾘﾝｸﾞ	WASHER;SPRING	2					
05	4612247	ﾍﾟﾀﾞﾙ	PEDAL	1					
06	J260812	ﾎﾞﾙﾄ;ｾﾑｽ	BOLT;SEMS	2	D				
06A	J900812	･ﾎﾞﾙﾄ	･BOLT	1					
06B	A590108	･ﾜｯｼｬ;ﾌﾟﾚｰﾝ	･WASHER;PLANE	1					
08	8098457	ｶﾊﾞｰ	COVER	1					
09	J260830	ﾎﾞﾙﾄ;ｾﾑｽ	BOLT;SEMS	2	D				
09A	J900830	･ﾎﾞﾙﾄ	･BOLT	1					
09B	A590108	･ﾜｯｼｬ;ﾌﾟﾚｰﾝ	･WASHER;PLANE	1					

スイングペダル（キャブ）
SWING PEDAL (CAB)

適用号機　010001-
Serial No.

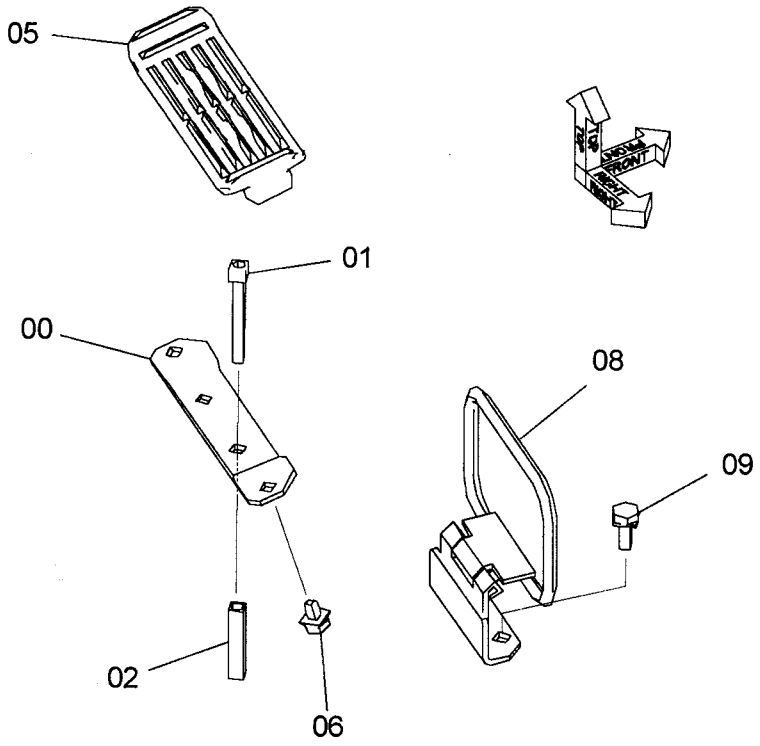

9242706

符号 ITEM	部品番号 PART NO.	部品名	PART NAME	数量 Q'TY	サービスコード S.C	適用号機 SERIAL NO.	互換性 ICA	代替部品 REPLACEABLE PART 部品番号 PART NO.	代替部品 REPLACEABLE PART 数量 Q'TY
00	4611406	ﾌﾞﾗｹｯﾄ	BRACKET	1					
01	J780855	ﾎﾞﾙﾄ;ｿｹｯﾄ	BOLT;SOCKET	2					
02	4617343	ｶﾗｰ	COLLAR	2					
05	4612247	ﾍﾟﾀﾞﾙ	PEDAL	1					
06	J260812	ﾎﾞﾙﾄ;ｾﾑｽ	BOLT;SEMS	2	D				
06A	J900812	･ﾎﾞﾙﾄ	･BOLT	1					
06B	A590108	･ﾜｯｼｬ;ﾌﾟﾚｰﾝ	･WASHER;PLANE	1					
08	8098458	ｶﾊﾞｰ	COVER	1					
09	J260820	ﾎﾞﾙﾄ;ｾﾑｽ	BOLT;SEMS	2	D				
09A	J900820	･ﾎﾞﾙﾄ	･BOLT	1					
09B	A590108	･ﾜｯｼｬ;ﾌﾟﾚｰﾝ	･WASHER;PLANE	1					

フートレスト（キャノピ）
FOOT-REST (CANOPY)

適用号機　010001-
Serial No.

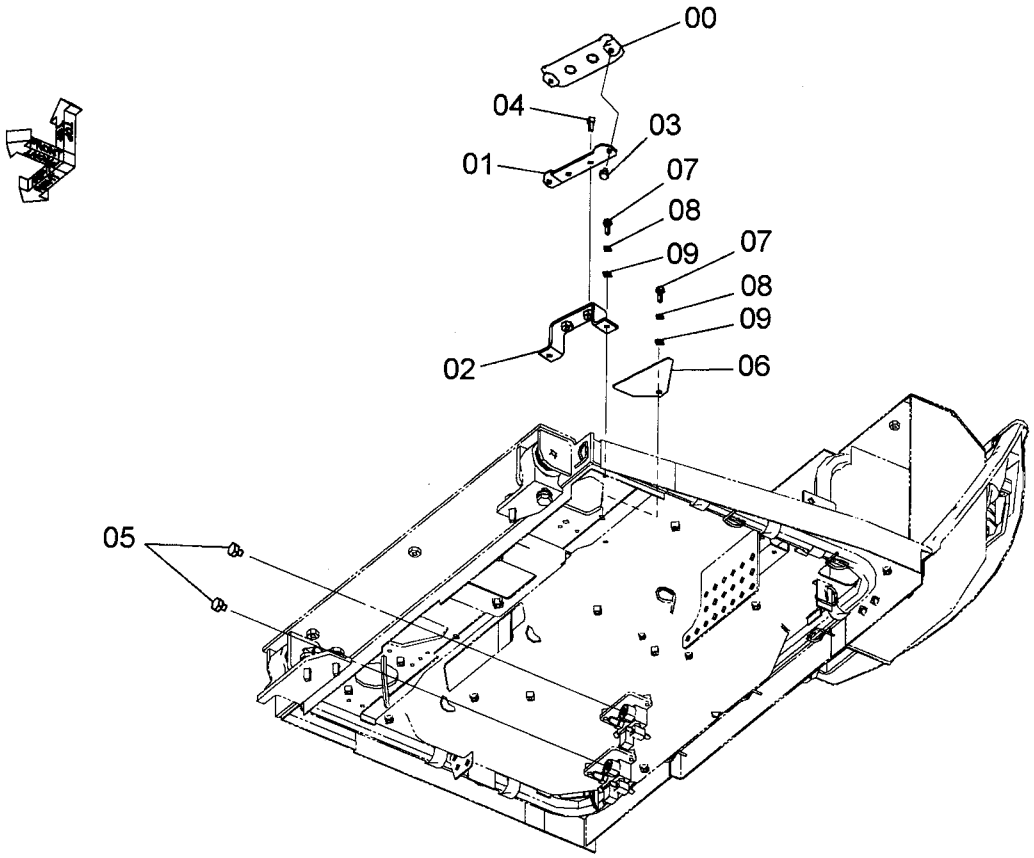

9232632

Ⓦ

符号 ITEM	部品番号 PART NO.	部品名	PART NAME	数量 Q'TY	サービスコード S.C	適用号機 SERIAL NO.	互換性 ICA	代替部品 REPLACEABLE PART 部品番号 PART NO.	代替部品 REPLACEABLE PART 数量 Q'TY
00	4612247	ペダル	PEDAL	1					
01	4611406	ブラケット	BRACKET	1					
02	9761592	ブラケット	BRACKET	1					
03	J260812	ボルト;セムス	BOLT;SEMS	2	D				
03A	J900812	・ボルト	・BOLT	1					
03B	A590108	・ワッシャ;プレーン	・WASHER;PLANE	1					
04	J780816	ボルト;ソケット	BOLT;SOCKET	2					
05	A885002	プラグ	PLUG	2					
05A	957366	・O-リング	・O-RING	1					
06	4609338	プレート	PLATE	1					
07	J900820	ボルト	BOLT	3					
08	A590908	ワッシャ;スプリング	WASHER;SPRING	3					
09	A590108	ワッシャ;プレーン	WASHER;PLANE	3					

フートレスト（キャブ）
FOOT-REST (ｷｬﾌﾞ)

適用号機 010001-
Serial No.



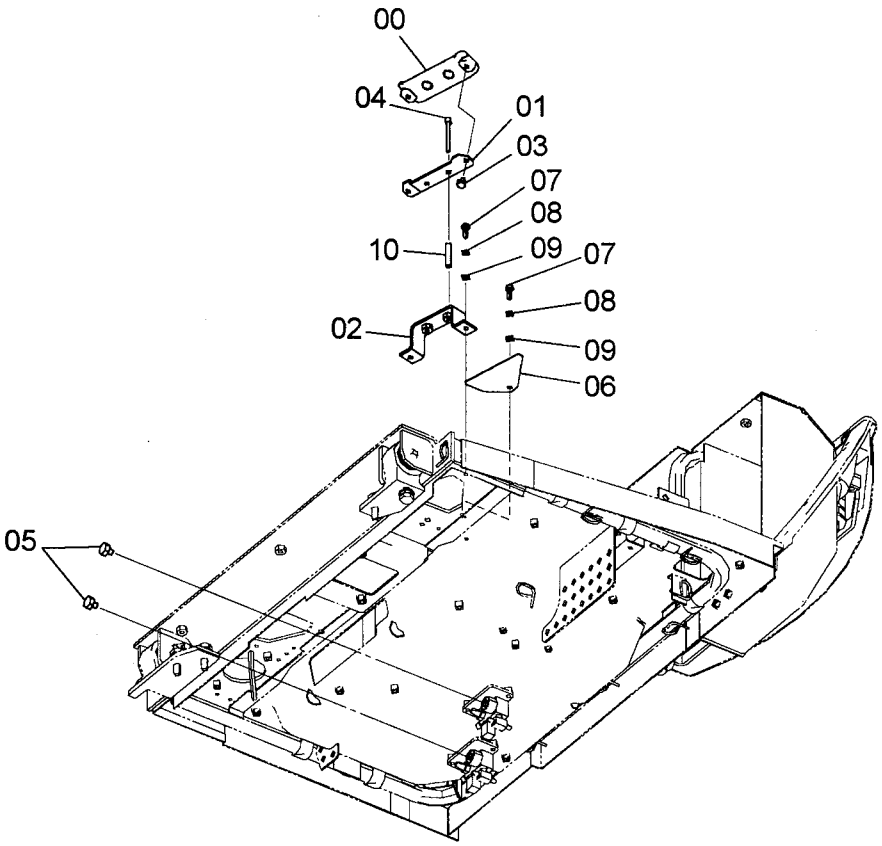

9242709

Ⓦ

符号 ITEM	部品番号 PART NO.	部品名	PART NAME	数量 Q'TY	ｻｰﾋﾞｽｺｰﾄﾞ S.C	適用号機 SERIAL NO.	互換性 ICA	代替部品 REPLACEABLE PART 部品番号 PART NO.	代替部品 REPLACEABLE PART 数量 Q'TY
00	4612247	ﾍﾟﾀﾞﾙ	PEDAL	1					
01	4611406	ﾌﾞﾗｹｯﾄ	BRACKET	1					
02	9761592	ﾌﾞﾗｹｯﾄ	BRACKET	1					
03	J260812	ﾎﾞﾙﾄ;ｾﾑｽ	BOLT;SEMS	2	D				
03A	J900812	･ﾎﾞﾙﾄ	･BOLT	1					
03B	A590108	･ﾜｯｼｬ;ﾌﾟﾚｰﾝ	･WASHER;PLANE	1					
04	J780860	ﾎﾞﾙﾄ;ｿｹｯﾄ	BOLT;SOCKET	2					
05	A885002	ﾌﾟﾗｸﾞ	PLUG	2					
05A	957366	･O-ﾘﾝｸﾞ	･O-RING	1					
06	4609338	ﾌﾟﾚｰﾄ	PLATE	1					
07	J900820	ﾎﾞﾙﾄ	BOLT	3					
08	A590908	ﾜｯｼｬ;ｽﾌﾟﾘﾝｸﾞ	WASHER;SPRING	3					
09	A590108	ﾜｯｼｬ;ﾌﾟﾚｰﾝ	WASHER;PLANE	3					
10	4617343	ｶﾗｰ	COLLAR	2					

コントロールバルブ
CONTROL VALVE

適用号機　010001-
Serial No.

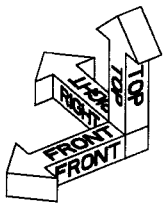

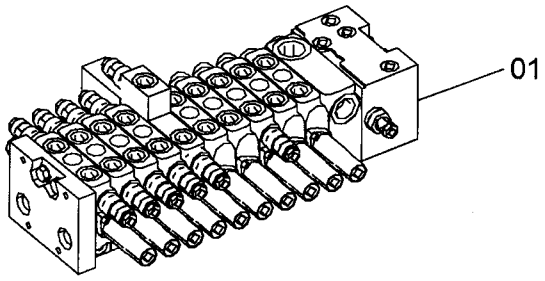

9237286

Ⓦ

符号 ITEM	部品番号 PART NO.	部品名	PART NAME	数量 Q'TY	サービスコード S.C	適用号機 SERIAL NO.	互換性 ICA	代替部品 REPLACEABLE PART 部品番号 PART NO.	代替部品 REPLACEABLE PART 数量 Q'TY
01	4615643	ﾊﾞﾙﾌﾞ;ｺﾝﾄﾛｰﾙ	VALVE;CONTROL	1	H				

パイロット配管（1-1）
PILOT PIPING (1-1)

適用号機 010001-D05/09
Serial No.

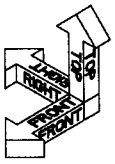

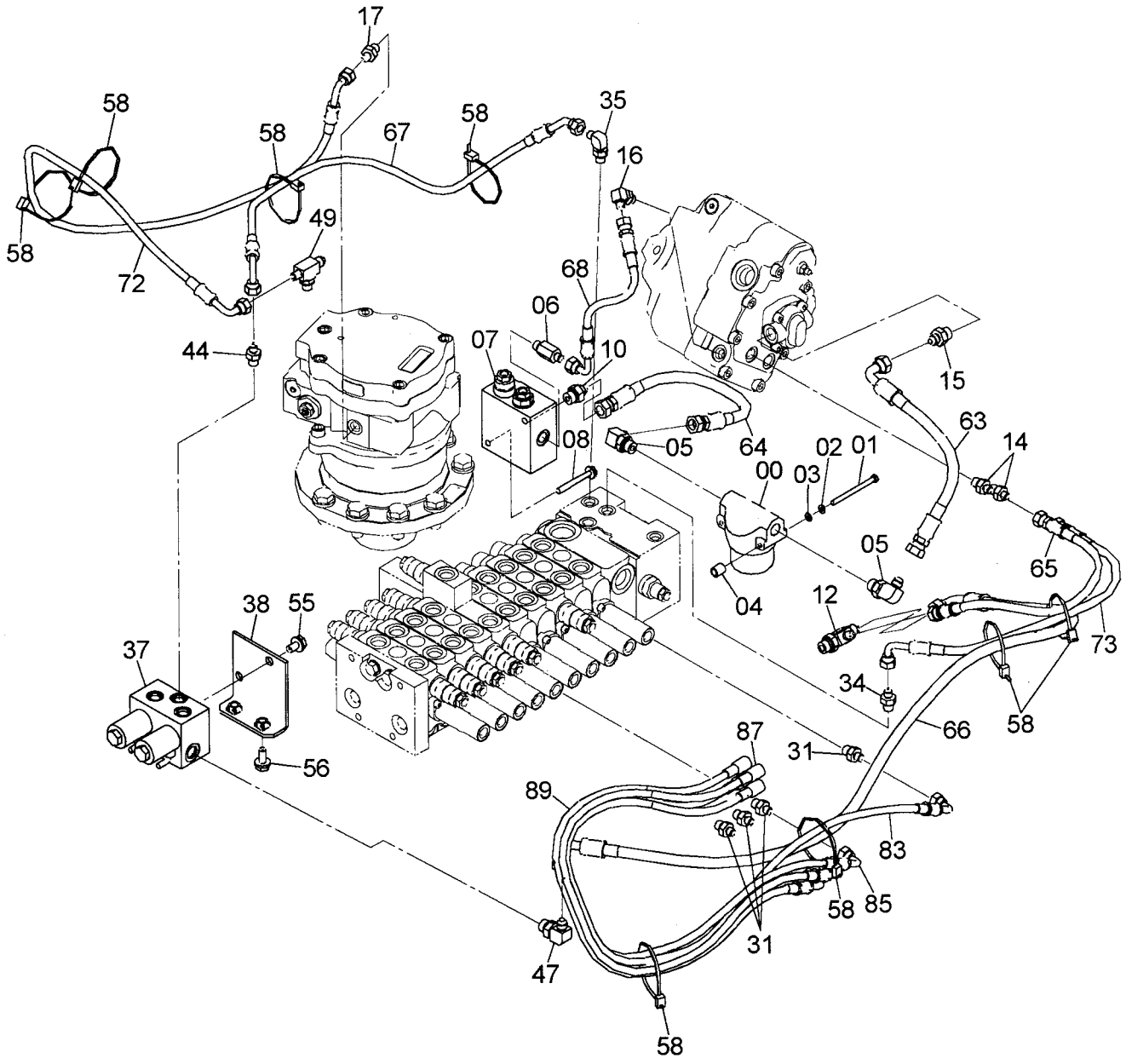

パイロット配管（1-1）
PILOT PIPING (1-1)

適用号機 010001-D05/09
Serial No.

符号 ITEM	部品番号 PART NO.	部品名	PART NAME	数量 Q'TY	サービスコード S.C	適用号機 SERIAL NO.	互換性 ICA	代替部品 REPLACEABLE PART 部品番号 PART NO.	代替部品 REPLACEABLE PART 数量 Q'TY
00	4457683	ﾌｨﾙﾀ;ｵｲﾙ	FILTER;OIL	1					
00A	4294130	･ｴﾚﾒﾝﾄ;ﾌｨﾙﾀ	･ELEMENT;FILTER	1					
00B	4294129	･･ｴﾚﾒﾝﾄ;ﾌｨﾙﾀ	･･ELEMENT;FILTER	1					
00C	4294161	･･O-ﾘﾝｸﾞ	･･O-RING	1					
01	J900680	ﾎﾞﾙﾄ	BOLT	2					
02	A590906	ﾜｯｼｬ;ｽﾌﾟﾘﾝｸﾞ	WASHER;SPRING	2					
03	A590106	ﾜｯｼｬ;ﾌﾟﾚｰﾝ	WASHER;PLANE	2					
04	4277425	ｽﾍﾟｰｻ	SPACER	2					
05	A852333	ｴﾙﾎﾞ;S	ELBOW;S	2					
05A	4509180	･O-ﾘﾝｸﾞ	･O-RING	1					
06	4270517	ｱﾀﾞﾌﾟﾀ;S	ADAPTER;S	1					
06A	957366	･O-ﾘﾝｸﾞ	･O-RING	1					
07	4613450	ﾊﾞﾙﾌﾞ	VALVE	1	H				
08	J260865	ﾎﾞﾙﾄ;ｾﾑｽ	BOLT;SEMS	2	D				
08A	J900865	･ﾎﾞﾙﾄ	･BOLT	1					
08B	A590108	･ﾜｯｼｬ	･WASHER	1					
10	A852133	ｱﾀﾞﾌﾟﾀ;S	ADAPTER;S	1					
10A	4509180	･O-ﾘﾝｸﾞ	･O-RING	1					
12	4246385	ﾁｰ;S	TEE;S	1					
12A	4509180	･O-ﾘﾝｸﾞ	･O-RING	1					
14	A852122	ｱﾀﾞﾌﾟﾀ;S	ADAPTER;S	2					
14A	957366	･O-ﾘﾝｸﾞ	･O-RING	1					
15	A852133	ｱﾀﾞﾌﾟﾀ;S	ADAPTER;S	1					
15A	4509180	･O-ﾘﾝｸﾞ	･O-RING	1					
16	A852322	ｴﾙﾎﾞ;S	ELBOW;S	1					
16A	957366	･O-ﾘﾝｸﾞ	･O-RING	1					
17	A852122	ｱﾀﾞﾌﾟﾀ;S	ADAPTER;S	1					
17A	957366	･O-ﾘﾝｸﾞ	･O-RING	1					
31	A852122	ｱﾀﾞﾌﾟﾀ;S	ADAPTER;S	4					
31A	957366	･O-ﾘﾝｸﾞ	･O-RING	1					
34	A852122	ｱﾀﾞﾌﾟﾀ;S	ADAPTER;S	1					
34A	957366	･O-ﾘﾝｸﾞ	･O-RING	1					
35	A852322	ｴﾙﾎﾞ;S	ELBOW;S	1					
35A	957366	･O-ﾘﾝｸﾞ	･O-RING	1					
37	4607613	ﾊﾞﾙﾌﾞ;ｿﾚﾉｲﾄﾞ	VALVE;SOLENOID	1					
38	9760775	ﾌﾞﾗｹｯﾄ	BRACKET	1					
44	A852122	ｱﾀﾞﾌﾟﾀ;S	ADAPTER;S	1					
44A	957366	･O-ﾘﾝｸﾞ	･O-RING	1					
47	A852333	ｴﾙﾎﾞ;S	ELBOW;S	1					
47A	4509180	･O-ﾘﾝｸﾞ	･O-RING	1					

パイロット配管（1-1）
PILOT PIPING (1-1)

適用号機 010001-D05/09
Serial No.

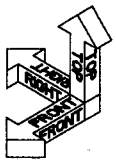

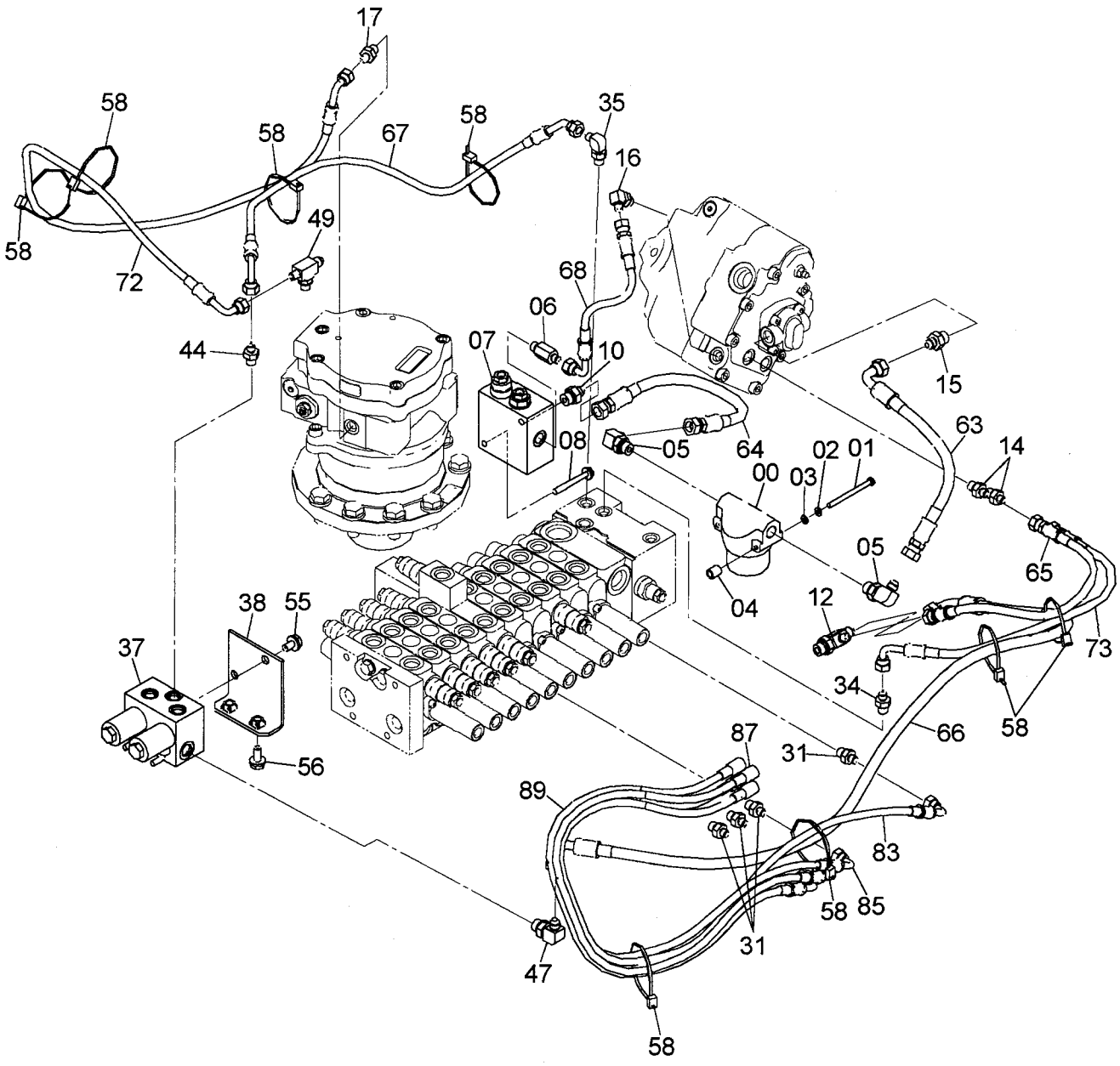

パイロット配管（1-1）
PILOT PIPING (1-1)

適用号機 010001-D05/09
Serial No.

符号 ITEM	部品番号 PART NO.	部品名	PART NAME	数量 Q'TY	サービスコード S.C	適用号機 SERIAL NO.	互換性 ICA	代替部品 REPLACEABLE PART 部品番号 PART NO.	代替部品 REPLACEABLE PART 数量 Q'TY
49	4226388	チー;S	TEE;S	1					
49A	957366	・O-リング	・O-RING	1					
55	J271020	ボルト;セムス	BOLT;SEMS	2	D				
55A	J901020	・ボルト	・BOLT	1					
55B	J222010	・ワッシャ	・WASHER	1					
56	J271025	ボルト;セムス	BOLT;SEMS	2	D				
56A	J901025	・ボルト	・BOLT	1					
56B	J222010	・ワッシャ	・WASHER	1					
58	4055312	クリップ;バンド	CLIP;BAND	8					
63	4628389	ホース	HOSE	1					
64	4628390	ホース	HOSE	1					
65	4628391	ホース	HOSE	1					
66	4628392	ホース	HOSE	1					
67	4628393	ホース	HOSE	1					
68	4628394	ホース	HOSE	1					
72	4628398	ホース	HOSE	1					
73	4628399	ホース	HOSE	1					
83	4628413	ホース	HOSE	1					
85	4628415	ホース	HOSE	1					
87	4628417	ホース	HOSE	1					
89	4628419	ホース	HOSE	1					

パイロット配管（1-1）
PILOT PIPING (1-1)

適用号機 D05/10-
Serial No.

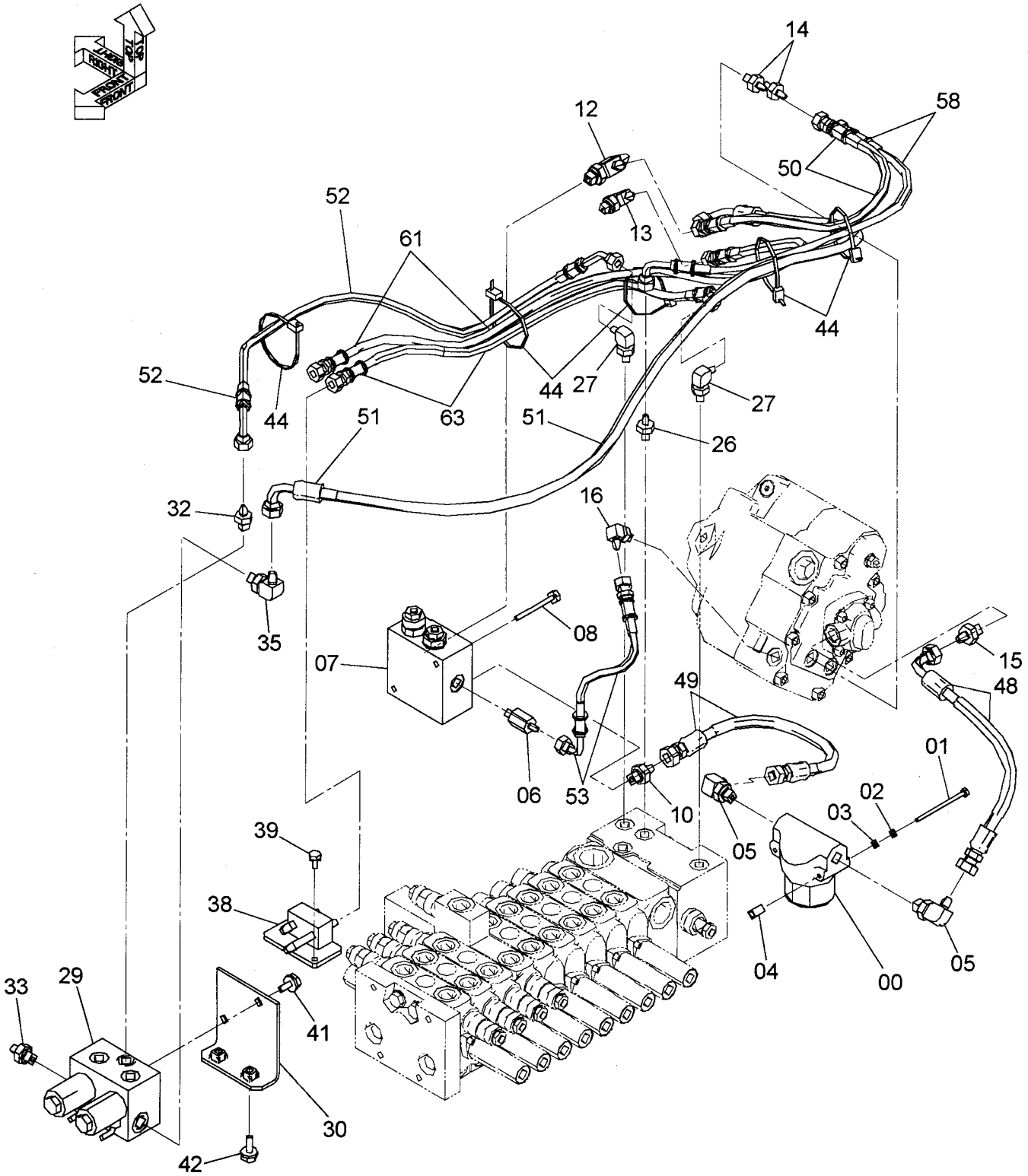

パイロット配管（1-1）
PILOT PIPING (1-1)

適用号機 D05/10-
Serial No.

符号 ITEM	部品番号 PART NO.	部品名	PART NAME	数量 Q'TY	サービスコード S.C	適用号機 SERIAL NO.	互換性 ICA	代替部品 REPLACEABLE PART 部品番号 PART NO.	代替部品 REPLACEABLE PART 数量 Q'TY
00	4457683	フィルタ;オイル	FILTER;OIL	1					
00A	4294130	・エレメント	・ELEMENT	1					
00B	4294129	・・エレメント	・・ELEMENT	1					
00C	4294161	・・O-リング	・・O-RING	1					
01	J900680	ボルト	BOLT	2					
02	A590906	ワッシャ;スプリング	WASHER;SPRING	2					
03	A590106	ワッシャ;プレーン	WASHER;PLANE	2					
04	4277425	スペーサ	SPACER	2					
05	A852333	エルボ;S	ELBOW;S	2					
05A	4509180	・O-リング	・O-RING	1					
06	4270517	アダプタ;S	ADAPTER;S	1					
06A	957366	・O-リング	・O-RING	1					
07	4613450	バルブ	VALVE	1	H				
08	J260865	ボルト;セムス	BOLT;SEMS	1	D				
08A	J900865	・ボルト	・BOLT	1					
08B	A590108	・ワッシャ;プレーン	・WASHER;PLANE	1					
10	A852133	アダプタ;S	ADAPTER;S	1					
10A	4509180	・O-リング	・O-RING	1					
12	4246385	チー;S	TEE;S	1					
12A	4509180	・O-リング	・O-RING	1					
13	A852322	エルボ;S	ELBOW;S	1					
13A	957366	・O-リング	・O-RING	1					
14	A852122	アダプタ;S	ADAPTER;S	1					
14A	957366	・O-リング	・O-RING	1					
15	A852133	アダプタ;S	ADAPTER;S	1					
15A	4509180	・O-リング	・O-RING	1					
16	A852322	エルボ;S	ELBOW;S	1					
16A	957366	・O-リング	・O-RING	1					
26	A852122	アダプタ;S	ADAPTER;S	1					
26A	957366	・O-リング	・O-RING	1					
27	A852322	エルボ;S	ELBOW;S	2					
27A	957366	・O-リング	・O-RING	1					
29	4607613	バルブ;ソレノイド	VALVE;SOLENOID	1	H				
30	9760775	ブラケット	BRACKET	1					
32	A852122	アダプタ;S	ADAPTER;S	1					
32A	957366	・O-リング	・O-RING	1					
33	A852133	アダプタ;S	ADAPTER;S	1					
33A	4509180	・O-リング	・O-RING	1					
35	A852333	エルボ;S	ELBOW;S	1					
35A	4509180	・O-リング	・O-RING	1					

パイロット配管（1-1）
PILOT PIPING (1-1)

適用号機 D05/10-
Serial No.

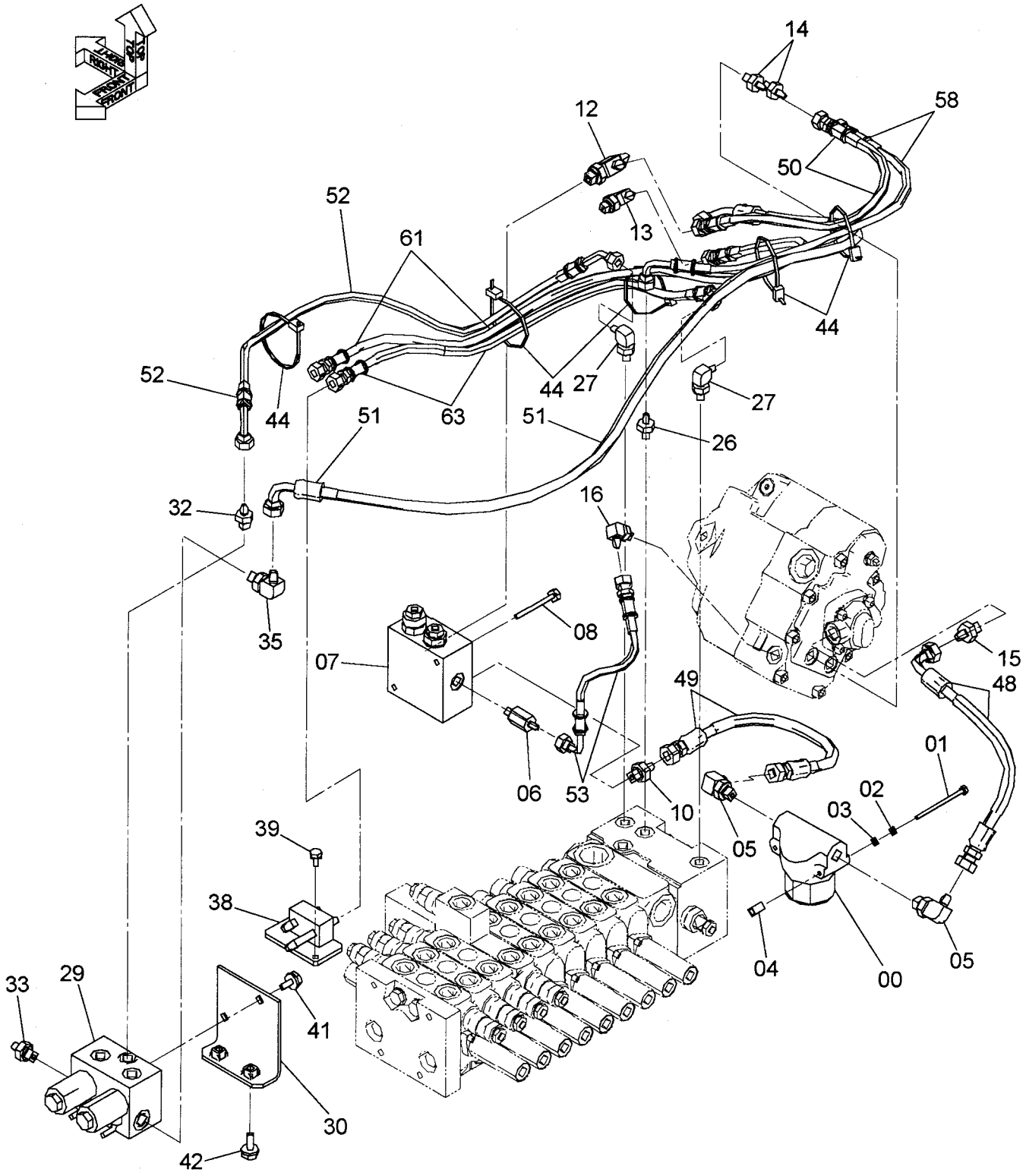

パイロット配管（1-1）
PILOT PIPING (1-1)

適用号機 D05/10-
Serial No.

符号 ITEM	部品番号 PART NO.	部品名	PART NAME	数量 Q'TY	サービスコード S.C	適用号機 SERIAL NO.	互換性 ICA	代替部品 REPLACEABLE PART 部品番号 PART NO.	代替部品 REPLACEABLE PART 数量 Q'TY
38	4617354	マニホルド	MANIFOLD	1					
39	J260816	ボルト;セムス	BOLT;SEMS	2	D				
39A	J900816	・ボルト	・BOLT	1					
39B	A590108	・ワッシャ;プレーン	・WASHER;PLANE	1					
41	J271020	ボルト;セムス	BOLT;SEMS	2	D				
41A	J901020	・ボルト	・BOLT	1					
41B	J222010	・ワッシャ	・WASHER	1					
42	J271025	ボルト;セムス	BOLT;SEMS	2	D				
42A	J901025	・ボルト	・BOLT	1					
42B	J222010	・ワッシャ	・WASHER	1					
44	4055312	クリップ;バンド	CLIP;BAND	6					
48	4628389	ホース	HOSE	1					
49	4628390	ホース	HOSE	1					
50	4628391	ホース	HOSE	1					
51	4628392	ホース	HOSE	1					
52	4628393	ホース	HOSE	1					
53	4628394	ホース	HOSE	1					
58	4628399	ホース	HOSE	1					
61	4628402	ホース	HOSE	1					
63	4628404	ホース	HOSE	1					

パイロット配管（1-2）
PILOT PIPING (1-2)

適用号機　010001-D05/09
Serial No.

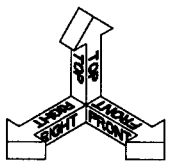

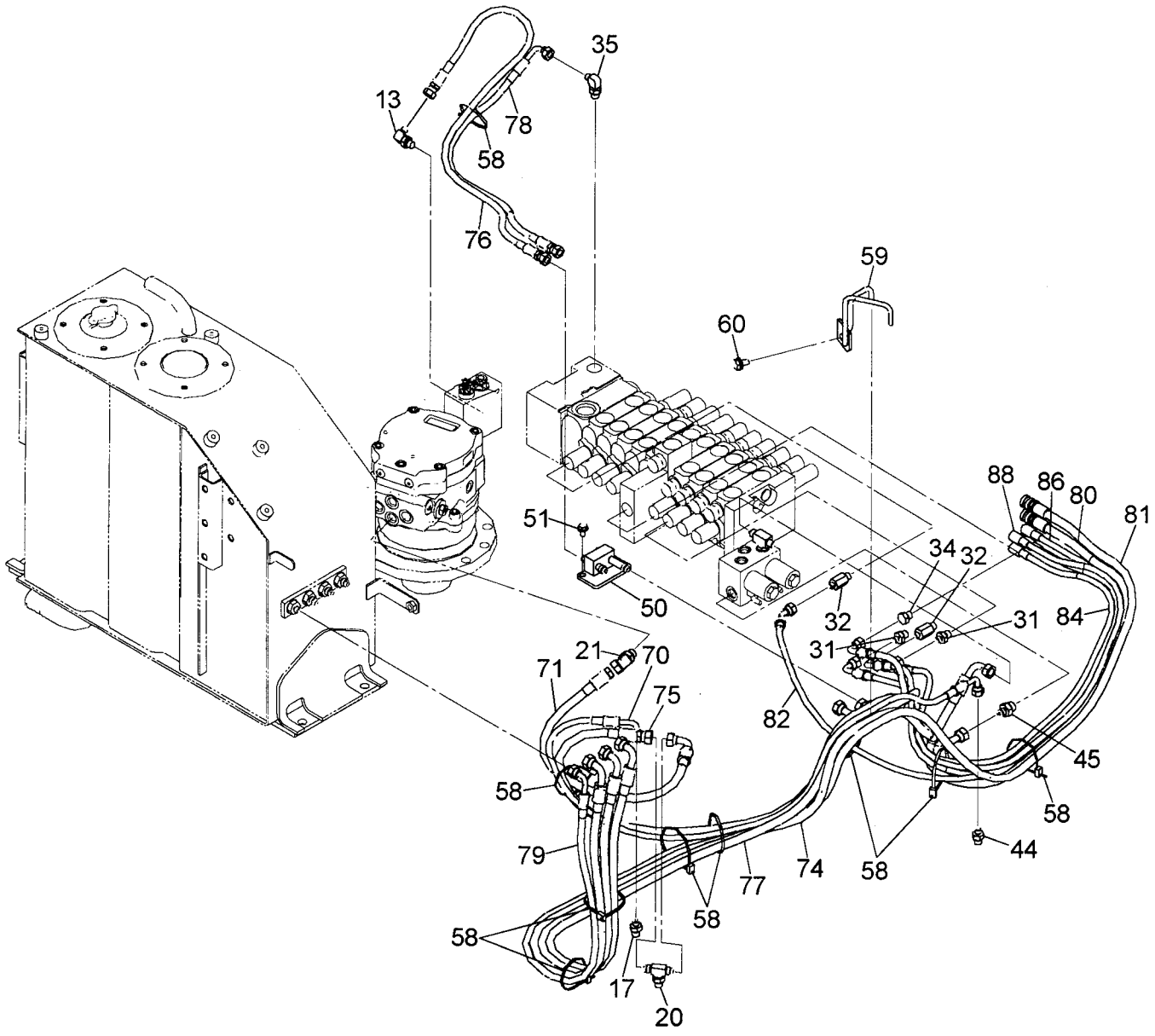

パイロット配管（1-2）
PILOT PIPING (1-2)

適用号機 010001-D05/09
Serial No.

符号 ITEM	部品番号 PART NO.	部品名	PART NAME	数量 Q'TY	サービスコード S.C	適用号機 SERIAL NO.	互換性 ICA	代替部品 REPLACEABLE PART 部品番号 PART NO.	代替部品 REPLACEABLE PART 数量 Q'TY
13	A852322	エルボ;S	ELBOW;S	1					
13A	957366	・O-リング	・O-RING	1					
17	A852122	アダプタ;S	ADAPTER;S	1					
17A	957366	・O-リング	・O-RING	1					
20	A852523	チー;S	TEE;S	1					
20A	957366	・O-リング	・O-RING	1					
21	A852233	エルボ;S	ELBOW;S	1					
21A	4509180	・O-リング	・O-RING	1					
31	A852122	アダプタ;S	ADAPTER;S	2					
31A	957366	・O-リング	・O-RING	1					
32	4270517	アダプタ;S	ADAPTER;S	2					
32A	957366	・O-リング	・O-RING	1					
34	A852122	アダプタ;S	ADAPTER;S	2					
34A	957366	・O-リング	・O-RING	1					
35	A852322	エルボ;S	ELBOW;S	1					
35A	957366	・O-リング	・O-RING	1					
44	A852122	アダプタ;S	ADAPTER;S	1					
44A	957366	・O-リング	・O-RING	1					
45	A852133	アダプタ;S	ADAPTER;S	1					
45A	4509180	・O-リング	・O-RING	1					
50	4617354	マニホルド	MANIFOLD	1					
51	J260816	ボルト;セムス	BOLT;SEMS	2	D				
51A	J900816	・ボルト	・BOLT	1					
51B	A590108	・ワッシャ	・WASHER	1					
58	4055312	クリップ;バンド	CLIP;BAND	9					
59	9762851	ガイド;ホース	GUIDE;HOSE	1					
60	J271020	ボルト;セムス	BOLT;SEMS	1	D				
60A	J901020	・ボルト	・BOLT	1					
60B	J222010	・ワッシャ	・WASHER	1					
70	4628396	ホース	HOSE	1					
71	4628397	ホース	HOSE	1					
74	4628400	ホース	HOSE	1					
75	4628401	ホース	HOSE	1					
76	4628402	ホース	HOSE	1					
77	4628403	ホース	HOSE	1					
78	4628404	ホース	HOSE	1					
79	4628405	ホース	HOSE	1					
80	4628406	ホース	HOSE	1					
81	4628407	ホース	HOSE	1					
82	4628408	ホース	HOSE	1					

パイロット配管（1-2）
PILOT PIPING (1-2)

適用号機 010001-D05/09
Serial No.

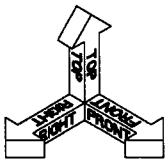

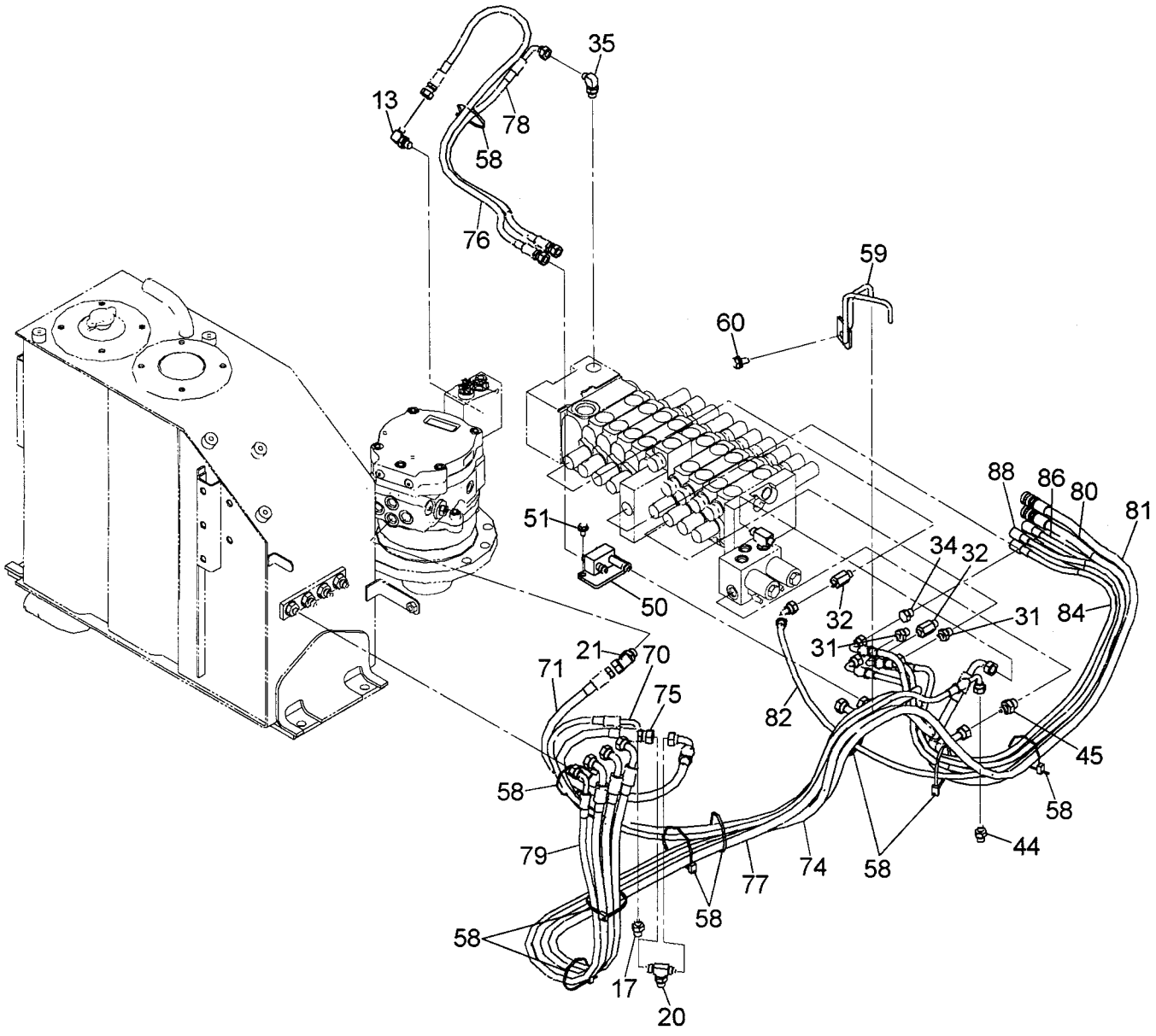

パイロット配管（1－2）
PILOT PIPING (1-2)

適用号機　010001-D05/09
Serial No.

符号 ITEM	部品番号 PART NO.	部品名	PART NAME	数量 Q'TY	ｻｰﾋﾞｽｺｰﾄﾞ S.C	適用号機 SERIAL NO.	互換性 ICA	代替部品 REPLACEABLE PART 部品番号 PART NO.	代替部品 REPLACEABLE PART 数量 Q'TY
84	4628414	ﾎｰｽ	HOSE	1					
86	4628416	ﾎｰｽ	HOSE	1					
88	4628418	ﾎｰｽ	HOSE	1					

パイロット配管（1-2）
PILOT PIPING (1-2)

適用号機 D05/10-
Serial No.

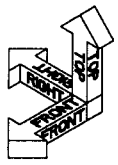

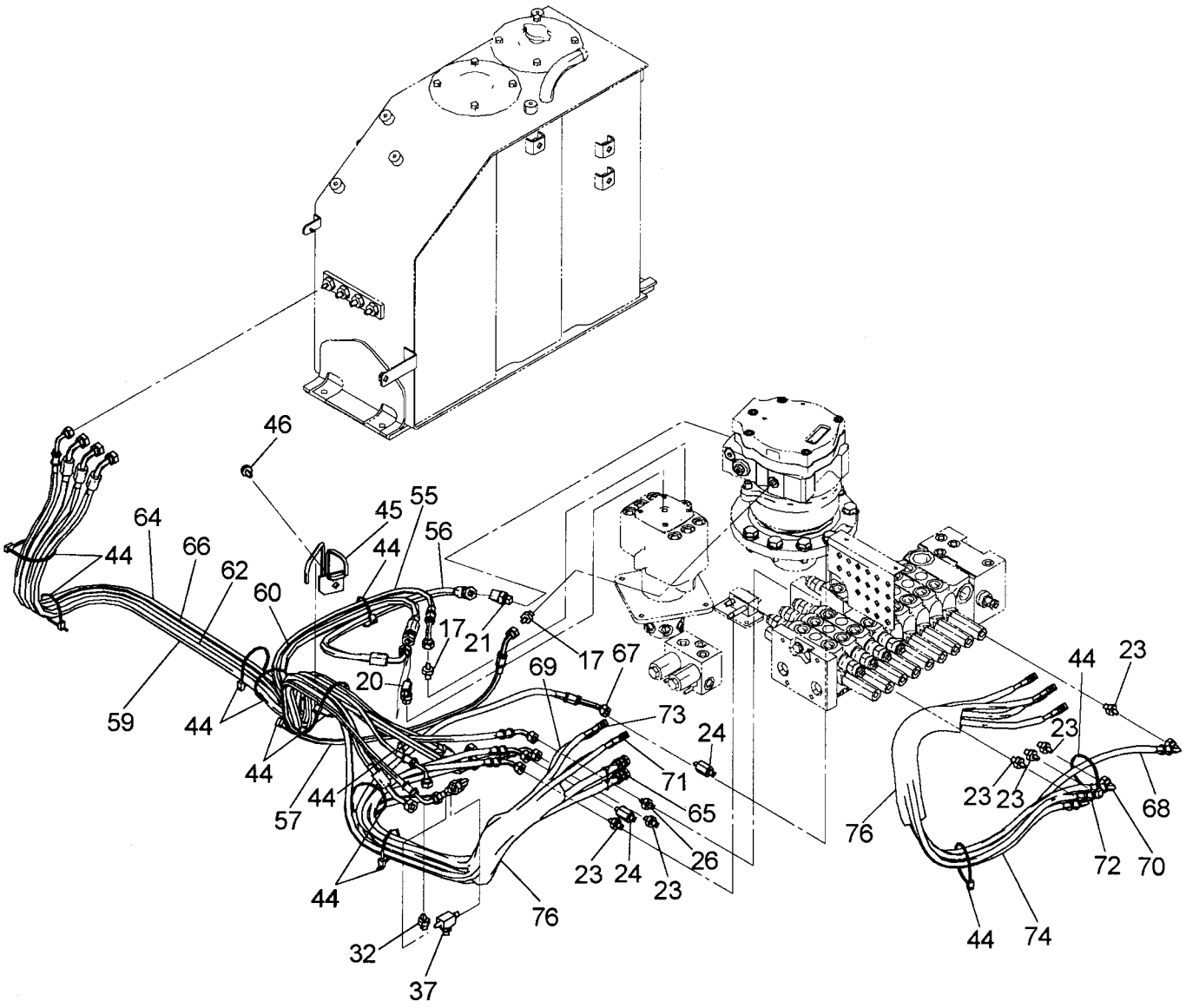

パイロツト配管（1-2）
PILOT PIPING (1-2)

適用号機 D05/10-
Serial No.

符号 ITEM	部品番号 PART NO.	部品名	PART NAME	数量 Q'TY	サービスコード S.C	適用号機 SERIAL NO.	互換性 ICA	代替部品 REPLACEABLE PART 部品番号 PART NO.	代替部品 REPLACEABLE PART 数量 Q'TY
17	A852122	ｱﾀﾞﾌﾟﾀ;S	ADAPTER;S	2					
17A	957366	･O-ﾘﾝｸﾞ	･O-RING	1					
20	A852523	ﾁｰ;S	TEE;S	1					
20A	957366	･O-ﾘﾝｸﾞ	･O-RING	1					
21	A852233	ｴﾙﾎﾞ;S	ELBOW;S	1					
21A	4509180	･O-ﾘﾝｸﾞ	･O-RING	1					
23	A852122	ｱﾀﾞﾌﾟﾀ;S	ADAPTER;S	6					
23A	957366	･O-ﾘﾝｸﾞ	･O-RING	1					
24	4270517	ｱﾀﾞﾌﾟﾀ;S	ADAPTER;S	2					
24A	957366	･O-ﾘﾝｸﾞ	･O-RING	1					
26	A852122	ｱﾀﾞﾌﾟﾀ;S	ADAPTER;S	1					
26A	957366	･O-ﾘﾝｸﾞ	･O-RING	1					
32	A852122	ｱﾀﾞﾌﾟﾀ;S	ADAPTER;S	1					
32A	957366	･O-ﾘﾝｸﾞ	･O-RING	1					
37	4226388	ﾁｰ;S	TEE;S	1					
37A	957366	･O-ﾘﾝｸﾞ	･O-RING	1					
44	4055312	ｸﾘｯﾌﾟ;ﾊﾞﾝﾄﾞ	CLIP;BAND	12					
45	9762851	ｶﾞｲﾄﾞ;ﾎｰｽ	GUIDE;HOSE	1					
46	J271020	ﾎﾞﾙﾄ;ｾﾑｽ	BOLT;SEMS	1	D				
46A	J901020	･ﾎﾞﾙﾄ	･BOLT	1					
46B	J222010	･ﾜｯｼｬ	･WASHER	1					
55	4628396	ﾎｰｽ	HOSE	1					
56	4628397	ﾎｰｽ	HOSE	1					
57	4628398	ﾎｰｽ	HOSE	1					
59	4628400	ﾎｰｽ	HOSE	1					
60	4628401	ﾎｰｽ	HOSE	1					
62	4628403	ﾎｰｽ	HOSE	1					
64	4628405	ﾎｰｽ	HOSE	1					
65	4628406	ﾎｰｽ	HOSE	1					
66	4628407	ﾎｰｽ	HOSE	1					
67	4655445	ﾎｰｽ	HOSE	1					
68	4655446	ﾎｰｽ	HOSE	1					
69	4655441	ﾎｰｽ	HOSE	1					
70	4655442	ﾎｰｽ	HOSE	1					
71	4655443	ﾎｰｽ	HOSE	1					
72	4655444	ﾎｰｽ	HOSE	1					
73	4655439	ﾎｰｽ	HOSE	1					
74	4655440	ﾎｰｽ	HOSE	1					
76	4376631	ﾌﾟﾛﾃｸﾀ	PROTECTOR	2					

パイロット配管（2）
PILOT PIPING (2)

適用号機 010001-D05/09
Serial No.

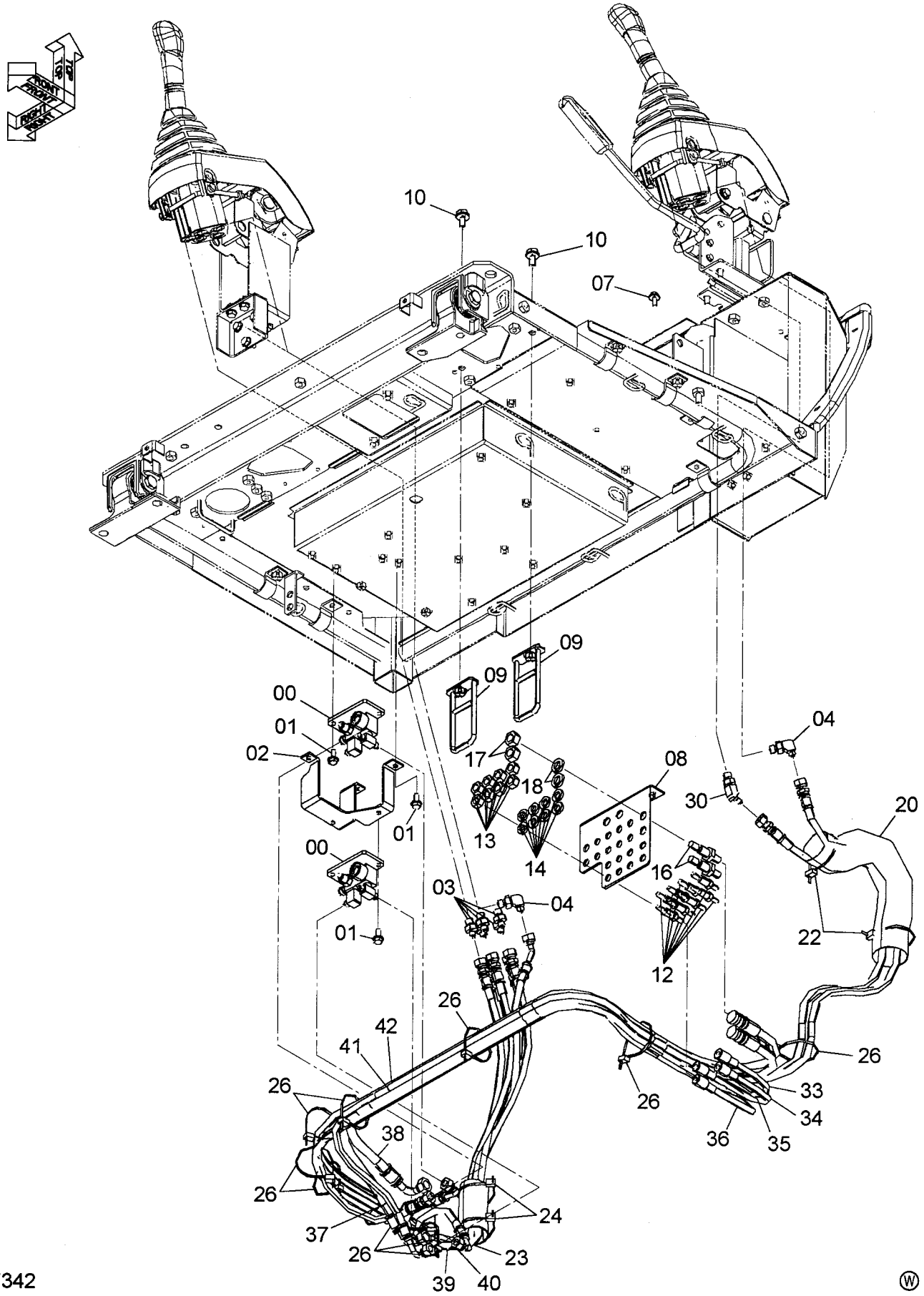

パイロット配管（2）
PILOT PIPING (2)

適用号機　010001-D05/09
Serial No.

符号 ITEM	部品番号 PART NO.	部品名	PART NAME	数量 Q'TY	サービスコード S.C	適用号機 SERIAL NO.	互換性 ICA	代替部品 REPLACEABLE PART 部品番号 PART NO.	代替部品 REPLACEABLE PART 数量 Q'TY
00	4609457	ﾏﾆﾎﾙﾄﾞ	MANIFOLD	2					
01	J260820	ﾎﾞﾙﾄ;ｾﾑｽ	BOLT;SEMS	7	D				
01A	J900820	･ﾎﾞﾙﾄ	･BOLT	1					
01B	A590108	･ﾜｯｼｬ;ﾌﾟﾚｰﾝ	･WASHER;PLANE	1					
02	8095605	ﾌﾞﾗｹｯﾄ	BRACKET	1					
03	A852122	ｱﾀﾞﾌﾟﾀ;S	ADAPTER;S	5					
03A	957366	･O-ﾘﾝｸﾞ	･O-RING	1					
04	A852322	ｴﾙﾎﾞ;S	ELBOW;S	2					
04A	957366	･O-ﾘﾝｸﾞ	･O-RING	1					
07	J260820	ﾎﾞﾙﾄ;ｾﾑｽ	BOLT;SEMS	2	D				
07A	J900820	･ﾎﾞﾙﾄ	･BOLT	1					
07B	A590108	･ﾜｯｼｬ;ﾌﾟﾚｰﾝ	･WASHER;PLANE	1					
08	8097815	ﾌﾞﾗｹｯﾄ	BRACKET	1					
09	8093629	ｶﾞｲﾄﾞ;ﾎｰｽ	GUIDE;HOSE	2					
10	J271025	ﾎﾞﾙﾄ;ｾﾑｽ	BOLT;SEMS	2	D				
10A	J901025	･ﾎﾞﾙﾄ	･BOLT	1					
10B	J222010	･ﾜｯｼｬ;ﾌﾟﾚｰﾝ	･WASHER;PLANE	1					
12	4409739	ｱﾀﾞﾌﾟﾀ;S	ADAPTER;S	8					
13	J950012	ﾅｯﾄ	NUT	8					
14	A590912	ﾜｯｼｬ;ｽﾌﾟﾘﾝｸﾞ	WASHER;SPRING	8					
16	4409740	ｱﾀﾞﾌﾟﾀ;S	ADAPTER;S	2					
17	J950014	ﾅｯﾄ	NUT	2					
18	A590914	ﾜｯｼｬ;ｽﾌﾟﾘﾝｸﾞ	WASHER;SPRING	2					
20	4475439	ﾌﾟﾛﾃｸﾀ	PROTECTOR	1					
22	4055312	ｸﾘｯﾌﾟ;ﾊﾞﾝﾄﾞ	CLIP;BAND	2					
23	4484505	ｼｰﾄ;ﾗﾊﾞｰ	SEAT;RUBBER	1					
24	4055312	ｸﾘｯﾌﾟ;ﾊﾞﾝﾄﾞ	CLIP;BAND	2					
26	4055312	ｸﾘｯﾌﾟ;ﾊﾞﾝﾄﾞ	CLIP;BAND	10					
30	4636326	ｴﾙﾎﾞ;S	ELBOW;S	1					
30A	957366	･O-ﾘﾝｸﾞ	･O-RING	1					
33	4627123	ﾎｰｽ	HOSE	1					
34	4627124	ﾎｰｽ	HOSE	1					
35	4627125	ﾎｰｽ	HOSE	1					
36	4627126	ﾎｰｽ	HOSE	1					
37	4628972	ﾎｰｽ	HOSE	1					
38	4628971	ﾎｰｽ	HOSE	1					
39	4628973	ﾎｰｽ	HOSE	1					
40	4628917	ﾎｰｽ	HOSE	1					
41	4628975	ﾎｰｽ	HOSE	1					
42	4628976	ﾎｰｽ	HOSE	1					

パイロット配管（2-1）
PILOT PIPING (2-1)

適用号機 D05/10-
Serial No.

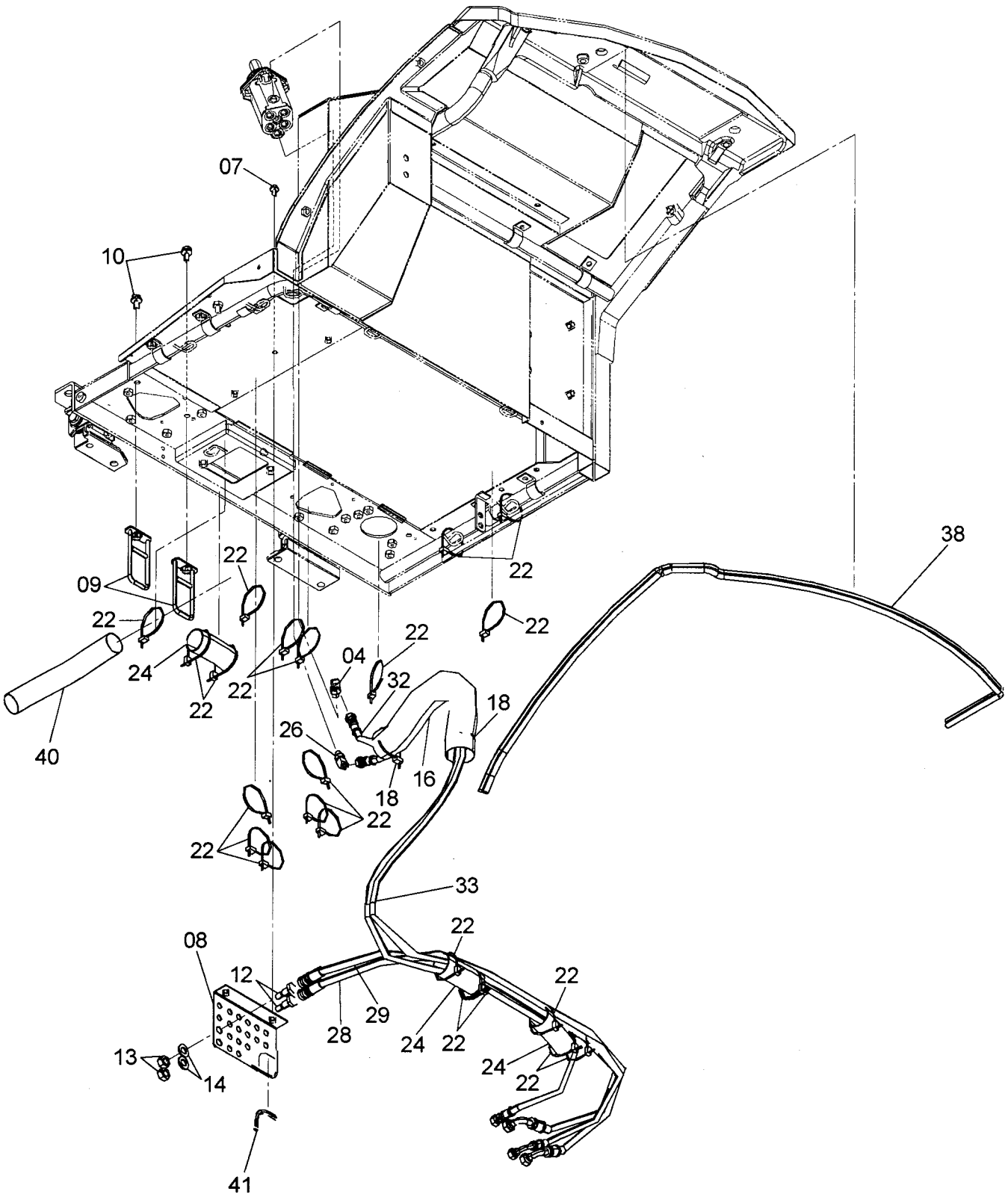

パイロツト配管（2-1）
PILOT PIPING (2-1)

適用号機 D05/10-
Serial No.

符号 ITEM	部品番号 PART NO.	部品名	PART NAME	数量 Q'TY	ｻｰﾋﾞｽｺｰﾄﾞ S.C	適用号機 SERIAL NO.	互換性 ICA	代替部品 REPLACEABLE PART 部品番号 PART NO.	代替部品 REPLACEABLE PART 数量 Q'TY
04	4652861	ﾌｨﾙﾀ	FILTER	1					
07	J260820	ﾎﾞﾙﾄ;ｾﾑｽ	BOLT;SEMS	2	D				
07A	J900820	･ﾎﾞﾙﾄ	･BOLT	1					
07B	A590108	･ﾜｯｼｬ;ﾌﾟﾚｰﾝ	･WASHER;PLANE	1					
08	8105009	ﾌﾞﾗｹｯﾄ	BRACKET	1					
09	8093629	ｶﾞｲﾄﾞ;ﾎｰｽ	GUIDE;HOSE	2					
10	J271025	ﾎﾞﾙﾄ;ｾﾑｽ	BOLT;SEMS	2	D				
10A	J901025	･ﾎﾞﾙﾄ	･BOLT	1					
10B	J222010	･ﾜｯｼｬ	･WASHER	1					
12	4409740	ｱﾀﾞﾌﾟﾀ;S	ADAPTER;S	2					
13	J950014	ﾅｯﾄ	NUT	2					
14	A590114	ﾜｯｼｬ;ﾌﾟﾚｰﾝ	WASHER;PLANE	2					
16	4475439	ﾌﾟﾛﾃｸﾀ	PROTECTOR	1					
18	4055312	ｸﾘｯﾌﾟ;ﾊﾞﾝﾄﾞ	CLIP;BAND	2					
22	4055312	ｸﾘｯﾌﾟ;ﾊﾞﾝﾄﾞ	CLIP;BAND	22					
24	4484505	ｼｰﾄ;ﾗﾊﾞｰ	SEAT;RUBBER	3					
26	4636326	ｴﾙﾎﾞ;S	ELBOW;S	1					
26A	957366	･O-ﾘﾝｸﾞ	･O-RING	1					
28	4655450	ﾎｰｽ	HOSE	1					
29	4655449	ﾎｰｽ	HOSE	1					
32	4655451	ﾎｰｽ	HOSE	1					
33	4655452	ﾎｰｽ	HOSE	1					
38	4624888	ｼｰﾙ;ﾗﾊﾞｰ	SEAL;RUBBER	1					
40	4376631	ﾌﾟﾛﾃｸﾀ	PROTECTOR	1					
41	4655718	ｸｯｼｮﾝ	CUSHION	1					

パイロット配管（2-2）
PILOT PIPING (2-2)

適用号機　D05/10-
Serial No.

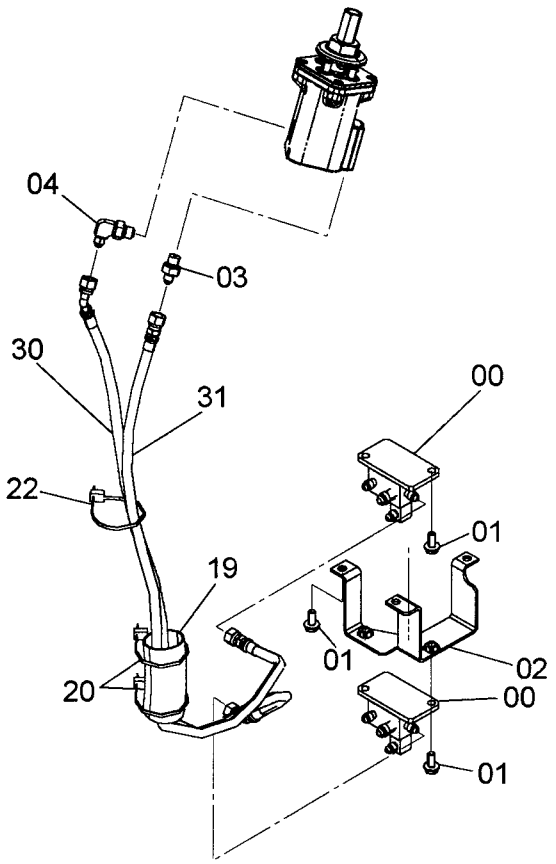

9263877_2

符号 ITEM	部品番号 PART NO.	部品名	PART NAME	数量 Q'TY	サービスコード S.C	適用号機 SERIAL NO.	互換性 ICA	代替部品 REPLACEABLE PART 部品番号 PART NO.	代替部品 REPLACEABLE PART 数量 Q'TY
00	4653684	ﾏﾆﾎｰﾙﾄﾞ	MANIFOLD	2					
01	J260820	ﾎﾞﾙﾄ;ｾﾑｽ	BOLT;SEMS	7	D				
01A	J900820	･ﾎﾞﾙﾄ	･BOLT	1					
01B	A590108	･ﾜｯｼｬ;ﾌﾟﾚｰﾝ	･WASHER;PLANE	1					
02	8095605	ﾌﾞﾗｹｯﾄ	BRACKET	1					
03	A852122	ｱﾀﾞﾌﾟﾀ;S	ADAPTER;S	1					
03A	957366	･O-ﾘﾝｸﾞ	･O-RING	1					
04	4652861	ﾌｨﾙﾀ	FILTER	1					
19	4484505	ｼｰﾄ;ﾗﾊﾞｰ	SEAT;RUBBER	1					
20	4055312	ｸﾘｯﾌﾟ;ﾊﾞﾝﾄﾞ	CLIP;BAND	2					
22	4055312	ｸﾘｯﾌﾟ;ﾊﾞﾝﾄﾞ	CLIP;BAND	1					
30	4655453	ﾎｰｽ;ﾌﾟﾗｽﾃｨｯｸ	HOSE;PLASTIC	1					
31	4655454	ﾎｰｽ;ﾌﾟﾗｽﾃｨｯｸ	HOSE;PLASTIC	1					

パイロット配管（ＪＩＳタイプ）
PILOT PIPING (JIS TYPE)

適用号機　010001-D05/09
Serial No.

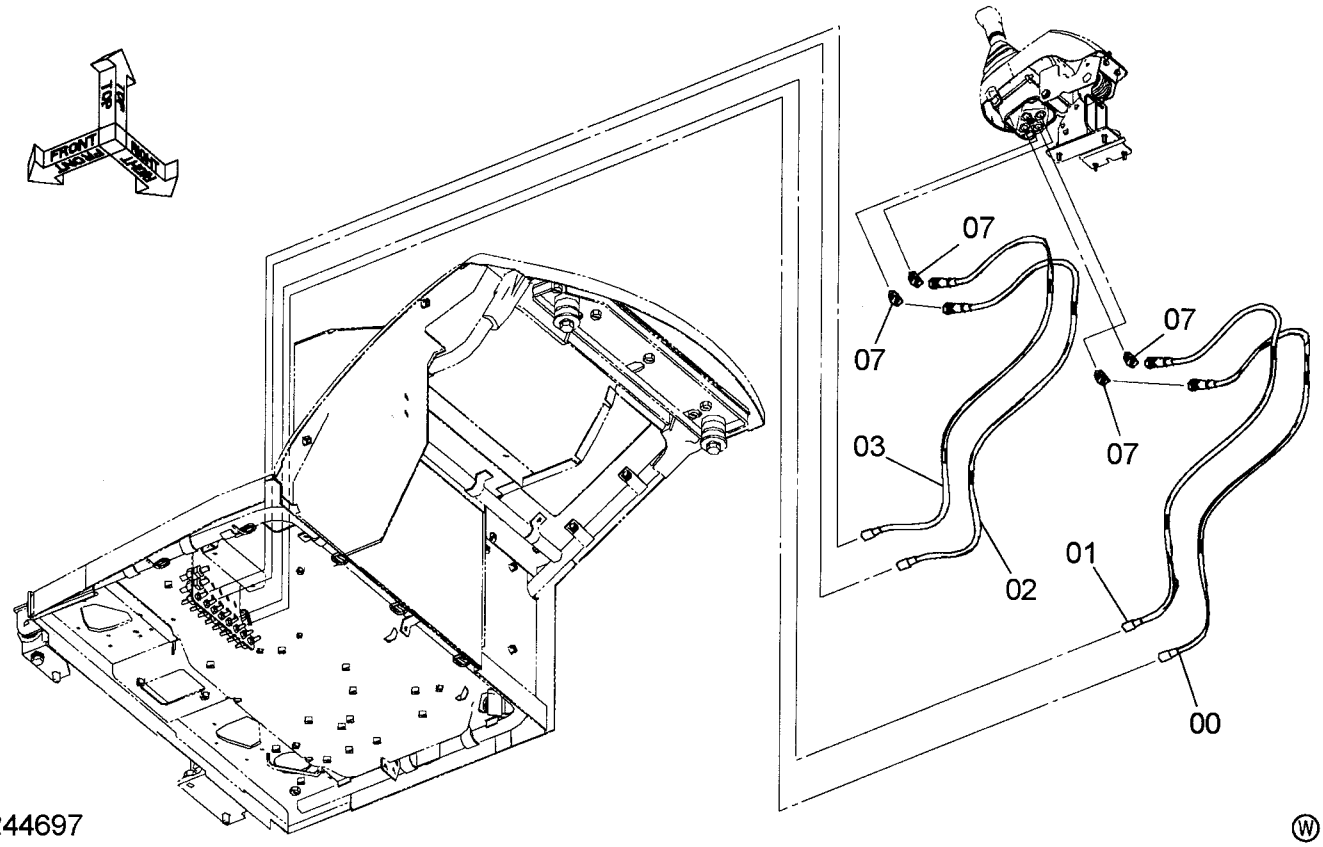

符号 ITEM	部品番号 PART NO.	部品名	PART NAME	数量 Q'TY	サービスコード S.C	適用号機 SERIAL NO.	互換性 ICA	代替部品 REPLACEABLE PART 部品番号 PART NO.	代替部品 REPLACEABLE PART 数量 Q'TY
00	4627180	ホース	HOSE	1					
01	4627181	ホース	HOSE	1					
02	4627182	ホース	HOSE	1					
03	4627183	ホース	HOSE	1					
07	A852222	エルボ；S	ELBOW;S	4					
07A	957366	・O-リング	・O-RING	1					

パイロツト配管（ＪＩＳタイプ）
PILOT PIPING (JIS TYPE)

適用号機 D05/10-
Serial No.

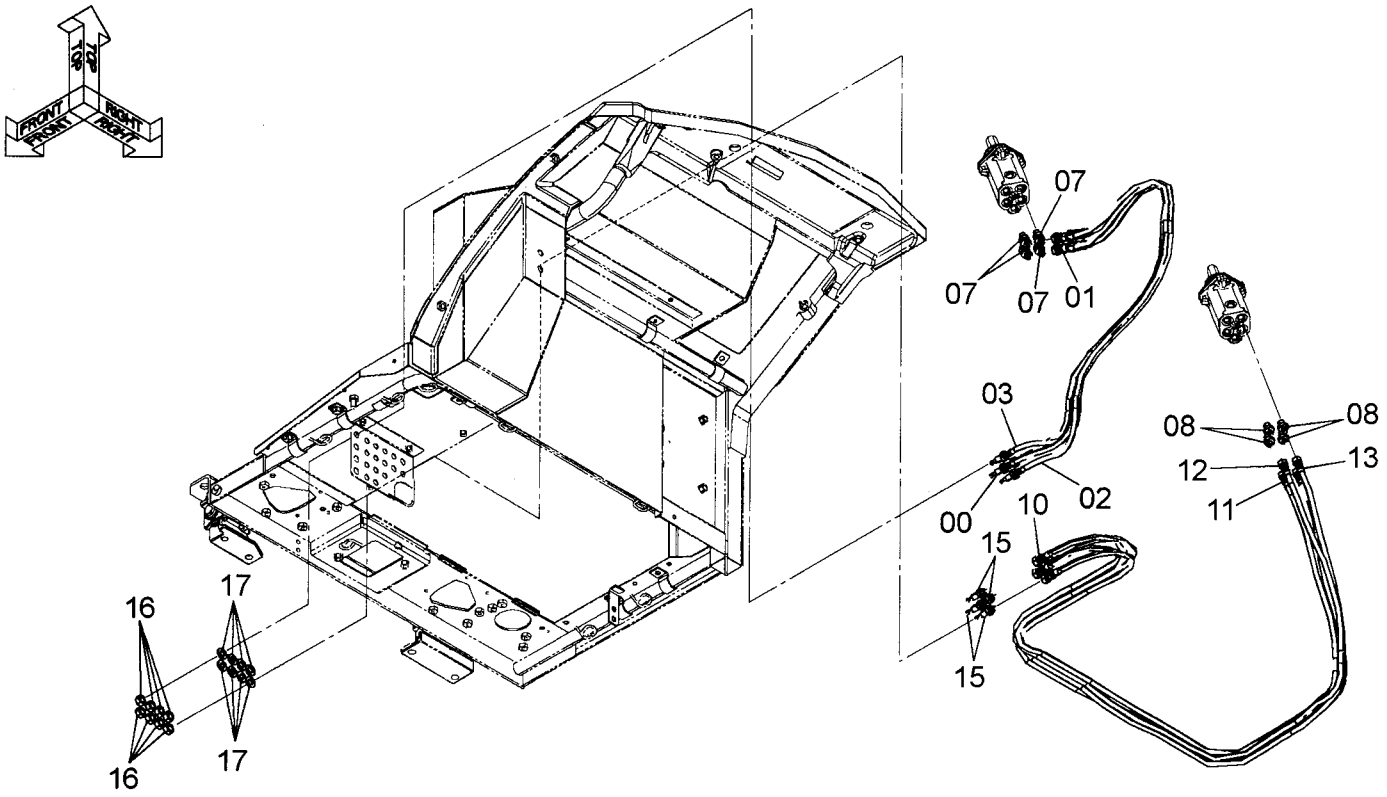

9263885 Ⓦ

符号 ITEM	部品番号 PART NO.	部品名	PART NAME	数量 Q'TY	サービスコード S.C	適用号機 SERIAL NO.	互換性 ICA	代替部品 REPLACEABLE PART 部品番号 PART NO.	代替部品 REPLACEABLE PART 数量 Q'TY
00	4655455	ホース	HOSE	1					
01	4655456	ホース	HOSE	1					
02	4655457	ホース	HOSE	1					
03	4655458	ホース	HOSE	1					
07	A852222	エルボ;S	ELBOW;S	4					
07A	957366	・O-リング	・O-RING	1					
08	A852122	アダプタ;S	ADAPTER;S	4					
08A	957366	・O-リング	・O-RING	1					
10	4655459	ホース;プラスティック	HOSE;PLASTIC	1					
11	4655460	ホース;プラスティック	HOSE;PLASTIC	1					
12	4655461	ホース;プラスティック	HOSE;PLASTIC	1					
13	4655462	ホース;プラスティック	HOSE;PLASTIC	1					
15	4653496	アダプタ;S	ADAPTER;S	4					
16	J950012	ナット	NUT	8					
17	A590112	ワッシャ;プレーン	WASHER;PLANE	8					

パイロット配管（Hタイプ）
PILOT PIPING (H TYPE)

適用号機 010001-D05/09
Serial No.

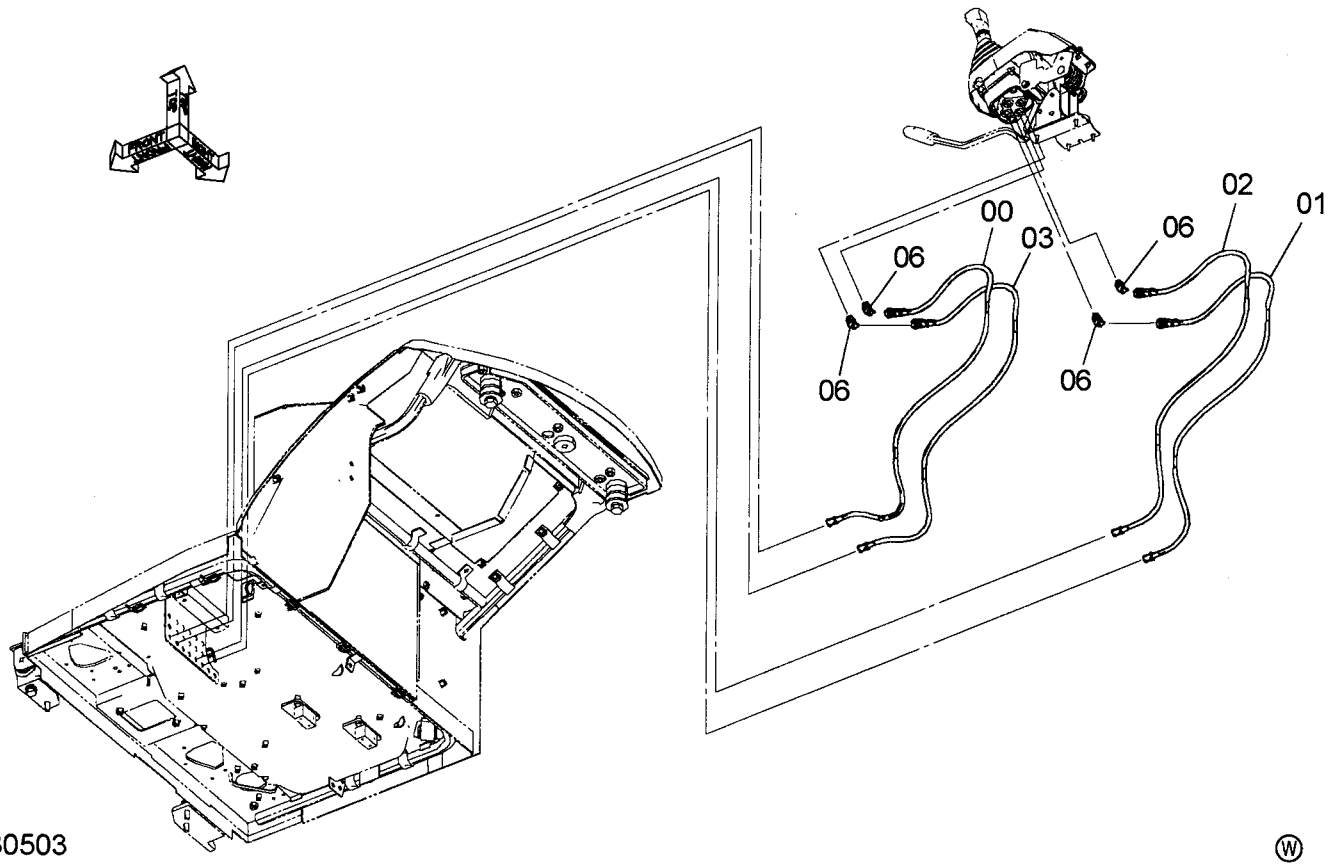

9230503

符号 ITEM	部品番号 PART NO.	部品名	PART NAME	数量 Q'TY	サービスコード S.C	適用号機 SERIAL NO.	互換性 ICA	代替部品 REPLACEABLE PART 部品番号 PART NO.	代替部品 REPLACEABLE PART 数量 Q'TY
00	4627180	ホース	HOSE	1					
01	4627181	ホース	HOSE	1					
02	4627182	ホース	HOSE	1					
03	4627183	ホース	HOSE	1					
06	A852222	エルボ;S	ELBOW;S	4					
06A	957366	・O-リング	・O-RING	1					

パイロット配管（Hタイプ）
PILOT PIPING (H TYPE)

適用号機　D05/10-
Serial No.

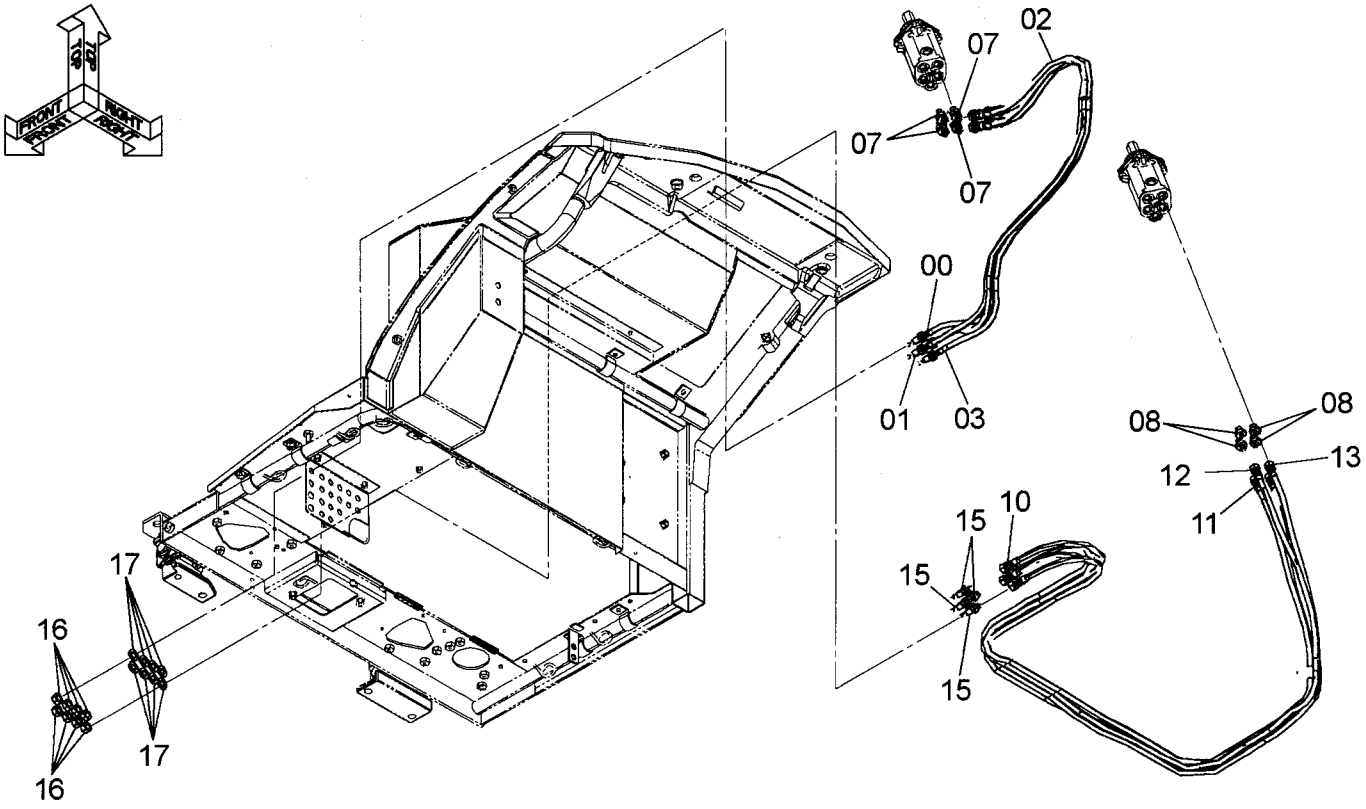

9263886

Ⓦ

符号 ITEM	部品番号 PART NO.	部品名	PART NAME	数量 Q'TY	サービスコード S.C	適用号機 SERIAL NO.	互換性 ICA	代替部品 REPLACEABLE PART 部品番号 PART NO.	代替部品 REPLACEABLE PART 数量 Q'TY
00	4655455	ホース	HOSE	1					
01	4655456	ホース	HOSE	1					
02	4655457	ホース	HOSE	1					
03	4655458	ホース	HOSE	1					
07	A852222	エルボ;S	ELBOW;S	4					
07A	957366	・O-リング	・O-RING	1					
08	A852122	アダプタ;S	ADAPTER;S	4					
08A	957366	・O-リング	・O-RING	1					
10	4655459	ホース;プラスティック	HOSE;PLASTIC	1					
11	4655460	ホース;プラスティック	HOSE;PLASTIC	1					
12	4655461	ホース;プラスティック	HOSE;PLASTIC	1					
13	4655462	ホース;プラスティック	HOSE;PLASTIC	1					
15	4653496	アダプタ;S	ADAPTER;S	4					
16	J950012	ナット	NUT	8					
17	A590112	ワッシャ;プレーン	WASHER;PLANE	8					

走行パイロット配管（1）
TRAVEL PILOT PIPING (1)

適用号機　010001-D05/09
Serial No.



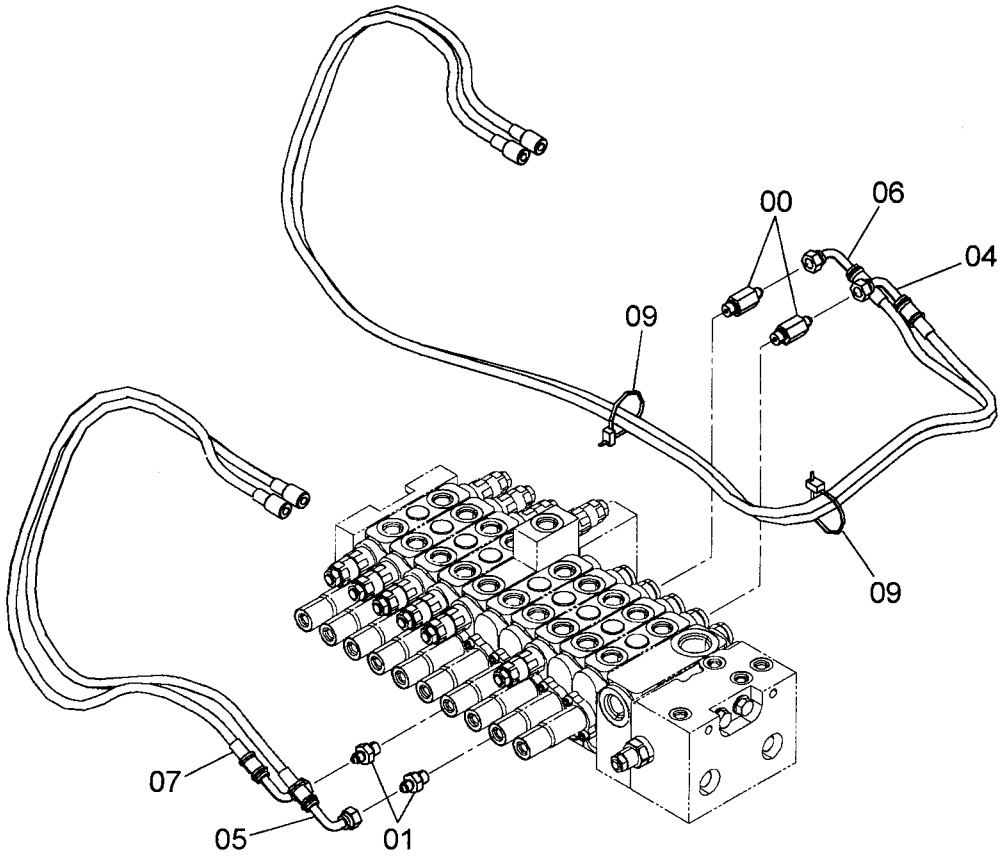

9237290

符号 ITEM	部品番号 PART NO.	部品名	PART NAME	数量 Q'TY	サービスコード S.C	適用号機 SERIAL NO.	互換性 ICA	代替部品 REPLACEABLE PART 部品番号 PART NO.	代替部品 REPLACEABLE PART 数量 Q'TY
00	4270517	ｱﾀﾞﾌﾟﾀ;S	ADAPTER;S	2					
00A	957366	･O-ﾘﾝｸﾞ	･O-RING	1					
01	A852122	ｱﾀﾞﾌﾟﾀ;S	ADAPTER;S	2					
01A	957366	･O-ﾘﾝｸﾞ	･O-RING	1					
04	4628422	ﾎｰｽ	HOSE	1					
05	4628423	ﾎｰｽ	HOSE	1					
06	4628424	ﾎｰｽ	HOSE	1					
07	4628425	ﾎｰｽ	HOSE	1					
09	4055312	ｸﾘｯﾌﾟ;ﾊﾞﾝﾄﾞ	CLIP;BAND	2					

走行パイロット配管（1）
TRAVEL PILOT PIPING (1)

適用号機 D05/10-
Serial No.

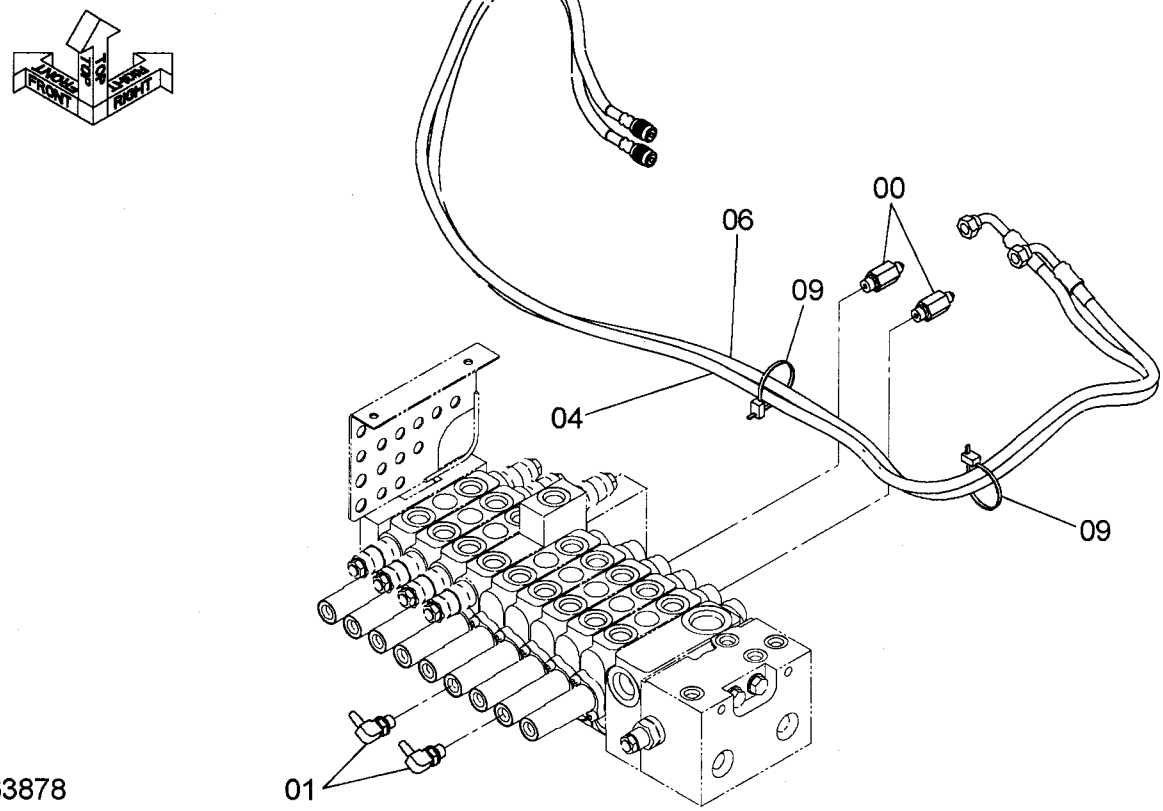

9263878

Ⓦ

符号 ITEM	部品番号 PART NO.	部品名	PART NAME	数量 Q'TY	サービスコード S.C	適用号機 SERIAL NO.	互換性 ICA	代替部品 REPLACEABLE PART 部品番号 PART NO.	代替部品 REPLACEABLE PART 数量 Q'TY
00	4270517	ｱﾀﾞﾌﾟﾀ;S	ADAPTER;S	2					
00A	957366	･O-ﾘﾝｸﾞ	･O-RING	1					
01	4467375	ｴﾙﾎﾞ;S	ELBOW;S	2					
01A	957366	･O-ﾘﾝｸﾞ	･O-RING	1					
04	4655469	ﾎｰｽ	HOSE	1					
06	4655470	ﾎｰｽ	HOSE	1					
09	4055312	ｸﾘｯﾌﾟ;ﾊﾞﾝﾄﾞ	CLIP;BAND	2					

走行パイロット配管（2）
TRAVEL PILOT PIPING (2)

適用号機　010001-D05/09
Serial No.

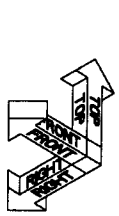

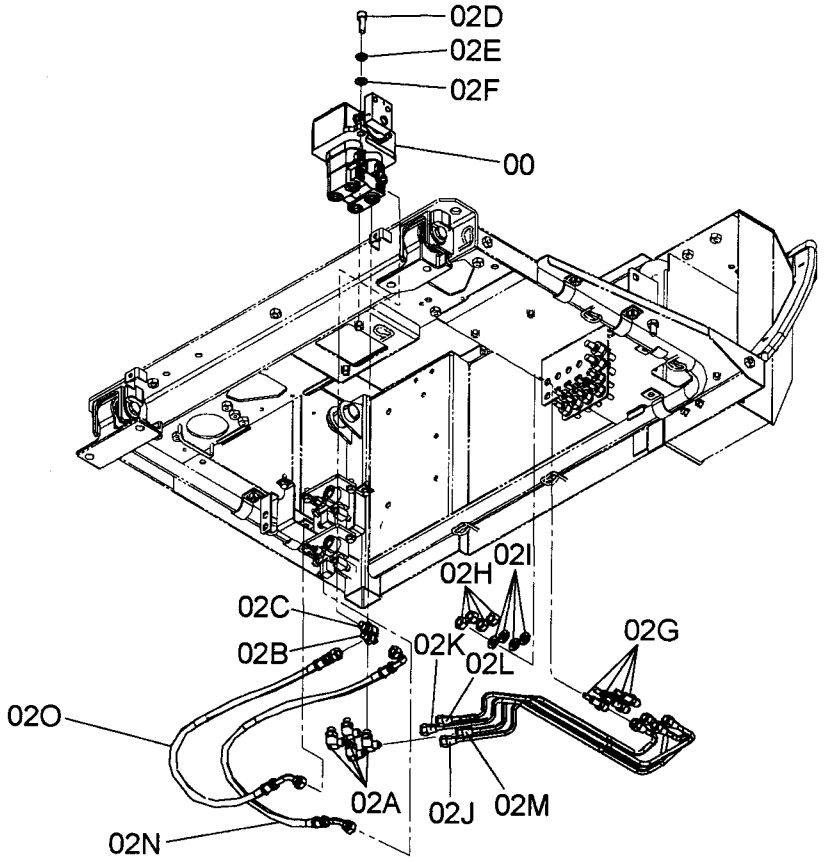

9248422

Ⓦ

符号 ITEM	部品番号 PART NO.	部品名	PART NAME	数量 Q'TY	サービスコード S.C	適用号機 SERIAL NO.	互換性 ICA	代替部品 REPLACEABLE PART 部品番号 PART NO.	代替部品 REPLACEABLE PART 数量 Q'TY
00	4609765	ﾊﾞﾙﾌﾞ;ﾊﾟｲﾛｯﾄ	VALVE;PILOT	1	H				
02	9248377	ｿｳｺｳﾊｲｶﾝ(ﾌﾛｱ)	TRAVEL PIPING (FLOOR)	1					
02A	4293950	･ｴﾙﾎﾞ;S	･ELBOW;S	4					
02A1	957366	･･O-ﾘﾝｸﾞ	･･O-RING	1					
02B	A852122	･ｱﾀﾞﾌﾟﾀ;S	･ADAPTER;S	1					
02B1	957366	･･O-ﾘﾝｸﾞ	･･O-RING	1					
02C	A852322	･ｴﾙﾎﾞ;S	･ELBOW;S	1					
02C1	957366	･･O-ﾘﾝｸﾞ	･･O-RING	1					
02D	J781030	･ﾎﾞﾙﾄ;ｿｹｯﾄ	･BOLT;SOCKET	2					
02E	A590910	･ﾜｯｼｬ;ｽﾌﾟﾘﾝｸﾞ	･WASHER;SPRING	2					
02F	A590110	･ﾜｯｼｬ;ﾌﾟﾚｰﾝ	･WASHER;PLANE	2					
02G	4610482	･ｱﾀﾞﾌﾟﾀ;S	･ADAPTER;S	4					
02H	J950012	･ﾅｯﾄ	･NUT	4					
02I	A590912	･ﾜｯｼｬ;ｽﾌﾟﾘﾝｸﾞ	･WASHER;SPRING	4					
02J	3101223	･ﾊﾟｲﾌﾟ	･PIPE	1					
02K	3101224	･ﾊﾟｲﾌﾟ	･PIPE	1					
02L	3101225	･ﾊﾟｲﾌﾟ	･PIPE	1					
02M	3101226	･ﾊﾟｲﾌﾟ	･PIPE	1					
02N	4628980	･ﾎｰｽ	･HOSE	1					
02O	4628981	･ﾎｰｽ	･HOSE	1					

走行パイロット配管（2）
TRAVEL PILOT PIPING (2)

適用号機 D05/10-
Serial No.

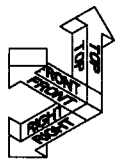

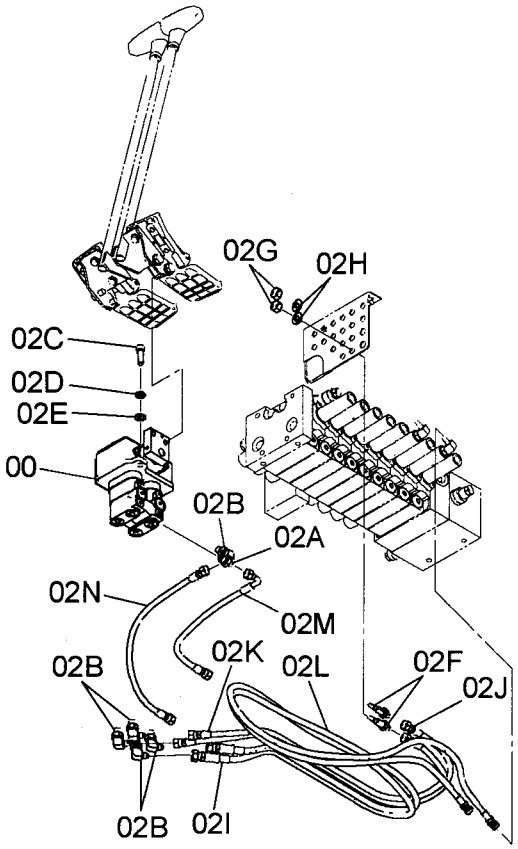

9263883

Ⓦ

符号 ITEM	部品番号 PART NO.	部品名	PART NAME	数量 Q'TY	ｻｰﾋﾞｽｺｰﾄﾞ S.C	適用号機 SERIAL NO.	互換性 ICA	代替部品 REPLACEABLE PART 部品番号 PART NO.	代替部品 REPLACEABLE PART 数量 Q'TY
00	4609765	ﾊﾞﾙﾌﾞ;ﾊﾟｲﾛｯﾄ	VALVE;PILOT	1	H				
02	9264816	ﾊﾟｲﾋﾟﾝｸﾞ;ﾊﾟｲﾛｯﾄ	PIPING;PILOT	1					
02A	4652862	･ﾌｲﾙﾀ	･FILTER	1					
02B	A852322	･ｴﾙﾎﾞ;S	･ELBOW;S	5					
02B1	957366	･･O-ﾘﾝｸﾞ	･･O-RING	1					
02C	J781030	･ﾎﾞﾙﾄ;ｿｹｯﾄ	･BOLT;SOCKET	2					
02D	A590910	･ﾜｯｼｬ;ｽﾌﾟﾘﾝｸﾞ	･WASHER;SPRING	2					
02E	A590110	･ﾜｯｼｬ;ﾌﾟﾚｰﾝ	･WASHER;PLANE	2					
02F	4653496	･ｱﾀﾞﾌﾟﾀ;S	･ADAPTER;S	2					
02G	J950012	･ﾅｯﾄ	･NUT	2					
02H	A590112	･ﾜｯｼｬ;ﾌﾟﾚｰﾝ	･WASHER;PLANE	2					
02I	4655465	･ﾎｰｽ	･HOSE	1					
02J	4655466	･ﾎｰｽ;ﾌﾟﾗｽﾃｲｯｸ	･HOSE;PLASTIC	1					
02K	4655467	･ﾎｰｽ;ﾌﾟﾗｽﾃｲｯｸ	･HOSE;PLASTIC	1					
02L	4655468	･ﾎｰｽ	･HOSE	1					
02M	4655463	･ﾎｰｽ;ﾌﾟﾗｽﾃｲｯｸ	･HOSE;PLASTIC	1					
02N	4655464	･ﾎｰｽ;ﾌﾟﾗｽﾃｲｯｸ	･HOSE;PLASTIC	1					

ブームスイングパイロット配管（1）
BOOM SWING PILOT PIPING (1)

適用号機　010001-D05/09
Serial No.

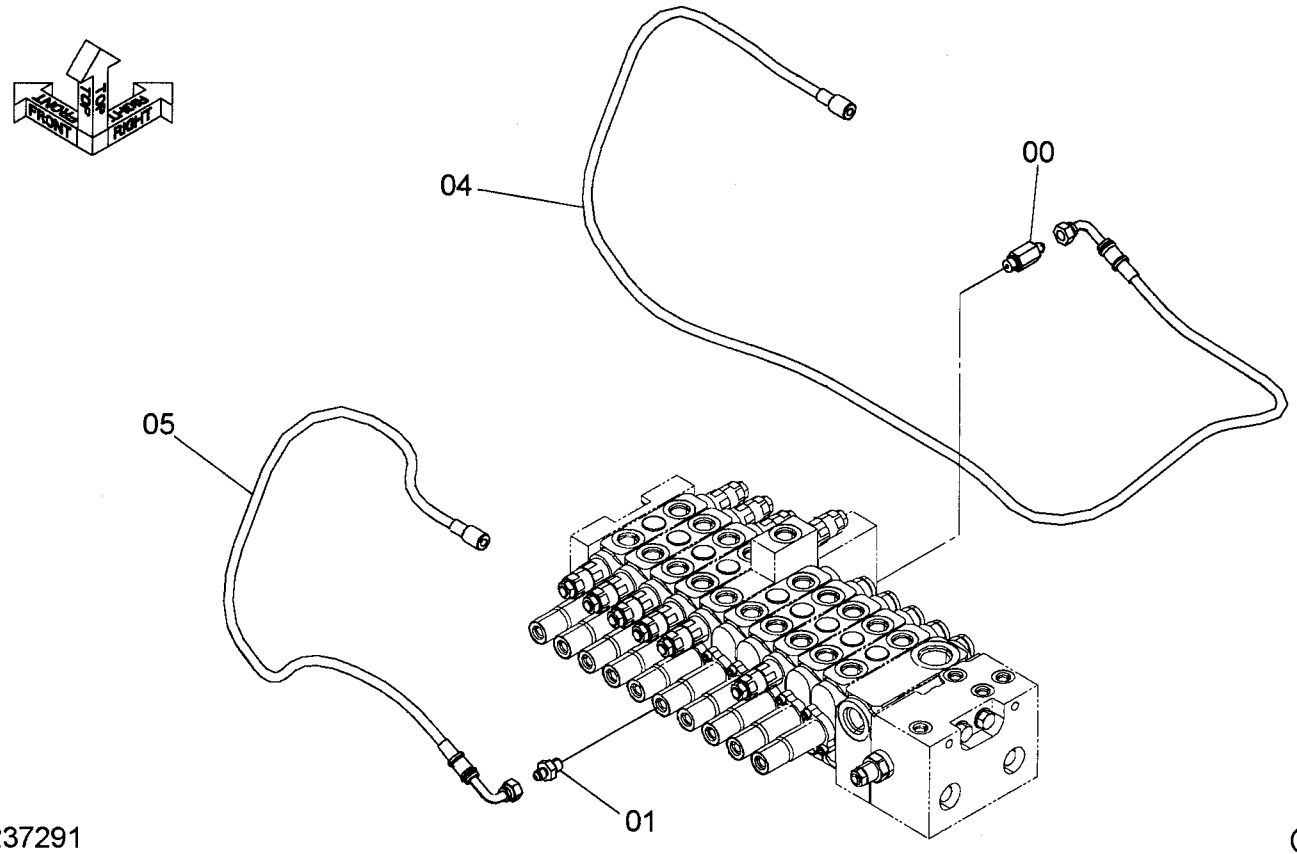

符号 ITEM	部品番号 PART NO.	部品名	PART NAME	数量 Q'TY	サービスコード S.C	適用号機 SERIAL NO.	互換性 ICA	代替部品 REPLACEABLE PART 部品番号 PART NO.	代替部品 REPLACEABLE PART 数量 Q'TY
00	4270517	ｱﾀﾞﾌﾟﾀ;S	ADAPTER;S	1					
00A	957366	･O-ﾘﾝｸﾞ	･O-RING	1					
01	A852122	ｱﾀﾞﾌﾟﾀ;S	ADAPTER;S	1					
01A	957366	･O-ﾘﾝｸﾞ	･O-RING	1					
04	4628420	ﾎｰｽ	HOSE	1					
05	4628421	ﾎｰｽ	HOSE	1					

ブームスイングパイロット配管（1）
BOOM SWING PILOT PIPING (1)

適用号機　D05/10-
Serial No.

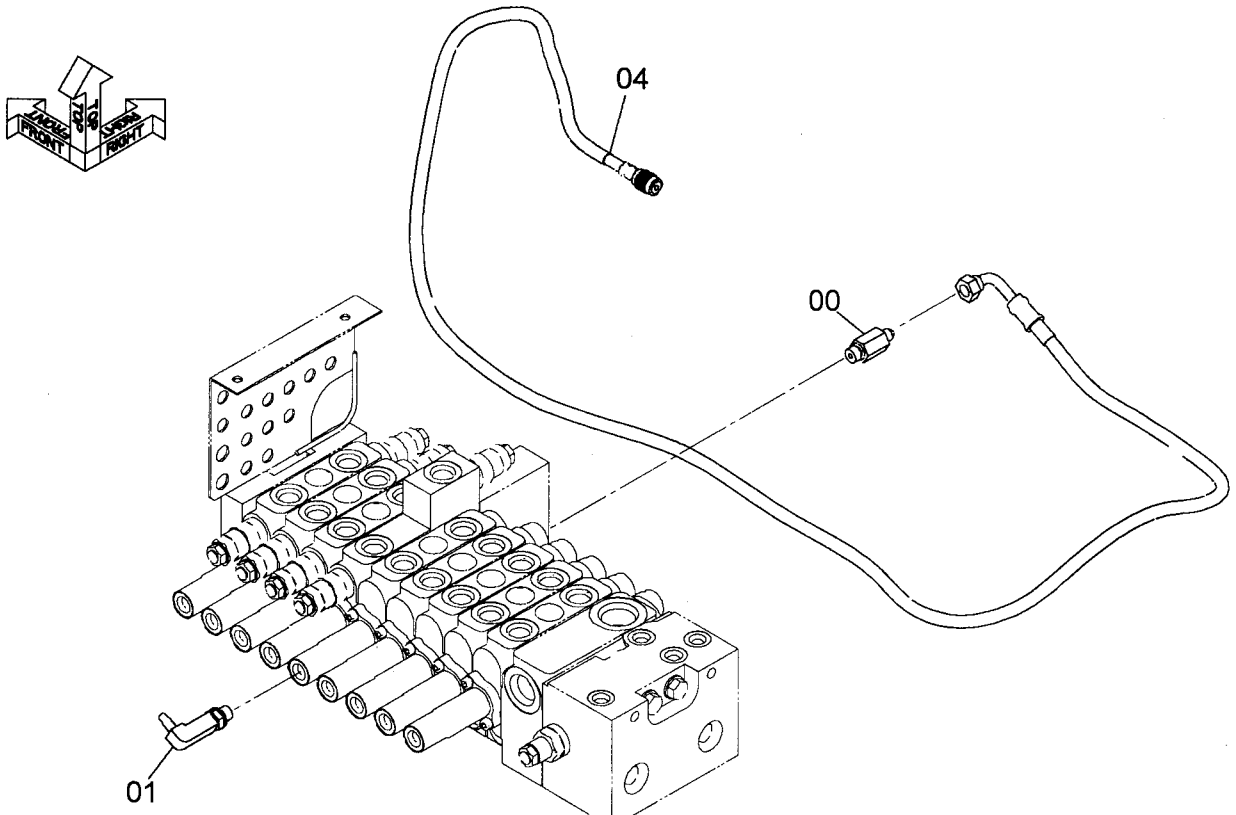

9263879

Ⓦ

符号 ITEM	部品番号 PART NO.	部品名	PART NAME	数量 Q'TY	サービスコード S.C	適用号機 SERIAL NO.	互換性 ICA	代替部品 REPLACEABLE PART 部品番号 PART NO.	代替部品 REPLACEABLE PART 数量 Q'TY
00	4270517	アダプタ;S	ADAPTER;S	1					
00A	957366	・O-リング	・O-RING	1					
01	4467376	エルボ;S	ELBOW;S	1					
01A	957366	・O-リング	・O-RING	1					
04	4655475	ホース	HOSE	1					

MEMO

ブームスイングパイロット配管（２）
BOOM SWING PILOT PIPING (2)

適用号機　010001-D05/09
Serial No.

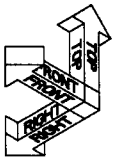

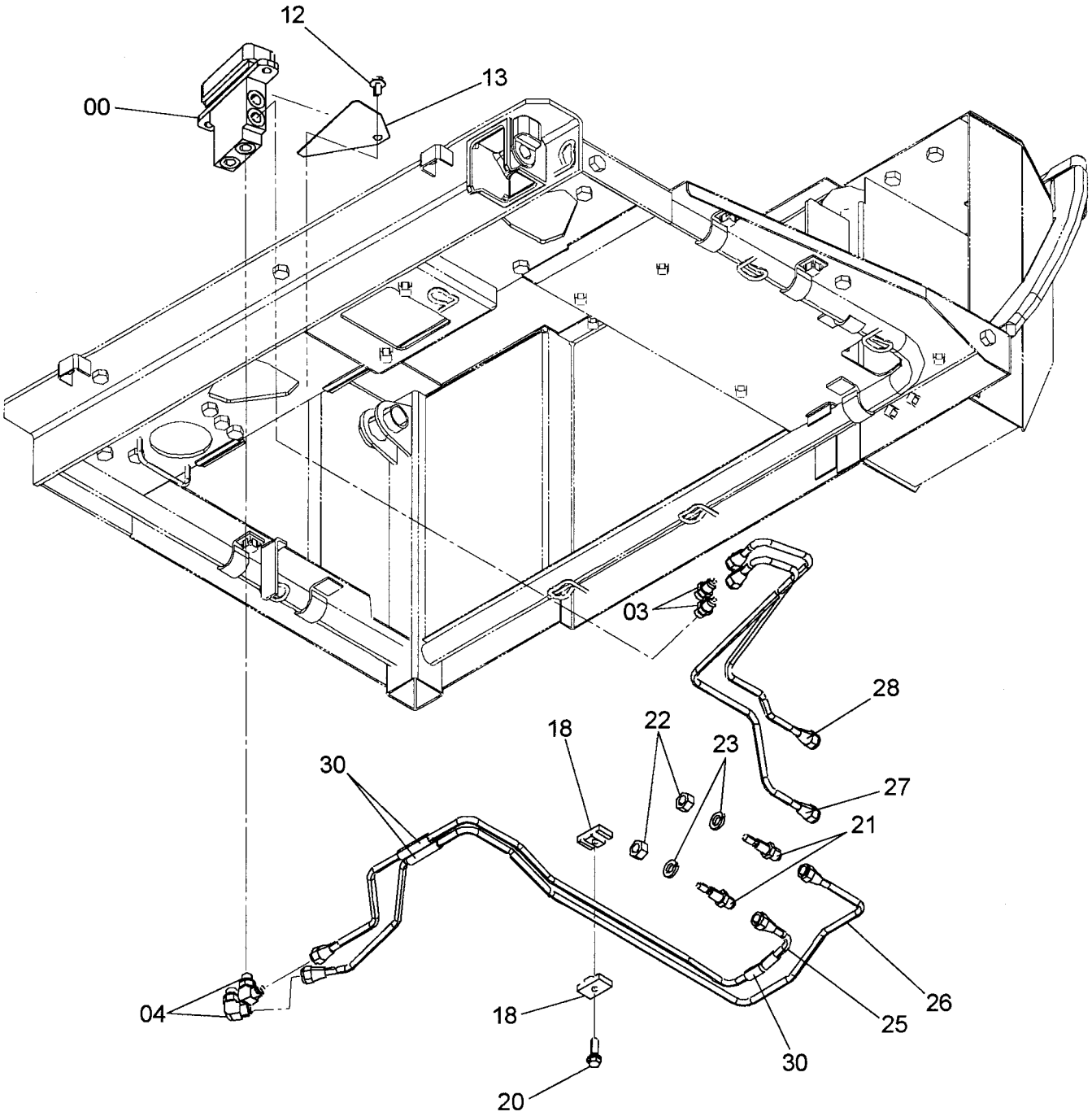

ブームスイングパイロット配管（2）
BOOM SWING PILOT PIPING (2)

適用号機　010001-D05/09
Serial No.

符号 ITEM	部品番号 PART NO.	部品名	PART NAME	数量 Q'TY	サービスコード S.C	適用号機 SERIAL NO.	互換性 ICA	代替部品 REPLACEABLE PART 部品番号 PART NO.	代替部品 REPLACEABLE PART 数量 Q'TY
00	4607487	ﾊﾞﾙﾌﾞ;ﾊﾟｲﾛｯﾄ	VALVE;PILOT	1	H				
03	4255304	ﾌｨｯﾃﾝｸﾞ;ﾊﾟｲﾌﾟ	FITTING;PIPE	2					
03A	957366	･O-ﾘﾝｸﾞ	･O-RING	1					
04	4293950	ｴﾙﾎﾞ;S	ELBOW;S	2					
04A	957366	･O-ﾘﾝｸﾞ	･O-RING	1					
12	J260820	ﾎﾞﾙﾄ;ｾﾑｽ	BOLT;SEMS	1	D				
12A	J900820	･ﾎﾞﾙﾄ	･BOLT	1					
12B	A590108	･ﾜｯｼｬ	･WASHER	1					
13	4609338	ﾌﾟﾚｰﾄ	PLATE	1					
18	9735306	ｸﾗﾝﾌﾟ	CLAMP	2					
20	J260830	ﾎﾞﾙﾄ;ｾﾑｽ	BOLT;SEMS	1	D				
20A	J900830	･ﾎﾞﾙﾄ	･BOLT	1					
20B	A590108	･ﾜｯｼｬ	･WASHER	1					
21	4610482	ｱﾀﾞﾌﾟﾀ;S	ADAPTER;S	2					
22	J950012	ﾅｯﾄ	NUT	2					
23	A590912	ﾜｯｼｬ;ｽﾌﾟﾘﾝｸﾞ	WASHER;SPRING	2					
25	3101951	ﾊﾟｲﾌﾟ	PIPE	1					
26	3101952	ﾊﾟｲﾌﾟ	PIPE	1					
27	4618268	ﾊﾟｲﾌﾟ	PIPE	1					
28	4618269	ﾊﾟｲﾌﾟ	PIPE	1					
30	4634139	ﾗﾊﾞｰ	RUBBER	3					

ブームスイングパイロット配管（2）
BOOM SWING PILOT PIPING (2)

適用号機 D05/10-
Serial No.

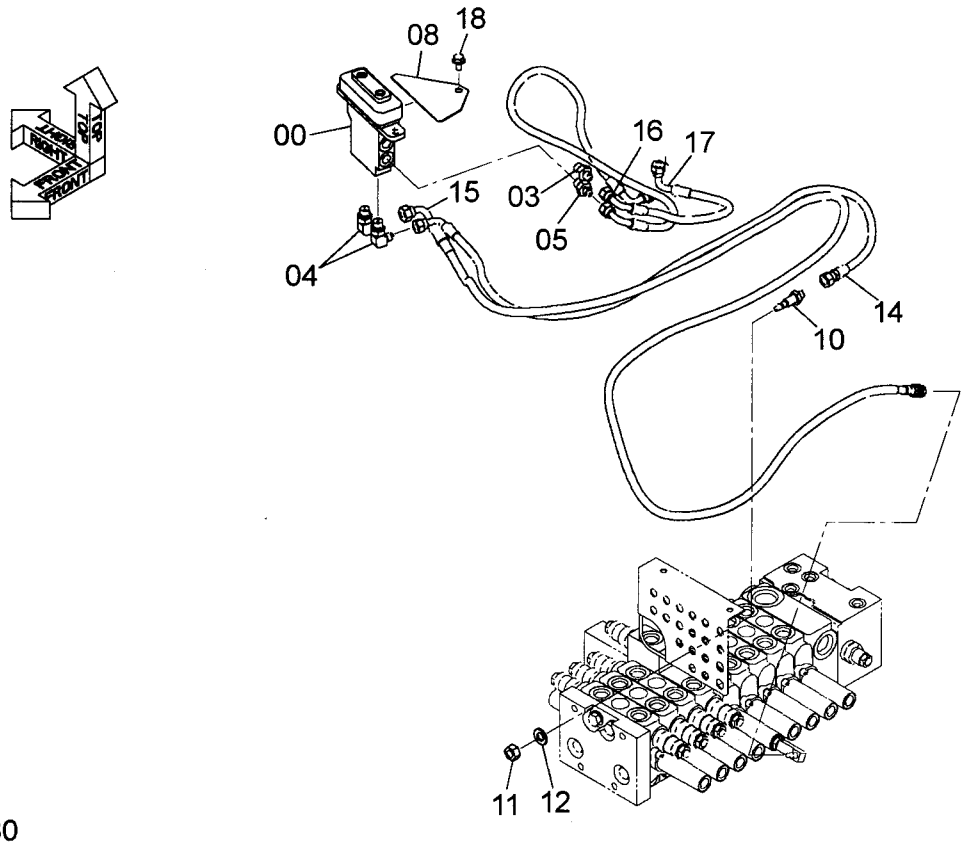

9263880

符号 ITEM	部品番号 PART NO.	部品名	PART NAME	数量 Q'TY	サービスコード S.C	適用号機 SERIAL NO.	互換性 ICA	代替部品 REPLACEABLE PART 部品番号 PART NO.	代替部品 REPLACEABLE PART 数量 Q'TY
00	4607487	バルブ;パイロット	VALVE;PILOT	1	H				
03	A852122	アダプタ;S	ADAPTER;S	1					
03A	957366	・O-リング	・O-RING	1					
04	A852322	エルボ;S	ELBOW;S	2					
04A	957366	・O-リング	・O-RING	1					
05	4652862	フイルタ	FILTER	1					
08	4609338	プレート	PLATE	1					
10	4653496	アダプタ;S	ADAPTER;S	1					
11	J950012	ナット	NUT	1					
12	A590112	ワッシャ;プレーン	WASHER;PLANE	1					
14	4655473	ホース;プラスティック	HOSE;PLASTIC	1					
15	4655474	ホース	HOSE	1					
16	4655471	ホース;プラスティック	HOSE;PLASTIC	1					
17	4655472	ホース;プラスティック	HOSE;PLASTIC	1					
18	J260816	ボルト;セムス	BOLT;SEMS	1	D				
18A	J900816	・ボルト	・BOLT	1					
18B	A590108	・ワッシャ;プレーン	・WASHER;PLANE	1					

MEMO

電気部品（1-1）
ELECTRIC PARTS (1-1)

適用号機 010001-
Serial No.

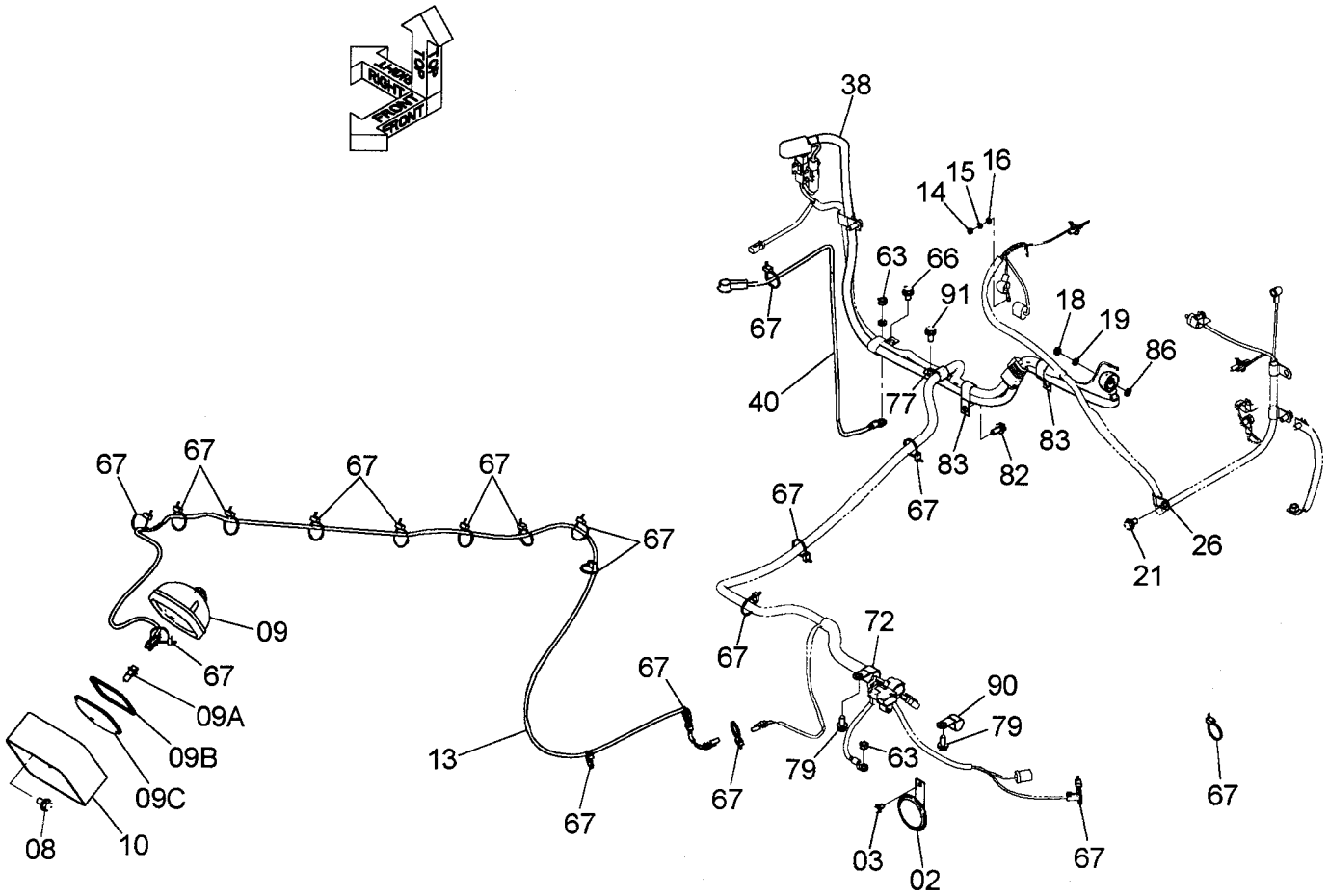

電気部品 (1-1)
ELECTRIC PARTS (1-1)

適用号機 010001-
Serial No.

符号 ITEM	部品番号 PART NO.	部品名	PART NAME	数量 Q'TY	サービスコード S.C	適用号機 SERIAL NO.	互換性 ICA	代替部品 REPLACEABLE PART 部品番号 PART NO.	代替部品 REPLACEABLE PART 数量 Q'TY
02	4608386	ホーン	HORN	1					
03	J260816	ボルト;セムス	BOLT;SEMS	1	D				
03A	J900816	・ボルト	・BOLT	1					
03B	A590108	・ワッシャ	・WASHER	1					
08	J271225	ボルト;セムス	BOLT;SEMS	1	D				
08A	J901225	・ボルト	・BOLT	1					
08B	J222012	・ワッシャ	・WASHER	1					
09	4608379	ランプ;ヘッド	LAMP;HEAD	1					
09A	4375215	・バルブ	・BULB	1					
09B	4428123	・ガスケット	・GASKET	1					
09C	4634053	・レンズ	・LENS	1					
10	4457415	ガード	GUARD	1					
13	4632350	ハーネス;ワイヤ	HARNESS;WIRE	1					
14	M500605	ナット	NUT	1					
15	A590906	ワッシャ;スプリング	WASHER;SPRING	1					
16	A590106	ワッシャ;プレーン	WASHER;PLANE	1					
18	M500807	ナット	NUT	1					
19	A590908	ワッシャ;スプリング	WASHER;SPRING	1					
21	J271020	ボルト;セムス	BOLT;SEMS	1	D				
21A	J901020	・ボルト	・BOLT	1					
21B	J222010	・ワッシャ	・WASHER	1					
26	4190275	クリップ	CLIP	1					
38	4617300	ケーブル	CABLE	1					
40	4617301	ケーブル	CABLE	1					
63	J950010	ナット	NUT	2					
66	J271020	ボルト;セムス	BOLT;SEMS	1	D				
66A	J901020	・ボルト	・BOLT	1					
66B	J222010	・ワッシャ	・WASHER	1					
67	4055311	クリップ;バンド	CLIP;BAND	19					
72	4192035	クリップ	CLIP	1					
77	4190274	クリップ	CLIP	1					
79	J271025	ボルト;セムス	BOLT;SEMS	2	D				
79A	J901025	・ボルト	・BOLT	1					
79B	J222010	・ワッシャ	・WASHER	1					
82	J271025	ボルト;セムス	BOLT;SEMS	1	D				
82A	J901025	・ボルト	・BOLT	1					
82B	J222010	・ワッシャ	・WASHER	1					
83	4190282	クリップ	CLIP	2					
86	A590108	ワッシャ;プレーン	WASHER;PLANE	1					
90	4190277	クリップ	CLIP	1					

電気部品（1-1）
ELECTRIC PARTS (1-1)

適用号機 010001-
Serial No.

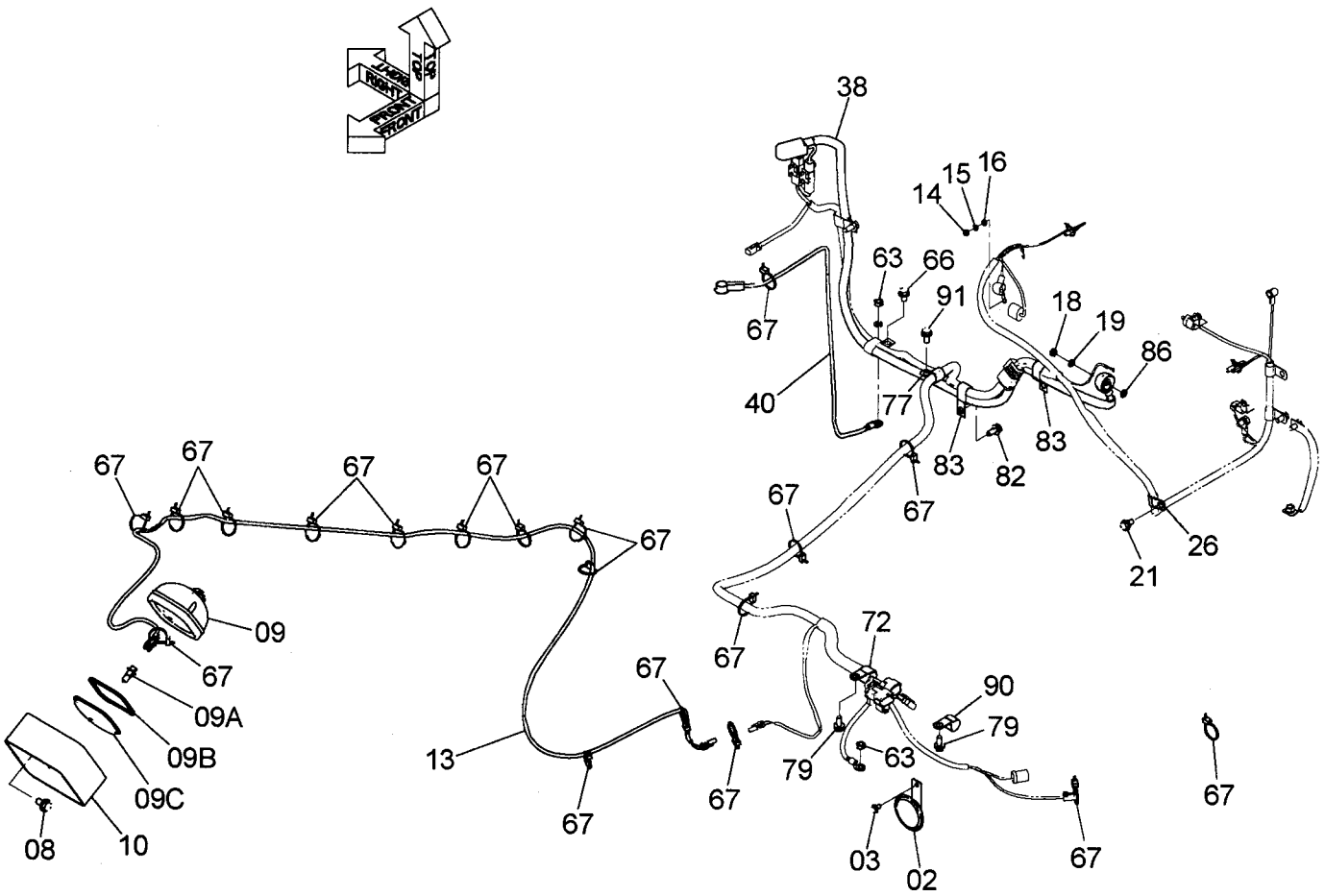

電気部品（1-1）
ELECTRIC PARTS (1-1)

適用号機 010001-
Serial No.

符号 ITEM	部品番号 PART NO.	部品名	PART NAME	数量 Q'TY	サービスコード S.C	適用号機 SERIAL NO.	互換性 ICA	代替部品 REPLACEABLE PART 部品番号 PART NO.	代替部品 REPLACEABLE PART 数量 Q'TY
91	J271025	ﾎﾞﾙﾄ;ｾﾑｽ	BOLT;SEMS	1	D				
91A	J901025	･ﾎﾞﾙﾄ	･BOLT	1					
91B	J222010	･ﾜｯｼﾔ	･WASHER	1					

電気部品（1-2）
ELECTRIC PARTS (1-2)

適用号機 010001-
Serial No.

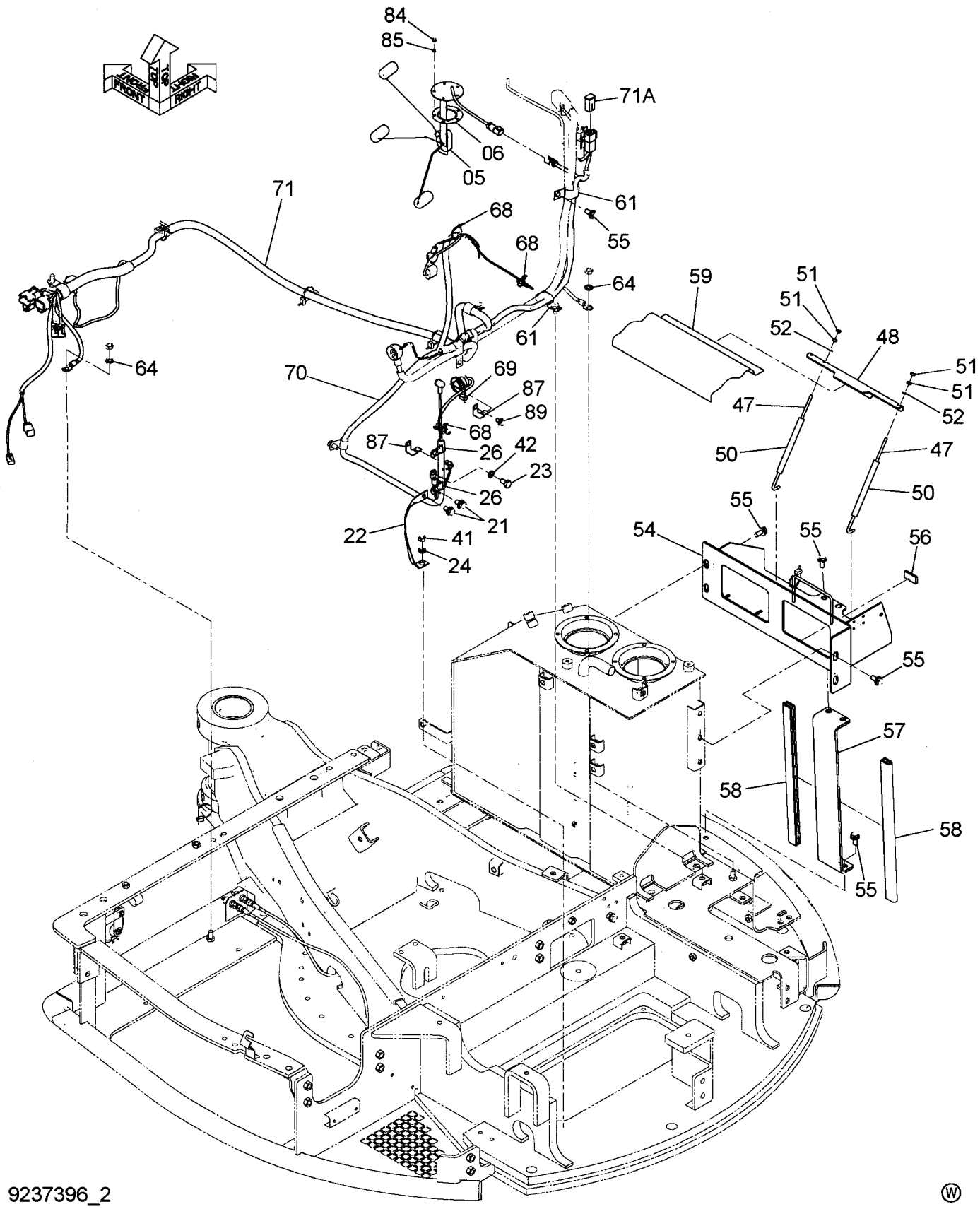

電気部品（1-2）
ELECTRIC PARTS (1-2)

適用号機 010001-
Serial No.

符号 ITEM	部品番号 PART NO.	部品名	PART NAME	数量 Q'TY	ｻｰﾋﾞｽｺｰﾄﾞ S.C	適用号機 SERIAL NO.	互換性 ICA	代替部品 REPLACEABLE PART 部品番号 PART NO.	代替部品 REPLACEABLE PART 数量 Q'TY
05	4617315	フロート	FLOAT	1					
06	4376524	パッキン	PACKING	1					
21	J271020	ボルト;セムス	BOLT;SEMS	2	D				
21A	J901020	・ボルト	・BOLT	1					
21B	J222010	・ワッシャ	・WASHER	1					
22	4372789	ハーネス;ワイヤ	HARNESS;WIRE	1					
23	J901020	ボルト	BOLT	1					
24	A590910	ワッシャ;スプリング	WASHER;SPRING	1					
26	4190275	クリップ	CLIP	2					
41	J950010	ナット	NUT	1					
42	A590910	ワッシャ;スプリング	WASHER;SPRING	1					
47	4623695	ボルト	BOLT	2					
48	4279716	ブラケット	BRACKET	1					
50	4289704	チューブ	TUBE	2					
51	M500605	ナット	NUT	4					
52	A590106	ワッシャ;プレーン	WASHER;PLANE	2					
54	7045688	ブラケット	BRACKET	1					
55	J271025	ボルト;セムス	BOLT;SEMS	8	D				
55A	J901025	・ボルト	・BOLT	1					
55B	J222010	・ワッシャ	・WASHER	1					
56	4418114	ラバー	RUBBER	1					
57	8095065	ブラケット	BRACKET	1					
58	4617494	ラバー	RUBBER	2					
59	4411944	カバー	COVER	1					
61	4190282	クリップ	CLIP	2					
64	A590910	ワッシャ;スプリング	WASHER;SPRING	2					
68	4326365	クリップ;バンド	CLIP;BAND	3					
69	4055312	クリップ;バンド	CLIP;BAND	1					
70	3101755	ハーネス;ワイヤ	HARNESS;WIRE	1					
71	2051217	ハーネス;ワイヤ	HARNESS;WIRE	1					
71A	4414201	・ヒューズブルリンク	・FUSIBLE-LINK	1					
84	M500504	ナット	NUT	5					
85	A590905	ワッシャ;スプリング	WASHER;SPRING	5					
87	4381930	ブラケット	BRACKET	2					
89	J260816	ボルト;セムス	BOLT;SEMS	1	D				
89A	J900816	・ボルト	・BOLT	1					
89B	A590108	・ワッシャ	・WASHER	1					

電気部品（2）
ELECTRIC PARTS (2)

適用号機 010001-
Serial No.

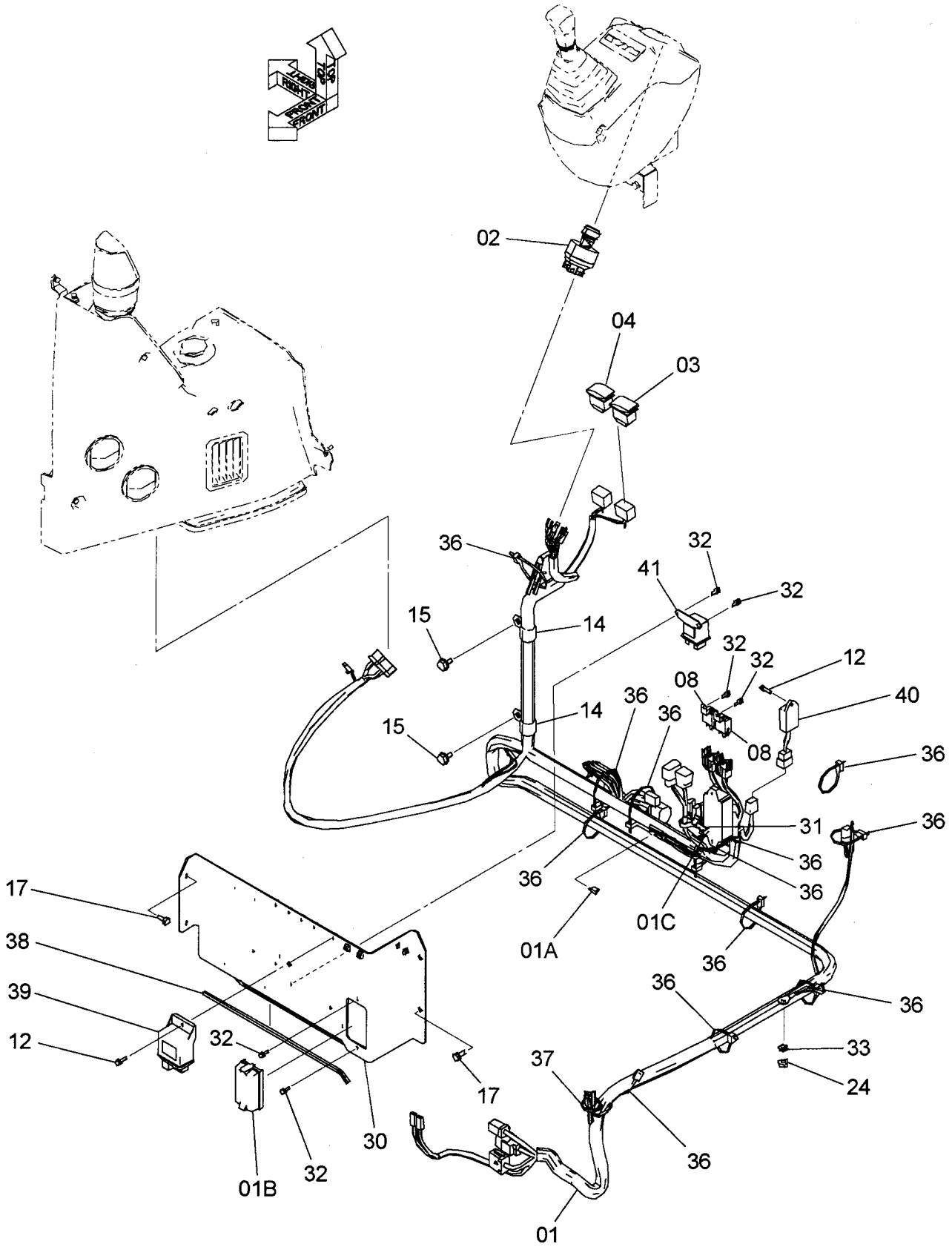

電気部品（2）
ELECTRIC PARTS (2)

適用号機 010001-
Serial No.

符号 ITEM	部品番号 PART NO.	部品名	PART NAME	数量 Q'TY	ｻｰﾋﾞｽｺｰﾄﾞ S.C	適用号機 SERIAL NO.	互換性 ICA	代替部品 REPLACEABLE PART 部品番号 PART NO.	代替部品 REPLACEABLE PART 数量 Q'TY
01	1031782	ﾊｰﾈｽ;ﾜｲﾔ	HARNESS;WIRE	1					
01A	4628754	･ﾀﾞｲｵｰﾄﾞ	･DIODE	1	#				
01B	4627244	･ｶﾊﾞｰ	･COVER	1	#				
01C	4627245	･ﾌﾟﾗｰ	･PULLER	1	#				
02	+++++++	ｽｲｯﾁ;ｽﾀｰﾄ	SWITCH;START	1					
03	4608381	ｽｲｯﾁ	SWITCH	1					
04	4608382	ｽｲｯﾁ	SWITCH	1					
08	4607115	ﾘﾚｰ	RELAY	2					
12	J680620	ｽｸﾘｭ;ｾﾑｽ	SCREW;SEMS	2					
14	4190277	ｸﾘｯﾌﾟ	CLIP	2					
15	J271020	ﾎﾞﾙﾄ;ｾﾑｽ	BOLT;SEMS	2	D				
15A	J901020	･ﾎﾞﾙﾄ	･BOLT	1					
15B	J222010	･ﾜｯｼｬ;ﾌﾟﾚｰﾝ	･WASHER;PLANE	1					
17	J260816	ﾎﾞﾙﾄ;ｾﾑｽ	BOLT;SEMS	4	D				
17A	J900816	･ﾎﾞﾙﾄ	･BOLT	1					
17B	A590108	･ﾜｯｼｬ;ﾌﾟﾚｰﾝ	･WASHER;PLANE	1					
24	J950010	ﾅｯﾄ	NUT	1					
30	7046564	ﾌﾞﾗｹｯﾄ	BRACKET	1					
31	4254600	ｸﾘｯﾌﾟ	CLIP	1					
32	J680616	ｽｸﾘｭ;ｾﾑｽ	SCREW;SEMS	6					
33	A590910	ﾜｯｼｬ;ｽﾌﾟﾘﾝｸﾞ	WASHER;SPRING	1					
36	4055312	ｸﾘｯﾌﾟ;ﾊﾞﾝﾄﾞ	CLIP;BAND	12					
37	4055311	ｸﾘｯﾌﾟ;ﾊﾞﾝﾄﾞ	CLIP;BAND	1					
38	4448762	ｸｯｼｮﾝ	CUSHION	1					
39	4626350	ﾘﾚｰ;ｾﾌﾃｲ	RELAY;SAFETY	1	Z				
40	4626351	ﾀｲﾏ	TIMER	1	Z				
41	4626352	ﾘﾚｰ	RELAY	1	Z				

モニター
MONITOR

適用号機　010001-
Serial No.

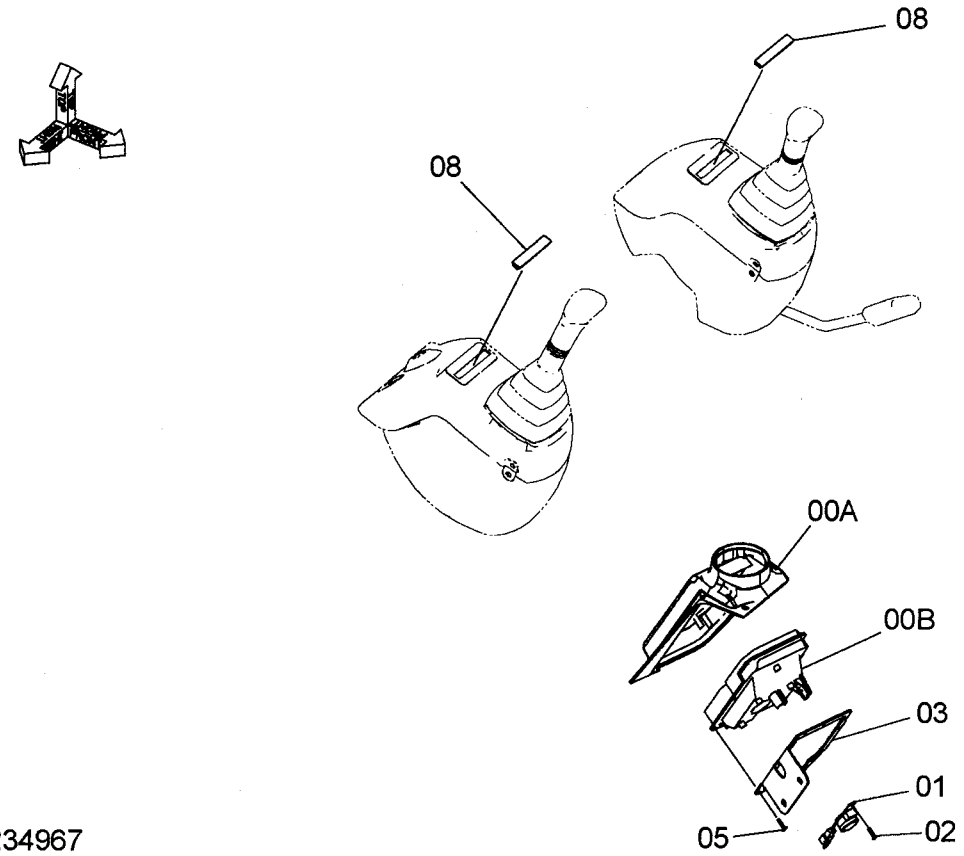

9234967

Ⓦ

符号 ITEM	部品番号 PART NO.	部品名	PART NAME	数量 Q'TY	サービスコード S.C	適用号機 SERIAL NO.	互換性 ICA	代替部品 REPLACEABLE PART 部品番号 PART NO.	代替部品 REPLACEABLE PART 数量 Q'TY
00	4607536	モニター	MONITOR	1					
00A	4630138	・カバー	・COVER	1	#				
00B	4630139	・カバー	・COVER	1	#				
01	4330649	ブザー	BUZZER	1					
02	4337246	スクリュ;タッピング	SCREW;TAPPING	1					
03	2052020	ブラケット	BRACKET	1					
05	4381572	スクリュ	SCREW	6					
08	9247369	ブッシング	BUSHING	1					

モニター（輸出）
MONITOR (EXPORT)

適用号機 010001-
Serial No.

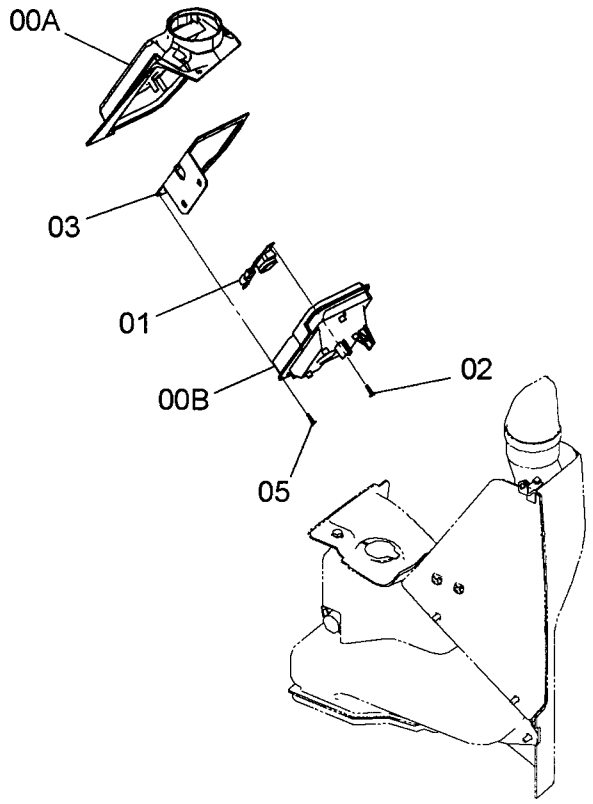

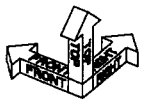

9234968

Ⓦ

符号 ITEM	部品番号 PART NO.	部品名	PART NAME	数量 Q'TY	サービスコード S.C	適用号機 SERIAL NO.	互換性 ICA	代替部品 REPLACEABLE PART 部品番号 PART NO.	代替部品 REPLACEABLE PART 数量 Q'TY
00	4615754	ﾓﾆﾀｰ	MONITOR	1					
00A	4630138	･ｶﾊﾞｰ	･COVER	1	#				
00B	4630139	･ｶﾊﾞｰ	･COVER	1	#				
01	4330649	ﾌﾞｻﾞｰ	BUZZER	1					
02	4337246	ｽｸﾘｭ;ﾀｯﾋﾟﾝｸﾞ	SCREW;TAPPING	1					
03	2052020	ﾌﾞﾗｹｯﾄ	BRACKET	1					
05	4381572	ｽｸﾘｭ	SCREW	6					

電気ソケットレス
ELECTRICAL SOCKET LESS

適用号機 010001-
Serial No.

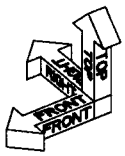

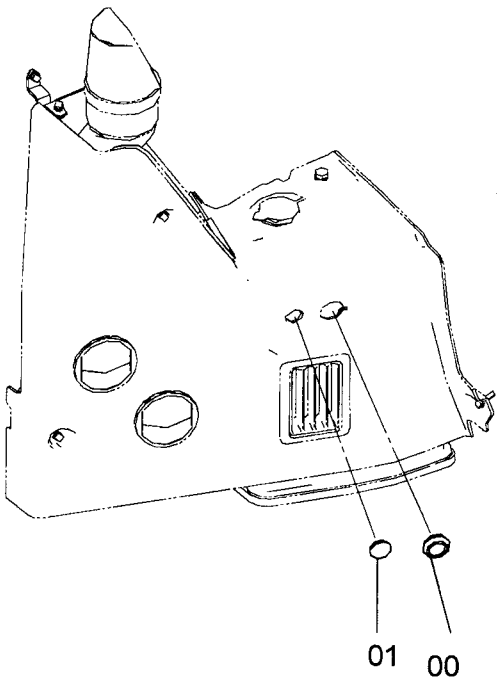

9244803 Ⓦ

符号 ITEM	部品番号 PART NO.	部品名	PART NAME	数量 Q'TY	ｻｰﾋﾞｽｺｰﾄﾞ S.C	適用号機 SERIAL NO.	互換性 ICA	代替部品 REPLACEABLE PART 部品番号 PART NO.	代替部品 REPLACEABLE PART 数量 Q'TY
00	4452610	ﾌﾞｯｼﾝｸﾞ;ﾗﾊﾞｰ	BUSHING;RUBBER	1					
01	4156881	ﾌﾞｯｼﾝｸﾞ;ﾗﾊﾞｰ	BUSHING;RUBBER	1					

電気ソケット [EU]
ELECTRICAL SOCKET [EU]

適用号機 010001-
Serial No.



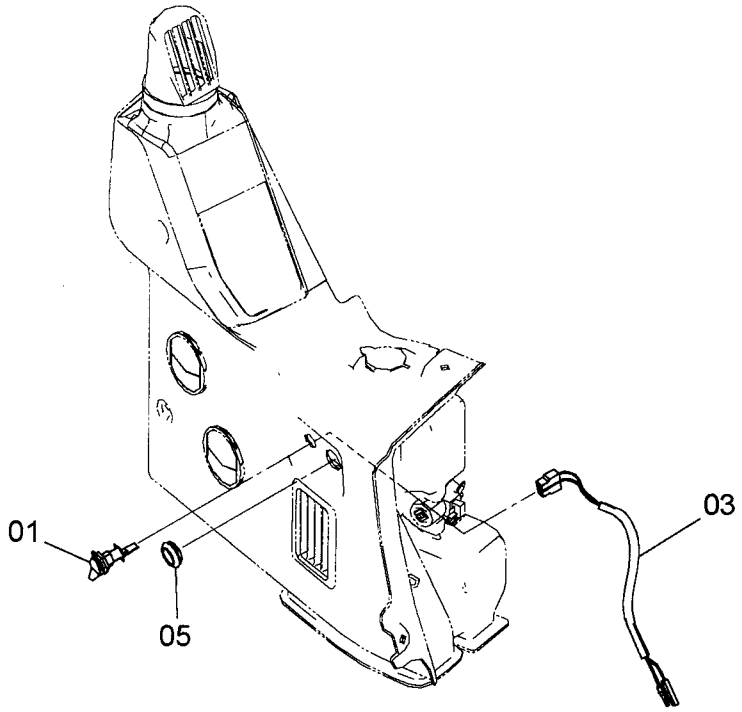

9244724

Ⓦ

符号 ITEM	部品番号 PART NO.	部品名	PART NAME	数量 Q'TY	サービスコード S.C	適用号機 SERIAL NO.	互換性 ICA	代替部品 REPLACEABLE PART 部品番号 PART NO.	代替部品 REPLACEABLE PART 数量 Q'TY
01	4627697	ｿｹｯﾄ	SOCKET	1					
03	4627699	ﾊｰﾈｽ;ﾜｲﾔ	HARNESS;WIRE	1					
05	4452610	ﾌﾞｯｼﾝｸﾞ;ﾗﾊﾞｰ	BUSHING;RUBBER	1					

バッテリ
BATTERY

適用号機　010001-
Serial No.

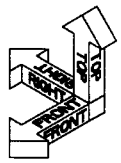

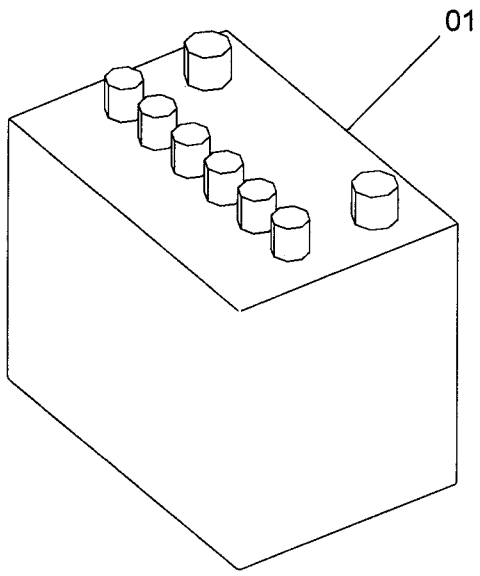

9234994

Ⓦ

符号 ITEM	部品番号 PART NO.	部品名	PART NAME	数量 Q'TY	サービスコード S.C	適用号機 SERIAL NO.	互換性 ICA	代替部品 REPLACEABLE PART 部品番号 PART NO.	代替部品 REPLACEABLE PART 数量 Q'TY
01	4621541	ﾊﾞｯﾃﾘ	BATTERY	1					

バツテリ（寒冷地仕様１１５）
BATTERY (COLD DISTRICT 115)

適用号機 010001-
Serial No.

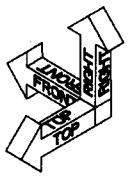

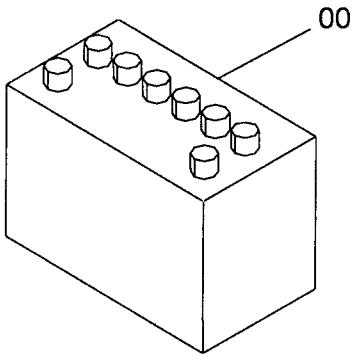

9169905

Ⓦ

符号 ITEM	部品番号 PART NO.	部品名	PART NAME	数量 Q'TY	サービスコード S.C	適用号機 SERIAL NO.	互換性 ICA	代替部品 REPLACEABLE PART 部品番号 PART NO.	代替部品 REPLACEABLE PART 数量 Q'TY
00	4401896	バッテリ	BATTERY	1					

バッテリ（寒冷地仕様１３０）
BATTERY (COLD DISTRICT 130)

適用号機 010001-
Serial No.

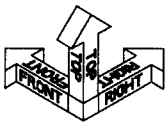

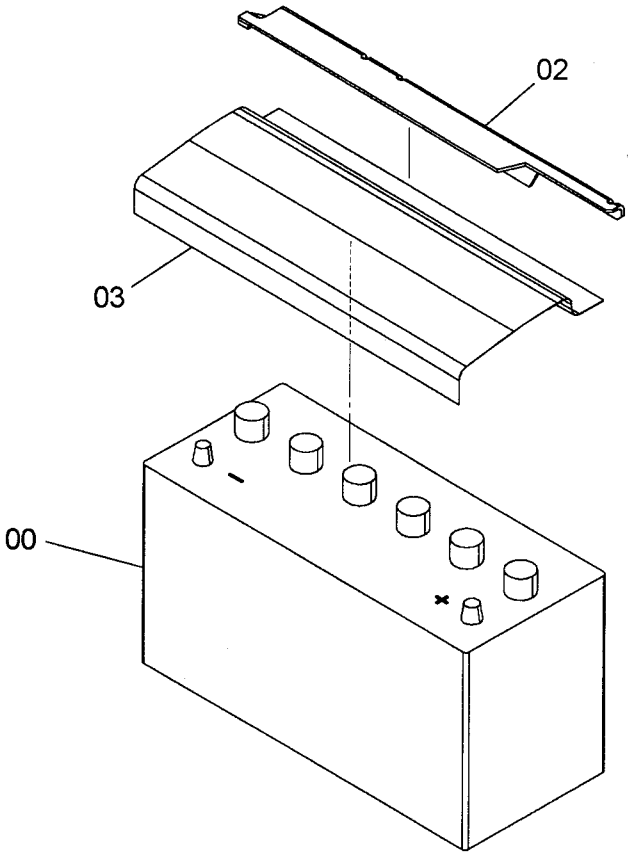

9245585

Ⓦ

符号 ITEM	部品番号 PART NO.	部品名	PART NAME	数量 Q'TY	サービスコード S.C	適用号機 SERIAL NO.	互換性 ICA	代替部品 REPLACEABLE PART 部品番号 PART NO.	代替部品 REPLACEABLE PART 数量 Q'TY
00	4629031	ﾊﾞｯﾃﾘ	BATTERY	1					
02	9764229	ﾌﾞﾗｹｯﾄ	BRACKET	1					
03	4635286	ｶﾊﾞｰ	COVER	1					

MEMO

エアコンディショナ（1-1）
AIR-CONDITIONER (1-1)

適用号機　010001-
Serial No.

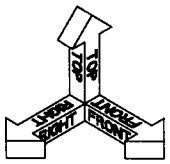

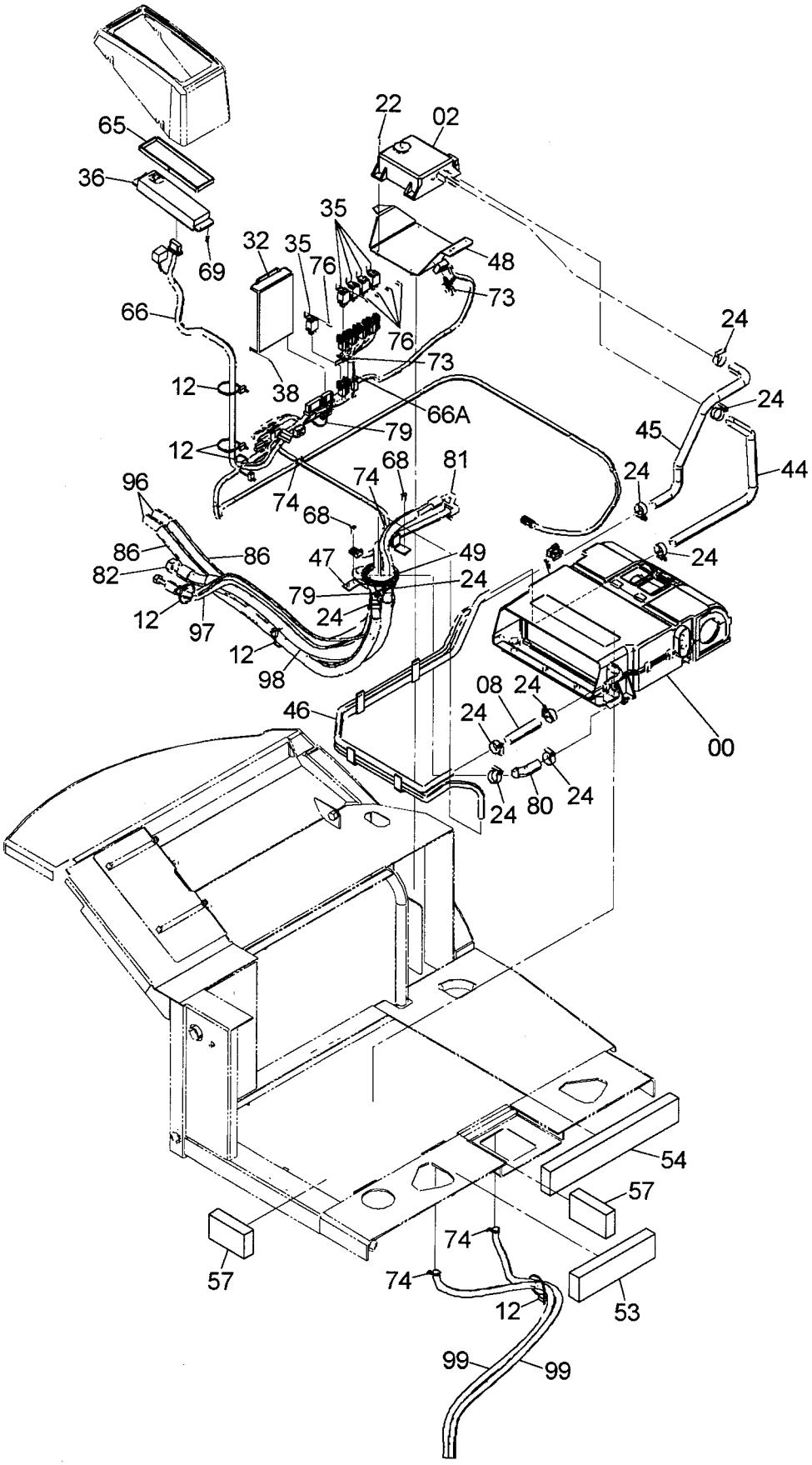

エアコンディショナ（1-1）
AIR-CONDITIONER (1-1)

適用号機 010001-
Serial No.

符号 ITEM	部品番号 PART NO.	部品名	PART NAME	数量 Q'TY	サービスコード S.C	適用号機 SERIAL NO.	互換性 ICA	代替部品 REPLACEABLE PART 部品番号 PART NO.	代替部品 REPLACEABLE PART 数量 Q'TY
00	4617113	ユニット;エアコン	UNIT;AIRCON	1					
		〈詳細ハ 別ページ参照〉	〈for details: see separate page〉						
00A	4635115	・フィルタ	・FILTER	2	S				
00B	4635114	・フィルタ	・FILTER	1	S				
02	4615109	バルブ	VALVE	1					
08	4617155	ホース;ウオータ	HOSE;WATER	1					
12	4055312	クリップ;バンド	CLIP;BAND	8					
22	J460620	スクリュ;セムス	SCREW;SEMS	4					
24	4514699	クランプ;ホース	CLAMP;HOSE	10					
32	4617339	コントローラ	CONTROLLER	1					
35	4607115	リレー	RELAY	5					
36	4617340	パネル;コントロール	PANEL;CONTROL	1					
38	J460408	スクリュ;セムス	SCREW;SEMS	4					
44	3103235	ホース;ウオータ	HOSE;WATER	1					
45	3103236	ホース;ウオータ	HOSE;WATER	1					
46	6023171	パイプ;ウオータ	PIPE;WATER	1					
47	8098346	パイプ;ウオータ	PIPE;WATER	1					
48	8097485	ブラケット	BRACKET	1					
49	4627226	ブッシング;ラバー	BUSHING;RUBBER	1					
53	4627380	ラバー	RUBBER	1					
54	4627381	ラバー	RUBBER	1					
57	4627384	ラバー	RUBBER	2					
65	4627748	ラバー	RUBBER	1					
66	1032587	ハーネス;ワイヤ	HARNESS;WIRE	1					
66A	4628754	・ダイオード	・DIODE	1	S				
68	J260820	ボルト;セムス	BOLT;SEMS	2	D				
68A	J900820	・ボルト	・BOLT	1					
68B	A590108	・ワッシャ	・WASHER	1					
69	J680516	スクリュ;セムス	SCREW;SEMS	4					
73	4254600	クリップ	CLIP	2					
74	4326365	クリップ;バンド	CLIP;BAND	2					
76	J680616	スクリュ;セムス	SCREW;SEMS	5					
79	4326365	クリップ;バンド	CLIP;BAND	2					
80	4377065	ホース;ウオータ	HOSE;WATER	1					
81	4630311	ホース;クーラ	HOSE;COOLER	1					
82	4630312	ホース;クーラ	HOSE;COOLER	1					
86	4630313	チューブ;コルゲート	TUBE;CORRUGATED	2	#				
96	4399545	ホース;ウオータ	HOSE;WATER	2					
97	4365869	チューブ	TUBE	1					
98	4633547	チューブ	TUBE	1					

エアコンディショナ（1-1）
AIR-CONDITIONER (1-1)

適用号機　010001-
Serial No.

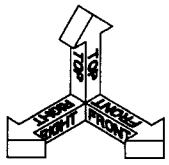

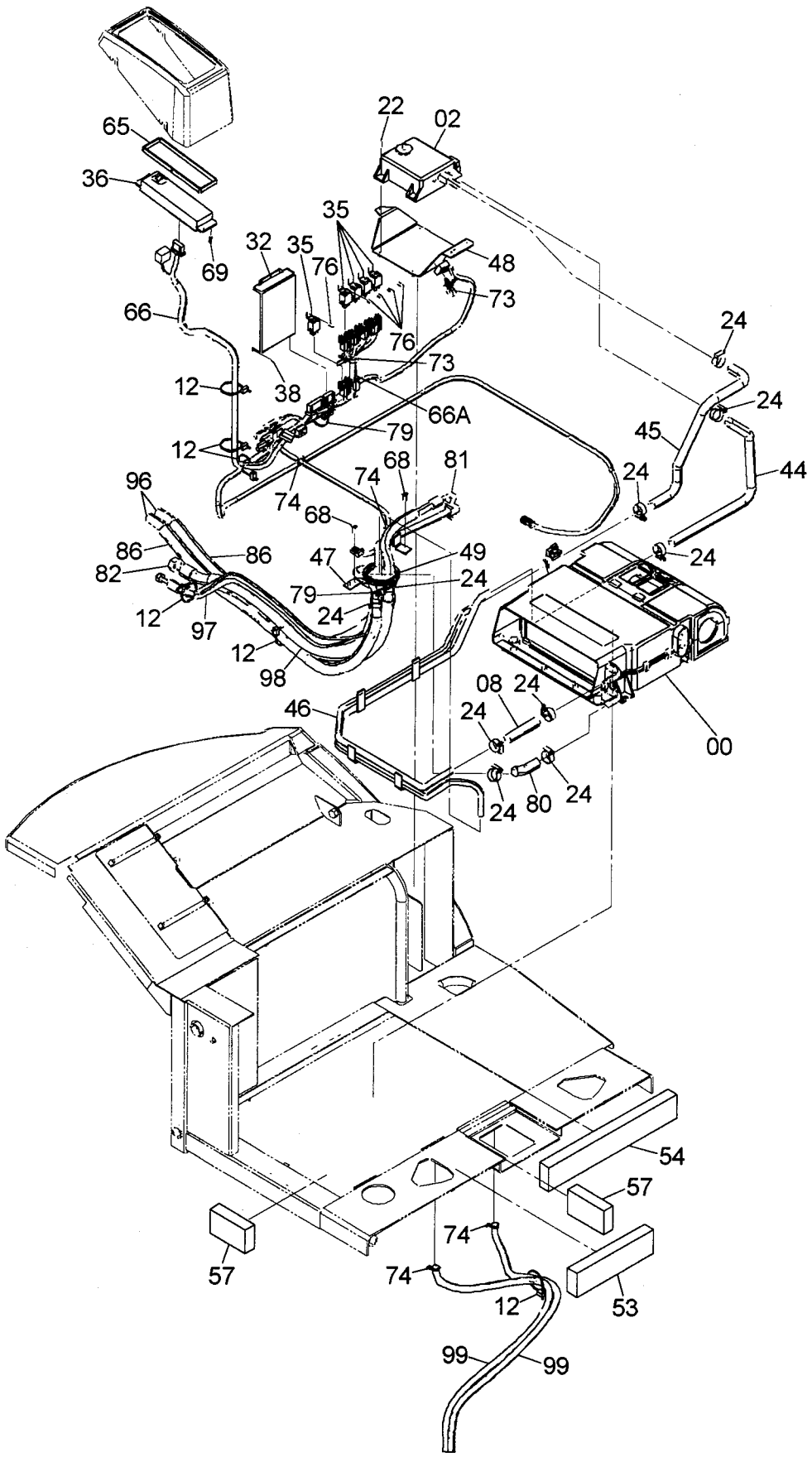

エアコンディショナ（1-1）
AIR-CONDITIONER (1-1)

適用号機 010001-
Serial No.

符号 ITEM	部品番号 PART NO.	部品名	PART NAME	数量 Q'TY	サービスコード S.C	適用号機 SERIAL NO.	互換性 ICA	代替部品 REPLACEABLE PART 部品番号 PART NO.	代替部品 REPLACEABLE PART 数量 Q'TY
99	4634653	ホース;ウオータ	HOSE;WATER	2					

エアコンディショナ（1-2）
AIR-CONDITIONER (1-2)

適用号機　010001-
Serial No.

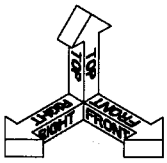

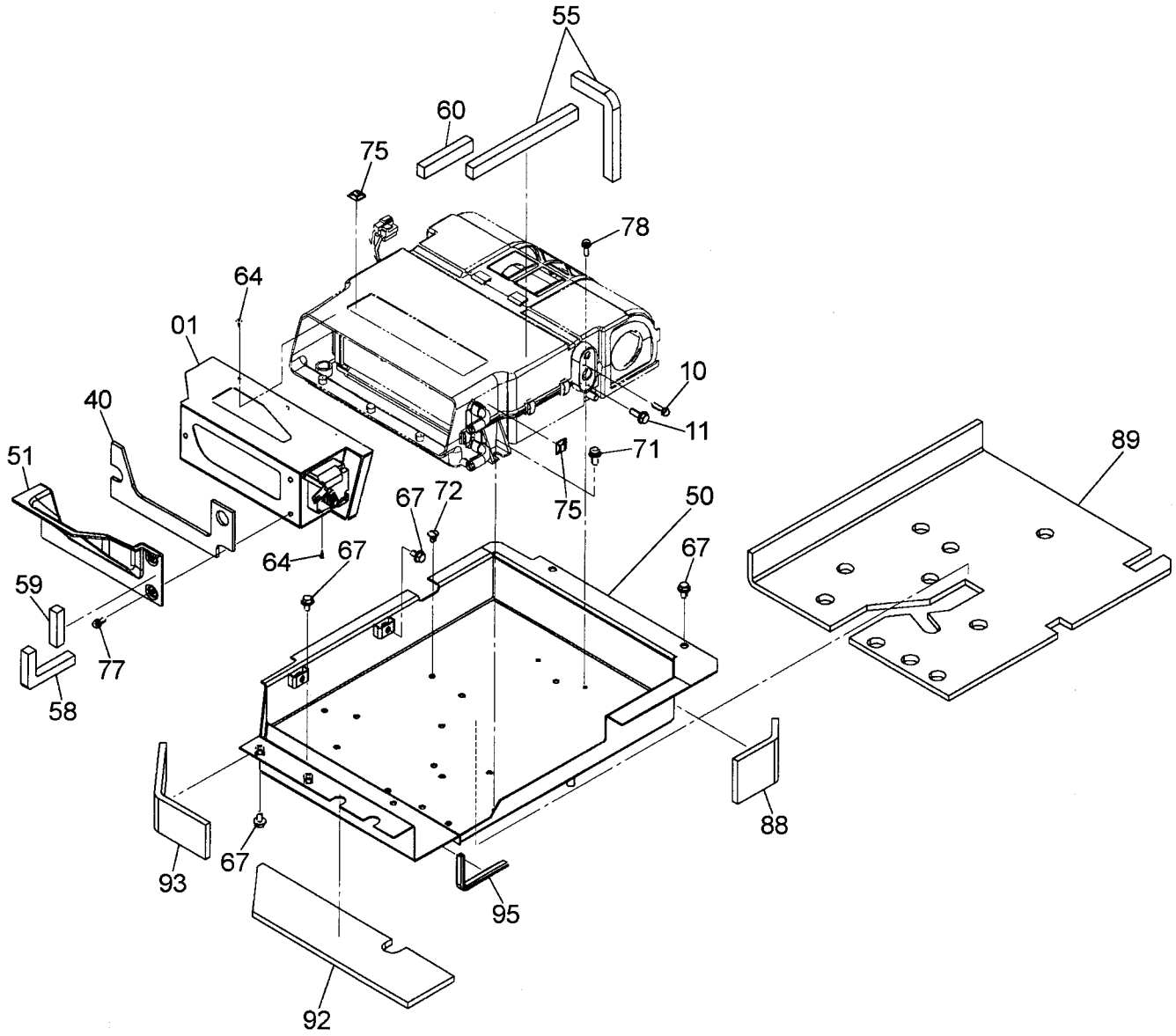

エアコンディショナ（1-2）
AIR-CONDITIONER (1-2)

適用号機　010001-
Serial No.

符号 ITEM	部品番号 PART NO.	部品名	PART NAME	数量 Q'TY	サービスコード S.C	適用号機 SERIAL NO.	互換性 ICA	代替部品 REPLACEABLE PART 部品番号 PART NO.	代替部品 REPLACEABLE PART 数量 Q'TY
01	4615108	ﾀﾞｸﾄ;ｸｰﾗ	DUCT	1					
		〈詳細ﾊ 別ﾍﾟｰｼﾞ参照〉	〈for details: see separate page〉						
10	J260625	ﾎﾞﾙﾄ;ｾﾑｽ	BOLT;SEMS	1	D				
10A	J900625	･ﾎﾞﾙﾄ	･BOLT	1					
10B	A590106	･ﾜｯｼｬ	･WASHER	1					
11	J260825	ﾎﾞﾙﾄ;ｾﾑｽ	BOLT;SEMS	1	D				
11A	J900825	･ﾎﾞﾙﾄ	･BOLT	1					
11B	A590108	･ﾜｯｼｬ	･WASHER	1					
40	4629327	ﾗﾊﾞｰ	RUBBER	1					
50	7047228	ｶﾊﾞｰ	COVER	1					
51	4619150	ﾀﾞｸﾄ	DUCT	1					
55	4627382	ﾗﾊﾞｰ	RUBBER	2					
58	4627385	ﾗﾊﾞｰ	RUBBER	1					
59	4627386	ﾗﾊﾞｰ	RUBBER	1					
60	4627387	ﾗﾊﾞｰ	RUBBER	1					
64	4627656	ｽｸﾘｭ;ﾀｯﾋﾟﾝｸﾞ	SCREW;TAPPING	6					
67	J260816	ﾎﾞﾙﾄ;ｾﾑｽ	BOLT;SEMS	11	D				
67A	J900816	･ﾎﾞﾙﾄ	･BOLT	1					
67B	A590108	･ﾜｯｼｬ	･WASHER	1					
71	J460820	ｽｸﾘｭ;ｾﾑｽ	SCREW;SEMS	2					
72	4361804	ﾌﾟﾗｸﾞ	PLUG	7					
75	4289709	ｻﾎﾟｰﾄ	SUPPORT	2					
77	J680616	ｽｸﾘｭ;ｾﾑｽ	SCREW;SEMS	3					
78	J460620	ｽｸﾘｭ;ｾﾑｽ	SCREW;SEMS	2					
88	4629763	ｸﾞﾗｽｳｰﾙ	GLASSWOOL	1					
89	4629764	ｸﾞﾗｽｳｰﾙ	GLASSWOOL	1					
92	4629767	ｸﾞﾗｽｳｰﾙ	GLASSWOOL	1					
93	4629768	ｸﾞﾗｽｳｰﾙ	GLASSWOOL	1					
95	4423957	ｸｯｼｮﾝ	CUSHION	1					

エアコンユニット
AIR-CON. UNIT

適用号機 010001-
Serial No.

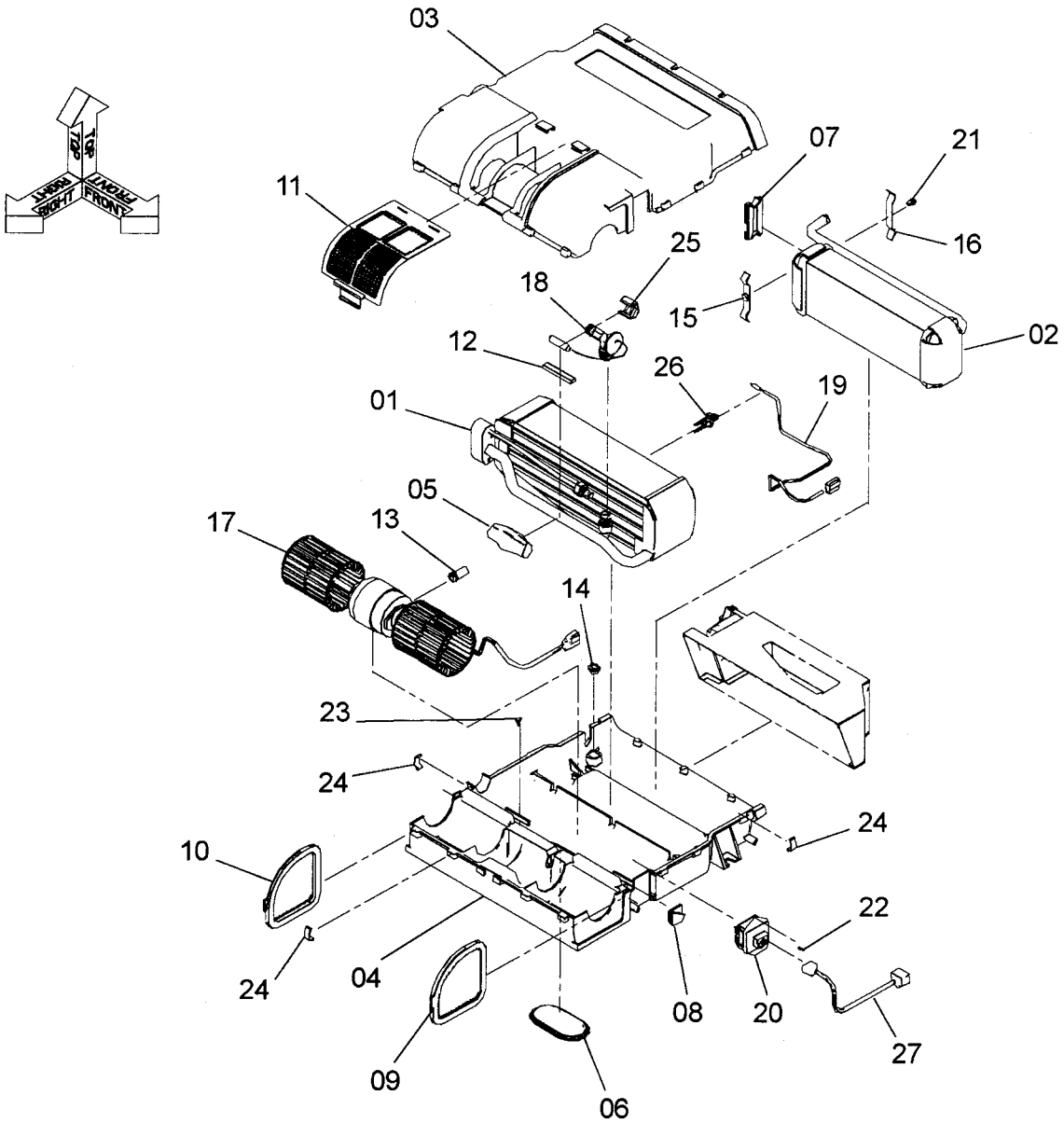

エアコンユニット
AIR-CON. UNIT

適用号機 010001-
Serial No.

符号 ITEM	部品番号 PART NO.	部品名	PART NAME	数量 Q'TY	サービスコード S.C	適用号機 SERIAL NO.	互換性 ICA	代替部品 REPLACEABLE PART 部品番号 PART NO.	代替部品 REPLACEABLE PART 数量 Q'TY
	4617113	ｴｱｺﾝ ﾕﾆｯﾄ	AIR-CON. UNIT	1					
01	4641212	･ｴﾊﾞﾎﾟﾚｰﾀ	･EVAPORATOR	1					
02	4641213	･ｺｱ	･CORE	1					
03	4641214	･ｹｰｽ	･CASE	1					
04	4641215	･ｹｰｽ	･CASE	1					
05	4641216	･ﾗﾊﾞｰ	･RUBBER	1					
06	4641217	･ﾌﾟﾗｸﾞ	･PLUG	1					
07	4641218	･ﾌﾟﾗｸﾞ	･PLUG	1					
08	4641219	･ﾌﾟﾗｸﾞ	･PLUG	1					
09	4641220	･ﾌｨﾙﾀ;ｴｱ	･FILTER;AIR	1					
10	4641221	･ﾌｨﾙﾀ;ｴｱ	･FILTER;AIR	1					
11	4641222	･ﾌｨﾙﾀ;ｴｱ	･FILTER;AIR	1					
12	4641223	･ﾋﾟﾝ	･PIN	1					
13	4639428	･ﾎｰｽ	･HOSE	1					
14	4641225	･ﾌﾟﾗｸﾞ	･PLUG	2					
15	4641226	･ｸﾗﾝﾌﾟ;ﾊﾟｲﾌﾟ	･CLAMP;PIPE	1					
16	4641227	･ｸﾗﾝﾌﾟ;ﾊﾟｲﾌﾟ	･CLAMP;PIPE	1					
17	4641228	･ﾌﾞﾛﾜ	･BLOWER	1					
18	4641229	･ﾊﾞﾙﾌﾞ	･VALVE	1					
19	4641230	･ﾊｰﾈｽ;ﾜｲﾔ	･HARNESS;WIRE	1					
20	4641231	･ﾚｼﾞｽﾀ	･RESISTOR	1					
21	4641232	･ﾎﾞﾙﾄ	･BOLT	1					
22	4627656	･ｽｸﾘｭ;ﾀｯﾋﾟﾝｸﾞ	･SCREW;TAPPING	2					
23	4641234	･ｽｸﾘｭ;ｾﾑｽ	･SCREW;SEMS	3					
24	4641235	･ｸﾗﾝﾌﾟ	･CLAMP	11					
25	4641236	･ｸﾗﾝﾌﾟ	･CLAMP	1					
26	4641237	･ﾎﾙﾀﾞ	･HOLDER	1					
27	4641238	･ﾊｰﾈｽ;ﾜｲﾔ	･HARNESS;WIRE	1					

クーラダクト
COOLER DUCT

適用号機 010001-
Serial No.

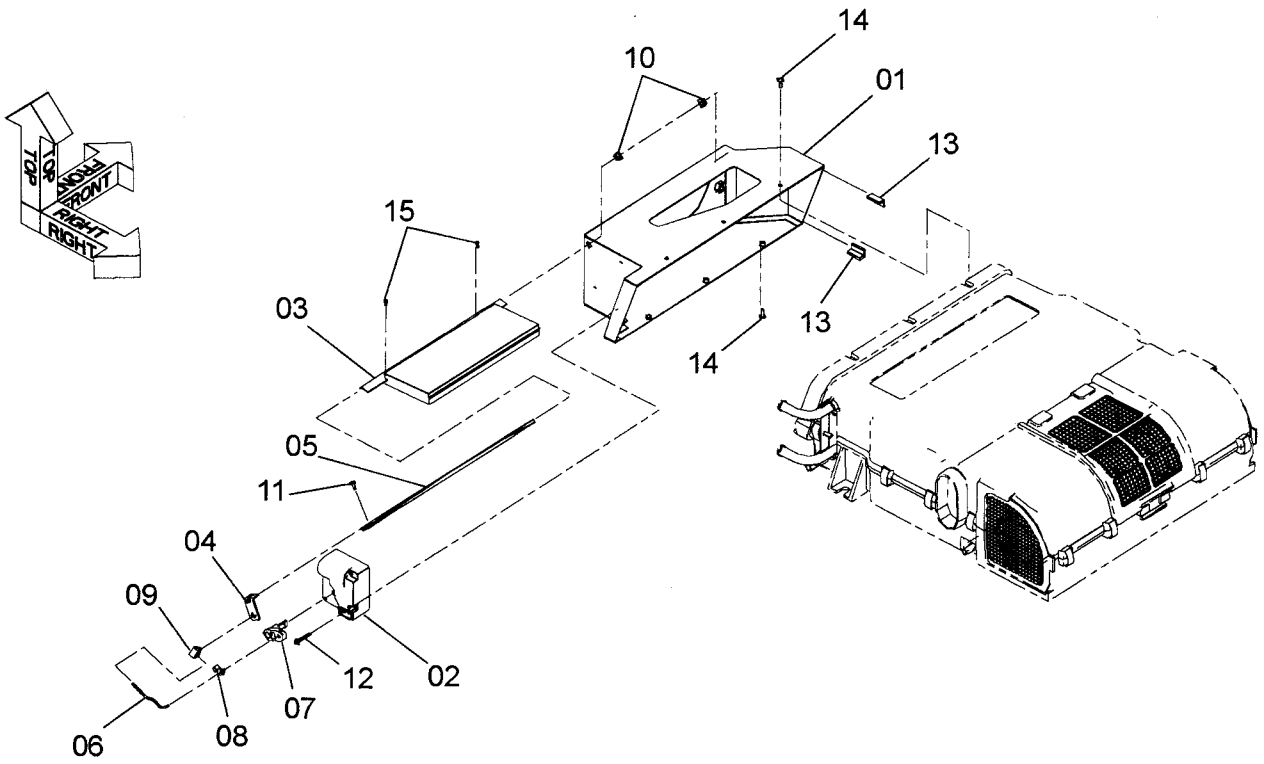

4615108

Ⓦ

符号 ITEM	部品番号 PART NO.	部品名	PART NAME	数量 Q'TY	サービスコード S.C	適用号機 SERIAL NO.	互換性 ICA	代替部品 REPLACEABLE PART 部品番号 PART NO.	代替部品 REPLACEABLE PART 数量 Q'TY
	4615108	ﾀﾞｸﾄ;ｸｰﾗ	DUCT;COOLER	1					
01	4641239	･ﾎﾞｯｸｽ	･BOX	1					
02	4641240	･ﾓｰﾀ	･MOTOR	1					
03	4641241	･ｳｲﾝｸﾞ	･WING	1					
04	4641242	･ﾌﾞﾗｹｯﾄ	･BRACKET	1					
05	4641243	･ｼｬﾌﾄ	･SHAFT	1					
06	4641244	･ﾛｯﾄﾞ	･ROD	1					
07	4641245	･ﾚﾊﾞｰ	･LEVER	1					
08	4641246	･ｸﾗﾝﾌﾟ	･CLAMP	1					
09	4641247	･ﾎﾙﾀﾞ	･HOLDER	1					
10	4641248	･ｽﾍﾟｰｻ	･SPACER	2					
11	4641249	･ｽｸﾘｭ	･SCREW	1					
12	4641250	･ｽｸﾘｭ	･SCREW	3					
13	4641251	･ﾊﾟｯｷﾝ	･PACKING	2					
14	4627656	･ｽｸﾘｭ;ﾀｯﾋﾟﾝｸﾞ	･SCREW;TAPPING	6					
15	4641252	･ｽｸﾘｭ;ﾀｯﾋﾟﾝｸﾞ	･SCREW;TAPPING	2					

MEMO

エアコンデイシヨナ（2-1）
AIR-CONDITIONER (2-1)

適用号機 010001-
Serial No.

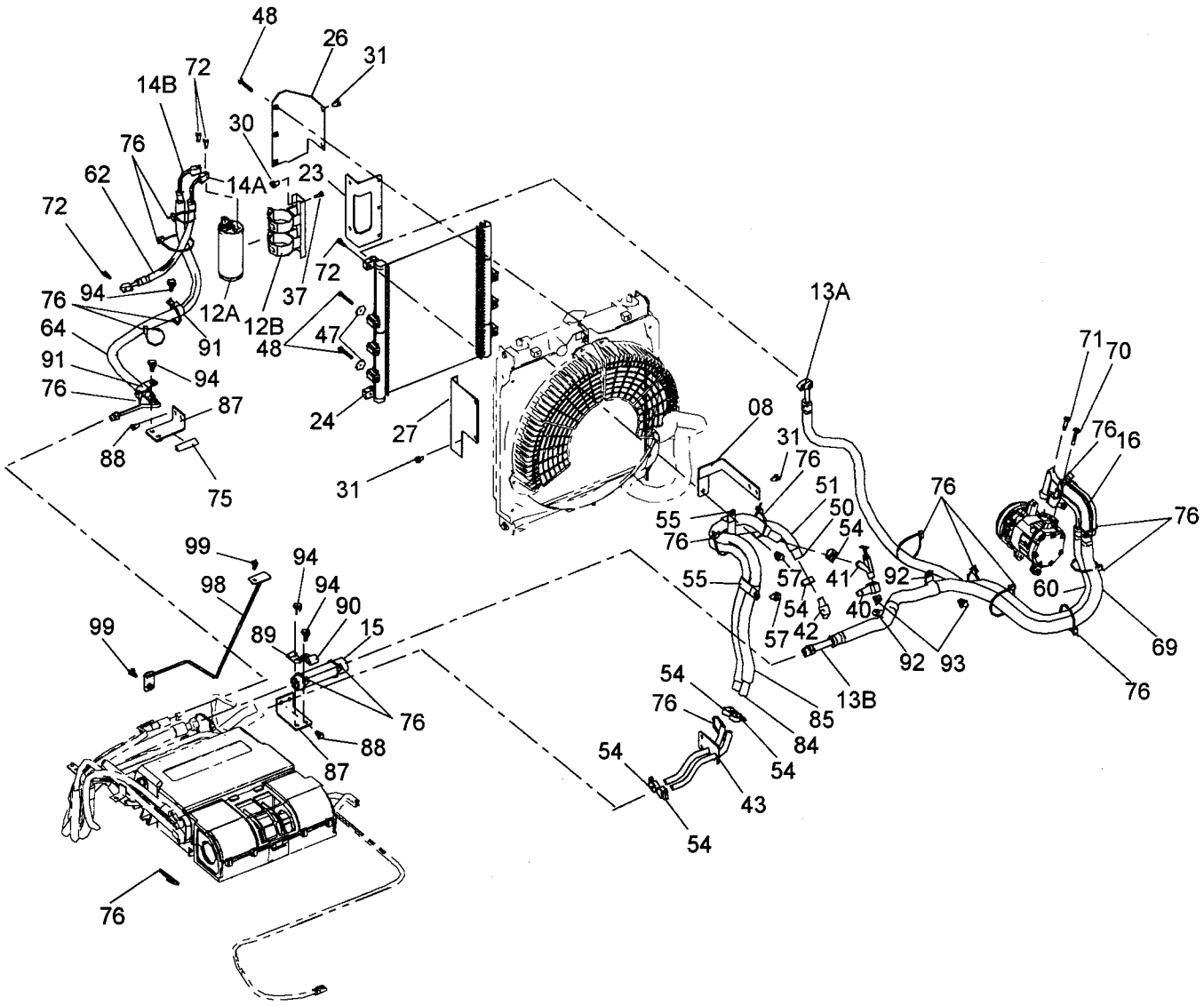

9249761_1

エアコンデイシヨナ（2-1）
AIR-CONDITIONER (2-1)

適用号機 010001-
Serial No.

符号 ITEM	部品番号 PART NO.	部品名	PART NAME	数量 Q'TY	サービスコード S.C	適用号機 SERIAL NO.	互換性 ICA	代替部品 REPLACEABLE PART 部品番号 PART NO.	代替部品 REPLACEABLE PART 数量 Q'TY
08	9763893	ブラケット	BRACKET	1					
12	9252082	エアコンディショナ(2-2)	AIR-CONDITIONER(2-2)	1					
12A	4615806	・ドライヤ	・DRYER	1					
12B	4615807	・ブラケット	・BRACKET	1					
13	9252083	エアコンディショナ(2-3)	AIR-CONDITIONER(2-3)	1					
13A	4619715	・ホース;クーラ	・HOSE;COOLER	1					
13B	4619717	・ホース;クーラ	・HOSE;COOLER	1					
14	9252084	エアコンディショナ(2-4)	AIR-CONDITIONER(2-4)	1					
14A	4615903	・ホース;クーラ	・HOSE;COOLER	1					
14B	4619716	・ホース;クーラ	・HOSE;COOLER	1					
15	4430923	チユーブ	TUBE	1					
16	4604536	チユーブ	TUBE	1					
23	9763562	ブラケット	BRACKET	1					
24	4615805	コンデンサ	CONDENSER	1					
26	8096049	ブラケット;(R)	BRACKET;(R)	1					
27	8096050	ブラケット;(L)	BRACKET;(L)	1					
30	J260820	ボルト;セムス	BOLT;SEMS	2	D				
30A	J900820	・ボルト	・BOLT	1					
30B	A590108	・ワッシャ;プレーン	・WASHER;PLANE	1					
31	J260816	ボルト;セムス	BOLT;SEMS	5	D				
31A	J900816	・ボルト	・BOLT	1					
31B	A590108	・ワッシャ;プレーン	・WASHER;PLANE	1					
37	J260620	ボルト;セムス	BOLT;SEMS	2	D				
37A	J900620	・ボルト	・BOLT	1					
37B	A590106	・ワッシャ;プレーン	・WASHER;PLANE	1					
40	4615854	アダプタ	ADAPTER	1					
41	4508050	コック	COCK	1					
42	4628446	エルボ	ELBOW	1					
43	8096033	ブラケット	BRACKET	1					
47	4340301	ワッシャ	WASHER	2					
48	J260650	ボルト;セムス	BOLT;SEMS	5	D				
48A	J900650	・ボルト	・BOLT	1					
48B	A590106	・ワッシャ;プレーン	・WASHER;PLANE	1					
50	4399545	ホース;ウオータ	HOSE;WATER	1					
51	4353927	チユーブ	TUBE	1					
54	4514699	クランプ;ホース	CLAMP;HOSE	6					
55	4295017	クリップ	CLIP	2					
57	J271020	ボルト;セムス	BOLT;SEMS	2	D				
57A	J901020	・ボルト	・BOLT	1					
57B	J222010	・ワッシャ	・WASHER	1					

エアコンデイシヨナ（2-1）
AIR-CONDITIONER (2-1)

適用号機　010001-
Serial No.

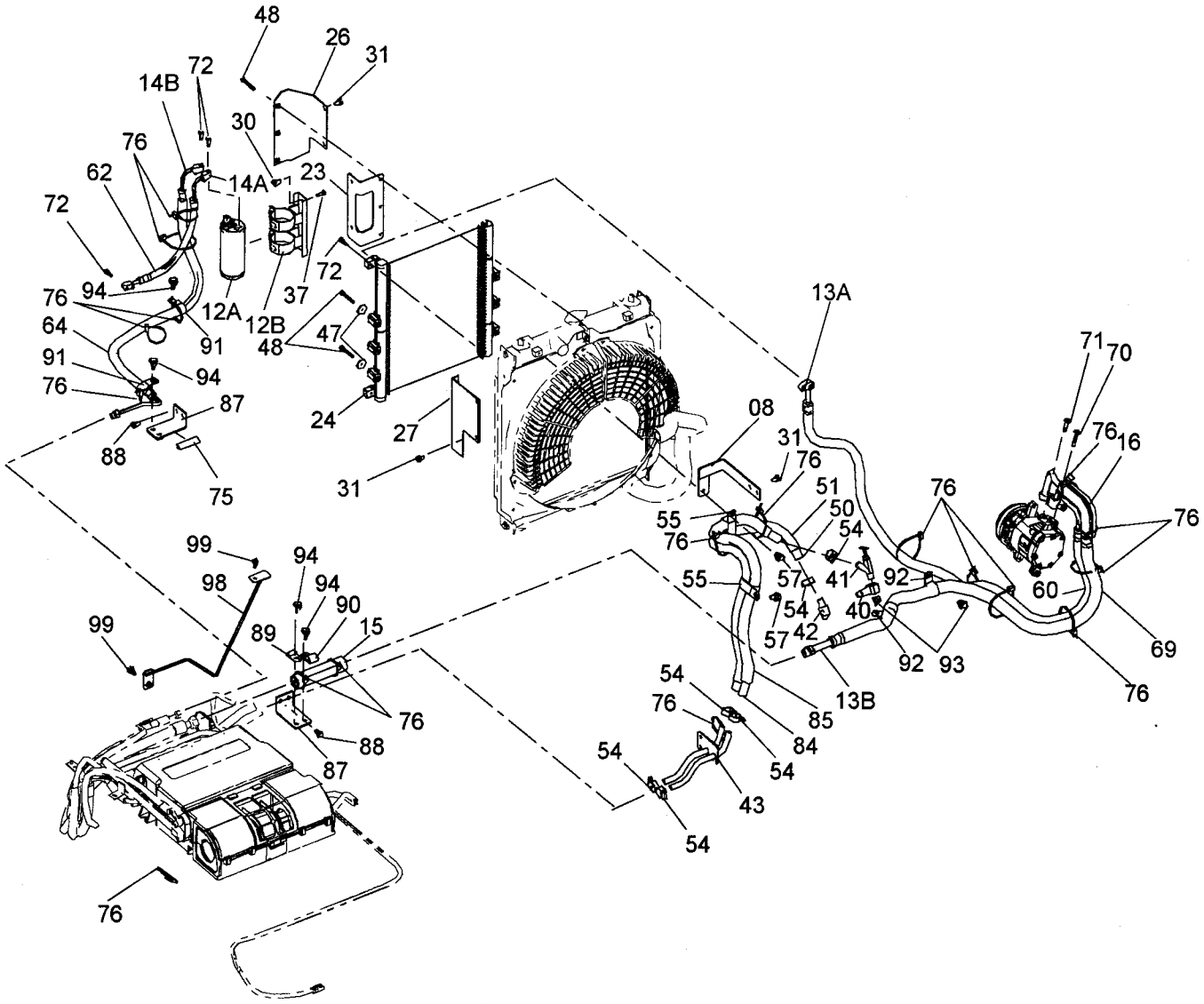

9249761_1

エアコンデイシヨナ（2-1）
AIR-CONDITIONER (2-1)

適用号機 010001-
Serial No.

符号 ITEM	部品番号 PART NO.	部品名	PART NAME	数量 Q'TY	サービスコード S.C	適用号機 SERIAL NO.	互換性 ICA	代替部品 REPLACEABLE PART 部品番号 PART NO.	代替部品 REPLACEABLE PART 数量 Q'TY
60	4619718	チユーブ;コルゲート	TUBE;CORRUGATED	1					
62	4327293	プロテクタ	PROTECTOR	1					
64	4327294	プロテクタ	PROTECTOR	1					
69	4619719	チユーブ;コルゲート	TUBE;CORRUGATED	1					
70	J260840	ボルト;セムス	BOLT;SEMS	1	D				
70A	J900840	・ボルト	・BOLT	1					
70B	A590108	・ワツシヤ;プレーン	・WASHER;PLANE	1					
71	J260830	ボルト;セムス	BOLT;SEMS	1	D				
71A	J900830	・ボルト	・BOLT	1					
71B	A590108	・ワツシヤ;プレーン	・WASHER;PLANE	1					
72	J260625	ボルト;セムス	BOLT;SEMS	4	D				
72A	J900625	・ボルト	・BOLT	1					
72B	A590106	・ワツシヤ;プレーン	・WASHER;PLANE	1					
75	4288797	クツシヨン	CUSHION	1					
76	4055312	クリツプ;バンド	CLIP;BAND	20					
84	4412685	ホース;ウオータ	HOSE;WATER	1					
85	4628448	チユーブ;コルゲート	TUBE;CORRUGATED	1					
87	9763448	ブラケツト	BRACKET	2					
88	J260820	ボルト;セムス	BOLT;SEMS	4	D				
88A	J900820	・ボルト	・BOLT	1					
88B	A590108	・ワツシヤ;プレーン	・WASHER;PLANE	1					
89	4190271	クリツプ	CLIP	1					
90	4190253	クリツプ	CLIP	1					
91	4190274	クリツプ	CLIP	2					
92	4192035	クリツプ	CLIP	2					
93	J271020	ボルト;セムス	BOLT;SEMS	2	D				
93A	J901020	・ボルト	・BOLT	1					
93B	J222010	・ワツシヤ	・WASHER	1					
94	J271025	ボルト;セムス	BOLT;SEMS	4	D				
94A	J901025	・ボルト	・BOLT	1					
94B	J222010	・ワツシヤ	・WASHER	1					
98	8099080	ブラケツト	BRACKET	1					
99	J260820	ボルト;セムス	BOLT;SEMS	2	D				
99A	J900820	・ボルト	・BOLT	1					
99B	A590108	・ワツシヤ;プレーン	・WASHER;PLANE	1					

エアコンデイシヨナ（2-2）
AIR-CONDITIONER (2-2)

適用号機　010001-
Serial No.

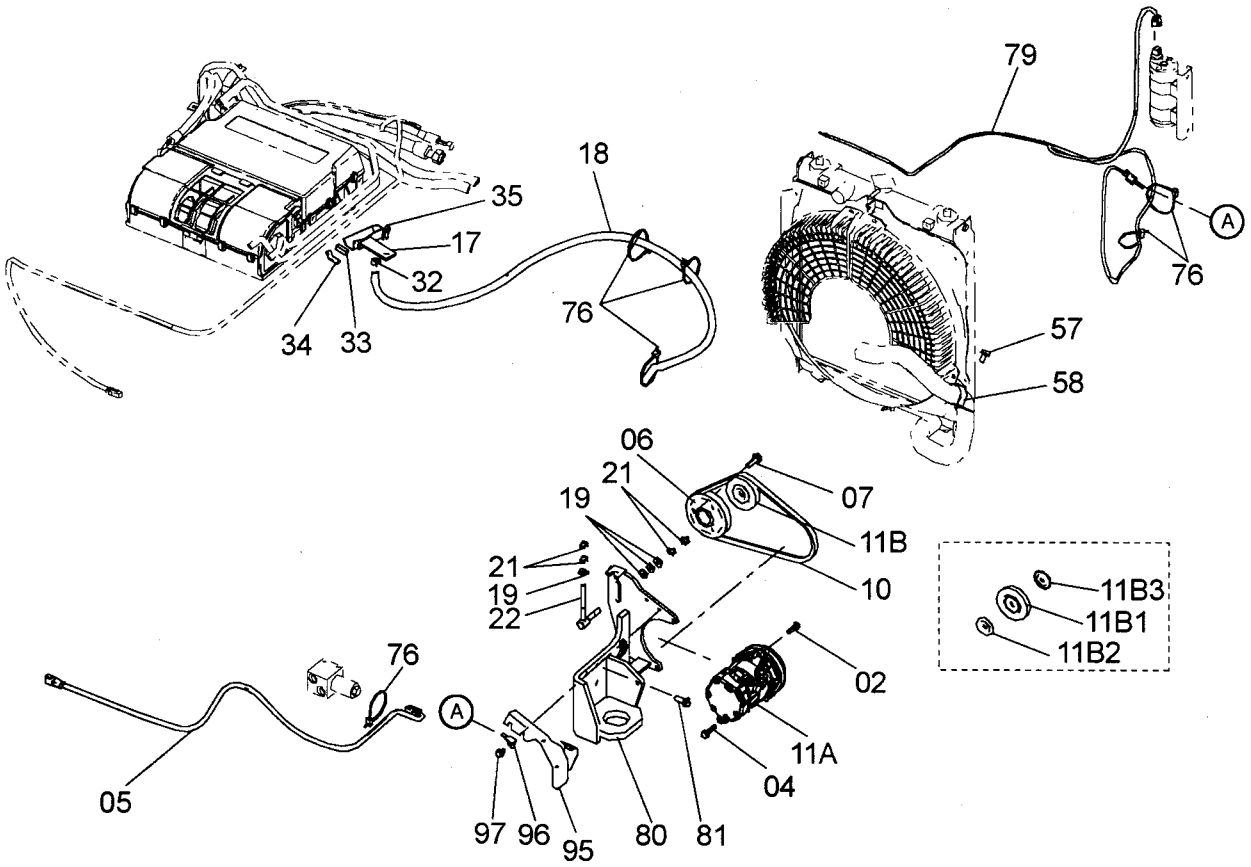

エアコンデイシヨナ（2-2）
AIR-CONDITIONER (2-2)

適用号機 010001-
Serial No.

符号 ITEM	部品番号 PART NO.	部品名	PART NAME	数量 Q'TY	サービスコード S.C	適用号機 SERIAL NO.	互換性 ICA	代替部品 REPLACEABLE PART 部品番号 PART NO.	代替部品 REPLACEABLE PART 数量 Q'TY
02	J260830	ボルト;セムス	BOLT;SEMS	2	D				
02A	J900830	・ボルト	・BOLT	1					
02B	A590108	・ワッシャ;プレーン	・WASHER;PLANE	1					
04	J260840	ボルト;セムス	BOLT;SEMS	1	D				
04A	J900840	・ボルト	・BOLT	1					
04B	A590108	・ワッシャ;プレーン	・WASHER;PLANE	1					
05	4617522	ハーネス;ワイヤ	HARNESS;WIRE	1					
06	3101339	プーリ	PULLEY	1					
07	J271035	ボルト;セムス	BOLT;SEMS	3	D				
07A	J901035	・ボルト	・BOLT	1					
07B	J222010	・ワッシャ	・WASHER	1					
10	4615852	ベルト;V	BELT;V	1					
11	9252081	エアコンディショナ(2-1)	AIR-CONDITIONER(2-1)	1					
11A	4615804	・コンプレッサ	・COMPRESSOR	1					
11B	4615808	・プーリ	・PULLEY	1					
11B1	4615809	・・プーリ	・・PULLEY	1					
11B2	4615810	・・カバー	・・COVER	1					
11B3	4615811	・・カバー	・・COVER	1					
17	8101073	トレイ	TRAY	1					
18	4358211	ホース;フユエル	HOSE;FUEL	1					
19	A590110	ワッシャ;プレーン	WASHER;PLANE	4					
21	J950010	ナット	NUT	4					
22	9761980	ボルト	BOLT	1					
32	4339258	クランプ;ホース	CLAMP;HOSE	1					
33	4639291	ラバー	RUBBER	1					
34	4639292	クッション	CUSHION	1					
35	J260825	ボルト;セムス	BOLT;SEMS	1	D				
35A	J900825	・ボルト	・BOLT	1					
35B	A590108	・ワッシャ;プレーン	・WASHER;PLANE	1					
57	J271020	ボルト;セムス	BOLT;SEMS	1	D				
57A	J901020	・ボルト	・BOLT	1					
57B	J222010	・ワッシャ	・WASHER	1					
58	4190291	クリップ	CLIP	1					
76	4055312	クリップ;バンド	CLIP;BAND	6					
79	4616939	ハーネス;ワイヤ	HARNESS;WIRE	1					
80	7047390	ブラケット	BRACKET	1					
81	J271030	ボルト;セムス	BOLT;SEMS	4	D				
81A	J901030	・ボルト	・BOLT	1					
81B	J222010	・ワッシャ	・WASHER	1					
95	8099400	カバー	COVER	1					

エアコンデイシヨナ（2-2）
AIR-CONDITIONER (2-2)

適用号機　010001-
Serial No.

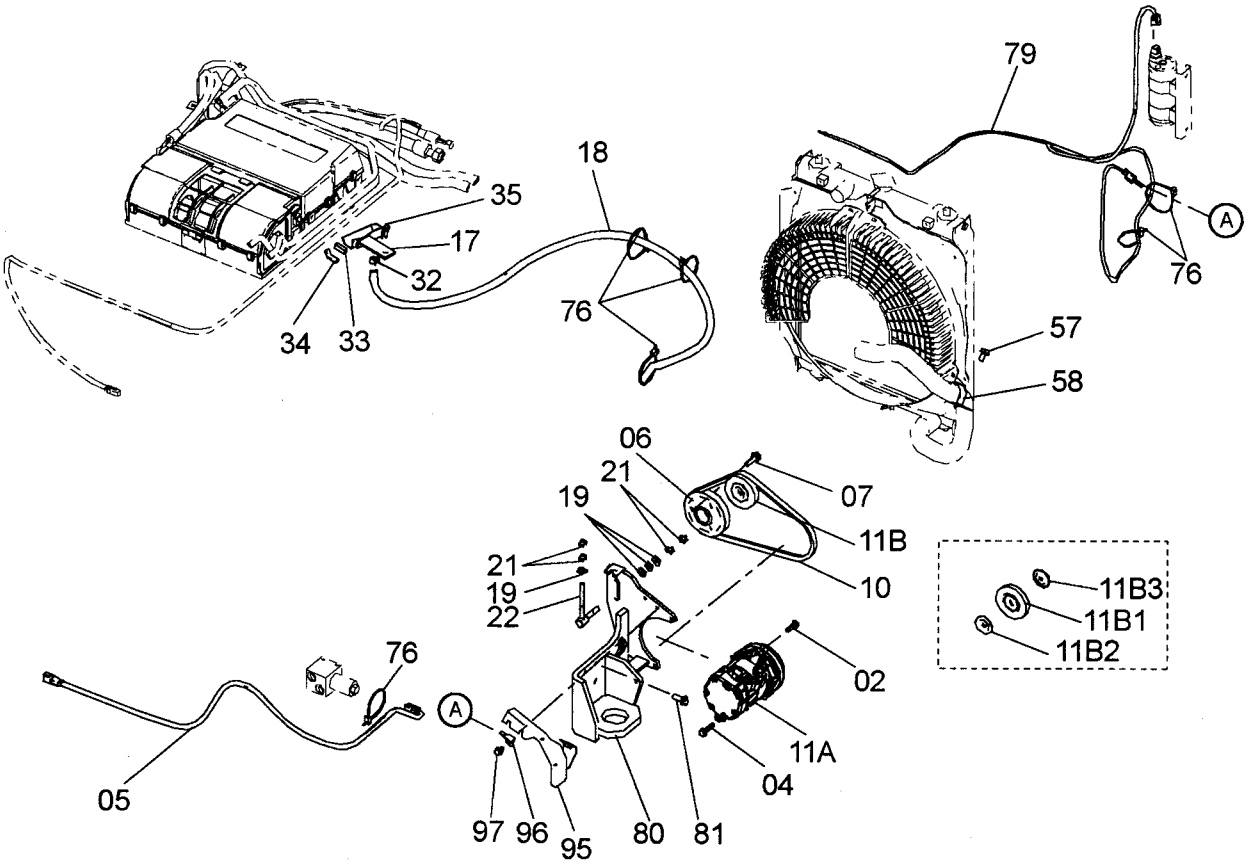

エアコンデイシヨナ（2-2）
AIR-CONDITIONER (2-2)

適用号機 010001-
Serial No.

符号 ITEM	部品番号 PART NO.	部品名	PART NAME	数量 Q'TY	ｻｰﾋﾞｽｺｰﾄﾞ S.C	適用号機 SERIAL NO.	互換性 ICA	代替部品 REPLACEABLE PART 部品番号 PART NO.	代替部品 REPLACEABLE PART 数量 Q'TY
96	4257159	ﾌﾞﾗｹｯﾄ	BRACKET	1					
97	J260816	ﾎﾞﾙﾄ;ｾﾑｽ	BOLT;SEMS	2	D				
97A	J900816	･ﾎﾞﾙﾄ	･BOLT	1					
97B	A590108	･ﾜｯｼﾔ;ﾌﾟﾚｰﾝ	･WASHER;PLANE	1					

エアコンディショナ（3）
AIR-CONDITIONER (3)

適用号機 010001-
Serial No.

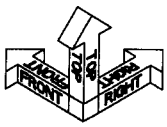

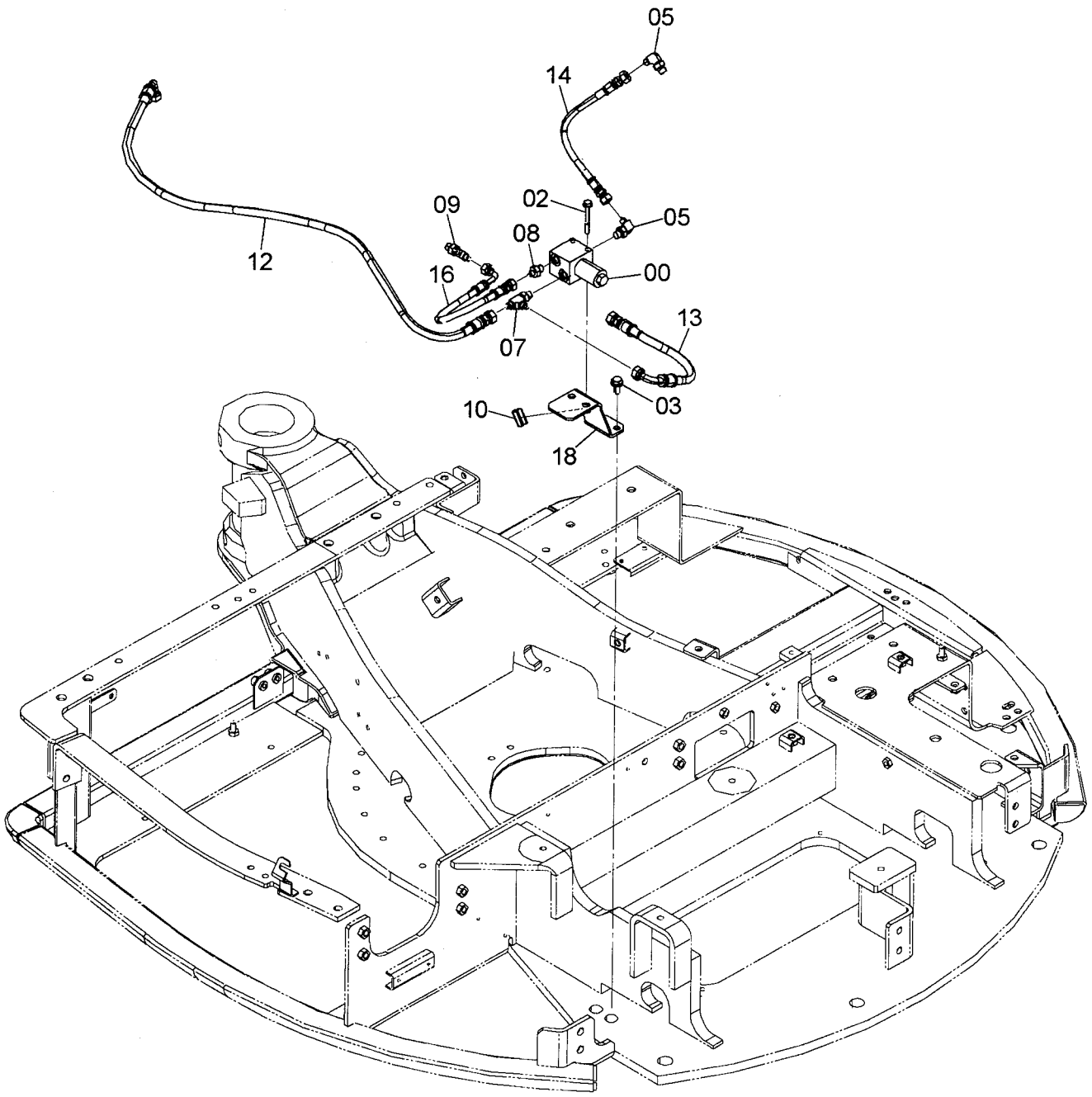

エアコンディショナ（3）
AIR-CONDITIONER (3)

適用号機 010001-
Serial No.

符号 ITEM	部品番号 PART NO.	部品名	PART NAME	数量 Q'TY	ｻｰﾋﾞｽｺｰﾄﾞ S.C	適用号機 SERIAL NO.	互換性 ICA	代替部品 REPLACEABLE PART 部品番号 PART NO.	代替部品 REPLACEABLE PART 数量 Q'TY
00	4614657	ﾊﾞﾙﾌﾞ;ｿﾚﾉｲﾄﾞ	VALVE;SOLENOID	1					
02	J260865	ﾎﾞﾙﾄ;ｾﾑｽ	BOLT;SEMS	2	D				
02A	J900865	･ﾎﾞﾙﾄ	･BOLT	1					
02B	A590108	･ﾜｯｼﾔ	･WASHER	1					
03	J271025	ﾎﾞﾙﾄ;ｾﾑｽ	BOLT;SEMS	2	D				
03A	J901025	･ﾎﾞﾙﾄ	･BOLT	1					
03B	J222010	･ﾜｯｼﾔ	･WASHER	1					
05	A852322	ｴﾙﾎﾞ;S	ELBOW;S	2					
05A	957366	･O-ﾘﾝｸﾞ	･O-RING	1					
07	A852423	ﾁｰ;S	TEE;S	1					
07A	957366	･O-ﾘﾝｸﾞ	･O-RING	1					
08	A852122	ｱﾀﾞﾌﾟﾀ;S	ADAPTER;S	1					
08A	957366	･O-ﾘﾝｸﾞ	･O-RING	1					
09	A852422	ﾁｰ;S	TEE;S	1					
09A	957366	･O-ﾘﾝｸﾞ	･O-RING	1					
10	4355005	ｸｯｼｮﾝ	CUSHION	1					
12	4628436	ﾎｰｽ	HOSE	1					
13	4628437	ﾎｰｽ	HOSE	1					
14	4628438	ﾎｰｽ	HOSE	1					
16	4628439	ﾎｰｽ	HOSE	1					
18	9764152	ﾌﾞﾗｹｯﾄ	BRACKET	1					

カバー（エアコンディショナ付）
COVER (WITH AIR-CONDITIONER)

適用号機　010001-
Serial No.

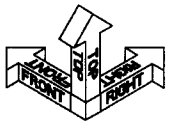

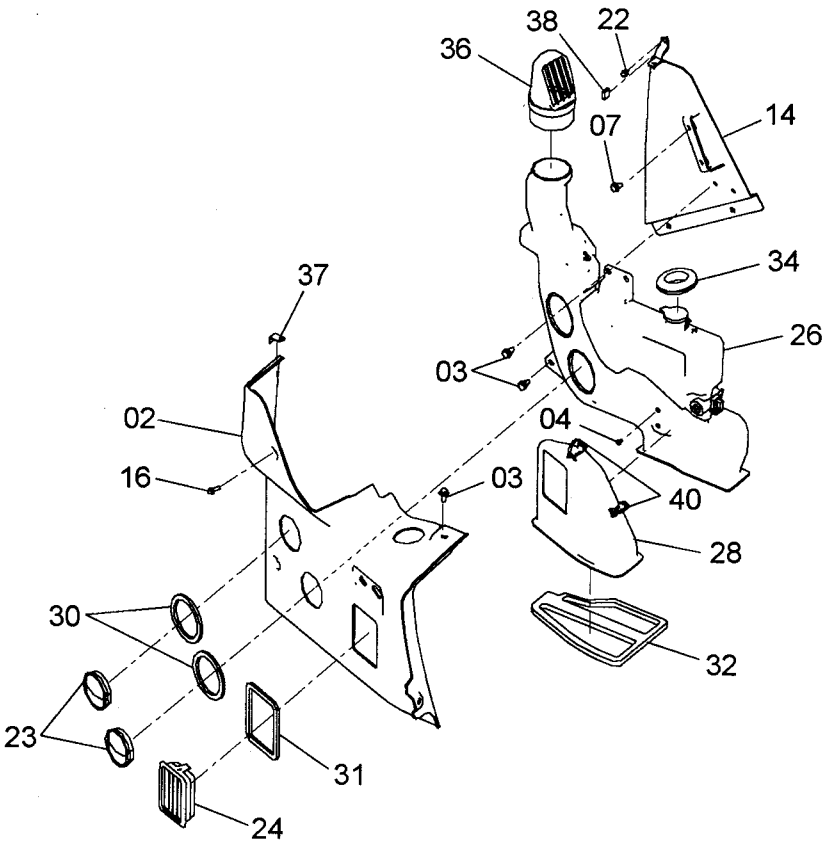

カバー（エアコンディショナ付）
COVER (WITH AIR-CONDITIONER)

適用号機 010001-
Serial No.

符号 ITEM	部品番号 PART NO.	部品名	PART NAME	数量 Q'TY	サービスコード S.C	適用号機 SERIAL NO.	互換性 ICA	代替部品 REPLACEABLE PART 部品番号 PART NO.	代替部品 REPLACEABLE PART 数量 Q'TY
02	4619147	カバー	COVER	1					
03	J260820	ボルト;セムス	BOLT;SEMS	4	D				
03A	J900820	・ボルト	・BOLT	1					
03B	A590108	・ワッシャ;プレーン	・WASHER;PLANE	1					
04	J260616	ボルト;セムス	BOLT;SEMS	2	D				
04A	J900616	・ボルト	・BOLT	1					
04B	A590106	・ワッシャ;プレーン	・WASHER;PLANE	1					
07	J260816	ボルト;セムス	BOLT;SEMS	4	D				
07A	J900816	・ボルト	・BOLT	1					
07B	A590108	・ワッシャ;プレーン	・WASHER;PLANE	1					
14	7047316	ブラケット	BRACKET	1					
16	J680620	スクリュ;セムス	SCREW;SEMS	4					
22	J680612	スクリュ;セムス	SCREW;SEMS	1					
23	4617533	グリル	GRILLE	2					
24	4377777	グリル	GRILLE	1					
26	4619149	ダクト	DUCT	1					
28	4619151	ダクト	DUCT	1					
30	4627109	シール	SEAL	2					
31	4627110	シール	SEAL	1					
32	4627111	シール	SEAL	1					
34	4400426	ブッシング;ラバー	BUSHING;RUBBER	1					
36	4632727	ダクト	DUCT	1					
37	4631961	ブラケット	BRACKET	1					
38	4632742	ラバー	RUBBER	1					
40	4055311	クリップ;バンド	CLIP;BAND	3					

カバー（ヒータ無）
COVER (HEATER LESS)

適用号機 010001-
Serial No.

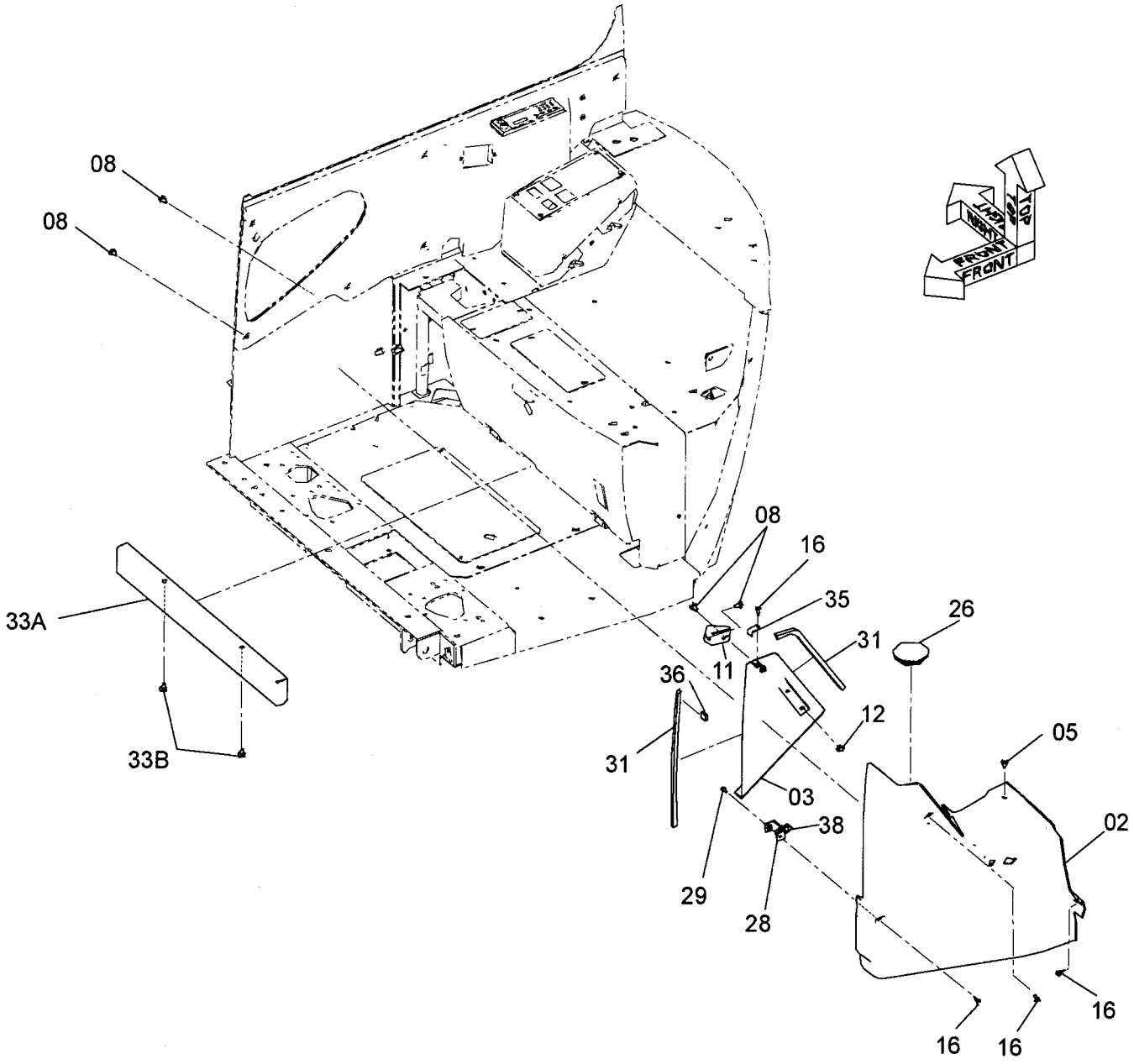

カバー（ヒータ無）
COVER (HEATER LESS)

適用号機 010001-
Serial No.

符号 ITEM	部品番号 PART NO.	部品名	PART NAME	数量 Q'TY	サービスコード S.C	適用号機 SERIAL NO.	互換性 ICA	代替部品 REPLACEABLE PART 部品番号 PART NO.	代替部品 REPLACEABLE PART 数量 Q'TY
02	4611300	カバー	COVER	1					
03	7047308	ブラケット	BRACKET	1					
05	J260820	ボルト;セムス	BOLT;SEMS	1	D				
05A	J900820	・ボルト	・BOLT	1					
05B	A590108	・ワッシャ;プレーン	・WASHER;PLANE	1					
08	J260816	ボルト;セムス	BOLT;SEMS	4	D				
08A	J900816	・ボルト	・BOLT	1					
08B	A590108	・ワッシャ;プレーン	・WASHER;PLANE	1					
11	4612474	ブラケット	BRACKET	1					
12	J260816	ボルト;セムス	BOLT;SEMS	2	D				
12A	J900816	・ボルト	・BOLT	1					
12B	A590108	・ワッシャ;プレーン	・WASHER;PLANE	1					
16	J680620	スクリュ;セムス	SCREW;SEMS	4					
26	4631962	ブッシング;ラバー	BUSHING;RUBBER	1					
28	9763427	ブラケット	BRACKET	1					
29	J260616	ボルト;セムス	BOLT;SEMS	1	D				
29A	J900616	・ボルト	・BOLT	1					
29B	A590106	・ワッシャ;プレーン	・WASHER;PLANE	1					
31	4627303	シール	SEAL	2					
33	9247309	カバー;ヒータレス(2)	COVER	1					
33A	3100576	・ブラケット	・BRACKET	1					
33B	J260816	・ボルト;セムス	・BOLT;SEMS	2	D				
33B1	J900816	・・ボルト	・・BOLT	1					
33B2	A590108	・・ワッシャ;プレーン	・・WASHER;PLANE	1					
35	4631961	ブラケット	BRACKET	1					
36	4632742	ラバー	RUBBER	1					
38	4055311	クリップ;バンド	CLIP;BAND	1					

キヤノピ（４柱）
CANOPY (4 POLE)

適用号機　010001-
Serial No.

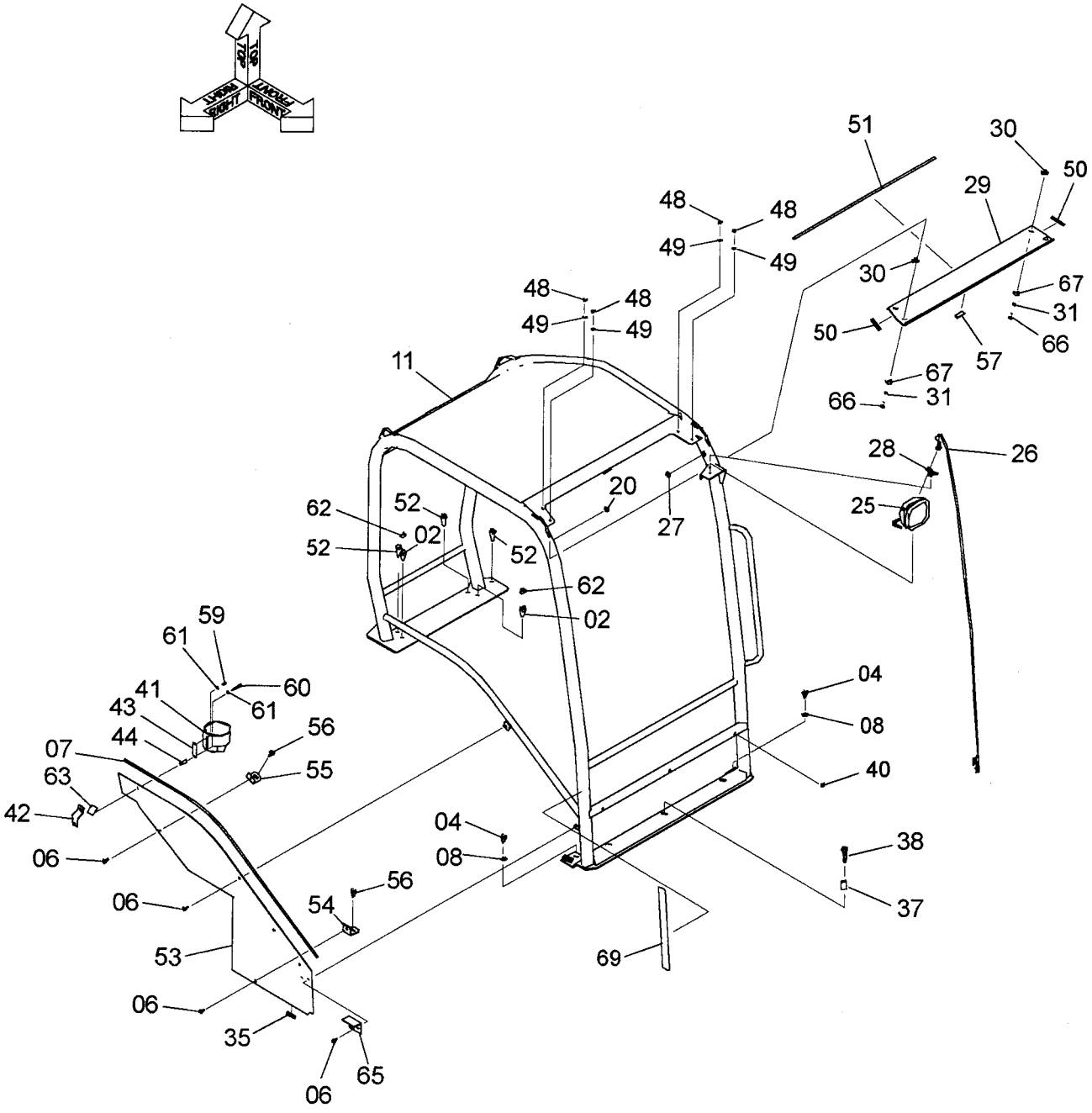

キヤノピ（４柱）
CANOPY (4 POLE)

適用号機　010001-
Serial No.

符号 ITEM	部品番号 PART NO.	部品名	PART NAME	数量 Q'TY	ｻｰﾋﾞｽｺｰﾄﾞ S.C	適用号機 SERIAL NO.	互換性 ICA	代替部品 REPLACEABLE PART 部品番号 PART NO.	代替部品 REPLACEABLE PART 数量 Q'TY
02	J271235	ﾎﾞﾙﾄ;ｾﾑｽ	BOLT;SEMS	2	D				
02A	J901235	･ﾎﾞﾙﾄ	･BOLT	1					
02B	J222012	･ﾜｯｼｬ;ﾌﾟﾚｰﾝ	･WASHER;PLANE	1					
04	J271030	ﾎﾞﾙﾄ;ｾﾑｽ	BOLT;SEMS	2	D				
04A	J901030	･ﾎﾞﾙﾄ	･BOLT	1					
04B	J222010	･ﾜｯｼｬ;ﾌﾟﾚｰﾝ	･WASHER;PLANE	1					
06	J260820	ﾎﾞﾙﾄ;ｾﾑｽ	BOLT;SEMS	4	D				
06A	J900820	･ﾎﾞﾙﾄ	･BOLT	1					
06B	A590108	･ﾜｯｼｬ;ﾌﾟﾚｰﾝ	･WASHER;PLANE	1					
07	4611249	ｸｯｼｮﾝ	CUSHION	1					
08	4625993	ﾌﾞｯｼﾝｸﾞ	BUSHING	2					
11	6023119	ｷｬﾉﾋﾟ	CANOPY	1					
20	4156881	ﾌﾞｯｼﾝｸﾞ;ﾗﾊﾞｰ	BUSHING;RUBBER	1					
25	4608379	ﾗﾝﾌﾟ;ﾍｯﾄﾞ	LAMP;HEAD	1					
25A	4375215	･ﾊﾞﾙﾌﾞ	･BULB	1	#				
25B	4428123	･ｶﾞｽｹｯﾄ	･CASKET	1	#				
25C	4634053	･ﾚﾝｽﾞ	･LENS	1	#				
26	4612892	ﾊｰﾈｽ;ﾜｲﾔ	HARNESS;WIRE	1					
27	4207222	ﾌﾞｯｼﾝｸﾞ;ﾗﾊﾞｰ	BUSHING;RUBBER	1					
28	4254600	ｸﾘｯﾌﾟ	CLIP	1					
29	3101759	ｶﾊﾞｰ	COVER	1					
30	4341709	ﾗﾊﾞｰ	RUBBER	4					
31	4338217	ｽﾍﾟｰｻ	SPACER	4					
35	4617191	ﾗﾊﾞｰ	RUBBER	2					
37	4617435	ｽﾍﾟｰｻ	SPACER	3					
38	J271065	ﾎﾞﾙﾄ;ｾﾑｽ	BOLT;SEMS	3	D				
38A	J901065	･ﾎﾞﾙﾄ	･BOLT	1					
38B	J222010	･ﾜｯｼｬ;ﾌﾟﾚｰﾝ	･WASHER;PLANE	1					
40	4361804	ﾌﾟﾗｸﾞ	PLUG	3					
41	4626962	ﾎﾙﾀﾞ	HOLDER	1					
42	9763317	ﾌﾞﾗｹｯﾄ	BRACKET	1					
43	4626724	ﾌﾟﾚｰﾄ	PLATE	1					
44	4428426	ｽﾍﾟｰｻ	SPACER	1					
48	4410536	ﾅｯﾄ;ｷｬｯﾌﾟ	NUT;CAP	4					
49	A590108	ﾜｯｼｬ;ﾌﾟﾚｰﾝ	WASHER;PLANE	4					
50	4625683	ﾗﾊﾞｰ	RUBBER	2					
51	4626402	ﾗﾊﾞｰ	RUBBER	1					
52	J271245	ﾎﾞﾙﾄ;ｾﾑｽ	BOLT;SEMS	3	D				
52A	J901245	･ﾎﾞﾙﾄ	･BOLT	1					
52B	J222012	･ﾜｯｼｬ;ﾌﾟﾚｰﾝ	･WASHER;PLANE	1					

キヤノピ（４柱）
CANOPY (4 POLE)

適用号機　010001-
Serial No.

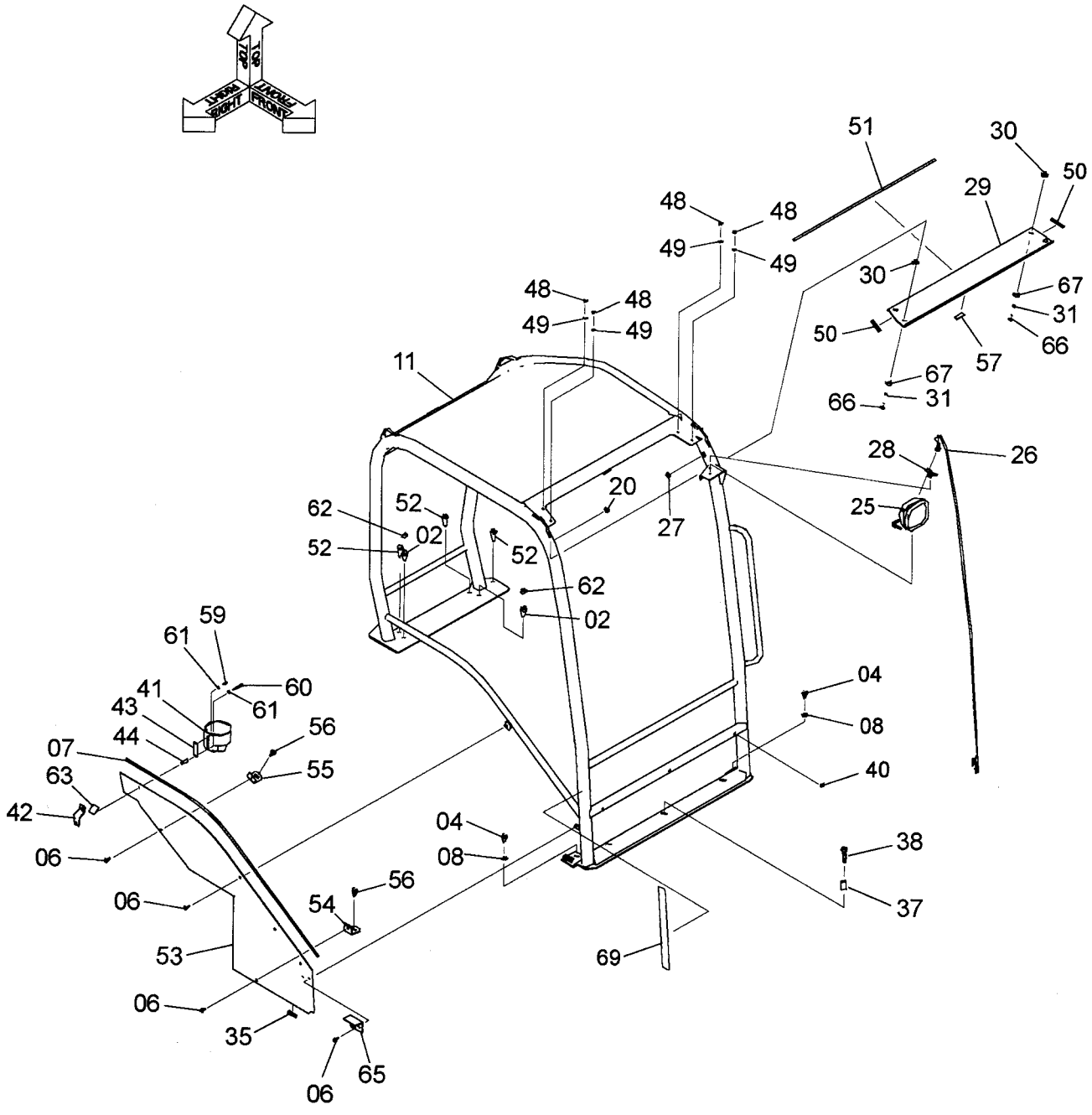

キヤノピ（4柱）
CANOPY (4 POLE)

適用号機 010001-
Serial No.

符号 ITEM	部品番号 PART NO.	部品名	PART NAME	数量 Q'TY	サービスコード S.C	適用号機 SERIAL NO.	互換性 ICA	代替部品 REPLACEABLE PART 部品番号 PART NO.	代替部品 REPLACEABLE PART 数量 Q'TY
53	3104269	カバー	COVER	1					
54	9763977	ブラケット	BRACKET	1					
55	9763978	ブラケット	BRACKET	1					
56	J271030	ボルト;セムス	BOLT;SEMS	2	D				
56A	J901030	・ボルト	・BOLT	1					
56B	J222010	・ワッシャ;プレーン	・WASHER;PLANE	1					
57	4632877	ラバー	RUBBER	1					
59	J780616	ボルト;ソケット	BOLT;SOCKET	1					
60	J780645	ボルト;ソケット	BOLT;SOCKET	1					
61	J222006	ワッシャ	WASHER	2					
62	4633782	キャップ	CAP	2					
63	4633781	ラバー	RUBBER	1					
65	4633959	ブラケット	BRACKET	1					
66	J900820	ボルト	BOLT	4	#				
67	4338215	ワッシャ	WASHER	4	#				
69	4632343	シート	SEAT	1	#				

キャノピ（２柱）
CANOPY (2 POLE)

適用号機　010001-
Serial No.

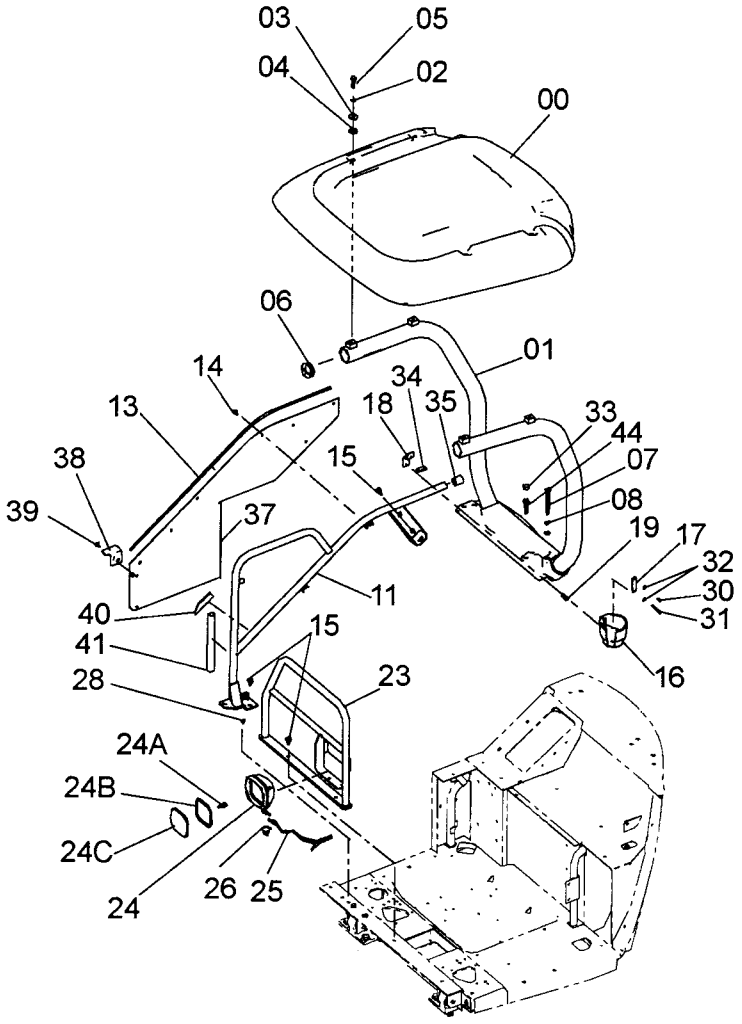

キャノピ（2柱）
CANOPY (2 POLE)

適用号機 010001-
Serial No.

符号 ITEM	部品番号 PART NO.	部品名	PART NAME	数量 Q'TY	ｻｰﾋﾞｽｺｰﾄﾞ S.C	適用号機 SERIAL NO.	互換性 ICA	代替部品 REPLACEABLE PART 部品番号 PART NO.	代替部品 REPLACEABLE PART 数量 Q'TY
00	4427920	ﾙｰﾌ	ROOF	1					
01	6023006	ﾎﾟｰﾙ	POLE	1					
02	A590110	ﾜｯｼｬ;ﾌﾟﾚｰﾝ	WASHER;PLANE	5					
03	4621403	ﾜｯｼｬ	WASHER	4					
04	4417253	ﾜｯｼｬ	WASHER	4					
05	J921040	ﾎﾞﾙﾄ	BOLT	4					
06	4472359	ｷｬｯﾌﾟ	CAP	2					
07	J921202	ﾎﾞﾙﾄ	BOLT	1					
08	A590912	ﾜｯｼｬ;ｽﾌﾟﾘﾝｸﾞ	WASHER;SPRING	1					
11	7047541	ﾎﾟｰﾙ	POLE	1					
13	4632516	ｸｯｼｮﾝ	CUSHION	1					
14	J260816	ﾎﾞﾙﾄ;ｾﾑｽ	BOLT;SEMS	5	D				
14A	J900816	･ﾎﾞﾙﾄ	･BOLT	1					
14B	A590108	･ﾜｯｼｬ;ﾌﾟﾚｰﾝ	･WASHER;PLANE	1					
15	J271025	ﾎﾞﾙﾄ;ｾﾑｽ	BOLT;SEMS	4	D				
15A	J901025	･ﾎﾞﾙﾄ	･BOLT	1					
15B	J222010	･ﾜｯｼｬ	･WASHER	1					
16	4626962	ﾎﾙﾀﾞ	HOLDER	1					
17	4626724	ﾌﾟﾚｰﾄ	PLATE	1					
18	9763317	ﾌﾞﾗｹｯﾄ	BRACKET	1					
19	4428426	ｽﾍﾟｰｻ	SPACER	1					
23	8095603	ｽﾃｰ	STAY	1					
24	4608379	ﾗﾝﾌﾟ;ﾍｯﾄﾞ	LAMP;HEAD	1					
24A	4375215	･ﾊﾞﾙﾌﾞ	･BULB	1	#				
24B	4428123	･ｶﾞｽｹｯﾄ	･GASKET	1	#				
24C	4634053	･ﾚﾝｽﾞ	･LENS	1	#				
25	4632513	ﾊｰﾈｽ;ﾜｲﾔ	HARNESS;WIRE	1					
26	4055311	ｸﾘｯﾌﾟ;ﾊﾞﾝﾄﾞ	CLIP;BAND	1					
28	4288579	ﾌﾟﾗｸﾞ	PLUG	1					
30	J780616	ﾎﾞﾙﾄ;ｿｹｯﾄ	BOLT;SOCKET	1					
31	J780645	ﾎﾞﾙﾄ;ｿｹｯﾄ	BOLT;SOCKET	1					
32	J222006	ﾜｯｼｬ	WASHER	2					
33	4633782	ｷｬｯﾌﾟ	CAP	2					
34	4633781	ﾗﾊﾞｰ	RUBBER	1					
35	4634669	ｷｬｯﾌﾟ	CAP	1					
37	8098484	ｶﾊﾞｰ	COVER	1					
38	4635595	ﾌﾞﾗｹｯﾄ	BRACKET	1					
39	J260816	ﾎﾞﾙﾄ;ｾﾑｽ	BOLT;SEMS	1	D				
39A	J900816	･ﾎﾞﾙﾄ	･BOLT	1					
39B	A590108	･ﾜｯｼｬ;ﾌﾟﾚｰﾝ	･WASHER;PLANE	1					

キャノピ（２柱）
CANOPY (2 POLE)

適用号機　010001-
Serial No.

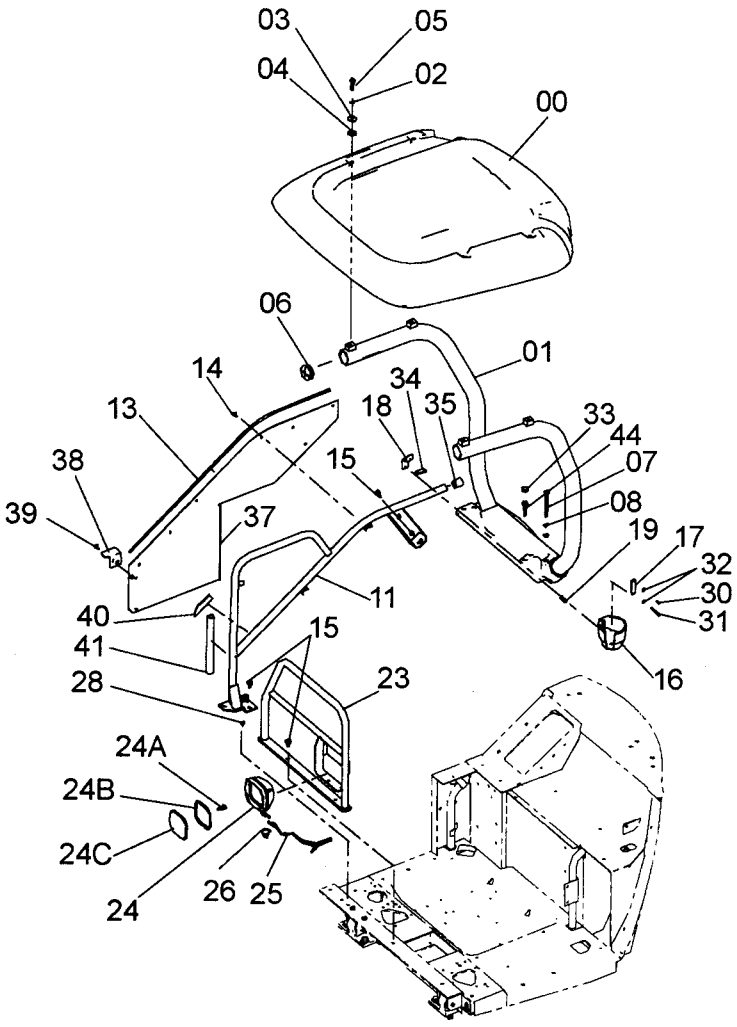

キャノピ（2柱）
CANOPY (2 POLE)

適用号機 010001-
Serial No.

符号 ITEM	部品番号 PART NO.	部品名	PART NAME	数量 Q'TY	サービスコード S.C	適用号機 SERIAL NO.	互換性 ICA	代替部品 REPLACEABLE PART 部品番号 PART NO.	代替部品 REPLACEABLE PART 数量 Q'TY
40	4636430	シート	SEAT	1	#				
41	4636429	シート	SEAT	1	#				
44	J271255	ボルト;セムス	BOLT;SEMS	4	#D				
44A	J901255	・ボルト	・BOLT	1	#				
44B	J222012	・ワッシャ	・WASHER	1	#				

キャブ
CAB

適用号機　010001-
Serial No.

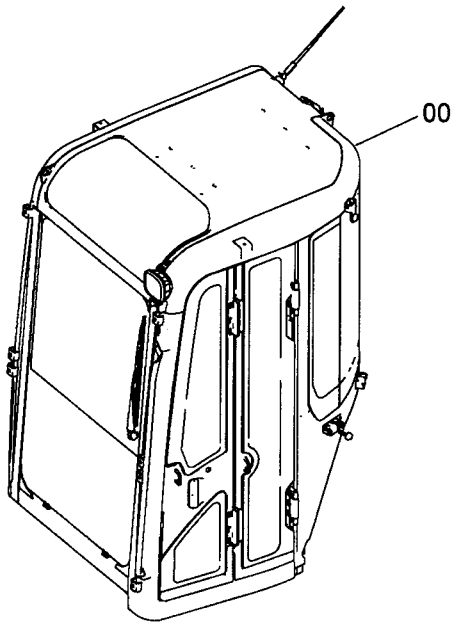

9231976_1

Ⓦ

符号 ITEM	部品番号 PART NO.	部品名	PART NAME	数量 Q'TY	サービスコード S.C	適用号機 SERIAL NO.	互換性 ICA	代替部品 REPLACEABLE PART 部品番号 PART NO.	代替部品 REPLACEABLE PART 数量 Q'TY
00	4607577	ｷｬﾌﾞ	CAB	1					
00A	++++++	･ｷｬﾌﾞ (1)	･CAB (1)	1					
		〈詳細ﾊ 別ﾍﾟｰｼﾞ参照〉	〈for details: see separate page〉						
00B	++++++	･ｷｬﾌﾞ (2)	･CAB (2)	1					
		〈詳細ﾊ 別ﾍﾟｰｼﾞ参照〉	〈for details: see separate page〉						

MEMO

キャブ（1）
CAB (1)

適用号機 010001-
Serial No.

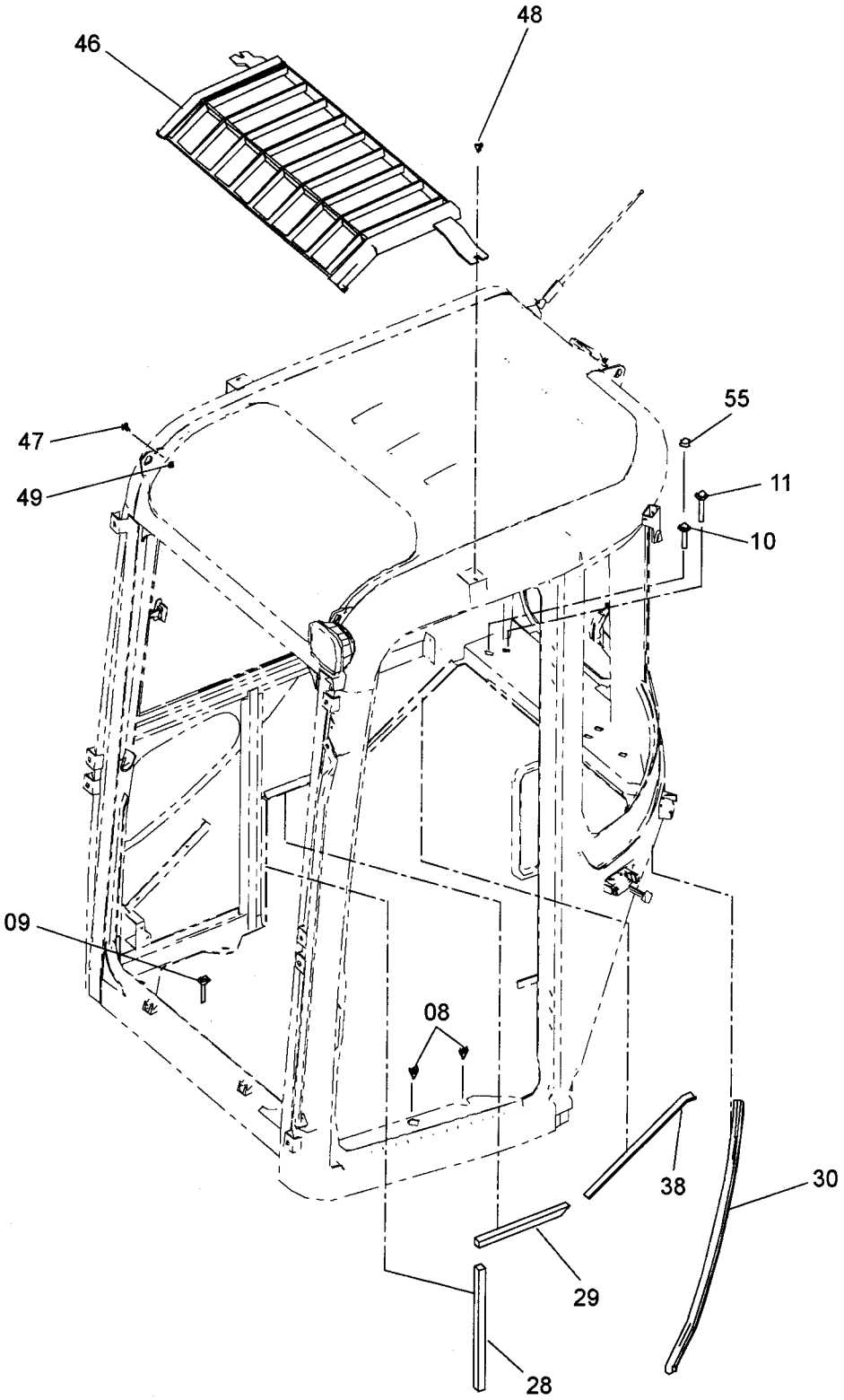

キャブ（1）
CAB (1)

適用号機 010001-
Serial No.

符号 ITEM	部品番号 PART NO.	部品名	PART NAME	数量 Q'TY	サービスコード S.C	適用号機 SERIAL NO.	互換性 ICA	代替部品 REPLACEABLE PART 部品番号 PART NO.	代替部品 REPLACEABLE PART 数量 Q'TY
08	J281025	ボルト;セムス	BOLT;SEMS	4	D				
08A	J901025	・ボルト	・BOLT	1					
08B	4486055	・ワッシャ	・WASHER	1					
09	J281065	ボルト;セムス	BOLT;SEMS	3	D				
09A	J901065	・ボルト	・BOLT	1					
09B	4486055	・ワッシャ	・WASHER	1					
10	J281260	ボルト;セムス	BOLT;SEMS	2	D				
10A	J901260	・ボルト	・BOLT	1					
10B	4249324	・ワッシャ	・WASHER	1					
11	J281275	ボルト;セムス	BOLT;SEMS	3	D				
11A	J901275	・ボルト	・BOLT	1					
11B	4249324	・ワッシャ	・WASHER	1					
28	4635277	ラバー	RUBBER	1					
29	4635278	ラバー	RUBBER	1					
30	4635279	ウエザストリップ	WEATHER-STRIP	1					
38	4636340	ラバー	RUBBER	1					
46	7048611	ガード	GUARD	1	#				
47	J260816	ボルト;セムス	BOLT;SEMS	2	#				
47A	J900816	・ボルト	・BOLT	1					
47B	A590108	・ワッシャ;プレーン	・WASHER;PLANE	1					
48	J260820	ボルト;セムス	BOLT;SEMS	2	#				
48A	J900820	・ボルト	・BOLT	1					
48B	A590108	・ワッシャ;プレーン	・WASHER;PLANE	1					
49	A590108	ワッシャ;プレーン	WASHER;PLANE	2	#				
55	4642322	キャップ	CAP	2	#				

キャブ（2）
CAB (2)

適用号機　010001-
Serial No.

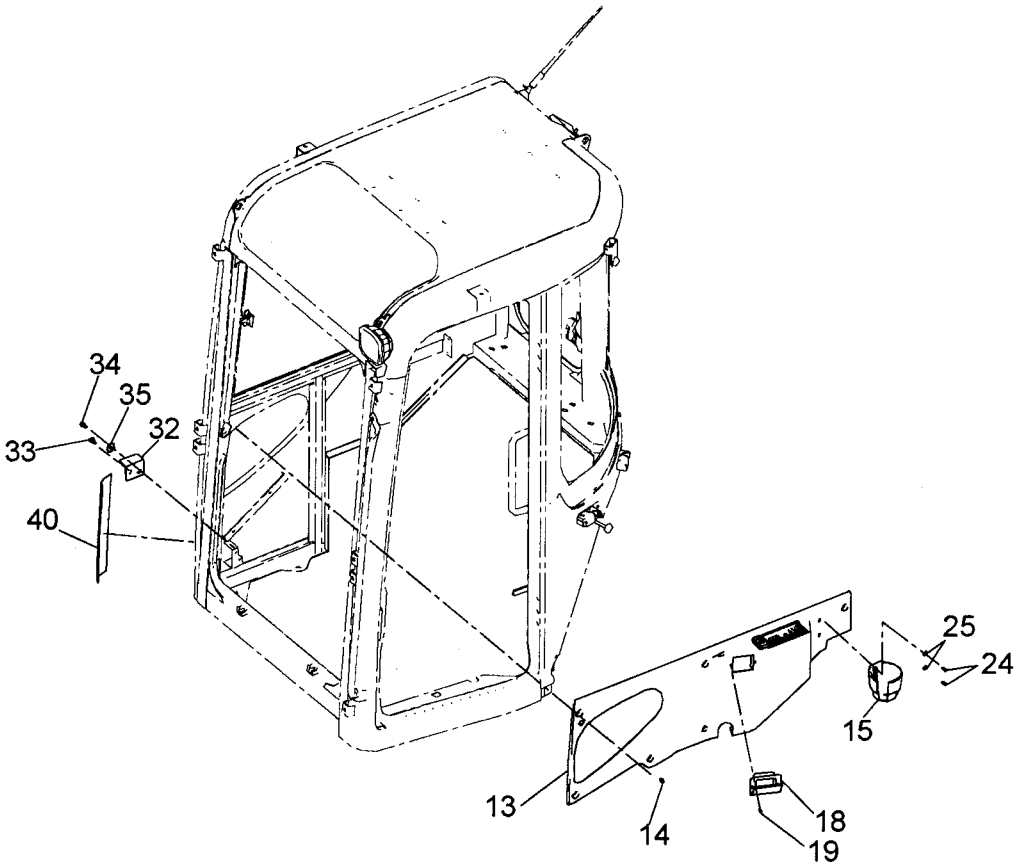

9231976_3

Ⓦ

符号 ITEM	部品番号 PART NO.	部品名	PART NAME	数量 Q'TY	サービスコード S.C	適用号機 SERIAL NO.	互換性 ICA	代替部品 REPLACEABLE PART 部品番号 PART NO.	代替部品 REPLACEABLE PART 数量 Q'TY
13	4627370	カバー	COVER	1					
14	J680612	スクリュ;セムス	SCREW;SEMS	6					
15	4626962	ホルダ	HOLDER	1					
18	4627502	アシュトレイ	ASHTRAY	1					
19	M470416	スクリュ	SCREW	2					
24	J780616	ボルト;ソケット	BOLT;SOCKET	2					
25	J222006	ワッシャ	WASHER	2					
32	4633959	ブラケット	BRACKET	1					
33	J260820	ボルト;セムス	BOLT;SEMS	1	D				
33A	J900820	・ボルト	・BOLT	1					
33B	A590108	・ワッシャ;プレーン	・WASHER;PLANE	1					
34	J900820	ボルト	BOLT	1					
35	4308365	ワッシャ;プレーン	WASHER;PLAIN	1					
40	4632343	シート	SEAT	1					

ミラー
MIRROR

適用号機　010001-
Serial No.

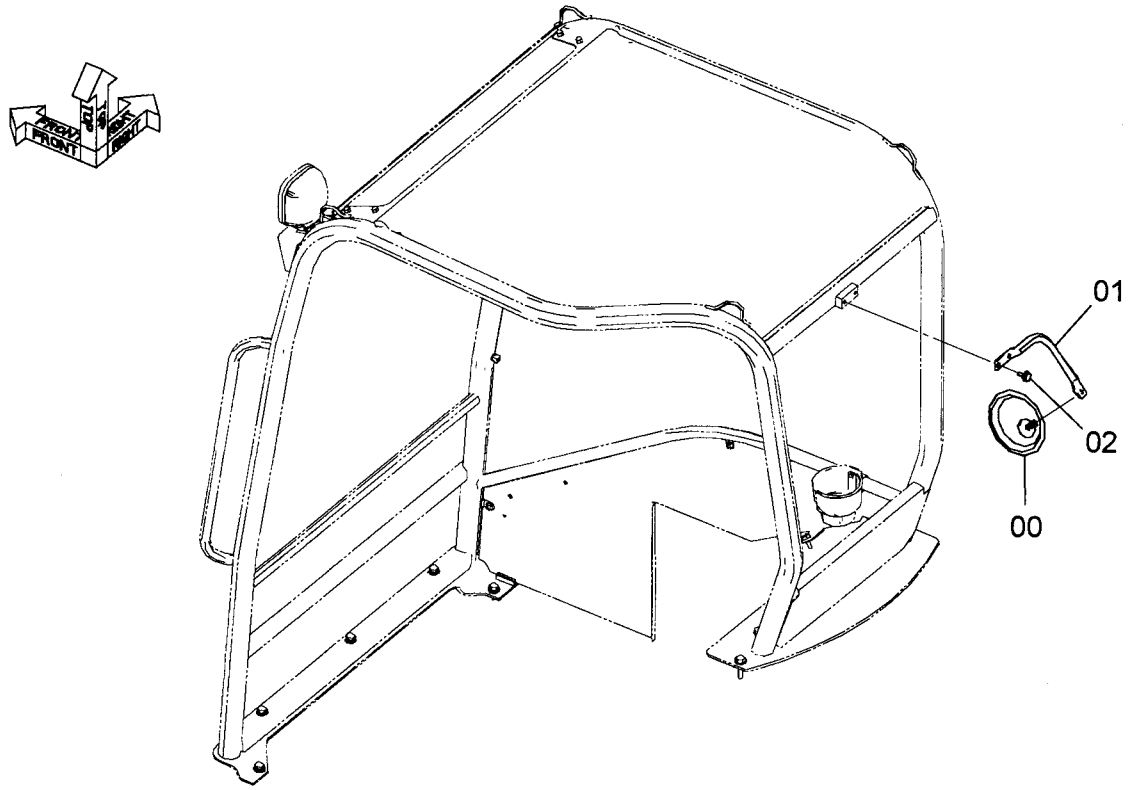

9243986

符号 ITEM	部品番号 PART NO.	部品名	PART NAME	数量 Q'TY	サービスコード S.C	適用号機 SERIAL NO.	互換性 ICA	代替部品 REPLACEABLE PART 部品番号 PART NO.	代替部品 REPLACEABLE PART 数量 Q'TY
00	4622853	ﾐﾗｰ	MIRROR	1					
01	3103271	ｽﾃｰ	STAY	1					
02	J271020	ﾎﾞﾙﾄ;ｾﾑｽ	BOLT;SEMS	2	D				
02A	J901020	･ﾎﾞﾙﾄ	･BOLT	1					
02B	J222010	･ﾜｯｼﾔ;ﾌﾟﾚｰﾝ	･WASHER;PLANE	1					

ステー（1）
STAY (1)

適用号機　010001-
Serial No.

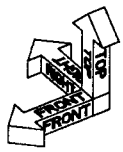

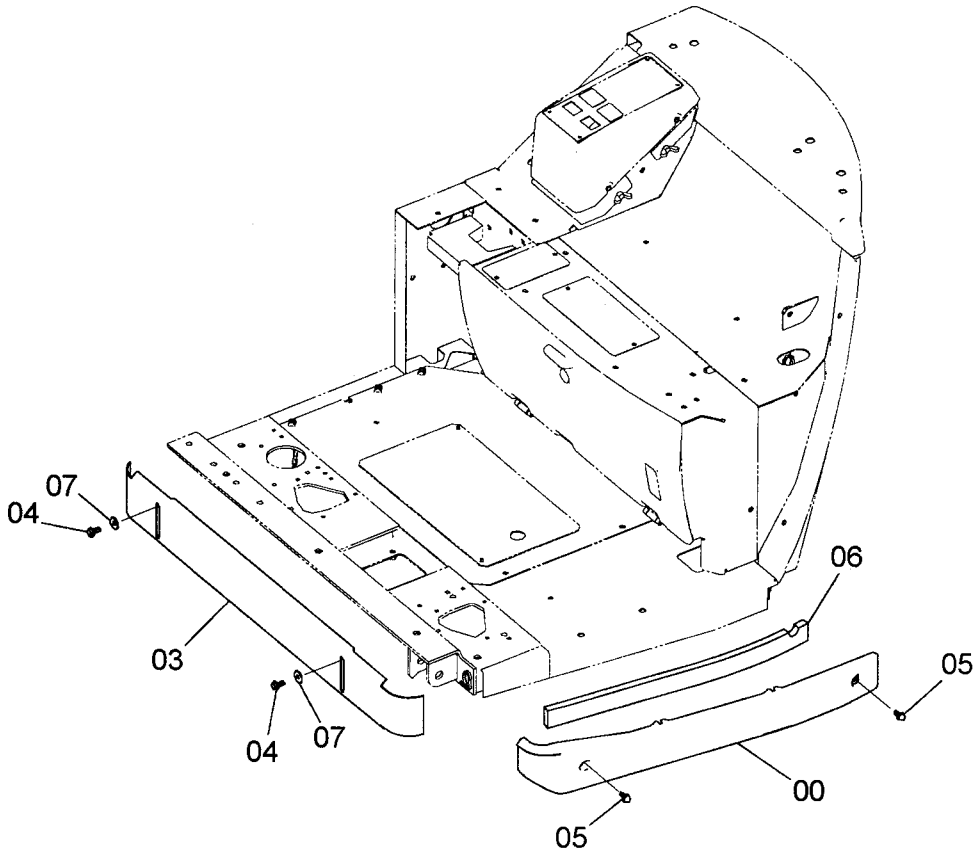

9247306

Ⓦ

符号 ITEM	部品番号 PART NO.	部品名	PART NAME	数量 Q'TY	サービスコード S.C	適用号機 SERIAL NO.	互換性 ICA	代替部品 REPLACEABLE PART 部品番号 PART NO.	代替部品 REPLACEABLE PART 数量 Q'TY
00	4627371	カバー	COVER	1					
03	3103492	カバー	COVER	1					
04	J260820	ボルト;セムス	BOLT;SEMS	2	D				
04A	J900820	・ボルト	・BOLT	1					
04B	A590108	・ワッシャ;プレーン	・WASHER;PLANE	1					
05	J260820	ボルト;セムス	BOLT;SEMS	2	D				
05A	J900820	・ボルト	・BOLT	1					
05B	A590108	・ワッシャ;プレーン	・WASHER;PLANE	1					
06	4630536	ラバー	RUBBER	1					
07	4303547	ワッシャ	WASHER	2					

ステー（2）
STAY (2)

適用号機 010001-
Serial No.

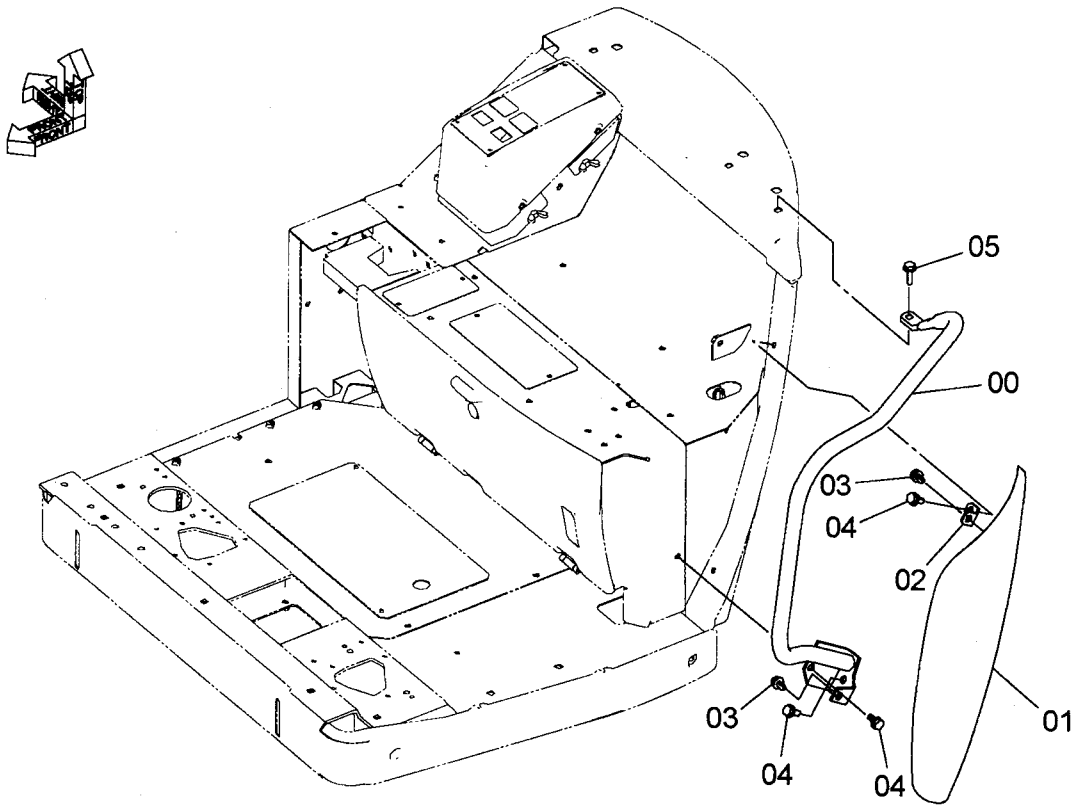

9247308

符号 ITEM	部品番号 PART NO.	部品名	PART NAME	数量 Q'TY	サービスコード S.C	適用号機 SERIAL NO.	互換性 ICA	代替部品 REPLACEABLE PART 部品番号 PART NO.	代替部品 REPLACEABLE PART 数量 Q'TY
00	7046523	ステー	STAY	1					
01	4621248	カバー	COVER	1					
02	4621908	ブラケット	BRACKET	1					
03	J271020	ボルト;セムス	BOLT;SEMS	2	D				
03A	J901020	・ボルト	・BOLT	1					
03B	J222010	・ワッシャ;プレーン	・WASHER;PLANE	1					
04	J271025	ボルト;セムス	BOLT;SEMS	3	D				
04A	J901025	・ボルト	・BOLT	1					
04B	J222010	・ワッシャ;プレーン	・WASHER;PLANE	1					
05	J271035	ボルト;セムス	BOLT;SEMS	1	D				
05A	J901035	・ボルト	・BOLT	1					
05B	J222010	・ワッシャ;プレーン	・WASHER;PLANE	1					

チルト装置
TILT DEVICE

適用号機　010001-
Serial No.

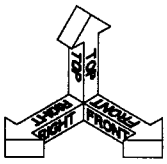

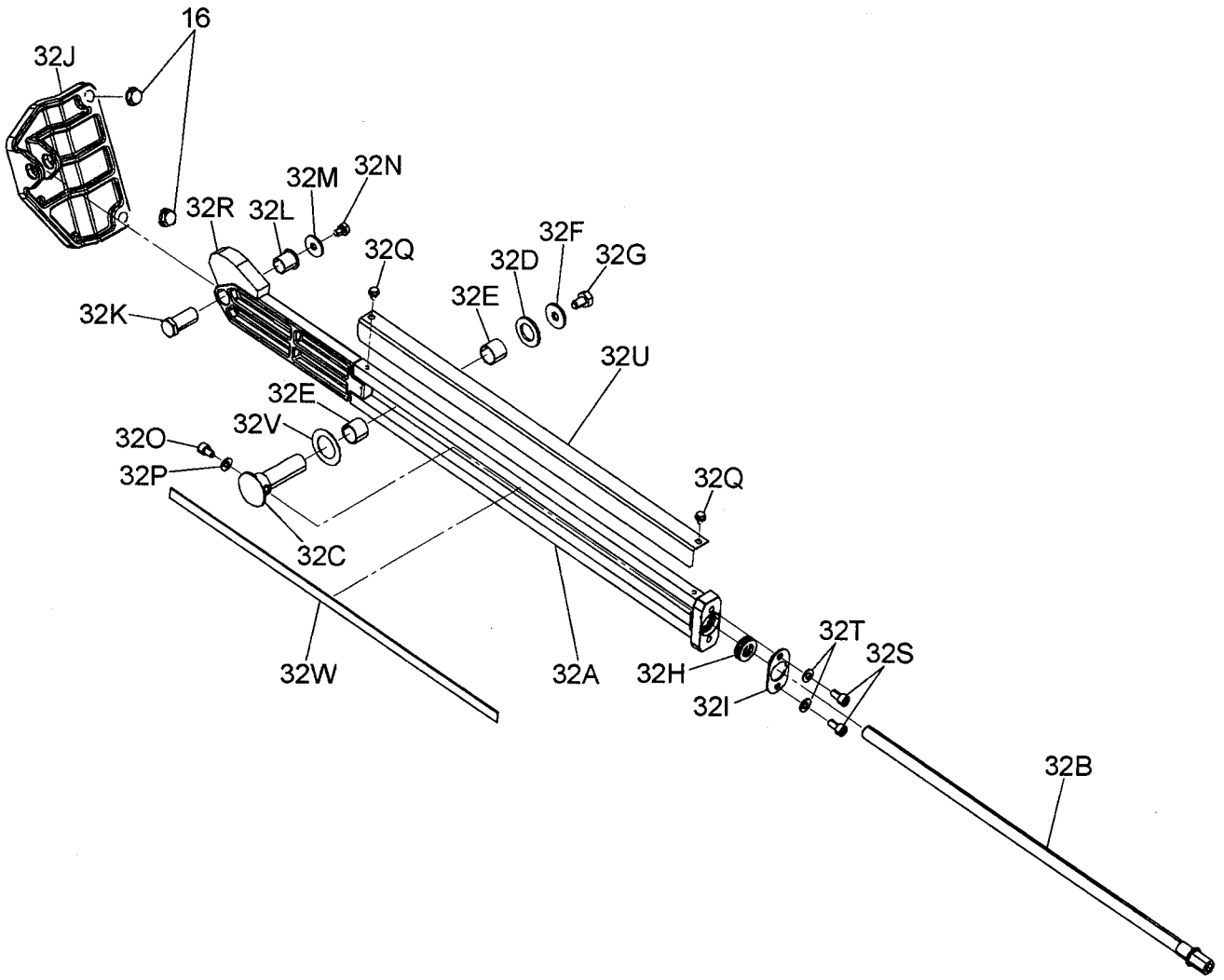

チルト装置
TILT DEVICE

適用号機　010001-
Serial No.

符号 ITEM	部品番号 PART NO.	部品名	PART NAME	数量 Q'TY	サービスコード S.C	適用号機 SERIAL NO.	互換性 ICA	代替部品 REPLACEABLE PART 部品番号 PART NO.	代替部品 REPLACEABLE PART 数量 Q'TY
16	J271035	ボルト;セムス	BOLT;SEMS	2	D				
16A	J901035	・ボルト	・BOLT	1					
16B	J222010	・ワッシャ	・WASHER	1					
32	9240910	チルトデバイスASS'Y	TILT DEVICE ASS'Y	1					
32A	8098709	・ブラケット	・BRACKET	1					
32B	9763444	・ボルト	・BOLT	1					
32C	4627410	・ピン	・PIN	1					
32D	A590122	・ワッシャ;プレーン	・WASHER;PLANE	1					
32E	4627409	・ブッシング	・BUSHING	2					
32F	J217083	・ワッシャ	・WASHER	1					
32G	J901016	・ボルト	・BOLT	1					
32H	4627407	・ベアリング;ボール	・BRG:BALL	1					
32I	4627411	・プレート	・PLATE	1					
32J	3103735	・ブラケット	・BRACKET	1					
32K	4627415	・ピン	・PIN	1					
32L	4627414	・ブッシング	・BUSHING	1					
32M	4308365	・ワッシャ;プレーン	・WASHER;PLAIN	1					
32N	J900812	・ボルト	・BOLT	1					
32O	J780812	・ボルト;ソケット	・BOLT;SOCKET	1					
32P	A590108	・ワッシャ;プレーン	・WASHER;PLANE	1					
32Q	J260610	・ボルト;セムス	・BOLT;SEMS	2					
32QA	J900610	・・ボルト	・・BOLT	1					
32QB	A590106	・・ワッシャ;プレーン	・・WASHER;PLANE	1					
32R	4631282	・ラバー	・RUBBER	1					
32S	J780816	・ボルト;ソケット	・BOLT;SOCKET	2					
32T	A590108	・ワッシャ;プレーン	・WASHER;PLANE	2					
32U	4635822	・カバー	・COVER	1					
32V	4635824	・ワッシャ	・WASHER	1					
32W	4635854	・シート	・SEAT	1					

フロアアッセン（1）
FLOOR ASS'Y (1)

適用号機 010001-
Serial No.

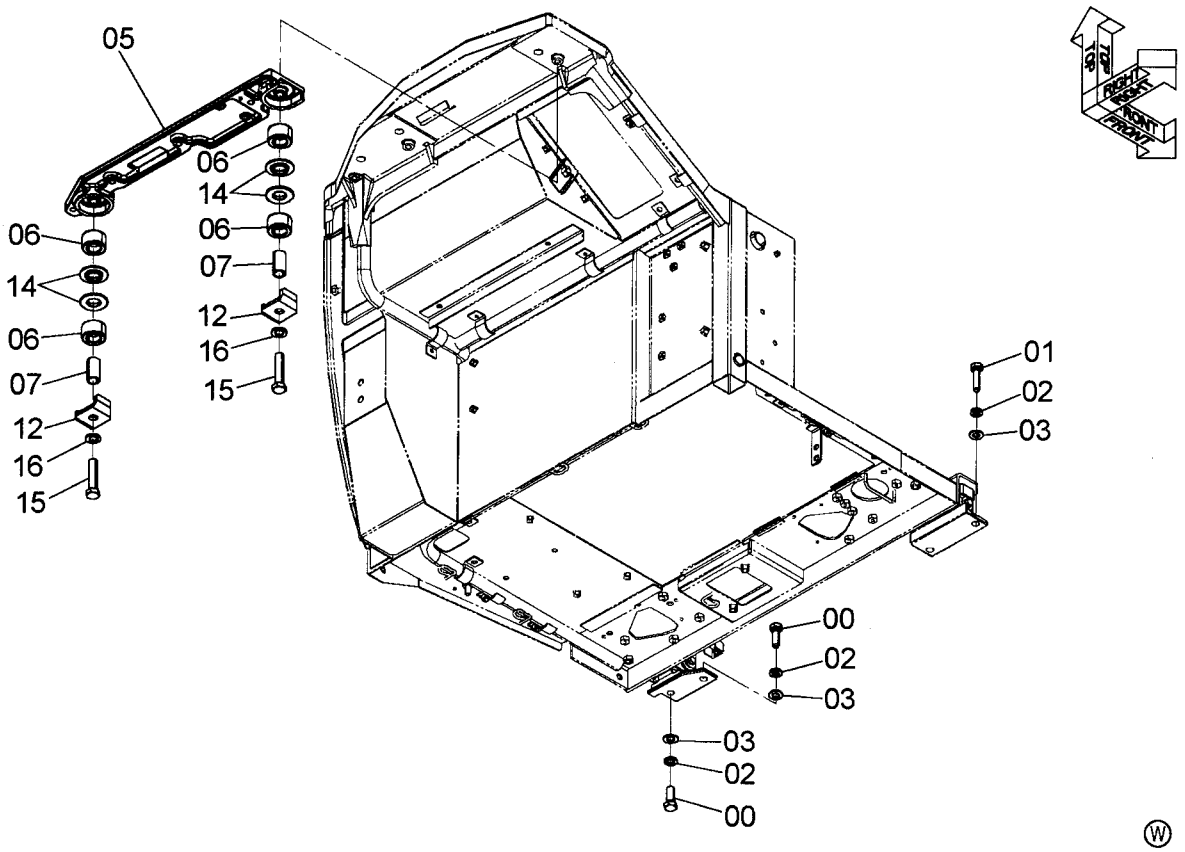

9245500

Ⓦ

符号 ITEM	部品番号 PART NO.	部品名	PART NAME	数量 Q'TY	サービスコード S.C	適用号機 SERIAL NO.	互換性 ICA	代替部品 REPLACEABLE PART 部品番号 PART NO.	代替部品 REPLACEABLE PART 数量 Q'TY
00	J901440	ﾎﾞﾙﾄ	BOLT	2					
01	J901450	ﾎﾞﾙﾄ	BOLT	2					
02	A590914	ﾜｯｼｬ;ｽﾌﾟﾘﾝｸﾞ	WASHER;SPRING	4					
03	A590114	ﾜｯｼｬ;ﾌﾟﾚｰﾝ	WASHER;PLANE	4					
05	2051710	ﾌﾞﾗｹｯﾄ	BRACKET	1					
06	4628789	ﾗﾊﾞｰ	RUBBER	4					
07	4610550	ｽﾍﾟｰｻ	SPACER	2					
12	3104238	ｽﾄｯﾊﾟ	STOPPER	2					
14	4633288	ﾜｯｼｬ;ﾅｲﾛﾝ	WASHER;NYLON	4					
15	J901675	ﾎﾞﾙﾄ	BOLT	2					
16	A590116	ﾜｯｼｬ;ﾌﾟﾚｰﾝ	WASHER;PLANE	2					

フロアアッセン（2）
FLOOR ASS'Y (2)

適用号機 010001-
Serial No.

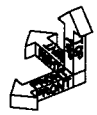

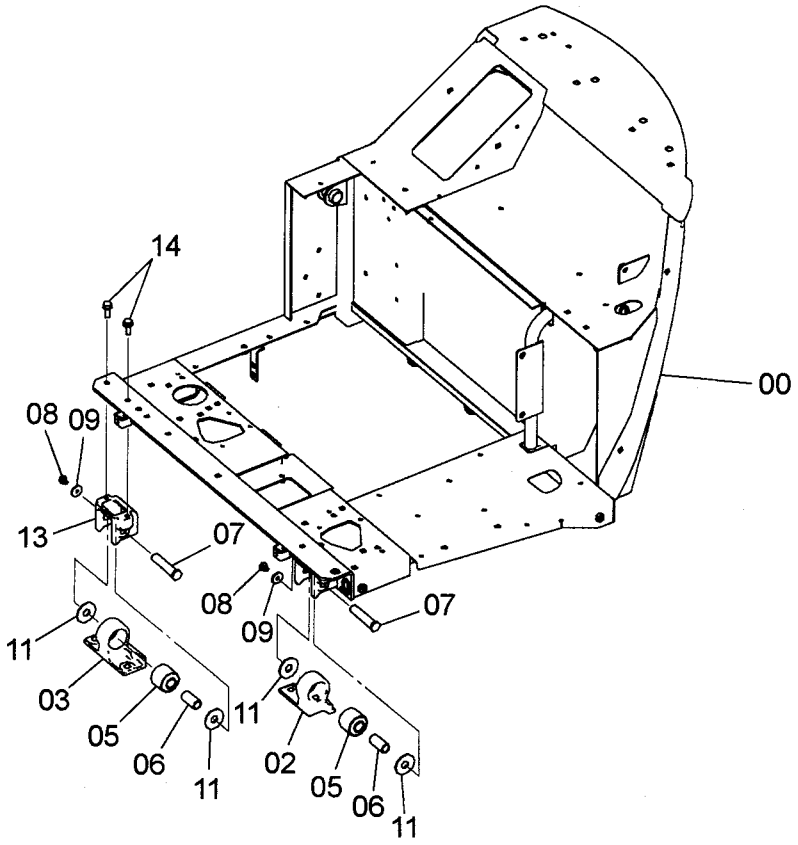

9245490

Ⓦ

符号 ITEM	部品番号 PART NO.	部品名	PART NAME	数量 Q'TY	サービスコード S.C	適用号機 SERIAL NO.	互換性 ICA	代替部品 REPLACEABLE PART 部品番号 PART NO.	代替部品 REPLACEABLE PART 数量 Q'TY
00	5009658	フロア	FLOOR	1					
02	2050544	ブラケット	BRACKET	1					
03	2051467	ブラケット	BRACKET	1					
05	4609625	ラバー	RUBBER	2					
06	4628776	ブッシング	BUSHING	2					
07	4624942	ピン	PIN	2					
08	J260816	ボルト;セムス	BOLT;SEMS	2	D				
08A	J900816	・ボルト	・BOLT	1					
08B	A590108	・ワッシャ;プレーン	・WASHER;PLANE	1					
09	4338215	ワッシャ	WASHER	2					
11	4609414	ワッシャ	WASHER	4					
13	2051466	ブラケット	BRACKET	1					
14	J271030	ボルト;セムス	BOLT;SEMS	2	D				
14A	J901030	・ボルト	・BOLT	1					
14B	J222010	・ワッシャ;プレーン	・WASHER;PLANE	1					

フロアパーツ（キャノピ）
FLOOR PARTS (CANOPY)

適用号機　010001-
Serial No.

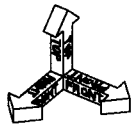

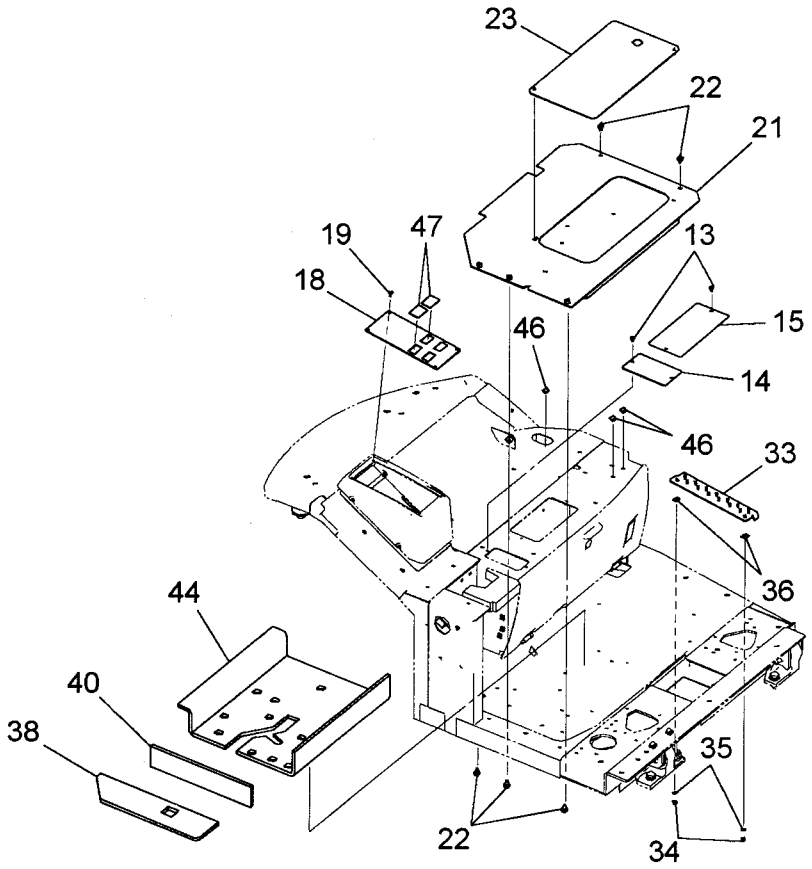

9230506

符号 ITEM	部品番号 PART NO.	部品名	PART NAME	数量 Q'TY	サービスコード S.C	適用号機 SERIAL NO.	互換性 ICA	代替部品 REPLACEABLE PART 部品番号 PART NO.	代替部品 REPLACEABLE PART 数量 Q'TY
13	J650614	スクリュ	SCREW	4					
14	4617537	プレート	PLATE	1					
15	4617538	プレート	PLATE	1					
18	4623042	プレート	PLATE	1					
19	J680616	スクリュ;セムス	SCREW;SEMS	4					
21	7046726	カバー	COVER	1					
22	J260816	ボルト;セムス	BOLT;SEMS	5	D				
22A	J900816	・ボルト	・BOLT	1					
22B	A590108	・ワッシャ;プレーン	・WASHER;PLANE	1					
23	9762850	カバー	COVER	1					
33	8098340	ブラケット	BRACKET	1					
34	M500605	ナット	NUT	2					
35	A590106	ワッシャ;プレーン	WASHER;PLANE	2					
36	A590110	ワッシャ;プレーン	WASHER;PLANE	2					
38	4629676	グラスウール	GLASSWOOL	1					
40	4629678	グラスウール	GLASSWOOL	1					
44	4629687	グラスウール	GLASSWOOL	1					
46	4352415	プラグ	PLUG	3					
47	4633774	ネームプレート	NAME-PLATE	2					

MEMO

フロアパーツ（キャブ）
FLOOR PARTS (CAB)

適用号機 010001-
Serial No.

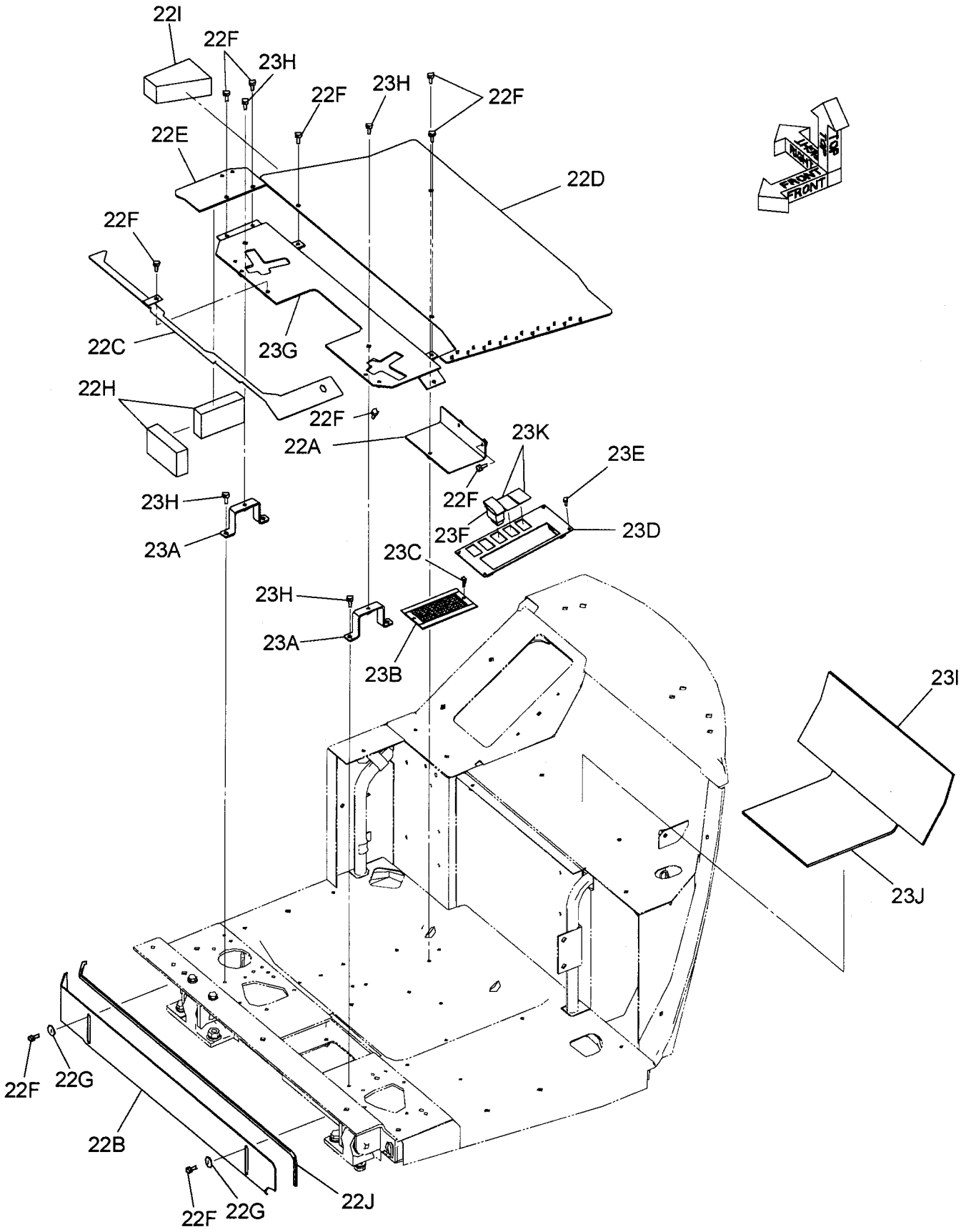

フロアパーツ（キャブ）
FLOOR PARTS (CAB)

適用号機 010001-
Serial No.

符号 ITEM	部品番号 PART NO.	部品名	PART NAME	数量 Q'TY	サービスコード S.C	適用号機 SERIAL NO.	互換性 ICA	代替部品 REPLACEABLE PART 部品番号 PART NO.	代替部品 REPLACEABLE PART 数量 Q'TY
22	9245858	フロアパーツ(キャブ)(1)	FLOOR-PARTS(CAB)(1)	1					
22A	9762190	・ブラケット	・BRACKET	1					
22B	3103475	・カバー	・COVER	1					
22C	8096580	・ブラケット	・BRACKET	1					
22D	7046963	・プレート	・PLATE	1					
22E	9763046	・プレート	・PLATE	1					
22F	J260820	・ボルト;セムス	・BOLT;SEMS	11					
22F1	J900820	・・ボルト	・・BOLT	1					
22F2	A590108	・・ワッシャ;プレーン	・・WASHER;PLANE	1					
22G	4303547	・ワッシャ	・WASHER	2					
22H	4627384	・ラバー	・RUBBER	2					
22I	4627510	・ラバー	・RUBBER	1					
22J	4636734	・・クッション	・CUSHION	1	#				
23	9245859	フロアパーツ(キャブ)(2)	FLOOR-PARTS(CAB)(2)	1					
23A	9762188	・ブラケット	・BRACKET	2					
23B	8095400	・ネット	・NET	1					
23C	J260620	・ボルト;セムス	・BOLT;SEMS	2					
23C1	J900620	・・ボルト	・・BOLT	1					
23C2	A590106	・・ワッシャ;プレーン	・・WASHER;PLANE	1					
23D	8097207	・カバー	・COVER	1					
23E	J680616	・スクリュ;セムス	・SCREW;SEMS	4					
23F	4627509	・スイッチ	・SWITCH	1					
23G	7046973	・ブラケット	・BRACKET	1					
23H	J260820	・ボルト;セムス	・BOLT;SEMS	6					
23H1	J900820	・・ボルト	・・BOLT	1					
23H2	A590108	・・ワッシャ;プレーン	・・WASHER;PLANE	1					
23I	4632574	・ラバー	・RUBBER	1					
23J	4632575	・ラバー	・RUBBER	1					
23K	4633774	・ネームプレート	・NAME-PLATE	2					

フロアマット（キャノピ）
FLOOR MAT (CANOPY)

適用号機　010001-
Serial No.



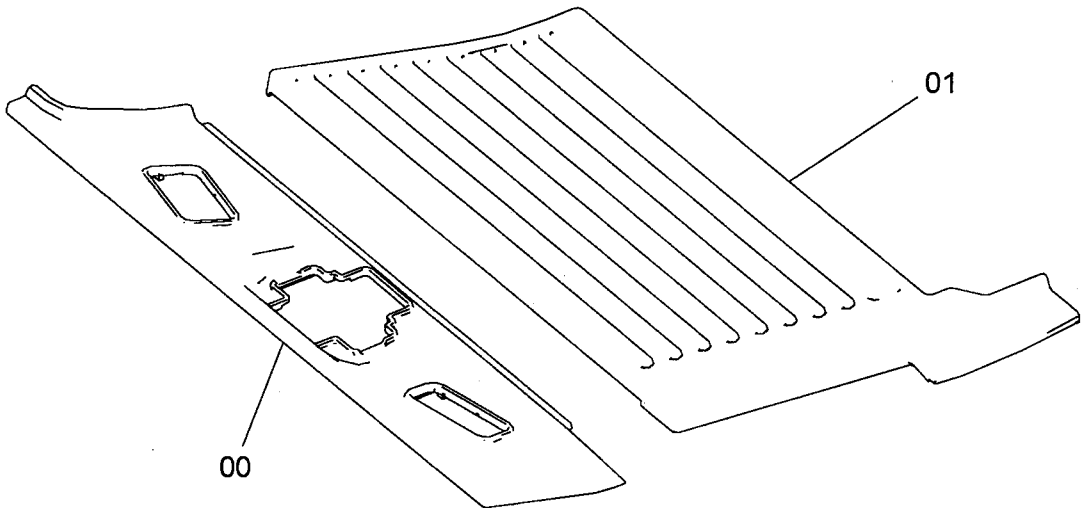

9244654

Ⓦ

符号 ITEM	部品番号 PART NO.	部品名	PART NAME	数量 Q'TY	サービスコード S.C	適用号機 SERIAL NO.	互換性 ICA	代替部品 REPLACEABLE PART 部品番号 PART NO.	代替部品 REPLACEABLE PART 数量 Q'TY
00	4627522	マット;フロア	MAT;FLOOR	1					
01	4627532	マット;フロア	MAT;FLOOR	1					

フロアマット（キャノピ）（横踏式予備ペダル付）
FLOOR MAT (CANOPY) (WITH HOSIZONTAL TYPE AUX. PEDAL)

適用号機 010001-
Serial No.



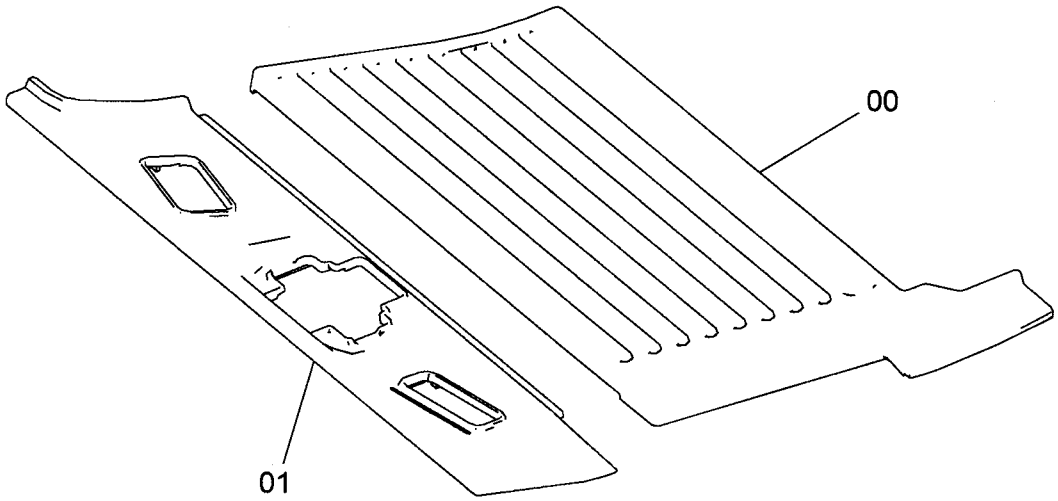

9244659 Ⓦ

符号 ITEM	部品番号 PART NO.	部品名	PART NAME	数量 Q'TY	サービスコード S.C	適用号機 SERIAL NO.	互換性 ICA	代替部品 REPLACEABLE PART 部品番号 PART NO.	代替部品 REPLACEABLE PART 数量 Q'TY
00	4627532	ﾏｯﾄ;ﾌﾛｱ	MAT;FLOOR	1					
01	4627523	ﾏｯﾄ;ﾌﾛｱ	MAT;FLOOR	1					

フロアマット（キャブ）
FLOOR MAT (CAB)

適用号機　010001-
Serial No.

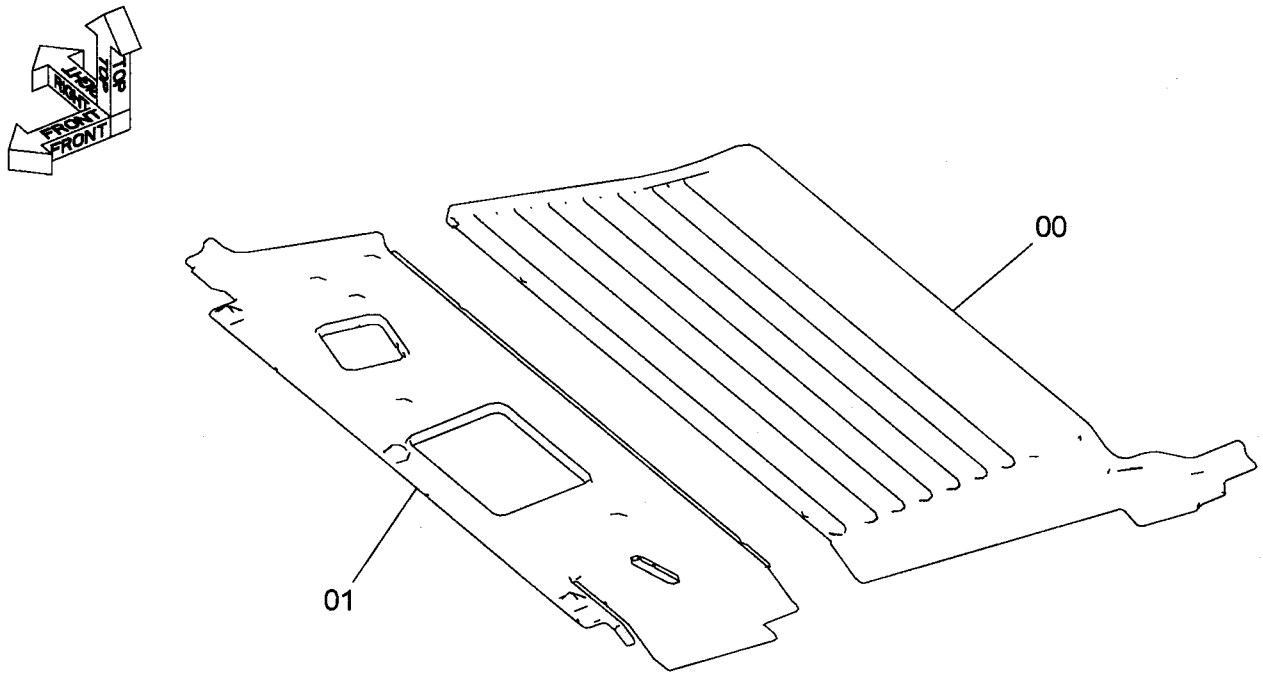

9244660

符号 ITEM	部品番号 PART NO.	部品名	PART NAME	数量 Q'TY	サービスコード S.C	適用号機 SERIAL NO.	互換性 ICA	代替部品 REPLACEABLE PART 部品番号 PART NO.	代替部品 REPLACEABLE PART 数量 Q'TY
00	4627534	マット;フロア	MAT;FLOOR	1					
01	4627524	マット;フロア	MAT;FLOOR	1					

フロアマット（キャブ）（横踏式予備ペダル付）
FLOOR MAT (CAB) (HOLIZONTAL TYPE AUX. PEDAL)

適用号機 010001-
Serial No.



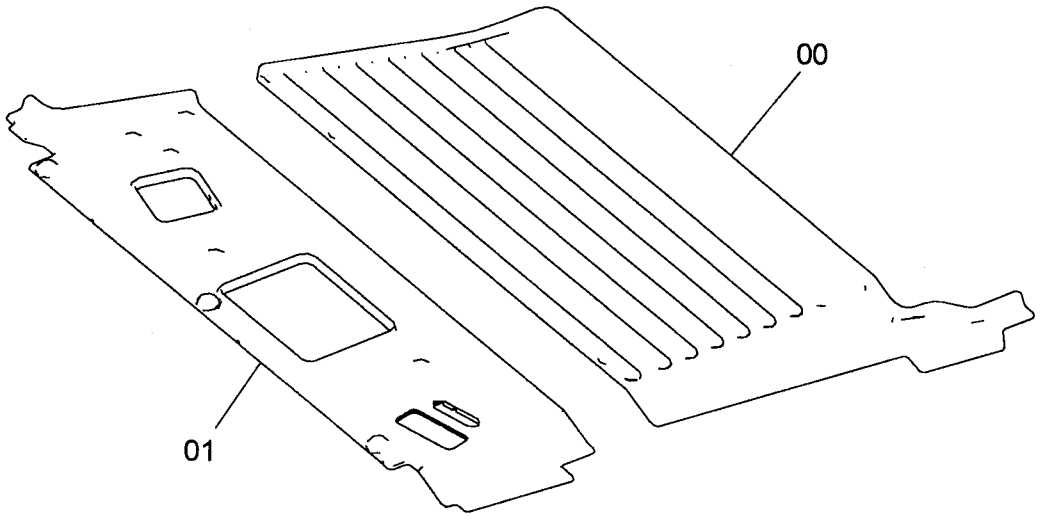

9244661

Ⓦ

符号 ITEM	部品番号 PART NO.	部品名	PART NAME	数量 Q'TY	サービスコード S.C	適用号機 SERIAL NO.	互換性 ICA	代替部品 REPLACEABLE PART 部品番号 PART NO.	代替部品 REPLACEABLE PART 数量 Q'TY
00	4627534	マット;フロア	MAT;FLOOR	1					
01	4627525	マット;フロア	MAT;FLOOR	1					

シート
SEAT

適用号機　010001-
Serial No.

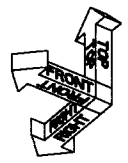

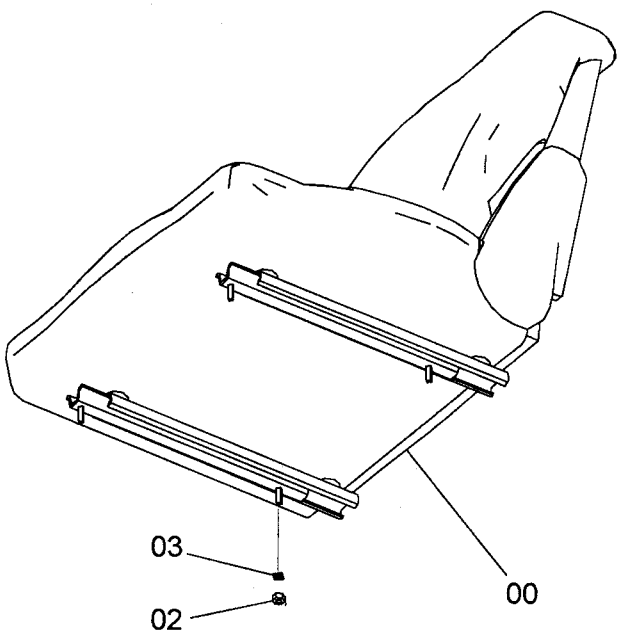

9230487

Ⓦ

符号 ITEM	部品番号 PART NO.	部品名	PART NAME	数量 Q'TY	サービスコード S.C	適用号機 SERIAL NO.	互換性 ICA	代替部品 REPLACEABLE PART 部品番号 PART NO.	代替部品 REPLACEABLE PART 数量 Q'TY
00	4607447	シート	SEAT	1					
02	M500807	ナット	NUT	4					
03	A590908	ワッシャ;スプリング	WASHER;SPRING	4					

サスペンションシート（キャノピ）
SUSPENSION SEAT (CANOPY)

適用号機 010001-
Serial No.

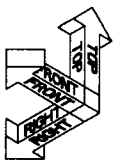

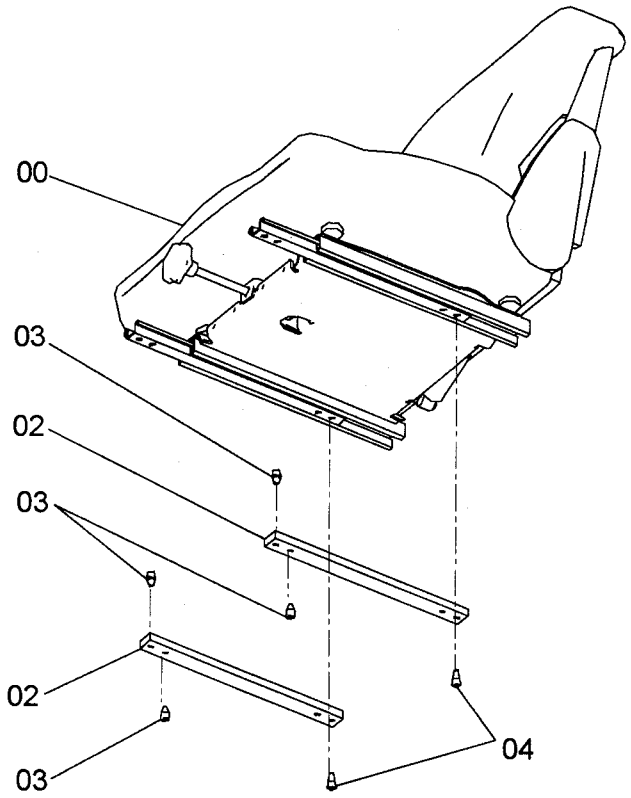

9247128

Ⓦ

符号 ITEM	部品番号 PART NO.	部品名	PART NAME	数量 Q'TY	サービスコード S.C	適用号機 SERIAL NO.	互換性 ICA	代替部品 REPLACEABLE PART 部品番号 PART NO.	代替部品 REPLACEABLE PART 数量 Q'TY
00	4631256	シート	SEAT	1					
02	4631252	プレート	PLATE	2					
03	J780812	ボルト;ソケット	BOLT;SOCKET	6					
04	J780816	ボルト;ソケット	BOLT;SOCKET	2					

サスペンションシート（キャブ）
SUSPENSION SEAT (CAB)

適用号機 010001-
Serial No.

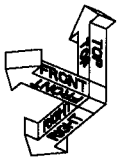

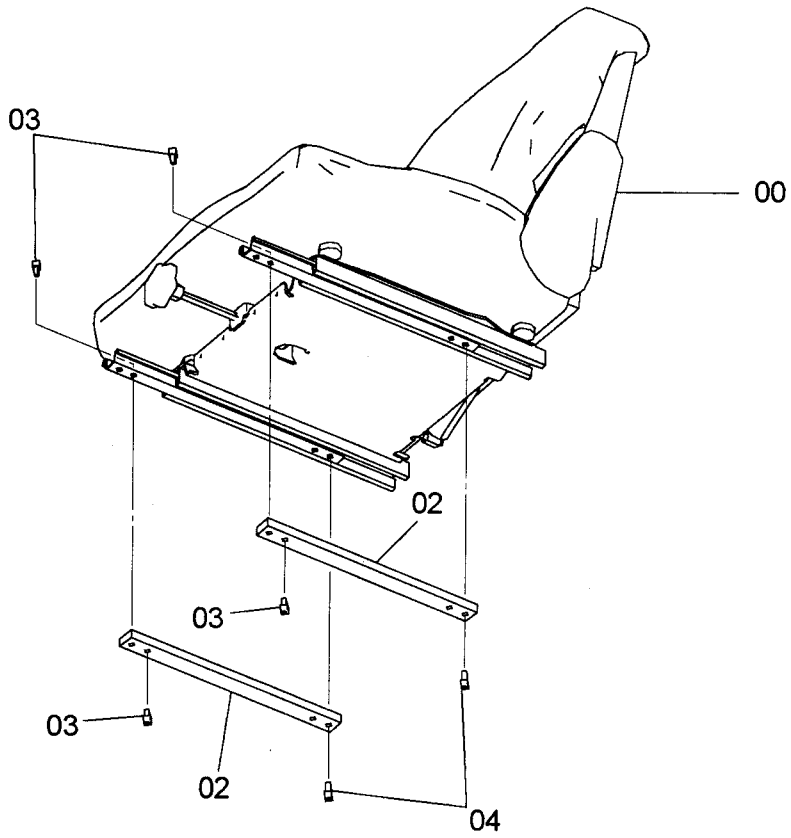

9247129

Ⓦ

符号 ITEM	部品番号 PART NO.	部品名	PART NAME	数量 Q'TY	サービスコード S.C	適用号機 SERIAL NO.	互換性 ICA	代替部品 REPLACEABLE PART 部品番号 PART NO.	代替部品 REPLACEABLE PART 数量 Q'TY
00	4631257	シート	SEAT	1					
02	4631252	プレート	PLATE	2					
03	J780812	ボルト;ソケット	BOLT;SOCKET	6					
04	J780816	ボルト;ソケット	BOLT;SOCKET	2					

MEMO

シートベース
SEAT BASE

適用号機　010001-
Serial No.

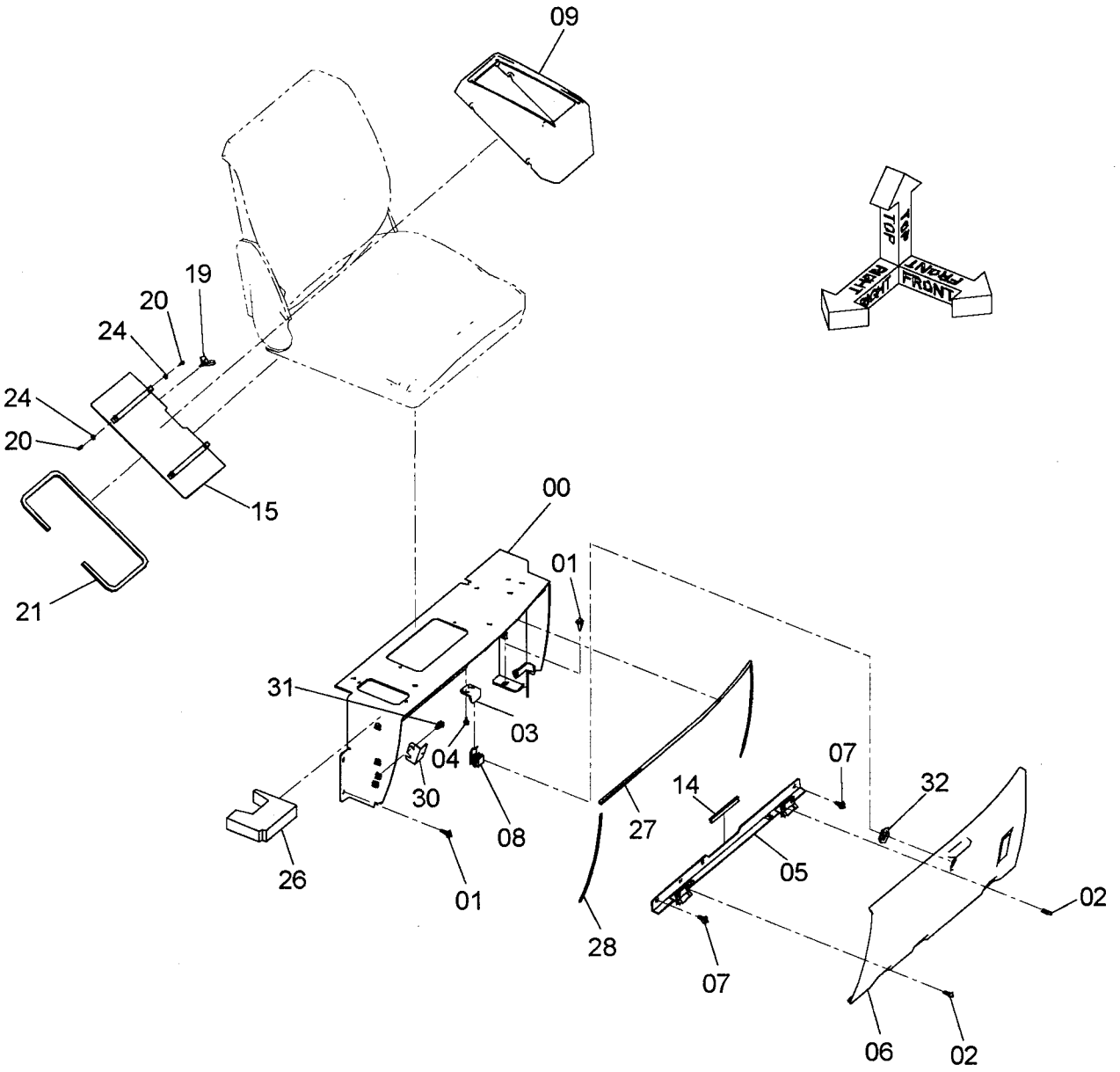

シートベース
SEAT BASE

適用号機　010001-
Serial No.

符号 ITEM	部品番号 PART NO.	部品名	PART NAME	数量 Q'TY	サービスコード S.C	適用号機 SERIAL NO.	互換性 ICA	代替部品 REPLACEABLE PART 部品番号 PART NO.	代替部品 REPLACEABLE PART 数量 Q'TY
00	7045160	ブラケット	BRACKET	1					
01	J260825	ボルト;セムス	BOLT;SEMS	3	D				
01A	J900825	・ボルト	・BOLT	1					
01B	A590108	・ワッシャ;プレーン	・WASHER;PLANE	1					
02	4627504	スクリュ	SCREW	4					
03	4611385	ブラケット	BRACKET	1					
04	J260612	ボルト;セムス	BOLT;SEMS	2	D				
04A	J900612	・ボルト	・BOLT	1					
04B	A590106	・ワッシャ;プレーン	・WASHER;PLANE	1					
05	8098307	ブラケット	BRACKET	1					
06	4611298	カバー	COVER	1					
07	J260820	ボルト;セムス	BOLT;SEMS	2	D				
07A	J900820	・ボルト	・BOLT	1					
07B	A590108	・ワッシャ;プレーン	・WASHER;PLANE	1					
08	4423918	ロック	LOCK	1					
09	4611301	カバー	COVER	1					
14	4431011	クッション	CUSHION	1					
15	8096179	ブラケット	BRACKET	1					
19	M360816	ボルト;ウイング	BOLT;WING	2					
20	4628732	スクリュ	SCREW	4					
21	4620391	ラバー	RUBBER	1					
24	A590106	ワッシャ;プレーン	WASHER;PLANE	4					
26	4634405	ラバー	RUBBER	1					
27	4627300	シール	SEAL	1					
28	4627301	シール	SEAL	1					
30	9763426	ブラケット	BRACKET	1					
31	J260816	ボルト;セムス	BOLT;SEMS	2	D				
31A	J900816	・ボルト	・BOLT	1					
31B	A590108	・ワッシャ;プレーン	・WASHER;PLANE	1					
32	A590122	ワッシャ;プレーン	WASHER;PLANE	1					

シートベルト
SEAT BELT

適用号機 010001-
Serial No.

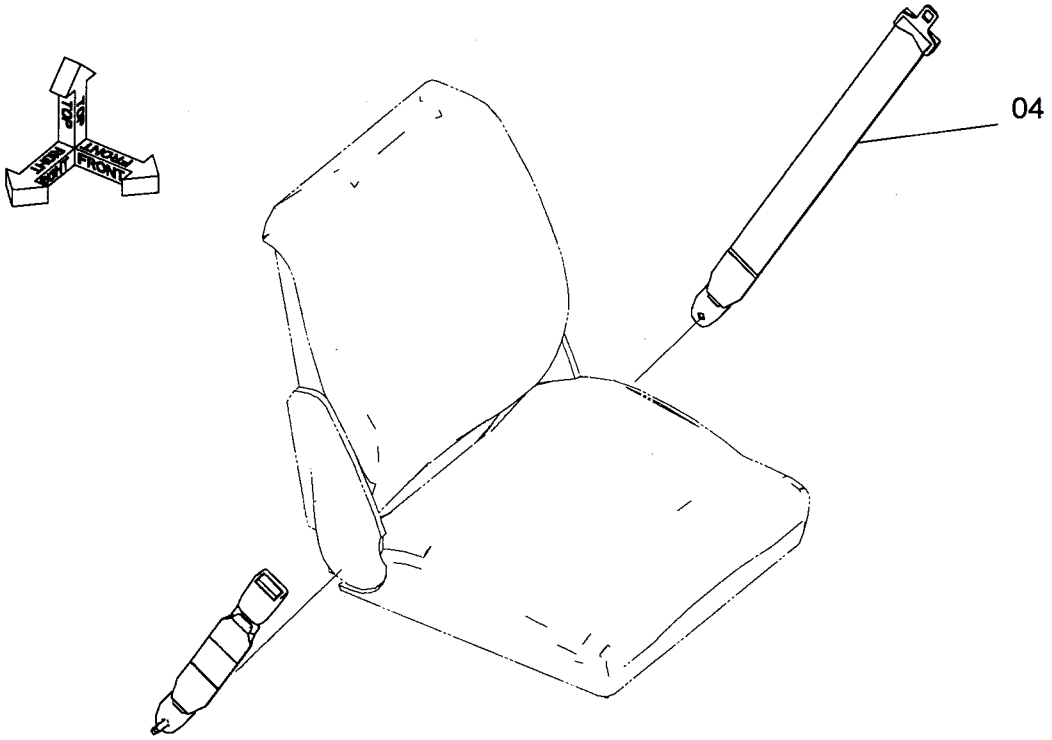

9230489

Ⓦ

符号 ITEM	部品番号 PART NO.	部品名	PART NAME	数量 Q'TY	サービスコード S.C	適用号機 SERIAL NO.	互換性 ICA	代替部品 REPLACEABLE PART 部品番号 PART NO.	代替部品 REPLACEABLE PART 数量 Q'TY
04	4611348	シートベルト	SEAT-BELT	1					

MEMO

カバー（1）
COVER (1)

適用号機　010001-
Serial No.

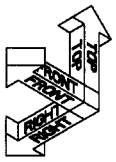

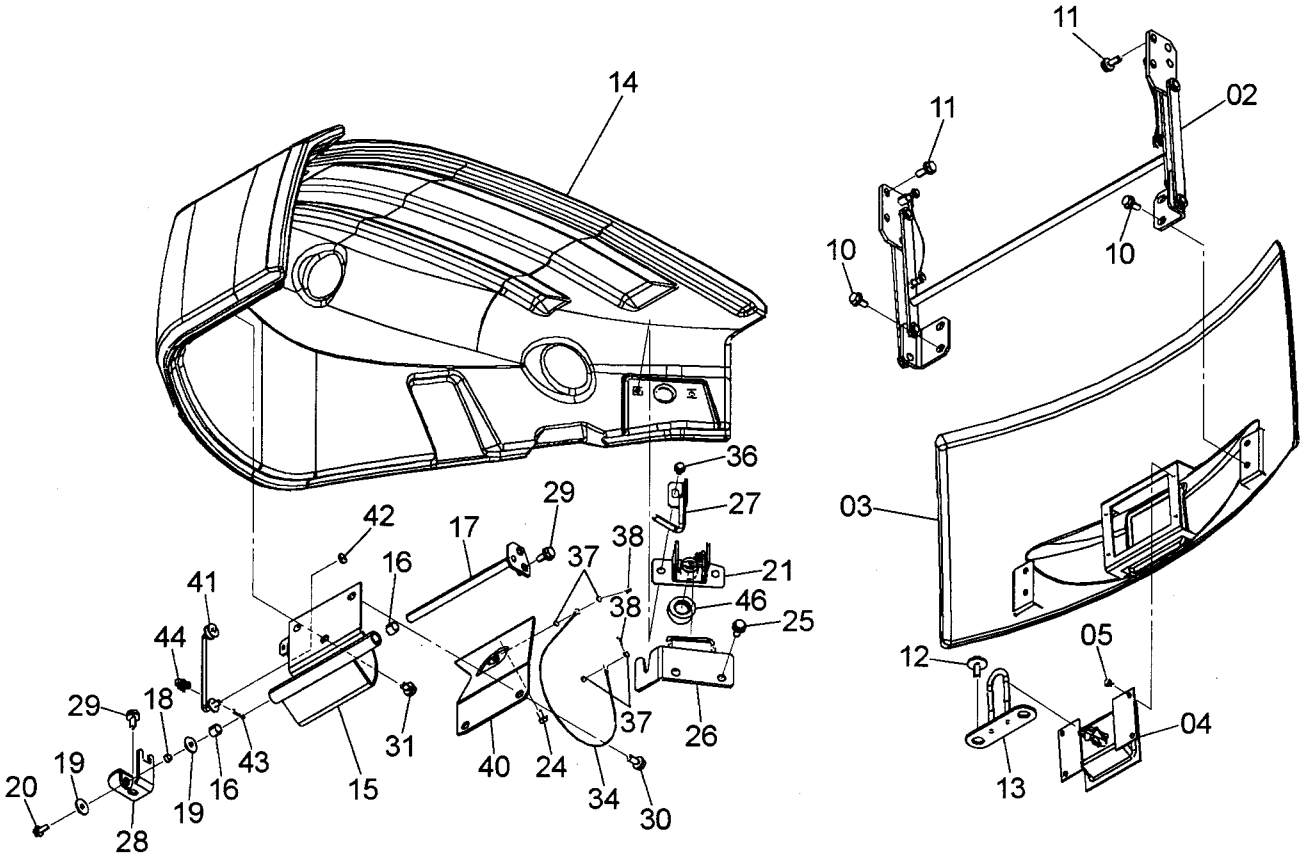

カバー（1）
COVER (1)

適用号機 010001-
Serial No.

符号 ITEM	部品番号 PART NO.	部品名	PART NAME	数量 Q'TY	サービスコード S.C	適用号機 SERIAL NO.	互換性 ICA	代替部品 REPLACEABLE PART 部品番号 PART NO.	代替部品 REPLACEABLE PART 数量 Q'TY
02	9243010	ヒンジ;カバー	ヒンジ;カバー	1					
02A	9761487	・ブラケット	・BRACKET	1					
02B	9761489	・ブラケット	・BRACKET	1					
02C	9761488	・ブラケット	・BRACKET	1					
02D	9761490	・ブラケット	・BRACKET	1					
02E	4610275	・リンク	・LINK	2					
02F	8097767	・リンク	・LINK	1					
02G	991334	・リング;リテイニング	・RING;RETAINING	2					
02H	991336	・リング;リテイニング	・RING;RETAINING	8					
02I	4436408	・ブッシング	・BUSHING	8					
02J	A590112	・ワッシャ;プレーン	・WASHER;PLANE	8					
02K	A590110	・ワッシャ;プレーン	・WASHER;PLANE	4					
02L	4627388	・スプリング	・SPRING	2					
02M	4632392	・ストッパ	・STOPPER	1					
03	7047413	カバー	COVER	1					
04	4618583	ラッチ	RATCH	1					
05	J260612	ボルト;セムス	BOLT;SEMS	4	D				
05A	J900612	・ボルト	・BOLT	1					
05B	A590106	・ワッシャ	・WASHER	1					
10	J271025	ボルト;セムス	BOLT;SEMS	4	D				
10A	J901025	・ボルト	・BOLT	1					
10B	J222010	・ワッシャ	・WASHER	1					
11	J271030	ボルト;セムス	BOLT;SEMS	4	D				
11A	J901030	・ボルト	・BOLT	1					
11B	J222010	・ワッシャ	・WASHER	1					
12	J281030	ボルト;セムス	BOLT;SEMS	2	D				
12A	J901030	・ボルト	・BOLT	1					
12B	4486055	・ワッシャ	・WASHER	1					
13	9762301	キャッチ	CATCH	1					
14	2051954	カバー	COVER	1					
15	8095292	リンク	LINK	1					
16	4280301	ブッシング	BUSHING	2					
17	9762105	ピン	PIN	1					
18	4338217	スペーサ	SPACER	1					
19	4338215	ワッシャ	WASHER	2					
20	J260825	ボルト;セムス	BOLT;SEMS	1	D				
20A	J900825	・ボルト	・BOLT	1					
20B	A590108	・ワッシャ	・WASHER	1					
21	4631969	ロック	LOCK	1					

カバー（1）
COVER (1)

適用号機 010001-
Serial No.

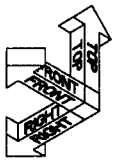

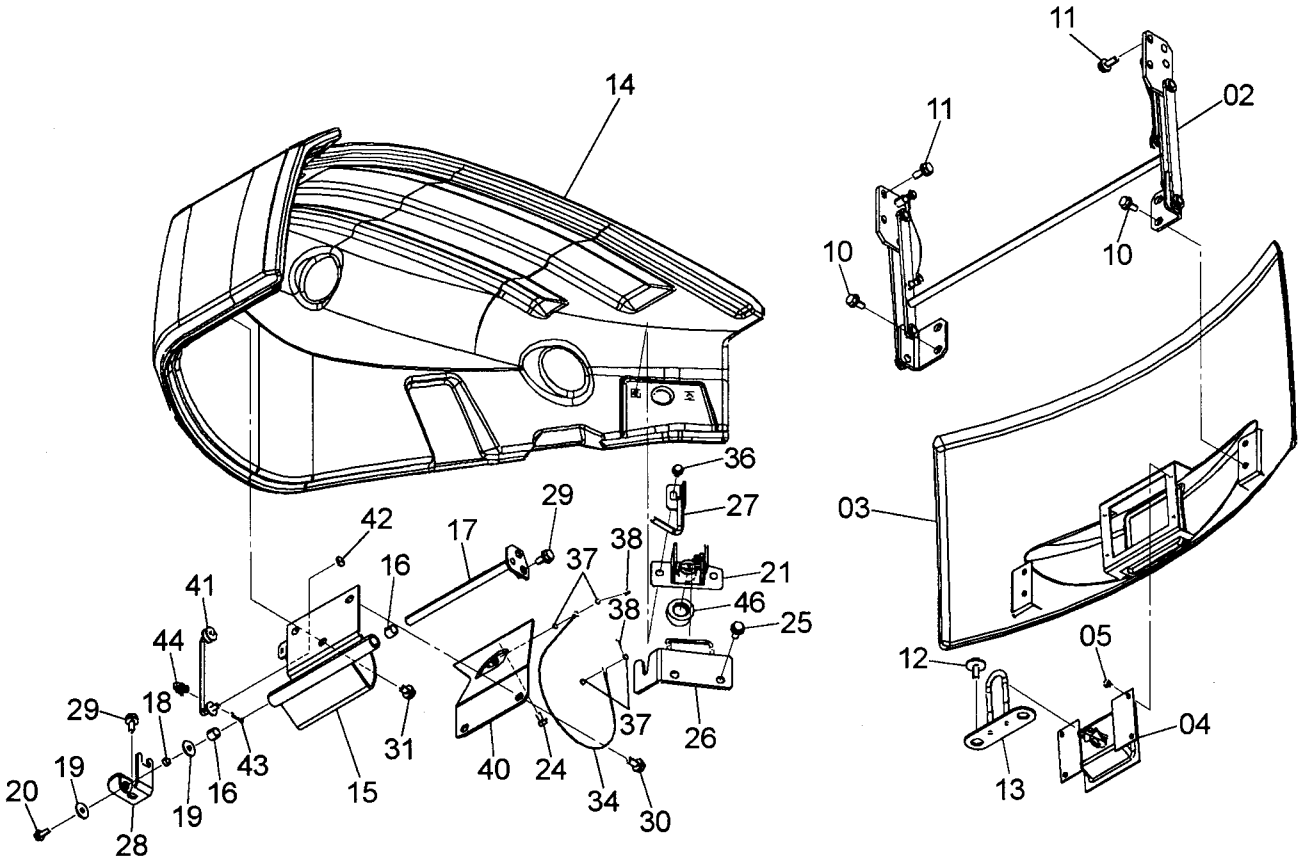

カバー（1）
COVER (1)

適用号機 010001-
Serial No.

符号 ITEM	部品番号 PART NO.	部品名	PART NAME	数量 Q'TY	サービスコード S.C	適用号機 SERIAL NO.	互換性 ICA	代替部品 REPLACEABLE PART 部品番号 PART NO.	代替部品 REPLACEABLE PART 数量 Q'TY
24	J260816	ボルト;セムス	BOLT;SEMS	2	D				
24A	J900816	・ボルト	・BOLT	1					
24B	A590108	・ワッシャ	・WASHER	1					
25	J271025	ボルト;セムス	BOLT;SEMS	2	D				
25A	J901025	・ボルト	・BOLT	1					
25B	J222010	・ワッシャ	・WASHER	1					
26	8099635	キャッチ	CATCH	1					
27	9763972	バー;ロック	BAR;LOCK	1					
28	4616981	ブラケット	BRACKET	1					
29	J271025	ボルト;セムス	BOLT;SEMS	3	D				
29A	J901025	・ボルト	・BOLT	1					
29B	J222010	・ワッシャ	・WASHER	1					
30	J271025	ボルト;セムス	BOLT;SEMS	2	D				
30A	J901025	・ボルト	・BOLT	1					
30B	J222010	・ワッシャ	・WASHER	1					
31	J271020	ボルト;セムス	BOLT;SEMS	1	D				
31A	J901020	・ボルト	・BOLT	1					
31B	J222010	・ワッシャ	・WASHER	1					
34	4617346	ワイヤ	WIRE	1					
36	J260816	ボルト;セムス	BOLT;SEMS	2	D				
36A	J900816	・ボルト	・BOLT	1					
36B	A590108	・ワッシャ	・WASHER	1					
37	A590105	ワッシャ;プレーン	WASHER;PLANE	4					
38	4022695	ピン;ロック	PIN;LOCK	2					
40	8100078	ブラケット	BRACKET	1					
41	9763908	ステー	STAY	1					
42	A590108	ワッシャ;プレーン	WASHER;PLANE	1					
43	4022697	ピン;ロック	PIN;LOCK	1					
44	4399244	ホルダ	HOLDER	1					
46	4636223	ブッシング;ラバー	BUSHING;RUBBER	1					

カバー（2-1）
COVER (2-1)

適用号機 010001-
Serial No.

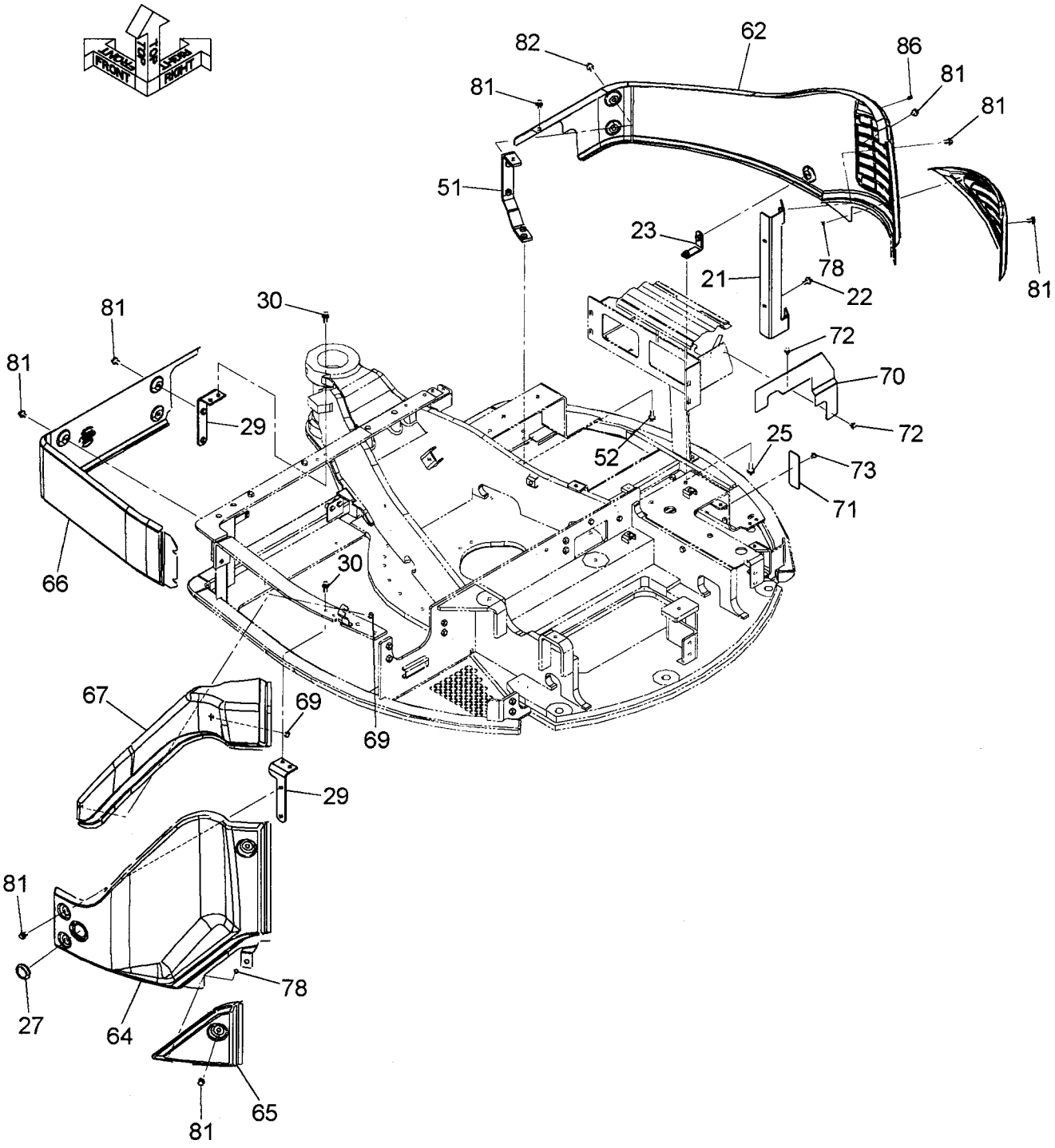

カバー（2-1）
COVER (2-1)

適用号機 010001-
Serial No.

符号 ITEM	部品番号 PART NO.	部品名	PART NAME	数量 Q'TY	サービスコード S.C	適用号機 SERIAL NO.	互換性 ICA	代替部品 REPLACEABLE PART 部品番号 PART NO.	代替部品 REPLACEABLE PART 数量 Q'TY
21	8095293	ブラケット	BRACKET	1					
22	J271025	ボルト;セムス	BOLT;SEMS	2	D				
22A	J901025	・ボルト	・BOLT	1					
22B	J222010	・ワッシャ	・WASHER	1					
23	9762106	ブラケット	BRACKET	1					
25	J271035	ボルト;セムス	BOLT;SEMS	1	D				
25A	J901035	・ボルト	・BOLT	1					
25B	J222010	・ワッシャ	・WASHER	1					
27	4632335	ブッシング;ラバー	BUSHING;RUBBER	1					
29	9762107	ブラケット	BRACKET	2					
30	J271030	ボルト;セムス	BOLT;SEMS	4	D				
30A	J901030	・ボルト	・BOLT	1					
30B	J222010	・ワッシャ	・WASHER	1					
51	9763392	ブラケット	BRACKET	1					
52	J271030	ボルト;セムス	BOLT;SEMS	2	D				
52A	J901030	・ボルト	・BOLT	1					
52B	J222010	・ワッシャ	・WASHER	1					
62	6023223	カバー	COVER	1					
64	2051922	カバー	COVER	1					
65	7047404	カバー	COVER	1					
66	7047406	カバー	COVER	1					
67	2051950	カバー	COVER	1					
69	J260816	ボルト;セムス	BOLT;SEMS	2	D				
69A	J900816	・ボルト	・BOLT	1					
69B	A590108	・ワッシャ	・WASHER	1					
70	3103946	カバー	COVER	1					
71	4630386	プレート	PLATE	1					
72	J260816	ボルト;セムス	BOLT;SEMS	2	D				
72A	J900816	・ボルト	・BOLT	1					
72B	A590108	・ワッシャ	・WASHER	1					
73	J260820	ボルト;セムス	BOLT;SEMS	2	D				
73A	J900820	・ボルト	・BOLT	1					
73B	A590108	・ワッシャ	・WASHER	1					
78	J260612	ボルト;セムス	BOLT;SEMS	2	D				
78A	J900612	・ボルト	・BOLT	1					
78B	A590106	・ワッシャ	・WASHER	1					
81	J271020	ボルト;セムス	BOLT;SEMS	12	D				
81A	J901020	・ボルト	・BOLT	1					
81B	J222010	・ワッシャ	・WASHER	1					

カバー（2-1）
COVER (2-1)

適用号機 010001-
Serial No.

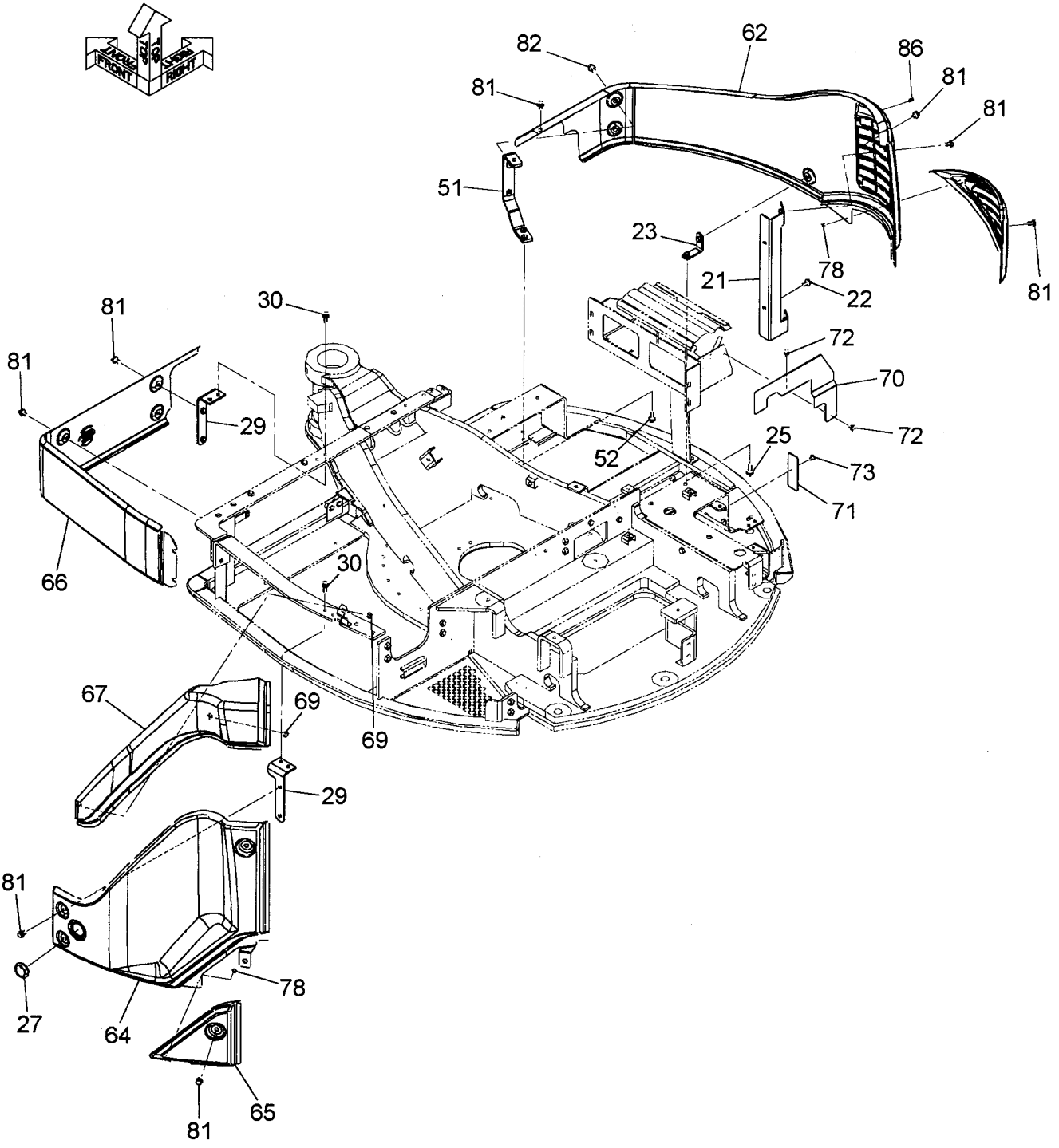

カバー（2-1）
COVER (2-1)

適用号機 010001-
Serial No.

符号 ITEM	部品番号 PART NO.	部品名	PART NAME	数量 Q'TY	サービスコード S.C	適用号機 SERIAL NO.	互換性 ICA	代替部品 REPLACEABLE PART 部品番号 PART NO.	代替部品 REPLACEABLE PART 数量 Q'TY
82	J271025	ﾎﾞﾙﾄ;ｾﾑｽ	BOLT;SEMS	2	D				
82A	J901025	･ﾎﾞﾙﾄ	･BOLT	1					
82B	J222010	･ﾜｯｼｬ	･WASHER	1					
86	4361804	ﾌﾟﾗｸﾞ	PLUG	5					

カバー（2-2）
COVER (2-2)

適用号機 010001-
Serial No.

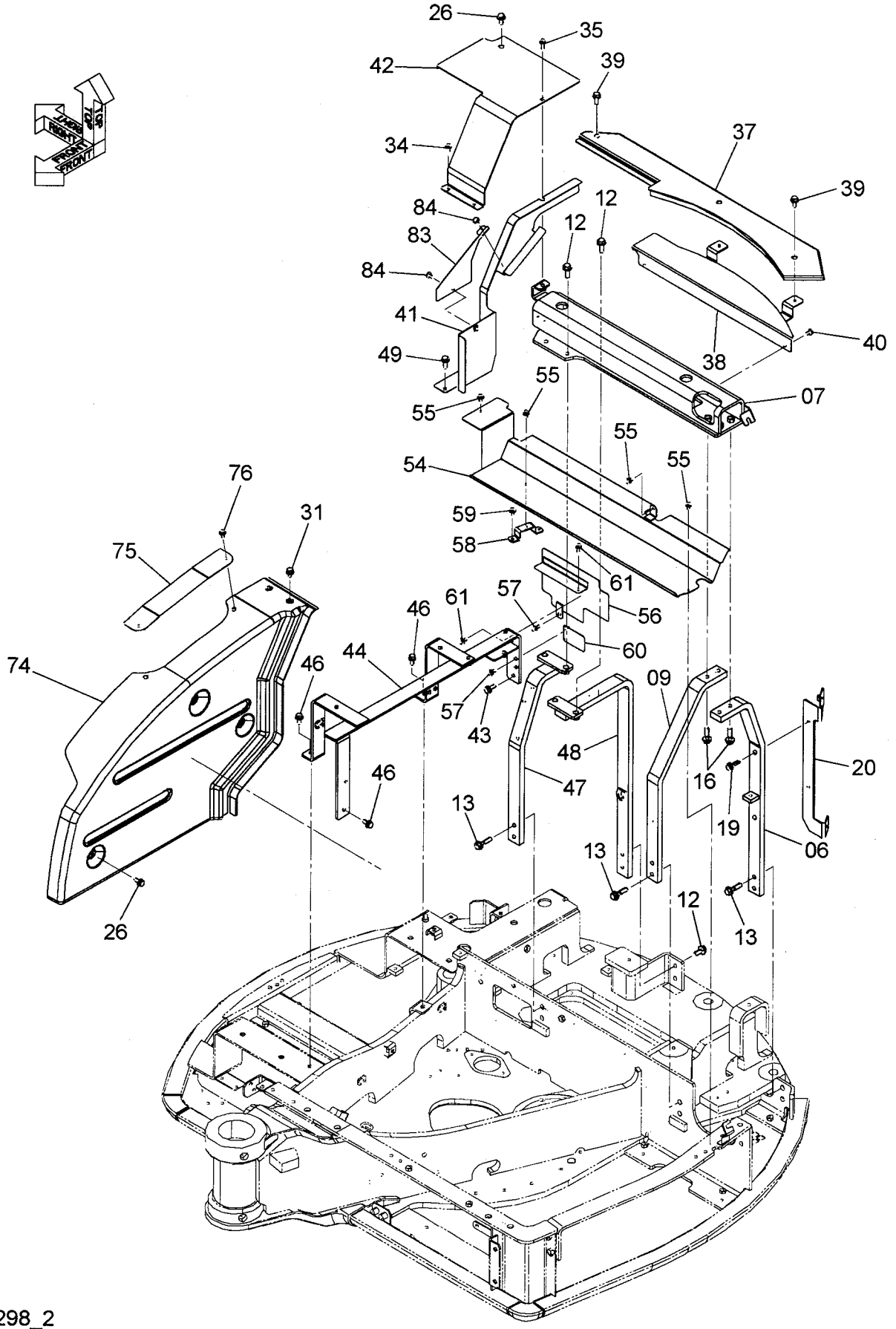

カバー（2-2）
COVER (2-2)

適用号機 010001-
Serial No.

符号 ITEM	部品番号 PART NO.	部品名	PART NAME	数量 Q'TY	サービスコード S.C	適用号機 SERIAL NO.	互換性 ICA	代替部品 REPLACEABLE PART 部品番号 PART NO.	代替部品 REPLACEABLE PART 数量 Q'TY
06	8100308	ブラケット	BRACKET	1					
07	7045689	ブラケット	BRACKET	1					
09	3101314	ブラケット	BRACKET	1					
12	J271235	ボルト;セムス	BOLT;SEMS	6	D				
12A	J901235	・ボルト	・BOLT	1					
12B	J222012	・ワッシャ	・WASHER	1					
13	J271250	ボルト;セムス	BOLT;SEMS	6	D				
13A	J901250	・ボルト	・BOLT	1					
13B	J222012	・ワッシャ	・WASHER	1					
16	J271245	ボルト;セムス	BOLT;SEMS	4	D				
16A	J901245	・ボルト	・BOLT	1					
16B	J222012	・ワッシャ	・WASHER	1					
19	J271040	ボルト;セムス	BOLT;SEMS	2	D				
19A	J901040	・ボルト	・BOLT	1					
19B	J222010	・ワッシャ	・WASHER	1					
20	8095294	ブラケット	BRACKET	1					
26	J271025	ボルト;セムス	BOLT;SEMS	4	D				
26A	J901025	・ボルト	・BOLT	1					
26B	J222010	・ワッシャ	・WASHER	1					
31	J271020	ボルト;セムス	BOLT;SEMS	2	D				
31A	J901020	・ボルト	・BOLT	1					
31B	J222010	・ワッシャ	・WASHER	1					
34	J260820	ボルト;セムス	BOLT;SEMS	2	D				
34A	J900820	・ボルト	・BOLT	1					
34B	A590108	・ワッシャ	・WASHER	1					
35	J260825	ボルト;セムス	BOLT;SEMS	1	D				
35A	J900825	・ボルト	・BOLT	1					
35B	A590108	・ワッシャ	・WASHER	1					
37	8095406	カバー	COVER	1					
38	9762206	ブラケット	BRACKET	1					
39	J271025	ボルト;セムス	BOLT;SEMS	3	D				
39A	J901025	・ボルト	・BOLT	1					
39B	J222010	・ワッシャ	・WASHER	1					
40	J260816	ボルト;セムス	BOLT;SEMS	2	D				
40A	J900816	・ボルト	・BOLT	1					
40B	A590108	・ワッシャ	・WASHER	1					
41	7046298	カバー	COVER	1					
42	4615709	カバー	COVER	1					

カバー（2-2）
COVER (2-2)

適用号機　010001-
Serial No.

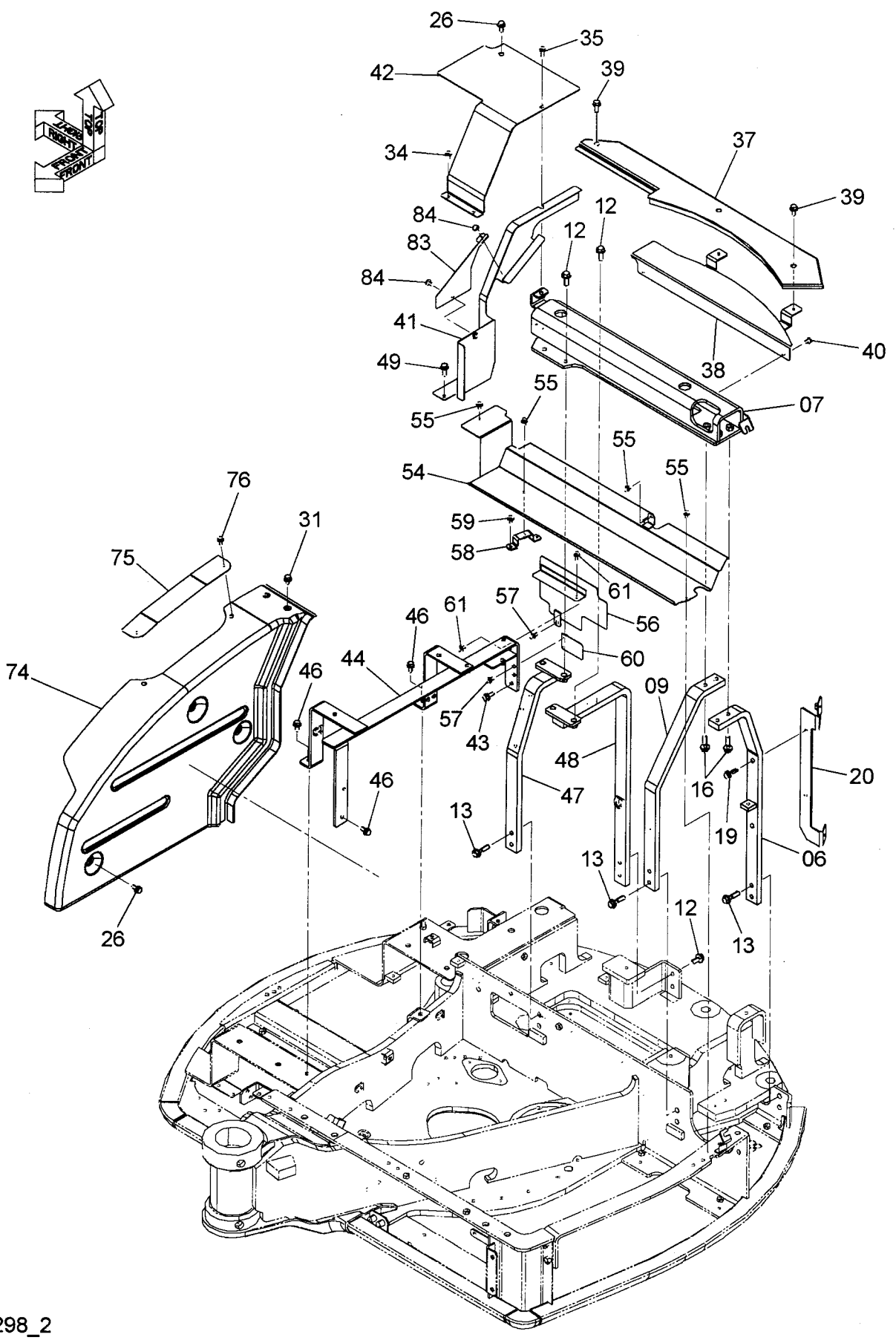

カバー（2-2）
COVER (2-2)

適用号機 010001-
Serial No.

符号 ITEM	部品番号 PART NO.	部品名	PART NAME	数量 Q'TY	サービスコード S.C	適用号機 SERIAL NO.	互換性 ICA	代替部品 REPLACEABLE PART 部品番号 PART NO.	代替部品 REPLACEABLE PART 数量 Q'TY
43	J271030	ボルト;セムス	BOLT;SEMS	1	D				
43A	J901030	・ボルト	・BOLT	1					
43B	J222010	・ワッシャ	・WASHER	1					
44	8095783	ブラケット	BRACKET	1					
46	J271025	ボルト;セムス	BOLT;SEMS	3	D				
46A	J901025	・ボルト	・BOLT	1					
46B	J222010	・ワッシャ	・WASHER	1					
47	8095106	ブラケット	BRACKET	1					
48	8095107	ブラケット	BRACKET	1					
49	J271030	ボルト;セムス	BOLT;SEMS	1	D				
49A	J901030	・ボルト	・BOLT	1					
49B	J222010	・ワッシャ	・WASHER	1					
54	7046704	カバー	COVER	1					
55	J260816	ボルト;セムス	BOLT;SEMS	4	D				
55A	J900816	・ボルト	・BOLT	1					
55B	A590108	・ワッシャ	・WASHER	1					
56	8097148	カバー	COVER	1					
57	J260820	ボルト;セムス	BOLT;SEMS	3	D				
57A	J900820	・ボルト	・BOLT	1					
57B	A590108	・ワッシャ	・WASHER	1					
58	9762836	ブラケット	BRACKET	1					
59	J260816	ボルト;セムス	BOLT;SEMS	2	D				
59A	J900816	・ボルト	・BOLT	1					
59B	A590108	・ワッシャ	・WASHER	1					
60	9763449	カバー	COVER	1					
61	J260820	ボルト;セムス	BOLT;SEMS	2	D				
61A	J900820	・ボルト	・BOLT	1					
61B	A590108	・ワッシャ	・WASHER	1					
74	6023262	カバー	COVER	1					
75	4631774	カバー	COVER	1					
76	J260820	ボルト;セムス	BOLT;SEMS	2	D				
76A	J900820	・ボルト	・BOLT	1					
76B	A590108	・ワッシャ	・WASHER	1					
83	4632345	カバー	COVER	1					
84	J260816	ボルト;セムス	BOLT;SEMS	2	D				
84A	J900816	・ボルト	・BOLT	1					
84B	A590108	・ワッシャ	・WASHER	1					

カバー（3-1）
COVER (3-1)

適用号機 010001-
Serial No.

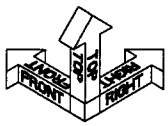

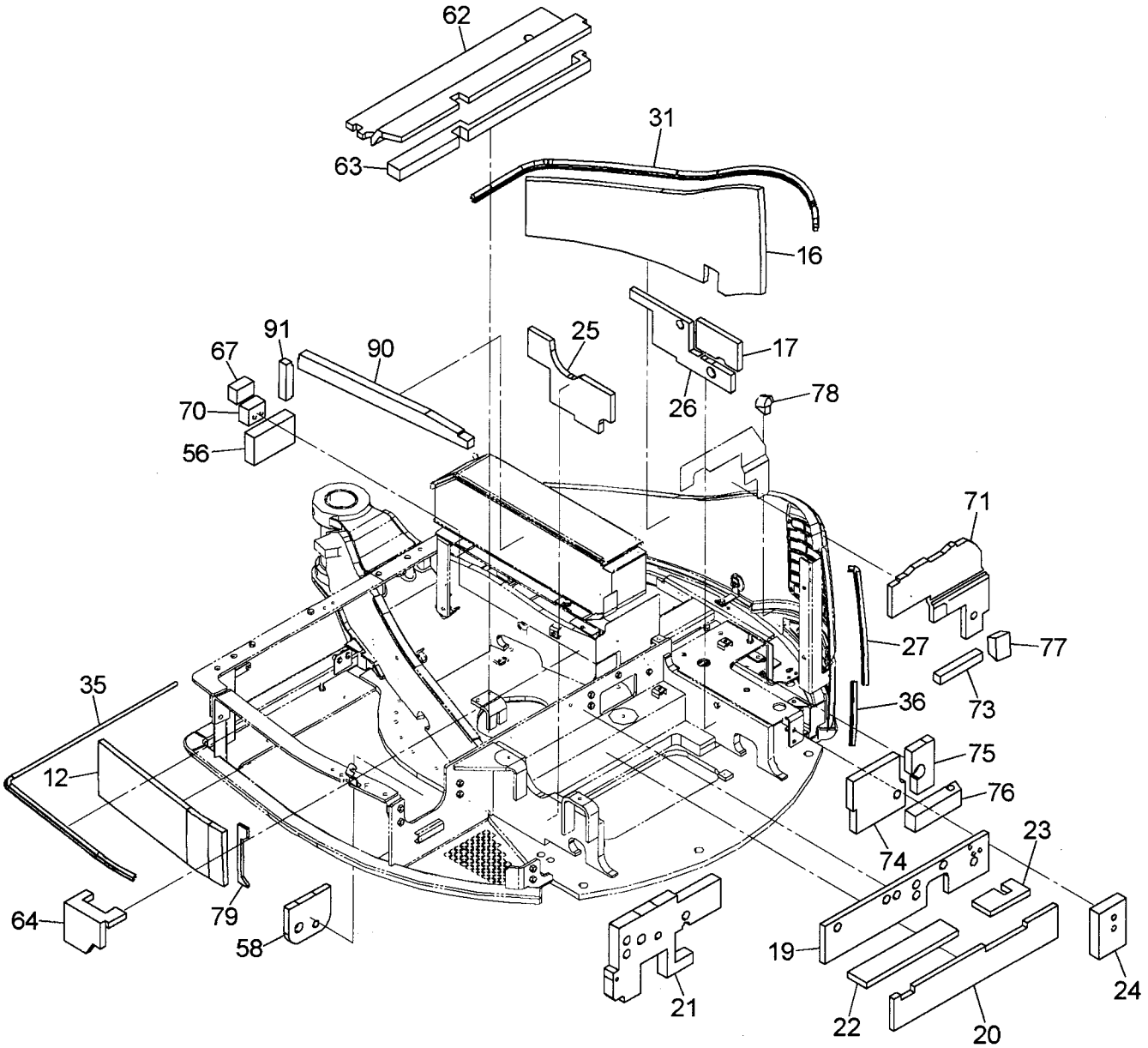

カバー（3-1）
COVER (3-1)

適用号機 010001-
Serial No.

符号 ITEM	部品番号 PART NO.	部品名	PART NAME	数量 Q'TY	サービスコード S.C	適用号機 SERIAL NO.	互換性 ICA	代替部品 REPLACEABLE PART 部品番号 PART NO.	代替部品 REPLACEABLE PART 数量 Q'TY
12	4617261	ラバー	RUBBER	1					
16	4617248	ラバー	RUBBER	1					
17	4632836	ラバー	RUBBER	1					
19	4617242	ラバー	RUBBER	1					
20	4617243	ラバー	RUBBER	1					
21	4617244	ラバー	RUBBER	1					
22	4617249	ラバー	RUBBER	1					
23	4617250	ラバー	RUBBER	1					
24	4617257	ラバー	RUBBER	1					
25	4617262	ラバー	RUBBER	1					
26	4617263	ラバー	RUBBER	1					
27	4482717	シール;ラバー	SEAL;RUBBER	1					
31	4617274	シール;ラバー	SEAL;RUBBER	1	#				
35	4617268	ウエザストリップ	WEATHER-STRIP	1					
36	4409680	シール;ラバー	SEAL;RUBBER	2					
56	4625827	ラバー	RUBBER	1					
58	4622733	ラバー	RUBBER	1					
62	4622716	ラバー	RUBBER	1					
63	4622718	ラバー	RUBBER	1					
64	4622722	ラバー	RUBBER	1					
67	4622725	ラバー	RUBBER	1					
70	4629505	ラバー	RUBBER	1					
71	4630387	ラバー	RUBBER	1					
73	4630379	ラバー	RUBBER	1					
74	4630382	ラバー	RUBBER	1					
75	4630384	ラバー	RUBBER	1					
76	4630383	ラバー	RUBBER	1					
77	4630385	ラバー	RUBBER	1					
78	4630380	ラバー	RUBBER	1					
79	4630619	ラバー	RUBBER	1					
90	4632461	ラバー	RUBBER	1					
91	4632460	ラバー	RUBBER	1					

カバー（3-2）
COVER (3-2)

適用号機　010001-
Serial No.

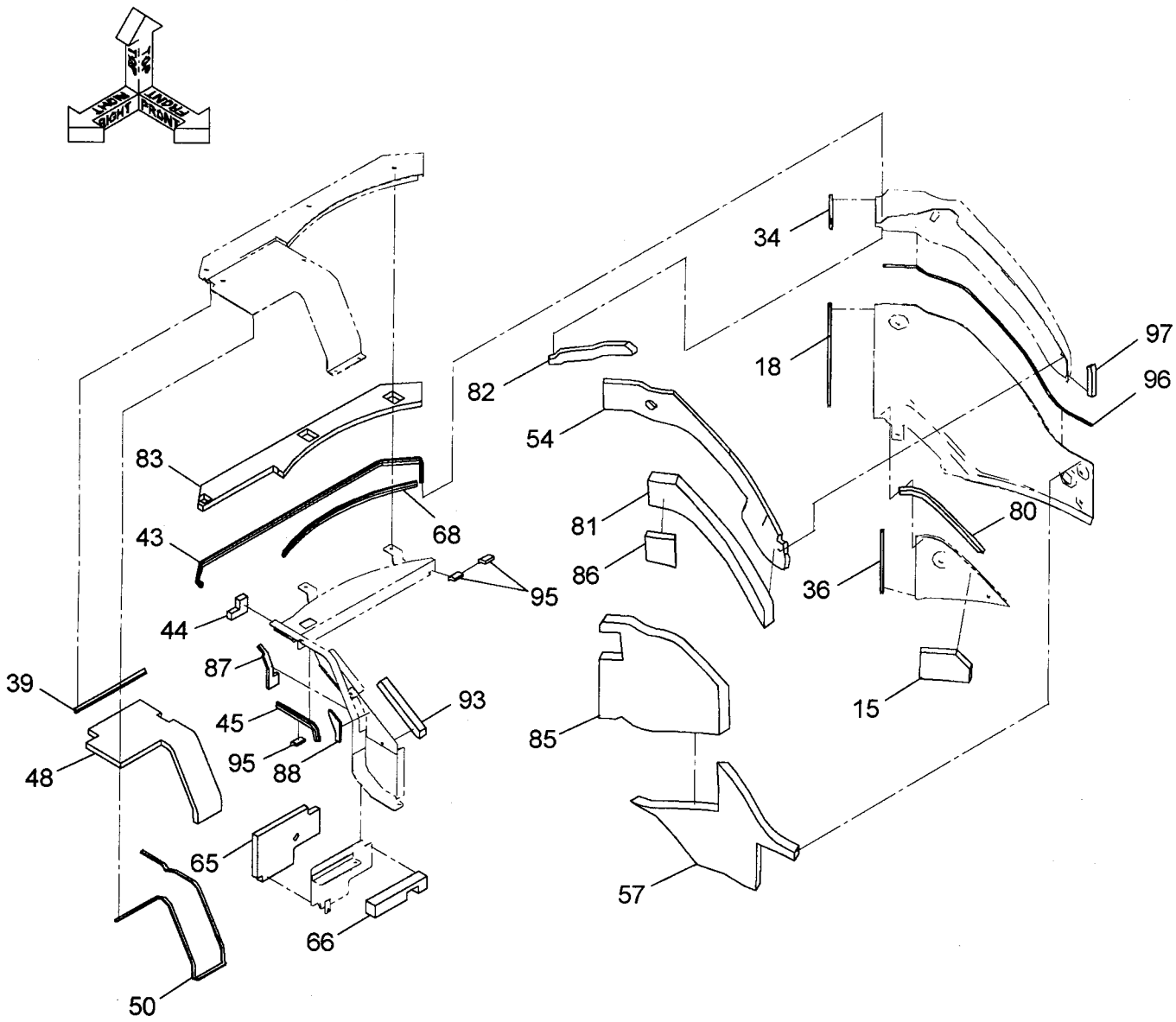

9237254_2

カバー（3-2）
COVER (3-2)

適用号機 010001-
Serial No.

符号 ITEM	部品番号 PART NO.	部品名	PART NAME	数量 Q'TY	サービスコード S.C	適用号機 SERIAL NO.	互換性 ICA	代替部品 REPLACEABLE PART 部品番号 PART NO.	代替部品 REPLACEABLE PART 数量 Q'TY
15	4617247	ﾗﾊﾞｰ	RUBBER	1					
18	4395128	ｼｰﾙ;ﾗﾊﾞｰ	SEAL;RUBBER	1					
34	4617270	ｳｴｻﾞｽﾄﾘｯﾌﾟ	WEATHER-STRIP	1					
36	4409680	ｼｰﾙ;ﾗﾊﾞｰ	SEAL;RUBBER	1					
39	4617271	ｳｴｻﾞｽﾄﾘｯﾌﾟ	WEATHER-STRIP	1					
43	4617267	ｳｴｻﾞｽﾄﾘｯﾌﾟ	WEATHER-STRIP	1					
44	4616093	ﾗﾊﾞｰ	RUBBER	1					
45	4617266	ｳｴｻﾞｽﾄﾘｯﾌﾟ	WEATHER-STRIP	1					
48	4621623	ﾗﾊﾞｰ	RUBBER	1					
50	4621625	ﾗﾊﾞｰ	RUBBER	1					
54	4627807	ﾗﾊﾞｰ	RUBBER	1					
57	4630618	ﾗﾊﾞｰ	RUBBER	1					
65	4622728	ﾗﾊﾞｰ	RUBBER	1					
66	4622726	ﾗﾊﾞｰ	RUBBER	1					
68	4629076	ｼｰﾙ;ﾗﾊﾞｰ	SEAL;RUBBER	1					
80	4630620	ﾗﾊﾞｰ	RUBBER	1					
81	4630621	ﾗﾊﾞｰ	RUBBER	1					
82	4630622	ﾗﾊﾞｰ	RUBBER	1					
83	4630623	ﾗﾊﾞｰ	RUBBER	1					
85	4630838	ﾗﾊﾞｰ	RUBBER	1					
86	4635176	ﾗﾊﾞｰ	RUBBER	1					
87	4631283	ﾗﾊﾞｰ	RUBBER	1					
88	4631284	ﾗﾊﾞｰ	RUBBER	1					
93	4635178	ﾗﾊﾞｰ	RUBBER	1					
95	4632953	ﾗﾊﾞｰ	RUBBER	3					
96	4637309	ｼｰﾙ;ﾗﾊﾞｰ	SEAL;RUBBER	1					
97	4643617	ﾗﾊﾞｰ	RUBBER	1	#	010116-			

カバー（3-3）
COVER (3-3)

適用号機 010001-
Serial No.

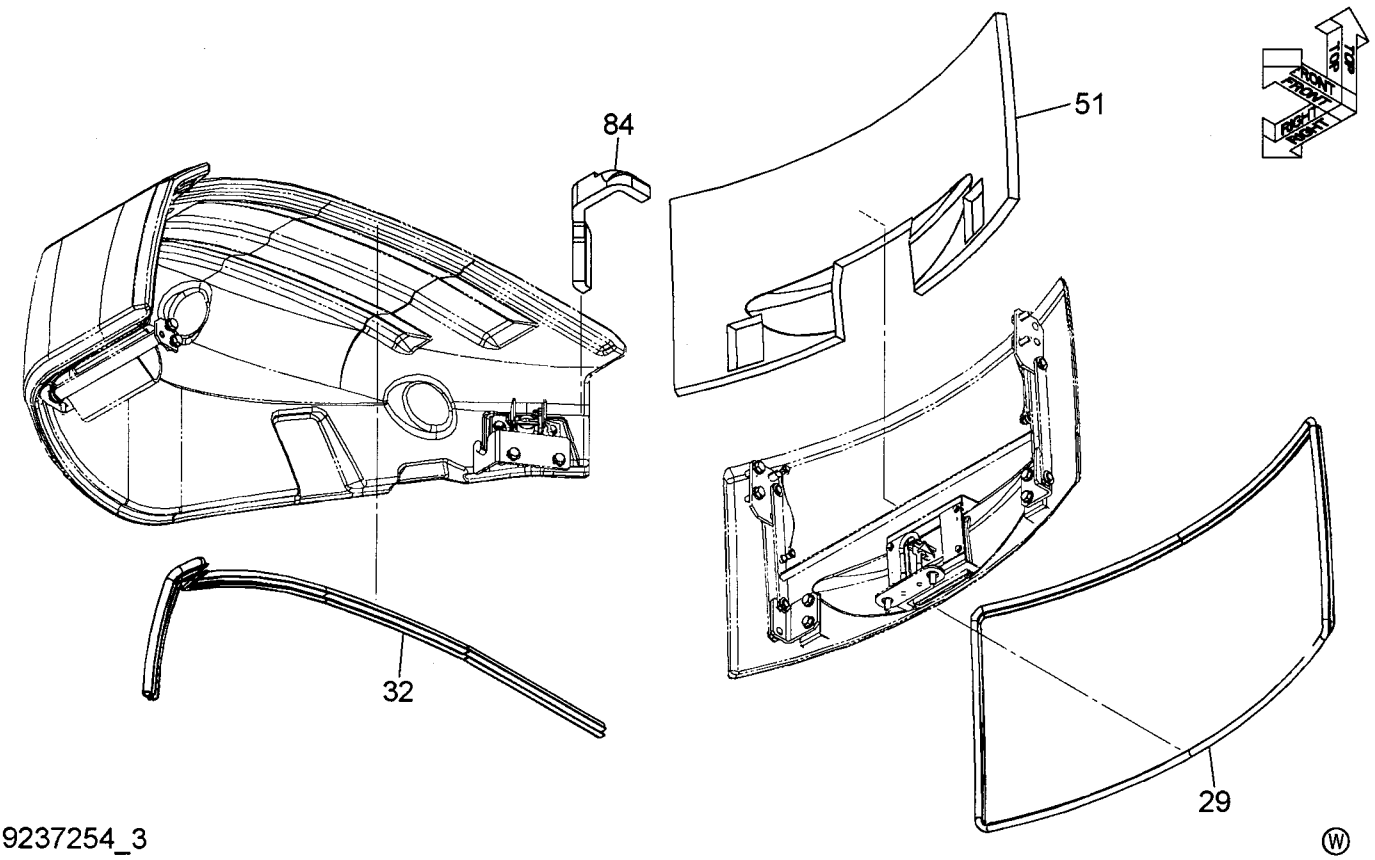

9237254_3

符号 ITEM	部品番号 PART NO.	部品名	PART NAME	数量 Q'TY	サービスコード S.C	適用号機 SERIAL NO.	互換性 ICA	代替部品 REPLACEABLE PART 部品番号 PART NO.	代替部品 REPLACEABLE PART 数量 Q'TY
29	4617269	ｳｴｻﾞｽﾄﾘｯﾌﾟ	WEATHER-STRIP	1					
32	4617273	ｼｰﾙ;ﾗﾊﾞｰ	SEAL;RUBBER	1					
51	4627808	ﾗﾊﾞｰ	RUBBER	1					
84	4630624	ﾗﾊﾞｰ	RUBBER	1					

カバー（3-4）
COVER (3-4)

適用号機 010001-
Serial No.

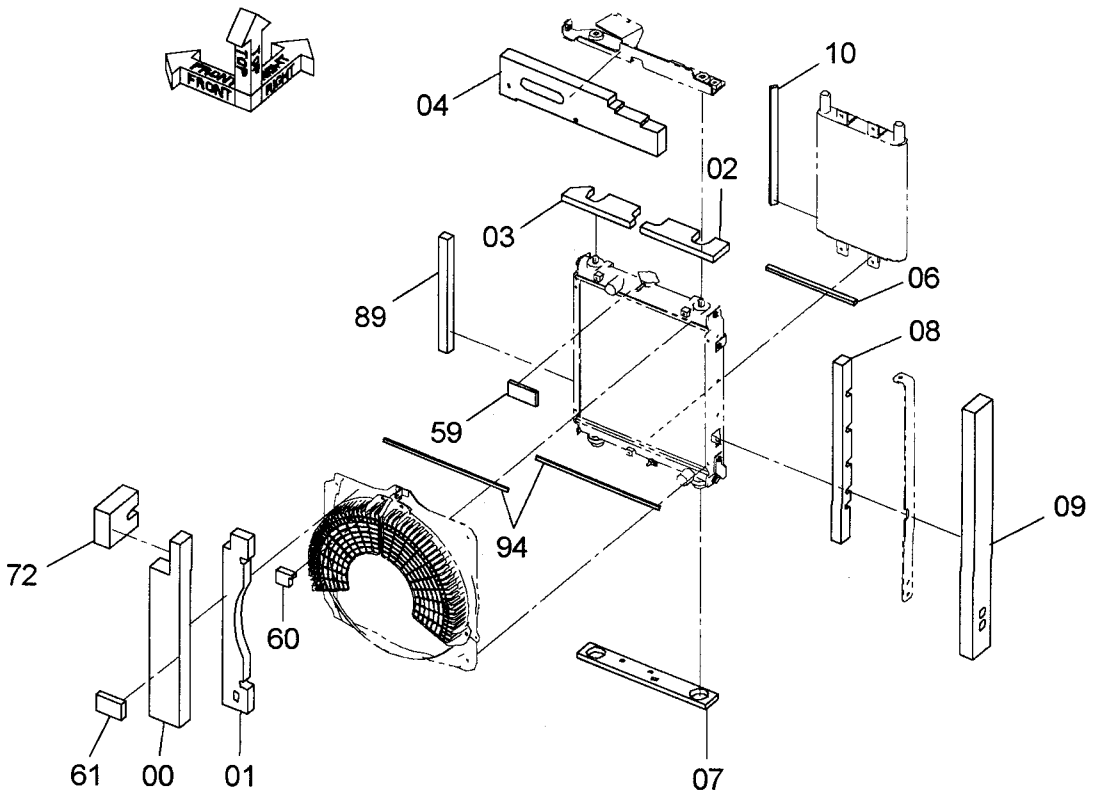

9237254_4

Ⓦ

符号 ITEM	部品番号 PART NO.	部品名	PART NAME	数量 Q'TY	サービスコード S.C	適用号機 SERIAL NO.	互換性 ICA	代替部品 REPLACEABLE PART 部品番号 PART NO.	代替部品 REPLACEABLE PART 数量 Q'TY
00	4617251	ﾗﾊﾞｰ	RUBBER	1					
01	4617252	ﾗﾊﾞｰ	RUBBER	1					
02	4617258	ﾗﾊﾞｰ	RUBBER	1					
03	4617254	ﾗﾊﾞｰ	RUBBER	1					
04	4617259	ﾗﾊﾞｰ	RUBBER	1					
06	4631619	ﾗﾊﾞｰ	RUBBER	1					
07	4476858	ﾗﾊﾞｰ	RUBBER	1					
08	4617256	ﾗﾊﾞｰ	RUBBER	1					
09	4617255	ﾗﾊﾞｰ	RUBBER	1					
10	4631620	ﾗﾊﾞｰ	RUBBER	1		-010061			
59	4625829	ﾗﾊﾞｰ	RUBBER	1					
60	4625828	ﾗﾊﾞｰ	RUBBER	1					
61	4622727	ﾗﾊﾞｰ	RUBBER	1					
72	4630381	ﾗﾊﾞｰ	RUBBER	1					
89	4635177	ﾗﾊﾞｰ	RUBBER	1					
94	4608654	ﾗﾊﾞｰ	RUBBER	2					

カバー（4）
COVER (4)

適用号機 010001-
Serial No.

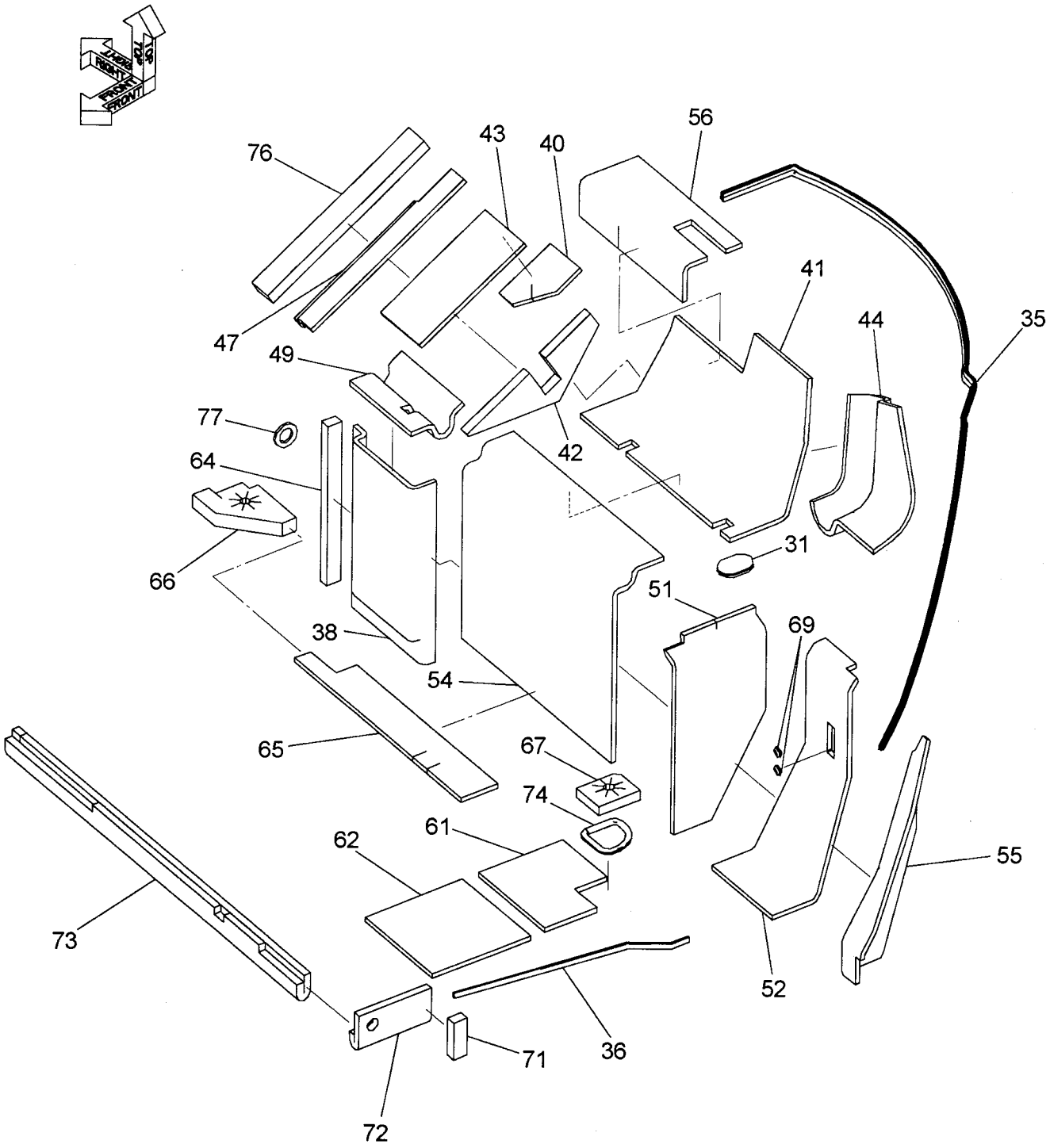

カバー（4）
COVER (4)

適用号機 010001-
Serial No.

符号 ITEM	部品番号 PART NO.	部品名	PART NAME	数量 Q'TY	サービスコード S.C	適用号機 SERIAL NO.	互換性 ICA	代替部品 REPLACEABLE PART 部品番号 PART NO.	代替部品 REPLACEABLE PART 数量 Q'TY
31	4469497	ブッシング;ラバー	BUSHING;RUBBER	1					
35	4624888	シール;ラバー	SEAL;RUBBER	1					
36	4615402	クッション	CUSHION	1					
38	4629557	グラスウール	GLASSWOOL	1					
40	4629535	グラスウール	GLASSWOOL	1					
41	4629534	グラスウール	GLASSWOOL	1					
42	4629566	グラスウール	GLASSWOOL	1					
43	4629562	グラスウール	GLASSWOOL	1					
44	4629585	グラスウール	GLASSWOOL	1					
47	4629570	グラスウール	GLASSWOOL	1					
49	4629572	グラスウール	GLASSWOOL	1					
51	4629596	グラスウール	GLASSWOOL	1					
52	4629609	グラスウール	GLASSWOOL	1					
54	4629584	グラスウール	GLASSWOOL	1					
55	4629612	グラスウール	GLASSWOOL	1					
56	4629577	グラスウール	GLASSWOOL	1					
61	4622499	グラスウール	GLASSWOOL	1					
62	4629633	グラスウール	GLASSWOOL	1					
64	4629650	ラバー	RUBBER	1					
65	4629646	ラバー	RUBBER	1					
66	4629647	ラバー	RUBBER	1					
67	4629648	ラバー	RUBBER	1					
69	4207699	ブッシング;ラバー	BUSHING;RUBBER	2					
71	4630537	ラバー	RUBBER	1					
72	4630538	ラバー	RUBBER	1					
73	4624616	ラバー	RUBBER	1					
74	4477541	ラバー	RUBBER	1					
76	4633303	ラバー	RUBBER	1					
77	4636804	ラバー	RUBBER	1					

カバー（5）
COVER (5)

適用号機 010001-
Serial No.

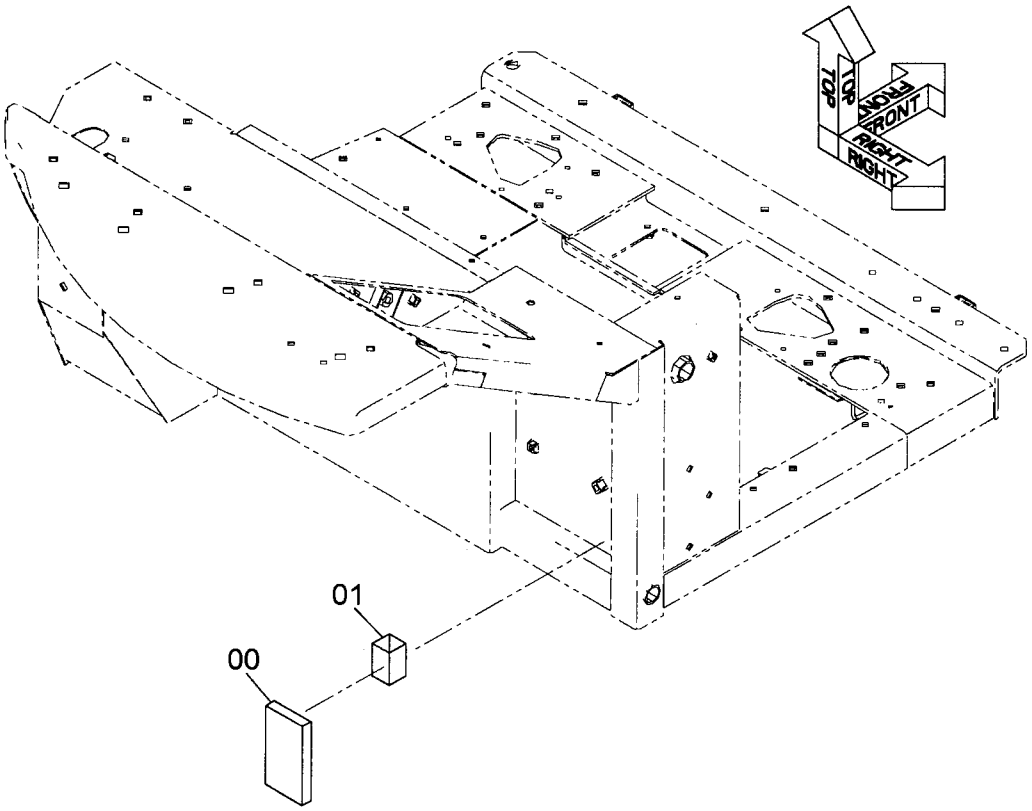

9248154

Ⓦ

符号 ITEM	部品番号 PART NO.	部品名	PART NAME	数量 Q'TY	サービスコード S.C	適用号機 SERIAL NO.	互換性 ICA	代替部品 REPLACEABLE PART 部品番号 PART NO.	代替部品 REPLACEABLE PART 数量 Q'TY
00	4632578	ラバー	RUBBER	1					
01	4632579	ラバー	RUBBER	1					

カバー（6）
COVER (6)

適用号機　010001-
Serial No.

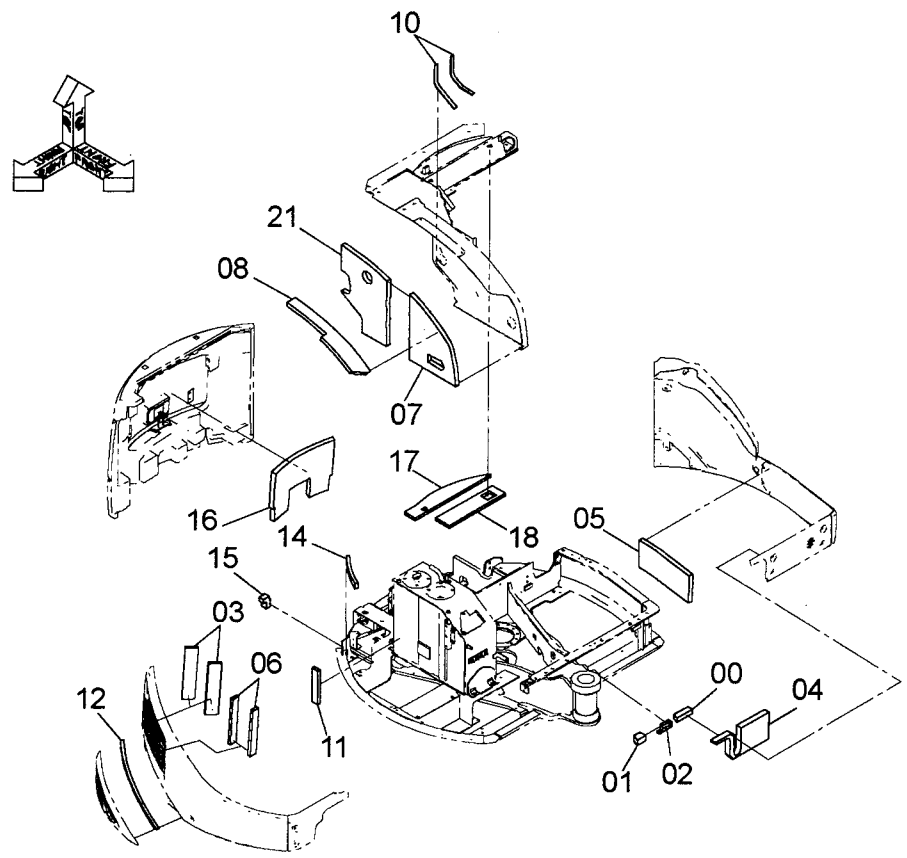

9249890

Ⓦ

符号 ITEM	部品番号 PART NO.	部品名	PART NAME	数量 Q'TY	サービスコード S.C	適用号機 SERIAL NO.	互換性 ICA	代替部品 REPLACEABLE PART 部品番号 PART NO.	代替部品 REPLACEABLE PART 数量 Q'TY
00	4635432	ﾗﾊﾞｰ	RUBBER	1					
01	4635433	ﾗﾊﾞｰ	RUBBER	1					
02	4635434	ﾗﾊﾞｰ	RUBBER	1					
03	4635954	ﾗﾊﾞｰ	RUBBER	2					
04	4635435	ﾗﾊﾞｰ	RUBBER	1					
05	4635436	ﾗﾊﾞｰ	RUBBER	1					
06	4635955	ﾗﾊﾞｰ	RUBBER	2					
07	4635437	ﾗﾊﾞｰ	RUBBER	1		-010091			
07	4642290	ﾗﾊﾞｰ	RUBBER	1	#	010092-			
08	4635438	ﾗﾊﾞｰ	RUBBER	1					
10	4635439	ﾗﾊﾞｰ	RUBBER	2					
11	4635440	ﾗﾊﾞｰ	RUBBER	1					
12	4635441	ﾗﾊﾞｰ	RUBBER	1					
14	4635442	ﾗﾊﾞｰ	RUBBER	1					
15	4635443	ﾗﾊﾞｰ	RUBBER	1					
16	4635444	ﾗﾊﾞｰ	RUBBER	1					
17	4635560	ﾗﾊﾞｰ	RUBBER	1					
18	4635561	ﾗﾊﾞｰ	RUBBER	1					
21	4642529	ﾗﾊﾞｰ	RUBBER	1	#	010092-			

トロピカルカバー
TROPICAL COVER

適用号機　010001-
Serial No.

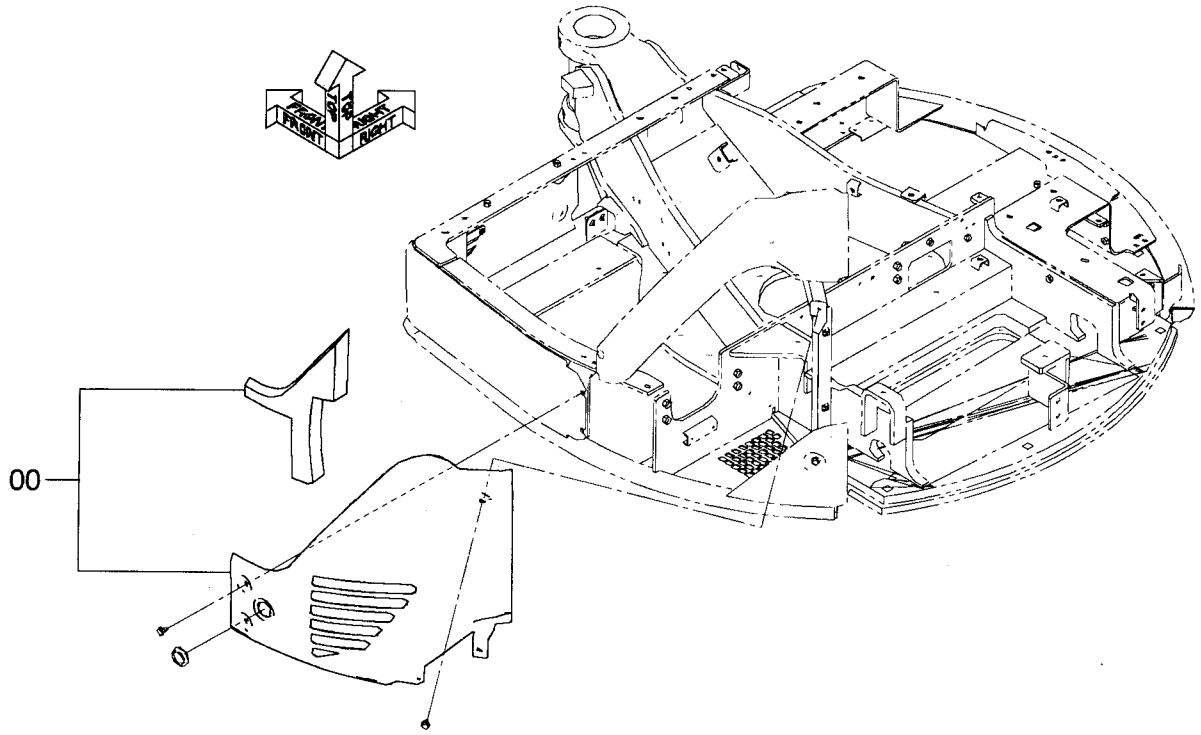

9254869

Ⓦ

符号 ITEM	部品番号 PART NO.	部品名	PART NAME	数量 Q'TY	サービスコード S.C	適用号機 SERIAL NO.	互換性 ICA	代替部品 REPLACEABLE PART 部品番号 PART NO.	代替部品 REPLACEABLE PART 数量 Q'TY
00	2052483	カバー	COVER	1					

工具箱
TOOL BOX

適用号機 010001-
Serial No.

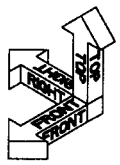

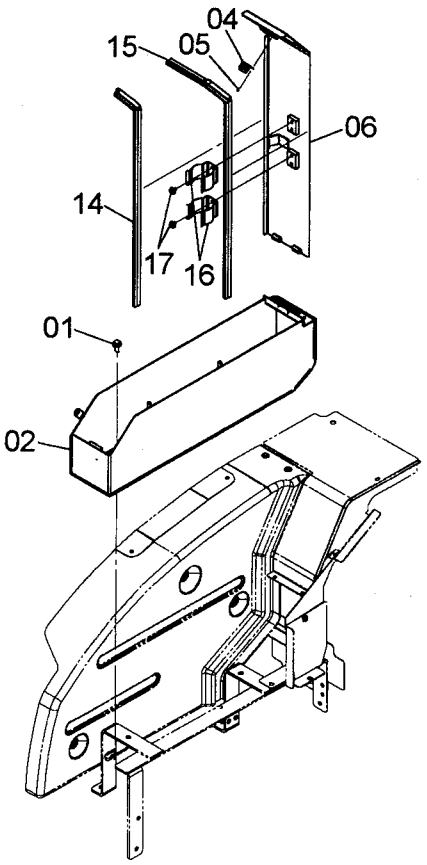

9241070

Ⓦ

符号 ITEM	部品番号 PART NO.	部品名	PART NAME	数量 Q'TY	サービスコード S.C	適用号機 SERIAL NO.	互換性 ICA	代替部品 REPLACEABLE PART 部品番号 PART NO.	代替部品 REPLACEABLE PART 数量 Q'TY
01	J271025	ボルト;セムス	BOLT;SEMS	2	D				
01A	J901025	・ボルト	・BOLT	1					
01B	J222010	・ワッシャ;プレーン	・WASHER;PLANE	1					
02	7047866	ボックス;ツール	BOX;TOOL	1					
04	4405877	スプリング	SPRING	1					
05	J680408	スクリュ;セムス	SCREW;SEMS	2					
06	8099559	カバー	COVER	1					
14	4611850	ウエザストリップ	WEATHER-STRIP	1					
15	4633245	シール;ラバー	SEAL;RUBBER	1					
16	4307285	クリップ	CLIP	2					
17	J260812	ボルト;セムス	BOLT;SEMS	4					
17A	J900812	・ボルト	・BOLT	1					
17B	A590108	・ワッシャ;プレーン	・WASHER;PLANE	1					

走行警報装置（1）
TRAVEL MOTION ALARM (1)

適用号機　010001-
Serial No.

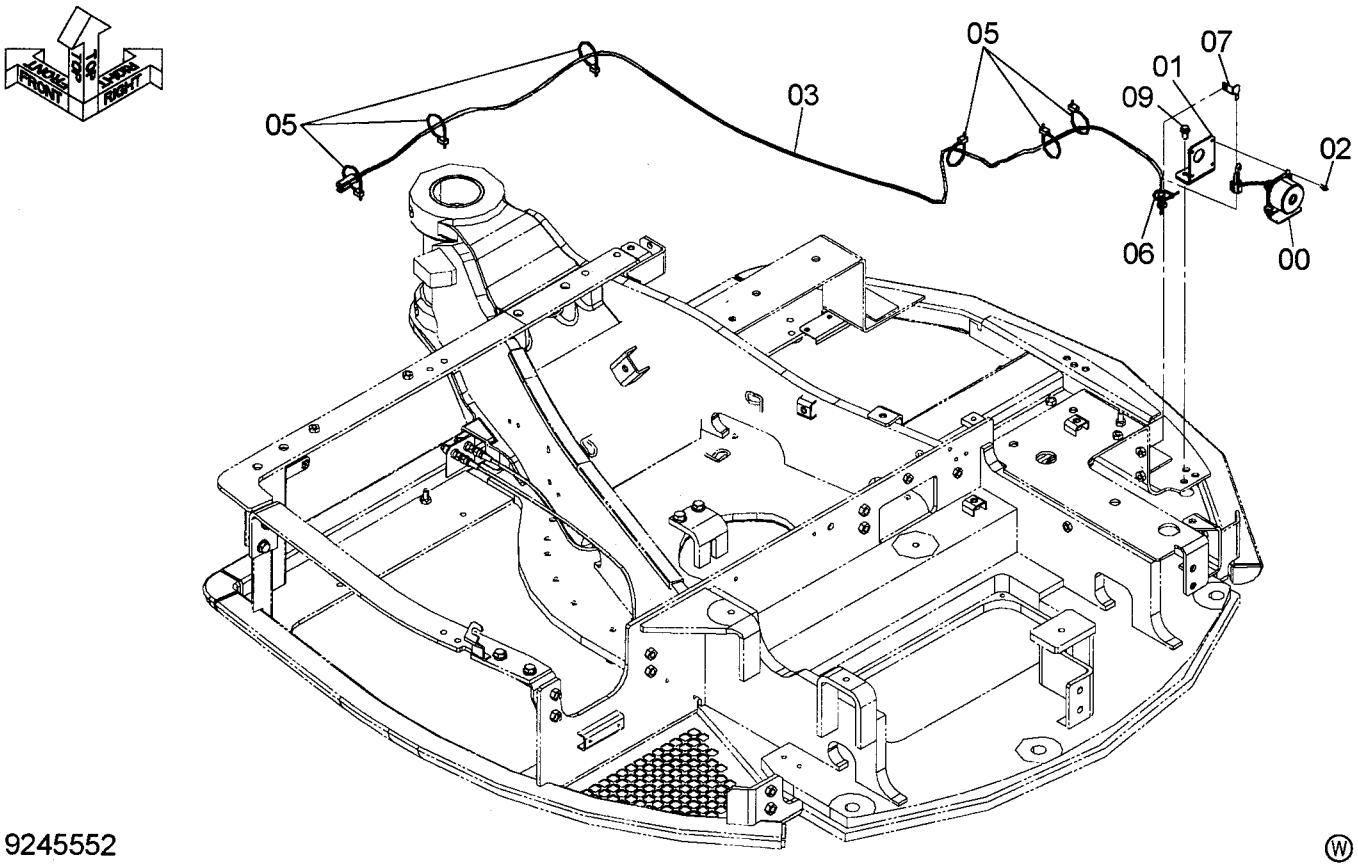

9245552

Ⓦ

符号 ITEM	部品番号 PART NO.	部品名	PART NAME	数量 Q'TY	サービスコード S.C	適用号機 SERIAL NO.	互換性 ICA	代替部品 REPLACEABLE PART 部品番号 PART NO.	代替部品 REPLACEABLE PART 数量 Q'TY
00	4436499	アラーム	ALARM	1					
01	9763446	ブラケット	BRACKET	1					
02	J680514	スクリュ;セムス	SCREW;SEMS	4					
03	4628858	ハーネス;ワイヤ	HARNESS;WIRE	1					
05	4055312	クリップ;バンド	CLIP;BAND	6					
06	4326365	クリップ;バンド	CLIP;BAND	1					
07	4257159	ブラケット	BRACKET	1					
09	J260820	ボルト;セムス	BOLT;SEMS	2	D				
09A	J900820	・ボルト	・BOLT	1					
09B	A590108	・ワッシャ;プレーン	・WASHER;PLANE	1					

走行警報装置 (2)
TRAVEL MOTION ALARM (2)

適用号機 010001-
Serial No.

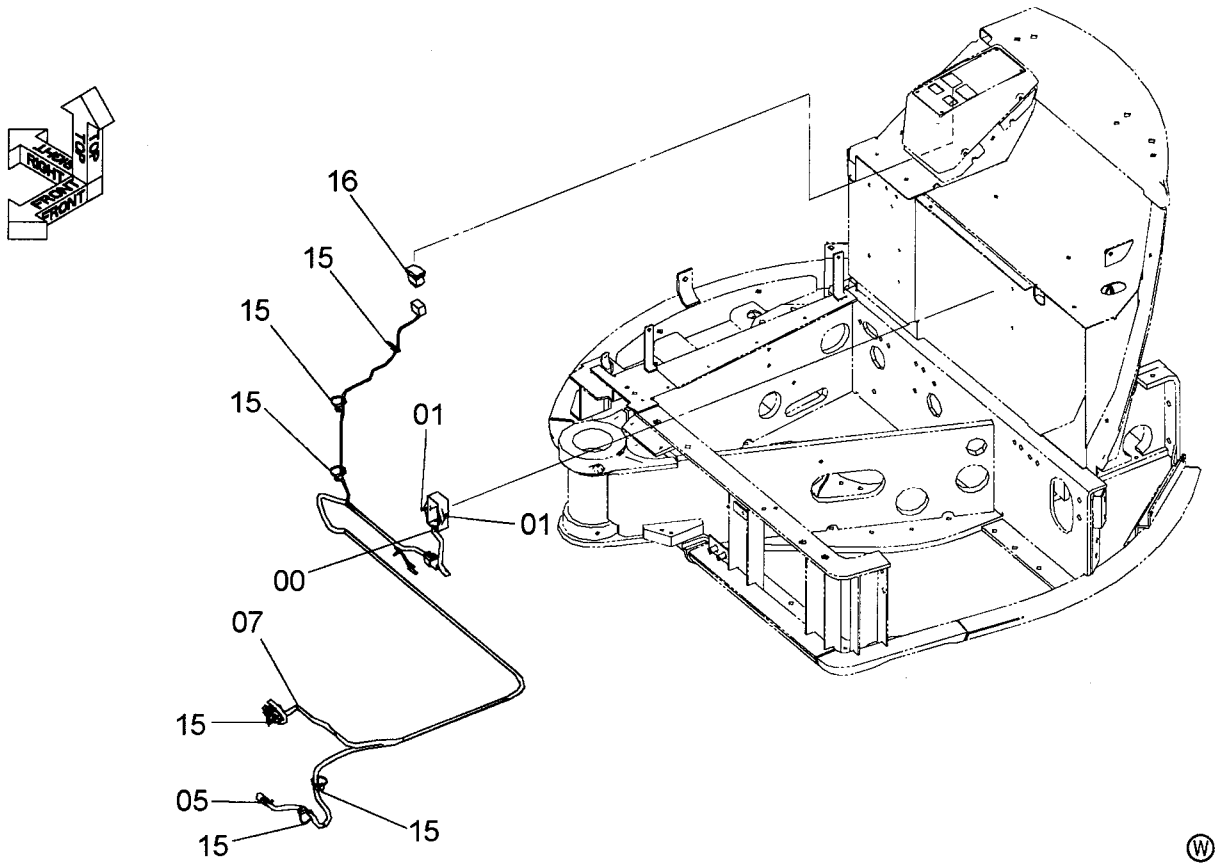

9234910

符号 ITEM	部品番号 PART NO.	部品名	PART NAME	数量 Q'TY	サービスコード S.C	適用号機 SERIAL NO.	互換性 ICA	代替部品 REPLACEABLE PART 部品番号 PART NO.	代替部品 REPLACEABLE PART 数量 Q'TY
00	4469599	ｺﾝﾄﾛｰﾗ	CONTROLLER	1					
01	J680625	ｽｸﾘｭ;ｾﾑｽ	SCREW;SEMS	2					
05	3101096	ﾊｰﾈｽ;ﾜｲﾔ	HARNESS;WIRE	1					
07	4436535	ｾﾝｻ;ﾌﾟﾚｯｼｬ	SENSOR;PRES.	1					
15	4055311	ｸﾘｯﾌﾟ;ﾊﾞﾝﾄﾞ	CLIP;BAND	6					
16	4614259	ｽｲｯﾁ	SWITCH	1					

トラックフレーム
TRACK FRAME

適用号機 010001-
Serial No.

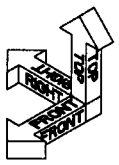

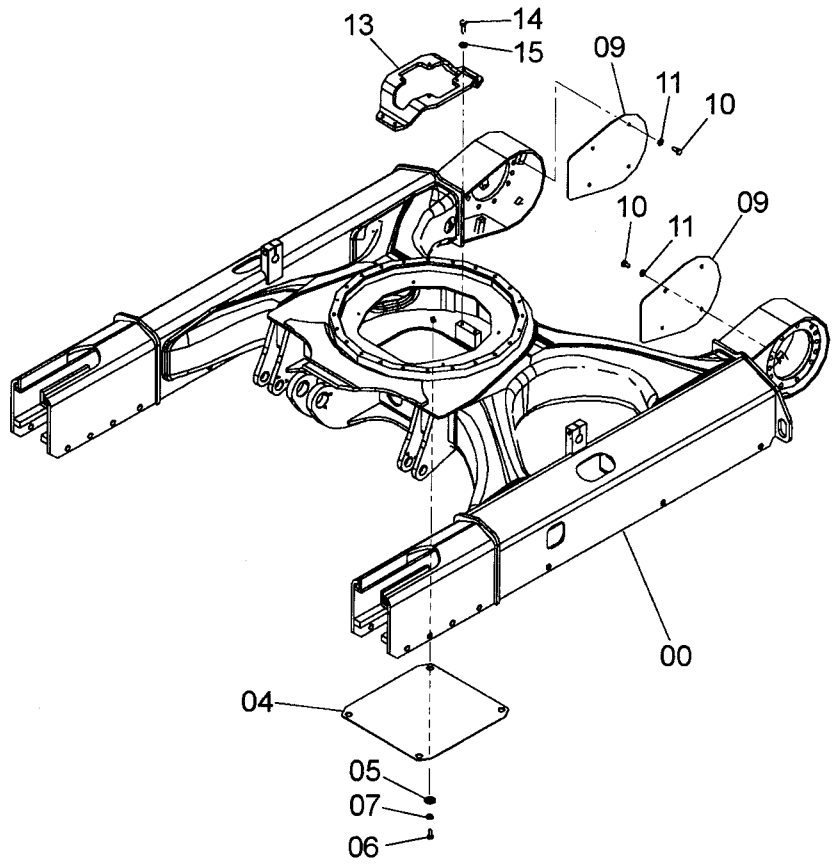

9245853

Ⓦ

符号 ITEM	部品番号 PART NO.	部品名	PART NAME	数量 Q'TY	サービスコード S.C	適用号機 SERIAL NO.	互換性 ICA	代替部品 REPLACEABLE PART 部品番号 PART NO.	代替部品 REPLACEABLE PART 数量 Q'TY
00	5009817	フレーム;トラック	FRAME;TRACK	1					
04	4612962	カバー	COVER	1					
05	4618026	カラー	COLLAR	4					
06	J921030	ボルト	BOLT	4					
07	J222010	ワッシャ	WASHER	4					
09	4619894	カバー	COVER	2					
10	J921025	ボルト	BOLT	8					
11	J222010	ワッシャ	WASHER	8					
13	2052022	プレート	PLATE	1					
14	J921235	ボルト	BOLT	4					
15	J222012	ワッシャ	WASHER	4					

クローラガイド（鉄クローラ）
CRAWLER GUIDE (STEEL CRAWLER)

適用号機 010001-
Serial No.

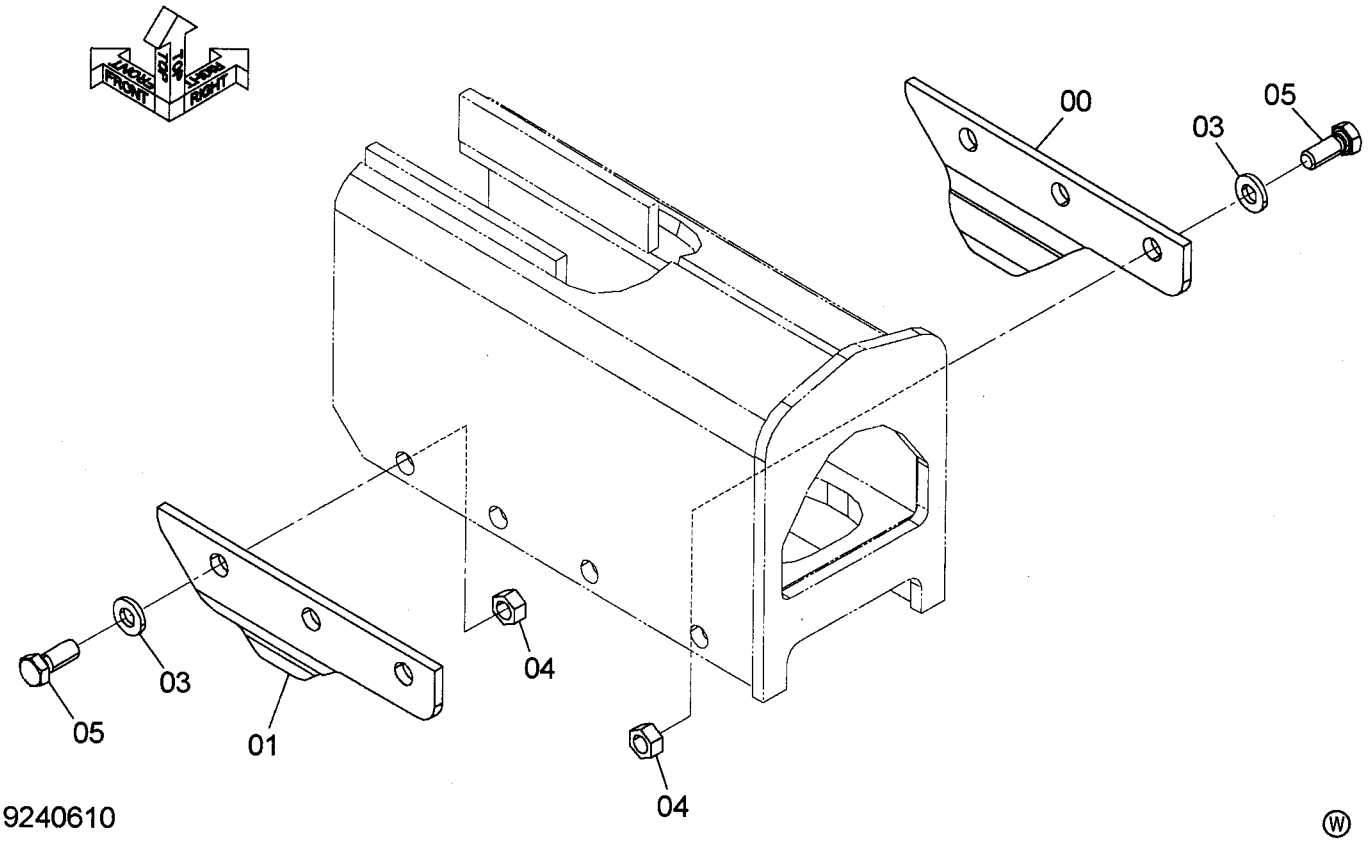

9240610

Ⓦ

符号 ITEM	部品番号 PART NO.	部品名	PART NAME	数量 Q'TY	サービスコード S.C	適用号機 SERIAL NO.	互換性 ICA	代替部品 REPLACEABLE PART 部品番号 PART NO.	代替部品 REPLACEABLE PART 数量 Q'TY
	9240610	ｶﾞｰﾄﾞ	GUARD	2					
00	3102030	･ｶﾞｰﾄﾞ (R.H)	･GUARD	1					
01	3101942	･ｶﾞｰﾄﾞ (L.H)	･GUARD	1					
03	J222016	･ﾜｯｼｬ	･WASHER	6					
04	J950016	･ﾅｯﾄ	･NUT	6					
05	J921645	･ﾎﾞﾙﾄ	･BOLT	6					

グリスバス
GREASE BATH

適用号機 010001-
Serial No.

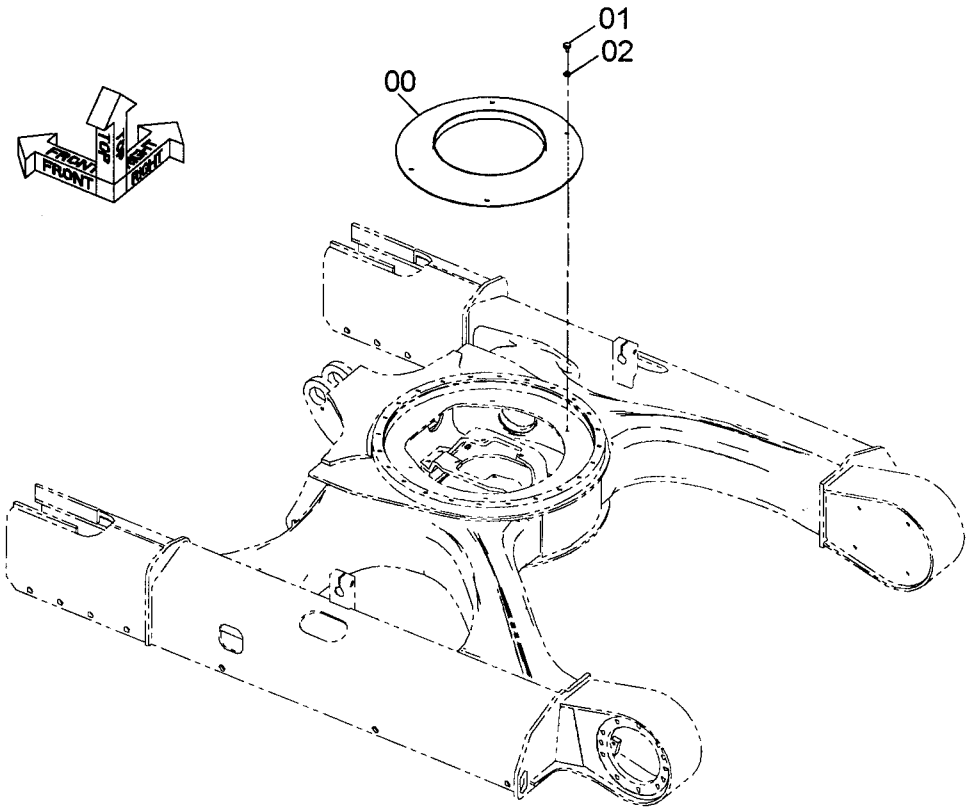

9247185

Ⓦ

符号 ITEM	部品番号 PART NO.	部品名	PART NAME	数量 Q'TY	サービスコード S.C	適用号機 SERIAL NO.	互換性 ICA	代替部品 REPLACEABLE PART 部品番号 PART NO.	代替部品 REPLACEABLE PART 数量 Q'TY
00	4624928	ホルダ	HOLDER	1					
01	J901016	ボルト	BOLT	4					
02	J222010	ワッシャ	WASHER	4					

ボルトキット
BOLT KIT

適用号機　010001-
Serial No.

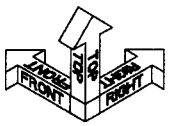

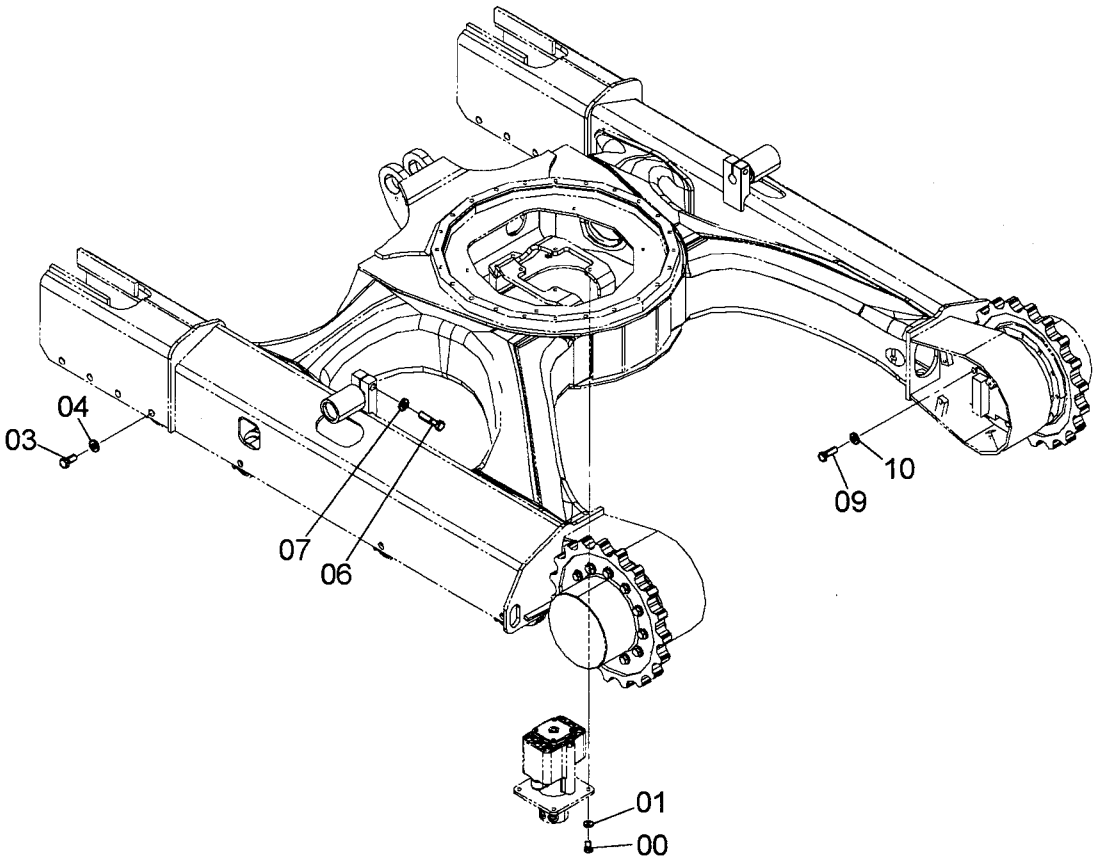

9245856

Ⓦ

符号 ITEM	部品番号 PART NO.	部品名	PART NAME	数量 Q'TY	サービスコード S.C	適用号機 SERIAL NO.	互換性 ICA	代替部品 REPLACEABLE PART 部品番号 PART NO.	代替部品 REPLACEABLE PART 数量 Q'TY
00	J921225	ボルト	BOLT	4					
01	J222012	ワッシャ	WASHER	4					
03	J921635	ボルト	BOLT	16					
04	J222016	ワッシャ	WASHER	16					
06	J921670	ボルト	BOLT	2					
07	J222016	ワッシャ	WASHER	2					
09	J921445	ボルト	BOLT	24		-010035	P	J921440	24
09	J921440	ボルト	BOLT	24	#	010036-			
10	J222014	ワッシャ	WASHER	24					

旋回ベアリング
SWING BEARING

適用号機 010001-
Serial No.

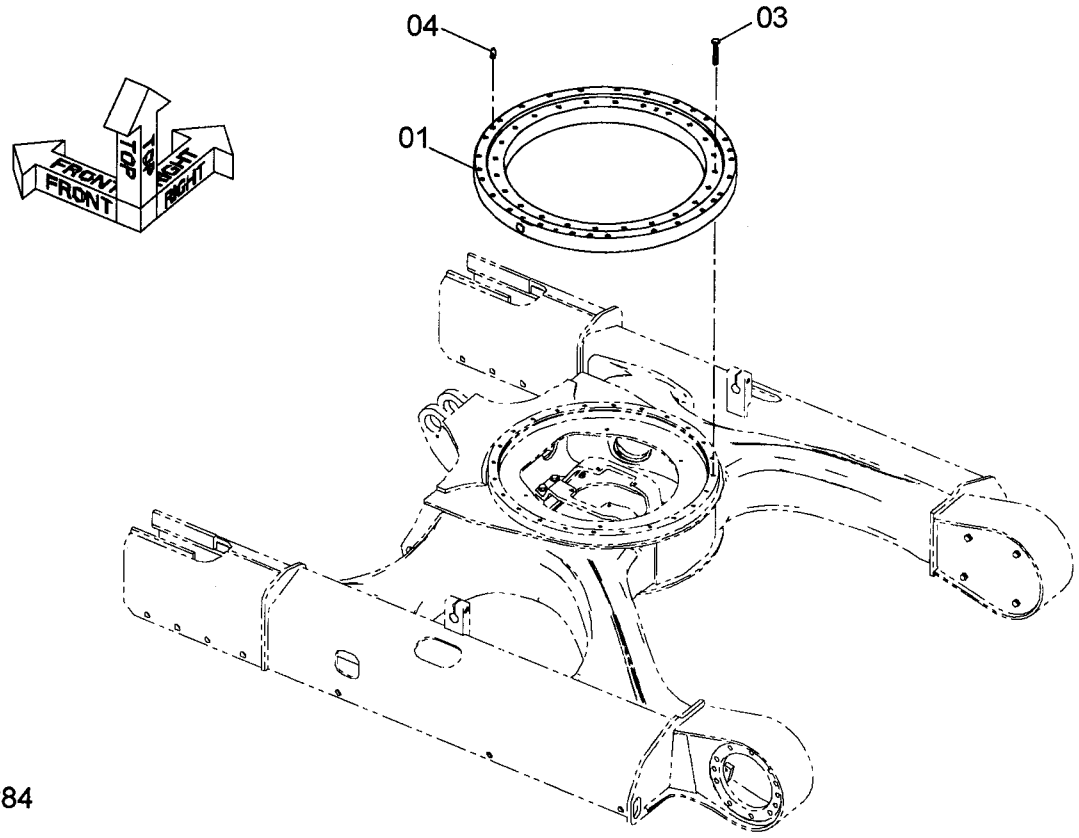

9237284

Ⓦ

符号 ITEM	部品番号 PART NO.	部品名	PART NAME	数量 Q'TY	サービスコード S.C	適用号機 SERIAL NO.	互換性 ICA	代替部品 REPLACEABLE PART 部品番号 PART NO.	代替部品 REPLACEABLE PART 数量 Q'TY
01	4616037	スイング;サークル	SWING;CIRCLE	1					
03	J921275	ボルト	BOLT	24					
04	4612695	ピン;ノック	PIN;KNOCK	2					

走行装置
TRAVEL DEVICE

適用号機 010001-
Serial No.

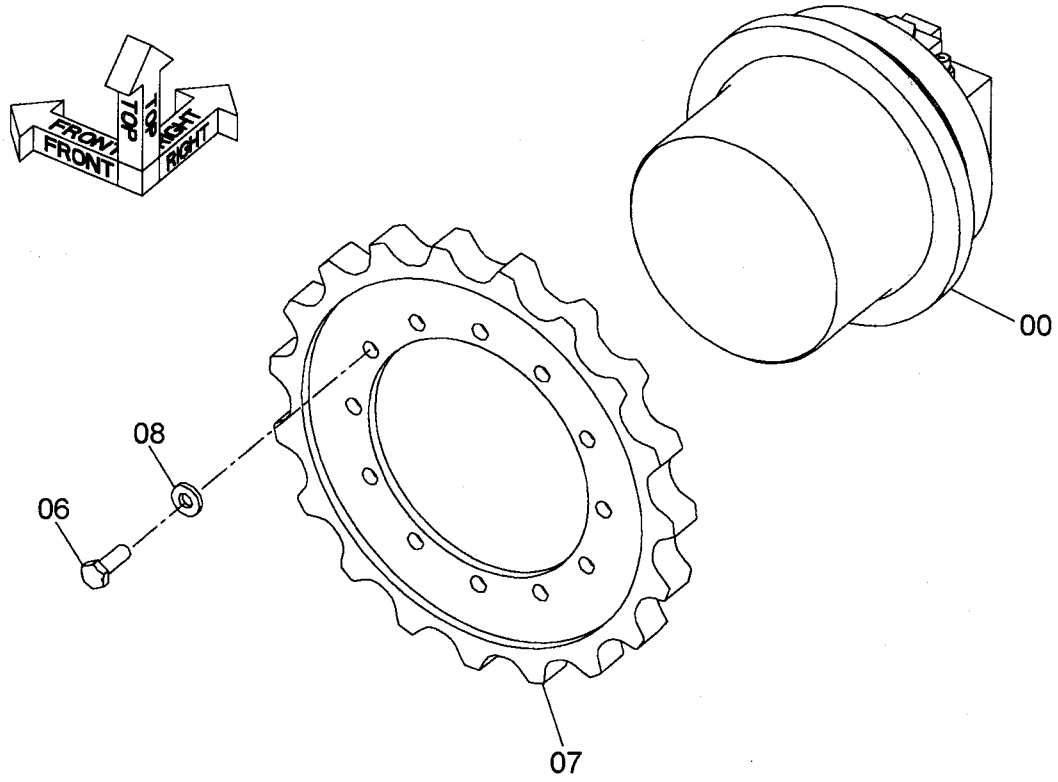

9245506

Ⓦ

符号 ITEM	部品番号 PART NO.	部品名	PART NAME	数量 Q'TY	サービスコード S.C	適用号機 SERIAL NO.	互換性 ICA	代替部品 REPLACEABLE PART 部品番号 PART NO.	代替部品 REPLACEABLE PART 数量 Q'TY
	9245506	ソーコソーチ	TRAVEL DEVICE	2					
00	4628892	・モータ;オイル	・MOTOR;OIL	1	H				
06	J921440	・ボルト	・BOLT	12					
07	1032093	・スプロケット	・SPROCKET	1					
08	J222014	・ワッシャ	・WASHER	12					

フロントアイドラ
FRONT IDLER

適用号機 010001-
Serial No.

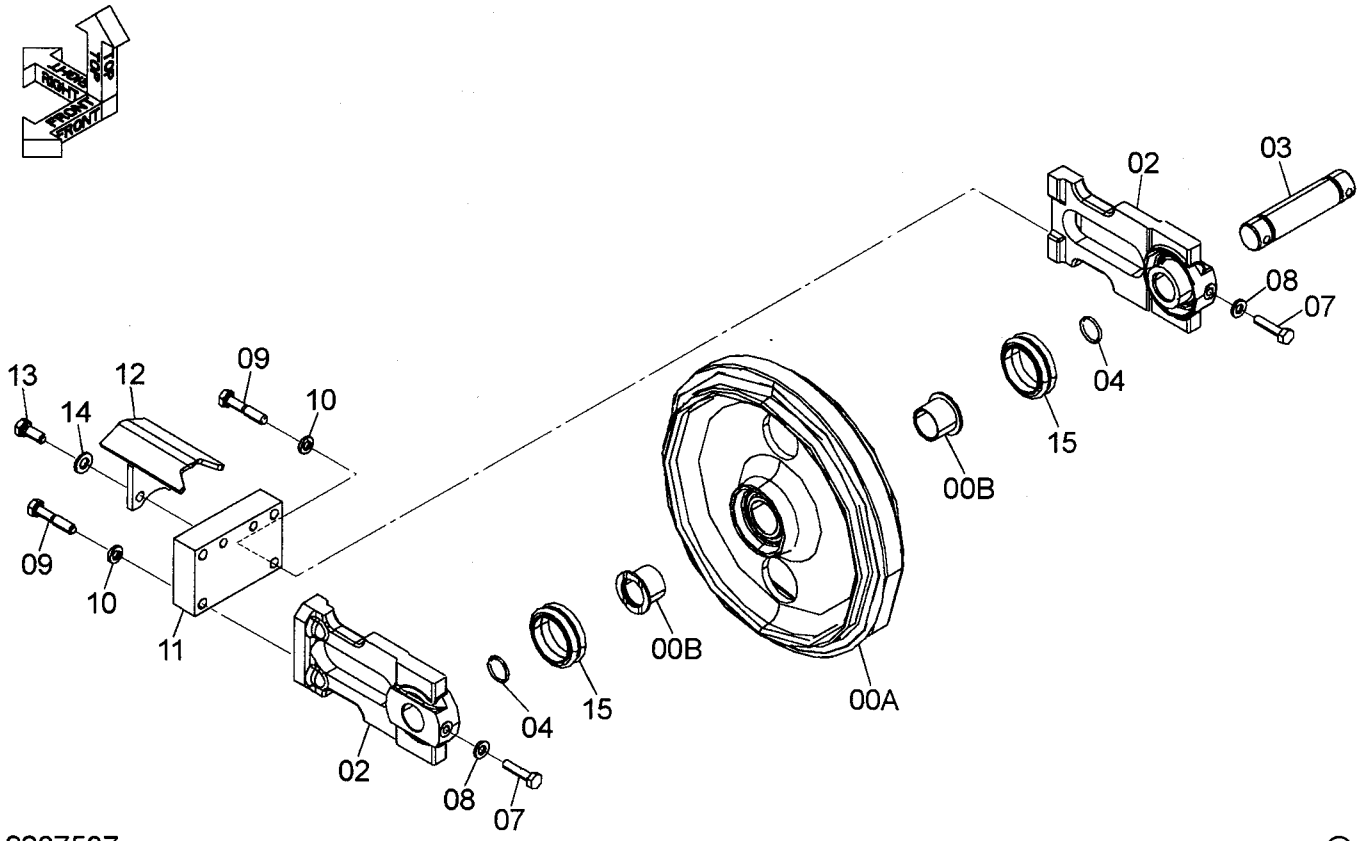

9237507

Ⓦ

符号 ITEM	部品番号 PART NO.	部品名	PART NAME	数量 Q'TY	サービスコード S.C	適用号機 SERIAL NO.	互換性 ICA	代替部品 REPLACEABLE PART 部品番号 PART NO.	代替部品 REPLACEABLE PART 数量 Q'TY
	9237507	フロントアイドラ	FRONT IDLER	2					
00	9240395	・アイドラー	・IDLER	1					
00A	1032255	・・アイドラー	・・IDLER	1					
00B	3101950	・・ブッシング	・・BUSHING	2					
02	2050892	・サポート	・SUPPORT	2					
03	3101912	・シャフト	・SHAFT	1					
04	4506428	・O-リング	・O-RING	2					
07	4618578	・ボルト	・BOLT	2					
08	J222010	・ワッシャ	・WASHER	2					
09	J921260	・ボルト	・BOLT	4					
10	A590912	・ワッシャ;スプリング	・WASHER;SPRING	4					
11	3101308	・プレート	・PLATE	1					
12	8095574	・カバー	・COVER	1					
13	J921230	・ボルト	・BOLT	2					
14	J222012	・ワッシャ	・WASHER	2					
15	4619324	・シール;グループ	・SEAL;GROUP	2					

アジャスタ（ゴムクローラ）
ADJUSTER (RUBBER CRAWLER)

適用号機　010001-
Serial No.

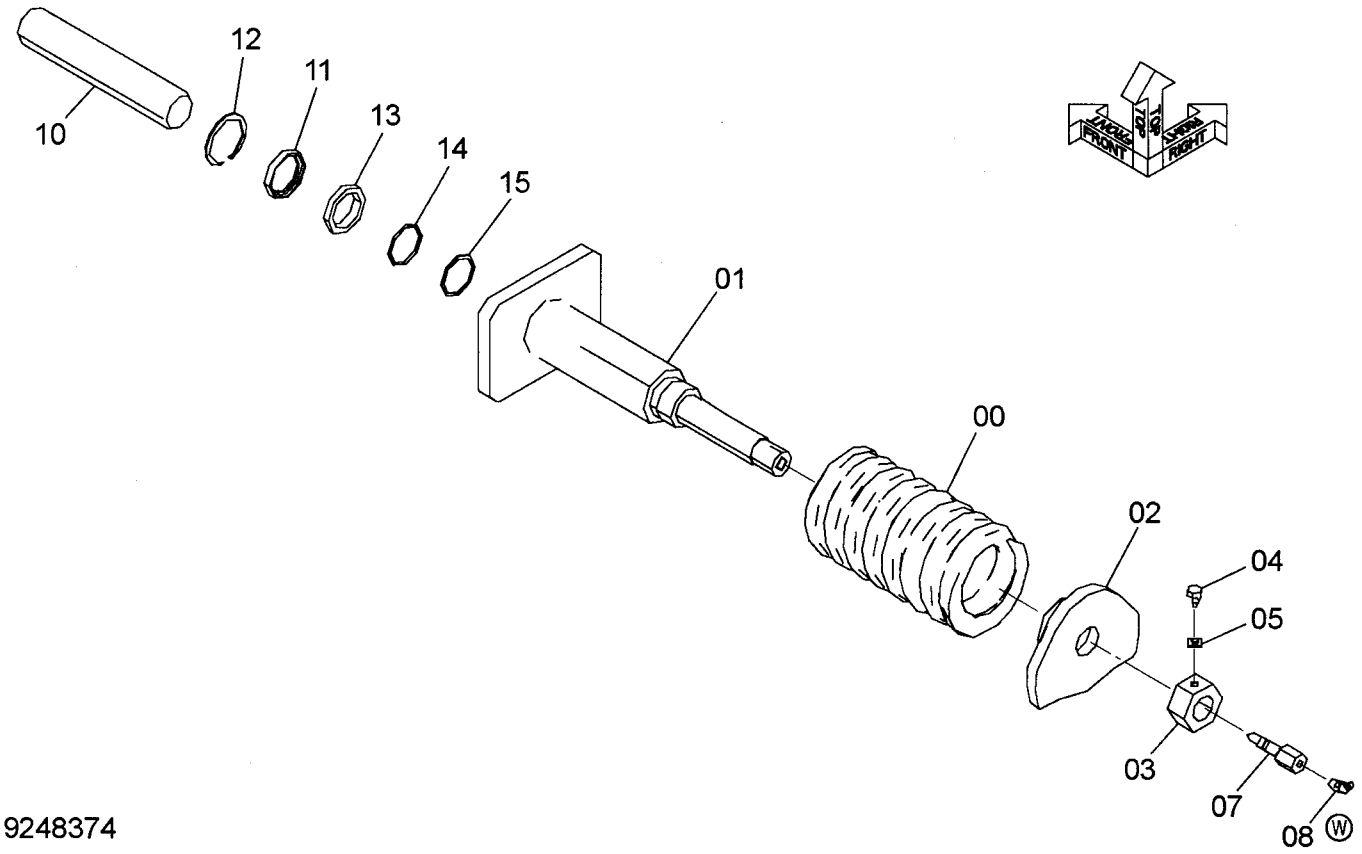

9248374

符号 ITEM	部品番号 PART NO.	部品名	PART NAME	数量 Q'TY	サービスコード S.C	適用号機 SERIAL NO.	互換性 ICA	代替部品 REPLACEABLE PART 部品番号 PART NO.	代替部品 REPLACEABLE PART 数量 Q'TY
	9248374	スプリング;トラック(L)	SPRING;TRACK(L)	1			Y	9247741	1
	9247741	スプリング;トラック(R)	SPRING;TRACK(R)	1					
00	3101894	・スプリング	・SPRING	1					
01	7045906	・シリンダ	・CYL.	1					
02	3101895	・ブラケット	・BRACKET	1					
03	4618206	・ナット	・NUT	1					
04	4618205	・ボルト	・BOLT	1					
05	J222008	・ワッシャ	・WASHER	1					
07	4618093	・バルブ	・VALVE	1					
08	4235209	・フイッテング;グリース	・FITTING;GREASE	1					
10	4618029	・ロッド	・ROD	1					
11	4618030	・スペーサ	・SPACER	1					
12	991722	・リング;リテイニング	・RING;RETAINING	1					
13	4618577	・シール;ダスト	・SEAL;DUST	1					
14	992444	・O-リング	・O-RING	1					
15	4618092	・リング	・RING	1					

アジャスタ（鉄クローラ）
ADJUSTER (STEEL CRAWLER)

適用号機 010001-
Serial No.

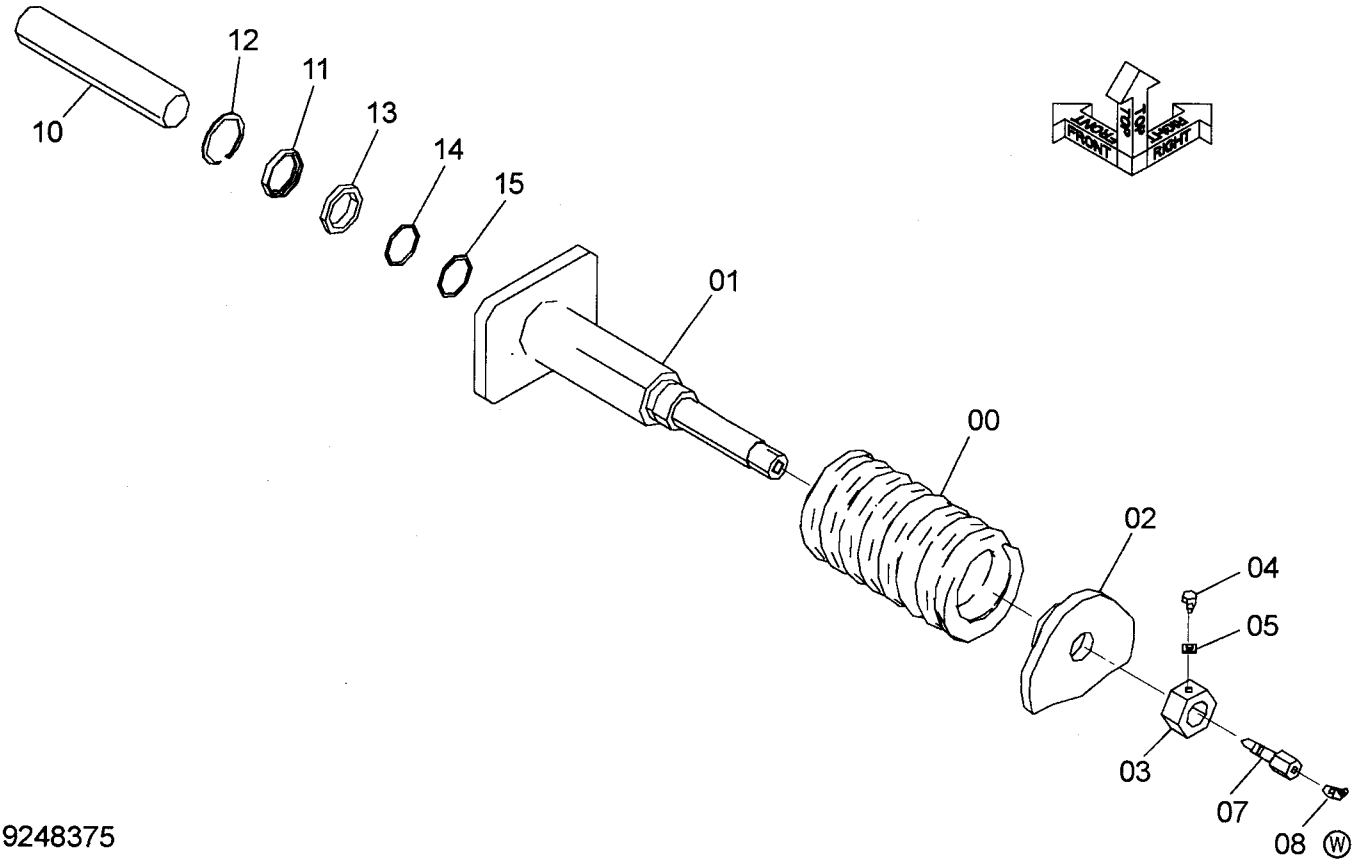

9248375

符号 ITEM	部品番号 PART NO.	部品名	PART NAME	数量 Q'TY	サービスコード S.C	適用号機 SERIAL NO.	互換性 ICA	代替部品 REPLACEABLE PART 部品番号 PART NO.	代替部品 REPLACEABLE PART 数量 Q'TY
	9248375	スプリング;トラック(L)	SPRING;TRACK(L)	1			Y	9247742	1
	9247742	スプリング;トラック(R)	SPRING;TRACK(R)	1					
00	3101894	・スプリング	・SPRING	1					
01	7045906	・シリンダ	・CYL.	1					
02	3101895	・ブラケット	・BRACKET	1					
03	4618206	・ナット	・NUT	1					
04	4618205	・ボルト	・BOLT	1					
05	J222008	・ワッシャ	・WASHER	1					
07	4618093	・バルブ	・VALVE	1					
08	4235209	・フイッテング;グリース	・FITTING;GREASE	1					
10	4618029	・ロッド	・ROD	1					
11	4618030	・スペーサ	・SPACER	1					
12	991722	・リング;リテイニング	・RING;RETAINING	1					
13	4618577	・シール;ダスト	・SEAL;DUST	1					
14	992444	・O-リング	・O-RING	1					
15	4618092	・リング	・RING	1					

上ローラ
UPPER ROLLER

適用号機 010001-
Serial No.

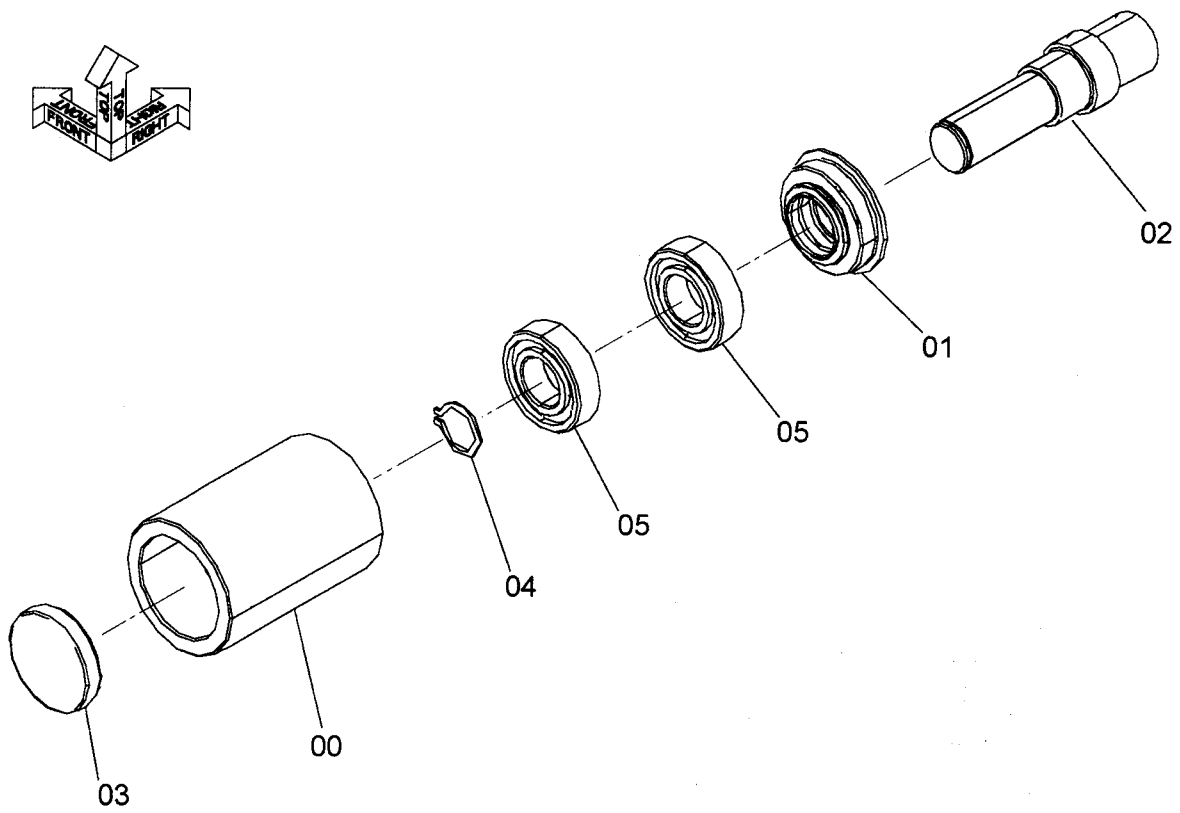

9239529

Ⓦ

符号 ITEM	部品番号 PART NO.	部品名	PART NAME	数量 Q'TY	サービスコード S.C	適用号機 SERIAL NO.	互換性 ICA	代替部品 REPLACEABLE PART 部品番号 PART NO.	代替部品 REPLACEABLE PART 数量 Q'TY
	9239529	ウエローラ	UPPER ROLLER	2					
00	4618041	・ローラ	・ROLLER	1					
01	4618042	・シール	・SEAL	1					
02	3101900	・シャフト	・SHAFT	1					
03	4618043	・キャップ	・CAP	1					
04	942517	・リング;リテイニング	・RING;RETAINING	1					
05	961042	・ベアリング;ボール	・BRG.;BALL	2					

下ローラ
LOWER ROLLER

適用号機 010001-
Serial No.

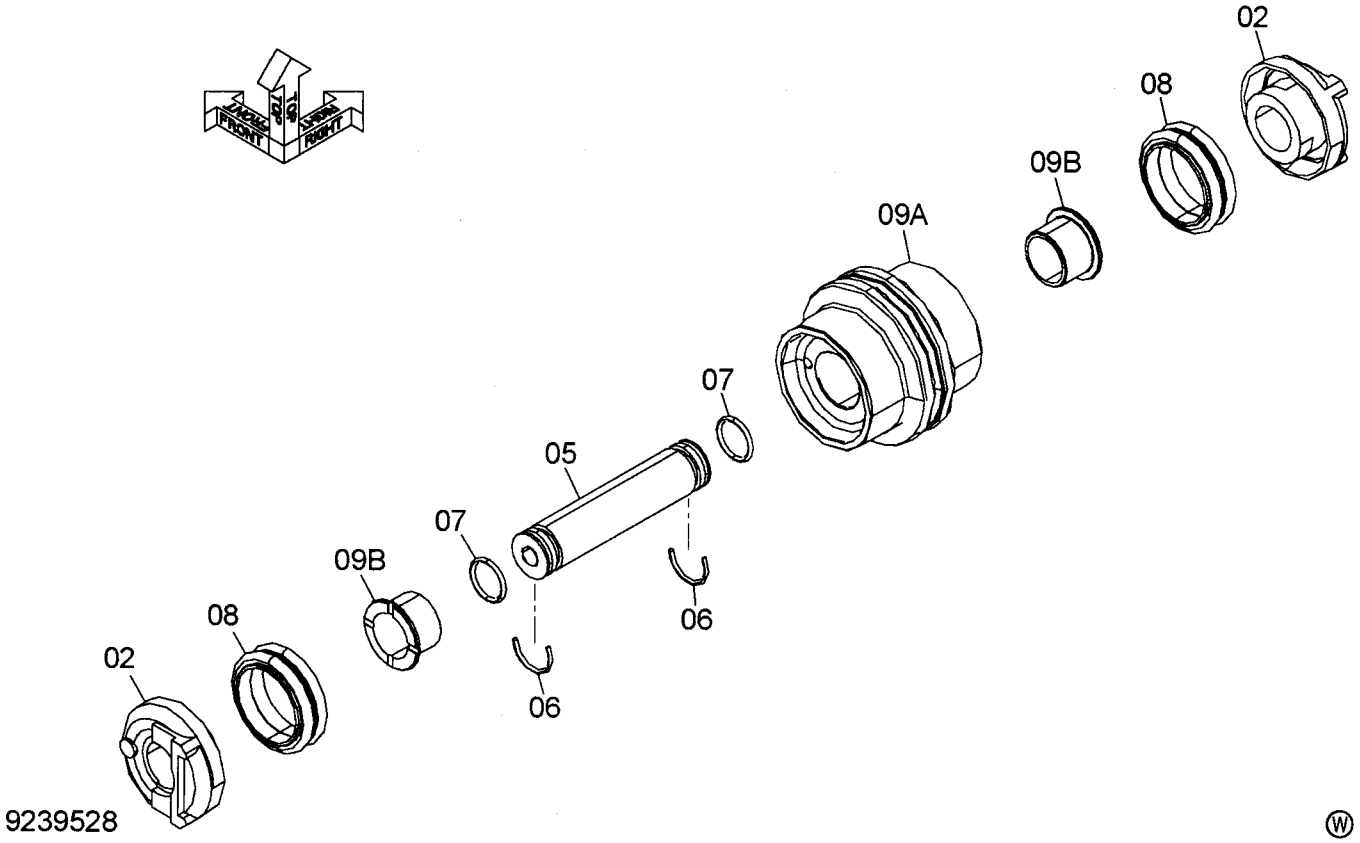

符号 ITEM	部品番号 PART NO.	部品名	PART NAME	数量 Q'TY	サービスコード S.C	適用号機 SERIAL NO.	互換性 ICA	代替部品 REPLACEABLE PART 部品番号 PART NO.	代替部品 REPLACEABLE PART 数量 Q'TY
	9239528	シタローラ	LOWER ROLLER	8					
02	2050740	・カラー	・COLLAR	2					
05	3101898	・シャフト	・SHAFT	1					
06	4618040	・リング	・RING	2					
07	4506428	・O-リング	・O-RING	2					
08	4619324	・シール;グループ	・SEAL;GROUP	2					
09	9240380	・ローラ(ブッシング)	・ROLLER (BUSHING)	1					
09A	7045905	・・ローラ	・・ROLLER	1					
09B	4618826	・・ブッシング	・・BUSHING	2					

ゴムクローラ
RUBBER CRAWLER

適用号機　010001-
Serial No.

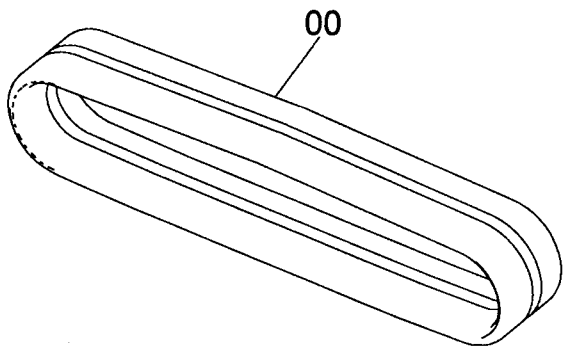

9240260

Ⓦ

符号 ITEM	部品番号 PART NO.	部品名	PART NAME	数量 Q'TY	サービスコード S.C	適用号機 SERIAL NO.	互換性 ICA	代替部品 REPLACEABLE PART 部品番号 PART NO.	代替部品 REPLACEABLE PART 数量 Q'TY
00	5009561	シュー;ラバー	SHOE	2					

トラックリンク ４００mmG
TRACK-LINK 400mmG

適用号機 010001-
Serial No.

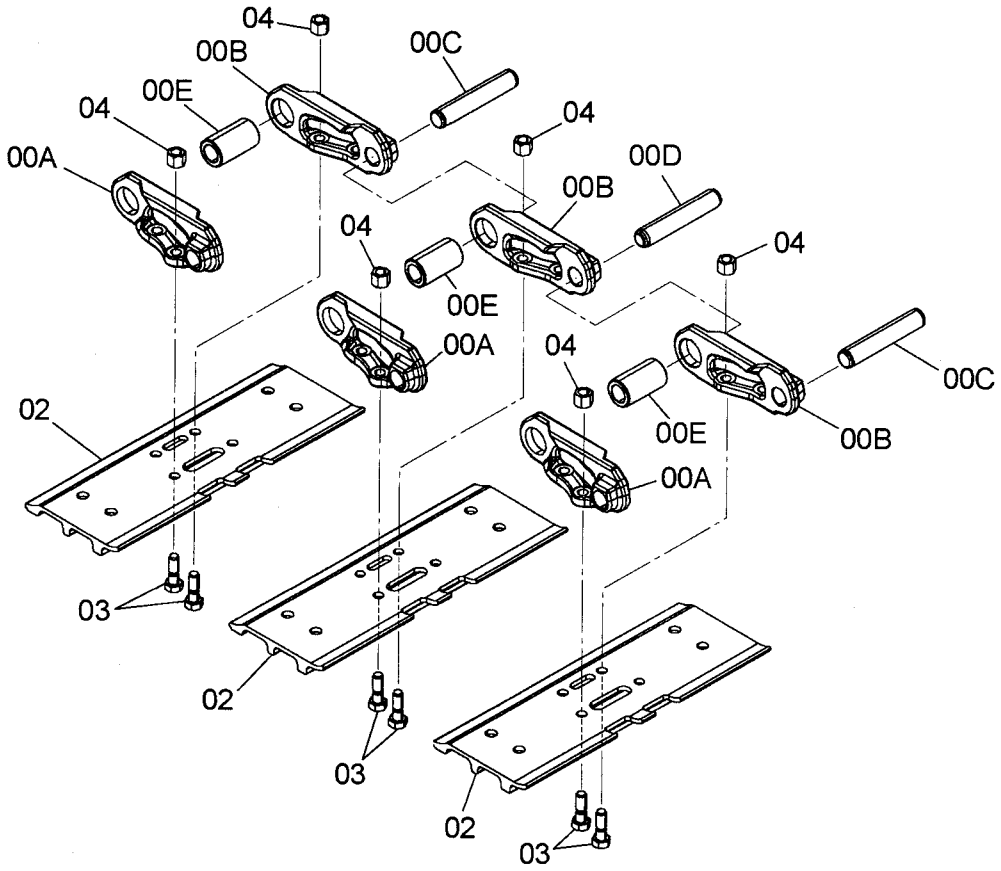

9239458

Ⓦ

符号 ITEM	部品番号 PART NO.	部品名	PART NAME	数量 Q'TY	サービスコード S.C	適用号機 SERIAL NO.	互換性 ICA	代替部品 REPLACEABLE PART 部品番号 PART NO.	代替部品 REPLACEABLE PART 数量 Q'TY
	9239458	ﾄﾗｯｸﾘﾝｸｱｯｾﾝ	ﾄﾗｯｸﾘﾝｸｱｯｾﾝ	1					
00	9239457	･ﾄﾗｯｸﾘﾝｸｱｯｾﾝ	･ﾄﾗｯｸﾘﾝｸｱｯｾﾝ	1					
00A	1032094	･･ﾘﾝｸ(LH)	･･LINK(LH)	39					
00B	1032095	･･ﾘﾝｸ(RH)	･･LINK(RH)	39					
00C	4618053	･･ﾋﾟﾝ	･･PIN	38					
00D	4618054	･･ﾋﾟﾝ;ﾏｽﾀｰ	･･PIN;MASTER	1					
00E	4618052	･･ﾌﾞｯｼﾝｸﾞ	･･BUSHING	39					
02	2051281	･ｼｭｰ	･SHOE	39					
03	4618382	･ﾎﾞﾙﾄ	･BOLT	156					
04	3102023	･ﾅｯﾄ	･NUT	156					

パットクローラ
PAD CRAWLER

適用号機 010001-
Serial No.

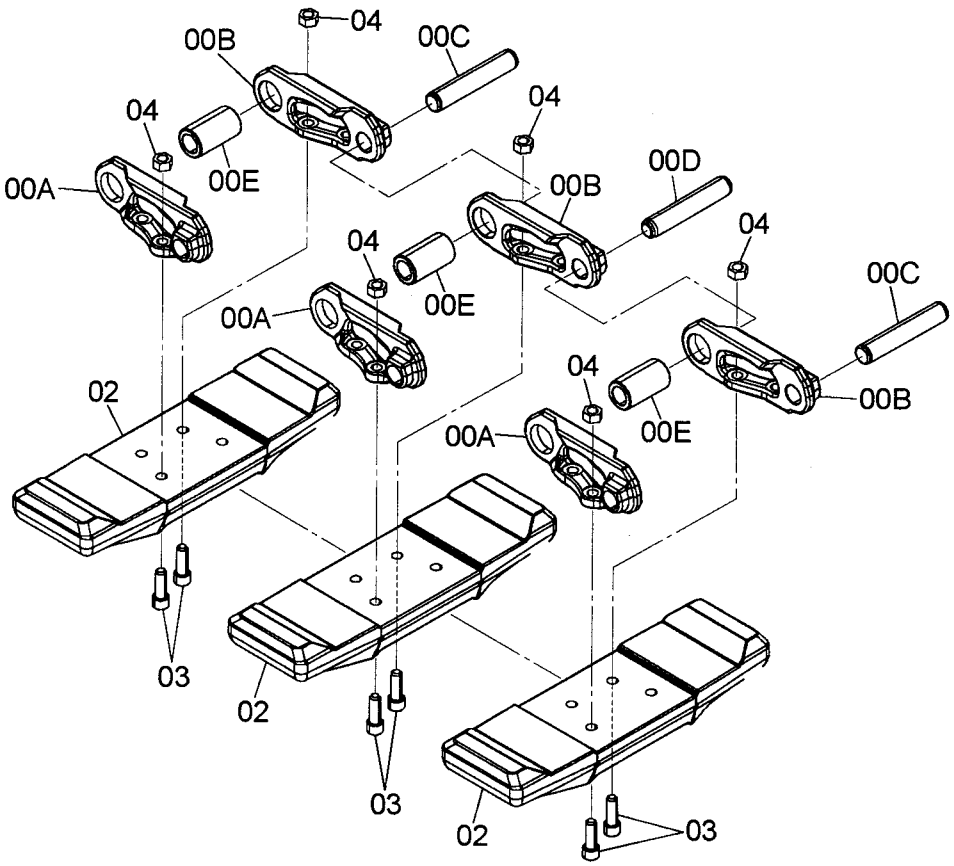

9239509

Ⓦ

符号 ITEM	部品番号 PART NO.	部品名	PART NAME	数量 Q'TY	サービスコード S.C	適用号機 SERIAL NO.	互換性 ICA	代替部品 REPLACEABLE PART 部品番号 PART NO.	代替部品 REPLACEABLE PART 数量 Q'TY
	9239509	ﾊﾟｯﾄｸﾛｰﾗ	PAD CRAWLER	2					
00	9239457	･ﾄﾗｯｸﾘﾝｸｱｯｾﾝ	･TRACK-LINK ASS'Y	1					
00A	1032094	･･ﾘﾝｸ(LH)	･･LINK(LH)	39					
00B	1032095	･･ﾘﾝｸ(RH)	･･LINK(RH)	39					
00C	4618053	･･ﾋﾟﾝ	･･PIN	38					
00D	4618054	･･ﾋﾟﾝ;ﾏｽﾀｰ	･･PIN;MASTER	1					
00E	4618052	･･ﾌﾞｯｼﾝｸﾞ	･･BUSHING	39					
02	1032285	･ﾗﾊﾞｰ	･RUBBER	39					
03	J781235	･ﾎﾞﾙﾄ;ｿｹｯﾄ	･BOLT;SOCKET	156					
04	J951012	･ﾅｯﾄ	NUT	156					

ゴムパット（トピー）
RUBBER PAD (TOPY)

適用号機　010001-
Serial No.

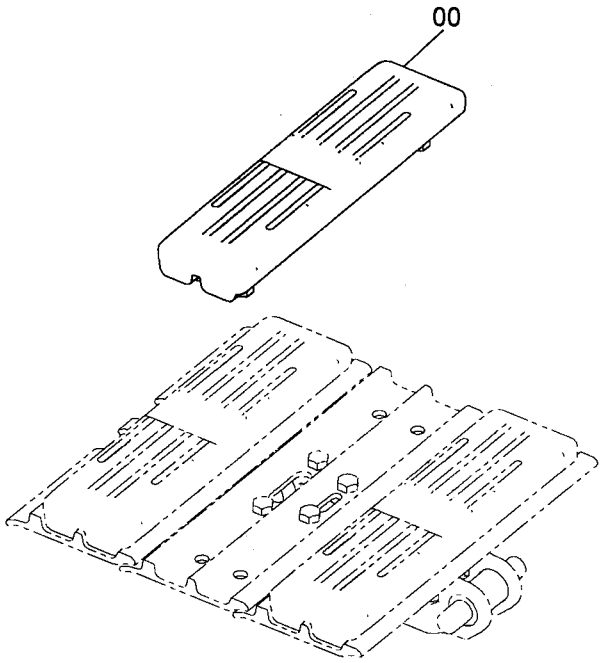

4619516

Ⓦ

符号 ITEM	部品番号 PART NO.	部品名	PART NAME	数量 Q'TY	ｻｰﾋﾞｽｺｰﾄﾞ S.C	適用号機 SERIAL NO.	互換性 ICA	代替部品 REPLACEABLE PART 部品番号 PART NO.	代替部品 REPLACEABLE PART 数量 Q'TY
00	4619516	ｺﾞﾑﾊﾟｯﾄ (ﾎﾞﾙﾄ, ﾜｯｼｬ付)	PAD (with BOLT, WASHER)	78					

センタジョイント
CENTER JOINT

適用号機 010001-
Serial No.



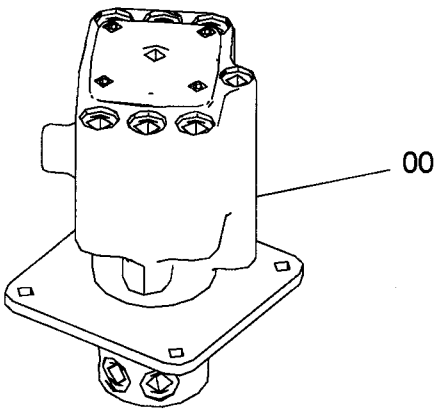

9230658 Ⓦ

符号 ITEM	部品番号 PART NO.	部品名	PART NAME	数量 Q'TY	サービスコード S.C	適用号機 SERIAL NO.	互換性 ICA	代替部品 REPLACEABLE PART 部品番号 PART NO.	代替部品 REPLACEABLE PART 数量 Q'TY
00	4607611	ジョイント;センタ	JOINT;CENTER	1	H				

走行配管
TRAVEL PIPING

適用号機 010001-010031
Serial No.

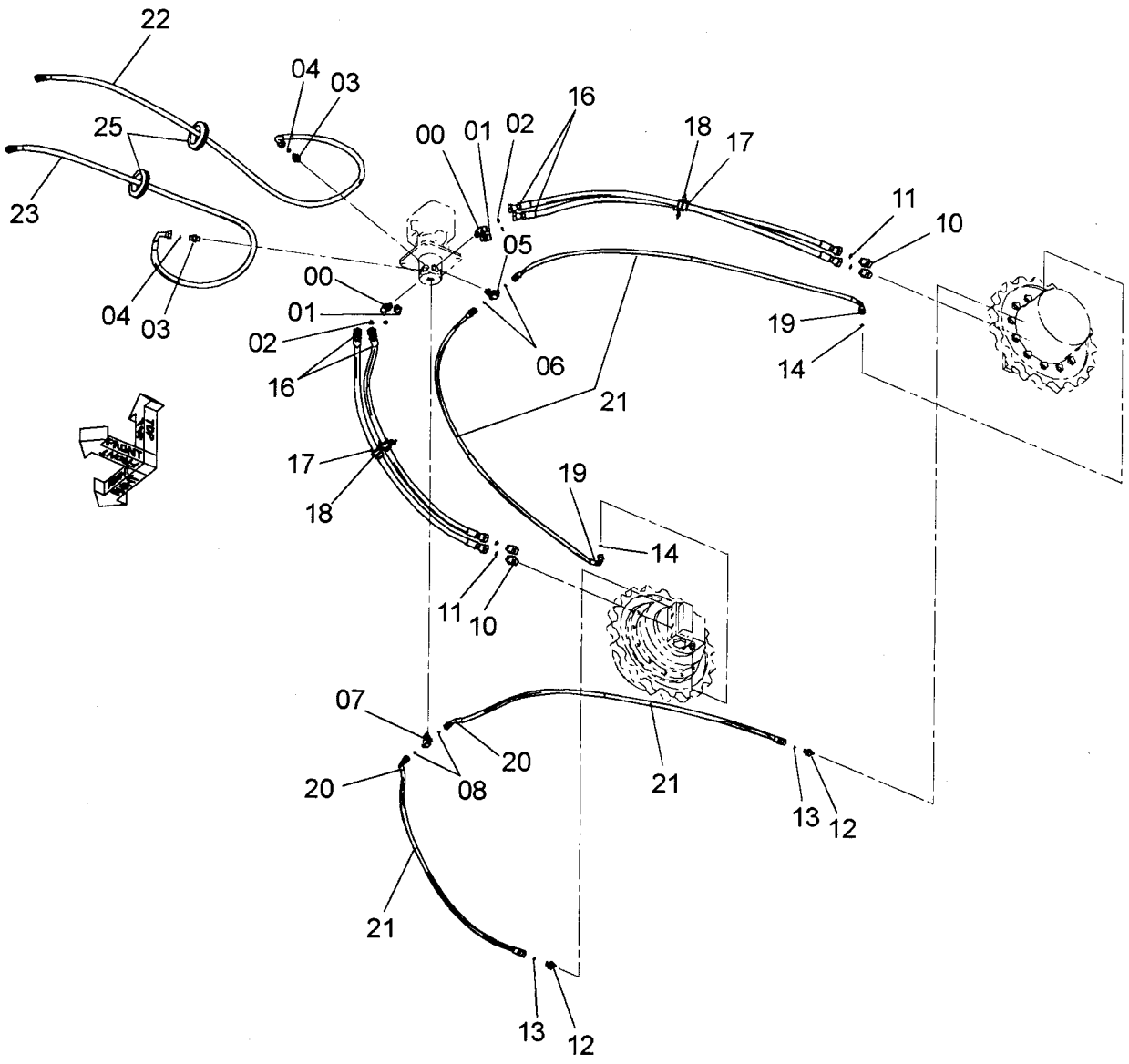

走行配管
TRAVEL PIPING

適用号機 010001-010031
Serial No.

符号 ITEM	部品番号 PART NO.	部品名	PART NAME	数量 Q'TY	サービスコード S.C	適用号機 SERIAL NO.	互換性 ICA	代替部品 REPLACEABLE PART 部品番号 PART NO.	代替部品 REPLACEABLE PART 数量 Q'TY
00	4616942	エルボ(キャノピ)	ELBOW (CANOPY)	2					
00	4616942	エルボ(キャブ)	ELBOW (CAB)	2		-010014			
00	4640537	エルボ(キャブ)	ELBOW (CAB)	2	#	010015-			
00A	4509180	・O-リング	・O-RING	1					
01	4616943	アダプタ(キャノピ)	ADAPTER (CANOPY)	2					
01	4616943	アダプタ(キャブ)	ADAPTER (CAB)	2		-010014			
01	4640544	アダプタ(キャブ)	ADAPTER (CAB)	2	#	010015-			
01A	4509180	・O-リング	・O-RING	1					
02	4138938	O-リング(キャノピ)	O-RING (CANOPY)	4					
02	4138938	O-リング(キャブ)	O-RING (CAB)	4		-010014			
02	4640533	O-リング(キャブ)	O-RING (CAB)	4	#	010015-			
03	4619554	アダプタ	ADAPTER	2					
03A	4509180	・O-リング	・O-RING	1					
04	4138928	O-リング	O-RING	2					
05	4617461	チー	TEE	1					
05A	957366	・O-リング	・O-RING	1					
06	4154235	O-リング	O-RING	2					
07	4621136	チー	TEE	1					
07A	4622072	・O-リング	・O-RING	1					
08	4622073	O-リング	O-RING	2					
10	4620399	アダプタ(キャノピ)	ADAPTER (CANOPY)	4					
10	4620399	アダプタ(キャブ)	ADAPTER (CAB)	4		-010014			
10	4640545	アダプタ(キャブ)	ADAPTER (CAB)	4	#	010015-			
10A	4506418	・O-リング	・O-RING	1					
11	4138938	O-リング(キャノピ)	O-RING (CANOPY)	4					
11	4138938	O-リング(キャブ)	O-RING (CAB)	4		-010014			
11	4640533	O-リング(キャブ)	O-RING (CAB)	4	#	010015-			
12	4621543	アダプタ	ADAPTER	2					
12A	4622346	・O-リング	・O-RING	1					
13	4622073	O-リング	O-RING	2					
14	4154235	O-リング	O-RING	2					
16	3103894	ホース(キャノピ)	HOSE (CANOPY)	4					
16	3103894	ホース(キャブ)	HOSE (CAB)	4		-010014	T	3104832	4
								4640537	2
								4640544	2
								4640533	8
								4640545	4
16	3104832	ホース(キャブ)	HOSE (CAB)	4	#	010015-			
17	4621902	クッション	CUSHION	4					
18	4055311	クリップ;バンド	CLIP;BAND	4					

走行配管
TRAVEL PIPING

適用号機 010001-010031
Serial No.

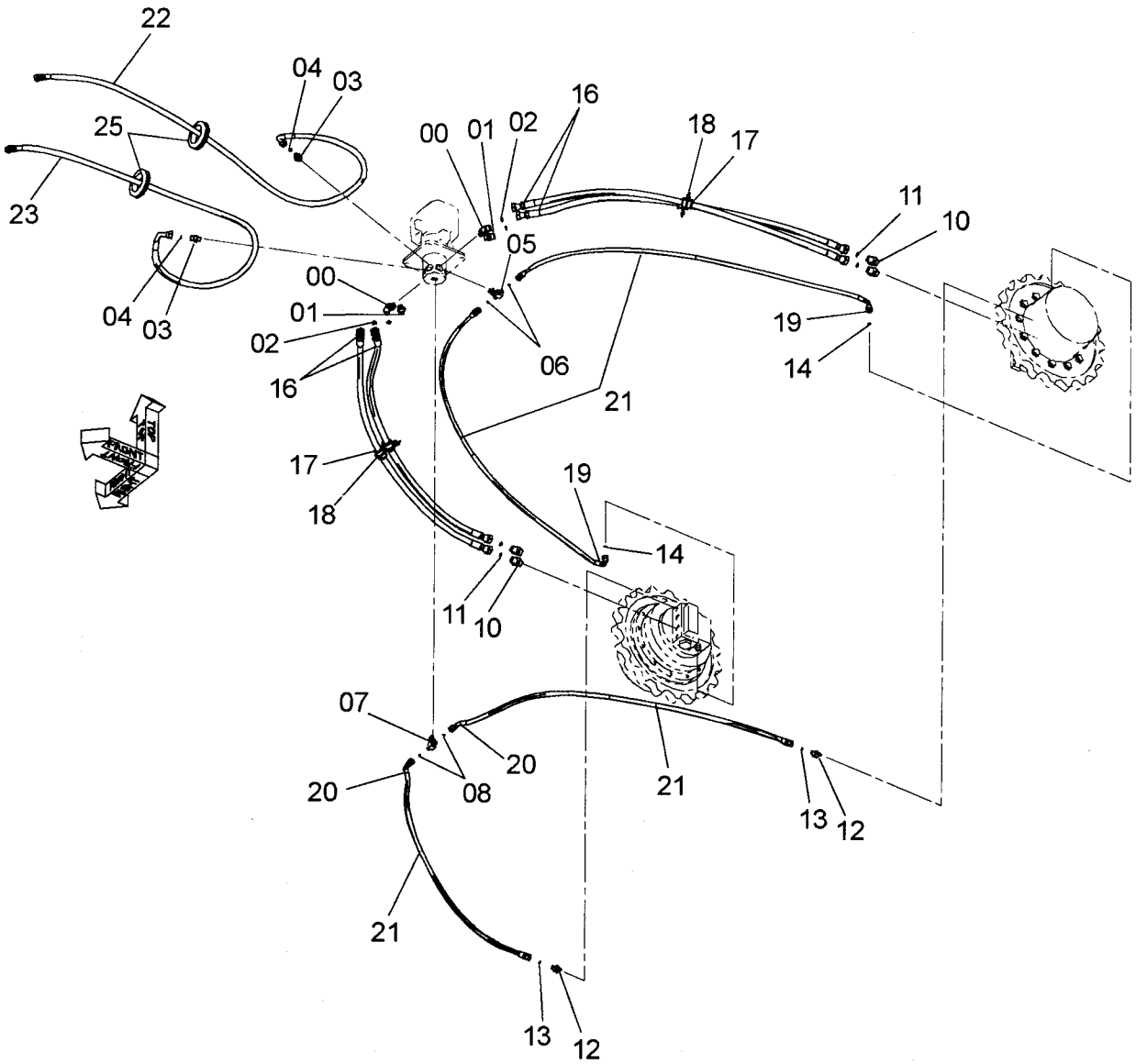

走行配管
TRAVEL PIPING

適用号機 010001-010031
Serial No.

符号 ITEM	部品番号 PART NO.	部品名	PART NAME	数量 Q'TY	ｻｰﾋﾞｽｺｰﾄﾞ S.C	適用号機 SERIAL NO.	互換性 ICA	代替部品 REPLACEABLE PART 部品番号 PART NO.	代替部品 REPLACEABLE PART 数量 Q'TY
19	3103895	ﾎｰｽ	HOSE	2					
20	3103896	ﾎｰｽ	HOSE	2					
21	4327293	ﾌﾟﾛﾃｸﾀ	PROTECTOR	8					
22	3102562	ﾎｰｽ	HOSE	1					
23	3102563	ﾎｰｽ	HOSE	1					
25	4618055	ﾌﾞｯｼﾝｸﾞ;ﾗﾊﾞｰ	BUSHING;RUBBER	2					

走行配管
TRAVEL PIPING

適用号機 010032-
Serial No.

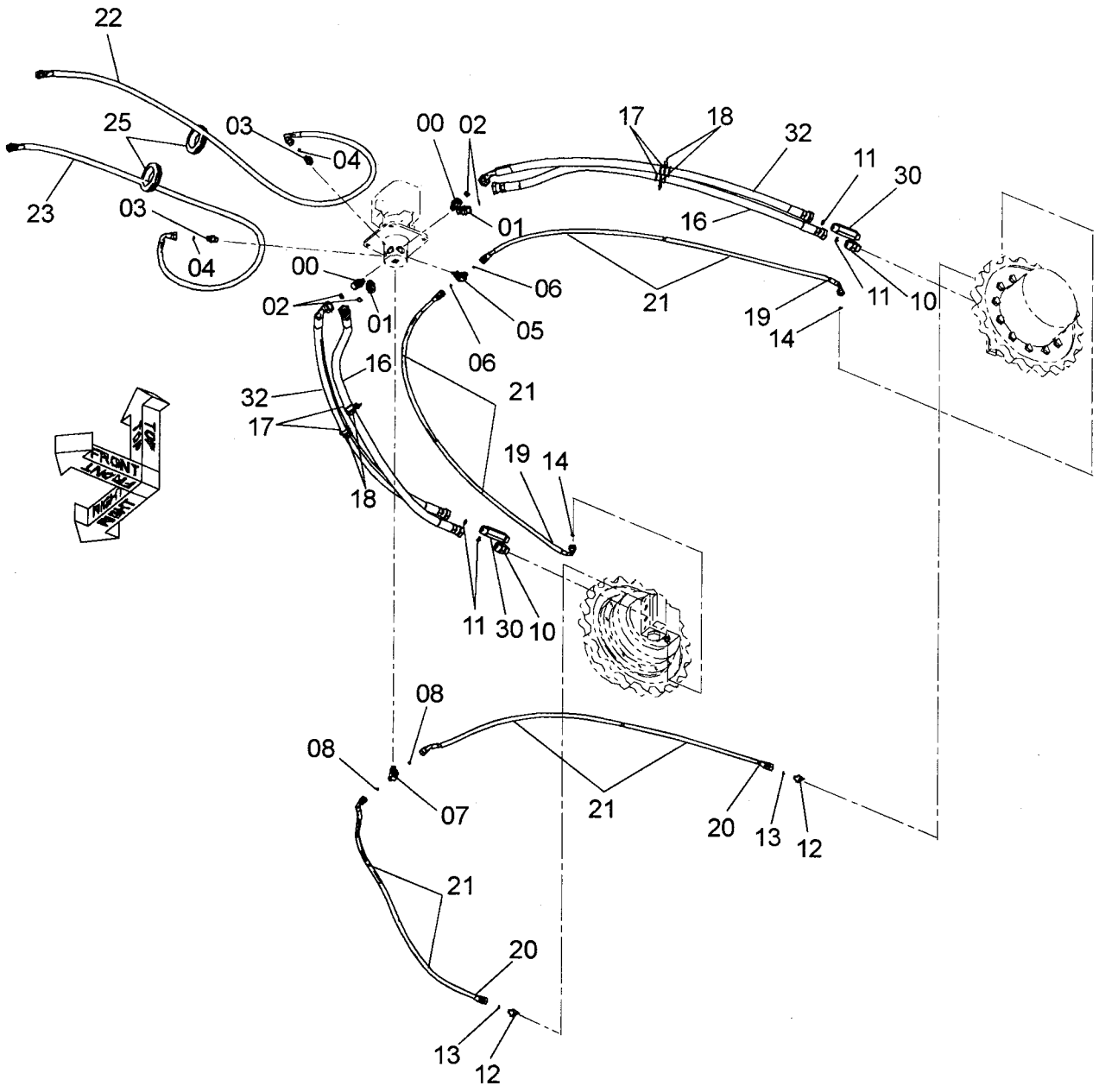

走行配管
TRAVEL PIPING

適用号機 010032-
Serial No.

符号 ITEM	部品番号 PART NO.	部品名	PART NAME	数量 Q'TY	サービスコード S.C	適用号機 SERIAL NO.	互換性 ICA	代替部品 REPLACEABLE PART 部品番号 PART NO.	代替部品 REPLACEABLE PART 数量 Q'TY
00	4616942	ｴﾙﾎﾞ(ｷｬﾉﾋﾟ)	ELBOW (CANOPY)	2		-010036			
00	4640544	ｱﾀﾞﾌﾟﾀ(ｷｬﾉﾋﾟ)	ADAPTER (CANOPY)	2		010037-			
00	4640537	ｴﾙﾎﾞ(ｷｬﾌﾞ)	ELBOW (CAB)	2		-010031			
00	4640544	ｱﾀﾞﾌﾟﾀ(ｷｬﾌﾞ)	ADAPTER (CAB)	2		010032-			
00A	4509180	･O-ﾘﾝｸﾞ	･O-RING	1					
01	4616943	ｱﾀﾞﾌﾟﾀ(ｷｬﾉﾋﾟ)	ADAPTER (CANOPY)	2		-010036			
01	4640544	ｱﾀﾞﾌﾟﾀ(ｷｬﾉﾋﾟ)	ADAPTER (CANOPY)	2		010037-			
01	4640544	ｱﾀﾞﾌﾟﾀ(ｷｬﾌﾞ)	ADAPTER (CAB)	2					
01A	4509180	･O-ﾘﾝｸﾞ	･O-RING	1					
02	4138938	O-ﾘﾝｸﾞ(ｷｬﾉﾋﾟ)	O-RING (CANOPY)	4		-010036			
02	4640533	O-ﾘﾝｸﾞ(ｷｬﾉﾋﾟ)	O-RING (CANOPY)	4		010037-			
02	4640533	O-ﾘﾝｸﾞ(ｷｬﾌﾞ)	O-RING (CAB)	4					
03	4619554	ｱﾀﾞﾌﾟﾀ	ADAPTER	2					
03A	4509180	･O-ﾘﾝｸﾞ	･O-RING	1					
04	4138928	O-ﾘﾝｸﾞ	O-RING	2					
05	4617461	ﾁｰ	TEE	1					
05A	957366	･O-ﾘﾝｸﾞ	･O-RING	1					
06	4154235	O-ﾘﾝｸﾞ	O-RING	2					
07	4621136	ﾁｰ	TEE	1					
07A	4622072	･O-ﾘﾝｸﾞ	･O-RING	1					
08	4622073	O-ﾘﾝｸﾞ	O-RING	2					
10	4620399	ｱﾀﾞﾌﾟﾀ(ｷｬﾉﾋﾟ)	ADAPTER (CANOPY)	2		-010036			
10	4640545	ｱﾀﾞﾌﾟﾀ(ｷｬﾉﾋﾟ)	ADAPTER (CANOPY)	2		010037-			
10	4640545	ｱﾀﾞﾌﾟﾀ(ｷｬﾌﾞ)	ADAPTER (CAB)	2					
10A	4506418	･O-ﾘﾝｸﾞ	･O-RING	1					
11	4138938	O-ﾘﾝｸﾞ(ｷｬﾉﾋﾟ)	O-RING (CANOPY)	4		-010036			
11	4640533	O-ﾘﾝｸﾞ(ｷｬﾉﾋﾟ)	O-RING (CANOPY)	4		010037-			
11	4640533	O-ﾘﾝｸﾞ(ｷｬﾌﾞ)	O-RING (CAB)	4					
12	4621543	ｱﾀﾞﾌﾟﾀ	ADAPTER	2					
12A	4622346	･O-ﾘﾝｸﾞ	･O-RING	1					
13	4622073	O-ﾘﾝｸﾞ	O-RING	2					
14	4154235	O-ﾘﾝｸﾞ	O-RING	2					
16	3103894	ﾎｰｽ(ｷｬﾉﾋﾟ)	HOSE (CANOPY)	2		-010036	T	3104832	2
								4640544	2
								4640533	4
								4640545	2
16	3104832	ﾎｰｽ(ｷｬﾉﾋﾟ)	HOSE (CANOPY)	2		010037-			
16	3104832	ﾎｰｽ(ｷｬﾌﾞ)	HOSE (CAB)	2					
17	4621902	ｸｯｼｮﾝ	CUSHION	4					
18	4055311	ｸﾘｯﾌﾟ;ﾊﾞﾝﾄﾞ	CLIP;BAND	4					

走行配管
TRAVEL PIPING

適用号機 010032-
Serial No.

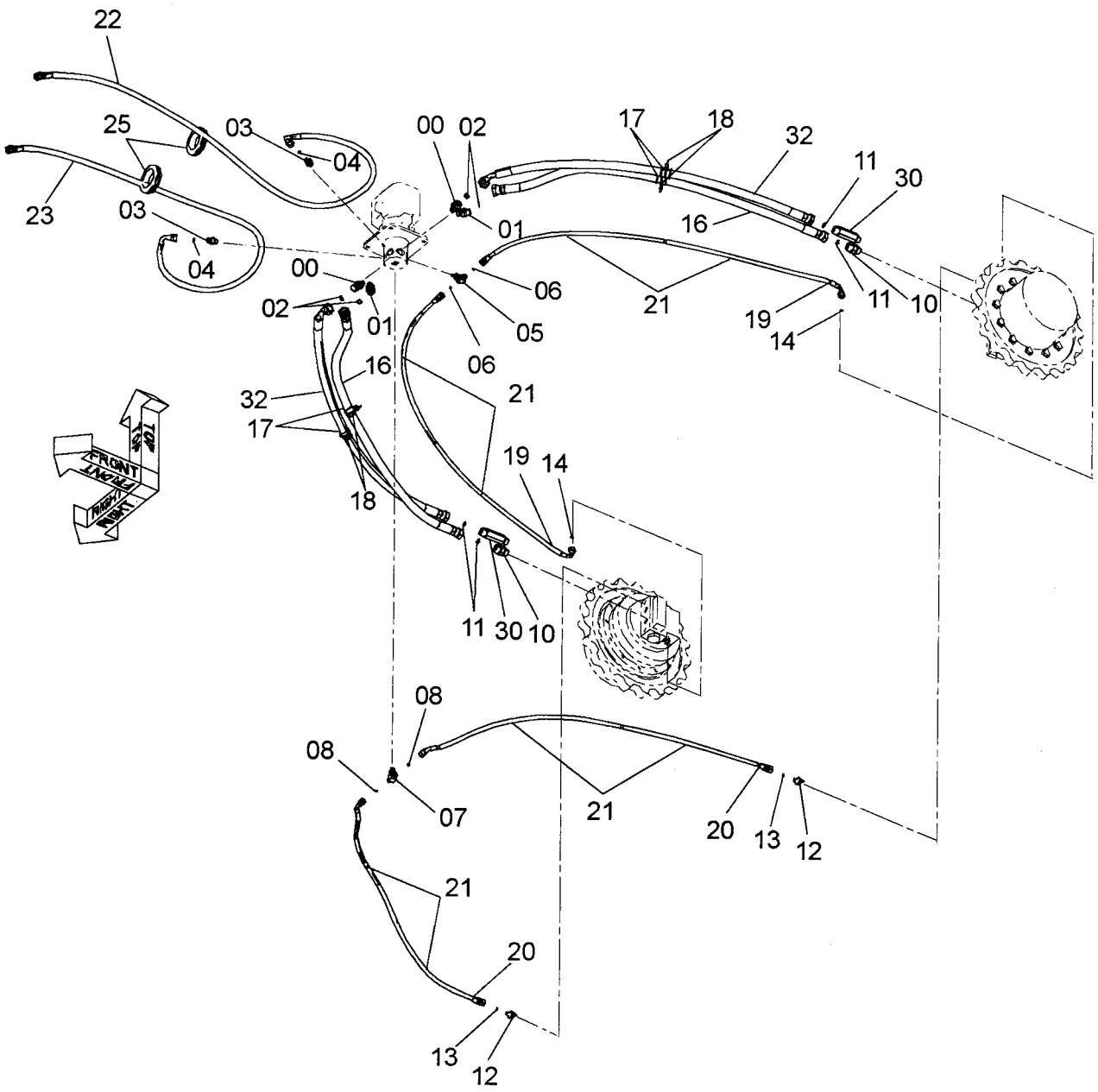

走行配管
TRAVEL PIPING

適用号機 010032-
Serial No.

符号 ITEM	部品番号 PART NO.	部品名	PART NAME	数量 Q'TY	サービスコード S.C	適用号機 SERIAL NO.	互換性 ICA	代替部品 REPLACEABLE PART 部品番号 PART NO.	代替部品 REPLACEABLE PART 数量 Q'TY
19	3103895	ホース	HOSE	2					
20	3103896	ホース	HOSE	2					
21	4327293	プロテクタ	PROTECTOR	8					
22	3102562	ホース	HOSE	1					
23	3102563	ホース	HOSE	1					
25	4618055	ブッシング;ラバー	BUSHING;RUBBER	2					
30	4620399	アダプタ(キャノピ)	ADAPTER (CANOPY)	2		-010036			
30	4640546	アダプタ(キャノピ)	ADAPTER (CANOPY)	2		010037-			
30	4640545	アダプタ(キャブ)	ADAPTER (CAB)	2		-010031			
30	4640546	アダプタ(キャブ)	ADAPTER (CAB)	2		010032-			
32	3103894	ホース(キャノピ)	HOSE (CANOPY)	2		-010036	T	3106032	2
								4640544	2
								4640546	2
								4640533	4
32	3106032	ホース(キャノピ)	HOSE (CANOPY)	2		010037-			
32	3104832	ホース(キャブ)	HOSE (CAB)	2		-010031			
32	3106032	ホース(キャブ)	HOSE (CAB)	2		010032-			

ブレード
BLADE

適用号機 010001-
Serial No.

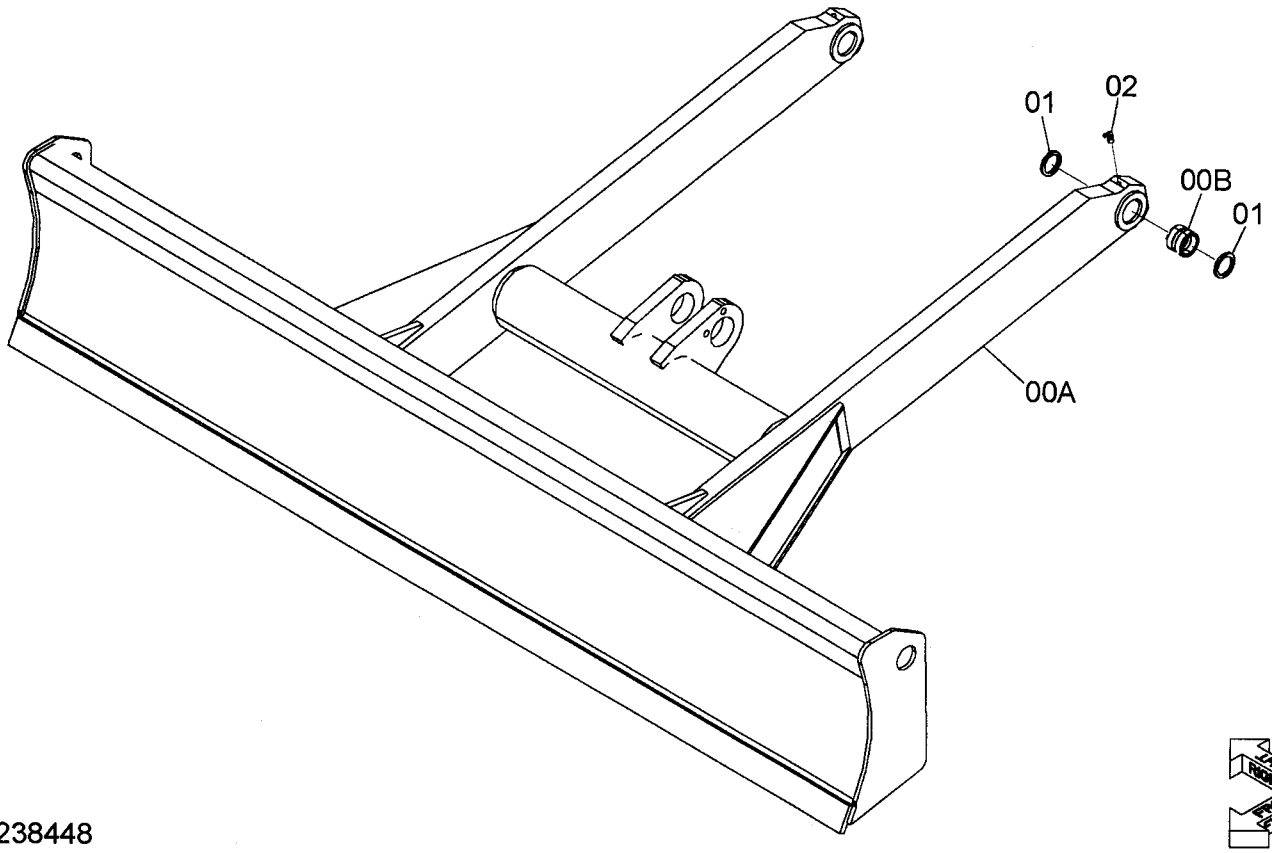



9238448

符号 ITEM	部品番号 PART NO.	部品名	PART NAME	数量 Q'TY	サービスコード S.C	適用号機 SERIAL NO.	互換性 ICA	代替部品 REPLACEABLE PART 部品番号 PART NO.	代替部品 REPLACEABLE PART 数量 Q'TY
00	8094754	ﾌﾞﾚｰﾄﾞ	BLADE	1					
00A	5009425	･ﾌﾞﾚｰﾄﾞ	･BLADE	1					
00A1	4651364	･･ﾌﾞﾚｰﾄﾞ	･･BLADE	1	#SW				
00B	4618204	･ﾌﾞｯｼﾝｸﾞ	･BUSHING	2					
01	4275478	ｼｰﾙ;ﾀﾞｽﾄ	SEAL;DUST	4					
02	J75581	ﾌｨｯﾃﾝｸﾞ;ｸﾞﾘｰｽ	FITTING;GREASE	2					

ブレード（ボルトオンカッティングエッジ）
BLADE (BOLT-ON CUTTING EDGE)

適用号機 010001-
Serial No.

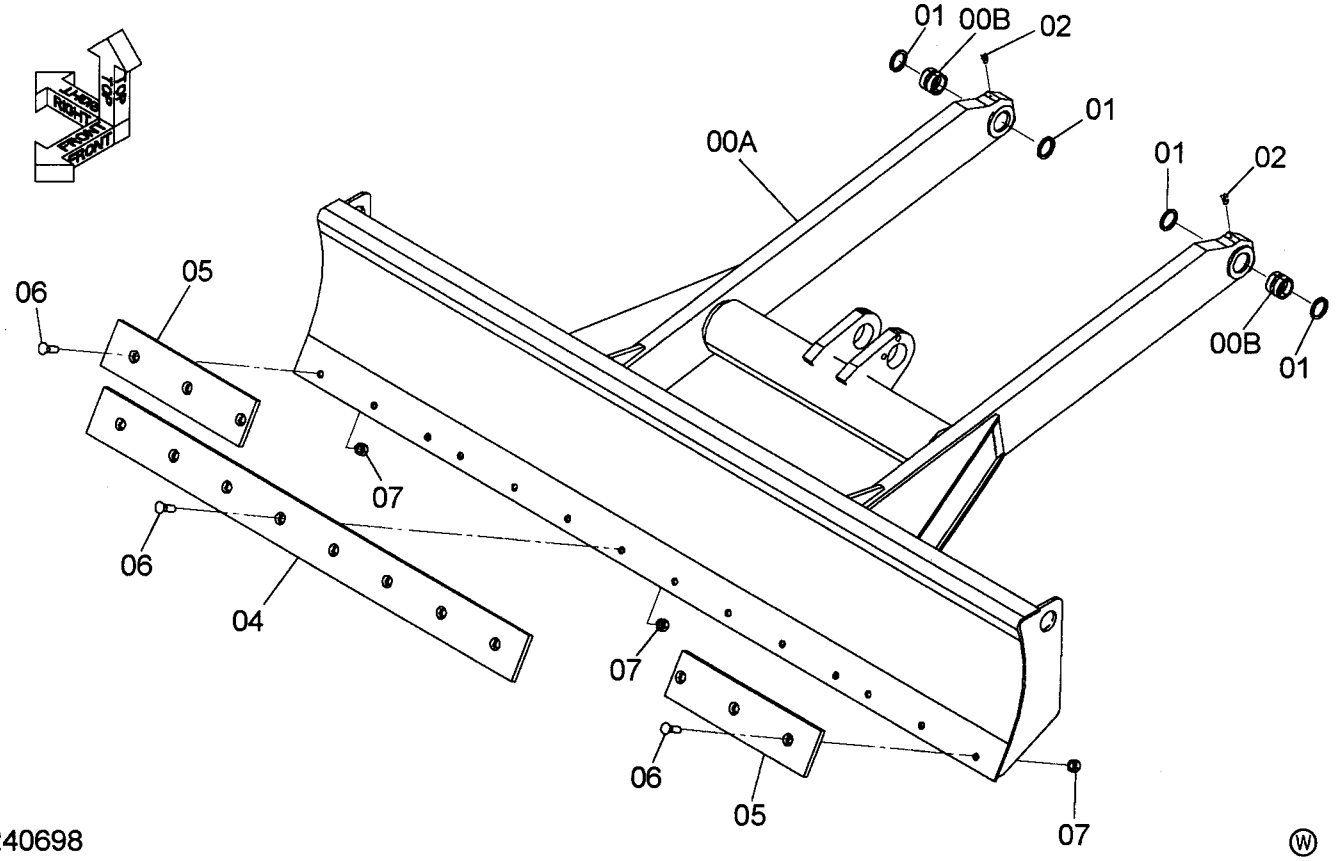

9240698

符号 ITEM	部品番号 PART NO.	部品名	PART NAME	数量 Q'TY	サービスコード S.C	適用号機 SERIAL NO.	互換性 ICA	代替部品 REPLACEABLE PART 部品番号 PART NO.	代替部品 REPLACEABLE PART 数量 Q'TY
00	8096871	ブレード	BLADE	1					
00A	5009587	・ブレード	・BLADE	1					
00B	4618204	・ブッシング	・BUSHING	2					
01	4275478	シール;ダスト	SEAL;DUST	4					
02	J75581	フイッテング;グリース	FITTING;GREASE	2					
04	3102626	カッテイング エッジ	CUTTING-EDGE	1					
05	3102269	カッテイング エッジ	CUTTING-EDGE	2					
06	4620861	ボルト;プラウ	BOLT;PLOW	14					
07	4434851	ナット	NUT	14					

ブレード（ボルトオンカッティングエッジ）（ロング）
BLADE (BOLT-ON CUTTING EDGE)(LONG)

適用号機　010001-
Serial No.

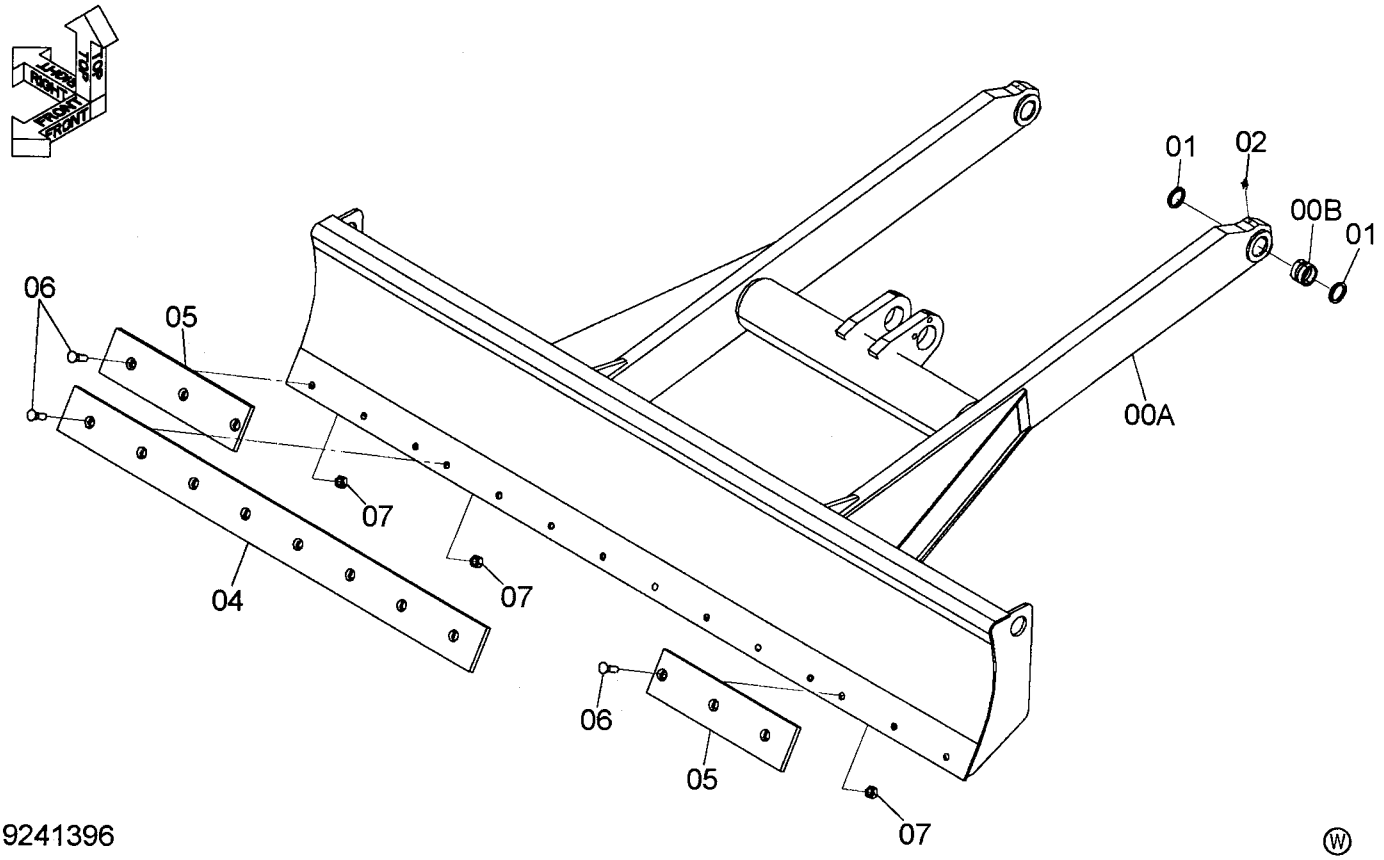

9241396

Ⓦ

符号 ITEM	部品番号 PART NO.	部品名	PART NAME	数量 Q'TY	サービスコード S.C	適用号機 SERIAL NO.	互換性 ICA	代替部品 REPLACEABLE PART 部品番号 PART NO.	代替部品 REPLACEABLE PART 数量 Q'TY
00	8096529	ﾌﾞﾚｰﾄﾞ	BLADE	1					
00A	5009603	･ﾌﾞﾚｰﾄﾞ	･BLADE	1					
00B	4618204	･ﾌﾞｯｼﾝｸﾞ	･BUSHING	2					
01	4275478	ｼｰﾙ;ﾀﾞｽﾄ	SEAL;DUST	4					
02	J75581	ﾌｨｯﾃﾝｸﾞ;ｸﾞﾘｰｽ	FITTING;GREASE	2					
04	3102626	ｶｯﾃｲﾝｸﾞｴｯｼﾞ	CUTTING-EDGE	1					
05	3102269	ｶｯﾃｲﾝｸﾞｴｯｼﾞ	CUTTING-EDGE	2					
06	4620861	ﾎﾞﾙﾄ;ﾌﾟﾗｳ	BOLT;PLOW	14					
07	4434851	ﾅｯﾄ	NUT	14					

ブレード用品
BLADE PARTS

適用号機 010001-
Serial No.

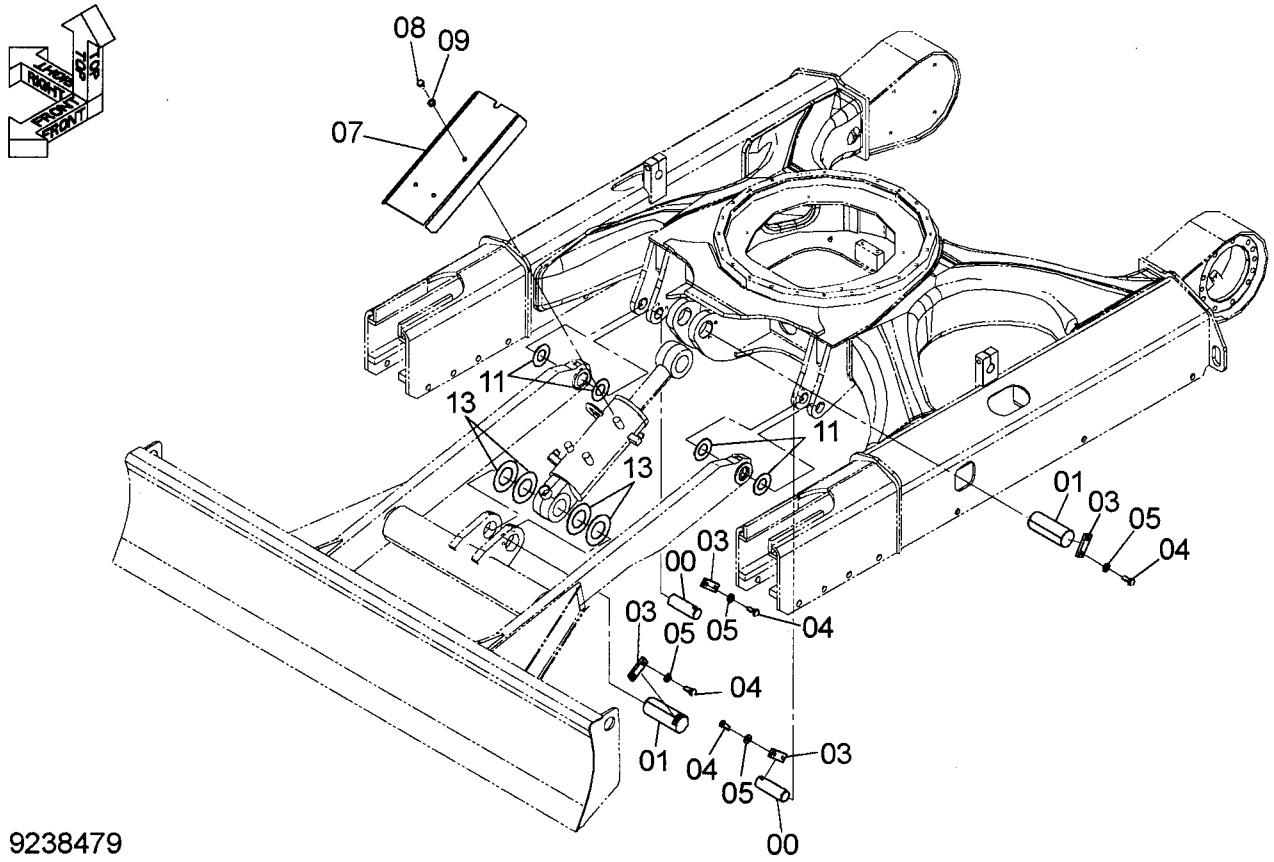

9238479

Ⓦ

符号 ITEM	部品番号 PART NO.	部品名	PART NAME	数量 Q'TY	サービスコード S.C	適用号機 SERIAL NO.	互換性 ICA	代替部品 REPLACEABLE PART 部品番号 PART NO.	代替部品 REPLACEABLE PART 数量 Q'TY
00	3101915	ピン	PIN	2					
01	3101897	ピン	PIN	2					
03	4618465	ロック	LOCK	4					
04	J921230	ボルト	BOLT	8					
05	J222012	ワッシャ	WASHER	8					
07	3102096	カバー	COVER	1					
08	J921020	ボルト	BOLT	3					
09	J222010	ワッシャ	WASHER	3					
11	4367641	シム 1.0mm	SHIM 1.0mm	4	R				
13	4374459	プレート;スラスト	PLATE;THRUST	4					

ブレードシリンダ
BLADE CYLINDER

適用号機　010001-
Serial No.

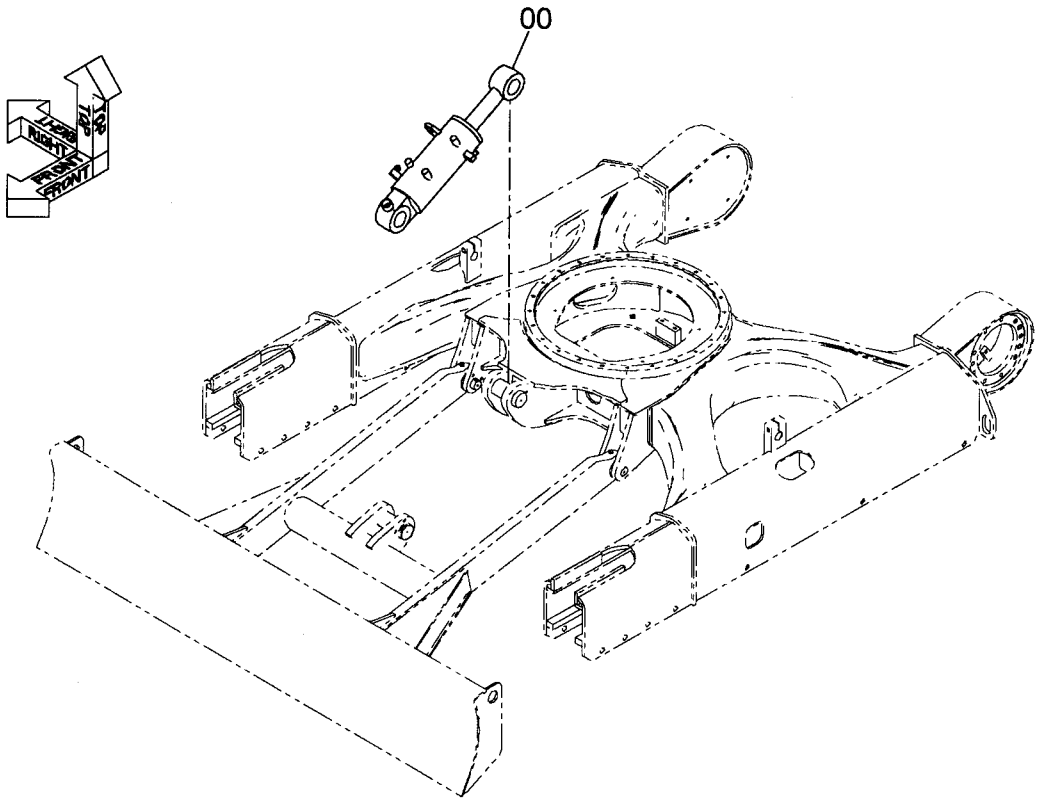

4618628

Ⓦ

符号 ITEM	部品番号 PART NO.	部品名	PART NAME	数量 Q'TY	サービスコード S.C	適用号機 SERIAL NO.	互換性 ICA	代替部品 REPLACEABLE PART 部品番号 PART NO.	代替部品 REPLACEABLE PART 数量 Q'TY
00	4618628	ｼﾘﾝﾀﾞ;ﾌﾞﾚｰﾄﾞ	CYL.;BLADE	1	H				

ブーム
BOOM

適用号機 010001-
Serial No.

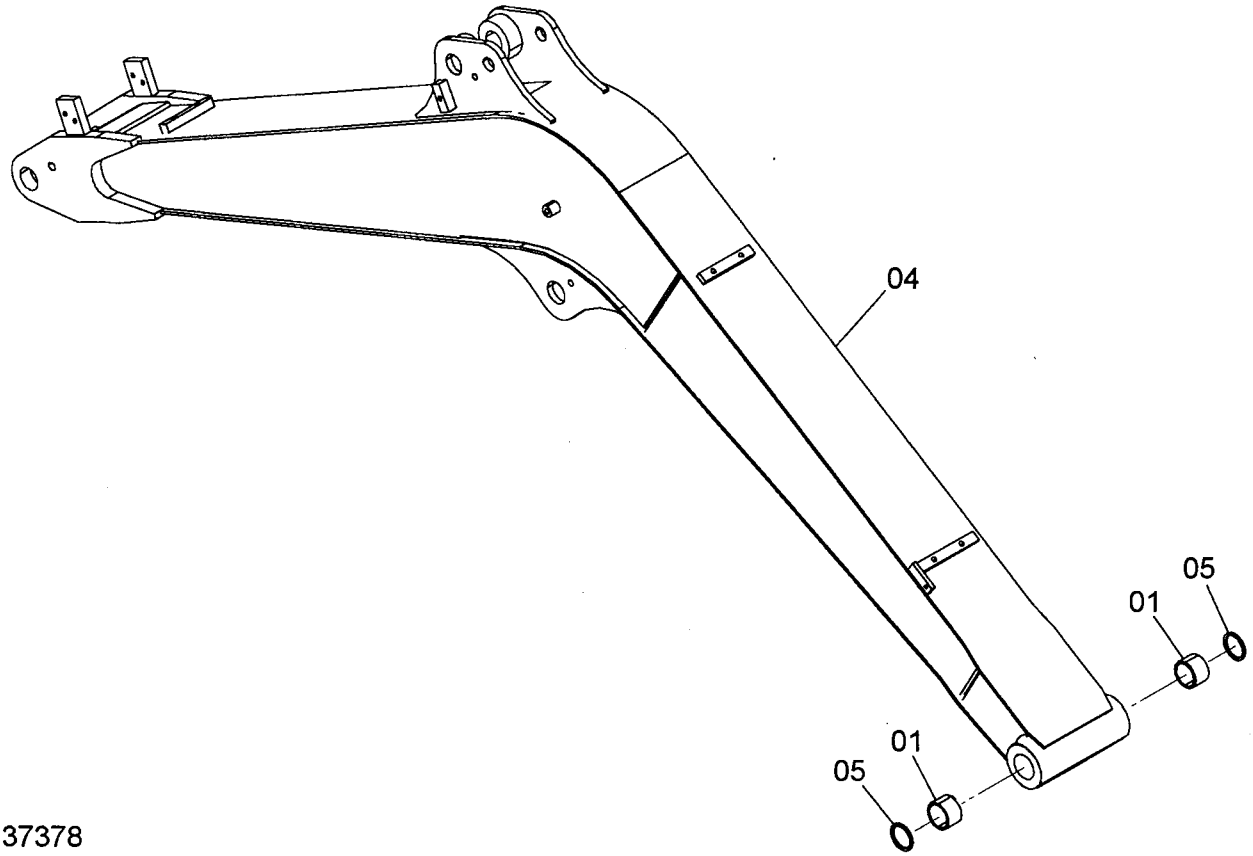

9237378

符号 ITEM	部品番号 PART NO.	部品名	PART NAME	数量 Q'TY	サービスコード S.C	適用号機 SERIAL NO.	互換性 ICA	代替部品 REPLACEABLE PART 部品番号 PART NO.	代替部品 REPLACEABLE PART 数量 Q'TY
	9237378	ブーム	BOOM	1					
01	4353835	・ブッシング	・BUSHING	2					
04	6023469	・ブーム	・BOOM	1					
05	4632381	・シール;ダスト	・SEAL;DUST	2					

ブーム用品
BOOM SUPPORT

適用号機　010001-
Serial No.

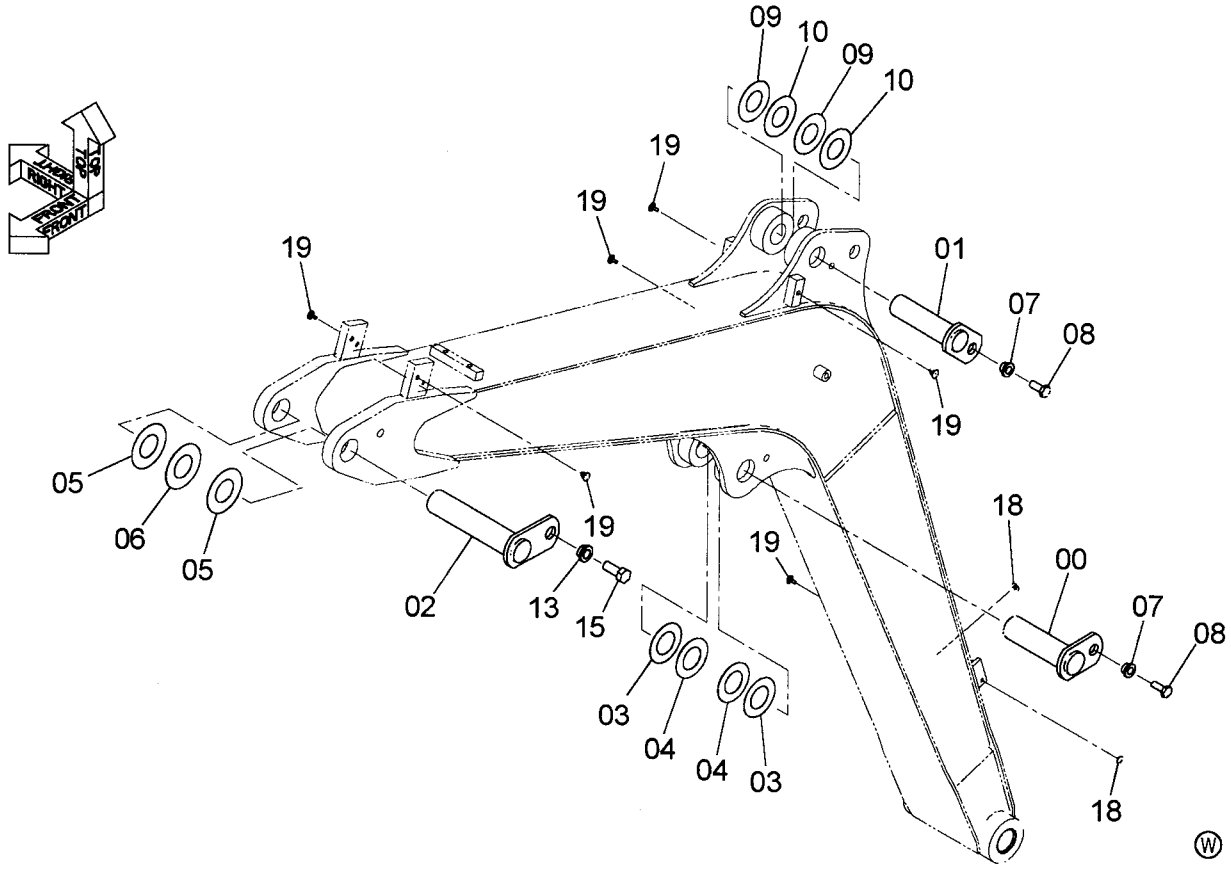

9245600

符号 ITEM	部品番号 PART NO.	部品名	PART NAME	数量 Q'TY	サービスコード S.C	適用号機 SERIAL NO.	互換性 ICA	代替部品 REPLACEABLE PART 部品番号 PART NO.	代替部品 REPLACEABLE PART 数量 Q'TY
00	9758097	ピン	PIN	1					
01	9758099	ピン	PIN	1					
02	9758098	ピン	PIN	1					
03	4355653	シム 0.5mm	SHIM 0.5mm	2	R				
04	4376366	シム 1.0mm	SHIM 1.0mm	2	R				
05	4353803	シム 0.5mm	SHIM 0.5mm	2	R				
06	4355599	シム 0.8mm	SHIM 0.8mm	1	R				
07	4339355	ブッシング	BUSHING	2					
08	J901435	ボルト	BOLT	2					
09	4354256	シム 0.5mm	SHIM 0.5mm	2	R				
10	4354258	シム 1.0mm	SHIM 1.0mm	2	R				
13	4353804	ブッシング	BUSHING	1					
15	J921845	ボルト	BOLT	1					
18	4484294	プラグ	PLUG	2					
19	4288579	プラグ	PLUG	8					

アーム 1.38m
ARM 1.38m

適用号機 010001-
Serial No.

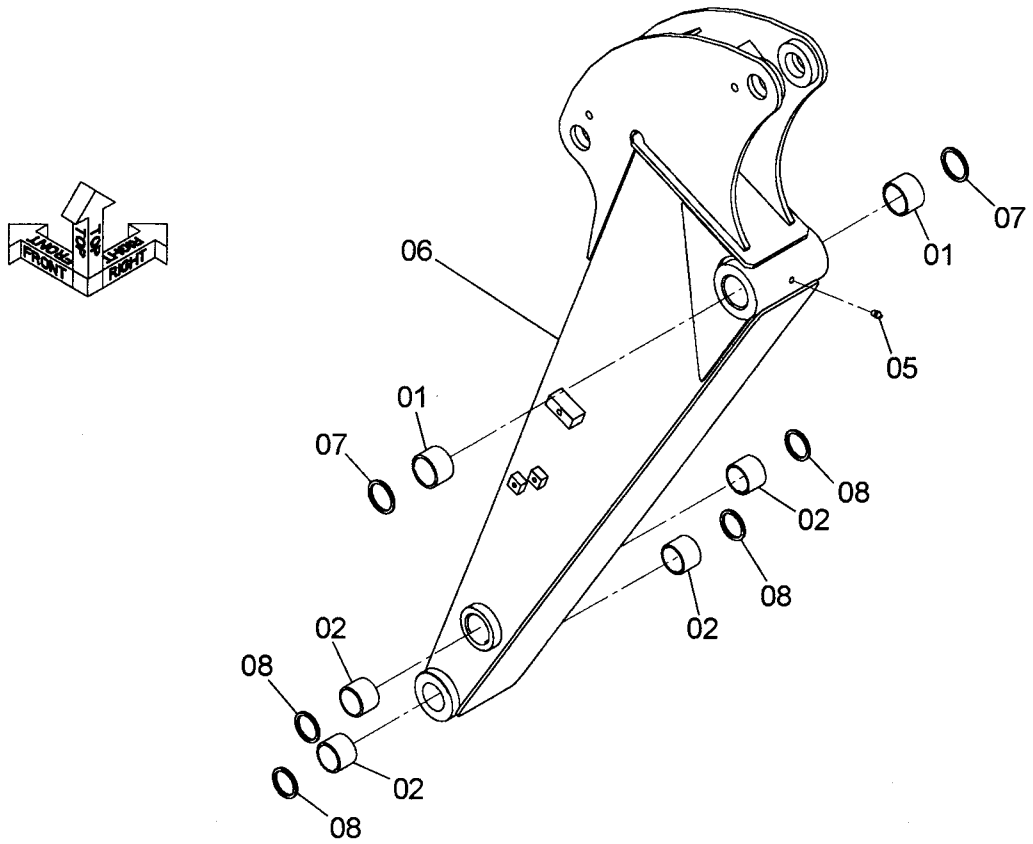

9237375

Ⓦ

符号 ITEM	部品番号 PART NO.	部品名	PART NAME	数量 Q'TY	サービスコード S.C	適用号機 SERIAL NO.	互換性 ICA	代替部品 REPLACEABLE PART 部品番号 PART NO.	代替部品 REPLACEABLE PART 数量 Q'TY
	9237375	アーム	ARM	1					
01	4353835	・ブッシング	・BUSHING	2					
02	4340369	・ブッシング	・BUSHING	4					
05	J75481	・フィッテング;グリース	・FITTING;GREASE	1					
06	6023434	・アーム	・ARM	1					
07	4632381	・シール;ダスト	・SEAL;DUST	2					
08	4279531	・シール;ダスト	・SEAL;DUST	4					

アーム１．３８ｍ用品
ARM 1.38m SUPPORT

適用号機　010001
Serial No.

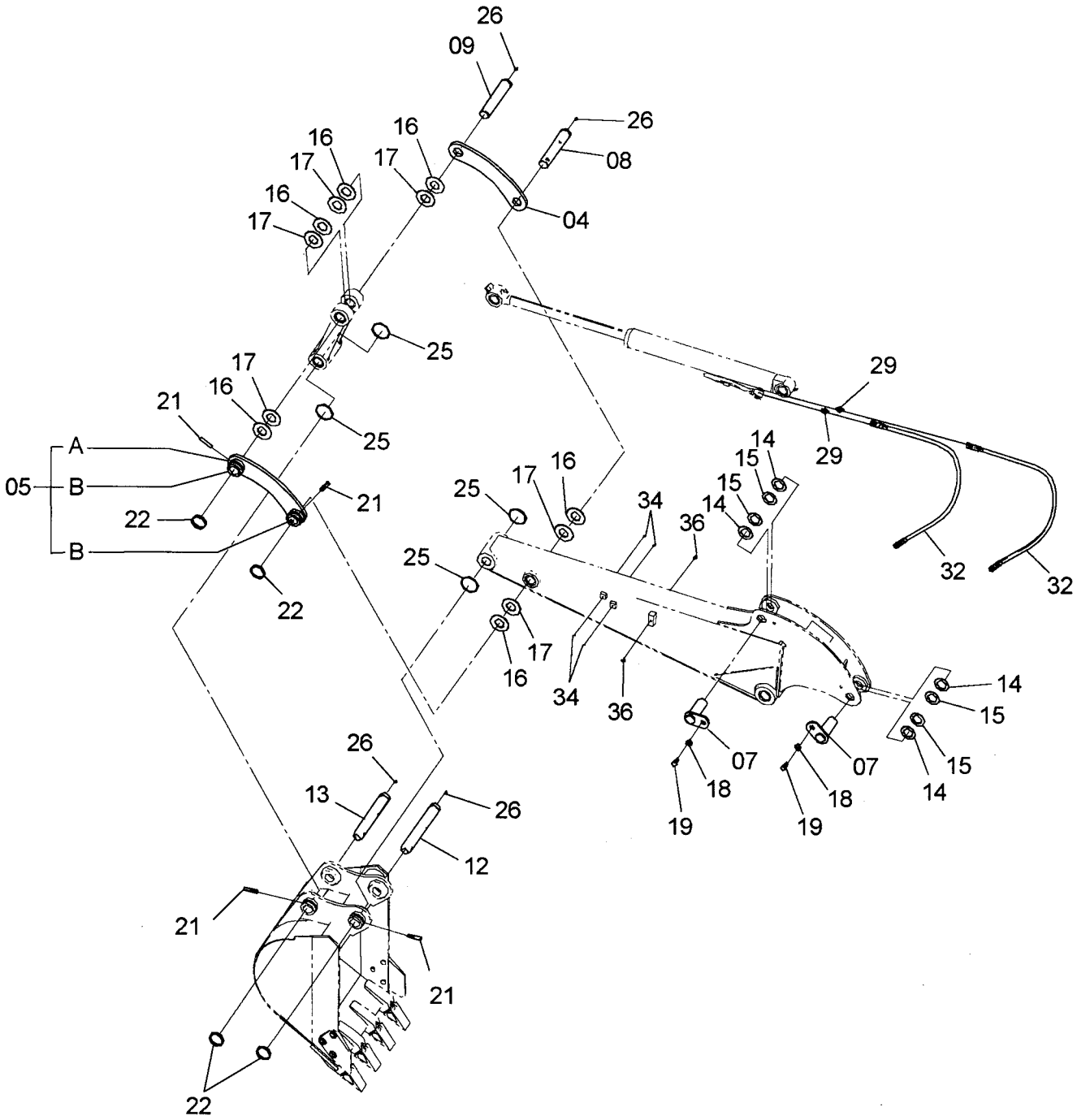

アーム1．３８m用品
ARM 1.38m SUPPORT

適用号機 010001
Serial No.

符号 ITEM	部品番号 PART NO.	部品名	PART NAME	数量 Q'TY	サービスコード S.C	適用号機 SERIAL NO.	互換性 ICA	代替部品 REPLACEABLE PART 部品番号 PART NO.	代替部品 REPLACEABLE PART 数量 Q'TY
04	4408804	リンク	LINK	1					
05	8073935	リンク	LINK	1					
05A	4408804	・リンク	・LINK	1					
05B	4197029	・ストッパ	・STOPPER	2	W				
07	9758100	ピン	PIN	2					
08	3073147	ピン	PIN	1					
09	3073148	ピン	PIN	1					
12	4605836	ピン	PIN	1					
13	4605837	ピン	PIN	1					
14	4334146	シム 0.5mm	SHIM 0.5mm	4	R				
15	4359695	シム 1.0mm	SHIM 1.0mm	4	R				
16	4354256	シム 0.5mm	SHIM 0.5mm	6	R				
17	4354258	シム 1.0mm	SHIM 1.0mm	6	R				
18	4339355	ブッシング	BUSHING	2					
19	J901435	ボルト	BOLT	2					
21	4141001	ピン	PIN	4					
22	4141000	リング	RING	4					
25	4291436	O-リング	O-RING	4					
26	J75481	フィッテング;グリース	FITTING;GREASE	4					
29	A852133	アダプタ;S	ADAPTER;S	2					
29A	4509180	・O-リング	・O-RING	1					
32	4635370	ホース	HOSE	2					
34	4484294	プラグ	PLUG	4					
36	4288579	プラグ	PLUG	2					

アーム１．３８ｍ用品
ARM 1.38m SUPPORT

適用号機　010002-
Serial No.

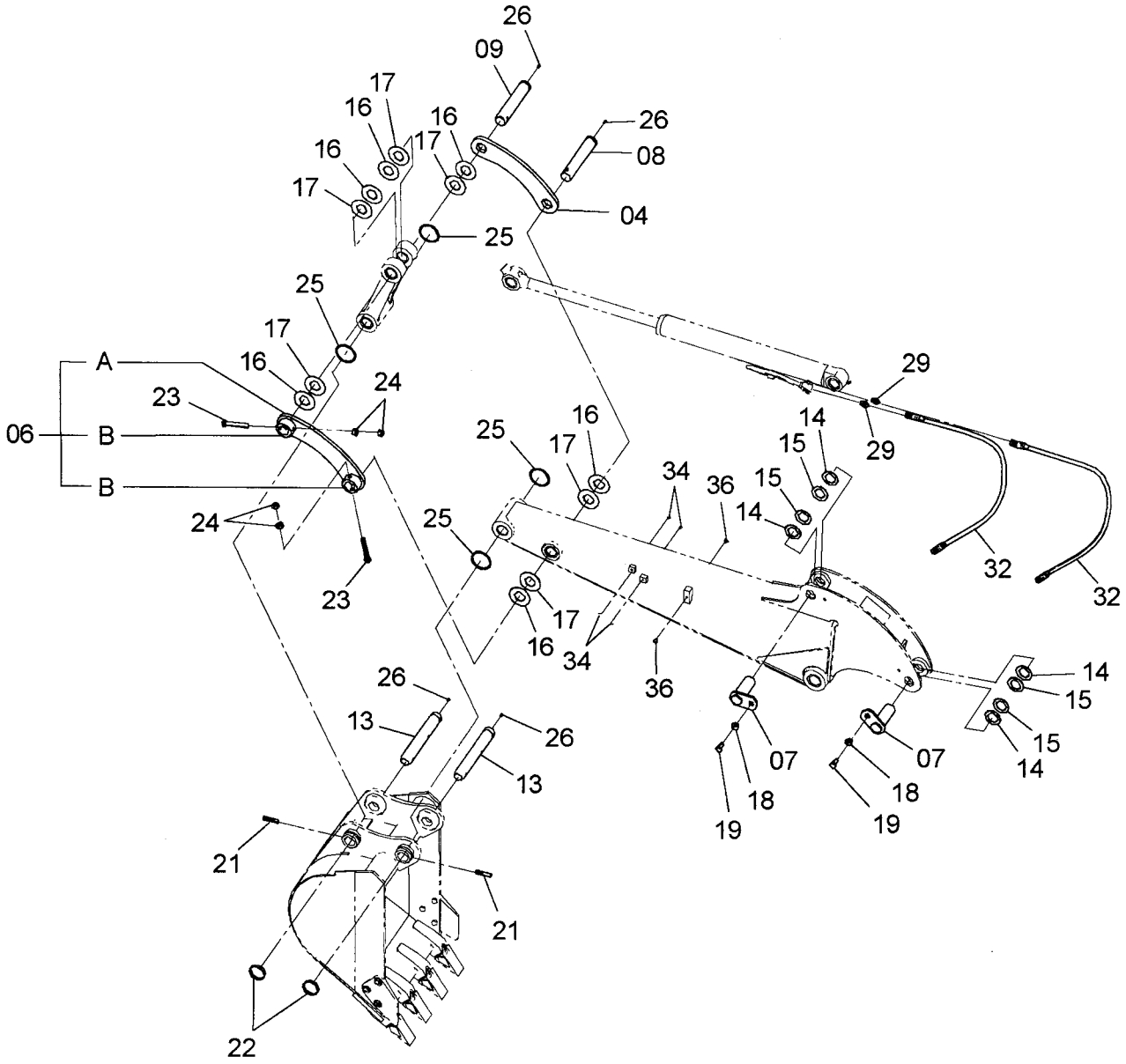

アーム１．３８ｍ用品
ARM 1.38m SUPPORT

適用号機　010002-
Serial No.

符号 ITEM	部品番号 PART NO.	部品名	PART NAME	数量 Q'TY	ｻｰﾋﾞｽｺｰﾄﾞ S.C	適用号機 SERIAL NO.	互換性 ICA	代替部品 REPLACEABLE PART 部品番号 PART NO.	代替部品 REPLACEABLE PART 数量 Q'TY
04	4408804	ﾘﾝｸ	LINK	1					
06	8099903	ﾘﾝｸ	LINK	1					
06A	4408804	･ﾘﾝｸ	･LINK	1					
06B	4633537	･ｽﾄｯﾊﾟ	･STOPPER	2	W				
07	9758100	ﾋﾟﾝ	PIN	2					
08	3073147	ﾋﾟﾝ	PIN	1					
09	3073148	ﾋﾟﾝ	PIN	1					
13	4605837	ﾋﾟﾝ	PIN	2					
14	4334146	ｼﾑ 0.5mm	SHIM 0.5mm	4	R				
15	4359695	ｼﾑ 1.0mm	SHIM 1.0mm	4	R				
16	4354256	ｼﾑ 0.5mm	SHIM 0.5mm	6	R				
17	4354258	ｼﾑ 1.0mm	SHIM 1.0mm	6	R				
18	4339355	ﾌﾞｯｼﾝｸﾞ	BUSHING	2					
19	J901435	ﾎﾞﾙﾄ	BOLT	2					
21	4141001	ﾋﾟﾝ	PIN	2					
22	4141000	ﾘﾝｸﾞ	RING	2					
23	4633538	ﾋﾟﾝ;ｽﾄｯﾊﾟ	PIN;STOPPER	2					
24	J950016	ﾅｯﾄ	NUT	4					
25	4291436	O-ﾘﾝｸﾞ	O-RING	4					
26	J75481	ﾌｲｯﾃﾝｸﾞ;ｸﾞﾘｰｽ	FITTING;GREASE	4					
29	A852133	ｱﾀﾞﾌﾟﾀ;S	ADAPTER;S	2					
29A	4509180	･O-ﾘﾝｸﾞ	･O-RING	1					
32	4635370	ﾎｰｽ	HOSE	2					
34	4484294	ﾌﾟﾗｸﾞ	PLUG	4					
36	4288579	ﾌﾟﾗｸﾞ	PLUG	2					

リンクA
LINK A

適用号機　010001-
Serial No.

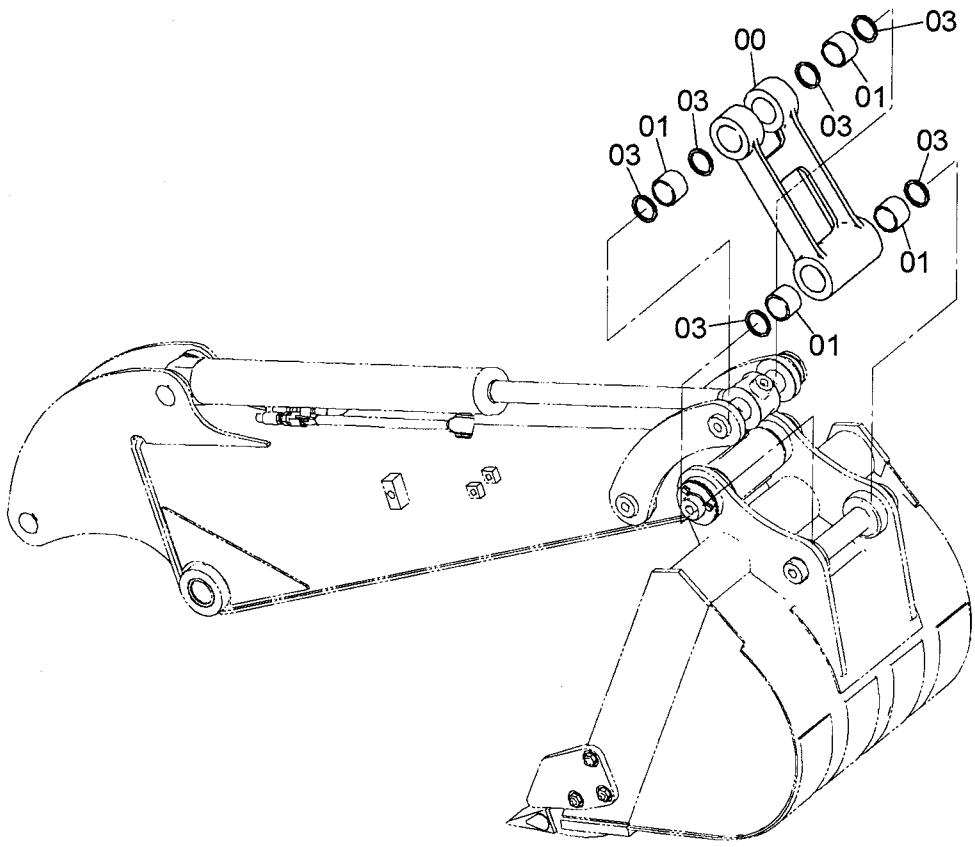

9193439

Ⓦ

符号 ITEM	部品番号 PART NO.	部品名	PART NAME	数量 Q'TY	サービスコード S.C	適用号機 SERIAL NO.	互換性 ICA	代替部品 REPLACEABLE PART 部品番号 PART NO.	代替部品 REPLACEABLE PART 数量 Q'TY
	8063124	リンク	LINK	1					
00	3073152	・リンク	・LINK	1					
01	4340369	・ブッシング	・BUSHING	4					
03	4117955	・シール;ダスト	・SEAL;DUST	6					

バケット 0.1m3 (新JIS) (サイドカッタ付450mm幅)
BUCKET 0.1m3 (JIS94) (450mm WIDE WITH SIDE-CUTTER)

適用号機 010001-
Serial No.

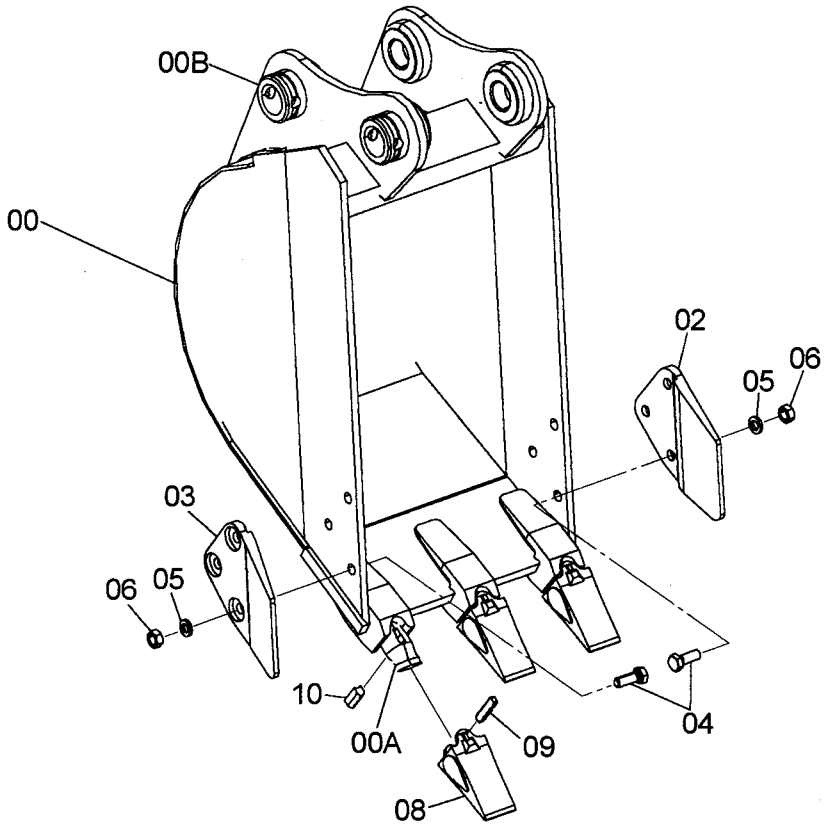

9242681

Ⓦ

符号 ITEM	部品番号 PART NO.	部品名	PART NAME	数量 Q'TY	サービスコード S.C	適用号機 SERIAL NO.	互換性 ICA	代替部品 REPLACEABLE PART 部品番号 PART NO.	代替部品 REPLACEABLE PART 数量 Q'TY
	9242681	バケット アッセン	BUCKET ASS'Y	1					
00	6023413	・バケット	・BUCKET	1					
00A	4417532	・・アダプタ	・・ADAPTER	3	W				
00B	4244702	・・ストッパ	・・STOPPER	2	W				
02	4622021	・カッタ;サイド(R)	・CUTTER;SIDE	1					
03	4626430	・カッタ;サイド(L)	・CUTTER;SIDE	1					
04	4317650	・ボルト	・BOLT	6					
05	A590914	・ワッシャ;スプリング	・WASHER;SPRING	6					
06	J951014	・ナット	・NUT	6					
08	4339865	・ポイント	・POINT	3					
09	4339868	・ピン;ロック	・PIN;LOCK	3					
10	4339867	・ラバー;ロック	・RUBBER;LOCK	3					

バケット 0.11m3 (新JIS) (サイドカッタ付500mm幅)

BUCKET 0.11m3 (JIS94) (500mm WIDE WITH SIDE-CUTTER)

適用号機 010001-
Serial No.

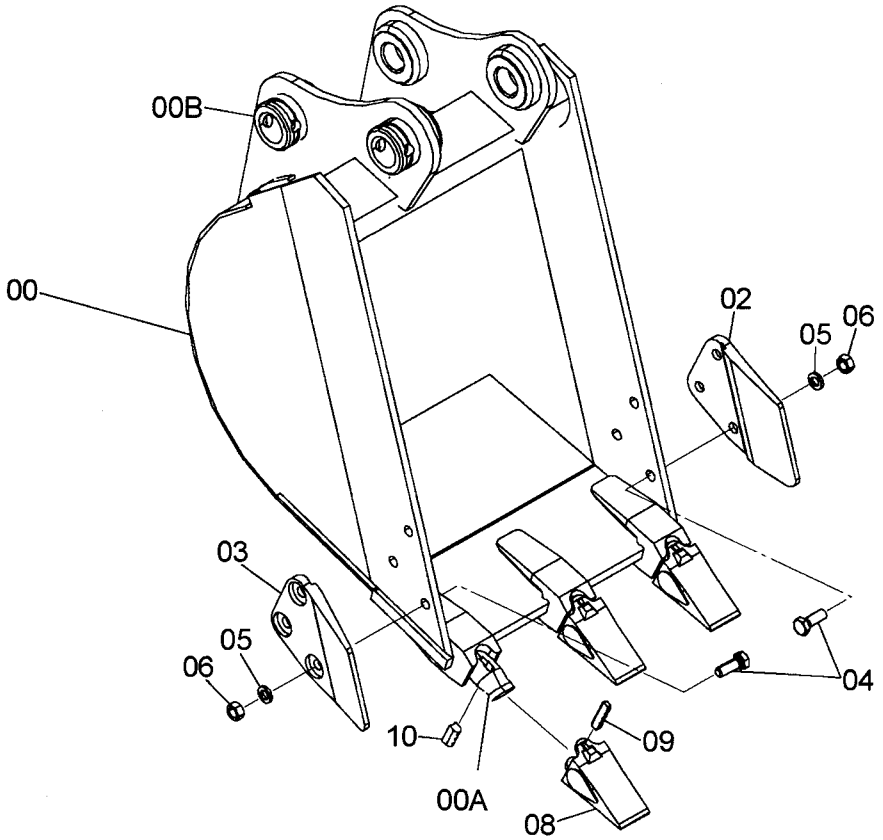

9242682

Ⓦ

符号 ITEM	部品番号 PART NO.	部品名	PART NAME	数量 Q'TY	サービスコード S.C	適用号機 SERIAL NO.	互換性 ICA	代替部品 REPLACEABLE PART 部品番号 PART NO.	代替部品 REPLACEABLE PART 数量 Q'TY
	9242682	バケット アッセン	BUCKET ASS'Y	1					
00	6023414	・バケット	・BUCKET	1					
00A	4417532	・・アダプタ	・・ADAPTER	3	W				
00B	4244702	・・ストッパ	・・STOPPER	2	W				
02	4622021	・カッタ;サイド(R)	・CUTTER;SIDE	1					
03	4626430	・カッタ;サイド(L)	・CUTTER;SIDE	1					
04	4317650	・ボルト	・BOLT	6					
05	A590914	・ワッシャ;スプリング	・WASHER;SPRING	6					
06	J951014	・ナット	・NUT	6					
08	4339865	・ポイント	・POINT	3					
09	4339868	・ピン;ロック	・PIN;LOCK	3					
10	4339867	・ラバー;ロック	・RUBBER;LOCK	3					

バケット 0.13m3 (新JIS) (サイドカッタ付550mm幅)
BUCKET 0.13m3 (JIS94) (550mm WIDE WITH SIDE-CUTTER)

適用号機 010001-
Serial No.

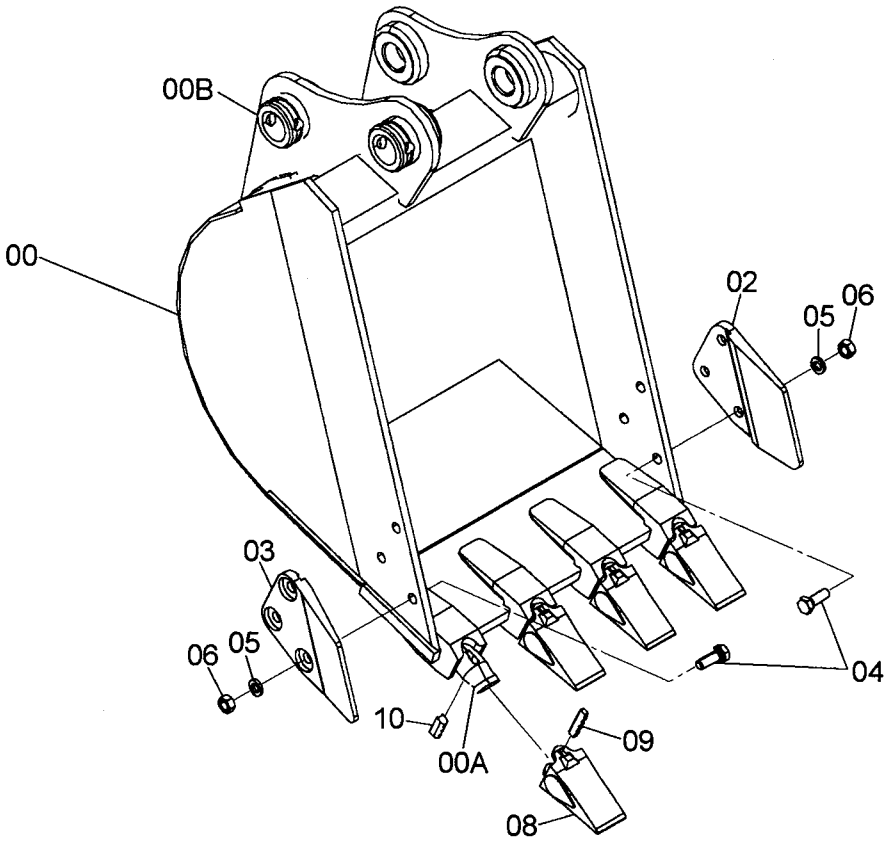

9242446

Ⓦ

符号 ITEM	部品番号 PART NO.	部品名	PART NAME	数量 Q'TY	サービスコード S.C	適用号機 SERIAL NO.	互換性 ICA	代替部品 REPLACEABLE PART 部品番号 PART NO.	代替部品 REPLACEABLE PART 数量 Q'TY
	9242446	ﾊﾞｹｯﾄ ｱｯｾﾝ	BUCKET ASS'Y	1					
00	6023415	･ﾊﾞｹｯﾄ	･BUCKET	1					
00A	4417532	･･ｱﾀﾞﾌﾟﾀ	･･ADAPTER	4	W				
00B	4244702	･･ｽﾄｯﾊﾟ	･･STOPPER	2	W				
02	4622021	･ｶｯﾀ;ｻｲﾄﾞ (R)	･CUTTER;SIDE	1					
03	4626430	･ｶｯﾀ;ｻｲﾄﾞ (L)	･CUTTER;SIDE	1					
04	4317650	･ﾎﾞﾙﾄ	･BOLT	6					
05	A590914	･ﾜｯｼｬ;ｽﾌﾟﾘﾝｸﾞ	･WASHER;SPRING	6					
06	J951014	･ﾅｯﾄ	･NUT	6					
08	4339865	･ﾎﾟｲﾝﾄ	･POINT	4					
09	4339868	･ﾋﾟﾝ;ﾛｯｸ	･PIN;LOCK	4					
10	4339867	･ﾗﾊﾞｰ;ﾛｯｸ	･RUBBER;LOCK	4					

バケット 0.14m3 (新JIS) (サイドカッタ付600mm幅)
BUCKET 0.14m3 (JIS94) (600mm WIDE WITH SIDE-CUTTER)

適用号機 010001-
Serial No.

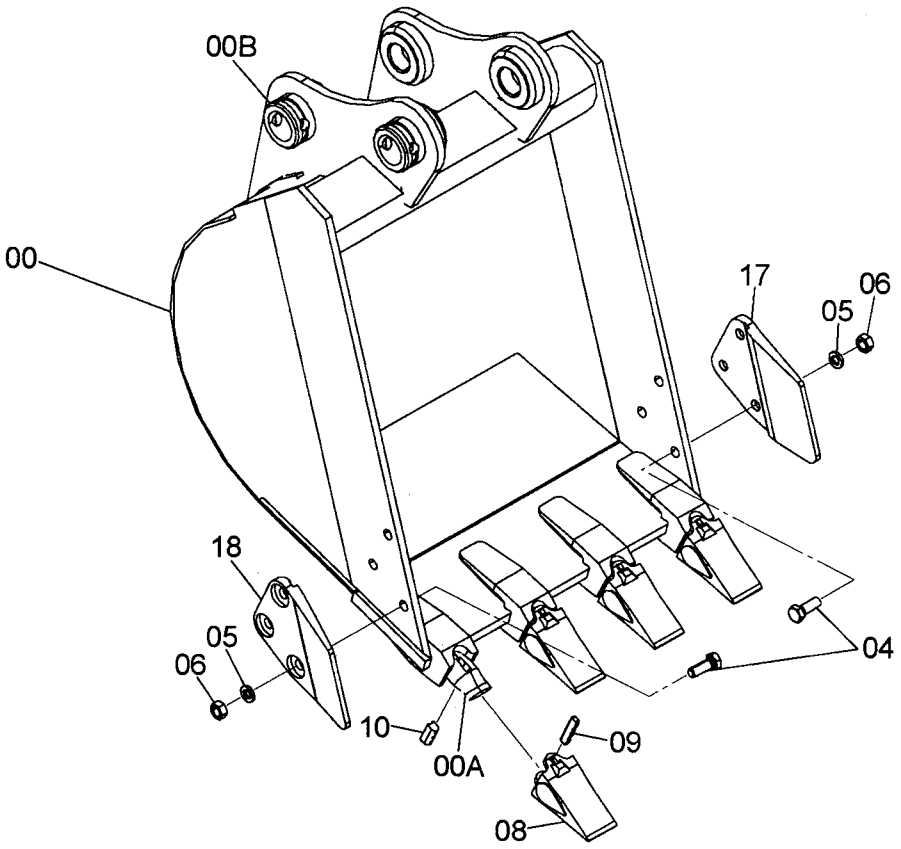

9237003

Ⓦ

符号 ITEM	部品番号 PART NO.	部品名	PART NAME	数量 Q'TY	サービスコード S.C	適用号機 SERIAL NO.	互換性 ICA	代替部品 REPLACEABLE PART 部品番号 PART NO.	代替部品 REPLACEABLE PART 数量 Q'TY
	9237003	バケット アッセン	BUCKET ASS'Y	1					
00	6022540	・バケット	・BUCKET	1					
00A	4245518	・・アダプタ	・・ADAPTER	4	W				
00B	4197029	・・ストッパ	・・STOPPER	2	W				
04	4317650	・ボルト	・BOLT	6					
05	A590914	・ワッシャ;スプリング	・WASHER;SPRING	6					
06	J951014	・ナット	・NUT	6					
08	4339865	・ポイント	・POINT	4					
09	4339868	・ピン;ロック	・PIN;LOCK	4					
10	4339867	・ラバー;ロック	・RUBBER;LOCK	4					
17	4622021	・カッタ;サイド(R)	・CUTTER;SIDE	1					
18	4626430	・カッタ;サイド(L)	・CUTTER;SIDE	1					

バケット 0.16m3 (新JIS) (サイドカッタ付650mm幅)
BUCKET 0.16m3 (JIS94) (650mm WIDE WITH SIDE-CUTTER)

適用号機 010001
Serial No.

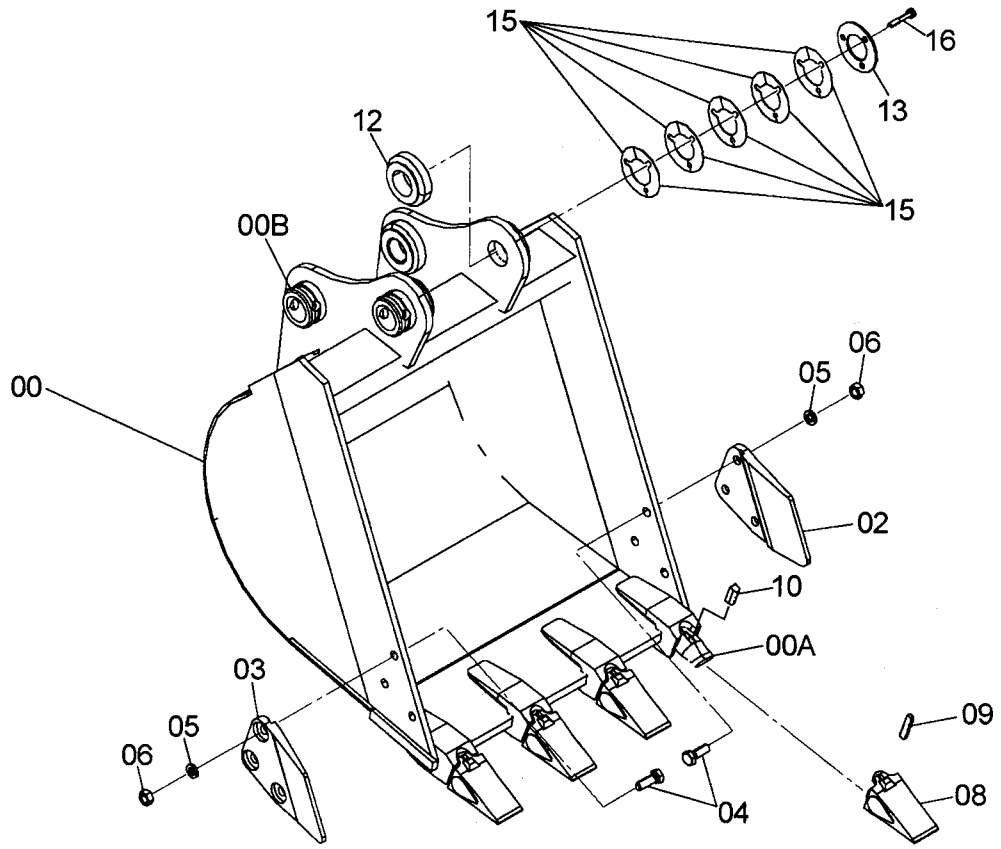

9253188

Ⓦ

符号 ITEM	部品番号 PART NO.	部品名	PART NAME	数量 Q'TY	サービスコード S.C	適用号機 SERIAL NO.	互換性 ICA	代替部品 REPLACEABLE PART 部品番号 PART NO.	代替部品 REPLACEABLE PART 数量 Q'TY
	9253188	ﾊﾞｹｯﾄ	BUCKET	1					
00	6023965	･ﾊﾞｹｯﾄ	･BUCKET	1					
00A	4245518	･･ｱﾀﾞﾌﾟﾀ	･･ADAPTER	4	W				
00B	4197029	･･ｽﾄｯﾊﾟ	･･STOPPER	2	W				
02	4622021	･ｶｯﾀ;ｻｲﾄﾞ(R)	･CUTTER;SIDE	1					
03	4626430	･ｶｯﾀ;ｻｲﾄﾞ(L)	･CUTTER;SIDE	1					
04	4317650	･ﾎﾞﾙﾄ	･BOLT	6					
05	A590914	･ﾜｯｼｬ;ｽﾌﾟﾘﾝｸﾞ	･WASHER;SPRING	6					
06	J951014	･ﾅｯﾄ	･NUT	6					
08	4339865	･ﾎﾟｲﾝﾄ	･POINT	4					
09	4339868	･ﾋﾟﾝ;ﾛｯｸ	･PIN;LOCK	4					
10	4339867	･ﾗﾊﾞｰ;ﾛｯｸ	･RUBBER;LOCK	4					
12	4352090	ﾎﾞｽ	BOSS	1					
13	4287606	ﾌﾟﾚｰﾄ	PLATE	1					
15	4287605	ｼﾑ	SHIM	10					
16	4625010	ﾎﾞﾙﾄ;ｾﾑｽ	BOLT;SEMS	3					

バケット 0.16m3 (新JIS) (サイドカッタ付650mm幅)
BUCKET 0.16m3 (JIS94) (650mm WIDE WITH SIDE-CUTTER)

適用号機 010002-
Serial No.

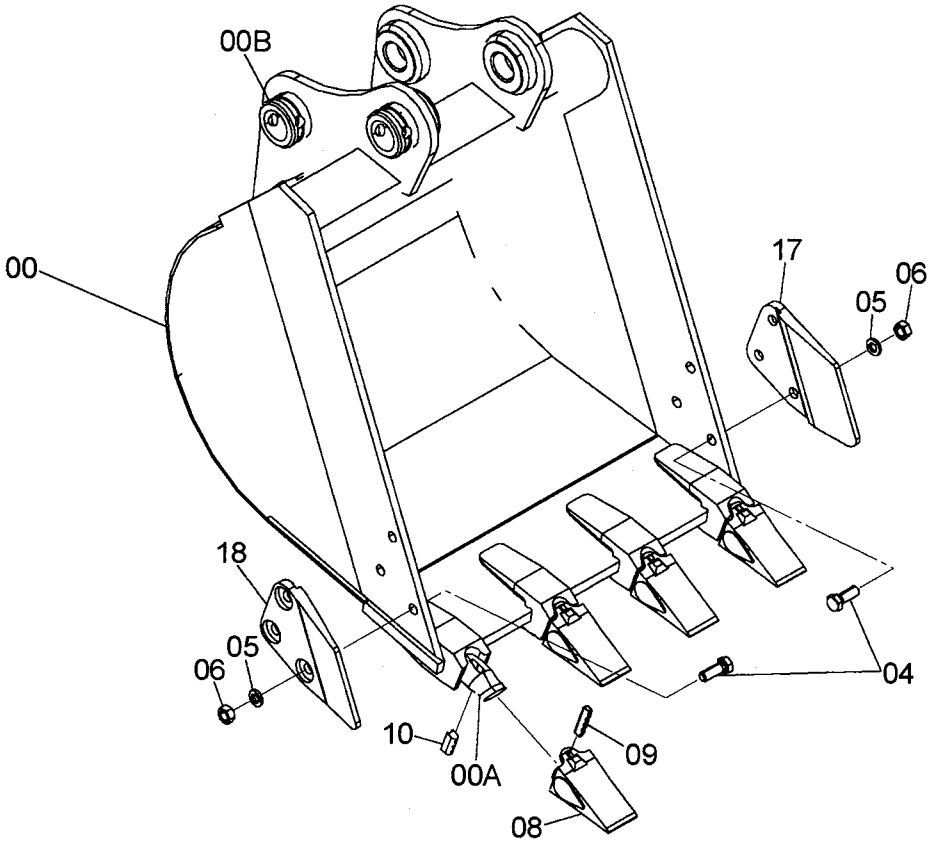

9237004

Ⓦ

符号 ITEM	部品番号 PART NO.	部品名	PART NAME	数量 Q'TY	サービスコード S.C	適用号機 SERIAL NO.	互換性 ICA	代替部品 REPLACEABLE PART 部品番号 PART NO.	代替部品 REPLACEABLE PART 数量 Q'TY
	9237004	バケット	BUCKET	1					
00	6022515	・バケット	・BUCKET	1					
00A	4245518	・・アダプタ	・・ADAPTER	4	W				
00B	4197029	・・ストッパ	・・STOPPER	2	W				
04	4317650	・ボルト	・BOLT	6					
05	A590914	・ワッシャ;スプリング	・WASHER;SPRING	6					
06	J951014	・ナット	・NUT	6					
08	4339865	・ポイント	・POINT	4					
09	4339868	・ピン;ロック	・PIN;LOCK	4					
10	4339867	・ラバー;ロック	・RUBBER;LOCK	4					
17	4622021	・カッタ;サイド(R)	・CUTTER;SIDE	1					
18	4626430	・カッタ;サイド(L)	・CUTTER;SIDE	1					

バケット 0.17m3 (新JIS) (サイドカッタ付700mm幅)
BUCKET 0.17m3 (JIS94)(700mm WIDE WITH SIDE-CUTTER)

適用号機 010001-
Serial No.

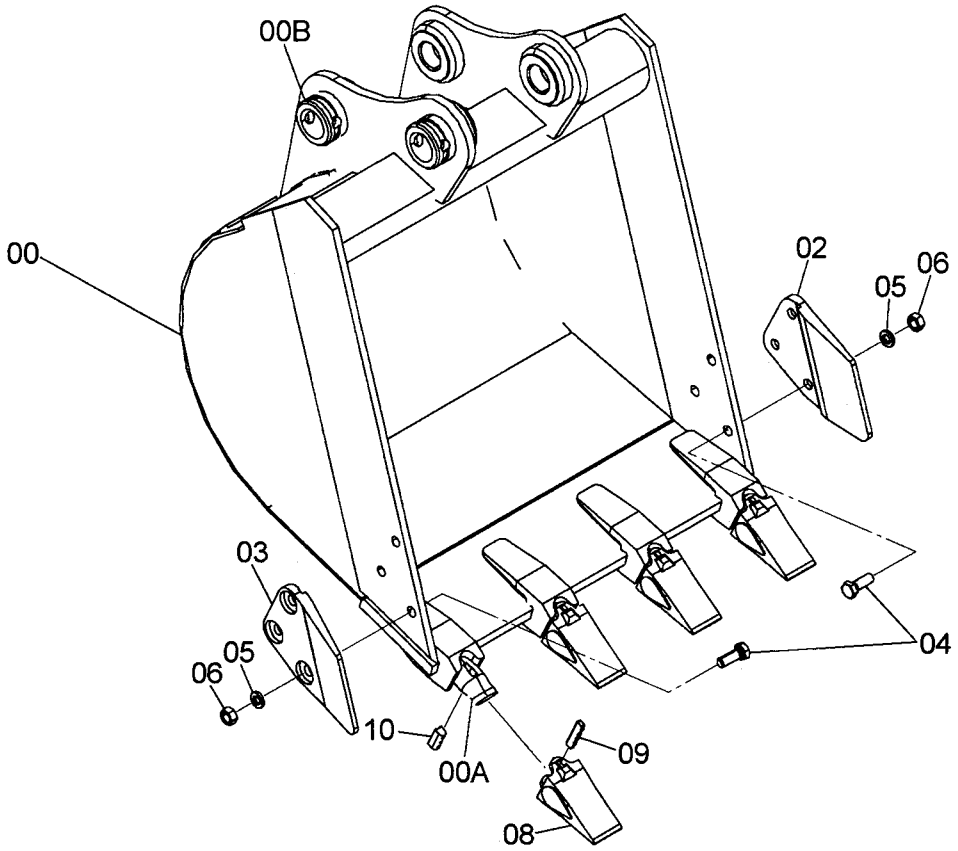

9242683

Ⓦ

符号 ITEM	部品番号 PART NO.	部品名	PART NAME	数量 Q'TY	サービスコード S.C	適用号機 SERIAL NO.	互換性 ICA	代替部品 REPLACEABLE PART 部品番号 PART NO.	代替部品 REPLACEABLE PART 数量 Q'TY
	9242683	バケット アッセン	BUCKET ASS'Y	1					
00	6023416	・バケット	・BUCKET	1					
00A	4417532	・・アダプタ	・・ADAPTER	4	W				
00B	4244702	・・ストッパ	・・STOPPER	2	W				
02	4622021	・カッタ;サイド(R)	・CUTTER;SIDE	1					
03	4626430	・カッタ;サイド(L)	・CUTTER;SIDE	1					
04	4317650	・ボルト	・BOLT	6					
05	A590914	・ワッシャ;スプリング	・WASHER;SPRING	6					
06	J951014	・ナット	・NUT	6					
08	4339865	・ポイント	・POINT	4					
09	4339868	・ピン;ロック	・PIN;LOCK	4					
10	4339867	・ラバー;ロック	・RUBBER;LOCK	4					

フロント配管
FRONT PIPING

適用号機 010001-
Serial No.

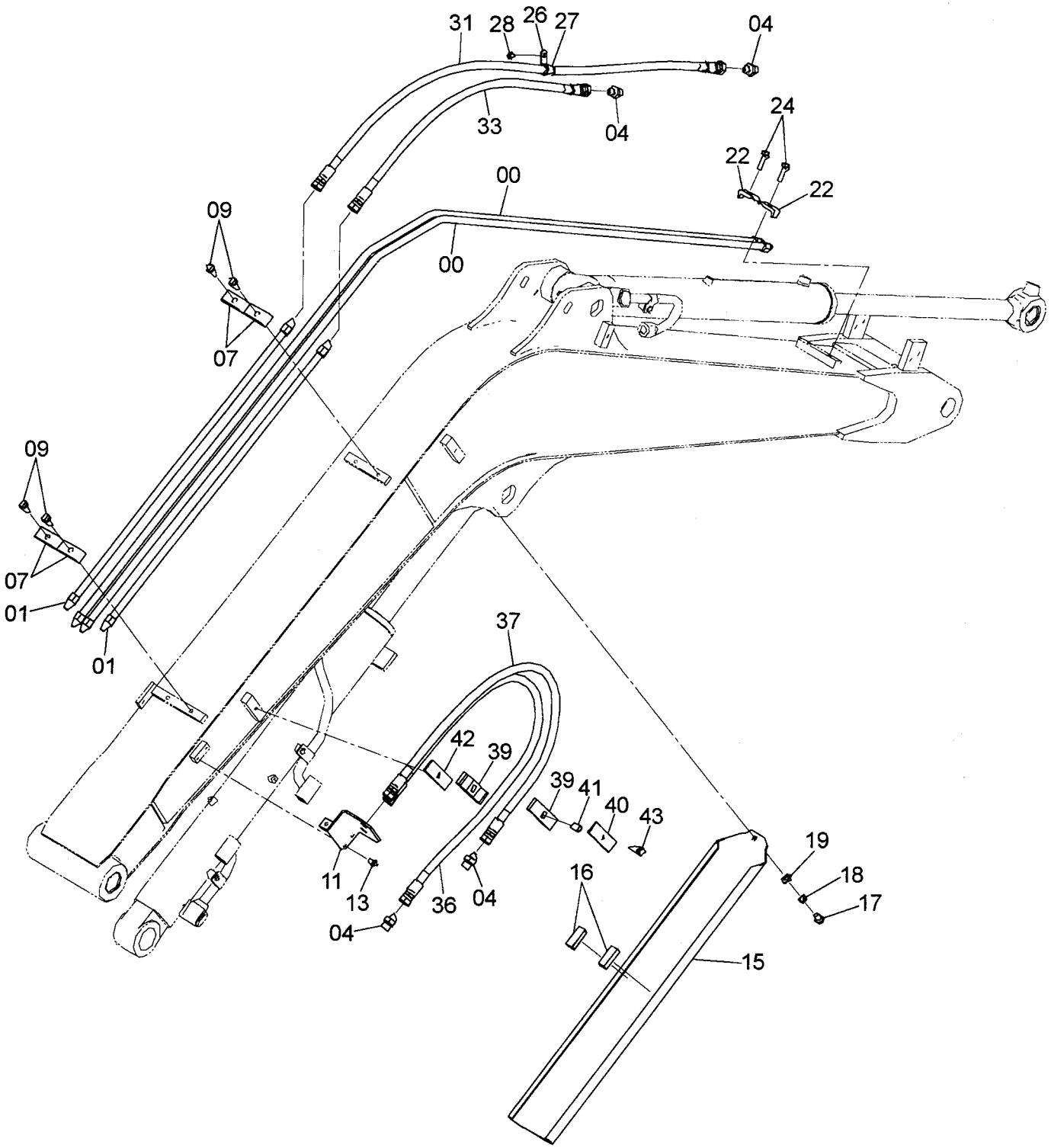

フロント配管
FRONT PIPING

適用号機 010001-
Serial No.

符号 ITEM	部品番号 PART NO.	部品名	PART NAME	数量 Q'TY	サービスコード S.C	適用号機 SERIAL NO.	互換性 ICA	代替部品 REPLACEABLE PART 部品番号 PART NO.	代替部品 REPLACEABLE PART 数量 Q'TY
00	8095372	パイプ	PIPE	2					
01	9763447	パイプ	PIPE	2					
04	A852144	アダプタ;S	ADAPTER;S	4					
04A	4506418	・O-リング	・O-RING	1					
07	4189858	クランプ;パイプ	CLAMP;PIPE	4					
09	J271035	ボルト;セムス	BOLT;SEMS	4	D				
09A	J901035	・ボルト	・BOLT	1					
09B	J222010	・ワッシャ	・WASHER	1					
11	9763574	ブラケット	BRACKET	1					
13	J260820	ボルト;セムス	BOLT;SEMS	2	D				
13A	J900820	・ボルト	・BOLT	1					
13B	A590108	・ワッシャ	・WASHER	1					
15	3103655	カバー;シリンダ	COVER;CYL.	1					
16	4352044	ラバー	RUBBER	2					
17	J901220	ボルト	BOLT	1					
18	A590912	ワッシャ;スプリング	WASHER;SPRING	1					
19	J222012	ワッシャ	WASHER	1					
22	4138227	クランプ;パイプ	CLAMP;PIPE	2					
24	J271040	ボルト;セムス	BOLT;SEMS	2	D				
24A	J901040	・ボルト	・BOLT	1					
24B	J222010	・ワッシャ	・WASHER	1					
26	4190277	クリップ	CLIP	1					
27	4374995	ブッシング;ラバー	BUSHING;RUBBER	1					
28	J260812	ボルト;セムス	BOLT;SEMS	1	D				
28A	J900812	・ボルト	・BOLT	1					
28B	A590108	・ワッシャ	・WASHER	1					
31	4635369	ホース	HOSE	1					
33	4629823	ホース	HOSE	1					
36	4634727	ホース	HOSE	1					
37	4634728	ホース	HOSE	1					
39	4435266	クランプ;ホース	CLAMP;HOSE	2					
40	4435265	プレート	PLATE	1					
41	4435267	スペーサ	SPACER	1					
42	9764236	プレート	PLATE	1					
43	J271050	ボルト;セムス	BOLT;SEMS	1					
43A	J901050	・ボルト	・BOLT	1					
43B	J222010	・ワッシャ	・WASHER	1					

ホースプロテクタ
HOSE PROTECTOR

適用号機 010001-
Serial No.

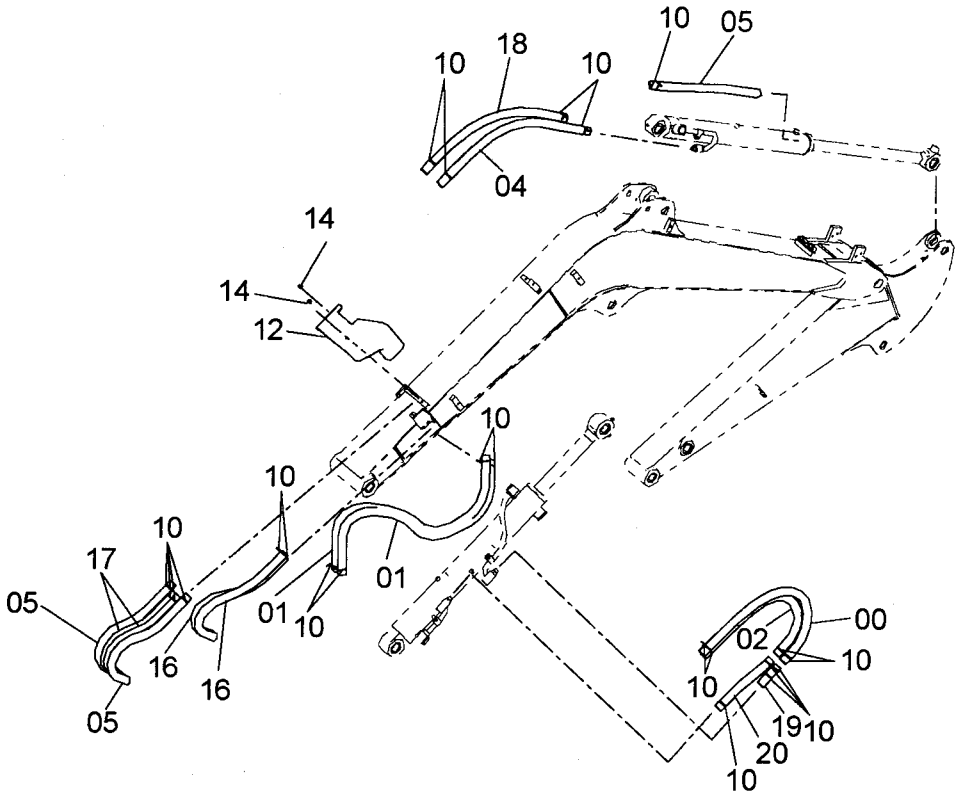

9245642

Ⓦ

符号 ITEM	部品番号 PART NO.	部品名	PART NAME	数量 Q'TY	サービスコード S.C	適用号機 SERIAL NO.	互換性 ICA	代替部品 REPLACEABLE PART 部品番号 PART NO.	代替部品 REPLACEABLE PART 数量 Q'TY
00	4629093	プロテクタ;ホース	PROTECTOR;HOSE	1					
01	4629094	プロテクタ;ホース	PROTECTOR;HOSE	2					
02	4489566	プロテクタ;ホース	PROTECTOR;HOSE	1					
04	4629095	プロテクタ;ホース	PROTECTOR;HOSE	1					
05	4489563	プロテクタ;ホース	PROTECTOR;HOSE	3					
10	4326365	クリップ;バンド	CLIP;BAND	24					
12	2051944	カバー	COVER	1					
14	J260816	ボルト;セムス	BOLT;SEMS	2	D				
14A	J900816	・ボルト	・BOLT	1					
14B	A590108	・ワッシャ	・WASHER	1					
16	4604461	プロテクタ;ホース	PROTECTOR;HOSE	2					
17	4603848	プロテクタ;ホース	PROTECTOR;HOSE	2					
18	4489565	プロテクタ;ホース	PROTECTOR;HOSE	1					
19	4635371	プロテクタ;ホース	PROTECTOR;HOSE	1					
20	4635372	プロテクタ;ホース	PROTECTOR;HOSE	1					

ブームシリンダ（キャノピ）
BOOM CYLINDER (CANOPY)

適用号機　010001-
Serial No.

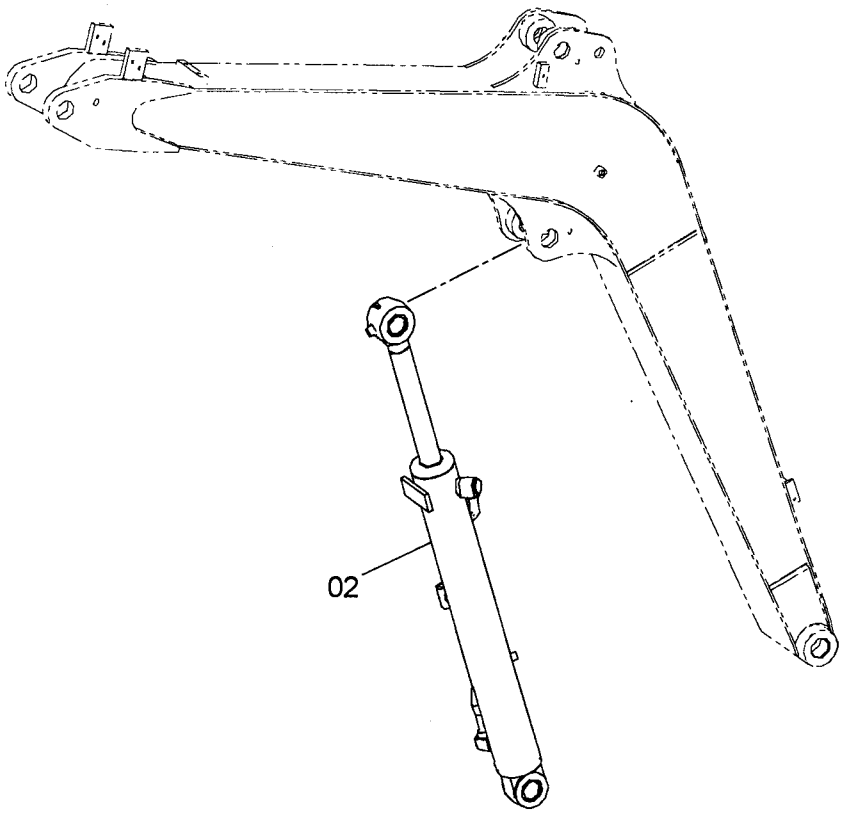

9237392

Ⓦ

符号 ITEM	部品番号 PART NO.	部品名	PART NAME	数量 Q'TY	サービスコード S.C	適用号機 SERIAL NO.	互換性 ICA	代替部品 REPLACEABLE PART 部品番号 PART NO.	代替部品 REPLACEABLE PART 数量 Q'TY
	9237392	ブームシリンダ	BOOM CYLINDER	1					
02	4632811	・シリンダ;ブーム	・CYL.;BOOM	1	H				

ブームシリンダ（キャブ）
BOOM CYLINDER (CAB)

適用号機　010001-
Serial No.

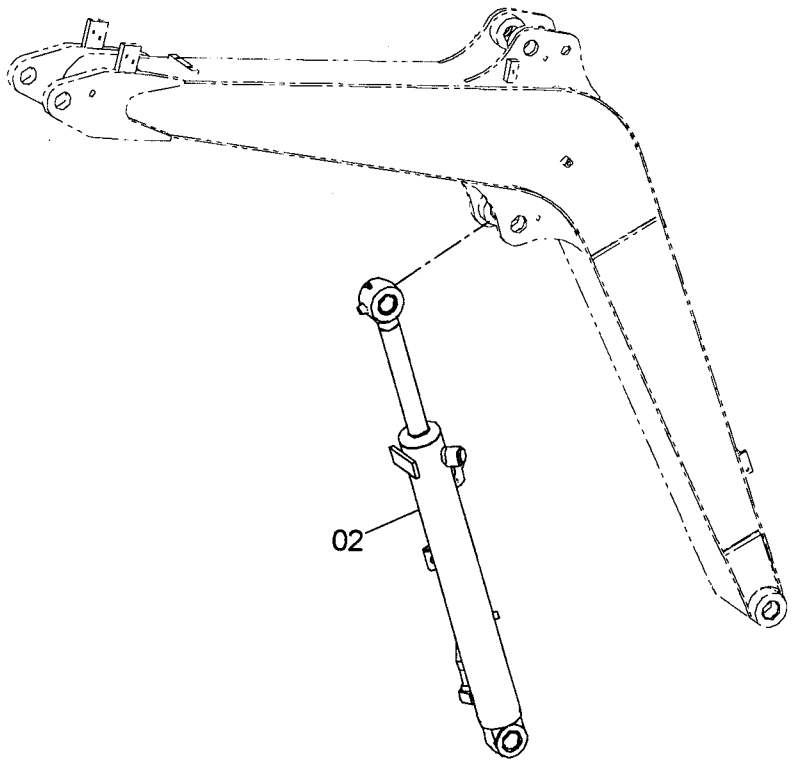

9237393

Ⓦ

符号 ITEM	部品番号 PART NO.	部品名	PART NAME	数量 Q'TY	サービスコード S.C	適用号機 SERIAL NO.	互換性 ICA	代替部品 REPLACEABLE PART 部品番号 PART NO.	代替部品 REPLACEABLE PART 数量 Q'TY
	9237393	ブームシリンダ	BOOM CYLINDER	1					
02	4632812	・シリンダ;ブーム	・CYL.;BOOM	1	H				

アームシリンダ
ARM CYLINDER

適用号機 010001-
Serial No.

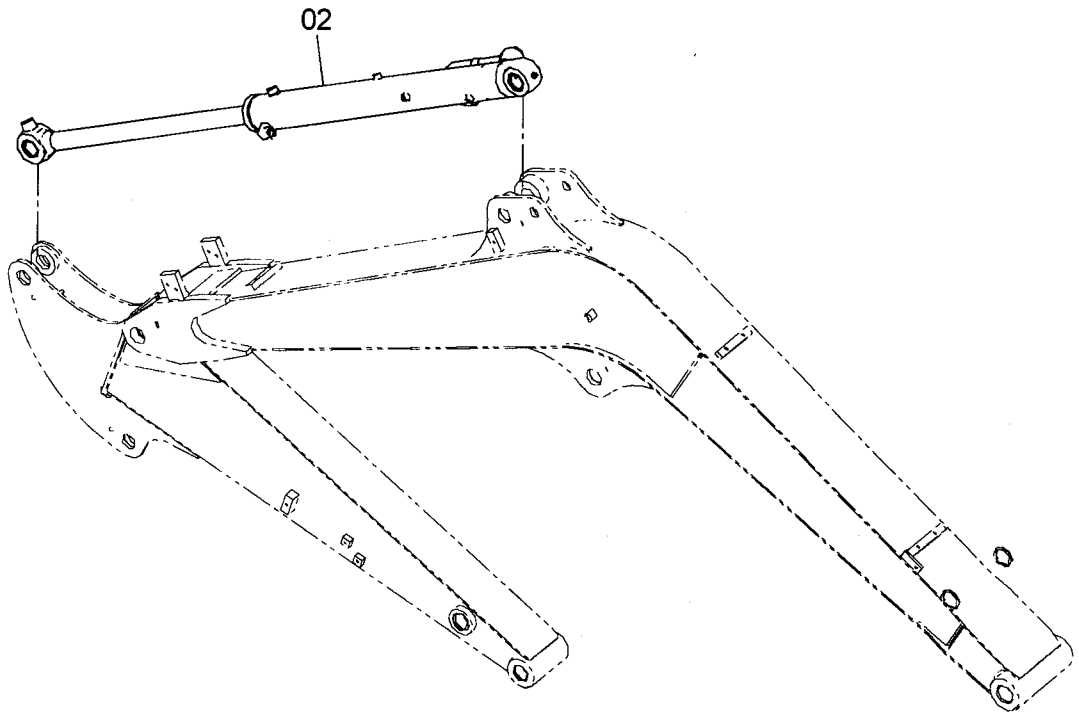

9237394

Ⓦ

符号 ITEM	部品番号 PART NO.	部品名	PART NAME	数量 Q'TY	サービスコード S.C	適用号機 SERIAL NO.	互換性 ICA	代替部品 REPLACEABLE PART 部品番号 PART NO.	代替部品 REPLACEABLE PART 数量 Q'TY
	9237394	ｱｰﾑｼﾘﾝﾀﾞ	ARM CYLINDER	1					
02	4632813	･ｼﾘﾝﾀﾞ;ｱｰﾑ	･CYL.;ARM	1	H				

バケットシリンダ
BUCKET CYLINDER

適用号機　010001-
Serial No.

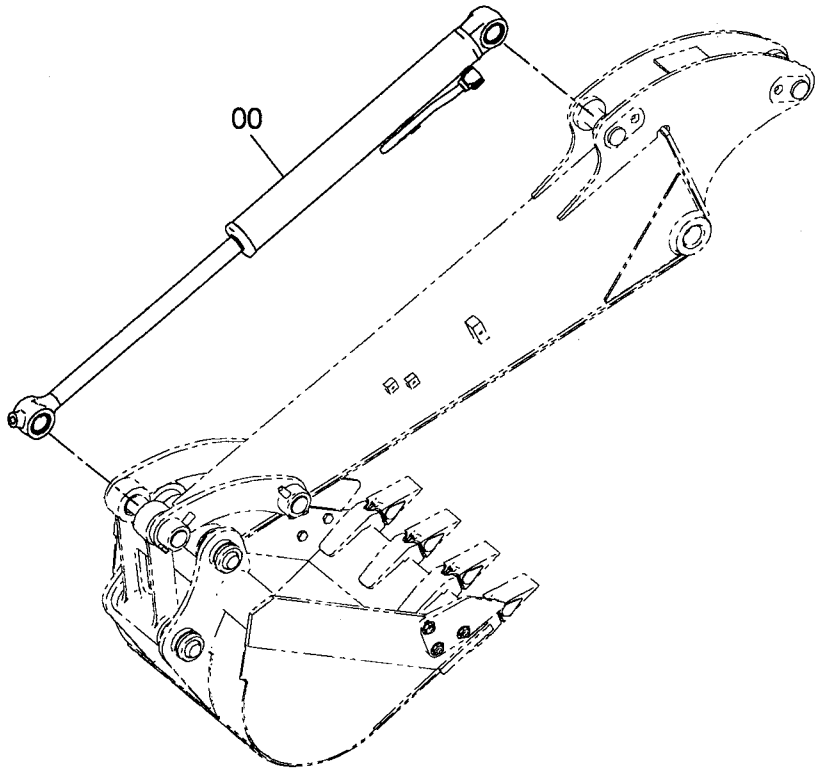

9245573

Ⓦ

符号 ITEM	部品番号 PART NO.	部品名	PART NAME	数量 Q'TY	サービスコード S.C	適用号機 SERIAL NO.	互換性 ICA	代替部品 REPLACEABLE PART 部品番号 PART NO.	代替部品 REPLACEABLE PART 数量 Q'TY
	9245573	ﾊﾞｹｯﾄｼﾘﾝﾀﾞ	BUCKET CYLINDER	1					
00	4628947	・ｼﾘﾝﾀﾞ;ﾊﾞｹｯﾄ	・CYL.;BUCKET	1	H				

2WAYマルチバルブ
2WAY MULTI VALVE

適用号機 010001-
Serial No.

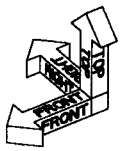

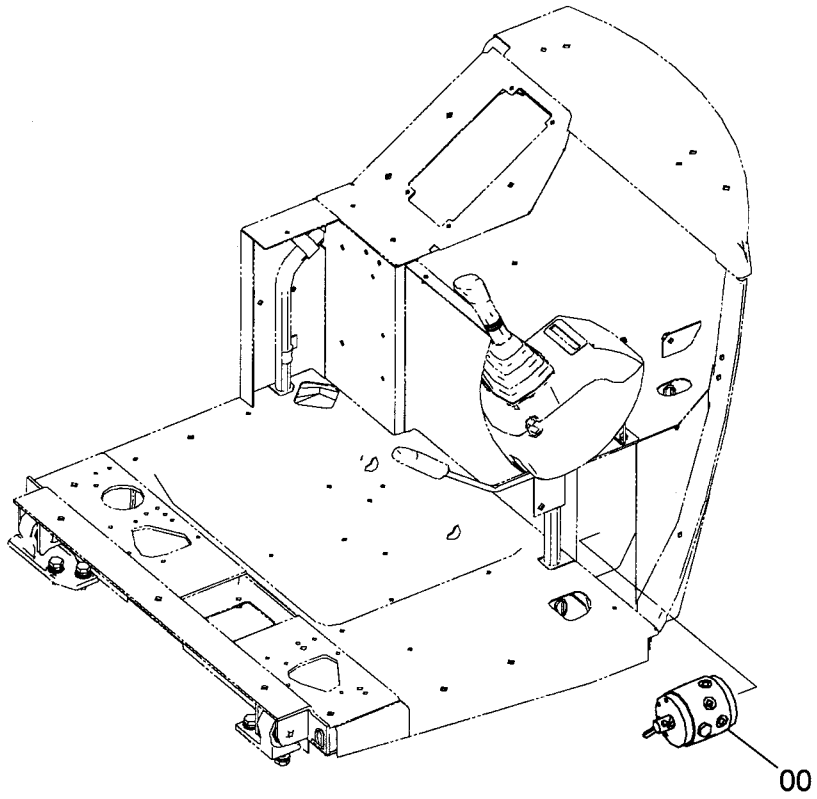

9234662

Ⓦ

符号 ITEM	部品番号 PART NO.	部品名	PART NAME	数量 Q'TY	サービスコード S.C	適用号機 SERIAL NO.	互換性 ICA	代替部品 REPLACEABLE PART 部品番号 PART NO.	代替部品 REPLACEABLE PART 数量 Q'TY
00	4612930	バルブ;ロータリ	VALVE;ROTARY	1	H				

2WAYマルチ配管（1-1）
2WAY MULTI PIPING (1-1)

適用号機 010001-D05/09
Serial No.

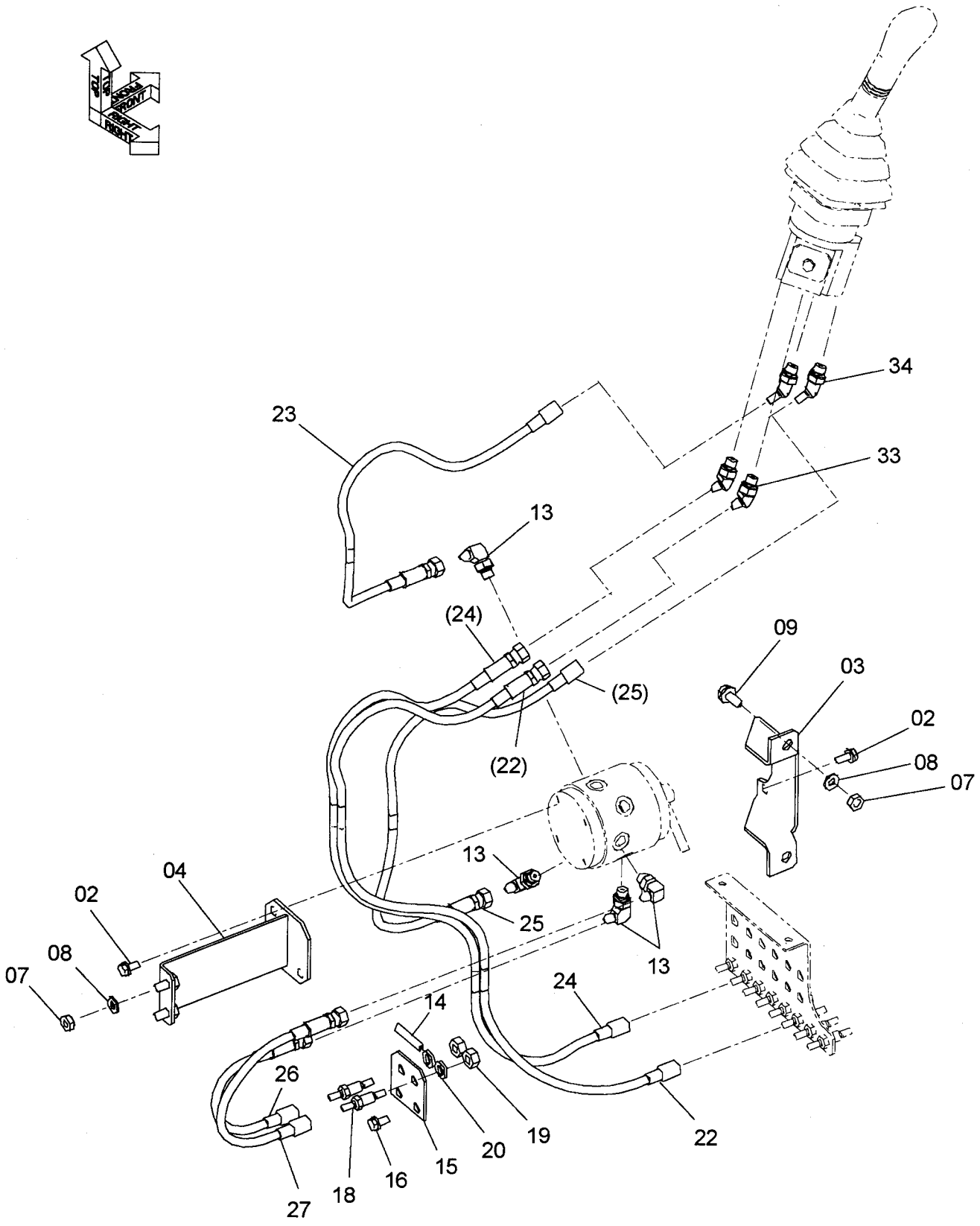

2WAYマルチ配管（1-1）
2WAY MULTI PIPING (1-1)

適用号機 010001-D05/09
Serial No.

符号 ITEM	部品番号 PART NO.	部品名	PART NAME	数量 Q'TY	サービスコード S.C	適用号機 SERIAL NO.	互換性 ICA	代替部品 REPLACEABLE PART 部品番号 PART NO.	代替部品 REPLACEABLE PART 数量 Q'TY
02	J260820	ﾎﾞﾙﾄ;ｾﾑｽ	BOLT;SEMS	4	D				
02A	J900820	･ﾎﾞﾙﾄ	･BOLT	1					
02B	A590108	･ﾜｯｼｬ;ﾌﾟﾚｰﾝ	･WASHER;PLANE	1					
03	3102851	ﾌﾞﾗｹｯﾄ	BRACKET	1					
04	8094646	ﾌﾞﾗｹｯﾄ	BRACKET	1					
07	J950010	ﾅｯﾄ	NUT	4					
08	A590110	ﾜｯｼｬ;ﾌﾟﾚｰﾝ	WASHER;PLANE	4					
09	J271025	ﾎﾞﾙﾄ;ｾﾑｽ	BOLT;SEMS	2	D				
09A	J901025	･ﾎﾞﾙﾄ	･BOLT	1					
09B	J222010	･ﾜｯｼｬ;ﾌﾟﾚｰﾝ	･WASHER;PLANE	1					
13	A852322	ｴﾙﾎﾞ;S	ELBOW;S	4					
13A	957366	･O-ﾘﾝｸﾞ	･O-RING	1					
14	4485975	ﾗﾊﾞｰ	RUBBER	1					
15	4617344	ﾌﾟﾚｰﾄ	PLATE	1					
16	J260820	ﾎﾞﾙﾄ;ｾﾑｽ	BOLT;SEMS	2	D				
16A	J900820	･ﾎﾞﾙﾄ	･BOLT	1					
16B	A590108	･ﾜｯｼｬ;ﾌﾟﾚｰﾝ	･WASHER;PLANE	1					
18	4409739	ｱﾀﾞﾌﾟﾀ;S	ADAPTER;S	2					
19	J950012	ﾅｯﾄ	NUT	2					
20	A590912	ﾜｯｼｬ;ｽﾌﾟﾘﾝｸﾞ	WASHER;SPRING	2					
22	4627180	ﾎｰｽ	HOSE	1					
23	4627680	ﾎｰｽ	HOSE	1					
24	4627182	ﾎｰｽ	HOSE	1					
25	4627681	ﾎｰｽ	HOSE	1					
26	4627682	ﾎｰｽ	HOSE	1					
27	4627683	ﾎｰｽ	HOSE	1					
33	A852222	ｴﾙﾎﾞ;S	ELBOW;S	2					
33A	957366	･O-ﾘﾝｸﾞ	･O-RING	1					
34	4458054	ｴﾙﾎﾞ;S	ELBOW;S	2					

2WAYマルチ配管（1-2）
2WAY MULTI PIPING (1-2)

適用号機　010001-D05/09
Serial No.

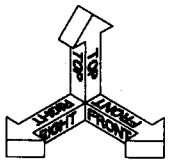

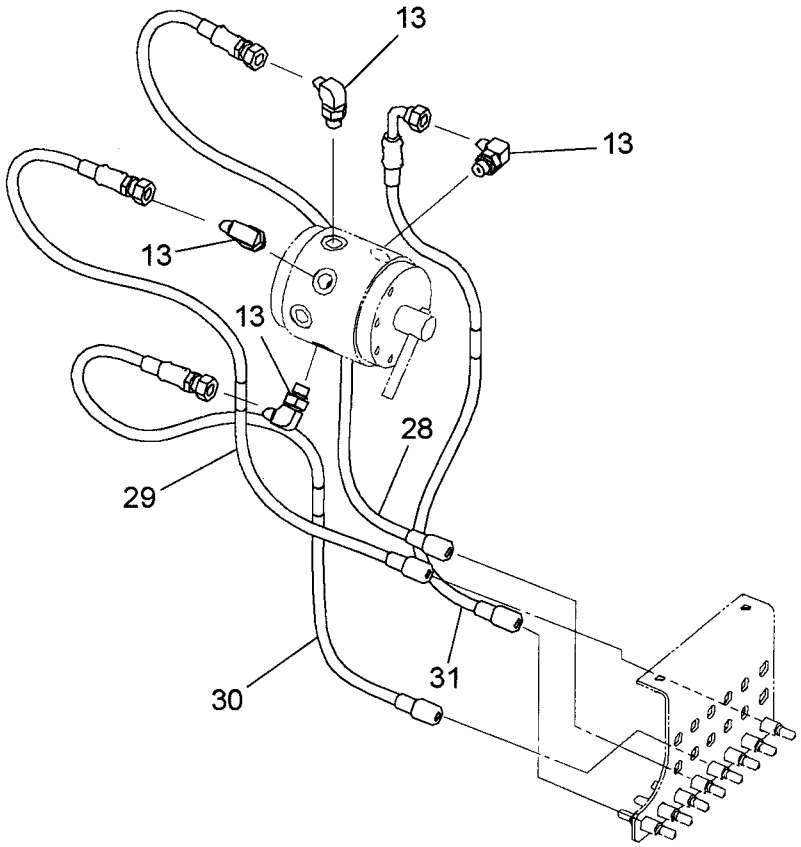

9234663_2

Ⓦ

符号 ITEM	部品番号 PART NO.	部品名	PART NAME	数量 Q'TY	サービスコード S.C	適用号機 SERIAL NO.	互換性 ICA	代替部品 REPLACEABLE PART 部品番号 PART NO.	代替部品 REPLACEABLE PART 数量 Q'TY
13	A852322	エルボ;S	ELBOW;S	4					
13A	957366	・O-リング	・O-RING	1					
28	4627684	ホース	HOSE	1					
29	4627685	ホース	HOSE	1					
30	4627686	ホース	HOSE	1					
31	4627687	ホース	HOSE	1					

MEMO

2WAYマルチ配管
2WAY MULTI PIPING

適用号機 D05/10-
Serial No.



2WAYマルチ配管
2WAY MULTI PIPING

適用号機 D05/10-
Serial No.

符号 ITEM	部品番号 PART NO.	部品名	PART NAME	数量 Q'TY	サービスコード S.C	適用号機 SERIAL NO.	互換性 ICA	代替部品 REPLACEABLE PART 部品番号 PART NO.	代替部品 REPLACEABLE PART 数量 Q'TY
02	J260820	ボルト;セムス	BOLT;SEMS	4	D				
02A	J900820	・ボルト	・BOLT	1					
02B	A590108	・ワッシャ;プレーン	・WASHER;PLANE	1					
03	3102851	ブラケット	BRACKET	1					
04	8094646	ブラケット	BRACKET	1					
07	J950010	ナット	NUT	2					
08	A590110	ワッシャ;プレーン	WASHER;PLANE	2					
09	J271025	ボルト;セムス	BOLT;SEMS	2	D				
09A	J901025	・ボルト	・BOLT	1					
09B	J222010	・ワッシャ	・WASHER	1					
11	A852322	エルボ;S	ELBOW;S	7					
11A	957366	・O-リング	・O-RING	1					
13	4248117	アダプタ;S	ADAPTER;S	2					
14	4209198	ナット	NUT	2					
15	A590112	ワッシャ;プレーン	WASHER;PLANE	2					
17	4655455	ホース	HOSE	1					
18	4655490	ホース	HOSE	1					
19	4655457	ホース	HOSE	1					
20	4655491	ホース	HOSE	1					
21	4654178	ホース;プラスティック	HOSE;PLASTIC	1					
22	4654179	ホース;プラスティック	HOSE;PLASTIC	1					
23	4654180	ホース;プラスティック	HOSE;PLASTIC	1					
24	4654181	ホース;プラスティック	HOSE;PLASTIC	1					
25	4654182	ホース;プラスティック	HOSE;PLASTIC	1					
26	4654183	ホース;プラスティック	HOSE;PLASTIC	1					
28	A852222	エルボ;S	ELBOW;S	2					
28A	957366	・O-リング	・O-RING	1					
29	4474556	エルボ;S	ELBOW;S	2					
29A	957366	・O-リング	・O-RING	1					
31	4653496	アダプタ;S	ADAPTER;S	6					
32	J950012	ナット	NUT	8					
33	A590112	ワッシャ;プレーン	WASHER;PLANE	8					
35	A852122	アダプタ;S	ADAPTER;S	5					
35A	957366	・O-リング	・O-RING	1					
37	4653571	ホース;プラスティック	HOSE;PLASTIC	1					
38	4654173	ホース;プラスチック	HOSE;PLASTIC	1					
39	4653573	ホース;プラスティック	HOSE;PLASTIC	1					
40	4654175	ホース;プラスチック	HOSE;PLASTIC	1					

4WAYマルチバルブ
4WAY MULTI VALVE

適用号機 010001-
Serial No.

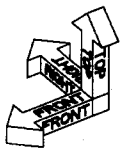

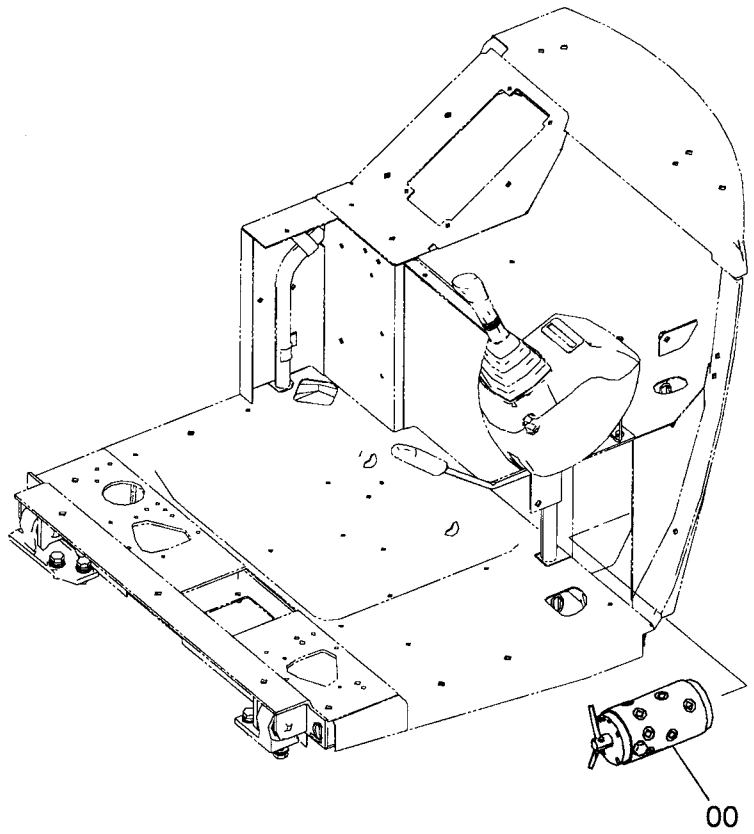

9237360

Ⓦ

符号 ITEM	部品番号 PART NO.	部品名	PART NAME	数量 Q'TY	サービスコード S.C	適用号機 SERIAL NO.	互換性 ICA	代替部品 REPLACEABLE PART 部品番号 PART NO.	代替部品 REPLACEABLE PART 数量 Q'TY
00	4617488	バルブ;ロータリ	VALVE;ROTARY	1	H				

MEMO

4WAYマルチ配管
4WAY MULTI PIPING

適用号機 010001-D05/09
Serial No.

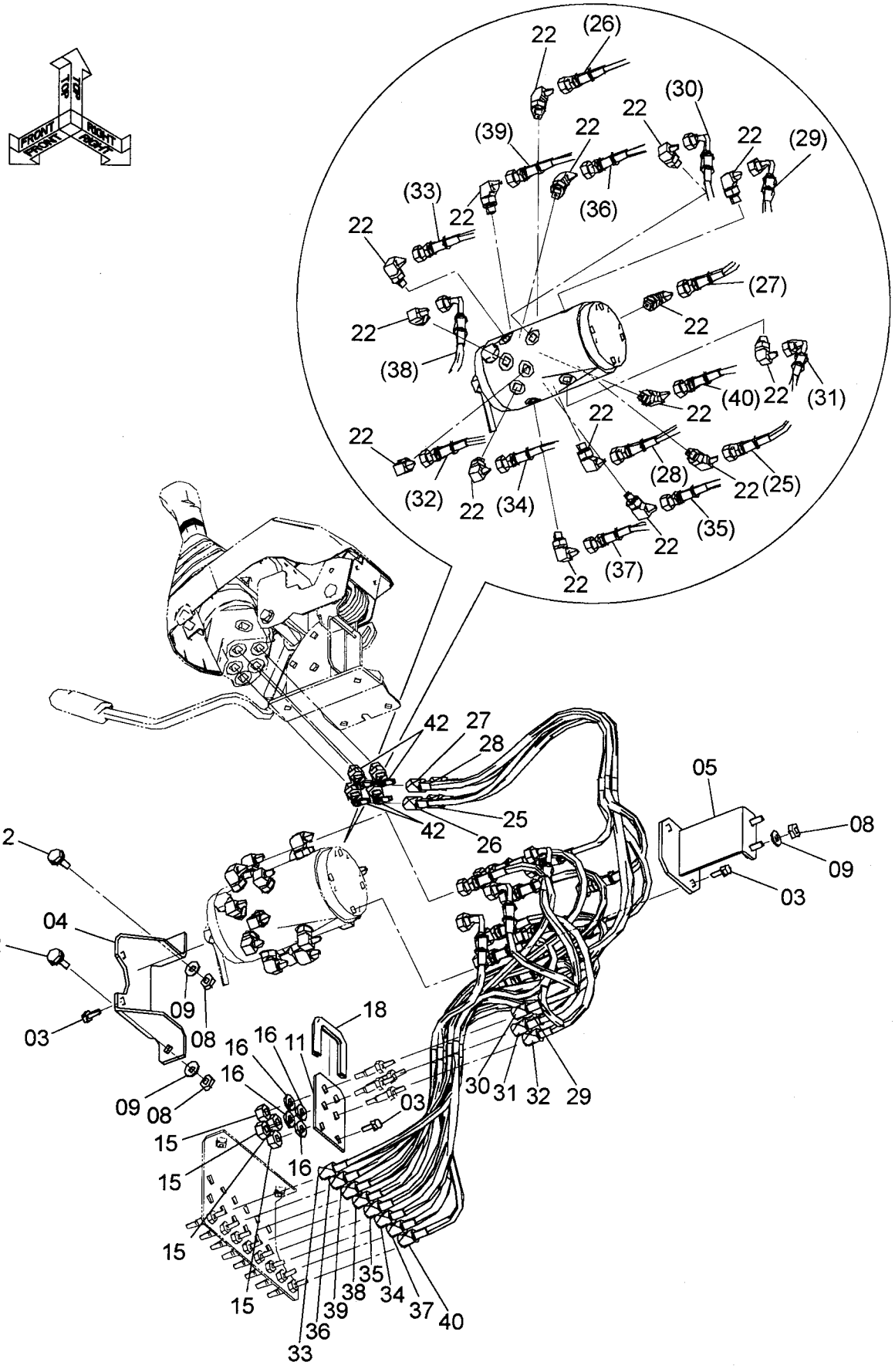

4WAYマルチ配管
4WAY MULTI PIPING

適用号機 010001-D05/09
Serial No.

符号 ITEM	部品番号 PART NO.	部品名	PART NAME	数量 Q'TY	サービスコード S.C	適用号機 SERIAL NO.	互換性 ICA	代替部品 REPLACEABLE PART 部品番号 PART NO.	代替部品 REPLACEABLE PART 数量 Q'TY
03	J260820	ボルト;セムス	BOLT;SEMS	4	D				
03A	J900820	・ボルト	・BOLT	1					
03B	A590108	・ワッシャ;プレーン	・WASHER;PLANE	1					
04	3102851	ブラケット	BRACKET	1					
05	8094608	ブラケット	BRACKET	1					
08	J950010	ナット	NUT	4					
09	A590110	ワッシャ;プレーン	WASHER;PLANE	4					
11	4613577	プレート	PLATE	1					
12	J260820	ボルト;セムス	BOLT;SEMS	2	D				
12A	J900820	・ボルト	・BOLT	1					
12B	A590108	・ワッシャ;プレーン	・WASHER;PLANE	1					
15	J950012	ナット	NUT	4					
16	A590912	ワッシャ;スプリング	WASHER;SPRING	4					
18	4440766	クッション	CUSHION	1					
22	A852322	エルボ;S	ELBOW;S	16					
22A	957366	・O-リング	・O-RING	1					
25	4622300	ホース	HOSE	1					
26	4627157	ホース	HOSE	1					
27	4627158	ホース	HOSE	1					
28	4627159	ホース	HOSE	1					
29	4627160	ホース	HOSE	1					
30	4627161	ホース	HOSE	1					
31	4627162	ホース	HOSE	1					
32	4627163	ホース	HOSE	1					
33	4627164	ホース	HOSE	1					
34	4627165	ホース	HOSE	1					
35	4627166	ホース	HOSE	1					
36	4627167	ホース	HOSE	1					
37	4627168	ホース	HOSE	1					
38	4627169	ホース	HOSE	1					
39	4627170	ホース	HOSE	1					
40	4627171	ホース	HOSE	1					
42	4458054	エルボ;S	ELBOW;S	4					
42A	957366	・O-リング	・O-RING	1	#				

４ＷＡＹマルチ配管
4WAY MULTI PIPING

適用号機　D05/10-
Serial No.

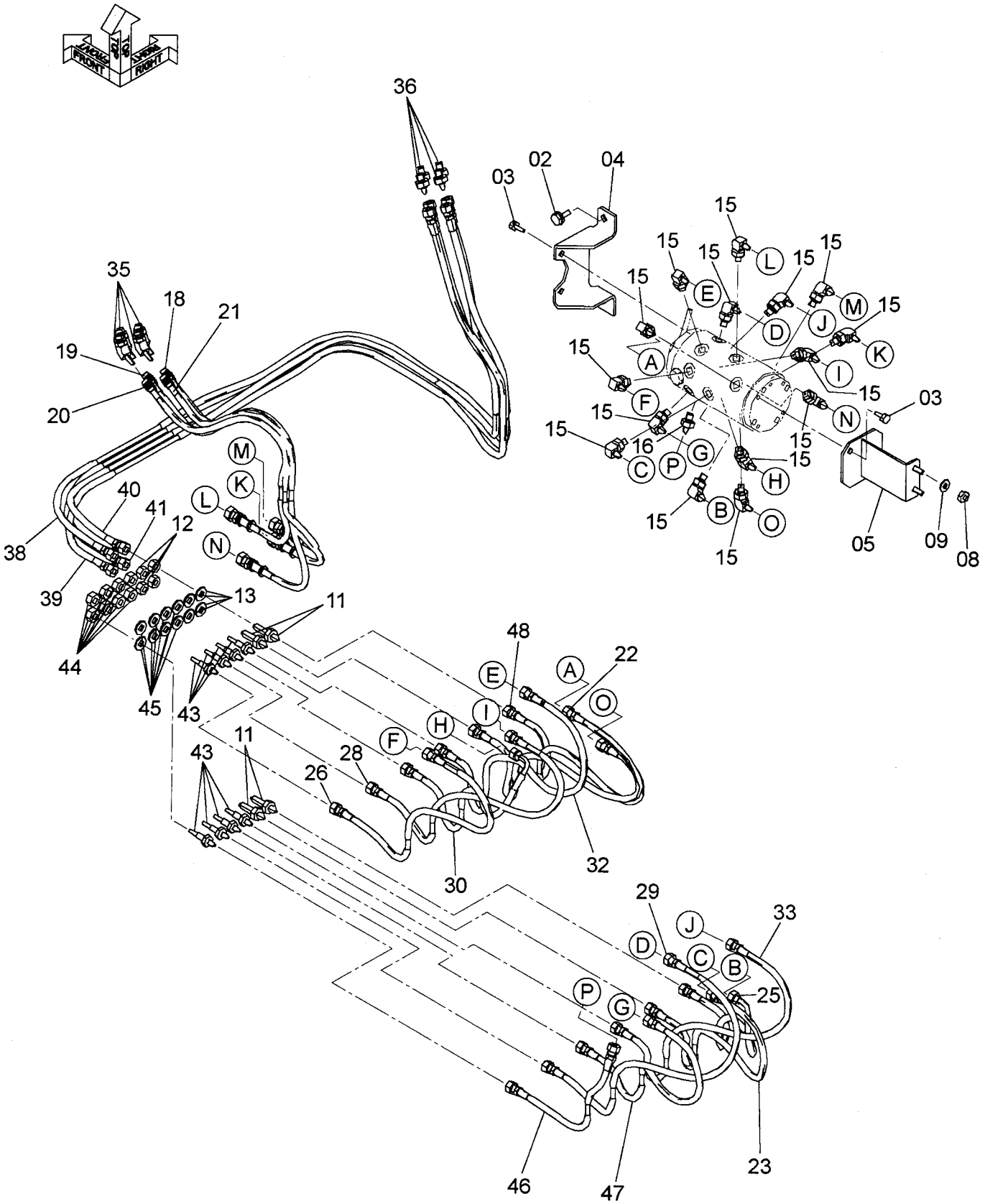

4WAYマルチ配管
4WAY MULTI PIPING

適用号機 D05/10-
Serial No.

符号 ITEM	部品番号 PART NO.	部品名	PART NAME	数量 Q'TY	ｻｰﾋﾞｽｺｰﾄﾞ S.C	適用号機 SERIAL NO.	互換性 ICA	代替部品 REPLACEABLE PART 部品番号 PART NO.	代替部品 REPLACEABLE PART 数量 Q'TY
02	J271025	ﾎﾞﾙﾄ;ｾﾑｽ	BOLT;SEMS	2	D				
02A	J901025	･ﾎﾞﾙﾄ	･BOLT	1					
02B	J222010	･ﾜｯｼｬ	･WASHER	1					
03	J260820	ﾎﾞﾙﾄ;ｾﾑｽ	BOLT;SEMS	4	D				
03A	J900820	･ﾎﾞﾙﾄ	･BOLT	1					
03B	A590108	･ﾜｯｼｬ;ﾌﾟﾚｰﾝ	･WASHER;PLANE	1					
04	3102851	ﾌﾞﾗｹｯﾄ	BRACKET	1					
05	8094608	ﾌﾞﾗｹｯﾄ	BRACKET	1					
08	J950010	ﾅｯﾄ	NUT	2					
09	A590110	ﾜｯｼｬ;ﾌﾟﾚｰﾝ	WASHER;PLANE	2					
11	4248117	ｱﾀﾞﾌﾟﾀ;S	ADAPTER;S	4					
12	4209198	ﾅｯﾄ	NUT	4					
13	A590112	ﾜｯｼｬ;ﾌﾟﾚｰﾝ	WASHER;PLANE	4					
15	A852322	ｴﾙﾎﾞ;S	ELBOW;S	15					
15A	957366	･O-ﾘﾝｸﾞ	･O-RING	1					
16	A852122	ｱﾀﾞﾌﾟﾀ;S	ADAPTER;S	1					
16A	957366	･O-ﾘﾝｸﾞ	･O-RING	1					
18	4655486	ﾎｰｽ	HOSE	1					
19	4655487	ﾎｰｽ	HOSE	1					
20	4655488	ﾎｰｽ	HOSE	1					
21	4655489	ﾎｰｽ	HOSE	1					
22	4654160	ﾎｰｽ;ﾌﾟﾗｽﾃｲｯｸ	HOSE;PLASTIC	1					
23	4654161	ﾎｰｽ;ﾌﾟﾗｽﾃｲｯｸ	HOSE;PLASTIC	1					
25	4654163	ﾎｰｽ;ﾌﾟﾗｽﾃｲｯｸ	HOSE;PLASTIC	1					
26	4654164	ﾎｰｽ;ﾌﾟﾗｽﾃｲｯｸ	HOSE;PLASTIC	1					
28	4654166	ﾎｰｽ;ﾌﾟﾗｽﾃｲｯｸ	HOSE;PLASTIC	1					
29	4654167	ﾎｰｽ;ﾌﾟﾗｽﾃｲｯｸ	HOSE;PLASTIC	1					
30	4654168	ﾎｰｽ;ﾌﾟﾗｽﾃｨｯｸ	HOSE;PLASTIC	1					
32	4654170	ﾎｰｽ;ﾌﾟﾗｽﾃｨｯｸ	HOSE;PLASTIC	1					
33	4654171	ﾎｰｽ;ﾌﾟﾗｽﾃｨｯｸ	HOSE;PLASTIC	1					
35	4474556	ｴﾙﾎﾞ;S	ELBOW;S	4					
35A	957366	･O-ﾘﾝｸﾞ	･O-RING	1					
36	A852122	ｱﾀﾞﾌﾟﾀ;S	ADAPTER;S	4					
36A	957366	･O-ﾘﾝｸﾞ	･O-RING	1					
38	4654172	ﾎｰｽ;ﾌﾟﾗｽﾁｯｸ	HOSE;PLASTIC	1					
39	4654173	ﾎｰｽ;ﾌﾟﾗｽﾁｯｸ	HOSE;PLASTIC	1					
40	4654174	ﾎｰｽ;ﾌﾟﾗｽﾁｯｸ	HOSE;PLASTIC	1					
41	4654175	ﾎｰｽ;ﾌﾟﾗｽﾁｯｸ	HOSE;PLASTIC	1					
43	4653496	ｱﾀﾞﾌﾟﾀ;S	ADAPTER;S	8					
44	J950012	ﾅｯﾄ	NUT	8					

４ＷＡＹマルチ配管
4WAY MULTI PIPING

適用号機　D05/10-
Serial No.

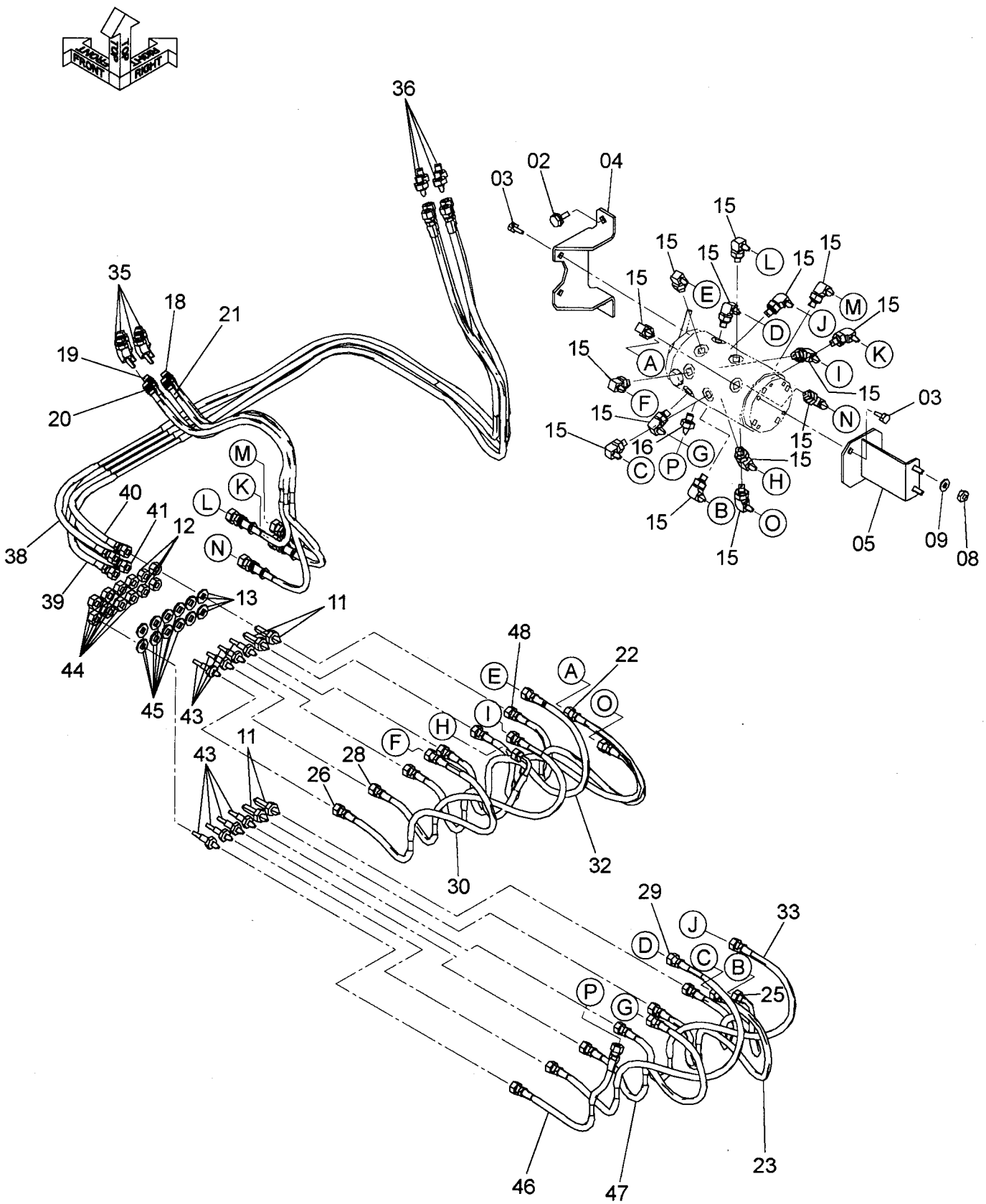

４ＷＡＹマルチ配管
4WAY MULTI PIPING

適用号機 D05/10-
Serial No.

符号 ITEM	部品番号 PART NO.	部品名	PART NAME	数量 Q'TY	ｻｰﾋﾞｽｺｰﾄﾞ S.C	適用号機 SERIAL NO.	互換性 ICA	代替部品 REPLACEABLE PART 部品番号 PART NO.	代替部品 REPLACEABLE PART 数量 Q'TY
45	A590112	ﾜｯｼｬ;ﾌﾟﾚｰﾝ	WASHER;PLANE	8					
46	4656694	ﾎｰｽ;ﾌﾟﾗｽﾃｨｯｸ	HOSE;PLASTIC	1					
47	4656695	ﾎｰｽ;ﾌﾟﾗｽﾃｨｯｸ	HOSE;PLASTIC	1					
48	4656696	ﾎｰｽ;ﾌﾟﾗｽﾃｨｯｸ	HOSE;PLASTIC	1					

予備ペダル（1）
ATTACHMENT PEDAL (1)

適用号機　010001-D05/09
Serial No.

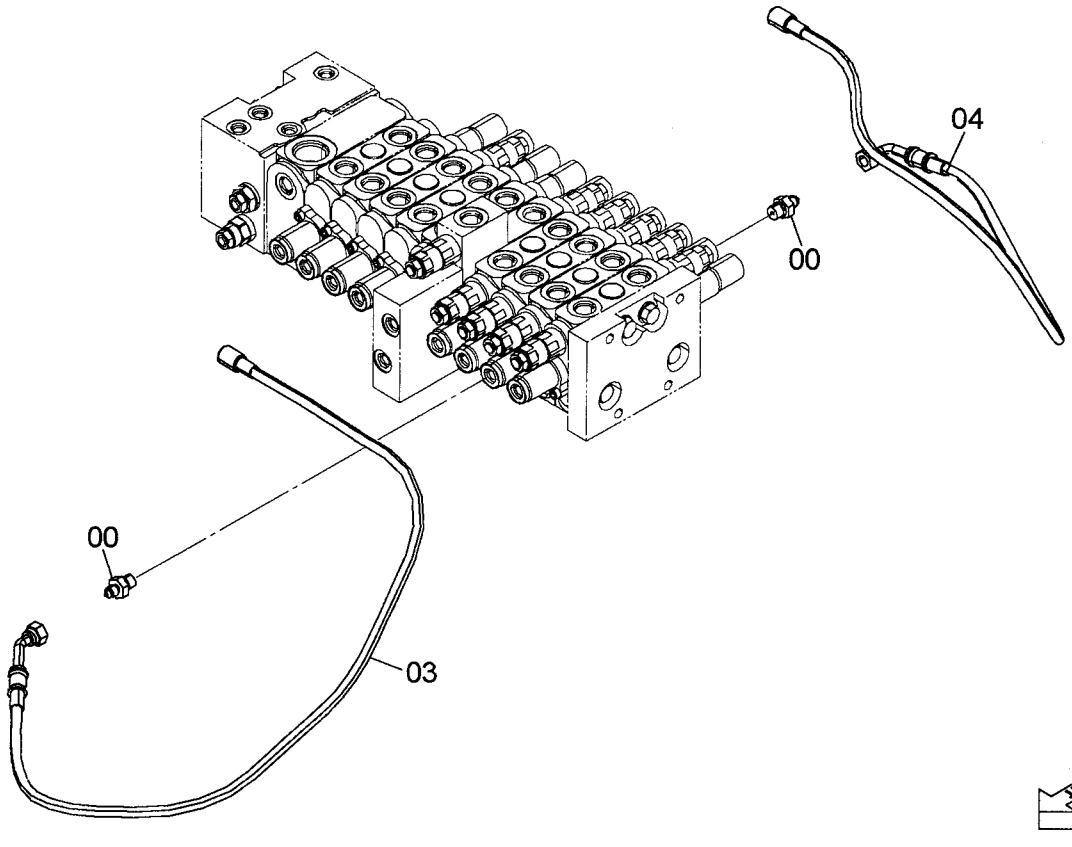

9237651

符号 ITEM	部品番号 PART NO.	部品名	PART NAME	数量 Q'TY	サービスコード S.C	適用号機 SERIAL NO.	互換性 ICA	代替部品 REPLACEABLE PART 部品番号 PART NO.	代替部品 REPLACEABLE PART 数量 Q'TY
00	A852122	アダプタ;S	ADAPTER;S	2					
00A	957366	・O-リング	・O-RING	1					
03	4628428	ホース	HOSE	1					
04	4628429	ホース	HOSE	1					

予備ペダル（1）
ATTACHMENT PEDAL (1)

適用号機 D05/10-
Serial No.

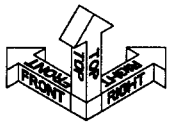

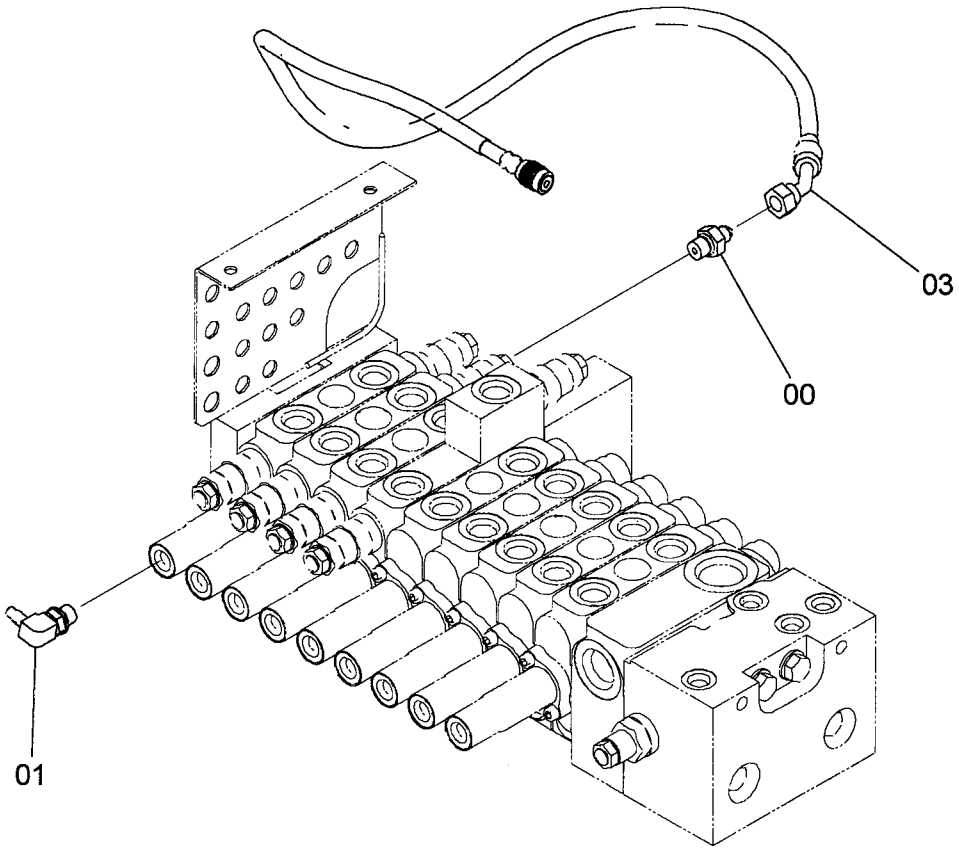

9263890

Ⓦ

符号 ITEM	部品番号 PART NO.	部品名	PART NAME	数量 Q'TY	サービスコード S.C	適用号機 SERIAL NO.	互換性 ICA	代替部品 REPLACEABLE PART 部品番号 PART NO.	代替部品 REPLACEABLE PART 数量 Q'TY
00	A852122	ｱﾀﾞﾌﾟﾀ;S	ADAPTER;S	1					
00A	957366	･O-ﾘﾝｸﾞ	･O-RING	1					
01	4467375	ｴﾙﾎﾞ ;S	ELBOW;S	1					
01A	957366	･O-ﾘﾝｸﾞ	･O-RING	1					
03	4655485	ﾎｰｽ	HOSE	1					

予備ペダル（2）
ATTACHMENT PEDAL (2)

適用号機　010001-D05/09
Serial No.

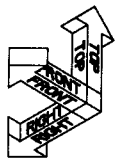

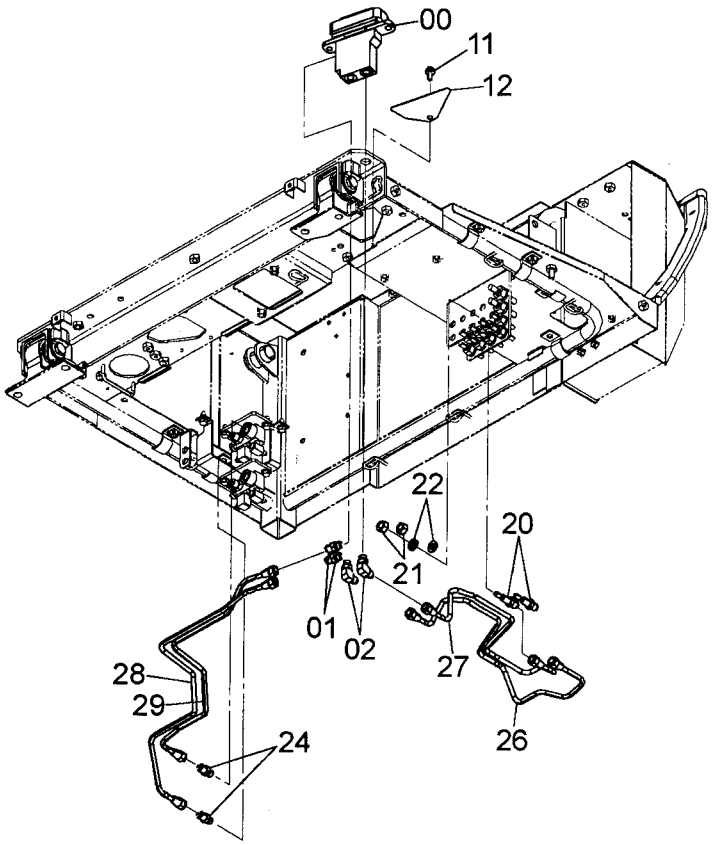

9237359

Ⓦ

符号 ITEM	部品番号 PART NO.	部品名	PART NAME	数量 Q'TY	サービスコード S.C	適用号機 SERIAL NO.	互換性 ICA	代替部品 REPLACEABLE PART 部品番号 PART NO.	代替部品 REPLACEABLE PART 数量 Q'TY
00	4607487	バルブ;パイロット	VALVE;PILOT	1	H				
01	4255304	フイッテング;パイプ	FITTING;PIPE	2					
01A	957366	・O-リング	・O-RING	1					
02	4293950	エルボ;S	ELBOW;S	2					
02A	957366	・O-リング	・O-RING	1					
11	J260820	ボルト;セムス	BOLT;SEMS	1	D				
11A	J900820	・ボルト	・BOLT	1					
11B	A590108	・ワッシャ;プレーン	・WASHER;PLANE	1					
12	4609338	プレート	PLATE	1					
20	4610482	アダプタ;S	ADAPTER;S	2					
21	J950012	ナット	NUT	2					
22	A590912	ワッシャ;スプリング	WASHER;SPRING	2					
24	4255304	フイッテング;パイプ	FITTING;PIPE	2					
24A	957366	・O-リング	・O-RING	1					
26	4615138	パイプ	PIPE	1					
27	4615139	パイプ	PIPE	1					
28	4618209	パイプ	PIPE	1					
29	4618210	パイプ	PIPE	1					

予備ペダル（2）
ATTACHMENT PEDAL (2)

適用号機 D05/10-
Serial No.

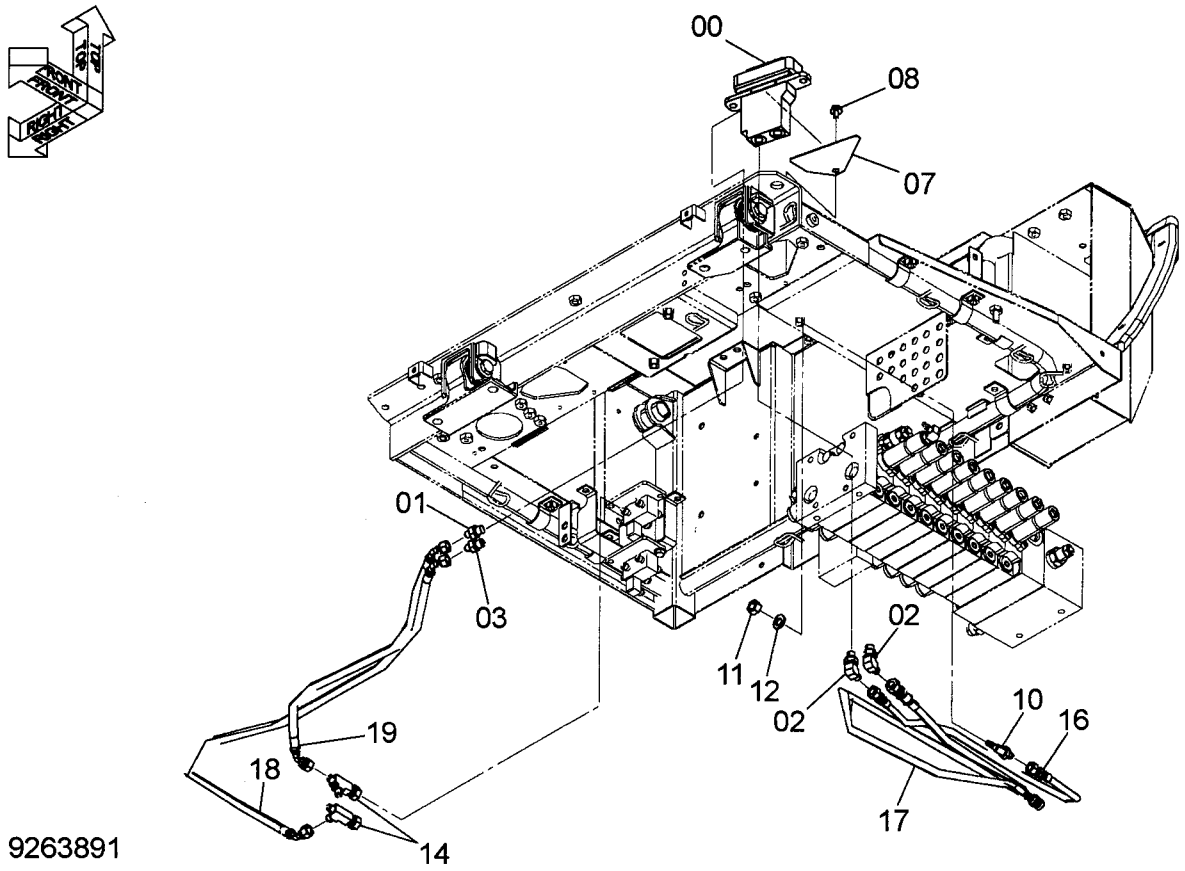

9263891

Ⓦ

符号 ITEM	部品番号 PART NO.	部品名	PART NAME	数量 Q'TY	サービスコード S.C	適用号機 SERIAL NO.	互換性 ICA	代替部品 REPLACEABLE PART 部品番号 PART NO.	代替部品 REPLACEABLE PART 数量 Q'TY
00	4607487	ﾊﾞﾙﾌﾞ;ﾊﾟｲﾛｯﾄ	VALVE;PILOT	1	H				
01	A852122	ｱﾀﾞﾌﾟﾀ;S	ADAPTER;S	1					
01A	957366	･O-ﾘﾝｸﾞ	･O-RING	1					
02	A852322	ｴﾙﾎﾞ;S	ELBOW;S	2					
02A	957366	･O-ﾘﾝｸﾞ	･O-RING	1					
03	4652862	ﾌｨﾙﾀ	FILTER	1					
07	4609338	ﾌﾟﾚｰﾄ	PLATE	1					
08	J260816	ﾎﾞﾙﾄ;ｾﾑｽ	BOLT;SEMS	1	D				
08A	J900816	･ﾎﾞﾙﾄ	･BOLT	1					
08B	A590108	･ﾜｯｼｬ;ﾌﾟﾚｰﾝ	･WASHER;PLANE	1					
10	4653496	ｱﾀﾞﾌﾟﾀ;S	ADAPTER;S	1					
11	J950012	ﾅｯﾄ	NUT	1					
12	A590112	ﾜｯｼｬ;ﾌﾟﾚｰﾝ	WASHER;PLANE	1					
14	4252786	ﾁｰ;S	TEE;S	2					
16	4655483	ﾎｰｽ;ﾌﾟﾗｽﾃｲｯｸ	HOSE;PLASTIC	1					
17	4655484	ﾎｰｽ	HOSE	1					
18	4655481	ﾎｰｽ;ﾌﾟﾗｽﾃｲｯｸ	HOSE;PLASTIC	1					
19	4655482	ﾎｰｽ;ﾌﾟﾗｽﾃｲｯｸ	HOSE;PLASTIC	1					

予備ペダル（キャノピ）
ATTACHMENT PEDAL (CANOPY)

適用号機 010001-
Serial No.

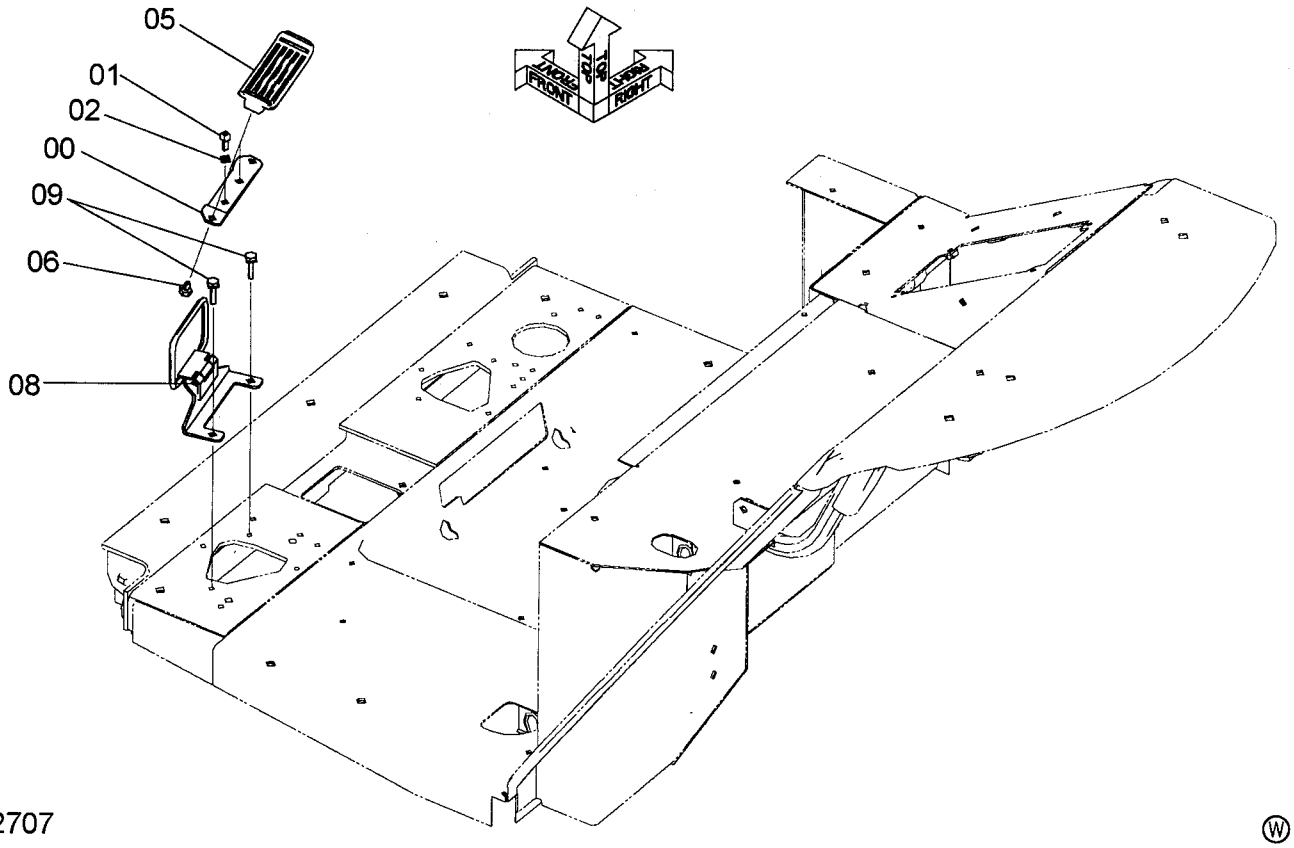

9242707

Ⓦ

符号 ITEM	部品番号 PART NO.	部品名	PART NAME	数量 Q'TY	サービスコード S.C	適用号機 SERIAL NO.	互換性 ICA	代替部品 REPLACEABLE PART 部品番号 PART NO.	代替部品 REPLACEABLE PART 数量 Q'TY
00	4611406	ブラケット	BRACKET	1					
01	J780816	ボルト;ソケット	BOLT;SOCKET	2					
02	A590908	ワッシャ;スプリング	WASHER;SPRING	2					
05	4612247	ペダル	PEDAL	1					
06	J260812	ボルト;セムス	BOLT;SEMS	2	D				
06A	J900812	・ボルト	・BOLT	1					
06B	A590108	・ワッシャ;プレーン	・WASHER;PLANE	1					
08	8098457	カバー	COVER	1					
09	J260830	ボルト;セムス	BOLT;SEMS	2	D				
09A	J900830	・ボルト	・BOLT	1					
09B	A590108	・ワッシャ;プレーン	・WASHER;PLANE	1					

予備ペダル（キャブ）
ATTACHMENT PEDAL (CAB)

適用号機　010001-
Serial No.

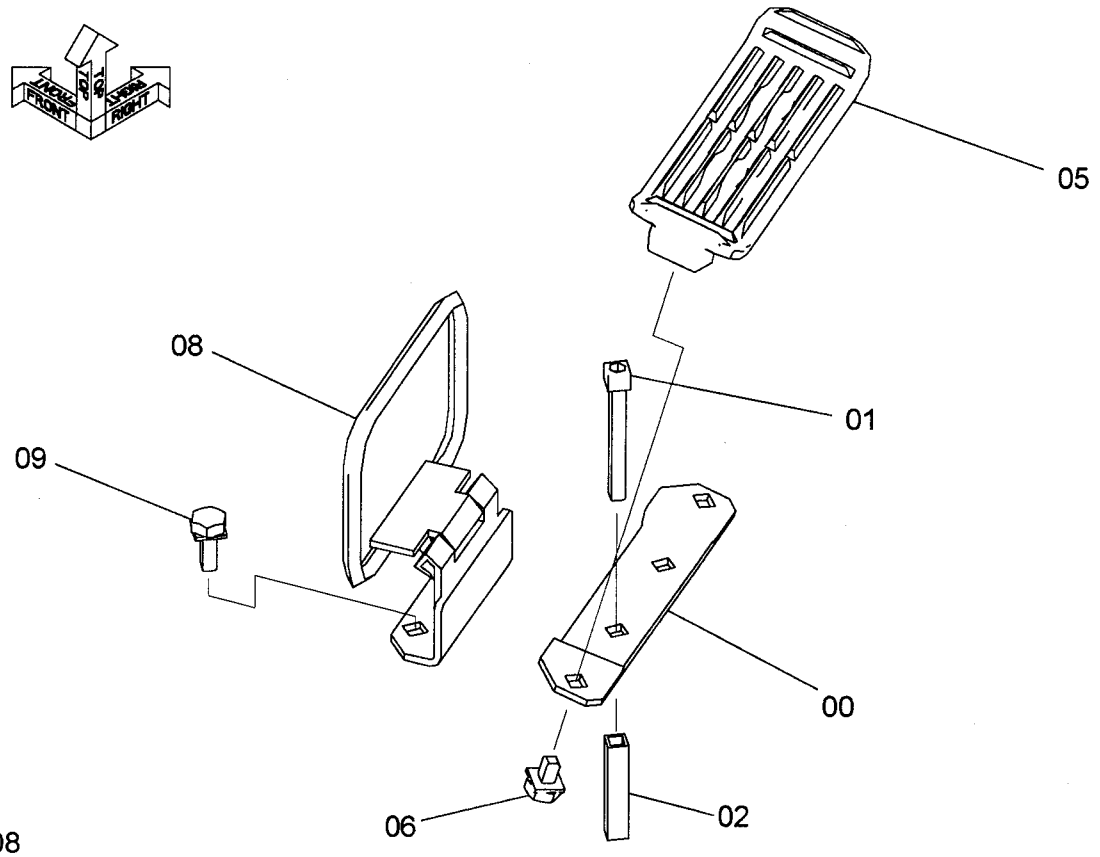

9242708

符号 ITEM	部品番号 PART NO.	部品名	PART NAME	数量 Q'TY	サービスコード S.C	適用号機 SERIAL NO.	互換性 ICA	代替部品 REPLACEABLE PART 部品番号 PART NO.	代替部品 REPLACEABLE PART 数量 Q'TY
00	4611406	ﾌﾞﾗｹｯﾄ	BRACKET	1					
01	J780855	ﾎﾞﾙﾄ;ｿｹｯﾄ	BOLT;SOCKET	2					
02	4617343	ｶﾗｰ	COLLAR	2					
05	4612247	ﾍﾟﾀﾞﾙ	PEDAL	1					
06	J260812	ﾎﾞﾙﾄ;ｾﾑｽ	BOLT;SEMS	2	D				
06A	J900812	･ﾎﾞﾙﾄ	･BOLT	1					
06B	A590108	･ﾜｯｼｬ;ﾌﾟﾚｰﾝ	･WASHER;PLANE	1					
08	8098458	ｶﾊﾞｰ	COVER	1					
09	J260820	ﾎﾞﾙﾄ;ｾﾑｽ	BOLT;SEMS	2	D				
09A	J900820	･ﾎﾞﾙﾄ	･BOLT	1					
09B	A590108	･ﾜｯｼｬ;ﾌﾟﾚｰﾝ	･WASHER;PLANE	1					

プラグ（エキストラ配管）
PLUG (EXTRA PIPING)

適用号機　010001-
Serial No.



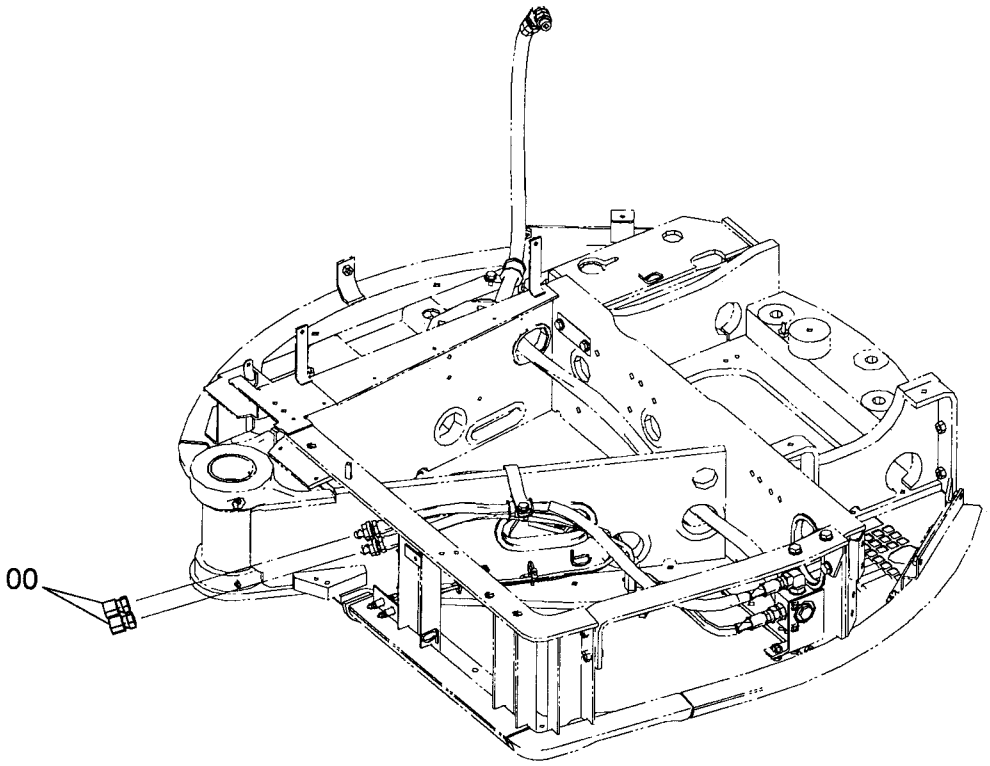

9244096

Ⓦ

符号 ITEM	部品番号 PART NO.	部品名	PART NAME	数量 Q'TY	サービスコード S.C	適用号機 SERIAL NO.	互換性 ICA	代替部品 REPLACEABLE PART 部品番号 PART NO.	代替部品 REPLACEABLE PART 数量 Q'TY
00	4223519	ﾌﾟﾗｸﾞ;ﾕﾆｵﾝ	PLUG;UNION	2					

MEMO

エキストラ配管（旋回体）
EXTRA PIPING (UPPERSTRUCTURE)

適用号機　010001-
Serial No.

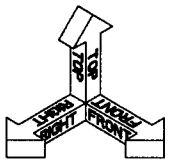

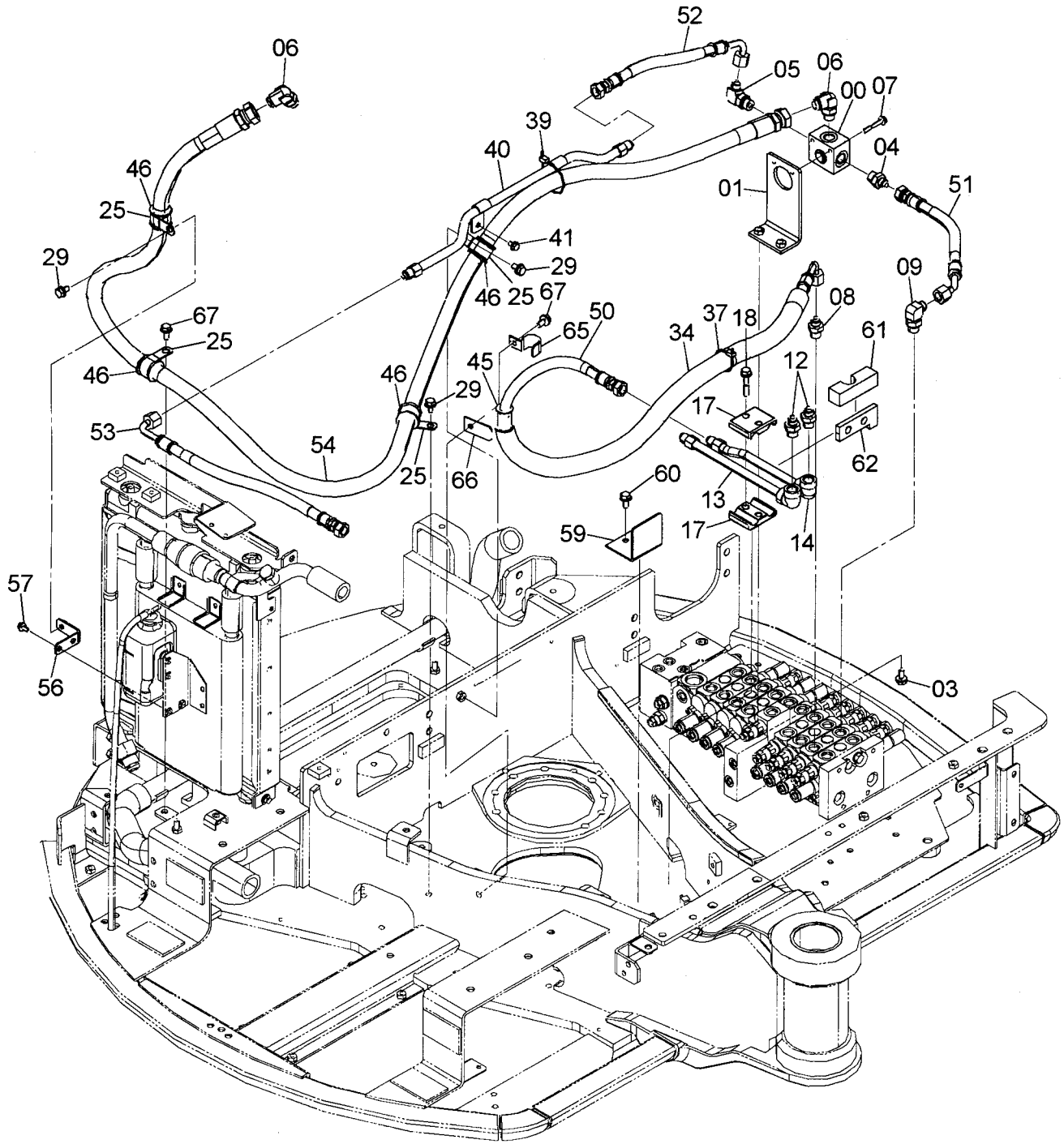

エキストラ配管（旋回体）
EXTRA PIPING (UPPERSTRUCTURE)

適用号機 010001-
Serial No.

符号 ITEM	部品番号 PART NO.	部品名	PART NAME	数量 Q'TY	サービスコード S.C	適用号機 SERIAL NO.	互換性 ICA	代替部品 REPLACEABLE PART 部品番号 PART NO.	代替部品 REPLACEABLE PART 数量 Q'TY
00	4340948	ﾊﾞﾙﾌﾞ;ｾﾚｸﾀ	VALVE;SELECTOR	1					
01	9762263	ﾌﾞﾗｹｯﾄ	BRACKET	1					
03	J271025	ﾎﾞﾙﾄ;ｾﾑｽ	BOLT;SEMS	2	D				
03A	J901025	･ﾎﾞﾙﾄ	･BOLT	1					
03B	J222010	･ﾜｯｼｬ;ﾌﾟﾚｰﾝ	･WASHER;PLANE	1					
04	A852144	ｱﾀﾞﾌﾟﾀ;S	ADAPTER;S	1					
04A	4506418	･O-ﾘﾝｸﾞ	･O-RING	1					
05	A852344	ｴﾙﾎﾞ;S	ELBOW;S	1					
05A	4506418	･O-ﾘﾝｸﾞ	･O-RING	1					
06	4190246	ｴﾙﾎﾞ;S	ELBOW;S	2					
06A	4506418	･O-ﾘﾝｸﾞ	･O-RING	1					
07	J260855	ﾎﾞﾙﾄ;ｾﾑｽ	BOLT;SEMS	2	D				
07A	J900855	･ﾎﾞﾙﾄ	･BOLT	1					
07B	A590108	･ﾜｯｼｬ;ﾌﾟﾚｰﾝ	･WASHER;PLANE	1					
08	A852144	ｱﾀﾞﾌﾟﾀ;S	ADAPTER;S	1					
08A	4506418	･O-ﾘﾝｸﾞ	･O-RING	1					
09	A852344	ｴﾙﾎﾞ;S	ELBOW;S	1					
09A	4506418	･O-ﾘﾝｸﾞ	･O-RING	1					
12	A852144	ｱﾀﾞﾌﾟﾀ;S	ADAPTER;S	2					
12A	4506418	･O-ﾘﾝｸﾞ	･O-RING	1					
13	9762264	ﾊﾟｲﾌﾟ	PIPE	1					
14	9762265	ﾊﾟｲﾌﾟ	PIPE	1					
17	4618155	ｸﾗﾝﾌﾟ;ﾊﾟｲﾌﾟ	CLAMP;PIPE	2					
18	J271055	ﾎﾞﾙﾄ;ｾﾑｽ	BOLT;SEMS	2	D				
18A	J901055	･ﾎﾞﾙﾄ	･BOLT	1					
18B	J222010	･ﾜｯｼｬ;ﾌﾟﾚｰﾝ	･WASHER;PLANE	1					
25	4190264	ｸﾘｯﾌﾟ	CLIP	4					
29	J271020	ﾎﾞﾙﾄ;ｾﾑｽ	BOLT;SEMS	3	D				
29A	J901020	･ﾎﾞﾙﾄ	･BOLT	1					
29B	J222010	･ﾜｯｼｬ;ﾌﾟﾚｰﾝ	･WASHER;PLANE	1					
34	4432868	ﾁｭｰﾌﾞ	TUBE	2					
37	4055312	ｸﾘｯﾌﾟ;ﾊﾞﾝﾄﾞ	CLIP;BAND	1					
39	4323613	ｸﾘｯﾌﾟ;ﾊﾞﾝﾄﾞ	CLIP;BAND	1					
40	8097730	ﾊﾟｲﾌﾟ	PIPE	1					
41	J260816	ﾎﾞﾙﾄ;ｾﾑｽ	BOLT;SEMS	2	D				
41A	J900816	･ﾎﾞﾙﾄ	･BOLT	1					
41B	A590108	･ﾜｯｼｬ;ﾌﾟﾚｰﾝ	･WASHER;PLANE	1					
45	4463996	ﾌﾞｯｼﾝｸﾞ;ﾗﾊﾞｰ	BUSHING;RUBBER	1					
46	4625450	ﾌﾞｯｼﾝｸﾞ;ﾗﾊﾞｰ	BUSHING;RUBBER	4					
50	4628430	ﾎｰｽ	HOSE	1					

エキストラ配管（旋回体）
EXTRA PIPING (UPPERSTRUCTURE)

適用号機 010001-
Serial No.

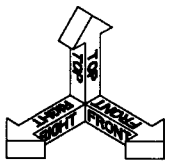

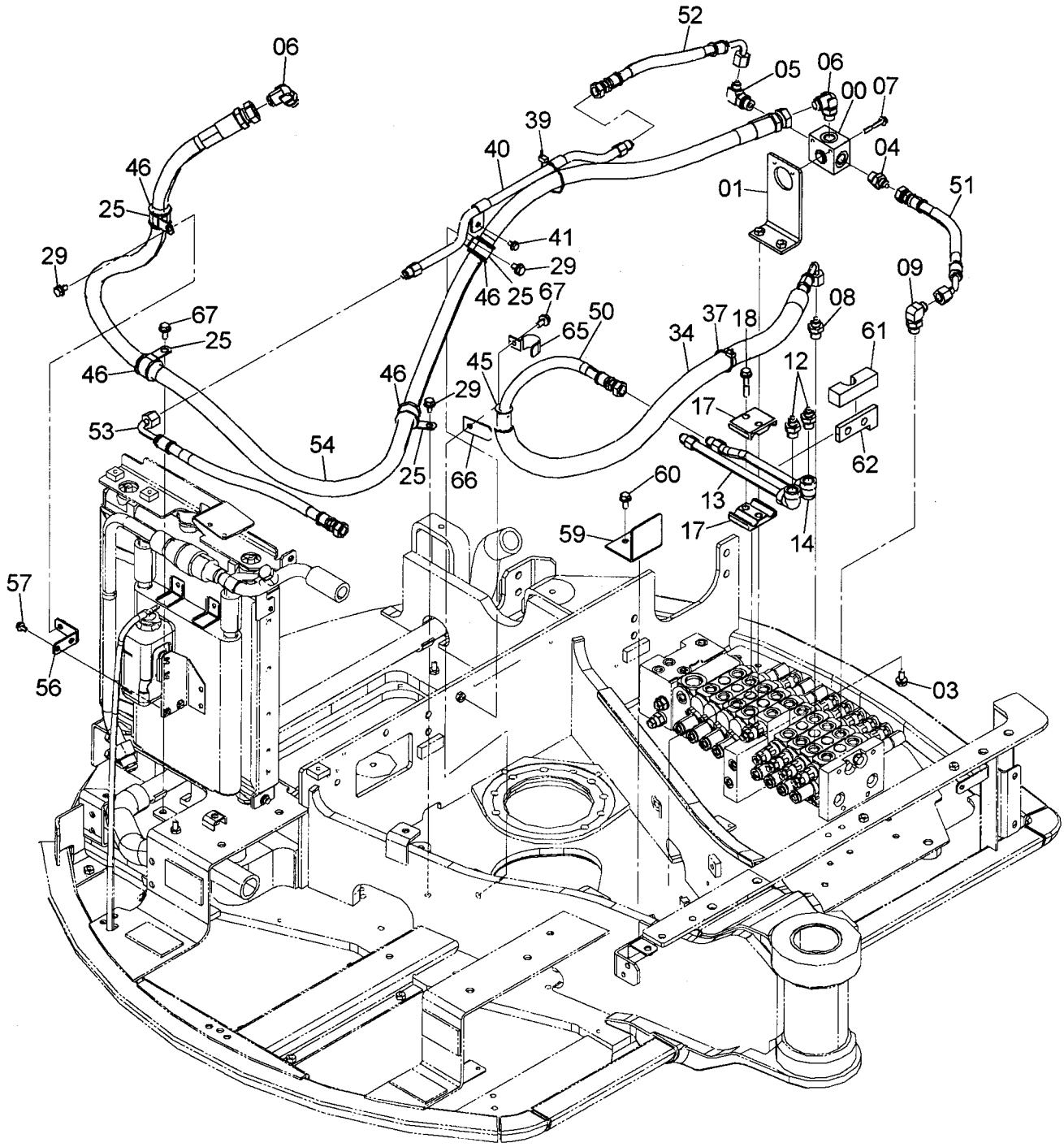

エキストラ配管（旋回体）
EXTRA PIPING (UPPERSTRUCTURE)

適用号機 010001-
Serial No.

符号 ITEM	部品番号 PART NO.	部品名	PART NAME	数量 Q'TY	サービスコード S.C	適用号機 SERIAL NO.	互換性 ICA	代替部品 REPLACEABLE PART 部品番号 PART NO.	代替部品 REPLACEABLE PART 数量 Q'TY
51	4628431	ホース	HOSE	1					
52	4628432	ホース	HOSE	1					
53	4628433	ホース	HOSE	1					
54	4628434	ホース	HOSE	1					
56	9763890	ブラケット	BRACKET	1					
57	J260820	ボルト;セムス	BOLT;SEMS	2	D				
57A	J900820	・ボルト	・BOLT	1					
57B	A590108	・ワッシャ;プレーン	・WASHER;PLANE	1					
59	4615710	カバー	COVER	1					
60	J271025	ボルト;セムス	BOLT;SEMS	2	D				
60A	J901025	・ボルト	・BOLT	1					
60B	J222010	・ワッシャ;プレーン	・WASHER;PLANE	1					
61	4632465	ラバー	RUBBER	1					
62	4632466	ラバー	RUBBER	1					
65	4635170	クリップ	CLIP	1					
66	4635175	プレート	PLATE	1					
67	J271025	ボルト;セムス	BOLT;SEMS	2					
67A	J901025	・ボルト	・BOLT	1					
67B	J222010	・ワッシャ;プレーン	・WASHER;PLANE	1					

エキストラ配管（ブーム）
EXTRA PIPING (BOOM)

適用号機　010001-
Serial No.

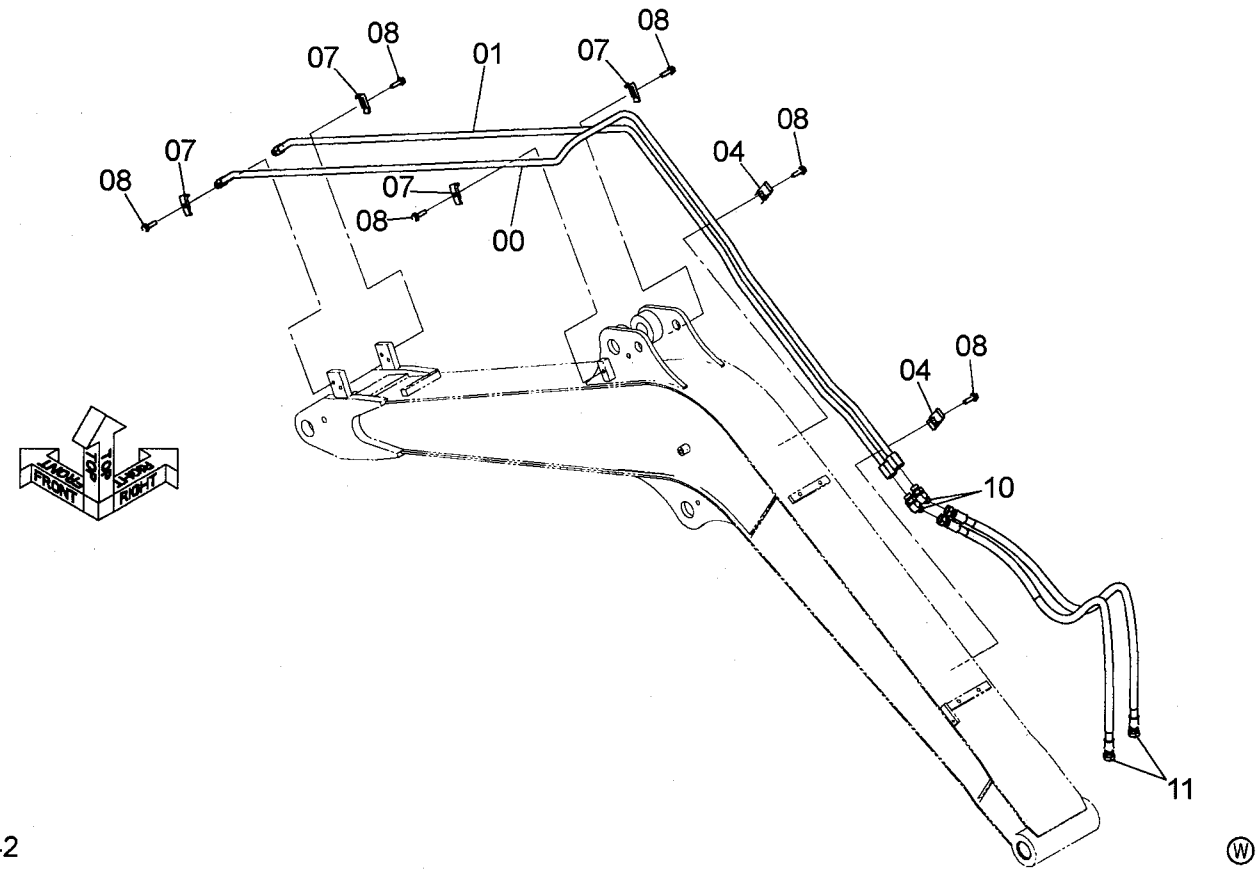

9245442

符号 ITEM	部品番号 PART NO.	部品名	PART NAME	数量 Q'TY	サービスコード S.C	適用号機 SERIAL NO.	互換性 ICA	代替部品 REPLACEABLE PART 部品番号 PART NO.	代替部品 REPLACEABLE PART 数量 Q'TY
00	8098283	パイプ	PIPE	1					
01	8098284	パイプ	PIPE	1					
04	4189858	クランプ;パイプ	CLAMP;PIPE	2					
07	4138227	クランプ;パイプ	CLAMP;PIPE	4					
08	J271040	ボルト;セムス	BOLT;SEMS	6	D				
08A	J901040	・ボルト	・BOLT	1					
08B	J222010	・ワッシャ	・WASHER	1					
10	A852244	エルボ;S	ELBOW;S	2					
10A	4506418	・O-リング	・O-RING	1					
11	4628435	ホース	HOSE	2					

エキストラ配管（アーム）
EXTRA PIPING (ARM)

適用号機　010001-
Serial No.

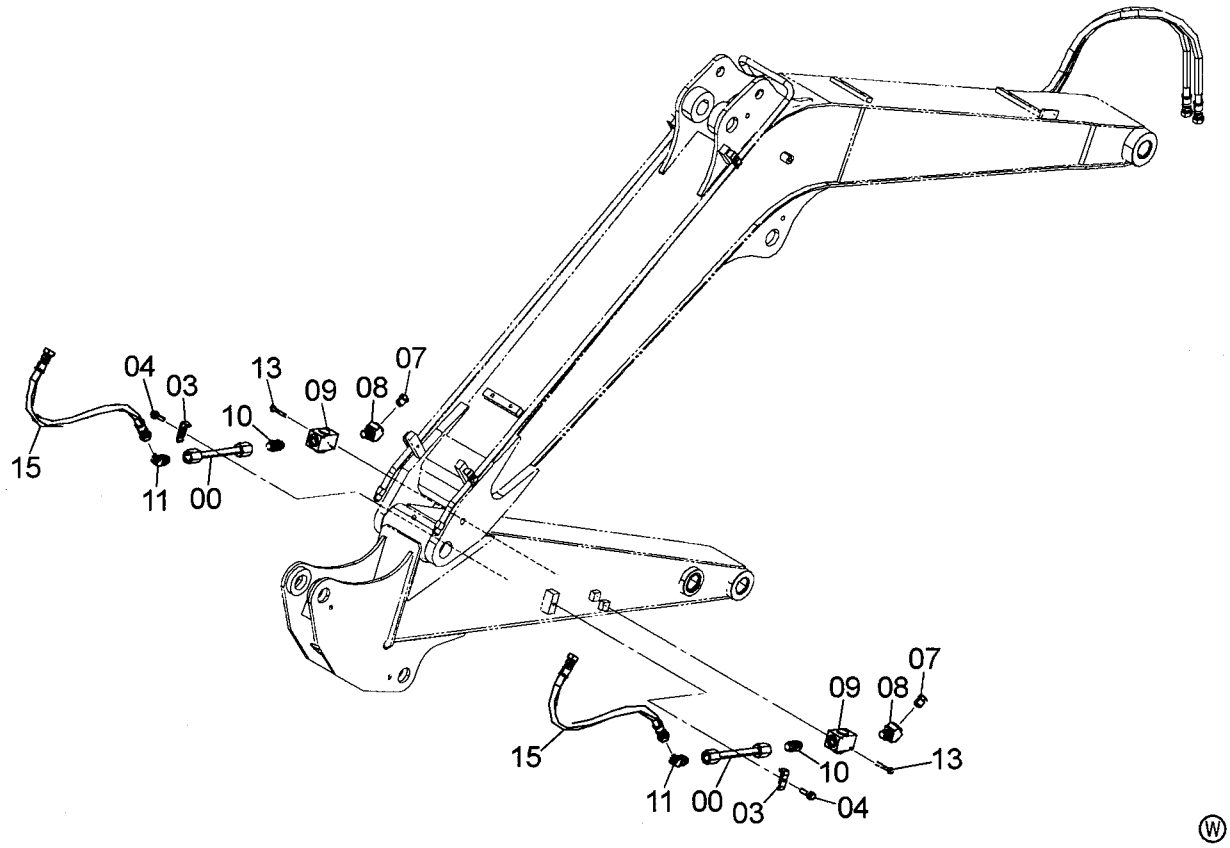

9245399

符号 ITEM	部品番号 PART NO.	部品名	PART NAME	数量 Q'TY	サービスコード S.C	適用号機 SERIAL NO.	互換性 ICA	代替部品 REPLACEABLE PART 部品番号 PART NO.	代替部品 REPLACEABLE PART 数量 Q'TY
00	9763403	パイプ	PIPE	2					
03	4138227	クランプ;パイプ	CLAMP;PIPE	2					
04	J271040	ボルト;セムス	BOLT;SEMS	2	D				
04A	J901040	・ボルト	・BOLT	1					
04B	J222010	・ワッシャ	・WASHER	1					
07	4294858	プラグ	PLUG	2					
08	4293263	エルボ;S	ELBOW;S	2					
08A	4506418	・O-リング	・O-RING	1					
09	4287721	バルブ;ストップ	VALVE;STOP	2					
10	4276850	アダプタ;S	ADAPTER;S	2					
10A	4506418	・O-リング	・O-RING	2					
11	A852244	エルボ;S	ELBOW;S	2					
11A	4506418	・O-リング	・O-RING	1					
13	J260855	ボルト;セムス	BOLT;SEMS	4	D				
13A	J900855	・ボルト	・BOLT	1					
13B	A590108	・ワッシャ	・WASHER	1					
15	4629822	ホース	HOSE	2					

グリースガン
GREASE GUN

適用号機 010001-
Serial No.

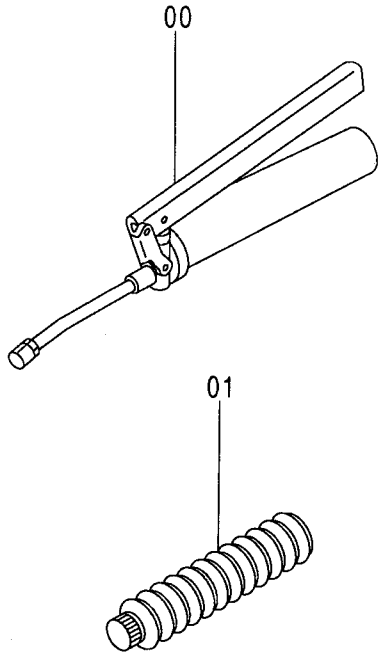

9214354

Ⓦ

符号 ITEM	部品番号 PART NO.	部品名	PART NAME	数量 Q'TY	サービスコード S.C	適用号機 SERIAL NO.	互換性 ICA	代替部品 REPLACEABLE PART 部品番号 PART NO.	代替部品 REPLACEABLE PART 数量 Q'TY
00	4313055	ガン;グリース	GUN;GREASE	1					
01	4313058	カートリッジ	CARTRIDGE	1					

工具
TOOL

適用号機 010001-
Serial No.

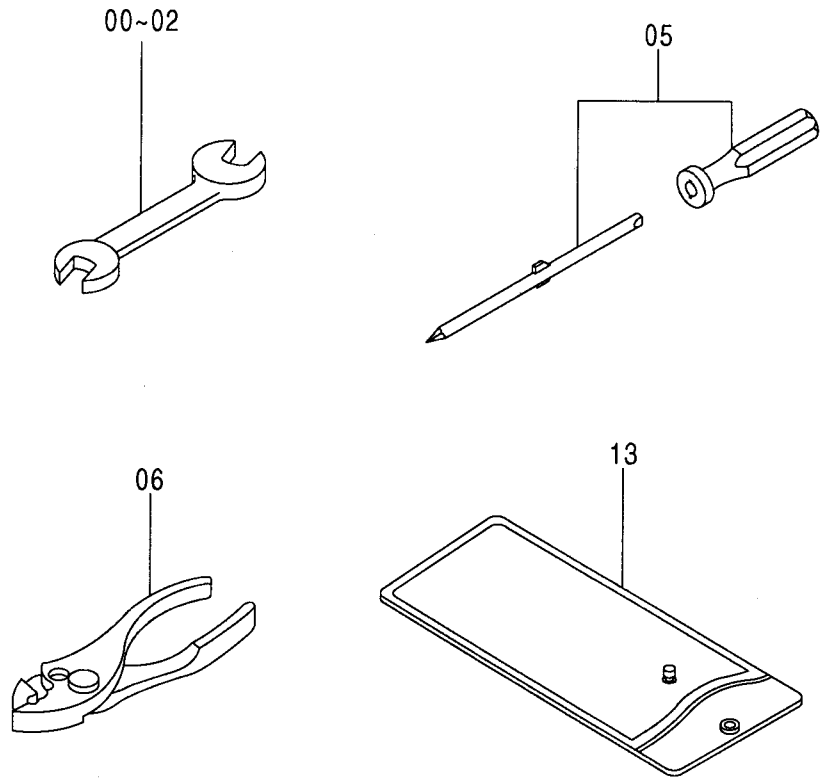

9214355

Ⓦ

符号 ITEM	部品番号 PART NO.	部品名	PART NAME	数量 Q'TY	サービスコード S.C	適用号機 SERIAL NO.	互換性 ICA	代替部品 REPLACEABLE PART 部品番号 PART NO.	代替部品 REPLACEABLE PART 数量 Q'TY
00	4261189	ｽﾊﾟﾅ 8X10mm	SPANNER 8X10mm	1					
01	4200436	ｽﾊﾟﾅ 13X17mm	SPANNER 13X17mm	1					
02	989858	ｽﾊﾟﾅ 19X22mm	SPANNER 19X22mm	1					
05	4200434	ｽｸﾘｭ;ﾄﾞﾗｲﾊﾞｰ	SCREW;DRIVER	1					
06	4296386	ﾌﾟﾗｲﾔ	PLIER	1					
13	4372533	ﾊﾞｯｸﾞ	BAG	1					

工具 [EU]
TOOLS [EU]

適用号機 010001-
Serial No.

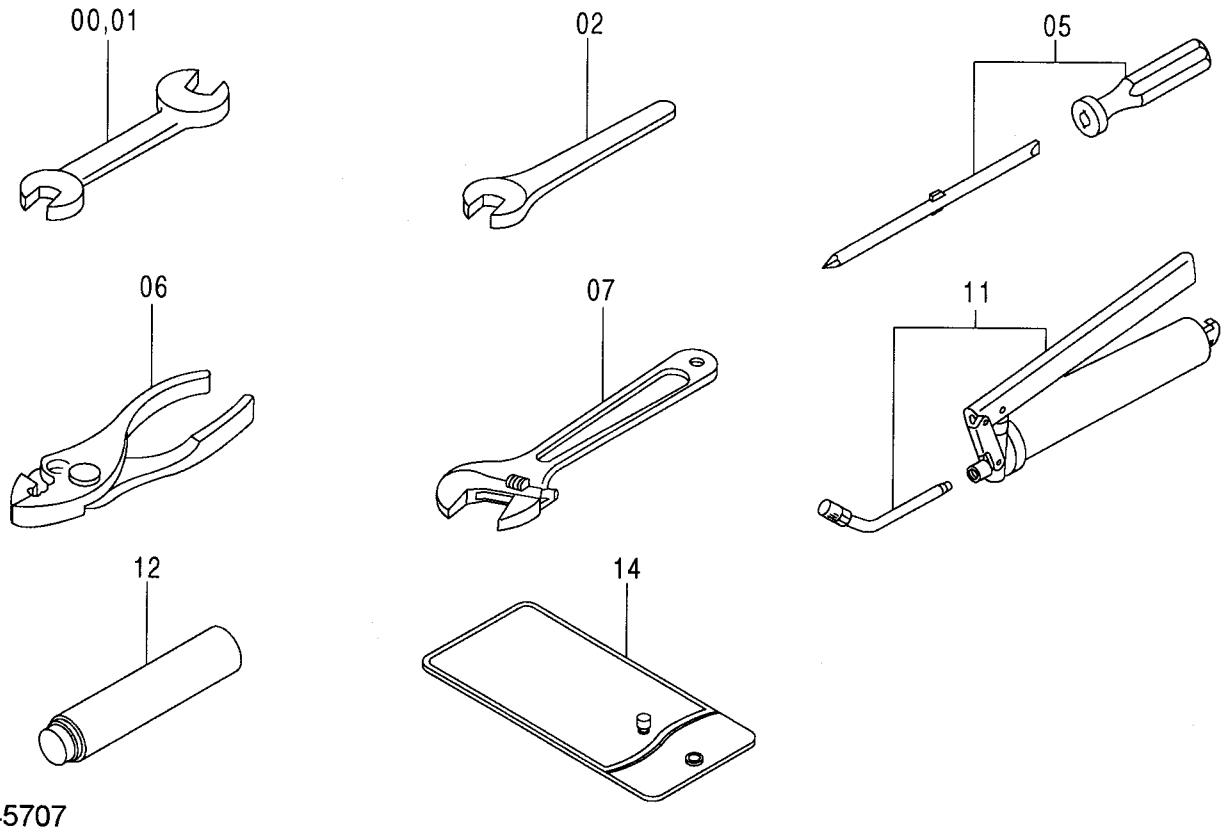

9145707

Ⓦ

符号 ITEM	部品番号 PART NO.	部品名	PART NAME	数量 Q'TY	サービスコード S.C	適用号機 SERIAL NO.	互換性 ICA	代替部品 REPLACEABLE PART 部品番号 PART NO.	代替部品 REPLACEABLE PART 数量 Q'TY
00	973194	スパナ 10X13	SPANNER 10X13	1					
01	958399	スパナ 17X19	SPANNER 17X19	1					
02	4106732	スパナ 22	SPANNER 22	1					
05	4200434	スクリュドライバ	SCREW DRIVER	1					
06	4296386	プライヤ	PLIER	1					
07	4200438	レンチ;アジャスタブル	WRENCH;ADJUST	1					
11	4202595	ガン;グリース	GUN;GREASE	1					
12	4308089	カートリッジ	CARTRIDGE	1					
14	4372533	バッグ	BAG	1					

工具 [OCEANIA]
TOOLS [OCEANIA]

適用号機 010001-
Serial No.

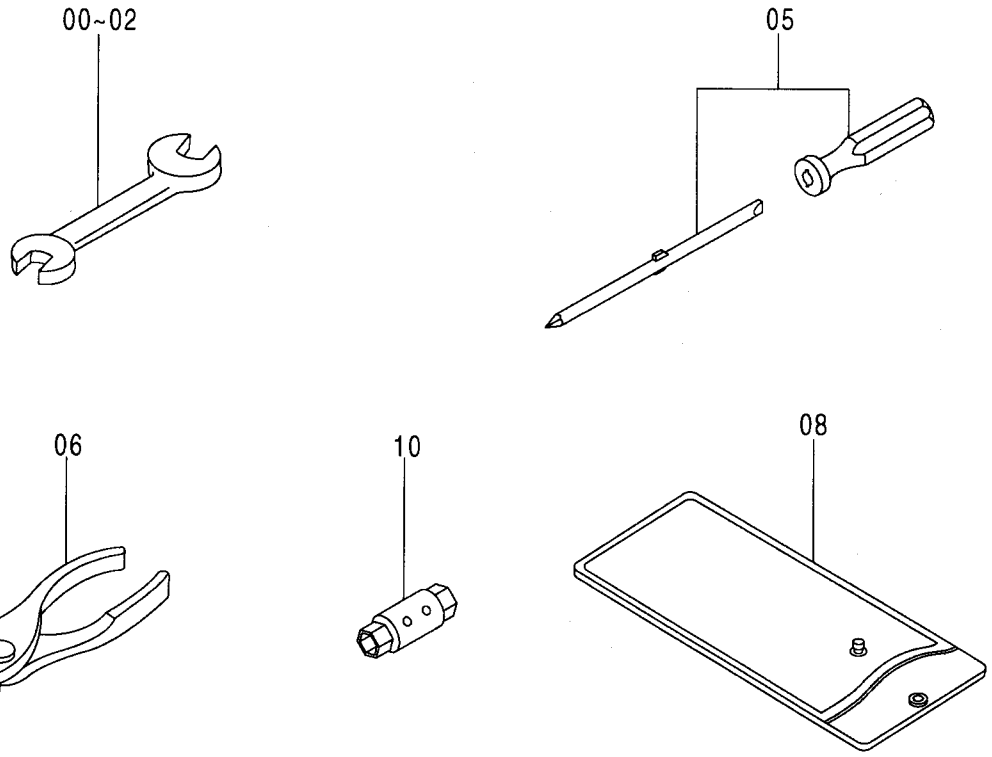

9184666

Ⓦ

符号 ITEM	部品番号 PART NO.	部品名	PART NAME	数量 Q'TY	サービスコード S.C	適用号機 SERIAL NO.	互換性 ICA	代替部品 REPLACEABLE PART 部品番号 PART NO.	代替部品 REPLACEABLE PART 数量 Q'TY
00	4261189	スパナ 8X10	SPANNER 8X10	1					
01	4200436	スパナ 13X17	SPANNER 13X17	1					
02	989858	スパナ 19X22	SPANNER 19X22	1					
05	4200434	スクリュドライバ	SCREWD RIVER	1					
06	4296386	プライヤ	PLIER	1					
08	4372533	バッグ	BAG	1					
10	4448207	レンチ	WRENCH	1					

工具 [KOREA]
TOOLS [KOREA]

適用号機 010001-
Serial No.

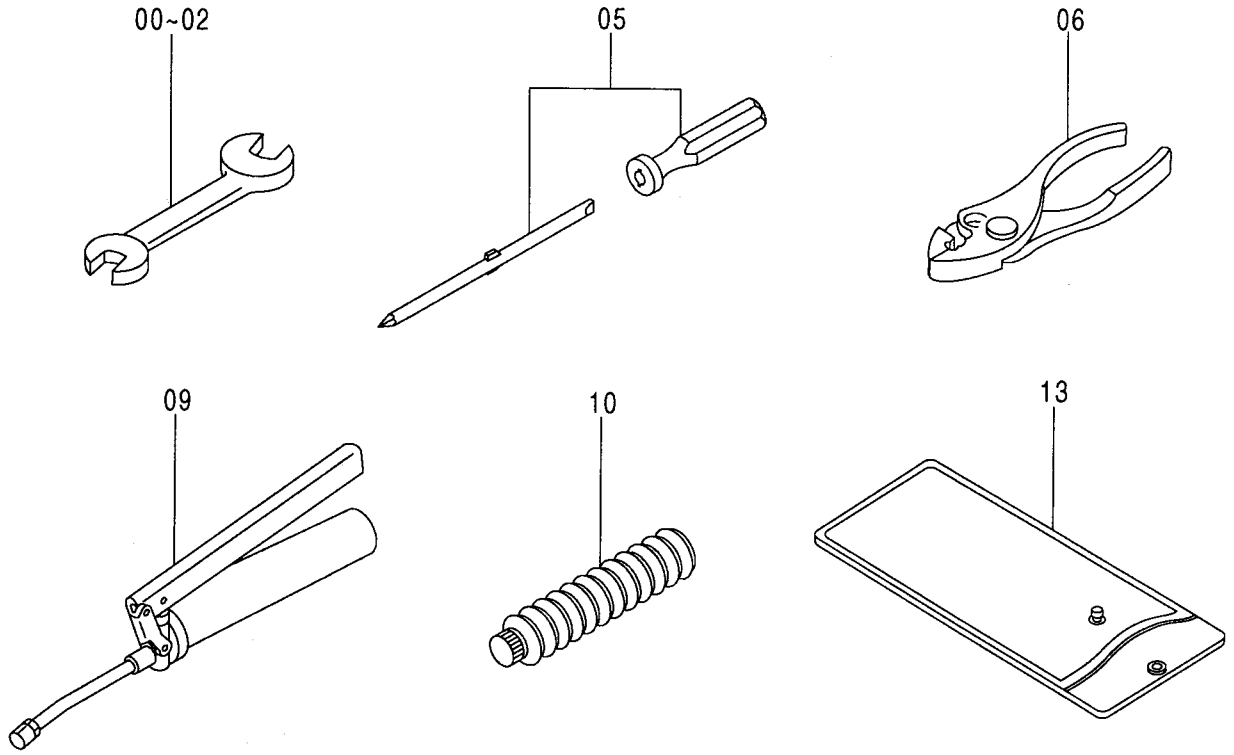

9168945

Ⓦ

符号 ITEM	部品番号 PART NO.	部品名	PART NAME	数量 Q'TY	ｻｰﾋﾞｽｺｰﾄﾞ S.C	適用号機 SERIAL NO.	互換性 ICA	代替部品 REPLACEABLE PART 部品番号 PART NO.	代替部品 REPLACEABLE PART 数量 Q'TY
00	4261189	ｽﾊﾟﾅ 8X10	SPANNER 8X10	1					
01	4200436	ｽﾊﾟﾅ 13X17	SPANNER 13X17	1					
02	989858	ｽﾊﾟﾅ 19X22	SPANNER 19X22	1					
05	4200434	ｽｸﾘｭﾄﾞﾗｲﾊﾞ	SCREWD RIVER	1					
06	4296386	ﾌﾟﾗｲﾔ	PLIER	1					
09	4313055	ｶﾞﾝ;ｸﾞﾘｰｽ	GUN;GREASE	1					
10	4313058	ｶｰﾄﾘｯｼﾞ	CARTRIDGE	1					
13	4372533	ﾊﾞｯｸﾞ	BAG	1					

工具 [CHINA]
TOOLS [CHINA]

適用号機 010001-
Serial No.

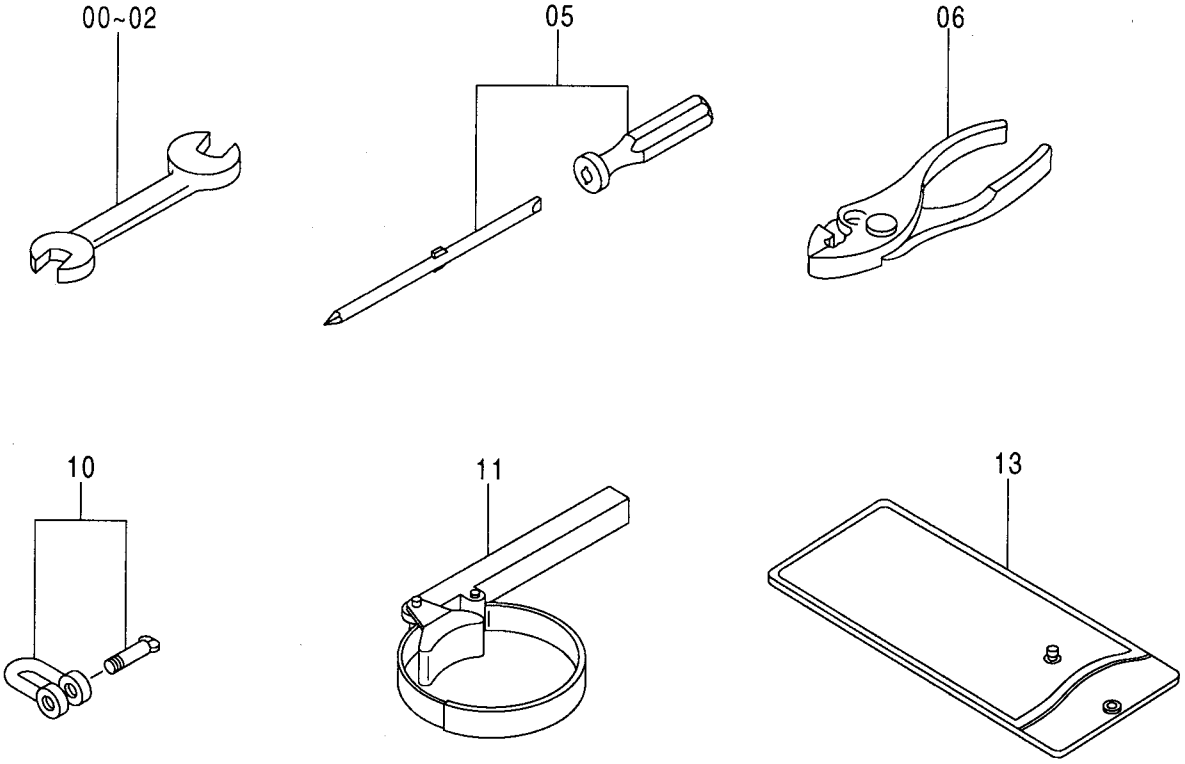

9241569

Ⓦ

符号 ITEM	部品番号 PART NO.	部品名	PART NAME	数量 Q'TY	サービスコード S.C	適用号機 SERIAL NO.	互換性 ICA	代替部品 REPLACEABLE PART 部品番号 PART NO.	代替部品 REPLACEABLE PART 数量 Q'TY
00	4261189	ｽﾊﾟﾅ 8X10	SPANNER 8X10	1					
01	4200436	ｽﾊﾟﾅ 13X17	SPANNER 13X17	1					
02	989858	ｽﾊﾟﾅ 19X22	SPANNER 19X22	1					
05	4200434	ｽｸﾘｭﾄﾞﾗｲﾊﾞ	SCREWD RIVER	1					
06	4296386	ﾌﾟﾗｲﾔ	PLIER	1					
10	4048484	ｼｬｯｸﾙ	SHACKLE	1					
11	4295965	ﾚﾝﾁ	WRENCH	1					
13	4372533	ﾊﾞｯｸﾞ	BAG	1					

ネームプレート（日本語）（1）
NAME-PLATE (JAPANESE) (1)

適用号機 010001-
Serial No.

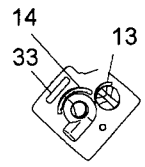

矢視 VIEW H

右コンソール
RIGHT CONSOLE

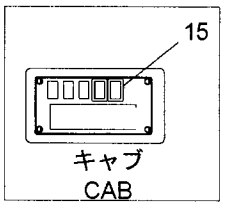

矢視 VIEW I

スイッチパネル
SWITCH PANEL

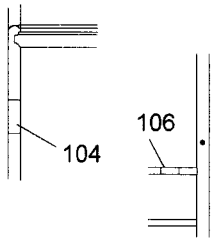

矢視 VIEW J'　矢視 VIEW J

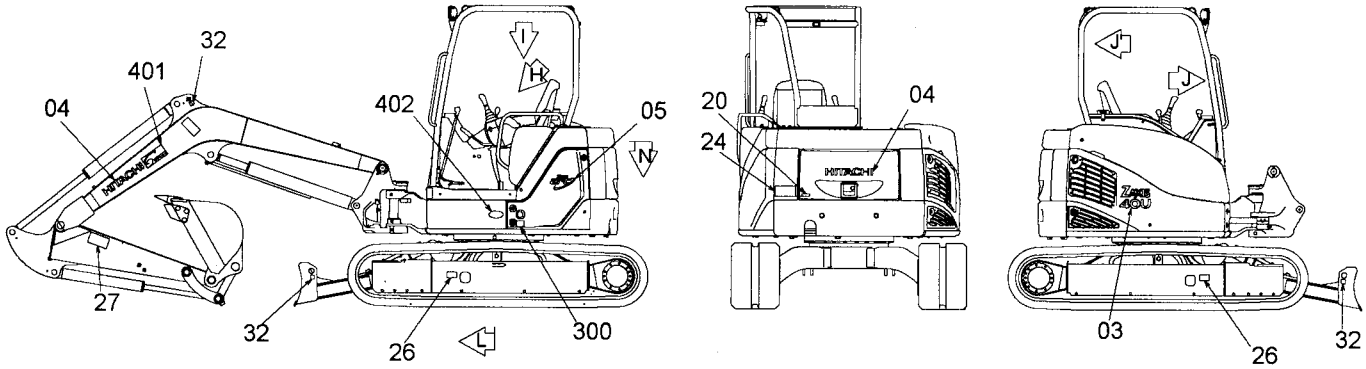

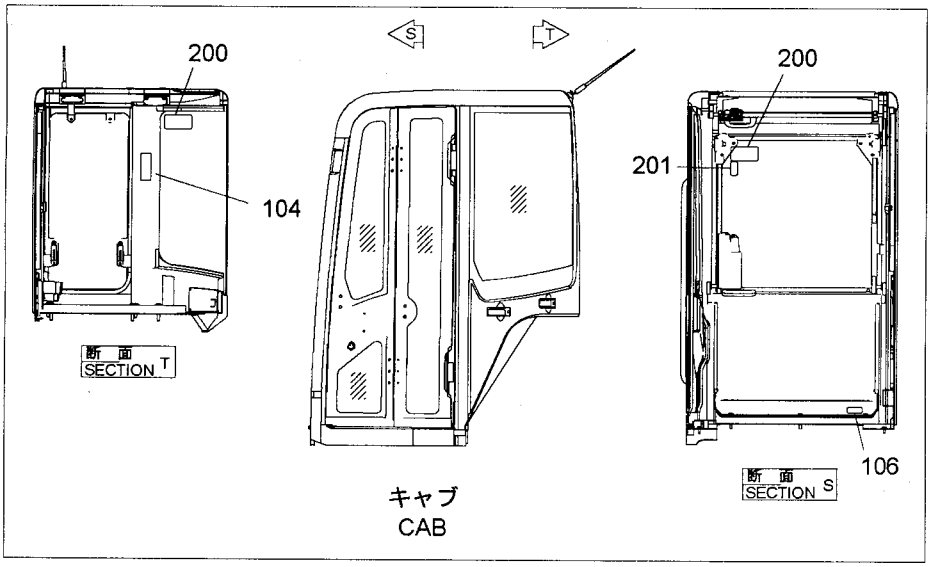

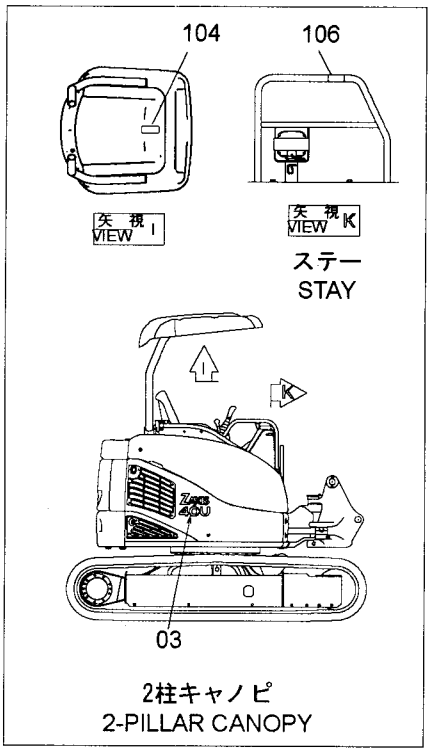

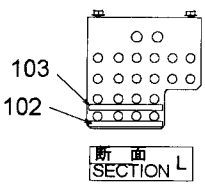

パイロット配管ブラケット
PILOT PIPING BRACKET

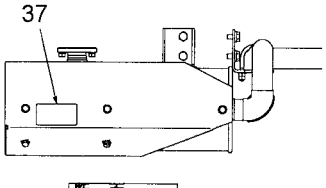

マフラー
MUFFLER

ネームプレート（日本語）（1）
NAME-PLATE (JAPANESE) (1)

適用号機 010001-
Serial No.

符号 ITEM	部品番号 PART NO.	部品名	PART NAME	数量 Q'TY	サービスコード S.C	適用号機 SERIAL NO.	互換性 ICA	代替部品 REPLACEABLE PART 部品番号 PART NO.	代替部品 REPLACEABLE PART 数量 Q'TY
03	2048404	ﾈｰﾑﾌﾟﾚｰﾄ	NAME-PLATE	1					
		(機種名)	(NAME OF MACHINE)						
04	4475723	ﾈｰﾑﾌﾟﾚｰﾄ	NAME-PLATE	2					
		(社名)	(NAME OF COMPANY)						
05	2048372	ﾈｰﾑﾌﾟﾚｰﾄ	NAME-PLATE	1					
		(Zaxis-ARC)	(Zaxis-ARC)						
13	4630529	ｼｰﾙ (燃料ﾚﾊﾞｰ)	SEAL (FUEL LEVER)	1					
14	4630526	ﾈｰﾑﾌﾟﾚｰﾄ	NAME-PLATE	1					
		(ｷｰｽｲｯﾁ)	(KEY SWITCH)						
15	4633774	ﾈｰﾑﾌﾟﾚｰﾄ	NAME-PLATE	1					
		(ｽｲｯﾁBOX)	(SWITCH BOX)						
20	4375223	ﾈｰﾑﾌﾟﾚｰﾄ	NAME-PLATE	1					
		(ｴﾝｼﾞﾝｶﾊﾞｰ注意)	(CAUTION FOR ENGINE COVER)						
24	3085680	ﾈｰﾑﾌﾟﾚｰﾄ (立入禁止)	NAME-PLATE (STAY OUT)	1					
26	4418391	ｱﾝｾﾞﾝﾋﾖｳｼｷ	SAFETY-SIGN	2					
		(ﾌﾟﾗｸﾞ飛び出し)	(JUMP-OUT OF PLUG)						
27	3085643	ｱﾝｾﾞﾝﾋﾖｳｼｷ	SAFETY-SIGN	2					
		(はね飛ばされ)	(CAUTION FOR SPLASHED)						
32	4357593	ﾈｰﾑﾌﾟﾚｰﾄ	NAME-PLATE	3					
		(吊上位置)	(LIFTING POSITION)						
33	4630510	ﾈｰﾑﾌﾟﾚｰﾄ	NAME-PLATE	1					
		(ｴﾝｼﾞﾝ始動)	(ENGINE START)						
37	4633323	ｱﾝｾﾞﾝﾋﾖｳｼｷ	SAFETY-SIGN	1					
		(ﾏﾌﾗｰやけど注意)	(CAUTION OF THE BURN : MUFFLER)						
102	4637699	ﾈｰﾑﾌﾟﾚｰﾄ	NAME-PLATE	1					
		(ﾊﾟｲﾛｯﾄ配管接続部)	(PILOT PIPING JOINT SECTION)						
103	4637755	ﾈｰﾑﾌﾟﾚｰﾄ	NAME-PLATE	1					
		(ﾊﾟｲﾛｯﾄ配管接続部)	(PILOT PIPING JOINT SECTION)						
104	3104993	ﾈｰﾑﾌﾟﾚｰﾄ (ROPS/FOPS)	NAME-PLATE (ROPS/FOPS)	1					
		(ｷｬﾉﾋﾟ)	(CANOPY)						
104	3104997	ﾈｰﾑﾌﾟﾚｰﾄ (ROPS/FOPS)	NAME-PLATE (ROPS/FOPS)	1					
		(ｷｬﾌﾞ)	(CAB)						
104	4637624	ﾈｰﾑﾌﾟﾚｰﾄ	NAME-PLATE	1					
		(2柱ｷｬﾉﾋﾟ)	(2-PILLAR CANOPY)						
		(ROPS/TOPS/FOPS不適合)	(ROPS/TOPS/FOPS INCONGRUENT)						
106	4369061	ﾈｰﾑﾌﾟﾚｰﾄ	NAME-PLATE	1					
		(ﾌﾞｰﾑ ｽｲﾝｸﾞ)	(BOOM SWING)						
200	4359076	ﾈｰﾑﾌﾟﾚｰﾄ	NAME-PLATE	2					
		(脱出用ﾊﾝﾏ)	(EMERGENCY HAMMER)						

ネームプレート（日本語）（1）
NAME-PLATE (JAPANESE) (1)

適用号機 010001-
Serial No.

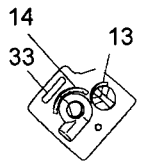

矢視 VIEW H

右コンソール
RIGHT CONSOLE

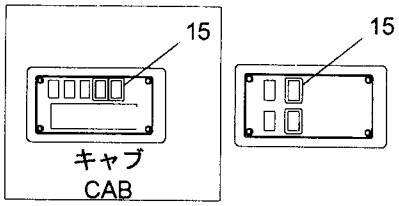

矢視 VIEW I

スイッチパネル
SWITCH PANEL

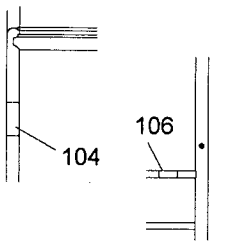

矢視 VIEW J'　矢視 VIEW J

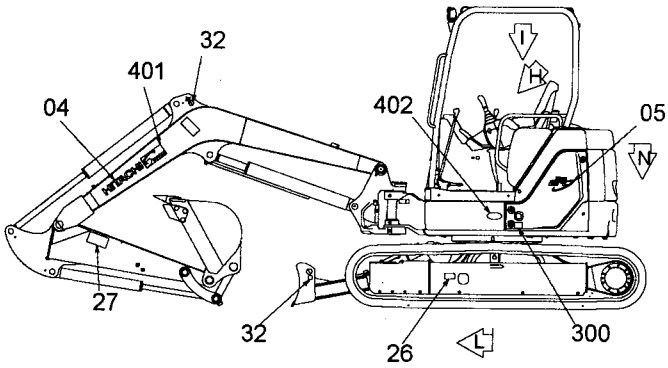

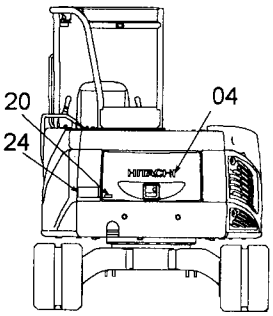

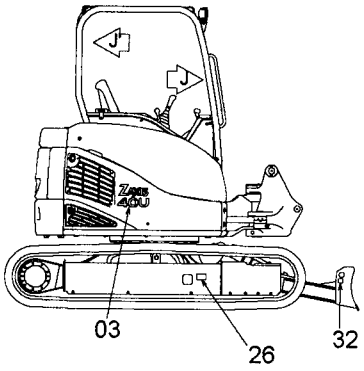

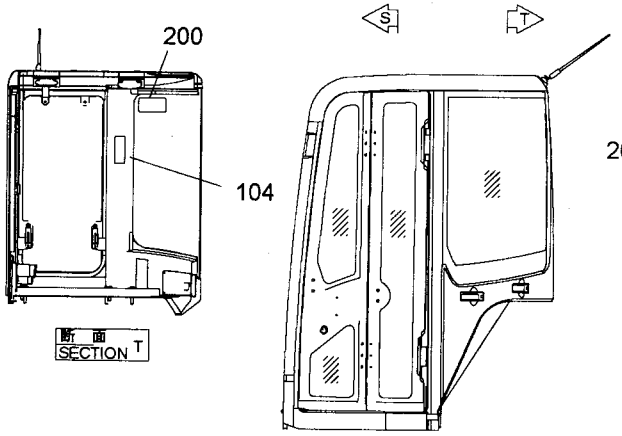

キャブ
CAB

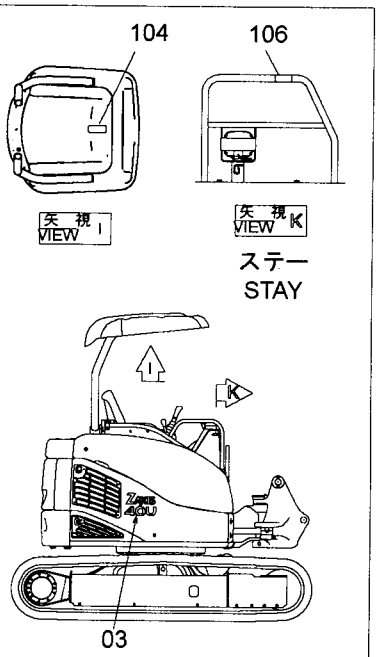

ステー
STAY

2柱キャノピ
2-PILLAR CANOPY

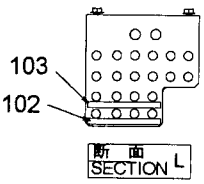

パイロット配管ブラケット
PILOT PIPING BRACKET

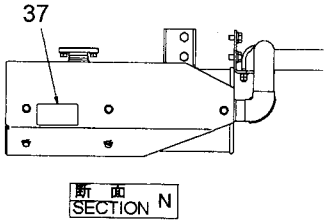

マフラー
MUFFLER

ネームプレート（日本語）（1）
NAME-PLATE (JAPANESE) (1)

適用号機 010001-
Serial No.

符号 ITEM	部品番号 PART NO.	部品名	PART NAME	数量 Q'TY	ｻｰﾋﾞｽｺｰﾄﾞ S.C	適用号機 SERIAL NO.	互換性 ICA	代替部品 REPLACEABLE PART 部品番号 PART NO.	代替部品 REPLACEABLE PART 数量 Q'TY
201	4418423	ｱﾝｾﾞﾝﾋｮｳｼｷ (前窓ロック)	SAFETY-SIGN (FRONT WINDOW LOCK)	1					
300	4638201	ﾈｰﾑﾌﾟﾚｰﾄ (ｴｷｽﾄﾗ配管切換)	NAME-PLATE (EXTRA PIPING CHANGE)	1	OP				
401	3097016	ﾈｰﾑﾌﾟﾚｰﾄ (ｻﾞｸｼｽﾈｯﾄ)	NAME-PLATE (ZAXIS NET)	1					
402	4477988	ﾈｰﾑﾌﾟﾚｰﾄ (盗難予防ｼｽﾃﾑ)	NAME-PLATE (Zaxis GUARD)	1					

ネームプレート（日本語）（2）
NAME-PLATE (JAPANESE) (2)

適用号機 010001-
Serial No.

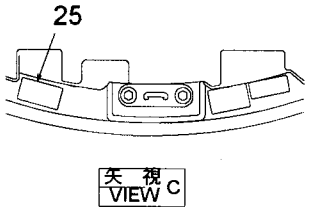

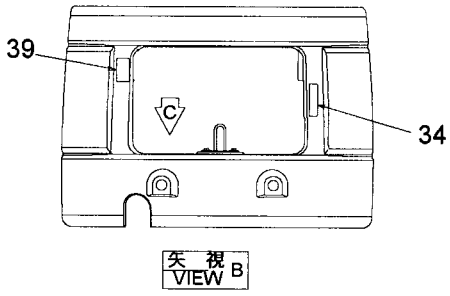

カウンタウエイト
COUNTERWEIGHT

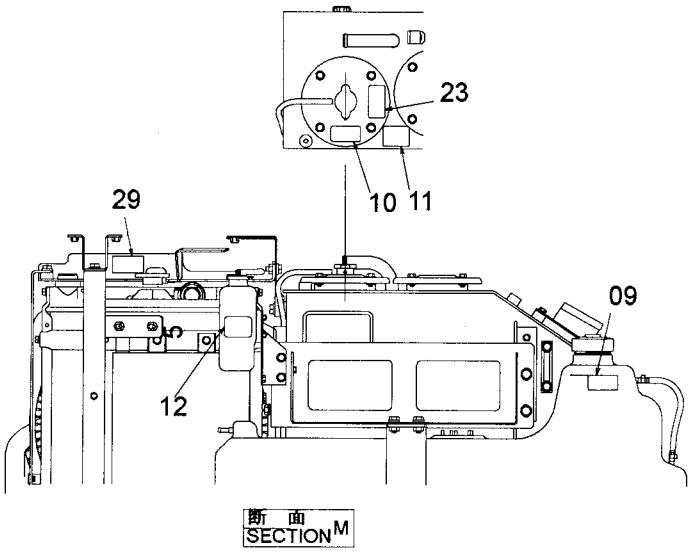

オイルタンク右側面
OIL TANK RIGHT-SIDE

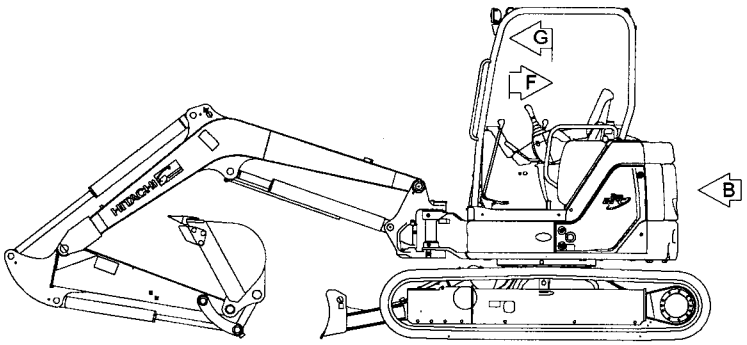

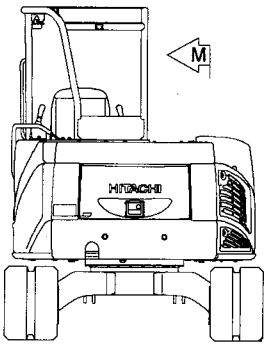



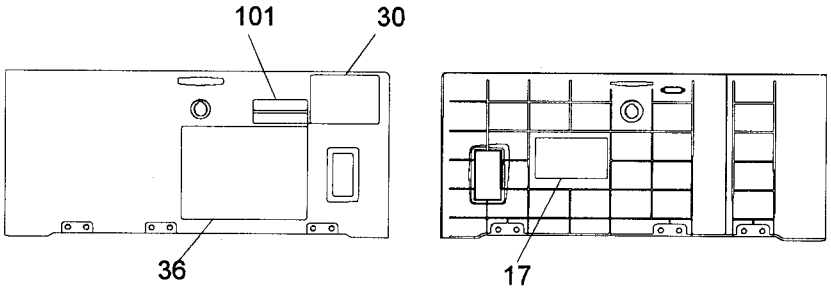

シートベース
SEAT BASE

ネームプレート（日本語）（2）
NAME-PLATE (JAPANESE) (2)

適用号機 010001-
Serial No.

符号 ITEM	部品番号 PART NO.	部品名	PART NAME	数量 Q'TY	サービスコード S.C	適用号機 SERIAL NO.	互換性 ICA	代替部品 REPLACEABLE PART 部品番号 PART NO.	代替部品 REPLACEABLE PART 数量 Q'TY
09	4298944	ﾈｰﾑﾌﾟﾚｰﾄ(燃料)	NAME-PLATE (FUEL)	1					
10	4278281	ﾈｰﾑﾌﾟﾚｰﾄ (作動油)	NAME-PLATE (HYD. OIL)	1					
11	4356626	ﾈｰﾑﾌﾟﾚｰﾄ (作動油ｷｬｯﾌﾟ)	NAME-PLATE (HYD. OIL CAP)	1					
12	4288344	ﾈｰﾑﾌﾟﾚｰﾄ(LLC)	NAME-PLATE (LLC)	1					
17	4630499	ﾈｰﾑﾌﾟﾚｰﾄ (ﾋｭｰｽﾞBOX)	NAME-PLATE (FUSE BOX)	1					
18	3076175	ﾈｰﾑﾌﾟﾚｰﾄ (危険:点検整備中)	NAME-PLATE (DENGER: DO NOT OPERATE)	1					
23	4418415	ｱﾝｾﾞﾝﾋｮｳｼｷ (ｵｲﾙﾀﾝｸ やけど注意)	SAFETY-SIGN (CAUTION OF THE BURN: OIL TANK)	1					
25	4418417	ｱﾝｾﾞﾝﾋｮｳｼｷ (ﾏﾌﾗｰやけど注意)	SAFETY-SIGN (CAUTION OF THE BURN : MUFFLER)	1					
29	4463978	ｱﾝｾﾞﾝﾋｮｳｼｷ (ﾗｼﾞｴｰﾀ やけど注意)	SAFETY-SIGN (CAUTION OF THE BURN: RADIATOR)	1					
30	3104932	ﾈｰﾑﾌﾟﾚｰﾄ (ｸﾚｰﾝ作業)	NAME-PLATE (CRANE WOPK)	1					
34	4448716	ｱﾝｾﾞﾝﾋｮｳｼｷ (ﾌｧﾝ,ﾍﾞﾙﾄ巻き込まれ)	SAFETY-SIGN (INVOLVED VELT, FAN)	1					
36	2052032	ﾈｰﾑﾌﾟﾚｰﾄ (給脂)	NAME-PLATE (LUBRICATION)	1					
39	4635914	ﾈｰﾑﾌﾟﾚｰﾄ (ｴﾝｼﾞﾝｶﾊﾞｰｽﾄｯﾊﾟ)	NAME-PLATE (ENGINE COVER STOPPER)	1					
101	4448423	ﾈｰﾑﾌﾟﾚｰﾄ (ｾﾚｸﾀﾊﾞﾙﾌﾞ切換え)	NAME-PLATE (SELECTOR VALVE CHANGE)	1	OP				

ネームプレート（日本語）（3）
NAME-PLATE (JAPANESE) (3)

適用号機 010001-
Serial No.

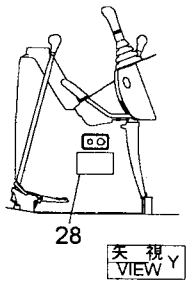

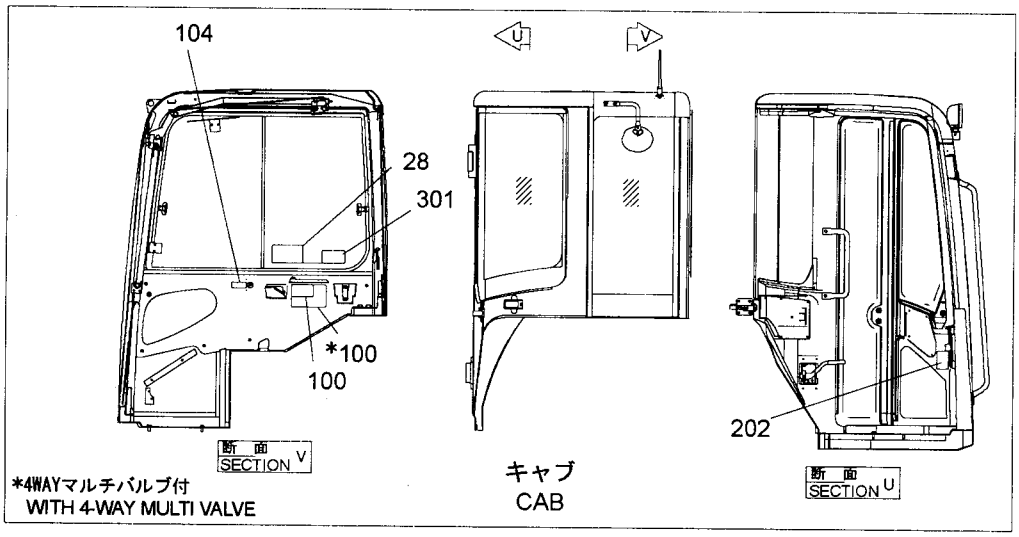

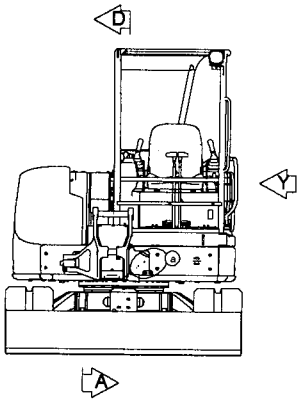

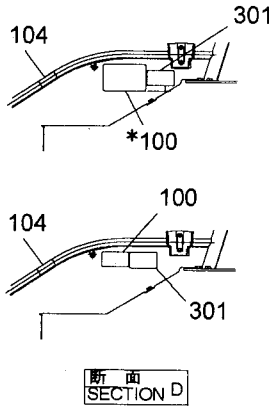

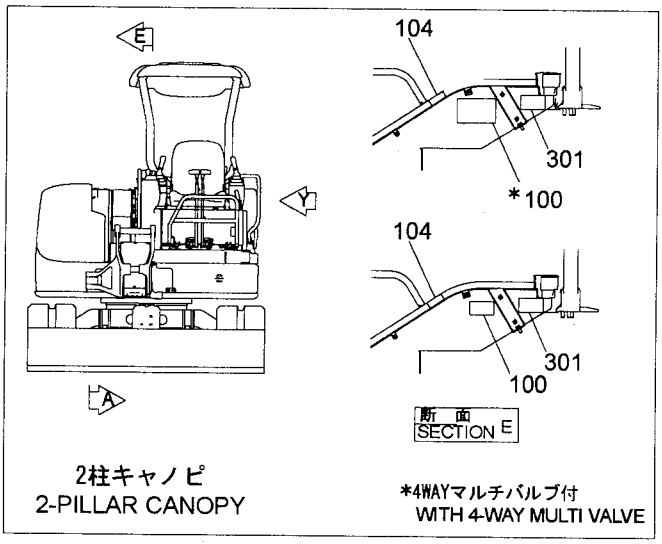

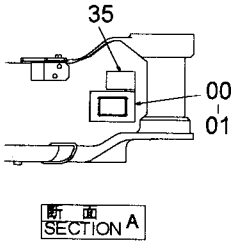

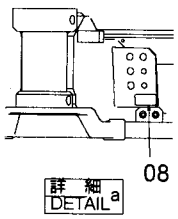

ネームプレート（日本語）（3）
NAME-PLATE (JAPANESE) (3)

適用号機 010001-
Serial No.

符号 ITEM	部品番号 PART NO.	部品名	PART NAME	数量 Q'TY	サービスコード S.C	適用号機 SERIAL NO.	互換性 ICA	代替部品 REPLACEABLE PART 部品番号 PART NO.	代替部品 REPLACEABLE PART 数量 Q'TY
00	+++++++	ﾈｰﾑﾌﾟﾚｰﾄ(号機)	NAME-PLATE (MFG. NO.)	1					
01	M492964	ｽｸﾘｭ;ﾄﾞﾗｲﾌﾞ	SCREW;DRIVE	4					
08	4428905	ﾈｰﾑﾌﾟﾚｰﾄ	NAME-PLATE	1					
		(給脂)	(LUBRICATION)						
28	3091139	ｱﾝｾﾞﾝﾋｮｳｼｷ	SAFETY-SIGN	1					
		(不意の起動,警告,感電)	(UNEXPENCTED START, WARNING, ELECTRIC SHOCK)						
35	4633991	ﾈｰﾑﾌﾟﾚｰﾄ	NAME-PLATE	1					
		(仕様)	(SPECIFICATION)						
100	4376013	ﾈｰﾑﾌﾟﾚｰﾄ	NAME-PLATE	1					
		(操作ﾊﾟﾀｰﾝ: JISﾀｲﾌﾟ)	(OPERATION PATTERN: JIS TYPE)						
100	4373144	ﾈｰﾑﾌﾟﾚｰﾄ	NAME-PLATE	1					
		(操作ﾊﾟﾀｰﾝ: Hﾀｲﾌﾟ)	(OPERATION PATTERN: H TYPE)						
100	3103973	ﾈｰﾑﾌﾟﾚｰﾄ	NAME-PLATE	1					
		(操作ﾊﾟﾀｰﾝ: 4WAY)	(OPERATION PATTERN: 4WAY)						
104	4392295	ﾈｰﾑﾌﾟﾚｰﾄ	NAME-PLATE	1					
		(ﾌﾞﾚｰﾄﾞ操作)	(OPERATION : BLADE)						
202	4630590	ﾈｰﾑﾌﾟﾚｰﾄ	NAME-PLATE	1					
		(ｷｬﾌﾞﾄﾞｱﾛｯｸ)	(CAB DOOR LOCK)						
301	4630512	ﾈｰﾑﾌﾟﾚｰﾄ	NAME-PLATE	1	OP				
		(ｴｷｽﾄﾗ流量切替)	(EXTRA FLOW-RATE CHANGE)						

PARTS INDEX

PART NO.	PAGE	ITEM
0005130.....	032A	03
1031782.....	100	01
1032093.....	184	07
1032094.....	191	00A
	192	00A
1032095.....	191	00B
	192	00B
1032255.....	185	00A
1032285.....	192	02
1032582.....	050	23
	052	24
1032587.....	110A	66
2048372.....	258A	05
2048404.....	258A	03
2050045.....	006	10
2050477.....	032A	27
2050544.....	142	02
2050740.....	189	02
2050892.....	185	02
2051176.....	054	10
	055	10
2051177.....	054	09
	055	09
2051217.....	098	71
2051281.....	191	02
2051466.....	142	13
2051467.....	142	03
2051710.....	141	05
2051863.....	052	23
2051864.....	050	22
2051922.....	162A	64
2051944.....	221	12
2051950.....	162A	67
2051954.....	160A	14
2052000.....	012B	51
2052020.....	101	03
	102	03
2052022.....	179	13
2052025.....	015	18
2052032.....	260	36
* 2052483.....	175	00
3073147.....	208	08
	210	08
3073148.....	208	09
	210	09
3073152.....	211	00
3076175.....	260	18
3085643.....	258A	27
3085680.....	258A	24
3091139.....	262	28
3097016.....	258B	401
* 3100576.....	126	33A
3101096.....	178	05
3101219.....	060	22
3101220.....	060	23
3101223.....	086	02J
3101224.....	086	02K
3101225.....	086	02L
3101226.....	086	02M
3101301.....	012A	37
3101302.....	012A	36
* 3101303.....	022	49
3101307.....	012B	43
3101308.....	185	11
3101314.....	164A	09
3101339.....	120A	06
3101701.....	002	33
3101702.....	002	34
3101743.....	032A	19
3101755.....	098	70

PART NO.	PAGE	ITEM
3101759.....	128A	29
3101894.....	186	00
	187	00
3101895.....	186	02
	187	02
3101897.....	202	01
3101898.....	189	05
3101900.....	188	02
3101912.....	185	03
3101915.....	202	00
3101942.....	180	01
3101950.....	185	00B
3101951.....	092	25
3101952.....	092	26
3102023.....	191	04
3102030.....	180	00
3102096.....	202	07
3102269.....	200	05
	201	05
3102562.....	196B	22
	198B	22
3102563.....	196B	23
	198B	23
3102626.....	200	04
	201	04
3102851.....	228	03
	232	03
	236	04
	238A	04
3103235.....	110A	44
3103236.....	110A	45
3103271.....	136	01
3103475.....	146	22B
3103492.....	137	03
3103655.....	220	15
3103735.....	140	32J
3103894.....	196A	16
	198A	16
	198B	32
3103895.....	196B	19
	198B	19
3103896.....	196B	20
	198B	20
3103902.....	020	14
3103946.....	162A	70
3103973.....	262	100
3104238.....	141	12
3104269.....	128B	53
* 3104832.....	196A	16
	198A	16
	198B	32
3104932.....	260	30
3104993.....	258A	104
3104997.....	258A	104
* 3106032.....	198B	32
* 3108011.....	022	14
4011675.....	012B	38
4018545.....	004	02
4022695.....	160B	38
4022697.....	160B	43
4048484.....	256	10
4055311.....	050	38
	096A	67
	100	37
	124	40
	126	38
	130A	26
	178	15
	196A	18
	198A	18

PART NO.	PAGE	ITEM
4055312.....	015	27
	026	18
	042	32
	052	38
	068B	58
	070B	44
	072A	58
	074	44
	076	22
	076	24
	076	26
	078	18
	078	22
	079	20
	079	22
	084	09
	085	09
	098	69
	100	36
	110A	12
	118B	76
	120A	76
	177	05
	248A	37
4085614.....	003	02
4094438.....	037	08
4094439.....	037	09
4100967.....	036	15A
4106732.....	253	02
4117955.....	211	03
4129280.....	037	07
4138227.....	220	22
	249	07
	250	03
4138928.....	196A	04
	198A	04
4138938.....	196A	02
	196A	11
	198A	02
	198A	11
4141000.....	208	22
	210	22
4141001.....	208	21
	210	21
4144011.....	050	20
4154235.....	196A	06
	196A	14
	198A	06
	198A	14
4156432.....	040A	39
4156881.....	103	01
	128A	20
4161735.....	002	13
4174541.....	040A	31
4189858.....	220	07
	249	04
4190246.....	248A	06
4190253.....	118B	90
4190261.....	046	33
4190264.....	248A	25
4190271.....	118B	89
4190274.....	096A	77
	118B	91
4190275.....	096A	26
	098	26
4190277.....	096A	90
	100	14
	220	26
4190282.....	026	21
	096A	83

PARTS INDEX

PART NO.	PAGE	ITEM
4190282.....	098	61
4190291.....	040B	69
	120A	58
4192035.....	096A	72
	118B	92
4197029.....	208	05B
	215	00B
	216	00B
	217	00B
4200434.....	252	05
	253	05
	254	05
	255	05
	256	05
4200436.....	252	01
	254	01
	255	01
	256	01
4200438.....	253	07
4202595.....	253	11
4207222.....	128A	27
4207699.....	172	69
* 4209198.....	232	14
	238A	12
4223519.....	245	00
4226388.....	068B	49
	074	37
4235209.....	186	08
	187	08
4244702.....	212	00B
	213	00B
	214	00B
	218	00B
4245518.....	215	00A
	216	00A
	217	00A
4246385.....	068A	12
	070A	12
* 4248117.....	232	13
	238A	11
4249324.....	134	10B
	134	11B
* 4252786.....	242	14
4254600.....	100	31
	110A	73
	128A	28
4255212.....	040A	29
4255304.....	092	03
	241	01
	241	24
4257159.....	120B	96
	177	07
4261189.....	252	00
	254	00
	255	00
	256	00
4270517.....	056	00
	057	00
	068A	06
	070A	06
	072A	32
	074	24
	084	00
	085	00
	088	00
	089	00
4272375.....	037	05
4275478.....	199	01
	200	01
	201	01
4276374.....	006	08
4276850.....	250	10
4276940.....	044	03
4276965.....	042	07
	044	07
4276967.....	044	02
4277425.....	068A	04
	070A	04
4278281.....	260	10
* 4279326.....	022	36
4279531.....	206	08
4279716.....	098	48
4280301.....	160A	16
* 4287605.....	216	15
* 4287606.....	216	13
4287721.....	250	09
4288098.....	026	41
4288344.....	260	12
4288579.....	032B	43
	130A	28
	205	19
	208	36
	210	36
4288797.....	118B	75
4289704.....	098	50
4289709.....	047	14
	112	75
4291436.....	208	25
	210	25
4293263.....	250	08
4293950.....	086	02A
	092	04
	241	02
4294129.....	068A	00B
	070A	00B
4294130.....	068A	00A
	070A	00A
4294161.....	068A	00C
	070A	00C
4294858.....	250	07
4295017.....	118A	55
4295965.....	256	11
4296301.....	004	03
4296331.....	026	43
4296386.....	252	06
	253	06
	254	06
	255	06
	256	06
4298944.....	260	09
4303547.....	137	07
	146	22G
4307285.....	176	16
4308089.....	253	12
4308365.....	135	35
	140	32M
4313055.....	251	00
	255	09
4313058.....	251	01
	255	10
4317650.....	212	04
	213	04
	214	04
	215	04
	216	04
	217	04
	218	04
4323613.....	040A	49
	050	37
	052	37
4323613.....	248A	39
4326365.....	046	32
	047	15
	098	68
	110A	74
	110A	79
	177	06
	221	10
4327293.....	118B	62
	196B	21
	198B	21
* 4327294.....	118B	64
4330649.....	101	01
	102	01
4331915.....	002	16
	002	38
4331916.....	002	26
4334146.....	208	14
	210	14
4337246.....	101	02
	102	02
4338215.....	128B	67
	142	09
	160A	19
4338217.....	128A	31
	160A	18
4339258.....	012A	16
	015	16
	120A	32
4339354.....	002	15
4339355.....	205	07
	208	18
	210	18
4339865.....	212	08
	213	08
	214	08
	215	08
	216	08
	217	08
	218	08
4339867.....	212	10
	213	10
	214	10
	215	10
	216	10
	217	10
	218	10
4339868.....	212	09
	213	09
	214	09
	215	09
	216	09
	217	09
	218	09
4340301.....	118A	47
4340369.....	206	02
	211	01
4340948.....	248A	00
4341709.....	128A	30
4346559.....	026	27
4346563.....	015	03
4346676.....	026	31
4348599.....	026	38
4349880.....	032A	31
4351486.....	024	06
4352044.....	220	16
* 4352090.....	216	12
4352415.....	143	46
4353803.....	032A	34
	205	05

PARTS INDEX

PART NO.	PAGE	ITEM
4353804.....	205	13
4353835.....	204	01
	206	01
4353927.....	118A	51
4354256.....	205	09
	208	16
	210	16
4354258.....	205	10
	208	17
	210	17
4355005.....	122	10
4355362.....	026	28
4355599.....	032A	35
	205	06
4355653.....	032A	32
	205	03
4355659.....	032A	33
4356626.....	260	11
4357593.....	258A	32
* 4358211.....	120A	18
4358947.....	024	00A
4359076.....	258A	200
4359695.....	208	15
	210	15
4361804.....	112	72
	128A	40
	162B	86
4361954.....	006	15
4365703.....	026	39
4365869.....	110A	97
4367147.....	012A	20
4367641.....	202	11
4369061.....	258A	106
4372533.....	252	13
	253	14
	254	08
	255	13
	256	13
4372789.....	098	22
4373144.....	262	100
4374459.....	202	13
4374995.....	220	27
4375215.....	096A	09A
	128A	25A
	130A	24A
4375223.....	258A	20
4376013.....	262	100
4376366.....	205	04
4376524.....	098	06
* 4376631.....	074	76
	078	40
4377065.....	110A	80
4377660.....	052	11
4377777.....	124	24
4381572.....	101	05
	102	05
4381930.....	098	87
4383153.....	026	44
4383877.....	016	01D
	017	01D
4390496.....	006	04
4392295.....	262	104
4395128.....	168	18
4397682.....	012A	18A
4397683.....	012A	18B
4398054.....	012A	18C
4398055.....	012A	18D
4399121.....	060	05
	061	05
4399244.....	160B	44
* 4399513.....	020	39
	022	39
4399545.....	110A	96
	118A	50
4400426.....	124	34
4401686.....	012A	11
4401687.....	012A	10
4401896.....	106	00
4402364.....	026	47
4402565.....	047	02
4402635.....	012A	01
4405597.....	002	01
4405877.....	176	04
4408804.....	208	04
	208	05A
	210	04
	210	06A
4409680.....	166	36
	168	36
4409739.....	076	12
	228	18
4409740.....	076	16
	078	12
4410536.....	128A	48
4411944.....	098	59
4412685.....	118B	84
4414201.....	098	71A
4414581.....	026	32
4414582.....	006	16
4417253.....	130A	04
4417516.....	016	01A
	017	01A
4417532.....	212	00A
	213	00A
	214	00A
	218	00A
4418114.....	098	56
4418391.....	258A	26
4418415.....	260	23
4418417.....	260	25
4418423.....	258B	201
4419861.....	012A	00A
4421674.....	012A	28
* 4422674.....	026	45
4423918.....	156	08
4423957.....	112	95
4423981.....	017	01E
4423984.....	016	01C
	017	01C
4424185.....	054	11
	055	11
4427920.....	130A	00
4428123.....	096A	09B
	128A	25B
	130A	24B
4428426.....	128A	44
	130A	19
4428905.....	262	08
4429253.....	012A	15
* 4430923.....	118A	15
4431011.....	156	14
* 4431045.....	012B	61
4432868.....	248A	34
4434315.....	012A	00B
4434318.....	012A	00D
4434319.....	012A	00E
4434323.....	012A	00F
4434851.....	200	07
	201	07
4435265.....	220	40
4435266.....	220	39
4435267.....	220	41
4435716.....	002	31
4436408.....	160A	021
4436499.....	177	00
4436535.....	046	17
	178	07
4440766.....	236	18
4442447.....	024	01
4442449.....	024	02
* 4445386.....	022	50
4448207.....	254	10
4448423.....	260	101
4448716.....	260	34
4448762.....	100	38
4450854.....	012A	18
4452276.....	003	03
4452610.....	103	00
	104	05
4457415.....	096A	10
4457683.....	068A	00
	070A	00
4458054.....	228	34
	236	42
4458520.....	047	05
4458528.....	047	10
4463978.....	260	29
4463996.....	248A	45
* 4467375.....	085	01
	240	01
* 4467376.....	057	01
	089	01
4467389.....	002	39
446751.....	040A	30
4469497.....	172	31
4469599.....	178	00
4472359.....	130A	06
* 4474556.....	232	29
	238A	35
4475439.....	040A	48
	076	20
	078	16
4475723.....	258A	04
4476858.....	170	07
4477320.....	006	14
4477541.....	172	74
4477988.....	258B	402
4478718.....	036	37
4482717.....	166	27
4484294.....	032B	42
	205	18
	208	34
	210	34
4484505.....	076	23
	078	24
	079	19
4485975.....	228	14
4486055.....	040B	65B
	134	08B
	134	09B
	160A	12B
4489563.....	221	05
4489565.....	221	18
4489566.....	221	02
449558.....	036	16
4504198.....	015	14
	040A	24
4504491.....	015	26
4505243.....	012B	39
4505385.....	023	15

PARTS INDEX

PART NO.	PAGE	ITEM
4505385.....	040A	09
4506418.....	037	10A
	040A	31A
	042	00A
	042	01A
	042	04A
	044	02A
	044	03A
	196A	10A
	198A	10A
	220	04A
	248A	04A
	248A	05A
	248A	06A
	248A	08A
	248A	09A
	248A	12A
	249	10A
	250	08A
	250	10A
	250	11A
4506424.....	040A	17A
4506428.....	185	04
	189	07
4508050.....	118A	41
4509180.....	037	11A
	037	12A
	040A	36A
	042	06A
	042	07A
	042	08A
	042	09A
	044	06A
	044	07A
	044	09A
	068A	05A
	068A	10A
	068A	12A
	068A	15A
	068A	47A
	070A	05A
	070A	10A
	070A	12A
	070A	15A
	070A	33A
	070A	35A
	072A	21A
	072A	45A
	074	21A
	196A	00A
	196A	01A
	196A	03A
	198A	00A
	198A	01A
	198A	03A
	208	29A
	210	29A
4514699.....	110A	24
	118A	54
4603848.....	221	17
4603971.....	046	00C
4604209.....	002	11
4604461.....	221	16
* 4604536.....	118A	16
4605442.....	006	11
* 4605836.....	208	12
4605837.....	208	13
	210	13
4607115.....	100	08
	110A	35
4607414.....	050	00
4607415.....	050	03
4607416.....	050	06
4607417.....	052	00
4607418.....	052	03
4607419.....	052	06
4607447.....	151	00
4607487.....	060	00
	061	00
	092	00
	093	00
	241	00
	242	00
4607536.....	101	00
4607537.....	040A	38
4607577.....	131	00
4607611.....	194	00
4607613.....	068A	37
	070A	29
4608379.....	096A	09
	128A	25
	130A	24
4608381.....	100	03
4608382.....	100	04
4608386.....	096A	02
4608514.....	040A	22
4608654.....	170	94
4609338.....	064	06
	065	06
	092	13
	093	08
	241	12
	242	07
4609414.....	142	11
4609457.....	076	00
4609625.....	142	05
4609765.....	086	00
	087	00
4609956.....	050	18
4610275.....	160A	02E
4610482.....	060	15
	086	02G
	092	21
	241	20
4610550.....	141	07
4610592.....	046	21
4610742.....	050	01
4610899.....	050	11
4611037.....	050	13
	052	13
4611249.....	128A	07
4611298.....	156	06
4611300.....	126	02
4611301.....	156	09
4611348.....	157	04
4611385.....	156	03
4611406.....	062	00
	063	00
	064	01
	065	01
	243	00
	244	00
4611850.....	176	14
4612246.....	054	04
	055	04
4612247.....	062	05
	063	05
	064	00
	065	00
	243	05
4612247.....	244	05
4612439.....	024	05
4612474.....	126	11
4612695.....	183	04
4612892.....	128A	26
4612930.....	226	00
4612962.....	179	04
4613450.....	068A	07
	070A	07
4613577.....	236	11
4614259.....	178	16
4614467.....	053	00
4614657.....	122	00
4614895.....	007	00
4614917.....	040A	17
4615108.....	112	01
	115	
4615109.....	110A	02
4615138.....	241	26
4615139.....	241	27
4615402.....	172	36
4615640.....	027	00
4615643.....	066	01
4615709.....	164A	42
4615710.....	248B	59
4615754.....	102	00
4615804.....	120A	11A
4615805.....	118A	24
4615806.....	118A	12A
4615807.....	118A	12B
4615808.....	120A	11B
* 4615809.....	120A	11B1
* 4615810.....	120A	11B2
* 4615811.....	120A	11B3
4615813.....	020	00
4615852.....	120A	10
4615854.....	118A	40
4615903.....	118A	14A
4616034.....	033	01
4616037.....	183	01
4616078.....	012A	00
4616093.....	168	44
4616159.....	026	25
4616264.....	046	00
4616939.....	120A	79
4616942.....	196A	00
	198A	00
4616943.....	196A	01
	198A	01
4616981.....	160B	28
4616984.....	002	36
4617063.....	032A	07
4617076.....	032A	10
4617080.....	032A	13
4617092.....	032A	04
4617093.....	032A	26
4617094.....	032A	01
4617095.....	032A	02
4617108.....	032A	25
4617113.....	110A	00
	114	
4617155.....	110A	08
4617191.....	128A	35
4617242.....	166	19
4617243.....	166	20
4617244.....	166	21
4617247.....	168	15
4617248.....	166	16
4617249.....	166	22
4617250.....	166	23

PARTS INDEX

PART NO.	PAGE	ITEM
4617251.....	170	00
4617252.....	170	01
4617254.....	170	03
4617255.....	170	09
4617256.....	170	08
4617257.....	166	24
4617258.....	170	02
4617259.....	170	04
4617261.....	166	12
4617262.....	166	25
4617263.....	166	26
4617266.....	168	45
4617267.....	168	43
4617268.....	166	35
4617269.....	169	29
4617270.....	168	34
4617271.....	168	39
4617273.....	169	32
4617274.....	166	31
4617300.....	096A	38
4617301.....	096A	40
4617302.....	002	19
4617315.....	098	05
4617339.....	110A	32
4617340.....	110A	36
4617342.....	042	17
4617343.....	063	02
	065	10
	244	02
4617344.....	228	15
4617346.....	160B	34
4617354.....	070B	38
	072A	50
4617408.....	036	31
4617409.....	002	45
4617412.....	024	00
4617435.....	128A	37
4617461.....	196A	05
	198A	05
4617487.....	028	00
4617488.....	233	00
4617494.....	098	58
4617519.....	040A	19
4617522.....	120A	05
4617533.....	124	23
4617537.....	143	14
4617538.....	143	15
4618026.....	179	05
4618029.....	186	10
	187	10
4618030.....	186	11
	187	11
4618040.....	189	06
4618041.....	188	00
4618042.....	188	01
4618043.....	188	03
4618052.....	191	00E
	192	00E
4618053.....	191	00C
	192	00C
4618054.....	191	00D
	192	00D
4618055.....	196B	25
	198B	25
4618092.....	186	15
	187	15
4618093.....	186	07
	187	07
4618155.....	248A	17
4618204.....	199	00B
4618204.....	200	00B
	201	00B
4618205.....	186	04
	187	04
4618206.....	186	03
	187	03
4618209.....	241	28
4618210.....	241	29
4618268.....	092	27
4618269.....	092	28
4618382.....	191	03
4618465.....	202	03
4618577.....	186	13
	187	13
4618578.....	185	07
4618583.....	160A	04
4618628.....	203	00
4618826.....	189	09B
4619147.....	124	02
4619149.....	124	26
4619150.....	112	51
4619151.....	124	28
4619324.....	185	15
	189	08
4619516.....	193	00
4619554.....	196A	03
	198A	03
4619715.....	118A	13A
4619716.....	118A	14B
4619717.....	118A	13B
4619718.....	118B	60
4619719.....	118B	69
4619894.....	179	09
4620389.....	046	19
4620391.....	156	21
4620399.....	196A	10
	198A	10
	198B	30
4620861.....	200	06
	201	06
4621136.....	196A	07
	198A	07
4621248.....	138	01
4621403.....	130A	03
4621541.....	105	01
4621543.....	196A	12
	198A	12
4621623.....	168	48
4621625.....	168	50
4621902.....	196A	17
	198A	17
4621908.....	138	02
4621929.....	037	04
4622021.....	212	02
	213	02
	214	02
	215	17
	216	02
	217	17
	218	02
4622072.....	196A	07A
	198A	07A
4622073.....	196A	08
	196A	13
	198A	08
	198A	13
4622300.....	236	25
4622346.....	196A	12A
	198A	12A
4622499.....	172	61
4622716.....	166	62
4622718.....	166	63
4622722.....	166	64
4622725.....	166	67
4622726.....	168	66
4622727.....	170	61
4622728.....	168	65
4622733.....	166	58
4622853.....	136	00
4623042.....	143	18
4623406.....	040A	44
4623695.....	098	47
4623907.....	040A	21
4624089.....	020	36
4624545.....	050	35
	052	35
4624616.....	172	73
4624665.....	037	06
4624743.....	040A	58
4624888.....	078	38
	172	35
4624928.....	181	00
4624942.....	142	07
* 4625010.....	216	16
4625031.....	040A	54
4625032.....	040A	53
4625131.....	015	07
4625139.....	016	01
4625391.....	047	11
4625450.....	040B	67
	248A	46
4625683.....	128A	50
4625827.....	166	56
4625828.....	170	60
4625829.....	170	59
4625993.....	128A	08
4626250.....	002	43
4626336.....	007	00A
	008	00A
	009	00A
4626337.....	007	00B
	008	00B
	009	00B
4626338.....	007	00C
	008	00C
	009	00C
4626340.....	008	00E
4626341.....	007	00F
	008	00F
	009	00F
4626342.....	007	00G
	008	00G
	009	00G
4626343.....	007	00H
	008	00H
	009	00H
4626344.....	007	00I
	008	00I
	009	00I
4626345.....	007	00J
	008	00J
	009	00J
4626346.....	007	00K
	008	00K
	009	00K
4626347.....	026	04
4626348.....	026	00
4626350.....	100	39
4626351.....	100	40
4626352.....	100	41

PARTS INDEX

PART NO.	PAGE	ITEM
4626402.....	128A	51
4626430.....	212	03
	213	03
	214	03
	215	18
	216	03
	217	18
	218	03
4626724.....	128A	43
	130A	17
4626818.....	006	07
4626962.....	128A	41
	130A	16
	135	15
4627109.....	124	30
4627110.....	124	31
4627111.....	124	32
4627123.....	076	33
4627124.....	076	34
4627125.....	076	35
4627126.....	076	36
4627145.....	060	25
4627146.....	060	26
4627157.....	236	26
4627158.....	236	27
4627159.....	236	28
4627160.....	236	29
4627161.....	236	30
4627162.....	236	31
4627163.....	236	32
4627164.....	236	33
4627165.....	236	34
4627166.....	236	35
4627167.....	236	36
4627168.....	236	37
4627169.....	236	38
4627170.....	236	39
4627171.....	236	40
4627180.....	080	00
	082	00
	228	22
4627181.....	080	01
	082	01
4627182.....	080	02
	082	02
	228	24
4627183.....	080	03
	082	03
4627226.....	110A	49
* 4627244.....	100	01B
* 4627245.....	100	01C
4627300.....	156	27
4627301.....	156	28
4627303.....	126	31
4627366.....	050	31
	052	33
4627367.....	050	24
	052	25
4627370.....	135	13
4627371.....	137	00
4627373.....	050	28
	052	28
4627374.....	050	29
	052	32
4627380.....	110A	53
4627381.....	110A	54
4627382.....	112	55
4627384.....	110A	57
	146	22H
4627385.....	112	58
4627386.....	112	59
4627387.....	112	60
4627388.....	160A	02L
4627407.....	140	32H
4627409.....	140	32E
4627410.....	140	32C
4627411.....	140	32I
4627414.....	140	32L
4627415.....	140	32K
4627436.....	046	00A
4627437.....	046	00B
4627502.....	135	18
4627504.....	156	02
4627509.....	146	23F
4627510.....	146	22I
4627522.....	147	00
4627523.....	148	01
4627524.....	149	01
4627525.....	150	01
4627532.....	147	01
	148	00
4627534.....	149	00
	150	00
4627543.....	046	26
4627656.....	112	64
	114	22
	115	14
4627680.....	228	23
4627681.....	228	25
4627682.....	228	26
4627683.....	228	27
4627684.....	229	28
4627685.....	229	29
4627686.....	229	30
4627687.....	229	31
4627697.....	104	01
4627699.....	104	03
4627748.....	110A	65
4627807.....	168	54
4627808.....	169	51
4628346.....	040B	59
4628347.....	040B	60
4628348.....	040B	61
4628349.....	042	34
4628350.....	044	35
4628351.....	042	36
4628352.....	044	37
4628353.....	042	38
4628354.....	044	39
4628364.....	042	40
4628365.....	044	41
4628366.....	042	42
4628367.....	044	43
4628368.....	042	44
4628369.....	044	45
4628370.....	042	46
4628371.....	044	47
4628372.....	042	48
4628382.....	044	49
4628383.....	042	50
4628384.....	044	51
4628385.....	042	52
4628386.....	044	53
4628387.....	042	54
4628388.....	044	55
4628389.....	068B	63
	070B	48
4628390.....	068B	64
	070B	49
4628391.....	068B	65
4628391.....	070B	50
4628392.....	068B	66
	070B	51
4628393.....	068B	67
	070B	52
4628394.....	068B	68
	070B	53
4628396.....	072A	70
	074	55
4628397.....	072A	71
	074	56
4628398.....	068B	72
	074	57
4628399.....	068B	73
	070B	58
4628400.....	072A	74
	074	59
4628401.....	072A	75
	074	60
4628402.....	070B	61
	072A	76
4628403.....	072A	77
	074	62
4628404.....	070B	63
	072A	78
4628405.....	072A	79
	074	64
4628406.....	072A	80
	074	65
4628407.....	072A	81
	074	66
4628408.....	072A	82
4628413.....	068B	83
4628414.....	072B	84
4628415.....	068B	85
4628416.....	072B	86
4628417.....	068B	87
4628418.....	072B	88
4628419.....	068B	89
4628420.....	088	04
4628421.....	088	05
4628422.....	084	04
4628423.....	084	05
4628424.....	084	06
4628425.....	084	07
4628426.....	056	04
4628427.....	056	05
4628428.....	239	03
4628429.....	239	04
4628430.....	248A	50
4628431.....	248B	51
4628432.....	248B	52
4628433.....	248B	53
4628434.....	248B	54
4628435.....	249	11
4628436.....	122	12
4628437.....	122	13
4628438.....	122	14
4628439.....	122	16
4628446.....	118A	42
4628448.....	118B	85
4628732.....	156	20
4628754.....	100	01A
	110A	66A
4628771.....	017	01
4628776.....	142	06
4628789.....	141	06
4628858.....	177	03
4628892.....	184	00
4628917.....	076	40

PARTS INDEX

PART NO.	PAGE	ITEM
4628935	047	00
4628947	225	00
4628971	076	38
4628972	076	37
4628973	076	39
4628975	076	41
4628976	076	42
4628980	086	02N
4628981	086	020
4628982	060	27
4628984	060	28
4629031	107	00
4629076	168	68
4629093	221	00
4629094	221	01
4629095	221	04
4629175	053	04
4629327	112	40
4629329	050	36
	052	36
4629505	166	70
4629534	172	41
4629535	172	40
4629557	172	38
4629562	172	43
4629566	172	42
4629570	172	47
4629572	172	49
4629577	172	56
4629584	172	54
4629585	172	44
4629596	172	51
4629609	172	52
4629612	172	55
4629633	172	62
4629646	172	65
4629647	172	66
4629648	172	67
4629650	172	64
4629676	143	38
4629678	143	40
4629687	143	44
4629763	112	88
4629764	112	89
4629767	112	92
4629768	112	93
4629822	250	15
4629823	220	33
4629833	023	14
4629911	020	15
	022	15
4629912	020	16
4629913	020	18
	022	18
4630088	026	40
* 4630138	101	00A
	102	00A
* 4630139	101	00B
	102	00B
4630311	110A	81
4630312	110A	82
* 4630313	110A	86
4630342	020	23
	022	23
4630379	166	73
4630380	166	78
4630381	170	72
4630382	166	74
4630383	166	76
4630384	166	75
4630385	166	77
4630386	162A	71
4630387	166	71
4630447	024	04
4630499	260	17
4630510	258A	33
4630512	262	301
4630526	258A	14
4630529	258A	13
4630536	137	06
4630537	172	71
4630538	172	72
4630590	262	202
4630618	168	57
4630619	166	79
4630620	168	80
4630621	168	81
4630622	168	82
4630623	168	83
4630624	169	84
4630838	168	85
4631252	152	02
	153	02
4631256	152	00
4631257	153	00
4631282	140	32R
4631283	168	87
4631284	168	88
4631388	012B	53
4631618	012B	54
4631619	170	06
4631620	170	10
4631774	164B	75
4631961	124	37
	126	35
4631962	126	26
4631969	160A	21
4632335	162A	27
* 4632343	128B	69
	135	40
4632345	164B	83
4632348	015	24
4632349	015	25
4632350	096A	13
4632381	204	05
	206	07
4632392	160A	02M
4632460	166	91
4632461	166	90
4632465	248B	61
4632466	248B	62
4632513	130A	25
4632516	130A	13
4632574	146	23I
4632575	146	23J
4632578	173	00
4632579	173	01
4632695	007	00D
	008	00D
	009	00D
4632696	007	00E
	009	00E
4632722	036	33
4632723	036	34
4632727	124	36
4632742	124	38
	126	36
4632811	222	02
4632812	223	02
4632813	224	02
4632836	166	17
4632877	128B	57
4632889	047	17
4632953	168	95
4633245	176	15
4633288	141	14
4633303	172	76
4633323	258A	37
4633515	040B	63
4633516	040B	64
4633537	210	06B
4633538	210	23
4633547	110A	98
4633583	036	36
4633661	015	23
4633774	143	47
	146	23K
	258A	15
4633781	128B	63
	130A	34
4633782	128B	62
	130A	33
4633882	036	14
4633959	128B	65
	135	32
4633968	009	00L
4633991	262	35
4634052	040B	68
4634053	096A	09C
	128A	25C
	130A	24C
4634139	092	30
4634405	156	26
4634653	110B	99
4634669	130A	35
4634727	220	36
4634728	220	37
4635114	110A	00B
4635115	110A	00A
4635170	248B	65
4635175	248B	66
4635176	168	86
4635177	170	89
4635178	168	93
4635277	134	28
4635278	134	29
4635279	134	30
4635286	107	03
4635297	020	35
4635369	220	31
4635370	208	32
	210	32
4635371	221	19
4635372	221	20
* 4635432	174	00
* 4635433	174	01
* 4635434	174	02
* 4635435	174	04
* 4635436	174	05
* 4635437	174	07
* 4635438	174	08
* 4635439	174	10
* 4635440	174	11
* 4635441	174	12
* 4635442	174	14
* 4635443	174	15
* 4635444	174	16
* 4635560	174	17
* 4635561	174	18
4635595	130A	38

PARTS INDEX

PART NO.	PAGE	ITEM
4635791	026	42
4635822	140	32U
4635824	140	32V
4635854	140	32W
4635914	260	39
* 4635954	174	03
* 4635955	174	06
4636223	160B	46
4636326	076	30
	078	26
* 4636340	134	38
* 4636429	130B	41
* 4636430	130B	40
* 4636734	146	22J
4636804	172	77
4637309	168	96
4637624	258A	104
4637699	258A	102
4637755	258A	103
* 4637809	020	38
4638201	258B	300
* 4638565	008	00
4638741	012A	00C
* 4639291	120A	33
* 4639292	120A	34
4639302	016	01B
	017	01B
* 4639428	114	13
* 4640533	196A	02
	196A	11
	198A	02
	198A	11
* 4640537	196A	00
	198A	00
* 4640544	196A	01
	198A	00
	198A	01
* 4640545	196A	10
	198A	10
	198B	30
* 4640546	198B	30
* 4641043	007	00B
	008	00B
	009	00B
* 4641212	114	01
* 4641213	114	02
* 4641214	114	03
* 4641215	114	04
* 4641216	114	05
* 4641217	114	06
* 4641218	114	07
* 4641219	114	08
* 4641220	114	09
* 4641221	114	10
* 4641222	114	11
* 4641223	114	12
* 4641225	114	14
* 4641226	114	15
* 4641227	114	16
* 4641228	114	17
* 4641229	114	18
* 4641230	114	19
* 4641231	114	20
* 4641232	114	21
* 4641234	114	23
* 4641235	114	24
* 4641236	114	25
* 4641237	114	26
* 4641238	114	27
* 4641239	115	01

PART NO.	PAGE	ITEM
* 4641240	115	02
* 4641241	115	03
* 4641242	115	04
* 4641243	115	05
* 4641244	115	06
* 4641245	115	07
* 4641246	115	08
* 4641247	115	09
* 4641248	115	10
* 4641249	115	11
* 4641250	115	12
* 4641251	115	13
* 4641252	115	15
* 4642290	174	07
* 4642322	134	55
* 4642424	020	19
	022	41
* 4642529	174	21
* 4643185	008	00E
* 4643617	168	97
* 4645075	022	38
* 4645178	013	03
* 4645179	013	04
* 4645180	013	05
* 4645181	013	06
* 4645182	013	07
* 4645183	014	03
* 4645184	014	04
* 4645185	014	05
* 4645374	022	16
* 4651364	199	00A1
* 4652106	022	00
* 4652861	061	10
	078	04
	079	04
* 4652862	087	02A
	093	05
	242	03
* 4653496	061	12
	081	15
	083	15
	087	02F
	093	10
	232	31
	238A	43
	242	10
* 4653571	232	37
* 4653573	232	39
* 4653684	079	00
* 4654160	238A	22
* 4654161	238A	23
* 4654163	238A	25
* 4654164	238A	26
* 4654166	238A	28
* 4654167	238A	29
* 4654168	238A	30
* 4654170	238A	32
* 4654171	238A	33
* 4654172	238A	38
* 4654173	232	38
	238A	39
* 4654174	238A	40
* 4654175	232	40
	238A	41
* 4654178	232	21
* 4654179	232	22
* 4654180	232	23
* 4654181	232	24
* 4654182	232	25
* 4654183	232	26

PART NO.	PAGE	ITEM
* 4654529	022	35
* 4655439	074	73
* 4655440	074	74
* 4655441	074	69
* 4655442	074	70
* 4655443	074	71
* 4655444	074	72
* 4655445	074	67
* 4655446	074	68
* 4655449	078	29
* 4655450	078	28
* 4655451	078	32
* 4655452	078	33
* 4655453	079	30
* 4655454	079	31
* 4655455	081	00
	083	00
	232	17
* 4655456	081	01
	083	01
* 4655457	081	02
	083	02
	232	19
* 4655458	081	03
	083	03
* 4655459	081	10
	083	10
* 4655460	081	11
	083	11
* 4655461	081	12
	083	12
* 4655462	081	13
	083	13
* 4655463	087	02M
* 4655464	087	02N
* 4655465	087	02I
* 4655466	087	02J
* 4655467	087	02K
* 4655468	087	02L
* 4655469	085	04
* 4655470	085	06
* 4655471	093	16
* 4655472	093	17
* 4655473	093	14
* 4655474	093	15
* 4655475	089	04
* 4655476	061	18
* 4655477	061	19
* 4655478	061	16
* 4655479	061	17
* 4655480	057	04
* 4655481	242	18
* 4655482	242	19
* 4655483	242	16
* 4655484	242	17
* 4655485	240	03
* 4655486	238A	18
* 4655487	238A	19
* 4655488	238A	20
* 4655489	238A	21
* 4655490	232	18
* 4655491	232	20
* 4655718	078	41
* 4656694	238B	46
* 4656695	238B	47
* 4656696	238B	48
5009425	199	00A
5009561	190	00
5009587	200	00A
5009603	201	00A

PARTS INDEX

PART NO.	PAGE	ITEM
5009658	142	00
5009817	179	00
5009923	002	47
6022469	037	
6022515	217	00
6022540	215	00
6023006	130A	01
6023119	128A	11
6023171	110A	46
6023223	162A	62
6023255	012B	49
6023262	164B	74
6023413	212	00
6023414	213	00
6023415	214	00
6023416	218	00
6023434	206	06
6023469	204	04
* 6023965	216	00
7044865	012B	41
7045160	156	00
7045680	012B	42
7045688	098	54
7045689	164A	07
7045905	189	09A
7045906	186	01
	187	01
7045907	003	05
7045915	004	04
7046298	164A	41
7046523	138	00
7046564	100	30
7046704	164B	54
7046726	143	21
7046963	146	22D
7046973	146	23G
7047013	054	00
	055	00
7047014	054	01
	055	01
7047228	112	50
7047308	126	03
7047316	124	14
7047357	040A	52
7047390	120A	80
7047404	162A	65
7047406	162A	66
7047413	160A	03
7047439	012B	50
7047541	130A	11
7047866	176	02
* 7048307	005	13
* 7048611	134	46
* 7049520	013	02
* 7049521	014	02
8050296	036	15
8063124	211	
* 8073935	208	05
8091310	046	02
8091858	037	02
8092537	037	01
8093629	076	09
	078	09
8093730	060	04
	061	04
8093731	060	01
	061	01
8094608	236	05
	238A	05
8094646	228	04
8094646	232	04
8094754	199	00
8095063	040A	06
8095065	098	57
8095106	164B	47
8095107	164B	48
8095292	160A	15
8095293	162A	21
8095294	164A	20
8095322	032A	17
8095372	220	00
8095400	146	23B
8095406	164A	37
8095574	185	12
8095603	130A	23
8095605	076	02
	079	02
8095783	164B	44
8096033	118A	43
8096049	118A	26
8096050	118A	27
8096179	156	15
8096529	201	00
8096580	146	22C
8096871	200	00
8097148	164B	56
8097207	146	23D
8097485	110A	48
8097730	248A	40
8097748	012A	07
8097756	040A	56
8097766	040A	57
8097767	160A	02F
8097815	076	08
8097874	015	02
8097885	026	23
8098010	005	12
	006	02
8098101	046	29
8098283	249	00
8098284	249	01
8098307	156	05
8098340	143	33
8098346	110A	47
8098451	002	24
8098457	062	08
	243	08
8098458	063	08
	244	08
8098484	130A	37
8098709	140	32A
8098887	020	17
	022	17
8098985	036	21
8099080	118B	98
8099255	012A	08
8099400	120A	95
8099559	176	06
8099635	160B	26
8099903	210	06
8100078	160B	40
8100308	164A	06
* 8101073	120A	17
* 8105009	078	08
9236034	029	01
9237003	215	
9237004	217	
9237283	033	
9237375	206	
9237378	204	
9237392	222	
9237393	223	
9237394	224	
9237507	185	
9239457	191	00
	192	00
9239458	191	
9239509	192	
9239528	189	
9239529	188	
9240380	189	09
9240395	185	00
9240610	180	
9240910	140	32
9242446	214	
9242681	212	
9242682	213	
9242683	218	
9243010	160A	02
9245506	184	
9245573	225	
9245858	146	22
9245859	146	23
9246562	036	30
9247309	126	33
9247369	101	08
9247741	186	
9247742	187	
9248374	186	
9248375	187	
9248377	086	02
* 9252081	120A	11
* 9252082	118A	12
* 9252083	118A	13
* 9252084	118A	14
* 9253188	216	
* 9264816	087	02
942517	188	04
957366	056	00A
	056	01A
	057	00A
	057	01A
	060	09A
	060	10A
	061	09A
	064	05A
	065	05A
	068A	06A
	068A	14A
	068A	16A
	068A	17A
	068A	31A
	068A	34A
	068A	35A
	068A	44A
	068B	49A
	070A	06A
	070A	13A
	070A	14A
	070A	16A
	070A	26A
	070A	27A
	070A	32A
	072A	13A
	072A	17A
	072A	20A
	072A	31A
	072A	32A
	072A	34A
	072A	35A

PARTS INDEX

PART NO.	PAGE	ITEM
957366.....	072A	44A
	074	17A
	074	20A
	074	23A
	074	24A
	074	26A
	074	32A
	074	37A
	076	03A
	076	04A
	076	30A
	078	26A
	079	03A
	080	07A
	081	07A
	081	08A
	082	06A
	083	07A
	083	08A
	084	00A
	084	01A
	085	00A
	085	01A
	086	02A1
	086	02B1
	086	02C1
	087	02B1
	088	00A
	088	01A
	089	00A
	089	01A
	092	03A
	092	04A
	093	03A
	093	04A
	122	05A
	122	07A
	122	08A
	122	09A
	196A	05A
	198A	05A
	228	13A
	228	33A
	229	13A
	232	11A
	232	28A
	232	29A
	232	35A
	236	22A
	236	42A
	238A	15A
	238A	16A
	238A	35A
	238A	36A
	239	00A
	240	00A
	240	01A
	241	01A
	241	02A
	241	24A
	242	01A
	242	02A
958399.....	253	01
961042.....	188	05
973194.....	253	00
9735306.....	060	12
	092	18
9752265.....	040A	08
9758097.....	205	00
9758098.....	205	02
9758099.....	205	01
9758100.....	208	07
	210	07
9760775.....	068A	38
	070A	30
9761487.....	160A	02A
9761488.....	160A	02C
9761489.....	160A	02B
9761490.....	160A	02D
9761592.....	064	02
	065	02
9761980.....	120A	22
9761991.....	012A	31
9762105.....	160A	17
9762106.....	162A	23
9762107.....	162A	29
9762109.....	002	29
9762145.....	032A	22
9762188.....	146	23A
9762190.....	146	22A
9762195.....	042	18
9762206.....	164A	38
9762209.....	002	05
9762263.....	248A	01
9762264.....	248A	13
9762265.....	248A	14
9762301.....	160A	13
9762836.....	164B	58
9762850.....	143	23
9762851.....	072A	59
	074	45
9763046.....	146	22E
9763142.....	055	06
9763317.....	128A	42
	130A	18
9763337.....	012A	24
9763365.....	026	08
9763392.....	162A	51
9763403.....	250	00
9763426.....	156	30
9763427.....	126	28
9763444.....	140	32B
9763446.....	177	01
9763447.....	220	01
9763448.....	118B	87
9763449.....	164B	60
9763562.....	118A	23
9763574.....	220	11
9763890.....	248B	56
9763893.....	118A	08
9763908.....	160B	41
9763972.....	160B	27
9763977.....	128B	54
9763978.....	128B	55
9764152.....	122	18
9764229.....	107	02
9764236.....	220	42
989335.....	015	04
989858.....	252	02
	254	02
	255	02
	256	02
991334.....	160A	02G
991336.....	160A	02H
991722.....	186	12
	187	12
992444.....	186	14
	187	14
A590103.....	047	09
A590105.....	160B	37
A590106.....	012A	25B
	012B	47B
	024	00B2
	026	05B
	046	20B
	050	34B
	052	34B
	068A	03
	070A	03
	096A	16
	098	52
	112	10B
	118A	37B
	118A	48B
	118B	72B
	124	04B
	126	29B
	140	32QB
	143	35
	146	23C2
	156	04B
	156	24
	160A	05B
	162A	78B
A590108.....	005	16B
	012A	04B
	012A	23B
	012B	58
	013	01B
	014	01B
	015	01B
	015	21
	020	22
	020	30
	020	34
	022	22
	022	30
	022	34
	022	50B
	026	01B
	026	24B
	032A	18B
	032A	20B
	032A	24B
	032A	30B
	036	35B
	037	13B
	040A	33B
	046	06B
	046	22B
	050	02B
	050	19
	050	21B
	052	02B
	052	22B
	053	03B
	054	05B
	055	05B
	055	07B
	060	02B
	060	07B
	060	14B
	061	02B
	061	07B
	062	06B
	062	09B
	063	06B
	063	09B
	064	03B
	064	09

PARTS INDEX

PART NO.	PAGE	ITEM
A590108.....	065	03B
	065	09
	068A	08B
	070A	08B
	070B	39B
	072A	51B
	076	01B
	076	07B
	078	07B
	079	01B
	092	12B
	092	20B
	093	18B
	096A	03B
	096A	86
	098	89B
	100	17B
	110A	68B
	112	11B
	112	67B
	118A	30B
	118A	31B
	118B	70B
	118B	71B
	118B	88B
	118B	99B
	120A	02B
	120A	04B
	120A	35B
	120B	97B
	122	02B
	124	03B
	124	07B
	126	05B
	126	08B
	126	12B
	126	33B2
	128A	06B
	128A	49
	130A	14B
	130A	39B
	134	47B
	134	48B
	134	49
	135	33B
	137	04B
	137	05B
	140	32P
	140	32T
	142	08B
	143	22B
	146	22F2
	146	23H2
	156	01B
	156	07B
	156	31B
	160A	20B
	160B	24B
	160B	36B
	160B	42
	162A	69B
	162A	72B
	162A	73B
	164A	34B
	164A	35B
	164A	40B
	164B	55B
	164B	57B
	164B	59B
	164B	61B
A590108.....	164B	76B
	164B	84B
	176	17B
	177	09B
	220	13B
	220	28B
	221	14B
	228	02B
	228	16B
	232	02B
	236	03B
	236	12B
	238A	03B
	241	11B
	242	08B
	243	06B
	243	09B
	244	06B
	244	09B
	248A	07B
	248A	41B
	248B	57B
	250	13B
A590110.....	086	02F
	087	02E
	120A	19
	130A	02
	143	36
	160A	02K
	228	08
	232	08
	236	09
	238A	09
A590112.....	061	14
	081	17
	083	17
	087	02H
	093	12
	160A	02J
	232	15
	232	33
	238A	13
	238B	45
	242	12
A590114.....	078	14
	141	03
A590116.....	141	16
A590122.....	140	32D
	156	32
A590903.....	047	08
A590905.....	098	85
A590906.....	068A	02
	070A	02
	096A	15
A590908.....	012B	59
	015	20
	020	08
	020	21
	020	33
	022	08
	022	33
	046	27
	062	02
	064	08
	065	08
	096A	19
	151	03
	243	02
A590910.....	086	02E
	087	02D
A590910.....	098	24
	098	42
	098	64
	100	33
A590912.....	060	17
	076	14
	086	02I
	092	23
	130A	08
	185	10
	220	18
	228	20
	236	16
	241	22
A590914.....	076	18
	141	02
	212	05
	213	05
	214	05
	215	05
	216	05
	217	05
	218	05
A810040.....	040A	11
A852122.....	056	01
	060	09
	061	09
	068A	14
	068A	17
	068A	31
	068A	34
	068A	44
	070A	14
	070A	26
	070A	32
	072A	17
	072A	31
	072A	34
	072A	44
	074	17
	074	23
	074	26
	074	32
	076	03
	079	03
	081	08
	083	08
	084	01
	086	02B
	088	01
	093	03
	122	08
	232	35
	238A	16
	238A	36
	239	00
	240	00
	242	01
A852132.....	037	11
A852133.....	037	12
	040A	36
	042	08
	068A	10
	068A	15
	070A	10
	070A	15
	070A	33
	072A	45
	208	29
	210	29

PARTS INDEX

PART NO.	PAGE	ITEM
A852134.....	042	06
	044	06
A852143.....	042	00
A852144.....	042	01
	220	04
	248A	04
	248A	08
	248A	12
A852222.....	080	07
	081	07
	082	06
	083	07
	228	33
	232	28
A852233.....	072A	21
	074	21
A852244.....	249	10
	250	11
A852322.....	060	10
	068A	16
	068A	35
	070A	13
	070A	16
	070A	27
	072A	13
	072A	35
	076	04
	086	02C
	087	02B
	093	04
	122	05
	228	13
	229	13
	232	11
	236	22
	238A	15
	242	02
A852333.....	042	09
	044	09
	068A	05
	068A	47
	070A	05
	070A	35
A852344.....	042	04
	248A	05
	248A	09
A852422.....	122	09
A852423.....	122	07
A852523.....	072A	20
	074	20
A885002.....	064	05
	065	05
A885004.....	037	10
J217083.....	140	32F
J222006.....	128B	61
	130A	32
	135	25
J222008.....	186	05
	187	05
J222010.....	002	18B
	002	35B
	006	03B
	006	12B
	012A	13B
	012B	46B
	020	13B
	020	27B
	020	37B
	022	13B
	022	27B

PART NO.	PAGE	ITEM
J222010.....	026	07B
	026	20B
	036	25B
	040A	14B
	040A	51B
	040A	55B
	042	22B
	046	03B
	046	11B
	054	02B
	055	02B
	068B	55B
	068B	56B
	070B	41B
	070B	42B
	072A	60B
	074	46B
	076	10B
	078	10B
	096A	21B
	096A	66B
	096A	79B
	096A	82B
	096B	91B
	098	21B
	098	55B
	100	15B
	118A	57B
	118B	93B
	118B	94B
	120A	07B
	120A	57B
	120A	81B
	122	03B
	128A	04B
	128A	38B
	128B	56B
	130A	15B
	136	02B
	138	03B
	138	04B
	138	05B
	140	16B
	142	14B
	160A	10B
	160A	11B
	160B	25B
	160B	29B
	160B	30B
	160B	31B
	162A	22B
	162A	25B
	162A	30B
	162A	52B
	162A	81B
	162B	82B
	164A	19B
	164A	26B
	164A	31B
	164A	39B
	164B	43B
	164B	46B
	164B	49B
	176	01B
	179	07
	179	11
	181	02
	185	08
	202	09
	220	09B

PART NO.	PAGE	ITEM
J222010.....	220	24B
	220	43B
	228	09B
	232	09B
	238A	02B
	248A	03B
	248A	18B
	248A	29B
	248B	60B
	248B	67B
	249	08B
	250	04B
J222012.....	002	28B
	002	42B
	006	06
	036	26B
	096A	08B
	128A	02B
	128A	52B
	130B	44B
	164A	12B
	164A	13B
	164A	16B
	179	15
	182	01
	185	14
	202	05
	220	19
J222014.....	182	10
	184	08
J222016.....	029	05
	180	03
	182	04
	182	07
* J252108.....	022	50C
J260610.....	140	32Q
J260612.....	012A	25
	012B	47
	156	04
	160A	05
	162A	78
J260616.....	024	00B
	026	05
	050	34
	052	34
	124	04
	126	29
J260620.....	046	20
	118A	37
	146	23C
J260625.....	112	10
	118B	72
J260650.....	118A	48
J260812.....	005	16
	055	05
	062	06
	063	06
	064	03
	065	03
	176	17
	220	28
	243	06
	244	06
J260814.....	054	05
J260816.....	012A	04
	032A	24
	036	35
	040A	33
	046	06
	053	03

PARTS INDEX

PART NO.	PAGE	ITEM
J260816.....	070B	39
	072A	51
	093	18
	096A	03
	098	89
	100	17
	112	67
	118A	31
	120B	97
	124	07
	126	08
	126	12
	126	33B
	130A	14
	130A	39
	134	47
	142	08
	143	22
	156	31
	160B	24
	160B	36
	162A	69
	162A	72
	164A	40
	164B	55
	164B	59
	164B	84
	221	14
	242	08
	248A	41
J260820.....	012A	23
	015	01
	026	24
	032A	18
	032A	20
	037	13
	046	22
	050	02
	052	02
	055	07
	060	07
	061	07
	063	09
	076	01
	076	07
	078	07
	079	01
	092	12
	110A	68
	118A	30
	118B	88
	118B	99
	124	03
	126	05
	128A	06
	134	48
	135	33
	137	04
	137	05
	146	22F
	146	23H
	156	07
	162A	73
	164A	34
	164B	57
	164B	61
	164B	76
	177	09
	220	13
	228	02

PART NO.	PAGE	ITEM
J260820.....	228	16
	232	02
	236	03
	236	12
	238A	03
	241	11
	244	09
	248B	57
J260825.....	013	01
	014	01
	050	21
	052	22
	060	02
	061	02
	112	11
	120A	35
	156	01
	160A	20
	164A	35
J260830.....	060	14
	062	09
	092	20
	118B	71
	120A	02
	243	09
J260840.....	118B	70
	120A	04
J260855.....	032A	30
	248A	07
	250	13
J260865.....	068A	08
	070A	08
	122	02
J260870.....	026	01
J271016.....	002	18
J271020.....	020	13
	020	27
	022	27
	026	07
	026	20
	040A	51
	046	11
	054	02
	055	02
	068B	55
	070B	41
	072A	60
	074	46
	096A	21
	096A	66
	098	21
	100	15
	118A	57
	118B	93
	120A	57
	136	02
	138	03
	160B	31
	162A	81
	164A	31
	248A	29
J271025.....	002	35
	006	03
	012A	13
	012B	46
	020	13
	022	13
	036	25
	040A	14
	040A	55

PART NO.	PAGE	ITEM
J271025.....	042	22
	046	03
	068B	56
	070B	42
	076	10
	078	10
	096A	79
	096A	82
	096B	91
	098	55
	118B	94
	122	03
	130A	15
	138	04
	160A	10
	160B	25
	160B	29
	160B	30
	162A	22
	162B	82
	164A	26
	164A	39
	164B	46
	176	01
	228	09
	232	09
	238A	02
	248A	03
	248B	60
	248B	67
J271030.....	120A	81
	128A	04
	128B	56
	142	14
	160A	11
	162A	30
	162A	52
	164B	43
	164B	49
J271035.....	006	12
	120A	07
	138	05
	140	16
	162A	25
	220	09
J271040.....	020	37
	164A	19
	220	24
	249	08
	250	04
J271050.....	220	43
J271055.....	248A	18
J271065.....	128A	38
J271225.....	096A	08
J271230.....	036	26
J271235.....	002	28
	002	42
	128A	02
	164A	12
J271245.....	128A	52
	164A	16
J271250.....	164A	13
* J271255.....	130B	44
J281025.....	134	08
J281030.....	160A	12
J281045.....	040B	65
J281065.....	134	09
J281260.....	134	10
J281275.....	134	11
J460408.....	110A	38

PARTS INDEX

PART NO.	PAGE	ITEM
J460620.....	110A	22
	112	78
J460820.....	112	71
J650614.....	143	13
J650820.....	032A	29
J680408.....	176	05
J680514.....	177	02
J680516.....	110A	69
J680612.....	124	22
	135	14
J680616.....	050	07
	052	07
	100	32
	110A	76
	112	77
	143	19
	146	23E
J680620.....	100	12
	124	16
	126	16
J680625.....	047	12
	178	01
J75481.....	002	17
	032A	36
	206	05
	208	26
	210	26
J75581.....	199	02
	200	02
	201	02
J780305.....	047	07
J780310.....	047	06
J780616.....	128B	59
	130A	30
	135	24
J780620.....	053	02
J780645.....	128B	60
	130A	31
J780812.....	140	320
	152	03
	153	03
J780816.....	062	01
	064	04
	140	32S
	152	04
	153	04
	243	01
J780855.....	063	01
	244	01
J780860.....	065	04
J781025.....	040A	12
J781030.....	086	02D
	087	02C
J781235.....	192	03
J900610.....	140	32QA
J900612.....	012A	25A
	012B	47A
	156	04A
	160A	05A
	162A	78A
J900616.....	024	00B1
	026	05A
	050	34A
	052	34A
	124	04A
	126	29A
J900620.....	046	20A
	118A	37A
	146	23C1
J900625.....	112	10A
J900625.....	118B	72A
J900650.....	118A	48A
J900680.....	068A	01
	070A	01
J900812.....	005	16A
	015	19
	020	19
	055	05A
	062	06A
	063	06A
	064	03A
	065	03A
	140	32N
	176	17A
	220	28A
	243	06A
	244	06A
J900814.....	054	05A
J900816.....	012A	04A
	032A	24A
	036	35A
	040A	33A
	046	06A
	053	03A
	070B	39A
	072A	51A
	093	18A
	096A	03A
	098	89A
	100	17A
	112	67A
	118A	31A
	120B	97A
	124	07A
	126	08A
	126	12A
	126	33B1
	130A	14A
	130A	39A
	134	47A
	142	08A
	143	22A
	156	31A
	160B	24A
	160B	36A
	162A	69A
	162A	72A
	164A	40A
	164B	55A
	164B	59A
	164B	84A
	221	14A
	242	08A
	248A	41A
J900820.....	012A	23A
	012B	57
	015	01A
	020	32
	022	32
	026	24A
	032A	18A
	032A	20A
	037	13A
	046	22A
	050	02A
	052	02A
	055	07A
	060	07A
	061	07A
	063	09A
J900820.....	064	07
	065	07
	076	01A
	076	07A
	078	07A
	079	01A
	092	12A
	110A	68A
	118A	30A
	118B	88A
	118B	99A
	124	03A
	126	05A
	128A	06A
	128B	66
	134	48A
	135	33A
	135	34
	137	04A
	137	05A
	146	22F1
	146	23H1
	156	07A
	162A	73A
	164A	34A
	164B	57A
	164B	61A
	164B	76A
	177	09A
	220	13A
	228	02A
	228	16A
	232	02A
	236	03A
	236	12A
	238A	03A
	241	11A
	244	09A
	248B	57A
J900825.....	013	01A
	014	01A
	050	21A
	052	22A
	060	02A
	061	02A
	112	11A
	120A	35A
	156	01A
	160A	20A
	164A	35A
J900830.....	060	14A
	062	09A
	092	20A
	118B	71A
	120A	02A
	243	09A
J900840.....	118B	70A
	120A	04A
J900855.....	032A	30A
	248A	07A
	250	13A
* J900860.....	022	50A
J900865.....	068A	08A
	070A	08A
	122	02A
J900870.....	026	01A
J901016.....	002	18A
	140	32G
	181	01
J901020.....	020	13A

PARTS INDEX

PART NO.	PAGE	ITEM
J901020.....	020	27A
	022	27A
	026	07A
	026	20A
	040A	51A
	046	11A
	054	02A
	055	02A
	068B	55A
	070B	41A
	072A	60A
	074	46A
	096A	21A
	096A	66A
	098	21A
	098	23
	100	15A
	118A	57A
	118B	93A
	120A	57A
	136	02A
	138	03A
	160B	31A
	162A	81A
	164A	31A
	248A	29A
J901025.....	002	35A
	006	03A
	012A	13A
	012B	46A
	020	13A
	022	13A
	036	25A
	040A	14A
	040A	55A
	042	22A
	046	03A
	068B	56A
	070B	42A
	076	10A
	078	10A
	096A	79A
	096A	82A
	096B	91A
	098	55A
	118B	94A
	122	03A
	130A	15A
	134	08A
	138	04A
	160A	10A
	160B	25A
	160B	29A
	160B	30A
	162A	22A
	162B	82A
	164A	26A
	164A	39A
	164B	46A
	176	01A
	228	09A
	232	09A
	238A	02A
	248A	03A
	248B	60A
	248B	67A
J901030.....	120A	81A
	128A	04A
	128B	56A
	142	14A

PART NO.	PAGE	ITEM
J901030.....	160A	11A
	160A	12A
	162A	30A
	162A	52A
	164B	43A
	164B	49A
J901035.....	006	12A
	120A	07A
	138	05A
	140	16A
	162A	25A
	220	09A
J901040.....	020	37A
	164A	19A
	220	24A
	249	08A
	250	04A
J901045.....	040B	65A
J901050.....	220	43A
J901055.....	248A	18A
J901065.....	128A	38A
	134	09A
J901200.....	006	05
	032A	39
J901201.....	006	09
J901206.....	032A	40
J901220.....	220	17
J901225.....	096A	08A
J901230.....	036	26A
J901235.....	002	12
	002	28A
	002	42A
	128A	02A
	164A	12A
J901245.....	128A	52A
	164A	16A
J901250.....	164A	13A
* J901255.....	130B	44A
J901260.....	134	10A
J901275.....	134	11A
J901400.....	032A	38
J901435.....	205	08
	208	19
	210	19
J901440.....	141	00
J901450.....	141	01
J901618.....	032A	37
J901675.....	141	15
J921020.....	202	08
J921025.....	179	10
J921030.....	179	06
J921040.....	130A	05
J921202.....	130A	07
J921225.....	182	00
J921230.....	185	13
	202	04
J921235.....	179	14
J921260.....	185	09
J921265.....	002	03
J921275.....	183	03
J921440.....	182	09
	184	06
J921445.....	182	09
J921635.....	182	03
J921640.....	029	04
J921645.....	180	05
J921670.....	182	06
J921845.....	205	15
J932006.....	004	05
J932400.....	003	06

PART NO.	PAGE	ITEM
J950010.....	096A	63
	098	41
	100	24
	120A	21
	228	07
	232	07
	236	08
	238A	08
J950012.....	032A	12
	032A	15
	050	26
	052	27
	060	16
	061	13
	076	13
	081	16
	083	16
	086	02H
	087	02G
	092	22
	093	11
	228	19
	232	32
	236	15
	238A	44
	241	21
	242	11
J950014.....	032A	09
	076	17
	078	13
J950016.....	032A	06
	180	04
	210	24
J951012.....	192	04
J951014.....	212	06
	213	06
	214	06
	215	06
	216	06
	217	06
	218	06
J952012.....	050	25
	052	26
M360816.....	156	19
M470416.....	135	19
M492964.....	262	01
M500504.....	098	84
M500605.....	096A	14
	098	51
	143	34
M500807.....	012B	60
	020	10
	020	29
	022	10
	022	29
	022	50D
	096A	18
	151	02

日立建機株式会社

（2005年11月1日現在）

本社	東京都文京区後楽二丁目5-1 （住友不動産飯田橋ファーストビル8階）	〒112-8563	(03)3830-8000
東日本事業部	埼玉県草加市弁天5-33-25	〒340-0004	(048)935-2111
北海道事務所	北海道石狩市新港中央2-766-3	〒061-3242	(0133)64-0198
北北海道支店	北海道旭川市永山3条10-1-5	〒079-8413	(0166)48-2265
旭川営業所	北海道旭川市永山3条10-1-5	〒079-8413	(0166)48-2265
富良野営業所	北海道富良野市若松町6-13	〒076-0032	(0167)22-1570
名寄営業所	北海道名寄市徳田289-18	〒096-0071	(01654)3-6121
稚内営業所	北海道稚内市はまなす5-6-13	〒097-0011	(0162)26-2046
留萌営業所	北海道留萌市大和田1丁目	〒077-0012	(0164)43-3877
北見営業所	北海道常呂郡端野町字三区403-1	〒099-2103	(0157)67-6661
帯広営業所	北海道帯広市西20条北1-3-22	〒080-2460	(0155)33-2181
釧路営業所	北海道釧路市星ヶ浦南1-5-9	〒084-0913	(0154)51-6111
中標津営業所	北海道標津郡中標津町東33条南2-1-1	〒086-1033	(0153)72-0336
南北海道支店	北海道石狩市新港中央2-766-3	〒061-3242	(0133)64-0200
札幌北営業所	北海道石狩市新港中央2-766-3	〒061-3242	(0133)64-0200
倶知安営業所	北海道虻田郡倶知安町字比羅夫60-1	〒044-0077	(0136)22-4896
札幌南営業所	北海道北広島市大曲工業団地6-1-10	〒061-1274	(011)377-6660
滝川営業所	北海道砂川市東1条北22-1-1	〒073-0151	(0125)53-3136
苫小牧営業所	北海道苫小牧市新開町3-2-1	〒053-0052	(0144)55-1630
静内営業所	北海道静内郡静内町駒場町6-35	〒056-0027	(01464)2-2263
室蘭営業所	北海道室蘭市本輪西町1-2-21	〒050-0065	(0143)55-6186
函館営業所	北海道上磯郡上磯町七重浜8-5-23	〒049-0111	(0138)49-0505
宮城事務所	宮城県多賀城市明月2-3-1	〒985-0843	(022)365-4141
北東北支店	岩手県紫波郡矢巾町流通センター南2-7-11	〒020-0891	(019)638-8511
青森営業所	青森県青森市大字三内字丸山393-285	〒038-0031	(017)761-6116
弘前営業所	青森県南津軽郡尾上町大字日沼字富岳33-1	〒036-0233	(0172)57-5922
十和田営業所	青森県十和田市大字洞内字井戸頭144-261	〒034-0107	(0176)23-7361
八戸営業所	青森県八戸市桔梗野工業団地2-12-27	〒039-2246	(0178)29-0607
秋田営業所	秋田県秋田市御所野湯本3-1-4	〒010-1415	(018)826-0755
本荘営業所	秋田県本荘市薬師堂字谷地204-1	〒015-0041	(0184)24-2811
盛岡営業所	岩手県紫波郡矢巾町流通センター南2-7-11	〒020-0891	(019)638-8511
北上営業所	岩手県北上市流通センター19-91	〒024-0014	(0197)71-1925
大船渡営業所	岩手県大船渡市猪川町字久名畑28-2	〒022-0004	(0192)27-4438
南東北支店	宮城県多賀城市明月2-3-1	〒985-0843	(022)364-6131
山形営業所	山形県東根市大字若木字七窪5581-2	〒999-3737	(0237)48-1611
庄内営業所	山形県酒田市大字広野字大日塚1	〒998-0125	(0234)92-2805
米沢営業所	山形県米沢市中田町711-28	〒992-0011	(0238)37-2691
仙台営業所	宮城県多賀城市明月2-3-1	〒985-0843	(022)364-6131
古川営業所	宮城県古川市沢田字舞台98-1	〒989-6232	(0229)28-4300
石巻営業所	宮城県石巻市鹿又字道的前326-3	〒986-1111	(0225)75-2306
郡山営業所	福島県郡山市字道場51	〒963-8824	(024)944-8950
いわき営業所	福島県いわき市小名浜大原字野中88-1	〒971-8111	(0246)53-3361
会津営業所	福島県会津若松市インター西56-1（会津アピオ内）	〒965-0059	(0242)22-2011
関東中央支店	埼玉県草加市弁天5-33-25	〒340-0004	(048)935-7341
東京北営業所	埼玉県草加市弁天5-33-25	〒340-0004	(048)935-7341
東京東営業所	東京都江東区新砂1-5-11	〒136-0075	(03)5683-4180
東京西営業所	神奈川県川崎市高津区下野毛1-7-12	〒213-0006	(044)811-3011
さいたま営業所	埼玉県さいたま市北区吉野町1-39-1	〒331-0811	(048)665-2555
川越営業所	埼玉県狭山市青柳1628-2	〒350-1301	(042)969-6805
東京サービスセンタ	埼玉県草加市弁天5-33-25	〒340-0004	(048)935-1111
東関東支店	千葉県千葉市若葉区野呂町633	〒265-0053	(043)228-1211
千葉営業所	千葉県千葉市若葉区野呂町633	〒265-0053	(043)228-1211
成田営業所	千葉県香取郡多古町喜多208-2	〒289-2232	(0479)76-5770
千葉南営業所	千葉県木更津市真里1765-1	〒292-0212	(0438)53-3880
水戸営業所	茨城県那珂市向山笠松1269-1	〒311-0102	(029)295-2311
つくば営業所	茨城県つくば市緑ヶ原4-12	〒300-2646	(029)847-5432
日立営業所	茨城県日立市滑川本町5-13-16	〒317-0051	(0294)24-7514
北関東支店	群馬県前橋市天川大島町1202-2	〒379-2154	(027)263-8511
前橋営業所	群馬県前橋市天川大島町1202-2	〒379-2154	(027)263-8511
太田営業所	群馬県太田市新田町木崎町1734-1	〒370-0321	(0276)56-7311
埼玉北営業所	埼玉県深谷市上野台1351-1	〒366-0801	(048)571-9255
秩父営業所	埼玉県秩父市大字大野原字峰沢80-1	〒368-0005	(0494)25-6103
宇都宮営業所	栃木県下都賀郡石橋町下石橋573（石橋第3工業団地）	〒329-0512	(0285)53-0815
西関東支店	神奈川県横浜市都筑区川向町109	〒224-0044	(045)472-4501
横浜営業所	神奈川県横浜市都筑区川向町109	〒224-0044	(045)472-4501
相模営業所	神奈川県相模原市淵野辺2-5-8	〒229-0006	(042)752-9211
多摩営業所	東京都西多摩郡瑞穂町南平1-6-7	〒190-1224	(042)557-2231
信越支店	新潟県新潟市川口578-7	〒956-0015	(0250)23-6070
新潟営業所	新潟県新津市川口578-7	〒956-0015	(0250)23-6070
上越営業所	新潟県上越市大字黒井字馬ノ口99-3	〒942-0013	(025)543-3583
長岡営業所	新潟県長岡市高見町字大潟3008-3	〒940-0004	(0258)24-8121
小千谷サービスセンタ	新潟県北魚沼郡川口町大字相川字小相川1033-1	〒949-7507	(0258)89-4770
長野営業所	長野県長野市大字大町1053-10	〒381-0004	(026)295-3000
松本営業所	長野県塩尻市広丘堅石2146-38	〒399-0705	(0263)52-7720
西日本事業部	京都府乙訓郡大山崎町字大山崎小字岸畑22	〒618-0071	(075)956-2111
愛知事務所	愛知県名古屋市中区金山1-12-14（金山総合ビル5階）	〒460-0022	(052)332-6109
東海支店	愛知県東海市東海町1-2-1	〒476-0015	(052)603-1503
名古屋営業所	愛知県東海市東海町1-2-1	〒476-0015	(052)603-1503
春日井営業所	愛知県春日井市大手田西町3-21-8	〒486-0806	(0568)83-6661
三河営業所	愛知県岡崎市合歓木町字屋下1-1	〒444-0232	(0564)43-6551
浜松営業所	静岡県浜北市永島806	〒434-0013	(053)587-4411
富士営業所	静岡県富士市中野407-1	〒417-0809	(0545)35-0198
伊豆営業所	静岡県伊豆の国市御門51-1	〒410-2316	(0558)76-0860
藤枝営業所	静岡県藤枝市築地1-4-1	〒426-0031	(054)646-2400
北中部支店	岐阜県各務原市須衛町2-605	〒509-0108	(0583)70-9155
岐阜営業所	岐阜県各務原市須衛町2-605	〒509-0108	(0583)70-9155
東濃営業所	岐阜県恵那市大井町雀子ヶ根2087-220	〒509-7201	(0573)25-9880
高山営業所	岐阜県高山市新宮町830-1	〒506-0035	(0577)34-5990
郡上営業所	岐阜県郡上市大和町神路字口神路453	〒501-4605	(0575)88-4421
富山営業所	富山県富山市金屋字前久保2715-23	〒930-0873	(076)439-0330
金沢営業所	石川県能美市粟生町ネ100	〒923-1101	(0761)58-5588
能登営業所	石川県鳳珠郡穴水町字川島ア17番	〒927-0027	(0768)52-1237
福井営業所	福井県福井市別所町19-4	〒918-8115	(0776)34-2666
関西東支店	京都府乙訓郡大山崎町字大山崎小字岸畑22	〒618-0071	(075)956-3161
京都サービスセンタ	京都府乙訓郡大山崎町字大山崎小字岸畑22	〒618-0071	(075)956-3171
京都営業所	京都府乙訓郡大山崎町字大山崎小字岸畑22	〒618-0071	(075)956-3171
福知山営業所	京都府福知山市長田小字宿81-27	〒620-0846	(0773)27-4172
滋賀営業所	滋賀県野洲市三上2573	〒520-2323	(077)586-2875
長浜営業所	滋賀県長浜市西上坂町346	〒526-0803	(0749)63-0831
三重営業所	三重県三重郡川越町大字南福崎958	〒510-8124	(0593)63-0911
松阪営業所	三重県松阪市市場庄町字眞菰1240-1	〒515-2121	(0598)56-7833
大阪事務所	大阪府茨木市西豊川町18-7	〒567-0058	(072)641-7701
近畿支店	大阪府茨木市西豊川町18-7	〒567-0058	(072)641-9311
近畿サービスセンタ	大阪府大東市新田北町5-25	〒574-0052	(072)873-5461
大阪北営業所	大阪府茨木市西豊川町18-7	〒567-0058	(072)641-9311
大阪中央営業所	大阪府大阪市港区波除5-6-6	〒552-0001	(06)6581-8051
大阪南営業所	大阪府堺市百舌鳥梅町3丁目28-17	〒591-8032	(072)251-7171
奈良営業所	奈良県奈良市今市町40-1	〒630-8444	(0742)62-4981
大淀営業所	奈良県吉野郡大淀町大字土田332	〒638-0811	(0747)52-9551
和歌山営業所	和歌山県和歌山市大垣内字澤622-2	〒649-6272	(073)465-3288
田辺営業所	和歌山県田辺市新庄町496-1（明光サービス（株）内）	〒646-0011	(0739)25-1251
関西西支店	兵庫県神戸市西区見津が丘3丁目5番2	〒651-2228	(078)998-4566
神戸営業所	兵庫県神戸市西区見津が丘3丁目5番2	〒651-2228	(078)998-4566
伊丹営業所	兵庫県伊丹市鴻池字北浦9-1	〒664-0006	(072)770-2201
姫路営業所	兵庫県姫路市飾磨区下野田2-478	〒672-8044	(079)234-9871
岡山営業所	岡山県倉敷市三田274-1	〒710-0001	(086)462-0815
備前営業所	岡山県備前市香登西97-1	〒705-0011	(0869)66-8650
鳥取営業所	鳥取県鳥取市千代水3-36	〒680-0911	(0857)31-5852
四国支店	香川県高松市郷東町字乾新開796-171	〒761-8031	(087)881-8881
カスタマーセンタ	香川県高松市郷東町字乾新開796-171	〒761-8031	(087)881-8860
高松営業所	香川県高松市郷東町字乾新開796-171	〒761-8031	(087)881-8881
善通寺営業所	香川県善通寺市弘田町1013	〒765-0071	(0877)62-1285
徳島営業所	徳島県板野郡藍住町奥野字長江口75-5	〒771-1201	(088)692-1190
松山営業所	愛媛県松山市須賀町6-1	〒791-8052	(089)953-2340
西条営業所	愛媛県西条市飯岡1393-1	〒793-0010	(0897)55-8405
宇和島営業所	愛媛県宇和島市保田甲984-1	〒798-0077	(0895)27-0828
高知営業所	高知県南国市三和琴平2-1638-13	〒783-0087	(088)865-3020
中国支店	広島県廿日市市上の浜2-2-1	〒739-0432	(0829)55-2530
広島営業所	広島県廿日市市上の浜2-2-1	〒739-0432	(0829)55-2530
福山営業所	広島県福山市曙町6-12-10	〒721-0952	(084)954-6112
備北営業所	広島県三次市十日市中1-6-8　参番館102号	〒728-0012	(0824)65-2577
山口営業所	山口県山口市小郡若草町1-2	〒754-0024	(083)972-2820
下松営業所	山口県下松市葉山1-819-16	〒744-0061	(0833)46-3855
下関営業所	山口県下関市石原91-1	〒751-0886	(0832)56-5661
島根営業所	島根県八束郡東出雲町大字揖屋町字附谷2142-1	〒699-0101	(0852)52-5560
浜田営業所	島根県浜田市黒川町208-1（オフィス長谷川）	〒697-0024	(0855)23-1224
福岡事務所	福岡県粕屋郡新宮町緑ヶ浜2-1-1	〒811-0119	(092)962-2635
九州北支店	福岡県粕屋郡新宮町緑ヶ浜2-1-1	〒811-0119	(092)962-2635
福岡営業所	福岡県小郡市上岩田字西野口1142-1	〒838-0121	(0942)23-8020
福岡東営業所	福岡県粕屋郡新宮町緑ヶ浜2-1-1	〒811-0119	(092)962-5191
福岡西営業所	福岡県福岡市西区元浜1丁目16-4	〒819-0386	(092)806-5334
北九州営業所	福岡県北九州市戸畑区大字中原字先ノ浜46番1	〒804-0002	(093)883-1063
佐賀営業所	佐賀県多久市東多久町大字別府4982-3	〒846-0012	(0952)76-5033
長崎営業所	長崎県諫早市津久葉町5-98	〒854-0065	(0957)26-4411
佐世保営業所	長崎県佐世保市吉井町立石186-2	〒859-6326	(0956)64-3005
大分営業所	大分県大分市大字中戸次字垣迫5166-2	〒879-7761	(0975)97-1288
中津営業所	大分県中津市大字植野字竹ノ内176-1	〒879-0103	(0979)32-4752
九州南支店	鹿児島県鹿児島市七ツ島1-2-5	〒891-0132	(099)262-1950
熊本営業所	熊本県菊池郡大津町大字杉水字中水迫3643	〒869-1236	(096)293-1717
宮崎営業所	宮崎県宮崎市大字島之内字湯取6265	〒880-0121	(0985)39-7775
鹿児島営業所	鹿児島県鹿児島市七ツ島1-2-5	〒891-0132	(099)262-1950
川内営業所	鹿児島県薩摩川内市宮里町字清水3051-4	〒895-0056	(0996)25-3325
沖縄支店	沖縄県うるま市字州崎12-34	〒904-2234	(098)937-3488

●資格取得のご相談は（株）日立建機教習センタへ

（株）日立建機教習センタ	埼玉県草加市弁天5-33-25	〒340-0004	(048)931-0121
北海道教習所	北海道石狩市新港中央2-766-3	〒061-3242	(0133)64-6388
宮城教習所	宮城県多賀城市明月2-3-1	〒985-0843	(022)364-6143
埼玉教習所	埼玉県草加市弁天5-33-25	〒340-0004	(048)931-0121
茨城教習所	茨城県かすみがうら市戸崎2328	〒300-0136	(029)828-2370
茨城教習所	茨城県那珂市向山笠松1269-1	〒311-0102	(029)352-0285
（水戸出張所）			
群馬教習所	群馬県勢多郡富士見村大字時沢2803	〒371-0104	(027)230-5311
神奈川教習所	神奈川県相模原市淵野辺2-5-8	〒229-0006	(042)730-6716
山梨教習所	山梨県南アルプス市上今諏訪564-1	〒229-0006	(0120)493-160
愛知教習所	愛知県岡崎市合歓木町字屋下1-1	〒444-0232	(0564)57-7123
京都教習所	京都府乙訓郡大山崎町字大山崎小字岸畑22	〒618-0071	(075)957-4944
岡山教習所	岡山県倉敷市三田274-1	〒701-0001	(086)464-5411
福岡教習所	福岡県粕屋郡新宮町緑ヶ浜2-1-1	〒811-0119	(092)963-3634

Hitachi Construction Machinery Co., Ltd.

PRINTED IN JAPAN (G) 2005, 12

ZG-TF(FT^2-G)