RUTHZIL TRATOR COMERCIAL DE PEÇAS LTDA 11 97083-6812 ROLANDO

1

Motor

Compartimento do Motor

Modelo I

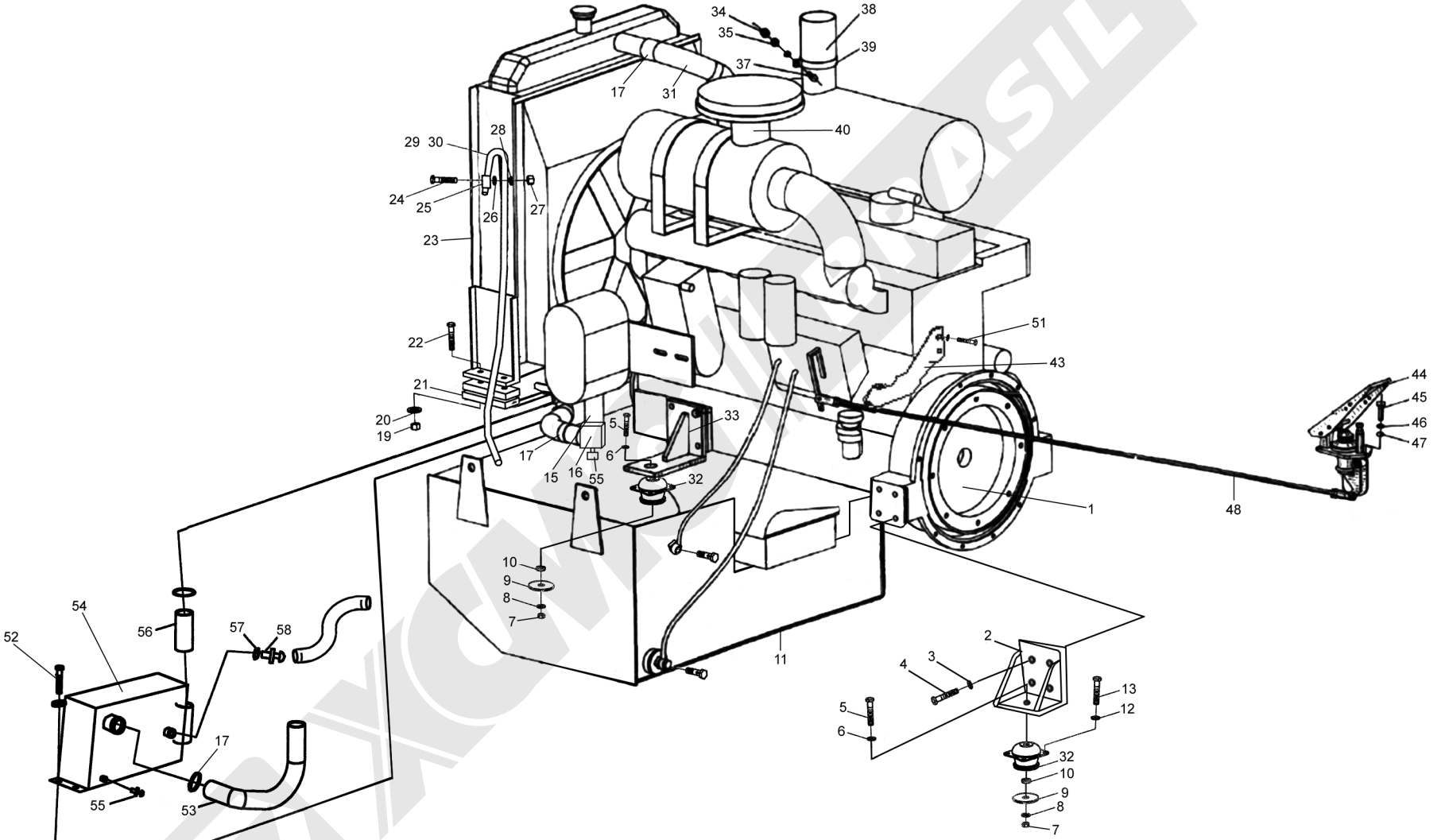

Compartimento do Motor

Modelo I

Item	Código	Descrição	Qtd.	Observação
1	5004711	Motor	1	YC6108G
2	9345275	Suporte frontal	2	
3	4401009	Arruela 12	20	GB93-87
4	4005067	Parafuso M12 x 30	16	GB5783-86
5	4004071	Parafuso M16 x 120	4	GB5782-86
6	4404012	Arruela 16	4	GB97.1-85
7	4301012	Porca M16	4	GB6170-86
8	4401011	Arruela 16	4	GB93-87
9	9346461	Arruela prato	4	
10	9346462	Arruela	4	
11	9353275	Conjunto do tanque	1	
12	4401008	Arruela 10	21	GB93-87
13	4005053	Parafuso M10 x 25	16	GB5783-86
15	9345309	Tubo	1	
16	9344716	União de tubo	1	
17	4A04017	Abraçadeira 70	6	JB/T8870-1999
19	4338005	Porca M12	4	GB6182-86
20	4404010	Arruela 12	4	GB97.1-85
21	9345287	Arruela	2	
22	4005075	Parafuso M12 x 70	4	GB5782-86
23	5004578	Radiador	1	
24	4005043	Parafuso M8 x 35	1	GB5781-86
25	9307768	Abraçadeira	1	
26	4404008	Arruela 8	1	GB97.1-85
27	4301008	Porca M8	1	GB6170-86
28	4401007	Arruela 8	3	GB93-87
29	9317005	Mangueira	1	
30	4A05001	Abraçadeira 16	1	JB/T8870-1999
31	9353281	Tubo de água	1	
32	5003434	Coxim	4	
33	9345279	Suporte	2	
34	4301009	Porca M10	1	GB6170-86
35	4404009	Arruela 10	1	GB97.1-85
37	4005057	Parafuso M10 x 45	1	GB5783-86
38	9329501	Mangueira	1	
39	9319801	Abraçadeira	1	
40	9328160	Tubo de junção	1	
43	9344725	Suporte	1	
44	5001152	Acelerador	1	
45	4003012	Parafuso M6 x 25	3	
46	4401006	Arruela 6	4	GB5781-86
47	4404007	Arruela 6	3	GB93-87
48	9346460	Haste de acionamento	1	GB97.1-85
51	4005040	Parafuso M8 x 20	2	GB5783-86
52	4005052	Parafuso M10 x 20	4	GB5783-86
53	9353280	Tubo	1	GB5783-86
54	5004391	Resfriador	1	
55	5000551	Válvula	3	
56	9353292	Tubo	1	
57	4808010	Arruela 27	2	
58	9351237	União	2	JB982-77

Compartimento do Motor

Modelo II

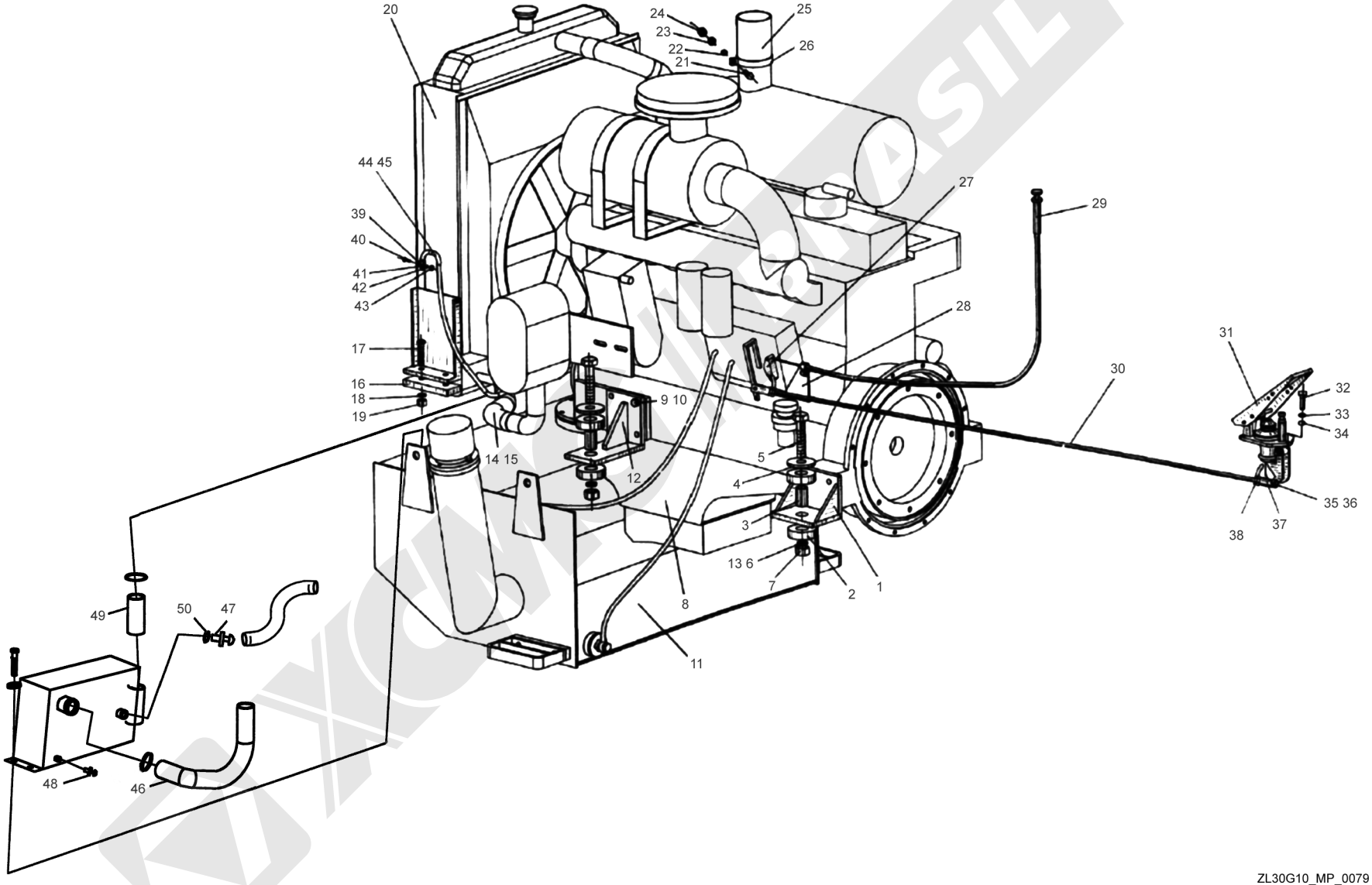

Compartimento do Motor

Modelo II

Item.	Código	Descrição	Qtd..	Observação
1	9345275	Suporte frontal	2	
2	5003434	Espaçador	4	
3	9346462	Espaçador	4	
4	9346461	Arruela prato	4	
5	4004071	Parafuso M16 x 120	4	GB5782-86
6	4404012	Arruela 16	4	GB93-87
7	4301012	Porca M16	4	GB6170-86
8	5002707	Motor	1	YC6108G
9	4401009	Arruela 12	16	GB97.1-85
10	4005067	Parafuso M12 x 30	16	GB5782-86
11	9327474	Conjunto do tanque	1	
12	9345279	Suporte	2	
13	4301012	Arruela 16	4	GB97.1-85
14	4A04017	Abraçadeira 70	6	JB/T8870-1999
15	9345309	Tubo	1	
16	9345287	Arruela	2	
17	4005075	Parafuso M12 x 70	4	GB5782-86
18	4401009	Arruela 12	4	GB97.1-85
19	4338005	Porca M12	4	GB6170-86
20	5004409	Radiador	1	
21	4005057	Porca M10 x 45	1	GB5782-86
22	4404009	Arruela 10	1	GB93-87
23	4401008	Arruela 10	1	GB97.1-85
24	4301009	Porca M10	1	GB6170-86
25	9329501	Mangueira	1	
26	9319801	Abraçadeira	1	
27	9345288	Suporte de fixação		
28	9354328	Suporte	1	
29	5004517	Cabo do estrangulador	1	
30	9344724	Haste de acionamento	1	
31	5001152	Acelerador	1	
32	4003012	Parafuso M6 x 25	3	GB5782-86
33	4401006	Arruela 6	3	GB93-87
34	4404007	Arruela 6	3	GB97.1-85
35	4506044	Terminal da haste de acionamento	2	GB882-86
36	4501050	Ponta de engate	2	GB91-86
37	9301003	Junta	2	
38	4003009	Parafuso M6 x 12	2	GB5781-86
39	9307768	Abraçadeira	1	
40	4003021	Parafuso M8 x 30	1	GB5781-86
41	4401007	Arruela 8	1	GB93-87
42	4404008	Arruela 8	1	GB97.1-85
43	4301008	Porca M8	1	GB6170-86
44	9317005	Mangueira	1	
45	4A04001	Abraçadeira 16	1	JB/T8870-1999
46	9353280	Tubo	1	
47	9351237	União	2	
48	5000551	Válvula	3	
49	9353292	Tubo	1	
50	4808010	Arruela 27	2	JB982-77

XCMG BRASIL

A. Tampa das Válvulas

Nº	Nº da Peça	Descrição da Peça	Qtde.	Observações
1	C3901895	Tampa de abastecimento	1	
2	C3907049	Parafuso sextavado flangeado	6	
3	C3928404	Tampa das válvulas	5	
4	C3928405	Tampa das válvulas	1	
5	C3930906	Junta da tampa das válvulas	6	
6	C3935449	Anel de vedação	6	
7	C3936876	Anel vedador retangular	1	

B. Duto de Admissão de Ar

Nº	Nº da Peça	Descrição da Peça	Qtde.	Observações
1	C3913915	Tampa do coletor de admissão	1	

C. Admissão

Nº	Nº da Peça	Descrição da Peça	Qtde.	Observações
1	C3938152	Junta da tampa do coletor de admissão	1	
2	C4928946	Parafuso sextavado flangeado	12	
3	C4928973	Abraçadeira	2	
4	C4928974	Abraçadeira	2	
5	C4991284	Mangueira	1	
6	C4991285	Mangueira	1	

D. Coletor de Escape

Nº	Nº da Peça	Descrição da Peça	Qtde.	Observações
1	C3970066	Coletor de escape	1	

E. Conjunto do Coletor de Escape

Nº	Nº da Peça	Descrição da Peça	Qtde.	Observações
1	C3929881	Junta do coletor de escape	6	
2	C3944593	Parafuso sextavado flangeado	12	

F. Conexão de Passagem de Ar

Nº	Nº da Peça	Descrição da Peça	Qtde.	Observações
1	C4991276	Tubo de passagem de ar	1	

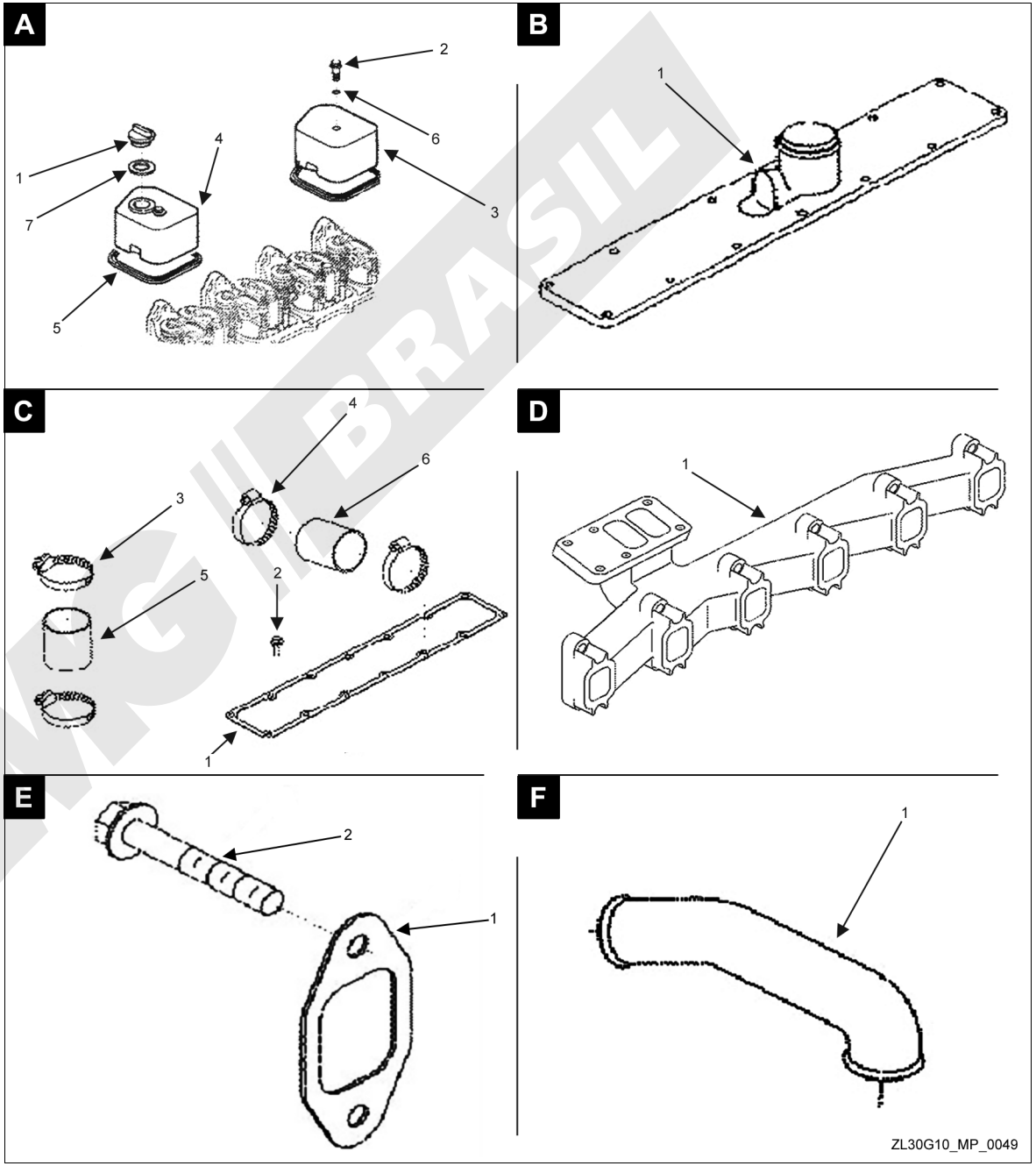

A. Cabeçote do Motor

Nº	Nº da Peça	Descrição da Peça	Qtde.	Observações
1	C3008468	Bujão	5	
2	C3008468	Bujão	1	
3	C3008469	Bujão	1	
4	C3906619	Bujão	1	
5	C3920779	Parafuso sextavado flangeado	6	
6	C3920780	Parafuso sextavado flangeado	14	
7	C4981002ZZ	Conjunto do cabeçote do motor	1	
8	3900250	Trava da válvula	24	
9	C3916691	Mola da válvula de escape	6	
10	C3926700	Mola da válvula de admissão	6	
11	C3957912	Vedador da haste da válvula	12	
12	C3957913	Retentor da mola da válvula	12	
13	C4981003	Cabeçote do motor	1	Incluso Nº 14
14	C3812092	Tampa de vedação	4	
15	C4994143	Válvula de escape	6	
16	C4995554	Válvula de admissão	6	

B. Conjunto do Cabeçote

Nº	Nº da Peça	Descrição da Peça	Qtde.	Observações
1	C3283570	Junta do cabeçote	1	

A

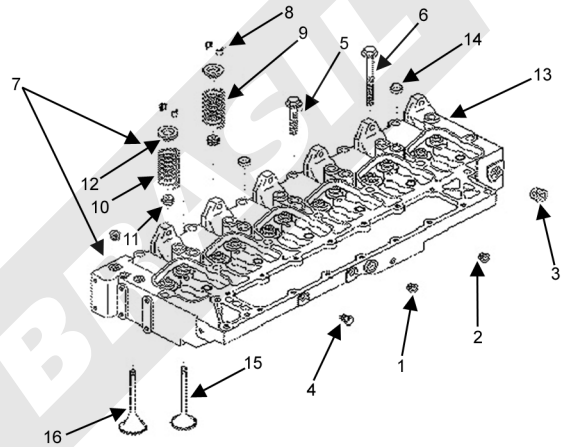

B

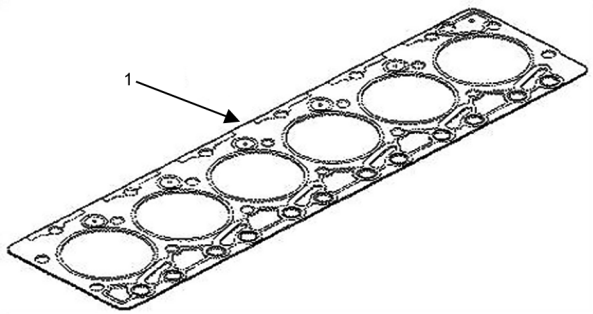

ZL30G10_MP_0052

A. Conexão de Saída de Escape

Nº	Nº da Peça	Descrição da Peça	Qtde.	Observações
1	C3093957	Parafuso sextavado flangeado	2	
2	C3900632	Parafuso sextavado flangeado	2	
3	C3903990	Parafuso sextavado flangeado	2	
4	C3971092	Suporte do tubo	1	
5	C3971093	Adaptador cotovelo macho	1	
6	C4928803	Abraçadeira	2	
7	C4928804	Junta da conexão de escape	1	
8	C4928805	Junta da conexão de escape	2	
9	C4991528	Porca de flange sextavada	2	

B. Turboalimentador

Nº	Nº da Peça	Descrição da Peça	Qtde.	Observações
1	C3818823	Prisioneiro	4	
2	C3818824	Porca sextavada flangeada	4	
3	C3901356	Junta do turboalimentador	1	
4	C4045184	Turboalimentador	1	

C. Tubulação do Turboalimentador

Nº	Nº da Peça	Descrição da Peça	Qtde.	Observações
1	C3900630	Parafuso sextavado flangeado	2	
2	C3937706	Junta do tubo de retorno	1	
3	C3974113	Mangueira flexível	1	
4	C3975061	Tubo de retorno	1	
5	C3975113	Conector macho	2	

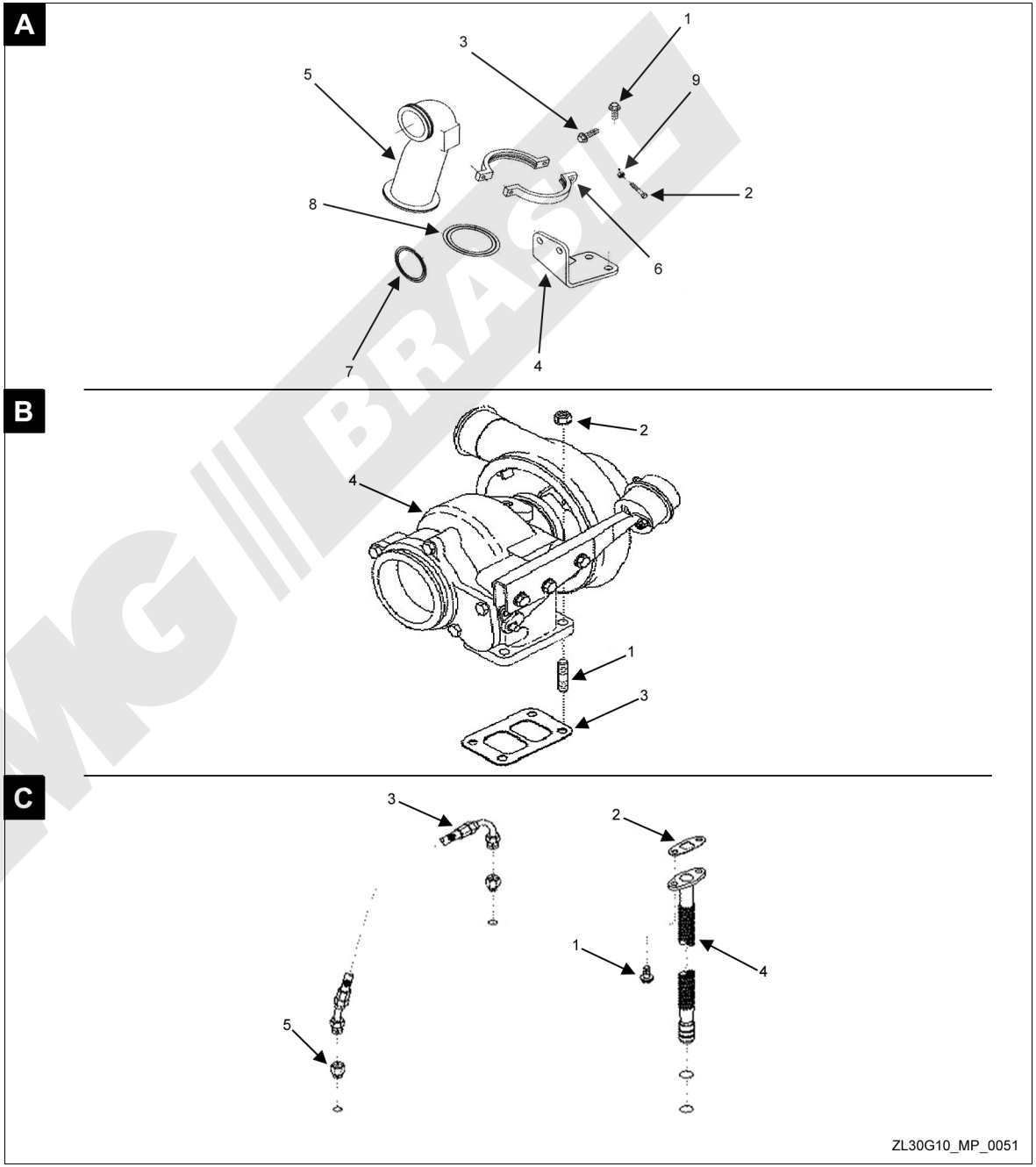

A. Bloco do Motor

Nº	Nº da Peça	Descrição da Peça	Qtde.	Observações
1	3937214	Injetor de óleo	6	
2	3978822	Bronzina de encosto	1	
3	C3008468	Tampão	1	
4	C3900068	Guia do parafuso do mancal	2	
5	C3900257	Pino guia	2	
6	C3900687	Selo de óleo	1	
7	C3900956	Selo de óleo	3	
8	C3901306	Bucha do comando de válvulas	1	
9	C3902343	Guia do parafuso do mancal	2	
10	C3904483	Chaveta da engrenagem	1	
11	C3906619	Tampão	1	
12	C3906619	Tampão	1	
13	C3928797	Bloco do motor	1	Incluso Nº 14~18
14	C3900956	Selo de óleo	3	
15	C3903492	Capa da bronzina principal	7	
16	C3904217	Parafuso sextavado	14	
17	C3914035	Selo de óleo	5	
18	C4938189	Selo de óleo	5	
19	C3929027	Engrenagem da árvore de manivelas	1	
20	C3929037	Árvore de manivelas do motor	1	
21	C3978818	Bronzina principal	6	
22	C3978820	Bronzina principal	7	

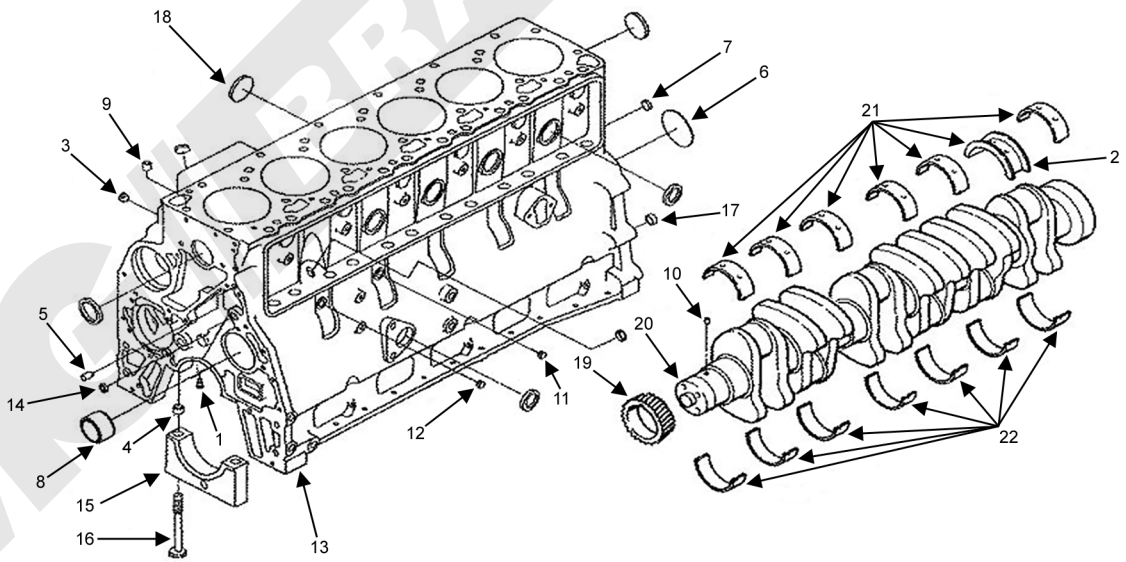

ZL30G10_MP_0054

A. Conjunto de Balancins

Nº	Nº da Peça	Descrição da Peça	Qtde.	Observações
1	C3284377	Haste de acionamento	12	
2	C3901221	Parafuso sextavado	6	
3	C3920781	Parafuso sextavado flangeado	6	
4	C3934920	Balancins	6	

B.Componentes Móveis do Motor

Nº	Nº da Peça	Descrição da Peça	Qtde.	Observações
1	C3971964ZZ	Comando de válvulas	1	
2	C3900227	Parafuso sextavado	2	
3	C3927155	Suporte de fixação do comando de válvulas	1	
4	C3929028	Engrenagem do comando de válvulas	1	
5	C3970366	Comando de válvulas	1	
6	C4928969	Chaveta	1	
7	C3971965ZZ	Injetor	1	
8	C3355015	Injetor	6	
9	C3909356	Anel vedador retangular	6	
10	C3971966ZZ	Conjunto do pistão do motor	1	
11	C3904531	Anel de compressão do pistão	6	
12	C3918315	Anel de compressão do pistão	6	
13	C3920691	Anel de retenção	6	
14	C3920691	Anel de retenção	6	
15	C3926631	Pistão do motor	6	
16	C3932520	Anel raspador de óleo	6	
17	C3934047	Pino do pistão	6	
18	C3969562	Casquilhos da biela	6	
19	C4893693	Casquilhos da biela	6	
20	C4943979	Biela	6	

C. Tucho

Nº	Nº da Peça	Descrição da Peça	Qtde.	Observações
1	C3931623	Tucho de válvula	12	

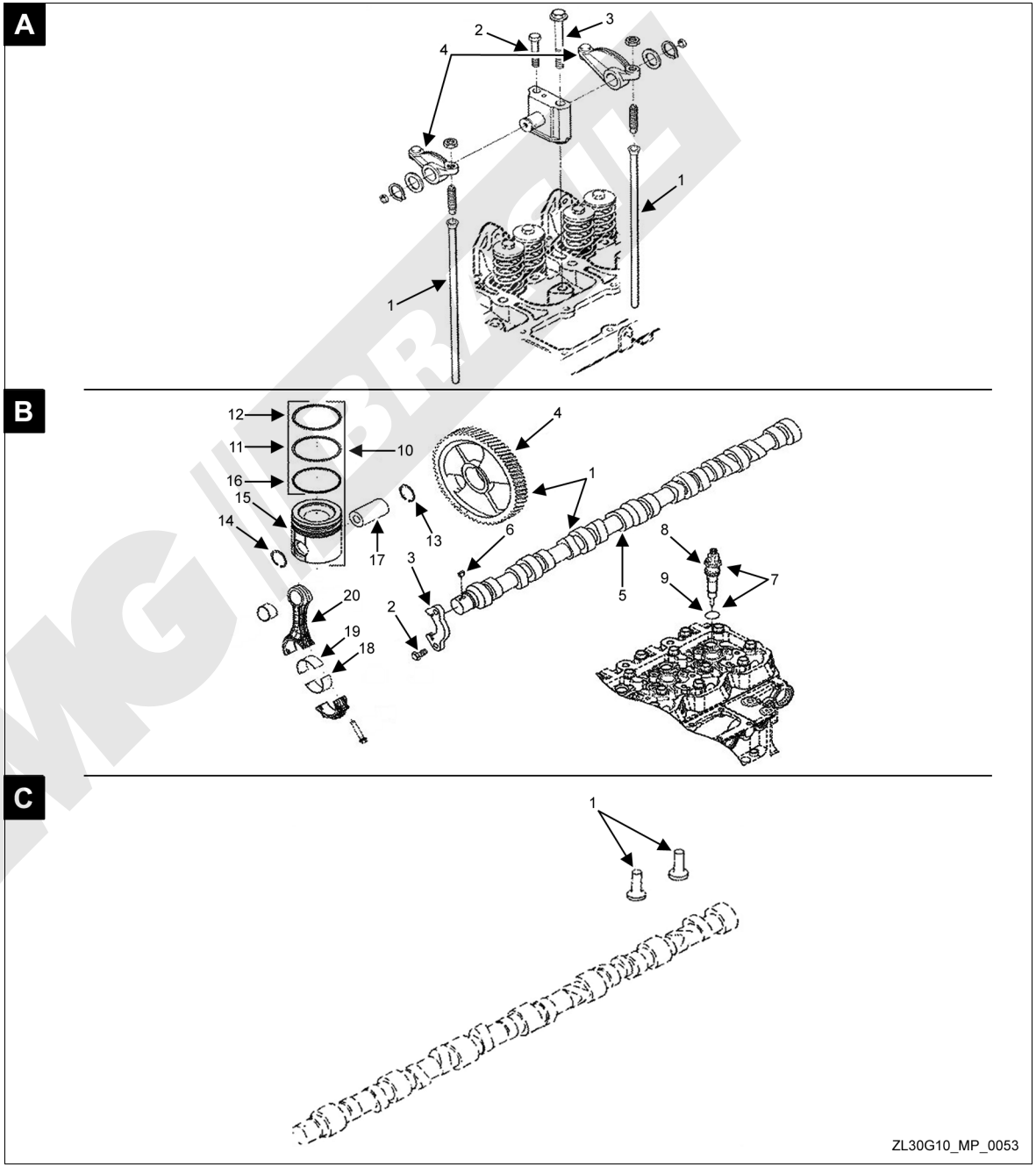

A. Caixa das Engrenagens

Nº	Nº da Peça	Descrição da Peça	Qtde.	Observações
1	A3918674ZZ	Conjunto da tampa	1	
2	C4991279	Tampa	1	
3	C4991305	Vedador de óleo	1	
4	C3900629	Parafuso sextavado flangeado	5	
5	C3900629	Parafuso sextavado flangeado	11	
6	C3900633	Parafuso sextavado flangeado	2	
7	C3900633	Parafuso sextavado flangeado	9	
8	C3907998	Parafuso de cabeça redonda	2	
9	C3913995ZZ	Conjunto alojamento do pino trava	1	
10	C3903924	Pino trava	1	
11	C3904849	Anel de retenção	1	
12	C3913994	Anel de vedação O-ring	1	
13	C3919683	Alojamento do pino trava	1	
14	C3915772	Anel vedador retangular	1	
15	C3918673	Junta da tampa das engrenagens	1	
16	C3938156	Junta da caixa das engrenagens	1	
17	C3960623	Caixa das engrenagens	1	

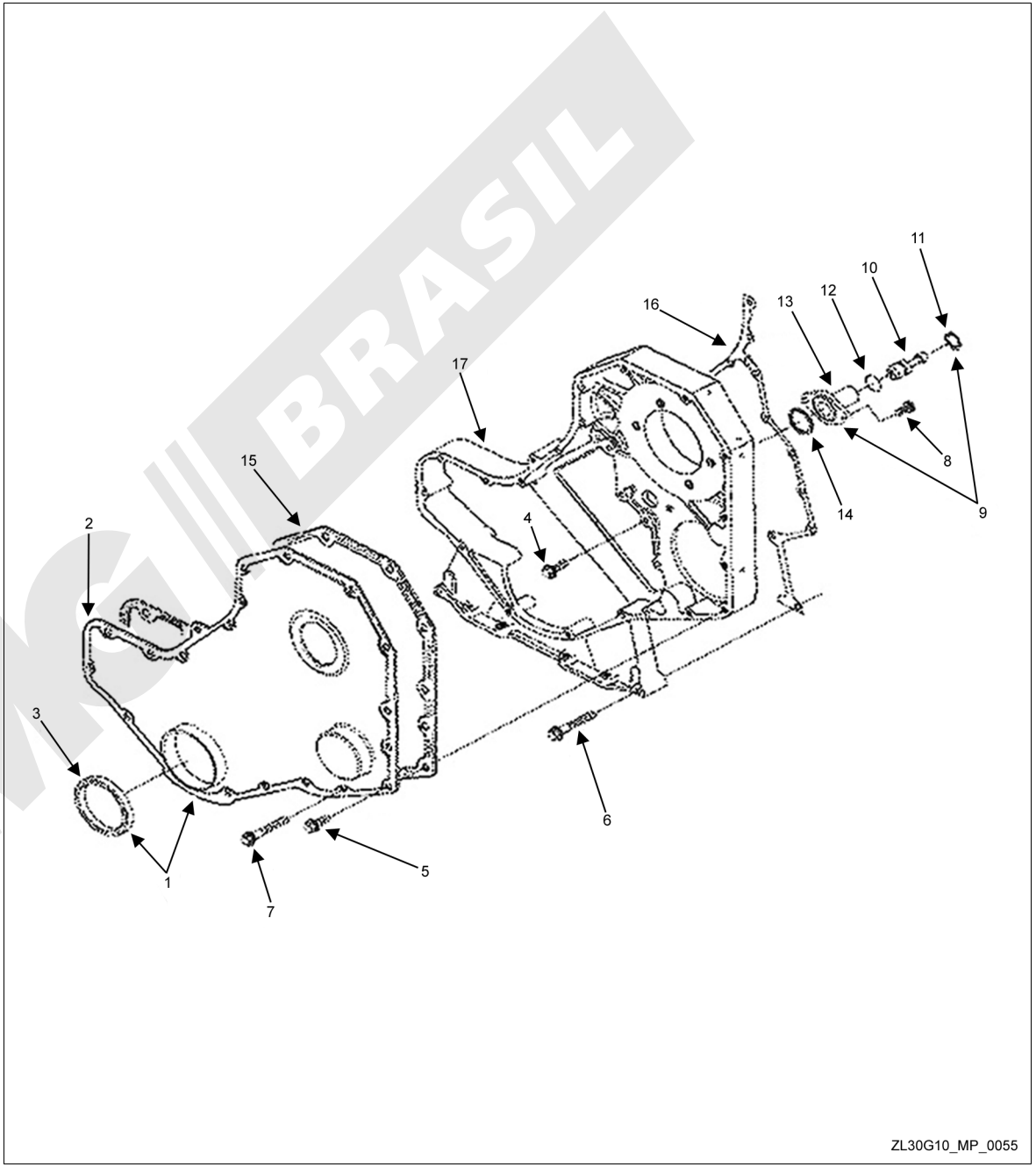

A. Tampa do Tucho

Nº	Nº da Peça	Descrição da Peça	Qtde.	Observações
1	C3284623	Junta da tampa	1	
2	C3900630	Parafuso sextavado flangeado	4	
3	C3918614	Mangueira do respiro	1	
4	C3990730ZZ	Conjunto da tampa	1	
5	C3907586	Placa defletora	1	
6	C3990737	Conjunto da tampa do vedador de óleo	1	
7	C4928971	Abraçadeira	1	
8	C4994848	Anel de borracha	4	

B. Parafuso da Tampa do Tucho

Nº	Nº da Peça	Descrição da Peça	Qtde.	Observações
1	C3900630	Parafuso sextavado flangeado	2	
2	C4994848	Anel de borracha	2	

C. Amortecedor de Vibrações

Nº	Nº da Peça	Descrição da Peça	Qtde.	Observações
1	C3903857	Parafuso sextavado flangeado	4	
2	C3958258	Amortecedor de vibrações	1	
3	C5265057	Flange da polia da árvore de manivelas	1	

A

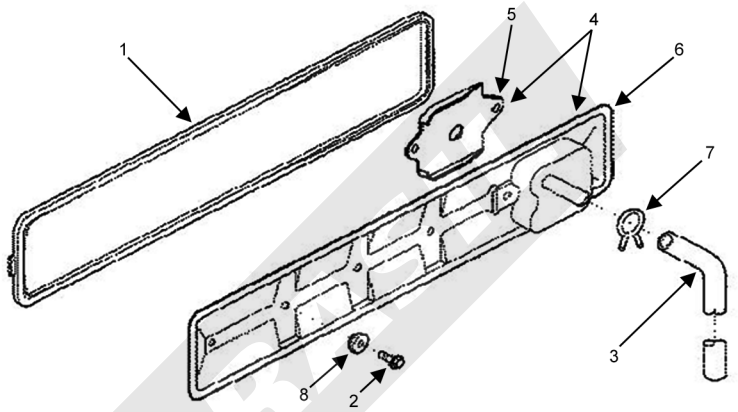

B

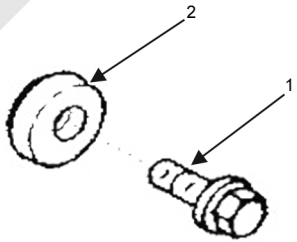

C

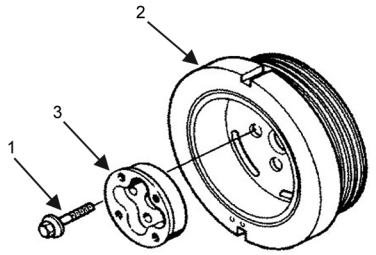

ZL30G10_MP_0059

A. Volante do Motor

Nº	Nº da Peça	Descrição da Peça	Qtde.	Observações
1	C3900269	Arruela lisa	4	
2	C3900269	Arruela lisa	4	
3	C3901395	Parafuso sextavado	4	
4	C3901395	Parafuso sextavado	4	
5	C4988544	Volante do motor	1	

B. Carcaça do Volante

Nº	Nº da Peça	Descrição da Peça	Qtde.	Observações
1	C3008469	Tampão	1	
2	C3900225	Parafuso sextavado	2	
3	C3900627	Parafuso sextavado flangeado	6	
4	C3910248	Anel de vedação	1	
5	C3910260	Anel de vedação O-ring	1	
6	C3910540	Parafuso sextavado flangeado	8	
7	C3912473	Anel vedador retangular	1	
8	C3925234	Placa de cobertura	1	
9	C3928989	Presilha	1	
10	C3938159	Junta da tampa traseira	1	
11	C4933323ZZ	Kit da tampa traseira	1	
12	C3936904	Tampa traseira	1	
13	C4982415	Vedador de óleo	1	
14	C4947580	Carcaça do volante	1	

C. Conjunto do Motor de Partida

Nº	Nº da Peça	Descrição da Peça	Qtde.	Observações
1	C3968470	Parafuso cabeça estriada	3	

D. Motor de Partida

Nº	Nº da Peça	Descrição da Peça	Qtde.	Observações
1	C4948058	Solenóide do motor de partida	1	

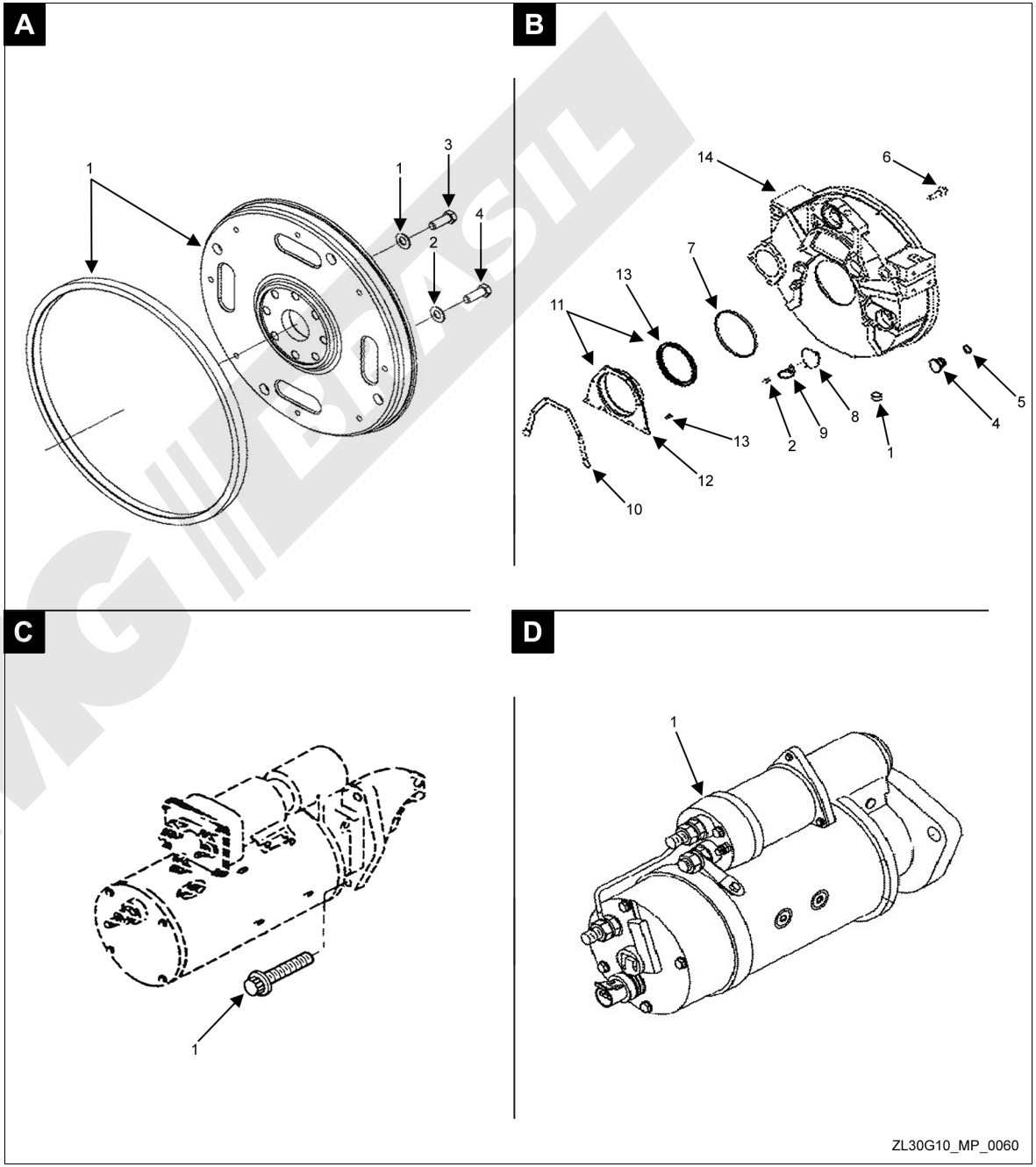

A. Acessórios da Partida Elétrica

Nº	Nº da Peça	Descrição da Peça	Qtde.	Observações
1	C3967109	Arruela lisa	4	
2	C3967110	Arruela de pressão	4	
3	C4988354	Relé	2	
4	C4988412	Suporte do relé	1	
5	C4991519	Porca sextavada	4	
6	C4991520	Parafuso sextavado	4	

B. Selo do Bloco do Motor

Nº	Nº da Peça	Descrição da Peça	Qtde.	Observações
1	C3903463	Selo	1	
2	C3903475	Anel vedador retangular	1	

C. Kit de Instalação do Motor

Nº	Nº da Peça	Descrição da Peça	Qtde.	Observações
1	C4988548	Redutor de vibração	1	

D. Suporte Dianteiro do Motor

Nº	Nº da Peça	Descrição da Peça	Qtde.	Observações
1	C3335006	Parafuso sextavado	6	
2	C3967119	Arruela de pressão	6	
3	C4928962	Arruela lisa	6	
4	C4988361	Suporte dianteiro do motor	1	
5	C4988362	Suporte dianteiro do motor	1	

E. Suporte Traseiro do Motor

Nº	Nº da Peça	Descrição da Peça	Qtde.	Observações
1	C3335006	Parafuso sextavado	8	
2	C3967119	Arruela de pressão	8	
3	C3976617	Suporte traseiro do motor	2	

F. Suporte de Apoio

Nº	Nº da Peça	Descrição da Peça	Qtde.	Observações
1	C3908118	Suporte de apoio	1	
2	C3910495	Parafuso sextavado flangeado	2	

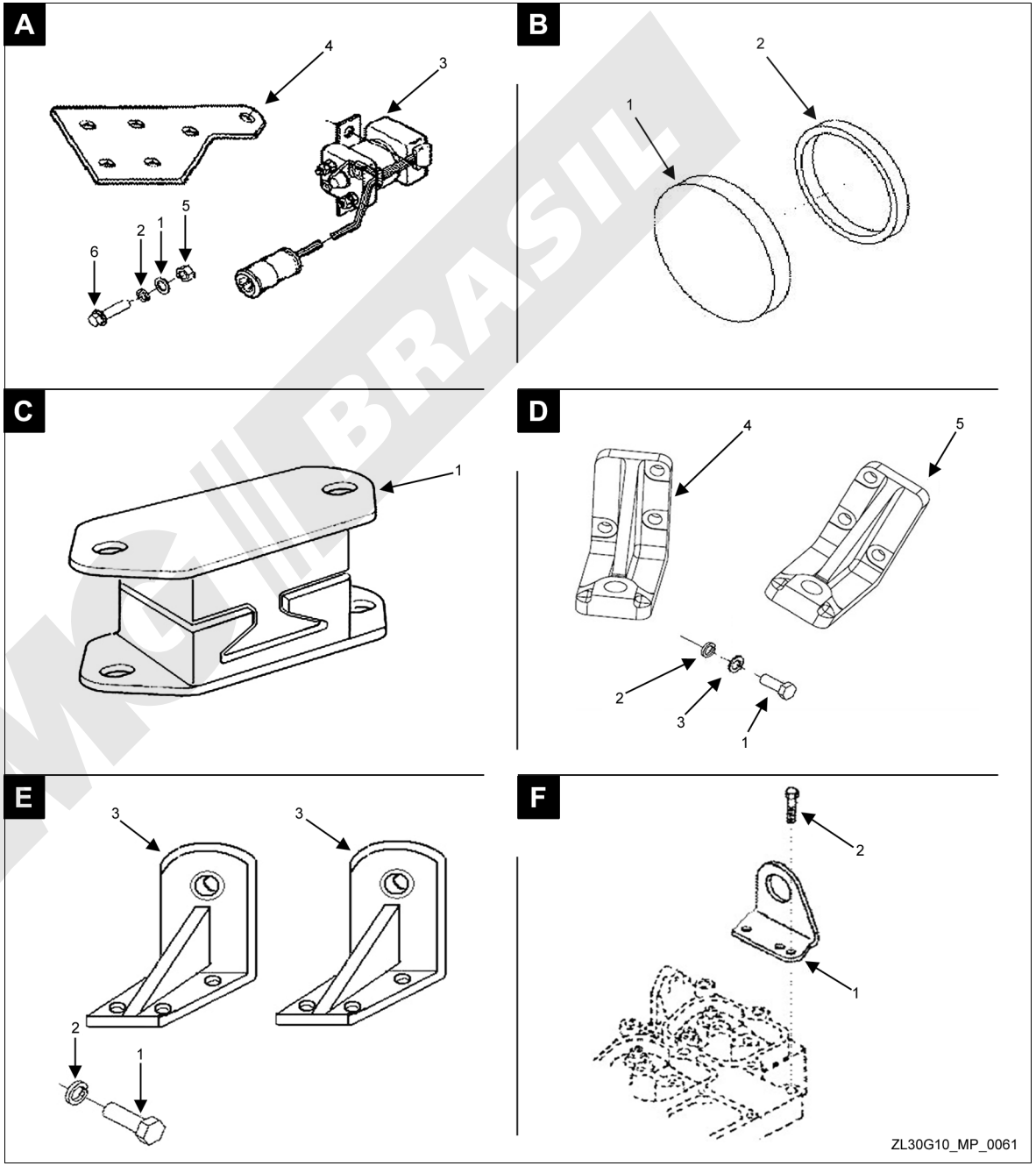

A. Bomba de Óleo Lubrificante

Nº	Nº da Peça	Descrição da Peça	Qtde.	Observações
1	C3900677	Parafuso sextavado	4	
2	C4939587	Bomba de óleo lubrificante	1	

B. Resfriador do Óleo do Motor

Nº	Nº da Peça	Descrição da Peça	Qtde.	Observações
1	C3900632	Parafuso sextavado flangeado	14	
2	C3906619	Tampão	1	
3	C3937743	Filtro de óleo (tipo cartucho)	1	
4	C3942915	Junta da cobertura do filtro de óleo	1	
5	C3957544	Resfriador	1	
6	C4932124	Junta do resfriador de óleo	1	
7	C4934217	Tampa do filtro de óleo	1	

C. Kit de Juntas do Motor

Nº	Nº da Peça	Descrição da Peça	Qtde.	Observações
1	C3903380	Parafuso banjo	3	
2	C3906695	Vedador retangular	1	
3	C3910824	Anel de vedação O-ring	3	
4	C3920773	Arruela vedadora	1	
5	C3930906	Junta da tampa das válvulas	3	
6	C3936876	Anel vedador retangular	1	
7	C3937706	Junta do tubo de retorno	1	
8	C3939258	Junta da bomba	1	
9	C3942915	Junta da cobertura do filtro de óleo	1	
10	C3963983	Arruela vedadora	2	
11	C4932124	Junta do resfriador de óleo	1	
12	C4980085	Anel vedador retangular	1	

A

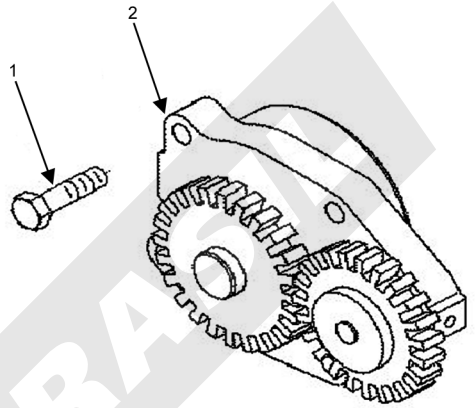

B

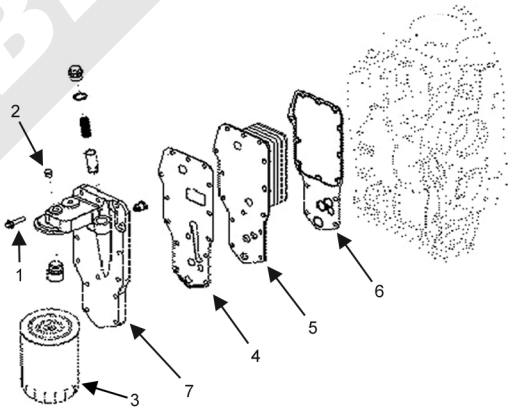

C

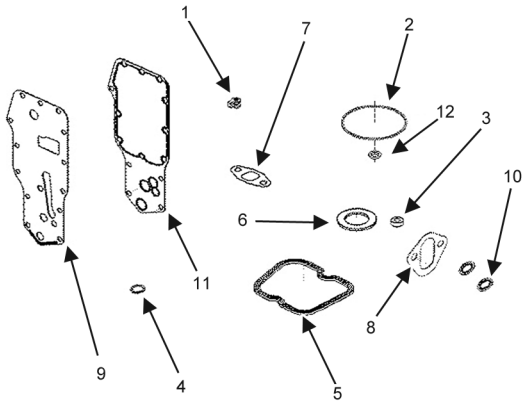

ZL30G10_MP_0062

A. Medidor de Nível de Óleo

Nº	Nº da Peça	Descrição da Peça	Qtde.	Observações
1	C3900955	Batente da vareta de óleo	2	
2	C4941539	Vareta de nível	1	
3	C4941540	Tubo guia do indicador do nível de óleo	1	

B. Tubo de Abastecimento

Nº	Nº da Peça	Descrição da Peça	Qtde.	Observações
1	C101322	Tampa de abastecimento	1	
2	C3901859	Parafuso sextavado flangeado	2	
3	C3905440	Tubo de abastecimento de óleo	1	
4	C3906696	Anel vedador retangular	2	
5	C3935502	Espaçador	1	

C. Sensor de Temperatura

Nº	Nº da Peça	Descrição da Peça	Qtde.	Observações
1	C3008468	Tampão	1	

D. Cárter

Nº	Nº da Peça	Descrição da Peça	Qtde.	Observações
1	C3900630	Parafuso sextavado flangeado	2	
2	C3902425	Arruela de vedação	1	
3	C3915703	Cárter	1	
4	C3920773	Arruela de vedação	2	
5	C3924147	Bujão de dreno	1	
6	C3924148	Bujão de dreno	1	
7	C3934942	Tubo pescador	1	
8	C3938157	Junta do flange	1	

E. Conjunto do Cárter

Nº	Nº da Peça	Descrição da Peça	Qtde.	Observações
1	C3900630	Parafuso sextavado flangeado	2	
2	C3920400	Parafuso sextavado flangeado	36	
3	C3959052	Junta do cárter	1	

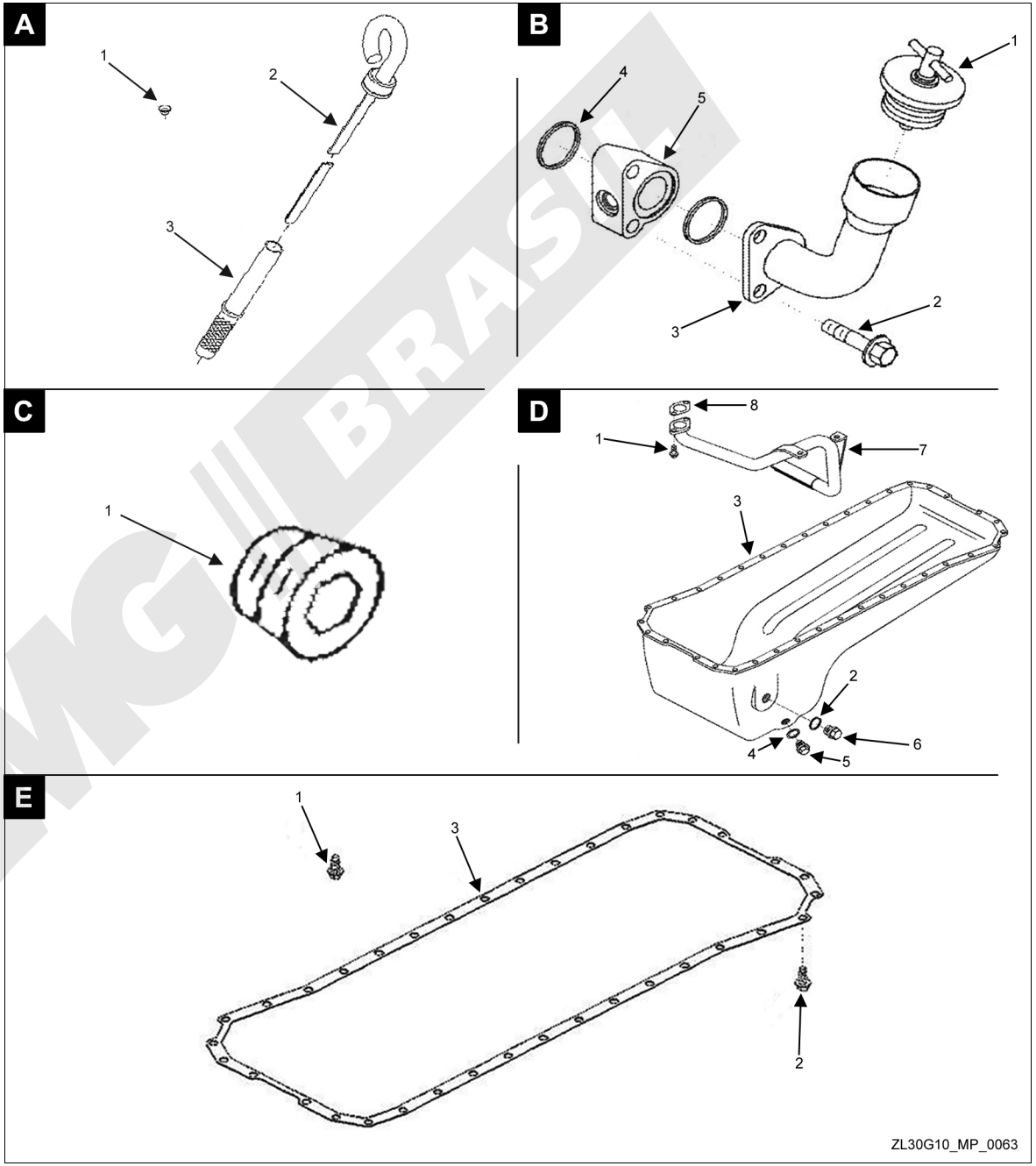

A. Bomba de Água

Nº	Nº da Peça	Descrição da Peça	Qtde.	Observações
1	C3900227	Parafuso sextavado	2	
2	C3906698	Anel vedador retangular	1	
3	C4935793	Bomba de água	1	

B. Conexão de Entrada de Água

Nº	Nº da Peça	Descrição da Peça	Qtde.	Observações
1	C3008469	Bujão	1	
2	C3906697	Anel vedador retangular	1	
3	C3973197	Conexão de entrada de água	1	
4	C4991495	Parafuso sextavado flangeado	3	

C. Conexões do Arrefecimento do Motor

Nº	Nº da Peça	Descrição da Peça	Qtde.	Observações
1	C4935794	Conexão macho	1	
2	C4938320	Conector liso "T"	1	

D. Válvula Termostática

Nº	Nº da Peça	Descrição da Peça	Qtde.	Observações
1	C4930315	Válvula termostática	1	

E. Carcaça da Válvula Termostática

Nº	Nº da Peça	Descrição da Peça	Qtde.	Observações
1	C3281246	Suporte de apoio	1	
2	C3285102	Carcaça	1	
3	C3900632	Parafuso sextavado flangeado	1	
4	C3923331	Junta da carcaça	1	
5	C3926972	Parafuso sextavado flangeado	2	

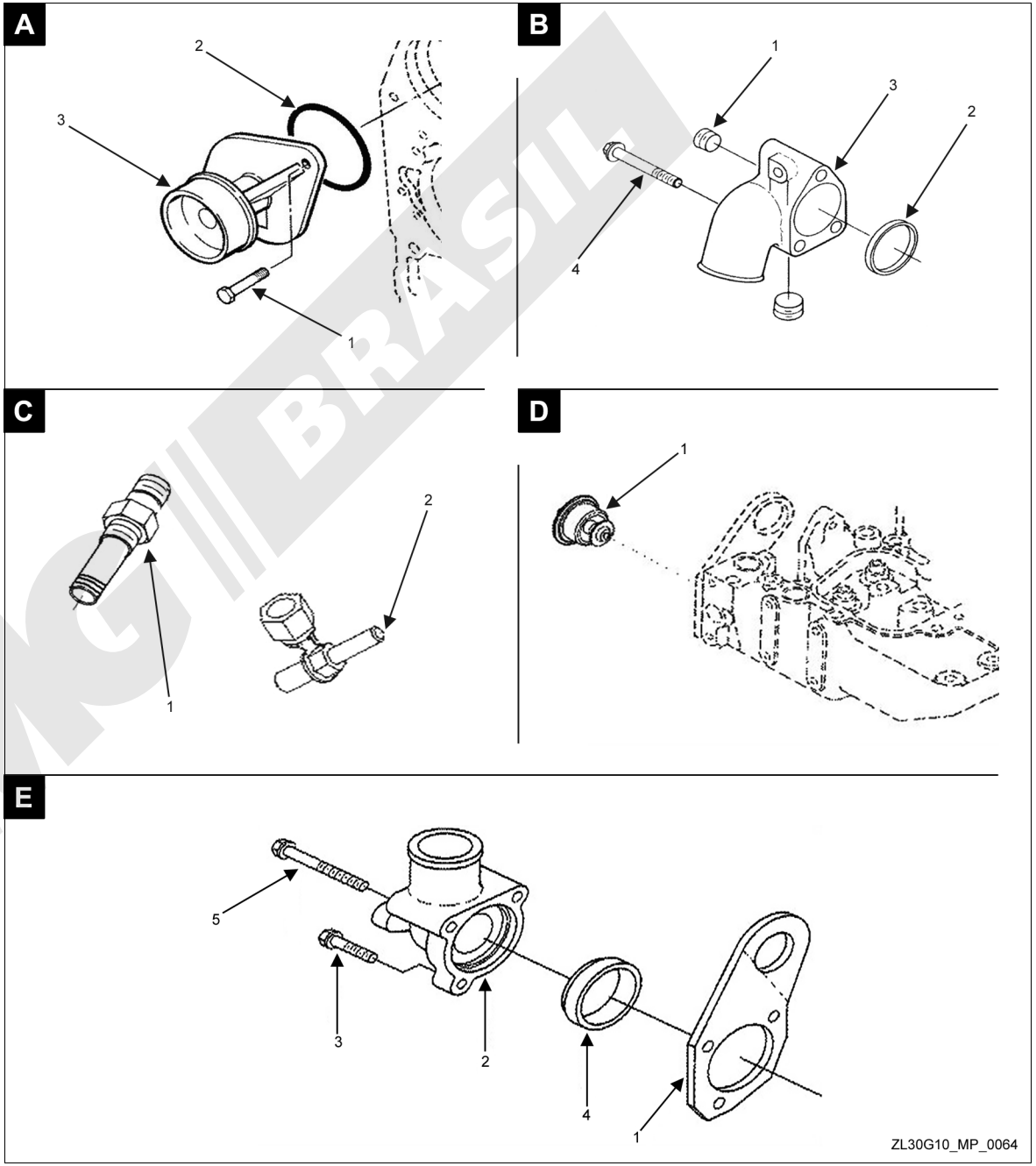

A. Conexão de Entrada de Água

Nº	Nº da Peça	Descrição da Peça	Qtde.	Observações
1	C3008468	Bujão	2	

B. Conjunto do Ventilador

Nº	Nº da Peça	Descrição da Peça	Qtde.	Observações
1	3913433	Suporte do ventilador	1	
2	C3914462	Polia do ventilador	1	
3	C3928873	Parafuso sextavado flangeado	4	

C. Parafusos de Fixação do Ventilador

Nº	Nº da Peça	Descrição da Peça	Qtde.	Observações
1	C3903990	Parafuso sextavado flangeado	4	

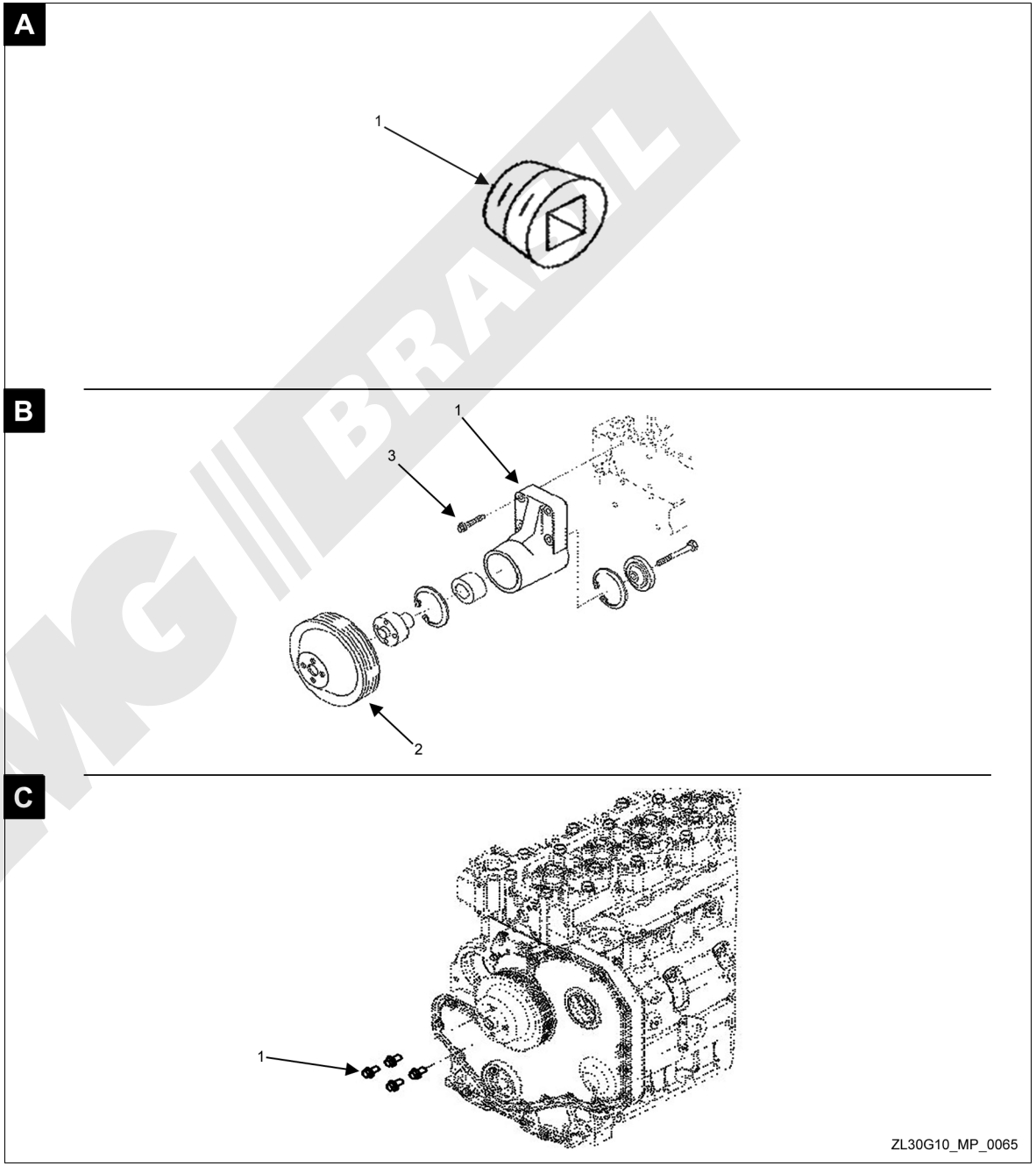

A. Bomba de Transferência de Combustível

Nº	Nº da Peça	Descrição da Peça	Qtde.	Observações
1	C3900631	Parafuso sextavado flangeado	2	
2	C3914284	Espaçador	1	
3	C3916361	Conector orientável tipo banjo	1	
4	C3939258	Junta da bomba	2	
5	C3963983	Arruela vedadora	2	
6	C4937767	Bomba de transferência de combustível	1	
7	C4940671	Tubo de alimentação do combustível	1	

B. Acessórios do Sistema de Combustível

Nº	Nº da Peça	Descrição da Peça	Qtde.	Observações
1	C3976729	Adaptador cotovelo macho	1	

C. Bomba de Combustível

Nº	Nº da Peça	Descrição da Peça	Qtde.	Observações
1	C4994681	Bomba injetora de combustível	1	

D. Acoplamento da Bomba de Combustível

Nº	Nº da Peça	Descrição da Peça	Qtde.	Observações
1	C3282372	Prisioneiro	4	
2	C3903112	Parafuso sextavado flangeado	1	
3	C3960730	Engrenagem da bomba de combustível	1	
4	C3977317	Suporte da bomba de combustível	1	
5	C3977318	Braço da bomba de combustível	1	
6	C3977319	Conector macho	1	
7	C3977322	Mangueira flexível	1	
8	C4988581	Porca sextavada flangeada	4	
9	C4991526	Parafuso sextavado flangeado	2	

E. Alavanca de Acionamento de Débito de Combustível

Nº	Nº da Peça	Descrição da Peça	Qtde.	Observações
1	C3913372	Parafuso sextavado flangeado	2	
2	C4992778	Braço de acionamento da borboleta	1	
3	C4992782	Suporte do controle da borboleta	1	

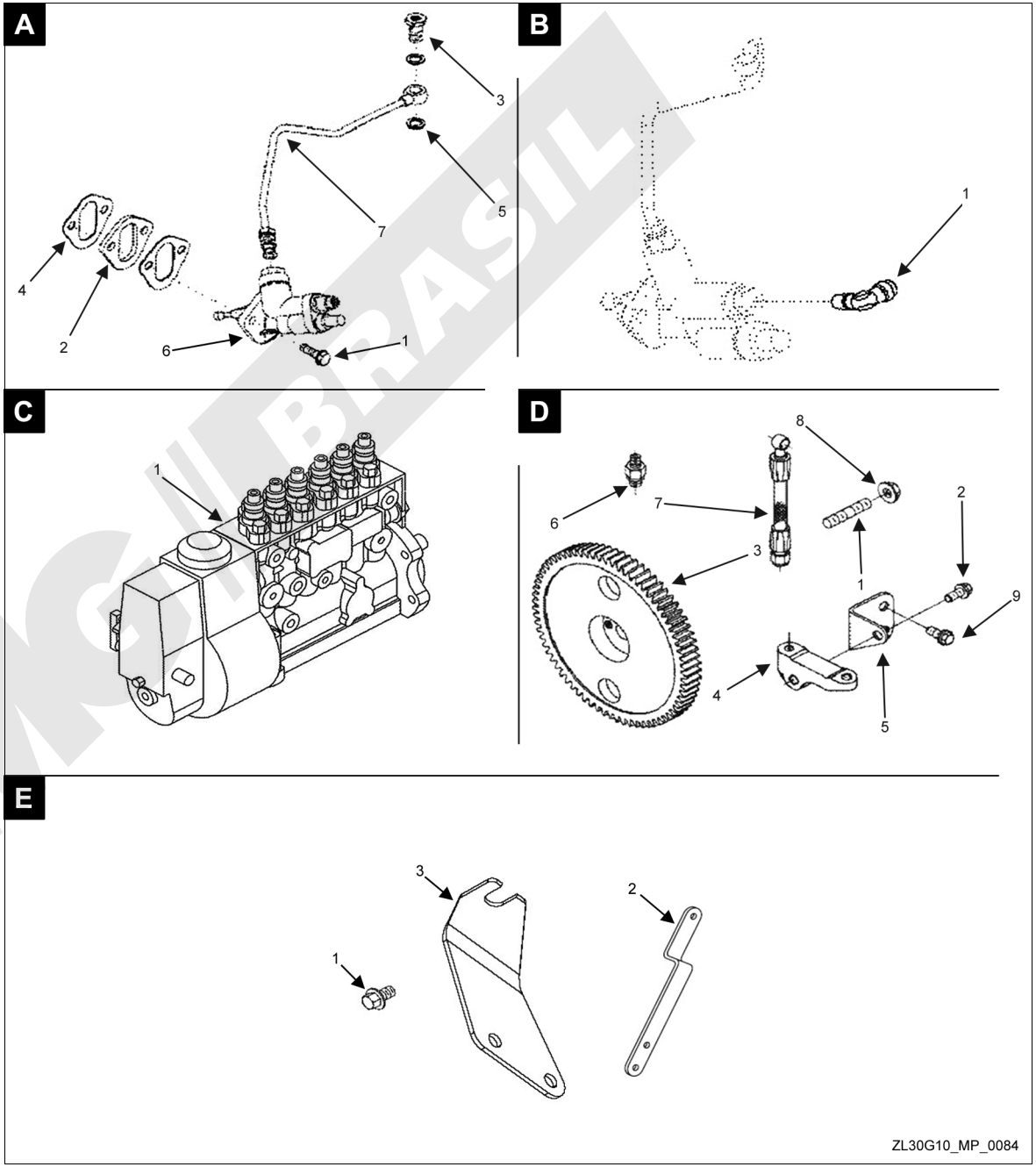

A. Tubulação dos Injetores

Nº	Nº da Peça	Descrição da Peça	Qtde.	Observações
1	C3903380	Parafuso banjo	6	
2	C3905307	Conector orientável tipo banjo	6	
3	C3918188	Arruela de vedação	2	
4	C3924726	Parafuso	1	
5	C3960650	Tubo injetor de combustível	1	
6	C3960651	Tubo injetor de combustível	1	
7	C3967129	Conector orientável tipo banjo	1	
8	C4928975	Presilha	1	
9	C4931027	Tubo de retorno	1	
10	C4931179	Suporte dos tubos	1	
11	C4991513	Parafuso sextavado	1	

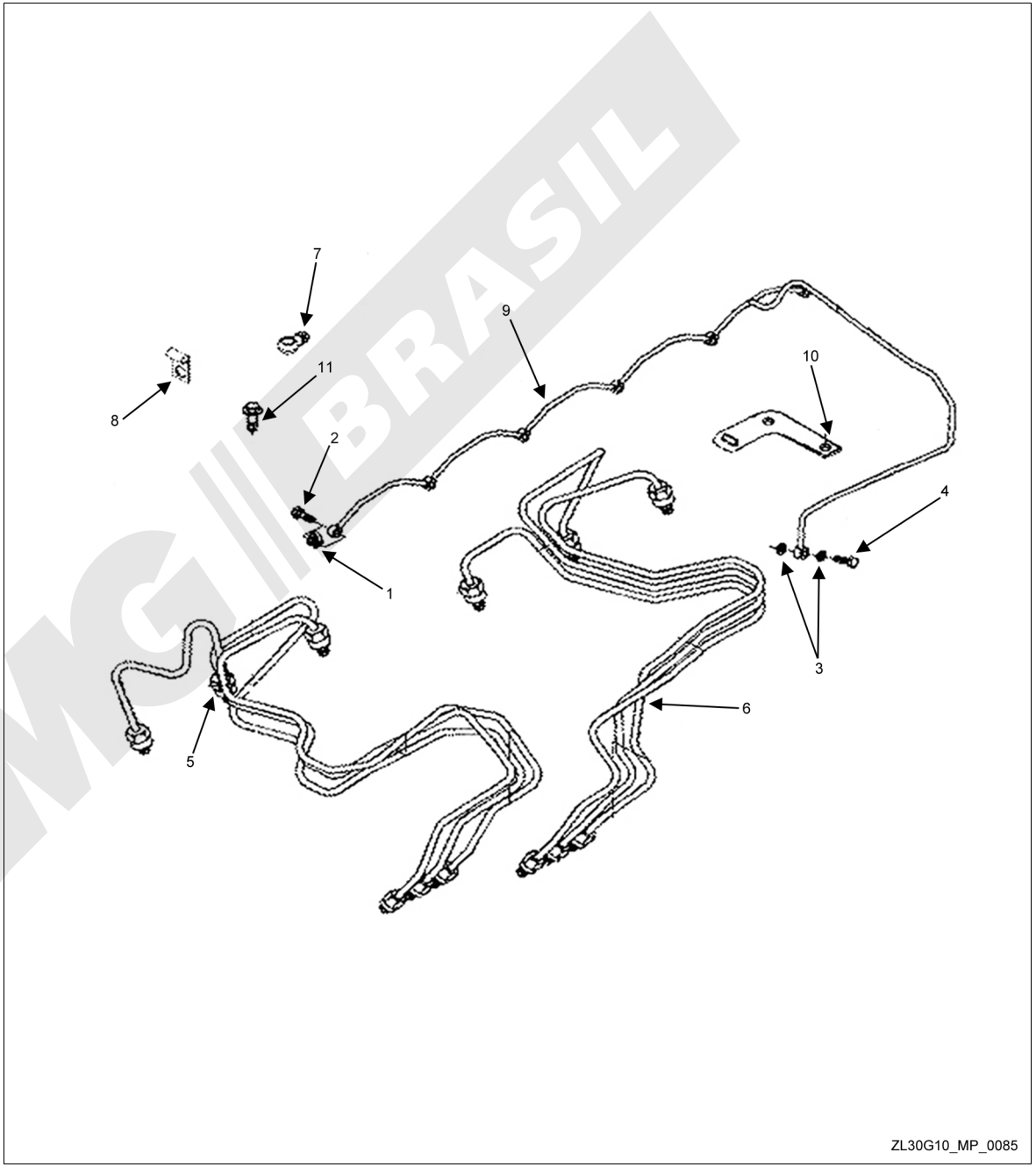

A. Filtro de Combustível

Nº	Nº da Peça	Descrição da Peça	Qtde.	Observações
1	C3906694	Anel vedador retangular	1	
2	C3906695	Anel vedador retangular	1	
3	C3911446	Conector orientável tipo banjo	1	
4	C3925955	Prisioneiro do filtro	1	
5	C3930942	Elemento filtrante	1	
6	C3930969	Alojamento do filtro de combustível	1	
7	C3931063	Elemento filtrante	1	
8	C3939570	Parafuso	1	
9	C3963983	Arruela vedadora	2	
10	C4928959	Porca sextavada	1	
11	C4934663	Tampa do filtro de combustível	1	
12	C4991525	Parafuso sextavado flangeado	2	

B. Tubo do Filtro de Combustível

Nº	Nº da Peça	Descrição da Peça	Qtde.	Observações
1	C3960692	Abraçadeira do tubo	1	
2	C3976608	Tubo alimentador de combustível	1	

C. Tubulação de Ar/Combustível

Nº	Nº da Peça	Descrição da Peça	Qtde.	Observações
1	C3976036	Adaptador cotovelo macho	1	
2	C3979755	Conexão tipo banjo	1	
3	C4928901	Tubo de controle do ar/combustível	1	

D. Válvula de Corte de Combustível

Nº	Nº da Peça	Descrição da Peça	Qtde.	Observações
1	C4942879	Solenóide de corte de combustível	1	

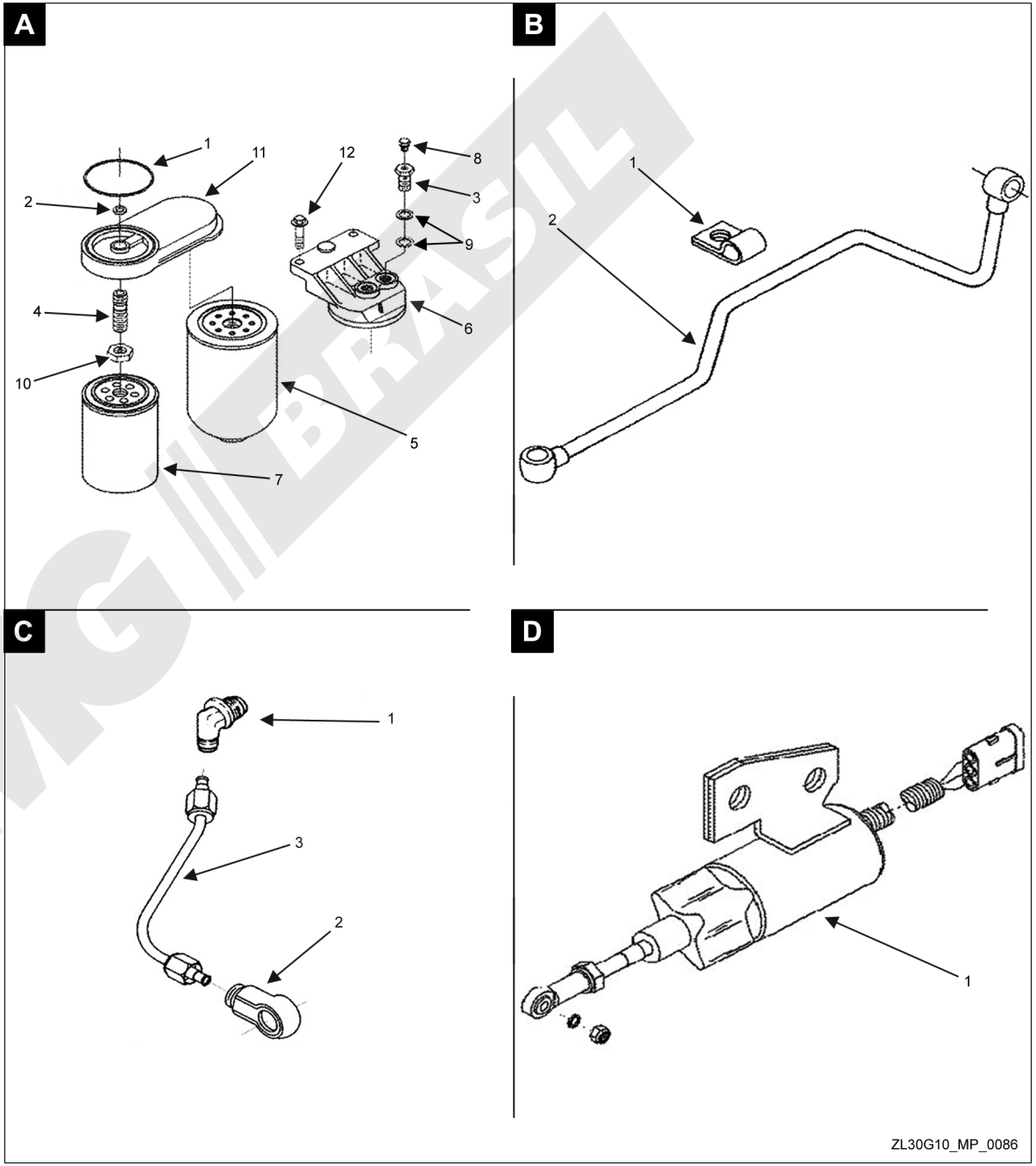

A. Alternador

Nº	Nº da Peça	Descrição da Peça	Qtde.	Observações
1	C3415609	Alternador	1	

B. Fixação do Alternador

Nº	Nº da Peça	Descrição da Peça	Qtde.	Observações
1	C3900631	Parafuso sextavado flangeado	3	
2	C3900631	Parafuso sextavado flangeado	1	
3	C3901249	Parafuso sextavado flangeado	1	
4	C3903105	Parafuso sextavado flangeado	1	
5	C3903210	Porca sextavada flangeada	1	
6	C3910923	Suporte do alternador	1	
7	C3910924	Suporte do alternador	1	

C. Acionamento do Alternador

Nº	Nº da Peça	Descrição da Peça	Qtde.	Observações
1	C3285958	Suporte do tensionador da correia	1	
2	C3288812	Correia de acionamento	1	
3	C3900631	Parafuso sextavado flangeado	1	
4	C3925186	Parafuso cabeça lisa	1	
5	C3937553	Tensionador da correia	1	
6	C3967107	Arruela lisa	1	
7	C3979347	Parafuso sextavado	1	

D. Acessórios Elétricos

Nº	Nº da Peça	Descrição da Peça	Qtde.	Observações
1	C3901249	Parafuso sextavado flangeado	1	
2	C4932506	Haste de aterramento	1	

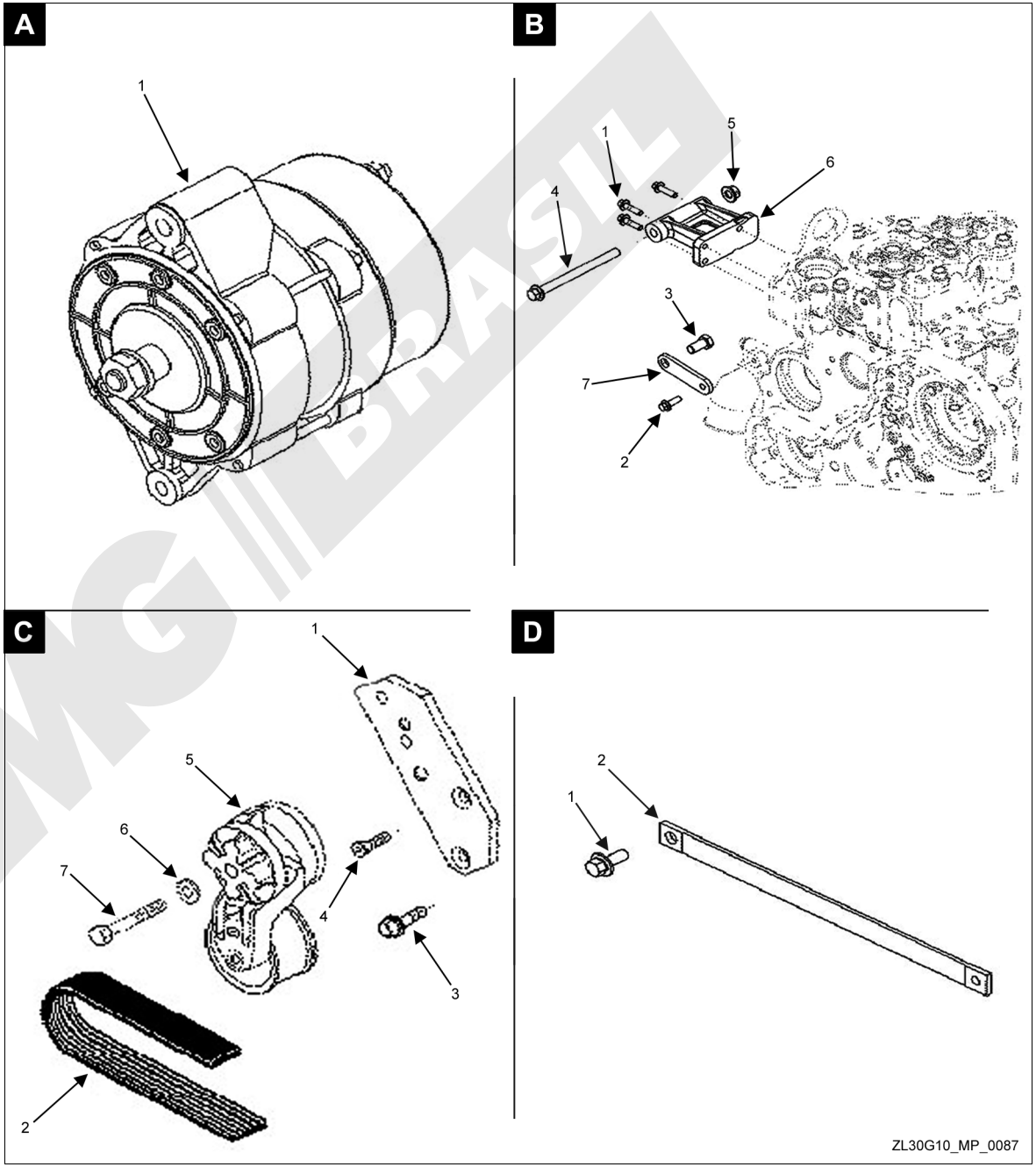

A. Compressor de Ar

Nº	Nº da Peça	Descrição da Peça	Qtde.	Observações
1	A3960049	Junta do compressor de ar	1	
2	C3089016	Parafuso sextavado flangeado	2	
3	C3902114	Parafuso sextavado flangeado	1	
4	C3902114	Parafuso sextavado flangeado	1	
5	C3903210	Porca de flange	2	
6	C3905371	Prisioneiro	2	
7	C3913845	Anel de vedação O-ring	1	
8	C3960345	Engrenagem	1	
9	C3960376	Conector macho	1	
10	C3960376	Conector macho	1	
11	C3960678	Tubo	1	
12	C3974548	Compressor de ar	1	
13	C3976797	Mangueira flexível	1	
14	C4928981	Adaptador cotovelo macho	1	
15	C4981372	Conector macho	1	
16	C5259482	Suporte do compressor de ar	1	

B. Amortecedor de Vibrações

Nº	Nº da Peça	Descrição da Peça	Qtde.	Observações
1	C3903857	Parafuso sextavado flangeado	4	
2	C3958258	Amortecedor de vibrações	1	
3	C5265057	Flange da polia da árvore de manivelas	1	

A

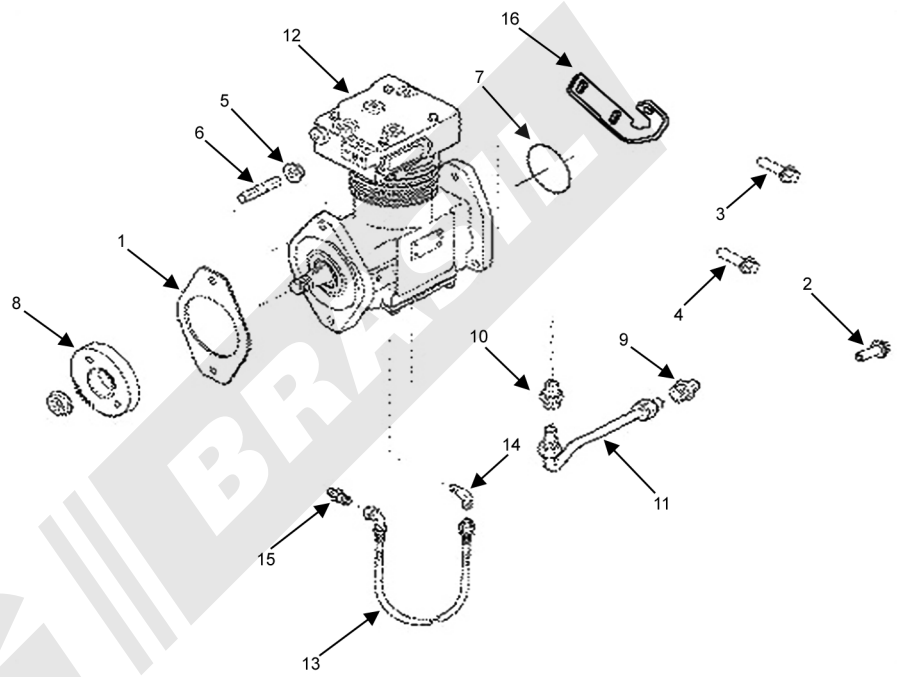

B

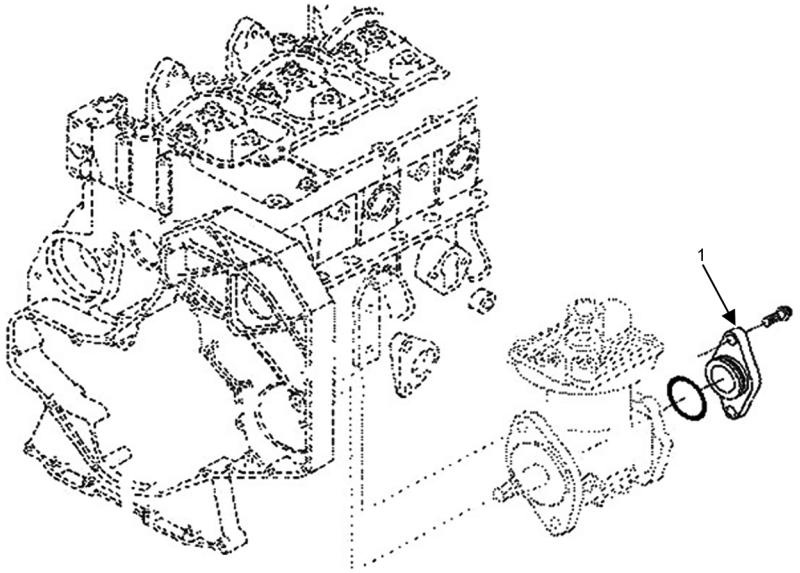

ZL30G10_MP_0088

A. Tubulação de Fluido Refrigerante

Nº	Nº da Peça	Descrição da Peça	Qtde.	Observações
1	C3910495	Parafuso sextavado flangeado	2	
2	C3910530	Anel vedador retangular	1	
3	C3960376	Conector macho	1	
4	C3960377	Adaptador cotovelo macho	1	
5	C3960377	Adaptador cotovelo macho	2	
6	C3960890	Conexão de água	1	
7	C3960893	Tubo de saída de água	1	
8	C3978558	Tubo de saída de água	1	

B. Polia de Acionamento

Nº	Nº da Peça	Descrição da Peça	Qtde.	Observações
1	C3919624	Polia de acionamento	1	

C. Regulador de Entrada de Ar

Nº	Nº da Peça	Descrição da Peça	Qtde.	Observações
1	C4928960	Porca sextavada	1	
2	C4928963	Arruela lisa	1	
3	C4937634	Conexão do compressor de ar	1	

A

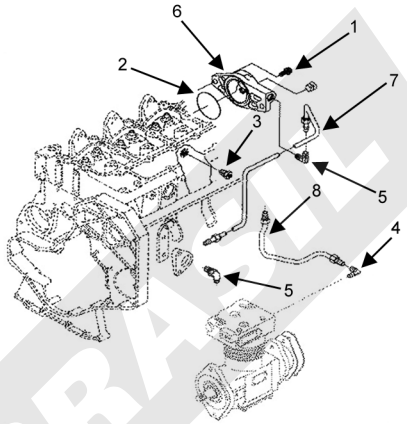

B

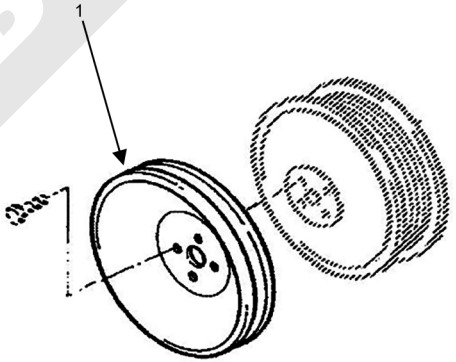

C

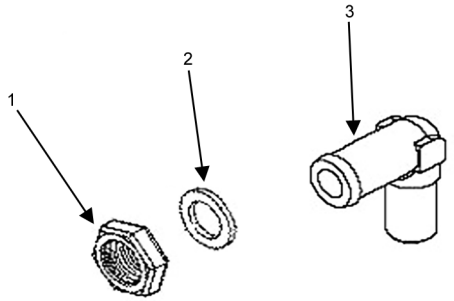

ZL30G10_MP_0089

2

Transmissão

Eixo de Tração

Modelo I

Item	Código	Descrição	Qtd.	Observação
1	5000015	Eixo de tração dianteiro	1	
2	4B02039	Pneu 17, 5 – 25”	4	GB2980-82
3	9327636	Aro	4	
4	5000016	Eixo de tração traseiro	1	
5	4006140	Parafuso M24 x 2 x 220	16	GB5785-86
6	4401015	Arruela 24	16	GB93-87
7	9307009	Porca M24	16	GB6176-86

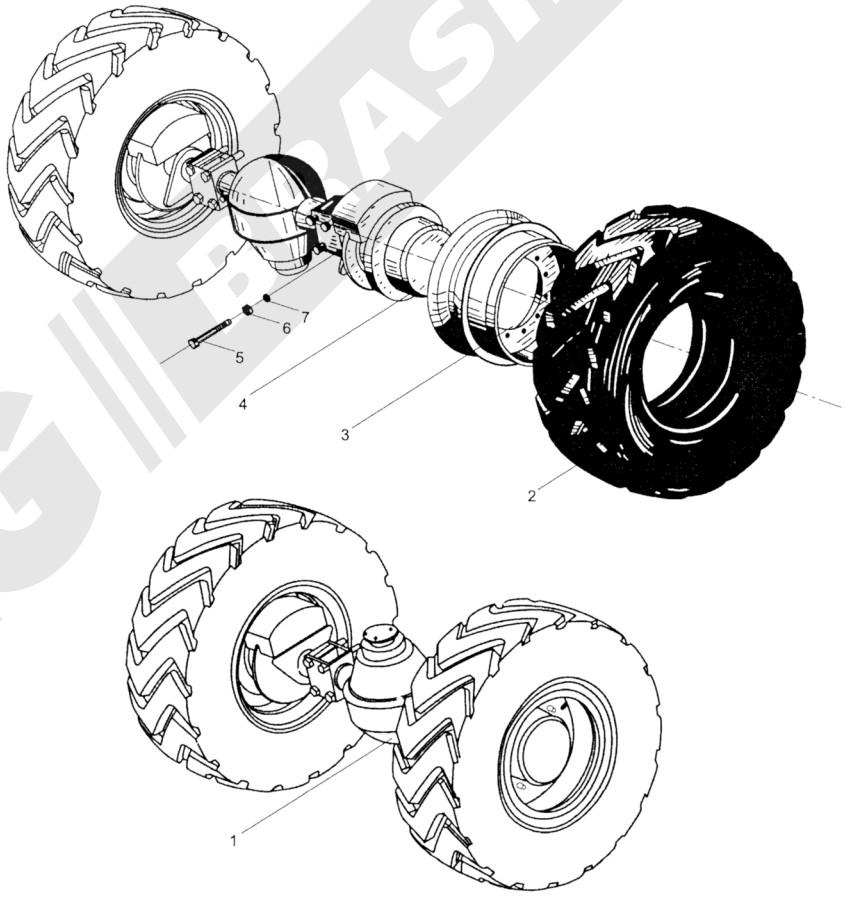

ZL30G10_MP_0002

Conjunto de Redução Principal

Modelo I

Item.	Código	Descrição	Qtd.	Observação
1	82214203	Conjunto coroa/pinhão dianteiro	1	
	82215101	Conjunto coroa/pinhão traseiro	1	
2	75500010	Porca M12 x 1.25	12	
3	51040002	Parafuso M12 x 1.25	12	
4	54000001	Rolamento	1	
5	75200054	Arruela trava	2	
6	50004003	Parafuso M10 x 20	2	
7	54100038	Rolamento	2	
8	75200100	Porca de ajuste tipo castelo	2	
9	82214207	Diferencial	1	
10	79800023	Caixa	1	
11	54100012	Rolamento 27310E	1	
12	82214205	Anel espaçador	I	
13	54100011	Rolamento 27309E	1	
14	75200067	Arruela de calço	1	
15	82214206	Suporte do rolamento	1	
16	75203628	Cobertura da caixa	1	
17	82350201	Flange	1	
18	75500013	Porca de travamento tipo castelo	1	
19	52020005	Arruela 14	7	
20	75500005	Parafuso M14 x 1,5 x 45	7	
21	52020004	Arruela 12	1	
22	75500006	Parafuso M12 x 1,5 x 45	1	

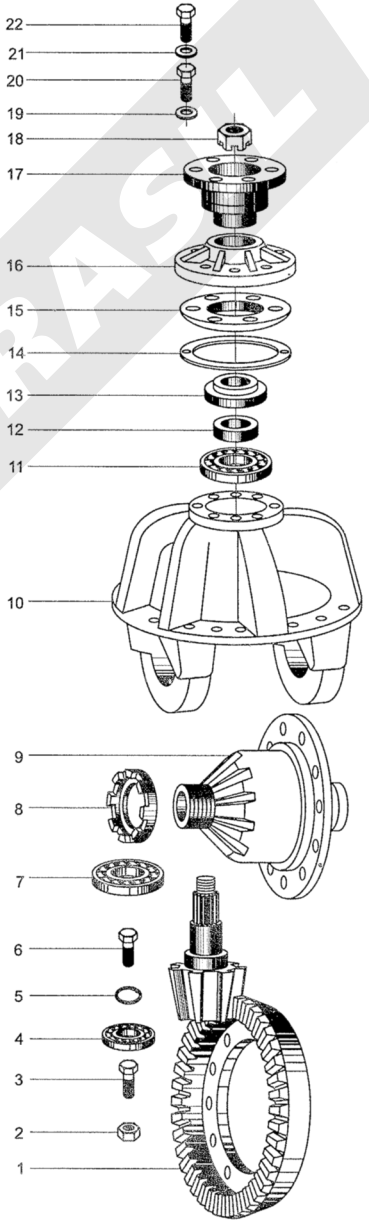

ZL30G10_MP_0003

Cubo de Roda com Redução

Modelo I

Item	Código	Descrição	Qtd.	Observação
1	77000021	Bucha	1	
2	77000044	Pino de ajuste	1	
3	83240206	Bloco seletivo	1	
4	53200002	Anel vedador	1	
5	75500842	Bujão M12 x 1.25 x 9	1	
6	52020004	Arruela 12	1	
7	50012030	Bujão M12 x 1.5 x 30	1	
8	52020006	Arruela 16	11	
9	50012035	Parafuso M16 x 1.5 x 30	11	
10	51270006	Pino B12 x 24	2	
11	53200005	Anel vedador	1	
12	75500197	Bujão M24 x 1.5	1	
13	83240201	Suporte das planetárias	1	
14	83240203	Engrenagem solar	1	
15	83240211	Arruela	6	
16	83240204	Engrenagem planetária	3	
17	83240205	Pino da planetária	3	
18	54400006	Rolamento de agulha	126	
19	50160003	Parafuso sem cabeça M8 x 15	3	
20	52060005	Arruela de pressão	1	
21	71270231	Porca M75 x 2	2	
22	77000021	Bucha	1	
23	83240208	Engrenagem anelar	1	
24	83240210	Anel de trava	1	
25	83240209	Anel do cubo	1	
26	54100006	Rolamento 2007124E	1	
27	83240202	Cubo de roda	1	
28	54100005	Rolamento 2007122E	1	
29	53100013	Vedador B140 x 170 x 15	1	
30	53100005	Vedador FB140 x 170 x 15	1	
31	83021509	Anel do vedador de óleo	1	

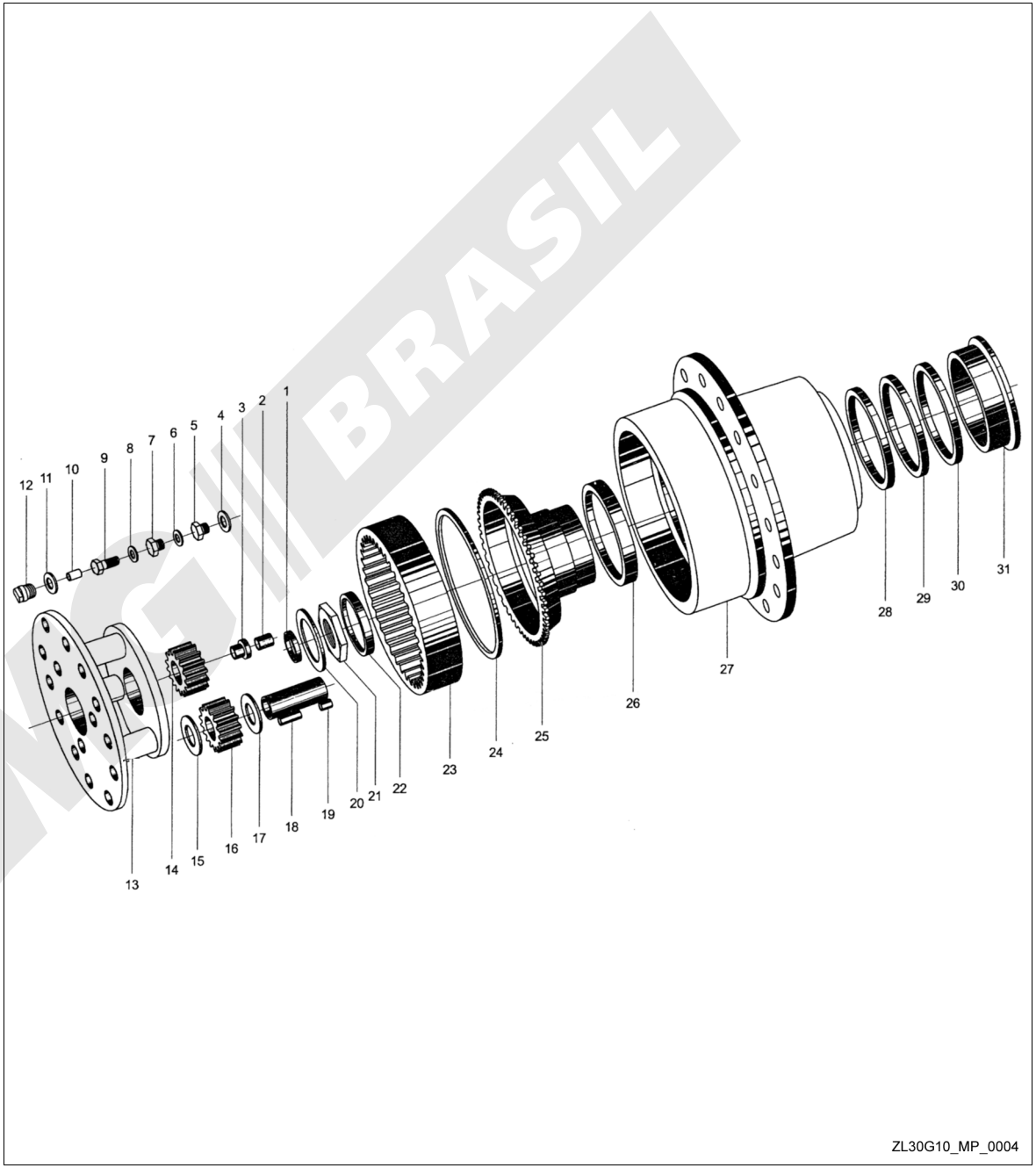

Sistema de Transmissão Hidráulica

Modelo III

Item	Código	Descrição	Qtd.	Observação
1		Abraçadeira	10	
2	9328070	Mangueira Ø19	1	
3	5000017	Filtro de óleo	1	
4	9328069	Abraçadeira 19	1	
5	4401009	Arruela 12	18	GB93-87
6	4003031	Parafuso M12 x 30	8	GB5783-86
7	5000305	Conversor de torque	1	
8	9300830	Conexão	1	
9	9301076	Mangueira 19II-550	1	
10	5002506	Junta de papel	1	
11	5002505	Placa de união	1	
12		Parafuso M10 x 35	8	GB5782-86
13	4401008	Arruela 10	14	GB93-87
14	4002023	Parafuso M10 x 40	2	GB5782-86
15	9328187	Flange de entrada da bomba	1	
16	9300821	Mangueira Ø32	1	
17	9301085	Conexão	1	
18	9300826	Parafuso	3	
19		Arruela 22	9	Q/SCI294-2000
20	9301087	Conexão	2	
21	5000018	Bomba	1	
22	9300842	Mangueira 13II-870	1	
23	9327981	Mangueira Ø19	1	
24	9300835	Conexão	1	
25	9328189	Flange de saída da bomba	1	
26	9300824	Conexão	1	
27	9301077	Conexão	1	
28	9328068	Mangueira Ø19	1	
29	9305262	Conexão	3	
30		Galeria de distribuição	1	
31	9301077	Parafuso M10 x 55	2	
32	9328067	Mangueira Ø19	1	

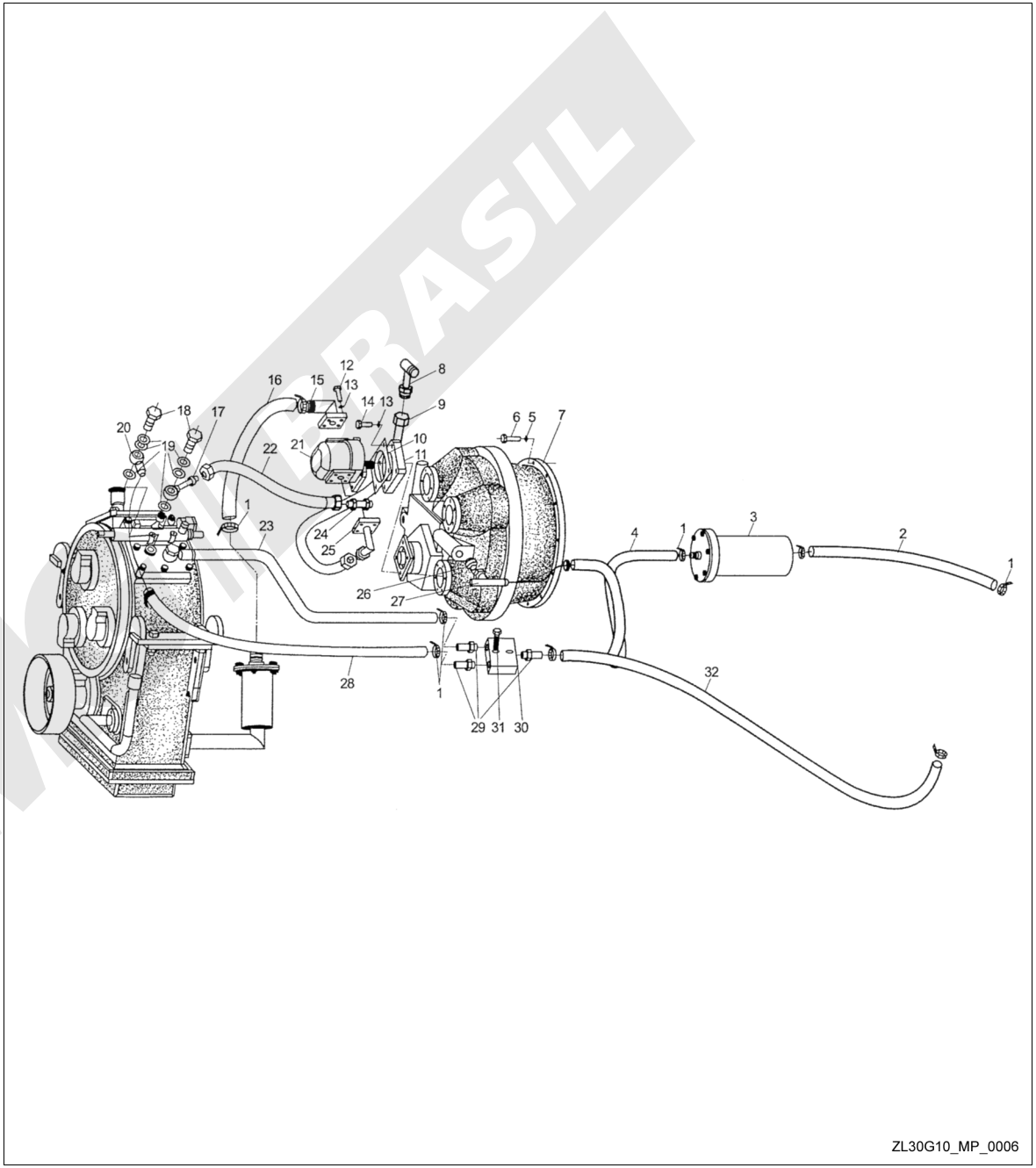

Válvula de Redução

Modelo I, II

Item	Código	Descrição	Qtd.	Observação
1	30D-11-44	Mola	1	
2	30D-11-43	Mola	1	
3	4801013	Anel vedador 19 x 2,4	2	GBI235-76
4	30D-11-42	Tampão	2	
5	30D-11-47	Bujão	1	
6	30D-11-45	Corpo de válvula de redução	1	
7	30D-11-46	Haste válvula de redução	1	
8	30D-11-41	Pino 6,5 x 32	2	
9	4005054	Parafuso M10 x 30	4	GB5783-86
10	4401008	Arruela 10	4	GB93-87
11	4801020	Anel vedador 30 x 3,1	1	GBI235-76
12	4801018	Anel vedador 26 x 2,4	1	GBI235-76
13	30D-11-48	Válvula de alívio	1	
14	30D-11-49	Mola	1	

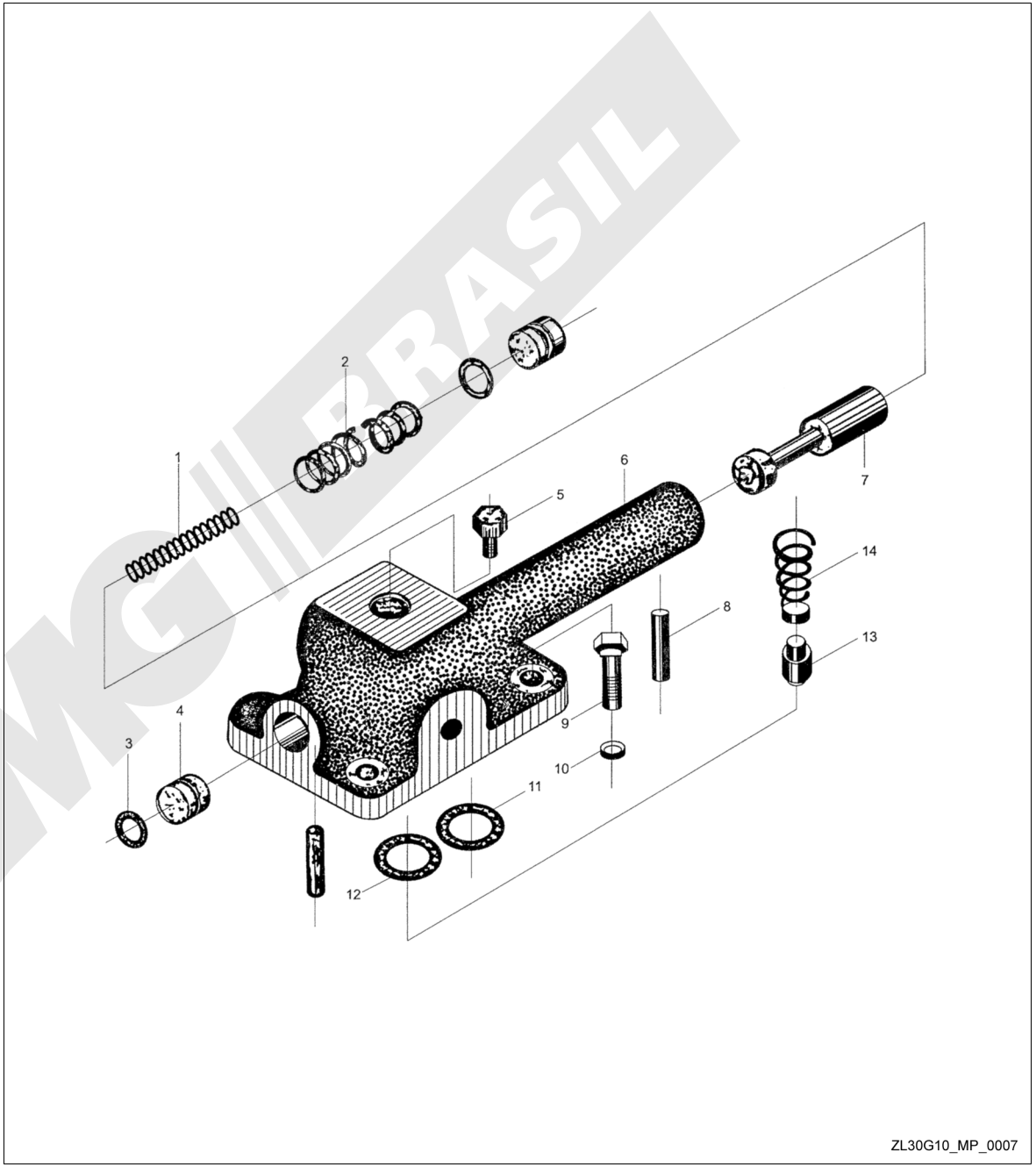

Eixo Cardan Dianteiro

Modelo III

Item	Código	Descrição	Qtd.	Observação
1		Flange	1	
2		Parafuso 10,9	24	GBI288-84
3		Arruela de pressão	24	GB94I-87
4		Junta universal	3	
5		Eixo	1	
6	4004038	Parafuso M10 x 90	4	GB5782-86
7		Bico de engraxadeira	2	GBII52-89
8		Alojamento do vedador	1	
9	4810007	Vedador	2	
10		Vedador	1	
11		Rolamento	1	GB286-84
12	9301116	Parafuso M14 x 56	4	
13		Alojamento do rolamento	1	
14		Alojamento do vedador frontal	1	
15	4401008	Arruela de pressão 10	4	GB93-87
16	4301009	Porca M10	4	GB6170-86
17		Bucha	1	
18		Garfo	1	
19	9314062	Disco de assentamento	1	
20	9314061	Disco de trava	1	
21	4005055	Parafuso M10 x 35	3	GB5783-86
22		Eixo intermediário	1	
23		Bico de engraxadeira	1	GBII52-79
24		Anel de vedação	1	GBI235-76
25		Ponta do eixo	1	
26		Flange	1	
27	4404011	Arruela de 14	4	GB97.1-85
28	4401010	Arruela de trava 14	8	GB93-87
29	4301006	Porca M14	8	GB6181-86
30	9301115	Parafuso M14 x 45	4	
31	4501080	Pino 3,2 x 26	8	GB91-86

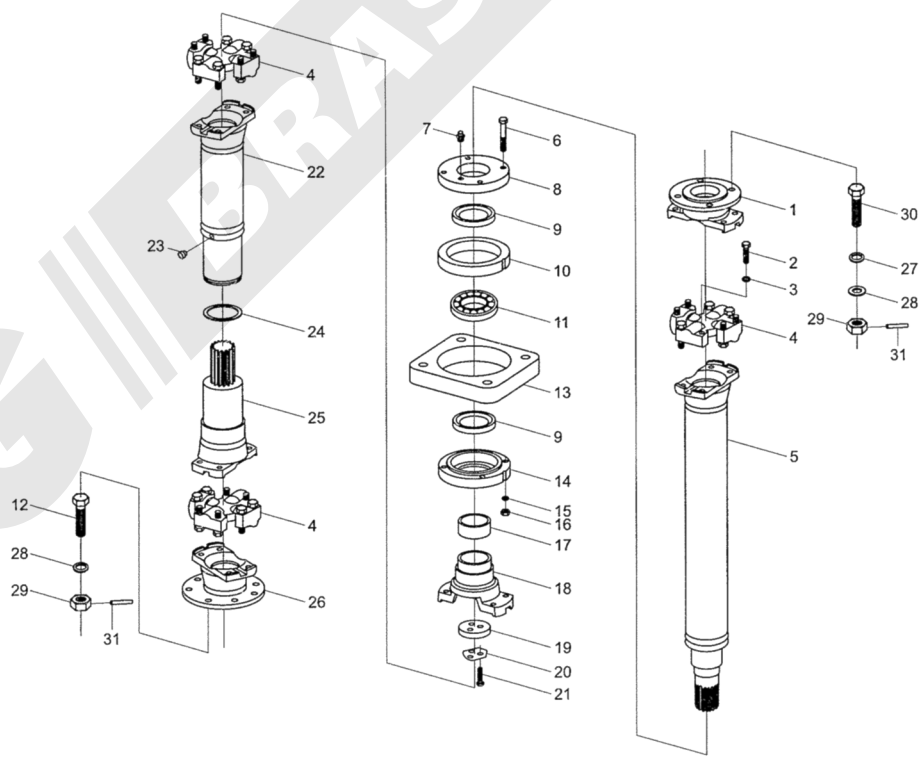

ZL30G10_MP_0008

Eixo Cardan Traseiro

Modelo III

Item	Código	Descrição	Qtd.	Observação
1		Flange	2	
2		Junta universal	2	
3		Garfo	2	
4		Parafuso	16	GBI288-84
5		Arruela de trava	16	GB859-76
6		Bico de engraxadeira	1	GBII52-79
7		Anel de vedação	1	GBI235-76
8		Garfo	1	
9		Eixo intermediário	1	
10		Guarda-pó	1	
11		3,2 x 26 Pino	8	GB91-86
12		Porca M14	8	GB6181-86
13		Arruela de pressão 14	8	GB93-87
14		Arruela 14	8	GB97.1-85
15	9301115	Parafuso M14 x 45	8	

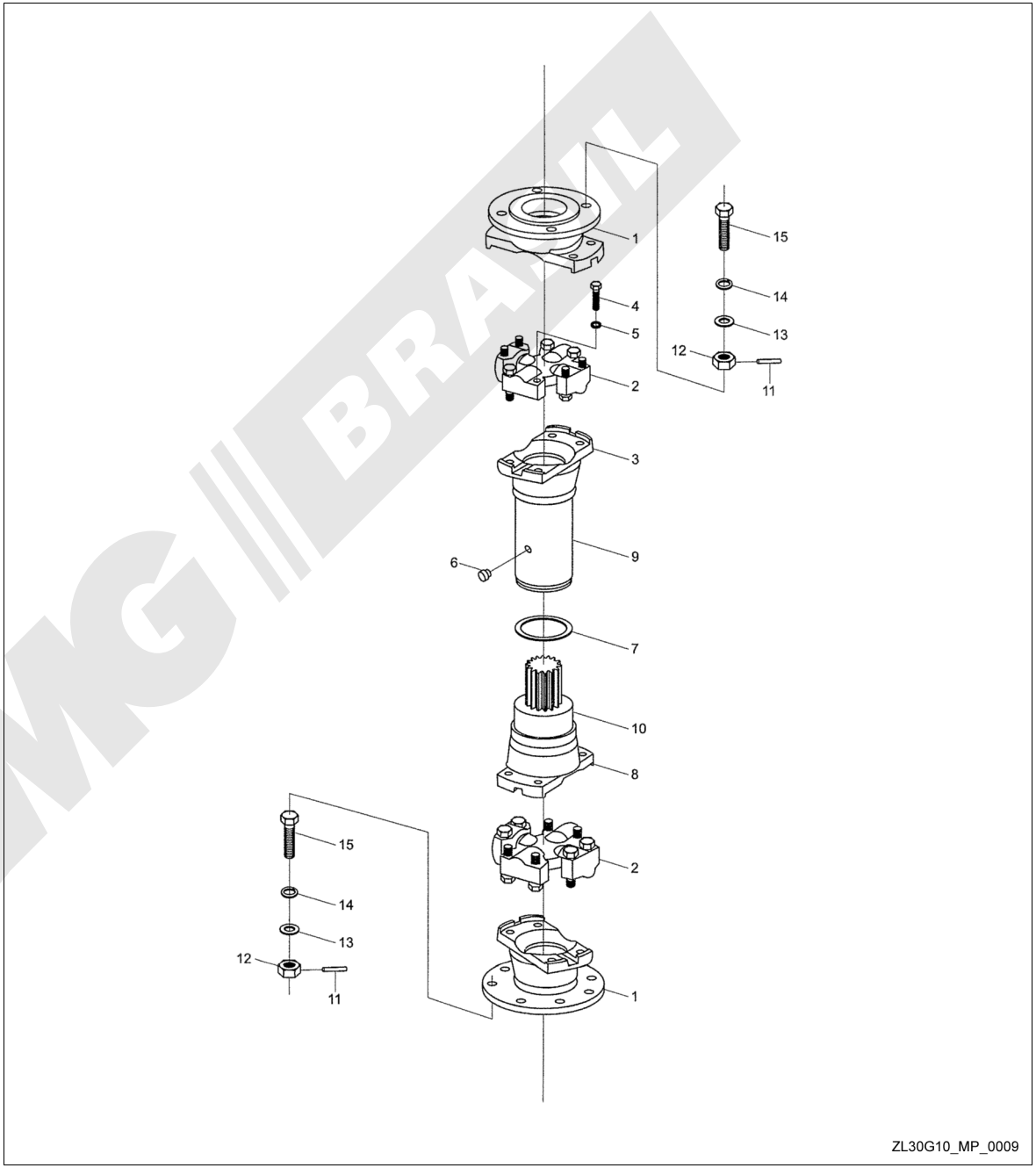

ZL30G10_MP_0009

Eixo Cardan do Motor
Modelo III

Item	Código	Descrição	Qtd.	Observação
1	22010408-1	Garfo flangeado	2	
2	22010408-2	Cruzeta	2	
3	22010408-3	Anel elástico	8	
4	Q70001	Bico de engraxadeira	3	
5	4310005	Porca M12	8	GB6181-86
6	4404010	Arruela 12	8	GB97.1-85
7	4401009	Arruela de pressão 12	8	GB93-87
8	9301114	Parafuso M12 x 40	8	
9	22010408-4	Garfo com eixo estriado	1	
10	22010408-5	Anel de trava	1	
11	2201086	Coifa de vedação	1	
12	2201087	Arruela vedadora de lubrificante	1	
13	2201088	Selo vedador de lubrificante	1	
14	130-22010408	Garfo	1	
15	4501080	Pino	2	GB91-86

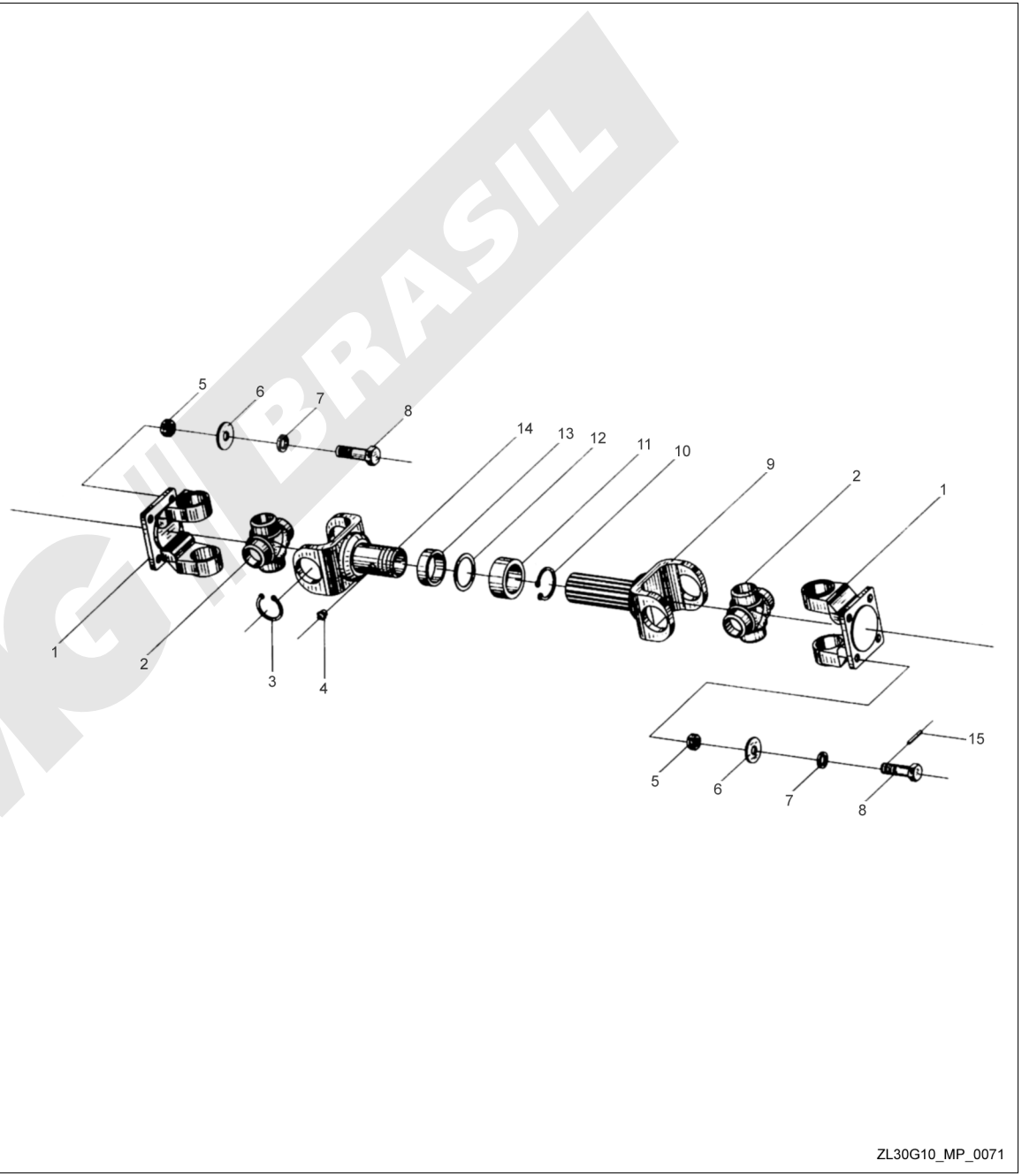

Transmissão

Modelo III

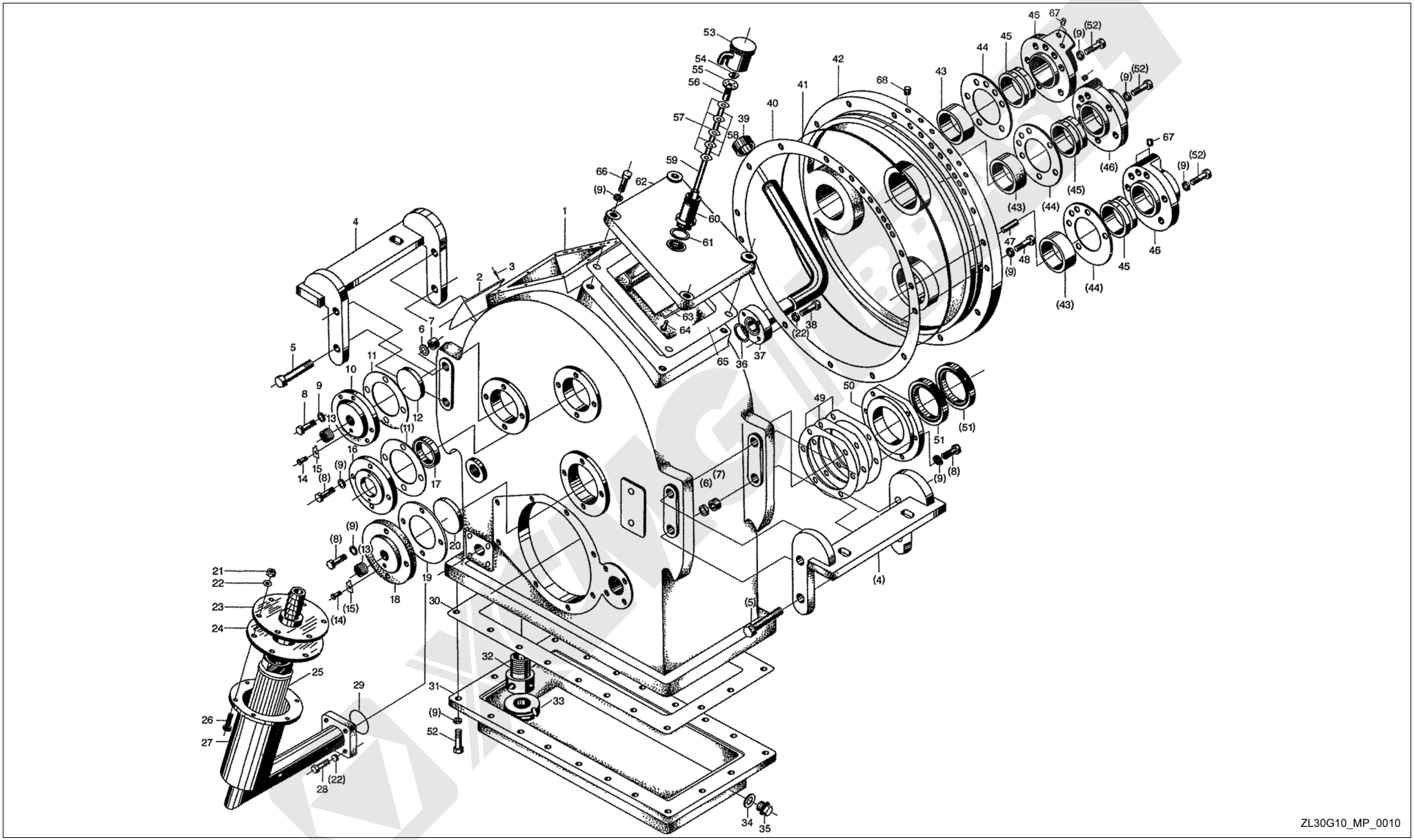

Transmissão

Modelo III

Item	Código	Descrição das Partes	Qtd.	Observação
1	ZL20-0300I	Carcaça	1	
2	403091	Plaqueta de identificação	1	
3	4509008	Rebite 2 x 6	4	GB827-86
4	ZL20-030057	Suporte	2	
5		Parafuso M16 x 75	8	GB5783-86
6	4401011	Arruela de pressão 16	8	GB93-87
7	4301012	Porca M16	8	GB6170-86
8	4005053	Parafuso M10 x 25	18	GB5783-86
9	4401008	Arruela 10	57	GB93-87
10	ZL20-030003	Tampa	1	
11	ZL20-030002	Junta de papel	2	
12	ZL20-030005	Disco de ajuste	1	
13	2L20-030006	Parafuso de regulagem	2	
14		Parafuso M6 x 6	2	GB5783-86
15	ZL20-030004	Chapa de lacre	2	
16	ZL20-030008	Tampa	1	
17		Vedador de óleo 45 x 62 x 12	1	JB2600-80
18	ZL20-030058	Tampa	1	
19	ZL20-030025	Junta de papel	1	
20	ZL20-030059	Disco de ajuste	1	
21	4301008	Porca M8	6	GB6170-86
22	4401007	Arruela 8	14	GB93-87
23	ZL20-030062-2WIX9	Flange	1	
24	ZL20-030062-4	Junta metálica	1	
25	WL-100X100-J	Elemento filtrante	1	
26	4005041	Parafuso M8 x 25	6	GB5783-86
27	ZL20-030062-3W1	Alojamento do elemento filtrante	1	
28	4005042	Parafuso M8 x 30	4	GB5783-86
29	Q26-01	Anel de vedação O-ring 50 x 4	1	
30	ZL20-030020	Junta do cárter	1	
31	ZL20-03400I	Cárter	1	
32	ZL20-030007	Tubo roscado com furo passante	1	
33	ZL20-030043	Imã permanente	1	
34	ZL20-034004	Arruela	1	
35	Q20-01	Bujão M20 x 1.5	1	
36	4801027	Anel de vedação O-ring 40 x 3,1	1	GBI235-76
37	ZL20-037100	Flange de acoplamento	1	
38	4005041	Parafuso M8 x 25	4	GB5783-86
39	ZL20-037200	Tampão	1	
40	ZL20-030063	Junta de papel	1	
41	ZL20-030033	Anel de borracha	1	
42	ZL20-031000	Tampa da carcaça	1	
43	ZL20-030032	Bucha	3	
44	ZL20-030031	Junta	3	
45	ZL20-035002	Bucha	3	
46	ZL20-035001	Tampa	3	
47	4502138	Pino A10 x 40	1	GBII9-86
48	4204095	Parafuso M10 x 30	13	GB70-85
49	ZL20-030022	Juntas seletivas	1	
50	ZL20-030026	Tampa inferior	1	
51	HG4-335-66	Vedador de óleo 65 x 90 x 12	2	
52	4005054	Parafuso M10 x 30	35	GB5783-86
53	ZL20-030101	Tampão de respiro	1	
54	4312004	Porca quadrada M6	1	GB39-88
55	ZL20-030103	Prato	1	
56	ZL20-030105	Bucha	1	
57	ZL20-030106	Juntas	5	
58	ZL20-030107	Espaçadores de latão	4	
59	ZL20-030102	Prisioneiro	1	
60	ZL20-030109	Respiro	1	
61	ZL20-030108	Junta de papel	1	
62	ZL20-030039	Tampa superior	1	
63	ZL20-030060	Chapa defletora de óleo	1	
64	GB867-86	Rebite 4 x 18	4	GB867-86
65	ZL20-030040	Junta de papel 0,5	1	
66	GB5783-86	Parafuso M10 x 35	4	GB5783-86
67	Q2I-34	Restritor 7	6	
68	ZL20-031005	Tampão	6	

Transmissão
Modelo BS428

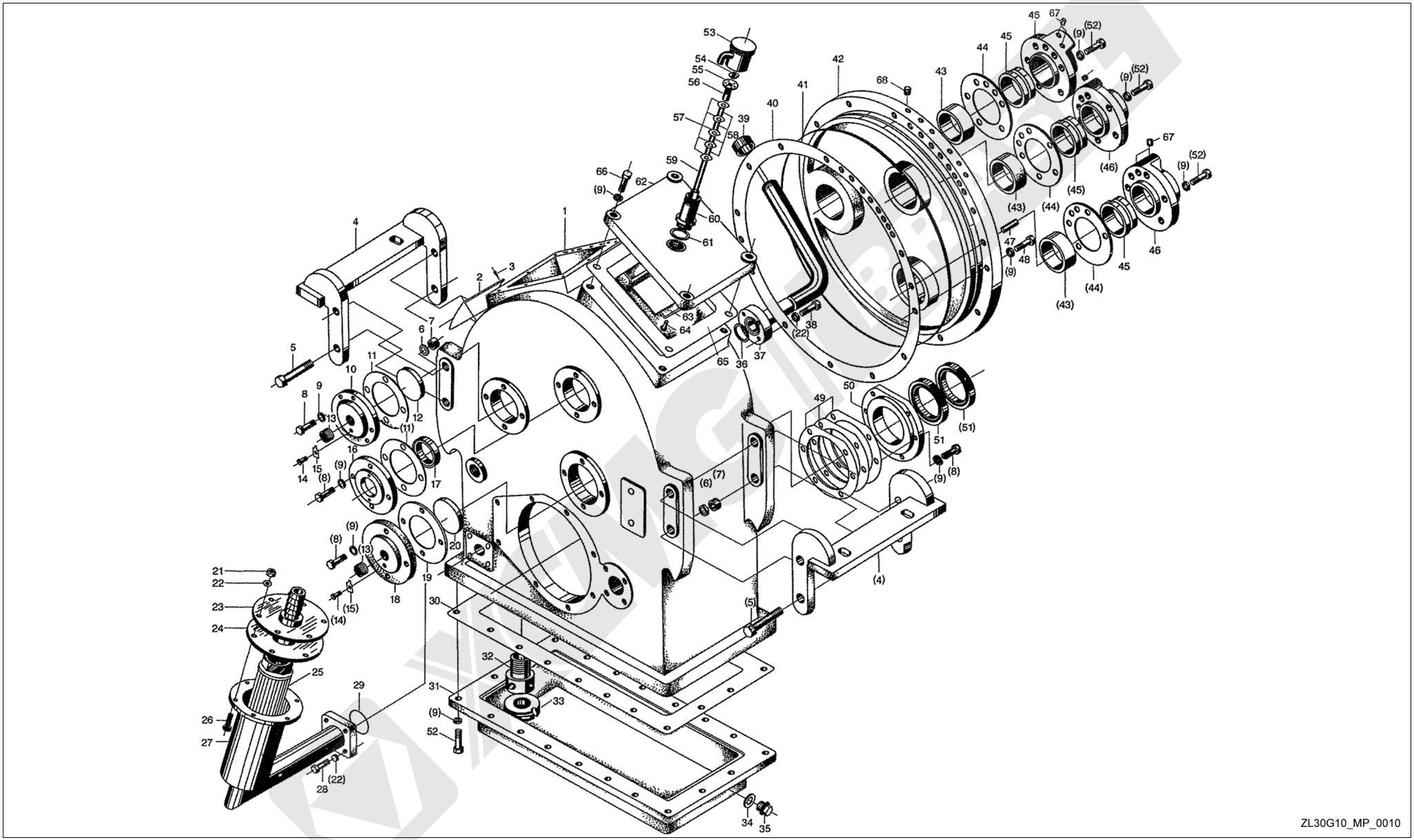

Transmissão

Modelo BS428

Item	Código	Descrição	Qtd.	Observação
1	ZL20-030001	Carcaça	1	
2	403091	Plaqueta de identificação	1	
3	GB/T827-1986	Rebite 2 x 6	4	
4	ZL20-030057	Suporte	2	
5	GB/T5783-1986	Parafuso M16 x 75	8	
6	GB/T93-1987	Arruela de pressão 16	8	
7	GB/T6170-1986	Porca M16	8	
8	GB/T5783-1986	Parafuso M10 x 25	18	
9	GB/T93-1987	Arruela 10	57	
10	ZL20-030003	Tampa	1	
11	ZL20-030002	Junta de papel	2	
12	ZL20-030005	Disco de ajuste	1	
13	ZL20-030006	Parafuso de regulagem	2	
14	GB/T5783-1986	Parafuso M6 x 6	2	
15	ZL20-030004	Chapa de lacre	2	
16	ZL20-030008	Tampa	1	
17	HG4-692-67	Vedador de óleo 45 x 62 x 12	1	
18	ZL20-030058	Tampa	1	
19	ZL20-030025	Junta de papel	1	
20	ZL20-030059	Disco de ajuste	1	
21	GB/T6170-1986	Porca M8	6	
22	GB/T93-1987	Arruela 8	14	
23	ZL20-030062-2W1	Flange	1	
	ZL20-030062-2W1X9	Flange	1	
	ZL20-030062-2W1X3	Flange	1	
24	ZL20-030062-4	Junta metálica	1	
25	WL - 100 x 100 - J	Elemento filtrante	1	
26	GB/T5783-1986	Parafuso M8 x 25	6	
27	ZL20-030062-3W1	Alojamento do elemento filtrante	1	
	ZL20-030062-2W1X3	Alojamento do elemento filtrante	1	
	ZL20-030062-EW1X9	Alojamento do elemento filtrante	1	
28	GB/T5783-1986	Parafuso M8 x 30	4	
29	Q26-01	Anel de vedação O-ring 50 x 4	1	
30	ZL20-030020	Junta do cárter	1	
31	ZL20-034001	Cárter	1	
32	ZL20-03007	Tubo roscado com furo passante	1	
33	ZL20-030043	Ímã permanente	1	
34	ZL20-034004	Arruela	1	
35	Q20-01	Bujão M20 x 1.5	1	
36	GB/T1235-1976	Anel de vedação O-ring 40 x 3,1	1	
37	ZL20-037100	Flange de acoplamento	1	
	ZL20-037100X2	Flange de acoplamento	1	
	ZL20-037100X3	Flange de acoplamento	1	
	ZL20-037100X4	Flange de acoplamento	1	
	ZL20-037100X9	Flange de acoplamento	1	
38	GB/T5783-1986	Parafuso M8 x 25	4	
39	ZL20-037200	Tampão	1	
40	ZL20-030063	Junta de papel	1	
41	ZL20-030033	Anel de borracha	1	
42	ZL20-031000	Tampa da carcaça	1	
43	ZL20-030032	Bucha	3	
44	ZL20-030031	Junta	3	
45	ZL20-035002	Bucha	3	
46	ZL20-035001	Tampa	3	
47	GB/T119-1986	Pino A10 x 40	1	
48	GB/T70-1985	Parafuso M10 x 30	13	
49	ZL20-030022	Juntas seletivas	1	
50	ZL20-030026	Tampa inferior	1	
51	HG4-692-67	Vedador de óleo 65 x 90 x 12	2	

Transmissão

Modelo BS428

Item	Código	Descrição	Qtd.	Observação
52	GB/T5783-1986	Parafuso M10 x 30	35	
53	ZL20-030101	Tampão de respiro	1	
54	GB/T39-1988	Porca quadrada M6	1	
55	ZL20-030103	Prato	1	
56	ZL20-030105	Bucha	1	
57	ZL20-030106	Juntas	5	
58	ZL20-030107	Espaçadores de latão	4	
59	ZL20-030102	Prisioneiro	1	
60	ZL20-030109	Respiro	1	
61	ZL20-030108	Junta de papel	1	
62	ZL030039	Tampa superior	1	
63	ZL20-030060	Chapa defletora de óleo	1	
64	GB/T867-1986	Rebite 4 x 18	4	
65	ZL20-030040	Junta de papel 0,5	1	
66	GB/T5783-1986	Parafuso M10 x 35	4	
67	Q21-34	Restritor 7	6	
68	ZL20-031005	Tampão	6	

XCMG BRASIL

Conjunto da Árvore de Entrada

Modelo III

Item	Código	Descrição	Qtd.	Observação
1		Porca M20 x 1.5	1	GB810-76
2	4408006	Arruela de pressão	1	GB858-88
3	4404013	Arruela 20	1	GB97.1-85
4	ZL20-030061X1	Flange	1	
5	4706044	Rolamento de rolos cônicos 7507	2	GB297-84
6	ZL20-032008	Árvore de entrada	1	
7	ZL20-032009	Pino 9	1	
8	4411045	Anel elástico 75	2	GB893.2-86
9	4701156	Rolamento de esferas 109	2	GB276-89
10	Z120-032007X1	Engrenagem (Z = 33)	1	
11	ZL20-032101	Anel de retenção	1	
12	Z120-032102	Placa de reação	1	
13	ZL20-032104	Conjunto de discos de fricção (Externo)	6	
14	ZL20-030103	Conjunto de discos de aço (Interno)	5	
15		Anel elástico 60	1	GB394.2-86
16	ZL20-032110	Apoio da mola	1	
17	ZL20-032108	Mola helicoidal	1	
18	ZL20-032016	Êmbolo	1	
19	ZL20-032107	Anel vedador	1	
20		Anel de vedação 60 x 3,1	1	GBI235-76
21	ZL20-032105	Alojamento de embreagem	1	
22		Esfera 5	1	GB308-89
23	ZL20-032109	Sede da esfera	1	
24	ZL20-032010XI	Engrenagem (Z = 46)	1	
25	ZL20-032006	Chapa de trava	4	
26	4005053	Parafuso M10 x 25	8	GB5783-87
27	4502113	Pino A8 x 22	2	GBII9-86
28	ZL20-032004	Bucha	1	
29	ZL20-032003	Êmbolo	1	
30	CAI0-350914-A	Anel do êmbolo 52	2	
31	ZL20-032002	Prato	1	
32	ZL20-032001	Chapa de trava	1	
33	4005039	Parafuso M8 x 16	2	GB5783-86

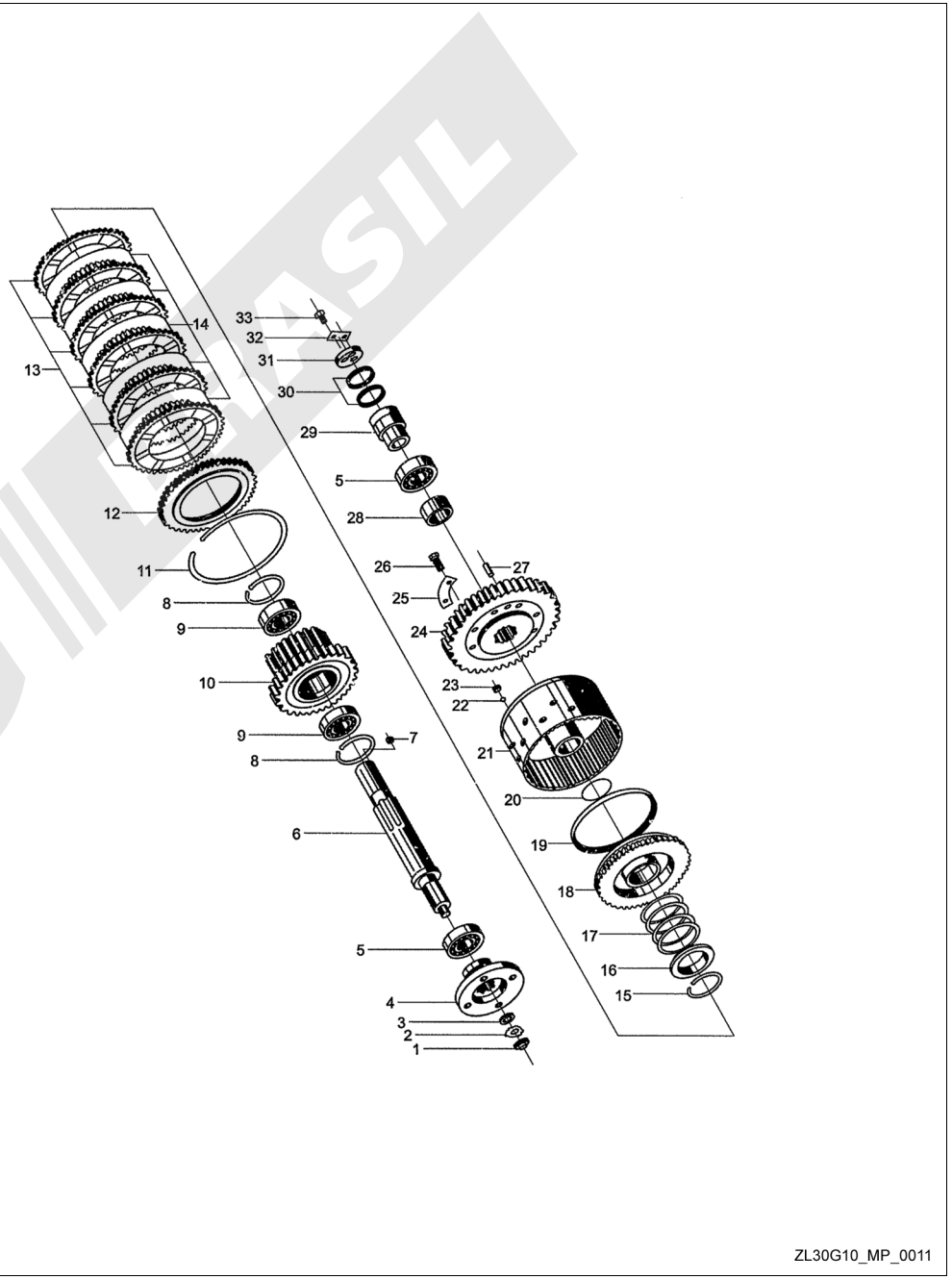

ZL30G10_MP_0011

Conjunto da Árvore de Entrada

Modelo BS428

Item	Código	Descrição	Qtd.	Observação
1	GB/T810-1976	Porca M20 x 1.5	1	
2	GB/T858-1988	Arruela de pressão	1	
3	ZL20-032011	Arruela 20	1	
4	ZL20-030061	Flange	1	AI Tipo AI
	ZL20-030061X1	Flange	1	A Tipo A
5	GB/T297-1984	Rolamento de rolos cônicos 7507	2	
6	ZL20-032008	Árvore de entrada	1	
7	ZL20-032009	Pino 9	1	
8	GB/T893.2-1986	Anel elástico 75	2	
9	GB/T276-1994	Rolamento de esferas 109	2	
10	ZL20-032007	Engrenagem (Z = 33)	1	
	ZL20-032007X1	Engrenagem (Z = 33)	1	
11	ZL20-032101	Anel de retenção	1	
12	ZL20-032102	Placa de reação	1	
13	ZL20-032104	Conjunto de discos de fricção (Externo)	6	
14	ZL20-032103	Conjunto de discos de aço (Interno)	5	
15	GB/T894.2-1986	Anel elástico 60	1	
16	ZL20-032110	Apoio da mola	1	
17	ZL20-032108	Mola helicoidal	1	
18	ZL20-032106	Êmbolo	1	
19	ZL20-032107	Anel vedador	1	
20	GB/T1235-1976	Anel de vedação 60 x 3,1	1	
21	ZL20-032105	Alojamento de embreagem	1	
22	GB/T308-1989	Esfera 5	1	
23	ZL20-032109	Sede da esfera	1	
24	ZL20-032010X1	Engrenagem (Z = 46)	1	
	ZL20-032003	Engrenagem (Z = 49)	1	
25	ZL20-032006	Batente	4	
26	GB/T5783-1987	Parafuso M10 x 25	8	
27	GB/T119-1986	Pino A8 x 22	2	
28	ZL20-032004	Bucha	1	
29	ZL20-032003	Luva de vedação interna	1	
30	CA10-350914-A	Anel do pistão 52	2	
31	ZL20-032002	Prato	1	
32	ZL20-032001	Batente	1	
33	GB/T5783-1986	Parafuso M8×16	2	

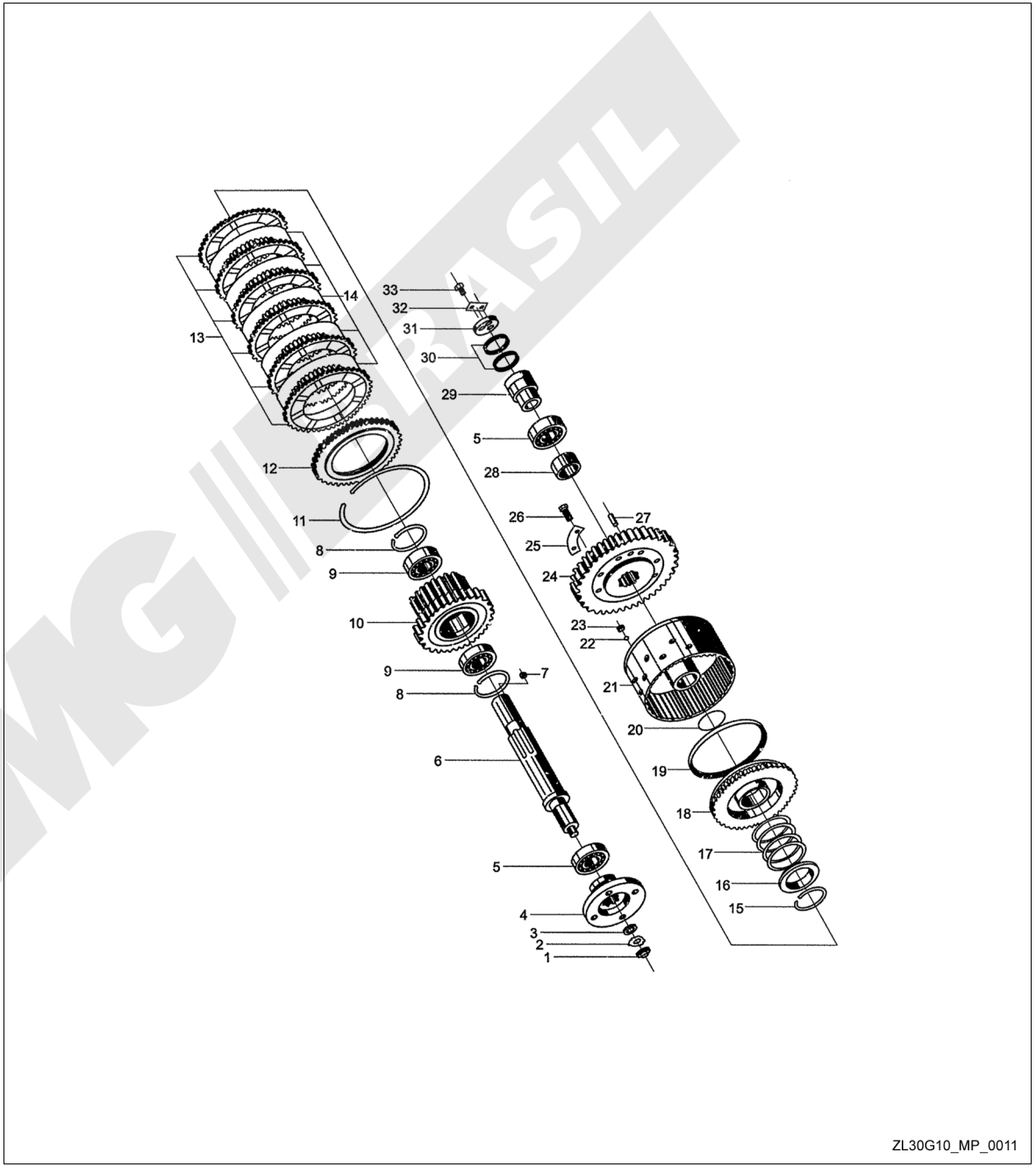

Conjunto da Árvore de Reversão

Modelo III

Item	Código	Descrição	Qtd.	Observação
1	4005039	Parafuso M8 x 16	2	GB5783-86
2	ZL20-032001	Chapa de trava	1	
3	ZL20-032002	Prato	1	
4	CAI0-3509164A	Anel do êmbolo 52	2	
5	ZL20-032003	Êmbolo	1	
6		Rolamento de rolos cônicos 7507	2	GB297-86
7	ZL20-0360001	Bucha	1	
8	ZL20-032009	Pino 9	1	
9	ZL20-036003	Árvore de reversão	1	
10	4436003	Anel elástico 75	2	GB893-86
11	4701156	Rolamento de esferas 109	2	GB276-89
12	ZL20-036002X1	Engrenagem (M = 4,5; Z = 49)	1	
13	ZL20-032101	Anel de retenção	1	
14	ZL20-032102	Placa de reação	1	
15	ZL20-032104	Conjunto de discos de aço (externo)	6	
16	ZL20-032103	Conjunto de discos de fricção (interno)	5	
17	4413042	Anel elástico 60	1	GB894.2-86
18	ZL20-032110	Apoio da mola	1	
19	ZL20-032108	Mola helicoidal	1	
20	ZL20-032106	Êmbolo	1	
21	ZL20-032107	Anel vedador	1	
22	4801039	Anel de vedação 60 x 3,1	1	GBI235-76
23	ZL20-032105	Alojamento da embreagem	1	
24		Esfera de aço 5	1	GB308-89
25	ZL20-032109	Sede da esfera	1	
26	ZL20-036004X1	Engrenagem (M = 4,5; Z = 44)	1	
27	ZL20-032006	Chapa de trava	4	
28	4005053	Parafuso M10 x 25	8	GB5783-86
29	4502113	Pino A8 x 22	2	GBII9-86

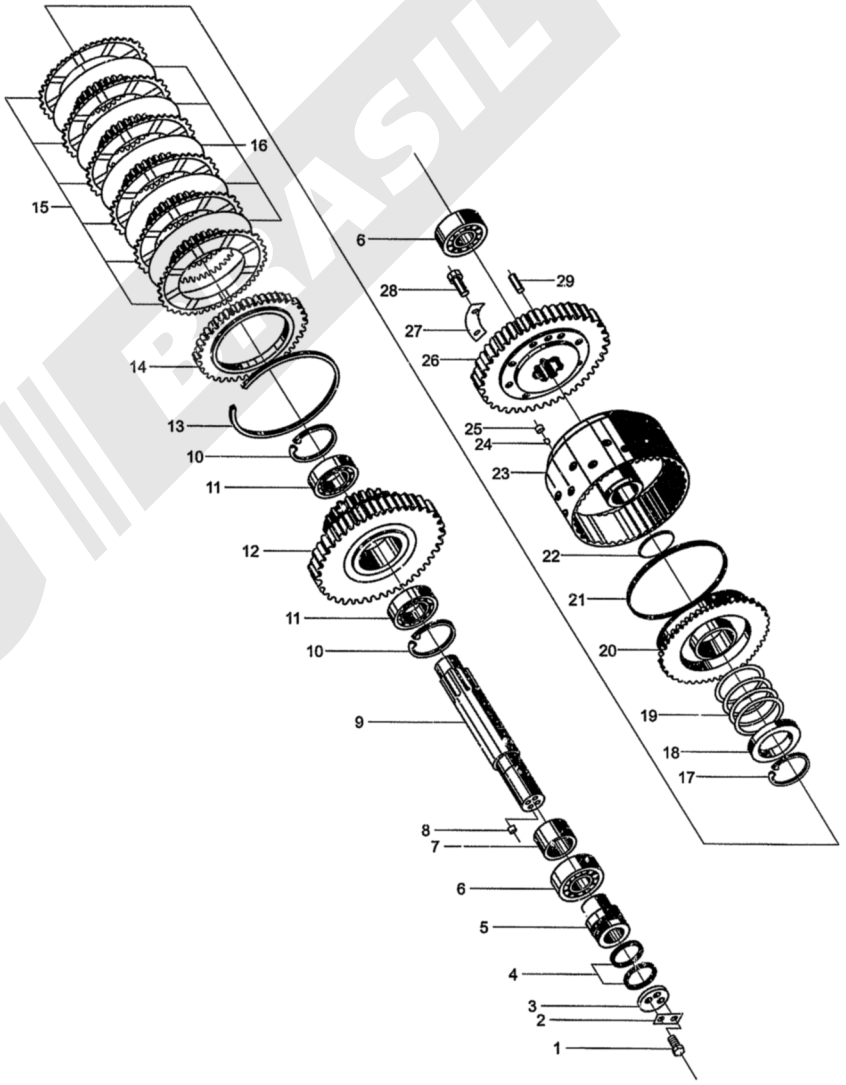

ZL30G10_MP_0012

Conjunto da Árvore de Reversão

Modelo BS428

Item	Código	Descrição	Qtd.	Observação
1	GB/T5783-1986	Parafuso M8 x 16	2	
2	ZL20-032001	Chapa de trava	1	
3	ZL20-032002	Prato	1	
4	CA10-3509164A	Anel do êmbolo 52	2	
5	ZL20-032003	Êmbolo	1	
6	GB/T297-1986	Rolamento de rolos cônicos 7507	2	
7	ZL20-036001	Bucha	1	
8	ZL20-032009	Pino 9	1	
9	ZL20-036003	Árvore de reversão	1	
10	GB/T893-1986	Anel elástico 75	2	
11	GB/T276-1989	Rolamento de esferas 109	2	
12	ZL20-036002X1	Engrenagem (M = 4,5; Z = 49)	1	
	ZL20-036002	Anel de retenção	1	
13	ZL20-032101	Placa de reação	1	
14	ZL20-032102	Conjunto de discos de aço (externo)	1	
15	ZL20-032104	Conjunto de discos de fricção (interno)	6	
16	ZL20-032103	Anel elástico 60	5	
17	GB/T894.2-1986	Apoio da mola	1	
18	ZL20-032110	Mola helicoidal	1	
19	ZL20-032108	Êmbolo	1	
20	ZL20-032106	Anel vedador	1	
21	ZL20-032107	Anel de vedação 60 x 3,1	1	
22	GB/T1235-1976	Alojamento da embreagem	1	
23	ZL20-032105	Esfera de aço 5	1	
24	GB/T308-1989	Sede da esfera	1	
25	ZL20-032109	Parafuso M8 x 16	1	
26	ZL20036004X1	Engrenagem (Z = 44)	1	
	ZL20-033003	Engrenagem (Z = 49)	1	
27	ZL20-032006	Chapa de trava	4	
28	GB/T5783-1986	Parafuso M10 x 25	8	
29	GB/T119-1986	Pino A8 x 22	2	

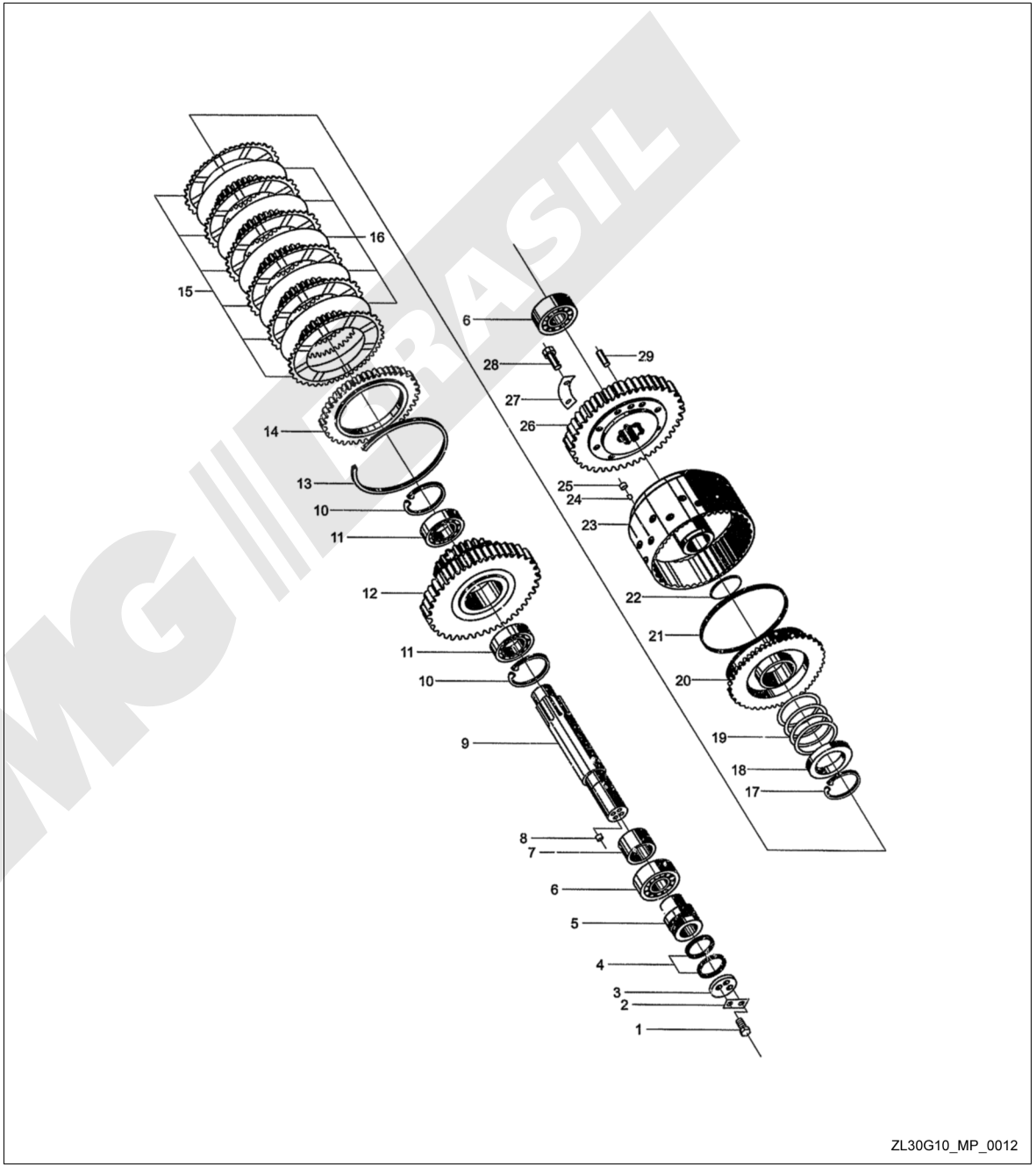

ZL30G10_MP_0012

Conjunto da Árvore Intermediária
Modelo III

Item	Código	Descrição	Qtd.	Observação
1	4005039	Parafuso M8 x 16	2	GB5783-86
2	ZL20-032001	Chapa de trava	1	
3	ZL20-032002	Prato	1	
4	CAI0-3509164A	Anel do êmbolo 52	2	
5	ZL20-032003	Êmbolo	1	
6		Rolamento de rolos cônicos 7507	2	GB297-86
7	ZL20-033001X1	Engrenagem (M = 5 Z = 24)		
8	ZL20-032009	Pino 9	1	
9	ZL20-033002	Árvore intermediária	1	
10	4436003	Anel elástico 75	1	
11	4701156	Rolamento de esferas 109	2	GB893-86
12	ZL20-032004X1	Engrenagem (M = 4,5; Z = 41)	2	GB276-89
13	ZL20-032101	Anel de retenção	1	
14	ZL20-032102	Placa de reação	1	
15	ZL20-032104	Conjunto de discos de aço (interno)	6	
16	ZL20-032103	Conjunto de discos de fricção (externo)	5	
17	4413042	Anel elástico 60	1	
18	ZL20-032110	Apoio da mola	1	GB894.2-86
19	ZL20-032108	Mola helicoidal	1	
20	ZI-20-032106	Êmbolo	1	
21	ZL20-032107	Anel vedador	1	
22	4801039	Anel de vedação 60 x 3.1	1	
23	ZL20-032105	Alojamento de embreagem	1	GBI235-76
24		Esfera de aço 5	1	
25	ZL20-032109	Sede da esfera	1	GB308-89
26	ZL20-033005X1	Engrenagem (M = 4,5; Z = 54)	1	
27	ZL20-032006	Chapa de trava	4	
28	4005053	Parafuso M10 x 25	8	
29		Pino A8 x 22	2	GB5783-86
		Pino A8 x 22		GBII9-86

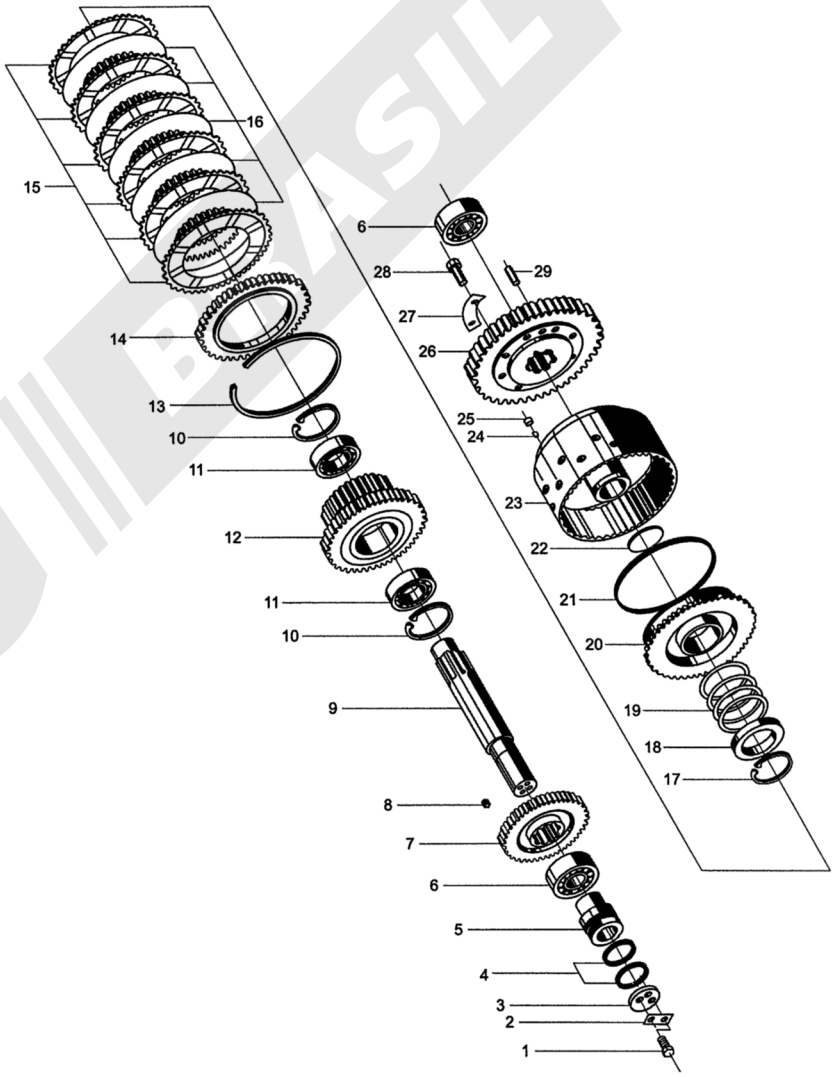

ZL30G10_MP_0013

Conjunto da Árvore Intermediária

Modelo BS428

Item	Código	Descrição	Qtd.	Observação
1	GB/T5783-1986	Parafuso M8 x 16	2	
2	ZL20-032001	Chapa de trava	1	
3	ZL20-032002	Prato	1	
4	CA10-3509164A	Anel do êmbolo 52	2	
5	ZL20-032003	Êmbolo	1	
6	GB/T297-1986	Rolamento de rolos cônicos 7507	2	
7	ZL20-033001X1	Engrenagem (Z = 24)	1	
	ZL20-033001	Engrenagem (Z = 27)	1	
8	ZL20-032009	Pino 9	1	
9	ZL20-032002	Árvore intermediária	1	
10	GB/T893.1~.2-1986	Anel elástico 75	2	
11	GB/T276-1989	Rolamento de esferas 109	2	
12	ZL20-033004X1	Engrenagem (Z = 41)	1	
	ZL20-032007	Engrenagem (Z = 38)	1	
13	ZL20-032101	Anel de retenção	1	
14	ZL20-032102	Placa de reação	1	
15	ZL20-032104	Conjunto de discos de aço (interno)	6	
16	ZL20-032103	Conjunto de discos de fricção (externo)	5	
17	GB/T894.2-1986	Anel elástico 60	1	
18	ZL20-032110	Apoio da mola	1	
19	ZL20-032108	Mola helicoidal	1	
20	ZL20-032106	Êmbolo	1	
21	ZL20-032107	Anel vedador	1	
22	GB/T1235-1976	Anel de vedação 60 x 3.1	1	
23	ZL20-032105	Alojamento de embreagem	1	
24	GB/T308-1989	Esfera de aço 5	1	
25	ZL20-032109	Sede da esfera	1	
26	ZL200933995X1	Engrenagem (Z = 54)	1	
	ZL20-033003	Engrenagem (Z = 49)	1	
27	ZL20-032006	Chapa de trava	4	
28	GB/T5783-1986	Parafuso M10 x 25	8	
29	GB/T110-1986	Pino A8 x 22	2	

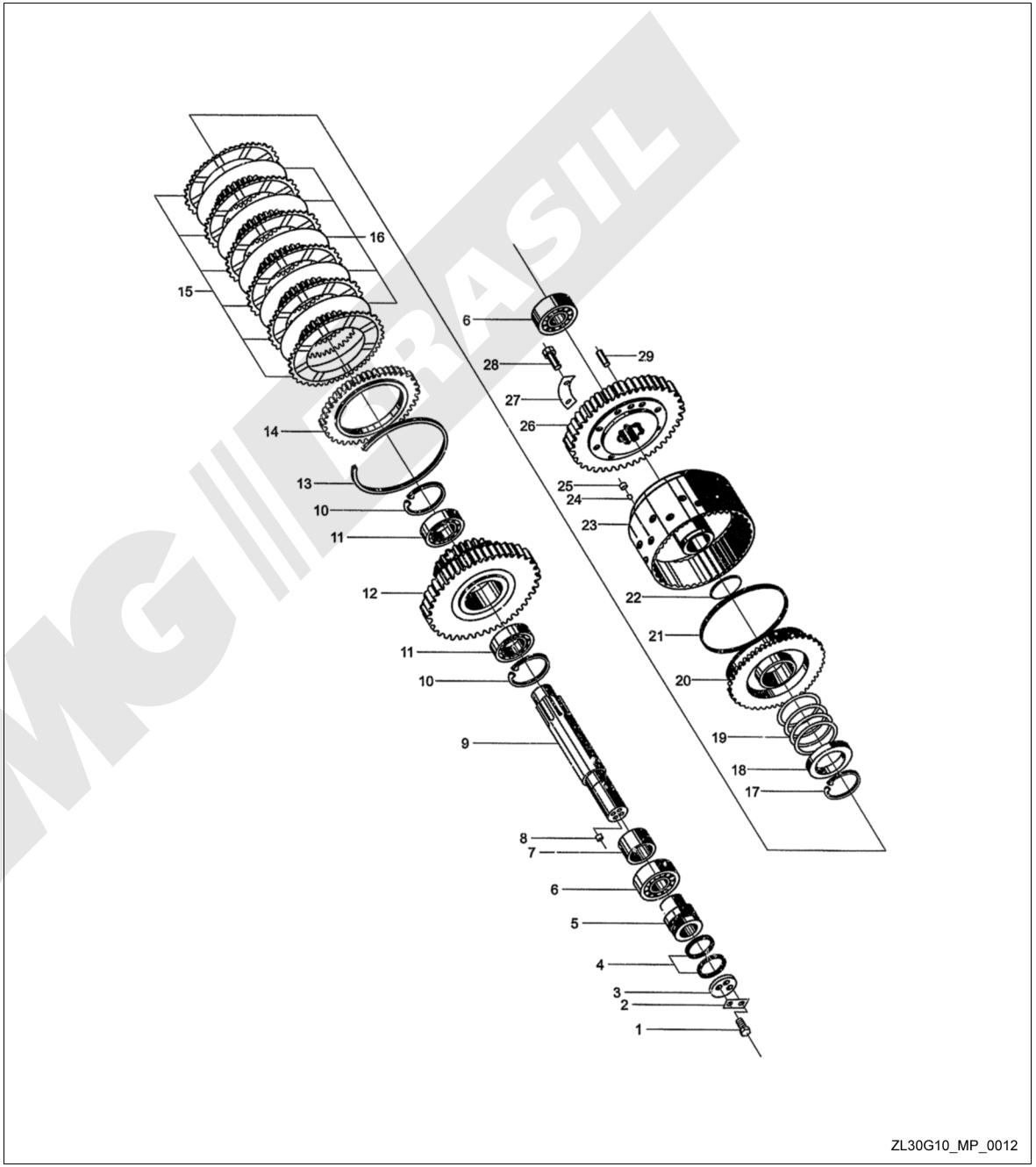

ZL30G10_MP_0012

Conjunto da Árvore de Saída
Modelo III

Item	Código	Descrição	Qtd.	Observação
1	4005053	Parafuso M10 x 25	4	GB5783-86
2	ZL20-030077	Chapa de trava	2	
3	ZL20-030078	Prato	2	
4	Q26-0I	Anel de vedação 52 x 5,7	2	
5	ZL20-030013	Flange dianteira	2	
	Z120-030075	Flange traseira	2	
6	ZL20—030030	Protetor contra impurezas	2	
7	HG4-335-66	Vedador de óleo 52 x 5,7	4	
8	ZL20-030071	Tampa	1	
9	4005054	Parafuso M10 x 30	8	GB5783-86
10	4401008	Arruela 10	8	GB93-87
11	4701249	Rolamento de esferas 310	2	GB276-89
12	ZL20-030010A	Arruela de encosto	2	
13	9243/55	Rolamento de agulha 55 x 60 x 30	4	
14	ZL20-030017	Anel espaçador 60 x 5	1	
15	ZL20-030009X1	Engrenagem (Z = 36)	1	
16	Z120-030019	Luva de engate	1	
17	GB/T308-1989	Esfera 4	2	GB308-89
18	ZL20-030072A	Árvore de saída	1	
19	ZL20-030021X1	Engrenagem (Z = 36)	1	
20	ZL20-030023	Anel espaçador 60 x 3	1	
21	ZL20-030029	Tambor do freio de estacionamento dianteiro	1	
	ZL20-030076	Tambor do freio de estacionamento traseiro	1	
22	4306006	Porca M14	1	
23	4401010	Arruela de trava 14	1	
24	4005081	Parafuso M14 x 40	4	GB6175-86
		Parafuso M14 x 40	4	GB93-87
		Parafuso M14 x 40	4	GB5783-86

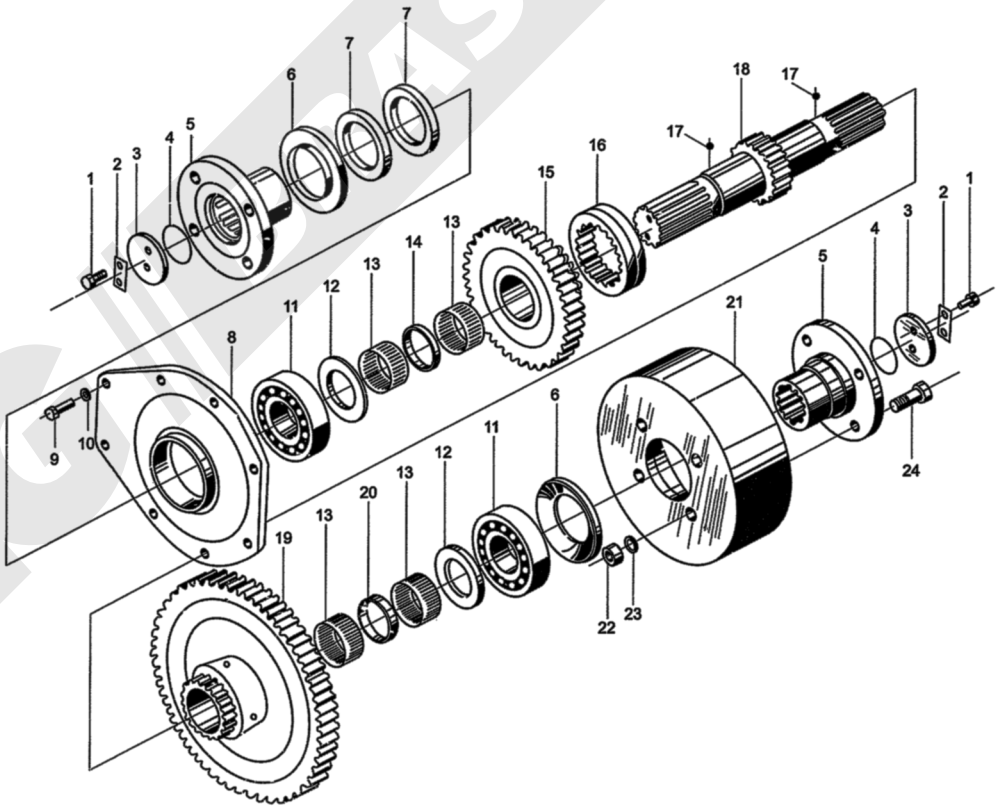

ZL30G10_MP_0014

Conjunto da Árvore de Saída

Modelo BS428

Item	Código	Descrição	Qtd.	Observação
1	GB/T5783-1986	Parafuso M10 x 25	4	
2	ZL20-030077	Chapa de trava	2	
3	ZL20-0320078	Prato	2	
4	Q26-01	Anel de vedação 52 x 5,7	2	
5	ZL20-030013	Flange	2	BI Tipo BI
	ZL20-030075	Flange	2	B Tipo B
6	ZL20-030030	Protetor contra impurezas	2	
7	HG4-336-1806	Vedador de óleo 52 x 5,7	4	
8	ZL20-030071	Tampa	1	
9	GB/T5783-1986	Parafuso M10 x 30	8	
10	GB/T93-1987	Arruela 10	8	
11	GB/T276-1989	Rolamento de esferas 310	2	
12	ZL20-030010A	Arruela de encosto	2	
13	SF-1 5530	Rolamento de agulha 55 x 60 x 30	4	
14	ZL20-03009X1	Engrenagem (Z = 36)	1	
15	ZL20-030019	Luva de engate	1	
16	GB/T308-1989	Esfera 4	2	
17	ZL20-030072A	Árvore de saída	1	
18	ZL20-030021X1	Engrenagem (Z = 36)	1	
		Engrenagem (Z = 36)	1	
19	ZL20-030029	Tambor do freio de estacionamento	1	B Tipo B
	ZL20-030076	Tambor do freio de estacionamento		
20	GB/T6175-1986	Porca M14	4	
21	GB/T93-1987	Arruela de trava 14	4	
22	GB/T5783-1986	Parafuso M14 x 40	4	

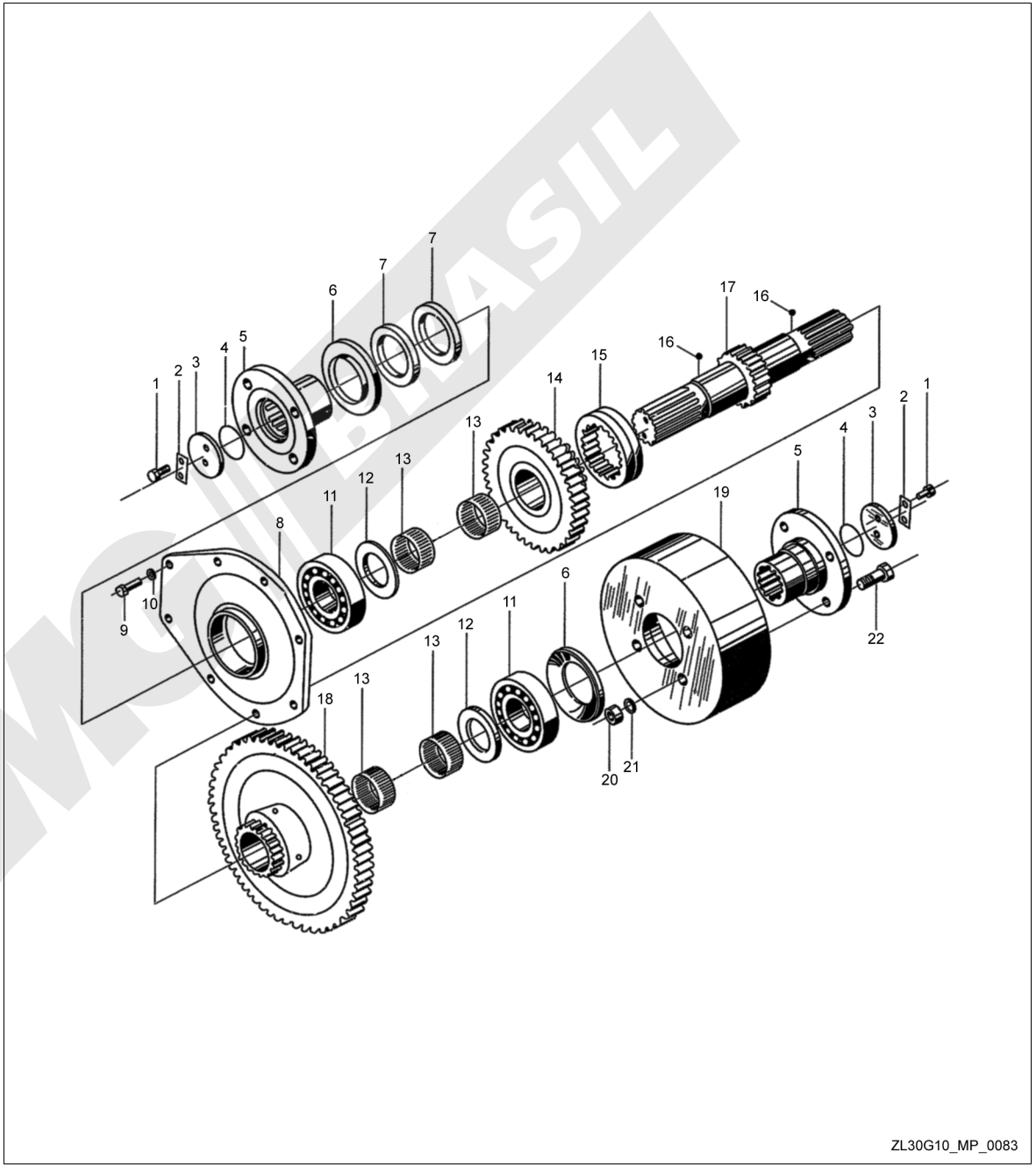

Freio de Estacionamento
Modelo III

Item	Código	Descrição	Qtd.	Observação
1	ZL20-038005	Suporte	2	
2	ZL20-038003	Suporte	2	
3	4404012	Arruela 16	2	GB97.1-85
4		Pino com cabeça 3 x 25	2	GB91-86
5	4506162	Pino A16 x 48	2	GB882-86
6	ZL20-038004	Haste de acionamento	1	
7	ZL20-038002	Mola helicoidal	2	
8	ZL20-038001	Mola helicoidal	2	
9	4404010	Arruela 12	1	GB97.1-85
10	4302018	Porca M12 x 1.25	2	GB6171-86
11	4301008	Porca M8	2	GB6170-86
12		Parafuso M8 x 75	1	GB5783-86
13	ZL20-038102	Suporte da cinta (superior)	1	
14	4511190	Rebite 6 x 12	18	GB867-86
15	ZL20-038101	Suporte da cinta (inferior)	1	
16	4513133	Rebite 5 x 12	4	GB875-86
17	ZL20-038104	Lona de freio	2	
18	4513138	Rebite 5 x 17	22	GB875-86
19	ZL20-038103	Cinta de aço	1	
20	ZL20-038105	Suporte	1	
21		Parafuso M10 x 55	1	GB32.1-86
22	ZL20-038007	Arame de lacre cabo 0,5	1	
23	ZL20-038006	Mola helicoidal	1	
24	ZL20-030041	Suporte (direito)	1	
25	4005041	Parafuso M8 x 25	4	GB5783-86
26	4401007	Arruela de pressão 8	4	GB93-87
27	ZL20-030042	Suporte (esquerdo)	1	
28	4005067	Parafuso M12 x 30	4	GB5783-86
29	4401009	Arruela de trava 12	4	GB93-87

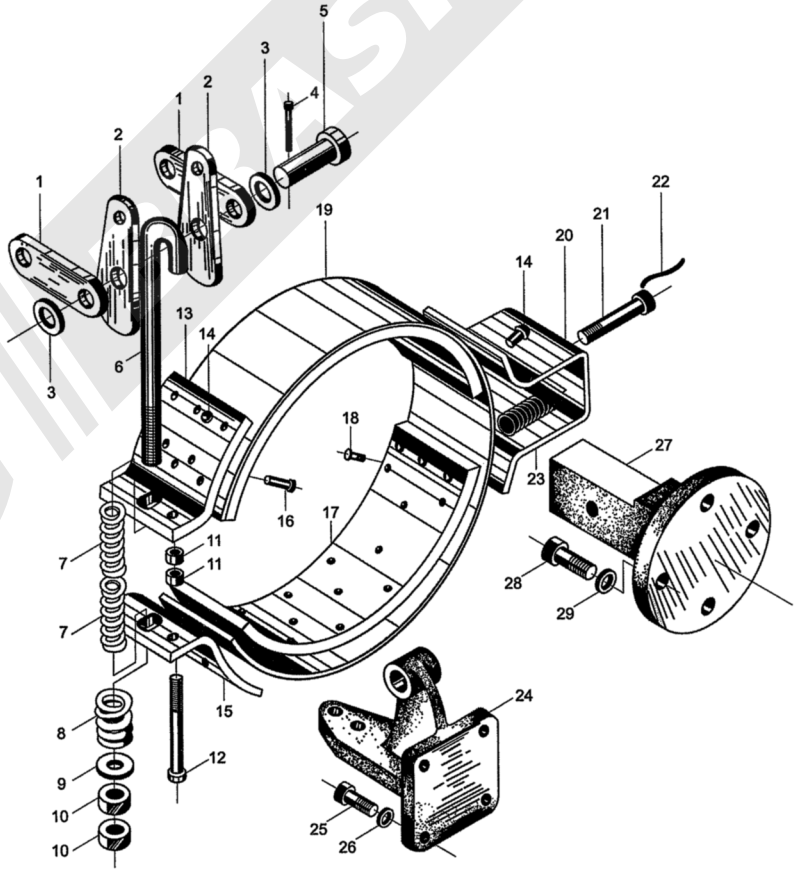

ZL30G10_MP_0015

Conjunto do Freio de Estacionamento

Modelo BS428

Item	Código	Descrição	Qtd.	Observação
1	ZL16.15.2AF-3	Transportador (grande)	1	Intercambiável
2	ZL16.15.2A-7	Pino do eixo	1	Intercambiável
3	ZL30.03L-4B	Alavanca	1	
4	ZL16.15.2A-5	Porca de travamento	1	Intercambiável
5	ZL16.15.2A-2	Parafuso de ajustagem	1	Intercambiável
6	ZL16.15.2A-8	Pino de tração	1	Intercambiável
7	ZL16.15.2A-6	Mola	1	Intercambiável
8	GB93-87	Arruela de pressão	2	Intercambiável
9	GB41-86	Porca	2	Intercambiável
10	ZL16.15.2A-11	Disco do freio	1	Intercambiável
11	ZL16.15.2A-1	Transportador (pequeno)	1	Intercambiável
12	ZL16.15.2A-12	Disco do freio	1	Intercambiável
13	GB91-76	Pino chato	1	Intercambiável
14	ZL30.03-9	Mola de retorno	1	Intercambiável
15	ZL16.15.2A-10	Eixo posicionador	2	Intercambiável
16	ZL30.03-13	Suporte	1	Intercambiável
17	ZL30.03-14	Suporte	1	Intercambiável
18	ZL30.03-15	Disco do freio	1	Intercambiável

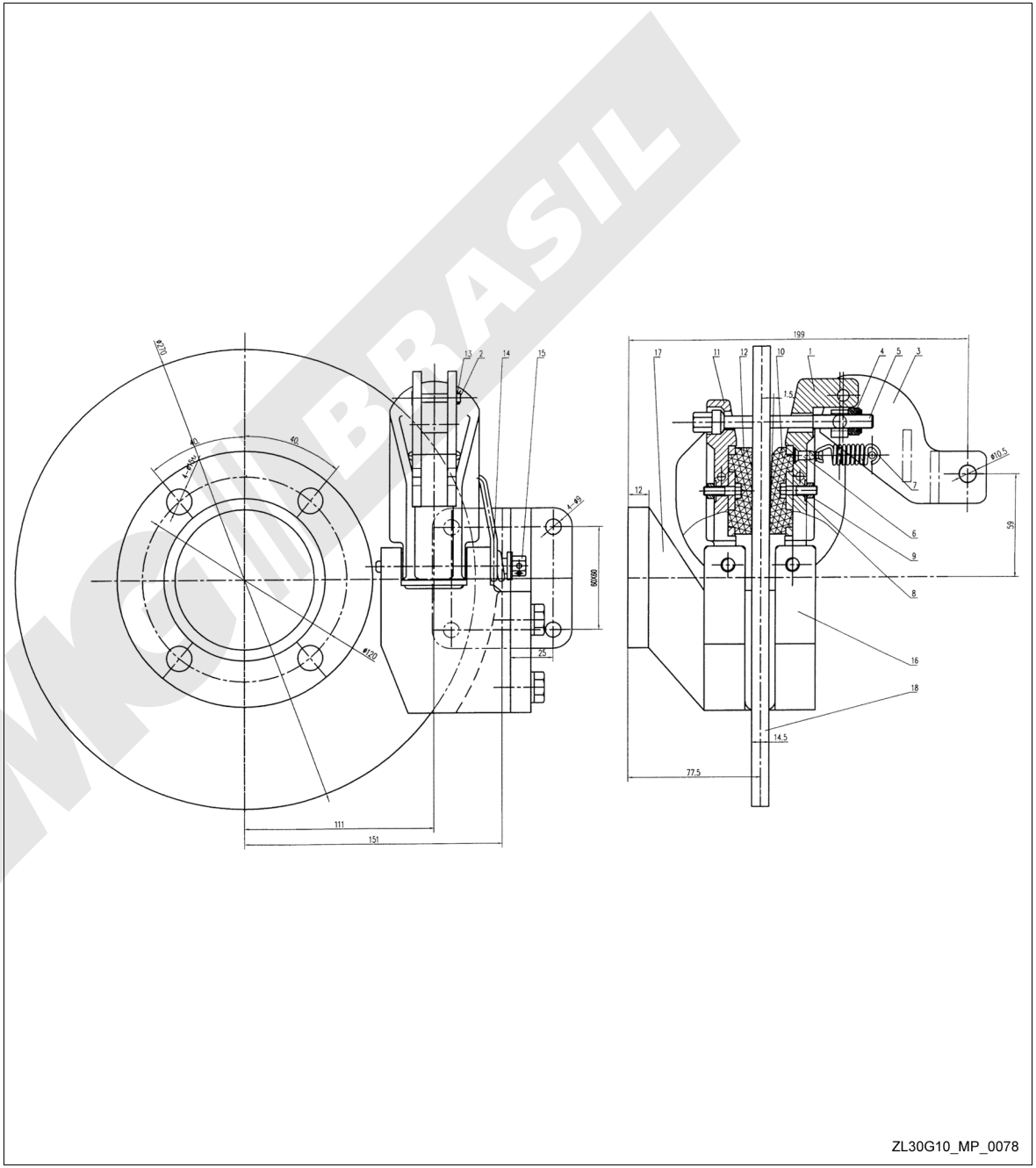

Válvula de Controle de Transmissão

Modelo III

Item	Código	Descrição	Qtd.	Observação
1	ZL20-039011	Bujão	1	
2	ZL20-039013	Arruela	1	
3	ZL20-039012	Mola helicoidal	1	
4		Esfera 10	1	GB308-89
5	ZL20-039023	Guarda-pó (Ø 10)	1	
6	ZL20-026010	Tampão de pressão	1	
7	ZL20-026009	Arruela	2	
8	Q20-0I	Bujão M10 x 1-6h	1	
9	4411020	Anel elástico 30	2	GB893.2-86
10		Vedador de óleo 14 x 30 x 10	4	JB2600-80
11	ZL20-039010	Arruela	2	
12	ZL20-039009	Haste da válvula	1	
13	Z120-039022	Guarda-pó	1	
14	ZL20-039015	Tampão	1	
15	Q26-01	Anel de vedação 22 x 2	1	
16	ZL20-039016	Gaxeta de borracha	1	
17	ZL20-039017	Carretel	1	
18	ZL20-039018	Mola helicoidal	1	
19	Q26-0I	Anel de vedação 16 x 2	1	
20	ZL20-039019	Assento da mola	1	
21	ZL20-039021	Bujão	1	
22	ZL20-039007	Corpo da válvula	1	
23	ZL20-029020	Junta de papel 0,5	1	
24	ZL20-039008	Placa	1	
25	4204067	Parafuso M6 x 16	15	B70-85
26	ZL20-030034	Junta de papel	1	
27	4004031	Parafuso M10 x 45	8	GB5782-86
28	4401008	Arruela 10	8	GB93-87

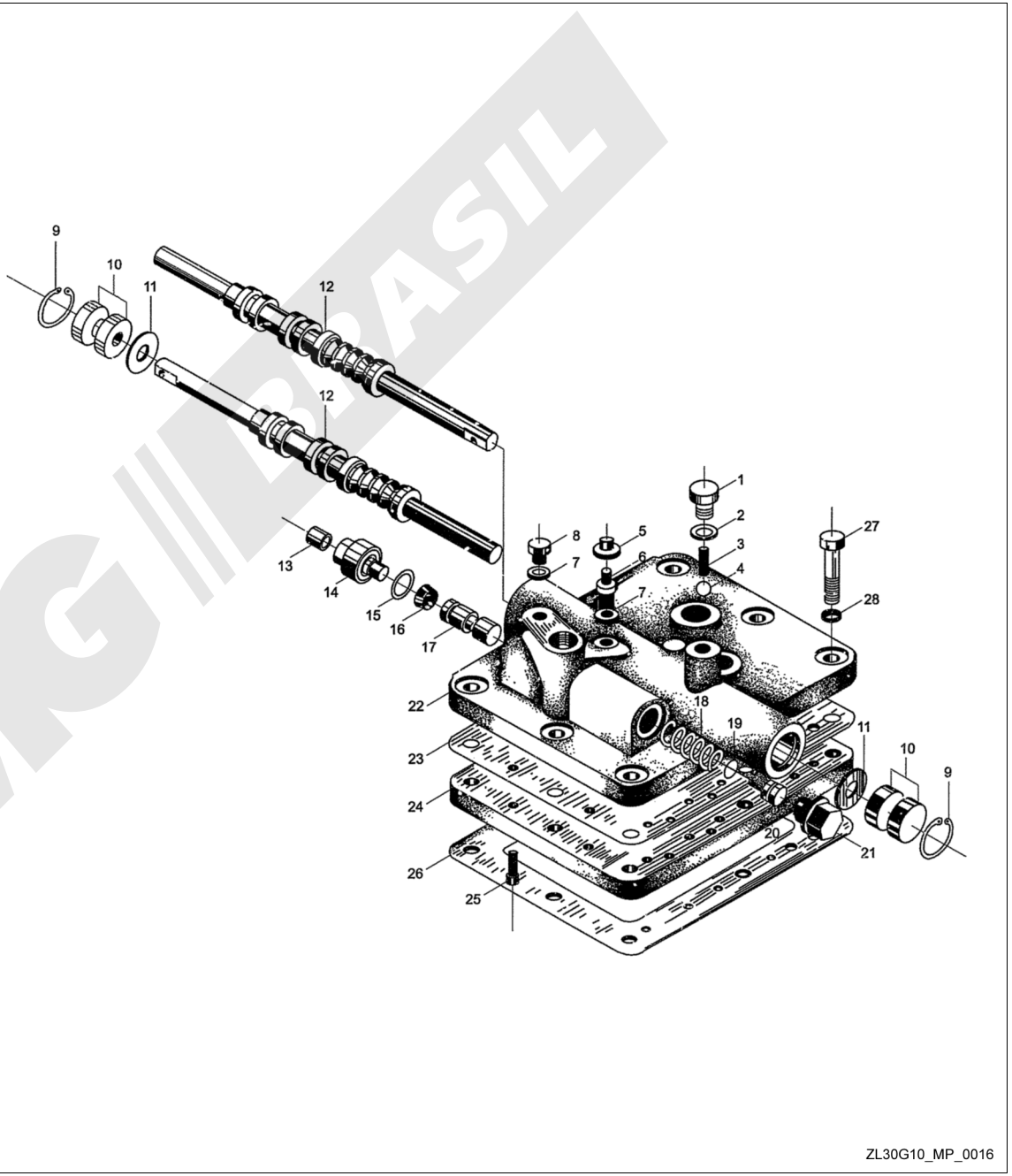

Conjunto da Válvula de Controle da Transmissão

Modelo BS428

Item	Código	Descrição	Qtd.	Observação
1	ZL20-039011	Bujão	1	
2	ZL20-039013	Arruela	1	
3	ZL20-039012	Mola helicoidal	1	
4	GB/T308-9	Esfera 10	1	
5	ZL20-039023	Guarda-pó (Ø 10)	1	
6	ZL20-026010	Tampão de pressão	1	
7	ZL20-026009	Arruela	2	
8	Q20-01	Bujão M10 x 1-6h	1	
9	GB/T893.2-1986	Anel elástico 30	2	
10	HG4-692-67	Vedador de óleo 14 x 30 x 10	4	
11	ZL20-039010	Arruela	2	
12	ZL20-039009	Haste da válvula	1	
	ZL20-039009X2	Guarda-pó	1	
13	ZL20-039022	Tampão	1	
14	ZL20-039015	Anel de vedação 22 x 2	1	
15	Q26-01	Gaxeta de borracha	1	
16	ZL20-039016	Carretel	1	
17	ZL20-039017	Bujão	1	
18	ZL20-039018	Mola helicoidal	1	
	ZL20-039018X2	Mola helicoidal	1	
19	Q26-01	Anel de vedação 16 x 2	1	
20	ZL20-039019	Assento da mola	1	
21	ZL20-039021	Bujão	1	
22	ZL20-039007	Corpo da válvula	1	
23	ZL20-039020	Junta de papel 0,5	1	
24	ZL20-039008	Placa	1	
25	GB/T70-1985	Parafuso M6 x 16	15	
26	ZL20-030034	Junta de papel	1	
27	GB/T5782-1986	Parafuso M10 x 45	8	
28	GB/T93-1987	Arruela 10	8	

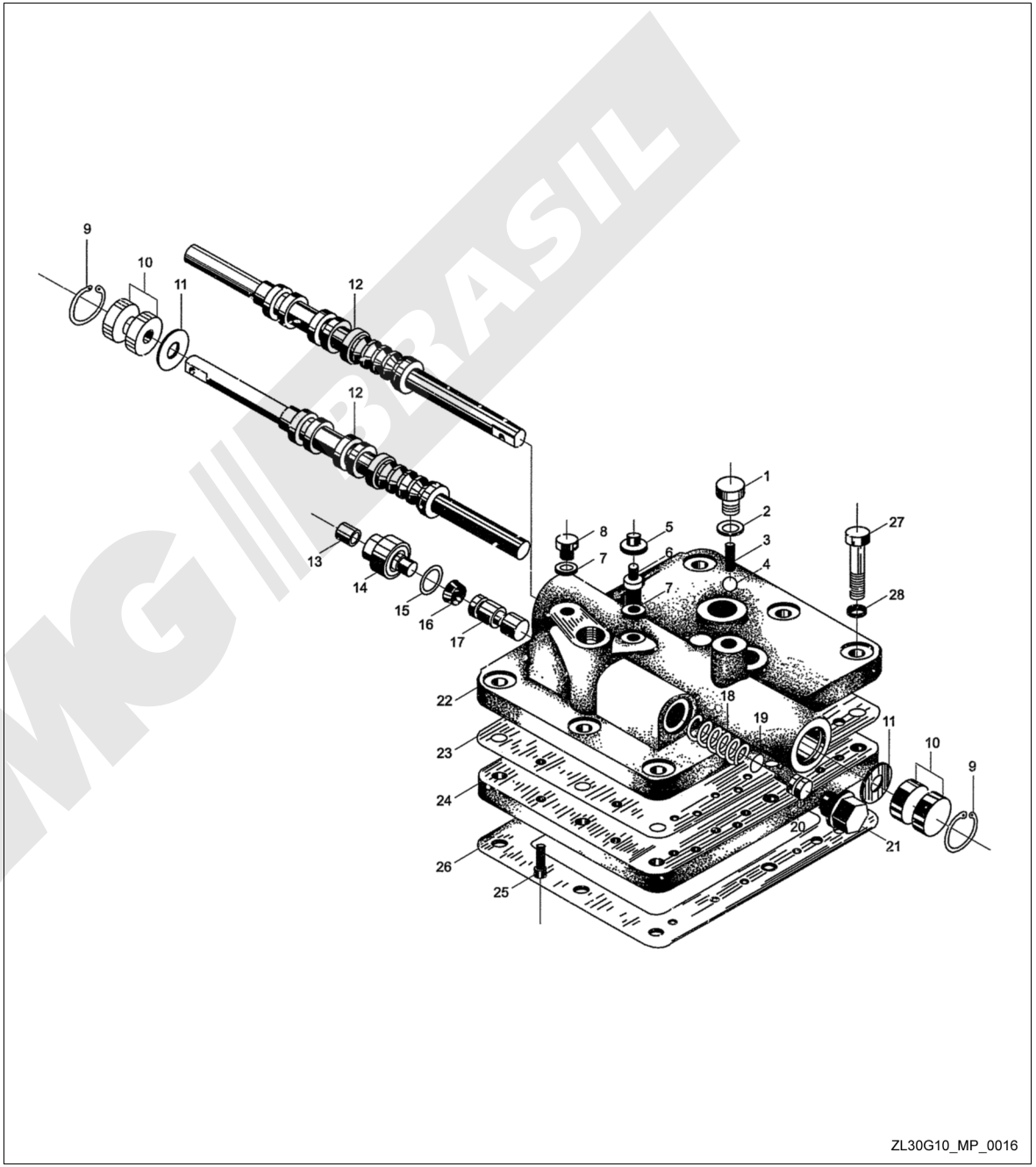

Conjunto do Garfo Seletor
Modelo III

Item.	Código	Descrição	Qtd.	Observação
1		Arame de lacre Ø 1	1	
2	ZL20-030049	Parafuso de regulagem	1	
3	ZL20-030048	Garfo seletor	1	
4	ZL20-030045	Junta de papel	1	
5	ZL20-030047	Suporte	1	
6	4401008	Arruela 10	4	GB93-87
7	4005054	Parafuso M10 x 30	4	GB5783-86
8		Vedador de óleo 18 x 35 x 10	1	JB2600-80
9	ZL20-030046	Eixo seletor	1	
10	Q2I-01	Bujão M12 x 1,25	1	
11	ZL20-030044	Arruela	1	
12		Esfera 10	1	GB308-89
13	ZL20-030055	Mola helicoidal Ø 1,6	1	

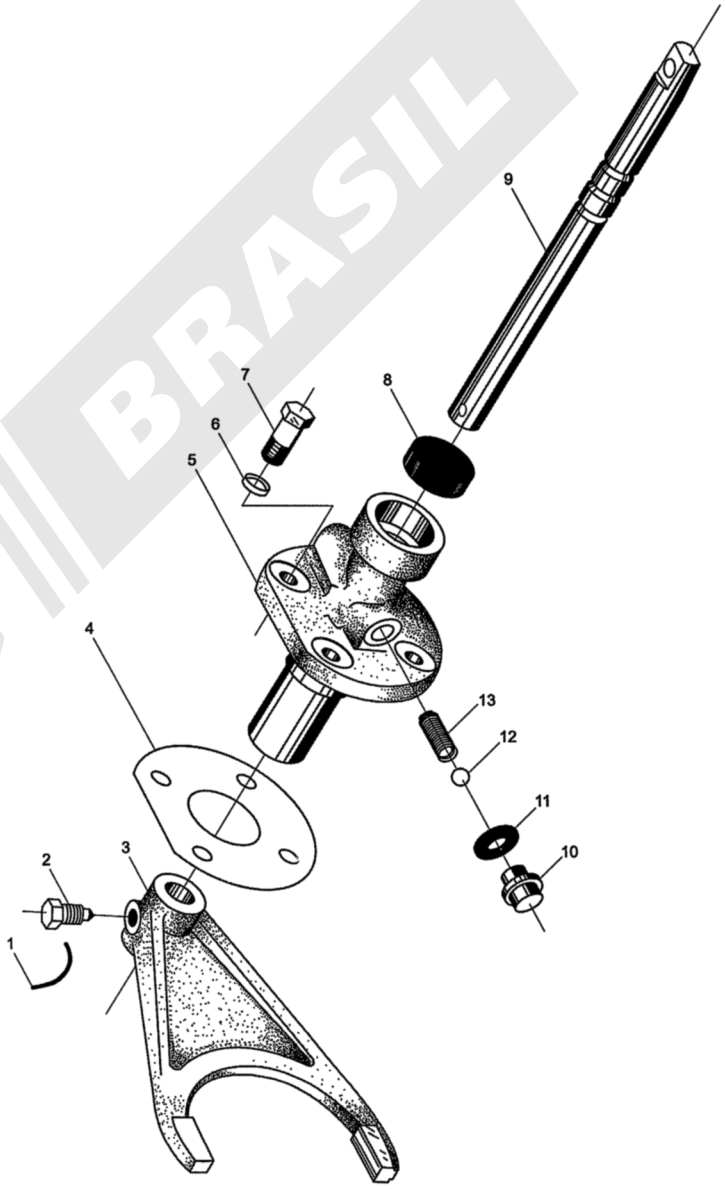

ZL30G10_MP_0017

Conjunto do Garfo Seletor

Modelo BS428

Item	Código	Descrição	Qtd.	Observação
1		Arame de lacre Ø 1	1	90
2	ZL20-030049	Parafuso de regulagem	1	
3	ZL20-030048	Garfo seletor	1	
4	ZL20-030045	Junta de papel	1	
5	ZL20-030047	Suporte	1	
6	GB/T93-1987	Arruela 10	4	
7	GB/T5783-1986	Parafuso M10 x 30	4	
8	HG4-692-67	Vedador de óleo 18 x 35 x 10	1	
9	ZL20-030046	Eixo seletor	1	
10	Q21-01	Bujão M12 x 1,25	1	
11	ZL20-030044	Arruela	1	
12	GB/T308-1989	Esfera 10	1	
13	ZL20-030055	Mola helicoidal Ø 1,6	1	

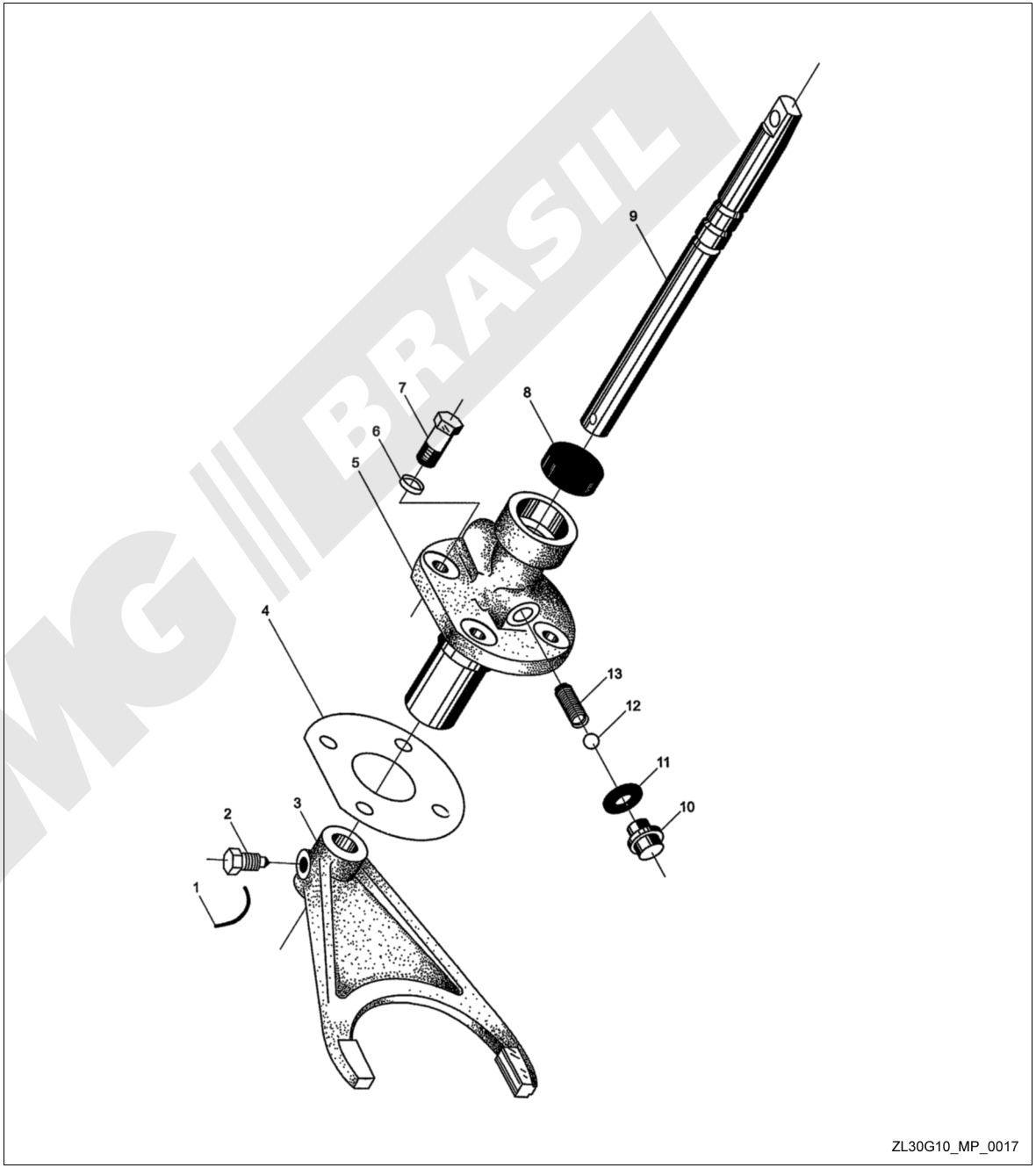

Conjunto de Hastes de Acionamento
Modelo III

Item.	Código	Descrição	Qtd.	Observação
1	9301138	Placa de posicionamento	1	
2	9301139	Suporte	1	
3	9345341	Plaqueta	1	
4	4509020	Parafuso 3 x 10	4	GB827-86
5	9329302	Mecanismo superior	1	
6	9346821	Haste de conexão	1	
7	9329311	Braço de ligação	1	

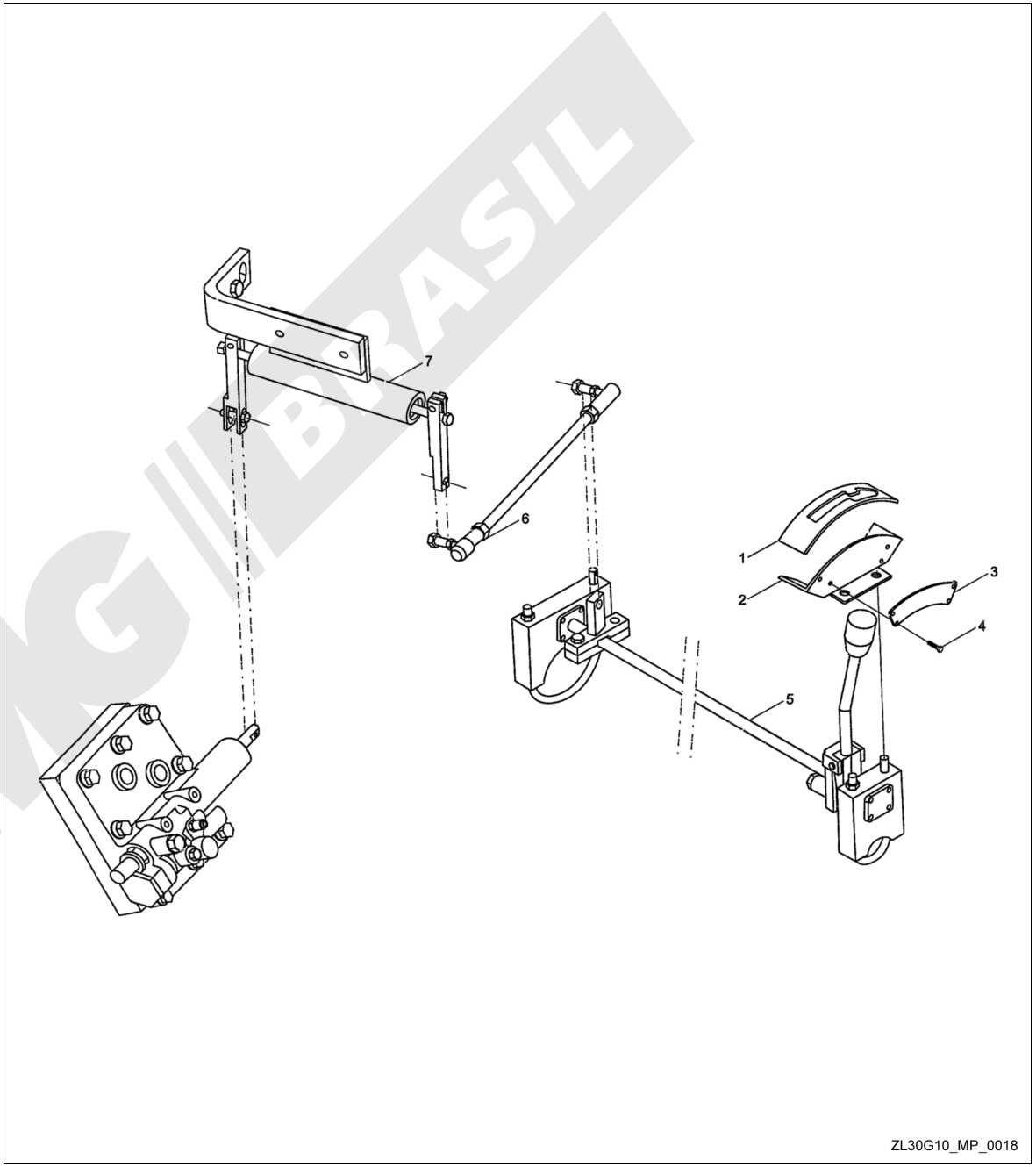

Alavanca de Acionamento

Modelo Z3G (CK)

Item	Código	Descrição	Qtd.	Observação
1	4003002	Parafuso M5 x 12	8	GB5783-86
2	4401005	Arruela 5	8	GB93-87
3	9300537	Placa	1	
4	9300545	Espaçador	4	
5	9300544	Espaçador	2	
6	4729153	Rolamento 180101	2	GB279-88
7	9300543	Espaçador	2	
8	9301141	Alojamento do rolamento	1	
9	9301145	Parafuso U	1	
10	9329303	Suporte da alavanca	1	
11	9300539	Pino	1	
12	9300541	Mola helicoidal	1	
13	9300540	Sede da mola	1	
14	9329308	Placa	1	
15	9300542	Placa	1	
16	9327971	Alojamento do rolamento	1	
17	9327972	Parafuso U	1	
18	4401007	Arruela 8	6	GB93-87
19	4301008	Porca M8	4	GB6170-86
20	9329305	Suporte	1	
21	4003020	Parafuso M8 x 25	2	GB578l-86
22	4301010	Porca M12	1	GB6170-86
23	5002890	Manopla com rosca M12	1	

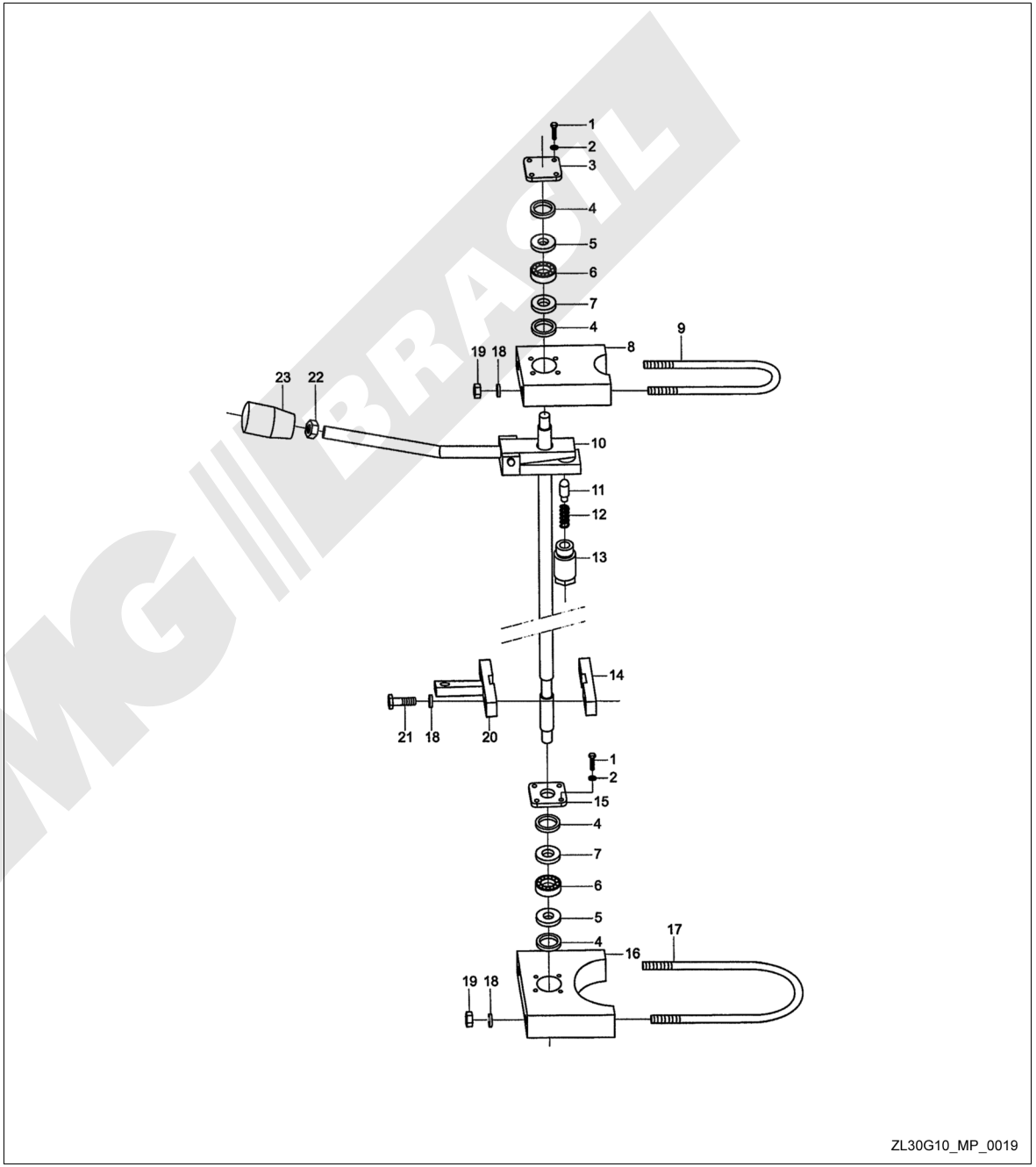

Varão de Acionamento

Modelol I

Item.	Código	Descrição	Qtd.	Observação
1	9331833	Bucha cilíndrica	2	
2	9309528	Luva de trava	2	
3	9309529	Parafuso com pino esférico	2	
4	4401008	Arruela 10	2	GB93-87
5	4302002	Porca M10 x 1	4	GB6171-86
6	4501050	Cupilha 2 x 20	2	GB91-86
7	9309525	Terminal	2	
8	9309527	Bucha cilíndrica	2	
9	9346822	Varão	1	I
	9329310	Varão		II

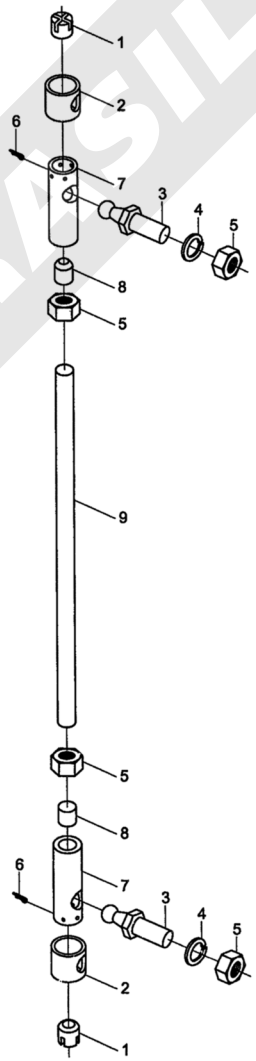

ZL30G10_MP_0020

Varão de Acionamento

Modelo II

Item.	Código	Descrição	Qtd..	Observação
1	4301008	Porca M8	2	GB6170-86
2	4401007	Arruela de trava 8	6	GB93-87
3	4404008	Arruela 8	4	GB97.1-85
4	4005040	Parafuso M8 x 20	2	GB5783-86
5	9329315	Haste de bloqueio	1	
6	4501078	Cupilha 3,2 x 22	1	GB91-86
7	4506447	Pino eixo B8 x 32	1	GB882-86
8	4410019	Anel retentor 28	2	GB893.1-86
9	9316706	Disco de apoio	2	
11	4729153	Rolamento 180101	2	GB279-88
12	4003020	Parafuso M8 x 25	2	GB5783-86
13	4403005	Arruela 8	2	GB96-85
14	9329316	Suporte	1	
15	4404010	Arruela 12	2	GB97.1-85
16	4401009	Arruela de pressão 12	2	GB93-87
17	4003042	Parafuso M12 x 30	2	GB5783-86
18	9329314	Suporte	1	
19	9329313	Eixo	1	
20	9329312	Haste de conexão	1	

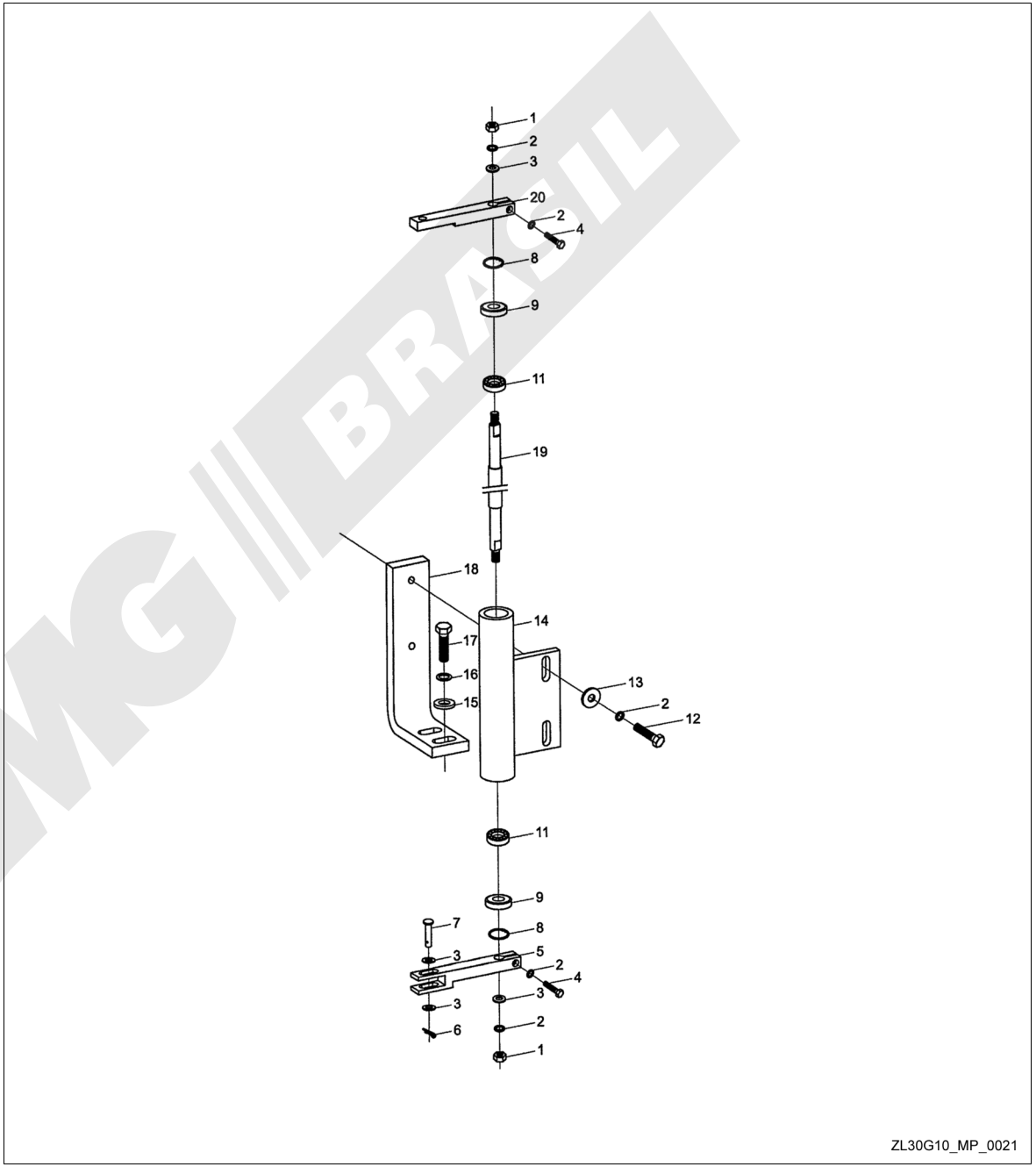

ZL30G10_MP_0021

Alavancas de Seleção

Modelo III

Item.	Código	Descrição	Qtd.	Observação
1	5002890	Manopla	1	
2	4301010	Porca M12	1	GB6170-86
3	9305276	Alavanca de comando	1	
4	4301009	Porca M10	9	GB6170-86
5	4401008	Arruela de pressão 10	9	GB93-87
6	9301135	Base de fixação	2	
7	4003030	Parafuso M10 x 25	4	GB5783-86
8	9301133	Espaçador	2	
9	9301134	Bucha de isolamento	1	
10	9305265	Eixo	1	
11	4906002	Bico de engraxadeira 45° M10 x 1	1	JB/T7940.2-1995
12	4209009	Parafuso M6 x 16	2	GB86-88
16	9336635	Haste de conexão	1	I
	9346823	Haste de conexão		II
17	4002060	Parafuso M16 x 100	4	GB5782-86
18	9301091	Placa	2	
19	9301090	Placa	2	
20	4401011	Arruela 16	4	GB93-87
21	4301012	Porca M16	4	GB6170-86
22	4003019	Parafuso M8 x 20	1	GB5783-86
23	9307553	Arruela	1	
24	9307552	Suporte	2	
25	4501065	Cupilha 2,5 x 24	1	GB91-86
26	4404009	Arruela 10	2	GB97.1-85
27	9305270	Conjunto de alavancas	1	
28	4002024	Parafuso M10 x 45	4	GB5782-86
29	4506096	Pino eixo B10 x 60	1	GB882-86
30	9301122	Eixo	1	

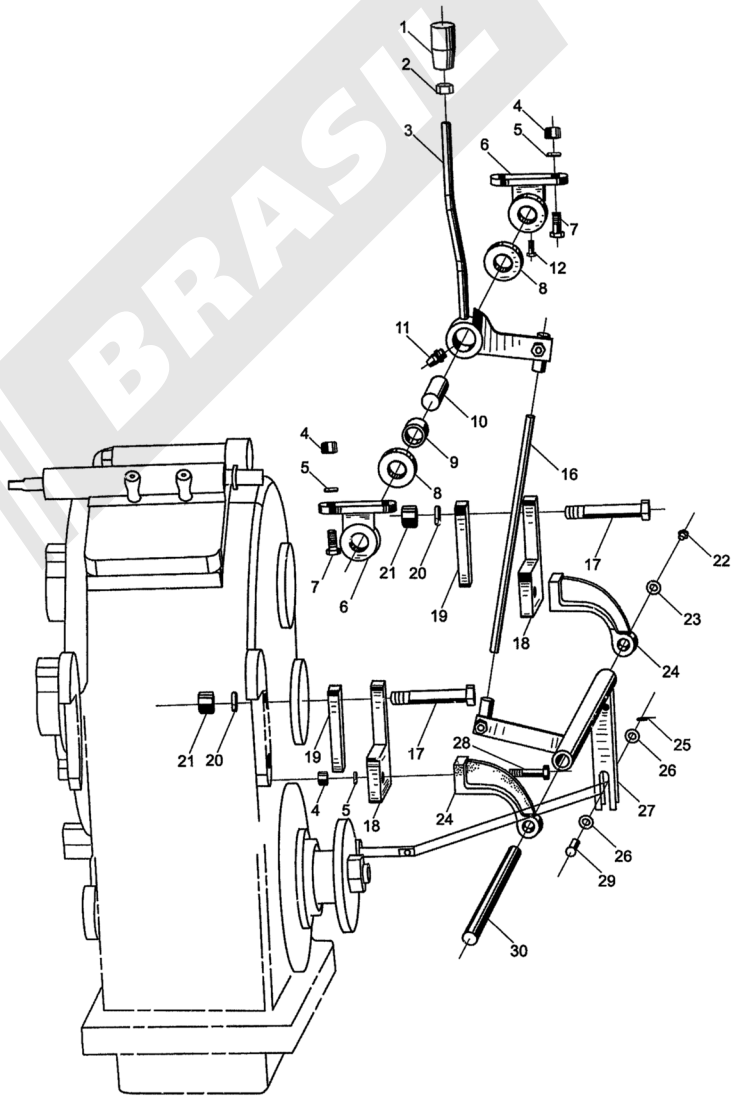

ZL30G10_MP_0022

Conversor de Torque

Modelo I, II

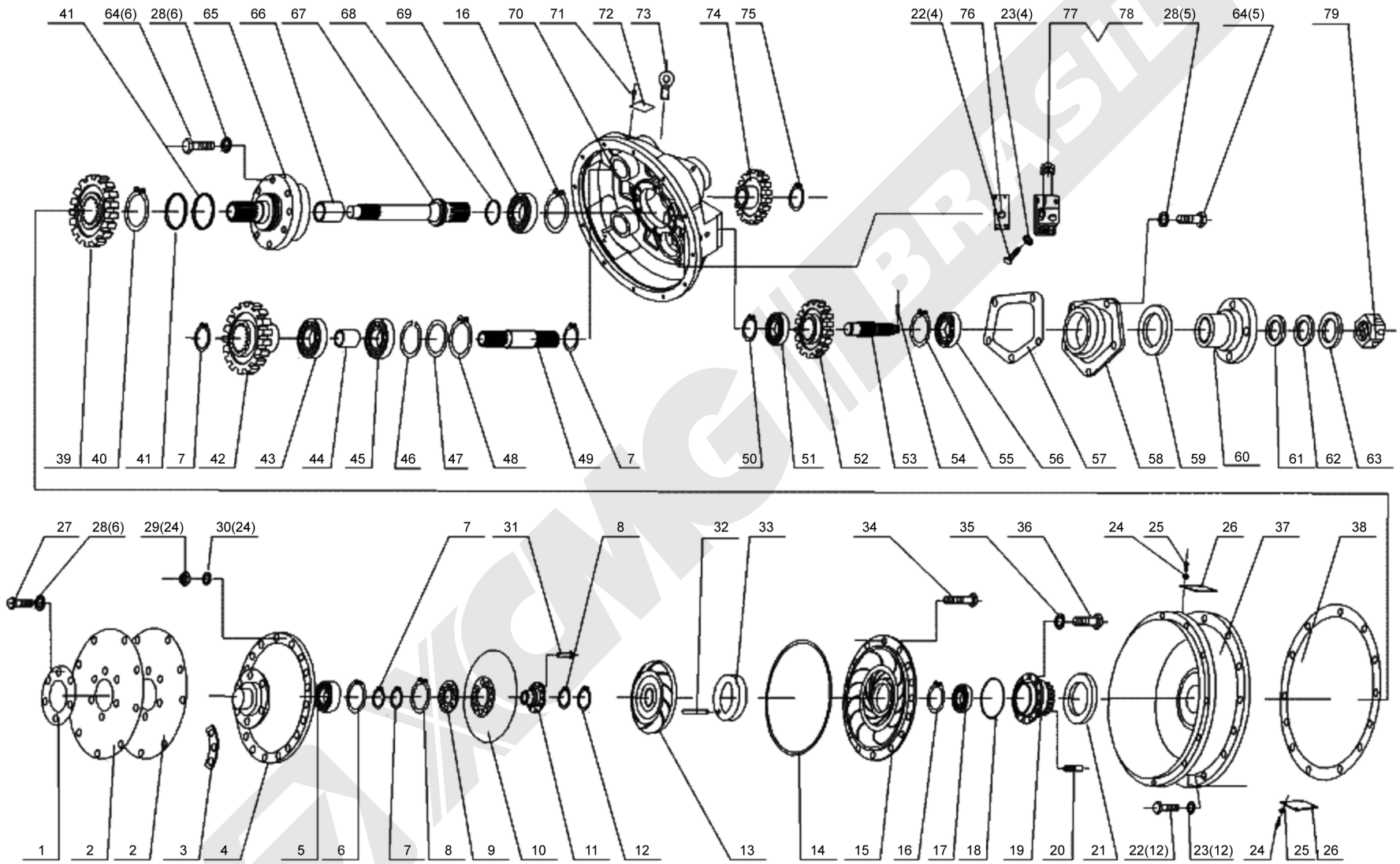

ZL30G10_MP_0082

Conversor de Torque
Modelo I, II

Item	Código	Descrição	Qtd.	Observação
1	YJ315Y-00018	Placa de compressão	1	
2	YJ315Y-00002	Placa de amortecimento	2	
3	YJ315Y-10001	Arruela	4	
4	YJ315X-00002	Placa de fechamento	1	
5	GB289-64	Rolamento 4074106	1	
6	04065-05520	Arruela 55	1	
7	04064-03015	Anel trava 30	8	
8	04064-03818	Arruela de encosto 38	2	
9	ZL30D-11-29	Rolamento de encosto	1	
10	ZL30D-11-37	Turbina	1	
11	ZL30D-11-28	Bucha da turbina	1	
12	04064-06020	Anel trava 60	1	
13	ZL30D-11-27	Estator	1	
14	GB/3452.1-92	Anel de vedação 338 x 3,55	1	
15	YJ315X-00003	Reator	1	
16	GB893.1-86	Anel trava110	2	
17	GB276-89	Rolamento de esferas 212	1	
18	GB1235-76	Anel de vedação 130 x 3,1	1	
19	ZL30D-11-21	Bucha do reator	1	
20	ZL30D-11-22	Pino	4	
21	ZL30D-11-54	Anel vedador	1	
22	01010-51030	Parafuso M10 x 30	16	
23	01602-21030	Arruela 10	16	
24	01023-30610	M6 x 10	6	
25	01602-20619	Arruela trava6	6	
26	YJ315X-00004	Placa	2	
27	01010-51225	Parafuso M12 x 25	8	
28	01602-21236	Arruela trava12	17	
29	01508-10806	Porca M8	24	
30	01602-20825	Arruela 8	24	
31	04400-00832	Pino da turbina 8 x 32	1	
32	04025-00620	Pina da base da turbina 8 x 20	1	
33	ZL30D-11-24	Anel de encosto do estator	1	
34	01010-50835	Parafuso M8 x 35	24	
35	01010-50820	Arruela M8 x 20	8	
36	GB859-87	Parafuso M8 x 35	8	
37	YJ315X-00001	Carcaça do conversor	1	
38	ZL30D-11-38	Junta	1	
39	ZL30D-11-20	Engrenagem solar	1	
40	04064-01030	Anel trava100	1	
41	ZL30D-11-19	Anel trava 80	2	
42	ZL30D-11-39	Engrenagem planetária	3	
43	GB276-89	Rolamento de esfera 206	3	
44	ZL30D-11-40	Bucha	3	
45	GB277-64	Rolamento de esfera 50206	3	
46	ZL30D-11-04	Anel de encosto	3	
47	ZL30D-11-03	Arruela	3	
48	04065-06825	Anel trava 68	3	
49	ZL30D-11-02	Eixo da engrenagem planetária	3	
50	04064-03515	Anel elástico 35	1	
51	GB276-89	Rolamento 307	1	
52	ZL30D-11-18	Engrenagem	1	
53	ZL30D-11-15	Eixo de saída	1	
54	GB91-86	Pino 5 x 45	1	
55	04065-09030	Anel trava 90	1	
56	GB276-89	Rolamento 308	1	
57	ZL30D-11-07	Junta	1	
58	ZL30D-11-11	Flange	1	
59	NJ130-2402025	Vedador 55 x 82 x 22	2	
60	ZL30D-11-12	Flange	1	
61	ZL30D-11-13	Anel vedador	1	
62	ZL30D-11-17	Arruela	1	
63	ZL30D-11-16	Arruela	1	
64	01010-51230	Parafuso M12 x 30	11	

Conversor de Torque

Modelo I, II

Item	Código	Descrição	Qtd.	Observação
65	ZL30D-11-05	Eixo do estator	1	
66	ZL30D-11-10	Bucha	1	
67	ZL30D-11-09	Eixo intermediário	1	
68	ZL30D-11-08	Anel de vedação 60	1	
69	GB276-89	Rolamento 310	1	
70	ZL30D-11-01	Carcaça do conversor	1	
71	04418-03060	Parafuso 3 x 6	4	
72	09607-05080	Placa	1	
73	GB/T825-88	Parafuso olhal M16	1	
74	ZL30D-11-06	Engrenagem	1	
75	GB/T94-86	Anel trava 48	1	
76	YJ315X-00009Z	Junta da válvula de redução	6	
77	YJ320-01000Z	Válvula de redução	1	
78	YJ315X-2	Válvula de redução	1	
79	ZL30D-11-14	Porca castelo	1	

XCMG BRASIL

3

Sistema Hidráulico

Sistema Hidráulico de Trabalho

Modelo Z3G (CE) I

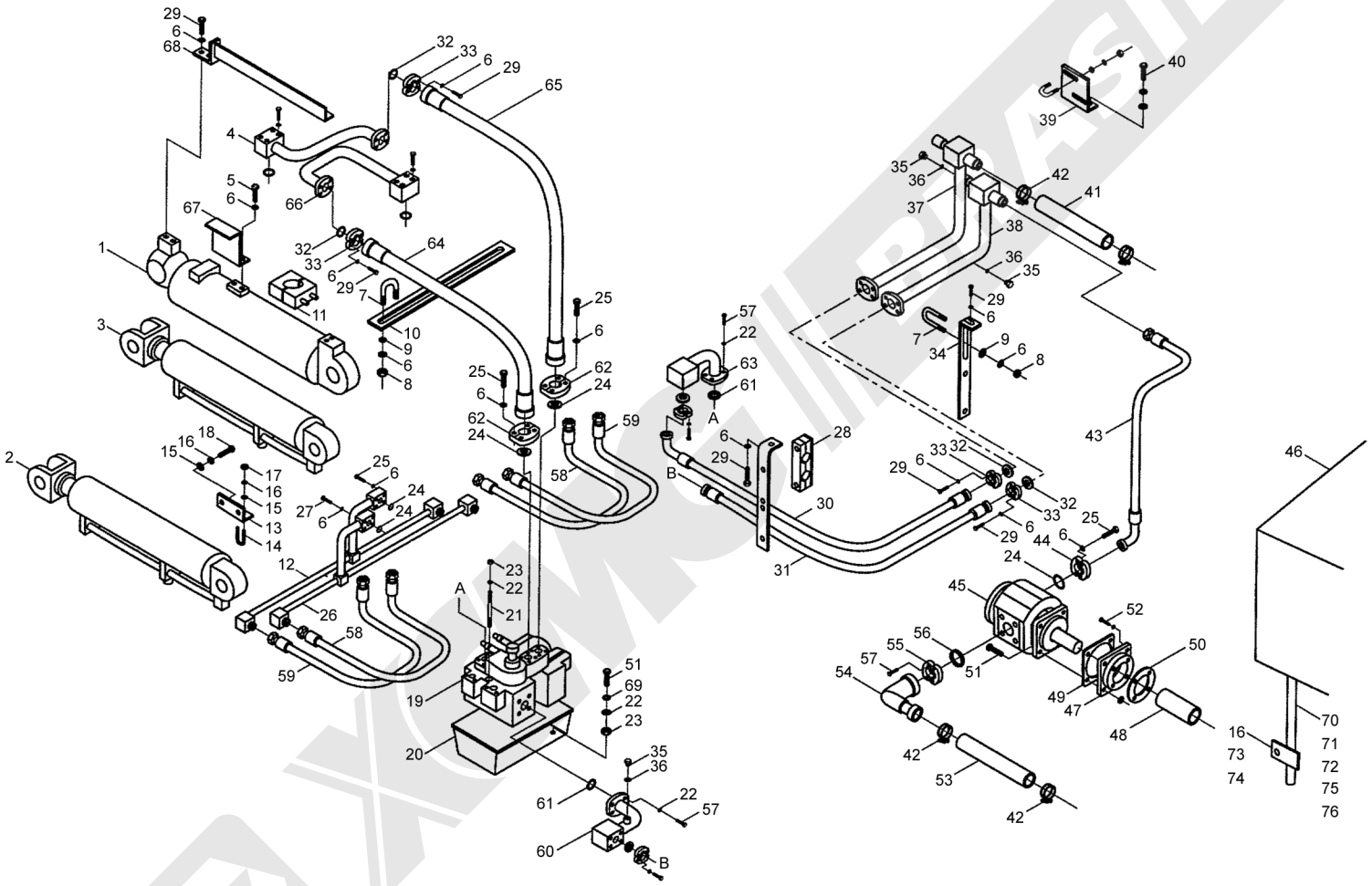

Sistema Hidráulico de Trabalho

Modelo Z3G (CE) I

Item	Código	Descrição	Qtd.	Observação
1	9337668	Cilindro de inclinação	1	
2	5004412	Cilindro esquerdo da lança	1	
3	5004413	Cilindro direito da lança	1	
4	9327121	Tubo	1	
5	4005053	Parafuso M10 x 25	4	GB5783-86
6	4401008	Arruela 10	66	GB93-87
7	9327125	Parafuso U	6	
8	4301009	Porca M10	12	GB6170-86
9	4404009	Arruela 10	12	GB97. 1-85
10	9327126	Chapa	1	
11	9327127	Grampo	2	
12	9349668	Tubo	1	
13	9348111	Suporte	2	
14	9304364	Parafuso U	4	
15	4404008	Arruela 8	14	GB97.1-85
16	4401007	Arruela de pressão 8	20	GB93-87
17	4301008	Porca M8	8	GB6170-86
18	4005041	Parafuso M8 x 25	4	GB5783-86
19	5004569	Válvula de controle	1	
20	9337441	Suporte da válvula	1	
21	4103291	Parafuso M12 x 180	3	GB901-88
22	4401009	Arruela 12	23	GB93-87
23	4301010	Porca M12	11	GB6170-86
24	4827038	Anel de vedação 40 x 3,55	5	GB3452.1-1992
25	4005055	Parafuso M10 x 35	40	GB5783-86
26	9349669	Tubo	1	
27	4004033	Parafuso M10 x 55	4	GB5782-86
28	9337659	Grampo	1	
29	4005054	Parafuso M10 x 30	6	GB5783-86
30	9349675	Mangueira F	1	
31	9353060	Mangueira F	1	
32		Anel de vedação 32,92 x 3,53	6	
33	5003024	Flange de separação	6	
34	9337431	Suporte	1	
35	4614004	Tampão 14 x 1,5	4	JB1000-77
36	4829002	Arruela 14	4	Q/SC1294-2000
37	9339093	Tubo	1	
38	9339095	Tubo	1	
39	9337432	Suporte	1	
40	4005040	Parafuso M8 x 20	2	GB5783-86
41	9337735	Tubo	1	
42	4A05007	Abraçadeira 50-55	4	JB/T3616.1-1984
43	9349677	Tubo D	1	
44	9349670	Junta	1	
45	5000035	Bomba	1	
46	9353564	Tanque	1	
47	9301254	Acoplamento	1	
48	9305281	Eixo de união	1	
49	9301258	Coxim de papel	1	
50	5002507	Coxim de papel	1	
51	4004042	Parafuso M12 x 55	8	GB5782-86
52	4204080	Parafuso M8 x 20	6	GB70-85
53	9328111	Tubo	1	
54	9328126	Tubo	1	
55	9319316	Flange de separação	1	
56	4827037	Anel de vedação 47,5 x 3,55	1	GB3452.1-1992
57	4005068	Parafuso M12 x 35	12	GB5783-86
58	9349678	Tubo D	2	
59	9449679	Tubo D	2	
60	9337428	Tubo	1	
61	4827035	Anel de vedação 50 x 3,55	2	GB3452.1-1992
62	5003025	Flange de separação	2	
63	9337430	Tubo	1	
64	9349680	Mangueira F	1	

Sistema Hidráulico de Trabalho

Modelo Z3G (CE) I

Item	Código	Descrição	Qtd.	Observação
65	9349681	Mangueira F	1	
66	9327136	Tubo	1	
67	9329132	Suporte	1	
68	9337669	Cobertura	1	
69	4404010	Arruela 12	4	GB97.1-85
70	9349342	Conexão	1	
71	9349798	Tubo	1	
72	4A05024	Abraçadeira 28-32	2	JB3616.1-1984
73	9349346	Abraçadeira	1	
74	4005305	Parafuso M8 x 12	1	GB5783-86
75	9349347	Tampão	1	
76	4829008	Arruela 27	1	Q/SC1294-2000

XCMG BRASIL

Sistema Hidráulico de Trabalho

Modelo Z3G (CE) II

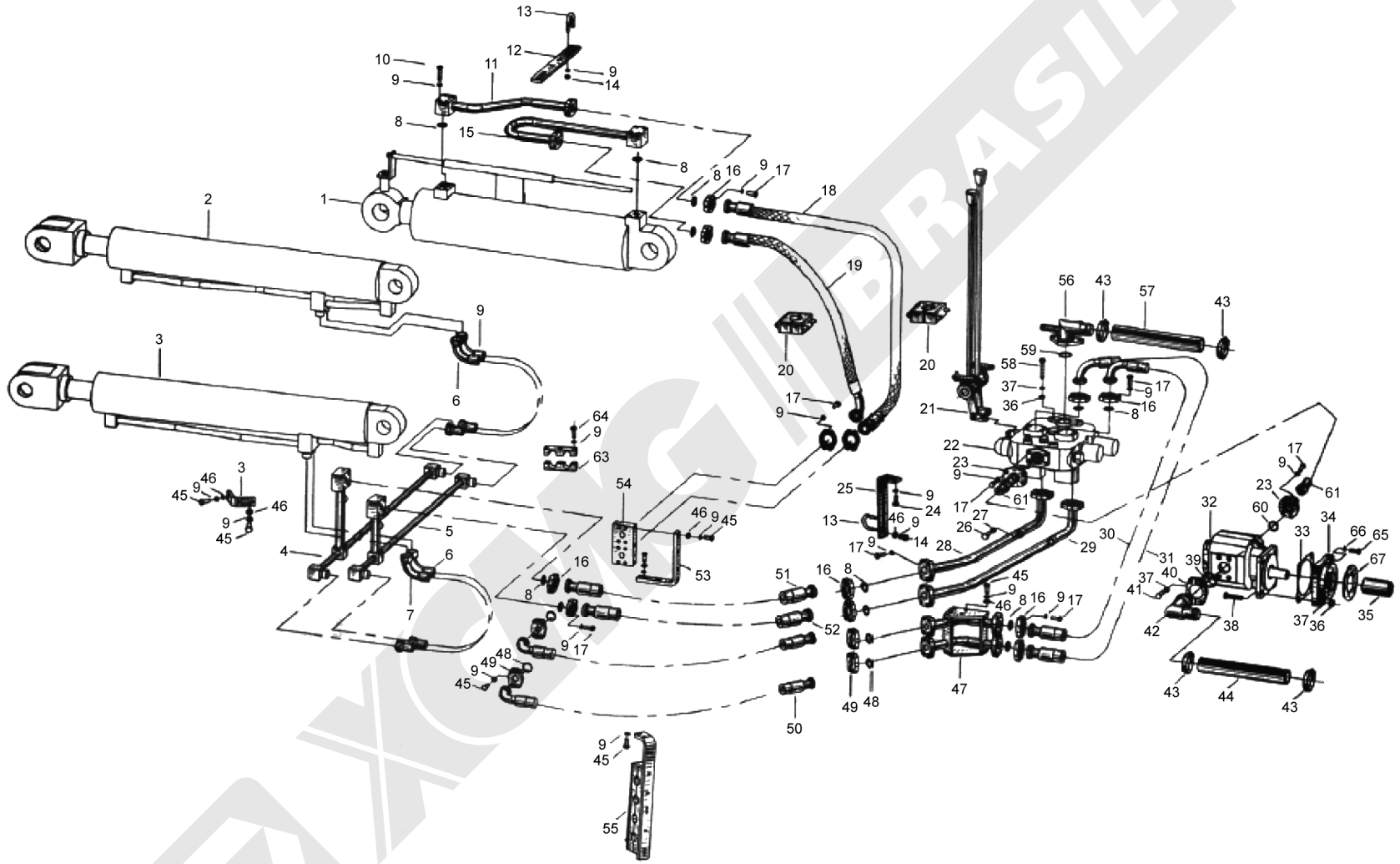

Sistema Hidráulico de Trabalho

Modelo Z3G (CE) II

Item	Código	Descrição	Qtd.	Observação
1	9327991	Cilindro de inclinação	1	
2	9327993	Cilindro esquerdo da lança	1	
3	9327992	Cilindro direito da lança	1	
4	9329337	Tubo	1	
5	9329343	Tubo	1	
6	9327836	Tubo D	2	
7	9327835	Tubo D	2	
8	4827036	Anel de vedação 30 x 3,55	16	GB3452.1-1992
9	4401008	Arruela 10	123	GB93-87
10	4004035	Parafuso M10 x 65	8	GB5782-86
11	9327121	Tubo	1	
12	9327126	Suporte	1	
13	9327125	Parafuso U	4	
14	4301009	Porca M10	8	GB6170-86
15	9327136	Tubo	1	
16	9301331	Flange de separação	12	
17	4005055	Parafuso M10 x 35	48	GB5783-86
18	9329375	Mangueira F	1	
19	9329374	Mangueira F	1	
20	9327127	Grampo	2	
21	9327116	Alavancas de controle	1	
22	5002035	Válvula de controle	1	
23	9328125	Junta	1	
24	4005054	Parafuso M10 x 30	44	GB5783-86
25	9328110	Suporte	1	
26	4614004	Tampão	7	
27	4829002	Arruela	6	Q/SC1294-2000
28	9329366	Tubo	1	
29	9329369	Tubo	1	
30	9328109	Mangueira F	1	
31	9328108	Mangueira F	1	
32	5000035	Bomba	1	
33	9301258	Coxim	1	
34	9301254	Acoplamento	1	
35	9305281	União	1	
36	4301010	Porca	8	GB6170-86
37	4401009	Arruela 12	16	GB93-87
38	4004042	Parafuso M12 x 55	4	GB5782-86
39	4827037	Anel de vedação 47.5 x 3,55	1	
40	9319316	Flange de separação	1	
41	4005068	Parafuso M12 x 35	4	GB5783-86
42	9328126	Tubo	1	
43	4A05007	Abraçadeira	4	JB3616.1-1984
44	9328111	Tubo	1	
45	4005053	Parafuso M10 x 35	17	GB5783-86
46	4404009	Arruela 10	24	GB97.1-85
47	9329350	Tubo	1	
48	4827044	Anel de vedação 25 x 3,55	4	GB3452.1-1992
49	9327769	Flange de separação	4	
50	9329348	Mangueira F	2	
51	9329336	Mangueira F	1	
52	9329349	Mangueira F	1	
53	9329373	Suporte	1	
54	9329372	Conector	1	
55	9327139	Grampo	1	
56	9335063	União	1	
57	9328112	Tubo	1	
58	4004234	Parafuso M12 x 140	4	GB5782-86
59	4827040	Anel de vedação 42,5 x 3,55	1	GB3452.1-1992
60	4827038	Anel de vedação 40 x 3,55	2	GB3452.1-1992
61	9327837	Tubo D	2	
62	9329371	Chapa	2	
63	9327138	Grampo	2	
64	4004030	Parafuso M10 x 40	6	GB5782-86
65	4204080	Parafuso M8 x 20	6	GB70-85
66	4401007	Arruela 8	6	GB93-87
67	9301092	Coxim	1	

Sistema Hidráulico de Direção

Modelo Z3G (CE) I

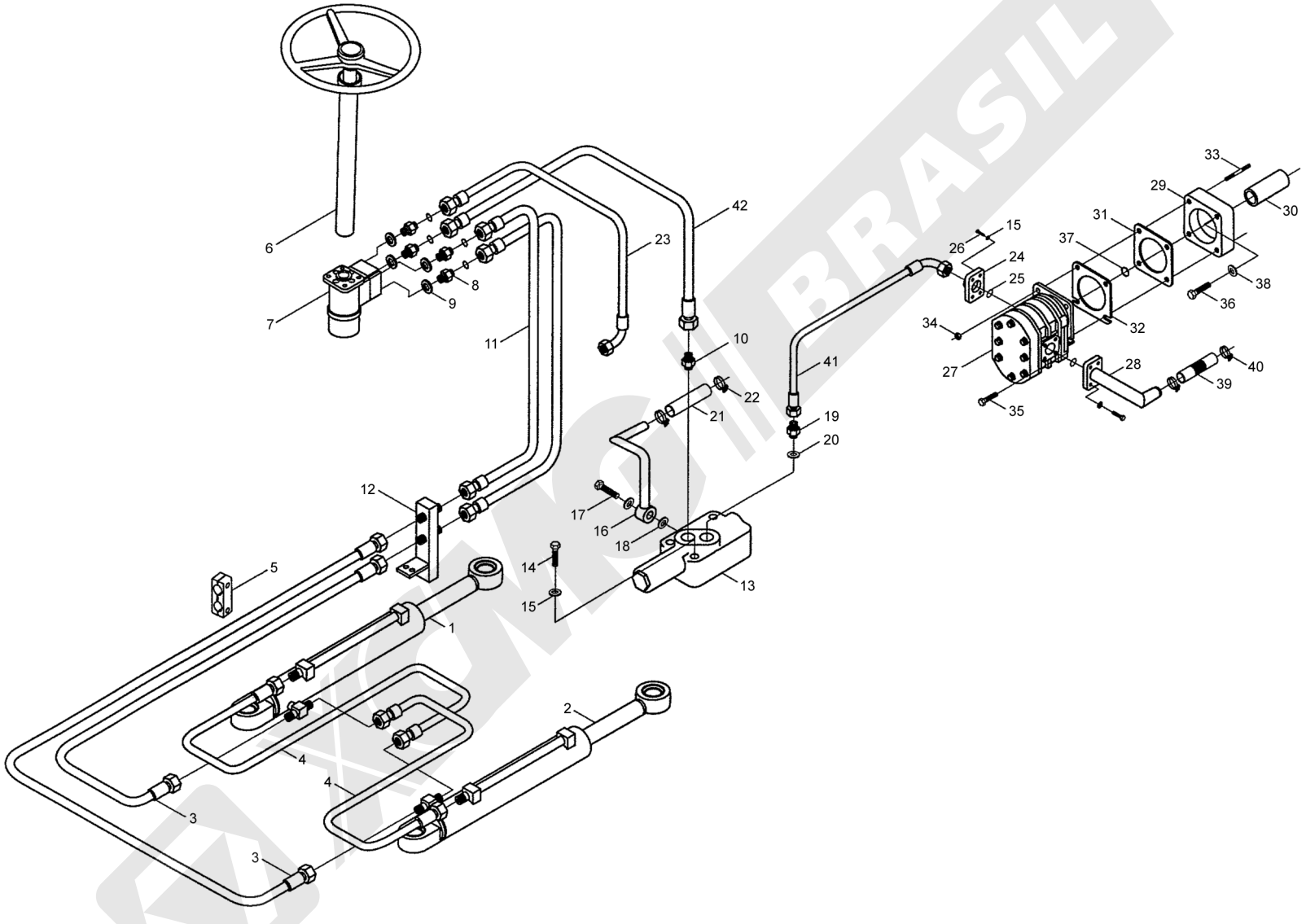

ZL30G10_MP_0028

Sistema Hidráulico de Direção

Modelo Z3G (CE) I

Item	Código	Descrição	Qtd.	Observação
1	9339099	Cilindro da direção esquerdo	1	
2	9339359	Cilindro da direção direito	1	
3	9349085	Mangueira D	2	
4	9349686	Mangueira D	2	
5	9337733	Separador	1	
6	9322711	Volante de direção	1	
7	5002704	Válvula direcional	1	
8	9339360	Conexão	4	
9	4829005	Arruela 20	4	Q/SC1294-2000
10	9349687	Conexão	1	
11	9349689	Mangueira D	2	
12	9339383	União	1	
13	5000034	Válvula	1	
14	4004033	Parafuso M10 x 55	3	GB5782-86
15	4401008	Arruela 10	15	GB93-87
16	9339367	Tubo	1	
17	9308851	Parafuso	1	
18	4829007	Arruela 24	2	Q/SC1294-2000
19	9333843	Conexão	1	
20	4829008	Arruela 27	1	Q/SC1294-2000
21	9328098	Mangueira	1	
22	4A05024	Abraçadeira 28-32	2	JB/3616.1-1984
23	9349092	Mangueira D	1	
24	9349691	União	1	
25	4827038	Anel de vedação 40 x 3,55	2	GB3452.1-1992
26	4005054	Parafuso M10 x 30	8	GB5783-86
27	5000031	Bomba	1	
28	9328103	Tubo	1	
29	5002505	Acoplador	1	
30	9302048	Tubo de junção	1	
31	5002507	Arruela de papel	1	
32	5002506	Arruela de papel	1	
33	4103246	Parafuso M10 x 75	2	GB901-88
34	4301009	Porca M10	2	CB6170-86
35	4004030	Parafuso M10 x 40	2	GB5782-86
36	4204080	Parafuso M8 x 20	6	GB70-85
37	4413022	Anel elástico 25	1	GB894.2-86
38	4401007	Arruela de pressão 8	6	GB93-87
39	9328101	Mangueira	1	
40	4A05005	Abraçadeira 45-50	2	JB/3616.1-1984
41	9349690	Mangueira D	1	
42	9349757	Mangueira D	1	

Sistema Hidráulico de Direção

Modelo Z3G (CE) II

Item	Código	Descrição	Qtd.	Observação
1	9329322	Cilindro da direção esquerda	1	
2	9329323	Cilindro da direção direita	1	
3	9329324	Mangueira D	2	
4	9329325	Mangueira D	2	
5	9329326	Separador	1	
6	9322711	Volante de direção	1	
7	5002704	Válvula direcional	1	
8	9332319	Conexão	4	
9	4829005	Arruela 20	4	Q/SC1294-2000
10	4401008	Arruela 10	8	GB93-87
11	9329329	Mangueira D	2	
12	9329330	União	1	
23	9335061	Mangueira D	1	
24	4827055	Anel O-ring 37,5 x 3,55	1	GB3452.1-1992
25	4827038	Anel de vedação 40 x 3,55	1	GB3452.1-1992
26	4005054	Parafuso M10 x 30	4	GB5783-86
27	5000031	Bomba	1	
28	9328103	Tubo	1	
29	5002505	Acoplador	1	
30	9302048	Tubo de junção	1	
31	5002507	Arruela de papel	1	
32	5002506	Arruela de papel	1	
33	4103246	Parafuso M10 x 75	2	GB901-88
34	4301009	Porca M10	2	CB6170-86
35	4004030	Parafuso M10 x 40	2	GB5782-86
36	4204080	Parafuso M8 x 20	6	GB70-85
37	4413022	Anel elástico 25	1	GB894.2-86
38	4401007	Arruela de pressão 8	6	GB93-87
39	9328101	Mangueira	1	
40	4A05005	Abraçadeira 45-50	2	JB/3616.1-1984
41	9337786	Mangueira D	1	
42	9335062	Mangueira D	1	
43	5002705	Válvula	1	

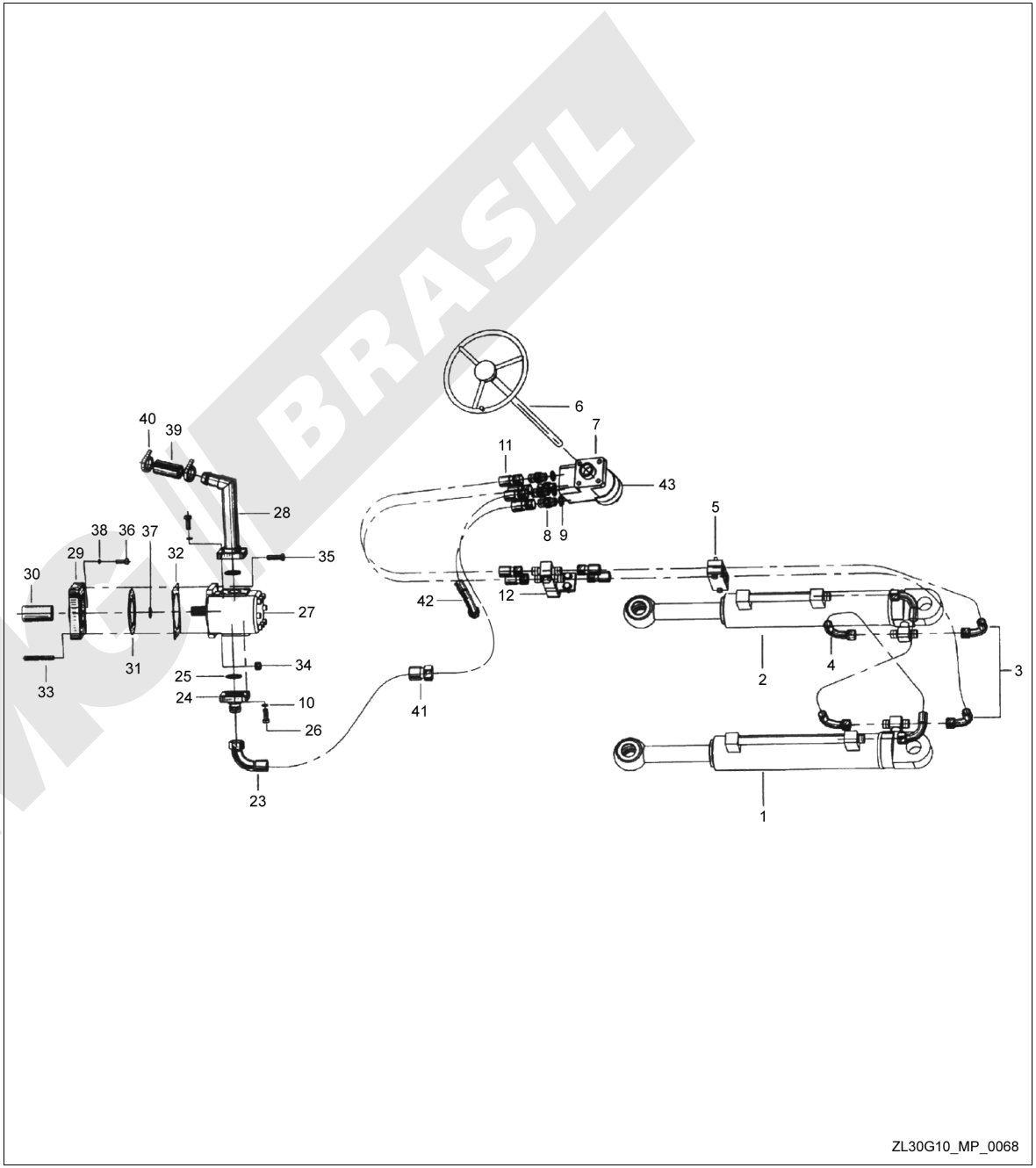

Sistema Hidráulico de Piloto

Modelo Z3G (CE)

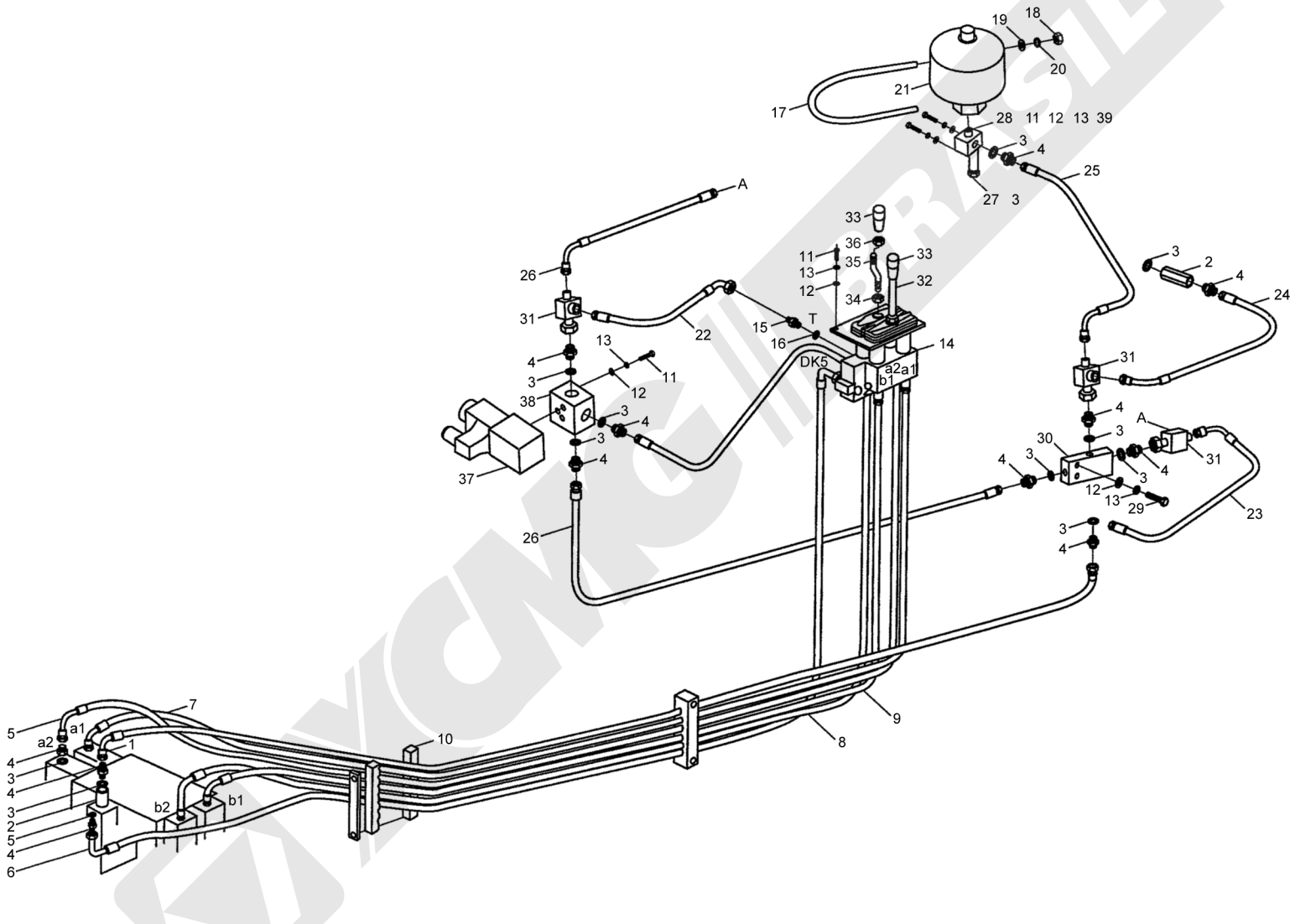

Sistema Hidráulico de Piloto

Modelo Z3G (CE)

Item	Código	Descrição	Qtd.	Observação
1	9349758	Mangueira 8-2600	1	
2	5000402	Válvula de retenção	2	
3	4829002	Arruela 14	3	Q/SC1294-2000
4	5003031	União	14	
5	9349759	Mangueira 8-3100	1	
6	9349760	Mangueira 8-2950	1	
7	9349761	Mangueira 8-3050	1	
8	9349762	Mangueira 8-2900	1	
9	9349763	Mangueira 8-2800	1	
10	9337674	Grampo	2	
11	4005053	Parafuso M10 x 25	6	GB5783-86
12	4404009	Arruela 10	6	GB97.1-85
13	4401008	Arruela 10	8	GB93-87
14	5000400	Válvula piloto	1	
15	5003035	Conexão	1	
16	5003032	Arruela	4	
17	9311941	Parafuso U	1	
18	4301008	Porca M8	2	GB6170-86
19	4404008	Arruela 8	2	GB97.1-85
20	4401007	Arruela de pressão 8	2	GB93-87
21	5002262	Acumulador	1	
22	9349766	Mangueira 8-1050	2	
23	9349764	Mangueira 8-1000	1	
24	9349765	Mangueira 8-650	1	
25	9349769	Mangueira 8-750	1	
26	9352922	Mangueira 8-1200	1	
27	4614004	Parafuso M14 x 1,5	1	JB1000-77
28	9346438	União	1	
29	4005059	Parafuso M10 x 55	2	GB5783-86
30	5000403	Válvula	1	
31	5003033	União	3	
32	9328974	Alavanca de inclinação	1	
33	9322710	Manopla	1	
34	4307005	Porca M12 x 1,25	2	GB6176-86
35	9328896	Alavanca de elevação	1	
36	4303010	Porca M12	4	GB6172-86
39	4829008	Arruela 27	1	Q/SC1294-2000
40	9349770	Mangueira 8 x 600	1	
41	5004567	Junta	2	
42	4404006	Arruela 5	2	GB97.1-85
43	4404005	Arruela 5	2	GB93-87
44	4201019	Parafuso M5 x 20	2	GB65-85
45	5004346	Válvula	1	
46	5004568	Válvula de retenção em linha	1	
47	9353061	Mangueira 8 x 450	1	

Bomba de Engrenagem

Modelo Z3G (CE)

Item	Código	Descrição	Qtd.	Observação
1	4410036	Anel retentor 56		GB893.1-86
2		Anel de vedação PG35 x 56 x 12		
3		Arruela		
4		Tampa frontal		
5		Bucha do rolamento		
6		Rolamento de agulha		
7		Arruela de encosto		
8		Vedador		
9		Placa de desgaste		
10	4801054	Anel de vedação 120 x 3,1		GB1235-76
11		Carcaça		
12		Rotor de engrenagem		
13		Rotor de engrenagem		
14		Tampa traseira		
15	4426011	Arruela 16		GB93-76
16		Parafuso da tampa M16		GB70-85
17	4426009	Arruel 2		GB93-76
18		Parafuso da tampa M12 x 40		GB70-85
19		Chaveta		

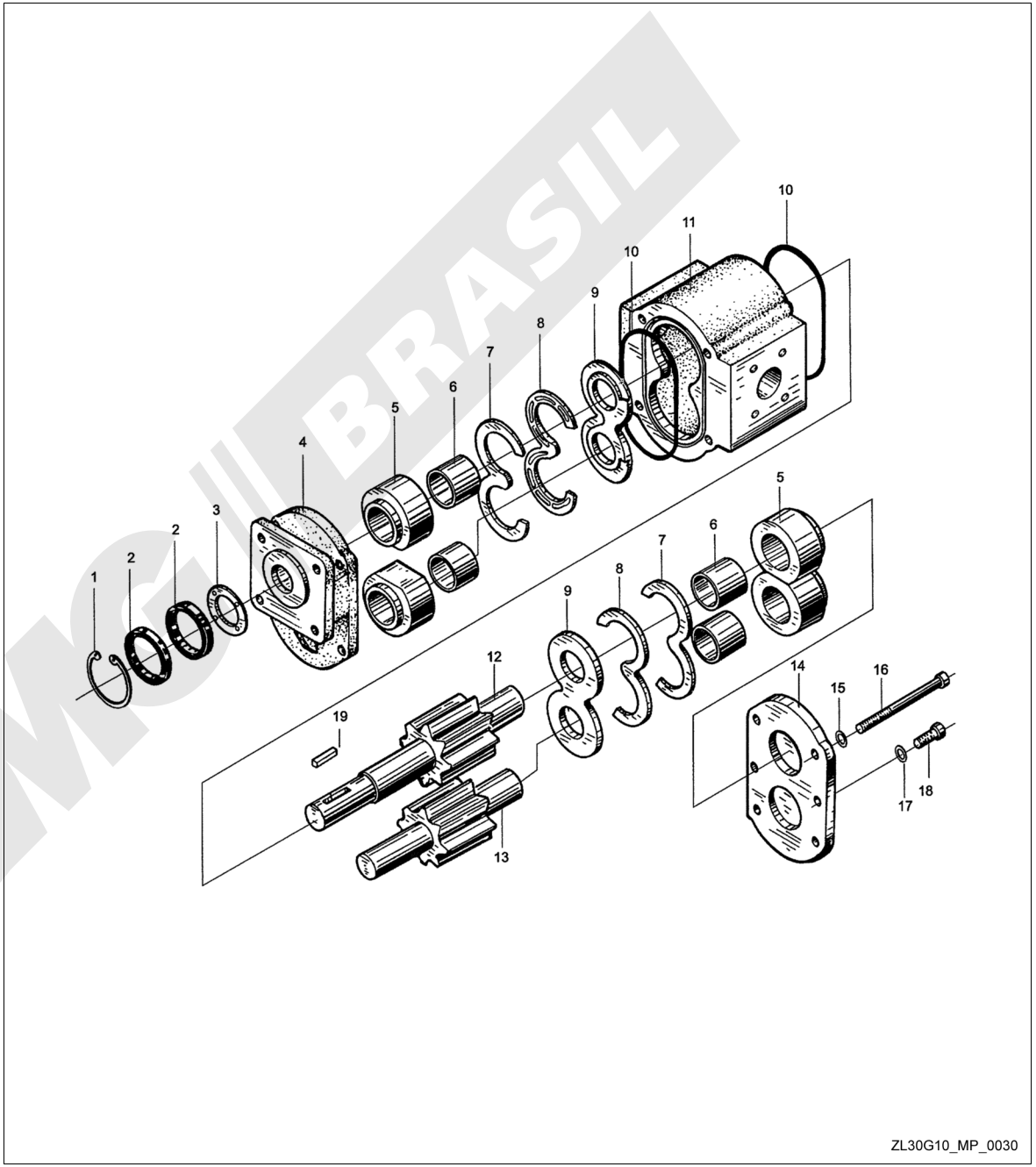

Tanque Hidráulico

Modelo Z3G (CE)

Item	Código	Descrição	Qtd.	Observação
1	9353565	Tanque	1	I
	9329370	Tanque	1	II
2	5000093	Medidor de nível	1	
3	4213004	Parafuso M16	2	GB825-88
4	4005040	Parafuso M8 x 20	8	GB5783-86
5	4401007	Arruela 8	8	GB93-87
6	5002151	Elemento filtrante	1	
7	9306446	Elemento filtrante	1	
8	9319530	Junta	1	
9	9304025	Flange tampão	1	
10	4005053	Parafuso M10 x 25	18	GB5783-86
11	4401008	Arruela 10	18	GB93-87
12	9318071	Junta	1	
13	9318068	Flange tampão	1	
14	4614004	Parafuso M14 x 1,5	1	
15	4829002	Arruela 14	1	Q/SC1294-2000
16	9327001	Tampa	1	
17	9309170	Junta	1	
18	9327003	União	1	
19	4005029	Parafuso M6 x16	6	GB5783-86
20	4401006	Arruela 6	12	GB93-87
21	9309192	Elemento filtrante	1	
22	4005032	Parafuso M6 x 30	6	GB5783-86
23	4827045	Anel de vedação 115 x 3,55	1	GB3452-1-1992
24	9327005	Conexão	1	
25	4401009	Arruela 12	4	GB93-87
26	4005067	Parafuso M12 x 30	4	GB5783-86
27	9327000	Junta	1	

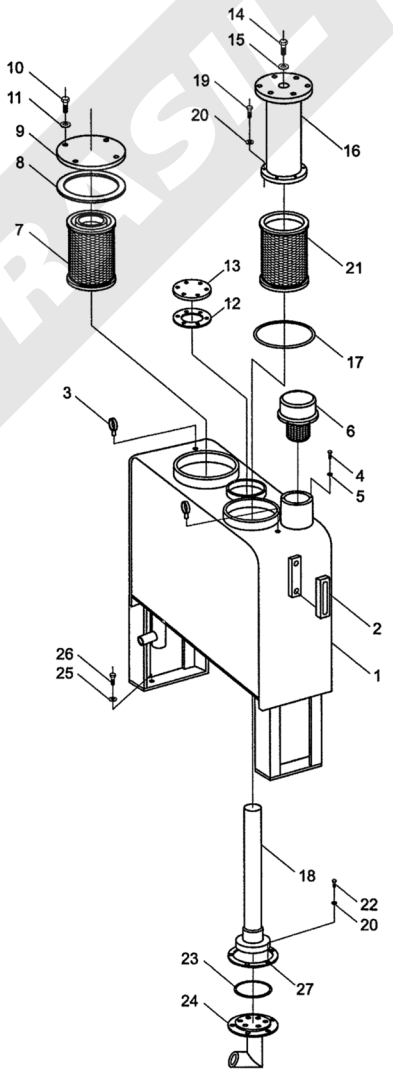

ZL30G10_MP_0031

Cilindro de Inclinação

Modelo Z3G (CE)

Item	Código	Descrição	Qtd.	Observação
1		Haste	1	
2	4412063	Anel trava 130	1	GB894.1-86
3		Anel trava	1	
4		Trava	1	
5		Anel de vedação 136 x 7	1	
6		Anel trava 136 x 2	1	
7		Anel antipó	1	
8		Anel U	1	
9		Bucha guia	1	
10		Anel de apoio D80	1	
11	4207082	Parafuso M12 x 40	1	GB79-85
12		Anel de vedação 80 x 5,3	1	
13		Anel trava A80 x 2	1	
14		Êmbolo	1	
15		Anel de encosto	2	
16		Anel de vedação D150	1	
17	4410051	Anel trava 90	4	GB893.1-86
18		Corpo de cilindro	1	
19	9331243	Retentor protetor de pó	4	
20	4710016	Rolamento autocompensador GE60ES	2	GB304.5-81

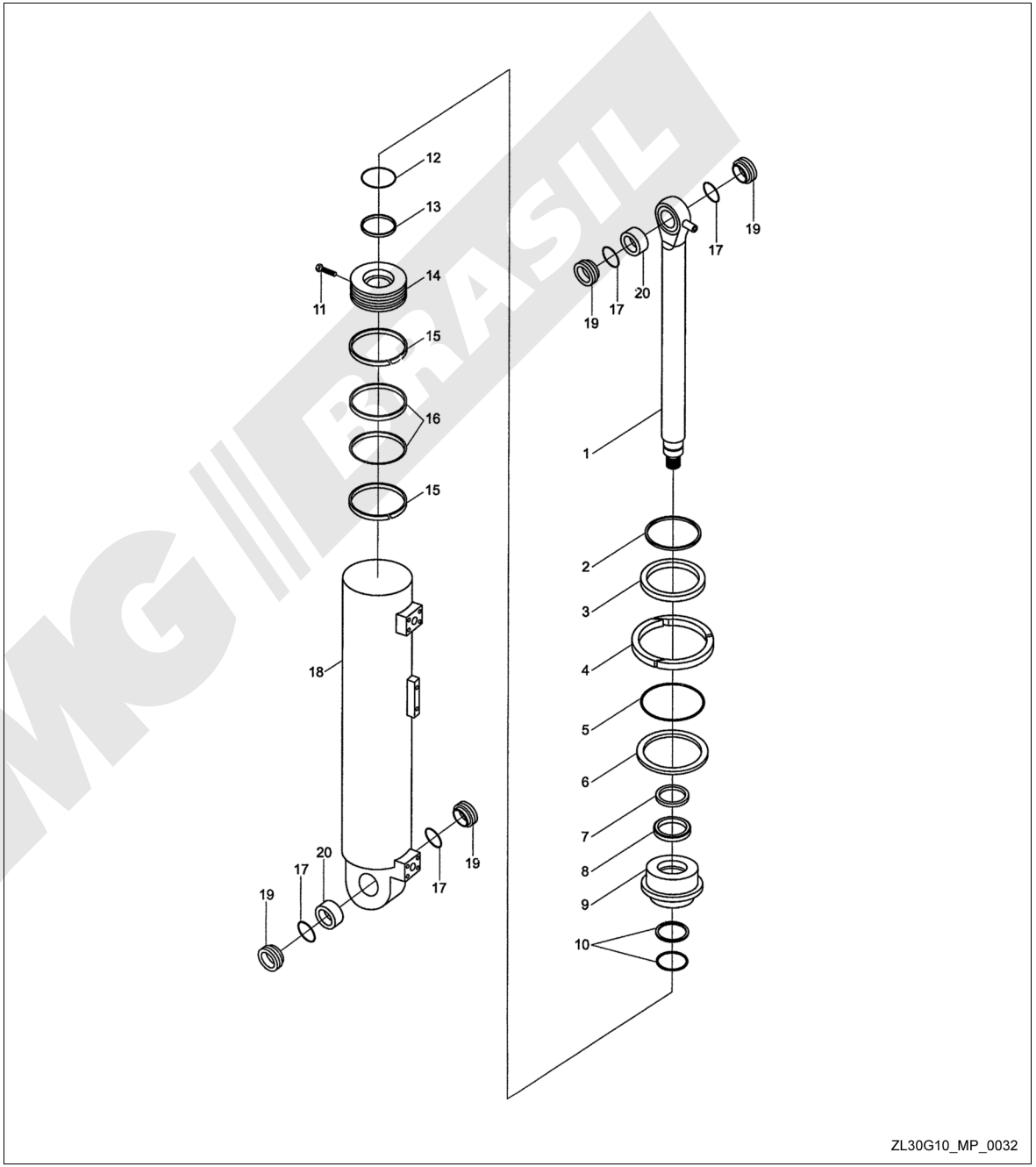

Cilindro de Elevação Esquerdo e Direito

Modelo Z3G (CE)

Item	Código	Descrição	Qtd.	Observação
1		Haste	1	
2	4412057	Anel trava 100	1	GB894.1-86
3	9331246	Anel trava	1	
4	9331248	Trava	1	
5		Anel de vedação 100 x 5,3	1	
6		Anel trava	1	
7	5002205	Anel antipó	1	
8		Anel U	1	
9		Bucha guia	1	
10	5000165	Anel de apoio D63	1	
11	9331247	Anel	2	
12	4207061	Parafuso M8 x 30	1	GB79-85
13	4802231	Anel de vedação 63 x 5,3	1	GB3452.1-82
14		Anel trava	2	
15		Êmbolo	1	
16	9331252	Anel de encosto	2	
17	5000285	Anel de vedação D110	1	
18	4410045	Anel trava 75	2	GB893.1-86
19		Corpo do cilindro esquerdo	1	
20	9331253	Retentor protetor de pó	2	
21	4710015	Rolamento de suporte da haste GE50ES	1	GB304.5-81
22	9331254	Rolamento autocompensador	1	
23		Corpo do cilindro direito	1	

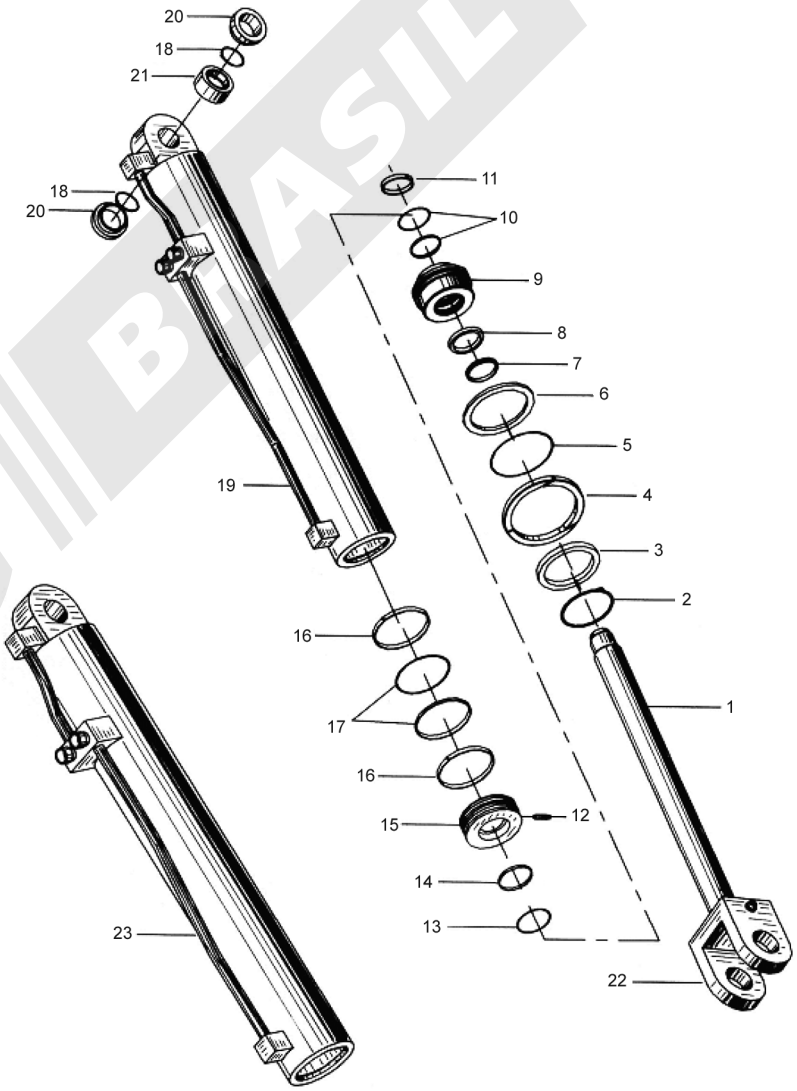

ZL30G10_MP_0066

Cilindro de Direção Direito e Esquerdo

Modelo Z3G (CE)

Item	Código	Descrição	Qtd.	Observação
1	9331143	Anel antipó	4	
2	4410039	Anel trava 62	4	GB893.1-86
3	4710013	Rolamento GE40ES	2	GB304.5-81
4		Haste	1	
5		Anel antipó	1	
6	4412048	Anel trava 72	1	GB894.1-86
7	9331135	Anel trava	1	
8	9331136	Anel trava	1	
9		Anel U	1	
10		Bucha guia	1	
11	4802234	Anel de vedação 69 x 5.3	1	GB3452.1-82
12		Anel trava	1	
13		Anel de vedação D45	1	
14	9331137	Anel	2	
15		Corpo de cilindro esquerdo	1	
		Corpo de cilindro direito	1	
16	9331141	Pistão	1	
17	9331140	Anel de vedação	2	
18		Anel retentor	1	
19	4207060	Parafuso (esquerdo) M8 x 25	1	GB79-85
	4207061	Parafuso (direito) M8 x 30	1	GB79-85
20	4802219	Anel de vedação 4 5 x 5.3	1	GB3452.1-82
21		Anel trava	2	

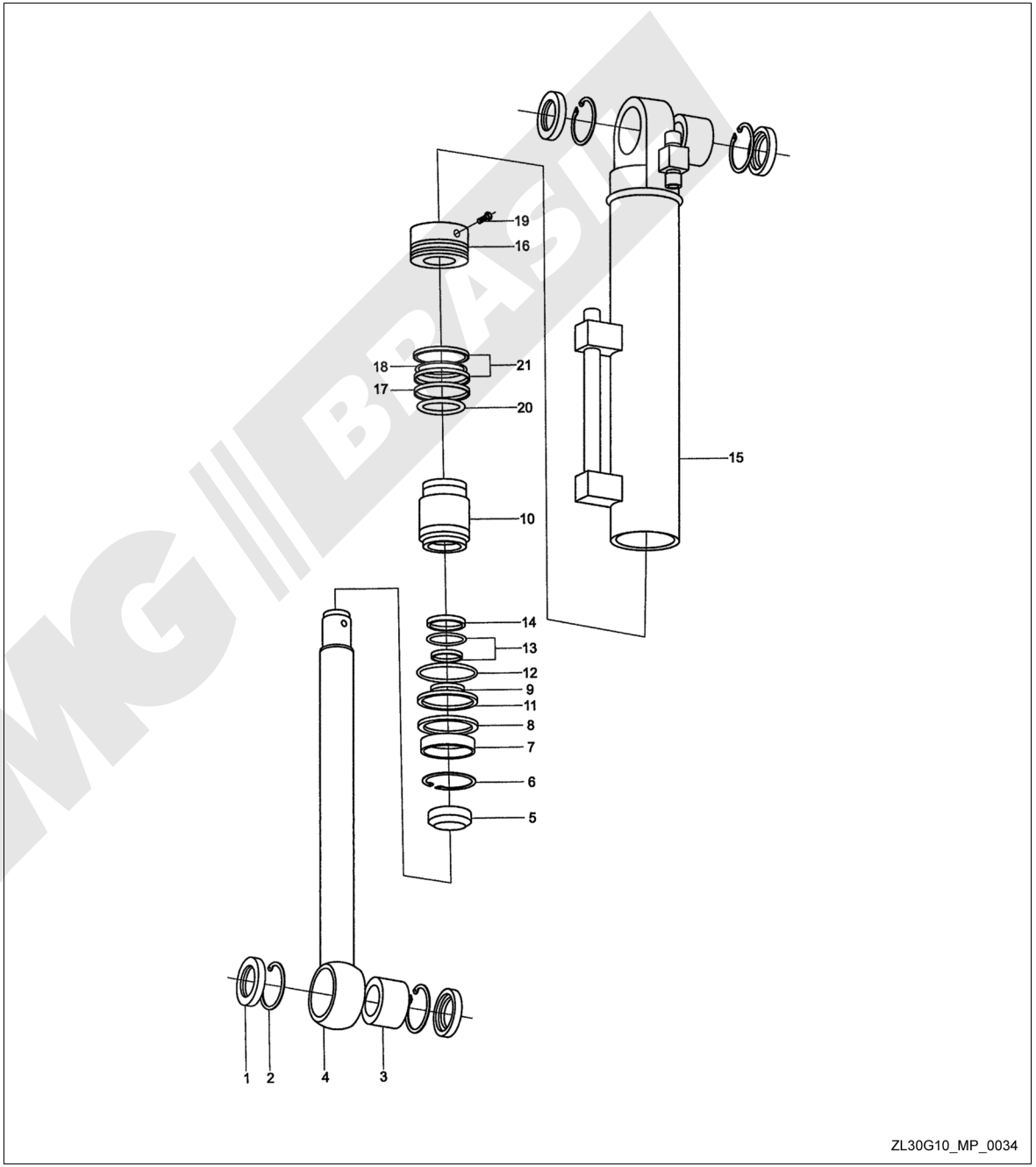

Válvula

Modelo Z3G (CE)

Item	Código	Descrição	Qtd.	Observação
1		Bujão	1	
2		Anel de vedação	1	
3		Arruela	1	
4		Mola	1	
5		Válvula carretel	1	
6		Assento de válvula	1	
7		Anel de vedação	1	
8		Anel trava	1	
9		Válvula carretel	1	
10		Pino tampão	1	
11		Mola	1	
12		Corpo de válvula	1	
13		Tampa	1	
14	4401008	Arruela 10	3	GB93-87
15	4004032	Parafuso M10 x 50	3	GB5782-86
16		Tubo guia	1	
17		Anel de vedação	1	
18		Bujão	1	

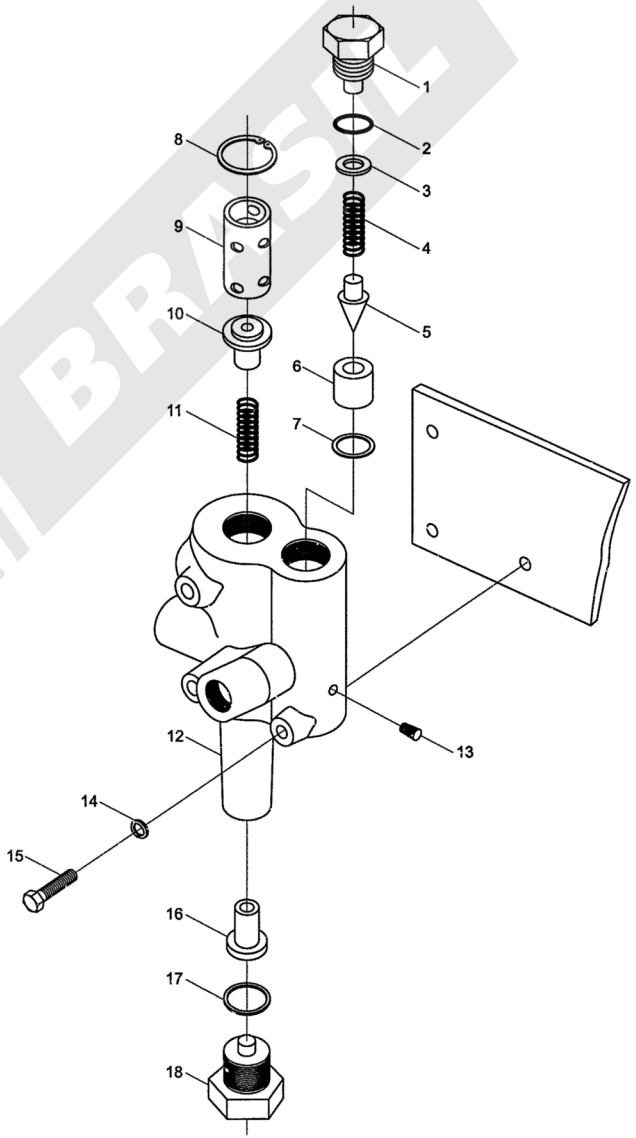

ZL30G10_MP_0033

Válvula Piloto

Modelo Z3G (CE)

Item	Código	Descrição	Qtd.	Observação
1		Cobertura de borracha	2	DJS-5.02
2		Parafuso M8 x 105	4	
3		Pino de acionamento	4	DJS-5.04
4		Suporte	1	DJS-5.07
5		Arruela de vedação	4	DJS-1.05
6		Solenóide	2	DJS-5.05
7		Arruela	4	DJS-5.13
8		Placa de apoio	4	DJS-5.08
9		Mola	4	DJS-5.10
10		Arruela	4	DJS-5.11
11		Luva	4	DJS-5.09
12		Válvula de inclinação	1	DJS-1.00
13		Porca	6	GB6170-86
14		Porca	2	DJS-5.01
15		Barra de pressão	2	DJS-5.03
16		Porca	2	DJS-5.16
17		Parafuso	2	DJS-5.17
18		Suporte	2	DJS-5.14
19	4412004	Anel trava 6	4	GB894.1-86
20		Junta de borracha	2	DJS-5.06
21		Eixo	2	DJS-5.15
22		Carretel	1	DJS-5.12
23		Solenóide	1	DJS-5.18
24		Parafuso prisioneiro	3	DJS-4.01
25		Conjunto das válvulas de elevação	1	DJS-2.00

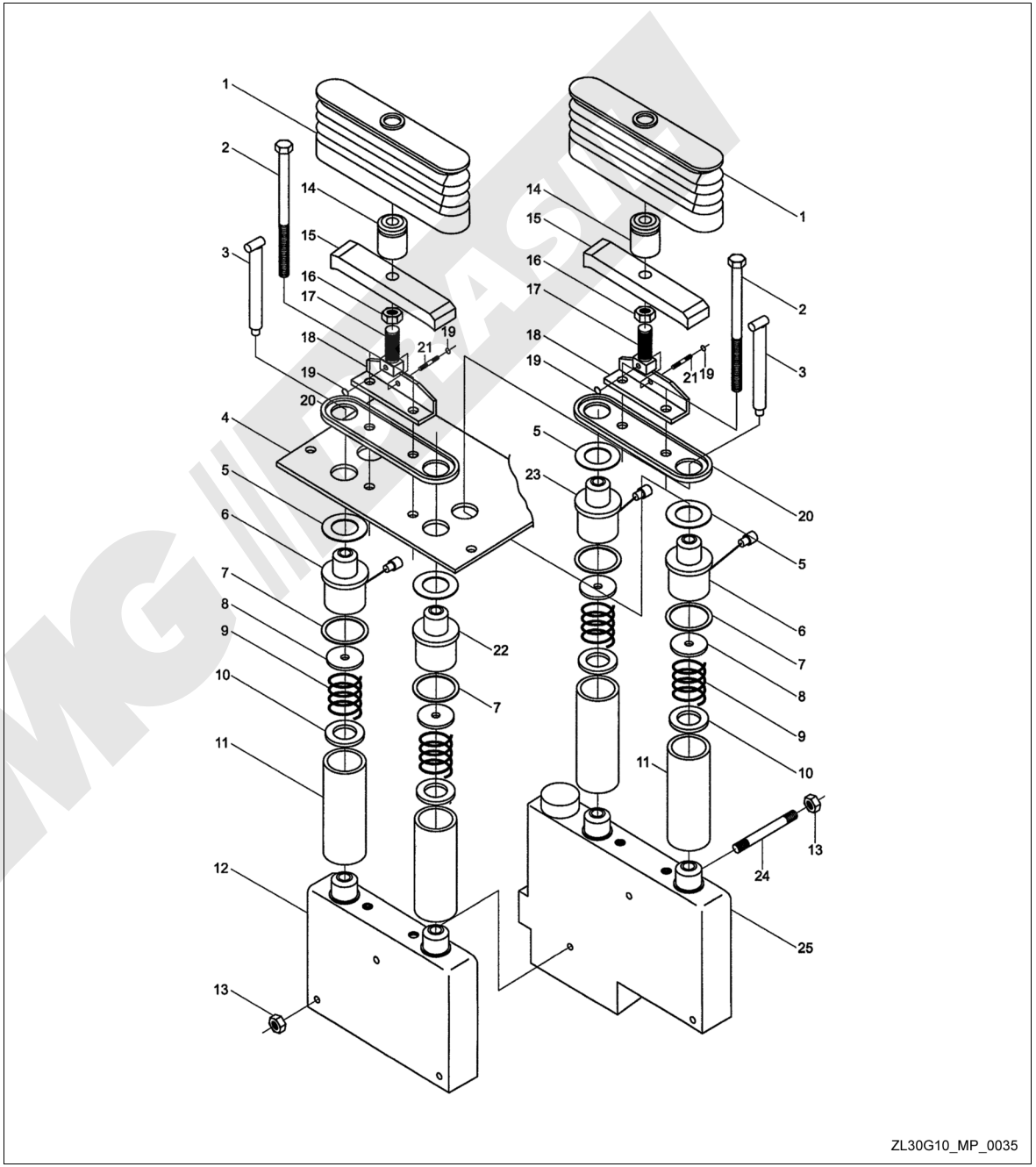

Válvula Multi-direcional

Modelo Z3G (CE)

Item	Código	Descrição	Qtd.	Observação
1		Parafuso M12 x 20	4	
2	4401009	Arruela 12	2	GB93-87
3		Tampa	1	D32-11
4	4801031	Anel de vedação 45 x 3.1	1	GB1235-76
5	4204106	Parafuso M10 x 100	4	GB70-85
6	4426008	Arruela 10	8	GB93-76
7		Cobertura frontal	2	D32-5
8	4404010	Arruela 12	2	GB97.1-85
9		Retentor de mola	4	D32-6
10		Arruela	2	D32-9
11		Mola	2	D32-8
12		Mola	2	D32-7
13		Válvula carretel da inclinação	1	D32-12
14		Válvula carretel da elevação	1	D32-2
15		Bujão	1	D32-3
16	4801014	Anel de vedação 20 x 2.4	1	GB1235-76
17	4801039	Anel de vedação 60 x 3.1	2	GB1235-76
18		Corpo da válvula	1	D32-4
19		Válvula acumuladora	1	D32-15
20		Mola	1	D32-14
21	4801034	Anel de vedação 50 x 3.1	3	GB1235-76
22		Bujão da válvula acumuladora	1	D32-13
23		Válvula de parada	3	D32-17
24		Mola	3	D32-16
25	4801075	Anel de vedação 44 x 3.5	3	GB1235-76
26		Bujão da válvula	3	D32-19
27	4204098	Parafuso M10 x 45	4	GB70-85
28		Cobertura do carretel	2	D32-1
29		Válvula de alívio	1	D32.2a
30		Válvula de alívio (4T4932)	1	D32.1
		Válvula de alívio (4T4933)	1	D32.1

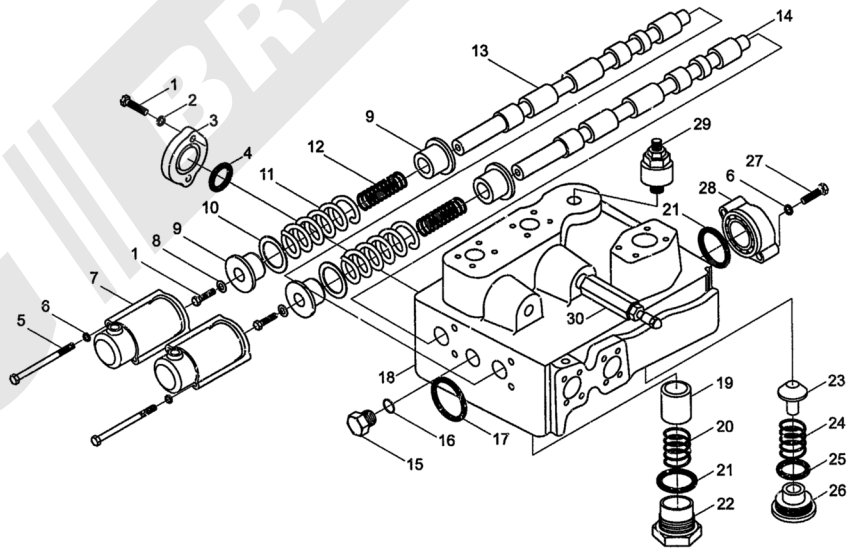

ZL30G10_MP_0036

Válvula Seletora

Modelo Z3G (CE)

Item	Código	Descrição	Qtd.	Observação
1		Tampão	4	
2		Conexão	2	
3		Anel de vedação 20 x 1,8	2	
4		Arruela	3	
5		Arruela	5	
6		Mola 14,3 x 2,8 x 50,8	1	
7		Corpo da válvula	1	
8		Carretel	1	

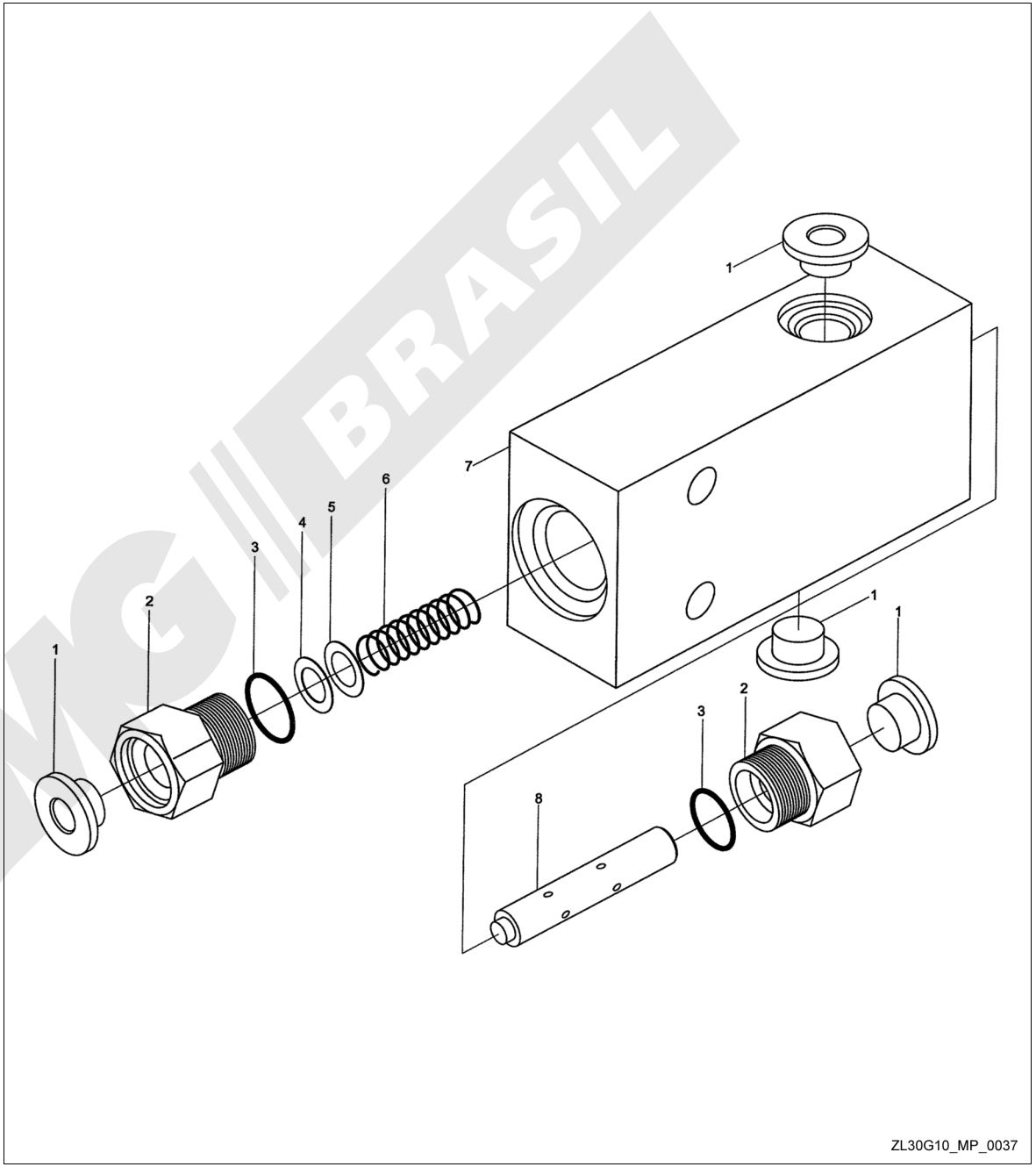

4

Equipamento de Trabalho

Pá Carregadeira

Modelo I

Item	Código	Descrição	Qtd.	Observação
1	9346784	Lança	1	
2	9327927	Balancim	1	
3	9353287	Pá carregadeira	1	
4	9327929	Elo	1	
5	9328090	Pino da pá carregadeira	3	
6	4806971	Anel B60 x 80 x 12	8	GB9877.1-88
7	9328092	Bucha de aço	4	
8	9328093	Anel O-ring	8	
9	9301687	Pino	2	
10	9301645	Bucha	2	
11	9301685	Pino	1	
12	4905002	Bico de engraxadeira M10 x 1	8	JB/T7940.1-1995
13	4005095	Parafuso M16 x 25	8	GB5783-86
14	4401011	Arruela de pressão 16	8	GB93-87
15	9301210	Arruela 16	8	
16	9301647	Bucha	2	
17	9301689	Pino superior	2	
18	9301646	Bucha	2	
19	9308169	Arruela	4	
20	5002922	Dente de cobertura	7	
21	5002923	Pino	7	

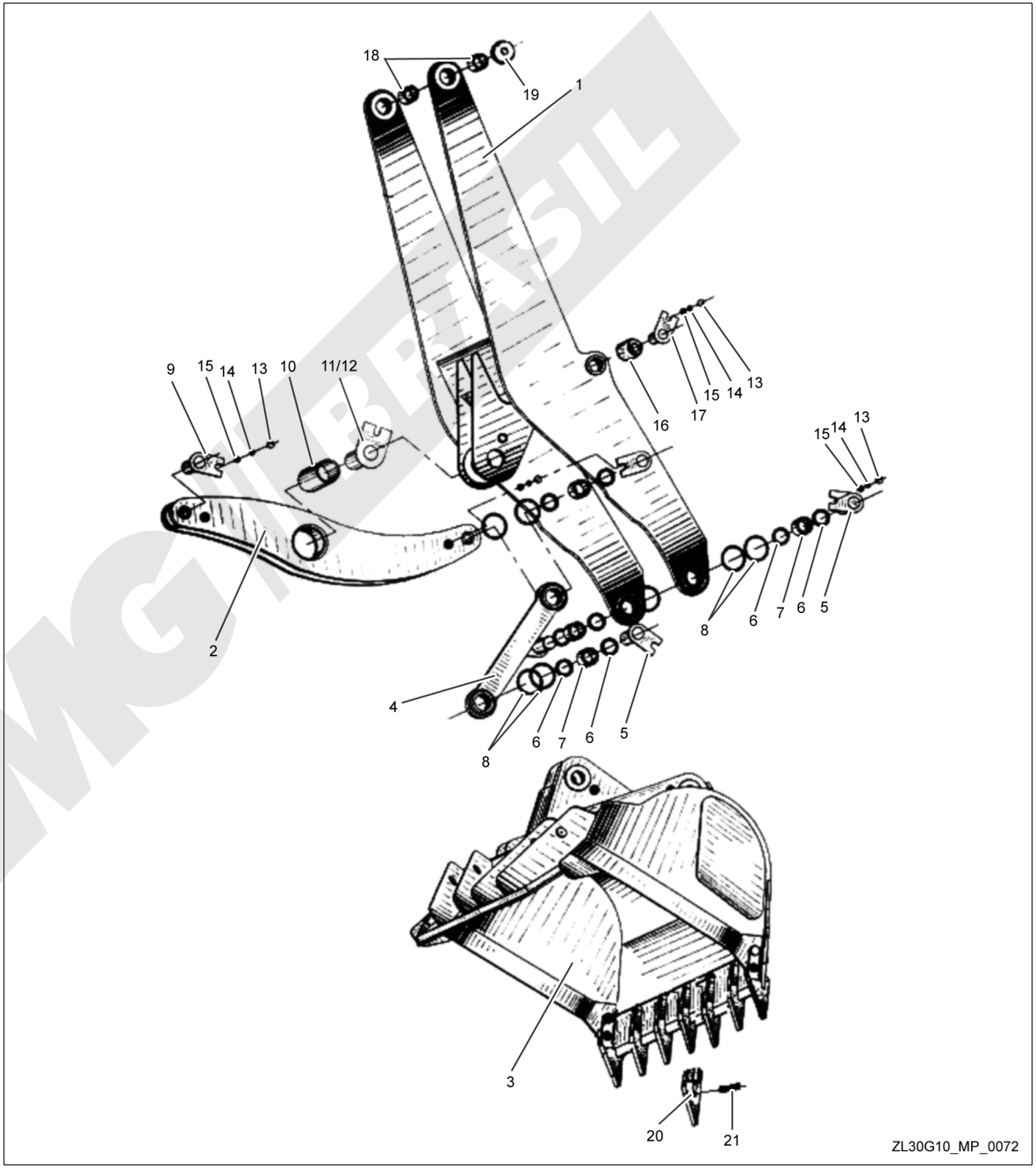

Pá Carregadeira

Modelo II

Item	Código	Descrição	Qtd.	Observação
1	9301646	Bucha	2	
2	9327926	Lança	1	
3	9301685	Pino	1	
4	9301645	Bucha	2	
5	4005095	Parafuso M16 x 25	8	GB5783-86
6	4401011	Arruela de pressão 16	8	GB93-87
7	9301210	Arruela de pressão 16	8	
8	9301689	Pino	2	
9	9327927	Balancim	1	
10	9327929	Elo	1	
11	9328093	Anel O-ring	8	
12	4806971	Anel B60 x 80 x 12	8	GB9877.1-88
13	9328092	Bucha de aço	4	
14	9328090	Pino da pá carregadeira	3	
15	9327928	Pá carregadeira	1	
16	9301802	Porca	14	
17	4401013	Arruela 20	14	GB93-87
18	9300154	Parafuso	10	
19	9301653	Dente de cobertura	5	
20	9328082	Dente lateral	2	
21	4004091	Parafuso M20 x 80	4	GB5782-86
22	9301687	Pino	2	
23	4905002	Bico de engraxadeira M10 x 1	8	JB/T 7940.1-1995

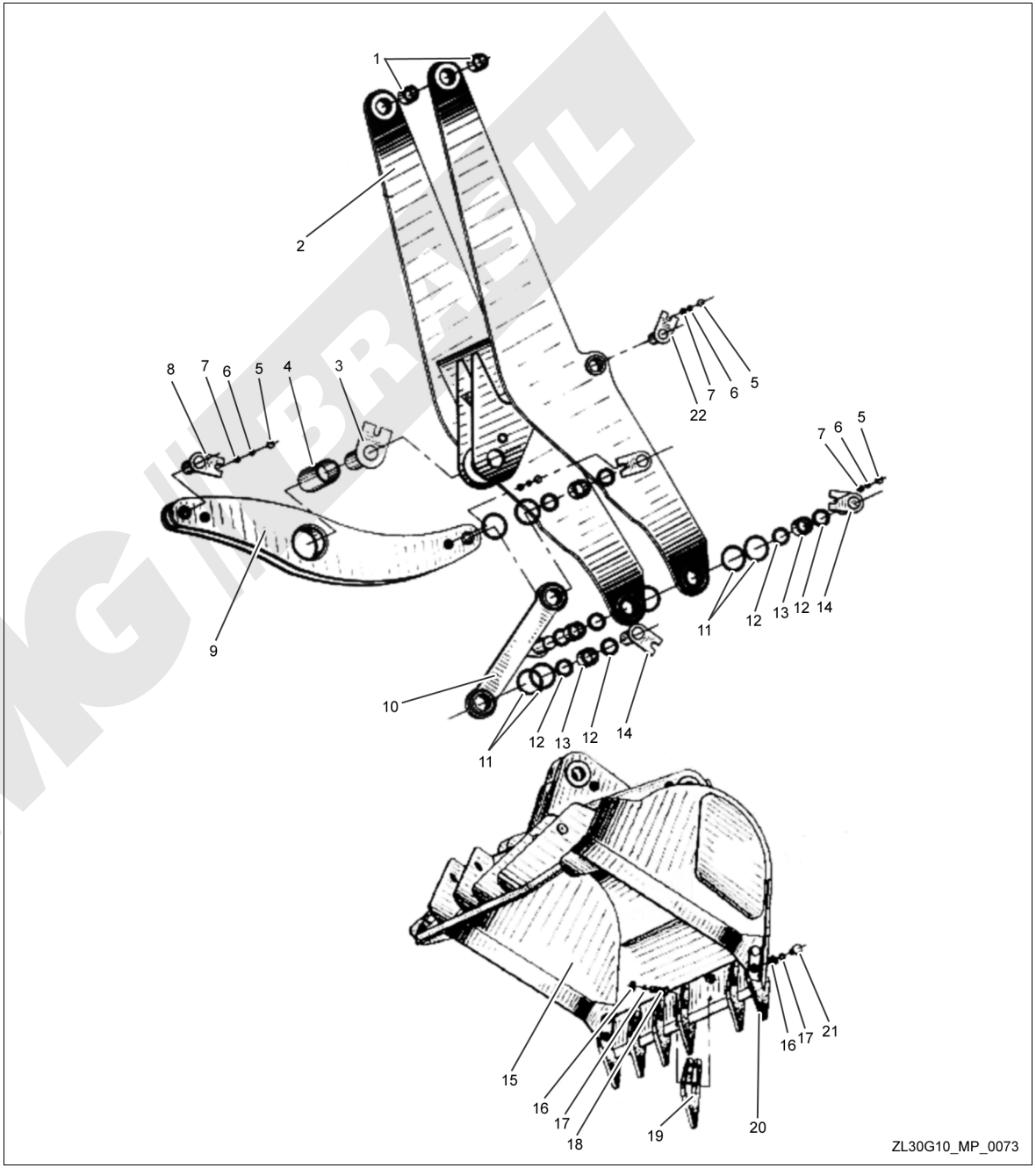

XCMG
BRASIL

5

Sistema Elétrico

Sistema Elétrico

Modelo Z3G (CE) I

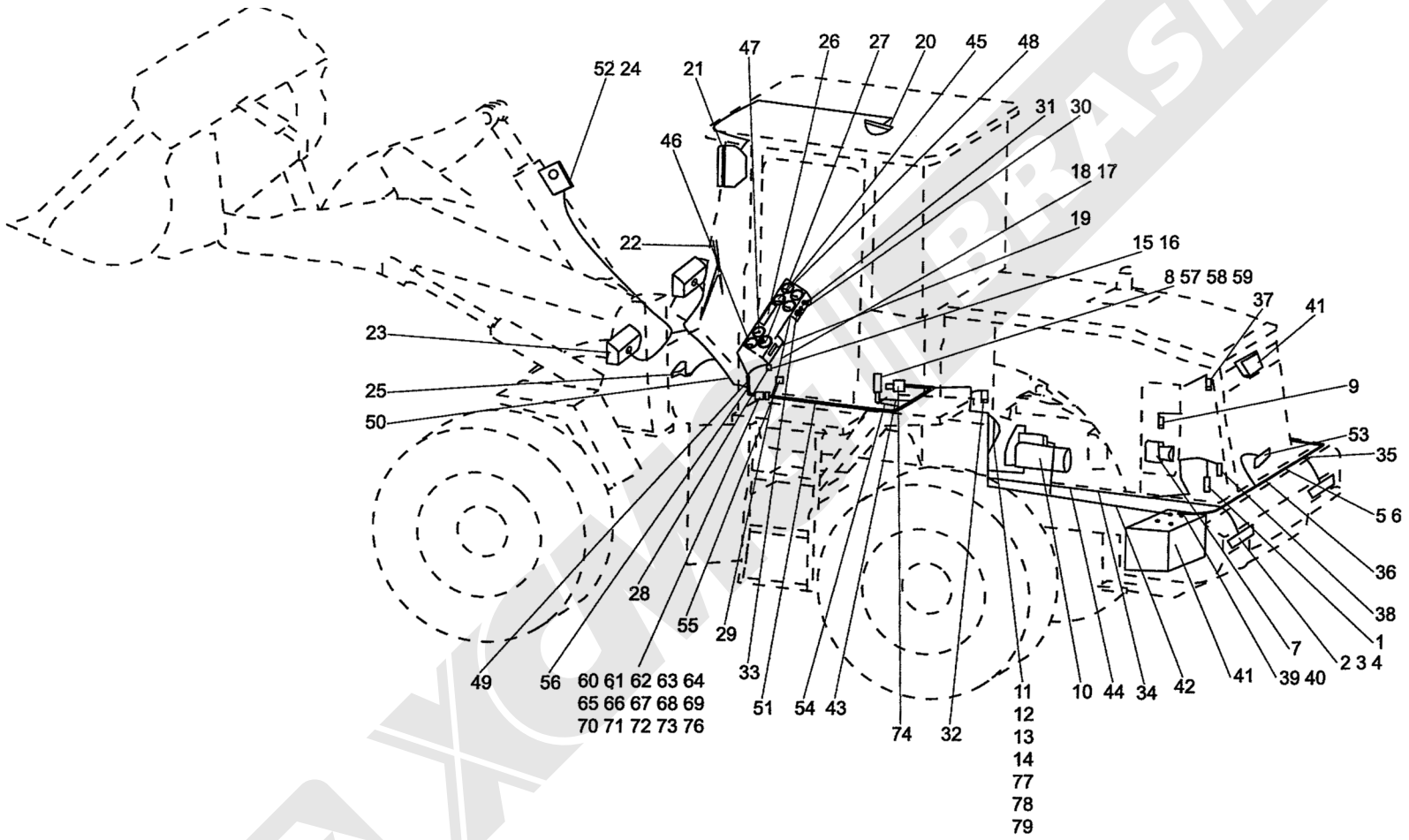

Sistema Elétrico

Modelo Z3G (CE) I

Item	Código	Descrição	Qtd.	Observação
1	5003464	Medidor de combustível	1	
2	5000112	Lâmpada do indicador de direção traseira	2	
3	9346023	Cobertura	1	
4	4404006	Arruela 5	16	GB97.1-85
5	9346156	Chicote das lâmpada traseiras	1	
6	5001964	Presilhas de nylon	25	
7		Alternador	1	
8	5001810	Interruptor	1	
9	5004498	Sensor de temperatura de água	1	
10		Motor de partida	1	
11	5004228	Interruptor	1	
12	4005039	Parafuso M8 x 16	24	GB5783-86
13	4404008	Arruela 8	36	GB97.1-85
14	4401007	Arruela 8	36	GB93-87
15	5000119	Caixa de fusível	1	
16	4202081	Parafuso M6 x 20	4	GB67-85
17	5000500	Alarme sonoro	1	
18	4202066	Parafuso M5 x 12	8	GB67-85
19	5004214	Relé do indicador de direção	1	
20		Lâmpada da cabine	1	
21	5001380	Farol	3	
22	5000117	Limpador	1	
23	5001381	Lâmpada frontal	2	
24	5001383	Interruptor	1	
25	5000113	Buzina	1	
26	5001395	Painel de instrumentos	1	
27	5003467	Medidor de pressão do freio	1	
28	5002357	Amperímetro	1	
29	5001292	Chave de ignição	1	
30	5003469	Interruptor	1	
31	5000143	Interruptor do limpador de para-brisa	1	
32	5002695	Sensor de temperatura de óleo da transmissão	1	
33	5003402	Conector do painel	1	
34	5000378	Presilha	8	
35	5004138	Cabo terra	1	
36	5004135	Cabo de ligação entre as baterias	1	
37	5002744	Sensor de pressão de óleo do motor	1	
38	5002351	Sensor de pressão do ar comprimido	1	
39	4005041	Parafuso M8 x 25	4	GB5783-86
40	4301008	Porca M8 Porca	4	GB6170-86
41	5002499	Bateria	2	
42	5004326	Chicote da bateria	1	
43	5004147	Chicote do interruptor de ignição	1	
44	9353289	Chicote traseiro	1	
45	5003470	Medidor de temperatura de óleo	1	
46	5003471	Medidor de pressão de óleo do motor	1	
47	5003472	Medidor de temperatura da água	1	
48	5003473	Medidor de combustível	1	
49	5001433	Interruptor da lâmpada de freio	1	
50	9346152	Chicote frontal	1	
51	9353283	Chicote do painel	1	
52	9309704	Presilha	5	
53	5003212	Alarme sonoro para ré	1	
54	4004143	Chave geral	1	
55	5003403	Lâmpada para operação de reparo	1	
60	5002881	Conector	3	
61	5002880	Conector	3	
62	5002879	Conector	2	
63	5002878	Conector	2	
64	5002877	Conector	1	
65	5002876	Conector	1	
66	5002873	Conector	3	
67	5002872	Conector	3	
68	5002871	Conector	44	

Sistema Elétrico

Modelo Z3G (CE) I

Item	Código	Descrição	Qtd.	Observação
69	5002870	Conector	4	
70	5002882	Conector	72	
71	5002883	Conector	72	
72	5002884	Tomada	144	
73	5002885	Placa	13	
74	5004500	Interruptor de pressão	1	
76	5002886	Tomada	7	
77	5000140	Relé de partida	1	
78	4404007	Arruela 6	2	GB97.1-85
79	4401006	Arruela 6	2	GB93-87

XCMG BRASIL

Sistema Elétrico

Modelo Z3G (CE) II

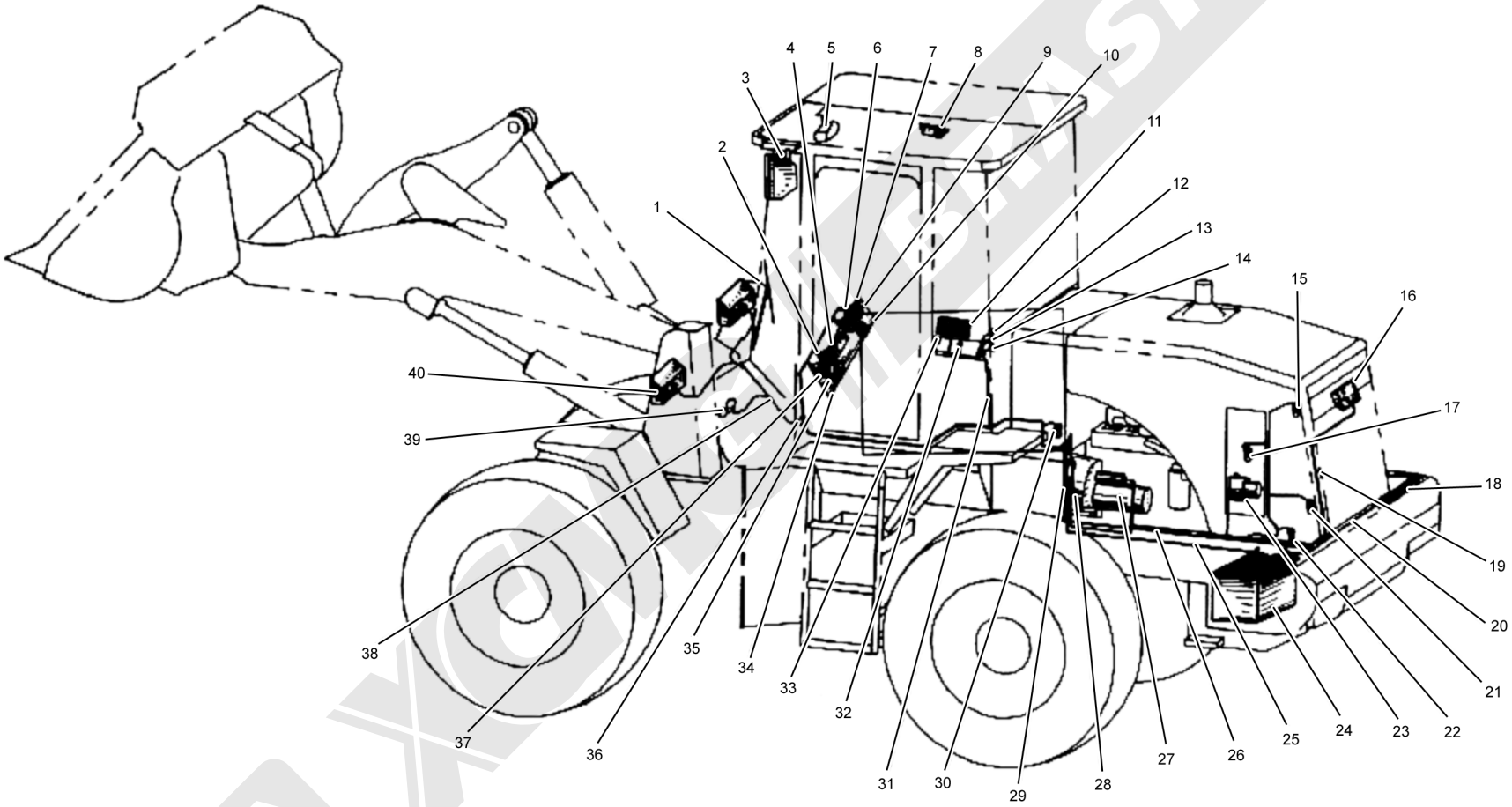

ZL30G10_MP_0069

Sistema Elétrico

Modelo Z3G (CE) II

Item	Código	Descrição	Qtd.	Observação
1		Limpador	1	
2	5003273	Medidor de pressão de óleo do motor	1	
3	5001380	Farol	3	
	5001381	Farol	2	
4	5000069	Medidor de temperatura da água	1	
5	5000246	Ventilador da cabine	1	
6	5001229	Indicador de direção	1	
7	5003269	Medidor de pressão do freio	1	
8		Lâmpada da cabine	1	
9	5000131	Medidor de temperatura de óleo da transmissão	1	
10	5002710	Medidor de combustível	1	
11	5001394	Interruptor da ignição	1	
12	5000500	Alarme sonoro	1	
13	5004214	Alerta	1	
14	5000119	Caixa de fusível	1	
15	5003271	Sensor de pressão de óleo do motor	1	
16	5000112	Lâmpada do indicador de direção traseira	2	
17	5000860	Sensor de temperatura da água	1	
18	5004147	Cabo de conexão das baterias	1	
19	9326683	Chicote das lâmpadas traseiras	1	
20	5004138	Chicote de conexão das baterias	1	
21	5003272	Sensor de pressão do ar comprimido	1	
22	5001963	Sensor de combustível	1	
23		Alternador	1	
24	5002152	Bateria	2	
25	9327328	Chicote do motor	1	
26	9326683	Chicote traseiro	1	
27		Motor	1	
28	5000139	Relé de partida	1	
29		Regulador	1	
30	5000860	Sensor de temperatura do óleo da transmissão	1	
31	9327323	Chicote da caixa de comando	1	
32		Interruptor	1	
33	5001292	Interruptor do limpador	1	
34	5001289	Amperímetro	1	
35	5002618	Lâmpada para trabalho de operação de reparo	1	
36	9327322	Chicote do painel de instrumentos	1	
37	9327329	Painel de instrumentos	1	
38	9329603	Chicote frontal	1	
39	5000113	Buzina	1	
40		Lâmpada frontal	2	

6

Chassis e Acessórios

Capô do Motor

Modelo Z3G (CE)

Item	Código	Descrição	Qtd.	Observação
1	9328157	Respiro do filtro de ar	1	
2	9329900	Mecanismo de trava	1	
3	9318815	Dobradiça	4	
4	4005052	Parafuso M10 x 20	8	GB5783-86
5	4404009	Arruela 10	8	GB97.1-85
6	4401008	Arruela de pressão 10	8	GB93-87
9	9353184	Lateral direita	1	
10	9353185	Lateral esquerda	1	
12	9328234	Chapa de bloqueio	5	
13	5002071	Mola pneumática (520N)	2	
14	4506445	Pino eixo B8 x 28	4	GB882-86
15	4501007	Cupilha B3.2 x 20	4	GB91-86
16	9328216	Braço esquerdo	1	
17	9328219	Braço direito	1	
18	4404010	Arruela 12	6	GB97.1-85
19	4401009	Arruela de pressão 12	6	GB93-85
20	4005066	Pino M12 x 25	2	GB5783-86
21	4005067	Pino M12 x 30	4	GB5783-86
22	4745010	Rolamento de esferas 61904	2	GB/T276-1994
23	9328223	Suporte direito	1	
24	9328220	Suporte esquerdo	1	
25	4005043	Parafuso M8 x 35	4	GB5783-86
26	4404008	Arruela 8	16	GB97.1-85
27	4401007	Arruela de pressão 8	16	GB93-87
28	4301008	Porca M8	4	GB6170-86
29	9347797	Grade de proteção traseira	1	
30	9329480	Escapamento	1	
31	4005040	Parafuso M8 x 20	12	GB5783-86
32	9352909	Capô traseiro	1	

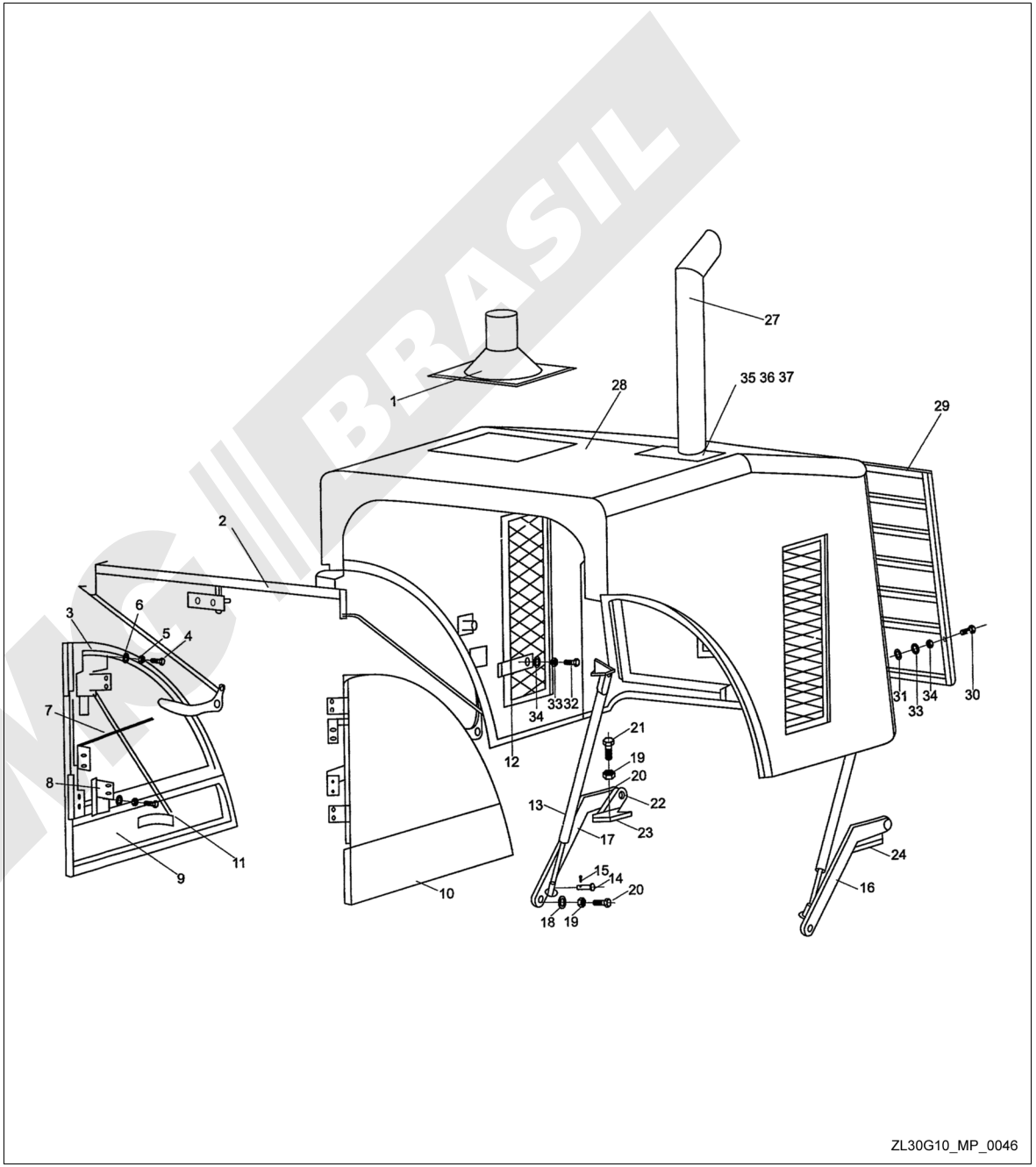

Chassi Frontal

Modelo Z3G (CE)

Item	Código	Descrição	Qtd.	Observação
1	9345881	Chassi frontal	1	I
	9331680	Chassi frontal	1	II
2	4905002	Bico de engraxadeira M10 x 1	10	JB/T7940. 1-1995
3	9301332	Pino do braço de elevação	2	
4	4403009	Arruela 16	5	GB96-85
5	4401011	Arruela de pressão 16	5	GB93-87
6	4005095	Parafuso M16 x 25	5	GB5783-86
7	9340744	Suporte do farol dianteiro	2	
8	4401007	Arruela de pressão 8	14	GB93-87
9	4005040	Parafuso M8 x 20	8	GB5783-86
10	9301314	Pino do cilindro de elevação	2	
11	9329459	Tubo	2	
12	9327907	Pino da direção	2	
13	4608003	Conexão 6	7	GB5631. 2-85
14	9327914	Tubo	1	
15	9327910	Tubo	1	
16	9301209	Arruela	2	
17	4401008	Arruela de pressão 10	2	GB93-87
18	4005052	Parafuso M10 x 20	2	GB5783-86
19	9327860	Cobertura	1	
20	4005039	Parafuso M8 x 16	6	GB5783-86
21	9327912	Pino do cilindro de inclinação	1	
22	9329457	Tubo	1	
23	4607003	Conexão 6	1	GB5625. 2-85
24	9351709	Grampo	9	
25	4404008	Arruela 8	9	GB97. 1-85
26	4005305	Parafuso M8 x 12	9	GB5783-86

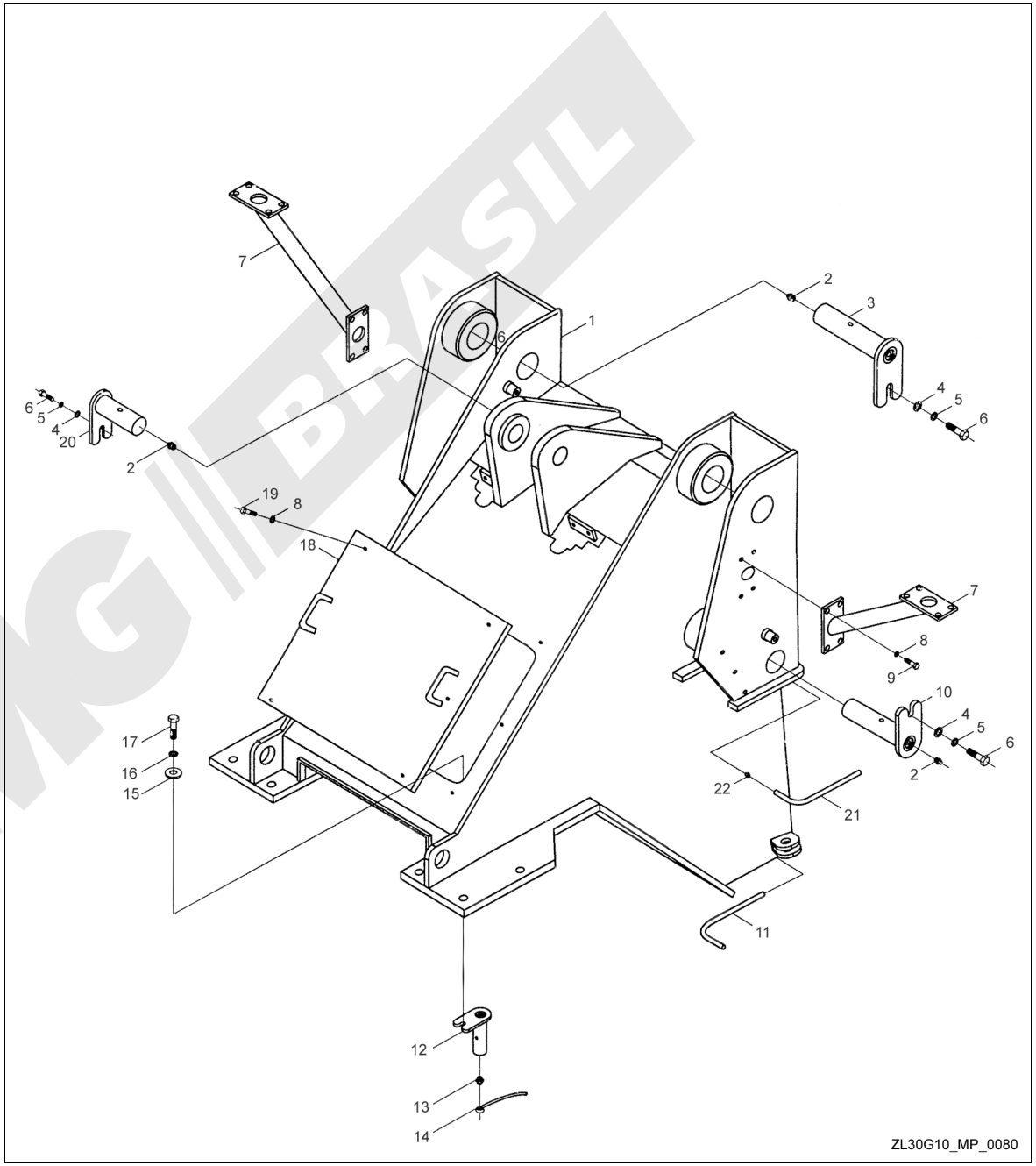

Chassi Traseiro

Modelo Z3G (CE)

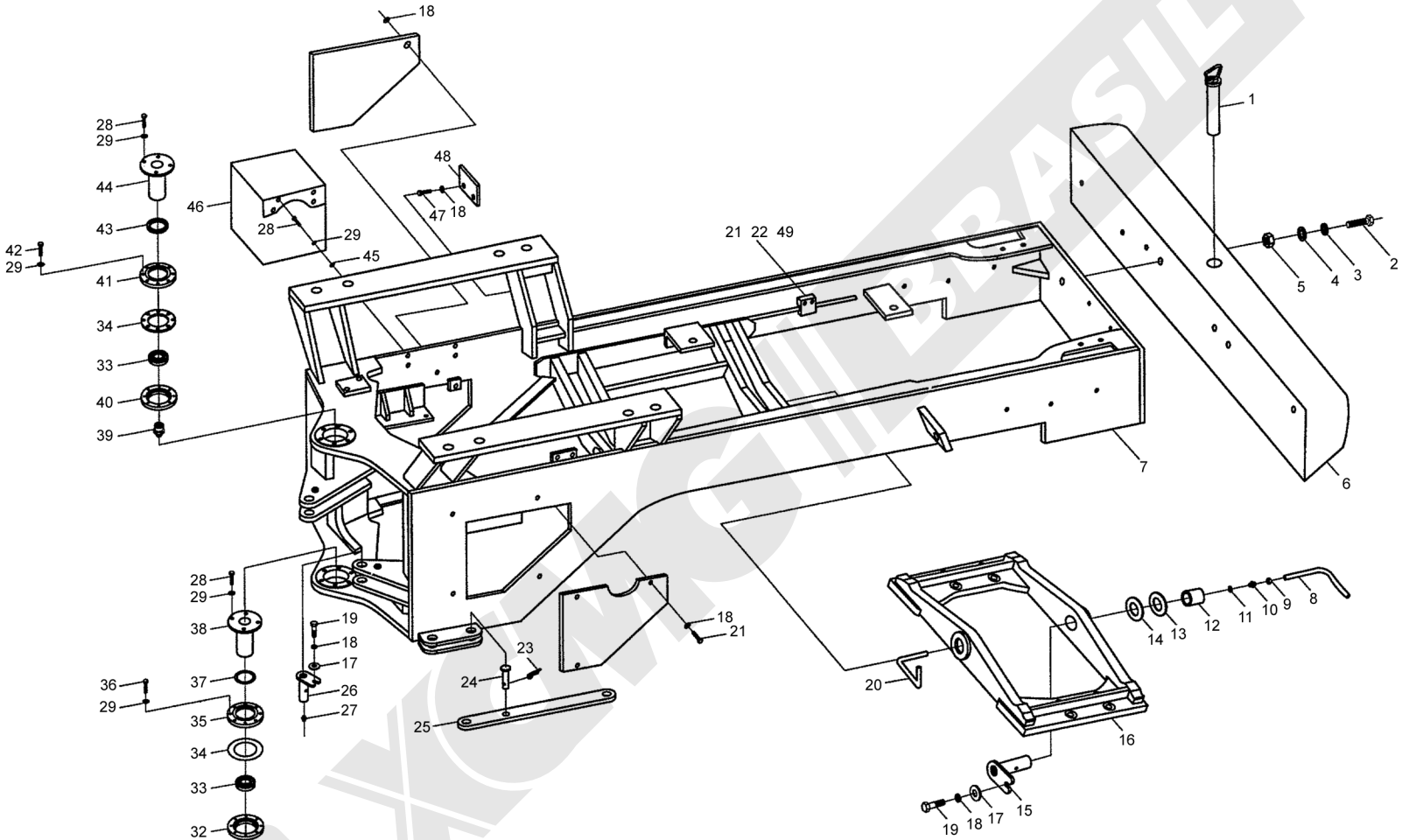

Chassi Traseiro

Modelo Z3G (CE)

Item	Código	Descrição	Qtd.	Observação
1	9341798	Pino de tração	1	
2	4004124	Parafuso M24 x 180	4	GB5782-86
3	4404014	Arruela 24	4	GB97.1-85
4	4401015	Arruela de pressão 24	4	GB93-87
5	4301016	Porca M24	4	GB6170-86
6	9329447	Contra peso	1	
7	9353284	Chassi traseiro	1	I
	9352910	Chassi traseiro	1	II
8	9327905	Tubo	1	
9	4341003	Porca M6	14	GB5649-85
10	4608003	Conexão 6	6	GB5631.2-85
11	4808002	Arruela 10	14	JB982-77
12	9301201	Bucha	2	
13	9307797	Calço de ajuste	4	
14	9300608	Calço	2	
15	9301317	Pino traseiro do berço	2	
16	9344857	Berço do eixo traseiro	1	
17	9301209	Arruela	6	
18	4401008	Arruela de pressão 10	16	GB93-87
19	4005052	Parafuso M10 x 20	4	GB5783-86
20	9327542	Tubo	1	
21	4031004	Parafuso M6 x 12	8	GB29.1-88
22	4401006	Arruela 6	8	GB93-87
23	9300601	Pino elástico	2	
24	4506679	Pino B32 x 70	2	GB882-86
25	9327925	Haste	1	
26	9327907	Pino da direção	2	
27	4906002	Bico de engraxadeira 45° M10 x 1	2	JB/T7940.2-1995
28	4005067	Parafuso M12 x 30	16	GB5783-86
29	4401009	Arruela de pressão 12	34	GB93-87
30	9327922	Prato	1	
31	9327923	Bucha	1	
32	9327921	Flange inferior	1	
33	4710016	Rolamento de encosto GE60ES	2	GB304.5-81
34	9305943	Arruela seletiva	2	
35	9327920	Flange superior	1	
36	4004044	Parafuso M12 x 65	6	GB5782-86
37	4801096	Anel de vedação 80 x 5,7	1	GB1235-76
38	9327540	Pino articulado (D)	1	
39	4905002	Bico de engraxadeira M10 x 1	9	JB/T7940.1-1995
40	9327919	Flange inferior	1	
41	9327918	Flange superior	1	
42	4004042	Parafuso M12 x 55	6	GB5782-86
43	4801093	Anel de vedação 70 x 5,7	1	GB1235-76
44	9327538	Pino articulado (U)	1	
45	4404010	Arruela 12	4	GB97. 1-85
46	9346352	Caixa acumuladora	1	I
47	4005054	Parafuso M10 x 30	3	GB5783-86
48	9345880	Chapa	1	
49	9339358	Grampo	8	

Para-lama

Modelo Z3G (CE) I

Item.	Código	Descrição	Qtd.	Observação
1	9346732	Escada (direito)	1	
2	9346721	Escada (esquerdo)	1	
3	4004046	Parafuso M12 x 80	12	GB5782-86
4	4401009	Arruela de pressão 12	18	GB93-87
5	4404010	Arruela 12	12	GB97. 1-85
6	4005068	Parafuso M12 x 35	6	GB5783-86
7	9339858	Para-lama frontal (esquerdo)	1	
8	9339862	Para-lama frontal (direito)	1	

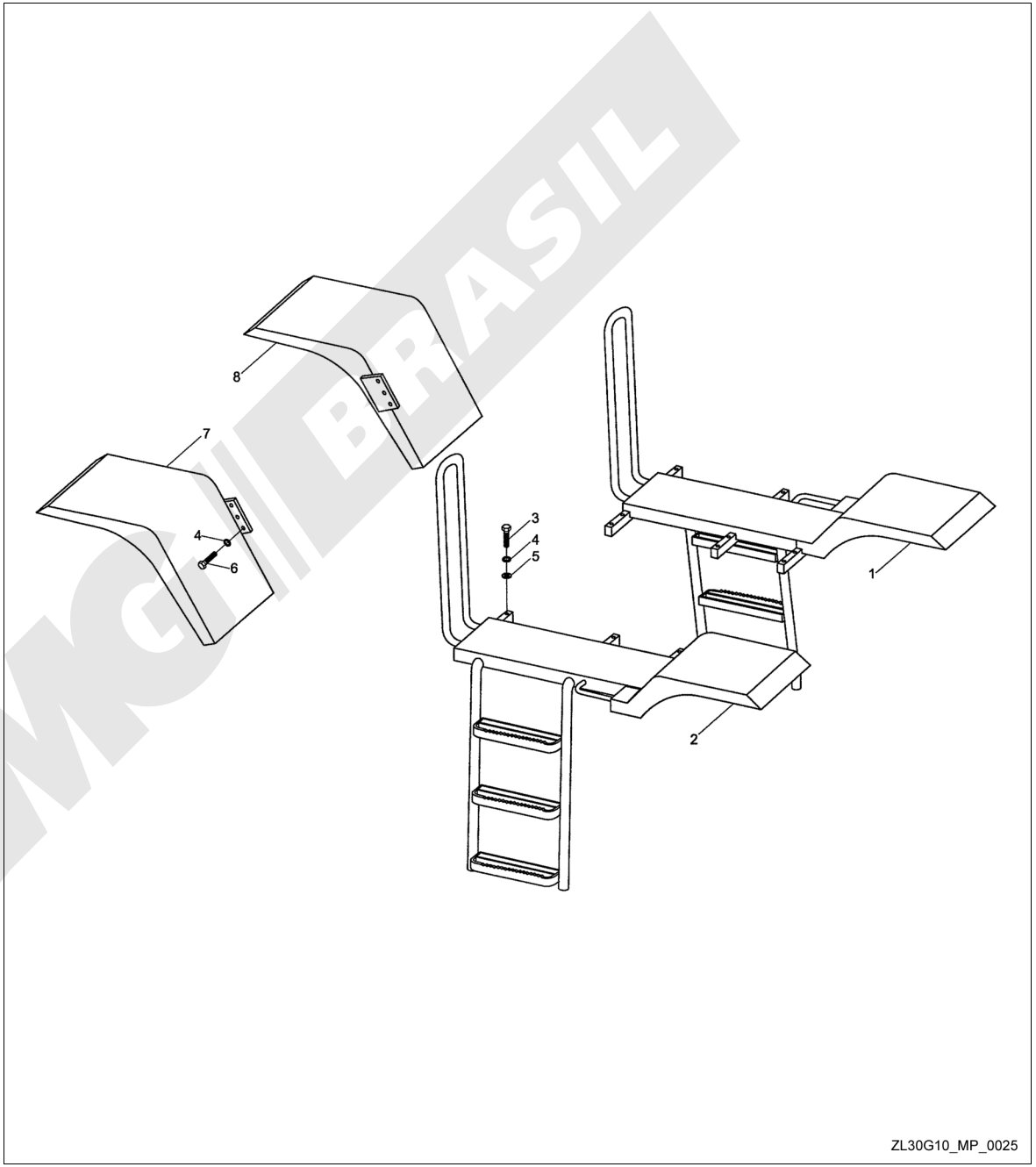

XCMG BRASIL

Para-lama

Modelo Z3G(CE) II

Item	Código	Descrição	Qtd.	Observação
1	9328313	Paralama traseiro (direito)	1	
2	9332507	Escada (direito)	1	
3	4005054	Parafuso M10 x 30	8	GB5783-86
4	4404009	Arruela de pressão 10	8	GB97. 1-85
5	4401008	Arruela 10	8	GB93-87
6	9329469	Fixador do corrimão	1	
7	4005068	Parafuso M12 x 35	14	GB5783-86
8	4404010	Arruela de pressão 12	20	GB97. 1-85
9	4401009	Arruela 12	20	GB93-87
10	9327388	Paralama frontal (direito)	1	
11	9329470	Fixador do corrimão	1	
12	9327384	Para-lama frontal (esquerdo)	1	
13	4405041	Parafuso M8 x 25	8	GB5783-86
14	4404008	Arruela de pressão 8	8	GB97. 1-85
15	4401007	Arruela 8	8	GB93-87
16	4301008	Porca M8	8	GB6170-86
17	9327382	Suporte do Para-barro	2	
18	9327383	Para-barro	2	
19	9327381	Paralama traseiro (esquerdo)	1	
20	9332504	Escada (esquerdo)	1	
21	4005069	Parafuso M12 x 40	6	GB5783-86

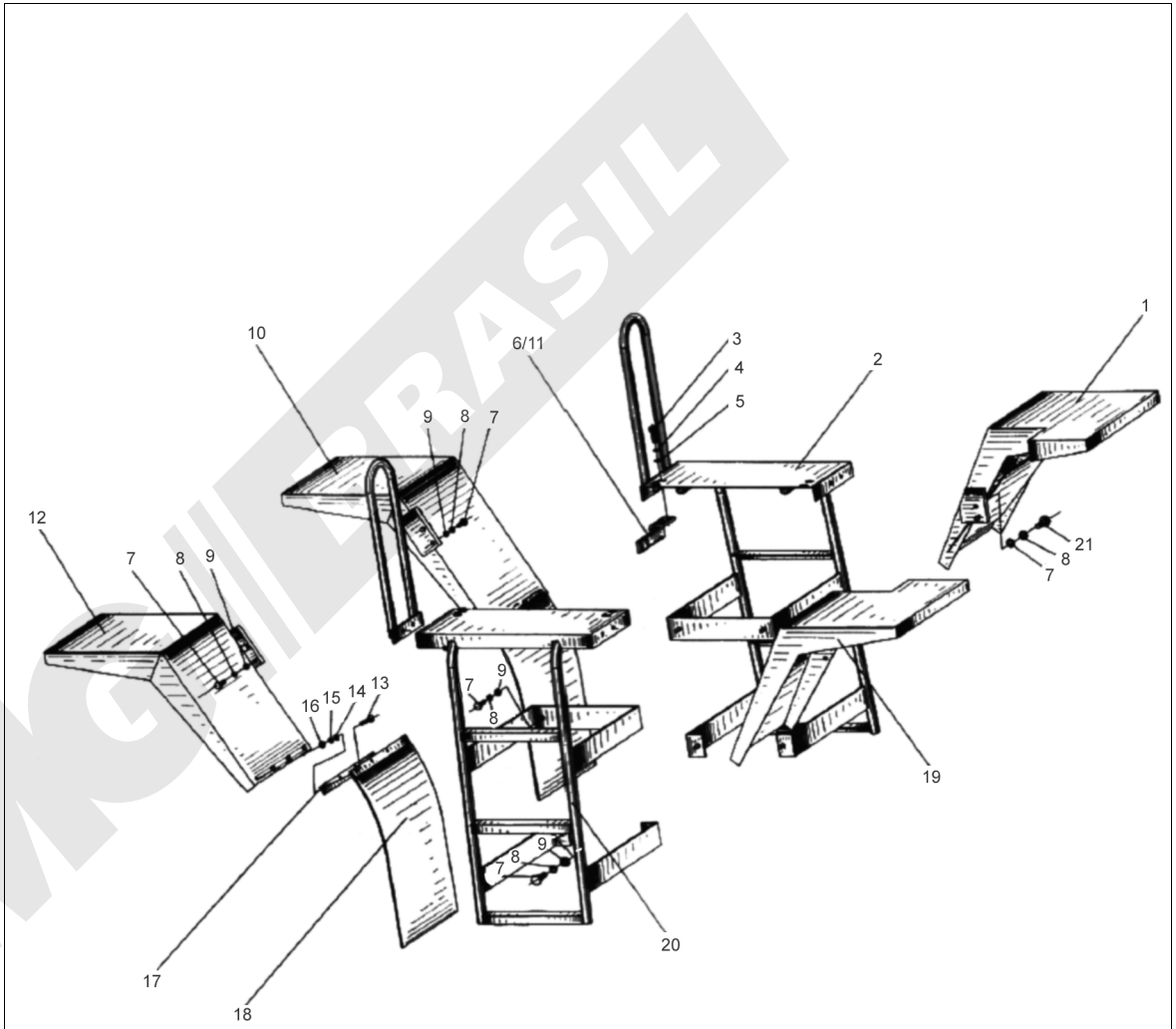

ZL30G10_MP_0074

Caixa da Bateria

Modelo Z3G(CE)

Item	Código	Descrição	Qtd.	Observação
1	9332497	Alça esquerda	1	
	9331974	Alça direita	1	
2	9348369	Cobertura	1	I
	9332495	Cobertura	1	II
	9348399	Cobertura	1	I
	9331971	Cobertura	1	II
3	4301009	Porca M10	4	GB6170-86
4	4401008	Arruela de pressão 10	4	GB93-87
5	4404009	Arruela 10	4	GB97. 1-85
6	9348368	Cantoneira de ferro	2	I
	9337627	Cantoneira de ferro	2	II
7	5003675	Placa de borracha	2	I
	5000548	Placa de borracha	2	II
8	9304212	Placa de borracha	8	
9	9347796	Parafuso	4	I
	9329846	Parafuso	4	II
10	4404006	Arruela 5	4	GB97. 1-85
11	4202066	Parafuso M5 x 12	4	GB67-85
12	9321900	Cobertura	1	
13	9321896	Protetor da lanterna	1	
14	4005039	Parafuso M8 x 16	4	GB5783-86
15	9348371	Caixa de bateria (esquerdo)	1	I
	9332496	Caixa de bateria (esquerdo)	1	II
	9348365	Caixa de bateria (direito)	1	I
	9331972	Caixa de bateria (direito)	1	II
16	4401009	Arruela de pressão 12	3	GB93-87
17	4401010	Arruela 12	3	GB97. 1-85
18	4005067	Parafuso M12 x 30	3	GB5783-86
19	9327622	Chapa	2	

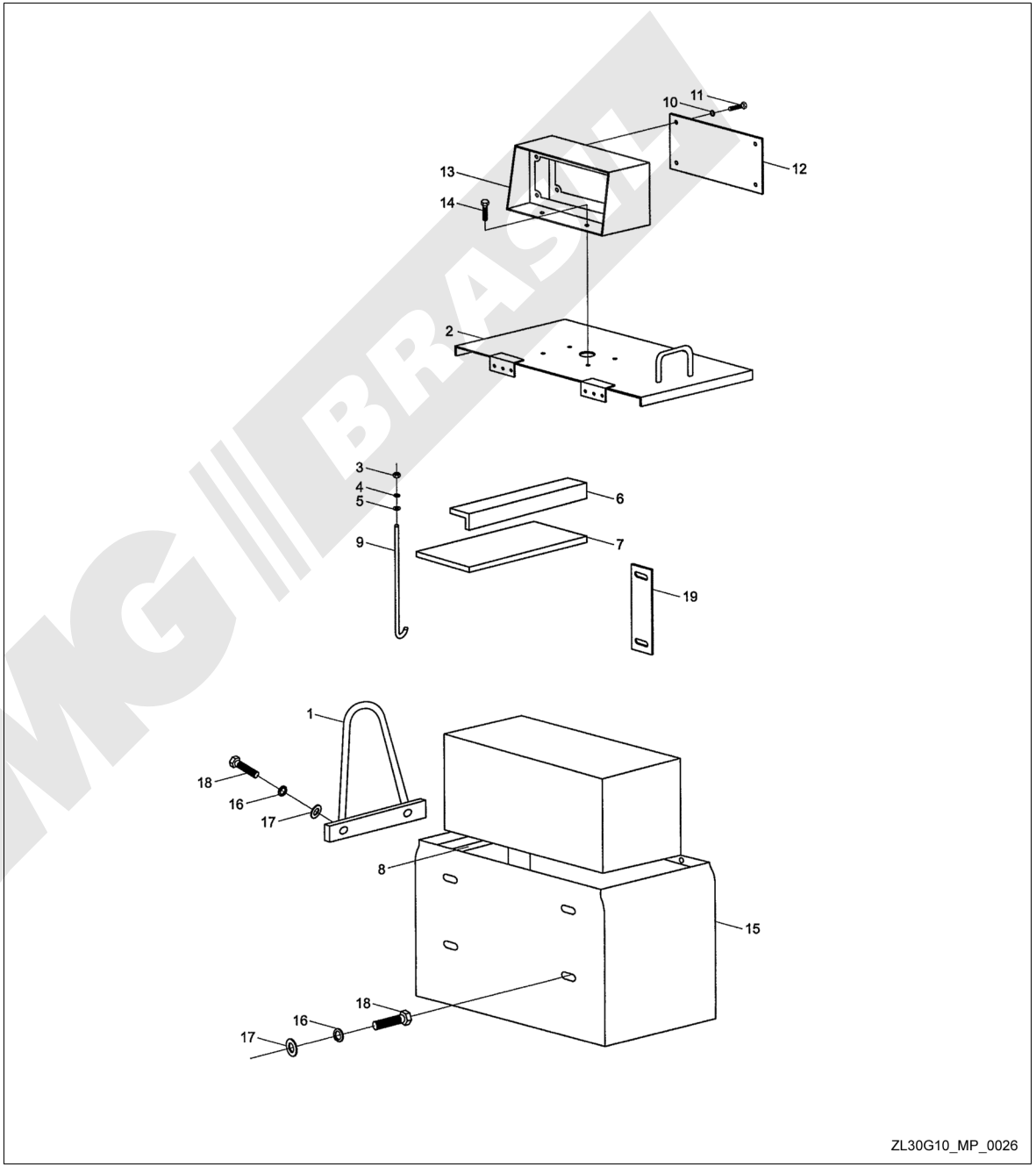

ZL30G10_MP_0026

Tanque de Combustível

Modelo I

Item	Código	Descrição	Qtd.	Observação
1	4003018	Parafuso M8 x 16	4	GB5783-86
2	5002151	Filtro	1	
3	9353276	Tanque de combustível	1	I
	9327477	Tanque de combustível	1	II
4	4808004	Arruela 14	10	JB982-77
5	9307341	Parafuso	2	I
	9302055	Parafuso	2	II
6	9322143	Conexão da linha de retorno	1	
7	4003020	Parafuso M8 x 25	6	GB5783-86
8	4401007	Arruela 8	6	GB93-87
9	9327475	Disco de cobertura	1	
10	9327476	Junta de borracha	1	
11	4404012	Arruela 16	4	GB97.1-85
12	4401011	Arruela de pressão 16	4	GB93-87
13	4005295	Parafuso M16 x 30	4	GB5783-86
14	9347876	Pedal	2	I
	9327490	Pedal	2	II
15	4404009	Arruela 10	4	GB97.1-85
16	4003030	Parafuso M10 x 25	4	GB5783-86
17	4401008	Arruela de pressão 10	4	GB93-87
18	4801076	Anel de vedação 45 x 3.5	1	GB1235-76
19	9302329	Bujão	1	
20	4808016	Arruela 45	1	JB982-77
21	9310182	Filtro de saída	1	I
	939979	Filtro de saída	1	II

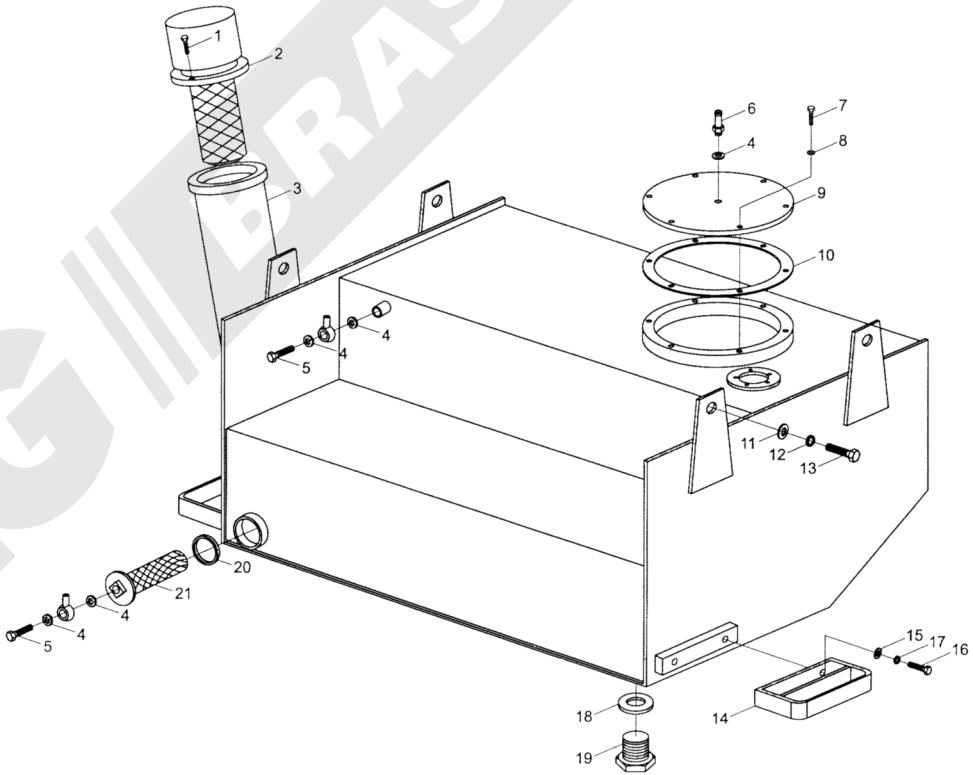

ZL30G10_MP_0001

XCMG
BRASIL

7

Cabine

Cabine

Modelo I

Item	Código	Descrição	Qtd.	Observação
1	4005052	Parafuso M10 x 20	18	GB5783-86
2	4404009	Arruela 10	18	GB97.1-85
3	4401008	Arruela de trava 10	18	GB93-87
4	9353290	Cabine	1	
5	9326275	Painel de instrumentos	1	
6	9327498	Coluna de direção	1	
7	9326454	Caixa de controle	1	
8	9326484	Assento	1	
9	9323071	Placa	1	
11	4202078	Parafuso M6 x 12	8	GB67-85
12	4404007	Arruela 6	8	GB97.1-85
13	4401006	Arruela de trava 6	8	GB93-87
14	9323072	Bloco	4	
15	4005039	Parafuso M8 x 16	10	GB5783-86
16	4404008	Arruela 8	10	GB97.1-85
17	4401007	Arruela de trava 8	10	GB93-87
18	9345561	Assoalho	2	
19	9345562	Vedação do assoalho	2	
21	9326390	Tampa de vedação	8	
22	4004070	Parafuso M16 x 110	8	GB5782-86
23	4403009	Arruela 16	8	GB96-85
24	9345931	Coxim	8	
25	4301012	Porca M16	8	GB6170-86
26	5003483	Isolador	8	CB-2203-4
27	9353293	Calha	1	
28	9353307	Coxim de borracha	1	
29	9327165	Plaqueta	1	
30	9327166	Plaqueta	1	
31	4210059	Parafuso M5 x 10	3	GB818-85
32	4301006	Porca M5	3	GB6170-86
33	4401005	Arruela de trava 5	3	GB93-87
34	4404006	Arruela 5	3	GB97.1-85

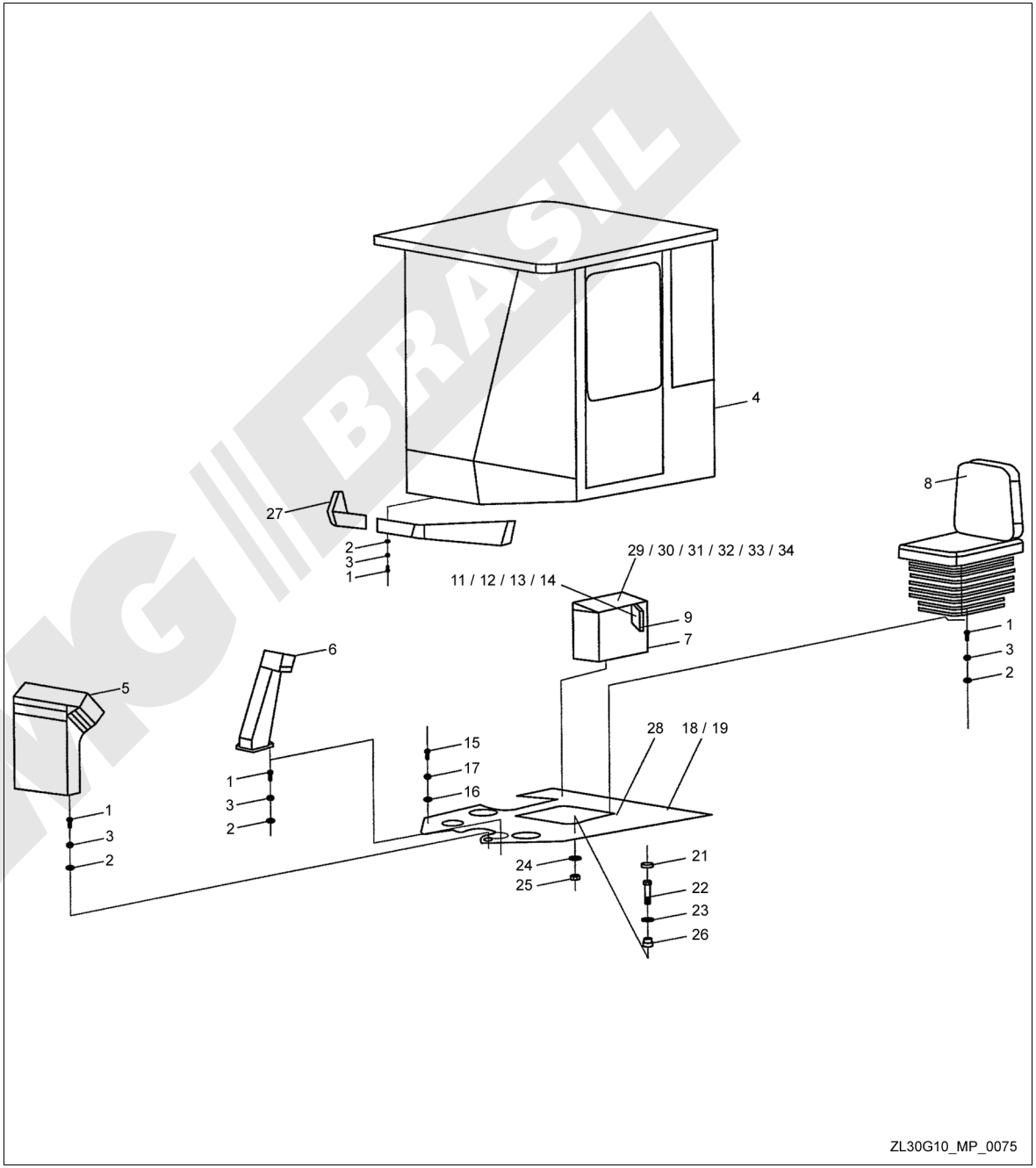

Cabine

Modelo II

Item	Código	Descrição	Qtd.	Observação
1	4005039	Parafuso M8 x 16	20	GB5783-86
2	4401007	Arruela 8	20	GB93-87
3	9329738	Cobertura inferior (esquerda)	1	
4	9340267	Coluna da direção (frontal)	1	
5	9327498	Cobertura inferior	1	
6	4404008	Arruela 8	6	GB97.1-85
7	9327495	Painel de Instrumentos	1	
8	9329737	Cobertura inferior (direita)	1	
9	9335065	Cabine	1	
10	5004160	Assento	1	
11	4005054	Parafuso M10 x 30	16	GB5783-86
12	4401008	Arruela de trava 10	16	GB93-87
13	4403006	Arruela 10	16	GB97.1-85
14	9327514	Caixa de controle	1	
15	9326390	Tampa de vedação	4	
16	4004094	Parafuso M20 x 110	6	GB5783-86
17	4404013	Arruela 20	6	GB97.1-85
18	9327521	Tubo espaçador	6	
19	9327456	Isolador	6	
20	9327454	Coxim	12	
21	4401013	Arruela 20	6	GB93-87
22	4338008	Porca M20	6	GB6182-86
23	9327522	Assoalho	1	
24	9327443	Bucha	2	
25	9329502	Placa de fixação	1	

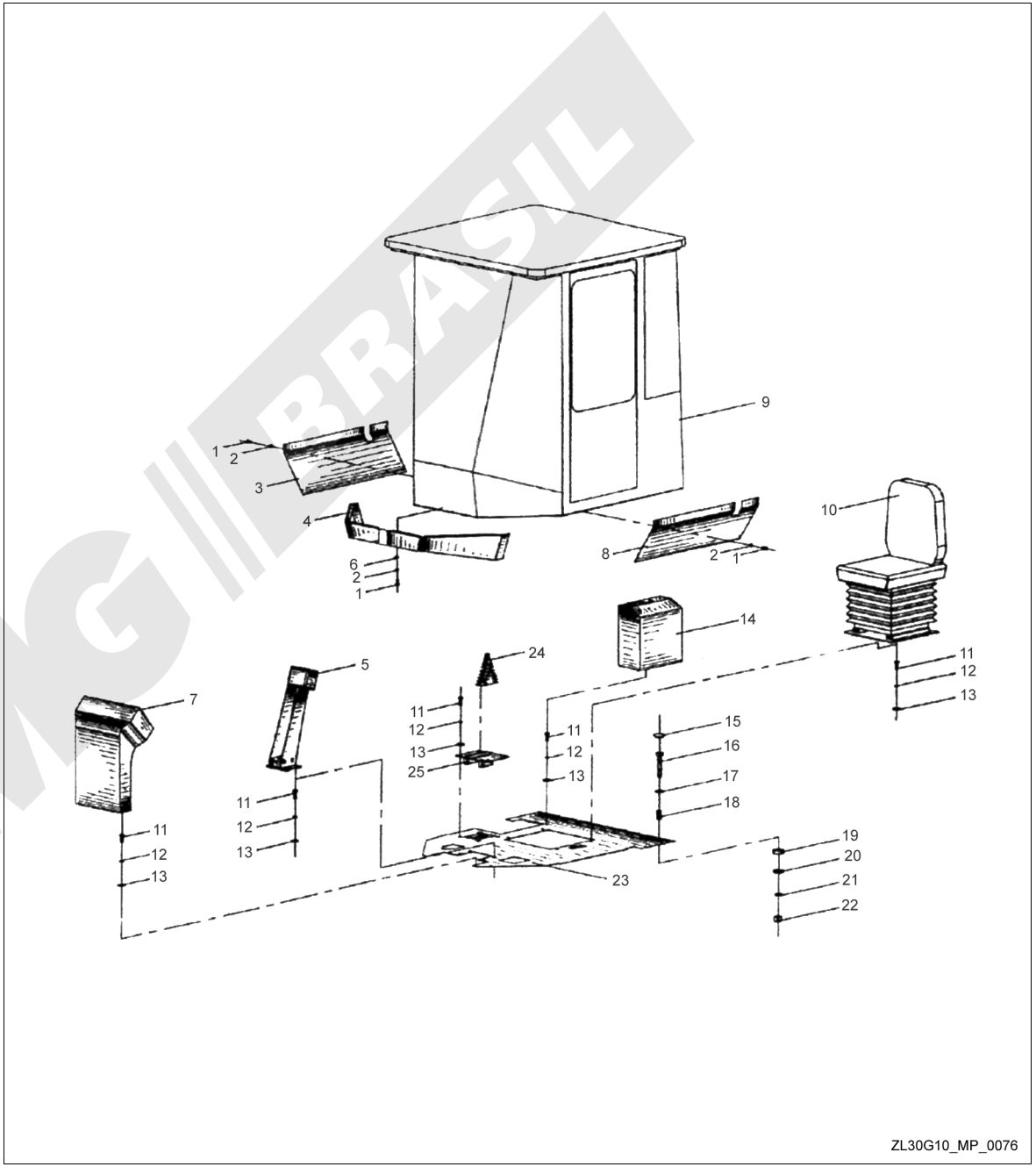

XCMG
BRASIL

8

Sistema de Freio

Disco de Freio

Modelo Z3G (CE)

Item	Código	Descrição	Qtd.	Observação
1	75700436	Corpo da pinça	1	
2	75700443	Tampa	1	
3	75700458	Tampa	1	
4	79900278	Pino guia	4	
5	50009015	Parafuso M10 x 35	8	
6	75700459	Bujão	1	
7	52020003	Arruela 10	8	
8	75700462	Parafuso M10 x 35	4	
9	51014003	Parafuso M10	4	
10	54800005	Esfera de aço	2	
11	75700442	Sangrador	2	
12	55400001	Protetor	2	
13	75700438	Coifa	4	
14	75700435	Placa base	2	
15	75700463	Pastilha de freio	2	
16	75700440	Embolo	4	
17	53000010	Anel de vedação 75 x 3,1	2	
18	75700439	Anéis de pressão	4	
19	75700437	Pino guia da placa base	4	

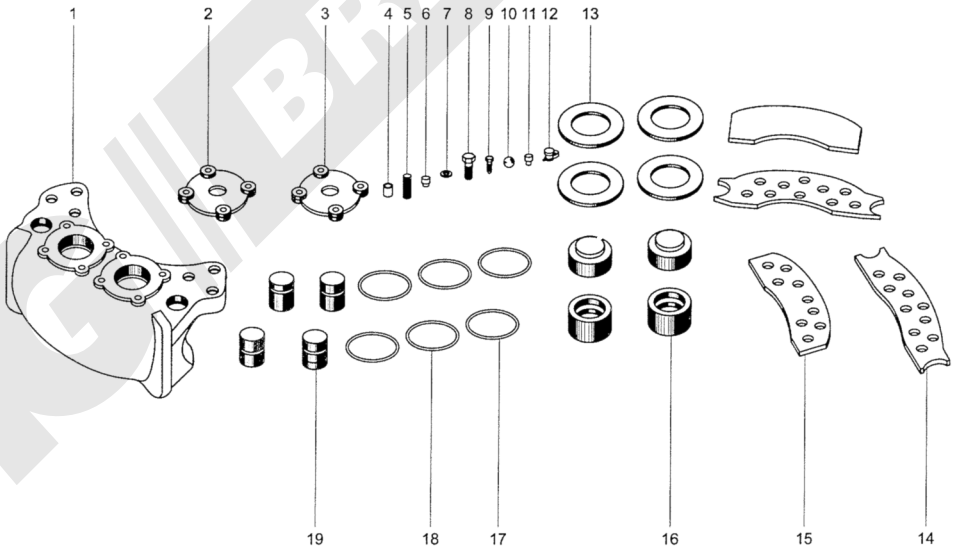

ZL30G10_MP_0005

XCMG BRASIL

Circuito de Acionamento do Freio

Modelo Z3G (CE) I

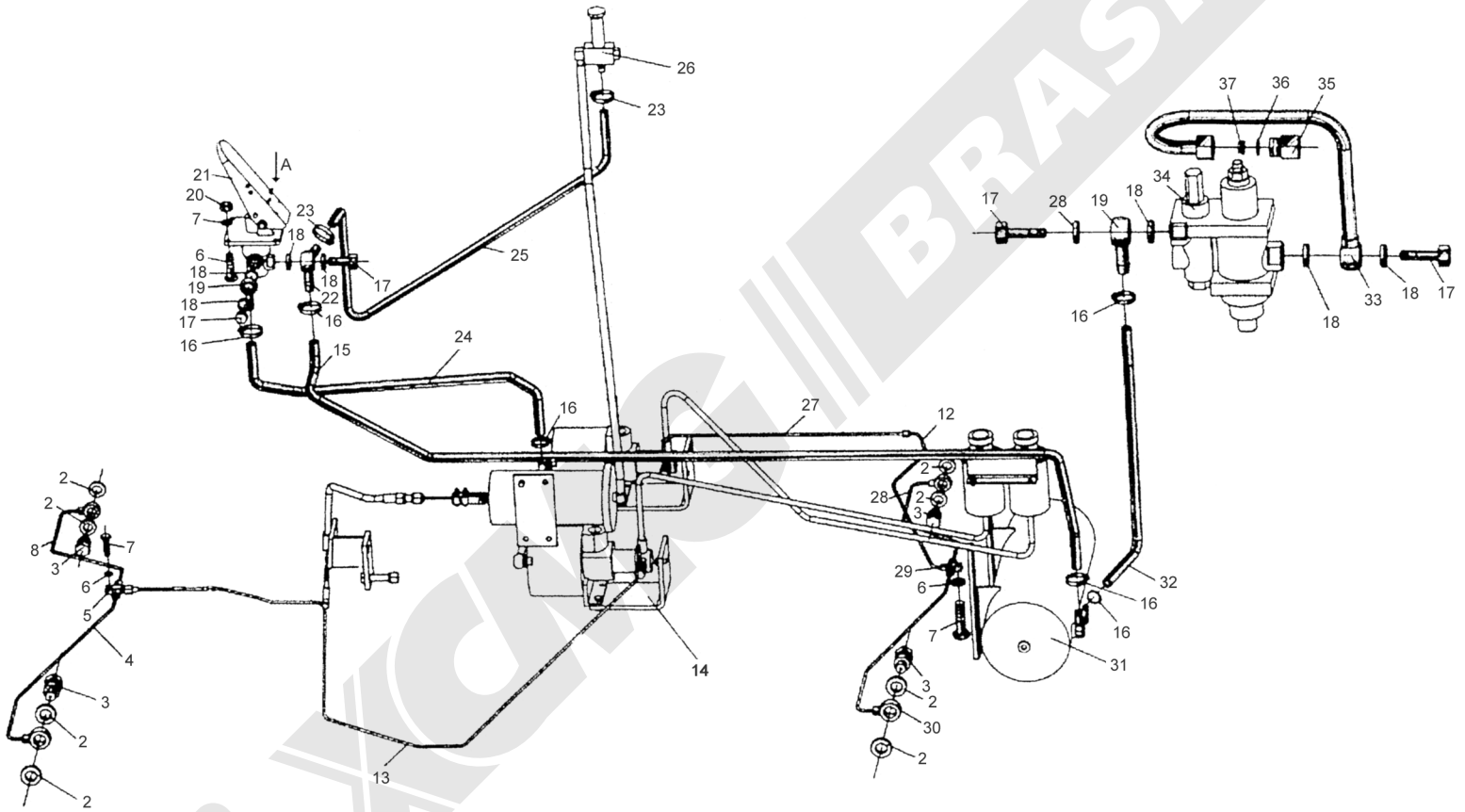

ZL30G10_MP_0077

Circuito de Acionamento do Freio

Modelo Z3G (CE) I

Item.	Código	Descrição	Qtd.	Observação
2	4827076	Anel de vedação 12,5 x 2,65	8	GB3452.1-1992
3	9339432	Conector	4	
4	9340088	Tubo de óleo	1	
5	9301765	Conector T	2	
6	4401007	Arruela 8	7	
7	4005042	Parafuso M8 x 30	2	
8	9340084	Tubo de eixo frontal	2	
12	9353478	Tubo	1	
13	9353477	Mangueira	1	
14	9329462	Unidade pneumática	1	
15	9328072	Mangueira	1	JB/T8870-1999
16	4A04014	Abraçadeira D25	6	
17	9301783	Parafuso	4	JB982-77
18	4808008	Arruela 22	8	
19	9321130	Conector	1	GB6170-86
20	4301008	Porca M8	4	
21	9301720	Válvula de controle	1	
22	9323184	Conector	1	JB/T8870-1999
23	4A04012	Abraçadeira D20	10	
24	9328065	Mangueira	1	
25	9328075	Tubo de ar	1	
26	5000227	Válvula de freio de estacionamento	1	
27	9305298	Tubo	1	
28	9340085	Tubo de eixo traseiro	1	
29	9340087	Conector T	1	
30	9340087	Terminal tipo olhal	1	
31	9315919	Tanque de ar	1	
32	9328073	Mangueira de ar	1	
33	9319811	Terminal tipo olhal	1	
34	5000177	Separador óleo-água	1	
35	9301702	Conexão	1	
36	9301795	Arruela	1	
37	9301704	Arruela	1	
38	4801004	Anel 8 x 1,9	6	GB3452.1-1992
39	5004038	Anel ZD200 x 5	6	

Acionamento Freio de Estacionamento

Modelo Z3G (CE) II

Item	Código	Descrição	Qtd.	Observação
1	4506468	Pino eixo B10 x 32	1	GB882-86
2	9301753	Conector	1	
3	4404009	Arruela 10	1	GB97.1-85
4	4501078	Cupilha 3,2 x 22	1	GB91-86
5	4004067	Parafuso M16 x 80	2	GB5782-86
6	9301754	Suporte	1	
7	4401011	Arruela 16	4	GB93-87
8	4301012	Porca M16	4	GB6170-86
9	9327965	Cabo	1	
10	9305947	Parafuso U	2	
11	4401006	Arruela 6	8	GB93-87
12	4301007	Porca M6	8	GB6170-86
13	4506469	Pino eixo B10 x 35	2	GB882-86
14	9305945	Bloco deslizante	1	
15	4501075	Cupilha 3,2 x 16	2	GB91-86
16	9302383	Cilindro de freio	1	
17	4404010	Arruela 12	4	GB97.1-85
18	4401009	Arruela de pressão 12	4	GB93-87
19	4005066	Parafuso M12 x 25	4	GB5783-86
20	9315709	Conector	1	
21	9328074	Tubo	1	
22	4A04012	Abraçadeira D20	2	JB/T8870-1999
23	9315702	Conector	1	
24	9315703	Conector	1	ZL50E.9A-6
25	9316353	Tampão	1	
26	5000227	Válvula de acionamento	1	

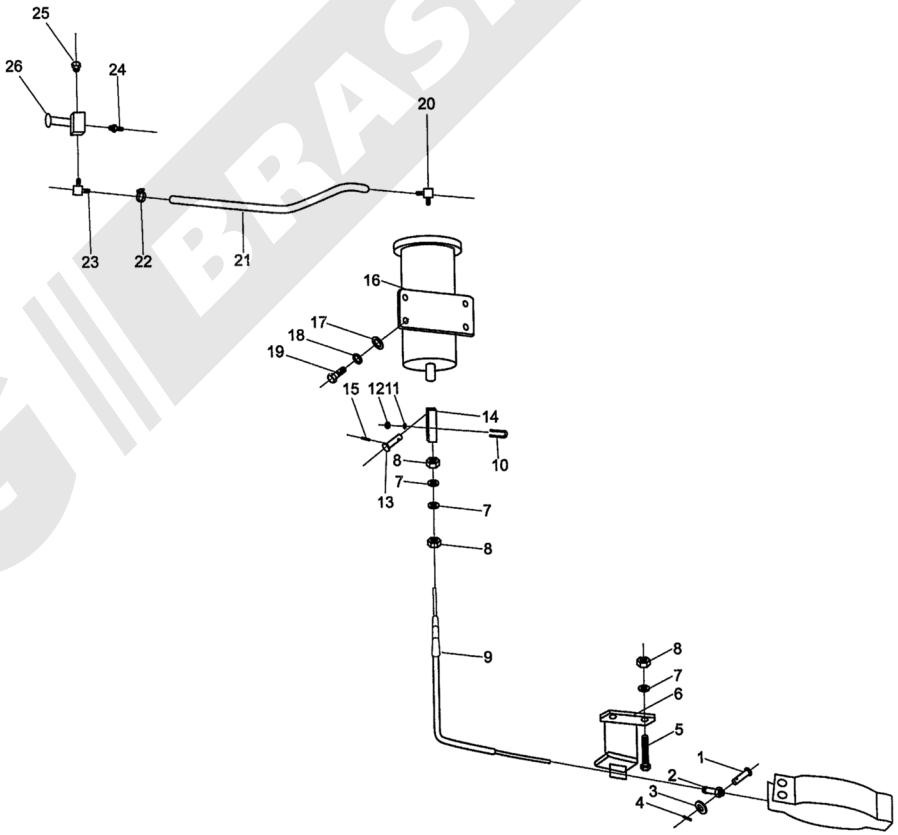

ZL30G10_MP_0040

Cilindro do Freio de Estacionamento

Modelo Z3G (CE)

Item	Código	Descrição	Qtd.	Observação
1	9304864	Acumulador de ar	1	
2	4005042	Parafuso M8 x 30	8	GB5783-86
3	4313008	Porca M8	8	GB41-86
4	4401007	Arruela 8	8	GB93-87
5	4802251	Anel de vedação 112 x 5,3	2	GB3452.1-82
6	9304741	Tampa	1	
7	9304734	Êmbolo	1	
8	9304735	Mola	1	
9	5000104	Conexão G1/4	1	
10	9304738	Junta	1	
11	4310005	Porca M12	1	GB6181-86
12	4501078	Cupilha 3,2 x 22	1	GB91-86
13	9304736	Arruela	1	
14	9304737	Haste do pistão	1	
15	4005066	Parafuso M12 x 25	4	GB5783-86
16	4401007	Porca M8	4	GB93-87
17	4802084	Anel de vedação 20 x 2,65	1	GB3452.1-92

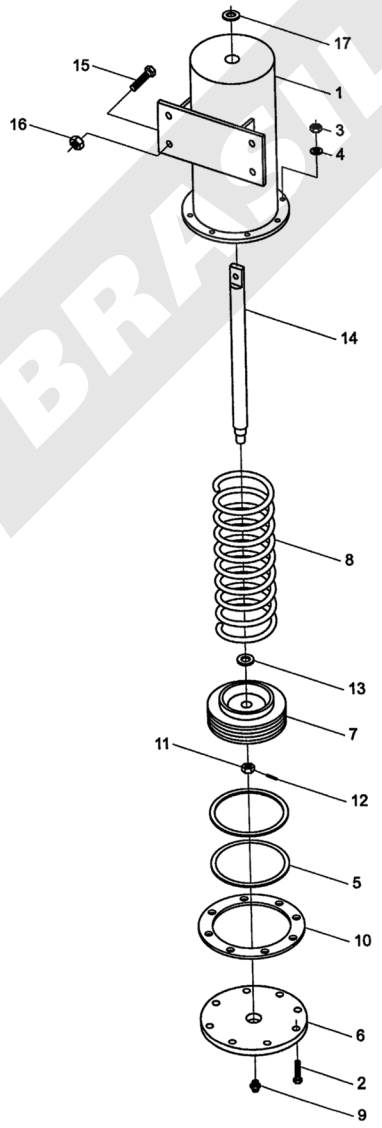

ZL30G10_MP_0041

Tanque de Ar

Modelo Z3G (CE)

Item	Código	Descrição	Qtd.	Observação
1	9315921	Tanque de ar	1	
2	9315920	Barra de fixação	2	
3	4005054	Parafuso M10 x 30	8	GB5783-86
4	4401008	Arruela 10	8	GB93-87
5	4301009	Porca M10	4	GB6170-86
6	5000551	Válvula	1	
7	9301794	Conector	2	
8	9301783	Parafuso	2	
9	4808008	Arruela 22	4	JB982-77
10	9301792	Válvula de enchimento	1	

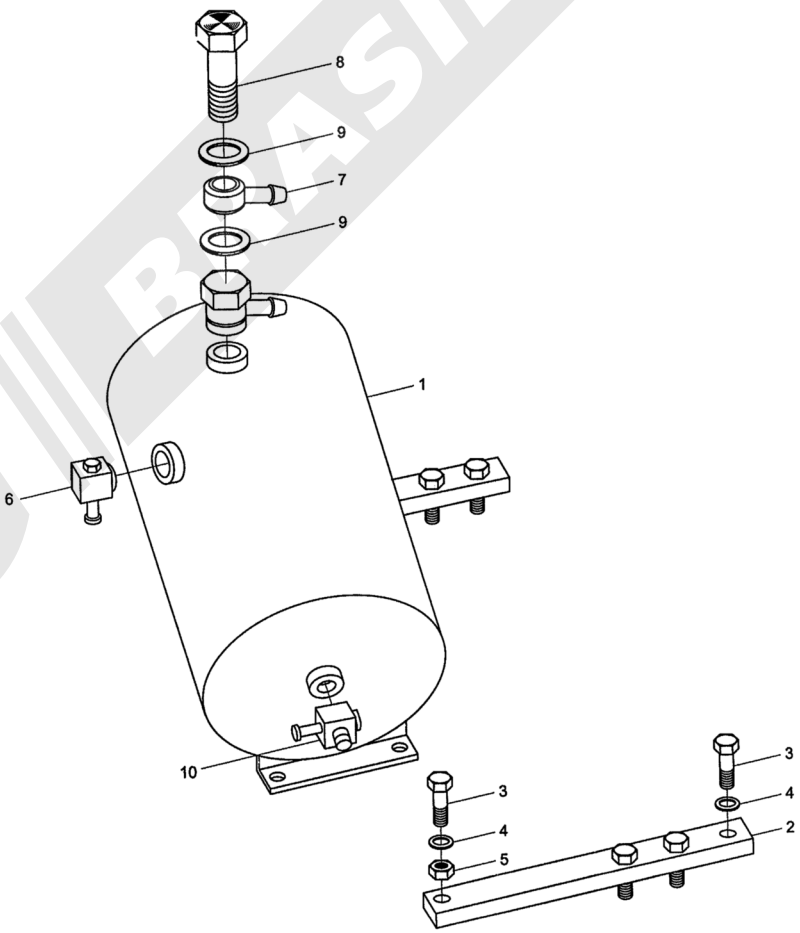

ZL30G10_MP_0042

Unidade Pneumática

Modelo Z3G (CE)

Item	Código	Descrição	Qtd.	Observação
1	5004999	Reservatório de fluido de freio	2	
2	9327964	Placa suporte	1	
3	4005030	Parafuso M6 x 20	4	GB5783-86
4	4401006	Arruela 6	4	GB93-87
5	4301007	Porca M6	4	GB6170-86
6	4005039	Parafuso M8 x 16	2	GB5783-86
7	4401007	Arruela de pressão 8	2	GB93-87
8	4404008	Arruela 8	2	GB97.1-85
9	9328066	Mangueira de fluido de freio	1	
10	9328071	Mangueira de fluido de freio	1	
11	9327962	Placa suporte (esquerdo)	1	
12	5001393	Unidade pneumática	2	
13	9329463	Tubo T	1	
14	9301783	Parafuso	2	
15	4808008	Arruela 22	4	JB982-77
16	4005052	Parafuso M10 x 20	4	GB5783-86
17	4401008	Arruela 10	4	GB93-87
18	9339432	Pino conector	2	
19	4802076	Anel de vedação 12,5 x 2,65	4	GB3452.1-82
20	9327963	Placa suporte (direito)	1	

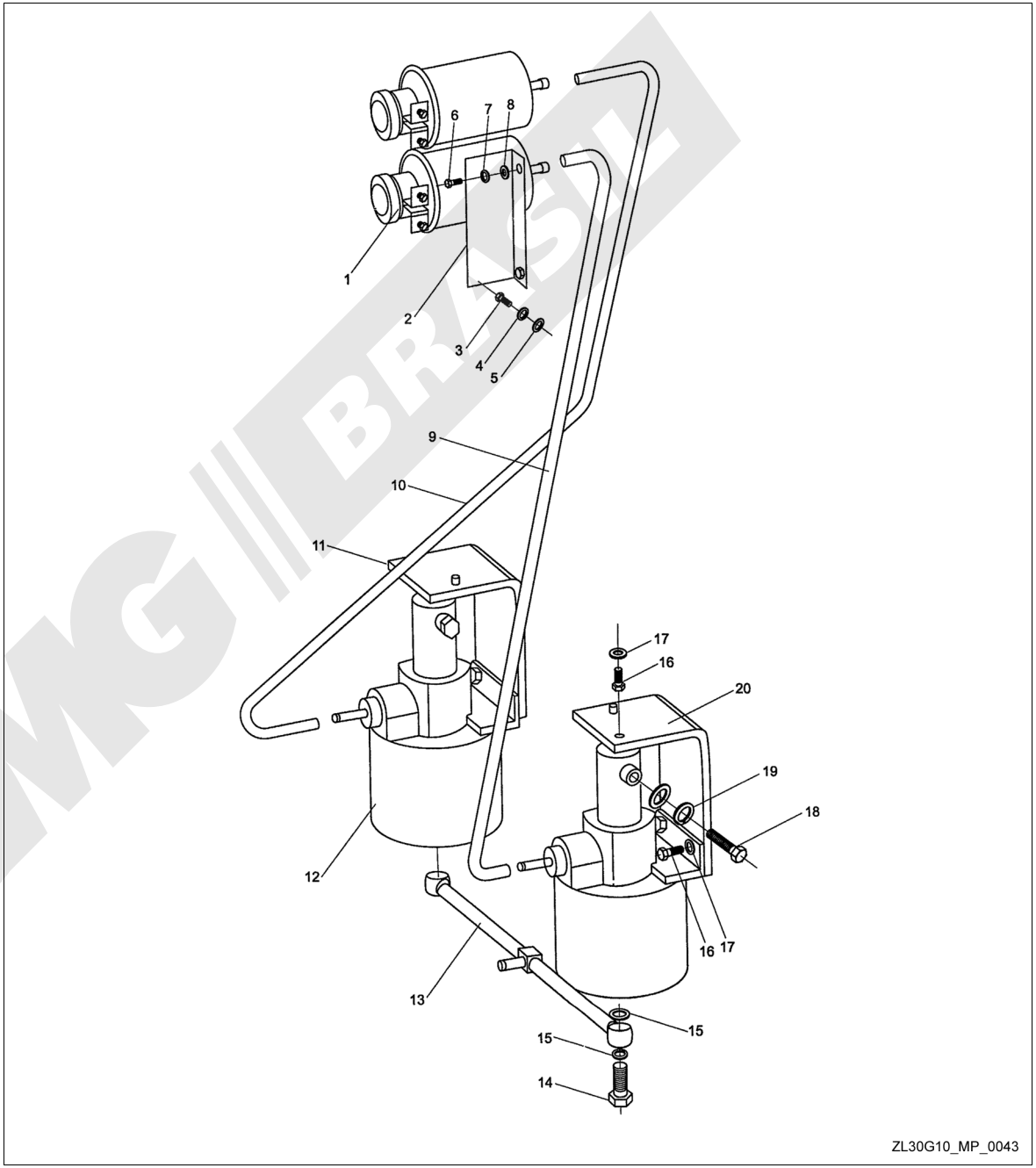

9

Sistema de Ar Condicionado

Sistema de Ar Condicionado

Modelo Z3G (CE)

Item	Código	Descrição	Qtd.	Observação
1	4202093	Parafuso M8 x 15	4	GB67-85
2	4404008	Porca M8	4	GB97.1-85
3	9332422	Defletor	1	
4	4005052	Parafuso M10 x 20	4	GB5783-86
5	4338004	Porca M10	11	GB6182-86
6	4401008	Arruela 10	11	GB93-87
7		Condensador	1	
8		Compressor	1	
9		Evaporador	1	
10	4301010	Porca M12	4	GB6170-86
11	4005068	Parafuso M12 x 35	8	GB5783-86
12	4401009	Arruela de pressão 12	8	GB93-87
13	4404010	Arruela 12	4	GB97.1-85
14	9332730	Tubo de água	1	
15	9332731	Tubo de água	1	
16	9332421	Placa de fixação	1	
17	4005030	Parafuso M6 x 20	2	GB5783-86
18	4401006	Arruela 6	2	GB93-87
19	4301007	Porca M6	2	GB6170-86
20	9309930	Conexão	1	
21	9332431	Suporte do compressor	1	
22	9332432	Placa suporte	1	
23	4005055	Parafuso M10 x 35	7	GB5783-86
24	5002404	Correia 17-410	1	
25	4005086	Parafuso M14 x 65	1	GB5783-86
26	4301011	Porca M14	2	GB6170-86
27		Filtro secador	1	

