RUTHZIL TRATOR COMERCIAL DE PEÇAS LTDA 11 97083-6812 ROLANDO

Manual de Peças.book Page 1 Friday, September 28, 2012 10:14 AM

ZL30H

MANUAL DE PEÇAS

1. Motor 1

Conjunto do Motor 2

2. Transmissão 1

252700406 Sistema da Transmissão 2
252700407 Sistema da Transmissão 4
252601516 Eixo Traseiro 5
252601516 Eixo Dianteiro 6

3. Sistema Hidráulico 1

Sistema Hidráulico de Serviço – I 2
Sistema Hidráulico de Serviço – II 4
Sistema Hidráulico de Serviço – III 6
Sitema Hidráulico da Direção 7
DF25B2 (30G) Válvula Principal 9
Cilindro da Pá 11
Cilindro do Braço de Elevação 12
Cilindro da Direção 13
Tanque do Fluido Hidráulico 14

4. Equipamento de Trabalho 1

Articulação do Equipamento de Trabalho 2
Pá 3

5. Sistema Elétrico 1

Sistema Elétrico 2

6. Chassi e acessórios 1

Chassi Dianteiro 2
Chassi Traseiro 3
Plataforma 5
Capô do Motor 7
Tanque de Combustível 8
Contrapeso 9

7. Cabine 1

Cabine 2
Painel de Instrumentos 4
801902762 Conjunto do Banco 5
801902733 Conjunto do Banco 7
801902735 Conjunto do Banco 9
Mecanismo da Direção 11
Alavanca de Controle 13

8. Sistema de Freio 1

252700408 Sistema de Freio 2

9. Sistema de Ar Condicionado 1

252600283 Sistema de Ar Condicionado 2
Sistema de Aquecimento 4

Manual de Peças.book Page 2 Friday, September 28, 2012 10:14 AM

XCMG BRASIL

1

Motor

XCMG BRASIL

Conjunto do Motor

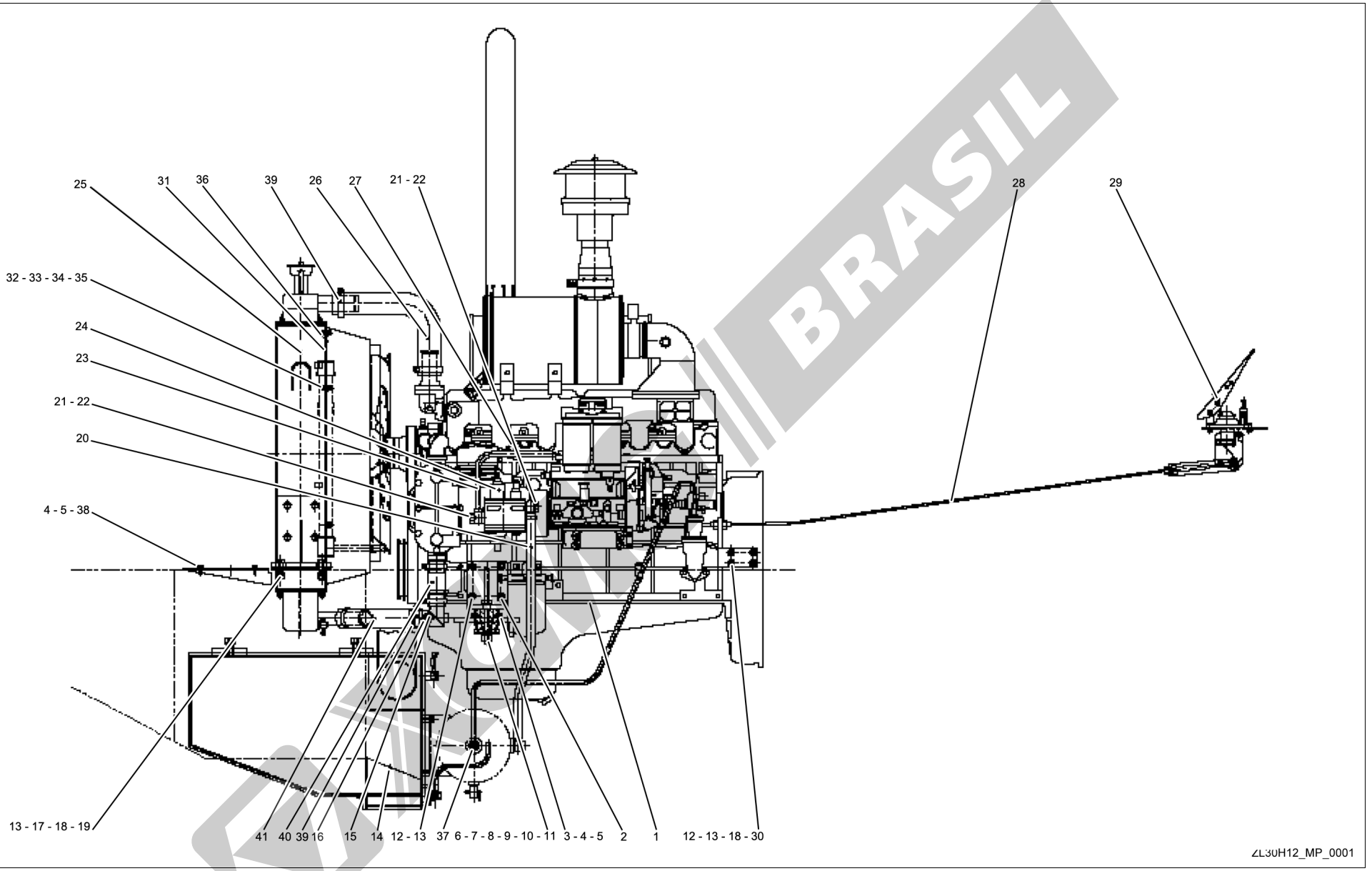

BRASIL

Item	Código	Descrição	Qtde.	Observação
1	800104207	Motor	1	YC6B125-T10 (B9CG4)
2	251900623	Suporte	2	
3	801902728	Suporte	2	16052.0
4	805000727	Parafuso M10x25	12	GB/T5783-2000
5	805300014	Arruela de travamento 10	12	GB/T93-1987
6	251900821	Placa	2	
7	251900822	Arruela	2	
8	805000700	Parafuso M16x120	2	GB/T5782-2000
9	805300013	Arruela 16	2	GB/T97.1-2002
10	805300011	Arruela de travamento 16	2	GB/T93-1987
11	805200051	Porca M16	2	GB/T6170-2000
12	805000716	Parafuso M12x30	12	GB/T5783-2000
13	805300018	Arruela de travamento 12	16	GB/T93-1987
14	252601475	Tanque de combustível	1	
15	227301565	Válvula	1	
16	250900168	Conexão	1	
17	805000169	Parafuso M12x70	4	GB/T5783-2000
18	805300020	Arruela 12	8	GB/T97.1-2002
19	805201516	Porca M12	4	GB/T6182-1986
20	252600464	Mangueira	1	
21	269900183	Parafuso	2	TL006003
22	805301414	Arruela 22	4	Q/SC1294-2000
23	250900169	Mangueira	1	
24	803004037	Separador óleo-água	1	SH380A-3511010
25	800104208	Radiador	1	XGSX01-67A
26	252600465	Mangueira	1	
27	250200214	Arruela	1	
28	250900171	Controle do acelerador	1	
29	252100842	Controle do acelerador	1	
30	252700177	Suporte	1	
31	250900245	Placa	2	
32	805000017	Parafuso M8x25	8	GB/T5783-2000

Item	Código	Descrição	Qtde.	Observação
33	805300010	Arruela de travamento 8	8	GB/T93-1987
34	805300069	Arruela 8	8	GB/T97.1-2002
35	805200045	Porca M8	8	GB/T6170-2000
36	252600716	Borracha	2	
37	251901003	Conector	1	
38	252700160	Cobertura da entrada de ar	1	
39	801902715	Abraçadeira	6	QC/T619-1999
40	250900143	Mangueira	1	
41	250900144	Mangueira	1	

Manual de Peças.book Page 4 Friday, September 28, 2012 10:14 AM

XCMG BRASIL

2

Transmissão

XCMG BRASIL

252700406 Sistema da Transmissão

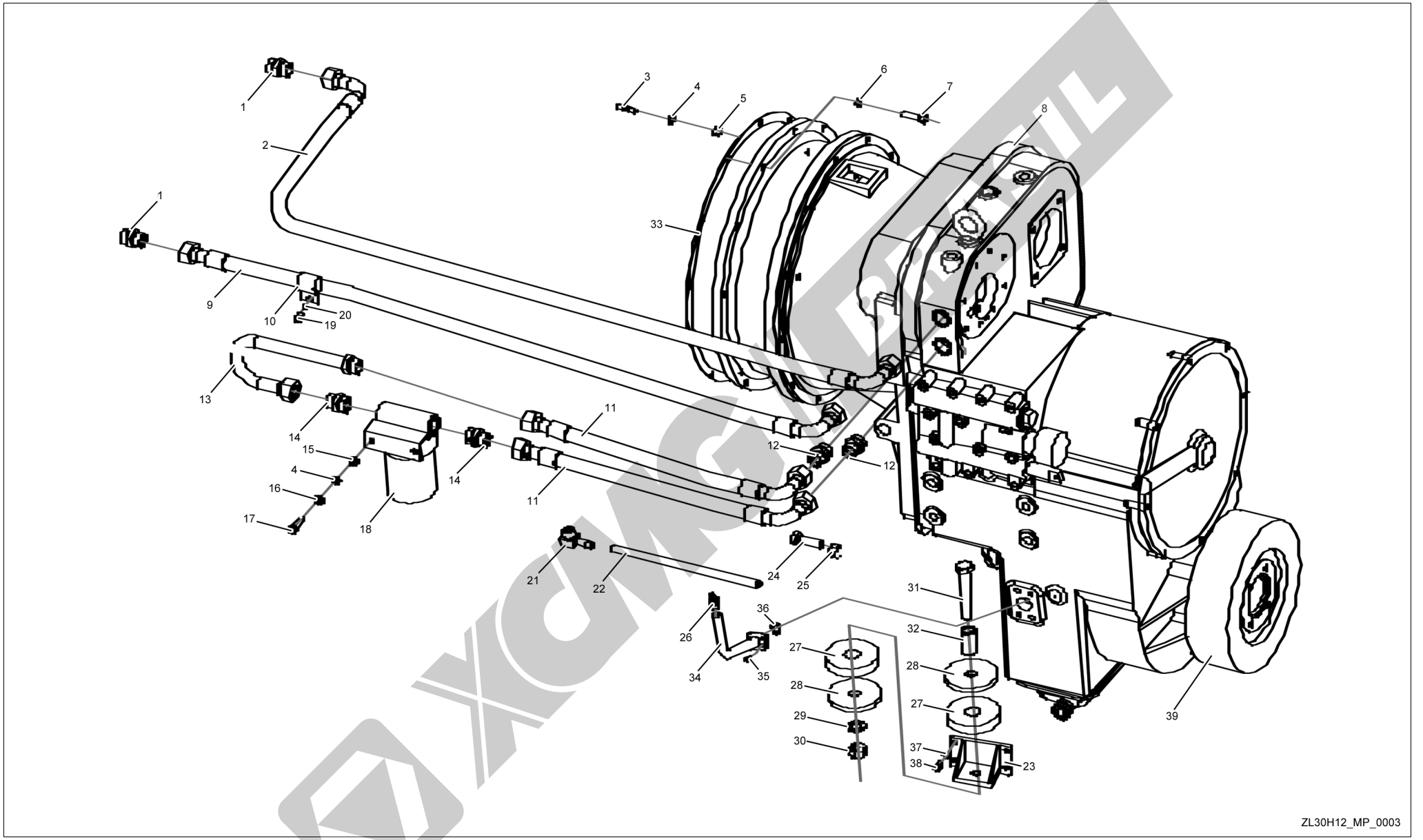

ZL30H12_MP_0003

252700406 Sistema da Transmissão

Item	Código	Descrição	Qtde.	Observação
1	803164276	Conexão	2	
2	252700206	Mangueira	1	
3	805002236	Parafuso AM10x1x20	12	GB/T899-1988
4	805300014	Arruela 10	14	GB/T93-1987
5	805200090	Porca M10x1	12	GB/T6170-2000
6	805300018	Arruela 12	12	GB/T93-1987
7	805000014	Parafuso M12x45	12	GB/T5783-2000
8	272200154	Transmissão ZL50	1	
9	252700205	Mangueira	1	
10	252101422	Abraçadeira	1	
11	251400232	Mangueira	2	
12	803165983	Conexão	4	
13	251400230	Tubo	1	
14	803164550	Conexão	2	
15	805200048	Porca M10	2	GB/T6170-2000
16	805300102	Arruela 10	2	GB/T96.1-2002
17	805000029	Parafuso M10x40	2	GB/T5783-2000
18	250200176	Filtro	1	
19	805000033	Parafuso M8x16	1	GB/T5783-2000
20	805300010	Arruela 8	1	GB/T93-1987
21	250400122	Conexão	1	
22	803164003	Mangueira B13x450	1	
23	252700220	Suporte da transmissão	1	
24	805000164	Parafuso M16x55	4	GB/T5783-2000
25	805200051	Porca M16	4	GB/T6170-2000
26	252000114	Tampa de abastecimento de óleo	1	
27	252100347	Calço	4	
28	252100348	Placa de pressão	4	
29	805300112	Arruela 20	2	GB/T97.1-2002
30	805201518	Porca M20	2	GB/T6182-2000
31	805001906	Parafuso M20x120	2	GB/T5782-2000
32	252700204	Espaçador	2	
33	250200162	Arruela	1	
34	252000113	Tubo de abastecimento de óleo	1	
35	805002174	Parafuso M10x30(8.8)	4	GB/T21-1976
36	803164128	O-ring 35,5x3,55	1	GB3452.1-1992
37	805300039	Arruela 18	4	GB/T93-1987
38	805000497	Parafuso M18x40	4	GB/T5783-2000
39	250200519	Freio	1	

252700407 Sistema da Transmissão

Item	Código	Descrição	Qtde.	Observação
1	800302771	Pneu 17,5-25	4	GB2980-2001
2	252601517	Eixo dianteiro	1	
3	805000671	Parafuso M24x2x220	16	GB/T5785-2000
4	805201528	Porca M24x2	16	GB/T889.2-2000
5	805300034	Arruela 24	16	GB/T93-1987
6	800302221	Roda	4	GB/T2883-1993
7	805002117	Parafuso M14x1,5x40	16	GB/T5785-2000
8	805201527	Porca M14x1,5	16	GB/T889.2-2000
9	252700128	Eixo de transmissão dianteiro	1	
10	805000411	Parafuso M16x80	4	GB/T5782-2000
11	805200211	Porca M16	4	GB/T6182-2000
12	805300013	Arruela 16	8	GB/T97.1-2002
13	805000026	Parafuso M16x45	4	GB/T5783-2000
14	805300011	Arruela 16	8	GB/T93-1987
15	252700207	Suporte do eixo da transmissão	1	
16	252700127	Eixo intermediário	1	
17	805000083	Parafuso M14x30	4	GB/T5783-2000
18	252100344	Arruela	2	
19	252700130	Eixo de transmissão traseiro	1	
20	252601516	Eixo traseiro	1	

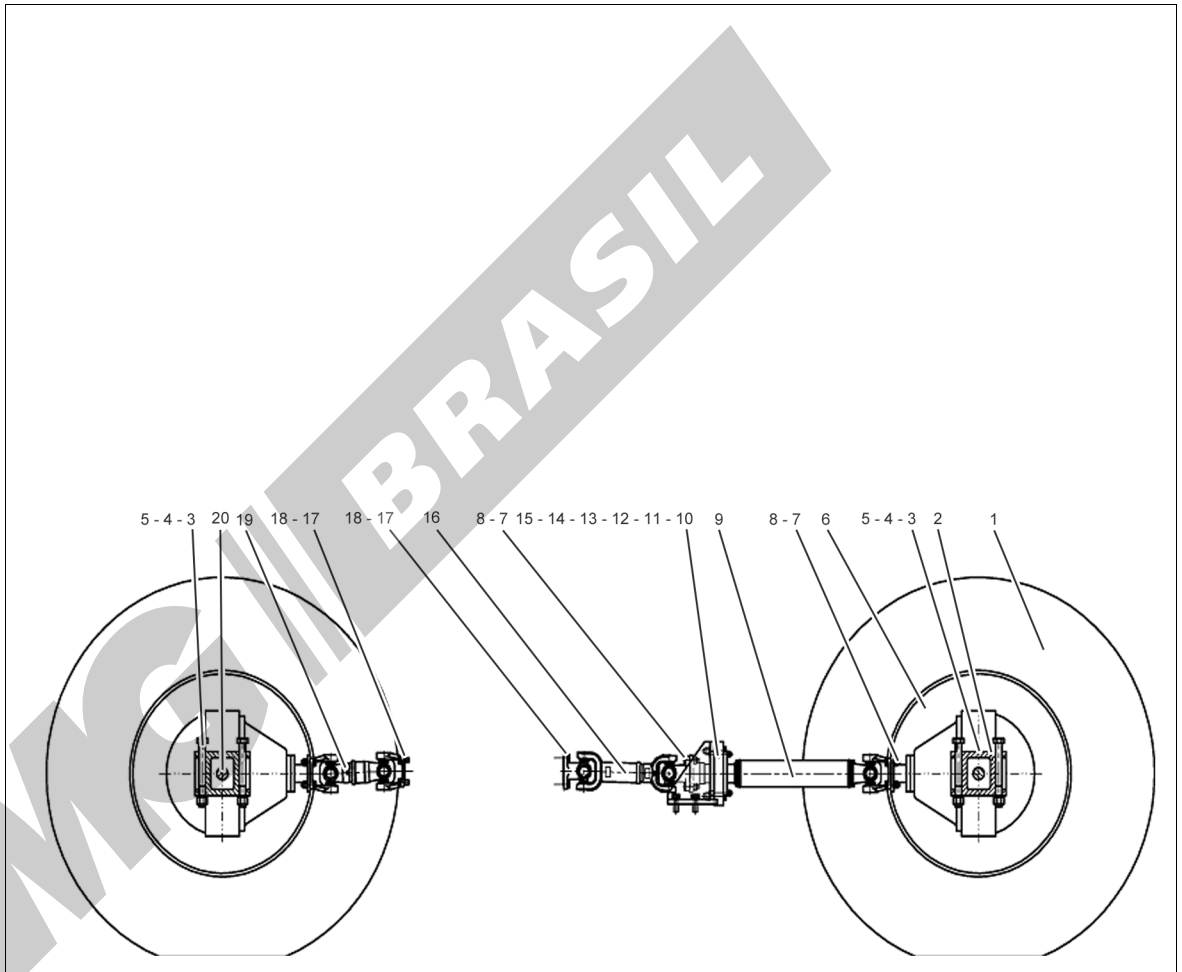

ZL30H12_MP_0004

252601516 Eixo Traseiro

Item	Código	Descrição	Qtde.	Observação
1	269900191	Conexão	2	
2	801100162	O-ring 12,5x2,65	4	GB/T3452.1-1992
3	252600190	Eixo traseiro	1	
4	252600571	Tubo de fluido	2	
5	250200207	Conexão	1	
6	805000017	Parafuso M8x25	1	GB/T5783-2000
7	805300010	Arruela 8	1	GB/T93-1987
8	803164046	O-ring 8x1,9	3	GB1235-1976

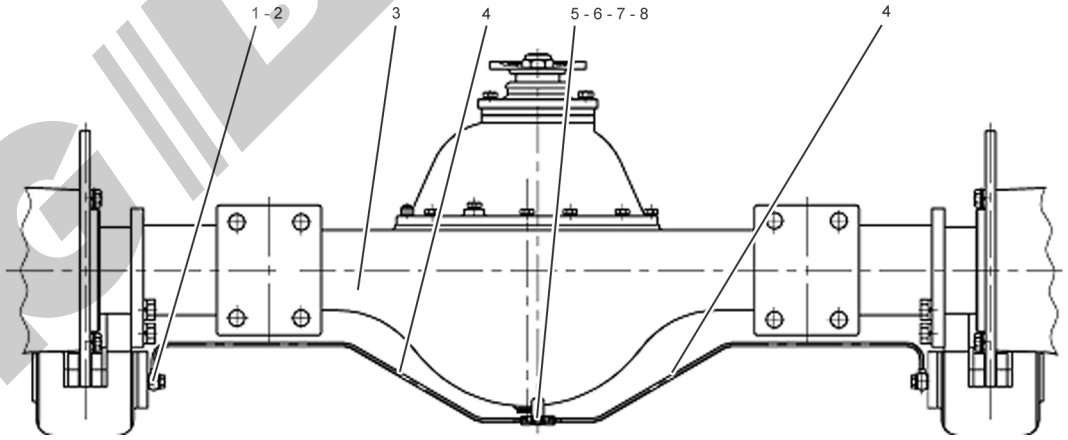

ZL30H12_MP_0005

XCMG BRASIL

252601517 Eixo Dianteiro

Item	Código	Descrição	Qtde.	Observação
1	269900191	Conexão	2	
2	801100162	O-ring 12,5x2,65	4	GB/T3452.1-1992
3	252600191	Eixo dianteiro	1	
4	252600645	Tubo de óleo	1	
5	250200207	Conexão	1	
6	805000017	Parafuso M8x25	1	GB/T5783-2000
7	805300010	Arruela 8	1	GB/T93-1987
8	803164046	O-ring 8x1,9	3	GB1235-1976
9	252600646	Tubo de óleo	1	

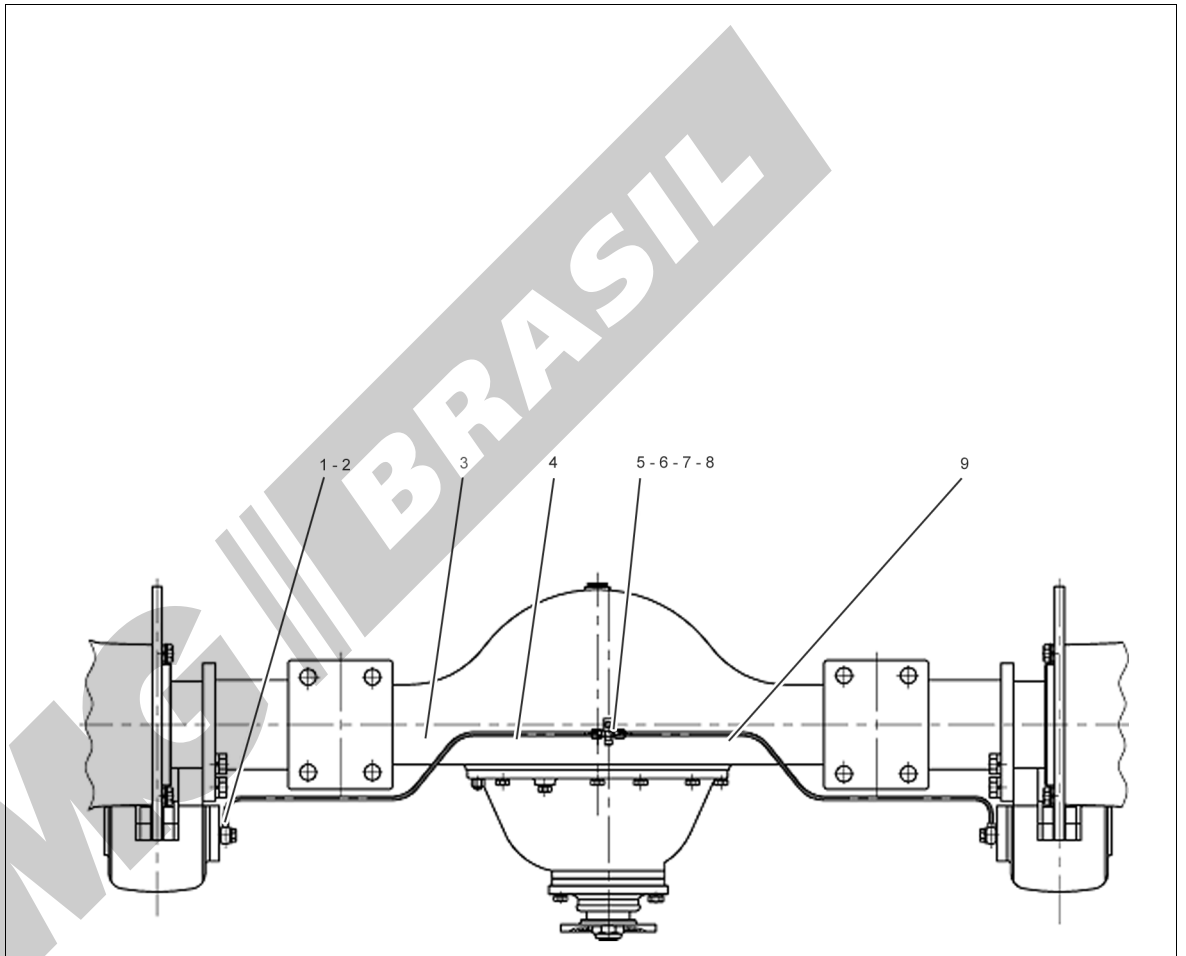

ZL30H12_MP_0006

XCMG BRASIL

3

Sistema Hidráulico

XCMG BRASIL

Sistema Hidráulico de Serviço – I

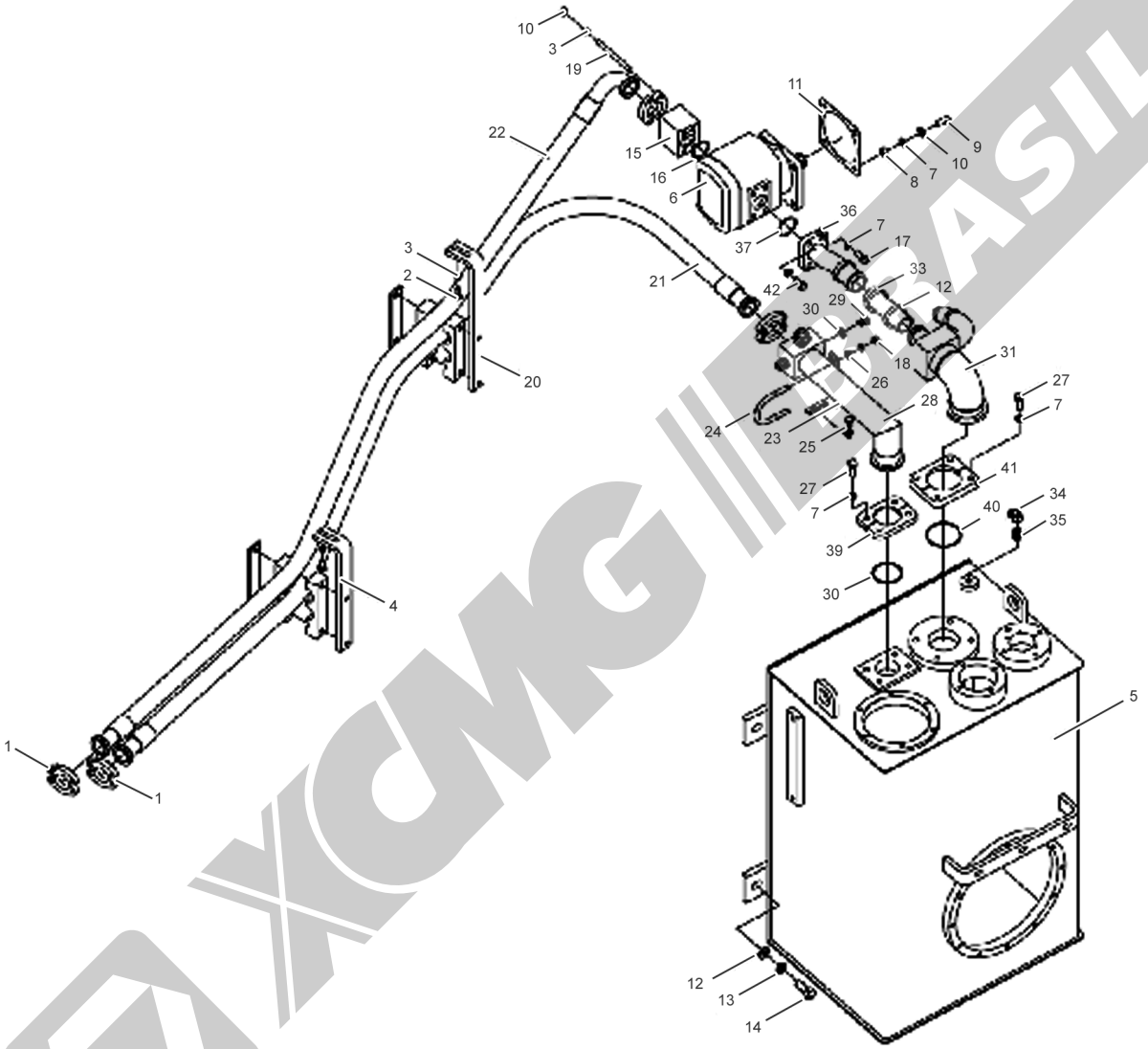

ZL30H12_MP_0012

Sistema Hidráulico de Serviço – I

Item	Código	Descrição	Qtde.	Observação
1	803164272	Flange	4	
2	805000727	Parafuso M10x25	4	GB/T5783-2000
3	805300014	Arruela de travamento 10	12	GB/T93-1987
4	252700364	Placa dos relés	1	
5	252604357	Tanque do fluido hidráulico	1	
6	803004134	Bomba de engrenagens	1	
7	805300018	Arruela de travamento 12	16	GB/T93-1987
8	805200049	Porca M12	4	GB/T6170-2000
9	801902679	Parafuso M12x36	4	GB/T899-1988
10	805300020	Arruela 12	4	GB/T97.1-2002
11	252100847	Vedação	1	
12	805300013	Arruela 16	4	GB/T97.1-2002
13	805300011	Arruela de travamento 16	4	GB/T93-1987
14	805000051	Parafuso M16x40	4	GB/T5783-2000
15	252604358	Bloco de junção	1	
16	801100148	O-ring 40×3,55	1	GB/T3452.1-1992
17	805004590	Parafuso M12x30	3	GB/T5783-2000
18	805200048	Porca M10	6	GB/T6170-2000
19	805002244	Parafuso M10x130	4	GB/T901-1988
20	252700366	Placa dos relés	1	
21	252700190	Mangueira	1	
22	252604359	Mangueira	1	
23	252604360	Placa dos relés	1	
24	269900198	Grampo "U	"1	
25	805000714	Parafuso M10x20	2	GB/T5783-2000
26	805300017	Arruela 10	4	GB/T97.1-2002
27	805000048	Parafuso M12x35	8	GB/T5783-2000
28	252604361	Tubo	1	
29	803107807	Bujão 14x1,5	1	JB/T1000-1977
30	805301410	Arruela 14	1	Q/SC1294-2000
31	252604362	Tubo	1	
32	801902713	Abraçadeira 44-64	2	QC/T619-1999
33	803164020	Mangueira B45x420	1	JB/T8406-2001
34	803164273	Conexão	1	
35	803601021	Conexão	1	
36	252604363	Tubo	1	
37	801100180	O-ring 47,5x3,55	1	GB/T3452.1-1992
38	803164126	O-ring 61,5x3,55	1	GB/T3452.1-1992
39	250400239	Flange	1	
40	801100269	O-ring 75x3,55	1	GB/T3452.1-1992
41	252900285	Flange	1	
42	805000715	Parafuso M12x25	1	GB/T5783-2000

Sistema Hidráulico de Serviço – II

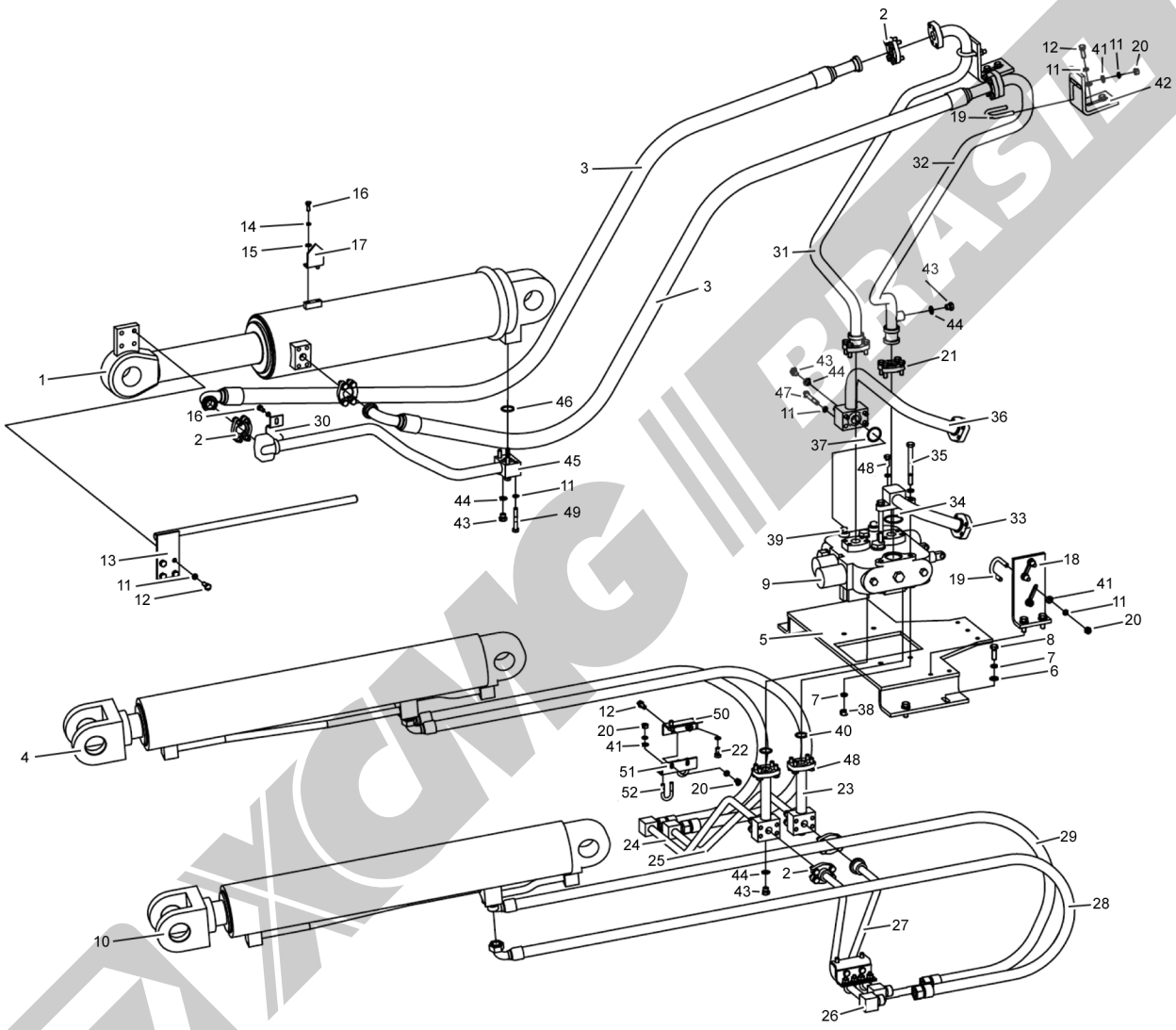

ZL30H12_MP_0013

Sistema Hidráulico de Serviço – II

Item	Código	Descrição	Qtde.	Observação
1	803004330	Cilindro	1	XGYG01-127
2	803164271	Flange bipartido	8	
3	252600549	Mangueira	2	
4	803004332	Cilindro	1	XGYG01-129
5	252600550	Placa dos relés	1	
6	805300020	Arruela 12	4	GB/T97.1-2002
7	805300018	Arruela 12	8	GB/T93-1987
8	805000048	Parafuso M12x35	4	GB/T5783-2000
9	803004065	Válvula	1	DF25B2 (30G)
10	803004331	Cilindro	1	XGYG01-128
11	805300014	Arruela de travamento 10	59	GB/T93-1987
12	805000727	Parafuso M10x25	8	GB/T5783-2000
13	252900302	Haste	1	
14	505300010	Arruela de travamento 8	4	GB/T93-1987
15	505300069	Arruela 8	4	GB/T97.1-2002
16	805000018	Parafuso M8x20	4	GB/T5783-2000
17	252600543	Indicador	1	
18	252600544	Placa dos relés	1	
19	269900200	Grampo “U”	4	
20	805200048	Porca 10	20	GB/T6170-2000
21	805000714	Parafuso M10x20	4	GB/T5783-2000
22	269900201	Flange bipartido	2	
23	252600551	Tubo	2	
24	252600552	Tubo	1	
25	252600553	Tubo	1	
26	252600554	Tubo	1	
27	252600555	Tubo	1	
28	252600556	Mangueira	2	
29	252600557	Mangueira	2	
30	252600545	Placa dos relés	1	
31	252600558	Tubo	1	
32	252600559	Tubo	1	
33	252600560	Tubo	1	
34	801100049	O-ring 50x3,55	1	GB/T3452.1-1992
35	805000215	Parafuso M12x140	4	GB/T5782-2000
36	252600561	Tubo	1	
37	801100148	O-ring 40×3,55	1	GB/T3452.1-1992
38	805200049	Porca M12	4	GB/T6170-2000
39	805000043	Parafuso M10x30	14	GB/T5783-2000
40	801100133	O-ring 34,5x3,55	4	GB/T3452.1-1982
41	805300017	Arruela 10	22	GB/T97.1-2002
42	252600546	Placa dos relés	2	
43	803107807	Bujão 14x1,5	5	JB/T1000-1977
44	805301410	Anel 14	5	Q/SC1294-2000
45	252600562	Tubo	1	
46	801100068	O-ring 32,5x3,55	1	GB/T3452.1-1992
47	805000076	Parafuso M10x70	4	GB/T5782-2000
48	805002174	Parafuso M10x30	9	GB/T21-1976
49	805000401	Parafuso M10x65	4	GB/T5782-2000
50	252600547	Placa dos relés	2	
51	252600548	Placa dos relés	2	
52	250100362	Parafuso "U	"4	

Sistema Hidráulico de Serviço – III

Item	Código	Descrição	Qtde.	Observação
1	251900317	Placa dos relés	4	
2	250100362	Grampo "U"	6	
3	805200045	Porca M8	12	GB/T6170-2000
4	805300010	Arruela de travamento 8	12	GB/T93-1987
5	805300069	Arruela 8	12	GB/T97.1-2002
6	250900370	Tubo	1	
7	805300014	Arruela 10	8	GB/T93-1987
8	805000043	Parafuso M10x30	12	GB/T5783-2000
9	801100133	O-ring 34,5x3,55	2	GB/T3452.1-1982
10	269900201	Flange bipartido	2	
11	252600613	Mangueira	2	
12	252600615	Tubo	1	
13	252600617	Tubo (esquerdo)	1	
14	250900376	Tubo	1	
15	803004074	Válvula	1	
16	252600616	Tubo (direito)	1	
17	252600618	Placa dos relés	1	
18	252600619	Placa dos relés	1	

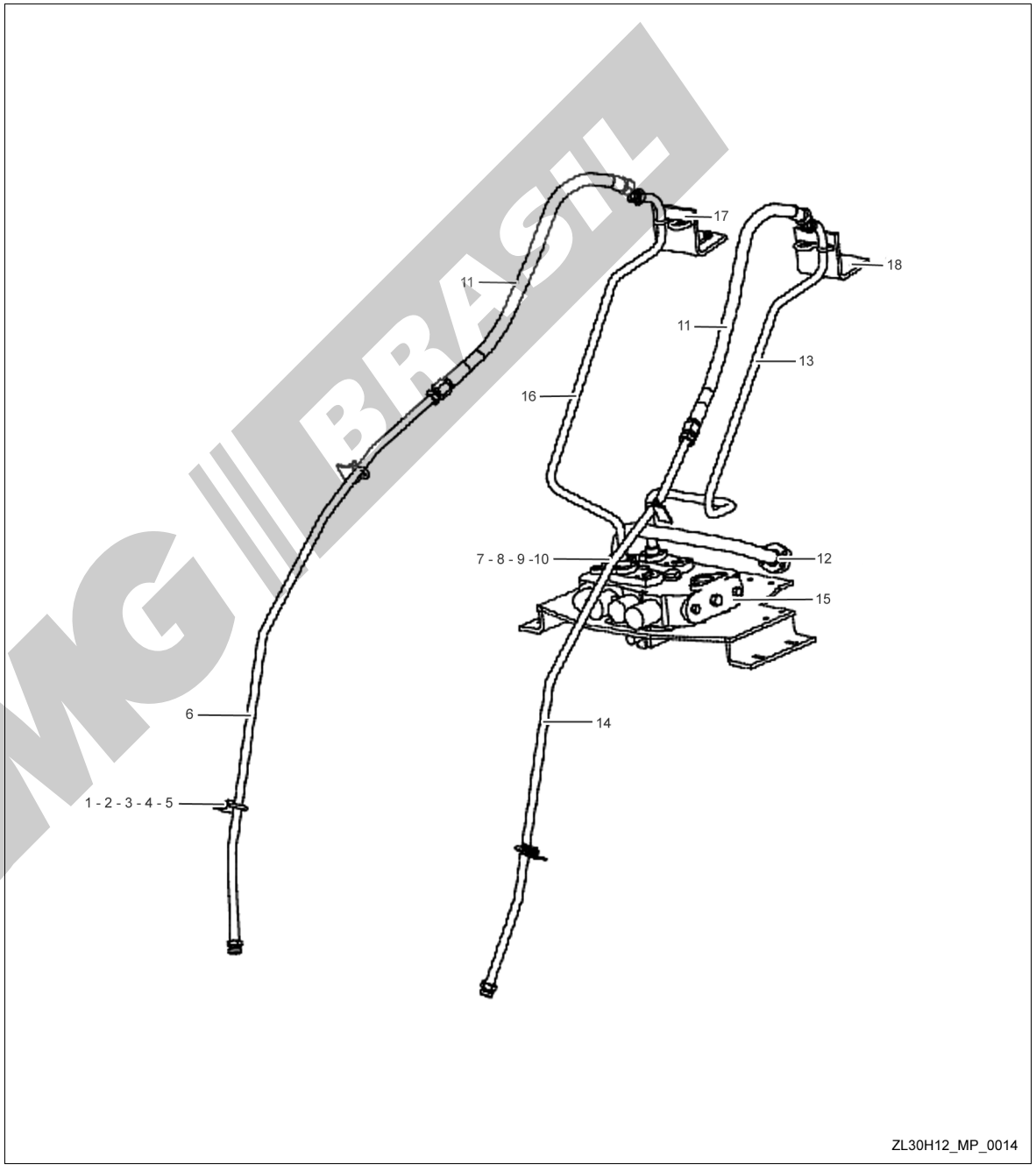

ZL30H12_MP_0014

Sitema Hidráulico da Direção

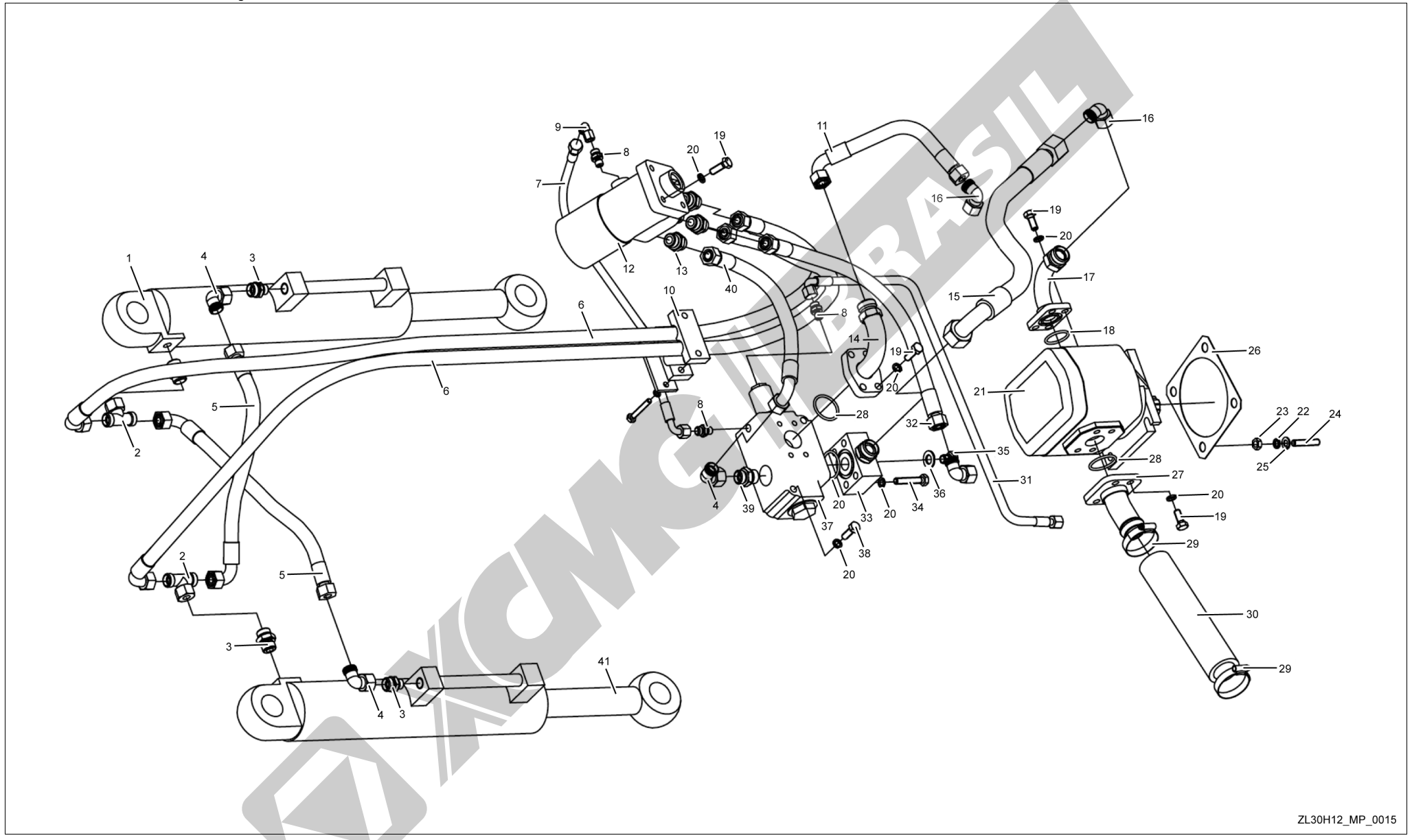

Sitema Hidráulico da Direção

Item	Código	Descrição	Qtde.	Observação
1	803004311	Cilindro de direção Direito	1	XGYG01-017
2	803164570	Conexão	2	
3	803165970	Conexão	4	
4	803165978	Conexão	4	
5	252600563	Mangueira	2	
6	252700195	Mangueira	2	
7	252700196	Mangueira	1	
8	803601025	Conexão	3	
9	803164273	Conexão	1	
10	252700369	Abraçadeira	1	
11	252604378	Mangueira	1	
12	803004125	Unidade da direção	1	
13	803165973	Conexão	4	
14	252800318	Tubo	1	
15	252700199	Mangueira	1	
16	803164295	Conexão	2	
17	252700200	Tubo	1	
18	801100133	O-ring 34,5x3,55	1	GB/T3452.1-1982
19	805000727	Parafuso M10x25	16	GB/T5783-2000
20	805300014	Arruela de travamento 10	22	GB/T93-1987
21	803004124	Bomba da direção	1	
22	805300018	Arruela de travamento 12	4	GB/T93-1987
23	805200049	Porca M12	4	GB/T6170-2000
24	801902679	Parafuso M12x36	4	GB/T899-1988
25	805300020	Arruela 12	4	GB/T97.1-2002
26	252100847	Arruela	1	
27	252700201	Tubo	1	
28	801100148	O-ring 40×3,55	3	GB/T3452.1-1992
29	801902713	Abraçadeira 44-64	2	QC/T619-1999
30	803164010	Mangueira B38x230	1	JB/T8406-2001
31	252800324	Mangueira	1	
32	252700202	Mangueira	1	
33	252700209	Bloco	1	
34	805000100	Parafuso M10x55	4	GB/T5782-2000
35	803107807	Bujão 14x1,5	1	JB/T1000-1977
36	805301410	Arruela 14	1	Q/SC1294-2000
37	803004061	Válvula	1	
38	805000036	Parafuso M10x90	2	GB/T5782-2000
39	803201511	Conexão	1	
40	252700203	Mangueira	1	
41	803004310	Cilindro de direção esquerdo	1	XGYG01-016

Manual de Peças.book Page 9 Friday, September 28, 2012 10:14 AM

DF25B2 (30G) Válvula Principal

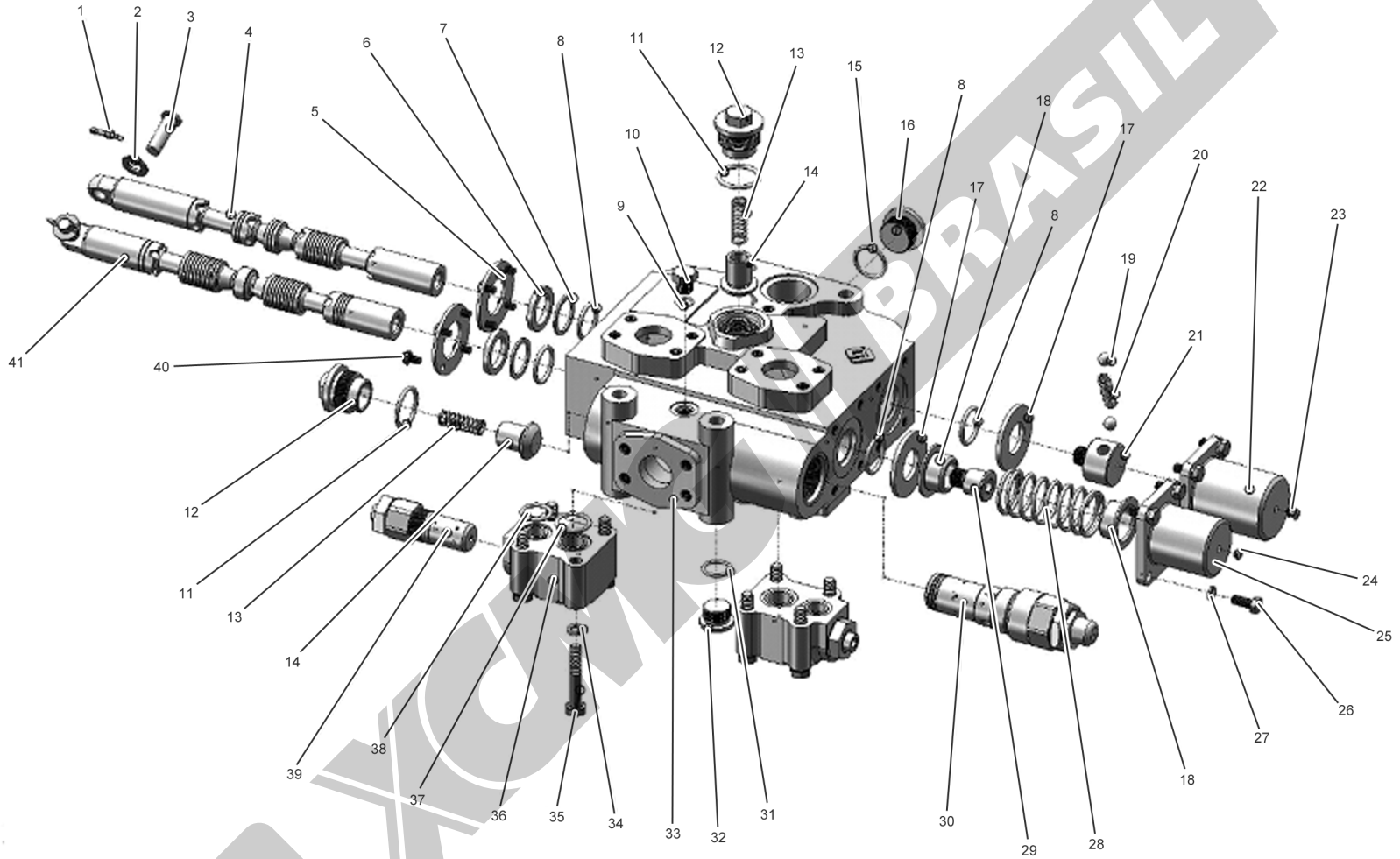

ZL30H12_MP_0020

DF25B2 (30G) Válvula Principal

Item	Código	Descrição	Qtde.	Observação
1	–	Cupilha 4×20	2	GB91-86
2	–	Arruela 12	2	GB97.2-85
3	–	Pino	2	DF-32-01
4	–	Válvula deslizante	1	GDF-25-03b
5	–	Placa dos relés	2	GDF-32-04
6	–	Guarda-pó CK28	2	CK28
7	–	Arruela	2	GDF-32-02
8	–	O-ring 27,7x3,55	2	GB3452.1-82
9	–	O-ring 11,8x2,1	1	GB3452.1-82
10	–	Bujão	1	GDF-32-18
11	–	O-ring 31,5x3,55	2	GB3452.1-82
12	–	Sede	2	GDF-25-05B
13	–	Mola	2	GDF-25-07B
14	–	Válvula unidirecional	2	GDF-25-08B
15	–	O-ring 32x3,1	1	GB1235-76
16	–	Bujão	1	DF-32-20A
17	–	Placa dos relés	2	GDF-32-09A
18	–	Sede da mola	2	GDF-32-11
19	–	Esfera 7/16”	2	GB308-77
20	–	Mola	1	407428
21	–	Sede da mola	1	GDF-32-15
22	–	Tampa da extremidade	1	GDF-25-14B
23	–	Tampa de borracha da extremidade	1	GDF-32-20
24	–	Tampa de borracha da extremidade	1	GDF-32-19
25	–	Tampa da extremidade	1	GDF-25-12B
26	–	Parafuso M8×20	8	GB21-76
27	–	Arruela 8	8	GB93-76
28	–	Mola	1	GDF-32-16
29	–	Sede da mola	1	GDF-32-10a
30	–	Válvula de segurança	1	D32.2a-00
31	–	O-ring 21,2x2,65	1	GB3452.1-82
32	–	Bujão	1	GDF-25-18B
33	–	Carcaça da válvula principal	1	GDF-25-01B
34	–	Arruela 10	8	GB93-87
35	–	Parafuso M10×60	8	GB5782-86
36	–	Carcaça da válvula de alívio	2	ZL50106C1-01
37	–	O-ring 32x3,1	2	GB1235-76
38	–	O-ring 28x3,1	2	GB1235-76
39	–	Válvula de alívio	2	YBF-01
40	–	Parafuso M6×11	8	GB67-85
41	–	Êmbolo	1	GDF-25-06b

Cilindro da Pá

Item	Código	Descrição	Qtde.	Observação
1	–	Guarda-pó d90	1	CK—090
2	–	Anel-trava d150	1	GB894.1—86
3	–	Anel-trava	1	Z3.10.1—1
4	–	Anel de suporte 95x2,5x9,4	2	Z3.10.1—2
5	–	Chaveta	1	Z3.10.1—3
6	–	Gaxeta U90x105x11,4	1	B39005P5008
7	–	O-ring 160x5,7	1	GB1235—76
8	–	Anel-trava Ø160x4,5x2	1	Z3.10.1—4
9	–	Anel d90	1	CKS—090
10	–	Luva-guia	1	Z3.10.1—5
11	–	Carcaça do cilindro	1	XGYG01-127-01
12	–	Haste do pistão	1	XGYG01-127-02
13	–	Pistão	1	Z3.10.1—6
14	–	Anel de suporte 160x2,5x14,7	2	Z3.10.1—7
15	–	O-ring 75x5,7	1	GB1235—76
16	–	Anel d160	1	CKW—160
17	–	Porca	1	Z3.10.1—8G
18	–	Parafuso M8x20	1	GB79-85
19	–	Mancal GE60ES	2	GB304.5—81
20	–	Anel-trava d90	4	GB893.1—86
21	–	Vedador	4	9D00-590300-03

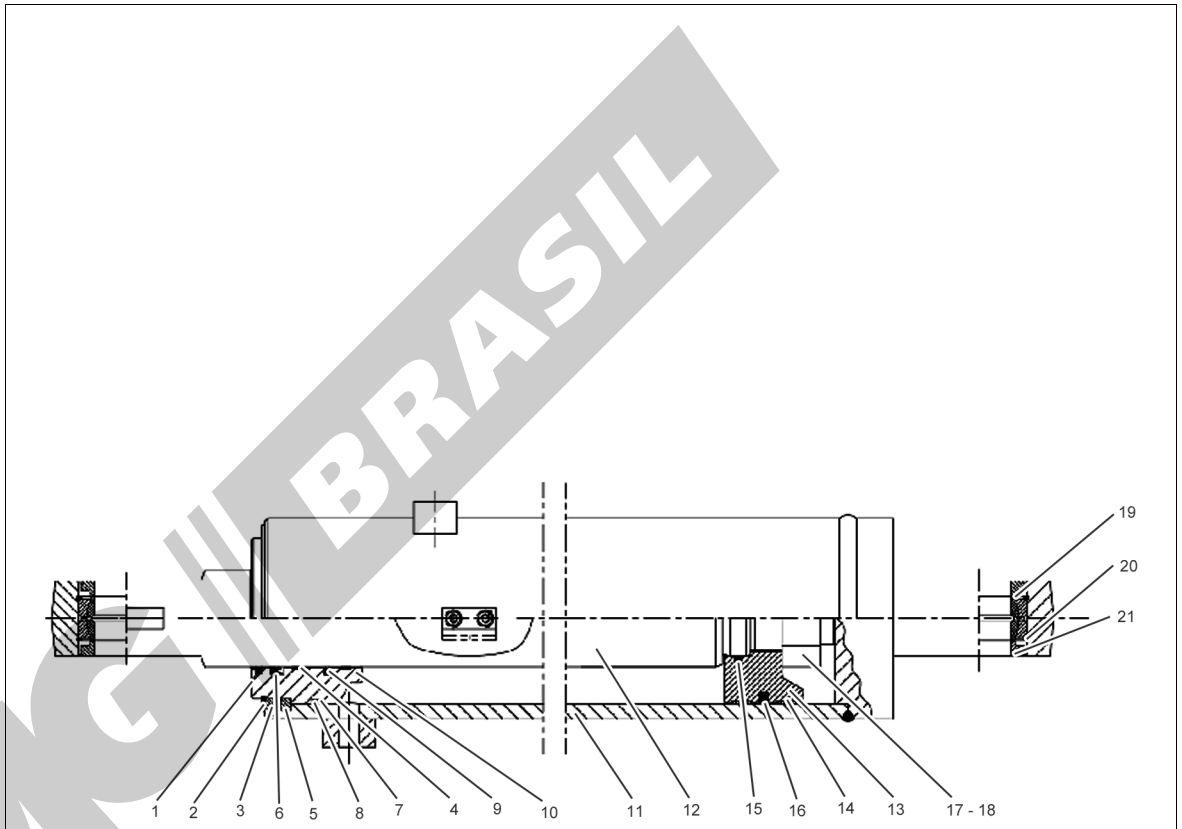

ZL30H12_MP_0017

XCMG BRASIL

Cilindro do Braço de Elevação

Item	Código	Descrição	Qtde.	Observação
1	–	Extremidade da haste do pistão	1	XGYG01-128-01
2	–	Haste do pistão	1	XGYG01-128-02
3	–	Guarda-pó 70x8,5	1	Fc (70x8,5)
4	–	Anel-trava 115	1	GB894.1-86
5	–	Anel-trava	1	XGYG01-128-03
6	–	Chaveta	1	XGYG01-128-04
7	–	Gaxeta U70x85x11,4	1	
8	–	O-ring 125x5,7	2	GB1235-76
9	–	Anel-trava	1	XGYG01-128-10
10	–	Vedador d70	1	S-55013
11	–	Anel	2	XGYG01-128-05
12	–	Luva-guia	1	XGYG01-128-06
13	–	Carcaça do cilindro	1	XGYG01-128-07
14	–	Pistão	1	XGYG01-128-08
15	–	Anel de suporte	2	XGYG01-128-09
16	–	Anel d125	1	S-55044
17	–	O-ring 75x3,1	1	GB1235-76
18	–	Parafuso M8×16	1	GB79-85
19	–	Guarda-pó Ø60	2	9D00-590300-03
20	–	Mancal GE60ES	1	GB304.5-81
21	–	Anel-trava 90	2	GB893.1-86

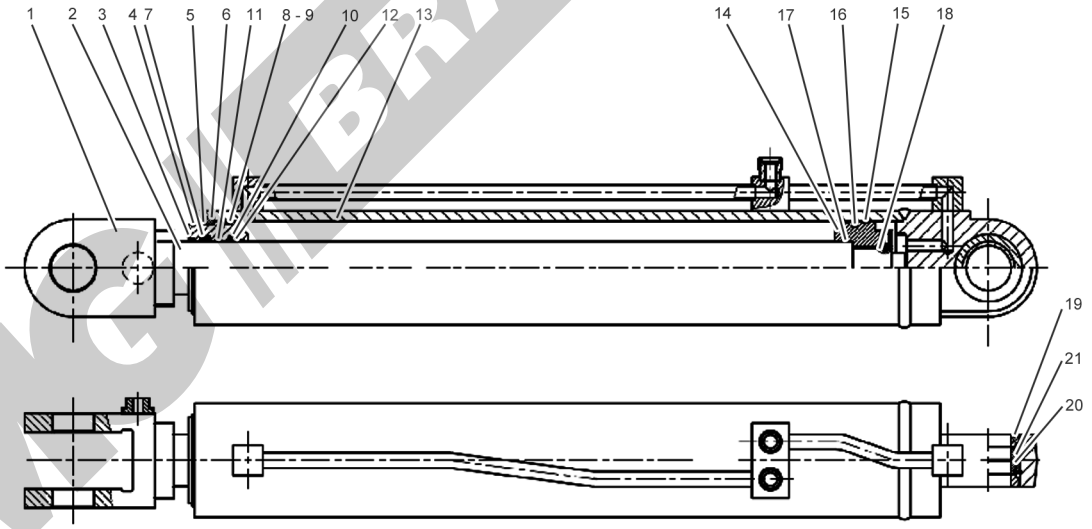

ZL30H12_MP_0018

XCMG BRASIL

Cilindro da Direção

Item	Código	Descrição	Qtde.	Observação
1	–	Guarda-pó	4	9D00-541700-03
2	–	Anel-trava 62	4	GB893.1—86
3	–	Mancal GE40ES	2	GB304.5—81
4	–	Haste do pistão	1	Z3G.9.1-03
5	–	Guarda-pó d45	1	CK-045
6	–	Anel-trava 72	1	GB894.1—86
7	–	Anel-trava	1	Z3.9.1—1
8	–	Chaveta	1	Z3.9.1—2
9	–	Gaxeta U45x55x7,3	1	BS4555P5008
10	–	Luva-guia	1	Z3G.9.1-02
11	–	O-ring 80x3,1	1	GB1235—76
12	–	Anel-trava 80x75x1,5	1	GB1235-76
13	–	Vedador d45	1	CKS—045
14	–	Anel Ø45x50x9,4	2	Z3.9.1—3
15	–	Carcaça do cilindro	1	390G.9.1.1
16	–	Pistão	1	Z3G.9.1-01
17	–	Anel de suporte Ø80x75x9,4	2	Z3.9.1—6
18	–	Anel d80	1	CKW—080
19	–	Parafuso M8x20	1	GB79-85
20	–	O-ring 50x3,1	1	GB1235—76
21	–	Anel-trava 49,8x45x1,5	2	GB1235—76

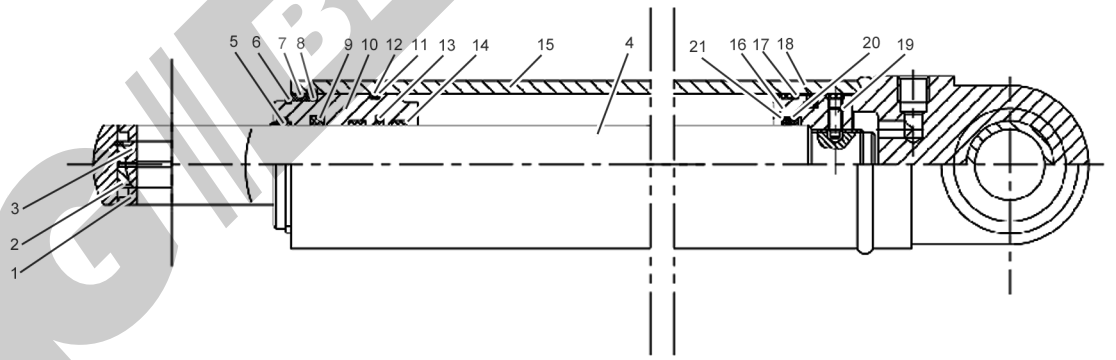

ZL30H12_MP_0019

XCMG BRASIL

Tanque do Fluido Hidráulico

Item	Código	Descrição	Qtde.	Observação
1	252700288	Reservatório de fluido hidráulico	1	
2	805000727	Parafuso M10x25	12	GB/T5783-2000
3	805300014	Arruela 10	12	GB/T93-1987
4	250400245	Cobertura	1	
5	250400246	Vedação	1	
6	803164216	Filtro	1	XGXL1-630×100F
7	801100122	O-ring 82,5x3,55	1	GB/T3452.1-1992
8	805002238	Parafuso M6x30	4	GB/T901-1988
9	805300030	Arruela 6	4	GB/T93-1987
10	805200053	Porca M6	4	GB/T6170-2000
11	250400279	Calço	1	
12	803164329	Filtro	1	XGHL7-700×10
13	250400278	Cobertura	1	
14	800101386	Filtro de ar	1	
	803164230			(opcional)
15	805301411	Arruela 16	1	Q/SC1294-2000
16	805000022	Parafuso M16x25	1	GB/T5783-2000
17	252900257	Calço	1	
18	252900256	Cobertura	1	
19	805000017	Parafuso M8x25	10	GB/T5783-2000
20	805300010	Arruela 8	10	GB/T93-1987
21	803166395	Visor de nível	1	
	803201534	Visor de nível		opcional

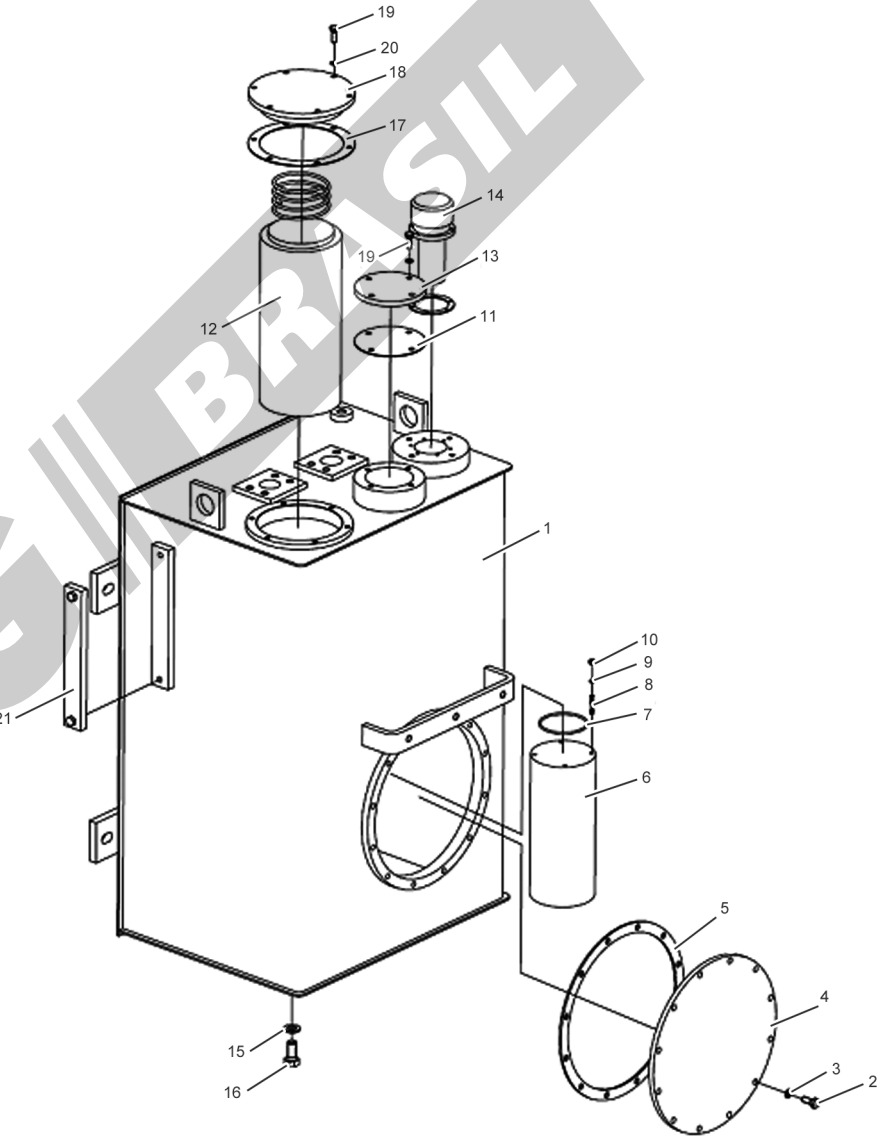

ZL30H12_MP_0016

4

Equipamento de Trabalho

XCMG BRASIL

Articulação do Equipamento de Trabalho

Item	Código	Descrição	Qtde.	Observação
1	252600648	Braço de elevação	1	I, II
	252601696			IV
2	252600351	Bucha	2	
3	252101316	Calço de ajuste	4	
4	252600331	Balancim	1	
5	252600344	Pino da extremidade do braço Pitman	2	
6	801100336	Graxeira M10x1	8	JB/T7940.1-1995
7	805300111	Arruela 16	8	GB/T96.1-2002
8	805300011	Arruela de travamento 16	8	GB/T93-1987
9	805000022	Parafuso M16x25	8	GB/T5783-2000
10	250100245	Bucha	2	
11	252600346	Pino do balancim	1	
12	252600341	Pino de eixo da pá	3	
13	251900441	O-ring	8	
14	803164079	Vedador B60x80x8	8	GB9877.1-1988
15	252600343	Bucha de aço	4	
16	252600336	Braço Pitman	1	
17	252600348	Pino do eixo superior	2	
18	252600350	Bucha	2	

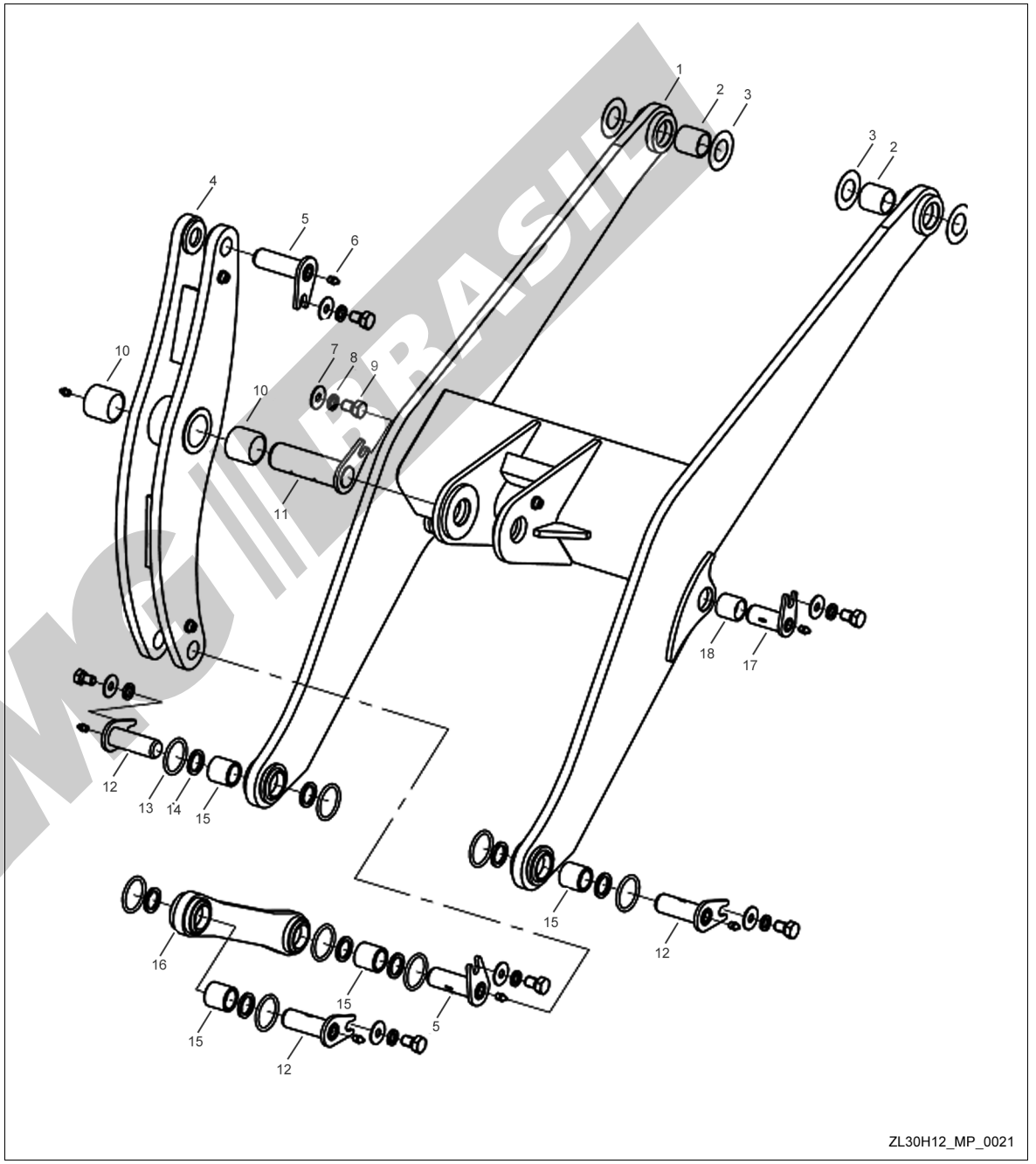

ZL30H12_MP_0021

Pá

Item	Código	Descrição	Qtde.	Observação
1	252604108	Pá	1	
2	805200052	Porca M20	14	GB/T6170-2000
3	805300023	Arruela 20	14	GB/T93-1987
4	250200234	Dente da pá	5	
5	252100838	Parafuso	14	
6	250900264	Dente lateral	1	
7	250900263	Dente lateral	1	

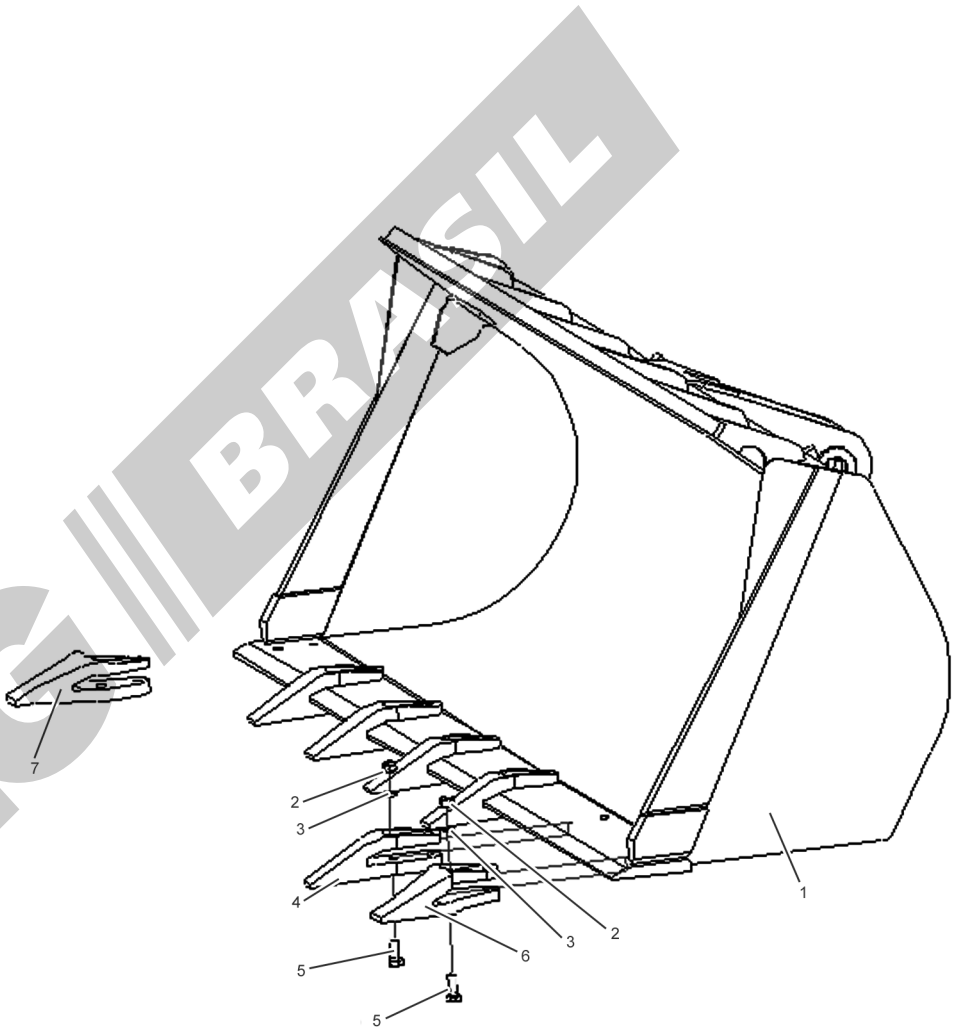

ZL30H12_MP_0022

Manual de Peças.book Page 4 Friday, September 28, 2012 10:14 AM

XCMG BRASIL

5

Sistema Elétrico

XCMG BRASIL

Sistema Elétrico

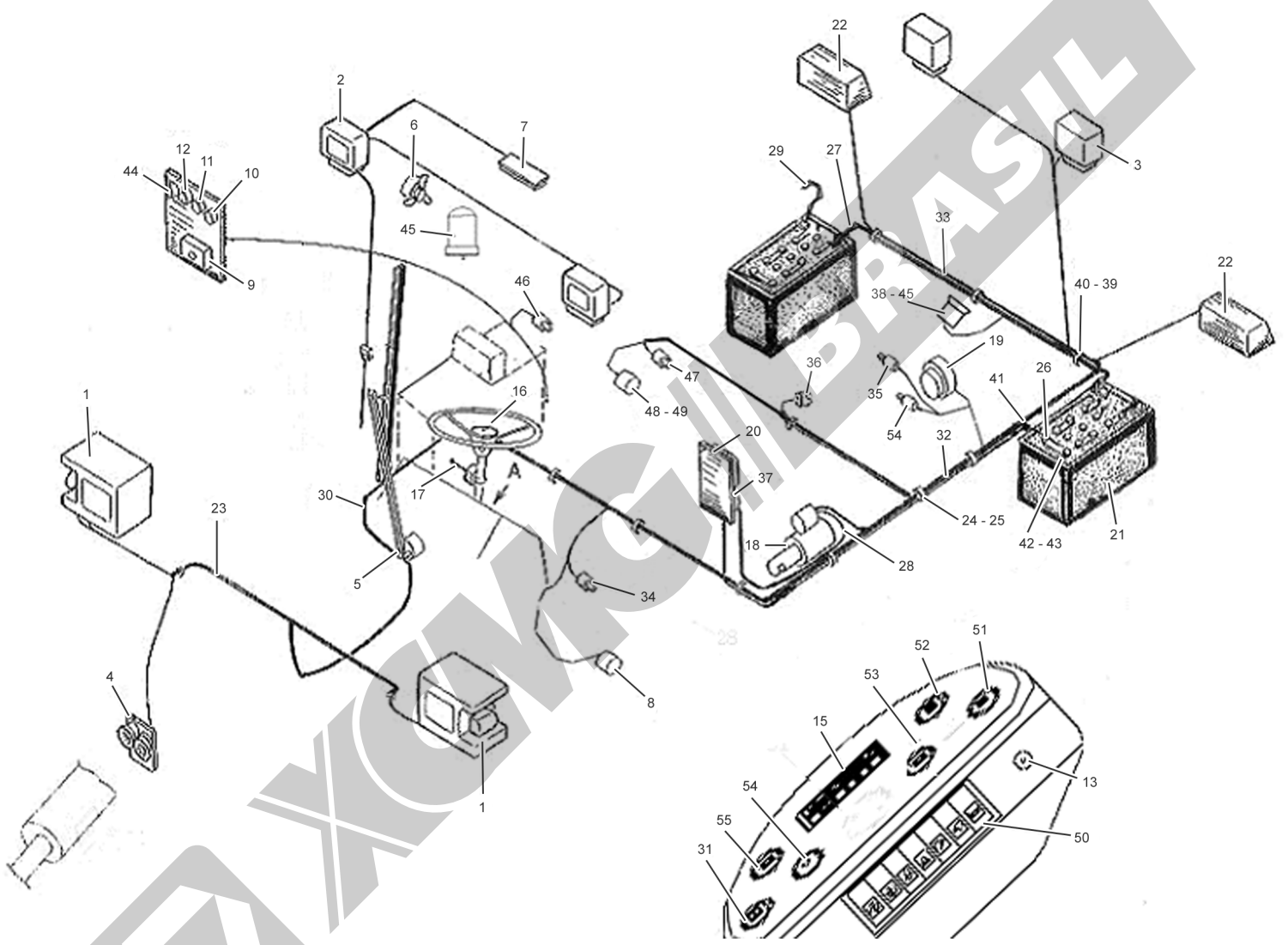

ZL30H12_MP_0032

Sistema Elétrico

Item	Código	Descrição	Qtde.	Observação
1	803502426	Luz de serviço	2	
2	803502460	Luz de serviço	2	
3	803502922	Luz de serviço	2	
4	803502413	Buzina	1	
5	–	Limpador do para-brisa	2	
6	803502503	Ventilador	1	
7	–	Luz do teto	1	
8	803608308	Interruptor do freio	1	
9	803604639	Caixa de fusível	1	
10	803502418	Alarme sonoro	1	
11	-	Relê da buzina	1	
12	803701695	Lampejador	1	
13	226800193	Interruptor de ignição	1	
14	–	Interruptores	1	
15	–	Luz de advertência	1	
16	–	Botão da buzina	1	
17	–	Interruptor da luz de direção	1	
18	–	Motor de partida	1	
19	–	Alternador	1	
20	803604547	Interruptor geral da alimentação	1	
21	803502444	Bateria	2	
22	803502412	Luz traseira	2	
23	252600721	Chicote elétrico	1	
24	803604567	Suporte do chicote	5	
25	803604568	Suporte do chicote	4	
26	803604550	Cabo da bateria	1	
27	803604534	Cabo da bateria	1	
28	803604698	Cabo da bateria	2	
29	803604699	Cabo da bateria	1	
30	–	Chicote do painel	1	
31	803502517	Horímetro	1	
32	252604344	Chicote do chassi traseiro	1	
33	252600532	Chicote das luzes traseiras	1	
34	803502420	Sensor de temperatura de óleo da T/M	1	
35	803502656	Sensor de temperatura da água	1	
36	803604504	Sensor de pressão de ar do freio	1	
37	803604494	Relé	1	
38	803502456	Alarme de ré	1	
39	803604578	Suporte do chicote	12	
40	803604566	Suporte do chicote	4	
41	801902753	Revestimento de borracha	4	
42	803604581	Cobertura do polo positivo	3	
43	803604580	Cobertura do polo negativo	2	
44	803604498	Relé	1	
45	803502511	Alarme sonoro	1	
46	803502504	Interruptor	1	
47	803502510	Interruptor	1	
48	803504319	Sensor	1	
49	–	Solenoide	1	
50	–	Interruptor	1	
51	805002282	Medidor do combustível	1	
52	803502410	Medidor de temperatura da água	1	
53	803502414	Medidor de temperatura do óleo	1	
54	803502422	Voltímetro	1	
55	803502457	Medidor de pressão nos freios	1	

Manual de Peças.book Page 10 Friday, September 28, 2012 10:14 AM

XCMG BRASIL

Manual de Peças.book Page 1 Friday, September 28, 2012 10:14 AM

6

Chassi e Acessórios

Chassi Dianteiro

Item	Código	Descrição	Qtde.	Observação
1	252600359	Chassi dianteiro	1	
2	252600356	Pino	2	
3	805300111	Arruela 16	6	GB/T96.1-2002
4	805300011	Arruela de travamento 16	6	GB/T93-1987
5	805000022	Parafuso M16×25	6	GB/T5783-2000
6	252600511	Pino superior da articulação	1	
7	803164079	Vedador B60×80×8	2	GBT9877.1-1988
8	252600717	Bucha	2	
9	800511234	Rolamento GE60ES	2	GB/T304
10	252600354	Pino	2	
11	805000681	Parafuso M12×65	6	GB/T5782-2000
12	805300018	Arruela de travamento 12	16	GB/T93-1987
13	252600572	Bucha	1	
14	803164133	O-ring 73×5,3G	2	GB3452.1-1992
15	252600573	Flange superior	1	
16	250100424	Calço de ajuste	1	
17	252600574	Flange inferior	1	
18	252600353	Bucha	1	
19	252600335	Pino inferior da articulação	1	
20	252600576	Calço de ajuste	1	
21	252600575	Placa	1	
22	805000716	Parafuso M12×30	10	GB/T5783-2000
23	805000714	Parafuso M10×20	6	GB/T5783-2000
24	805300014	Arruela de travamento 10	6	GB/T93-1987
25	250100183	Arruela	2	
26	251900394	Pino da direção	2	
27	251901033	Calço	2	
28	251901034	Calço	2	
29	252600357	Pino	1	
30	805300017	Arruela 10	4	GB/T97.1-2002
31	252600714	Cobertura dianteira	1	

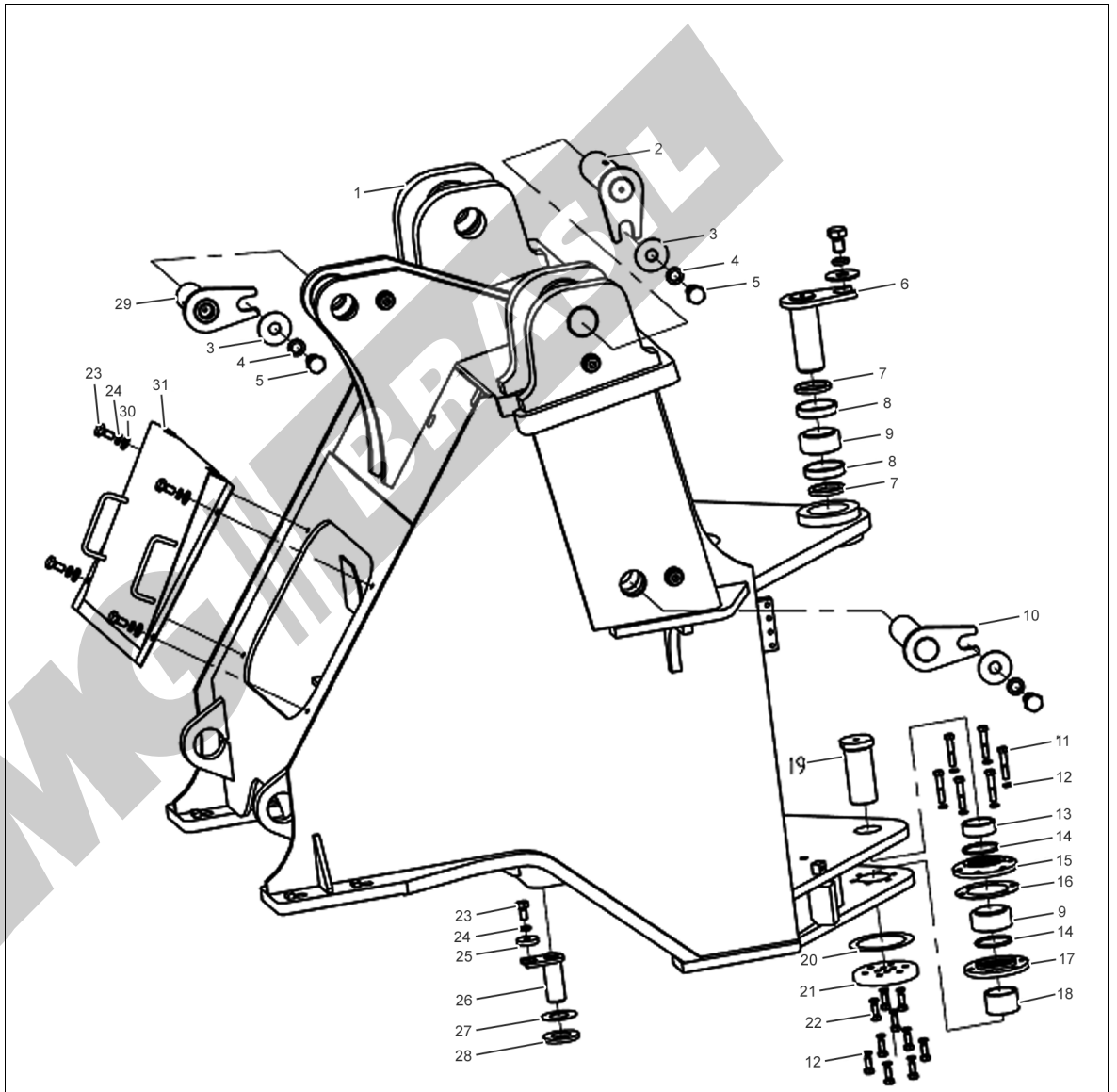

ZL30H12_MP_0008

Chassi Traseiro

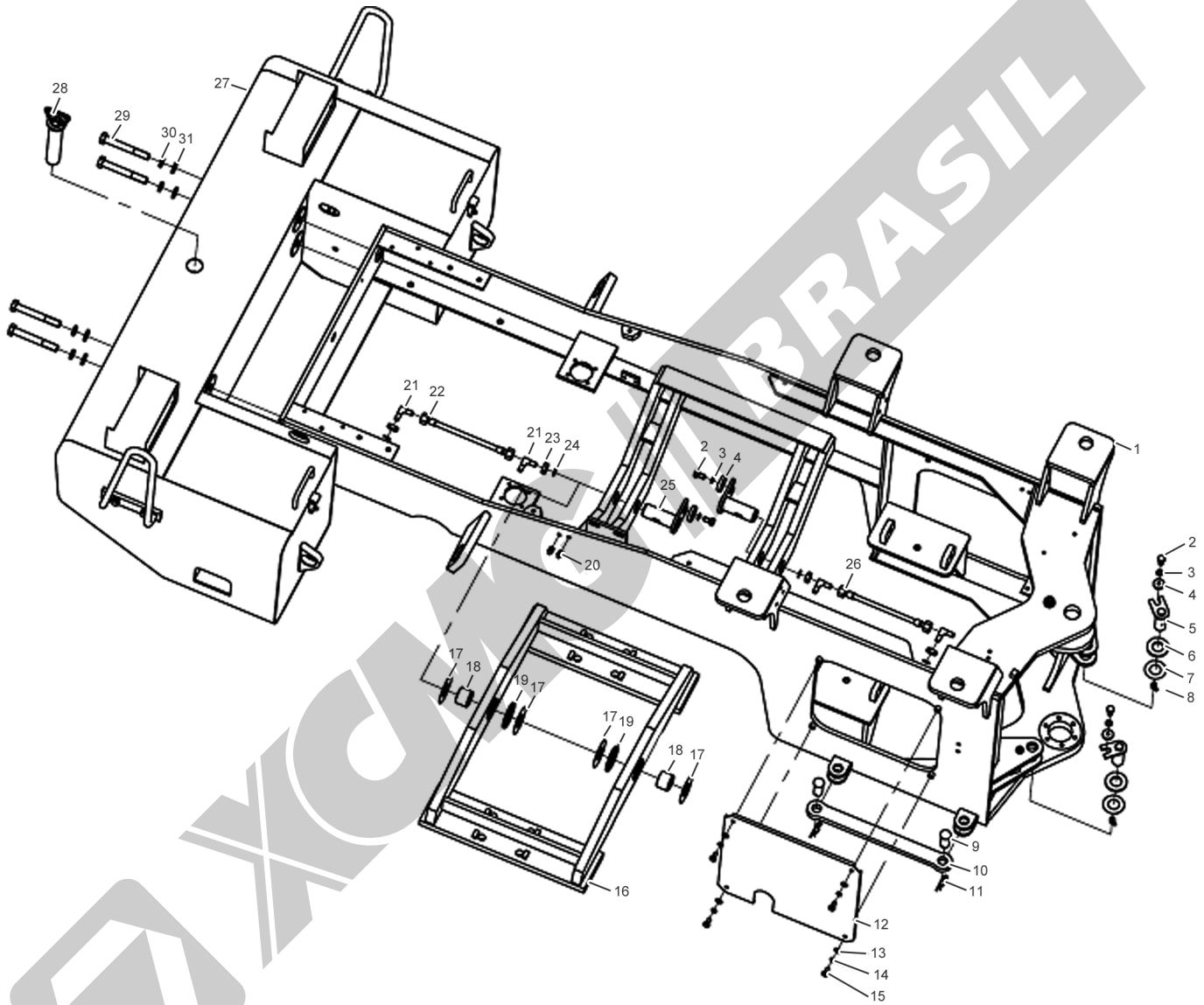

ZL30H12_MP_0009

Chassi Traseiro

Item	Código	Descrição	Qtde.	Observação
1	252700161	Chassi traseiro	1	
2	805000714	Parafuso M10×20	4	GB/T5783-2000
3	805300014	Arruela de travamento 10	4	GB/T93-1987
4	250100183	Arruela	4	
5	251900394	Pino da direção	2	
6	251901033	Calço	2	
7	251901034	Calço	2	
8	801100339	Graxeira 45° M10×1	2	JB/T7940.2-1995
9	805601624	Pino B32×70	2	GB882-86
10	252900392	Trava da articulação	1	
11	251500108	Cupilha	2	
12	252700221	Cobertura direita	1	
13	805300069	Arruela 8	9	GB97.1-85
14	805300010	Arruela de travamento 8	9	GB/T93-1987
15	805000033	Parafuso M8×16	9	GB/T5783-2000
16	252600382	Chassi auxiliar	1	
17	269900185	Calço de ajuste	4	
18	250100180	Bucha	2	
19	250200178	Arruela	2	
20	801100336	Graxeira M10×1	2	JB/T7940.1-1995
21	803163961	Conexão do tubo 6	4	GB5631.2-1985
22	252600383	Tubo	1	
23	805200165	Porca 6	4	GB/T5649-1985
24	805301409	Calço 10	4	Q/SC1294-2000
25	250100212	Pino do chassi auxiliar	2	
26	252600381	Tubo	1	
27	252600384	Contrapeso	1	
28	250600201	Pino de engate	1	
29	805001911	Parafuso M24×180	4	GB/T5782-2000
30	805300034	Arruela de travamento 24	4	GB/T93-1987
31	805300021	Arruela 24	4	GB/T97.1-2002

XCMG BRASIL

Plataforma

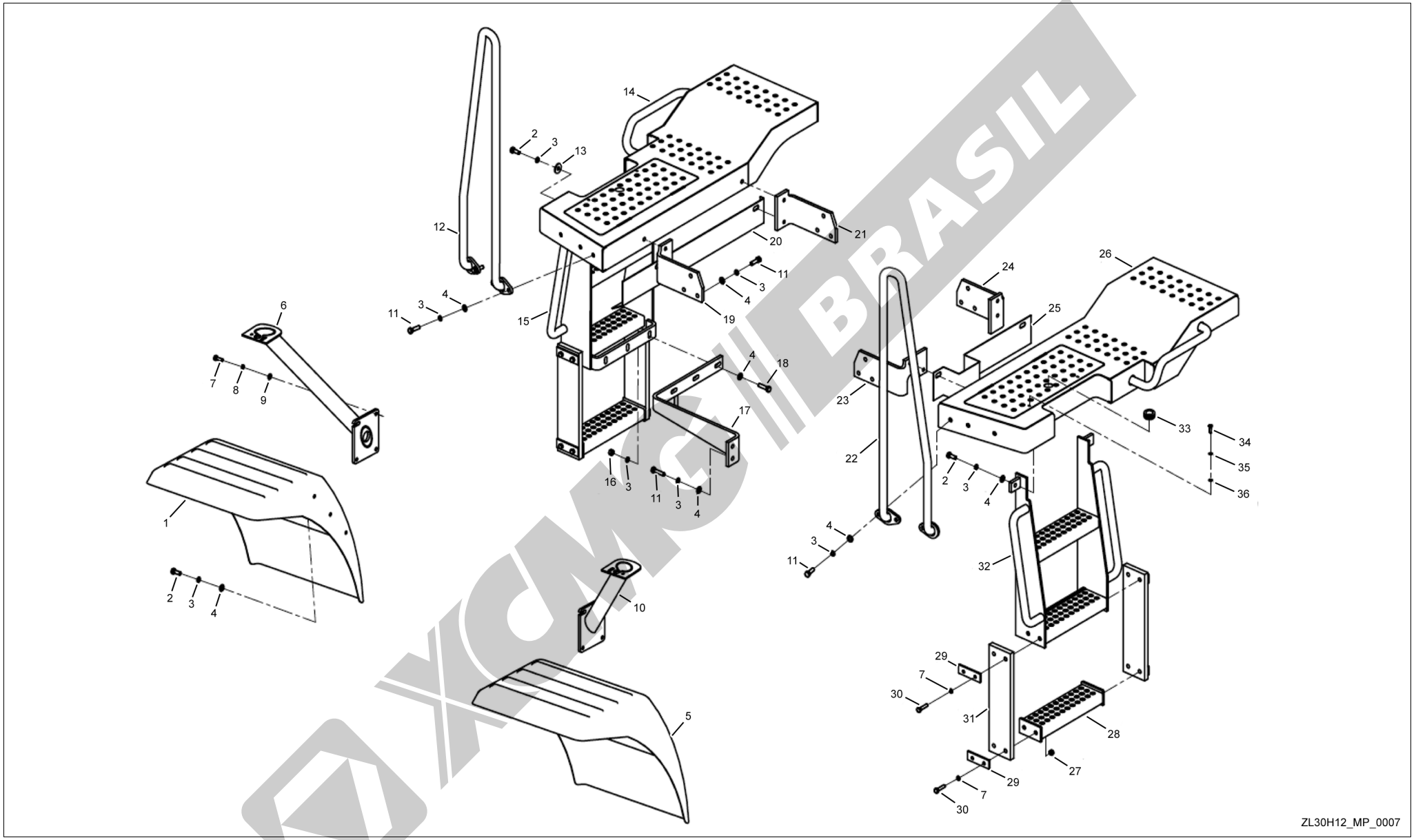
14
2
3
13
12
21
20
11
3
4
19
4
11
3
15
6
18
4
7
8
9
17
16
3
11
3
4
1
2
3
4
10
5
26
24
25
23
33
34
35
36
22
2
3
4
4
3
11
32
29
7
30
31
28
27
29
7
30
ZL30H12_MP_0007

Plataforma

Item	Código	Descrição	Qtde.	Observação
1	251700285	Para-lama direito	1	
2	805000716	Parafuso M12x30	20	GB/T5783-2000
3	805300018	Arruela 12	44	GB/T93-1987
4	805300020	Arruela 12	38	GB/T97.1-2002
5	251700281	Para-lama esquerdo	1	
6	252101601	Protetor do farol direito	1	
7	805300014	Arruela 10	24	GB/T93-1987
8	805300017	Arruela 10	8	GB/T97.1-2002
9	805000043	Parafuso M10x30	8	GB/T5783-2000
10	252101599	Protetor do farol esquerdo	1	
11	805000045	Parafuso M12x40	20	GB/T5783-2000
12	252601313	Alça de acesso dianteira direita	1	
13	805301325	Arruela 12	8	GB/T96.2-2002
14	252603881	Para-lama direito	1	
15	252600366	Escada	1	
16	805200049	Porca M12	3	GB/T6170-2000
17	252600366	Suporte da escada direita	1	
18	805000014	Parafuso M12x45	3	GB/T5783-2000
19	252600367	Suporte	1	
20	252600370	Cobertura direita	1	
21	252600368	Suporte	1	
22	252601317	Alça de acesso dianteira esquerda	1	
23	252600371	Suporte	1	
24	252600369	Suporte	1	
25	252600612	Cobertura esquerda	1	
26	252603911	Para-lama esquerdo	1	
27	805200048	Porca M10	10	GB/T6170-2000
28	252603907	Degrau	2	
29	252601166	Placa	8	
30	805000713	Parafuso M10x45	16	GB/T5783-2000
31	252603909	Placa de borracha	4	
32	252603924	Escada esquerda	1	
33	253200690	Luva de borracha	2	
34	805000616	Parafuso M8x12	4	GB/T5783-2000
35	805301353	Arruela 8	4	GB/T97.1-2002
36	805300010	Arruela 8	4	GB/T93-1987

XCMG BRASIL

Capô do Motor

Item	Código	Descrição	Qtde.	Observação
1	252903889	Placa dos relés	1	
2	805300020	Arruela 12	6	GB/T97.1-2002
3	805300018	Arruela 12	6	GB/T93-1987
4	805000048	Parafuso M12×35	6	GB/T5783-2000
5	805300017	Arruela 10	4	GB/T97.1-2002
6	805300014	Arruela 10	4	GB/T93-1987
7	805000727	Parafuso M10×25	4	GB/T5783-2000
8	252900685	Cobertura do condensador	1	
9	801701502	Amortecedor a gás	2	QD19-510x165x400N-AA
10	252600754	Porta do lado direito	1	
11	252600751	Porta do lado esquerdo	1	
12	252604343	Capô do motor	1	
13	805000018	Parafuso M8×20	24	GB/T5783-2000
14	805300010	Arruela 8	12	GB/T93-1987
15	805300069	Arruela 8	12	GB/T97.1-2002
16	250900484	Suporte	2	
17	805200045	Porca M8	4	GB/T6170-2000
18	250900476	Dobradiça	4	
19	802101245	Fechadura	2	182
20	805000322	Parafuso M6×16	8	GB/T5783-2000
21	805300030	Arruela 6	8	GB/T93-1987
22	805300029	Arruela 6	8	GB/T97.1-2002
23	805200046	Porca M5	3	GB/T6170-2000
24	805300109	Arruela 5	3	GB/T93-1987
25	805300119	Arruela 5	3	GB/T97.1-2002
26	252600750	Grade traseira	1	
27	250900479	Emblema	1	

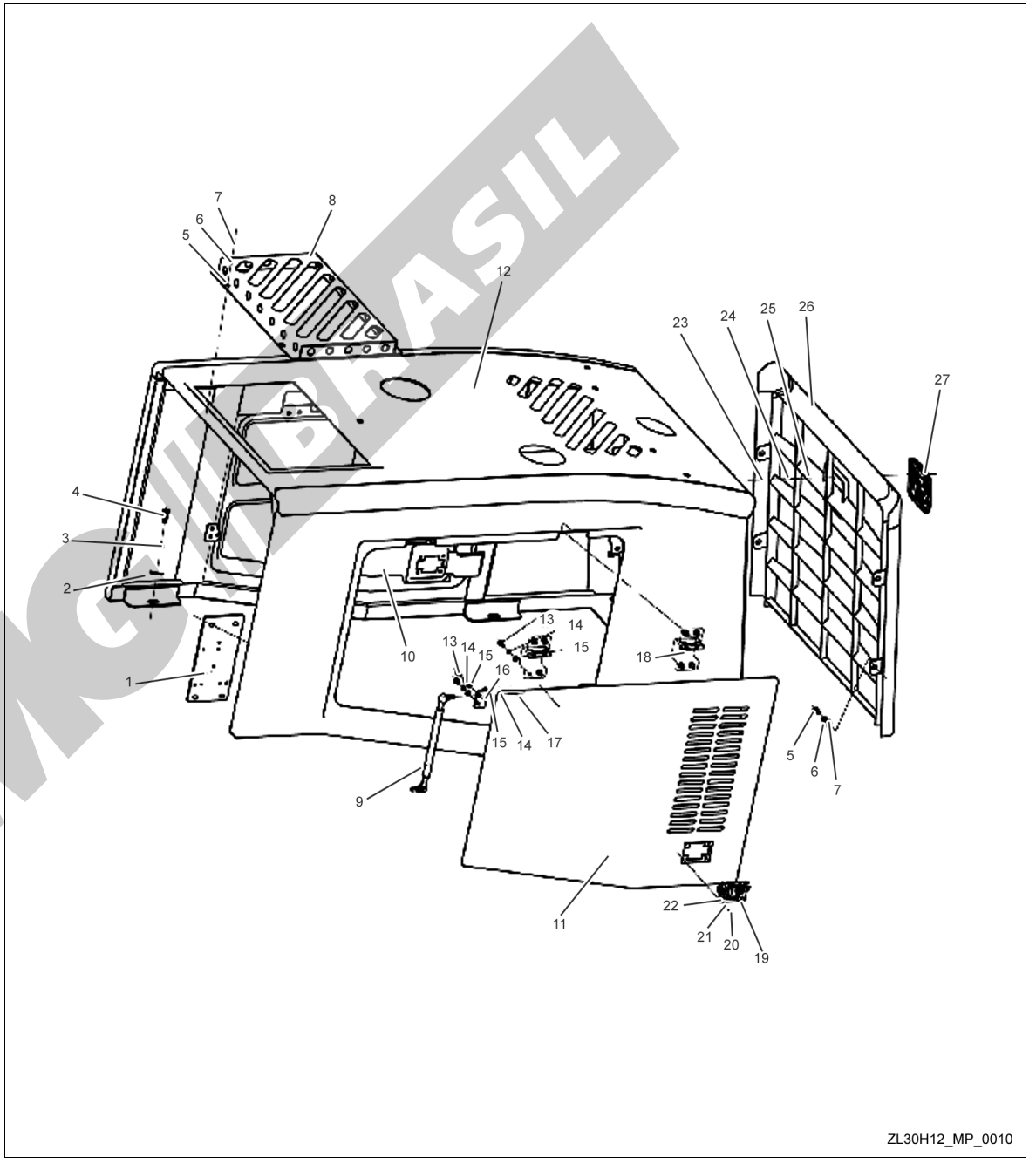

Tanque de Combustível

Item	Código	Descrição	Qtde.	Observação
1	805000013	Parafuso M16×35	4	GB/T5783-2000
2	805300011	Arruela de travamento 16	4	GB/T93-1987
3	805300013	Arruela 16	4	GB/T97.1-2002
4	252601349	Tanque de combustível	1	
5	805000033	Parafuso M8×16	4	GB/T5783-2000
6	805300010	Arruela de travamento 8	4	GB/T93-1987
7	805002278	Filtro de óleo	1	
	803164230			(opcional)
8	805300024	Arruela 14	4	JB/T982-1977
9	269900184	Parafuso	2	
10	803164100	Arruela 45	1	JB982-1977
11	803004300	Filtro de óleo	1	
12	801100042	O-ring 45x3,5	1	GB1235-76
13	250200221	Bujão	1	
14	250200206	Arruela	1	
15	252800419	Flange	1	
16	805300014	Arruela de travamento 10	6	GB/T93-1987
17	805000727	Parafuso M10×25	6	GB/T5783-2000

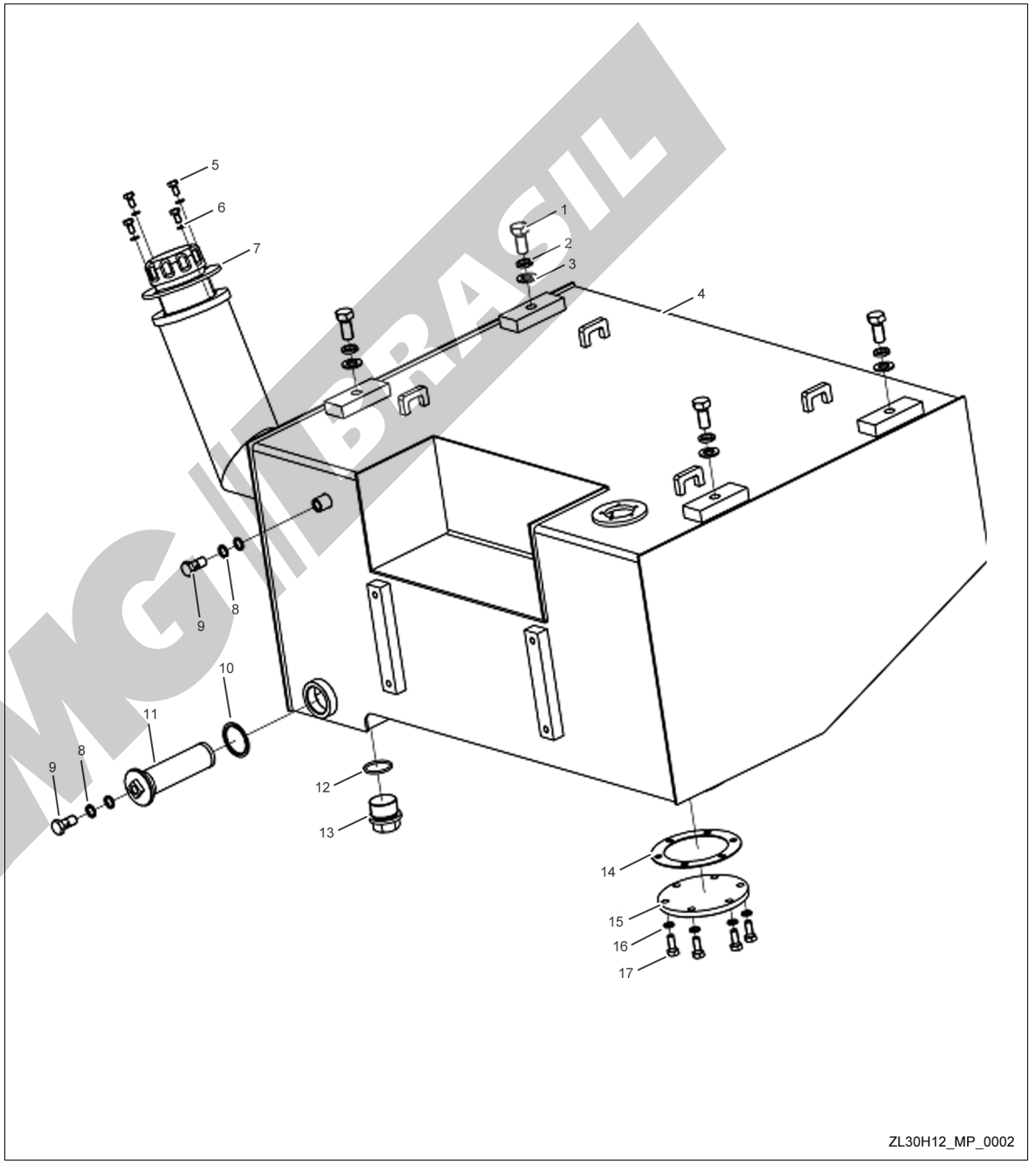

ZL30H12_MP_0002

XCMG BRASIL

Contrapeso

Item	Código	Descrição	Qtde.	Observação
1	252600434	Contrapeso	1	
2	805000051	Parafuso M16×40	4	GB/T5783-2000
3	805300011	Arruela 16	4	GB/T93-1987
4	805300013	Arruela 16	4	GB/T97.1-2002
5	250700111	Alça de acesso traseira esquerda	1	
6	250900226	Bloco	4	
7	805300119	Arruela 5	12	GB/T97.1-2002
8	805100484	Parafuso M5×20	4	GB/T70.1-2008
9	805200045	Porca M8	4	GB/T6170-2000
10	805300010	Arruela de travamento 8	12	GB/T93-1987
11	805300069	Arruela 8	6	GB/T97.1-2002
12	250900222	Parafuso	4	
13	250900221	Cantoneira	2	
14	250900224	Borracha II	2	
15	250900225	Borracha	1	
16	250900223	Borracha I	2	
17	252100434	Barra de apoio	2	
18	805603355	Pino 2×20	2	GB/T91-2000
19	250200241	Borracha 550×330×1	2	
20	252600435	Cobertura esquerda	1	
21	252100432	Cobertura	2	
22	805100056	Parafuso M5×12	8	GB/T67-2000
23	252100428	Suporte	2	
24	805000033	Parafuso M8×16	8	GB/T5783-2000
25	250700106	Alça de acesso traseira direita	1	
26	252600436	Cobertura direita	1	

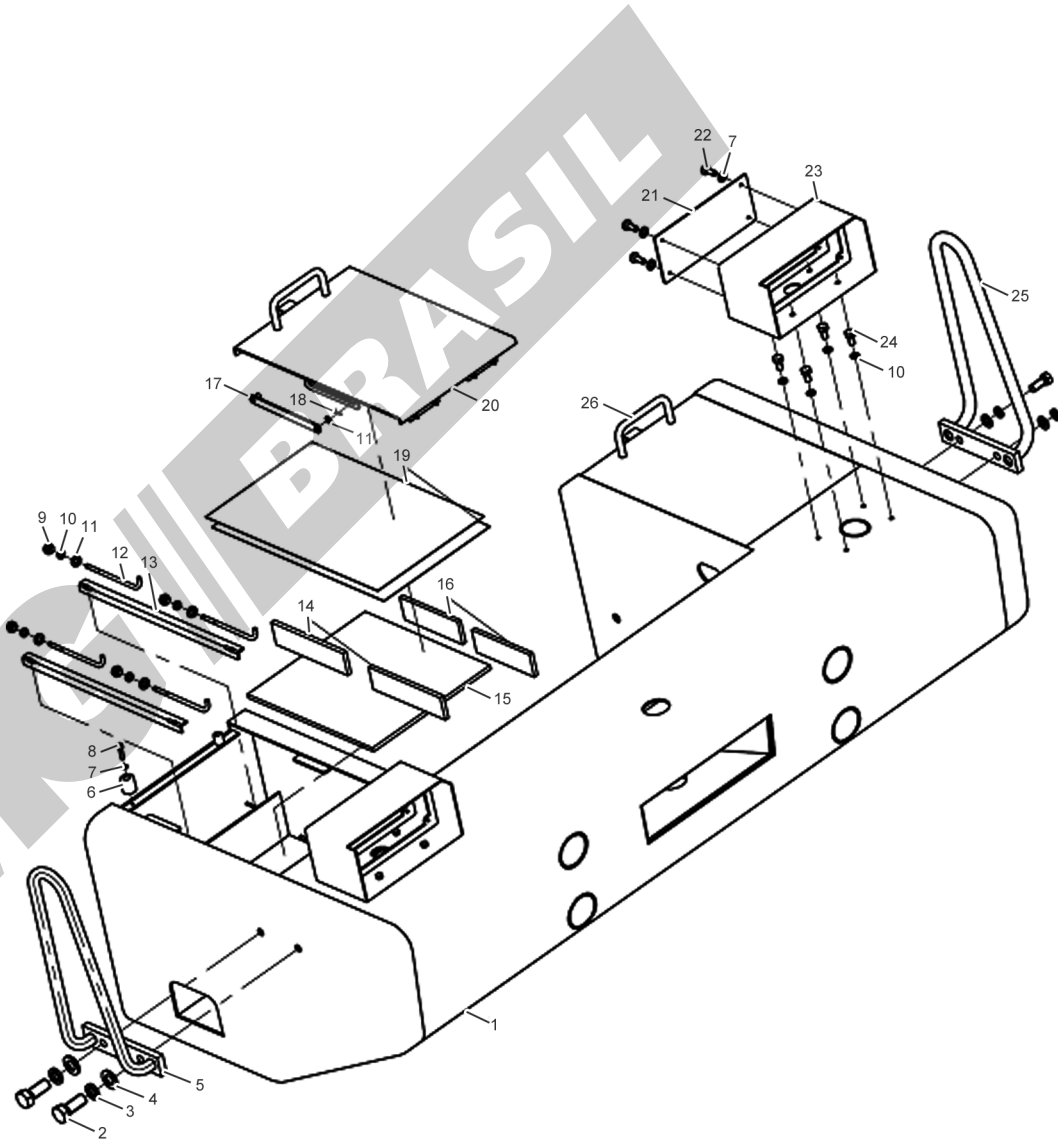

ZL30H12_MP_0011

Manual de Peças.book Page 10 Friday, September 28, 2012 10:14 AM

XCMG BRASIL

Manual de Peças.book Page 1 Friday, September 28, 2012 10:14 AM

7

Cabine

BRASIL

Cabine

Item	Código	Descrição	Qtde.	Observação
1	252601639	Cobertura dianteira	1	
2	805000033	Parafuso M8x16	6	GB/T5783-2000
3	805300069	Arruela 8	6	GB/T97.1-2002
4	805300117	Arruela 8	6	GB/T96.1-2002
5	805000048	Parafuso M12x35	4	GB/T5783-2000
6	805300020	Arruela 12	4	GB/T97.1-2002
7	805300018	Arruela 12	4	GB/T93-1987
8	252604334	Painel de instrumentos	1	
9	252604293	Cabine	1	Com aquecimento
	252604320			
10	252800192	Coxim	4	
11	252800195	Placa	8	
12	252601449	Alavanca de controle	1	
13	805000727	Parafuso M10x25	8	GB/T5783-2000
14	805300017	Arruela 10	8	GB/T97.1-2002
15	805300014	Arruela 10	8	GB/T93-1987
16	801902762	Banco	1	XGZY03
	801902762			XGZY01-III
17	252101999	Coxim de borracha	1	
18	805001909	Parafuso M24x140	4	GB/T5782-2000
19	805300034	Arruela 24	4	GB/T93-1987
20	805300021	Arruela 24	4	GB/T97.1-2002
21	805200117	Porca M24	2	GB/T6170-2000
22	252604334	Cobertura	1	
23	801903068	Borracha	2	
24	252102605	Cobertura	2	
25	252101538	Sistema de controle de marchas	1	

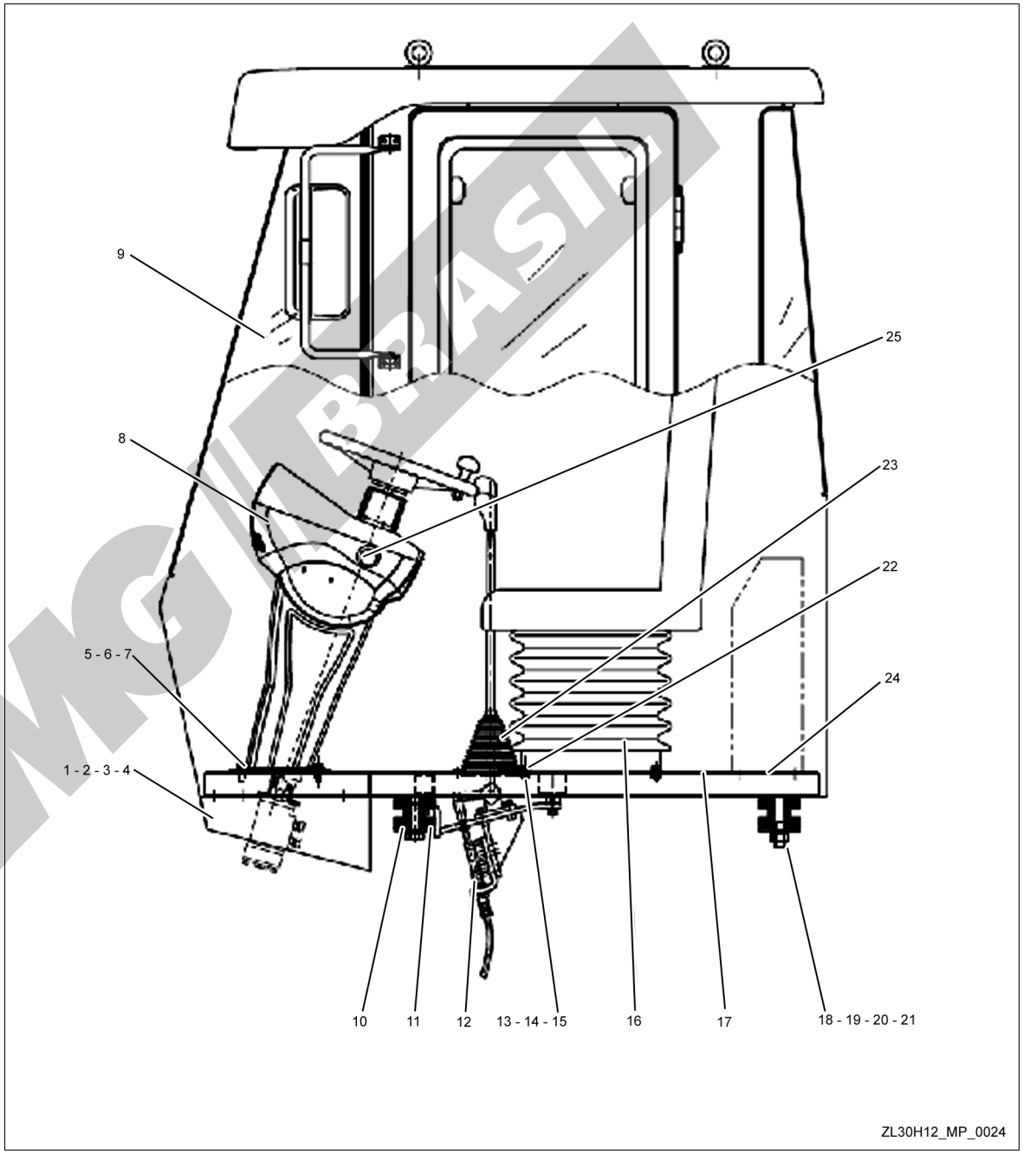

ZL30H12_MP_0024

Manual de Peças.book Page 3 Friday, September 28, 2012 10:14 AM

Cabine

Item	Código	Descrição	Qtde.	Observação
1	251801141	Fechadura do vidro da porta	4	
2	252901404	Vidro da porta esquerda	1	
3	252901405	Vidro da porta direita	1	
4	252600201	Vidro traseiro esquerdo	1	
5	252600202	Vidro traseiro direito	1	
6	252600203	Vidro traseiro	1	Com lavador
	252600204			Sem lavador
7	800101440	Mola da trava	1	NBS510D
8	800302273	Trava	1	510D
9	253000128	Coxim	1	
10	801503840	Maçaneta	1	502A
11	252600200	Vidro dianteiro	1	
12	801902760	Retrovisor	2	XGHJ410X190-W
13	252600199	Vidro dianteiro direito	1	
14	252600197	Vidro dianteiro direito inferior	1	
15	252600196	Vidro dianteiro esquerdo inferior	1	
16	252600198	Vidro dianteiro esquerdo	1	

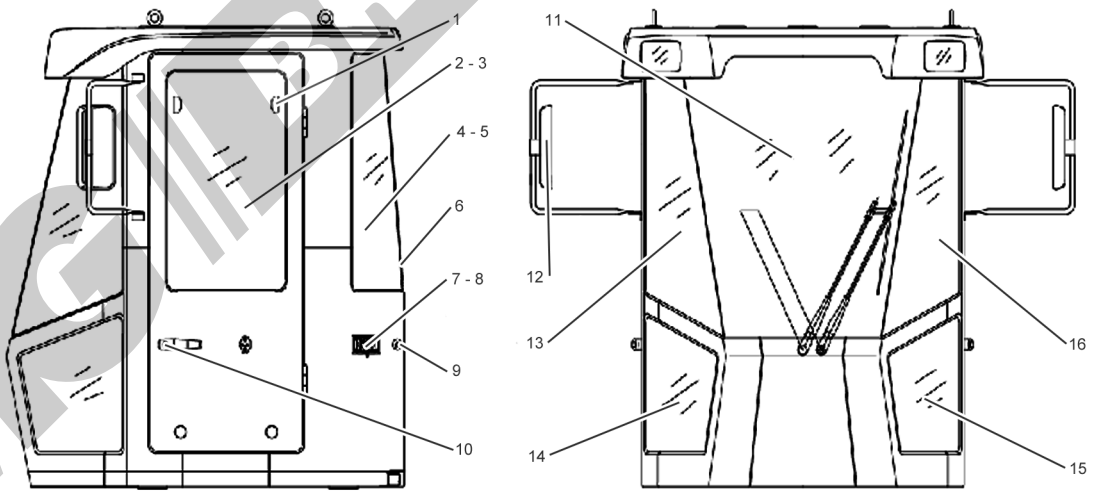

ZL30H12_MP_0025

XCMG BRASIL

Manual de Peças.book Page 4 Friday, September 28, 2012 10:14 AM

Painel de Instrumentos

Item	Código	Descrição	Qtde.	Observação
1	–	Cobertura	1	RC1400-01
2	–	Cobertura	1	RC1400-02
3	–	Cobertura	1	RC1400-03
4	–	Alavanca	1	LJ134G×1550
5	–	Volante da direção	1	RC1400-04
6	–	Interruptor	1	NY-LJ
7	–	Cobertura	1	RC1400-05
8	–	Maçaneta	1	RC1400-06
9	–	Painel de interruptores	1	RC1400-07
10	–	Cobertura	1	RC1400-08
11	–	Cobertura	1	RC1400-09
12	–	Suporte	1	RC3400-1010

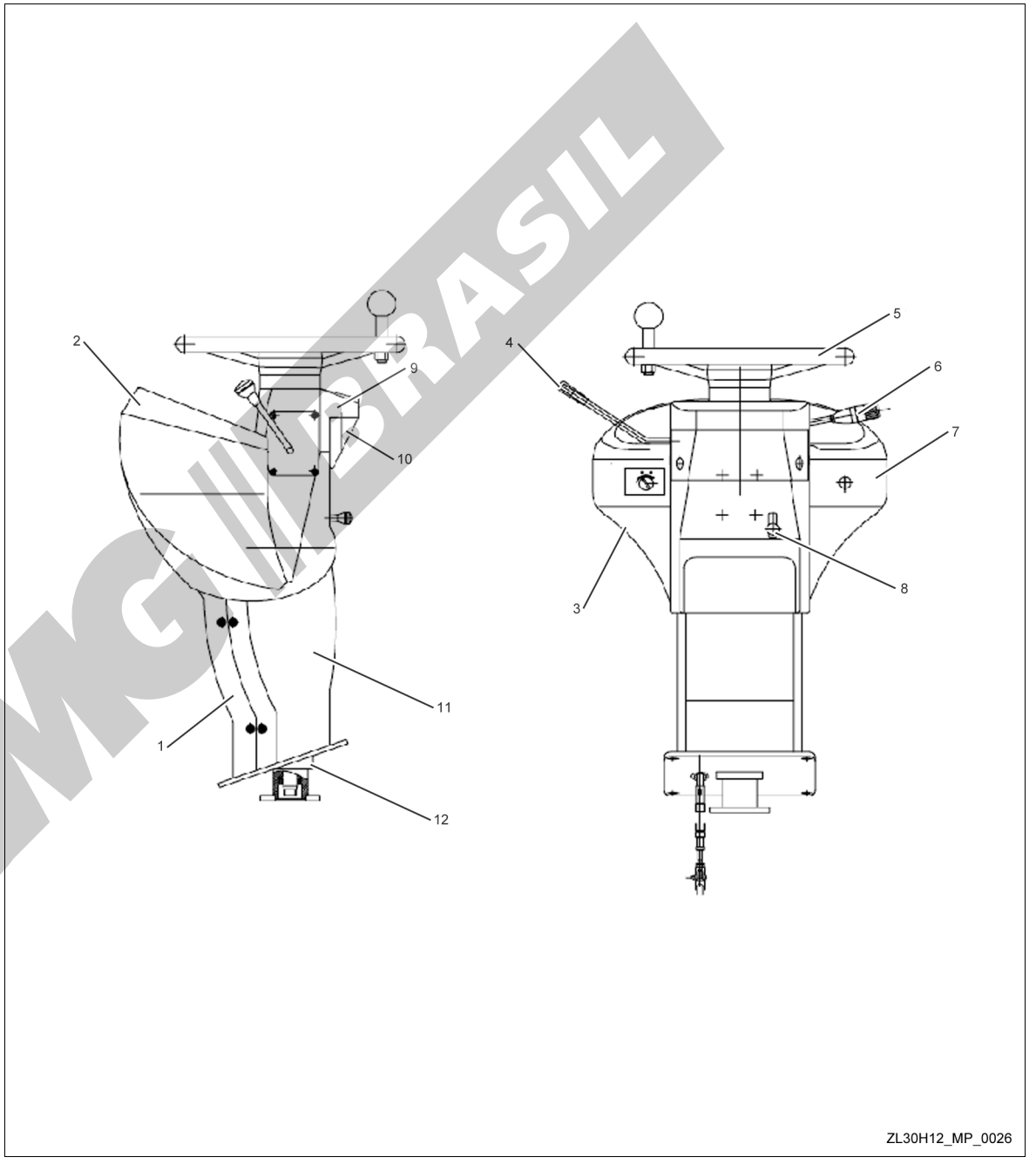

ZL30H12_MP_0026

XCMG BRASIL

Manual de Peças.book Page 5 Friday, September 28, 2012 10:14 AM

801902762 Conjunto do Banco

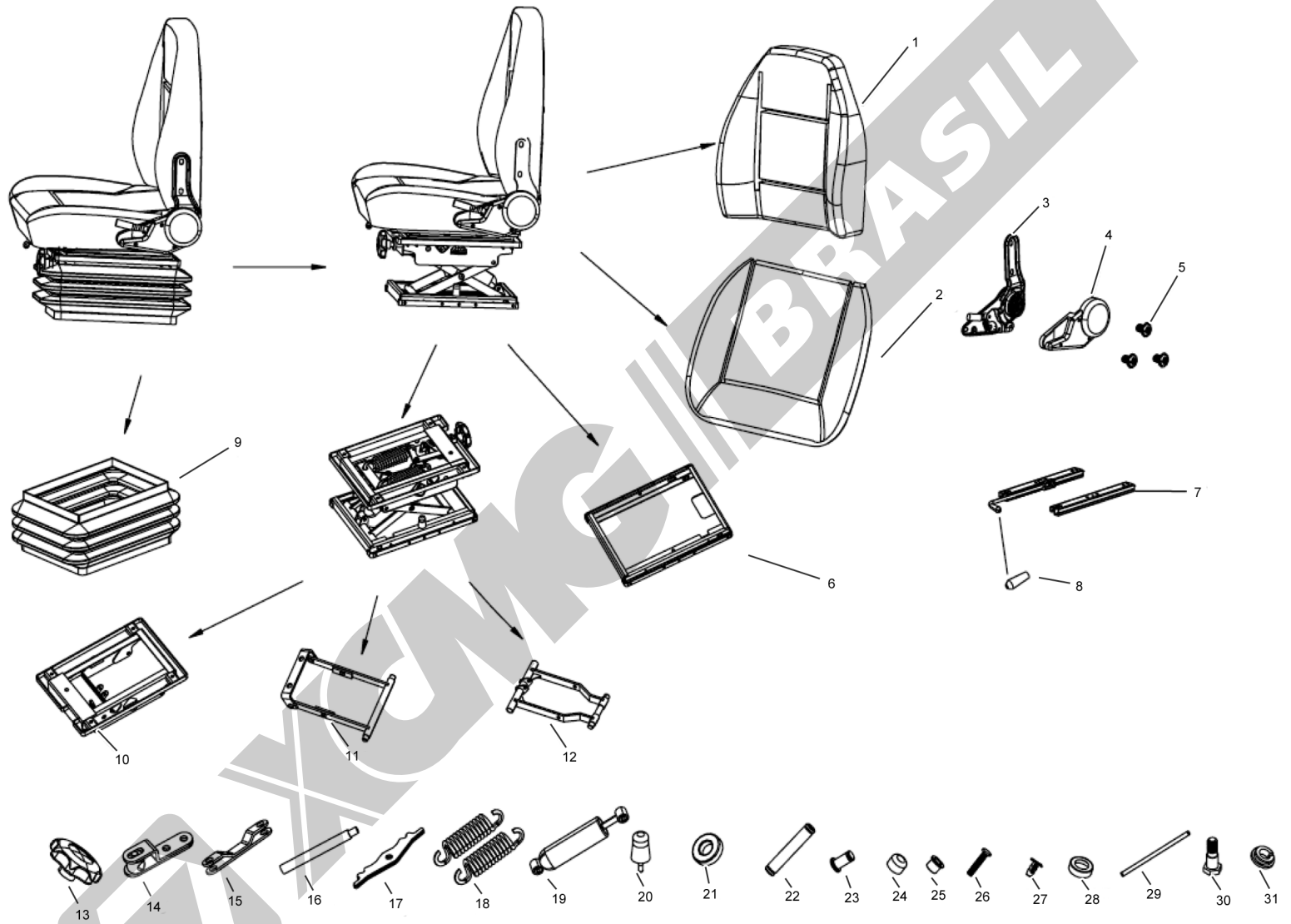

ZL30H12_MP_0029

801902762 Conjunto do Banco

Item	Código	Descrição	Qtde.	Observação
2	–	Assento	1	FS16D-04-2000
3	–	Ajuste do encosto	1	FT166
4	–	Cobertura plástica	1	FTK166
5	–	Parafuso	3	
6	–	Ajuste do assento	1	FS16D-04-4200
7	–	Trilho	1	FS16D-15-3000
8	–	Maçaneta	1	HBHC0008A0
9	–	Proteção sanfonada	1	
10	–	Quadro superior	1	FS16D-15-4100
11	–	Braço externo	1	HBJA0300B0
12	–	Braço interno	1	HBJA0200B0
13	–	Manípulo	1	FJ05-40
14	–	Componente de articulação	1	HBJA0600B0
15	–	Placa	1	HBJA0500B0
16	–	Parafuso de ajuste	1	FS16D-04-4302
17	–	Placa	2	HBJA0402B0
18	–	Mola tensionadora	2	FJ05-36
19	–	Amortecedor	1	HBJA0013A0
20	–	Coxim	2	HBJA0005A0
21	–	Rolamento plano	1	8102
22	–	Pino Ø10x59	1	FJ02-05-01
23	–	Pino	2	HBJA0410F0
24	–	Calço deslizante	4	HBJA0003A3
25	–	Luva I	4	HBJA0102A3
26	–	Parafuso	2	HBJA0012F0
27	–	Fivela	28	HBJB0024A0
28	–	Bucha	1	FJ05-46
29	–	Eixo fixo	1	HBJA0001E0
30	–	Parafuso com rosca parcial	2	HBJA0006F0
31	–	Luva II	1	HBJA0009A3

XCMG BRASIL

801902733 Conjunto do Banco

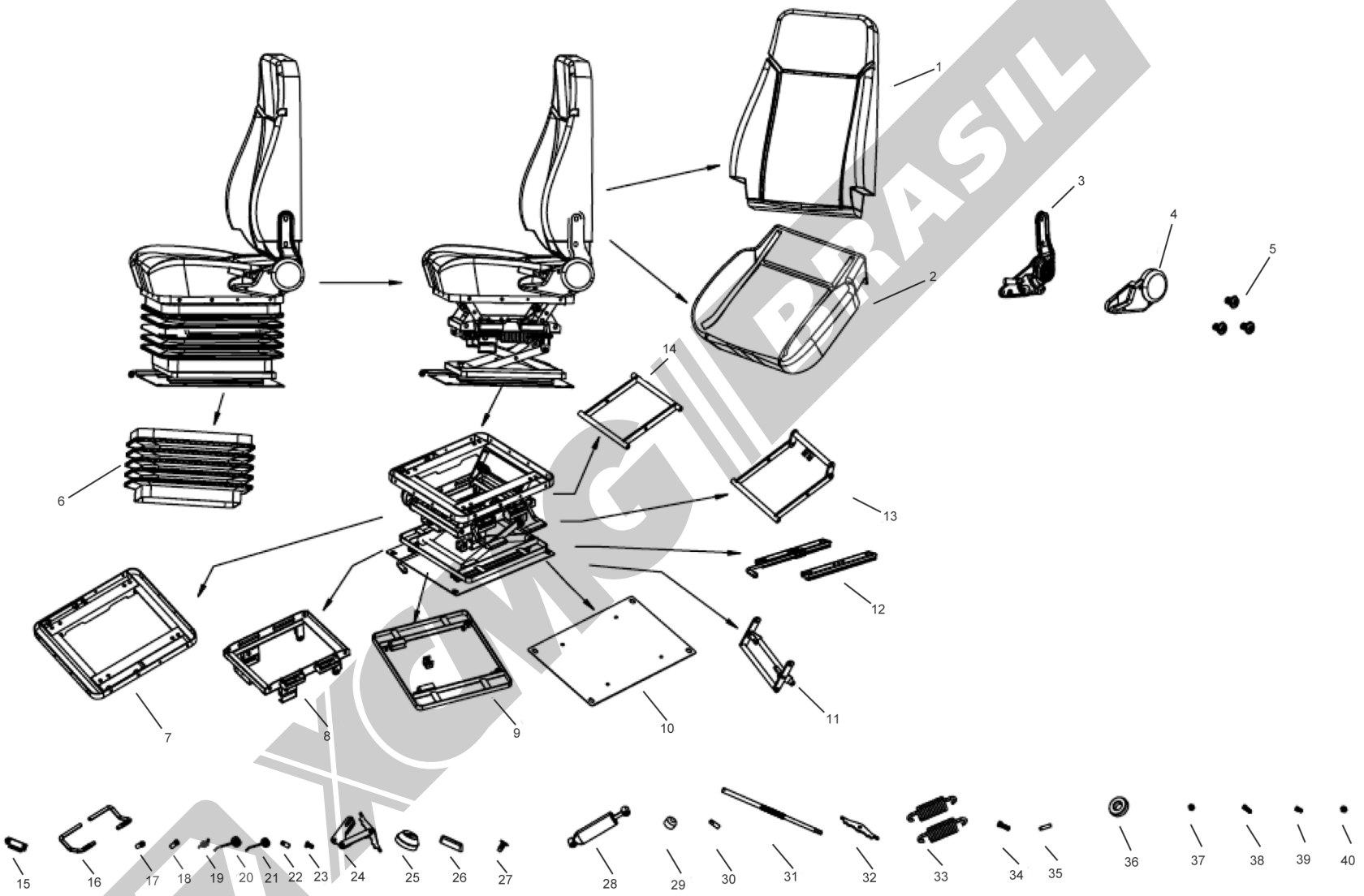

ZL30H12_MP_0030

801902733 Conjunto do Banco

Item	Código	Descrição	Qtde.	Observação
1	–	Espuma do encosto	1	K03
2	–	Espuma do assento	1	Z03
3	–	Ajuste esquerdo do encosto	1	166
4	–	Cobertura	1	166
5	–	Parafuso flangeado	3	
6	–	Cobertura de borracha	1	FS11-08-03
7	–	Quadro superior		FS11-0100
8	–	Quadro central		FS11-0200
9	–	Base		FS11-0300
10	–	Placa	1	FS16G-80000
11	–	Mecanismo de elevação	1	FS11-0400
12	–	Trilho	1	FS16G-70000
13	–	Suporte externo	1	
14	–	Suporte interno	1	
15	–	Dente da placa	2	HBSA0007E0
16	–	Maçaneta		FS11-07-12
17	–	Pino de fixação	2	HBSA0008E0
18	–	Pino de fixação	2	HBSA0009E0
19	–	Mola	2	HBSA0010E0
20	–	Mola	3	FS-06-10
21	–	Mola	1	FS-06-09
22	–	Pino curto Ø12x28	4	HBSA0011E0
23	–	Parafuso	4	HBSA0012E0
24	–	Ajustador	1	
25	–	Ajustador reverso	1	FS16
26	–	Alavanca de elevação	2	HBSA0016A2
27	–	Trava	28	HBJB0024A0
28	–	Amortecedor	1	FS16-06-08
29	–	Bloco deslizante	4	FS11-08-06
30	–	Pino 2	2	FS11-07-08
31	–	Parafuso de ajuste	1	FS11-06-02
32	–	Fixação da mola	2	HBJA0402B0
33	–	Mola 11	2	FJ05-36
34	–	Parafuso	2	FJ02-05-05
35	–	Pino longo Ø10x39	1	FS11-07-11
36	–	Rolamento	1	8102
37	–	Porca M10	4	
38	–	Parafuso M8x25	4	
39	–	Parafuso M8x16	4	
40	–	Porca autotravante M8	4	40

801902735 Conjunto do Banco

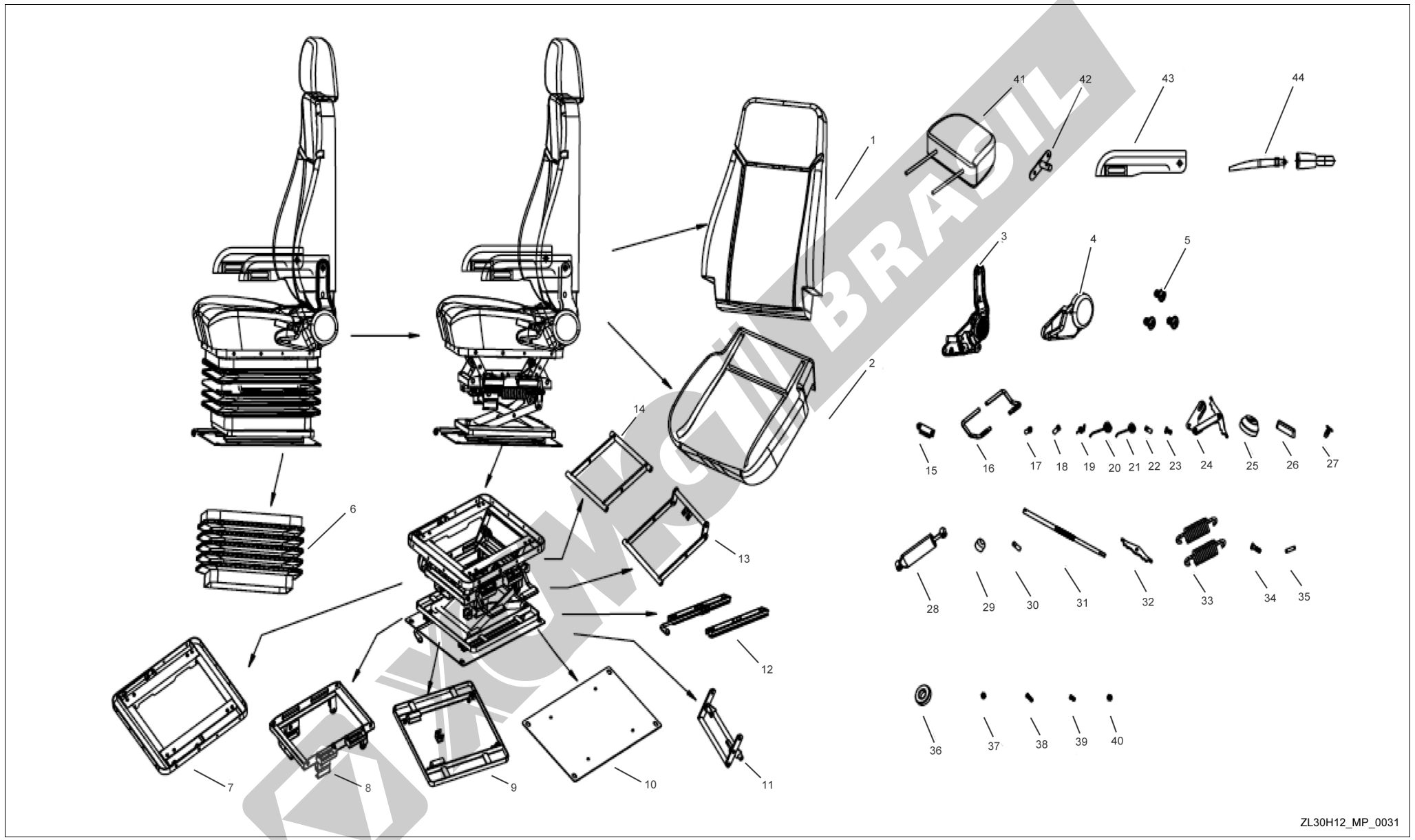

ZL30H12_MP_0031

801902735 Conjunto do Banco

Item	Código	Descrição	Qtde.	Observação
1	–	Espuma do encosto	1	K03
2	–	Espuma do assento	1	Z03
3	–	Ajuste esquerdo do encosto	1	166
4	–	Cobertura	1	166
5	–	Parafuso flangeado	3	
6	–	Cobertura de borracha	1	FS11-08-03
7	–	Quadro superior		FS11-0100
8	–	Quadro central		FS11-0200
9	–	Base		FS11-0300
10	–	Placa	1	FS16G-80000
11	–	Mecanismo de elevação	1	FS11-0400
12	–	Trilho	1	FS16G-70000
13	–	Suporte externo	1	
14	–	Suporte interno	1	
15	–	Dente da placa	2	HBSA0007E0
16	–	Maçaneta		FS11-07-12
17	–	Pino de fixação	2	HBSA0008E0
18	–	Pino de fixação	2	HBSA0009E0
19	–	Mola	2	HBSA0010E0
20	–	Mola	3	FS-06-10
21	–	Mola	1	FS-06-09
22	–	Pino curto Ø12x28	4	HBSA0011E0
23	–	Parafuso	4	HBSA0012E0
24	–	Ajustador	1	
25	–	Ajustador reverso	1	FS16
26	–	Alavanca de elevação	2	HBSA0016A2
27	–	Trava	28	HBJB0024A0
28	–	Amortecedor	1	FS16-06-08
29	–	Bloco deslizante	4	FS11-08-06
30	–	Pino 2	2	FS11-07-08
31	–	Parafuso de ajuste	1	FS11-06-02
32	–	Fixação da mola	2	HBJA0402B0
33	–	Mola 11	2	FJ05-36
34	–	Parafuso	2	FJ02-05-05
35	–	Pino longo Ø10x39	1	FS11-07-11
36	–	Rolamento	1	8102
37	–	Porca M10	4	
38	–	Parafuso M8x25	4	
39	–	Parafuso M8x16	4	
40	–	Porca autotravante M8	4	
41	–	Encosto de cabeça T02	1	
42	–	Suporte do apoio de braço	1	FF03F-00
43	–	Apoio de braço	2	FF03
44	–	Cinto de segurança de dois pontos	1	

Mecanismo da Direção

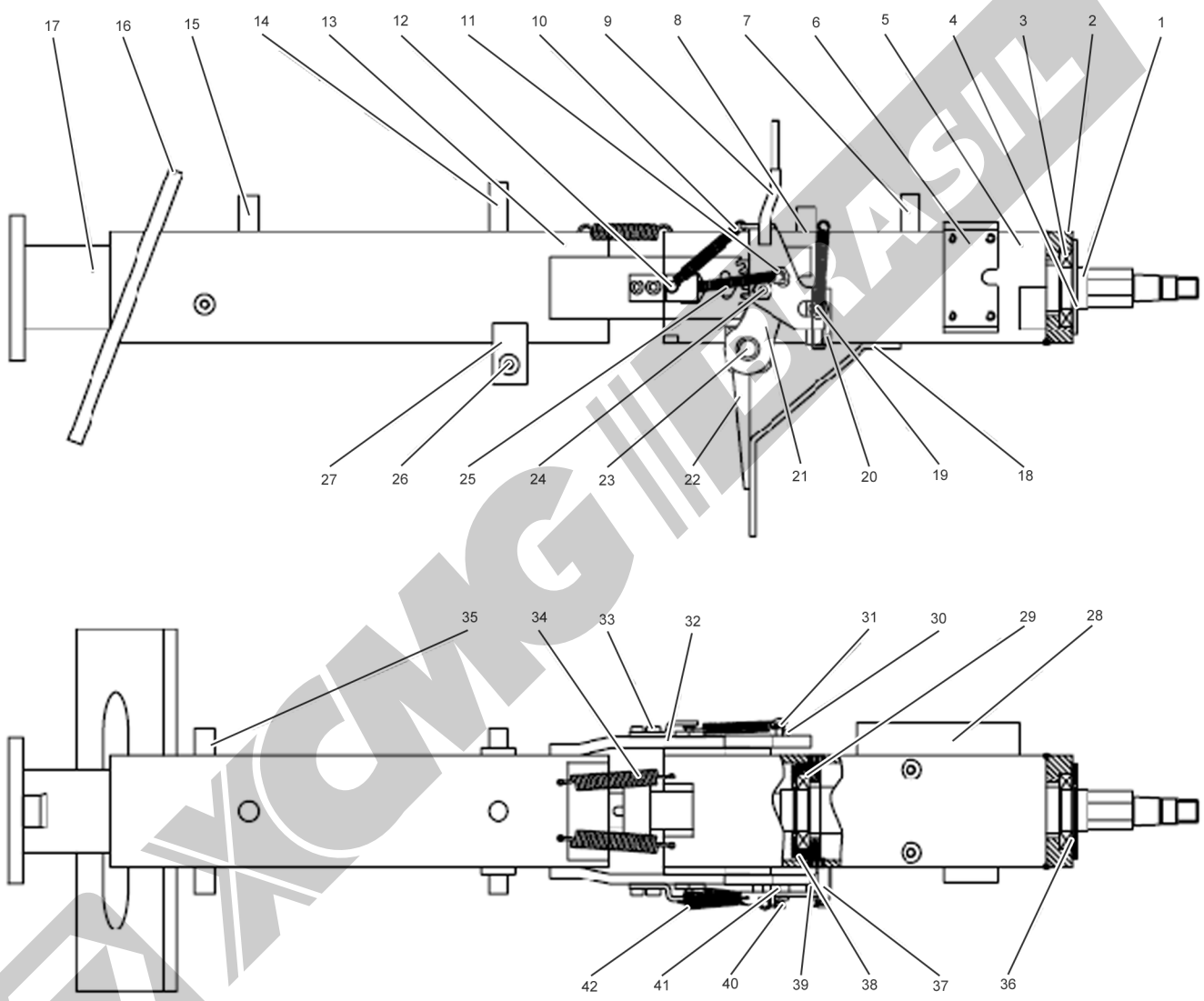

ZL30H12_MP_0027

Mecanismo da Direção

Item	Código	Descrição	Qtde.	Observação
1	–	Eixo	1	RC3400-1010-01
2	–	Alojamento do rolamento	1	RC3400-1010-02
3	–	Rolamento 16006	2	GB/T276-1994
4	–	Cobertura	1	RC3400-1010-03
5	–	Suporte	1	RC3400-1010-04
6	–	Suporte	1	RC3400-1010-05
7	–	Tubo fixo 27	2	RC3400-1010-06
8	–	Tubo fixo 18	2	RC3400-1010-07
9	–	Alavanca	1	RC3400-1010-08
10	–	Mola tensionadora	3	RC3400-1010-09
11	–	Parafuso	1	RC3400-1010-10
12	–	Placa	2	RC3400-1010-11
13	–	Suporte	1	RC3400-1010-12
14	–	Tubo fixo 35	1	RC3400-1010-13
15	–	Tubo fixo 26	1	RC3400-1010-14
16	–	Placa inferior	1	RC3400-1010-15
17	–	Base	1	RC3400-1010-16
18	–	Placa	1	RC3400-1010-17
19	–	Haste deslizante	1	RC3400-1010-18
20	–	Calha	1	RC3400-1010-19
21	–	Placa	2	RC3400-1010-20
22	–	Placa	2	RC3400-1010-21
23	–	Eixo	1	RC3400-1010-22
24	–	Parafuso II	1	RC3400-1010-23
25	–	Parafuso	2	RC3400-1010-24
26	–	Tubo fixo 15	2	RC3400-1010-25
27	–	Placa 15	2	RC3400-1010-26
28	–	Suporte	1	RC3400-1010-27
29	–	Alojamento do rolamento	1	RC3400-1010-28
30	–	Porca M6	1	GB/T6170-2000
31	–	Parafuso M6×16	1	GB/T823
32	–	Placa	2	RC3400-1010-29
33	–	Parafuso M6×12	4	GB/T70.1-2000
34	–	Mola tensionadora	2	RC3400-1010-30
35	–	Tubo fixo 20	2	RC3400-1010-31
36	–	Anel de retenção	2	GB/T894.1-1986
37	–	Mola do gancho da coluna	1	RC3400-1010-32
38	–	Cobertura	1	RC3400-1010-33
39	–	Base	2	RC3400-1010-34
40	–	Parafuso	2	RC3400-1010-35
41	–	Mola tensionadora	1	RC3400-1010-36
42	–	Arruela	2	RC3400-1010-37

Alavanca de Controle

Item	Código	Descrição	Qtde.	Observação
1	801902741	Manopla	1	
2	805200069	Porca M12	2	GB/T6172-86
3	801902742	Manopla	1	
4	252600313	Alavanca de elevação do braço	1	
5	252600314	Alavanca de inclinação da pá	1	
6	805000525	Parafuso M6x20	2	GB/T5783-2000
7	805300010	Arruela 8	2	GB/T93-1987
8	250300282	Placa	2	
9	800511272	Rolamento 6002-2RS	4	GB/T276-94
10	250300263	Luva de eixo	2	
11	250300262	Eixo	1	
12	250300155	Base de fixação	1	
13	805000043	Parafuso M10x30	13	GB/T5783-2000
14	805300014	Arruela 10	13	GB/T93-1987
15	805300017	Arruela 10	13	GB/T97.1-2002
16	251400201	Suporte	1	
17	252600516	Placa	1	
18	250200174	Forquilha	2	
19	805600368	Parafuso B10x35	4	GB/T882-1986
20	805601528	Pino 2,5x16	4	GB/T91-1986
21	805201570	Porca M10	4	GB/T6173-2000
22	252600580	Cabo	2	
23	252600315	Placa	1	
24	805201573	Porca M18x1,5	8	GB808-88
25	805300060	Arruela 18	8	GB/T97.1-2002
26	250200218	Forquilha	2	

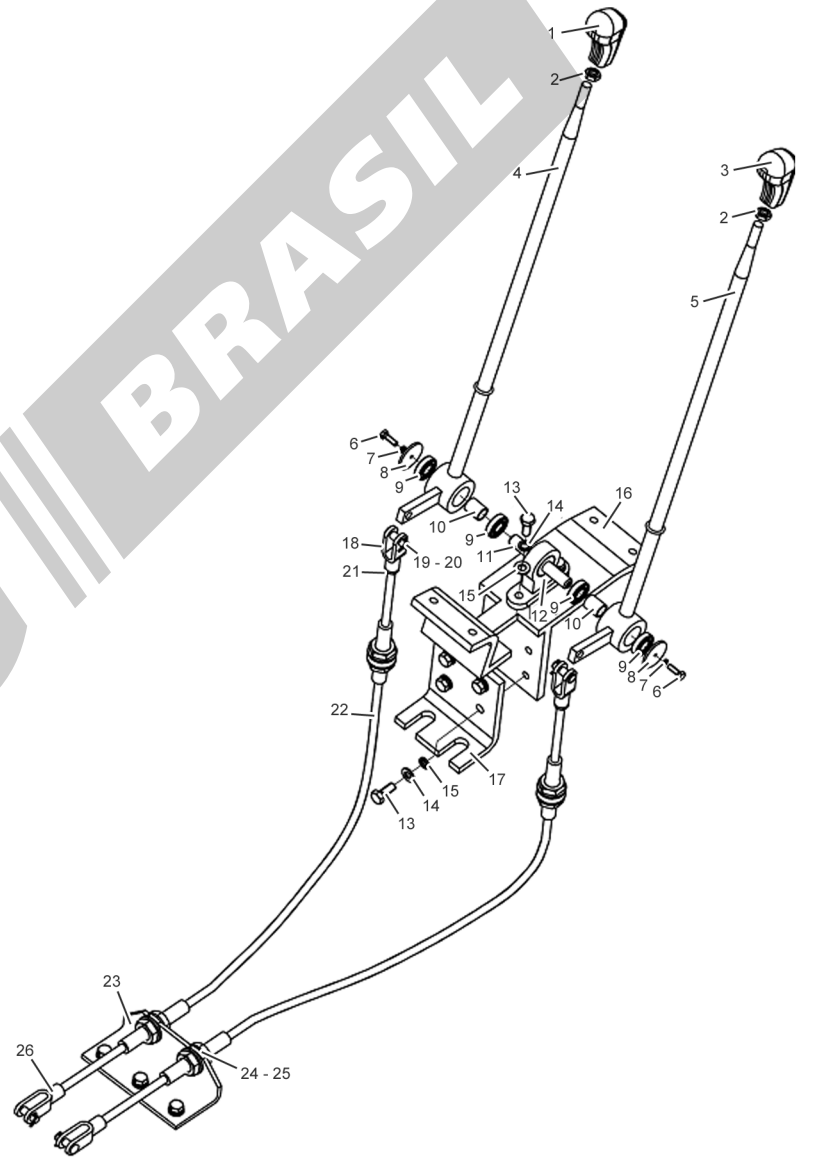

ZL30H12_MP_0028

Manual de Peças.book Page 4 Friday, September 28, 2012 10:14 AM

XCMG BRASIL

Manual de Peças.book Page 1 Friday, September 28, 2012 10:14 AM

8

Sistema de Freio

XCMG BRASIL

252700408 Sistema de Freios

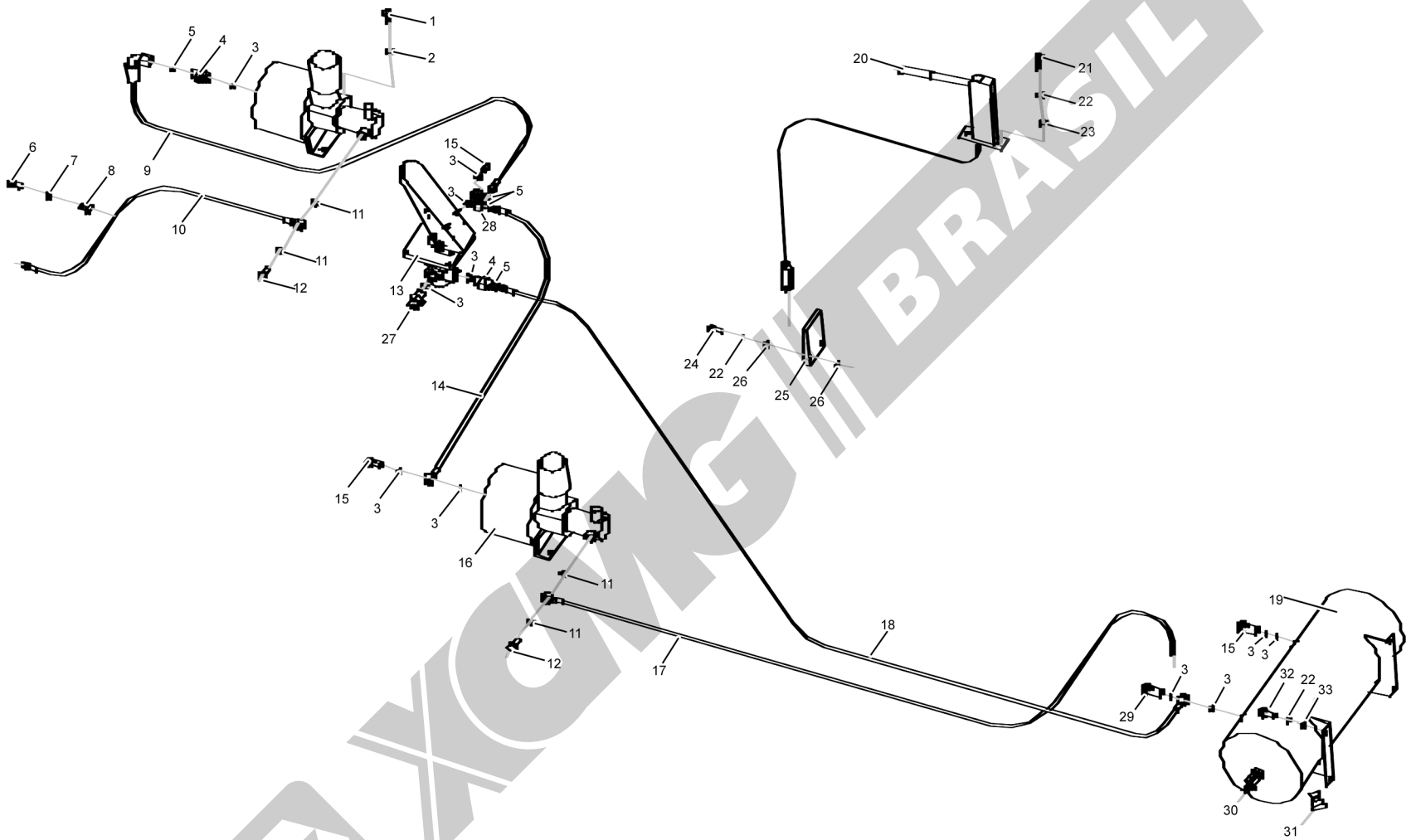

ZL30H12_MP_0023

252700408 Sistema de Freios

Item	Código	Descrição	Qtde.	Observação
1	805000715	Parafuso M12x25	8	GB/T5783-2000
2	805300018	Arruela 12	8	GB/T93-1987
3	805301414	Arruela 22	10	Q/SC1294-2000
4	251800289	Conexão	2	
5	803164131	O-ring 10,6x1,8	4	GB3452.1-1992
6	805000033	Parafuso M8x16	1	GB/T5783-2000
7	805300010	Arruela 8	7	GB/T93-1987
8	803604583	Presilha R7	1	
9	252600643	Tubo de ar	1	
10	252600809	Tubo	1	
11	803166689	O-ring 12,5x2,65	4	GB3452.1-1992
12	250200648	Conexão	2	
13	803004036	Válvula de controle do freio	1	
14	252600642	Tubo de ar	1	
15	250200210	Parafuso	3	
16	800901152	Cilindro do freio	2	
17	252600644	Mangueira	1	
18	251800292	Tubo de ar	1	
19	252600528	Reservatório de ar	1	
20	252700222	Controle do freio de estacionamento	1	
21	805000029	Parafuso M10x40	2	GB/T5783-2000
22	805300014	Arruela 10	8	GB/T93-1987
23	805300017	Arruela 10	4	GB/T97.1-2002
24	805000047	Parafuso M10x50	2	GB/T5783-2000
25	250200236	Suporte	1	
26	252901180	Arruela	2	
27	250300252	Conexão	1	
28	251800290	Conexão "T	"1	
29	252600641	Parafuso	1	
30	252101539	Válvula de esfera 1/4	1	
31	800901155	Válvula de dreno de água	1	
32	805000043	Parafuso M10x30	4	GB/T5783-2000
33	805300102	Arruela 10	4	GB/T96.1-2002

XCMG BRASIL

Manual de Peças.book Page 4 Friday, September 28, 2012 10:14 AM

XCMG BRASIL

9

Sistema de Ar Condicionado

BRASIL

252600283 Sistema de Ar Condicionado

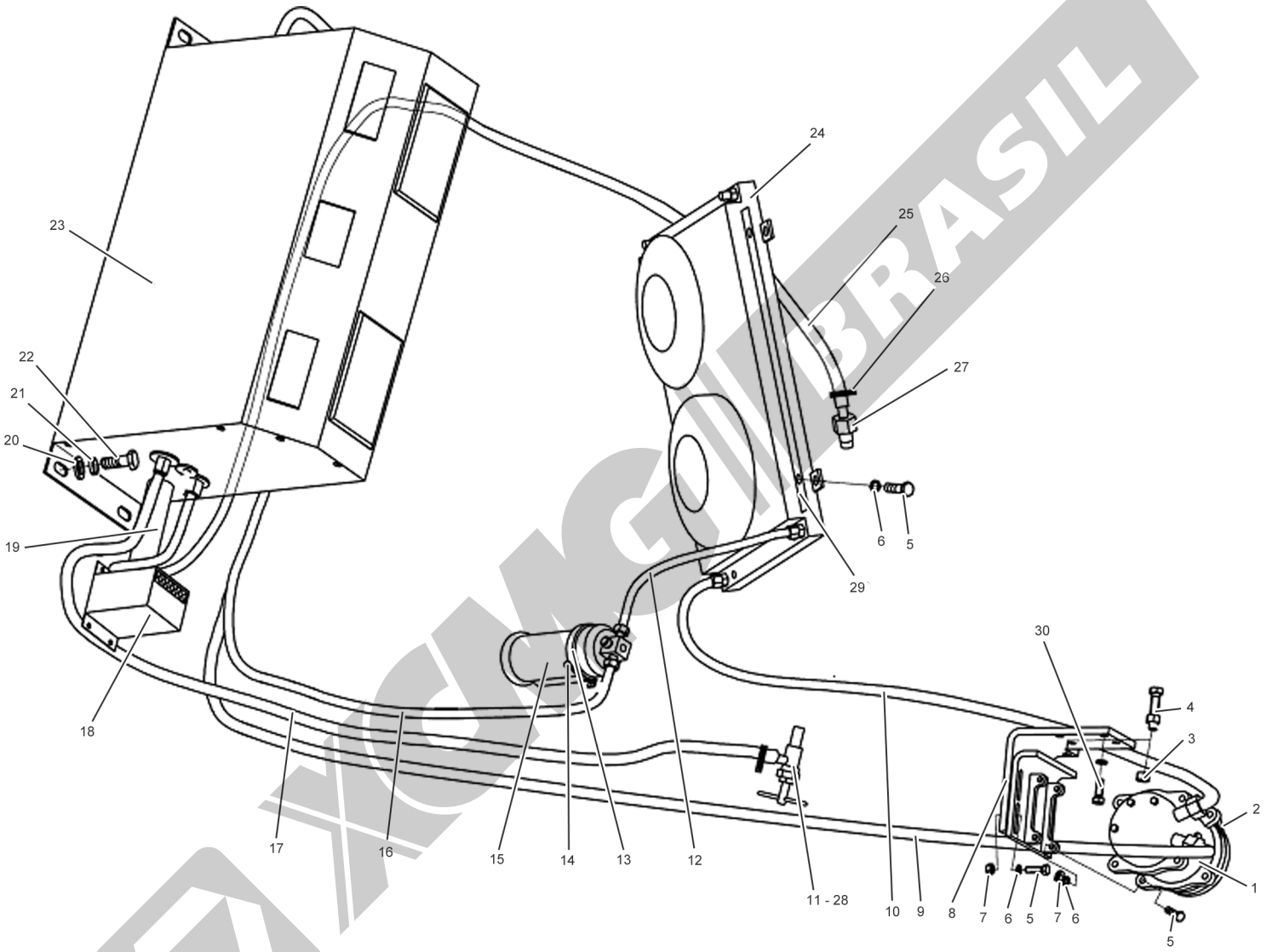

ZL30H12_MP_0033

252600283 Sistema de Ar Condicionado

Item	Código	Descrição	Qtde.	Observação
1	TYJ2-100	Compressor	1	SE5H14
2	6420	Correia "A"	1	17-430
3	805200067	Porca 14	2	GB/T6170-2000
4	805000444	Parafuso M14×65	1	GB/T5783-2000
5	805000062	Parafuso M10×35	11	GB/T5783-2000
6	805300014	Arruela 10	11	GB/T93-1987
7	805200048	Porca M10	7	GB/T6170-2000
8	252601014	Suporte	1	
9	–	Mangueira	1	CDKT87E-063
10	–	Mangueira	1	CDKT87A-060
11	250300125	Interruptor	1	
12	–	Mangueira	1	CDKT87A-061
13	805300030	Arruela 6	2	GB/T93-1987
14	805000322	Parafuso M6×16	2	GB/T5783-2000
15	–	Reservatório	1	TYJ2-400
16	–	Mangueira	1	CDKT87A-062
17	251900522	Tubo de água	1	
18	–	Filtro de ar	1	CDKT87-040
19	–	Tubo Ø50×160	1	
20	805300020	Arruela 12	4	GB/T97.1-2002
21	805300018	Arruela 12	8	GB/T93-1987
22	805000045	Parafuso M12×40	4	GB/T5783-2000
23	–	Evaporador	1	CDKT87II-010
24	–	Condensador	1	CDZ40E-030
25	251900523	Tubo de água	1	
26	801902690	Abraçadeira 22-26	4	JB3616.1-1984
27	250200223	Conexão	1	
28	250300190	Conexão	1	
29	253000425	Placa dos relés	2	
30	805000048	Parafuso M12×35	4	GB/T5783-2000

Manual de Peças.book Page 4 Friday, September 28, 2012 10:14 AM

Sistema de Aquecimento

Item	Código	Descrição	Qtde.	Observação
1	251800933	Ventilador de aquecimento	1	
2	805300029	Arruela 6	4	GB/T97.1-2002
3	805300030	Arruela 6	4	GB/T93-1987
4	805000031	Parafuso M6×25	4	GB/T5783-2000
5	801902690	Abraçadeira 22-26	8	JB3616.1-1984
6	252601482	Tubo de água	2	
7	805000020	Parafuso M8×30	2	GB/T5783-2000
8	805300010	Arruela 8	2	GB/T93-1987
9	805300069	Arruela 8	2	GB/T97.1-2002
10	805200045	Porca M8	2	GB/T6170-2000
11	252600518	Conexão	1	
12	250200706	Válvula de dreno de água	2	
13	252601483	Tubo de água	1	
14	252601484	Tubo de água	1	
15	250300125	Interruptor	1	
16	250300190	Conexão	1	
17	250200223	Conexão	1	

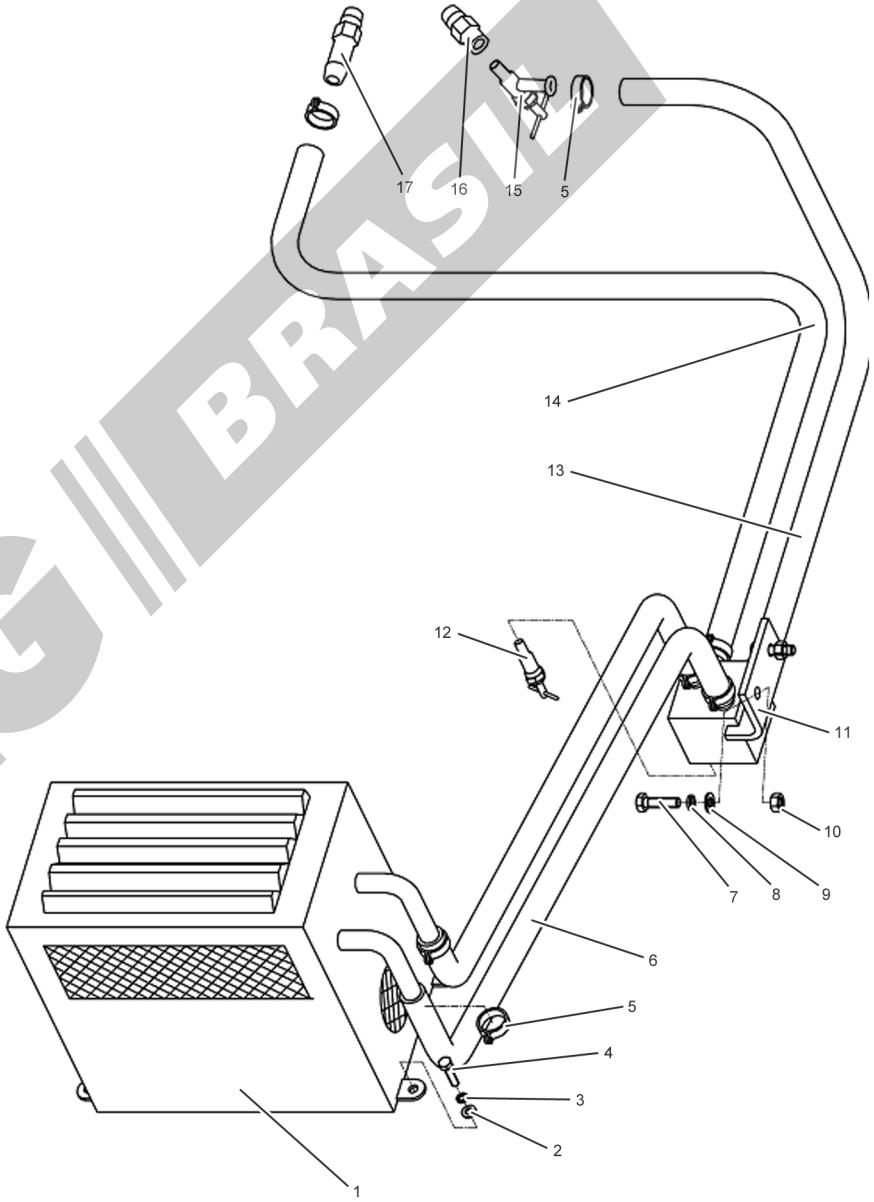

ZL30H12_MP_0034