RUTHZIL TRATOR COMERCIAL DE PEÇAS LTDA 11 97083-6812 ROLANDO CITRANGULO

LiuGong 柳工

ZL50CN 轮式装载机
ZL50CN WHEEL LOADER

潍柴动力/柳工桥箱

零 件 图 册
PARTS CATALOGUE

S/N 357000-UP

64F0296******
64F0351********

How to Use This Manual

- The information, specification, and illustrations in this manual are on the basis of information available at the time it was written. Continuing improvement and advancement of product design may cause changes to your machine which may not be included in this publication. Each publication is reviewed and revised as required to update and include these changes in later editions. Whenever a question arises regarding your product or this publication, please consult Liugong dealer for the latest available information.
- In this manual, those assemblies with the same description but different number are arranged together, followed by the parts list. For example: assembly 11E0097 Work Hydraulic System and 11E0250 Work Hydraulic System are arranged together in table of contents. Some assemblies could consist of secondary assemblies. Therefore, refer to column “S.C” in the parts list to see if there is “Z” to confirm the secondary assemblies.
- Detailed information for the assembly and the parts list.

  Title explanation.

  e.g.:

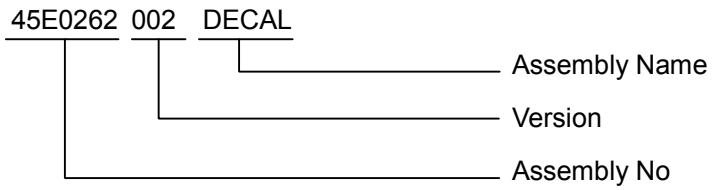

Assembly Name: The name of an assembly.

Item: The sequence number in the illustration.

PART NO: The identifying number of the parts, which consists of letters and digitals or just digitals.

VER: Start from 000. This figure will be improved to 001,002…if there is any modification to the parts.

Part Name: The name of the parts that make up the assembly.

Qty: Indicates the quantity of the parts used per machine. For assembly, it indicates the quantity of the parts used per assembly.

S.C: Service Code

W： Process this part before installing to the machine.

H： It’s an accurate part. Consult the nearest dealer when removing or repairing it.

D： Can not be purchased separately, it is an assembly.

K： This part is available in the spare parts box.

R： Quantity is different on different machine.

S： Special service part, it isn’t assembled at factory.

C： This part has been modified.

A： This part is a new part.

Q： This part has been deleted.

Z： Individual drawing of this part is available.

OP： Optional parts

OS： Oversize parts

US： Undersize parts

(NOTE: Parts with “OS" or "US" are placed below the standard-sized part.)

#： It’s a new part in this page.

SERIAL NO: the Production Identification Numbers (PIN) of machine. If more than one version is included for any assembly, this column identifies the specific machine serial numbers to which each version applies.

e.g.:

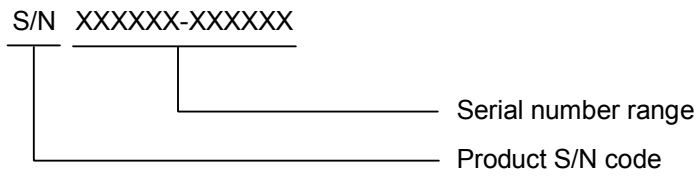

IA： Show the interchangeability between the original and the improved parts. More details are as follows:

I： Part in the “Replaceable part" column can be used instead of this part but not vice versa.

J： This part can be used instead of that in "Replaceable part" column but not vice versa.

P： Not permitted to use this part. Use that in “Replaceable part” column instead.

Y： This part and that part in the column of "Replaceable part" are interchangeable with each other.

N1： This part and that part in the column of "Replaceable part" are not interchangeable with each other, and the part in the column of "Replaceable part" used as an assembly also is not interchangeable with this part.

N2： Not permitted to use this part. This part and that part in the column of "Replaceable part" are not interchangeable with each other, and the part in the column of "Replaceable part" used as an assembly also is not interchangeable with this part.

TY： Keep on using this part. This part and that part in the column of "Replaceable part"

are not interchangeable with each other, but the part in the column of "Replaceable part" used as an assembly is interchangeable with this part.

TP： Not permitted to use this part. This part and that part in the column of "Replaceable part" are not interchangeable with each other, but the part in the column of "Replaceable part" used as an assembly is interchangeable with this part.

REPLACEABLE: Interchangeable part number and the quantity are shown in this column.

Note: The interchangeable parts should refer to “I”, “J”, “P”, “Y”, “N1”, “N2”, “TY” or “TP” in the IA column.

Configurations and Main Components

This is an integrated parts manual which is based on ZL50CN wheel loader standard configuration, powered in Weichai engine. This manual includes several optional configurations that are available for the basis at the moment. Every model listed in this parts manual is provided with a number of 15 codes. Please ask Liugong dealer to tick the right 15 codes for your machine from the following configuration and main components table.

Please see the following configurations and main components table for more details.

1、ZL50CN Wheel Loader/Weichai Engine China II High Speed/Liugong Axle & Transmission /Pilot/A/C/English Decal/3.0cbm Bucket（64F02960003B001）：

部件号 PART NO.	名称 NAME		部件号 PART NO.	名称 NAME	
45E0738	标贴组件	DECAL GROUP	30E0939	后车架总成	REAR FRAME AS
45E1233	铭牌组件	NAMEPLATE GP	30E0805	铰接总成	ARTICULATED HITCH
00E0963	柴油机系统	ENGINE SYSTEM	32E1544	工作装置系统	WORK IMPLEMENT SYSTEM
00E0698	散热系统	COOLING SYSTEM	38Y0013	铲斗（3m^3）	BUCKET
01E0173	前桥总成	FRONT AXLE AS	27C0541	平衡重（1.75t）	COUNTERWEIGHT
01E0045	后桥	REAR AXLE	41E0477	驾驶室总成	CAB AS
01E0325	桥上管路	BRAKE LINES	41E0157	后视镜总成	REARVIEW MIRROR AS
51E0002	前桥传动轴	FRONT DRIVE SHAFT	41E0152	驾驶室护盖	CAB GUARD AS
03E0014	后传动轴	REAR DRIVE SHAFT	43E0331	左挡泥板	FENDER-LH
05E0270	变矩器-变速箱管路	GEARBOX&TORQUE CONVERTER LINES	43E0332	右挡泥板	FENDER-RH
24C0304	变速操纵总成	SHIFT CONTROL SYSTEM	44Y0017	机罩总成	ENGINE HOOD AS
15E0886	液压系统	HYDRAULIC SYSTEM	46E0031	司机椅总成	SEAT AS
20Y0039	制动系统	BRAKE SYSTEM	23E0312	空调系统	AIR CONDITIONING SYSTEM
21E0082	紧急和停车制动系统	PARKING BRAKE SYSTEM	22E1117	电器系统基础配置	ELECTRICAL SYSTEM
30E0751	前车架总成	FRONT FRAME AS	50E0573	电气系统原理图	ELECTRICAL SCHEMATIC

2、ZL50CN Wheel Loader/Weichai Engine China II High Speed/Liugong Axle & Transmission/ Long Boom /Pilot/A/C/English Decal/3.0cbm Bucket（64F03510001B001）：

部件号 PART NO.	名称 NAME		部件号 PART NO.	名称 NAME	
45E0738	标贴组件	DECAL GROUP	30E0939	后车架总成	REAR FRAME AS
45E1233	铭牌组件	NAMEPLATE GP	30E0805	铰接总成	ARTICULATED HITCH
00E0963	柴油机系统	ENGINE SYSTEM	32E1553	工作装置系统	WORK IMPLEMENT SYSTEM
00E0698	散热系统	COOLING SYSTEM	38Y0013	铲斗（3m³）	BUCKET AS
01E0173	前桥总成	FRONT AXLE AS	27C0646	平衡重（2t）	COUNTERWEIGHT
01E0045	后桥	REAR AXLE	41E0477	驾驶室总成	CAB AS
01E0325	桥上管路	BRAKE LINES	41E0157	后视镜总成	REARVIEW MIRROR AS
51E0002	前桥传动轴	FRONT DRIVE SHAFT	41E0152	驾驶室护盖	CAB GUARD AS
03E0014	后传动轴	REAR DRIVE SHAFT	43E0331	左挡泥板	FENDER-LH
05E0270	变矩器-变速箱管路	GEARBOX&TORQUE CONVERTER LINES	43E0332	右挡泥板	FENDER-RH
24C0304	变速操纵总成	SHIFT CONTROL SYSTEM	44Y0017	机罩总成	ENGINE HOOD AS
15E0886	液压系统	HYDRAULIC SYSTEM	46E0031	司机椅总成	SEAT AS
20Y0039	制动系统	BRAKE SYSTEM	23E0312	空调系统	AIR CONDITIONING SYSTEM
21E0082	紧急和停车制动系统	PARKING BRAKE SYSTEM	22E1117	电器系统基础配置	ELECTRICAL SYSTEM
30E0751	前车架总成	FRONT FRAME AS	50E0573	电气系统原理图	ELECTRICAL SCHEMATIC

目　　录
CONTENTS

标志牌 DECAL.....1-1
45E0738 004 标贴组件.....1-1
DECAL GROUP.....1-1
45E1233 004 铭牌组件.....1-3
NAMEPLATE GP.....1-3

动力系统 POWER SYSTEM.....2-1
00E0963 000 柴油机系统.....2-1
ENGINE SYSTEM.....2-1
21C0457 003 燃油箱总成.....2-3
FUEL TANK AS.....2-3
00E0698 006 散热系统.....2-5
COOLING SYSTEM.....2-5

传动系统 POWER TRAIN.....3-1
01E0173 011 前桥总成.....3-1
FRONT AXLE AS.....3-1
01E0347 001 前桥.....3-3
FRONT AXLE.....3-3
41C0002 012 驱动桥主传动.....3-7
BEVEL GEAR.....3-7
45C0566 000 夹钳总成.....3-9
CLAMP AS.....3-9
45C0632 000 夹钳总成.....3-11
CLAMP AS.....3-11
24D0001 006 前桥壳体轮边支承.....3-13
SPINDLE.....3-13
51C0030 005 轮胎轮辋总成.....3-14
TYRE & RIM AS.....3-14
51C0031 006 轮辋总成.....3-15
RIM AS.....3-15
01E0045 015 后桥.....3-16
REAR AXLE.....3-16
01E0348 001 后桥.....3-17
REAR AXLE.....3-17
51C0061 010 后桥主传动.....3-19
BEVEL GEAR AS.....3-19
24D0002 003 后桥壳体轮边支承.....3-21
SPINDLE.....3-21
01E0325 002 桥上管路.....3-22
BRAKE LINES.....3-22
00C2978 000 前桥制动管路.....3-23
FRONT AXLE BRAKE LINES.....3-23
00C2523 001 后桥制动管路.....3-24
REAR AXLE BRAKE LINES.....3-24
51C0002 001 前桥传动轴.....3-25
FRONT DRIVE SHAFT.....3-25
41C0001 000 前桥传动轴.....3-26
DRIVE SHAFT.....3-26
03E0014 000 后传动轴.....3-27
REAR DRIVE SHAFT.....3-27
51C0054 000 后传动轴.....3-28
DRIVE SHAFT.....3-28
05E0270 000 变矩器-变速箱管路.....3-29

GEARBOX&TORQUE CONVERTER LINES....3-29
05E0270(A) 变矩器-变速箱管路....3-30
GEARBOX&TORQUE CONVERTER LINES....3-30
05E0270(B) 变矩器-变速箱管路....3-31
GEARBOX&TORQUE CONVERTER LINES....3-31
42C0778 002 变矩器-变速箱总成....3-33
GEARBOX & TORQUE CONVERTER AS....3-33
12C2510 001 变速控制阀....3-34
SHIFT CONTROL VALVE....3-34
12C2363 001 变速控制阀....3-35
SHIFT CONTROL VALVE....3-35
52C0002 013 变矩器....3-37
TORQUE CONVERTER....3-37
52C0183 000 涡轮组....3-41
TURBINE GP....3-41
28C0093 002 调整垫组件....3-42
SHIM GP....3-42
28C0092 002 调整垫组件....3-43
SHIM GP....3-43
42C0353 009 变速箱....3-44
TRANSMISSION....3-44
42C0353(A) 变速箱....3-45
TRANSMISSION....3-45
42C0353(B) 变速箱....3-47
TRANSMISSION....3-47
42C0353(C) 变速箱....3-49
TRANSMISSION....3-49
28C0089 003 调整垫组件....3-51
SHIM GP....3-51
28C0102 001 调整垫圈....3-52
WASHER....3-52
28C0103 001 调整垫圈....3-53
WASHER....3-53
52C0071 001 超越离合器....3-54
OVERRUN CLUTCH....3-54
42C0094 002 倒档行星架组件....3-55
REVERSE PLANET CARRIER....3-55
42C0349 001 行星轮架....3-56
PLANETARY CARRIER....3-56
42C0096 001 直接档组件....3-57
DIRECT DRIVE GP....3-57
11C0718 002 变速泵....3-59
GEAR SHIFT PUMP....3-59
24C0304 000 变速操纵总成....3-60
SHIFT CONTROL SYSTEM....3-60

液压系统 HYDRAULIC SYSTEM....4-1
15E0886 001 液压系统....4-1
HYDRAULIC SYSTEM....4-1
21C0523 002 液压油箱....4-3
HYDRAULIC OIL TANK....4-3
12C0025 000 分配阀....4-5
DISTRIBUTING VALVE....4-5
44C0002 001 斗放平指示装置....4-8
BUCKET POSITIONER....4-8
10C0114 002 转向油缸....4-9
STEERING CYLINDER....4-9
00C1886 002 分配阀管路....4-11
CONTROL VALVE LINES....4-11

00C2309 003 先导控制管路....4-13
PILOT CONTROL LINES....4-13
23C0332 000 操纵手柄总成....4-15
CONTROL LEVER AS....4-15
32C0013 000 三通接头....4-16
TEE....4-16
12C0037 007 组合阀....4-17
COMBINATION VALVE....4-17
00C1925 000 先导油滤管路....4-19
PILOT OIL FILTER LINES....4-19
12C0057 000 单向阀....4-20
CHECK VALVE....4-20
12C0019 000 先导阀....4-21
VALVE GP-PILOT....4-21
12C0020 000 阀组....4-25
VALVE GROUP....4-25
12C0021 000 阀组....4-26
VALVE GROUP....4-26
12C0022 000 阀组....4-27
VALVE GP....4-27
12C0023 000 阀组....4-28
VALVE GP....4-28
12C0024 000 阀组....4-29
VALVE GROUP....4-29
31C0022 000 可调接头....4-30
CONNECTOR....4-30
00C1936 001 散热管路....4-31
COOLER LINES....4-31
12C0460 002 单向阀....4-33
CHECK VALVE....4-33
00C1507 000 转向控制管路....4-34
STEERING CONTROL LINES....4-34
44C0668 004 方向机总成....4-35
STEERING COLUMN AS....4-35
12C0014 001 减压阀....4-37
PRESSURE REDUCING VALVE....4-37
44C1265 000 泵总成....4-38
PUMP AS....4-38
00C1890 002 流量放大阀管路....4-39
FLOW AMPLIFYING VALVE LINES....4-39
12C2394 005 流量放大阀....4-41
FLOW ANPLIFYING VAVLE....4-41
00C1784 001 转向缸管路....4-43
STEERING CYLINDER LINES....4-43
31C0006 003 可调接头....4-44
CONNECTOR....4-44
00C1887 002 动臂油缸管路....4-45
BOOM CYLINDER LINES....4-45
10C0007 002 动臂油缸....4-47
BOOM CYLINDER....4-47
00C1888 001 转斗缸管路....4-49
TILTING CYLINDER LINES....4-49
10C0009 001 转斗油缸....4-51
TILTING CYLINDER....4-51

制动系统 BRAKE SYSTEM....5-1
20Y0039 001 行车制动系统....5-1
SERVICE BRAKE SYSTEM....5-1
00C2891 001 加力器及管路....5-3

ASSISTOR & LINES....5-3
34C3031 000 组合阀....5-5
COMBINATION VALVE....5-5
13C0515 003 制动阀总成....5-6
BRAKE VALVE AS....5-6
13C0373 000 空气罐....5-7
AIR RESERVOIR....5-7
21E0082 000 紧急和停车制动系统....5-9
PARKING BRAKE SYSTEM....5-9
24C0008 001 拉杆轴总成....5-10
LINKAGE....5-10
13C0008 000 制动器....5-11
BRAKE....5-11
13C0009 007 制动气室....5-13
AIR CHAMBER....5-13

车架和工作装置 SHEET METAL SYSTEM....6-1
30E0751 007 前车架总成....6-1
FRONT FRAME AS....6-1
00C1047 003 前车架黄油管路....6-3
FRONT FRAME GREASE LINES....6-3
30E0939 000 后车架总成....6-5
REAR FRAME AS....6-5
00C2510 001 黄油管路....6-9
GREASE LINES....6-9
30E0805 005 铰接总成....6-11
ARTICULATED HITCH....6-11
32E1544 003 工作装置系统....6-13
WORK IMPLEMENT SYSTEM....6-13
32E1553 002 工作装置系统....6-15
WORK IMPLEMENT SYSTEM....6-15
38Y0013 000 铲斗(3.0m³)....6-17
BUCKET....6-17
27C0541 001 平衡重(1.75t)....6-18
COUNTERWEIGHT....6-18
27C0646 000 平衡重（2t）....6-19
COUNTERWEIGHT....6-19

驾驶室和覆盖件 CAB AND ACCESSORIE....7-1
41E0477 002 驾驶室总成....7-1
CAB AS....7-1
47C0108 003 控制箱总成....7-4
CONTROL BOX....7-4
47C1290 003 左门....7-5
DOOR-LH....7-5
47C1035 004 左门锁....7-7
DOOR LOCK....7-7
47C1291 002 右门....7-9
DOOR-RH....7-9
47C1037 004 右门锁....7-11
DOOR LOCK....7-11
34C1806 003 内饰件总成....7-13
DECORATION AS....7-13
41E0152 001 驾驶室护盖....7-14
CAB GUARD AS....7-14
41E0157 001 后视镜总成....7-15
REARVIEW MIRROR AS....7-15
43E0331 003 左挡泥板....7-17

FENDER-LH....7-17
43E0332 003 右挡泥板....7-19
FENDER-RH....7-19
44Y0017 000 机罩总成....7-21
ENGINE HOOD AS....7-21
48C2509 001 后罩总成....7-22
COVER AS....7-22
48C2509(A) 后罩总成....7-23
COVER AS....7-23
48C2509(B) 后罩总成....7-25
COVER AS....7-25
48C2498 000 支架....7-27
BRACKET....7-27
46E0031 004 司机椅总成....7-29
SEAT AS....7-29

空调系统 CONDITIONER SYSTEM....8-1
23E0312 012 空调系统....8-1
AIR CONDITIONING SYSTEM....8-1
46C4659 004 驾驶室空调部件....8-5
A/C GP-CAB....8-5
46C5490 001 蒸发器总成....8-7
EVAPORATOR AS....8-7
46C2543 002 冷凝器....8-8
CONDENSER....8-8

电器系统 ELECTRICAL SYSTEM....9-1
22E1117 001 电器系统基础配置....9-1
ELECTRICAL SYSTEM....9-1
46C4220 003 前车架线路....9-2
FRONT FRAME WIRING....9-2
46C4856 004 后车架线路....9-3
REAR FRAME WIRING....9-3
46C4805 001 驾驶室线路....9-5
CAB WIRING....9-5
46C4806 002 电器集中控制盒....9-7
CONTROL BOX....9-7
46C4211 000 电瓶线路....9-9
BATTERY WIRING....9-9
46C5378 000 灯组件....9-10
LIGHT GROUP....9-10
46C4905 001 右后灯总成....9-11
REAR COMBINATION LIGHT....9-11
46C4906 001 左后灯总成....9-12
REAR COMBINATION LIGHT....9-12
46C0704 001 右前灯总成....9-13
FRONT LIGHT-RH....9-13
46C0705 001 左前灯总成....9-14
FRONT LIGHT-LH....9-14
46C4014 002 清洗系统....9-15
WASHER SYSTEM....9-15
46C4915 000 顶灯线路....9-16
DOME LIGHT WIRING....9-16
46C3693 005 前台安装总成....9-17
PLATFORM AS....9-17
46C3692 000 前台总成....9-19
PLATFORM....9-19

标准件规格表 STANDARD PART TABLE.....10-1

原理图 SCHEMATIC.....11-1
50E0573 000 电气系统原理图.....11-1
ELECTRICAL SCHEMATIC.....11-1

标志牌 DECAL

45E0738 004 标贴组件

DECAL GROUP

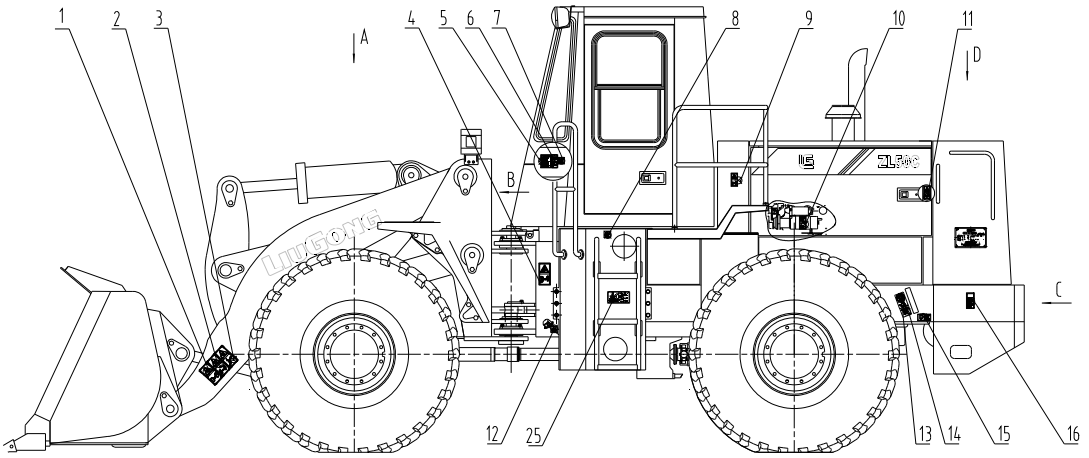

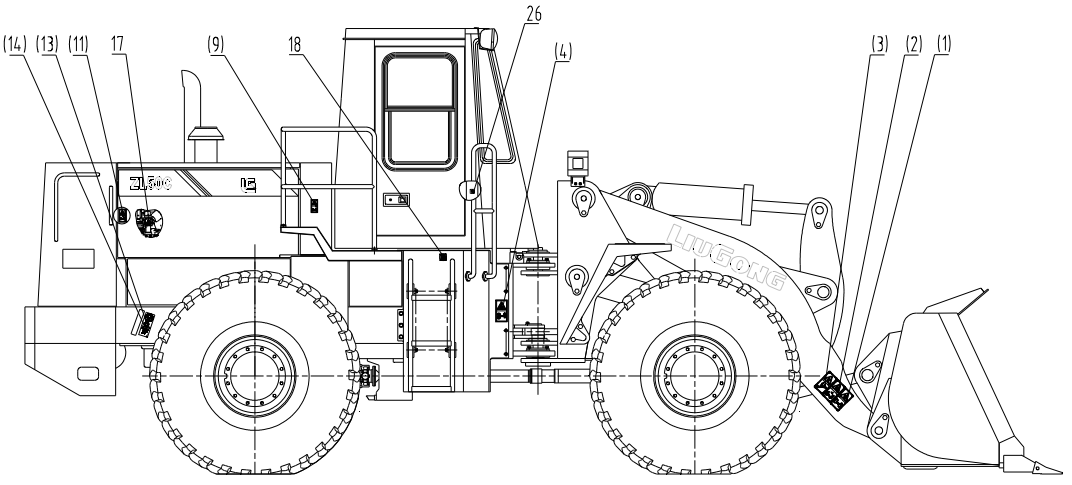

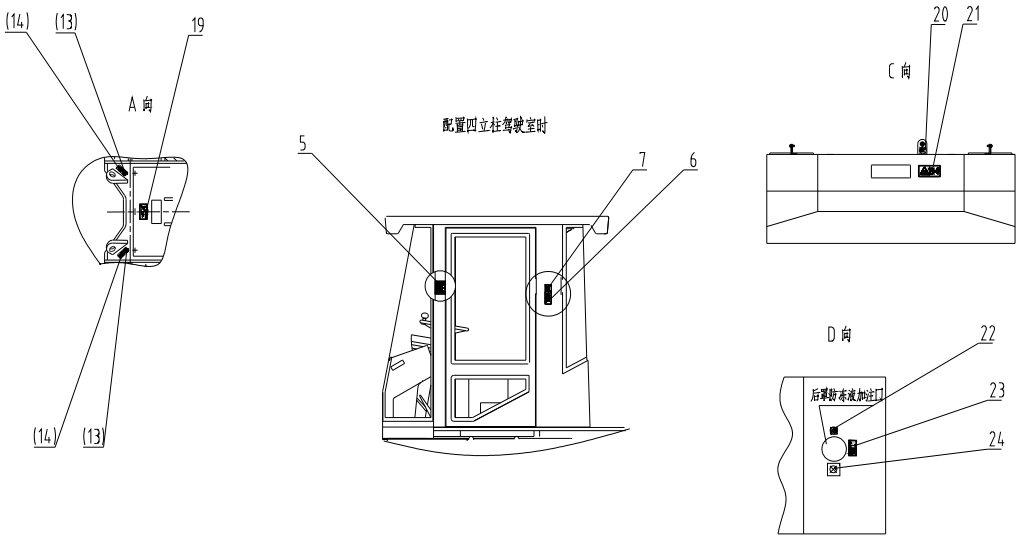

45E0738 004 标贴组件 DECAL GROUP

件号 ITEM	部件号 PART NO.	版本 VER	零件名称	PART NAME	数量 Q'TY	服务代码 S.C	适用机型 SERIAL NO.	互换性 IA	可替换零件号 PART NO. REPLACEABLE
1	74A3167	000	安全标贴	SAFETY SIGN	2				
2	74A3153	000	安全标贴	SAFETY SIGN	2				
3	74A3165	000	安全标贴	SAFETY SIGN	2				
4	74A3163	000	安全标贴	SAFETY SIGN	2				
5	74A4777	000	警告标贴	WARNING DECAL	1				
6	74A4769	000	注意标贴	NOTICE DECAL	1				
7	74A4780	000	注意标贴	NOTICE DECAL	1				
8	74A4458	000	液压油标志	SYMBOL	1				
9	74A3168	000	安全标贴	SAFETY SIGN	2				
10	74A3183	000	安全标贴	SAFETY SIGN	1				
11	74A3161	000	安全标贴	SAFETY SIGN	2				
12	74A4496	000	标贴	DECAL	1				
13	74A2864	001	起吊点标志	SYMBOL	4				
14	74A1658	000	指示牌	SYMBOL	4				
15	74A3049	000	安全标贴	SAFETY SIGN	1				
16	74A4506	000	危险标贴	DANGER DECAL	1				
17	74A2819	000	标贴	DECAL	1				
18	74A4457	000	柴油标志	SYMBOL	1				
19	74A4509	000	危险标贴	DANGER DECAL	1				
20	74A2838	000	标贴	DECAL	1				
21	74A3178	000	安全标贴	SAFETY SIGN	1				
22	74A4459	001	标贴	DECAL	1				
23	74A4512	000	警告标贴	WARNING DECAL	1				
24	34C1192	000	标贴组件	DECAL GROUP	1				
25	74A4255	000	标贴	DECAL	1				
26	74A2875	002	标贴	DECAL	1				

45E1233 004 铭牌组件

NAMEPLATE GP

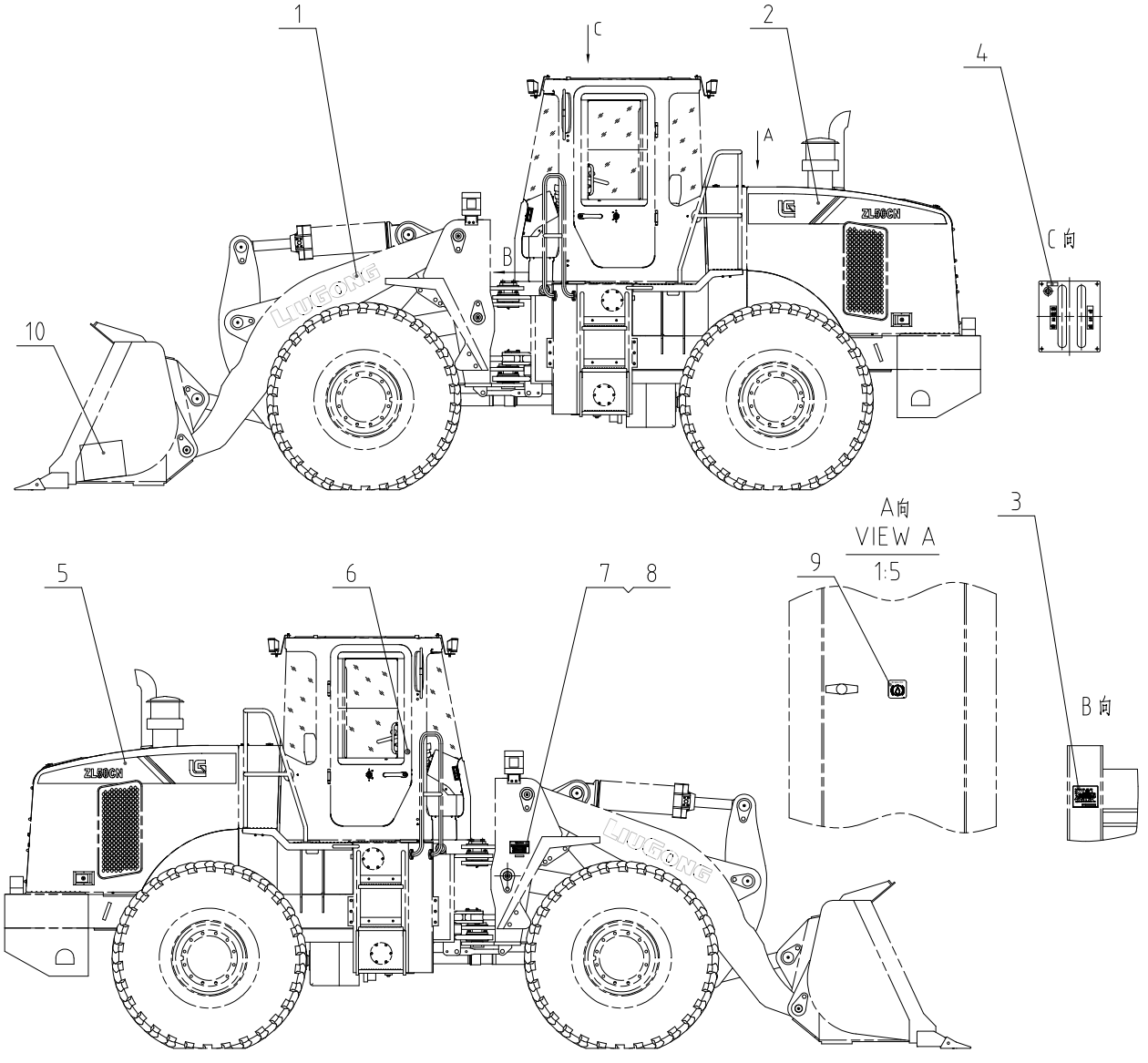

45E1233 004 铭牌组件 NAMEPLATE GP

件号 ITEM	部件号 PART NO.	版本 VER	零件名称	PART NAME	数量 Q'TY	服务代码 S.C	适用机型 SERIAL NO.	互换性 IA	可替换零件号 PART NO. REPLACEABLE
1	74A1629	000	动臂装饰条	DECORATION	2				
2	74A5656	000	左标贴	DECAL	1				
3	74A5905	000	润滑图	LUBRICATION CHART	1				
4	74A0074	000	铭牌	NAMEPLATE	1				
5	74A5657	000	右标贴	DECAL	1				
6	37C0139	000	钥匙挂件	HOOK	1				
7	74A7086	000	整机铭牌	PIN NAMEPLATE	1				
8	09B0036	000	抽芯铆钉	RIVET	4				
9	74A2915	000	标贴	DECAL	1				
10	85A4169	000	随机备件箱	SPARE PARTS BOX	1				

动力系统 POWER SYSTEM

00E0963 000 柴油机系统

ENGINE SYSTEM

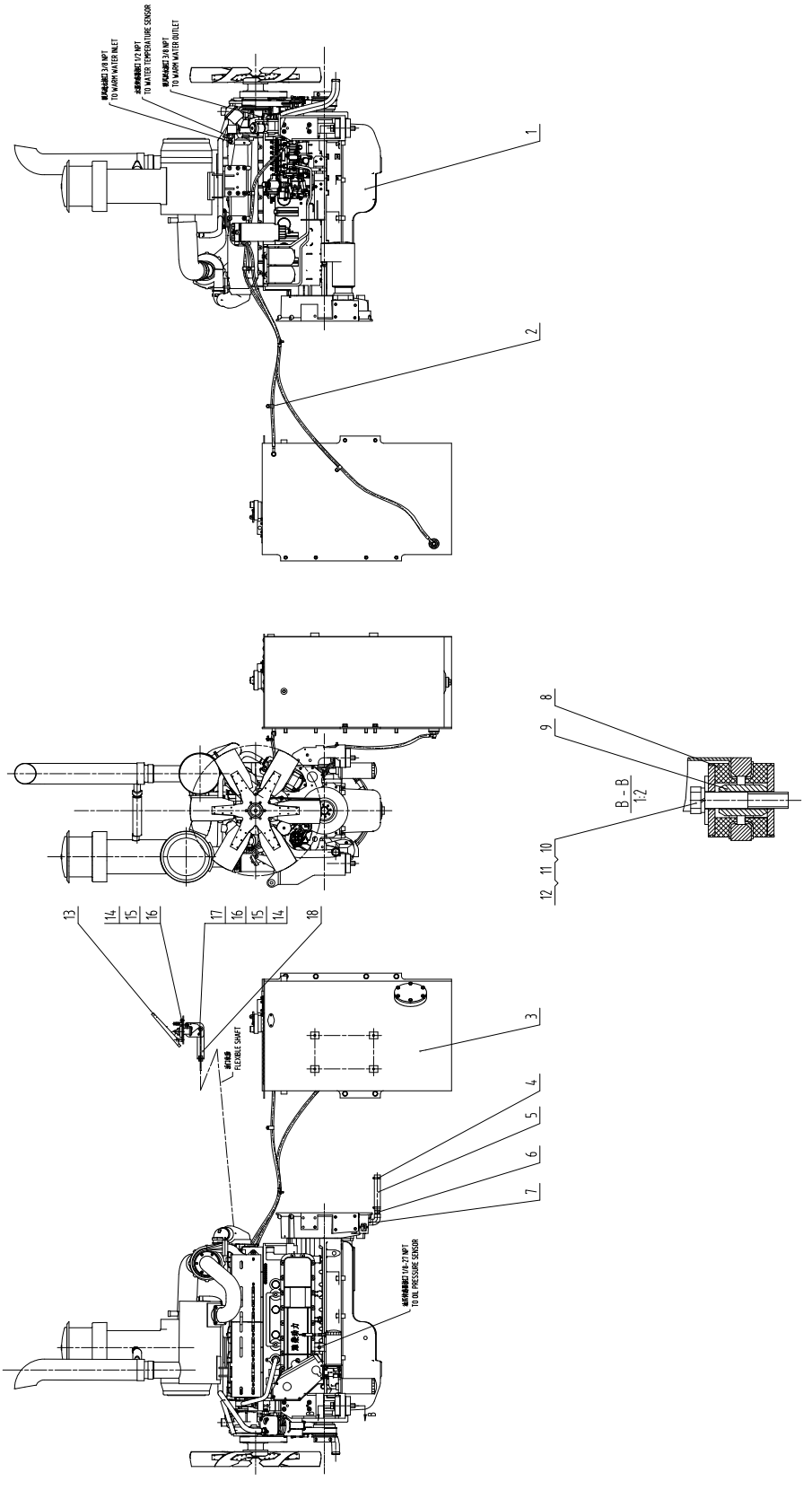

00E0963 000 柴油机系统 ENGINE SYSTEM

件号 ITEM	部件号 PART NO.	版本 VER	零件名称	PART NAME	数量 Q'TY	服务代码 S.C	适用机号 SERIAL NO.	互换性 IA	可替换零件号 REPLACEABLE
1	40C3269	000	柴油机	DIESEL ENGINE	1				
2	00C1570	001	燃油管路布置	FUEL LINES	1				
3	21C0457	003	燃油箱总成	FUEL TANK AS	1	Z			
4	09C0241	001	卡箍	CLAMP	2				
5	30A0072	001	Φ25-2P 低压软管	HOSE	1				
6	00A0002	001	接头	CONNECTOR	1				
7	01A0001	001	弯头	ELBOW	1				
8	35C0039	000	弹性块	BLOCK	4				
9	55A0247	000	套	SLEEVE	2				
10	01B0357	000	螺栓	BOLT	2				
11	06B0052	000	垫圈	WASHER	2				
12	06B0068	000	垫圈	WASHER	2				
13	50C0028	001	油门踏板	ACCELERATOR PEDAL	1				
14	00B0010	000	螺栓	BOLT	5				
15	06B0024	000	垫圈	WASHER	5				
16	06B0003	000	垫圈	WASHER	5				
17	03B0036	000	螺母	NUT	2				
18	21A0859	001	支板	PLATE	1				

21C0457 003 燃油箱总成

FUEL TANK AS

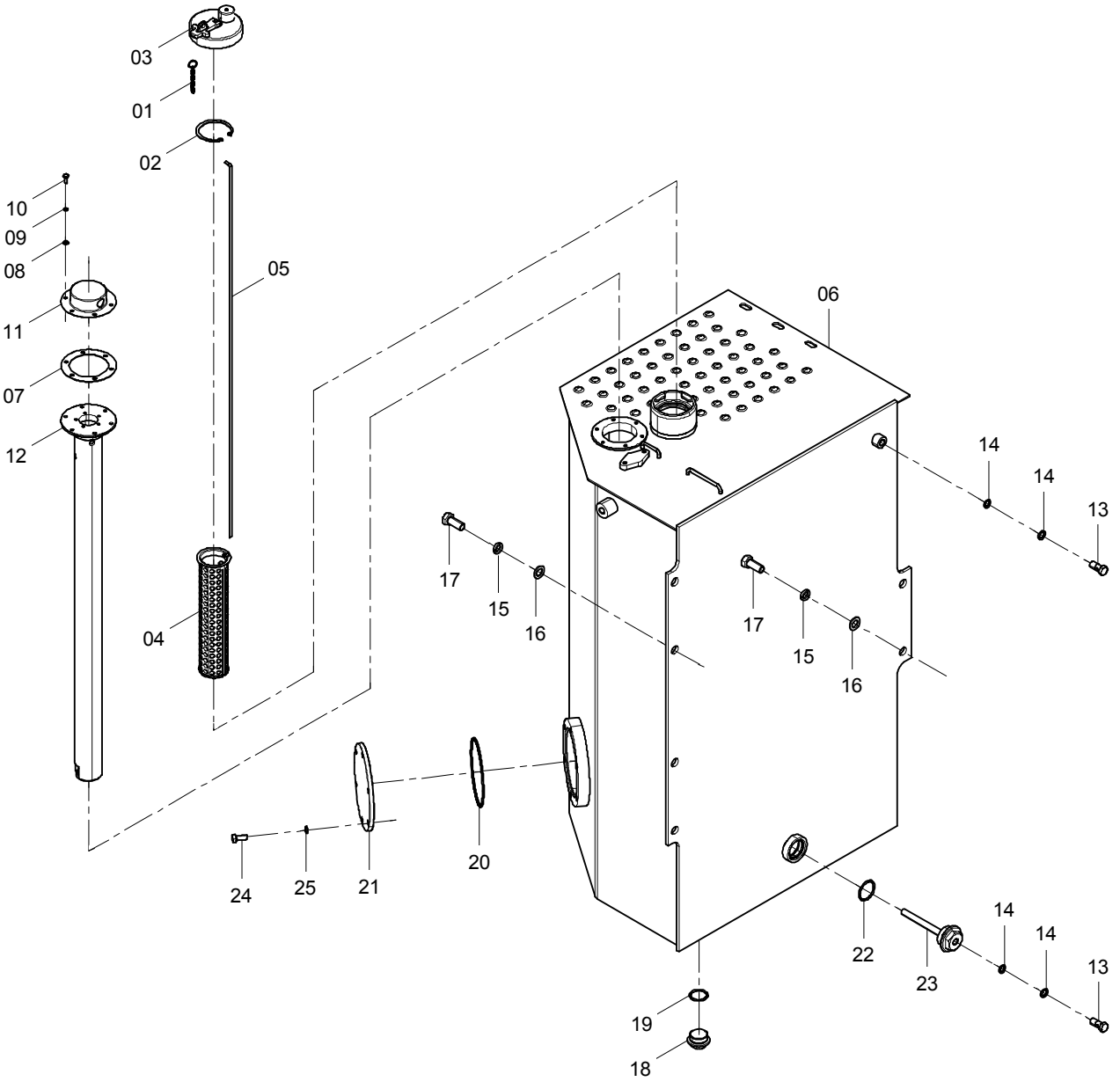

21C0457 003 燃油箱总成 FUEL TANK AS

件号 ITEM	部件号 PART NO.	版本 VER	零件名称	PART NAME	数量 Q'TY	服务代码 S.C	适用机号 SERIAL NO.	互换性 IA	可替换零件号 REPLACEABLE
1	54C0199	000	铁链	CHAIN	1				
2	07B0003	000	挡圈	SNAP RING	1				
3	16C0044	000	透气盖总成	BREATHER CAP AS	1				
4	12D0273	000	滤筒	STRAINER	1				
5	20A0002	001	油尺	DIPSTICK	1				
6	04D1056	007	箱体	HOUSING	1				
7	81A0197	000	橡胶垫圈	RUBBER WASHER	1				
8	06B0024	000	垫圈	WASHER	6				
9	06B0003	000	垫圈	WASHER	6				
10	00B0022	000	螺栓	BOLT	6				
11	20A6796	000	防护盖	PROTECTIVE COVER	1				
12	10D3685	000	连接座	CONNECTING SUPPORT	1				
13	04B0002	003	螺钉	SCREW	2				
14	06B0117	000	垫圈	WASHER	4				
15	06B0015	001	垫圈	WASHER	6				
16	06B0012	000	垫圈	WASHER	6				
17	00B0014	000	螺栓	BOLT	6				
18	03B0024	002	螺塞	PLUG	1				
19	12B0381	000	O形圈	O-RING	1				
20	12B0238	000	O形圈	O-RING	1				
21	53A0140	001	法兰盖	FLANGE COVER	1				
22	12B0239	000	O形圈	O-RING	1				
23	12D0631	000	螺塞	PLUG	1				
24	00B0012	000	螺栓	BOLT	6				
25	06B0002	000	垫圈	WASHER	6				

00E0698 006 散热系统

COOLING SYSTEM

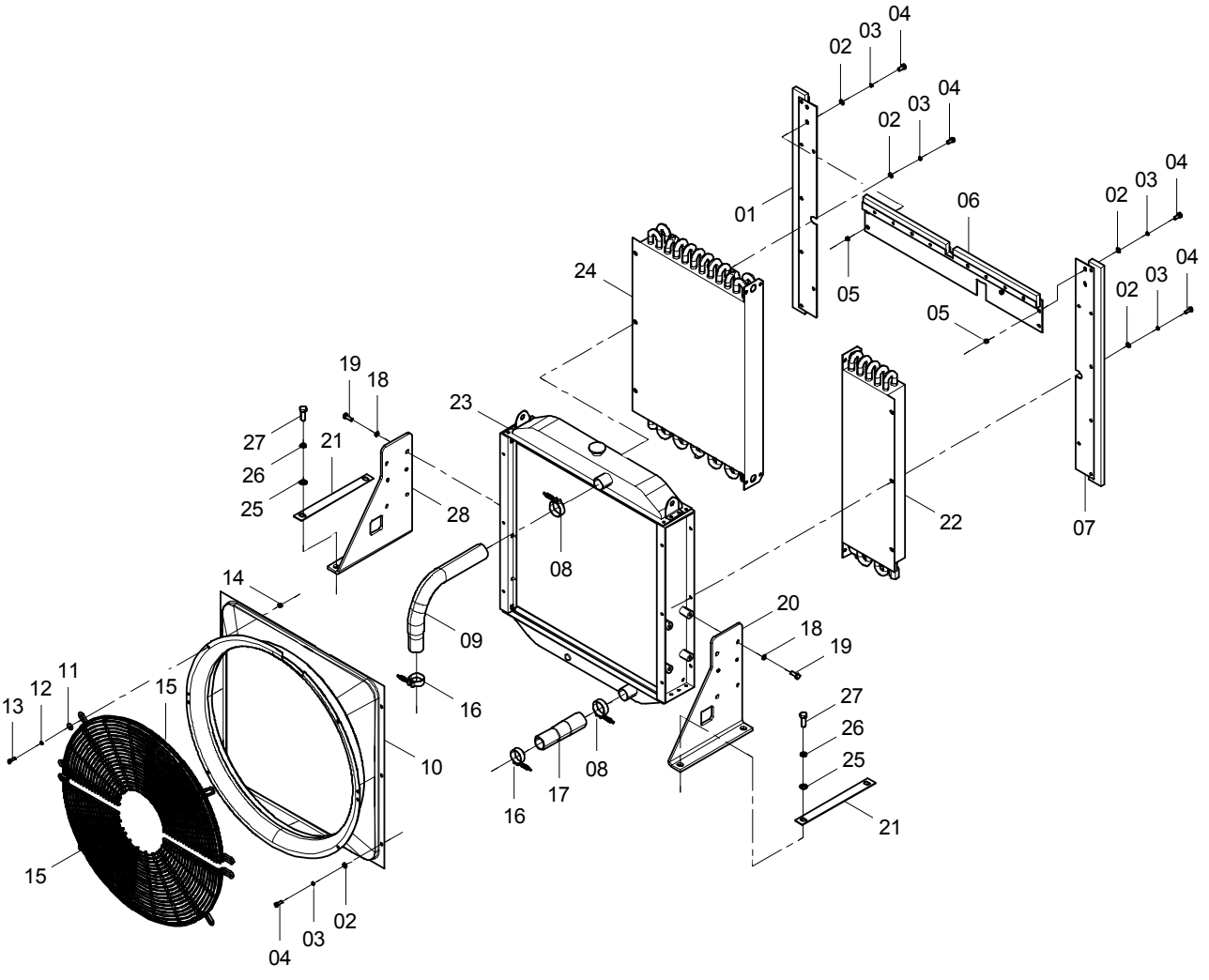

00E0698 006 散热系统 COOLING SYSTEM

件号 ITEM	部件号 PART NO.	版本 VER	零件名称	PART NAME	数量 Q'TY	服务代码 S.C	适用机号 SERIAL NO.	互换性 IA	可替换零件号 REPLACEABLE
1	37C0700	002	导流板	BAFFLE	1				
2	06B0001	000	垫圈	WASHER	16				
3	06B0002	000	垫圈	WASHER	16				
4	00B0012	000	螺栓	BOLT	16				
5	03B0053	000	螺母	NUT	4				
6	37C0702	004	导流板	BAFFLE	1				
7	37C0701	002	导流板	BAFFLE	1				
8	09C1315	001	卡箍	CLAMP	2				
9	32A1031	000	上水管	HOSE	1				
10	45D0927	001	导风罩	SHROUD	1				
11	06B0086	000	垫圈	WASHER	8				
12	06B0006	000	垫圈	WASHER	8				
13	00B0085	000	螺栓	BOLT	8				
14	03B0021	000	螺母	NUT	8				
15	45D0720	002	防护罩	PROTECTION SHIELD	2				
16	09C1313	001	卡箍	CLAMP	2				
17	32A0466	000	下水胶管	TUBE	1				
18	06B0008	000	垫圈	WASHER	8				
19	00B0017	000	螺栓	BOLT	8				
20	23A8306	000	支撑板	PLATE	1				
21	10A0687	000	调整垫	SHIM	2				
22	20C0052	000	液压油散热器	OIL COOLER	1				
23	20C0044	000	水散热器	WATER RADIATOR	1				
24	20C0051	000	变矩器油散热器	OIL COOLER	1				
25	06B0012	000	垫圈	WASHER	4				
26	06B0015	000	垫圈	WASHER	4				
27	00B0095	000	螺栓	BOLT	4				
28	23A8307	000	支撑板	PLATE	1				

传动系统 POWER TRAIN

01E0173 011 前桥总成

FRONT AXLE AS

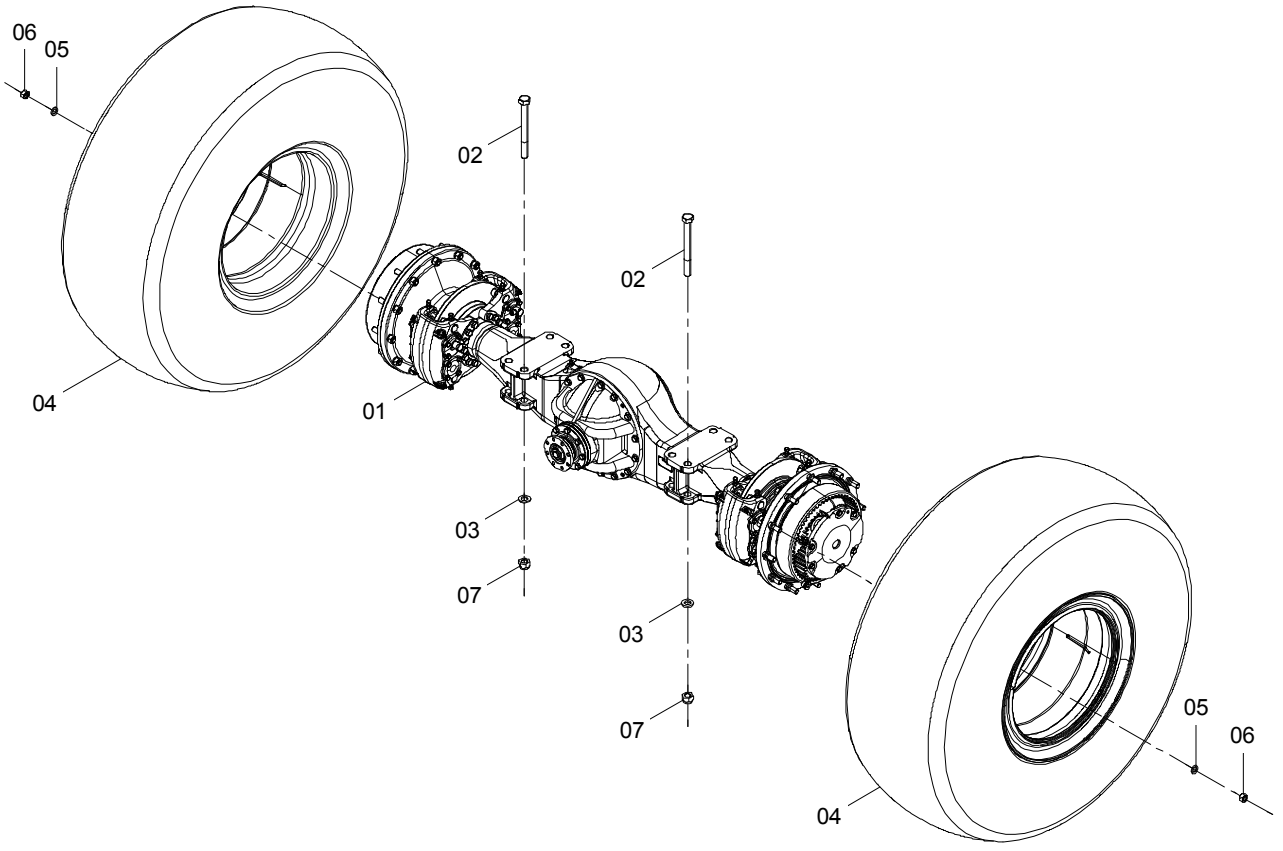

01E0173 011 前桥总成 FRONT AXLE AS

件号 ITEM	部件号 PART NO.	版本 VER	零件名称	PART NAME	数量 Q'TY	服务代码 S.C	适用机号 SERIAL NO.	互换性 IA	可替换零件号 REPLACEABLE
01	01E0347	001	前桥	FRONT AXLE	1	Z			
02	77A1172	002	螺栓	BOLT	8				
03	06B0217	003	淬硬垫圈	HARD WASHER	8				
04	51C0030	005	轮胎轮辋总成	TYRE & RIM AS	2	Z			
05	06B0271	005	淬硬垫圈	HARD WASHER	24				
06	03B0150	000	螺母	NUT	24				
07	03B1437	000	锁紧螺母	LOCKNUT	8				

01E0347 001 前桥

FRONT AXLE

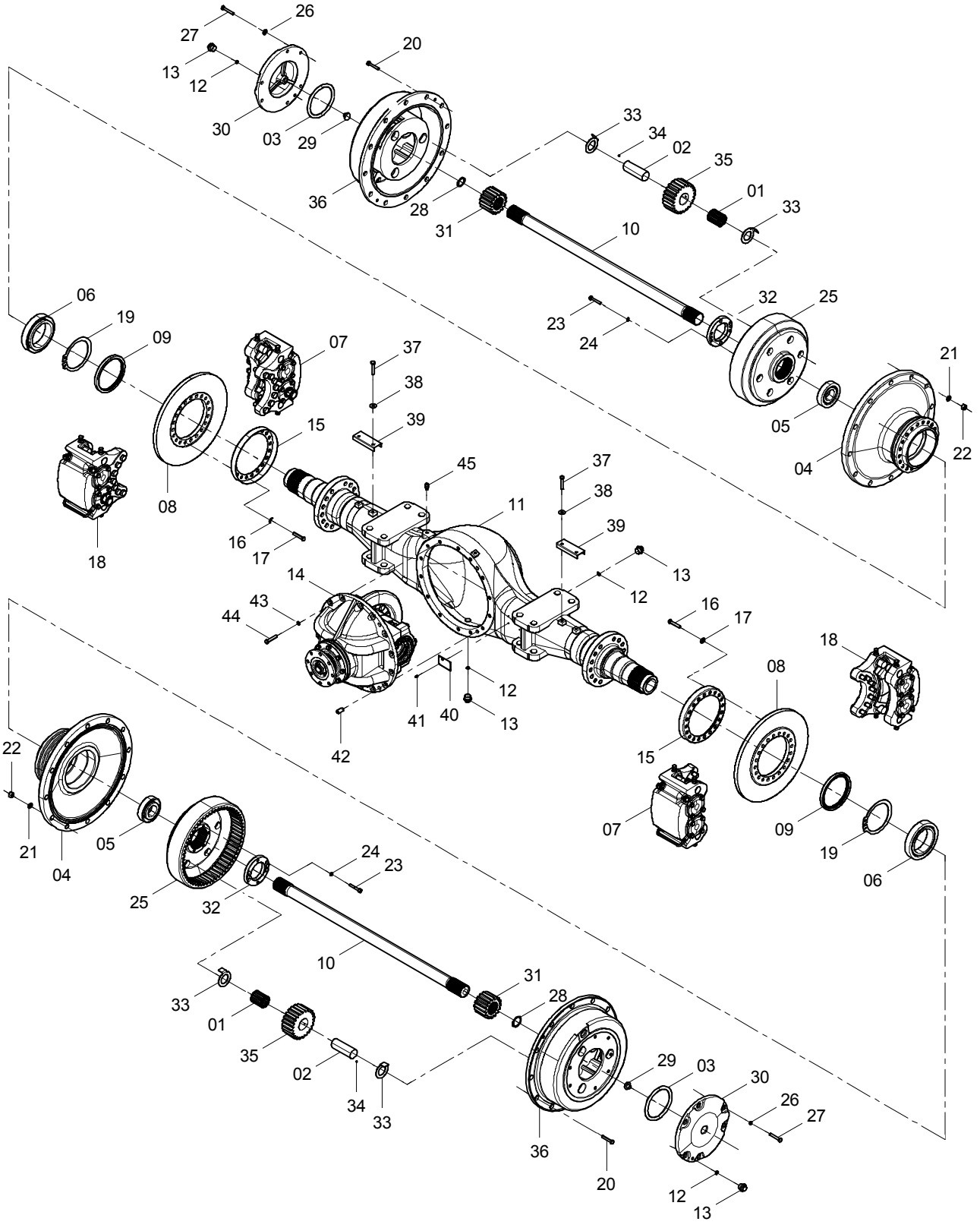

01E0347 001 前桥 FRONT AXLE

件号 ITEM	部件号 PART NO.	版本 VER	零件名称	PART NAME	数量 Q'TY	服务代码 S.C	适用机号 SERIAL NO.	互换性 IA	可替换零件号 REPLACEABLE
1	20B0001	000	滚针	ROLLING NEEDLE	168				
2	60A0007	004	行星齿轮轴	PLANETARY GEAR SHAFT	6				
3	12B0206	000	O形圈	O-RING	2				
4	70A0421	003	轮毂	HUB	2				
5	23B0010	000	圆锥滚子轴承 32221	TAP.ROLLER BRG	2				
6	23B0152	002	圆锥滚子轴承	TAP. ROLLER BRG	2				
7	45C0632	000	夹钳总成	CLAMP AS	2				
8	56A0007	003	制动盘	BRAKE DISK	2				
9	13B0887	000	油封	OIL SEAL	2				
10	62A0005	004	半轴	HALF SHAFT	2				
11	24D0001	006	前桥壳体轮边支承	SPINDLE	1	Z			
12	06B0055	000	垫圈	WASHER	4				
13	03B1580	000	螺塞	PLUG	4				
14	41C0002	012	驱动桥主传动	BEVEL GEAR	1	Z			
15	53A0008	002	防尘罩	DUST COVER	2				
16	06B0214	002	淬硬垫圈	HARD WASHER	40				
17	00B0375	000	螺栓	BOLT	40				
18	45C0566	000	夹钳总成	CLAMP AS	2				
19	76A0002	000	卡环	SNAP RING	2				
20	01B0181	002	轮辋螺栓	BOLT	24				
21	06B0019	000	垫圈	WASHER	24				
22	03B0150	000	螺母	NUT	24				
23	04B0022	000	螺钉	SCREW	4				
24	06B0002	000	垫圈	WASHER	4				
25	41A0001	006	内齿轮	RING GEAR	2				
26	06B0008	000	垫圈	WASHER	12				
27	00B0017	000	螺栓	BOLT	12				
28	07B0013	000	挡圈	SNAP RING	2				
29	61A0019	002	轴	SHAFT	2				
30	53A0009	006	盖	COVER	2				
31	41A0003	002	太阳轮	SUN GEAR	2				
32	03B1613	000	圆螺母	ROUND NUT	2				
32	03B0010	003	圆螺母	ROUND NUT	2				
33	20A2841	002	垫片	SHIM	12				
34	20B0026	000	钢球	STEEL BALL	6				
35	41A0002	001	行星齿轮	PLANETARY GEAR	6				
36	72A0004	006	行星轮架	SPLIT FLANGE	2				
37	00B0007	000	螺栓	BOLT	4				
38	06B0005	000	垫圈	WASHER	4				
39	20A0014	002	挡板	BAFFLE	2				
40	74A4621	000	铭牌	NAMEPLATE	1				
41	09B0002	000	铆钉	RIVET	4				

01E0347 001 前桥
FRONT AXLE

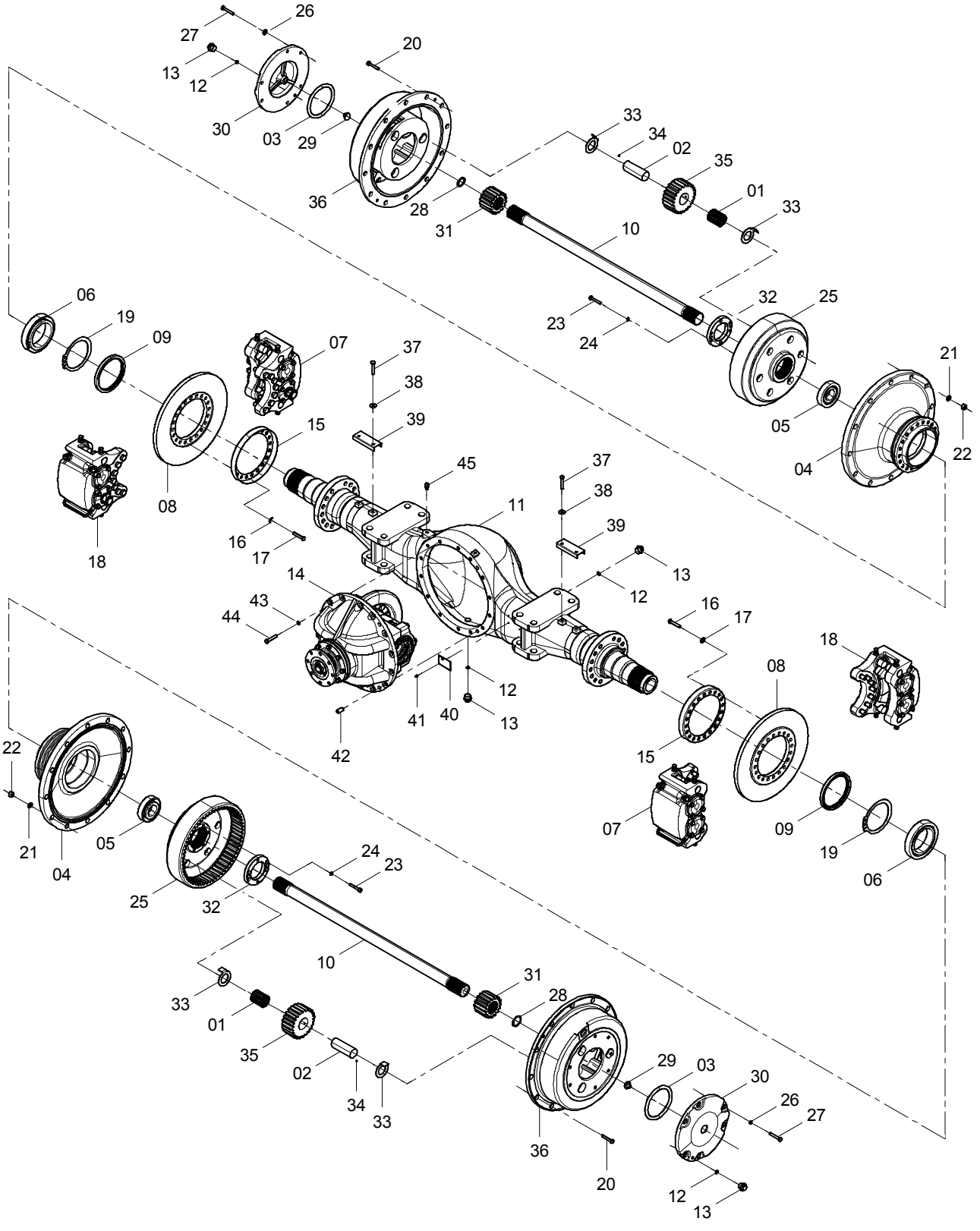

01E0347 001 前桥 FRONT AXLE

件号 ITEM	部件号 PART NO.	版本 VER	零件名称	PART NAME	数量 Q'TY	服务代码 S.C	适用机号 SERIAL NO.	互换性 IA	可替换零件号 REPLACEABLE
42	60A0011	002	定位销	DOWEL PIN	2				
43	06B0013	000	垫圈	WASHER	14				
44	00B0273	000	螺栓	BOLT	14				
45	03B0406	003	通气塞	BREATHER PLUG	1				

41C0002 012 驱动桥主传动

BEVEL GEAR

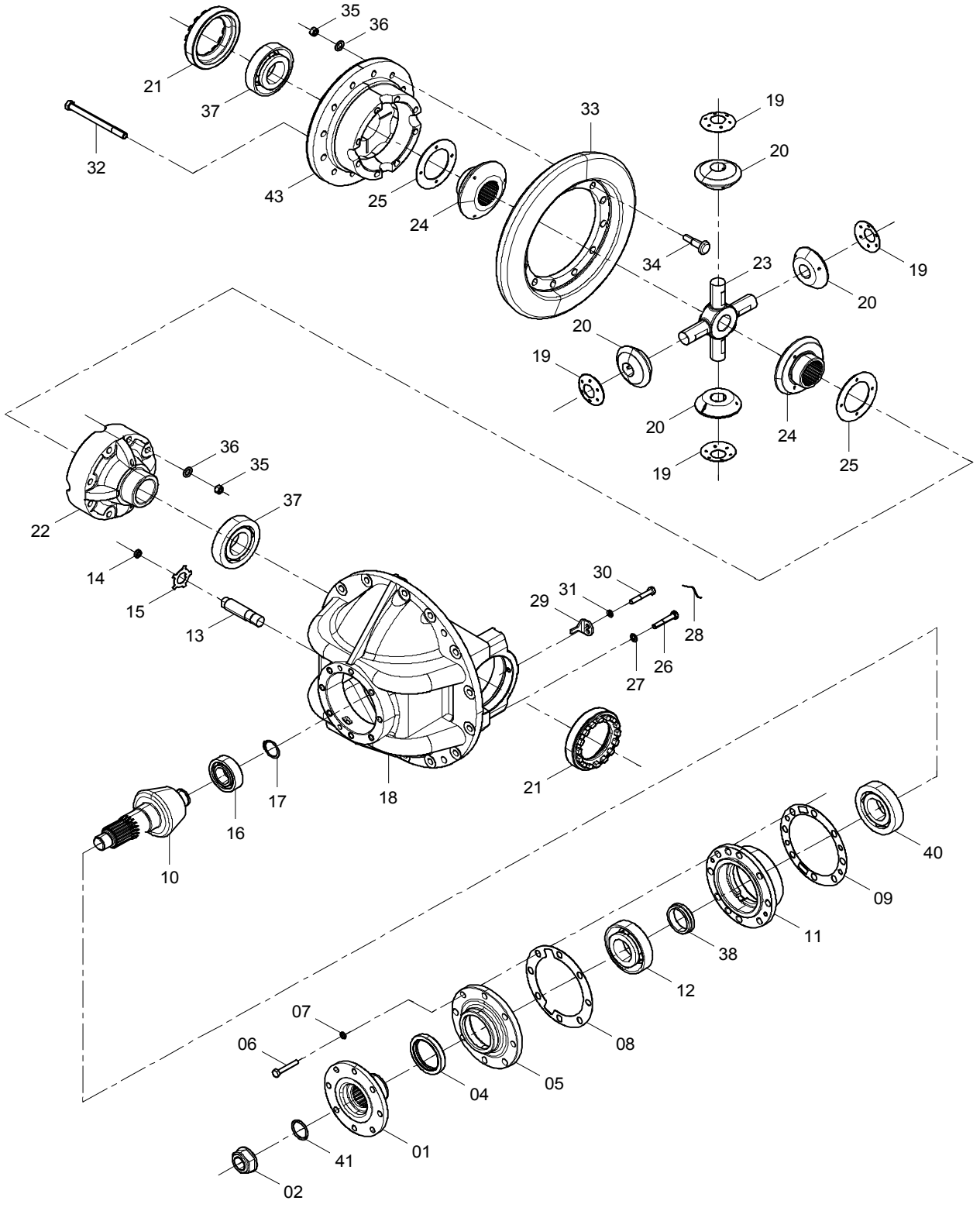

41C0002 012 驱动桥主传动 BEVEL GEAR

件号 ITEM	部件号 PART NO.	版本 VER	零件名称	PART NAME	数量 Q'TY	服务代码 S.C	适用机号 SERIAL NO.	互换性 IA	可替换零件号 REPLACEABLE
01	12D0010	002	输入法兰	INPUT FLANGE	1				
02	34C0608	002	锁紧螺母	LOCKNUT	1				
04	13B0169	002	油封	OIL SEAL	1				
05	53A0307	002	密封盖	CAP	1				
06	00B0275	000	螺栓	BOLT	8				
07	06B0013	000	垫圈	WASHER	8				
08	80A0021	000	垫密片	SHIM	1				
09	28C0177	000	垫片	GASKET	1				
10	43A0129	003	主动螺旋锥齿轮	SPIRAL BEVEL GEAR	1				
11	55A0077	006	轴承套	BEARING BUSHING	1				
12	23B0019	000	圆锥滚子轴承 31312	TAP.ROLLER BRG	1				
13	44C0019	003	止推螺栓	LOCK BOLT	1				
14	03B0154	000	螺母	NUT	1				
15	76A0011	002	锁紧片	LOCKING PLATE	1				
16	22B0003	000	圆柱滚子轴承 NUP2208E	ROLLER BEARING	1				
17	07B0038	000	挡圈	SNAP RING	1				
18	34C0002	003	托架总成	CARRIER AS	1				
19	56A0089	002	锥齿轮垫片	WEAR WASHER	4				
20	43A0002	003	锥齿轮	BEVEL GEAR	4				
21	03B0062	000	调整螺母	ADJUSTING NUT	2				
22	71A0016	002	差速器左壳	DIFF HOUSING	1				
23	63A0005	002	十字轴	SPIDER	1				
24	43A0011	003	半轴齿轮	HALF SHAFT GEAR	2				
25	56A0042	005	半轴齿轮垫片	WEAR WASHER	2				
26	02B0015	000	螺栓	BOLT	4				
27	06B0270	003	淬硬垫圈	HARD WASHER	4				
28	40B0006	001	铁丝	STEEL WIRE	2				
29	21A0040	002	锁紧片	FASTENER	2				
30	02B0012	000	螺栓	BOLT	2				
31	06B0002	000	垫圈	WASHER	2				
32	01B0616	002	螺栓	BOLT	8				
33	43A0148	002	大螺旋锥齿轮	SPIRAL BEVEL GEAR	1				
34	01B0546	002	螺栓	BOLT	12				
35	03V0537	000	螺母	NUT	20				
36	06B0214	002	淬硬垫圈	HARD WASHER	20				
37	23B0012	000	圆锥滚子轴承 32216	TAP.ROLLER BRG	1				
38	41C0264	003	轴套	BUSHING	1				
40	23B0018	000	圆锥滚子轴承 31311	TAP.ROLLER BRG	1				
41	12B0105	000	O 形圈	O-RING	1				
43	71A0831	002	差速器壳	DIFF HOUSING	1				

45C0566 000 夹钳总成

CLAMP AS

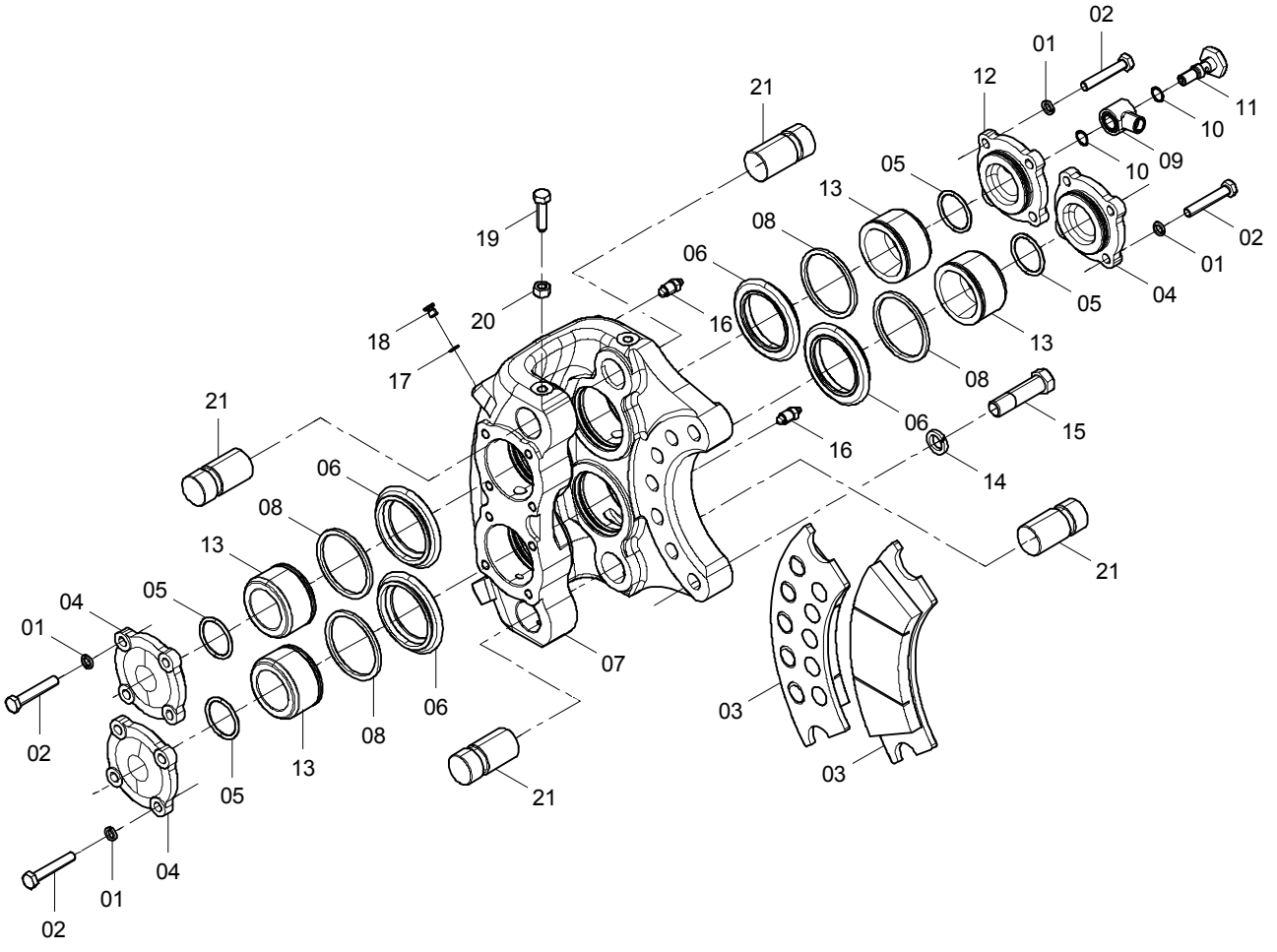

45C0566 000 夹钳总成 CLAMP AS

件号 ITEM	部件号 PART NO.	版本 VER	零件名称	PART NAME	数量 Q'TY	服务代码 S.C	适用机号 SERIAL NO.	互换性 IA	可替换零件号 REPLACEABLE
1	06B0002	000	垫圈	WASHER	16				
2	00B0019	000	螺栓	BOLT	16				
3	35C0025	002	摩擦衬块总成	FRICTION LINING AS	2				
4	53A0043	002	上油缸盖	CYLINDER HEAD	3				
5	12B0481	000	O形密封圈	O-RING	4				
6	13B0008	002	防尘圈	DUST RING	4				
7	71A1094	000	夹钳	CLAMP	1				
8	13B0108	003	矩形密封圈	SEAL	4				
9	00A1965	003	管接头	CONNECTOR	1				
10	12B0245	000	O形圈	O-RING	2				
11	00A0356	003	管接头螺栓	BOLT	1				
12	53A1577	000	缸盖	CYLINDER HEAD	1				
13	50A0009	003	活塞	PISTON	4				
14	06B0014	000	垫圈	WASHER	7				
15	01B0043	002	螺栓	BOLT	7				
16	00A6103	000	放气嘴	DEFLATING VALVE	2				
17	12B1875	000	O形圈	O-RING	4				
18	03B0066	002	螺塞	PLUG	4				
19	04B0027	004	止动螺钉	LOCK SCREW	4				
20	03B0053	000	螺母	NUT	4				
21	61A0045	003	销轴	PIN	4				

45C0632 000 夹钳总成

CLAMP AS

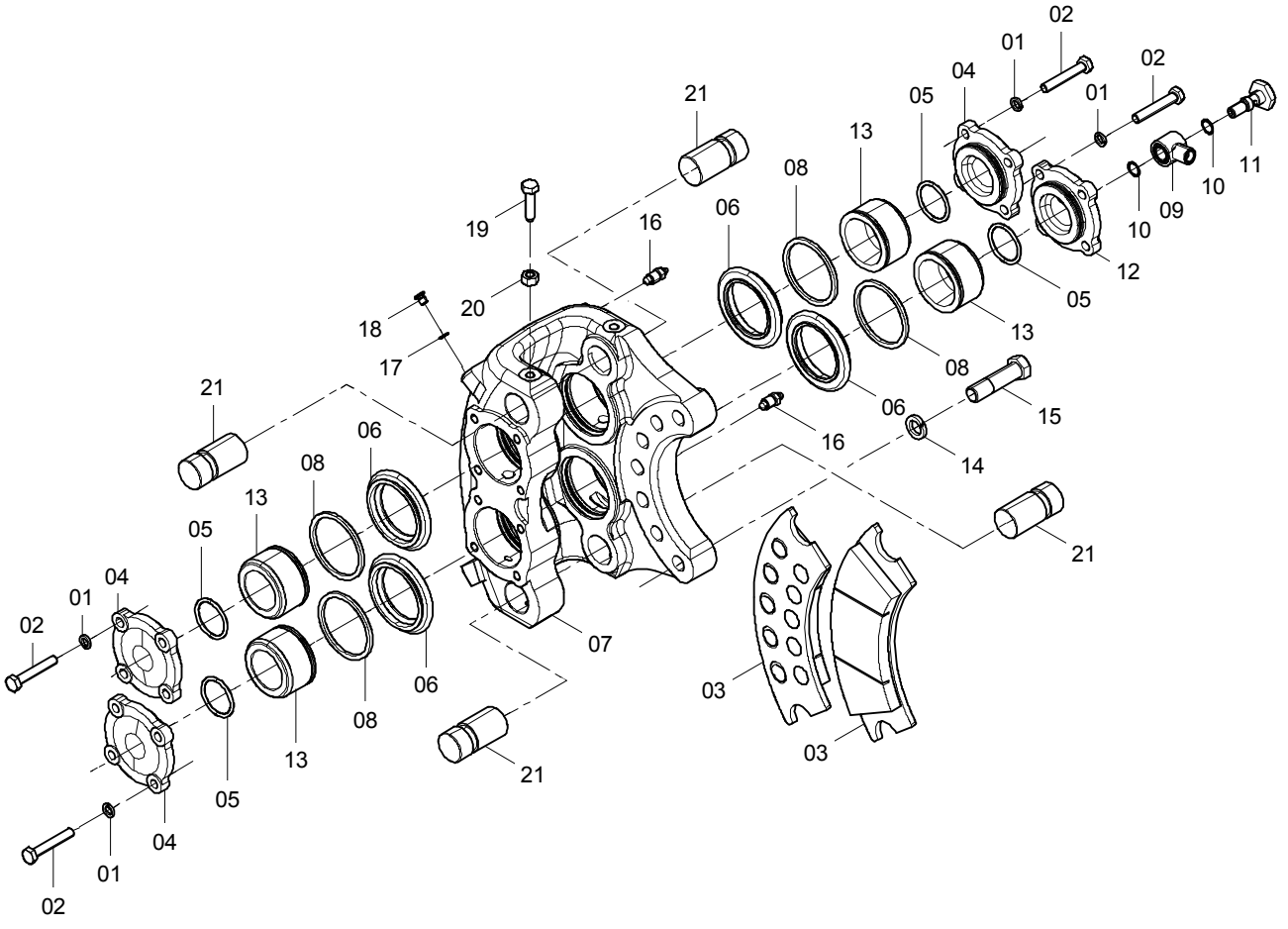

45C0632 000 夹钳总成 CLAMP AS

件号 ITEM	部件号 PART NO.	版本 VER	零件名称	PART NAME	数量 Q'TY	服务代码 S.C	适用机号 SERIAL NO.	互换性 IA	可替换零件号 REPLACEABLE
01	06B0002	000	垫圈	WASHER	16				
02	00B0019	000	螺栓	BOLT	16				
03	35C0025	002	摩擦衬块总成	FRICTION LINING AS	2				
04	53A0043	002	上油缸盖	CYLINDER HEAD	3				
05	12B0481	000	O形密封圈	O-RING	4				
06	13B0008	002	防尘圈	DUST RING	4				
07	71A1094	000	夹钳	CLAMP	1				
08	13B0108	003	矩形密封圈	SEAL	4				
09	00A1965	003	管接头	CONNECTOR	1				
10	12B0245	000	O形圈	O-RING	2				
11	00A0356	003	管接头螺栓	BOLT	1				
12	53A1577	000	缸盖	CYLINDER HEAD	1				
13	50A0009	003	活塞	PISTON	4				
14	06B0014	000	垫圈	WASHER	7				
15	01B0043	002	螺栓	BOLT	7				
16	00A6103	000	放气嘴	DEFLATING VALVE	2				
17	12B1875	000	O形圈	O-RING	4				
18	03B0066	002	螺塞	PLUG	4				
19	04B0027	004	止动螺钉	LOCK SCREW	4				
20	03B0053	000	螺母	NUT	4				
21	61A0045	003	销轴	PIN	4				

24D0001 006 前桥壳体轮边支承

SPINDLE

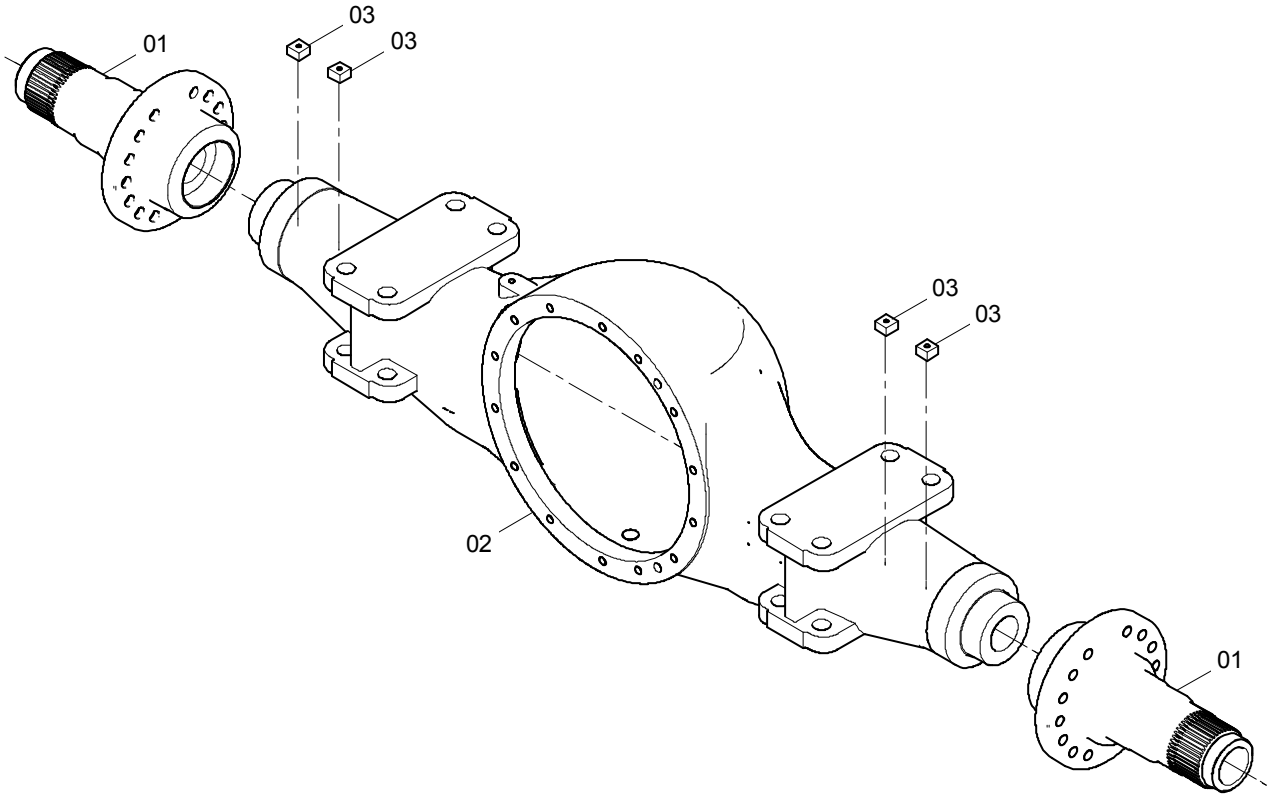

24D0001 006 前桥壳体轮边支承 SPINDLE

件号 ITEM	部件号 PART NO.	版本 VER	零件名称	PART NAME	数量 Q'TY	服务代码 S.C	适用机号 SERIAL NO.	互换性 IA	可替换零件号 REPLACEABLE
1	62A0013	001	轮边减速支承轴	SPINDLE	2				
2	71A0019	011	前后桥壳体	AXLE HOUSING	1				
3	15A0049	002	固定块	BLOCK	4				

51C0030 005 轮胎轮辋总成

TYRE & RIM AS

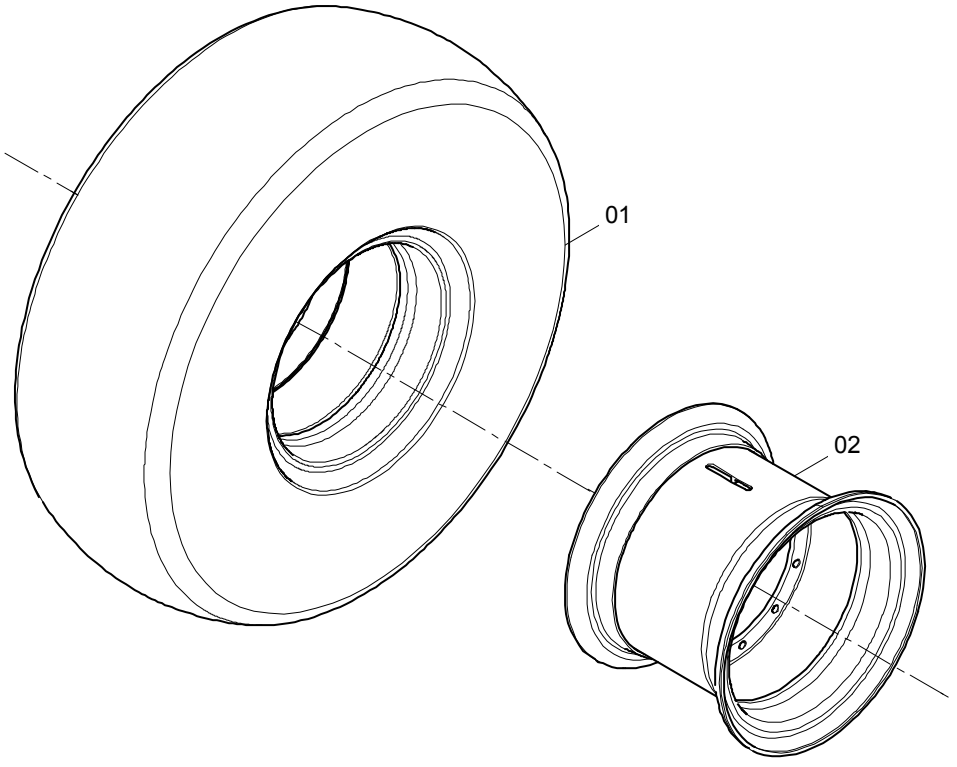

51C0030 005 轮胎轮辋总成 TYRE & RIM AS

件号 ITEM	部件号 PART NO.	版本 VER	零件名称	PART NAME	数量 Q'TY	服务代码 S.C	适用机号 SERIAL NO.	互换性 IA	可替换零件号 REPLACEABLE
1	34C0037	003	轮胎总成	TYRE AS	1				
2	51C0031	006	轮辋总成	RIM AS	1	Z			

51C0031 006 轮辋总成

RIM AS

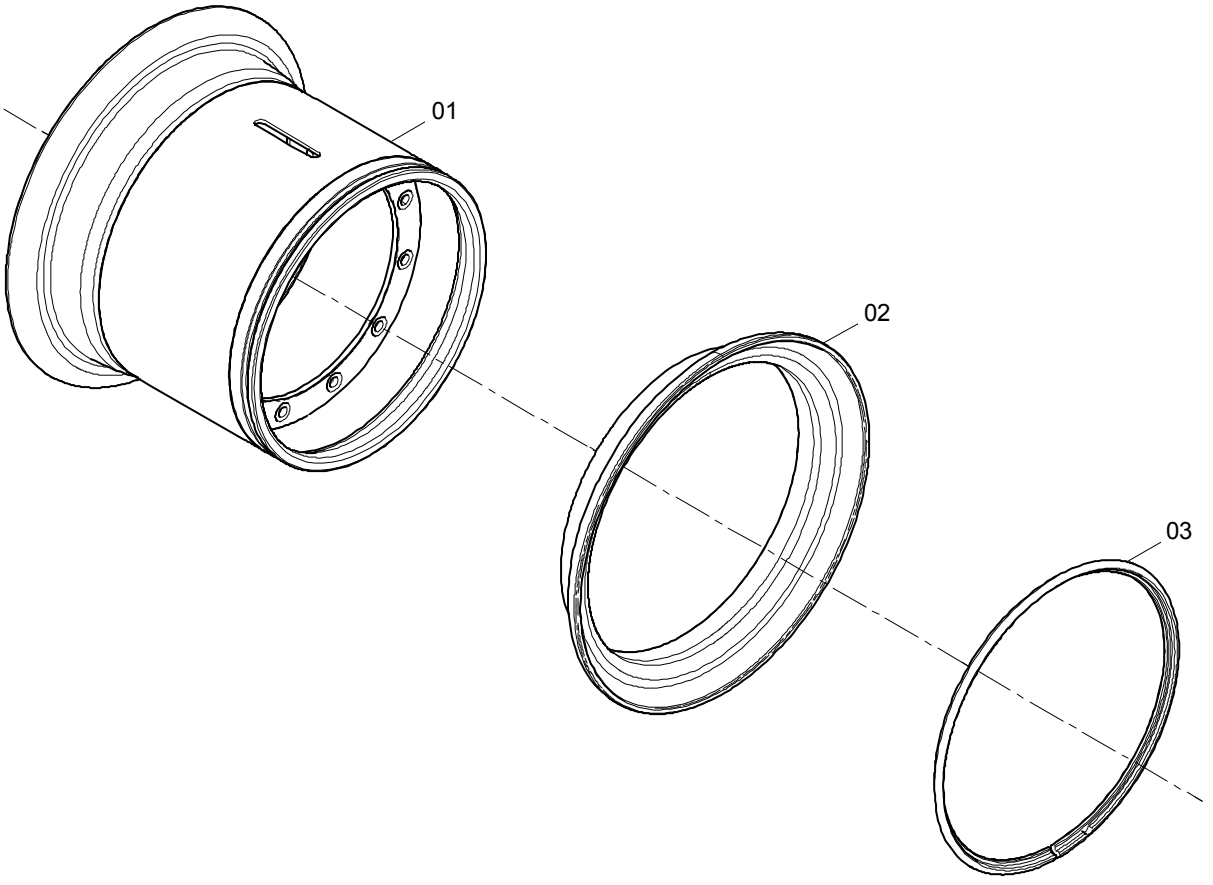

51C0031 006 轮辋总成 RIM AS

件号 ITEM	部件号 PART NO.	版本 VER	零件名称	PART NAME	数量 Q'TY	服务代码 S.C	适用机号 SERIAL NO.	互换性 IA	可替换零件号 REPLACEABLE
1	24D0156	000	轮辋体	RIM BASE	1				
2	56A1760	000	挡座圈	SNAP RING	1				
3	55A3770	002	锁圈	LOCK RING	1				

01E0045 015 后桥

REAR AXLE

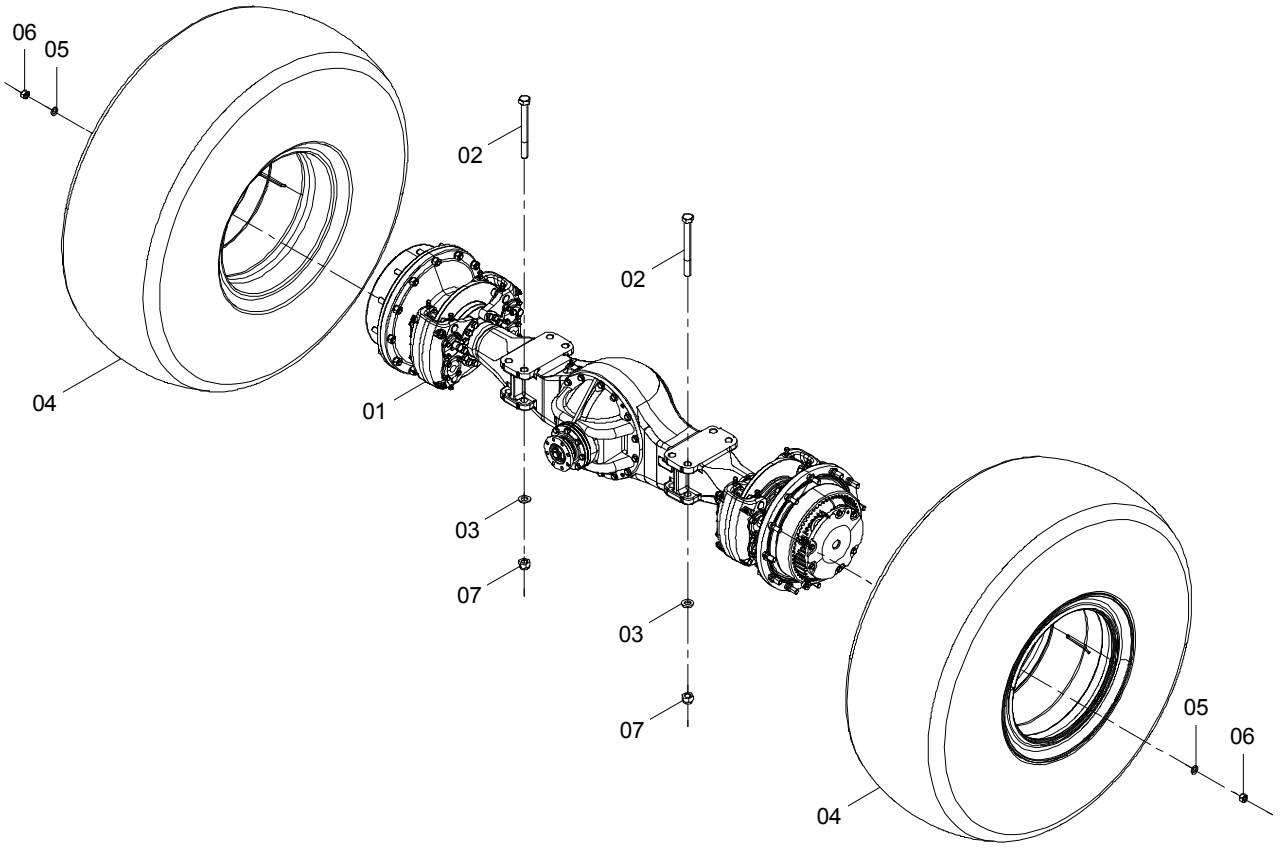

01E0045 015 后桥 REAR AXLE

件号 ITEM	部件号 PART NO.	版本 VER	零件名称	PART NAME	数量 Q'TY	服务代码 S.C	适用机号 SERIAL NO.	互换性 IA	可替换零件号 REPLACEABLE
01	01E0348	001	后桥	REAR AXLE	1	Z			
02	77A1172	002	螺栓	BOLT	8				
03	06B0217	003	淬硬垫圈	HARD WASHER	8				
04	51C0030	005	轮胎轮辋总成	TYRE & RIM AS	2	Z			
05	06B0271	005	淬硬垫圈	HARD WASHER	24				
06	03B0150	000	螺母	NUT	24				
07	03B1437	000	锁紧螺母	LOCKNUT	8				

01E0348 001 后桥

REAR AXLE

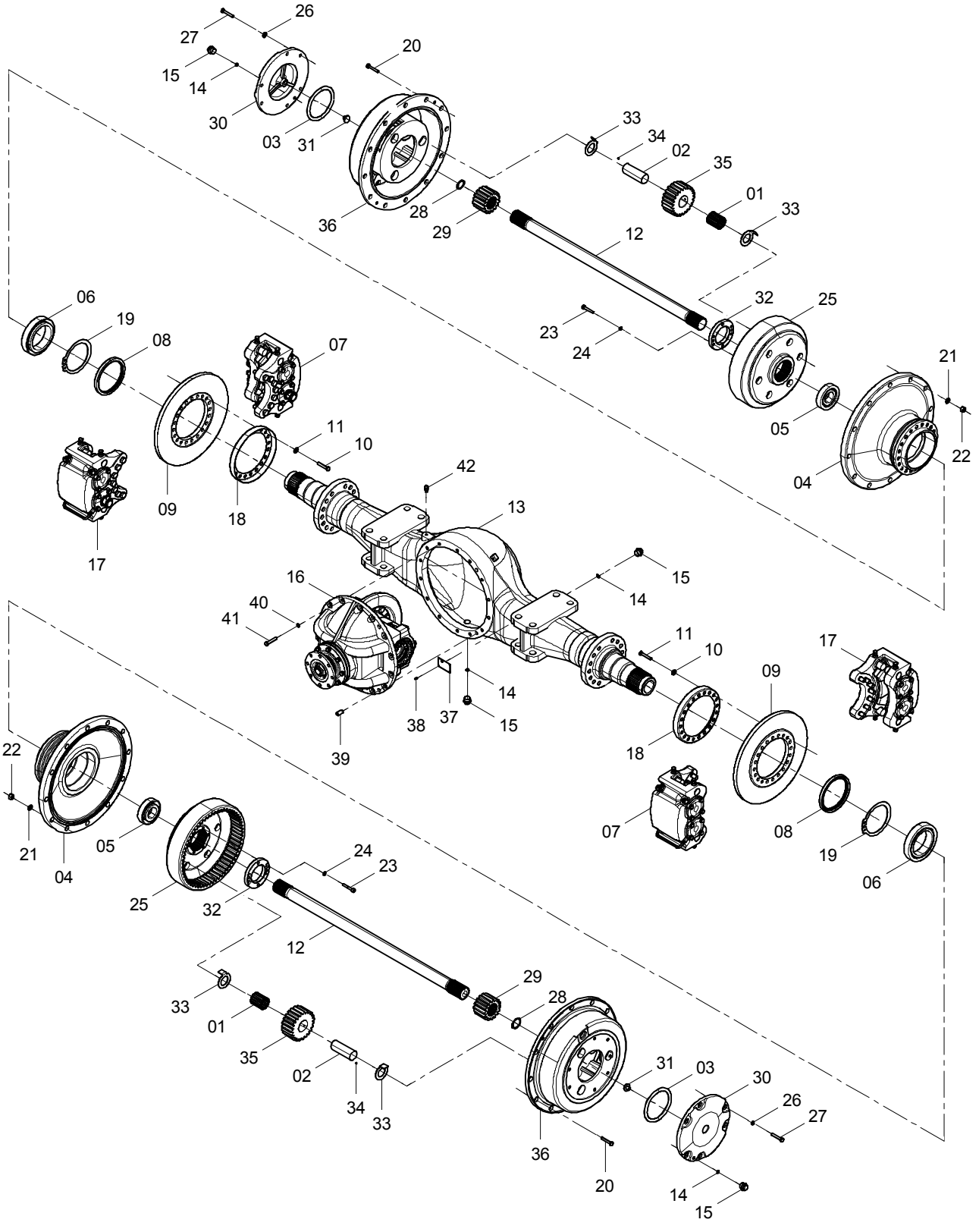

01E0348 001 后桥 REAR AXLE

件号 ITEM	部件号 PART NO.	版本 VER	零件名称	PART NAME	数量 Q'TY	服务代码 S.C	适用机号 SERIAL NO.	互换性 IA	可替换零件号 REPLACEABLE
1	20B0001	000	滚针	ROLLING NEEDLE	168				
2	60A0007	004	行星齿轮轴	PLANETARY GEAR SHAFT	6				
3	12B0206	000	O形圈	O-RING	2				
4	70A0421	003	轮毂	HUB	2				
5	23B0010	000	圆锥滚子轴承 32221	TAP.ROLLER BRG	2				
6	23B0152	002	圆锥滚子轴承	TAP. ROLLER BRG	2				
7	45C0632	000	夹钳总成	CLAMP AS	2				
8	13B0887	000	油封	OIL SEAL	2				
9	56A0007	003	制动盘	BRAKE DISK	2				
10	00B0375	000	螺栓	BOLT	40				
11	06B0214	002	淬硬垫圈	HARD WASHER	40				
12	62A0005	004	半轴	HALF SHAFT	2				
13	24D0002	003	后桥壳体轮边支承	SPINDLE	1	Z			
14	06B0055	000	垫圈	WASHER	4				
15	03B1580	000	螺塞	PLUG	4				
16	51C0061	010	后桥主传动	BEVEL GEAR AS	1	Z			
17	45C0566	000	夹钳总成	CLAMP AS	2				
18	53A0008	002	防尘罩	DUST COVER	2				
19	76A0002	000	卡环	SNAP RING	2				
20	01B0181	002	轮辋螺栓	BOLT	24				
21	06B0019	000	垫圈	WASHER	24				
22	03B0150	000	螺母	NUT	24				
23	04B0022	000	螺钉	SCREW	4				
24	06B0002	000	垫圈	WASHER	4				
25	41A0001	006	内齿轮	RING GEAR	2				
26	06B0008	000	垫圈	WASHER	12				
27	00B0017	000	螺栓	BOLT	12				
28	07B0013	000	挡圈	SNAP RING	2				
29	41A0003	002	太阳轮	SUN GEAR	2				
30	53A0009	006	盖	COVER	2				
31	61A0019	002	轴	SHAFT	2				
32	03B1613	000	圆螺母	ROUND NUT	2				
33	20A2841	002	垫片	SHIM	12				
34	20B0026	000	钢球	STEEL BALL	6				
35	41A0002	001	行星齿轮	PLANETARY GEAR	6				
36	72A0004	006	行星轮架	SPLIT FLANGE	2				
37	74A4622	000	铭牌	NAMEPLATE	1				
38	09B0002	000	铆钉	RIVET	4				
39	60A0011	002	定位销	DOWEL PIN	2				
40	06B0013	000	垫圈	WASHER	14				
41	00B0273	000	螺栓	BOLT	14				
42	03B0406	003	通气塞	BREATHER PLUG	1				

51C0061 010 后桥主传动

BEVEL GEAR AS

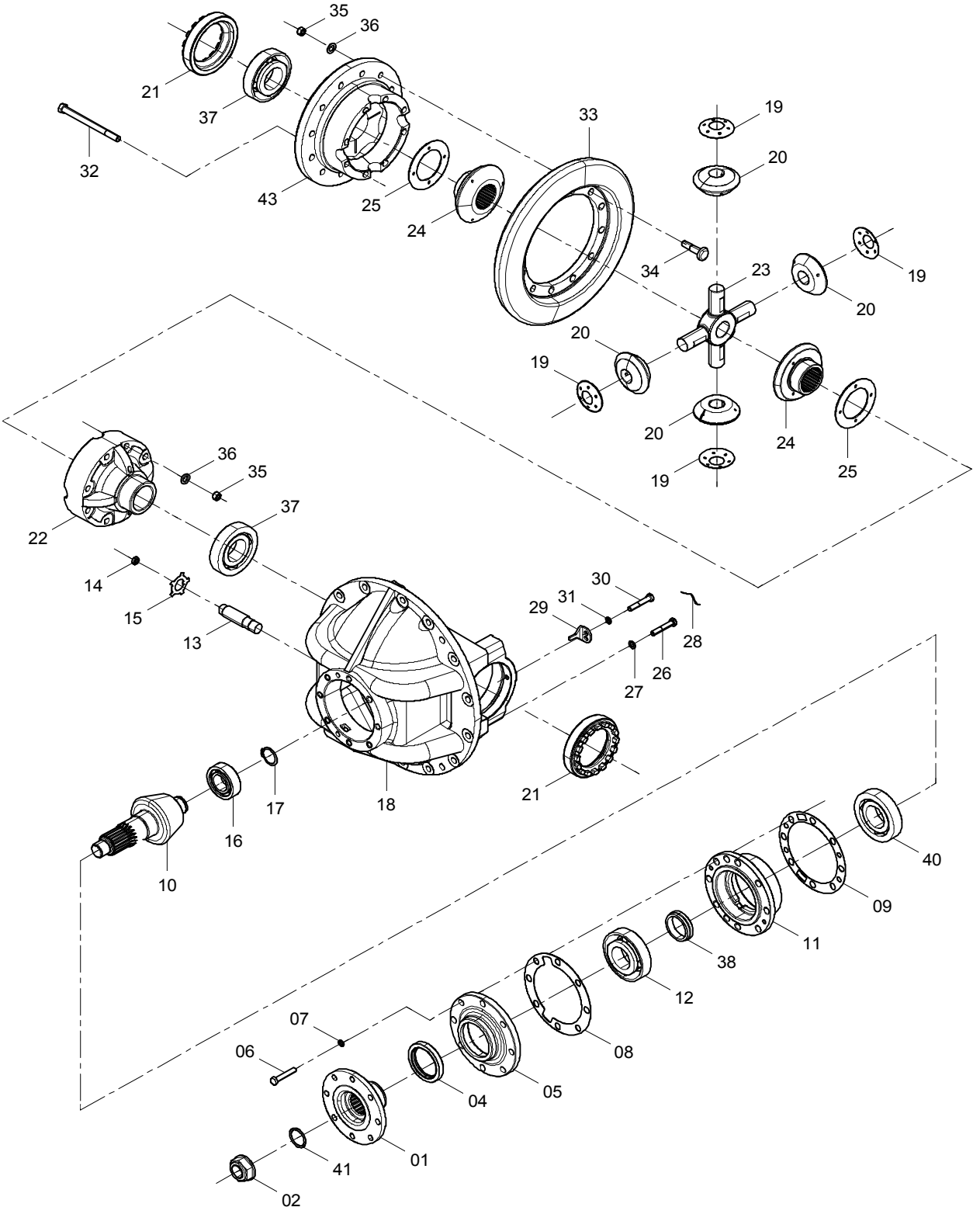

51C0061 010 后桥主传动 BEVEL GEAR AS

件号 ITEM	部件号 PART NO.	版本 VER	零件名称	PART NAME	数量 Q'TY	服务代码 S.C	适用机号 SERIAL NO.	互换性 IA	可替换零件号 REPLACEABLE
01	12D0032	001	输入法兰	INPUT FLANGE	1				
02	34C0608	002	锁紧螺母	LOCKNUT	1				
04	13B0169	002	油封	OIL SEAL	1				
05	53A0307	002	密封盖	CAP	1				
06	00B0275	000	螺栓	BOLT	8				
07	06B0013	000	垫圈	WASHER	8				
08	80A0021	000	垫密片	SHIM	1				
09	28C0177	000	垫片	GASKET	1				
10	43A0135	002	主动螺旋锥齿轮	SPIRAL BEVEL GEAR	1				
11	55A0077	006	轴承套	BEARING BUSHING	1				
12	23B0019	000	圆锥滚子轴承 31312	TAP.ROLLER BRG	1				
13	44C0019	003	止推螺栓	LOCK BOLT	1				
14	03B0154	000	螺母	NUT	1				
15	76A0011	002	锁紧片	LOCKING PLATE	1				
16	22B0003	000	圆柱滚子轴承 NUP2208E	ROLLER BEARING	1				
17	07B0038	000	挡圈	SNAP RING	1				
18	34C0002	003	托架总成	CARRIER AS	1				
19	56A0089	002	锥齿轮垫片	WEAR WASHER	4				
20	43A0002	003	锥齿轮	BEVEL GEAR	4				
21	03B0062	000	调整螺母	ADJUSTING NUT	2				
22	71A0016	002	差速器左壳	DIFF HOUSING	1				
23	63A0005	002	十字轴	SPIDER	1				
24	43A0011	003	半轴齿轮	HALF SHAFT GEAR	2				
25	56A0042	005	半轴齿轮垫片	WEAR WASHER	2				
26	02B0015	000	螺栓	BOLT	4				
27	06B0270	003	淬硬垫圈	HARD WASHER	4				
28	40B0006	001	铁丝	STEEL WIRE	2				
29	21A0040	002	锁紧片	FASTENER	2				
30	02B0012	000	螺栓	BOLT	2				
31	06B0002	000	垫圈	WASHER	2				
32	01B0616	002	螺栓	BOLT	8				
33	43A0149	002	大螺旋锥齿轮	SPIRAL BEVEL GEAR	1				
34	01B0546	002	螺栓	BOLT	12				
35	03V0537	000	螺母	NUT	20				
36	06B0214	002	淬硬垫圈	HARD WASHER	20				
37	23B0012	000	圆锥滚子轴承 32216	TAP.ROLLER BRG	2				
38	41C0264	003	轴套	BUSHING	1				
40	23B0018	000	圆锥滚子轴承 31311	TAP.ROLLER BRG	1				
41	12B0105	000	O 形圈	O-RING	1				
43	71A0831	002	差速器壳	DIFF HOUSING	1				

24D0002 003 后桥壳体轮边支承

SPINDLE

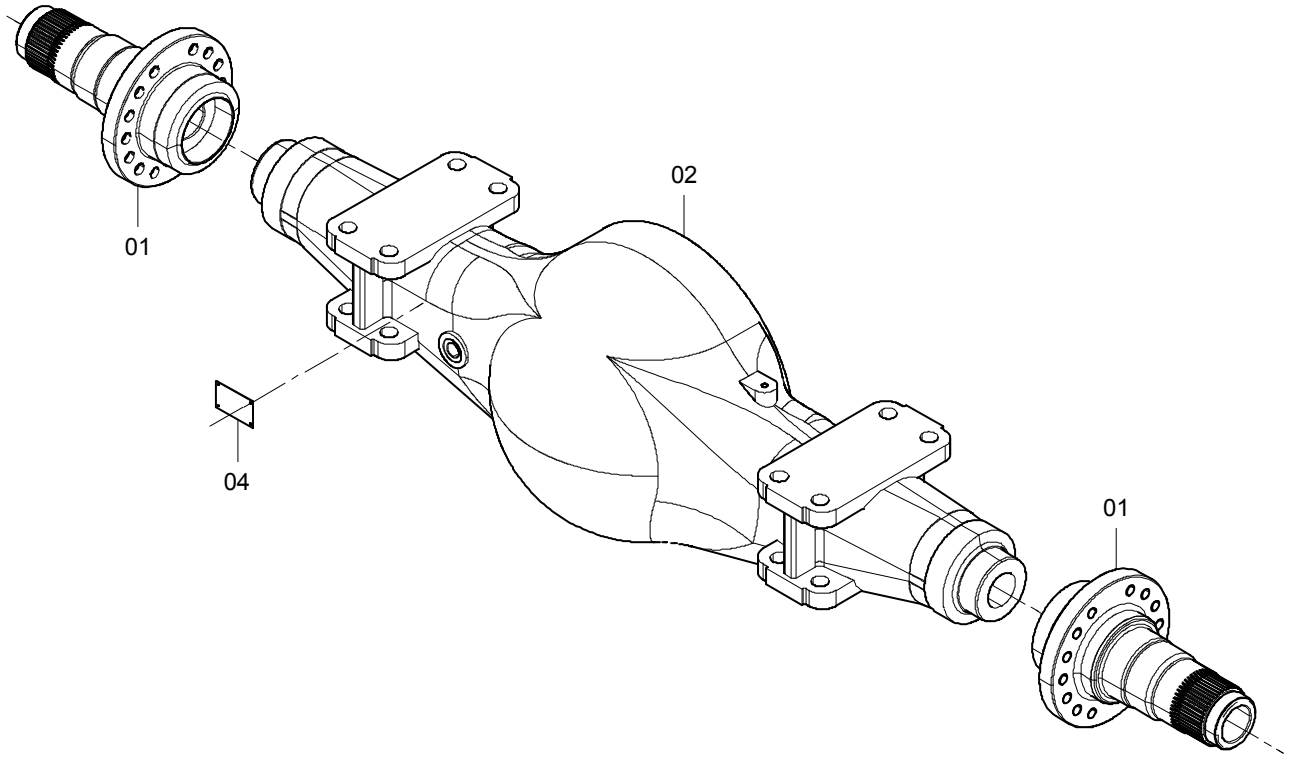

24D0002 003 后桥壳体轮边支承 SPINDLE

件号 ITEM	部件号 PART NO.	版本 VER	零件名称	PART NAME	数量 Q'TY	服务代码 S.C	适用机号 SERIAL NO.	互换性 IA	可替换零件号 REPLACEABLE
1	62A0013	001	轮边减速支承轴	SPINDLE	2				
2	71A0019	011	前后桥壳体	AXLE HOUSING	1				
4	74A0054	000	标记板	PLATE	1				

01E0325 002 桥上管路

BRAKE LINES

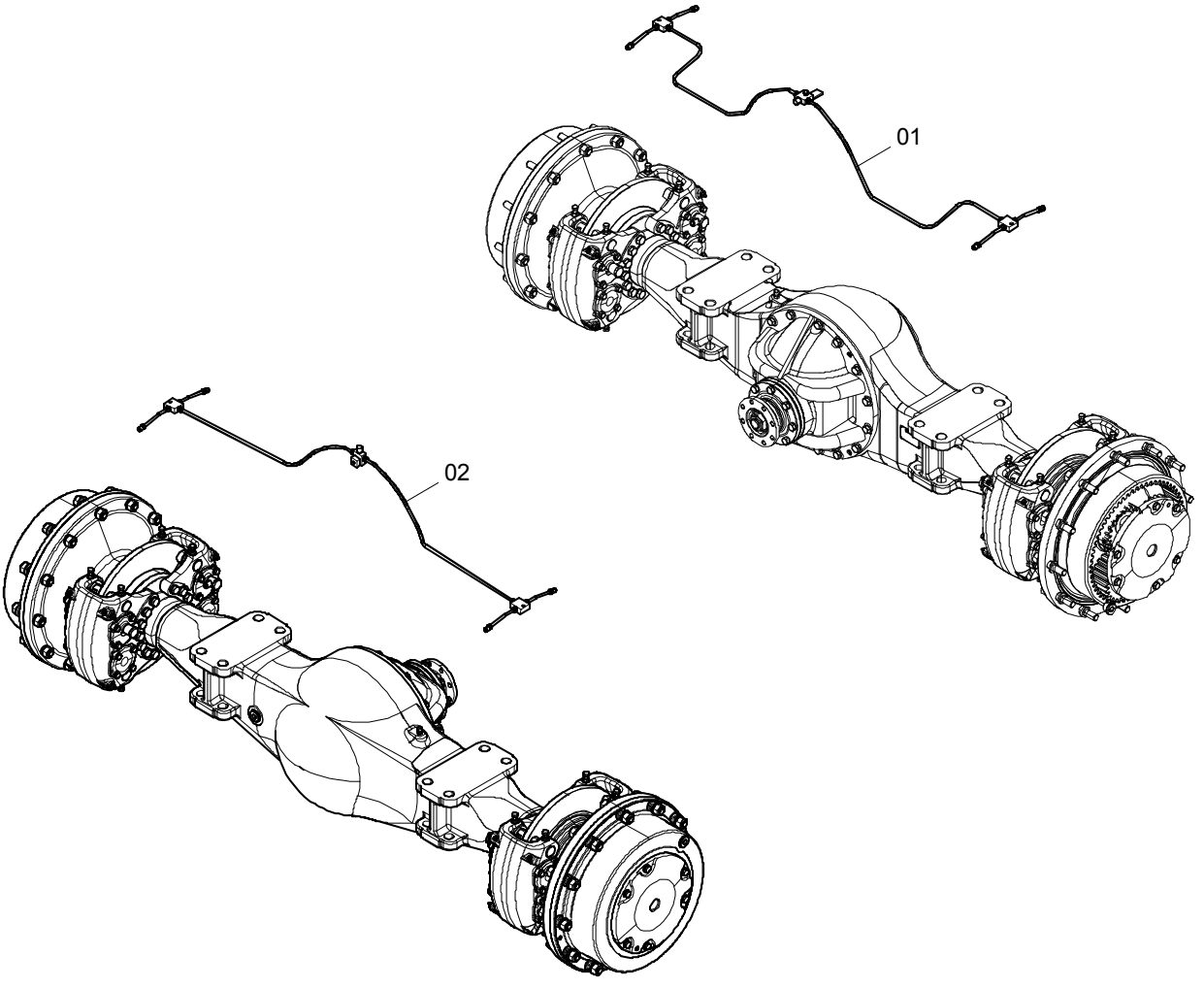

01E0325 002 桥上管路 BRAKE LINES

件号 ITEM	部件号 PART NO.	版本 VER	零件名称	PART NAME	数量 Q'TY	服务代码 S.C	适用机号 SERIAL NO.	互换性 IA	可替换零件号 REPLACEABLE
01	00C2978	000	前桥制动管路	FRONT AXLE BRAKE LINES	1	Z			
02	00C2523	001	后桥制动管路	REAR AXLE BRAKE LINES	1	Z			

00C2978 000 前桥制动管路

FRONT AXLE BRAKE LINES

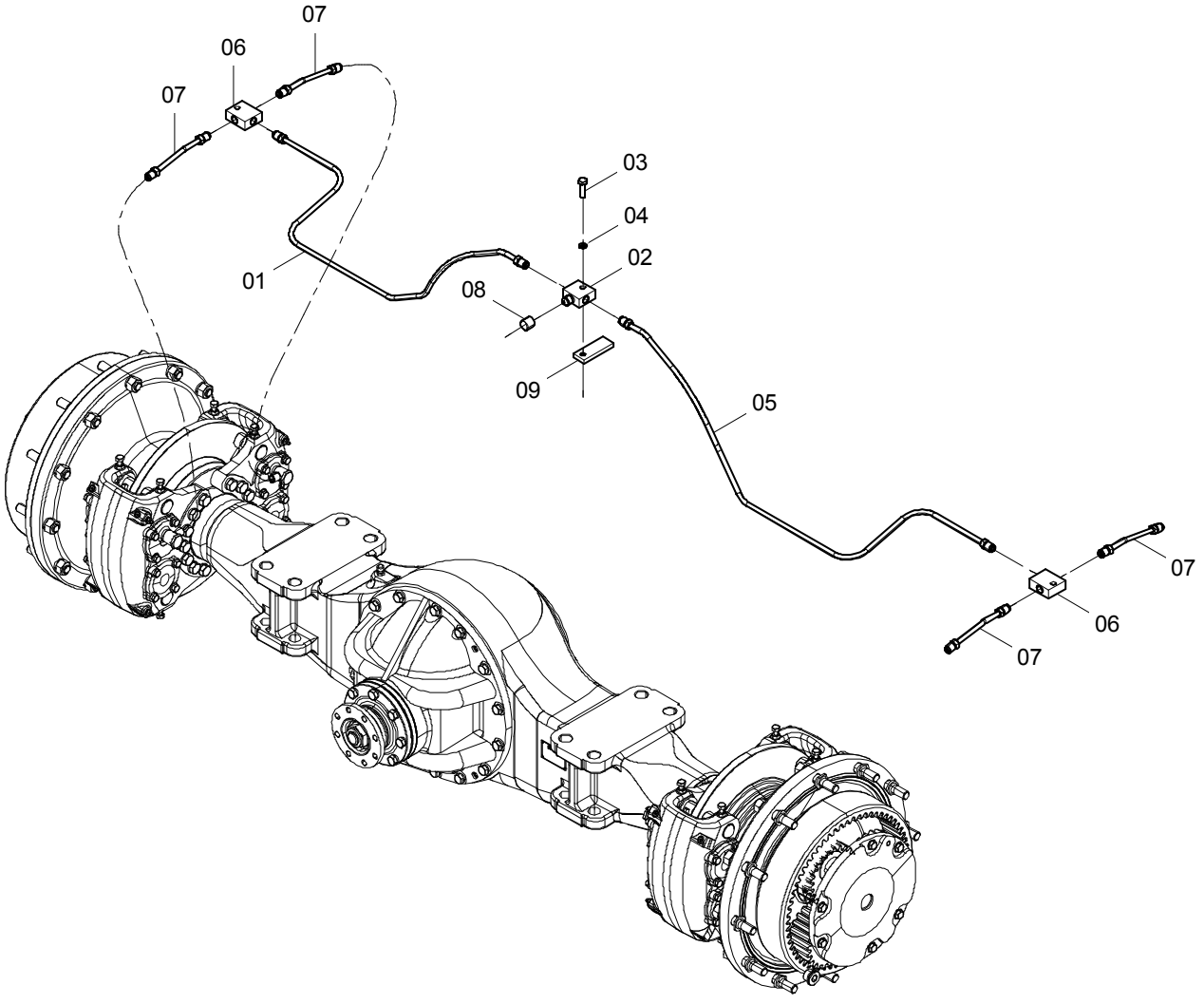

00C2978 000 前桥制动管路 FRONT AXLE BRAKE LINES

件号 ITEM	部件号 PART NO.	版本 VER	零件名称	PART NAME	数量 Q'TY	服务代码 S.C	适用机号 SERIAL NO.	互换性 IA	可替换零件号 REPLACEABLE
01	10D9964	000	钢管总成	TUBE AS	1				
02	16A1000	002	三通接头	TEE	1				
03	00B0020	000	螺栓	BOLT	1				
04	06B0006	000	垫圈	WASHER	1				
05	10D9965	000	钢管总成	TUBE AS	1				
06	02A0009	002	三通接头	TEE	2				
07	10D8747	000	钢管总成	TUBE AS	4				
08	86A0064	001	封帽	CAP	1				
09	11A9515	000	板	PLATE	1				

00C2523 001 后桥制动管路

REAR AXLE BRAKE LINES

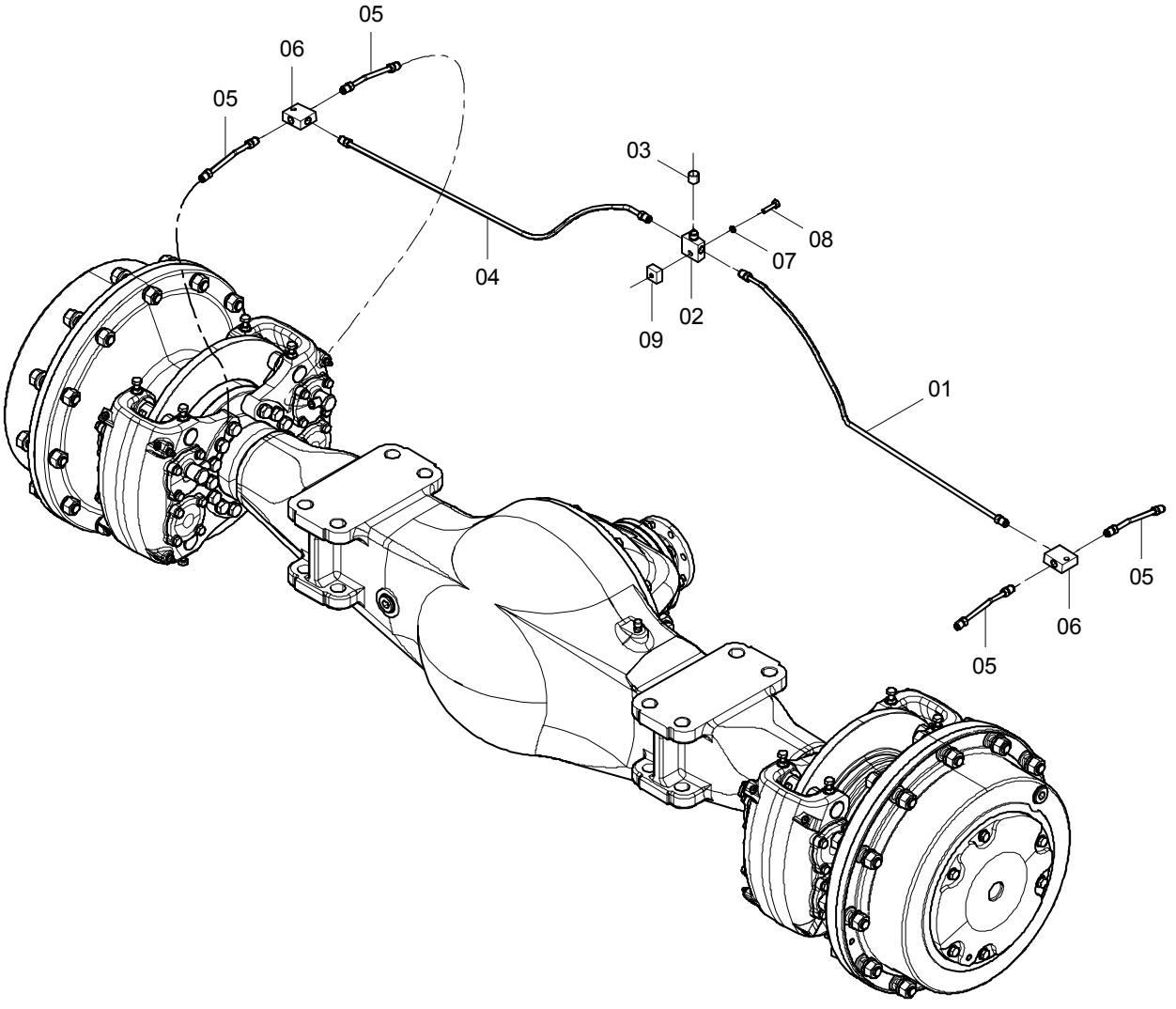

00C2523 001 后桥制动管路 REAR AXLE BRAKE LINES

件号 ITEM	部件号 PART NO.	版本 VER	零件名称	PART NAME	数量 Q'TY	服务代码 S.C	适用机号 SERIAL NO.	互换性 IA	可替换零件号 REPLACEABLE
01	10D9959	000	钢管总成	TUBE AS	1				
02	16A1000	002	三通接头	TEE	1				
03	86A0064	001	封帽	CAP	1				
04	10D9960	000	钢管总成	TUBE AS	1				
05	10D8747	000	钢管总成	TUBE AS	4				
06	02A0009	002	三通接头	TEE	2				
07	06B0006	000	垫圈	WASHER	1				
08	00B0020	000	螺栓	BOLT	1				
09	15A0049	002	固定块	BLOCK	1				

51C0002 001 前桥传动轴

FRONT DRIVE SHAFT

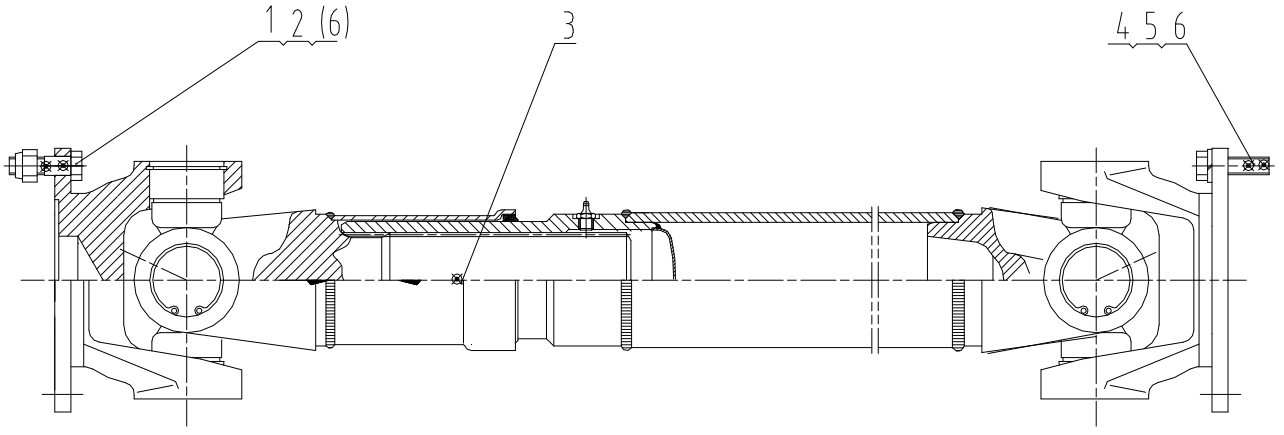

51C0002 001 前桥传动轴 FRONT DRIVE SHAFT

件号 ITEM	部件号 PART NO.	版本 VER	零件名称	PART NAME	数量 Q'TY	服务代码 S.C	适用机号 SERIAL NO.	互换性 IA	可替换零件号 REPLACEABLE
1	04B0007	005	铰孔螺栓	BOLT	8				
2	03B0025	003	锁紧螺母	LOCKNUT	8				
3	41C0001	000	前桥传动轴	DRIVE SHAFT	1	Z			
4	04B0008	005	铰孔螺钉	SCREW	8				
5	06B0013	000	垫圈	WASHER	8				
6	06B0020	000	垫圈	WASHER	4				

41C0001 000 前桥传动轴

DRIVE SHAFT

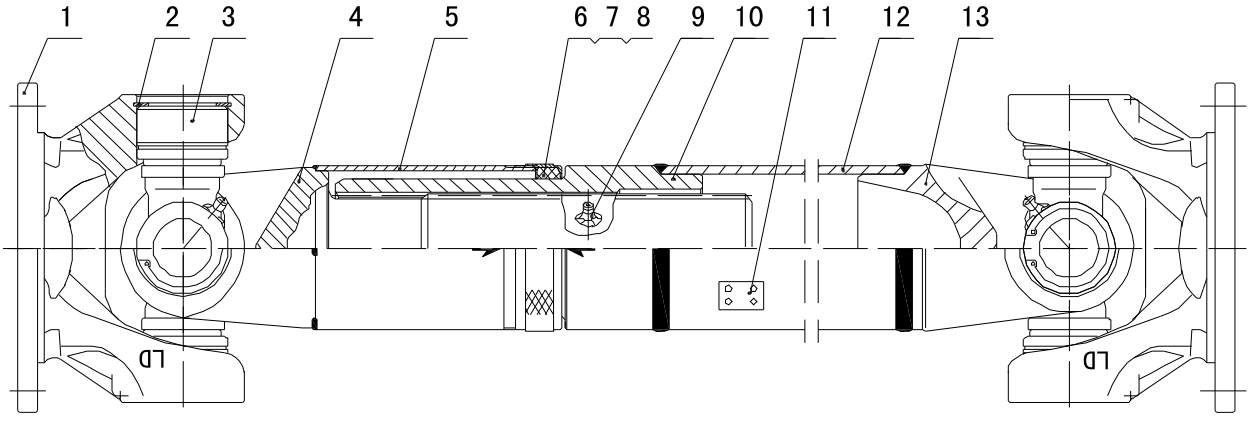

41C0001 000 前桥传动轴 DRIVE SHAFT

件号 ITEM	部件号 PART NO.	版本 VER	零件名称	PART NAME	数量 Q'TY	服务代码 S.C	适用机号 SERIAL NO.	互换性 IA	可替换零件号 REPLACEABLE
1	ZL50.4.12A		凸缘叉	FORK COUPLER	2				
2	50.GB893.1-86		弹性挡圈	RETAINING RING	8				
3	ZL50.4.30		十字轴总成	SPIDER AS	2				
4	ZL50.4.14A		花键轴叉	SPLINE SHAFT FORK	1				
5	ZL50.4.20		防尘套管	BUSHING	1				
6	ZL50.4.21		密封挡圈	RETAINER	1				
7	ZL50.4.22		密封圈	SEALING RING	1				
8	ZL50.4.23		密封盖	SEAL COVER	1				
9	M10X1-GB1152-86		油咀	GREASE FITTING	1				
10	ZL50.4.17A		花键套	BUSHING	1				
11	ZL50.4.40		平衡片	BALANCE WASHER					
12	41C0001.18		轴管	TUBE	1				
13	ZL50.4.11A		焊接叉	FORK CHUCK	1				

03E0014 000 后传动轴

REAR DRIVE SHAFT

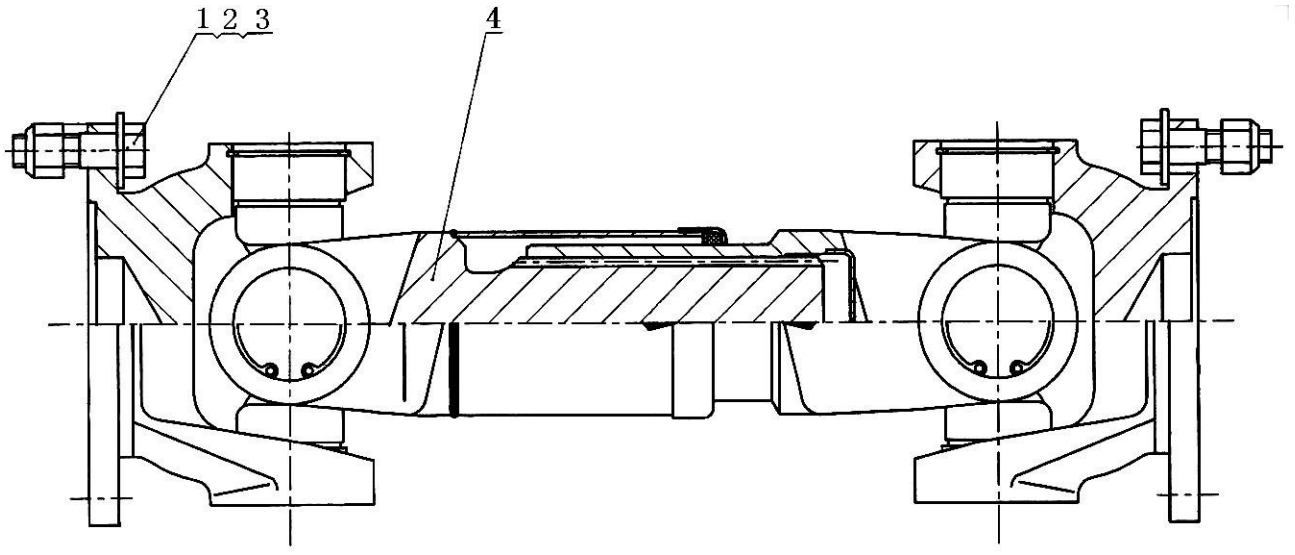

03E0014 000 后传动轴 REAR DRIVE SHAFT

件号 ITEM	部件号 PART NO.	版本 VER	零件名称	PART NAME	数量 Q'TY	服务代码 S.C	适用机号 SERIAL NO.	互换性 IA	可替换零件号 REPLACEABLE
1	04B0007	005	铰孔螺栓	BOLT	16				
2	03B0025	003	锁紧螺母	LOCKNUT	16				
3	06B0009	000	垫圈	WASHER	4				
4	51C0054	000	后传动轴	DRIVE SHAFT	1	Z			

51C0054 000 后传动轴

DRIVE SHAFT

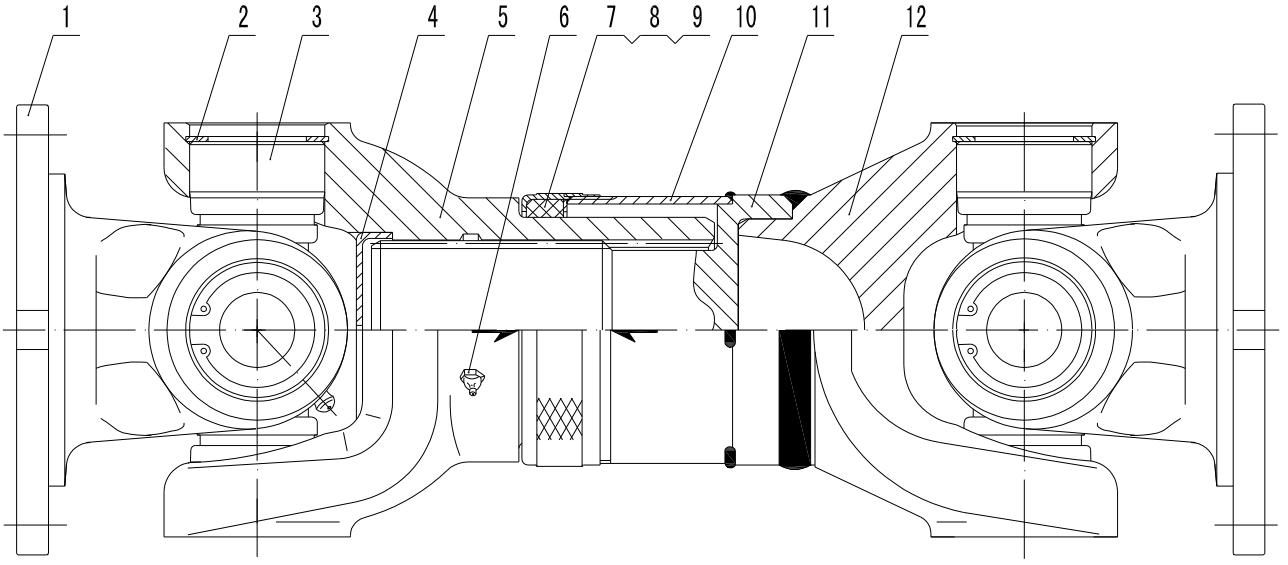

51C0054 000 后传动轴 DRIVE SHAFT

件号 ITEM	部件号 PART NO.	版本 VER	零件名称	PART NAME	数量 Q'TY	服务代码 S.C	适用机号 SERIAL NO.	互换性 IA	可替换零件号 REPLACEABLE
1	ZL40B.4.12		凸缘叉	FORK COUPLER	2				
2	45.GB893.1-86		弹性挡圈	RETAINING RING	8				
3	ZL40B.4.30		十字轴总成	SPIDER AS	2				
4	ZL40B.4.43		堵盖	COVER	1				
5	51C0054.13		滑动叉	SLIP FORK	1				
6	M10X1-GB1152-86		油咀	GREASE FITTING	1				
7	ZL50.4.23		密封盖	SEAL COVER	1				
8	ZL50.4.22		密封圈	SEALING RING	1				
9	ZL50.4.21		密封挡圈	RETAINER	1				
10	51C0054.20		防尘套管	TUBE	1				
11	51C0054.15		花键轴	SPLINE SHAFT	1				
12	ZL40B.4.11		焊接叉	FORK CHUCK	1				

05E0270 000 变矩器-变速箱管路

GEARBOX&TORQUE CONVERTER LINES

件号 ITEM	部件号 PART NO.	版本 VER	零件名称	PART NAME	数量 Q'TY	服务代码 S.C	适用机号 SERIAL NO.	互换性 IA	可替换零件号 REPLACEABLE
1	05E0270(A)		变矩器-变速箱管路	GEARBOX&TORQUE CONVERTER LINES	1	Z			
2	05E0270(B)		变矩器-变速箱管路	GEARBOX&TORQUE CONVERTER LINES	1	Z			

注：该系统无装配图，具体装配请参考表中各部件装配图。
Note: No assembly diagram is provided for this system. Please refer to the assembly diagrams of those components in the table for assembly details.

05E0270(A) 变矩器-变速箱管路

GEARBOX&TORQUE CONVERTER LINES

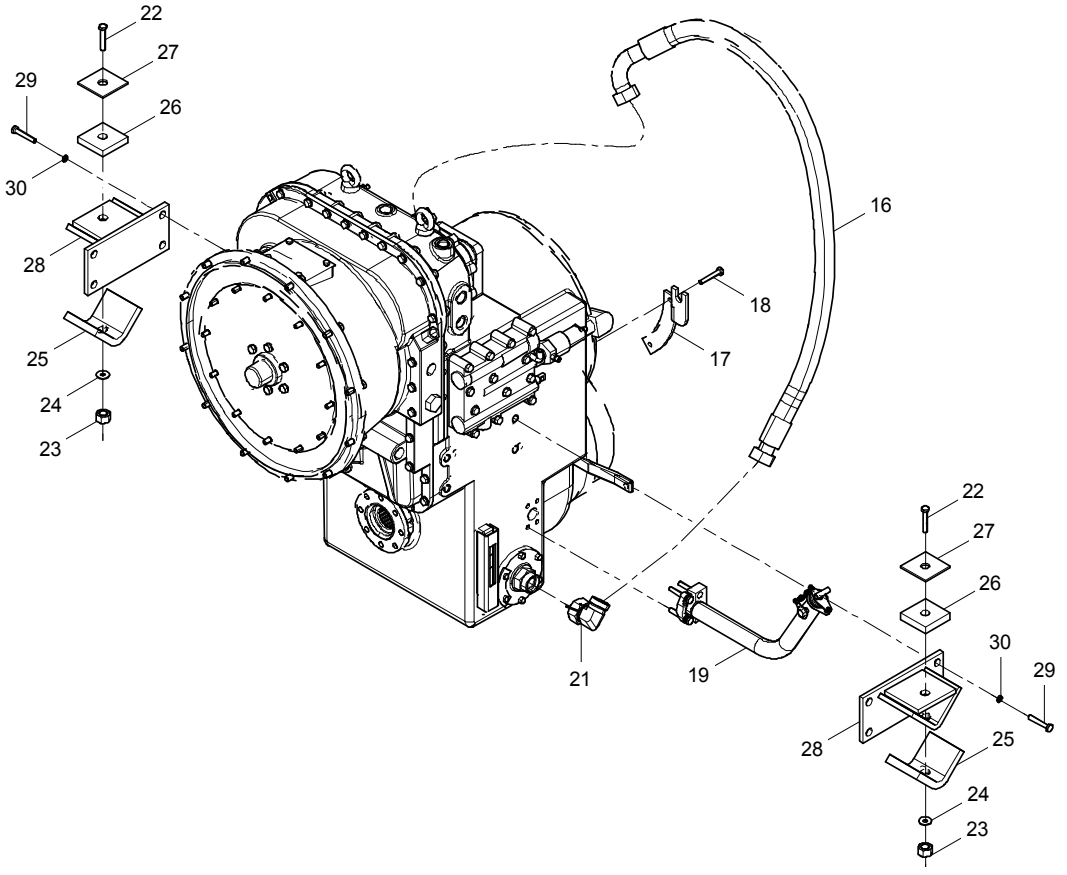

05E0270(A) 变矩器-变速箱管路 GEARBOX&TORQUE CONVERTER LINES

件号 ITEM	部件号 PART NO.	版本 VER	零件名称	PART NAME	数量 Q'TY	服务代码 S.C	适用机号 SERIAL NO.	互换性 IA	可替换零件号 REPLACEABLE
16	07C1584	001	软管总成	HOSE AS	1				
17	22A1605	001	推拉软轴安装支座	SUPPORT	1				
18	00B0002	000	螺栓	BOLT	2				
19	02C0911	000	加油管	FIILLER TUBE	1				
21	31C0173	003	接头	CONNECTOR	1				
22	01B0298	000	螺栓	BOLT	2				
23	03B0205	001	锁紧螺母	LOCKNUT	2				
24	06B0016	000	垫圈	WASHER	2				
25	17B0019	001	下减震垫	CUSHION	2				
26	17B0017	001	上减震垫	CUSHION	2				
27	12A0004	001	垫	SHIM	2				
28	05D0001	001	连接座	SUPPORT	2				
29	00B0016	000	螺栓	BOLT	8				
30	06B0014	000	垫圈	WASHER	8				

05E0270(B) 变矩器-变速箱管路

GEARBOX&TORQUE CONVERTER LINES

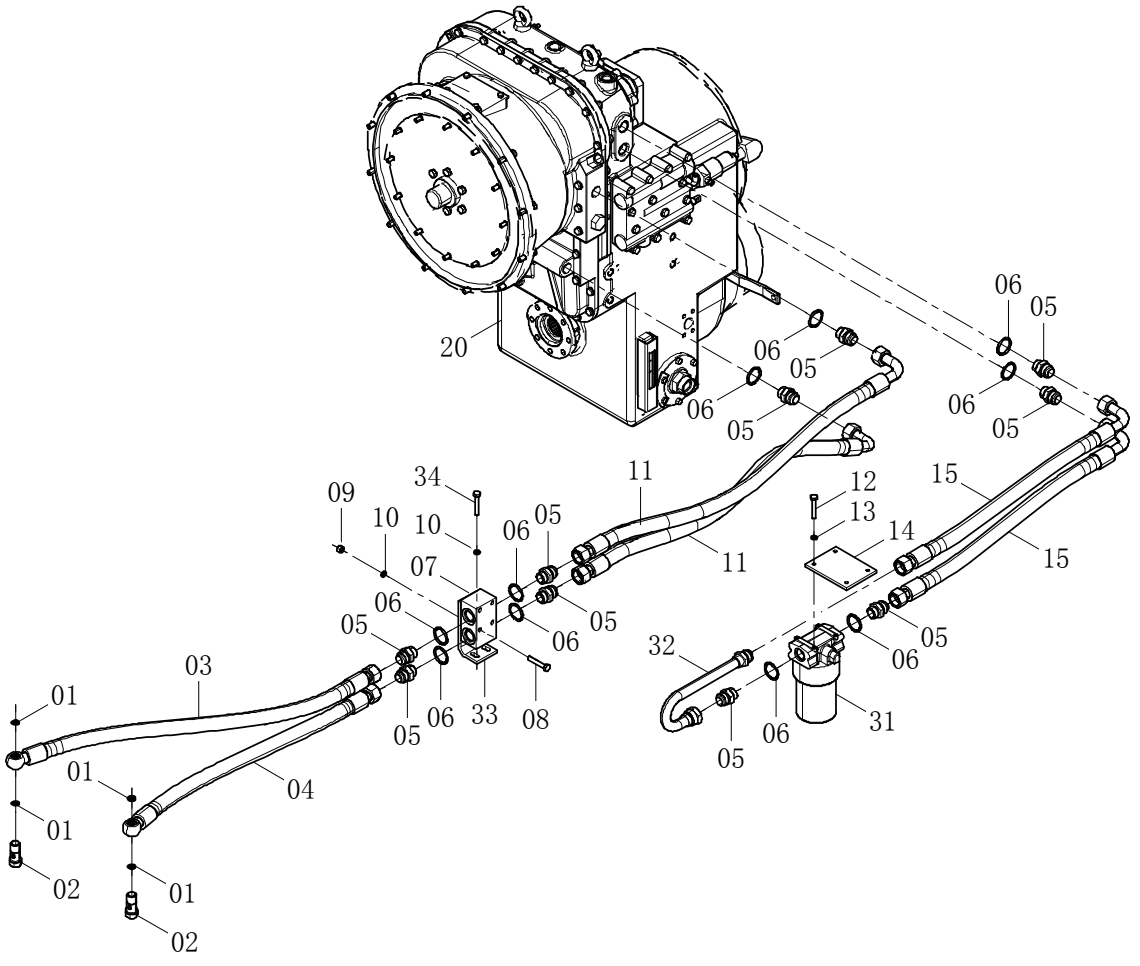

05E0270(B) 变矩器-变速箱管路 GEARBOX&TORQUE CONVERTER LINES

件号 ITEM	部件号 PART NO.	版本 VER	零件名称	PART NAME	数量 Q'TY	服务代码 S.C	适用机号 SERIAL NO.	互换性 IA	可替换零件号 REPLACEABLE
1	06B0189	000	垫圈	WASHER	4				
2	00A0114	002	接头	CONNECTOR	2				
3	07C2493	001	软管总成	HOSE AS	1				
4	07C2494	001	软管总成	HOSE AS	1				
5	03A0019	003	管接头	CONNECTOR	10				
6	12B0144	000	O形密封圈	O-RING	10				
7	12C2377	000	单向阀总成	CHECK VALVE AS	1				
8	01B0033	000	螺栓	BOLT	4				
9	03B0053	000	螺母	NUT	4				
10	06B0002	000	垫圈	WASHER	6				
11	07C2492	000	软管总成	HOSE AS	2				
12	00B0075	000	螺栓	BOLT	4				
13	06B0006	000	垫圈	WASHER	4				
14	13A3191	000	支撑板	PLATE	1				
15	07C0001	000	变速箱一滤油器软管	HOSE	2				
20	42C0778	002	变矩器-变速箱总成	GEARBOX & TORQUE CONVERTER AS	1	Z			
31	53C0356	000	滤油器	FUEL FILTER	1				
32	00C0001	001	弯管	ELBOW	1				
33	23A9308	000	支撑板	PLATE	1				
34	00B0012	000	螺栓	BOLT	2				

;

42C0778 002 变矩器-变速箱总成

GEARBOX & TORQUE CONVERTER AS

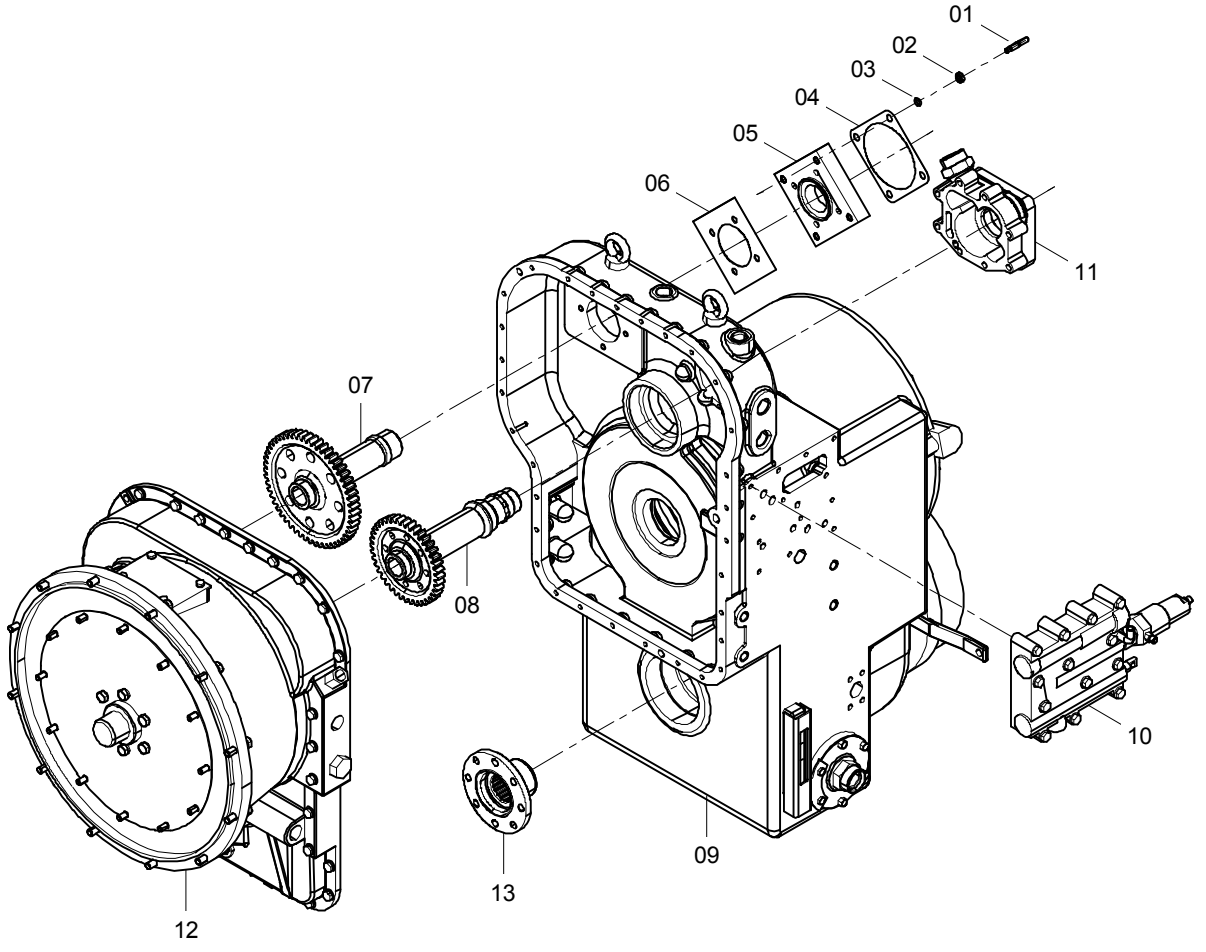

42C0778 002 变矩器-变速箱总成 GEARBOX & TORQUE CONVERTER AS

件号 ITEM	部件号 PART NO.	版本 VER	零件名称	PART NAME	数量 Q'TY	服务代码 S.C	适用机号 SERIAL NO.	互换性 IA	可替换零件号 REPLACEABLE
1	05B0024	000	螺柱	STUD	4				
2	03B0173	000	螺母	NUT	4				
3	06B0008	000	垫圈	WASHER	4				
4	80A0009	001	密封垫片	GASKET	1				
5	03A0002	000	转向油泵连接法兰	FLANGE	1				
6	57A0008	002	垫片	SHIM	1				
7	40A0032	003	转向油泵驱动轴齿轮	SHAFT GEAR	1				
8	40A0027	003	轴齿轮	SHAFT GEAR	1				
9	42C0353	009	变速箱	TRANSMISSION	1	Z			
10	12C2510	001	变速控制阀	SHIFT CONTROL VALVE	1	Z			
11	11C0718	002	变速泵	GEAR SHIFT PUMP	1	Z			
12	52C0002	013	变矩器	TORQUE CONVERTER	1	Z			

13	04A0012	005	法兰	FLANGE	1				

12C2510 001 变速控制阀

SHIFT CONTROL VALVE

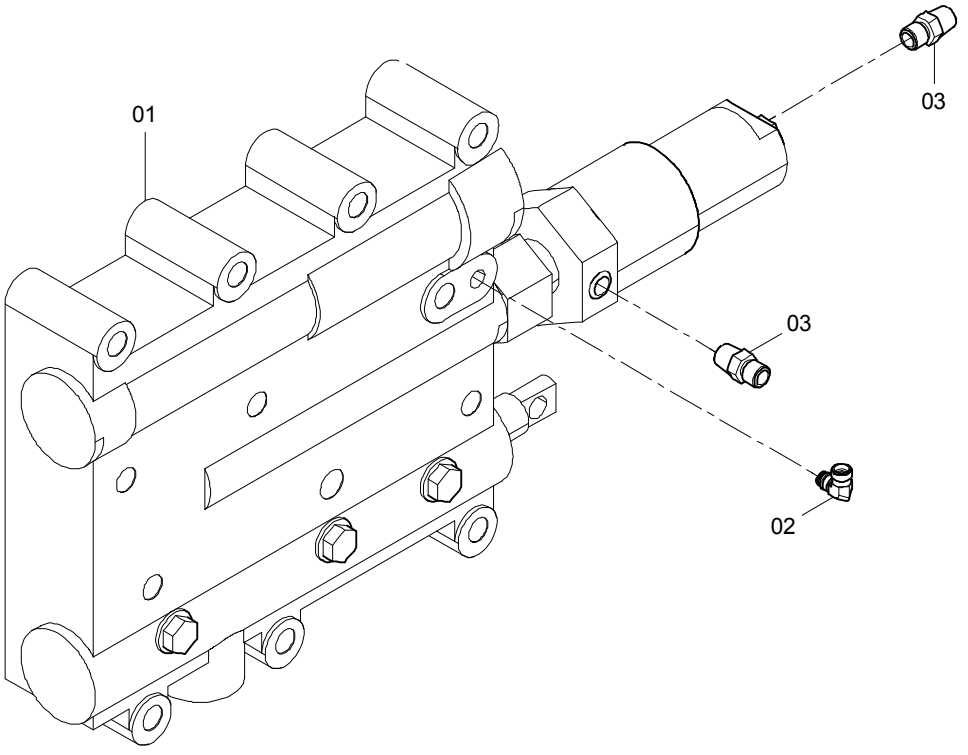

12C2510 001 变速控制阀 SHIFT CONTROL VALVE

件号 ITEM	部件号 PART NO.	版本 VER	零件名称	PART NAME	数量 Q'TY	服务代码 S.C	适用机号 SERIAL NO.	互换性 IA	可替换零件号 REPLACEABLE
01	12C2363	001	变速控制阀	SHIFT CONTROL VALVE	1	Z			
02	01A0432	000	接头	CONNECTOR	1				
03	00A0034	002	接头	CONNECTOR	2				

12C2363 001 变速控制阀

SHIFT CONTROL VALVE

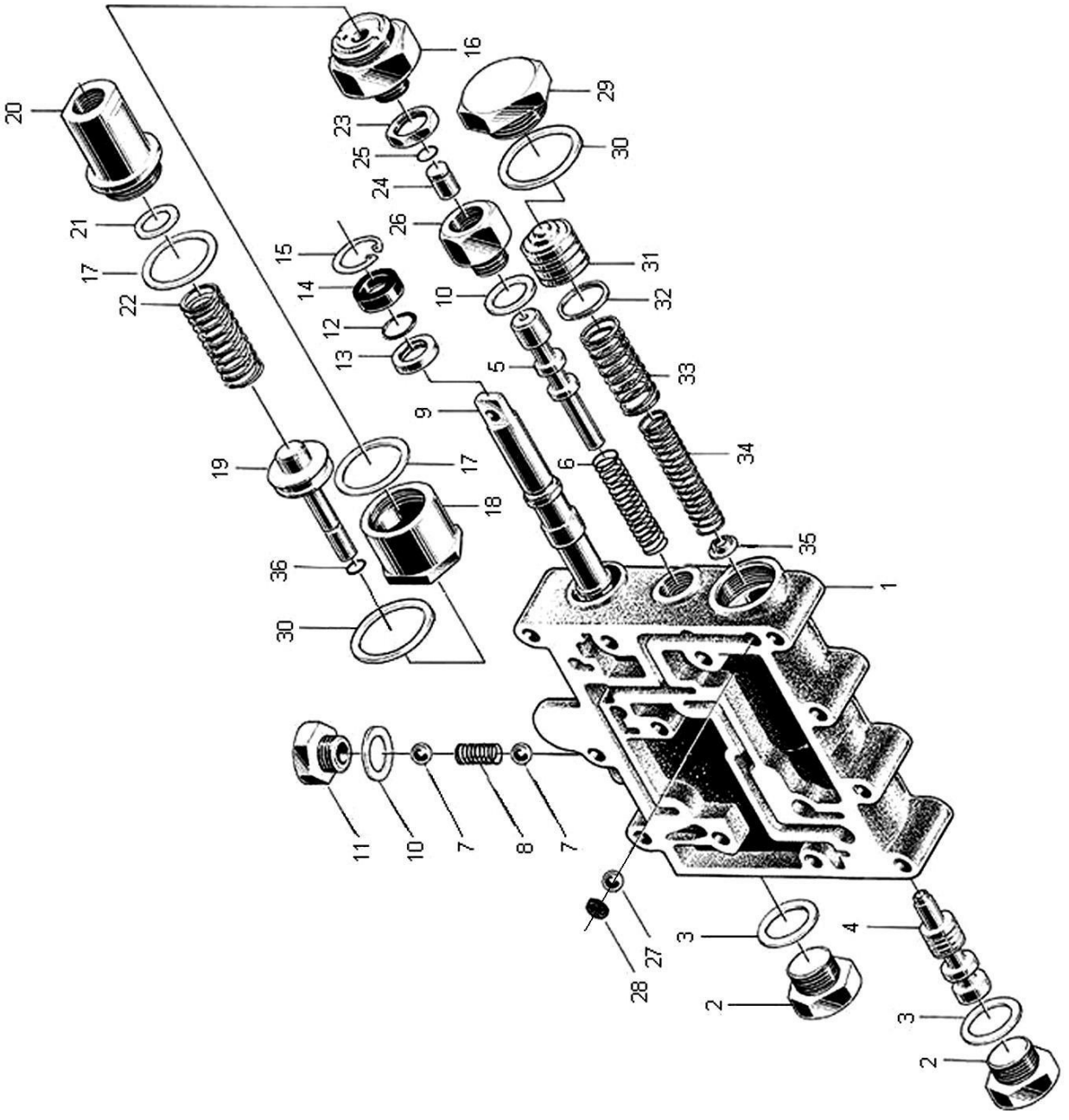

12C2363 001 变速控制阀 SHIFT CONTROL VALVE

件号 ITEM	部件号 PART NO.	版本 VER	零件名称	PART NAME	数量 Q'TY	服务代码 S.C	适用机号 SERIAL NO.	互换性 IA	可替换零件号 REPLACEABLE
01	70A0038	003	阀体	VALVE BODY	1				
02	02B0001	000	螺栓	BOLT	2				
03	12B0379	000	O形密封圈	O-RING	2				
04	65A0003	001	减压阀杆	SPOOL	1				
05	65A0011	001	刹车阀杆	CLUTCH CUTOFF VALVE	1				
06	75A0016	001	弹簧	SPRING	1				
07	20B0012	000	钢球	STEEL BALL	2				
08	75A0015	001	弹簧	SPRING	2				
09	65A0012	001	分配阀杆	SPOOL	1				
10	12B0353	000	O形圈	O-RING	2				
11	00B0053	000	螺塞	PLUG	1				
12	12B0040	000	O形圈	O-RING	1				
13	55A0075	001	挡套	SLEEVE	1				
14	13B0130	000	密封圈	SEAL RING	1				
15	07B0016	000	挡圈	SNAP RING	1				
16	15C0002	000	左阀座	VALVE SEAT	1				
17	12B0406	000	O形密封圈	O-RING	2				
18	78A0005	001	气阀体	AIR VALVE BODY	1				
19	65A0013	001	气阀杆	AIR VALVE ROD	1				
20	78A0041	001	右阀座	VALVE SEAT	1				
21	56A0039	001	垫	SHIM	1				
22	75A0017	002	弹簧	SPRING	1				
23	03B0061	001	螺母	NUT	1				
24	61A0042	001	圆柱塞	PLUG	1				
25	12B0095	000	O形圈	O-RING	1				
26	00A0037	001	接头	CONNECTOR	1				
27	20B0006	000	钢球	STEEL BALL	1				
28	56A0040	001	圆板	PLATE	1				
29	03B0024	002	螺塞	PLUG	1				
30	12B0381	000	O形密封圈	O-RING	2				
31	61A0043	000	滑块	SLIDER	1				
32	56A0041	001	调压圈	RING	1				
33	75A0018	002	弹簧	SPRING	1				
34	75A0019	002	弹簧	SPRING	1				
35	53A0038	000	弹簧座	SPRING HOLDER	1				
36	12B0036	000	O形圈	O-RING	1				

52C0002 013 变矩器

TORQUE CONVERTER

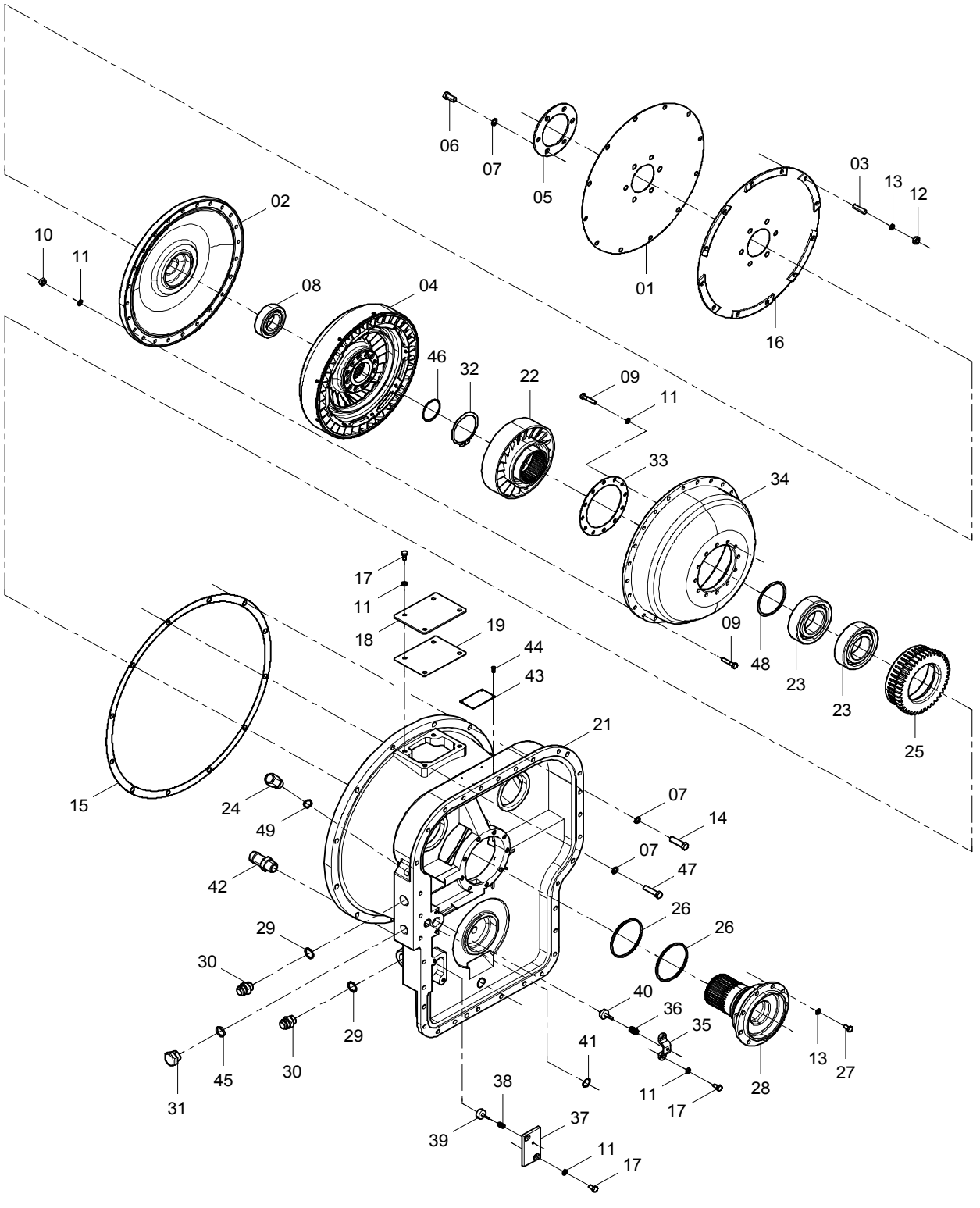

52C0002 013 变矩器 TORQUE CONVERTER

件号 ITEM	部件号 PART NO.	版本 VER	零件名称	PART NAME	数量 Q'TY	服务代码 S.C	适用机号 SERIAL NO.	互换性 IA	可替换零件号 REPLACEABLE
01	10A0010	001	弹性板	PLATE	1				
02	47A0002	001	罩轮	IMPELLER COVER	1				
03	05B0004	001	螺柱	STUD	12				
04	52C0183	000	涡轮组	TURBINE GP	1	Z			
05	56A0004	001	圆垫板	PLATE	1				
06	00B0011	000	螺栓	BOLT	6				
07	06B0008	000	垫圈	WASHER	18				
08	21B0001	000	球轴承 6210	BALL BEARING	1				
09	00B0102	000	螺栓	BOLT	36				
10	03B0021	000	螺母	NUT	24				
11	06B0006	000	垫圈	WASHER	46				
12	03B0053	000	螺母	NUT	12				
13	06B0002	000	垫圈	WASHER	21				
14	00B0058	000	螺栓	BOLT	11				
15	81A0005	001	衬垫	LINER	1				
16	12D0002	001	弹性板总成	PLATE AS	1				
17	00B0007	000	螺栓	BOLT	8				
18	11A3536	001	垫板	PLATE	1				
19	82A0732	001	衬垫	LINER	1				
21	70A0404	001	壳体	HOUSING	1				
22	47A0003	000	导向轮	GUIDE WHEEL	1				
23	21B0002	000	球轴承 6017	BALL BEARING	2				
24	00A0170	001	油温表接头	CONNECTOR	1				
25	41A0363	000	齿轮	GEAR	1				
26	80A0006	000	密封环	SEAL RING	2				
27	00B0012	000	螺栓	BOLT	9				
28	71A0864	002	导轮座	STATOR SUPPORT	1				
29	12B0144	000	O 形密封圈	O-RING	2				
30	03A0019	003	管接头	CONNECTOR	2				
31	05A0008	001	堵头	PLUG	1				
32	07B0001	000	挡圈	SNAP RING	1				
33	56A1622	000	垫片	GASKET	1				
34	47A0212	001	泵轮	PUMP	1				
35	21A0005	001	阀盖	VALVE CAP	1				
36	10B0001	001	弹簧	SPRING	1				
37	13A0011	001	压板	PLATE	1				
38	10B0002	001	弹簧	SPRING	1				
39	65A0001	001	阀杆	SPOOL	1				
40	65A0002	001	阀杆	VALVE STEM	1				
41	12B0291	000	O 形密封圈	O-RING	1				
42	00A0002	001	接头	CONNECTOR	1				
43	74A4759	000	铭牌	NAMEPLATE	1				
44	09B0002	000	铆钉	RIVET	4				

52C0002 013 变矩器
TORQUE CONVERTER

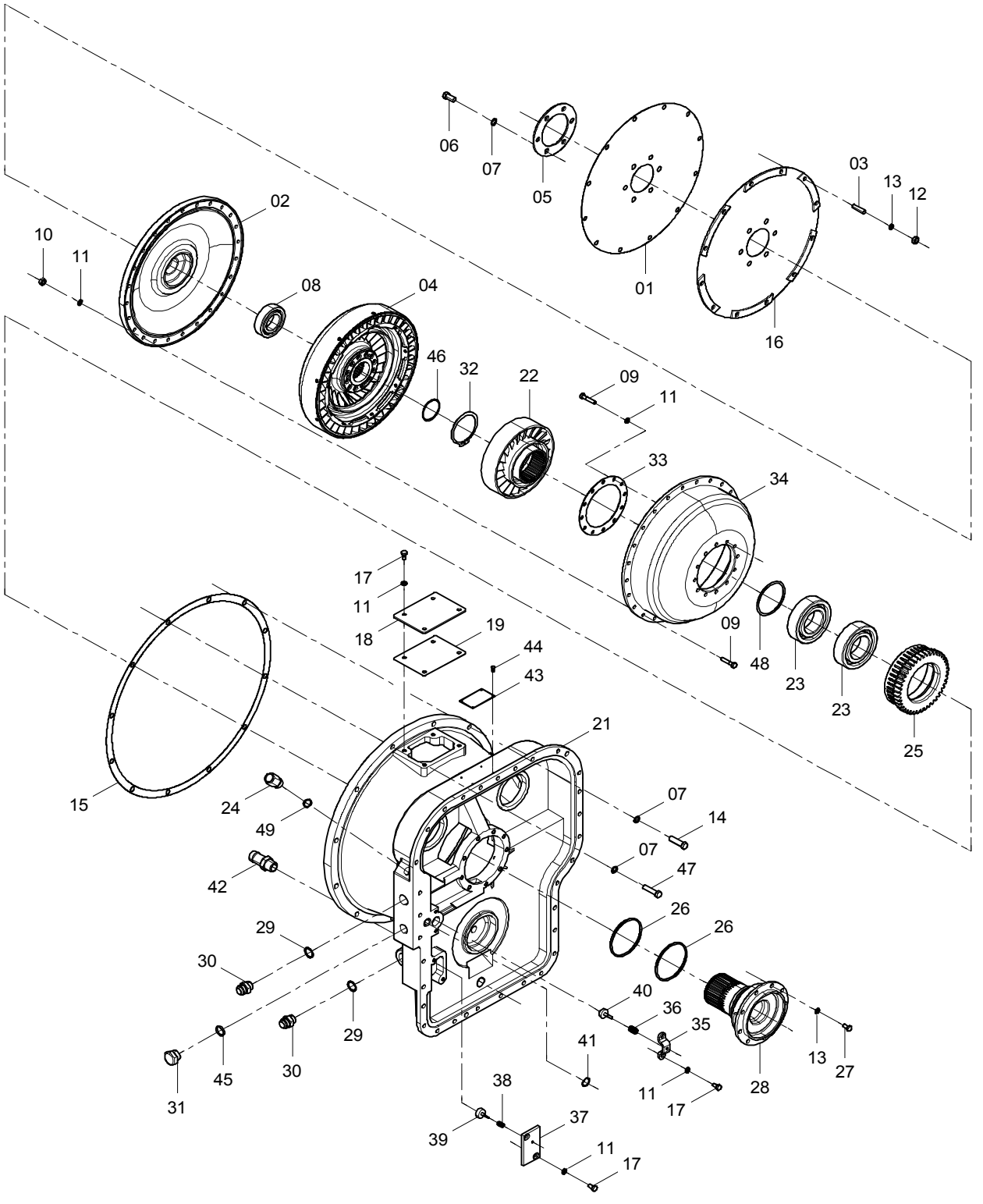

52C0002 013 变矩器 TORQUE CONVERTER

件号 ITEM	部件号 PART NO.	版本 VER	零件名称	PART NAME	数量 Q'TY	服务代码 S.C	适用机号 SERIAL NO.	互换性 IA	可替换零件号 REPLACEABLE
45	12B0379	000	O形密封圈	O-RING	1				
46	28C0093	002	调整垫组件	SHIM GP	1	Z			
47	00B0013	000	螺栓	BOLT	1				
48	28C0092	002	调整垫组件	SHIM GP	1	Z			
49	12B0339	000	O形密封圈	O-RING	1				

52C0183 000 涡轮组

TURBINE GP

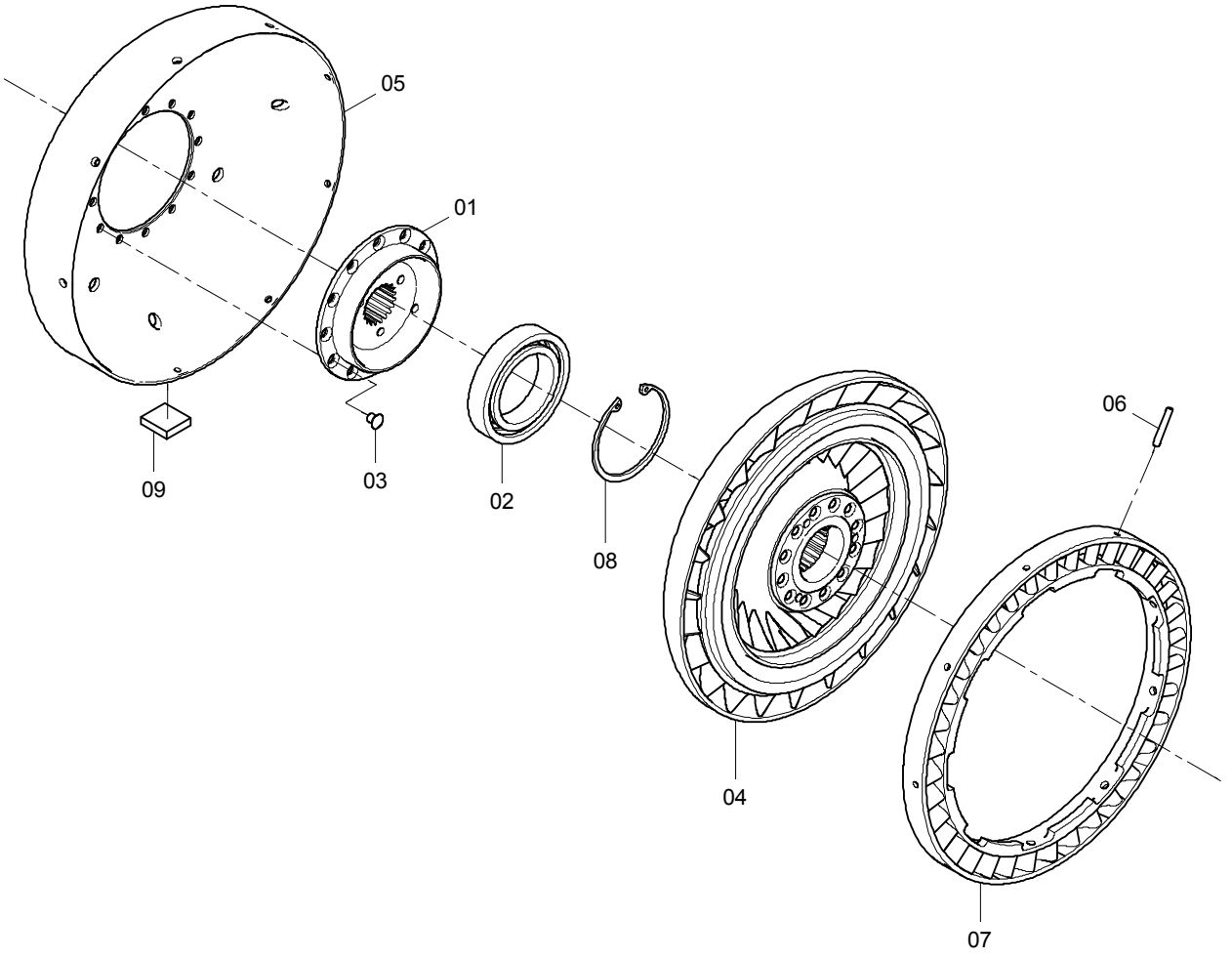

52C0183 000 涡轮组 TURBINE GP

件号 ITEM	部件号 PART NO.	版本 VER	零件名称	PART NAME	数量 Q'TY	服务代码 S.C	适用机号 SERIAL NO.	互换性 IA	可替换零件号 REPLACEABLE
01	45A0001	001	涡轮毂	TURBO HUB	1				
02	21B0015	000	球轴承 6013	BALL BEARING	1				
03	09B0003	000	铆钉	RIVET	12				
04	38C0283	000	II 涡轮	TURBINE II	1				
05	47A0005	001	涡轮罩	COVER	1				
06	60A0010	002	销	PIN	9				
07	47A0006	001	I 涡轮	TURBINE	1				
08	07B0420	001	挡圈	SNAP RING	1				
09	57A0075	000	平衡片	BALANCE WASHER	1				

28C0093 002 调整垫组件

SHIM GP

件号 ITEM	部件号 PART NO.	版本 VER	零件名称	PART NAME	数量 Q'TY	服务代码 S.C	适用机号 SERIAL NO.	互换性 IA	可替换零件号 REPLACEABLE
1	57A0679	001	调整垫 Δ=0.5	SHIM	1				
2	57A0680	001	调整垫 Δ=0.8	SHIM	1				
3	57A0786	001	调整垫 Δ=1.0	SHIM	1				
4	57A0787	001	调整垫 Δ=1.1	SHIM	1				
5	57A0681	001	调整垫 Δ=1.2	SHIM	1				
6	57A0745	001	调整垫 Δ=1.3	SHIM	1				
7	57A0746	001	调整垫 Δ=1.4	SHIM	1				
8	57A0682	001	调整垫 Δ=1.5	SHIM	1				
9	57A0748	001	调整垫 Δ=1.6	SHIM	1				
10	57A0749	001	调整垫 Δ=1.7	SHIM	1				
11	57A0750	001	调整垫 Δ=1.8	SHIM	1				
12	57A0788	001	调整垫 Δ=1.9	SHIM	1				
13	57A0789	001	调整垫 Δ=2.0	SHIM	1				
14	57A0790	001	调整垫 Δ=2.1	SHIM	1				
15	57A0791	001	调整垫 Δ=2.2	SHIM	1				

28C0092 002 调整垫组件

SHIM GP

件号 ITEM	部件号 PART NO.	版本 VER	零件名称	PART NAME	数量 Q'TY	服务代码 S.C	适用机号 SERIAL NO.	互换性 IA	可替换零件号 REPLACEABLE
1	57A0677	001	调整垫 Δ=1.1	SHIM	1				
2	57A0678	001	调整垫 Δ=1.2	SHIM	1				
3	57A0743	001	调整垫 Δ=1.3	SHIM	1				
4	57A0676	001	调整垫 Δ=1.0	SHIM	1				

42C0353 009 变速箱

TRANSMISSION

件号 ITEM	部件号 PART NO.	版本 VER	零件名称	PART NAME	数量 Q'TY	服务代码 S.C	适用机号 SERIAL NO.	互换性 IA	可替换零件号 REPLACEABLE
1	42C0353(A)		变速箱	TRANSMISSION	1				
2	42C0353(B)		变速箱	TRANSMISSION	1				
3	42C0353(C)		变速箱	TRANSMISSION	1				

注：该系统无装配图，具体装配请参考表中各部件装配图。
Note: No assembly diagram is provided for this system. Please refer to the assembly diagrams of those components in the table for assembly details.

42C0353(A) 变速箱

TRANSMISSION

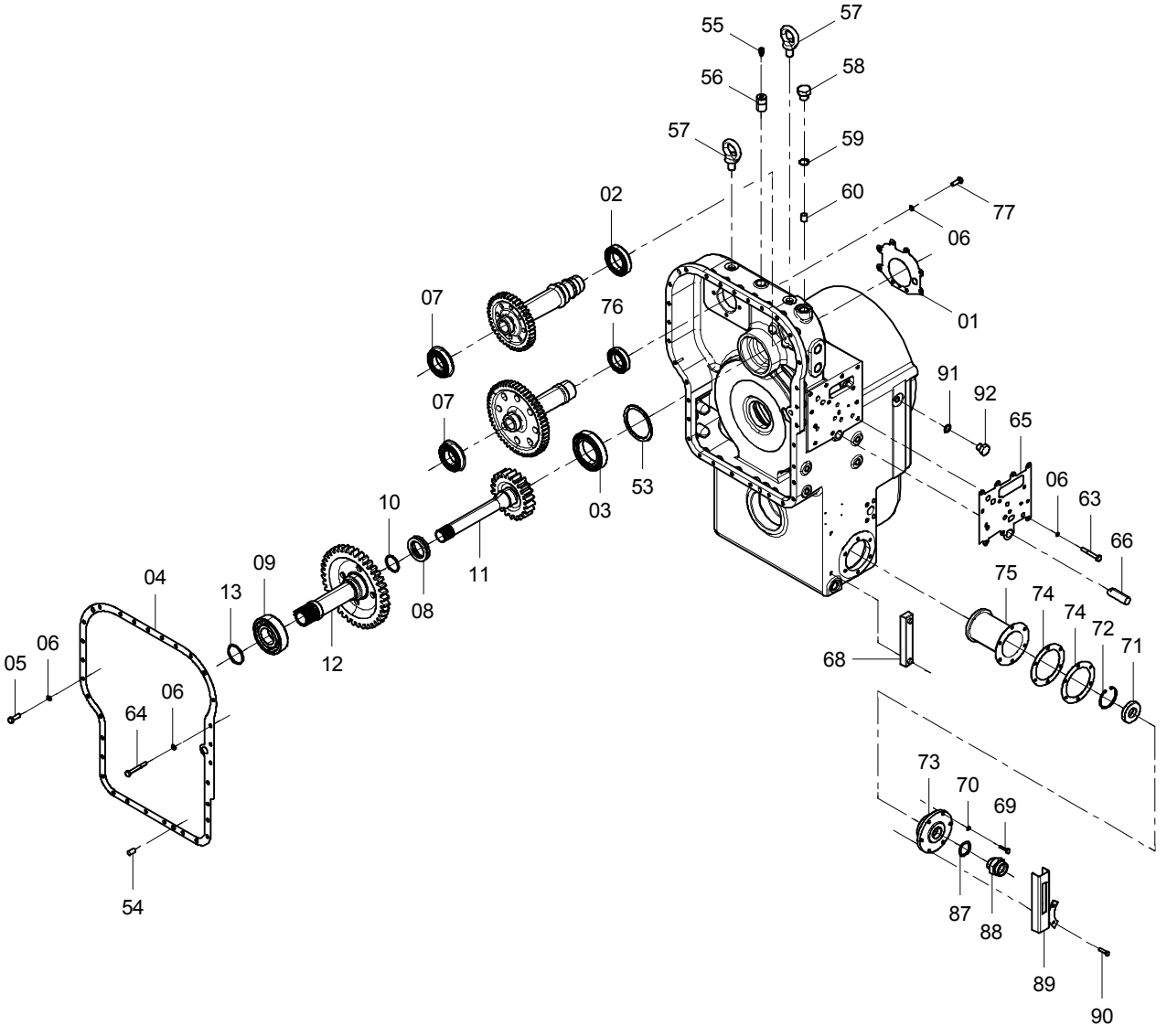

42C0353(A) 变速箱 TRANSMISSION

件号 ITEM	部件号 PART NO.	版本 VER	零件名称	PART NAME	数量 Q'TY	服务代码 S.C	适用机号 SERIAL NO.	互换性 IA	可替换零件号 REPLACEABLE
1	80A0013	001	密封垫片	GASKET	1				
2	21B0005	000	球轴承 6012	BALL BEARING	1				
3	21B0006	000	球轴承 6311	BALL BEARING	1				
4	80A0014	002	密封圈	SEAL RING	1				
5	00B0002	000	螺栓	BOLT	28				
6	06B0002	000	垫圈	WASHER	31				
7	21B0023	003	日本 NSK6210NR	BEARING	2				
8	26B0002	000	推力球轴承 51111	BALL BEARING	1				
9	21B0007	000	球轴承 6016	BALL BEARING	1				
10	80A0015	001	油封环	SEAR RING	1				
11	40A0004	005	输入一级齿轮	INPUT GEAR	1				
12	40A0005	004	输入二级齿轮	INPUT GEAR	1				
13	80A0016	001	油封环	SEAL RING	1				
53	28C0089	003	调整垫组件	SHIM GP	1	Z			
54	60A0037	001	圆柱销	PIN	2				
55	38C0293	000	呼吸器	RESPIRATOR	1				
56	10D5494	000	透气管	BREATHER PIPE	1				
57	04B0087	000	螺钉	SCREW	2				
58	05A0008	001	堵头	PLUG	1				
59	12B0379	000	O 形密封圈	O-RING	1				
60	60A0038	002	圆柱堵塞	PLUG	1				
63	00B0018	000	螺栓	BOLT	13				
64	01B0028	000	螺栓	BOLT	3				
65	82A0025	002	密封垫	GASKET	1				
66	60A0040	001	圆柱销	PIN	1				
68	44C0528	001	液位计	DIPSTICK	1				
69	00B0020	000	螺栓	BOLT	6				
70	06B0006	000	垫圈	WASHER	23				
71	43B0003	001	磁铁	MAGNET	1				
72	07B0012	000	挡圈	SNAP RING	1				
73	53A0930	001	密封压盖	CAP	1				
74	56A0032	001	垫片	SHIM	2				
75	53C0027	000	滤油器	OIL FILTER	1				
76	21B0013	000	球轴承 6010	BALL BEARING	1				
77	04B0022	000	螺钉	SCREW	4				
87	06B0293	000	垫圈	WASHER	1				
88	00A3383	001	接头	CONNECTOR	1				
89	27A0834	002	盖板	COVER	1				
90	00B0102	000	螺栓	BOLT	2				
91	06B0119	000	垫圈	WASHER	1				
92	05A0802	000	堵头	PLUG	1				

42C0353(B) 变速箱

TRANSMISSION

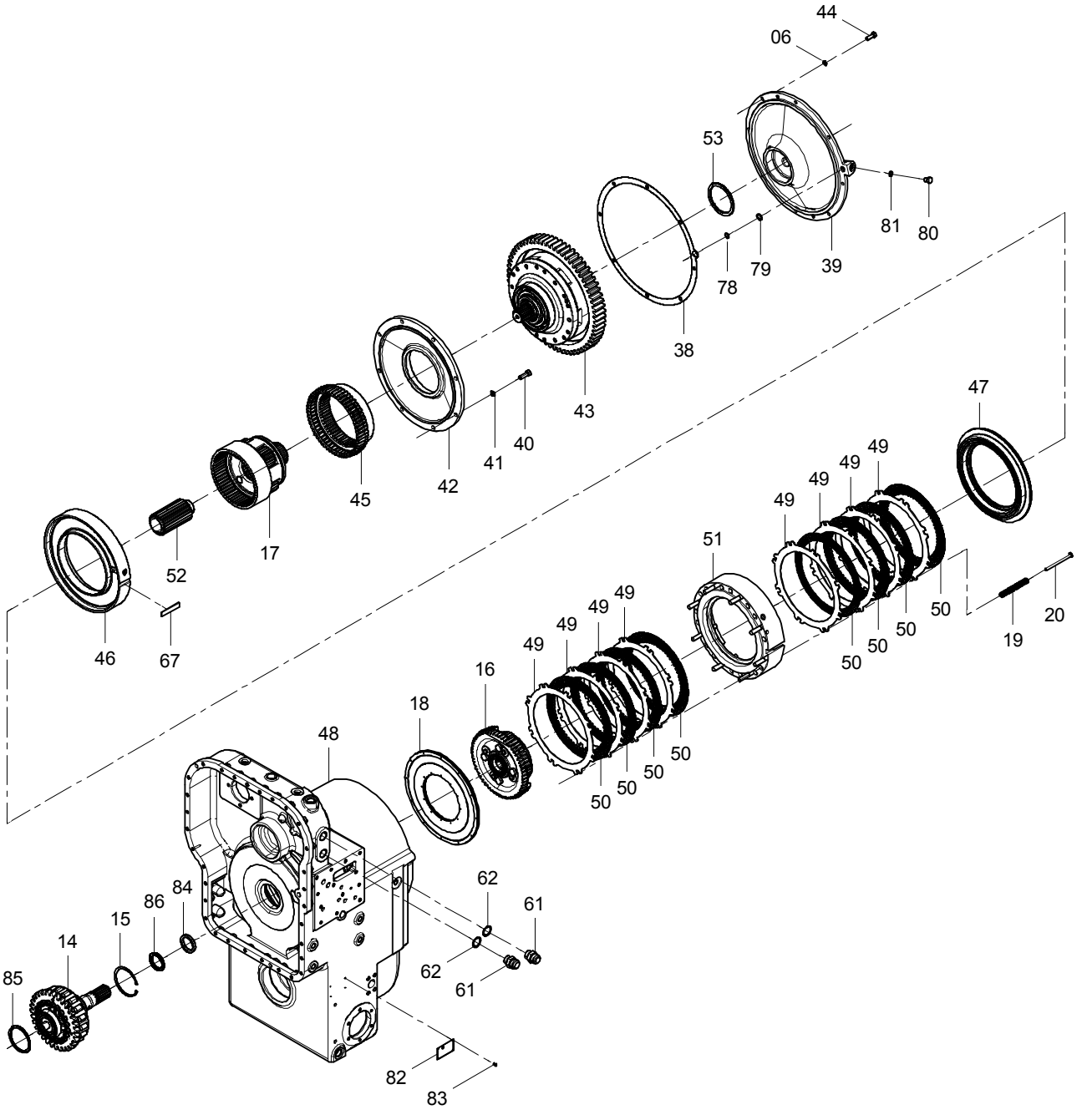

42C0353(B) 变速箱 TRANSMISSION

件号 ITEM	部件号 PART NO.	版本 VER	零件名称	PART NAME	数量 Q'TY	服务代码 S.C	适用机号 SERIAL NO.	互换性 IA	可替换零件号 REPLACEABLE
6	06B0002	000	垫圈	WASHER	8				
14	52C0071	001	超越离合器	OVERRUN CLUTCH	1	Z			
15	07B0011	000	挡圈	SNAP RING	1				
16	42C0094	002	倒档行星架组件	REVERSE PLANET CARRIER	1	Z			
17	42C0349	001	行星轮架	PLANETARY CARRIER	1	Z			
18	42C0013	001	倒挡活塞总成	REVERSE PISTON AS	1				
19	75A0009	001	弹簧	SPRING	15				
20	60A0036	001	弹簧销轴	PIN	15				
38	80A0098	001	密封垫	GASKET	1				
39	53A0171	005	端盖	COVER	1				
40	00B0121	000	螺栓	BOLT	8				
41	06B0008	000	垫圈	WASHER	16				
42	53A0029	001	中盖	COVER	1				
43	42C0096	001	直接档组件	DIRECT DRIVE GP	1	Z			
44	00B0019	000	螺栓	BOLT	8				
45	41A0013	007	一档内齿圈	RING GEAR	1				
46	42C0011	001	一挡油缸总成	1ST SPEED CLUTCH PISTON AS	1				
47	42C0012	001	一档活塞总成	PISTON AS	1				
48	52C0173	003	箱体	HOUSING	1				
49	56A0030	004	倒档一档从动片	DRIVEN DISK	8				
50	37C0002	004	倒挡一档主动片总成	DRIVE DISK	8				
51	52C0005	001	摩擦片隔离架总成	CARRIER AS	1				
52	41A0009	006	太阳轮	SUN GEAR	1				
53	28C0089	003	调整垫组件	SHIM GP	1	Z			
61	03A0019	003	管接头	CONNECTOR	2				
62	12B0144	000	O形密封圈	O-RING	2				
67	10A0065	003	固定板	PLATE	1				
78	56A1872	000	环圈	COLLAR	1				
79	12B0040	000	O形圈	O-RING	1				
80	03B0080	001	螺塞	PLUG	1				
81	12B0351	000	O形密封圈	O-RING	1				
82	74A4381	001	铭牌	NAMEPLATE	1				
83	09B0002	000	铆钉	RIVET	4				
84	55A0060	002	间隔套	SPACER SLEEVE	1				
85	28C0102	001	调整垫圈	WASHER	1	Z			
86	28C0103	001	调整垫圈	WASHER	1	Z			

42C0353(C) 变速箱

TRANSMISSION

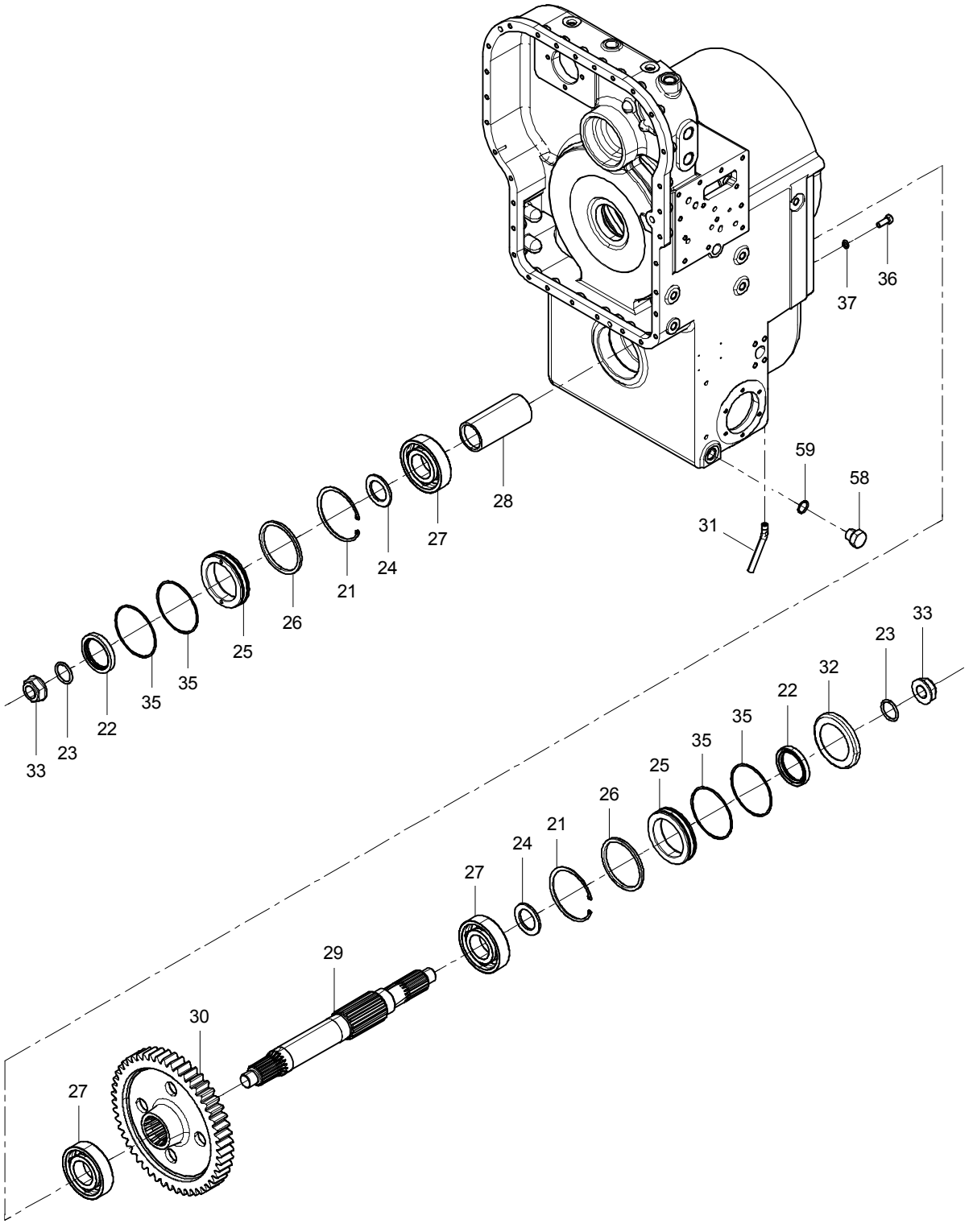

42C0353(C) 变速箱 TRANSMISSION

件号 ITEM	部件号 PART NO.	版本 VER	零件名称	PART NAME	数量 Q'TY	服务代码 S.C	适用机号 SERIAL NO.	互换性 IA	可替换零件号 REPLACEABLE
21	07B0009	000	挡圈	SNAP RING	2				
22	13B0169	002	油封	OIL SEAL	2				
23	12B0105	000	O形圈	O-RING	2				
24	55A0061	003	隔套	SPACER SLEEVE	2				
25	71A0117	003	油封座	OIL SEAL SEAT	2				
26	56A0027	001	垫圈	WASHER	2				
27	21B0008	000	球轴承 6312	BALL BEARING	3				
28	55A1094	002	轴套	BUSHING	1				
29	62A0011	007	输出轴	OUTPUT SHAFT	1				
30	40A0006	006	输出轴齿轮	OUTPUT SHAFT GEAR	1				
31	01A0014	002	泄油管	DRAIN PIPE	1				
32	53A1169	000	挡油盖	OIL SHIELD	1				
33	34C0608	002	锁紧螺母	LOCKNUT	2				
35	12B0034	000	O形圈	O-RING	4				
36	00B0025	000	螺栓	BOLT	4				
37	06B0013	000	垫圈	WASHER	4				
58	05A0008	001	堵头	PLUG	1				
59	12B0379	000	O形密封圈	O-RING	1				

28C0089 003 调整垫组件

SHIM GP

件号 ITEM	部件号 PART NO.	版本 VER	零件名称	PART NAME	数量 Q'TY	服务代码 S.C	适用机号 SERIAL NO.	互换性 IA	可替换零件号 REPLACEABLE
1	57A0662	001	调整垫圈 Δ=1.0	SHIM	1				
2	57A0663	001	调整垫圈 Δ=1.1	SHIM	1				
3	57A0664	001	调整垫圈 Δ=1.2	SHIM	1				
4	57A0665	001	调整垫圈 Δ=1.3	SHIM	1				
5	57A0666	001	调整垫圈 Δ=1.4	SHIM	1				
6	57A0667	001	调整垫圈 Δ=1.5	SHIM	1				
7	57A0668	001	调整垫圈 Δ=1.6	SHIM	1				
8	57A0669	001	调整垫圈 Δ=1.7	SHIM	1				
9	57A0670	001	调整垫圈 Δ=1.8	SHIM	1				
10	57A0671	001	调整垫圈 Δ=1.9	SHIM	1				
11	57A0672	001	调整垫圈 Δ=2.0	SHIM	1				
12	57A0673	001	调整垫圈 Δ=2.1	SHIM	1				
13	57A0674	001	调整垫圈 Δ=2.2	SHIM	1				
14	57A0675	001	调整垫圈 Δ=2.3	SHIM	1				
15	57A0853	001	调整垫圈 Δ=1.05	WASHER	1				
16	57A0854	001	调整垫圈 Δ=1.15	WASHER	1				
17	57A0856	001	调整垫圈 Δ=1.25	WASHER	1				
18	57A0857	001	调整垫圈 Δ=1.35	WASHER	1				
19	57A0858	001	调整垫圈 Δ=1.45	WASHER	1				
20	57A0859	001	调整垫圈 Δ=1.55	WASHER	1				
21	57A0860	001	调整垫圈 Δ=1.65	WASHER	1				
22	57A0861	001	调整垫圈 Δ=1.75	WASHER	1				
23	57A0862	001	调整垫圈 Δ=1.85	WASHER	1				
24	57A0863	001	调整垫圈 Δ=1.95	WASHER	1				
25	57A0864	001	调整垫圈 Δ=2.05	WASHER	1				
26	57A0865	001	调整垫圈 Δ=2.15	WASHER	1				
27	57A0866	001	调整垫圈 Δ=2.25	WASHER	1				

28C0102 001 调整垫圈

WASHER

件号 ITEM	部件号 PART NO.	版本 VER	零件名称	PART NAME	数量 Q'TY	服务代码 S.C	适用机号 SERIAL NO.	互换性 IA	可替换零件号 REPLACEABLE
1	57A0841	001	调整垫圈 Δ=0.85	WASHER	1				
2	57A0842	001	调整垫圈 Δ=1.00	WASHER	1				
3	57A0843	001	调整垫圈 Δ=1.15	WASHER	1				
4	57A0844	001	调整垫圈 Δ=1.30	WASHER	1				
5	57A0846	001	调整垫圈 Δ=1.45	WASHER	1				
6	57A0847	001	调整垫圈 Δ=1.60	WASHER	1				
7	57A0848	001	调整垫圈 Δ=1.75	WASHER	1				
8	57A0849	001	调整垫圈 Δ=1.90	WASHER	1				
9	57A0850	001	调整垫圈 Δ=2.05	WASHER	1				
10	57A0851	001	调整垫圈 Δ=2.20	WASHER	1				
11	57A0852	001	调整垫圈 Δ=2.35	WASHER	1				

28C0103 001 调整垫圈

WASHER

件号 ITEM	部件号 PART NO.	版本 VER	零件名称	PART NAME	数量 Q'TY	服务代码 S.C	适用机号 SERIAL NO.	互换性 IA	可替换零件号 REPLACEABLE
1	57A0867	001	调整垫圈 Δ=1.20	WASHER	1				
2	57A0868	001	调整垫圈 Δ=1.35	WASHER	1				
3	57A0869	001	调整垫圈 Δ=1.50	WASHER	1				
4	57A0870	001	调整垫圈 Δ=1.65	WASHER	1				
5	57A0871	001	调整垫圈 Δ=1.80	WASHER	1				
6	57A0872	001	调整垫圈 Δ=1.95	WASHER	1				
7	57A0873	001	调整垫圈 Δ=2.10	WASHER	1				
8	57A0874	001	调整垫圈 Δ=2.25	WASHER	1				
9	57A0875	001	调整垫圈 Δ=2.40	WASHER	1				
10	57A0876	001	调整垫圈 Δ=2.55	WASHER	1				
11	57A0877	001	调整垫圈 Δ=2.70	WASHER	1				
12	57A0878	001	调整垫圈 Δ=2.85	WASHER	1				
13	57A0879	001	调整垫圈 Δ=3.00	WASHER	1				
14	57A0880	001	调整垫圈 Δ=3.15	WASHER	1				
15	57A0881	001	调整垫圈 Δ=3.30	WASHER	1				

52C0071 001 超越离合器

OVERRUN CLUTCH

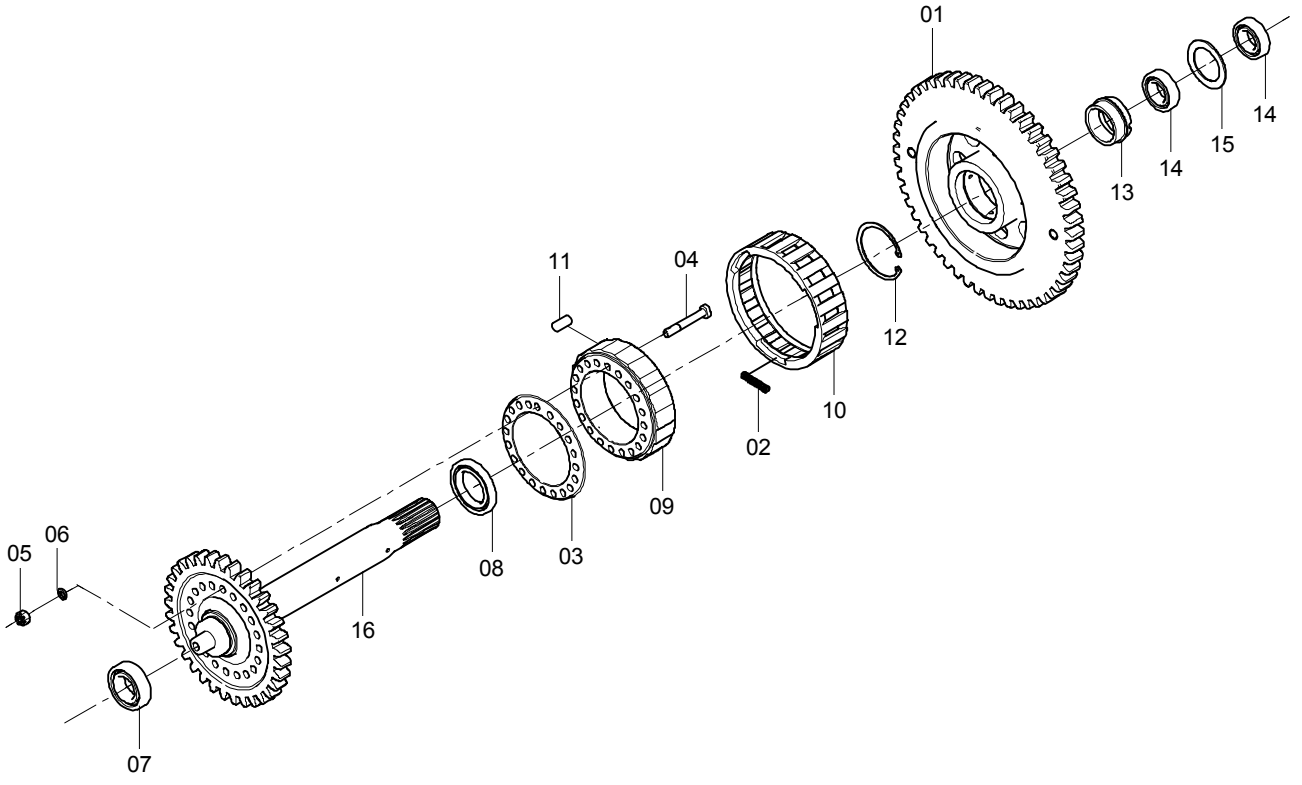

52C0071 001 超越离合器 OVERRUN CLUTCH

件号 ITEM	部件号 PART NO.	版本 VER	零件名称	PART NAME	数量 Q'TY	服务代码 S.C	适用机号 SERIAL NO.	互换性 IA	可替换零件号 REPLACEABLE
01	41A0122	006	外环齿轮	GEAR	1				
02	75A0011	001	弹簧	SPRING	3				
03	53A0393	002	压盖	CAP	1				
04	61A0034	001	螺栓	BOLT	20				
05	03B0035	000	螺母	NUT	20				
06	06B0002	000	垫圈	WASHER	20				
07	21B0011	000	球轴承 6211	BALL BEARING	1				
08	21B0013	000	球轴承 6010	BALL BEARING	1				
09	47A0047	003	内环凸轮	CAM	1				
10	56A0310	004	隔离环	SPACER RING	1				
11	60A0712	003	滚柱	ROLLER	18				
12	07B0023	000	挡圈	SNAP RING	1				
13	55A0058	001	隔离套	SPACER SLEEVE	1				
14	21B0001	000	球轴承 6210	BALL BEARING	2				
15	55A0059	001	间隔套	SPACER SLEEVE	1				
16	44A0014	005	中间输入轴	INPUT SHAFT	1				

42C0094 002 倒档行星架组件

REVERSE PLANET CARRIER

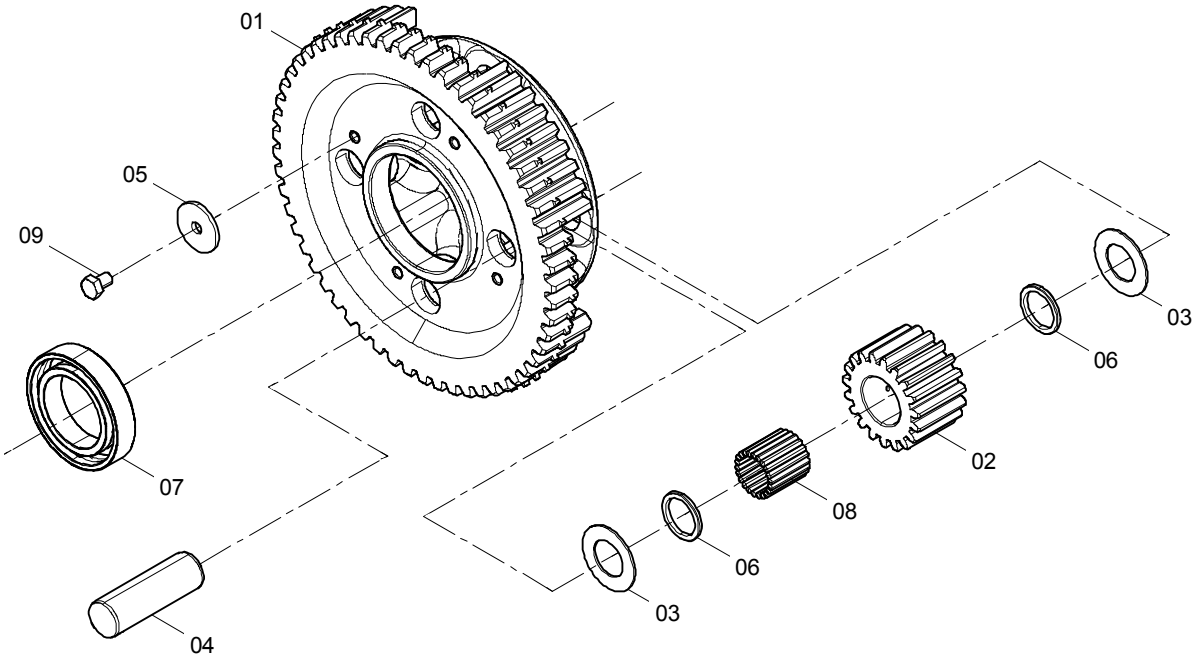

42C0094 002 倒档行星架组件 REVERSE PLANET CARRIER

件号 ITEM	部件号 PART NO.	版本 VER	零件名称	PART NAME	数量 Q'TY	服务代码 S.C	适用机号 SERIAL NO.	互换性 IA	可替换零件号 REPLACEABLE
01	62A0007	003	倒档行星架	REVERSE PLANET CARRIER	1				
02	41A0104	006	行星轮	PLANETARY GEAR	4				
03	57A0021	001	垫片	SHIM	8				
04	60A0415	003	倒档行星轴	REVERSE PLANET SHAFT	4				
05	57A0022	001	止动垫圈	PLAIN WASHER	4				
06	55A0064	001	隔套	SPACER SLEEVE	8				
07	21B0013	000	球轴承 6010	BALL BEARING	1				
08	20B0015	000	滚针	ROLLING NEEDLE	88				
09	00B0026	000	螺栓	BOLT	4				

42C0349 001 行星轮架

PLANETARY CARRIER

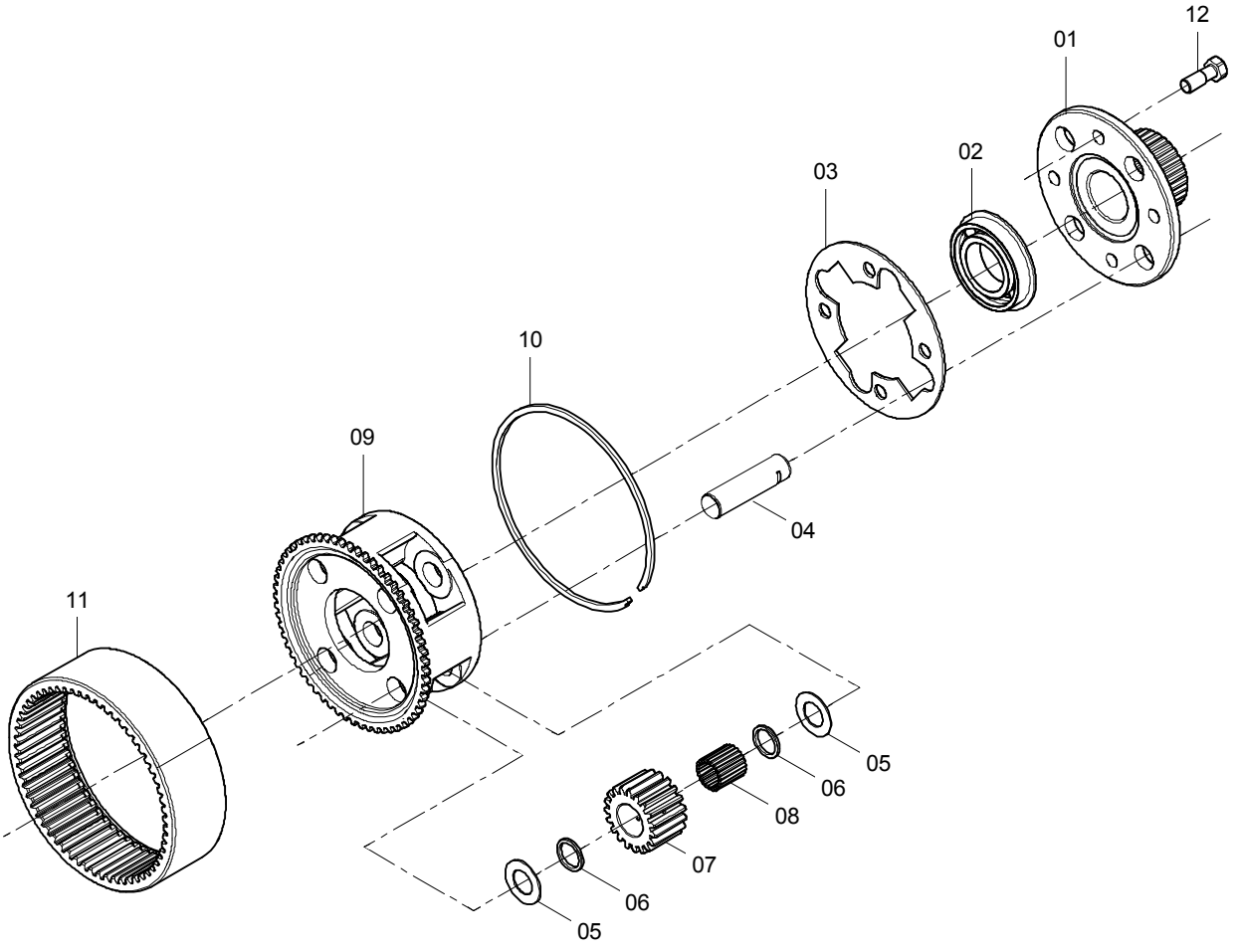

42C0349 001 行星轮架 PLANETARY CARRIER

件号 ITEM	部件号 PART NO.	版本 VER	零件名称	PART NAME	数量 Q'TY	服务代码 S.C	适用机号 SERIAL NO.	互换性 IA	可替换零件号 REPLACEABLE
01	53A1160	001	直接档连接盘	PLATE	1				
02	21B0023	003	日本 NSK6210NR	BEARING	1				
03	56A0029	002	止动盘	THRUST PLATE	1				
04	60A0416	003	一档行星轴	PLANET SHAFT	4				
05	57A0021	001	垫片	SHIM	8				
06	55A0064	001	隔套	SPACER SLEEVE	8				
07	41A0104	006	行星轮	PLANETARY GEAR	4				
08	20B0015	000	滚针	ROLLING NEEDLE	88				
09	41A0352	001	行星轮架	PLANETARY CARRIER	1				
10	76A0009	001	挡圈	SNAP RING	1				
11	41A0010	006	倒档内齿圈	GEAR RING	1				
12	00B0640	002	螺栓	BOLT	4				

42C0096 001 直接档组件

DIRECT DRIVE GP

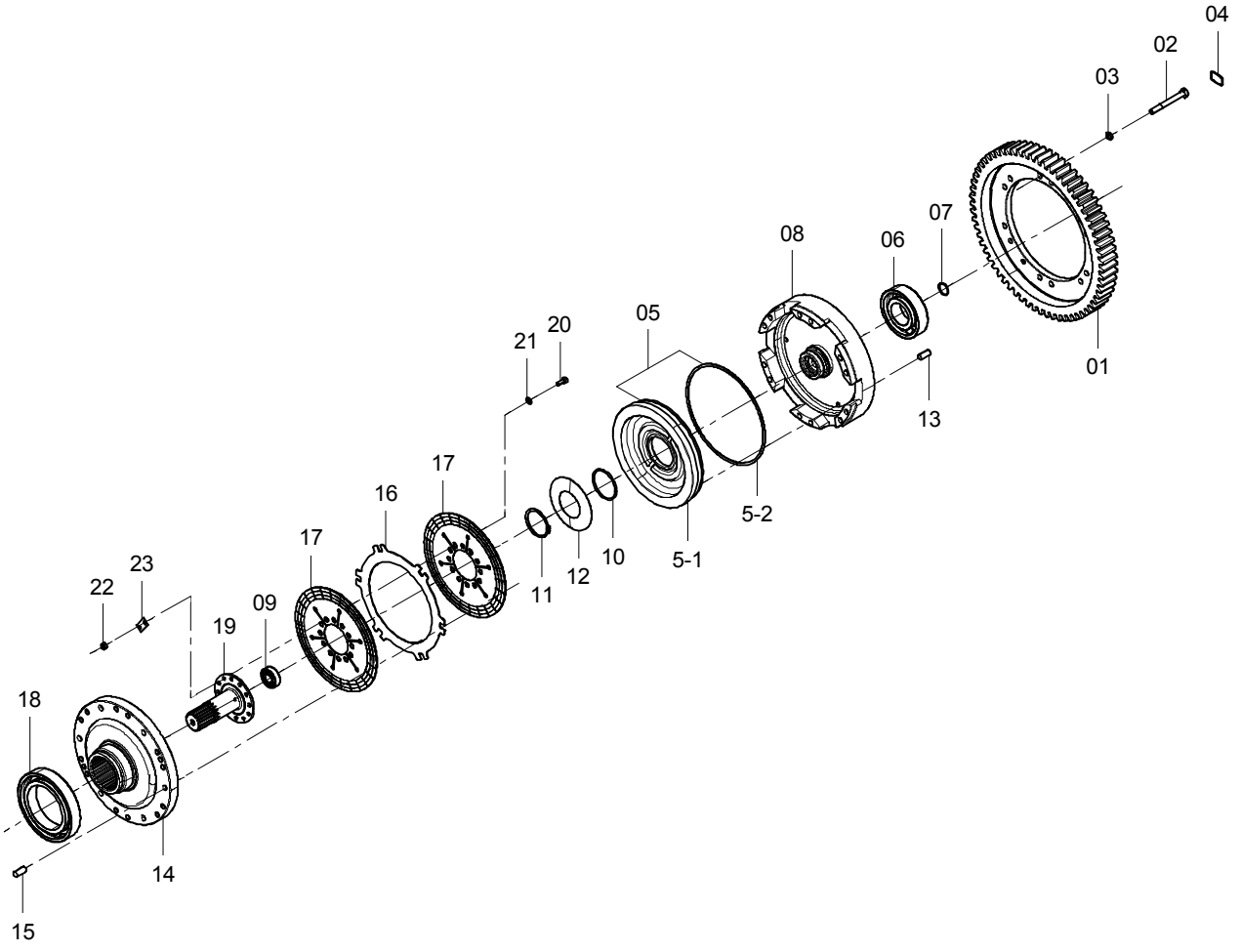

42C0096 001 直接档组件 DIRECT DRIVE GP

件号 ITEM	部件号 PART NO.	版本 VER	零件名称	PART NAME	数量 Q'TY	服务代码 S.C	适用机号 SERIAL NO.	互换性 IA	可替换零件号 REPLACEABLE
01	41A0011	005	中间输出轴齿轮	SHAFT GEAR	1				
02	02B0002	000	螺栓	BOLT	12				
03	06B0008	000	垫圈	WASHER	12				
04	77A0014	000	铁丝	WIRE	6				
05	42C0009	001	直接挡活塞总成	DIRECT DRIVE PISTON AS	1				
5-1	50A0003	002	活塞体	PISTON	1				
5-2	80A0022	001	密封圈	SEAL RING	1				
06	21B0006	000	球轴承 6311	BALL BEARING	1				
07	80A0020	001	油封环	SEAL RING	1				
08	39A0005	004	直接挡油缸	DIRECT DRIVE CLUTCH PISTON	1				
09	21B0009	000	球轴承 6204	BALL BEARING	1				
10	80A0019	001	油封环	SEAL RING	1				
11	07B0010	000	挡圈	SNAP RING	1				
12	75A0008	002	碟形弹簧	DISK SPRING	1				
13	08B0018	000	销	PIN	3				
14	52A0017	002	直接挡受压盘	CARRIER PLATE	1				
15	60A0046	001	圆柱销	PIN	6				
16	56A0028	001	直接挡从动片	DRIVEN PLATE	1				
17	37C0001	002	直接挡主动片总成	FRICTION PLATE	2				
18	21B0010	000	球轴承 6022	BALL BEARING	1				
19	62A0010	002	直接档轴	SHAFT	1				
20	00B0075	000	螺栓	BOLT	12				
21	06B0005	000	垫圈	WASHER	12				
22	03B0021	000	螺母	NUT	12				
23	10A0063	002	扣紧片	FASTENER	6				

11C0718 002 变速泵

GEAR SHIFT PUMP

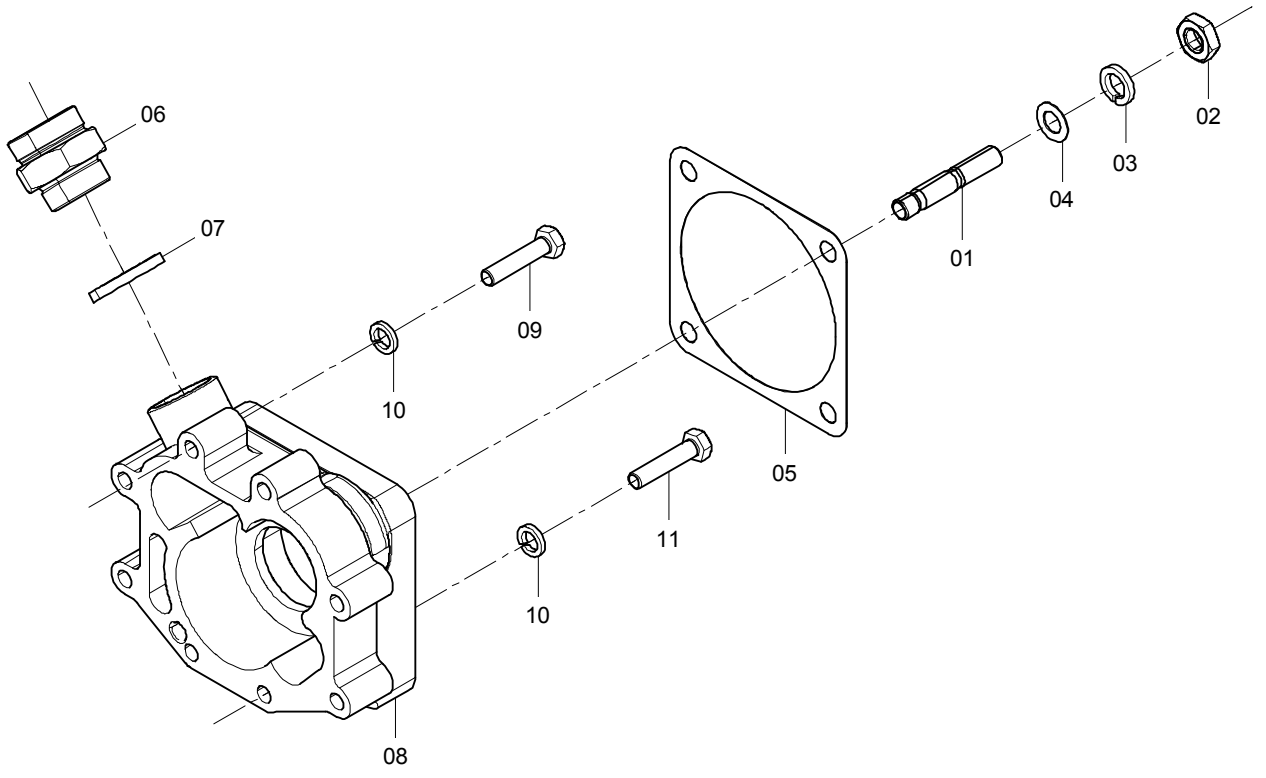

11C0718 002 变速泵 GEAR SHIFT PUMP

件号 ITEM	部件号 PART NO.	版本 VER	零件名称	PART NAME	数量 Q'TY	服务代码 S.C	适用机号 SERIAL NO.	互换性 IA	可替换零件号 REPLACEABLE
01	05B0024	000	螺柱	STUD	4				
02	03B0173	000	螺母	NUT	4				
03	06B0008	000	垫圈	WASHER	4				
04	06B0020	000	垫圈	WASHER	4				
05	80A0010	003	密封垫片	GASKET	1				
06	00A3383	001	接头	CONNECTOR	1				
07	06B0293	000	垫圈	WASHER	1				
08	11C0700	001	变速泵	GEAR SHIFT PUMP	1				
09	00B0064	000	螺栓	BOLT	6				
10	06B0002	000	垫圈	WASHER	8				
11	01B0033	000	螺栓	BOLT	2				

24C0304 000 变速操纵总成

SHIFT CONTROL SYSTEM

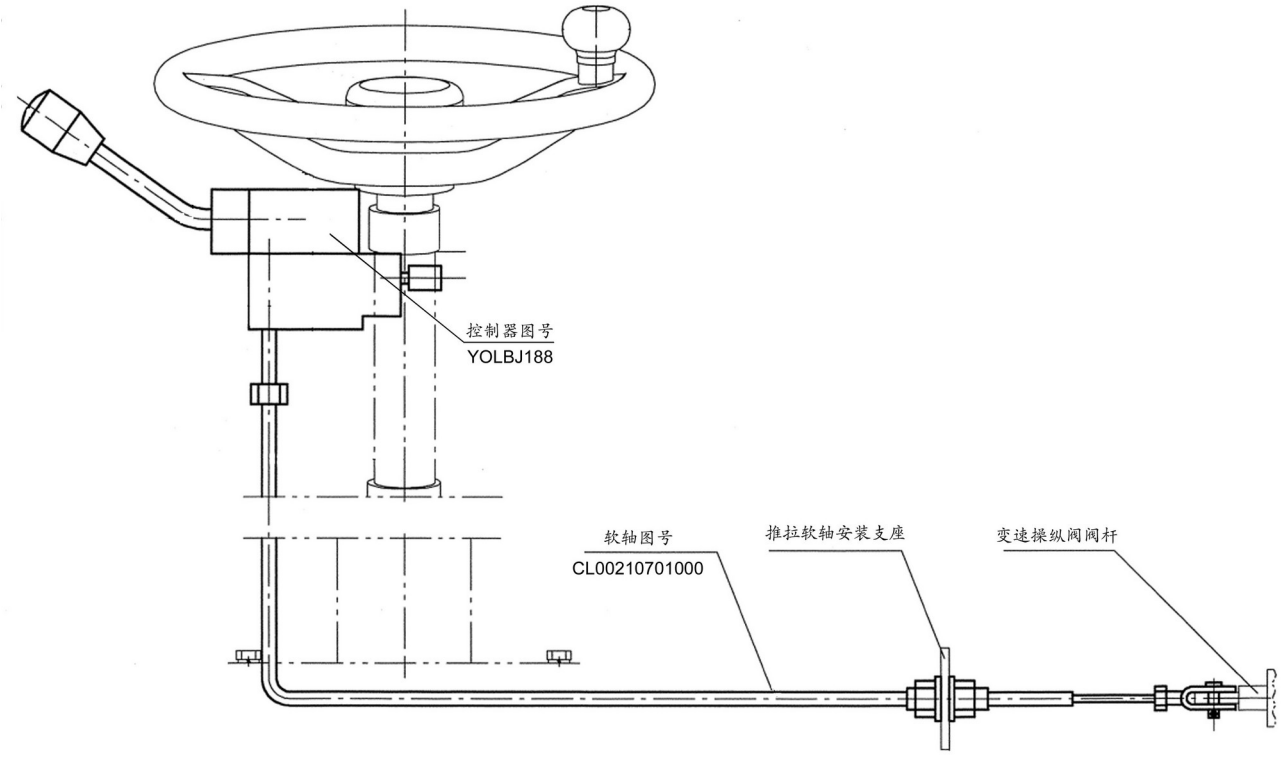

液压系统 HYDRAULIC SYSTEM

15E0886 001 液压系统

HYDRAULIC SYSTEM

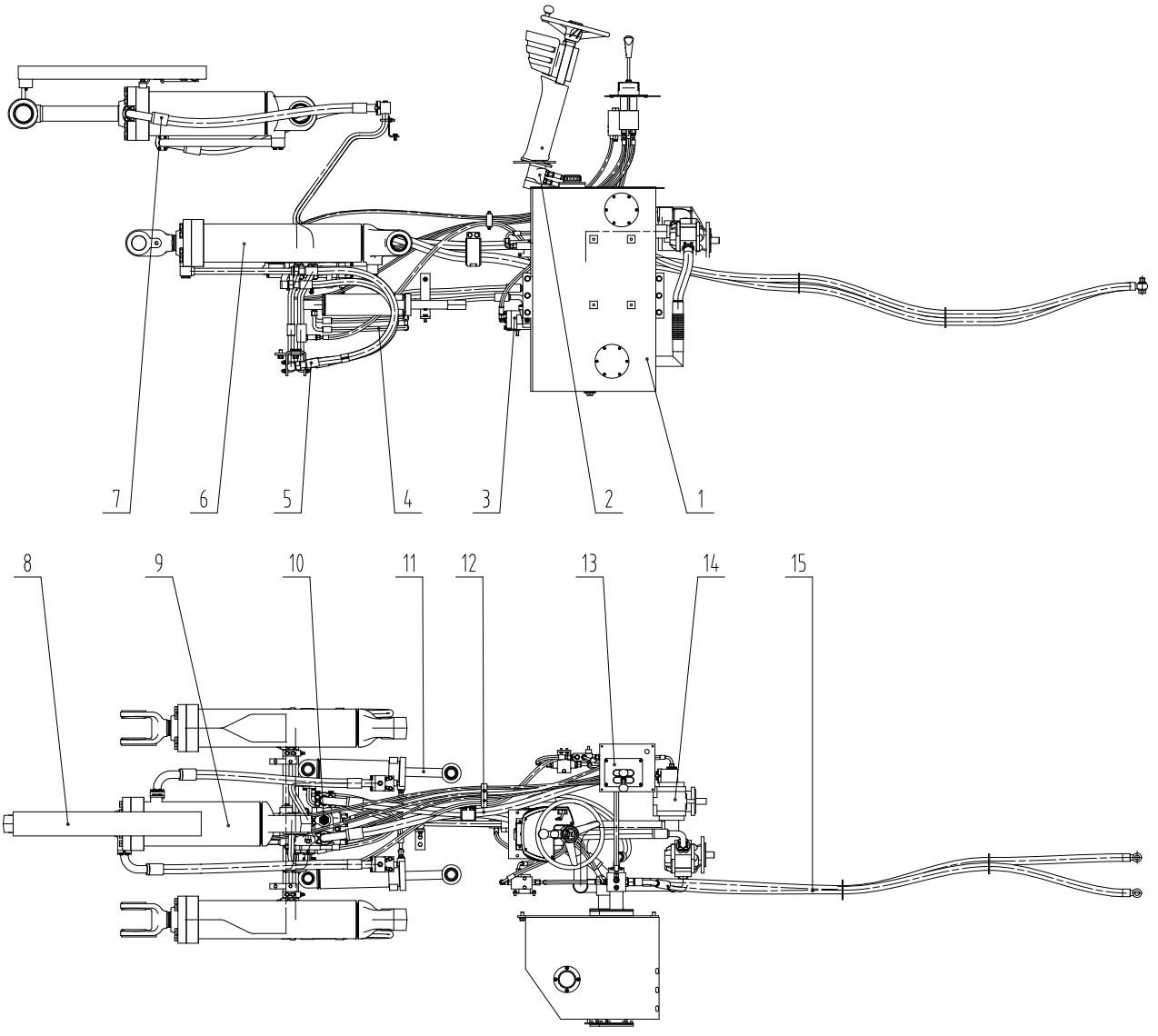

15E0886 001 液压系统 HYDRAULIC SYSTEM

件号 ITEM	部件号 PART NO.	版本 VER	零件名称	PART NAME	数量 Q'TY	服务代码 S.C	适用机号 SERIAL NO.	互换性 IA	可替换零件号 REPLACEABLE
1	21C0523	002	液压油箱	HYDRAULIC OIL TANK	1	Z			
2	00C1507	000	转向控制管路	STEERING CONTROL LINES	1	Z			
3	00C1890	002	流量放大阀管路	FLOW AMPLIFYING VALVE LINES	1	Z			
4	00C1784	001	转向缸管路	STEERING CYLINDER LINES	1	Z			
5	00C1887	002	动臂油缸管路	BOOM CYLINDER LINES	1	Z			
6	10C0007	002	动臂油缸	BOOM CYLINDER	2	Z			
7	00C1888	001	转斗缸管路	TILTING CYLINDER LINES	1	Z			
8	44C0002	001	斗放平指示装置	BUCKET POSITIONER	1	Z			
9	10C0009	001	转斗油缸	TILTING CYLINDER	1	Z			
10	12C0025	000	分配阀	DISTRIBUTING VALVE	1	Z			
11	10C0114	002	转向油缸	STEERING CYLINDER	2	Z			
12	00C1886	002	分配阀管路	CONTROL VALVE LINES	1	Z			
13	00C2309	003	先导控制管路	PILOT CONTROL LINES	1	Z			
14	44C1265	000	泵总成	PUMP AS	1	Z			
15	00C1936	001	散热管路	COOLER LINES	1	Z			

21C0523 002 液压油箱

HYDRAULIC OIL TANK

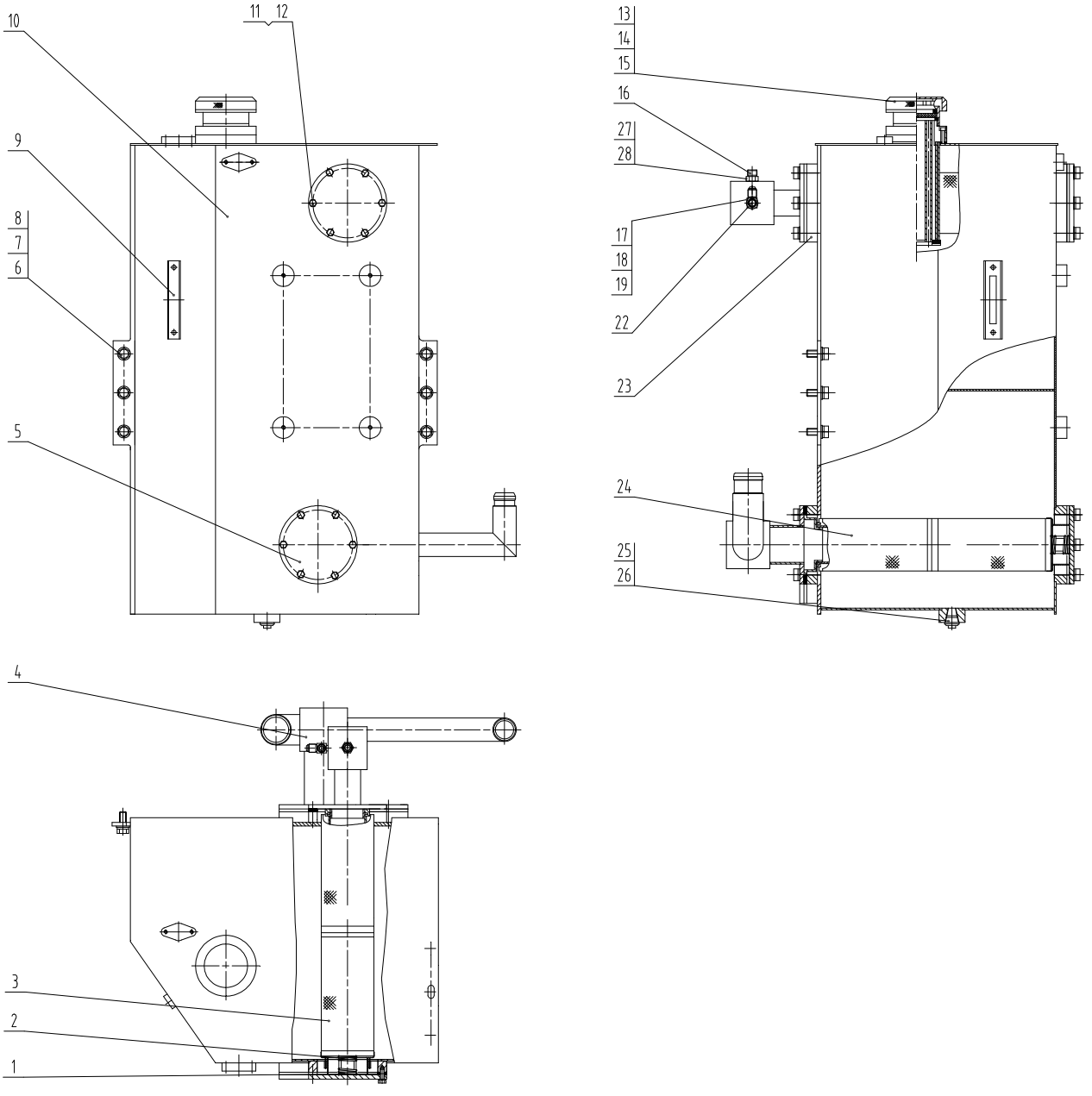

21C0523 002 液压油箱 HYDRAULIC OIL TANK

件号 ITEM	部件号 PART NO.	版本 VER	零件名称	PART NAME	数量 Q'TY	服务代码 S.C	适用机号 SERIAL NO.	互换性 IA	可替换零件号 REPLACEABLE
1	80A0978	000	密封垫	GASKET	4				
2	10B0025	001	弹簧	SPRING	2				
3	53C0005	001	回油滤油器	RETURN OIL FILTER	1				
4	15D0645	000	吸油法兰	FLANGE	1				
5	02D0027	001	法兰支座	SUPPORT	2				
6	06B0012	000	垫圈	WASHER	6				
7	00B0014	000	螺栓	BOLT	6				
8	06B0015	001	垫圈	WASHER	6				
9	44C0015	001	液位计	DIPSTICK	1				
10	04D1208	003	箱体	HOUSING	1				
11	00B0012	000	螺栓	BOLT	24				
12	06B0002	000	垫圈	WASHER	24				
13	06B0006	000	垫圈	WASHER	4				
14	00B0075	000	螺栓	BOLT	4				
15	39C0023	001	空气滤清器	AIR FILTER	1				
16	00A0217	001	管接头	CONNECTOR	1				
17	12B0356	000	O形圈	O-RING	1				
18	06B0045	002	垫圈	WASHER	1				
19	03B0161	000	螺母	NUT	1				
22	02A0013	000	三通接头	TEE	1				
23	15D0842	001	接头	CONNECTOR	1				
24	53C0006	001	吸油滤油器	SUCTION STRAINER	1				
25	12B0381	000	O形密封圈	O-RING	1				
26	03B0024	002	螺塞	PLUG	1				
27	12B0291	000	O形密封圈	O-RING	1				
28	12B0370	000	O形圈	O-RING	1				

12C0025 000 分配阀

DISTRIBUTING VALVE

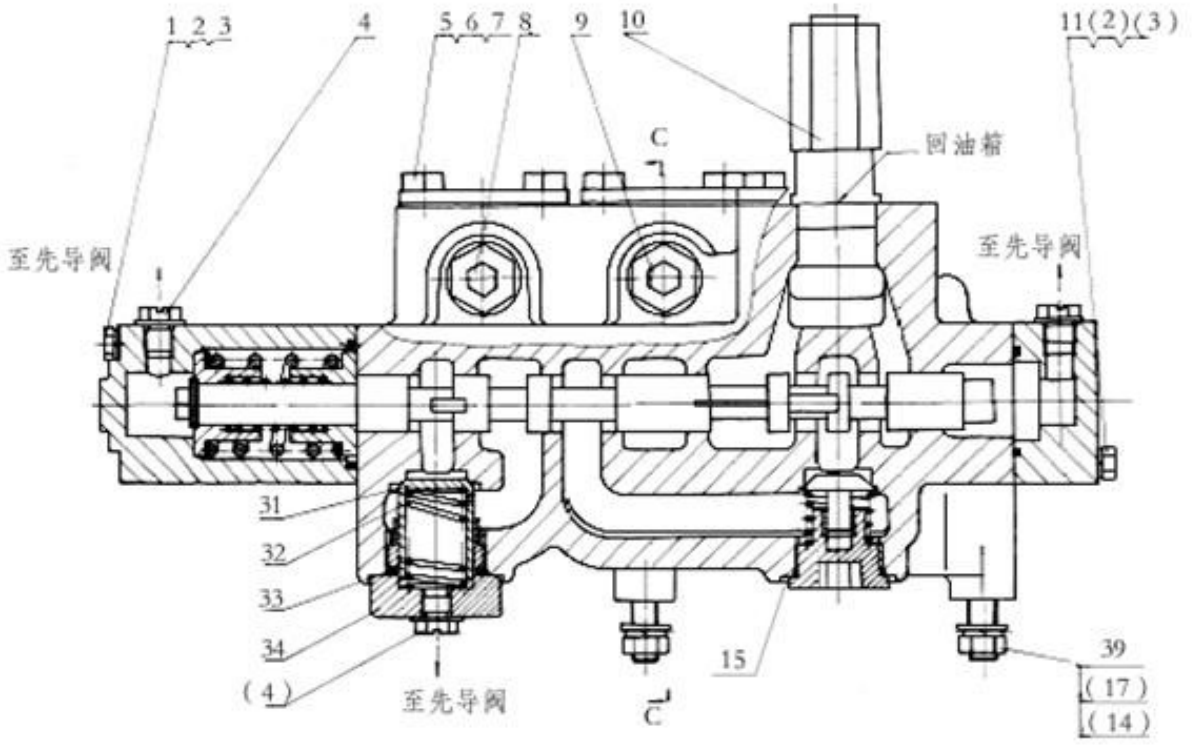

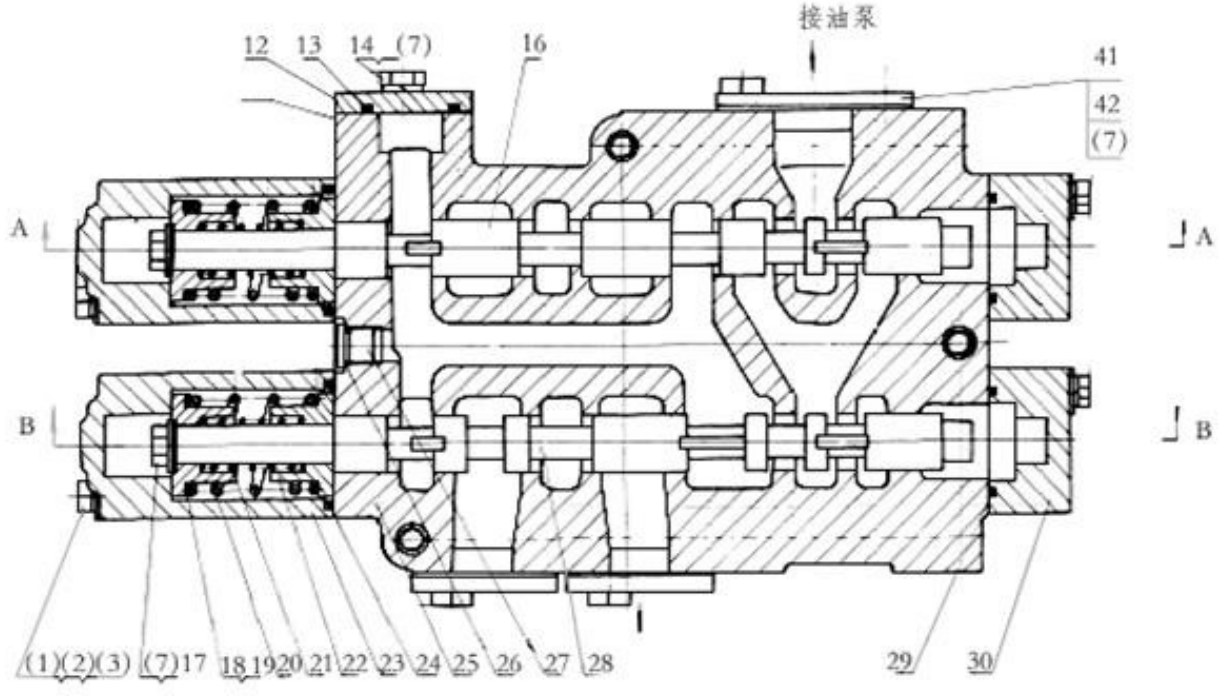

12C0025 000 分配阀
DISTRIBUTING VALVE

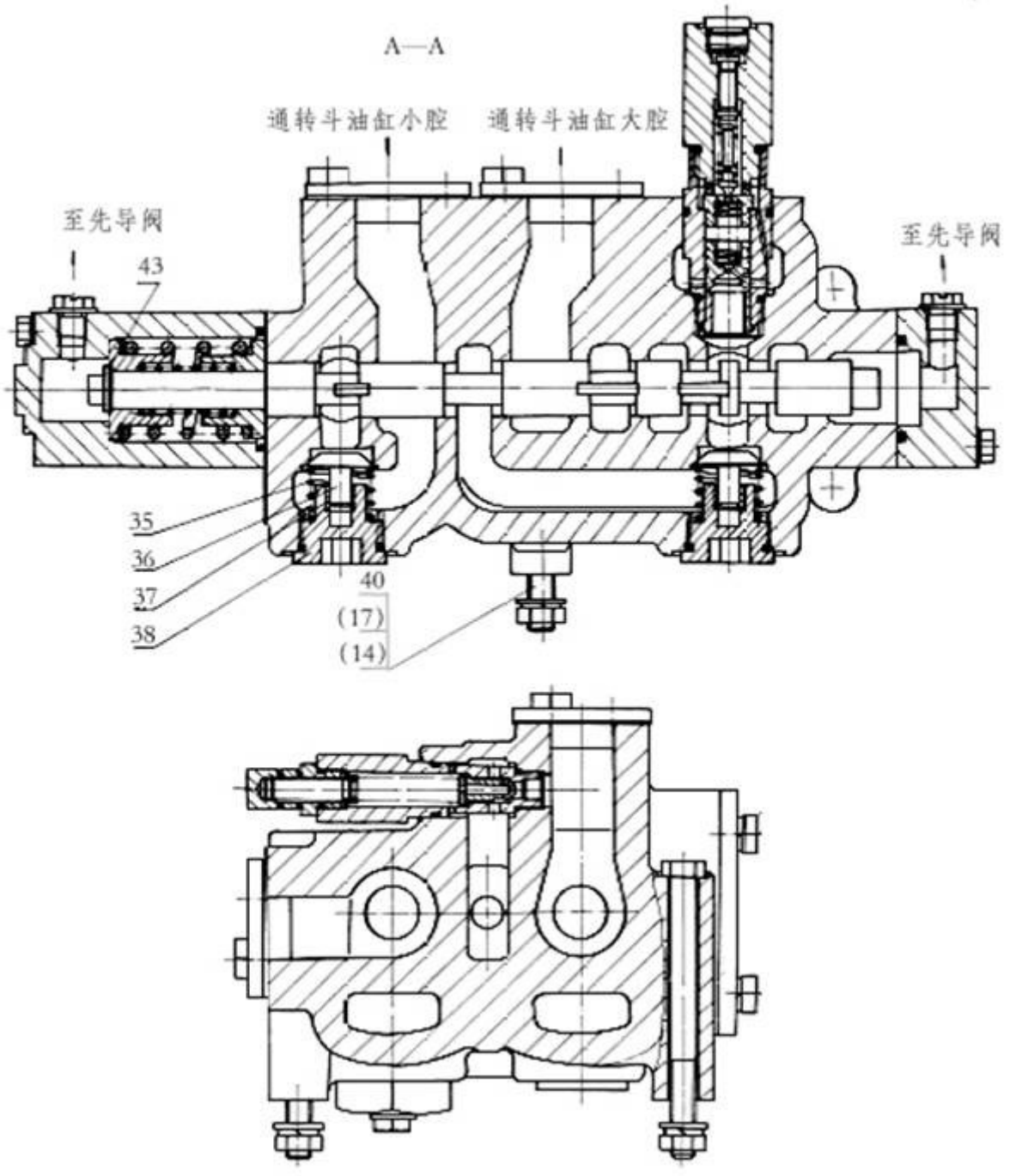

12C0025 000 分配阀 DISTRIBUTING VALVE

件号 ITEM	部件号 PART NO.	版本 VER	零件名称	PART NAME	数量 Q'TY	服务代码 S.C	适用机号 SERIAL NO.	互换性 IA	可替换零件号 REPLACEABLE
1	01B0158	000	螺栓	BOLT	4				
2	06B0002	000	垫圈	WASHER	8				
3	06B0011	001	垫圈	WASHER	8				
4	03B0091	000	螺塞	PLUG	5				
5	12A0029	001	盖	COVER	4				
6	81A0016	001	密封垫	GASKET	4				
7	00B0011	000	螺栓	BOLT	14				
8	12C0026	001	溢流阀	VALVE	1				
9	12C0027	000	溢流阀	VALVE	1				
10	12C0028	000	溢流阀	VALVE	1				
11	00B0029	000	螺栓	BOLT	4				
12	13A0055	000	盖	COVER	1				
13	12B0287	000	O形圈	O-RING	1				
14	06B0008	000	垫圈	WASHER	6				
15	12B0332	000	O形圈	O-RING	3				
16	65A0026	000	翻斗阀杆	TILT SPOOL	1				
17	06B0007	000	垫圈	WASHER	5				
18	57A0042	000	垫片	SHIM	4				
19	57A0043	000	垫片	SHIM	4				
20	75A0043	000	弹簧	SPRING	2				
21	75A0044	000	弹簧	SPRING	2				
22	63A0025	000	座圈	VALVE SEAT	4				
23	72A0039	000	外套	BUSHING	2				
25	78A0021	000	阀体	VALVE BODY	1				
26	12B0356	000	O形圈	O-RING	1				
27	03B0097	000	螺塞	PLUG	1				
28	65A0027	000	提升阀杆	LIFT SPOOL	1				
29	12B0302	000	O形圈	O-RING	2				
30	72A0040	000	外套	BUSHING	2				
31	65A0028	000	阀芯	SPOOL	1				
32	75A0045	000	弹簧	SPRING	1				
33	12B0073	000	O形圈	O-RING	1				
34	03B0098	000	螺塞	PLUG	1				
35	75A0046	000	弹簧	SPRING	3				
36	65A0029	000	阀芯	SPOOL	3				
37	55A0100	000	衬套	BUSHING	3				
38	03B0099	000	螺塞	PLUG	3				
39	01B0050	000	螺栓	BOLT	2				
40	01B0051	000	螺栓	BOLT	1				
41	12A0028	001	盖	COVER	2				
42	81A0015	001	密封垫	GASKET	2				
43	57A0044	000	垫片	SHIM	6				

44C0002 001 斗放平指示装置

BUCKET POSITIONER

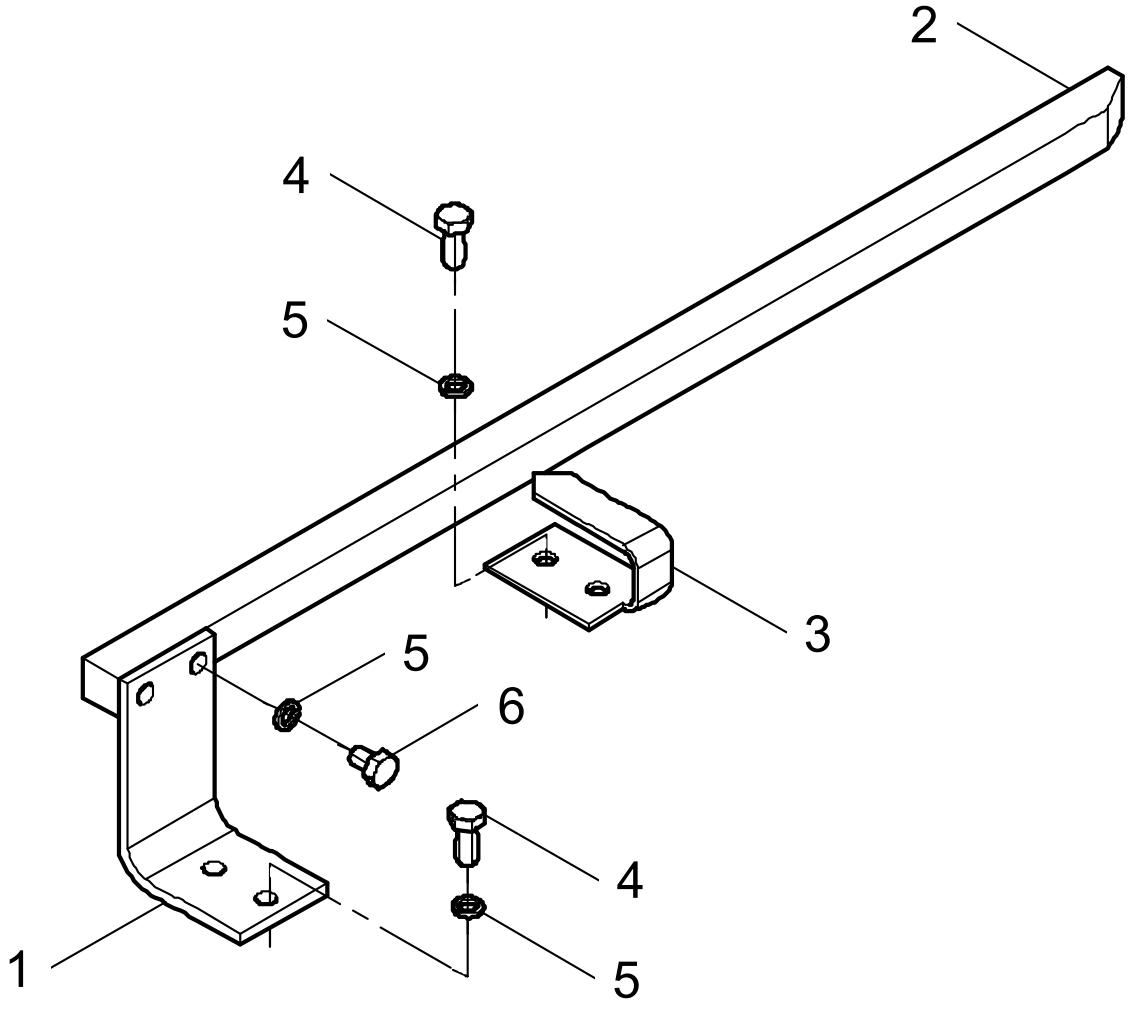

44C0002 001 斗放平指示装置 BUCKET POSITIONER

件号 ITEM	部件号 PART NO.	版本 VER	零件名称	PART NAME	数量 Q'TY	服务代码 S.C	适用机号 SERIAL NO.	互换性 IA	可替换零件号 REPLACEABLE
1	22A0022	000	固定座	SUPPORT	1				
2	16A0070	001	指示杆	INDICATOR ROD	1				
3	20A0154	003	指针	POINTER	1				
4	00B0075	000	螺栓	BOLT	4				
5	06B0006	000	垫圈	WASHER	6				
6	00B0026	000	螺栓	BOLT	2				

10C0114 002 转向油缸

STEERING CYLINDER

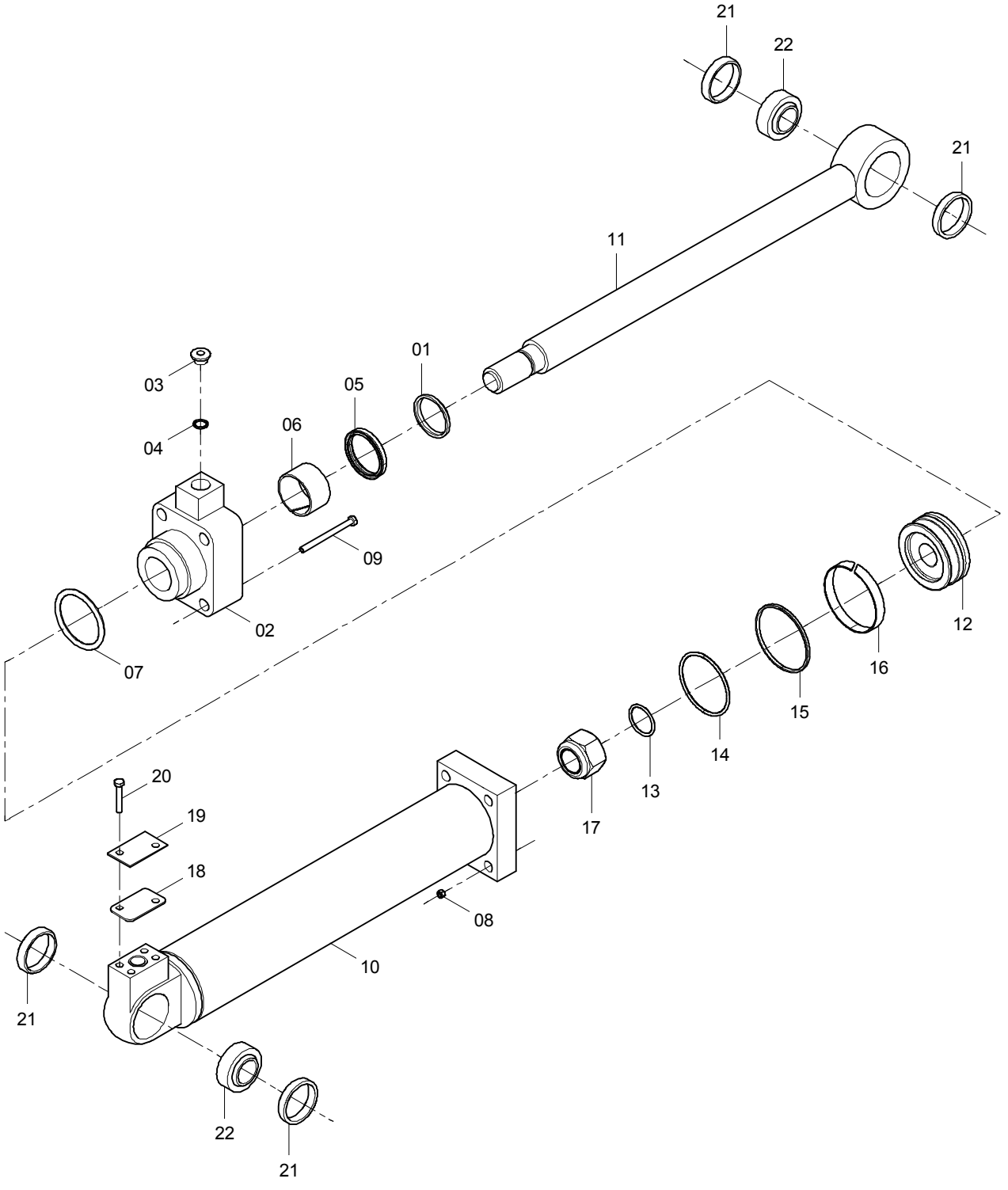

10C0114 002 转向油缸 STEERING CYLINDER

件号 ITEM	部件号 PART NO.	版本 VER	零件名称	PART NAME	数量 Q'TY	服务代码 S.C	适用机号 SERIAL NO.	互换性 IA	可替换零件号 REPLACEABLE
00	SP102908		转向油缸修理包	TOOL KIT	1				
1	13B0230	000	防尘圈	DUST RING	1				
2	54A0115	003	缸盖	CYLINDER HEAD	1				
3	03B0067	001	螺塞	PLUG	1				
4	12B0339	000	O形密封圈	O-RING	1				
5	13B0219	000	密封圈	SEAL RING	1				
6	80A0158	000	支承环	SUPPORT RING	1				
7	12B0060	000	O形圈	O-RING	1				
8	03B0034	001	尼龙锁紧螺母	LOCKNUT	4				
9	01B0107	000	螺栓	BOLT	4				
10	13D0001	000	缸体	CYLINDER BODY	1				
11	61A0004	001	活塞杆	PISTON ROD	1				
12	49A0001	000	活塞	PISTON	1				
13	12B0300	000	O形圈	O-RING	1				
14	12B0061	000	O形圈	O-RING	1				
15	80A0004	001	摩擦环	FRICTION PLATE	1				
16	80A0005	000	支承环	SUPPORT RING	1				
17	38C0008	001	尼龙锁紧螺母	LOCKNUT	1				
18	81A0003	001	垫	SHIM	1				
19	11A0003	001	盖	COVER	1				
20	00B0056	000	螺栓	BOLT	2				
21	55A0010	001	挡块	BLOCK	4				
22	25B0002	000	关节轴承 GE45ES	KNUCKLE BEARING	2				

00C1886 002 分配阀管路

CONTROL VALVE LINES

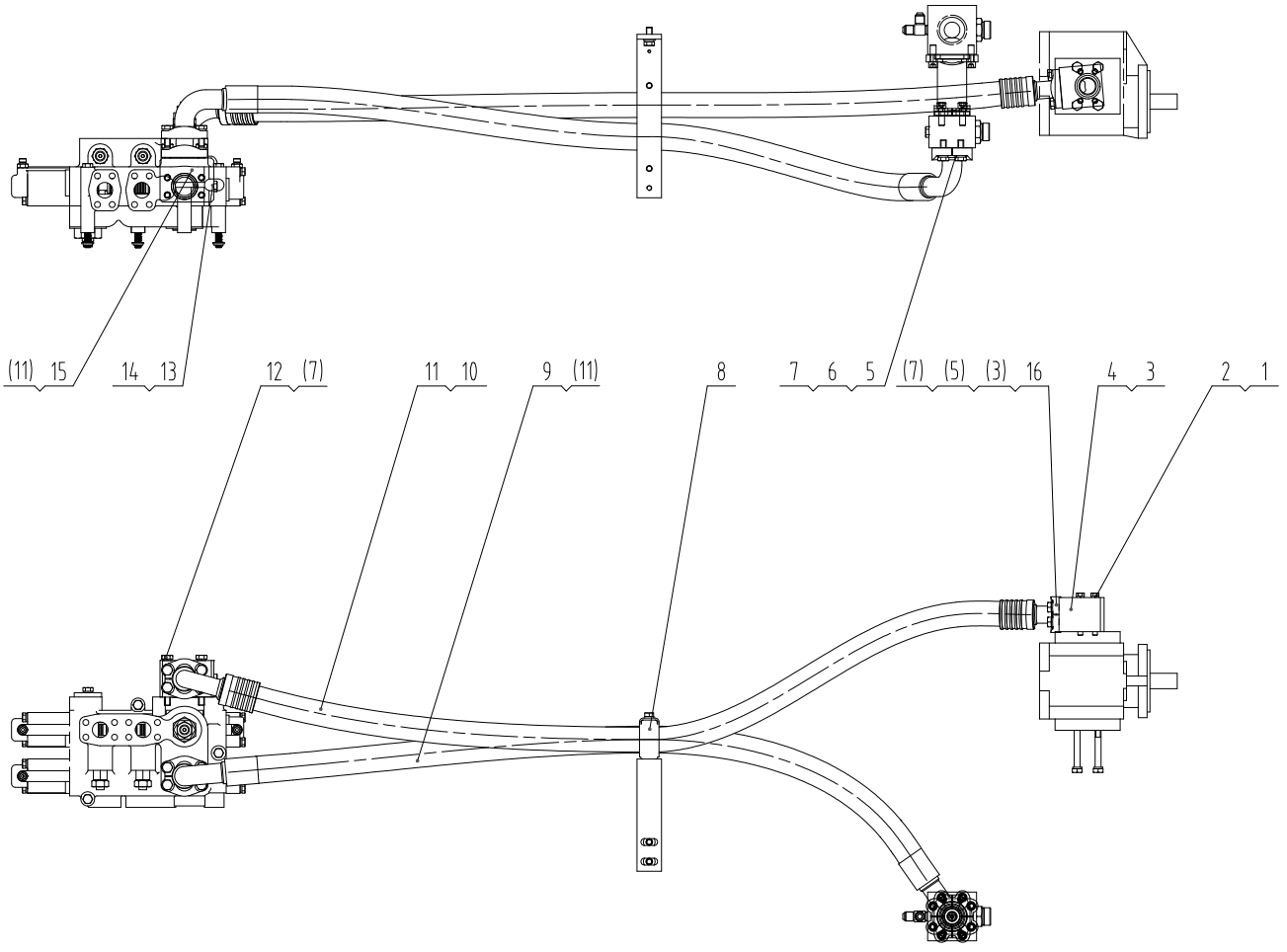

00C1886 002 分配阀管路 CONTROL VALVE LINES

件号 ITEM	部件号 PART NO.	版本 VER	零件名称	PART NAME	数量 Q'TY	服务代码 S.C	适用机号 SERIAL NO.	互换性 IA	可替换零件号 REPLACEABLE
1	06B0002	000	垫圈	WASHER	4				
2	01B0093	000	螺栓	BOLT	4				
3	04A1836	001	法兰	FLANGE	2				
4	12B0287	000	O形圈	O-RING	1				
5	00B0035	000	螺栓	BOLT	16				
6	72A0003	001	压板	SPLIT FLANGE	3				
7	06B0008	000	垫圈	WASHER	20				
8	09C0779	002	管夹	CLAMP	1				
9	07C2863	000	软管总成	HOSE AS	1				
10	07C2860	001	软管总成	HOSE AS	1				
11	12B0302	000	O形圈	O-RING	4				
12	01B0285	000	螺栓	BOLT	4				
13	03B0093	002	螺塞	PLUG	1				
14	12B0351	000	O形密封圈	O-RING	1				
15	04A1573	000	法兰	FLANGE	1				
16	72A0010	003	压板	PLATE	1				

00C2309 003 先导控制管路

PILOT CONTROL LINES

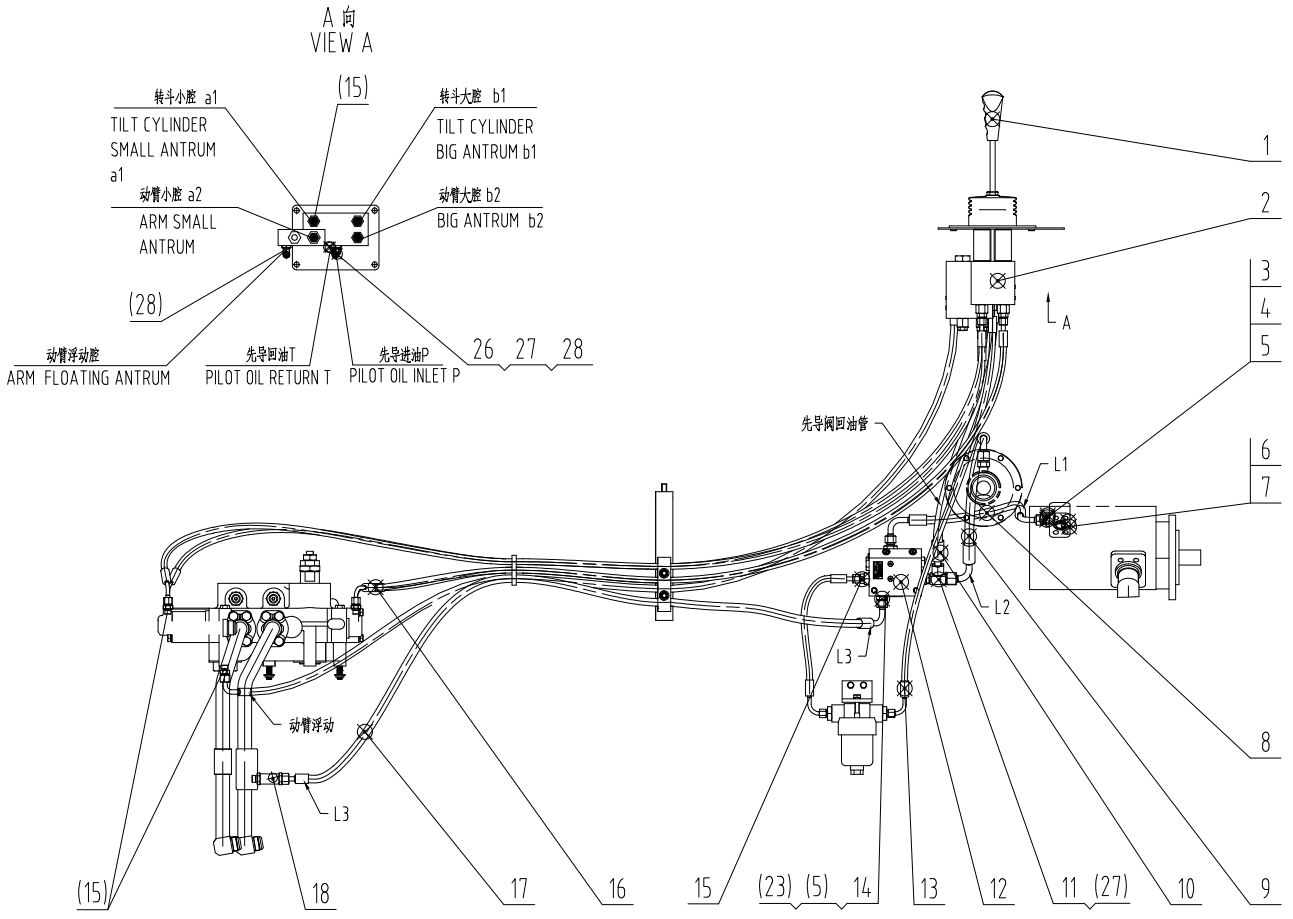

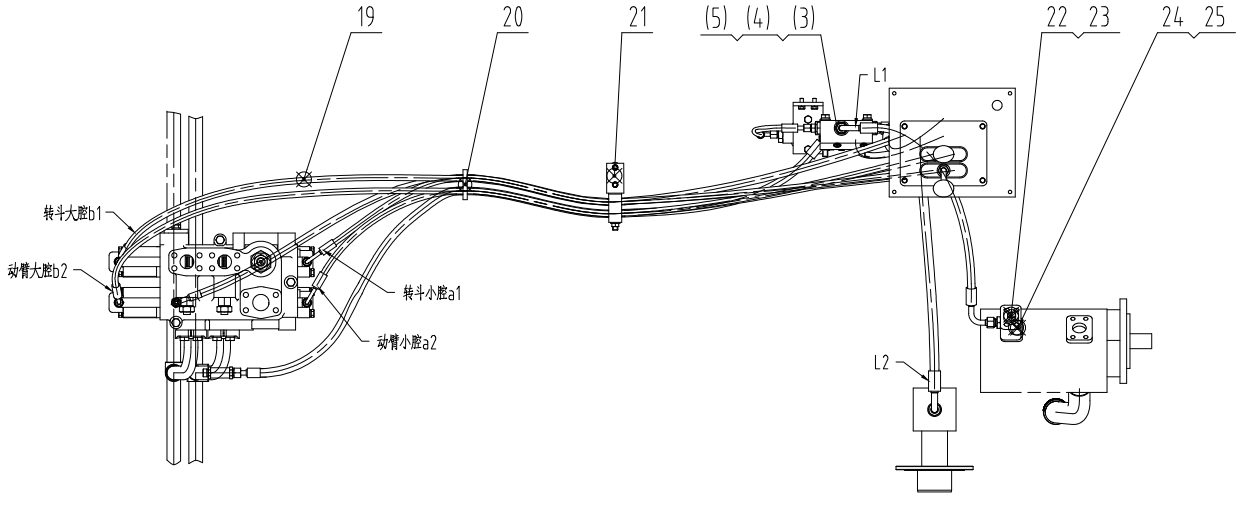

00C2309 003 先导控制管路 PILOT CONTROL LINES

件号 ITEM	部件号 PART NO.	版本 VER	零件名称	PART NAME	数量 Q'TY	服务代码 S.C	适用机号 SERIAL NO.	互换性 IA	可替换零件号 REPLACEABLE
1	23C0332	000	操纵手柄总成	CONTROL LEVER AS	1	Z			
2	12C0019	000	先导阀		1	Z			
3	12B1016	000	O形圈	O-RING	2				
4	00A0381	001	接头	CONNECTOR	2				
5	12B0285	000	O形圈	O-RING	2				
6	04A1567	000	法兰	FLANGE	1				
7	12B0181	000	O形圈	O-RING	1				
8	06C8893	000	软管总成	HOSE AS	1				
9	66C1457	000	软管总成	HOSE AS	1				
10	06C7798	000	软管总成	HOSE AS	1				
11	32C0013	000	三通接头	TEE	1	Z			
12	12C0037	007	组合阀	COMBINATION VALVE	1	Z			
13	00C1925	000	先导油滤管路	PILOT OIL FILTER LINES	1	Z			
14	00A0302	001	管接头	CONNECTOR	1				
15	30C0016	000	接头	CONNECTOR	10				
16	05C4509	000	软管总成	HOSE AS	3				
17	06C7799	000	软管总成	HOSE AS	1				
18	12C0057	000	单向阀	CHECK VALVE	1	Z			
19	05C4036	001	软管总成	HOSE AS	2				
20	37B0004	001	尼龙扎带	NYLON STRAP	3				
21	09C1159	001	管夹	CLAMP	1				
22	03B0093	002	螺塞	PLUG	1				
23	12B0351	000	O形密封圈	O-RING	2				
24	06B0006	000	垫圈	WASHER	4				
25	01B0268	000	螺栓	BOLT	4				
26	30C0007	000	接头	CONNECTOR	1				
27	12B0370	000	O形圈	O-RING	3				
28	31C0031	000	直角接头	CONNECTOR	2	Z			

23C0332 000 操纵手柄总成

CONTROL LEVER AS

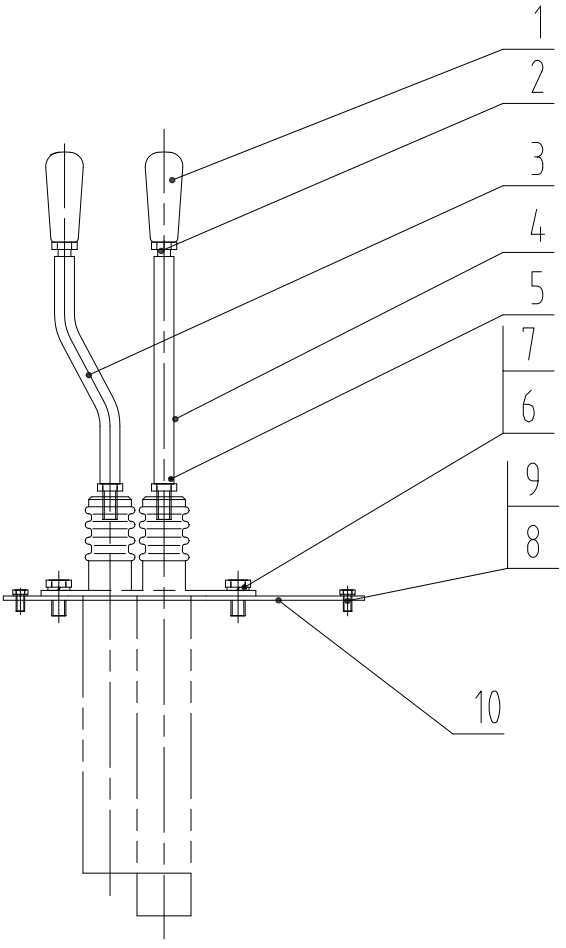

23C0332 000 操纵手柄总成 CONTROL LEVER AS

件号 ITEM	部件号 PART NO.	版本 VER	零件名称	PART NAME	数量 Q'TY	服务代码 S.C	适用机号 SERIAL NO.	互换性 IA	可替换零件号 REPLACEABLE
1	35C0103	000	捏手	KNOB	2				
2	03B0003	000	螺母	NUT	2				
3	63A0046	000	转斗操纵杆	BUCKT CONTROL L EVER	1				
4	63A0047	000	动臂操纵杆	BOOM CONTROL LEVER	1				
5	03B0346	000	螺母	NUT	2				
6	00B0005	000	螺栓	BOLT	4				
7	06B0002	000	垫圈	WASHER	4				
8	04B0256	000	螺钉	SCREW	4				
9	06B0004	000	垫圈	WASHER	4				
10	38C0426	000	盖板	COVER	1				

32C0013 000 三通接头

TEE

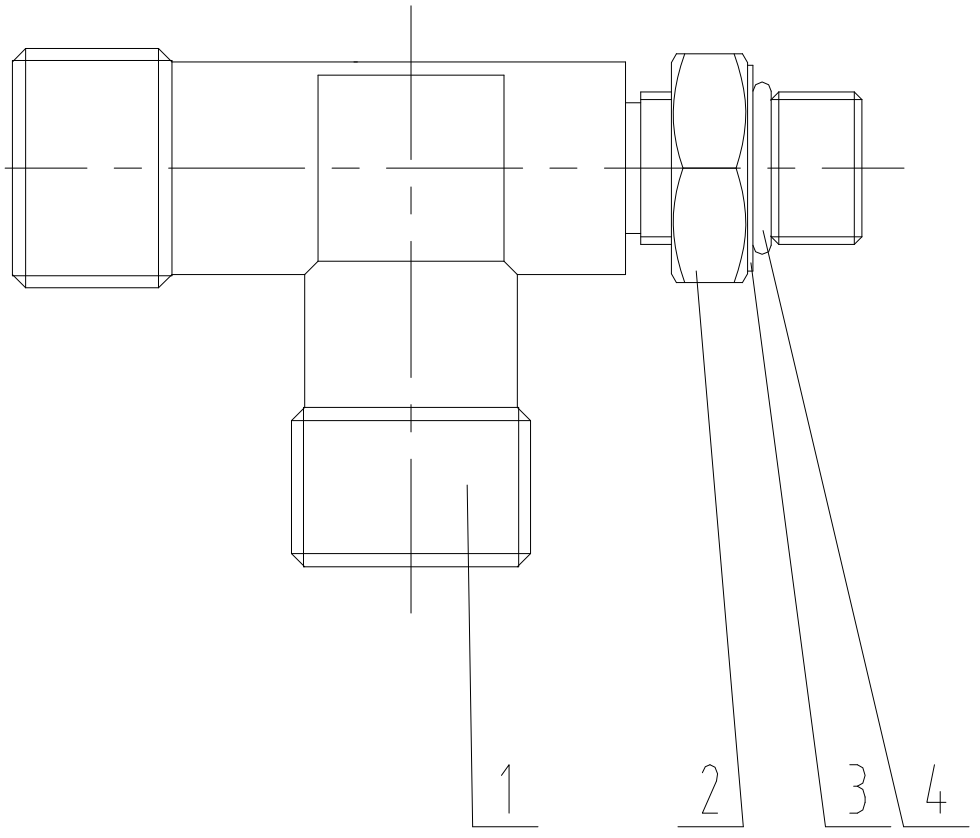

32C0013 000 三通接头 TEE

件号 ITEM	部件号 PART NO.	版本 VER	零件名称	PART NAME	数量 Q'TY	服务代码 S.C	适用机号 SERIAL NO.	互换性 IA	可替换零件号 REPLACEABLE
1	02A0033	000	三通接头	TEE	1				
2	03B0110	000	螺母	NUT	1				
3	06B0138	001	垫圈	WASHER	1				
4	12B0351	000	O 形密封圈	O-RING	1				

12C0037 007 组合阀

COMBINATION VALVE

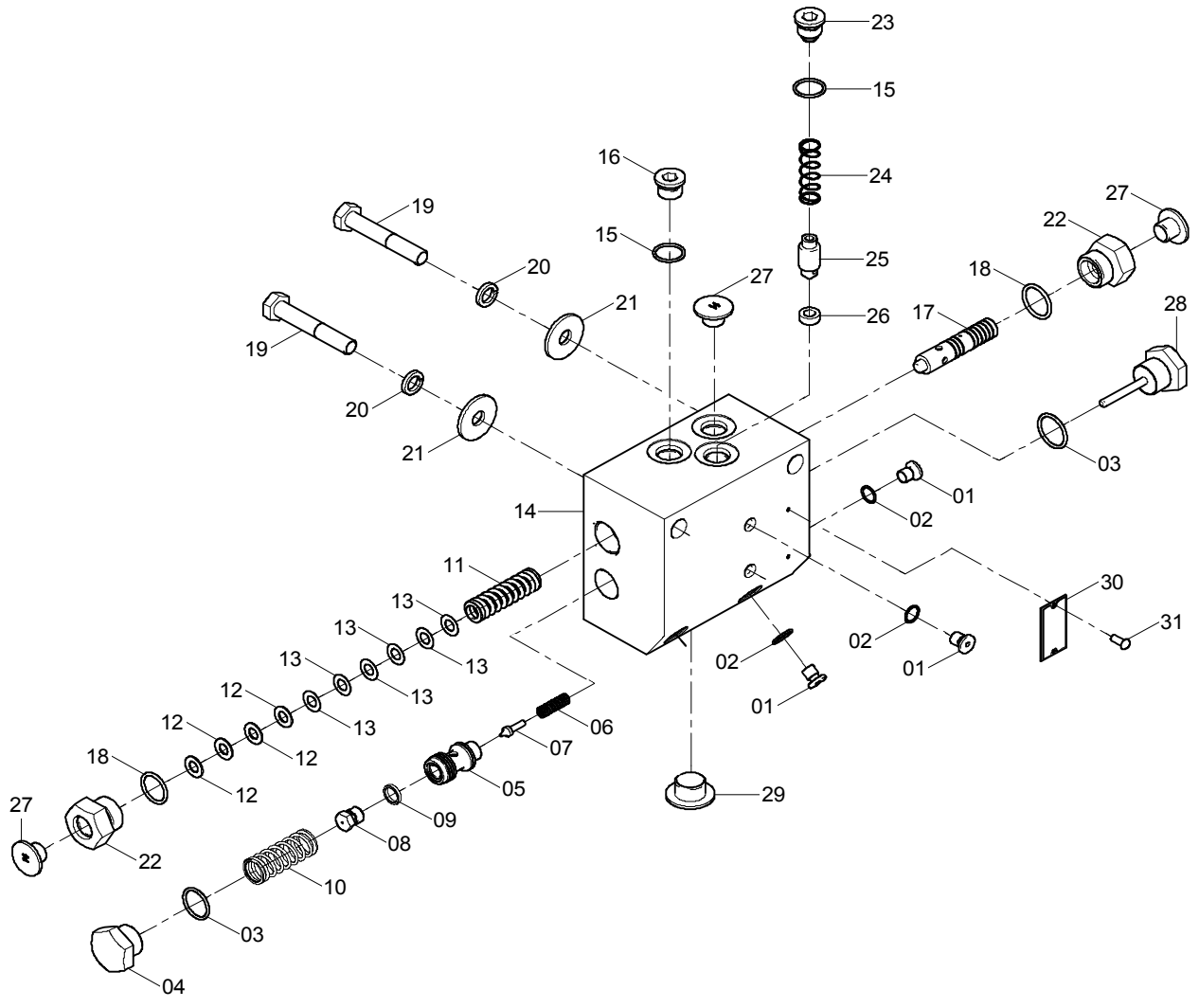

12C0037 007 组合阀 COMBINATION VALVE

件号 ITEM	部件号 PART NO.	版本 VER	零件名称	PART NAME	数量 Q'TY	服务代码 S.C	适用机号 SERIAL NO.	互换性 IA	可替换零件号 REPLACEABLE
1	03B0066	002	螺塞	PLUG	5				
2	12B0046	000	O形密封圈	O-RING	5				
3	12B0291	000	O形密封圈	O-RING	2				
4	03B0068	001	螺塞	PLUG	1				
5	00A0047	001	阀芯	SPOOL	1				
6	75A0025	002	调压弹簧	SPRING	1				
7	65A0017	001	锥阀	POPPET	1				
8	51A0053	001	阀座	VALVE SEAT	1				
9	28C0095	001	垫片	SHIM	1				
10	75A0024	001	复位弹簧	RETURN SPRING	1				
11	75A0172	002	调压弹簧	SPRING	1				
12	57A0064	001	调整垫片	SHIM	4				
13	57A0065	001	调整垫片	SHIM	6				
14	78A0030	004	阀体	VALVE BODY	1				
15	12B0351	000	O形密封圈	O-RING	2				
16	03B0064	001	螺塞	PLUG	1				
17	65A0036	001	阀芯	SPOOL	1				
18	12B1615	000	O形圈	O-RING	2				
19	01B0142	000	螺栓	BOLT	2				
20	06B0008	000	垫圈	WASHER	2				
21	06B0007	000	垫圈	WASHER	2				
22	00A4926	000	接头	CONNECTOR	2				
23	03B0344	001	定位螺塞	PLUG	1				
24	75A0106	001	复位弹簧	RETURN SPRING	1				
25	65A0042	002	单向阀芯	SPOOL	1				
26	56A0142	001	阀座	VALVE SEAT	1				
27	86A0086	001	封堵	PLUG	3				
28	03B0345	001	限位螺塞	PLUG	1				
29	84A0127	001	封堵	PLUG	1				
30	74A4822	000	铭牌	NAMEPLATE	1				
31	09B0002	000	铆钉	RIVET	4				

00C1925 000 先导油滤管路

PILOT OIL FILTER LINES

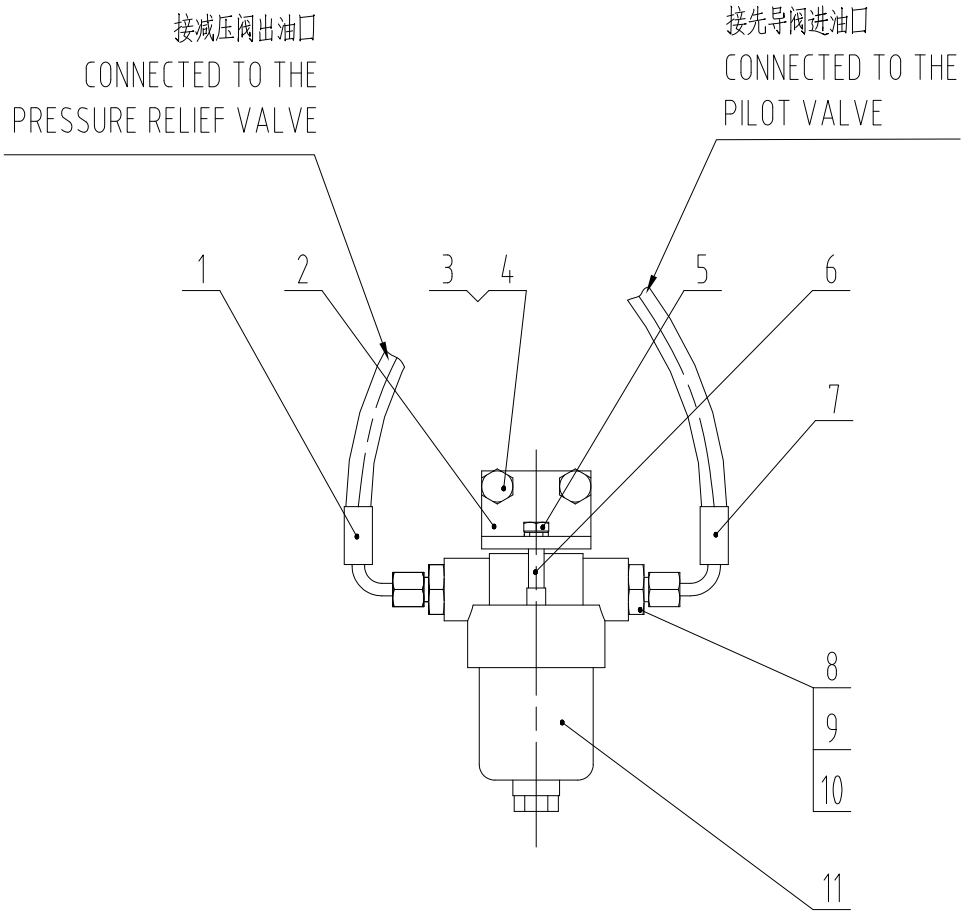

00C1925 000 先导油滤管路 PILOT OIL FILTER LINES

件号 ITEM	部件号 PART NO.	版本 VER	零件名称	PART NAME	数量 Q'TY	服务代码 S.C	适用机号 SERIAL NO.	互换性 IA	可替换零件号 REPLACEABLE
1	05C0695	000	软管总成	HOSE AS	1				
2	23A2965	001	弯板	PLATE	1				
3	06B0003	000	垫圈	WASHER	4				
4	00B0046	000	螺栓	BOLT	2				
5	00B0010	000	螺栓	BOLT	2				
6	33A0277	001	套	BUSHING	2				
7	05C1958	000	软管总成	HOSE AS	1				
8	53C0167	001	先导油滤	PILOT OIL FILTER	1				
8-1	53C0197	000	先导油滤芯	FILTER ELEMENT	1				
9	00A1390	001	接头	CONNECTOR	2				
10	12B0284	000	O 形圈	O-RING	2				
11	06B0055	000	垫圈	WASHER	2				

12C0057 000 单向阀

CHECK VALVE

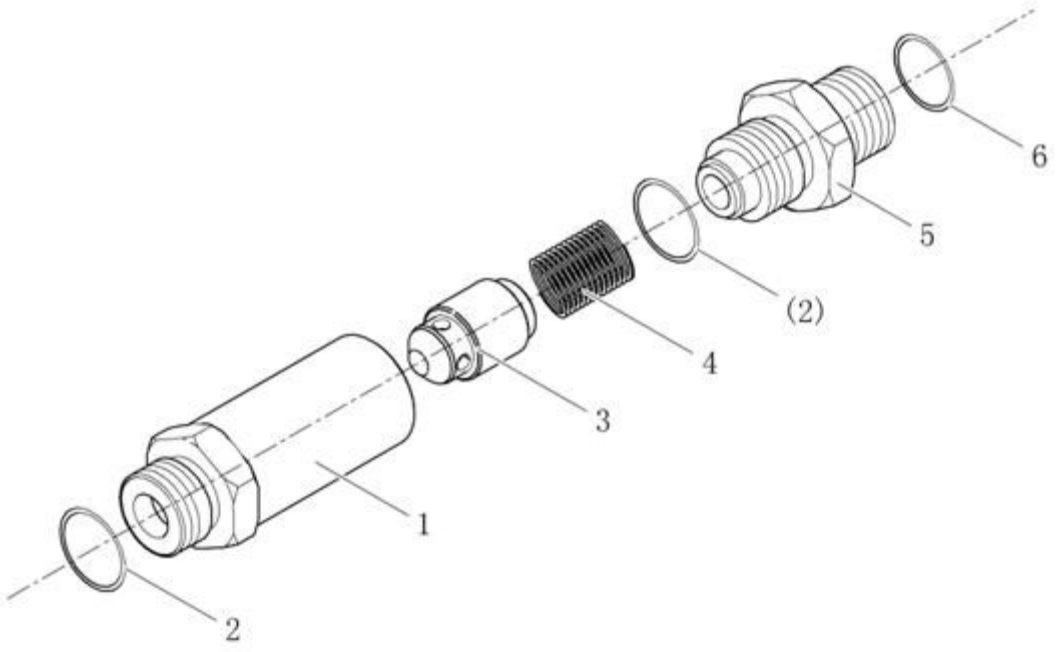

12C0057 000 单向阀 CHECK VALVE

件号 ITEM	部件号 PART NO.	版本 VER	零件名称	PART NAME	数量 Q'TY	服务代码 S.C	适用机号 SERIAL NO.	互换性 IA	可替换零件号 REPLACEABLE
1	78A0023	000	阀体	VALVE BODY	1				
2	12B0342	000	O 形密封圈	O-RING	2				
3	65A0034	000	阀芯	SPOOL	1				
4	75A0075	000	弹簧	SPRING	1				
5	00A0397	000	接头	CONNECTOR	1				
6	12B0285	000	O 形圈	O-RING	1				

12C0019 000 先导阀

VALVE GP-PILOT

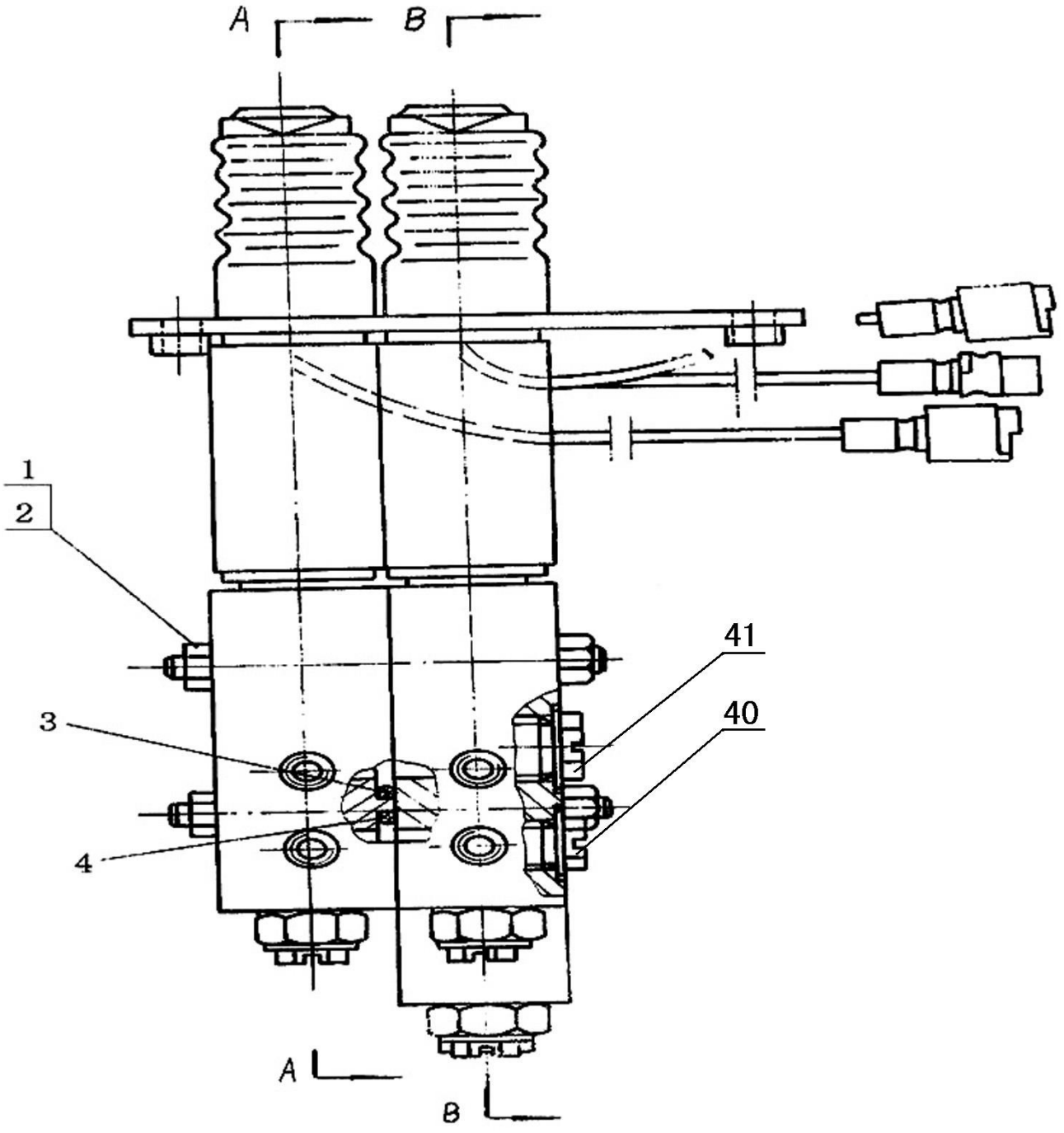

12C0019 000 先导阀
VALVE GP-PILOT

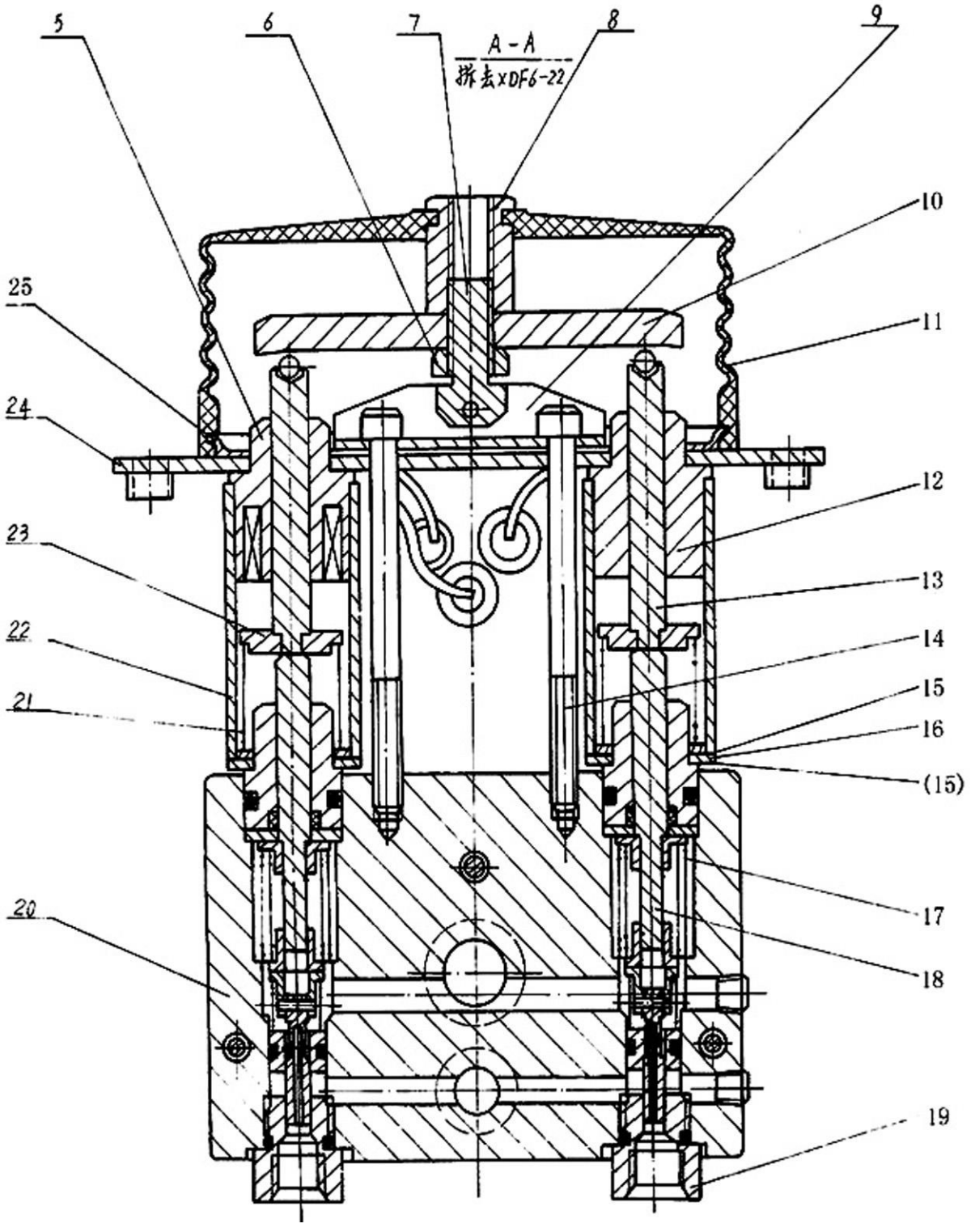

12C0019 000 先导阀
VALVE GP-PILOT

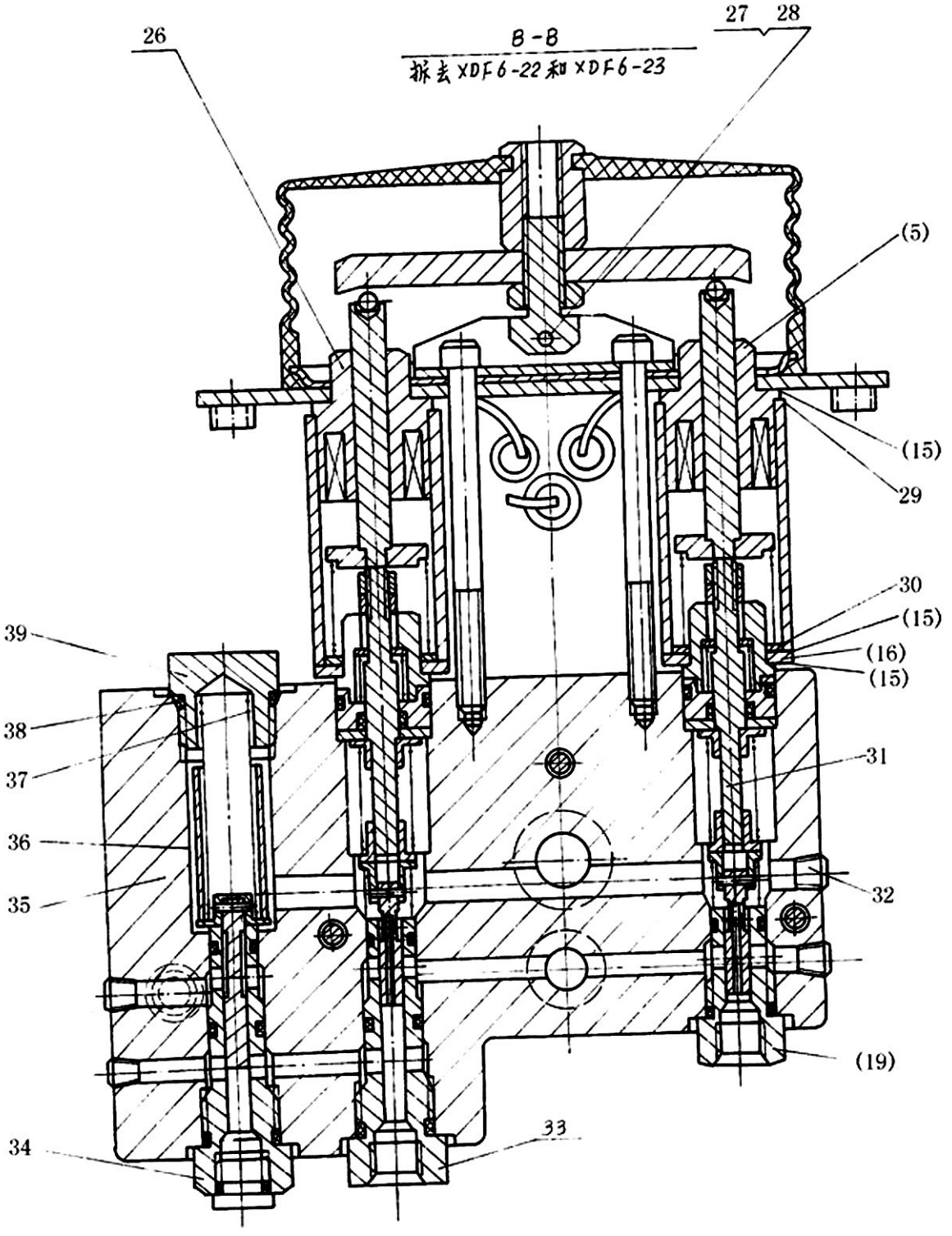

12C0019 000 先导阀 VALVE GP-PILOT

件号 ITEM	部件号 PART NO.	版本 VER	零件名称	PART NAME	数量 Q'TY	服务代码 S.C	适用机号 SERIAL NO.	互换性 IA	可替换零件号 REPLACEABLE
1	03B0087	000	螺母	NUT	6				
2	05B0010	000	螺柱	STUD	3				
3	12B0355	000	O形圈	O-RING	1				
4	12B0064	000	O形圈	O-RING	1				
5	31B0003	000	线圈总成	COIL AS	2				
6	03B0088	000	螺母	NUT	2				
7	00B0069	000	螺栓	BOLT	2				
8	03B0089	000	螺母	NUT	2				
9	20A0152	000	支架	BRACKET	2				
10	72A0034	000	压条	SEAL	2				
11	83A0022	000	橡胶罩	BOOT	2				
12	55A0094	000	轴套	BUSHING	1				
13	38C0002	000	压销组	PIN	4				
14	04B0029	000	螺钉	SCREW	4				
15	81A0012	000	垫片	SHIM	12				
16	56A0053	000	垫圈	WASHER	4				
17	75A0036	000	弹簧	SPRING	2				
18	12C0020	000	阀组	VALVE GROUP	2	Z			
19	12C0021	000	阀组	VALVE GROUP	3	Z			
20	78A0018	000	转斗阀体	VALVE BLOCK	1				
21	75A0037	000	弹簧	SPRING	4				
22	55A0095	000	套筒	SLEEVE	4				
23	53A0047	000	压板	PLATE	4				
24	38C0003	000	固定板	PLATE	1				
25	20A0153	000	胶套座	SEAT	2				
26	31B0004	000	线圈总成	COIL AS	1				
27	07B0020	000	挡圈	SNAP RING	4				
28	08B0024	000	销	PIN	2				
29	81A0013	000	垫片	SHIM	4				
30	56A0054	000	垫圈	WASHER	4				
31	12C0022	000	阀组	VALVE GP	2	Z			
32	03B0178	000	内六角螺塞	PLUG	6				
33	12C0023	000	阀组	VALVE GP	1	Z			
34	12C0024	000	阀组	VALVE GROUP	1	Z			
35	78A0019	000	提升阀体	VALVE BLOCK	1				
36	55A0096	000	导向套	GUIDE SLEEVE	1				
37	75A0038	000	弹簧	SPRING	1				
38	12B0379	000	O形密封圈	O-RING	1				
39	03B0090	000	螺塞	PLUG	1				
40	03B0091	000	螺塞	PLUG	6				
41	03B0092	000	螺塞	PLUG	1				

12C0020 000 阀组

VALVE GROUP

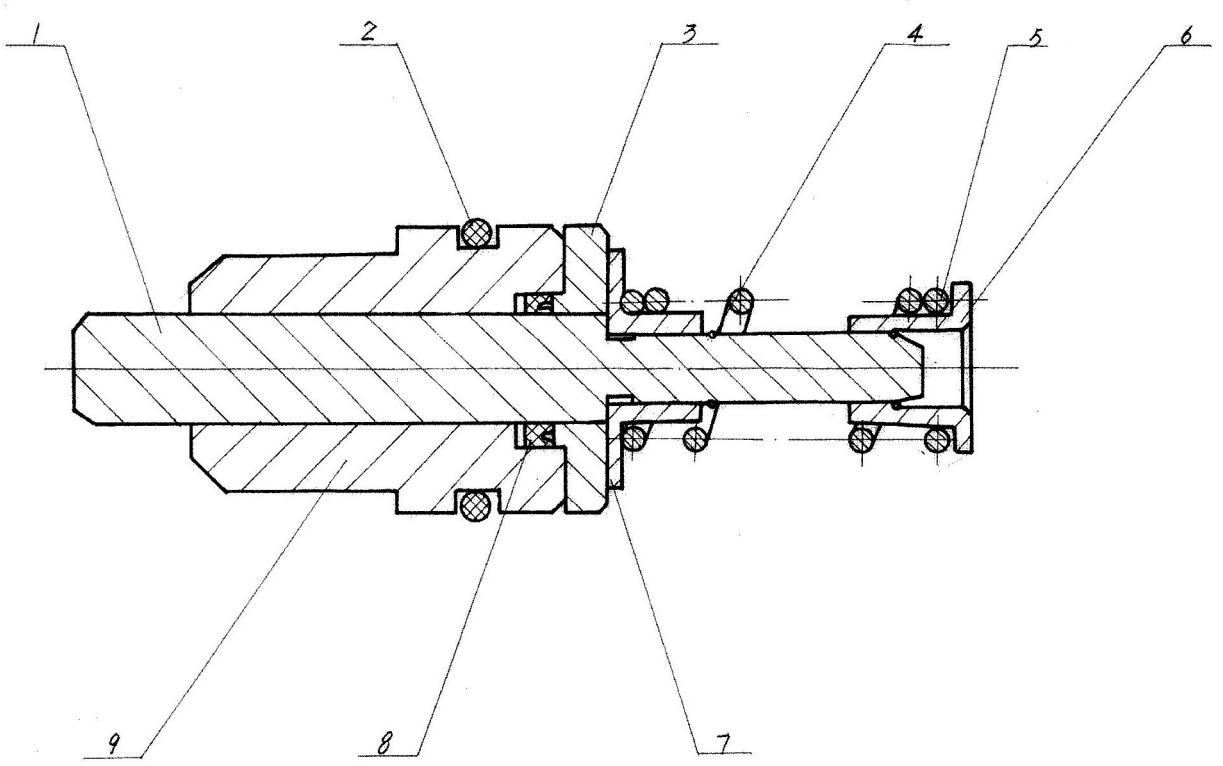

12C0020 000 阀组 VALVE GROUP

件号 ITEM	部件号 PART NO.	版本 VER	零件名称	PART NAME	数量 Q'TY	服务代码 S.C	适用机号 SERIAL NO.	互换性 IA	可替换零件号 REPLACEABLE
1	60A0055	000	压杆	ROD	2				
2	12B0066	000	O 形圈	O-RING	2				
3	53A0050	000	密封圈盖	CAP	2				
4	10B0022	000	钢丝挡圈	SNAP RING	4				
5	75A0039	000	弹簧	SPRING	2				
6	63A0018	000	弹簧座	SPRING HOLDER	2				
7	63A0019	000	弹簧座	SPRING HOLDER	2				
8	13B0172	000	Y 形密封圈	Y-SEAL	2				
9	63A0020	000	盖	COVER	2				

12C0021 000 阀组

VALVE GROUP

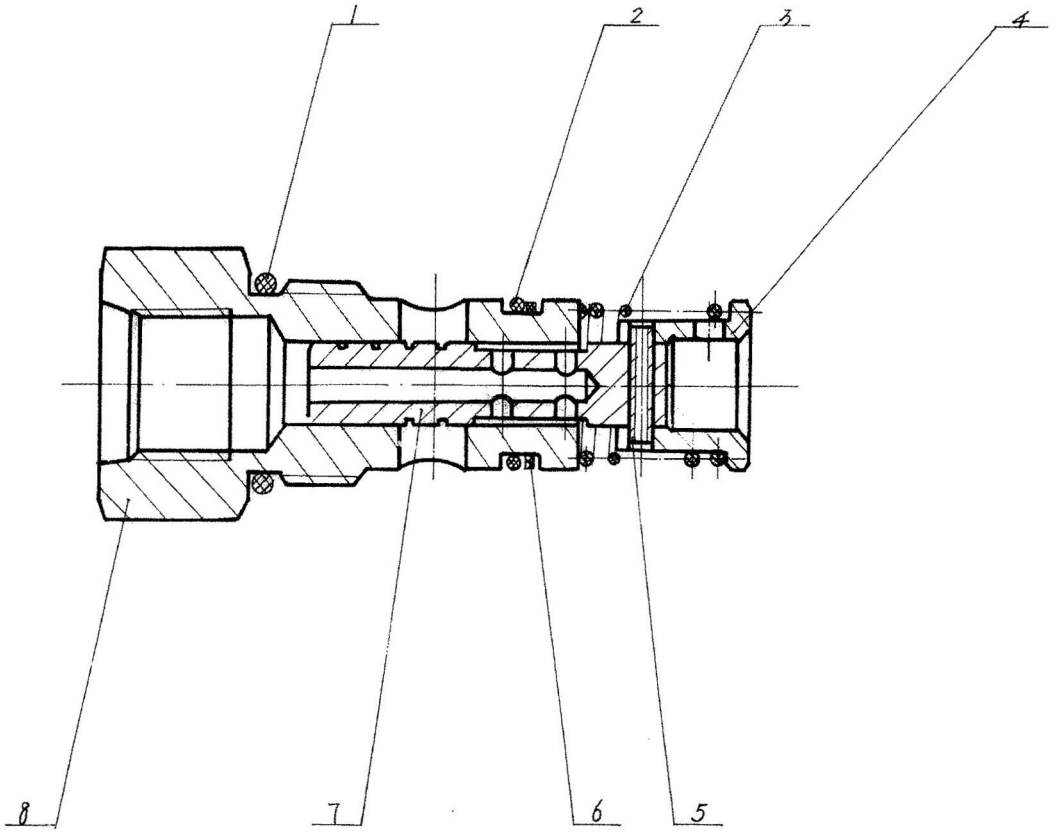

12C0021 000 阀组 VALVE GROUP

件号 ITEM	部件号 PART NO.	版本 VER	零件名称	PART NAME	数量 Q'TY	服务代码 S.C	适用机号 SERIAL NO.	互换性 IA	可替换零件号 REPLACEABLE
1	12B0291	000	O形密封圈	O-RING	3				
2	12B0050	000	O形圈	O-RING	3				
3	75A0040	000	弹簧	SPRING	3				
4	63A0021	000	阀芯座	SUPPORT	3				
5	08B0026	000	销	PIN	3				
6	80A0042	000	挡圈	SNAP RING	3				
7	65A0023	001	阀芯	SPOOL	3				
8	78A0020	000	阀体	VALVE BODY	3				

12C0022 000 阀组

VALVE GP

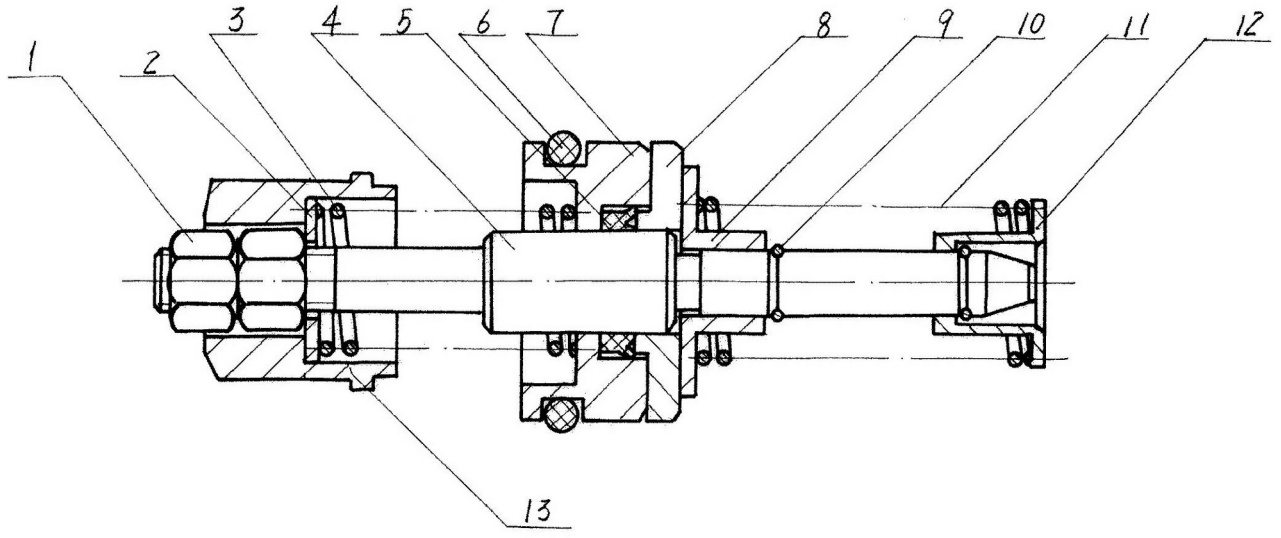

12C0022 000 阀组 VALVE GP

件号 ITEM	部件号 PART NO.	版本 VER	零件名称	PART NAME	数量 Q'TY	服务代码 S.C	适用机号 SERIAL NO.	互换性 IA	可替换零件号 REPLACEABLE
1	03B0036	000	螺母	NUT	2				
2	57A0040	000	垫圈	WASHER	2				
3	75A0041	000	弹簧	SPRING	2				
4	65A0024	000	阀杆	SPOOL	2				
5	13B0172	000	Y 形密封圈	Y-SEAL	2				
6	12B0066	000	O 形圈	O-RING	2				
7	63A0022	000	阀套	VALVE BUSHING	2				
8	53A0050	000	密封圈盖	CAP	2				
9	63A0019	000	弹簧座	SPRING HOLDER	2				
10	10B0022	000	钢丝挡圈	SNAP RING	4				
11	75A0039	000	弹簧	SPRING	2				
12	63A0018	000	弹簧座	SPRING HOLDER	2				
13	55A0098	000	套	BUSHING	2				

12C0023 000 阀组

VALVE GP

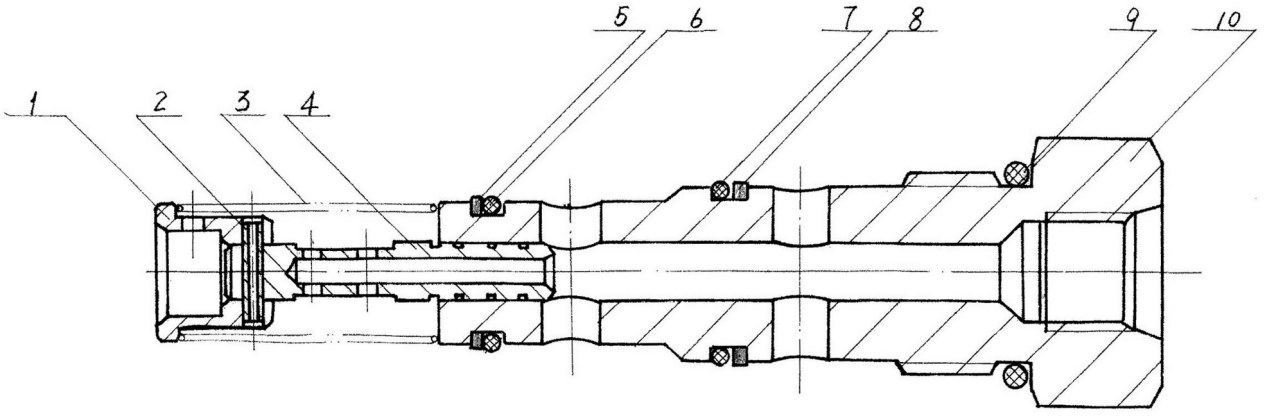

12C0023 000 阀组 VALVE GP

件号 ITEM	部件号 PART NO.	版本 VER	零件名称	PART NAME	数量 Q'TY	服务代码 S.C	适用机号 SERIAL NO.	互换性 IA	可替换零件号 REPLACEABLE
1	63A0021	000	阀芯座	SUPPORT	1				
2	08B0026	000	销	PIN	1				
3	75A0040	000	弹簧	SPRING	1				
4	65A0023	001	阀芯	SPOOL	1				
5	80A0042	000	挡圈	SNAP RING	1				
6	12B0050	000	O形圈	O-RING	1				
7	12B0356	000	O形圈	O-RING	1				
8	57A0041	000	挡圈	SNAP RING	1				
9	12B0339	000	O形密封圈	O-RING	1				
10	63A0023	000	阀座	VALVE SEAT	1				

12C0024 000 阀组

VALVE GROUP

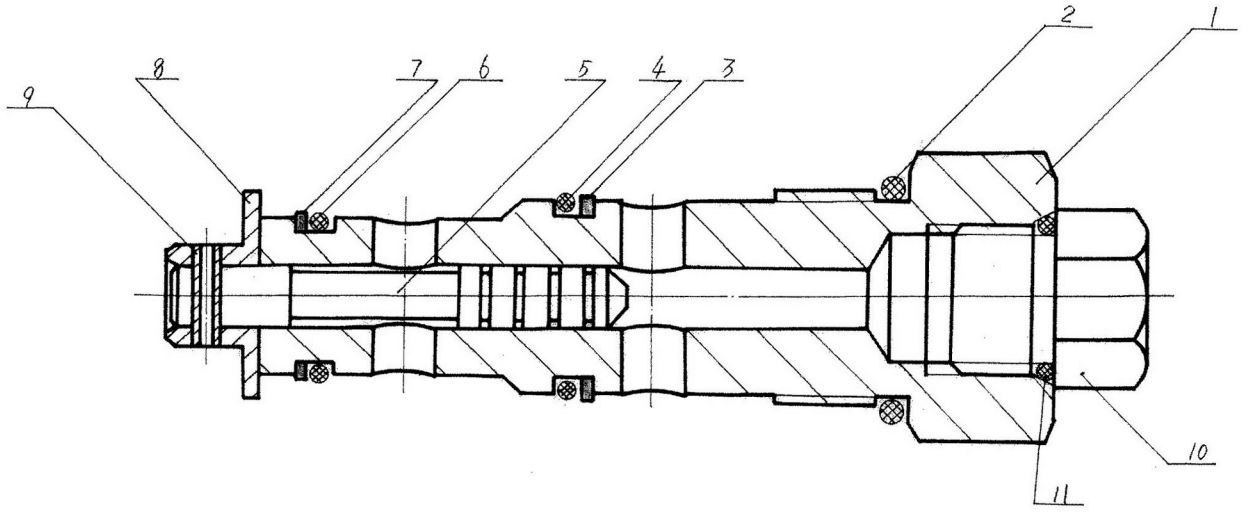

12C0024 000 阀组 VALVE GROUP

件号 ITEM	部件号 PART NO.	版本 VER	零件名称	PART NAME	数量 Q'TY	服务代码 S.C	适用机号 SERIAL NO.	互换性 IA	可替换零件号 REPLACEABLE
1	63A0023	000	阀座	VALVE SEAT	1				
2	12B0339	000	O形密封圈	O-RING	1				
3	57A0041	000	挡圈	SNAP RING	1				
4	12B0356	000	O形圈	O-RING	1				
5	65A0025	000	阀芯	SPOOL	1				
6	12B0050	000	O形圈	O-RING	1				
7	80A0042	000	挡圈	SNAP RING	1				
8	63A0024	000	弹簧座	SPRING HOLDER	1				
9	08B0027	000	销	PIN	1				
10	03B0094	000	螺塞	PLUG	1				
11	12B0351	000	O形密封圈	O-RING	1				

31C0022 000 可调接头

CONNECTOR

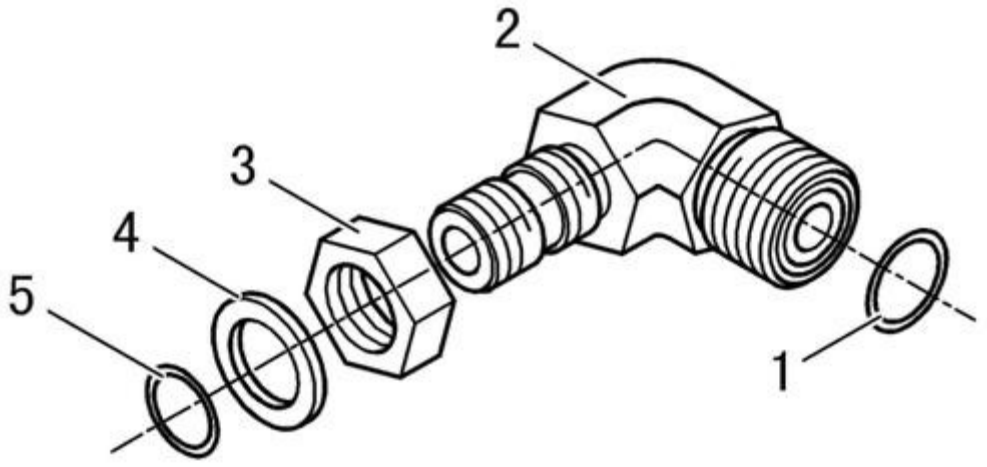

31C0022 000 可调接头 CONNECTOR

件号 ITEM	部件号 PART NO.	版本 VER	零件名称	PART NAME	数量 Q'TY	服务代码 S.C	适用机号 SERIAL NO.	互换性 IA	可替换零件号 REPLACEABLE
1	12B0285	000	O形圈	O-RING	1				
2	01A0162	001	可调接头	CONNECTOR	1				
3	03B0180	000	螺母	NUT	1				
4	57A0032	001	垫圈	WASHER	1				
5	12B0351	000	O形密封圈	O-RING	1				

00C1936 001 散热管路

COOLER LINES

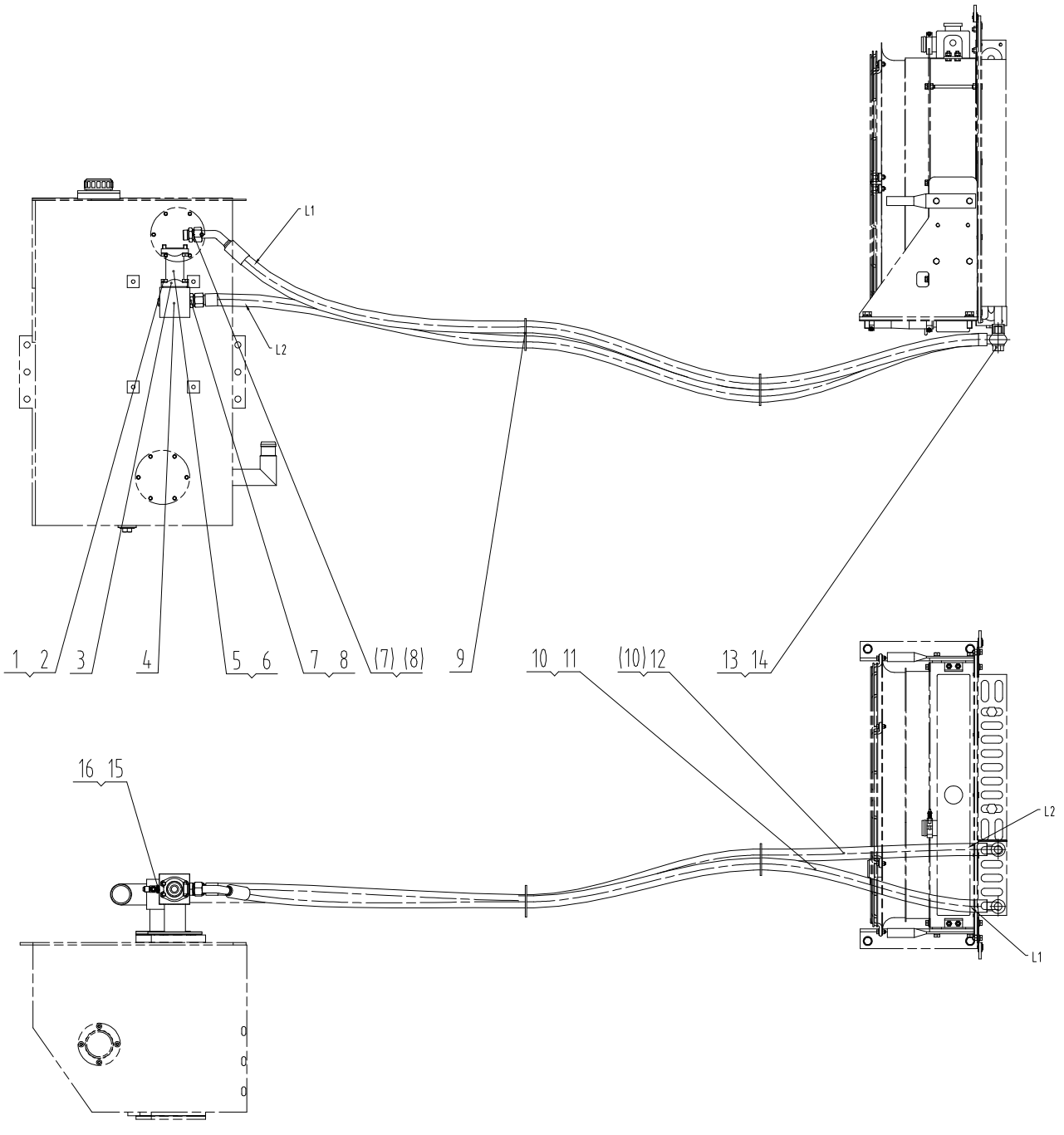

00C1936 001 散热管路 COOLER LINES

件号 ITEM	部件号 PART NO.	版本 VER	零件名称	PART NAME	数量 Q'TY	服务代码 S.C	适用机号 SERIAL NO.	互换性 IA	可替换零件号 REPLACEABLE
1	00B0035	000	螺栓	BOLT	8				
2	06B0008	000	垫圈	WASHER	8				
3	04A0269	004	法兰压板	SPLIT FLANGE	2				
4	04A1851	001	法兰	FLANGE	1				
5	12C0460	002	单向阀	CHECK VALVE	1	Z			
6	12B0024	000	O形圈	O-RING	2				
7	12B0299	000	O形密封圈	O-RING	2				
8	00A0699	000	接头	CONNECTOR	2				
9	37B0010	001	扎带	CABLE TIE	2				
10	12B0224	000	O形圈	O-RING	2				
11	07C2477	002	软管总成	HOSE AS	1				
12	07C2478	002	软管总成	HOSE AS	1				
13	06B0189	000	垫圈	WASHER	4				
14	00A0114	002	接头	CONNECTOR	2				
15	12B0351	000	O形密封圈	O-RING	1				
16	03B0093	002	螺塞	PLUG	1				

12C0460 002 单向阀

CHECK VALVE

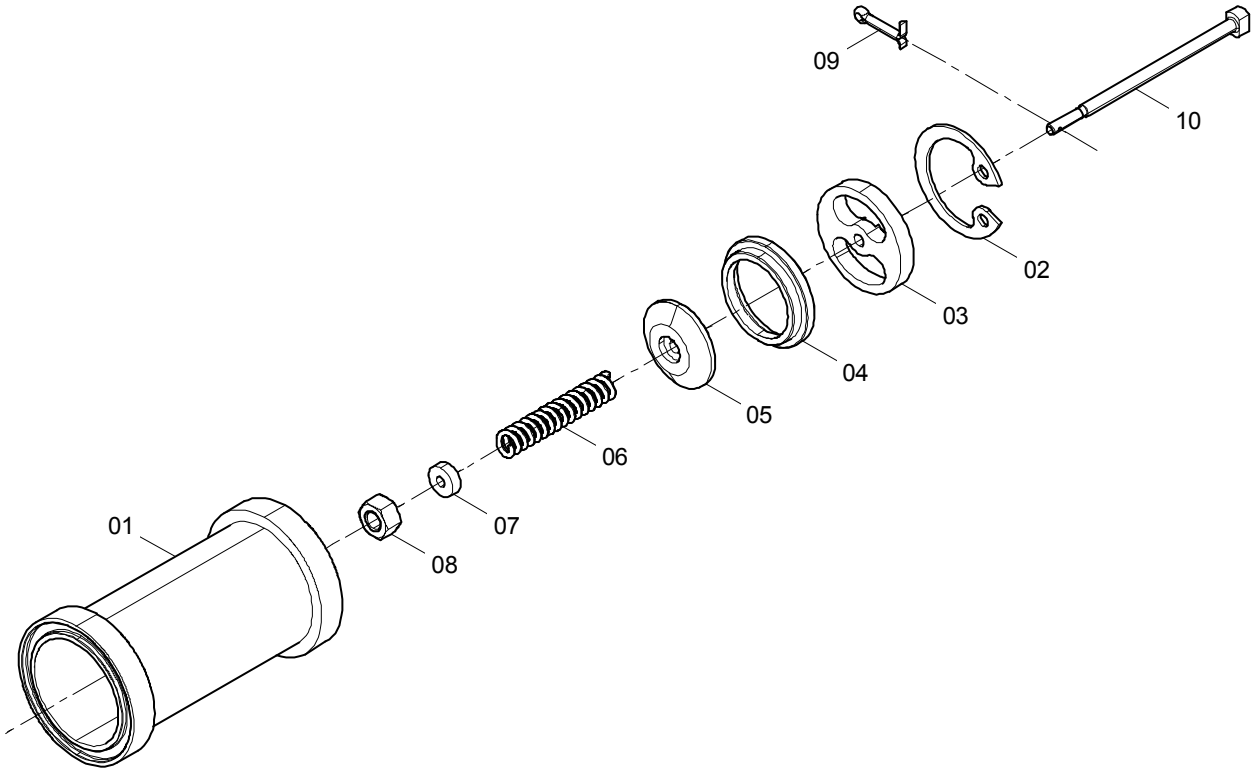

12C0460 002 单向阀 CHECK VALVE

件号 ITEM	部件号 PART NO.	版本 VER	零件名称	PART NAME	数量 Q'TY	服务代码 S.C	适用机号 SERIAL NO.	互换性 IA	可替换零件号 REPLACEABLE
01	38A0532	002	法兰接管	PIPE	1				
02	07B0002	000	挡圈	SNAP RING	1				
03	78A0075	002	阀块	VALVE BLOCK	1				
04	54A0139	002	阀块	VALVE BLOCK	1				
05	65A0073	002	阀芯	SPOOL	1				
06	75A0173	002	弹簧	SPRING	1				
07	76A0008	003	挡环	SNAP RING	1				
08	03B0032	000	螺母	NUT	1				
09	08B0010	000	销	PIN	1				
10	65A0074	002	螺杆	SCREW ROD	1				

00C1507 000 转向控制管路

STEERING CONTROL LINES

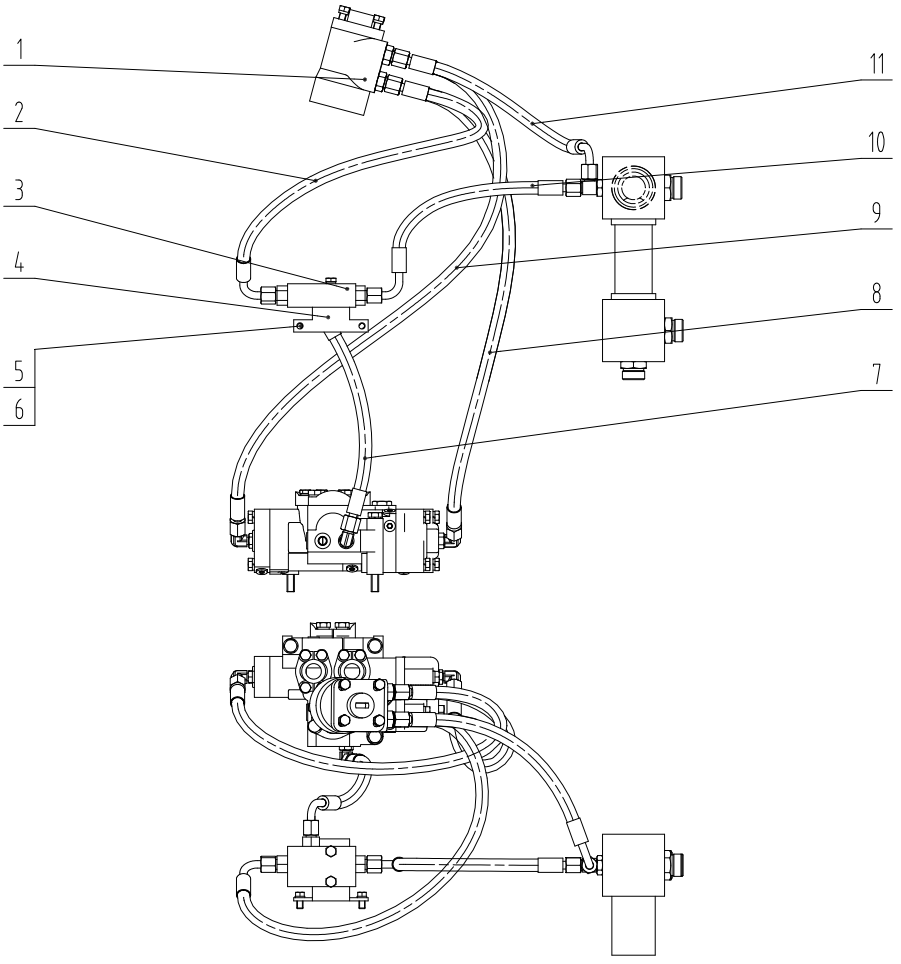

00C1507 000 转向控制管路 STEERING CONTROL LINES

件号 ITEM	部件号 PART NO.	版本 VER	零件名称	PART NAME	数量 Q'TY	服务代码 S.C	适用机号 SERIAL NO.	互换性 IA	可替换零件号 REPLACEABLE
1	44C0668	004	方向机总成	STEERING COLUMN AS	1	Z			
2	06C5945	002	软管总成	HOSEAS	1				
3	12C0014	001	减压阀	PRESSURE REDUCING VALVE	1	Z			
4	21A0649	000	连接板	PLATE	1				
5	06B0006	000	垫圈	WASHER	2				
6	00B0075	000	螺栓	BOLT	2				
7	06C4276	001	软管总成	HOSE AS	1				
8	06C5947	002	软管总成	HOSEAS	1				
9	06C5946	002	软管总成	HOSEAS	1				
10	06C4272	000	软管总成	HOSE AS	1				
11	06C4565	001	软管总成	HOSE AS	1				

44C0668 004 方向机总成

STEERING COLUMN AS

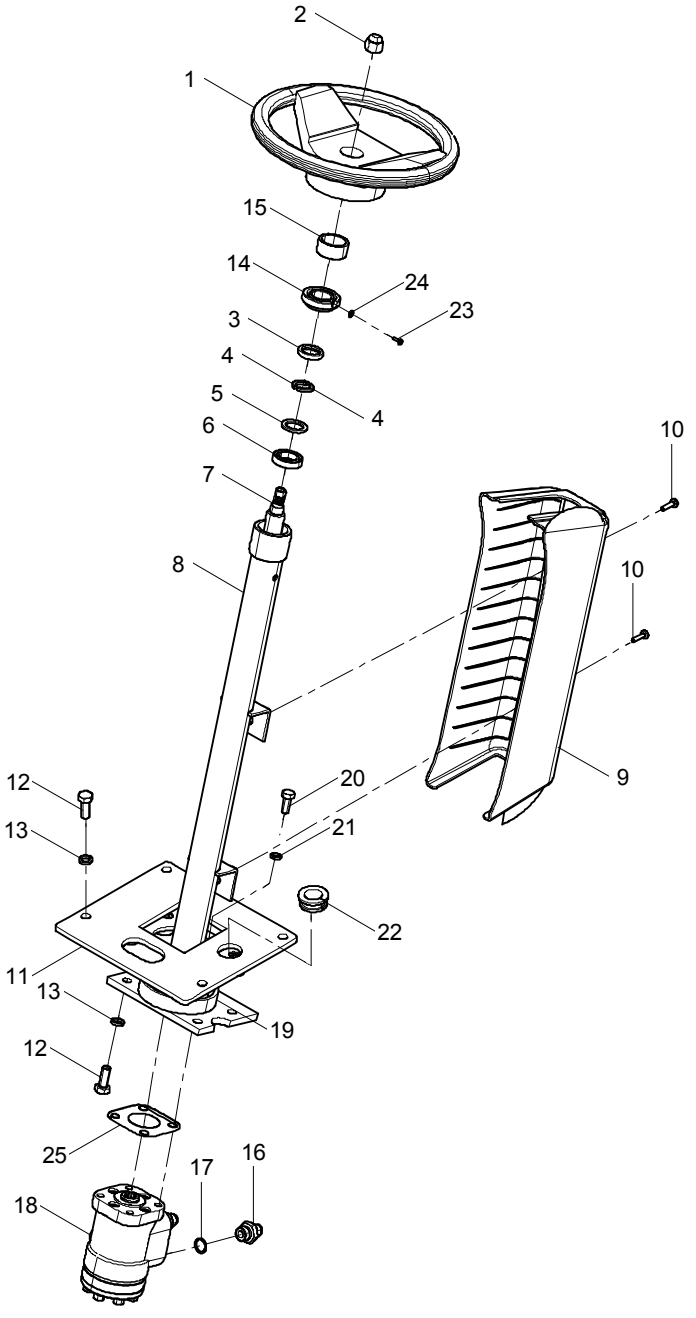

44C0668 004 方向机总成 STEERING COLUMN AS

件号 ITEM	部件号 PART NO.	版本 VER	零件名称	PART NAME	数量 Q'TY	服务代码 S.C	适用机号 SERIAL NO.	互换性 IA	可替换零件号 REPLACEABLE
1	35C0087	001	方向盘	STEERING WHEEL	1				
2	00A0255	002	触头	CONTACT	1				
3	56A0106	001	卡环	SNAP RING	1				
4	76A0040	001	挡圈	SNAP RING	2				
5	56A0105	001	垫圈	WASHER	1				
6	21B0012	000	球轴承 1000905	BALL BEARING	1				
7	16D1100	002	转向轴	STEERING SHAFT	1				
8	10D7533	000	套管	BUSHING	1				
9	86A1709	000	方向机罩	BOOT	1				
10	04B0294	000	螺钉	SCREW	2				
11	02D0798	000	底座	BEARER	1				
12	00B0017	000	螺栓	BOLT	8				
13	06B0008	000	垫圈	WASHER	8				
14	80A0046	001	绝缘环	INSULATING RING	1				
15	61A0061	001	铜环	RING	1				
16	00A0076	000	接头	CONNECTOR	4				
17	12B1016	000	O 形圈	O-RING	4				
18	44C0173	001	转向器 BZZ-125	METERING PUMP	1				
19	83A0123	001	橡胶圈	RUBBER RING	1				
20	00B0012	000	螺栓	BOLT	4				
21	06B0002	000	垫圈	WASHER	4				
22	83A1120	000	护孔圈	GROMMET	1				
23	04B0198	000	螺钉	SCREW	1				
24	06B0097	000	垫圈	WASHER	1				
25	82A1111	000	垫板	PLATE	1				

12C0014 001 减压阀

PRESSURE REDUCING VALVE

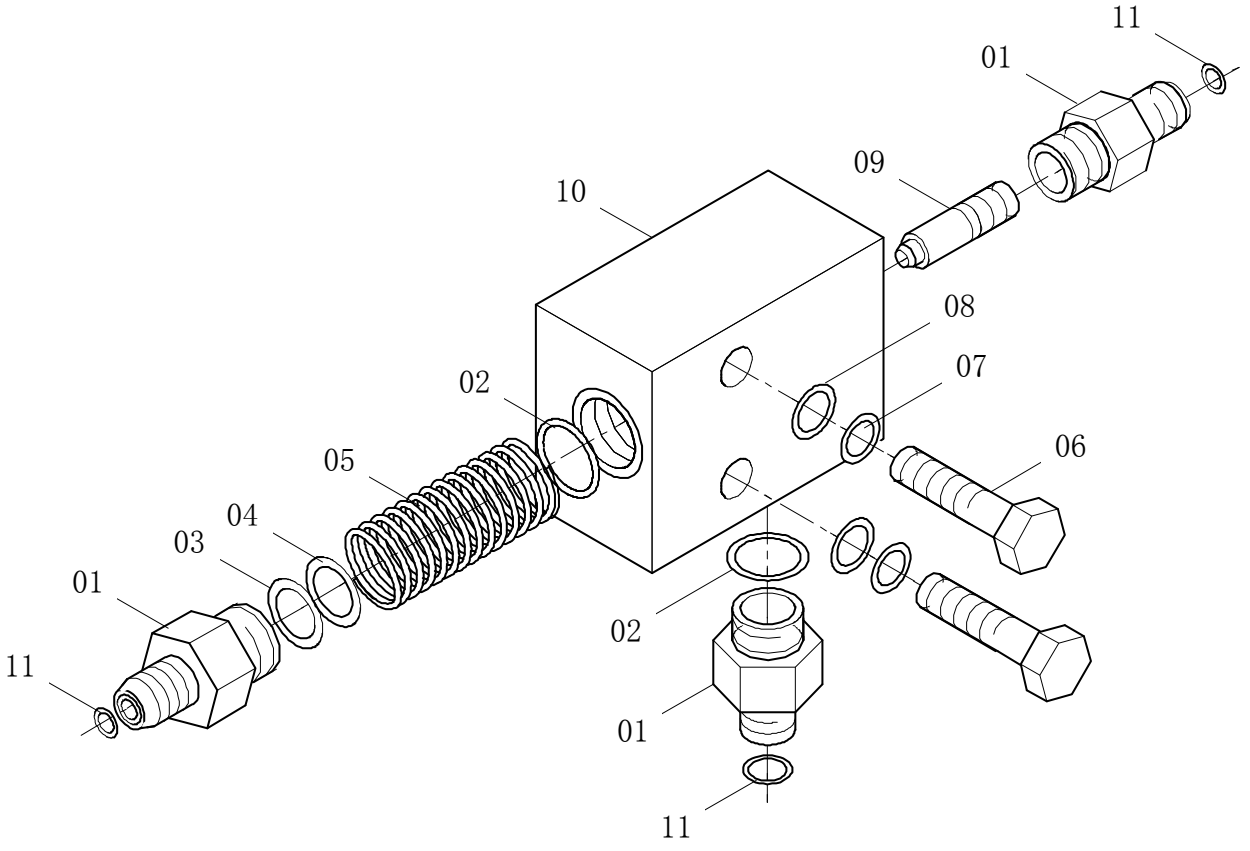

12C0014 001 减压阀 PRESSURE REDUCING VALVE

件号 ITEM	部件号 PART NO.	版本 VER	零件名称	PART NAME	数量 Q'TY	服务代码 S.C	适用机号 SERIAL NO.	互换性 IA	可替换零件号 REPLACEABLE
1	00A0060	000	接头	CONNECTOR	3				
2	12B0353	000	O形圈	O-RING	3				
3	57A0036	000	调压垫片	SHIM	2				
4	57A0037	000	调压垫片	SHIM	3				
5	75A0172	002	调压弹簧	SPRING	1				
6	00B0064	000	螺栓	BOLT	2				
7	06B0001	000	垫圈	WASHER	2				
8	06B0002	000	垫圈	WASHER	2				
9	65A0020	000	阀芯	SPOOL	1				
10	78A0013	001	阀体	VALVE BODY	1				
11	12B0285	000	O形圈	O-RING	3				

44C1265 000 泵总成

PUMP AS

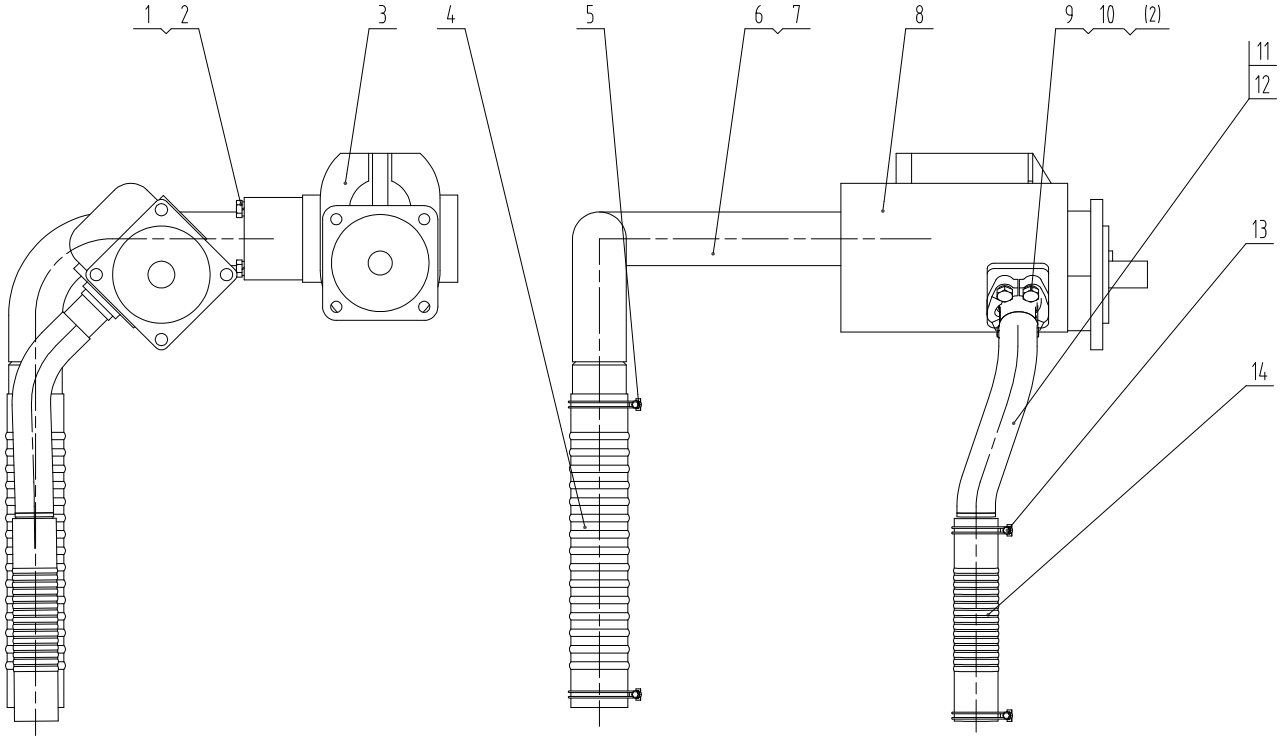

44C1265 000 泵总成 PUMP AS

件号 ITEM	部件号 PART NO.	版本 VER	零件名称	PART NAME	数量 Q'TY	服务代码 S.C	适用机号 SERIAL NO.	互换性 IA	可替换零件号 REPLACEABLE
1	01B0160	000	螺栓	BOLT	4				
2	06B0008	000	垫圈	WASHER	8				
3	11C0007	000	齿轮泵	GEAR PUMP	1				
4	07C0012	000	吸油软管	SUCTION HOSE	1				
5	15B0102	000	双钢丝式环箍	CLAMP	2				
6	12B0303	000	O 形圈	O-RING	1				
7	10D0052	000	吸油钢管	SUCTION TUBE	1				
8	11C0067	000	齿轮泵	GEAR PUMP	1				
9	00B0017	000	螺栓	BOLT	4				
10	72A0003	001	压板	SPLIT FLANGE	1				
11	10D4665	000	钢管总成	TUBE AS	1				
12	12B0302	000	O 形圈	O-RING	1				
13	15B0027	000	双钢丝式环箍	CLAMP	2				
14	35C0800	000	吸油软管	SUCTION HOSE	1				

00C1890 002 流量放大阀管路

FLOW AMPLIFYING VALVE LINES

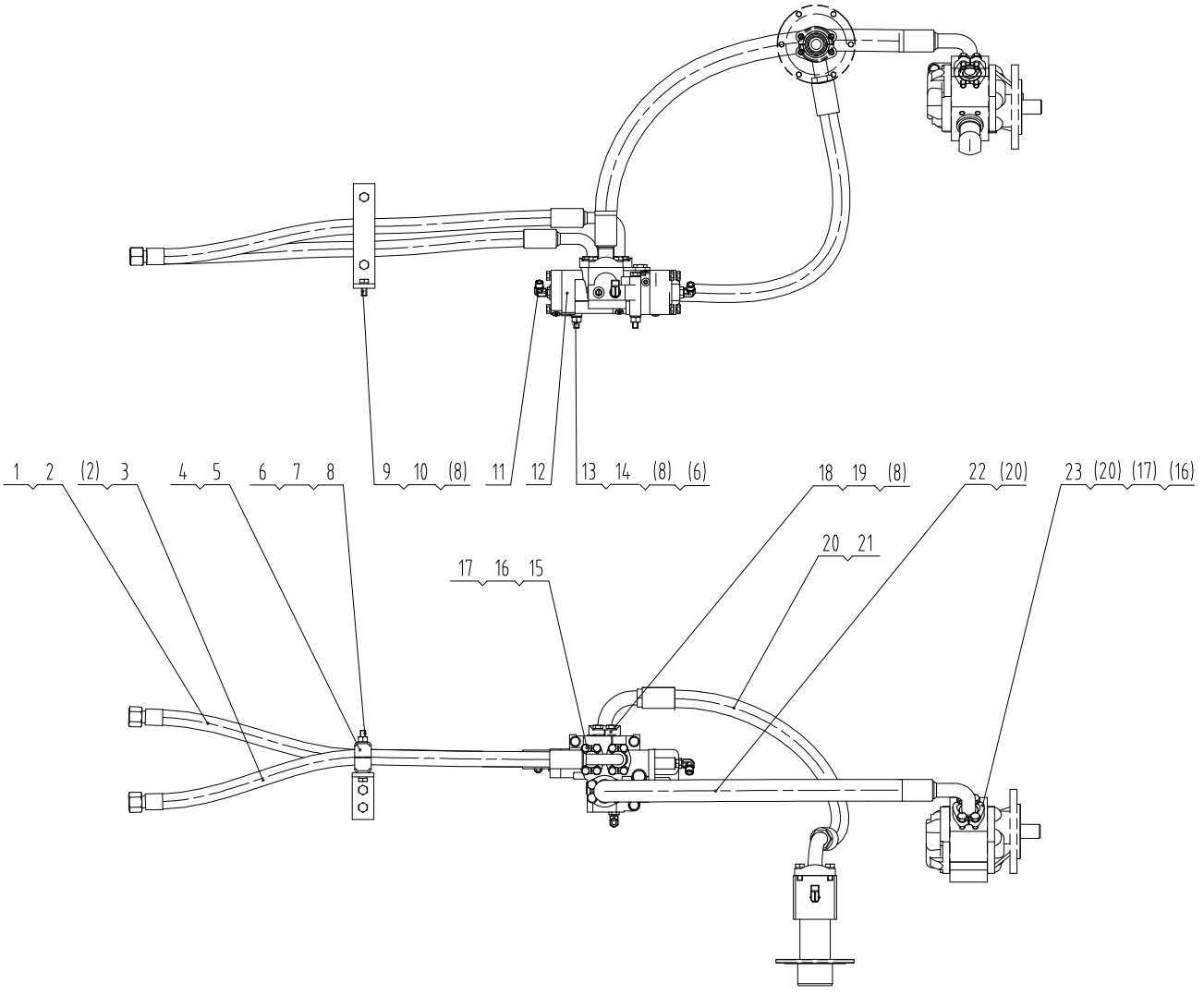

00C1890 002 流量放大阀管路 FLOW AMPLIFYING VALVE LINES

件号 ITEM	部件号 PART NO.	版本 VER	零件名称	PART NAME	数量 Q'TY	服务代码 S.C	适用机号 SERIAL NO.	互换性 IA	可替换零件号 REPLACEABLE
1	06C8350	002	软管总成	HOSE AS	1				
2	12B0251	000	O形圈	O-RING	2				
3	06C8349	002	软管总成	HOSE AS	1				
4	09C0110	001	管夹总成	CLAMP	1				
5	20A1710	001	弯板	PLATE	2				
6	03B0003	000	螺母	NUT	5				
7	01B0217	000	螺栓	BOLT	2				
8	06B0008	000	垫圈	WASHER	19				
9	00B0011	000	螺栓	BOLT	2				
10	23A6597	001	支座	BRACKET	1				
11	31C0005	001	直角接头	CONNECTOR	3				
12	12C2394	005	流量放大阀	FLOW ANPLIFYING VAVLE	1	Z			
13	01B0283	000	螺栓	BOLT	3				
14	06B0007	000	垫圈	WASHER	3				
15	72A0027	002	压板	PLATE	2				
16	06B0002	000	垫圈	WASHER	12				
17	00B0019	000	螺栓	BOLT	12				
18	72A0010	003	压板	PLATE	3				
19	00B0017	000	螺栓	BOLT	12				
20	12B0287	000	O形圈	O-RING	4				
21	07C2872	000	软管总成	HOSE AS	1				
22	07C1581	003	软管总成	HOSE AS	1				
23	72A0035	002	压板	SPLIT FLANGE	1				

12C2394 005 流量放大阀

FLOW ANPLIFYING VAVLE

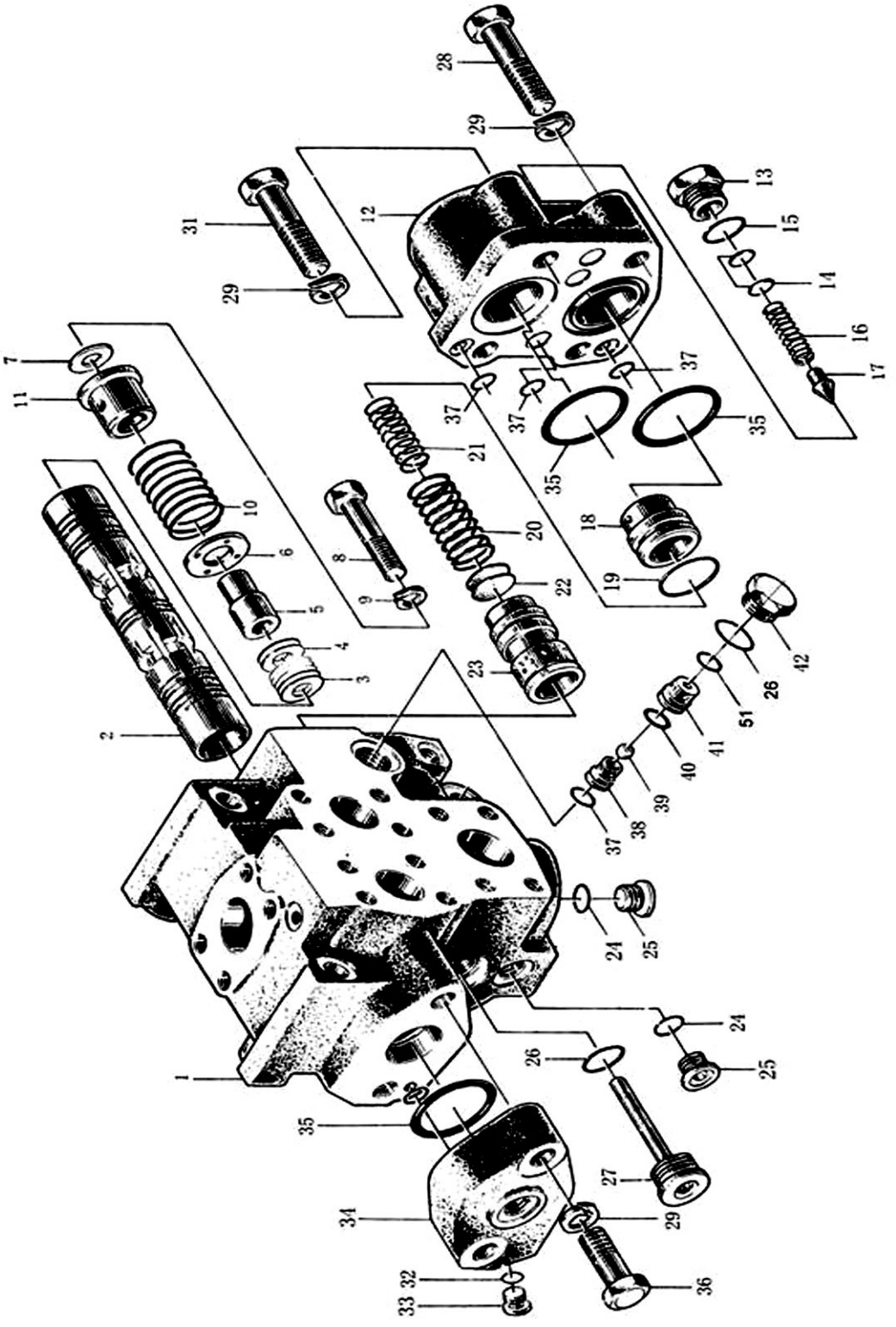

12C2394 005 流量放大阀 FLOW ANPLIFYING VAVLE

件号 ITEM	部件号 PART NO.	版本 VER	零件名称	PART NAME	数量 Q'TY	服务代码 S.C	适用机号 SERIAL NO.	互换性 IA	可替换零件号 REPLACEABLE
1	70A0010	000	阀体	VALVE BODY	1				
2	65A0130	001	阀芯 I	SPOOL	1				
3	57A0695	000	调整垫片	SHIM	5				
4	57A0696	000	调整垫片	SHIM	2				
5	61A0044	000	导杆	GUIDE LINK	1				
6	56A0044	000	垫圈	WASHER	1				
7	56A0516	000	垫圈	WASHER	1				
8	01B0083	000	螺栓	BOLT	1				
9	06B0002	000	垫圈	WASHER	1				
10	75A0383	000	回位弹簧	RETURN SPRING	1				
11	55A0079	000	导座	GUIDE	1				
12	54A0023	001	端盖	COVER	1				
13	03B0063	002	螺塞	PLUG	1				
14	57A0030	000	调整垫片	SHIM	14				
15	12B0342	000	O 形密封圈	O-RING	1				
16	75A0021	000	调压弹簧	SPRING	1				
17	65A0015	000	锥阀	POPPET	1				
18	63A0006	001	阀座	VALVE SEAT	1				
19	12B0300	000	O 形圈	O-RING	1				
20	75A0022	000	弹簧	SPRING	1				
21	75A0023	000	弹簧	SPRING	1				
22	57A0031	000	调整垫片	SHIM	2				
23	65A0016	000	阀芯	SPOOL	1				
24	12B0351	000	O 形密封圈	O-RING	4				
25	03B0064	001	螺塞	PLUG	4				
26	12B0339	000	O 形密封圈	O-RING	2				
27	03B0065	000	螺塞	PLUG	1				
28	01B0102	000	螺栓	BOLT	2				
29	06B0008	000	垫圈	WASHER	6				
31	01B0103	000	螺栓	BOLT	2				
32	12B0046	000	O 形密封圈	O-RING	8				
33	03B0066	002	螺塞	PLUG	8				
34	54A0024	000	端盖	COVER	1				
35	12B0048	000	O 形圈	O-RING	3				
36	00B0058	000	螺栓	BOLT	2				
37	12B0285	000	O 形圈	O-RING	7				
38	63A0008	001	下阀座	SEAT	1				
39	20B0026	000	钢球	STEEL BALL	1				
40	12B0050	000	O 形圈	O-RING	1				
41	63A0009	001	上阀座	SEAT	1				
42	03B0067	001	螺塞	PLUG	1				
51	57A0067	002	调整垫片	SHIM	1				

00C1784 001 转向缸管路

STEERING CYLINDER LINES

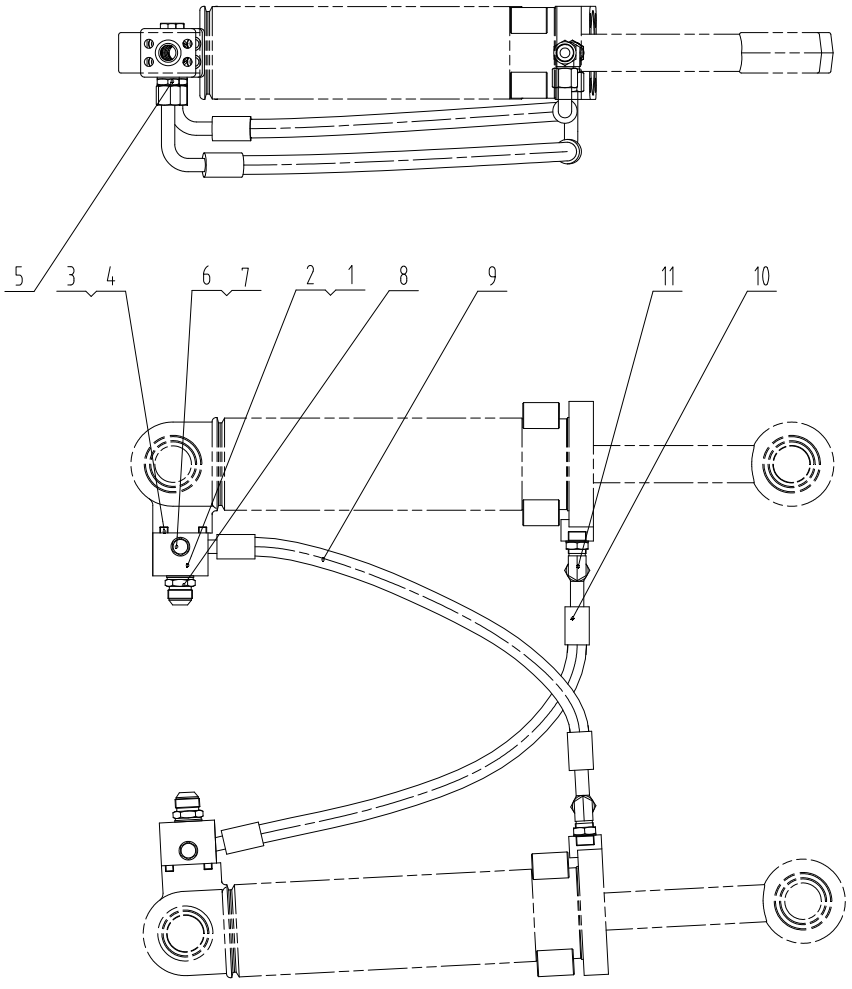

00C1784 001 转向缸管路 STEERING CYLINDER LINES

件号 ITEM	部件号 PART NO.	版本 VER	零件名称	PART NAME	数量 Q'TY	服务代码 S.C	适用机号 SERIAL NO.	互换性 IA	可替换零件号 REPLACEABLE
1	12B0181	000	O形圈	O-RING	2				
2	04A1846	000	法兰	FLANGE	2				
3	04B0156	000	螺钉	SCREW	8				
4	06B0002	000	垫圈	WASHER	8				
5	30C1742	000	接头	CONNECTOR	2				
6	03B0093	002	螺塞	PLUG	2				
7	12B0351	000	O形密封圈	O-RING	2				
8	30C1741	000	接头	CONNECTOR	2				
9	06C4269	001	软管总成	HOSE AS	1				
10	06C6697	001	软管总成	HOSE AS	1				
11	31C0006	003	可调接头	CONNECTOR	2	Z			

31C0006 003 可调接头

CONNECTOR

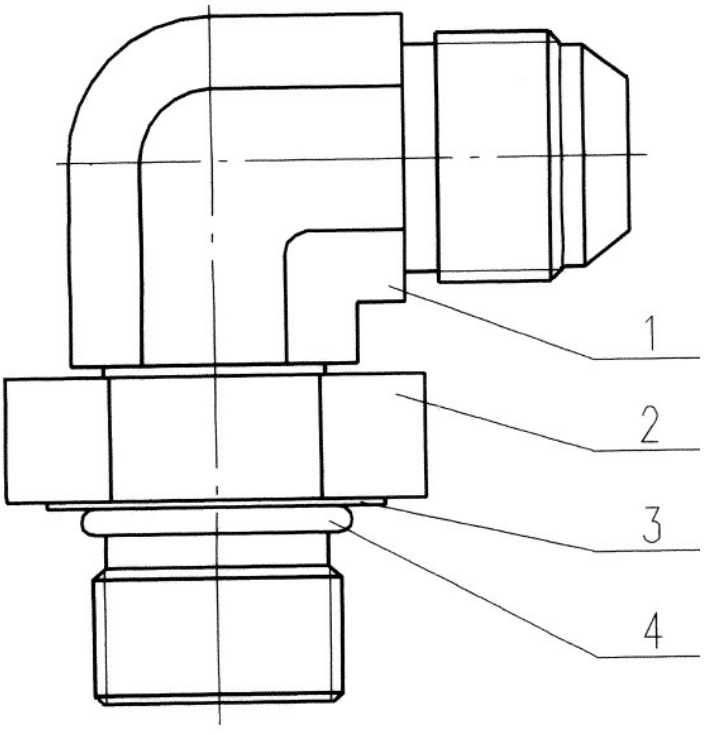

31C0006 003 可调接头 CONNECTOR

件号 ITEM	部件号 PART NO.	版本 VER	零件名称	PART NAME	数量 Q'TY	服务代码 S.C	适用机号 SERIAL NO.	互换性 IA	可替换零件号 REPLACEABLE
1	01A0032	001	管接头	CONNECTOR	1				
2	03B0112	000	螺母	NUT	1				
3	06B0051	001	垫圈	WASHER	1				
4	12B0339	000	O形密封圈	O-RING	1				

00C1887 002 动臂油缸管路

BOOM CYLINDER LINES

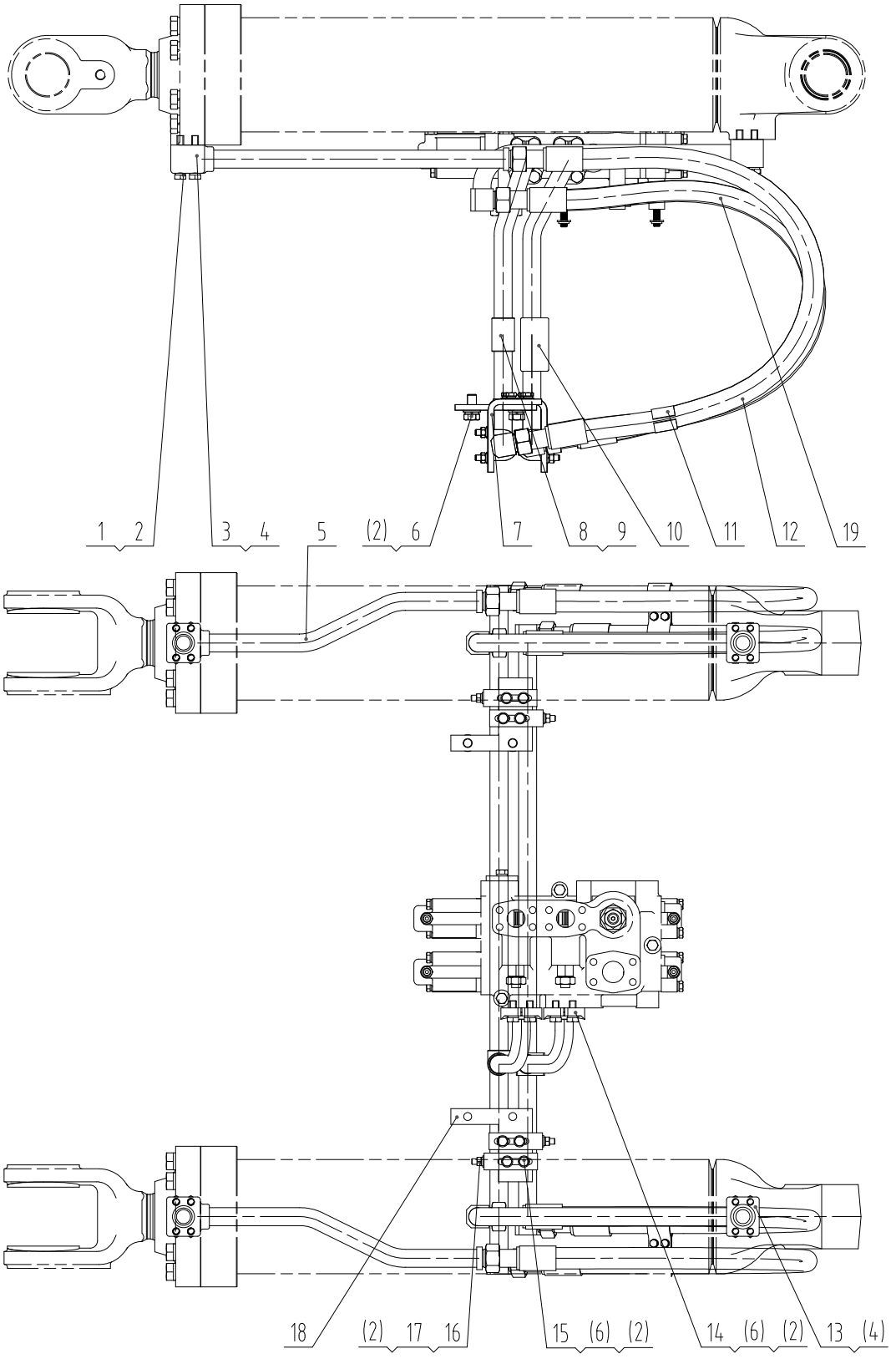

00C1887 002 动臂油缸管路 BOOM CYLINDER LINES

件号 ITEM	部件号 PART NO.	版本 VER	零件名称	PART NAME	数量 Q'TY	服务代码 S.C	适用机号 SERIAL NO.	互换性 IA	可替换零件号 REPLACEABLE
1	00B0018	000	螺栓	BOLT	16				
2	06B0002	000	垫圈	WASHER	44				
3	10D0040	000	左动臂缸小腔钢管	PIPE	1				
4	12B0294	000	O形圈	O-RING	4				
5	10D0041	000	右动臂缸小腔钢管	PIPE	1				
6	00B0019	000	螺栓	BOLT	20				
7	29A0719	000	弯板	PLATE	20				
8	10D6872	000	钢管总成	TUBE AS	1				
9	12B0287	000	O形圈	O-RING	2				
10	10D6873	000	钢管总成	TUBE AS	1				
11	09C0647	002	管夹	CLAMP	2				
12	07C1697	001	软管总成	HOSE AS	2				
13	10D0049	001	动臂缸大腔钢管	PIPE	2				
14	72A0010	003	压板	PLATE	2				
15	06B0030	000	垫圈	WASHER	16				
16	88A0208	002	U形螺栓	U-BOLT	4				
17	03B0053	000	螺母	NUT	8				
18	14A6920	002	板	PLATE	2				
19	07C3912	000	软管总成	HOSE AS	2				

10C0007 002 动臂油缸

BOOM CYLINDER

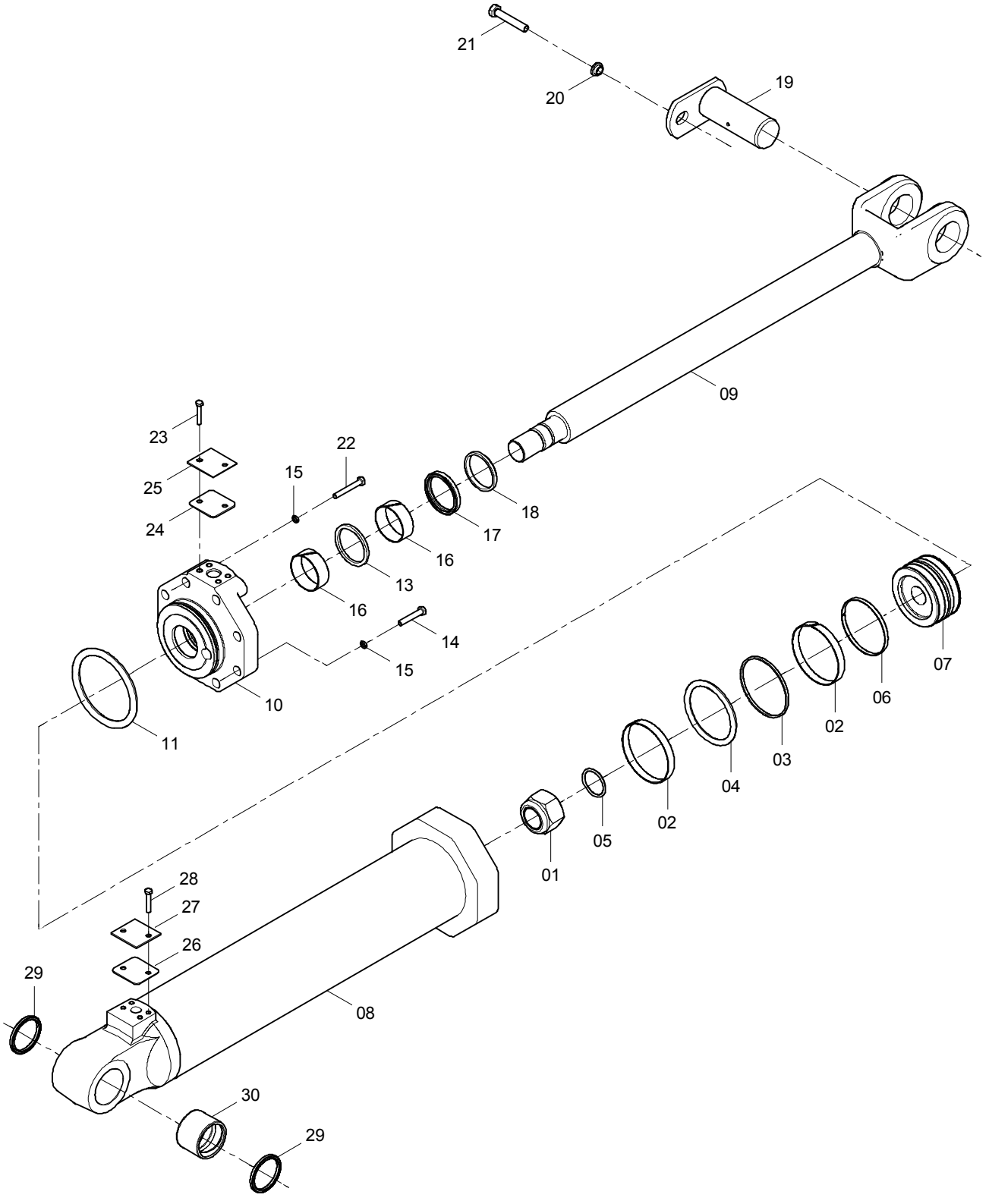

10C0007 002 动臂油缸 BOOM CYLINDER

件号 ITEM	部件号 PART NO.	版本 VER	零件名称	PART NAME	数量 Q'TY	服务代码 S.C	适用机号 SERIAL NO.	互换性 IA	可替换零件号 REPLACEABLE
00	SP102901		动臂油缸修理包	TOOL KIT	1				
1	34C0019	001	锁紧螺母	LOCKNUT	1				
2	80A0030	000	支承环	SUPPORT RING	2				
3	80A0031	000	摩檫环	FRICTION RING	1				
4	12B0253	000	O形圈	O-RING	1				
5	12B0088	000	O形圈	O-RING	1				
6	80A0034	000	支承环	SUPPORT RING	1				
7	50A0011	000	活塞	PISTON	1				
8	13D0008	001	缸体	CYLINDER BODY	1				
9	14D0003	001	活塞杆	PISTON ROD	1				
10	54A0026	002	缸盖	CYLINDER HEAD	1				
11	12B0089	000	O形圈	O-RING	1				
13	13B0012	001	斯特封	SEAL	1				
14	01B0058	000	螺栓	BOLT	6				
15	00B0042	000	垫圈	WASHER	8				
16	80A0040	001	支承环	SUPPORT RING	2				
17	13B0158	001	Y形密封圈	Y-SEAL	1				
18	13B0044	000	防尘圈	DUST RING	1				
19	11D0012	002	销轴总成	PIN AS	1				
20	56A0050	004	垫套	BUSHING	1				
21	00B0016	000	螺栓	BOLT	1				
22	01B0059	000	螺栓	BOLT	2				
23	00B0011	000	螺栓	BOLT	2				
24	81A0011	001	垫	SHIM	1				
25	21A0042	001	盖	CAP	1				
26	81A0010	001	垫	SHIM	1				
27	11A0054	001	盖	COVER	1				
28	00B0005	000	螺栓	BOLT	2				
29	35C0012	001	密封圈 75×87×8	SEAL RING	2				
30	55A0086	001	轴衬	BUSHING	1				

00C1888 001 转斗缸管路

TILTING CYLINDER LINES

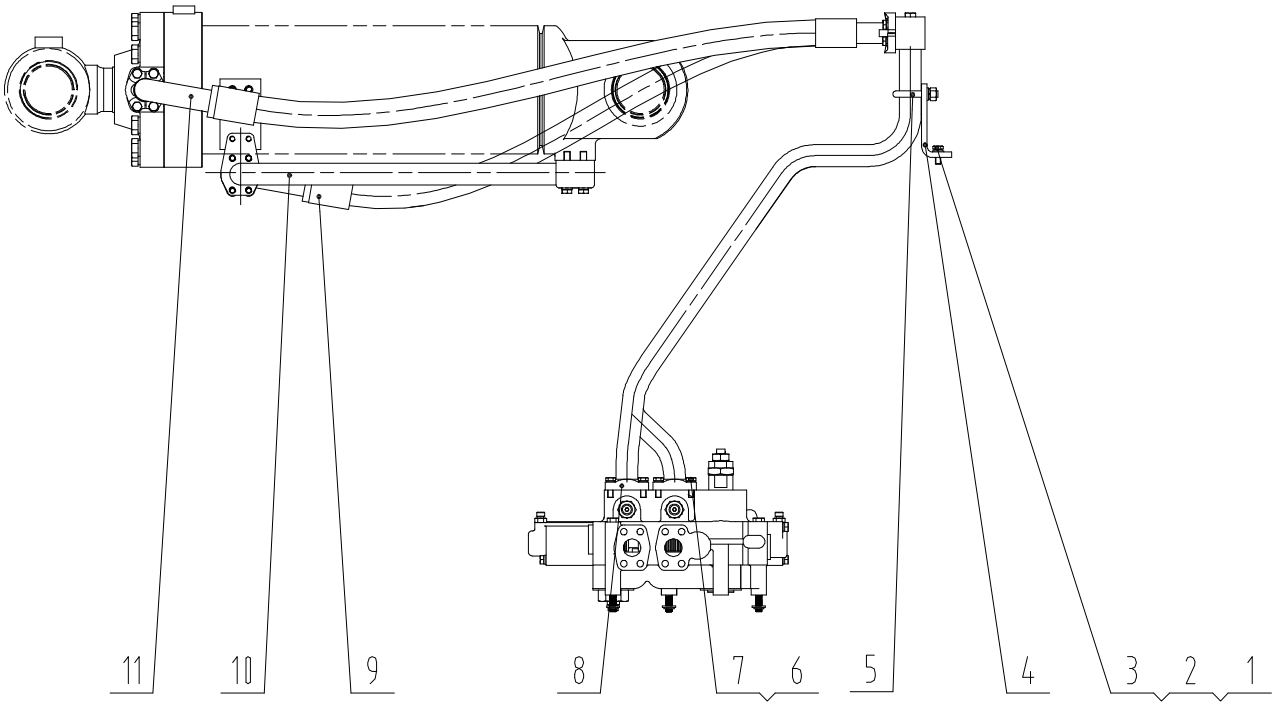

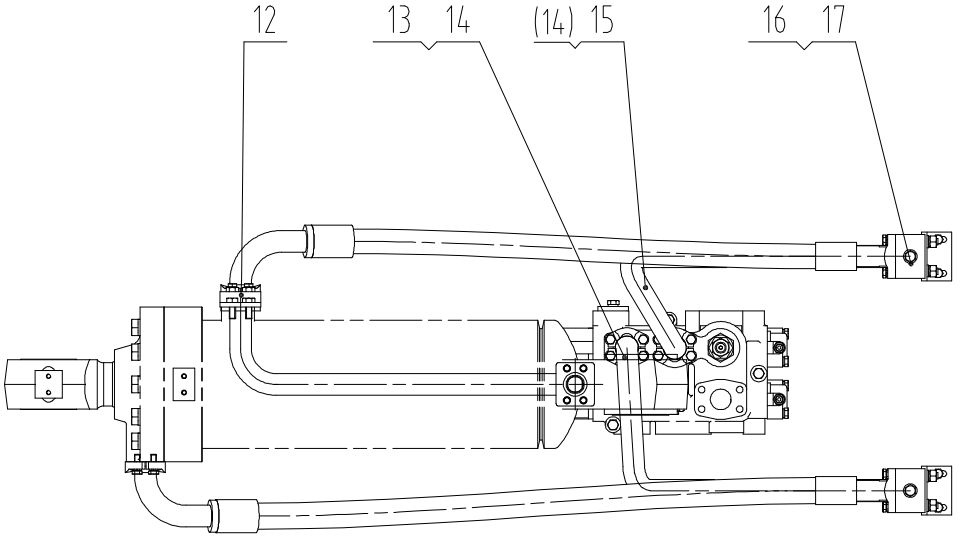

00C1888 001 转斗缸管路 TILTING CYLINDER LINES

件号 ITEM	部件号 PART NO.	版本 VER	零件名称	PART NAME	数量 Q'TY	服务代码 S.C	适用机号 SERIAL NO.	互换性 IA	可替换零件号 REPLACEABLE
1	06B0002	000	垫圈	WASHER	8				
2	06B0001	000	垫圈	WASHER	8				
3	00B0012	000	螺栓	BOLT	4				
4	29A1553	000	弯板	PLATE	2				
5	88A0208	002	U形螺栓	U-BOLT	2				
6	06B0008	000	垫圈	WASHER	8				
7	00B0035	000	螺栓	BOLT	8				
8	72A0010	003	压板	PLATE	2				
9	06C0022	002	接转斗缸大腔 Φ25 软管	HOSE	1				
10	02C0011	002	转斗缸大腔钢管	PIPE	1				
11	07C0007	002	接转斗缸小腔 Φ25 软管	HOSE	1				
12	22C0006	000	支架	BRACKET	1				
13	10D6834	000	钢管总成	TUBE AS	1				
14	12B0287	000	O形圈	O-RING	2				
15	10D6835	000	钢管总成	TUBE AS	1				
16	03B0093	002	螺塞	PLUG	2				
17	12B0351	000	O形密封圈	O-RING	2				

10C0009 001 转斗油缸

TILTING CYLINDER

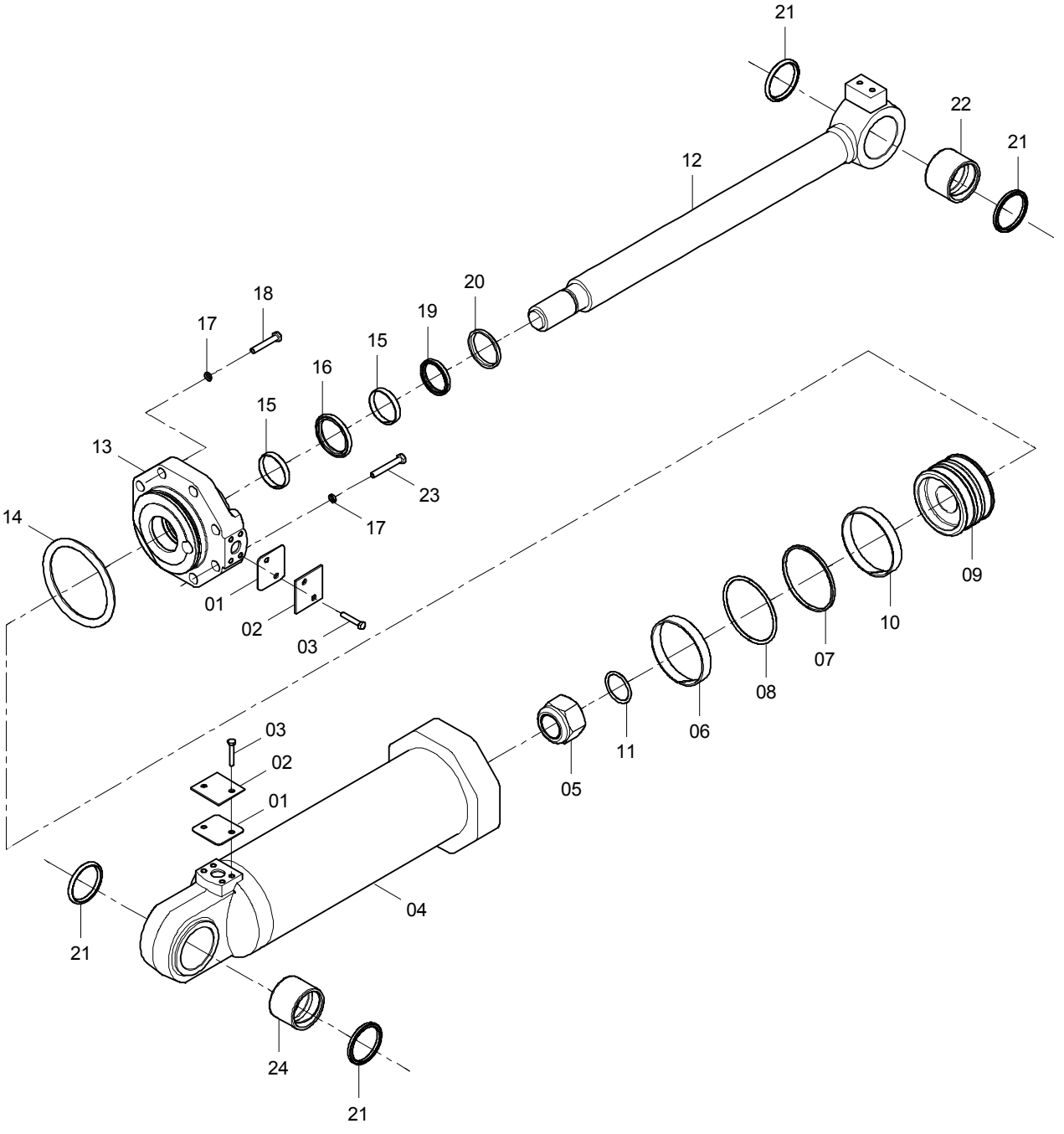

10C0009 001 转斗油缸 TILTING CYLINDER

件号 ITEM	部件号 PART NO.	版本 VER	零件名称	PART NAME	数量 Q'TY	服务代码 S.C	适用机号 SERIAL NO.	互换性 IA	可替换零件号 REPLACEABLE
00	SP102902		转斗油缸修理包	TOOL KIT	1				
1	81A0011	001	垫	SHIM	2				
2	21A0042	001	盖	CAP	2				
3	00B0011	000	螺栓	BOLT	4				
4	13D0577	000	缸体	CYLINDER BODY	1				
5	34C0021	001	锁紧螺母 M56X2	LOCKNUT	1				
6	80A0036	000	支承环	SUPPORT RING	2				
7	80A0037	000	摩檫环	FRICTION RING	1				
8	12B0085	000	O 形圈	O-RING	1				
9	50A0013	000	活塞	PISTON	1				
10	80A0041	000	支承环	SUPPORT RING	1				
11	12B0059	000	O 形圈	O-RING	1				
12	14D0004	002	活塞杆	PISTON ROD	1				
13	54A0028	000	缸盖	CYLINDER HEAD	1				
14	12B0306	000	O 形圈	O-RING	1				
15	80A0040	001	支承环	SUPPORT RING	2				
16	13B0012	001	斯特封	SEAL	1				
17	06B0052	000	垫圈	WASHER	8				
18	01B0057	000	螺栓	BOLT	6				
19	13B0158	001	Y 形密封圈	Y-SEAL	1				
20	13B0044	000	防尘圈	DUST RING	1				
21	35C0003	001	密封圈	SEAL RING	4				
22	55A0089	000	轴衬	BUSHING	1				
23	01B0237	000	螺栓	BOLT	2				
24	55A0090	001	轴衬	BUSHING	1				

制动系统 BRAKE SYSTEM

20Y0039 001 行车制动系统

SERVICE BRAKE SYSTEM

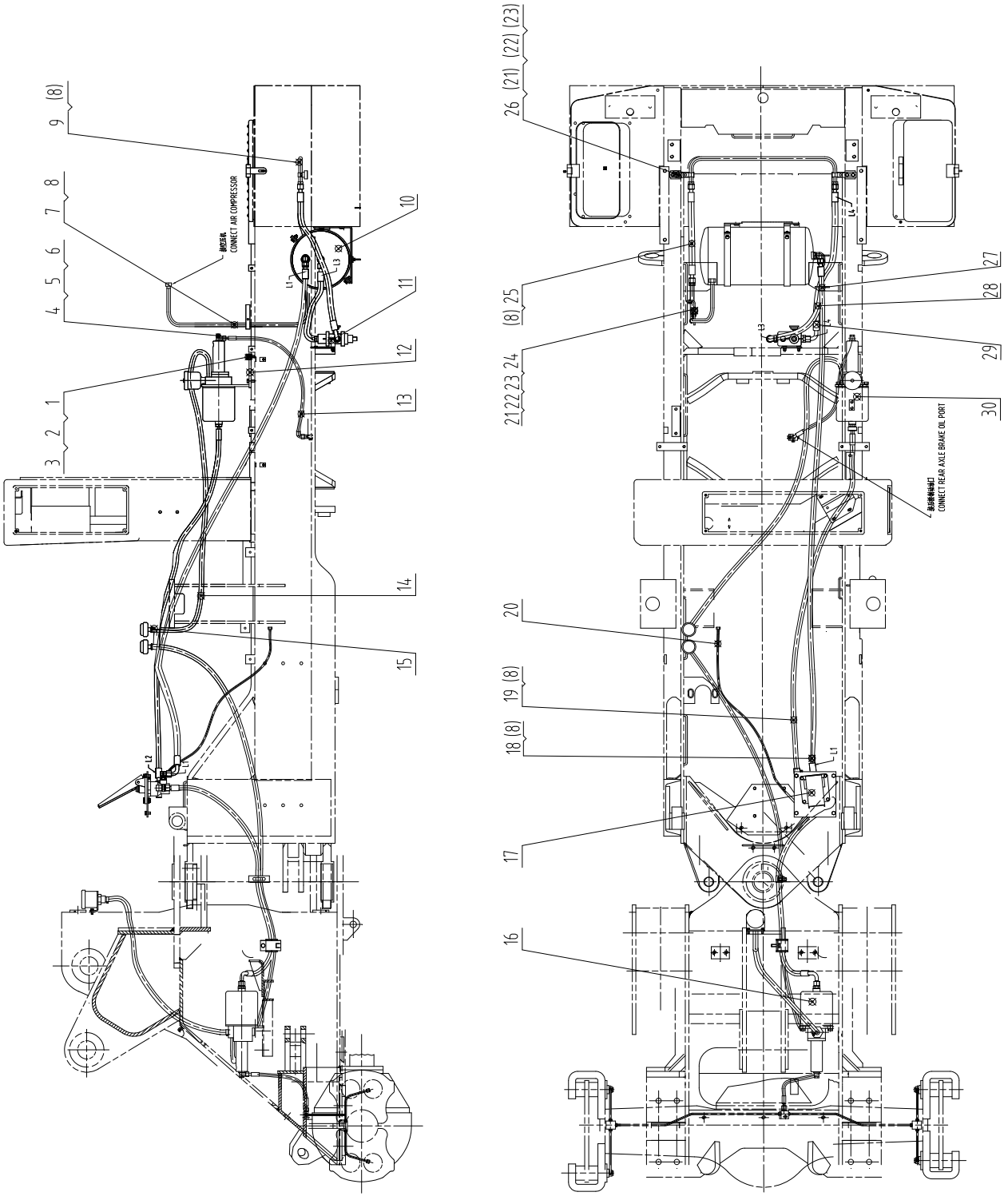

20Y0039 001 行车制动系统 SERVICE BRAKE SYSTEM

件号 ITEM	部件号 PART NO.	版本 VER	零件名称	PART NAME	数量 Q'TY	服务代码 S.C	适用机型 SERIAL NO.	互换性 IA	可替换零件号 PART NO. REPLACEABLE
1	00B0038	000	螺栓	BOLT	5				
2	06B0013	000	垫圈	WASHER	5				
3	06B0009	000	垫圈	WASHER	5				
4	01B0244	003	管接头螺栓	BOLT	1				
5	12B0356	000	O形圈	O-RING	2				
6	03A0067	002	管接头	CONNECTOR	1				
7	10D5606	001	钢管总成	TUBE AS	1				
8	06B0117	000	垫圈	WASHER	14				
9	10D5781	001	钢管总成	TUBE AS	1				
10	13C0373	000	空气罐	AIR RESERVOIR	1	Z			
11	34C3031	000	组合阀	COMBINATION VALVE	1	Z			
12	00D9207	002	支架	BRACKET	1				
13	05C4954	000	软管总成	HOSE AS	1				
14	30A1910	000	软管	HOSE	1				
15	09C0235	001	卡箍	CLAMP	2				
16	00C2891	001	加力器及管路	ASSISTOR & LINES	1	Z			
17	13C0515	003	制动阀总成	BRAKE VALVE AS	1				
18	04C0458	000	软管总成	HOSE AS	1				
19	03C0002	001	低压软管L2000	HOSE	1				
20	11B0011	002	尼龙管	NYLON HOSE	1				
21	20A9537	002	管夹	CLAMP	3				
22	06B0006	000	垫圈	WASHER	8				
23	00B0075	000	螺栓	BOLT	8				
24	22A4273	003	弯板	PLATE	1				
25	04C0421	000	软管总成	HOSE AS	1				
26	14A9143	000	板	PLATE	2				
27	37B0004	001	尼龙扎带	NYLON STRAP	3				
28	04C0419	000	软管总成	HOSE AS	1				
29	04C0420	000	软管总成	HOSE AS	1				
30	13C0514	003	加力器	ASSISTOR	1				

00C2891 001 加力器及管路

ASSISTOR & LINES

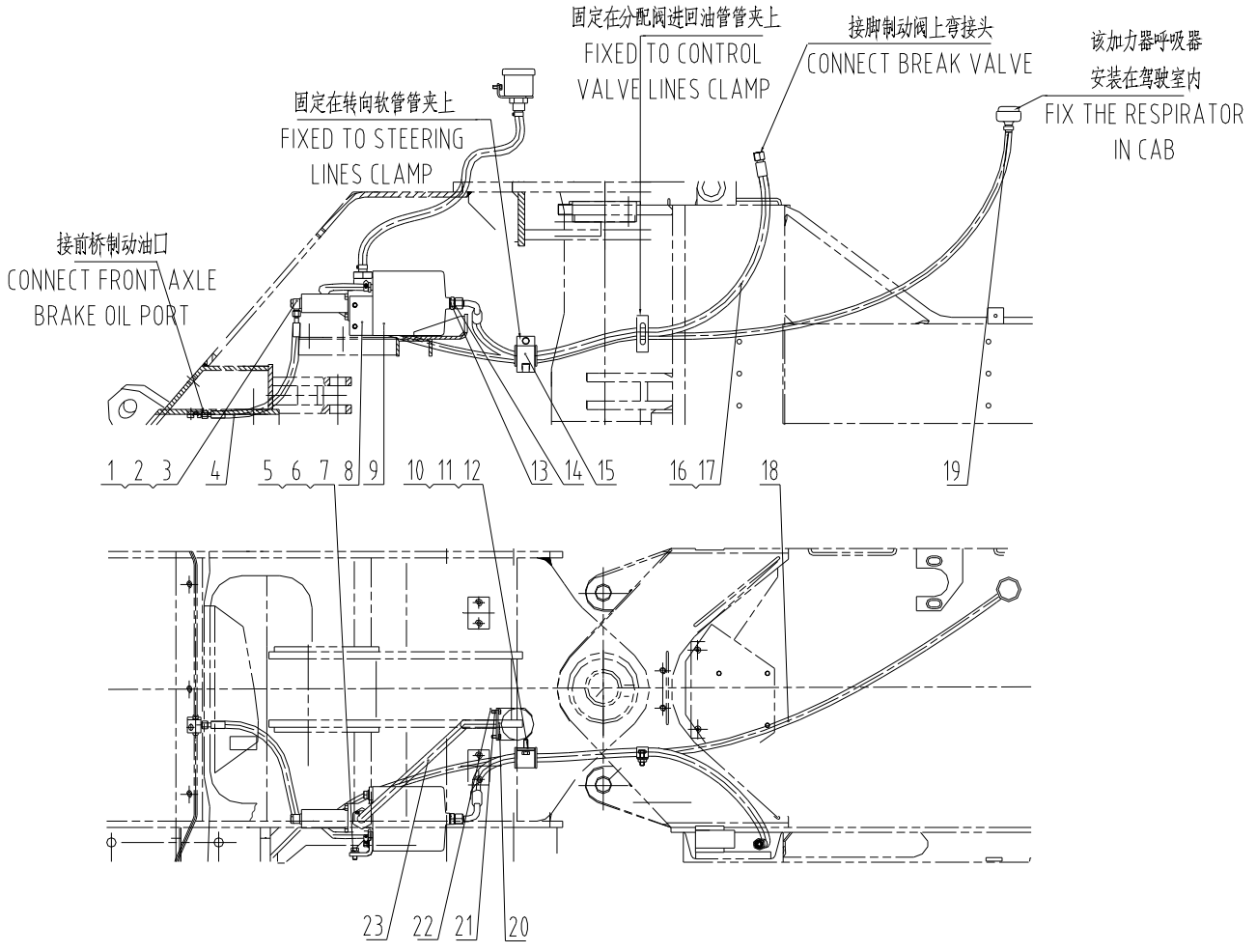

00C2891 001 加力器及管路 ASSISTOR & LINES

件号 ITEM	部件号 PART NO.	版本 VER	零件名称	PART NAME	数量 Q'TY	服务代码 S.C	适用机型 SERIAL NO.	互换性 IA	可替换零件号 PART NO. REPLACEABLE
1	12B0356	000	O形圈	O-RING	2				
2	03A0067	002	管接头	CONNECTOR	1				
3	01B0244	003	管接头螺栓	BOLT	1				
4	05C3965	001	软管总成	HOSE AS	1				
5	06B0013	000	垫圈	WASHER	5				
6	06B0009	000	垫圈	WASHER	5				
7	00B0038	000	螺栓	BOLT	5				
8	23A6879	000	支座	BRACKET	1				
9	13C0416	000	加力器	ASSISTOR	1	Z			
10	03B0436	000	螺母	NUT	2				
11	00B0005	000	螺栓	BOLT	2				
12	06B0002	000	垫圈	WASHER	2				
13	00A0050	002	接头	CONNECTOR	1				
14	06B0053	000	垫圈	WASHER	1				
15	09C0466	002	管夹总成	CLAMP	2				
16	04C0389	000	软管总成	HOSE AS	1				
17	06B0117	000	垫圈	WASHER	2				
18	30A1910	000	软管	HOSE	1				
19	09C0235	001	卡箍	CLAMP	3				
20	21A8273	000	弯板	PLATE	1				
21	06B0006	000	垫圈	WASHER	2				
22	00B0075	000	螺栓	BOLT	2				
23	30A1423	000	软管	HOSE	1				

34C3031 000 组合阀

COMBINATION VALVE

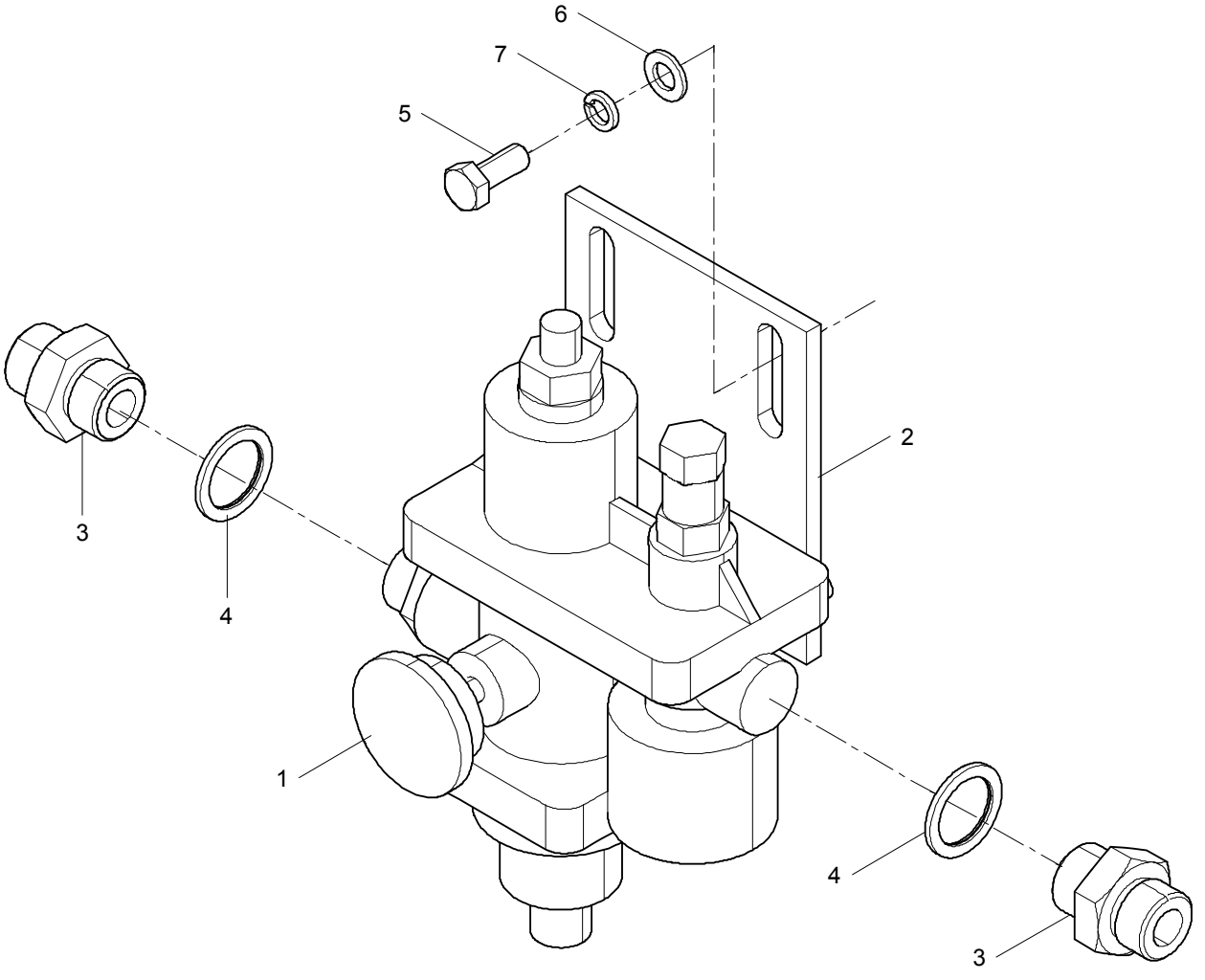

34C3031 000 组合阀 COMBINATION VALVE

件号 ITEM	部件号 PART NO.	版本 VER	零件名称	PART NAME	数量 Q'TY	服务代码 S.C	适用机型 SERIAL NO.	互换性 IA	可替换零件号 PART NO. REPLACEABLE
1	13C0026	001	组合阀	COMBINATION VALVE	1				
2	12A3763	001	安装板	MOUNTING PLATE	1				
3	00A0050	002	接头	CONNECTOR	2				
4	06B0053	000	垫圈	WASHER	2				
5	00B0075	000	螺栓	BOLT	2	2			
6	06B0005	000	垫圈	WASHER	2	6			
7	06B0006	000	垫圈	WASHER	2				

13C0515 003 制动阀总成

BRAKE VALVE AS

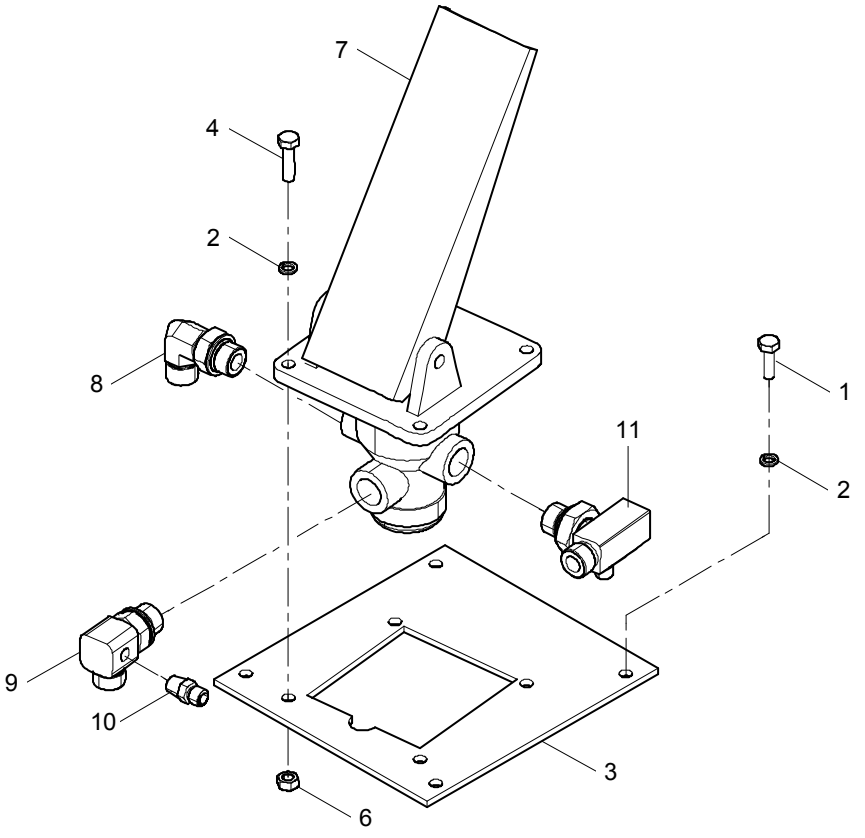

13C0515 003 制动阀总成 BRAKE VALVE AS

件号 ITEM	部件号 PART NO.	版本 VER	零件名称	PART NAME	数量 Q'TY	服务代码 S.C	适用机型 SERIAL NO.	互换性 IA	可替换零件号 PART NO. REPLACEABLE
1	00B0005	000	螺栓	BOLT	4				
2	06B0002	000	垫圈	WASHER	4				
3	11A0505	003	制动阀安装板（2）	MOUNTING PLATE	1				
4	00B0020	000	螺栓	BOLT	4				
5	06B0006	000	垫圈	WASHER	4				
6	03B0021	000	螺母	NUT	4				
7	13C0004	001	气制动阀总成	BRAKE VALVE AS	1				
8	31C0522	001	弯接头	ELBOW	1				
9	33C0177	000	可调接头	ADJUSTING CONNECTOR	1				
10	00A0034	002	接头	CONNECTOR	1				
11	32C0395	001	可调接头	ADJUSTING CONNECTOR	1				

13C0373 000 空气罐

AIR RESERVOIR

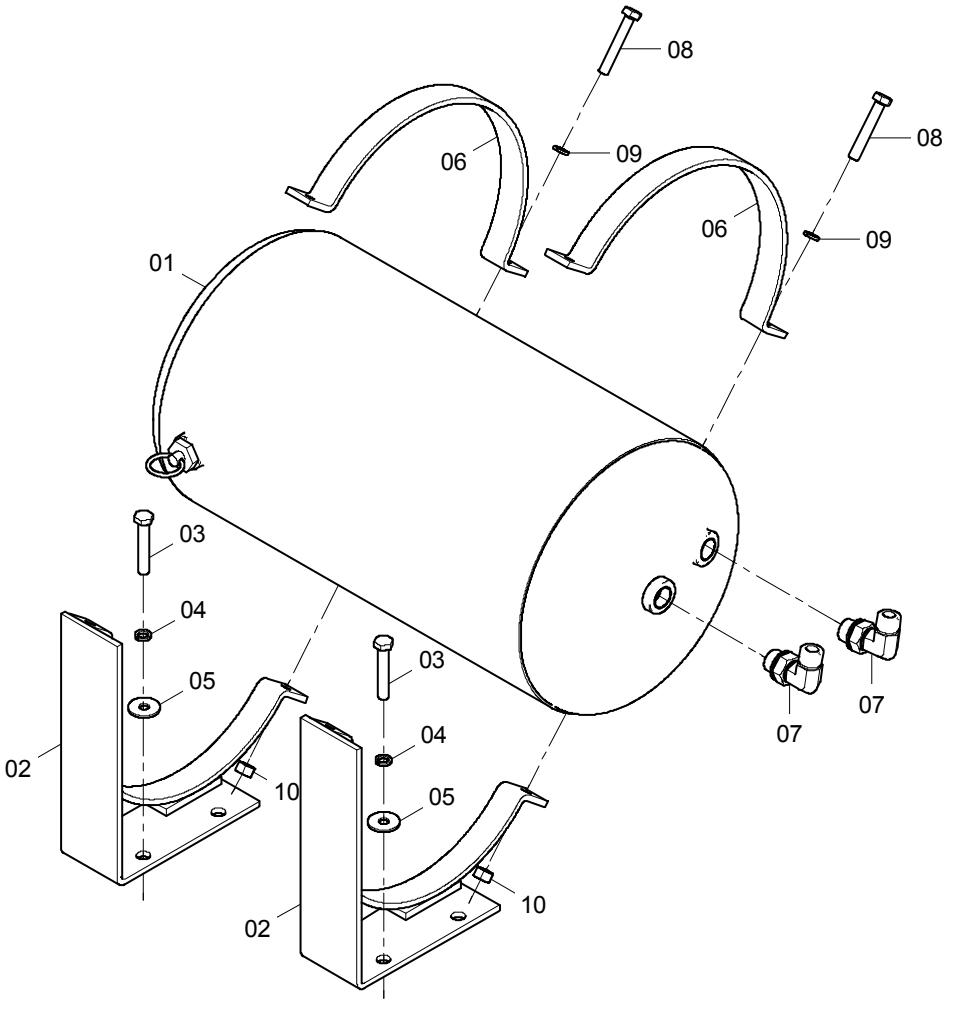

13C0373 000 空气罐 AIR RESERVOIR

件号 ITEM	部件号 PART NO.	版本 VER	零件名称	PART NAME	数量 Q'TY	服务代码 S.C	适用机型 SERIAL NO.	互换性 IA	可替换零件号 PART NO. REPLACEABLE
01	13C0003	000	空气罐	AIR RESERVOIR	1				
02	00D0084	000	空气罐内固定圈	RETAINING RING	2				
03	00B0031	000	螺栓	BOLT	4				
04	06B0006	000	垫圈	WASHER	4				
05	06B0007	000	垫圈	WASHER	4				
06	22A0020	000	空气罐外固定圈	RING	2				
07	31C0522	001	弯接头	ELBOW	2				
08	00B0019	000	螺栓	BOLT	4				
09	06B0002	000	垫圈	WASHER	4				
10	03B0053	000	螺母	NUT	4				

21E0082 000 紧急和停车制动系统

PARKING BRAKE SYSTEM

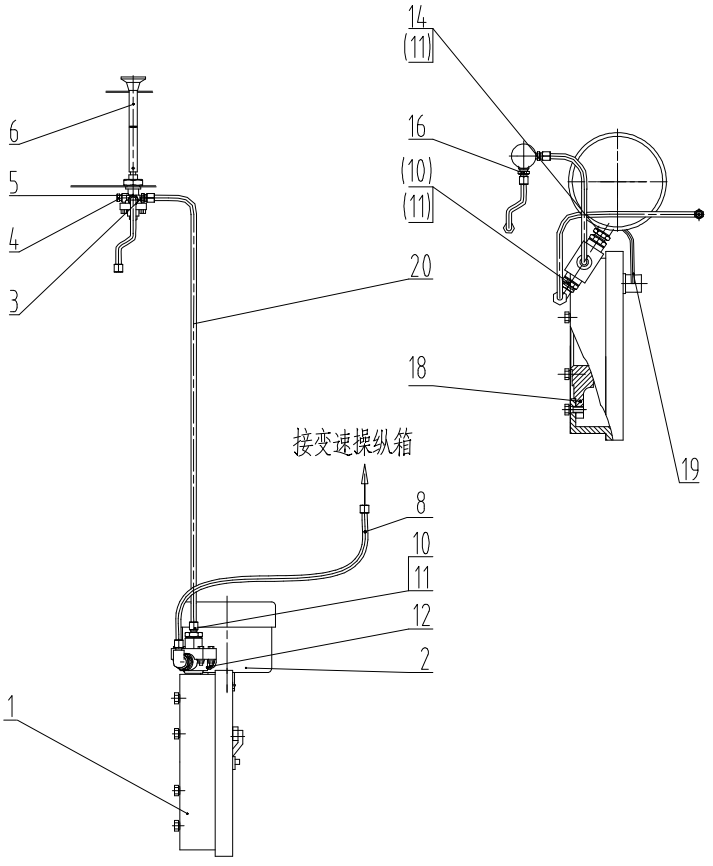

21E0082 000 紧急和停车制动系统 PARKING BRAKE SYSTEM

件号 ITEM	部件号 PART NO.	版本 VER	零件名称	PART NAME	数量 Q'TY	服务代码 S.C	适用机号 SERIAL NO.	互换性 IA	可替换零件号 REPLACEABLE
1	13C0008	000	制动器	BRAKE	1	Z			
2	13C0009	007	制动气室	AIR CHAMBER AS	1	Z			
3	00A0080	000	接头	CONNECTOR	1				
4	03B0115	000	堵头	PLUG	1				
5	13C0025	000	紧急制动阀	PARKING BRAKE VALVE	1				
6	24C0008	001	拉杆轴总成	LINKAGE	1	Z			
8	03C0040	000	尼龙管	NYLON HOSE	1				
10	00A1201	000	接头	CONNECTOR	2				
11	06B0053	000	垫圈	WASHER	3				
12	13C0012	000	快放阀	VALVE	1				
14	30C0283	000	接头	CONNECTOR	1				
16	00A0034	000	接头	CONNECTOR	1				
18	53A0049	001	法兰	FLANGE	1				
19	72A0036	000	拉杆	LINKAGE	1				
20	11B0011	000	尼龙管	NYLON HOSE	1				

24C0008 001 拉杆轴总成

LINKAGE

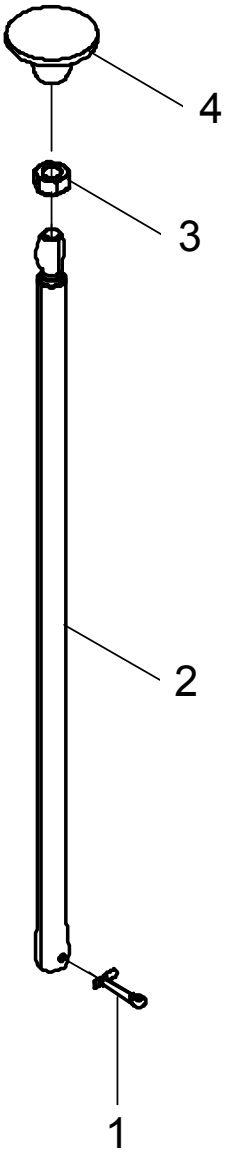

24C0008 001 拉杆轴总成 LINKAGE

件号 ITEM	部件号 PART NO.	版本 VER	零件名称	PART NAME	数量 Q'TY	服务代码 S.C	适用机号 SERIAL NO.	互换性 IA	可替换零件号 REPLACEABLE
1	08B0028	000	销	PIN	1				
2	16D0015	000	拉杆轴	LINKAGE SHAFT	1				
3	03B0035	000	螺母	NUT	1				
4	35C0031	000	按钮	BUTTON	1				

13C0008 000 制动器

BRAKE

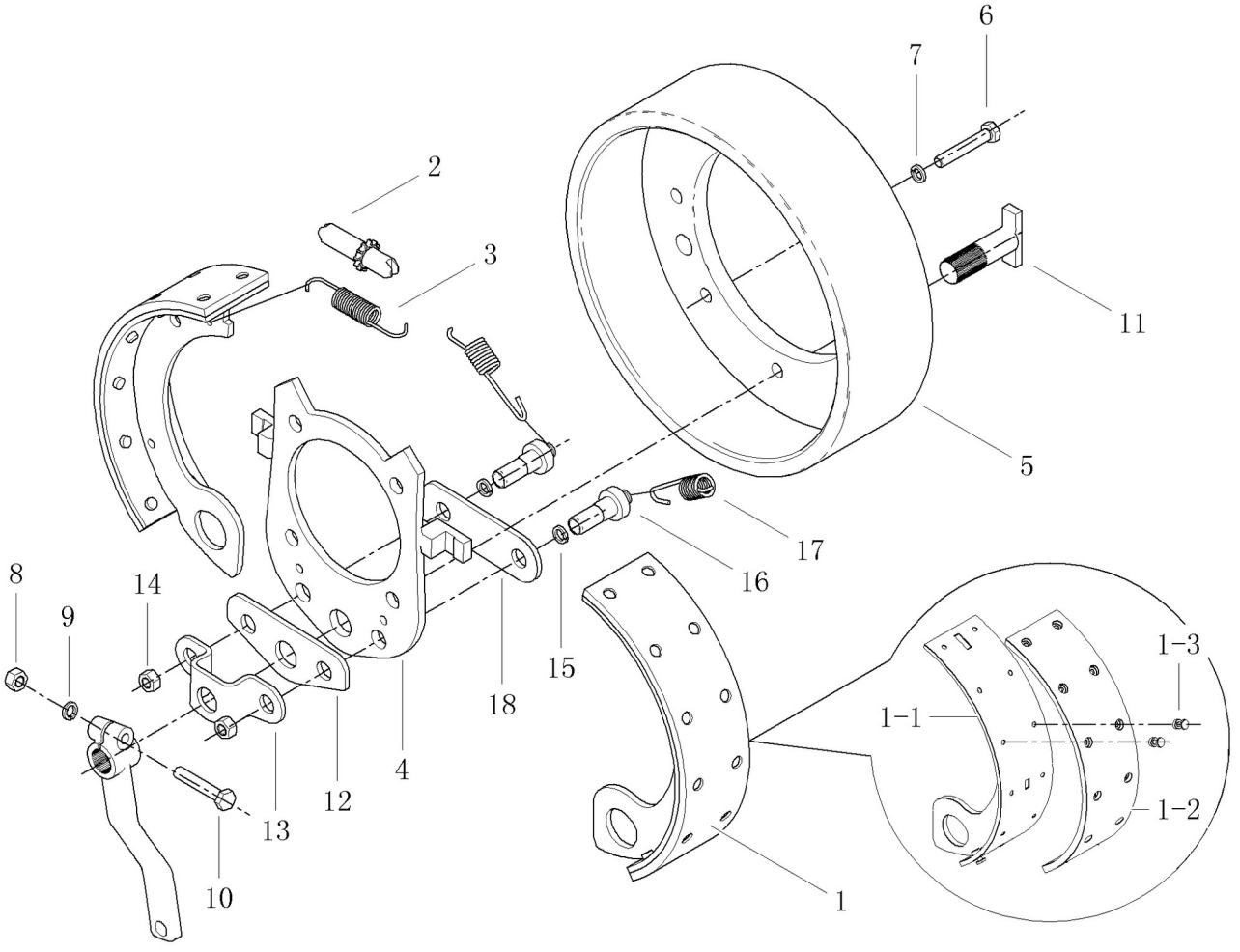

13C0008 000 制动器 BRAKE

件号 ITEM	部件号 PART NO.	版本 VER	零件名称	PART NAME	数量 Q'TY	服务代码 S.C	适用机号 SERIAL NO.	互换性 IA	可替换零件号 REPLACEABLE
1	38C0007	000	制动蹄总成	BRAKE SHOE AS	2				
1-1	12D0027	001	制动蹄	BRAKE SHOE	1				
1-2	85A0021	000	摩擦衬片	FRICTION LINING	1				
1-3	09B0021	000	铆钉	RIVET	12				
2	45C0001	000	调整杆总成	ROD	1	Z			
3	10B0021	000	弹簧	SPRING	1				
4	00D0086	001	座板总成	PLATE AS	1				
5	70A0012	000	制动鼓	BRAKE DRUM	1				
6	00B0017	000	螺栓	BOLT	8				
7	06B0008	000	垫圈	WASHER	8				
8	03B0021	000	螺母	NUT	1				
9	06B0006	000	垫圈	WASHER	1				
10	00B0070	000	螺栓	BOLT	1				
11	62A0015	000	拉杆轴	LINKAGE SHAFT	1				
12	11A0055	000	底板	BOTTOM PLATE	1				
13	21A0043	000	支架	BRACKET	1				
14	03B0095	000	螺母	NUT	2				
15	06B0015	000	垫圈	WASHER	2				
16	05B0011	000	夹紧螺杆	SCREW ROD	2				
17	10B0023	000	弹簧	SPRING	2				
18	10A0075	000	垫板	PLATE	1				

13C0009 007 制动气室

AIR CHAMBER

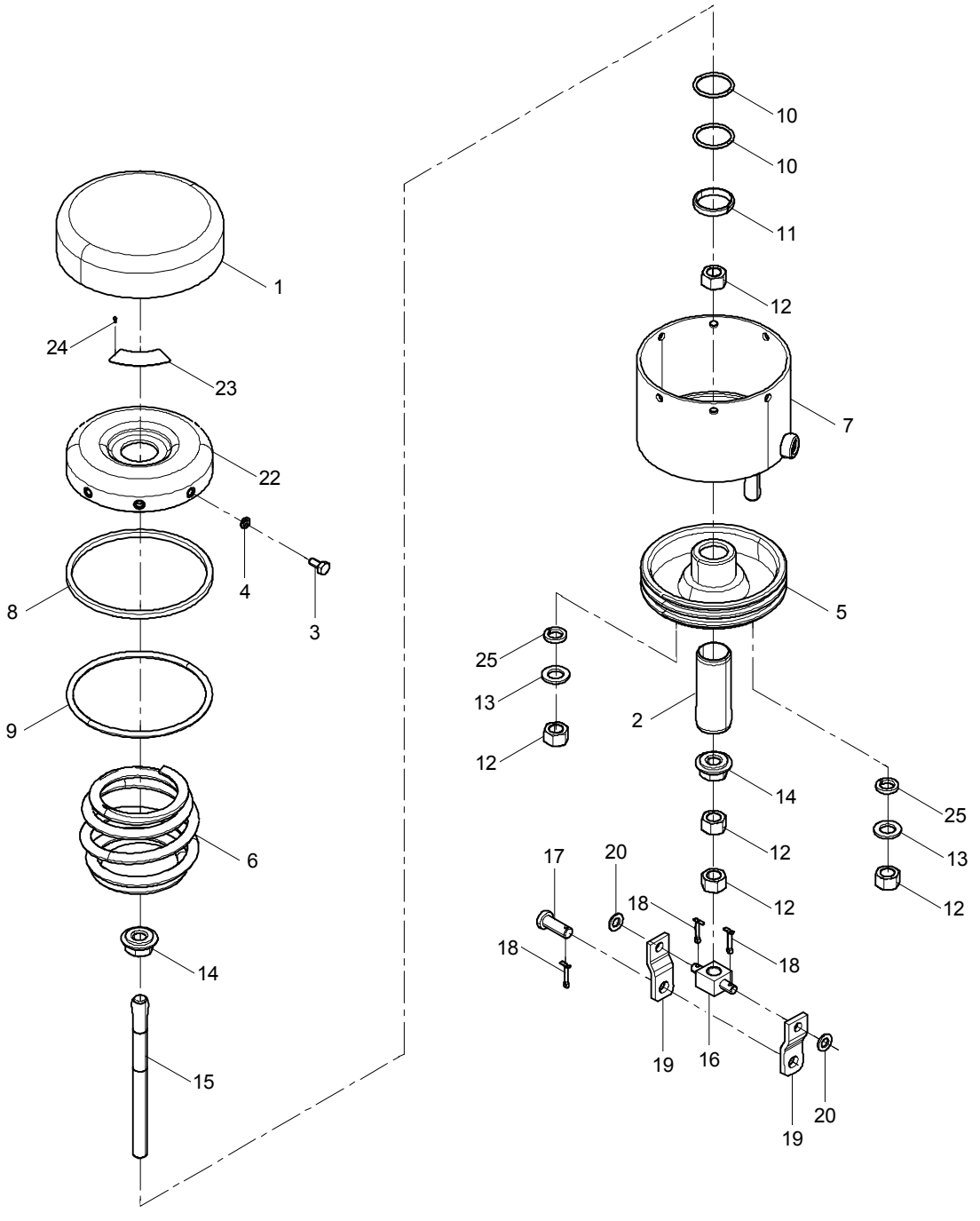

13C0009 007 制动气室 AIR CHAMBER

件号 ITEM	部件号 PART NO.	版本 VER	零件名称	PART NAME	数量 Q'TY	服务代码 S.C	适用机号 SERIAL NO.	互换性 IA	可替换零件号 REPLACEABLE
1	83A0023	000	防水罩	WATERPROOF COVER	1				
2	55A0106	001	轴套	BUSHING	1				
3	00B0007	000	螺栓	BOLT	8				
4	06B0006	000	垫圈	WASHER	8				
5	50A0014	001	活塞	PISTON	1				
6	10B0024	001	弹簧	SPRING	1				
7	13C0010	000	罐体总成	AIR RESERVOIR BODY	1				
8	85A0006	001	密封圈	SEAL RING	1				
9	12B1940	000	O形圈	O-RING	1				
10	12B2118	000	O形圈	O-RING	2				
11	55A0107	001	套	SLEEVE	1				
12	03B0103	000	螺母	NUT	5				
13	06B0012	000	垫圈	WASHER	2				
14	03B0102	001	螺母	NUT	2				
15	05B0013	000	双头螺栓	STUD BOLT	1				
16	55A0108	001	连接套	SLEEVE	1				
17	60A0056	000	销轴	PIN	1				
18	08B0005	000	销	PIN	3				
19	22A0024	000	夹板	PLATE	2				
20	06B0001	000	垫圈	WASHER	2				
22	12D0018	000	封盖总成	CAP AS	1				
23	74A1222	000	铭牌	NAMEPLATE	1				
24	09B0002	000	铆钉	RIVET	2				
25	06B0015	001	垫圈	WASHER	2				

车架和工作装置 SHEET METAL SYSTEM

30E0751 007 前车架总成

FRONT FRAME AS

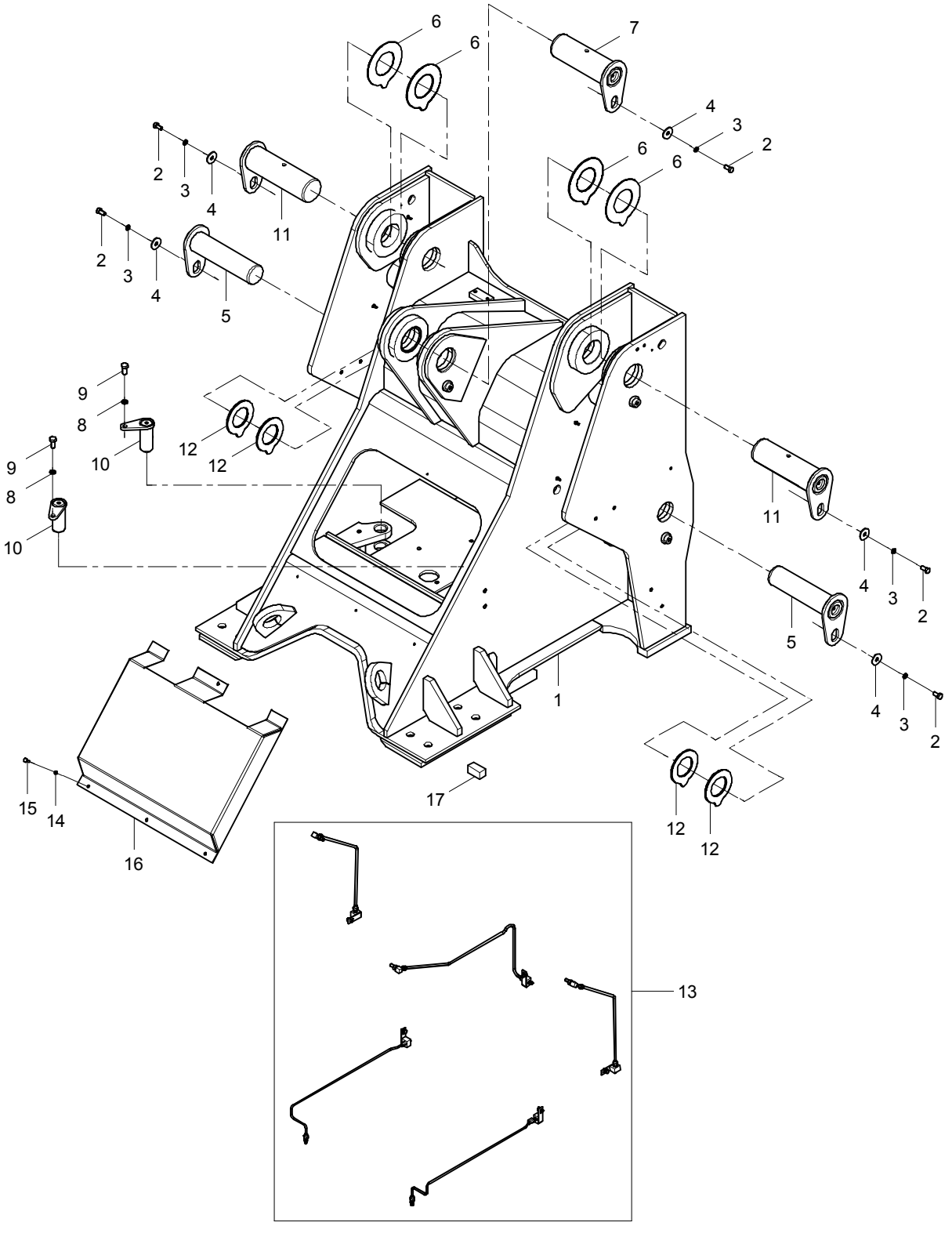

30E0751 007 前车架总成 FRONT FRAME AS

件号 ITEM	部件号 PART NO.	版本 VER	零件名称	PART NAME	数量 Q'TY	服务代码 S.C	适用机号 SERIAL NO.	互换性 IA	可替换零件号 REPLACEABLE
1	30D1529	001	前车架	FRONT FRAME	1				
2	00B0011	000	螺栓	BOLT	5				
3	06B0008	000	垫圈	WASHER	5				
4	06B0127	000	垫圈	WASHER	5				
5	11D0793	000	动臂缸销轴	PIN	2				
6	34C0792	002	调整垫片	SHIM	4				
7	11D0794	000	转斗缸销轴	PIN	1				
8	06B0013	000	垫圈	WASHER	2				
9	00B0038	000	螺栓	BOLT	2				
10	11D0007	003	转向销	STEERING PIN	2				
11	11D0792	000	动臂销轴	PIN	2				
12	28C0114	002	调整垫片	SHIM	4				
13	00C1047	003	前车架黄油管路	FRONT FRAME GREASE LINES	1	Z			
14	06B0006	000	垫圈	WASHER	4				
15	00B0075	000	螺栓	BOLT	4				
16	10A9871	000	前护板	GUARD	1				
17	17A0011	002	限位块	BLOCK	4				

00C1047 003 前车架黄油管路

FRONT FRAME GREASE LINES

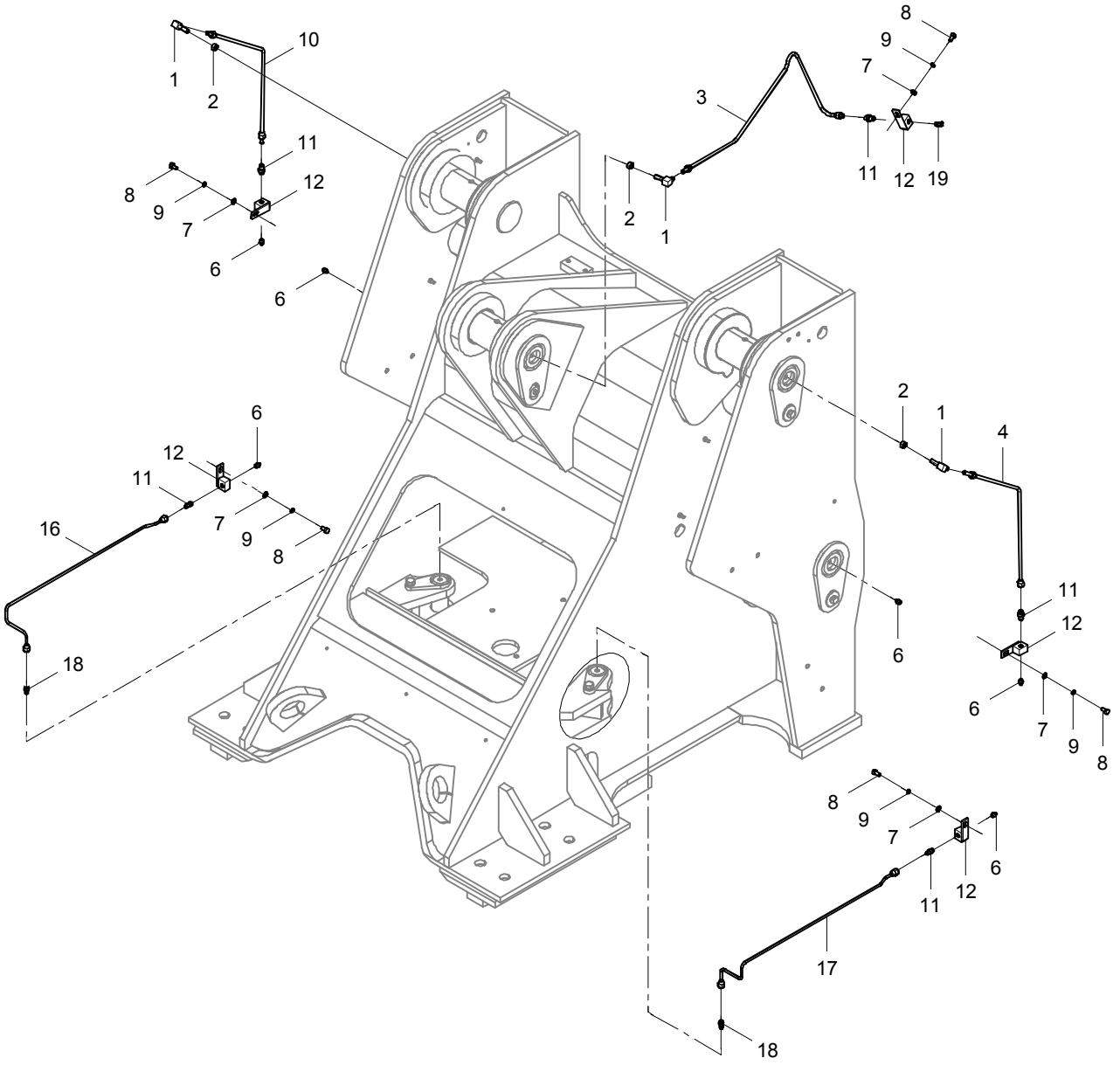

00C1047 003 前车架黄油管路 FRONT FRAME GREASE LINES

件号 ITEM	部件号 PART NO.	版本 VER	零件名称	PART NAME	数量 Q'TY	服务代码 S.C	适用机号 SERIAL NO.	互换性 IA	可替换零件号 REPLACEABLE
1	01A0524	000	弯接头	ELBOW	3				
2	03B0053	000	螺母	NUT	3				
3	01C0526	002	油管	OIL PIPE	1				
4	01C0243	001	左油管	TUBE AS	1				
6	10B0014	000	油杯	GREASE FITTING	6				
7	06B0005	000	垫圈	WASHER	5				
8	00B0007	000	螺栓	BOLT	5				
9	06B0006	000	垫圈	WASHER	5				
10	01C0244	002	右油管	TUBE AS	1				
11	00A0224	001	接头	CONNECTOR	5				
12	15D0364	001	前支座接头	CONNECTOR	5				
16	01C0001	000	油管<二>	TUBE	1				
17	01C0002	001	油管<一>	TUBE	1				
18	00A0032	001	接头<一>	CONNECTOR	4				
19	10B0051	000	油杯	GREASE FITTING	1				

30E0939 000 后车架总成

REAR FRAME AS

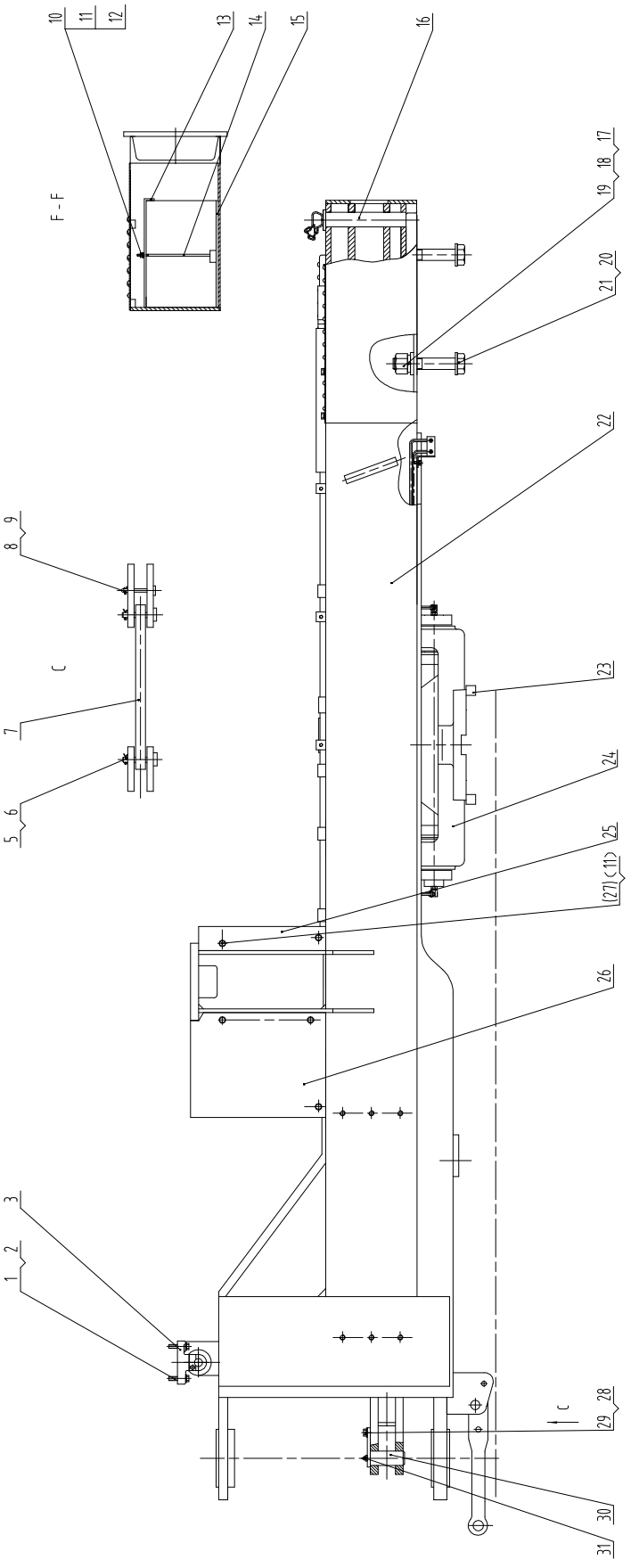
10
11
12
13
14
15
16
17
18
19
20
21
22
23
24
25
(27)
(11)
26
F-F
8
9
7
C
5
6
3
1
2
28
29
C
30
31

30E0939 000 后车架总成
REAR FRAME AS

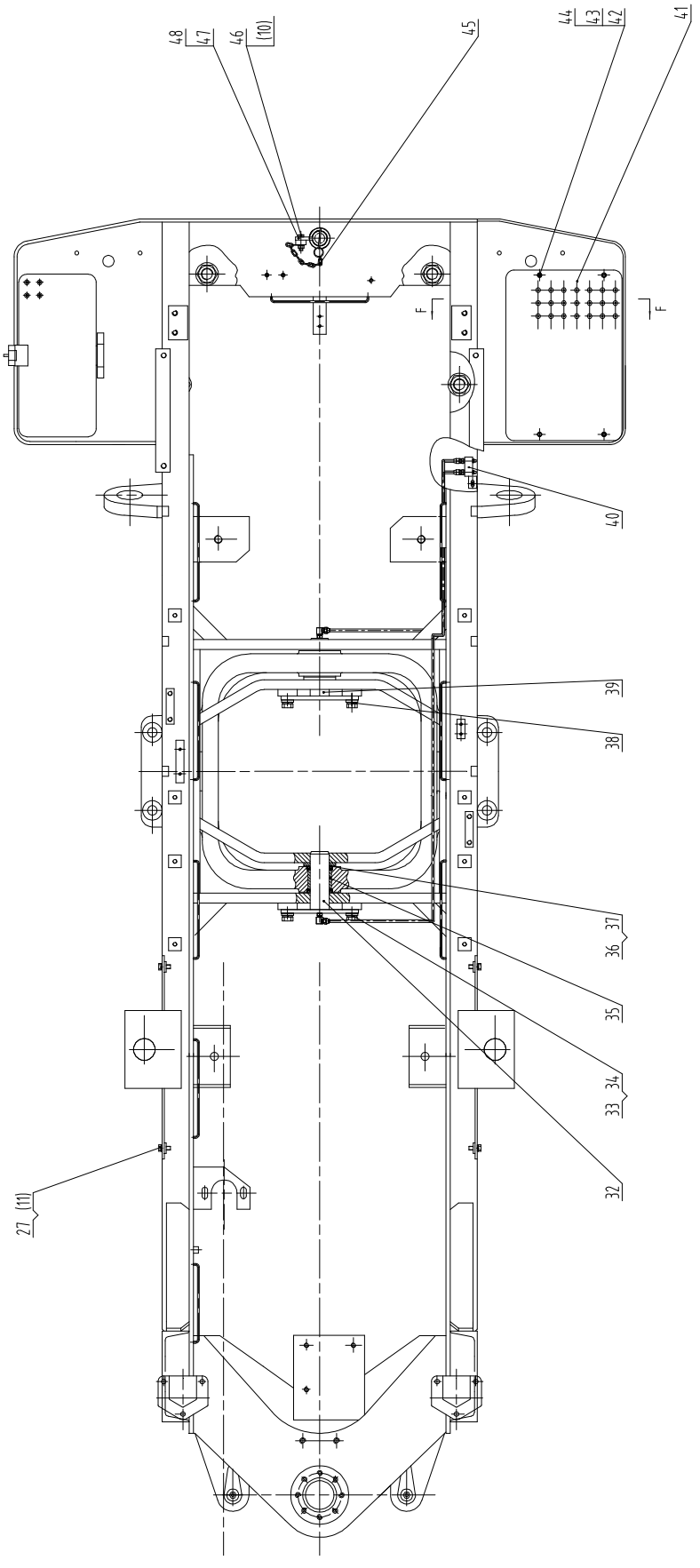

30E0939 000 后车架总成 REAR FRAME AS

件号 ITEM	部件号 PART NO.	版本 VER	零件名称	PART NAME	数量 Q'TY	服务代码 S.C	适用机号 SERIAL NO.	互换性 IA	可替换零件号 REPLACEABLE
1	06B0008	000	垫圈	WASHER	6				
2	01B0036	000	螺栓	BOLT	6				
3	22C0005	001	前支座	SUPPORT	2				
5	60A0016	002	销	PIN	2				
6	08B0019	000	销	PIN	2				
7	64A0003	001	固定杆	STEERING FRAME LOCK	1				
8	08B0020	000	销	PIN	1				
9	60A0051	002	销轴	PIN	1				
10	03B0053	000	螺母	NUT	2				
11	06B0002	000	垫圈	WASHER	7				
12	06B0001	000	垫圈	WASHER	1				
13	35C0152	002	橡胶压板	RUBBER PLATE	1				
14	73A0056	001	双头螺杆	SCREW ROD	1				
15	82A0224	001	橡胶下垫板	PLATE	2				
16	11D0649	001	牵引销	TRACTION PIN	1				
17	03B0022	000	螺母	NUT	4				
18	06B0038	000	垫圈	WASHER	4				
19	06B0039	000	垫圈	WASHER	4				
20	01B0005	001	螺栓	BOLT	4				
21	06B0011	001	垫圈	WASHER	4				
22	30D1424	001	后车架	REAR FRAME	1				
23	17A0011	002	限位块	BLOCK	4				
24	72A0009	002	副车架	SUBSIDIARY FRAME	1				
25	19A5490	000	左封板	PLATE	1				
26	19A5491	000	右封板	PLATE	1				
27	00B0005	000	螺栓	BOLT	6				
28	00B0038	000	螺栓	BOLT	2				
29	06B0013	000	垫圈	WASHER	2				
30	11D0007	001	转向销	STEERING PIN	2				
31	10B0018	000	油杯	GREASE FITTING	4				
32	11D0009	003	付车架销	PIN	1				
33	00B0055	000	螺栓	BOLT	4				
34	06B0019	000	垫圈	WASHER	4				
35	55A0025	002	钢套	STEEL SLEEVE	2				
36	13B0005	001	骨架油封	SEAL	4				
37	34C0795	002	调整垫组件	SHIM GP	2				
38	56A0010	000	垫	SHIM	4				
39	11D0011	003	付车架销(二)	PIN	1				
40	00C2510	0001	黄油管路	GREASE LINES	1	Z			
41	27A1556	001	上盖板	COVER	1				
42	00B0085	000	螺栓	BOLT	4				

30E0939 000 后车架总成 REAR FRAME AS

件号 ITEM	部件号 PART NO.	版本 VER	零件名称	PART NAME	数量 Q'TY	服务代码 S.C	适用机号 SERIAL NO.	互换性 IA	可替换零件号 REPLACEABLE
43	06B0006	000	垫圈	WASHER	4				
44	06B0086	000	垫圈	WASHER	4				
45	54C0203	001	链条总成	CHAIN AS	1				
46	00B0029	000	螺栓	BOLT	1				
47	55A0028	001	管垫	GASKET	1				
48	14A0027	001	限位板	STOP PLATE	1				

00C2510 001 黄油管路

GREASE LINES

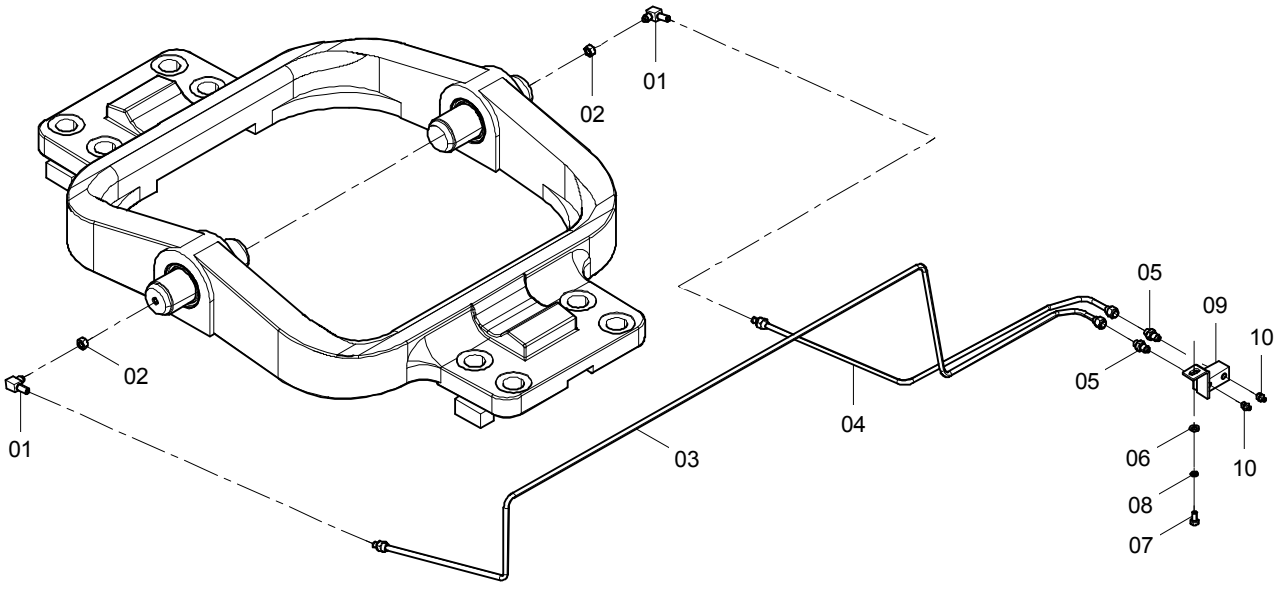

00C2510 001 黄油管路 GREASE LINES

件号 ITEM	部件号 PART NO.	版本 VER	零件名称	PART NAME	数量 Q'TY	服务代码 S.C	适用机型 SERIAL NO.	互换性 IA	可替换零件号 PART NO. REPLACEABLE
1	01A0137	001	接头	CONNECTOR	2				
2	03B0053	000	螺母	NUT	2				
3	01C0570	000	钢管	TUBE	1				
4	01C0571	000	钢管	TUBE	1				
5	00A0224	001	接头	CONNECTOR	2				
6	06B0005	000	垫圈	WASHER	1				
7	00B0007	000	螺栓	BOLT	1				
8	06B0006	000	垫圈	WASHER	1				
9	15D0480	000	接头	CONNECTER	1				
10	10B0014	000	油杯	GREASE FITTING	2				

30E0805 005 铰接总成

ARTICULATED HITCH

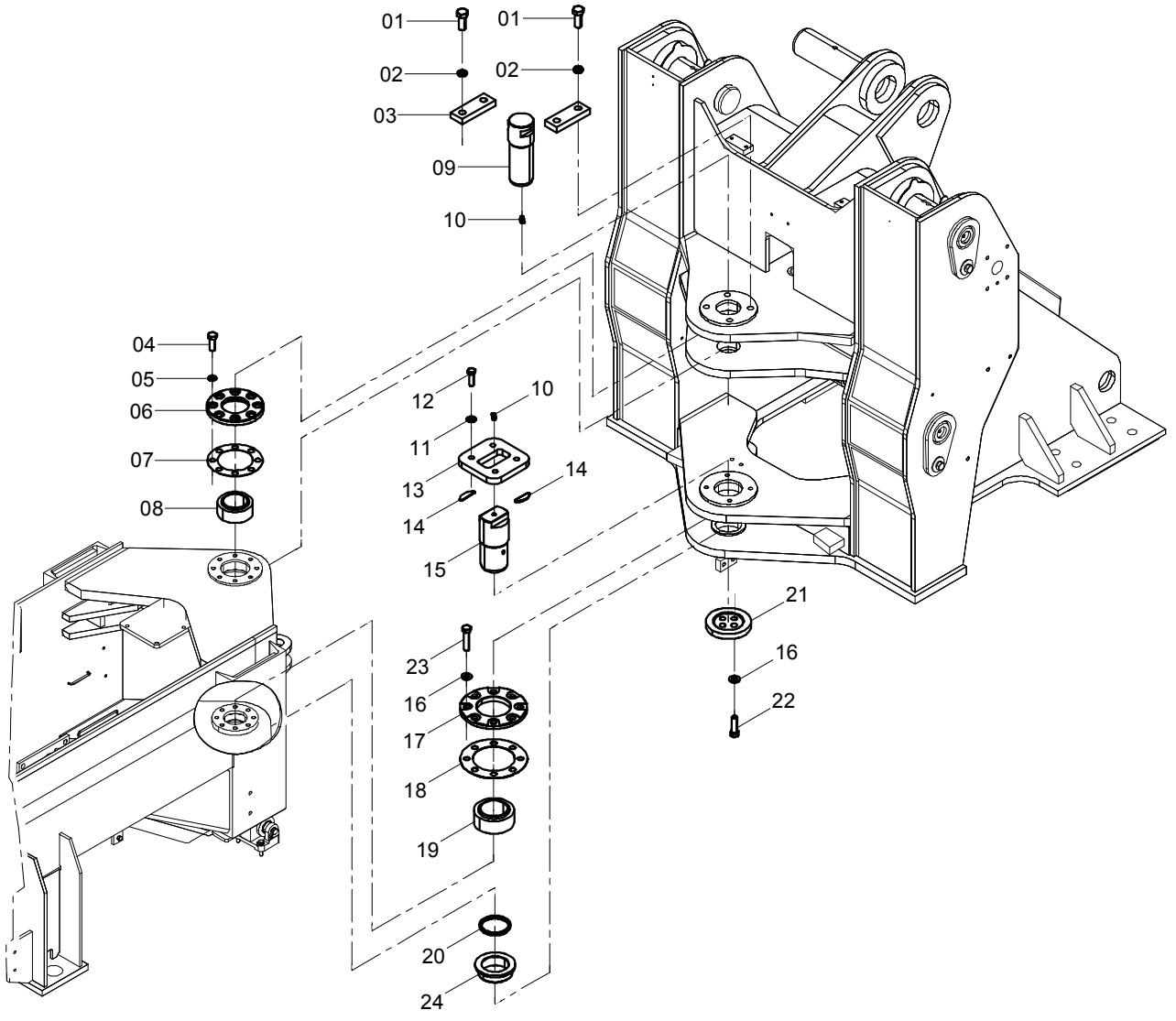

30E0805 005 铰接总成 ARTICULATED HITCH

件号 ITEM	部件号 PART NO.	版本 VER	零件名称	PART NAME	数量 Q'TY	服务代码 S.C	适用机型 SERIAL NO.	互换性 IA	可替换零件号 PART NO. REPLACEABLE
1	00B0234	000	螺栓	BOLT	4				
2	06B0019	000	垫圈	WASHER	4				
3	16A0012	000	卡板	STOP PLATE	2				
4	00B0095	000	螺栓	BOLT	8				
5	06B0015	001	垫圈	WASHER	8				
6	53A0012	001	下压盖	CAP	1				
7	57A0015	001	调整垫	SHIM	1				
8	25B0001	000	关节轴承 GE70ES	KNUCKLE BEARING	1				
9	60A0014	000	上铰接销	PIN	1				
10	10B0051	000	油杯	GREASE FITTING	2				
11	06B0103	001	淬硬垫圈	HARD WASHER	4				
12	00B0375	000	螺栓	BOLT	4				
13	16A7224	000	卡板	STOP PLATE	1				
14	28C0176	000	调整垫	SHIM	2				
15	60A2726	000	下铰接销	LOWER PIN	1				
16	06B0177	003	垫圈	WASHER	12				
17	53A1035	000	上端盖	COVER	1				
18	28C0137	000	调整垫片组件	SHIM	1				
19	25B0091	000	关节轴承	KNUCKLE BEARING	1				
20	55A4478	001	间隔套	SPACER SLEEVE	1				
21	53A1441	001	端盖	COVER	1				
22	00B0246	000	螺栓	BOLT	4				
23	00B0352	000	螺栓	BOLT	8				
24	55A4780	000	衬套	BUSHING	1				

32E1544 003 工作装置系统

WORK IMPLEMENT SYSTEM

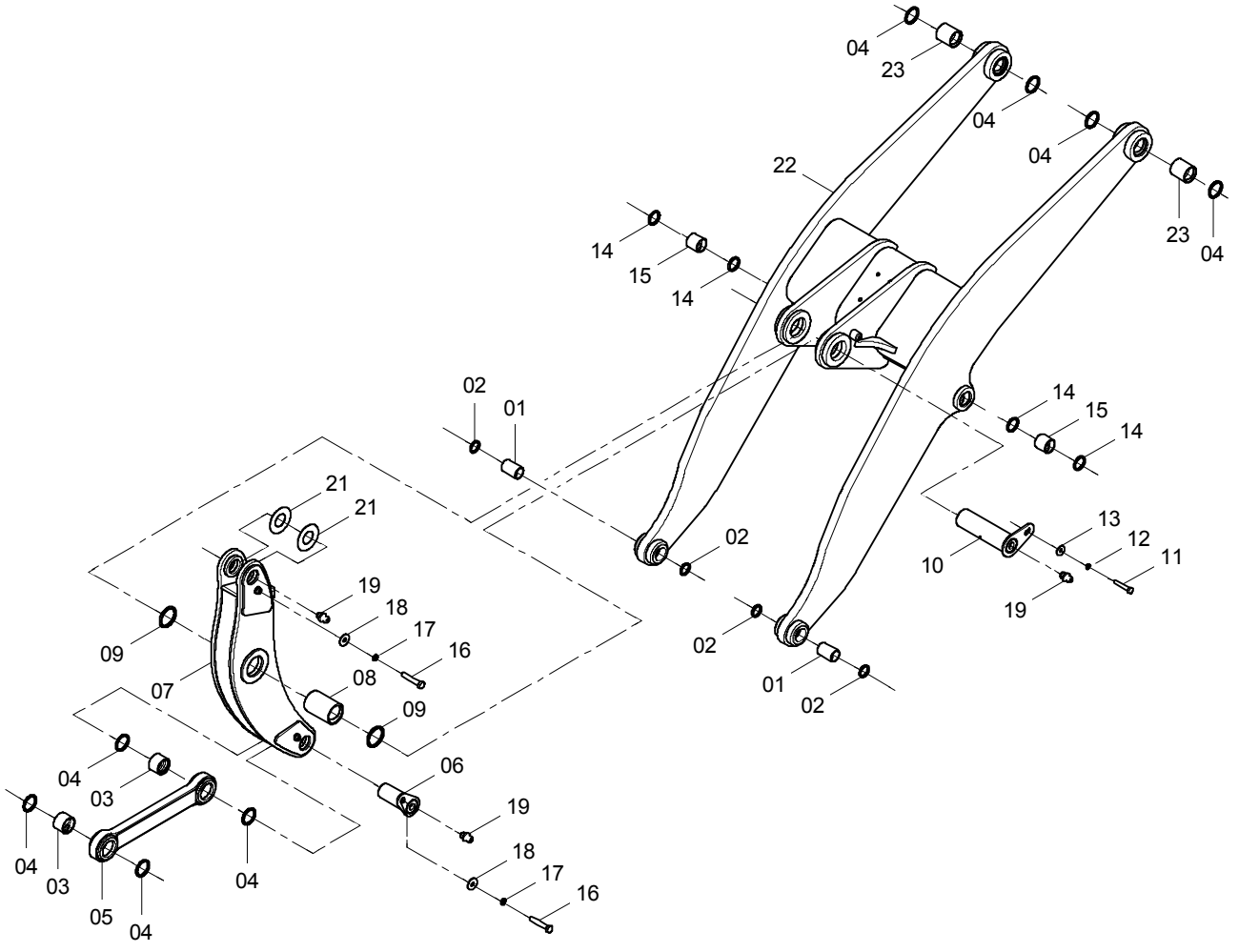

32E1544 003 工作装置系统 WORK IMPLEMENT SYSTEM

件号 ITEM	部件号 PART NO.	版本 VER	零件名称	PART NAME	数量 Q'TY	服务代码 S.C	适用机号 SERIAL NO.	互换性 IA	可替换零件号 REPLACEABLE
01	54A0008	000	铲斗轴套	BUSHING	2				
02	35C0013	001	密封圈	SEAL RING	4				
03	55A0007	000	拉杆轴套	BUSHING	2				
04	35C0003	001	密封圈	SEAL RING	8				
05	16D0057	000	拉杆	LINKAGE	1				
06	11D0003	001	摇臂销	PIN	2				
07	21D1022	002	摇臂	BUCKET LEVER	1				
08	55A0008	000	摇臂轴套	BUSHING	1				
09	35C0004	000	密封圈 110×130×8	SEAL	2				
10	11D0002	001	中摇臂销	PIN	1				
11	00B0123	000	螺栓	BOLT	1				
12	06B0052	000	垫圈	WASHER	1				
13	06B0068	000	垫圈	WASHER	1				
14	35C0012	001	密封圈 75×87×8	SEAL	4				
15	54A0006	000	动臂缸套	BUSHING	2				
16	00B0055	000	螺栓	BOLT	2				
17	06B0019	000	垫圈	WASHER	2				
18	06B0016	000	垫圈	WASHER	2				
19	10B0014	000	油杯	GREASE FITTING	3				
21	57A0072	000	垫片	SHIM	1				
22	21D1023	002	动臂	BOOM	1				
23	54A0007	000	车架轴套	BUSHING	2				

32E1553 002 工作装置系统

WORK IMPLEMENT SYSTEM

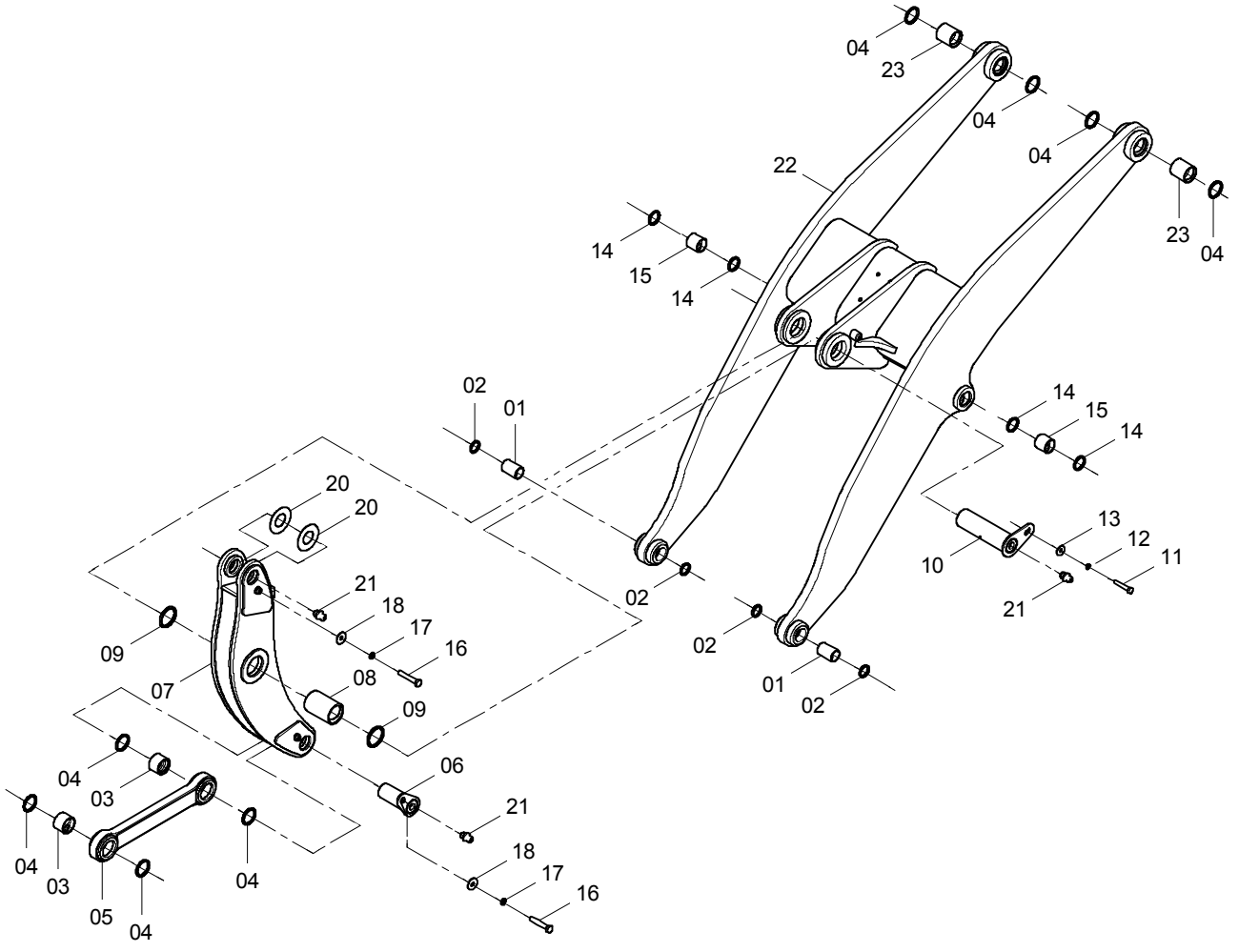

32E1553 002 工作装置系统 WORK IMPLEMENT SYSTEM

件号 ITEM	部件号 PART NO.	版本 VER	零件名称	PART NAME	数量 Q'TY	服务代码 S.C	适用机号 SERIAL NO.	互换性 IA	可替换零件号 REPLACEABLE
01	54A0008	000	铲斗轴套	BUSHING	2				
02	35C0013	001	密封圈	SEAL RING	4				
03	55A0007	000	拉杆轴套	BUSHING	2				
04	35C0003	001	密封圈	SEAL RING	8				
05	16D0117	000	拉杆	LINKAGE	1				
06	11D0003	001	摇臂销	PIN	2				
07	21D1030	003	摇臂	BUCKET LEVER	1				
08	55A0008	000	摇臂轴套	BUSHING	1				
09	35C0004	000	密封圈 110×130×8	SEAL	2				
10	11D0002	001	中摇臂销	PIN	1				
11	00B0123	000	螺栓	BOLT	1				
12	06B0052	000	垫圈	WASHER	1				
13	06B0068	000	垫圈	WASHER	1				
14	35C0012	001	密封圈 75×87×8	SEAL	4				
15	54A0006	000	动臂缸套	BUSHING	2				
16	00B0055	000	螺栓	BOLT	2				
17	06B0019	000	垫圈	WASHER	2				
18	06B0016	000	垫圈	WASHER	2				
20	57A0072	000	垫片	SHIM	1				
21	10B0014	000	油杯	GREASE FITTING	3				
22	21D1031	003	动臂	BOOM	1				
23	54A0007	000	车架轴套	BUSHING	2				

38Y0013 000 铲斗(3.0m³)

BUCKET

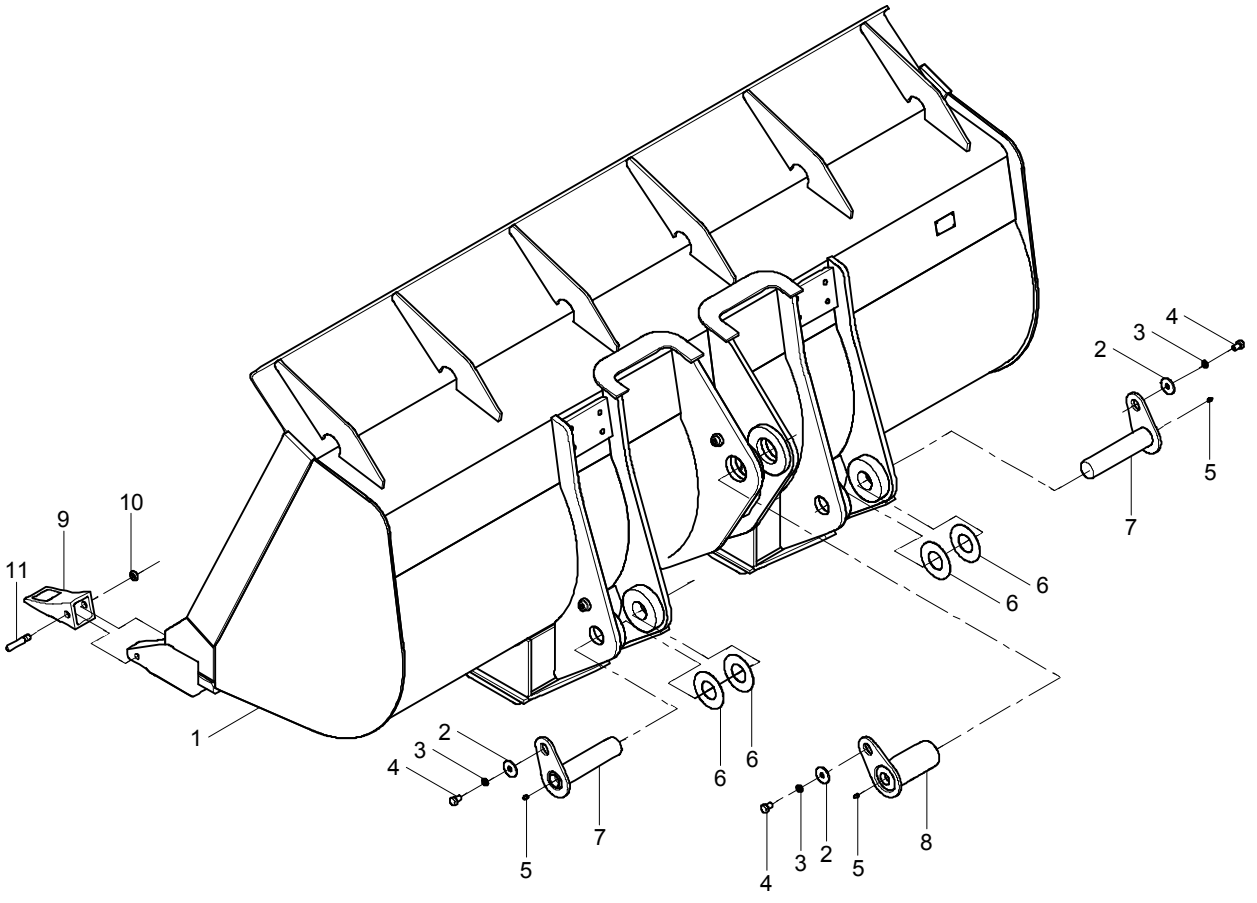

38Y0013 000 铲斗(3m³) BUCKET

件号 ITEM	部件号 PART NO.	版本 VER	零件名称	PART NAME	数量 Q'TY	服务代码 S.C	适用机号 SERIAL NO.	互换性 IA	可替换零件号 REPLACEABLE
1	22D1116	000	铲斗	BUCKET	1				
2	06B0161	000	垫圈	WASHER	3				
3	06B0015	001	垫圈	WASHER	3				
4	00B0323	000	螺栓	BOLT	3				
5	10B0014	000	油杯	GREASE FITTING	3				
6	56A0003	002	垫片	SHIM	4				
7	11D0859	001	铲斗下销轴	PIN	2				
8	11D0858	001	铲斗上销轴	PIN	1				
9	72A0005	000	齿套	TIP	8				
10	76A0003	002	垫圈	WASHER	8				
11	60A0009	002	销	PIN	8				

27C0541 001 平衡重(1.75t)

COUNTERWEIGHT

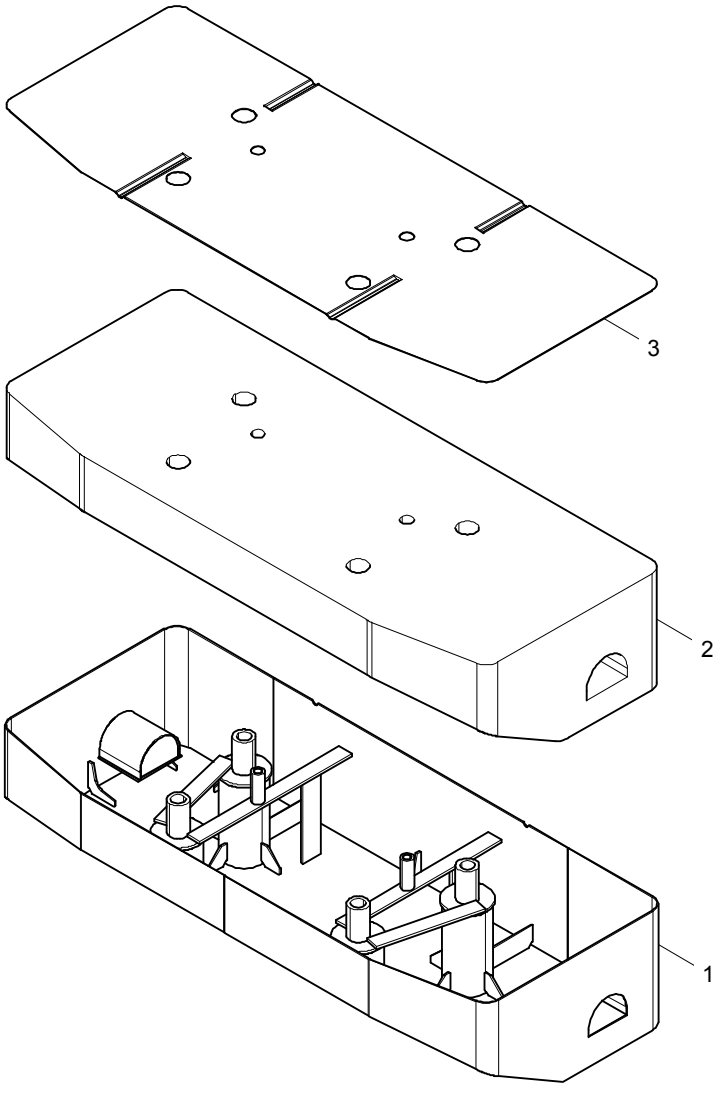

27C0541 001 平衡重(1.75T) COUNTERWEIGHT

件号 ITEM	部件号 PART NO.	版本 VER	零件名称	PART NAME	数量 Q'TY	服务代码 S.C	适用机号 SERIAL NO.	互换性 IA	可替换零件号 REPLACEABLE
1	47D0214	001	平衡重	COUNTERWEIGHT	1				
2	37C0019	000	钢渣混凝土	CLINKER CONCRETE	1				
3	10A8347	000	盖板	COVER	1				

27C0646 000 平衡重（2t）

COUNTERWEIGHT

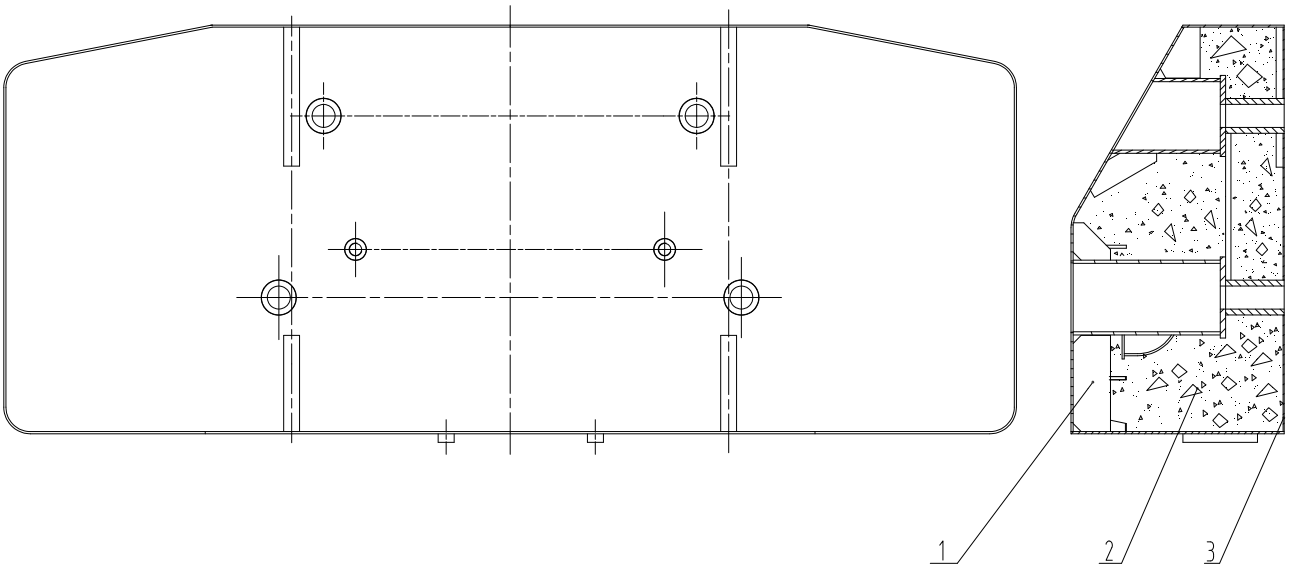

27C0646 000 平衡重（2T） COUNTERWEIGHT

件号 ITEM	部件号 PART NO.	版本 VER	零件名称	PART NAME	数量 Q'TY	服务代码 S.C	适用机号 SERIAL NO.	互换性 IA	可替换零件号 REPLACEABLE
1	47D0214	001	平衡重	COUNTERWEIGHT	1				
2	37C0019	000	钢渣混凝土	CLINKER CONCRETE	1				
3	10A8347	000	盖板	COVER	1				

驾驶室和覆盖件 CAB AND ACCESSORIE

41E0477 002 驾驶室总成

CAB AS

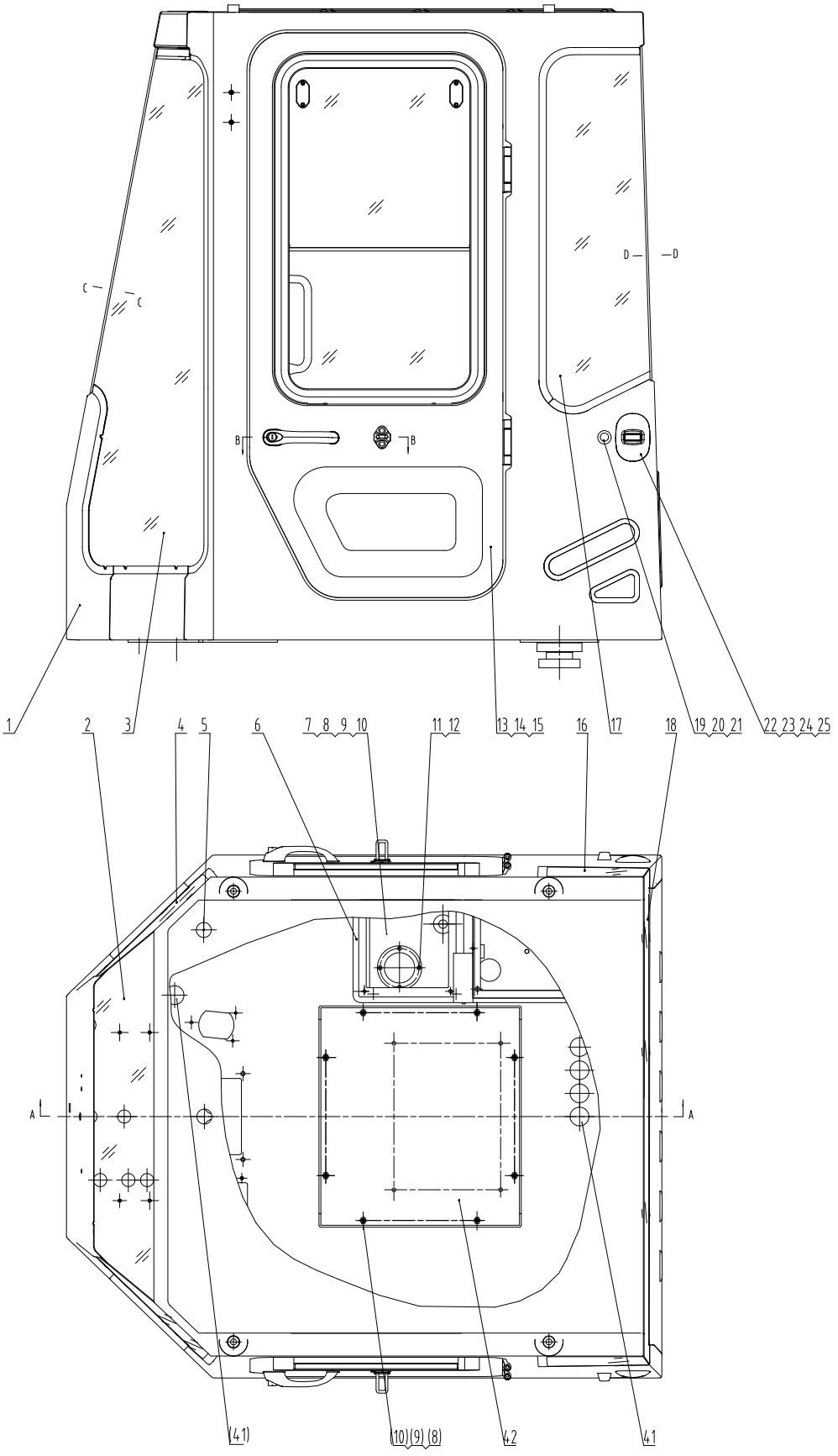
C
C
D
D
B
B
1
2
3
4
5
6
7 8 9 10
11 12
13 14 15
16
17
18
19 20 21
22 23 24 25
A
A
(41)
(10)(9)(8)
42
41

41E0477 002 驾驶室总成
CAB AS

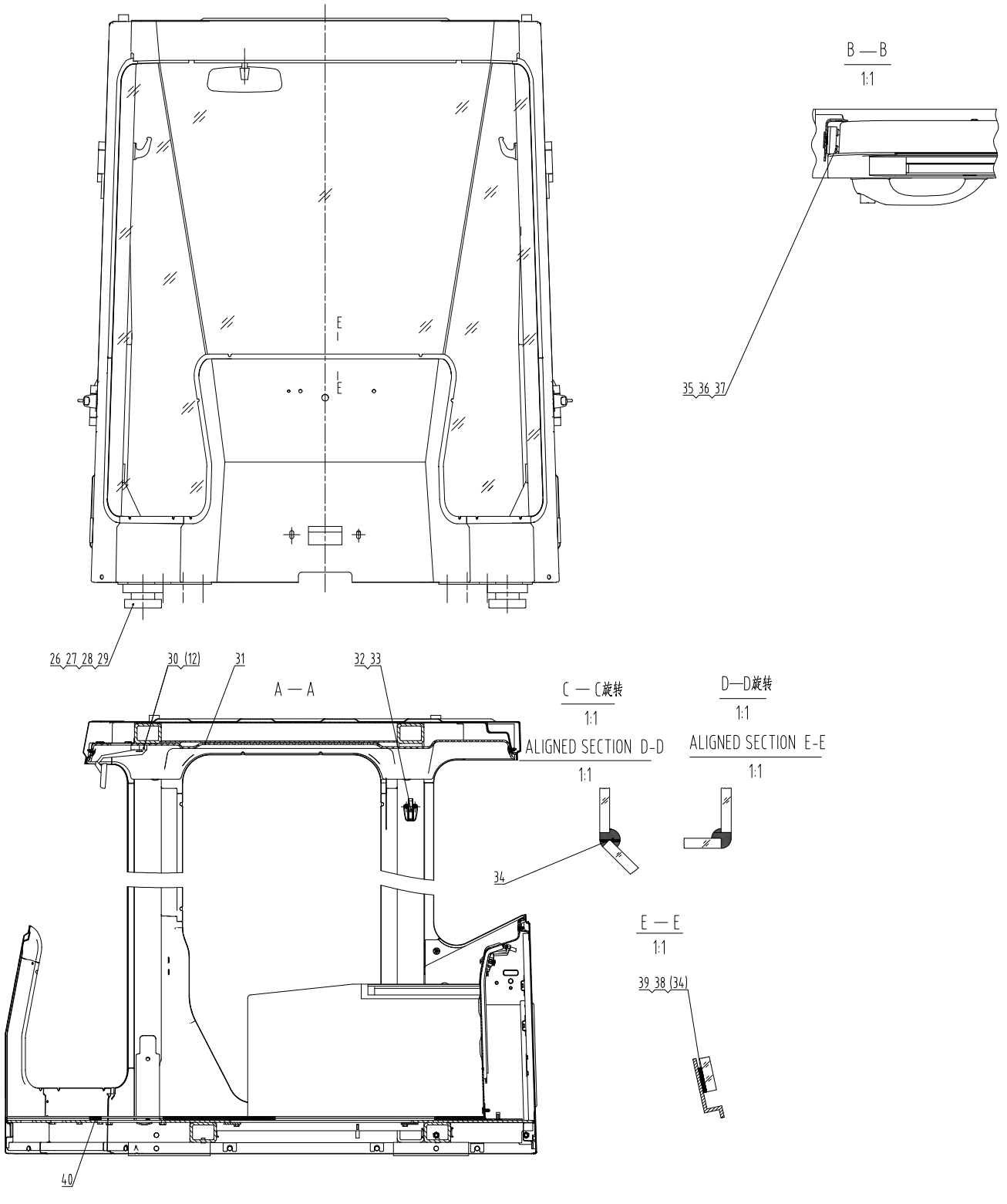

41E0477 002 驾驶室总成 CAB AS

件号 ITEM	部件号 PART NO.	版本 VER	零件名称	PART NAME	数量 Q'TY	服务代码 S.C	适用机号 SERIAL NO.	互换性 IA	可替换零件号 REPLACEABLE
1	23D2103	000	驾驶室	CAB	1				
2	87A0795	000	前玻璃	GLASS	1				
3	87A0796	000	左前玻璃	GLASS	1				
4	87A0797	000	右前玻璃	GLASS	1				
5	83A0974	001	橡胶盖	COVER	2				
6	47C0108	003	控制箱总成	CONTROL BOX	1	Z			
7	46D0404	000	盖板	COVER	1				
8	00B0020	000	螺栓	BOLT	8				
9	06B0006	000	垫圈	WASHER	8				
10	06B0005	000	垫圈	WASHER	8				
11	84A0682	000	先导护孔圈	GROMMET	1				
12	04B0099	000	螺钉	SCREW	6				
13	47C1290	003	左门	DOOR-LH	1	Z			
14	47C1291	002	右门	DOOR-RH	1	Z			
15	84A1216	001	门胶条	SEAL	2				
16	87A0799	000	后右玻璃	GLASS	1				
17	87A0798	000	后左玻璃	GLASS	1				
18	87A0800	000	后玻璃	GLASS	1				
19	35C0725	002	减震块	CUSHION	2				
20	03B0053	000	螺母	NUT	2				
21	81A0263	001	橡胶垫	RUBBER WASHER	2				
22	47C1294	004	左门定位锁	LATCH	1				
23	47C1295	004	右门定位锁	LATCH	1				
24	86A0332	002	定位锁盖	CAP	2				
25	84A1222	001	密封垫	GASKET	2				
26	47C1014	001	减振器	SHOCK ABSORBER	2				
27	56A0209	002	垫圈	WASHER	2				
28	01B0451	000	螺栓	BOLT	2				
29	47C1016	000	减振器	SHOCK ABSORBER	2				
30	47C0117	001	CH6350 后视镜	REARVIEW MIRROR	1				
31	34C1806	003	内饰件总成	DECORATION AS	1	Z			
32	86A0336	001	帽钩	HOOK	2				
33	04B0293	000	螺钉	SCREW	4				
34	42B0005	000	西卡玻璃胶	SEAL	1				
35	10A5501	000	薄垫片	SHIM	4				
36	88A0852	001	门锁扣	LOCK BUCKLE	2				
37	04B0786	000	螺钉	SCREW	4				
38	42B0004	000	西卡底涂剂	PRIMER	1				
39	82A0168	001	橡胶限位块	BLOCK	40				
40	82A0975	003	地板垫	FLOOR MAT	1				
41	83A1216	000	橡胶盖	COVER	5				
42	36D0079	004	后盖	REAR COVER	1				

47C0108 003 控制箱总成

CONTROL BOX

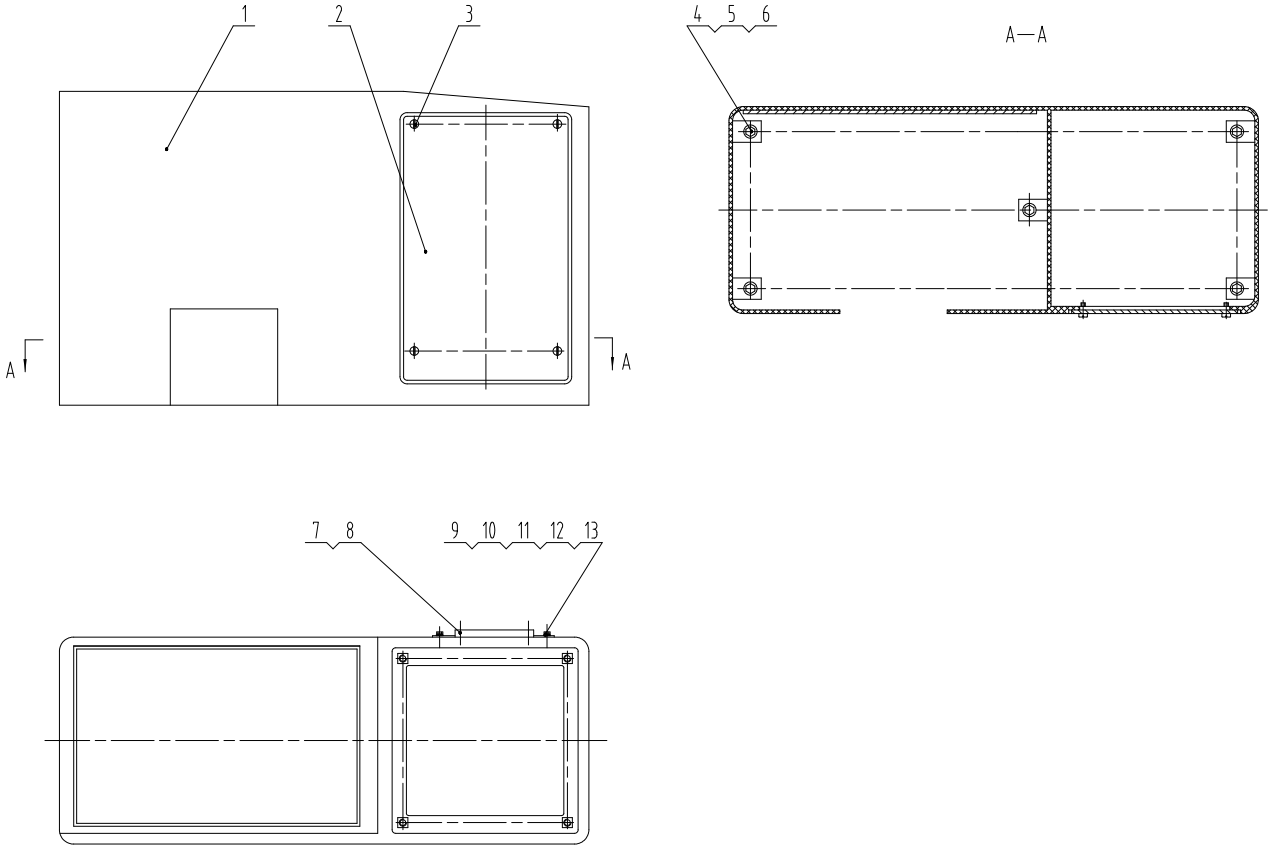

47C0108 003 控制箱总成 CONTROL BOX

件号 ITEM	部件号 PART NO.	版本 VER	零件名称	PART NAME	数量 Q'TY	服务代码 S.C	适用机号 SERIAL NO.	互换性 IA	可替换零件号 REPLACEABLE
1	34C0147	007	控制箱	CONTROL BOX	1				
2	86A0083	001	门板	PLATE	1				
3	04B0256	000	螺钉	SCREW	4				
4	00B0085	000	螺栓	BOLT	5				
5	06B0005	000	垫圈	WASHER	5				
6	06B0006	000	垫圈	WASHER	5				
7	47C0381	000	烟灰盒	ASHTRAY	1				
8	04B0182	000	螺钉	SCREW	2				
9	10A3992	000	封板	PLATE	1				
10	00B0023	000	螺栓	BOLT	4				
11	06B0003	000	垫圈	WASHER	4				
12	06B0024	000	垫圈	WASHER	4				
13	03B0036	000	螺母	NUT	4				

47C1290 003 左门

DOOR-LH

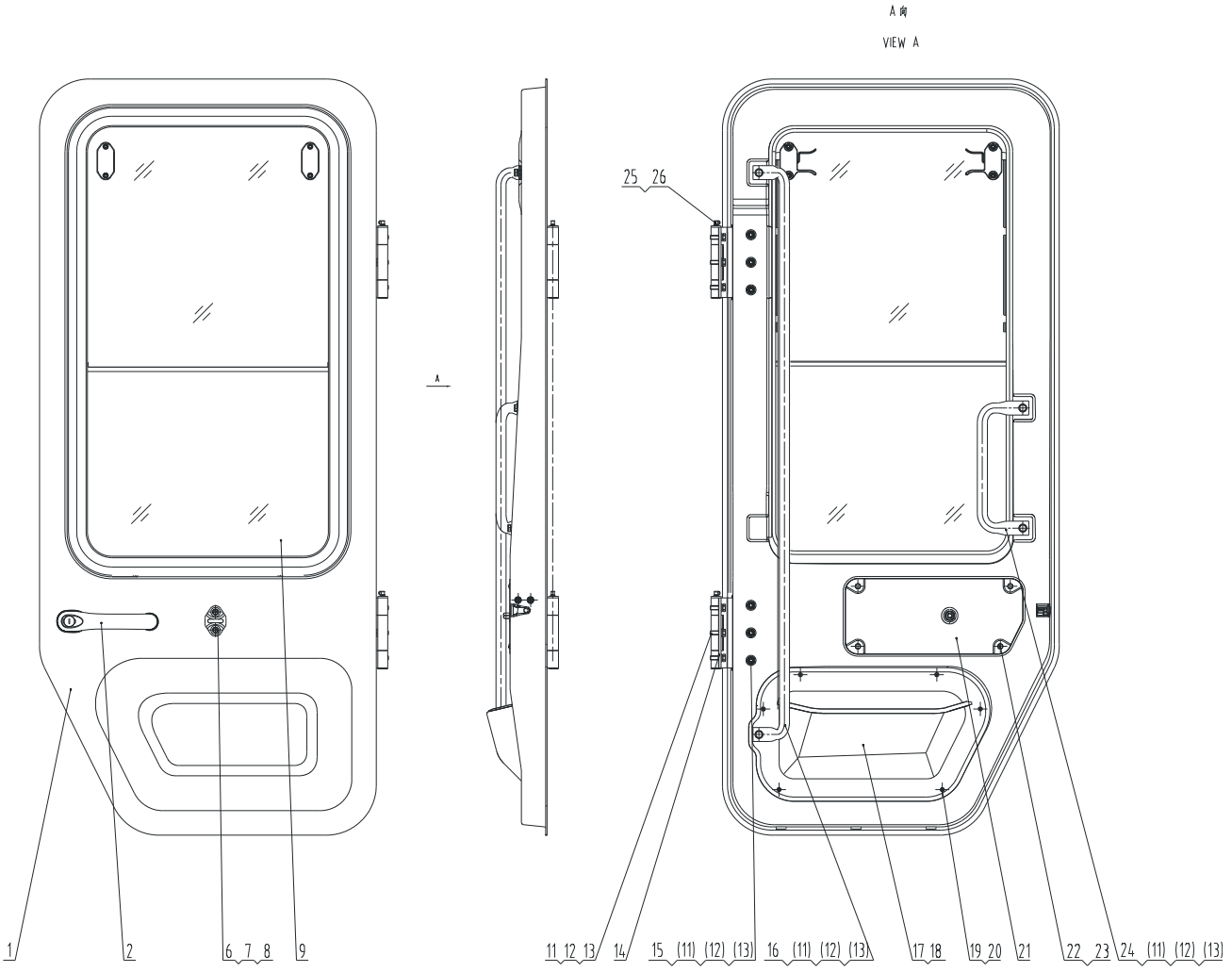

47C1290 003 左门 DOOR-LH

件号 ITEM	部件号 PART NO.	版本 VER	零件名称	PART NAME	数量 Q'TY	服务代码 S.C	适用机号 SERIAL NO.	互换性 IA	可替换零件号 REPLACEABLE
1	23D1629	000	左门	DOOR-LH	1				
2	47C1035	003	左门锁	DOOR LOCK	1				
6	88A0853	002	门定位锁扣	BUCKLE	1				
7	04B0665	000	螺钉	SCREW	2				
8	10A5501	000	薄垫片	SHIM	1				
9	47C1292	000	推拉窗组件	WINDOW GP	1				
11	00B0085	000	螺栓	BOLT	16				
12	06B0006	000	垫圈	WASHER	16				
13	06B0005	000	垫圈	WASHER	16				
14	25C0410	000	铰链	HINGE	2				
15	84A1217	002	橡胶塞	RUBBER PLUG	6				
16	35A1302	002	左门长扶手	HANDRAIL	1				
17	85A1595	001	左门内饰件二	DECORATION	1				
18	85A1596	001	左门内饰件三	DECORATION	1				
19	04B0281	000	螺钉	SCREW	7				
20	88A0860	000	固定螺钉套	JACKET	7				
21	85A1594	001	左门内饰件一	DECORATION	1				
22	85A0118	002	膨胀钉	EXPANDED RIVET	4				
23	85A0119	002	膨胀钉	EXPANDED RIVET	4				
24	35A1303	002	左门短扶手	HANDRAIL	1				
25	10V0072	000	油杯	GREASE FITTING	2				
26	86A0258	001	油杯护套	BOOT	2				

47C1035 004 左门锁

DOOR LOCK

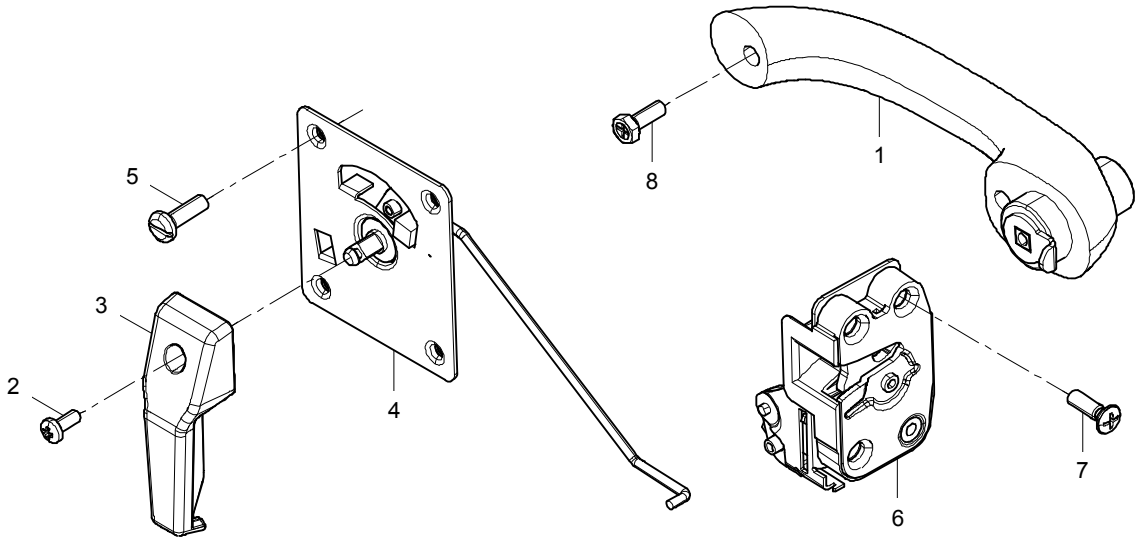

47C1035 004 左门锁 DOOR LOCK

件号 ITEM	部件号 PART NO.	版本 VER	零件名称	PART NAME	数量 Q'TY	服务代码 S.C	适用机型 SERIAL NO.	互换性 IA	可替换零件号 PART NO. REPLACEABLE
1	24C1058	001	外开手柄	HANDLE	1				
2	04B0221	000	螺钉	SCREW	1				
3	86A1456	001	内手柄	HANDLE	1				
4	48C1477	001	左门锁内开装置	DOOR LOCK	1				
5	04B0799	000	螺钉	SCREW	4				
6	48C1475	001	左门锁	DOOR LOCK	1				
7	04B0798	000	螺钉	SCREW	3				
8	01B0986	000	螺栓	BOLT	2				

47C1291 002 右门

DOOR-RH

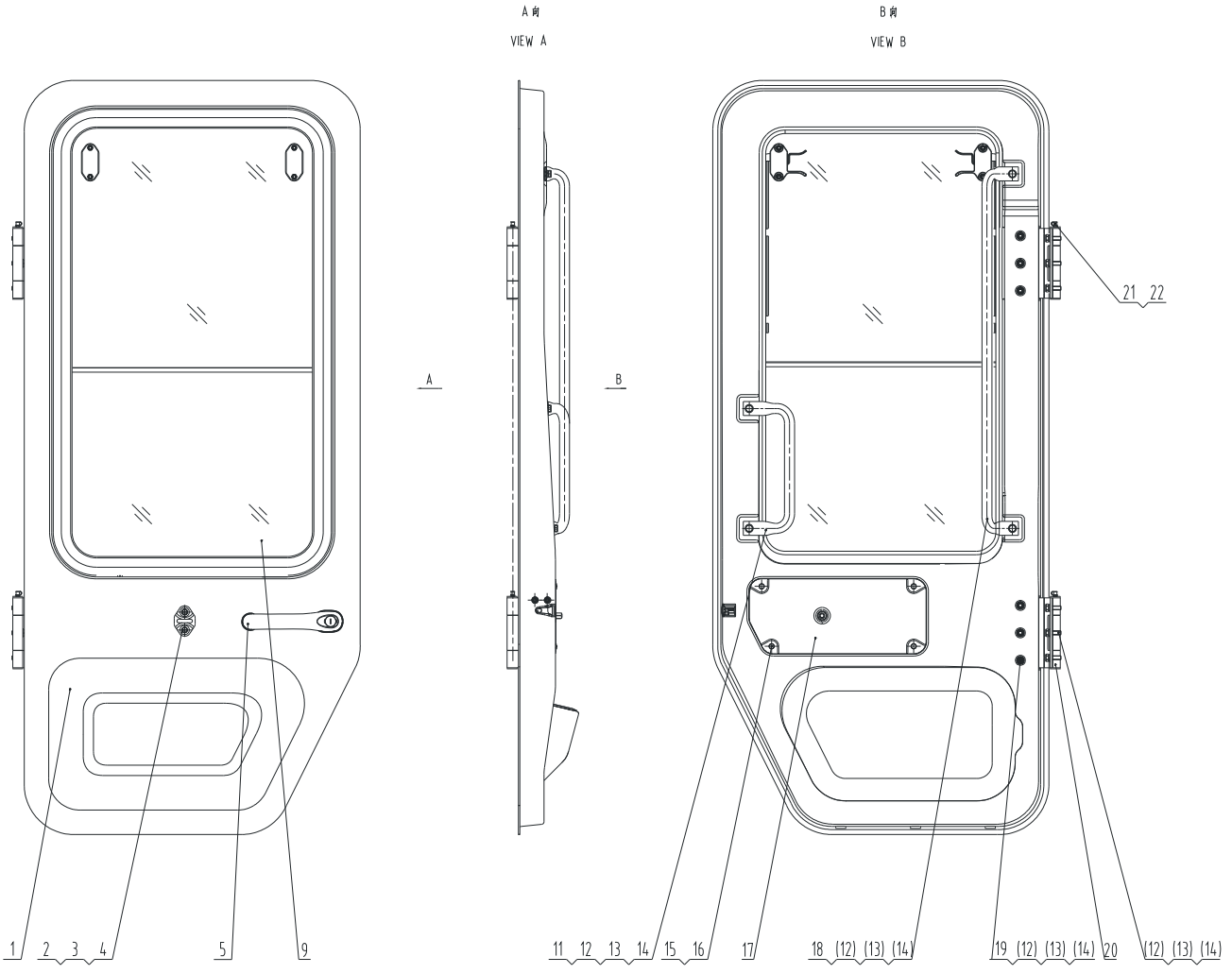

47C1291 002 右门 DOOR-RH

件号 ITEM	部件号 PART NO.	版本 VER	零件名称	PART NAME	数量 Q'TY	服务代码 S.C	适用机号 SERIAL NO.	互换性 IA	可替换零件号 REPLACEABLE
1	23D1669	000	右门	DOOR-RH	1				
2	88A0853	002	门定位锁扣	BUCKLE	1				
3	10A5501	000	薄垫片	SHIM	1				
4	04B0665	000	螺钉	SCREW	2				
5	47C1037	003	右门锁	DOOR LOCK	1				
9	47C1292	000	推拉窗组件	WINDOW GP	1				
11	35A1305	002	右门短扶手	HANDRAIL	1				
12	00B0085	000	螺栓	BOLT	16				
13	06B0006	000	垫圈	WASHER	16				
14	06B0005	000	垫圈	WASHER	16				
15	85A0118	002	膨胀钉	EXPANDED RIVET	4				
16	85A0119	002	膨胀钉	EXPANDED RIVET	4				
17	85A1597	001	右门内饰件一	DECORATION	1				
18	35A1304	002	右门长扶手	HANDRAIL	1				
19	84A1217	002	橡胶塞	RUBBER PLUG	6				
20	25C0427	000	铰链	HINGE	2				
21	10V0072	000	油杯	GREASE FITTING	2				
22	86A0258	001	油杯护套	BOOT	2				

47C1037 004 右门锁

DOOR LOCK

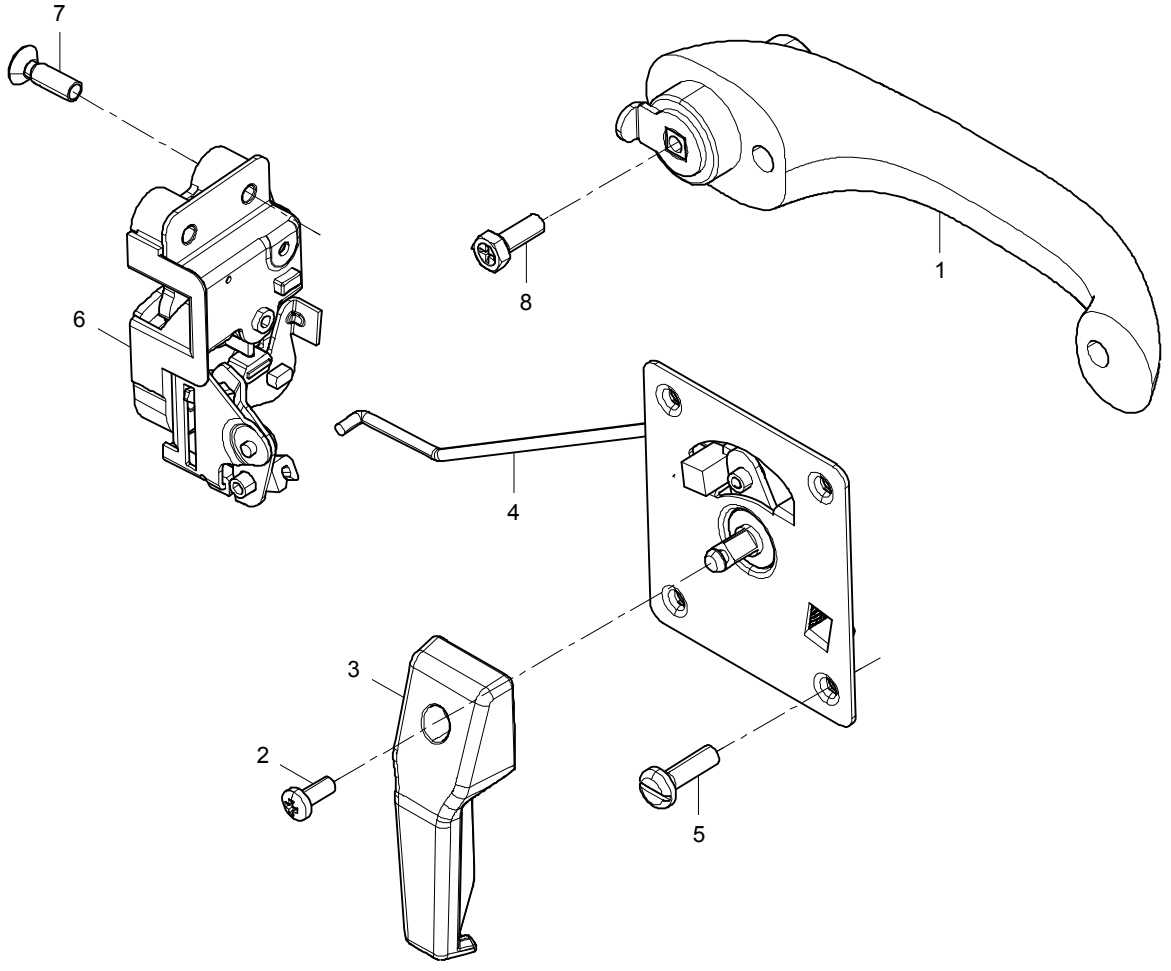

47C1037 004 右门锁 DOOR LOCK

件号 ITEM	部件号 PART NO.	版本 VER	零件名称	PART NAME	数量 Q'TY	服务代码 S.C	适用机型 SERIAL NO.	互换性 IA	可替换零件号 PART NO. REPLACEABLE
1	24C1058	001	外开手柄	HANDLE	1				
2	04B0221	000	螺钉	SCREW	1				
3	86A1456	001	内手柄	HANDLE	1				
4	48C1478	001	右门锁内开装置	DOOR LOCK	1				
5	04B0799	000	螺钉	SCREW	4				
6	48C1476	001	右门锁	DOOR LOCK	1				
7	04B0798	000	螺钉	SCREW	3				
8	01B0986	000	螺栓	BOLT	3				

34C1806 003 内饰件总成

DECORATION AS

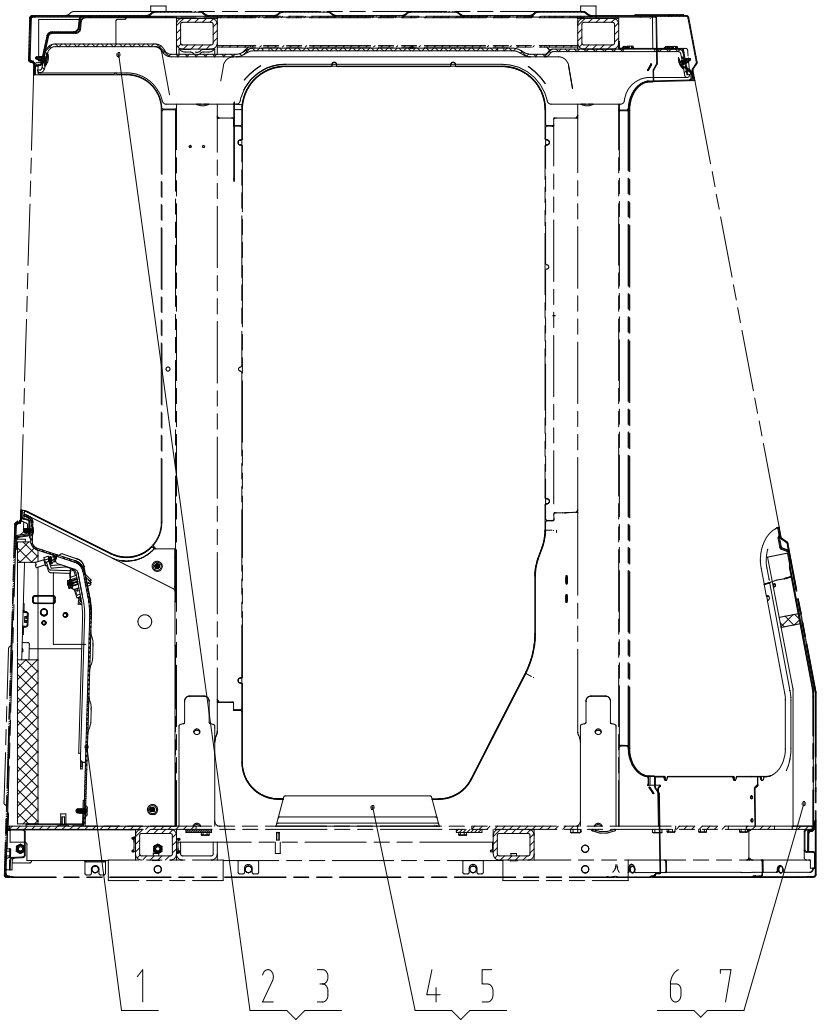

34C1806 003 内饰件总成 DECORATION AS

件号 ITEM	部件号 PART NO.	版本 VER	零件名称	PART NAME	数量 Q'TY	服务代码 S.C	适用机号 SERIAL NO.	互换性 IA	可替换零件号 REPLACEABLE
1	34C1804	000	后内饰总成	DECORATION AS	1				
2	85A2390	000	顶内饰件	DOME DECORATION AS	1				
3	88A0851	001	顶内饰卡扣钉	LOCK	20				
4	85A1598	002	门槛装饰	DECORATION	1				
5	04B0075	000	螺钉	SCREW	2				
6	47C1480	000	海绵	SPONGE	1				
7	47C1467	000	阻尼件	CONICAL BUMPER	1				

41E0152 001 驾驶室护盖

CAB GUARD AS

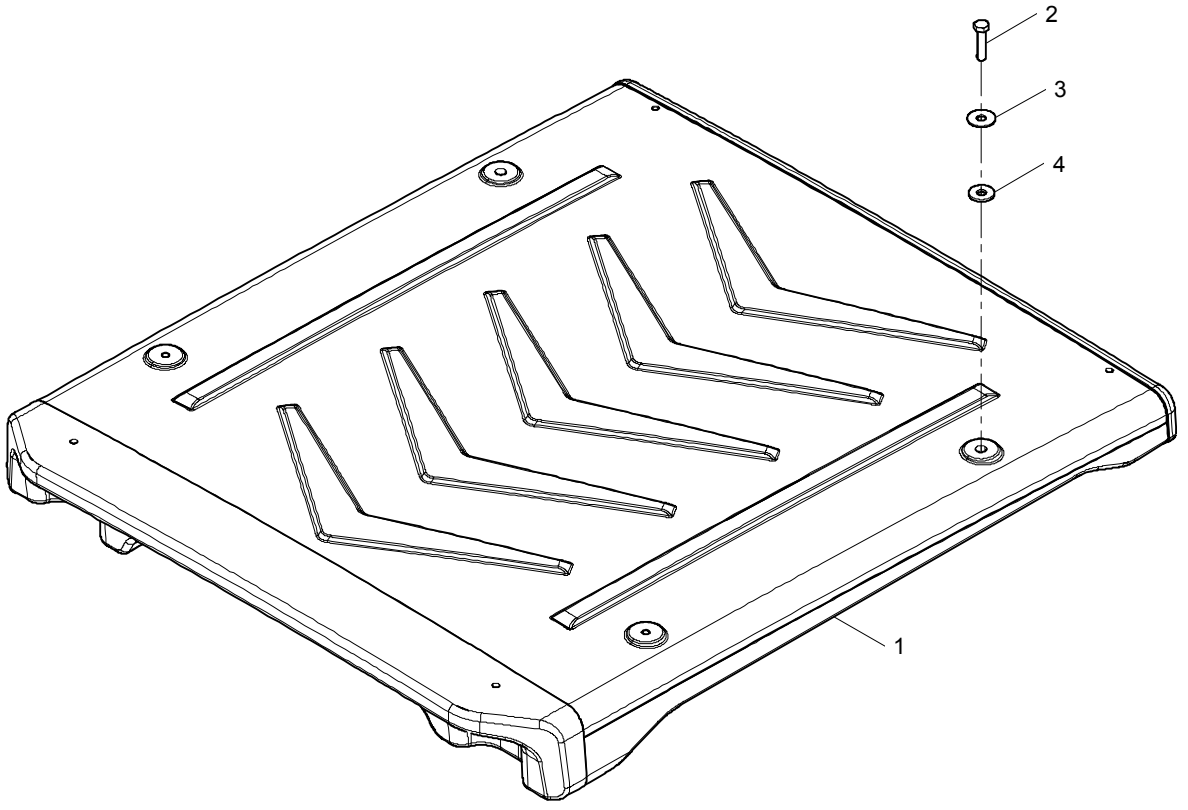

41E0152 001 驾驶室护盖 CAB GUARD AS

件号 ITEM	部件号 PART NO.	版本 VER	零件名称	PART NAME	数量 Q'TY	服务代码 S.C	适用机号 SERIAL NO.	互换性 IA	可替换零件号 REPLACEABLE
1	23D0785	000	冲压护盖	CAB GUARD	1				
2	00V0347	000	螺栓	BOLT	4				
3	06B0087	000	垫圈	WASHER	4				
4	81A0063	002	胶垫	PAD	4				

41E0157 001 后视镜总成

REARVIEW MIRROR AS

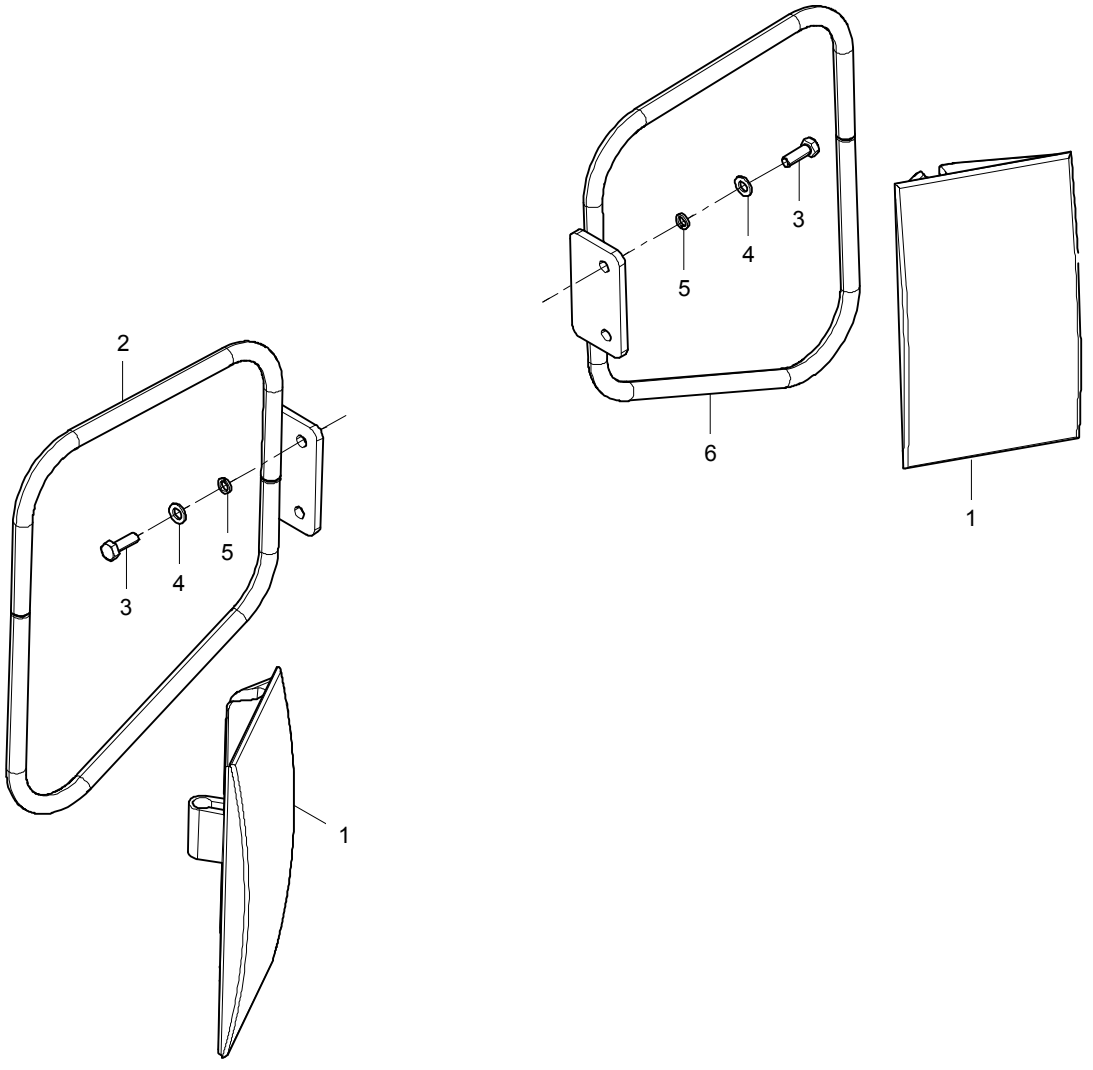

41E0157 001 后视镜总成 REARVIEW MIRROR AS

件号 ITEM	部件号 PART NO.	版本 VER	零件名称	PART NAME	数量 Q'TY	服务代码 S.C	适用机号 SERIAL NO.	互换性 IA	可替换零件号 REPLACEABLE
1	47C0110	001	后视镜	REARVIEW MIRROR	2				
2	23D0322	000	左后视镜支架	BRACKET	1				
3	00B0019	000	螺栓	BOLT	4				
4	06B0001	000	垫圈	WASHER	4				
5	06B0002	000	垫圈	WASHER	4				
6	23D0323	000	右后视镜支架	BRACKET	1				

43E0331 003 左挡泥板

FENDER-LH

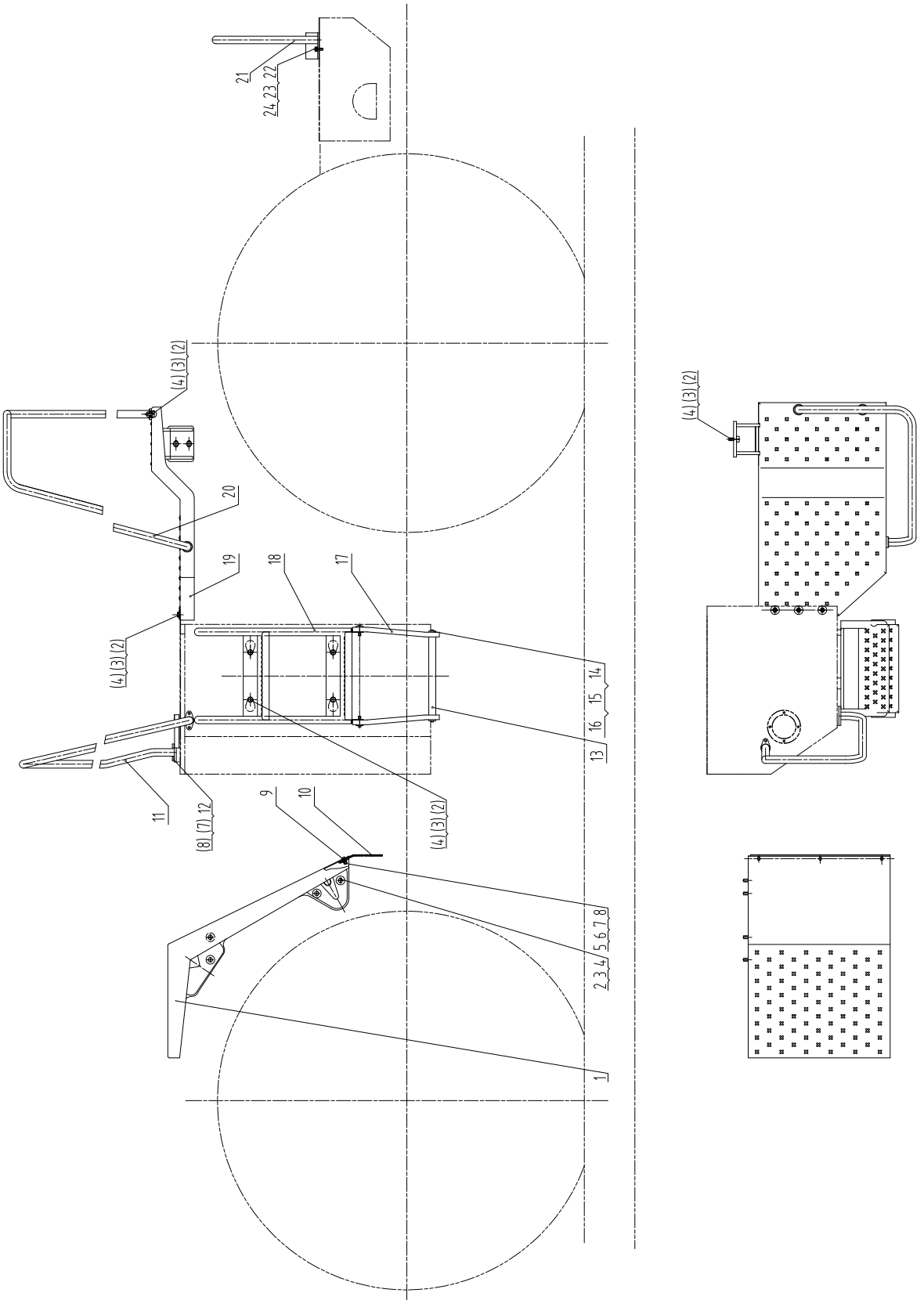

43E0331 003 左挡泥板 FENDER-LH

件号 ITEM	部件号 PART NO.	版本 VER	零件名称	PART NAME	数量 Q'TY	服务代码 S.C	适用机号 SERIAL NO.	互换性 IA	可替换零件号 REPLACEABLE
1	40D0232	001	前左挡泥板	FENDER	1				
2	00B0035	000	螺栓	BOLT	16				
3	06B0008	000	垫圈	WASHER	16				
4	06B0059	000	垫圈	WASHER	16				
5	00B0085	000	螺栓	BOLT	3				
6	03B0021	000	螺母	NUT	3				
7	06B0006	000	垫圈	WASHER	7				
8	06B0086	000	垫圈	WASHER	7				
9	10A0859	001	垫板	PLATE	1				
10	82A0182	001	橡胶板	RUBBER PLATE	1				
11	41D0451	000	扶手	HANDRAIL	1				
12	00B0075	000	螺栓	BOLT	4				
13	20A3498	003	脚踏	STEP	1				
14	11A0223	002	夹板	PLATE	4				
15	03B0053	000	螺母	NUT	8				
16	00B0029	000	螺栓	BOLT	8				
17	84A1229	001	胶带	ADHESIVE TAPE	2				
18	41D0359	001	扶梯	LADDER	1				
19	40D0610	001	左挡泥板	FENDER-LH	1				
20	41D0501	000	护栏	GUARDRAIL	1				
21	00D5292	000	左支架	BRACKET-LH	1				
22	00B0019	000	螺栓	BOLT	2				
23	06B0002	000	垫圈	WASHER	2				
24	06B0001	000	垫圈	WASHER	2				

43E0332 003 右挡泥板

FENDER-RH

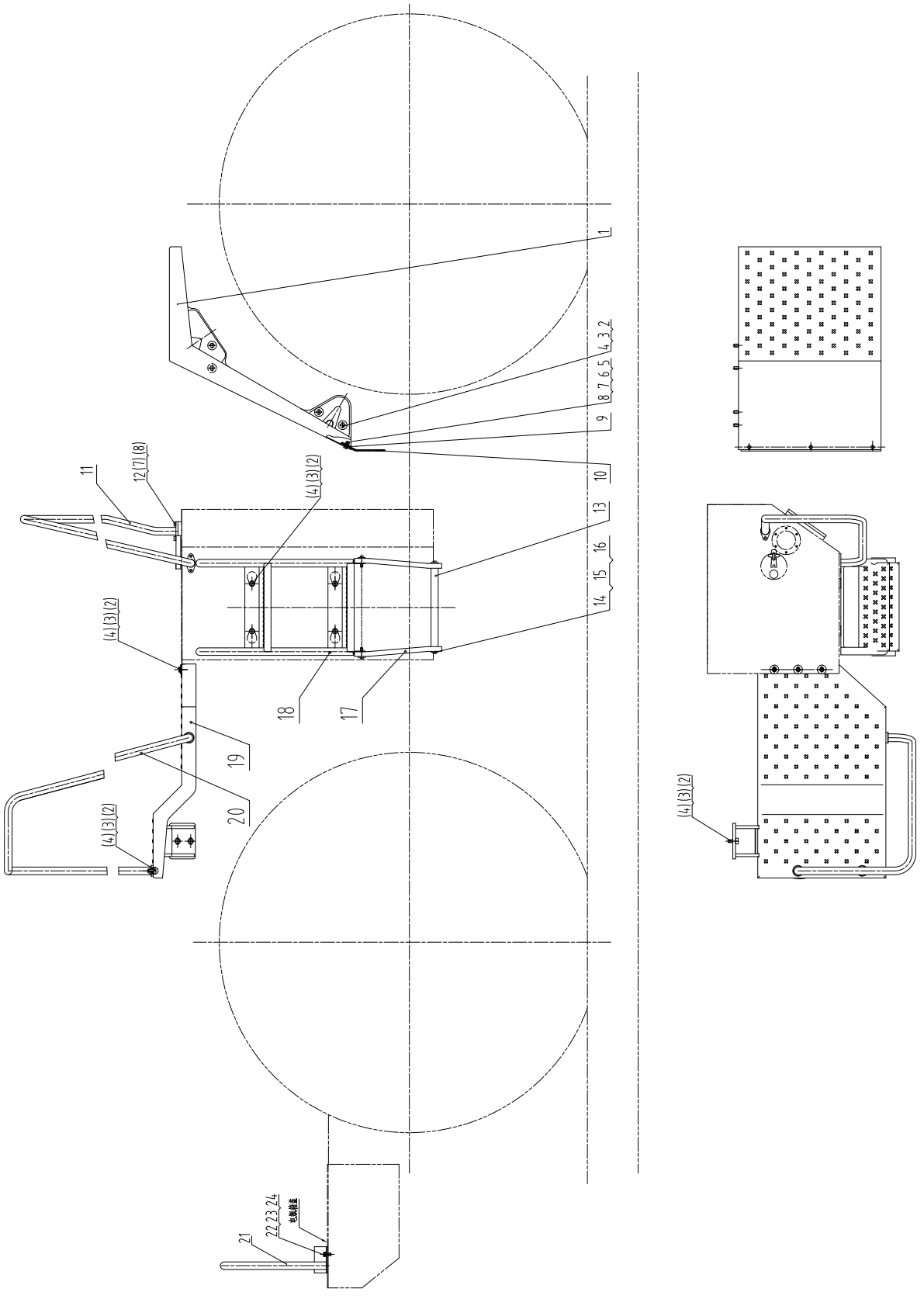

43E0332 003 右挡泥板 FENDER-RH

件号 ITEM	部件号 PART NO.	版本 VER	零件名称	PART NAME	数量 Q'TY	服务代码 S.C	适用机号 SERIAL NO.	互换性 IA	可替换零件号 REPLACEABLE
1	40D0233	001	前右挡泥板	FENDER	1				
2	00B0035	000	螺栓	BOLT	16				
3	06B0008	000	垫圈	WASHER	16				
4	06B0059	000	垫圈	WASHER	16				
5	00B0085	000	螺栓	BOLT	3				
6	03B0021	000	螺母	NUT	3				
7	06B0006	000	垫圈	WASHER	7				
8	06B0086	000	垫圈	WASHER	7				
9	10A0859	001	垫板	PLATE	1				
10	82A0182	001	橡胶板	RUBBER PLATE	1				
11	41D0455	000	扶手	HANDRAIL	1				
12	00B0075	000	螺栓	BOLT	4				
13	20A3498	003	脚踏	STEP	1				
14	11A0223	002	夹板	PLATE	4				
15	03B0053	000	螺母	NUT	8				
16	00B0029	000	螺栓	BOLT	8				
17	84A1229	001	胶带	ADHESIVE TAPE	2				
18	41D0359	001	扶梯	LADDER	1				
19	40D0611	001	右挡泥板	FENDER-RH	1				
20	41D0502	000	护栏	GUARDRAIL	1				
21	00D5293	000	右支架	BRACKET-RH	1				
22	00B0019	000	螺栓	BOLT	2				
23	06B0002	000	垫圈	WASHER	2				
24	06B0001	000	垫圈	WASHER	2				

44Y0017 000 机罩总成

ENGINE HOOD AS

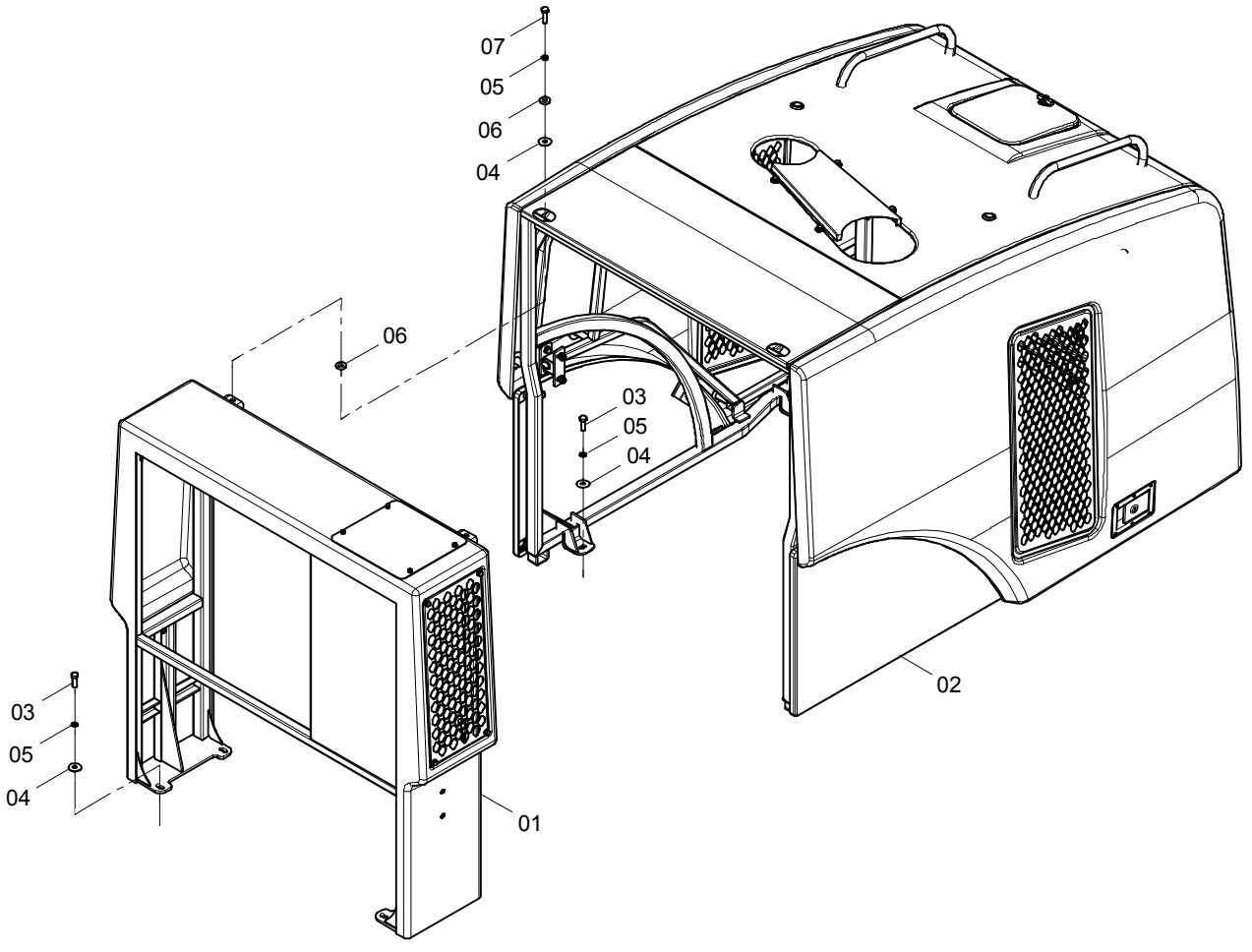

44Y0017 000 机罩总成 ENGINE HOOD AS

件号 ITEM	部件号 PART NO.	版本 VER	零件名称	PART NAME	数量 Q'TY	服务代码 S.C	适用机型 SERIAL NO.	互换性 IA	可替换零件号 PART NO. REPLACEABLE
01	48C2498	000	支架	BRACKET	1	Z			
02	48C2509	001	后罩总成	COVER AS	1	Z			
03	00B0035	000	螺栓	BOLT	10				
04	56A2991	000	垫片	GASKET	12				
05	06B0008	000	垫圈	WASHER	12				
06	83A1733	000	橡胶垫圈	RUBBER WASHER	4				
07	00B0013	000	螺栓	BOLT	2				

48C2509 001 后罩总成

COVER AS

件号 ITEM	部件号 PART NO.	版本 VER	零件名称	PART NAME	数量 Q'TY	服务代码 S.C	适用机型 SERIAL NO.	互换性 IA	可替换零件号 PART NO. REPLACEABLE
1	48C2509(A)		后罩总成	COVER AS	1	Z			
2	48C2509(B)		后罩总成	COVER AS	1	Z			

注：该系统无装配图，具体装配请参考表中各部件装配图。

Note: No assembly diagram is provided for this system. Please refer to the assembly diagrams of those components in

the table for assembly details.

48C2509(A) 后罩总成

COVER AS

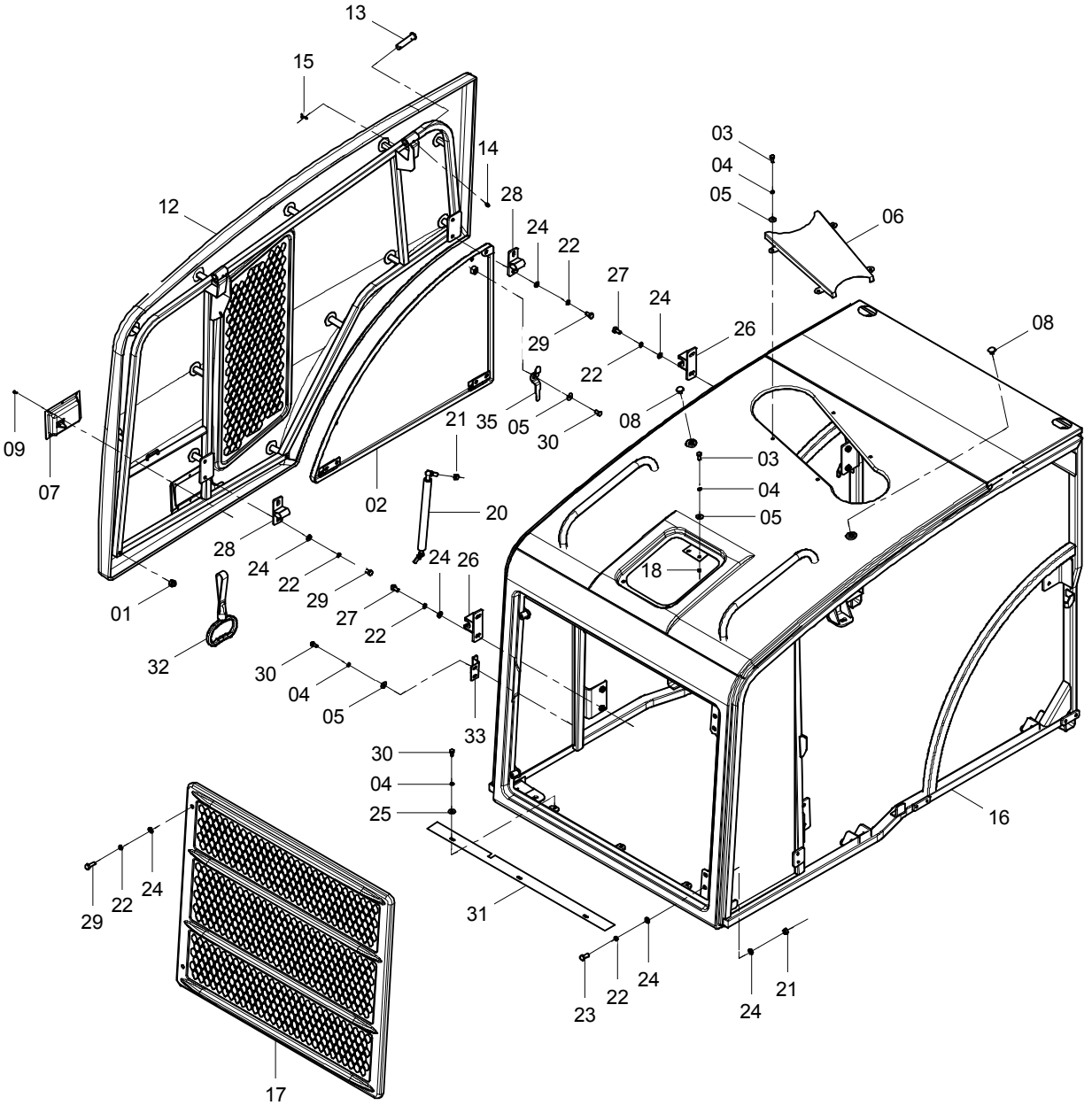

48C2509(A) 后罩总成 COVER AS

件号 ITEM	部件号 PART NO.	版本 VER	零件名称	PART NAME	数量 Q'TY	服务代码 S.C	适用机型 SERIAL NO.	互换性 IA	可替换零件号 PART NO. REPLACEABLE
01	85A1444	002	减震块	CUSHION	8				
02	42D0687	001	侧罩	SIDE HOOD	1				
03	00B0075	000	螺栓	BOLT	6				
04	06B0006	000	垫圈	WASHER	19				
05	06B0086	000	垫圈	WASHER	12				
06	20A8533	001	上盖板	COVER	1				
07	48C0801	001	锁	LOCK	1				
08	83A1301	000	堵头	PLUG	2				
09	09B0023	000	铆钉	RIVET	6				
12	44D0347	000	左门	DOOR-LH	1				
13	60A2084	001	销轴	PIN	2				
14	10V0072	000	油杯	GREASE FITTING	2				
15	08V0118	000	开口销	COTTER PIN	2				
16	44D0345	000	后罩	COVER	1				
17	44D0339	001	后门	DOOR	1				
18	03B0021	000	螺母	NUT	2				
20	13C0353	002	气弹簧	AIR SPRING	1				
21	03B0053	000	螺母	NUT	5				
22	06B0002	000	垫圈	WASHER	14				
23	00B0012	000	螺栓	BOLT	4				
24	06B0001	000	垫圈	WASHER	16				
25	06B0005	000	垫圈	WASHER	8				
26	35C1072	000	导向套	GUIDE SEELVE	2				
27	00B0005	000	螺栓	BOLT	4				
28	17D0797	000	导向架	GUIDE	2				
29	00B0019	000	螺栓	BOLT	6				
30	00B0007	000	螺栓	BOLT	14				
31	20A8534	002	封板	PLATE	1				
32	24C0658	002	拉索	ROPE	1				
33	17D0798	000	锁板	LOCK PLATE	1				
35	19A1387	000	手柄	HANDLE	1				

48C2509(B) 后罩总成

COVER AS

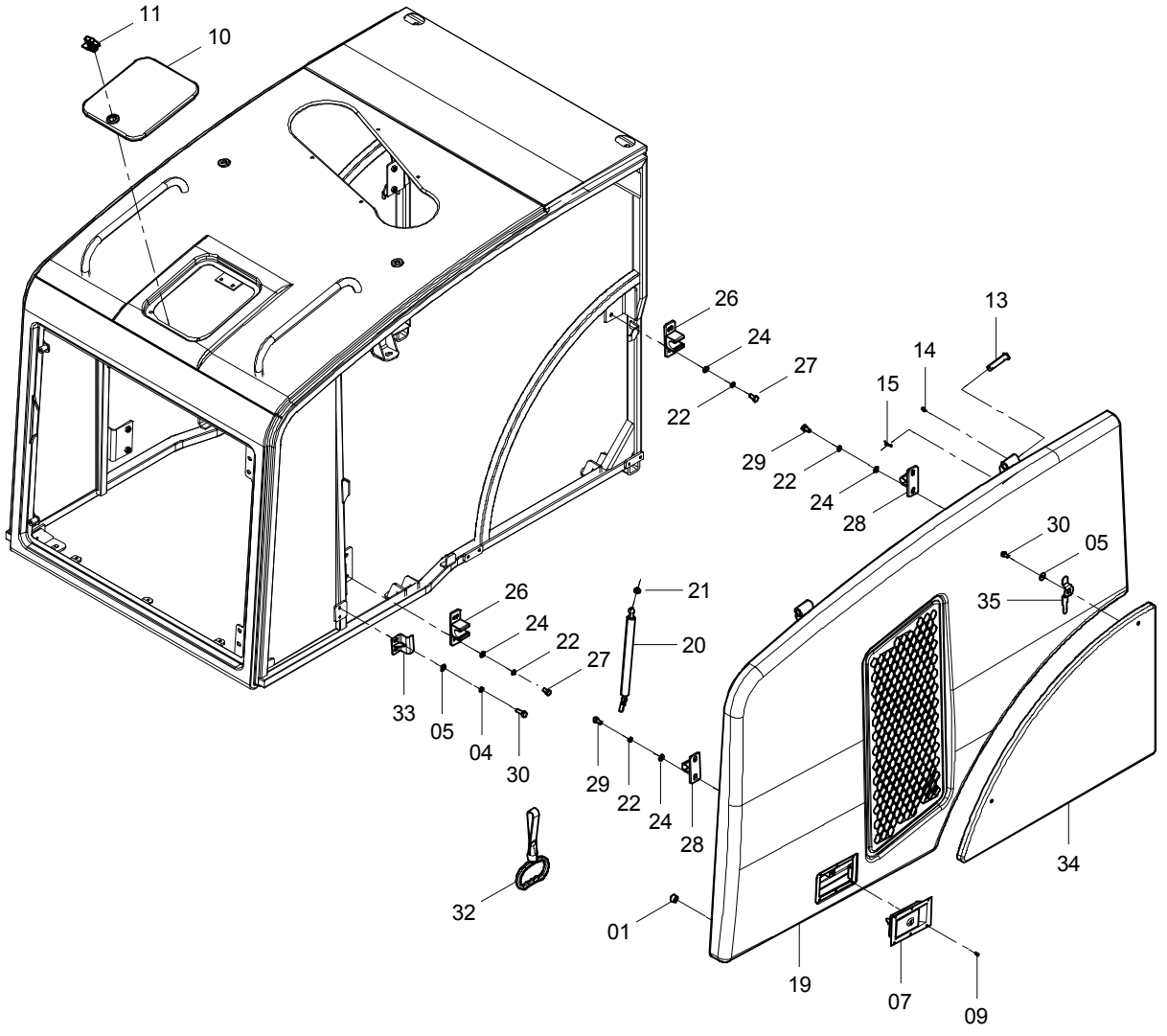

48C2509(B) 后罩总成 COVER AS

件号 ITEM	部件号 PART NO.	版本 VER	零件名称	PART NAME	数量 Q'TY	服务代码 S.C	适用机型 SERIAL NO.	互换性 IA	可替换零件号 PART NO. REPLACEABLE
01	85A1444	002	减震块	CUSHION	8				
04	06B0006	000	垫圈	WASHER	2				
05	06B0086	000	垫圈	WASHER	3				
07	48C0801	001	锁	LOCK	1				
09	09B0023	000	铆钉	RIVET	6				
10	36D0660	001	水箱盖	COVER	1				
11	34C0457	002	NBS3013B门扣	BUCKLE	1				
13	60A2084	001	销轴	PIN	2				
14	10V0072	000	油杯	GREASE FITTING	2				
15	08V0118	000	开口销	COTTER PIN	2				
19	44D0348	000	右门	DOOR-RH	1				
20	13C0353	002	气弹簧	AIR SPRING	1				
21	03B0053	000	螺母	NUT	1				
22	06B0002	000	垫圈	WASHER	8				
24	06B0001	000	垫圈	WASHER	8				
26	35C1072	000	导向套	GUIDE SEELVE	2				
27	00B0005	000	螺栓	BOLT	4				
28	17D0797	000	导向架	GUIDE	2				
29	00B0019	000	螺栓	BOLT	4				
30	00B0007	000	螺栓	BOLT	3				
32	24C0658	002	拉索	ROPE	1				
33	17D0798	000	锁板	LOCK PLATE	1				
34	42D0690	001	侧罩	SIDE HOOD	1				
35	19A1387	000	手柄	HANDLE	1				

48C2498 000 支架

BRACKET

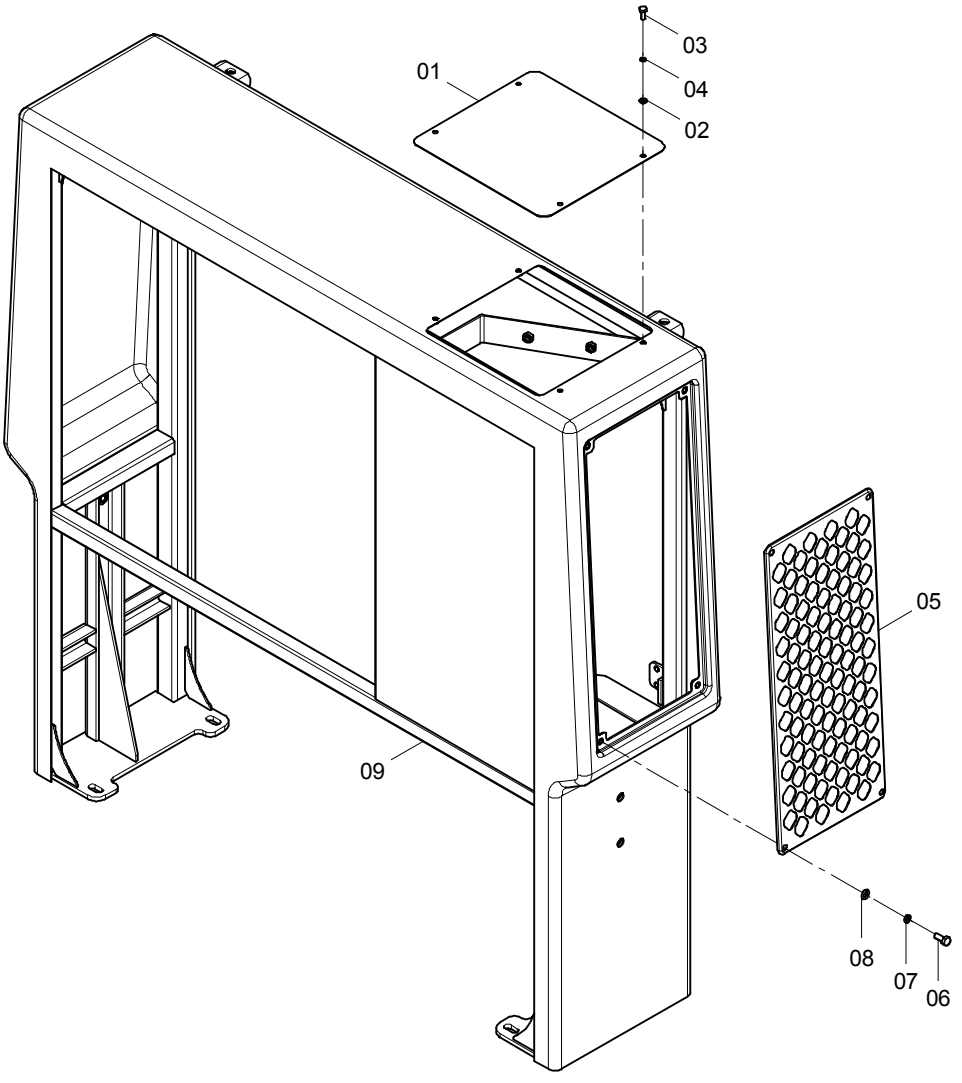

48C2498 000 支架 BRACKET

件号 ITEM	部件号 PART NO.	版本 VER	零件名称	PART NAME	数量 Q'TY	服务代码 S.C	适用机型 SERIAL NO.	互换性 IA	可替换零件号 PART NO. REPLACEABLE
01	10A9735	000	上盖板	COVER	1				
02	06B0024	000	垫圈	WASHER	4				
03	00B0022	000	螺栓	BOLT	4				
04	06B0003	000	垫圈	WASHER	4				
05	42D0971	000	门	DOOR	1				
06	00B0075	000	螺栓	BOLT	4				
07	06B0006	000	垫圈	WASHER	4				
08	06B0005	000	垫圈	WASHER	4				
09	02D7171	000	支架	BRACKET	1				

46E0031 004 司机椅总成

SEAT AS

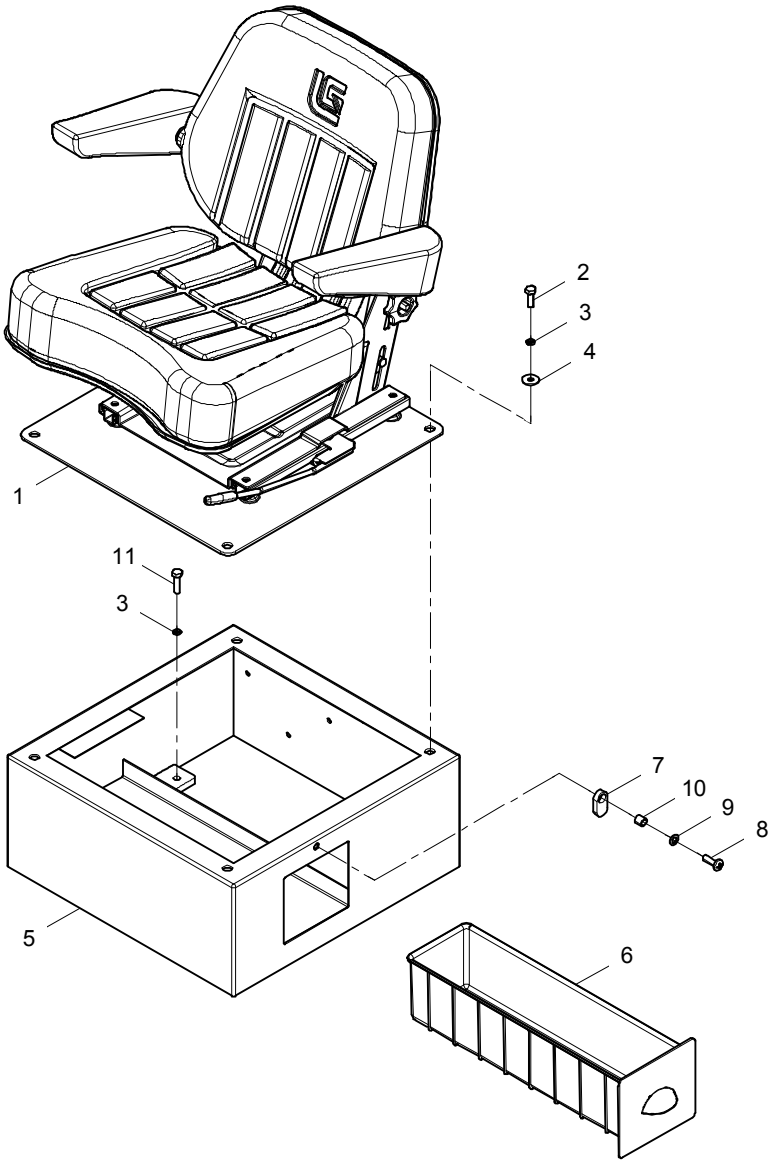

46E0031 004 司机椅总成 SEAT AS

件号 ITEM	部件号 PART NO.	版本 VER	零件名称	PART NAME	数量 Q'TY	服务代码 S.C	适用机号 SERIAL NO.	互换性 IA	可替换零件号 REPLACEABLE
1	47C0219	001	司机椅	SEAT	1				
2	00B0336	000	螺栓	BOLT	8				
3	06B0006	000	垫圈	WASHER	8				
4	06B0250	000	垫圈	WASHER	4				
5	00D0267	002	支架	BRACKET	1				
6	86A1708	000	工具箱	TOOL KIT	1				
7	13A3842	001	板	PLATE	1				
8	04B0257	000	螺钉	SCREW	1				
9	06B0218	000	垫圈	WASHER	1				
10	26A0096	000	套	BUSHING	1				
11	00B0020	000	螺栓	BOLT	4				

空调系统 CONDITIONER SYSTEM

23E0312 012 空调系统

AIR CONDITIONING SYSTEM

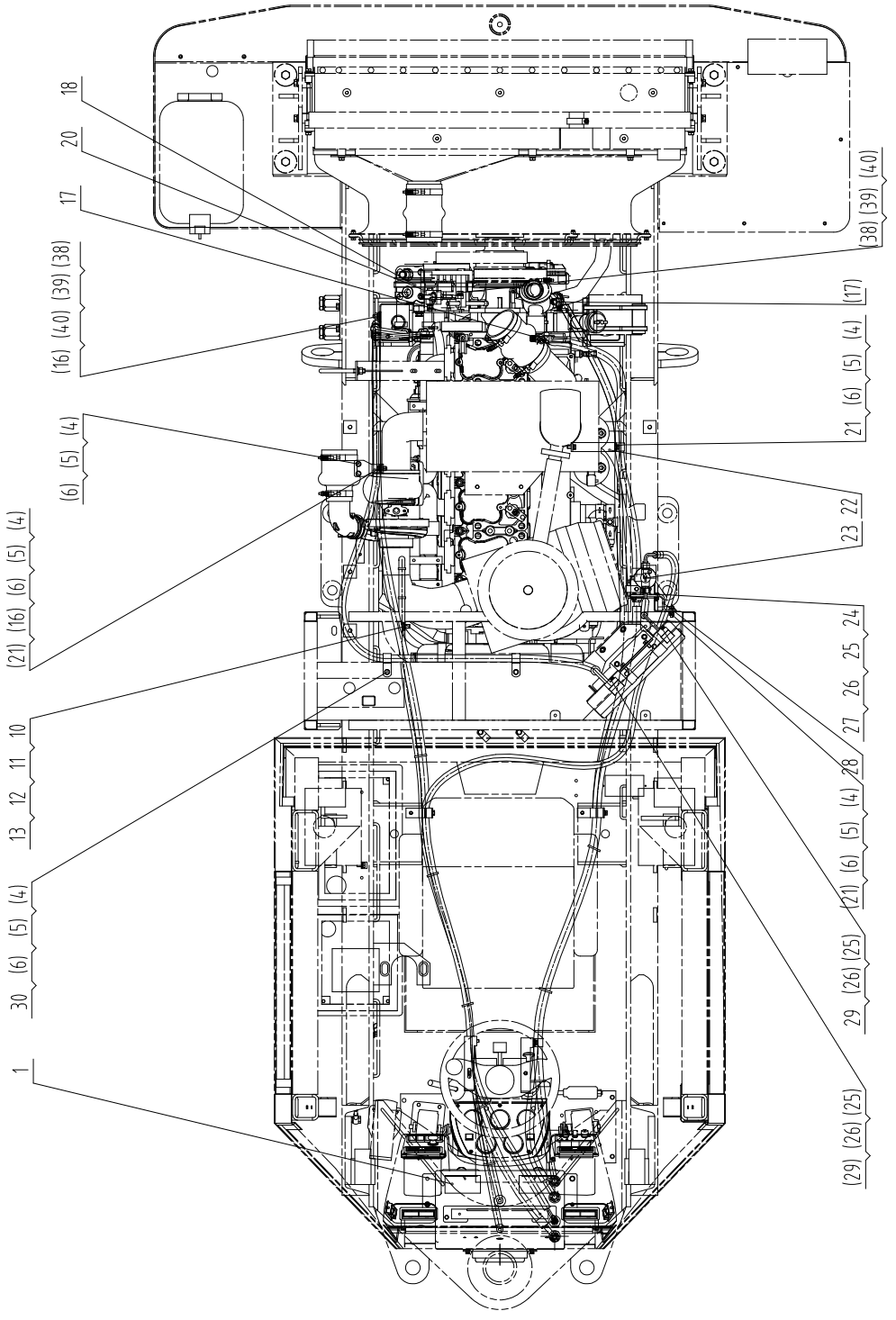

23E0312 012 空调系统
AIR CONDITIONING SYSTEM

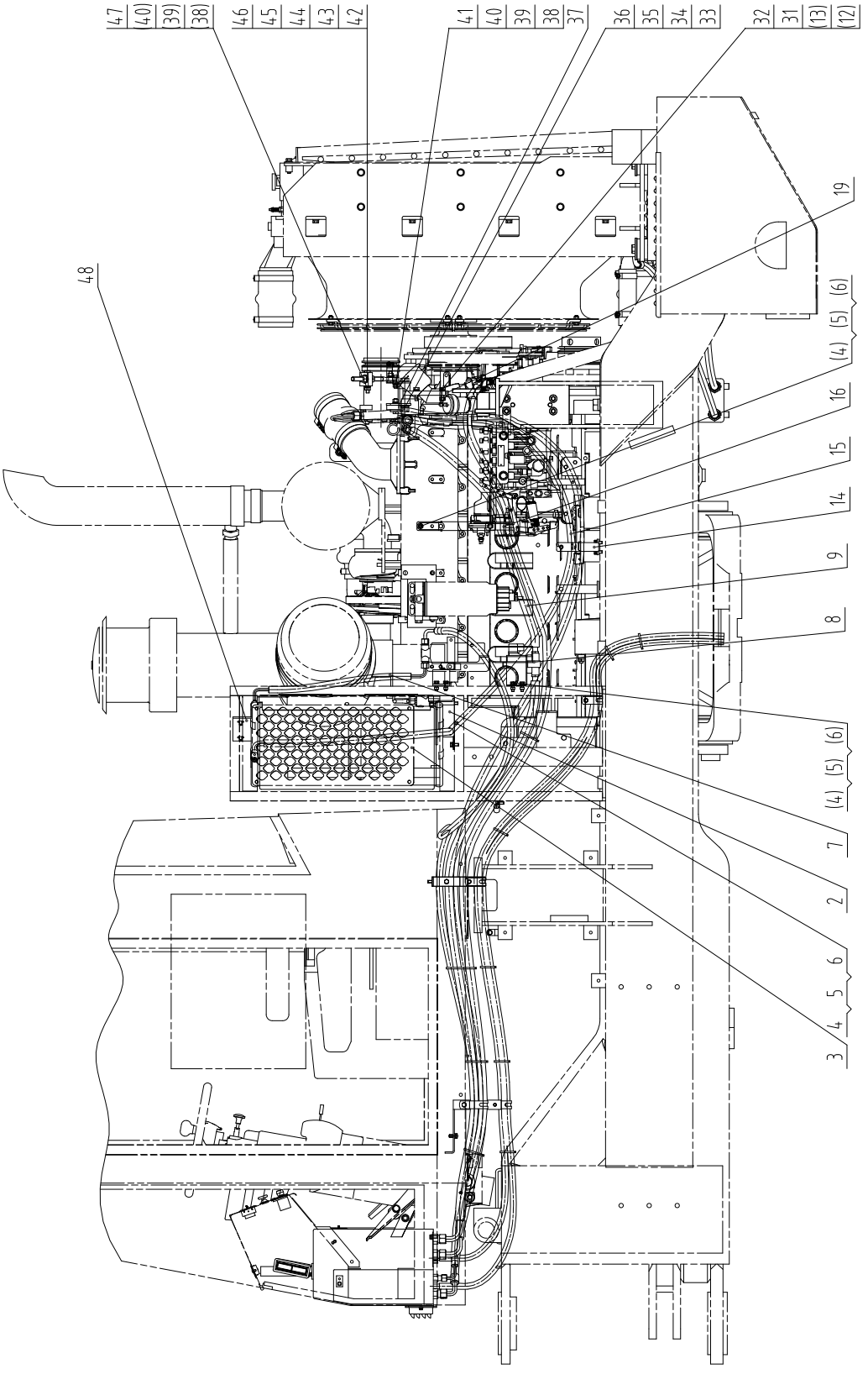

23E0312 012 空调系统 AIR CONDITIONING SYSTEM

件号 ITEM	部件号 PART NO.	版本 VER	零件名称	PART NAME	数量 Q'TY	服务代码 S.C	适用机号 SERIAL NO.	互换性 IA	可替换零件号 REPLACEABLE
1	46C4659	004	驾驶室空调部件	A/C GP-CAB	1	Z			
2	21A8906	000	安装板	MOUNTING PLATE	2				
3	46C2543	002	冷凝器	CONDENSER	1				
4	00B0075	000	螺栓	BOLT	16				
5	06B0005	000	垫圈	WASHER	16				
6	06B0006	000	垫圈	WASHER	16				
7	46C4666	000	冷凝器至储液罐管	HOSE	1				
8	46C0824	001	电磁阀总成(左)	SOLENOID VALVE AS	1				
9	46C1249	002	水管 Φ16	HOSE	1				
10	09C1018	000	双管夹	DOUBLE CLAMP	1				
11	00B0011	000	螺栓	BOLT	1				
12	06B0007	000	垫圈	WASHER	1				
13	06B0008	000	垫圈	WASHER	1				
14	21A6916	000	弯板	PLATE	1				
15	46C5875	000	压缩机至冷凝器管	HOSE	1				
16	09C0126	001	双管夹	DOUBLE CLAMP	4				
17	46C0486	001	暖风进水阀	WATER INTAKE VALVE	2				
18	46C0010	001	冷气三角皮带	V-BELT	1				
19	71A1049	000	空调压缩机支架	COMPRESSOR BRACKET	1				
20	46C0110	001	压缩机	COMPRESSOR	1				
21	03B0021	000	螺母	NUT	7				
22	02D6863	000	弯板	PLATE GP	1				
23	46C0862	001	储液罐总成	REFRIGERANT RECEIVER AS	1				
24	00B0010	000	螺栓	BOLT	2				
25	06B0024	000	垫圈	WASHER	4				
26	06B0003	000	垫圈	WASHER	4				
27	03B0036	000	螺母	NUT	2				
28	21A6917	000	弯板	PLATE	1				
29	00B0169	000	螺栓	BOLT	2				
30	09C0125	001	单管夹片	CLAMP	2				
31	00B0128	000	螺栓	BOLT	2				
32	03B0003	000	螺母	NUT	1				
33	01B0286	000	螺栓	BOLT	1				
34	06B0012	000	垫圈	WASHER	1				
35	06B0015	001	垫圈	WASHER	1				
36	03B0095	000	螺母	NUT	1				
37	12A0238	000	托板	SUPPORT PLATE	2				
38	06B0002	000	垫圈	WASHER	6				
39	06B0001	000	垫圈	WASHER	6				
40	03B0053	000	螺母	NUT	6				

23E0312 012 空调系统 AIR CONDITIONING SYSTEM

件号 ITEM	部件号 PART NO.	版本 VER	零件名称	PART NAME	数量 Q'TY	服务代码 S.C	适用机号 SERIAL NO.	互换性 IA	可替换零件号 REPLACEABLE
41	00B0002	000	螺栓	BOLT	4				
42	16A0072	001	调节块	BLOCK	1				
43	06B0013	000	垫圈	WASHER	2				
44	06B0009	000	垫圈	WASHER	2				
45	03B0111	000	螺母	NUT	2				
46	05B0199	000	螺杆	SCREW ROD	1				
47	00B0083	000	螺栓	BOLT	1				
48	06A3795	000	安装板	MOUNTING PLATE	1				

46C4659 004 驾驶室空调部件

A/C GP-CAB

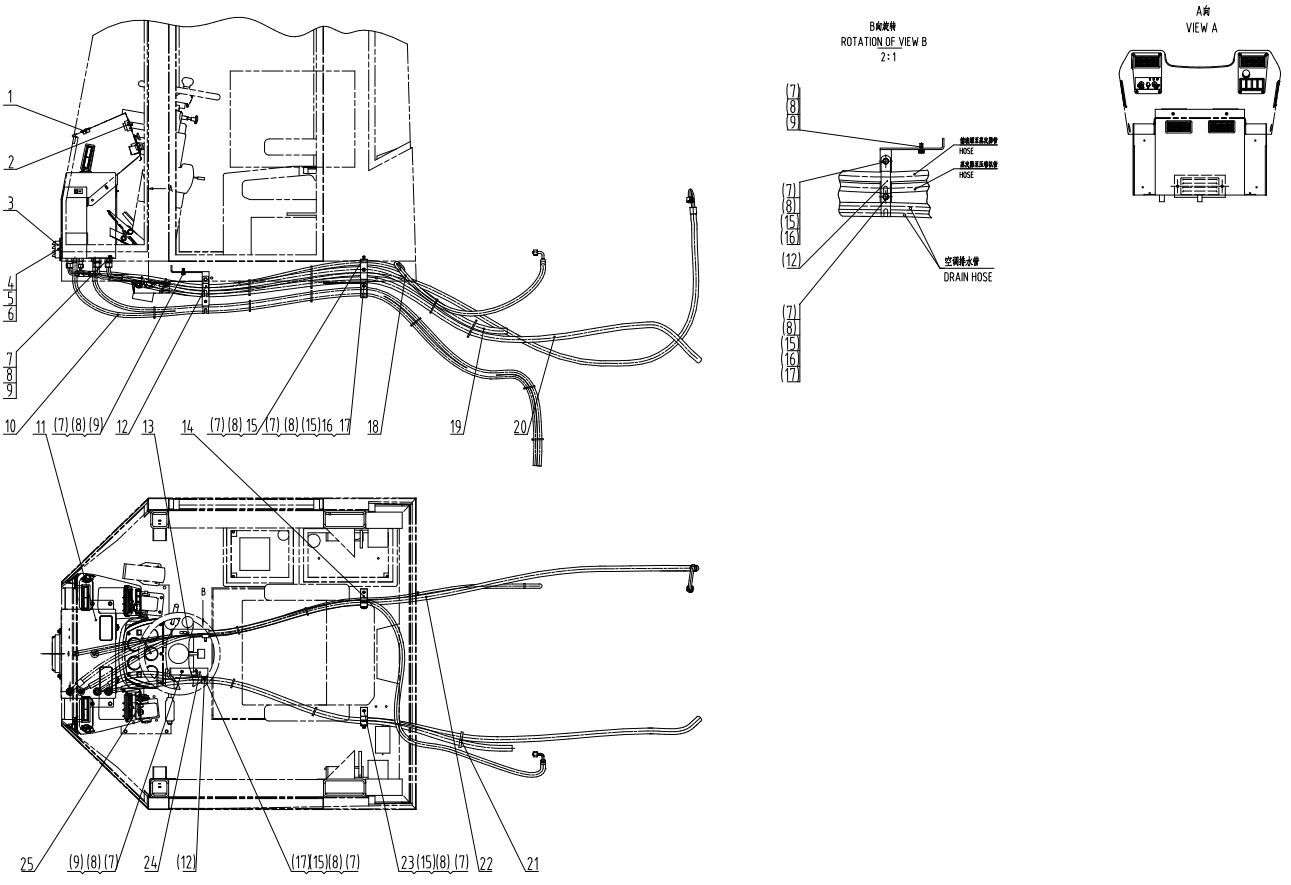

46C4659 004 驾驶室空调部件 A/C GP-CAB

件号 ITEM	部件号 PART NO.	版本 VER	零件名称	PART NAME	数量 Q'TY	服务代码 S.C	适用机号 SERIAL NO.	互换性 IA	可替换零件号 REPLACEABLE
1	86A0084	001	出风口	VENT	4				
2	86A0127	001	大出风口	VENT	2				
3	46C3591	001	过滤器	FILTER	1				
4	00B0010	000	螺栓	BOLT	2				
5	06B0062	000	垫圈	WASHER	2				
6	06B0003	000	垫圈	WASHER	2				
7	00B0075	000	螺栓	BOLT	8				
8	06B0006	000	垫圈	WASHER	8				
9	06B0086	000	垫圈	WASHER	6				
10	84A1096	001	排水管	DRAIN PIPE	2				
11	46C5490	001	蒸发器总成	EVAPORATOR AS	1	Z			
12	09C0126	001	双管夹	DOUBLE CLAMP	2				
13	21A4480	000	弯板	PLATE	1				
14	46C2908	001	管夹	CLAMP	1				
15	06B0005	000	垫圈	WASHER	6				
16	03B0021	000	螺母	NUT	4				
17	09C1018	000	双管夹	DOUBLE CLAMP	2				
18	46C4727	000	储液罐至蒸发器管	HOSE	1				
19	06C0196	001	柴油机至截止阀进水管	HOSE	1				
20	46C0036	001	柴油机至电磁阀进水管	HOSE	1				
21	37B0004	001	尼龙扎带	NYLON STRAP	10				
22	46C5876	000	蒸发器至压缩机管	HOSE	1				
23	46C0301	000	管夹	CLAMP	1				
24	20A3265	001	弯板	PLATE	1				
25	46C2755	001	空调控制面板	A/C PANEL	1				

46C5490 001 蒸发器总成

EVAPORATOR AS

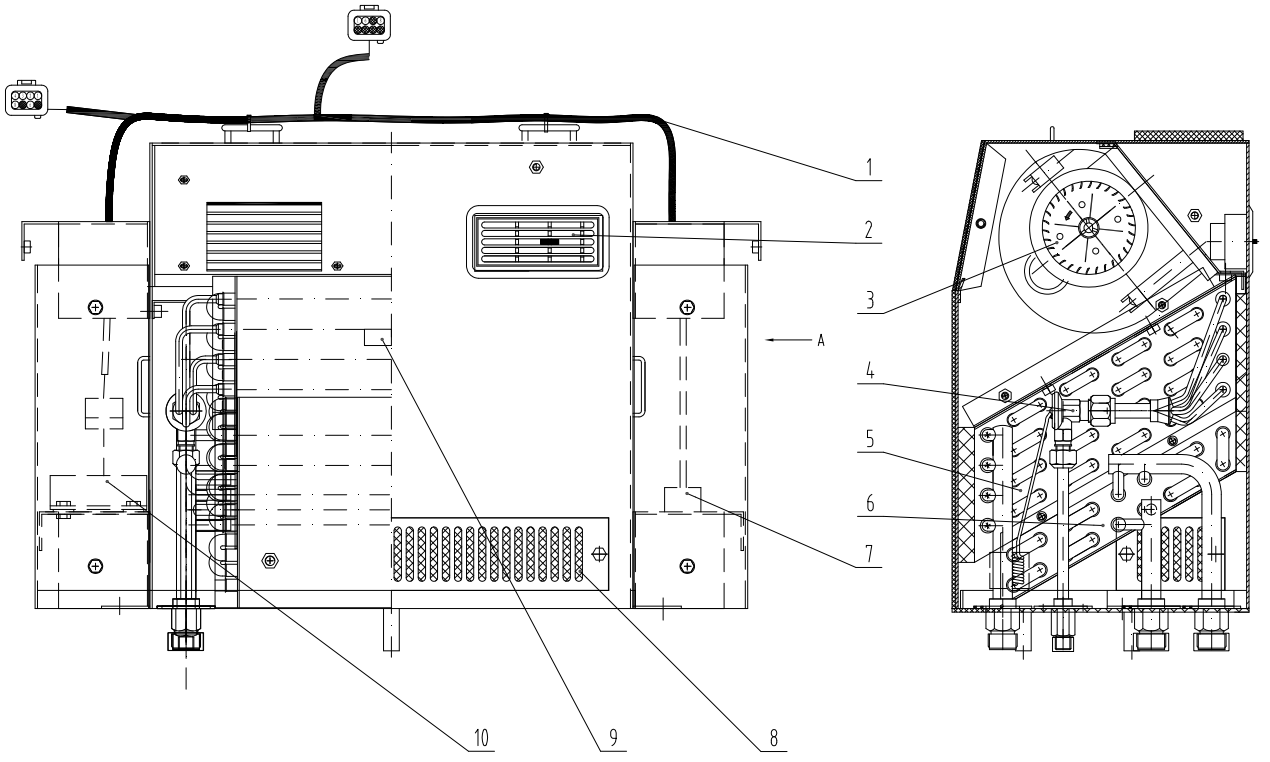

46C5490 001 蒸发器总成 EVAPORATOR AS

件号 ITEM	部件号 PART NO.	版本 VER	零件名称	PART NAME	数量 Q'TY	服务代码 S.C	适用机号 SERIAL NO.	互换性 IA	可替换零件号 REPLACEABLE
1	46C5552	000	空调线束	A/C HARNESS	1				
2	86A0127	001	大出风口	VENT	2				
3	46C4702	000	蒸发风机	BLOWER UNIT	1				
4	46C2265	000	膨胀阀	EXPANDED VALVE	1				
5	46C5553	000	蒸发器芯体	EVAPORATOR CORE	1				
6	46C5554	000	蒸发器芯体	EVAPORATOR CORE	1				
7	46C2266	000	继电器	RELAY	1				
8	46C5555	000	滤网	STRAINER	1				
9	46C4694	000	温度传感器	TEMP SENSOR	1				
10	46C2264	000	电子式温控器	CONTROLLER	1				

46C2543 002 冷凝器

CONDENSER

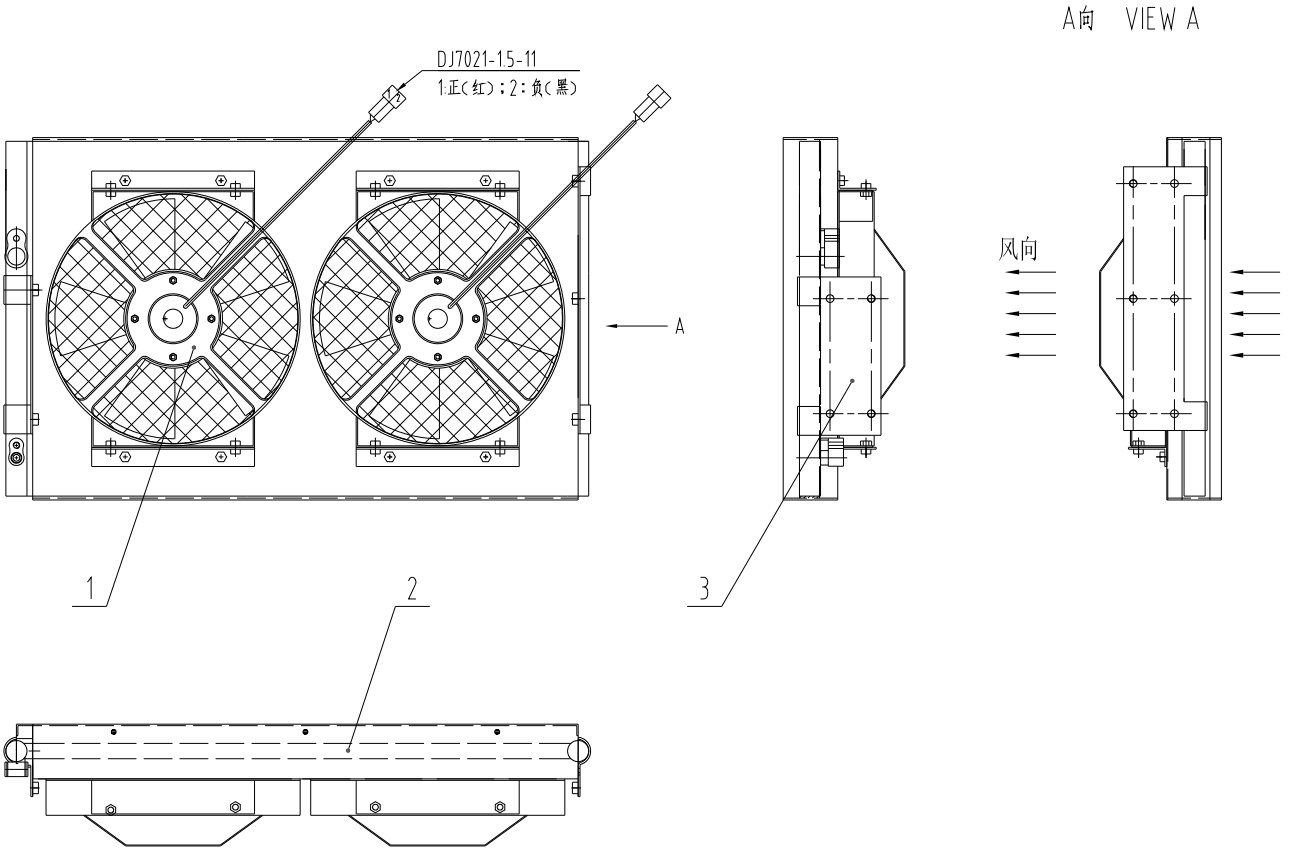

46C2543 002 冷凝器 CONDENSER

件号 ITEM	部件号 PART NO.	版本 VER	零件名称	PART NAME	数量 Q'TY	服务代码 S.C	适用机号 SERIAL NO.	互换性 IA	可替换零件号 REPLACEABLE
1	46C6482	000	风扇	FAN	2				
2	46C6483	000	冷凝器	CONDENSER	1				
3	46C6484	000	壳体	HOUSING	1				

电器系统 ELECTRICAL SYSTEM

22E1117 001 电器系统基础配置

ELECTRICAL SYSTEM

件号 ITEM	部件号 PART NO.	版本 VER	零件名称	PART NAME	数量 Q'TY	服务代码 S.C	适用机号 SERIAL NO.	互换性 IA	可替换零件号 REPLACEABLE
2	46C4220	003	前车架线路	FRONT FRAME WIRING	1	Z			
3	46C4856	004	后车架线路	REAR FRAME WIRING	1	Z			
4	46C4211	000	电瓶线路	BATTERY WIRING	1	Z			
5	46C4805	001	驾驶室线路	CAB WIRING	1	Z			
6	46C5378	000	灯组件	LIGHT GROUP	1	Z			
7	46C4014	002	清洗系统	WASHER SYSTEM	1	Z			
8	46C4915	000	顶灯线路	DOME LIGHT WIRING	1	Z			
9	46C3693	005	前台安装总成	PLATFORM AS	1	Z			

注：该系统无装配图，具体装配请参考表中各部件装配图。
Note: No assembly diagram is provided for this system. Please refer to the assembly diagrams of those components in the table for assembly details.

46C4220 003 前车架线路

FRONT FRAME WIRING

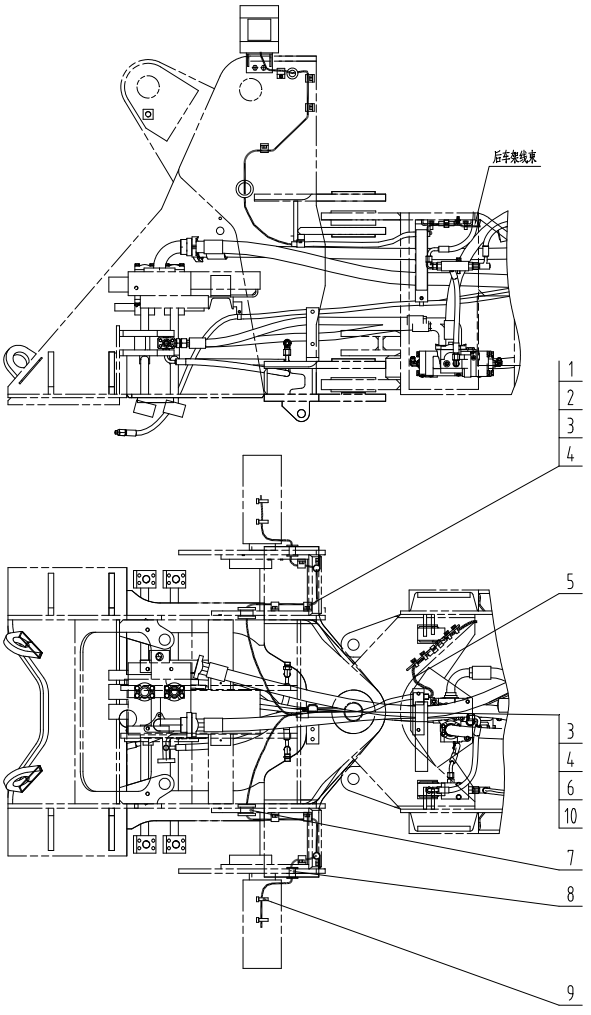

46C4220 003 前车架线路 FRONT FRAME WIRING

件号 ITEM	部件号 PART NO.	版本 VER	零件名称	PART NAME	数量 Q'TY	服务代码 S.C	适用机号 SERIAL NO.	互换性 IA	可替换零件号 REPLACEABLE
1	09C0096	000	线夹	CLIP	8				
2	03B0036	000	螺母	NUT	8				
3	06B0003	000	垫圈	WASHER	9				
4	06B0024	000	垫圈	WASHER	9				
5	08C3316	000	前车架线束	HARNESS	1				
6	09C0117	000	线夹 26	CLIP	1				
7	83A0308	001	护孔圈	GROMMET	2				
8	83A1146	000	护孔圈	GROMMET	2				
9	37B0004	001	尼龙扎带	NYLON STRAP	6				
10	00B0022	000	螺栓	BOLT	1				

46C4856 004 后车架线路

REAR FRAME WIRING

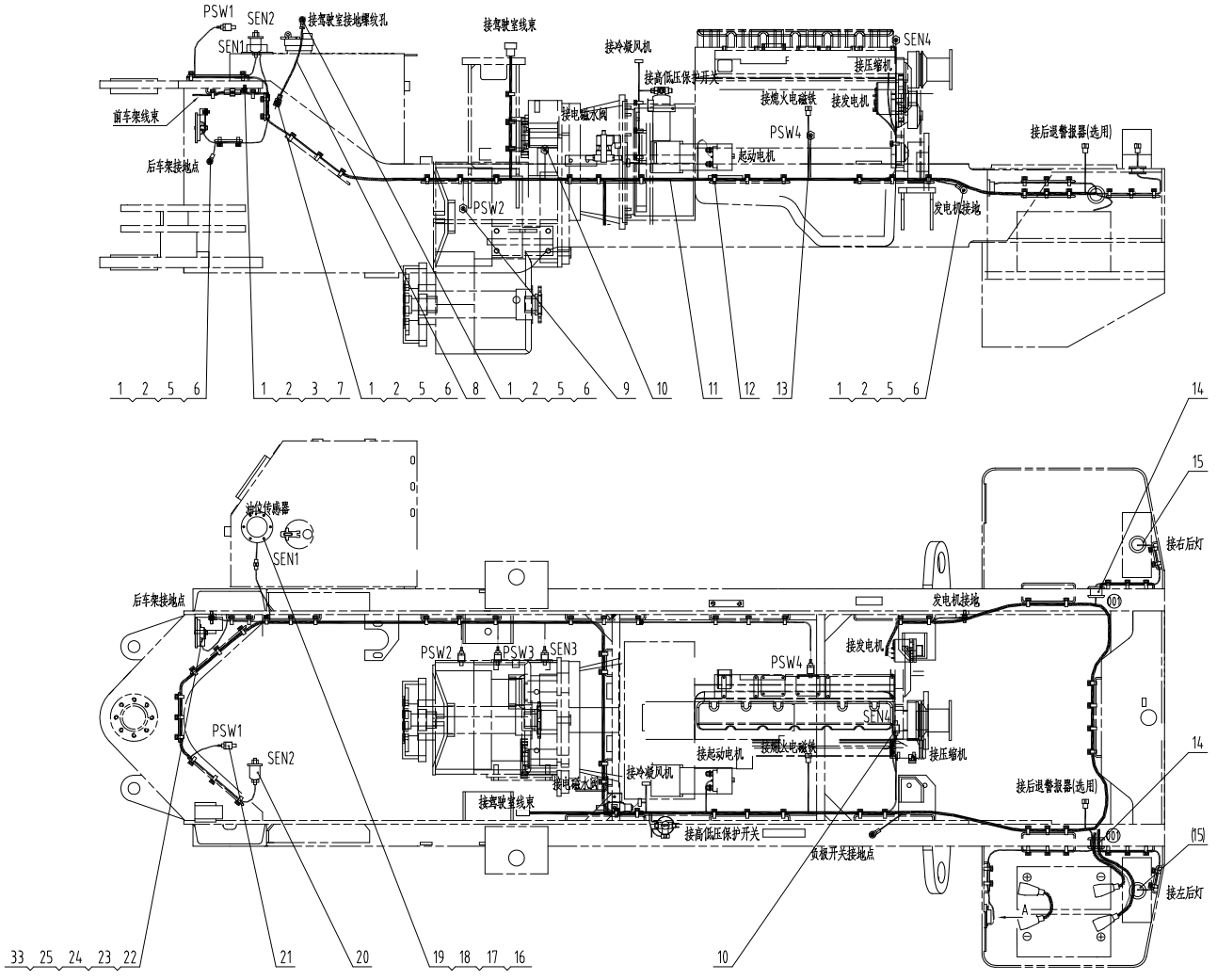

PSW1	制动灯开关	0.15MPa/NO	1/8-27NPTF
PSW2	变速油压报警开关	0.9MPa/NC	M10×1
PSW3	倒车警报压力开关(选用)		
PSW4	机油压力报警开关	0.15MPa/NC	1/8-27NPTF
SEN1	燃油油位传感器		
SEN2	气压传感器		
SEN3	变矩器油温传感器		Z1/2
SEN4	水温传感器		Z1/2

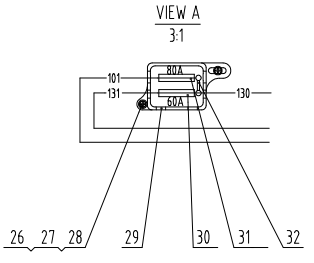

46C4856 004 后车架线路 REAR FRAME WIRING

件号 ITEM	部件号 PART NO.	版本 VER	零件名称	PART NAME	数量 Q'TY	服务代码 S.C	适用机号 SERIAL NO.	互换性 IA	可替换零件号 REPLACEABLE
1	06B0001	000	垫圈	WASHER	5				
2	06B0002	000	垫圈	WASHER	5				
3	00B0056	000	螺栓	BOLT	1				
4	20A6813	001	插板	INSERT	1				
5	05B0072	001	双头螺柱	STUD BOLT	4				
6	03B0053	000	螺母	NUT	4				
7	20A6655	001	插板	INSERT	1				
8	08C0638	000	车架连接电缆	CABLE	1				
9	30B0133	001	压力开关	PRESSURE SWITCH	1				
10	30B0065	001	温度传感器	TEMP SENSOR	2				
11	08C5771	000	后车架线束	REAR FRAME HARNESS	1				
12	37B0004	001	尼龙扎带	NYLON STRAP	60				
13	30B0129	000	压力开关	PRESSURE SWITCH	1				
14	83A0152	002	橡胶圈	RUBBER RING	2				
15	83A0151	001	护孔圈	GROMMET	2				
16	30B0441	000	油位传感器	FUEL LEVEL SENSOR	1				
17	00B0028	000	螺栓	BOLT	5				
18	06B0017	000	垫圈	WASHER	5				
19	06B0066	000	垫圈	WASHER	5				
20	30B0058	001	气压传感器	AIR PRESSURE SENSOR	1				
21	30B0135	001	压力开关	PRESSURE SWITCH	1				
22	00B0007	000	螺栓	BOLT	1				
23	06B0005	000	垫圈	WASHER	1				
24	06B0006	000	垫圈	WASHER	1				
25	38B0187	002	喇叭	HORN	1				
26	04B0198	000	螺钉	SCREW	4				
27	06B0022	000	垫圈	WASHER	4				
28	06B0097	000	垫圈	WASHER	4				
29	37B0915	001	保险盒	FUSE BOX	1				
30	37B0708	002	保险丝	FUSE	1				
31	37B0709	002	保险丝	FUSE	1				
32	37B0749	001	连接片	PLATE	1				
33	03B0021	000	螺母	NUT	1				

46C4805 001 驾驶室线路

CAB WIRING

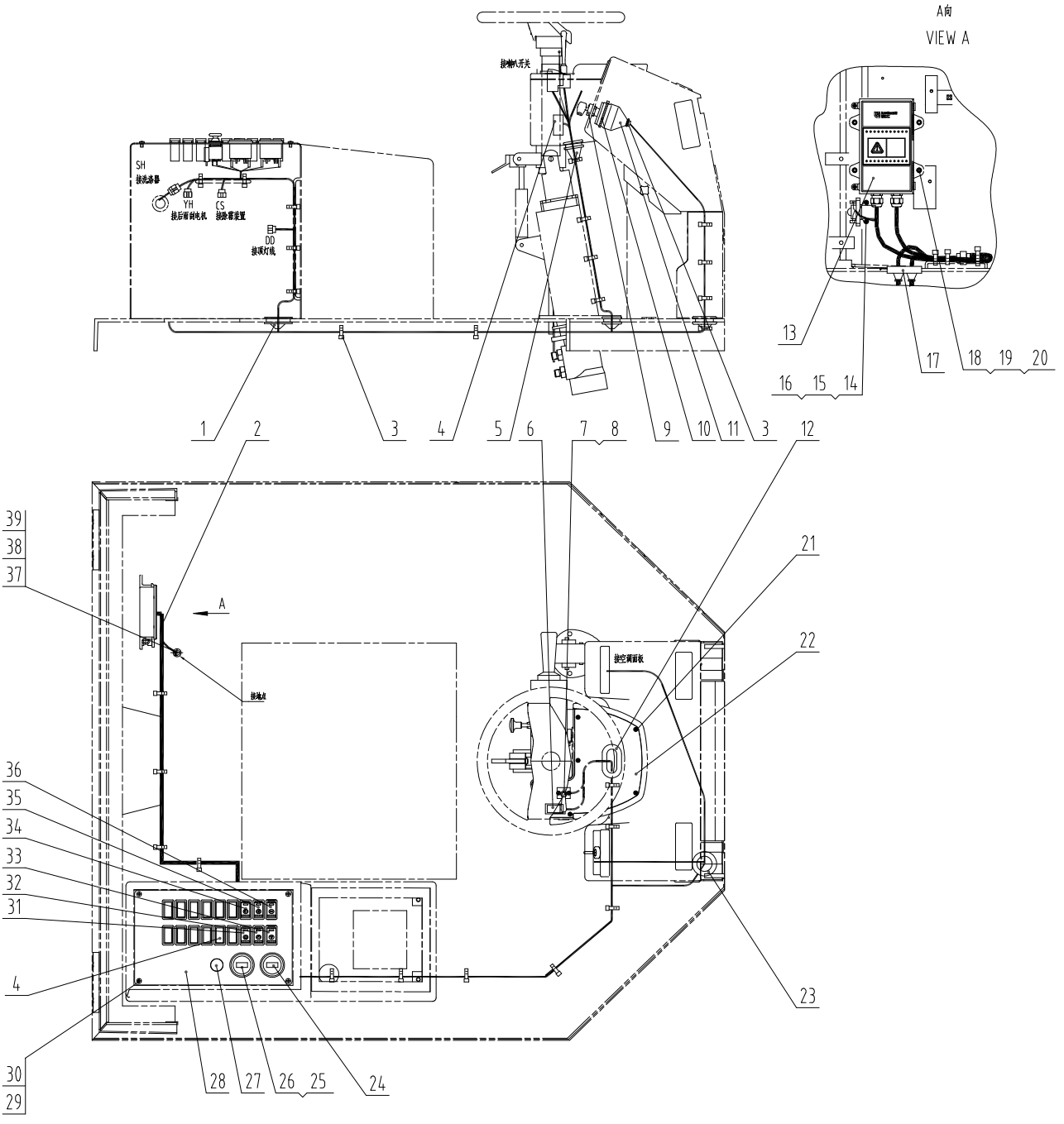

46C4805 001 驾驶室线路 CAB WIRING

件号 ITEM	部件号 PART NO.	版本 VER	零件名称	PART NAME	数量 Q'TY	服务代码 S.C	适用机号 SERIAL NO.	互换性 IA	可替换零件号 REPLACEABLE
1	83A0273	001	护孔圈	GROMMET	1				
2	08C3952	000	驾驶室线束	HARNESS	1				
3	37B0004	001	尼龙扎带	NYLON STRAP	40				
4	34B0655	000	盖板	COVER	13				
5	83A0262	000	护孔圈	GROMMET	1				
6	34B0701	000	前大灯开关	FRONT FLOODLIGHT SW	1				
7	34B0077	000	组合开关	COMBINATION SWITCH	1				
8	04B0292	000	螺钉	SCREW	2				
9	34B0118	000	电锁	START SWITCH	1				
10	37B0010	001	扎带	CABLE TIE	1				
11	83A0192	001	护套	BOOT	1				
12	83A0271	000	护孔圈	GROMMET	1				
13	46C4806	002	电器集中控制盒	CONTROL BOX	1	Z			
14	04B0099	000	螺钉	SCREW	2				
15	06B0022	000	垫圈	WASHER	2				
16	06B0097	000	垫圈	WASHER	2				
17	83A0388	000	橡胶护孔圈	GROMMET	1				
18	00B0010	000	螺栓	BOLT	4				
19	06B0024	000	垫圈	WASHER	4				
20	06B0003	000	垫圈	WASHER	4				
21	04B0293	000	螺钉	SCREW	5				
22	46C1883	000	仪表总成	INSTRUMENT AS	1				
23	83A0274	001	护孔圈	GROMMET	1				
24	35B0075	000	气压表	AIR PRESSURE GAUGE	1				
25	35B0038	000	计时器	TIMER	1				
26	74A0388	001	计时器三包警示牌	DECAL	2				
27	37B0061	001	点烟器	LIGHTER	1				
28	36D1013	000	盖板	COVER	1				
29	04B0256	000	螺钉	SCREW	4				
30	06B0139	000	垫圈	WASHER	4				
31	34B0696	000	前喷水开关	FRONT WASHER SWTICH	1				
32	34B0697	000	前雨刮开关	FRONT WIPER SWITCH	1				
33	34B0698	000	驻车灯开关	HAZARD FLASHER SWITCH	1				
34	34B0699	000	后大灯开关	REAR FLOODLIGHT SWITCH	1				
35	34B0650	000	工作灯开关	WORK LIGHT SWITCH	1				
36	34B0700	000	小灯开关	POSITION LIGHT SWITCH	1				
37	06B0001	000	垫圈	WASHER	1				
38	06B0002	000	垫圈	WASHER	1				
39	03B0053	000	螺母	NUT	1				

46C4806 002 电器集中控制盒

CONTROL BOX

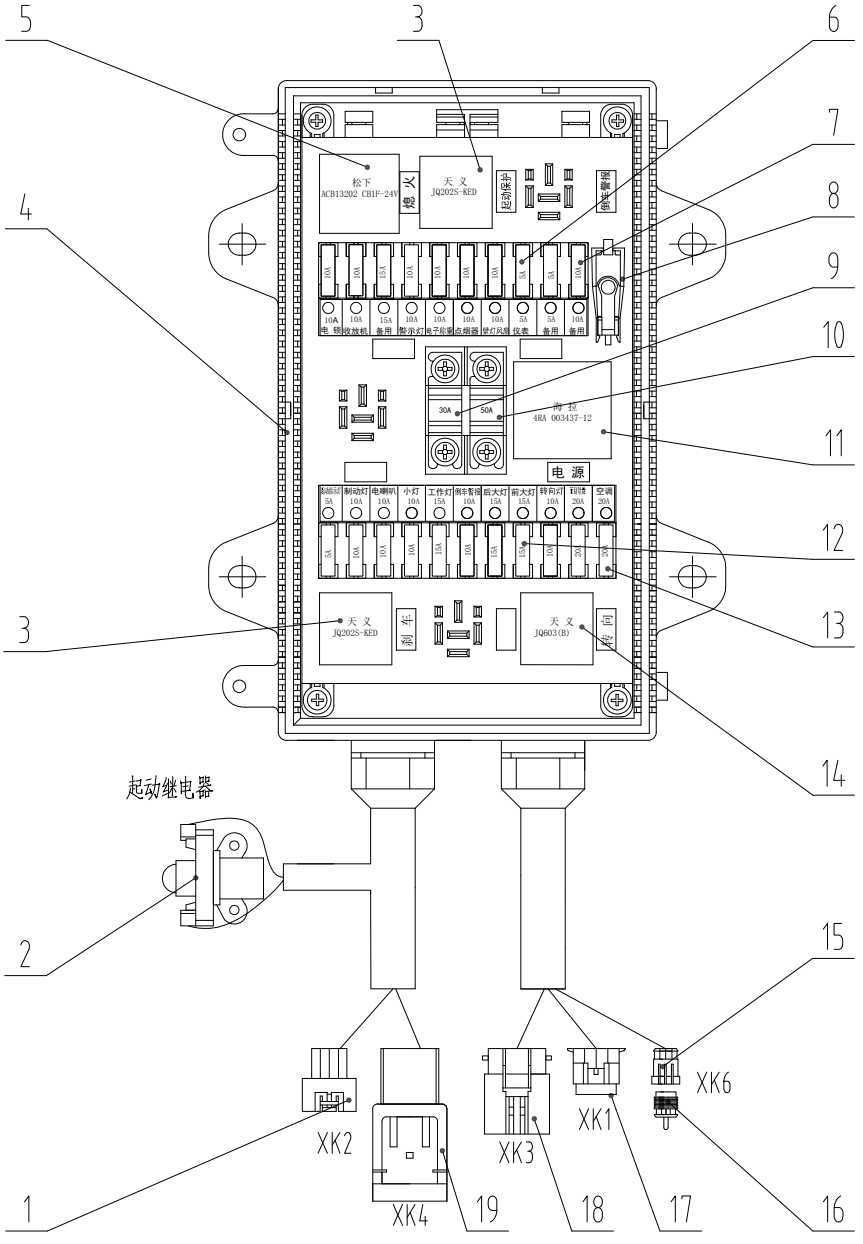

46C4806 002 电器集中控制盒 CONTROL BOX

件号 ITEM	部件号 PART NO.	版本 VER	零件名称	PART NAME	数量 Q'TY	服务代码 S.C	适用机号 SERIAL NO.	互换性 IA	可替换零件号 REPLACEABLE
1	36B0371	001	插头(灰)	PLUG	1				
2	31B0011	001	继电器	RELAY	1				
2	31B0237	000	继电器	RELAY	1			P	31B0011
3	31B0059	001	控制继电器	CONTROL RELAY	2				
4	46C2560	000	电控盒外壳及线束	HOUSING&HARNESS	1				
5	31B0095	000	继电器	RELAY	1				
5	31B0186	000	继电器	RELAY	1			Y	31B0095
6	37B0044	002	片式保险	FUSE	3				
7	37B0030	001	片式保险	FUSE	12				
8	86A0159	000	保险夹	CLAMP	3				
9	37B0772	000	片式保险	FUSE	1				
9	37B0776	000	保险丝	FUSE	1			P	36B0072
10	37B0348	001	片式保险	FUSE	1				
10	37B0935	001	保险丝	FUSE	1			P	36C0348
11	31B0094	001	继电器	RELAY	1				
12	37B0062	001	片式保险	FUSE	4				
13	36B0073	001	20A 片式保险	FUSE	2				
14	31B0005	001	闪光继电器	FLASH RELAY	1				
15	36B0652	000	插头	PLUG	1				
16	36B0651	000	插座	SOCKET	1				
17	36B0372	001	插座(黑)	SOCKET	1				
18	36B0302	002	插座	SOCKET	1				
19	36B0654	000	插头	PLUG	1				

46C4211 000 电瓶线路

BATTERY WIRING

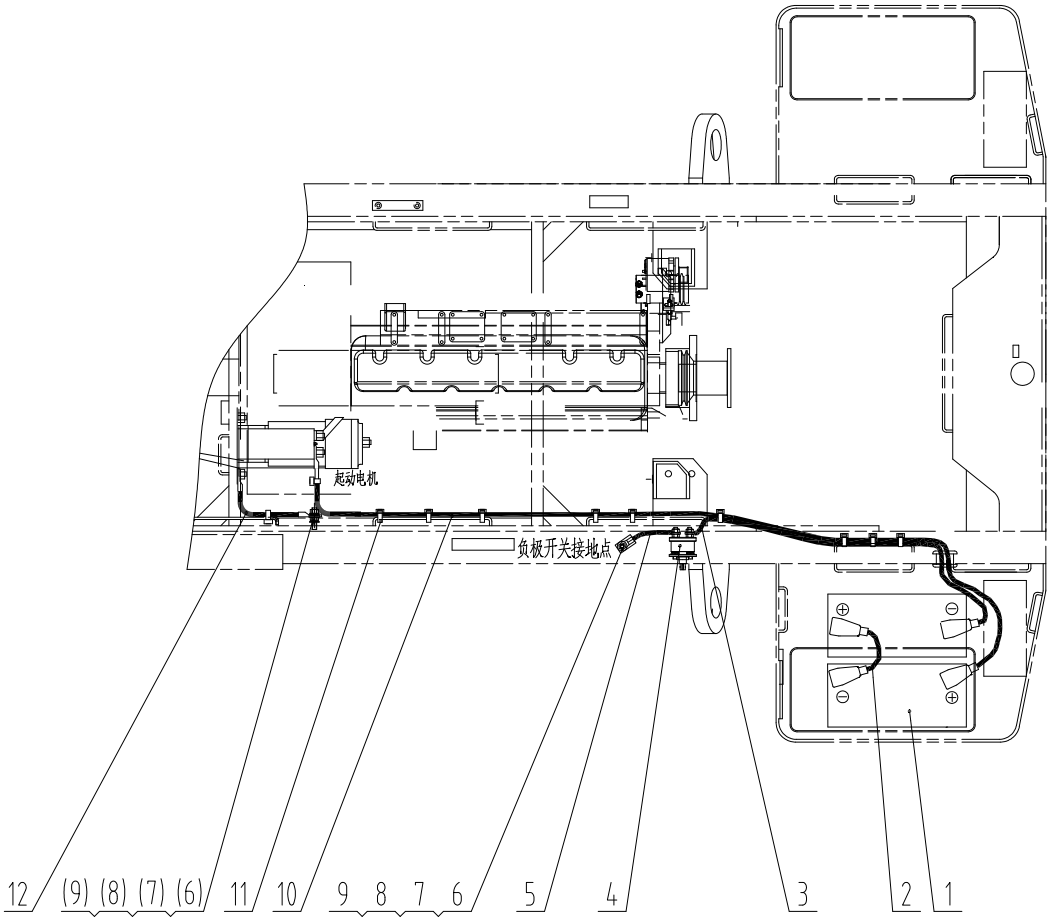

46C4211 000 电瓶线路 BATTERY WIRING

件号 ITEM	部件号 PART NO.	版本 VER	零件名称	PART NAME	数量 Q'TY	服务代码 S.C	适用机号 SERIAL NO.	互换性 IA	可替换零件号 REPLACEABLE
1	37B0108	001	蓄电池	BATTERY	2				
2	08C0395	002	蓄电池连接电缆	CABLE	1				
3	08C0861	000	蓄电池负极搭铁电缆	CABLE	1				
4	46C4247	000	负极开关安装总成	DISCONNECT SWITCH AS	1				
5	08C1589	000	负极开关搭铁电缆	CABLE	1				
6	05B0072	000	双头螺柱	STUD BOLT	2				
7	06B0002	000	垫圈	WASHER	4				
8	06B0001	000	垫圈	WASHER	4				
9	03B0053	000	螺母	NUT	2				
10	08C3051	000	起动电机电缆	CABLE	1				
11	37B0004	001	尼龙扎带	NYLON STRAP	14				
12	08C0472	001	起动马达搭铁电缆	CABLE	1				

46C5378 000 灯组件

LIGHT GROUP

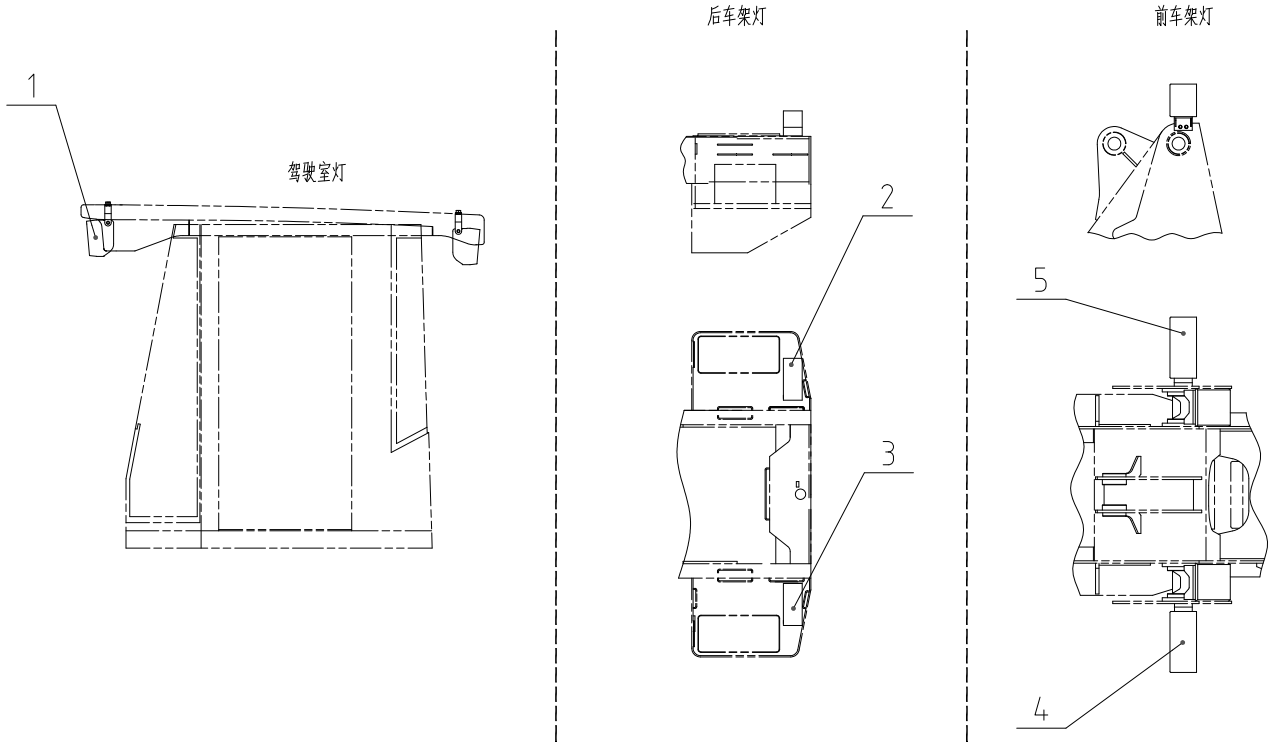

46C5378 000 灯组件 LIGHT GROUP

件号 ITEM	部件号 PART NO.	版本 VER	零件名称	PART NAME	数量 Q'TY	服务代码 S.C	适用机号 SERIAL NO.	互换性 IA	可替换零件号 REPLACEABLE
1	32B0026	000	大灯	FLOODLIGHT	4				
2	46C4905	001	右后灯总成	REAR COMBINATION LIGHT	1	Z			
3	46C4906	001	左后灯总成	REAR COMBINATION LIGHT	1	Z			
4	46C0705	001	左前灯总成	FRONT LIGHT-LH	1	Z			
5	46C0704	001	右前灯总成	FRONT LIGHT-RH	1	Z			

46C4905 001 右后灯总成

REAR COMBINATION LIGHT

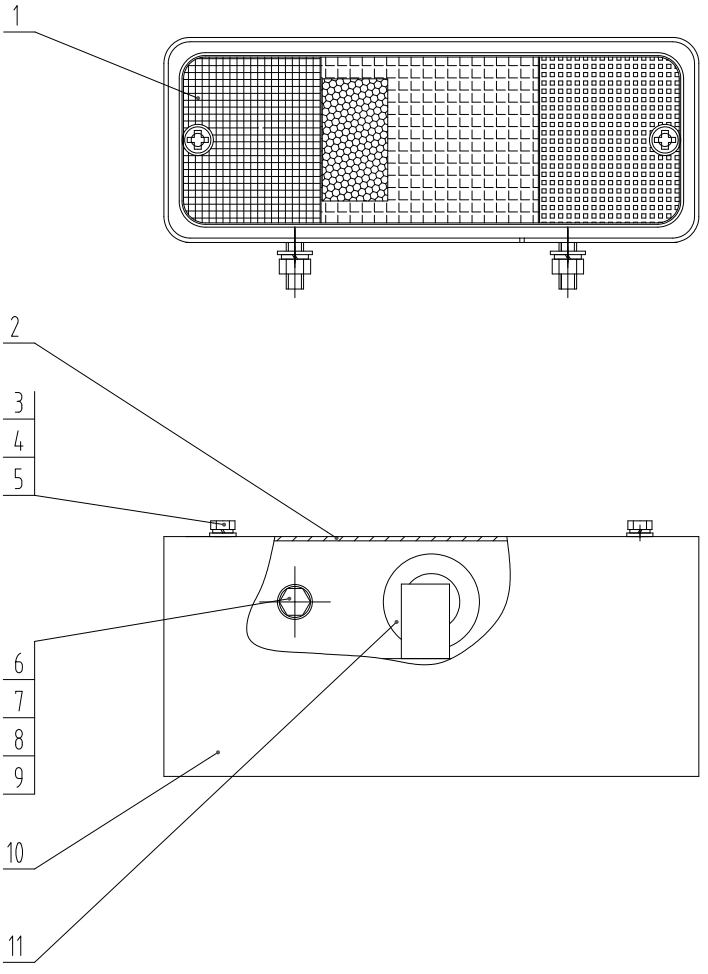

46C4905 001 右后灯总成 REAR COMBINATION LIGHT

件号 ITEM	部件号 PART NO.	版本 VER	零件名称	PART NAME	数量 Q'TY	服务代码 S.C	适用机号 SERIAL NO.	互换性 IA	可替换零件号 REPLACEABLE
1	32B0038	000	右后小灯	POSITION LIGHT-LH	1				
2	10A7442	000	盖板	COVER	1				
3	06B0024	000	垫圈	WASHER	4				
4	06B0003	000	垫圈	WASHER	4				
5	00B0022	000	螺栓	BOLT	4				
6	06B0006	000	垫圈	WASHER	2				
7	06B0005	000	垫圈	WASHER	2				
8	03B0021	000	螺母	NUT	2				
9	00B0085	000	螺栓	BOLT	2				
10	04D1356	000	灯箱	LIGHT BOX	1				
11	83A0151	001	护孔圈	GROMMET	1				

46C4906 001 左后灯总成

REAR COMBINATION LIGHT

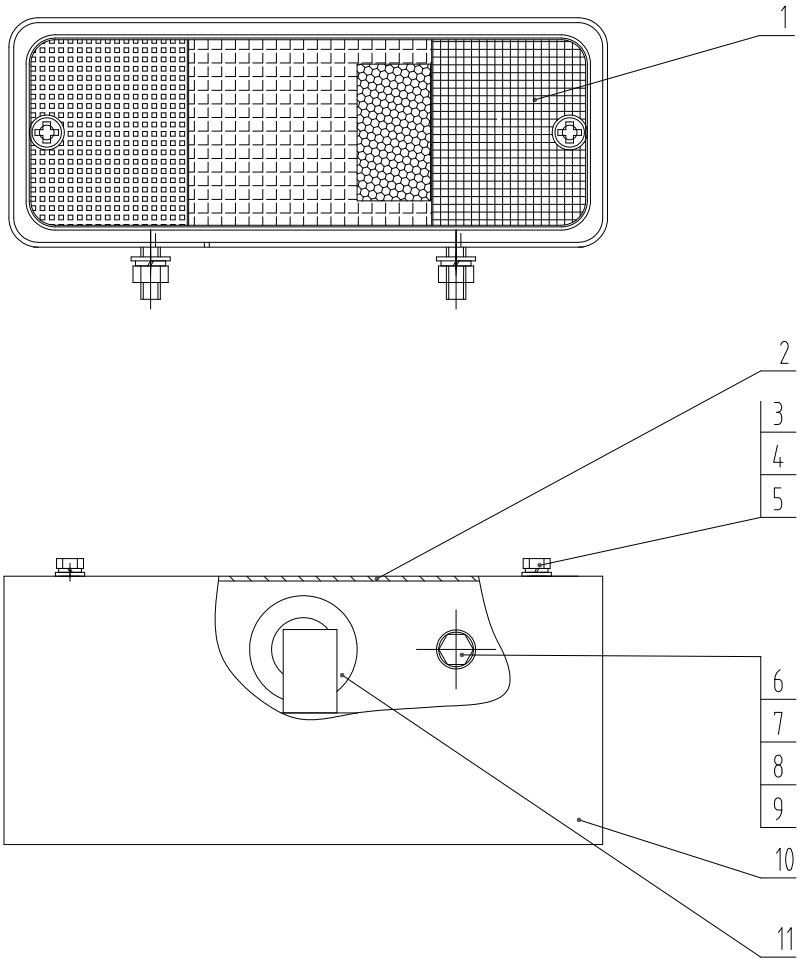

46C4906 001 左后灯总成 REAR COMBINATION LIGHT

件号 ITEM	部件号 PART NO.	版本 VER	零件名称	PART NAME	数量 Q'TY	服务代码 S.C	适用机号 SERIAL NO.	互换性 IA	可替换零件号 REPLACEABLE
1	32B0037	000	左后小灯	POSITION LIGHT-LH	1				
2	10A7442	000	盖板	COVER	1				
3	06B0024	000	垫圈	WASHER	4				
4	06B0003	000	垫圈	WASHER	4				
5	00B0022	000	螺栓	BOLT	4				
6	06B0006	000	垫圈	WASHER	2				
7	06B0005	000	垫圈	WASHER	2				
8	03B0021	000	螺母	NUT	2				
9	00B0085	000	螺栓	BOLT	2				
10	04D1356	000	灯箱	LIGHT BOX	1				
11	83A0151	001	护孔圈	GROMMET	1				

46C0704 001 右前灯总成

FRONT LIGHT-RH

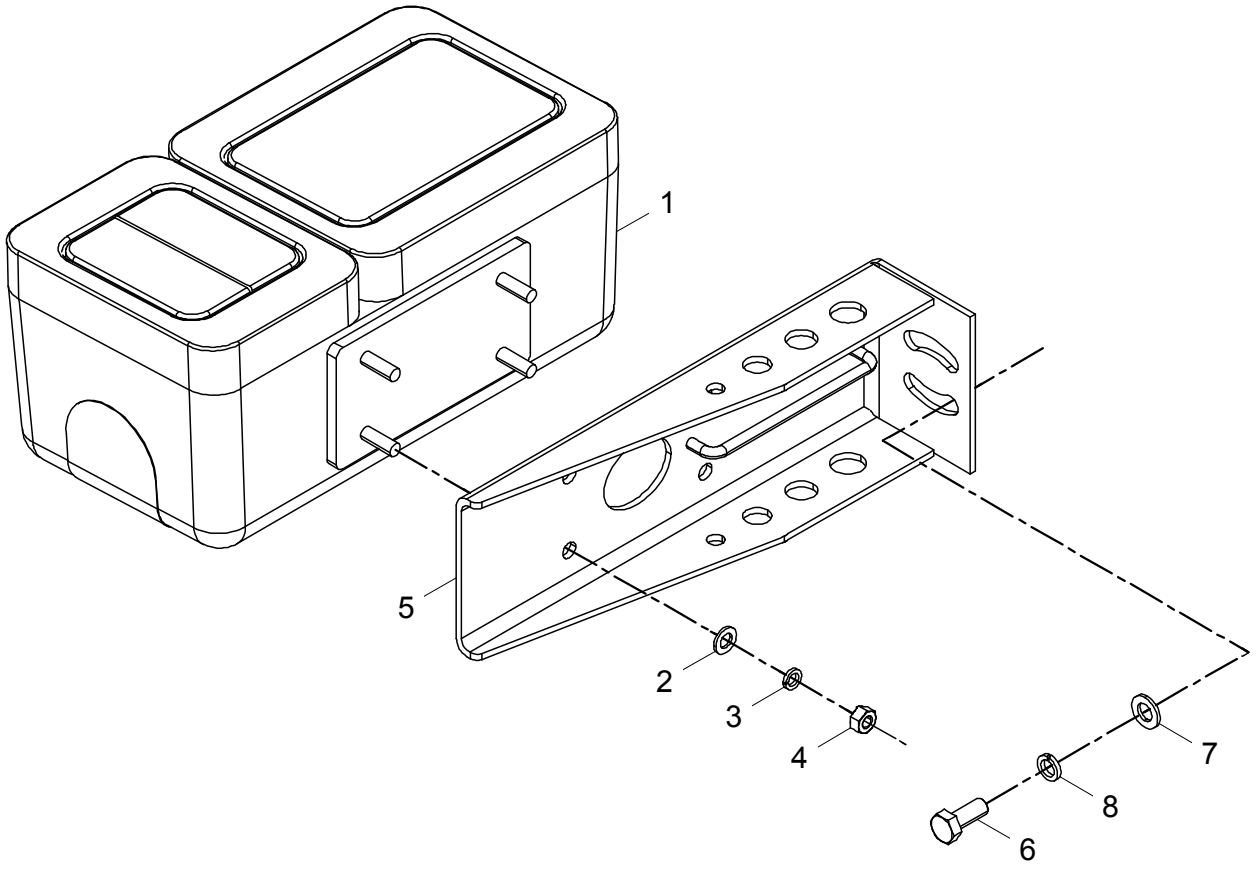

46C0704 001 右前灯总成 FRONT LIGHT-RH

件号 ITEM	部件号 PART NO.	版本 VER	零件名称	PART NAME	数量 Q'TY	服务代码 S.C	适用机号 SERIAL NO.	互换性 IA	可替换零件号 REPLACEABLE
1	32B0099	000	组合式前大灯-右	FRONT LIGHT-RH	1				
2	06B0005	000	垫圈	WASHER	4				
3	06B0006	000	垫圈	WASHER	4				
4	03B0021	000	螺母	NUT	4				
5	00D0631	001	灯架	BRACKET	1				
6	00B0012	000	螺栓	BOLT	2				
7	06B0001	000	垫圈	WASHER	2				
8	06B0002	000	垫圈	WASHER	2				

46C0705 001 左前灯总成

FRONT LIGHT-LH

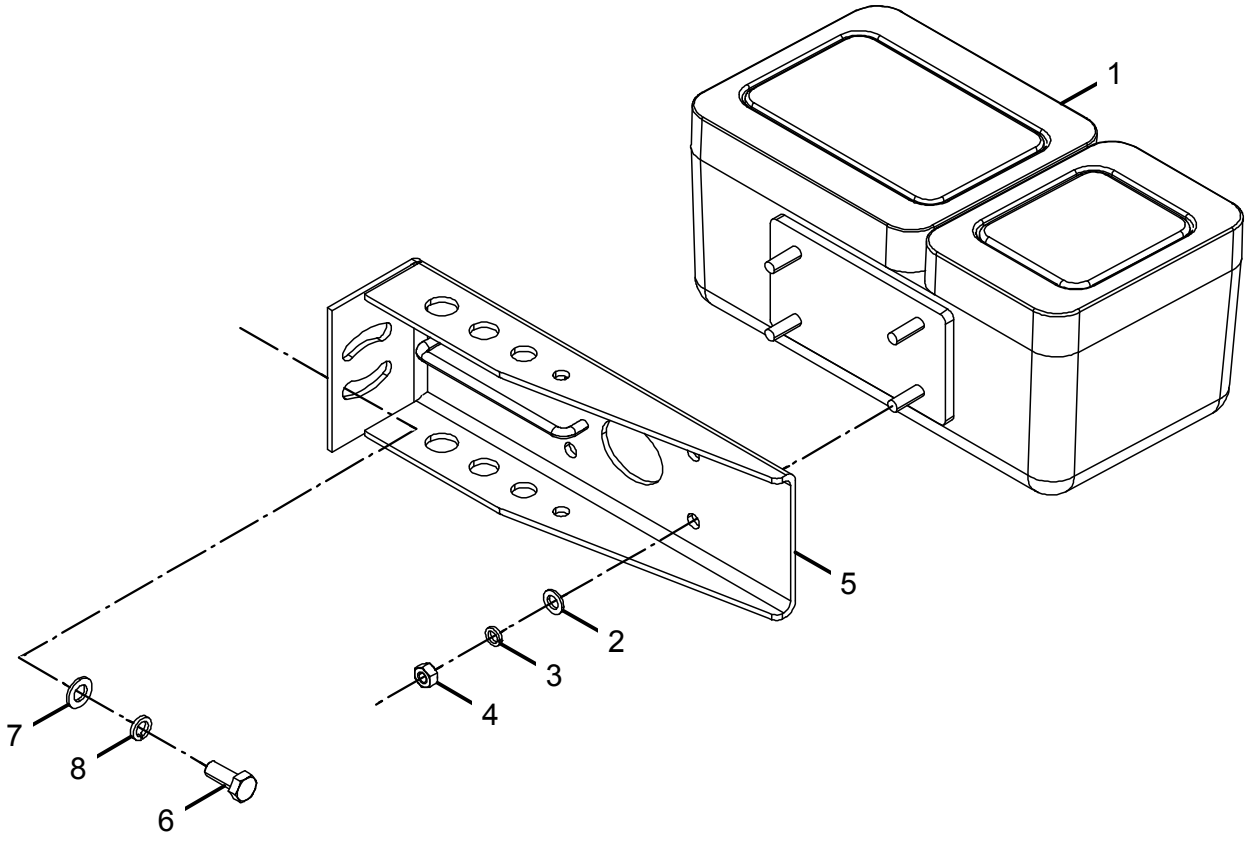

46C0705 001 左前灯总成 FRONT LIGHT-LH

件号 ITEM	部件号 PART NO.	版本 VER	零件名称	PART NAME	数量 Q'TY	服务代码 S.C	适用机号 SERIAL NO.	互换性 IA	可替换零件号 REPLACEABLE
1	32B0098	000	组合式前大灯-左	COMBINATION LIGHT-LH	1				
2	06B0005	000	垫圈	WASHER	4				
3	06B0006	000	垫圈	WASHER	4				
4	03B0021	000	螺母	NUT	4				
5	00D0631	001	灯架	BRACKET	1				
6	00B0012	000	螺栓	BOLT	2				
7	06B0001	000	垫圈	WASHER	2				
8	06B0002	000	垫圈	WASHER	2				

46C4014 002 清洗系统

WASHER SYSTEM

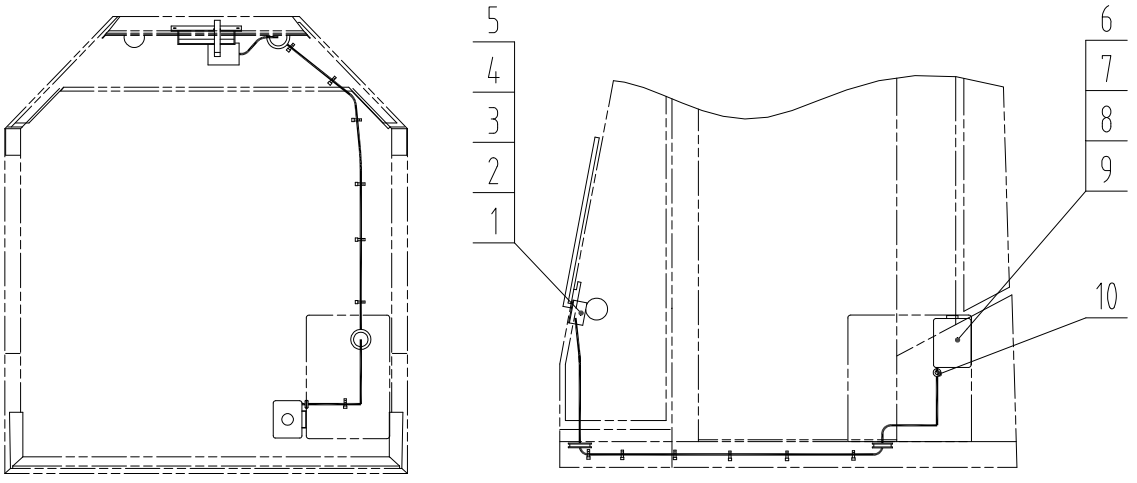

46C4014 002 清洗系统 WASHER SYSTEM

件号 ITEM	部件号 PART NO.	版本 VER	零件名称	PART NAME	数量 Q'TY	服务代码 S.C	适用机号 SERIAL NO.	互换性 IA	可替换零件号 REPLACEABLE
1	46C3731	000	前刮水器总成	WIPER GP	1				
2	00B0075	000	螺栓	BOLT	4				
3	06B0005	000	垫圈	WASHER	4				
4	06B0006	000	垫圈	WASHER	4				
5	03B0021	000	螺母	NUT	4				
6	46C0708	000	水壶总成		1				
7	03B0014	000	螺钉	SCREW	3				
8	06B0003	000	垫圈	WASHER	3				
9	03B0036	000	螺母	NUT	3				
10	83A0130	001	护孔圈	GROMMET	1				

46C4915 000 顶灯线路

DOME LIGHT WIRING

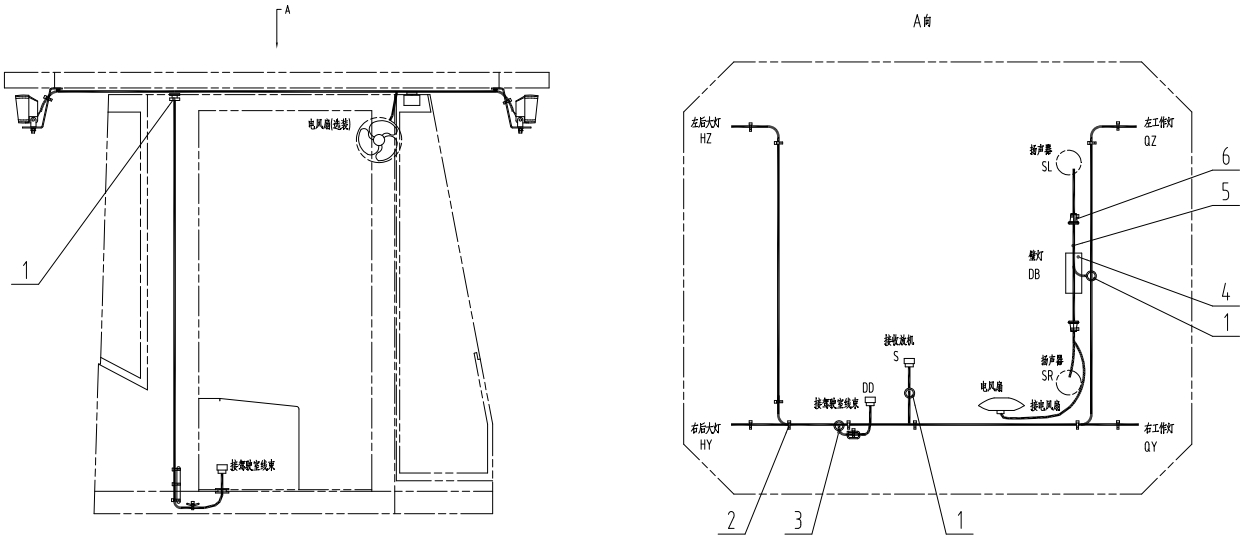

46C4915 000 顶灯线路 DOME LIGHT WIRING

件号 ITEM	部件号 PART NO.	版本 VER	零件名称	PART NAME	数量 Q'TY	服务代码 S.C	适用机号 SERIAL NO.	互换性 IA	可替换零件号 REPLACEABLE
1	83A0136	000	护孔圈	GROMMET	3				
2	37B0004	001	尼龙扎带	NYLON STRAP	10				
3	08C3995	000	顶灯线束	HARNESS	1				
4	32B0066	000	壁灯	DOME LIGHT	1				
5	08C3002	000	室内线束	HARNESS	1				
6	83A0134	000	护孔圈	GROMMET	2				

46C3693 005 前台安装总成

PLATFORM AS

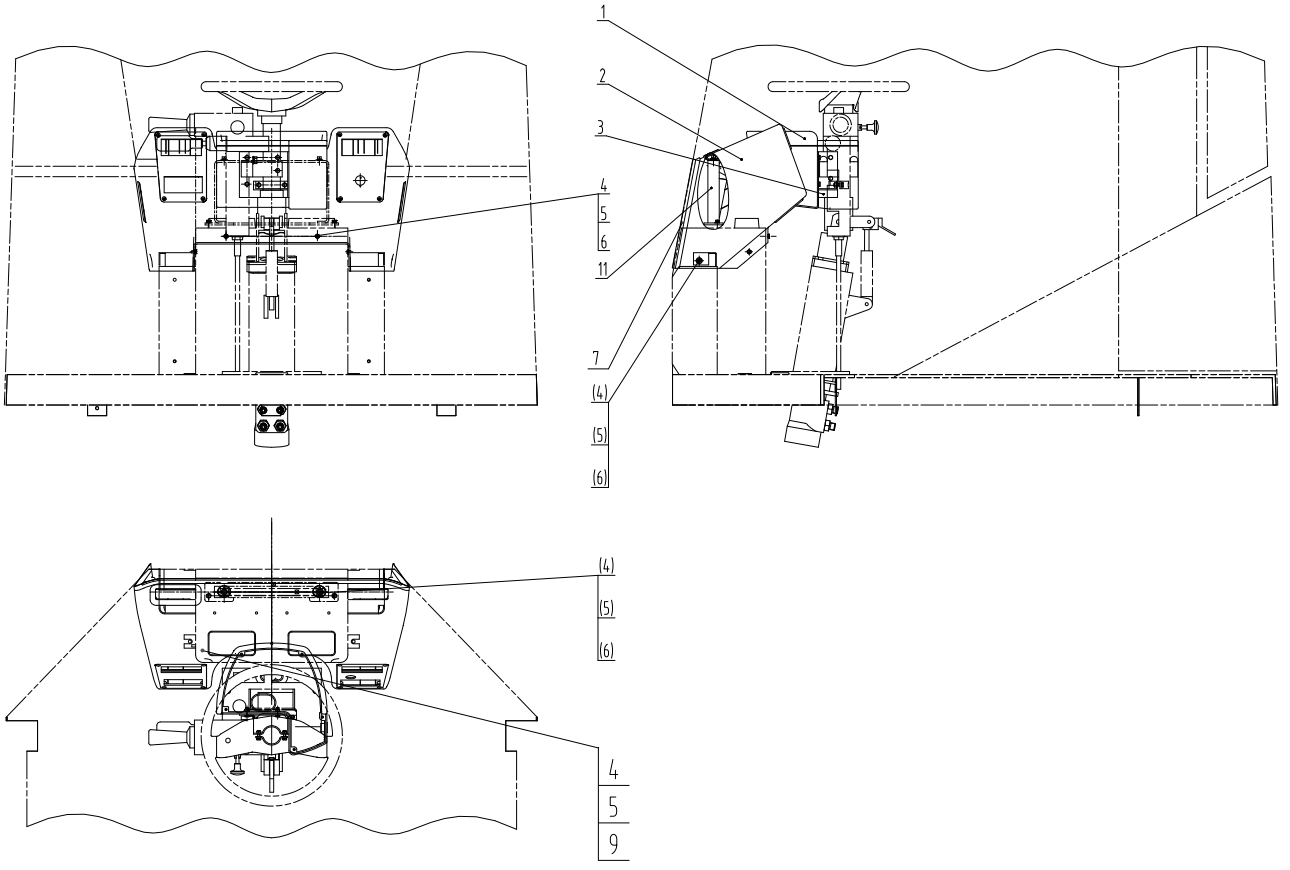

46C3693 005 前台安装总成 PLATFORM AS

件号 ITEM	部件号 PART NO.	版本 VER	零件名称	PART NAME	数量 Q'TY	服务代码 S.C	适用机号 SERIAL NO.	互换性 IA	可替换零件号 REPLACEABLE
1	46C2435	000	仪表盘底座总成	BASE	1				
2	46C3692	000	前台总成	PLATFORM	1	Z			
3	46C3548	001	支座	BRACKET	1				
4	00B0022	000	螺栓	BOLT	10				
5	06B0003	000	垫圈	WASHER	10				
6	06B0139	000	垫圈	WASHER	8				
7	84A1349	001	胶条	SEAL	1				
9	06B0024	000	垫圈	WASHER	2				
11	00D4234	001	支架	BRACKET	1				

46C3692 000 前台总成

PLATFORM

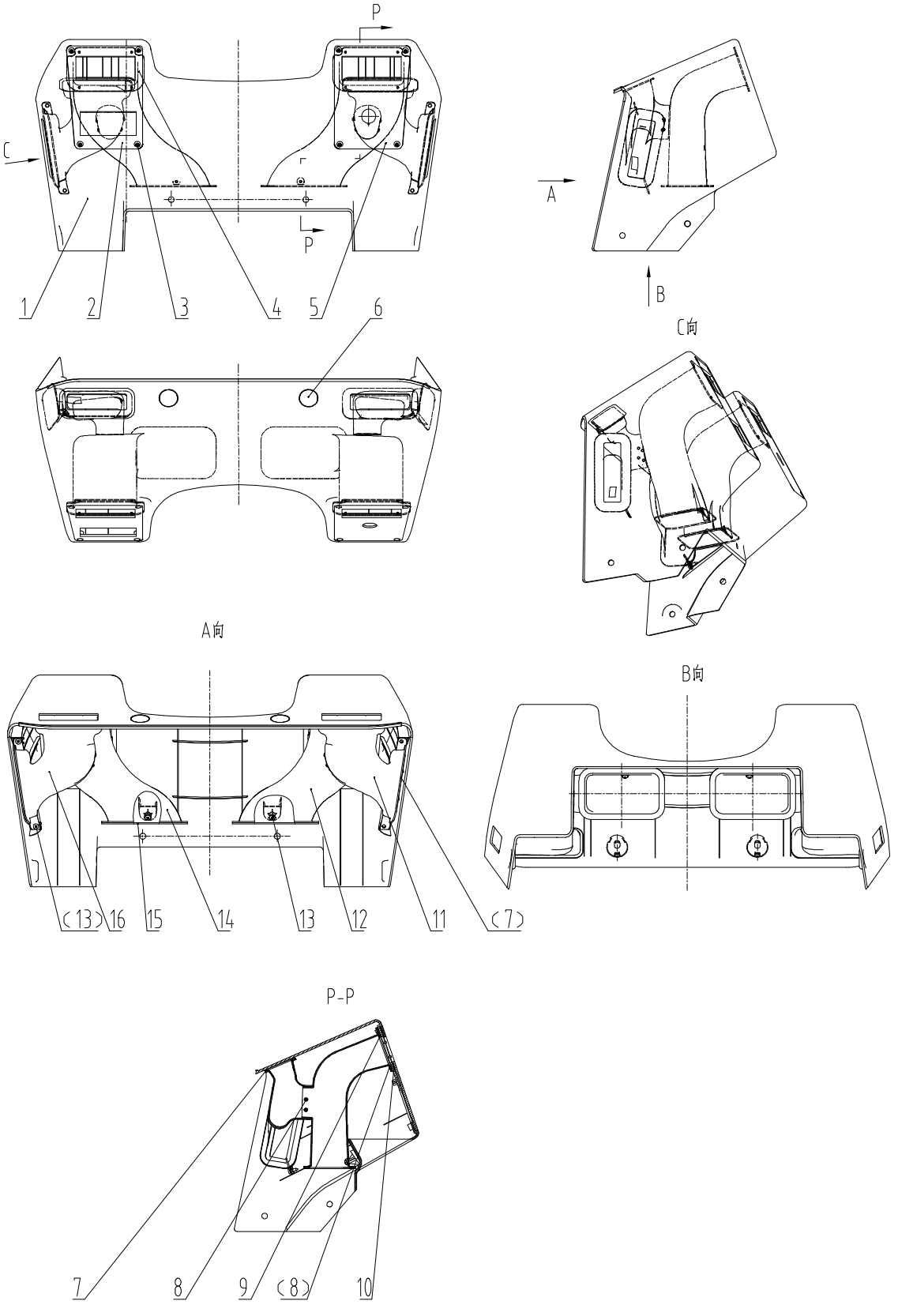

46C3692 000 前台总成 PLATFORM

件号 ITEM	部件号 PART NO.	版本 VER	零件名称	PART NAME	数量 Q'TY	服务代码 S.C	适用机号 SERIAL NO.	互换性 IA	可替换零件号 REPLACEABLE
1	86A0768	000	前台	PLATFORM	1				
2	86A0769	000	左面板	PLATE-LH	1				
3	04B0292	000	螺钉	SCREW	8				
4	85A1754	000	密封海绵	SPONGE	1				
5	86A0810	000	右面板	PANEL-RH	1				
6	86A0771	000	盖板	COVER	2				
7	85A1751	000	密封海绵	SPONGE	4				
8	09B0034	000	铆钉	RIVET	16				
9	85A1752	000	密封海绵	SPONGE	2				
10	85A1753	000	密封海绵	SPONGE	1				
11	86A0774	000	风道	AIR DUCT	1				
12	86A0772	000	风道	AIR DUCT	1				
13	04B0045	000	螺钉	SCREW	5				
14	85A1755	000	密封海绵	SPONGE	1				
15	86A0773	000	风道	AIR DUCT	1				
16	86A0775	000	风道	AIR DUCT	1				

标准件规格表 STANDARD PART TABLE

序号 NO.	零件号 PART NO	代号 CODE	零件名称 DESCRIPTION		规格 SIZE
1	00A1247	GB3289.27-82	异径内接头	CONNECTOR	25×10
2	00A1248	GB3289.27-82	异径内接头	CONNECTOR	20×10
3	00A1249	GB3289.26-82	内接头	CONNECTOR	40
4	00A1250	GB3289.26-82	内接头	CONNECTOR	25
5	00A1251	GB3289.26-82	内接头	CONNECTOR	20
6	00A1252	GB3289.26-82	内接头	CONNECTOR	65
7	00B0002	GB5783-86	螺栓	BOLT	M10×35-8.8-Zn.D
8	00B0004	GB5783-86	螺栓	BOLT	M10×50-8.8-Zn.D
9	00B0005	GB5783-86	螺栓	BOLT	M10×20-8.8-Zn.D
10	00B0007	GB5783-86	螺栓	BOLT	M8×16-8.8-Zn.D
11	00B0010	GB5783-86	螺栓	BOLT	M6×20-8.8-Zn.D
12	00B0011	GB5783-86	螺栓	BOLT	M12×25-8.8-Zn.D
13	00B0012	GB5783-86	螺栓	BOLT	M10×25-8.8-Zn.D
14	00B0013	GB5783-86	螺栓	BOLT	M12×40-8.8-Zn.D
15	00B0014	GB5783-86	螺栓	BOLT	M16×40-8.8-Zn.D
16	00B0016	GB5783-86	螺栓	BOLT	M18×40-8.8-Zn.D
17	00B0017	GB5783-86	螺栓	BOLT	M12×30-8.8-Zn.D
18	00B0018	GB5782-86	螺栓	BOLT	M10×70-8.8-Zn.D
19	00B0019	GB5783-86	螺栓	BOLT	M10×30-8.8-Zn.D
20	00B0020	GB5783-86	螺栓	BOLT	M8×30-8.8-Zn.D
21	00B0021	GB5783-86	螺栓	BOLT	M6×12-8.8-Zn.D
22	00B0022	GB5783-86	螺栓	BOLT	M6×16-8.8-Zn.D
23	00B0023	GB5783-86	螺栓	BOLT	M6×25-8.8-Zn.D
24	00B0024	GB5783-86	螺栓	BOLT	M5×35-8.8-Zn.D
25	00B0025	GB5783-86	螺栓	BOLT	M14×35-8.8-Zn.D
26	00B0026	GB5783-86	螺栓	BOLT	M8×12-8.8-Zn.D
27	00B0027	GB5782-86	螺栓	BOLT	M14×90-8.8-Zn.D
28	00B0028	GB5783-86	螺栓	BOLT	M5×12-8.8-Zn.D
29	00B0029	GB5783-86	螺栓	BOLT	M10×40-8.8-Zn.D
30	00B0030	GB5783-86	螺栓	BOLT	M8×55-8.8-Zn.D
31	00B0031	GB5783-86	螺栓	BOLT	M12×20-8.8-Zn.D
32	00B0033	GB5782-86	螺栓	BOLT	M12×70-8.8-Zn.D
33	00B0034	GB5782-86	螺栓	BOLT	M20×65-8.8-Zn.D
34	00B0035	GB5783-86	螺栓	BOLT	M12×35-8.8-Zn.D
35	00B0036	GB5783-86	螺栓	BOLT	M4×12-8.8-Zn.D
36	00B0038	GB5783-86	螺栓	BOLT	M14×30-8.8-Zn.D
37	00B0042	GB93-87	垫圈	WASHER	22
38	00B0045	GB5783-86	螺栓	BOLT	M16×50-8.8-Zn.D
39	00B0046	GB5783-86	螺栓	BOLT	M6×45-8.8-Zn.D
40	00B0048	GB5783-86	螺栓	BOLT	M10×45-8.8-Zn.D
41	00B0052	GB5783-86	螺栓	BOLT	M8×22-8.8-Zn.D
42	00B0054	GB5783-86	螺栓	BOLT	M6×10-8.8-Zn.D
43	00B0055	GB5783-86	螺栓	BOLT	M20×40-8.8-Zn.D
44	00B0056	GB5783-86	螺栓	BOLT	M10×16-8.8-Zn.D
45	00B0057	GB5783-86	螺栓	BOLT	M14×45-8.8-Zn.D

序号 NO.	零件号 PART NO	代号 CODE	零件名称 DESCRIPTION	规格 SIZE
46	00B0058	GB5783-86	螺栓 BOLT	M12×45-8.8-Zn.D

标准件规格表 standard Part table

序号 NO.	零件号 PART NO	代号 CODE	零件名称 DESCRIPTION		规格 SIZE
47	00B0059	GB5783-86	螺栓	BOLT	M16×35-8.8-Zn.D
48	00B0060	GB5783-86	螺栓	BOLT	M20×50-8.8-Zn.D
49	00B0064	GB5783-86	螺栓	BOLT	M10×55-8.8-Zn.D
50	00B0065	GB5783-86	螺栓	BOLT	M6×35-8.8-Zn.D
51	00B0070	GB5783-86	螺栓	BOLT	M8×45-8.8-Zn.D
52	00B0075	GB5783-86	螺栓	BOLT	M8×20-8.8-Zn.D
53	00B0083	GB5783-86	螺栓	BOLT	M18×40-10.9-Zn.D
54	00B0084	GB70-85	螺钉	SCREW	M10×35-10.9-Zn.D
55	00B0085	GB5783-86	螺栓	BOLT	M8×25-8.8-Zn.D
56	00B0087	GB5783-86	螺栓	BOLT	M12×50-10.9-Zn.D
57	00B0090	GB5783-86	螺栓	BOLT	M12×130-8.8-Zn.D
58	00B0093	GB5783-86	螺栓	BOLT	M16×30-8.8-Zn.D
59	00B0094	GB5783-86	螺栓	BOLT	M16×45-8.8-Zn.D
60	00B0095	GB5783-86	螺栓	BOLT	M16×45-10.9-Zn.D
61	00B0097	GB5782-86	螺栓	BOLT	M27×60-10.9-Zn.D
62	00B0098	GB5783-86	螺栓	BOLT	M4×10-8.8-Zn.D
63	00B0100	GB5786-86	螺栓	BOLT	M12×1.5×35-8.8-Zn.D
64	00B0101	GB70-85	螺钉	SCREW	M12×40-8.8-Zn.D
65	00B0102	GB5783-86	螺栓	BOLT	M8×35-8.8-Zn.D
66	00B0103	GB5783-86	螺栓	BOLT	M14×50-10.9-Zn.D
67	00B0104	GB5782-86	螺栓	BOLT	M20×60-8.8-Zn.D
68	00B0105	GB5783-86	螺栓	BOLT	M22×55-8.8-Zn.D
69	00B0106	GB5786-86	螺栓	BOLT	M20×1.5×50-12.9-Zn
70	00B0109	GB5783-86	螺栓	BOLT	M18×35-8.8-Zn.D
71	00B0115	GB5783-86	螺栓	BOLT	M12×140-8.8-Zn.D
72	00B0118	GB5782-86	螺栓	BOLT	M24×70-8.8-Zn.D
73	00B0120	GB5786-86	螺栓	BOLT	M14×1.5×30-8.8-Zn.D
74	00B0121	GB5786-86	螺栓	BOLT	M12×1.5×35-10.9-Zn.D
75	00B0122	GB5783-86	螺栓	BOLT	M5×40-8.8-Zn.D
76	00B0123	GB5783-86	螺栓	BOLT	M24×50-8.8-Zn.D
77	00B0128	GB5783-86	螺栓	BOLT	M12×50-8.8-Zn.D
78	00B0128	GB5783-86	螺栓	BOLT	M12×50-8.8-Zn.D
79	00B0152	GB5783-86	螺栓	BOLT	M5×10-8.8-Zn.D
80	00B0153	GB5783-86	螺栓	BOLT	M5×16-8.8-Zn.D
81	00B0159	GB5783-86	螺栓	BOLT	M18×55-10.9-Zn.D
82	00B0160	GB5783-86	螺栓	BOLT	M20×45-10.9-Zn.D
83	00B0162	GB5783-86	螺栓	BOLT	M8×10-8.8-Zn.D
84	00B0163	GB5783-86	螺栓	BOLT	M20×45-8.8-Zn.D
85	00B0164	GB5786-86	螺栓	BOLT	M10×1×35-10.9-Zn.D
86	00B0165	GB5786-86	螺栓	BOLT	M16×1.5×90-10.9-Zn.D
87	00B0168	GB5783-86	螺栓	BOLT	M20×50-12.9-Zn.D
88	00B0169	GB5783-86	螺栓	BOLT	M6×30-8.8-Zn.D
89	00B0174	GB5785-86	螺栓	BOLT	M24×2×130-8.8-Zn.D
90	00B0175	GB5783-86	螺栓	BOLT	M18×50-8.8-Zn.D
91	00B0178	GB32.1-88	螺栓	BOLT	M10×40-8.8-Zn.D
92	00B0179	GB32.1-88	螺栓	BOLT	M10×45-8.8-Zn.D

标准件规格表 standard Part table

序号 NO.	零件号 PART NO	代号 CODE	零件名称 DESCRIPTION		规格 SIZE
93	00B0180	GB32.1-88	螺栓	BOLT	M10×50-8.8-Zn.D
94	00B0181	GB32.1-88	螺栓	BOLT	M10×60-8.8-Zn.D
95	00B0182	GB32.1-88	螺栓	BOLT	M12×60-8.8-Zn.D
96	00B0183	GB5783-86	螺栓	BOLT	M18×45-8.8-Zn.D
97	00B0185	GB5782-86	螺栓	BOLT	M24×60-8.8-Zn.D
98	00B0188	GB5783-86	螺栓	BOLT	M14×40-10.9-Zn.D
99	00B0189	GB5786-86	螺栓	BOLT	M20×1.5×50-10.9-Zn.D
100	00B0190	GB5786-86	螺栓	BOLT	M12×1.5×40-10.9-Zn.D
101	00B0191	GB5782-86	螺栓	BOLT	M8×75-8.8-Zn.D
102	00B0198	GB5782-86	螺栓	BOLT	M8×70-8.8-Zn.D
103	00B0199	GB5782-86	螺栓	BOLT	M8×80-8.8-Zn.D
104	00B0202	GB5783-86	螺栓	BOLT	M14×55-10.9-Zn.D
105	00B0203	GB5782-86	螺栓	BOLT	M14×60-10.9-Zn.D
106	00B0204	GB5782-86	螺栓	BOLT	M14×70-10.9-Zn.D
107	00B0205	GB5782-86	螺栓	BOLT	M14×80-10.9-Zn.D
108	00B0206	GB5782-86	螺栓	BOLT	M14×90-10.9-Zn.D
109	00B0207	GB5782-86	螺栓	BOLT	M14×100-10.9-Zn.D
110	00B0208	GB5782-86	螺栓	BOLT	M14×120-10.9-Zn.D
111	00B0209	GB5782-86	螺栓	BOLT	M16×65-10.9-Zn.D
112	00B0210	GB5782-86	螺栓	BOLT	M16×70-10.9-Zn.D
113	00B0211	GB5782-86	螺栓	BOLT	M16×90-10.9-Zn.D
114	00B0212	GB5782-86	螺栓	BOLT	M16×100-10.9-Zn.D
115	00B0213	GB5782-86	螺栓	BOLT	M16×120-10.9-Zn.D
116	00B0214	GB5782-86	螺栓	BOLT	M16×130-10.9-Zn.D
117	00B0215	GB5782-86	螺栓	BOLT	M16×140-10.9-Zn.D
118	00B0216	GB5782-86	螺栓	BOLT	M18×60-10.9-Zn.D
119	00B0217	GB5782-86	螺栓	BOLT	M18×70-10.9-Zn.D
120	00B0218	GB5782-86	螺栓	BOLT	M18×90-10.9-Zn.D
121	00B0219	GB5782-86	螺栓	BOLT	M20×90-10.9-Zn.D
122	00B0220	GB5782-86	螺栓	BOLT	M20×110-10.9-Zn.D
123	00B0221	GB5782-86	螺栓	BOLT	M20×120-10.9-Zn.D
124	00B0222	GB5782-86	螺栓	BOLT	M20×130-10.9-Zn.D
125	00B0223	GB5782-86	螺栓	BOLT	M20×140-10.9-Zn.D
126	00B0224	GB5782-86	螺栓	BOLT	M20×180-10.9-Zn.D
127	00B0225	GB5783-86	螺栓	BOLT	M4×16-8.8-Zn.D
128	00B0227	GB5783-86	螺栓	BOLT	M18×55-8.8-Zn.D
129	00B0228	GB5782-86	螺栓	BOLT	M22×65-8.8-Zn.D
130	00B0230	GB5782-86	螺栓	BOLT	M14×65-8.8-Zn.D
131	00B0231	GB5783-86	螺栓	BOLT	M20×35-8.8-Zn.D
132	00B0231	GB5783-86	螺栓	BOLT	M20×35-8.8-Zn.D
133	00B0232	GB5783-86	螺栓	BOLT	M14×50-8.8-Zn.D
134	00B0234	GB5783-86	螺栓	BOLT	M20×50-10.9-Zn.D
135	00B0236	GB5783-86	螺栓	BOLT	M10×20-10.9-Zn.D
136	00B0237	GB5783-86	螺栓	BOLT	M10×35-10.9-Zn.D
137	00B0238	GB5783-86	螺栓	BOLT	M12×30-10.9-Zn.D
138	00B0239	GB5783-86	螺栓	BOLT	M12×40-10.9-Zn.D

标准件规格表 standard Part table

序号 NO.	零件号 PART NO	代号 CODE	零件名称 DESCRIPTION		规格 SIZE
139	00B0239	GB5783-86	螺栓	BOLT	M12×40-10.9-Zn.D
140	00B0241	GB5783-86	螺栓	BOLT	M14×20-8.8-Zn.D
141	00B0242	GB5782-86	螺栓	BOLT	M14×80-8.8-Zn.D
142	00B0243	GB5783-86	螺栓	BOLT	M16×35-10.9-Zn.D
143	00B0244	GB5783-86	螺栓	BOLT	M16×40-10.9-Zn.D
144	00B0245	GB5783-86	螺栓	BOLT	M16×50-10.9-Zn.D
145	00B0246	GB5783-86	螺栓	BOLT	M16×55-10.9-Zn.D
146	00B0247	GB5783-86	螺栓	BOLT	M16×55-8.8-Zn.D
147	00B0249	GB5783-86	螺栓	BOLT	M24×120-12.9-Zn.D
148	00B0250	GB5783-86	螺栓	BOLT	M24×120-8.8-Zn.D
149	00B0251	GB5783-86	螺栓	BOLT	M4×20-10.9-Zn.D
150	00B0252	GB5783-86	螺栓	BOLT	M4×20-8.8-Zn.D
151	00B0253	GB5783-86	螺栓	BOLT	M5×35-10.9-Zn.D
152	00B0254	GB5783-86	螺栓	BOLT	M6×16-10.9-Zn.D
153	00B0255	GB5783-86	螺栓	BOLT	M6×25-10.9-Zn.D
154	00B0256	GB5783-86	螺栓	BOLT	M8×16-10.9-Zn.D
155	00B0257	GB5783-86	螺栓	BOLT	M8×20-10.9-Zn.D
156	00B0259	GB5786-86	螺栓	BOLT	M14×1.5×30-10.9-Zn.D
157	00B0260	GB5786-86	螺栓	BOLT	M16×1.5×45-10.9-Zn.D
158	00B0266	GB5783-86	螺栓	BOLT	M3×12-8.8-Zn.D
159	00B0272	GB5785-86	螺栓	BOLT	M24×2×100-8.8-Zn.D
160	00B0273	GB5783-86	螺栓	BOLT	M14×40-8.8-Zn.D
161	00B0274	GB5782-86	螺栓	BOLT	M24×65-8.8-Zn.D
162	00B0275	GB5783-86	螺栓	BOLT	M14×55-8.8-Zn.D
163	00B0283	GB5783-86	螺栓	BOLT	M6×40-8.8-Zn.D
164	00B0297	GB5783-86	螺栓	BOLT	M8×50-8.8-Zn.D
165	00B0301	GB5783-86	螺栓	BOLT	M10×12-8.8-Zn.D
166	00B0305	GB5783-86	螺栓	BOLT	M25×50-8.8-Zn.D
167	00B0317	GB5783-86	螺栓	BOLT	M5×15-8.8-Zn.D
168	00B0319	GB5782-86	螺栓	BOLT	M14×60-8.8-Zn.D
169	00B0321	GB5785-86	螺栓	BOLT	M18×1.5×90-8.8-Zn.D
170	00B0322	GB5786-86	螺栓	BOLT	M10×1×30-8.8-Zn.D
171	00B0323	GB5783-86	螺栓	BOLT	M16×25-8.8-Zn.D
172	00B0328	GB5782-86	螺栓	BOLT	M33×220-10.9-Zn.D
173	00B0331	GB5783-86	螺栓	BOLT	M10×30-10.9-Zn.D
174	00B0333	GB5783-86	螺栓	BOLT	M6×50-8.8-Zn.D
175	00B0335	GB5783-86	螺栓	BOLT	M5×20-8.8-Zn.D
176	00B0336	GB5783-86	螺栓	BOLT	M8×25-8.8-Zn.D(黑色)
177	00B0337	GB5783-86	螺栓	BOLT	M10×20-8.8-Zn.D(黑色)
178	00B0338	GB5786-86	螺栓	BOLT	M18×1.5×90-10.9-Zn.D
179	00B0341	GB5783-86	螺栓	BOLT	M10×25-10.9-Zn.D
180	00B0342	GB5786-86	螺栓	BOLT	M14×1.5×35-8.8-Zn.D
181	00B0348	GB5783-86	螺栓	BOLT	M22×55-10.9-Zn.D
182	00B0349	GB5786-86	螺栓	BOLT	M12×1.5×25-8.8-Zn.D
183	00B0350	GB5783-86	螺栓	BOLT	M12×70-8.8-Zn.D
184	00B0352	GB5783-86	螺栓	BOLT	M16×70-10.9-Zn.D

标准件规格表 standard Part table

序号 NO.	零件号 PART NO	代号 CODE	零件名称 DESCRIPTION		规格 SIZE
185	00B0353	GB5786-86	螺栓	BOLT	M12×1.5×55-10.9-Zn.D
186	00B0356	GB5783-86	螺栓	BOLT	M20×40-10.9-Zn.D
187	00B0357	GB5782-86	螺栓	BOLT	M16×180-10.9-Zn.D
188	00B0358	GB5786-86	螺栓	BOLT	M24X2X70-10.9-Zn.D
189	00B0359	GB5783-86	螺栓	BOLT	M6×16-8.8-Zn.D（黑色）
190	00B0360	GB5786-86	螺栓	BOLT	M16×1.5×50-10.9-Zn.D
191	00B0361	GB5783-86	螺栓	BOLT	M18×110-8.8-Zn.D
192	00B0363	GB5783-86	螺栓	BOLT	M36×80-8.8-Zn.D
193	00B0364	GB/T5783-2000	螺栓	BOLT	M20×70-8.8-Zn.D
194	00B0365	GB5783-86	螺栓	BOLT	M10×100-8.8-Zn.D
195	00B0366	GB5783-86	螺栓	BOLT	M14×35-10.9-Zn.D
196	00B0371	GB5783-86	螺栓	BOLT	M18×180-10.9-Zn.D
197	00B0375	GB5783-86	螺栓	BOLT	M14×45-10.9-Zn.D
198	00B0377	GB5786-86	螺栓	BOLT	M10×1×20-10.9-Zn.D
199	00B0379	GB5783-86	螺栓	BOLT	M16×80-8.8-Zn.D
200	00B0381	GB5783-86	螺栓	BOLT	M12×20-10.9-Zn.D
201	00B0382	GB5783-86	螺栓	BOLT	M30×80-8.8-Zn.D
202	00B0386	GB5783-86	螺栓	BOLT	M12×35-10.9-Zn.D
203	00B0401	GB5789-86	螺栓	BOLT	M20×40-8.8-Zn.D
204	00B0402	GB5783-86	螺栓	BOLT	M18×45-10.9-Zn.D
205	00B0403	GB27-88	螺栓	BOLT	M24×120-8.8-Zn.D
206	00B0405	GB5783-86	螺栓	BOLT	M18×80-10.9-Zn.D
207	00B0426	GB5783-86	螺栓	BOLT	M10×20-10.9-DK
208	00B0427	GB5783-86	螺栓	BOLT	M12×30-10.9-DK
209	00B0428	GB5783-86	螺栓	BOLT	M12×35-10.9-DK
210	00B0429	GB5783-86	螺栓	BOLT	M12×40-10.9-DK
211	00B0430	GB5783-86	螺栓	BOLT	M12×50-10.9-DK
212	00B0431	GB5783-86	螺栓	BOLT	M14×40-10.9-DK
213	00B0432	GB5783-86	螺栓	BOLT	M14×50-10.9-DK
214	00B0433	GB5783-86	螺栓	BOLT	M16×35-10.9-DK
215	00B0434	GB5783-86	螺栓	BOLT	M16×40-10.9-DK
216	00B0435	GB5783-86	螺栓	BOLT	M16×45-10.9-DK
217	00B0436	GB5783-86	螺栓	BOLT	M16×50-10.9-DK
218	00B0437	GB5783-86	螺栓	BOLT	M16×55-10.9-DK
219	00B0438	GB5783-86	螺栓	BOLT	M16×70-10.9-DK
220	00B0439	GB5783-86	螺栓	BOLT	M20×55-10.9-DK
221	00B0440	GB5783-86	螺栓	BOLT	M22×55-10.9-DK
222	00B0441	GB5786-86	螺栓	BOLT	M20×1.5×50-12.9-DK
223	00B0442	GB5783-86	螺栓	BOLT	M16×60-8.8-Zn.D
224	00B0443	GB5783-86	螺栓	BOLT	M24×100-8.8-Zn.D
225	00B0444	GB5783-86	螺栓	BOLT	M8×65-8.8-Zn.D
226	00B0445	GB5786-86	螺栓	BOLT	M30×2×180-8.8-Zn.D
227	00B0446	GB5786-86	螺栓	BOLT	M30×2×150-8.8-Zn.D
228	00B0447	GB5786-86	螺栓	BOLT	M8×1×35-8.8-Zn.D
229	00B0448	GB5786-86	螺栓	BOLT	M20×1.5×130-10.9-O
230	00B0449	GB5786-86	螺栓	BOLT	M12×1.25×40-8.8-Zn.D

标准件规格表 standard Part table

序号 NO.	零件号 PART NO	代号 CODE	零件名称 DESCRIPTION		规格 SIZE
231	00B0450	GB5783-86	螺栓	BOLT	M24×70-10.9-DK
232	00B0455	GB5786-86	螺栓	BOLT	M10×1.25×25-8.8-Zn.D
233	00B0456	GB5786-86	螺栓	BOLT	M14×1.5×40-8.8-Zn.D
234	00B0457	GB5786-86	螺栓	BOLT	M10×1.25×30-8.8-Zn.D
235	00B0458	GB5783-86	螺栓	BOLT	M10×35-10.9-DK
236	00B0460	GB5786-86	螺栓	BOLT	M12×1.5×50-10.9-Zn.D
237	00B0465	GB5786-86	螺栓	BOLT	M20×1.5×55-10.9-Zn.D
238	00B0471	GB5786-86	螺栓	BOLT	M12×1.25×25-8.8-Zn.D
239	00B0473	GB5786-86	螺栓	BOLT	M30×2×70-8.8-Zn.D
240	00B0480	GB5786-86	螺栓	BOLT	M20×1.5×65-10.9-Zn.D
241	00B0483	GB5786-86	螺栓	BOLT	M10×1.25×35-10.9-Zn.D
242	00B0484	GB5786-86	螺栓	BOLT	M10×1.25×20-8.8-Zn.D
243	00B0513	GB5783-86	螺栓	BOLT	M12×25-10.9-Zn.D
244	00B0516	GB5786-86	螺栓	BOLT	M12×1.25×30-8.8-Zn.D
245	00B0517	GB5783-86	螺栓	BOLT	M10×25-10.9-DK
246	00B0520	GB5783-86	螺栓	BOLT	M10×30-10.9-DK
247	00B0524	GB5783-86	螺栓	BOLT	M10×40-10.9-Zn.D
248	00B0525	GB5783-86	螺栓	BOLT	M12×45-10.9-Zn.D
249	00B0529	GB5783-86	螺栓	BOLT	M33×60-10.9-Zn.D
250	00B0530	GB5783-86	螺栓	BOLT	M10×16-10.9-Zn.D
251	00B0531	GB5783-86	螺栓	BOLT	M18×50-10.9-Zn.D
252	00B0532	GB5783-86	螺栓	BOLT	M12×25-Zn.D
253	00B0533	GB5783-86	螺栓	BOLT	M10×30-Zn.D
254	00B0534	QJ/LGB09311-1998	螺栓	BOLT	M12×37-10.9-Zn.D
255	00B0538	GB5783-86	螺栓	BOLT	M20×80-10.9-Zn.D
256	00B0539	GB5786-86	螺栓	BOLT	M16×1.5×40-10.9-Zn.D
257	00B0540	GB5783-86	螺栓	BOLT	M8×30-10.9-Zn.D
258	00B0563	GB5783-86	螺栓	BOLT	M10×50-10.9-Zn.D
259	00B0564	GB5783-86	螺栓	BOLT	M10×55-10.9-Zn.D
260	00B0565	GB5783-86	螺栓	BOLT	M12×65-10.9-Zn.D
261	00B0566	GB5783-86	螺栓	BOLT	M14×20-10.9-Zn.D
262	00B0567	M24×55-10.9-Zn.D	螺栓	BOLT	GB5783-86
263	00B0568	GB5783-86	螺栓	BOLT	M6×30-10.9-Zn.D
264	00B0569	GB5783-86	螺栓	BOLT	M8×35-10.9-Zn.D
265	00B0570	GB5783-86	螺栓	BOLT	M8×45-10.9-Zn.D
266	00B0571	GB5783-86	螺栓	BOLT	M8×55-10.9-Zn.D
267	00B0572	GB5783-86	螺栓	BOLT	M8×65-10.9-Zn.D
268	00B0575	GB5786-86	螺栓	BOLT	M14×1.5×45-10.9-Zn.D
269	00B0580	GB/T5783-2000	螺栓	BOLT	M14×25-8.8-Zn.D
270	00B0581	GB/T5783-2000	螺栓	BOLT	M14×60-8.8-Zn.D
271	00B0582	GB/T5783-2000	螺栓	BOLT	M10×45-10.9-Zn.D
272	00B0583	GB/T5783-2000	螺栓	BOLT	M20×80-8.8-Zn.D
273	00B0584	GB/T5783-2000	螺栓	BOLT	M24×70-8.8-Zn.D
274	00B0585	GB/T5783-2000	螺栓	BOLT	M24×80-8.8-Zn.D
275	00B0586	GB/T5786-2000	螺栓	BOLT	M8×1×30-8.8-Zn.D
276	00B0606	GB/T5783-2000	螺栓	BOLT	M14×30-10.9-Zn.D

标准件规格表 standard Part table

序号 NO.	零件号 PART NO	代号 CODE	零件名称 DESCRIPTION		规格 SIZE
277	00B0621	GB/T5786-2000	螺栓	BOLT	M12×1.25×25-10.9-Zn.D
278	00B0626	GB/T5786-2000	螺栓	BOLT	M16×1.5×100-8.8-Zn.D
279	00B0630	GB/T5783-2000	螺栓	BOLT	M12×80-8.8-Zn.D
280	00B0631	GB/T5783-2000	螺栓	BOLT	M16×100-8.8-Zn.D
281	00B0632	GB/T5783-2000	螺栓	BOLT	M16×140-8.8-Zn.D
282	00B0633	GB/T5783-2000	螺栓	BOLT	M16×20-8.8-Zn.D
283	00B0634	GB/T5783-2000	螺栓	BOLT	M12×120-8.8-Zn.D
284	00J0001	GB5787-86	法兰螺栓	BOLT	M12x30-8.8-Zn.
285	00V0084	GB70-85	螺钉	SCREW	M10×35-12.9-Zn.D
286	00V0104	GB5783-86	螺栓	BOLT	M20×60-8.8-Zn.D
287	00V0185	GB5783-86	螺栓	BOLT	M24×60-8.8-Zn.D
288	00V0202	GB5782-86	螺栓	BOLT	M14×55-10.9-Zn.D
289	00V0343	GB5783-86	螺栓	BOLT	M16×16-8.8-Zn.D
290	00V0344	GB5783-86	螺栓	BOLT	M10×60-8.8-Zn.D
291	00V0346	GB5782-86	螺栓	BOLT	M14×55-8.8-Zn.D
292	00V0347	GB5783-86	螺栓	BOLT	M16×65-8.8-Zn.D
293	00V0349	GB5783-86	螺栓	BOLT	M24×145-8.8-Zn.D
294	00V0350	GB5782-86	螺栓	BOLT	M24×55-8.8-Zn.D
295	00V0352	GB5786-86	螺栓	BOLT	M12×1.25×35-8.8-Zn.D
296	00V0353	GB5786-86	螺栓	BOLT	M20×1.5×55-8.8-Zn.D
297	00V0354	GB5786-86	螺栓	BOLT	M20×1.5×70-8.8-Zn.D
298	00V0355	GB5783-86	螺栓	BOLT	M8×16-10.9-Zn.D
299	00V0356	GB5782-86	螺栓	BOLT	M20×120-12.9-Zn.D
300	00V0357	GB5782-86	螺栓	BOLT	M20×140-12.9-Zn.D
301	00V0358	GB5782-86	螺栓	BOLT	M24×2×245-12.9-Zn.D
302	01A0404	GB3289.3-82	45°弯头	CONNECTOR	65
303	01A0405	GB3289.2-82	弯头	ELBOW	10
304	01A0406	GB3289.2-82	弯头	ELBOW	65
305	01A0407	GB3289.2-82	弯头	ELBOW	20
306	01A0408	GB3289.2-82	弯头	ELBOW	25
307	01A0409	GB3289.2-82	弯头	ELBOW	40
308	01B0001	GB5785-86	螺栓	BOLT	M30×2×160-8.8-Zn.D
309	01B0009	GB5782-86	螺栓	BOLT	M12×75-8.8-Zn.D
310	01B0009	GB5782-86	螺栓	BOLT	M12×75-8.8-Zn.D
311	01B0010	GB5782-86	螺栓	BOLT	M12×60-8.8-Zn.D
312	01B0014	GB5782-86	螺栓	BOLT	M27×260-10.9-Zn.D
313	01B0016	GB5783-86	螺栓	BOLT	M8×40-8.8-Zn.D
314	01B0018	GB32.1-88	螺栓	BOLT	M10×65-8.8-Zn.D
315	01B0020	GB5782-86	螺栓	BOLT	M18×90-8.8-Zn.D
316	01B0020	GB5782-86	螺栓	BOLT	M18×90-8.8-Zn.D
317	01B0021	GB5782-86	螺栓	BOLT	M20×160-8.8-Zn.D
318	01B0023	GB5782-86	螺栓	BOLT	M22×70-10.9-Zn.D
319	01B0026	GB5782-86	螺栓	BOLT	M18×80-10.9-Zn.D
320	01B0027	GB5782-86	螺栓	BOLT	M16×60-8.8-Zn.D
321	01B0028	GB5782-86	螺栓	BOLT	M10×75-8.8-Zn.D
322	01B0033	GB5782-86	螺栓	BOLT	M10×80-8.8-Zn.D

标准件规格表 standard Part table

序号 NO.	零件号 PART NO	代号 CODE	零件名称 DESCRIPTION		规格 SIZE
323	01B0036	GB5783-86	螺栓	BOLT	M12×55-8.8-Zn.D
324	01B0036	GB5783-86	螺栓	BOLT	M12×55-8.8-Zn.D
325	01B0050	GB5782-86	螺栓	BOLT	M12×165-8.8-Zn.D
326	01B0051	GB5782-86	螺栓	BOLT	M12×145-8.8-Zn.D
327	01B0053	GB5782-86	螺栓	BOLT	M20×90-8.8-Zn.D
328	01B0057	GB5785-86	螺栓	BOLT	M24×2×90-10.9-Zn.D
329	01B0058	GB5785-86	螺栓	BOLT	M22×2×80-10.9-Zn.D
330	01B0059	GB5785-86	螺栓	BOLT	M22×2×120-10.9-Zn.D
331	01B0083	GB5782-86	螺栓	BOLT	M10×60-8.8-Zn.D
332	01B0084	GB5782-86	螺栓	BOLT	M16×65-8.8-Zn.D
333	01B0085	GB5782-86	螺栓	BOLT	M24×110-8.8-Zn.D
334	01B0086	GB5785-86	螺栓	BOLT	M24×2×240-8.8-Zn.D
335	01B0088	GB5785-86	螺栓	BOLT	M14×1.5×90-10.9-Zn.D
336	01B0090	GB5785-86	螺栓	BOLT	M30×2×150-8.8-Zn.D
337	01B0093	GB5782-86	螺栓	BOLT	M10×90-8.8-Zn.D
338	01B0095	GB5782-86	螺栓	BOLT	M16×120-8.8-Zn.D
339	01B0096	GB5782-86	螺栓	BOLT	M24×120-10.9-Zn.D
340	01B0097	GB5782-86	螺栓	BOLT	M24×160-8.8-Zn.D
341	01B0100	GB5782-86	螺栓	BOLT	M10×65-8.8-Zn.D
342	01B0102	GB5782-86	螺栓	BOLT	M12×65-8.8-Zn.D
343	01B0103	GB5782-86	螺栓	BOLT	M12×80-8.8-Zn.D
344	01B0104	GB5783-86	螺栓	BOLT	M12×110-8.8-Zn.D
345	01B0106	GB5782-86	螺栓	BOLT	M14×95-8.8-Zn.D
346	01B0107	GB5782-86	螺栓	BOLT	M14×110-8.8-Zn.D
347	01B0108	GB5782-86	螺栓	BOLT	M20×140-8.8-Zn.D
348	01B0110	GB5782-86	螺栓	BOLT	M12×140-8.8-Zn.D
349	01B0111	GB5782-86	螺栓	BOLT	M16×130-8.8-Zn.D
350	01B0119	GB5782-86	螺栓	BOLT	M16×140-8.8-Zn.D
351	01B0121	GB5782-86	螺栓	BOLT	M8×65-8.8-Zn.D
352	01B0122	GB5782-86	螺栓	BOLT	M12×160-8.8-Zn.D
353	01B0123	GB5782-86	螺栓	BOLT	M14×110-10.9-Zn.D
354	01B0124	GB5782-86	螺栓	BOLT	M20×160-10.9-Zn.D
355	01B0127	GB5782-86	螺栓	BOLT	M20×120-8.8-Zn.D
356	01B0128	GB5782-86	螺栓	BOLT	M20×80-10.9-Zn.D
357	01B0129	GB5782-86	螺栓	BOLT	M20×80-8.8-Zn.D
358	01B0141	GB5782-86	螺栓	BOLT	M10×110-8.8-Zn.D
359	01B0142	GB5782-86	螺栓	BOLT	M12×90-8.8-Zn.D
360	01B0143	GB5782-86	螺栓	BOLT	M16×70-8.8-Zn.D
361	01B0144	GB5782-86	螺栓	BOLT	M16×80-8.8-Zn.D
362	01B0145	GB5782-86	螺栓	BOLT	M16×90-8.8-Zn.D
363	01B0146	GB5782-86	螺栓	BOLT	M20×100-8.8-Zn.D
364	01B0147	GB5782-86	螺栓	BOLT	M24×80-8.8-Zn.D
365	01B0148	GB5782-86	螺栓	BOLT	M24×90-8.8-Zn.D
366	01B0149	GB5782-86	螺栓	BOLT	M24×130-8.8-Zn.D
367	01B0149	GB5782-86	螺栓	BOLT	M24×130-8.8-Zn.D
368	01B0150	GB5782-86	螺栓	BOLT	M30×120-8.8-Zn.D

标准件规格表 standard Part table

序号 NO.	零件号 PART NO	代号 CODE	零件名称 DESCRIPTION		规格 SIZE
369	01B0151	GB5782-86	螺栓	BOLT	M30×220-10.9-Zn.D
370	01B0152	GB5782-86	螺栓	BOLT	M30×280-8.8-Zn.D
371	01B0158	GB5782-86	螺栓	BOLT	M10×100-8.8-Zn.D
372	01B0160	GB5782-86	螺栓	BOLT	M12×100-8.8-Zn.D
373	01B0163	GB5782-86	螺栓	BOLT	M16×75-8.8-Zn.D
374	01B0164	GB5782-86	螺栓	BOLT	M20×110-8.8-Zn.D
375	01B0165	GB5782-86	螺栓	BOLT	M22×65-10.9-Zn.D
376	01B0166	GB5782-86	螺栓	BOLT	M12×90-10.9-Zn.D
377	01B0167	GB5785-86	螺栓	BOLT	M24×2×130-10.9-Zn.D
378	01B0170	GB5785-86	螺栓	BOLT	M24×2×150-10.9-Zn.D
379	01B0172	GB5785-86	螺栓	BOLT	M16×1.5×90-10.9-Zn.D
380	01B0175	GB5782-86	螺栓	BOLT	M12×150-8.8-Zn.D
381	01B0177	GB5782-86	螺栓	BOLT	M22×130-10.9-Zn.D
382	01B0179	GB5782-86	螺栓	BOLT	M20×65-10.9-Zn.D
383	01B0186	GB5782-86	螺栓	BOLT	M24×90-10.9-Zn.D
384	01B0187	GB5782-86	螺栓	BOLT	M18×100-8.8-Zn.D
385	01B0188	GB5782-86	螺栓	BOLT	M24×80-10.9-Zn.D
386	01B0191	GB5782-86	螺栓	BOLT	M20×180-12.9-Zn.D
387	01B0194	GB5785-86	螺栓	BOLT	M22×2×110-10.9-Zn.D
388	01B0195	GB5782-86	螺栓	BOLT	M22×80-10.9-Zn.D
389	01B0198	GB5782-86	螺栓	BOLT	M24×100-10.9-Zn.D
390	01B0203	GB5782-86	螺栓	BOLT	M36×130-8.8-Zn.D
391	01B0205	GB5782-86	螺栓	BOLT	M10×120-8.8-Zn.D
392	01B0206	GB5782-86	螺栓	BOLT	M12×130-8.8-Zn.D
393	01B0207	GB5786-86	螺栓	BOLT	M12×1.5×55-8.8-Zn.D
394	01B0208	GB5782-86	螺栓	BOLT	M12×120-10.9-Zn.D
395	01B0210	GB5782-86	螺栓	BOLT	M8×90-8.8-Zn.D
396	01B0212	GB5782-86	螺栓	BOLT	M14×70-8.8-Zn.D
397	01B0213	GB5782-86	螺栓	BOLT	M27×130-10.9-Zn.D
398	01B0215	GB5782-86	螺栓	BOLT	M10×60-10.9-Zn.D
399	01B0217	GB5782-86	螺栓	BOLT	M12×110-8.8-Zn.D
400	01B0218	GB5782-86	螺栓	BOLT	M16×100-8.8-Zn.D
401	01B0220	GB5782-86	螺栓	BOLT	M16×150-8.8-Zn.D
402	01B0221	GB5782-86	螺栓	BOLT	M20×130-8.8-Zn.D
403	01B0222	GB5782-86	螺栓	BOLT	M24×240-8.8-Zn.D
404	01B0223	GB5782-86	螺栓	BOLT	M27×130-8.8-Zn.D
405	01B0224	GB5782-86	螺栓	BOLT	M27×90-8.8-Zn.D
406	01B0225	GB5782-86	螺栓	BOLT	M33×450-10.9-Zn.D
407	01B0228	GB5782-86	螺栓	BOLT	M8×85-8.8-Zn.D
408	01B0230	GB5785-86	螺栓	BOLT	M14×1.5×70-10.9-Zn.D
409	01B0231	GB5785-86	螺栓	BOLT	M18×1.5×100-10.9-Zn.D
410	01B0232	GB5785-86	螺栓	BOLT	M18×1.5×130-10.9-Zn.D
411	01B0233	GB5785-86	螺栓	BOLT	M18×1.5×70-10.9-Zn.D
412	01B0234	GB5785-86	螺栓	BOLT	M18×1.5×90-10.9-Zn.D
413	01B0235	GB5785-86	螺栓	BOLT	M20×1.5×90-10.9-Zn.D
414	01B0237	GB5785-86	螺栓	BOLT	M24×2×120-10.9-Zn.D

标准件规格表 standard Part table

序号 NO.	零件号 PART NO	代号 CODE	零件名称 DESCRIPTION		规格 SIZE
415	01B0238	GB5785-86	螺栓	BOLT	M30×2×150-10.9-Zn.D
416	01B0239	GB5785-86	螺栓	BOLT	M30×2×280-10.9-Zn.D
417	01B0240	GB5785-86	螺栓	BOLT	M36×3×110-10.9-Zn.D
418	01B0242	GB5782-86	螺栓	BOLT	M36×150-8.8-Zn.D
419	01B0249	GB5782-86	螺栓	BOLT	M36×250-8.8-Zn.D
420	01B0250	GB5782-86	螺栓	BOLT	M12×130-10.9-Zn.D
421	01B0251	GB5782-86	螺栓	BOLT	M12×180-10.9-Zn.D
422	01B0266	GB5782-86	螺栓	BOLT	M27×70-8.8-Zn.D
423	01B0267	GB5782-86	螺栓	BOLT	M24×120-8.8-Zn.D
424	01B0268	GB5782-86	螺栓	BOLT	M8×60-8.8-Zn.D
425	01B0271	GB5782-86	螺栓	BOLT	M30×200-12.9-Zn.D
426	01B0272	GB5782-86	螺栓	BOLT	M30×90-10.9-Zn.D
427	01B0273	GB5782-86	螺栓	BOLT	M10×115-8.8-Zn.D
428	01B0276	GB5782-86	螺栓	BOLT	M33×430-10.9-Zn.D
429	01B0279	GB5782-86	螺栓	BOLT	M8×110-8.8-Zn.D
430	01B0280	GB5782-86	螺栓	BOLT	M20×70-12.9-Zn.D
431	01B0281	GB5785-86	螺栓	BOLT	M30×2×130-8.8-Zn.D
432	01B0283	GB5782-86	螺栓	BOLT	M12×120-8.8-Zn.D
433	01B0284	GB5782-86	螺栓	BOLT	M10×160-8.8-Zn.D
434	01B0285	GB5782-86	螺栓	BOLT	M12×95-8.8-Zn.D
435	01B0286	GB5782-86	螺栓	BOLT	M16×110-8.8-Zn.D
436	01B0287	GB5785-86	螺栓	BOLT	M14×1.5×30-10.9-Zn.D
437	01B0297	GB5782-86	螺栓	BOLT	M12×85-8.8-Zn.D
438	01B0298	GB5782-86	螺栓	BOLT	M20×170-8.8-Zn.D
439	01B0302	GB5782-86	螺栓	BOLT	M30×160-8.8-Zn.D
440	01B0306	GB5782-86	螺栓	BOLT	M14×100-8.8-Zn.D
441	01B0307	GB5785-86	螺栓	BOLT	M18×1.5×80-10.9-Zn.D
442	01B0308	GB5785-86	螺栓	BOLT	M20×1.5×80-10.9-Zn.D
443	01B0309	GB5785-86	螺栓	BOLT	M20×1.5×100-10.9-Zn.D
444	01B0311	GB5782-86	螺栓	BOLT	M24×140-8.8-Zn.D
445	01B0313	GB5782-86	螺栓	BOLT	M12×140-10.9-Zn.D
446	01B0315	GB5785-86	螺栓	BOLT	M12×1.5×65-10.9-Zn.D
447	01B0316	GB5782-86	螺栓	BOLT	M12×160-10.9-Zn.D
448	01B0319	GB5782-86	螺栓	BOLT	M16×150-10.9-Zn.D
449	01B0321	GB5783-86	螺栓	BOLT	M20×55-10.9-Zn.D
450	01B0325	GB5782-86	螺栓	BOLT	M16×80-10.9-Zn.D
451	01B0326	GB5782-86	螺栓	BOLT	M14×40-10.9-Zn.D
452	01B0327	GB5782-86	螺栓	BOLT	M24×65-10.9-Zn.D
453	01B0338	GB5782-86	螺栓	BOLT	M16×95-8.8-Zn.D
454	01B0339	GB5782-86	螺栓	BOLT	M33×180-10.9-Zn.D
455	01B0340	GB5785-86	螺栓	BOLT	M16×1.5×80-10.9
456	01B0343	GB5782-86	螺栓	BOLT	M6×80-8.8-Zn.D
457	01B0344	GB5782-86	螺栓	BOLT	M36×320-8.8-Zn.D
458	01B0346	GB5782-86	螺栓	BOLT	M20×200-10.9-Zn.D
459	01B0350	GB5782-86	螺栓	BOLT	M27×80-10.9-Zn.D
460	01B0351	GB5782-86	螺栓	BOLT	M33×300-10.9-Zn.D

标准件规格表 standard Part table

序号 NO.	零件号 PART NO	代号 CODE	零件名称 DESCRIPTION		规格 SIZE
461	01B0352	GB5782-86	螺栓	BOLT	M20×100-10.9-Zn.D
462	01B0353	GB5785-86	螺栓	BOLT	M24×2×270-10.9-Zn.D
463	01B0355	GB5782-86	螺栓	BOLT	M16×60-10.9-Zn.D
464	01B0356	GB5783-86	螺栓	BOLT	M5×30-8.8-Zn.D
465	01B0357	GB5782-86	螺栓	BOLT	M24×130-10.9-Zn.D
466	01B0358	GB5782-86	螺栓	BOLT	M30×280-10.9-Zn.D
467	01B0360	GB31.3-88	螺栓	BOLT	M12×1.5×50-8.8-Zn.D
468	01B0361	GB5785-86	螺栓	BOLT	M12×1.5×70-8.8-Zn.D
469	01B0368	GB5782-86	螺栓	BOLT	M24×150-8.8-Zn.D
470	01B0369	GB5785-86	螺栓	BOLT	M30×2×260-10.9-Zn.D
471	01B0371	GB5782-86	螺栓	BOLT	M33×100-8.8-Zn.D
472	01B0372	GB5785-86	螺栓	BOLT	M24×2×220-10.9-Zn.D
473	01B0375	GB5782-86	螺栓	BOLT	M36×360-8.8-Zn.D
474	01B0376	GB5782-86	螺栓	BOLT	M30×260-10.9-Zn.D
475	01B0377	GB5782-86	螺栓	BOLT	M6×60-8.8-Zn.D
476	01B0380	GB5785-86	螺栓	BOLT	M27×2×290-10.9-Zn.D
477	01B0381	GB5782-86	螺栓	BOLT	M12×180-8.8-Zn.D
478	01B0382	GB5782-86	螺栓	BOLT	M22×100-10.9-Zn.D
479	01B0384	GB5782-86	螺栓	BOLT	M16×110-10.9-Zn.D
480	01B0385	GB5782-86	螺栓	BOLT	M24×140-10.9-Zn.D
481	01B0386	GB5782-86	螺栓	BOLT	M12×80-10.9-Zn.D
482	01B0395	GB5782-86	螺栓	BOLT	M12×70-10.9-Zn.D
483	01B0397	GB5782-86	螺栓	BOLT	M12×190-8.8-Zn.D
484	01B0400	GB5787-86	螺栓	BOLT	M10×100-10.9-Zn.D
485	01B0401	GB5787-86	螺栓	BOLT	M8×25-10.9-Zn.D
486	01B0405	GB5785-86	螺栓	BOLT	M22×1.5×80-10.9-Zn.D
487	01B0411	GB27-88	螺栓	BOLT	M24×140-8.8-Zn.D
488	01B0412	GB27-88	螺栓	BOLT	M24×90-8.8-Zn.D
489	01B0413	GB5785-86	螺栓	BOLT	M16×1.5×150-Zn.D
490	01B0415	GB5782-86	螺栓	BOLT	M18×120-10.9-Zn.D
491	01B0418	GB5787-86	螺栓	BOLT	M8×16-10.9-Zn.D
492	01B0419	GB5785-86	螺栓	BOLT	M12×1.5×120-8.8-Zn.D
493	01B0420	GB5785-86	螺栓	BOLT	M12×1.5×100-10.9-Zn.D
494	01B0425	GB5785-86	螺栓	BOLT	M27×2×180-10.9-Zn.D
495	01B0426	GB5785-86	螺栓	BOLT	M24×2×80-10.9-Zn.D
496	01B0427	GB5785-86	螺栓	BOLT	M24×2×100-10.9-Zn.D
497	01B0428	GB5785-86	螺栓	BOLT	M27×2×90-10.9-Zn.D
498	01B0429	GB5785-86	螺栓	BOLT	M27×2×120-10.9-Zn.D
499	01B0432	GB5782-86	螺栓	BOLT	M33×150-10.9-Zn.D
500	01B0433	GB5782-86	螺栓	BOLT	M36×220-10.9-Zn.D
501	01B0439	GB32.1-88	螺栓	BOLT	M12×70-10.9-Zn.D
502	01B0440	GB32.1-88	螺栓	BOLT	M16×70-10.9-Zn.D
503	01B0442	GB5782-86	螺栓	BOLT	M24×110-10.9-Zn.D
504	01B0447	GB5782-86	螺栓	BOLT	M20×60-10.9-Zn.D
505	01B0451	GB5782-86	螺栓	BOLT	M30×130-8.8-Zn.D

标准件规格表 standard Part table

序号 NO.	零件号 PART NO	代号 CODE	零件名称 DESCRIPTION		规格 SIZE
506	01B0462	GB5782-86	螺栓	BOLT	M16×220-8.8-Zn.D
507	01B0464	GB5787-86	螺栓	BOLT	M8×35-10.9-Zn.D
508	01B0465	GB5782-86	螺栓	BOLT	M10×130-8.8-Zn.D
509	01B0467	GB5782-86	螺栓	BOLT	M42×260-10.9-Zn.D
510	01B0469	GB5785-86	螺栓	BOLT	M16×1.5×60-10.9-Zn.D
511	01B0470	GB5785-86	螺栓	BOLT	M18×1.5×60-10.9-Zn.D
512	01B0471	GB27-88	螺栓	BOLT	M12×35-8.8-Zn.D
513	01B0473	GB5782-86	螺栓	BOLT	M10×110-10.9-Zn.D
514	01B0474	GB5782-86	螺栓	BOLT	M16×240-8.8-Zn.D
515	01B0476	GB32.1-88	螺栓	BOLT	M12×45-10.9-Zn.D
516	01B0477	GB5787-86	螺栓	BOLT	M6×20-8.8-Zn.D
517	01B0479	GB32.1-88	螺栓	BOLT	M22×100-10.9-DK
518	01B0480	GB5782-86	螺栓	BOLT	M12×120-10.9-DK
519	01B0481	GB5782-86	螺栓	BOLT	M12×70-10.9-DK
520	01B0482	GB5782-86	螺栓	BOLT	M12×90-10.9-DK
521	01B0483	GB5782-86	螺栓	BOLT	M14×40-10.9-DK
522	01B0484	GB5782-86	螺栓	BOLT	M16×100-10.9-DK
523	01B0485	GB5782-86	螺栓	BOLT	M16×110-10.9-DK
524	01B0486	GB5782-86	螺栓	BOLT	M16×130-10.9-DK
525	01B0487	GB5782-86	螺栓	BOLT	M16×140-10.9-DK
526	01B0488	GB5782-86	螺栓	BOLT	M16×150-10.9-DK
527	01B0489	GB5782-86	螺栓	BOLT	M16×60-10.9-DK
528	01B0489	GB5782-86	螺栓	BOLT	M16×60-10.9-DK
529	01B0490	GB5782-86	螺栓	BOLT	M16×70-10.9-DK
530	01B0491	GB5782-86	螺栓	BOLT	M16×80-10.9-DK
531	01B0492	GB5782-86	螺栓	BOLT	M16×90-10.9-DK
532	01B0493	GB5782-86	螺栓	BOLT	M20×100-10.9-DK
533	01B0494	GB5782-86	螺栓	BOLT	M20×110-10.9-DK
534	01B0495	GB5782-86	螺栓	BOLT	M20×120-10.9-DK
535	01B0496	GB5782-86	螺栓	BOLT	M20×160-10.9-DK
536	01B0496	GB5782-86	螺栓	BOLT	M20×160-10.9-DK
537	01B0497	GB5782-86	螺栓	BOLT	M20×180-10.9-DK
538	01B0498	GB5782-86	螺栓	BOLT	M20×180-12.9-DK
539	01B0499	GB5782-86	螺栓	BOLT	M20×200-10.9-DK
540	01B0500	GB5782-86	螺栓	BOLT	M20×65-10.9-DK
541	01B0501	GB5782-86	螺栓	BOLT	M20×80-10.9-DK
542	01B0502	GB5782-86	螺栓	BOLT	M20×90-10.9-DK
543	01B0503	GB5782-86	螺栓	BOLT	M20×95-10.9-DK
544	01B0504	GB5782-86	螺栓	BOLT	M22×100-10.9-DK
545	01B0505	GB5782-86	螺栓	BOLT	M22×130-10.9-DK
546	01B0506	GB5782-86	螺栓	BOLT	M22×135-10.9-DK
547	01B0507	GB5782-86	螺栓	BOLT	M22×160-10.9-DK
548	01B0508	GB5782-86	螺栓	BOLT	M22×65-10.9-DK
549	01B0509	GB5782-86	螺栓	BOLT	M22×70-10.9-DK
550	01B0509	GB5782-86	螺栓	BOLT	M22×70-10.9-DK
551	01B0510	GB5782-86	螺栓	BOLT	M22×80-10.9-DK

标准件规格表 standard Part table

序号 NO.	零件号 PART NO	代号 CODE	零件名称 DESCRIPTION		规格 SIZE
552	01B0511	GB5782-86	螺栓	BOLT	M24×100-10.9-DK
553	01B0512	GB5782-86	螺栓	BOLT	M24×130-10.9-DK
554	01B0513	GB5782-86	螺栓	BOLT	M24×90-10.9-DK
555	01B0513	GB5782-86	螺栓	BOLT	M24×90-10.9-DK
556	01B0514	GB5782-86	螺栓	BOLT	M27×260-10.9-DK
557	01B0515	GB5782-86	螺栓	BOLT	M27×75-10.9-DK
558	01B0516	GB5782-86	螺栓	BOLT	M27×80-10.9-DK
559	01B0517	GB5782-86	螺栓	BOLT	M30×200-12.9-DK
560	01B0518	GB5782-86	螺栓	BOLT	M30×260-10.9-DK
561	01B0519	GB5782-86	螺栓	BOLT	M30×280-10.9-DK
562	01B0520	GB5782-86	螺栓	BOLT	M30×90-12.9-DK
563	01B0521	GB5785-86	螺栓	BOLT	M24×2×150-10.9-DK
564	01B0522	GB5785-86	螺栓	BOLT	M16×1.5×35-8.8-Zn.D
565	01B0523	GB5785-86	螺栓	BOLT	M30×2×70-8.8-Zn.D
566	01B0524	GB5785-86	螺栓	BOLT	M16×1.5×45-8.8-Zn.D
567	01B0526	GB5785-86	螺栓	BOLT	M16×1.5×40-8.8-Zn.D
568	01B0527	GB5782-86	螺栓	BOLT	M20×140-10.9-DK
569	01B0528	GB5782-86	螺栓	BOLT	M24×120-10.9-DK
570	01B0531	GB5782-86	螺栓	BOLT	M20×130-10.9-DK
571	01B0532	GB5782-86	螺栓	BOLT	M16×120-10.9-DK
572	01B0533	GB5782-86	螺栓	BOLT	M12×100-10.9-DK
573	01B0535	GB5782-86	螺栓	BOLT	M30×260-8.8-Zn.D
574	01B0536	GB5785-86	螺栓	BOLT	M20×1.5×130-10.9-Zn.D
575	01B0537	GB5782-86	螺栓	BOLT	M30×240-8.8-Zn.D
576	01B0539	GB5782-86	螺栓	BOLT	M42×260-10.9-DK
577	01B0540	GB10-88	螺栓	BOLT	M22×80-8.8-Zn.D
578	01B0541	GB10-88	螺栓	BOLT	M22×120-8.8-Zn.D
579	01B0544	GB5782-86	螺栓	BOLT	M42×360-10.9-DK
580	01B0547	GB5785-86	螺栓	BOLT	M20×1.5×60-8.8-Zn.D
581	01B0548	GB5785-86	螺栓	BOLT	M12×1.25×50-8.8-Zn.D
582	01B0549	ASMEB18.2.1-1996	螺栓	BOLT	UNC5/16-18×30
583	01B0550	ASMEB18.2.1-1996	螺栓	BOLT	UNC3/8-16×25
584	01B0551	GB5782-86	螺栓	BOLT	M20×125-10.9-Zn.D
585	01B0552	GB5782-86	螺栓	BOLT	M10×35-8.8-Zn.D
586	01B0573	GB5782-86	螺栓	BOLT	M16×200-8.8-Zn.D
587	01B0574	GB5782-86	螺栓	BOLT	M18×110-10.9-Zn.D
588	01B0575	GB5782-86	螺栓	BOLT	M33×460-10.9-Zn.D
589	01B0579	GB5782-86	螺栓	BOLT	M30×150-10.9-Zn.D
590	01B0584	GB5782-86	螺栓	BOLT	M24×200-10.9-Zn.D
591	01B0585	GB5782-86	螺栓	BOLT	M33×360-10.9-Zn.D
592	01B0586	GB5782-86	螺栓	BOLT	M33×400-10.9-Zn.D
593	01B0587	GB5785-86	螺栓	BOLT	M14×1.5×155-10.9-Zn.D
594	01B0588	GB5782-86	螺栓	BOLT	M6×90-10.9-Zn.D
595	01B0589	GB5782-86	螺栓	BOLT	M8×100-8.8-Zn.D
596	01B0601	GB5782-86	螺栓	BOLT	M30×130-10.9-Zn.D
597	01B0602	GB5782-86	螺栓	BOLT	M10×150-8.8-Zn.D

标准件规格表 standard Part table

序号 NO.	零件号 PART NO	代号 CODE	零件名称 DESCRIPTION		规格 SIZE
598	01B0603	GB5782-86	螺栓	BOLT	M6×70-8.8-Zn.D
599	01B0609	GB5782-86	螺栓	BOLT	M6×90-8.8-Zn.D
600	01B0610	GB5782-86	螺栓	BOLT	M30×320-8.8-Zn.D
601	01B0611	GB5785-86	螺栓	BOLT	M12×1.5×45-8.8-Zn.D
602	01B0621	GB5785-86	螺栓	BOLT	M10×1.25×45-10.9-Zn.D
603	01B0622	GB5785-86	螺栓	BOLT	M10×1.25×60-10.9-Zn.D
604	01B0625	GB5785-86	螺栓	BOLT	M20×2×140-8.8-Zn.D
605	01B0626	GB5785-86	螺栓	BOLT	M18×1.5×170-10.9-Zn.D
606	01B0627	GB5782-86	螺栓	BOLT	M16×190-10.9-Zn.D
607	01B0628	GB5782-86	螺栓	BOLT	M33×90-10.9-Zn.D
608	01B0629	GB5782-86	螺栓	BOLT	M33×80-10.9-Zn.D
609	01B0630	GB5787-86	螺栓	BOLT	M8×60-10.9-Zn.D
610	01B0631	GB5782-86	螺栓	BOLT	M24×150-10.9-Zn.D
611	01B0632	QJ/LGB02010-1998	螺栓	BOLT	70870，U1/2×70
612	01B0633	QJ/LGB02010-1998	螺栓	BOLT	70838，U1/2×38
613	01B0634	GB5782-86	螺栓	BOLT	M27×200-10.9-Zn.D
614	01B0635	QJ/LGB02010-1998	螺栓	BOLT	70632，U3/8×32
615	01B0636	GB5782-86	螺栓	BOLT	M8×80-10.9-Zn.D
616	01B0637	GB5785-86	螺栓	BOLT	M22×1.5×120-10.9-Zn.D
617	01B0638	GB5785-86	螺栓	BOLT	M22×1.5×105-10.9-Zn.D
618	01B0639	GB5782-86	螺栓	BOLT	M12×55-10.9-Zn.D
619	01B0640	GB5787-86	螺栓	BOLT	M12×70-10.9-Zn.D
620	01B0641	GB5782-86	螺栓	BOLT	M10×65-10.9-Zn.D
621	01B0642	GB5782-86	螺栓	BOLT	M16×55-10.9-DK
622	01B0643	GB5787-86	螺栓	BOLT	M12×40-10.9-Zn.D
623	01B0644	GB5787-86	螺栓	BOLT	M14×40-10.9-Zn.D
624	01B0645	GB27-88	螺栓	BOLT	M22×100-10.9-DK
625	01B0647	GB5782-86	螺栓	BOLT	M10×70-10.9-Zn.D
626	01B0648	GB5782-86	螺栓	BOLT	M10×80-10.9-Zn.D
627	01B0649	GB5782-86	螺栓	BOLT	M12×135-10.9-Zn.D
628	01B0650	GB5782-86	螺栓	BOLT	M12×115-10.9-Zn.D
629	01B0651	GB5782-86	螺栓	BOLT	M10×85-10.9-Zn.D
630	01B0652	GB5787-86	螺栓	BOLT	M12×35-10.9-Zn.D
631	01B0653	GB5787-86	螺栓	BOLT	M12×45-10.9-Zn.D
632	01B0654	GB5787-86	螺栓	BOLT	M10×75-10.9-Zn.D
633	01B0655	GB5787-86	螺栓	BOLT	M10×110-10.9-Zn.D
634	01B0661	GB5782-86	螺栓	BOLT	M18×140-10.9-DK
635	01B0663	GB5785-86	螺栓	BOLT	M12×1.5×60-10.9-Zn.D
636	01B0664	GB5782-86	螺栓	BOLT	M18×120-10.9-DK
637	01B0665	GB5782-86	螺栓	BOLT	M27×150-10.9-Zn.D
638	01B0671	GB5782—86	螺栓	BOLT	M24×60-10.9-Zn.D
639	01B0672	GB5782-86	螺栓	BOLT	M30×140-10.9-Zn.D
640	01B0675	GB5782-86	螺栓	BOLT	M14×100-10.9-DK
641	01B0679	GB5782-86	螺栓	BOLT	M20×210-10.9-DK
642	01B0683	GB5782-86	螺栓	BOLT	M18×130-10.9-DK
643	01B0684	GB5782-86	螺栓	BOLT	M6×90-8.8-Zn.D

标准件规格表 standard Part table

序号 NO.	零件号 PART NO	代号 CODE	零件名称 DESCRIPTION	规格 SIZE
644	01B0685	GB31.3-88	螺栓 BOLT	M12×1.5×65-10.9-Zn.D
645	01B0686	GB5782-86	螺栓 BOLT	M27×100-10.9-Zn.D
646	01B0687	GB5782-86	螺栓 BOLT	M27×160-10.9-Zn.D
647	01B0690	GB5787-86	螺栓 BOLT	M8×45-10.9-Zn.D
648	01B0691	GB5787-86	螺栓 BOLT	M8×50-10.9-Zn.D
649	01B0696	GB5782-86	螺栓 BOLT	M12×80-10.9-DK
650	01B0698	GB5785-86	螺栓 BOLT	M14×1.5×60-10.9-Zn.D
651	01B0702	GB/T1228-2006	螺栓 BOLT	M16×45-10.9S-Zn.D
652	01B0703	GB/T1228-2006	螺栓 BOLT	M24×140-10.9S-Zn.D
653	01B0704	GB/T1228-2006	螺栓 BOLT	M24×150-10.9S-Zn.D
654	01B0705	GB/T1228-2006	螺栓 BOLT	M24×170-10.9S-Zn.D
655	01B0706	GB/T1228-2006	螺栓 BOLT	M24×180-10.9S-Zn.D
656	01B0707	GB/T1228-2006	螺栓 BOLT	M24×200-10.9S-Zn.D
657	01B0708	GB/T1228-2006	螺栓 BOLT	M24×220-10.9S-Zn.D
658	01B0709	GB/T32.1-1988	螺栓 BOLT	M14×30-8.8-Zn.D
659	01B0710	GB/T32.1-1988	螺栓 BOLT	M20×150-8.8-Zn.D
660	01B0711	GB/T32.3-1988	螺栓 BOLT	M10×1×25-8.8-Zn.D
661	01B0712	JB/T999-1977	螺栓 BOLT	M10×1×25
662	01B0713	GB/T31.1-1988	螺栓 BOLT	M12×65-8.8-Zn.D
663	01B0715	GB5787-86	螺栓 BOLT	M10×35-10.9-Zn.D
664	01B0716	GB5787-86	螺栓 BOLT	M10×40-10.9-Zn.D
665	01B0721	GB/T5782-2000	螺栓 BOLT	M30×365-10.9-DK
666	01B0722	GB/T5782-2000	螺栓 BOLT	M14×165-10.9-Zn.D
667	01B0723	GB/T5782-2000	螺栓 BOLT	M14×180-10.9-Zn.D
668	01B0724	GB/T5782-2000	螺栓 BOLT	M30×100-10.9-Zn.D
669	01B0725	GB/T5785-2000	螺栓 BOLT	M27×2×200-10.9-Zn.D
670	01B0726	GB/T5782-2000	螺栓 BOLT	M42×375-10.9-DK
671	01B0727	GB/T5782-2000	螺栓 BOLT	M22×110-10.9-DK
672	01B0734	GB/T31.1-1988	螺栓 BOLT	M24×85-10.9-Zn.D
673	01B0736	GB/T5782-2000	螺栓 BOLT	M10×75-10.9-Zn.D
674	01B0737	GB/T5782-2000	螺栓 BOLT	M12×75-10.9-Zn.D
675	01B0738	GB/T5782-2000	螺栓 BOLT	M12×85-10.9-Zn.D
676	01B0739	QJ/LGB01084-1998	螺栓 BOLT	02060 ， M20×1.5×60-10.9-
677	01B0740	GB/T32.1-1988	螺栓 BOLT	M10×25-10.9-Zn.D
678	01B0741	GB/T32.1-1988	螺栓 BOLT	M10×20-10.9-Zn.D
679	01B0786	GB/T5785-2000	螺栓 BOLT	M12×1.25×70-10.9-Zn.D
680	01B0828	GB/T5782-2000	螺栓 BOLT	M12×50-8.8-Zn.D
681	01B0848	GB/T5782-2000	螺栓 BOLT	M10×100-10.9-DK
682	01B0850	GB/T1228-2006	螺栓 BOLT	M22×120-10.9S-Zn.D
683	01B0851	GB/T1228-2006	螺栓 BOLT	M22×160-10.9S-Zn.D
684	01B0863	GB/T1228-2006	螺栓 BOLT	M20×130-10.9S-Zn.D
685	01B0864	GB/T1228-2006	螺栓 BOLT	M20×55-10.9S-Zn.D
686	01B0865	GB/T1228-2006	螺栓 BOLT	M20×60-10.9S-Zn.D
687	01B0866	GB/T5785-2000	螺栓 BOLT	M14×1.5×160-10.9-Zn.D
688	01B0868	GB/T1228-2006	螺栓 BOLT	M20×150-10.9S-Zn.D
689	01B0869	GB/T1228-2006	螺栓 BOLT	M20×120-10.9S-Zn.D

标准件规格表 standard Part table

序号 NO.	零件号 PART NO	代号 CODE	零件名称 DESCRIPTION		规格 SIZE
690	01J0001	GB5783-86	螺栓	BOLT	M10×65-8.8-Zn.D
691	01J0002	GB5785-86	螺栓	BOLT	M30×2-140-10.9-Zn.D
692	01J0003	GB5785-86	螺栓	BOLT	M30×2×110-10.9-Zn.D
693	01J0004	GB5782-86	螺栓	BOLT	M10χ40-8.8-Zn.D
694	01J0005	GB5785-86	螺栓	BOLT	M30×2×110-8.8-Zn.D
695	01V0034	GB5782-86	螺栓	BOLT	M10×40-8.8-Zn.D
696	01V0381	GB5782-86	螺栓	BOLT	M12×200-8.8-Zn.D
697	01V0382	GB5782-86	螺栓	BOLT	M24×75-8.8-Zn.D
698	01V0385	GB5782-86	螺栓	BOLT	M14×50-8.8-Zn.D
699	01V0386	GB5782-86	螺栓	BOLT	M10×50-8.8-Zn.D
700	01V0387	GB5782-86	螺栓	BOLT	M12×45-8.8-Zn.D
701	01V0388	GB5782-86	螺栓	BOLT	M24×155-8.8-Zn.D
702	01V0390	GB5782-86	螺栓	BOLT	M20×165-8.8-Zn.D
703	01V0391	GB5785-86	螺栓	BOLT	M24×2×245-10.9-Zn.D
704	01V0392	GB5785-2000	螺栓	BOLT	M14×1.5×50-10.9-Zn.D
705	01V0394	GB5782-86	螺栓	BOLT	M20×205-10.9-Zn.D
706	01V0395	GB/T5785	螺栓	BOLT	M24×285-12.9-Zn.D
707	01V0396	GB/T5785	螺栓	BOLT	M22×285-12.9-Zn.D
708	01V0397	GB/T5785	螺栓	BOLT	M24×2×285-12.9-Zn.D
709	01V0398	GB/T5785	螺栓	BOLT	M22×2×285-12.9-Zn.D
710	01V0399	GB5782-86	螺栓	BOLT	M20×150-10.9-Zn.D
711	01V0401	GB5782-86	螺栓	BOLT	M10×120-10.9-Zn.D
712	01V0402	GB5782-86	螺栓	BOLT	M20×125-8.8-Zn.D
713	01V0403	GB5783-86	螺栓	BOLT	M20×55-8.8-Zn.D
714	01V0406	GB5782-86	螺栓	BOLT	M16×75-10.9-Zn.D
715	02A0358	GB3289.10-82	内外丝三通	TEE	40
716	02A0359	GB3289.10-82	内外丝三通	TEE	25
717	02A0360	GB3289.10-82	内外丝三通	TEE	20
718	02B0002	GB32.1-88	螺栓	BOLT	M12×100-8.8-Zn.D
719	02B0003	GB27-88	螺栓	BOLT	M10×70-8.8-Zn.D
720	02B0004	GB6173-86	螺母	NUT	M18×1.5-05-Zn.D
721	02B0012	GB32.1-88	螺栓	BOLT	M10×20-8.8-Zn.D
722	02B0014	GB32.1-88	螺栓	BOLT	M22×90-8.8-Zn.D
723	02B0015	GB32.1-88	螺栓	BOLT	M22×100-10.9-Zn.D
724	02B0020	JB/ZQ4321-86	U 型螺栓	U-BOLT	42-Zn
725	02B0026	GB32.1-88	螺栓	BOLT	M10×35-8.8-Zn.D
726	02B0029	GB32.1-88	螺栓	BOLT	M12×110-8.8-Zn.D
727	02B0030	GB32.1-88	螺栓	BOLT	M20×85-10.9-Zn.D
728	02B0032	GB32.1-88	螺栓	BOLT	M22×90-10.9-Zn.D
729	02B0047	GB32.1-88	螺栓	BOLT	M10×55-8.8-Zn.D
730	02B0071	GB32.1-88	螺栓	BOLT	M12×25-8.8-Zn.D
731	02B0072	GB32.1-88	螺栓	BOLT	M27×130-8.8-Zn.D
732	02B0081	JB/ZQ4321-86	U 型螺栓	U-BOLT	51-Zn
733	02B0101	GB10-88	螺栓	BOLT	M16×70-4.8
734	02B0108	GB10-88	螺栓	BOLT	M16×55-8.8-Zn.D
735	02B0118	GB798-88	螺栓	BOLT	M12×50-4.6-Zn.D

标准件规格表 standard Part table

序号 NO.	零件号 PART NO	代号 CODE	零件名称 DESCRIPTION		规格 SIZE
736	02B0119	GB32.1-88	螺栓	BOLT	M24×90-8.8-Zn.D
737	02B0129	GB/T31.1-1988	螺栓	BOLT	M12×110-8.8-Zn.D
738	02B0130	GB/T31.1-1988	螺栓	BOLT	M12×80-8.8-Zn.D
739	02B0141	GB32.1-88	螺栓	BOLT	M20×80-10.9-Zn.D
740	02B0145	GB/T31.1-1988	螺栓	BOLT	M20×120-8.8-Zn.D
741	02B0146	GB798-88	螺栓	BOLT	M30×110-4.6-Zn.D
742	02B0147	GB5787-86	螺栓	BOLT	M6×12-8.8-Zn.D
743	02B0148	GB5787-86	螺栓	BOLT	M6×16-8.8-Zn.D
744	02B0155	GB32.1-88	螺栓	BOLT	M12×40-10.9-Zn.D
745	02B0156	GB32.1-88	螺栓	BOLT	M16×35-10.9-Zn.D
746	02B0178	GB32.1-88	螺栓	BOLT	M27×120-8.8-Zn.D
747	02B0227	GB27-88	螺栓	BOLT	M24×70-8.8-Zn.D
748	02B0299	JB/ZQ4321-1997	U 形螺栓	U-BOLT	76-Zn
749	02J0002	GB5787-86	螺栓	BOLT	M8x20-8.8-Zn.D
750	02U0014	GB3289.10-82	三通	TEE	1.5
751	02V0015	GB32.1-88	螺栓	BOLT	M22×100-8.8-Zn.D
752	02V0085	JB/T999-1977	铰接螺栓	BANJO BOLT	M14×1.5×35
753	02V0087	GB898-88	螺柱	STUD	AM14×55-8.8-Zn.D
754	02V0090	GB819-85	平头螺栓	BOLT	M10X25-8.8-Zn.D
755	03A0060	JB978-77	铰接管接头	CONNECTOR	14
756	03A0121	JB981-77	螺母	NUT	M42×2
757	03B0003	GB6170-86	螺母	NUT	M12-8-Zn.D
758	03B0011	GB889-86	螺母	NUT	M14-8-Zn.D
759	03B0014	GB818-85	螺钉	SCREW	M6×16-4.8-Zn.D
760	03B0019	GB6171-86	螺母	NUT	M12×1.25-8-Zn.D
761	03B0021	GB6170-86	螺母	NUT	M8-8-Zn.D
762	03B0027	GB6173-86	螺母	NUT	M12×1.5-04-Zn.D
763	03B0029	GB6171-86	螺母	NUT	M6×0.75-8-Zn.D
764	03B0032	GB6170-86	螺母	NUT	M5-8-Zn.D
765	03B0035	GB6171-86	螺母	NUT	M10×1-8-Zn.D
766	03B0036	GB6170-86	螺母	Nut	M6-8-Zn.D
767	03B0043	JB1000-77	螺塞	PLUG	M48×2
768	03B0047	GB6170-86	螺母	NUT	M20-8-Zn.D
769	03B0048	GB6170-86	螺母	NUT	M22-10-Zn.D
770	03B0053	GB6170-86	螺母	NUT	M10-8-Zn.D
771	03B0058	GB889-86	螺母	NUT	M10-8-Zn.D
772	03B0059	GB6172-86	螺母	NUT	M14-05-Zn.D
773	03B0087	GB6170-86	螺母	NUT	M8-10-Zn.D
774	03B0088	GB6173-86	螺母	NUT	M12×1.25-05-Zn.D
775	03B0095	GB6170-86	螺母	NUT	M16-8-Zn.D
776	03B0103	GB6171-86	螺母	NUT	M16×1.5-8-Zn.D
777	03B0110	GB6173-86	螺母	NUT	M14×1.5-04-Zn.D
778	03B0111	GB6170-86	螺母	NUT	M14-8-Zn.D
779	03B0112	GB6173-86	螺母	NUT	M22×1.5-05-Zn.D
780	03B0120	GB6173-86	螺母	NUT	M16×1.5-04-Zn.D
781	03B0134	GB6171-86	螺母	NUT	M14×1.5-8-Zn.D

标准件规格表 standard Part table

序号 NO.	零件号 PART NO	代号 CODE	零件名称 DESCRIPTION		规格 SIZE
782	03B0137	GB808-88	螺母	NUT	M12×1.25-Zn.D
783	03B0139	GB6171-86	螺母	NUT	M22×1.5-10-Zn.D
784	03B0140	GB6172-86	螺母	NUT	M10-04-Zn.D
785	03B0141	GB6172-86	螺母	NUT	M12-04-Zn.D
786	03B0145	GB808-88	螺母	NUT	M10×1-Zn.D
787	03B0147	GB6170-86	螺母	NUT	M18-8-Zn.D
788	03B0148	GB6170-86	螺母	NUT	M24-8-Zn.D
789	03B0149	GB6171-86	螺母	NUT	M18×1.5-8-Zn.D
790	03B0150	GB6171-86	螺母	NUT	M20×1.5-8-Zn.D
791	03B0151	GB6172-86	螺母	NUT	M10-05-Zn.D
792	03B0152	GB6172-86	螺母	NUT	M20-04-Zn.D
793	03B0154	GB6173-86	螺母	NUT	M27×2-04-Zn.D
794	03B0156	GB9457-88	螺母	NUT	M14×1.5-8-Zn.D
795	03B0158	GB6171-86	螺母	NUT	M10×1.25-8-Zn.D
796	03B0159	GB923-88	螺母	NUT	M4-5-Zn.D
797	03B0161	GB6173-86	螺母	NUT	M18×1.5-04-Zn.D
798	03B0162	GB6173-86	螺母	NUT	M22×1.5-04-Zn.D
799	03B0163	GB9457-88	螺母	NUT	M10×1-8-Zn.D
800	03B0173	GB6172-86	螺母	NUT	M12-05-Zn.D
801	03B0175	GB6170-86	螺母	NUT	M24-10-Zn.D
802	03B0176	GB6170-86	螺母	NUT	M30-10-Zn.D
803	03B0180	GB6173-86	螺母	NUT	M14×1.5-05-Zn.D
804	03B0181	GB6173-86	螺母	NUT	M16×1.5-05-Zn.D
805	03B0182	GB6173-86	螺母	NUT	M20×1.5-05-Zn.D
806	03B0184	GB6173-86	螺母	NUT	M27×2-05-Zn.D
807	03B0193	GB889-86	螺母	NUT	M16-8-Zn.D
808	03B0207	GB6172-86	螺母	NUT	M30-04-Zn.D
809	03B0216	GB6173-86	螺母	NUT	M24×2-05-Zn.D
810	03B0221	GB6172-86	螺母	NUT	M16-04-Zn.D
811	03B0223	GB6170-86	螺母	NUT	M20-12-Zn.D
812	03B0227	GB6171-86	螺母	NUT	M12×1.5-8-Zn.D
813	03B0233	GB62-88	蝶形螺母	BUTTERFLY	M8×1.25-Zn.D
814	03B0238	GB6173-86	螺母	NUT	M10×1-04-Zn.D
815	03B0243	GB6170-86	螺母	NUT	M3-8-Zn.D
816	03B0287	GB/T13681-92	螺母		M6
817	03B0288	GB6170-86	螺母	NUT	M22-12-Zn.D
818	03B0289	GB6170-86	螺母	NUT	M10-10-Zn.D
819	03B0290	GB6170-86	螺母	NUT	M12-10-Zn.D
820	03B0291	GB6170-86	螺母	NUT	M14-10-Zn.D
821	03B0292	GB6170-86	螺母	NUT	M16-10-Zn.D
822	03B0293	GB6170-86	螺母	NUT	M18-10-Zn.D
823	03B0294	GB6170-86	螺母	NUT	M20-10-Zn.D
824	03B0295	GB6170-86	螺母	NUT	M33-10-Zn.D
825	03B0296	GB6170-86	螺母	NUT	M4-8-Zn.D
826	03B0297	GB6171-86	螺母	NUT	M30×2-10-Zn.D
827	03B0298	GB6171-86	螺母	NUT	M33×2-10-Zn.D

标准件规格表 standard Part table

序号 NO.	零件号 PART NO	代号 CODE	零件名称 DESCRIPTION		规格 SIZE
828	03B0300	GB6173-86	螺母	NUT	M8×1-04-Zn.D
829	03B0303	GB9457-88	螺母	NUT	M12×1.5-8-Zn.D
830	03B0305	GB9457-88	螺母	NUT	M8×1-8-Zn.D
831	03B0309	GB6170-86	螺母	NUT	M36-8-Zn.D
832	03B0314	GB6173-86	螺母	NUT	M33×2-04-Zn.D
833	03B0319	GB6170-86	螺母	NUT	M30-12-Zn.D
834	03B0321	GB6170-86	螺母	NUT	M27-8-Zn.D
835	03B0322	GB6172-86	螺母	NUT	M33-05-Zn.D
836	03B0334	GB6173-86	螺母	NUT	M10×1-05-Zn.D
837	03B0340	GB41-86	螺母	NUT	M5-4.5-Zn.D
838	03B0346	GB6173-86	螺母	NUT	M12×1.25-04-Zn.D
839	03B0351	GB41-86	螺母	NUT	M4-4.5-Zn.D
840	03B0355	GB6170-86	螺母	NUT	M30-8-Zn.D
841	03B0370	GB6170-86	螺母	NUT	M5-10-Zn.D
842	03B0375	GB6172-86	螺母	NUT	M8-05-Zn.D
843	03B0379	GB6172-86	螺母	NUT	M8-04-Zn.D
844	03B0402	GB9457-88	螺母	NUT	M16×1.5-8-Zn.D
845	03B0405	GB6170-86	螺母	NUT	M27-10-Zn.D
846	03B0414	GB810-88	螺母	NUT	M60×2
847	03B0415	GB6180-86	螺母	NUT	M36-9-Zn.D
848	03B0435	GB/T13681-92	螺母	NUT	M8
849	03B0436	GB/T13681-92	螺母	NUT	M10
850	03B0437	GB/T13681-92	螺母	NUT	M12
851	03B0451	GB/T13681-92	螺母	NUT	M4
852	03B0454	GB6171-86	螺母	NUT	M24×2-10-Zn.D
853	03B0461	GB9457-86	螺母	NUT	M24×2-8-Zn.D
854	03B0472	GB889-86	螺母	NUT	M12-8-Zn.D
855	03B0474	GB6170-86	螺母	NUT	M8-8-Zn.D-LH
856	03B0481	GB923-88	螺母	NUT	M20-5-Zn.D
857	03B0487	GB9457-88	螺母	NUT	M30×2-8-Zn.D
858	03B0488	GB6172-86	螺母	NUT	M36-04-Zn.D
859	03B0489	GB/T13681-92	螺母	NUT	M5
860	03B0493	GB9457-88	螺母	NUT	M36×3-8-Zn.D
861	03B0494	GB6178-86	螺母	NUT	M30-8-Zn.D
862	03B0495	GB923-88	螺母	NUT	M16-5-Zn.D
863	03B0499	GB809-88	螺母	NUT	M5×16
864	03B0515	GB923-88	螺母	NUT	M20-8-Zn.D
865	03B0518	GB812-88	圆螺母	NUT	M115×2
866	03B0519	GB6178-86	螺母	NUT	M24-8-Zn.D
867	03B0538	GB62-88	蝶形螺母	BUTTERFLY	M12×1.75-Zn.D
868	03B0541	GB9457-88	螺母	NUT	M20×1.5-8-Zn.D
869	03B0542	GB6172-86	螺母	NUT	M24
870	03B0582	GB6173-86	螺母	NUT	M8×1-04-Zn.D-LH
871	03B0591	GB923-88	螺母	NUT	M6×5-Zn.D
872	03B0592	GB62-88	碟形螺母	NUT	M10×1.5-Zn.D
873	03B0593	GB4664	锁紧螺母	LOCKNUT	KMW10

标准件规格表 standard Part table

序号 NO.	零件号 PART NO	代号 CODE	零件名称 DESCRIPTION		规格 SIZE
874	03B0615	GB812-88	螺母	NUT	M39×1.5
875	03B0654	GB6170-86	螺母	NUT	M14-10-DK
876	03B0655	GB6170-86	螺母	NUT	M16-10-DK
877	03B0656	GB6170-86	螺母		M20-10-DK
878	03B0657	GB6170-86	螺母	NUT	M22-10-DK
879	03B0658	GB6170-86	螺母	NUT	M27-10-DK
880	03B0659	GB6170-86	螺母	NUT	M30-10-DK
881	03B0660	GB6170-86	螺母	NUT	M30-12-DK
882	03B0661	GB6170-86	螺母	NUT	M8-10-DK
883	03B0662	GB6172	螺母	NUT	M10-8-Zn.D
884	03B0663	GB6173-86	螺母	NUT	M20×1.5-10-Zn.D
885	03B0668	GB6170-86	螺母	NUT	M24-10-DK
886	03B0687	GB6184-86	锁紧螺母	LOCKNUT	M8
887	03B0688	GB6178-86	螺母	NUT	M12-8-Zn.D
888	03B0689	GB6173-86	螺母	NUT	M20×1.5-8-Zn.D
889	03B0703	JB1001-77	螺塞	PLUG	M18×1.5-6g
890	03B0705	JB/ZQ4450-86	螺塞	PLUG	M22×1.5-Zn.D
891	03B0710	GB6173-86	螺母	NUT	M16×1.5-8-Zn.D
892	03B0711	GB6170-86	螺母	NUT	M12-8-Zn.D-LH
893	03B0712	GB6171-86	螺母	NUT	M10×1.25-8-Zn.D-LH
894	03B0717	GB6171-86	螺母	NUT	M12×1.5-10-Zn.D
895	03B0739	GB6181-86	螺母	NUT	M30-8-Zn.D
896	03B0741	GB812-88	螺母	NUT	M27×1.5
897	03B0743	JB1000-77	螺塞	PLUG	M22×1.5
898	03B0744	JB1000-77	螺塞	PLUG	M18×1.5
899	03B0754	GB41-86	螺母	NUT	M10-4.5-Zn.D
900	03B0764	GB889-86	螺母	NUT	M30-10-Zn.D
901	03B0765	GB812-88	螺母	NUT	M55×2
902	03B0768	GB/T6185.1-2000	锁紧螺母	LOCKNUT	M14-8-Zn.D
903	03B0769	GB804-88	螺母	NUT	M12
904	03B0833	JB981-77	螺母	NUT	M22×1.5-7H
905	03B0840	GB6171-86	螺母	NUT	M20×1.5-10-Zn.D
906	03B0862	JB/ZQ4447-1997	螺塞	PLUG	NPT1/2
907	03B0898	GB923-88	螺母	NUT	M10-5-Zn.D
908	03B0923	GB812-88	螺母	NUT	M72×2
909	03B0952	GB6171-86	螺母	NUT	M10×1.25-10-Zn.D
910	03B0963	GB6171-86	螺母	NUT	M20×2-8-Zn.D
911	03B0967	GB6171-86	螺母	NUT	M36×3-8-Zn.D
912	03B0968	GB9459-88	螺母	NUT	M10×1.25-05-Zn.D
913	03B0969	GB9459-88	螺母	NUT	M12×1.5-05-Zn.D
914	03B0970	GB6171-86	螺母	NUT	M18×1.5-10-Zn.D
915	03B0971	GB6171-86	螺母	NUT	M24×1.5-8-Zn.D
916	03B0972	GB6178-86	螺母	NUT	M8-8-Zn.D
917	03B0973	M12×25-Zn.D	螺母	NUT	M16×1.5-8-Zn.D-LH
918	03B0974	QJ/LGB01803-1998	螺母	NUT	02228，M22×1.5
919	03B0975	QJ/LGB07042-1998	螺塞	PLUG	30108，R1/8

标准件规格表 standard Part table

序号 NO.	零件号 PART NO	代号 CODE	零件名称 DESCRIPTION		规格 SIZE
920	03B0976	GB6171-86	螺母	NUT	M22×1.5-10-Zn.D
921	03B0979	GB6173	六角螺母	HEX NUT	M24×1.5-10-Zn
922	03B0982	QJ/LGB07040—1998	螺塞	PLUG	13618，M36×1.5
923	03B0997	GB812-88	螺母	NUT	M68×2-6H
924	03B0998	GB812-88	螺母	NUT	M52×1.5-6H
925	03B1006	GB812-88	螺母	NUT	M60×2-6H
926	03B1032	GB6178-86	螺母	NUT	M12-10-Zn.D
927	03B1033	QJ/LGB07040-1998	螺塞	PLUG	13016，M30×1.5
928	03B1108	GB6171-86	螺母	NUT	
929	03B1111	GB6170-86	螺母	NUT	M8-10-Zn.D-LH
930	03B1112	GB6171-86	螺母	NUT	M10×1.25-10-Zn.D-LH
931	03B1113	GB6171-86	螺母	NUT	M12×1.5-10-Zn.D-LH
932	03B1114	GB6171-86	螺母	NUT	M14×1.5-10-Zn.D-LH
933	03B1115	GB6171-86	螺母	NUT	M24×1.5-6H-10
934	03B1116	GB6171-86	螺母	NUT	M14×1.5-8-Zn.D-LH
935	03B1117	GB6178-86	螺母	NUT	M8-10-Zn.D
936	03B1118	GB9457-88	螺母	NUT	M10×1.25-10-Zn.D
937	03B1119	GB9457-88	螺母	NUT	M30×2-10-Zn.D
938	03B1120	QJ/LGB01803-1998	螺母	NUT	M24×1.5-10-Zn.D
939	03B1121	QJ/LGB07044-1998	螺塞	PLUG	13620，M36×1.5
940	03B1122	QJ/LGB07239-1998	螺母	NUT	13320，M33×1.25
941	03B1124	JB1001-77	螺塞	PLUG	M10×1
942	03B1151	GB/T62.1-2004	螺母	NUT	M16-8-Zn.D
943	03B1152	GB/T810-1988	螺母	NUT	M125×2
944	03B1153	GB/T817-1988	螺母	NUT	M8-8-Zn.D
945	03B1154	GB/T1229-2006	螺母	NUT	M24-10H-Zn.D
946	03B1155	GB/T6170-2000	螺母	NUT	M42-8-Zn.D
947	03B1156	GB/T6172.1-2000	螺母	NUT	M42-04-Zn.D
948	03B1157	GB/T9459-1988	螺母	NUT	M20×1.5-05-Zn.D
949	03B1158	GB/T6171-2000	螺母	NUT	M8×1-8-Zn.D
950	03B1159	GB/T889.1-2000	螺母	NUT	M8-8-Zn.D
951	03B1160	GB/T923-1988	螺母	NUT	M12-6-Zn.D
952	03B1180	GB/T6170-2000	螺母	NUT	M10-8-Zn.D
953	03B1215	GB/T17880.5-1999	螺母	NUT	M10×19.5
954	03B1253	GB/T13681-92	螺母	NUT	M16-8-Zn.D
955	03B1254	GB/T889.1-2000	螺母	NUT	M5-8-Zn.D
956	03B1255	GB/T889.1-2000	螺母	NUT	M6-8-Zn.D
957	03B1256	GB/T889.1-2000	螺母	NUT	M20-8-Zn.D
958	03B1268	GB923-88	螺母	NUT	M8-5-Zn.D
959	03B1269	GB/T1229-2006	螺母	NUT	M22-10H-Zn.D
960	03B1270	GB/T6172.1-2000	螺母	NUT	M22-04-Zn.D
961	03B1279	GB/T1229-2006	螺母	NUT	M20-10H-Zn.D
962	03B1280	GB/T6178-1986	螺母	NUT	M16-8-Zn.D
963	03B1281	GB/T1229-2006	螺母	NUT	M16-10H-Zn.D
964	03V0420	GB6170-86	螺母	NUT	M10-8-Zn.D 左
965	03V0435	GB6170-86	螺母	NUT	M8-8-T

标准件规格表 standard Part table

序号 NO.	零件号 PART NO	代号 CODE	零件名称 DESCRIPTION		规格 SIZE
966	03V0436	GB6170-86	螺母	NUT	M10-8-T
967	03V0437	GB6170-86	螺母	NUT	M12-8-T
968	03V0500	GB6182-86	锁紧螺母	LOCKNUT	M8-8-Zn.D
969	03V0501	GB071215-3	锁紧螺母	LOCKNUT	M12
970	03V0505	JB1000-77	螺塞	PLUG	M22×1.5
971	03V0507	GB072428-3	螺母	NUT	M24
972	03V0510	JB1000-77	螺塞	PLUG	M27×2
973	03V0511	GB6182-86	螺母	NUT	M16-8-Zn.D
974	03V0512	GB6182-86	嵌件锁紧螺母	NUT	M10
975	03V0515	GB072428-3	锁紧螺母	LOCKNUT	M24-8-Zn.D
976	03V0516	GB6182-86	螺母	NUT	M14-8-Zn.D
977	03V0519	GB/T889-2000	防松螺母	LOCKNUT	M24×2-10
978	03V0521	GB6186-86	锁紧螺母	LOCKNUT	M14-8-Zn.D
979	03V0522	GB60-76	开口槽螺母	NUT	M24×1.5
980	03V0524	GB6186-86	锁紧螺母	LOCKNUT	M20-8-Zn.D
981	03V0527	GB071215-3	锁紧螺母	LOCKNUT	M14×1.5-12-Zn.D
982	03V0528	GB071215-3	锁紧螺母	LOCKNUT	M20
983	03V0529	GB6184-86	螺母	NUT	M12-8-Zn.D
984	03V0532	JB1000-77	螺塞	PLUG	M33×2
985	03V0533	GB/T6187.1-2000	锁紧螺母	LOCKNUT	M6
986	03V0535	GB/T889.1-2000	锁紧螺母	LOCKNUT	M24-8-Zn.D
987	03V0536	GB/T805-1988	扣紧螺母	NUT	M14×1.5-10-Zn.D
988	03V0537	GB/T6171-2000	螺母	NUT	M14×1.5-10-Zn.D
989	03V0540	GB812-88	螺母	NUT	M64×2-Zn.D
990	03V0542	GB812-88	螺母	NUT	M100×2-Zn.D
991	03V0543	GB071215-3	锁紧螺母	LOCKNUT	M20-10-Zn.D
992	03V0544	GB/T889.2	锁紧螺母	LOCKNUT	M22×2-8-Zn.D
993	04B0005	GB818-85	螺钉	SCREW	M6×20-4.8-Zn.D
994	04B0006	GB818-85	螺钉	SCREW	M5×10-4.8-Zn.D
995	04B0011	GB70-85	螺钉	SCREW	M10×70-10.9-Zn.D
996	04B0012	GB70-85	螺钉	SCREW	M20×60-10.9-Zn.D
997	04B0014	GB70-85	螺钉	SCREW	M14×40-12.9-Zn.D
998	04B0015	GB70-85	螺钉	SCREW	M12×40-12.9-Zn.D
999	04B0016	GB70-85	螺钉	SCREW	M8×35-8.8-Zn.D
1000	04B0017	GB70-85	螺钉	SCREW	M8×70-8.8-Zn.D
1001	04B0021	GB70-85	螺钉	SCREW	M10×20-12.9-Zn.D
1002	04B0022	GB70-85	螺钉	SCREW	M10×25-8.8-Zn.D
1003	04B0025	GB70-85	螺钉	SCREW	M16×80-12.9-Zn.D
1004	04B0026	GB70-85	螺钉	SCREW	M18×80-12.9-Zn.D
1005	04B0029	GB70-85	螺钉	SCREW	M8×100-8.8-Zn.D
1006	04B0031	GB818-85	螺钉	SCREW	M3×12-4.8-Zn.D
1007	04B0036	GB100-86	螺钉	SCREW	3×20
1008	04B0037	GB70-85	螺钉	SCREW	M10×45-12.9-Zn.D
1009	04B0039	GB70-85	螺钉	SCREW	M10×65-8.8-Zn.D
1010	04B0040	GB77-85	螺钉	SCREW	M12×12-45H-Zn.D
1011	04B0042	GB818-85	螺钉	SCREW	M6×30-4.8-Zn.D

标准件规格表 standard Part table

序号 NO.	零件号 PART NO	代号 CODE	零件名称 DESCRIPTION		规格 SIZE
1012	04B0044	GB845-85	螺钉	SCREW	ST4.8×16-C-H-Zn.D
1013	04B0045	GB6560-86	螺钉	SCREW	M4×12
1014	04B0047	GB70-85	螺钉	SCREW	M6×20-8.8-Zn.D
1015	04B0048	GB70-85	螺钉	SCREW	M6×55-8.8-Zn.D
1016	04B0049	GB70-85	螺钉	SCREW	M8×25-8.8-Zn.D
1017	04B0050	GB70-85	螺钉	SCREW	M8×45-8.8-Zn.D
1018	04B0051	GB70-85	螺钉	SCREW	M8×50-10.9-Zn.D
1019	04B0055	GB818-85	螺钉	SCREW	M5×20-4.8-Zn.D
1020	04B0056	GB818-85	螺钉	SCREW	M6×12-4.8-Zn.D
1021	04B0057	GB818-85	螺钉	SCREW	M6×25-4.8-Zn.D
1022	04B0058	GB818-85	螺钉	SCREW	M6×45-4.8-Zn.D
1023	04B0059	GB818-85	螺钉	SCREW	M8×20-4.8-Zn.D
1024	04B0060	GB847-85	螺钉	SCREW	ST3.5×9.5-F-H
1025	04B0066	GB818-85	螺钉	SCREW	M5×16-4.8-Zn.D
1026	04B0070	GB818-85	螺钉	SCREW	M10×20-4.8-Zn.D
1027	04B0073	GB819-85	螺钉	SCREW	M5×12-4.8-Zn.D
1028	04B0074	GB819-85	螺钉	SCREW	M6×12-4.8-Zn.D
1029	04B0075	GB819-85	螺钉	SCREW	M6×16-4.8-Zn.D
1030	04B0076	GB819-85	螺钉	SCREW	M8×16-4.8-Zn.D
1031	04B0077	GB70-85	螺钉	SCREW	M12×110-8.8-Zn.D
1032	04B0078	GB70-85	螺钉	SCREW	M8×20-8.8-Zn.D
1033	04B0080	GB73-85	螺钉	SCREW	M10×35-14H-Zn.D
1034	04B0081	GB73-85	螺钉	SCREW	M12×45-14H-Zn.D
1035	04B0082	GB100-86	螺钉	SCREW	3.5×20
1036	04B0083	GB100-86	螺钉	SCREW	3×16
1037	04B0084	GB100-86	螺钉	SCREW	4×30
1038	04B0085	GB100-86	螺钉	SCREW	4×25
1039	04B0087	GB825-88	螺钉	SCREW	M20
1040	04B0088	GB845-85	螺钉	SCREW	ST4.8×10-C-H-Zn.D
1041	04B0090	GB818-85	螺钉	SCREW	M4×10-4.8-Zn.D
1042	04B0091	GB818-85	螺钉	SCREW	M6×60-4.8-Zn.D
1043	04B0093	GB77-85	螺钉	SCREW	M12×16-45H-Zn.D
1044	04B0099	GB818-85	螺钉	SCREW	M4×16-4.8-Zn.D
1045	04B0100	GB818-85	螺钉	SCREW	M8×30-4.8-Zn.D
1046	04B0106	GB818-85	螺钉	SCREW	M6×10-4.8-Zn.D
1047	04B0108	GB819-85	螺钉	SCREW	M4×10-4.8-Zn.D
1048	04B0109	GB819-85	螺钉	SCREW	M6×30-4.8-Zn.D
1049	04B0110	GB845-85	螺钉	SCREW	ST2.9×9.5-C-H-Zn.D
1050	04B0112	GB845-85	螺钉	SCREW	ST4.8×32-C-H-Zn.D
1051	04B0114	GB845-85	螺钉	SCREW	ST4.8×19-C-H-Zn.D
1052	04B0116	GB70-85	螺钉	SCREW	M10×30-8.8-Zn.D
1053	04B0117	GB70-85	螺钉	SCREW	M10×35-8.8-Zn.D
1054	04B0119	GB70-85	螺钉	SCREW	M10×70-8.8-Zn.D
1055	04B0120	GB70-85	螺钉	SCREW	M12×45-8.8-Zn.D
1056	04B0121	GB70-85	螺钉	SCREW	M12×60-8.8-Zn.D
1057	04B0122	GB70-85	螺钉	SCREW	M14×40-8.8-Zn.D

标准件规格表 standard Part table

序号 NO.	零件号 PART NO	代号 CODE	零件名称 DESCRIPTION		规格 SIZE
1058	04B0123	GB70-85	螺钉	SCREW	M14×50-8.8-Zn.D
1059	04B0124	GB70-85	螺钉	SCREW	M16×45-8.8-Zn.D
1060	04B0125	GB70-85	螺钉	SCREW	M16×100-8.8-Zn.D
1061	04B0127	GB70-85	螺钉	SCREW	M20×70-8.8-Zn.D
1062	04B0128	GB70-85	螺钉	SCREW	M20×70-12.9-Zn.D
1063	04B0129	GB70-85	螺钉	SCREW	M20×100-12.9-Zn.D
1064	04B0134	GB100-86	螺钉	SCREW	4×20
1065	04B0142	GB77-85	螺钉	SCREW	M12×25-45H-Zn.D
1066	04B0143	GB70-85	螺钉	SCREW	M8×40-10.9-Zn.D
1067	04B0146	GB818-85	螺钉	SCREW	M8×40-4.8-Zn.D
1068	04B0147	GB70-85	螺钉	SCREW	M20×90-12.9-Zn.D
1069	04B0148	GB70-85	螺钉	SCREW	M16×90-8.8-Zn.D
1070	04B0151	GB70-85	螺钉	SCREW	M10×45-10.9-Zn.D
1071	04B0153	GB70-85	螺钉	SCREW	M12×60-10.9-Zn.D
1072	04B0154	GB70-85	螺钉	SCREW	M12×75-12.9-Zn.D
1073	04B0155	GB70-85	螺钉	SCREW	M10×65-12.9-Zn.D
1074	04B0156	GB70-85	螺钉	SCREW	M10×55-12.9-Zn.D
1075	04B0157	GB70-85	螺钉	SCREW	M20×160-12.9-Zn.D
1076	04B0159	GB845-85	螺钉	SCREW	ST4.2×16-C-H-Zn.D
1077	04B0163	GB70-85	螺钉	SCREW	M4×8-8.8-Zn.D
1078	04B0164	GB73-85	螺钉	SCREW	M6×8-14H-Zn.D
1079	04B0165	GB78-85	螺钉	SCREW	M6×5-33H-Zn.D
1080	04B0166	GB78-85	螺钉	SCREW	M6×10-33H-Zn.D
1081	04B0169	GB818-85	螺钉	SCREW	M3×30-4.8-Zn.D
1082	04B0170	GB70-85	螺钉	SCREW	M6×10-8.8-Zn.D
1083	04B0171	GB70-85	螺钉	SCREW	M20×200-8.8-Zn.D
1084	04B0173	GB845-85	螺钉	SCREW	ST3.5×9.5-F-H-Zn.D
1085	04B0174	GB70-85	螺钉	SCREW	M8×30-8.8-Zn.D
1086	04B0177	GB819-85	螺钉	SCREW	M6×25-4.8-Zn.D
1087	04B0182	GB819-85	螺钉	SCREW	M4×16-4.8-Zn.D
1088	04B0183	GB947-88	螺钉	SCREW	M5×14
1089	04B0185	GB70-85	螺钉	SCREW	M10×45-8.8-Zn.D
1090	04B0186	GB70-85	螺钉	SCREW	M10×30-10.9-Zn.D
1091	04B0187	GB70-85	螺钉	SCREW	M14×50-12.9-Zn.D
1092	04B0194	GB70-85	螺钉	SCREW	M6×25-10.9-Zn.D
1093	04B0195	GB70-85	螺钉	SCREW	M6×25-8.8-Zn.D
1094	04B0196	GB70-85	螺钉	SCREW	M8×40-8.8-Zn.D
1095	04B0198	GB818-85	螺钉	SCREW	M4×12-4.8-Zn.D
1096	04B0200	GB845-85	螺钉	SCREW	ST5.5×13-C-H-Zn.D
1097	04B0203	GB73-85	螺钉	SCREW	M6×12-14H-Zn.D
1098	04B0204	GB818-85	螺钉	SCREW	M3×10-4.8-Zn.D
1099	04B0205	GB5282-85	螺钉	SCREW	ST4.2×13-C
1100	04B0206	GB818-85	螺钉	SCREW	M4×8-4.8-Zn.D
1101	04B0210	GB845-85	螺钉	SCREW	ST3.5×16-C-H-Zn.D
1102	04B0211	GB818-85	螺钉	SCREW	M8×25-4.8-Zn.D
1103	04B0214	GB823-88	螺钉	SCREW	M5×25-4.8-Zn.D

标准件规格表 standard Part table

序号 NO.	零件号 PART NO	代号 CODE	零件名称 DESCRIPTION		规格 SIZE
1104	04B0216	GB823-88	螺钉	SCREW	M6×12-4.8-Zn.D
1105	04B0218	GB818-85	螺钉	SCREW	M8×16-4.8-Zn.D
1106	04B0219	GB825-88	吊环螺钉	SCREW	M16
1107	04B0220	GB70-85	螺钉	SCREW	M12×30-8.8-Zn.D
1108	04B0221	GB818-85	螺钉	SCREW	M5×12-4.8-Zn.D
1109	04B0223	GB818-85	螺钉	SCREW	M5×25-4.8-Zn.D
1110	04B0226	GB5282-85	螺钉	SCREW	ST3.5×25-C
1111	04B0228	GB99-86	螺钉	SCREW	5×20-Zn.D
1112	04B0230	GB845-85	螺钉	SCREW	ST5×20-C-H-Zn.D
1113	04B0231	GB818-85	螺钉	SCREW	M4×5-4.8-Zn.D
1114	04B0232	GB845-85	螺钉	SCREW	ST2.9×13-C-H-Zn.D
1115	04B0234	GB818-85	螺钉	SCREW	M3×16-4.8-Zn.D
1116	04B0240	GB70-85	螺钉	SCREW	M10×50-8.8-Zn.D
1117	04B0246	GB77-85	螺钉	SCREW	M8×10-45H-Zn.D
1118	04B0247	GB70-85	螺钉	SCREW	M12×70-12.9-Zn.D
1119	04B0248	GB70-85	螺钉	SCREW	M14×70-12.9-Zn.D
1120	04B0249	GB846-85	螺钉	SCREW	ST4.2×13-C-H-Zn.D
1121	04B0251	GB70-85	螺钉	SCREW	M12×35-10.9-Zn.D
1122	04B0252	GB70-85	螺钉	SCREW	M8×90-8.8-Zn.D
1123	04B0254	GB70-85	螺钉	SCREW	M16×70-8.8-Zn.D
1124	04B0255	GB70-85	螺钉	SCREW	M20×150-12.9-Zn.D
1125	04B0256	GB818-85	螺钉	SCREW	M6×16-4.8-Zn.D(黑色)
1126	04B0257	GB818-85	螺钉	SCREW	M8×25-4.8-Zn.D(黑色)
1127	04B0258	GB845-85	自攻螺钉	SCREW	ST2.9×6.5-C-H-Zn.D
1128	04B0259	GB846-85	螺钉	SCREW	ST3.5×16-C-H-Zn.D
1129	04B0259	GB846-85	螺钉	SCREW	ST3.5×16-C-H-Zn.D
1130	04B0260	GB70-85	螺钉	SCREW	M6×30-8.8-Zn.D
1131	04B0262	GB830-88	螺钉	SCREW	M6×12-4.8-Zn.D
1132	04B0263	GB70-85	螺钉	SCREW	M8×16-8.8-Zn.D
1133	04B0264	GB825-88	螺钉	SCREW	M12
1134	04B0265	GB70-85	螺钉	SCREW	M16×100-12.9-Zn.D
1135	04B0266	GB70-85	螺钉	SCREW	M12×45-12.9-Zn.D
1136	04B0269	GB845-85	螺钉	SCREW	ST4.2×25-C-H-Zn.D
1137	04B0271	GB819-85	螺钉	SCREW	M5×20-4.8-Zn.D
1138	04B0272	GB818-85	螺钉	SCREW	M8×50-4.8-Zn.D
1139	04B0273	GB70-85	螺钉	SCREW	M10×90-8.8-Zn.D
1140	04B0275	GB825-88	螺钉	SCREW	M8
1141	04B0278	GB70-85	螺钉	SCREW	M10×50-10.9-Zn.D
1142	04B0279	GB70-85	螺钉	SCREW	M12×55-12.9-Zn.D
1143	04B0281	GB818-85	螺钉	SCREW	M4×20-4.8-Zn.D
1144	04B0283	GB70-85	螺钉	SCREW	M14×80-10.9-Zn.D
1145	04B0289	GB819-85	螺钉	SCREW	M10×25-4.8-Zn.D
1146	04B0290	GB818-85	螺钉	SCREW	M6×12-4.8-Zn.D（黑色）
1147	04B0292	GB819-85	螺钉	SCREW	M4×10-4.8-Zn.D（黑色）
1148	04B0293	GB819-85	螺钉	SCREW	M4×16-4.8-Zn.D（黑色）
1149	04B0294	GB818-85	螺钉	SCREW	M6×25-4.8-Zn.D（黑色）

标准件规格表 standard Part table

序号 NO.	零件号 PART NO	代号 CODE	零件名称 DESCRIPTION		规格 SIZE
1150	04B0296	GB/T70.3-2000	螺钉	SCREW	M8×20-8.8-Zn.D
1151	04B0297	GB70.3-2000	内六角沉头螺钉	SCREW	M16×45-10.9-Zn.D
1152	04B0298	GB70-85	螺钉	SCREW	M16×40-10.9-Zn.D
1153	04B0299		螺钉	SCREW	M8×12-8.8-Zn.D
1154	04B0300	GB70-85	螺钉	SCREW	M14×35-12.9-Zn.D
1155	04B0301	GB70-85	螺钉	SCREW	M4×20-8.8-Zn.D
1156	04B0302	GB70-85	螺钉	SCREW	M12×20-8.8-Zn.D
1157	04B0303	GB70-85	螺钉	SCREW	M16×35-8.8-Zn.D
1158	04B0304	GB70-85	螺钉	SCREW	M16×60-8.8-Zn.D
1159	04B0314	GB818-85	螺钉	SCREW	M10×25-4.8-Zn.D（黑色）
1160	04B0315	GB71-85	螺钉	SCREW	M10×30-14H-Zn.D
1161	04B0316	GB70-85	螺钉	SCREW	M20×110-8.8-Zn.D
1162	04B0318	GB79-85	螺钉	SCREW	M8×16
1163	04B0322	GB70-85	螺钉	SCREW	M16×60-10.9-Zn.D
1164	04B0323	GB70-85	螺钉	SCREW	M16×35-10.9-Zn.D
1165	04B0324	GB70-85	螺钉	SCREW	M4×20-12.9-Zn.D
1166	04B0327	GB78-85	螺钉	SCREW	M8×12-33H-Zn.D
1167	04B0328	GB819-85	螺钉	SCREW	M8×20-4.8-Zn.D
1168	04B0329	GB70-85	螺钉	SCREW	M6×60-8.8-Zn.D
1169	04B0330	GB70-85	螺钉	SCREW	M5×50-8.8-Zn.D
1170	04B0333	GB70-85	螺钉	SCREW	M14×35-8.8-Zn.D
1171	04B0334	GB819-85	螺钉	SCREW	M8×30-4.8-Zn.D
1172	04B0339	GB/T70.3-2000	螺钉	SCREW	M16×35-10.9-Zn.D
1173	04B0340	GB818-85	螺钉	SCREW	M4×6-4.8-Zn.D
1174	04B0341	GB819-85	螺钉	SCREW	M4×30-4.8-Zn.D(黑色)
1175	04B0345	GB77-85	螺钉	SCREW	M6×8-45H-Zn.D
1176	04B0353	GB/T70.3-2000	螺钉	SCREW	M16×25-10.9-Zn.D
1177	04B0357	GB818-85	螺钉	SCREW	M4×40-4.8-Zn.D
1178	04B0360	GB70-85	螺钉	SCREW	M6×70-8.8-Zn.D
1179	04B0361	GB71-85	螺钉	SCREW	M10×16-14H-Zn.D
1180	04B0362	GB70-85	螺钉	SCREW	M8×55-8.8-Zn.D
1181	04B0363	GB70-85	螺钉	SCREW	M8×65-8.8-Zn.D
1182	04B0364	GB78-85	螺钉	SCREW	M12×30-45H-Zn.D
1183	04B0365	GB/T70.3-2000	螺钉	SCREW	M10×30-8.8-Zn.D
1184	04B0366	GB70-85	螺钉	SCREW	M10×60-8.8-Zn.D
1185	04B0369	GB819-85	螺钉	SCREW	M10×35-4.8-Zn.D
1186	04B0370	GB70-85	螺钉	SCREW	M5×35-8.8-Zn.D
1187	04B0371	GB70-85	螺钉	SCREW	M16×180-8.8-Zn.D
1188	04B0372	GB/T70.3-2000	螺钉	SCREW	M12×20-8.8-Zn.D
1189	04B0379	GB70-85	螺钉	SCREW	M16×55-12.9-Zn.D
1190	04B0390	GB70-85	螺钉	SCREW	M12×40-10.9-Zn.D
1191	04B0391	GB70-85	螺钉	SCREW	M14×45-10.9-Zn.D
1192	04B0393	GB70-85	螺钉	SCREW	M8×80-8.8-Zn.D
1193	04B0405	GB70-85	螺钉	SCREW	M18×45-8.8-Zn.D
1194	04B0406	GB70-85	螺钉	SCREW	M16×120-8.8-Zn.D
1195	04B0407	GB70-85	螺钉	SCREW	M16×130-8.8-Zn.D

标准件规格表 standard Part table

序号 NO.	零件号 PART NO	代号 CODE	零件名称 DESCRIPTION		规格 SIZE
1196	04B0411	GB819-85	螺钉	SCREW	M10×16-4.8-Zn.D
1197	04B0412	GB70-85	螺钉	SCREW	M10×20-12.9-DK
1198	04B0413	GB70-85	螺钉	SCREW	M10×30-10.9-DK
1199	04B0414	GB70-85	螺钉	SCREW	M10×30-12.9-DK
1200	04B0415	GB70-85	螺钉	SCREW	M10×35-10.9-DK
1201	04B0416	GB70-85	螺钉	SCREW	M10×35-12.9-DK
1202	04B0417	GB70-85	螺钉	SCREW	M10×45-12.9-DK
1203	04B0418	GB70-85	螺钉	SCREW	M10×50-10.9-DK
1204	04B0419	GB70-85	螺钉	SCREW	M10×50-12.9-DK
1205	04B0420	GB70-85	螺钉	SCREW	M10×55-12.9-DK
1206	04B0421	GB70-85	螺钉	SCREW	M10×65-12.9-DK
1207	04B0422	GB70-85	螺钉	SCREW	M10×70-10.9-DK
1208	04B0423	GB70-85	螺钉	SCREW	M10×70-12.9-DK
1209	04B0423	GB70-85	螺钉	SCREW	M10×70-12.9-DK
1210	04B0424	GB70-85	螺钉	SCREW	M12×35-10.9-DK
1211	04B0426	GB70-85	螺钉	SCREW	M12×35-12.9-DK
1212	04B0426	GB70-85	螺钉	SCREW	M12×35-12.9-DK
1213	04B0427	GB70-85	螺钉	SCREW	M12×40-12.9-DK
1214	04B0428	GB70-85	螺钉	SCREW	M12×55-12.9-DK
1215	04B0428	GB70-85	螺钉	SCREW	M12×55-12.9-DK
1216	04B0429	GB70-85	螺钉	SCREW	M12×60-10.9-DK
1217	04B0430	GB70-85	螺钉	SCREW	M12×60-12.9-DK
1218	04B0431	GB70-85	螺钉	SCREW	M12×75-12.9-DK
1219	04B0432	GB70-85	螺钉	SCREW	M14×40-12.9-DK
1220	04B0433	GB70-85	螺钉	SCREW	M14×45-12.9-DK
1221	04B0434	GB70-85	螺钉	SCREW	M14×50-12.9-DK
1222	04B0435	GB70-85	螺钉	SCREW	M14×80-10.9-DK
1223	04B0436	GB70-85	螺钉	SCREW	M14×80-12.9-DK
1224	04B0437	GB70-85	螺钉	SCREW	M16×80-12.9-DK
1225	04B0438	GB70-85	螺钉	SCREW	M20×100-12.9-DK
1226	04B0439	GB70-85	螺钉	SCREW	M20×150-12.9-DK
1227	04B0440	GB70-85	螺钉	SCREW	M20×160-12.9-DK
1228	04B0441	GB70-85	螺钉	SCREW	M20×60-10.9-DK
1229	04B0442	GB70-85	螺钉	SCREW	M20×60-12.9-DK
1230	04B0442	GB70-85	螺钉	SCREW	M20×60-12.9-DK
1231	04B0443	GB70-85	螺钉	SCREW	M20×70-12.9-DK
1232	04B0444	GB70-85	螺钉	SCREW	M20×90-12.9-DK
1233	04B0445	GB70-85	螺钉	SCREW	M8×70-10.9-DK
1234	04B0446	GB70-85	螺钉	SCREW	M10×20-8.8-O
1235	04B0447	GB78-85	螺钉	SCREW	M12×40-45H-Zn.D
1236	04B0450	GB70-85	螺钉	SCREW	M16×60-12.9-DK
1237	04B0451	GB70-85	螺钉	SCREW	M12×30-12.9-DK
1238	04B0452	GB70-85	螺钉	SCREW	M10×120-8.8-Zn.D
1239	04B0456	GB947-88	螺钉	SCREW	M8×20-4.8-Zn.D
1240	04B0457	GB70-85	螺钉	SCREW	M10×20-8.8-Zn.D
1241	04B0458	GB70-85	螺钉	SCREW	M12×80-10.9-Zn.D

标准件规格表 standard Part table

序号 NO.	零件号 PART NO	代号 CODE	零件名称 DESCRIPTION		规格 SIZE
1242	04B0461	JB4110-85	防松螺钉	SCREW	M12×35-10.9-Zn.D
1243	04B0462	GB70-85	螺钉	SCREW	M16×120-12.9-DK
1244	04B0470	GB70-85	螺钉	SCREW	M24×50-10.9
1245	04B0496	GB/T70.1-2000	螺钉	SCREW	M16×50-8.8-Zn.D
1246	04B0523	GB70-85	螺钉	SCREW	M16×40-12.9-DK
1247	04B0524	GB70-85	螺钉	SCREW	M10×25-12.9-DK
1248	04B0526	GB818-85	螺钉	SCREW	M8×25
1249	04B0527	GB818-85	螺钉	SCREW	M8×16
1250	04B0528	GB818-85	螺钉	SCREW	M5×16
1251	04B0529	GB/70.3-2000	螺钉	SCREW	M8×20
1252	04B0534	GB78-85	螺钉	SCREW	M10×30-45H-Zn.D
1253	04B0536	GB78-85	螺钉	SCREW	M16×45-45H-Zn.D
1254	04B0537	GB834-88	螺钉	SCREW	M8×20-4.8-Zn.D(黑色)
1255	04B0538	GB70-85	螺钉	SCREW	M14×1.5×40-8.8-Zn.D
1256	04B0542	GB70-85	螺钉	SCREW	M12×50-12.9-DK
1257	04B0544	GB85-88	螺钉	SCREW	M10×30-33H
1258	04B0545	GB819-85	螺钉	SCREW	M6×35-4.8-Zn.D
1259	04B0547	GB70-85	螺钉	SCREW	M16×1.5×120-12.9-DK
1260	04B0548	GB70-85	螺钉	SCREW	M6×85-8.8-Zn.D
1261	04B0549	GB825-88	螺钉	SCREW	M48
1262	04B0550	GB/T80-2000	螺钉	SCREW	M10×8-45H
1263	04B0578	GB834-88	螺钉	SCREW	M10×20-4.8-Zn.D
1264	04B0581	GB/T70.3-2000	螺钉	SCREW	M10×25-8.8-Zn.D
1265	04B0582	GB71-85	螺钉	SCREW	M10×40-14H-Zn.D
1266	04B0583	GB71-85	螺钉	SCREW	M10×25-14H-Zn.D
1267	04B0587	GB818-85	螺钉	SCREW	M5×8-4.8-Zn.D
1268	04B0588	QJ/LGB01306-1998	螺钉	SCREW	00616，M6×1×16
1269	04B0589	GB70-85	螺钉	SCREW	M6×40-10.9-Zn.D
1270	04B0590	GB77-85	螺钉	BOLT	M10×16-45H-Zn.D
1271	04B0621	GB70-85	螺钉	SCREW	M8×60-8.8-Zn.D
1272	04B0640	GB70-85	螺钉	SCREW	
1273	04B0641	GB/T2673-2007	螺钉	SCREW	M10×45-4.8-Zn.D
1274	04B0642	GB/T2673-2007	螺钉	SCREW	M10×50-4.8-Zn.D
1275	04B0643	GB/T2673-2007	螺钉	SCREW	M8×45-4.8-Zn.D
1276	04B0644	GB/T67-2008	螺钉	SCREW	M6×16-4.8-Zn.D
1277	04B0645	GB/T67-2008	螺钉	SCREW	M8×20-4.8-Zn.D
1278	04B0646	GB/T67-2008	螺钉	SCREW	M10×30-4.8-Zn.D
1279	04B0647	GB/T67-2008	螺钉	SCREW	M5×25-4.8-Zn.D
1280	04B0648	GB/T67-2008	螺钉	SCREW	M6×20-5.8-Zn.D
1281	04B0649	GB/T68-2000	螺钉	SCREW	M10×16-4.8-Zn.D
1282	04B0650	GB/T68-2000	螺钉	SCREW	M10×20-4.8-Zn.D
1283	04B0651	GB/T68-2000	螺钉	SCREW	M10×35-4.8-Zn.D
1284	04B0652	GB/T68-2000	螺钉	SCREW	M10×40-4.8-Zn.D
1285	04B0653	GB/T68-2000	螺钉	SCREW	M8×20-4.8-Zn.D
1286	04B0654	GB/T68-2000	螺钉	SCREW	M8×25-4.8-Zn.D
1287	04B0655	GB/T68-2000	螺钉	SCREW	M8×30-4.8-Zn.D

标准件规格表 standard Part table

序号 NO.	零件号 PART NO	代号 CODE	零件名称 DESCRIPTION		规格 SIZE
1288	04B0656	GB/T70.1-2008	螺钉	SCREW	M24×110-8.8-Zn.D
1289	04B0657	GB/T70.1-2008	螺钉	SCREW	M6×35-8.8-Zn.D
1290	04B0658	GB/T71-1985	螺钉	SCREW	M5×16-14H-Zn.D
1291	04B0659	GB/T71-1985	螺钉	SCREW	M6×10-14H-Zn.D
1292	04B0660	GB/T71-1985	螺钉	SCREW	M6×16-14H-Zn.D
1293	04B0661	GB/T71-1985	螺钉	SCREW	M6×20-14H-Zn.D
1294	04B0662	GB/T71-1985	螺钉	SCREW	M8×12-14H-Zn.D
1295	04B0663	GB/T71-1985	螺钉	SCREW	M8×20-14H-Zn.D
1296	04B0664	GB/T73-1985	螺钉	SCREW	M8×16-14H-Zn.D
1297	04B0665	GB/T9074.9-1988	螺钉	SCREW	M8×20-4.8-Zn.D
1298	04B0666	GB/T9074.9-1988	螺钉	SCREW	M8×30-4.8-Zn.D
1299	04B0667	GB/T819.1-2000	螺钉	SCREW	M6×20-4.8-Zn.D
1300	04B0668	GB/T845-1985	螺钉	SCREW	ST5.5×13-C-H-Zn.D
1301	04B0670	GB/T70.1-2008	螺钉	SCREW	M10×45-10.9-DK
1302	04B0671	GB/T70.1-2008	螺钉	SCREW	M12×50-10.9-DK
1303	04B0672	GB/T70.1-2008	螺钉	SCREW	M12×55-10.9-DK
1304	04B0674	GB/T85-1988	螺钉	SCREW	M10×25-33H-Zn.D
1305	04B0676	GB/T70.1-2008	螺钉	SCREW	M12×50-8.8-Zn.D
1306	04B0677	GB/T70.3-2008	螺钉	SCREW	M10×20-8.8-Zn.D
1307	04B0678	GB/T71-1985	螺钉	SCREW	M8×10-14H-Zn.D
1308	04B0679	GB/T70.1-2008	螺钉	SCREW	M10×20-10.9-DK
1309	04B0680	GB/T70.1-2008	螺钉	SCREW	M10×25-10.9-DK
1310	04B0685	GB/T819.1-2000	螺钉	SCREW	M5×30-4.8-Zn.D
1311	04B0686	GB/T70.1-2008	螺钉	SCREW	M5×10-10.9-Zn.D
1312	04B0690	GB/T70.1-2008	螺钉	SCREW	M5×40-8.8-Zn.D
1313	04B0691	GB/T70.1-2008	螺钉	SCREW	M5×30-8.8-Zn.D
1314	04B0692	GB/T70.1-2008	螺钉	SCREW	M6×45-8.8-Zn.D
1315	04B0701	GB/T70.1-2008	螺钉	SCREW	M10×80-12.9-DK
1316	04B0702	GB/T70.1-2008	螺钉	SCREW	M12×30-10.9-DK
1317	04B0703	GB/T70.1-2008	螺钉	SCREW	M12×40-10.9-DK
1318	04B0704	GB/T70.1-2008	螺钉	SCREW	M4×12-8.8-Zn.D
1319	04B0705	GB/T70.3-2000	螺钉	SCREW	M10×45-8.8-Zn.D
1320	04B0706	GB/T70.1-2008	螺钉	SCREW	M20×140-10.9-Zn.D
1321	04B0710	GB/T70.3-2008	螺钉	SCREW	M4×20-8.8-Zn.D
1322	04B0711	GB/T70.3-2008	螺钉	SCREW	M5×16-8.8-Zn.D
1323	04B0712	GB/T68-2000	螺钉	SCREW	M8×16-5.8-Zn.D
1324	04B0713	GB/T68-2000	螺钉	SCREW	M8×40-5.8-Zn.D
1325	04B0714	GB/T68-2000	螺钉	SCREW	M6×16-5.8-Zn.D
1326	04B0715	GB/T70.1-2008	螺钉	SCREW	M10×110-8.8-Zn.D
1327	04J0003	GB70-85	螺钉	SCREW	M6×14-8.8-Zn.D
1328	04J0004	GB79-85	螺钉	SCREW	M8×28
1329	04J0005	GB79-85	螺钉	SCREW	M8×18
1330	04V0011	GB70-85	螺钉	SCREW	M10×70-12.9-Zn.D
1331	04V0012	GB70-85	螺钉	SCREW	M20×60-12.9-Zn.D
1332	04V0153	GB70-85	螺钉	SCREW	M12×60-12.9-Zn.D
1333	04V0186	GB70-85	螺钉	SCREW	M10×30-12.9-Zn.D

标准件规格表 standard Part table

序号 NO.	零件号 PART NO	代号 CODE	零件名称 DESCRIPTION		规格 SIZE
1334	04V0280	GB70-85	螺钉	SCREW	M10×40-10.9-Zn.D
1335	04V0284	GB70-85	螺钉	SCREW	M14×30-8.8-Zn.D
1336	04V0285	GB819-85	螺钉	SCREW	M8×25
1337	04V0287	GB85-76	螺钉	SCREW	M12×40-8.8-Zn.D
1338	04V0288	GB85-86	螺钉	SCREW	M12×60-8.8-Zn.D
1339	04V0289	GB77-85	紧定螺钉	SETSCREW	M12×128.8-Zn.D
1340	04V0290	GB70-76	螺钉	SCREW	M18×60-8.8
1341	04V0294	GB70-85	螺钉	SCREW	M24×45-8.8-Zn.D
1342	04V0295	GB/T70.2-2000	内六角平圆	SCREW	M5×16
1343	04V0296	GB/T70.2-2000	内六角平圆	SCREW	M8×20
1344	04V0298	GB832-88	螺钉	SCREW	M8×12-8.8-Zn.D
1345	04V0301	GB70.2-2000	螺钉	SCREW	M5×15-8.8-Zn.D
1346	04V0302	GB/T70.2-2000	螺钉	SCREW	M5×8-8.8-Zn.D
1347	04V0303	GB77-85	紧定螺钉	SETSCREW	M8×16-8.8-Zn.D
1348	04V0308	GB85-88	螺钉	SCREW	M12×50
1349	04V0310	GB/T825-88	吊环螺钉	SCREW	M12-Zn.D
1350	04V0311	GB70-85	螺钉	SCREW	M16×1.5×50-8.8-Zn.D
1351	04V0313	GB70-85	螺钉	SCREW	M16×2×30-8.8
1352	04V0314	GB70-85	螺钉	SCREW	M20×50-8.8-Zn.D
1353	04V0317	GB818-85	螺钉	SCREW	M5×40-4.8-Zn.D
1354	04V0318	GB70-85	螺钉	SCREW	M16×55-8.8-Zn.D
1355	05A0173	GB3289.34-82	管帽	CAP	20
1356	05B0006	GB898-88	螺柱	STUD	AM12×35-8.8-Zn.D
1357	05B0007	GB901-88	螺柱	STUD	M8×35-8.8-Zn.D
1358	05B0008	GB898-88	螺柱	STUD	M14×35-8.8-Zn.D
1359	05B0010	GB898-88	螺柱	STUD	AM8×85-8.8-Zn.D
1360	05B0024	GB898-88	螺柱	STUD	AM12×32-8.8-Zn.D
1361	05B0026	GB898-88	螺柱	STUD	AM14×35-8.8-Zn.D
1362	05B0029	GB899-88	双头螺柱	STUD BOLT	M12×32-8.8-Zn.D
1363	05B0030	GB898-88	螺柱	STUD	AM16×40-8.8-Zn.D
1364	05B0031	GB898-88	螺柱	STUD	M24×100-8.8-Zn.D
1365	05B0033	GB897-88	螺柱	STUD	M12×32-8.8-Zn.D
1366	05B0034	GB898-88	螺柱	STUD	AM10×45-8.8-Zn.D
1367	05B0035	GB898-88	螺柱	STUD	AM12×30-8.8-Zn.D
1368	05B0036	GB898-88	螺柱	STUD	AM12×60-8.8-Zn.D
1369	05B0038	GB898-88	螺柱	STUD	AM8×20-8.8-Zn.D
1370	05B0040	GB901-88	螺柱	STUD	M8×120-8.8-Zn.D
1371	05B0041	GB901-88	螺柱	STUD	M8×35-10.9-Zn.D
1372	05B0047	GB900-88	螺柱	STUD	M12×35-8.8-Zn.D
1373	05B0052	GB5783-86	螺栓	BOLT	M6×12-10.9-Zn.D
1374	05B0054	GB898-88	螺柱	STUD	AM14×40-8.8-Zn.D
1375	05B0058	GB900-88	螺柱	STUD	AM20×70-10.9-Zn.D
1376	05B0067	GB898-88	螺柱	STUD	AM10×85-8.8-Zn.D
1377	05B0068	GB900-88	螺柱	STUD	M12×60-8.8-Zn.D
1378	05B0083	GB898-88	螺柱	STUD	AM16×40-10.9-Zn.D
1379	05B0084	GB900-88	螺柱	STUD	M16×40-10.9-Zn.D

标准件规格表 standard Part table

序号 NO.	零件号 PART NO	代号 CODE	零件名称 DESCRIPTION		规格 SIZE
1380	05B0088	GB897-88	螺柱	STUD	AM14×35-8.8-Zn.D
1381	05B0091	GB899-88	螺栓	BOLT	AYM12-M12×80-8.8-Zn.D
1382	05B0098	GB899-88	螺柱	STUD	AYM12-M12×55-8.8-Zn.D
1383	05B0099	GB899-88	螺柱	STUD	AYM12-M12×45-8.8-Zn.D
1384	05B0107	GB/T900-1988	螺柱	STUD	M10×30-8.8-Zn.D
1385	05B0120	GB899-88	螺柱	STUD	AM10×40-8.8-Zn.D
1386	05B0123	GB899-88	螺柱	STUD	M12×100-10.9-Zn.D
1387	05B0124	GB899-88	螺柱	STUD	M12×70-10.9-Zn.D
1388	05B0130	GB898-88	螺柱	STUD	AM14×50-10.9-Zn.D
1389	05B0131	GB898-88	双头螺柱	STUD BOLT	AM14×1.5-M14×85-10.9-Zn.D
1390	05B0138	GB898-88	双头螺柱	STUD BOLT	AM14×1.5-M14×70-8.8-Zn.D
1391	05B0148	GB898-88	螺柱	STUD	M33×80-10.9-Zn.D
1392	05B0152	GB899-88	螺柱	STUD	AM20-M20×1.5×70-10.9-Zn.D
1393	05V0059	GB898-88	螺柱	STUD	AM16×55-8.8-Zn.D
1394	05V0060	GB898-98	螺柱	STUD	AM14×55-8.8-Zn.D
1395	05V0061	GB898-88	双头螺柱	STUD BOLT	AM16×75-8.8-Zn.D
1396	05V0062	GB898-88	螺柱	STUD	AM14×55-10.9-Zn.D
1397	06B0001	GB97.1-85	垫圈	WASHER	10-140HV-Zn.D
1398	06B0002	GB93-87	垫圈	WASHER	10
1399	06B0003	GB93-87	垫圈	WASHER	6
1400	06B0005	GB97.1-85	垫圈	WASHER	8-140HV-Zn.D
1401	06B0006	GB93-87	垫圈	WASHER	8
1402	06B0007	GB97.1-85	垫圈	WASHER	12-140HV-Zn.D
1403	06B0008	GB93-87	垫圈	WASHER	12
1404	06B0009	GB97.1-85	垫圈	WASHER	14-140HV-Zn.D
1405	06B0012	GB97.1-85	垫圈	WASHER	16-140HV-Zn.D
1406	06B0013	GB93-87	垫圈	WASHER	14
1407	06B0014	GB93-87	垫圈	WASHER	18
1408	06B0015	GB93-87	垫圈	WASHER	16
1409	06B0016	GB97.1-85	垫圈	WASHER	20-140HV-Zn.D
1410	06B0017	GB93-87	垫圈	WASHER	5
1411	06B0019	GB93-87	垫圈	WASHER	20
1412	06B0020	GB97.1-85	垫圈	WASHER	12-200HV-Zn.D
1413	06B0021	GB7244-87	垫圈	WASHER	20
1414	06B0022	GB93-87	垫圈	WASHER	4
1415	06B0023	JB982-77	垫圈	WASHER	48
1416	06B0024	GB97.1-85	垫圈	WASHER	6-140HV-Zn.D
1417	06B0030	GB96-85	垫圈	WASHER	10-140HV-Zn.D
1418	06B0037	GB97.1-85	垫圈	WASHER	6-200HV-Zn.D
1419	06B0038	GB93-87	垫圈	WASHER	36
1420	06B0039	GB853-88	垫圈	WASHER	36-Zn.D
1421	06B0052	GB93-87	垫圈	WASHER	24
1422	06B0053	JB982-77	垫圈	WASHER	22
1423	06B0054	JB982-77	垫圈	WASHER	33
1424	06B0055	JB982-77	垫圈	WASHER	27
1425	06B0057	GB93-87	垫圈	WASHER	27

标准件规格表 standard Part table

序号 NO.	零件号 PART NO	代号 CODE	零件名称 DESCRIPTION		规格 SIZE
1426	06B0058	GB93-87	垫圈	WASHER	30
1427	06B0059	GB96-85	垫圈	WASHER	12-140HV-Zn.D
1428	06B0060	GB96-85	垫圈	WASHER	14-140HV-Zn.D
1429	06B0061	GB96-85	垫圈	WASHER	5-140HV-Zn.D
1430	06B0062	GB96-85	垫圈	WASHER	6-140HV-Zn.D
1431	06B0064	GB97.1-85	垫圈	WASHER	30-140HV-Zn.D
1432	06B0065	JB982-77	垫圈	WASHER	18
1433	06B0066	GB97.1-85	垫圈	WASHER	5-140HV-Zn.D
1434	06B0067	GB97.1-85	垫圈	WASHER	22-140HV-Zn.D
1435	06B0068	GB97.1-85	垫圈	WASHER	24-140HV-Zn.D
1436	06B0068	GB97.1-85	垫圈	WASHER	24-140HV-Zn.D
1437	06B0070	GB96-85	垫圈	WASHER	4-140HV-Zn.D
1438	06B0077	GB97.1-85	垫圈	WASHER	18-140HV-Zn.D
1439	06B0081	GB861.1-87	垫圈	WASHER	12
1440	06B0083	JB982-77	垫圈	WASHER	12
1441	06B0086	GB96-85	垫圈	WASHER	8-140HV-Zn.D
1442	06B0087	GB96-85	垫圈	WASHER	16-140HV-Zn.D
1443	06B0097	GB97.1-85	垫圈	WASHER	4-140HV-Zn.D
1444	06B0098	GB97.1-85	垫圈	WASHER	16-200HV-Zn.D
1445	06B0099	GB97.1-85	垫圈	WASHER	24-200HV-Zn.D
1446	06B0101	GB93-87	垫圈	WASHER	3
1447	06B0115	GB97.1-85	垫圈	WASHER	14-300HV-Zn.D
1448	06B0116	JB982-77	垫圈	WASHER	42
1449	06B0117	JB982-77	垫圈	WASHER	14
1450	06B0118	GB97.1-85	垫圈	WASHER	20-300HV-Zn.D
1451	06B0119	JB982-77	垫圈	WASHER	20
1452	06B0127	GB5287-85	垫圈	WASHER	12-140HV-Zn.D
1453	06B0128	GB97.1-85	垫圈	WASHER	36-140HV-Zn.D
1454	06B0133	GB97.1-85	垫圈	WASHER	3-140HV-Zn.D
1455	06B0139	GB5287-85	垫圈	WASHER	6-100HV-Zn.D(黑）
1456	06B0140	GB853-88	垫圈	WASHER	24-Zn.D
1457	06B0142	GB854-88	垫圈	WASHER	12-Zn.D
1458	06B0143	GB854-88	垫圈	WASHER	18-Zn.D
1459	06B0144	GB861.1-87	垫圈	WASHER	14
1460	06B0145	GB861.2-87	垫圈	WASHER	12
1461	06B0146	GB862.1-87	垫圈	WASHER	10
1462	06B0147	GB862.1-87	垫圈	WASHER	5
1463	06B0150	GB93-87	垫圈	WASHER	33
1464	06B0152	GB97.1-85	垫圈	WASHER	10-200HV-Zn.D
1465	06B0154	GB97.1-85	垫圈	WASHER	18-200HV-Zn.D
1466	06B0156	GB97.1-85	垫圈	WASHER	22-200HV-Zn.D
1467	06B0157	GB97.1-85	垫圈	WASHER	30-200HV-Zn.D
1468	06B0161	GB5287-85	垫圈	WASHER	16-100HV-Zn.D
1469	06B0189	JB982-77	垫圈	WASHER	24
1470	06B0204	GB97.1-85	垫圈	WASHER	2-140HV-Zn.D
1471	06B0205	GB93-87	垫圈	WASHER	2

标准件规格表 standard Part table

序号 NO.	零件号 PART NO	代号 CODE	零件名称 DESCRIPTION		规格 SIZE
1472	06B0218	GB97.1-85	垫圈	WASHER	8-140HV-Zn.D(黑色)
1473	06B0219	GB93-87	垫圈	WASHER	8-Zn.D(黑色)
1474	06B0220	GB/T1230-91	垫圈	WASHER	22
1475	06B0221	GB/T1230-91	垫圈	WASHER	16
1476	06B0223	GB/T1230-91	垫圈	WASHER	18
1477	06B0224	GB5287-85	垫圈	WASHER	8-100HV-Zn.D
1478	06B0225	GB/T1230-91	垫圈	WASHER	20
1479	06B0226	GB/T1230-91	垫圈	WASHER	24
1480	06B0231	GB858-88	垫圈	WASHER	60
1481	06B0232	GB7244-87	垫圈	WASHER	8
1482	06B0237	GB/T1230-91	垫圈	WASHER	12
1483	06B0241	GB96-85	垫圈	WASHER	20-140HV-Zn.D
1484	06B0245	GB7244-87	垫圈	WASHER	16
1485	06B0247	GB97.1-85	垫圈	WASHER	6-140HV-Zn.D（黑色）
1486	06B0249	JB982-77	垫圈	WASHER	30
1487	06B0250	GB96-85	垫圈	WASHER	8-140HV-Zn.D（黑色）
1488	06B0251	GB856-88	垫圈	WASHER	20
1489	06B0253	GB850-88	垫圈	WASHER	30
1490	06B0254	GB849-88	垫圈	WASHER	30
1491	06B0265	GB7245-87	垫圈	WASHER	16
1492	06B0268	GB858-88	垫圈	WASHER	115
1493	06B0269	GB854-88	垫圈	WASHER	16-Zn.D
1494	06B0277	GB96-85	垫圈	WASHER	24-140HV-Zn.D
1495	06B0278	GB/T1230-91	垫圈	WASHER	30
1496	06B0289	GB850-88	垫圈	WASHER	12
1497	06B0290	GB849-88	垫圈	WASHER	12
1498	06B0292	GB4664	锁紧垫圈	LOCKWASHER	MBB10
1499	06B0293	JB982-77	垫圈	WASHER	39
1500	06B0297	GB858-88	垫圈	WASHER	39
1501	06B0300	NSK AW13	垫圈	WASHER	65
1502	06B0312	GB95-85	垫圈	WASHER	8-140HV-Zn.D
1503	06B0315	JB982-77	垫圈	WASHER	8
1504	06B0316	GB858-88	垫圈	WASHER	30
1505	06B0342	GB97.1-85	垫圈	WASHER	8
1506	06B0343	GB858-88	垫圈	WASHER	27
1507	06B0346	GB93-87	垫圈	WASHER	6-Zn.D
1508	06B0347	GB93-87	垫圈	WASHER	10-Zn.D
1509	06B0348	GB93-87	垫圈	WASHER	8-Zn.D
1510	06B0349	GB93-87	垫圈	WASHER	12-Zn.D
1511	06B0350	GB93-87	垫圈	WASHER	14-Zn.D
1512	06B0351	GB93-87	垫圈	WASHER	16-Zn.D
1513	06B0352	GB93-87	垫圈	WASHER	4-Zn.D
1514	06B0353	GB93-87	垫圈	WASHER	3-Zn.D
1515	06B0354	GB/T1230-91	垫圈	WASHER	16-Zn.D
1516	06B0359	GB93-87	垫圈	WASHER	18-Zn.D
1517	06B0360	GB93-87	垫圈	WASHER	20-Zn.D

标准件规格表 standard Part table

序号 NO.	零件号 PART NO	代号 CODE	零件名称 DESCRIPTION		规格 SIZE
1518	06B0361	GB93-87	垫圈	WASHER	5-Zn.D
1519	06B0364	GB858-88	垫圈	WASHER	55
1520	06B0366	GB894.1-86	挡圈	SNAP RING	35
1521	06B0394	GB855-1988	垫圈	WASHER	27
1522	06B0395	QJ/LGB01643-1998	垫圈	WASHER	30823
1523	06B0396	QJ/LGB01643-1998	垫圈	WASHER	31032
1524	06B0397	QJ/LGB01643-1998	垫圈	WASHER	31232
1525	06B0398	QJ/LGB01643-1998	垫圈	WASHER	31645
1526	06B0399	QJ/LGB01643-1998	垫圈	WASHER	32060
1527	06B0401	QJ/LGB01643-1998	垫圈	WASHER	31845
1528	06B0402	GB861.2-87	垫圈	WASHER	18
1529	06B0403	GB861.2-87	垫圈	WASHER	20
1530	06B0406	QJ/LGB01643-1998	垫圈	WASHER	32780
1531	06B0412	GB858-88	垫圈	WASHER	72
1532	06B0415	GB7244-87	垫圈	WASHER	12
1533	06B0416	QJ/LGB01643-1998	垫圈	WASHER	31445，14
1534	06B0417	QJ/LGB01643-1998	垫圈	WASHER	33380，33
1535	06B0418	QJ/LGB01643-1998	垫圈	WASHER	32260，22
1536	06B0426	GB858-88	垫圈	WASHER	68
1537	06B0427	GB858-88	垫圈	WASHER	52
1538	06B0428	QJ/LGB001643-1998	垫圈	WASHER	51032，10
1539	06B0429	QJ/LGB001643-1998	垫圈	WASHER	50823，08
1540	06B0446	GB7244-87	垫圈	WASHER	6
1541	06B0447	GB7244-87	垫圈	WASHER	10
1542	06B0448	GB7244-87	垫圈	WASHER	14
1543	06B0449	GB7244-87	垫圈	WASHER	18
1544	06B0450	GB7244-87	垫圈	WASHER	22
1545	06B0451	GB7244-87	垫圈	WASHER	24
1546	06B0452	GB7244-87	垫圈	WASHER	27
1547	06B0453	GB7244-87	垫圈	WASHER	30
1548	06B0455	GB7244-87	垫圈	WASHER	33
1549	06B0456	QJ/LGB01643-1998	垫圈	WASHER	32460，24
1550	06B0457	GB862.1-87	垫圈	WASHER	20
1551	06B0472	GB97.1-85	垫圈	WASHER	10-300HV-DK
1552	06B0474	QJ/LGB01643-1998	垫圈	WASHER	30623，6
1553	06B0475	QJ/LGB01643-1998	垫圈	WASHER	33080，30
1554	06B0476	QJ/LGB01643-1998	垫圈	WASHER	33690，36
1555	06B0477	QJ/LGB01643-1998	垫圈	WASHER	33990，39
1556	06B0478	QJ/LGB01643-1998	垫圈	WASHER	34212，42
1557	06B0479	QJ/LGB01643-1998	垫圈	WASHER	34512，45
1558	06B0488	GB/T97.3-2000	垫圈	WASHER	5-Zn.D
1559	06B0489	GB/T97.3-2000	垫圈	WASHER	8-Zn.D
1560	06B0490	GB/T5287-2002	垫圈	WASHER	24-100HV-Zn.D
1561	06B0498	GB/T97.1-2002	垫圈	WASHER	10-140HV-Zn.D
1562	06B0499	GB93-87	垫圈	WASHER	10
1563	06B0501	GB/T956.1-1987	垫圈	WASHER	10-Zn.D

标准件规格表 standard Part table

序号 NO.	零件号 PART NO	代号 CODE	零件名称 DESCRIPTION		规格 SIZE
1564	06B0564	GB/T956.1-1987	垫圈	WASHER	8-Zn.D
1565	06B0569	GB/T956.1-1987	垫圈	WASHER	6-Zn.D
1566	06J0001	JB982-77	垫圈	WASHER	45
1567	06V0139	GB5287-85	垫圈	WASHER	6-100HV-Zn.D
1568	06V0241	JB988-77	垫圈	WASHER	12
1569	06V0244	GB97.1-85	垫圈	WASHER	8
1570	06V0245	GB93-87	弹垫圈	WASHER	8
1571	06V0247	GB97.1-85	铜平垫圈	WASHER	8
1572	06V0249		铜平垫圈	WASHER	14
1573	06V0250	GB858-88	垫圈	WASHER	100--Zn.D
1574	06V0251	GB858-88	垫圈	WASHER	64-Zn.D
1575	07B0001	GB894.1-86	挡圈	SNAP RING	85
1576	07B0002	GB893.1-86	挡圈	SNAP RING	52
1577	07B0003	GB893.1-86	挡圈	SNAP RING	75
1578	07B0005	GB893.1-86	挡圈	SNAP RING	42
1579	07B0008	GB894.1-86	挡圈	SNAP RING	56
1580	07B0009	GB893.1-86	挡圈	SNAP RING	130
1581	07B0010	GB894.1-86	挡圈	SNAP RING	65
1582	07B0011	GB893.1-86	挡圈	SNAP RING	90
1583	07B0012	GB893.1-86	挡圈	SNAP RING	70
1584	07B0013	GB894.1-86	挡圈	SNAP RING	58
1585	07B0014	GB893.1-86	挡圈	SNAP RING	62
1586	07B0016	GB893.1-86	挡圈	SNAP RING	30
1587	07B0019	GB893.1-86	挡圈	SNAP RING	65
1588	07B0020	GB894.1-86	挡圈	SNAP RING	6
1589	07B0023	GB893.1-86	挡圈	SNAP RING	80
1590	07B0026	GB893.1-86	挡圈	SNAP RING	58
1591	07B0027	GB894.1-86	挡圈	SNAP RING	30
1592	07B0028	GB894.1-86	挡圈	SNAP RING	55
1593	07B0038	GB894.1-86	挡圈	SNAP RING	40
1594	07B0040	GB894.1-86	挡圈	SNAP RING	60
1595	07B0042	GB893.1-86	挡圈	SNAP RING	18
1596	07B0043	GB893.1-86	挡圈	SNAP RING	10
1597	07B0044	GB893.1-86	挡圈	SNAP RING	47
1598	07B0045	GB893.1-86	挡圈	SNAP RING	68
1599	07B0046	GB893.1-86	挡圈	SNAP RING	110
1600	07B0047	GB894.1-86	挡圈	SNAP RING	8
1601	07B0048	GB894.1-86	挡圈	SNAP RING	25
1602	07B0049	GB894.1-86	挡圈	SNAP RING	45
1603	07B0050	GB893.1-86	挡圈	SNAP RING	28
1604	07B0051	GB893.1-86	挡圈	SNAP RING	34
1605	07B0052	GB894.1-86	挡圈	SNAP RING	15
1606	07B0058	GB893.1-86	挡圈	SNAP RING	56
1607	07B0059	GB894.1-86	挡圈	SNAP RING	62
1608	07B0060	GB893.1-86	挡圈	SNAP RING	40
1609	07B0061	GB893.1-86	挡圈	SNAP RING	19

标准件规格表 standard Part table

序号 NO.	零件号 PART NO	代号 CODE	零件名称 DESCRIPTION		规格 SIZE
1610	07B0062	GB893.1-86	挡圈	SNAP RING	120
1611	07B0063	GB894.1-86	挡圈	SNAP RING	48
1612	07B0064	GB894.1-86	挡圈	SNAP RING	72
1613	07B0065	GB893.1-86	挡圈	SNAP RING	155
1614	07B0066	GB893.1-86	挡圈	SNAP RING	150
1615	07B0068	GB894.1-86	挡圈	SNAP RING	50
1616	07B0069	GB894.1-86	挡圈	SNAP RING	38
1617	07B0070	GB894.1-86	挡圈	SNAP RING	20
1618	07B0071	GB893.1-86	挡圈	SNAP RING	37
1619	07B0072	GB894.1-86	挡圈	SNAP RING	10
1620	07B0073	GB894.1-86	挡圈	SNAP RING	16
1621	07B0074	GB893.1-86	挡圈	SNAP RING	25
1622	07B0081	GB893.1-86	挡圈	SNAP RING	35
1623	07B0096	GB893.1-86	挡圈	SNAP RING	140
1624	07B0098	GB893.1-86	挡圈	SNAP RING	100
1625	07B0099	GB893.1-86	挡圈	SNAP RING	125
1626	07B0100	GB894.1-86	挡圈	SNAP RING	70
1627	07B0103	GB894.1-86	挡圈	SNAP RING	35
1628	07B0106	GB893.1-86	挡圈	SNAP RING	200
1629	07B0118	GB893.1-86	挡圈	SNAP RING	170
1630	07B0120	GB895.1-86	挡圈	SNAP RING	65
1631	07B0152	GB893.1-86	挡圈	SNAP RING	17
1632	07B0153	GB894.1-86	挡圈	SNAP RING	140
1633	07B0160	GB894.1-86	挡圈	SNAP RING	90
1634	07B0162	GB893.1-86	挡圈	SNAP RING	8
1635	07B0178	GB894.1-86	挡圈	SNAP RING	78
1636	07B0179	GB893.1-86	挡圈	SNAP RING	180
1637	07B0180	GB893.1-86	挡圈	SNAP RING	85
1638	07B0217	GB894.1-86	挡圈	SNAP RING	80
1639	07B0224	GB894.1-86	挡圈	SNAP RING	18
1640	07B0225	GB894.1-86	挡圈	SNAP RING	28
1641	07B0251	GB894.1-86	挡圈	SNAP RING	17
1642	07B0252	GB894.1-86	挡圈	SNAP RING	20-Zn.D
1643	07B0253	GB894.1-86	挡圈	SNAP RING	15-Zn.D
1644	07B0254	GB894.1-86	挡圈	SNAP RING	35-Zn.D
1645	07B0255	GB894.1-86	挡圈	SNAP RING	75
1646	07B0257	GB893.1-86	挡圈	SNAP RING	26
1647	07B0259	GB895.1-86	挡圈	SNAP RING	25
1648	07B0260	GB893.1-86	挡圈	SNAP RING	95
1649	07B0261	GB893.1-86	挡圈	SNAP RING	32
1650	07B0295	GB894.1-86	挡圈	RETAINER	150
1651	07B0301	GB894.1-86	挡圈	RETAINER	22
1652	07B0302	GB893.1-86	挡圈	RETAINER	55
1653	07B0303	QJ/LGB04071-1998	挡圈	RETAINER	250
1654	07B0305	GB893.1-85	挡圈	RETAINER	165
1655	07B0322	GB894.1-86	挡圈	RETAINER	100

标准件规格表 standard Part table

序号 NO.	零件号 PART NO	代号 CODE	零件名称 DESCRIPTION		规格 SIZE
1656	07B0324	GB895.1-86	挡圈	RETAINER	2
1657	07B0362	GB893.1-86	挡圈	RETAINER	72
1658	07B0363	QJ/LGB04071-1998	挡圈	RETAINER	280
1659	07B0377	GB894.1-86	挡圈	SNAP RING	8-Zn.D
1660	07B0403	GB/T893.1-1986	挡圈	SNAP RING	22
1661	07B0404	GB/T895.1-1986	挡圈	SNAP RING	22
1662	07B0421	GB1235-76	挡圈	BACKUP RING	A42×1.5
1663	07B0422	GB1235-76	挡圈	BACKUP RING	A100×2
1664	07B0423	GB1235-76	挡圈	BACKUP RING	A135×2
1665	07B0424	GB1235-76	挡圈	BACKUP RING	A150×2
1666	07B0425	GB/T894.1-1986	挡圈	SNAP RING	115
1667	07B0426	GB/T894.1-1986	挡圈	BACKUP RING	110
1668	07B0427	GB/T894.1-1986	挡圈	BACKUP RING	180
1669	07V0075	GB893.2-86	挡圈	SNAP RING	80
1670	07V0076	GB/T895.2-86	轴用钢丝挡	SNAP RING	GB/T895.2-86
1671	07V0077	GB893.2-86	挡圈	SNAP RING	72
1672	07V0078	GB894.1-86	挡圈	SNAP RING	12
1673	07V0080	GB893.1-86	挡圈	SNAP RING	160
1674	07V0081	GB894.1-86	挡圈	SNAP RING	105
1675	07V0082	GB894.1-86	挡圈	SNAP RING	95
1676	08B0002	GB91-86	销	PIN	1.6×12-Zn.D
1677	08B0004	GB91-86	销	PIN	3.2×20-Zn.D
1678	08B0004	GB91-86	销	PIN	3.2×20-Zn.D
1679	08B0005	GB91-86	销	PIN	4×25-Zn.D
1680	08B0006	GB882-86	销轴	PIN	B8×28
1681	08B0007	GB91-86	销	PIN	2×12-Zn.D
1682	08B0008	GB91-86	开口销	COTTER PIN	2×20-Zn.D
1683	08B0009	GB91-86	销	PIN	3×20-Zn.D
1684	08B0010	GB91-86	销	PIN	1.6×20-Zn.D
1685	08B0011	GB91-86	销	PIN	2×36-Zn.D
1686	08B0012	GB91-86	销	PIN	2×22-Zn.D
1687	08B0013	GB879-86	销	PIN	16×85
1688	08B0014	GB879-86	销	PIN	20×110
1689	08B0015	GB879-86	销	PIN	5×18
1690	08B0017	GB91-86	销	PIN	6×60-Zn.D
1691	08B0018	GB119-86	销	PIN	D10×30
1692	08B0019	GB91-86	销	Pin	12×70-Zn.D
1693	08B0020	GB91-86	销	PIN	4×40-Zn.D
1694	08B0021	GB91-86	销	PIN	4×30-Zn.D
1695	08B0026	GB879-86	销	PIN	2.5×12
1696	08B0027	GB879-86	销	PIN	2.5×10
1697	08B0028	GB91-86	销	PIN	4×26-Zn.D
1698	08B0029	GB882-86	销轴	PIN	B12×40
1699	08B0031	GB91-86	销	PIN	3.2×16-Zn.D
1700	08B0032	GB91-86	销	PIN	6.3×60-Zn.D
1701	08B0033	GB91-86	销	PIN	3.2×36-Zn.D

标准件规格表 standard Part table

序号 NO.	零件号 PART NO	代号 CODE	零件名称 DESCRIPTION		规格 SIZE
1702	08B0036	GB91-86	销	PIN	6.3×40-Zn.D
1703	08B0038	GB91-86	销	PIN	1.5×12-Zn.D
1704	08B0039	GB91-86	销	PIN	3×16-Zn.D
1705	08B0040	GB91-86	销	PIN	3.2×30-Zn.D
1706	08B0041	GB91-86	销	PIN	8×80-Zn.D
1707	08B0042	GB882-86	销轴	PIN	6×22
1708	08B0043	GB882-86	销轴	PIN	16×55
1709	08B0045	GB882-86	销轴	PIN	B6×24
1710	08B0046	GB882-86	销轴	PIN	B25×85
1711	08B0047	GB882-86	销轴	PIN	B10×25
1712	08B0051	GB882-86	销轴	PIN	B8×35
1713	08B0052	GB91-86	销	PIN	3.2×26-Zn.D
1714	08B0054	GB91-86	销	PIN	5×20-Zn.D
1715	08B0056	GB879-86	销	PIN	3×28
1716	08B0057	GB882-86	销轴	PIN	6×18
1717	08B0061	GB119-86	销	PIN	B3×24
1718	08B0062	GB879-86	销	PIN	6×16
1719	08B0063	GB119-86	销	PIN	D4×14
1720	08B0065	GB91-86	销	PIN	10×80-Zn.D
1721	08B0066	GB119-86	销	PIN	A4×20
1722	08B0068	GB882-86	销轴	PIN	10×50
1723	08B0070	GB882-86	销轴	PIN	B10×28
1724	08B0071	GB882-86	销轴	PIN	B12×120
1725	08B0073	GB119-86	销	PIN	D8×20
1726	08B0074	GB882-86	销轴	PIN	12×40
1727	08B0075	GB882-86	销轴	PIN	8×28
1728	08B0078	GB91-86	销	PIN	2.5×20-Zn.D
1729	08B0079	GB91-86	销	PIN	2×16-Zn.D
1730	08B0080	GB91-86	销	PIN	4×20-Zn.D
1731	08B0082	GB91-86	销	PIN	5×45-Zn.D
1732	08B0084	GB882-86	销轴	PIN	10×30
1733	08B0090	GB91-86	销	PIN	3×30-Zn.D
1734	08B0093	GB119-86	销	PIN	A3×40
1735	08B0095	GB91-86	销	PIN	8×65-Zn.D
1736	08B0096	GB119-86	销	PIN	D10×20
1737	08B0099	GB882-86	销轴	PIN	B25×65
1738	08B0100	GB91-86	销	PIN	6.3×65-Zn.D
1739	08B0101	GB91-86	销	PIN	10×60-Zn.D
1740	08B0102	GB91-86	销	PIN	8×55-Zn.D
1741	08B0104	GB882-86	销轴	PIN	B30×140
1742	08B0105	GB882-86	销轴	PIN	B16×80
1743	08B0111	GB882-86	销轴	PIN	10×65
1744	08B0112	GB119-86	销	PIN	D12×22
1745	08B0116	GB882-86	销轴	PIN	10×20
1746	08B0116	GB882-86	销轴	PIN	10×20
1747	08B0119	GB882-86	销轴	PIN	B8×22

标准件规格表 standard Part table

序号 NO.	零件号 PART NO	代号 CODE	零件名称 DESCRIPTION		规格 SIZE
1748	08B0123	GB879-86	销	PIN	4×12
1749	08B0124	GB879-86	销	PIN	12×35
1750	08B0132	GB882-86	销	PIN	B20×50
1751	08B0133	GB91-86	销	PIN	5×90
1752	08B0134	GB91-86	销	PIN	5×30-Zn.D
1753	08B0135	GB/T882-86	销	PIN	B5×18
1754	08B0136	GB879-86	销	PIN	12×70
1755	08B0137	GB879-86	销	PIN	16×50
1756	08B0138	GB882-86	销轴	PIN	4×30
1757	08B0139	GB91-86	开口销	COTTER PIN	1.6×10
1758	08B0142	GB882-86	销轴	PIN	14×85
1759	08B0143	GB882-86	销轴	PIN	B8×16
1760	08B0145	GB/T120.2-2000	销	PIN	20×65-A-Zn.D
1761	08B0147	GB119-86	销	PIN	B10×60
1762	08B0148	GB882-86	销轴	PIN	B12×20
1763	08B0149	GB882-86	销轴	PIN	B12×35
1764	08B0150	GB882-86	销轴	PIN	B12×60
1765	08B0157	GB879-86	销	PIN	12×55
1766	08B0159	GB879-86	销	PIN	5×30
1767	08B0160	GB879-86	销	PIN	16×75
1768	08B0161	GB882-86	销轴	PIN	B22×30
1769	08B0162	GB882-86	销轴	PIN	B5×40
1770	08B0163	GB119-86	销	PIN	6×60
1771	08B0164	GB879-86	销	PIN	30×50
1772	08B0165	GB879-86	销	PIN	8×30
1773	08B0166	GB879-86	销	PIN	6×35
1774	08B0167	GB879-86	销	PIN	4×35
1775	08B0167	GB879-86	销	PIN	4×35
1776	08B0169	GB882-86	销轴	PIN	B10×16
1777	08B0170	GB882-86	销轴	PIN	B6×28
1778	08B0172	GB882-86	销轴	PIN	B30×75
1779	08B0173	GB882-86	销轴	PIN	B30×100
1780	08B0174	GB882-86	销轴	PIN	B25×80
1781	08B0175	GB879-86	销	PIN	8×50
1782	08B0177	GB879-86	销	PIN	16×40
1783	08B0186	GB119-86	销	PIN	A10×20
1784	08B0187	GB119-86	销	PIN	A10×26
1785	08B0188	GB882-86	销轴	PIN	B8×40
1786	08B0189	GB882-86	销轴	PIN	B14×26
1787	08B0190	GB91-86	销	PIN	2.5×32-Zn.D
1788	08B0192	GB882-86	销轴	PIN	B8×45-Zn.D
1789	08B0193	GB91-86	销	PIN	3×25-Zn.D
1790	08B0194	GB882-86	销轴	PIN	B5×20
1791	08B0222	GB91-86	销	PIN	6.3×112-Zn.D
1792	08B0223	GB91-86	销	PIN	4X56
1793	08B0224	GB882-86	销轴	PIN	B16×80-Zn.D

标准件规格表 standard Part table

序号 NO.	零件号 PART NO	代号 CODE	零件名称 DESCRIPTION		规格 SIZE
1794	08B0225	GB879-86	销	PIN	8×60
1795	08B0226	GB882-86	销轴	PIN	B8×28-Zn.D
1796	08B0227	GB882-86	销轴	PIN	B12×40-Zn.D
1797	08B0229	GB91-86	销	PIN	6.3×55
1798	08B0230	GB119-86	销	PIN	10×22
1799	08B0232	GB119-86	销	PIN	16×40
1800	08B0233	GB/T119.1-2000	销	PIN	16×35
1801	08B0235	GB/T119.1-2000	销	PIN	8m6×30
1802	08B0236	GB/T119.1-2000	销	PIN	16m6×45
1803	08B0237	GB119-86	圆柱销	PIN	B16×55
1804	08B0238	GB882-86	销轴	PIN	B10×45
1805	08B0239	GB882-86	销轴	PIN	B12×50
1806	08B0240	GB882-86	销轴	PIN	B16×45
1807	08B0241	GB119-86	销	PIN	6×16
1808	08B0242	GB119-86	销	PIN	A6×12
1809	08B0243	GB119-86	销	PIN	A8×30
1810	08B0244	GB119-86	销	PIN	A10×26
1811	08B0245	GB119-86	销	PIN	12×30
1812	08B0246	GB119-86	销	PIN	B12×28
1813	08B0247	GB119-86	销轴	PIN	8×60
1814	08B0248	GB119-86	销轴	PIN	B8×50
1815	08B0275	GB879-86	销	PIN	12×90
1816	08B0276	GB882-86	销	PIN	B6×50
1817	08B0285	GB119-86	销	PIN	B6×30
1818	08B0286	GB882-86	销轴	PIN	B14×38
1819	08B0287	GB119-86	销	PIN	12×28
1820	08B0288	GB119-86	销	PIN	18×42
1821	08B0289	GB119-86	销	PIN	16×40
1822	08B0291	QJ/LGB04020-1998	销	PIN	01842，A18×42
1823	08B0292	QJ/LGB04205-1998	销	PIN	11645，16×45
1824	08B0293	QJ/LGB09243-1998	销	PIN	01230，12×30
1825	08B0302	GB91-86	销	PIN	3.2×63-Zn.D
1826	08B0306	GB879-86	销	PIN	10×50
1827	08B0313	GB119-86	销	PIN	A10×40
1828	08B0316	GB882-86	销轴	PIN	B14×40
1829	08B0330	GB/T879.1-2000	销	PIN	6×45
1830	08B0331	GB/T879.1-2000	销	PIN	6×28
1831	08B0332	GB/T882-2008	销轴	PIN	B20×90
1832	08B0333	GB/T882-2008	销轴	PIN	B16×60
1833	08B0334	GB/T882-2008	销轴	PIN	B20×140
1834	08B0335	GB/T882-2008	销轴	PIN	B12×30
1835	08B0336	GB/T882-2008	销轴	PIN	B18×80
1836	08B0341	GB/T91-2000	销	PIN	2×28-Zn.D
1837	08B0344	GB/T882-2008	销轴	PIN	B10×75
1838	08B0346	QJ/LGB04020-1998	销	PIN	01638，A16×38
1839	08B0347	GB/T882-2008	销轴	PIN	B4×22-Zn.D

标准件规格表 standard Part table

序号 NO.	零件号 PART NO	代号 CODE	零件名称 DESCRIPTION		规格 SIZE
1840	08B0348	GB/T882-2008	销轴	PIN	B12×200-Zn.D
1841	08B0349	GB/T882-2008	销轴	PIN	B16×85-Zn.D
1842	08B0350	GB/T882-2008	销轴	PIN	B30×90-Zn.D
1843	08B0364	GB/T879.1-2000	销	PIN	3×8
1844	08B0375	GB/T882-2008	销轴	PIN	B22×70
1845	08B0376	GB/T882-2008	销轴	PIN	B40×75
1846	08B0377	GB/T91-2000	销	PIN	6.3×45-Zn.D
1847	08B0378	GB/T91-2000	销	PIN	6.3×80-Zn.D
1848	08B0382	GB/T882-2008	销轴	PIN	B30×70
1849	08B0383	GB/T882-2008	销轴	PIN	B20×120
1850	08B0384	GB/T882-2008	销轴	PIN	B12×100
1851	08J0004	GB882-86	销轴	PIN	B10×32
1852	08J0006	GB882-86	销轴	PIN	5×22
1853	08V0109	GB882-76	销轴	PIN	A8×28
1854	08V0110	GB91-76	开口销	COTTER PIN	3×25
1855	08V0111	GB119-86	圆柱销	PIN	φ30×50
1856	08V0112	GB882-76	销轴	PIN	A8×25
1857	08V0114	GB/T91	开口销	COTTER PIN	2×25
1858	08V0115	GB/T119.1-2000	销	PIN	12m6×45
1859	08V0118	GB/T91-2000	开口销	COTTER PIN	3×25
1860	08V0120	GB877-86	开尾圆锥销	PIN	6×35
1861	08V0121	GB91-86	开口销	COTTER PIN	5×55
1862	08V0123	GB119-86	圆柱销	PIN	φ10×60
1863	08V0127	GB91-86	开口销	COTTER PIN	5×60
1864	08V0128	GB91-86	开口销	COTTER PIN	4×50
1865	08V0129	GB882-86	销轴	PIN	B8×30
1866	08V0130	GB119-86	圆柱销	PIN	φ30×45
1867	08V0131	GB882-86	销轴	PIN	B14×45-Zn.D
1868	08V0132	GB91-86	销	PIN	10×130
1869	08V0133	GB119-86	销	PIN	A12×35-Zn.D
1870	08V0134	GB119-86	销	PIN	A20×30
1871	08V0135	GB119-86	销	PIN	A20×40
1872	10B0006	GB/T2088-1997	拉簧	SPRING	LIIIA1.6×8×76-D.Zn
1873	10B0028	GB/T2089-1994	压簧	COMPRESSION SPRING	YA2×14×108-D.Zn
1874	10B0032	GB/T2089-1994	压簧	COMPRESSION SPRING	YA1.2×12×35-D.Zn
1875	10B0033	GB/T2089-1994	压簧	COMPRESSION SPRING	YA1.8×14×22-D.Zn
1876	10B0034	GB/T2089-1994	压簧	COMPRESSION SPRING	YA2×22×30-D.Zn
1877	10B0035	GB/T2088-1997	拉簧	SPRING	LIIIB1.6×14×76-D.Zn
1878	10B0042	GB/T2088-1997	拉簧	SPRING	LIIIA1.6×14×76-D.Zn
1879	10B0045	GB/T2089-1994	压簧	COMPRESSION SPRING	YA0.6×6×15-D.Zn
1880	10B0047	GB/T2088-1997	拉簧	SPRING	LIIIA1.6×18×76-D.Zn
1881	10B0049	GB/T2089-1994	压簧	COMPRESSION SPRING	YA1.2×7×16-D.Zn
1882	10B0057	GB/T2088-1997	拉簧	SPRING	LIIIB2×14×78-D.Zn
1883	10B0058	GB/T2088-1997	拉簧	SPRING	LIIIA1.2×14×76-D.Zn
1884	10B0059	GB/T2088-1997	拉簧	SPRING	LIIIA1.6×18×26-D.Zn
1885	10B0062	GB/T2088-1997	拉簧	SPRING	LIIIA1.6×18×80-D.Zn

标准件规格表 standard Part table

序号 NO.	零件号 PART NO	代号 CODE	零件名称 DESCRIPTION		规格 SIZE
1886	10B0065	GB/T2089-1994	压簧	COMPRESSION SPRING	YA1×14×45-D.Zn
1887	10B0072	GB/T2088-1997	弹簧	SPRING	LIIIA1.2×8×37.6-D.Zn
1888	10B0072	GB/T2088-1997	弹簧	SPRING	LIIIA1.2×8×37.6-D.Zn
1889	10B0178	GB/T1972-2005	碟形弹簧	DISK SPRING	A20-1
1890	10B0269	GB/T1972-2005	碟形弹簧	DISK SPRING	A40-1
1891	10V0042	GB/T2088-1997	拉簧	SPRING	LIIIA1.6×14×76-D.Zn
1892	10V0058	GB/T2088-1997	拉簧	SPRING	LIIIA1.2×14×76-D.Zn
1893	10V0073		拉伸弹簧	TENSION SPRING	0.5×7×60
1894	12B0005	GB3452.1-92	O 形圈	O-RING	109×3.55
1895	12B0013	GB3452.1-92	O 形圈	O-RING	28×3.55
1896	12B0018	GB3452.1-92	O 形圈	O-RING	9×1.8
1897	12B0020	GB3452.1-92	O 形圈	O-RING	65×3.55
1898	12B0021	GB3452.1-92	O 形圈	O-RING	19×1.8
1899	12B0023	GB3452.1-92	O 形圈	O-RING	14×2.65
1900	12B0024	GB3452.1-92	O 形圈	O-RING	60×3.55
1901	12B0026	GB3452.1-92	O 形圈	O-RING	125×5.3
1902	12B0027	GB3452.1-92	O 形圈	O-RING	6.7×1.8
1903	12B0028	GB3452.1-92	O 形圈	O-RING	58×3.55
1904	12B0029	GB3452.1-92	O 形圈	O-RING	33.5×2.65
1905	12B0030	GB3452.1-92	O 形圈	O-RING	65×2.65
1906	12B0031	GB3452.1-92	O 形圈	O-RING	45×2.65
1907	12B0032	GB3452.1-92	O 形圈	O-RING	69×3.55
1908	12B0034	GB3452.1-92	O 形圈	O-RING	122×3.55
1909	12B0035	GB3452.1-92	O 形圈	O-RING	15×2.65
1910	12B0036	GB3452.1-92	O 形圈	O-RING	5.3×1.8
1911	12B0037	GB3452.1-92	O 形圈	O-RING	118×3.55
1912	12B0040	GB3452.1-92	O 形圈	O-RING	18×2.65
1913	12B0046	GB1235-76	O 形密封圈	O-RING	9×1.9
1914	12B0048	GB3452.1-92	O 形圈	O-RING	43.7×3.55
1915	12B0050	GB3452.1-92	O 形圈	O-RING	12.5×1.8
1916	12B0051	GB3452.1-92	O 形圈	O-RING	21.2×3.55
1917	12B0055	GB1235-76	O 形密封圈	O-RING	35×3.1
1918	12B0058	GB3452.1-92	O 形圈	O-RING	45×3.55
1919	12B0059	GB3452.1-92	O 形圈	O-RING	53×3.55
1920	12B0060	GB3452.1-92	O 形圈	O-RING	92.5×3.55
1921	12B0061	GB3452.1-92	O 形圈	O-RING	82.5×5.3
1922	12B0062	GB3452.1-92	O 形圈	O-RING	40×3.55
1923	12B0064	GB3452.1-92	O 形圈	O-RING	19×3.55
1924	12B0065	GB3452.1-92	O 形圈	O-RING	145×7
1925	12B0066	GB3452.1-92	O 形圈	O-RING	22.4×2.65
1926	12B0071	GB3452.1-92	O 形圈	O-RING	18×1.8
1927	12B0073	GB3452.1-92	O 形圈	O-RING	43.7×2.65
1928	12B0076	GB3452.1-92	O 形圈	O-RING	38.7×3.55
1929	12B0085	GB3452.1-92	O 形圈	O-RING	175×7
1930	12B0088	GB3452.1-92	O 形圈	O-RING	48.7×3.55
1931	12B0089	GB3452.1-92	O 形圈	O-RING	150×7

标准件规格表 standard Part table

序号 NO.	零件号 PART NO	代号 CODE	零件名称 DESCRIPTION		规格 SIZE
1932	12B0091	GB3452.1-92	O 形圈	O-RING	7.1×1.8
1933	12B0094	GB1235-76	O 形密封圈	O-RING	48×3.1
1934	12B0095	GB3452.1-92	O 形圈	O-RING	10×1.8
1935	12B0105	GB3452.1-92	O 形圈	O-RING	42.5×5.3
1936	12B0107	GB3452.1-92	O 形圈	O-RING	115×5.3
1937	12B0108	GB3452.1-92	O 形圈	O-RING	128×7
1938	12B0114	GB3452.1-92	O 形圈	O-RING	26.5×3.55
1939	12B0117	GB3452.1-92	O 形圈	O-RING	73×3.55
1940	12B0126	GB3452.1-92	O 形圈	O-RING	11.8×2.65
1941	12B0138	GB3452.1-92	O 形圈	O-RING	165×3.55
1942	12B0139	GB3452.1-92	O 形圈	O-RING	530×7
1943	12B0141	GB1235-76	O 形密封圈	O-RING	13×1.9
1944	12B0142	GB1235-76	O 形密封圈	O-RING	28×3.1
1945	12B0144	GB1235-76	O 形密封圈	O-RING	32×3.1
1946	12B0145	GB1235-76	O 形密封圈	O-RING	45×3.5
1947	12B0146	GB1235-76	O 形密封圈	O-RING	50×3.1
1948	12B0147	GB1235-76	O 形密封圈	O-RING	65×3.1
1949	12B0148	GB1235-76	O 形密封圈	O-RING	70×3.1
1950	12B0149	GB1235-76	O 形密封圈	O-RING	75×3.1
1951	12B0150	GB1235-76	O 形密封圈	O-RING	80×3.1
1952	12B0151	GB1235-76	O 形密封圈	O-RING	85×3.1
1953	12B0152	GB1235-76	O 形密封圈	O-RING	125×3.1
1954	12B0153	GB1235-76	O 形密封圈	O-RING	140×3.1
1955	12B0154	GB1235-76	O 形密封圈	O-RING	190×5.7
1956	12B0156	GB3452.1-92	O 形圈	O-RING	128×5.3
1957	12B0158	GB3452.1-92	O 形圈	O-RING	50×3.55
1958	12B0165	GB1235-76	O 形密封圈	O-RING	170×5.7
1959	12B0166	GB3452.1-92	O 形圈	O-RING	100×3.55
1960	12B0172	GB3452.1-92	O 形圈	O-RING	462×7
1961	12B0173	GB3452.1-92	O 形圈	O-RING	73×5.3
1962	12B0174	GB3452.1-92	O 形圈	O-RING	82.5×3.55
1963	12B0175	GB3452.1-92	O 形圈	O-RING	9.5×1.8
1964	12B0176	GB3452.1-92	O 形圈	O-RING	115×3.55
1965	12B0181	GB3452.1-92	O 形圈	O-RING	25×3.55
1966	12B0189	GB3452.1-92	O 形圈	O-RING	75×3.55
1967	12B0190	GB3452.1-92	O 形圈	O-RING	87.5×3.55
1968	12B0192	GB3452.1-92	O 形圈	O-RING	155×5.3
1969	12B0195	GB3452.1-92	O 形圈	O-RING	140×5.3
1970	12B0197	GB1235-76	O 形密封圈	O-RING	26×2.4
1971	12B0198	GB1235-76	O 形密封圈	O-RING	33×3.1
1972	12B0199	GB3452.1-92	O 形圈	O-RING	11.2×2.65
1973	12B0200	GB3452.1-92	O 形圈	O-RING	160×3.55
1974	12B0202	GB3452.1-92	O 形圈	O-RING	80×5.3
1975	12B0203	GB3452.1-92	O 形圈	O-RING	170×5.3
1976	12B0205	GB3452.1-92	O 形圈	O-RING	150×5.3
1977	12B0206	GB3452.1-92	O 形圈	O-RING	475×7

标准件规格表 standard Part table

序号 NO.	零件号 PART NO	代号 CODE	零件名称 DESCRIPTION		规格 SIZE
1978	12B0212	GB3452.1-92	O 形圈	O-RING	30×3
1979	12B0216	GB3452.1-92	O 形圈	O-RING	97.5×3.55
1980	12B0221	GB3452.1-92	O 形圈	O-RING	128×3.55
1981	12B0222	GB3452.1-92	O 形圈	O-RING	140×3.55
1982	12B0223	GB3452.1-92	O 形圈	O-RING	33.5×3.55
1983	12B0224	GB3452.1-92	O 形圈	O-RING	23.6×1.8
1984	12B0230	GB3452.1-92	O 形圈	O-RING	90×5.3
1985	12B0234	GB3452.1-92	O 形圈	O-RING	6.3×1.8
1986	12B0235	GB3452.1-92	O 形圈	O-RING	180×7
1987	12B0238	GB3452.1-92	O 形圈	O-RING	145×3.55
1988	12B0239	GB1235-76	O 形密封圈	O-RING	48×3.5
1989	12B0241	GB3452.1-92	O 形圈	O-RING	25×2.65
1990	12B0242	GB1235-76	O 形密封圈	O-RING	25×2.4
1991	12B0245	GB3452.1-92	O 形圈	O-RING	20×1.8
1992	12B0246	GB3452.1-92	O 形圈	O-RING	200×5.3
1993	12B0249	GB3452.1-92	O 形圈	O-RING	30×1.8
1994	12B0250	GB3452.1-92	O 形圈	O-RING	37.5×3.55
1995	12B0251	GB3452.1-92	O 形圈	O-RING	30×3.55
1996	12B0252	GB3452.1-92	O 形圈	O-RING	132×3.55
1997	12B0255	GB3452.1-92	O 形圈	O-RING	335×5.30
1998	12B0256	GB1235-76	O 形密封圈	O-RING	16×2.4
1999	12B0257	GB3452.1-92	O 形圈	O-RING	37.5×2.65
2000	12B0258	GB3452.1-92	O 形圈	O-RING	16×1.8
2001	12B0259	GB3452.1-92	O 形圈	O-RING	46.2×3.55
2002	12B0260	GB3452.1-92	O 形圈	O-RING	37.5×2.65
2003	12B0268	GB3452.1-92	O 形圈	O-RING	47.5×3.55
2004	12B0270	GB3452.1-92	O 形圈	O-RING	51.5×5.3
2005	12B0271	GB3452.1-92	O 形圈	O-ring	25.8×3.55
2006	12B0277	GB1235-76	O 形密封圈	O-RING	10×1.9
2007	12B0280	GB3452.1-92	O 形圈	O-RING	71×3.55
2008	12B0282	GB3452.1-92	O 形圈	O-RING	21.2×2.65
2009	12B0283	GB3452.1-92	O 形圈	O-RING	9×1.8
2010	12B0284	GB3452.1-92	O 形圈	O-RING	7.5×1.8
2011	12B0285	GB3452.1-92	O 形圈	O-RING	10.6×1.8
2012	12B0286	GB3452.1-92	O 形圈	O-RING	23.6×2.65
2013	12B0287	GB3452.1-92	O 形圈	O-RING	36.5×3.55
2014	12B0288	GB3452.1-92	O 形圈	O-RING	103×3.55
2015	12B0289	GB3452.1-92	O 形圈	O-RING	17×1.8
2016	12B0291	GB1235-76	O 形密封圈	O-RING	22×2.4
2017	12B0292	GB3452.1-92	O 形圈	O-RING	21.2×1.8
2018	12B0293	GB3452.1-92	O 形圈	O-RING	212×5.3
2019	12B0294	GB3452.1-92	O 形圈	O-RING	32.5×3.55
2020	12B0296	GB3452.1-92	O 形圈	O-RING	6×1.8
2021	12B0297	GB3452.1-92	O 形圈	O-RING	42.5×3.55
2022	12B0298	GB3452.1-92	O 形圈	O-RING	11.2×1.8
2023	12B0299	GB1235-76	O 形密封圈	O-RING	36×3.1

标准件规格表 standard Part table

序号 NO.	零件号 PART NO	代号 CODE	零件名称 DESCRIPTION		规格 SIZE
2024	12B0300	GB3452.1-92	O 形圈	O-RING	31.5×3.55
2025	12B0302	GB3452.1-92	O 形圈	O-RING	46.2×3.55
2026	12B0303	GB3452.1-92	O 形圈	O-RING	56×3.55
2027	12B0306	GB3452.1-92	O 形圈	O-RING	190×5.3
2028	12B0307	GB3452.1-92	O 形圈	O-RING	125×2.65
2029	12B0309	GB3452.1-92	O 形圈	O-RING	17×2.65
2030	12B0310	GB3452.1-92	O 形圈	O-RING	8.75×1.8
2031	12B0317	GB3452.1-92	O 形圈	O-RING	26.5×1.8
2032	12B0319	GB1235-76	O 形密封圈	O-RING	38×3.1
2033	12B0320	GB1235-76	O 形密封圈	O-RING	14×1.9
2034	12B0321	GB3452.1-92	O 形圈	O-RING	18×3.55
2035	12B0323	GB3452.1-92	O 形圈	O-RING	92.5×5.3
2036	12B0328	GB3452.1-92	O 形圈	O-RING	103×5.3
2037	12B0330	GB3452.1-92	O 形圈	O-RING	345×7
2038	12B0331	GB1235-76	O 形密封圈	O-RING	11×1.9
2039	12B0332	GB3452.1-92	O 形圈	O-RING	38.7×2.65
2040	12B0333	GB3452.1-92	O 形圈	O-RING	31.5×2.65
2041	12B0334	GB1235-76	O 形密封圈	O-RING	100×3.1
2042	12B0336	GB1235-76	O 形密封圈	O-RING	60×3.1
2043	12B0339	GB1235-76	O 形密封圈	O-RING	24×2.4
2044	12B0341	GB1235-76	O 形密封圈	O-RING	40×4.6
2045	12B0342	GB1235-76	O 形密封圈	O-RING	20×2.4
2046	12B0343	GB1235-76	O 形密封圈	O-RING	18×2.4
2047	12B0344	GB3452.1-92	O 形圈	O-RING	11.8×1.8
2048	12B0345	GB3452.1-92	O 形圈	O-RING	160×5.3
2049	12B0347	GB3452.1-92	O 形圈	O-RING	95×5.3
2050	12B0351	GB1235-76	O 形密封圈	O-RING	16×2.4
2051	12B0353	GB3452.1-92	O 形圈	O-RING	19×2.65
2052	12B0355	GB3452.1-92	O 形圈	O-RING	23.6×3.55
2053	12B0356	GB3452.1-92	O 形圈	O-RING	16×1.8
2054	12B0358	GB3452.1-92	O 形圈	O-RING	500×7
2055	12B0361	GB3452.1-92	O 形圈	O-RING	54.5×3.55
2056	12B0364	GB3452.1-92	O 形圈	O-RING	125×3.55
2057	12B0365	GB3452.1-92	O 形圈	O-RING	355×5.3
2058	12B0366	GB3452.1-92	O 形圈	O-RING	206×5.3
2059	12B0367	GB3452.1-92	O 形圈	O-RING	160×7
2060	12B0370	GB3452.1-92	O 形圈	O-RING	15×1.8
2061	12B0371	GB3452.1-92	O 形圈	O-RING	14×1.8
2062	12B0372	GB3452.1-92	O 形圈	O-RING	63×5.3
2063	12B0373	GB3452.1-92	O 形圈	O-RING	30×2.65
2064	12B0375	GB3452.1-92	O 形圈	O-RING	150×3.55
2065	12B0376	GB3452.1-92	O 形圈	O-RING	85×3.55
2066	12B0379	GB1235-76	O 形密封圈	O-RING	30×3.1
2067	12B0380	GB1235-76	O 形密封圈	O-RING	14×2.4
2068	12B0381	GB1235-76	O 形密封圈	O-RING	40×3.1
2069	12B0385	GB3452.1-92	O 形圈	O-RING	34.5×2.65

标准件规格表 standard Part table

序号 NO.	零件号 PART NO	代号 CODE	零件名称 DESCRIPTION		规格 SIZE
2070	12B0406	GB1235-76	O 形密封圈	O-RING	45×3.1
2071	12B0412	GB3452.1-92	O 形圈	O-RING	100×5.3
2072	12B0414	GB3452.1-92	O 形圈	O-RING	63×3.55
2073	12B0418	GB3452.1-92	O 形圈	O-RING	132×5.3
2074	12B0419	GB3452.1-92	O 形圈	O-RING	85×5.3
2075	12B0423	GB3452.1-92	O 形圈	O-RING	106×3.55
2076	12B0424	GB3452.1-92	O 形圈	O-RING	387×7
2077	12B0426	GB3452.1-92	O 形圈	O-RING	365×7
2078	12B0481	GB1235-76	O 形密封圈	O-RING	70×3.1
2079	12B0526	HG4-692-67	O 形圈	O-RING	
2080	12B0544	GB3452.1-92	O 形圈	O-RING	315×7
2081	12B0545	GB3452.1-92	O 形圈	O-RING	95×3.55
2082	12B0595	GB1235-76	O 形密封圈	O-RING	90×3.1
2083	12B0599	GB3452.1-92	O 形圈	O-RING	109×7
2084	12B0600	GB3452.1-92	O 形圈	O-RING	122×7
2085	12B0601	GB3452.1-92	O 形圈	O-RING	136×7
2086	12B0640	GB3452.1-92	O 形圈	O-RING	450×7
2087	12B0641	GB3452.1-92	O 形圈	O-RING	265×7
2088	12B0662	GB3452.1-92	O 形圈	O-RING	71×2.65
2089	12B0666	GB3452.1-92	O 形圈	O-RING	180×3.55
2090	12B0691	GB3452.1-92	O 形圈	O-RING	50×5.3
2091	12B0693	GB3452.1-92	O 形圈	O-RING	600×7
2092	12B0694	GB3452.1-92	O 形圈	O-RING	243×5.3
2093	12B0697	GB/T3452.1-1992	O 形圈	O-RING	140×2.65G
2094	12B0698	GB/T3452.1-1992	O 型圈	O-RING	85×2.65G
2095	12B0719	GB3452.1-92	O 形圈	O-RING	69×2.65
2096	12B0777	GB3452.1-92	0 型圈	O-RING	132×2.65
2097	12B0780	GB3452.1-92	O 形圈	O-RING	60×1.8
2098	12B0781	GB3452.1-92	O 形圈	O-RING	87.5×2.65
2099	12B0784	GB3452.1-92	O 形圈	O-RING	75×2.65
2100	12B0785	GB3452.1-92	O 形圈	O-RING	67×3.55
2101	12B0803	GB3452.1-92	O 形圈	O-RING	272×7
2102	12B0822	GB3452.1-92	O 形圈	O-RING	128×2.65
2103	12B0828	GB3452.1-92	O 形圈	O-RING	224×7
2104	12B0832	GB3452.1-92	O 形圈	O-RING	80×3.55
2105	12B0833	GB3452.1-92	O 形圈	O-RING	42.5×1.8
2106	12B0834	BS4518	O 形圈	O-RING	6.1×1.6
2107	12B0835	BS4518	O 形圈	O-RING	8.1×1.6
2108	12B0842	BS4518	O 形圈	O-RING	29.5×3.0
2109	12B0843	BS4518	O 形圈	O-RING	44.5×3.0
2110	12B0844	SMS1586	O 形圈	O-RING	56.2×3.0
2111	12B0848	AS568-228	O 形圈	O-RING	56.74×3.53
2112	12B0849	AS568-232	O 形圈	O-RING	69.44×3.53
2113	12B0850	AS568-237	O 形圈	O-RING	85.32×3.53
2114	12B0851	AS568-245	O 形圈	O-RING	110.72×3.53
2115	12B0852	AS568-253	O 形圈	O-RING	136.12×3.53

标准件规格表 standard Part table

序号 NO.	零件号 PART NO	代号 CODE	零件名称 DESCRIPTION		规格 SIZE
2116	12B0857	GB3452.1-92	O 形圈	O-RING	236×5.3
2117	12B0858	GB3452.1-92	O 形圈	O-RING	112×3.55
2118	12B0970	GB3452.1-92	O 形圈	O-RING	10.6×2.4
2119	12B0971	GB3452.1-92	O 形圈	O-RING	315×3.55
2120	12B0977	GB3452.1-92	O 形圈	O-RING	155×3.55
2121	12B0978	GB1235-76	O 形圈	O-RING	63×3.1
2122	12B0989	GB3452.1-92	O 形圈	O-RING	45×5.3
2123	12B0998	GB1235-76	O 形圈	O-RING	95×3.1
2124	12B1008	GB3452.1-92	O 形圈	O-RING	10×2.65
2125	12B1009	GB3452.1-92	O 形圈	O-RING	22.4×3.55
2126	12B1108	GB3452.1-92	O 形圈	O-RING	54.5×5.3
2127	12B1111	GB3452.1-92	O 形圈	O-RING	36.5×1.8
2128	12B1112	GB3452.1-92	O 形圈	O-RING	90×2.65
2129	12B1127	GB3452.1-92	O 形圈	O-RING	212×7
2130	12B1129	QJ/LGB02892-1998	O 形圈	O-RING	03148，148.82×3.53
2131	12B1130	QJ/LGB07000-1998	O 形圈	O-RING	05440，440×5.7
2132	12B1131	QJ/LGB07000-1998	O 形圈	O-RING	02018，18×2.4
2133	12B1132	QJ/LGB07000-1998	O 形圈	O-RING	02095，95×3.1
2134	12B1133	QJ/LGB07000-1998	O 形圈	O-RING	03025，25×3.5
2135	12B1134	QJ/LGB07000-1998	O 形圈	O-RING	03030，30×3.5
2136	12B1135	QJ/LGB07000-1998	O 形圈	O-RING	05150，150×160×5.7
2137	12B1136	QJ/LGB07000-1998	O 形圈	O-RING	05220，220×5.7
2138	12B1137	QJ/LGB07000-1998	O 形圈	O-RING	05225，225×5.7
2139	12B1138	QJ/LGB07000-1998	O 形圈	O-RING	05315，315×5.7
2140	12B1139	QJ/LGB07000-1998	O 形圈	O-RING	05410，410×420×5.7
2141	12B1140	QJ/LGB07000-1998	O 形圈	O-RING	02060，60×3.1
2142	12B1141	QJ/LGB07000-1998	O 形圈	O-RING	02065，65×3.1
2143	12B1142	QJ/LGB07000-1998	O 形圈	O-RING	02085，85×3.1
2144	12B1143	QJ/LGB07000-1998	O 形圈	O-RING	02105，105×3.1
2145	12B1144	QJ/LGB07000-1998	O 形圈	O-RING	03028，28×3.5
2146	12B1145	QJ/LGB07000-1998	O 形圈	O-RING	03032，32×3.5
2147	12B1146	QJ/LGB07000-1998	O 形圈	O-RING	03035，35×3.5
2148	12B1147	QJ/LGB07000-1998	O 形圈	O-RING	03038，38×3.5
2149	12B1148	QJ/LGB07000-1998	O 形圈	O-RING	03023，22×3.5
2150	12B1149	QJ/LGB07000-1998	O 形圈	O-RING	03042，42×3.5
2151	12B1150	QJ/LGB07000-1998	O 形圈	O-RING	33045，45×3.5
2152	12B1151	QJ/LGB07002-1998	O 形圈	O-RING	01623，12.9×2.3
2153	12B1152	QJ/LGB07002-1998	O 形圈	O-RING	02034，16.7×3.4
2154	12B1153	QJ/LGB07002-1998	O 形圈	O-RING	02434，20.7×3.4
2155	12B1154	QJ/LGB07000-1998	O 形圈	O-RING	42070，70×3.1
2156	12B1158	GB3452.1-92	O 形圈	O-RING	300×5.3
2157	12B1161	QJ/LGB07000-1998	O 形圈	O-RING	02055，55×3.1
2158	12B1162	QJ/LGB07000-1998	O 形圈	O-RING	02130，130×3.1
2159	12B1163	QJ/LGB07000-1998	O 形圈	O-RING	03050，50×3.5
2160	12B1164	GB3452.1-92	O 形圈	O-RING	95×2.65
2161	12B1165	QJ/LGB07000-1998	O 形圈	O-RING	13023，22×3.5

标准件规格表 standard Part table

序号 NO.	零件号 PART NO	代号 CODE	零件名称 DESCRIPTION		规格 SIZE
2162	12B1166	QJ/LGB07000-1998	O 形圈	O-RING	13025，25×3.5
2163	12B1167	QJ/LGB07000-1998	O 形圈	O-RING	13032，32×38×3.5
2164	12B1168	QJ/LGB07000-1998	O 形圈	O-RING	13035，35×3.5
2165	12B1169	QJ/LGB07000-1998	O 形圈	O-RING	13038，38×3.5
2166	12B1170	QJ/LGB07000-1998	O 形圈	O-RING	13045，45×3.5
2167	12B1171	QJ/LGB07000-1998	O 形圈	O-RING	13048，48×3.5
2168	12B1172	QJ/LGB07000-1998	O 形圈	O-RING	12055，55×60×3.1
2169	12B1173	QJ/LGB07002-1998	O 形圈	O-RING	12034，16.7×3.4
2170	12B1174	QJ/LGB07002-1998	O 形圈	O-RING	12434，20.7×3.4
2171	12B1196	AS568	O 形圈	O-RING	24.99×3.53
2172	12B1197	QJ/LGB07000-1998	O 形圈	O-RING	11×2.4
2173	12B1198	QJ/LGB07002-1998	O 形圈	O-RING	10.9×2.3
2174	12B1199	QJ/LGB07002-1998	O 形圈	O-RING	5.4×2.3
2175	12B1211	GB3452.1-92	O 形圈	O-RING	387×5.3
2176	12B1218	AS 568	O 形圈	O-RING	101.2×3.53
2177	12B1219	AS568	O 形圈	O-RING	50.4×3.53
2178	12B1243	QJ/LGB07000-1998	O 形圈	O-RING	15090，90×5.7
2179	12B1244	QJ/LGB07002-1998	O 形圈	O-RING	13034，26.7×3.4
2180	12B1302	GB1235-76	O 形圈	O-RING	155×5.7
2181	12B1307	GB3452.1-92	O 形圈	O-RING	145×2.65
2182	12B1316	QJ/LGB07000-1998	O 形圈	O-RING	05155，155×5.7
2183	12B1317	QJ/LGB07000-1998	O 形圈	O-RING	05185，185×195×5.7
2184	12B1318	QJ/LGB07000-1998	O 形圈	O-RING	05260，260×270×5.7
2185	12B1319	QJ/LGB07000-1998	O 形圈	O-RING	12018，18×22×2.4
2186	12B1320	QJ/LGB07000-1998	O 形圈	O-RING	13023，22×28×3.5
2187	12B1321	QJ/LGB07000-1998	O 形圈	O-RING	13028，28×34×3.5
2188	12B1322	QJ/LGB07000-1998	O 形圈	O-RING	13040，40×46×3.5
2189	12B1323	QJ/LGB07000-1998	O 形圈	O-RING	13042，42×48×3.5
2190	12B1324	QJ/LGB07000-1998	O 形圈	O-RING	13050，50×56×3.5
2191	12B1325	QJ/LGB07000-1998	O 形圈	O-RING	13075，75×81×3.5
2192	12B1326	QJ/LGB07000-1998	O 形圈	O-RING	13082，82×88×3.5
2193	12B1327	QJ/LGB07000-1998	O 形圈	O-RING	13090，90×96×3.5
2194	12B1328	QJ/LGB07000-1998	O 形圈	O-RING	13095，95×101×3.5
2195	12B1329	QJ/LGB07002-1998	O 形圈	O-RING	10823，5.4×2.3
2196	12B1330	QJ/LGB07002-1998	O 形圈	O-RING	10.9×2.3
2197	12B1331	QJ/LGB07002-1998	O 形圈	O-RING	11623，12.9×2.3
2198	12B1332	QJ/LGB07002-1998	O 形圈	O-RING	13334，29.7×3.4
2199	12B1333	QJ/LGB07002-1998	O 形圈	O-RING	13634，32.7×3.4
2200	12B1335	GB3452.1-92	O 形圈	O-RING	265×5.3
2201	12B1366	AS568B-2001	O 形圈	O-RING	139.05×5.33
2202	12B1367	JIS B2401:2005	O 形圈	O-RING	7.8×1.9
2203	12B1390	GB/T3452.1-2005	O 形圈	O-RING	195×2.65
2204	12B1391	QJ/LGB07000-1998	O 形圈	O-RING	12075，75×3.1
2205	12B1392	QJ/LGB07000-1998	O 形圈	O-RING	12060，60×3.1
2206	12B1393	QJ/LGB07000-1998	O 形圈	O-RING	12080，80×3.1
2207	12B1394	QJ/LGB07000-1998	O 形圈	O-RING	05345，345×5.7

标准件规格表 standard Part table

序号 NO.	零件号 PART NO	代号 CODE	零件名称 DESCRIPTION		规格 SIZE
2208	12B1395	QJ/LGB07000-1998	O 形圈	O-RING	05270，270×5.7
2209	12B1396	QJ/LGB07000-1998	O 形圈	O-RING	05230，230×5.7
2210	12B1397	QJ/LGB07000-1998	O 形圈	O-RING	05165，165×5.7
2211	12B1398	QJ/LGB07000-1998	O 形圈	O-RING	05170，170×5.7
2212	12B1399	QJ/LGB07000-1998	O 形圈	O-RING	02140，140×3.1
2213	12B1400	GB1235-76	O 形圈	O-RING	130×3.1
2214	12B1452	GB/T3452.1-2005	O 形圈	O-RING	45×1.8
2215	12B1453	GB/T3452.1-2005	O 形圈	O-RING	73×2.65
2216	12B1505	GB/T3452.1-2005	O 形圈	O-RING	224×5.3
2217	12B1507	GB1235-76	O 形圈	O-RING	70×5.7
2218	12B1511	GB1235-76	O 形圈	O-RING	42×3.5
2219	12B1512	GB1235-76	O 形圈	O-RING	110×3.1
2220	12B1513	GB1235-76	O 形圈	O-RING	125×5.7
2221	12B1514	GB1235-76	O 形圈	O-RING	135×5.7
2222	12B1520	GB1235-76	O 形圈	O-RING	145×5.7
2223	12B1521	GB1235-76	O 形圈	O-RING	150×5.7
2224	12B1522	GB1235-76	O 形圈	O-RING	200×5.7
2225	12B1529	GB1235-76	O 形圈	O-RING	110×5.7
2226	12J0002	GB3452.1-92	O 形圈	O-RING	180×5.3
2227	12J0009	GB3452.1-92	O 形圈	O-RING	80×2.65
2228	12J0010	GB3452.1-92	O 形圈	O-RING	100×2.65
2229	12J0011	GB3452.1-92	O 形圈	O-RING	60×2.65
2230	12J0012	GB3452.1-92	O 形圈	O-RING	34.5×3.55
2231	12V0117	GB3452.1-92	O 形圈	O-RING	67×3.55
2232	12V0323	GB3452.1-92	O 形圈	O-RING	92.5×5
2233	12V0427	GB3452.1-92	O 形圈	O-RING	210×3.55
2234	12V0429	GB1235-76	O 型密封圈	O-RING	36×3.5
2235	12V0430	GB3452.1-92	O 形圈	O-RING	560×7
2236	12V0431	AS568-021	O 形圈	O-RING	23.52×1.78
2237	12V0432	AS568-015	O 形圈	O-RING	14×1.78
2238	12V0433	GB3452.1-92	O 形圈	O-RING	23.5×2.65
2239	12V0434	AS568-018	O 形圈	O-RING	18.77×1.78
2240	12V0435	AS568-912	O 形圈	O-RING	23.47×2.95
2241	12V0436	AS568-017	O 形圈	O-RING	17.17×1.78
2242	12V0437	AS568-916	O 形圈	O-RING	29.75×2.95
2243	12V0438	AS568-219	O 形圈	O-RING	32.92×3.53
2244	12V0439	AS568-918	O 形圈	O-RING	34.42×2.95
2245	12V0440	GB1235-76	O 形圈	O-RING	38×3.5
2246	12V0441	GB3452.1-92	O 形圈	O-RING	106×2.65
2247	12V0442	GB3452.1-82	O 形圈	O-RING	200×5.3
2248	12V0443	GB1235-76	O 形圈	O-RING	100×5.7
2249	12V0444	GB3452.1-92	O 形圈	O-RING	55×3.55
2250	12V0445	GB3452.1-92	O 形圈	O-RING	8×1.8
2251	12V0446	GB3452.1-92	O 形圈	O-RING	170×3.55
2252	12V0447	GB3452.1-76	O 形圈	O-RING	180×2.65
2253	12V0448	GB1235-86	O 形圈	O-RING	φ4×2

标准件规格表 standard Part table

序号 NO.	零件号 PART NO	代号 CODE	零件名称 DESCRIPTION		规格 SIZE
2254	12V0449	GB3452.1-92	O 形圈	O-RING	46×4.6
2255	12V0450	GB3452.1-92	O 形圈	O-RING	52×5.3
2256	12V0451	Gb3452.1-92	O 形圈	O-RING	55×3.1
2257	12V0452	GB3452.1-92	O 形圈	O-RING	60×5.7
2258	12V0453	GB3452.1-92	O 形圈	O-RING	53×2.65
2259	12V0455	GB3452.1-92	O 形圈	O-RING	90×5.7
2260	12V0456	GB3452.1-92	O 形圈	O-RING	95×5.7
2261	12V0457	GB3452.1-92	O 形圈	O-RING	100×5.7
2262	12V0458	GB3452.1-92	O 形圈	O-RING	100×3.1
2263	12V0459	GB3452.1-92	O 形圈	O-RING	125×3.1
2264	12V0460	GB3452.1-92	O 形圈	O-RING	135×5.7
2265	12V0461	GB3452.1-92	O 形圈	O-RING	210×5.7
2266	12V0462	G3452.1-92	O 形圈	O-RING	9.25×1.78
2267	12V0463	GB3452.1-92	O 形圈	O-RING	11.89×1.98
2268	12V0467	GB3542.1-92	O 形圈	O-RING	29.87×1.78
2269	12V0468	GB3542.1-92	O 形圈	O-RING	37.5×2.65
2270	12V0469	GB3452.1-92	O 形圈	O-RING	37.69×3.53
2271	12V0470	GB2452.1-92	O 形圈	O-RING	128×3.55
2272	12V0471	AS568	O 形圈	O-RING	23.47×2.95
2273	12V0472	GB3452.1-92	O 形圈	O-RING	34.42×2.95
2274	12V0473	GB3452.1-92	O 形圈	O-RING	32×3.5
2275	12V0474	G3452.1-92	O 形圈	O-RING	37×3.1
2276	12V0475	G3452.1-92	O 形圈	O-RING	65×3.1
2277	12V0477	GB1235-76	O 形圈	O-RING	24×3.1
2278	12V0478	GB3452.1-92	O 形圈	O-RING	32.5×2.65
2279	12V0480	GB3452.1-92	O 形圈	O-RING	35×3.5
2280	12V0481	SAE J515	O 形圈	O-RING	26.0×2.0
2281	12V0482	DIN 3865	O 形圈	O-RING	25.3×2.4
2282	12V0483	SAE J515	O 形圈	O-RING	20.0×2.0
2283	12V0484	SAE J515	O 形圈	O-RING	13.0×2.0
2284	12V0485	SAE J515	O 形圈	O-RING	17.3×2.4
2285	12V0487	SAE J515	O 形圈	O-RING	23.5×3.0
2286	12V0488	AS568-225	O 形圈	O-RING	47.22×3.53
2287	12V0489	SAE J515	O 形圈	O-RING	29.74×2.95
2288	12V0490	SAE J515	O 形圈	O-RING	19.18×2.46
2289	12V0491	DIN 3865	O 形圈	O-RING	32.0×2.5
2290	12V0492	SAE J515	O 形圈	O-RING	73×2.65
2291	12V0493	GB3452.1-82	O 形圈	O-RING	48.7×5.3
2292	12V0494	GB3452.1-82	O 形圈	O-RING	10.6×2.65
2293	12V0495	GB3452.1-92	O 形圈	O-RING	265×3.55
2294	13B0003	GB9877.1-88	密封圈	SEAL RING	FB70×95×12D
2295	13B0004	HG4-692-67	油封	OIL SEAL	PG45×62×12
2296	13B0005	JB2600-80	骨架油封	SEAL	W60×80×7
2297	13B0007	GB9877.1-88	密封圈	SEAL RING	FB140×170×15D
2298	13B0010	Q/ZB336-77	防尘圈	DUST RING	40
2299	13B0027	HG4-692-67	油封环	OIL SEAL	SD70×95×12

标准件规格表 standard Part table

序号 NO.	零件号 PART NO	代号 CODE	零件名称 DESCRIPTION		规格 SIZE
2301	13B0030	HG4-692-67	油封	OIL SEAL	PG32×52×12
2302	13B0031	HG4-692-67	油封	OIL SEAL	SG38×58×12
2303	13B0032	HG4-692-67	油封	OIL SEAL	SD25×40×10
2304	13B0033	HG4-692-67	油封	OIL SEAL	SD140×170×16
2305	13B0035	HG4-692-67	油封	OIL SEAL	PD150×180×16
2306	13B0036	HG4-692-67	油封	OIL SEAL	SC85×115×12
2307	13B0037	HG4-692-67	油封	OIL SEAL	SD25×45×10
2308	13B0038	HG4-692-67	油封	OIL SEAL	SD150×180×16
2309	13B0039	HG4-335-66	Y 形密封圈	Y-SEAL	130×160×15
2310	13B0041	GB10708.1-89	Y 形密封圈	Y-SEAL	50×60×8
2311	13B0042	GB10708.3-89	防尘圈	DUST RING	FB50×60×7
2312	13B0043	GB10708.1-89	Y 形密封圈	Y-SEAL	80×95×12.5
2313	13B0044	GB10708.3-89	防尘圈	DUST RING	FB80×90×7
2314	13B0045	GB9877.1-88	密封圈	SEAL RING	FB70×95×10D
2315	13B0049	GB9877.1-88	密封圈	SEAL RING	FB150×180×15D
2316	13B0052	HG4-335-66	防尘圈	DUST RING	75
2317	13B0056	Q/ZB336-77	防尘圈	DUST RING	50
2318	13B0062	Q/ZB336-77	油封	OIL SEAL	SD140×170×16
2319	13B0082	GB10708.1-89	Y 形密封圈	Y-SEAL	45×55×8
2320	13B0083	GB10708.3-89	防尘圈	DUST RING	FC45×53×5
2321	13B0085	GB9877.1-88	密封圈	SEAL RING	B80×100×10D
2322	13B0086	GB9877.1-88	密封圈	SEAL RING	B60×80×8D
2323	13B0087	GB9877.1-88	密封圈	SEAL RING	FB85×110×12D
2324	13B0093	GB9877.1-88	密封圈	SEAL RING	FB12×30×7D
2325	13B0110	GB9877.1-88	密封圈	SEAL RING	FB85×110×12F
2326	13B0111	HG4-692-67	油封	OIL SEAL	SG70×95×12
2327	13B0122	GB9877.1-88	密封圈	SEAL RING	60×85×12
2328	13B0123	GB10708.3-89	防尘圈	DUST RING	FB40×50×7
2329	13B0124	GB10708.1-89	Y 形密封圈	Y-SEAL	70×85×12.5
2330	13B0130	GB9877.1-88	密封圈	SEAL RING	B18×30×10D
2331	13B0133	GB9877.1-88	密封圈	SEAL RING	B90×120×12D
2332	13B0134	GB10708.3-89	防尘圈	DUST RING	FB45×55×7
2333	13B0142	GB10708.3-89	防尘圈	DUST RING	FB60×70×7
2334	13B0147	GB9877.2-88	密封圈	SEAL RING	W170×200×15D
2335	13B0148	GB9877.2-88	密封圈	SEAL RING	W130×160×12D
2336	13B0150	HG4-692-67	油封	OIL SEAL	SG60×85×12
2337	13B0151	HG4-692-67	油封	OIL SEAL	SG115×140×14
2338	13B0155	GB9877.1-88	密封圈	SEAL RING	FB240×270×15D
2339	13B0170	GB9877.1-88	密封圈	SEAL RING	FB120×150×12D
2340	13B0175	GB9877.1-88	密封圈	SEAL RING	FB45×62×8D
2341	13B0176	GB9877.1-88	密封圈	SEAL RING	FB38×55×8D
2342	13B0177	GB9877.1-88	密封圈	SEAL RING	B40×62×8D
2343	13B0179	GB9877.1-88	密封圈	SEAL RING	B190×220×15D
2344	13B0293	GB9877.1-88	密封圈	SEAL RING	FB75×95×10D
2345	13B0306	GB9877.1-88	密封圈	SEAL RING	B55×72×8D
2346	13B0307	GB9877.1-88	密封圈	SEAL RING	FB95×130×12D

标准件规格表 standard Part table

序号 NO.	零件号 PART NO	代号 CODE	零件名称 DESCRIPTION		规格 SIZE
2347	13B0328	JB/ZQ4606-86	毡圈	FELT WASHER	90
2348	13B0366	GB9877.2-88	密封圈	SEAL RING	W190×220×15D
2349	13B0369	GB9877.1-88	密封圈	SEAL RING	B80×110×10D
2350	13B0370	GB9877.1-88	密封圈	SEAL RING	B120×150×12D
2351	13B0371	JB/T8547-1997	密封环	SEAL RING	YH×40
2352	13B0379	GB9877.1-88	密封圈	SEAL RING	FB65×90×10
2353	13B0407	JB/ZQ4606-86	毡圈	FELT WASHER	50
2354	13B0408	JB/T8547-1997	密封环	SEAL RING	YH×80
2355	13B0409	JB/T8547-1997	密封环	SEAL RING	YH×110
2356	13B0417	JB/T8547-1997	密封环	SEAL RING	YH×65
2357	13B0419	GB9877.1-88	密封圈	SEAL RING	FB110×140×12
2358	13B0420	GB9877.1-88	密封圈	SEAL RING	B220×250×15
2359	13B0438	JB/T8547-1997	密封环	SEAL RING	YH×50
2360	13B0457	JB/T8547-1997	密封环	SEAL RING	YH×30
2361	13B0458	JB/T8547-1997	密封环	SEAL RING	YH×78
2362	13B0504	JB/T8547-1997	密封环	SEAL RING	YH×68
2363	13B0506	HG4-692-67	油封	OIL SEAL	SD100×130×12
2364	13B0511	GB9877.1-88	密封圈	SEAL RING	FB25×40×7
2365	13B0520	HG4-692	油封	OIL SEAL	SD170×210×16
2366	13B0525	GB9877.1-88	密封圈	SEAL RING	B100×125×12
2367	13B0526	HG4-692-67	油封	OIL SEAL	PD65×90×12
2368	13B0527	GB9877.1-88	密封圈	SEAL RING	B100×125×12
2369	13B0606	GB9877.1-88	密封圈	SEAL RING	FB100×130×12
2370	13B0624	GB9877.1-88	密封圈	SEAL RING	FB60×80×8D
2371	13B0631	GB10708.3-89	防尘圈	DUST RING	FA40×48×5
2372	13B0632	GB10708.1-89	Y 形密封圈	Y-SEAL	40×55×12.5
2373	13B0633	GB/T15242.1-94	同轴密封件	CO-AXIAL SEAL	TJ0400
2374	13B0634	GB/T15242.1-94	同轴密封件	CO-AXIAL SEAL	TF0900C
2375	13B0636	GB9877.1-88	密封圈	SEAL RING	FB105×140×12D
2376	13B0669	GB9877.2-88	密封圈	SEAL RING	W160×190×15D
2377	13B0670	GB9877.2-88	密封圈	SEAL RING	W125×150×12D
2378	13B0671	GB9877.2-88	密封圈	SEAL RING	W115×140×12D
2379	13B0672	QJ/LGB07013-1998	油封	OIL SEAL	10120120
2380	13B0673	QJ/LGB07011-1998	油封	OIL SEAL	10090，90
2381	13B0772	GB/T13871.1-2007	油封	OIL SEAL	FB80×100×10
2382	13B0783	QJ/LGB07013-1998	油封	OIL SEAL	10090，90×115×20
2383	13B0790	JB/T8547-1997	密封环	SEAL RING	YH×45
2384	13V0087	GB9877.1-88	密封圈	SEAL RING	B85×110×12D
2385	13V0132	GB9811.7-88	唇形密封圈	LIP TYPE SEAL	B90×120×12D
2386	13V0180	GB9877.1-88	密封圈	SEAL RING	B200×230×15
2387	13V0181	GB9877.1-88	密封圈	SEAL RING	B60×80×12
2388	13V0183	GB9877.1-88	密封圈	SEAL RING	FB45×65×8
2389	13V0184	GB9877.1-88	密封圈	SEAL RING	FB55×80×8
2390	13V0186		密封圈	SEAL RING	B55×72×8
2391	13V0187	GB9877.1-88	密封圈	SEAL RING	B160×190×15
2392	13V0188	HG4-338-66	油封	OIL SEAL	60×85×12

标准件规格表 standard Part table

序号 NO.	零件号 PART NO	代号 CODE	零件名称 DESCRIPTION		规格 SIZE
2393	13V0194		油封	OIL SEAL	FB55×80×8
2394	13V0207		油封	OIL SEAL	FB55×72×8
2395	13V0208	GB9877.1-88	密封圈	SEAL RING	B170×200×15
2396	13V0209	GB9877.1-88	密封圈	SEAL RING	B60×75×8
2397	13V0210	GB9877.3-88	唇形密封圈	LIP TYPE SEAL	FZ95×120×10
2398	13V0211	GB9877.1-88	密封圈	SEAL RING	B130×160×12
2399	20V0047	GB297-64	单列圆锥滚子轴承	TAP.ROLLER BRG	7515
2400	21B0001	GB/T276-1994	球轴承 6210	BALL BEARING	50×90×20
2401	21B0002	GB/T276-1994	球轴承 6017	BALL BEARING	85×130×22
2402	21B0003	GB/T276-1994	球轴承 113	BALL BEARING	65×100×18
2403	21B0005	GB/T276-1994	球轴承 6012	BALL BEARING	60×95×18
2404	21B0006	GB/T276-1994	球轴承 6311	BALL BEARING	55×120×29
2405	21B0007	GB/T276-1994	球轴承 6016	BALL BEARING	80×125×22
2406	21B0008	GB/T276-1994	球轴承 6312	BALL BEARING	60×130×31
2407	21B0009	GB/T276-1994	球轴承 6204	BALL BEARING	20×47×14
2408	21B0010	GB/T276-1994	球轴承 6022	BALL BEARING	110×170×28
2409	21B0011	GB/T276-1994	球轴承 6211	BALL BEARING	55×100×21
2410	21B0012	GB/T276-1994	球轴承	BALL BEARING	25×42×9
2411	21B0013	GB/T276-1994	球轴承	BALL BEARING	50×80×16
2412	21B0014	GB/T276-1994	球轴承	BALL BEARING	12×28×8
2413	21B0020	GB/T276-1994	球轴承	BALL BEARING	30×42×7
2414	21B0021	GB/T276-1994	球轴承	BALL BEARING	12×28×8
2415	21B0022	GB/T276-1994	球轴承	BALL BEARING	20×32×7
2416	21B0024	GB/T276-1994	球轴承	BALL BEARING	15×28×7
2417	21B0025	GB278-82	轴承	BEARING	60105
2418	21B0026	GB/T276-1994	球轴承 6208	BALL BEARING	40×80×18
2419	21B0028	GB/T276-1994	球轴承 6310	BALL BEARING	50×110×27
2420	21B0029	GB/T276-1994	球轴承 6009	BALL BEARING	45×75×16
2421	21B0030	GB/T276-1994	球轴承 6209	BALL BEARING	45×85×19
2422	21B0031	GB/T276-1994	球轴承 6008	BALL BEARING	40×68×15
2423	21B0032	GB/T276-1994	球轴承 6209N	BALL BEARING	45×85×19
2424	21B0034	GB/T276-1994	球轴承 6011	BALL BEARING	55×90×18
2425	21B0035	GB277-82	球轴承 50208	BALL BEARING	40×80×18
2426	21B0037	GB/T276-1994	球轴承 6308	BALL BEARING	40×90×23
2427	21B0038	GB/T276-1994	球轴承 6210N	BALL BEARING	50×90×20
2428	21B0039	GB/T276-1994	球轴承 61910	BALL BEARING	50×72×12
2429	21B0040	GB/T281-1994	球轴承 1205	BALL BEARING	25×52×15
2430	21B0057	GB/T276-94	轴承	BEARING	6310-2Z
2431	21B0068	GB/T276-1994	球轴承 61805	BALL BEARING	25×37×7
2432	21B0069	GB/T276-1994	球轴承 61904	BALL BEARING	20×37×9
2433	21B0080	GB/T276-1994	球轴承	BALL BEARING	61904-Z
2434	21B0081	GB/T276-1994	球轴承	BALL BEARING	61904-2Z
2435	21B0082	GB/T276-1994	球轴承	BALL BEARING	6003，17×35×10
2436	21B0083	GB/T276-1994	球轴承	BALL BEARING	6304，20×52×15
2437	21B0085	GB/T276-1994	球轴承	BALL BEARING	6206E-RS，30×62×16
2438	21B0086	GB/T276-1994	球轴承	BALL BEARING	6205-Z，25×52×15

标准件规格表 standard Part table

序号 NO.	零件号 PART NO	代号 CODE	零件名称 DESCRIPTION		规格 SIZE
2439	21B0100	GB/T276-1994	球轴承	BALL BEARING	6201-2Z，12×32×10
2440	21B0101	GB/T276-1994	球轴承	BALL BEARING	75×130×25
2441	21B0102	GB/T276-1994	球轴承	BALL BEARING	6207，35×72×17
2442	21B0103	GB/T276-1994	球轴承	BALL BEARING	6207N，35×72×17
2443	21B0104	NSK	球轴承	BALL BEARING	6005，25×47×12
2444	21B0105	GB/T276-1994	球轴承	BALL BEARING	6306，30×72×19
2445	21B0106	GB/T276-1994	球轴承	BALL BEARING	6213，65×120×23
2446	21B0128	GB/T276-1994	球轴承	BALL BEARING	6006-2Z，30×55×13
2447	21B0129	GB/T276-1994	球轴承	BALL BEARING	6204-Z，20×47×14
2448	21B0137	GB/T276-1994	球轴承	BALL BEARING	6224，120×215×40
2449	21B0138	GB/T276-1994	球轴承	BALL BEARING	6007，35×62×14
2450	21B0143	GB/T276-1994	球轴承	20×42×12	6004
2451	21B0144	GB/T276-1994	球轴承	17×40×12	6203
2452	21B0145	GB/T276-1994	球轴承	BALL BEARING	6216-Z 80×140×26
2453	21B0169	GB/T276-1994	球轴承	BALL BEARING	6207-2RZ
2454	21B0170	GB/T276-1994	球轴承	BALL BEARING	6306-Z
2455	21B0172	GB/T276-1994	球轴承	30×62×16	6206Z
2456	21V0041	GB276-64	轴承 6309Z	BEARING	6309Z
2457	21V0042	GB276-64	轴承 309Z	BEARING	309Z
2458	21V0043	GB276-82	轴承 312	BEARING	312
2459	21V0044	GB276-82	轴承 213	BEARING	213
2460	21V0045	GB276-82	轴承 409	BEARING	409
2461	22B0001	GB/T283-1994	圆柱滚子轴承	ROLLER BEARING	30×72×27
2462	22B0002	GB/T283-1994	圆柱滚子轴承	ROLLER BEARING	40×80×23
2463	22B0003	GB/T283-1994	圆柱滚子轴承	ROLLER BEARING	40×80×23
2464	22B0007	GB/T283-1994	圆柱滚子轴承	ROLLER BEARING	30×72×19
2465	22B0012	GB/T301-1995	轴承	BEARING	51209
2466	22B0021	GB/T283-1994	圆柱滚子轴承	ROLLER BEARING	NJ311E/C3
2467	22B0022	GB/T283-1994	圆柱滚子轴承	ROLLER BEARING	NJ2308E/C3
2468	22B0023	GB/T283-1994	圆柱滚子轴承	ROLLER BEARING	NJ308/C3
2469	22B0026	GB/T283-1994	圆柱滚子轴承	ROLLER BEARING	NU226，130×230×40
2470	22B0027	GB/T283-1994	圆柱滚子轴承	ROLLER BEARING	NJ226，130×230×40
2471	22V0001	GB/T283-1994	圆柱滚子轴承	ROLLER BEARING	92606
2472	22V0011	GB283-87	轴承	BEARING	NJ324EMC5
2473	22V0012	GB/T283-1994	圆柱滚子轴承	ROLLER BEARING	110×240×50
2474	22V0013	GB5801-86	滚针轴承	NEEDLE BEARING	10643/40
2475	22V0014	GB5801-86	无内环滚针轴承	ROLLER BEARING	
2476	22V0016	GB283-87	轴承	BEARING	100×180×34
2477	23B0001	GB/T297-1994	圆锥滚子轴承	TAP.ROLLER BRG	110×170×38
2478	23B0005	GB/T297-1994	圆锥滚子轴承	TAP.ROLLER BRG	105×160×35
2479	23B0009	GB/T297-1994	圆锥滚子轴承	TAP.ROLLER BRG	120×180×38X29
2480	23B0010	GB/T297-1994	圆锥滚子轴承	TAP.ROLLER BRG	105×190×53X43
2481	23B0011	GB/T297-1994	圆锥滚子轴承	TAP.ROLLER BRG	60×130×33.5
2482	23B0012	GB/T297-1994	圆锥滚子轴承	TAP.ROLLER BRG	80×140×35.25
2483	23B0013	GB/T297-1994	圆锥滚子轴承	TAP.ROLLER BRG	55×120×31.5
2484	23B0014	GB/T297-1994	圆锥滚子轴承	TAP.ROLLER BRG	60×110×23.75

标准件规格表 standard Part table

序号 NO.	零件号 PART NO	代号 CODE	零件名称 DESCRIPTION		规格 SIZE
2485	23B0017	GB/T297-1994	圆锥滚子轴承	TAP.ROLLER BRG	75×130×33.25
2486	23B0018	GB/T297-1994	圆锥滚子轴承	TAP.ROLLER BRG	55×120×31.5
2487	23B0019	GB/T297-1994	圆锥滚子轴承	TAP.ROLLER BRG	60×130×33.5
2488	23B0020	GB/T297-1994	圆锥滚子轴承	TAP.ROLLER BRG	70×125×32.25
2489	23B0028	GB/T297-1994	圆锥滚子轴承	TAP.ROLLER BRG	50×90×24.75
2490	23B0029	GB/T297-1994	圆锥滚子轴承	TAP.ROLLER BRG	90×190×46.5
2491	23B0030	GB/T297-1994	圆锥滚子轴承	TAP.ROLLER BRG	100×215×51.5
2492	23B0031	GB/T297-1994	圆锥滚子轴承	TAP.ROLLER BRG	45×100×27.5
2493	23B0033	GB/T297-1994	圆锥滚子轴承	TAP.ROLLER BRG	65×110×30
2494	23B0034	GB/T297-1994	圆锥滚子轴承	TAP.ROLLER BRG	90×140×32
2495	23B0035	GB/T297-1994	圆锥滚子轴承	TAP.ROLLER BRG	85×150×38.5
2496	23B0043	GB/T297-1994	圆锥滚子轴承	TAP.ROLLER BRG	65×110×34
2497	23B0044	GB/T297-1994	圆锥滚子轴承	TAP.ROLLER BRG	50×110×29.25
2498	23B0045	GB/T297-1994	圆锥滚子轴承	TAP.ROLLER BRG	95×170×45.5
2499	23B0046	GB/T297-1994	圆锥滚子轴承	TAP.ROLLER BRG	100×150×32
2500	23B0047	GB/T297-1994	圆锥滚子轴承	TAP.ROLLER BRG	65×140×36
2501	23B0048	GB/T297-1994	圆锥滚子轴承	TAP.ROLLER BRG	70×150×38
2502	23B0060	GB/T297-1994	圆锥滚子轴承	TAP.ROLLER BRG	32018
2503	23B0061	GB/T297-1994	圆锥滚子轴承	TAP.ROLLER BRG	32015
2504	23B0062	GB/T301-1995	轴承	BEARING	3624
2505	23B0063	GB/T297-1994	圆锥滚子轴承	TAP.ROLLER BRG	80×170×39
2506	23B0064	GB/T297-1994	圆锥滚子轴承	TAP.ROLLER BRG	95×200×45
2507	23B0107	GB/T297-1994	圆锥滚子轴承	TAP.ROLLER BRG	50×80×24
2508	23B0108	GB/T297-1994	圆锥滚子轴承	TAP.ROLLER BRG	25×47×15
2509	23B0115	GB/T297-1994	圆锥滚子轴承	TAP.ROLLER BRG	32012，60×95×23
2510	23B0116	GB/T297-1994	圆锥滚子轴承	TAP.ROLLER BRG	30214，70×125×26.25
2511	23B0117	GB/T297-1994	圆锥滚子轴承	TAP.ROLLER BRG	30208，40×80×19.75
2512	23B0118	GB/T297-1994	圆锥滚子轴承	TAP.ROLLER BRG	30206，30×62×17.25
2513	23B0119	SKF	圆锥滚子轴承	TAP.ROLLER BRG	30320，100×215×51.5
2514	23B0120	SKF	圆锥滚子轴承	TAP.ROLLER BRG	30324，120×260×59.5
2515	23B0121	GB/T297-1994	圆锥滚子轴承	TAP.ROLLER BRG	33012，60×95×27
2516	23B0122	GB/T297-1994	圆锥滚子轴承	TAP.ROLLER BRG	32224，120×215×61.5
2517	23B0123	GB/T297-1994	圆锥滚子轴承	TAP.ROLLER BRG	31313，65×140×36
2518	23B0124	GB/T297-1994	圆锥滚子轴承	TAP.ROLLER BRG	30207，35×72×18.25
2519	23B0125	GB/T297-1994	圆锥滚子轴承	TAP.ROLLER BRG	30211，55×100×22.75
2520	23B0126	GB/T297-1994	圆锥滚子轴承	TAP.ROLLER BRG	32211，55×100×26.75
2521	23B0128	GB/T297-1994	圆锥滚子轴承	TAP.ROLLER BRG	33017，85×130×36
2522	23B0135	GB/T297-1994	圆锥滚子轴承	TAP. ROLLER BRG	32305，25×62×25.25
2523	23B0136	NSK	圆锥滚子轴承	TAP. ROLLER BRG	32208，40×80×24.75
2524	23B0137	GB/T297-1994	圆锥滚子轴承	TAP. ROLLER BRG	32207，35×72×24.25
2525	23B0138	GB/T297-1994	圆锥滚子轴承	TAP. ROLLER BRG	32218，90×160×42.5
2526	23B0139	GB/T297-1994	圆锥滚子轴承	TAP. ROLLER BRG	32212，60×110×29.75
2527	23B0151	GB/T297-1994	圆锥滚子轴承	TAP. ROLLER BRG	32213，65×120×32.75
2528	23B0159	GB/T297-1994	圆锥滚子轴承	TAP. ROLLER BRG	32924，120×165×29
2529	23V0009	GB/T297-1994	圆锥滚子轴承	TAP.ROLLER BRG	120×180×38
2530	23V0010	GB/T297-1994	圆锥滚子轴承	TAP.ROLLER BRG	105×190×53

标准件规格表 standard Part table

序号 NO.	零件号 PART NO	代号 CODE	零件名称 DESCRIPTION		规格 SIZE
2531	23V0030	GB/T297-1994	圆锥滚子轴承	TAP.ROLLER BRG	100×215×56.5
2532	23V0060	GB299-85	轴承	BEARING	2097128E
2533	23V0061	GB297-64	轴承 7208	BEARING	7208
2534	23V0062	GB297-64	轴承 7211	BEARING	7211
2535	23V0063	GB297-64	轴承 7308	BEARING	7308
2536	23V0064	GB299-85	滚子轴承	TAP.ROLLER BRG	2097722
2537	23V0065	GB297-84	轴承 7530E	BEARING	7530E
2538	23V0066	GB297-84	轴承 7524E	BEARING	7524E
2539	23V0067	GB297-84	轴承 7517E	BEARING	φ85×φ150×38.5
2540	23V0068	GB297-84	轴承 7516E	BEARING	φ80×φ140×32.25
2541	25B0001	GB/T9163-2001	关节轴承	KNUCKLE BEARING	70×105×49
2542	25B0002	GB/T9163-2001	关节轴承	KNUCKLE BEARING	45×68×32
2543	25B0004	GB/T9163-2001	关节轴承	KNUCKLE BEARING	60×90×44
2544	25B0005	GB/T9163-2001	关节轴承	KNUCKLE BEARING	25×42×20
2545	25B0006	GB/T9163-2001	关节轴承	KNUCKLE BEARING	40×62×28
2546	25B0010	GB/T9163-2001	关节轴承	KNUCKLE BEARING	10×19×9
2547	25B0011	GB/T9163-2001	关节轴承	KNUCKLE BEARING	50×75×35
2548	25B0013	GB4222-91	轴承	BEARING	SABJK25S
2549	25B0014	GB4222-91	轴承	BEARING	SALBJK25S
2550	25B0023	GE50ES.02	关节轴承内圈	INNER RACE	
2551	25B0024	GB/T9164-2001	轴承	BEARING	68×40×19
2552	25B0025	GB/T9163-2001	轴承	BEARING	130×90×60
2553	25B0026	GB/T9163-2001	轴承 GEG90ES	BEARING	150×90×85
2554	25B0027	GB/T9163-2001	轴承 SIJK8C	BEARING	19×8×12
2555	25B0049	GB304.1-88	关节轴承	KNUCKLE BEARING	GE50ES
2556	25B0053	GB9163-90	关节轴承	KNUCKLE BEARING	GE15ES-2RS
2557	25B0056	GB/T9163-2001	关节轴承	KNUCKLE BEARING	GE12E，12×22×10
2558	25B0057	GB/T9163-2001	关节轴承	KNUCKLE BEARING	GE15ES，15×26×12
2559	25B0058	GB/T9163-2001	关节轴承	KNUCKLE BEARING	GE35ES-2RS，35×55×25
2560	25B0061	GB/T 9161-2001	关节轴承	KNUCKLE BEARING	SI8E
2561	25B0068	GB/T9163-2001	关节轴承	KNUCKLE BEARING	GE35ES，35×55×25
2562	25B0071	GB/T9164-2001	关节轴承	KNUCKLE BEARING	GAC65T
2563	25B0072	GB/T9164-2001	关节轴承	KNUCKLE BEARING	GAC40T
2564	25B0091	GB/T9163-2001	关节轴承	KNUCKLE BEARING	GE80ES，80×120×55
2565	25K0004	GB/T9163-2001	关节轴承	KNUCKLE BEARING	30×47×22
2566	25V0015	GB/T9164-2001	关节轴承	KNUCKLE BEARING	GAC85S/K
2567	25V0016	GB304.5-81	关节轴承	KNUCKLE BEARING	
2568	25V0017	GB304.5-81	关节轴承	KNUCKLE BEARING	GE25ES
2569	25V0020	GB304-88	关节轴承	KNUCKLE BEARING	GE40ES
2570	26B0002	GB/T301-1995	推力球轴承	BALL BEARING	55×78×16
2571	26B0003	GB/T301-1995	推力球轴承	BALL BEARING	15×28×9
2572	26B0005	GB/T301-1995	推力球轴承	BALL BEARING	40×60×13
2573	26B0013	GB4605-84	轴承	BEARING	889112
2574	26B0029	GB/T292-94	角接触球轴承	BALL BEARING	7216B
2575	26B0030	GB/T288-94	调心滚子轴承	ROLLER BEARING	22308C
2576	26B0062	GB/T301-1995	推力球轴承	BALL BEARING	51205，25×47×15

标准件规格表 standard Part table

序号 NO.	零件号 PART NO	代号 CODE	零件名称 DESCRIPTION		规格 SIZE
2577	26B0063	GB/T290-1998	滚针轴承	NEEDLE BEARING	HK2518，25×32×18
2578	26B0071	GB/T281-1994	调心球轴承	BALL BEARING	2208，40×80×23
2579	26B0076	GB/T290-1998	滚针轴承	NEEDLE BEARING	HKH4524，45×55×24
2580	26B0078	GB/T301-1995	推力球轴承	BALL BEARING	51211ZS，55×90×25
2581	26B0090	GB/T301-1995	推力球轴承	THRUST BALL BRG	51210，50×78×22
2582	26B0101	GB288-94	调心滚子轴承	ALIGNING BRG	95×2.65
2583	26B0121	GB/T301-1995	推力球轴承	THRUST BALL BRG	51104，20×35×10
2584	26V0006	GB278-64	轴承 308	BEARING	308
2585	26V0007	GB/T288-94	调心滚子轴承	ROLLER BEARING	222222C
2586	26V0008	GB288-87	轴承	BEARING	110×200×53
2587	26V0009	DIM635	调心滚子轴承	ROLLER BEARING	22315E1.T41A
2588	34C0090	JB982-77	垫圈	WASHER	10
2589	34C0091	JB982-77	垫圈	WASHER	16
2590	34C0113	GB10708.3-89	防尘圈	DUST RING	FB70×80×7
2591	40B0004	GB349-88	圆钢钉	NAIL	50
2592	40B0059	GB/T3289.22-1982	接头	JOINT	25
2593	40B0060	GB/T3289.28-1982	螺丝	SCREW	40×20
2594	40B0061	GB/T3289.28-1982	螺丝	SCREW	40×25
2595	40B0062	GB/T3289.3-1982	弯头	ELBOW	40
2596	66A0028	GB91-86	销	PIN	3.2×40-Zn.D
2597	75A0117	GB/T2089-1994	压簧	COMPRESSION	YA1×12×48-D.Zn
2598	83A0119	GB3452.1-92	O 形圈	O-RING	106×5.3
2599	83A0120	GB3452.1-92	O 形圈	O-RING	250×5.3

原理图 SCHEMATIC

50E0573 000 电气系统原理图

ELECTRICAL SCHEMATIC

